Ersatzteilkatalog
Spare parts catalogue
Catalogue de pièces de rechange
Catálogue de repuestos
Каталог запасных частей

LIEBHERR

VORBEMERKUNGEN

Dieser Ersatzteilkatalog soll Ihnen die Ermittlung und Bestellung von Ersatzteilen für die Wartung bzw. Reparatur Ihres Liebherr-Kranes erleichtern.
Zum schnelleren Auffinden der Ersatzteile sind im Inhaltsverzeichnis die in Ihrem Kran verwendeten Baugruppen aufgeführt.

Inhaltsverzeichnis

Im Inhaltsverzeichnis verweist der Pfeil (⇨) in der zweiten Textzeile der Baugruppenartikelnr. auf die Artikel-Nr. hin.

Bild und Textseiten

Die Bild- und Textseiten für die Baugruppen und Einzelteile sind sortiert nach Unterwagen, Oberwagen und Ausleger. Ein Artikel kann aus einer oder mehreren Bild- und/oder Textseiten bestehen.
Durch die Symbolik der entsprechenden Bildseiten, wird auf weitere dazugehörige Artikel verwiesen. Das Symbol verweist auf den Artikel Rohr- und/oder Schlauchleitungen im jeweiligen Kranabteil, Unterwagen, Oberwagen oder Ausleger.
Jeder weitere Pfeil (⇨) führt zu einer detaillierten Bild- und/oder Textseite des Artikels, sind Positionsnummern in Klammern (x) gesetzt, handelt es sich um Einzelteile des vorangegangenen Artikels.

Numerischer Index

Der numerische Index ist sortiert nach Artikel-Nr. mit Hinweisen auf die Baugruppen-Nr. und Position-Nr.

Alphabetischer Index

Der alphabetische Index ist sortiert nach Bezeichnung mit Hinweisen auf Artikel-Nr., Position-Nr. und Baugruppen-Nr.

Für die sachliche Richtigkeit des Kataloges ist ausschließlich der deutsche Text maßgebend.

PRELIMINARY REMARKS

This spare parts catalogue should make it easier for you to identify and order spare parts for the maintenance and repair of your Liebherr crane.
In order to find the spare parts faster, the assemblies used in your crane are listed in the table of contents.

Table of contents

In the table of contents, the arrow (⇨) in the second text row of the assembly article no. refers to the article no.

Figure and text pages

The figure and text pages for the assemblies and individual parts are sorted according to chassis, superstructure and boom. An article can consist of one or multiple figure and / or text pages.
The symbols on the corresponding figure pages refer to additional related articles. The symbol refers to the pipelines and / or hose lines in the respective crane partition, chassis, superstructure or boom.
Each additional arrow (⇨) leads to a more detailed figure and / or text page of the article, if there are position numbers between parentheses (x), then it is an individual part of the previous article.

Numerical index

The numerical index is sorted according to the article no. with references to the assembly no. and the position no.

Alphabetic index

The alphabetic index is sorted according to the designation with references to the article no., position no. and assembly no.

For the factual accuracy of the catalogue, only the German text is applicable.

REMARQUES PREALABLES

Ce catalogue de pièces de rechange est conçu pour faciliter la sélection et la commande des pièces de rechange pour les opérations de maintenance et de réparation sur votre grue Liebherr.
Les groupes de composants utilisés sur votre grue sont énumérés dans la table des matières, pour en faciliter la recherche.

Table des matières

Dans la table des matières, la flèche (⇨), dans la deuxième ligne de texte de la référence des groupes de composants, renvoie à la référence de chaque article.

Pages d'illustrations et de texte

Les pages d'illustrations et de texte dédiées aux groupes de composants et aux pièces de rechange sont triées selon le châssis, la partie tournante et la flèche. Un article peut être constitué d'une ou plusieurs pages d'illustrations et de texte.
Les symboles correspondant aux pages d'illustrations renvoient à d'autres articles. Le symbole renvoie à l'article Tuyaux et/ou flexibles dans la section correspondante de la grue, le châssis, la partie tournante ou la flèche.
Chaque flèche additionnelle (⇨) mène à une page d'illustrations et/ou de texte détaillée de l'article ; lorsque les numéros de position sont mis entre parenthèses (x), il s'agit des différentes pièces de l'article.

Index numérique

L'index numérique est trié selon la référence article avec des indications sur le numéro de groupe de composants et le numéro de position.

Index alphabétique

L'index alphabétique est trié selon la désignation de l'article avec des indications sur la référence article, le numéro de position et le numéro de groupe de composants.
Seul le texte en langue allemande est déterminant pour la fiabilité du catalogue.

OBSERVACIONES PREVIAS

Este catálogo de piezas de repuesto debe servir para facilitarle la labor de encontrar y pedir las piezas de repuesto que necesita para el mantenimiento o la reparación de su grúa Liebherr.
Para que encuentre más rápido las piezas de repuesto, en el índice se enumeran los grupos constructivos usados en su grúa.

Índice

En el índice, la flecha (⇨) que hay en la segunda línea de texto del n.º de artículo del grupo constructivo se refiere al n.º de artículo.

Páginas de imagen y de texto

Las páginas de imagen y de texto para los grupos constructivos y las piezas individuales están clasificadas según el chasis inferior, la superestructura y la pluma. Un artículo puede constar de una o varias páginas de imagen y/o de texto.
Mediante los símbolos de las correspondientes páginas de imágenes se alude a otros artículos relacionados. El símbolo se refiere al artículo «Conexiones de tubo y/o de manguera» en la respectiva sección de la grúa, es decir, chasis inferior, superestructura o pluma.
Cada una de las demás flechas (⇨) conduce a una página de imagen y/o de texto detallada del artículo y, si hay puestos números de posición entre paréntesis (x), se trata de piezas individuales del artículo precedente.

Índice numérico

El índice numérico está clasificado según el n.º de artículo, con alusiones al n.º de grupo constructivo y el n.º de posición.

Índice alfabético

El índice alfabético está clasificado según la denominación, con alusiones al n.º de artículo, el n.º de posición y el n.º de grupo constructivo.

La versión correcta determinante del catálogo es exclusivamente el texto en alemán.

ПРЕДВАРИТЕЛЬНЫЕ ЗАМЕЧАНИЯ

Этот каталог запасных частей поможет легче определить и заказать запасные части для техобслуживания или ремонта крана Liebherr.
Чтобы можно было быстрее найти запасные части, используемые в вашем кране конструктивные узлы, приведены в перечне.

Перечень

В перечне стрелка (⇨) во второй текстовой строке номера артикула конструктивного узла указывает на номер артикула.

Страницы с рисунками и описанием

Страницы с рисунками и описанием конструктивных узлов и отдельных частей рассортированы согласно их принадлежности ходовому устройству, поворотной платформе и стреле. Один артикул может включать одну или несколько страниц с рисунками и/или описанием.
Символы соответствующих страниц с рисунками содержат ссылки на другие относящиеся к нему артикулы. Символ указывает на артикул «Трубопроводы и/или шлангопроводы» в соответствующей части крана, в ходовом устройстве, поворотной платформе или стреле.
Каждая следующая стрелка (⇨) ведет к странице с подробным рисунком и/или описанием артикула; если номера позиций указываются в скобках (x), речь идет об отдельной части из предыдущего артикула.

Числовой индекс

Числовой индекс сортирует по номеру артикула с указанием номера конструктивного узла и позиции.

Алфавитный индекс

Алфавитный индекс сортирует по названию со указанием номера артикула, позиции и узла.

Определяющим для правильности предметной классификации каталога является исключительно немецкий текст.

WIE BESTELLE ICH EIN ERSATZTEIL

Prüfen Sie zunächst, ob der Kran-Typ und die Werk-Nr. auf dem Typenschild Ihres Liebherr-Kranes mit dem Kran-Typ und der Werk-Nr. im Ersatzteilkatalog übereinstimmen.

Ihre Bestellung muss folgende Angaben enthalten:

anzugeben:	**zu ersehen:**	**Beispiel:**
Krantyp	Typenschild	LTM 1070-4.2
Werk-Nr.	Typenschild	060647
Bestellmenge	Ihr Bedarf	1 Stück
Artikel-Nr.	Bildseite/Textseite	938587501
Bezeichnung	Bildseite/Textseite	Seilwinde
Versandanschrift		
Versandart		

ACHTUNG:

Bei Aggregaten, für die auch Einzelteile bestellt werden können, weist der Pfeil (⇨) in der zweiten Textzeile der Bezeichnung auf die entsprechende Artikelnummer hin.
Bildseiten der Leitungssysteme (Hydraulik, Pneumatik, Elektrik) beinhalten nicht alle Aggregate.
Diese Aggregate sind auf den Bildseiten zu sehen, die die Einbaulage darstellen.

Für die Lieferung von Ersatzteilen gelten unsere Lieferungs- und Zahlungsbedingungen.

HOW DO I ORDER A SPARE PART

First check if the crane type and the plant no. on the data tag of your Liebherr crane comply with the crane type and plant number in the spare parts catalogue.

Your order must include the following data:

indicate:	**refer to:**	**Example:**
Crane type	Data tag	LTM 1070-4.2
Factory No.	Data tag	060647
Order amount	Your requirement	1 item
Article no.	Figure page / text page	938587501
Designation	Figure page / text page	Rope winch
Shipping address		
Shipping method		

NOTICE:

In the case of aggregates for which individual parts can also be ordered, the arrow (⇨) in the second line of text of the designation refers to the corresponding article number.
Figure pages for the hydraulic, pneumatic and electrical lines do not contain all aggregates.
These aggregates can be seen on the figure pages that represent the installation position.

For the delivery of the spare parts, our delivery and payment conditions apply.

COMMENT COMMANDER UNE PIECE DE RECHANGE

Commencer par vérifier si le type de grue et le numéro d'usine sur la plaque signalétique de votre grue Liebherr correspondent bien au type de grue et au numéro d'usine dans le catalogue des pièces de rechange.

Votre commande doit contenir les informations suivantes :

A indiquer :	Information disponible :	Exemple :
Type de grue	Plaque signalétique	LTM 1070-4.2
Numéro d'usine	Plaque signalétique	060647
Quantité commandée	Votre besoin	1 pce
Référence	Page d'illustrations / de texte	938587501
Désignation	Page d'illustrations / de texte	Treuil à câble
Adresse d'expédition		
Mode d'expédition		

ATTENTION :

Pour les groupes comportant des pièces pouvant être commandées séparément, la flèche (⇨), dans la deuxième ligne de texte de la désignation, indique la référence de l'article.
Les pages d'illustration des systèmes de conduites (hydraulique, pneumatique, électrique) ne détaillent pas tous les groupes disponibles.
Ces groupes sont détaillés sur les pages d'illustration représentant la position de montage.

La livraison des pièces de rechange est régie par nos conditions générales de vente.

CÓMO PEDIR UNA PIEZA DE REPUESTO

Compruebe primero si el modelo de grúa y el n.º de fábrica que hay en la placa de características de su grúa Liebherr coinciden con el modelo de grúa y el n.º de fábrica indicados en el catálogo de piezas de repuesto.

Su pedido debe contener los siguientes datos:

Qué indicar:	Dónde consultarlo:	Ejemplo:
Modelo de grúa	Placa de características	LTM 1070-4.2
N.º de fábrica	Placa de características	060647
Cantidad de pedido	Según su demanda	1 unidad
N.º de artículo	Página de imagen/Página de texto	938587501
Denominación	Página de imagen/Página de texto	Cabrestante
Dirección de envío		
Forma de envío		

ATENCIÓN:

En el caso de agregados para los que también se pueden pedir piezas individuales, la flecha (⇨) de la segunda línea de texto de la denominación alude al número de artículo correspondiente.
Las páginas de imagen de los sistemas de control (sistema hidráulico, sistema neumático, sistema eléctrico) no incluyen todos los agregados.
Estos agregados se pueden ver en las páginas de imagen que representan la posición de montaje.

Para el suministro de piezas de repuesto son válidas nuestras condiciones de envío y de pago.

КАК ЗАКАЗАТЬ ЗАПАСНУЮ ЧАСТЬ

Сначала проверьте, совпадает ли тип и заводской номер крана, указанные на заводской табличке данного крана Liebherr, с типом и заводским номером крана в каталоге запасных частей.

Ваш заказ должен содержать следующую информацию:

Следует указать:	**Следует смотреть:**	**Пример:**
Тип крана	Заводская табличка	LTM 1070-4.2
Заводской номер	Заводская табличка	060647
Объём заказа	По потребности	1 шт.
Номер артикула	Страницы с рисунками / страницы с описанием	938587501
Название	Страницы с рисунками / страницы с описанием	Канатная лебёдка
Адрес отправки		
Способ отправки		

ВНИМАНИЕ!

В агрегатах, для которых также можно заказать отдельные части, стрелка (⇨) во второй текстовой строке названия указывает на соответствующий номер артикула.
Страницы с рисунками модульного размера трубопроводов и каналов (гидравлических, пневматических, электрических) охватывают не все агрегаты.
Эти агрегаты можно найти на страницах с рисунками, представляющих монтажное положение.

На поставку запасных частей распространяются наши Условия поставки и оплаты.

Pos.	Item	Quantity	Description	Bezeichnung
4	917075908	1	CENTRAL SECTION CRAWLER COMPL. ⇨ ❑ 13	RAUPENMITTELTEIL KPL.
6	917076208	2	FLOOR SHEET COMPL. 2.4M ⇨ ❑ 55	BODENPLATTEN KPL.
8	917076308	1	CRAWLER TRACK CARRIER LEFT CPL ⇨ ❑ 57	RAUPENTRAEGER KPL.LI.
10	917076408	1	CRAWLER CARRIER RIGHT CPL ⇨ ❑ 90	RAUPENTRAEGER KPL.RE.
12	917076508	1	FIXING PARTS SLEWING RING ⇨ ❑ 126	BEFESTIGUNGSTEILE DREHVE
14	918588908	1	HYDRAULIC SUPPORT ⇨ ❑ 109	HYDRAULISCHE ABSTUETZUN
18	917076708	1	CATWALK CRAW.TRACK TRAVEL GEAR ⇨ ❑ 119	LAUFSTEG RAUPENFAHRWERK
24	917077008	1	FIXAGE DU CONTREPOIDS CENTRAL ⇨ ❑ 125	ZENTRALBALLASTBEFESTIGUN
28	917077108	1	TOOL ⇨ ❑ 127	WERKZEUG
98	916959908	1	PERSONAL PROTECTION EQUIPMENT ⇨ ❑ 132	PERSOENLICHE SCHUTZAUSRU
102	917077508	1	SLEWING PLATFORM FRAME UNTERTEIL ⇨ ❑ 133	DREHBUEHNENRAHMEN
103	917077608	1	SLEWING PLATFORM FRAME HAUPTTEIL ⇨ ❑ 173	DREHBUEHNENRAHMEN
104	917508308	1	TRANSPORT KEEPER DREHB. ⇨ ❑ 744	TRANSPORTABLAGE
106	917077708	1	PIN F. S AND D PIVOT SECTION UND SA- B ⇨ ❑ 186	BOLZEN S-ANLENKSTUECK
107	917077808	1	WINCH 1 ⇨ ❑ 188	WINDE 1
108	917077908	1	WINCH 2 ⇨ ❑ 209	WINDE 2
111	917078208	1	WINCH 4 LUFFING GEAR ⇨ ❑ 219	WINDE 4 EINZIEHWERK
119	917078908	1	ERECTING WINCH ⇨ ❑ 236	MONTAGEWINDE
121	917079108	1	DIESEL ENGINE CPL. ⇨ ❑ 254	DIESELMOTOR KPL.
122	917469408	1	DIESEL ENGINE PURCHASED PARTS ⇨ ❑ 304	DIESELMOTOR KAUFTEIL
124	917079408	1	MUFFLER UNIT ⇨ ❑ 426	SCHALLDAEMPFERANLAGE
125	917079508	1	AIR FILTER UNIT CPL. ⇨ ❑ 429	LUFTFILTERANLAGE KPL.
126	917079708	1	BATTERY STORAGE ⇨ ❑ 432	BATTERIELAGERUNG
127	917079808	1	UREA TANK ⇨ ❑ 436	HARNSTOFFTANK
129	917203308	1	CONTROL STAND ⇨ ❑ 442	STEUERSTAND
130	915587308	1	EMERGENCY SEAT ⇨ ❑ 450	NOTSITZ
131	917079908	1	TURNTABLE PANELLING ⇨ ❑ 452	DREHBUEHNENVERKLEIDUNG
132	917080008	1	SLEWING PLATFORM CATWALK ⇨ ❑ 454	LAUFSTEG DREHBUEHNE
133	917080108	1	EL.INSTRUMENTS F.CRANE DRIV.CA ⇨ ❑ 469	ELEKTRIK KRANFUEHRERKABIN
134	917080208	1	ADD HEATING SUPERSTRUCTURE LR1800 ⇨ ❑ 487	ZUSATZHEIZUNG OW

Pos.	Item	Quantity	Description	Bezeichnung
135	917191108	1	AIR CONDITIONING TIER 4U SCR ⇨ ❑ 492	KLIMAANLAGE
136	917080308	1	SA FRAME ⇨ ❑ 496	SA-BOCK
137	917863208	1	TRANSPORT KEEPER SA-BOCK ⇨ ❑ 745	TRANSPORTABLAGE
138	917368808	2	MEASURING PLATE 3000 KN FA.TECSIS ⇨ ❑ 525	ZUGMESSLASCHE KPL.
139	917080508	1	ROLLER BEARING DREHBUEHNE ⇨ ❑ 526	ROLLENLAGERUNG
140	917080608	1	MOUNTING EQUIPMENT CRAWLER ⇨ ❑ 528	MONTAGEEINRICHTUNG RAUP
141	917473108	1	FUEL TANK CONTAINER UPPER CARR ⇨ ❑ 535	BRENNSTOFFBEHAELTER OW
143	917080808	1	FUEL TANK CPL. ⇨ ❑ 538	KRAFTSTOFFBEHAELTER KPL.
144	917080908	1	OIL RESERVOIR, COMPLETE ⇨ ❑ 542	OELBEHAELTER KPL.
147	917081208	1	CENT. LUBRIC. SYSTEM SUPERST. HAUPTT ⇨ ❑ 545	ZENTRALSCHMIERANLAGE OW
148	917081308	1	SLING GEAR ERECTION CRAWLER ⇨ ❑ 746	ANSCHLAGMITTEL MONTAGE
150	917081508	1	COUNTERWEIGHT FRAME ⇨ ❑ 747	AUFNAHME GEGENGEWICHTE
151	969125408	100	COUNTERWEIGHT SPF	GEGENGEWICHT
153	917081608	1	CRANE DRIVER'S CABIN CPL. ⇨ ❑ 554	KRANFUEHRERKABINE KPL.
154	916097508	1	MIRROR ATTACHM.IN CRANE CABIN ⇨ ❑ 591	SPIEGELANBAU KRANFUEHRER
156	917081908	1	CHARGER F.BATTERY 110V ⇨ ❑ 592	BATTERIE LADEEINHEIT
158	917200808	1	CLIMA-HEATING INSTALLATION ⇨ ❑ 594	HEIZKLIMAGERAET EINBAU
159	917082008	1	SOUND DAMPING ⇨ ❑ 598	GERAEUSCHDAEMMUNG
160	917694108	1	SIGNAGE COOLANT OW ⇨ ❑ 751	BESCHILDERUNG KUEHLMITTE
161	917082108	1	INSCRIPTION PLATE DB-HAUPTTEIL ⇨ ❑ 752	BESCHILDERUNG DREHBUEHN
162	917082208	1	PLATING ALLGEMEIN ⇨ ❑ 756	ZUSATZBESCHILDERUNG
163	917082808	1	ELECTR. SYSTEM F.SLEWING PLATF ⇨ ❑ 616	ELEKTRIK DREHBUEHNE
164	916283608	1	PLATING FABRIKDATEN ⇨ ❑ 758	ZUSATZBESCHILDERUNG
165	917082908	1	SWITCHBOX MOUNTING PARTS ⇨ ❑ 636	EINBAUTEILE SCHALTSCHRAN
169	917083008	1	HYDRAULICS ⇨ ❑ 657	HYDRAULIK
170	917751408	1	ELECTR.FOR SLEWING GEAR BTT-E ⇨ ❑ 759	ELEKTRIK FUNKFERNSTEUER
177	917084008	1	COMPRESSED AIR PLANT LR11000 ⇨ ❑ 709	DRUCKLUFTANLAGE
180	917459308	1	HOSE LINES SUPERSTRUCTURE HAUPT- T ⇨ ❑ 714	SCHLAUCHLEITUNGEN OBER
182	917459408	1	PIPELINES SUPERSTRUCTURE HAUPTTEIL ⇨ ❑ 719	ROHRLEITUNGEN OBERWAGE
190	917084808	1	ROPE WITH ACCESSORIES 1 ⇨ ❑ 762	SEIL F.WINDE 1

Pos.	Item	Quantity	Description	Bezeichnung
191	917084908	1	ROPE WITH ACCESSORIES 2 ⇨ ❑ 765	SEIL F.WINDE 2
192	917085008	1	ROPES FOR WINCHES 3 ⇨ ❑ 766	SEIL F.WINDE 3
193	917085108	1	ROPE FOR WINCH 4 ⇨ ❑ 767	SEIL F.WINDE 4
195	917085408	1	ROPE FOR WINCH 6 ⇨ ❑ 768	SEIL F.WINDE 6
198	913364808	1	ROPE WITH ACCESSORIES ⇨ ❑ 769	SEIL MONTAGEWINDE M.ZUBEH
201	917078408	1	S PIVOT SECTION CPL. 10.5M ⇨ ❑ 770	S-ANLENKSTUECK KPL.
204	917190708	1	ROLLER SET 350T ⇨ ❑ 809	ROLLENSATZ
205	917190808	1	ROLLER SET 400T ⇨ ❑ 814	ROLLENSATZ
206	917190908	1	S INTERMEDIATE SECTION 3228.25 6M SPF ⇨ ❑ 816	S-ZWISCHENSTUECK
207	917333908	2	S INTERMEDIATE SECTION 3228.20 6M ⇨ ❑ 824	S-ZWISCHENSTUECK
208	917231408	1	S ADAPTER SECTION 3228.25/20A 12M ⇨ ❑ 828	S-ADAPTER
210	917078708	1	S INTERMEDIATE SECTION 3228.20 12M ⇨ ❑ 835	S-ZWISCHENSTUECK
211	917078808	1	S INTERMEDIATE SECTION 3228.25 12M FL ⇨ ❑ 842	S-ZWISCHENSTUECK
212	917079208	1	S INTERMEDIATE SECTION 3228.25 12M ⇨ ❑ 855	S-ZWISCHENSTUECK
213	917571208	1	S INTERMEDIATE SECTION 3228.40 12M ⇨ ❑ 860	S-ZWISCHENSTUECK
216	917191008	1	SL REDUCING SECTION 6M ⇨ ❑ 865	SL-REDUZIERSTUECK
219	917081708	1	WINCH 6 ⇨ ❑ 871	WINDE 6
223	917083208	1	WINCH 3 ⇨ ❑ 892	WINDE 3
250	917083708	1	D PIVOT SECTION CPL. ⇨ ❑ 912	D-ANLENKSTUECK KPL.
252	917178408	1	D HEAD SECTION CPL. ⇨ ❑ 954	D-KOPFSTUECK KPL.
253	917368908	2	MEASURING PLATE 2500 KN FA.TECSIS ⇨ ❑ 999	ZUGMESSLASCHE KPL.
254	917085308	1	D INTERMEDIATE SECTION 2825.25 6M ⇨ ❑ 1000	D-ZWISCHENSTUECK
256	917178608	1	D INTERMEDIATE SECTION 2825.20 12M ⇨ ❑ 1013	D-ZWISCHENSTUECK
257	917722108	1	SUPPLEMENTARY GUYING DEVICE DERRIC ⇨ ❑ 1023	ZUSATZABSPANNUNG
267	917251008	1	L-HEAD PIECE 650T ⇨ ❑ 1024	L-KOPFSTUECK
301	917156108	1	INCLINATION SENSOR HAKENFLASCHE ⇨ ❑ 1037	NEIGUNGSGEBER
305	917228608	1	BOOM NOSE 32T ⇨ ❑ 1042	MASTNASE
312	917228808	1	DOUBLE HOOK BLOCK 650 DMZ SPF ⇨ ❑ 1048	DOPPELHAKENFLASCHE
314	917229008	1	HOOK BLOCK 160 DM SPF ⇨ ❑ 1049	HAKENFLASCHE
316	917229108	1	HOOK BLOCK 80 DM SPF ⇨ ❑ 1050	HAKENFLASCHE

Pos.	Item	Quantity	Description	Bezeichnung
322	917084208	1	SLEWING PLATF.CAMERA MONITOR ⇨ ❑ 723	KAMERAUEBERWACHUNG DRE
324	917229408	1	CAMERA CONTROL WINCH 3 ⇨ ❑ 1051	KAMERAUEBERWACHUNG WI
326	917229508	1	CAMERA MONITOR WINCH WINDE 5-6 ⇨ ❑ 1052	KAMERAUEBERWACHUNG WIN
334	917229608	1	ARGON FLOODLIGHT HEEL PIECE ⇨ ❑ 1055	A-SCHEINWERFER S-ANLENKS
344	917474108	1	BOLT EXTRACTION ATTACHMENT ⇨ ❑ 1059	BOLZENZIEHEINRICHTUNG
346	917229808	1	SUSPENDED BALLAST ⇨ ❑ 1068	SCHWEBEBALLAST
347	917618308	1	UPPERCARRIAGE SUSP BALL BOLTS ⇨ ❑ 734	VERBOLZUNG DB-SCHWEBEBA
350	917230008	1	CENTERING STANDARD ⇨ ❑ 1080	ZENTRIERUNG STANDARD
351	917230108	1	GUIDE SUSPENDED BALLAST ⇨ ❑ 1081	FUEHRUNG SCHWEBEBALLAST
360	916166208	1	CAR RADIO ⇨ ❑ 1098	AUTORADIO
362	917569308	1	CARRIER, MEAS. & WARN. DEVICE WW+F ⇨ ❑ 1100	TRAEGER MESS-U.WARNEINRI
405	916872208	1	ADAPTER DATA LOGGER ⇨ ❑ 739	ADAPTER DATENLOGGER
413	917190508	1	EL.COOLANT PREHEAT 110V ⇨ ❑ 741	EL.KUEHLWASSERVORWAERM
414	917190608	1	EXTERNAL FEED 230V-110V ⇨ ❑ 742	FREMDEINSPEISUNG
456	917571308	1	MOUNTING AIDS ⇨ ❑ 1106	MONTAGEHILFSMITTEL
498	918641208	1	PREPARATION CAMERA WINCH 3 ⇨ ❑ 1111	VORBEREITUNG KAMERA WIND
499	918641308	1	PREPARATION CAMERA WINCH 5/6 ⇨ ❑ 1112	VORBEREITUNG KAMERA WIND
2000	SK_Z98201	1	SERVICE LR 11000 ⇨ ❑ 1113	SERVICE
2020	SL_Z98201	1	SERVICE FILL LR 11000 ⇨ ❑ 1120	SERVICEBEFUELLUNG

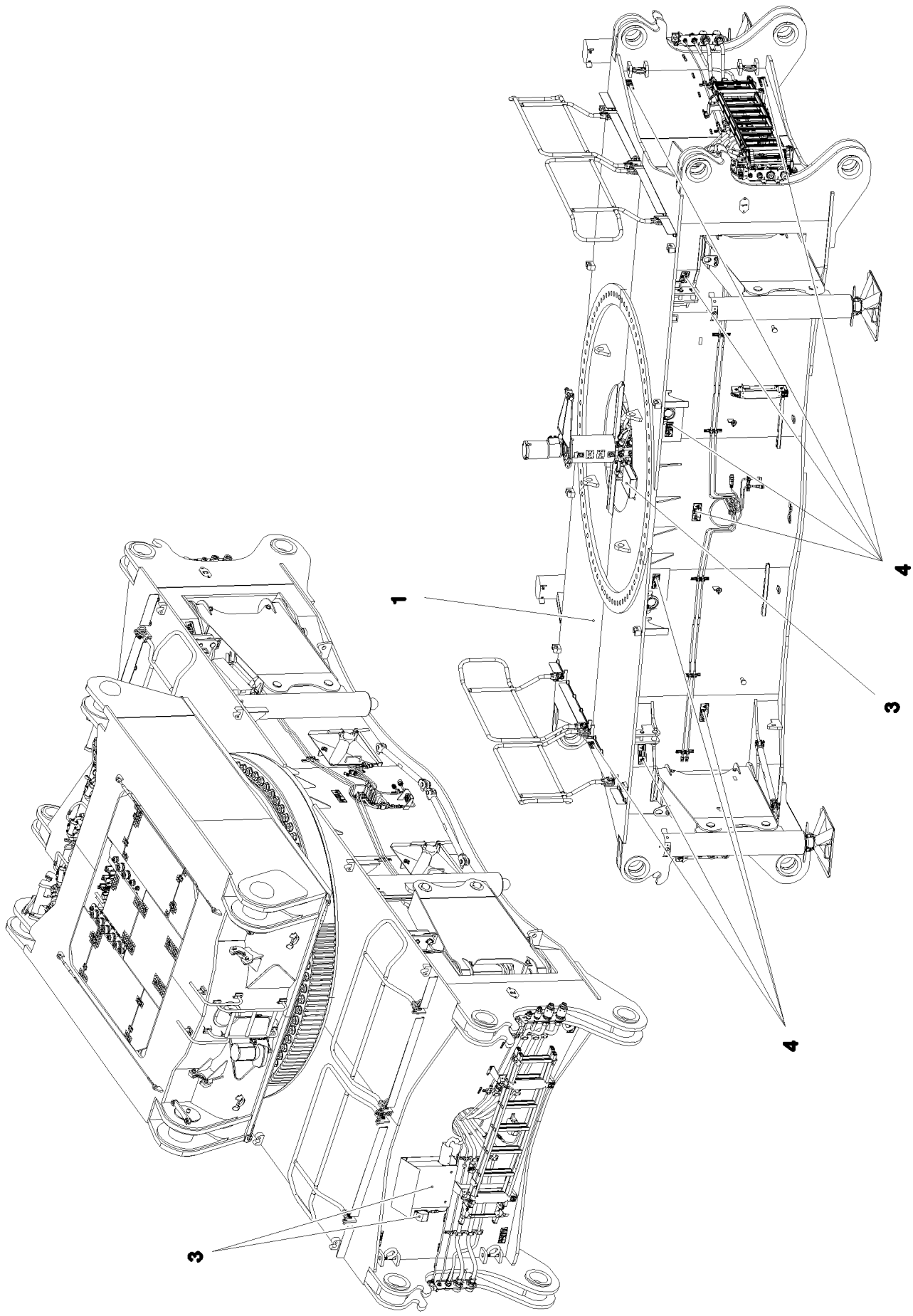
1
3
4
4
3

Pos.	Item	Quantity	Description	Bezeichnung
1	917345308	1	CENTRAL SECTION CRAWLER ⇨ ❑ 15	RAUPENMITTELTEIL
2	917320908	1	HYDRAULIC EQUIPM.CENTER PART ⇨ ❑ 26	HYDRAULIK MITTELTEIL
3	917361408	1	EL.CENTER PART ⇨ ❑ 42	ELEKTRIK MITTELTEIL
4	917591608	1	SIGNS MITTELTEIL ⇨ ❑ 53	BESCHILDERUNG

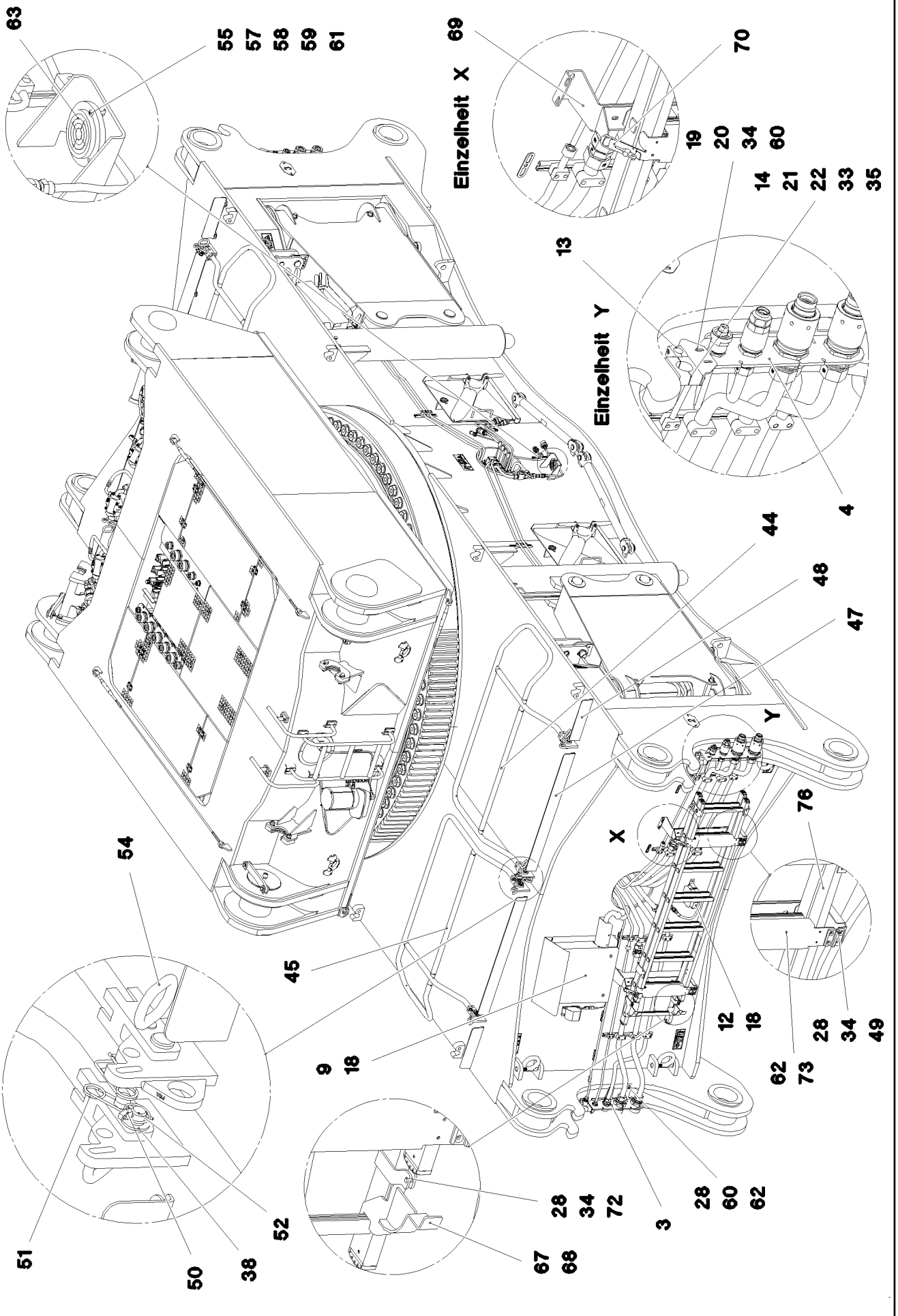

15.12.2020 080892 LIEBHERR	**etk_en_de_098201 LR 11000** **CENTRAL SECTION CRAWLER** **RAUPENMITTELTEIL**	❑ 15 (1/5) **917345308**

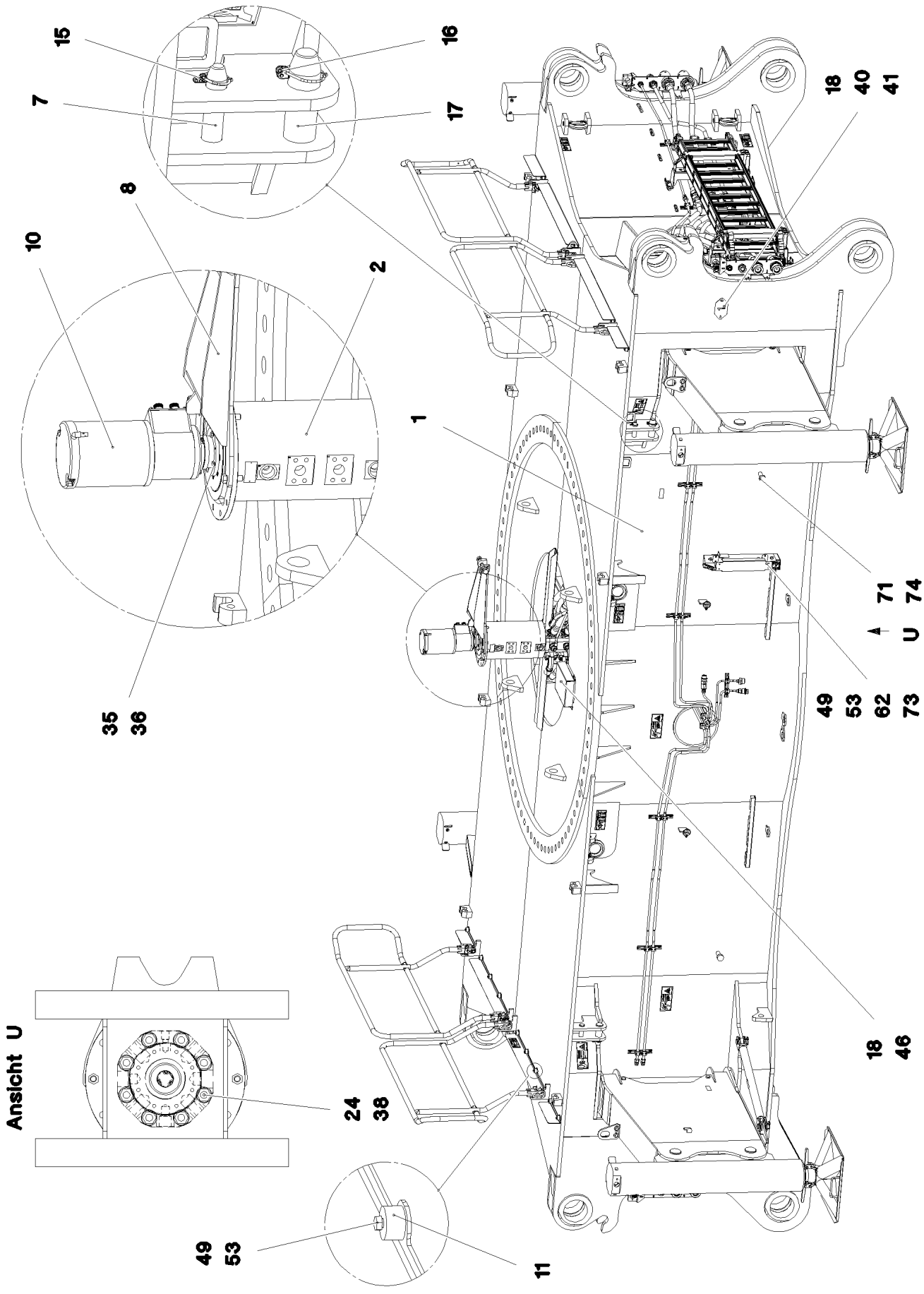
15
16
7
17
8
10
2
1
18
40
41
71
74
U
35
36
49
53
62
73
18
46
Ansicht U
24
38
49
53
11

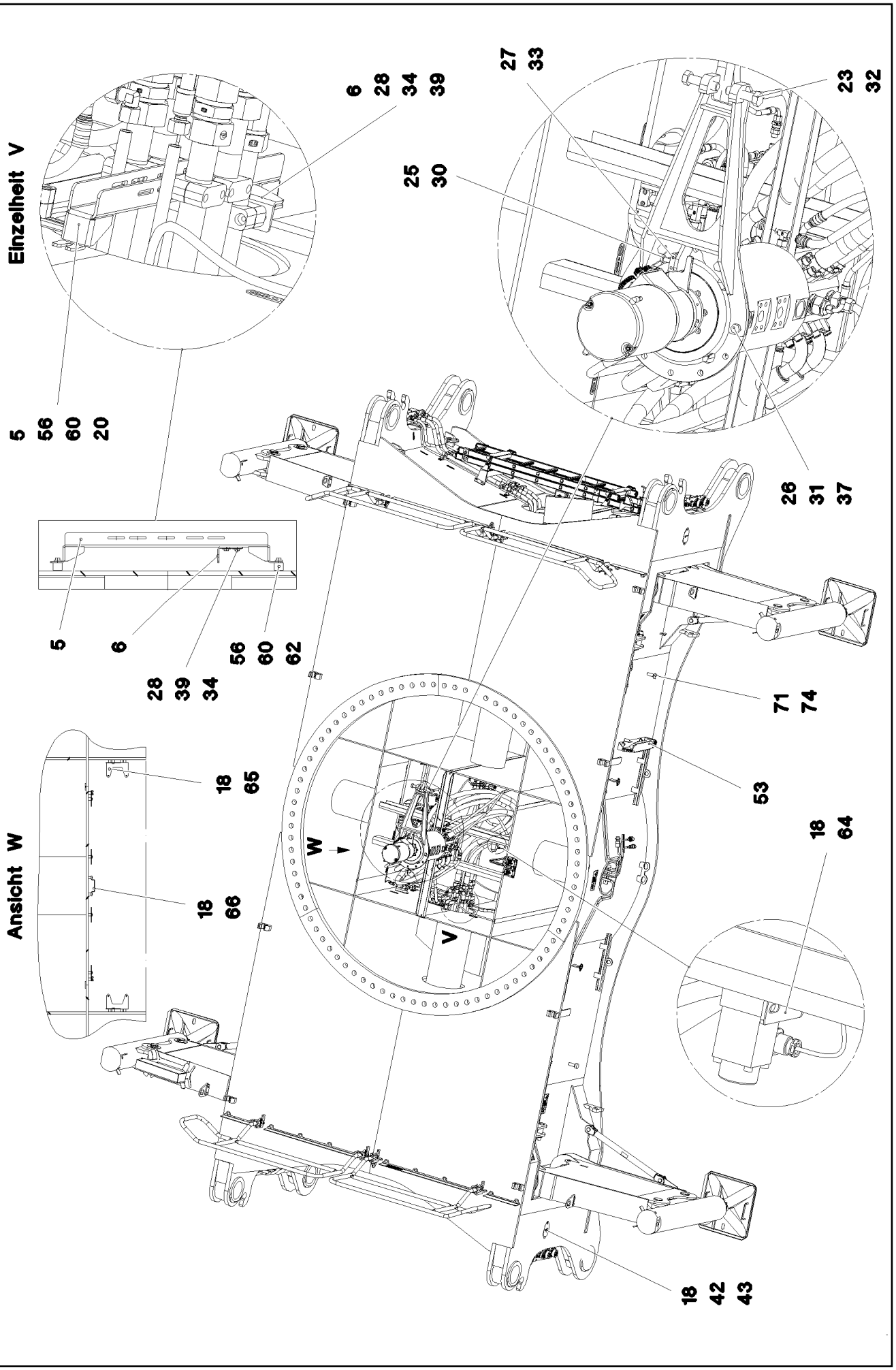

15.12.2020 080894	**etk_en_de_098201 LR 11000**	❑ 17 (3/5)
LIEBHERR	**CENTRAL SECTION CRAWLER** **RAUPENMITTELTEIL**	**917345308**

Pos.	Item	Quantity	Description	Bezeichnung
1	967849108	1	CENT.SECT.CRAWLER STEELWORK	RAUPENMITTELTEIL STAHLBAU
2	11212785	1	ROTARY FEED THROUGH SPF	DREHDURCHFUEHRUNG
(999)	11341968	1	SEALINGSET ROTARY TRANSMISSION	DS DREHDURCHFUEHRUNG
3	968001208	2	HOLDER FE//ZNNI8//CN//T0	HALTER
4	968001308	2	HOLDER FE//ZNNI8//CN//T0	HALTER
5	97031980	2	HOLDER 4X726X151 S315MC	HALTER
6	97031985	2	HOLDER 4X175X108 S315MC FE//ZNNI8//CN/	HALTER
7	97032091	4	PIN 45.0X153 35NICRMOV125 SPF	BOLZEN
8	968027608	1	ACTUATOR WELDED	MITNEHMER SCHWK.
9	968049308	1	PROTECTING SHEET CPL. FE//ZNNI8//CN//T	SCHUTZBLECH KPL.
10	968660508	1	SLIPRING UNIT INSTALLATION ⇨ ❑ 20	SCHLEIFRINGKOERPER EINBA
11	978787708	24	SLEEVE 33.0X19 FE//ZNNI8//CN//T0	HUELSE
12	978637208	2	PLATE DC01 FE//ZNNI8//CN//T0	BLECH
13	7005052	8	CLAMP-HALF DIN 3015-1 L 3 R 25 PP SW	KLEMMHAELFTE
14	602010108	8	CLAMP-HALF DIN 3015-1 L 6 R 44,5 PP SW	KLEMMHAELFTE
15	10875870	4	SAFETY PLUG W HINGE-LID 6X42X5,5X32 4	SICHERHEITSKLAPPSTECKER
16	10180884	4	SAFETY PLUG W HINGE-LID 8X62X7,5X53 4	SICHERHEITSKLAPPSTECKER
17	949088208	4	PIN 55.0X175 35NICRMOV125 GASN. SPF	BOLZEN
18	12102696	35	BUTTON HEAD SCREW ISO7380-2 M8X10 0	HALBRUNDKOPFSCHRAUBE
19	97046499	4	ANGLE 4X147X93 S315MC FE//ZNNI8//CN//T	WINKEL
20	10875486	8	BUTTON HEAD SCREW AEHNL.ISO 7380-2	HALBRUNDKOPFSCHRAUBE
21	12215338	8	SOCKET HEAD SCREW ISO 4762 M6X75 8.8	ZYLINDERSCHRAUBE
22	10876394	8	SOCKET HEAD SCREW DIN 912 M6X40 12.9	ZYLINDERSCHRAUBE
23	12100009	2	HEX SCREW ISO 4017 M24X90 8.8 FLZN SP	SECHSKANTSCHRAUBE
24	4065281	8	HEX SCREW ISO 4017 M20X45 8.8 FLZN SP	SECHSKANTSCHRAUBE
25	11645386	1	HEX SCREW ISO 4017 M12X45 8.8 FLZN SP	SECHSKANTSCHRAUBE
26	10875520	4	HEX SCREW ISO 4017 M16X50 8.8 FLZN SP	SECHSKANTSCHRAUBE
27	12216202	2	HEX SCREW ISO 4017 M6X50 8.8 480H SPF	SECHSKANTSCHRAUBE
28	10197831	28	HEX SCREW ISO 4017 M8X25 8.8 ZNNI-480	SECHSKANTSCHRAUBE
30	10875616	1	HEX NUT ISO 4032 M12 8 FLZN SPF	SECHSKANTMUTTER
31	10875617	4	HEX NUT ISO 4032 M16 8 FLZN SPF	SECHSKANTMUTTER
32	10425688	2	HEX NUT ISO 4032 M24 10 FLZN SPF	SECHSKANTMUTTER
33	12102692	18	HEX NUT DIN 985 M6 8 ZNNI-480H SPF	SECHSKANTMUTTER
34	10875614	20	HEX NUT DIN 985 M8 8 480H SPF	SECHSKANTMUTTER
35	10197771	18	WASHER ISO 7089 6 200HV ZNNI-480H SPF	SCHEIBE
36	10289803	4	WASHER ISO 7089 8 300HV 480H SPF	SCHEIBE
37	10289806	4	WASHER ISO 7089 16 300HV FLZN SPF	SCHEIBE
38	10289808	16	WASHER ISO 7089 20 300HV FLZN SPF	SCHEIBE
39	421861405	8	WASHER ISO 7093-1 8 200HV-A2	SCHEIBE
40	97011112	1	PLATE 2X180X100 DC01 FE//ZNNI8//CN//T0	BLECH
41	97011113	1	PLATE 2X180X100 DC01 FE//ZNNI8//CN//T0	BLECH
42	97011114	1	PLATE 2X180X100 DC01 FE//ZNNI8//CN//T0	BLECH
43	97011115	1	PLATE 2X180X100 DC01 FE//ZNNI8//CN//T0	BLECH
44	968284908	2	GUARD RAILING T ZN O	GELAENDER
45	968372908	2	GUARD RAILING T ZN O	GELAENDER
46	97039416	1	PROTECTIVE HOOD 3X469X404 S355MC FE	SCHUTZHAUBE
47	97039864	4	FLOOR PLATE 4X143X1100 S315MC FE//ZN	FUSSBLECH
48	97039865	4	FLOOR PLATE 4X143X380 S315MC FE//ZNNI	FUSSBLECH
49	11140469	42	WASHER ISO 7093-1 8 200HV 480H SPF	SCHEIBE
50	10875869	8	SAFETY PLUG W HINGE-LID 5X29X4,7X25 4	SICHERHEITSKLAPPSTECKER
51	433102808	8	RETAINING SPRING 3X55 VERZ	SICHERUNGSFEDER
52	451222408	8	PIN DIN 1435 20X65X58 ST.50-2K VERZ	BOLZEN
53	11651612	34	HEX SCREW ISO 4017 M8X16 8.8 480H SPF	SECHSKANTSCHRAUBE
54	924713108	8	SOCKET PIN T ZN K	STECKBOLZEN
55	12220252	3	PAN-HEAD SCREW ISO 7045 M5X35 4.8 480	FLACHKOPFSCHRAUBE
56	11651767	8	HEX SCREW ISO 4017 M8X20 8.8 480H SPF	SECHSKANTSCHRAUBE
57	10875620	6	HEX NUT ISO 4032 M5 8 480H SPF	SECHSKANTMUTTER
58	10875612	3	HEX NUT DIN 985 M5 8 480H SPF	SECHSKANTMUTTER
59	11140403	6	WASHER ISO 7089 5 200HV 480H SPF	SCHEIBE

Pos.	Item	Quantity	Description	Bezeichnung
60	11840501	28	WASHER DIN 7349 8,4 200HV 480H SPF	SCHEIBE
61	10875643	6	WASHER ISO 7093-1 5 200HV 480H SPF	SCHEIBE
62	953873408	30	SLEEVE 25X20 11SMN37 FE//ZNNI8//CN//T0	HUELSE
63	714000808	1	SPIRIT LEVEL	LIBELLE
64	97019039	1	PLATE 4X168X177 S315MC FE//ZNNI8//CN//T	BLECH
65	950430808	2	HOLDER 4x130x123 S315MC FE//ZNNI8//CN/	HALTER
66	970771908	1	PLATE 3X146X80 DC01 FE//ZNNI8//CN//T0	BLECH
67	968841208	1	HOLDER T ZN O	HALTER
68	968841308	1	HOLDER T ZN O	HALTER
69	97052524	2	PLATE 4X999X366 S315MC FE//ZNNI8//CN//T	BLECH
70	885251508	1	PADLOCK ABUS-64TI/40 TITALIUM	VORHAENGESCHLOSS
71	11491889	12	WASHER ISO 7093-1 10 300HV FLZN SPF	SCHEIBE
72	97048030	2	PLATE 4X30X141 S315MC T ZN O	BLECH
73	969088908	3	HOLDER PRE-ASSEMBLY ⇨ ❑ 25	HALTER VORM.
74	726613008	4	MEGI BUFFER	MEGIPUFFER
76	10870476	1	EXTENSION LADDER 7/8-420X2,16M ALU SP	SCHIEBELEITER

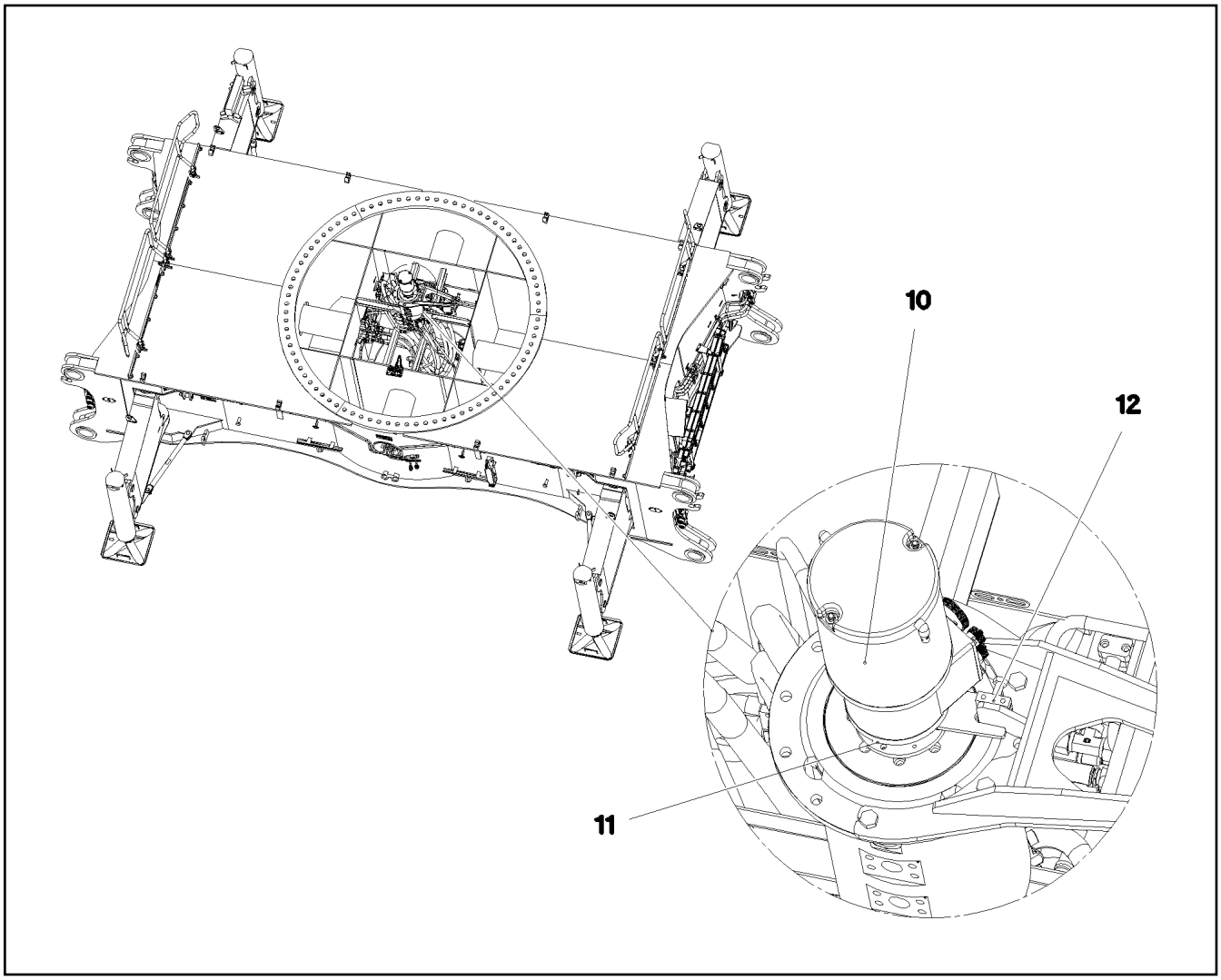

Pos.	Item	Quantity	Description	Bezeichnung
10	11601184	1	COLLECTING RING 70X16A/24V SPF ⇨ ❑ 21	SCHLEIFRINGUEBERTRAEGER
11	10802060	1	ROTARY ENCODER 360° LSB PL:E SPF	DREHGEBER
12	288176208	1	SHEET 15X30X50 PA6G	PLATTE

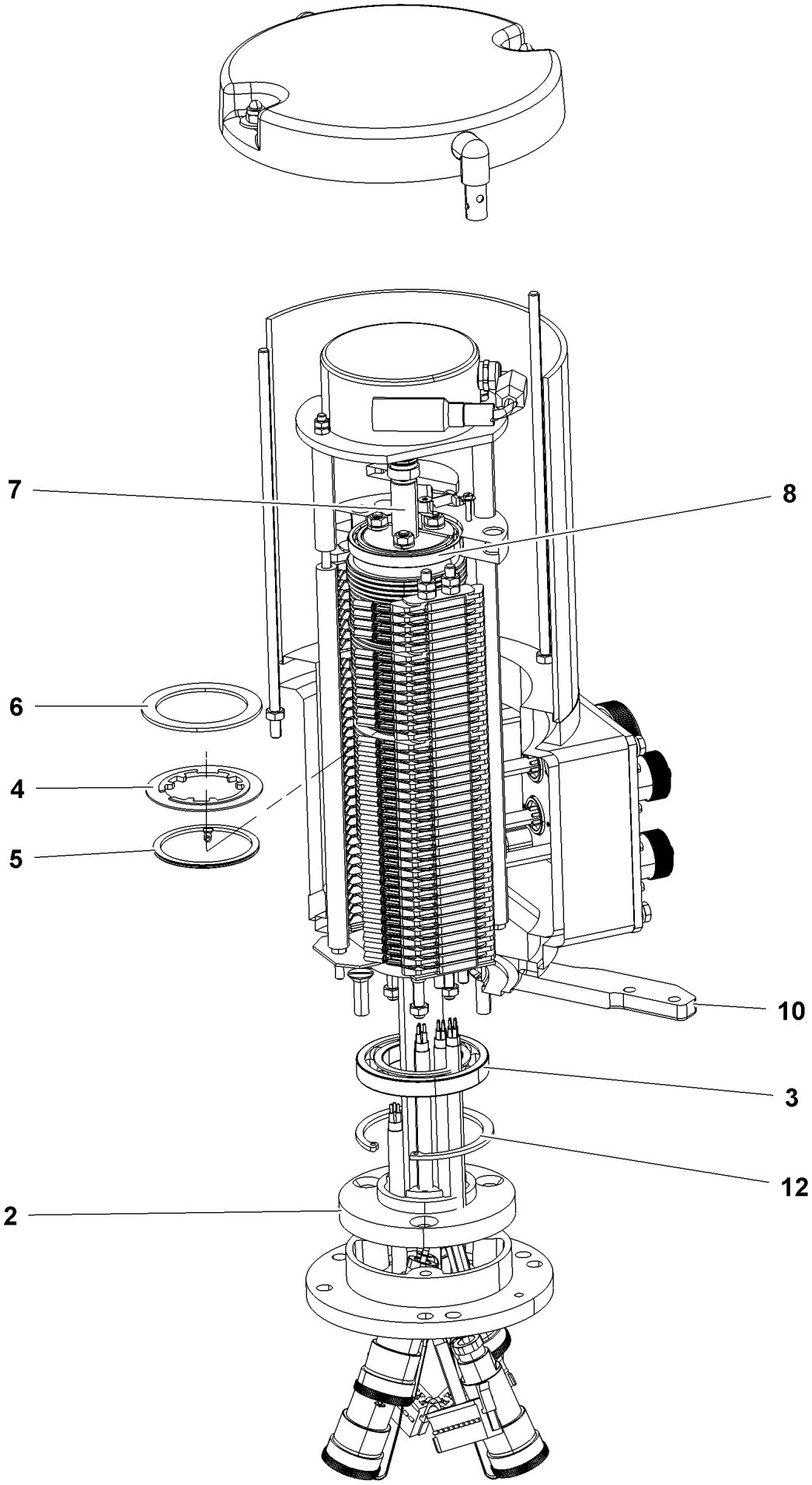
7
8
6
4
5
10
3
12
2

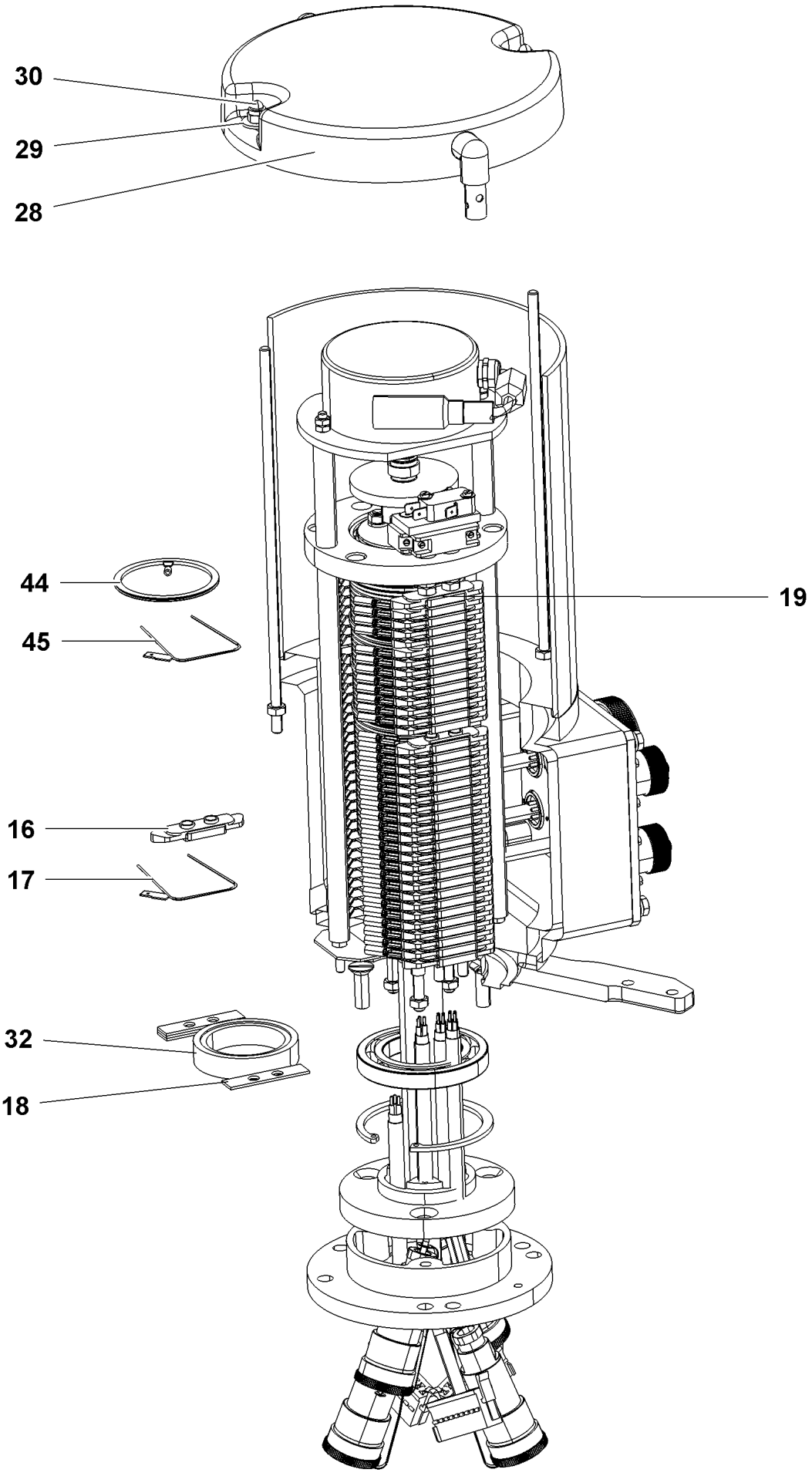
30
29
28
44
45
19
16
17
32
18

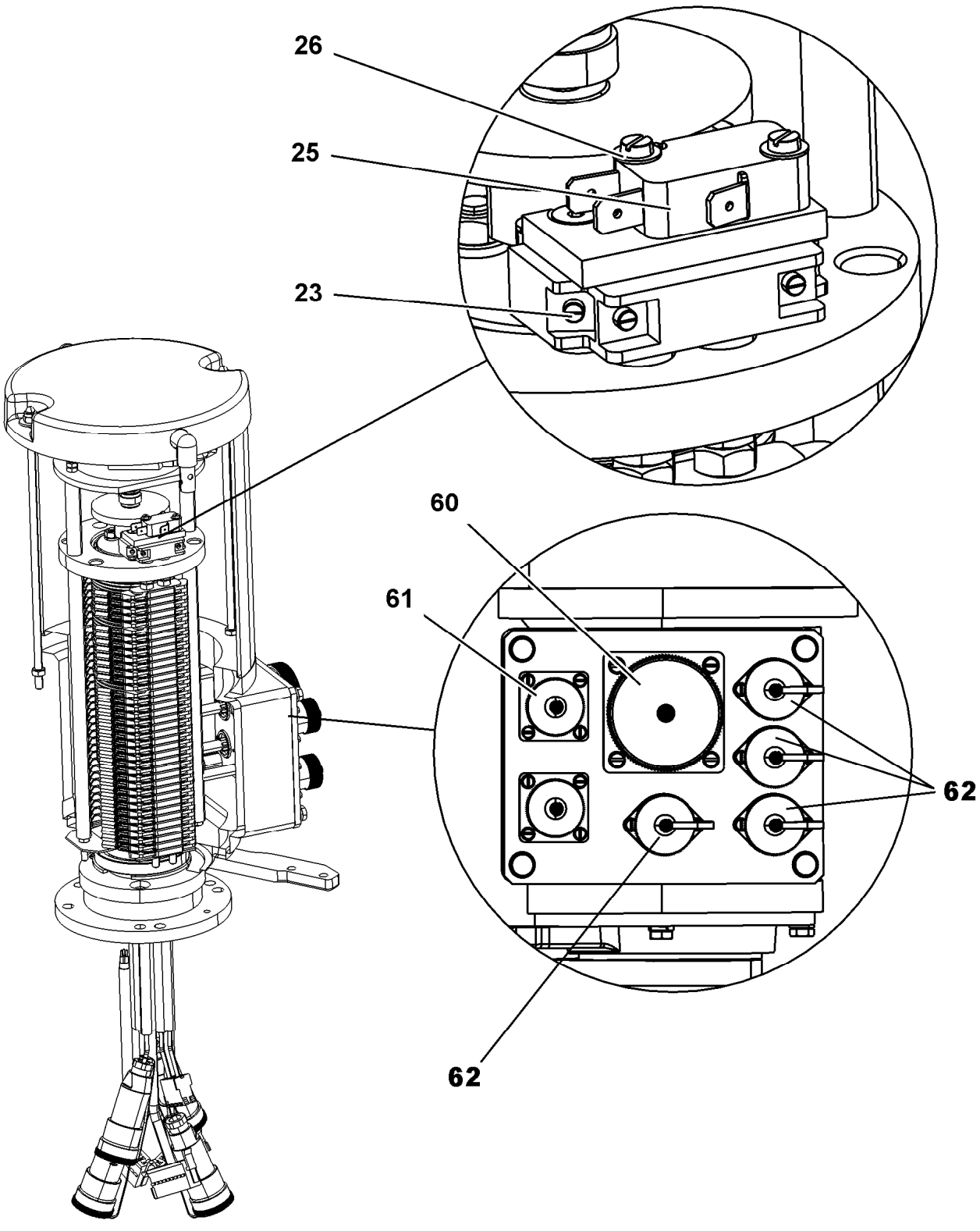
26
25
23
60
61
62
62

Pos.	Item	Quantity	Description	Bezeichnung
2	11007300	1	ADAPTER RING	ADAPTERRING
3	10114839	1	DEEP GROOVE BALL BEARING	RILLENKUGELLAGER
4	691041708	78	INSULATING RING	ISOLIERRING
5	10114843	46	SLIP RING 60X2 2,5²	SCHLEIFRING
6	10114850	7	SEPARATING RING	TRENNRING
7	11181885	1	BEARING STUB SHAFT	LAGERZAPFEN
8	10114838	1	DEEP GROOVE BALL BEARING 50X65X7	RILLENKUGELLAGER
10	11100949	1	BEARING MOUNT	LAGERAUFNAHME
12	428102408	1	LOCKING RING DIN 472 75X2,5	SICHERUNGSRING
16	691043108	74	CONTACT BOW HOLDER	SCHLEIFBUEGELHALTER
17	691041608	46	CONTACT BOW	SCHLEIFBUEGEL
18	10220448	4	EQUALIZER PLATE	AUSGLEICHSPLATTE
19	10359128	2	CONTACT BOW HOLDER	SCHLEIFBUEGELHALTER
23	570338308	1	PROTECTIVE MOTOR SWITCH	NOCKENSCHALTER
25	571486808	1	SNAP SWITCH	SCHNAPPSCHALTER
26	570824177	2	SPRING WASHER DIN 137 B 3 VERZ	FEDERSCHEIBE
28	11181887	1	HOOD COVER	HAUBENDECKEL
29	10540500	2	WASHER ISO 7093-1 6 200HV-A4	SCHEIBE
30	691035008	2	CAP NUT DIN 986 M6	HUTMUTTER
32	11181884	1	SPACER RING	ABSTANDSRING
44	11003223	24	SLIP RING MS60 VERGOLDET	SCHLEIFRING
45	11003224	24	CONTACT BOW CUBE2 VERGOLDET	SCHLEIFBUEGEL
60	692404508	1	APPLIANCE SOCKET 54-POL A240	GERAETESTECKDOSE
61	691815608	2	PIN BOX 4-POL	STIFTENDOSE
62	12103039	4	LEAD 0,5M	LEITUNG
63	12103776	1	LEAD	LEITUNG

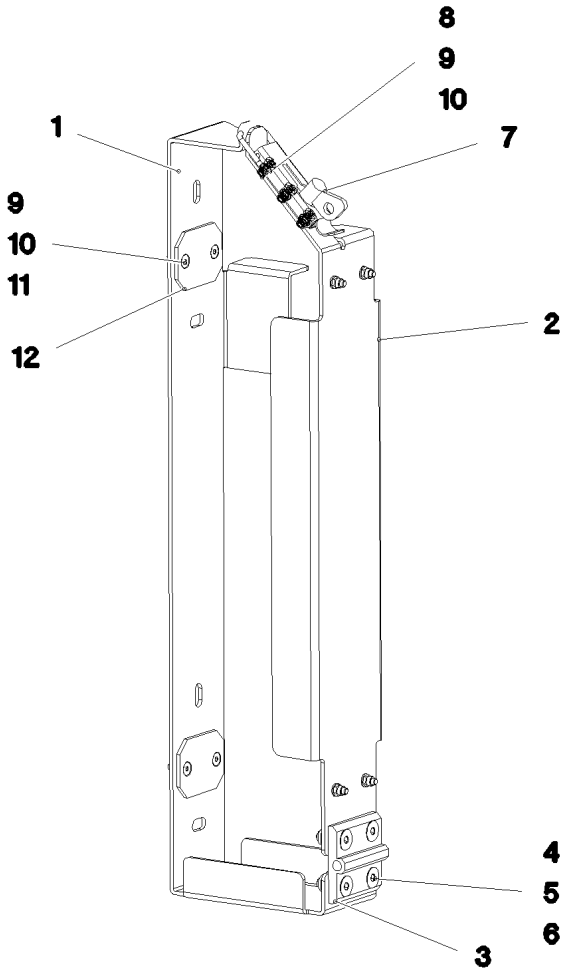

Pos.	Item	Quantity	Description	Bezeichnung
1	97052922	1	PLATE 3X829X165 DC01 FE//ZNNI8//CN//T0	BLECH
2	97052923	1	PLATE 3X581X162 DC01 FE//ZNNI8//CN//T0	BLECH
3	10872344	1	SCREW-ON HINGE 30X30X60/180° AISI 316	ANSCHRAUBSCHARNIER
4	10875553	4	COUNTERSUNK SCREW DIN 7991 M8X25 8	SENKSCHRAUBE
5	11140469	4	WASHER ISO 7093-1 8 200HV 480H SPF	SCHEIBE
6	10875614	4	HEX NUT DIN 985 M8 8 480H SPF	SECHSKANTMUTTER
7	704227608	1	LOCK PIECE FEDERBUEGEL SCHWARZ P	VERSCHLUSS
8	11658059	3	PAN-HEAD SCREW ISO 7045 M5X12 4.8 480	FLACHKOPFSCHRAUBE
9	11140403	11	WASHER ISO 7089 5 200HV 480H SPF	SCHEIBE
10	10875612	11	HEX NUT DIN 985 M5 8 480H SPF	SECHSKANTMUTTER
11	408606201	8	COUNTERSUNK SCREW DIN 7991 M5X16 A2	SENKSCHRAUBE
12	97056864	4	PROTECTING PLATE 60X45X3 PA6	SCHUTZPLATTE

Pos.	Item	Quantity	Description	Bezeichnung
4	967787308	1	HYDRAULIC EQUIPM.CENTER PART ⇨ ❑ 27	HYDRAULIK MITTELTEIL

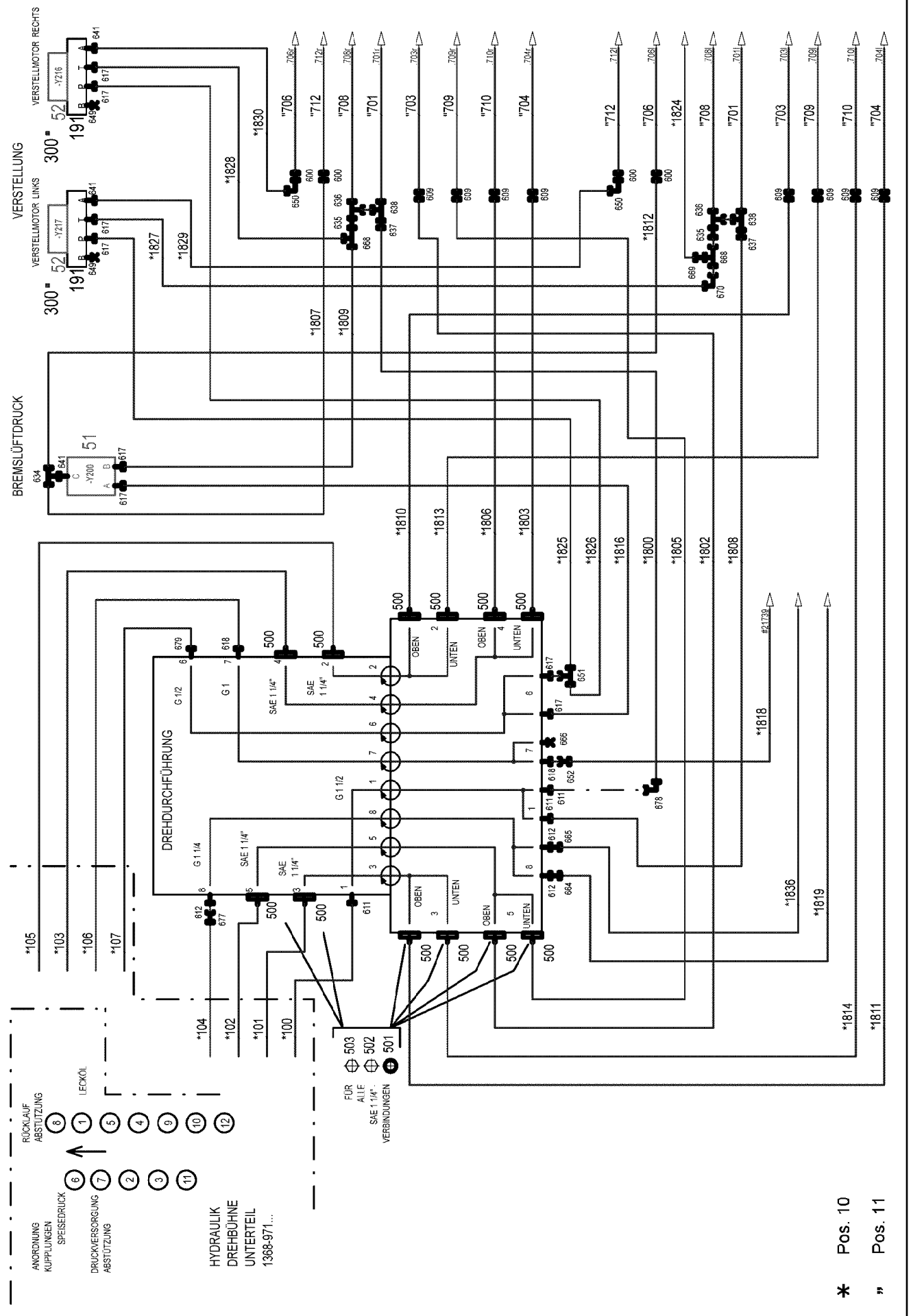
VERSTELLUNG
VERSTELLMOTOR LINKS
VERSTELLMOTOR RECHTS
BREMSLÜFTDRUCK
DREHDURCHFÜHRUNG
HYDRAULIK DREHBÜHNE UNTERTEIL 1368-971...
ANORDNUNG KUPPLUNGEN SPEISEDRUCK
DRUCKVERSORGUNG ABSTÜTZUNG
RÜCKLAUF ABSTÜTZUNG
LECKÖL
FÜR ALLE SAE 1 1/4"-VERBINDUNGEN
OBEN
UNTEN
* Pos. 10
" Pos. 11

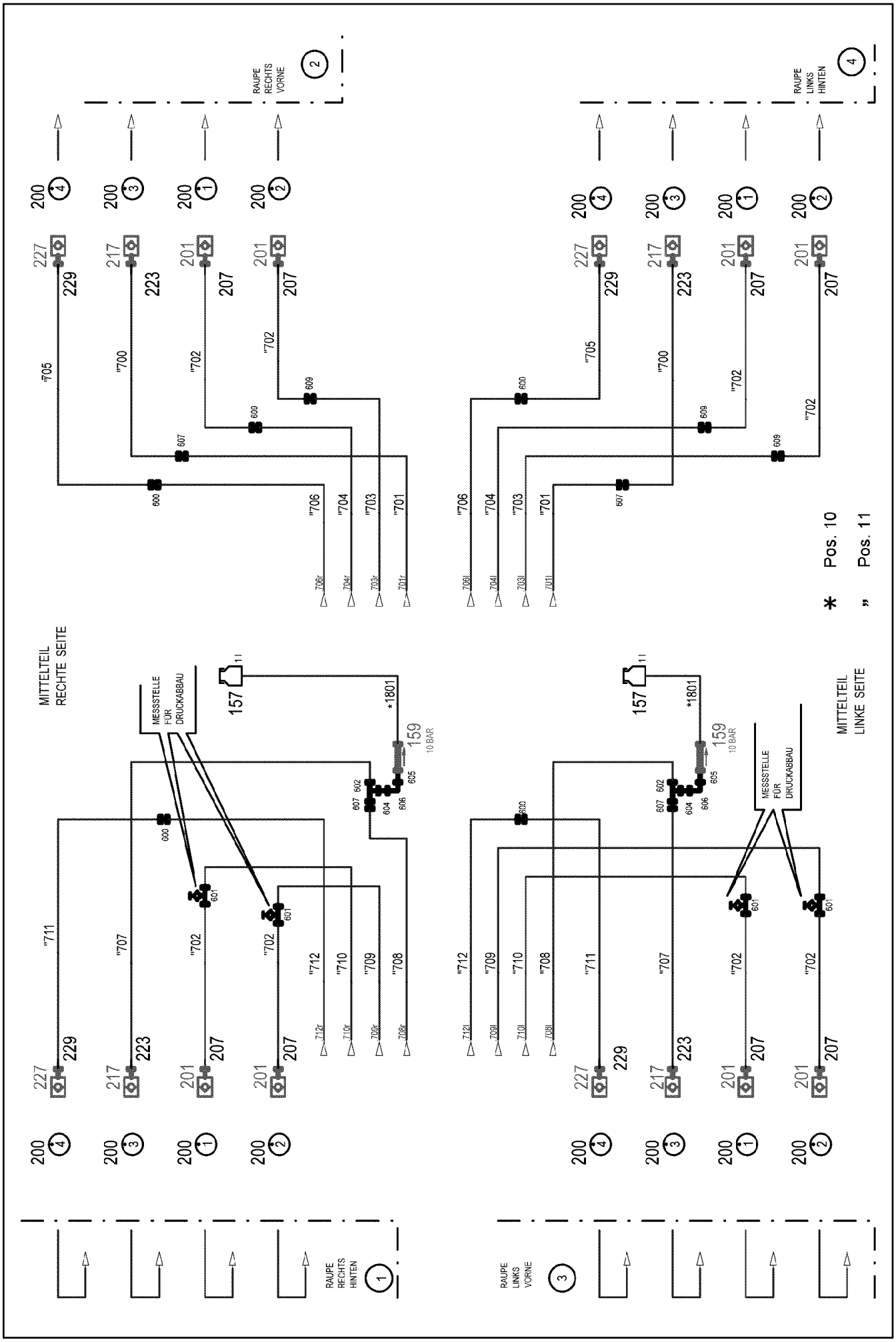
RAUPE RECHTS VORNE
RAUPE LINKS HINTEN
RAUPE RECHTS HINTEN
RAUPE LINKS VORNE
MITTELTEIL RECHTE SEITE
MITTELTEIL LINKE SEITE
MESSSTELLE FÜR DRUCKABBAU
MESSSTELLE FÜR DRUCKABBAU
159
10 BAR
157
*1801
* Pos. 10
" Pos. 11

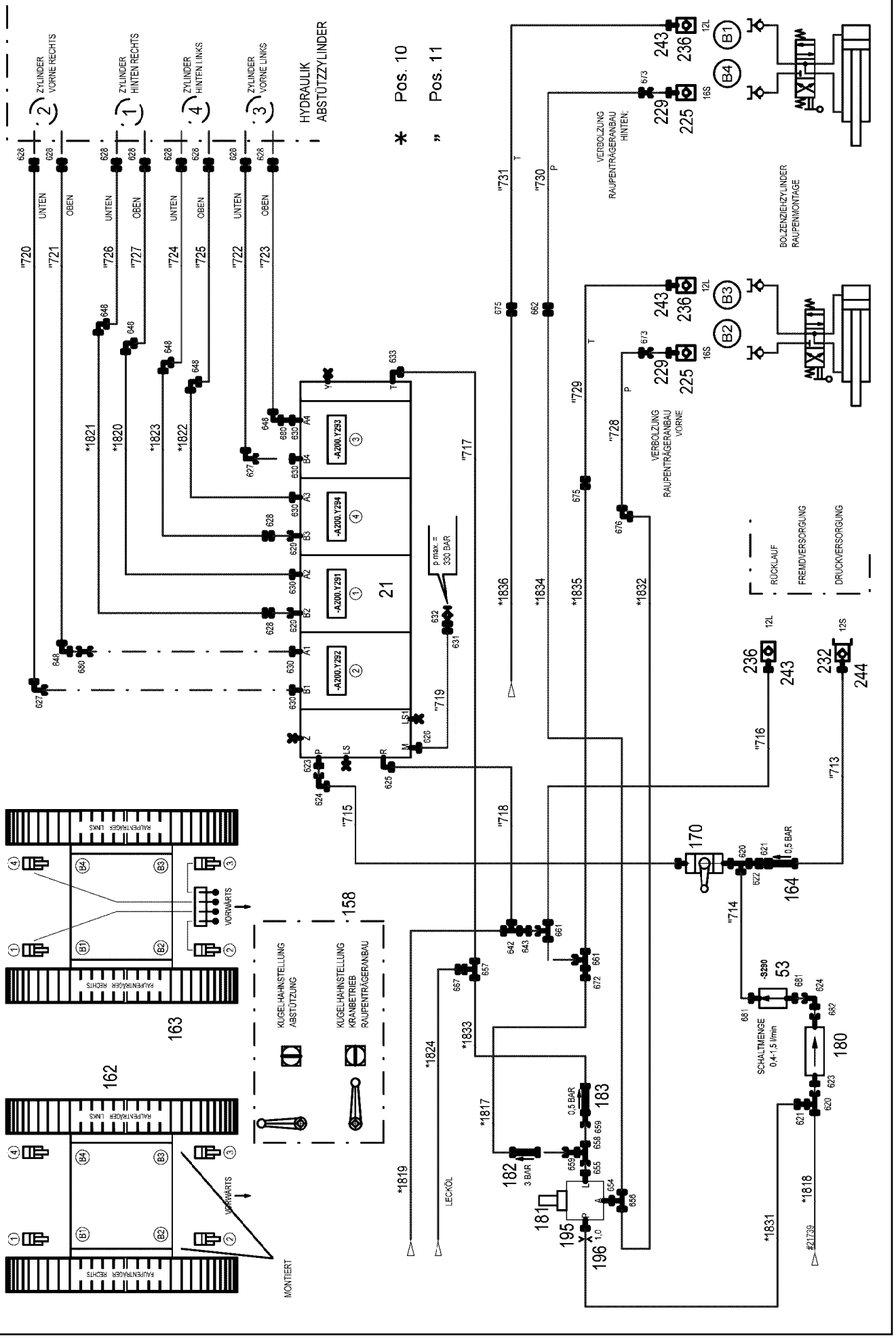

15.12.2020 081106	**etk_en_de_098201 LR 11000**	29 (3/6)
LIEBHERR	**HYDRAULIC EQUIPM.CENTER PART** **HYDRAULIK MITTELTEIL**	**967787308**

Pos.	Item	Quantity	Description	Bezeichnung
10	967789508	1	HOSE LINES CENTRE SECTION ⇨ ❑ 33	SCHLAUCHLEITUNGEN MITTELT
11	967789608	1	PIPELINES CENTER PART ⇨ ❑ 35	ROHRLEITUNGEN MITTELTEIL
21	11600129	1	SLIDE VALVE BLOCK 400BAR SPF	WEGESCHIEBERBLOCK
(999)	10114429	1	SEAL KIT	DICHTSATZ
51	511493608	1	DIRECTIONAL CONTROL VALVE 3/2 320BA	WEGEVENTIL
(21)	571135508	1	MAGNET 24V	MAGNET
52	511633014	2	PRESSURE CONTROL VALVE pmax=20BAR	DRUCKREGELVENTIL
(1)	510738677	1	O-RING ARP 568 9,25X1,78 NBR90	O-RING
53	11646293	1	FLOW RATE INDICATOR NG 12 SPF	DURCHFLUSSANZEIGER
157	96028333	2	EXPANSION TANK CPL. ⇨ ❑ 37	AUSGLEICHSBEHAELTER KPL.
158	979260308	1	SIGN 100X70X1 AL-BL	SCHILD
159	511481508	2	NON-RETURN VALVE 250BAR CR6-FREI SP	RUECKSCHLAGVENTIL
162	97062056	2	SIGN 100X100X1 AL-BL	SCHILD
163	970839108	1	SIGN	SCHILD
164	510412908	1	NON-RETURN VALVE 420BAR CR6-FREI	RUECKSCHLAGVENTIL
170	510688008	1	BALL VALVE BKH20-S A3C	KUGELHAHN
180	10877386	1	PRESSURE FILTER STAHL VERZ.	DRUCKFILTER
181	511497508	1	PRESSURE RELIEF VALVE pv=200BAR pmax ⇨ ❑ 40	DRUCKMINDERVENTIL
182	10031993	1	NON-RETURN VALVE 400BAR CR6-FREI SP	RUECKSCHLAGVENTIL
183	510412408	1	NON-RETURN VALVE 400BAR CR6-FREI	RUECKSCHLAGVENTIL
191	510633908	2	CONNECTING PLATE	ANSCHLUSSPLATTE
195	955919508	1	FITTING	VERSCHRAUBUNG
196	511057808	1	NOZZLE 1,0 M10X10 MS	DUESE
201	511512208	8	COUPLING SLEEVE B8 38-S	KUPPLUNGSMUFFE
207	10466917	8	HEX CAP NUT RD79X4 SPF	VERSCHLUSSMUTTER
217	511501008	4	COUPLING SLEEVE B6 28-L	KUPPLUNGSMUFFE
223	10466916	4	HEX CAP NUT RD54X4 SPF	VERSCHLUSSMUTTER
225	511505908	2	COUPLING SLEEVE B3 16-S	KUPPLUNGSMUFFE
(1)	571081908	1	SHEET GASKET VITON	DICHTSCHEIBE
(2)	571082008	1	O-RING 20X2 FPM70	O-RING
(3)	571082108	1	O-RING 26X1,5 FPM70	O-RING
(4)	571082208	1	SUPPORTING RING 20X23,5X1 PTFE	STUETZRING
(5)	571082308	1	NUT CR6-FREI	MUTTER
227	511500508	4	COUPLING SLEEVE B3 15-L	KUPPLUNGSMUFFE
229	10466915	6	HEX CAP NUT RD36X3 SPF	VERSCHLUSSMUTTER
232	511501308	1	COUPLING PLUG B2 12-S	KUPPLUNGSSTECKER
(1)	571083008	1	SHEET GASKET VITON	DICHTSCHEIBE
(2)	571082608	1	O-RING 17X2 FPM70	O-RING
(3)	571082808	1	SUPPORTING RING 17,5X20,9X1 PTFE	STUETZRING
236	511505808	3	COUPLING SLEEVE B2 12-L	KUPPLUNGSMUFFE
(1)	571082508	1	SHEET GASKET 7,6X15,8X1 VITON	DICHTSCHEIBE
(2)	571082608	1	O-RING 17X2 FPM70	O-RING
(3)	571082708	1	O-RING 22X1,5 FPM70	O-RING
(4)	571082808	1	SUPPORTING RING 17,5X20,9X1 PTFE	STUETZRING
243	10466914	3	HEX CAP NUT RD32X3 SPF	VERSCHLUSSMUTTER
244	10466910	1	SCREW PLUG RD32X3 SPF	VERSCHLUSSSCHRAUBE
300	950430808	2	HOLDER 4x130x123 S315MC FE//ZNNI8//CN/	HALTER
500	510586608	24	FLANGE HALF SAE1 1/4-C62-M14 CR6-FREI	FLANSCHHAELFTE
501	510586708	12	O-RING ARP 568 37,69X3,53 NBR90	O-RING
502	10876373	36	SOCKET HEAD SCREW ISO 4762 M14X45 8	ZYLINDERSCHRAUBE
503	10878799	12	HEX SCREW ISO 4017 M14X45 8.8 FLZN SP	SECHSKANTSCHRAUBE
600	475030208	8	FITTING XGR18/15-L A3P	VERSCHRAUBUNG
601	475603408	4	TEST POINT FITTING GMA3 38S CR6-FREI	MESSANSCHLUSS
602	7407120	2	FITTING EL 28L CR6-FREI	VERSCHRAUBUNG
604	475435708	2	FITTING REDSDN28/12-L A3P	VERSCHRAUBUNG
605	470011308	2	FITTING SNV12-L A3P	VERSCHRAUBUNG

Pos.	Item	Quantity	Description	Bezeichnung
606	247117702	2	FITTING EW 12L M18X1,5 CR6-FREI	VERSCHRAUBUNG
607	475031308	4	FITTING XGR35/28-L A3P	VERSCHRAUBUNG
609	470033108	12	FITTING XG38-S A3P	VERSCHRAUBUNG
611	471034708	3	FITTING GE 42L G1 1/2 CR6-FREI	VERSCHRAUBUNG
612	471034508	3	FITTING XGE35-LR-ED A3P	VERSCHRAUBUNG
617	471031208	8	FITTING XGE18-LR-ED A3P	VERSCHRAUBUNG
618	471033608	2	FITTING XGE25-SR-ED A3P	VERSCHRAUBUNG
620	7407107	1	FITTING EL 20S CR6-FREI	VERSCHRAUBUNG
621	475434808	1	FITTING REDSD20/12-S A3P	VERSCHRAUBUNG
622	470010308	2	FITTING SNV12-S A3P	VERSCHRAUBUNG
623	471033408	2	FITTING XGE20-SR-ED A3P	VERSCHRAUBUNG
624	7407108	3	FITTING EW 20S M30X2 CR6-FREI	VERSCHRAUBUNG
625	473300208	1	FITTING WH 22L G3/4 CR6-FREI	VERSCHRAUBUNG
626	471032108	1	FITTING GE 6S G1/4 CR6-FREI	VERSCHRAUBUNG
627	7617460	2	FITTING EW 16S CR6-FREI	VERSCHRAUBUNG
628	470032708	10	FITTING XG16-S A3P	VERSCHRAUBUNG
629	471901908	2	FITTING EGE 16S G3/4 A3P	VERSCHRAUBUNG
630	471033108	6	FITTING XGE16-SR-ED3/4" A3P	VERSCHRAUBUNG
631	470031008	1	FITTING XG6-S A3P	VERSCHRAUBUNG
632	475601508	1	TEST POINT FITTING BMA3 6S	MESSANSCHLUSS
633	473230508	1	FITTING RSWS10-LR-WD A3P	VERSCHRAUBUNG
634	472430408	1	FITTING ET 15L M22X1,5 CR6-FREI	VERSCHRAUBUNG
635	475431208	2	FITTING REDSD35/18-L A3P	VERSCHRAUBUNG
636	7407125	2	FITTING ET 35L CR6-FREI	VERSCHRAUBUNG
637	475031908	2	FITTING XGR42/35-L A3P	VERSCHRAUBUNG
638	482330814	2	FITTING ISO 8434 EL 35L CR6-FREI	VERSCHRAUBUNG
641	471031008	3	FITTING XGE15-LR-ED A3P	VERSCHRAUBUNG
642	470430708	1	FITTING T 22L CR6-FREI	VERSCHRAUBUNG
643	475436108	1	FITTING REDSD22/12-L A3P	VERSCHRAUBUNG
648	470232608	6	FITTING W 16S A3C	VERSCHRAUBUNG
649	477704208	2	STOP PLUG VSTI1/2"ED A3P	STOPFEN
650	7615379	2	FITTING EW 15L CR6-FREE	VERSCHRAUBUNG
651	247108402	1	FITTING ET 18L CR6-FREI	VERSCHRAUBUNG
652	475432308	1	FITTING REDSDN25/20-S A3P	VERSCHRAUBUNG
654	471032608	1	FITTING GE 12S G1/2A CR6-FREI	VERSCHRAUBUNG
655	7362091	1	FITTING ISO 8434-1 GE 10L G1/4A CR6-FREI	VERSCHRAUBUNG
658	472330208	2	FITTING EL 10L CR6-FREI	VERSCHRAUBUNG
659	470010108	3	FITTING SNV10-L CFX	VERSCHRAUBUNG
661	247105602	2	FITTING ET 12L M18X1,5 CR6-FREI	VERSCHRAUBUNG
662	470032508	2	FITTING XG12-S A3P	VERSCHRAUBUNG
664	475431508	1	FITTING REDSD35/22-L CFX	VERSCHRAUBUNG
665	7368007	1	FITTING RED 35/12L CR6-FREI	VERSCHRAUBUNG
666	477704608	1	STOP PLUG VSTI1"ED A3P	STOPFEN
667	475031508	1	FITTING GR 12/10L M18X1, A3P	VERSCHRAUBUNG
668	247128502	2	FITTING EL 18L CR6-FREI	VERSCHRAUBUNG
669	475436308	1	FITTING REDSD18/12-L A3P	VERSCHRAUBUNG
670	247108302	1	FITTING EW 18L M26X1,5 CR6-FREI	VERSCHRAUBUNG
672	475431408	1	FITTING REDSD12/10-L A3P	VERSCHRAUBUNG
673	475433308	2	FITTING REDSD16/12-S A3P	VERSCHRAUBUNG
675	470030408	2	FITTING XG12-L A3P	VERSCHRAUBUNG
676	470232408	2	FITTING XW12-S A3P	VERSCHRAUBUNG
677	475430408	1	FITTING REDSD35/28-L CFX	VERSCHRAUBUNG
678	482530814	1	FITTING ISO 8434 EW 42L CR6-FREI	VERSCHRAUBUNG
679	471033208	1	FITTING XGE16-SR-ED A3P	VERSCHRAUBUNG
680	470010808	2	FITTING SNV16-S A3P	VERSCHRAUBUNG
681	7410451	2	FITTING GE 20S G1/2A CR6-FREI	VERSCHRAUBUNG
682	471900708	1	FITTING EGESD20-SR-WD A3P	VERSCHRAUBUNG
(1)	726409108	1	O-RING 17X2,5 NBR90	O-RING
684	7617461	1	FITTING EL 12S CR6-FREI	VERSCHRAUBUNG
685	7403569	4	FITTING EW 10L M16X1,5 CR6-FREI	VERSCHRAUBUNG

Pos.	Item	Quantity	Description	Bezeichnung
686	470030308	1	FITTING XG10-L A3P	VERSCHRAUBUNG
687	482431414	1	FITTING ISO 8434 ET 12S CR6-FREI	VERSCHRAUBUNG

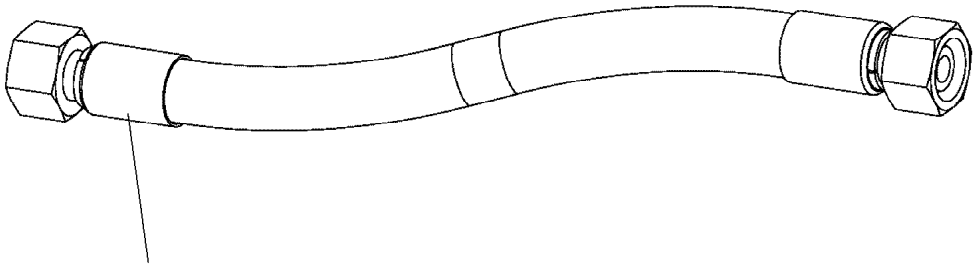

Schlauchnummer
Hose number
Numéro de flexible
Número de flexible
Номера шланга

Die Schlauchnummern auf den Schläuchen entsprechen den Positionen in der Schlauchliste.

The hose numbers from the hoses are in accordance with the items in the hose list.

Les numéros indiqués sur les flexibles correspondent aux repères de la nomenclature des flexibles.

Los números indicados en los flexibles corresponden a las posiciones de la lista de flexibles.

Нанесенные на шлангах номера соответствуют позициям в перечне.

Pos.	Item	Quantity	Description	Bezeichnung
1800	967800608	1	HOSE CPL. GH663 38X2150	SCHLAUCH KPL.
1801	968534808	2	HOSE CPL. 2TE 8X500	SCHLAUCH KPL.
1802	967801708	1	HOSE CPL. 4ST+ 31X2230	SCHLAUCH KPL.
1803	968009008	1	HOSE CPL. 4ST+ 31X2020	SCHLAUCH KPL.
1805	968137808	1	HOSE CPL. 4ST+ 31X2180	SCHLAUCH KPL.
1806	968142408	1	HOSE CPL. 4ST+ 31X2070	SCHLAUCH KPL.
1807	926289108	1	HOSE CPL. 2TE 12X1000	SCHLAUCH KPL.
1808	966056008	1	HOSE CPL. GH663 38X2500	SCHLAUCH KPL.
1809	924506308	1	HOSE CPL. 2TE 16X1100	SCHLAUCH KPL.
1810	967801708	1	HOSE CPL. 4ST+ 31X2230	SCHLAUCH KPL.
1811	968142408	1	HOSE CPL. 4ST+ 31X2070	SCHLAUCH KPL.
1812	926606408	1	HOSE CPL. 2TE 12X1200	SCHLAUCH KPL.
1813	968137808	1	HOSE CPL. 4ST+ 31X2180	SCHLAUCH KPL.
1814	968009008	1	HOSE CPL. 4ST+ 31X2020	SCHLAUCH KPL.
1816	968149408	1	HOSE CPL. 2TE 16X1700	SCHLAUCH KPL.
1817	926122108	1	HOSE CPL. 1SC 8X300	SCHLAUCH KPL.
1818	969742908	1	HOSE CPL. GH425-10 16X2150	SCHLAUCH KPL.
1819	929316708	1	HOSE CPL. 2TE 20X2600	SCHLAUCH KPL.
1820	922929808	1	HOSE CPL. GH425-8 12X3300	SCHLAUCH KPL.
1821	962065408	1	HOSE CPL. GH425-8 12X3400	SCHLAUCH KPL.
1822	922929808	1	HOSE CPL. GH425-8 12X3300	SCHLAUCH KPL.
1823	962065408	1	HOSE CPL. GH425-8 12X3400	SCHLAUCH KPL.
1824	927679208	1	HOSE CPL. 2TE 10X1800	SCHLAUCH KPL.
1825	929716708	1	HOSE CPL. 2TE 16X1950	SCHLAUCH KPL.
1826	927641608	1	HOSE CPL. 2TE 16X2700	SCHLAUCH KPL.
1827	928015008	1	HOSE CPL. 2TE 16X900	SCHLAUCH KPL.
1828	926606908	1	HOSE CPL. 2TE 16X960	SCHLAUCH KPL.
1829	966732208	1	HOSE CPL. 2TE 12X1120	SCHLAUCH KPL.
1830	962533308	1	HOSE CPL. 2TE 12X960	SCHLAUCH KPL.
1831	928032808	1	HOSE CPL. 2SN 10X660	SCHLAUCH KPL.
1832	927677008	1	HOSE CPL. 2SN 10X1040	SCHLAUCH KPL.
1833	926098108	1	HOSE CPL. 1SC 8X500	SCHLAUCH KPL.
1834	962861308	1	HOSE CPL. 2SN 10X3100	SCHLAUCH KPL.
1835	926120008	1	HOSE CPL. 2TE 10X600	SCHLAUCH KPL.
1836	929648208	1	HOSE CPL. 2TE 10X2350	SCHLAUCH KPL.
1837	927671508	1	HOSE CPL. 2SN 10X1220	SCHLAUCH KPL.

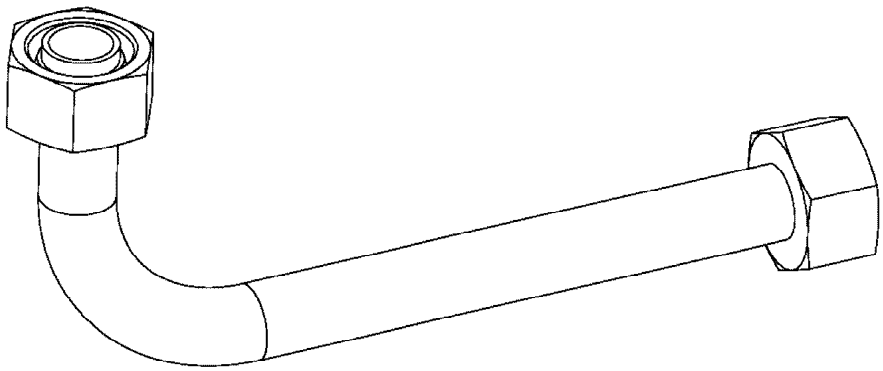

Die Positionsnummern der Rohre auf den Bildtafeln entsprechen den Positionen in der Rohrliste.

The pipe numbers from the illustrations are in accordance with the items in the pipe list.

Les numéros des tuyaux sur les illustrations correspondent aux repères de la nomenclature des tuyaux.

Los números de tubos en las ilustraciones corresponden a las posiciones de la lista de tubos.

Номера позиций труб на изображениях соответствуют позициям в перечне труб.

Pos.	Item	Quantity	Description	Bezeichnung
700	968191908	2	PIPE COMPL. 28X2	ROHR KPL.
701	968192008	2	PIPE COMPL. 35X2	ROHR KPL.
702	968192108	8	PIPE COMPL. 38X5	ROHR KPL.
703	968192208	2	PIPE COMPL. 38X5	ROHR KPL.
704	968192308	2	PIPE COMPL. 38X5	ROHR KPL.
705	968192408	2	PIPE COMPL. 15X1.5	ROHR KPL.
706	968192508	2	PIPE COMPL. 18X3	ROHR KPL.
707	968192608	2	PIPE COMPL. 28X2	ROHR KPL.
708	968192708	2	PIPE COMPL. 35X2	ROHR KPL.
709	968192808	2	PIPE COMPL. 38X5	ROHR KPL.
710	968192908	2	PIPE COMPL. 38X5	ROHR KPL.
711	968193008	2	PIPE COMPL. 15X1.5	ROHR KPL.
712	968193108	2	PIPE COMPL. 18X3	ROHR KPL.
714	968193308	1	PIPE COMPL. 20X2.5	ROHR KPL.
715	968193408	1	PIPE COMPL. 20X2.5	ROHR KPL.
716	968193508	1	PIPE COMPL. 12X1.5	ROHR KPL.
717	968193608	1	PIPE COMPL. 10X1.5	ROHR KPL.
718	968193708	1	PIPE COMPL. 22X2.5	ROHR KPL.
719	968193808	1	PIPE COMPL. 6X1	ROHR KPL.
720	968193908	1	PIPE COMPL. 16X2	ROHR KPL.
721	968194008	1	PIPE COMPL. 16X2	ROHR KPL.
722	968194108	1	PIPE COMPL. 16X2	ROHR KPL.
723	968194208	1	PIPE COMPL. 16X2	ROHR KPL.
724	968194308	1	PIPE COMPL. 16X2	ROHR KPL.
725	968194408	1	PIPE COMPL. 16X2	ROHR KPL.
726	968194508	1	PIPE COMPL. 16X2	ROHR KPL.
727	968194608	1	PIPE COMPL. 16X2	ROHR KPL.
728	968530208	1	PIPE COMPL. 12X1.5	ROHR KPL.
729	968530308	1	PIPE COMPL. 12X1.5	ROHR KPL.
730	968530408	1	PIPE COMPL. 12X1.5	ROHR KPL.
731	968530508	1	PIPE COMPL. 12X1.5	ROHR KPL.
732	96044236	1	PIPE COMPL. 12X1.5	ROHR KPL.

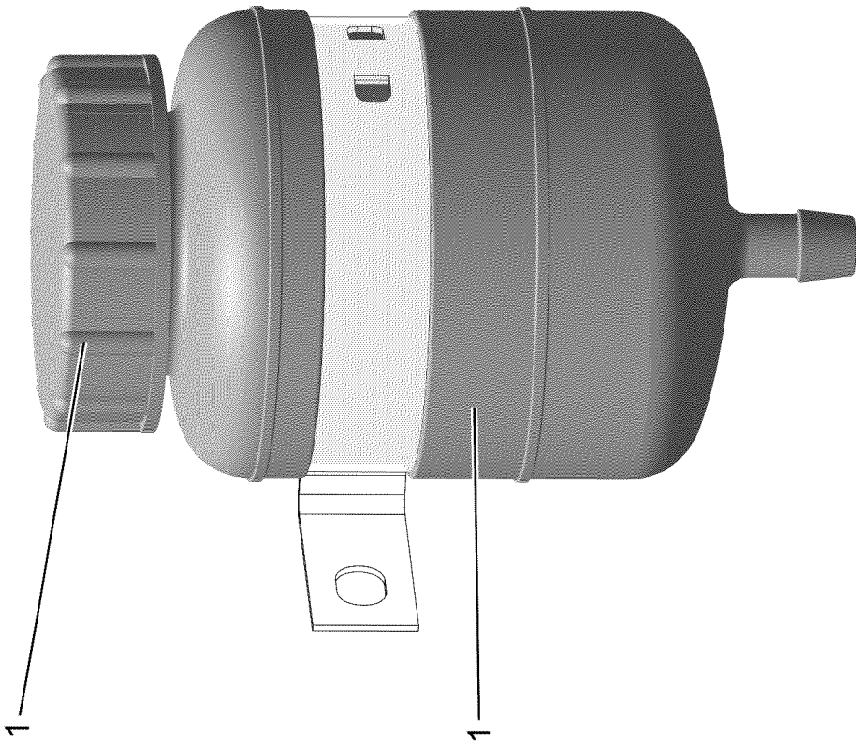
1
1

Pos.	Item	Quantity	Description	Bezeichnung
1	502806508	1	EQUALIZING RESERVOIR 1L ⇨ ❑ 39	AUSGLEICHSBEHAELTER
2	10878281	1	CONTAINER SCREW JOINT	BEHAELTERVERSCHRAUBUNG

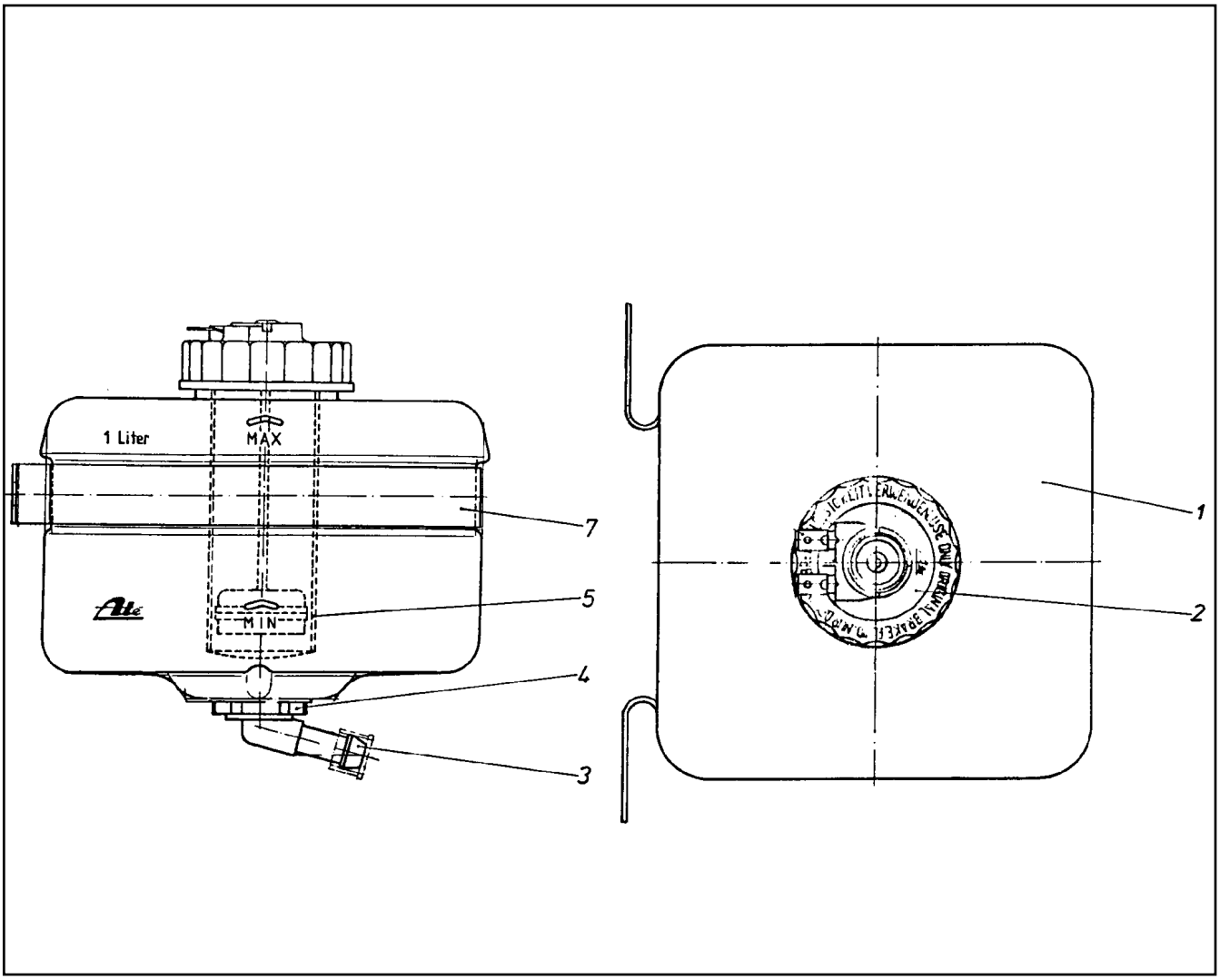

Pos.	Item	Quantity	Description	Bezeichnung
1	570065908	1	EQUALIZING RESERVOIR	AUSGLEICHSBEHAELTER
2	570066008	1	FITTING	VERSCHRAUBUNG
3	570066108	1	PIPE ELBOW	KNIESTUECK
4	570066208	1	CONTAINER PLUG	BEHAELTERSTOPFEN
5	570066308	1	SIEVE SLEEVE	SIEBHUELSE
7	570066408	1	FASTENING CLAMP	BEFESTIGUNGSSCHELLE

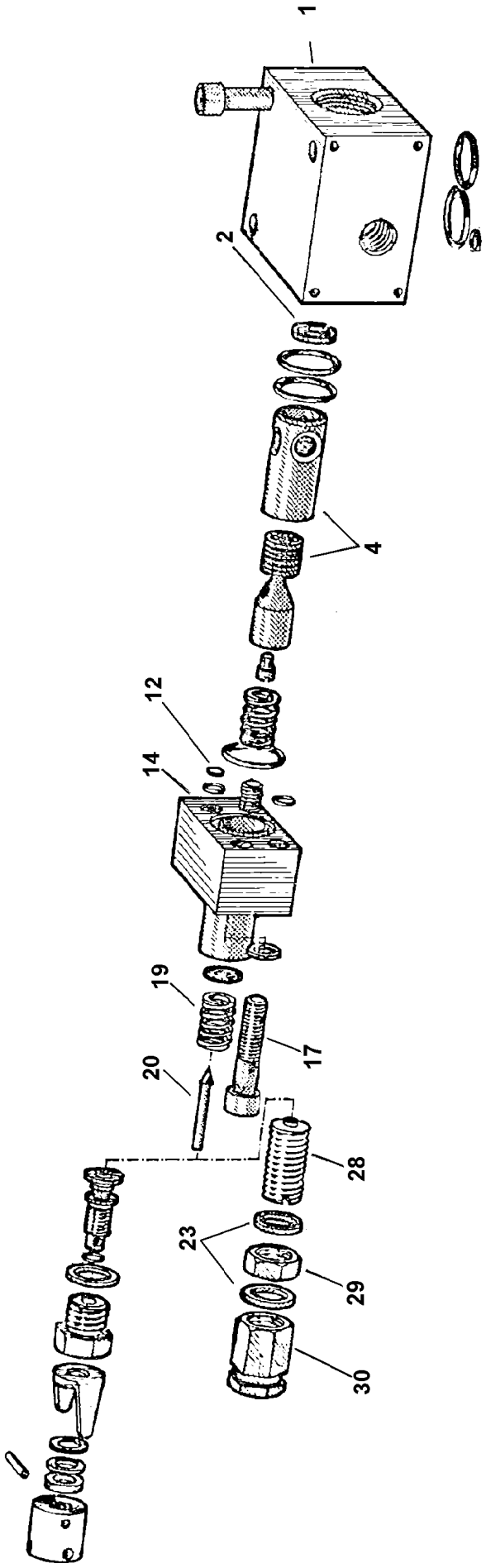
1
2
4
12
14
19
17
20
28
23
29
30

Pos.	Item	Quantity	Description	Bezeichnung
1	510713808	1	BLOCK	BLOCK
2	510713908	1	WASHER	SCHEIBE
4	510764908	1	PISTON	KOLBEN
12	510714108	1	WASHER	SCHEIBE
14	510714308	1	BLOCK	BLOCK
17	12208098	2	SOCKET HEAD SCREW ISO 4762 M8X30 8.8	ZYLINDERSCHRAUBE
19	510714508	1	PRESSURE SPRING	DRUCKFEDER
20	510710408	1	VALVE CONE	VENTILKEGEL
22	500432508	2	SEALING RING DIN 7603 A 14X18X1,5 ST	DICHTRING
28	510779808	1	ADJUSTING SCREW	EINSTELLSCHRAUBE
29	510779908	1	NUT	MUTTER
30	510710608	1	CAP NUT	HUTMUTTER

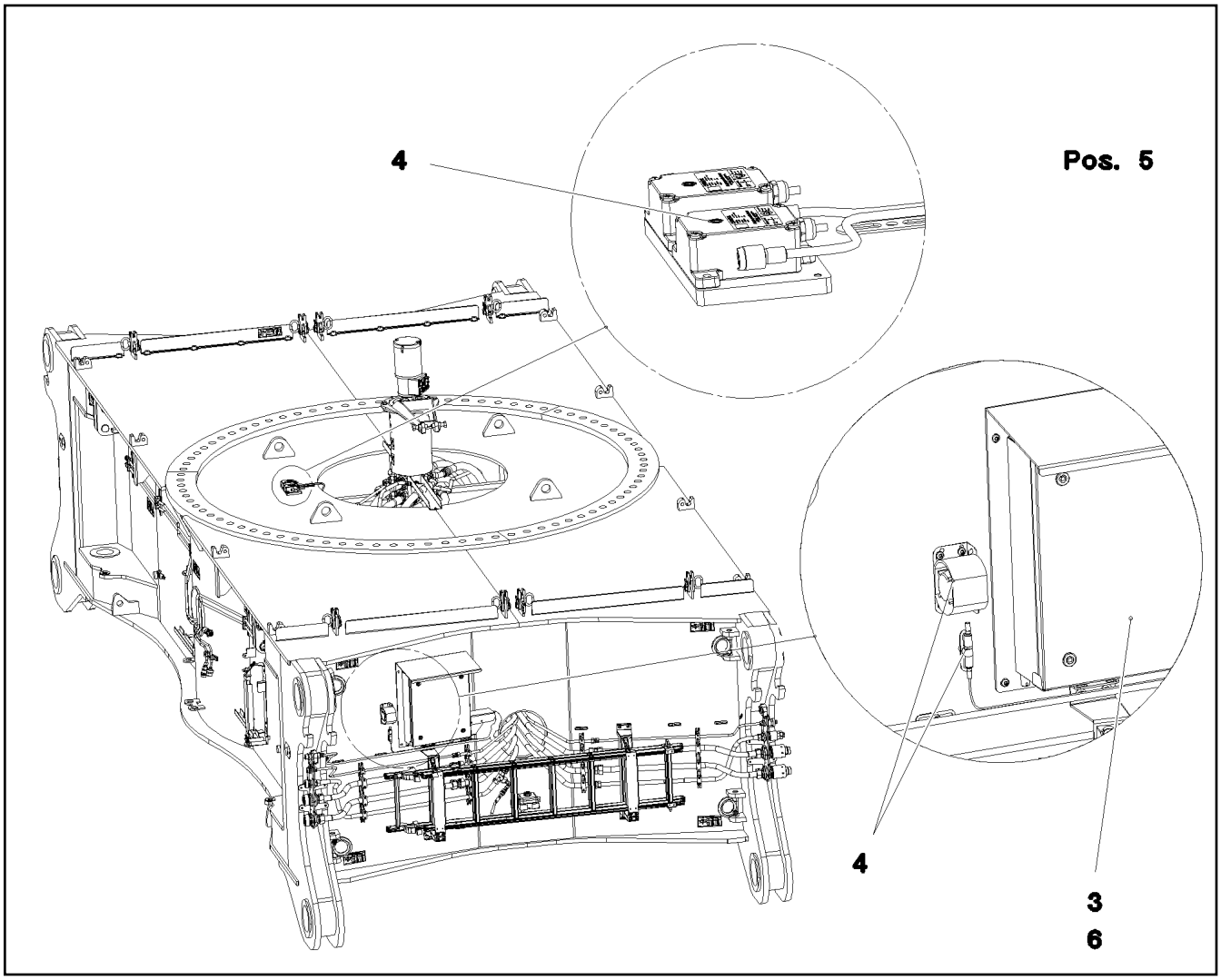

Pos.	Item	Quantity	Description	Bezeichnung
3	967907508	1	SWITCH BOX CPL. MITTEL TEIL ⇨ ❑ 43	SCHALTKASTEN KPL.
4	968270208	1	EL.ADD-ON SET-LIMIT SWITCHES + ⇨ ❑ 48	EL.GEBER U.ENDSCHALTER
5	967908108	1	CABLE LIST F.CENTER SECTION ⇨ ❑ 51	KABELLISTE MITTELSTUECK
6	967908308	1	SWITCH CABINET EXTENSION MITTEL TEIL ⇨ ❑ 52	SCHALTSCHRANK ANBAU

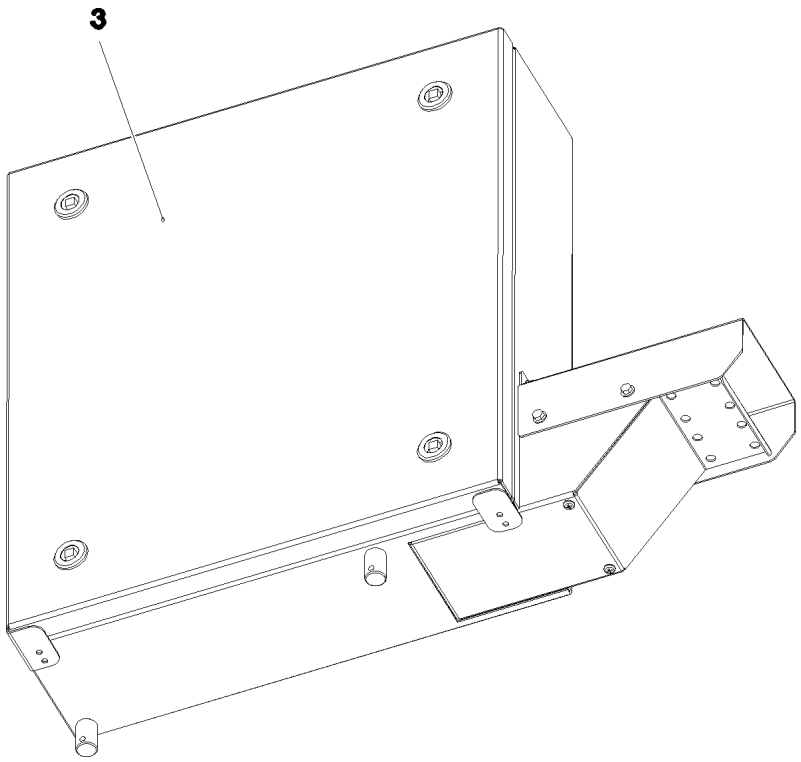

Pos. 4

Pos.	Item	Quantity	Description	Bezeichnung
3	967907608	1	SWITCH BOX COMPL. MITTEL TEIL ⇨ ❑ 44	SCHALTKASTEN VORM.
4	967907908	1	CABLES, BASIC CONSTRUCTION S200	DRAEHTE GRUNDAUFBAU
(2)	967908008	1	CABLES MOUNTING PLATES,PRE-ASS S20	DRAEHTE MONTAGETAFEL VO
(500)	923512208	24	CABLE MARKER	KABELMARKER
(501)	602323308	10	FLAT PLUG HOUSING 18-POL	FLACHSTECKERGEHAEUSE
(502)	602209708	1	ATTACHABLE SLEEVE HOUSING 2-POL	STECKHUELSENGEHAEUSE
(503)	602305908	1	FLAT PLUG HOUSING FASTIN-FASTON	FLACHSTECKERGEHAEUSE
(504)	602336008	5	PLUG SHELL 14-POL	STECKERGEHAEUSE
(505)	602325608	2	FLAT PLUG HOUSING JPT	FLACHSTECKERGEHAEUSE
(506)	964830208	1		BESTUECKUNGSMODUL 2
(507)	966929508	2	INSERTION MODULE 12POLIG	BESTUECKUNGSMODUL

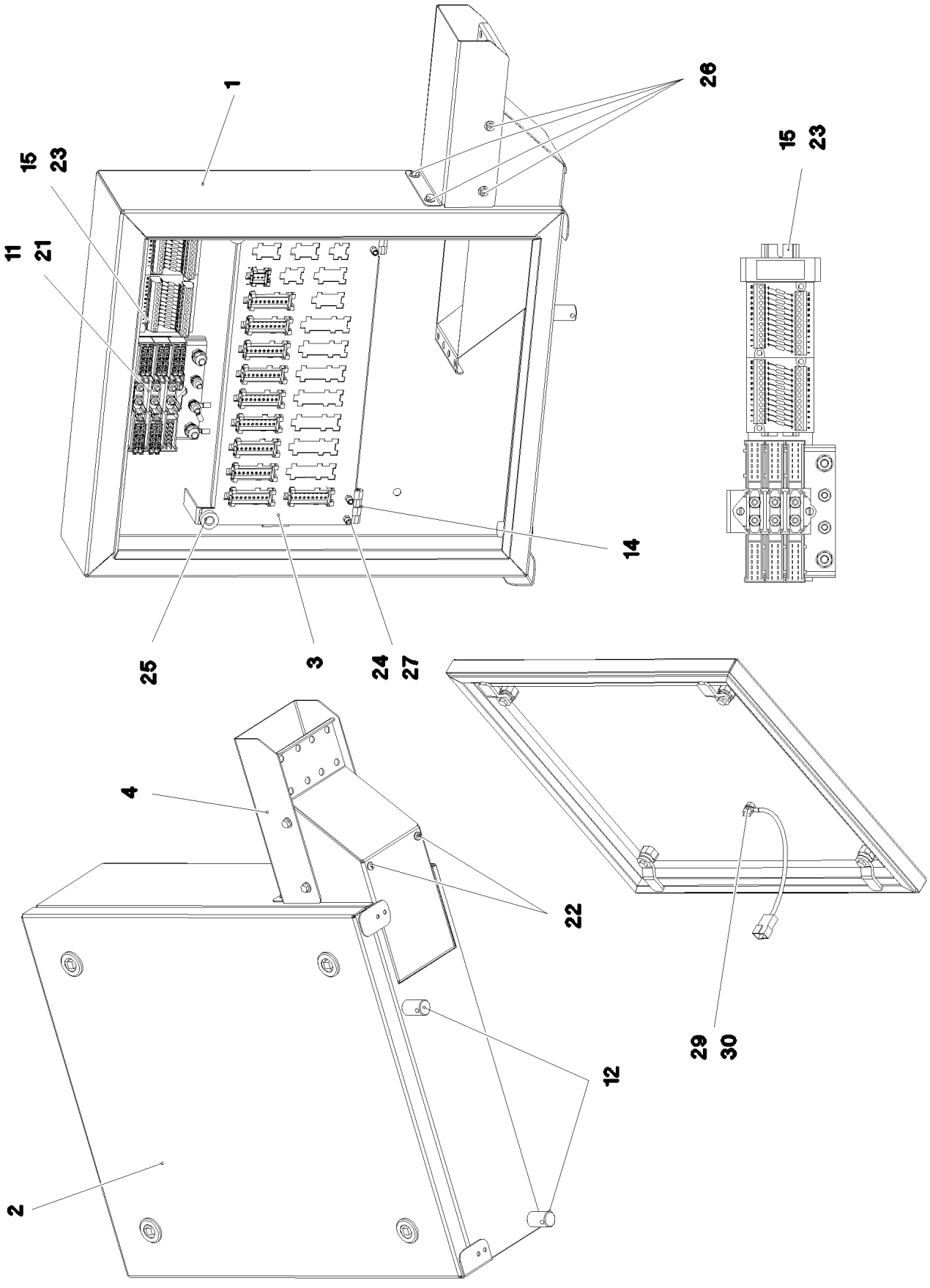

15.12.2020 080899	**etk_en_de_098201 LR 11000**	❑ 44 (1/2)
LIEBHERR	**SWITCH BOX COMPL.** **SCHALTKASTEN VORM.**	**967907608**

Pos.	Item	Quantity	Description	Bezeichnung
1	968070808	1	HOUSING WELDED SPF	GEHAEUSE SCHWK.
2	965690708	1	COVER COMPL. ⇨ ❑ 46	DECKEL KPL.
3	979533808	1	PLATE 1.5X370X190 DC01	BLECH
4	979533908	1	PLATE 1.5X221X229 DC01 FE//ZNNI8//CN//T	BLECH
11	926891108	1	GROUND RAIL ⇨ ❑ 47	VERTEILER MASSE
12	602501208	2	WATER DRAIN PLUG M12 PA6G SPF	ENTWAESSERUNGSSTOPFEN
14	704258208	2	HINGE 20X20X40/180° GD-ZN SW GEPULV	SCHARNIER
15	602106708	0.18	TOP HAT RAIL 35X27X7,3X1	HUTSCHIENE
21	10875564	2	SOCKET HEAD SCREW ISO 1207 M4X10 4.8	ZYLINDERSCHRAUBE
22	553168708	2	SHEET-METAL SCREW ISO 7049 ST4,8X13 S	BLECHSCHRAUBE
23	704232308	2	BLIND RIVET 4,0X10,5	BLINDNIET
24	10875550	8	COUNTERSUNK SCREW DIN 7991 M5X12 8	SENKSCHRAUBE
25	10449664	2	KNURLED SCREW M5X10 PA6	RAENDELSCHRAUBE
26	10875503	4	HEX SCREW EN 1665 M5X10 10.9 480H SPF	SECHSKANTSCHRAUBE
27	10042592	4	BLIND RIVET NUT M5 K=1,0-3,5 ST A2C	BLINDNIETMUTTER
29	10197764	2	HEX NUT ISO 4032 M6 10 ZNNI-480H SPF	SECHSKANTMUTTER
30	10197771	2	WASHER ISO 7089 6 200HV ZNNI-480H SPF	SCHEIBE

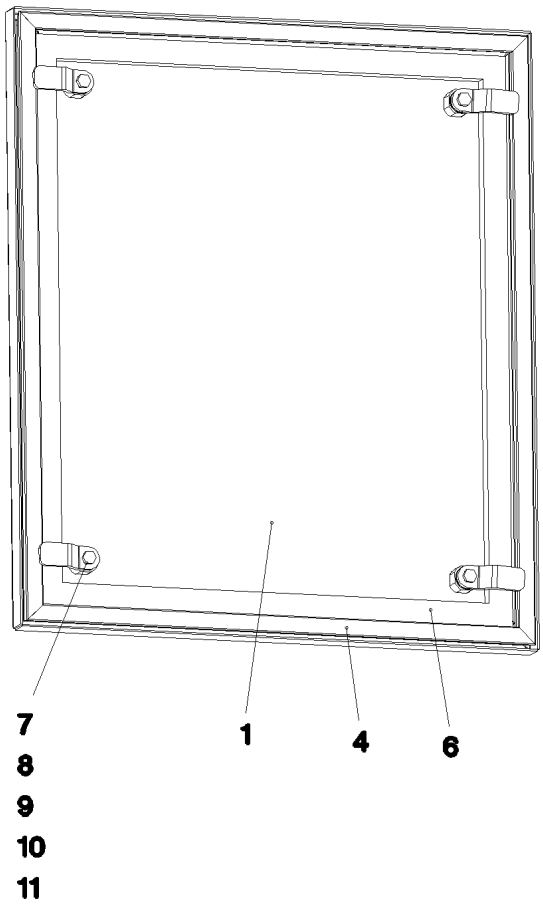

Pos.	Item	Quantity	Description	Bezeichnung
1	965718308	1	COVER GLUED	DECKEL GEKLEBT
4	979076508	1	SEALING PROFILE	ABDICHTPROFIL
6	262104308	1.7	CELL RUBBER 20X12 CR SCHWARZ	ZELLGUMMI
7	704253308	4	HOUSING GD-ZN SW GEPULVERT	GEHAEUSE
8	704253408	4	ACTUATION SPIKE GD-ZN SW GEPULVERT	BETAETIGUNGSDORN
9	704256708	4	TONGUE	ZUNGE
10	704274808	4	O-RING 12X2 NBR70	O-RING
11	704274908	4	FLAT GASKET	FLACHDICHTUNG

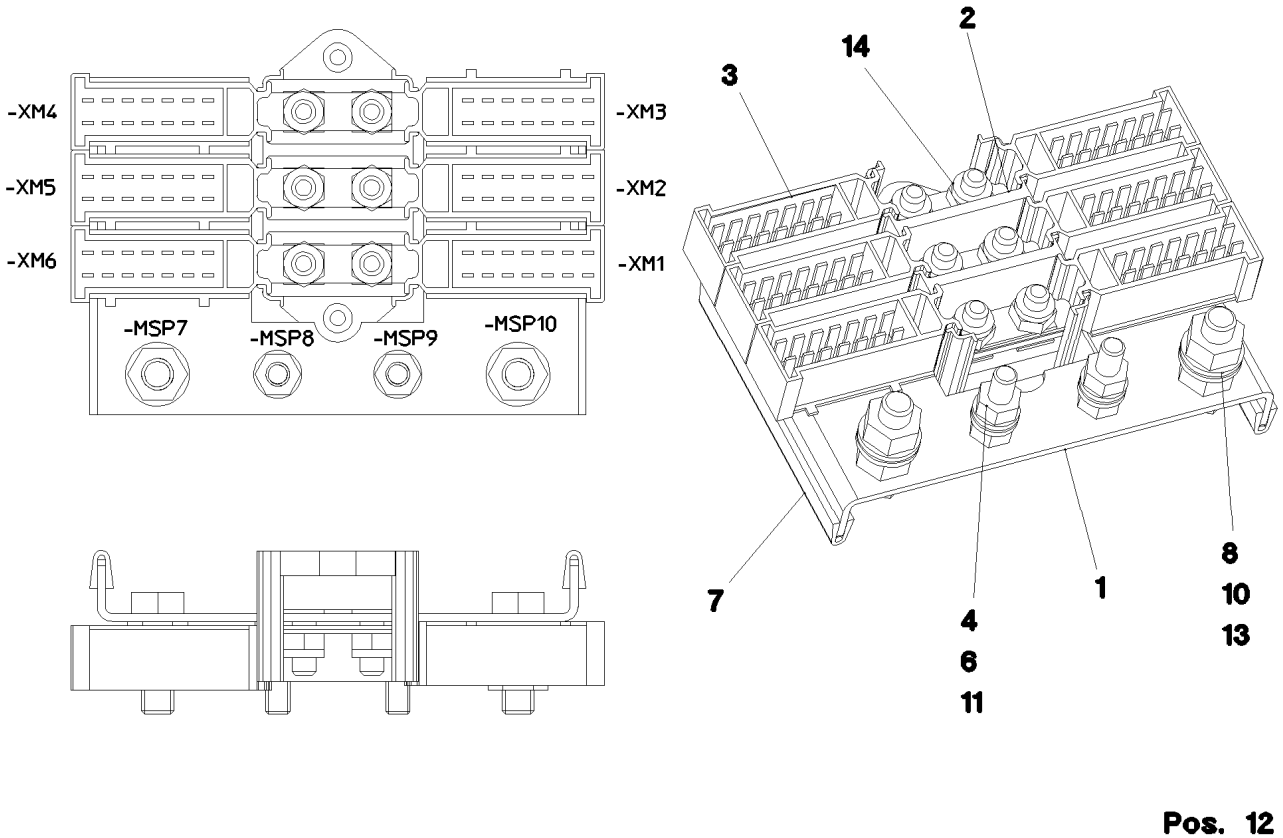

Pos. 12

Pos.	Item	Quantity	Description	Bezeichnung
1	97083880	1	PLATE 2X143X88 DC01 FE//ZNNI8//CN//T0	BLECH
2	602336408	1	CABLE CONNECTOR	KABELVERBINDER
3	602336508	6	PLUG SHELL 14-POL	STECKERGEHAEUSE
4	10197771	4	WASHER ISO 7089 6 200HV ZNNI-480H SPF	SCHEIBE
6	10197764	4	HEX NUT ISO 4032 M6 10 ZNNI-480H SPF	SECHSKANTMUTTER
7	262103908	0.16	EDGE PROTECTION 1-2X9,5X6,5	KANTENSCHUTZ
8	10197831	2	HEX SCREW ISO 4017 M8X25 8.8 ZNNI-480	SECHSKANTSCHRAUBE
10	10197760	4	HEX NUT ISO 4032 M8 10 ZNNI-480H SPF	SECHSKANTMUTTER
11	10197836	2	HEX SCREW ISO 4017 M6X25 8.8 ZNNI-480	SECHSKANTSCHRAUBE
12	602761408	10	NAME PLATE 20X8	BEZEICHNUNGSSCHILD
13	10289803	4	WASHER ISO 7089 8 300HV 480H SPF	SCHEIBE
14	12102692	6	HEX NUT DIN 985 M6 8 ZNNI-480H SPF	SECHSKANTMUTTER

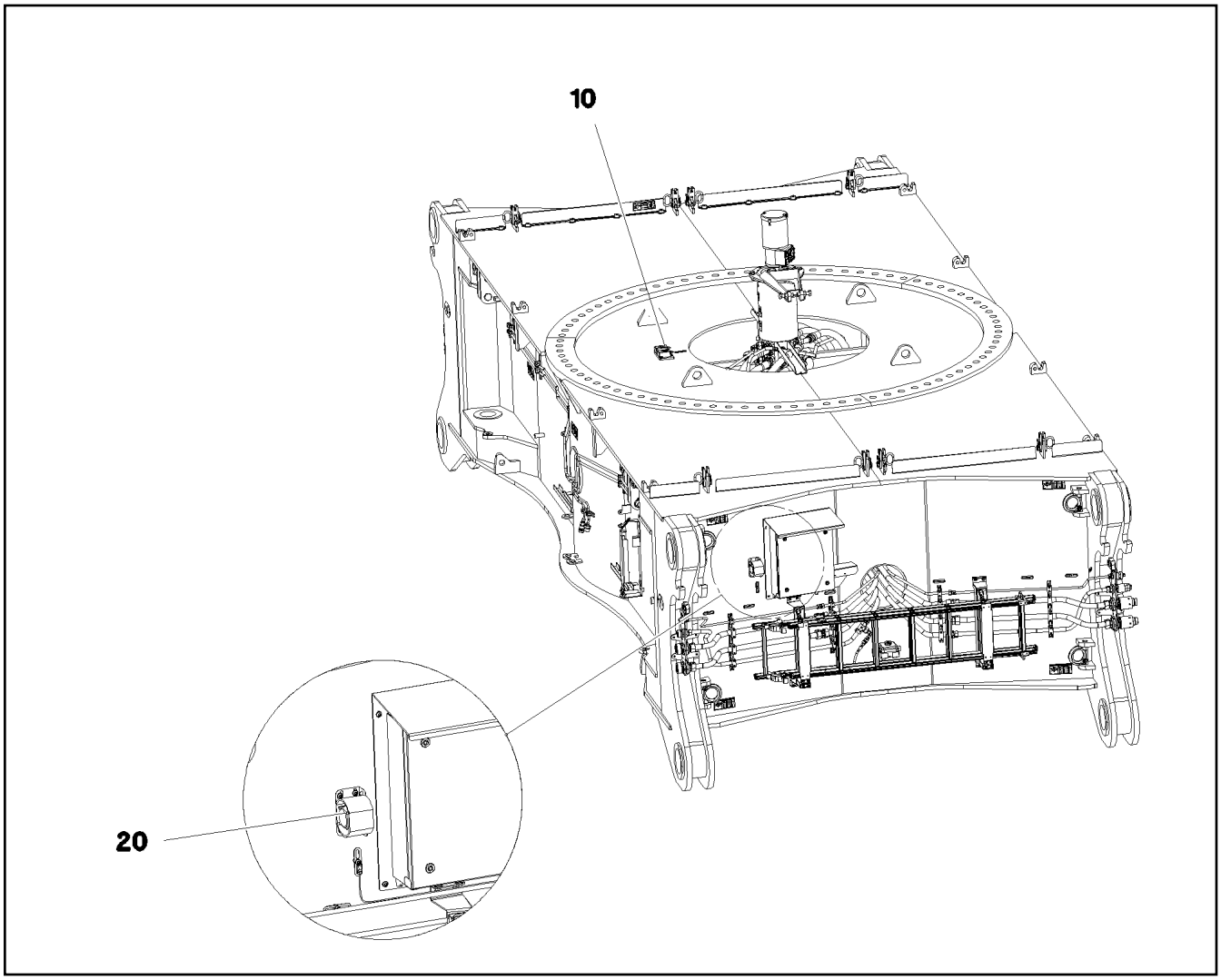

Pos.	Item	Quantity	Description	Bezeichnung
10	11001194	2	INCLINATION SENSOR +/-25° ALU SPF	NEIGUNGSGEBER
20	96026351	1	ACOUST. WARN. DISPLACEM. CRAWL H200 ⇨ ❑ 49	AKUST.WARNUNG VERFAHREN

Pos.	Item	Quantity	Description	Bezeichnung
10	96026395	1	CABLING H200 ⇨ ❑ 50	VERKABELUNG

Pos.	Item	Quantity	Description	Bezeichnung
206	11082606	0.26	INSULATING HOSE DN14X0,65 PUR SPF	ISOLIERSCHLAUCH
288	10429652	0.12	HEATSHRINK SLEEVING 12/2,5X2,0 POLYO	SCHRUMPFSCHLAUCH
305	10870540	0.38	ELECTR.CABLE 1,0	KFZ-LEITUNG
500	923512208	1	CABLE MARKER	KABELMARKER
501	10342518	1	SOCKET 2 13A	STECKDOSE
502	7368241	1	CONTACT LOCK 2-POL	KONTAKTVERRIEGELUNG
503	614009908	1	FALL-BACK GUARD 12-36V 82-107DBA	RUECKFAHRWARNUNG
504	634218501	1	CAPACITOR 4,7U 63V	KONDENSATOR
505	635052008	1	RESISTOR 5,6K 5% 3.75W SPF	WIDERSTAND DR
669	10100062	2	CONNECTOR PIN 0,75-2,0MM2 Cu Ni	STECKERSTIFT
698	602308208	2	WIRED END FERRULE DIN 46228-1 A4X8	ADERENDHUELSE
998	965622208	1	LETTERING WIRING HARNESS	BESCHRIFTUNG KABELBAUM

Pos.	Item	Quantity	Description	Bezeichnung
20	967908208	1	WIRING HARNESS W200	KABELSTRANG
30	968662908	1	DUMMY PLUG W200BSL	BLINDSTECKER
(97)	602710008	1	CABLE SLEEVE 3,0-7,0/3/0,6	KABELTUELLE
(305)	10870540	0.64	ELECTR.CABLE 1,0	KFZ-LEITUNG
(500)	923512208	1	CABLE MARKER	KABELMARKER
(501)	10443664	1	PLUG 19-POL A240	STECKER
(502)	740000808	0.2	KNOTTED-LINK CHAIN DIN 5686 1.8X25 ED	KNOTENKETTE
(503)	602425208	1	SCREW PLUG M32X1,5 MS	VERSCHLUSSSCHRAUBE
(504)	691812808	1	PROTECTING CAP MS A240	SCHUTZKAPPE
(505)	514599408	1	PAN-HEAD SCREW ISO 7045 M3X8 4.8 A2C	FLACHKOPFSCHRAUBE
(506)	420050108	1	WASHER ISO 7089 3 MS	SCHEIBE
(708)	10473048	6	CABLE SLEEVE 2,4-3,0/2,4/0,6 SILIKON	KABELTUELLE
(998)	965622208	1	LETTERING WIRING HARNESS	BESCHRIFTUNG KABELBAUM
40	968663008	1	DUMMY PLUG W200BSR	BLINDSTECKER
(305)	10870540	0.64	ELECTR.CABLE 1,0	KFZ-LEITUNG
(500)	923512208	1	CABLE MARKER	KABELMARKER
(501)	10443664	1	PLUG 19-POL A240	STECKER
(502)	740000808	0.2	KNOTTED-LINK CHAIN DIN 5686 1.8X25 ED	KNOTENKETTE
(503)	602425208	1	SCREW PLUG M32X1,5 MS	VERSCHLUSSSCHRAUBE
(504)	691812808	1	PROTECTING CAP MS A240	SCHUTZKAPPE
(505)	514599408	1	PAN-HEAD SCREW ISO 7045 M3X8 4.8 A2C	FLACHKOPFSCHRAUBE
(506)	420050108	1	WASHER ISO 7089 3 MS	SCHEIBE
(708)	10473048	8	CABLE SLEEVE 2,4-3,0/2,4/0,6 SILIKON	KABELTUELLE
(998)	965622208	1	LETTERING WIRING HARNESS	BESCHRIFTUNG KABELBAUM
50	969466308	1	WIRING HARNESS W291	KABELSTRANG

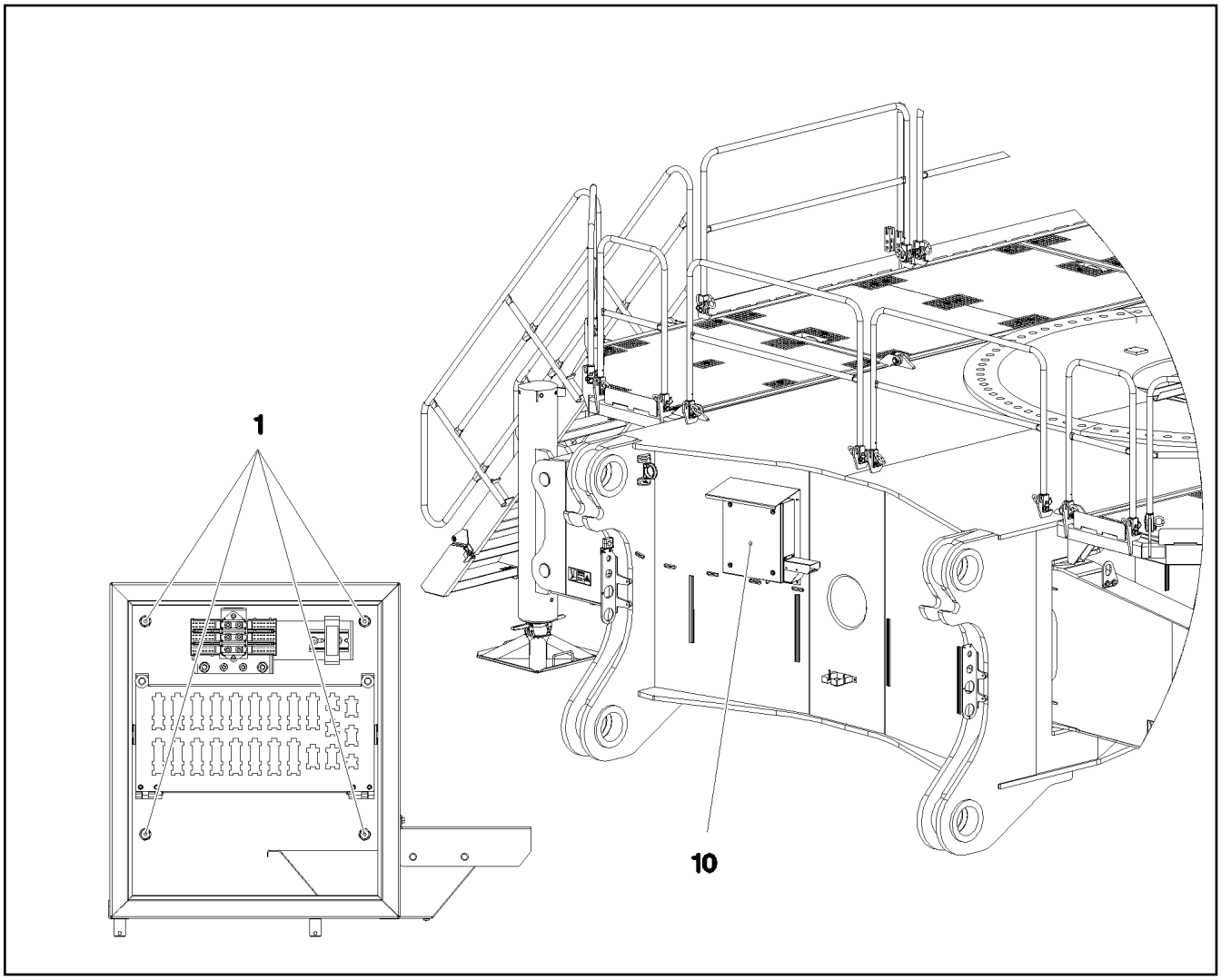

Pos.	Item	Quantity	Description	Bezeichnung
1	11656992	4	HEX SCREW EN 1665 M8X16 8.8 480H SPF	SECHSKANTSCHRAUBE

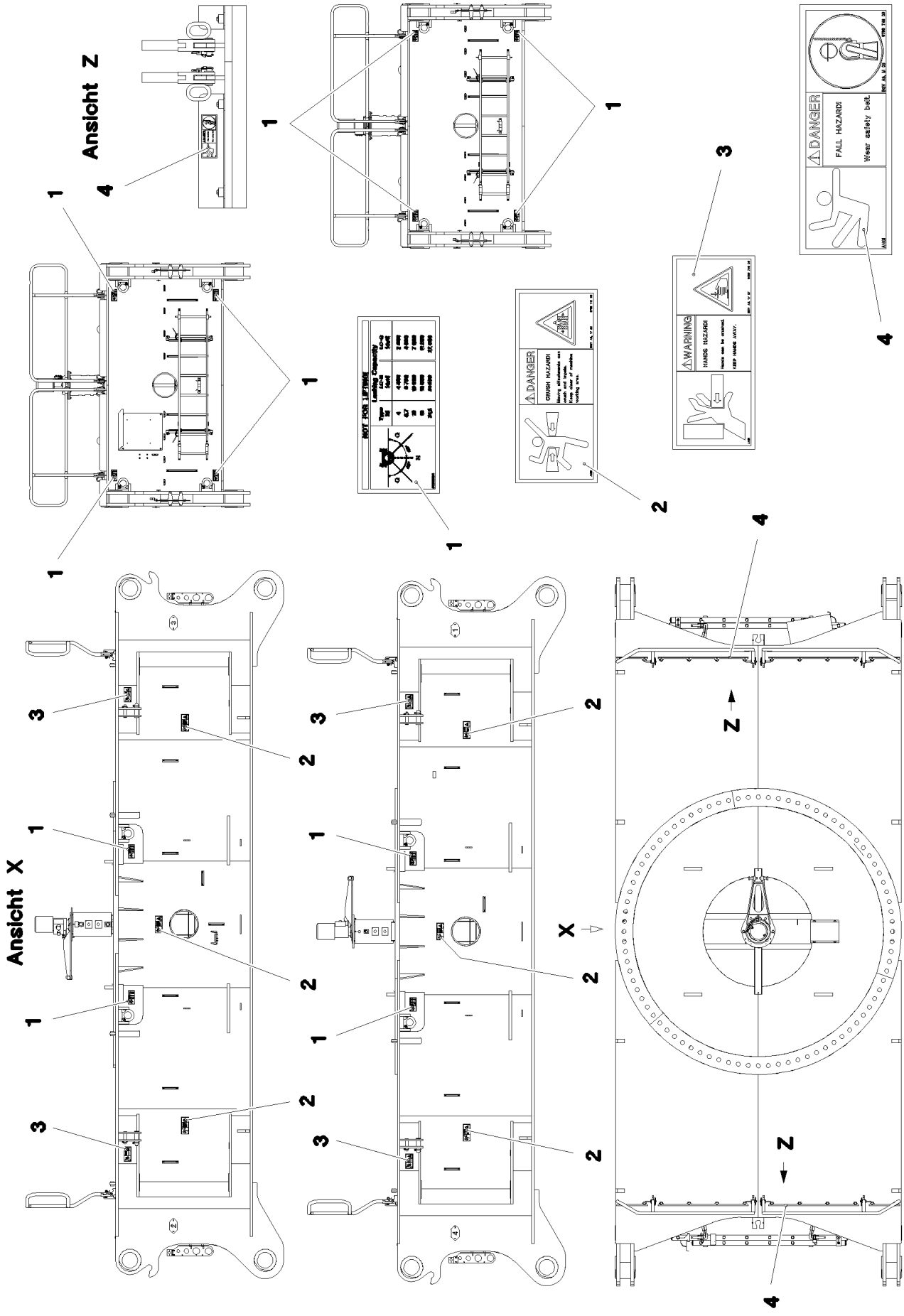

15.12.2020 081102	**etk_en_de_098201 LR 11000**	❑ 53 (1/2)
LIEBHERR	**SIGNS** **BESCHILDERUNG**	**917591608**

Pos.	Item	Quantity	Description	Bezeichnung
1	97036734	12	SIGN 188X78 KLEBEFOLIE SPF	SCHILD
2	978674108	6	SIGN 208X88 KLEBEFOLIE SPF	SCHILD
3	978674608	4	SIGN 208X88 KLEBEFOLIE SPF	SCHILD
4	978674808	2	SIGN 168X62 KLEBEFOLIE SPF	SCHILD

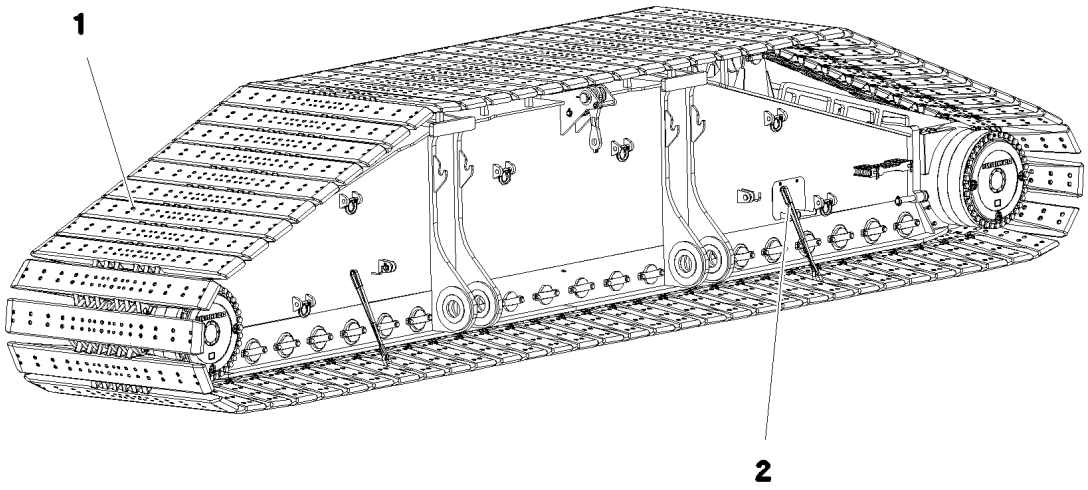

Pos.	Item	Quantity	Description	Bezeichnung
1	96006203	1	FLOOR PLATES PRE-ASS. 2.4M ⇨ ❑ 56	BODENPLATTEN VORM.
2	97031250	4	LASHING STRAP	ANHAENGEGURT
3	97009588	2	WEIGHT INFORMATION PLATE 2X200X100 D	GEWICHTSSCHILD

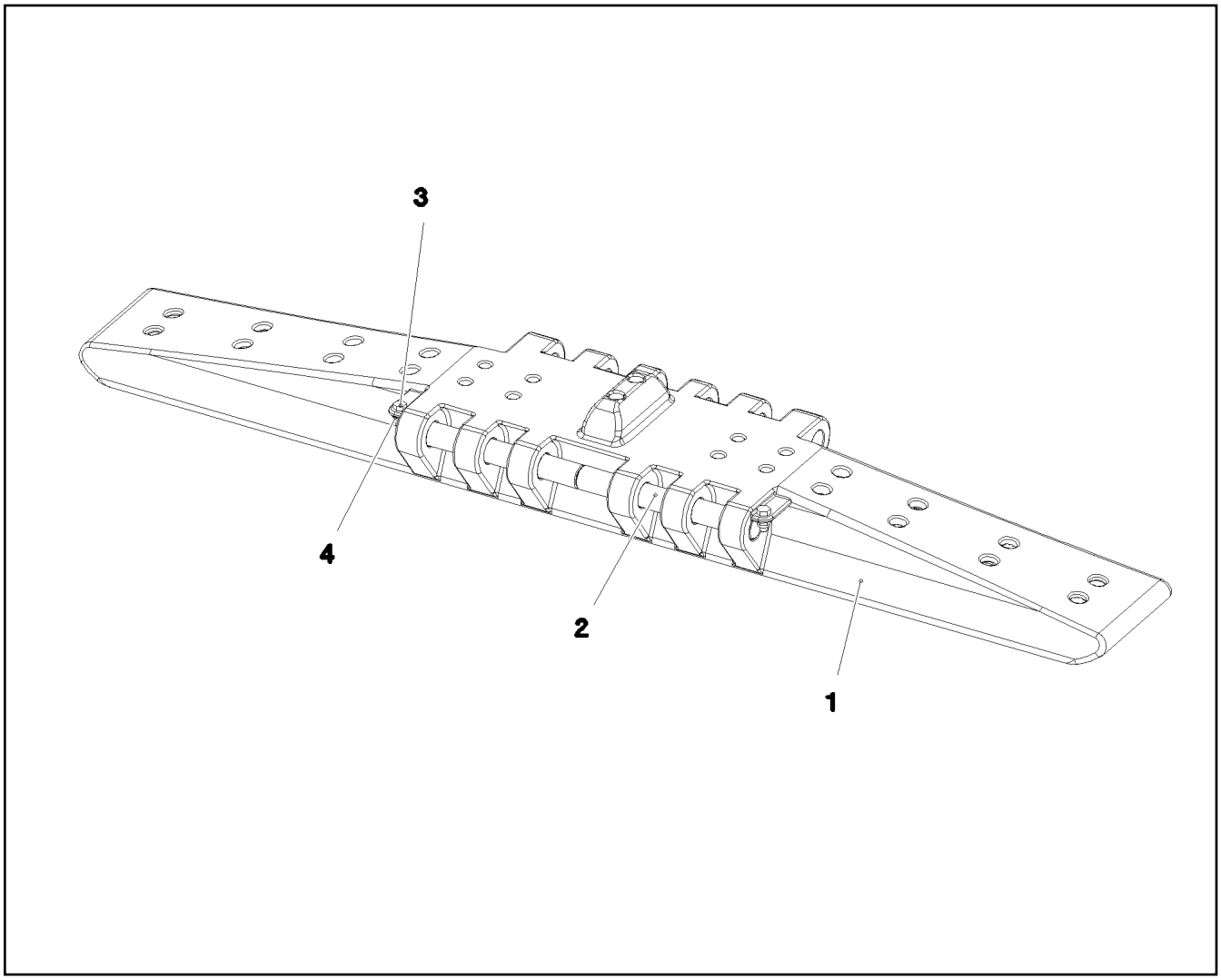

Pos.	Item	Quantity	Description	Bezeichnung
1	97053263	73	FLOOR PLATE 2.4M GS22NIMOCR56 SPF	BODENPLATTE
2	97034180	146	AXLE 50.0X407 42CRMO4+QT SPF	ACHSE
3	10875519	146	HEX SCREW ISO 4017 M16X40 8.8 FLZN SP	SECHSKANTSCHRAUBE
4	10875609	146	HEX NUT DIN 985 M16 8 FLZN SPF	SECHSKANTMUTTER

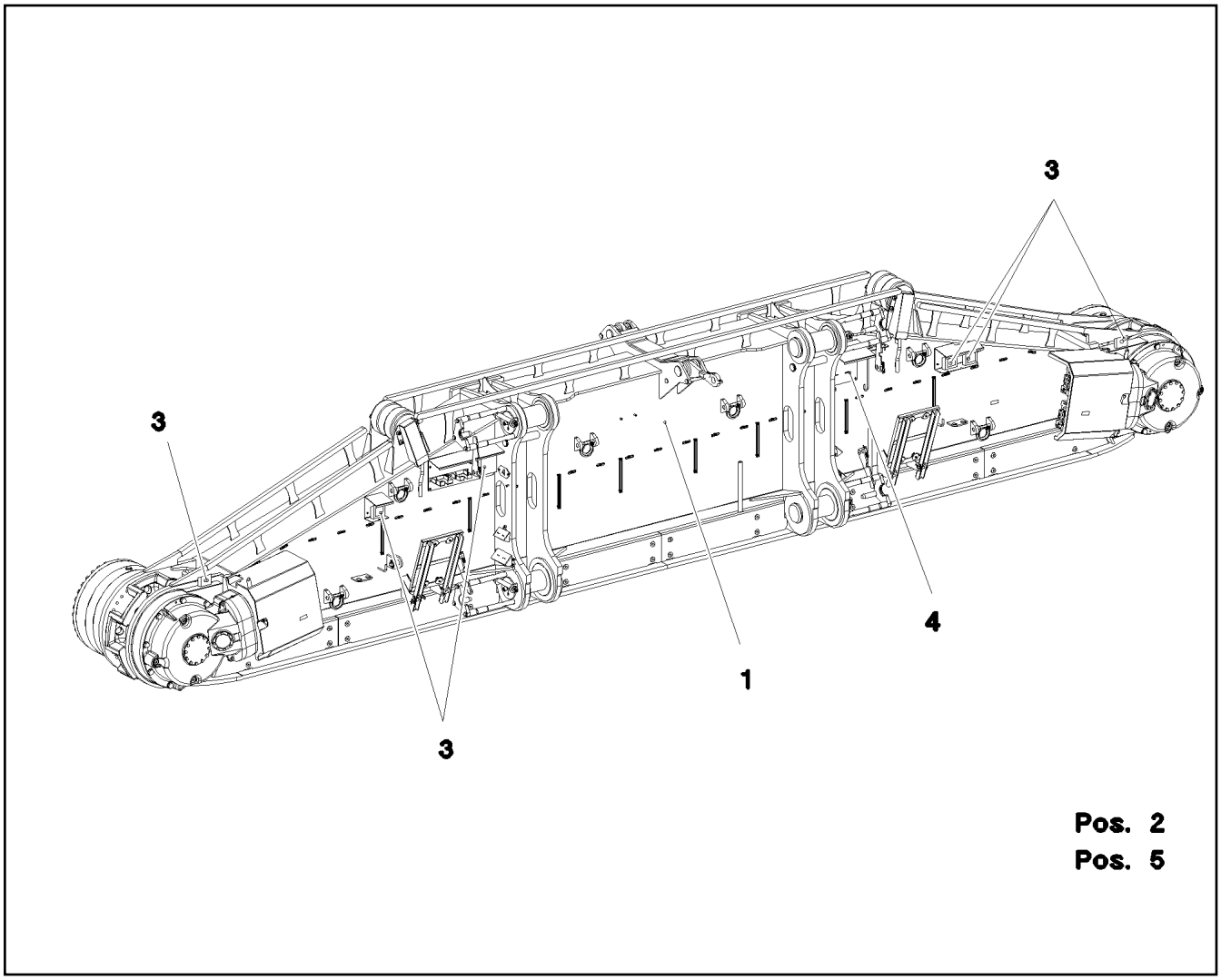

Pos.	Item	Quantity	Description	Bezeichnung
1	917291608	1	CRAWLER TRACK CARRIER, LEFT ⇨ ❑ 58	RAUPENTRAEGER LI.
2	917321008	1	CRAWLER TRACK HYDRAULIC LINKS ⇨ ❑ 69	HYDRAULIK RAUPE
3	917361508	1	ELECTR.CRAWLER SUPPORT LEFT ⇨ ❑ 74	ELEKTRIK RAUPENTRAEGER LI
4	917322008	1	CENTRA.LUBRICATION SYSTEM LEFT ⇨ ❑ 81	ZENTRALSCHMIERUNG RAUPE
5	917322108	1	SIGNS LI. ⇨ ❑ 88	BESCHILDERUNG

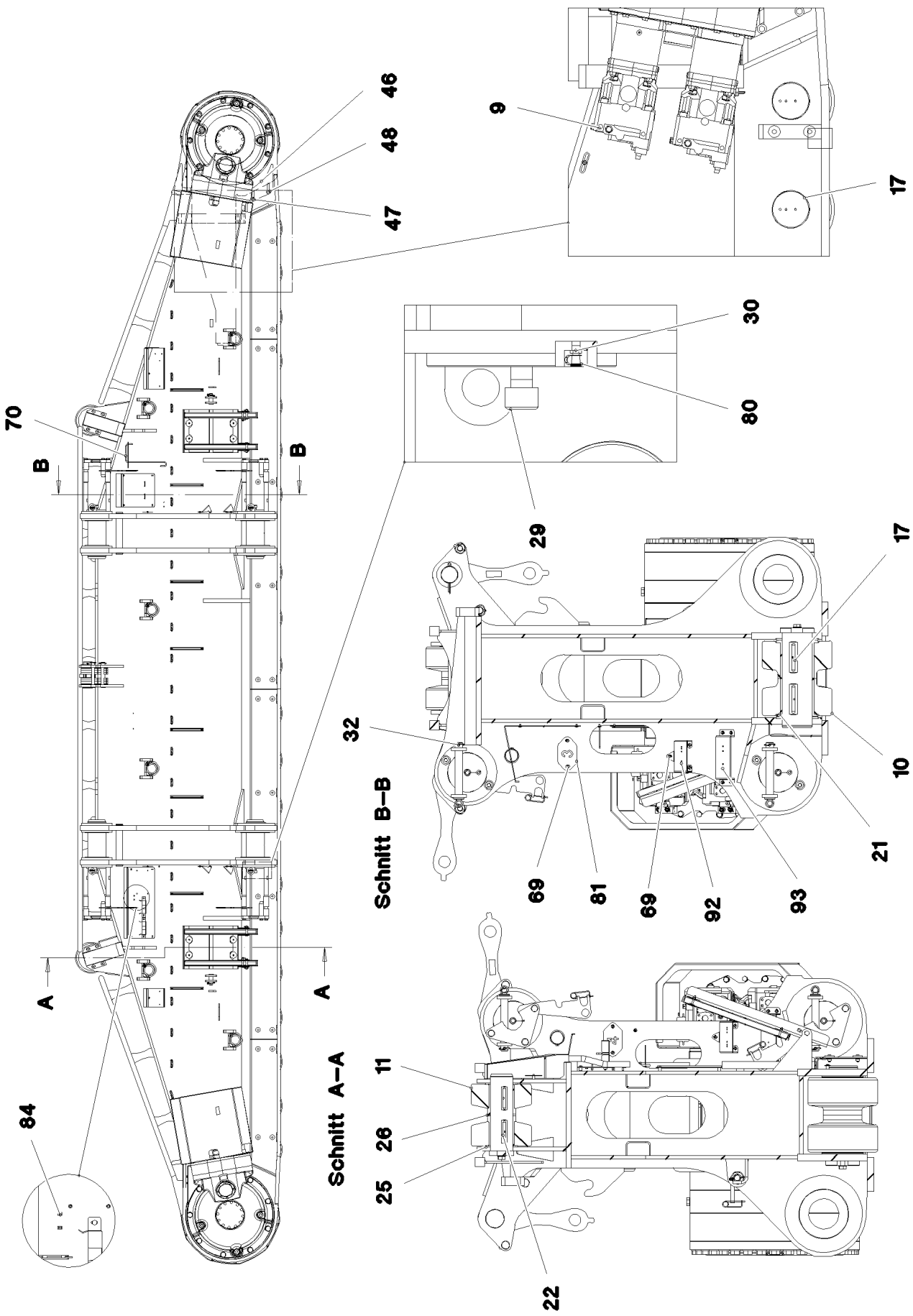

15.12.2020 081153	**etk_en_de_098201 LR 11000**	❑ 58 (1/5)
LIEBHERR	**CRAWLER TRACK CARRIER, LEFT** **RAUPENTRAEGER LI.**	**917291608**

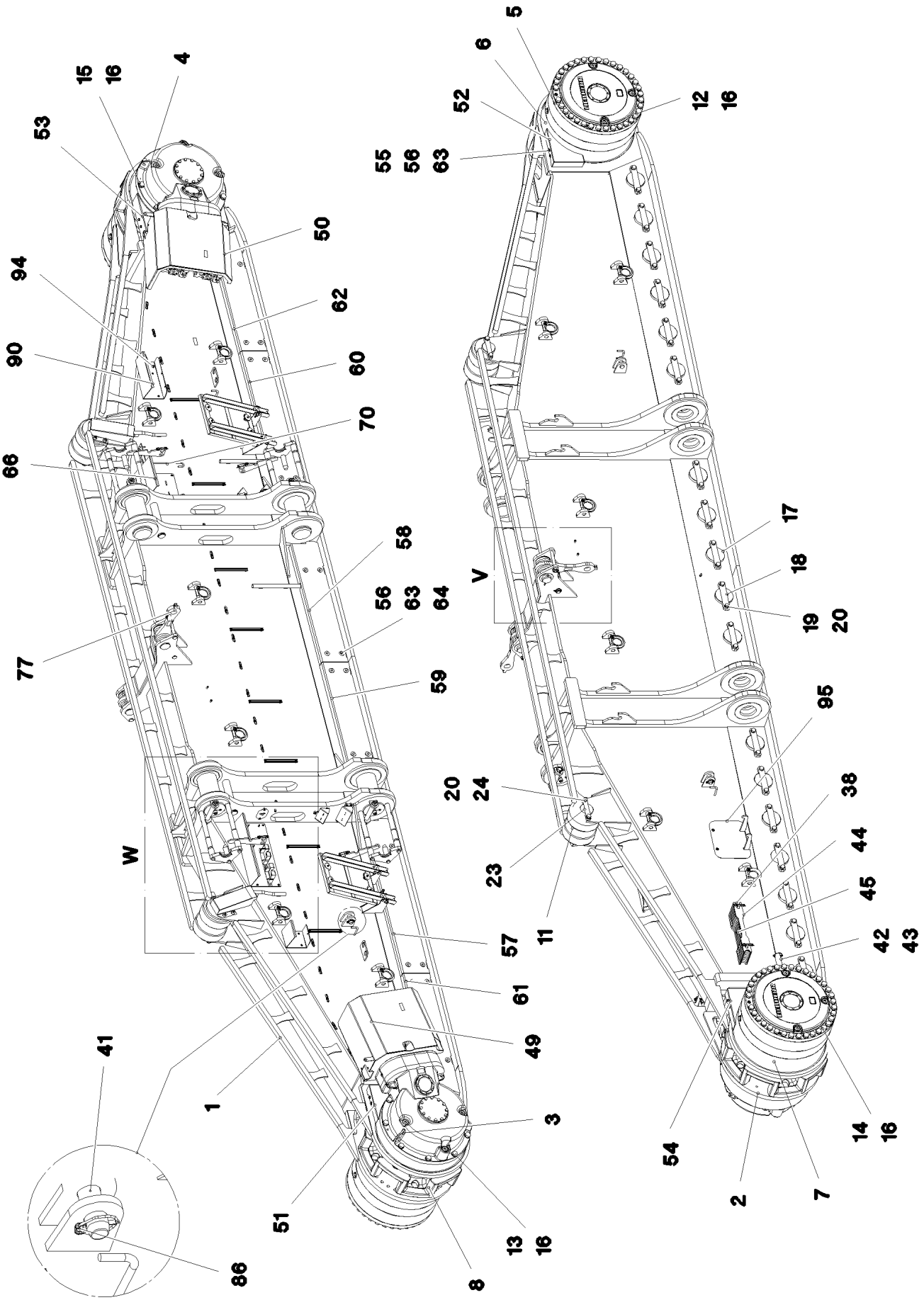

15.12.2020 081154 LIEBHERR	**etk_en_de_098201 LR 11000** **CRAWLER TRACK CARRIER, LEFT** **RAUPENTRAEGER LI.**	❑ 59 (2/5) **917291608**

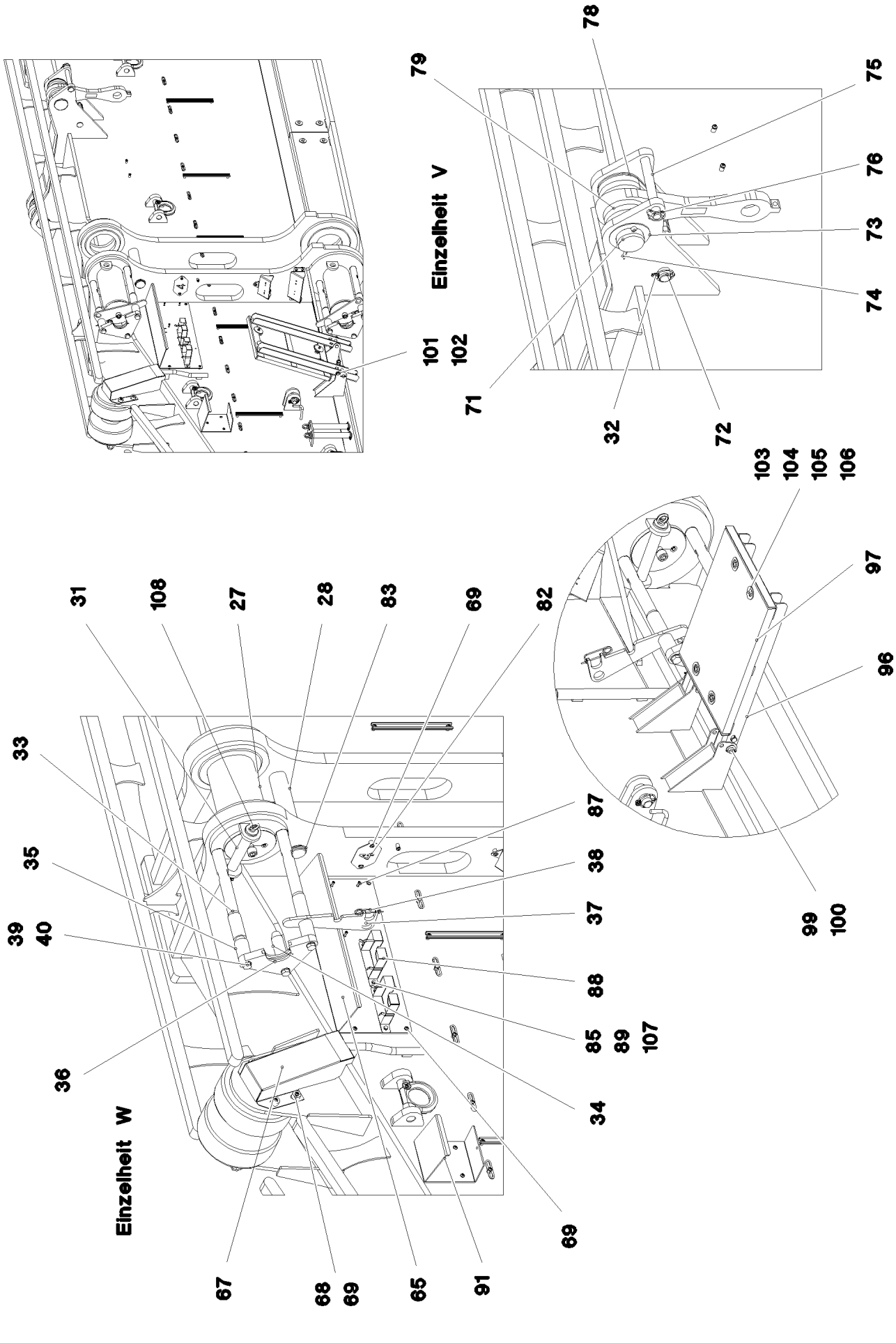

15.12.2020 081155 LIEBHERR	**etk_en_de_098201 LR 11000** **CRAWLER TRACK CARRIER, LEFT** **RAUPENTRAEGER LI.**	❑ 60 (3/5) **917291608**

Pos.	Item	Quantity	Description	Bezeichnung
1	967722108	1	CRAWLER TRACK CARRIER, LEFT	RAUPENTRAEGER LI.
2	967722208	1	SLIDING PIECE L STEEL CONSTR.	SCHIEBESTUECK STAHLBAU LI.
3	90029090	1	ANGULAR GEAR 01 ⇨ ❑ 63	WINKELGETRIEBE
4	90029091	1	ANGULAR GEAR 01 ⇨ ❑ 65	WINKELGETRIEBE
5	933878901	2	PLANETARY GEARBOX 01 ⇨ ❑ 67	PLANETENGETRIEBE
6	938576201	1	BEARING	LAGERUNG
7	938576001	1	BEARING	LAGERUNG
8	97033213	2	SPROCKET G22NIMOCR56 SPF	TURAS
9	10132387	4	HYDRAULIC ATTACHMENT MOTOR DMVA G ⇨ ❑ 68	HYDRAULIKANBAUMOTOR
10	967723908	40	ROLLER BODY HALF CPL.	ROLLENKOERPERHAELFTE KPL
11	925067508	4	ROLLER BODY HALF CPL.	ROLLENKOERPERHAELFTE KPL
12	406264008	35	HEX SCREW ISO 4014 M30X530 10.9 FLZN	SECHSKANTSCHRAUBE
13	406210708	8	HEX SCREW ISO 4014 M30X220 10.9 FLZN	SECHSKANTSCHRAUBE
14	10877647	35	HEX SCREW ISO 4014 M30X570 10.9 FLZN	SECHSKANTSCHRAUBE
15	406210808	8	HEX SCREW ISO 4014 M30X250 10.9 FLZN	SECHSKANTSCHRAUBE
16	4900000	86	WASHER EN 14399-6 30 300-370HV-ST FLZ	SCHEIBE
17	97026864	20	AXLE 180.0X530 35NICRMOV125 SPF	ACHSE
18	97026865	20	AXLE HOLDER 25X325X64 S960QL	ACHSHALTER
19	406605808	40	HEX SCREW ISO 4017 M24X60 10.9 FLZN SP	SECHSKANTSCHRAUBE
20	4600146	44	WASHER EN 14399-6 24 300-370HV FLZN SP	SCHEIBE
21	97026884	40	THRUST WASHER 15X220X220 S355MC FE//	ANLAUFSCHEIBE
22	97026885	2	AXLE 130.0X435 35NICRMOV125 SPF	ACHSE
23	97026925	2	AXLE HOLDER 25X250X49 S690QL	ACHSHALTER
24	4600785	4	HEX SCREW ISO 4017 M24X50 10.9 FLZN SP	SECHSKANTSCHRAUBE
25	703003508	4	THRUST WASHER X170 GZ-CUZN25AL5	ANLAUFSCHEIBE
26	974820408	2	PLATE 10X150X150 S355MC FE//ZNNI8//CN/	BLECH
27	97027729	4	PIN 220.0X505 35NICRMOV125 SPF	BOLZEN
28	97027730	2	PIN 75.0X440 35NICRMOV125 SPF	BOLZEN
29	10878835	4	SOCKET HEAD SCREW ISO 4762 M24X60 8	ZYLINDERSCHRAUBE
30	7743242	4	HYDRAULIC-TYPE LUBRICAT.NIPPLE DIN 71	KEGELSCHMIERNIPPEL
31	97000828	4	PIN 55.0X300 35NICRMOV125 SPF	BOLZEN
32	10180883	6	SAFETY PLUG W HINGE-LID 10X55X9,5X45	SICHERHEITSKLAPPSTECKER
33	97027746	8	THREADED PIN 50.0X540 35NICRMOV125	GEWINDEBOLZEN
34	97027747	4	THREADED PIN 45.0X150 S355J2+AR FE//ZN	GEWINDEBOLZEN
35	97027748	8	TUBE 54.0X75 S355J2H FE//ZNNI8//CN//T0	ROHR
36	97027749	4	PLATE 30X319X184 S690QL	BLECH
37	97027750	4	PLATE 12X385X122 S690QL	BLECH
38	433101208	6	RETAINING SPRING 4X68 ISO 2081 FE/ZN8/	SICHERUNGSFEDER
39	12224059	12	HEX SCREW ISO 4017 M20X65 8.8 FLZN SP	SECHSKANTSCHRAUBE
40	10289808	12	WASHER ISO 7089 20 300HV FLZN SPF	SCHEIBE
41	932226808	4	PIN RD40X105 35NICRMOV125 GASN. SPF	BOLZEN
42	97027785	2	PIN 50.0X400 S355J2C+C FE//ZNNI8//CN//T0	BOLZEN
43	10181899	4	SAFETY PLUG W HINGE-LID 12X75X11,5X60	SICHERHEITSKLAPPSTECKER
44	974782708	4	PLATE 5X602X80 S700MC	BLECH
45	974782608	9	PLATE 20X602X80 S690QL	BLECH
46	97027786	2	PLATE 20X409X270 S690QL	BLECH
47	10875803	4	HEX SCREW ISO 4017 M16X45 8.8 FLZN SP	SECHSKANTSCHRAUBE
48	4600021	4	WASHER DIN 7349 17 200HV FLZN SPF	SCHEIBE
49	968310608	1	COVER HOOD	ABDECKHAUBE
50	968310708	1	COVER HOOD	ABDECKHAUBE
51	97027787	1	PLATE 4X480X486 S315MC FE//ZNNI8//CN//T	BLECH
52	97027788	1	PLATE 4X480X486 S315MC FE//ZNNI8//CN//T	BLECH
53	97027789	1	PLATE 4X605X622 S315MC FE//ZNNI8//CN//T	BLECH
54	97027790	1	PLATE 4X530X562 S315MC FE//ZNNI8//CN//T	BLECH
55	11658580	8	WASHER DIN 7349 10,5 200HV-St FLZN SPF	SCHEIBE
56	413004408	32	CAGE NUT M10	KAEFIGMUTTER

Pos.	Item	Quantity	Description	Bezeichnung
57	97027791	1	PLATE 5X1815X335 S355MC	BLECH
58	97027792	1	PLATE 5X1415X334 S355MC	BLECH
59	97027793	1	PLATE 5X1415X334 S355MC	BLECH
60	97027794	1	PLATE 5X1815X335 S355MC	BLECH
61	97027795	1	PLATE 5X1451X335 S355MC	BLECH
62	97027796	1	PLATE 5X1449X335 S355MC	BLECH
63	11642358	32	HEX SCREW ISO 4017 M10X30 8.8 FLZN SP	SECHSKANTSCHRAUBE
64	953867308	24	WASHER RD50X5 S355MC FE//ZNNI8//CN//T	SCHEIBE
65	968067808	1	PROTECTION GUARD FE//ZNNI8//CN//T0	SCHUTZBLECH
66	97004973	1	PROTECTION GUARD 4X350X718 S315MC	SCHUTZBLECH
67	97027803	2	PLATE 2.5X438X540 DC01 FE//ZNNI8//CN//T	BLECH
68	978787708	8	SLEEVE 33.0X19 FE//ZNNI8//CN//T0	HUELSE
69	12102696	47	BUTTON HEAD SCREW ISO7380-2 M8X10 0	HALBRUNDKOPFSCHRAUBE
70	978389708	1	GRIP 10.0X750 S235JRG2 FE//ZNNI8//CN//T0	GRIFF
71	946627708	2	PIN 100.0X275 35NICRMOV125 GASN. SPF	BOLZEN
72	97027804	2	PIN 45.0X265 35NICRMOV125 SPF	BOLZEN
73	953848908	2	WASHER RD135X3 DC01 FE//ZNNI8//CN//T0	SCHEIBE
74	12100685	2	SPLIT PIN ISO 1234 10X140 ST 480H SPF	SPLINT
75	453031808	2	PIN ISO 2341 B30X260X250 35NICRMOV125	BOLZEN
76	10180880	2	SAFETY PLUG W HINGE-LID 8X42X7,5X32 4	SICHERHEITSKLAPPSTECKER
77	968036608	2	BRACKET WITH BOARD 0.425 M	LASCHE MIT SCHILD
78	97027806	8	PLATE 5X368X141 S355MC FE//ZNNI8//CN//T	BLECH
79	97027807	12	PLATE 20X368X141 S355J2+N FE//ZNNI8//C	BLECH
80	779013008	4	PROTECTING CAP	SCHUTZKAPPE
81	97011114	1	PLATE 2X180X100 DC01 FE//ZNNI8//CN//T0	BLECH
82	97011115	1	PLATE 2X180X100 DC01 FE//ZNNI8//CN//T0	BLECH
83	4001447	4	LOCKING RING DIN 471 70X4 ZNPH R	SICHERUNGSRING
84	10875857	2	CAGE NUT M6 NIROSTA	KAEFIGMUTTER
85	413003208	4	CAGE NUT M8 A2/ST A2K	KAEFIGMUTTER
86	10180884	4	SAFETY PLUG W HINGE-LID 8X62X7,5X53 4	SICHERHEITSKLAPPSTECKER
87	11820284	4	SOCKET HEAD SCREW ISO 4762 M6X30 8.8	ZYLINDERSCHRAUBE
88	978637208	2	PLATE DC01 FE//ZNNI8//CN//T0	BLECH
89	11651767	4	HEX SCREW ISO 4017 M8X20 8.8 480H SPF	SECHSKANTSCHRAUBE
90	968310808	1	PROTECTION GUARD FE//ZNNI8//CN//T0	SCHUTZBLECH
91	97038929	1	PROTECTION GUARD 4X215X532 S315MC	SCHUTZBLECH
92	97041577	2	PLATE 4X335X136 S315MC FE//ZN20//C	BLECH
93	97041578	2	PLATE 4X398X116 S315MC FE//ZN20//C	BLECH
94	12207210	2	SOCKET HEAD SCREW ISO 4762 M5X30 8.8	ZYLINDERSCHRAUBE
95	968404208	1	COVER COMPL.	DECKEL KPL.
96	968495108	2	FRAME WELDED T ZN O	RAHMEN SCHWK.
97	10035309	2	GRIDIRON T583X450X30/2 S235JR T ZN K	GITTERROST-P
98	971625908	4	PIN 25.0X105 42CRMO4+QT GASN.	BOLZEN
99	10289807	16	WASHER ISO 7089 18 300HV FLZN SPF	SCHEIBE
100	12100681	4	SPLIT PIN ISO 1234 5X28 ST 480H SPF	SPLINT
101	453008808	4	PIN ISO 2341 B14X100X92 X20CR13	BOLZEN
102	433102808	4	RETAINING SPRING 3X55 VERZ	SICHERUNGSFEDER
103	10100621	8	DISH MOUNTING	TELLERBEFESTIGUNG
104	11651581	8	HEX SCREW ISO 4014 M8X50 8.8 480H SPF	SECHSKANTSCHRAUBE
105	941138108	8	WASHER DC01 FE//ZNNI8//CN//T0	SCHEIBE
106	10875614	8	HEX NUT DIN 985 M8 8 480H SPF	SECHSKANTMUTTER
107	420001014	4	WASHER ISO 7089 8 200HV-A4	SCHEIBE
108	402600208	4	RING BOLT DIN 580 M10X17 C15E A2K	RINGSCHRAUBE

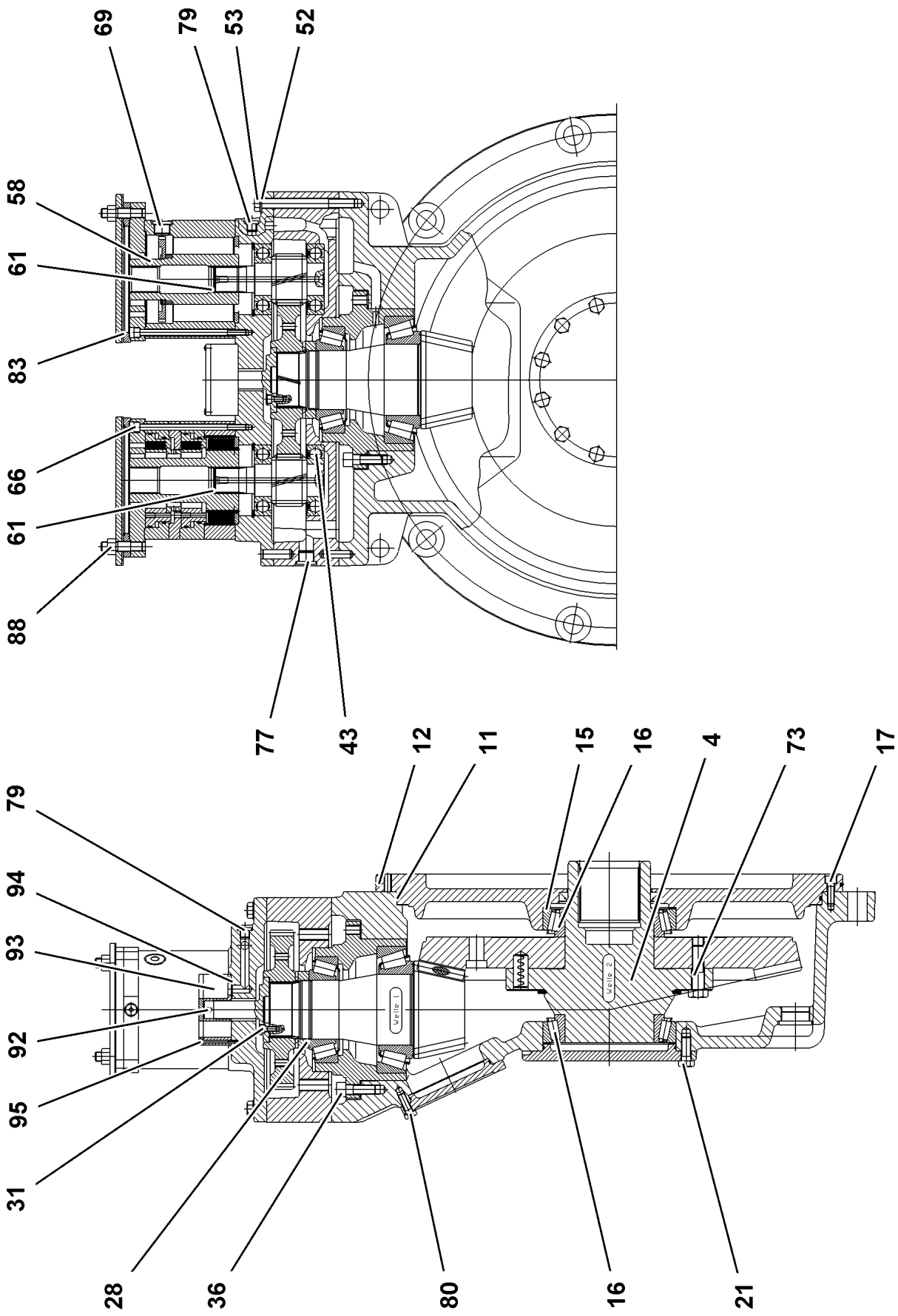
69
79
53
52
58
61
83
66
61
88
77
43
12
11
15
16
4
73
17
79
94
93
92
95
31
28
36
80
16
21
Welle 1
Welle 2

Pos.	Item	Quantity	Description	Bezeichnung
4	938846401	1	BEVEL GEAR HUB Z=25 42CrMo4+QT	KEGELRADNABE
11	761036003	1	O-RING 680X5 NBR 70	O-RING
12	726457501	1	O-RING 740X5 NBR 70	O-RING
16	746222501	2	TAPERED ROLLER BEARING DIN 720 320 3	KEGELROLLENLAGER
17	4043164	18	SOCKET HEAD SCREW ISO 4762 M12X35 1	ZYLINDERSCHRAUBE
21	4600577	12	HEX SCREW ISO 4017 M16X40 10.9 A3C SP	SECHSKANTSCHRAUBE
28	927612301	1	SLOTTED NUT M100X2 C45	NUTMUTTER
31	10875598	4	SOCKET HEAD SCREW ISO 4762 M8X20 8.8	ZYLINDERSCHRAUBE
36	10001077	12	SOCKET HEAD SCREW ISO 4762 M16X50 10	ZYLINDERSCHRAUBE
43	745173801	2	DEEP GROOVE BALL BEARING DIN 625 631	RILLENKUGELLAGER
52	4600601	16	HEX SCREW ISO 4014 M16X160 8.8 FLZN SP	SECHSKANTSCHRAUBE
53	420001901	16	WASHER ISO 7089 16 200HV A3C	SCHEIBE
61	428110201	2	LOCKING RING DIN 472 41X1,75	SICHERUNGSRING
66	4043016	24	SOCKET HEAD SCREW ISO 4762 M10X180 1	ZYLINDERSCHRAUBE
69	477511601	2	SCREW PLUG VSTI M27X2 CR6-FREI	VERSCHLUSSSCHRAUBE
73	10875599	4	SOCKET HEAD SCREW ISO 4762 M8X25 8.8	ZYLINDERSCHRAUBE
77	477511501	2	SCREW PLUG VSTI M26X1,5 CR6-FREI	VERSCHLUSSSCHRAUBE
79	477511301	8	SCREW PLUG VSTI M16X1,5 CF	VERSCHLUSSSCHRAUBE
80	10299574	8	HEX SCREW ISO 4017 M12X35 10.9 FLZN SP	SECHSKANTSCHRAUBE
83	726453601	2	O-RING 175X3 NBR 70	O-RING
88	411505001	8	HEX NUT ISO 4032 M16 10 A3C SPF	SECHSKANTMUTTER
92	434006601	1	FITTING KEY DIN 6885 A8X7X12	PASSFEDER
93	510108201	1	PUMP	PUMPE
94	726454601	2	O-RING 23X2,5 NBR 70	O-RING
95	10181383	4	SOCKET HEAD SCREW ISO 4762 M5X55 10	ZYLINDERSCHRAUBE

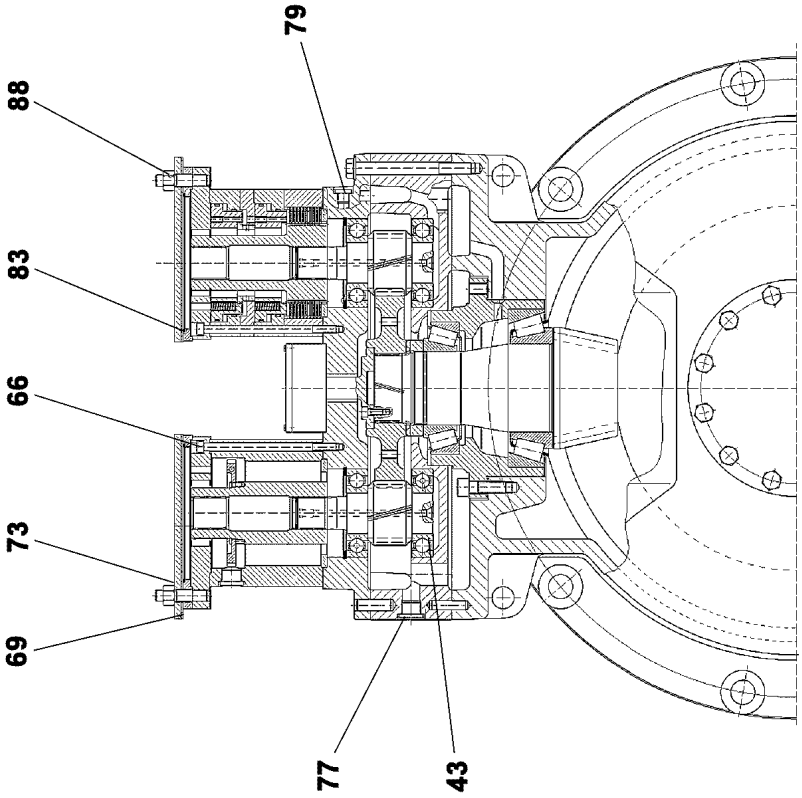
79
88
83
66
73
69
77
43

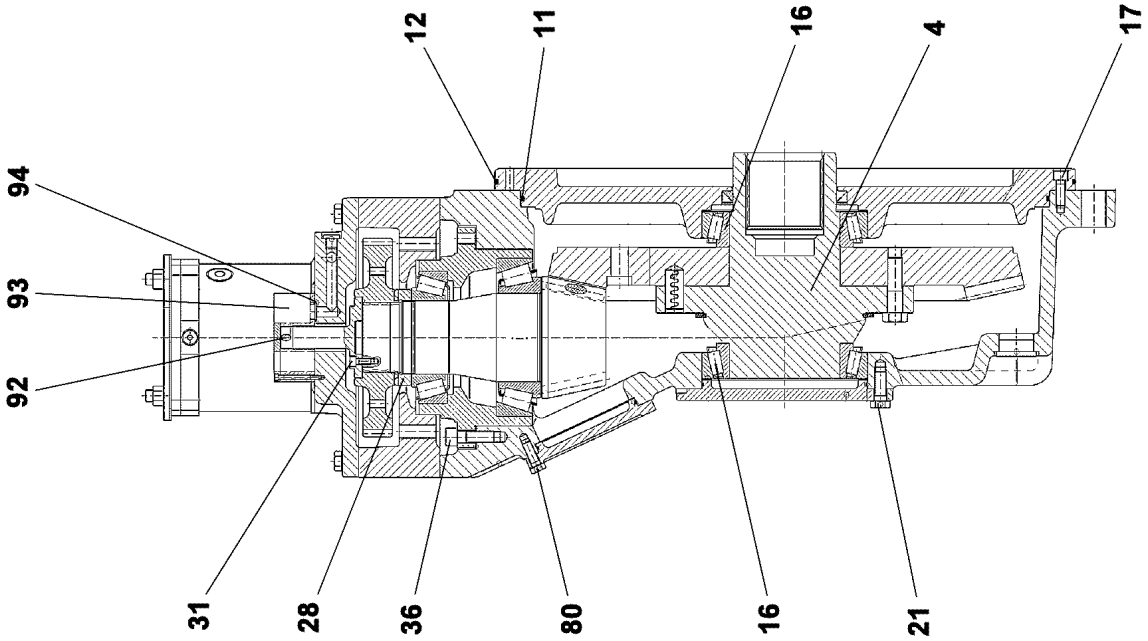
12
11
16
4
17
94
93
92
31
28
36
80
16
21

Pos.	Item	Quantity	Description	Bezeichnung
4	938846401	1	BEVEL GEAR HUB Z=25 42CrMo4+QT	KEGELRADNABE
11	761036003	1	O-RING 680X5 NBR 70	O-RING
12	726457501	1	O-RING 740X5 NBR 70	O-RING
16	746222501	2	TAPERED ROLLER BEARING DIN 720 320 3	KEGELROLLENLAGER
17	4043164	18	SOCKET HEAD SCREW ISO 4762 M12X35 1	ZYLINDERSCHRAUBE
21	4600577	12	HEX SCREW ISO 4017 M16X40 10.9 A3C SP	SECHSKANTSCHRAUBE
28	927612301	1	SLOTTED NUT M100X2 C45	NUTMUTTER
31	10875598	4	SOCKET HEAD SCREW ISO 4762 M8X20 8.8	ZYLINDERSCHRAUBE
36	10001077	12	SOCKET HEAD SCREW ISO 4762 M16X50 10	ZYLINDERSCHRAUBE
43	745173801	2	DEEP GROOVE BALL BEARING DIN 625 631	RILLENKUGELLAGER
52	4600601	16	HEX SCREW ISO 4014 M16X160 8.8 FLZN SP	SECHSKANTSCHRAUBE
53	10289806	16	WASHER ISO 7089 16 300HV FLZN SPF	SCHEIBE
61	428110201	2	LOCKING RING DIN 472 41X1,75	SICHERUNGSRING
66	4043016	24	SOCKET HEAD SCREW ISO 4762 M10X180 1	ZYLINDERSCHRAUBE
69	477511601	2	SCREW PLUG VSTI M27X2 CR6-FREI	VERSCHLUSSSCHRAUBE
73	10875599	4	SOCKET HEAD SCREW ISO 4762 M8X25 8.8	ZYLINDERSCHRAUBE
77	477511501	2	SCREW PLUG VSTI M26X1,5 CR6-FREI	VERSCHLUSSSCHRAUBE
79	477511301	4	SCREW PLUG VSTI M16X1,5 CF	VERSCHLUSSSCHRAUBE
80	10299574	8	HEX SCREW ISO 4017 M12X35 10.9 FLZN SP	SECHSKANTSCHRAUBE
83	726453601	2	O-RING 175X3 NBR 70	O-RING
88	411505001	8	HEX NUT ISO 4032 M16 10 A3C SPF	SECHSKANTMUTTER
92	434006601	1	FITTING KEY DIN 6885 A8X7X12	PASSFEDER
93	510108201	1	PUMP	PUMPE
94	726454601	2	O-RING 23X2,5 NBR 70	O-RING
95	10181383	4	SOCKET HEAD SCREW ISO 4762 M5X55 10	ZYLINDERSCHRAUBE

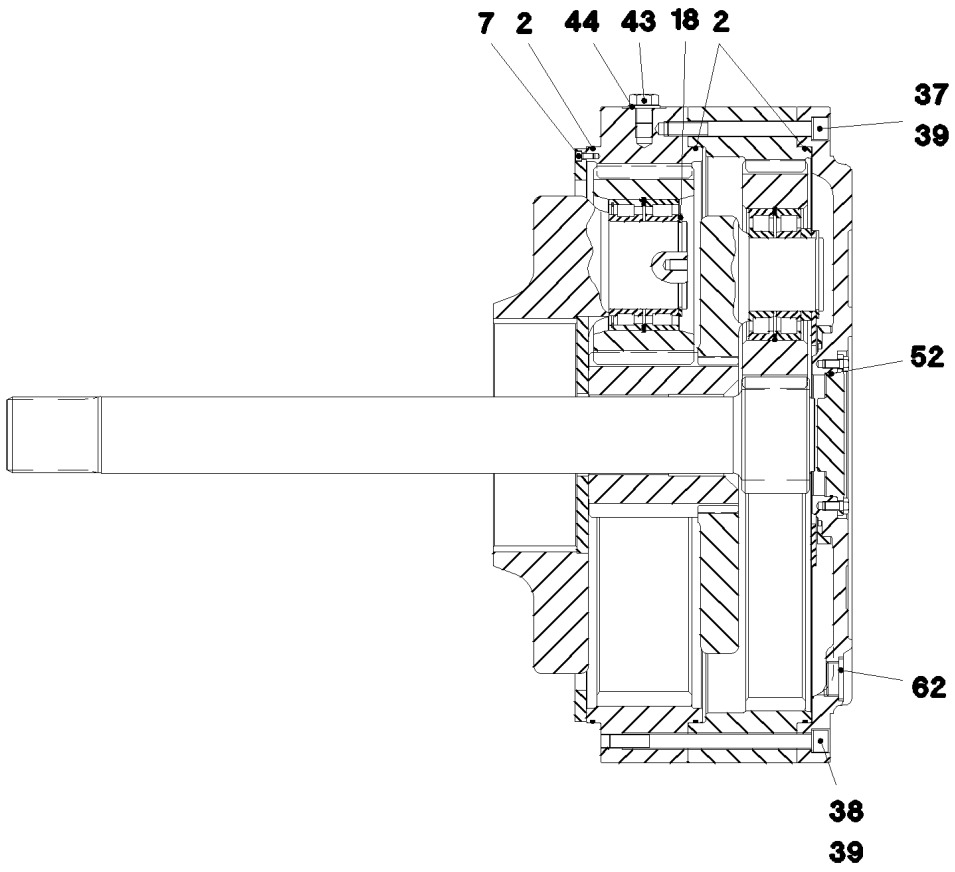

Pos.	Item	Quantity	Description	Bezeichnung
2	726457501	3	O-RING 740X5 NBR 70	O-RING
7	10875597	8	SOCKET HEAD SCREW ISO 4762 M8X16 8.8	ZYLINDERSCHRAUBE
18	12100651	5	LOCKING RING DIN 471 120X4 480H SPF	SICHERUNGSRING
37	12100210	1	SOCKET HEAD SCREW ISO 4762 M20X200 8	ZYLINDERSCHRAUBE
38	10197292	3	SOCKET HEAD SCREW ISO 4762 M20X280	ZYLINDERSCHRAUBE
39	423912001	4	LOCK WASHER VS 20 ZN8M+PASSIVIERUN	SICHERUNGSSCHEIBE
43	10026122	1	HEX SCREW ISO 4017 M24X25 10.9 FLZN	SECHSKANTSCHRAUBE
44	10289810	1	WASHER ISO 7089 24 300HV FLZN SPF	SCHEIBE
52	570939808	1	O-RING 160X3 FPM70	O-RING
62	477704808	3	STOP PLUG VSTIM42X2ED A3P	STOPFEN

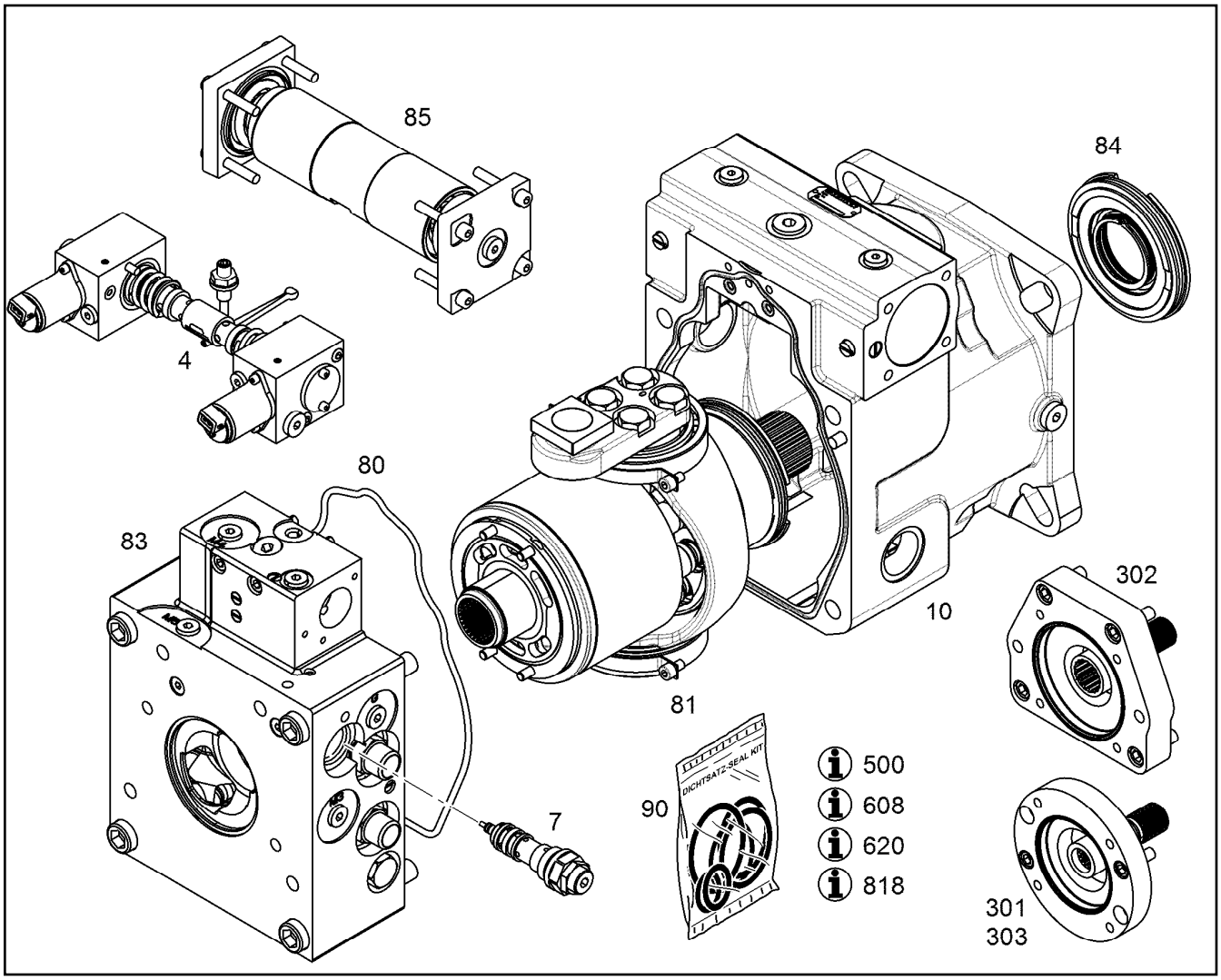

Pos.	Item	Quantity	Description	Bezeichnung
4	10150952	1	MODIFICAT.KIT REGULATION VALVE	UMBAUSATZ REGELVENTIL
7	12859365	1	SHUTTLE VALVE 420BAR	WECHSELVENTIL
31	7380648	1	O-RING ISO 3601-1 6,02X2,62 FKM 90 A,BK	O-RING
32	10043293	2	SEALING RING WITH O-RING 14X7X1,9 PTF	MANTELRING MIT O-RING
39	10018976	4	SOCKET HEAD SCREW ISO 4762 M20X100	ZYLINDERSCHRAUBE
80	10126156	1	RK ADDITIONAL PARTS	RS ZUSATZTEILE
81	10140281	1	REPAIR KIT DRIVING MECHANISM	RS TRIEBWERK
83	10140298	1	REPAIR KIT CONNECTING PLATE	RS ANSCHLUSSPLATTE
84	10140202	1	REPAIR KIT LOCK RING	RS VERSCHLUSSRING
85	10134156	1	REGULATION REPAIR KIT	RS VERSTELLUNG
86	10135893	1	RK LIMIT STOP BOLT NG 215 (D)	RS ANSCHLAGSCHRAUBE
91	10150952	1	MODIFICAT.KIT REGULATION VALVE	UMBAUSATZ REGELVENTIL
999	10140302	1	SEAL KIT CPL.	DICHTSATZ KPL.

Pos.	Item	Quantity	Description	Bezeichnung
4	967787408	1	CRAWLER TRACK HYDRAULIC LINKS ⇨ ❑ 70	HYDRAULIK RAUPE

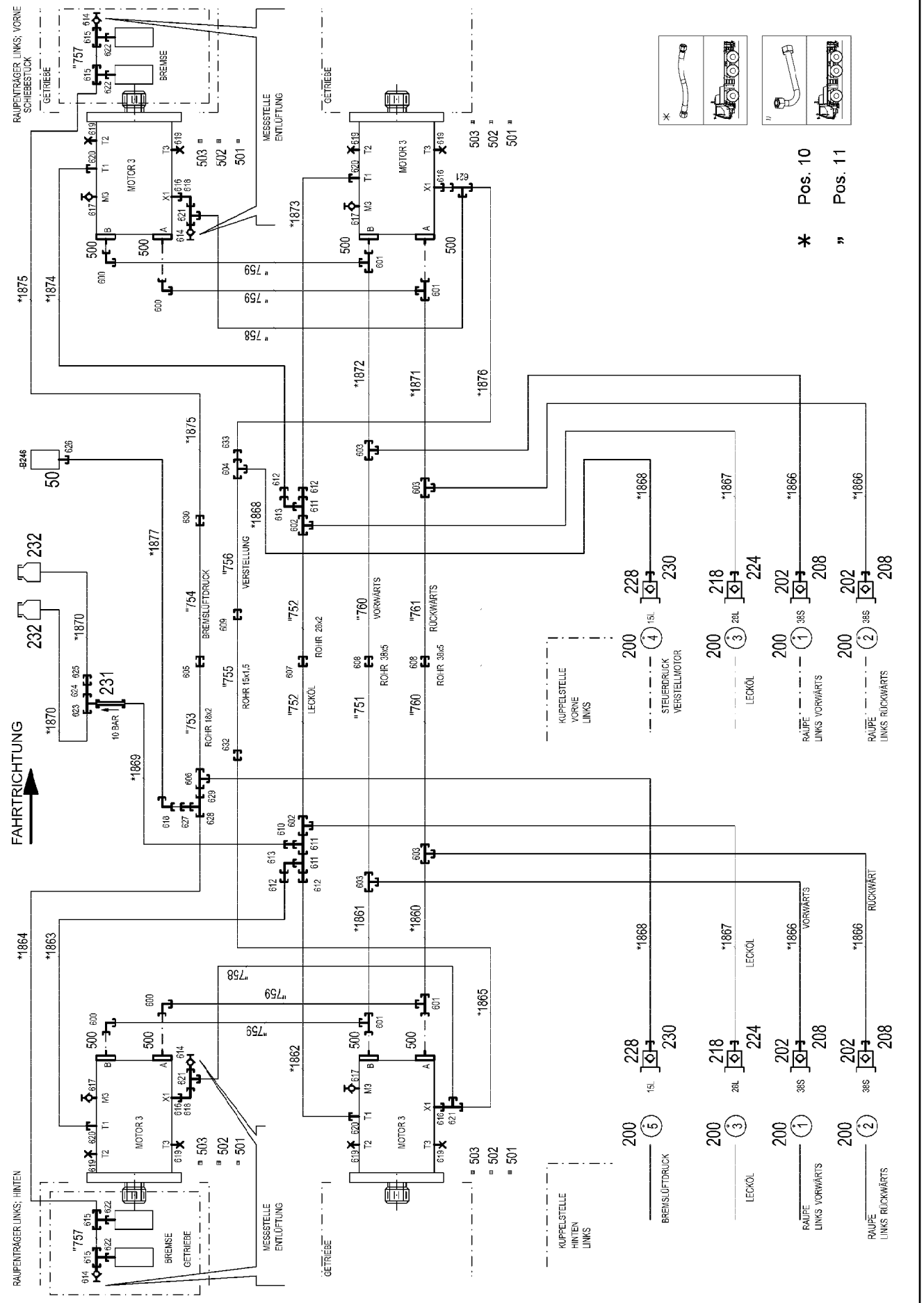
FAHRTRICHTUNG
RAUPENTRÄGER LINKS; VORNE
SCHIEBESTÜCK
RAUPENTRÄGER LINKS; HINTEN
GETRIEBE
BREMSE
MOTOR 3
MESSSTELLE ENTLÜFTUNG
10 BAR
BREMSLÜFTDRUCK
VERSTELLUNG
VORWÄRTS
RÜCKWÄRTS
LECKÖL
ROHR 18x2
ROHR 15x1,5
ROHR 28x2
ROHR 38x5
KUPPELSTELLE VORNE LINKS
KUPPELSTELLE HINTEN LINKS
STEUERDRUCK VERSTELLMOTOR
RAUPE LINKS VORWÄRTS
RAUPE LINKS RÜCKWÄRTS
Pos. 10
Pos. 11

Pos.	Item	Quantity	Description	Bezeichnung
10	967789708	1	HOSE LINES CRAWLER TRACK CARR. LINK ⇨ ❑ 72	SCHLAUCHLEITUNGEN RAUPEN
11	967789808	1	PIPELINES CRAWL.TRACK CARRIER LINKS ⇨ ❑ 73	ROHRLEITUNGEN RAUPENTR
50	10813738	1	PRESSURE SENSOR 0-400/400 BAR LSB PL:	DRUCKAUFNEHMER
202	511512308	4	COUPLING PLUG B8 38-S	KUPPLUNGSSTECKER
208	10466913	4	SCREW PLUG RD79X4 SPF	VERSCHLUSSSCHRAUBE
218	511501108	2	COUPLING PLUG B6 28-L	KUPPLUNGSSTECKER
224	10466912	2	SCREW PLUG RD54X4 SPF	VERSCHLUSSSCHRAUBE
228	511500408	2	COUPLING PLUG B3 15-L	KUPPLUNGSSTECKER
230	10466911	2	SCREW PLUG RD36X3 SPF	VERSCHLUSSSCHRAUBE
231	511481508	1	NON-RETURN VALVE 250BAR CR6-FREI SP	RUECKSCHLAGVENTIL
232	96028333	2	EXPANSION TANK CPL. ⇨ ❑ 37	AUSGLEICHSBEHAELTER KPL.
500	510588208	16	FLANGE HALF SAE1 1/2-C62-M16 CR6-FREI	FLANSCHHAELFTE
501	510586708	8	O-RING ARP 568 37,69X3,53 NBR90	O-RING
502	10876373	24	SOCKET HEAD SCREW ISO 4762 M14X45 8	ZYLINDERSCHRAUBE
503	10878799	8	HEX SCREW ISO 4017 M14X45 8.8 FLZN SP	SECHSKANTSCHRAUBE
600	472531808	4	FITTING EWSD38-S A3P	VERSCHRAUBUNG
601	472331908	4	FITTING ELSD38-S A3P	VERSCHRAUBUNG
602	470430808	2	FITTING T 28L A3C	VERSCHRAUBUNG
603	470433008	4	FITTING XT38-S A3P	VERSCHRAUBUNG
604	470430508	1	FITTING XT15-L A3P	VERSCHRAUBUNG
605	470030608	1	FITTING XG18-L A3P	VERSCHRAUBUNG
606	475131308	1	FITTING XTR18/15/18-L CFX	VERSCHRAUBUNG
607	470030808	1	FITTING XG28-L A3P	VERSCHRAUBUNG
608	470033108	2	FITTING XG38-S A3P	VERSCHRAUBUNG
609	470030508	1	FITTING XG15-L A3P	VERSCHRAUBUNG
610	475435708	1	FITTING REDSDN28/12-L A3P	VERSCHRAUBUNG
611	7407120	3	FITTING EL 28L CR6-FREI	VERSCHRAUBUNG
612	475430508	4	FITTING REDSD28/22-L A3P	VERSCHRAUBUNG
613	7617494	2	FITTING EW 28L CR6-FREI	VERSCHRAUBUNG
614	510629008	4	TEST POINT FITTING VKA3 10LM16X1,5 CR6	MESSANSCHLUSS
615	482430314	4	FITTING ISO 8434 ET 10L M16X1,5 CR6-FRE	VERSCHRAUBUNG
616	471030508	4	FITTING GE 10L M14X1,5 A3P	VERSCHRAUBUNG
617	7406865	4	SCREW COUPLING EMA3 M14X1,5 CR6-FRE	SCHRAUBKUPPLUNG
618	7403569	3	FITTING EW 10L M16X1,5 CR6-FREI	VERSCHRAUBUNG
619	477705808	8	STOP PLUG VSTIM26X1,5ED A3P	STOPFEN
620	471031308	4	FITTING XGE22-LM-ED M26X1,5 A3P	VERSCHRAUBUNG
621	472330208	4	FITTING EL 10L CR6-FREI	VERSCHRAUBUNG
622	471039708	4	FITTING ISO 8434-1 GE 10L M12X1,5 CR6-F	VERSCHRAUBUNG
623	247105602	1	FITTING ET 12L M18X1,5 CR6-FREI	VERSCHRAUBUNG
624	470011308	1	FITTING SNV12-L A3P	VERSCHRAUBUNG
625	470030408	1	FITTING XG12-L A3P	VERSCHRAUBUNG
626	470700208	1	FITTING XGAI6-SR A3P	VERSCHRAUBUNG
627	475431408	1	FITTING REDSD12/10-L A3P	VERSCHRAUBUNG
628	247128602	1	FITTING EL 12L M18X1,5 CR6-FREI	VERSCHRAUBUNG
629	475436308	1	FITTING REDSD18/12-L A3P	VERSCHRAUBUNG
630	247030202	1	REDUCING SCREW GR 18/12L CR6-FREI	REDUZIERVERSCHRAUBUNG
632	475031608	1	FITTING XGR15/10-L A3P	VERSCHRAUBUNG
633	475430108	1	FITTING RED 15/10L CR6-FREI	VERSCHRAUBUNG

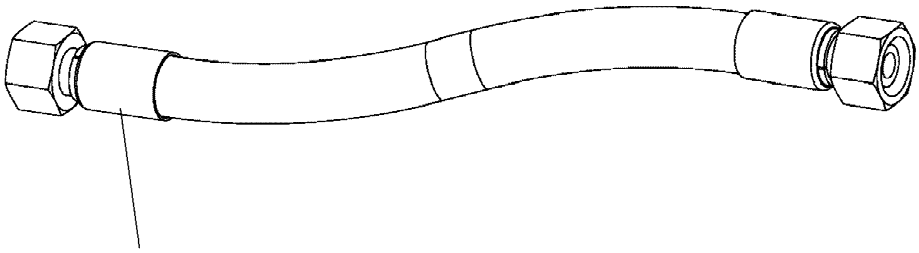

Schlauchnummer
Hose number
Numéro de flexible
Número de flexible
Номера шланга

Die Schlauchnummern auf den Schläuchen entsprechen den Positionen in der Schlauchliste.

The hose numbers from the hoses are in accordance with the items in the hose list.

Les numéros indiqués sur les flexibles correspondent aux repères de la nomenclature des flexibles.

Los números indicados en los flexibles corresponden a las posiciones de la lista de flexibles.

Нанесенные на шлангах номера соответствуют позициям в перечне.

Pos.	Item	Quantity	Description	Bezeichnung
1860	967801008	1	HOSE CPL. 4ST+ 31X1070	SCHLAUCH KPL.
1861	968149708	1	HOSE CPL. 4ST+ 31X1090	SCHLAUCH KPL.
1862	928040608	1	HOSE CPL. 2TE 20X1200	SCHLAUCH KPL.
1863	928874108	1	HOSE CPL. 2TE 20X1100	SCHLAUCH KPL.
1864	921620508	1	HOSE CPL. 1SC 8X1600	SCHLAUCH KPL.
1865	926094508	1	HOSE CPL. 1SC 8X1500	SCHLAUCH KPL.
1866	968150608	4	HOSE CPL. 4ST+ 31X1330	SCHLAUCH KPL.
1867	968150808	2	HOSE CPL. 2SN 25X1400	SCHLAUCH KPL.
1868	927693008	2	HOSE CPL. 2SN 12X1460	SCHLAUCH KPL.
1869	926465408	1	HOSE CPL. 2TE 10X1000	SCHLAUCH KPL.
1870	966182708	2	HOSE CPL. 2TE 10X700	SCHLAUCH KPL.
1871	968151608	1	HOSE CPL. 4ST+ 31X1410	SCHLAUCH KPL.
1872	967627408	1	HOSE CPL. 4ST+ 31X1430	SCHLAUCH KPL.
1873	926561808	1	HOSE CPL. 2TE 20X1650	SCHLAUCH KPL.
1874	968151708	1	HOSE CPL. 2SN 20X1460	SCHLAUCH KPL.
1875	921620608	1	HOSE CPL. 1SC 8X1900	SCHLAUCH KPL.
1876	926119208	1	HOSE CPL. 1SC 8X1800	SCHLAUCH KPL.
1877	968531608	1	HOSE CPL. 2TE 6X1500	SCHLAUCH KPL.

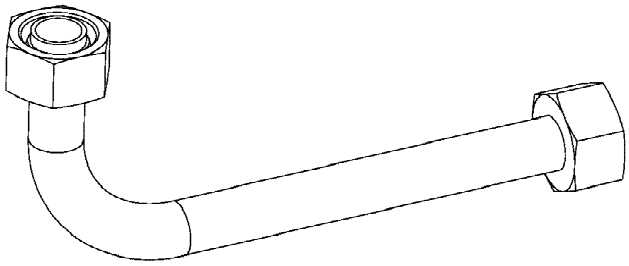

Die Positionsnummern der Rohre auf den Bildtafeln entsprechen den Positionen in der Rohrliste.

The pipe numbers from the illustrations are in accordance with the items in the pipe list.

Les numéros des tuyaux sur les illustrations correspondent aux repères de la nomenclature des tuyaux.

Los números de tubos en las ilustraciones corresponden a las posiciones de la lista de tubos.

Номера позиций труб на изображениях соответствуют позициям в перечне труб.

Pos.	Item	Quantity	Description	Bezeichnung
750	968182508	1	PIPE COMPL. 38X5	ROHR KPL.
751	968182608	1	PIPE COMPL. 38X5	ROHR KPL.
752	968182708	2	PIPE COMPL. 28X2	ROHR KPL.
753	968182808	1	PIPE COMPL. 18X1.5	ROHR KPL.
754	968182908	1	PIPE COMPL. 18X1.5	ROHR KPL.
755	968183008	1	PIPE COMPL. 15X1.5	ROHR KPL.
756	968183108	1	PIPE COMPL. 15X1.5	ROHR KPL.
757	968183208	2	PIPE COMPL. 10X1.5	ROHR KPL.
758	968183308	2	PIPE COMPL. 10X1.5	ROHR KPL.
759	968183408	4	PIPE COMPL. 38X5	ROHR KPL.
760	968435508	1	PIPE COMPL. 38X5	ROHR KPL.
761	968435608	1	PIPE COMPL. 38X5	ROHR KPL.

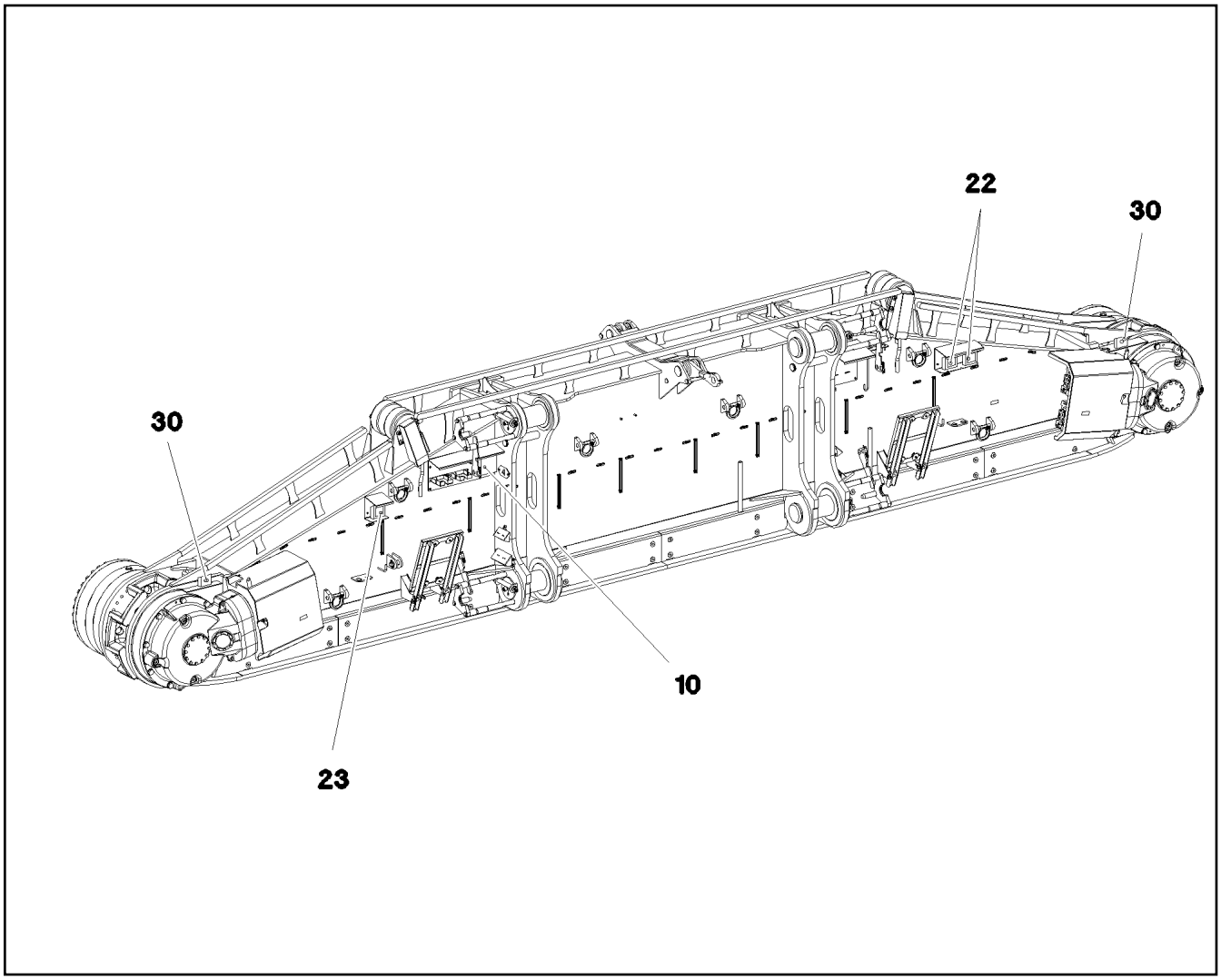

Pos.	Item	Quantity	Description	Bezeichnung
5	11003193	2	PROXIMITY SWITCH BERUEHRUNGSLOS 12	NAEHERUNGSSCHALTER
(1)	571817308	1	O-RING DIN 3771 23,6X2,9 NBR90SHORE	O-RING
10	967906508	1	TERMINAL BOX CPL. S240 4X FAHRAN. ⇨ ❑ 75	KLEMMKASTEN KPL.
22	12101892	2	LED WORKING HEAD LIGHT 26W 10,5-32V	LED ARBEITSSCHEINWERFER
23	12101891	1	LED WORKING HEAD LIGHT 12W 9-32V	LED ARBEITSSCHEINWERFER
30	968726908	1	EQUIPMENT CAMERA RAUPE LINKS ⇨ ❑ 78	AUSRUESTUNG KAMERA

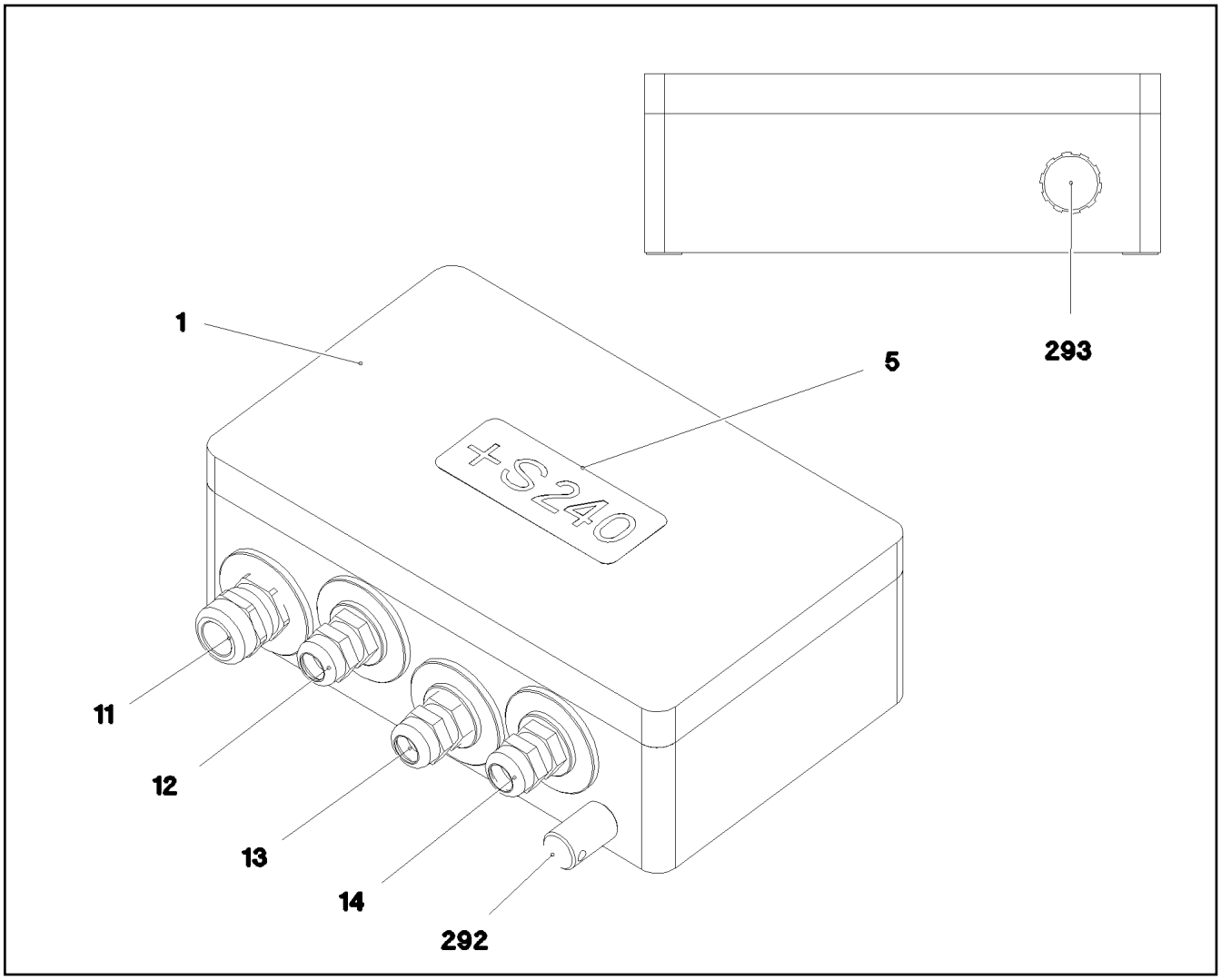

Pos.	Item	Quantity	Description	Bezeichnung
2	968274708	1	WIRES CPL. S240	DRAEHTE KPL.
4	97032642	1	EMPTY CASING 160X260X90X0 AL	LEERGEHAEUSE
5	977500808	1	SIGN S240 LEXAN	SCHILD
11	967971408	1	WIRING HARNESS W240 ⇨ ❑ 76	KABELSTRANG
12	967971508	1	WIRING HARNESS W241	KABELSTRANG
13	967971608	1	WIRING HARNESS W243	KABELSTRANG
14	967971708	1	WIRING HARNESS W245 ⇨ ❑ 77	KABELSTRANG
292	602501208	1	WATER DRAIN PLUG M12 PA6G SPF	ENTWAESSERUNGSSTOPFEN
293	10488662	1	VENTILATION SCREW M20X1,5 POLYAMID	ENTLUEFTUNGSSCHRAUBE

Pos.	Item	Quantity	Description	Bezeichnung
5	10465638	1.38	LEAD 18 G 1	LEITUNG
125	602300308	18	CONTACT 0,5-1MM2	KONTAKT
294	11123168	0.15	HEATSHRINK SLEEVING 44,4/7,4X3,6 POL	SCHRUMPFSCHLAUCH
500	923512208	4	CABLE MARKER	KABELMARKER
501	602325508	2	HOUSING 6-POL	GEHAEUSE
502	10443660	1	PLUG 24-POL A240	STECKER
503	602300208	1	PLUG SHELL 18-POL	STECKERGEHAEUSE
504	602606708	1	REDUCTION M40X1,5/M25X1,5 MS	REDUKTION
505	602424308	2	CABLE GLAND M25X1,5X11-20 MS	KABELVERSCHRAUBUNG
506	602606608	1	REDUCTION M32X1,5/M25X1,5 MS	REDUKTION
507	12216224	1	PAN-HEAD SCREW ISO 7045 M3X6 4.8 480H	FLACHKOPFSCHRAUBE
508	420050108	1	WASHER ISO 7089 3 MS	SCHEIBE
509	692400008	1	DUST CAP METALL A240	STAUBKAPPE
708	10473048	18	CABLE SLEEVE 2,4-3,0/2,4/0,6 SILIKON	KABELTUELLE
998	965622208	2	LETTERING WIRING HARNESS	BESCHRIFTUNG KABELBAUM

Pos.	Item	Quantity	Description	Bezeichnung
5	11341599	6.37	LEAD 2 X 1,5	LEITUNG
6	11341599	6.12	LEAD 2 X 1,5	LEITUNG
7	10870348	4.83	LEAD 5 X 1	LEITUNG
8	680000008	1	COUPLING SOCKET 4-POLE SPF	KUPPLUNGSDOSE
87	602308008	2	WIRED END FERRULE DIN 46228 1,5X7 TIN	ADERENDHUELSE
114	602307808	3	WIRED END FERRULE DIN 46228-1 A0,5X5 E	ADERENDHUELSE
121	602300108	4	CONTACT 1-2,5MM2	KONTAKT
125	602300308	5	CONTACT 0,5-1MM2	KONTAKT
261	603200308	1	CABLE TIE 3,6X140-SCHWARZ PA66	KABELBINDER
500	923512208	6	CABLE MARKER	KABELMARKER
501	602300208	1	PLUG SHELL 18-POL	STECKERGEHAEUSE
502	692406708	1	PLUG DIN 72585 7-POL POLYBUTOLEN SPF	STECKER
503	10342517	1	PLUG SHELL 2 13A TH.PLAST SW	STECKERGEHAEUSE
504	10342519	1	CONTACT LOCK DT V-KEIL	KONTAKTVERRIEGELUNG
505	10324830	1	CABLE PLUG 4-POL 90°	KABELSTECKER
506	602606708	1	REDUCTION M40X1,5/M25X1,5 MS	REDUKTION
507	602441101	1	CABLE GLAND M25X1,5X6-13 MS	KABELVERSCHRAUBUNG
508	10424962	1	INSERT 3X7 NBR	MEHRFACHDICHTEINSATZ
509	602607508	1	MANIFOLD PG16/M20X1,5 MS	UEBERGANGSSTUECK
510	602606208	1	REDUCTION M20X1,5/M16X1,5 MS	REDUKTION
511	602424108	1	CABLE GLAND M16X1,5X4-11 MS	KABELVERSCHRAUBUNG
512	692406008	1	TERMINAL HOUSING DIN 72585 APD POLY	ENDGEHAEUSE
513	10112671	1	HOUSING 68X85X85 ALU	GEHAEUSE
514	10112675	1	PUSH BUTTON 1OE+1S	DRUCKTASTER
647	602339508	5	SLEEVE CONTACT DIN 72585 0,5-1,5MM2	BUCHSENKONTAKT
670	10100063	2	PLUG BUSHING 0,75-2,0MM2 Cu	STECKERBUCHSE
821	605619908	5	SINGLE STRAND SEALING DIN 72585 10YE	EINZELADERABDICHTUNG
822	692405708	2	STOPPER PLUG DIN 72585 7 SPF	BLINDSTOPFEN
996	965622108	8	LETTERING WIRE	BESCHRIFTUNG ADER

Pos.	Item	Quantity	Description	Bezeichnung
3	968727008	1	CAMERA EQUIPMENT CRAWLER LINKS ⇨ ❑ 79	KAMERAANBAU RAUPE
12	11622197	2	CONNECTING CABLE 2X0,14+2X0,22-5M	VERBINDUNGSKABEL
50	614043608	2	CAMERA SPF	KAMERA
(1)	10025278	1	CABLE PLUG 7-POL	KABELSTECKER

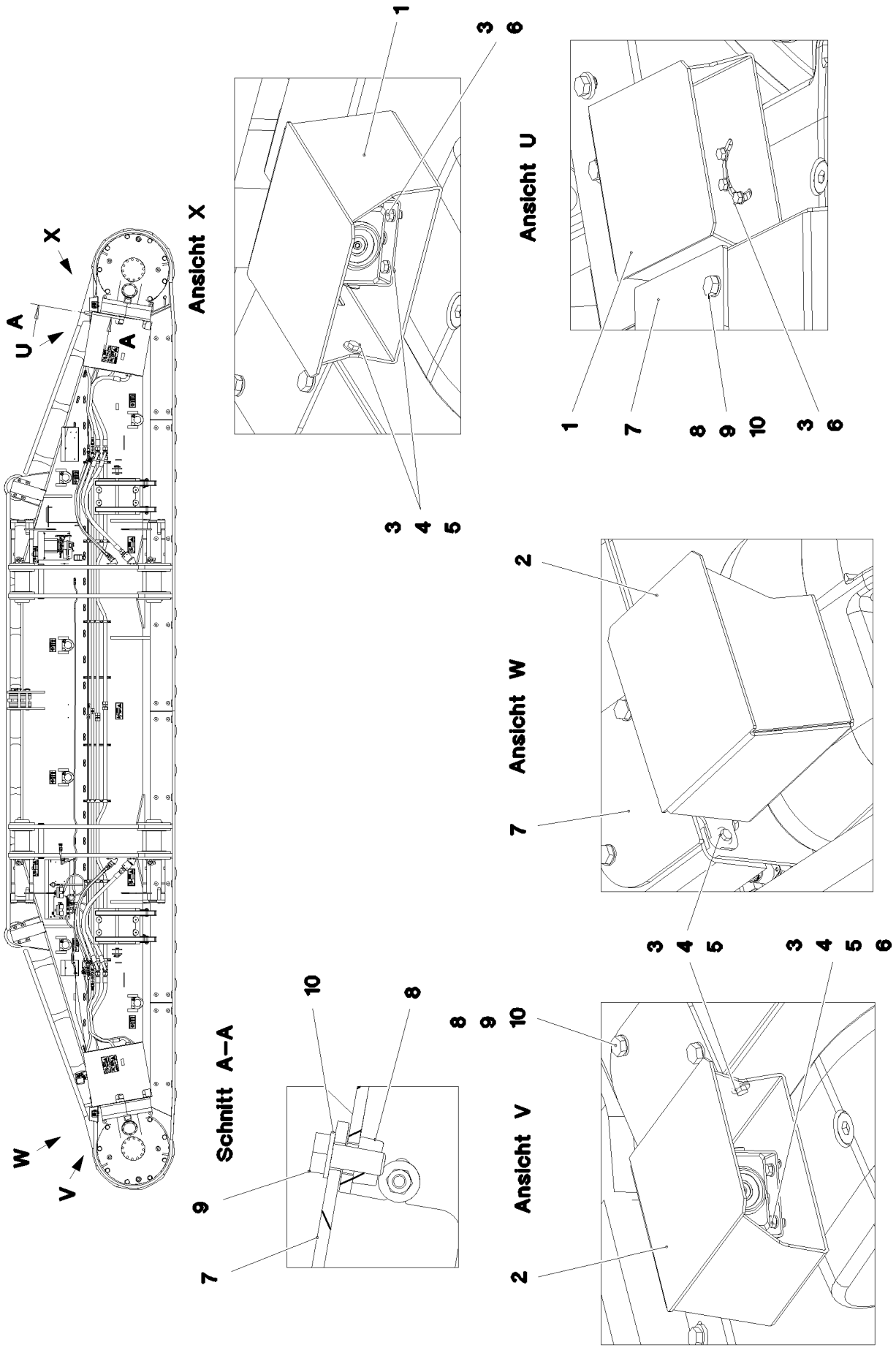
X
U
A
A
W
V
Ansicht X
1
3
6
3
4
5
Ansicht U
1
7
8
9
10
3
6
Ansicht W
2
7
3
4
5
Ansicht V
8
9
10
2
3
4
5
6
Schnitt A–A
10
8
9
7

Pos.	Item	Quantity	Description	Bezeichnung
1	97045905	1	PLATE 3X404X480 X5CRNI18-10	BLECH
2	97045909	1	PLATE 3X404X480 X5CRNI18-10	BLECH
3	11644899	10	HEX SCREW ISO 4017 M6X20 8.8 480H SPF	SECHSKANTSCHRAUBE
4	12102692	10	HEX NUT DIN 985 M6 8 ZNNI-480H SPF	SECHSKANTMUTTER
5	421801708	14	WASHER ISO 7093-1 6 200HV-A2	SCHEIBE
6	10197771	6	WASHER ISO 7089 6 200HV ZNNI-480H SPF	SCHEIBE
7	97048028	2	COVER 5X177X130 S355MC FE//ZNNI8//CN/	DECKEL
8	413004408	4	CAGE NUT M10	KAEFIGMUTTER
9	11631816	4	HEX SCREW ISO 4017 M10X25 8.8 FLZN SP	SECHSKANTSCHRAUBE
10	10289795	4	WASHER ISO 7089 10 300HV FLZN SPF	SCHEIBE

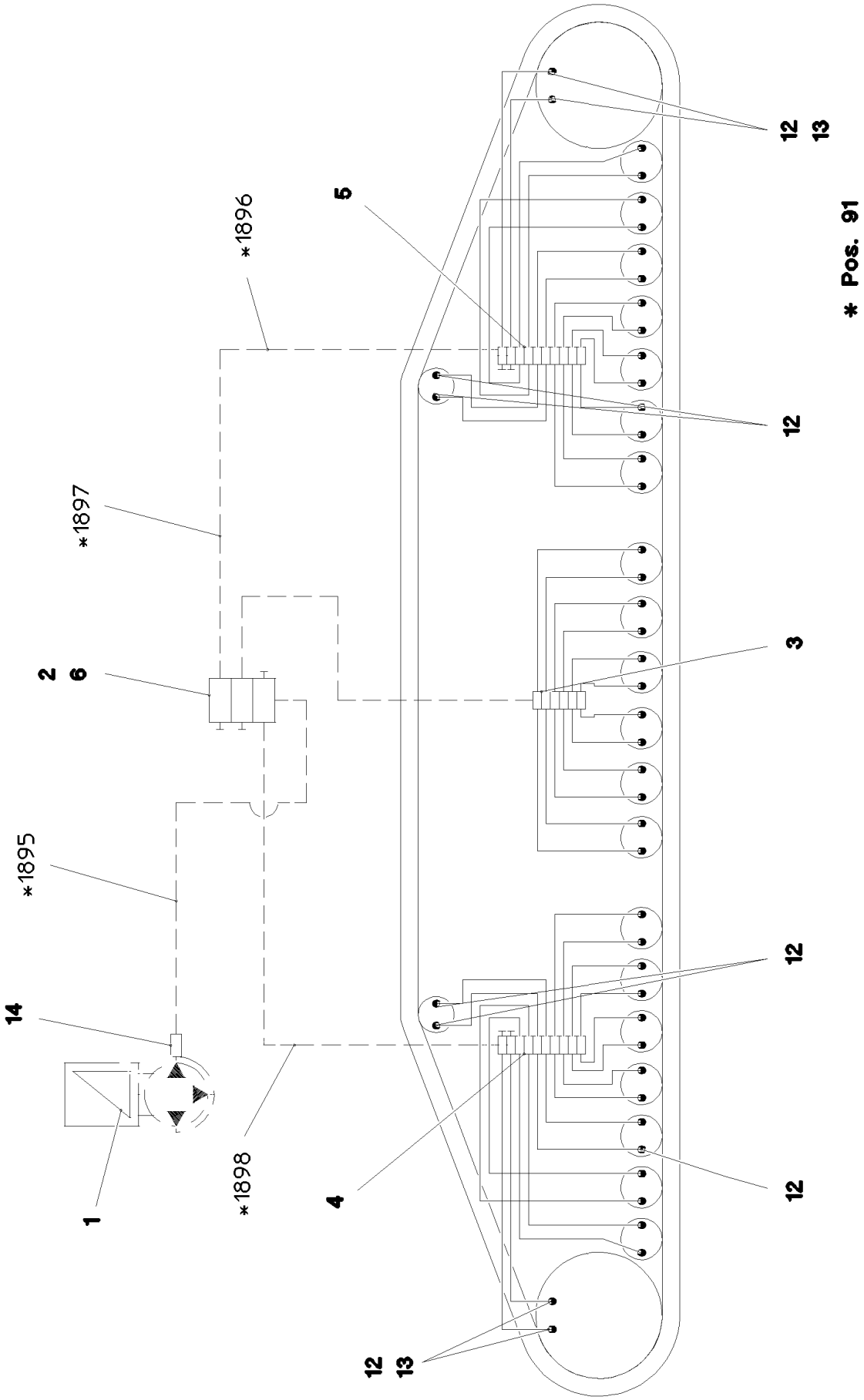

15.12.2020 081110	**etk_en_de_098201 LR 11000**	81 (1/2)
LIEBHERR	**CENTRA.LUBRICATION SYSTEM LEFT** **ZENTRALSCHMIERUNG RAUPE LI.**	**917322008**

Pos.	Item	Quantity	Description	Bezeichnung
1	11621396	1	ELECTRIC PUMP EP-1 ⇨ ❑ 83	ELEKTROPUMPE
2	11621291	1	DISTRIBUTION BLOCK SXE-2 3/3 ⇨ ❑ 84	VERTEILERKOMBINATION
3	11491831	1	DISTRIBUTION BLOCK MX-F 6/12 ⇨ ❑ 85	VERTEILERKOMBINATION
4	11491832	1	DISTRIBUTION BLOCK MX-F 10/18 ⇨ ❑ 86	VERTEILERKOMBINATION
5	11491833	1	DISTRIBUTION BLOCK MX-F 10/18 ⇨ ❑ 87	VERTEILERKOMBINATION
6	97045860	1	PLATE 4X121X75 S315MC FE//ZNNI8//CN//T	BLECH
7	12204614	6	SOCKET HEAD SCREW ISO 4762 M5X35 8.8	ZYLINDERSCHRAUBE
8	10875620	6	HEX NUT ISO 4032 M5 8 480H SPF	SECHSKANTMUTTER
9	11140403	6	WASHER ISO 7089 5 200HV 480H SPF	SCHEIBE
10	10875592	4	SOCKET HEAD SCREW ISO 4762 M6X45 8.8	ZYLINDERSCHRAUBE
11	10197771	4	WASHER ISO 7089 6 200HV ZNNI-480H SPF	SCHEIBE
12	774373808	48	FITTING WE 6LL M10x1	VERSCHRAUBUNG
13	774383208	4	CONNECTION PIECE M14X1,5/M10X1	ANSCHLUSSSTUECK
14	10874021	1	PASSAGE NIPPLE BLOCK	DURCHGANGSNIPPELBLOCK
15	10873149	70	POLYAMID PIPE DIN 73378 6X1,5 PA 12-HL	POLYAMIDROHR
16	774383508	15	TUBING COIL 9	ROHRWENDEL
91	968710508	1	HOSE LINES LUBRICATION LINKS	SCHLAUCHLEITUNGEN SCHMI
(1895)	968695908	1	HOSE CPL. 2SN 6X600	SCHLAUCH KPL.
(1896)	968697008	1	HOSE CPL. 2SN 6X1550	SCHLAUCH KPL.
(1897)	968697308	1	HOSE CPL. 2SN 6X2550	SCHLAUCH KPL.
(1898)	968697208	1	HOSE CPL. 2SN 6X5400	SCHLAUCH KPL.

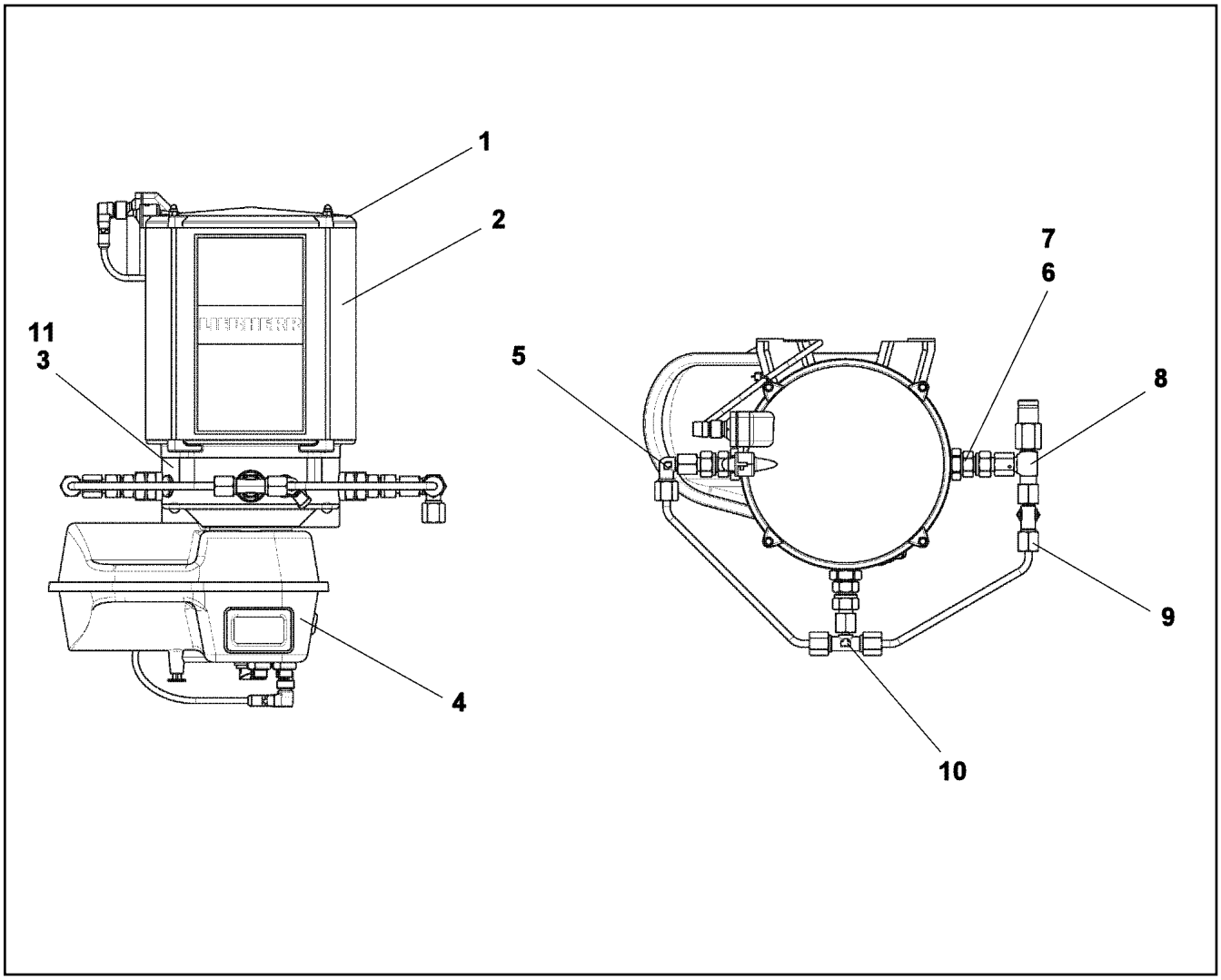

Pos.	Item	Quantity	Description	Bezeichnung
1	11644965	1	CONTAINER COVER	BEHAELTERABDECKKAPPE
2	571539308	1	CONTAINER	BEHAELTER
3	10014693	1	PUMP HOUSING	PUMPENGEHAEUSE
4	10818469	1	CONTROL GEAR	STEUERGERAET
5	11644971	1	FITTING	VERSCHRAUBUNG
6	11001770	1	PUMP ELEMENT	PUMPENELEMENT
7	11644973	1	REGULATING VALVE	EINSCHRAUBRUECKSCHLAGV
8	10040581	1	PRESSURE RELIEF VALVE	UEBERDRUCKVENTIL
9	11644975	1	L COUPLING	L-VERSCHRAUBUNG
10	774389308	1	T-COUPLING	T-VERSCHRAUBUNG
11	10355140	1	TRANSMISSION MOTOR 24V	GLEICHSTROMGETRIEBEMOTO
12	12103914	1	HYDRAULIC-TYPE LUBRICAT.NIPPLE DIN 71	KEGELSCHMIERNIPPEL
13	10014701	1	GREASE NIPPLE CAP	SCHMIERNIPPELKAPPE

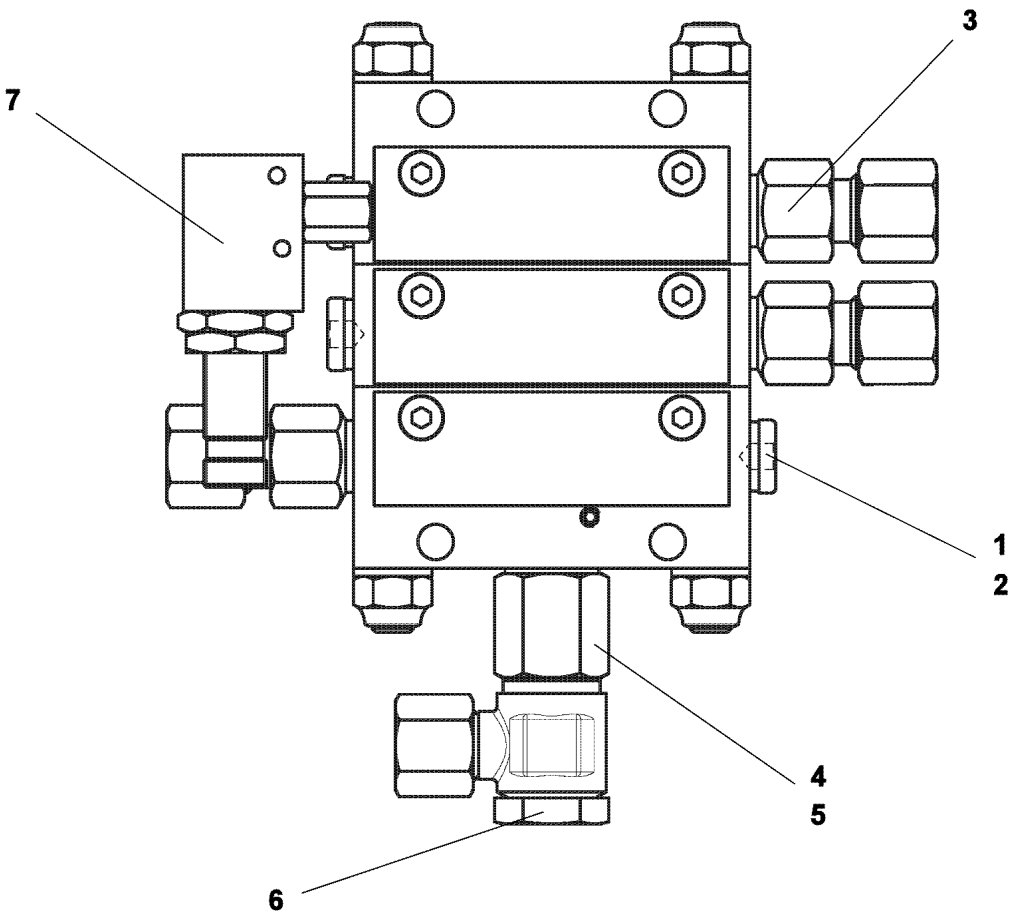

Pos.	Item	Quantity	Description	Bezeichnung
1	12101689	2	SCREW PLUG	VERSCHLUSSSCHRAUBE
2	12101688	2	SEALING RING	DICHTRING
3	10009606	2	VALVE GUIDE	AUSLASS
4	710102308	1	SEALING RING DIN 7603 A13X18X1,5 CU	DICHTRING
5	10009602	1	EXTENSION	VERLAENGERUNG
6	7412734	1	HINGED THREADED UNION WH 8L G1/4A C	SCHWENKVERSCHRAUBUNG
7	10013883	1	PROXIMITY SWITCH	NAEHERUNGSSCHALTER

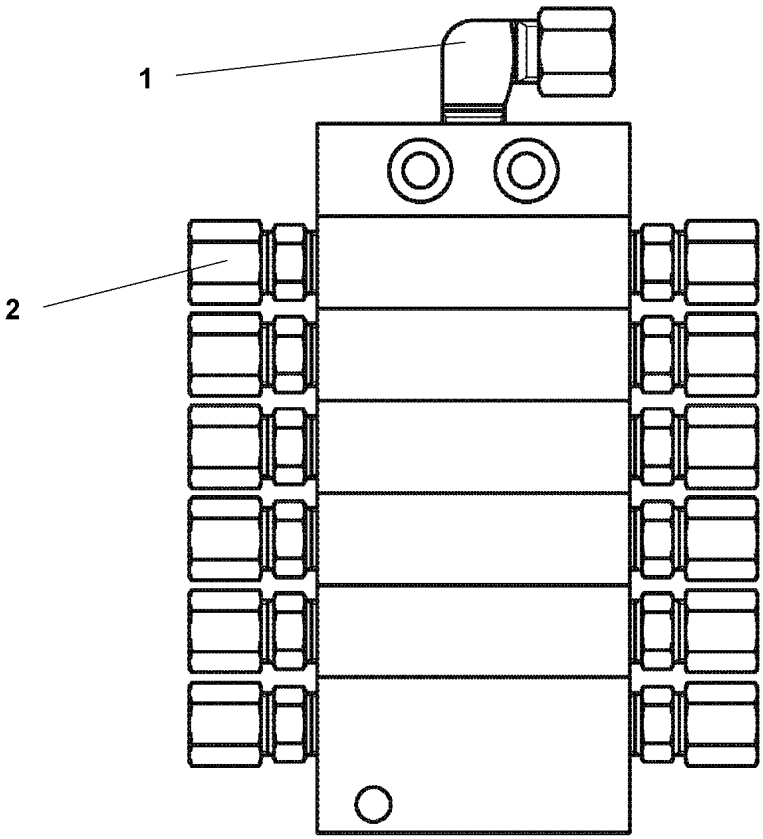

Pos.	Item	Quantity	Description	Bezeichnung
1	774373808	1	FITTING WE 6LL M10x1	VERSCHRAUBUNG
2	7622803	12	NON-RETURN VALVE	RUECKSCHLAGVENTIL

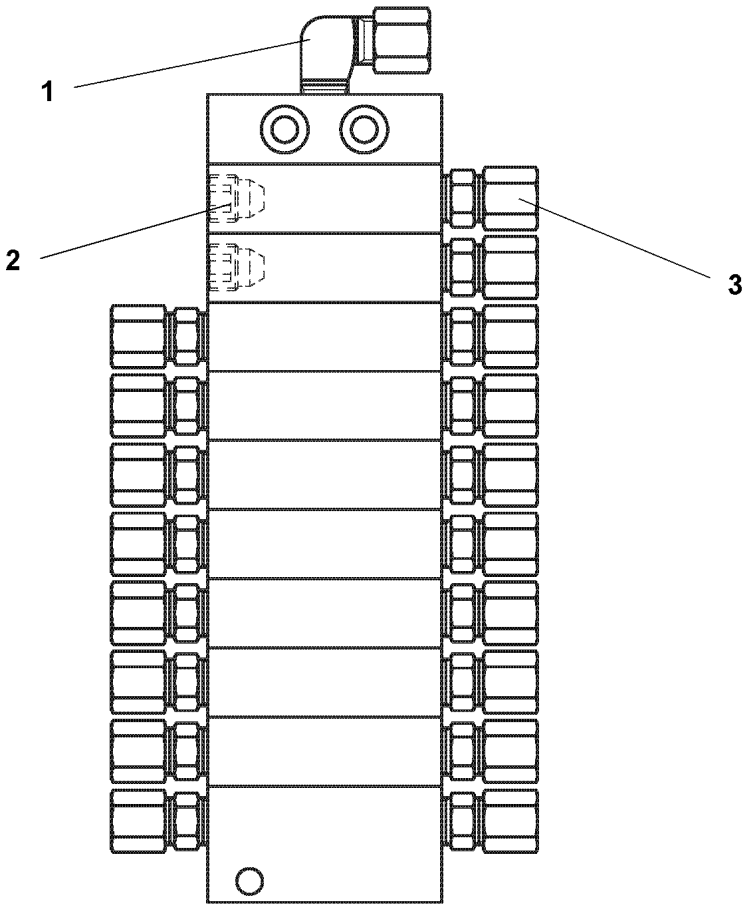

Pos.	Item	Quantity	Description	Bezeichnung
1	774373808	1	FITTING WE 6LL M10x1	VERSCHRAUBUNG
2	774378208	2	SCREW PLUG	VERSCHLUSSSCHRAUBE
3	7622803	18	NON-RETURN VALVE	RUECKSCHLAGVENTIL

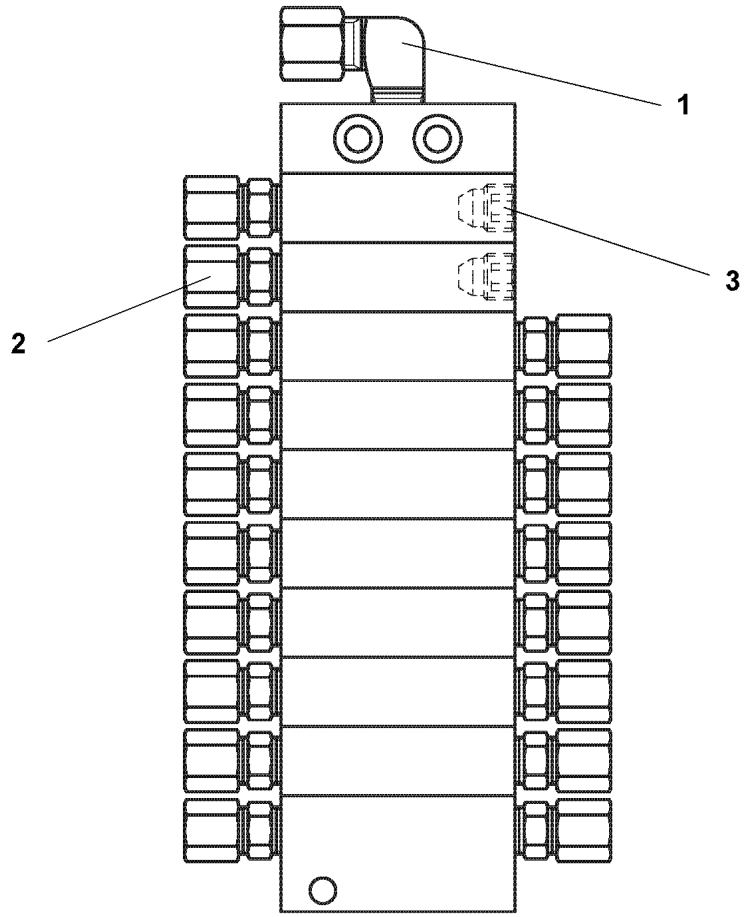

Pos.	Item	Quantity	Description	Bezeichnung
1	774373808	1	FITTING WE 6LL M10x1	VERSCHRAUBUNG
2	7622803	18	NON-RETURN VALVE	RUECKSCHLAGVENTIL
3	774378208	2	SCREW PLUG	VERSCHLUSSSCHRAUBE

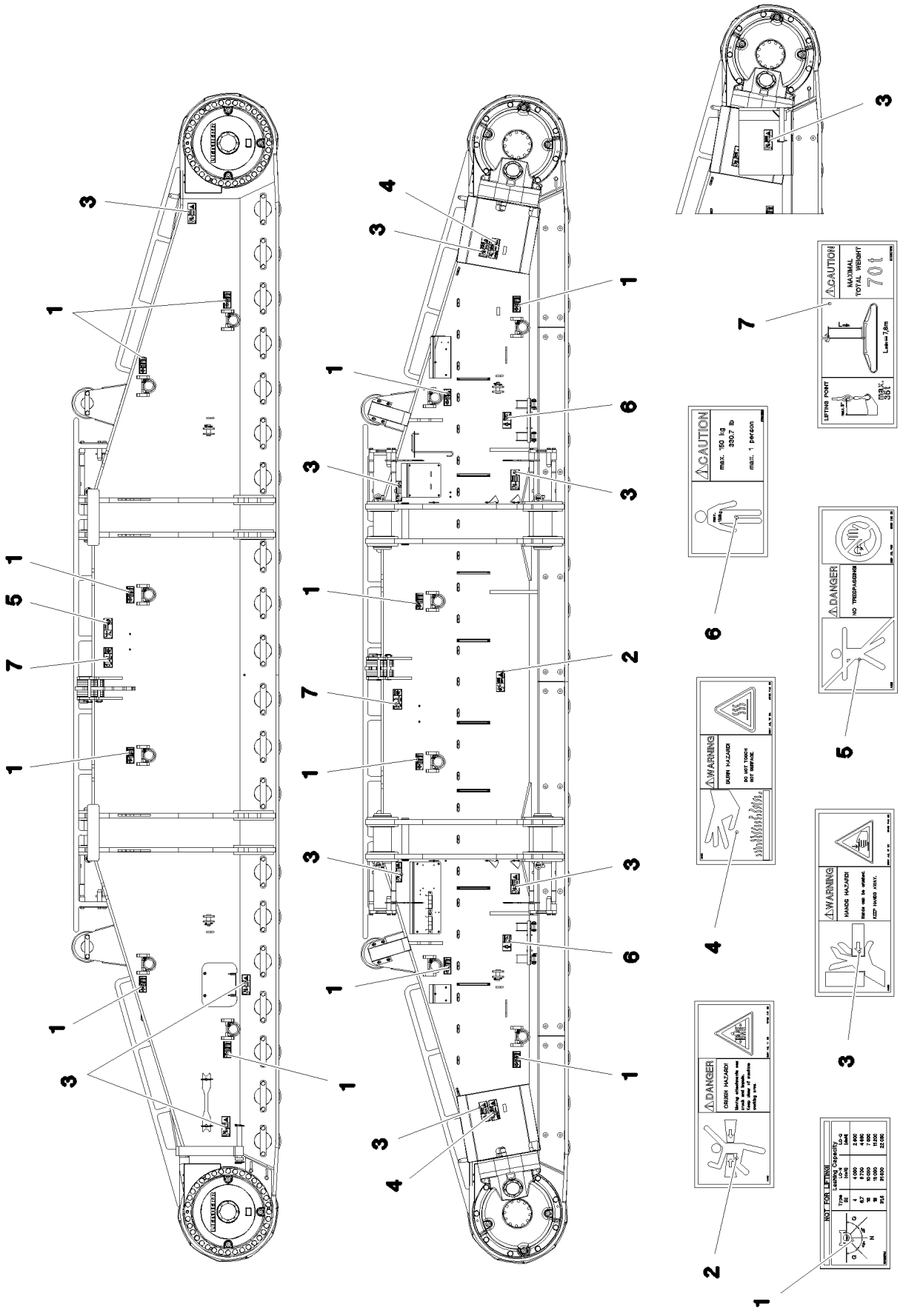
CAUTION
max. 150 kg
330,7 lb
max. 1 person
DANGER
NO TRESPASSING
WARNING
BURN HAZARD!
DO NOT TOUCH
HOT SURFACE
DANGER
CRUSH HAZARD!
WARNING
HANDS HAZARD!
CAUTION
MAXIMAL
TOTAL WEIGHT
70 t
Lmin=7,8m
LIFTING POINT
NOT FOR LIFTING

Pos.	Item	Quantity	Description	Bezeichnung
1	97036734	12	SIGN 188X78 KLEBEFOLIE SPF	SCHILD
2	978674108	1	SIGN 208X88 KLEBEFOLIE SPF	SCHILD
3	978674608	10	SIGN 208X88 KLEBEFOLIE SPF	SCHILD
4	978674408	2	SIGN 208X88 KLEBEFOLIE SPF	SCHILD
5	978674008	1	SIGN 208X88 KLEBEFOLIE SPF	SCHILD
6	97011690	2	SIGN 168X88 KLEBEFOLIE SPF	SCHILD
7	97067313	2	SIGN 208X88 KLEBEFOLIE SPF	SCHILD

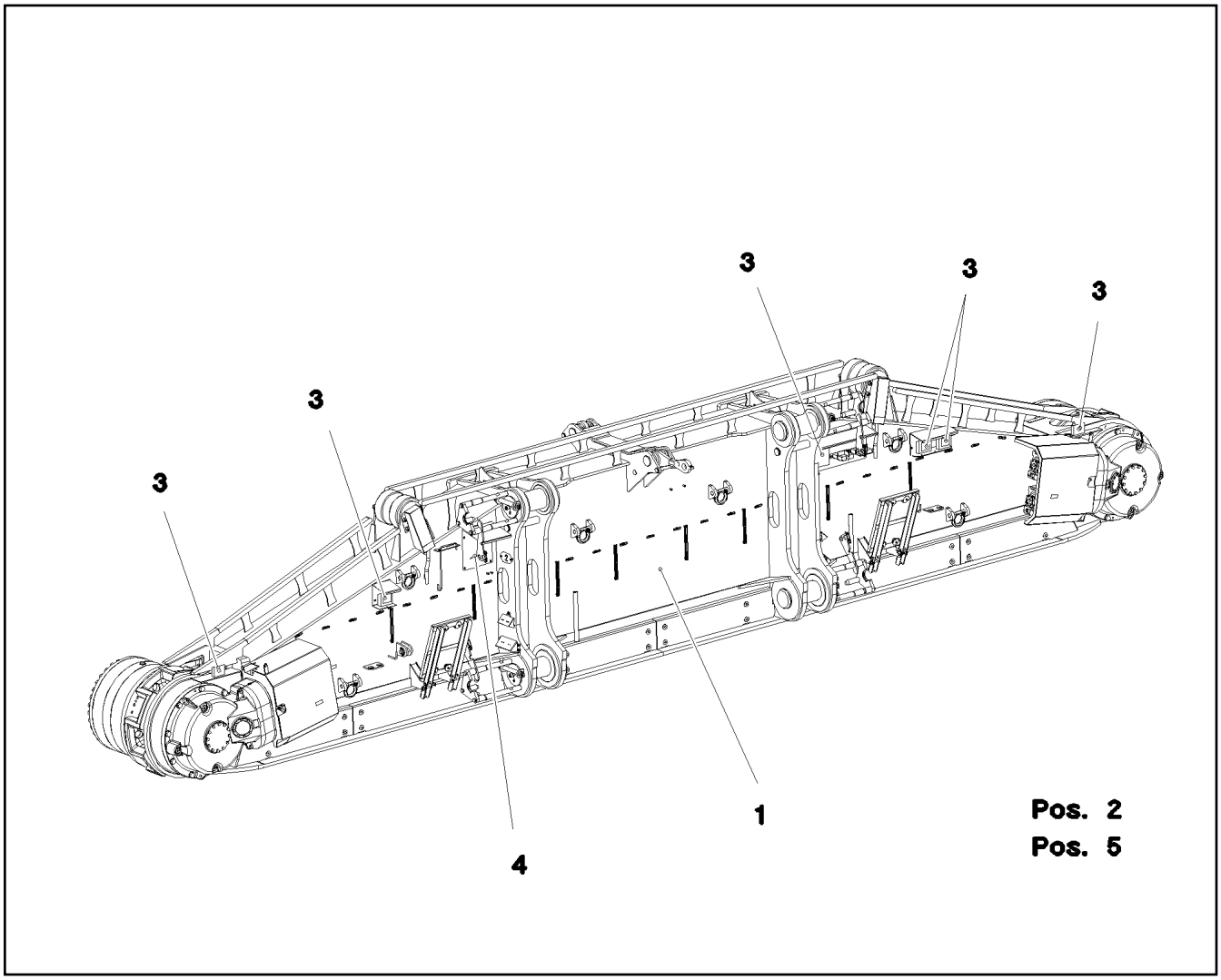

Pos.	Item	Quantity	Description	Bezeichnung
1	917291708	1	CRAWLER TRACK CARRIER, RIGHT ⇨ ❑ 91	RAUPENTRAEGER RE.
2	917321108	1	CRAWLER TRACK HYDRAULIC RECHTS ⇨ ❑ 96	HYDRAULIK RAUPE
3	917361608	1	ELECTR.CRAWLER SUPPORT RIGHT ⇨ ❑ 100	ELEKTRIK RAUPENTRAEGER R
4	917322208	1	CENTR.LUBRICATION SYSTEM RIGHT ⇨ ❑ 105	ZENTRALSCHMIERUNG RAUPE
5	917322308	1	SIGNS RE. ⇨ ❑ 107	BESCHILDERUNG

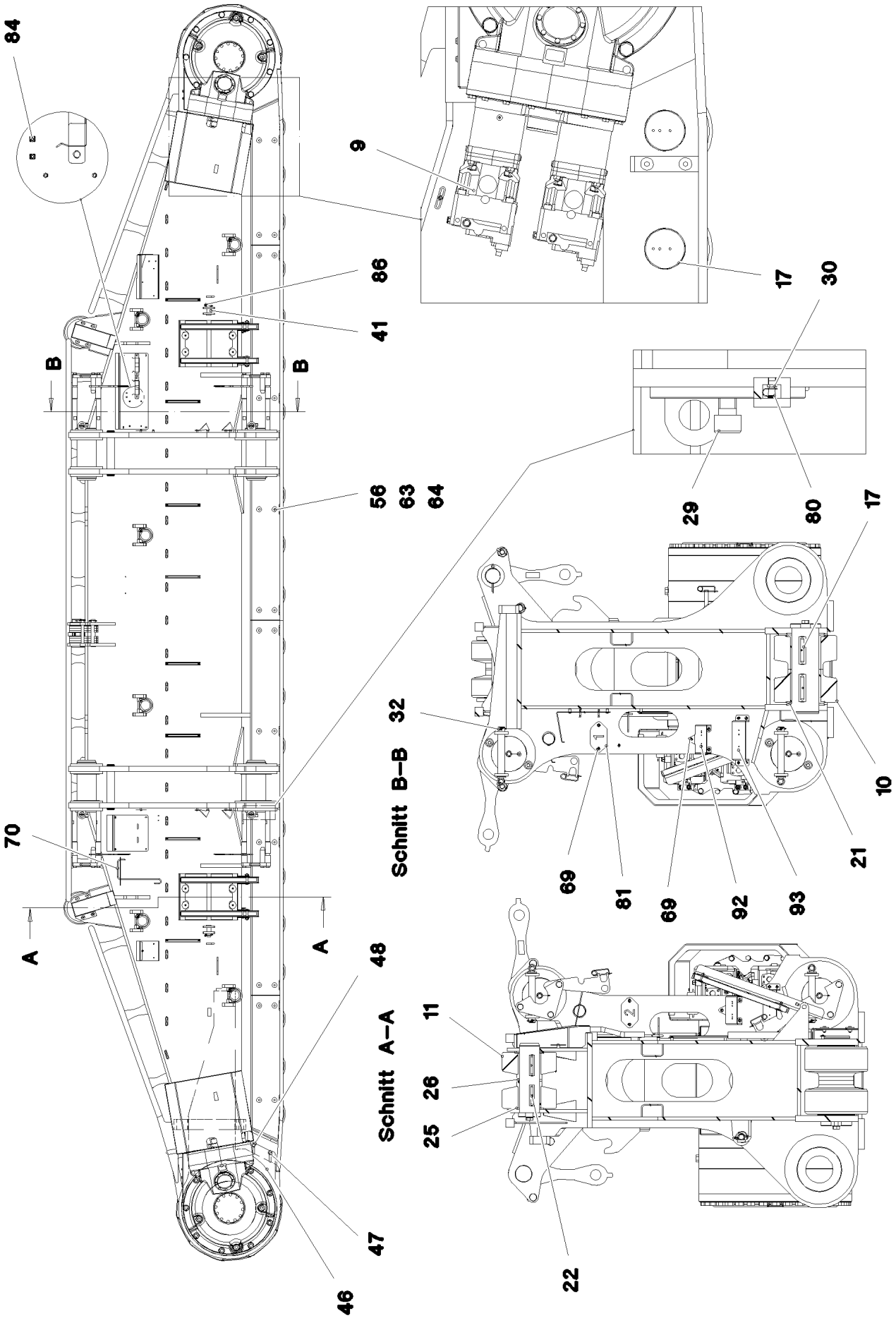

15.12.2020 081168 LIEBHERR	**etk_en_de_098201 LR 11000** **CRAWLER TRACK CARRIER, RIGHT** **RAUPENTRAEGER RE.**	❑ 91 (1/5) **917291708**

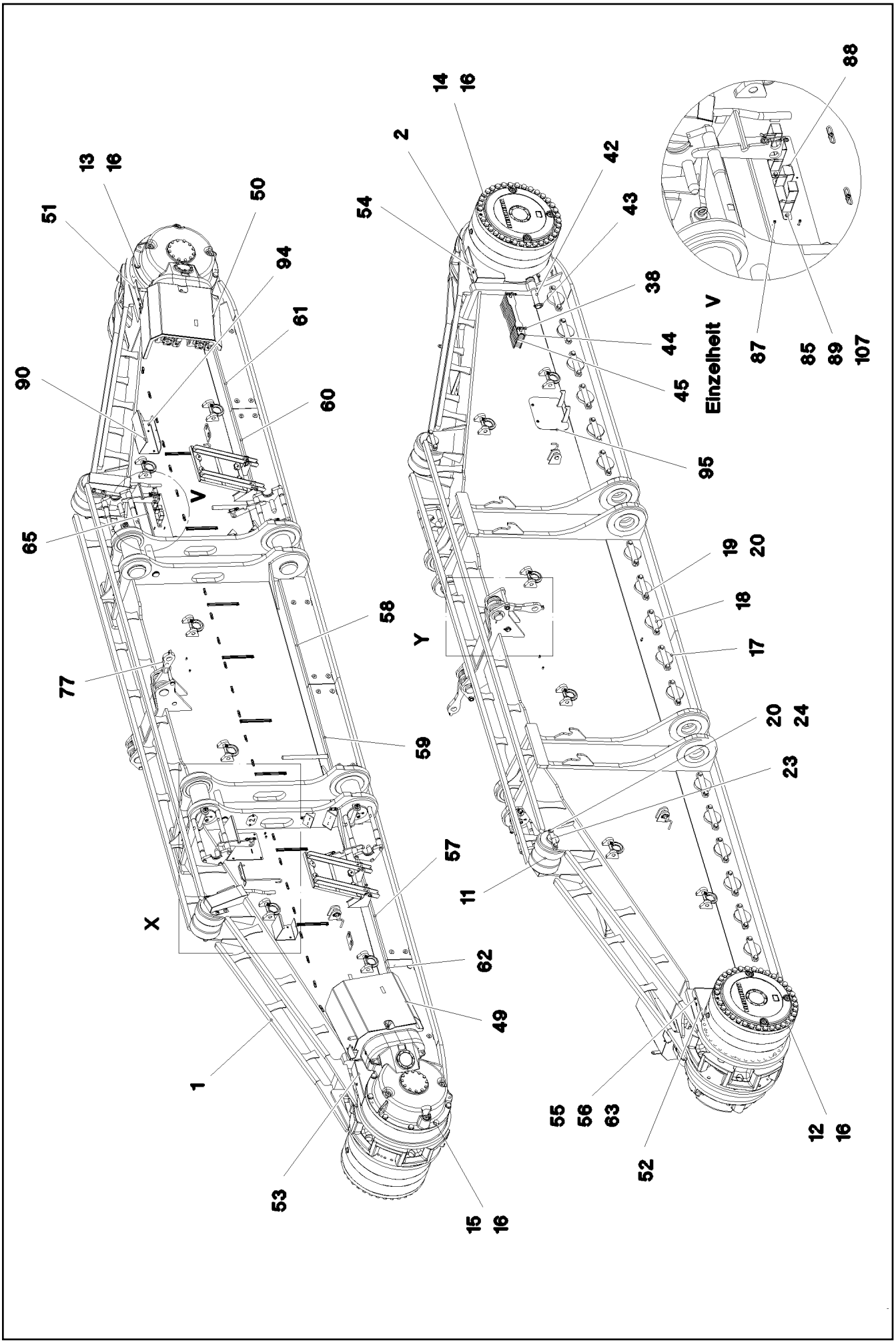
Einzelheit V
X
Y
V

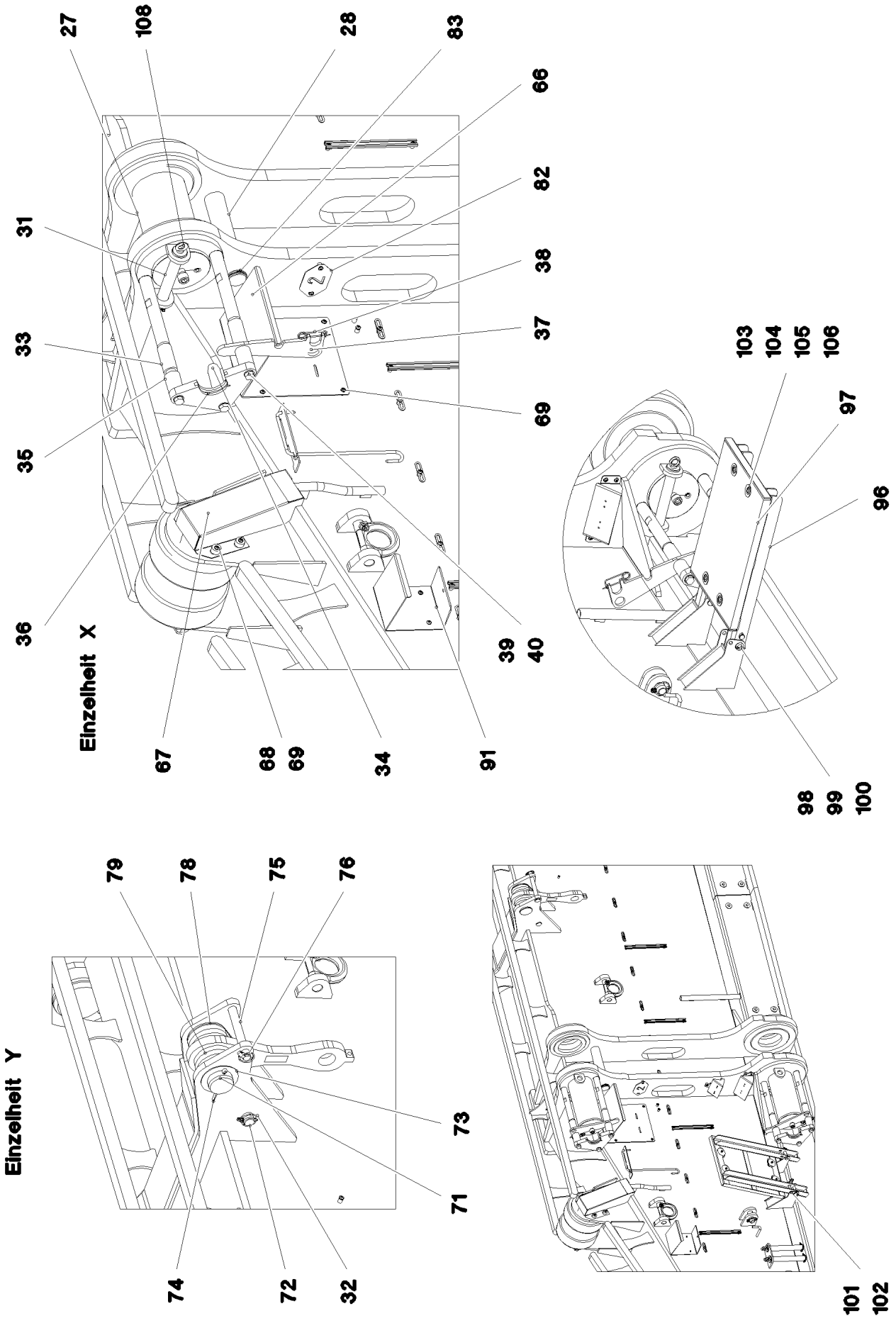

15.12.2020 081170 LIEBHERR	**etk_en_de_098201 LR 11000** **CRAWLER TRACK CARRIER, RIGHT** **RAUPENTRAEGER RE.**	❑ 93 (3/5) **917291708**

Pos.	Item	Quantity	Description	Bezeichnung
1	967775708	1	CRAWLER TRACK CARRIER, RIGHT	RAUPENTRAEGER RE.
2	967776008	1	SLIDING PIECE STEEL CONSTR. R	SCHIEBESTUECK STAHLBAU RE
3	90029090	1	ANGULAR GEAR 01 ⇨ ❑ 63	WINKELGETRIEBE
4	90029091	1	ANGULAR GEAR 01 ⇨ ❑ 65	WINKELGETRIEBE
5	933878901	2	PLANETARY GEARBOX 01 ⇨ ❑ 67	PLANETENGETRIEBE
6	938576201	1	BEARING	LAGERUNG
7	938576001	1	BEARING	LAGERUNG
8	97033213	2	SPROCKET G22NIMOCR56 SPF	TURAS
9	10132387	4	HYDRAULIC ATTACHMENT MOTOR DMVA G ⇨ ❑ 68	HYDRAULIKANBAUMOTOR
10	967723908	40	ROLLER BODY HALF CPL.	ROLLENKOERPERHAELFTE KPL
11	925067508	4	ROLLER BODY HALF CPL.	ROLLENKOERPERHAELFTE KPL
12	406264008	35	HEX SCREW ISO 4014 M30X530 10.9 FLZN	SECHSKANTSCHRAUBE
13	406210708	8	HEX SCREW ISO 4014 M30X220 10.9 FLZN	SECHSKANTSCHRAUBE
14	10877647	35	HEX SCREW ISO 4014 M30X570 10.9 FLZN	SECHSKANTSCHRAUBE
15	406210808	8	HEX SCREW ISO 4014 M30X250 10.9 FLZN	SECHSKANTSCHRAUBE
16	4900000	86	WASHER EN 14399-6 30 300-370HV-ST FLZ	SCHEIBE
17	97026864	20	AXLE 180.0X530 35NICRMOV125 SPF	ACHSE
18	97026865	20	AXLE HOLDER 25X325X64 S960QL	ACHSHALTER
19	406605808	40	HEX SCREW ISO 4017 M24X60 10.9 FLZN SP	SECHSKANTSCHRAUBE
20	4600146	44	WASHER EN 14399-6 24 300-370HV FLZN SP	SCHEIBE
21	97026884	40	THRUST WASHER 15X220X220 S355MC FE//	ANLAUFSCHEIBE
22	97026885	2	AXLE 130.0X435 35NICRMOV125 SPF	ACHSE
23	97026925	2	AXLE HOLDER 25X250X49 S690QL	ACHSHALTER
24	4600785	4	HEX SCREW ISO 4017 M24X50 10.9 FLZN SP	SECHSKANTSCHRAUBE
25	703003508	4	THRUST WASHER X170 GZ-CUZN25AL5	ANLAUFSCHEIBE
26	974820408	2	PLATE 10X150X150 S355MC FE//ZNNI8//CN/	BLECH
27	97027729	4	PIN 220.0X505 35NICRMOV125 SPF	BOLZEN
28	97027730	2	PIN 75.0X440 35NICRMOV125 SPF	BOLZEN
29	10878835	4	SOCKET HEAD SCREW ISO 4762 M24X60 8	ZYLINDERSCHRAUBE
30	7743242	4	HYDRAULIC-TYPE LUBRICAT.NIPPLE DIN 71	KEGELSCHMIERNIPPEL
31	97000828	4	PIN 55.0X300 35NICRMOV125 SPF	BOLZEN
32	10180883	6	SAFETY PLUG W HINGE-LID 10X55X9,5X45	SICHERHEITSKLAPPSTECKER
33	97027746	8	THREADED PIN 50.0X540 35NICRMOV125	GEWINDEBOLZEN
34	97027747	4	THREADED PIN 45.0X150 S355J2+AR FE//ZN	GEWINDEBOLZEN
35	97027748	8	TUBE 54.0X75 S355J2H FE//ZNNI8//CN//T0	ROHR
36	97027749	4	PLATE 30X319X184 S690QL	BLECH
37	97027750	4	PLATE 12X385X122 S690QL	BLECH
38	433101208	6	RETAINING SPRING 4X68 ISO 2081 FE/ZN8/	SICHERUNGSFEDER
39	12224059	12	HEX SCREW ISO 4017 M20X65 8.8 FLZN SP	SECHSKANTSCHRAUBE
40	10289808	12	WASHER ISO 7089 20 300HV FLZN SPF	SCHEIBE
41	932226808	4	PIN RD40X105 35NICRMOV125 GASN. SPF	BOLZEN
42	97027785	2	PIN 50.0X400 S355J2C+C FE//ZNNI8//CN//T0	BOLZEN
43	10181899	4	SAFETY PLUG W HINGE-LID 12X75X11,5X60	SICHERHEITSKLAPPSTECKER
44	974782708	4	PLATE 5X602X80 S700MC	BLECH
45	974782608	9	PLATE 20X602X80 S690QL	BLECH
46	97027786	2	PLATE 20X409X270 S690QL	BLECH
47	10875803	4	HEX SCREW ISO 4017 M16X45 8.8 FLZN SP	SECHSKANTSCHRAUBE
48	4600021	4	WASHER DIN 7349 17 200HV FLZN SPF	SCHEIBE
49	968310608	1	COVER HOOD	ABDECKHAUBE
50	968310708	1	COVER HOOD	ABDECKHAUBE
51	97027817	1	PLATE 4X480X486 S315MC FE//ZNNI8//CN//T	BLECH
52	97027818	1	PLATE 4X480X486 S315MC FE//ZNNI8//CN//T	BLECH
53	97027819	1	PLATE 4X605X622 S315MC FE//ZNNI8//CN//T	BLECH
54	97027820	1	PLATE 4X530X562 S315MC FE//ZNNI8//CN//T	BLECH
55	11658580	8	WASHER DIN 7349 10,5 200HV-St FLZN SPF	SCHEIBE
56	413004408	32	CAGE NUT M10	KAEFIGMUTTER

Pos.	Item	Quantity	Description	Bezeichnung
57	97027791	1	PLATE 5X1815X335 S355MC	BLECH
58	97027827	1	PLATE 5X1415X340 S355MC	BLECH
59	97027828	1	PLATE 5X1415X340 S355MC	BLECH
60	97027794	1	PLATE 5X1815X335 S355MC	BLECH
61	97032685	1	PLATE 5X1451X335 S355MC	BLECH
62	97032686	1	PLATE 5X1449X335 S355MC	BLECH
63	11642358	32	HEX SCREW ISO 4017 M10X30 8.8 FLZN SP	SECHSKANTSCHRAUBE
64	953867308	24	WASHER RD50X5 S355MC FE//ZNNI8//CN//T	SCHEIBE
65	968067108	1	PROTECTION GUARD FE//ZNNI8//CN//T0	SCHUTZBLECH
66	97004973	1	PROTECTION GUARD 4X350X718 S315MC	SCHUTZBLECH
67	97027803	2	PLATE 2.5X438X540 DC01 FE//ZNNI8//CN//T	BLECH
68	978787708	8	SLEEVE 33.0X19 FE//ZNNI8//CN//T0	HUELSE
69	12102696	47	BUTTON HEAD SCREW ISO7380-2 M8X10 0	HALBRUNDKOPFSCHRAUBE
70	978389708	1	GRIP 10.0X750 S235JRG2 FE//ZNNI8//CN//T0	GRIFF
71	946627708	2	PIN 100.0X275 35NICRMOV125 GASN. SPF	BOLZEN
72	97027804	2	PIN 45.0X265 35NICRMOV125 SPF	BOLZEN
73	953848908	2	WASHER RD135X3 DC01 FE//ZNNI8//CN//T0	SCHEIBE
74	12100685	2	SPLIT PIN ISO 1234 10X140 ST 480H SPF	SPLINT
75	453031808	2	PIN ISO 2341 B30X260X250 35NICRMOV125	BOLZEN
76	10180880	2	SAFETY PLUG W HINGE-LID 8X42X7,5X32 4	SICHERHEITSKLAPPSTECKER
77	968036608	2	BRACKET WITH BOARD 0.425 M	LASCHE MIT SCHILD
78	97027806	8	PLATE 5X368X141 S355MC FE//ZNNI8//CN//T	BLECH
79	97027807	12	PLATE 20X368X141 S355J2+N FE//ZNNI8//C	BLECH
80	779013008	4	PROTECTING CAP	SCHUTZKAPPE
81	97011112	1	PLATE 2X180X100 DC01 FE//ZNNI8//CN//T0	BLECH
82	97011113	1	PLATE 2X180X100 DC01 FE//ZNNI8//CN//T0	BLECH
83	4001447	4	LOCKING RING DIN 471 70X4 ZNPH R	SICHERUNGSRING
84	10875857	2	CAGE NUT M6 NIROSTA	KAEFIGMUTTER
85	413003208	4	CAGE NUT M8 A2/ST A2K	KAEFIGMUTTER
86	10180884	4	SAFETY PLUG W HINGE-LID 8X62X7,5X53 4	SICHERHEITSKLAPPSTECKER
87	11820284	4	SOCKET HEAD SCREW ISO 4762 M6X30 8.8	ZYLINDERSCHRAUBE
88	978637208	2	PLATE DC01 FE//ZNNI8//CN//T0	BLECH
89	11651767	4	HEX SCREW ISO 4017 M8X20 8.8 480H SPF	SECHSKANTSCHRAUBE
90	968310808	1	PROTECTION GUARD FE//ZNNI8//CN//T0	SCHUTZBLECH
91	97038929	1	PROTECTION GUARD 4X215X532 S315MC	SCHUTZBLECH
92	97041577	2	PLATE 4X335X136 S315MC FE//ZN20//C	BLECH
93	97041578	2	PLATE 4X398X116 S315MC FE//ZN20//C	BLECH
94	12207210	2	SOCKET HEAD SCREW ISO 4762 M5X30 8.8	ZYLINDERSCHRAUBE
95	968404208	1	COVER COMPL.	DECKEL KPL.
96	968495108	2	FRAME WELDED T ZN O	RAHMEN SCHWK.
97	10035309	2	GRIDIRON T583X450X30/2 S235JR T ZN K	GITTERROST-P
98	971625908	4	PIN 25.0X105 42CRMO4+QT GASN.	BOLZEN
99	10289807	16	WASHER ISO 7089 18 300HV FLZN SPF	SCHEIBE
100	12100681	4	SPLIT PIN ISO 1234 5X28 ST 480H SPF	SPLINT
101	453008808	4	PIN ISO 2341 B14X100X92 X20CR13	BOLZEN
102	433102808	4	RETAINING SPRING 3X55 VERZ	SICHERUNGSFEDER
103	10100621	8	DISH MOUNTING	TELLERBEFESTIGUNG
104	11651581	8	HEX SCREW ISO 4014 M8X50 8.8 480H SPF	SECHSKANTSCHRAUBE
105	941138108	8	WASHER DC01 FE//ZNNI8//CN//T0	SCHEIBE
106	10875614	8	HEX NUT DIN 985 M8 8 480H SPF	SECHSKANTMUTTER
107	420001014	4	WASHER ISO 7089 8 200HV-A4	SCHEIBE
108	402600208	4	RING BOLT DIN 580 M10X17 C15E A2K	RINGSCHRAUBE

Pos.	Item	Quantity	Description	Bezeichnung
4	967787508	1	CRAWLER TRACK HYDRAULIC RECHTS ⇨ ❑ 97	HYDRAULIK RAUPE

LIEBHERR

15.12.2020
081160

etk_en_de_098201 LR 11000

CRAWLER TRACK HYDRAULIC
HYDRAULIK RAUPE

97 (1/2)

967787508

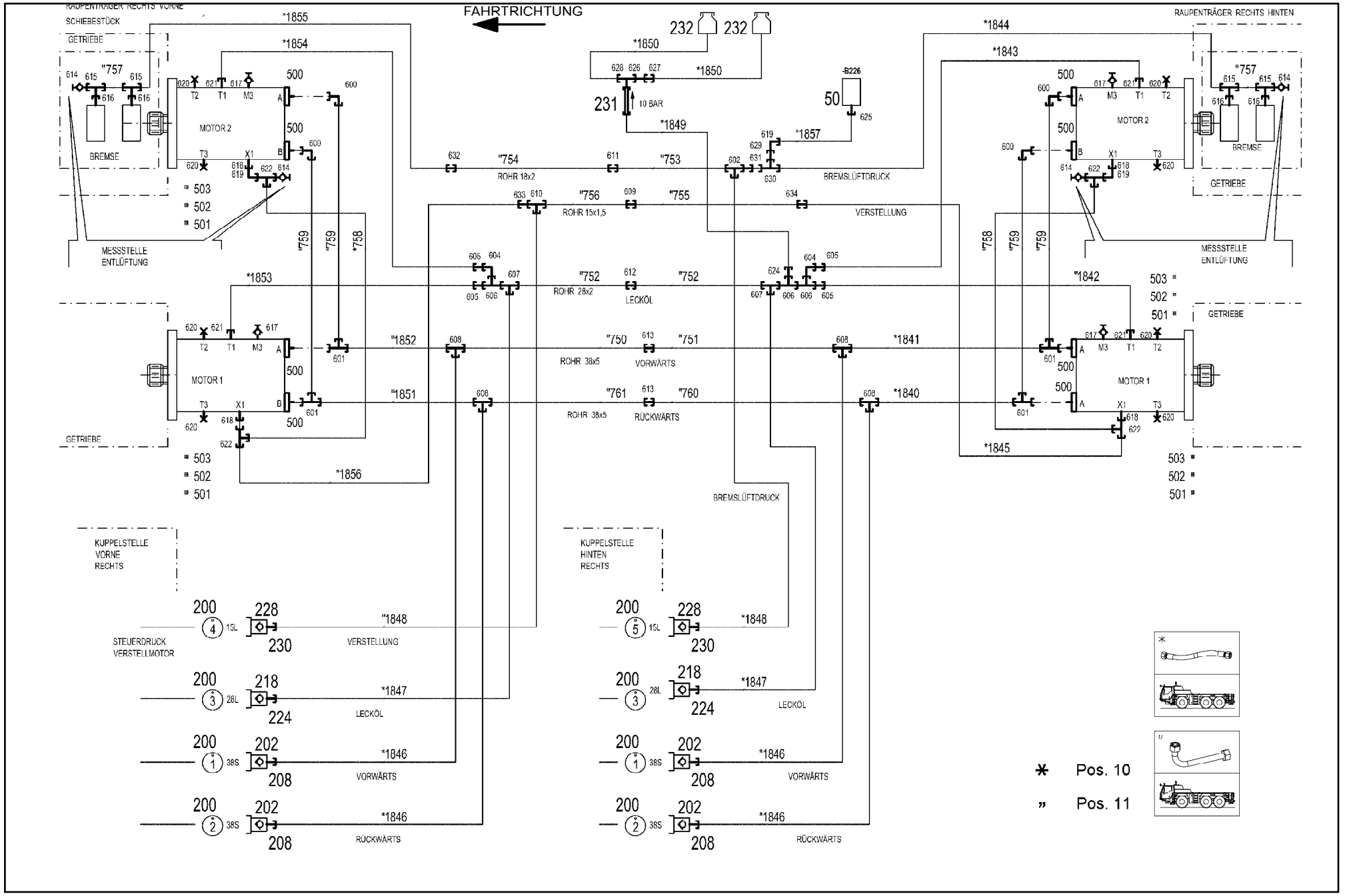

Pos.	Item	Quantity	Description	Bezeichnung
10	967789908	1	HOSE LINES CRAWLER TRACK CARR. REC ⇨ ❑ 99	SCHLAUCHLEITUNGEN RAUPEN
11	967789808	1	PIPELINES CRAWL.TRACK CARRIER LINKS ⇨ ❑ 73	ROHRLEITUNGEN RAUPENTR
50	10813738	1	PRESSURE SENSOR 0-400/400 BAR LSB PL:	DRUCKAUFNEHMER
202	511512308	4	COUPLING PLUG B8 38-S	KUPPLUNGSSTECKER
208	10466913	4	SCREW PLUG RD79X4 SPF	VERSCHLUSSSCHRAUBE
218	511501108	2	COUPLING PLUG B6 28-L	KUPPLUNGSSTECKER
224	10466912	2	SCREW PLUG RD54X4 SPF	VERSCHLUSSSCHRAUBE
228	511500408	2	COUPLING PLUG B3 15-L	KUPPLUNGSSTECKER
230	10466911	2	SCREW PLUG RD36X3 SPF	VERSCHLUSSSCHRAUBE
231	511481508	1	NON-RETURN VALVE 250BAR CR6-FREI SP	RUECKSCHLAGVENTIL
232	96028333	2	EXPANSION TANK CPL. ⇨ ❑ 37	AUSGLEICHSBEHAELTER KPL.
500	510588208	16	FLANGE HALF SAE1 1/2-C62-M16 CR6-FREI	FLANSCHHAELFTE
501	510586708	8	O-RING ARP 568 37,69X3,53 NBR90	O-RING
502	10876373	24	SOCKET HEAD SCREW ISO 4762 M14X45 8	ZYLINDERSCHRAUBE
503	10878799	8	HEX SCREW ISO 4017 M14X45 8.8 FLZN SP	SECHSKANTSCHRAUBE
600	472531808	4	FITTING EWSD38-S A3P	VERSCHRAUBUNG
601	472331908	4	FITTING ELSD38-S A3P	VERSCHRAUBUNG
602	475131308	1	FITTING XTR18/15/18-L CFX	VERSCHRAUBUNG
604	7617494	2	FITTING EW 28L CR6-FREI	VERSCHRAUBUNG
605	475430508	4	FITTING REDSD28/22-L A3P	VERSCHRAUBUNG
606	7407120	3	FITTING EL 28L CR6-FREI	VERSCHRAUBUNG
607	470430808	2	FITTING T 28L A3C	VERSCHRAUBUNG
608	470433008	4	FITTING XT38-S A3P	VERSCHRAUBUNG
609	470030508	1	FITTING XG15-L A3P	VERSCHRAUBUNG
610	470430508	1	FITTING XT15-L A3P	VERSCHRAUBUNG
611	470030608	1	FITTING XG18-L A3P	VERSCHRAUBUNG
612	470030808	1	FITTING XG28-L A3P	VERSCHRAUBUNG
613	470033108	2	FITTING XG38-S A3P	VERSCHRAUBUNG
614	510629008	4	TEST POINT FITTING VKA3 10LM16X1,5 CR6	MESSANSCHLUSS
615	482430314	4	FITTING ISO 8434 ET 10L M16X1,5 CR6-FRE	VERSCHRAUBUNG
616	471039708	4	FITTING ISO 8434-1 GE 10L M12X1,5 CR6-F	VERSCHRAUBUNG
617	7406865	4	SCREW COUPLING EMA3 M14X1,5 CR6-FRE	SCHRAUBKUPPLUNG
618	471030508	4	FITTING GE 10L M14X1,5 A3P	VERSCHRAUBUNG
619	7403569	3	FITTING EW 10L M16X1,5 CR6-FREI	VERSCHRAUBUNG
620	477705808	8	STOP PLUG VSTIM26X1,5ED A3P	STOPFEN
621	471031308	4	FITTING XGE22-LM-ED M26X1,5 A3P	VERSCHRAUBUNG
622	472330208	4	FITTING EL 10L CR6-FREI	VERSCHRAUBUNG
624	475435708	1	FITTING REDSDN28/12-L A3P	VERSCHRAUBUNG
625	470700208	1	FITTING XGAI6-SR A3P	VERSCHRAUBUNG
626	470011308	1	FITTING SNV12-L A3P	VERSCHRAUBUNG
627	470030408	1	FITTING XG12-L A3P	VERSCHRAUBUNG
628	247105602	1	FITTING ET 12L M18X1,5 CR6-FREI	VERSCHRAUBUNG
629	475431408	1	FITTING REDSD12/10-L A3P	VERSCHRAUBUNG
630	247128602	1	FITTING EL 12L M18X1,5 CR6-FREI	VERSCHRAUBUNG
631	475436308	1	FITTING REDSD18/12-L A3P	VERSCHRAUBUNG
632	247030202	1	REDUCING SCREW GR 18/12L CR6-FREI	REDUZIERVERSCHRAUBUNG
633	475430108	1	FITTING RED 15/10L CR6-FREI	VERSCHRAUBUNG
634	475031608	1	FITTING XGR15/10-L A3P	VERSCHRAUBUNG

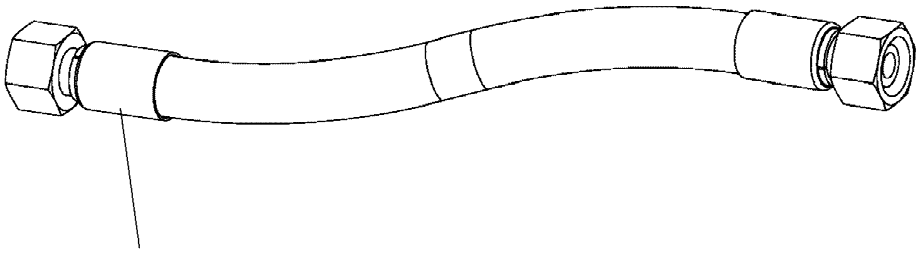

Schlauchnummer
Hose number
Numéro de flexible
Número de flexible
Номера шланга

Die Schlauchnummern auf den Schläuchen entsprechen den Positionen in der Schlauchliste.

The hose numbers from the hoses are in accordance with the items in the hose list.

Les numéros indiqués sur les flexibles correspondent aux repères de la nomenclature des flexibles.

Los números indicados en los flexibles corresponden a las posiciones de la lista de flexibles.

Нанесенные на шлангах номера соответствуют позициям в перечне.

Pos.	Item	Quantity	Description	Bezeichnung
1840	967801008	1	HOSE CPL. 4ST+ 31X1070	SCHLAUCH KPL.
1841	968149708	1	HOSE CPL. 4ST+ 31X1090	SCHLAUCH KPL.
1842	928040608	1	HOSE CPL. 2TE 20X1200	SCHLAUCH KPL.
1843	928874108	1	HOSE CPL. 2TE 20X1100	SCHLAUCH KPL.
1844	921620508	1	HOSE CPL. 1SC 8X1600	SCHLAUCH KPL.
1845	926094508	1	HOSE CPL. 1SC 8X1500	SCHLAUCH KPL.
1846	968150608	4	HOSE CPL. 4ST+ 31X1330	SCHLAUCH KPL.
1847	968150808	2	HOSE CPL. 2SN 25X1400	SCHLAUCH KPL.
1848	927693008	2	HOSE CPL. 2SN 12X1460	SCHLAUCH KPL.
1849	926465408	1	HOSE CPL. 2TE 10X1000	SCHLAUCH KPL.
1850	966182708	2	HOSE CPL. 2TE 10X700	SCHLAUCH KPL.
1851	968151608	1	HOSE CPL. 4ST+ 31X1410	SCHLAUCH KPL.
1852	967627408	1	HOSE CPL. 4ST+ 31X1430	SCHLAUCH KPL.
1853	926561808	1	HOSE CPL. 2TE 20X1650	SCHLAUCH KPL.
1854	966860008	1	HOSE CPL. 2TE 20X1460	SCHLAUCH KPL.
1855	921620608	1	HOSE CPL. 1SC 8X1900	SCHLAUCH KPL.
1856	926119208	1	HOSE CPL. 1SC 8X1800	SCHLAUCH KPL.
1857	968531608	1	HOSE CPL. 2TE 6X1500	SCHLAUCH KPL.

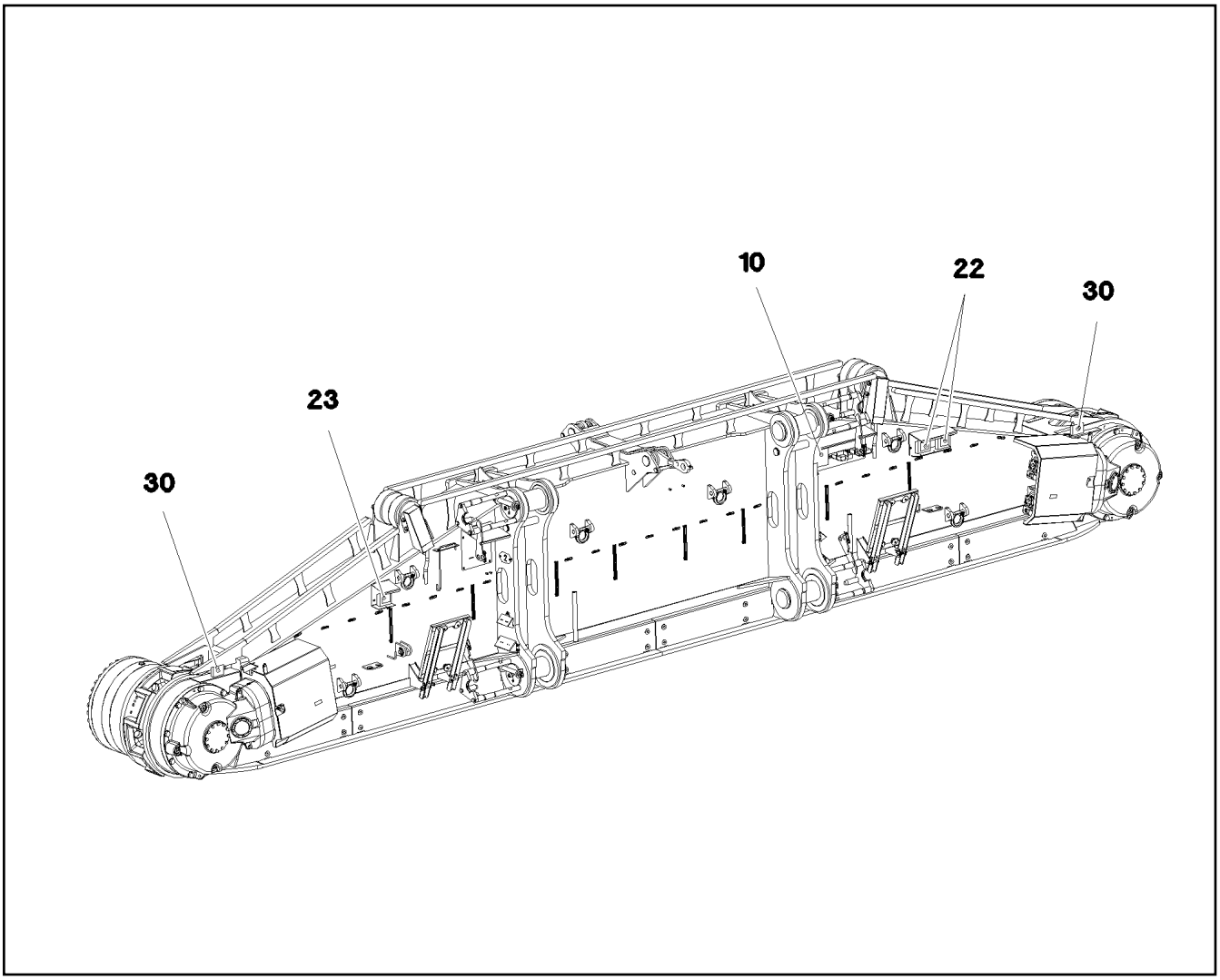

Pos.	Item	Quantity	Description	Bezeichnung
5	11003193	2	PROXIMITY SWITCH BERUEHRUNGSLOS 12	NAEHERUNGSSCHALTER
10	967906608	1	TERMINAL BOX CPL. S220 4X FAHRANT. ⇨ ❑ 101	KLEMMKASTEN KPL.
22	12101892	2	LED WORKING HEAD LIGHT 26W 10,5-32V	LED ARBEITSSCHEINWERFER
23	12101891	1	LED WORKING HEAD LIGHT 12W 9-32V	LED ARBEITSSCHEINWERFER
30	968668608	1	EQUIPMENT CAMERA RAUPE RECHTS ⇨ ❑ 102	AUSRUESTUNG KAMERA

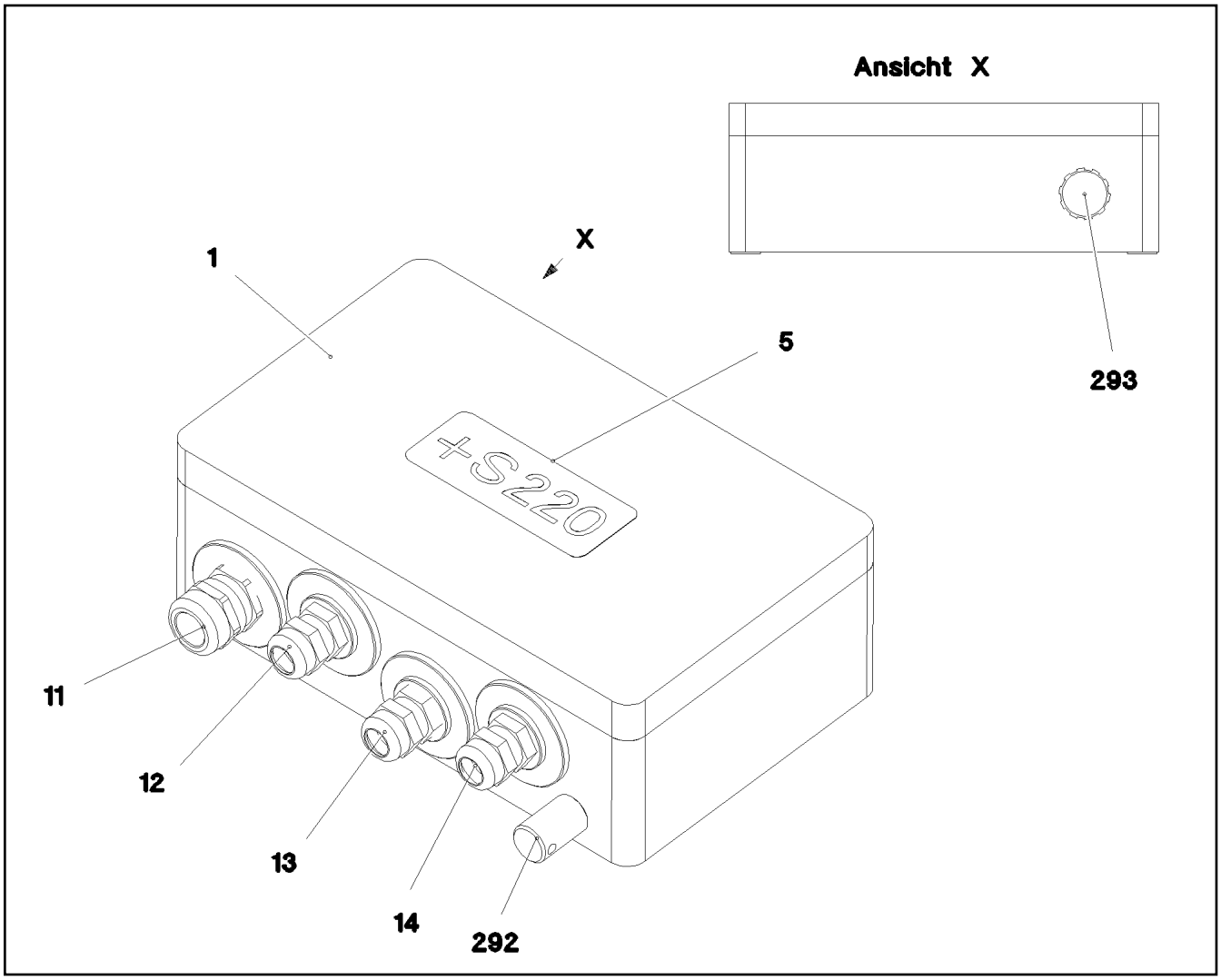

Pos.	Item	Quantity	Description	Bezeichnung
2	968275008	1	WIRES CPL. S220	DRAEHTE KPL.
4	97032642	1	EMPTY CASING 160X260X90X0 AL	LEERGEHAEUSE
5	977507008	1	SIGN S220 LEXAN	SCHILD
11	967971808	1	WIRING HARNESS W220	KABELSTRANG
12	967971908	1	WIRING HARNESS W221	KABELSTRANG
13	967972008	1	WIRING HARNESS W223	KABELSTRANG
14	967972108	1	WIRING HARNESS W225	KABELSTRANG
292	602501208	1	WATER DRAIN PLUG M12 PA6G SPF	ENTWAESSERUNGSSTOPFEN
293	10488662	1	VENTILATION SCREW M20X1,5 POLYAMID	ENTLUEFTUNGSSCHRAUBE

Pos.	Item	Quantity	Description	Bezeichnung
3	968668808	1	CAMERA EQUIPMENT CRAWLER RECHTS ⇨ ❑ 103	KAMERAANBAU RAUPE
12	11622197	2	CONNECTING CABLE 2X0,14+2X0,22-5M	VERBINDUNGSKABEL
50	614043608	2	CAMERA SPF	KAMERA

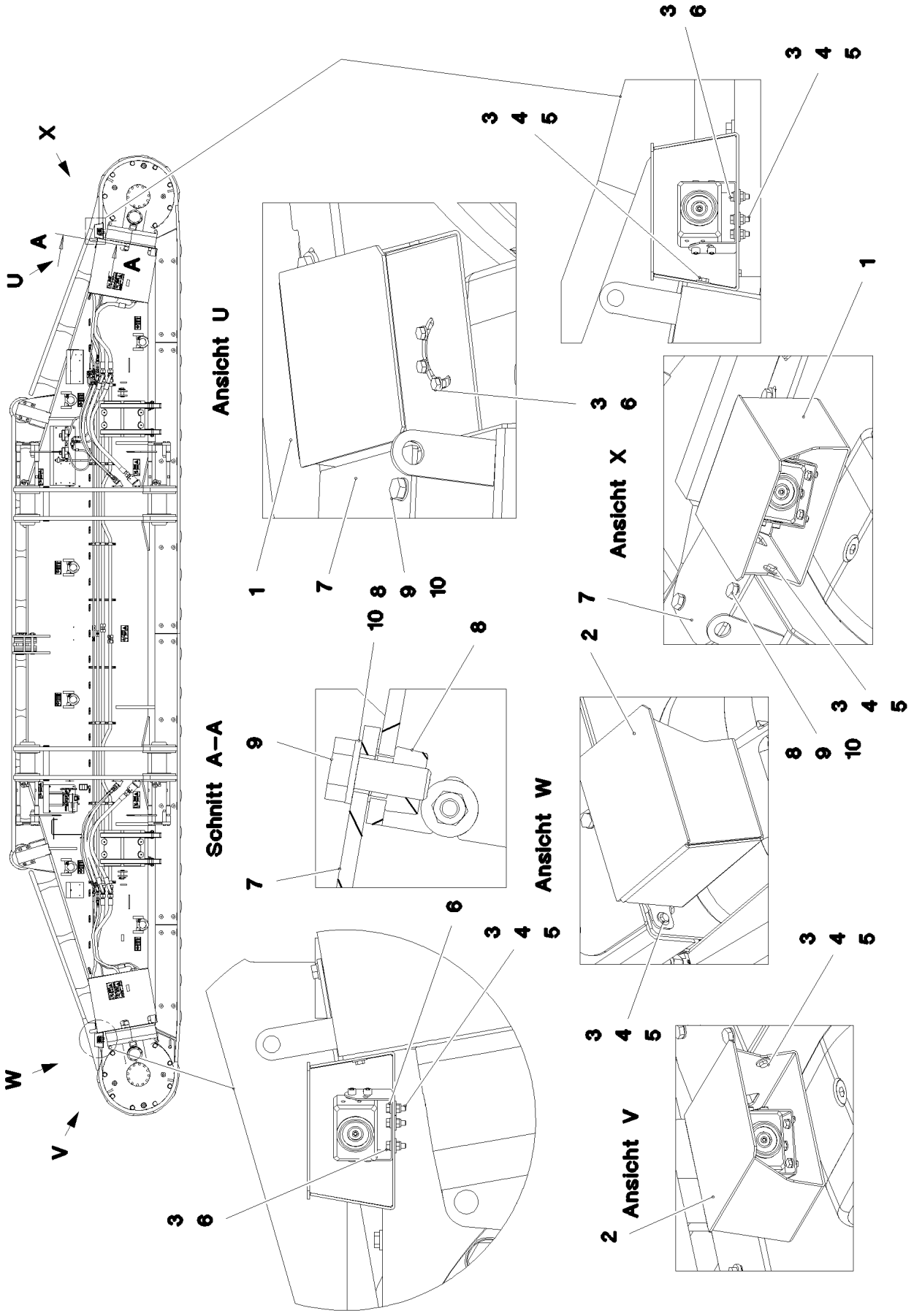
X
U
A
A
W
V
Ansicht U
Schnitt A–A
Ansicht X
Ansicht W
Ansicht V
1
2
3
4
5
6
7
8
9
10

Pos.	Item	Quantity	Description	Bezeichnung
1	97045905	1	PLATE 3X404X480 X5CRNI18-10	BLECH
2	97045909	1	PLATE 3X404X480 X5CRNI18-10	BLECH
3	11644899	10	HEX SCREW ISO 4017 M6X20 8.8 480H SPF	SECHSKANTSCHRAUBE
4	12102692	10	HEX NUT DIN 985 M6 8 ZNNI-480H SPF	SECHSKANTMUTTER
5	421801708	14	WASHER ISO 7093-1 6 200HV-A2	SCHEIBE
6	10197771	6	WASHER ISO 7089 6 200HV ZNNI-480H SPF	SCHEIBE
7	97048028	2	COVER 5X177X130 S355MC FE//ZNNI8//CN/	DECKEL
8	413004408	4	CAGE NUT M10	KAEFIGMUTTER
9	11631816	4	HEX SCREW ISO 4017 M10X25 8.8 FLZN SP	SECHSKANTSCHRAUBE
10	10289795	4	WASHER ISO 7089 10 300HV FLZN SPF	SCHEIBE

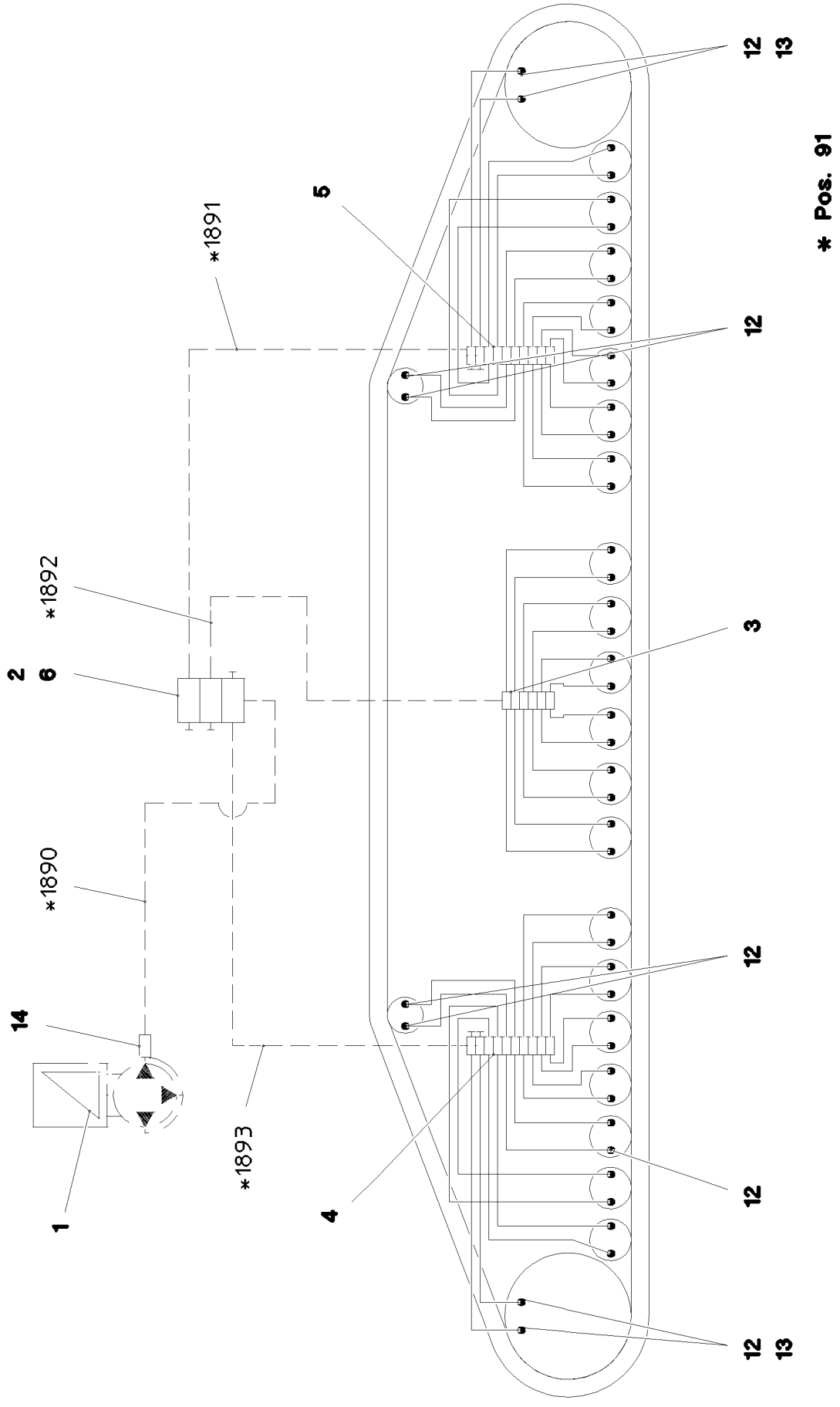
* Pos. 91
12
13
5
*1891
12
*1892
2
6
3
*1890
12
14
*1893
4
12
1
12
13

Pos.	Item	Quantity	Description	Bezeichnung
1	11621396	1	ELECTRIC PUMP EP-1 ⇨ ❑ 83	ELEKTROPUMPE
2	11621291	1	DISTRIBUTION BLOCK SXE-2 3/3 ⇨ ❑ 84	VERTEILERKOMBINATION
3	11491831	1	DISTRIBUTION BLOCK MX-F 6/12 ⇨ ❑ 85	VERTEILERKOMBINATION
4	11491832	1	DISTRIBUTION BLOCK MX-F 10/18 ⇨ ❑ 86	VERTEILERKOMBINATION
5	11491833	1	DISTRIBUTION BLOCK MX-F 10/18 ⇨ ❑ 87	VERTEILERKOMBINATION
6	97045860	1	PLATE 4X121X75 S315MC FE//ZNNI8//CN//T	BLECH
7	12204614	6	SOCKET HEAD SCREW ISO 4762 M5X35 8.8	ZYLINDERSCHRAUBE
8	10875620	6	HEX NUT ISO 4032 M5 8 480H SPF	SECHSKANTMUTTER
9	11140403	6	WASHER ISO 7089 5 200HV 480H SPF	SCHEIBE
10	10875592	4	SOCKET HEAD SCREW ISO 4762 M6X45 8.8	ZYLINDERSCHRAUBE
11	10197771	4	WASHER ISO 7089 6 200HV ZNNI-480H SPF	SCHEIBE
12	774373808	48	FITTING WE 6LL M10x1	VERSCHRAUBUNG
13	774383208	4	CONNECTION PIECE M14X1,5/M10X1	ANSCHLUSSSTUECK
14	10874021	1	PASSAGE NIPPLE BLOCK	DURCHGANGSNIPPELBLOCK
15	10873149	70	POLYAMID PIPE DIN 73378 6X1,5 PA 12-HL	POLYAMIDROHR
16	774383508	15	TUBING COIL 9	ROHRWENDEL
91	968710608	1	HOSE LINES CRAWLER TRACK CARR. REC	SCHLAUCHLEITUNGEN RAUPEN
(1890)	926559808	1	HOSE CPL. 2SN 6X350	SCHLAUCH KPL.
(1891)	968697008	1	HOSE CPL. 2SN 6X1550	SCHLAUCH KPL.
(1892)	968697108	1	HOSE CPL. 2SN 6X2150	SCHLAUCH KPL.
(1893)	968697208	1	HOSE CPL. 2SN 6X5400	SCHLAUCH KPL.

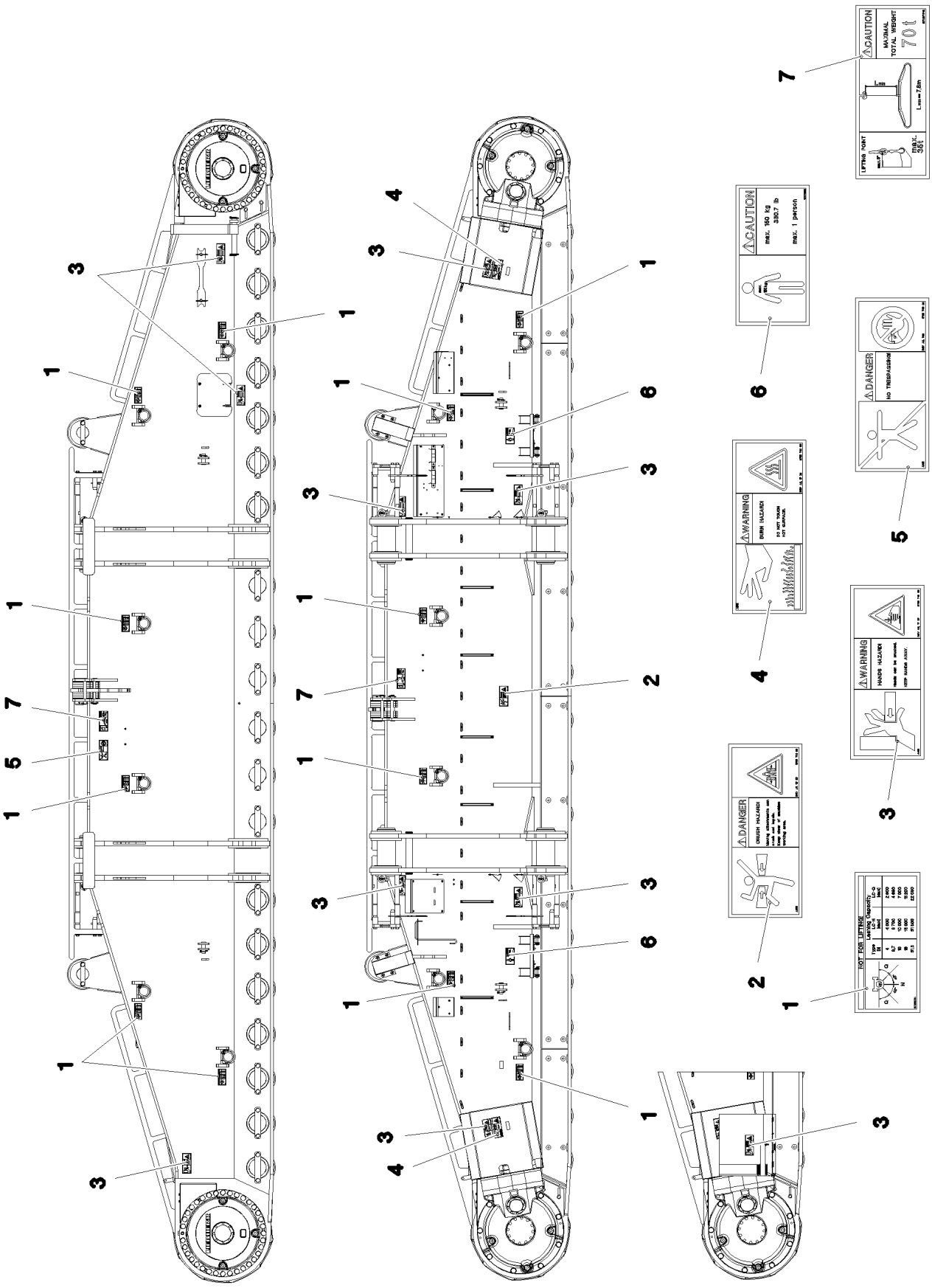

15.12.2020 081118 LIEBHERR	**etk_en_de_098201 LR 11000** **SIGNS** **BESCHILDERUNG**	❑ 107 (1/2) **917322308**

Pos.	Item	Quantity	Description	Bezeichnung
1	97036734	12	SIGN 188X78 KLEBEFOLIE SPF	SCHILD
2	978674108	1	SIGN 208X88 KLEBEFOLIE SPF	SCHILD
3	978674608	10	SIGN 208X88 KLEBEFOLIE SPF	SCHILD
4	978674408	2	SIGN 208X88 KLEBEFOLIE SPF	SCHILD
5	978674008	1	SIGN 208X88 KLEBEFOLIE SPF	SCHILD
6	97011690	2	SIGN 168X88 KLEBEFOLIE SPF	SCHILD
7	97067313	2	SIGN 208X88 KLEBEFOLIE SPF	SCHILD

Pos.	Item	Quantity	Description	Bezeichnung
1	918589408	1	HYDRAULIC SUPPORT ⇨ ❑ 110	HYDRAULISCHE ABSTUETZUN
2	917321208	1	HYDRAULIC SUPPORT ⇨ ❑ 115	HYDRAULIK ABSTUETZUNG
3	967975008	1	SIGNS ⇨ ❑ 118	BESCHILDERUNG

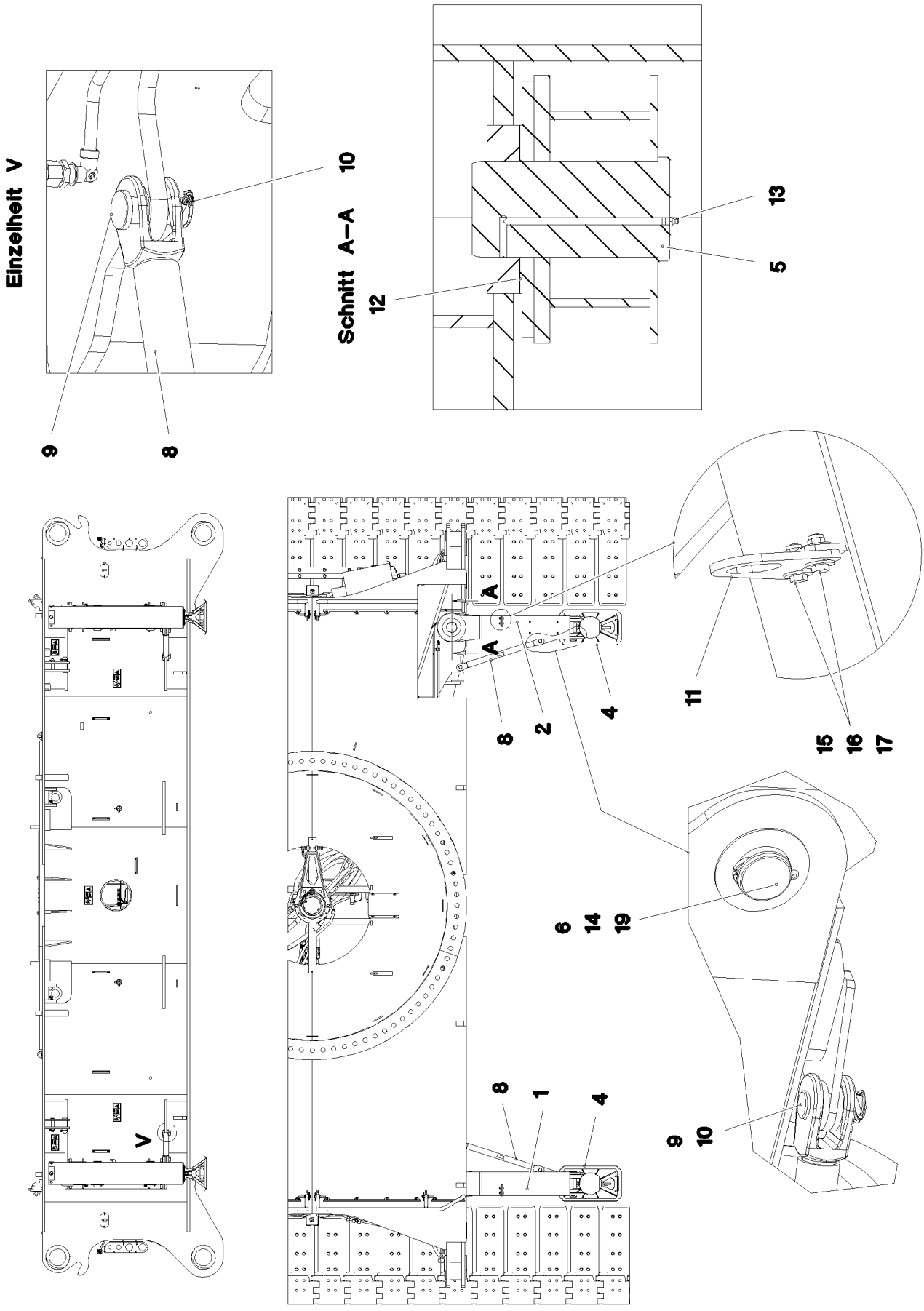
Einzelheit V
10
9
8
Schnitt A–A
13
5
12
A
A
8
2
4
11
15
16
17
6
14
19
V
8
1
4
9
10

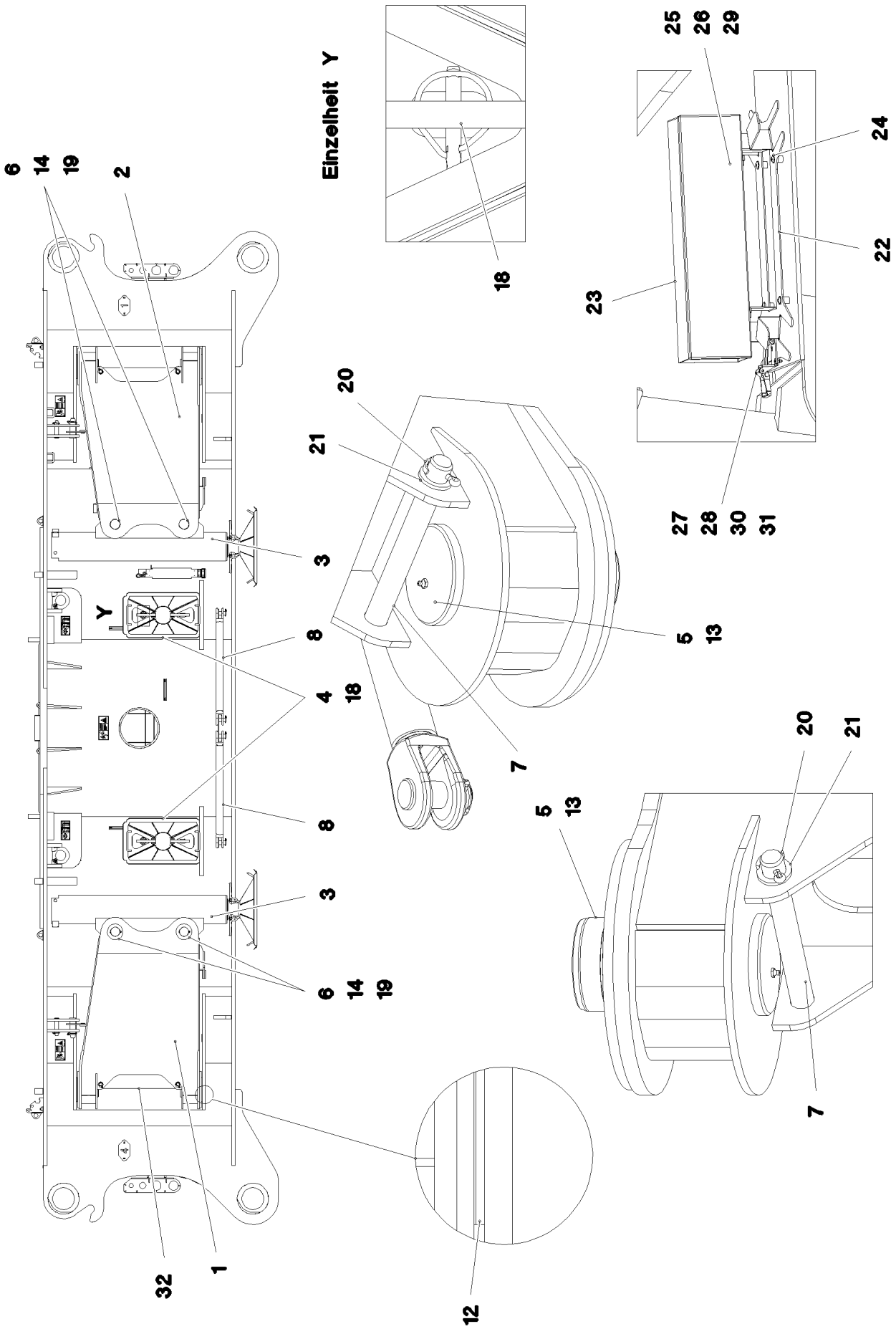
Einzelheit Y
Y
6
14
19
2
18
25
26
29
24
22
23
27
28
30
31
20
21
3
8
4
18
5
13
7
8
3
6
14
19
20
21
5
13
7
32
1
12

Pos.	Item	Quantity	Description	Bezeichnung
1	967849308	2	HYDR. SUPPORT WELDMENT LINKS	HYDRAULISCHE ABSTUETZUNG
2	967849408	2	HYDR. SUPPORT WELDMENT RECHTS	HYDRAULISCHE ABSTUETZUNG
3	512391108	4	SUPPORT CYLINDER 210/180-1160 SPF ⇨ ❑ 113	ABSTUETZZYLINDER
4	96016050	4	SUPPORT PLATE COMPL. ⇨ ❑ 114	ABSTUETZPLATTE KPL.
5	97030846	8	PIN 130.0X247 35NICRMOV125 SPF	BOLZEN
6	97030847	8	PIN 90.0X290 35NICRMOV125 SPF	BOLZEN
7	97042030	8	PIN 35.0X282 35NICRMOV125 GASN. SPF	BOLZEN
8	964581908	4	ROD ST.CONST.	STANGE SCHWK.
9	945611208	8	PIN 45.0X91 35NICRMOV125 GASN. SPF	BOLZEN
10	10180880	8	SAFETY PLUG W HINGE-LID 8X42X7,5X32 4	SICHERHEITSKLAPPSTECKER
11	97030848	4	LOCKING DEVICE 10X165X130 S355MC FE//	ARRETIERUNG
12	97031023	8	WASHER 210X121 GZ-CUZN25AL*	SCHEIBE
13	7743242	8	HYDRAULIC-TYPE LUBRICAT.NIPPLE DIN 71	KEGELSCHMIERNIPPEL
14	10180373	8	SPLIT PIN ISO 1234 8X100 St 480H SPF	SPLINT
15	11002727	8	HEX SCREW ISO 4017 M12X40 10.9 FLZN SP	SECHSKANTSCHRAUBE
16	10875607	8	HEX NUT DIN 985 M12 8 FLZN SPF	SECHSKANTMUTTER
17	11182717	16	WASHER ISO 7093-1 12 300HV FLZN SPF	SCHEIBE
18	10180882	4	SAFETY PLUG W HINGE-LID 12X55X10,5X45	SICHERHEITSKLAPPSTECKER
19	975208408	24	PLATE 4X138X138 S315MC FE//ZNNI8//CN//T	BLECH
20	10180368	8	SPLIT PIN ISO 1234 8X50 St 480H SPF	SPLINT
21	10875638	8	WASHER DIN 1441 31 ST FLZN SPF	SCHEIBE
22	97075181	1	PLATE 3X352X581 DC01 FE//ZNNI8//CN//T0	BLECH
23	604532708	1	HOUSING 140X540X100 SPF	GEHAEUSE
24	12102696	4	BUTTON HEAD SCREW ISO7380-2 M8X10 0	HALBRUNDKOPFSCHRAUBE
25	10197831	2	HEX SCREW ISO 4017 M8X25 8.8 ZNNI-480	SECHSKANTSCHRAUBE
26	11840501	4	WASHER DIN 7349 8,4 200HV 480H SPF	SCHEIBE
27	408604008	2	COUNTERSUNK SCREW DIN 7991 M5X16 8.	SENKSCHRAUBE
28	10875612	2	HEX NUT DIN 985 M5 8 480H SPF	SECHSKANTMUTTER
29	10197760	2	HEX NUT ISO 4032 M8 10 ZNNI-480H SPF	SECHSKANTMUTTER
30	10875643	2	WASHER ISO 7093-1 5 200HV 480H SPF	SCHEIBE
31	704218508	1	LOCK BEARING GUMMI	VERSCHLUSSLAGER
32	10449843	2	HOSE GUARD DN44-65 SGX50 PE	SCHLAUCHSCHUTZ

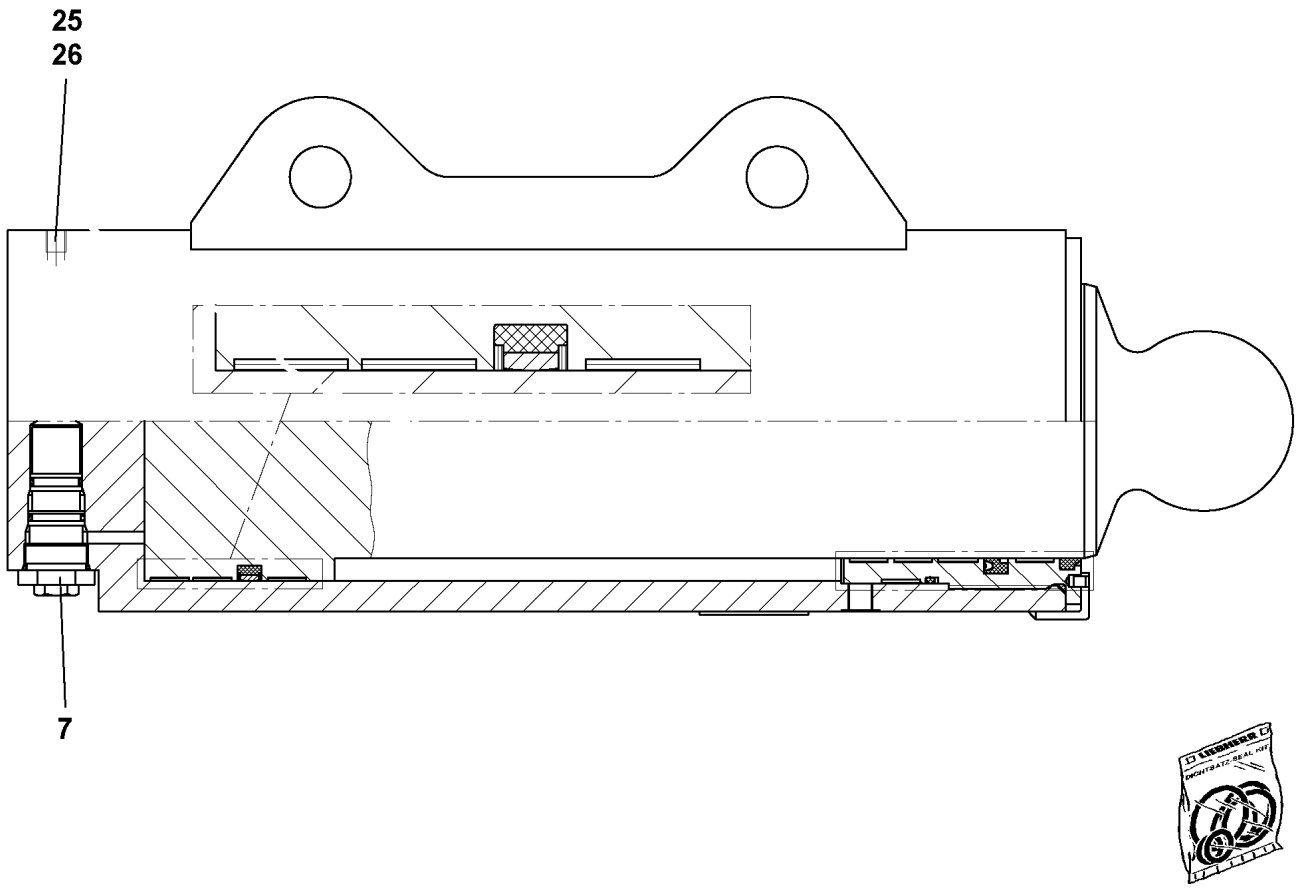

Pos.	Item	Quantity	Description	Bezeichnung
7	10038262	1	BRAKE VALVE	BREMSVENTIL
(999)	10873610	1	SEAL KIT BRAKE VALVE	DS BREMSVENTIL
25	477704008	4	STOPPER PLUG VSTI1/4"ED A3P	BLINDSTOPFEN
26	477704108	2	STOP PLUG VSTI3/8"ED A3P	STOPFEN
999	571774008	1	SEAL KIT	DICHTSATZ

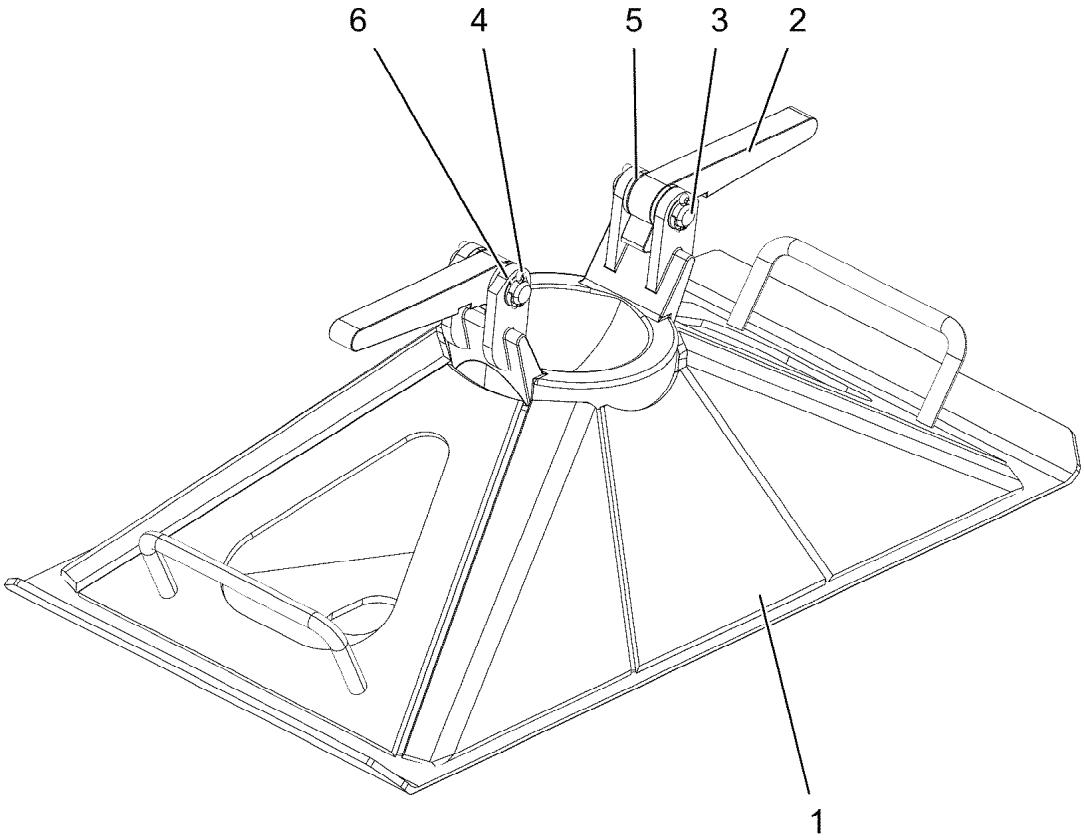

Pos.	Item	Quantity	Description	Bezeichnung
1	96016054	1	SUPPORT PLATE ST.CONST.	ABSTUETZPLATTE SCHWK.
2	945495808	2	LOCKING BAR 20X46X169 S355J2+N FE//ZN	RIEGEL
3	450019108	2	PIN ISO 2340 B16X60X50 ST.50K FE//ZN20//	BOLZEN
4	10180351	4	SPLIT PIN ISO 1234 4X25 St 480H SPF	SPLINT
5	10289806	4	WASHER ISO 7089 16 300HV FLZN SPF	SCHEIBE
6	501500908	4	SHIM RING DIN 988 16X22X0,5 ST2K50	PASSSCHEIBE

Pos.	Item	Quantity	Description	Bezeichnung
4	967787608	1	HYDRAULIC SUPPORT ⇨ ❑ 116	HYDRAULIK ABSTUETZUNG

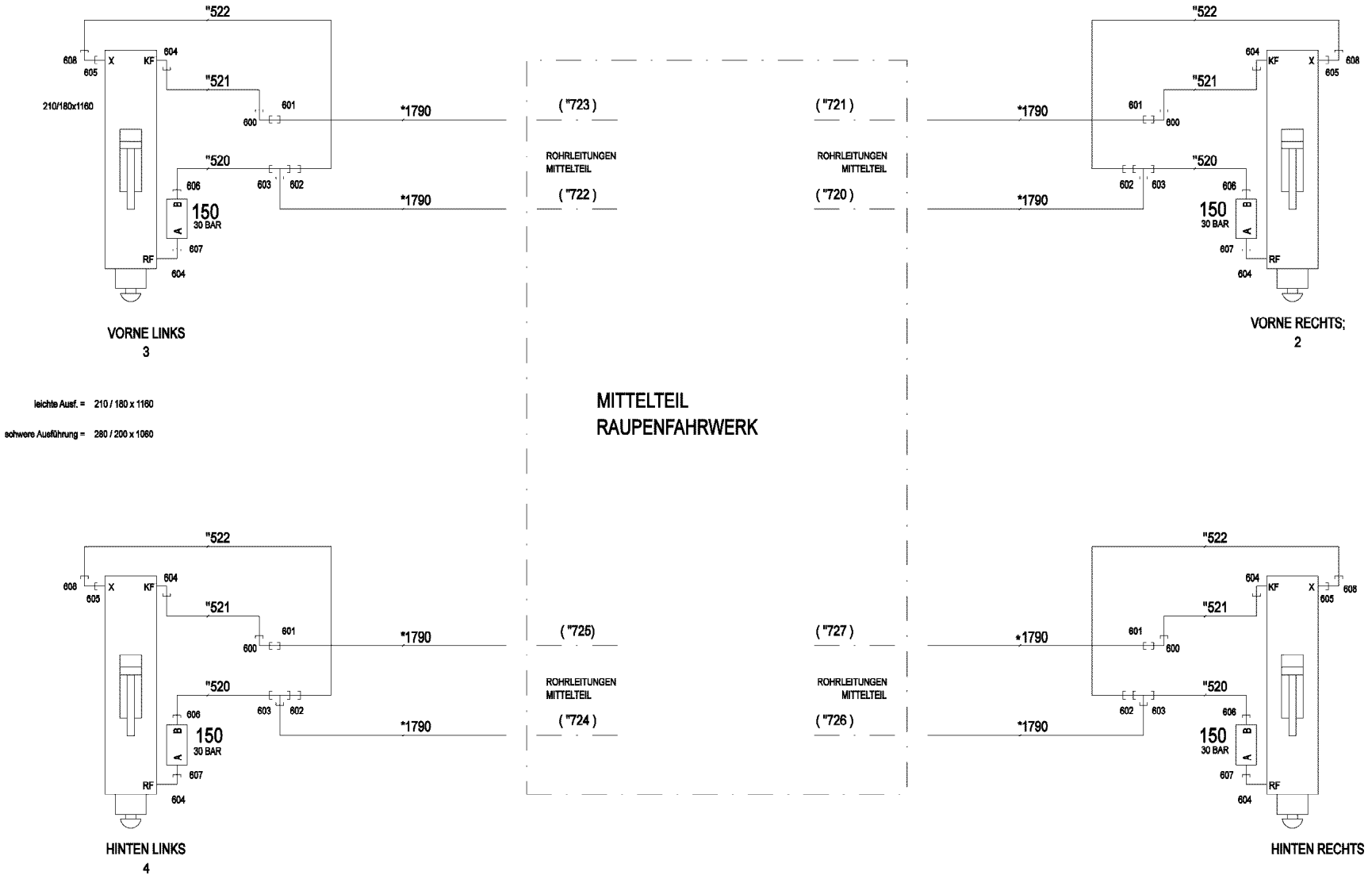
"522
608
605
X
KF
604
"521
210/180x1160
601
600
*1790
"520
603
602
606
150
30 BAR
A
B
607
RF
604
VORNE LINKS
3
leichte Ausf. = 210 / 180 x 1160
schwere Ausführung = 280 / 200 x 1060
("723")
("722")
ROHRLEITUNGEN
MITTELTEIL
MITTELTEIL
RAUPENFAHRWERK
("721")
("720")
VORNE RECHTS;
2
("725")
("724")
("727")
("726")
HINTEN LINKS
4
HINTEN RECHTS

* Pos. 10

" Pos. 11

Pos.	Item	Quantity	Description	Bezeichnung
10	967790108	1	HOSE LINES SUPPORTING RAM	SCHLAUCHLEITUNGEN ABSTUE
(1790)	923344608	8	HOSE CPL. GH425-8 12X1850	SCHLAUCH KPL.
11	967790208	1	PIPELINES SUPPORT CYLINDER	ROHRLEITUNGEN ABSTUETZZY
(520)	968204808	4	PIPE COMPL. 16X2X323	ROHR KPL.
(521)	968204908	4	PIPE COMPL. 12X1,5X782	ROHR KPL.
(522)	968205008	4	PIPE COMPL. 10X1,5X770	ROHR KPL.
150	10878515	4	PRETENSIONING VALVE pv=30BAR pmax=3	VORSPANNVENTIL
600	7617354	4	FITTING EW 12S CR6-FREI	VERSCHRAUBUNG
601	475032508	4	FITTING XGR16/12-S A3P	VERSCHRAUBUNG
602	475433508	4	FITTING REDSD16/10-S A3P	VERSCHRAUBUNG
603	470432508	4	FITTING T 16S CR6-FREI	VERSCHRAUBUNG
604	476611508	8	FITTING RSWS12-SR-WD A3P	VERSCHRAUBUNG
605	471004514	4	FITTING ISO 8434 GE 10S G1/4 CR6-FREI	VERSCHRAUBUNG
606	471033208	4	FITTING XGE16-SR-ED A3P	VERSCHRAUBUNG
607	471901808	4	FITTING EGE 12S G1/2A CR6-FREI	VERSCHRAUBUNG
608	7617268	4	FITTING EW 10S CR6-FREI	VERSCHRAUBUNG

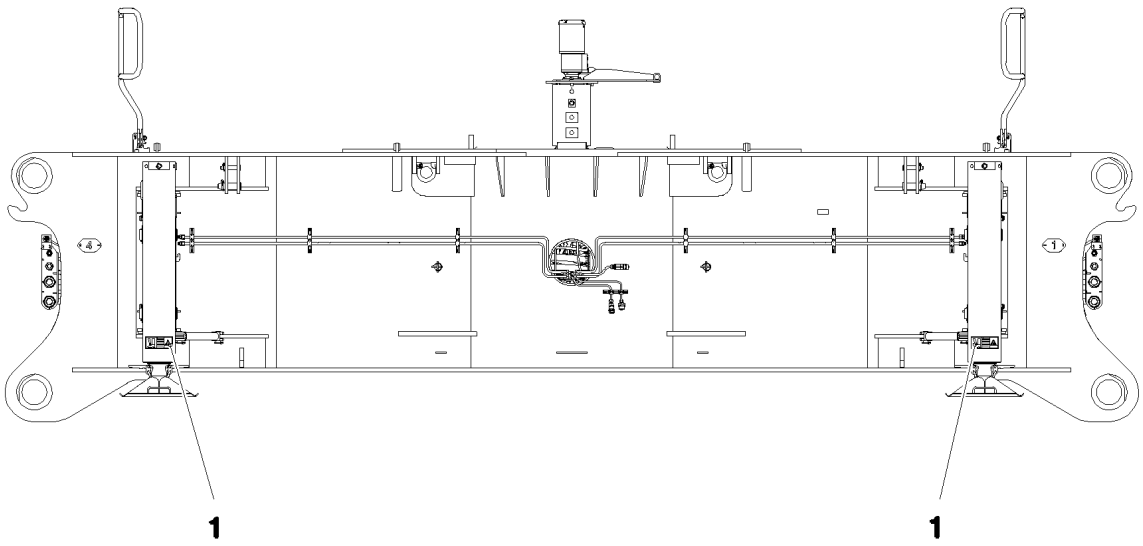

Pos.	Item	Quantity	Description	Bezeichnung
1	97016392	4	SIGN 208X88 KLEBEFOLIE SPF	SCHILD

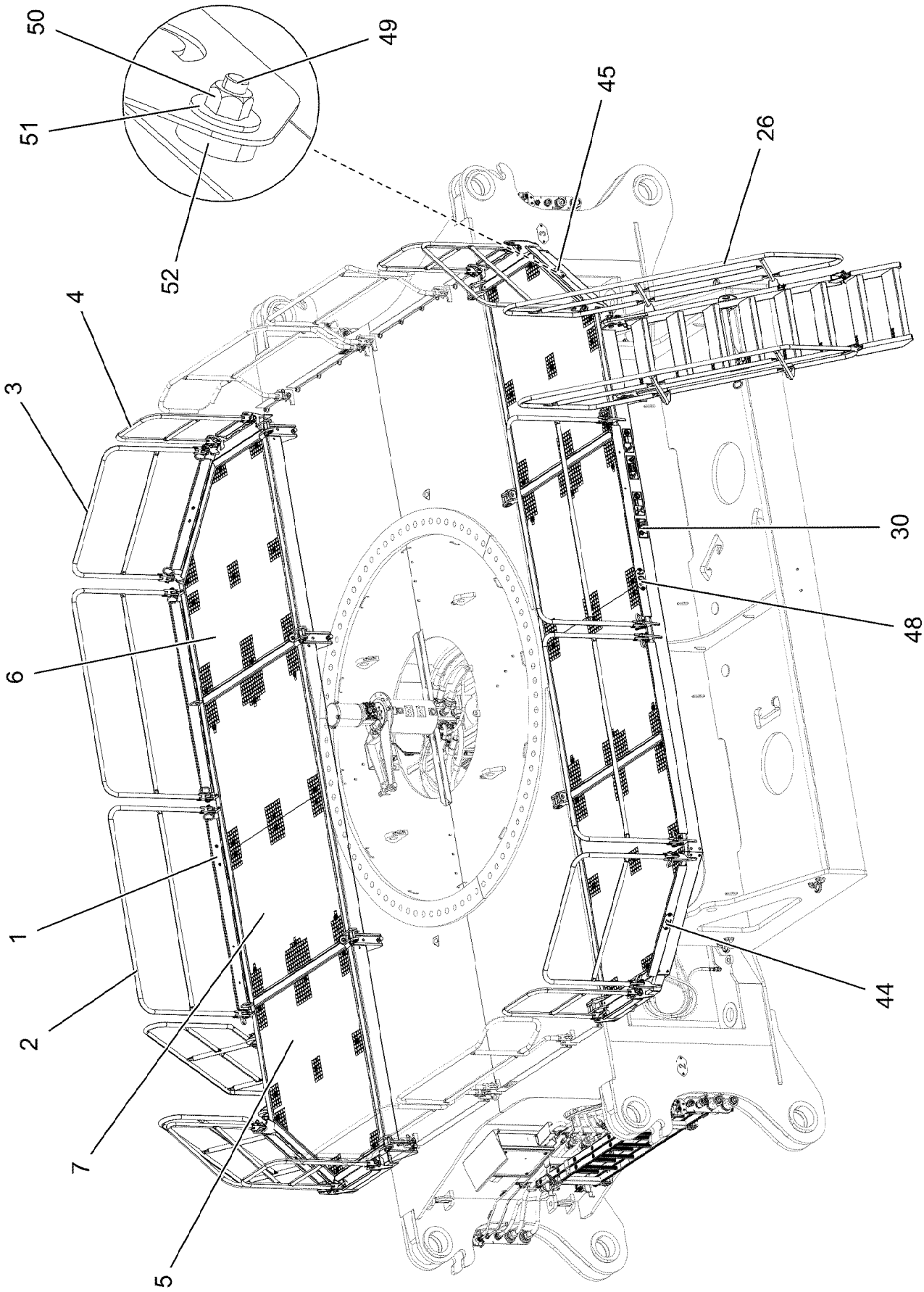
50
49
51
52
45
26
4
3
30
48
6
1
2
7
5
44

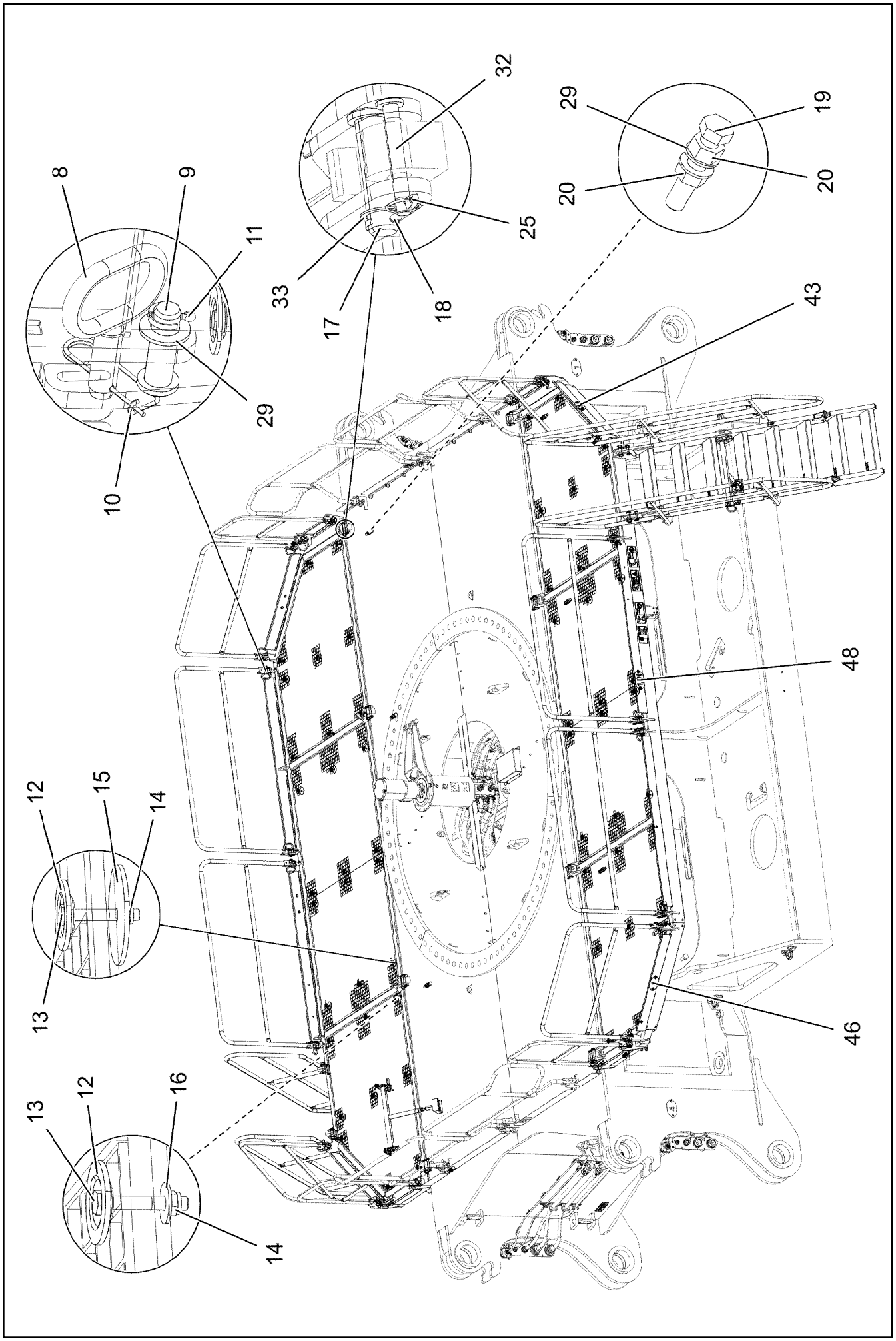
32
25
33
17
18
29
19
20
20
8
9
11
29
10
43
48
12
15
14
13
46
13
12
16
14

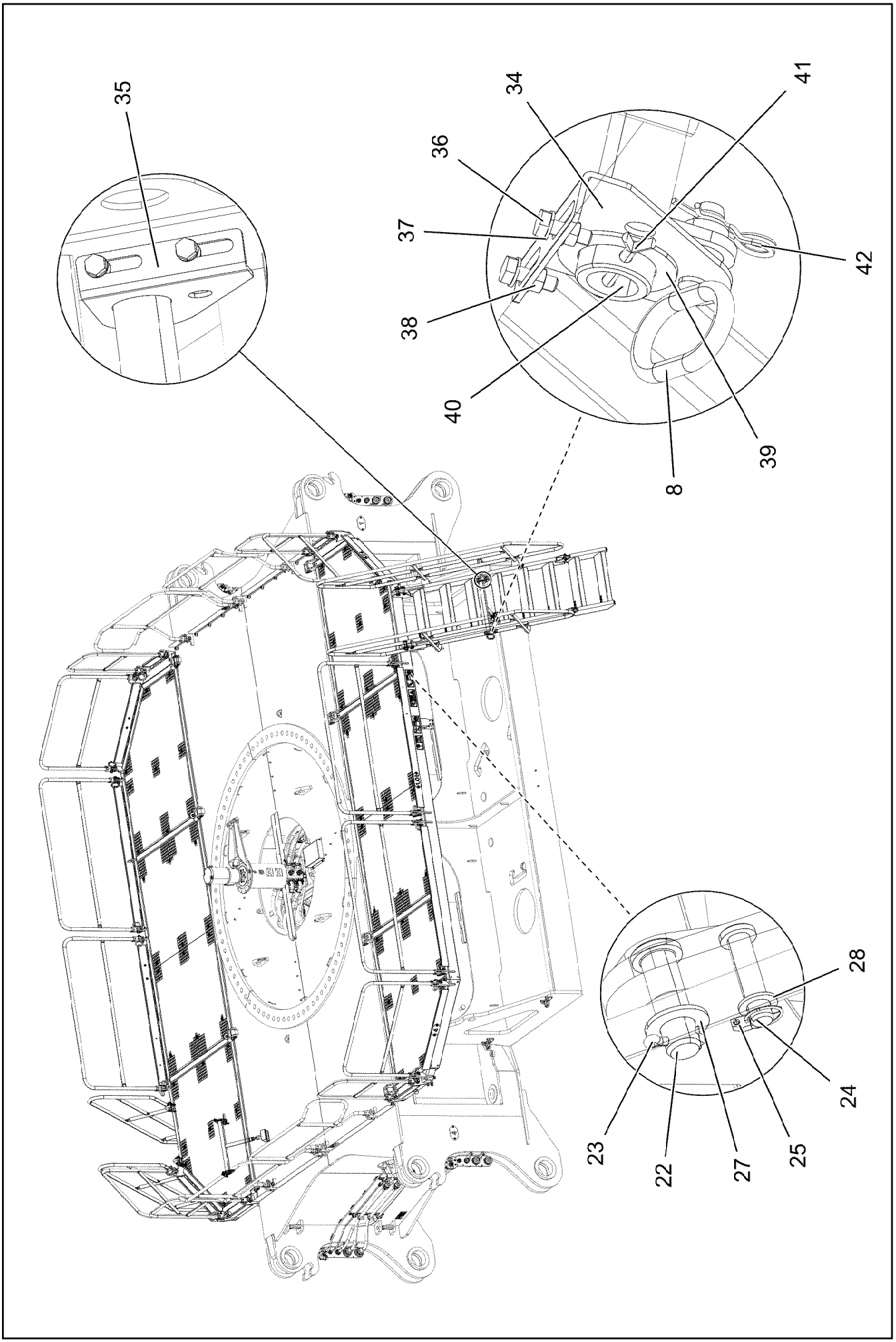
35
34
41
36
37
42
38
40
39
8
28
24
23
22
27
25

Pos.	Item	Quantity	Description	Bezeichnung
1	967931608	2	PIVOTING WALKWAY WELDED T ZN O	LAUFSTEG SCHWK.
2	967932508	4	GUARD RAILING T ZN O	GELAENDER
3	967932608	4	GUARD RAILING T ZN O	GELAENDER
4	967932708	4	GUARD RAILING T ZN O	GELAENDER
5	97030158	2	GRIDIRON RECHTS S235JR T ZN K SPF	GITTERROST-P
6	97030161	2	GRIDIRON LINKS S235JR T ZN K SPF	GITTERROST-P
7	97030162	4	GRIDIRON S235JR T ZN K SPF	GITTERROST-P
8	924713108	26	SOCKET PIN T ZN K	STECKBOLZEN
9	451222408	24	PIN DIN 1435 20X65X58 ST.50-2K VERZ	BOLZEN
10	433102808	24	RETAINING SPRING 3X55 VERZ	SICHERUNGSFEDER
11	10180359	24	SPLIT PIN ISO 1234 5X40 St 480H SPF	SPLINT
12	10100621	60	DISH MOUNTING	TELLERBEFESTIGUNG
13	11651581	60	HEX SCREW ISO 4014 M8X50 8.8 480H SPF	SECHSKANTSCHRAUBE
14	10875614	60	HEX NUT DIN 985 M8 8 480H SPF	SECHSKANTMUTTER
15	941138108	36	WASHER DC01 FE//ZNNI8//CN//T0	SCHEIBE
16	11140469	24	WASHER ISO 7093-1 8 200HV 480H SPF	SCHEIBE
17	10041260	8	PIN ISO 2341 B30X120X110 35NICRMOV125	BOLZEN
18	11968305	8	SPLIT PIN ISO 1234 6,3X45 ST 480H SPF	SPLINT
19	10179035	8	HEX SCREW ISO 4017 M20X100 8.8 FLZN SP	SECHSKANTSCHRAUBE
20	10425687	16	HEX NUT ISO 4032 M20 10 FLZN	SECHSKANTMUTTER
22	453032708	4	PIN ISO 2341 B30X95X85 35NICRMOV125	BOLZEN
23	10180368	4	SPLIT PIN ISO 1234 8X50 St 480H SPF	SPLINT
24	451422308	4	PIN DIN 1436 20X85X78 35NICRMOV125 GA	BOLZEN
25	10875869	12	SAFETY PLUG W HINGE-LID 5X29X4,7X25 4	SICHERHEITSKLAPPSTECKER
26	11210605	2	STAIR 8-881X3,336M STAHL SPF	TREPPE
27	10289811	4	WASHER ISO 7089 30 300HV FLZN SPF	SCHEIBE
28	11691327	4	WASHER ISO 7092 20 300HV FLZN SPF	SCHEIBE
29	10289808	42	WASHER ISO 7089 20 300HV FLZN SPF	SCHEIBE
30	968029408	1	SIGNS ⇨ ❑ 123	BESCHILDERUNG
32	97009831	8	PIN 30.0X120 S355J2G3 FE//ZNNI8//CN//T0	V BOLZEN
33	939460808	8	WASHER RD44X2 DC01 FE//ZNNI8//CN//T0	SCHEIBE
34	97045872	2	ANGLE LEFT 4X150X161 S315MC T ZN O	WINKEL LI.
35	97045873	2	ANGLE 4X150X161 S315MC T ZN O	WINKEL RE.
36	11642358	8	HEX SCREW ISO 4017 M10X30 8.8 FLZN SP	SECHSKANTSCHRAUBE
37	11002807	8	HEX NUT ISO 4032 M10 10 FLZN SPF	SECHSKANTMUTTER
38	10289795	16	WASHER ISO 7089 10 300HV FLZN SPF	SCHEIBE
39	953518308	8	WASHER RD80X3 DC01 FE//ZNNI8//CN//T0	SCHEIBE
40	968705508	2	SUPPORT ⇨ ❑ 124	STUETZE
41	10180371	4	SPLIT PIN ISO 1234 8X80 St 480H SPF	SPLINT
42	433206208	2	SPRING PLUG 4,5X4X78 A2K	FEDERSTECKER
43	97057111	1	PLATE 2X90X156 ALMG3 H111	BLECH
44	97057112	1	PLATE 2X90X156 ALMG3 H111	BLECH
45	97057113	1	PLATE 2X90X156 ALMG3 H111	BLECH
46	97057114	1	PLATE 2X90X156 ALMG3 H111	BLECH
48	97057169	2	PLATE 2X90X196 ALMG3 H111	BLECH
49	10299580	12	HEX SCREW ISO 4017 M8X30 10.9 480H SP	SECHSKANTSCHRAUBE
50	10814800	12	HEX NUT ISO 7042 M8 10 480H SPF	SECHSKANTMUTTER
51	11140469	24	WASHER ISO 7093-1 8 200HV 480H SPF	SCHEIBE
52	97045664	12	WASHER AEHNL.ISO 7093-1 8X27X8 300HV	SCHEIBE

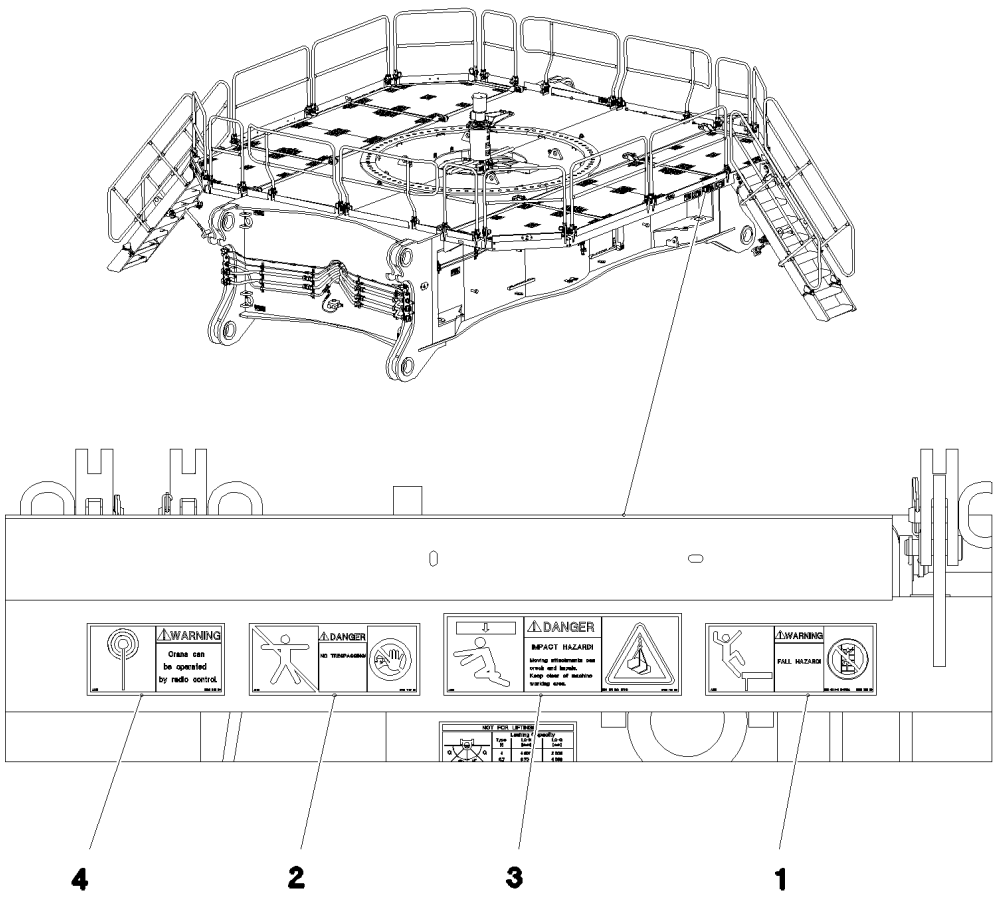

Pos.	Item	Quantity	Description	Bezeichnung
1	978675008	2	SIGN 208X88 KLEBEFOLIE SPF	SCHILD
2	978674008	2	SIGN 208X88 KLEBEFOLIE SPF	SCHILD
3	978673908	2	SIGN 208X88 KLEBEFOLIE SPF	SCHILD
4	978674308	2	SIGN 168X88 KLEBEFOLIE SPF	SCHILD

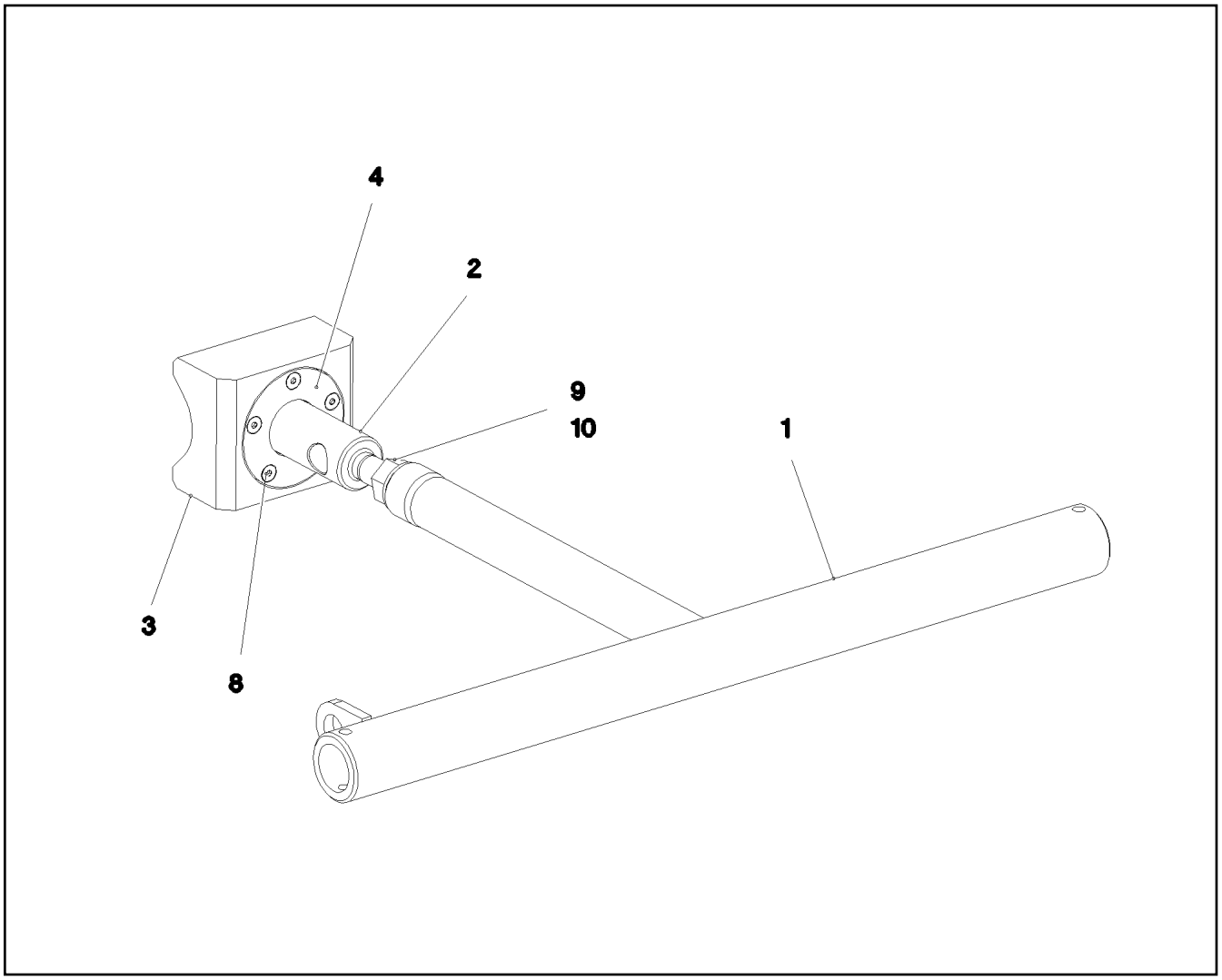

Pos.	Item	Quantity	Description	Bezeichnung
1	968705708	1	SUPPORT WELDED T ZN O	STUETZE SCHWK.
2	97045869	1	COMPRESSION ROD 55.0X228 35NICRMOV	DRUCKSTANGE
3	97045870	1	THRUST PIECE 100X60X120 PA6G	DRUCKSTUECK
4	97045871	1	BEARING COVER 6X88X88 S355MC FE//ZN	LAGERDECKEL
8	12100589	5	COUNTERSUNK SCREW AEHNL.ISO 10642	SENKSCHRAUBE
9	10875618	1	HEX NUT ISO 4032 M20 8 FLZN SPF	SECHSKANTMUTTER
10	10289808	1	WASHER ISO 7089 20 300HV FLZN SPF	SCHEIBE

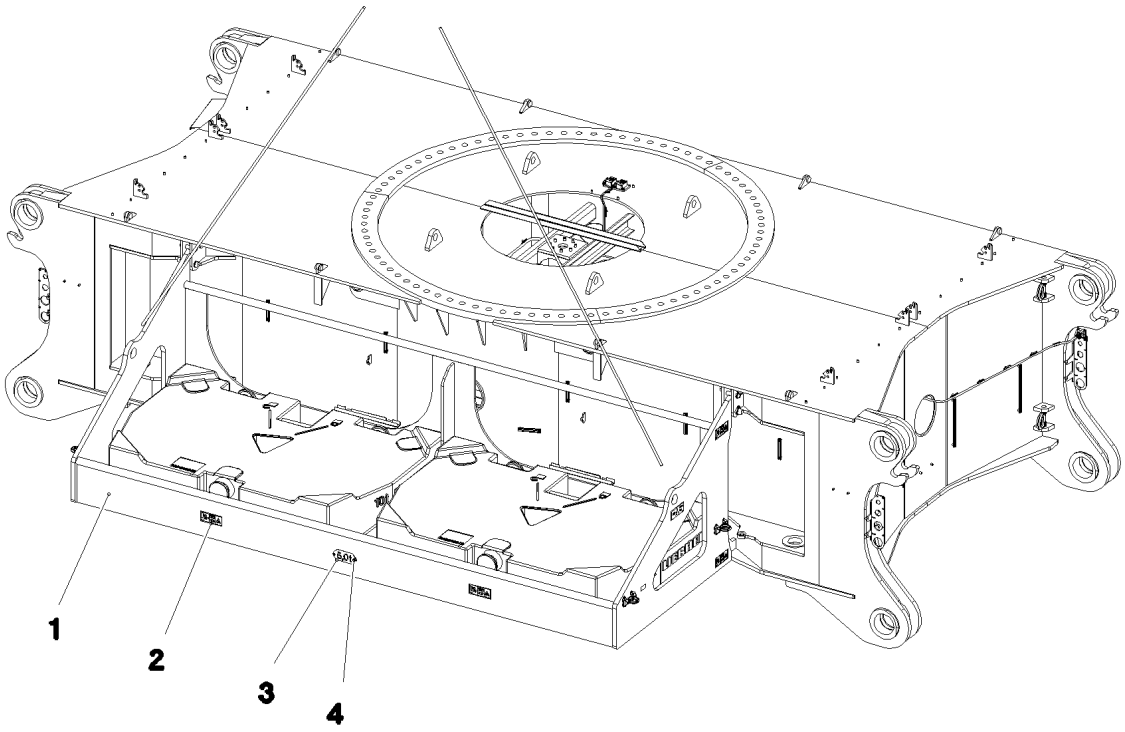

Pos.	Item	Quantity	Description	Bezeichnung
1	967843308	2	BRACKET WELDED CONST. 0	KONSOLE SCHWK.
2	968057608	1	SIGNS ZENTRALBALLAST	BESCHILDERUNG
(1)	978674608	12	SIGN 208X88 KLEBEFOLIE SPF	SCHILD
(2)	97033979	4	SIGN 208X88 KLEBEFOLIE SPF	SCHILD
3	97042994	2	WEIGHT INFORMATION PLATE 2X100X228 D	GEWICHTSSCHILD
4	12102696	4	BUTTON HEAD SCREW ISO7380-2 M8X10 0	HALBRUNDKOPFSCHRAUBE

Pos.	Item	Quantity	Description	Bezeichnung
1	97029695	84	EXPANSION BOLT M56X305 10.9 SPF	DEHNSCHRAUBE

Pos.	Item	Quantity	Description	Bezeichnung
1	96005686	1	MAIN TOOLS ⇨ ❑ 128	GRUNDWERKZEUG
2	96005694	1	ACCESSORIES ⇨ ❑ 129	ZUBEHOER
5	512335208	1	MOUNTING - PISTON W. PUMP SPF	MONTAGEZYLINDER
(1)	571369308	1	HAND PUMP ZPH1A/12	HANDPUMPE
(3)	790515308	1	QUICK COUPLING FEMALE	STECKKUPPLUNGSMUFFE
(4)	790515408	1	RAPID ACTION COUPLING	STECKKUPPLUNGSNIPPEL
6	96051604	2	ROLLER BEARING ⇨ ❑ 130	ROLLENLAGERUNG
7	963611208	1	HOOK ROD T ZN O	HAKENSTANGE
8	10284532	1	LEVER JACK 6,0T PULVERBESCHICHTET	HEBELZUG
10	12100038	1	WEDGE SOCKET 27-29 GR.29/27 -40°C FE	KEILENDKLEMME
11	12100046	1	WEDGE SOCKET 32-33 GR.33/32 -40°C FE	KEILENDKLEMME

Pos.	Item	Quantity	Description	Bezeichnung
1	790045408	1	ASSEMBLY TOOL BOX	MONTAGEWERKZEUGKASTEN
2	885251508	1	PADLOCK ABUS-64TI/40 TITALIUM	VORHAENGESCHLOSS
10	790007908	1	DOUBLE-HEADED SPANNER DIN 3110 VE	DOPPELMAULSCHLUESSEL
11	790003908	1	DOUBLE-HEADED SPANNER DIN 3110 46X5	DOPPELMAULSCHLUESSEL
12	885132208	1	SINGLE-END SPANNER DIN 894 55	EINMAULSCHLUESSEL
13	790004608	1	SINGLE-END SPANNER DIN 894 60	EINMAULSCHLUESSEL
14	790012608	1	DOUBLE RING SPANNER DIN 838	DOPPELRINGSCHLUESSEL
15	790023608	1	HEXAGON KEY DIN 911	INBUSSCHLUESSEL
16	790024908	1	SOCKET WRENCH GR.11/3	STECKSCHLUESSEL
17	885182808	1	ARTICULATED HOOK WRENCH 155/6	GELENKHAKENSCHLUESSEL
18	704271108	1	HOLLOW KEY	HOHLSCHLUESSEL
25	790030308	1	HAND HAMMER 500G	HANDHAMMER
26	790030108	1	HAND HAMMER DIN 1041 1500G	HANDHAMMER
27	885034108	1	SLEDGE HAMMER 5KG	VORSCHLAGHAMMER
30	790032008	1	SCREWDRIVER 3,5 CRV-VERNICKELT	SCHRAUBENDREHER
31	885200408	1	SCREWDRIVER 4,5	SCHRAUBENDREHER
32	790032308	1	SCREWDRIVER 5,5 CRV-VERNICKELT	SCHRAUBENDREHER
33	810035408	1	ANGLE SCREW DRIVER GR.3	WINKELSCHRAUBENDREHER
40	790031508	1	COMBI PLIERS DIN 5244 180	KOMBIZANGE
41	885268808	1	CIRCLIP PLIERS STRAIGHT A 3	SEEGERZANGE
45	790042008	1	HAND LEVER PRESS VERZ.	HANDHEBELPRESSE
50	790042908	1	REINFORCED RUBBER HOSE 300 RH-30 M1	GUMMIPANZERSCHLAUCH
51	510569608	1	PLUG SOCKET 0	STECKTUELLE
52	471031008	1	FITTING XGE15-LR-ED A3P	VERSCHRAUBUNG
55	10032297	1	OIL DRAINING HOSE COMPL. 1,5M	OELABLASSSCHLAUCH KPL.

Pos.	Item	Quantity	Description	Bezeichnung
1	789000308	1	FIRST AID KIST DIN 13164 260X170X80	VERBANDSKASTEN
2	12101159	1	FIRE EXTINGUISHER DIN EN 3	FEUERLOESCHER

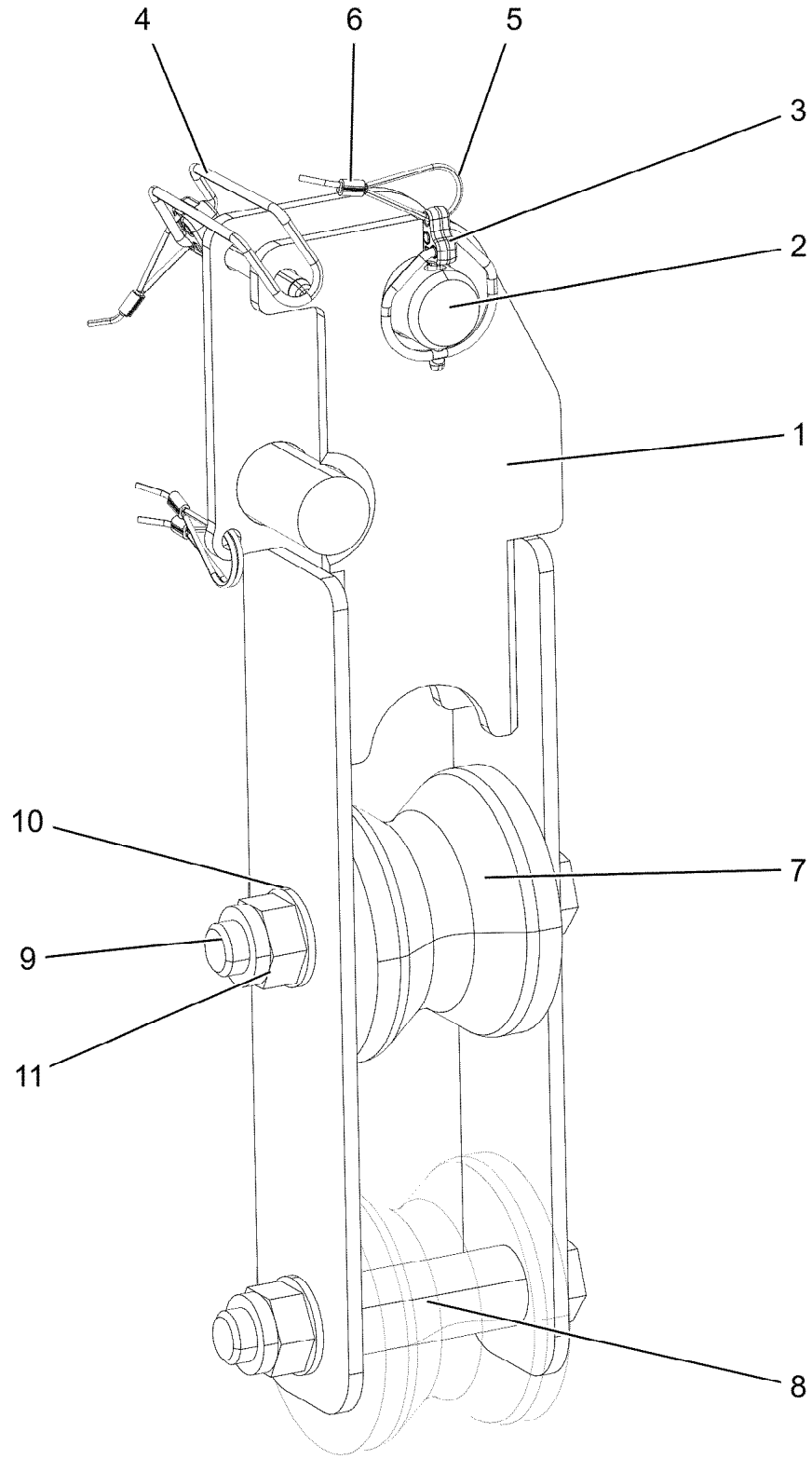
4
6
5
3
2
1
10
7
9
11
8

Pos.	Item	Quantity	Description	Bezeichnung
1	96051595	1	ROLLER BEARING WELDED FE//ZNNI8//CN/	ROLLENLAGERUNG SCHWK.
2	11210987	1	PIN ISO 2341 B30E8X65X55 35NICRMOV125	BOLZEN
3	10875870	1	SAFETY PLUG W HINGE-LID 6X42X5,5X32 4	SICHERHEITSKLAPPSTECKER
4	433201008	1	FORMCLIP AEHNL.DIN 11023 10X65 ST VER	FORMCLIP
5	11160431	0.8	ROPE 2 2,3KN EDELSTAHL	SEIL
6	11170565	4	FERRULE 2 CU	PRESSKLEMME
7	288155308	2	ROLLER RD100X78 PA6G	ROLLE
8	941609808	2	TUBE 30X4X80 E355+N VERZ	ROHR
9	10878585	2	HEX SCREW ISO 4014 M20X130 8.8 FLZN SP	SECHSKANTSCHRAUBE
10	10289808	4	WASHER ISO 7089 20 300HV FLZN SPF	SCHEIBE
11	10875610	2	HEX NUT DIN 985 M20 10 FLZN SPF	SECHSKANTMUTTER

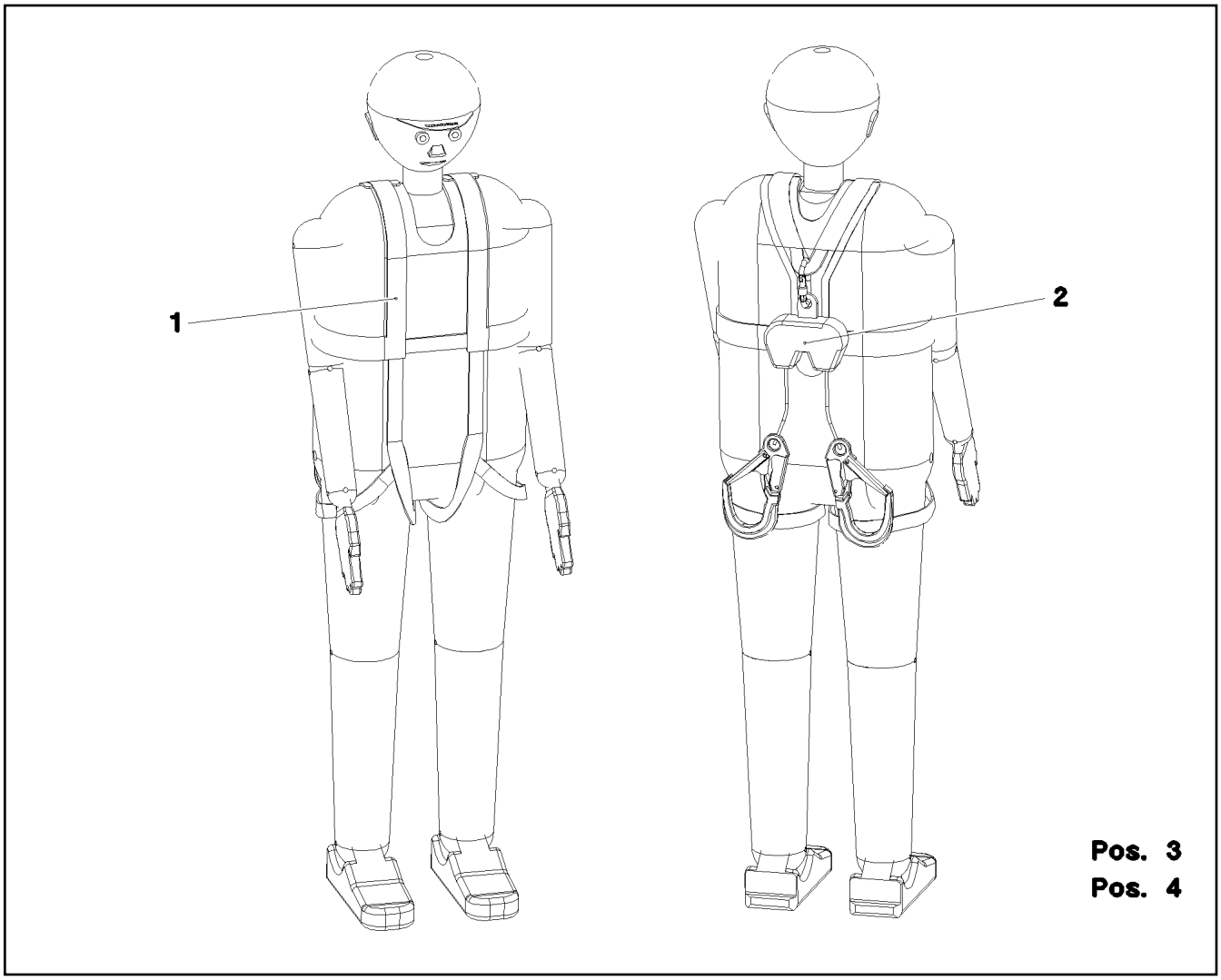

Pos.	Item	Quantity	Description	Bezeichnung
1	11007305	2	SAFETY HARNESS EN 361 IK G 2 BLH	AUFFANGGURT
(1)	11320720	1	BAG	BEUTEL
2	11007310	2	FALL PROTECTION EN 360 HWDB 2 RLH	HOEHENSICHERUNGSGERAET
3	11007312	1	ROPE-DESCENDING+RESCUE EQUIP. EN 3	ABSEIL- UND RETTUNGSGERAE
4	12102869	1	CONNECTING DEVICE EN 358 45-IK30 B70 A	VERBINDUNGSMITTEL

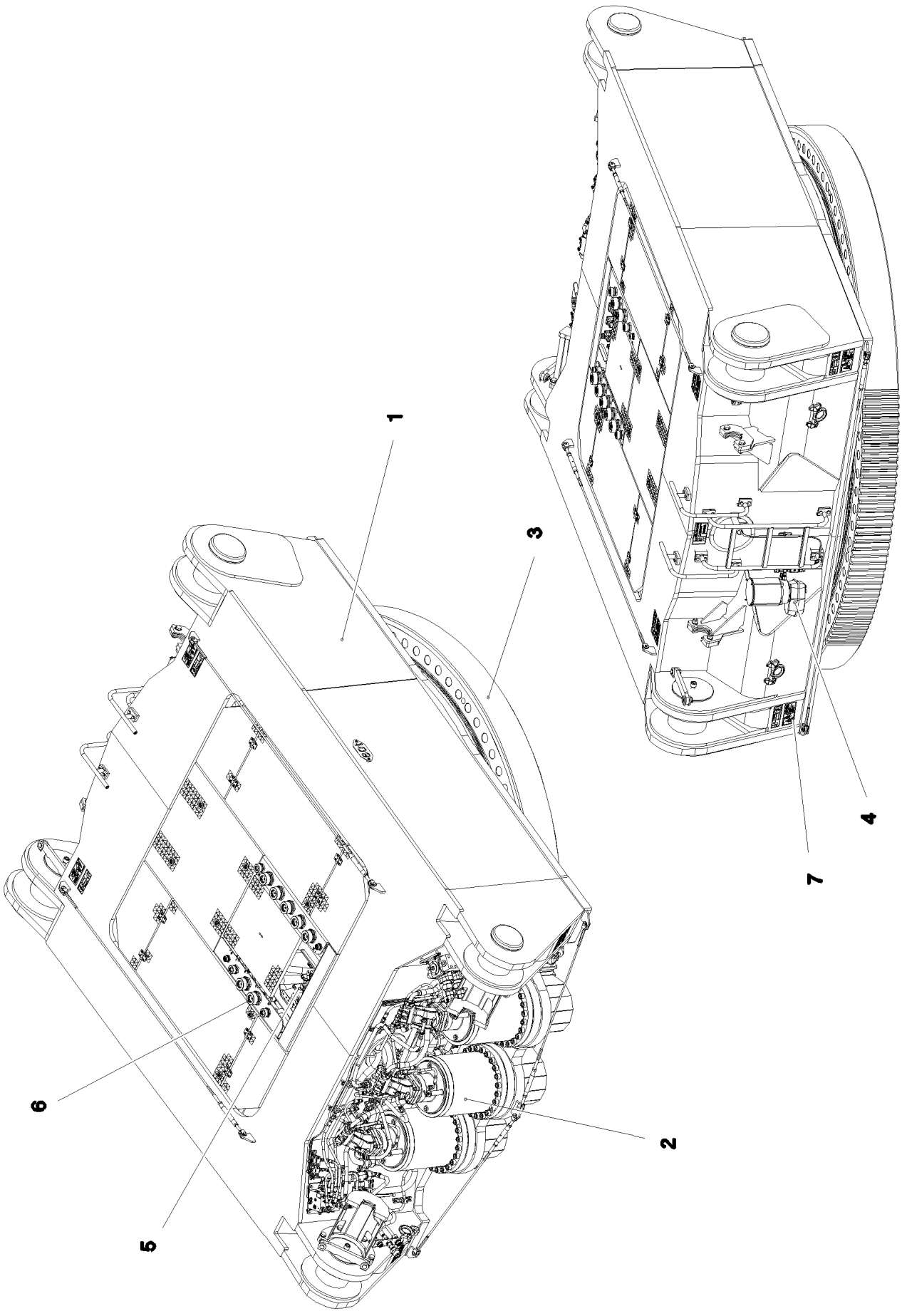
1
3
4
7
6
2
5

Pos.	Item	Quantity	Description	Bezeichnung
1	917347808	1	PREMOUNTED LOWER PART ⇨ ❑ 135	UNTERTEIL VORM.
2	917078308	1	SLEWING GEAR ⇨ ❑ 139	DREHWERK
3	917080408	1	ROLLER SLEWING RING ⇨ ❑ 147	ROLLENDREHVERBINDUNG
4	917081108	1	CENT. LUBRIC. SYSTEM SUPERST. RDV ⇨ ❑ 149	ZENTRALSCHMIERANLAGE OW
5	917459108	1	ELECTR. SYSTEM F.SLEWING PLATF UNTE	ELEKTRIK DREHBUEHNE
(10)	968287908	1	WIRING HARNESS W500U	KABELSTRANG
6	917459208	1	SLEWING PLATFORM HYDRAULICS UNTE ⇨ ❑ 155	HYDRAULIK DREHBUEHNE
7	969324608	1	SIGNS DB-UNTERTEIL ⇨ ❑ 171	BESCHILDERUNG

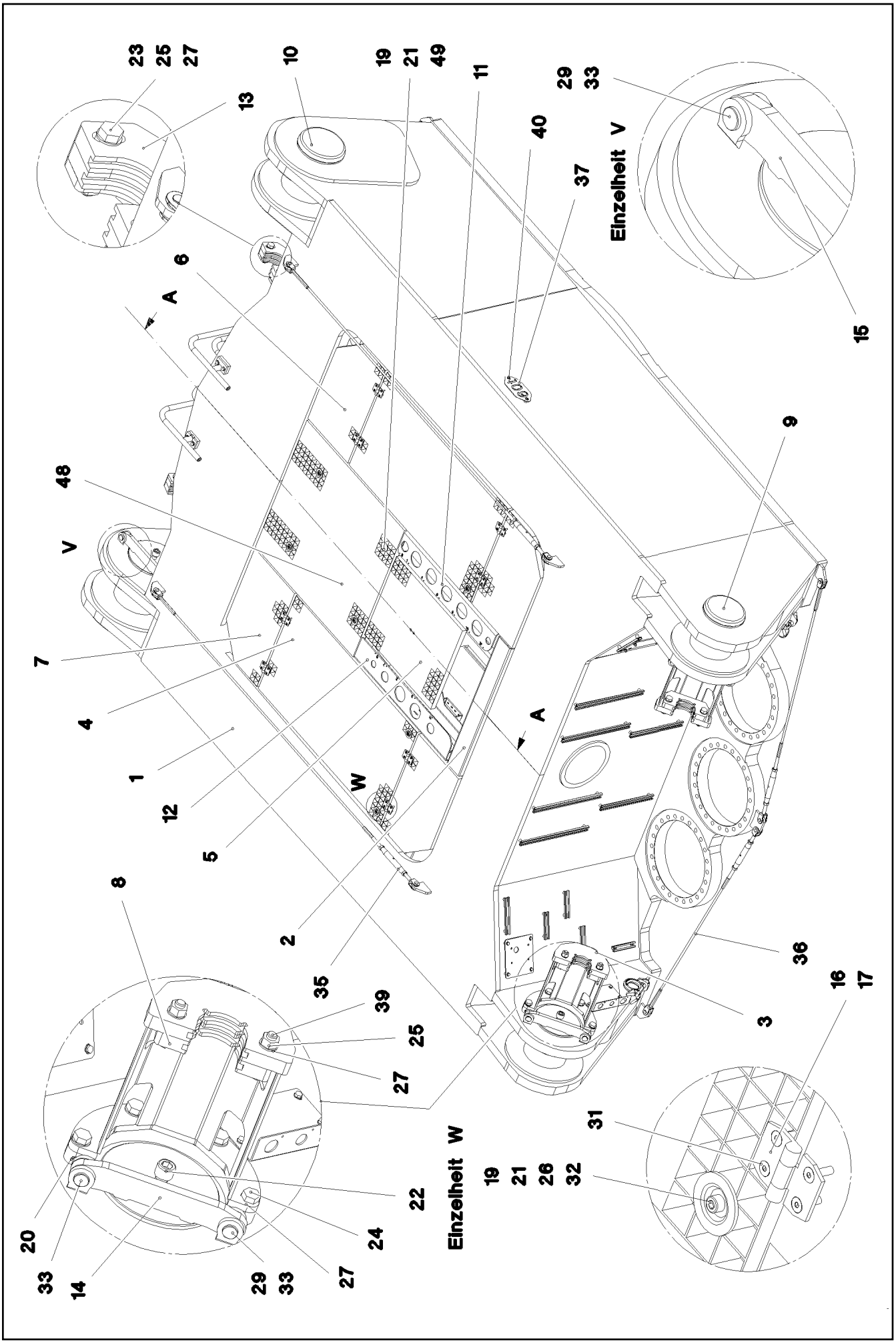

15.12.2020 081197 LIEBHERR	**etk_en_de_098201 LR 11000** **PREMOUNTED LOWER PART** **UNTERTEIL VORM.**	❑ 135 (1/3) **917347808**

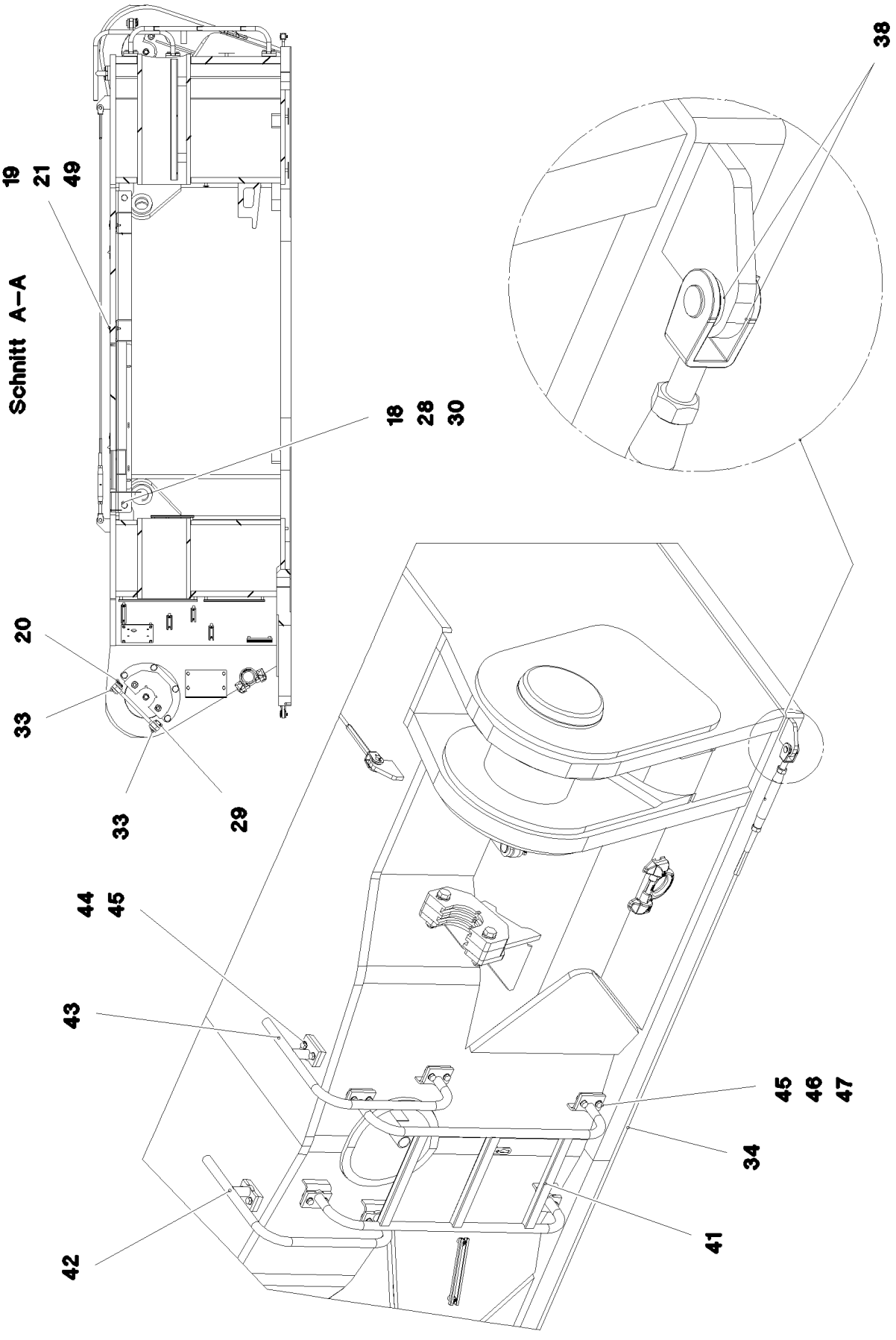
Schnitt A–A
19
21
49
18
28
30
38
20
33
33
29
44
45
43
45
46
47
34
41
42

Pos.	Item	Quantity	Description	Bezeichnung
1	917347908	1	BASE PART	UNTERTEIL STAHLBAU BEARBEI
2	968031608	1	FRAME WELDED T ZN O	RAHMEN SCHWK.
3	968032608	2	BRACKET WELDED CONST.	KONSOLE SCHWK.
4	97032506	2	GRIDIRON T621X1075X30/2 S235JR T ZN K	GITTERROST-P
5	97042936	1	GRIDIRON T585X525X30/2 S235JR T ZN K	GITTERROST-P
6	97032537	2	GRIDIRON T621X354X30/2 S235JR T ZN K	GITTERROST-P
7	97032551	2	GRIDIRON T621X354X30/2 S235JR T ZN K	GITTERROST-P
8	97058578	2	PLATE 30X230X117 S960QL	BLECH
9	97032567	2	PIN 240.0X325 35NICRMOV125 SPF	BOLZEN
10	97032590	2	PIN 280.0X400 35NICRMOV125 SPF	BOLZEN
11	97032594	1	DIAPHRAGM 5X810X250 S355MC FE//ZNNI8/	SCHOTTBLECH
12	97032596	1	DIAPHRAGM 5X810X250 S355MC FE//ZNNI8/	SCHOTTBLECH
13	97032606	4	PLATE 30X250X135 S960QL	BLECH
14	97019870	2	PLATE 20X353X60 S960QL	BLECH
15	97032610	2	PLATE 20X373X60 S960QL	BLECH
16	97042535	16	THREADED PLATE 8X75X45 S355MC FE//ZN	GEWINDEPLATTE
17	704228108	8	HINGE 35X35X50/180° ST FE//ZN12//B	SCHARNIER
18	451226608	4	PIN DIN 1435 25X145X137 ST.50-2K VERZ	BOLZEN
19	10100621	20	DISH MOUNTING	TELLERBEFESTIGUNG
20	10875869	4	SAFETY PLUG W HINGE-LID 5X29X4,7X25 4	SICHERHEITSKLAPPSTECKER
21	10875570	20	SOCKET HEAD SCREW ISO 4762 M8X55 8.8	ZYLINDERSCHRAUBE
22	12225299	4	SOCKET HEAD SCREW ISO 4762 M24X50 8	ZYLINDERSCHRAUBE
23	10412379	4	HEX SCREW ISO 4014 M20X105 10.9 FLZN	SECHSKANTSCHRAUBE
24	4600199	8	HEX SCREW ISO 4017 M20X40 8.8 FLZN SP	SECHSKANTSCHRAUBE
25	10875618	4	HEX NUT ISO 4032 M20 8 FLZN SPF	SECHSKANTMUTTER
26	10875614	16	HEX NUT DIN 985 M8 8 480H SPF	SECHSKANTMUTTER
27	10289808	16	WASHER ISO 7089 20 300HV FLZN SPF	SCHEIBE
28	10179376	4	WASHER DIN 1441 26 -St FLZN SPF	SCHEIBE
29	12100674	4	DOWEL PIN ISO 8752 6X40 480H SPF	SPANNSTIFT
30	11968305	4	SPLIT PIN ISO 1234 6,3X45 ST 480H SPF	SPLINT
31	10181421	32	COUNTERSUNK SCREW ISO 10642 M6X40	SENKSCHRAUBE
32	941138108	16	WASHER DC01 FE//ZNNI8//CN//T0	SCHEIBE
33	97019869	8	PIN 35.0X62 35NICRMOV125 GASN. SPF	BOLZEN
34	10652804	1	ROUND STRAND ROPE 10X2,95M STAHL VE	RUNDLITZENSEIL
35	10675387	2	ROUND STRAND ROPE 10X2,30M STAHL VE	RUNDLITZENSEIL
36	10652830	2	ROUND STRAND ROPE 10X1,4M STAHL VE	RUNDLITZENSEIL
37	97035684	1	WEIGHT INFORMATION PLATE 2X200X100 D	GEWICHTSSCHILD
38	10289805	20	WASHER ISO 7089 14 300HV FLZN SPF	SCHEIBE
39	406521701	4	HEX SCREW ISO 4017 M20X90 8.8 A3C	SECHSKANTSCHRAUBE
40	12102696	2	BUTTON HEAD SCREW ISO7380-2 M8X10 0	HALBRUNDKOPFSCHRAUBE
41	968761308	1	LADDER WELDED T ZN O	LEITER SCHWK.
42	968761408	1	HANDLE WELDED LEFT T ZN O	GRIFF SCHWK.LI.
43	968761508	1	HANDLE WELDED RIGHT T ZN O	GRIFF SCHWK.RE.
44	11631816	4	HEX SCREW ISO 4017 M10X25 8.8 FLZN SP	SECHSKANTSCHRAUBE
45	10289795	28	WASHER ISO 7089 10 300HV FLZN SPF	SCHEIBE
46	11642358	12	HEX SCREW ISO 4017 M10X30 8.8 FLZN SP	SECHSKANTSCHRAUBE
47	12102695	12	HEX NUT ISO 4032 M10 8 ZNNI-480H SPF	SECHSKANTMUTTER
48	97042931	1	GRIDIRON T866X846X30/2 S235JR T ZN K	GITTERROST-P
49	413003208	4	CAGE NUT M8 A2/ST A2K	KAEFIGMUTTER
50	968284308	1	MOUNTING PARTS BASE PART ⇨ ❑ 138	MONTAGETEILE UNTERTEIL

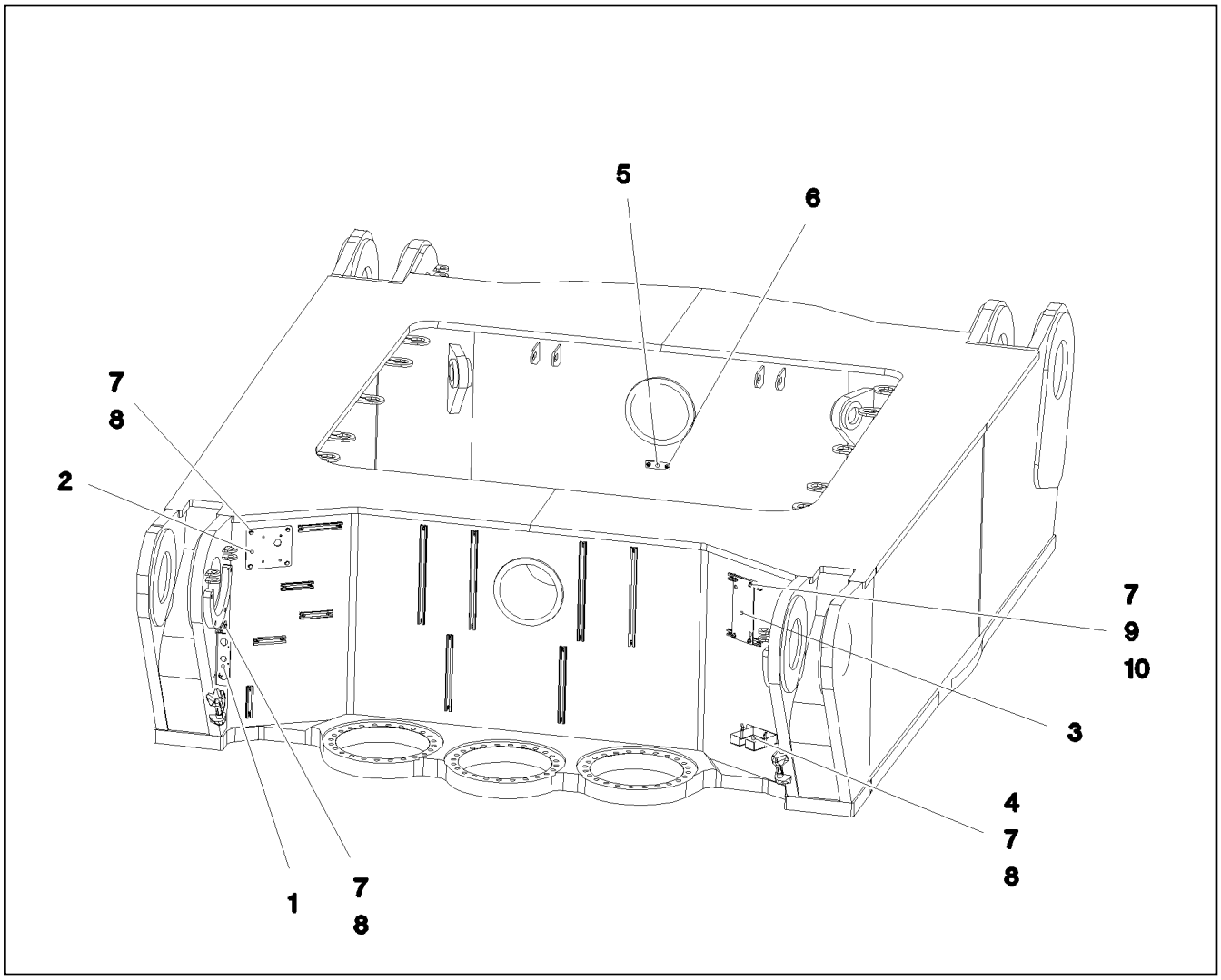

Pos.	Item	Quantity	Description	Bezeichnung
1	97038344	1	PLATE 3X209X230 DC01 FE//ZNNI8//CN//T0	BLECH
2	97038345	1	PLATE 4X180X200 S315MC FE//ZNNI8//CN//T	BLECH
3	972028708	1	PLATE 5X280X120 S355MC FE//ZNNI8//CN//T	BLECH
4	978637208	1	PLATE DC01 FE//ZNNI8//CN//T0	BLECH
5	953696908	1	PLATE S315MC FE//ZNNI8//CN//T0	BLECH
6	12102696	2	BUTTON HEAD SCREW ISO7380-2 M8X10 0	HALBRUNDKOPFSCHRAUBE
7	10289803	14	WASHER ISO 7089 8 300HV 480H SPF	SCHEIBE
8	11690048	10	HEX SCREW ISO 4017 M8X12 8.8 480H SPF	SECHSKANTSCHRAUBE
9	409707008	4	HAMMER HEAD BOLT M8X20 8.8 480H SPF	HAMMERKOPFSCHRAUBE
10	11693875	4	HEX NUT ISO 4032 M8 8 480H SPF	SECHSKANTMUTTER

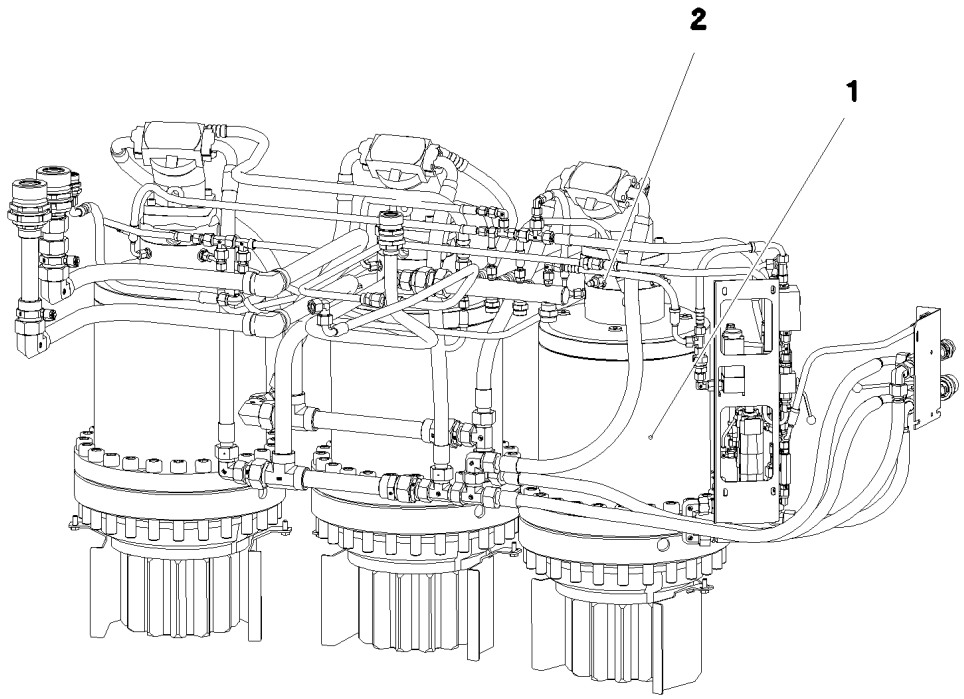

Pos.	Item	Quantity	Description	Bezeichnung
1	917352008	1	SLEWING GEAR ATTACHMENT ⇨ ❑ 140	DREHWERK ANBAU
2	917353608	1	ELECTR.FOR SLEWING GEAR ⇨ ❑ 146	ELEKTRIK DREHWERK

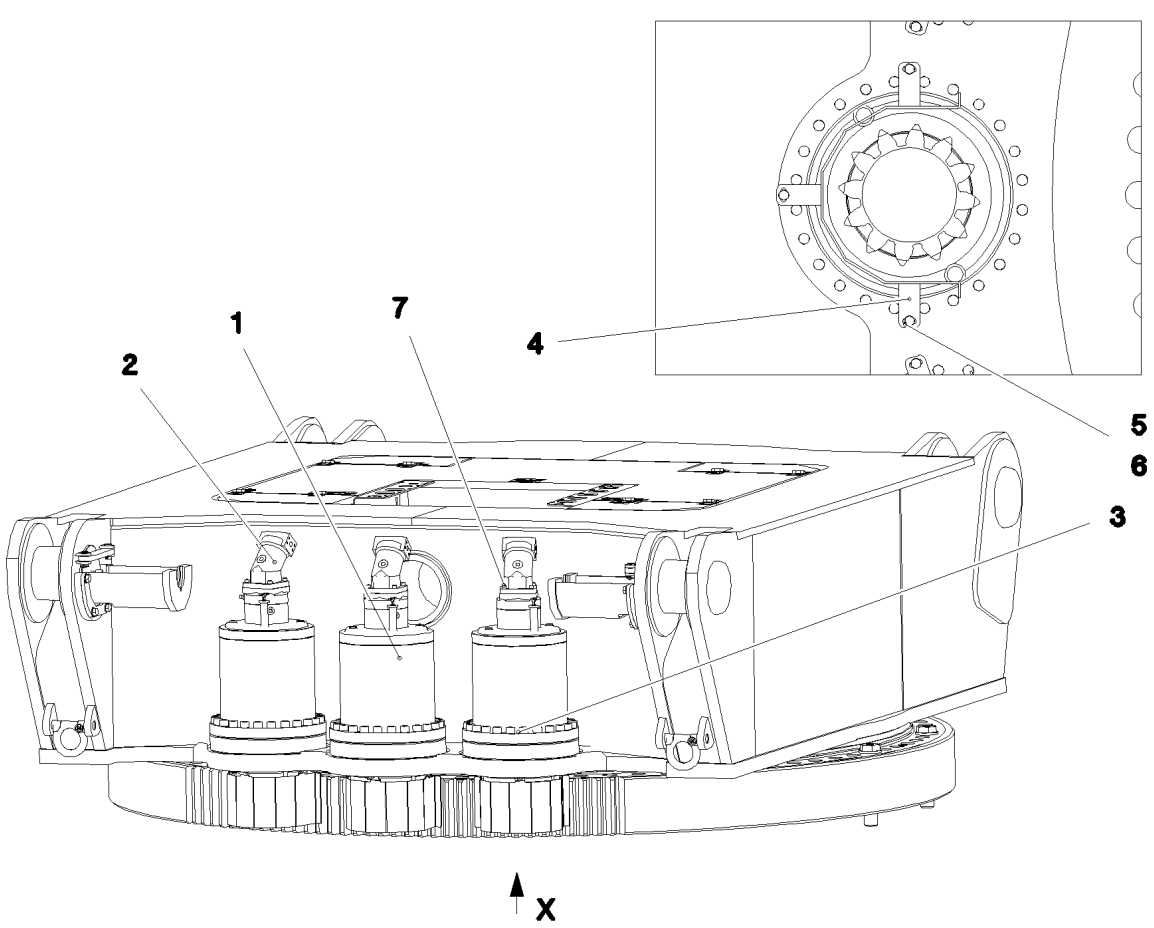

Pos.	Item	Quantity	Description	Bezeichnung
1	90201679	3	SLEWING GEAR DRIVE DAT 450/1441 01 ⇨ ❑ 141	DREHWERKANTRIEB
2	510235408	3	HYDRO MOTOR A2FM 56CM³/U SPF ⇨ ❑ 145	HYDROMOTOR
3	11342411	72	SOCKET HEAD SCREW ISO 4762 M24X160	ZYLINDERSCHRAUBE
4	976555708	3	PROTECTION GUARD 4X307X778 S315MC	SCHUTZBLECH
5	11631816	9	HEX SCREW ISO 4017 M10X25 8.8 FLZN SP	SECHSKANTSCHRAUBE
6	500917508	9	WASHER ISO 7089 10 200HV-A2	SCHEIBE
7	11645384	12	HEX SCREW ISO 4017 M12X40 8.8 FLZN SP	SECHSKANTSCHRAUBE

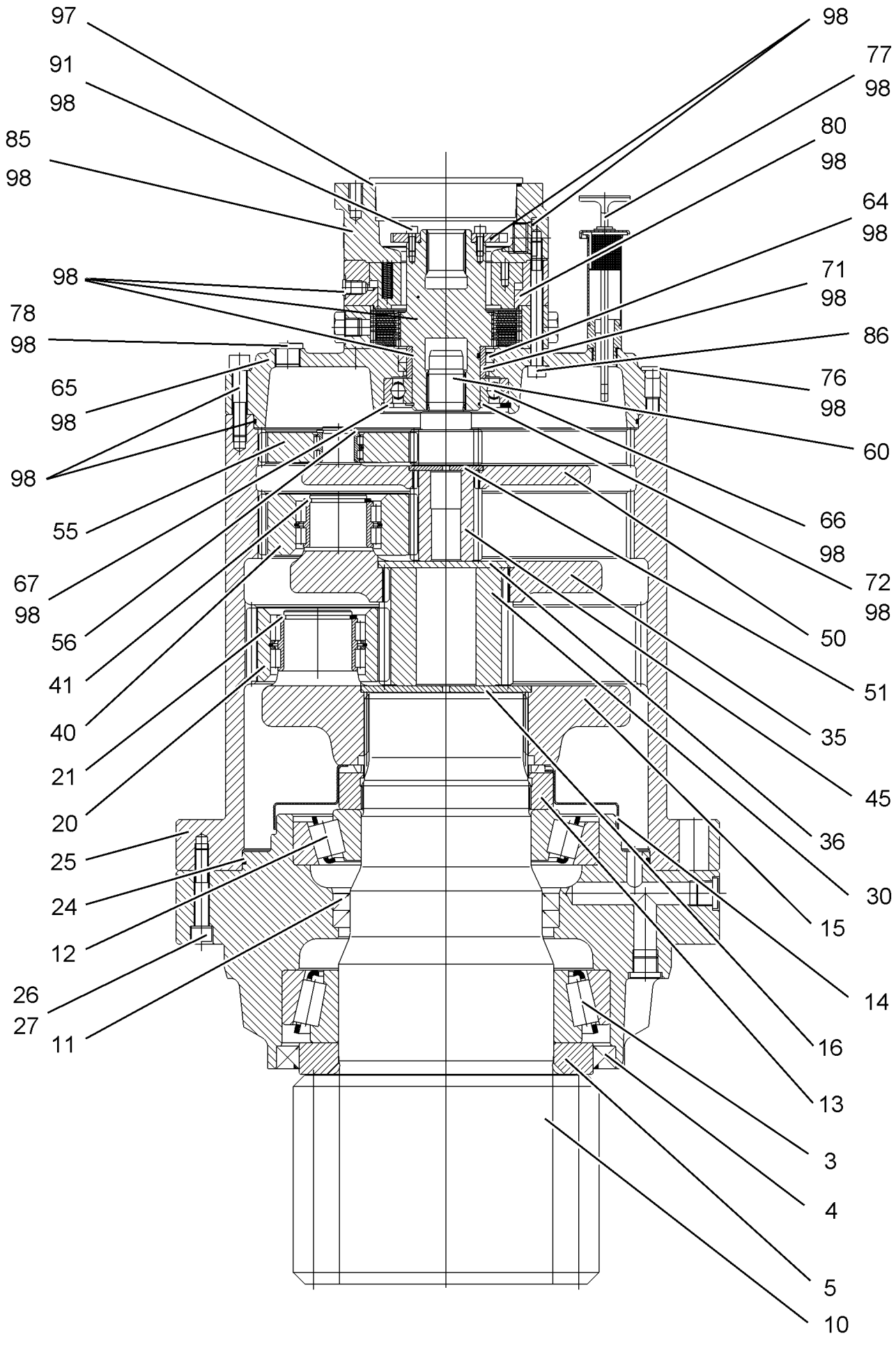
97
91
98
85
98
98
78
98
65
98
98
55
67
98
56
41
40
21
20
25
24
12
26
27
11
98
77
98
80
98
64
98
71
98
86
76
98
60
66
98
72
98
50
51
35
45
36
30
15
14
16
13
3
4
5
10

Pos.	Item	Quantity	Description	Bezeichnung
3	746223701	1	TAPERED ROLLER BEARING DIN 720 320 3	KEGELROLLENLAGER
4	710063001	1	ROTARY SHAFT LIP SEAL DIN 3760 AS 260X	RADIALWELLENDICHTRING
5	927633301	1	WASHER	SCHEIBE
10	927633401	1	OUTPUT SHAFT 270 18CrNiMo7-6	ABTRIEBSWELLE
11	710034108	2	ROTARY SHAFT LIP SEAL DIN 3761 C 170X2	RADIALWELLENDICHTRING
12	746202601	1	TAPERED ROLLER BEARING DIN 720 302 3	KEGELROLLENLAGER
13	944311703	1	SLOTTED NUT M150X2 C45	NUTMUTTER
14	944313303	1	COVER PLATE	ABDECKBLECH
15	927633701	1	PLANETARY CARRIER 325 42CrMo4+QT	PLANETENTRAEGER
16	944196003	1	RETAINING DISK 150X6,5X6 42CrMo4	HALTESCHEIBE
20	927633801	5	PLANET WHEEL	PLANETENRAD
21	428012201	5	LOCKING RING DIN 471 60X3	SICHERUNGSRING
24	761034103	1	O-RING 340X4 NBR 72	O-RING
27	4900093	8	LOCK WASHER VS 12 ZN8M+PASSIVIERUN	SICHERUNGSSCHEIBE
30	927635801	1	SUN WHEEL Z=24 18CrNiMo7-6	SONNENRAD
35	927635901	1	PLANETARY CARRIER 275 42CrMo4+QT	PLANETENTRAEGER
36	944228903	1	RETAINING DISK 120X6 42CrMo4+QT	HALTESCHEIBE
40	927636201	3	PLANET WHEEL	PLANETENRAD
41	400085903	3	LOCKING RING DIN 471 50X3	SICHERUNGSRING
45	927636401	1	SUN WHEEL Z=15 18CrNiMo7-6	SONNENRAD
50	927636501	1	PLANETARY CARRIER 255 42CrMo4+QT	PLANETENTRAEGER
51	944102603	1	RETAINING DISK 65X6,5X4	HALTESCHEIBE
55	927636601	3	PLANET WHEEL	PLANETENRAD
56	463000103	3	LOCKING RING DIN 471 28X2	SICHERUNGSRING
60	927636801	1	SUN WHEEL Z=15 18CrNiMo7-6	SONNENRAD
64	710024101	2	ROTARY SHAFT LIP SEAL A 70X85X8	RADIALWELLENDICHTRING
66	745141201	1	DEEP GROOVE BALL BEARING DIN 625 621	RILLENKUGELLAGER
67	428103508	1	LOCKING RING DIN 472 110X4	SICHERUNGSRING
68	726405508	1	O-RING 54X3 NBR70	O-RING
71	747404201	1	INNER RING 60X70X28	INNENRING
72	10171588	1	LOCKING RING DIN 471 60X2 FLZNNC-120H	SICHERUNGSRING
73	761020303	1	O-RING 320X3 NBR70	O-RING
74	10876374	12	SOCKET HEAD SCREW ISO 4762 M12X60 8	ZYLINDERSCHRAUBE
75	4900093	12	LOCK WASHER VS 12 ZN8M+PASSIVIERUN	SICHERUNGSSCHEIBE
76	779017601	2	BLANKING PLUG	VERSCHLUSSSTOPFEN
77	927554301	1	VENTILATION CONNECTING PIECE ⇨ ❑ 143	ENTLUEFTUNGSSTUTZEN
80	10004520	1	SPRING LOADED MULTI-DISC BRAKE ⇨ ❑ 144	FEDERDRUCKLAMELLENBREMS
86	10560807	12	SOCKET HEAD SCREW ISO 4762 M10X110 8	ZYLINDERSCHRAUBE
88	779016201	1	BLANKING PLUG GPN 300 LD-PE	VERSCHLUSSSTOPFEN
91	10875586	4	SOCKET HEAD SCREW ISO 4762 M6X16 8.8	ZYLINDERSCHRAUBE
94	7380055	1	TAPERED PLUG GPN 600 PE-LLD	KEGELVERSCHLUSS
97	726424601	1	O-RING 120X3 NBR 70	O-RING
98	931722001	1	BRAKE REPAIR KIT	BREMSE-REPARATURSATZ

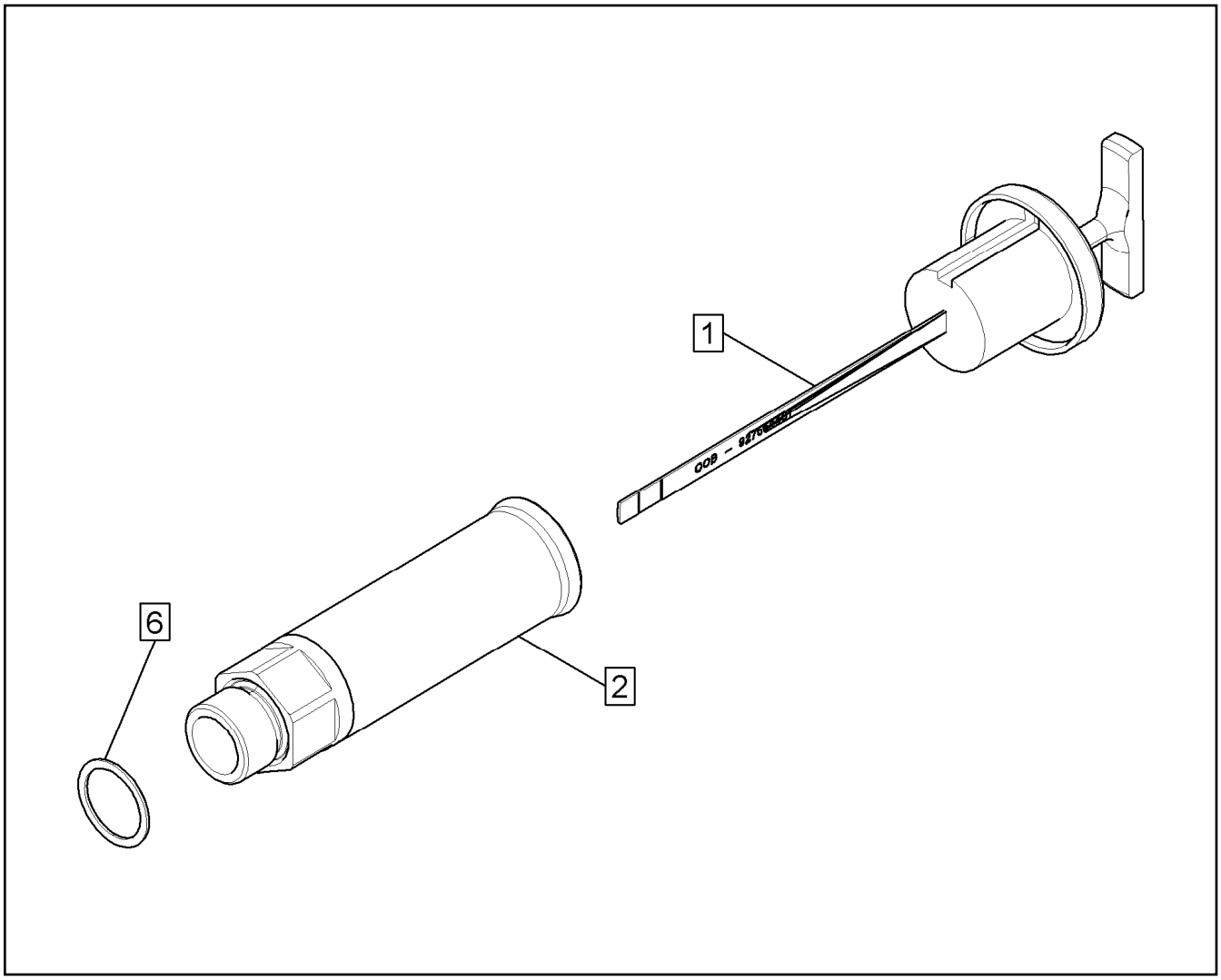

Pos.	Item	Quantity	Description	Bezeichnung
1	927554401	1	OIL DIPSTICK 1 1/8"	OELMESSSTAB
2	927501901	1	VENTILATION CONNECTING PIECE	ENTLUEFTUNGSSTUTZEN
6	761022503	1	SEALING RING 19,6X24,3X1,5	DICHTRING

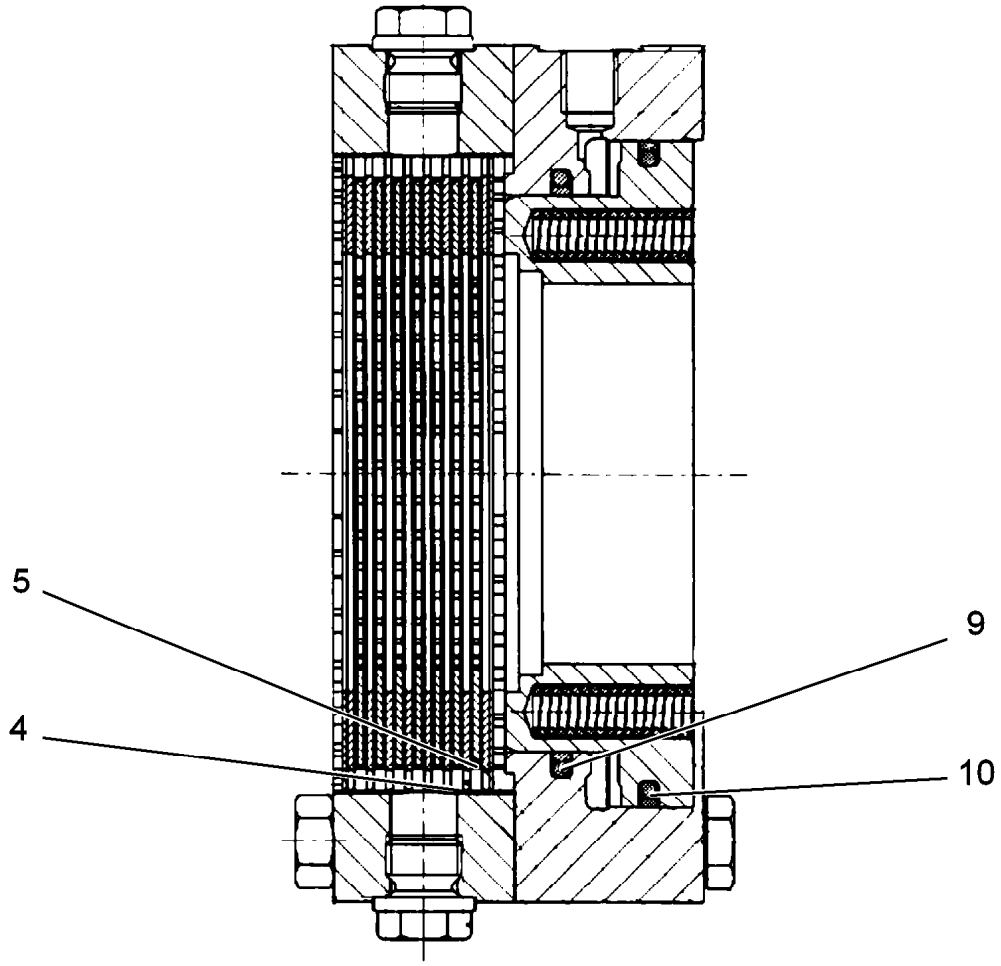

Pos.	Item	Quantity	Description	Bezeichnung
4	570256308	9	OUTER MULTI-DISC	AUSSENLAMELLE
5	570256408	7	INTERNAL MULTI-DISC	INNENLAMELLE
9	502817301	1	SET OF SEALING RINGS	DICHTRINGSATZ
10	502817401	1	SET OF SEALING RINGS	DICHTRINGSATZ

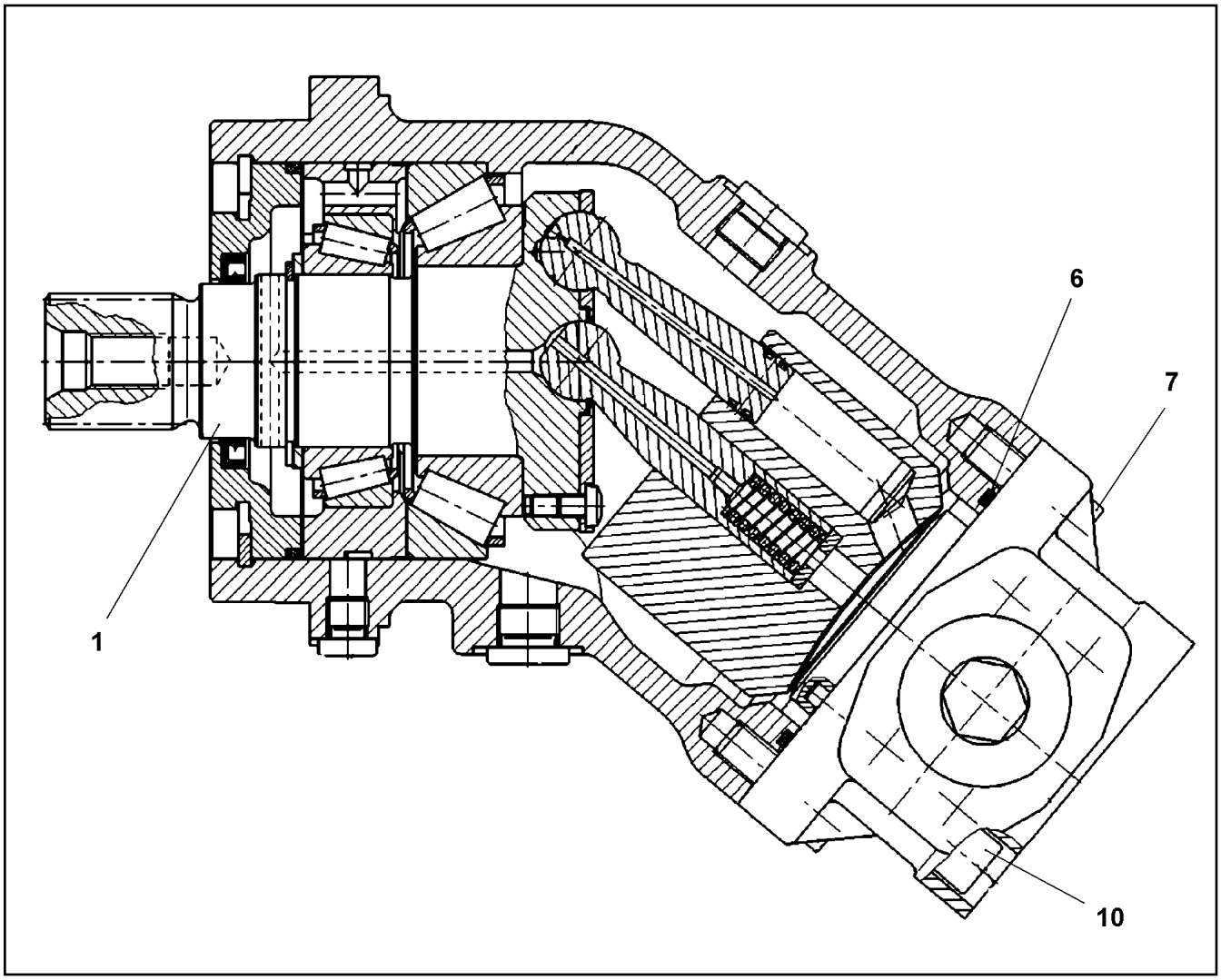

Pos.	Item	Quantity	Description	Bezeichnung
1	10650065	1	DRIVING GEAR	TRIEBWERK
(14)	570701808	1	ROTARY SHAFT LIP SEAL DIN 3760 AS 40X5	RADIALWELLENDICHTRING
(15)	7372303	1	O-RING 98,02X3,53 S-FPM 75	O-RING
6	10220707	1	O-RING 78,97X3,53 FKM 70	O-RING
7	10415162	2	SOCKET HEAD SCREW ISO 4762 M10X25 8	ZYLINDERSCHRAUBE
10	12208100	4	SOCKET HEAD SCREW ISO 4762 M10X60 8	ZYLINDERSCHRAUBE

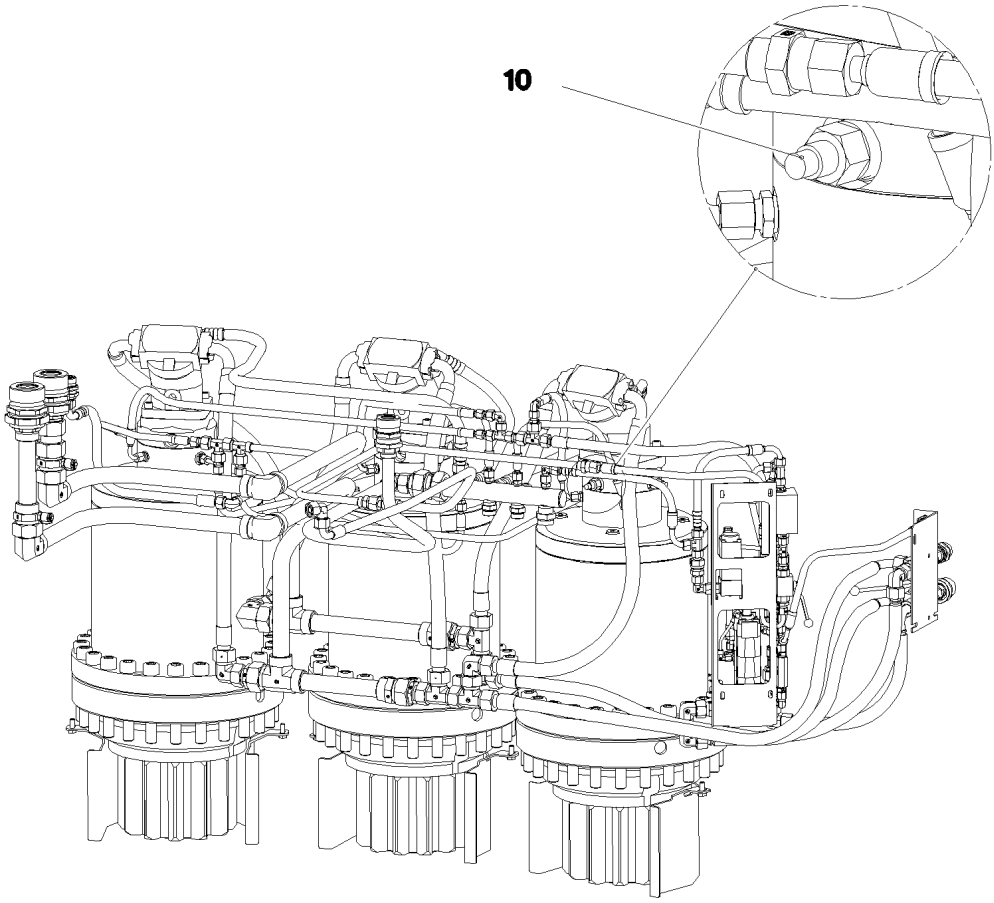

Pos.	Item	Quantity	Description	Bezeichnung
10	967891008	1	EL.ADD-ON SET-LIMIT SWITCHES +	EL.GEBER U.ENDSCHALTER
(1)	11003193	2	PROXIMITY SWITCH BERUEHRUNGSLOS 12	NAEHERUNGSSCHALTER

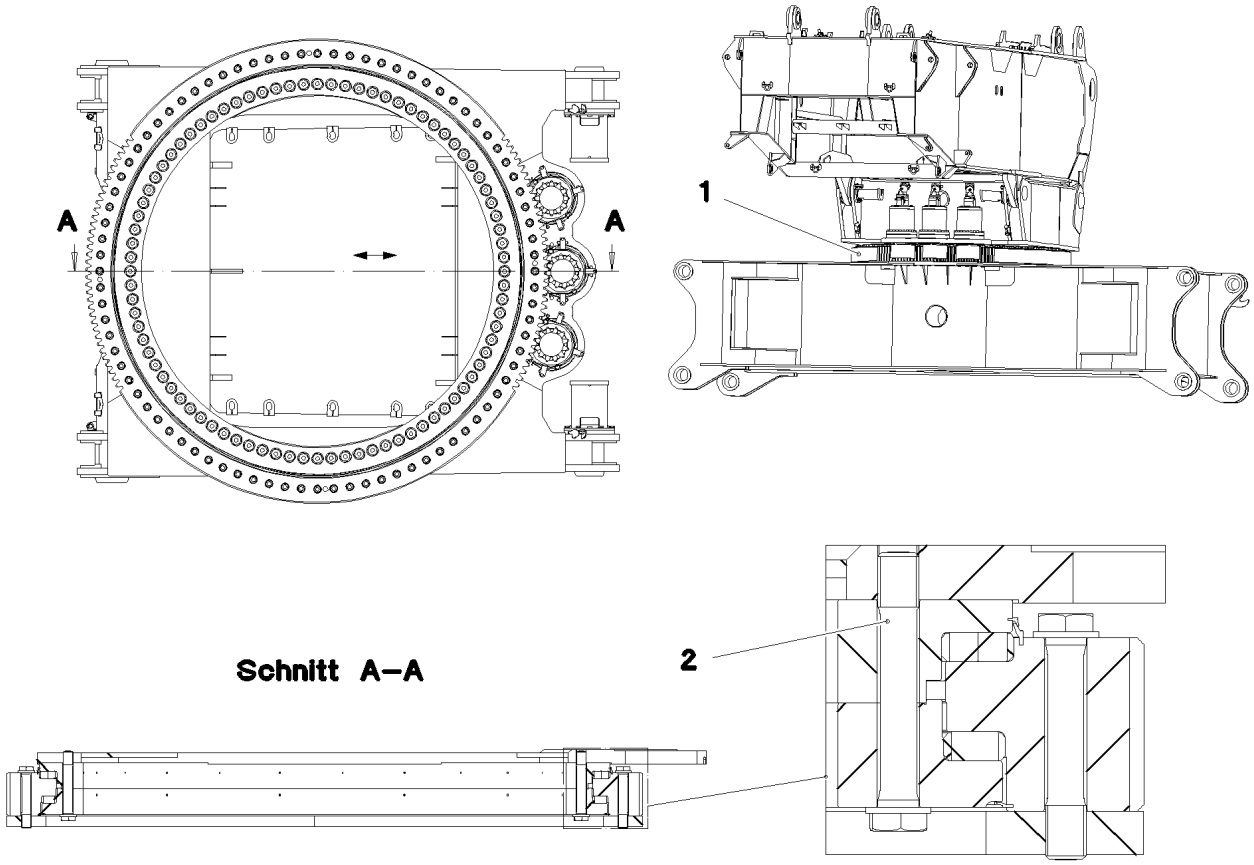

Pos.	Item	Quantity	Description	Bezeichnung
1	90025097	1	ROLLER SLEWING RING 2654-290 42CrNiM ⇨ ❑ 148	ROLLENDREHVERBINDUNG
2	97029694	84	EXPANSION BOLT M56X350 10.9 SPF	DEHNSCHRAUBE

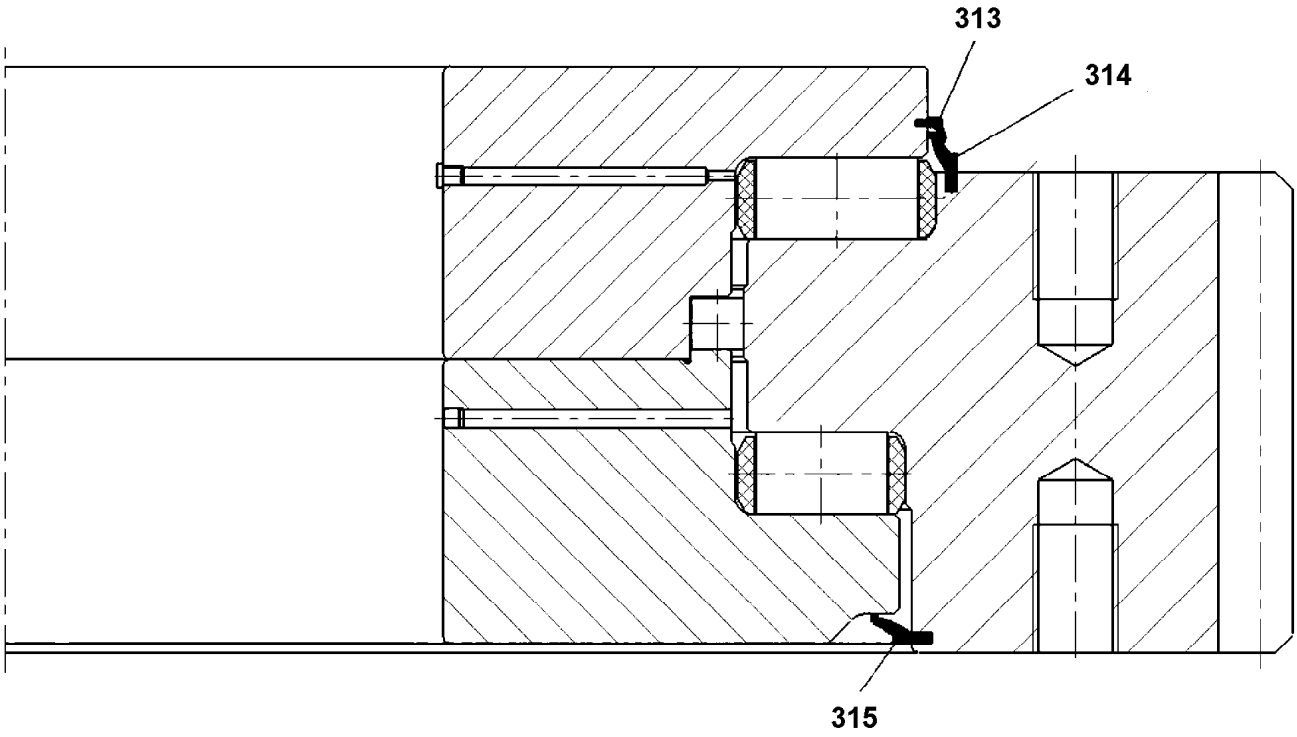

Pos.	Item	Quantity	Description	Bezeichnung
313	90001698	9.85	SEALING PROFILE	DICHTPROFIL
314	262182101	9.91	SEALING PROFILE	DICHTPROFIL
315	262182101	9.8	SEALING PROFILE	DICHTPROFIL

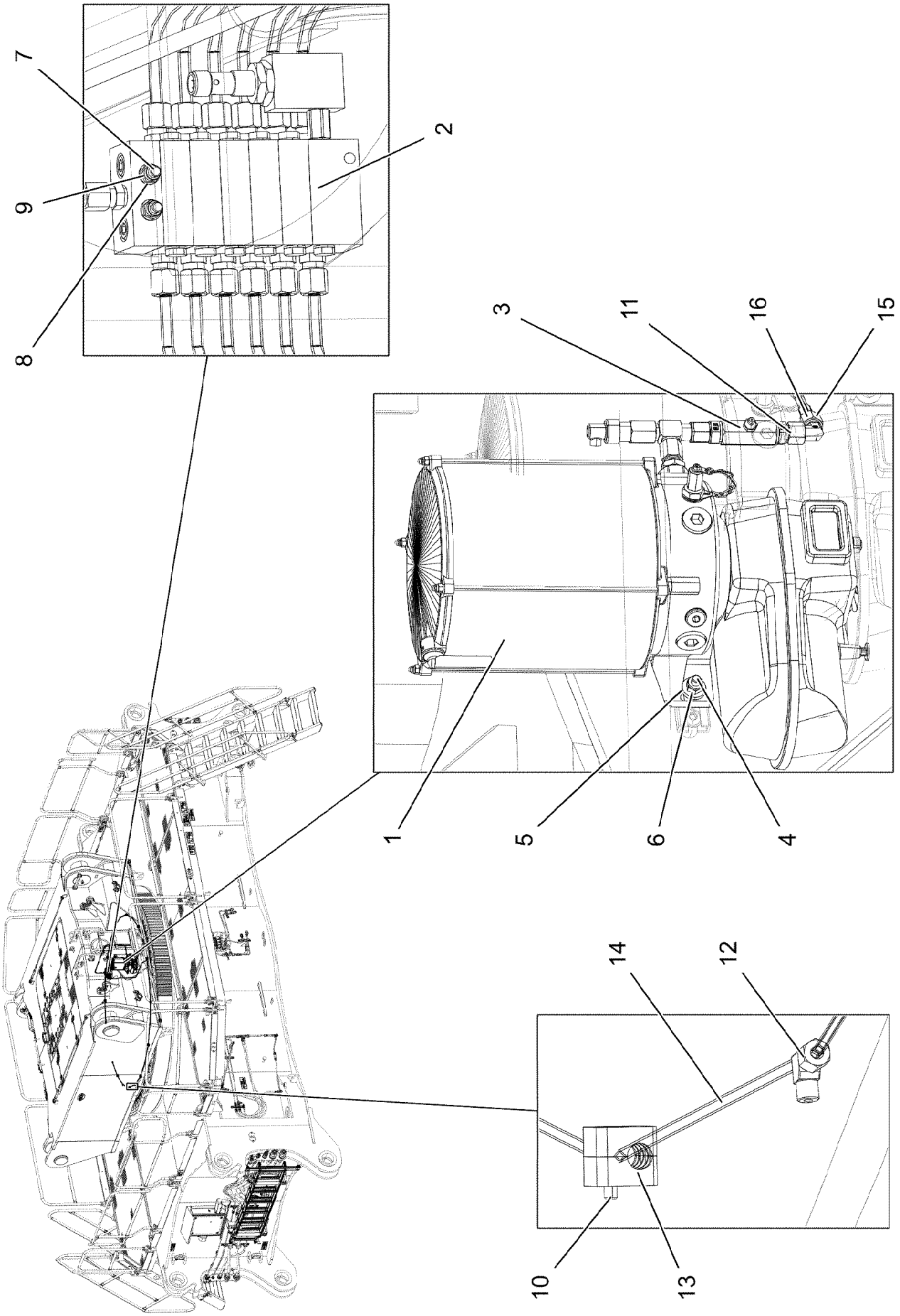
7
9
8
2
3
11
16
15
1
5
6
4
14
12
10
13

Pos.	Item	Quantity	Description	Bezeichnung
1	10871517	1	ELECTRIC PUMP EP-1 ⇨ ❑ 151	ELEKTROPUMPE
2	11210825	1	DISTRIBUTION BLOCK MX-F 6/12 ⇨ ❑ 153	VERTEILERKOMBINATION
3	774375108	1	PASSAGE NIPPLE BLOCK ⇨ ❑ 154	DURCHGANGSNIPPELBLOCK
4	409706808	2	HAMMER HEAD BOLT M8X30 8.8 480H SPF	HAMMERKOPFSCHRAUBE
5	11840501	2	WASHER DIN 7349 8,4 200HV 480H SPF	SCHEIBE
6	10875614	2	HEX NUT DIN 985 M8 8 480H SPF	SECHSKANTMUTTER
7	12203070	2	SOCKET HEAD SCREW ISO 4762 M5X40 8.8	ZYLINDERSCHRAUBE
8	11140403	2	WASHER ISO 7089 5 200HV 480H SPF	SCHEIBE
9	10875612	2	HEX NUT DIN 985 M5 8 480H SPF	SECHSKANTMUTTER
10	10875588	11	SOCKET HEAD SCREW ISO 4762 M6X25 8.8	ZYLINDERSCHRAUBE
11	472531508	1	FITTING EW 6S M14X1,5 CR6-FREI	VERSCHRAUBUNG
12	774373808	12	FITTING WE 6LL M10x1	VERSCHRAUBUNG
13	7365090	22	CLAMP-HALF DIN 3015-1 L 0 R 12 PP SW	KLEMMHAELFTE
14	10873149	37.5	POLYAMID PIPE DIN 73378 6X1,5 PA 12-HL	POLYAMIDROHR
15	477400108	1	BOX NUT DIN 3870 AS6 A3P	UEBERWURFMUTTER
16	477101408	1	PROFILE RING PR6-S/L A3P	PROFILRING

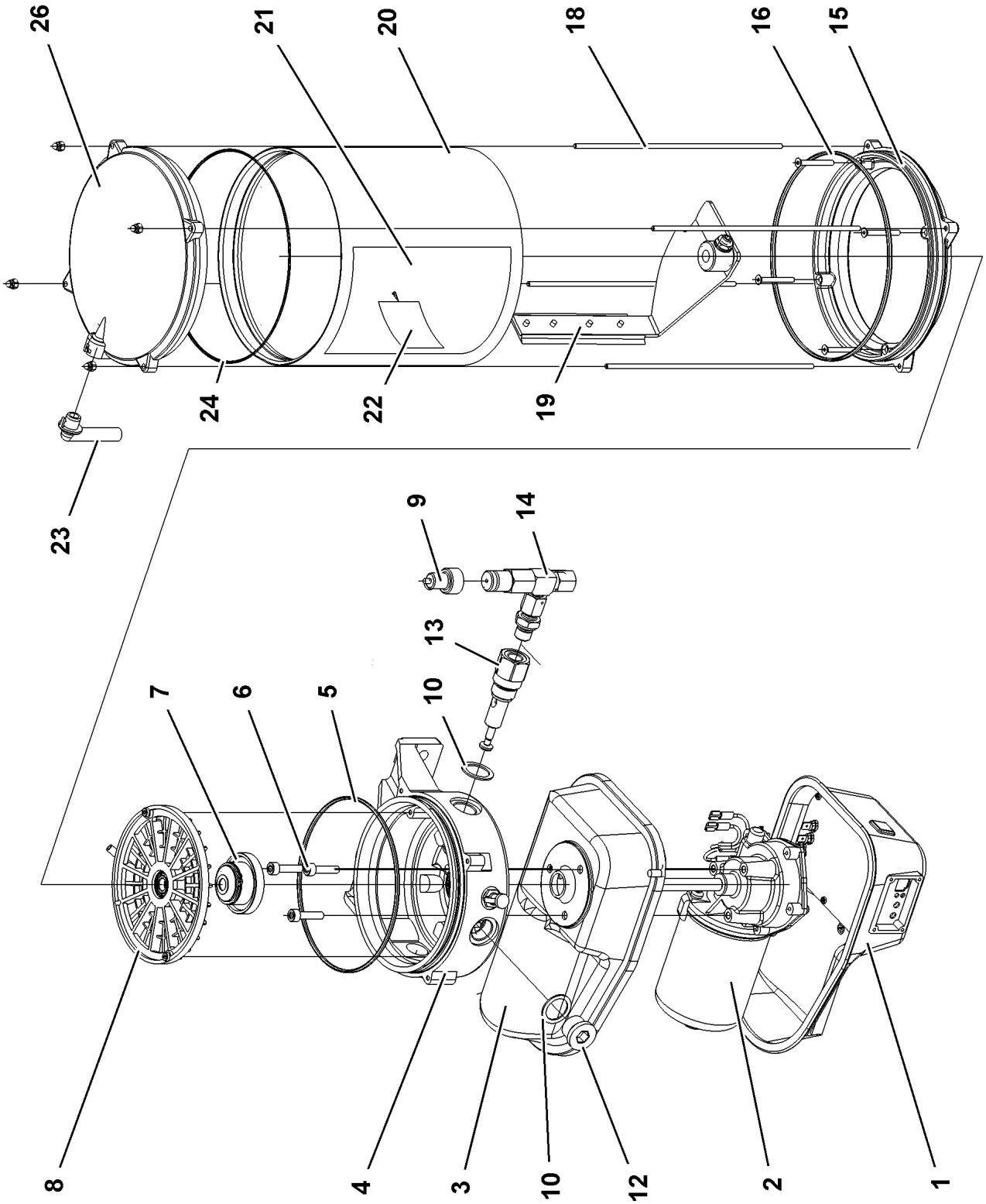
26
21
20
18
16
15
24
22
19
23
9
14
13
10
7
6
5
8
4
3
10
12
2
1

Pos.	Item	Quantity	Description	Bezeichnung
1	10493920	1	MOTOR HOUSING	MOTORGEHAEUSE
1	11110060	1	WINDOW	SICHTFENSTER
2	10355140	1	TRANSMISSION MOTOR 24V	GLEICHSTROMGETRIEBEMOTO
3	10014692	1	MOTOR HOUSING	MOTORGEHAEUSE
4	10014693	1	PUMP HOUSING	PUMPENGEHAEUSE
5	10425260	1	O-RING DIN 3771 140X3 HNBR 80	O-RING
6	10875588	3	SOCKET HEAD SCREW ISO 4762 M6X25 8.8	ZYLINDERSCHRAUBE
7	10014729	1	DRIVER	MITNEHMER
8	10014730	1	INTERMEDIATE RING	ZWISCHENRING
9	10429952	1	FAULT INDICATOR	STOERANZEIGE
10	10014697	3	SEALING RING 27X20X1,5 CU	DICHTRING
12	10878578	2	SCREW PLUG DIN 908 M22X1,5X18 ST 480H	VERSCHLUSSSCHRAUBE
13	10216340	1	PUMP ELEMENT	PUMPENELEMENT
14	571328408	1	PRESSURE RELIEF VALVE	UEBERDRUCKVENTIL
15	10014707	1	INTERMEDIATE FLANGE	ZWISCHENFLANSCH
16	726440001	1	O-RING 165X3 FKM 70	O-RING
18	10014715	4	PULL ROD	ZUGSTANGE
19	10014712	1	AGITATOR PADDLE	RUEHRFLUEGEL
20	571539308	1	CONTAINER	BEHAELTER
21	10441600	1	STICKER	AUFKLEBER
22	11494581	1	SIGN	SCHILD
23	10292724	1	VENTILATION TUBE	ENTLUEFTUNGSROHR
24	7624285	1	O-RING 160X2,5	O-RING
26	10813573	1	CONTAINER COVER	BEHAELTERABDECKKAPPE
45	10675463	1	FILLING CONNECTION	BEFUELLANSCHLUSS

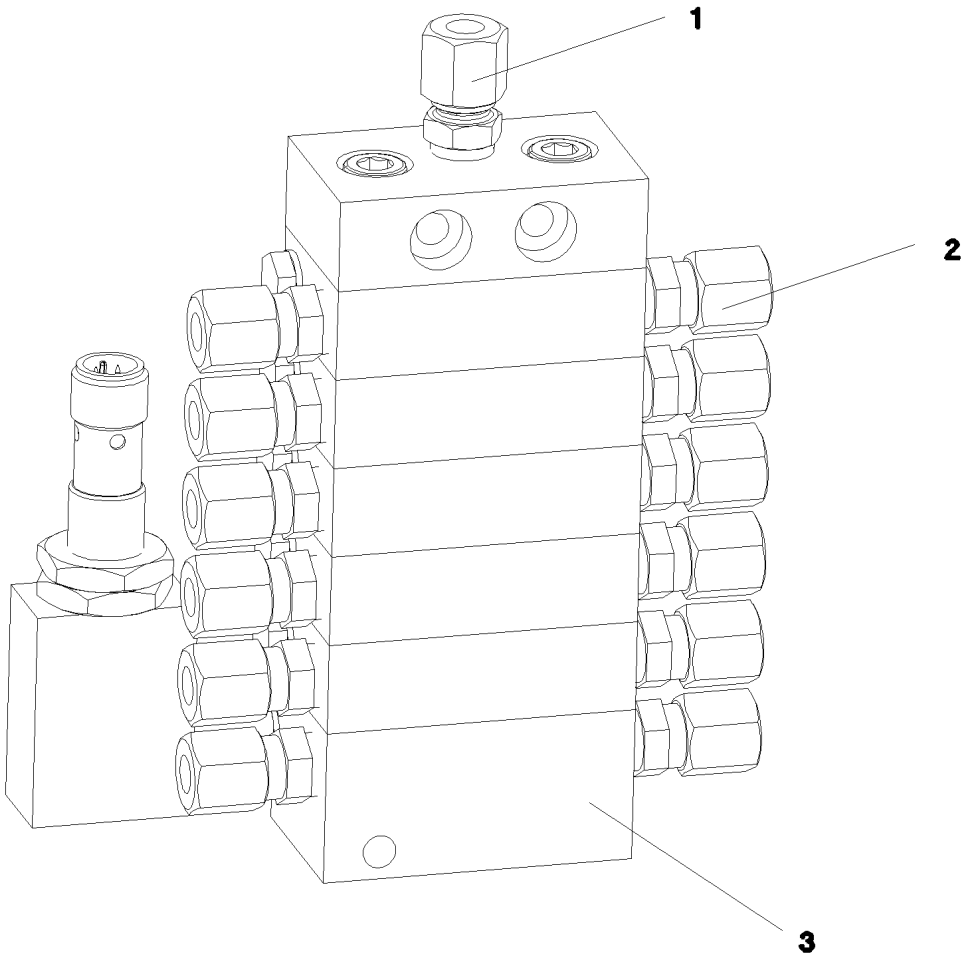

Pos.	Item	Quantity	Description	Bezeichnung
1	774376508	1	FITTING GE 6LL M10X1	VERSCHRAUBUNG
2	7622803	12	NON-RETURN VALVE	RUECKSCHLAGVENTIL
3	10097614	1	END ELEMENT	ENDELEMENT

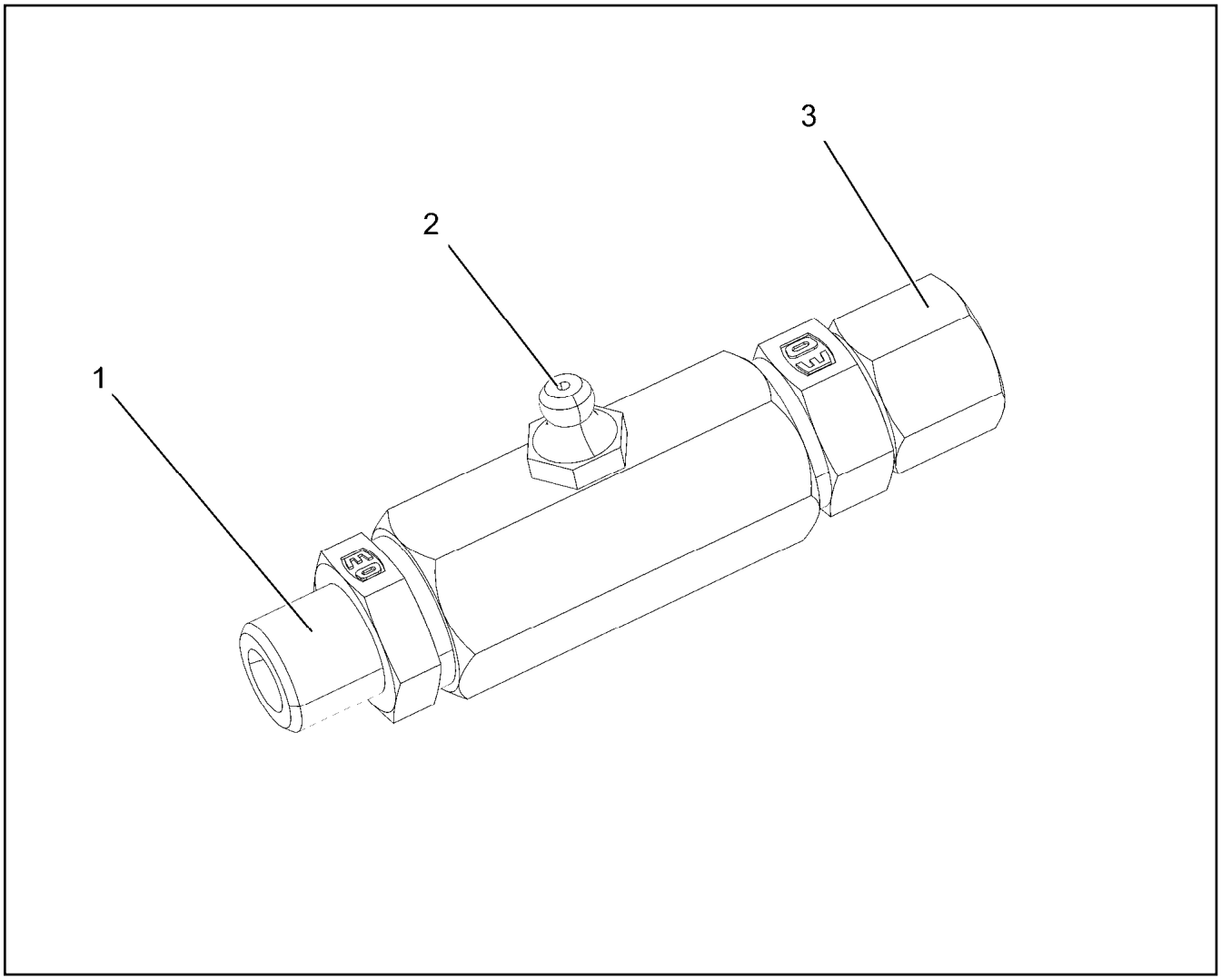

Pos.	Item	Quantity	Description	Bezeichnung
1	10014698	1	PIPE SOCKET R1/4"	ROHRSTUTZEN
2	571578608	1	HYDRAULIC-TYPE LUBRICAT.NIPPLE DIN 71	KEGELSCHMIERNIPPEL
3	11081053	1	FITTING	VERSCHRAUBUNG

Pos.	Item	Quantity	Description	Bezeichnung
4	968129608	1	ADDITIONAL HYDR.SLEWING PLATFO UNTE ⇨ ❑ 156	ZUSATZHYDRAULIK DREHBUE

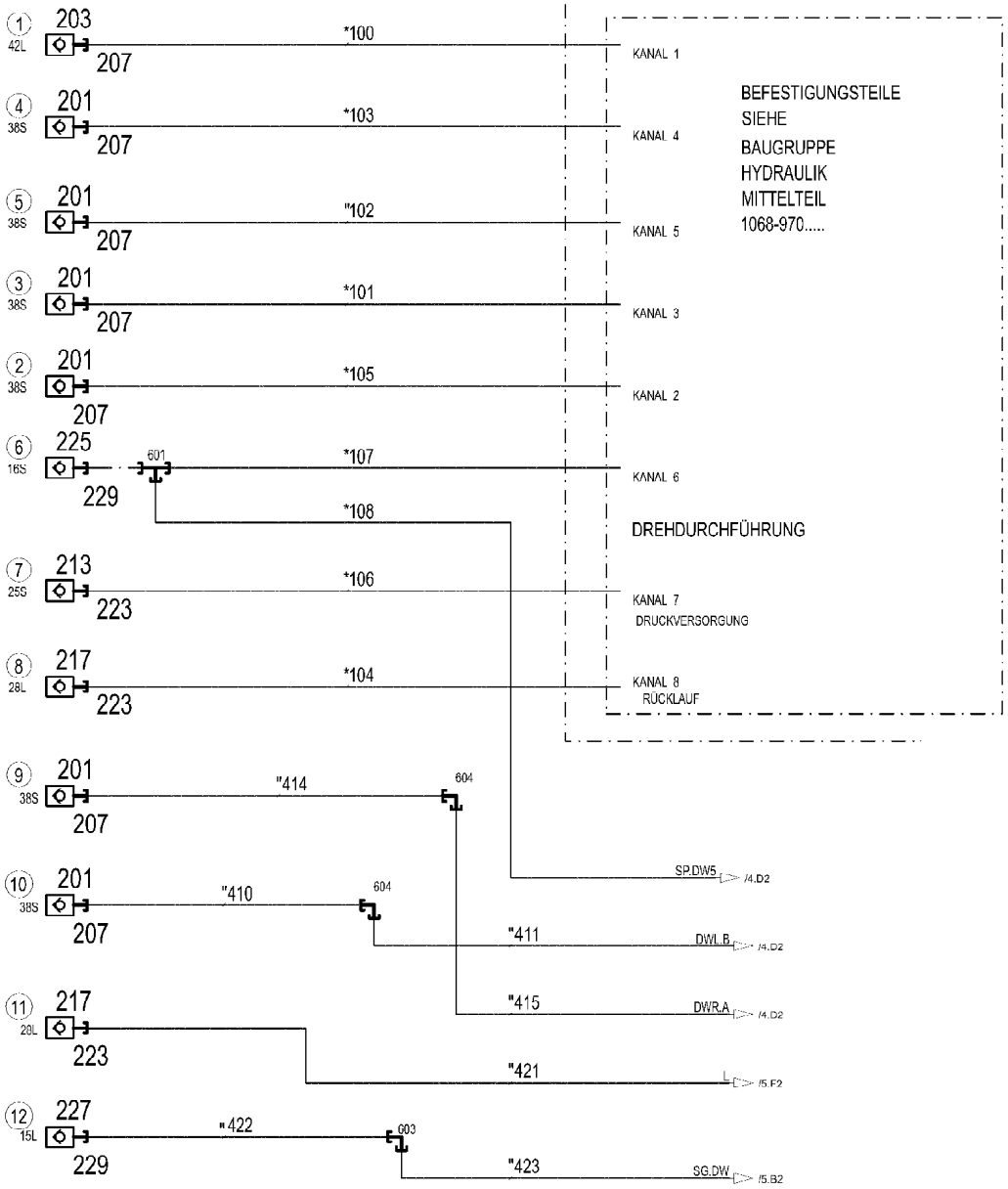
1
42L
203
207
*100
KANAL 1
4
38S
201
207
*103
KANAL 4
5
38S
201
207
"102
KANAL 5
3
38S
201
207
*101
KANAL 3
2
38S
201
207
*105
KANAL 2
6
16S
225
229
601
*107
KANAL 6
*108
DREHDURCHFÜHRUNG
7
25S
213
223
*106
KANAL 7
DRUCKVERSORGUNG
8
28L
217
223
*104
KANAL 8
RÜCKLAUF
BEFESTIGUNGSTEILE
SIEHE
BAUGRUPPE
HYDRAULIK
MITTELTEIL
1068-970.....
9
38S
201
207
"414
604
SP.DW5
/4.D2
10
38S
201
207
"410
604
"411
DWL.B
/4.D2
11
28L
217
223
"415
DWR.A
/4.D2
"421
L
/5.F2
12
15L
227
229
" 422
603
"423
SG.DW
/5.B2

* Pos. 10

" Pos. 11

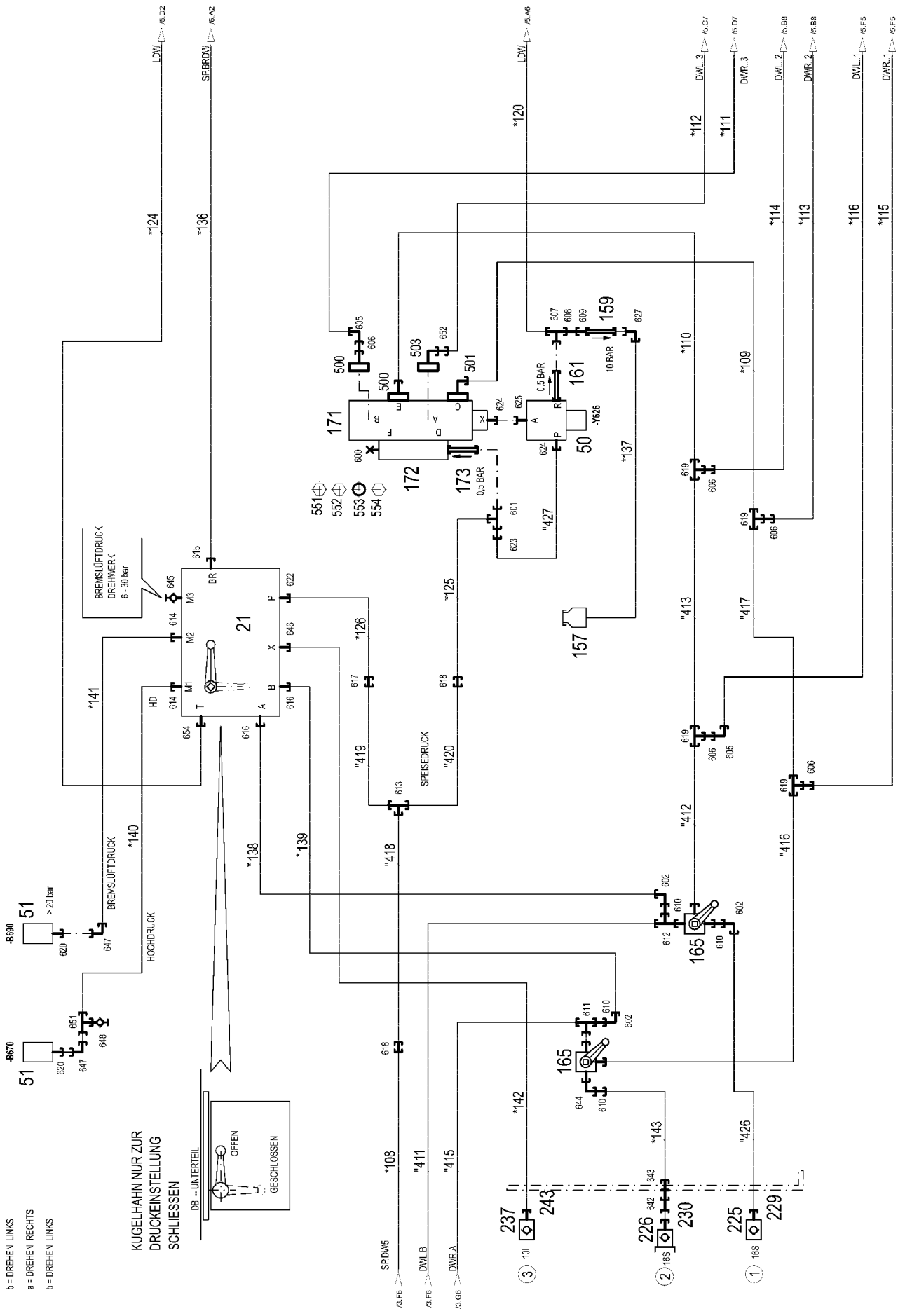

15.12.2020 081208	**etk_en_de_098201 LR 11000**	157 (2/5)
LIEBHERR	**ADDITIONAL HYDR.SLEWING PLATFO** **ZUSATZHYDRAULIK DREHBUEHNE**	**968129608**

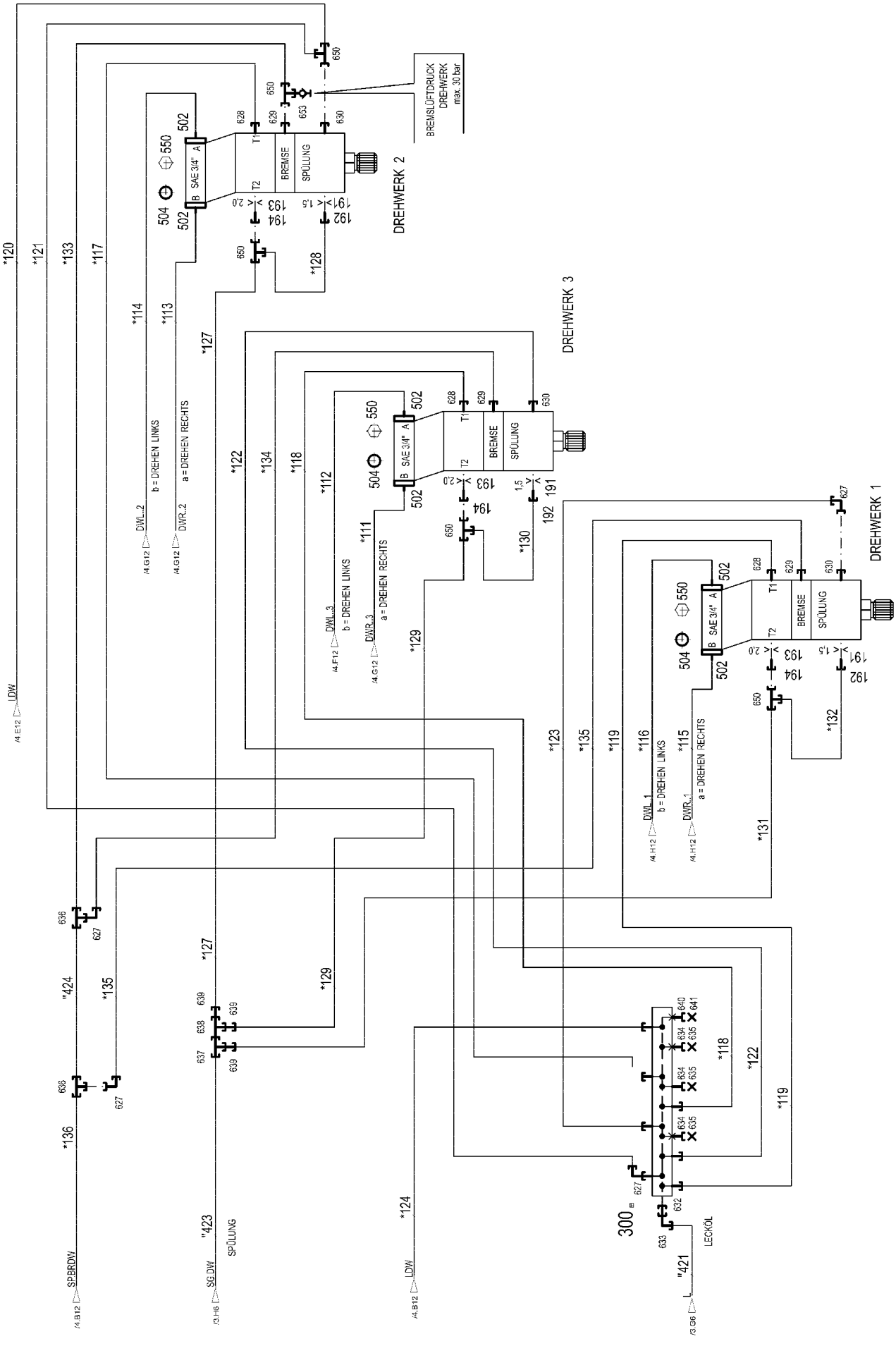

15.12.2020 081209	**etk_en_de_098201 LR 11000**	158 (3/5)
LIEBHERR	**ADDITIONAL HYDR.SLEWING PLATFO** **ZUSATZHYDRAULIK DREHBUEHNE**	**968129608**

Pos.	Item	Quantity	Description	Bezeichnung
10	917084108	1	HOSE LINES SUPERSTRUCTURE UNTER- T ⇨ ❑ 161	SCHLAUCHLEITUNGEN OBER
11	917084308	1	PIPELINES SUPERSTRUCTURE UNTERTEIL ⇨ ❑ 163	ROHRLEITUNGEN OBERWAGE
21	11341035	1	CONTROL BLOCK 380BAR SPF ⇨ ❑ 164	STEUERBLOCK
50	511449808	1	DIRECTIONAL CONTROL VALVE 3/2 350BA ⇨ ❑ 167	WEGEVENTIL
51	10813738	2	PRESSURE SENSOR 0-400/400 BAR LSB PL:	DRUCKAUFNEHMER
157	96028333	1	EXPANSION TANK CPL. ⇨ ❑ 37	AUSGLEICHSBEHAELTER KPL.
159	511481508	1	NON-RETURN VALVE 250BAR CR6-FREI SP	RUECKSCHLAGVENTIL
161	511311808	1	NON-RETURN VALVE 400BAR CR6-FREI	RUECKSCHLAGVENTIL
165	511065008	2	BALL VALVE SK3 38-S-32 A3C SPF ⇨ ❑ 168	KUGELHAHN
171	510401908	1	REVERSING VALVE 350BAR ⇨ ❑ 169	UMSCHALTVENTIL
172	971663208	1	CONNECTION BLOCK	ANSCHLUSSBLOCK
173	511449708	1	NON-RETURN VALVE 420BAR CR6-FREI	RUECKSCHLAGVENTIL
191	511057508	3	NOZZLE 1,5 M8X8 MS	DUESE
192	937501408	3	SCREW FITTING ELEMENT XGE10-SM-EDX3	VERSCHRAUBUNGSKOERPER
193	511064608	3	NOZZLE 2,0 M12X12 MS	DUESE
194	978603608	3	UNION PIECE RETOUCH XGE12-LM-EDX32	VERSCHRAUBUNG NACHARBEI
201	511512208	6	COUPLING SLEEVE B8 38-S	KUPPLUNGSMUFFE
203	10675113	1	COUPLING SLEEVE B8 42-L A3C	KUPPLUNGSMUFFE
207	10466917	7	HEX CAP NUT RD79X4 SPF	VERSCHLUSSMUTTER
213	510599608	1	COUPLING SLEEVE B6 25-S	KUPPLUNGSMUFFE
(2)	571076908	1	O-RING 32X3 FPM70	O-RING
(3)	571077008	1	SUPPORTING RING 32X37,2X1 PTFE	STUETZRING
(4)	571077108	1	O-RING 40X3 FPM70	O-RING
(5)	571077208	1	NUT M54 CR6-FREI	MUTTER
217	511501008	2	COUPLING SLEEVE B6 28-L	KUPPLUNGSMUFFE
223	10466916	3	HEX CAP NUT RD54X4 SPF	VERSCHLUSSMUTTER
225	511505908	2	COUPLING SLEEVE B3 16-S	KUPPLUNGSMUFFE
226	511508608	1	COUPLING PLUG B3 16-S	KUPPLUNGSSTECKER
(1)	571082408	1	SHEET GASKET VITON	DICHTSCHEIBE
(2)	571082008	1	O-RING 20X2 FPM70	O-RING
(3)	571082208	1	SUPPORTING RING 20X23,5X1 PTFE	STUETZRING
227	511500508	1	COUPLING SLEEVE B3 15-L	KUPPLUNGSMUFFE
229	10466915	3	HEX CAP NUT RD36X3 SPF	VERSCHLUSSMUTTER
230	10466911	1	SCREW PLUG RD36X3 SPF	VERSCHLUSSSCHRAUBE
237	511508408	1	COUPLING SLEEVE B2 10-L	KUPPLUNGSMUFFE
243	10466914	1	HEX CAP NUT RD32X3 SPF	VERSCHLUSSMUTTER
424	924176608	1	COLLECTING PIPE WELDED FE//ZN20//C	SAMMELROHR SCHWK.
500	511517808	2	FLANGE STUB PIPE AFG 38S G1 1/4 CR6-F	FLANSCHSTUTZEN
501	511517708	1	FLANGE STUB PIPE WFS 38S 1 1/4	FLANSCHSTUTZEN
(1)	510586708	1	O-RING ARP 568 37,69X3,53 NBR90	O-RING
502	510587508	12	FLANGE HALF SAE3/4-C62-M10 CR6-FREI	FLANSCHHAELFTE
503	474906608	1	SAE FLANGE CONNECTION WFS65/30-S C	SAE-FLANSCHVERBINDUNG
504	510587808	6	O-RING ARP 568 24,99X3,53 NBR90	O-RING
550	11690628	24	SOCKET HEAD SCREW ISO 4762 M10X40 8	ZYLINDERSCHRAUBE
551	10878799	2	HEX SCREW ISO 4017 M14X45 8.8 FLZN SP	SECHSKANTSCHRAUBE
552	10876373	14	SOCKET HEAD SCREW ISO 4762 M14X45 8	ZYLINDERSCHRAUBE
553	510586708	6	O-RING ARP 568 37,69X3,53 NBR90	O-RING
554	10878823	8	SOCKET HEAD SCREW ISO 4762 M14X80 8	ZYLINDERSCHRAUBE
600	477704608	1	STOP PLUG VSTI1"ED A3P	STOPFEN
601	7407098	2	FITTING EL 16S CR6-FREI	VERSCHRAUBUNG
602	7617460	3	FITTING EW 16S CR6-FREI	VERSCHRAUBUNG
603	470230508	1	FITTING XW15-L A3P	VERSCHRAUBUNG
604	470233408	2	FITTING XW38-S A3P	VERSCHRAUBUNG

Pos.	Item	Quantity	Description	Bezeichnung
605	7407119	2	FITTING EW 25S CR6-FREI	VERSCHRAUBUNG
606	475434308	5	FITTING REDSDN38/25-S A3P	VERSCHRAUBUNG
607	482430314	1	FITTING ISO 8434 ET 10L M16X1,5 CR6-FRE	VERSCHRAUBUNG
608	470010108	1	FITTING SNV10-L CFX	VERSCHRAUBUNG
609	475431408	1	FITTING REDSD12/10-L A3P	VERSCHRAUBUNG
610	475434208	4	FITTING REDSD38/16-S A3P	VERSCHRAUBUNG
611	482431814	1	FITTING ISO 8434 ET 38S CR6-FREI	VERSCHRAUBUNG
612	472331908	1	FITTING ELSD38-S A3P	VERSCHRAUBUNG
613	470432508	1	FITTING T 16S CR6-FREI	VERSCHRAUBUNG
614	471004514	2	FITTING ISO 8434 GE 10S G1/4 CR6-FREI	VERSCHRAUBUNG
615	471030808	1	FITTING XGE12-LR-ED A3P	VERSCHRAUBUNG
616	471033208	2	FITTING XGE16-SR-ED A3P	VERSCHRAUBUNG
617	475032508	1	FITTING XGR16/12-S A3P	VERSCHRAUBUNG
618	470032708	2	FITTING XG16-S A3P	VERSCHRAUBUNG
619	470433008	4	FITTING XT38-S A3P	VERSCHRAUBUNG
620	470700208	2	FITTING XGAI6-SR A3P	VERSCHRAUBUNG
622	471032708	1	FITTING GE 12S G3/8A CR6-FREI	VERSCHRAUBUNG
623	475433508	1	FITTING REDSD16/10-S A3P	VERSCHRAUBUNG
624	7362091	2	FITTING ISO 8434-1 GE 10L G1/4A CR6-FREI	VERSCHRAUBUNG
625	471901108	1	FITTING EGESD10-LR-WD A3P	VERSCHRAUBUNG
627	247117702	5	FITTING EW 12L M18X1,5 CR6-FREI	VERSCHRAUBUNG
628	471037008	3	FITTING XGE18-LM-ED M18X1,5 A3P	VERSCHRAUBUNG
629	471039708	3	FITTING ISO 8434-1 GE 10L M12X1,5 CR6-F	VERSCHRAUBUNG
630	471030708	3	FITTING ISO 8434-1 GE 12L M16X1,5 CR6-F ⇨ ❑ 170	VERSCHRAUBUNG
632	475031008	1	FITTING XGR42/28-L A3P	VERSCHRAUBUNG
633	7617494	1	FITTING EW 28L CR6-FREI	VERSCHRAUBUNG
634	477402608	3	BOX NUT DIN 3870 AL22 A3P	UEBERWURFMUTTER
635	477700208	3	FITTING BUZ 22L CR6-FREI	VERSCHRAUBUNG
636	470430408	2	FITTING XT12-L A3P	VERSCHRAUBUNG
637	470430508	1	FITTING XT15-L A3P	VERSCHRAUBUNG
638	472300414	1	FITTING EL 15L CR6-FREI	VERSCHRAUBUNG
639	475431808	3	FITTING RED 15/12L CR6-FREI	VERSCHRAUBUNG
640	477401708	1	BOX NUT DIN 3870 AL28 A3P	UEBERWURFMUTTER
641	477700808	1	STOPPER BUZ 28L A3C	BUTZEN
642	470010808	1	FITTING SNV16-S A3P	VERSCHRAUBUNG
643	474032608	1	FITTING XSV16-S A3P	VERSCHRAUBUNG
644	472531808	1	FITTING EWSD38-S A3P	VERSCHRAUBUNG
645	475602608	1	TEST POINT FITTING EMA3 G1/4 CR6-FREI	MESSANSCHLUSS
646	471039608	1	FITTING XGE10-LR-ED3/8" A3P	VERSCHRAUBUNG
647	472531508	2	FITTING EW 6S M14X1,5 CR6-FREI	VERSCHRAUBUNG
648	475601508	1	TEST POINT FITTING BMA3 6S	MESSANSCHLUSS
650	247128602	4	FITTING EL 12L M18X1,5 CR6-FREI	VERSCHRAUBUNG
651	472331208	1	FITTING EL 6S CR6-FREI	VERSCHRAUBUNG
652	475432708	1	FITTING REDSDN30/25-S A3P	VERSCHRAUBUNG
654	471034808	1	FITTING GE 12L G1/2 ZNNI	VERSCHRAUBUNG
655	472330208	1	FITTING EL 10L CR6-FREI	VERSCHRAUBUNG
656	510629008	1	TEST POINT FITTING VKA3 10LM16X1,5 CR6	MESSANSCHLUSS
657	247108302	1	FITTING EW 18L M26X1,5 CR6-FREI	VERSCHRAUBUNG

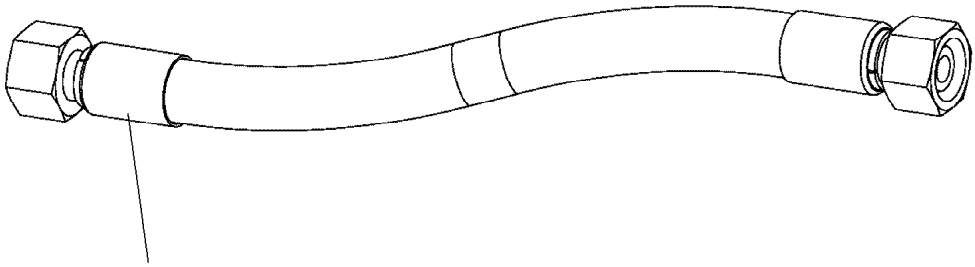

Schlauchnummer
Hose number
Numéro de flexible
Número de flexible
Номера шланга

Die Schlauchnummern auf den Schläuchen entsprechen den Positionen in der Schlauchliste.

The hose numbers from the hoses are in accordance with the items in the hose list.

Les numéros indiqués sur les flexibles correspondent aux repères de la nomenclature des flexibles.

Los números indicados en los flexibles corresponden a las posiciones de la lista de flexibles.

Нанесенные на шлангах номера соответствуют позициям в перечне.

Pos.	Item	Quantity	Description	Bezeichnung
100	965803008	1	HOSE CPL. GH663 38X1600	SCHLAUCH KPL.
101	968532608	1	HOSE CPL. 6ST 38X1600	SCHLAUCH KPL.
102	968532708	1	HOSE CPL. 6ST 38X1300	SCHLAUCH KPL.
103	968532808	1	HOSE CPL. 6ST 38X1500	SCHLAUCH KPL.
104	966389208	1	HOSE CPL. 1SN 25X980	SCHLAUCH KPL.
105	968532908	1	HOSE CPL. 6ST 38X1400	SCHLAUCH KPL.
106	962242508	1	HOSE CPL. GH425-12 19X1160	SCHLAUCH KPL.
107	968533008	1	HOSE CPL. 2TE 12X960	SCHLAUCH KPL.
108	961797308	1	HOSE CPL. 2TE 12X840	SCHLAUCH KPL.
109	968151008	1	HOSE CPL. 4ST+ 31X710	SCHLAUCH KPL.
110	968351408	1	HOSE CPL. 4ST+ 31X630	SCHLAUCH KPL.
111	968534408	1	HOSE CPL. GH425-12 19X1550	SCHLAUCH KPL.
112	926712108	1	HOSE CPL. GH425-12 19X2000	SCHLAUCH KPL.
113	927105808	1	HOSE CPL. GH425-12 19X980	SCHLAUCH KPL.
114	962686408	1	HOSE CPL. GH425-12 19X400	SCHLAUCH KPL.
115	968534508	1	HOSE CPL. GH425-12 19X600	SCHLAUCH KPL.
116	965159108	1	HOSE CPL. GH425-12 19X740	SCHLAUCH KPL.
117	965799908	1	HOSE CPL. 2TE 16X1020	SCHLAUCH KPL.
118	926056908	1	HOSE CPL. 2TE 16X440	SCHLAUCH KPL.
119	928017208	1	HOSE CPL. 2TE 16X470	SCHLAUCH KPL.
120	921445908	1	HOSE CPL. 1SC 8X600	SCHLAUCH KPL.
121	968534608	1	HOSE CPL. 1SC 8X840	SCHLAUCH KPL.
122	926837208	1	HOSE CPL. 1SC 8X440	SCHLAUCH KPL.
123	966147208	1	HOSE CPL. 1SC 8X420	SCHLAUCH KPL.
124	928468308	1	HOSE CPL. 1SC 8X800	SCHLAUCH KPL.
125	968534708	1	HOSE CPL. 2TE 12X800	SCHLAUCH KPL.
126	928025108	1	HOSE CPL. 2TE 10X700	SCHLAUCH KPL.
127	963338108	1	HOSE CPL. 1SC 8X380	SCHLAUCH KPL.
128	962641908	1	HOSE CPL. 1SC 8X440	SCHLAUCH KPL.
129	965802108	1	HOSE CPL. 1SC 8X760	SCHLAUCH KPL.
130	966186308	1	HOSE CPL. 1SC 8X380	SCHLAUCH KPL.
131	961802908	1	HOSE CPL. 1SC 8X1000	SCHLAUCH KPL.
132	966186308	1	HOSE CPL. 1SC 8X380	SCHLAUCH KPL.
133	962068708	1	HOSE CPL. 2SN 8X400	SCHLAUCH KPL.
134	961918608	1	HOSE CPL. 2SN 8X520	SCHLAUCH KPL.
135	929612808	1	HOSE CPL. 2SN 8X280	SCHLAUCH KPL.
136	922909808	1	HOSE CPL. 2SN 8X560	SCHLAUCH KPL.
137	968534808	1	HOSE CPL. 2TE 8X500	SCHLAUCH KPL.
138	923583408	1	HOSE CPL. GH425-8 12X560	SCHLAUCH KPL.
139	922587308	1	HOSE CPL. GH425-8 12X450	SCHLAUCH KPL.
140	968534908	1	HOSE CPL. 2SN 6X1200	SCHLAUCH KPL.
141	968535008	1	HOSE CPL. 2SN 6X1360	SCHLAUCH KPL.
142	926058208	1	HOSE CPL. 1SC 8X1000	SCHLAUCH KPL.
143	926850208	1	HOSE CPL. GH425-8 12X470	SCHLAUCH KPL.
144	968535108	1	HOSE CPL. HPC 4X1440	SCHLAUCH KPL.

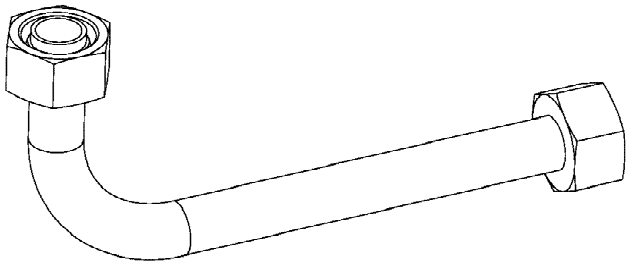

Die Positionsnummern der Rohre auf den Bildtafeln entsprechen den Positionen in der Rohrliste.

The pipe numbers from the illustrations are in accordance with the items in the pipe list.

Les numéros des tuyaux sur les illustrations correspondent aux repères de la nomenclature des tuyaux.

Los números de tubos en las ilustraciones corresponden a las posiciones de la lista de tubos.

Номера позиций труб на изображениях соответствуют позициям в перечне труб.

Pos.	Item	Quantity	Description	Bezeichnung
410	968279808	1	PIPE COMPL. 38X5	ROHR KPL.
411	968279908	1	PIPE COMPL. 38X5	ROHR KPL.
412	968280008	1	PIPE COMPL. 38X5	ROHR KPL.
413	968280108	1	PIPE COMPL. 38X5	ROHR KPL.
414	968280208	1	PIPE COMPL. 38X5	ROHR KPL.
415	968280308	1	PIPE COMPL. 38X5	ROHR KPL.
416	968280408	1	PIPE COMPL. 38X5	ROHR KPL.
417	968280508	1	PIPE COMPL. 38X5	ROHR KPL.
418	968280608	1	PIPE COMPL. 16X2	ROHR KPL.
419	968280708	1	PIPE COMPL. 16X2	ROHR KPL.
420	968280808	1	PIPE COMPL. 16X2	ROHR KPL.
421	968280908	1	PIPE COMPL. 28X2	ROHR KPL.
422	968281008	1	PIPE COMPL. 15X1.5	ROHR KPL.
423	968281108	1	PIPE COMPL. 15X1.5	ROHR KPL.
424	968281208	1	PIPE COMPL. 12X1.5	ROHR KPL.
426	968281408	1	PIPE COMPL. 16X2	ROHR KPL.
427	968281508	1	PIPE COMPL. 10X1.5	ROHR KPL.

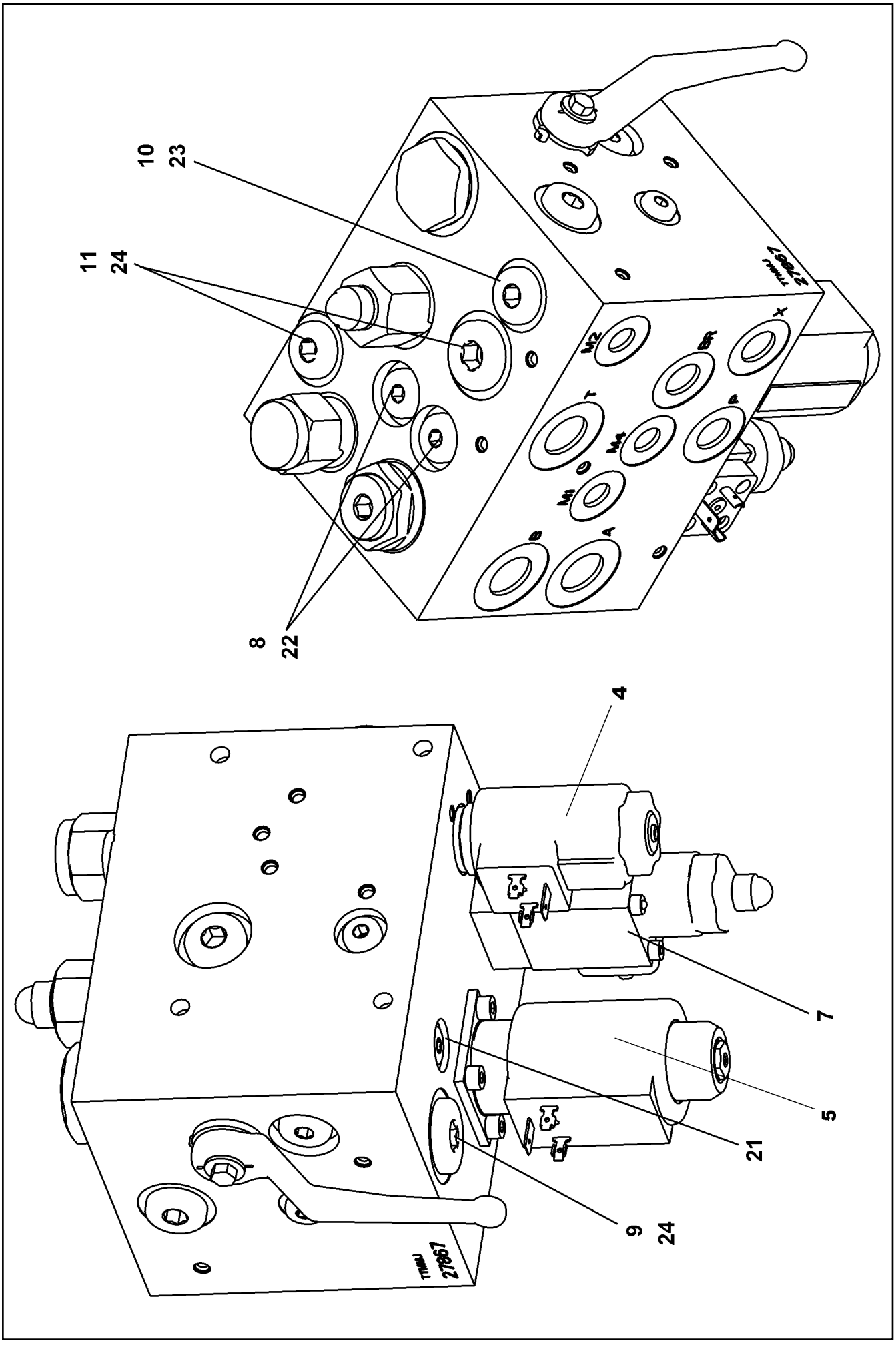
10
23
11
24
8
22
4
7
5
21
9
24

Pos.	Item	Quantity	Description	Bezeichnung
4	10876704	1	SOLENOID VALVE	MAGNETVENTIL
5	10876705	1	SOLENOID VALVE	MAGNETVENTIL
7	10489734	1	PRESSURE LIMITING VALVE ⇨ ❑ 166	DRUCKBEGRENZUNGSVENTIL
8	571529508	2	SHUTTLE VALVE 350BAR	WECHSELVENTIL
9	571535008	1	SHUTTLE VALVE	WECHSELVENTIL
10	570818008	1	NON-RETURN VALVE	RUECKSCHLAGVENTIL
11	570531308	1	NON-RETURN VALVE	RUECKSCHLAGVENTIL
21	510741508	5	STOP PLUG VSTI1/8"ED ST A3C	STOPFEN
22	477704008	4	STOPPER PLUG VSTI1/4"ED A3P	BLINDSTOPFEN
23	477704108	4	STOP PLUG VSTI3/8"ED A3P	STOPFEN
24	477704208	2	STOP PLUG VSTI1/2"ED A3P	STOPFEN

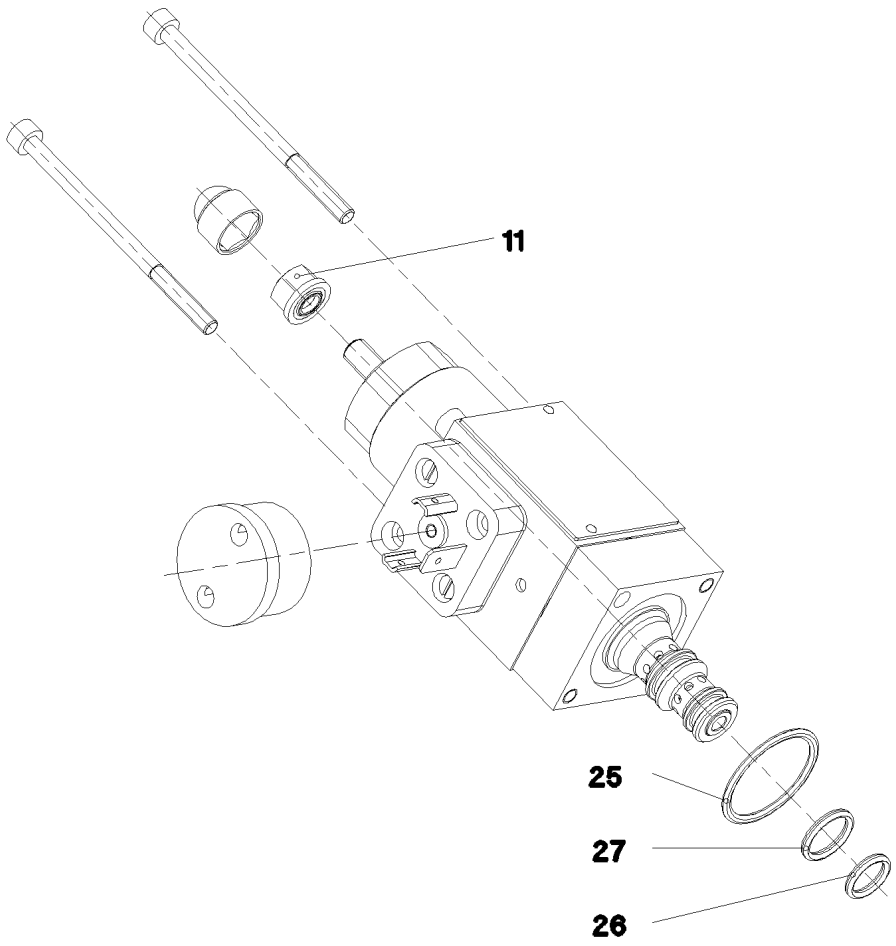

Pos.	Item	Quantity	Description	Bezeichnung
11	510753408	1	SEALING NUT M6	DICHTMUTTER
25	570652308	1	O-RING ARP 568 23,52X1,78 N903890SHOR	O-RING
26	510719008	1	O-RING ARP 568 9,25X1,78 NBR75	O-RING
27	510718108	1	O-RING ARP 568 10,82X1,78 NBR75	O-RING

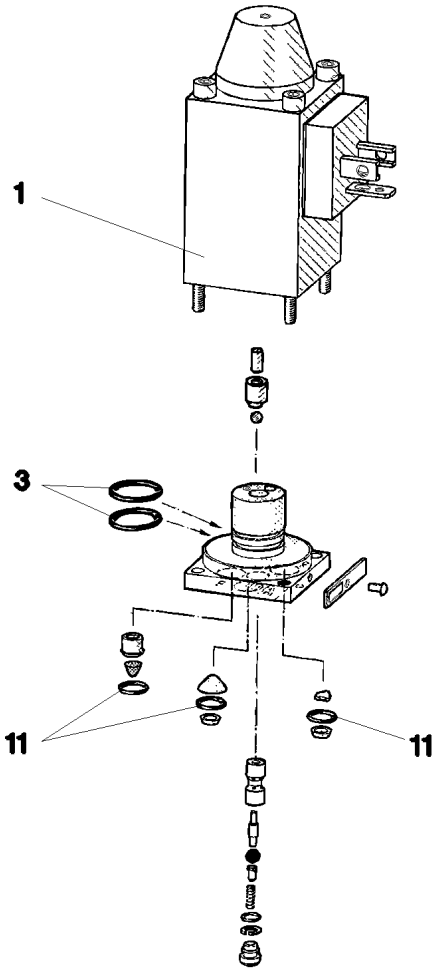

Pos.	Item	Quantity	Description	Bezeichnung
1	570633808	1	MAGNET 24V	MAGNET
3	570010108	2	O-RING 14X1,1 NBR70	O-RING
11	510712908	3	O-RING 6X1,5 NBR90	O-RING

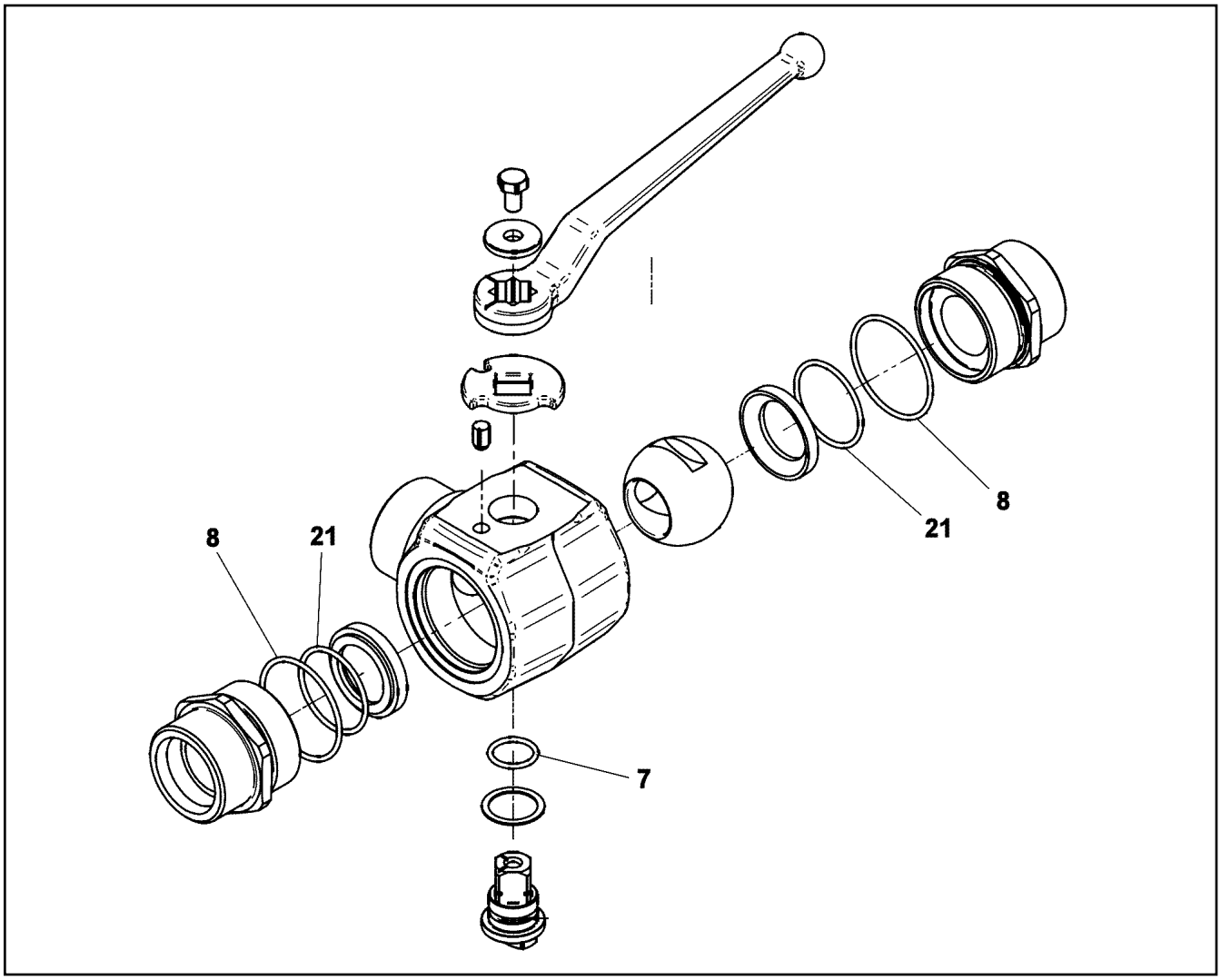

Pos.	Item	Quantity	Description	Bezeichnung
7	726407508	1	O-RING 20X2,5 NBR70	O-RING
8	7025208	2	O-RING 51X2,5 NBR 90	O-RING
21	7381760	2	O-RING ISO 3601-1 42,52X2,62 FKM 70 A,GN	O-RING

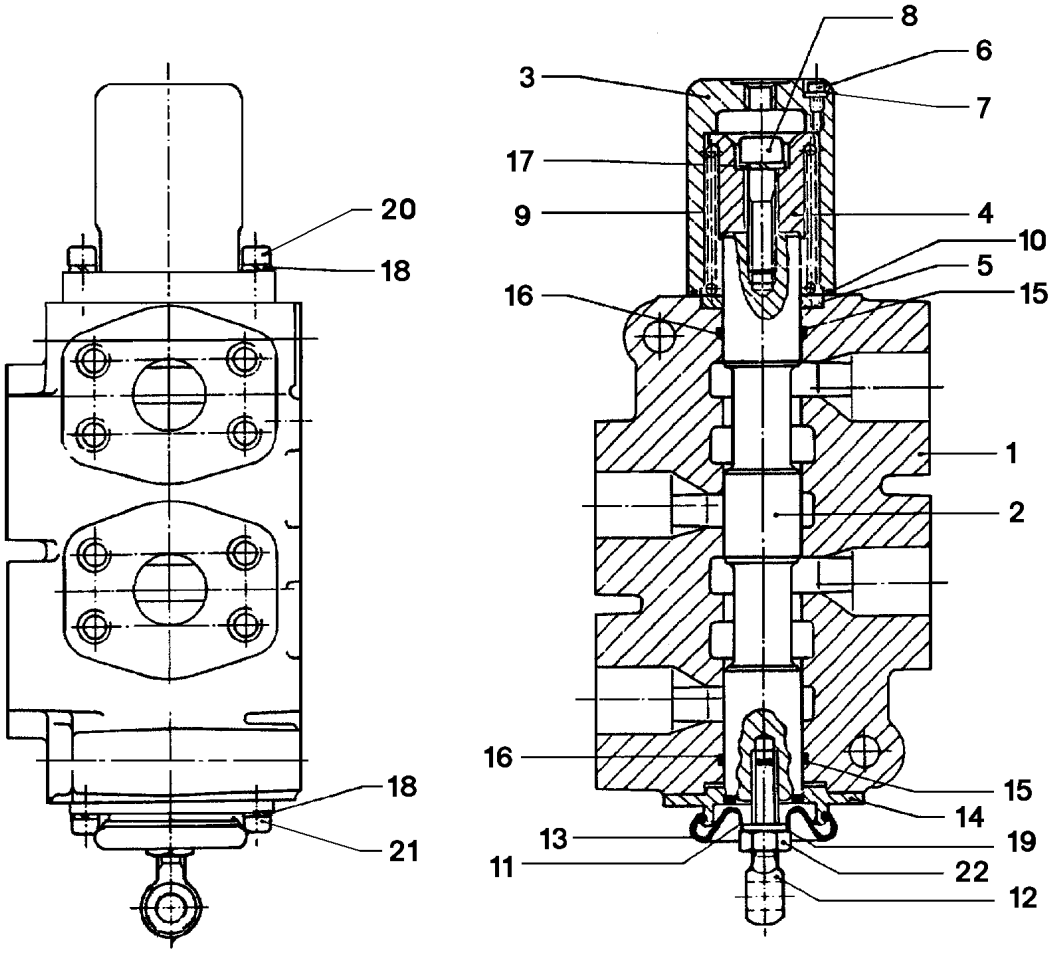

Pos.	Item	Quantity	Description	Bezeichnung
1	511051208	1	HOUSING	GEHAEUSE
2	511051308	1	PISTON	KOLBEN
3	511051408	1	COVER	DECKEL
4	511051508	1	HOLDER	HALTER
5	511051608	1	PACKING RING RETAINER	DICHTRINGHALTER
6	511051708	1	SOCKET HEAD SCREW	ZYLINDERSCHRAUBE
7	511051808	1	SEALING RING	DICHTRING
8	511051908	1	CAP BOLT	HUTSCHRAUBE
9	511052008	1	SPRING	FEDER
10	511052108	1	O-RING DIN 3771 55,25X2,62 NBR70	O-RING
11	511052208	1	SLEEVE	HUELSE
12	511052308	1	RING BOLT	RINGSCHRAUBE
13	511052408	1	CAP GUMMI	KAPPE
14	511052508	1	FLANGE	FLANSCH
15	511052608	2	BACK UP RING 109X220	BACKUP-RING
16	501204208	2	O-RING ARP 568 34,52X3,53 NBR70	O-RING
17	510731808	1	WASHER	SCHEIBE
18	510733208	4	LOCK WASHER	SICHERUNGSSCHEIBE
19	511052808	1	LOCK WASHER	SICHERUNGSSCHEIBE
20	511052908	2	SCREW	SCHRAUBE
21	510733308	2	CAPSCREW	KOPFSCHRAUBE
22	511053008	1	NUT	MUTTER

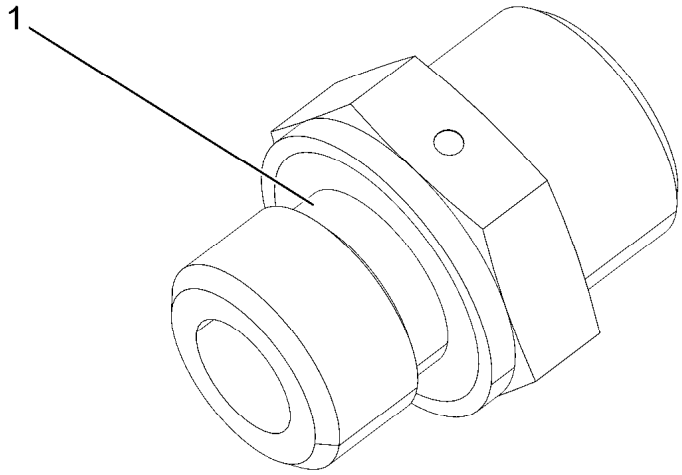

Pos.	Item	Quantity	Description	Bezeichnung
1	501243708	1	O-RING ARP 568 10,52X1,83 NBR90	O-RING

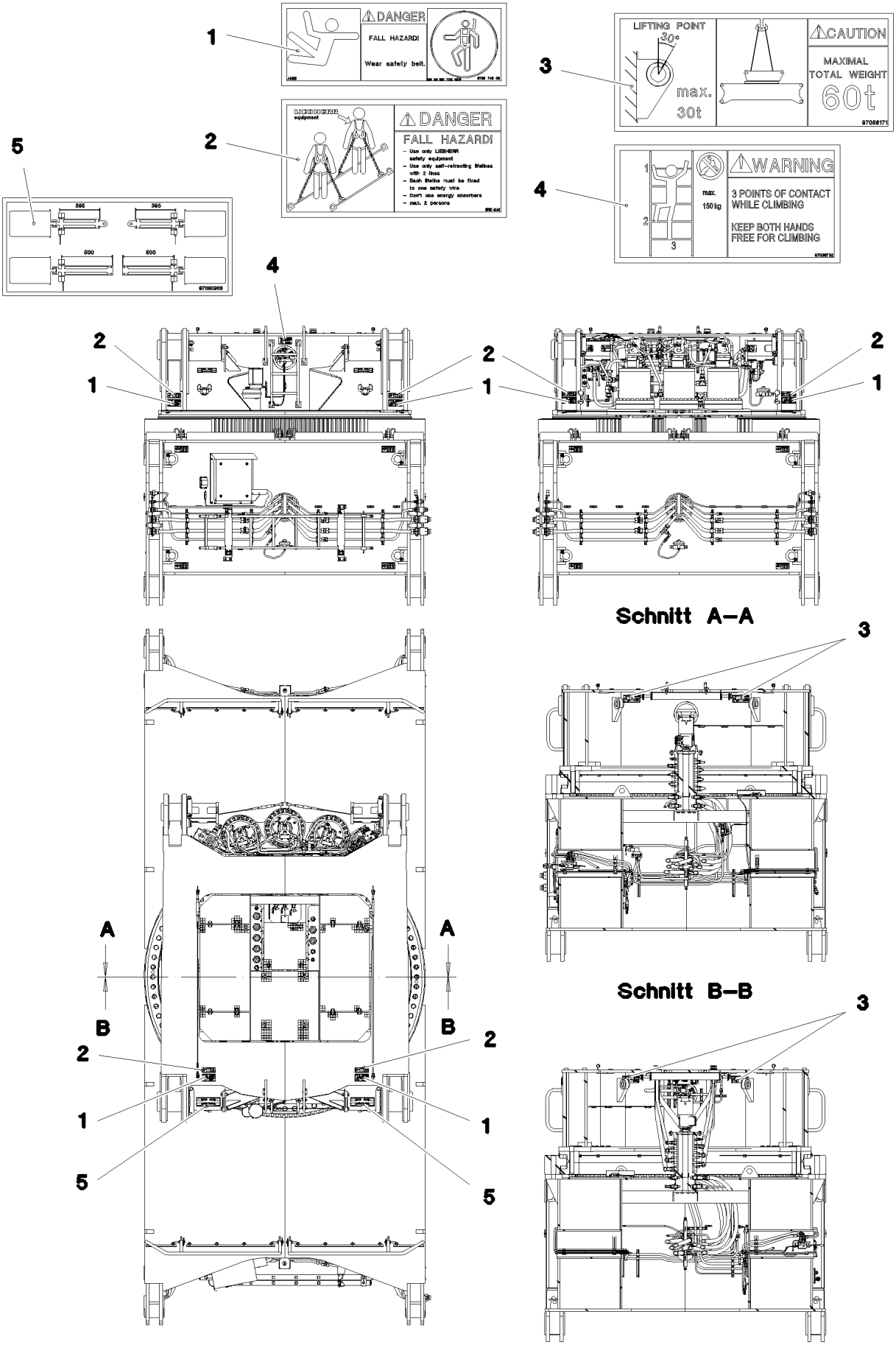

15.12.2020 081202 LIEBHERR	**etk_en_de_098201 LR 11000** **SIGNS** **BESCHILDERUNG**	❑ 171 (1/2) **969324608**

Pos.	Item	Quantity	Description	Bezeichnung
1	97004046	6	SIGN 168X88X1 KLEBEFOLIE SPF	SCHILD
2	978674808	6	SIGN 168X62 KLEBEFOLIE SPF	SCHILD
3	97056171	4	SIGN 208X88 KLEBEFOLIE	SCHILD
4	97036732	1	SIGN 168X88 KLEBEFOLIE SPF	SCHILD
5	97060968	2	SIGN 235X100 KLEBEFOLIE SPF	SCHILD

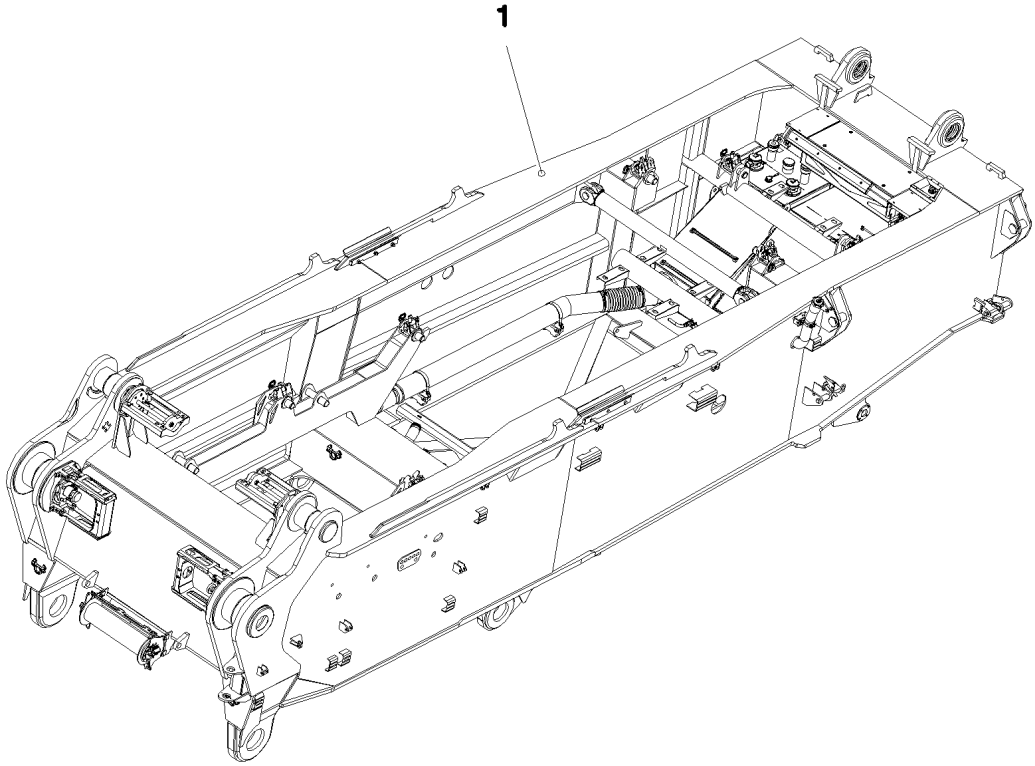

Pos.	Item	Quantity	Description	Bezeichnung
1	917401608	1	SLEWING PLATFORM CPL. ⇨ ❑ 174	DREHBUEHNE KPL.

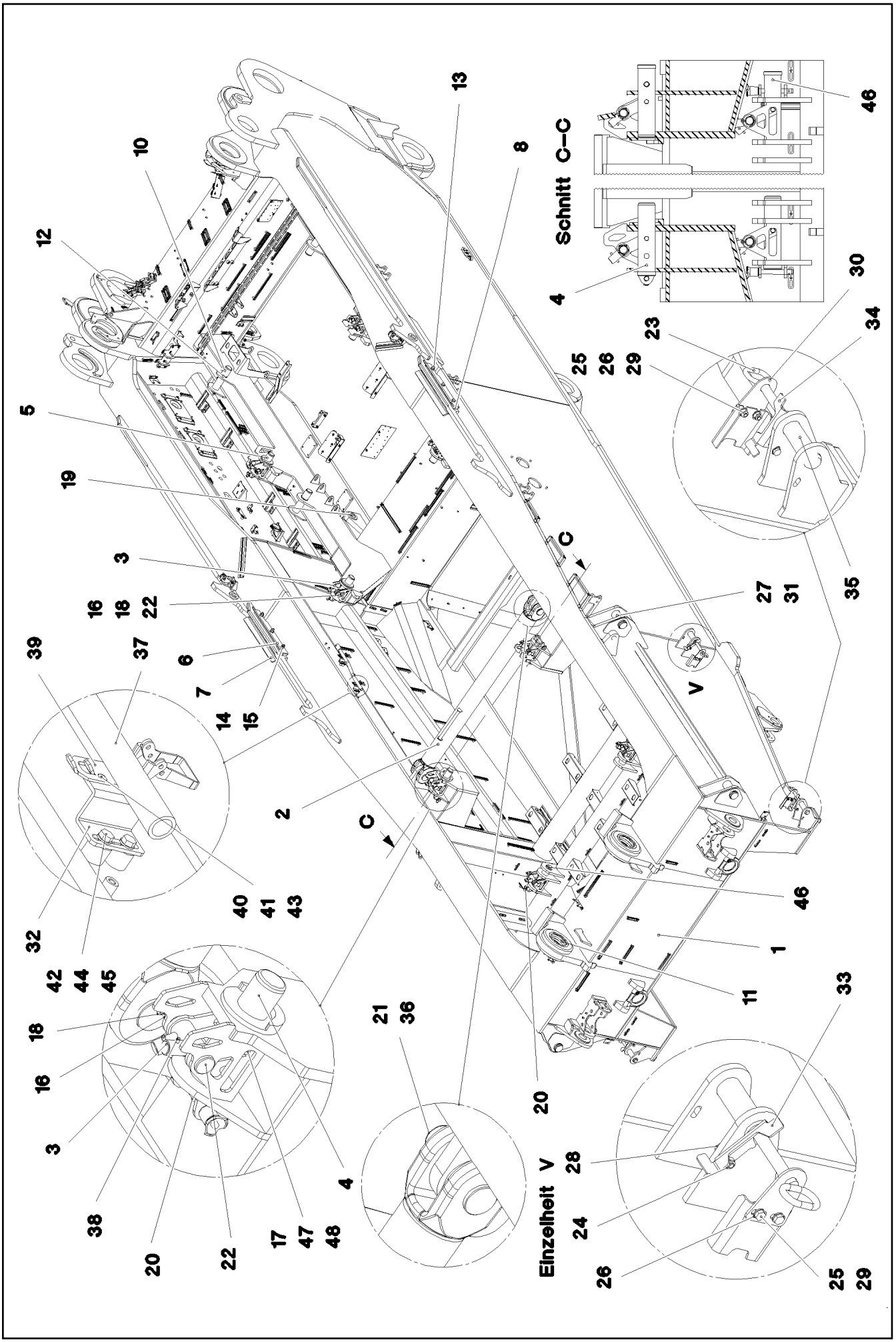

15.12.2020 081212	etk_en_de_098201 LR 11000	❑ 174 (1/2)
LIEBHERR	SLEWING PLATFORM CPL. DREHBUEHNE KPL.	917401608

Pos.	Item	Quantity	Description	Bezeichnung
1	917401708	1	SUPERSTR.STEEL CONSTR.MACHINED	DREHBUEHNE STAHLBAU BEAR
2	968068408	1	ROD ST.CONST.	STANGE SCHWK.
3	968070108	8	LEVER	HEBEL
4	97033506	2	PIN 75.0X300 35NICRMOV125 SPF	BOLZEN
5	97033530	4	PIN 75.0X285 35NICRMOV125 SPF	BOLZEN
6	97033531	2	GUIDING SHEET 10X665X135 S355MC FE//	FUEHRUNGSBLECH
7	97033533	2	GUIDING SHEET 10X665X135 S355MC FE//	FUEHRUNGSBLECH
8	97033534	2	STRIP 25X665X60 S355J2+N FE//ZNNI8//CN/	LEISTE
9	97033535	2	STRIP 25X665X60 S355J2+N FE//ZNNI8//CN/	LEISTE
10	97033539	4	PIN 75.0X290 35NICRMOV125 SPF	BOLZEN
11	97033435	2	BUSHING GZ-CUZN25AL5	BUCHSE
12	4001447	4	LOCKING RING DIN 471 70X4 ZNPH R	SICHERUNGSRING
13	12230471	6	HEX SCREW ISO 4014 M20X150 8.8 FLZN SP	SECHSKANTSCHRAUBE
14	10875610	6	HEX NUT DIN 985 M20 10 FLZN SPF	SECHSKANTMUTTER
15	10289808	12	WASHER ISO 7089 20 300HV FLZN SPF	SCHEIBE
16	11910904	24	WASHER DIN 1441 37 -ST FLZN SPF	SCHEIBE
17	97059383	8	PIN 20.0X120 S355J2G3 FE//ZNNI8//CN//T0	BOLZEN
18	10875873	8	SPLIT PIN ISO 1234 8X63 ST 480H SPF	SPLINT
19	708002608	2	DU BUSHING 60X65X70	DU-BUCHSE
20	11320195	8	QUICK RELEASE PIN 20X191,2X120 NIROST	KUGELSPERRBOLZEN
21	949948308	2	PIN RD75X215 35NICRMOV125 GASN. SPF	BOLZEN
22	955998208	8	PIN 45X183 35NICRMOV125 GASN. SPF	BOLZEN
23	925561708	4	HANDLE GRIP WELDED FE//ZNNI8//CN//T0	GEWINDEGRIFF SCHWK.
24	10875616	4	HEX NUT ISO 4032 M12 8 FLZN SPF	SECHSKANTMUTTER
25	10875607	12	HEX NUT DIN 985 M12 8 FLZN SPF	SECHSKANTMUTTER
26	10289804	24	WASHER ISO 7089 12 300HV FLZN SPF	SCHEIBE
27	97035017	4	PIN 105.0X233 35NICRMOV125 SPF	BOLZEN
28	11840136	4	HEX SCREW ISO 4017 M12X50 8.8 FLZN	SECHSKANTSCHRAUBE
29	11631742	8	HEX SCREW ISO 4017 M12X30 8.8 FLZN SP	SECHSKANTSCHRAUBE
30	955051808	4	PLATE S700MC	BLECH
31	12100645	4	LOCKING RING DIN 471 85X3 480H SPF	SICHERUNGSRING
32	978682708	4	PLATE 4X119X70 S315MC FE//ZNNI8//CN//T	BLECH
33	97033859	2	LOCKING PLATE 5X191X104 S355MC FE//ZN	SICHERUNGSBLECH
34	97033860	2	LOCKING PLATE 5X191X104 S355MC FE//ZN	SICHERUNGSBLECH
35	97033846	4	LOCKING BOLT 55.0X175 35NICRMOV125	SICHERUNGSBOLZEN
36	433105008	2	RETAINING SPRING DIN 2194 6 A3C	SICHERUNGSFEDER
37	968497008	2	LEVER WELDED T ZN O	HEBEL SCHWK.
38	432008708	16	DOWEL PIN ISO 8752 8X50	SPANNSTIFT
39	704218508	4	LOCK BEARING GUMMI	VERSCHLUSSLAGER
40	408604008	8	COUNTERSUNK SCREW DIN 7991 M5X16 8.	SENKSCHRAUBE
41	10875612	8	HEX NUT DIN 985 M5 8 480H SPF	SECHSKANTMUTTER
42	10289803	8	WASHER ISO 7089 8 300HV 480H SPF	SCHEIBE
43	10875643	8	WASHER ISO 7093-1 5 200HV 480H SPF	SCHEIBE
44	11651612	8	HEX SCREW ISO 4017 M8X16 8.8 480H SPF	SECHSKANTSCHRAUBE
45	953873408	8	SLEEVE 25X20 11SMN37 FE//ZNNI8//CN//T0	HUELSE
46	97050890	2	PIN 75.0X300 35NICRMOV125 SPF	BOLZEN
47	10171569	16	LOCKING RING DIN 471 18X1,2 FLZNNC-120	SICHERUNGSRING
48	10289807	16	WASHER ISO 7089 18 300HV FLZN SPF	SCHEIBE
50	968277508	1	ASSEMBLY PARTS F.SLEWING PLTF.	MONTAGETEILE DREHBUEHNE
			⇨ ❑ 176	

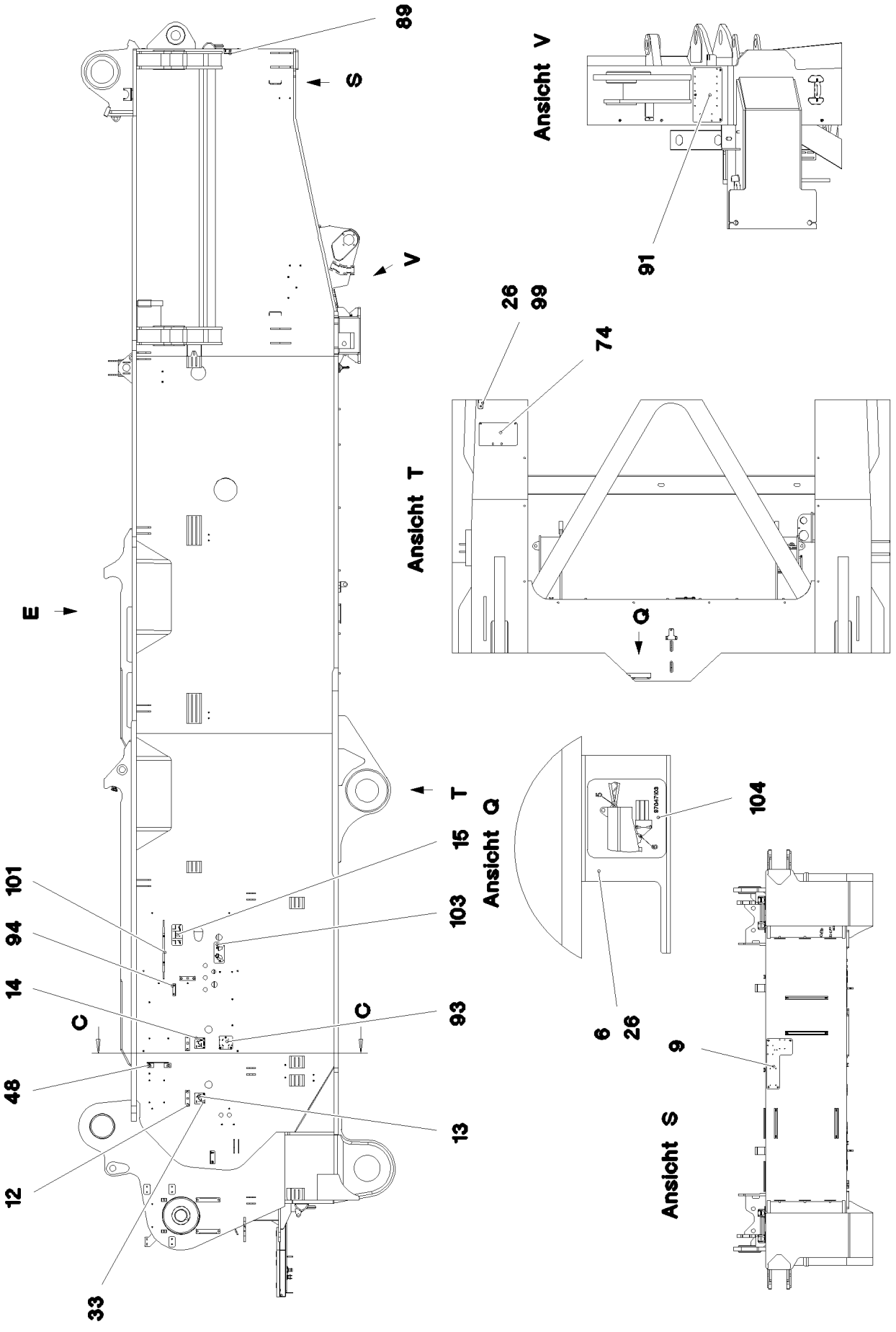
89
S
V
E
T
Ansicht V
91
26
99
74
Ansicht T
Q
104
Ansicht Q
15
103
101
94
14
C
C
93
48
13
12
33
6
26
9
Ansicht S

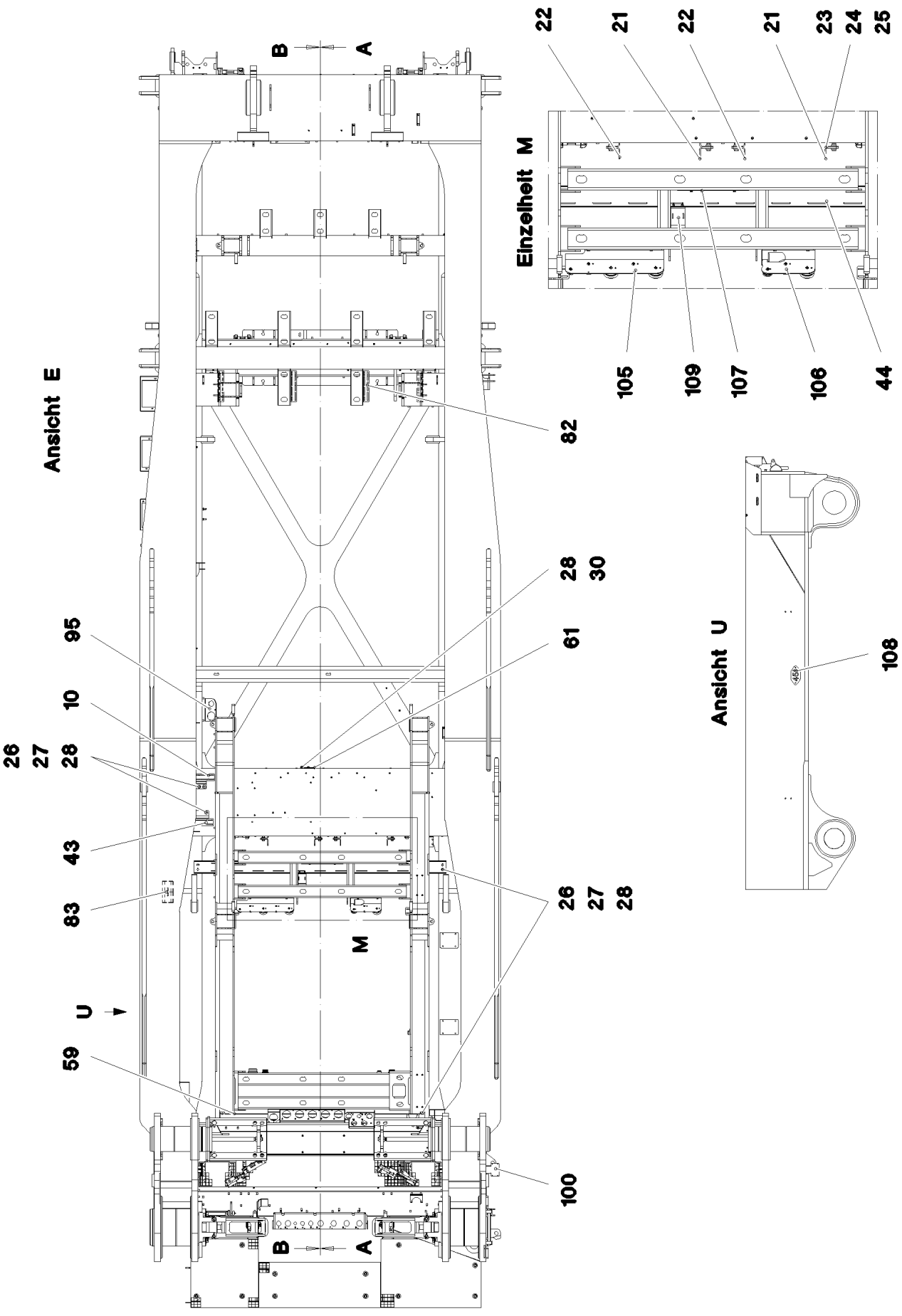
Einzelheit M
22
21
22
21
23
24
25
105
109
107
106
44
Ansicht E
B
A
82
28
30
61
95
10
26
27
28
43
83
M
U
59
26
27
28
100
Ansicht U
108

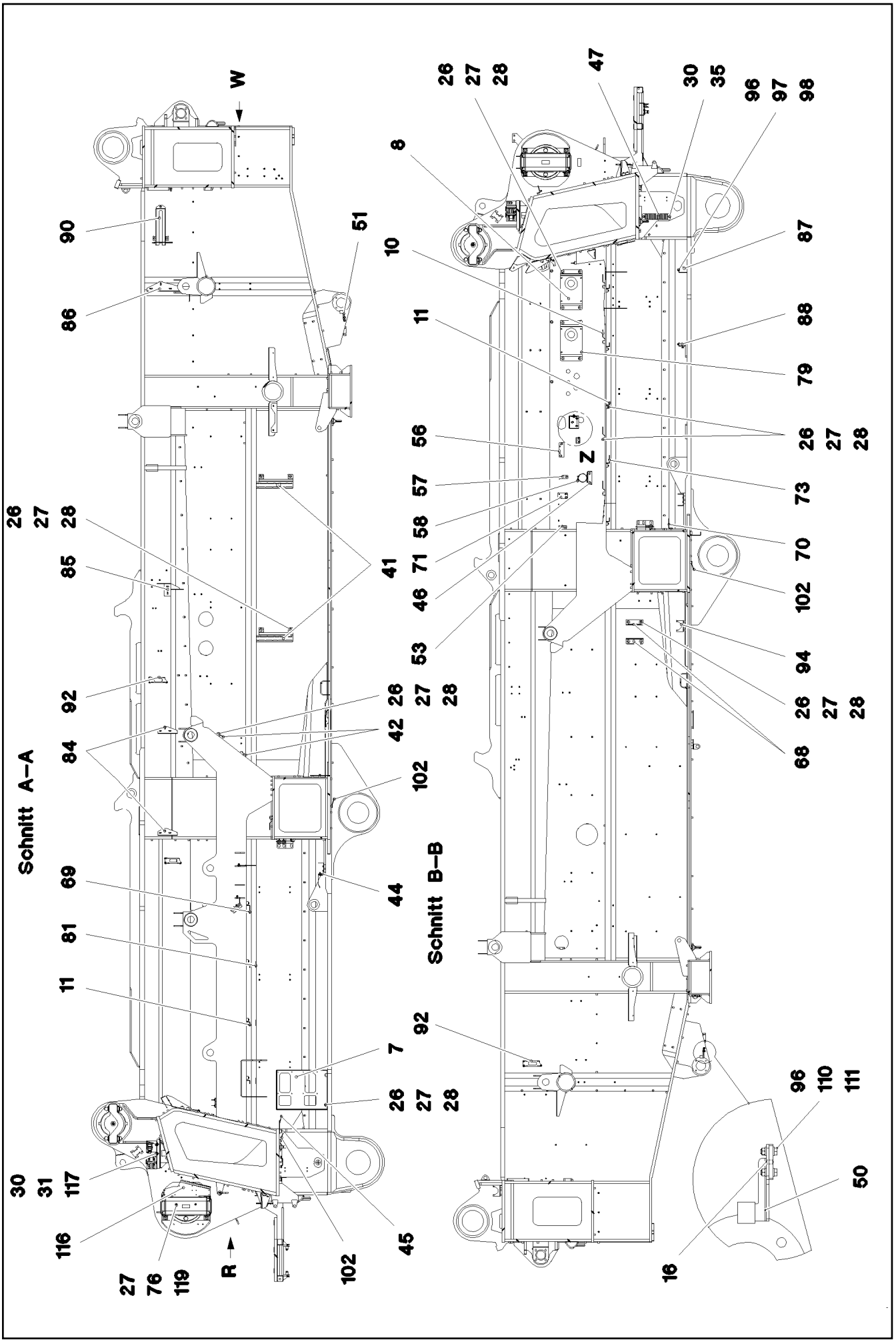

15.12.2020 081215	**etk_en_de_098201 LR 11000**	❑ 178 (3/7)
LIEBHERR	**ASSEMBLY PARTS F.SLEWING PLTF.** **MONTAGETEILE DREHBUEHNE**	**968277508**

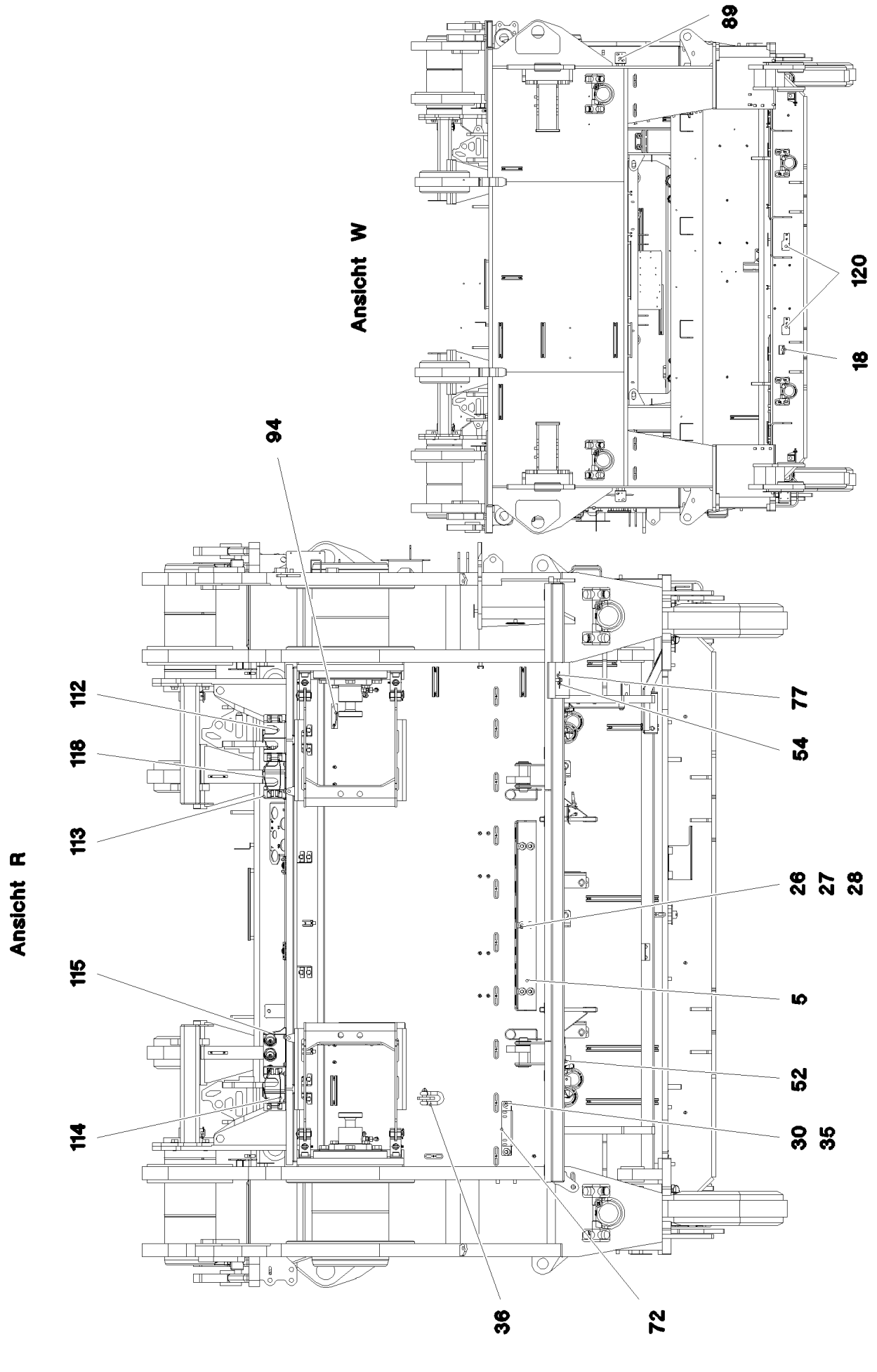
Ansicht W
89
120
18
94
Ansicht R
112
118
113
115
114
77
54
26
27
28
5
52
30
35
36
72

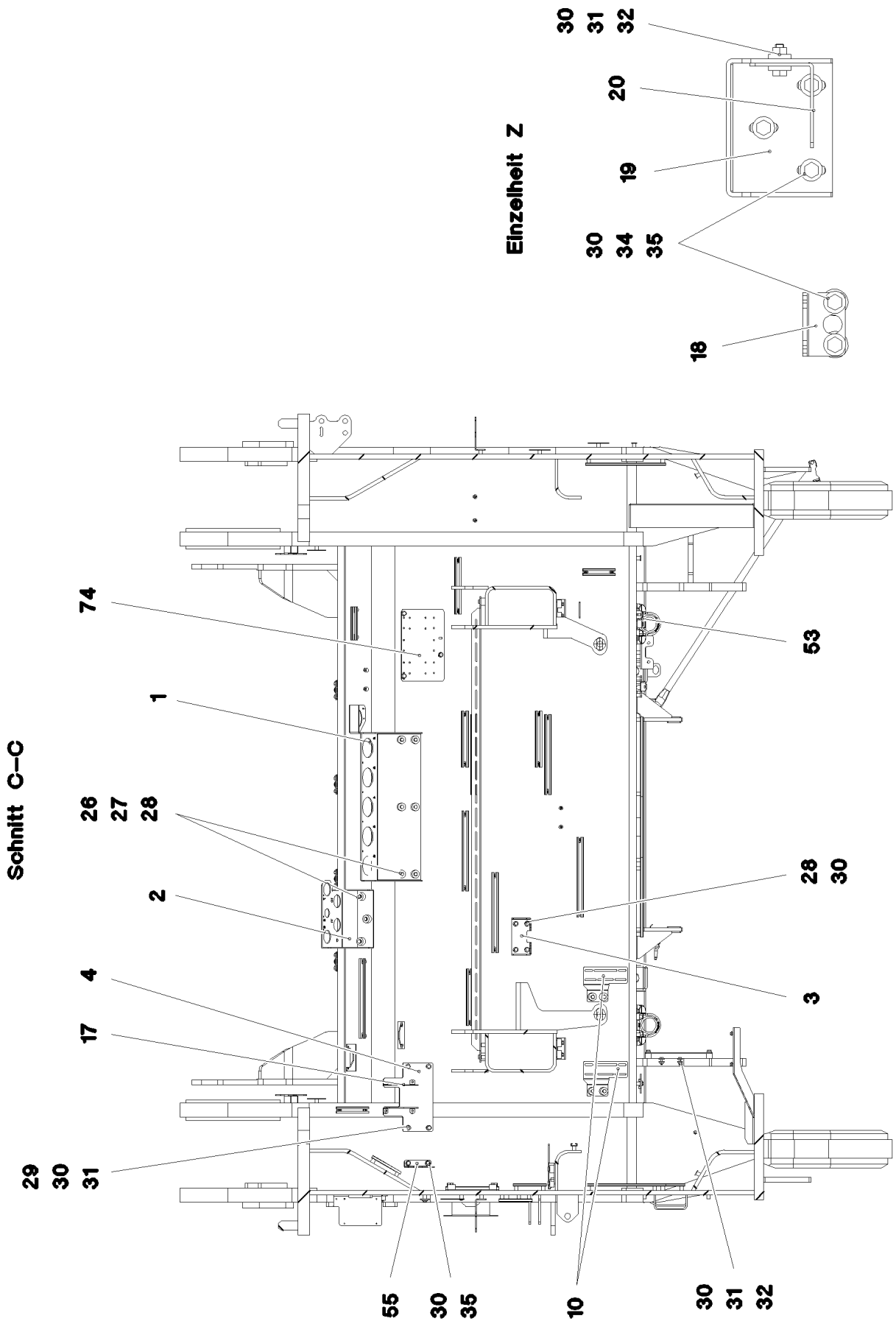
Einzelheit Z
30
31
32
20
19
30
34
35
18
Schnitt C–C
74
1
26
27
28
2
4
17
29
30
31
53
28
30
3
55
30
35
10
30
31
32

Pos.	Item	Quantity	Description	Bezeichnung
1	97039460	1	PLATE 4X890X486 S315MC FE//ZNNI8//CN//T	BLECH
2	97039461	1	PLATE 4X306X497 S315MC FE//ZNNI8//CN//T	BLECH
3	97039462	1	PLATE 4X182X338 S315MC FE//ZNNI8//CN//T	BLECH
4	97039463	1	PLATE 5X215X290 S355MC FE//ZNNI8//CN//T	BLECH
5	97039464	1	PLATE 5X1069X253 S355MC FE//ZNNI8//CN/	BLECH
6	97053156	1	PLATE 3X251X182 DC01 FE//ZNNI8//CN//T0	BLECH
7	97039466	1	PLATE 4X597X717 S315MC FE//ZNNI8//CN//T	BLECH
8	97039467	2	PLATE 4X423X225 S315MC FE//ZNNI8//CN//T	BLECH
9	97054546	1	PLATE 4X205X400 S315MC FE//ZNNI8//CN//T	V BLECH
10	97039470	7	PLATE 4X156X190 S315MC FE//ZNNI8//CN//T	BLECH
11	97039471	7	PLATE 4X90X117 S315MC FE//ZNNI8//CN//T	BLECH
12	978041208	3	PLATE 3X150X40 DC01 FE//ZNNI8//CN//T0	BLECH
13	970320808	1	SIGN	SCHILD
14	970320008	1	SIGN	SCHILD
15	975716708	1	SIGN 100X200 AL-BL 1MM	SCHILD
16	431103708	2	CLOSE TOLERANCE GROOVED PIN ISO 874	PASSKERBSTIFT
17	970520308	2	PLATE 4x136x107 S315MC FE//ZNNI8//CN//T	BLECH
18	955152508	2	PLATE 4X60X103 S315MC FE//ZNNI8//CN//T	BLECH
19	977498608	1	PLATE 4X316X240 S315MC FE//ZNNI8//CN//T	BLECH
20	977984508	1	PLATE 3X70X135 S355MC FE//ZNNI8//CN//T	BLECH
21	954017708	2	PLATE 6X90X123 S355MC FE//ZNNI8//CN//T	BLECH
22	955101708	2	PLATE 6X128X166 S355MC	BLECH
23	11645384	7	HEX SCREW ISO 4017 M12X40 8.8 FLZN SP	SECHSKANTSCHRAUBE
24	10006370	16	WASHER DIN 7349 13 200HV FLZN SPF	SCHEIBE
25	10875616	8	HEX NUT ISO 4032 M12 8 FLZN SPF	SECHSKANTMUTTER
26	978787708	97	SLEEVE 33.0X19 FE//ZNNI8//CN//T0	HUELSE
27	10289803	112	WASHER ISO 7089 8 300HV 480H SPF	SCHEIBE
28	11651612	116	HEX SCREW ISO 4017 M8X16 8.8 480H SPF	SECHSKANTSCHRAUBE
29	944367508	4	TUBE 31,8X2,6X24 S355J2H FE//ZNNI8//CN/	ROHR
30	11840501	66	WASHER DIN 7349 8,4 200HV 480H SPF	SCHEIBE
31	10197831	31	HEX SCREW ISO 4017 M8X25 8.8 ZNNI-480	SECHSKANTSCHRAUBE
32	11693875	4	HEX NUT ISO 4032 M8 8 480H SPF	SECHSKANTMUTTER
33	12102696	10	BUTTON HEAD SCREW ISO7380-2 M8X10 0	HALBRUNDKOPFSCHRAUBE
34	953873408	17	SLEEVE 25X20 11SMN37 FE//ZNNI8//CN//T0	HUELSE
35	11651767	15	HEX SCREW ISO 4017 M8X20 8.8 480H SPF	SECHSKANTSCHRAUBE
36	773933408	1	SHACKLE DIN 82101 1,6T NG1,6 ST VERZ	SCHAEKEL
41	97041357	2	PLATE 4X156X450 S315MC FE//ZNNI8//CN//T	BLECH
42	97041360	2	PLATE 4X105X153 S315MC FE//ZNNI8//CN//T	BLECH
43	97041363	1	PLATE 4X156X298 S315MC FE//ZNNI8//CN//T	BLECH
44	97041624	1	PLATE 4X2430X226 S315MC	BLECH
45	97041772	1	PLATE 4X189X75 S315MC FE//ZNNI8//CN//T	BLECH
46	97041855	1	PLATE 4X211X168 S315MC FE//ZNNI8//CN//T	BLECH
47	97042144	1	PLATE 4X285X60 S315MC FE//ZNNI8//CN//T	BLECH
50	97066285	1	PLATE 3X147X130 X5CRNI18-10	BLECH
51	97066286	1	PLATE 3X147X130 X5CRNI18-10	BLECH
52	956093308	1	PLATE 4X140X93 S315MC FE//ZNNI8//CN//T	BLECH
53	970771908	2	PLATE 3X146X80 DC01 FE//ZNNI8//CN//T0	BLECH
54	97027105	2	PLATE 3X113X80 S355MC FE//ZNNI8//CN//T	BLECH
55	971276408	1	PLATE 4X115X97 S315MC FE//ZNNI8//CN//T	BLECH
56	97010163	1	PLATE 4X150X50 S315MC FE//ZNNI8//CN//T	BLECH
57	971739608	1	PLATE 4X182X40 S315MC FE//ZNNI8//CN//T	BLECH
58	774284708	1	SWIVEL BOLT BRACKET CLAMP 81-84/82,5/	GELENKBANDKONSOLENSCHE
59	97042452	1	PLATE 4X1975X127 S315MC	BLECH
61	975472908	1	PLATE 4X200X155 S315MC FE//ZNNI8//CN//T	BLECH
68	97043105	2	PLATE 4X180X111 S315MC FE//ZNNI8//CN//T	BLECH
69	97042998	1	PLATE 4X158X190 S315MC FE//ZNNI8//CN//T	BLECH
70	97042999	1	PLATE 4X134X75 S315MC FE//ZNNI8//CN//T	BLECH
71	97043000	1	PLATE 4X60X100 S315MC FE//ZNNI8//CN//T	BLECH
72	97043001	1	PLATE 4X250X132 S315MC FE//ZNNI8//CN//T	BLECH
73	97043002	1	PLATE 4X190X158 S315MC FE//ZNNI8//CN//T	BLECH

Pos.	Item	Quantity	Description	Bezeichnung
74	97043179	2	PLATE 4X305X185 S315MC FE//ZNNI8//CN//T	BLECH
76	10875614	12	HEX NUT DIN 985 M8 8 480H SPF	SECHSKANTMUTTER
77	413002708	2	CAGE NUT M6	KAEFIGMUTTER
78	433102508	1	RETAINING SPRING 5X122 ISO 2081 FE/ZN8/	SICHERUNGSFEDER
79	11651006	8	HEX SCREW ISO 4017 M12X20 8.8 FLZN SP	SECHSKANTSCHRAUBE
81	971447408	3	PLATE 3X70X60 DC01 FE//ZNNI8//CN//T0	BLECH
82	975471408	4	PLATE 3X300X115 DC01 FE//ZNNI8//CN//T0	BLECH
83	97044328	1	PLATE 3X415X506 DC01 FE//ZNNI8//CN//T0	BLECH
84	97044329	2	PLATE 4X230X158 S315MC FE//ZNNI8//CN//T	BLECH
85	97044330	1	PLATE 4X276X323 S315MC FE//ZNNI8//CN//T	BLECH
86	97044331	1	PLATE 4X505X231 S315MC FE//ZNNI8//CN//T	BLECH
87	97044371	1	PLATE 4X222X512 S315MC FE//ZNNI8//CN//T	BLECH
88	97044391	1	PLATE 4X98X246 S315MC FE//ZNNI8//CN//T	BLECH
89	977951808	2	PLATE 2.5X70X111 DC01 FE//ZNNI8//CN//T0	BLECH
90	97044803	1	PLATE 3X486X308 DC01 FE//ZNNI8//CN//T0	BLECH
92	955668108	3	PLATE 196X63 S315MC FE//ZNNI8//CN//T0	BLECH
93	970469208	1	PLATE 2X130X125 DC01 FE//ZNNI8//CN//T0	BLECH
94	970762808	7	PLATE S315MC FE//ZNNI8//CN//T0	BLECH
95	971290308	1	PLATE 4X220X156 S315MC FE//ZNNI8//CN//T	BLECH
96	11644899	8	HEX SCREW ISO 4017 M6X20 8.8 480H SPF	SECHSKANTSCHRAUBE
97	12102692	4	HEX NUT DIN 985 M6 8 ZNNI-480H SPF	SECHSKANTMUTTER
98	11693878	8	WASHER DIN 7349 6,4 200HV 480H SPF	SCHEIBE
99	971290108	1	PLATE 4X98X100 S315MC FE//ZNNI8//CN//T	BLECH
100	97037626	1	PLATE 4X125X178 S315MC FE//ZNNI8//CN//T	BLECH
101	953741108	1	PLATE S315MC FE//ZNNI8//CN//T0	BLECH
102	952067308	2	HOLDER 5X90X93 S355MC FE//ZNNI8//CN//T	HALTER
103	97047102	1	SIGN 1X200X100 AL-BL	SCHILD
104	97047103	1	SIGN 1X100X100 AL-BL	SCHILD
105	968907308	1	PARK CONSOLE HOSES PRE-ASS. ⇨ ❑ 183	PARKKONSOLE SCHLAEUCHE
106	968907408	1	PARK CONSOLE HOSES PRE-ASS. ⇨ ❑ 184	PARKKONSOLE SCHLAEUCHE
107	97049016	1	PLATE 3X200X400 DC01 FE//ZNNI8//CN//T0	BLECH
108	975623908	1	SIGN 2X200X100 DC01 FE//ZNNI8//CN//T0	SCHILD
109	97049226	1	PLATE 3X80X174 DC01 FE//ZNNI8//CN//T0	BLECH
110	10197764	4	HEX NUT ISO 4032 M6 10 ZNNI-480H SPF	SECHSKANTMUTTER
111	10197771	8	WASHER ISO 7089 6 200HV ZNNI-480H SPF	SCHEIBE
112	97058233	1	PLATE 3X327X177 S355MC T ZN O	BLECH
113	97058234	1	PLATE 3X182X352 S355MC T ZN O	BLECH
114	97058235	1	PLATE 3X342X177 S355MC T ZN O	BLECH
115	969483508	1	PARK CONSOLE HOSES PRE-ASS. ⇨ ❑ 185	PARKKONSOLE SCHLAEUCHE
116	97058237	1	PLATE 3X354X500 DC01 FE//ZNNI8//CN//T0	BLECH
117	602015908	8	WELD PLATE DIN 3015-3 Z-AP 3 W1	ANSCHWEISSPLATTE
118	10020519	3	LASHING STRAP 0,5MX18MM	ZURRGURT
119	10875486	2	BUTTON HEAD SCREW AEHNL.ISO 7380-2	HALBRUNDKOPFSCHRAUBE
120	956468908	2	PLATE 4X55X116 S315MC FE//ZNNI8//CN//T	BLECH

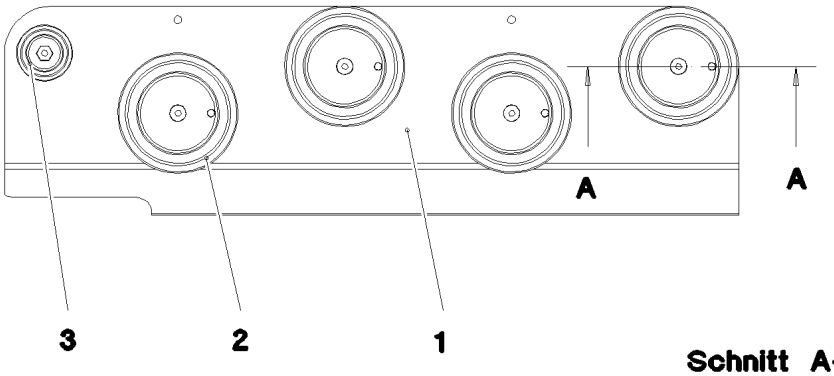

Schnitt A–A

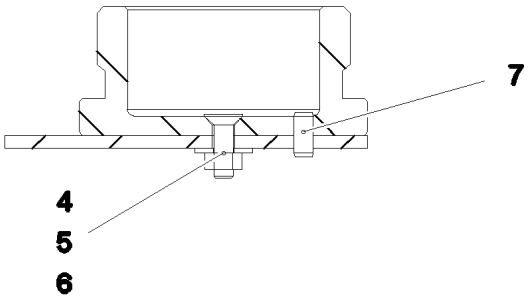

Pos.	Item	Quantity	Description	Bezeichnung
1	97049013	1	PLATE 4X550X220 S315MC T ZN O	BLECH
2	10466909	4	SCREW PLUG RD79X4 SPF	VERSCHLUSSSCHRAUBE
3	10466907	1	SCREW PLUG RD36X3 SPF	VERSCHLUSSSCHRAUBE
4	11113906	5	COUNTERSUNK SCREW DIN 7991 M6X20 A	SENKSCHRAUBE
5	421801708	5	WASHER ISO 7093-1 6 200HV-A2	SCHEIBE
6	10197764	5	HEX NUT ISO 4032 M6 10 ZNNI-480H SPF	SECHSKANTMUTTER
7	12100672	4	DOWEL PIN ISO 8752 6X14 480H SPF	SPANNSTIFT

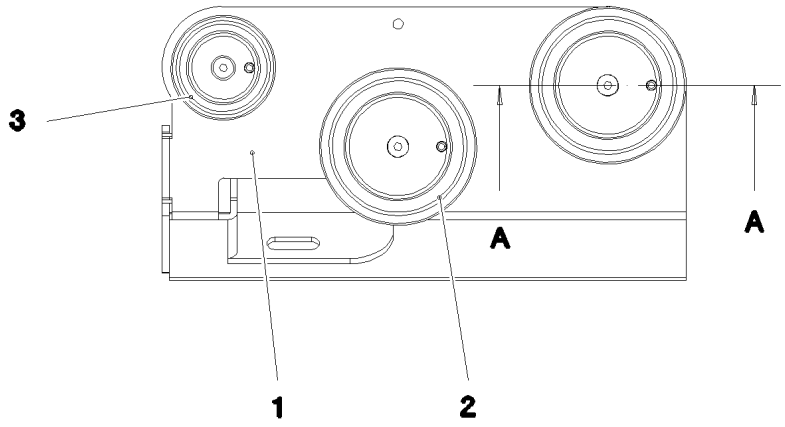

Schnitt A–A

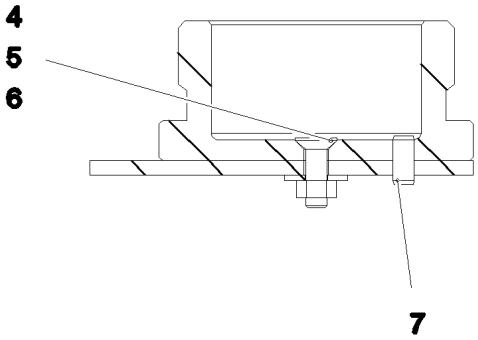

Pos.	Item	Quantity	Description	Bezeichnung
1	97049015	1	PLATE 4X220X368 S315MC T ZN O	BLECH
2	10466909	2	SCREW PLUG RD79X4 SPF	VERSCHLUSSSCHRAUBE
3	10466908	1	SCREW PLUG RD54X4 ALCUMGPB SPF	VERSCHLUSSSCHRAUBE
4	11113906	3	COUNTERSUNK SCREW DIN 7991 M6X20 A	SENKSCHRAUBE
5	421801708	3	WASHER ISO 7093-1 6 200HV-A2	SCHEIBE
6	10197764	3	HEX NUT ISO 4032 M6 10 ZNNI-480H SPF	SECHSKANTMUTTER
7	12100672	3	DOWEL PIN ISO 8752 6X14 480H SPF	SPANNSTIFT

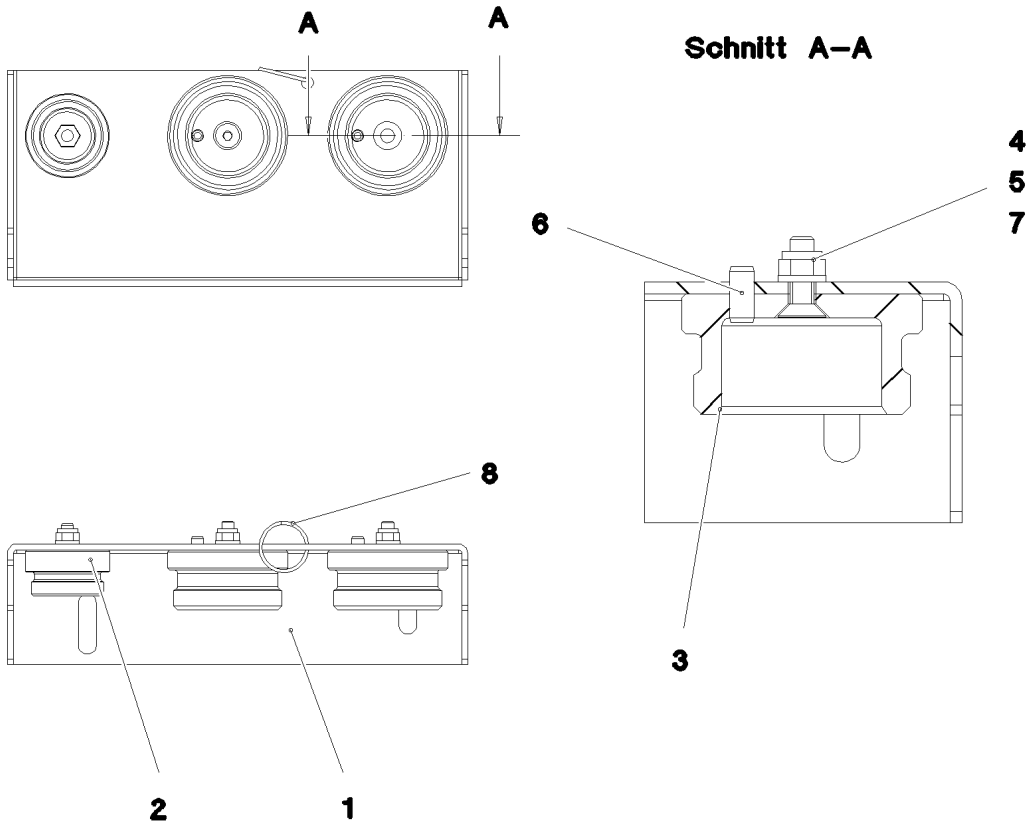

Pos.	Item	Quantity	Description	Bezeichnung
1	97058236	1	PLATE 3X340X162 DC01 T ZN O	BLECH
2	10466907	1	SCREW PLUG RD36X3 SPF	VERSCHLUSSSCHRAUBE
3	10466908	2	SCREW PLUG RD54X4 ALCUMGPB SPF	VERSCHLUSSSCHRAUBE
4	12100589	3	COUNTERSUNK SCREW AEHNL.ISO 10642	SENKSCHRAUBE
5	12102692	3	HEX NUT DIN 985 M6 8 ZNNI-480H SPF	SECHSKANTMUTTER
6	12100672	2	DOWEL PIN ISO 8752 6X14 480H SPF	SPANNSTIFT
7	10197771	3	WASHER ISO 7089 6 200HV ZNNI-480H SPF	SCHEIBE
8	12101869	1	KEY RING 25X1,5 ST FE/ZN8/CN	SCHLUESSELRING

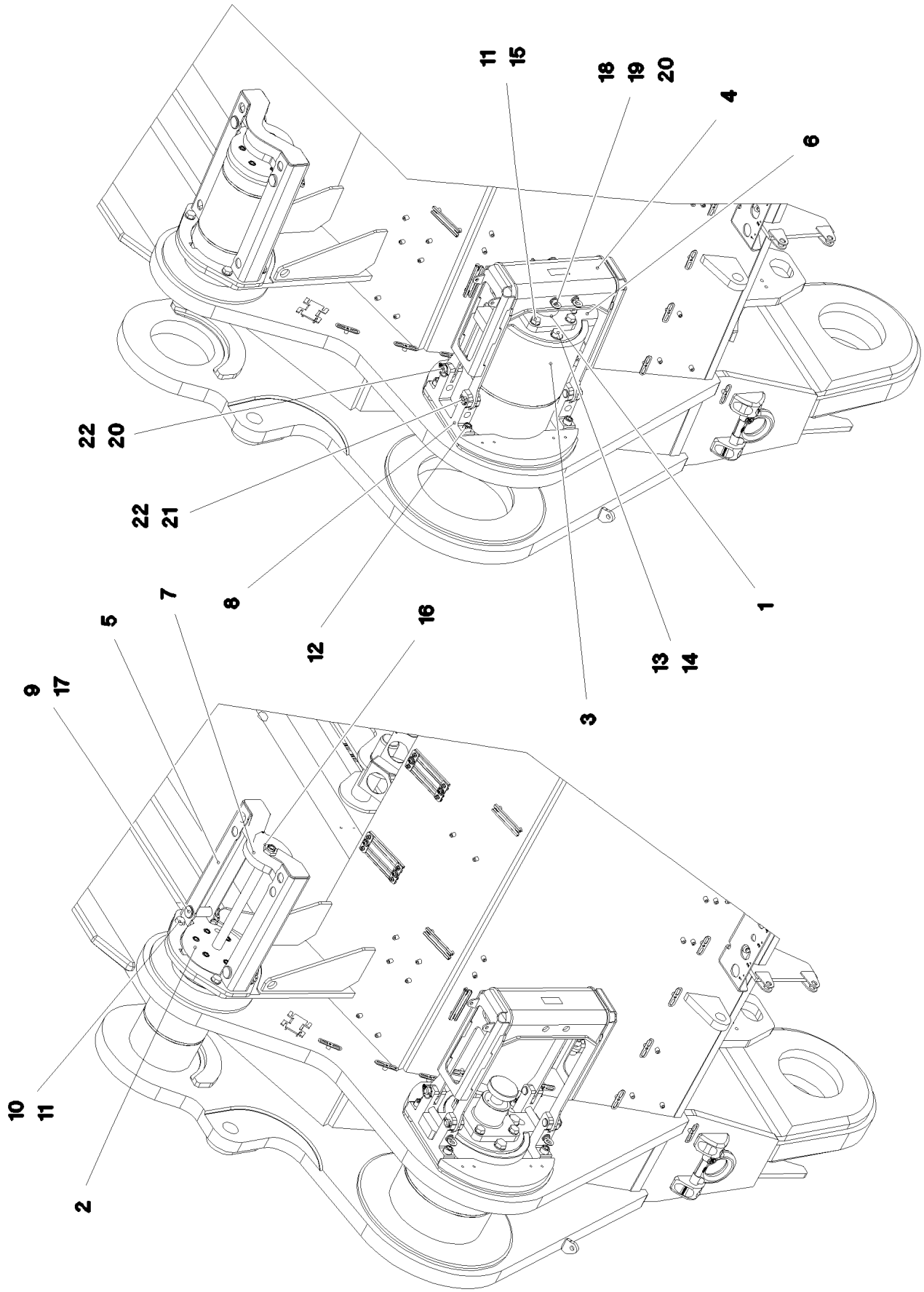
11
15
18
19
20
4
6
22
20
22
21
8
7
5
9
17
12
16
13
14
1
3
10
11
2

Pos.	Item	Quantity	Description	Bezeichnung
1	11211230	2	PIN PULLING CYLINDER 90/45-400 SPF	BOLZENZIEHZYLINDER
(999)	11656880	1	SEAL KIT CYLINDER	DS ZYLINDER
2	11211233	2	HYDRO CYLINDER 80/35-396 SPF	HYDROZYLINDER
(999)	10874188	1	DS HYDRO CYLINDER	DS HYDROZYLINDER
3	97034131	2	PIN 390.0X540 35NICRMOV125 SPF	BOLZEN
4	968093308	2	BRACKET WELDED CONST.	KONSOLE SCHWK.
5	968093408	2	BRACKET WELDED CONST.	KONSOLE SCHWK.
6	97034140	2	AXLE GUARD PLATE 40X500X305 S960QL+	ACHSHALTERBLECH
7	97034143	2	PLATE 30X368X180 S960QL	BLECH
8	979358408	4	PLATE 50X175X300 S960QL+Z25	BLECH
9	97034144	4	PIN 45.0X123 35NICRMOV125 SPF	BOLZEN
10	4600199	8	HEX SCREW ISO 4017 M20X40 8.8 FLZN SP	SECHSKANTSCHRAUBE
11	10289808	16	WASHER ISO 7089 20 300HV FLZN SPF	SCHEIBE
12	10472864	8	SOCKET HEAD SCREW ISO 4762 M20X70 10	ZYLINDERSCHRAUBE
13	12224020	8	HEX SCREW ISO 4017 M24X60 8.8 FLZN SP	SECHSKANTSCHRAUBE
14	10289810	8	WASHER ISO 7089 24 300HV FLZN SPF	SCHEIBE
15	10875805	8	HEX SCREW ISO 4017 M20X50 8.8 FLZN SP	SECHSKANTSCHRAUBE
16	4635422	4	HEX NUT ISO 4035 M30 05 FLZN SPF	SECHSKANTMUTTER
17	10180884	4	SAFETY PLUG W HINGE-LID 8X62X7,5X53 4	SICHERHEITSKLAPPSTECKER
18	979358708	4	PIN 35.0X210 35NICRMOV125 SPF	BOLZEN
19	10181367	4	RING BOLT DIN 580 M8 C15E 480H SPF	RINGSCHRAUBE
20	10875870	8	SAFETY PLUG W HINGE-LID 6X42X5,5X32 4	SICHERHEITSKLAPPSTECKER
21	10180363	4	SPLIT PIN ISO 1234 6,3X40 St 480H SPF	SPLINT
22	979358808	8	PIN 35.0X70 35NICRMOV125 SPF	BOLZEN

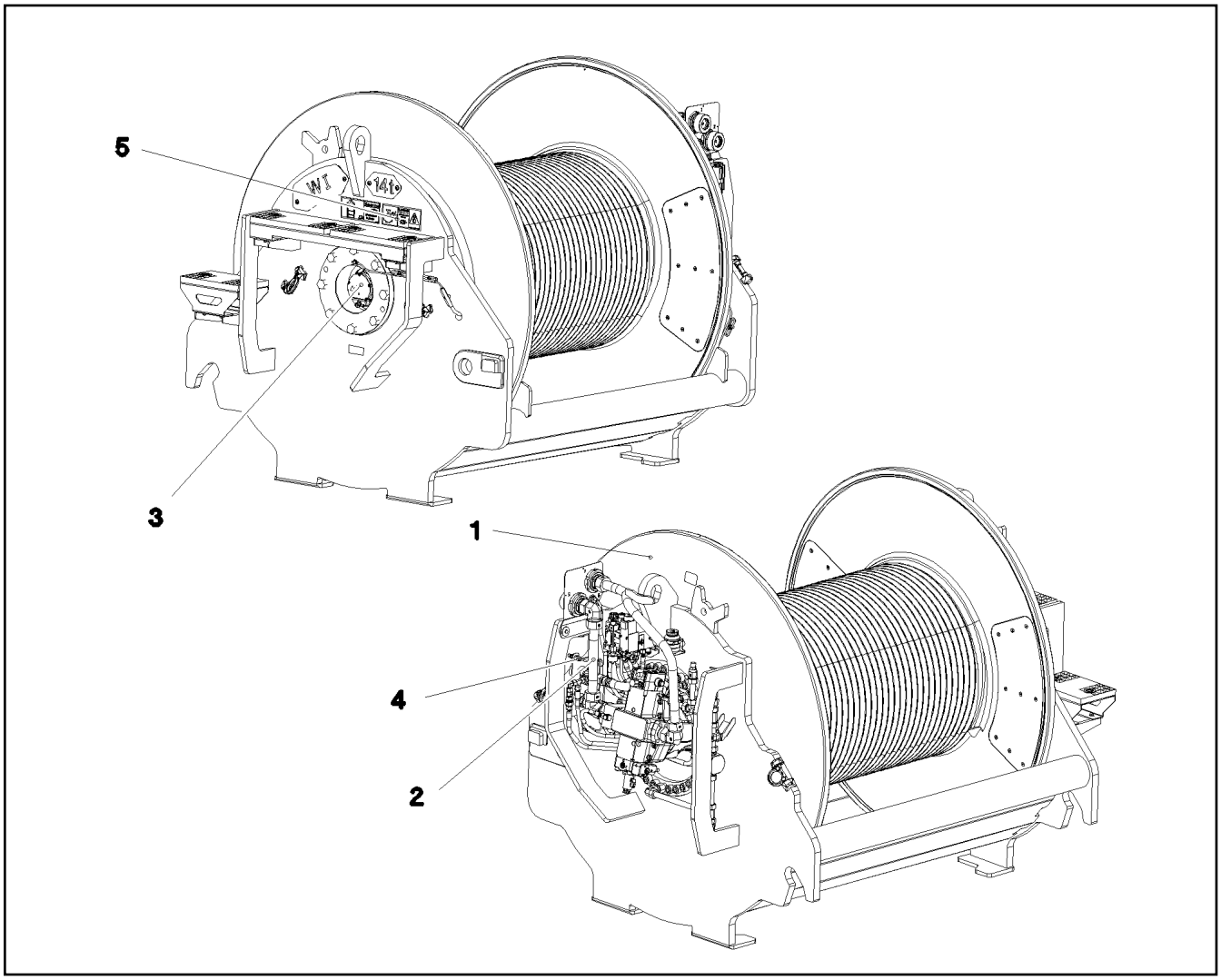

Pos.	Item	Quantity	Description	Bezeichnung
1	917438108	1	WINCH 1 PRE-ASSEMBLY ⇨ ❑ 189	WINDE 1 VORM.
2	917078008	1	ADDITIONAL HYDRAULICS WINCH 1 ⇨ ❑ 199	ZUSATZHYDRAULIK WINDE 1
3	917452308	1	ELECTRIC FOR WINCH 1 ⇨ ❑ 205	ELEKTRIK WINDE 1
4	917451408	1	CENTRAL GREASING WINDE 1-2 ⇨ ❑ 207	ZENTRALSCHMIERUNG
5	917472708	1	SIGNS WINDE 1 ⇨ ❑ 208	BESCHILDERUNG

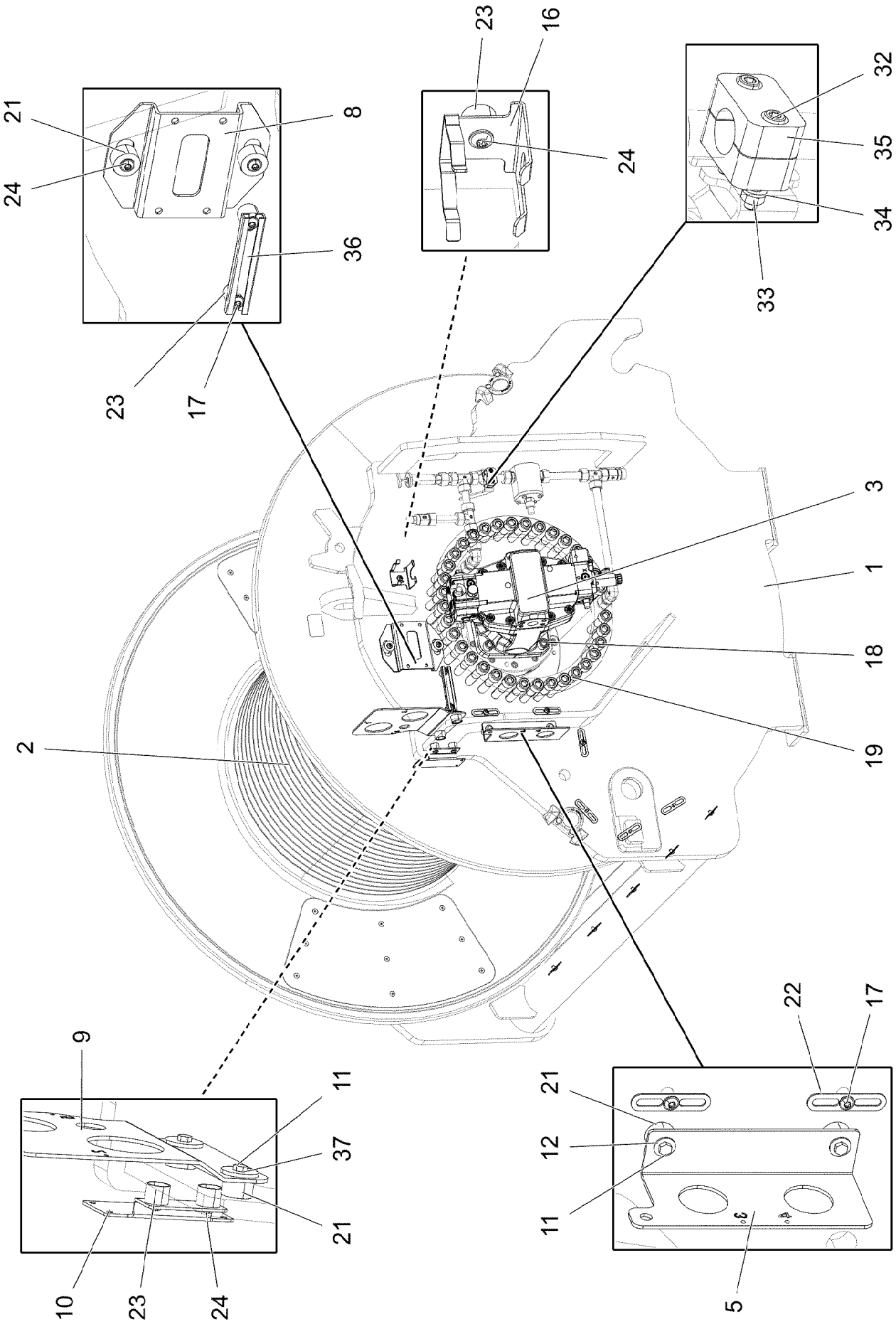

15.12.2020 081222 LIEBHERR	**etk_en_de_098201 LR 11000** **WINCH 1 PRE-ASSEMBLY** **WINDE 1 VORM.**	❑ 189 (1/3) **917438108**

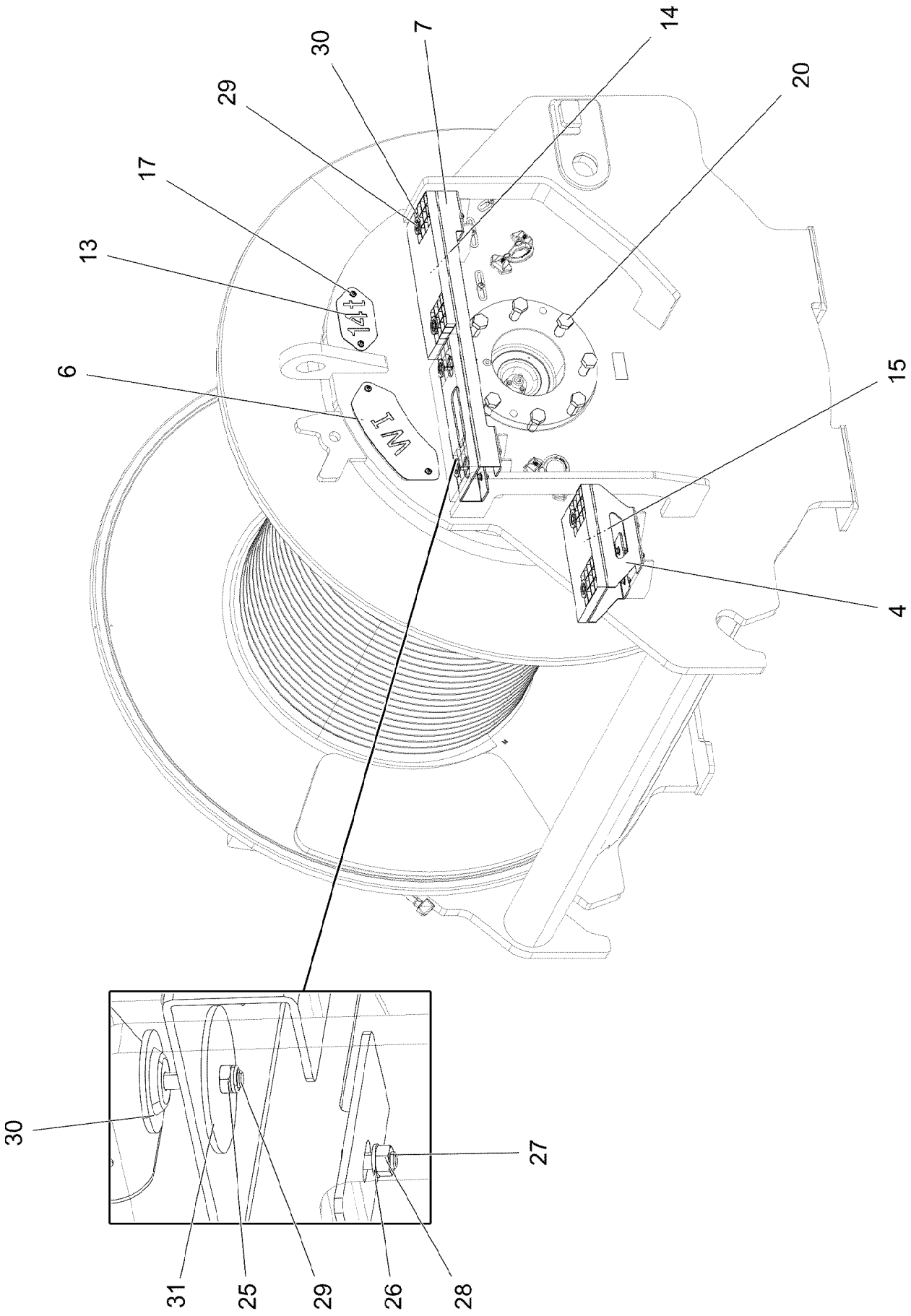
30
7
14
29
20
17
13
6
15
4
30
27
31
25
29
26
28

Pos.	Item	Quantity	Description	Bezeichnung
1	968093208	1	WINCH BEARING	WINDENLAGERUNG SCHWK.
2	90023098	1	COMPACT ROPE WINCH KSW 700/1780 01 ⇨ ❑ 192	KOMPAKTSEILWINDE
3	96047439	1	VARIABLE MOTOR PRE-ASSY. ⇨ ❑ 197	VERSTELLMOTOR VORM.
4	97034139	1	PLATE 4X523X310 S315MC FE//ZNNI8//CN//T	BLECH
5	97034141	1	PLATE 4X159X275 S315MC FE//ZNNI8//CN//T	BLECH
6	97034142	1	PLATE 2X214X295 DC01 FE//ZNNI8//CN//T0	BLECH
7	97034145	1	PLATE 4X830X422 S315MC FE//ZNNI8//CN//T	BLECH
8	97034146	1	PLATE 4X231X151 S315MC FE//ZNNI8//CN//T	BLECH
9	97034927	1	PLATE 4X302X219 S315MC FE//ZNNI8//CN//T	BLECH
10	97041125	1	PLATE 3X122X150 DC01 FE//ZNNI8//CN//T0	BLECH
11	11651612	4	HEX SCREW ISO 4017 M8X16 8.8 480H SPF	SECHSKANTSCHRAUBE
12	11140469	2	WASHER ISO 7093-1 8 200HV 480H SPF	SCHEIBE
13	97008421	1	PLATE 2X100X190 DC01 FE//ZNNI8//CN//T0	BLECH
14	725856108	2	GRIDIRON T400X200X25/2 S235JR T ZN K	GITTERROST-P
15	97034238	1	GRIDIRON T310X200X25/2 S235JR T ZN K	GITTERROST-P
16	97037694	1	PLATE 192X126 DC01 FE//ZNNI8//CN//T0	BLECH
17	12102696	23	BUTTON HEAD SCREW ISO7380-2 M8X10 0	HALBRUNDKOPFSCHRAUBE
18	12691230	4	SOCKET HEAD SCREW ISO 4762 M20X50 8	ZYLINDERSCHRAUBE
19	404324908	35	SOCKET HEAD SCREW ISO 4762 M24X110	ZYLINDERSCHRAUBE
20	406605808	8	HEX SCREW ISO 4017 M24X60 10.9 FLZN SP	SECHSKANTSCHRAUBE
21	978787708	6	SLEEVE 33.0X19 FE//ZNNI8//CN//T0	HUELSE
22	953650008	17	CABLE CLAMP DC01 FE//ZNNI8//CN//T0	KABELHALTER
23	953873408	5	SLEEVE 25X20 11SMN37 FE//ZNNI8//CN//T0	HUELSE
24	10875485	5	BUTTON HEAD SCREW AEHNL.ISO 7380-2	HALBRUNDKOPFSCHRAUBE
25	10875614	6	HEX NUT DIN 985 M8 8 480H SPF	SECHSKANTMUTTER
26	420060705	16	WASHER ISO 7089 8 200HV-A2	SCHEIBE
27	11651767	8	HEX SCREW ISO 4017 M8X20 8.8 480H SPF	SECHSKANTSCHRAUBE
28	4901732	8	HEX NUT ISO 4032 M8 A4-80	SECHSKANTMUTTER
29	10875537	6	HEX SCREW ISO 4017 M8X40 8.8 480H SPF	SECHSKANTSCHRAUBE
30	10100621	6	DISH MOUNTING	TELLERBEFESTIGUNG
31	941138108	6	WASHER DC01 FE//ZNNI8//CN//T0	SCHEIBE
32	10875592	2	SOCKET HEAD SCREW ISO 4762 M6X45 8.8	ZYLINDERSCHRAUBE
33	10197764	2	HEX NUT ISO 4032 M6 10 ZNNI-480H SPF	SECHSKANTMUTTER
34	10197771	2	WASHER ISO 7089 6 200HV ZNNI-480H SPF	SCHEIBE
35	602008508	2	CLAMP-HALF DIN 3015-1 L 3 R 22 PP SW	KLEMMHAELFTE
36	954117308	1	MOUNTING RAIL X0	TRAGSCHIENE
37	944393808	2	LOCK WASHER RD40X4 S315MC FE//ZNNI8/	SICHERUNGSSCHEIBE

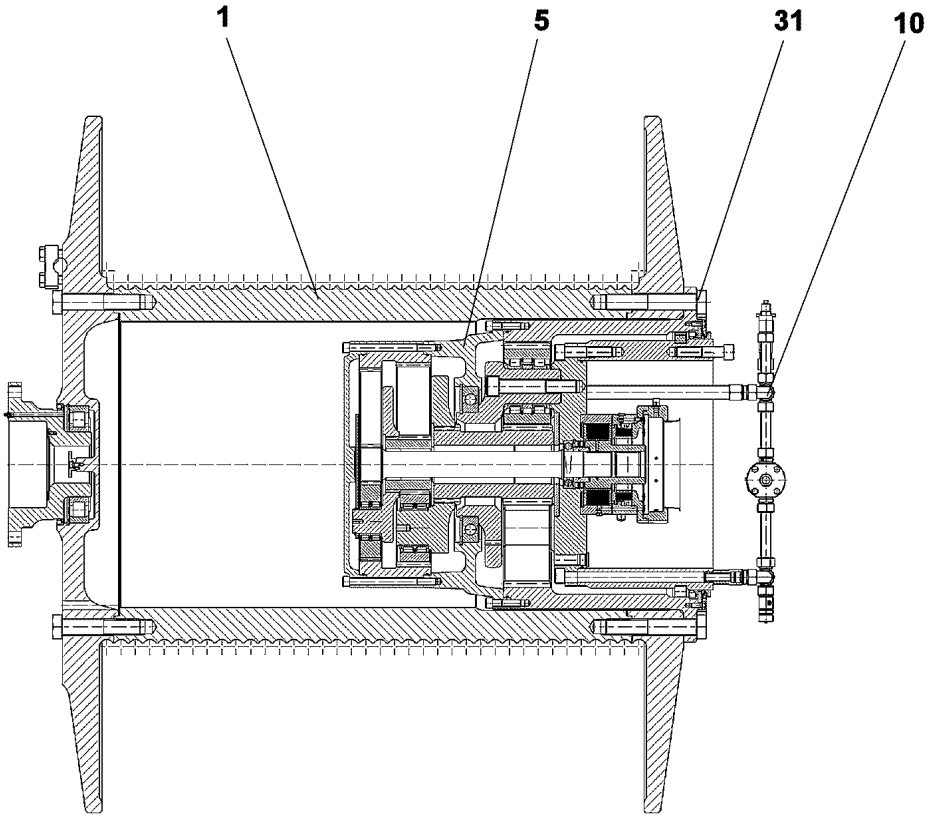

Pos.	Item	Quantity	Description	Bezeichnung
1	90024482	1	ROPE DRUM D=840 SEIL=32/11	SEILTROMMEL
5	90024489	1	PLANETARY GEARBOX 3-STUFIG ⇨ ❑ 193	PLANETENGETRIEBE
10	90024490	1	OIL-GAUGING INSTRUMENT ⇨ ❑ 196	OELMESSEINRICHTUNG
31	406220708	24	HEX SCREW ISO 4014 M36X210 10.9 BLANK	SECHSKANTSCHRAUBE

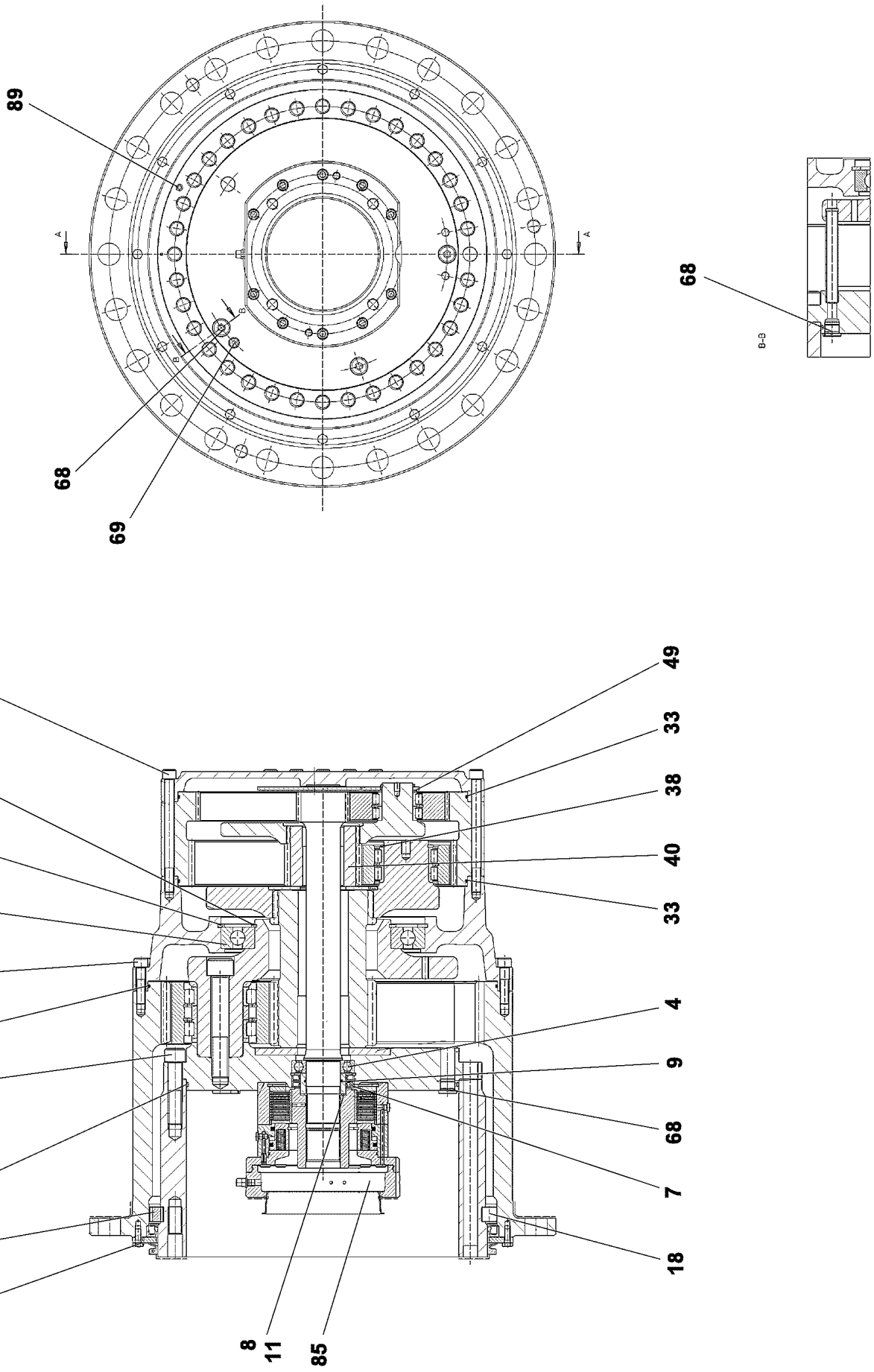
89
68
69
68
B–B
62
25
24
23
27
26
3
2
21
66
49
33
38
40
33
4
9
68
7
18
8
11
85

Pos.	Item	Quantity	Description	Bezeichnung
2	761061703	1	O-RING 470X5 NBR 70	O-RING
3	404324908	35	SOCKET HEAD SCREW ISO 4762 M24X110	ZYLINDERSCHRAUBE
4	745141201	1	DEEP GROOVE BALL BEARING DIN 625 621	RILLENKUGELLAGER
7	710027101	2	ROTARY SHAFT LIP SEAL DIN 3760 A 80X1	RADIALWELLENDICHTRING
8	968478401	1	SLEEVE 80X60X36,5	LAUFRING
9	726411301	1	O-RING 60X3 NBR 70	O-RING
11	10171588	1	LOCKING RING DIN 471 60X2 FLZNNC-120H	SICHERUNGSRING
18	747004401	55	CYL.ROLLER DIN 5402-1 26X26	ZYLINDERROLLE
21	797028301	55	INTERMEDIATE PART	ZWISCHENSTUECK
23	10168662	1	DEEP GROOVE BALL BEARING DIN 625 16	RILLENKUGELLAGER
24	540187408	1	LOCKING RING DIN 472 360X6	SICHERUNGSRING
25	428006705	1	LOCKING RING DIN 471 240X5 ST	SICHERUNGSRING
26	761020803	1	O-RING 600X4 NBR 70	O-RING
27	4002918	36	SOCKET HEAD SCREW ISO 4762 M16X65 10	ZYLINDERSCHRAUBE
33	761032303	2	O-RING 480X4 NBR 70	O-RING
38	463000303	3	LOCKING RING DIN 471 80X4	SICHERUNGSRING
40	944441603	1	SUN WHEEL Z=24 18CrNiMo7-6	SONNENRAD
49	422007001	3	SUPPORTING WASHER DIN 988 55X68X3 S	STUETZSCHEIBE
62	501562308	36	SOCKET HEAD SCREW DIN 912 M16X200 1	ZYLINDERSCHRAUBE
66	10299578	12	HEX SCREW ISO 4017 M10X25 10.9 FLZN SP	SECHSKANTSCHRAUBE
68	477511501	3	SCREW PLUG VSTI M26X1,5 CR6-FREI	VERSCHLUSSSCHRAUBE
69	477704908	1	STOP PLUG VSTIM14X1,5ED A3P	STOPFEN
85	90024729	1	SPRING LOADED BRAKE ⇨ ❑ 195	FEDERDRUCKBREMSE
89	7743242	1	HYDRAULIC-TYPE LUBRICAT.NIPPLE DIN 71	KEGELSCHMIERNIPPEL

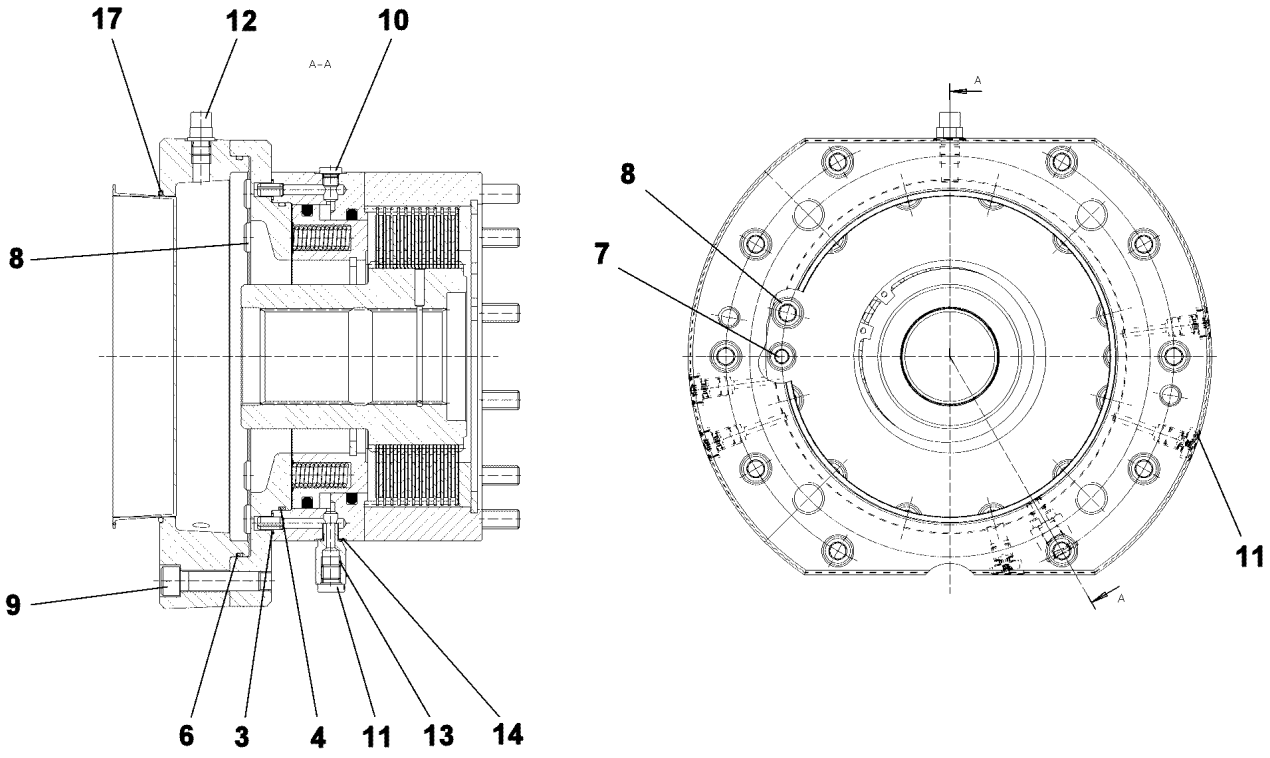

Pos.	Item	Quantity	Description	Bezeichnung
3	521196508	2	O-RING 9X1,5 NBR90	O-RING
4	726434401	1	O-RING 182X3 FKM 80	O-RING
6	10014136	1	O-RING 235X3 FKM 70	O-RING
7	4042020	2	SOCKET HEAD SCREW ISO 4762 M10X85 8.	ZYLINDERSCHRAUBE
8	11321151	12	SOCKET HEAD SCREW ISO 4762 M12X160	ZYLINDERSCHRAUBE
9	10012659	10	SOCKET HEAD SCREW ISO 4762 M12X50 10	ZYLINDERSCHRAUBE
10	477510501	4	SCREW PLUG VSTI M10X1 CR6-FREI	VERSCHLUSSSCHRAUBE
11	477704377	6	STOP PLUG VSTIM12X1,5ED A3P	STOPFEN
12	721114701	1	VENTILATION VALVE	ENTLUEFTUNGSVENTIL
13	932187701	1	THREADED CONNECTION PIECE	GEWINDEANSCHLUSSSTUTZE
14	726454401	1	O-RING 9X1,5 NBR 70	O-RING
17	726432901	1	O-RING 190X3 FKM 70	O-RING
18	10175736	1	SPRING LOADED BRAKE	FEDERDRUCKBREMSE
(1)	503199001	11	INTERNAL MULTI-DISC	INNENLAMELLE
(2)	761039003	12	OUTER MULTI-DISC	AUSSENLAMELLE

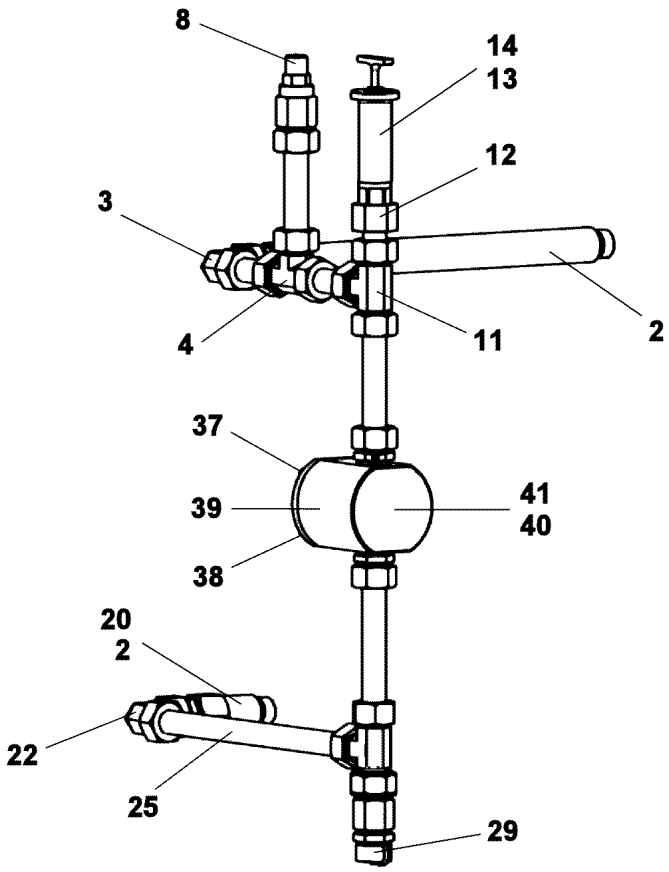

Pos.	Item	Quantity	Description	Bezeichnung
2	10664129	2	O-RING 23X2 NBR90	O-RING
3	472201108	1	FITTING EVW22-LM	VERSCHRAUBUNG
4	470400708	1	FITTING T 22L	VERSCHRAUBUNG
8	721108801	1	VENTILATION UNIT ST VERZ	BE- UND ENTLUEFTUNGSFILTE
11	470400708	1	FITTING T 22L	VERSCHRAUBUNG
12	927586201	1	CONNECTION STUB 11SMnPb30+C	ANSCHLUSSSTUTZEN
13	927501901	1	VENTILATION CONNECTING PIECE	ENTLUEFTUNGSSTUTZEN
14	761022503	1	SEALING RING 19,6X24,3X1,5	DICHTRING
20	927625201	1	CONNECTION STUB M26X1,5 11SMnPb30+	ANSCHLUSSSTUTZEN
22	472201108	1	FITTING EVW22-LM	VERSCHRAUBUNG
25	999834501	1	TUBE LN 80 401 22X1.5X325 St 37.4 NBK	ROHR
29	710105908	1	SEALING RING DIN 7603 A27X32X2 CU	DICHTRING
38	11651767	4	HEX SCREW ISO 4017 M8X20 8.8 480H SPF	SECHSKANTSCHRAUBE
39	477511501	1	SCREW PLUG VSTI M26X1,5 CR6-FREI	VERSCHLUSSSCHRAUBE
40	10168177	1	OIL LEVEL PROBE L=50 12/24V SPF	OELSTANDSSONDE
41	710104008	1	SEALING RING DIN 7603 A18X22X1,5 CU	DICHTRING

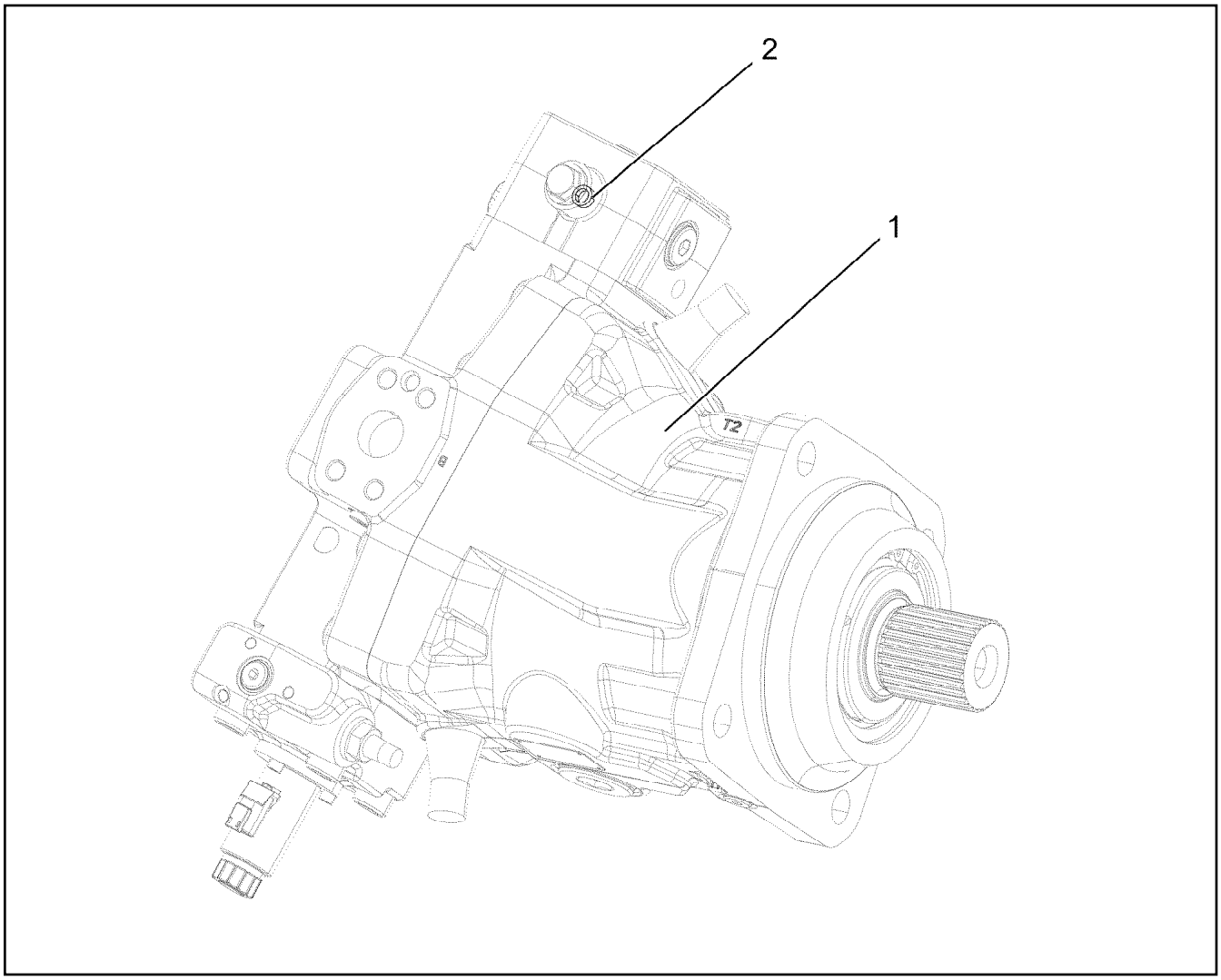

Pos.	Item	Quantity	Description	Bezeichnung
1	11170708	1	VARIABLE DISPLACEMENT MOTOR A6VM 2 ⇨ ❑ 198	VERSTELLMOTOR
2	12102754	1	WASHER 9,2X13,6X4,5	SCHEIBE

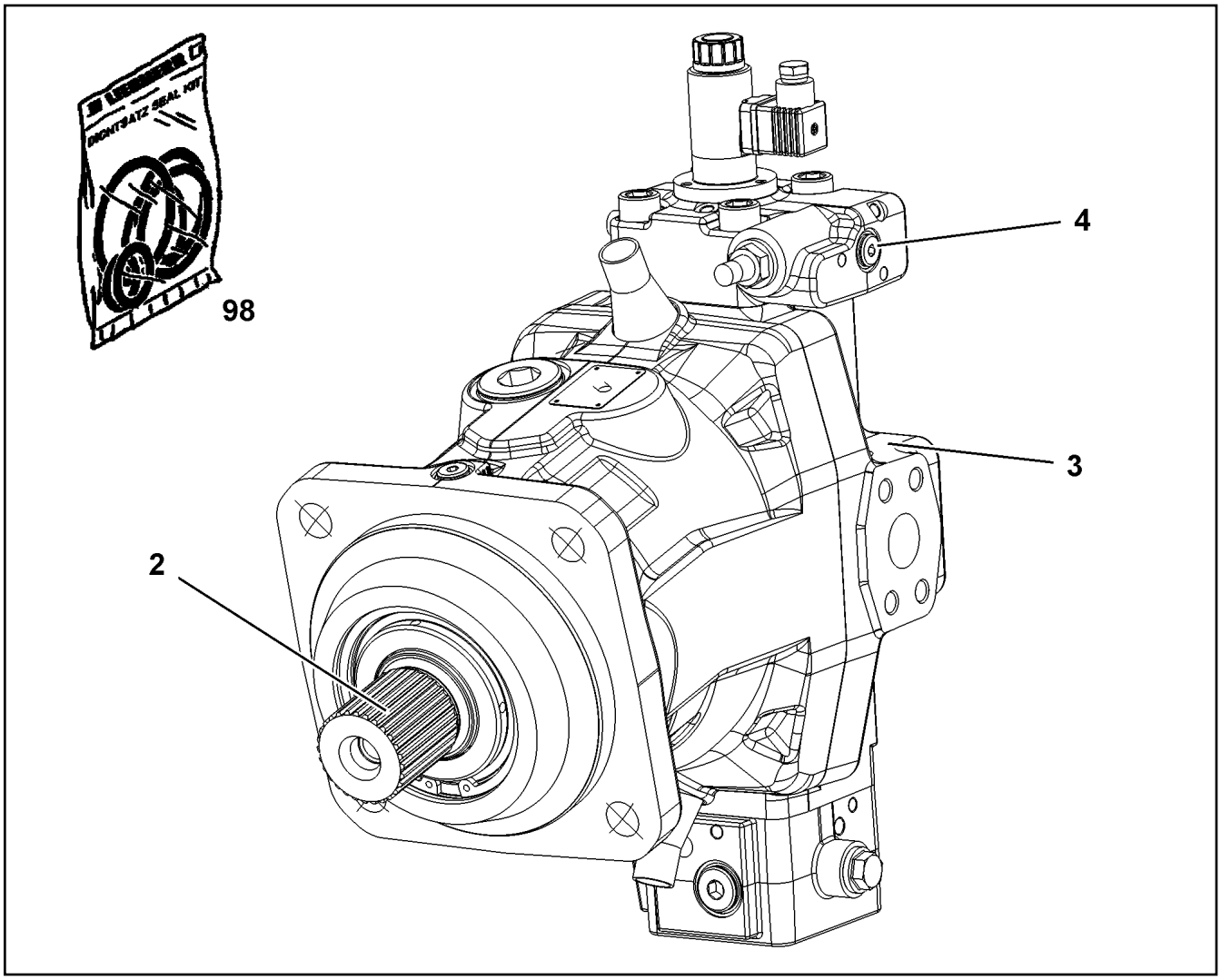

Pos.	Item	Quantity	Description	Bezeichnung
2	10871727	1	DRIVING GEAR	TRIEBWERK
(6)	7409755	1	TAPERED ROLLER BEARING	KEGELROLLENLAGER
3	10871731	1	CLOSING PLATE	ABSCHLUSSPLATTE
4	10871732	1	CONTROL ELEMENT	STEUERTEIL
(6)	11161919	1	PROPORTIONAL MAGNET	PROPORTIONALMAGNET
5	10871730	1	SEAL KIT VARIAB.DISPLAC.MOTOR	DS VERSTELLMOTOR

Pos.	Item	Quantity	Description	Bezeichnung
4	967787708	1	ADDITIONAL HYDRAULICS WINCH 1 ⇨ ❑ 200	ZUSATZHYDRAULIK WINDE 1

LIEBHERR

ADDITIONAL HYDRAULICS WINCH 1
ZUSATZHYDRAULIK WINDE 1

etk_en_de_098201 LR 11000

967787708

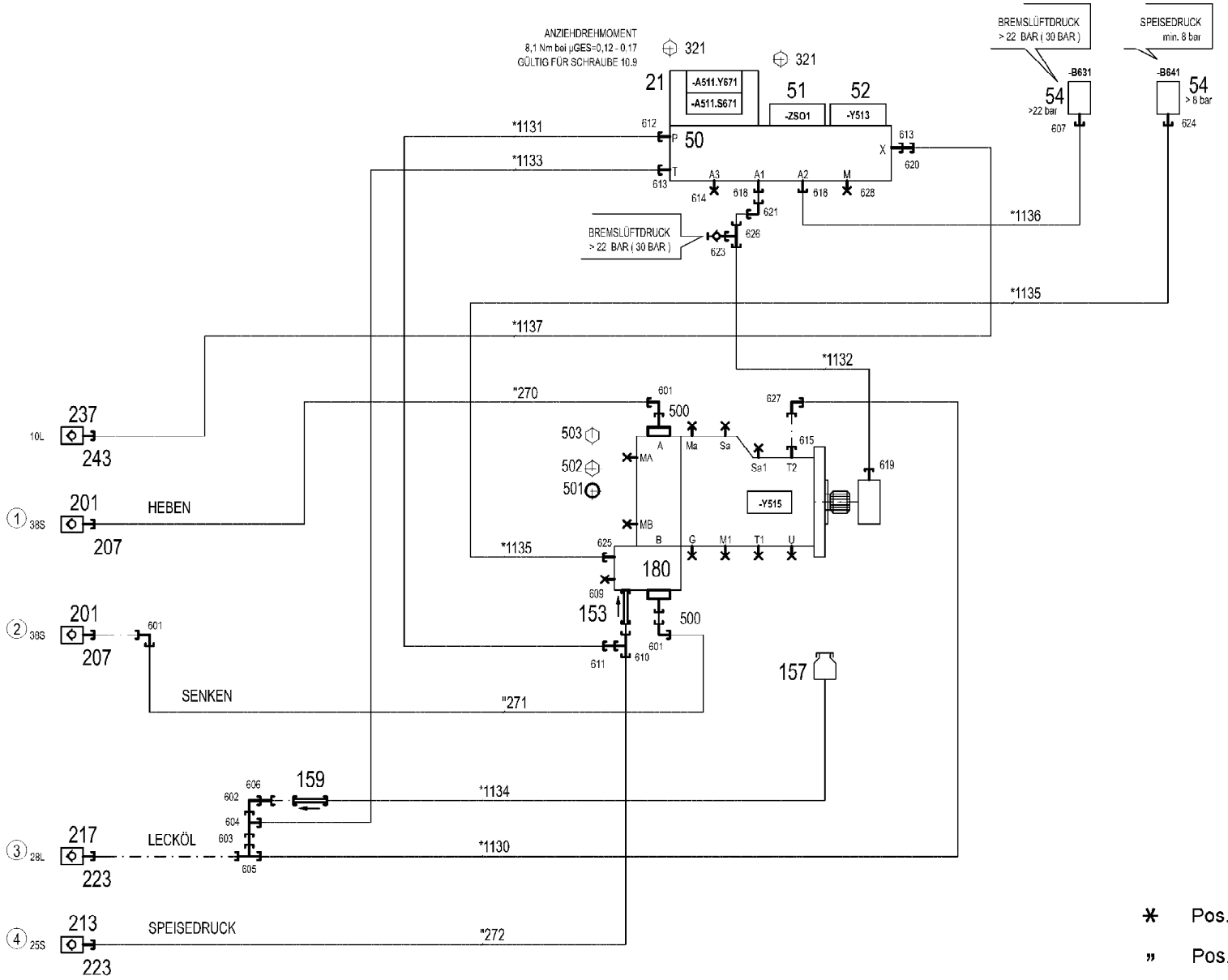

✱ Pos. 10

" Pos. 11

Pos.	Item	Quantity	Description	Bezeichnung
10	967790308	1	HOSE LINES WINCH 1 ⇨ ❑ 202	SCHLAUCHLEITUNGEN WINDE
11	967790408	1	PIPE LINES WINCH 1	ROHRLEITUNGEN WINDE 1
(270)	966895208	1	PIPE COMPL. 38X5X362	ROHR KPL.
(271)	968378908	1	PIPE COMPL. 38X5X973	ROHR KPL.
(272)	968379008	1	PIPE COMPL. 25X3X86	ROHR KPL.
21	10652724	1	DIRECTIONAL CONTROL VALVE 4/2 NG6-3	WEGEVENTIL
(1)	10564740	1	MAGNET COIL	MAGNETSPULE
(2)	7027459	1	NUT	MUTTER
(999)	571840008	1	SEAL KIT	DICHTSATZ
50	11181960	1	CONTROL BLOCK 55BAR SPF ⇨ ❑ 203	STEUERBLOCK
51	511497514	1	BLANKING PLATE	BLINDPLATTE
52	11182924	1	DIRECTIONAL CONTROL VALVE 3/2-320BA ⇨ ❑ 204	WEGEVENTIL
54	10813738	2	PRESSURE SENSOR 0-400/400 BAR LSB PL:	DRUCKAUFNEHMER
153	510408708	1	NON-RETURN VALVE 420BAR CR6-FREI	RUECKSCHLAGVENTIL
157	96028331	1	EXPANSION TANK CPL.	AUSGLEICHSBEHAELTER KPL.
(1)	502807308	1	EQUALIZING RESERVOIR 0,2L POLYETHY	AUSGLEICHSBEHAELTER
(2)	10878281	1	CONTAINER SCREW JOINT	BEHAELTERVERSCHRAUBUNG
159	511481508	1	NON-RETURN VALVE 250BAR CR6-FREI SP	RUECKSCHLAGVENTIL
180	11314710	1	CONNECTION FLANGE SAE 11/4"-6000PS	ANSCHLUSSFLANSCH
201	511512208	2	COUPLING SLEEVE B8 38-S	KUPPLUNGSMUFFE
207	10466917	2	HEX CAP NUT RD79X4 SPF	VERSCHLUSSMUTTER
213	510599608	1	COUPLING SLEEVE B6 25-S	KUPPLUNGSMUFFE
217	511501008	1	COUPLING SLEEVE B6 28-L	KUPPLUNGSMUFFE
223	10466916	2	HEX CAP NUT RD54X4 SPF	VERSCHLUSSMUTTER
237	511508408	1	COUPLING SLEEVE B2 10-L	KUPPLUNGSMUFFE
243	10466914	1	HEX CAP NUT RD32X3 SPF	VERSCHLUSSMUTTER
321	4002299	8	SOCKET HEAD SCREW ISO 4762 M5X30 10.	ZYLINDERSCHRAUBE
500	511517808	4	FLANGE STUB PIPE AFG 38S G1 1/4 CR6-F	FLANSCHSTUTZEN
501	510586708	2	O-RING ARP 568 37,69X3,53 NBR90	O-RING
502	10876373	4	SOCKET HEAD SCREW ISO 4762 M14X45 8	ZYLINDERSCHRAUBE
503	4042273	4	SOCKET HEAD SCREW ISO 4762 M14X110 8	ZYLINDERSCHRAUBE
601	472531808	3	FITTING EWSD38-S A3P	VERSCHRAUBUNG
602	247117702	1	FITTING EW 12L M18X1,5 CR6-FREI	VERSCHRAUBUNG
603	475435708	1	FITTING REDSDN28/12-L A3P	VERSCHRAUBUNG
604	247128602	1	FITTING EL 12L M18X1,5 CR6-FREI	VERSCHRAUBUNG
605	7407120	1	FITTING EL 28L CR6-FREI	VERSCHRAUBUNG
606	470011308	1	FITTING SNV12-L A3P	VERSCHRAUBUNG
607	470700208	1	FITTING XGAI6-SR A3P	VERSCHRAUBUNG
609	477705208	1	STOP PLUG VSTIM33X2ED A3P	STOPFEN
610	7407118	1	FITTING EL 25S CR6-FREI	VERSCHRAUBUNG
611	475433608	1	FITTING REDSDN25/12-S A3P	VERSCHRAUBUNG
612	471031008	1	FITTING XGE15-LR-ED A3P	VERSCHRAUBUNG
613	471034808	2	FITTING GE 12L G1/2 ZNNI	VERSCHRAUBUNG
614	477704108	1	STOP PLUG VSTI3/8"ED A3P	STOPFEN
615	471031508	1	FITTING XGE28-LM-ED A3P	VERSCHRAUBUNG
618	471039608	2	FITTING XGE10-LR-ED3/8" A3P	VERSCHRAUBUNG
619	471039708	1	FITTING ISO 8434-1 GE 10L M12X1,5 CR6-F	VERSCHRAUBUNG
620	475431408	1	FITTING REDSD12/10-L A3P	VERSCHRAUBUNG
621	7403569	1	FITTING EW 10L M16X1,5 CR6-FREI	VERSCHRAUBUNG
623	510629008	1	TEST POINT FITTING VKA3 10LM16X1,5 CR6	MESSANSCHLUSS
624	470701614	1	FITTING AEHNL.ISO 8434 GAI 10L G1/4 CR6	VERSCHRAUBUNG
625	471030508	1	FITTING GE 10L M14X1,5 A3P	VERSCHRAUBUNG
626	472330208	1	FITTING EL 10L CR6-FREI	VERSCHRAUBUNG
627	7617494	1	FITTING EW 28L CR6-FREI	VERSCHRAUBUNG
628	477704008	1	STOPPER PLUG VSTI1/4"ED A3P	BLINDSTOPFEN

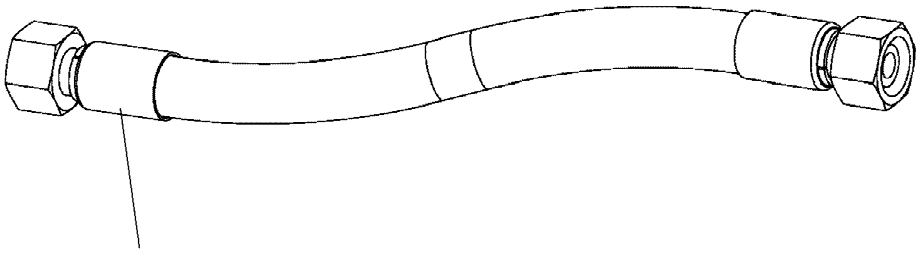

Schlauchnummer
Hose number
Numéro de flexible
Número de flexible
Номера шланга

Die Schlauchnummern auf den Schläuchen entsprechen den Positionen in der Schlauchliste.

The hose numbers from the hoses are in accordance with the items in the hose list.

Les numéros indiqués sur les flexibles correspondent aux repères de la nomenclature des flexibles.

Los números indicados en los flexibles corresponden a las posiciones de la lista de flexibles.

Нанесенные на шлангах номера соответствуют позициям в перечне.

Pos.	Item	Quantity	Description	Bezeichnung
1130	968585708	1	HOSE CPL. 1SN 25X280	SCHLAUCH KPL.
1131	967574308	1	HOSE CPL. 2SN 10X480	SCHLAUCH KPL.
1132	927706908	1	HOSE CPL. 2SN 8X760	SCHLAUCH KPL.
1133	920711308	1	HOSE CPL. 2TE 10X820	SCHLAUCH KPL.
1134	968585808	1	HOSE CPL. 2TE 10X1360	SCHLAUCH KPL.
1135	926455908	1	HOSE CPL. 1SC 8X800	SCHLAUCH KPL.
1136	963561108	1	HOSE CPL. 2SN 6X440	SCHLAUCH KPL.
1137	965159008	1	HOSE CPL. 2SN 8X640	SCHLAUCH KPL.

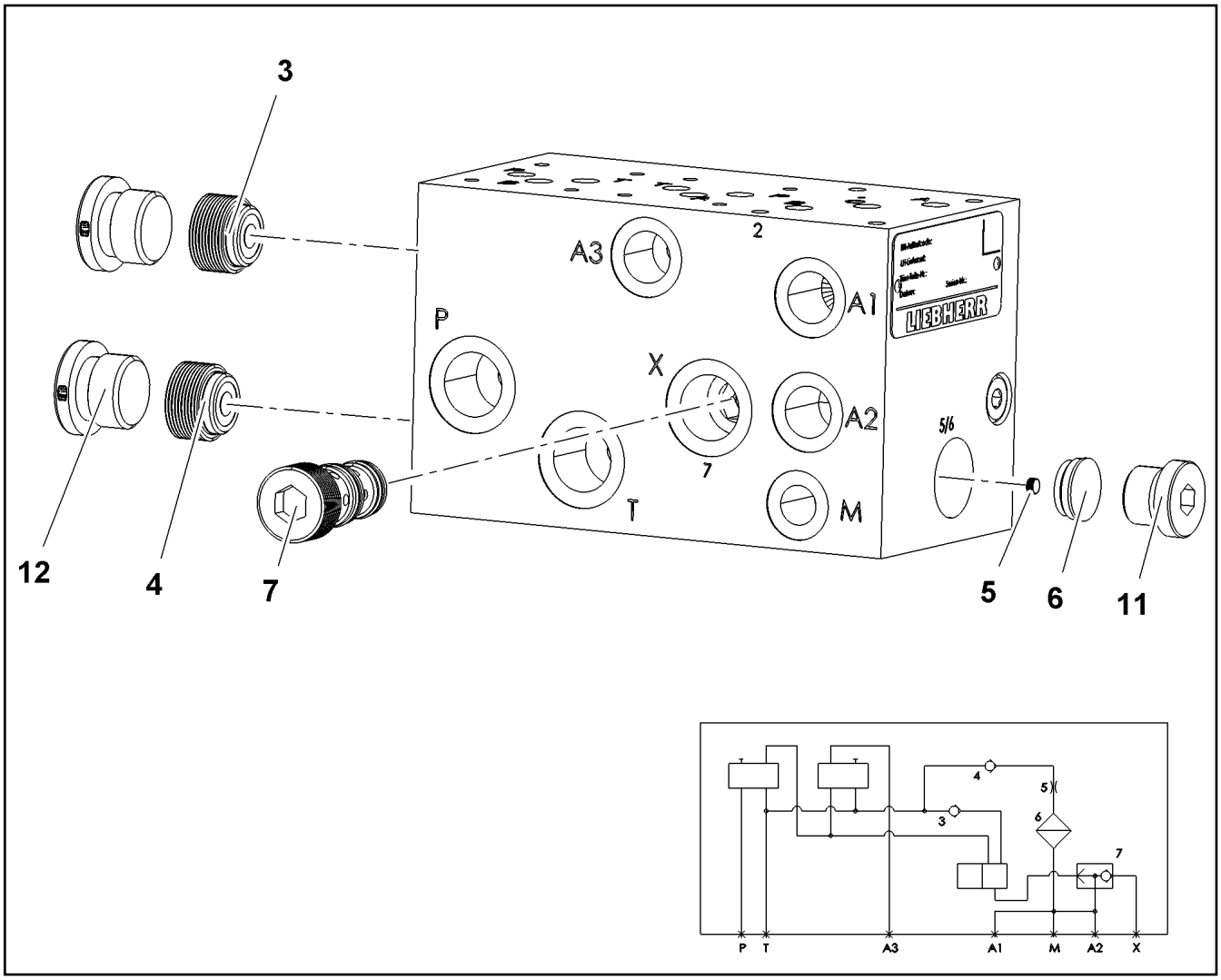

Pos.	Item	Quantity	Description	Bezeichnung
3	11482349	1	NON-RETURN VALVE	RUECKSCHLAGVENTIL
4	10872406	1	NON-RETURN VALVE	RUECKSCHLAGVENTIL
5	10872407	1	SCREW-IN BLIND	EINSCHRAUBBLENDE
6	10872409	1	FILTER	FILTER
7	10873614	1	SHUTTLE VALVE	WECHSELVENTIL
11	477704108	1	STOP PLUG VSTI3/8"ED A3P	STOPFEN
12	477704208	2	STOP PLUG VSTI1/2"ED A3P	STOPFEN

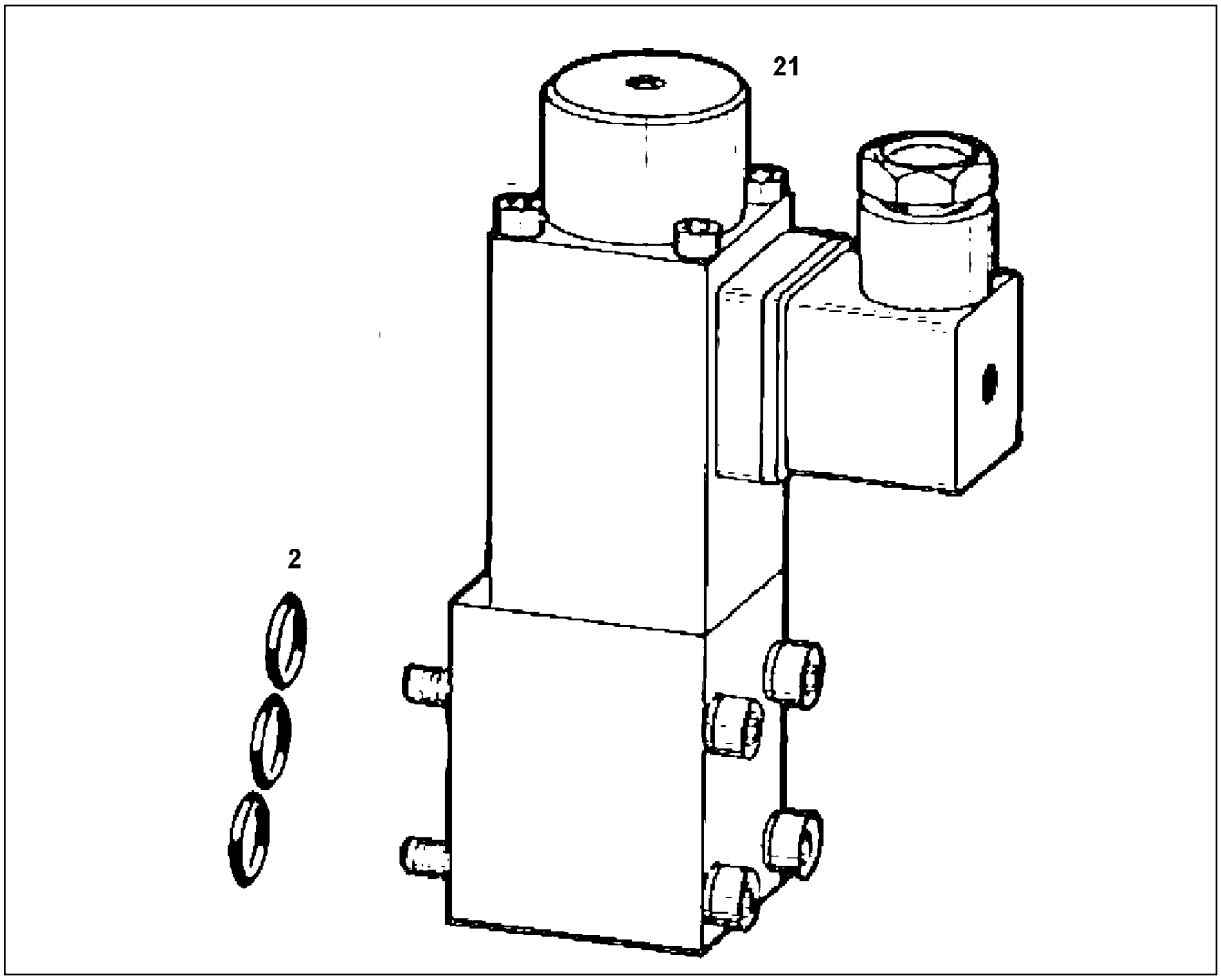

Pos.	Item	Quantity	Description	Bezeichnung
2	510790108	3	O-RING ARP 568 13,94X2,62 NBR90	O-RING
21	571135508	1	MAGNET 24V	MAGNET

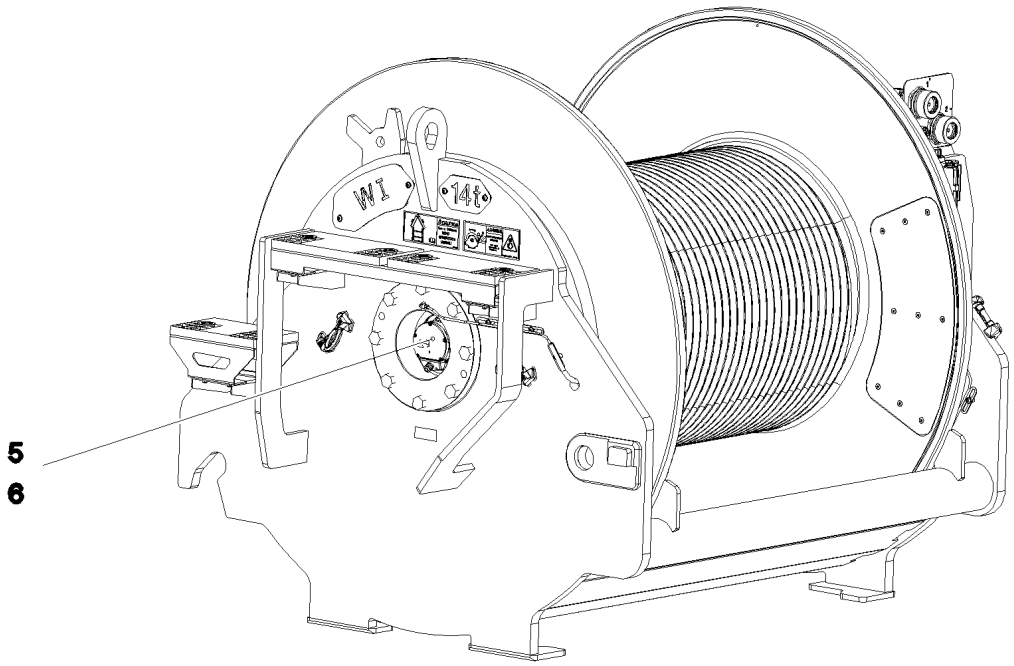

Pos.	Item	Quantity	Description	Bezeichnung
5	10802061	1	WINCH REVOLUTION TRANSDUCER 655360 ⇨ ❑ 206	WINDENDREHGEBER
6	606012608	1	DRIVE FLANGE EDELSTAHL	ANTRIEBSFLANSCH
10	11657360	3	HEX SCREW ISO 4017 M6X16 8.8 480H SPF	SECHSKANTSCHRAUBE
12	424000508	3	WASHER SPRING DIN 127 A 6 FST A2C	FEDERRING
20	968157608	1	WIRING HARNESS W521	KABELSTRANG

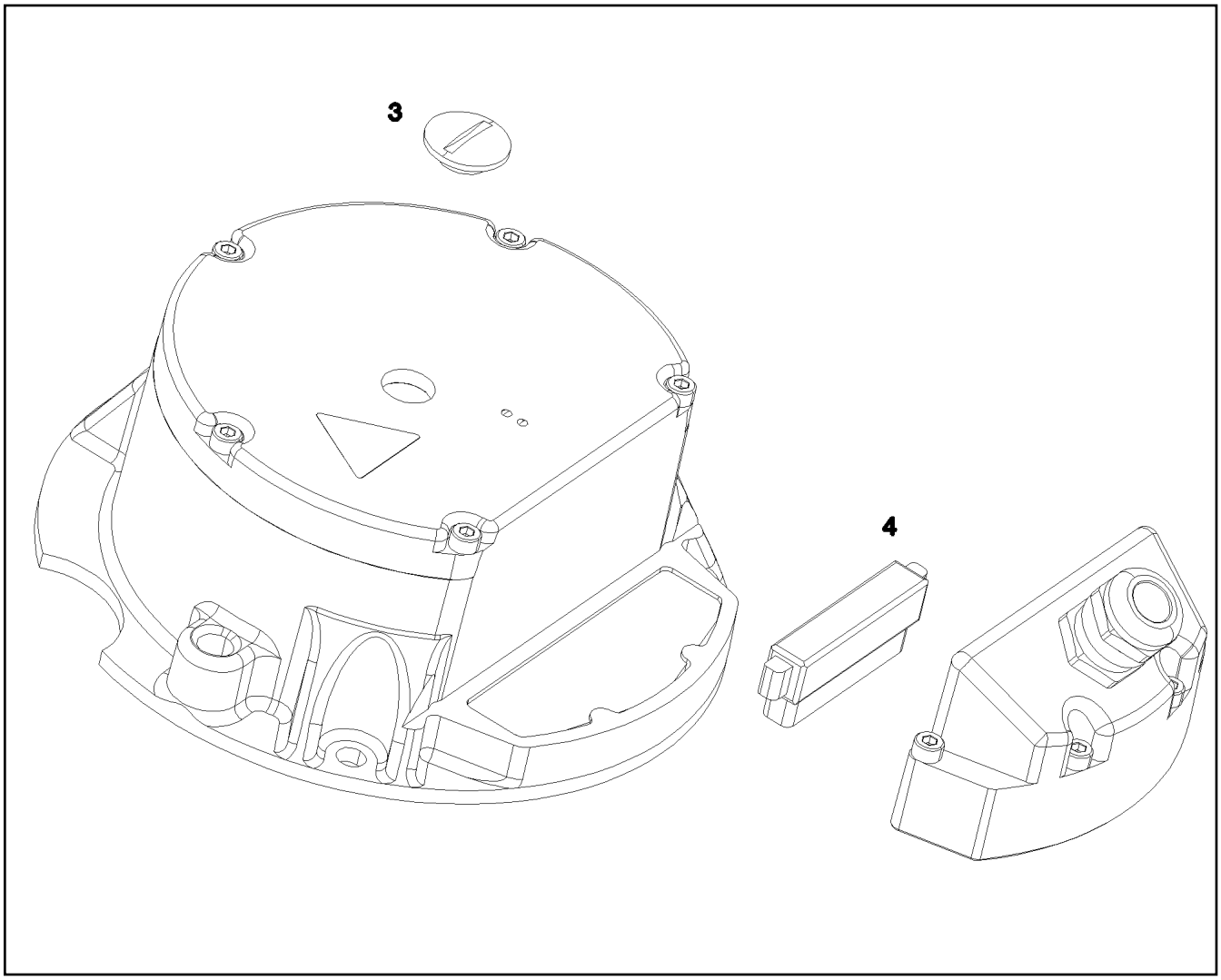

Pos.	Item	Quantity	Description	Bezeichnung
3	11690057	1	SCREW PLUG	VERSCHLUSSSCHRAUBE
4	11690056	1	PLUG 10-POLIG	STECKER

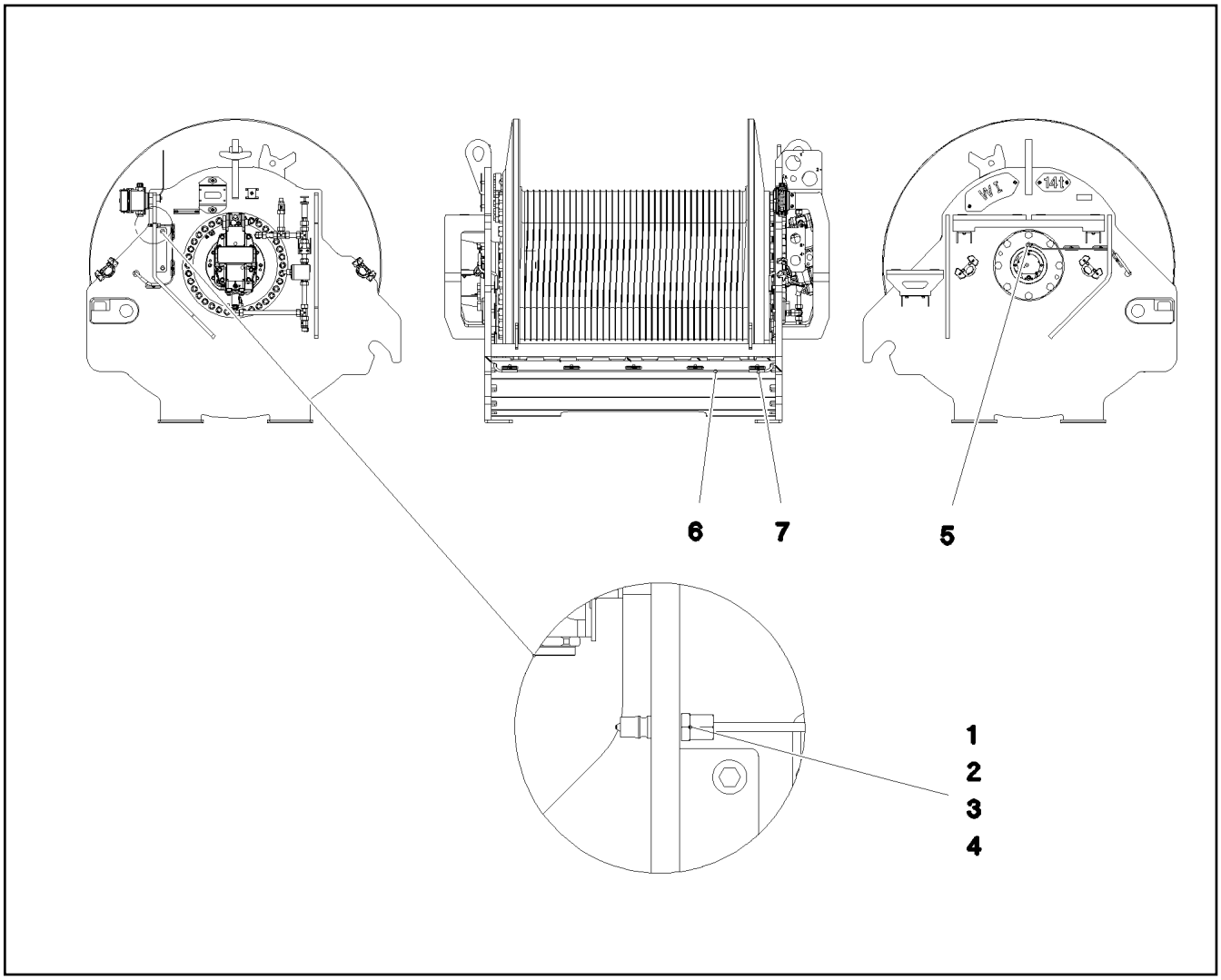

Pos.	Item	Quantity	Description	Bezeichnung
1	774372708	1	COUPLING PLUG	KUPPLUNGSSTECKER
2	471032108	1	FITTING GE 6S G1/4 CR6-FREI	VERSCHRAUBUNG
3	477400108	1	BOX NUT DIN 3870 AS6 A3P	UEBERWURFMUTTER
4	710102508	1	SEALING RING DIN 7603 A14X18X1,5 CU	DICHTRING
5	12101832	1	MALE CONNECTOR WSV 6 M10X1K MS	STECKANSCHLUSS
6	10873149	4.5	POLYAMID PIPE DIN 73378 6X1,5 PA 12-HL	POLYAMIDROHR
7	510510908	1	HYDRAULIC HOSE DIN EN 854 DN6-2TE	HYDRAULIKSCHLAUCH

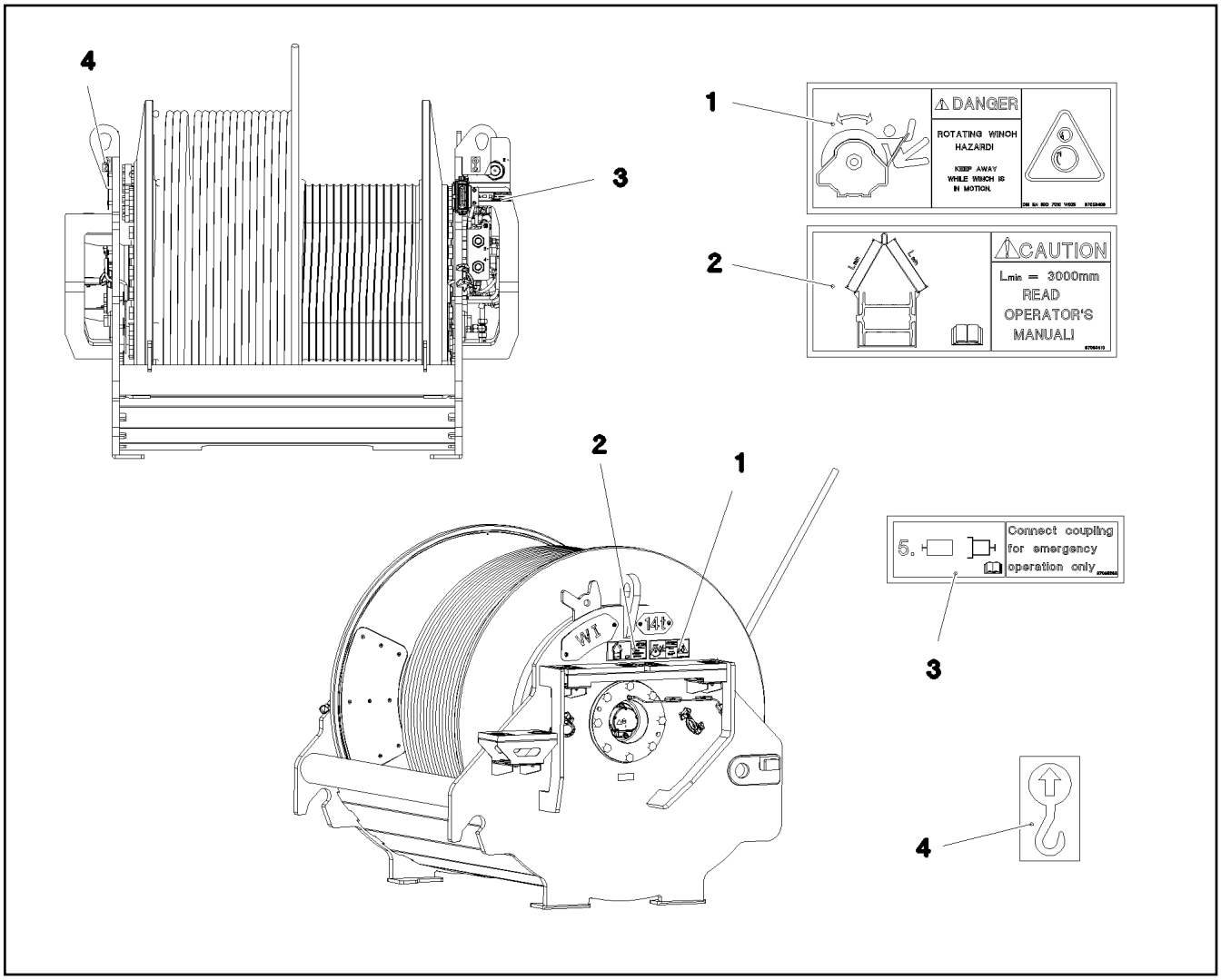

Pos.	Item	Quantity	Description	Bezeichnung
1	97053409	1	SIGN 208X88 KLEBEFOLIE	SCHILD
2	97053410	1	SIGN 208X88 KLEBEFOLIE	SCHILD
3	97095298	1	SIGN 159X45 KLEBEFOLIE	SCHILD
4	9402377	2	INFORMATION SIGN 70X40 SPF	HINWEISSCHILD

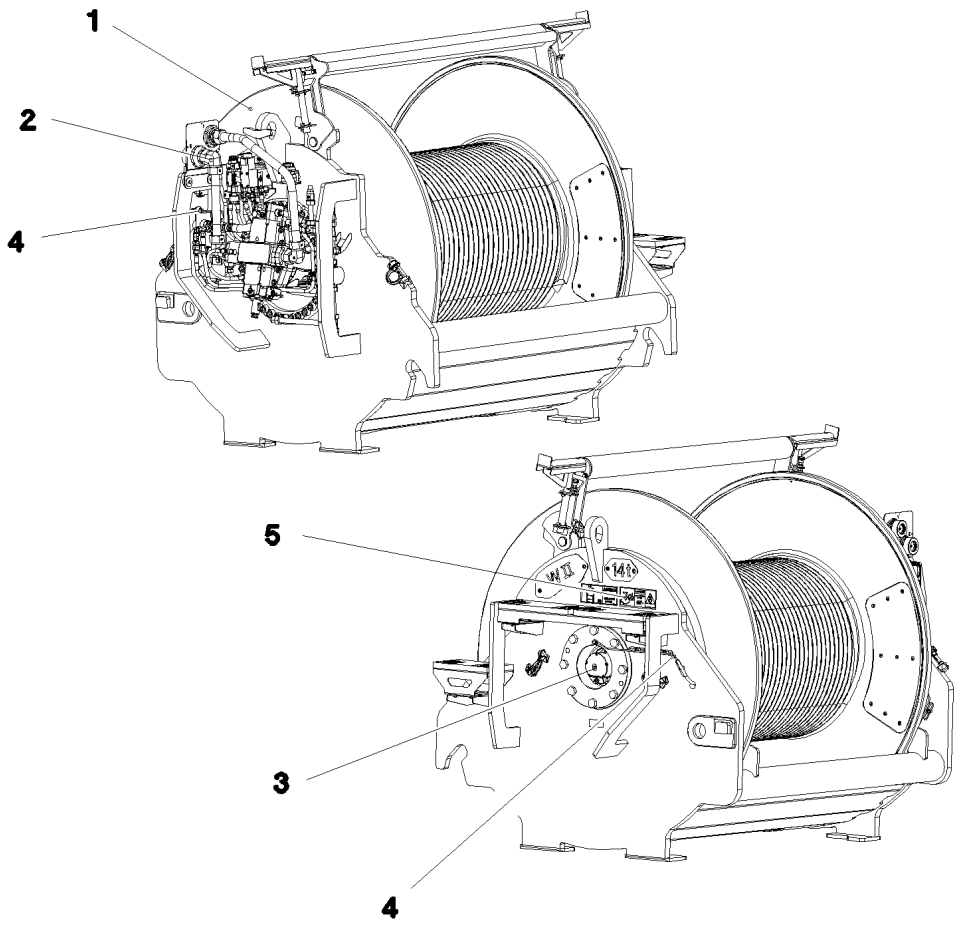

Pos.	Item	Quantity	Description	Bezeichnung
1	917454008	1	WINCH 2 PRE-ASS. ⇨ ❑ 210	WINDE 2 VORM.
2	917078108	1	ADDITIONAL HYDRAULICS WINCH ⇨ ❑ 214	ZUSATZHYDRAULIK WINDE 2
3	917452408	1	ELECTRIC FOR WINCH 2 ⇨ ❑ 218	ELEKTRIK WINDE 2
4	917451408	1	CENTRAL GREASING WINDE 1-2 ⇨ ❑ 207	ZENTRALSCHMIERUNG
5	917473708	1	SIGNS WINDE 2	BESCHILDERUNG
(1)	97053409	1	SIGN 208X88 KLEBEFOLIE	SCHILD
(2)	97053410	1	SIGN 208X88 KLEBEFOLIE	SCHILD
(3)	97095298	1	SIGN 159X45 KLEBEFOLIE	SCHILD
(4)	9402377	2	INFORMATION SIGN 70X40 SPF	HINWEISSCHILD

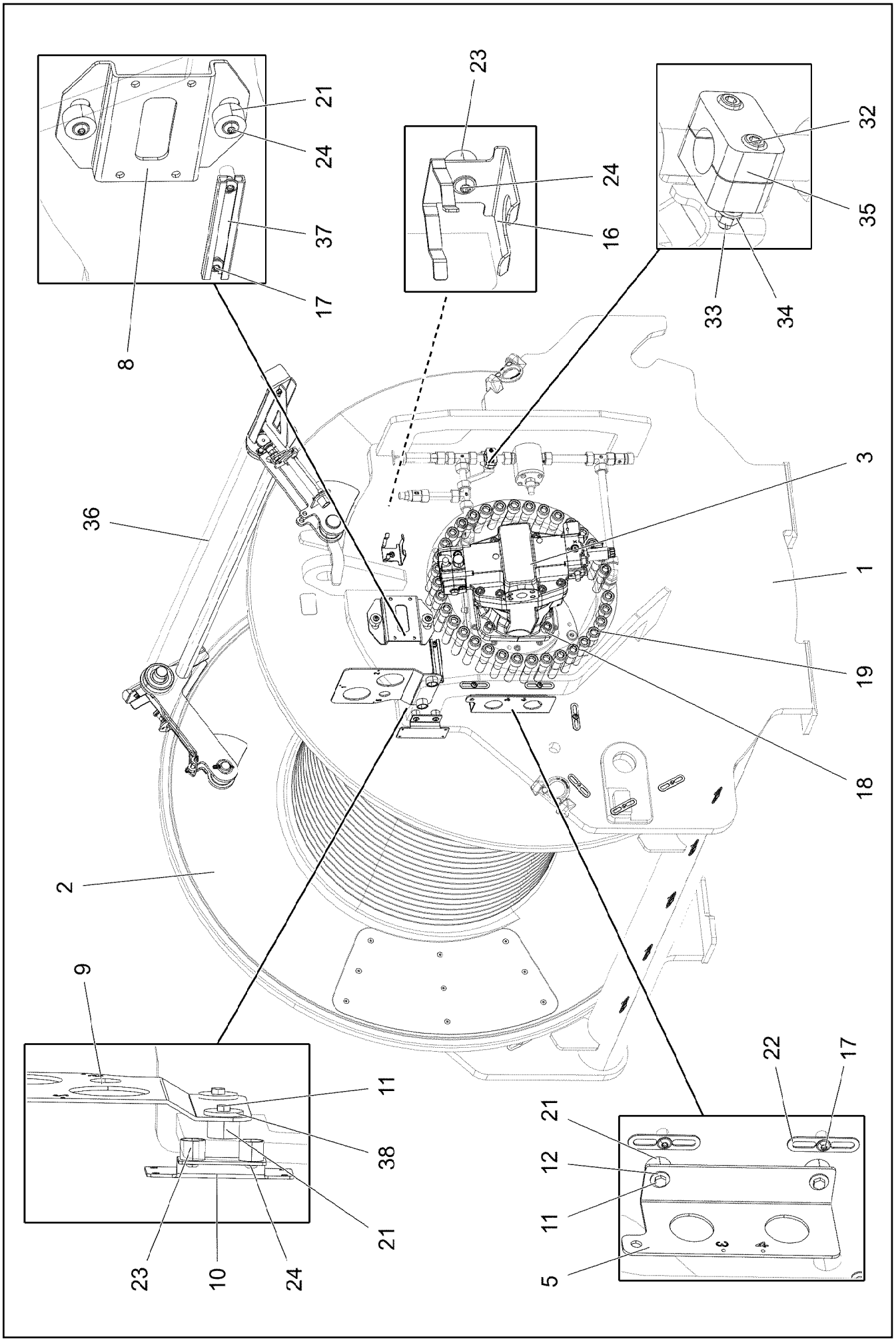

15.12.2020 081228 LIEBHERR	**etk_en_de_098201 LR 11000** **WINCH 2 PRE-ASS.** **WINDE 2 VORM.**	❑ 210 (1/3) **917454008**

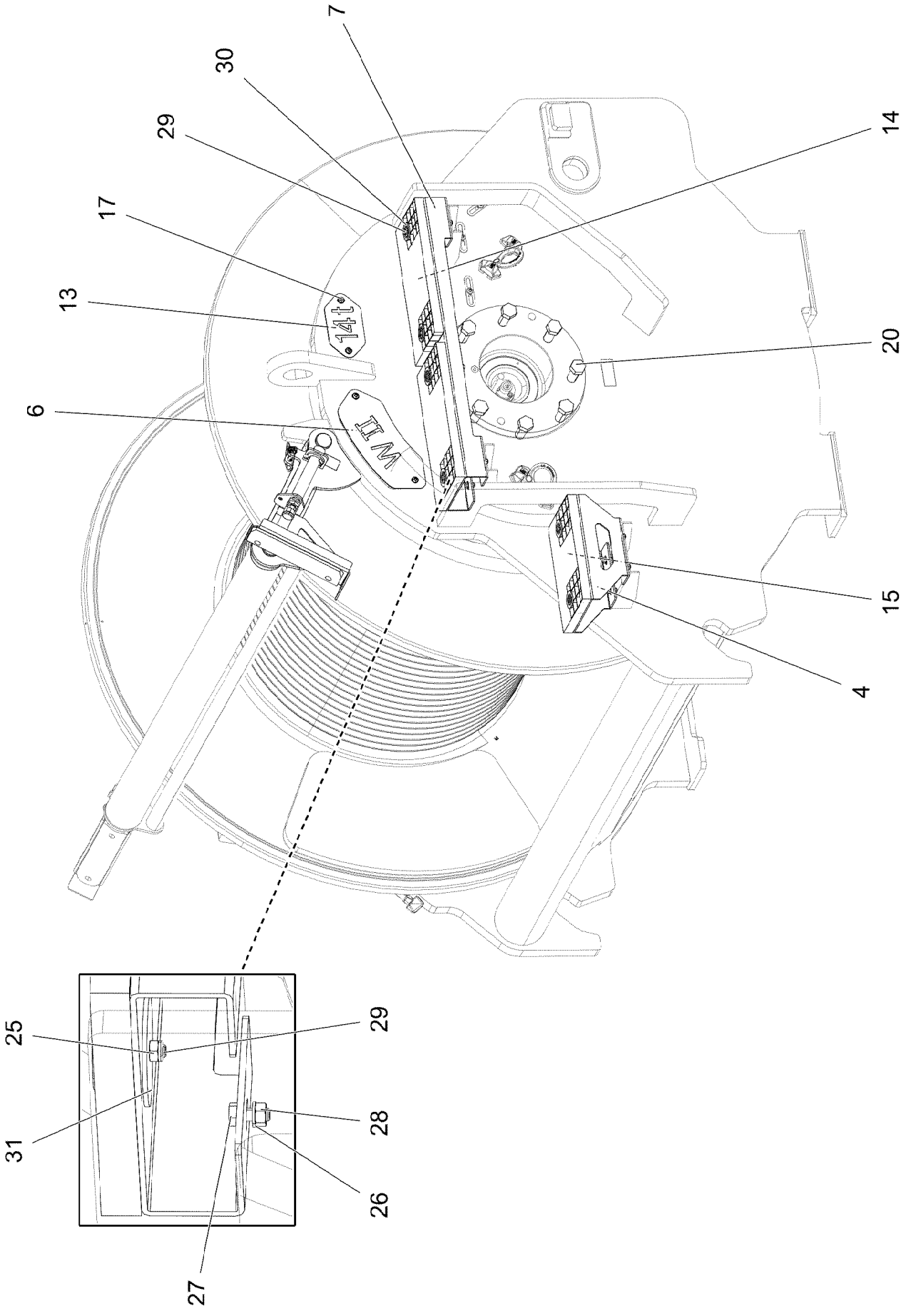
7
30
29
17
13
6
14
20
15
4
14 t
25
29
31
28
26
27

Pos.	Item	Quantity	Description	Bezeichnung
1	968093208	1	WINCH BEARING	WINDENLAGERUNG SCHWK.
2	90023098	1	COMPACT ROPE WINCH KSW 700/1780 01 ⇨ ❑ 192	KOMPAKTSEILWINDE
3	96047439	1	VARIABLE MOTOR PRE-ASSY. ⇨ ❑ 197	VERSTELLMOTOR VORM.
4	97034139	1	PLATE 4X523X310 S315MC FE//ZNNI8//CN//T	BLECH
5	97034141	1	PLATE 4X159X275 S315MC FE//ZNNI8//CN//T	BLECH
6	97035584	1	PLATE 2X214X295 DC01 FE//ZNNI8//CN//T0	BLECH
7	97034145	1	PLATE 4X830X422 S315MC FE//ZNNI8//CN//T	BLECH
8	97034146	1	PLATE 4X231X151 S315MC FE//ZNNI8//CN//T	BLECH
9	97034927	1	PLATE 4X302X219 S315MC FE//ZNNI8//CN//T	BLECH
10	97041125	1	PLATE 3X122X150 DC01 FE//ZNNI8//CN//T0	BLECH
11	11651612	4	HEX SCREW ISO 4017 M8X16 8.8 480H SPF	SECHSKANTSCHRAUBE
12	11140469	2	WASHER ISO 7093-1 8 200HV 480H SPF	SCHEIBE
13	97008421	1	PLATE 2X100X190 DC01 FE//ZNNI8//CN//T0	BLECH
14	725856108	2	GRIDIRON T400X200X25/2 S235JR T ZN K	GITTERROST-P
15	97034238	1	GRIDIRON T310X200X25/2 S235JR T ZN K	GITTERROST-P
16	97037694	1	PLATE 192X126 DC01 FE//ZNNI8//CN//T0	BLECH
17	12102696	23	BUTTON HEAD SCREW ISO7380-2 M8X10 0	HALBRUNDKOPFSCHRAUBE
18	12691230	4	SOCKET HEAD SCREW ISO 4762 M20X50 8	ZYLINDERSCHRAUBE
19	404324908	35	SOCKET HEAD SCREW ISO 4762 M24X110	ZYLINDERSCHRAUBE
20	406605808	8	HEX SCREW ISO 4017 M24X60 10.9 FLZN SP	SECHSKANTSCHRAUBE
21	978787708	6	SLEEVE 33.0X19 FE//ZNNI8//CN//T0	HUELSE
22	953650008	17	CABLE CLAMP DC01 FE//ZNNI8//CN//T0	KABELHALTER
23	953873408	3	SLEEVE 25X20 11SMN37 FE//ZNNI8//CN//T0	HUELSE
24	10875485	5	BUTTON HEAD SCREW AEHNL.ISO 7380-2	HALBRUNDKOPFSCHRAUBE
25	10875614	6	HEX NUT DIN 985 M8 8 480H SPF	SECHSKANTMUTTER
26	420060705	16	WASHER ISO 7089 8 200HV-A2	SCHEIBE
27	11651767	8	HEX SCREW ISO 4017 M8X20 8.8 480H SPF	SECHSKANTSCHRAUBE
28	4901732	8	HEX NUT ISO 4032 M8 A4-80	SECHSKANTMUTTER
29	10875537	6	HEX SCREW ISO 4017 M8X40 8.8 480H SPF	SECHSKANTSCHRAUBE
30	10100621	8	DISH MOUNTING	TELLERBEFESTIGUNG
31	941138108	6	WASHER DC01 FE//ZNNI8//CN//T0	SCHEIBE
32	10875592	2	SOCKET HEAD SCREW ISO 4762 M6X45 8.8	ZYLINDERSCHRAUBE
33	10197764	2	HEX NUT ISO 4032 M6 10 ZNNI-480H SPF	SECHSKANTMUTTER
34	10197771	2	WASHER ISO 7089 6 200HV ZNNI-480H SPF	SCHEIBE
35	602008508	2	CLAMP-HALF DIN 3015-1 L 3 R 22 PP SW	KLEMMHAELFTE
36	968161808	1	SAFETY ROLLER CPL. ⇨ ❑ 213	SCHUTZWALZE KPL.
37	954117308	1	MOUNTING RAIL X0	TRAGSCHIENE
38	944393808	2	LOCK WASHER RD40X4 S315MC FE//ZNNI8/	SICHERUNGSSCHEIBE

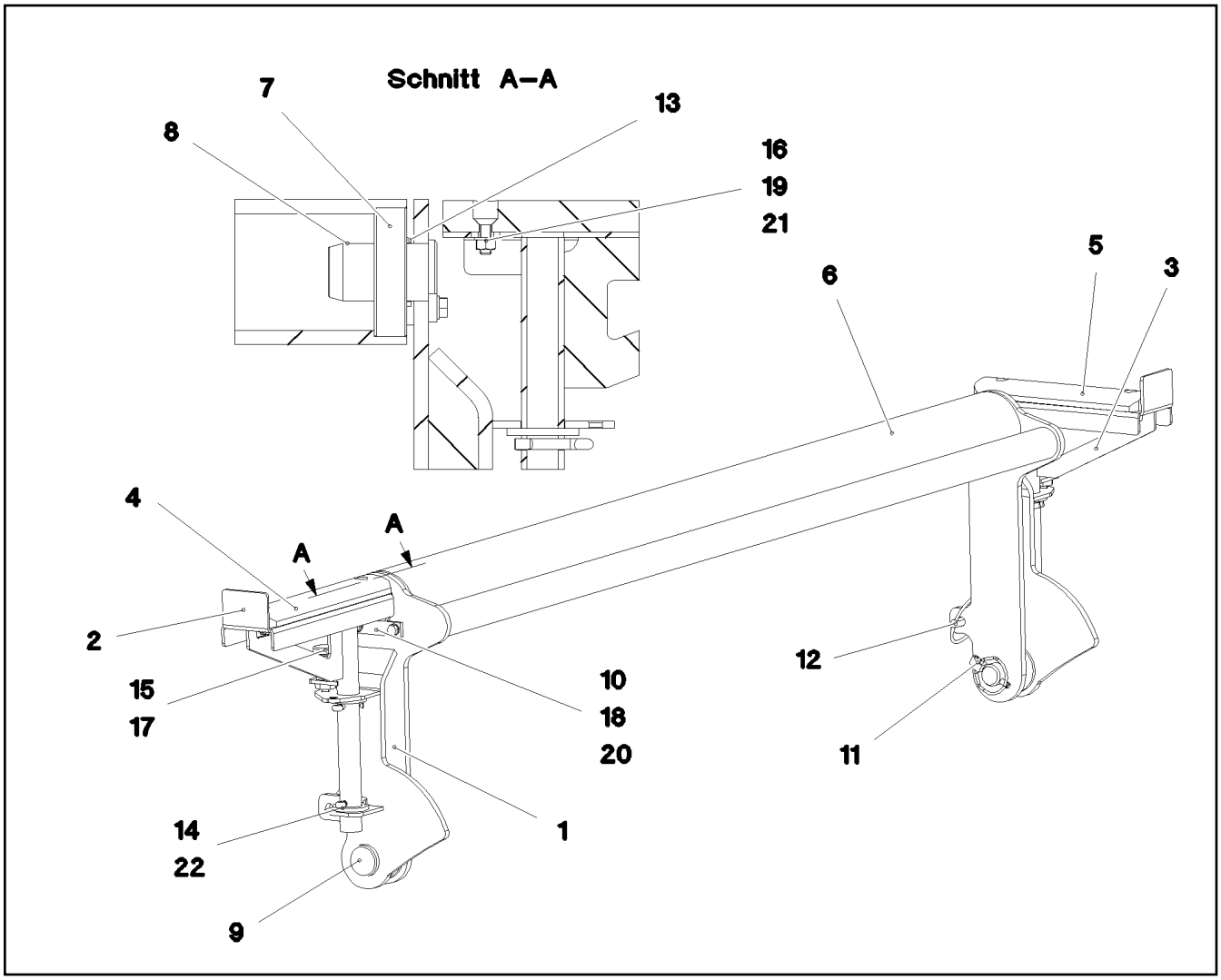

Pos.	Item	Quantity	Description	Bezeichnung
1	968161908	1	SAFETY ROLLER WELDED	SCHUTZWALZE SCHWK.
2	968162008	1	BRACKET,RIGHT WELDED	KONSOLE SCHWK.RE.
3	968162108	1	BRACKET,LEFT WELDED	KONSOLE SCHWK.LI.
4	97035950	1	BEARING PLATE 22X60X310 PA6G	LAGERPLATTE
5	97036162	1	BEARING PLATE 22X60X270 PA6G	LAGERPLATTE
6	97036157	1	ROLLER 101.6X1535 S355J2H	WALZE
7	745168808	2	DEEP GROOVE BALL BEARING DIN 625 63	RILLENKUGELLAGER
8	970056908	2	PIN 45.0X76 35NICRMOV125 GASN. SPF	BOLZEN
9	453032008	2	PIN ISO 2341 B30X75X65 35NICRMOV125	BOLZEN
10	941324408	2	AXLE HOLDER 6.0 X0 S235JR FE//ZNNI8//C	ACHSHALTER
11	10180880	2	SAFETY PLUG W HINGE-LID 8X42X7,5X32 4	SICHERHEITSKLAPPSTECKER
12	10181899	1	SAFETY PLUG W HINGE-LID 12X75X11,5X60	SICHERHEITSKLAPPSTECKER
13	941540008	2	DISTANCE RING RD48X3 DC01 FE//ZNNI8//C	DISTANZRING
14	10180368	4	SPLIT PIN ISO 1234 8X50 St 480H SPF	SPLINT
15	704231608	2	STOP BOLT NIROSTA	RASTBOLZEN
16	10875553	4	COUNTERSUNK SCREW DIN 7991 M8X25 8	SENKSCHRAUBE
17	10179933	2	HEX NUT ISO 8675 M16X1,5 04 FLZN SPF	SECHSKANTMUTTER
18	10289803	4	WASHER ISO 7089 8 300HV 480H SPF	SCHEIBE
19	420060705	4	WASHER ISO 7089 8 200HV-A2	SCHEIBE
20	11651612	4	HEX SCREW ISO 4017 M8X16 8.8 480H SPF	SECHSKANTSCHRAUBE
21	4901732	4	HEX NUT ISO 4032 M8 A4-80	SECHSKANTMUTTER
22	421102608	4	WASHER DIN 1440 32 ST VERZ	SCHEIBE

Pos.	Item	Quantity	Description	Bezeichnung
4	967787808	1	ADDITIONAL HYDRAULICS WINCH ⇨ ❑ 215	ZUSATZHYDRAULIK WINDE 2

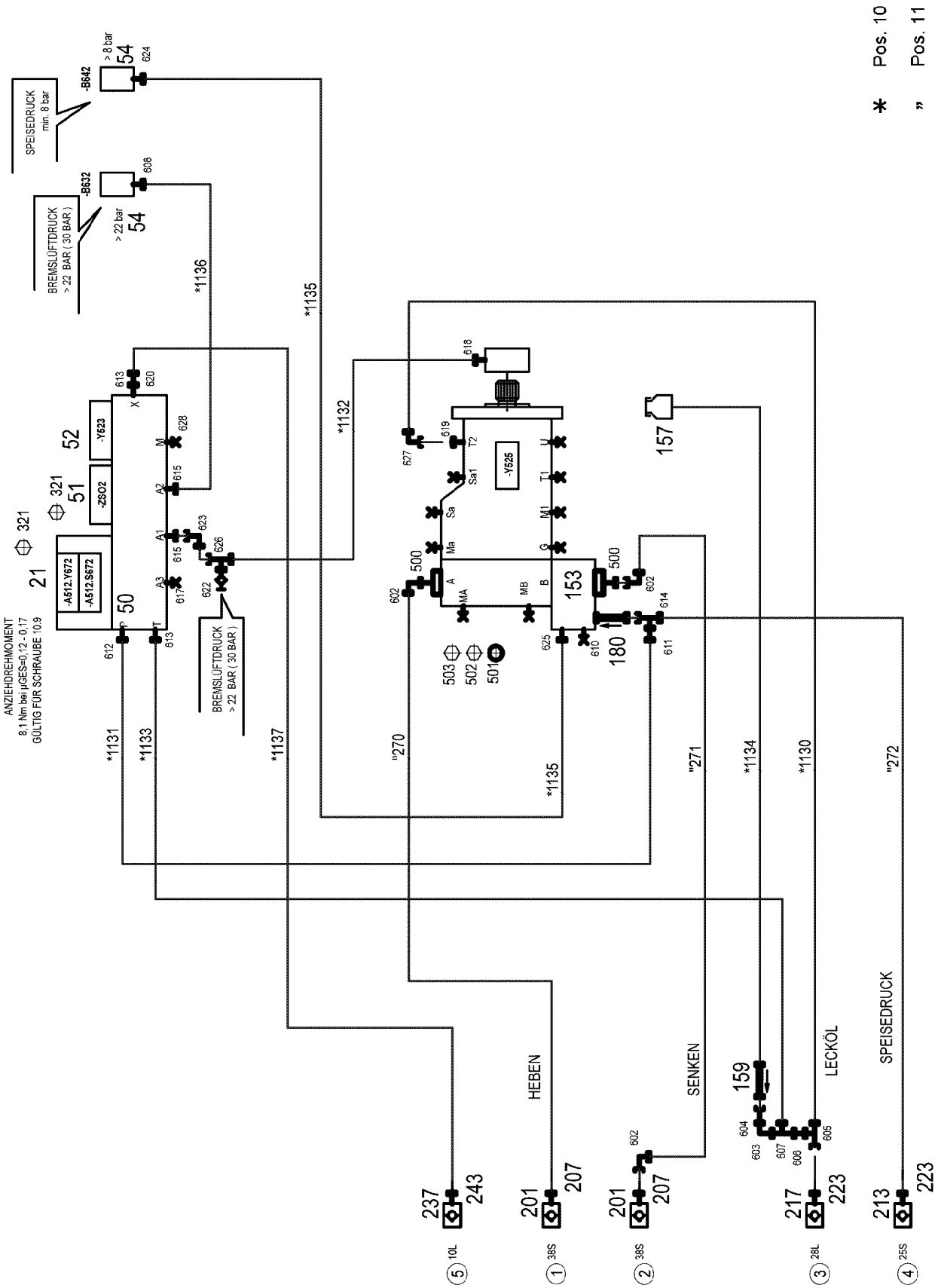

15.12.2020 081219	**etk_en_de_098201 LR 11000**	215 (1/2)
LIEBHERR	**ADDITIONAL HYDRAULICS WINCH** **ZUSATZHYDRAULIK WINDE 2**	**967787808**

Pos.	Item	Quantity	Description	Bezeichnung
10	967790508	1	HOSE LINES WINCH 2 ⇨ ❑ 217	SCHLAUCHLEITUNGEN WINDE
11	967790608	1	PIPE LINES WINCH 2	ROHRLEITUNGEN WINDE 2
(270)	966895208	1	PIPE COMPL. 38X5X362	ROHR KPL.
(271)	968378908	1	PIPE COMPL. 38X5X973	ROHR KPL.
(272)	968379008	1	PIPE COMPL. 25X3X86	ROHR KPL.
21	10652724	1	DIRECTIONAL CONTROL VALVE 4/2 NG6-3	WEGEVENTIL
50	11181960	1	CONTROL BLOCK 55BAR SPF ⇨ ❑ 203	STEUERBLOCK
51	511497514	1	BLANKING PLATE	BLINDPLATTE
52	11182924	1	DIRECTIONAL CONTROL VALVE 3/2-320BA ⇨ ❑ 204	WEGEVENTIL
54	10813738	2	PRESSURE SENSOR 0-400/400 BAR LSB PL:	DRUCKAUFNEHMER
153	11314710	1	CONNECTION FLANGE SAE 11/4"-6000PS	ANSCHLUSSFLANSCH
157	96028333	1	EXPANSION TANK CPL. ⇨ ❑ 37	AUSGLEICHSBEHAELTER KPL.
159	511481508	1	NON-RETURN VALVE 250BAR CR6-FREI SP	RUECKSCHLAGVENTIL
180	510408708	1	NON-RETURN VALVE 420BAR CR6-FREI	RUECKSCHLAGVENTIL
201	511512208	2	COUPLING SLEEVE B8 38-S	KUPPLUNGSMUFFE
207	10466917	2	HEX CAP NUT RD79X4 SPF	VERSCHLUSSMUTTER
213	510599608	1	COUPLING SLEEVE B6 25-S	KUPPLUNGSMUFFE
217	511501008	1	COUPLING SLEEVE B6 28-L	KUPPLUNGSMUFFE
223	10466916	2	HEX CAP NUT RD54X4 SPF	VERSCHLUSSMUTTER
237	511508408	1	COUPLING SLEEVE B2 10-L	KUPPLUNGSMUFFE
243	10466914	1	HEX CAP NUT RD32X3 SPF	VERSCHLUSSMUTTER
321	4002299	8	SOCKET HEAD SCREW ISO 4762 M5X30 10.	ZYLINDERSCHRAUBE
500	511517808	4	FLANGE STUB PIPE AFG 38S G1 1/4 CR6-F	FLANSCHSTUTZEN
501	510586708	2	O-RING ARP 568 37,69X3,53 NBR90	O-RING
502	10876373	4	SOCKET HEAD SCREW ISO 4762 M14X45 8	ZYLINDERSCHRAUBE
503	4042273	4	SOCKET HEAD SCREW ISO 4762 M14X110 8	ZYLINDERSCHRAUBE
602	472531808	3	FITTING EWSD38-S A3P	VERSCHRAUBUNG
603	247117702	1	FITTING EW 12L M18X1,5 CR6-FREI	VERSCHRAUBUNG
604	470011308	1	FITTING SNV12-L A3P	VERSCHRAUBUNG
605	7407120	1	FITTING EL 28L CR6-FREI	VERSCHRAUBUNG
606	475435708	1	FITTING REDSDN28/12-L A3P	VERSCHRAUBUNG
607	247128602	1	FITTING EL 12L M18X1,5 CR6-FREI	VERSCHRAUBUNG
608	470700208	1	FITTING XGAI6-SR A3P	VERSCHRAUBUNG
610	477705208	1	STOP PLUG VSTIM33X2ED A3P	STOPFEN
611	475433608	1	FITTING REDSDN25/12-S A3P	VERSCHRAUBUNG
612	471032608	1	FITTING GE 12S G1/2A CR6-FREI	VERSCHRAUBUNG
613	471034808	2	FITTING GE 12L G1/2 ZNNI	VERSCHRAUBUNG
614	7407118	1	FITTING EL 25S CR6-FREI	VERSCHRAUBUNG
615	471039608	2	FITTING XGE10-LR-ED3/8" A3P	VERSCHRAUBUNG
617	477704108	1	STOP PLUG VSTI3/8"ED A3P	STOPFEN
618	471039708	1	FITTING ISO 8434-1 GE 10L M12X1,5 CR6-F	VERSCHRAUBUNG
619	471031508	1	FITTING XGE28-LM-ED A3P	VERSCHRAUBUNG
620	475431408	1	FITTING REDSD12/10-L A3P	VERSCHRAUBUNG
622	510629008	1	TEST POINT FITTING VKA3 10LM16X1,5 CR6	MESSANSCHLUSS
623	7403569	1	FITTING EW 10L M16X1,5 CR6-FREI	VERSCHRAUBUNG
624	470701614	1	FITTING AEHNL.ISO 8434 GAI 10L G1/4 CR6	VERSCHRAUBUNG
625	471030508	1	FITTING GE 10L M14X1,5 A3P	VERSCHRAUBUNG
626	472330208	1	FITTING EL 10L CR6-FREI	VERSCHRAUBUNG
627	7617494	1	FITTING EW 28L CR6-FREI	VERSCHRAUBUNG
628	477704008	1	STOPPER PLUG VSTI1/4"ED A3P	BLINDSTOPFEN

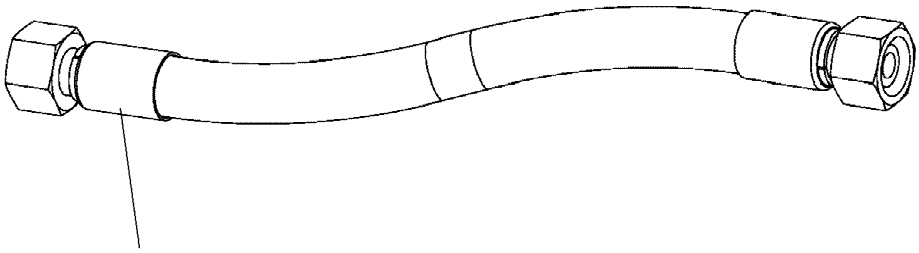

Schlauchnummer
Hose number
Numéro de flexible
Número de flexible
Номера шланга

Die Schlauchnummern auf den Schläuchen entsprechen den Positionen in der Schlauchliste.

The hose numbers from the hoses are in accordance with the items in the hose list.

Les numéros indiqués sur les flexibles correspondent aux repères de la nomenclature des flexibles.

Los números indicados en los flexibles corresponden a las posiciones de la lista de flexibles.

Нанесенные на шлангах номера соответствуют позициям в перечне.

Pos.	Item	Quantity	Description	Bezeichnung
1130	968585708	1	HOSE CPL. 1SN 25X280	SCHLAUCH KPL.
1131	967574308	1	HOSE CPL. 2SN 10X480	SCHLAUCH KPL.
1132	927706908	1	HOSE CPL. 2SN 8X760	SCHLAUCH KPL.
1133	920711308	1	HOSE CPL. 2TE 10X820	SCHLAUCH KPL.
1134	968585808	1	HOSE CPL. 2TE 10X1360	SCHLAUCH KPL.
1135	926455908	1	HOSE CPL. 1SC 8X800	SCHLAUCH KPL.
1136	963561108	1	HOSE CPL. 2SN 6X440	SCHLAUCH KPL.
1137	965159008	1	HOSE CPL. 2SN 8X640	SCHLAUCH KPL.

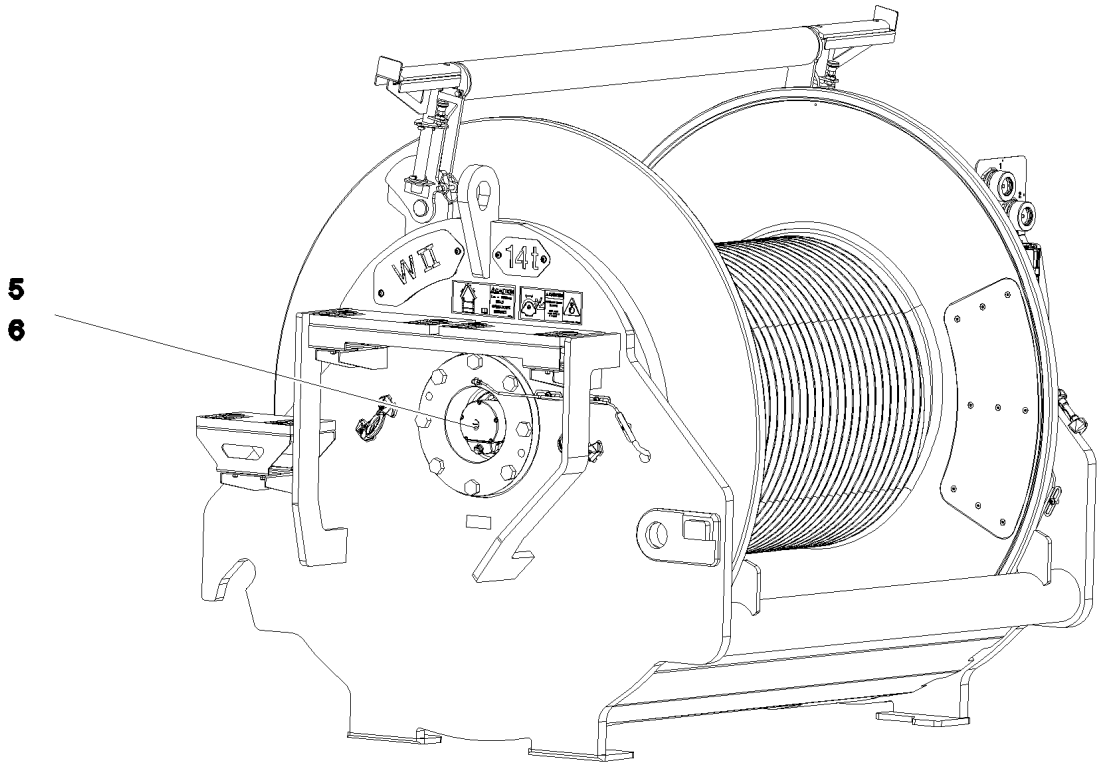

Pos.	Item	Quantity	Description	Bezeichnung
5	10802061	1	WINCH REVOLUTION TRANSDUCER 655360 ⇨ ❑ 206	WINDENDREHGEBER
6	606012608	1	DRIVE FLANGE EDELSTAHL	ANTRIEBSFLANSCH
10	11657360	3	HEX SCREW ISO 4017 M6X16 8.8 480H SPF	SECHSKANTSCHRAUBE
12	424000508	3	WASHER SPRING DIN 127 A 6 FST A2C	FEDERRING
20	968157708	1	WIRING HARNESS W522	KABELSTRANG

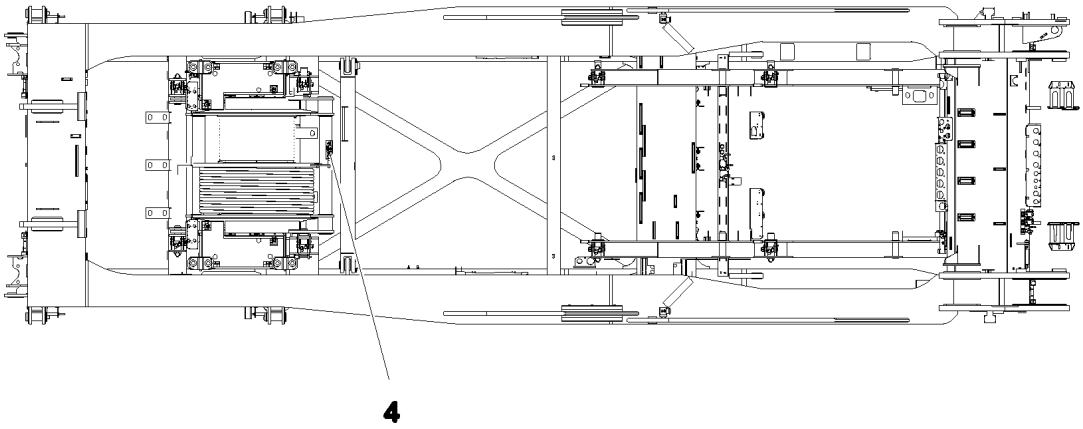

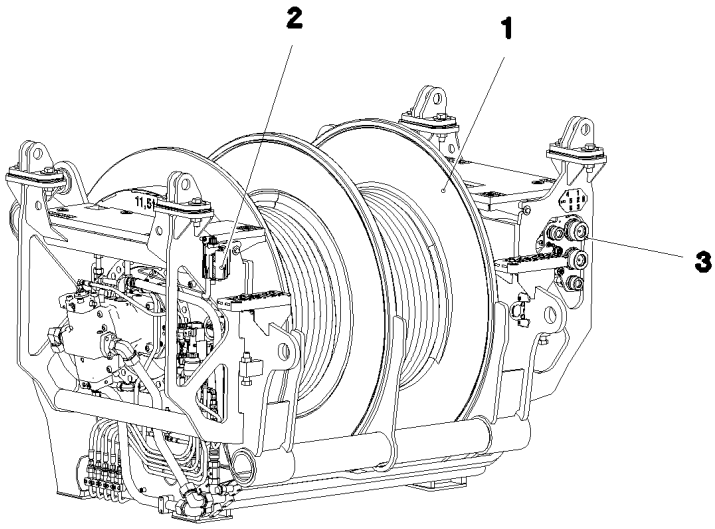

Pos.	Item	Quantity	Description	Bezeichnung
1	917451208	1	WINCH 4 PRE-ASSEMBLY ⇨ ❑ 220	WINDE 4 VORM.
2	917452608	1	ELECTRIC FOR WINCH 4 ⇨ ❑ 229	ELEKTRIK WINDE 4
3	917433408	1	ADDITIONAL HYDRAULICS WINCH 4 ⇨ ❑ 230	ZUSATZHYDRAULIK WINDE 4
4	917872108	1	SIGNS WINDE 4 ⇨ ❑ 235	BESCHILDERUNG

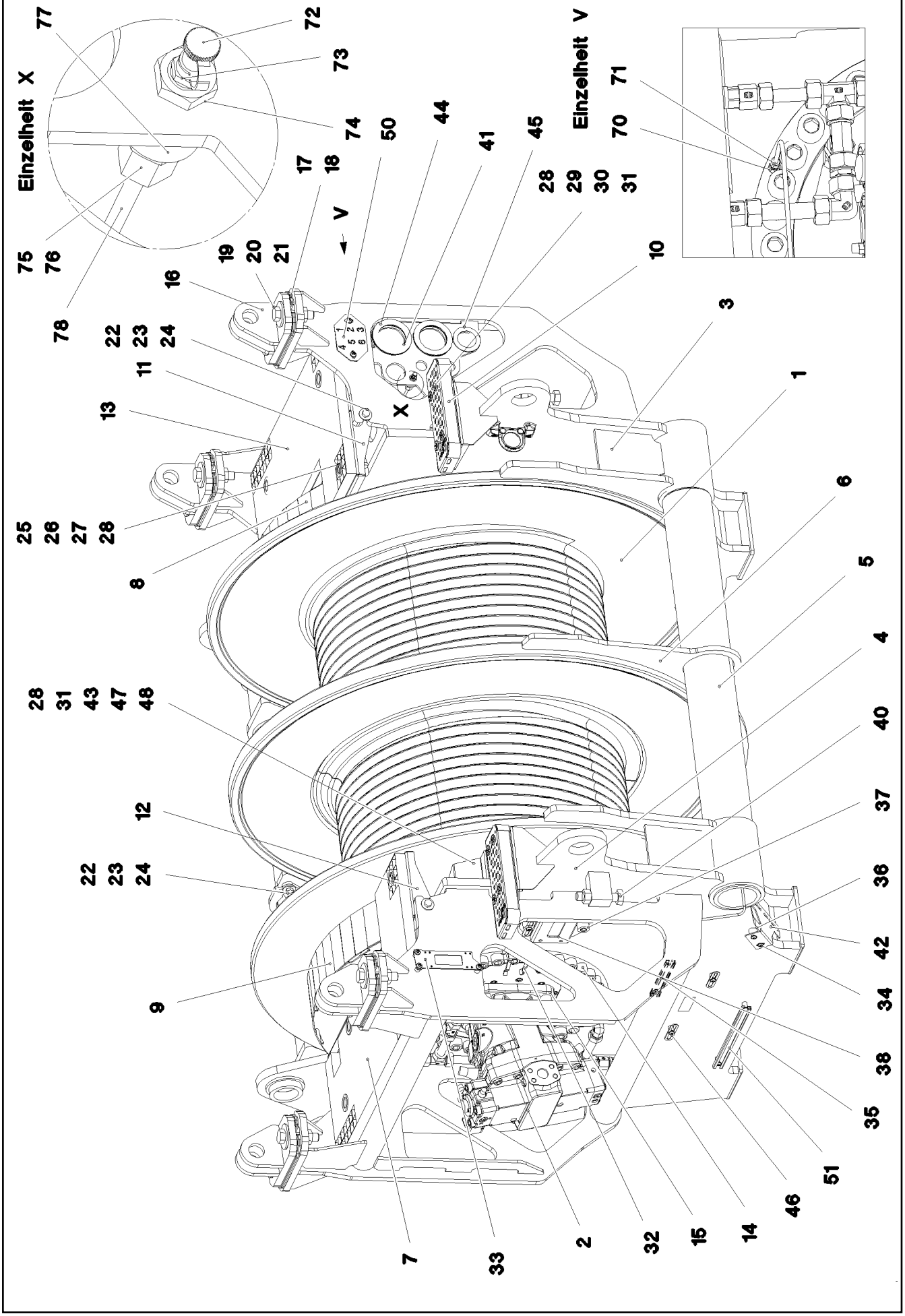

15.12.2020 081232 LIEBHERR	**etk_en_de_098201 LR 11000** **WINCH 4 PRE-ASSEMBLY** **WINDE 4 VORM.**	❑ 220 (1/3) **917451208**

Pos.	Item	Quantity	Description	Bezeichnung
1	90023101	1	COMPACT ROPE WINCH KSW 700/1782 01 ⇨ ❑ 223	KOMPAKTSEILWINDE
2	11212497	2	VARIABLE DISPLACEMENT MOTOR A6VM 2 ⇨ ❑ 228	VERSTELLMOTOR
3	968153608	1	SIDE PLATE WELDED CONSTR.RIGHT	SEITENSCHEIBE SCHWK.RE.
4	968153708	1	SIDE PLATE WELDED CONSTR. LEFT	SEITENSCHEIBE SCHWK.LI.
5	968153808	2	PIPE WELDED	ROHR SCHWK.
6	97035373	1	PLATE 15X1190X1630 S355MC RAL 7037 GR	BLECH
7	97035374	1	GRIDIRON T895X500X30/2 S235JR T ZN K	GITTERROST-P
8	968153908	1	PROTECTION PLATE WELDED FE//ZNNI8//C	SCHUTZBLECH SCHWK.
9	968154008	1	PROTECTION PLATE WELDED FE//ZNNI8//C	SCHUTZBLECH SCHWK.
10	978880308	2	TREAD 2X40X320X120 ALMG3 ELOXIERT SP	AUFSTIEGSTRITT
11	97035379	1	PLATE 4X1000X292 S315MC FE//ZNNI8//CN/	BLECH
12	97035380	1	PLATE 4X1000X291 S315MC FE//ZNNI8//CN/	BLECH
13	97035454	1	GRIDIRON T895X500X30/2 S235JR T ZN K	GITTERROST-P
14	10001470	70	SOCKET HEAD SCREW ISO 4762 M24X90 10	ZYLINDERSCHRAUBE
15	12691230	8	SOCKET HEAD SCREW ISO 4762 M20X50 8	ZYLINDERSCHRAUBE
16	967847308	4	BRACKET WELDED CONST.	KONSOLE SCHWK.
17	97035382	8	PLATE 4X140X245 S315MC FE//ZNNI8//CN//T	BLECH
18	97035383	4	PLATE 2X140X245 DC01 FE//ZNNI8//CN//T0	BLECH
19	12219339	8	HEX SCREW ISO 4017 M24X100 8.8 FLZN SP	SECHSKANTSCHRAUBE
20	10179463	16	WASHER ISO 7093-1 24 300HV FLZN SPF	SCHEIBE
21	10425688	10	HEX NUT ISO 4032 M24 10 FLZN SPF	SECHSKANTMUTTER
22	11645386	6	HEX SCREW ISO 4017 M12X45 8.8 FLZN SP	SECHSKANTSCHRAUBE
23	11182717	12	WASHER ISO 7093-1 12 300HV FLZN SPF	SCHEIBE
24	10875616	6	HEX NUT ISO 4032 M12 8 FLZN SPF	SECHSKANTMUTTER
25	11651582	8	HEX SCREW ISO 4014 M8X55 8.8 480H SPF	SECHSKANTSCHRAUBE
26	941138108	8	WASHER DC01 FE//ZNNI8//CN//T0	SCHEIBE
27	10100621	8	DISH MOUNTING	TELLERBEFESTIGUNG
28	11693875	17	HEX NUT ISO 4032 M8 8 480H SPF	SECHSKANTMUTTER
29	788901808	8	WASHER 8 -EDELSTAHL	SCHEIBE
30	12201384	8	COUNTERSUNK SCREW ISO 10642 M8X70	SENKSCHRAUBE
31	10289803	10	WASHER ISO 7089 8 300HV 480H SPF	SCHEIBE
32	97037694	1	PLATE 192X126 DC01 FE//ZNNI8//CN//T0	BLECH
33	955668108	1	PLATE 196X63 S315MC FE//ZNNI8//CN//T0	BLECH
34	12102696	29	BUTTON HEAD SCREW ISO7380-2 M8X10 0	HALBRUNDKOPFSCHRAUBE
35	954128608	3	MOUNTING RAIL X0	TRAGSCHIENE
36	953873408	4	SLEEVE 25X20 11SMN37 FE//ZNNI8//CN//T0	HUELSE
37	978787708	3	SLEEVE 33.0X19 FE//ZNNI8//CN//T0	HUELSE
38	97034146	1	PLATE 4X231X151 S315MC FE//ZNNI8//CN//T	BLECH
40	10179871	2	HEX SCREW ISO 4017 M24X120 8.8 FLZN SP	SECHSKANTSCHRAUBE
41	974968008	2	WASHER 5X120X120 S960QL	SCHEIBE
42	97040913	1	PLATE 3X245X141 DC01 FE//ZNNI8//CN//T0	BLECH
43	97041169	1	PLATE 3X144X278 DC01 FE//ZNNI8//CN//T0	BLECH
44	957018808	6	PLATE 2X114X114 DC01 FE//ZNNI8//CN//T0	BLECH
45	97027081	1	WASHER 3X80X80 S355MC FE//ZNNI8//CN//T	SCHEIBE
46	953650008	8	CABLE CLAMP DC01 FE//ZNNI8//CN//T0	KABELHALTER
47	11651767	1	HEX SCREW ISO 4017 M8X20 8.8 480H SPF	SECHSKANTSCHRAUBE
48	11491889	6	WASHER ISO 7093-1 10 300HV FLZN SPF	SCHEIBE
49	10197730	6	HEX SCREW ISO 4017 M10X20 8.8 ZNNI-480	SECHSKANTSCHRAUBE
50	97045106	1	PLATE 3X90X150 DC01 FE//ZNNI8//CN//T0	BLECH
51	954117508	2	MOUNTING RAIL X0	TRAGSCHIENE
70	774373508	2	EXTENSION M10X1K/ M10X1	VERLAENGERUNG
71	774376508	2	FITTING GE 6LL M10X1	VERSCHRAUBUNG
72	779013008	2	PROTECTING CAP	SCHUTZKAPPE
73	7743242	2	HYDRAULIC-TYPE LUBRICAT.NIPPLE DIN 71	KEGELSCHMIERNIPPEL
74	977214908	2	FITTING XSV6-SX59	VERSCHRAUBUNG
75	477400108	2	BOX NUT DIN 3870 AS6 A3P	UEBERWURFMUTTER
76	477101408	2	PROFILE RING PR6-S/L A3P	PROFILRING
77	97020171	2	SLEEVE 25.0X15 35NICRMOV125	HUELSE

Pos.	Item	Quantity	Description	Bezeichnung
78	10873149	5	POLYAMID PIPE DIN 73378 6X1,5 PA 12-HL	POLYAMIDROHR

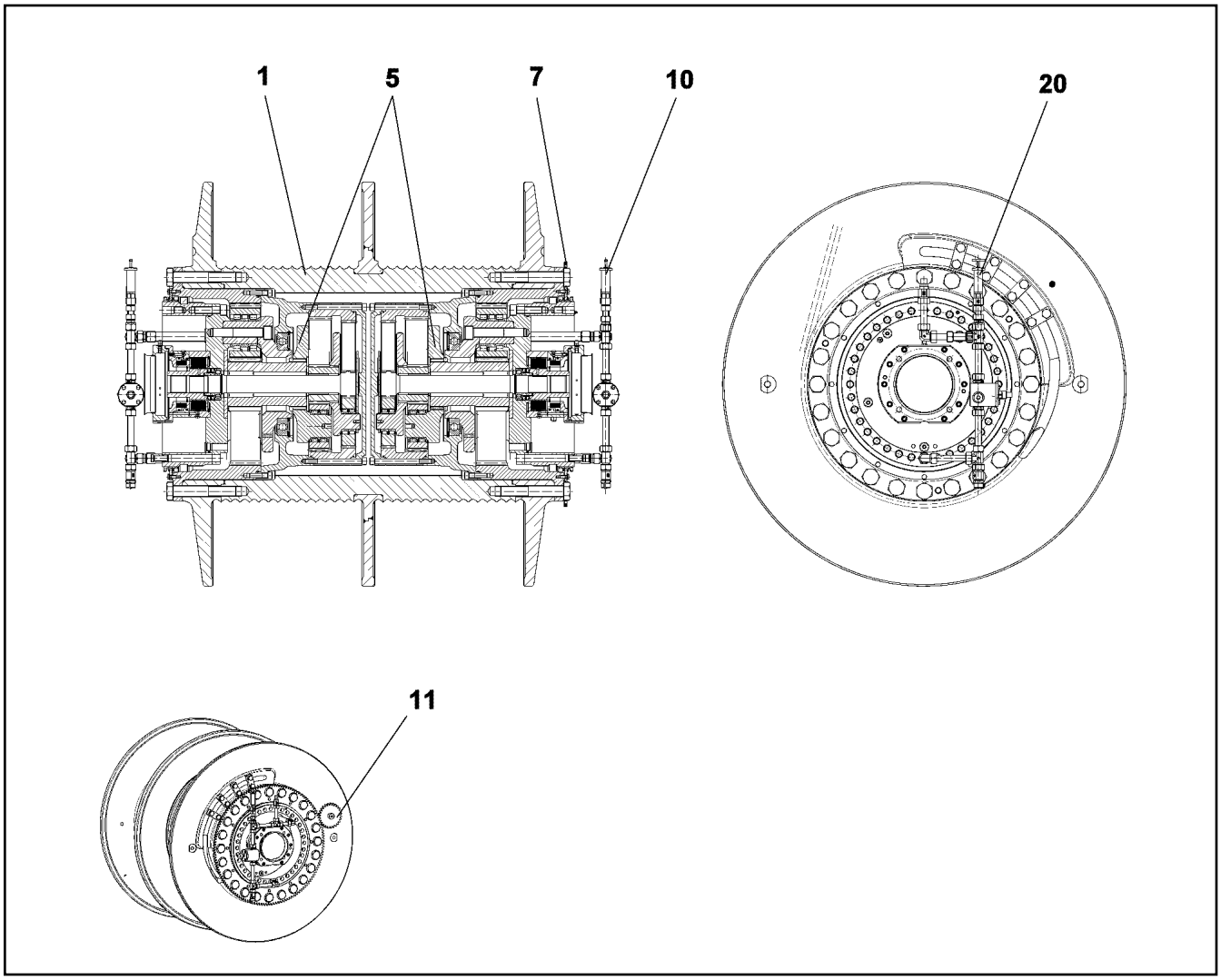

Pos.	Item	Quantity	Description	Bezeichnung
1	90200221	1	ROPE DRUM	SEILTROMMEL
5	90200276	2	PLANETARY GEARBOX 3-STUFIG ⇨ ❑ 224	PLANETENGETRIEBE
7	90200514	1	CROWN GEAR Z=142	ZAHNKRANZ
10	90200528	1	OIL-GAUGING INSTRUMENT ⇨ ❑ 226	OELMESSEINRICHTUNG
11	968913001	1	SPUR WHEEL	STIRNRAD
20	90200533	1	OIL-GAUGING INSTRUMENT ⇨ ❑ 227	OELMESSEINRICHTUNG

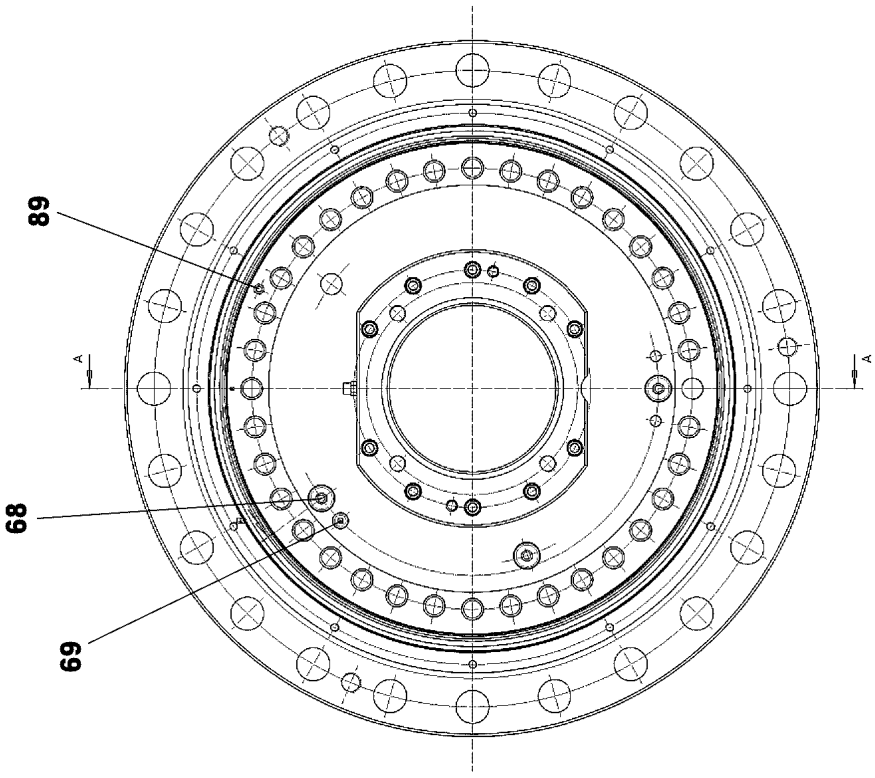
89
68
69
A
A

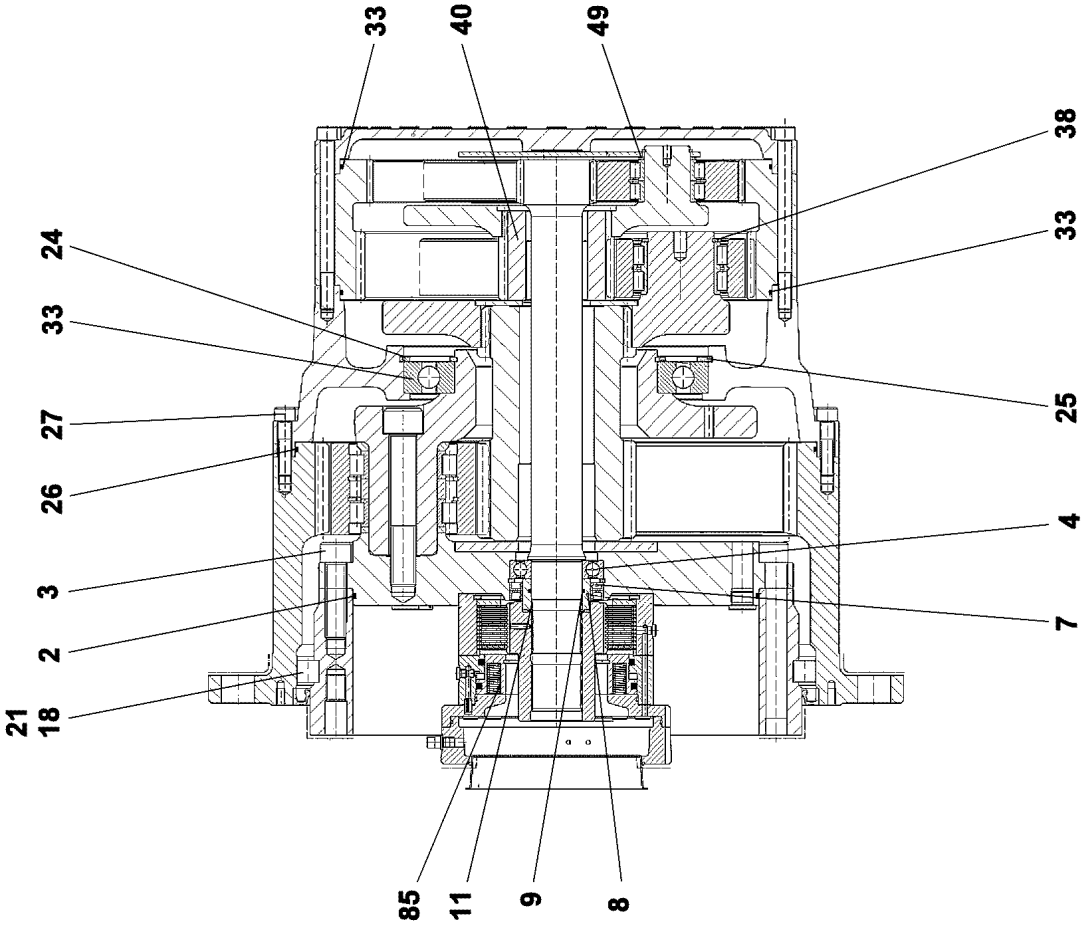
33
40
49
38
33
24
33
25
27
26
4
3
7
2
21
18
85
11
9
8

Pos.	Item	Quantity	Description	Bezeichnung
2	761061703	1	O-RING 470X5 NBR 70	O-RING
3	10001470	35	SOCKET HEAD SCREW ISO 4762 M24X90 10	ZYLINDERSCHRAUBE
4	745141201	1	DEEP GROOVE BALL BEARING DIN 625 621	RILLENKUGELLAGER
7	710027101	2	ROTARY SHAFT LIP SEAL DIN 3760 A 80X1	RADIALWELLENDICHTRING
8	968478401	1	SLEEVE 80X60X36,5	LAUFRING
9	726411301	1	O-RING 60X3 NBR 70	O-RING
11	10171588	1	LOCKING RING DIN 471 60X2 FLZNNC-120H	SICHERUNGSRING
18	747004401	55	CYL.ROLLER DIN 5402-1 26X26	ZYLINDERROLLE
21	797028301	55	INTERMEDIATE PART	ZWISCHENSTUECK
23	10168662	1	DEEP GROOVE BALL BEARING DIN 625 16	RILLENKUGELLAGER
24	540187408	1	LOCKING RING DIN 472 360X6	SICHERUNGSRING
25	428006705	1	LOCKING RING DIN 471 240X5 ST	SICHERUNGSRING
26	761020803	1	O-RING 600X4 NBR 70	O-RING
27	4002918	36	SOCKET HEAD SCREW ISO 4762 M16X65 10	ZYLINDERSCHRAUBE
33	761032303	2	O-RING 480X4 NBR 70	O-RING
38	463000303	3	LOCKING RING DIN 471 80X4	SICHERUNGSRING
40	944441603	1	SUN WHEEL Z=24 18CrNiMo7-6	SONNENRAD
68	477705808	3	STOP PLUG VSTIM26X1,5ED A3P	STOPFEN
69	477704908	1	STOP PLUG VSTIM14X1,5ED A3P	STOPFEN
85	90024729	1	SPRING LOADED BRAKE ⇨ ❑ 195	FEDERDRUCKBREMSE
89	7743242	1	HYDRAULIC-TYPE LUBRICAT.NIPPLE DIN 71	KEGELSCHMIERNIPPEL

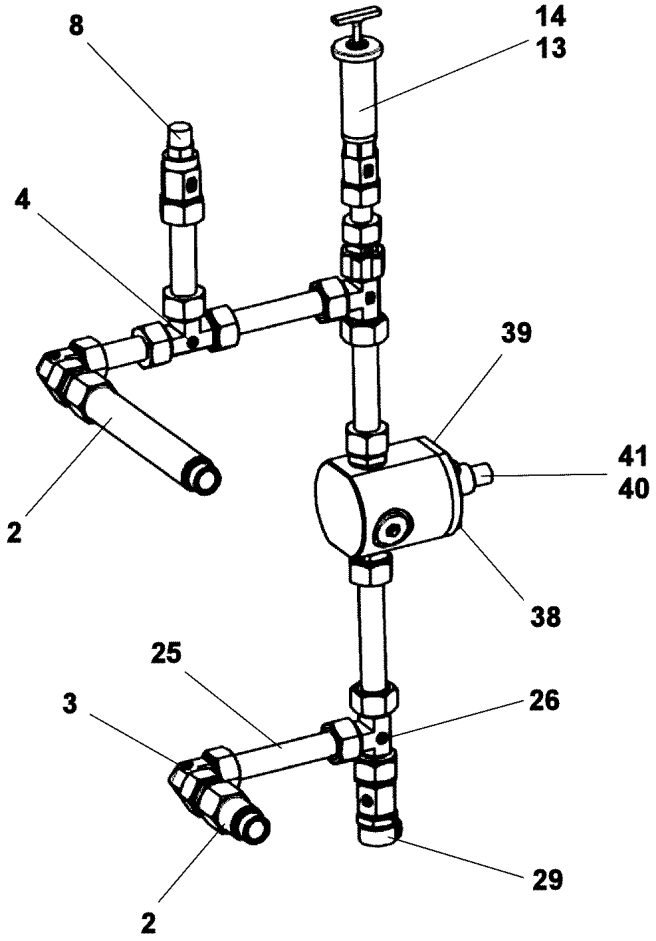

Pos.	Item	Quantity	Description	Bezeichnung
2	10664129	2	O-RING 23X2 NBR90	O-RING
4	470400708	1	FITTING T 22L	VERSCHRAUBUNG
8	721108801	1	VENTILATION UNIT ST VERZ	BE- UND ENTLUEFTUNGSFILTE
13	927501901	1	VENTILATION CONNECTING PIECE	ENTLUEFTUNGSSTUTZEN
14	761022503	1	SEALING RING 19,6X24,3X1,5	DICHTRING
29	710105908	1	SEALING RING DIN 7603 A27X32X2 CU	DICHTRING
38	11651767	4	HEX SCREW ISO 4017 M8X20 8.8 480H SPF	SECHSKANTSCHRAUBE
39	477511501	1	SCREW PLUG VSTI M26X1,5 CR6-FREI	VERSCHLUSSSCHRAUBE
40	10168177	1	OIL LEVEL PROBE L=50 12/24V SPF	OELSTANDSSONDE
41	710104008	1	SEALING RING DIN 7603 A18X22X1,5 CU	DICHTRING

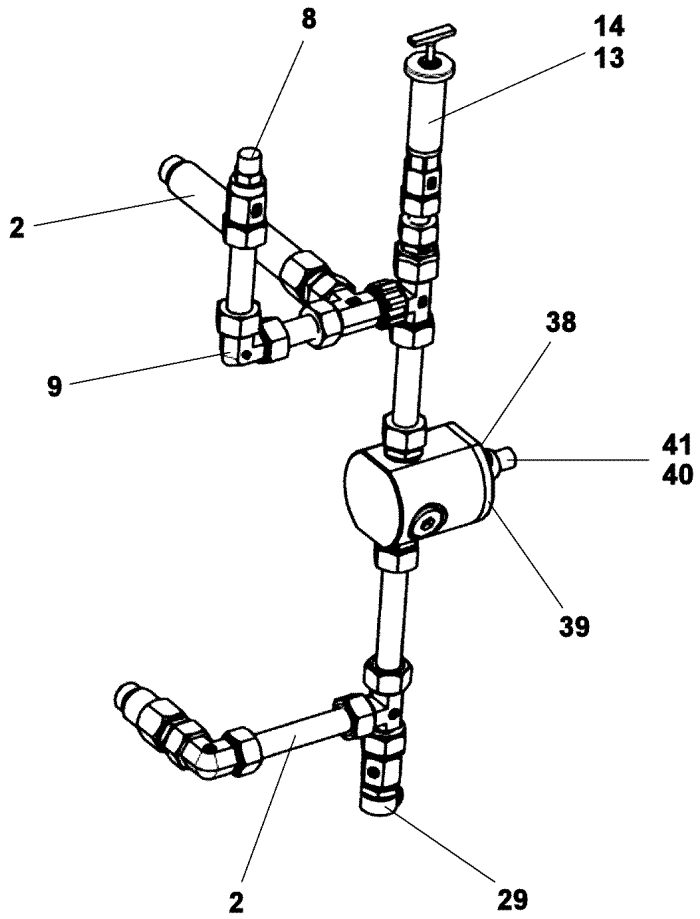

Pos.	Item	Quantity	Description	Bezeichnung
2	10664129	2	O-RING 23X2 NBR90	O-RING
8	721108801	1	VENTILATION UNIT ST VERZ	BE- UND ENTLUEFTUNGSFILTE
9	470200708	1	FITTING W22-L	VERSCHRAUBUNG
13	927501901	1	VENTILATION CONNECTING PIECE	ENTLUEFTUNGSSTUTZEN
14	761022503	1	SEALING RING 19,6X24,3X1,5	DICHTRING
29	710105908	1	SEALING RING DIN 7603 A27X32X2 CU	DICHTRING
38	11651767	4	HEX SCREW ISO 4017 M8X20 8.8 480H SPF	SECHSKANTSCHRAUBE
39	477511501	1	SCREW PLUG VSTI M26X1,5 CR6-FREI	VERSCHLUSSSCHRAUBE
40	10168177	1	OIL LEVEL PROBE L=50 12/24V SPF	OELSTANDSSONDE
41	710104008	1	SEALING RING DIN 7603 A18X22X1,5 CU	DICHTRING

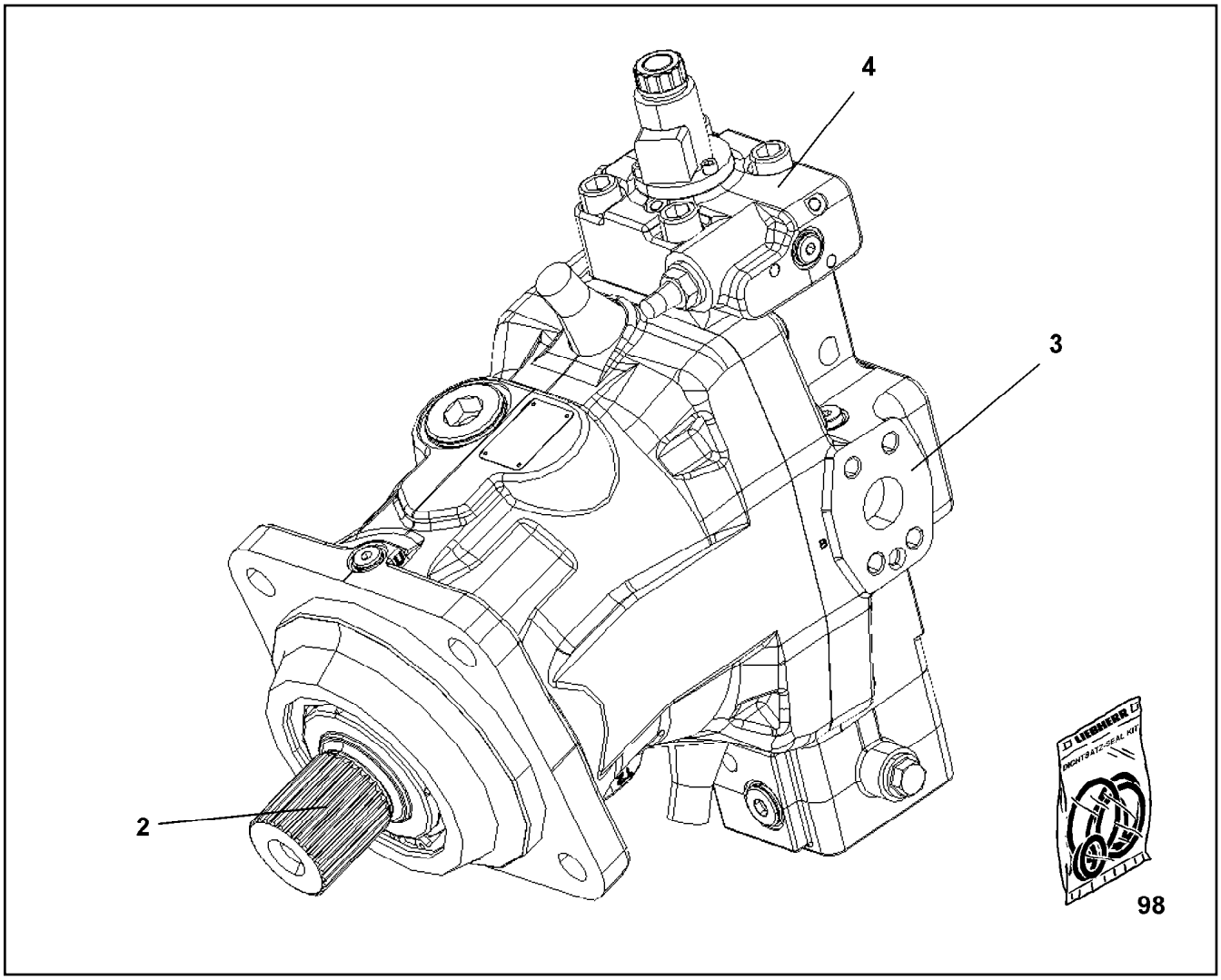

Pos.	Item	Quantity	Description	Bezeichnung
2	10871727	1	DRIVING GEAR	TRIEBWERK
3	10871729	1	CLOSING PLATE	ABSCHLUSSPLATTE
4	10871728	1	CONTROL ELEMENT	STEUERTEIL
98	10871730	1	SEAL KIT VARIAB.DISPLAC.MOTOR	DS VERSTELLMOTOR

Pos.	Item	Quantity	Description	Bezeichnung
5	10802061	1	WINCH REVOLUTION TRANSDUCER 655360 ⇨ ❑ 206	WINDENDREHGEBER
10	11657360	3	HEX SCREW ISO 4017 M6X16 8.8 480H SPF	SECHSKANTSCHRAUBE
12	424000508	3	WASHER SPRING DIN 127 A 6 FST A2C	FEDERRING
20	968157908	1	WIRING HARNESS W524	KABELSTRANG

Pos.	Item	Quantity	Description	Bezeichnung
4	968081908	1	ADDITIONAL HYDRAULICS WINCH 4 ⇨ ❑ 231	ZUSATZHYDRAULIK WINDE 4

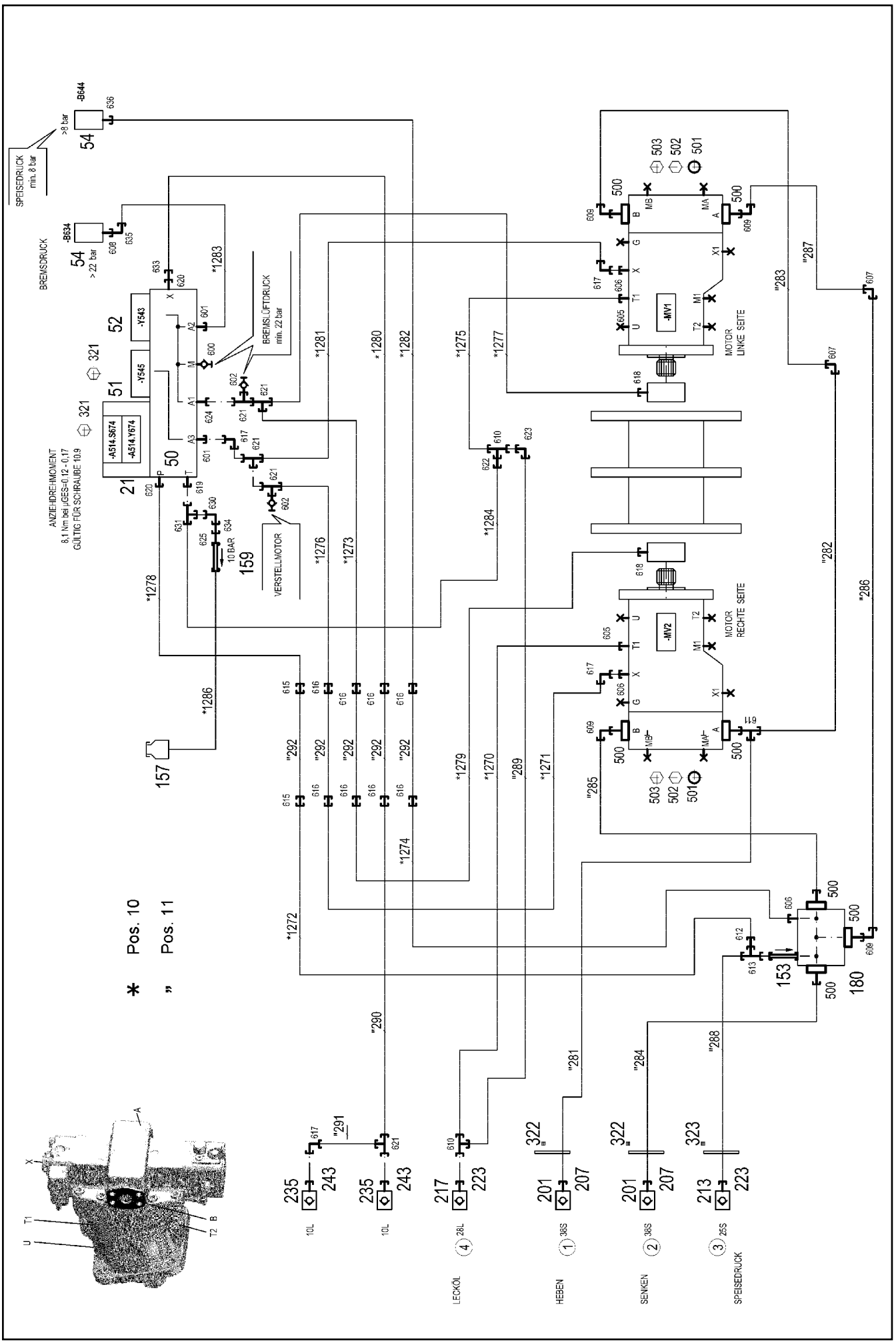

15.12.2020 081220	**etk_en_de_098201 LR 11000**	231 (1/2)
LIEBHERR	**ADDITIONAL HYDRAULICS WINCH 4** **ZUSATZHYDRAULIK WINDE 4**	**968081908**

Pos.	Item	Quantity	Description	Bezeichnung
10	968082008	1	HOSE LINES WINCH WINDE 4 ⇨ ❑ 233	SCHLAUCHLEITUNGEN WINDE
11	968082208	1	PIPELINE WINCH WINDE 4 ⇨ ❑ 234	ROHRLEITUNGEN WINDE
21	10652724	1	DIRECTIONAL CONTROL VALVE 4/2 NG6-3	WEGEVENTIL
50	11181960	1	CONTROL BLOCK 55BAR SPF ⇨ ❑ 203	STEUERBLOCK
51	10278566	1	PRESSURE CONTROL VALVE pv=16BAR pm	DRUCKREGELVENTIL
(30)	10493030	1	MAGNET COIL 24V	MAGNETSPULE
(999)	10493038	1	SEAL KIT PRESSURE CONTROL VALV	DS DRUCKREGELVENTIL
52	11182924	1	DIRECTIONAL CONTROL VALVE 3/2-320BA ⇨ ❑ 204	WEGEVENTIL
54	10813738	2	PRESSURE SENSOR 0-400/400 BAR LSB PL:	DRUCKAUFNEHMER
153	510408708	1	NON-RETURN VALVE 420BAR CR6-FREI	RUECKSCHLAGVENTIL
157	96028331	1	EXPANSION TANK CPL.	AUSGLEICHSBEHAELTER KPL.
159	511481508	1	NON-RETURN VALVE 250BAR CR6-FREI SP	RUECKSCHLAGVENTIL
180	511062408	1	CONNECTION FLANGE 85X85X85 AL-ZNMG	ANSCHLUSSFLANSCH
201	511512208	2	COUPLING SLEEVE B8 38-S	KUPPLUNGSMUFFE
207	10466917	2	HEX CAP NUT RD79X4 SPF	VERSCHLUSSMUTTER
213	510599608	1	COUPLING SLEEVE B6 25-S	KUPPLUNGSMUFFE
217	511501008	1	COUPLING SLEEVE B6 28-L	KUPPLUNGSMUFFE
223	10466916	2	HEX CAP NUT RD54X4 SPF	VERSCHLUSSMUTTER
235	511508408	2	COUPLING SLEEVE B2 10-L	KUPPLUNGSMUFFE
243	10466914	2	HEX CAP NUT RD32X3 SPF	VERSCHLUSSMUTTER
321	4002299	8	SOCKET HEAD SCREW ISO 4762 M5X30 10.	ZYLINDERSCHRAUBE
322	957018808	4	PLATE 2X114X114 DC01 FE//ZNNI8//CN//T0	BLECH
323	97027081	2	WASHER 3X80X80 S355MC FE//ZNNI8//CN//T	SCHEIBE
500	511517808	7	FLANGE STUB PIPE AFG 38S G1 1/4 CR6-F	FLANSCHSTUTZEN
501	510586708	4	O-RING ARP 568 37,69X3,53 NBR90	O-RING
502	10876373	12	SOCKET HEAD SCREW ISO 4762 M14X45 8	ZYLINDERSCHRAUBE
503	10878799	4	HEX SCREW ISO 4017 M14X45 8.8 FLZN SP	SECHSKANTSCHRAUBE
600	475602608	1	TEST POINT FITTING EMA3 G1/4 CR6-FREI	MESSANSCHLUSS
601	471039608	2	FITTING XGE10-LR-ED3/8" A3P	VERSCHRAUBUNG
602	510629008	2	TEST POINT FITTING VKA3 10LM16X1,5 CR6	MESSANSCHLUSS
605	7615629	2	FITTING GE 28L M42X2 CR6-FREI	VERSCHRAUBUNG
606	471030508	3	FITTING GE 10L M14X1,5 A3P	VERSCHRAUBUNG
607	470233408	2	FITTING XW38-S A3P	VERSCHRAUBUNG
608	470700208	1	FITTING XGAI6-SR A3P	VERSCHRAUBUNG
609	472531808	4	FITTING EWSD38-S A3P	VERSCHRAUBUNG
610	7407120	2	FITTING EL 28L CR6-FREI	VERSCHRAUBUNG
611	472331908	1	FITTING ELSD38-S A3P	VERSCHRAUBUNG
612	475433608	1	FITTING REDSDN25/12-S A3P	VERSCHRAUBUNG
613	7407118	1	FITTING EL 25S CR6-FREI	VERSCHRAUBUNG
615	475031708	2	FITTING XGR15/12-L A3P	VERSCHRAUBUNG
616	475031608	8	FITTING XGR15/10-L A3P	VERSCHRAUBUNG
617	7403569	4	FITTING EW 10L M16X1,5 CR6-FREI	VERSCHRAUBUNG
618	471039708	2	FITTING ISO 8434-1 GE 10L M12X1,5 CR6-F	VERSCHRAUBUNG
619	471031208	1	FITTING XGE18-LR-ED A3P	VERSCHRAUBUNG
620	471034808	2	FITTING GE 12L G1/2 ZNNI	VERSCHRAUBUNG
621	472330208	5	FITTING EL 10L CR6-FREI	VERSCHRAUBUNG
622	475430908	1	FITTING REDSD28/18-L A3P	VERSCHRAUBUNG
623	470230808	1	FITTING W 28L A3C	VERSCHRAUBUNG
624	471904308	1	FITTING EGE 10L G3/8A CR6-FREI	VERSCHRAUBUNG
625	470011308	1	FITTING SNV12-L A3P	VERSCHRAUBUNG
630	247108302	1	FITTING EW 18L M26X1,5 CR6-FREI	VERSCHRAUBUNG
631	247128502	1	FITTING EL 18L CR6-FREI	VERSCHRAUBUNG
633	475431408	1	FITTING REDSD12/10-L A3P	VERSCHRAUBUNG
634	475436308	1	FITTING REDSD18/12-L A3P	VERSCHRAUBUNG
635	472531508	1	FITTING EW 6S M14X1,5 CR6-FREI	VERSCHRAUBUNG
636	470701614	1	FITTING AEHNL.ISO 8434 GAI 10L G1/4 CR6	VERSCHRAUBUNG

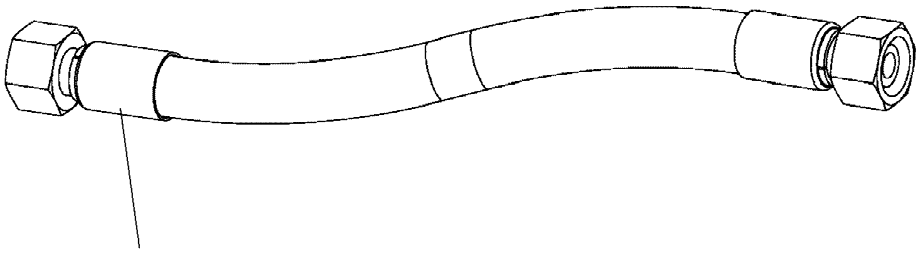

Schlauchnummer
Hose number
Numéro de flexible
Número de flexible
Номера шланга

Die Schlauchnummern auf den Schläuchen entsprechen den Positionen in der Schlauchliste.

The hose numbers from the hoses are in accordance with the items in the hose list.

Les numéros indiqués sur les flexibles correspondent aux repères de la nomenclature des flexibles.

Los números indicados en los flexibles corresponden a las posiciones de la lista de flexibles.

Нанесенные на шлангах номера соответствуют позициям в перечне.

Pos.	Item	Quantity	Description	Bezeichnung
1270	96003050	1	HOSE CPL. 2SN 25X460	SCHLAUCH KPL.
1271	926743408	1	HOSE CPL. 1SC 8X1020	SCHLAUCH KPL.
1272	965200208	1	HOSE CPL. 2TE 10X400	SCHLAUCH KPL.
1273	926122608	1	HOSE CPL. 1SC 8X1060	SCHLAUCH KPL.
1274	929757108	1	HOSE CPL. 1SC 8X200	SCHLAUCH KPL.
1275	96012877	1	HOSE CPL. 2SN 25X1020	SCHLAUCH KPL.
1276	926049208	1	HOSE CPL. 1SC 8X1040	SCHLAUCH KPL.
1277	926612308	1	HOSE CPL. 1SC 8X1100	SCHLAUCH KPL.
1278	927677508	1	HOSE CPL. 2TE 10X1150	SCHLAUCH KPL.
1279	927550308	1	HOSE CPL. 1SC 8X680	SCHLAUCH KPL.
1280	926359608	1	HOSE CPL. 1SC 8X1100	SCHLAUCH KPL.
1281	927550308	1	HOSE CPL. 1SC 8X680	SCHLAUCH KPL.
1282	966600408	1	HOSE CPL. 2SN 6X350	SCHLAUCH KPL.
1283	963560608	1	HOSE CPL. 2SN 6X520	SCHLAUCH KPL.
1284	928871308	1	HOSE CPL. 2TE 16X300	SCHLAUCH KPL.
1286	966182708	1	HOSE CPL. 2TE 10X700	SCHLAUCH KPL.

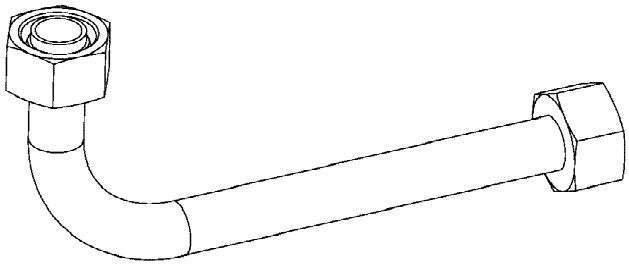

Die Positionsnummern der Rohre auf den Bildtafeln entsprechen den Positionen in der Rohrliste.

The pipe numbers from the illustrations are in accordance with the items in the pipe list.

Les numéros des tuyaux sur les illustrations correspondent aux repères de la nomenclature des tuyaux.

Los números de tubos en las ilustraciones corresponden a las posiciones de la lista de tubos.

Номера позиций труб на изображениях соответствуют позициям в перечне труб.

Pos.	Item	Quantity	Description	Bezeichnung
281	968379108	1	PIPE COMPL. 38X5X575	ROHR KPL.
282	968379208	1	PIPE COMPL. 38X5X2468	ROHR KPL.
283	968379308	1	PIPE COMPL. 38X5X719	ROHR KPL.
284	968379408	1	PIPE COMPL. 38X5X1130	ROHR KPL.
285	968379508	1	PIPE COMPL. 38X5X696	ROHR KPL.
286	968379608	1	PIPE COMPL. 38X5X1854	ROHR KPL.
287	968379708	1	PIPE COMPL. 38X5X1117	ROHR KPL.
288	968379808	1	PIPE COMPL. 25X3X823	ROHR KPL.
289	968379908	1	PIPE COMPL. 28X2X2493	ROHR KPL.
290	968380008	1	PIPE COMPL. 10X1,5X1597	ROHR KPL.
291	968380108	1	PIPE COMPL. 10X1,5X52	ROHR KPL.
292	968380208	5	PIPE COMPL. 15X1,5X1831	ROHR KPL.

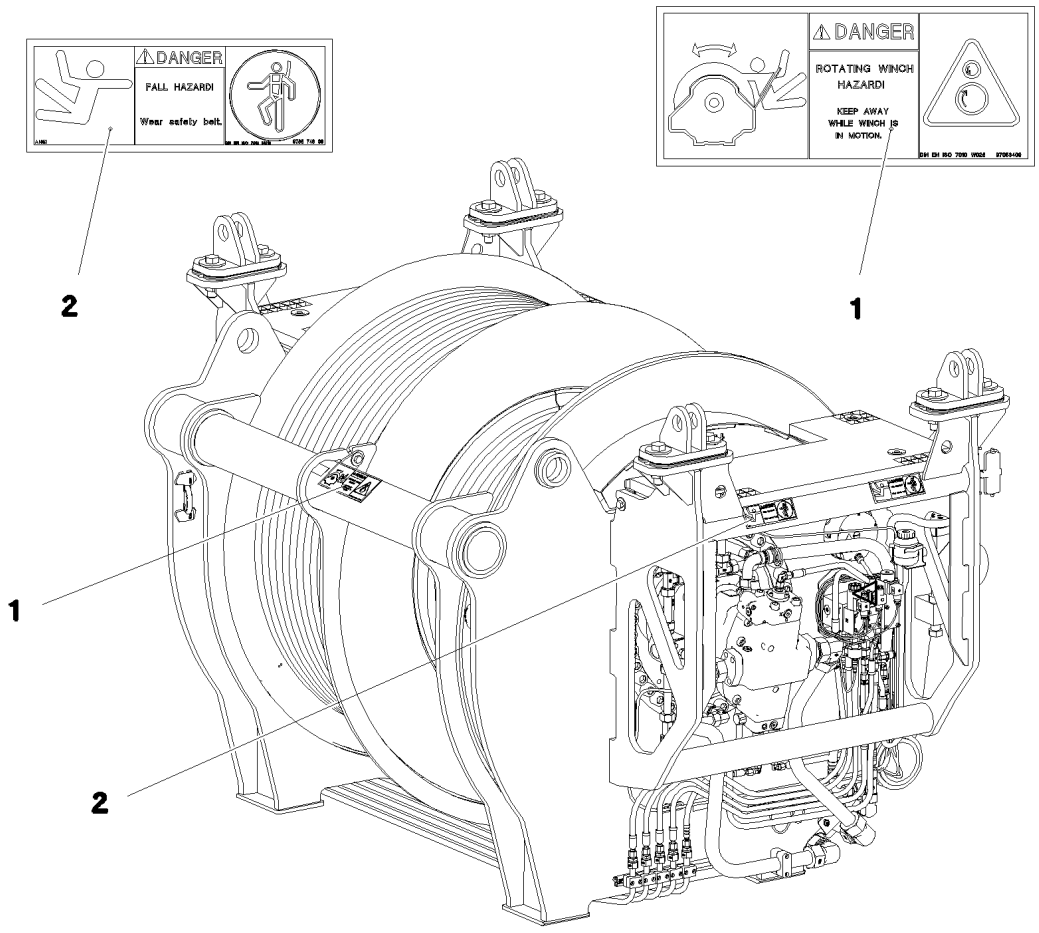

Pos.	Item	Quantity	Description	Bezeichnung
1	97053409	1	SIGN 208X88 KLEBEFOLIE	SCHILD
2	978674808	4	SIGN 168X62 KLEBEFOLIE SPF	SCHILD

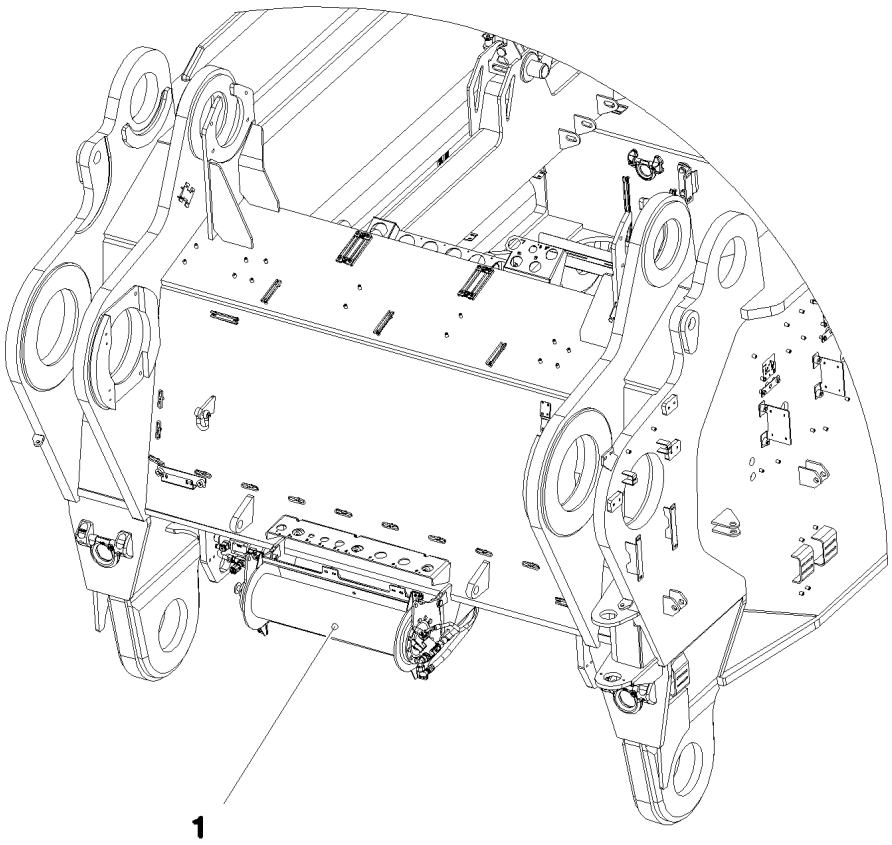

Pos.	Item	Quantity	Description	Bezeichnung
1	917645608	1	MOUNTING JACK/ERECTING WINCH ⇨ ❑ 237	MONTAGEWINDE VORM.
2	917079008	1	ADDNL. HYDR. F. ERECTING WINCH ⇨ ❑ 250	ZUSATZHYDRAULIK MONTAGE

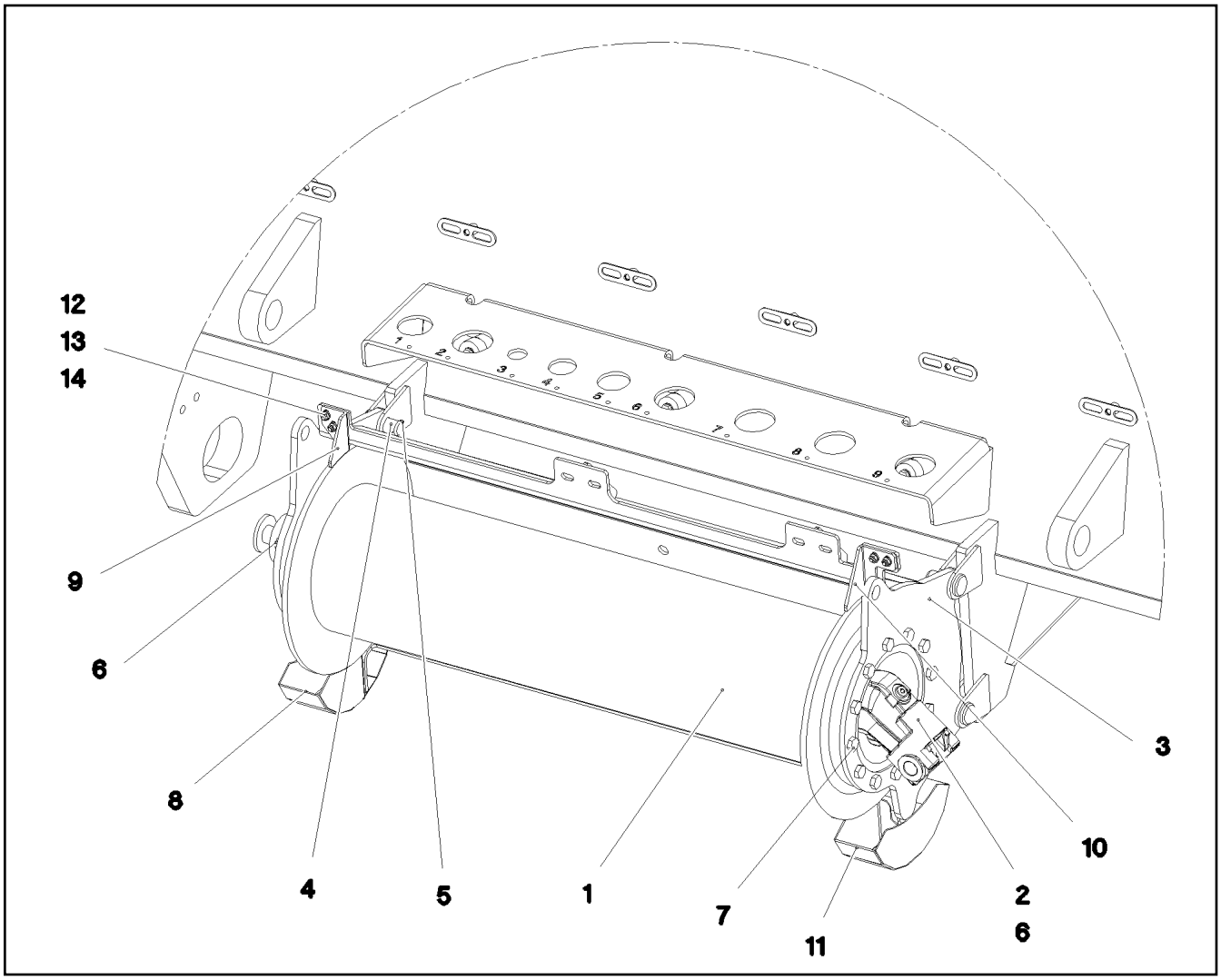

Pos.	Item	Quantity	Description	Bezeichnung
1	10802280	1	ROPE WINCH ZHP 4.13 SPF ⇨ ❑ 238	SEILWINDE
2	510230608	1	HYDRO MOTOR A2FM 16CM³/U SPF ⇨ ❑ 247	HYDROMOTOR
3	965444808	1	BEARING WELDED	LAGERUNG SCHWK.
4	451222208	4	PIN DIN 1435 20X45X38 ST.50 VERZ	BOLZEN
5	10180352	4	SPLIT PIN ISO 1234 4X32 St 480H SPF	SPLINT
6	10197831	10	HEX SCREW ISO 4017 M8X25 8.8 ZNNI-480	SECHSKANTSCHRAUBE
7	11631816	12	HEX SCREW ISO 4017 M10X25 8.8 FLZN SP	SECHSKANTSCHRAUBE
8	97050478	1	PLATE 2X242X221 DC01 FE//ZNNI8//CN//T0	BLECH
9	978587308	1	PLATE 4X85X60 S315MC FE//ZNNI8//CN//T0	BLECH
10	978587408	1	PLATE 4X97X77 S315MC FE//ZNNI8//CN//T0	BLECH
11	97050479	1	PLATE 2X242X221 DC01 FE//ZNNI8//CN//T0	BLECH
12	11644899	8	HEX SCREW ISO 4017 M6X20 8.8 480H SPF	SECHSKANTSCHRAUBE
13	10197771	16	WASHER ISO 7089 6 200HV ZNNI-480H SPF	SCHEIBE
14	10197764	8	HEX NUT ISO 4032 M6 10 ZNNI-480H SPF	SECHSKANTMUTTER

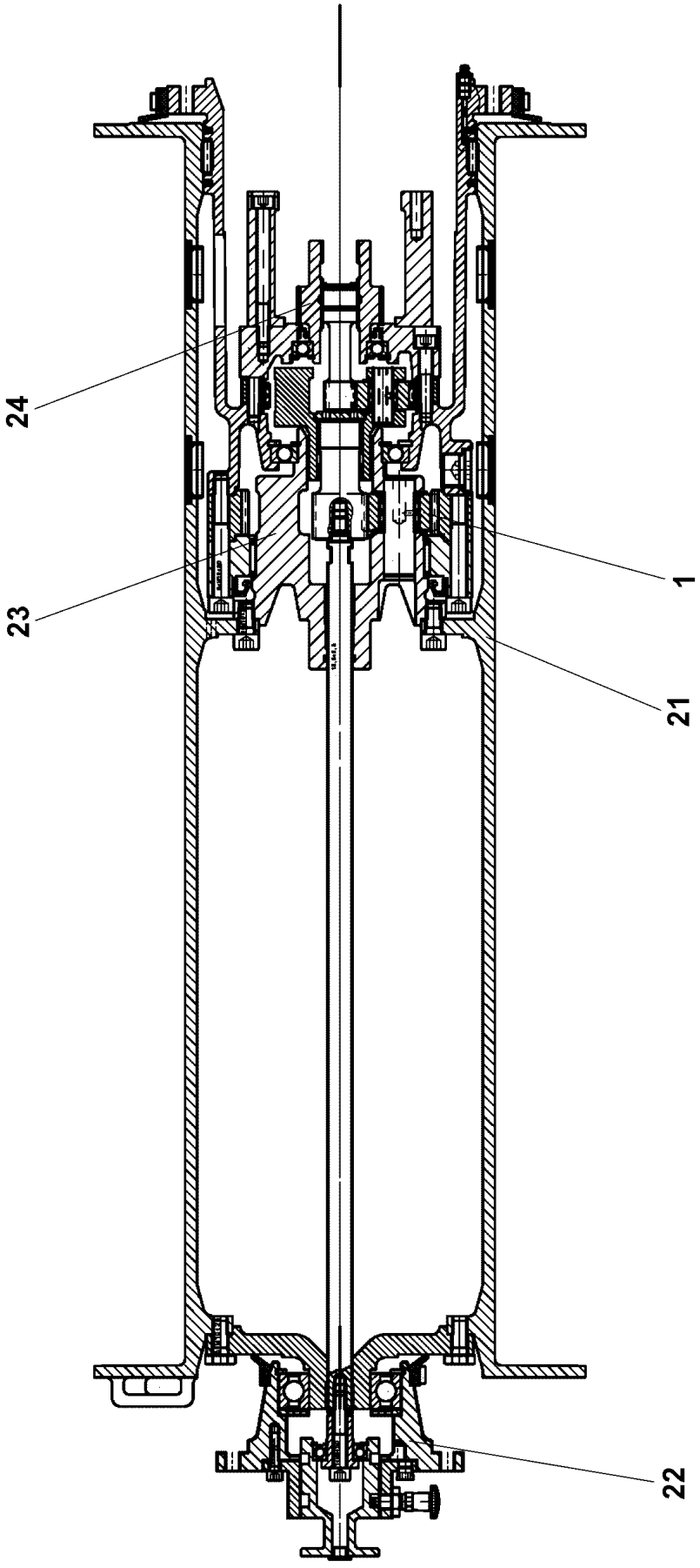
24
23
1
21
22

Pos.	Item	Quantity	Description	Bezeichnung
1	11005308	1	PLANETARY GEARBOX ⇨ ❑ 240	PLANETENGETRIEBE
21	11347396	1	ROPE DRUM ⇨ ❑ 241	SEILTROMMEL
22	11347399	1	FLANGE BEARING ⇨ ❑ 243	FLANSCHLAGER
23	540270414	1	POWER TAKE-OFF CPL ⇨ ❑ 245	ABTRIEB KPL
24	540270514	1	DRIVE UNIT CPL ⇨ ❑ 246	ANTRIEB KPL

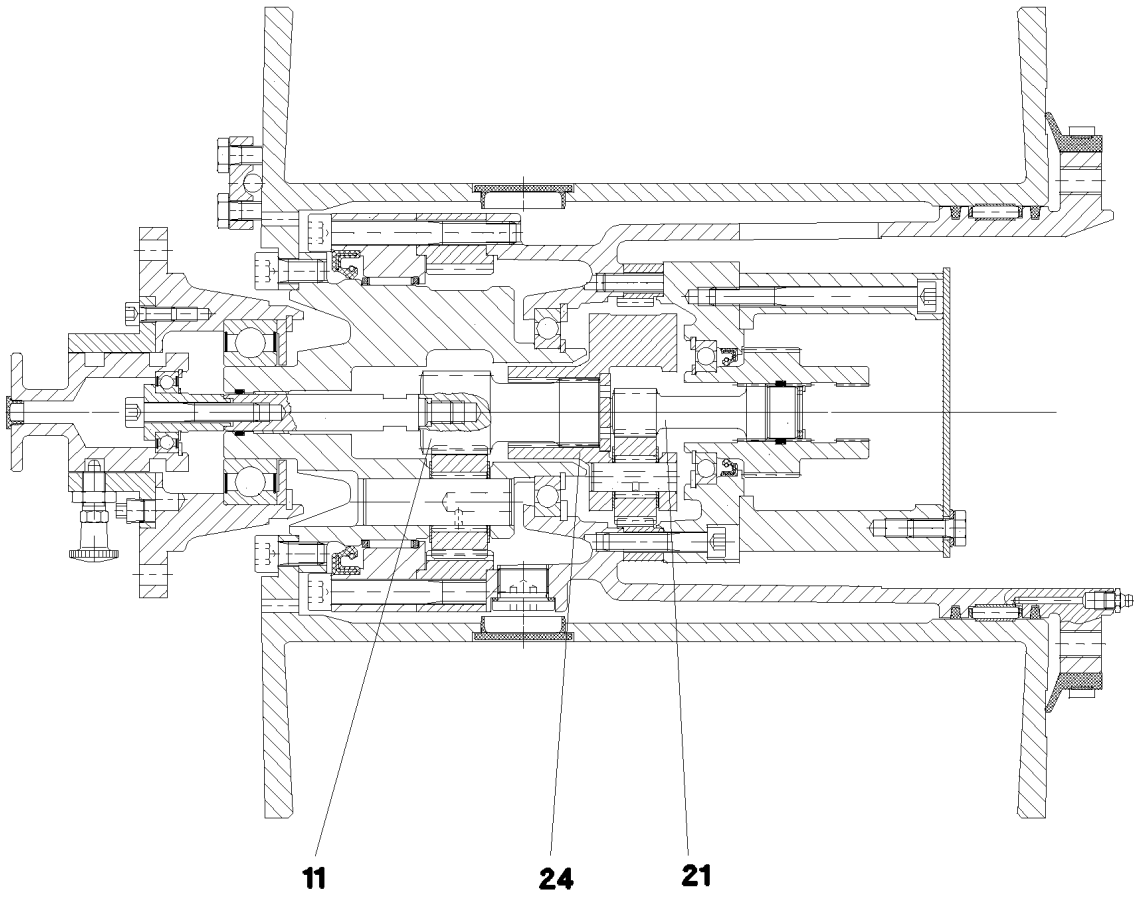

Pos.	Item	Quantity	Description	Bezeichnung
11	11005313	1	PLANETARY STAGE	PLANETENSTUFE
21	11005314	1	PLANETARY STAGE	PLANETENSTUFE
24	11005316	1	PLANETARY CARRIER	PLANETENTRAEGER

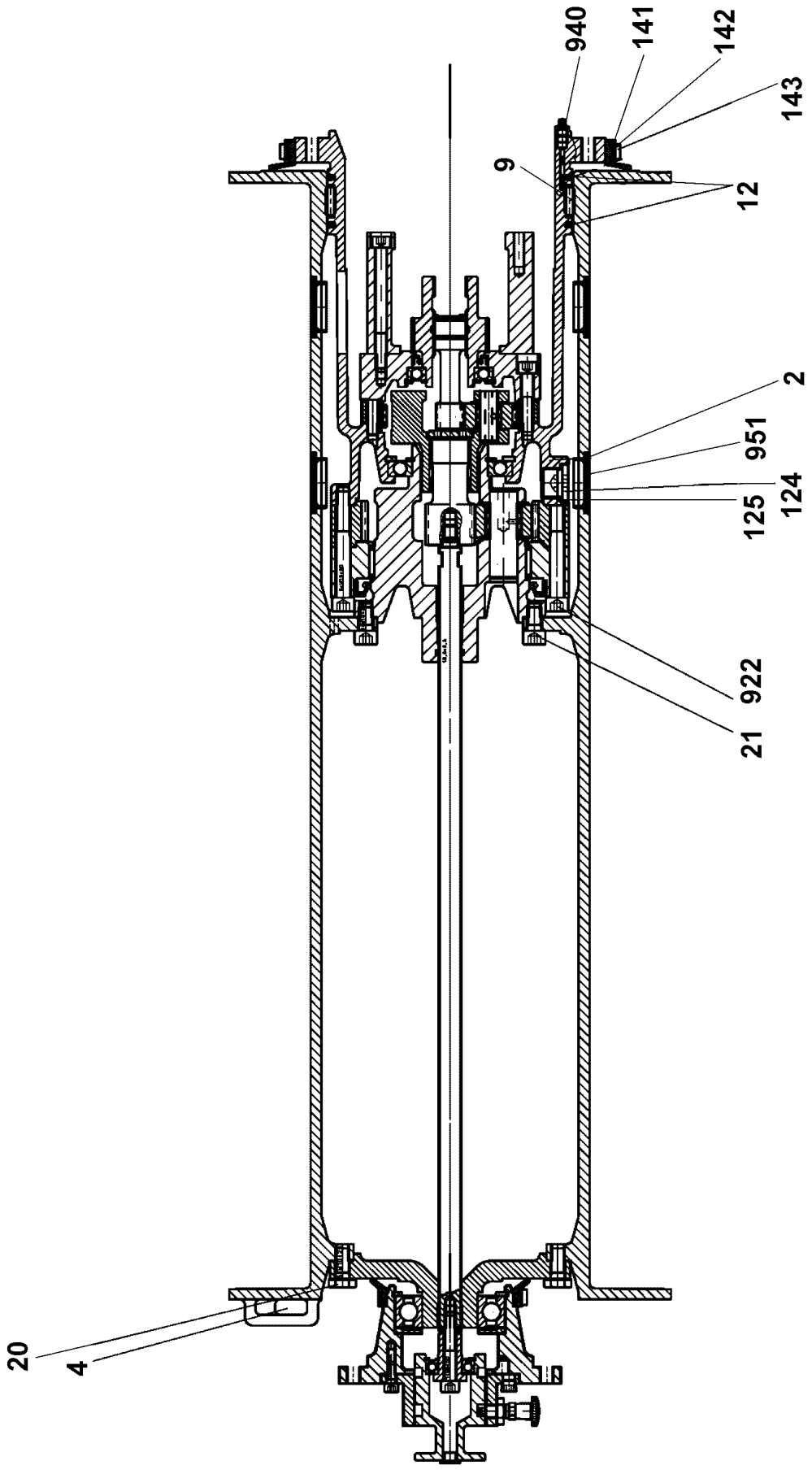
940
141
142
143
9
12
2
951
124
125
922
21
20
4

Pos.	Item	Quantity	Description	Bezeichnung
2	540271614	1	TERMINAL HOUSING	ENDGEHAEUSE
4	11450343	1	ROPE WEDGE	SEILKEIL
9	501532014	1	FLAT CAGE BEARING	FLACHKAEFIG
12	261100708	0.6	FELT STRIP DIN 5419 5X4	FILZSTREIFEN
20	11631816	6	HEX SCREW ISO 4017 M10X25 8.8 FLZN SP	SECHSKANTSCHRAUBE
21	12219296	8	SOCKET HEAD SCREW ISO 4762 M10X20 8	ZYLINDERSCHRAUBE
124	10878578	2	SCREW PLUG DIN 908 M22X1,5X18 ST 480H	VERSCHLUSSSCHRAUBE
125	540145208	2	SEALING RING DIN 7603 A22X27X1,5 ST	DICHTRING
141	501507014	0.7	PROFILE CORD	PROFILSCHNUR
142	501507214	0.8	FIXING BAND	BEF BAND
143	501507314	1	SLEEVE 8X0,4	HUELSE
922	4042195	6	SOCKET HEAD SCREW ISO 4762 M10X80 8.	ZYLINDERSCHRAUBE
940	510748108	1	GREASE NIPPLE DIN 71412 C M8X1	SCHMIERNIPPEL

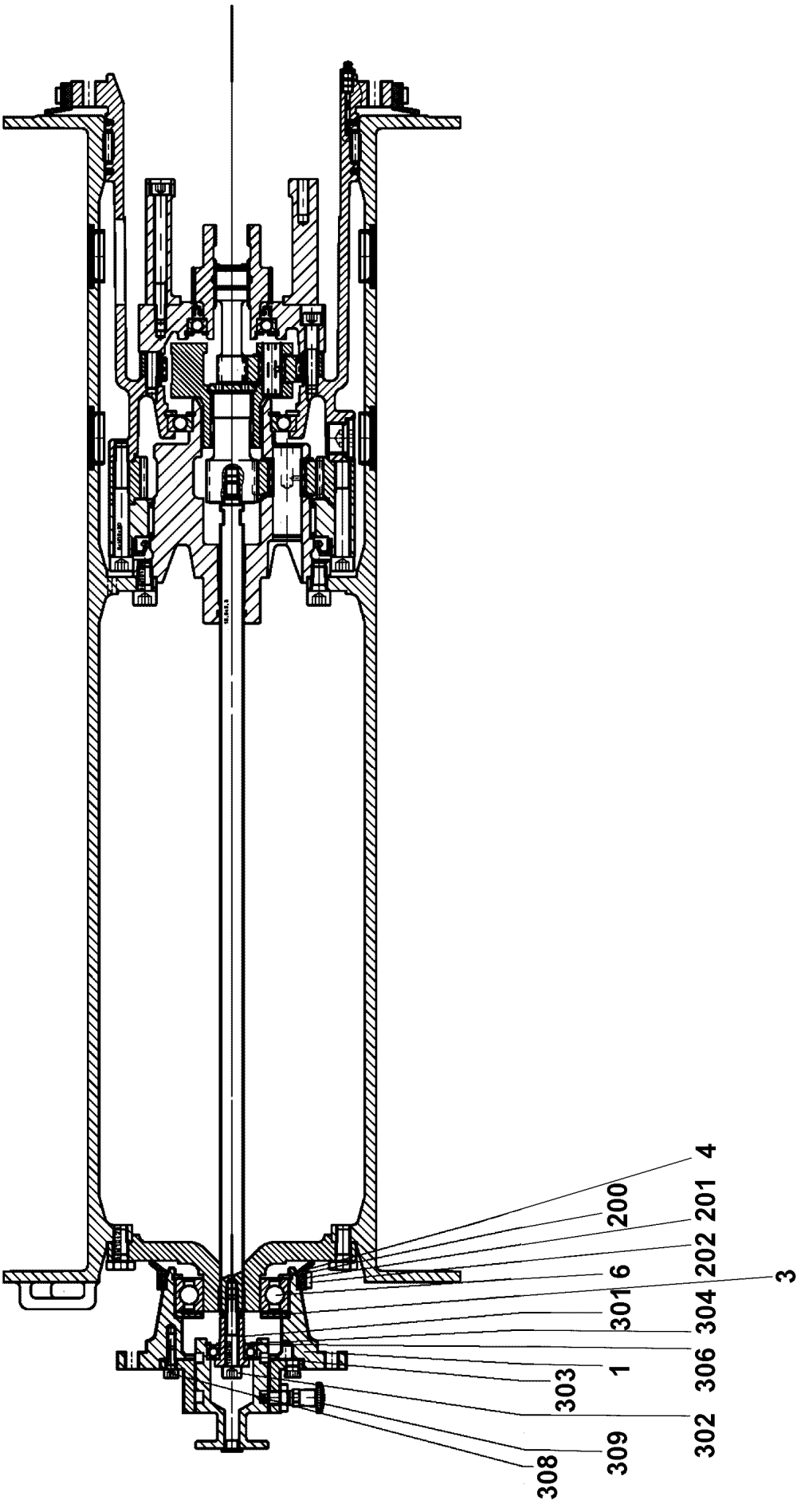
4
200
201
202
6
3
301
304
306
1
303
302
309
308

Pos.	Item	Quantity	Description	Bezeichnung
1	540271814	1	FLANGE	FLANSCH
3	540271914	1	WASHER	SCHEIBE
4	428102508	1	LOCKING RING DIN 472 80X2,5	SICHERUNGSRING
6	746170801	1	DEEP GROOVE BALL BEARING DIN 625 622	RILLENKUGELLAGER
200	501507014	0.3	PROFILE CORD	PROFILSCHNUR
201	501507214	0.4	FIXING BAND	BEF BAND
202	501507314	1	SLEEVE 8X0,4	HUELSE
301	540272114	1	PULL ROD	ZUGSTANGE
302	10875601	1	SOCKET HEAD SCREW ISO 4762 M8X50 8.8	ZYLINDERSCHRAUBE
303	514507308	1	DEEP GROOVE BALL BEARING DIN 625 600	RILLENKUGELLAGER
304	10171568	1	LOCKING RING DIN 471 17X1 FLZNNC-120H	SICHERUNGSRING
306	550296708	1	LOCKING RING DIN 472 35X1,5	SICHERUNGSRING
308	10875586	3	SOCKET HEAD SCREW ISO 4762 M6X16 8.8	ZYLINDERSCHRAUBE
309	570796908	1	STOP BOLT	RASTBOLZEN

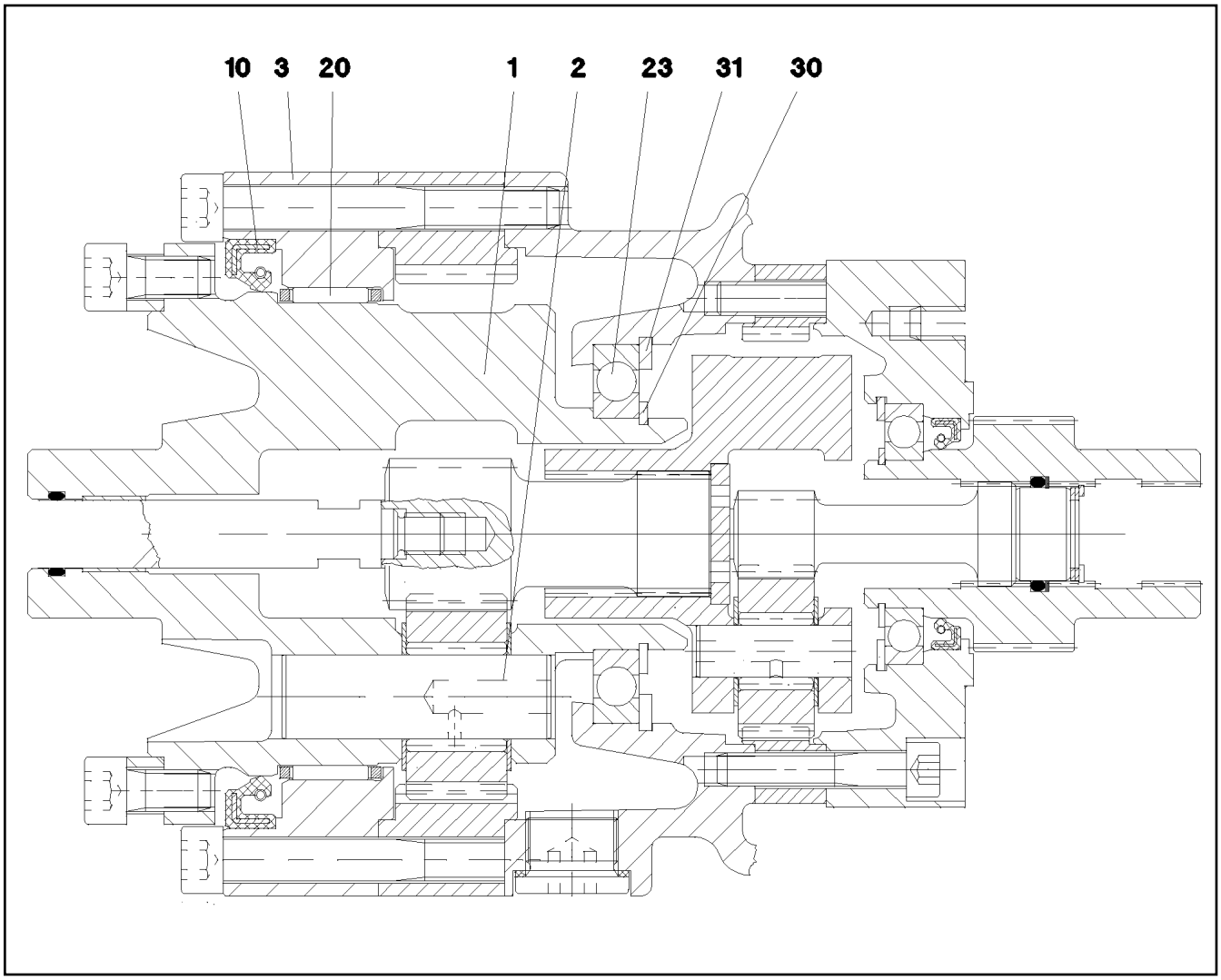

Pos.	Item	Quantity	Description	Bezeichnung
1	570795908	1	PLANETARY CARRIER	PLANETENTRAEGER
2	570795808	3	PLANETARY WHEEL AXLE	PLANETENACHSE
3	570796008	1	BEARING RING	LAGERRING
10	710031208	1	ROTARY SHAFT LIP SEAL DIN 3760 A 115X1	RADIALWELLENDICHTRING
20	570796108	1	NEEDLE GEAR RIM 110X117X24	NADELKRANZ
23	540511608	1	DEEP GROOVE BALL BEARING DIN 625 16	RILLENKUGELLAGER
30	10171587	1	LOCKING RING DIN 471 55X2 FLZNNC-120H	SICHERUNGSRING
31	12100657	1	LOCKING RING DIN 472 90X3 480H SPF	SICHERUNGSRING

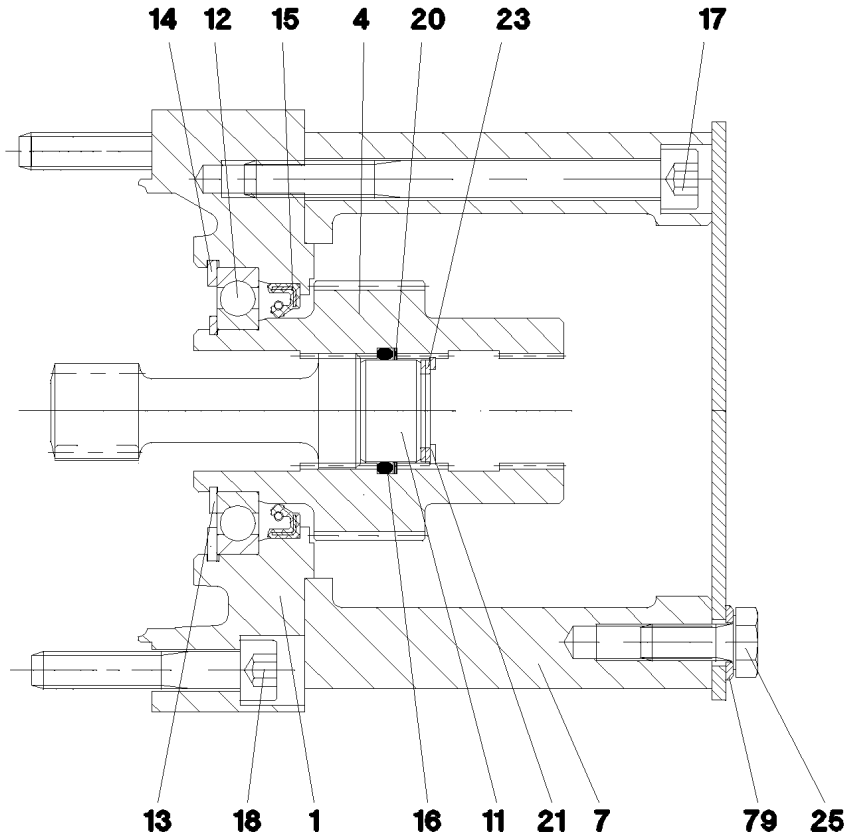

Pos.	Item	Quantity	Description	Bezeichnung
1	570796208	1	BRAKE FLANGE	BREMSFLANSCH
4	571727208	1	DRIVE SLEEVE	ANTRIEBSHUELSE
7	540184008	1	MOTOR FLANGE	MOTORFLANSCH
11	540184208	1	WASHER	SCHEIBE
12	745194708	1	DEEP GROOVE BALL BEARING DIN 625 160	RILLENKUGELLAGER
13	428002908	1	LOCKING RING DIN 471 35X1,5	SICHERUNGSRING
14	12100656	1	LOCKING RING DIN 472 62X2 480H SPF	SICHERUNGSRING
15	570151908	1	ROTARY SHAFT LIP SEAL DIN 3760 A 40X5	RADIALWELLENDICHTRING
16	540184308	1	O-RING 22,2X3 NBR70	O-RING
17	12213825	6	SOCKET HEAD SCREW ISO 4762 M8X90 8.8	ZYLINDERSCHRAUBE
18	12206699	6	SOCKET HEAD SCREW ISO 4762 M8X45 8.8	ZYLINDERSCHRAUBE
20	540184408	1	SPIRAL BACK-UP RING	SPIRALBACKRING
21	428100308	1	LOCKING RING DIN 472 23X1,2	SICHERUNGSRING
23	501501077	3	SHIM RING DIN 988 16X22X1	PASSSCHEIBE
25	11651767	4	HEX SCREW ISO 4017 M8X20 8.8 480H SPF	SECHSKANTSCHRAUBE
79	420001014	4	WASHER ISO 7089 8 200HV-A4	SCHEIBE

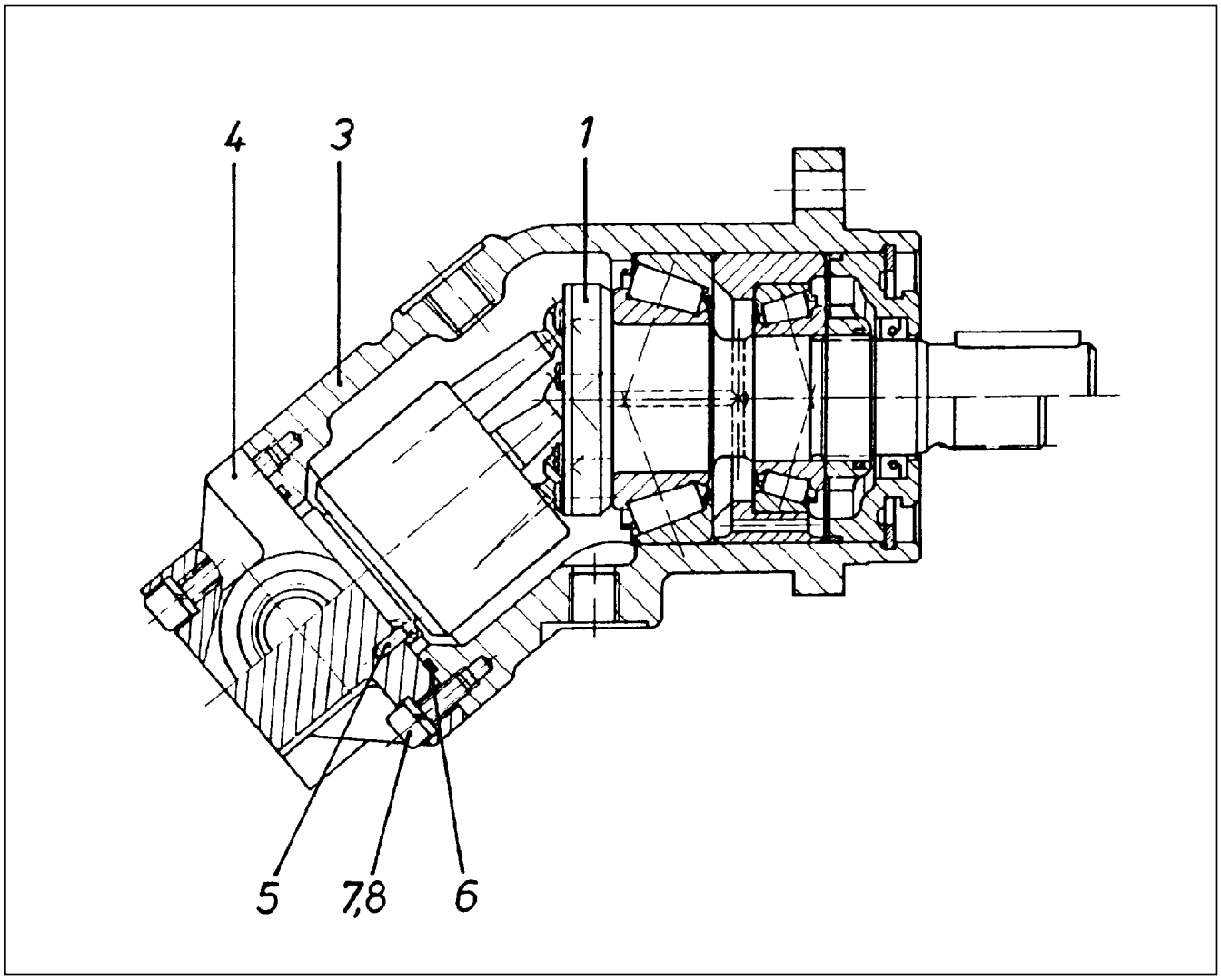

Pos.	Item	Quantity	Description	Bezeichnung
1	570112908	1	DRIVING GEAR ⇨ ❑ 248	TRIEBWERK
3	570113008	1	HOUSING	GEHAEUSE
4	7024283	1	CONNECTING PLATE	ANSCHLUSSPLATTE
5	570113208	1	PARALLEL PIN ISO 2338 3M6X10 ST	ZYLINDERSTIFT
6	726426508	1	O-RING ARP 568 52,07X2,62 NBR90	O-RING
7	10875586	6	SOCKET HEAD SCREW ISO 4762 M6X16 8.8	ZYLINDERSCHRAUBE
8	424100608	6	WASHER SPRING DIN 7980 6 FST VERZ	FEDERRING

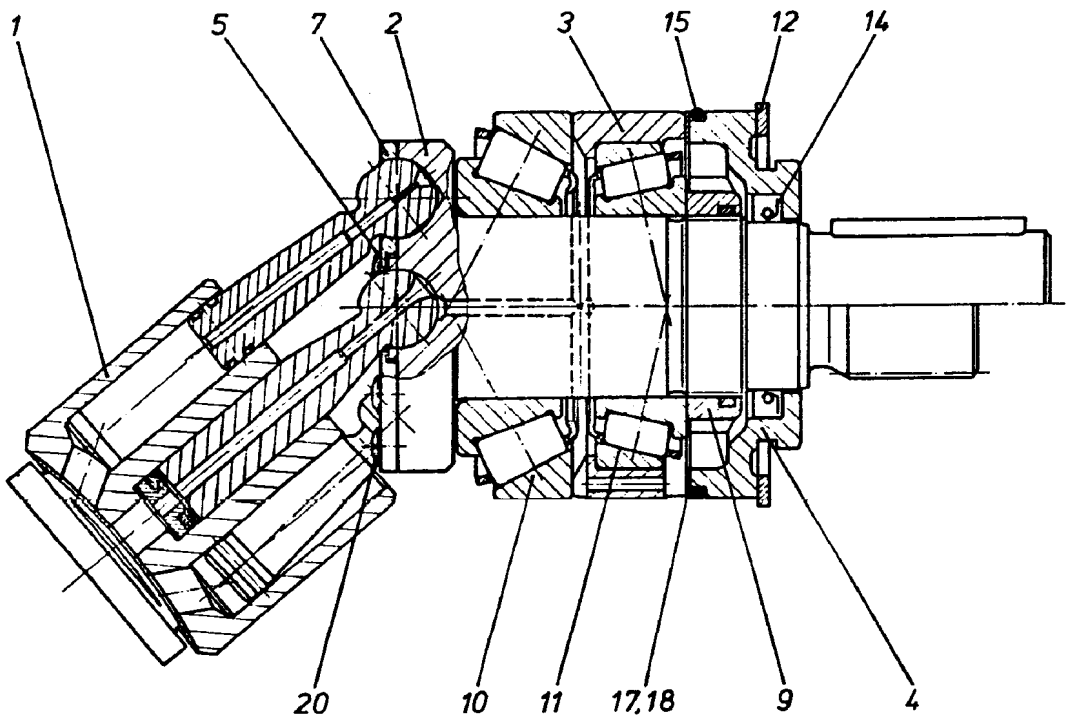

Pos.	Item	Quantity	Description	Bezeichnung
1	570113308	1	DRIVING GEAR ⇨ ❑ 249	TRIEBWERK
2	570113408	1	DRIVE SHAFT	TRIEBWELLE
3	570113508	1	BEARING RING	LAGERRING
4	7024263	1	CLOSING RING	VERSCHLUSSRING
5	7024264	1	WASHER	SCHEIBE
7	7024265	1	PULL-BACK PLATE	RUECKZUGPLATTE
9	570113908	1	SLOTTED NUT M30X1,5	NUTMUTTER
10	570114008	1	TAPERED ROLLER BEARING	KEGELROLLENLAGER
11	746221608	1	TAPERED ROLLER BEARING DIN 720 32006-	KEGELROLLENLAGER
12	428102208	1	LOCKING RING DIN 472 70X2,5	SICHERUNGSRING
14	570114108	1	SHAFT SEAL 28X40X6 NBR	WELLENDICHTRING
15	515705108	1	O-RING ARP 568 64,77X2,62 NBR70	O-RING
17	570114208	2	SHIM RING 58X70X0,1	PASSSCHEIBE
18	570114308	1	SHIM RING 58X70X0,3	PASSSCHEIBE
20	514599408	7	PAN-HEAD SCREW ISO 7045 M3X8 4.8 A2C	FLACHKOPFSCHRAUBE

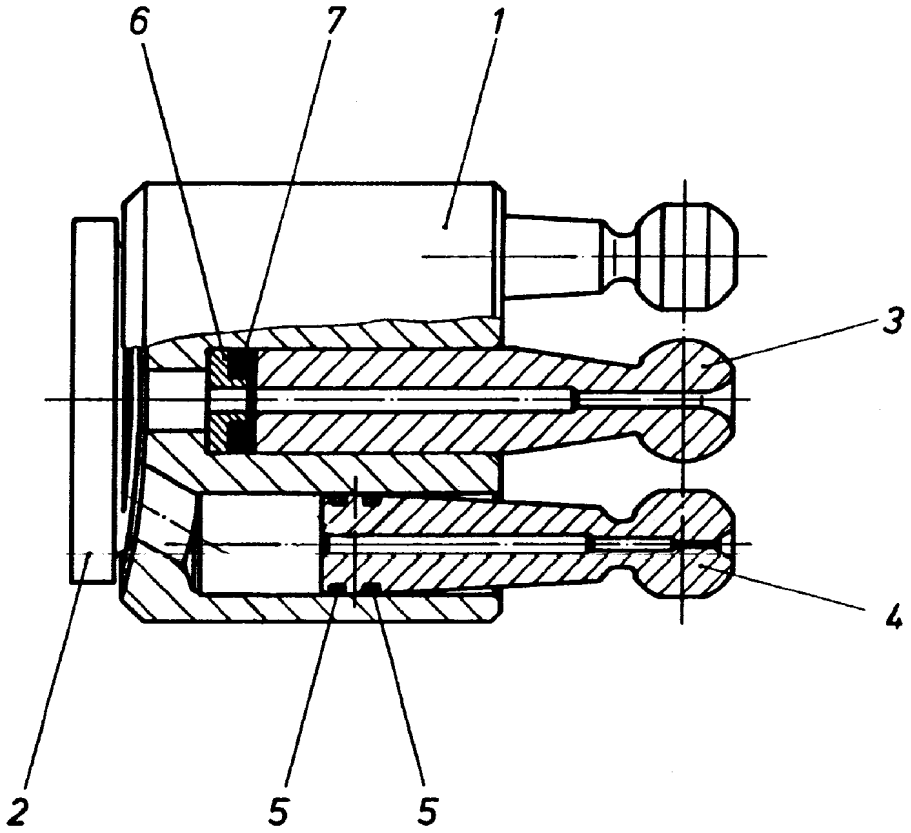

Pos.	Item	Quantity	Description	Bezeichnung
1	7024273	1	CYLINDER	ZYLINDER
2	570114508	1	GUIDE PLATE	STEUERPLATTE
3	570114608	1	CENTER STUD	MITTELZAPFEN
4	570114708	7	PISTON	KOLBEN
5	570114808	14	RING	RING
6	570114908	1	SPRING SUPPORT	FEDERTELLER
7	7024282	4	DISC SPRING	TELLERFEDER

Pos.	Item	Quantity	Description	Bezeichnung
4	967787908	1	ADDNL. HYDR. F. ERECTING WINCH ⇨ ❑ 251	ZUSATZHYDRAULIK MONTAGE

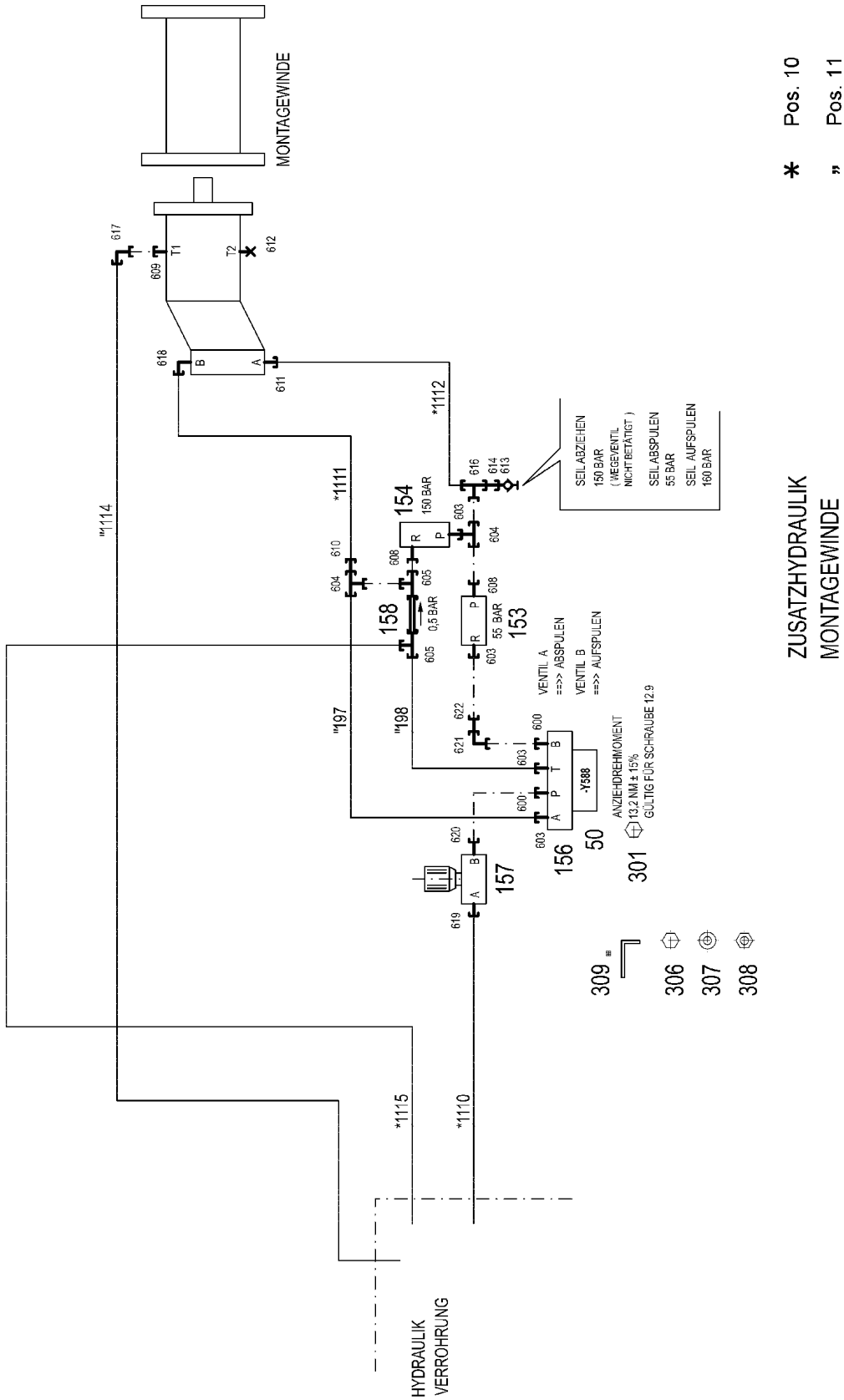
MONTAGEWINDE
HYDRAULIK VERROHRUNG
ZUSATZHYDRAULIK MONTAGEWINDE 1368-975.....
* Pos. 10
" Pos. 11
SEIL ABZIEHEN 150 BAR (WEGEVENTIL NICHT BETÄTIGT)
SEIL ABSPULEN 55 BAR
SEIL AUFSPULEN 160 BAR
VENTIL A ==>> ABSPULEN
VENTIL B ==>> AUFSPULEN
ANZIEHDREHMOMENT 13,2 NM ± 15% GÜLTIG FÜR SCHRAUBE 12.9
150 BAR
55 BAR
0,5 BAR
-Y588
154
153
158
156
157
50
301
309
306
307
308
*1111
*1112
*1114
*1115
*1110
"197
"198
T1
T2
609
612
617
618
611
616
614
613
603
604
610
608
605
622
621
600
620
619

Pos.	Item	Quantity	Description	Bezeichnung
10	967791308	1	HOSE LINES MOUNTING JACK	SCHLAUCHLEITUNGEN MONT
(1110)	969385108	1	HOSE CPL. 2SN 12X2300	SCHLAUCH KPL.
(1111)	967213408	1	HOSE CPL. 2SN 12X1500	SCHLAUCH KPL.
(1112)	927613508	1	HOSE CPL. 2SN 12X1300	SCHLAUCH KPL.
(1114)	921620608	1	HOSE CPL. 1SC 8X1900	SCHLAUCH KPL.
(1115)	926534008	1	HOSE CPL. 2TE 16X3800	SCHLAUCH KPL.
11	967791408	1	PIPELINES ERECTION WINCH	ROHRLEITUNGEN MONTAGEWI
(197)	968474208	1	PIPE COMPL. 18X1.5	ROHR KPL.
(198)	968474308	1	PIPE COMPL. 18X1.5	ROHR KPL.
50	10423938	1	DIRECTIONAL CONTROL VALVE 4/3 NG10-3 ⇨ ❑ 253	WEGEVENTIL
153	10112824	1	PRETENSIONING VALVE pv=55BAR pmax=5	VORSPANNVENTIL
154	511433308	1	PRESSURE LIMITING VALVE pmax=700BAR	DRUCKBEGRENZUNGSVENTIL
156	511058308	1	CONNECTING PLATE DP1-10/32-2	ANSCHLUSSPLATTE
157	511427708	1	RESTRICTOR VALVE 90L/MIN VERZ. SPF	DROSSELVENTIL
(999)	10678157	1	SEALING SET VALVE	DS VENTIL
158	511446908	1	NON-RETURN VALVE 400BAR CR6-FREI	RUECKSCHLAGVENTIL
301	10876394	4	SOCKET HEAD SCREW DIN 912 M6X40 12.9	ZYLINDERSCHRAUBE
306	11657000	2	SOCKET HEAD SCREW ISO 4762 M10X45 8	ZYLINDERSCHRAUBE
307	10289795	2	WASHER ISO 7089 10 300HV FLZN SPF	SCHEIBE
308	12102695	2	HEX NUT ISO 4032 M10 8 ZNNI-480H SPF	SECHSKANTMUTTER
309	956093308	1	PLATE 4X140X93 S315MC FE//ZNNI8//CN//T	BLECH
600	471033208	2	FITTING XGE16-SR-ED A3P	VERSCHRAUBUNG
603	471031208	4	FITTING XGE18-LR-ED A3P	VERSCHRAUBUNG
604	247108402	2	FITTING ET 18L CR6-FREI	VERSCHRAUBUNG
605	247128502	2	FITTING EL 18L CR6-FREI	VERSCHRAUBUNG
608	471901308	2	FITTING EGESD18-LR-WD A3P	VERSCHRAUBUNG
609	471039708	1	FITTING ISO 8434-1 GE 10L M12X1,5 CR6-F	VERSCHRAUBUNG
610	475435608	1	FITTING RED 18/15L CR6-FREI SPF	VERSCHRAUBUNG
611	471033008	1	FITTING XGE16-SM-ED A3P	VERSCHRAUBUNG
612	477704308	1	STOP PLUG VSTI M12X1,5 A3P	STOPFEN
613	475601508	1	TEST POINT FITTING BMA3 6S	MESSANSCHLUSS
614	475433108	1	FITTING REDSD16/6-S CFX	VERSCHRAUBUNG
616	482431514	1	FITTING ISO 8434 ET 16S CR6-FREI	VERSCHRAUBUNG
617	7403569	1	FITTING EW 10L M16X1,5 CR6-FREI	VERSCHRAUBUNG
618	476611408	1	FITTING RSWS16-SM-WD A3P	VERSCHRAUBUNG
619	471031008	1	FITTING XGE15-LR-ED A3P	VERSCHRAUBUNG
620	471900608	1	FITTING EGESD16-SR-WD A3P	VERSCHRAUBUNG
621	7617460	1	FITTING EW 16S CR6-FREI	VERSCHRAUBUNG
622	470010808	1	FITTING SNV16-S A3P	VERSCHRAUBUNG

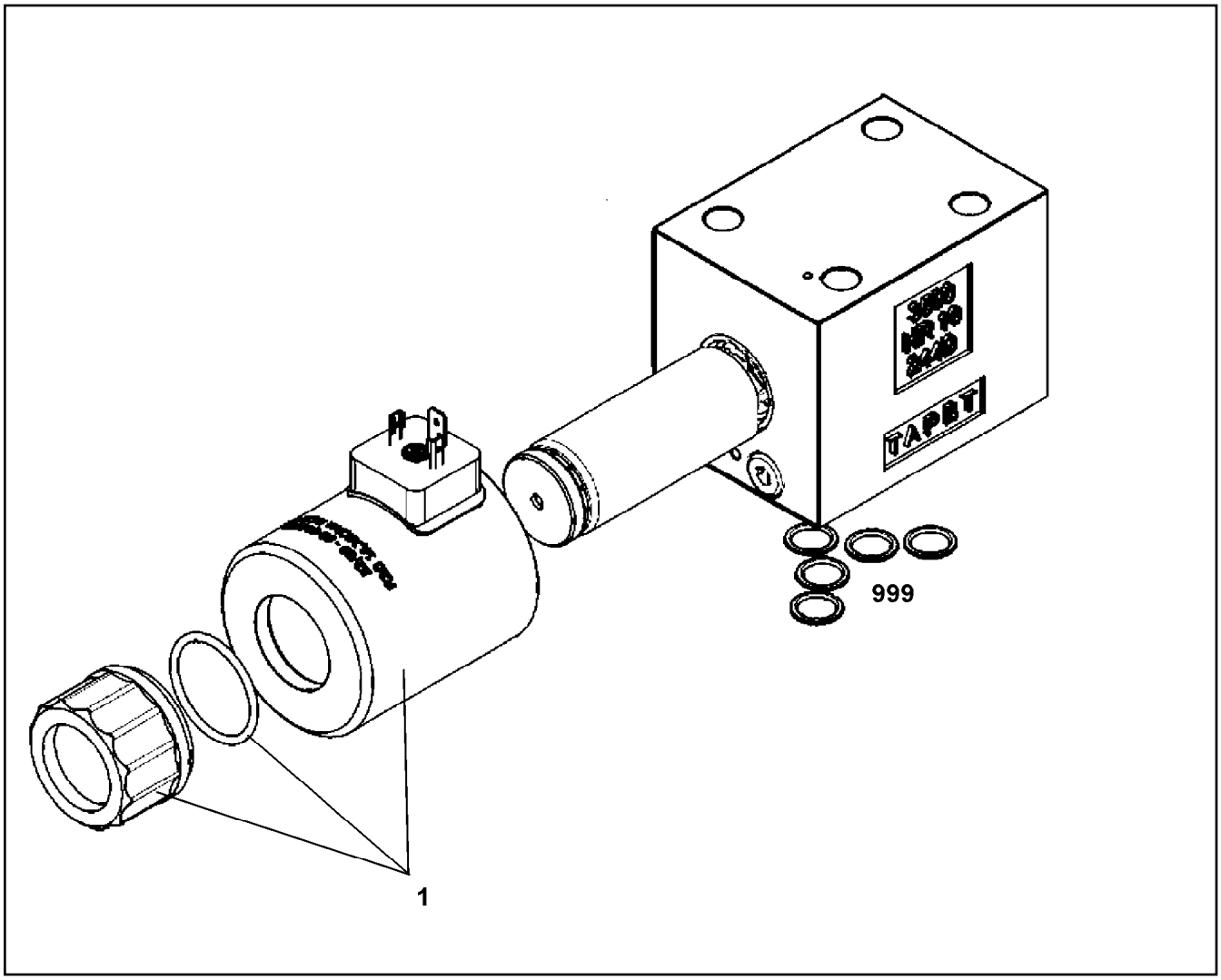

Pos.	Item	Quantity	Description	Bezeichnung
1	11005244	2	MAGNET COIL	MAGNETSPULE
999	10491129	1	SEAL KIT CONTROL BLOCK	DS STEUERBLOCK

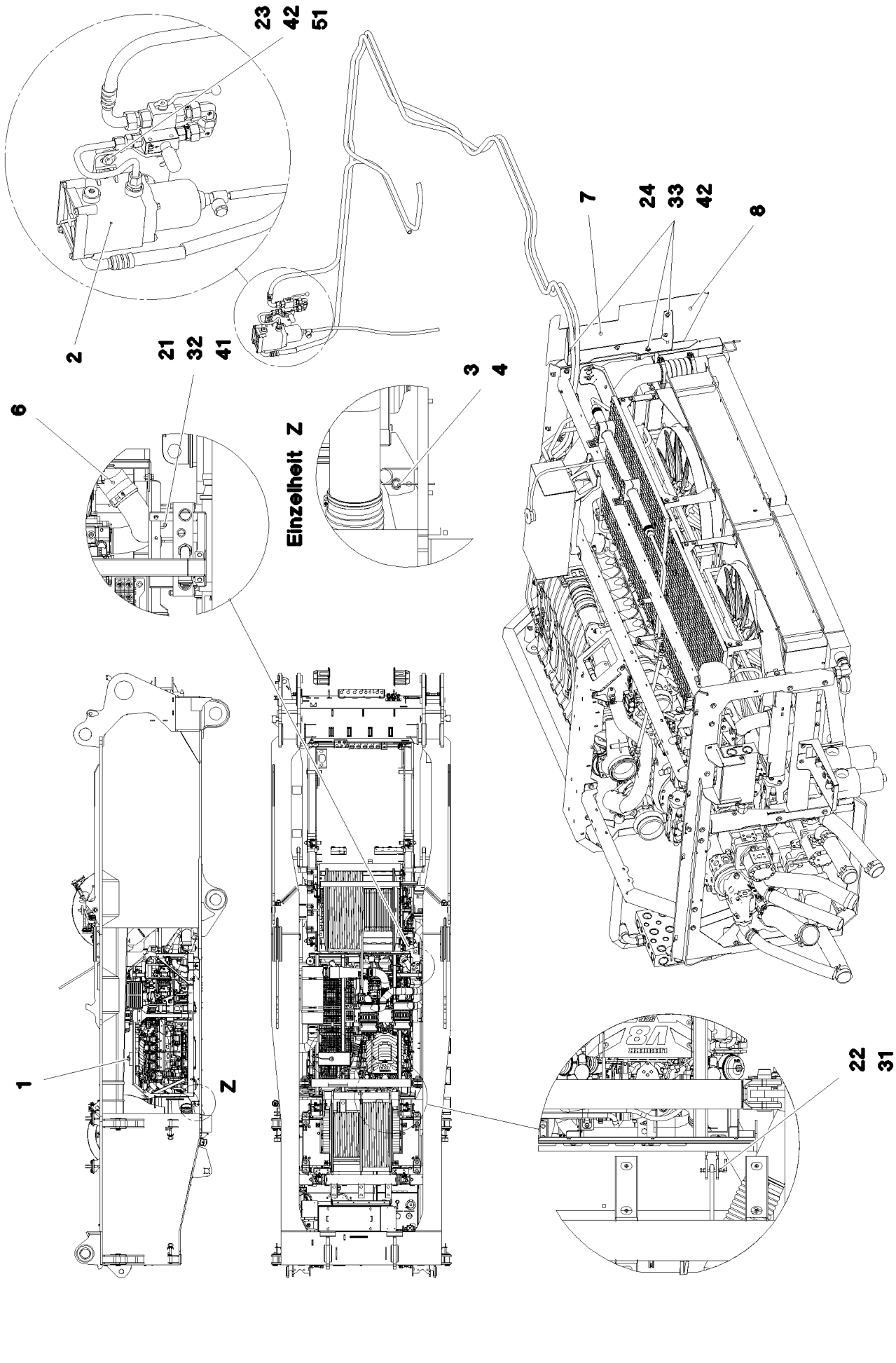

15.12.2020 081237 LIEBHERR	**etk_en_de_098201 LR 11000** **DIESEL ENGINE CPL.** **DIESELMOTOR KPL.**	❑ 254 (1/2) **917079108**

Pos.	Item	Quantity	Description	Bezeichnung
1	967978708	1	DIESEL ENGINE, PRE-ASSEMBLED ⇨ ❑ 256	DIESELMOTOR VORM.
2	968669208	1	FUEL-PREFILTER ASS. ⇨ ❑ 302	KRAFTSTOFFVORFILTERANBA
3	935085908	2	PIN RD35X165 42CRMO4+QT	BOLZEN
4	433105008	2	RETAINING SPRING DIN 2194 6 A3C	SICHERUNGSFEDER
6	11491357	1	SIPHON PIPE 100X600 NBR	SAUGSCHLAUCH
7	97054740	1	PLATE 4X1046X98 S315MC	BLECH
8	97054741	1	PLATE 1.5X344X918 DC01	BLECH
21	10875806	2	HEX SCREW ISO 4017 M20X60 8.8 FLZN SP	SECHSKANTSCHRAUBE
22	11691682	4	HEX SCREW ISO 4017 M10X45 8.8 FLZN SP	SECHSKANTSCHRAUBE
23	11651767	4	HEX SCREW ISO 4017 M8X20 8.8 480H SPF	SECHSKANTSCHRAUBE
24	10197831	7	HEX SCREW ISO 4017 M8X25 8.8 ZNNI-480	SECHSKANTSCHRAUBE
31	12102695	4	HEX NUT ISO 4032 M10 8 ZNNI-480H SPF	SECHSKANTMUTTER
32	10875630	2	HEX NUT ISO 7040 M20 10 FE//ZnNi8//Cn//T0	SECHSKANTMUTTER
33	10875614	7	HEX NUT DIN 985 M8 8 480H SPF	SECHSKANTMUTTER
41	4600604	4	WASHER DIN 7349 21 100HV FLZN SPF	SCHEIBE
42	11140469	18	WASHER ISO 7093-1 8 200HV 480H SPF	SCHEIBE
51	978787708	4	SLEEVE 33.0X19 FE//ZNNI8//CN//T0	HUELSE

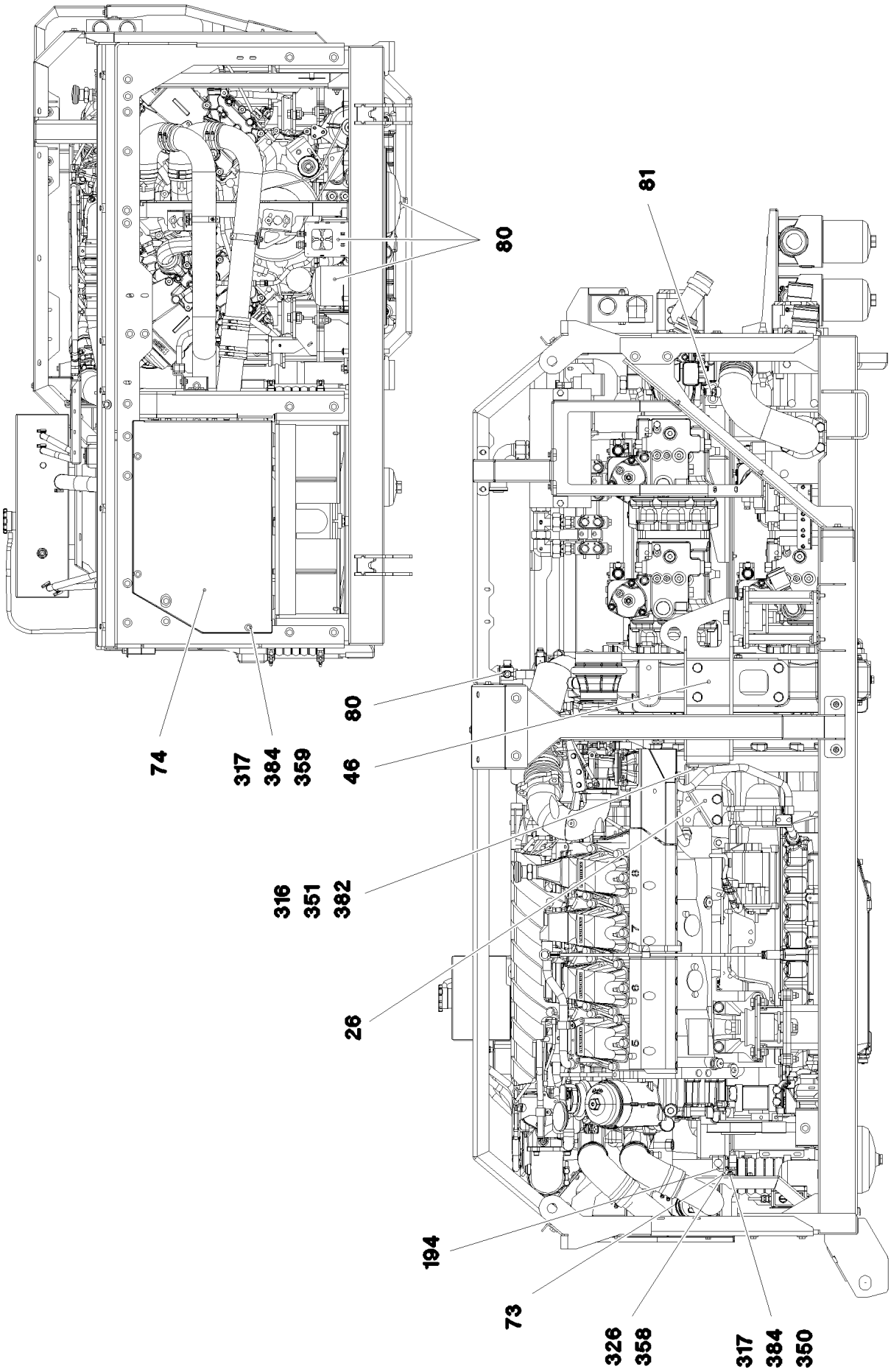
81
80
80
74
317
384
359
46
316
351
382
26
194
73
326
358
317
384
350

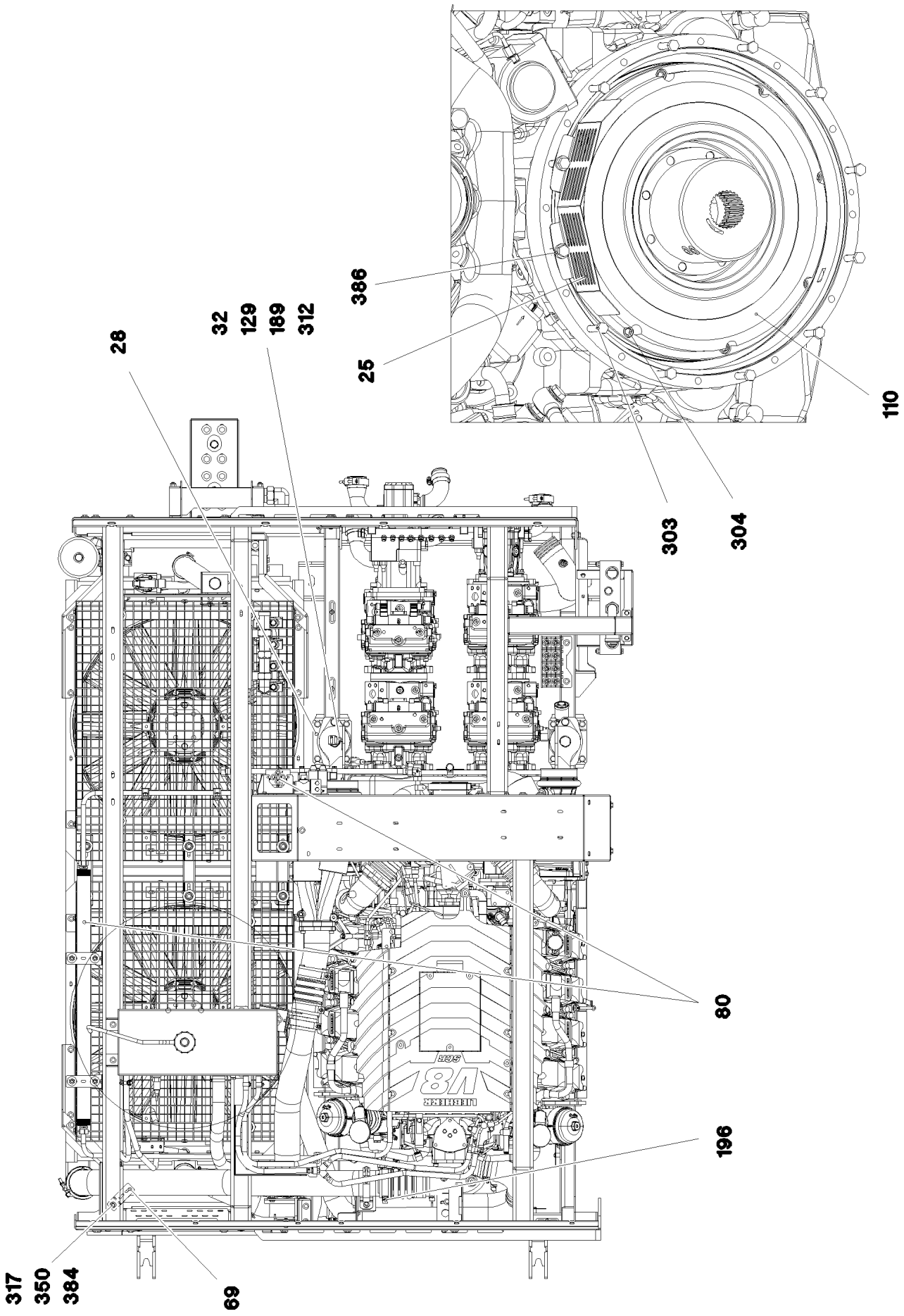

15.12.2020 081239 LIEBHERR	**etk_en_de_098201 LR 11000** **DIESEL ENGINE, PRE-ASSEMBLED** **DIESELMOTOR VORM.**	❑ 257 (2/12) **967978708**

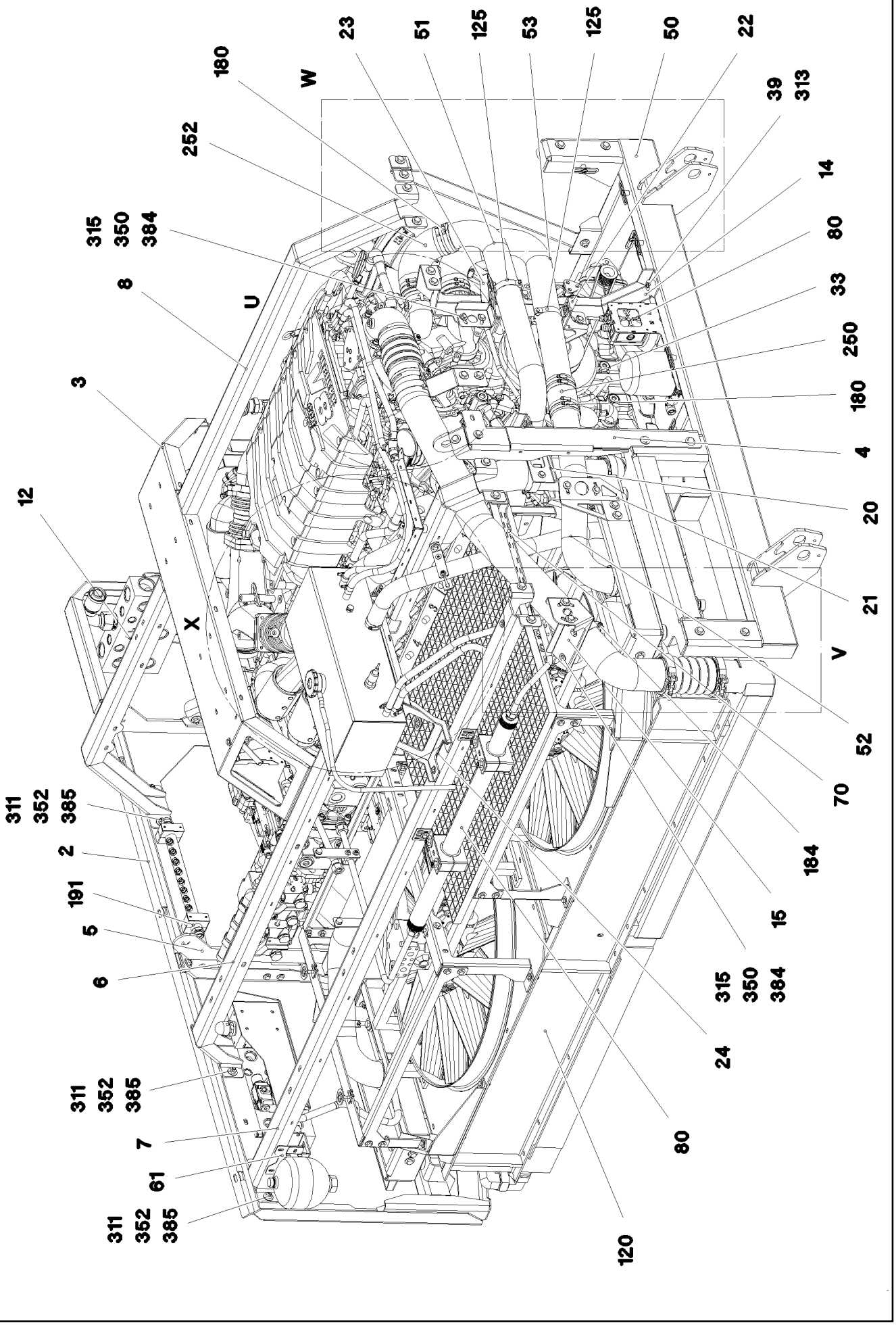

15.12.2020 081240 LIEBHERR	**etk_en_de_098201 LR 11000** **DIESEL ENGINE, PRE-ASSEMBLED** **DIESELMOTOR VORM.**	❑ 258 (3/12) **967978708**

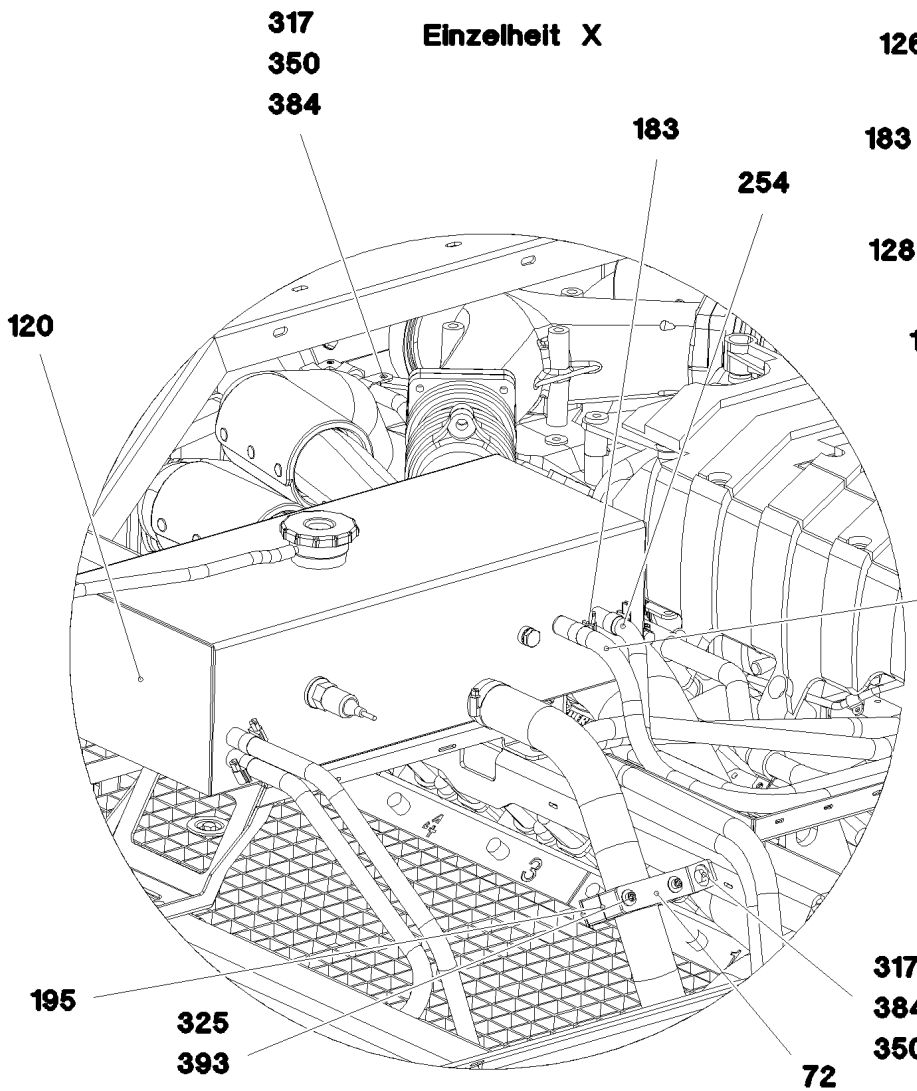
Einzelheit X
317
350
384
183
254
120
195
325
393
196
72

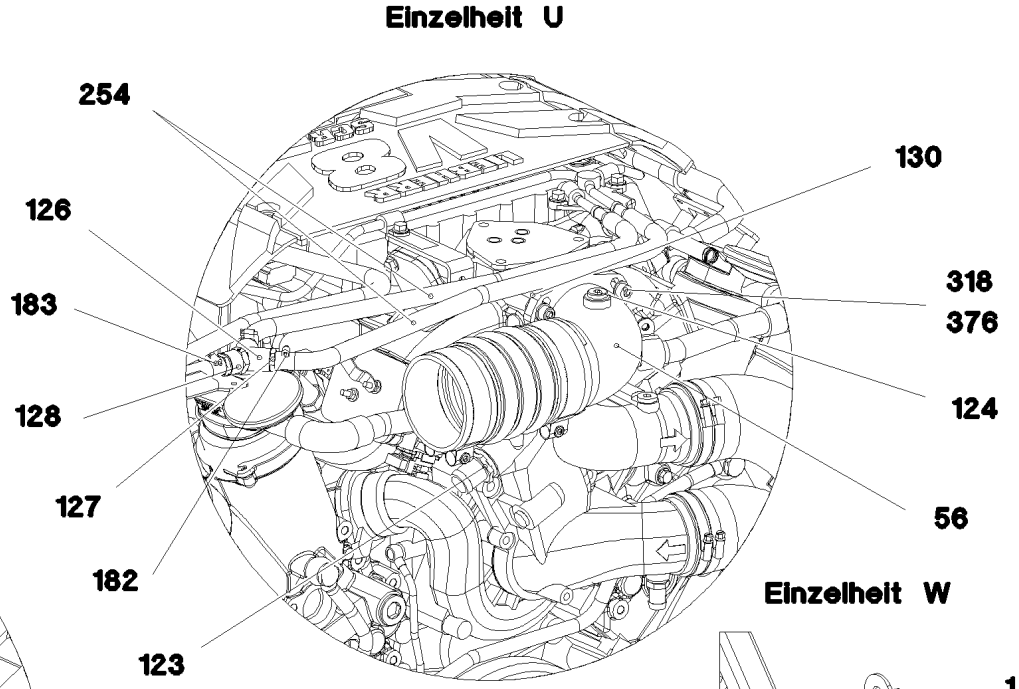
Einzelheit U
254
126
183
128
127
182
123
130
318
376
124
56

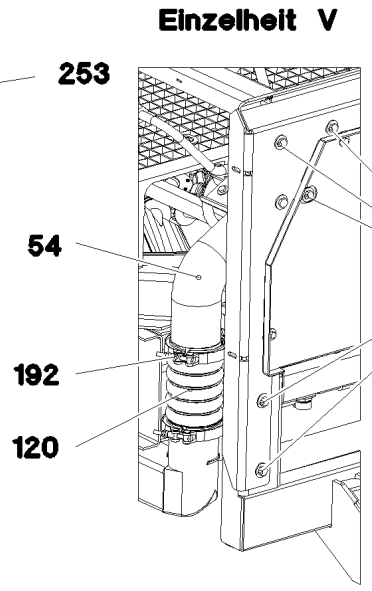
Einzelheit V
253
54
192
317
120
384
350
311
352
385
311
352
385

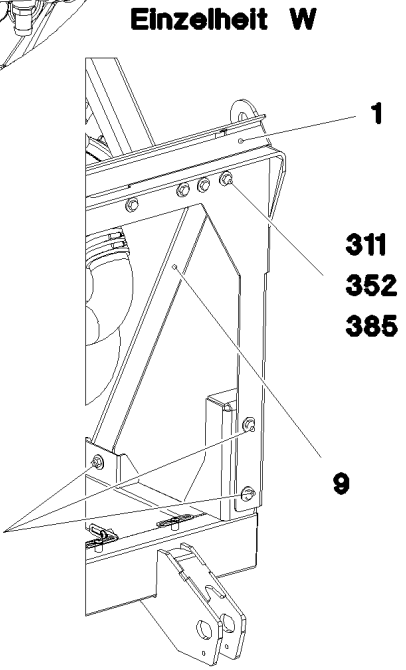
Einzelheit W
1
311
352
385
9

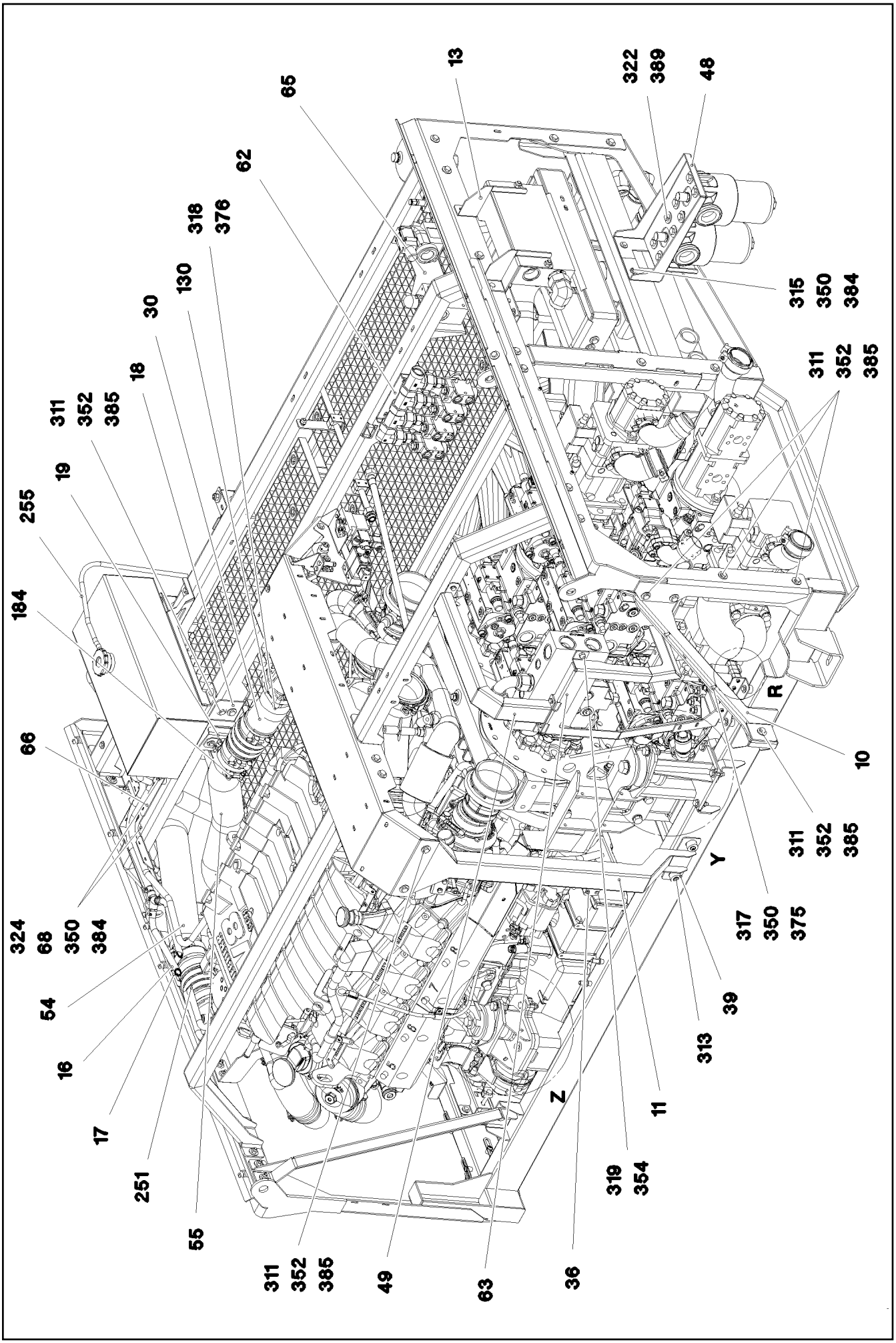

15.12.2020 081242	**etk_en_de_098201 LR 11000**	❑ 260 (5/12)
LIEBHERR	**DIESEL ENGINE, PRE-ASSEMBLED** **DIESELMOTOR VORM.**	**967978708**

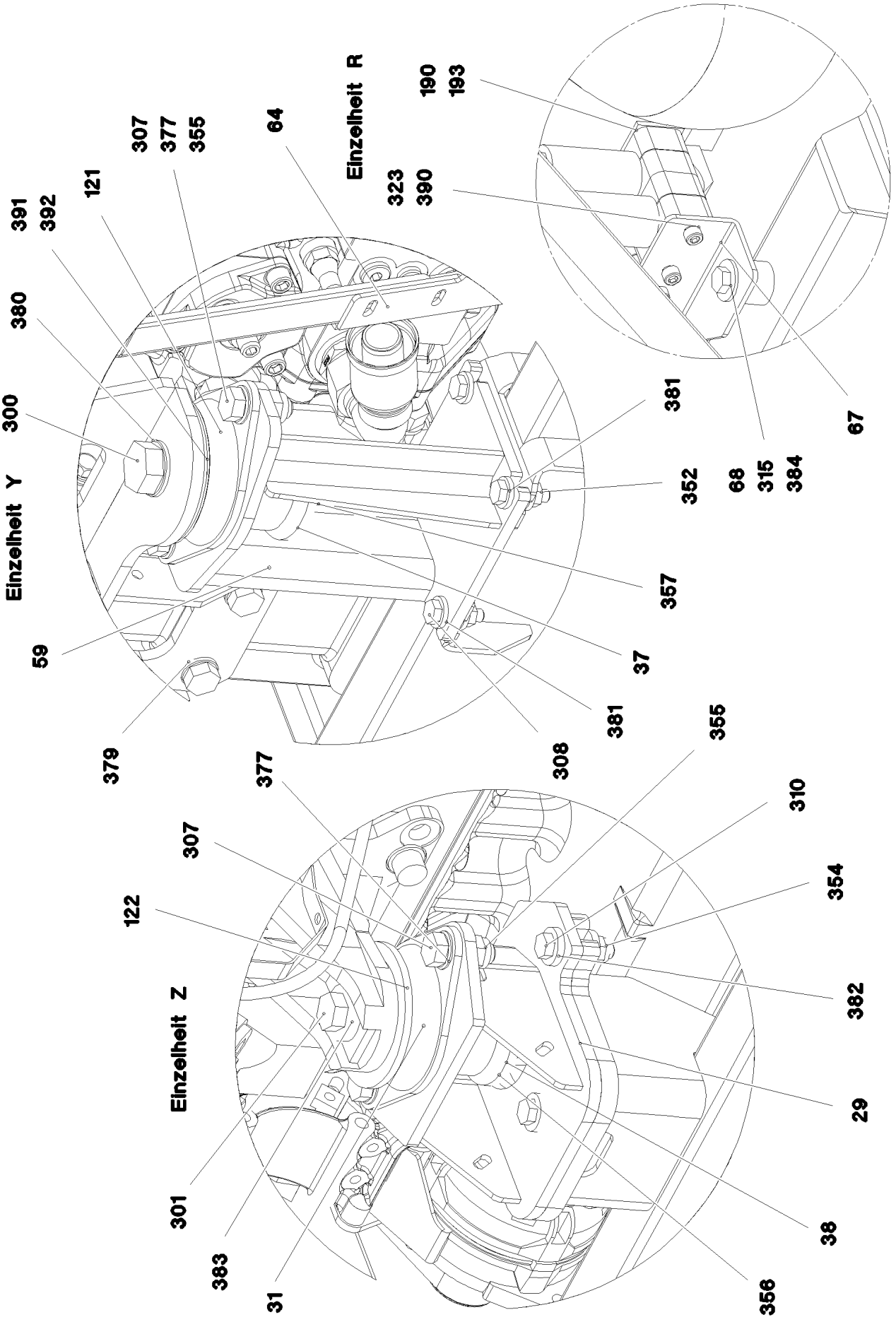
Einzelheit R
190
193
323
390
Einzelheit Y
300
380
391
392
121
307
377
355
64
67
381
352
68
315
384
357
37
59
379
381
308
Einzelheit Z
122
307
377
355
310
354
382
29
301
383
31
38
356

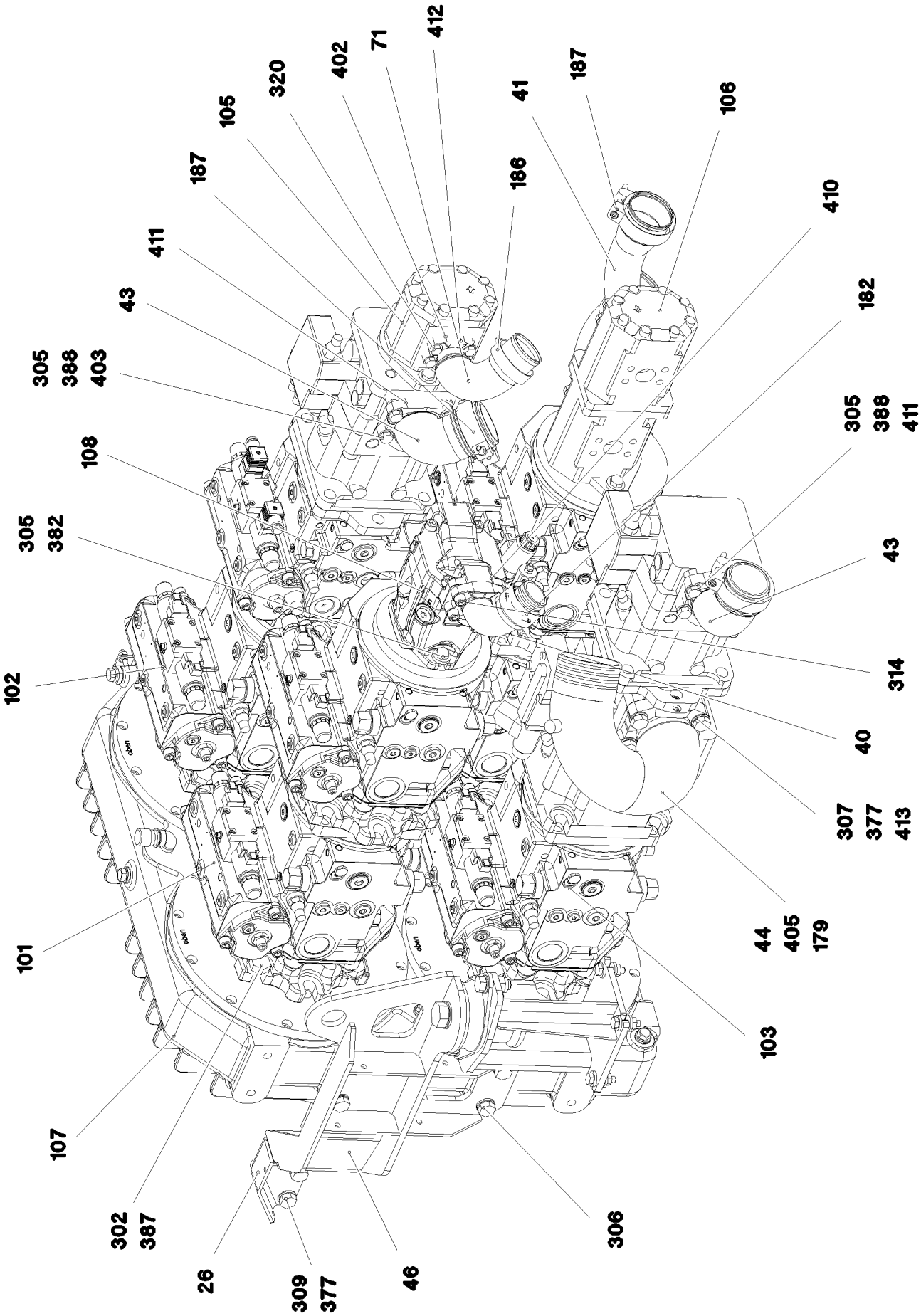
412
71
402
320
105
187
411
43
305
388
403
108
305
382
102
101
107
302
387
26
309
377
46
306
103
44
405
179
307
377
413
40
314
43
305
388
411
182
410
106
41
187
186

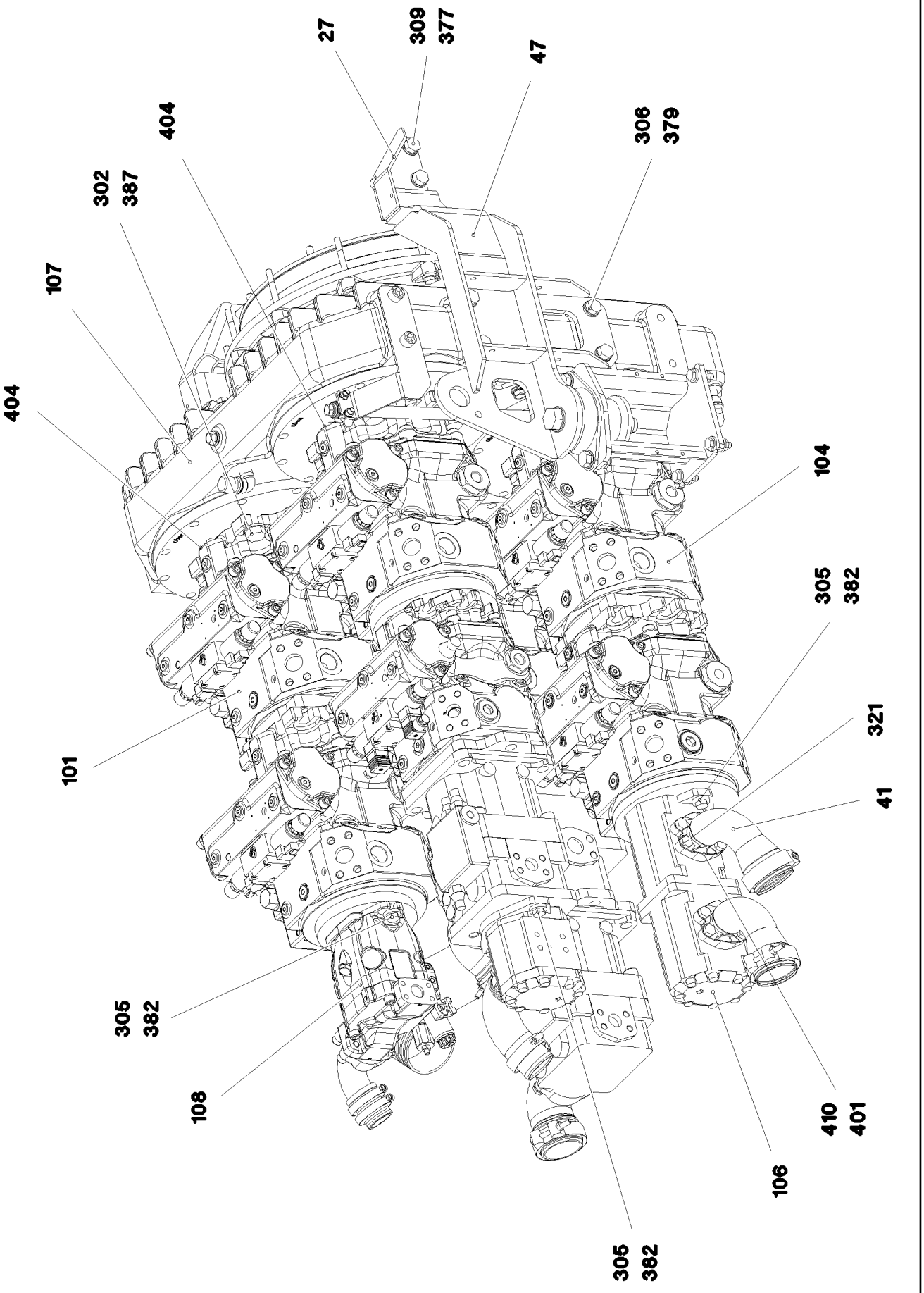
27
309
377
47
404
306
379
302
387
107
404
104
305
382
321
101
41
305
382
108
410
401
106
305
382

Pos.	Item	Quantity	Description	Bezeichnung
1	968243508	1	PLATE WELDED	BLECH SCHWK.
2	968243608	1	PLATE WELDED	BLECH SCHWK.
3	968243708	1	PLATE WELDED	BLECH SCHWK.
4	968243808	1	PLATE WELDED	BLECH SCHWK.
5	968243908	1	PLATE WELDED	BLECH SCHWK.
6	97037248	1	PLATE 5X3011X216 S355MC	BLECH
7	97037249	1	PLATE 5X2850X225 S355MC	BLECH
8	97037250	1	PLATE 5X1965X225 S355MC	BLECH
9	97037251	1	PLATE 5X884X134 S355MC	BLECH
10	97037252	1	PLATE 5X893X191 S355MC	BLECH
11	97037253	1	PLATE 4X1092X326 S315MC	BLECH
12	97037254	1	PLATE 5X1352X225 S355MC	BLECH
13	97037255	1	PLATE 4X366X300 S315MC	BLECH
14	97037258	1	PLATE 4X1029X268 S315MC	BLECH
15	97037259	1	PLATE 4X185X380 S315MC	BLECH
16	97037260	1	PLATE 4X210X196 S315MC FE//ZNNI8//CN//T	BLECH
17	97037261	1	PLATE 4X143X166 S315MC FE//ZNNI8//CN//T	BLECH
18	97037262	1	PLATE 4X113X221 S315MC FE//ZNNI8//CN//T	BLECH
19	97037263	1	PLATE 4X279X108 S315MC FE//ZNNI8//CN//T	BLECH
20	97037264	1	PLATE 4X176X199 S315MC FE//ZNNI8//CN//T	BLECH
21	97037265	1	PLATE 4X220X152 S315MC FE//ZNNI8//CN//T	BLECH
22	97037266	1	PLATE 4X244X171 S315MC FE//ZNNI8//CN//T	BLECH
23	97037267	1	PLATE 4X285X103 S315MC FE//ZNNI8//CN//T	BLECH
24	97037268	1	PLATE 4X647X384 S315MC	BLECH
25	976167508	1	PLATE 1X374X106 DC01 FE//ZNNI8//CN//T0	BLECH
26	97025532	1	PLATE 5X285X189 S355MC FE//ZNNI8//CN//T	BLECH
27	97025533	1	PLATE 5X299X209 S355MC FE//ZNNI8//CN//T	BLECH
28	927068308	1	BRACKET WELDED CONST.	KONSOLE SCHWK.
29	964913908	2	BRACKET WELDED CONST.	KONSOLE SCHWK.
30	967568108	1	CHARGE AIR PIPE SPF	LADELUFTROHR
31	947811508	2	TUBE 25.0 X0 S355J2H	ROHR
32	97030183	1	PLATE 3X88X96 DC01 FE//ZNNI8//CN//T0	BLECH
33	952859808	1	PLATE 4X103X20 S315MC FE//ZNNI8//CN//T	BLECH
36	964490608	1	HOLDER FE//ZNNI8//CN//T0	HALTER
37	976179708	2	PLATE 8X96X96 S700MC FLZN	BLECH
38	976648308	2	PLATE 8X96X96 S700MC	BLECH
39	978787708	3	SLEEVE 33.0X19 FE//ZNNI8//CN//T0	HUELSE
40	964045408	1	INTAKE ST.CONST. SAE-90,H79 FE//ZNNI8/	SAUGSTUTZEN SCHWK.
41	964045608	2	INTAKE ST.CONST. SAE-90,H105 FE//ZNNI8/	SAUGSTUTZEN SCHWK.
43	972523608	2	SUCTION PIPE OIL SPF	SAUGROHR-OEL
44	968251708	1	INTAKE ST.CONST. FE//ZNNI8//CN//T0	SAUGSTUTZEN SCHWK.
46	968262608	1	BRACKET,RIGHT WELDED	KONSOLE SCHWK.RE.
47	968262708	1	BRACKET,LEFT WELDED	KONSOLE SCHWK.LI.
48	97037973	1	PLATE 4X546X397 S315MC	BLECH
49	97037974	1	PLATE 4X762X150 S315MC	BLECH
50	968189508	1	EQUIPMENT CARRIER WELDED	AGGREGATETRAEGER SCHWK.
51	97037672	1	WATER PIPE	WASSERROHR
52	97037673	1	WATER PIPE	WASSERROHR
53	97037674	1	WATER PIPE	WASSERROHR
54	968258208	1	CHARGE AIR PIPE SPF	LADELUFTROHR
55	968258308	1	CHARGE AIR PIPE SPF	LADELUFTROHR
56	968258408	1	CHARGE AIR PIPE SPF	LADELUFTROHR
59	968493308	1	BRACKET WELDED CONST. FE//ZNNI8//CN/	KONSOLE SCHWK.
61	97042634	1	PLATE 3X316X134 DC01 FE//ZNNI8//CN//T0	BLECH
62	97042635	1	PLATE 4X288X226 S315MC FE//ZNNI8//CN//T	BLECH
63	97042686	1	PLATE 4X561X633 S315MC	BLECH
64	97042687	1	PLATE 4X269X293 S315MC FE//ZNNI8//CN//T	BLECH
65	97042729	1	PLATE 3X577X255 S355MC	BLECH
66	97042752	1	PLATE 3X300X347 DC01 FE//ZNNI8//CN//T0	BLECH
67	97043013	1	PLATE 3X200X85 DC01 FE//ZNNI8//CN//T0	BLECH

Pos.	Item	Quantity	Description	Bezeichnung
68	953873408	4	SLEEVE 25X20 11SMN37 FE//ZNNI8//CN//T0	HUELSE
69	977984008	1	PLATE 3X185X40 S355MC FE//ZNNI8//CN//T	BLECH
70	97043505	1	PLATE 4X399X128 S315MC FE//ZNNI8//CN//T	BLECH
71	968575708	1	INTAKE ST.CONST. FE//ZNNI8//CN//T0	SAUGSTUTZEN SCHWK.
72	97050176	1	PLATE 4X143X30 S315MC FE//ZNNI8//CN//T	BLECH
73	951473308	1	HOLDER S315MC FE//ZNNI8//CN//T0	HALTER
74	969056608	1	SHEET CPL.	BLECH KPL.
(1)	97054634	1	PLATE 2.5X775X531 DC01	BLECH
(2)	726616708	4	MEGI BUFFER 18X7,5	MEGIPUFFER
(3)	10875648	8	WASHER ISO 7093-1 6 200HV 480H SPF	SCHEIBE
(4)	10197764	4	HEX NUT ISO 4032 M6 10 ZNNI-480H SPF	SECHSKANTMUTTER
(5)	409710908	2	CARRYING BOLT M8	STUETZSCHRAUBE
(6)	10289803	2	WASHER ISO 7089 8 300HV 480H SPF	SCHEIBE
(7)	10875614	2	HEX NUT DIN 985 M8 8 480H SPF	SECHSKANTMUTTER
80	968510808	1	FIXING PARTS COMPRESSED AIR ⇨ ❑ 268	BEFESTIGUNGSTEILE DRUCKL
81	7406865	1	SCREW COUPLING EMA3 M14X1,5 CR6-FRE	SCHRAUBKUPPLUNG
101	11212364	1	TWO-STAGE PUMP A4VG+A4VG+A11VO SP ⇨ ❑ 270	ZWEIFACHPUMPE
102	11212365	1	TRIPLE PUMP A4VG+A4VG+A11VO SPF ⇨ ❑ 275	DREIFACHPUMPE
103	11212366	1	TRIPLE PUMP A4VG+A11VLO+A11V SPF ⇨ ❑ 280	DREIFACHPUMPE
104	11212367	1	TWO-STAGE PUMP A4VG+A4VG SPF ⇨ ❑ 283	ZWEIFACHPUMPE
105	512125408	1	GEAR PUMP SNP3	ZAHNRADPUMPE
(999)	10476391	1	SEAL KIT	DICHTSATZ
106	10220483	1	TWO-STAGE PUMP PRR SPF	ZWEIFACHZAHNRADPUMPE
(999)	10476391	1	SEAL KIT	DICHTSATZ
107	11320826	1	PUMP DISTRIBUTION GEAR A 4325 ST ⇨ ❑ 290	PUMPENVERTEILERGETRIEBE
108	11314599	1	VARIABLE PUMP A10VO SPF ⇨ ❑ 292	VERSTELLPUMPE
110	10663384	1	COUPLING 3800NM/1900U/MIN NR 70SH	KUPPLUNG
120	968240908	1	RADIATOR, PRE-ASSEMBLED ⇨ ❑ 294	KUEHLER VORM.
121	550452508	2	VIBRATION DAMPER	SCHWINGUNGSDAEMPFER
122	550452608	2	VIBRATION DAMPER	SCHWINGUNGSDAEMPFER
123	514506808	1	STOP PLUG VSTI M30X1,5ED	STOPFEN
124	477704408	1	STOP PLUG VSTIM16X1,5ED A3P	STOPFEN
125	10337339	3	SWIVEL BOLT BRACKET CLAMP 77-80/80/20	GELENKBANDKONSOLENSCHE
126	10355421	1	Y DISTRIBUTOR G1/2 MESSING VERNICKEL	Y-VERTEILER
127	10355422	2	HOSE SLEEVE 0 MESSING VERNICKELT	SCHLAUCHTUELLE
128	11088764	1	HOSE SLEEVE 0 ST	SCHLAUCHTUELLE
129	510500508	1	TEFLON HOSE DN16 750 CR6-FREI	TEFLONSCHLAUCH
130	9271963	2	SEAL 1,5X128X98X141 AFM 31	DICHTUNG
131	470230608	1	FITTING XW18-L A3P	VERSCHRAUBUNG
179	774211708	2	HOSE CLAMP 115/113-121/25 ST	SCHLAUCHSCHELLE
180	774218808	16	HOSE CLAMP 90/80-100/12 W3	SCHLAUCHSCHELLE
181	10872022	2	HOSE CLAMP DIN 3017-1 12-22/9 W3	SCHLAUCHSCHELLE
182	774208008	2	HOSE CLAMP 60/50-70/12 W3	SCHLAUCHSCHELLE
183	11118077	2	HOSE CLAMP 21/16-27/12 W3	SCHLAUCHSCHELLE
184	774222908	4	RETAINER CLIP 102-100 ST	SPANNSCHELLE
185	774223808	4	HOSE CLAMP DIN 3017-3 108/104-112/25 W	SCHLAUCHSCHELLE
186	774213908	2	HOSE CLAMP 72X20	SCHLAUCHSCHELLE
187	774227908	8	HOSE CLAMP 86-91X25 ST	SCHLAUCHSCHELLE
188	774223808	2	HOSE CLAMP DIN 3017-3 108/104-112/25 W	SCHLAUCHSCHELLE
189	602007708	8	CLAMP-HALF DIN 3015-1 L 0 R 8 PP SW	KLEMMHAELFTE
190	602008408	2	CLAMP-HALF DIN 3015-1 L 3 G 20 PP SW	KLEMMHAELFTE
191	602009108	4	CLAMP-HALF DIN 3015-1 L 5 R 35 PP SW	KLEMMHAELFTE

Pos.	Item	Quantity	Description	Bezeichnung
192	10127984	2	RETAINER CLIP 122,5/K1 St/Inox	SPANNSCHELLE
193	10802203	4	WELD PLATE DIN 3015-1 L-AP-K 3 W1 ZNNI	ANSCHWEISSPLATTE
194	7005052	4	CLAMP-HALF DIN 3015-1 L 3 R 25 PP SW	KLEMMHAELFTE
195	602010108	2	CLAMP-HALF DIN 3015-1 L 6 R 44,5 PP SW	KLEMMHAELFTE
196	11008020	1	WELD PLATE DIN 3015-1 L-AP-K 6 W1 ZNNI	ANSCHWEISSPLATTE
197	10020519	1	LASHING STRAP 0,5MX18MM	ZURRGURT
250	550632308	1	FORM HOSE DN80X140	FORMSCHLAUCH
251	551702508	2	CHARGE AIR CORRUGATED HOSE 100X19	LADELUFTWELLSCHLAUCH
252	7412540	2	HOSE BEND 90°	SCHLAUCHBOGEN
253	10873086	1	COOLING WATER HOSE DN12-CONTI-KWS	KUEHLWASSERSCHLAUCH
254	11621769	3.5	COOLING WATER HOSE DN10-CONTI-KWS	KUEHLWASSERSCHLAUCH
255	10873085	2	COOLING WATER HOSE DN8-CONTI-KWS	KUEHLWASSERSCHLAUCH
300	12225207	2	HEX SCREW ISO 4014 M24X160 8.8 FLZN SP	SECHSKANTSCHRAUBE
301	406221408	2	HEX SCREW ISO 4014 M18X180 10.9 FLZN	SECHSKANTSCHRAUBE
302	406604008	16	HEX SCREW ISO 4017 M20X55 10.9 FLZN SP	SECHSKANTSCHRAUBE
303	11651143	12	HEX SCREW ISO 4014 M10X105 8.8 FLZN SP	SECHSKANTSCHRAUBE
304	10876374	8	SOCKET HEAD SCREW ISO 4762 M12X60 8	ZYLINDERSCHRAUBE
305	11642349	14	HEX SCREW ISO 4017 M12X35 8.8 FLZN SP	SECHSKANTSCHRAUBE
306	10875519	8	HEX SCREW ISO 4017 M16X40 8.8 FLZN SP	SECHSKANTSCHRAUBE
307	10875803	13	HEX SCREW ISO 4017 M16X45 8.8 FLZN SP	SECHSKANTSCHRAUBE
308	11626706	8	HEX SCREW ISO 4017 M10X40 8.8 FLZN SP	SECHSKANTSCHRAUBE
309	12214938	4	HEX SCREW ISO 4017 M16X35 8.8 FLZN SP	SECHSKANTSCHRAUBE
310	11658891	4	HEX SCREW ISO 4014 M12X55 8.8 FLZN SP	SECHSKANTSCHRAUBE
311	11642358	55	HEX SCREW ISO 4017 M10X30 8.8 FLZN SP	SECHSKANTSCHRAUBE
312	10875592	7	SOCKET HEAD SCREW ISO 4762 M6X45 8.8	ZYLINDERSCHRAUBE
313	12102696	4	BUTTON HEAD SCREW ISO7380-2 M8X10 0	HALBRUNDKOPFSCHRAUBE
314	10875565	4	SOCKET HEAD SCREW ISO 4762 M12X40 8	ZYLINDERSCHRAUBE
315	11651767	28	HEX SCREW ISO 4017 M8X20 8.8 480H SPF	SECHSKANTSCHRAUBE
316	11645384	4	HEX SCREW ISO 4017 M12X40 8.8 FLZN SP	SECHSKANTSCHRAUBE
317	10197831	16	HEX SCREW ISO 4017 M8X25 8.8 ZNNI-480	SECHSKANTSCHRAUBE
318	10875571	6	SOCKET HEAD SCREW ISO 4762 M10X30 8	ZYLINDERSCHRAUBE
319	10875504	4	HEX SCREW ISO 4014 M12X100 8.8 FLZN SP	SECHSKANTSCHRAUBE
320	12100552	4	HEX SCREW UNC7/16X14X30MM 8.8 FLZN	SECHSKANTSCHRAUBE
321	10876375	8	SCREW AEHNL.ISO 4017 UNC1/2X13X1 1/4	SCHRAUBE
322	11651006	8	HEX SCREW ISO 4017 M12X20 8.8 FLZN SP	SECHSKANTSCHRAUBE
323	12215338	8	SOCKET HEAD SCREW ISO 4762 M6X75 8.8	ZYLINDERSCHRAUBE
324	12100221	2	BUTTON HEAD SCREW ISO 7380-2 M8X40	HALBRUNDKOPFSCHRAUBE
325	12203635	2	SOCKET HEAD SCREW ISO 4762 M6X90 8.8	ZYLINDERSCHRAUBE
326	404230308	2	SOCKET HEAD SCREW ISO 4762 M6X40 A2	ZYLINDERSCHRAUBE
350	11693875	45	HEX NUT ISO 4032 M8 8 480H SPF	SECHSKANTMUTTER
351	10875616	4	HEX NUT ISO 4032 M12 8 FLZN SPF	SECHSKANTMUTTER
352	12102695	65	HEX NUT ISO 4032 M10 8 ZNNI-480H SPF	SECHSKANTMUTTER
353	12102692	8	HEX NUT DIN 985 M6 8 ZNNI-480H SPF	SECHSKANTMUTTER
354	10875607	8	HEX NUT DIN 985 M12 8 FLZN SPF	SECHSKANTMUTTER
355	10875609	7	HEX NUT DIN 985 M16 8 FLZN SPF	SECHSKANTMUTTER
356	10179122	2	HEX NUT DIN 980 M18 10 FLZN SPF	SECHSKANTMUTTER
357	12226094	2	HEX NUT DIN 985 M24 10 FE//ZNNI8//CN//T0	SECHSKANTMUTTER
358	10875857	2	CAGE NUT M6 NIROSTA	KAEFIGMUTTER
359	12100332	3	SHEET METAL NUT M8 480H SPF	BLECHMUTTER
375	420001014	4	WASHER ISO 7089 8 200HV-A4	SCHEIBE
376	10289795	6	WASHER ISO 7089 10 300HV FLZN SPF	SCHEIBE
377	10289806	26	WASHER ISO 7089 16 300HV FLZN SPF	SCHEIBE
379	10180180	8	WASHER EN 14399-6 16 300-370HV-ST FLZ	SCHEIBE
380	4600146	2	WASHER EN 14399-6 24 300-370HV FLZN SP	SCHEIBE
381	11658580	16	WASHER DIN 7349 10,5 200HV-St FLZN SPF	SCHEIBE
382	10006370	26	WASHER DIN 7349 13 200HV FLZN SPF	SCHEIBE
383	421601008	4	WASHER DIN 7349 19 ST VERZ	SCHEIBE
384	11140469	73	WASHER ISO 7093-1 8 200HV 480H SPF	SCHEIBE
385	421802108	110	WASHER ISO 7093-1 10 A2	SCHEIBE
386	10289795	12	WASHER ISO 7089 10 300HV FLZN SPF	SCHEIBE

Pos.	Item	Quantity	Description	Bezeichnung
387	4600222	16	WASHER EN 14399-6 20 300-370HV FLZN SP	SCHEIBE
388	420050801	4	WASHER ISO 7089 12 MS	SCHEIBE
389	421801908	8	WASHER ISO 7093-1 12 200HV-A2	SCHEIBE
390	10197771	12	WASHER ISO 7089 6 200HV ZNNI-480H SPF	SCHEIBE
391	97043582	2	WASHER 2X115X115 DC01 FE//ZNNI8//CN//T	SCHEIBE
392	97043586	2	WASHER 4X115X115 S315MC FE//ZNNI8//C	SCHEIBE
393	10875648	2	WASHER ISO 7093-1 6 200HV 480H SPF	SCHEIBE
401	510587908	2	O-RING ARP 568 47,22X3,53 NBR90	O-RING
402	510586708	1	O-RING ARP 568 37,69X3,53 NBR90	O-RING
403	510598908	1	O-RING ARP 568 69,44X3,53 NBR70	O-RING
404	518578108	4	O-RING 150X3 NBR70	O-RING
405	726408708	1	O-RING 85X3 NBR70	O-RING
410	511502608	6	SAE FLANGE SAE1 1/2-C61-M12	SAE-FLANSCH
(1)	510587908	1	O-RING ARP 568 47,22X3,53 NBR90	O-RING
411	510598808	4	SAE-FLANGE HALF SAE2 1/2-C61-M12 CR6	SAE-FLANSCHHAELFTE
412	511516208	2	SAE-FLANGE HALF SAE1 1/4-C61-M12 CR6 ⇨ ❑ 301	SAE-FLANSCHHAELFTE
413	510599208	2	SAE-FLANGE HALF SAE3-C61-M16 CR6-FRE	SAE-FLANSCHHAELFTE

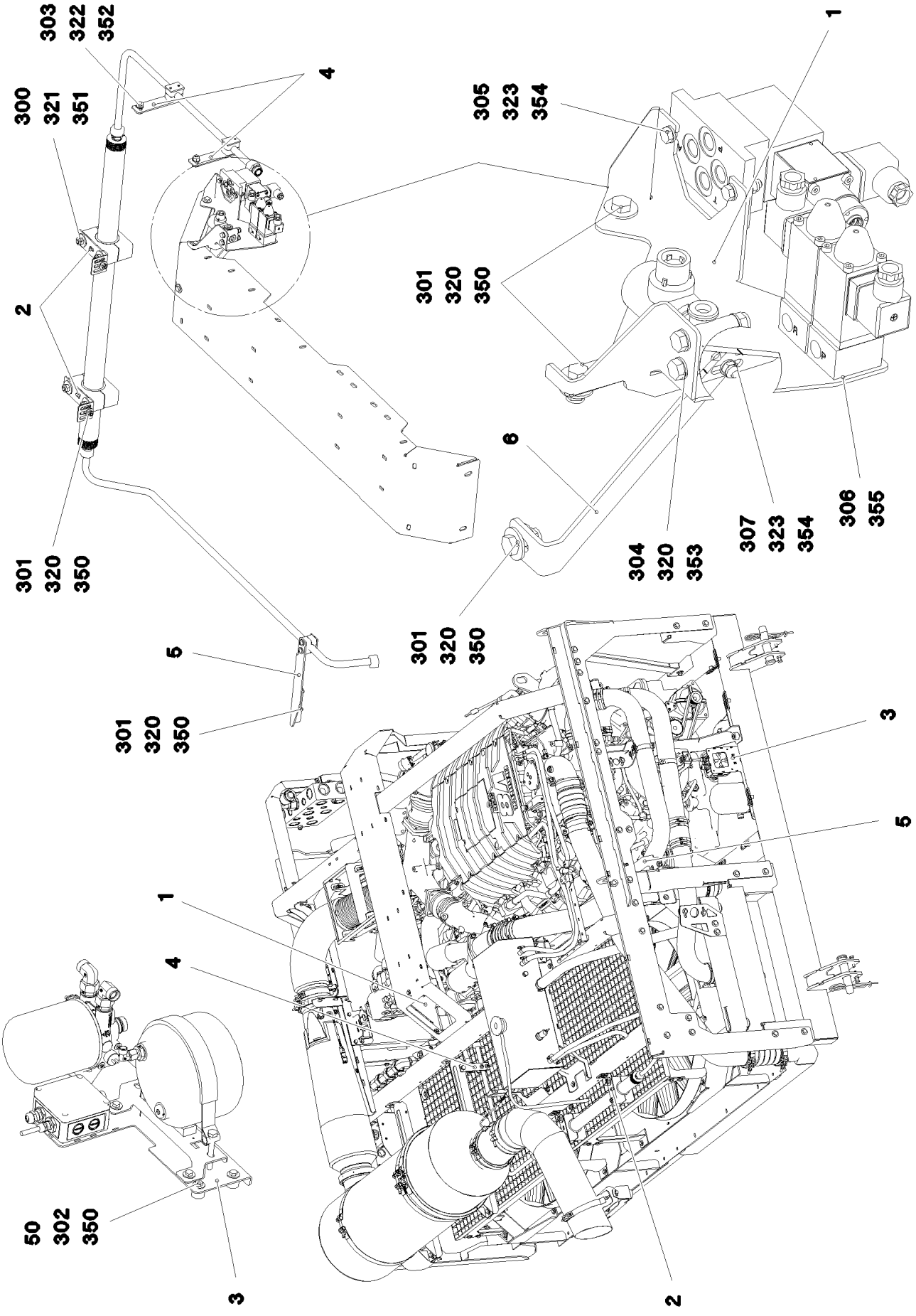

15.12.2020 081246	**etk_en_de_098201 LR 11000**	❑ 268 (1/2)
LIEBHERR	**FIXING PARTS COMPRESSED AIR** **BEFESTIGUNGSTEILE DRUCKLUFT**	**968510808**

Pos.	Item	Quantity	Description	Bezeichnung
1	97043275	1	PLATE 3X437X320 DC01 FE//ZNNI8//CN//T0	BLECH
2	978187308	2	PLATE 3X52X188 DC01 T ZN O	BLECH
3	97042668	1	PLATE 3X600X300 DC01	BLECH
4	97043288	2	PLATE 4X35X149 S315MC FE//ZNNI8//CN//T	BLECH
5	97045315	1	PLATE 4X290X103 S315MC FE//ZNNI8//CN//T	BLECH
6	97046163	1	PLATE 4X231X53 S315MC FE//ZNNI8//CN//T	BLECH
50	953873408	4	SLEEVE 25X20 11SMN37 FE//ZNNI8//CN//T0	HUELSE
300	10875574	4	SOCKET HEAD SCREW ISO 4762 M12X100 8	ZYLINDERSCHRAUBE
301	11651767	9	HEX SCREW ISO 4017 M8X20 8.8 480H SPF	SECHSKANTSCHRAUBE
302	11651612	4	HEX SCREW ISO 4017 M8X16 8.8 480H SPF	SECHSKANTSCHRAUBE
303	11631816	2	HEX SCREW ISO 4017 M10X25 8.8 FLZN SP	SECHSKANTSCHRAUBE
304	11651582	2	HEX SCREW ISO 4014 M8X55 8.8 480H SPF	SECHSKANTSCHRAUBE
305	10197836	2	HEX SCREW ISO 4017 M6X25 8.8 ZNNI-480	SECHSKANTSCHRAUBE
306	11647548	4	HEX SCREW ISO 4017 M5X16 8.8 480H SPF	SECHSKANTSCHRAUBE
307	11644899	1	HEX SCREW ISO 4017 M6X20 8.8 480H SPF	SECHSKANTSCHRAUBE
320	10875614	11	HEX NUT DIN 985 M8 8 480H SPF	SECHSKANTMUTTER
321	12218127	4	HEX NUT DIN 985 M12 10 FLZN SPF	SECHSKANTMUTTER
322	12102695	2	HEX NUT ISO 4032 M10 8 ZNNI-480H SPF	SECHSKANTMUTTER
323	12102692	3	HEX NUT DIN 985 M6 8 ZNNI-480H SPF	SECHSKANTMUTTER
350	11140469	22	WASHER ISO 7093-1 8 200HV 480H SPF	SCHEIBE
351	421801908	4	WASHER ISO 7093-1 12 200HV-A2	SCHEIBE
352	10289795	4	WASHER ISO 7089 10 300HV FLZN SPF	SCHEIBE
353	10289803	4	WASHER ISO 7089 8 300HV 480H SPF	SCHEIBE
354	10197771	6	WASHER ISO 7089 6 200HV ZNNI-480H SPF	SCHEIBE
355	10410193	4	WASHER ISO 7089 5 -A2	SCHEIBE

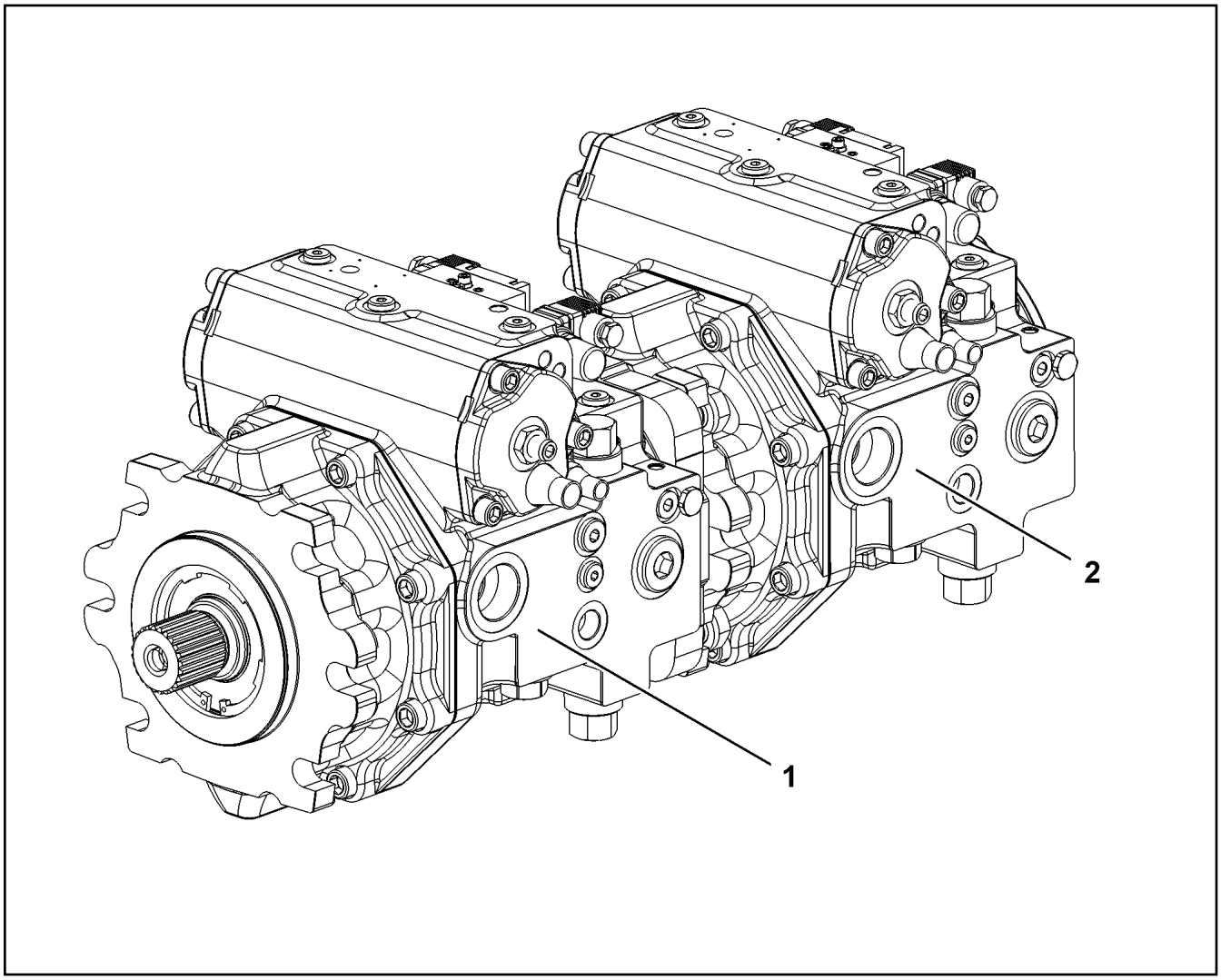

Pos.	Item	Quantity	Description	Bezeichnung
1	11212738	1	VARIABLE PUMP A4VG SPF ⇨ ❑ 271	VERSTELLPUMPE
2	11212739	1	VARIABLE PUMP A4VG SPF ⇨ ❑ 273	VERSTELLPUMPE

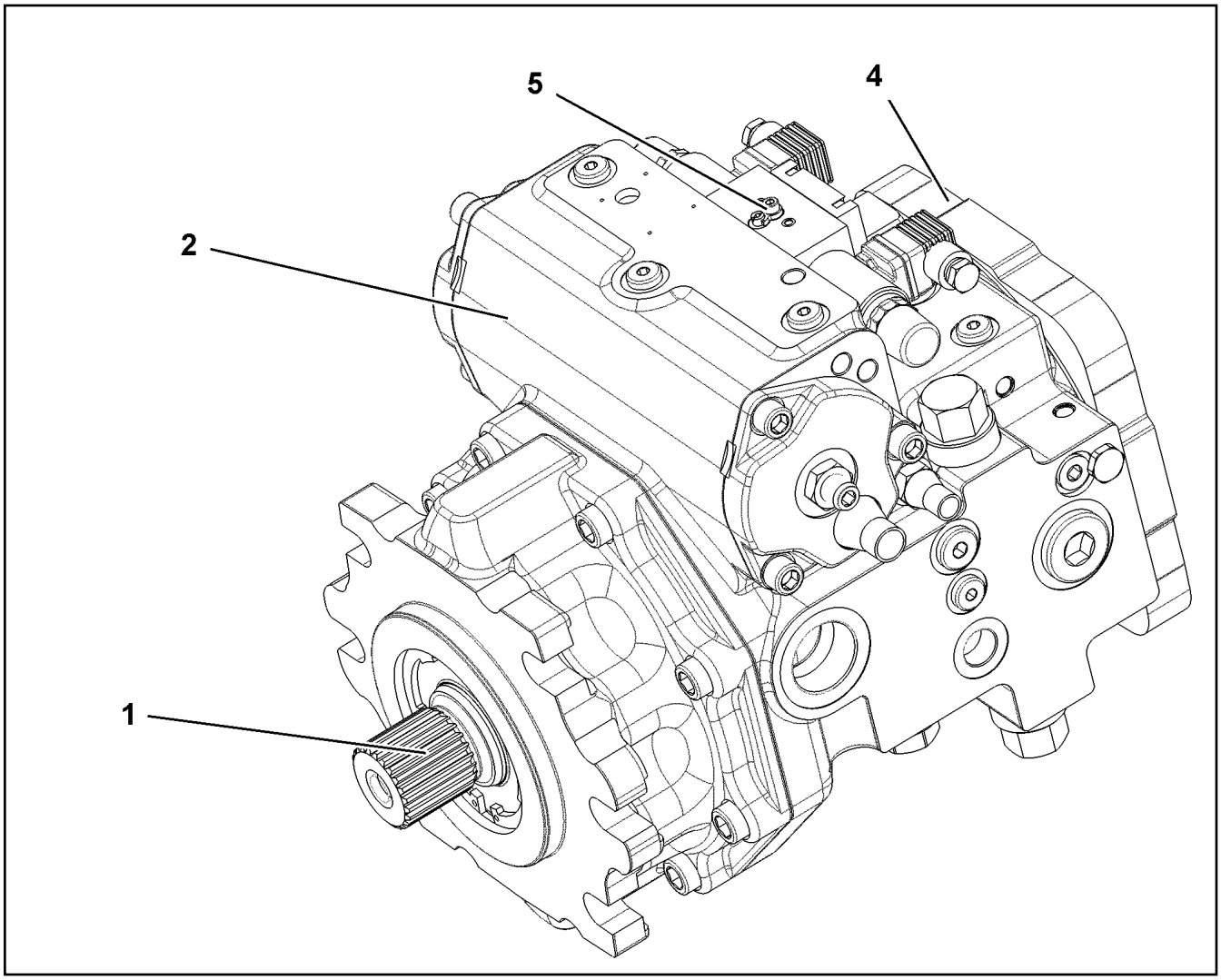

Pos.	Item	Quantity	Description	Bezeichnung
1	10873647	1	DRIVING GEAR	TRIEBWERK
(999)	10873896	1	RADIAL PACKING SET DRIVE SHAFT	DS TRIEBWELLE
2	10873649	1	ADJUSTMENT	VERSTELLUNG
4	10873651	1	PUMP SUPPORT	PUMPENTRAEGER
5	10873652	1	CONTROL UNIT ⇨ ❑ 272	ANSTEUERGERAET

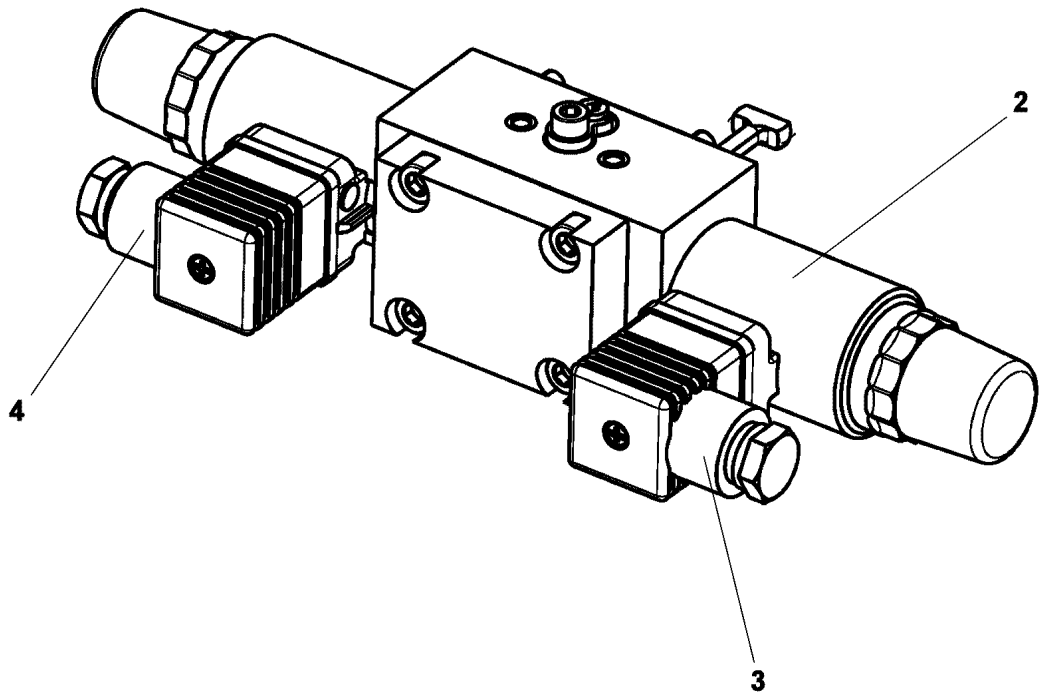

Pos.	Item	Quantity	Description	Bezeichnung
2	10471437	2	PROPORTIONAL MAGNET 24V	PROPORTIONALMAGNET
(1)	10663825	1	RETAINING NUT	BEFESTIGUNGSMUTTER
3	11450030	1	DIE PLUG	LEITUNGSDOSE
4	11450029	1	DIE PLUG	LEITUNGSDOSE

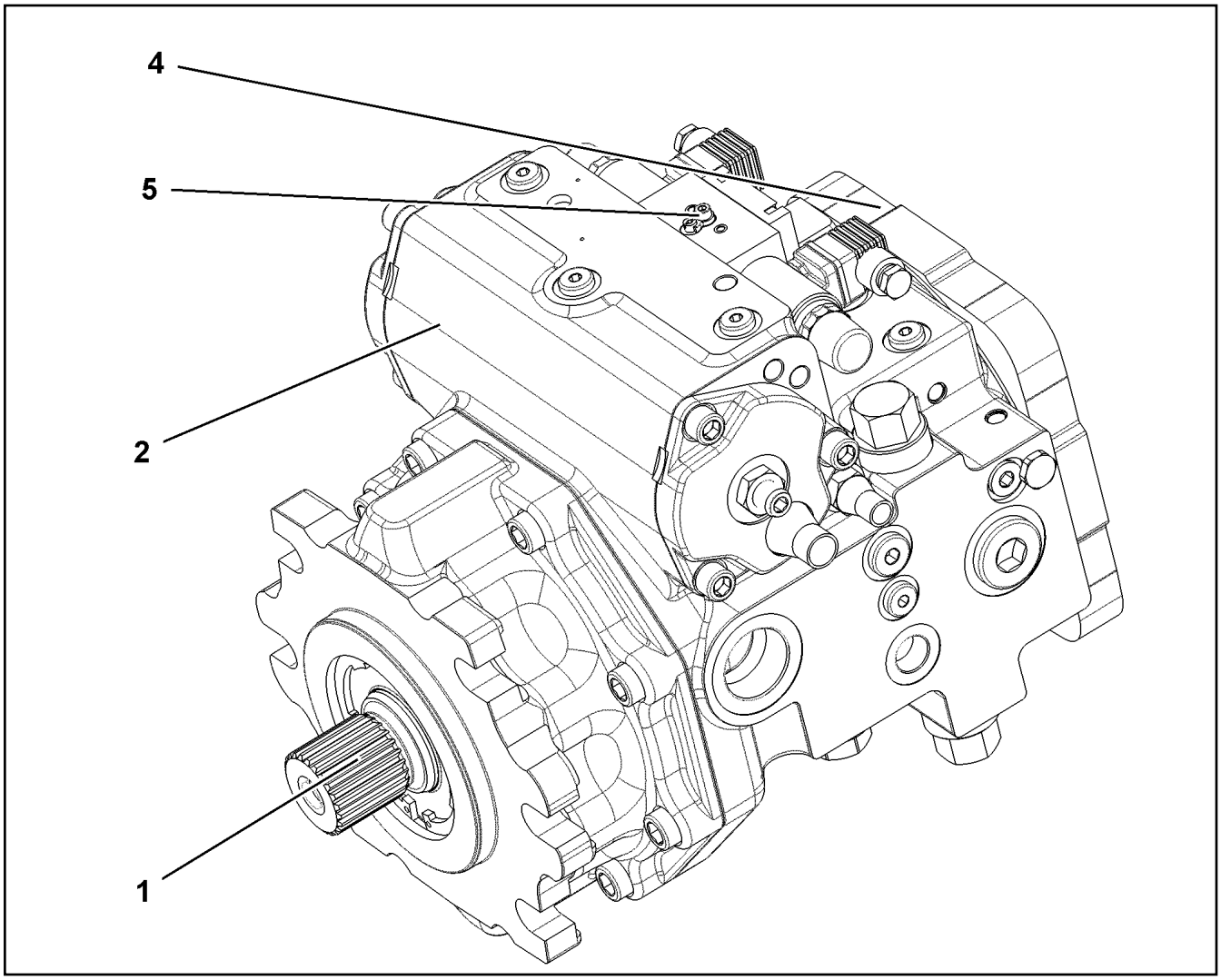

Pos.	Item	Quantity	Description	Bezeichnung
1	10873647	1	DRIVING GEAR	TRIEBWERK
2	10873649	1	ADJUSTMENT	VERSTELLUNG
4	10873653	1	PUMP SUPPORT ⇨ ❑ 274	PUMPENTRAEGER
5	10873652	1	CONTROL UNIT ⇨ ❑ 272	ANSTEUERGERAET

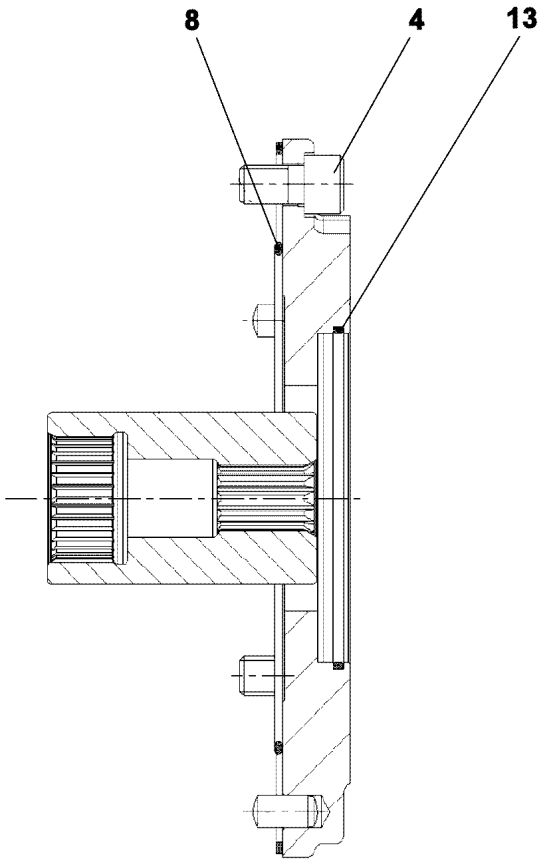

Pos.	Item	Quantity	Description	Bezeichnung
4	10875577	4	SOCKET HEAD SCREW ISO 4762 M12X20 8	ZYLINDERSCHRAUBE
8	518547908	1	O-RING 154X3 NBR70	O-RING
9	4635246	1	SNAP RING DIN 7993 38X2,5	SPRENGRING
13	11693498	1	O-RING 102X2,62	O-RING

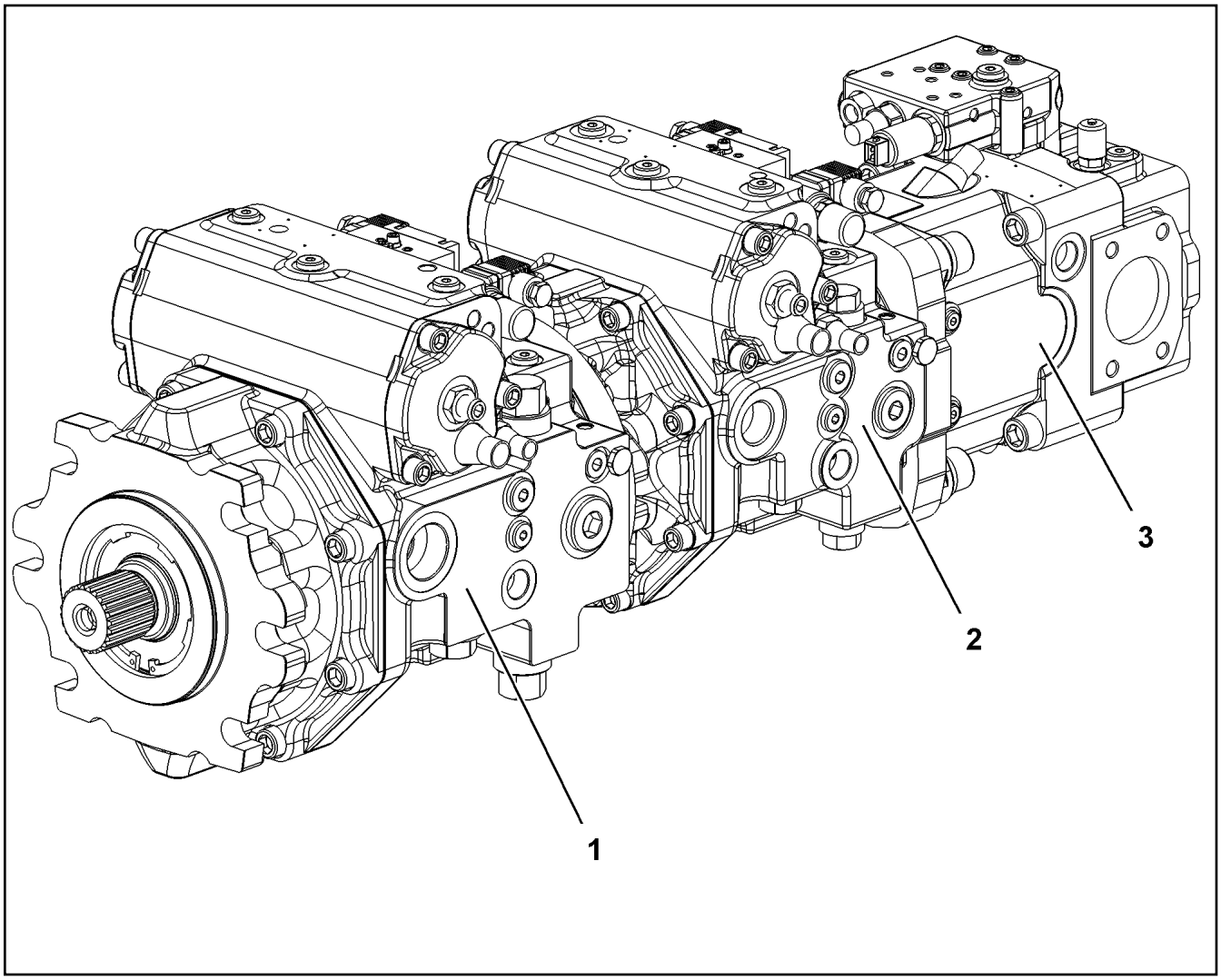

Pos.	Item	Quantity	Description	Bezeichnung
1	11212740	1	VARIABLE PUMP A4VG SPF ⇨ ❑ 276	VERSTELLPUMPE
2	11212741	1	VARIABLE PUMP A4VG SPF ⇨ ❑ 277	VERSTELLPUMPE
3	11212743	1	VARIABLE PUMP A11VO SPF ⇨ ❑ 279	VERSTELLPUMPE

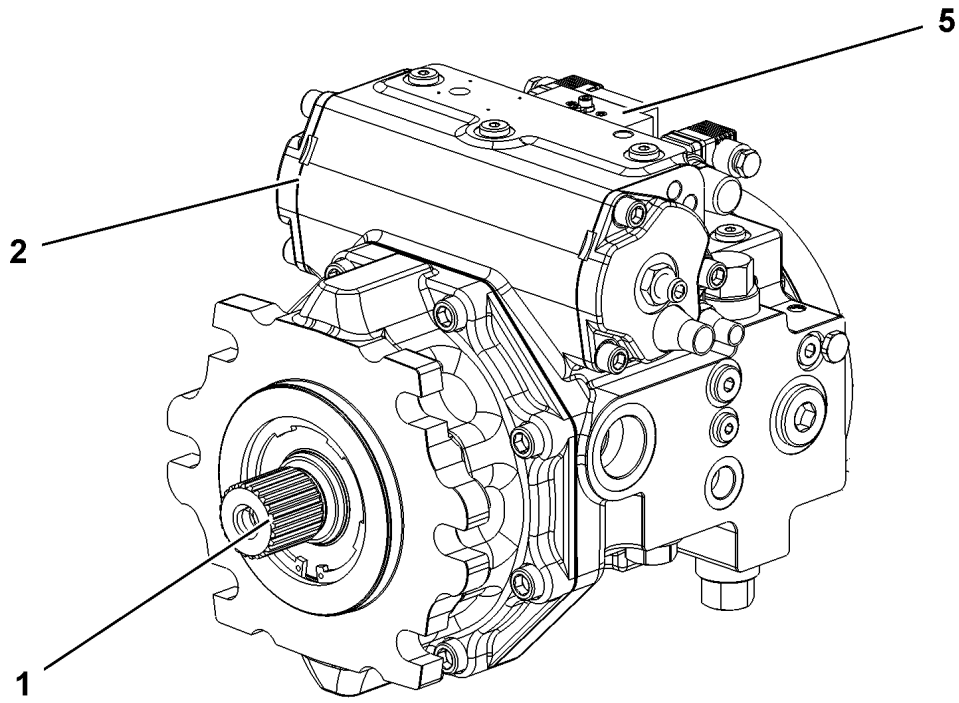

Pos.	Item	Quantity	Description	Bezeichnung
1	10873647	1	DRIVING GEAR	TRIEBWERK
2	10873649	1	ADJUSTMENT	VERSTELLUNG
5	10873652	1	CONTROL UNIT ⇨ ❑ 272	ANSTEUERGERAET

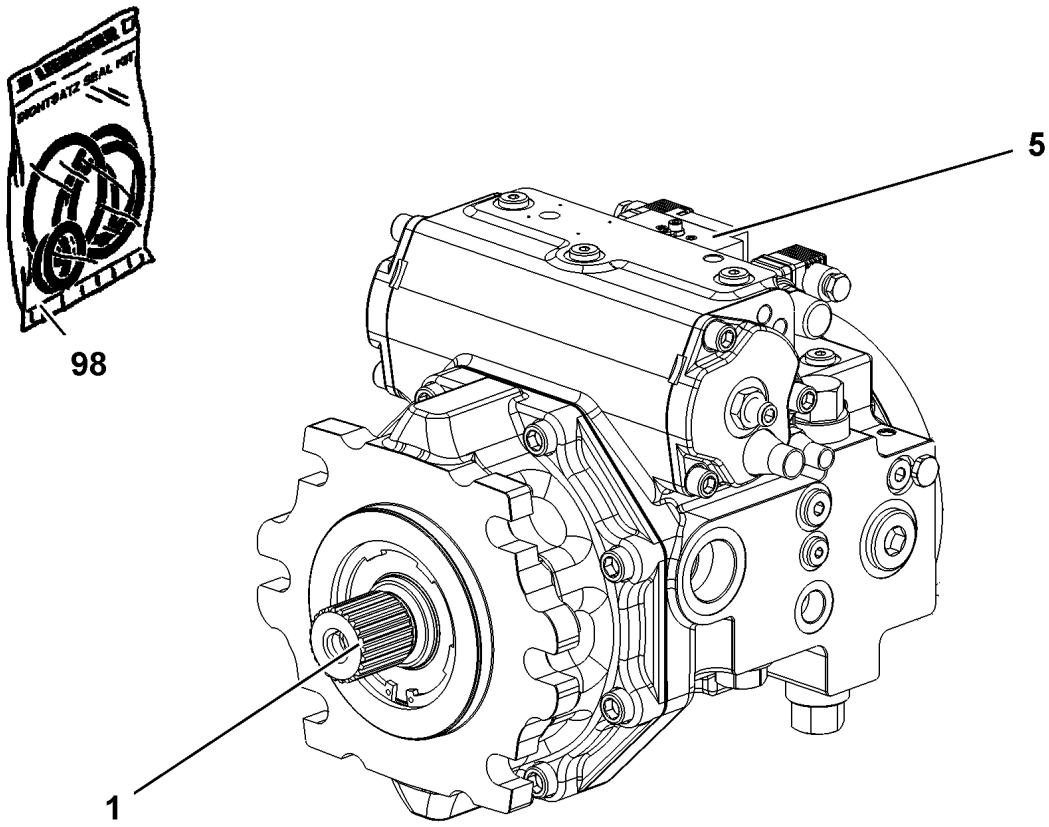

Pos.	Item	Quantity	Description	Bezeichnung
1	11690584	1	DRIVING GEAR	TRIEBWERK
(999)	11600280	1	SEAL KIT	DICHTSATZ
5	11690588	1	CONTROL UNIT ⇨ ❑ 278	ANSTEUERGERAET
98	11690589	1	SEAL KIT REGULATING VALVE	DS VERSTELLPUMPE

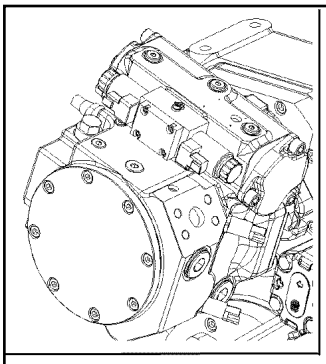

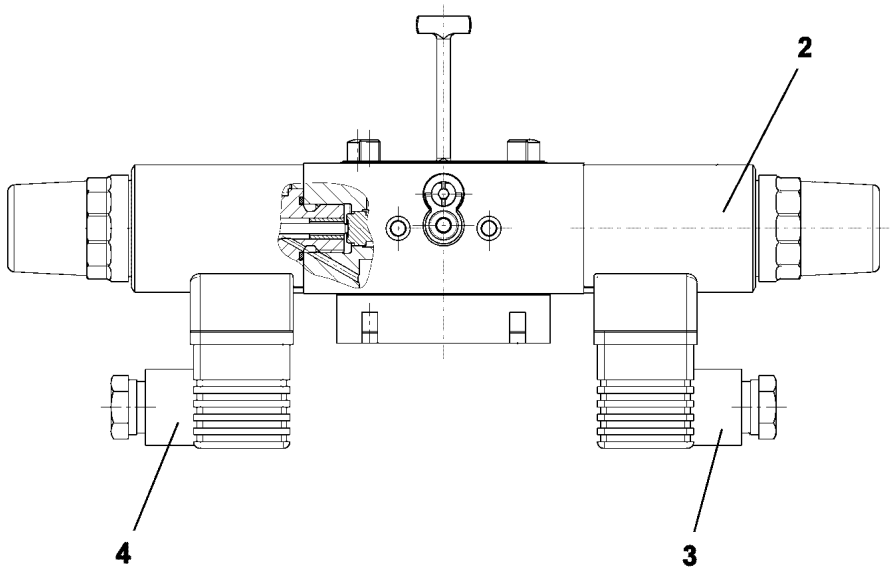

Pos.	Item	Quantity	Description	Bezeichnung
2	10471437	2	PROPORTIONAL MAGNET 24V	PROPORTIONALMAGNET
3	11450030	1	DIE PLUG	LEITUNGSDOSE
4	11450029	1	DIE PLUG	LEITUNGSDOSE

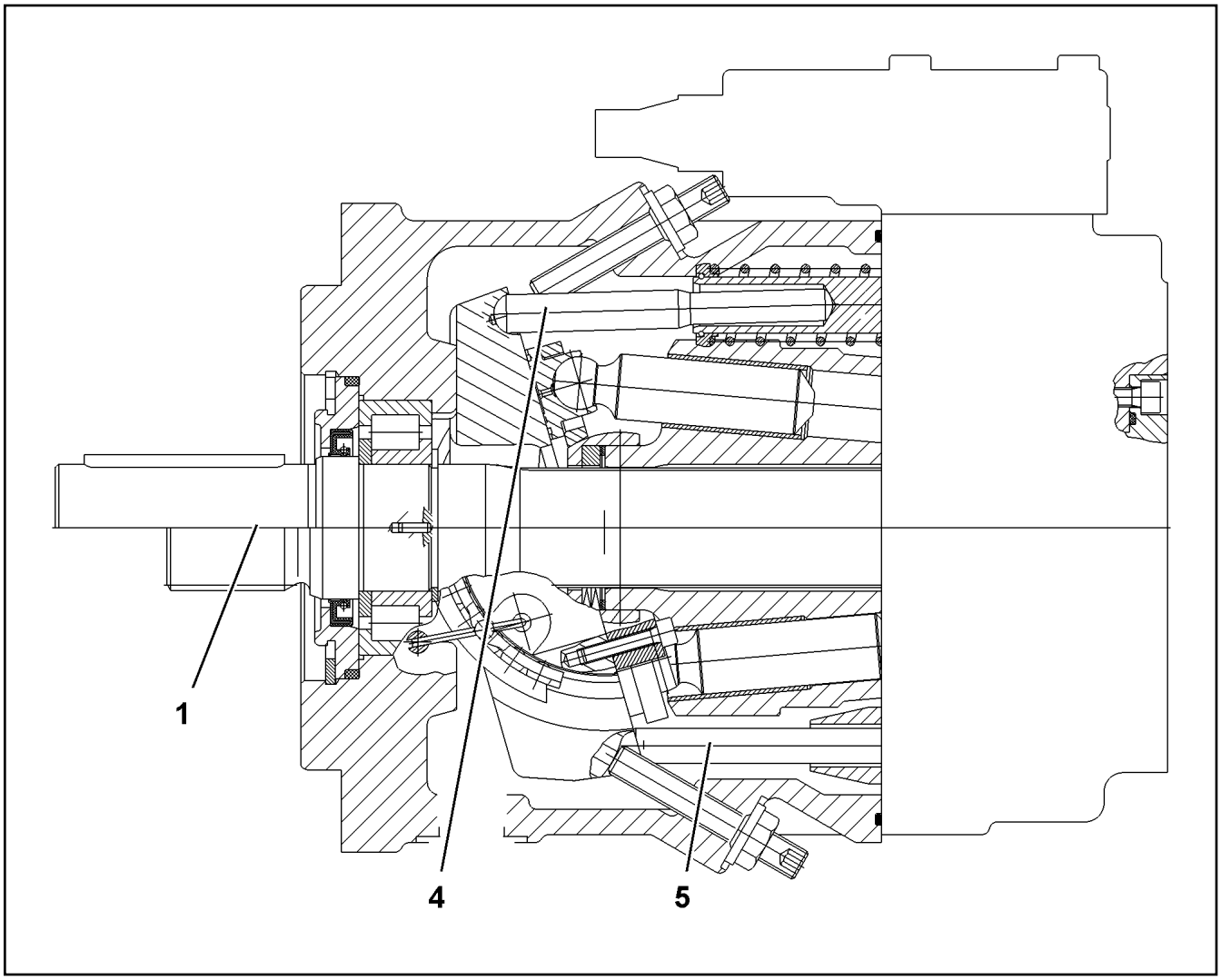

Pos.	Item	Quantity	Description	Bezeichnung
1	10443111	1	DRIVING GEAR	TRIEBWERK
(17)	7367367	4	WIRE	DRAHT
(31)	571900108	1	CYLINDRICAL ROLLER BEARING	ZYLINDERROLLENLAGER
(98)	10424726	1	SEAL KIT	DICHTSATZ
4	10412333	1	ADJUSTMENT	VERSTELLUNG
5	7023888	1	REGULATION HYDRAULIC	VERSTELLUNG HYDRAULISCH
999	11065858	1	SEAL KIT	DICHTSATZ

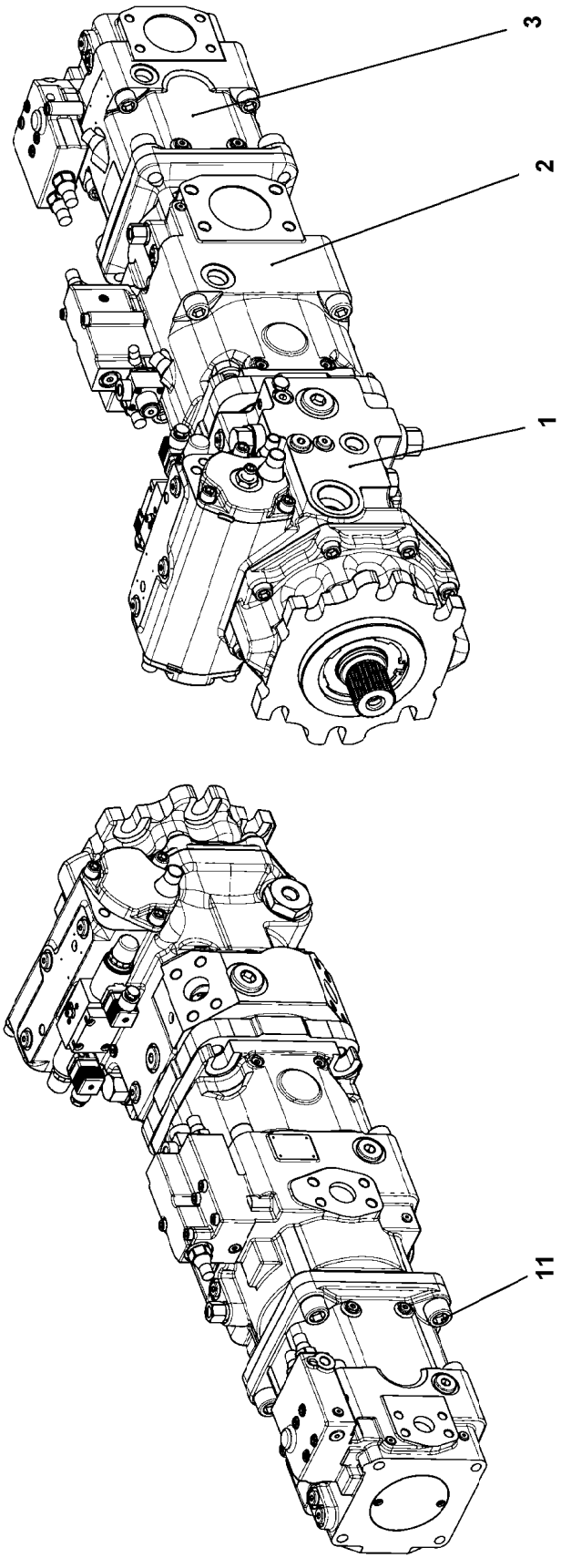
3
2
1
11

Pos.	Item	Quantity	Description	Bezeichnung
1	11212746	1	VARIABLE PUMP A4VG SPF ⇨ ❑ 282	VERSTELLPUMPE
2	11212747	1	VARIABLE PUMP A11VLO SPF	VERSTELLPUMPE
3	11212748	1	VARIABLE PUMP A11VO SPF	VERSTELLPUMPE
(3)	12103770	1	REGULATOR	REGLER
11	12692008	4	SOCKET HEAD SCREW ISO 4762 M20X40 8	ZYLINDERSCHRAUBE

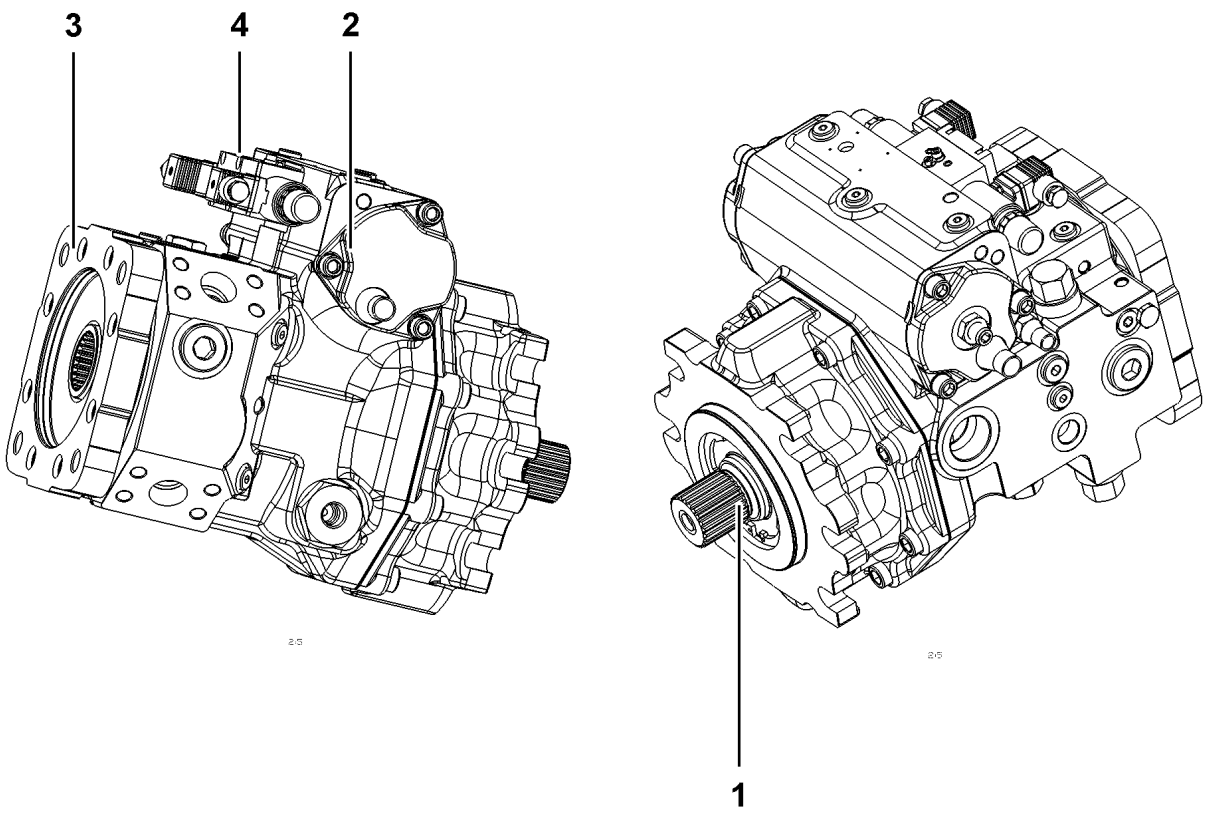

Pos.	Item	Quantity	Description	Bezeichnung
1	10873647	1	DRIVING GEAR	TRIEBWERK
2	10873649	1	ADJUSTMENT	VERSTELLUNG
4	10873651	1	PUMP SUPPORT	PUMPENTRAEGER
5	10873652	1	CONTROL UNIT	ANSTEUERGERAET
			⇨ ❑ 272	

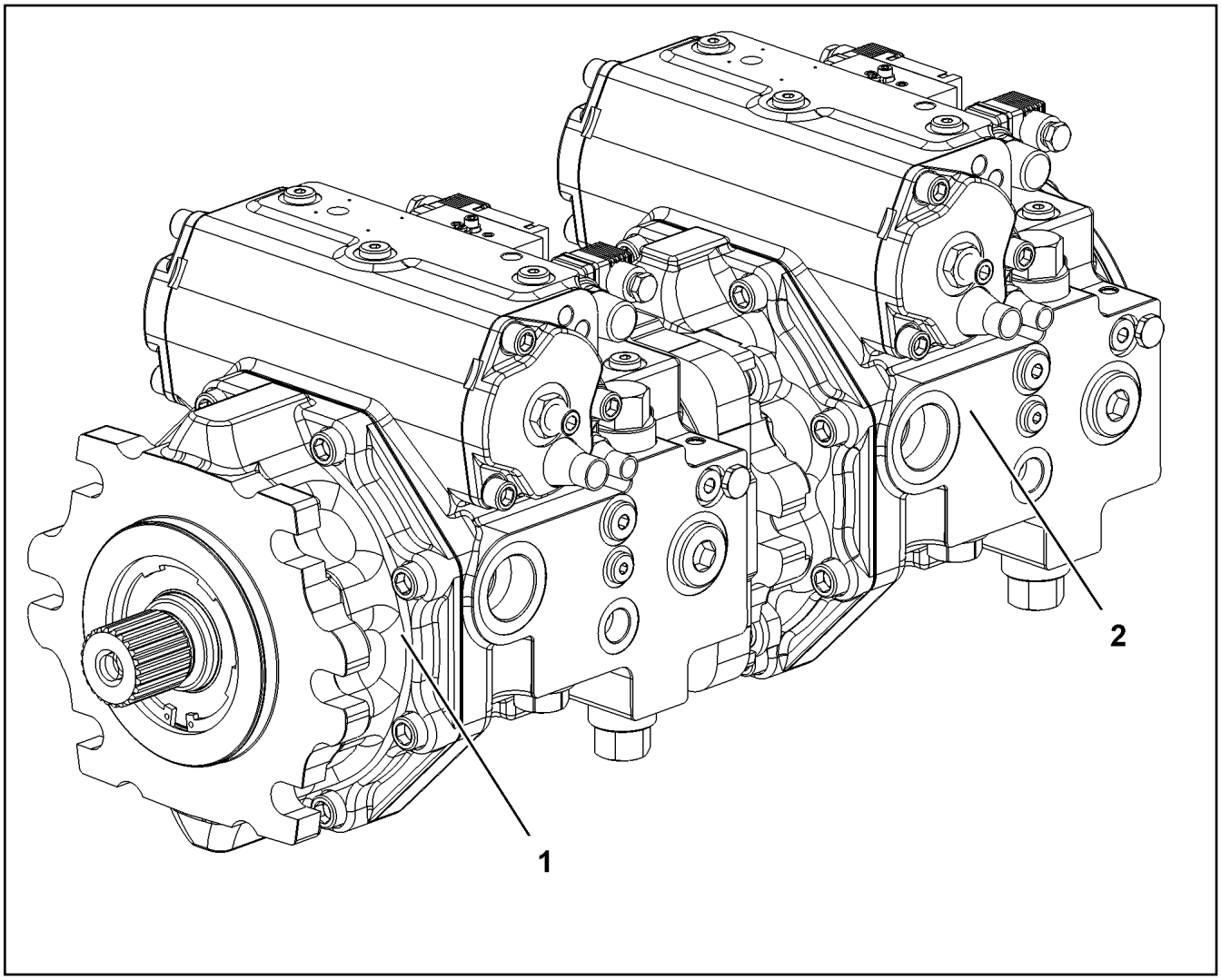

Pos.	Item	Quantity	Description	Bezeichnung
1	11212744	1	VARIABLE PUMP A4VG SPF ⇨ ❑ 284	VERSTELLPUMPE
2	11212745	1	VARIABLE PUMP A4VG SPF ⇨ ❑ 285	VERSTELLPUMPE

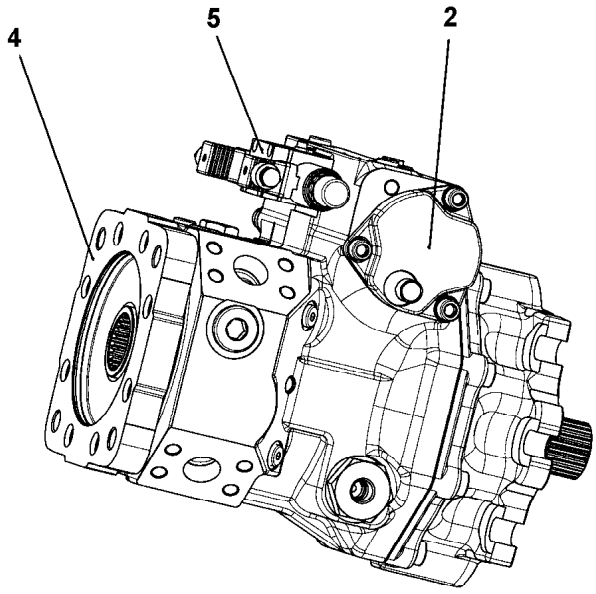

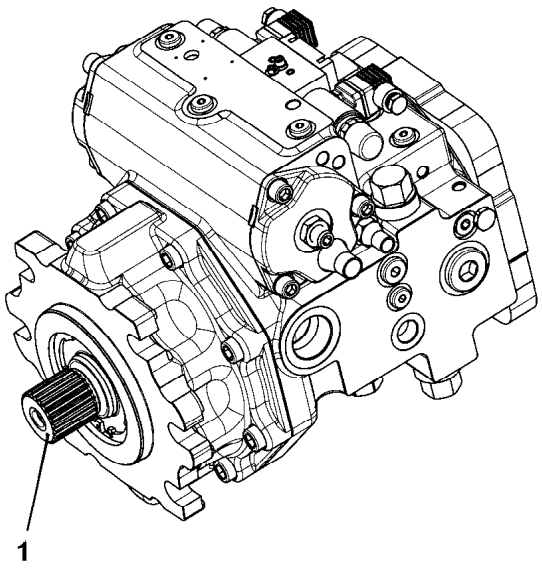

Pos.	Item	Quantity	Description	Bezeichnung
1	10873647	1	DRIVING GEAR	TRIEBWERK
2	10873649	1	ADJUSTMENT	VERSTELLUNG
4	10873651	1	PUMP SUPPORT	PUMPENTRAEGER
5	10873652	1	CONTROL UNIT	ANSTEUERGERAET
			⇨ ❑ 272	

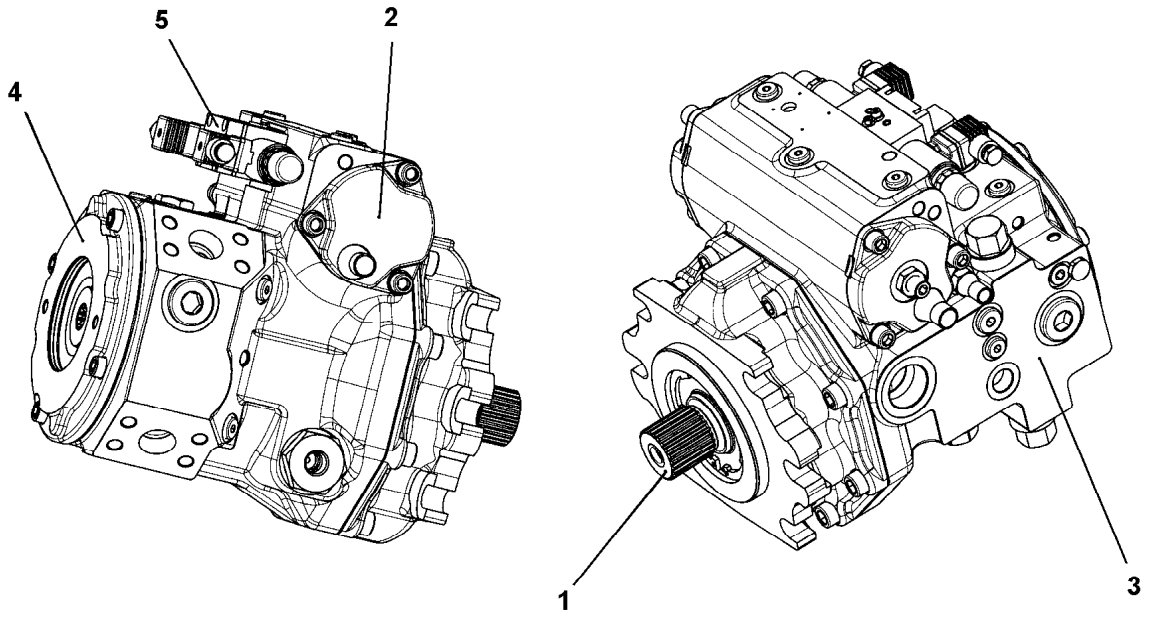

Pos. 98

Pos.	Item	Quantity	Description	Bezeichnung
1	10873889	1	DRIVING GEAR ⇨ ❑ 286	TRIEBWERK
2	10873890	1	ADJUSTMENT	VERSTELLUNG
3	10873891	1	PUMP HOUSING ⇨ ❑ 289	PUMPENGEHAEUSE
4	10873653	1	PUMP SUPPORT ⇨ ❑ 274	PUMPENTRAEGER
5	10873894	1	CONTROL UNIT	ANSTEUERGERAET
(2)	10471437	2	PROPORTIONAL MAGNET 24V	PROPORTIONALMAGNET
98	10873895	1	SEAL KIT REGULATING VALVE	DS VERSTELLPUMPE

Pos.	Item	Quantity	Description	Bezeichnung
1	11267361	1	DRIVE SHAFT ⇨ ❑ 287	TRIEBWELLE
3	11219355	1	HYDRAULIC PARTS DRIVING GEAR ⇨ ❑ 288	TRIEBWERK HYDRAULIKTEIL
4	10873896	1	RADIAL PACKING SET DRIVE SHAFT	DS TRIEBWELLE

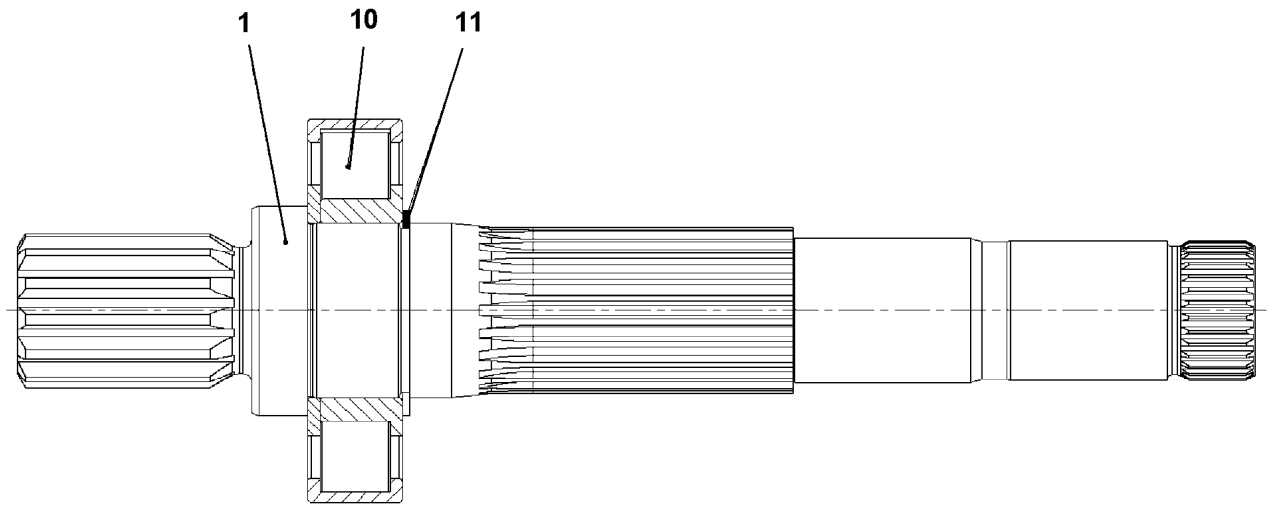

Pos.	Item	Quantity	Description	Bezeichnung
1	11267362	1	DRIVE SHAFT	TRIEBWELLE
10	11267363	1	CYL ROLLER BEARING	ZYL ROLLENLAGER
11	428101508	1	LOCKING RING DIN 472 50X2	SICHERUNGSRING

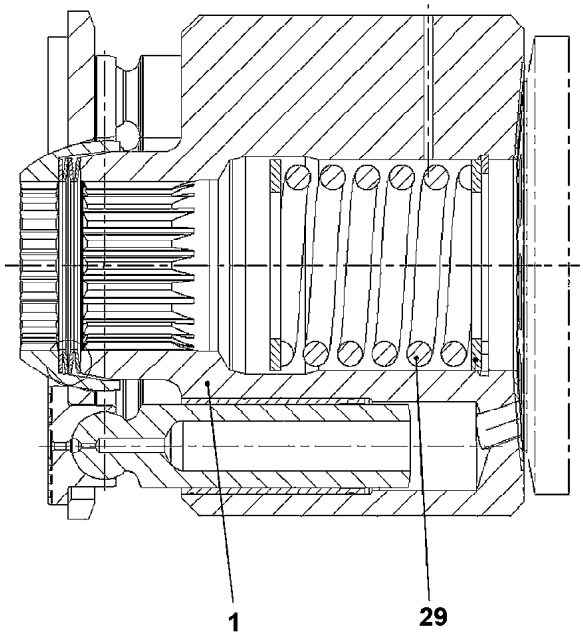

Pos.	Item	Quantity	Description	Bezeichnung
1	11267368	1	CYLINDER	ZYLINDER
29	11267369	1	PRESSURE SPRING	DRUCKFEDER

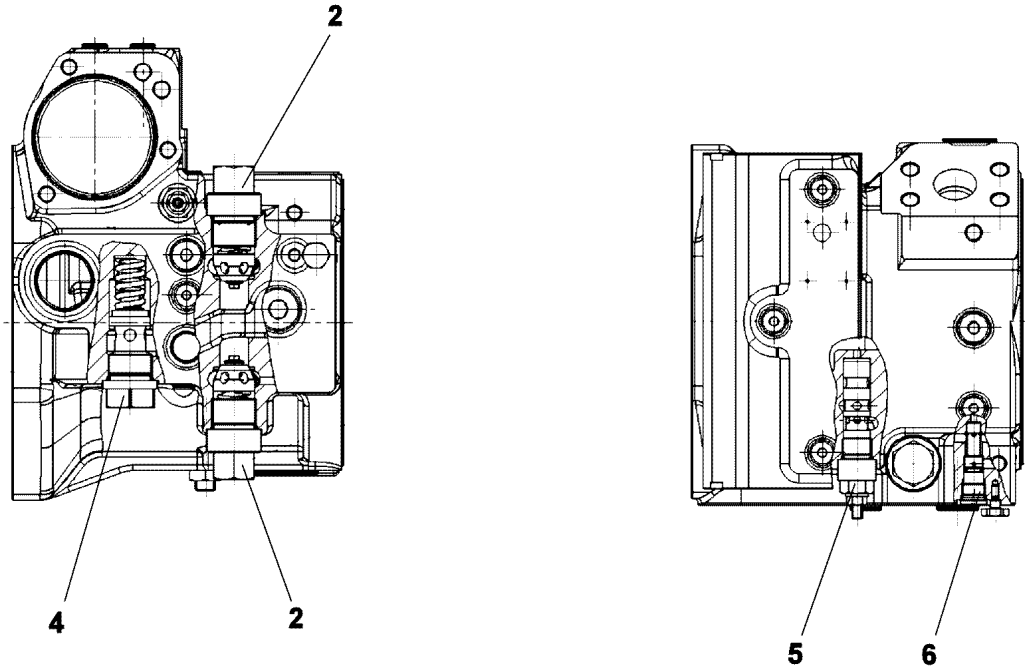

Pos.	Item	Quantity	Description	Bezeichnung
2	10593474	2	PRESSURE LIMITING VALVE	DRUCKBEGRENZUNGSVENTIL
4	10873898	1	PRESSURE LIMITING VALVE	DRUCKBEGRENZUNGSVENTIL
5	11067304	1	SHUTDOWN VALVE	ABSCHALTVENTIL
6	11067305	1	SHUTTLE VALVE	WECHSELVENTIL

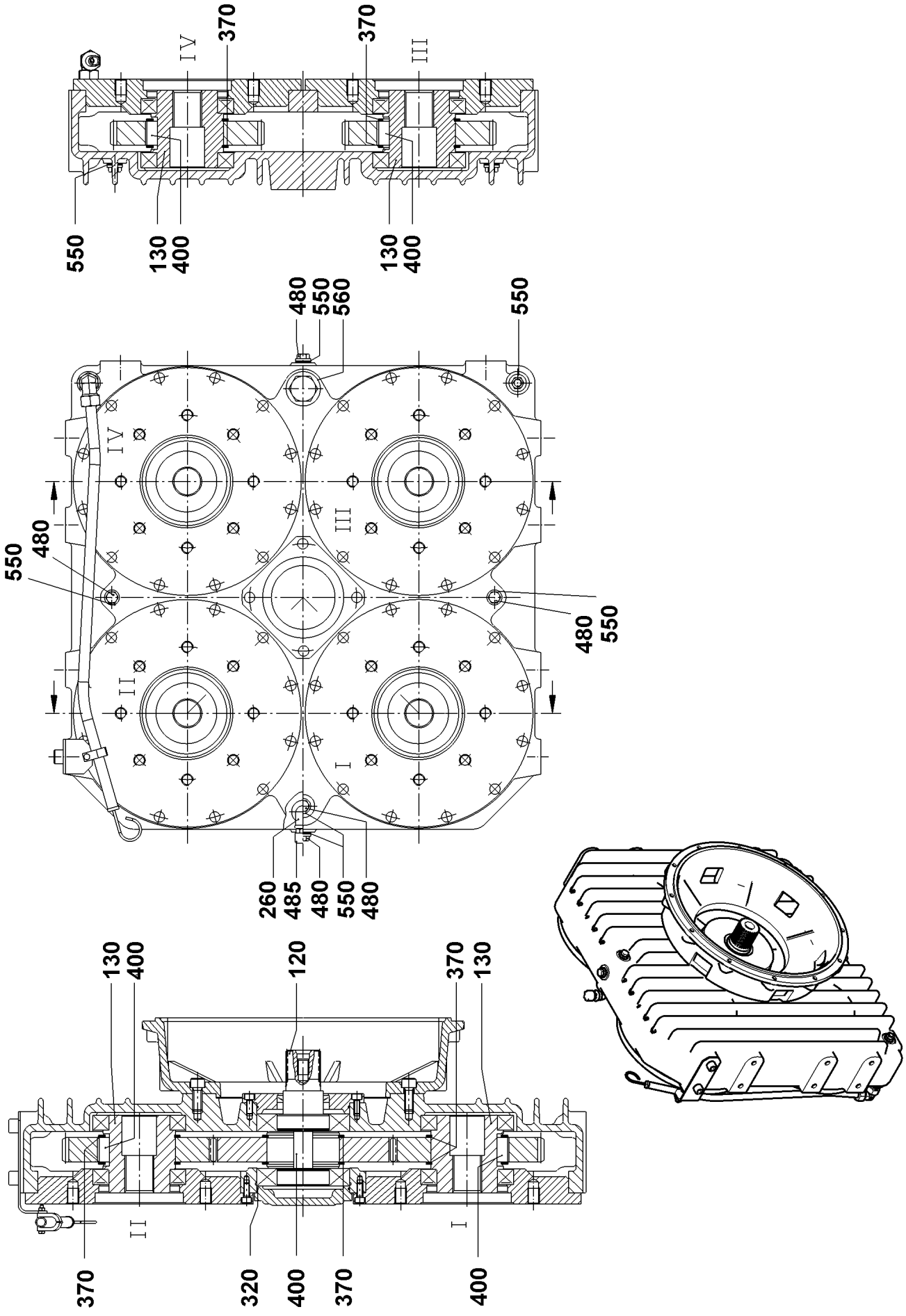
IV
370
370
III
550
130
400
130
400
480
550
560
550
480
550
480
550
IV
III
II
I
260
485
480
550
480
130
400
120
370
130
II
I
370
320
400
370
400

Pos.	Item	Quantity	Description	Bezeichnung
120	571828008	1	SPLINE SHAFT D125X234	ZAHNWELLE
130	10492558	4	PROFILE HOLLOW SHAFT D125/46X134	PROFILHOHLWELLE
170	10802891	1	OIL DIPSTICK	OELMESSSTAB
260	570151708	1	VENTILATION FILTER	ENTLUEFTUNGSFILTER
320	790346914	2	O-RING DIN 3770 150X3	O-RING
370	485529714	10	LOCKING RING DIN 471 125X4	SICHERUNGSRING
400	571827408	10	FITTING KEY DIN 6885 B32X18X40	PASSFEDER
480	504006408	7	SCREW PLUG	VERSCHLUSSSCHRAUBE
485	693113814	1	VENTILATION FILTER	ENTLUEFTUNGSFILTER
550	790347214	9	SEALING RING DIN 7603 A48X55X2 CU	DICHTRING
560	790347214	1	SEALING RING DIN 7603 A48X55X2 CU	DICHTRING

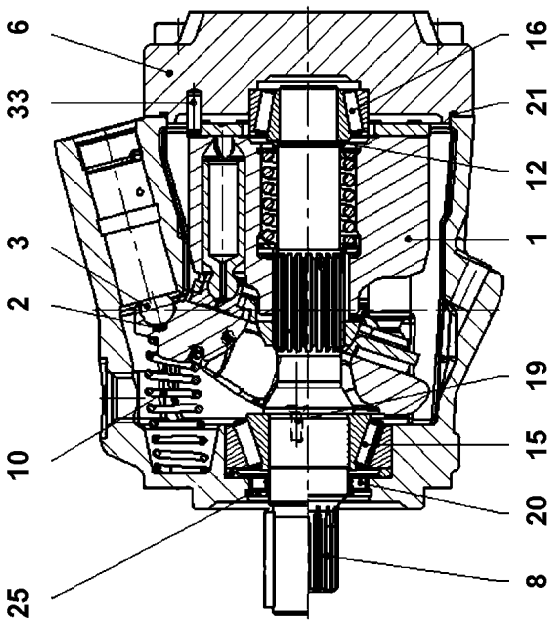
6
33
3
2
10
25
16
21
12
1
19
15
20
8

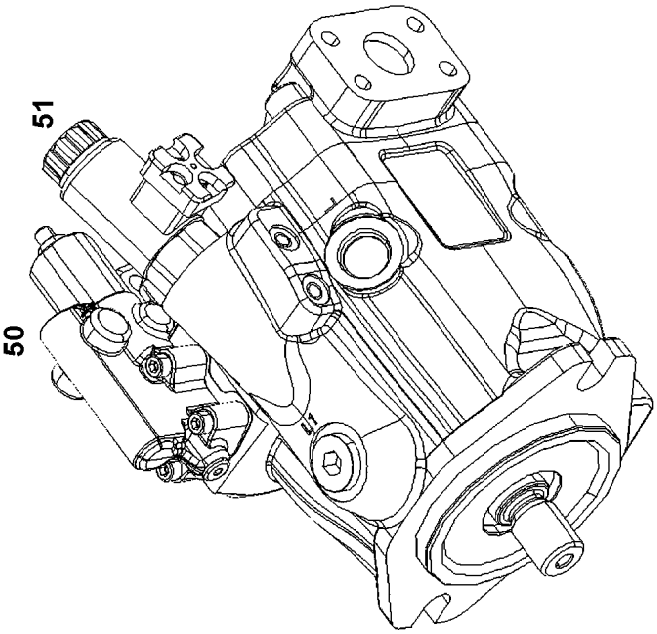
51
50

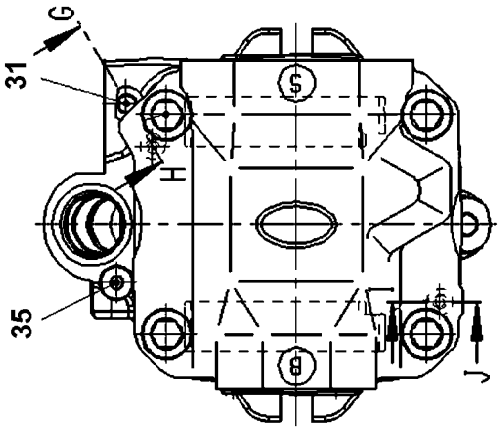
G
31
H
35
J

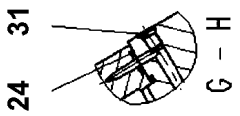
31
24
G – H

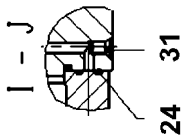
I – J
31
24

Pos.	Item	Quantity	Description	Bezeichnung
1	10871685	1	DRIVING GEAR	TRIEBWERK
2	11340583	1	PRESSURE SPRING 0,6X5,1X4	DRUCKFEDER
3	11485426	1	LIMIT STOP	ANSCHLAG
6	10324854	1	CONNECTING PLATE	ANSCHLUSSPLATTE
8	10220345	1	DRIVE SHAFT	ANTRIEBSWELLE
10	10324859	1	SPRING	FEDER
12	7023472	1	ADJUSTING SHIM	ABSTIMMSCHEIBE
15	7408797	1	TAPERED ROLLER BEARING	KEGELROLLENLAGER
16	7408798	1	TAPERED ROLLER BEARING	KEGELROLLENLAGER
19	10355737	2	COUNTERSUNK SCREW	SENKSCHRAUBE
20	10220348	1	SHAFT SEAL 28X40X6 75V595	WELLENDICHTRING
21	10324867	1	O-RING 120X2,5 V80	O-RING
24	10001114	2	RECTANGULAR SECTION RING 7,65X1,68	RECHTECKRING
25	10220937	1	LOCKING RING AEHNL.DIN 984 40X1,75	SICHERUNGSRING
31	7022127	2	DOUBLE PLUG	DOPPELABREISSSTOPFEN
33	11840110	1	PARALLEL PIN 6X18 St	ZYLINDERSTIFT
35	10115237	1	SCREW PLUG M10X1	VERSCHLUSSSCHRAUBE
50	10871686	1	CONTROL VALVE	STEUERVENTIL
(2)	10297876	1	SEAL	DICHTUNG
(3)	4901159	4	SOCKET HEAD SCREW ISO 4762 M6X30 10.	ZYLINDERSCHRAUBE
51	10871687	1	CONTROL VALVE	STEUERVENTIL
(13)	10450134	1	PROTECTING CAP	SCHUTZKAPPE

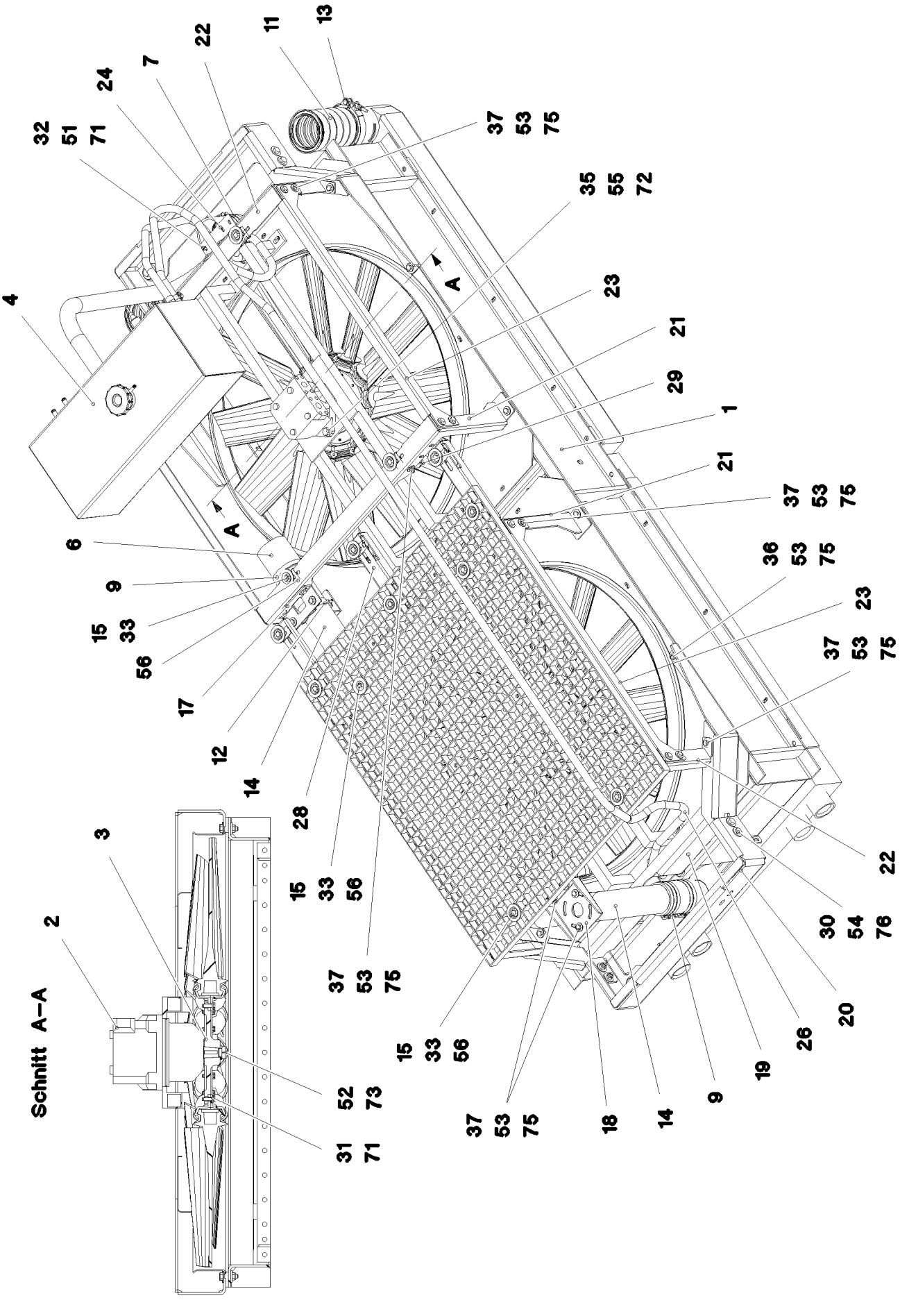
Schnitt A–A
A
A
1
2
3
4
6
7
9
11
12
13
14
15
17
18
19
20
21
22
23
24
26
28
29
30
31
32
33
35
36
37
51
52
53
54
55
56
71
72
73
75
76

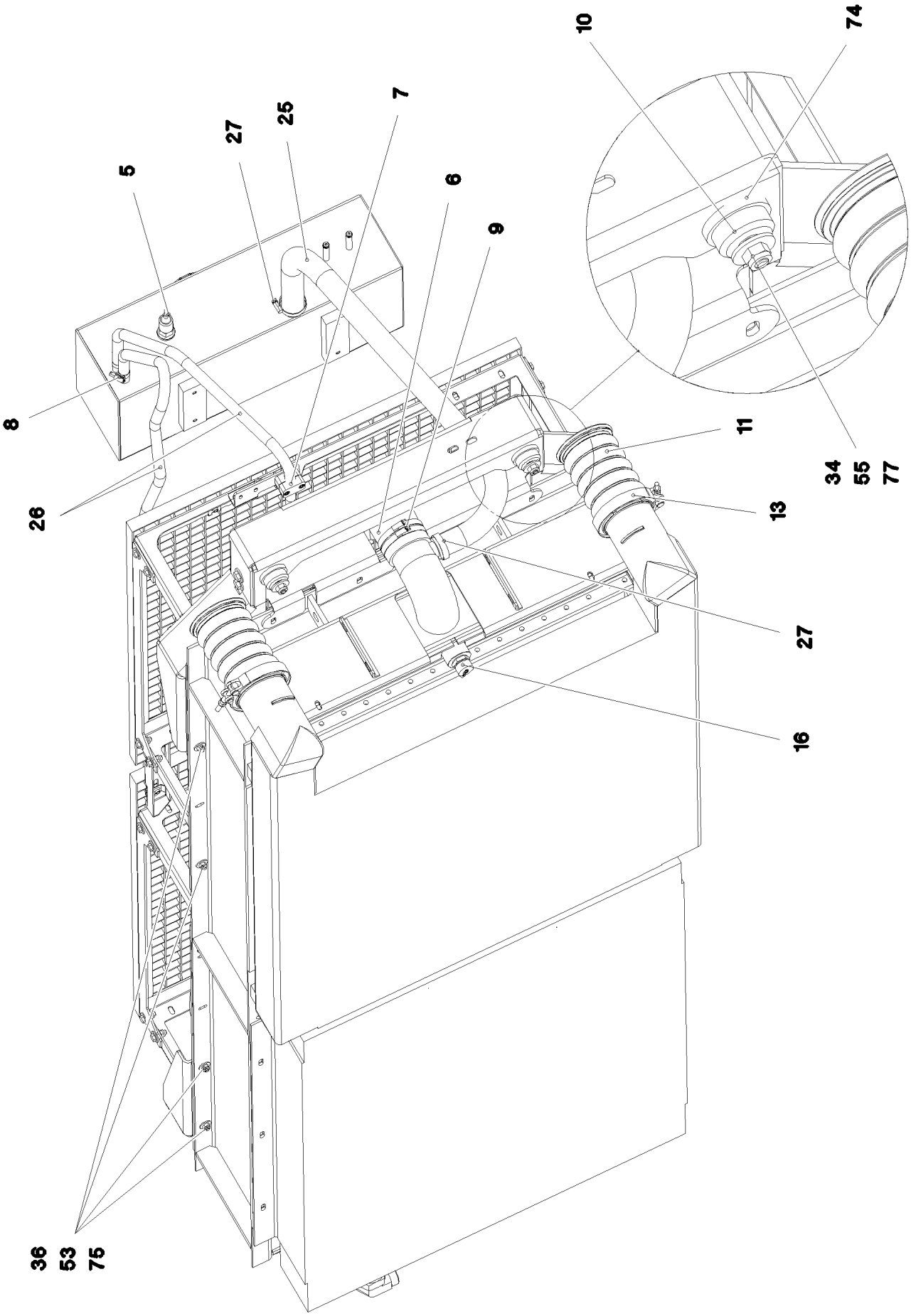
10
74
7
25
27
5
6
9
8
11
34
55
77
26
13
27
16
36
53
75

Pos.	Item	Quantity	Description	Bezeichnung
1	11340518	1	RADIATOR UNIT AL ⇨ ❑ 297	KUEHLERANLAGE
2	10228004	2	HYDRO MOTOR A10FE 28CM³/U SPF ⇨ ❑ 298	HYDROMOTOR
3	955451608	2	FAN HUB 203 G-ALSI9CU3	LUEFTERNABE
4	10675550	1	EQUALIZING RESERVOIR 27L/20,7L RAL 703 ⇨ ❑ 299	AUSGLEICHSBEHAELTER
5	10228143	1	LEVEL PROBE L=50 5 V SPF	NIVEAUSONDE
6	550632308	3	FORM HOSE DN80X140	FORMSCHLAUCH
7	602008408	10	CLAMP-HALF DIN 3015-1 L 3 G 20 PP SW	KLEMMHAELFTE
8	11118077	4	HOSE CLAMP 21/16-27/12 W3	SCHLAUCHSCHELLE
9	774218808	8	HOSE CLAMP 90/80-100/12 W3	SCHLAUCHSCHELLE
10	10097496	4	BEARING 48X50 GUMMI 64CR	LAGER
11	10663848	2	CHARGE AIR CORRUGATED HOSE 94X185	LADELUFTWELLSCHLAUCH
12	10337339	2	SWIVEL BOLT BRACKET CLAMP 77-80/80/20	GELENKBANDKONSOLENSCHE
13	10127984	2	RETAINER CLIP 122,5/K1 St/Inox	SPANNSCHELLE
14	97037228	1	WATER PIPE EDELSTAHL	WASSERROHR
15	10100621	14	DISH MOUNTING	TELLERBEFESTIGUNG
16	789011908	1	OIL DRAIN PLUG M26X1,5	OELABLASSSCHRAUBE
17	97037207	1	PLATE 4X140X82 S315MC FE//ZNNI8//CN//T	BLECH
18	97037209	1	PLATE 4X187X168 S315MC FE//ZNNI8//CN//T	BLECH
19	97037210	2	PLATE 5X759X204 S355MC	BLECH
20	968484708	2	PLATE WELDED	BLECH SCHWK.
21	97037212	2	PLATE 4X421X981 S315MC FE//ZNNI8//CN//T	BLECH
22	97037213	2	PLATE 4X942X308 S315MC FE//ZNNI8//CN//T	BLECH
23	97037214	4	PLATE 4X860X114 S315MC FE//ZNNI8//CN//T	BLECH
24	97037215	1	PLATE 4X140X83 S315MC FE//ZNNI8//CN//T	BLECH
25	11621775	1.5	COOLING WATER HOSE DN32-CONTI-KWS	KUEHLWASSERSCHLAUCH
26	10873086	5	COOLING WATER HOSE DN12-CONTI-KWS	KUEHLWASSERSCHLAUCH
27	550849508	2	HOSE CLAMP 41/35-50/12 W3	SCHLAUCHSCHELLE
28	97043395	3	PLATE 3X338X91 S355MC FE//ZNNI8//CN//T	BLECH
29	97044966	2	PLATE 4X138X20 S315MC FE//ZNNI8//CN//T	BLECH
30	11642358	8	HEX SCREW ISO 4017 M10X30 8.8 FLZN SP	SECHSKANTSCHRAUBE
31	11644899	24	HEX SCREW ISO 4017 M6X20 8.8 480H SPF	SECHSKANTSCHRAUBE
32	10875592	12	SOCKET HEAD SCREW ISO 4762 M6X45 8.8	ZYLINDERSCHRAUBE
33	11651579	14	HEX SCREW ISO 4014 M8X40 8.8 480H SPF	SECHSKANTSCHRAUBE
34	10875507	4	HEX SCREW ISO 4014 M12X75 8.8 FLZN SP	SECHSKANTSCHRAUBE
35	11645384	4	HEX SCREW ISO 4017 M12X40 8.8 FLZN SP	SECHSKANTSCHRAUBE
36	11826527	12	HEX SCREW ISO 4017 M8X30 8.8 480H SPF	SECHSKANTSCHRAUBE
37	10197831	36	HEX SCREW ISO 4017 M8X25 8.8 ZNNI-480	SECHSKANTSCHRAUBE
51	10197764	12	HEX NUT ISO 4032 M6 10 ZNNI-480H SPF	SECHSKANTMUTTER
52	12100243	2	HEX NUT AEHNL.ISO 4035 UNF5/8X18 GRA	SECHSKANTMUTTER
53	10875614	48	HEX NUT DIN 985 M8 8 480H SPF	SECHSKANTMUTTER
54	10197769	8	HEX NUT DIN 985 M10 8 ZNNI-480H SPF	SECHSKANTMUTTER
55	10875607	8	HEX NUT DIN 985 M12 8 FLZN SPF	SECHSKANTMUTTER
56	12100332	14	SHEET METAL NUT M8 480H SPF	BLECHMUTTER
71	10197771	36	WASHER ISO 7089 6 200HV ZNNI-480H SPF	SCHEIBE
72	10289804	8	WASHER ISO 7089 12 300HV FLZN SPF	SCHEIBE
73	11691326	2	WASHER ISO 7092 16 300HV FLZN SPF	SCHEIBE
74	12100263	4	WASHER DIN 7989-2 30 100HV-ST FLZN SP	SCHEIBE
75	11140469	96	WASHER ISO 7093-1 8 200HV 480H SPF	SCHEIBE
76	11491889	16	WASHER ISO 7093-1 10 300HV FLZN SPF	SCHEIBE
77	11182717	8	WASHER ISO 7093-1 12 300HV FLZN SPF	SCHEIBE

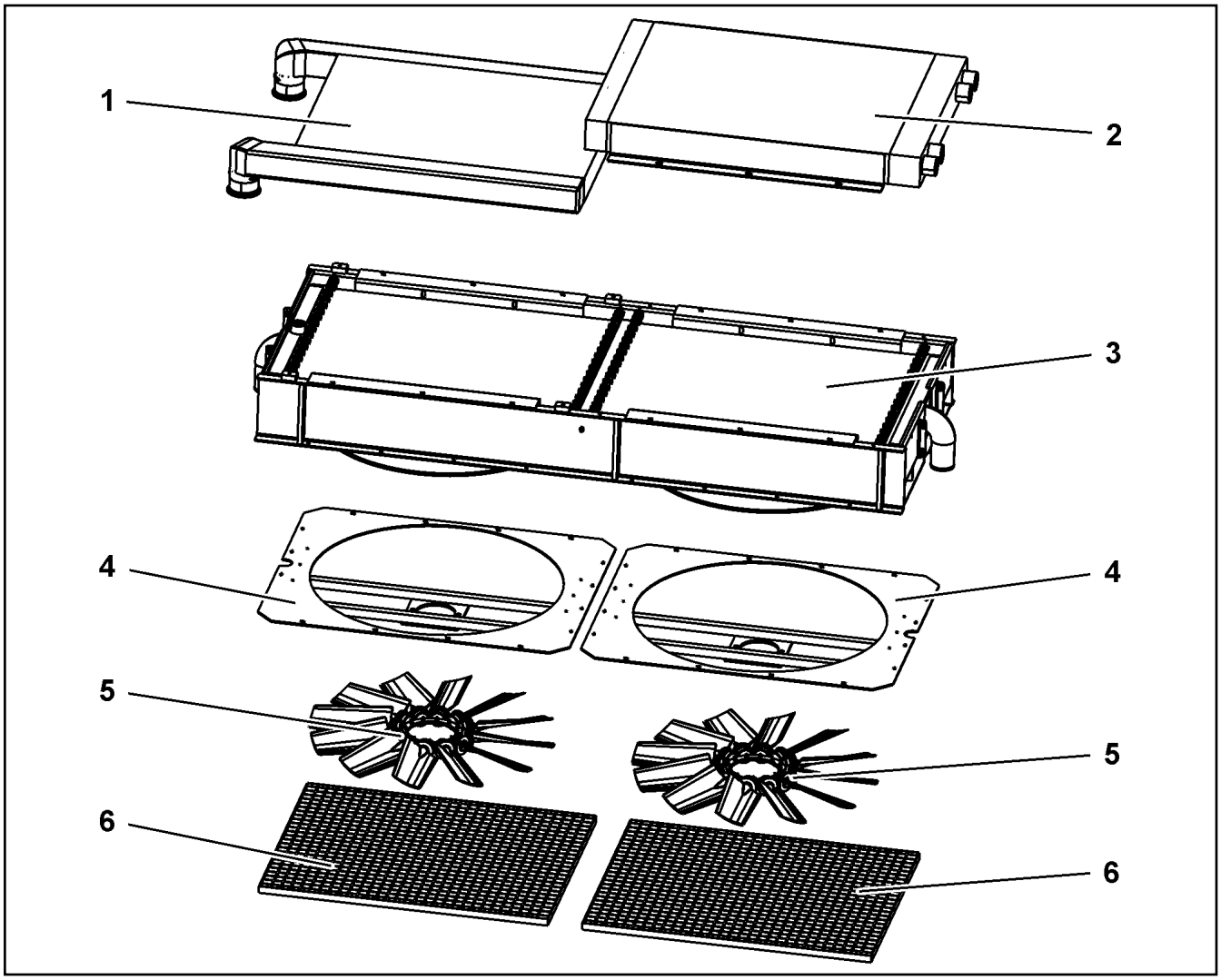

Pos.	Item	Quantity	Description	Bezeichnung
1	11005448	1	CHARGE AIR COOLER	LADELUFTKUEHLER
2	11005447	1	OIL COOLER	OELKUEHLER
3	10873302	1	WATER COOLER	WASSERKUEHLER
4	11005445	2	AERATOR	BELUEFTUNGSEINRICHTUNG
(1)	11005449	1	FAN COWL	LUEFTERHAUBE
(2)	11005450	1	MOTOR SEAT	MOTORAUFNAHME
6	11003854	2	GRATING	GITTERROST

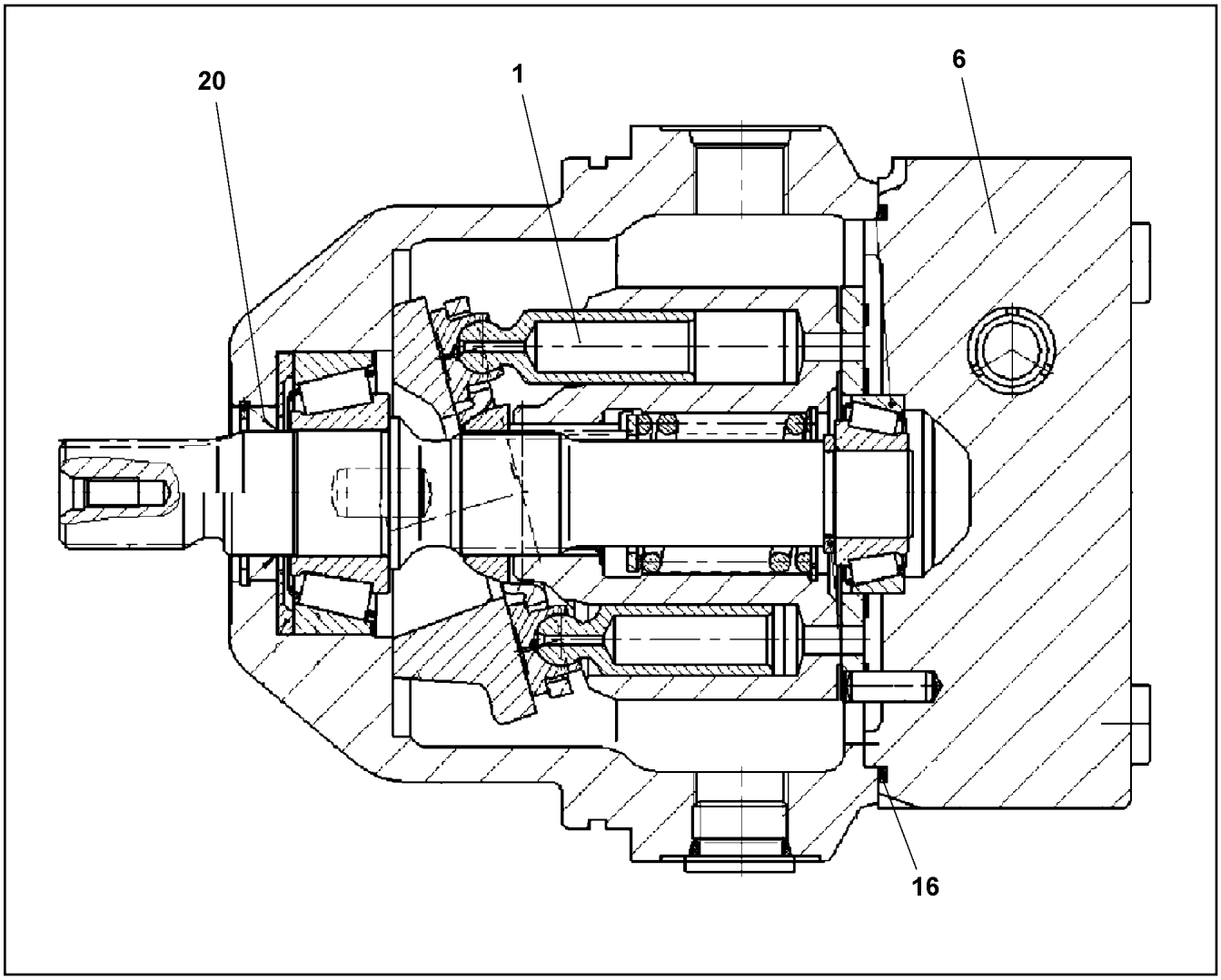

Pos.	Item	Quantity	Description	Bezeichnung
1	10008433	1	DRIVING GEAR	TRIEBWERK
6	10663801	1	CONNECTING PLATE	ANSCHLUSSPLATTE
20	10008419	1	SHAFT SEAL	WELLENDICHTRING
22	10008091	1	O-RING 110X2,5 V80	O-RING

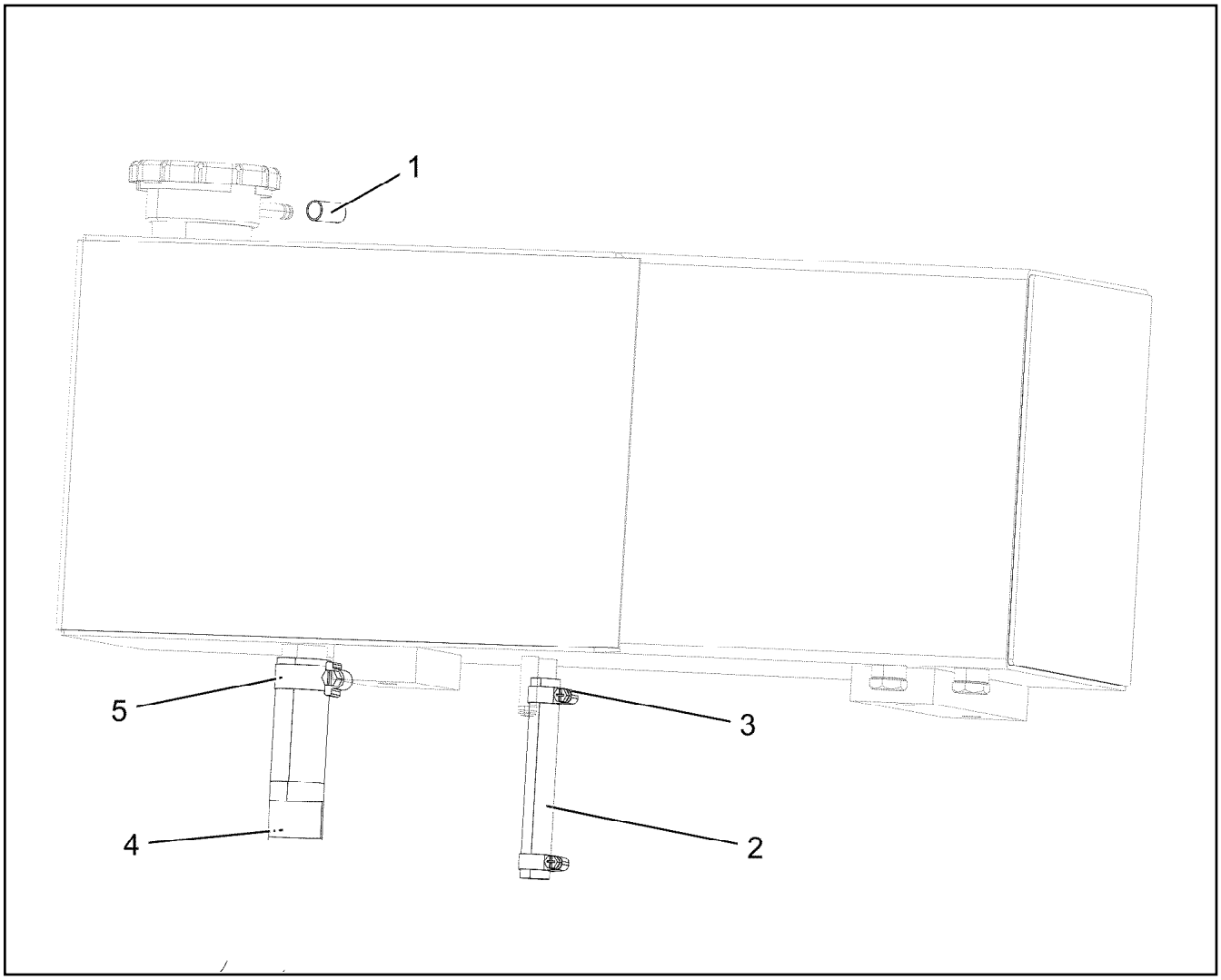

Pos.	Item	Quantity	Description	Bezeichnung
1	550607208	1	END COVER 60	VERSCHLUSSDECKEL
999	96004429	1	HOSES ⇨ ❑ 300	SCHLAEUCHE

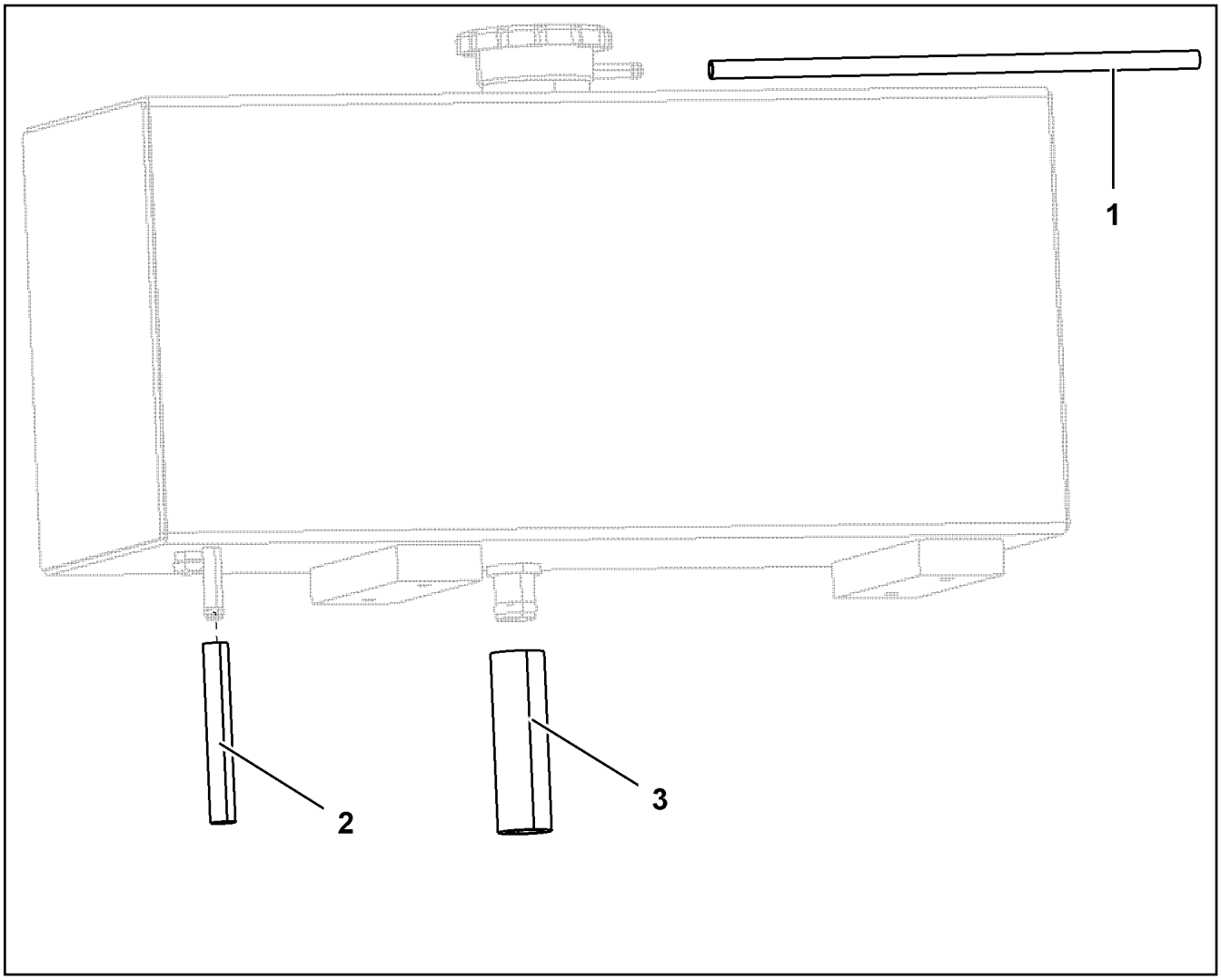

Pos.	Item	Quantity	Description	Bezeichnung
1	10873085	1	COOLING WATER HOSE DN8-CONTI-KWS	KUEHLWASSERSCHLAUCH
2	7363116	1	HOSE DIN 73411 10X3,5 EPDM	SCHLAUCH
3	4981029	2	HOSE CLAMP DIN 3017-2 17/16 - 18/12 W1-2	SCHLAUCHSCHELLE
4	4901428	1	HOSE DIN 73411 32X4 EPDM	SCHLAUCH
5	774208508	2	HOSE CLAMP 32/25-40/12 W3	SCHLAUCHSCHELLE

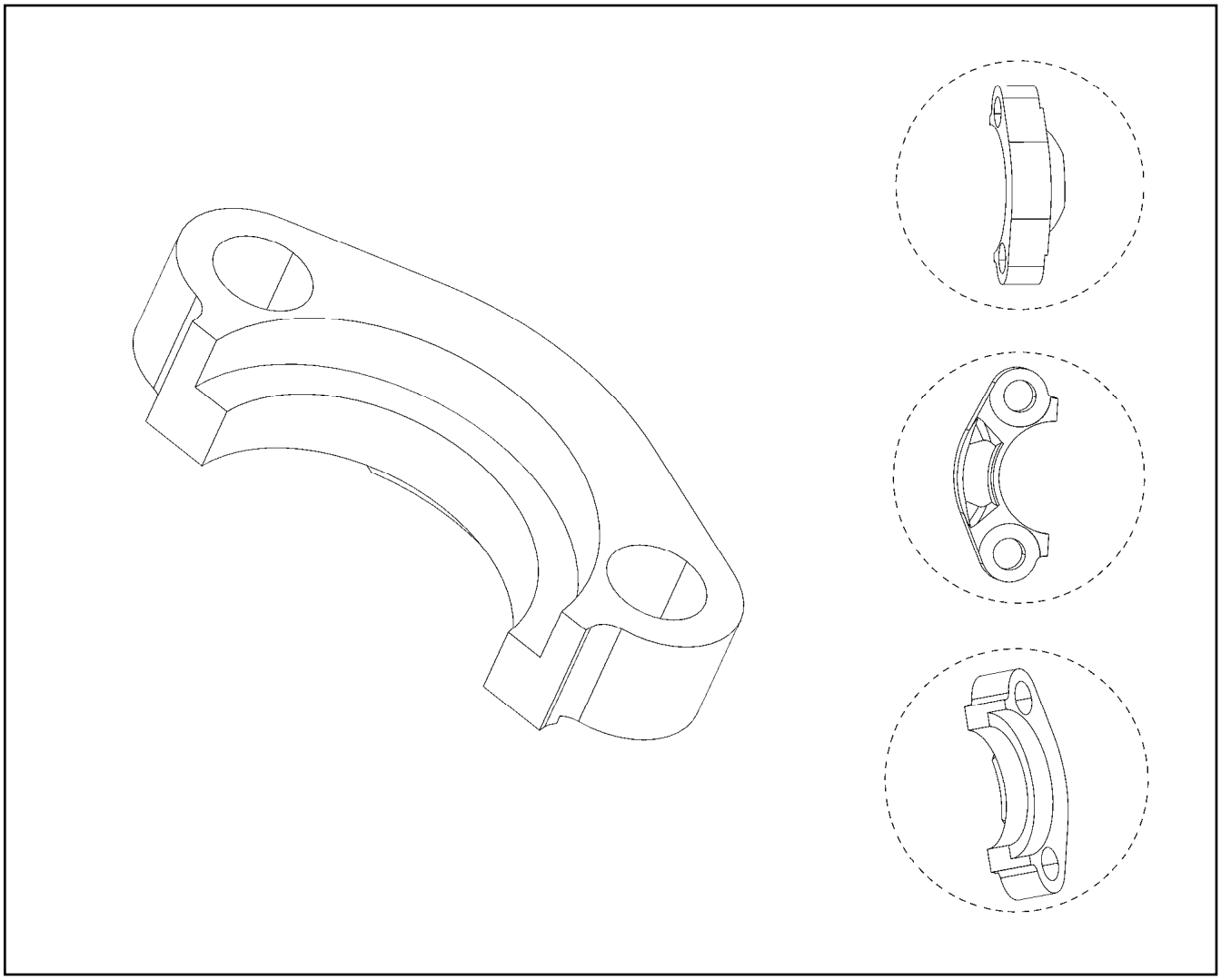

Pos.	Item	Quantity	Description	Bezeichnung
1	510586708	1	O-RING ARP 568 37,69X3,53 NBR90	O-RING

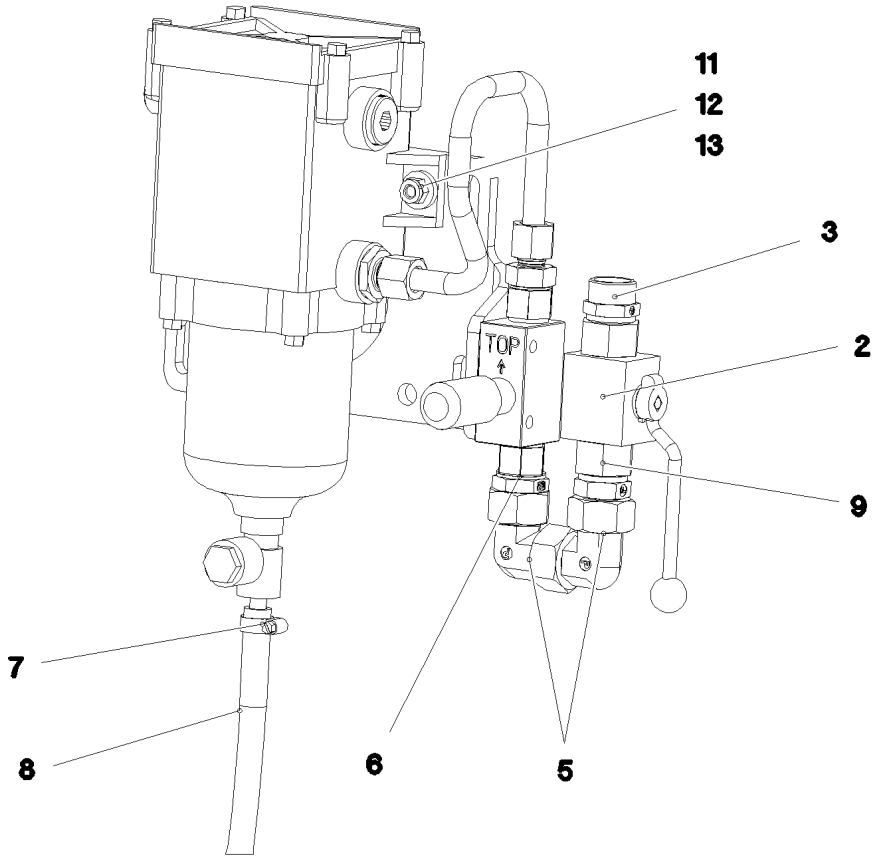

Pos.	Item	Quantity	Description	Bezeichnung
2	510682308	1	BALL VALVE BKH1/2"NW13 A3C ⇨ ❑ 303	KUGELHAHN
3	471031208	1	FITTING XGE18-LR-ED A3P	VERSCHRAUBUNG
5	247108302	2	FITTING EW 18L M26X1,5 CR6-FREI	VERSCHRAUBUNG
6	471050308	2	FITTING GEO18-LM A3P	VERSCHRAUBUNG
7	10872022	1	HOSE CLAMP DIN 3017-1 12-22/9 W3	SCHLAUCHSCHELLE
8	510511408	2.5	HYDRAULIC HOSE DIN EN 854 DN12-2TE	HYDRAULIKSCHLAUCH
9	471901308	1	FITTING EGESD18-LR-WD A3P	VERSCHRAUBUNG

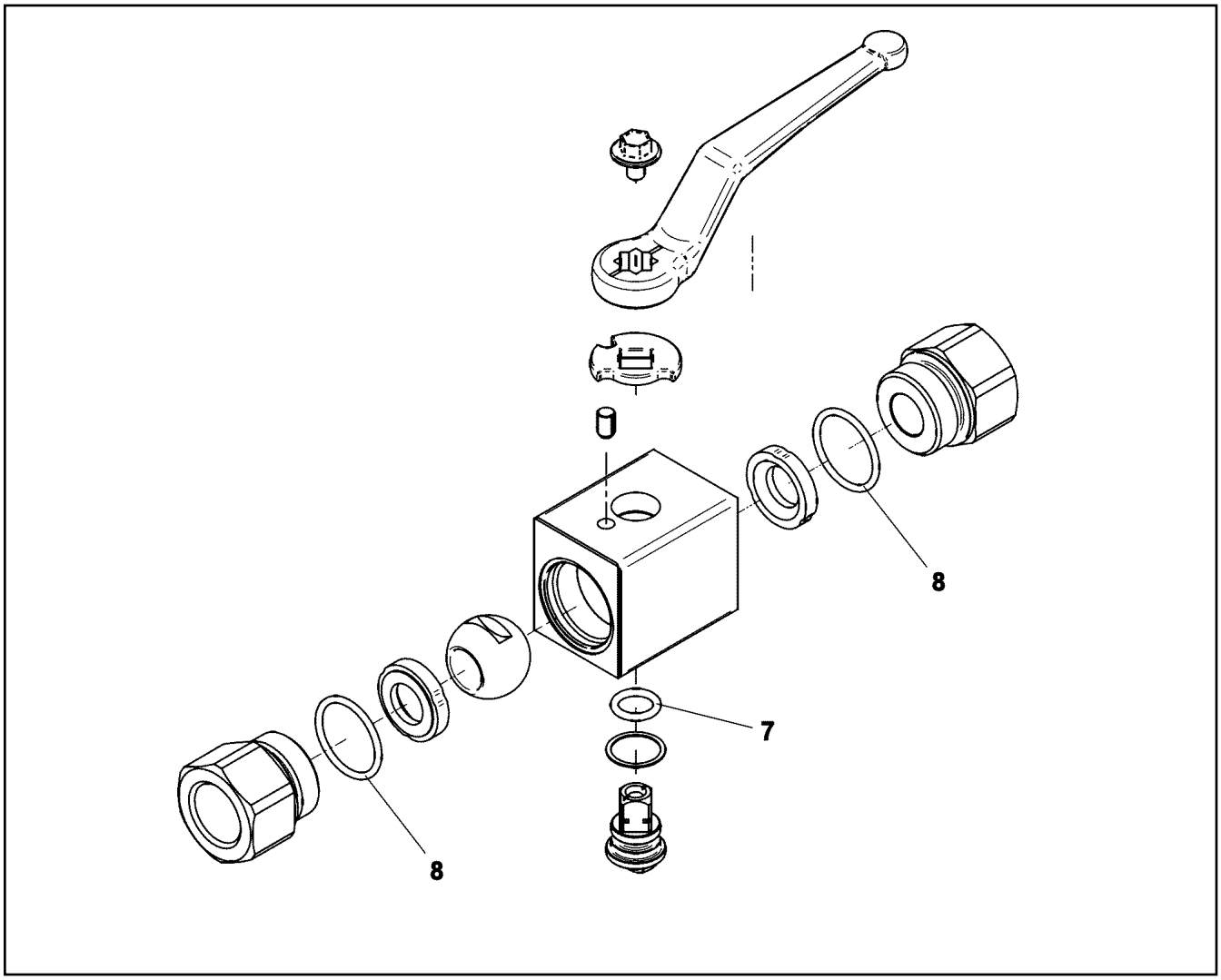

Pos.	Item	Quantity	Description	Bezeichnung
7	10337381	1	O-RING 10,00X2,5 NBR90	O-RING
8	726418408	2	O-RING 22X2 NBR90	O-RING

Pos.	Item	Quantity	Description	Bezeichnung
1	10137680	1	DIESEL ENGINE D9508 A7SCR ⇨ ❑ 305	DIESELMOTOR

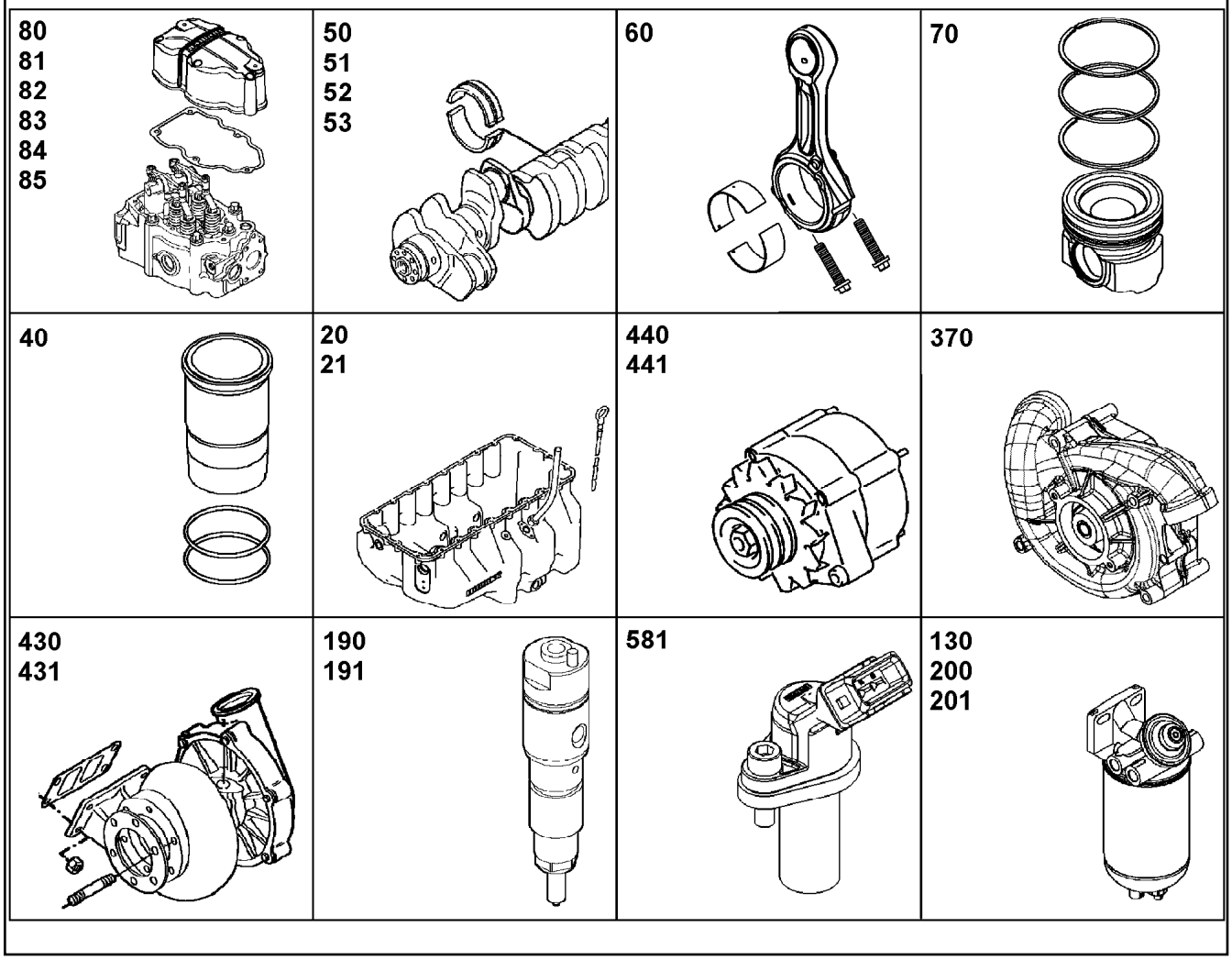

Pos.	Item	Quantity	Description	Bezeichnung
10	10143289	1	CRANKCASE CPL. V-MOTORXD9508 A7 ⇨ ❑ 311	KURBELGEHAEUSE KPL.
12	9078462	1	POWER UNIT SUPPORT ATTACHMENT ⇨ ❑ 313	AGGREGATETRAEGER ANBAU
15	10124183	8	PISTON COOLING ⇨ ❑ 314	KOLBENKUEHLUNG
16	10135639	1	CRANKCASE BREATHER ASSEMBLY ⇨ ❑ 315	KURBELGEHAEUSEENTLUEFT.
17	10120168	1	LOCKING PIECES ⇨ ❑ 320	VERSCHLUSSTEILE
20	10134887	1	OIL SUMP WITH FASTENING V-MOTOR/D9 ⇨ ❑ 322	OELWANNE MIT BEFEST.
21	10137870	1	OIL DIPSTICK CPL. ⇨ ❑ 323	OELMESSSTAB KPL.
22	10135392	1	LEVEL SENSOR L=195 24V ⇨ ❑ 324	NIVEAUGEBER
40	9078049	8	CYLINDER V-MOTORXD9508 ⇨ ❑ 325	ZYLINDER
50	10130808	1	CRANKSHAFT WITH GEAR V-MOTORXD950 ⇨ ❑ 326	KURBELWELLE MIT ZAHNRAD
51	10128540	1	CRANKSHAFT BEARINGS ⇨ ❑ 327	KURBELWELLENLAGERUNG
52	10141874	1	RK CRANKSHAFT SEAL D9500 A7	RS KURBELWELLENDICHTUNG
53	9077286	1	DRIVING PARTS ⇨ ❑ 328	ANTRIEBSTEILE M.SCHWINGU

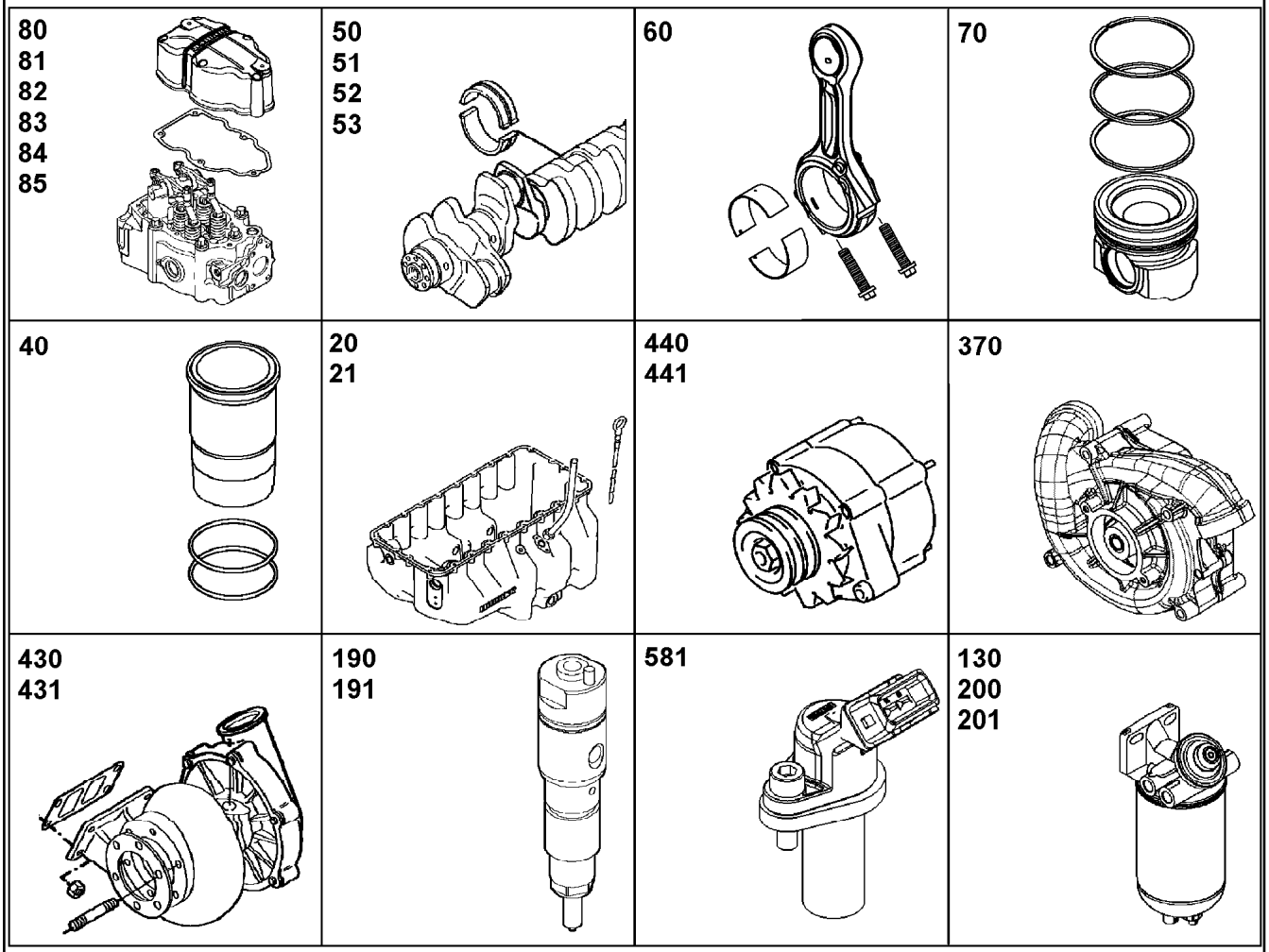

Pos.	Item	Quantity	Description	Bezeichnung
60	10116876	8	CONNECTING ROD ASSEMBLY V-MOTORX9 ⇨ ❑ 331	PLEUELSTANGE ANBAU
70	10148222	8	PISTON CPL. V-MOTORX128 ⇨ ❑ 332	KOLBEN KPL.
80	10118050	8	CYLINDER HEAD ASSEMBLY V-MOTOR ⇨ ❑ 333	ZYLINDERKOPF ANBAU
81	10118060	8	ROCKER ARMS DEVICE CPL. NEIN ⇨ ❑ 334	KIPPHEBELWERK KPL.
82	10122645	5	CYLINDER HEAD COVER ASSEMBLY ⇨ ❑ 336	ZYLINDERKOPFDECKEL ANBAU
83	10122640	1	CYLINDER HEAD COVER ASSEMBLY ⇨ ❑ 337	ZYLINDERKOPFDECKEL ANBAU
84	10122646	1	CYLINDER HEAD COVER ASSEMBLY ⇨ ❑ 341	ZYLINDERKOPFDECKEL ANBAU
85	10122659	1	CYLINDER HEAD COVER ASSEMBLY ⇨ ❑ 342	ZYLINDERKOPFDECKEL ANBAU
100	10130765	1	CAMSHAFT CPL. V-MOTORXD9508 ⇨ ❑ 344	NOCKENWELLE KPL.
110	10116320	8	CONTROL PARTS ⇨ ❑ 345	STEUERUNGSTEILE
130	10124762	1	OIL MODULE ASSEMBLY ⇨ ❑ 346	OELMODULANBAU
140	10116165	1	LUBE OIL PUMP WITH FASTENING B=24 ⇨ ❑ 349	SCHMIEROELPUMPE MIT BEFE
161	10134883	1	OIL LINE ASSEMBLY ⇨ ❑ 350	OELLEITUNG ANBAU

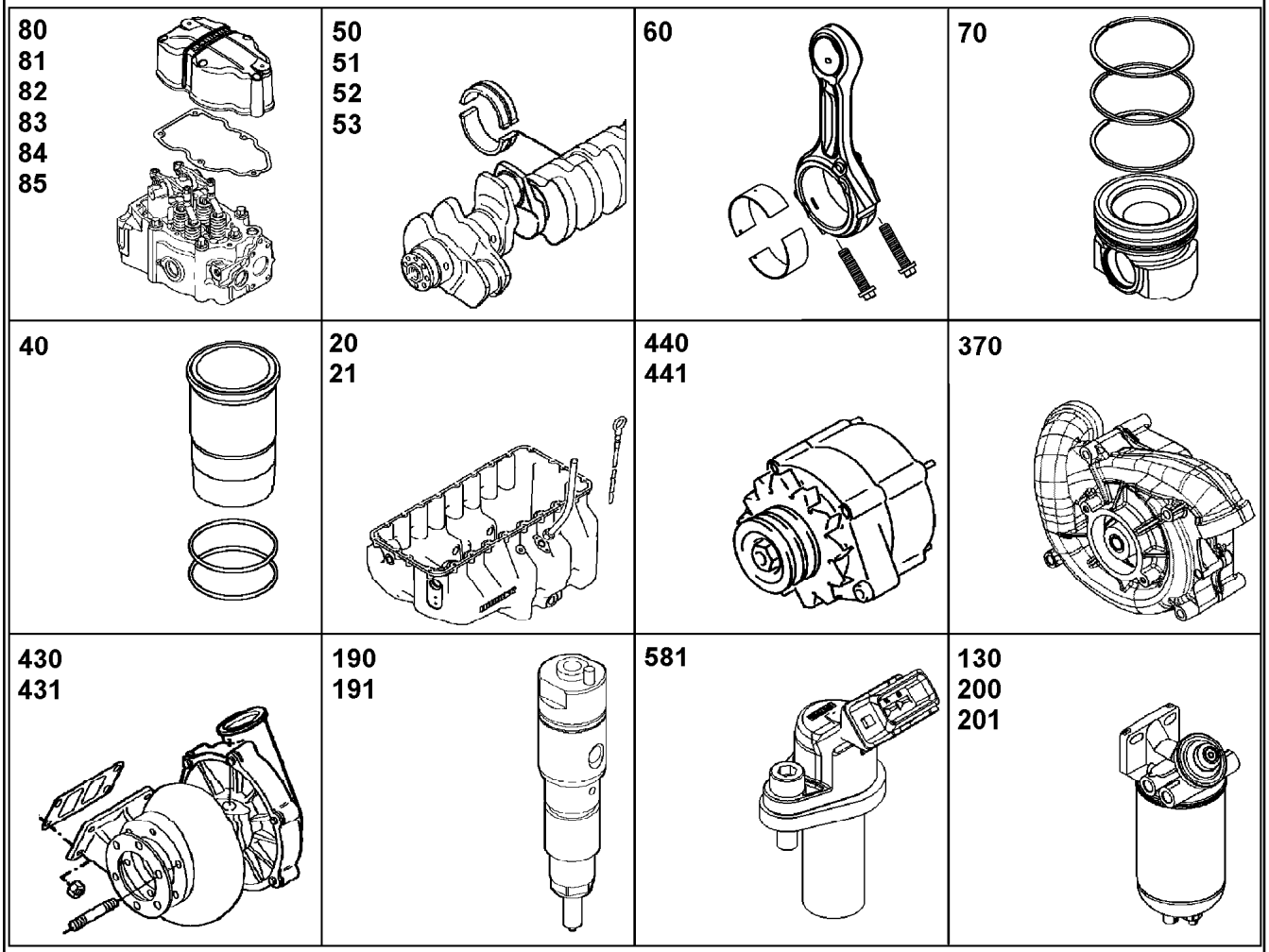

Pos.	Item	Quantity	Description	Bezeichnung
171	9078260	1	HIGH PRESSURE PUMP W.FASTENING V- ⇨ ❑ 351	HOCHDRUCKPUMPE MIT BEFE
180	10137654	1	DRIVE FOR HIGH PRESSURE PUMP ⇨ ❑ 353	ANTRIEB FUER HOCHDRUCKPU
190	10117167	8	INJECTION NOZZLE W.FASTENING ⇨ ❑ 356	EINSPRITZDUESE MIT BEFEST.
191	9078324	8	HIGH PRESSURE CONNECTOR ASS.	DRUCKROHRSTUTZEN ANBAU
200	10138091	1	FUEL-PREFILTER ASS. ⇨ ❑ 359	KRAFTSTOFFVORFILTERANBA
201	10137788	1	FUEL FINE-FILTER ASSEMBLY ⇨ ❑ 361	KRAFTSTOFF-FEINFILTERANBA
212	10135675	1	FUEL LINES ⇨ ❑ 363	KRAFTSTOFFLEITUNGEN
213	10119413	1	HIGH PRESSURE PIPE ASSEMBLY V-MOTO ⇨ ❑ 365	DRUCKLEITUNG ANBAU
214	10117753	1	LEAK OIL LINE ADD-ON ⇨ ❑ 366	LECKOELLEITUNG ANBAU
215	10119367	1	INJECTION LINES V-MOTORXD9508 ⇨ ❑ 367	EINSPRITZLEITUNGEN
216	10119368	1	INJECTION LINES V-MOTORXD9508 ⇨ ❑ 368	EINSPRITZLEITUNGEN
220	9079074	1	AIR INTAKE ASSEMBLY V-MOTORXD9508 ⇨ ❑ 369	LUFTANSAUGUNG ANBAU
221	10122793	1	INTAKE STACK ASSEMBLY V-MOTORXD95 ⇨ ❑ 372	ANSAUGSTUTZEN ANBAU

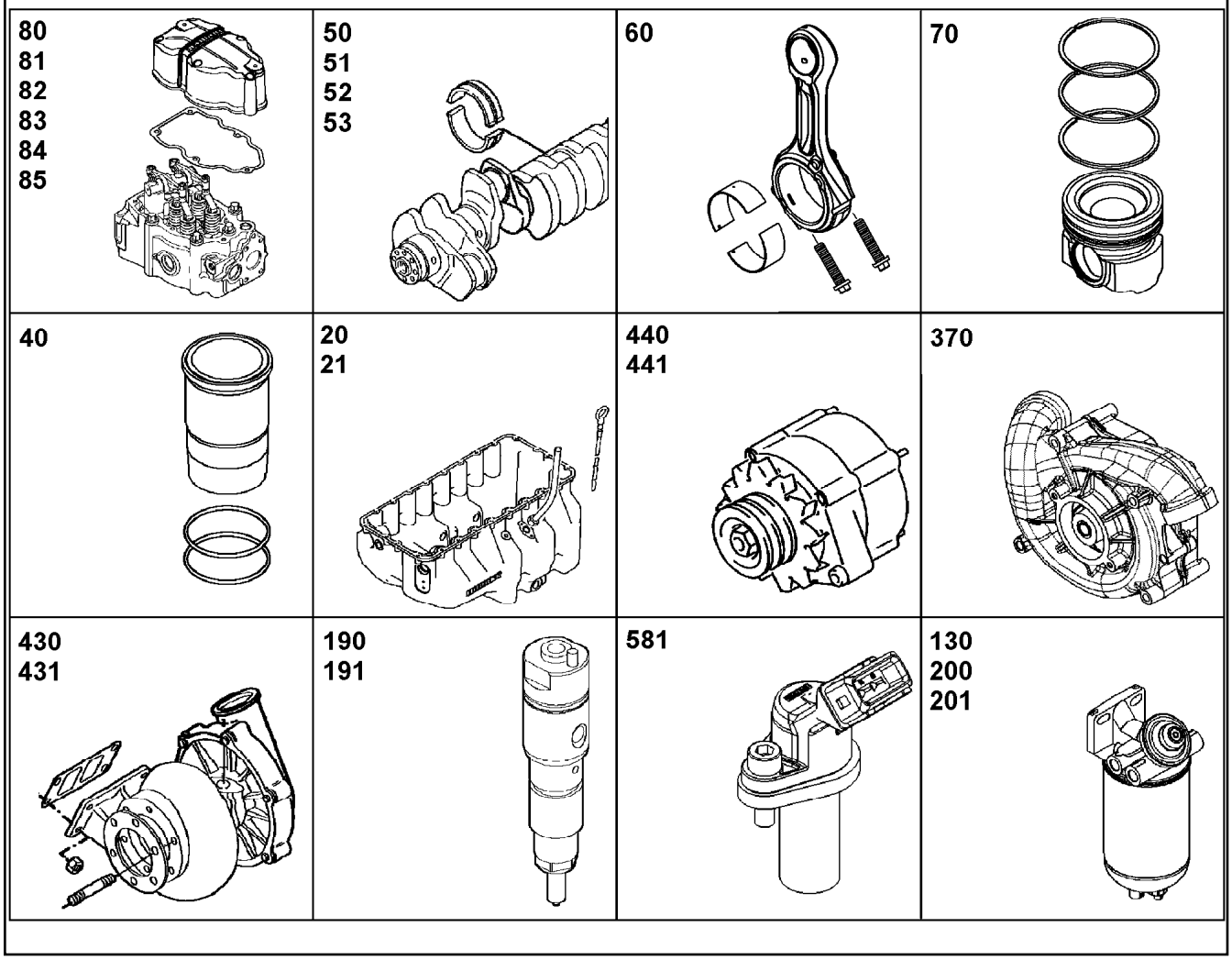

Pos.	Item	Quantity	Description	Bezeichnung
222	10137586	1	INTAKE STACK ASSEMBLY V-MOTORXD950 ⇨ ❑ 373	ANSAUGSTUTZEN ANBAU
230	10135729	1	CHARGE AIR LINE ASSEMBLY ⇨ ❑ 375	LADELUFTLEITUNG ANBAU
231	10137808	1	CONNECTING LINE ADD-ON V-MOTORXD9 ⇨ ❑ 376	VERBINDUNGSLEITUNG ANBAU
260	9078314	2	HEATING FLANGE ADD-ON ⇨ ❑ 377	HEIZFLANSCH ANBAU
330	10126103	1	INSTALLATION BRAKE COMPRESSOR ⇨ ❑ 379	LUFTPRESSER ANBAU
332	10135676	1	LOCKING PIECES ⇨ ❑ 381	VERSCHLUSSTEILE
334	10135642	1	ACCESSORIES AIR COMPRESSOR ⇨ ❑ 382	ANBAUTEILE LUFTPRESSER
370	10140056	1	WATER PUMP WITH FASTENING V-MOTOR ⇨ ❑ 383	WASSERPUMPE MIT BEFEST.
372	10118223	1	INTERMEDIATE GEAR ASSEMBLY I=1.678 ⇨ ❑ 384	ZWISCHENRAD ANBAU
380	10125247	1	THERMOSTAT HOUSING ASSEMBLY ⇨ ❑ 385	THERMOSTATGEHAEUSE ANBA
381	10135649	1	VENT TUBE ASSEMBLY ⇨ ❑ 388	ENTLUEFTUNGSLEITUNG ANBA
382	10135655	1	COOLANT PIPE BEND ADD-ON ⇨ ❑ 389	KUEHLMITTELKRUEMMER ANBA
385	10126477	1	CONNECTION F.WATER PIPE ⇨ ❑ 390	WASSERLEITUNGSANSCHLUE

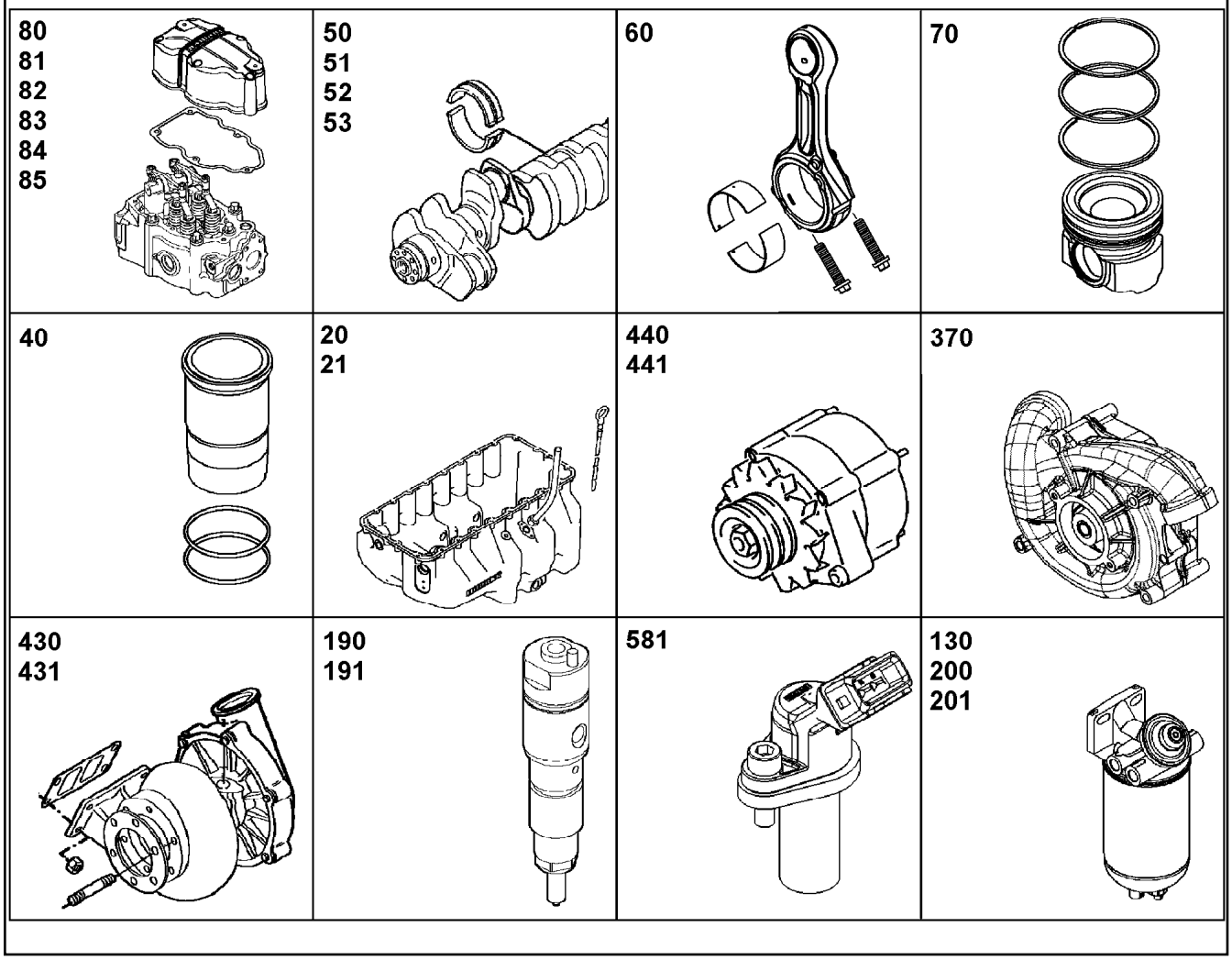

Pos.	Item	Quantity	Description	Bezeichnung
410	10115669	1	EXHAUST PIPE ASSEMBLY V-MOTORXD950 ⇨ ❑ 391	ABGASROHR ANBAU
412	10135177	1	OUTLET MANIFOLD ADD-ON V-MOTORXD9 ⇨ ❑ 394	ABGASKRUEMMER ANBAU
430	10135386	1	EXHAUST TC MOUNTING ⇨ ❑ 395	ATL-ANBAU
431	10135681	1	EXHAUST TC MOUNTING ⇨ ❑ 396	ATL-ANBAU
432	10137635	1	EXHAUST NOZZLE ATTACHMENT V-MOTO ⇨ ❑ 397	ABGASSTUTZEN ANBAU
436	10138014	1	REGULATION BOOST PRESSURE ⇨ ❑ 398	LADEDRUCKREGELUNG
440	9079586	1	GENERATOR, PRE-ASSEMBLED 3.08KW 28 ⇨ ❑ 399	GENERATOR VORM.
441	10120850	1	GENERATOR ADD-ON ⇨ ❑ 400	GENERATOR ANBAU
450	10120540	2	STARTER INSTALLATION 8.4KW 24V ⇨ ❑ 401	STARTER ANBAU
460	9079954	1	FASTENING PIECES ASSEMBLY ⇨ ❑ 403	BEFESTIGUNGSTEILE ANBAU
470	10135336	1	PROTECTION PLATE ASSEMBLY ⇨ ❑ 404	ABDECKPLATTE ANBAU
480	10126465	1	LIFTING DEVICE ⇨ ❑ 405	HEBEVORRICHTUNG
520	10129212	1	FLYWHEEL HOUSING MOUNTING SAE 1 ⇨ ❑ 406	SCHWUNGRADGEHAEUSE AN

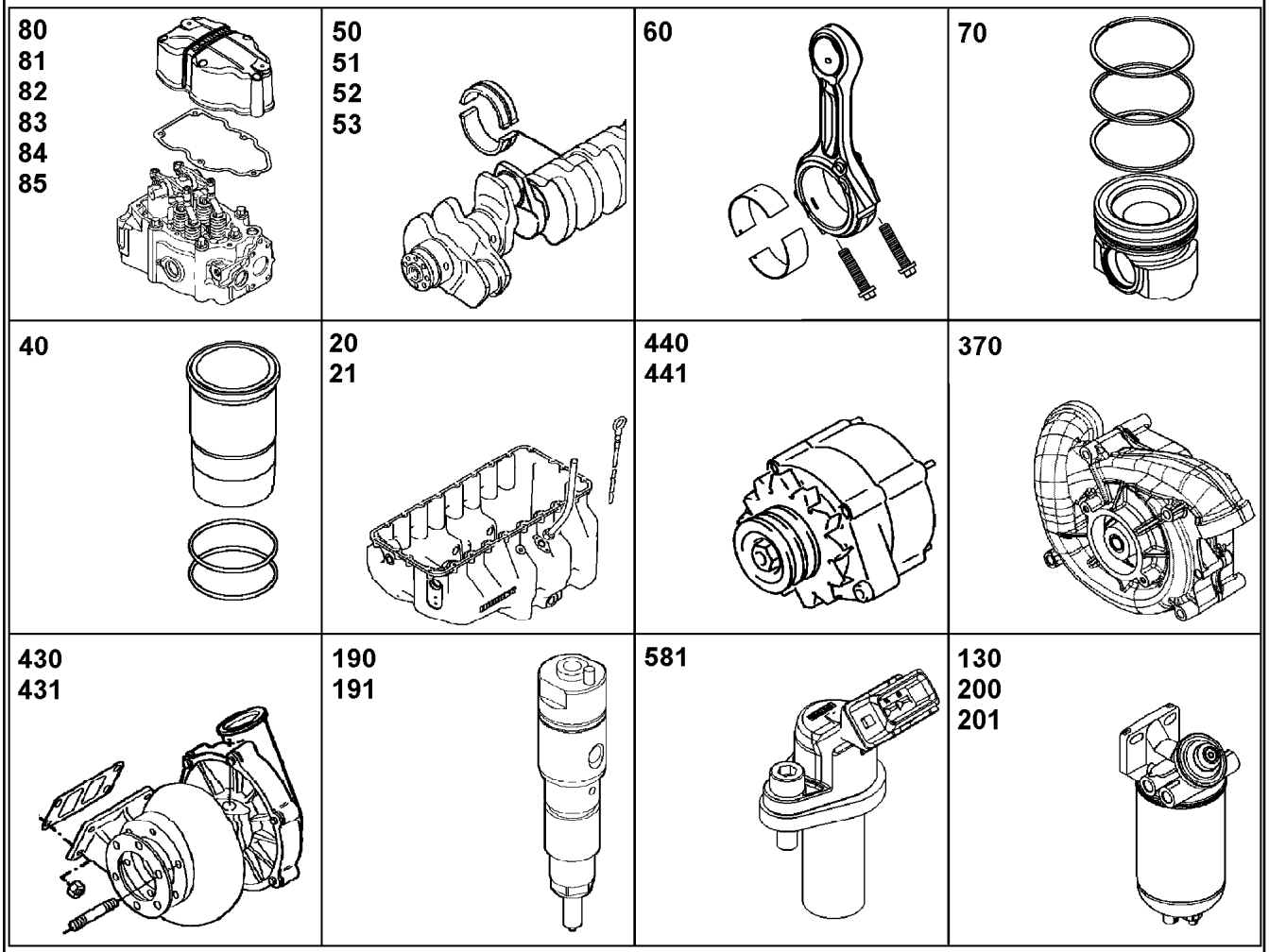

Pos.	Item	Quantity	Description	Bezeichnung
521	9078467	1	CONTROL PLATE ASSEMBLY ⇨ ❑ 407	EINSTELLBLECH ANBAU
530	10120077	1	FLYWHEEL ASSEMBLY SAE 1X2,496 ⇨ ❑ 408	SCHWUNGRAD ANBAU
570	10139679	1	MOTOR CONTROL DEVICE LIDEC1	MOTORSTEUERGERAET
571	10137987	1	CONTROL BOX ANNEXE ⇨ ❑ 409	STEUERGERAET ANBAU
580	10135786	1	CABLE HARNESS MOUNTING ⇨ ❑ 410	KABELBAUM ANBAU
581	10131095	1	ENGINE CONTROL SENSORS ⇨ ❑ 412	MOTORREGELUNGSENSORIK
582	10118835	1	CONNECTING PIECE PRE-ASS. ⇨ ❑ 417	ANSCHLUSSSTUECK VORM.
650	10126182	1	POWER TAKE-OFF ADD-ON ⇨ ❑ 418	NEBENABTRIEB ANBAU
652	10119873	1	POWER TAKE-OFF ADD-ON ⇨ ❑ 421	NEBENABTRIEB ANBAU
939	10141865	1	SEAL KIT DIESEL ENGINE ⇨ ❑ 422	DS DIESELMOTOR

Pos.	Item	Quantity	Description	Bezeichnung
1	12451208	1	CRANKCASE PRE-ASSY. V-MOTORXD9508 ⇨ ❑ 312	KURBELGEHAEUSE VORM.
2	240042802	4	SCREW PLUG DIN 906 M30X1,5 St	VERSCHLUSSSCHRAUBE
3	7382203	2	SCREW PLUG VSTI M16X1,5	VERSCHLUSSSCHRAUBE
4	7382204	2	SCREW PLUG VSTI M30X1,5 St Rm>500N/m	VERSCHLUSSSCHRAUBE
5	4000461	2	SCREW PLUG DIN 906 M36X1,5 ST	VERSCHLUSSSCHRAUBE
6	10652552	6	SCREW PLUG DIN 906 M48X1,5 St	VERSCHLUSSSCHRAUBE
7	12209784	13	END COVER DIN 443 B 480H	VERSCHLUSSDECKEL
8	10036651	2	BALL DIN 5401-1 12,7 G20 X45Cr13	KUGEL
9	11651581	4	HEX SCREW ISO 4014 M8X50 8.8 480H SPF	SECHSKANTSCHRAUBE
10	10299603	8	HEX SCREW EN 1665 M8X35 10.9 480H	SECHSKANTSCHRAUBE
104	8655032	1	GLUE 10ML FLASCHE -50/+175 °C	KLEBSTOFF
108	8622905	1	SEALANT 250ML TUBE -50/+150 °C	DICHTUNGSMITTEL
109	811205708	1	SCREW LOCKING 50ML FLASCHE 150 °C	SCHRAUBENSICHERUNG
115	10354595	1	SURFACE SEALING 300ML KARTUSCHE BI	FLAECHENDICHTUNG

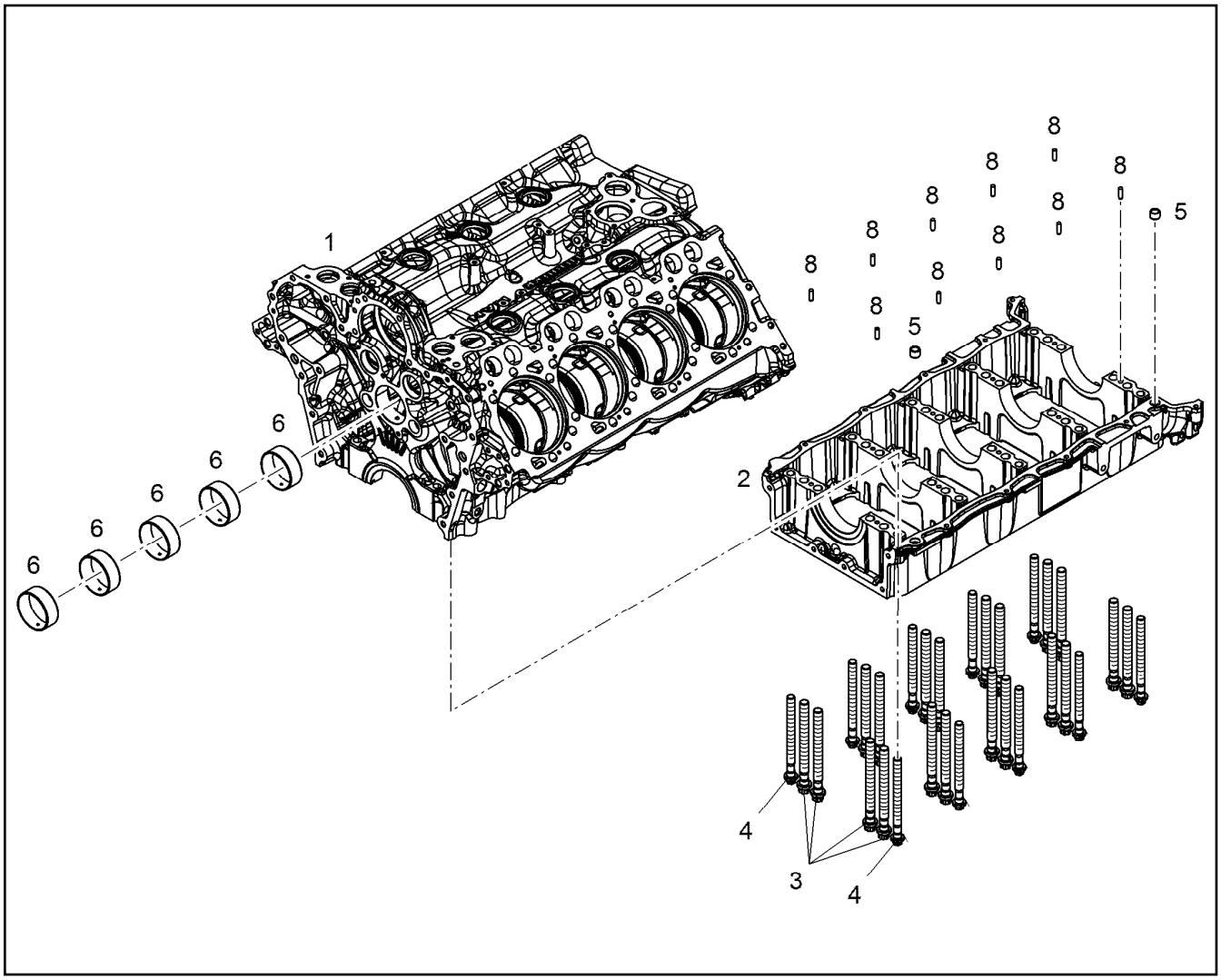

Pos.	Item	Quantity	Description	Bezeichnung
1	11430300	1	CRANKCASE V-MOTORXD9508	KURBELGEHAEUSE
2	11386983	1	BEDPLATE ENGINE V-MOTORXD9508	KURBELGEHAEUSE UNTERTEIL
3	10154260	20	HEXALOBULAR HEAD SCREW M18X2X198	SECHSRUNDSCHRAUBE
4	9077749	10	HEXALOBULAR HEAD SCREW M16X1,5X19	SECHSRUNDSCHRAUBE
5	9178018	2	TIGHT FIT SLEEVE 15,5X20X15,25	PASSHUELSE
6	10129215	5	CAMSHAFT BEARING V-MOTORXD9508 Glyc	NOCKENWELLENLAGER
8	4980995	10	PARALLEL PIN ISO 8734 8m6X26 St	ZYLINDERSTIFT

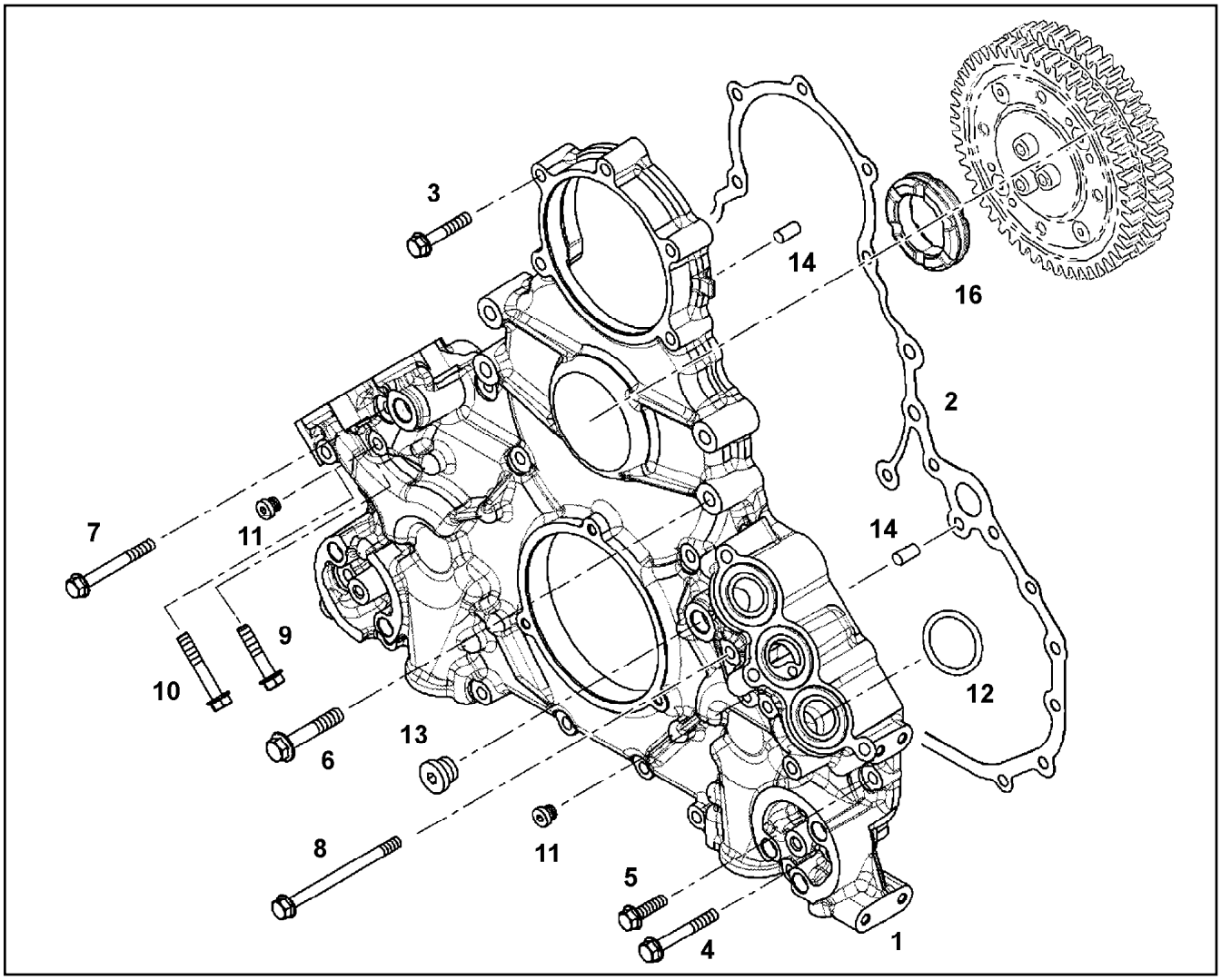

Pos.	Item	Quantity	Description	Bezeichnung
1	10119410	1	AGGREGATE SUPPORT PRE-ASS.	AGGREGATETRAEGER VORM.
2	10133721	1	SEAL 0,33 METALOSEAL 1	DICHTUNG
3	10299605	9	HEX SCREW EN 1665 M8X45 10.9 480H	SECHSKANTSCHRAUBE
4	10299607	6	HEX SCREW EN 1665 M8X60 10.9 480H	SECHSKANTSCHRAUBE
5	10299567	4	HEX SCREW EN 1665 M8X30 10.9 480H	SECHSKANTSCHRAUBE
6	10299587	4	HEX SCREW EN 1665 M10X60 10.9 FLZN	SECHSKANTSCHRAUBE
7	10299608	3	HEX SCREW EN 1665 M8X70 10.9 480H	SECHSKANTSCHRAUBE
8	12210058	3	HEX SCREW EN 1665 M8X110 10.9 480H	SECHSKANTSCHRAUBE
9	10299604	2	HEX SCREW EN 1665 M8X40 10.9 480H	SECHSKANTSCHRAUBE
10	10299606	2	HEX SCREW EN 1665 M8X50 10.9 480H	SECHSKANTSCHRAUBE
11	7381638	2	SCREW PLUG VSTI M10X1	VERSCHLUSSSCHRAUBE
12	10294497	6	O-RING DIN 3771 38X4,50 FKM 70	O-RING
13	7380688	1	SCREW PLUG VSTI M18X1,5 CR6-FREI	VERSCHLUSSSCHRAUBE
14	4980853	2	PARALLEL PIN ISO 8734 8m6X22 St	ZYLINDERSTIFT
16	10119412	1	DAMPING ELEMENT 70 HNBR 1505	DAEMPFUNGSELEMENT

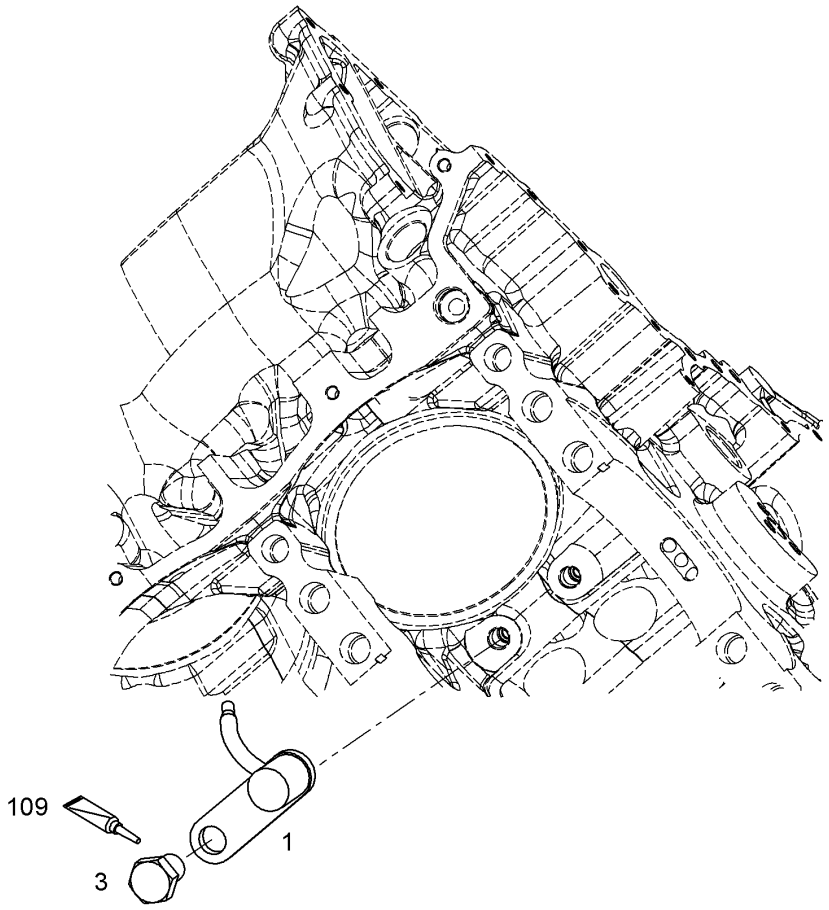

Pos.	Item	Quantity	Description	Bezeichnung
1	10124184	1	NOZZLE PRE-ASS. D=2.6MM	SPRITZDUESE VORM.
3	10037101	1	HEX SCREW ISO 4017 M14X20 10.9 SPF	SECHSKANTSCHRAUBE
109	811205708	1	SCREW LOCKING 50ML FLASCHE 150 °C	SCHRAUBENSICHERUNG

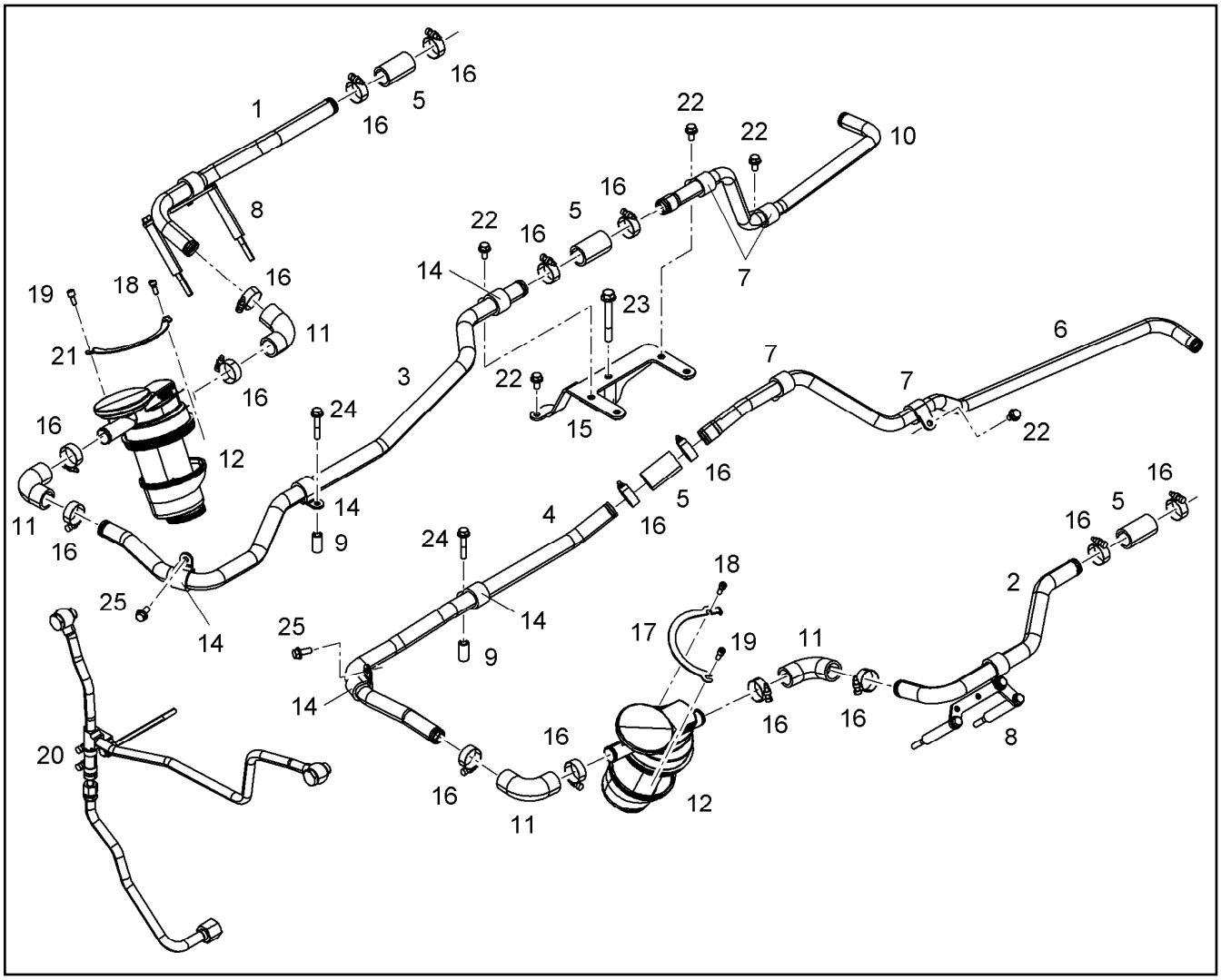

Pos.	Item	Quantity	Description	Bezeichnung
1	10133313	1	PIPELINE 25X1,5	ROHRLEITUNG
2	10133314	1	PIPELINE 25X1,5	ROHRLEITUNG
3	10133681	1	PIPELINE 25X1,5	ROHRLEITUNG
4	10133316	1	PIPELINE 25X1,5	ROHRLEITUNG
5	9271340	4	RUBBER CONNECTION 25 X35/33X56 L.	GUMMIMUFFE
6	10135641	1	PIPELINE	ROHRLEITUNG
7	7381630	4	CLAMP DIN 3016-1 22X20XD1 W1-2-MVQ	SCHELLE
8	10126771	2	CLAMP - ADD-ON UNIT ⇨ ❑ 317	HALTER ANBAU
9	9887737	2	DISTANCE SLEEVE 9X15X30 ETG 100	DISTANZHUELSE
10	10135640	1	PIPELINE	ROHRLEITUNG
11	10116310	4	RUBBER CONNECTION	GUMMIMUFFE
12	11356725	2	OIL SEPARATOR OEL ⇨ ❑ 318	OELABSCHEIDER
14	7381631	5	CLAMP DIN 3016-1 25X20XD1 W1-2-MVQ	SCHELLE
15	10137600	1	HOLDER	HALTER
16	774208508	16	HOSE CLAMP 32/25-40/12 W3	SCHLAUCHSCHELLE
17	10127459	1	HOLDER S235JR	HALTER
18	10127499	2	SCREW M6X14,4 St Rm>800N/m	SCHRAUBE
19	10127691	2	SCREW M6X15,4 St Rm>800N/m	SCHRAUBE
20	10123759	1	OIL LINE PRE-ASSEMBLY ⇨ ❑ 319	OELLEITUNG VORM.
21	10127458	1	HOLDER S235JR	HALTER
22	11656992	5	HEX SCREW EN 1665 M8X16 8.8 480H SPF	SECHSKANTSCHRAUBE
23	11656160	1	HEX SCREW EN 1665 M10X80 8.8 FLZN	SECHSKANTSCHRAUBE
24	11691686	2	HEX SCREW EN 1665 M8X50 8.8 480H SPF	SECHSKANTSCHRAUBE

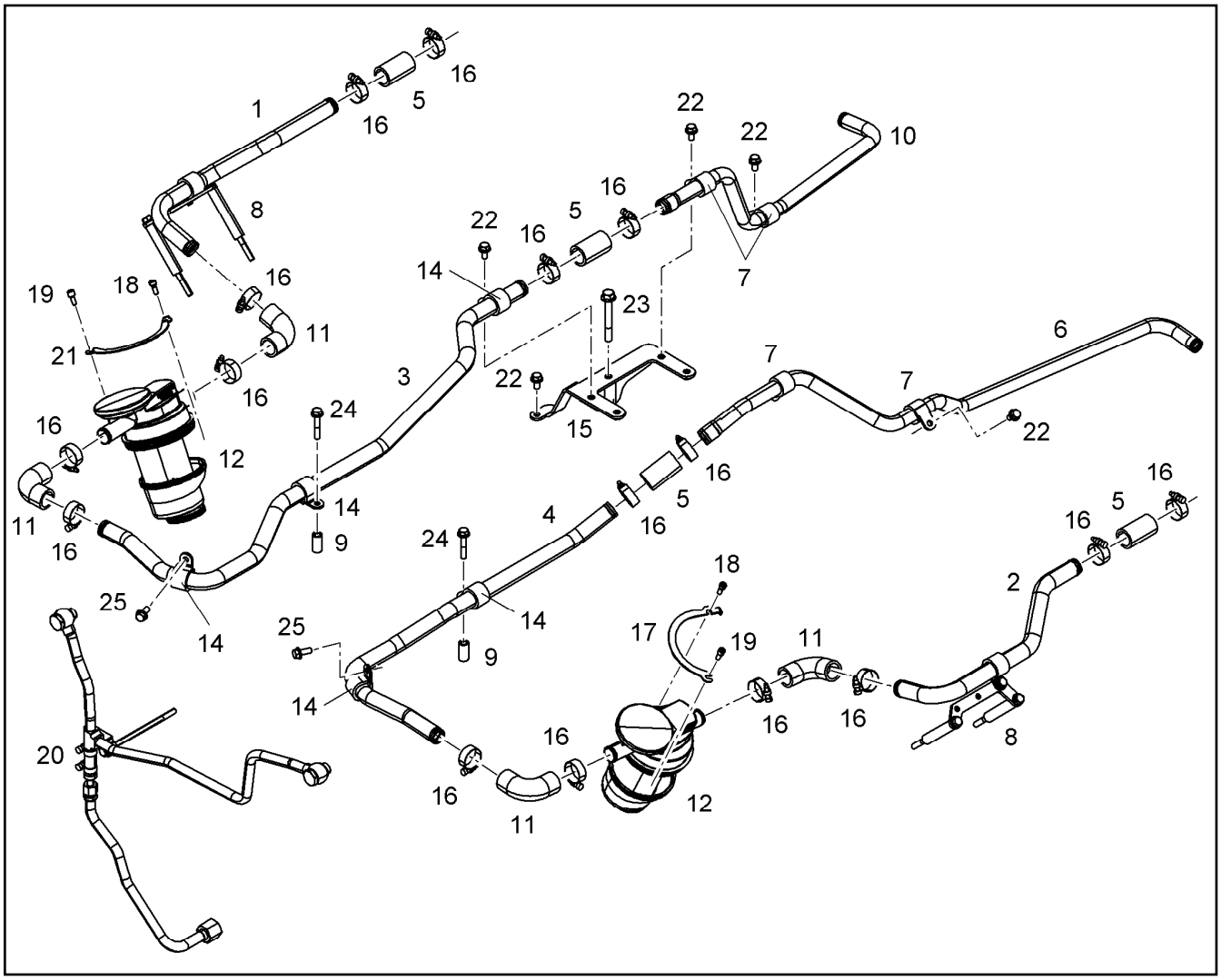

Pos.	Item	Quantity	Description	Bezeichnung
25	11657219	2	HEX SCREW EN 1665 M8X20 8.8 480H SPF	SECHSKANTSCHRAUBE

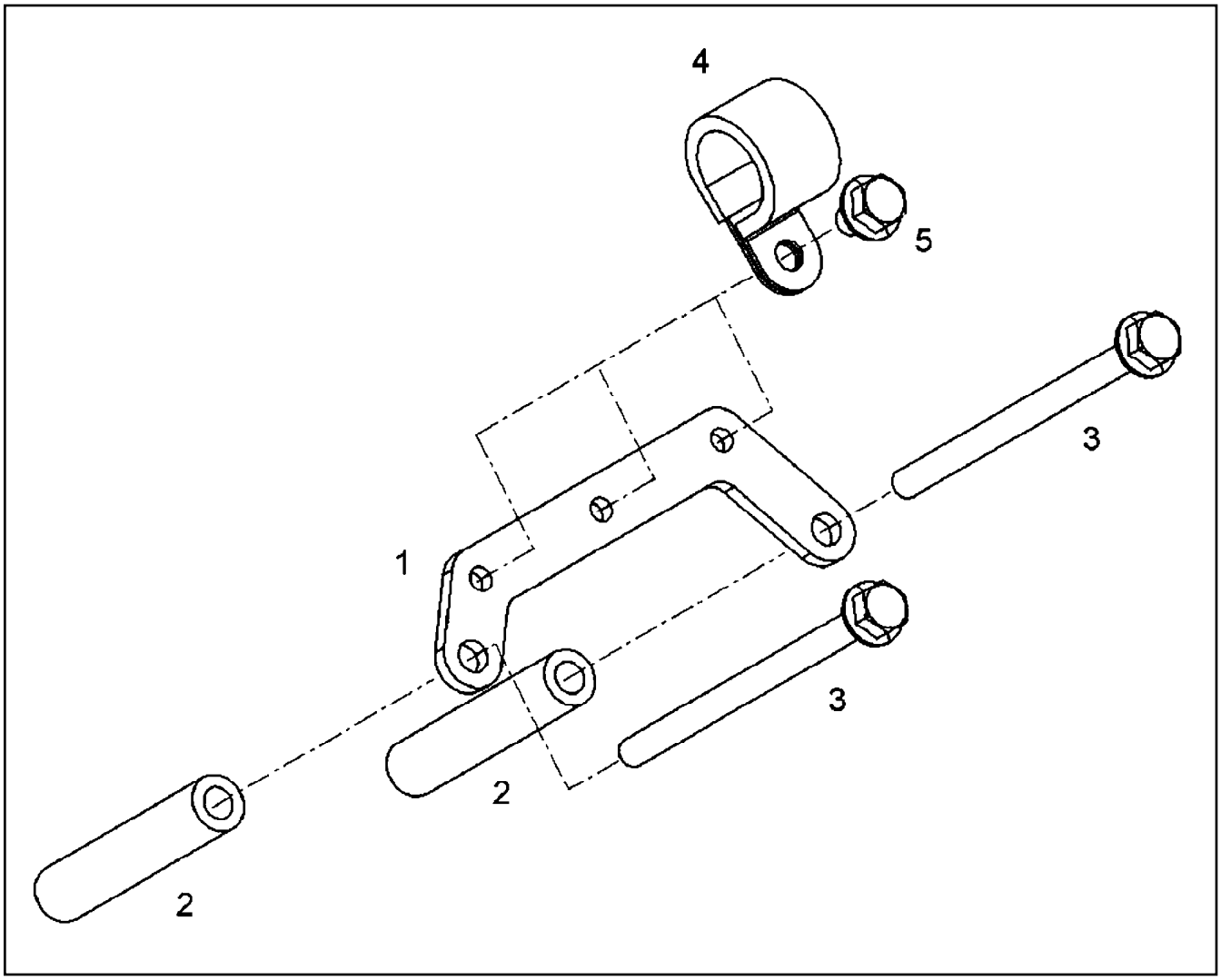

Pos.	Item	Quantity	Description	Bezeichnung
1	10126772	1	HOLDER S235JR	HALTER
2	9079979	2	DISTANCE SLEEVE 9X16X85 S235JR	DISTANZHUELSE
3	12210059	2	HEX SCREW EN 1665 M8X130 8.8 480H	SECHSKANTSCHRAUBE
4	7381631	1	CLAMP DIN 3016-1 25X20XD1 W1-2-MVQ	SCHELLE
5	11656992	1	HEX SCREW EN 1665 M8X16 8.8 480H SPF	SECHSKANTSCHRAUBE

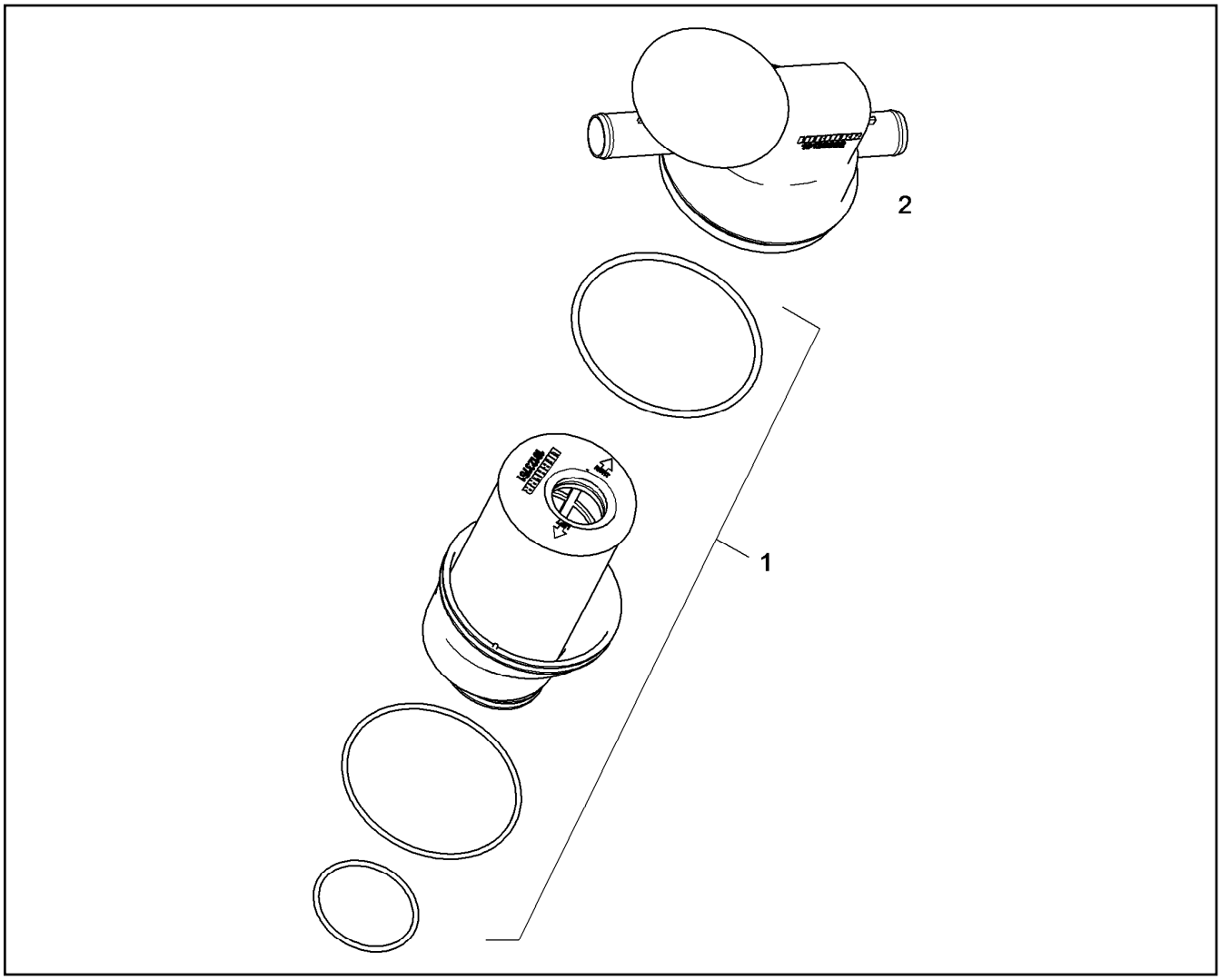

Pos.	Item	Quantity	Description	Bezeichnung
1	11356726	1	FILTER INSERT OEL 4µm	FILTEREINSATZ
2	10125692	1	REGULATING VALVE	REGELVENTIL

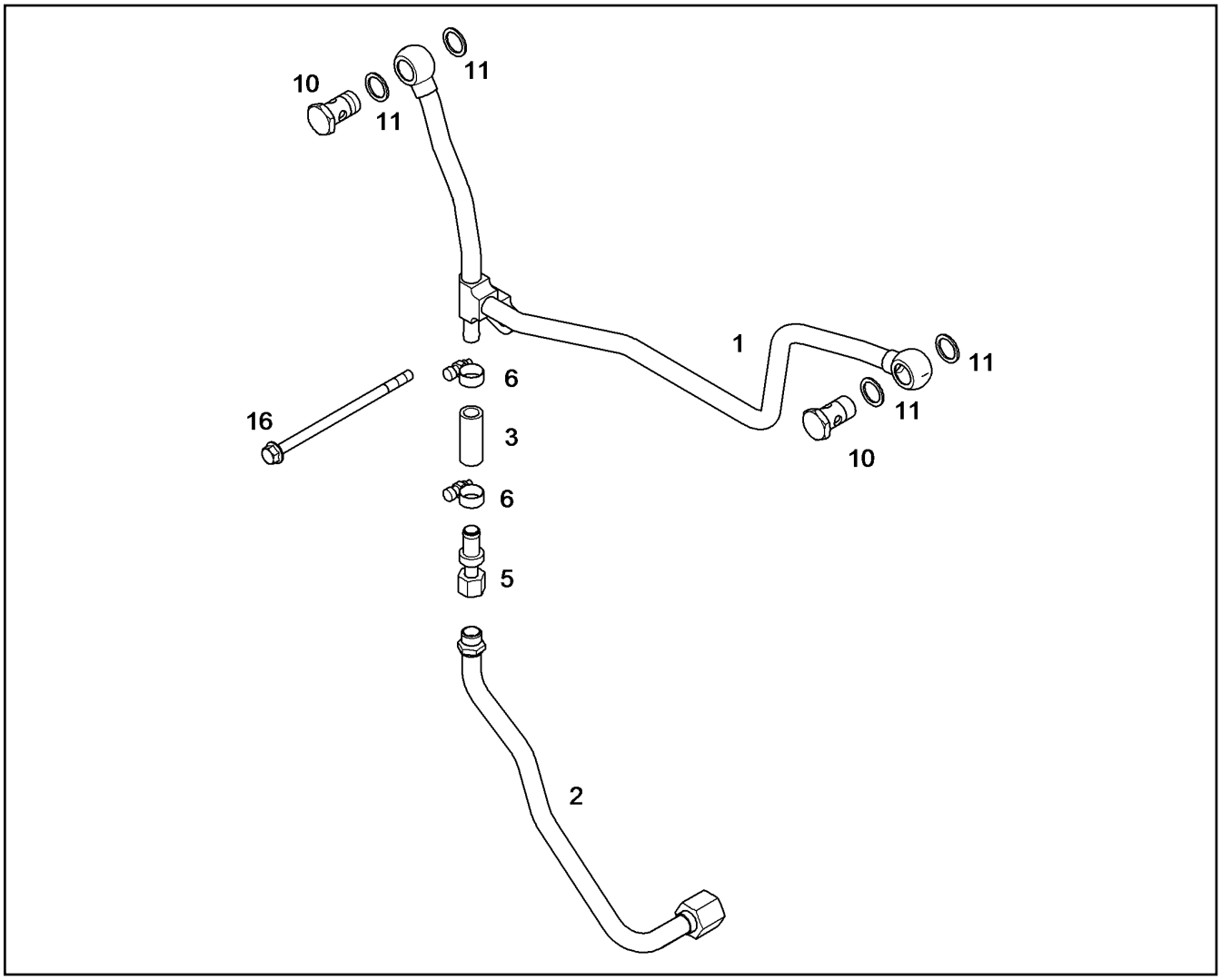

Pos.	Item	Quantity	Description	Bezeichnung
1	10123760	1	OIL RETURN PIPE	OELRUECKLAUFLEITUNG
2	10123764	1	OIL RETURN PIPE 15X1,5	OELRUECKLAUFLEITUNG
3	9079603	1	RUBBER CONNECTION 12 X 18 X 45 GUMMI	GUMMIMUFFE
5	10119971	1	NON-RETURN VALVE	RUECKSCHLAGVENTIL
6	11118077	2	HOSE CLAMP 21/16-27/12 W3	SCHLAUCHSCHELLE
10	4981226	2	HOLLOW SCREW DIN 7643 15--M18X1,5 A3	HOHLSCHRAUBE
11	710104208	4	SEALING RING DIN 7603 A20X24X1,5 CU	DICHTRING
16	10037106	1	HEX SCREW DIN 6921 M8X150 10.9 MAN183	SECHSKANTSCHRAUBE

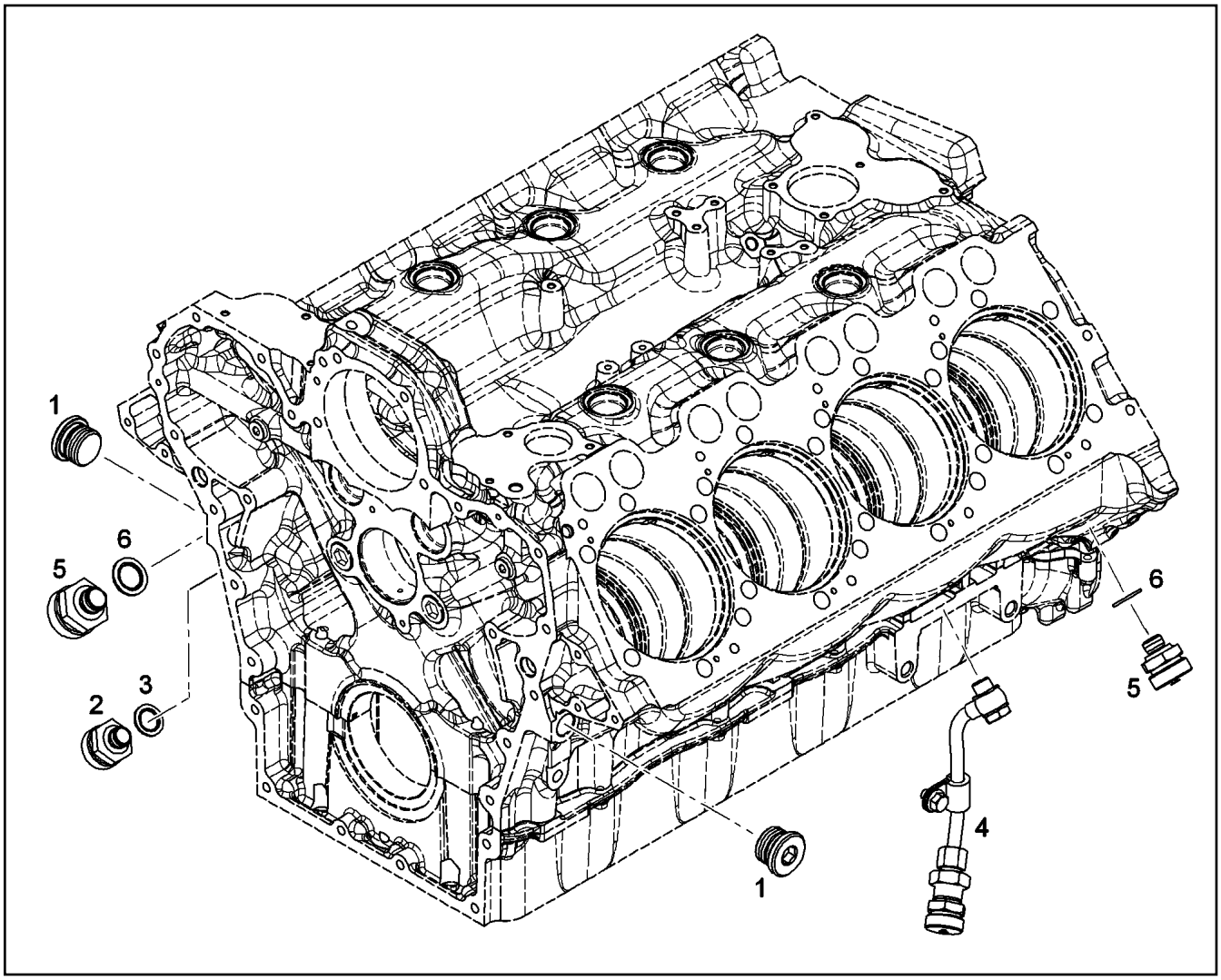

Pos.	Item	Quantity	Description	Bezeichnung
1	7381457	2	SCREW PLUG VSTI M26X1,5 CR6-FREI	VERSCHLUSSSCHRAUBE
2	10011832	1	VALVE	VENTIL
3	10011866	1	SEALING RING 14,7X22X1,5 St/FPM1-80	DICHTRING
4	10118748	1	PIPELINE INSTALLATION ⇨ ❑ 321	ROHRLEITUNG ANBAU
5	10032906	2	DRAIN VALVE	ABLASSVENTIL
6	10011870	2	SEALING RING 26,7X34,93X2 St/FPM1-80	DICHTRING

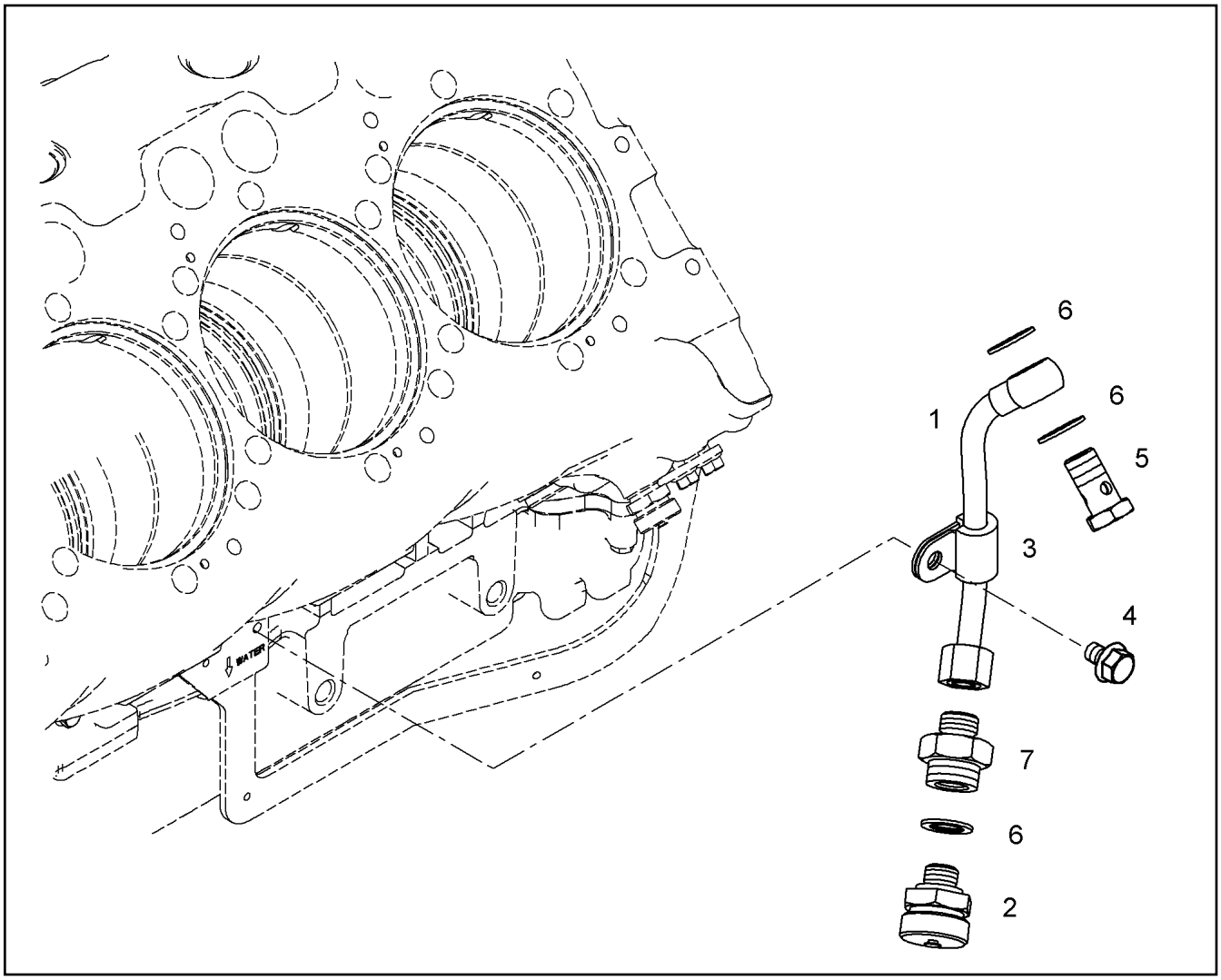

Pos.	Item	Quantity	Description	Bezeichnung
1	10118747	1	PIPELINE 10X1	ROHRLEITUNG
2	10011832	1	VALVE	VENTIL
3	7381628	1	CLAMP DIN 3016-1 10X20XD1 W1-2-MVQ	SCHELLE
4	11657219	1	HEX SCREW EN 1665 M8X20 8.8 480H SPF	SECHSKANTSCHRAUBE
5	12210013	1	HOLLOW SCREW DIN 7643 10-3-M14X1,5 4	HOHLSCHRAUBE
6	10011866	3	SEALING RING 14,7X22X1,5 St/FPM1-80	DICHTRING
7	10119357	1	FITTINGS M16X1,5/M14X1,5 11SMnPb30+C	STUTZEN

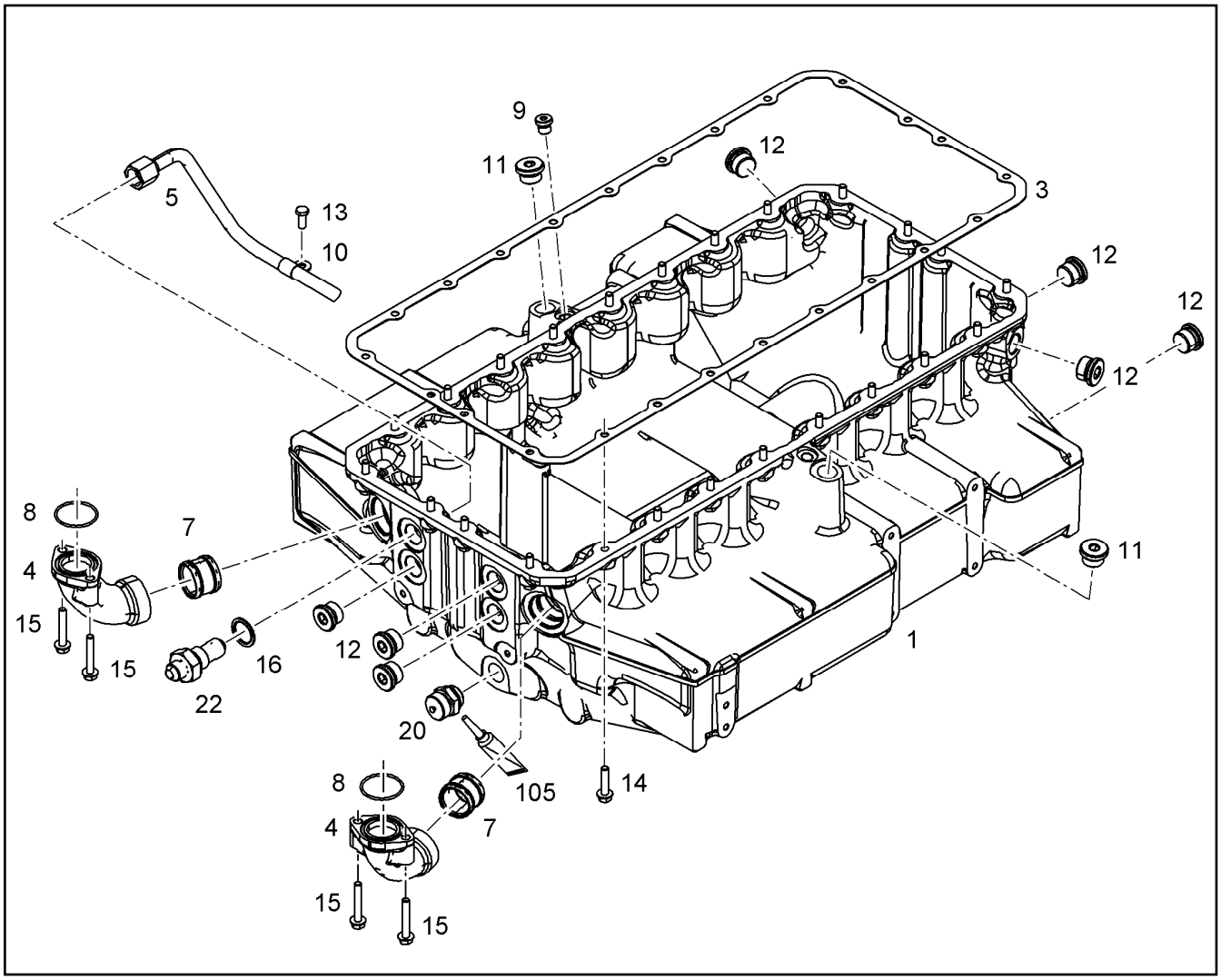

Pos.	Item	Quantity	Description	Bezeichnung
1	11364377	1	OIL SUMP PRE-ASS. V-MOTOR/D9508	OELWANNE VORM.
(2)	10134883	1	OIL LINE ASSEMBLY ⇨ ❑ 350	OELLEITUNG ANBAU
(5)	10127927	1	OIL RETURN PIPE 15X1,5	OELRUECKLAUFLEITUNG
(9)	7380566	1	SCREW PLUG VSTI M14X1,5	VERSCHLUSSSCHRAUBE
(10)	10491040	1	CLAMP DIN 3016-1 15X20XA1 W1-2	SCHELLE
(11)	10041903	1	SCREW PLUG VSTI M24X1,5	VERSCHLUSSSCHRAUBE
(12)	7381457	7	SCREW PLUG VSTI M26X1,5 CR6-FREI	VERSCHLUSSSCHRAUBE
(13)	10030519	1	HEX SCREW DIN 6921 M8X20 8.8	SECHSKANTSCHRAUBE
(16)	10011870	1	SEALING RING 26,7X34,93X2 St/FPM1-80	DICHTRING
(20)	10032906	1	DRAIN VALVE	ABLASSVENTIL
(22)	10126587	1	FITTINGS 7/8-14 /M26X1,5 11SMnPb30+C	STUTZEN
(105)	811205708	1	SCREW LOCKING 50ML FLASCHE 150 °C	SCHRAUBENSICHERUNG
3	10129839	1	SEAL 1X359,1X789,2 AFM 30	DICHTUNG
4	10153006	1	ELBOW	KRUEMMER
7	10354600	2	PLUG-IN PIPE DMR42X32 75 FPM 15374	STECKROHR
8	10036913	2	O-RING 44,60X2,40 FKM 75	O-RING
14	10299603	24	HEX SCREW EN 1665 M8X35 10.9 480H	SECHSKANTSCHRAUBE
15	11691686	4	HEX SCREW EN 1665 M8X50 8.8 480H SPF	SECHSKANTSCHRAUBE

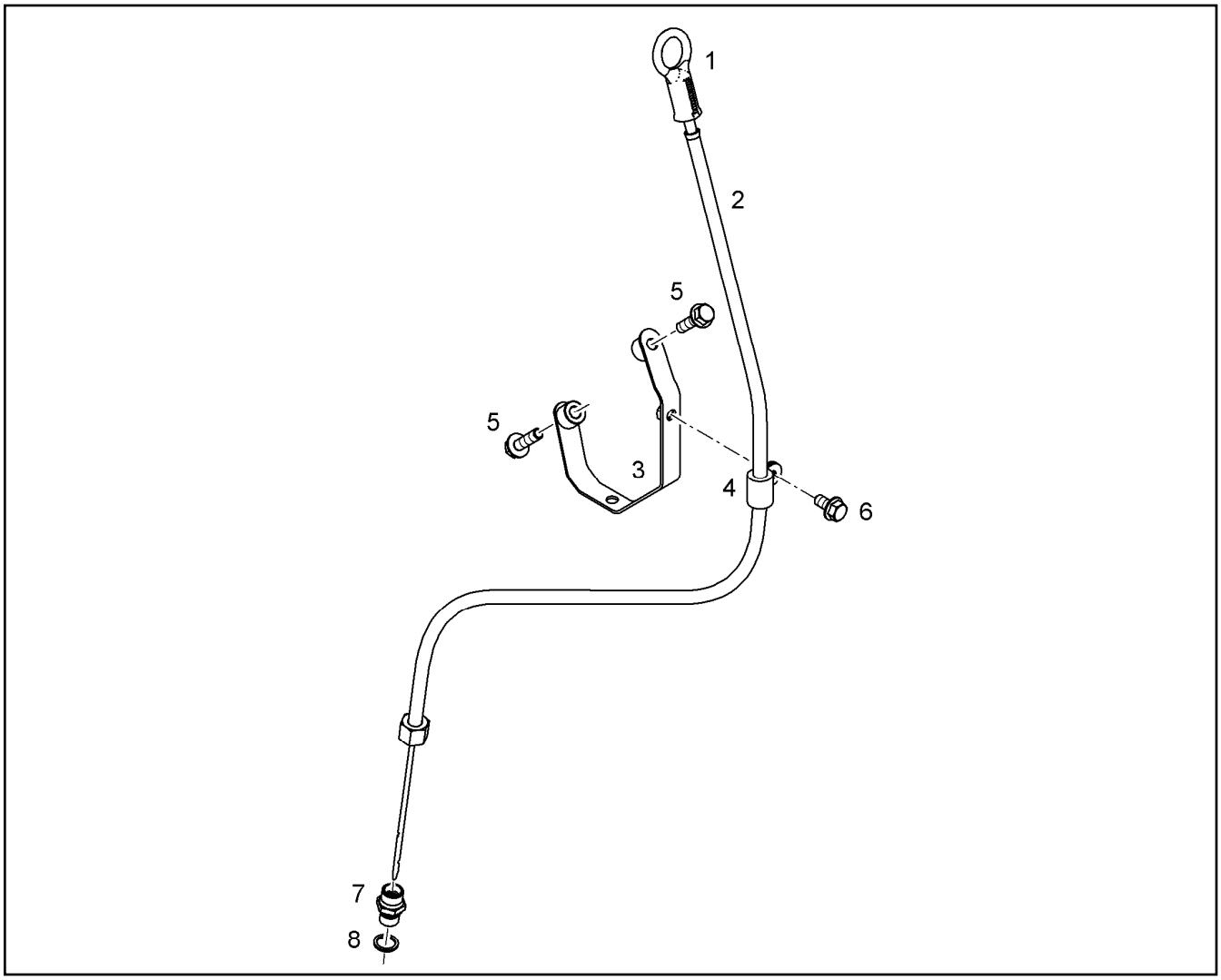

Pos.	Item	Quantity	Description	Bezeichnung
1	10120861	1	OIL DIPSTICK	OELMESSSTAB MIT RING
2	10137873	1	GUIDING PIPE	FUEHRUNGSROHR
3	9080695	1	OUTRIGGER	ABSTUETZUNG
4	7381628	1	CLAMP DIN 3016-1 10X20XD1 W1-2-MVQ	SCHELLE
5	10299567	2	HEX SCREW EN 1665 M8X30 10.9 480H	SECHSKANTSCHRAUBE
6	11656992	1	HEX SCREW EN 1665 M8X16 8.8 480H SPF	SECHSKANTSCHRAUBE
7	9131612	1	FITTINGS M16X1,5/M14X1,5	STUTZEN
8	710102508	1	SEALING RING DIN 7603 A14X18X1,5 CU	DICHTRING

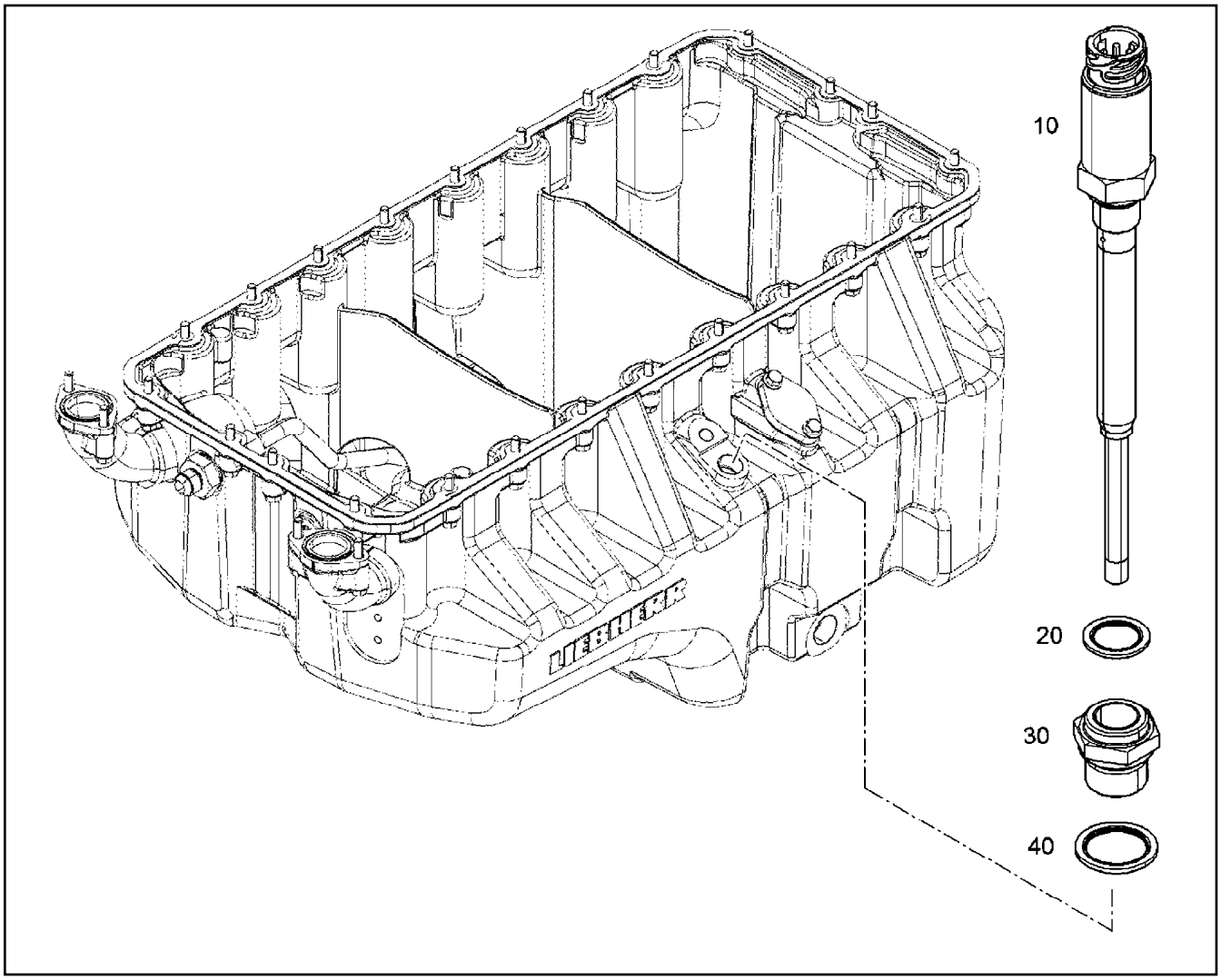

Pos.	Item	Quantity	Description	Bezeichnung
1	11088130	1	LEVEL SENSOR L=195 24V	NIVEAUGEBER
2	10011868	1	SEALING RING 18,7X26X1,5 St/FPM1-80	DICHTRING
4	10011842	1	SEALING RING 24,7X32X2 St/FPM1-80	DICHTRING

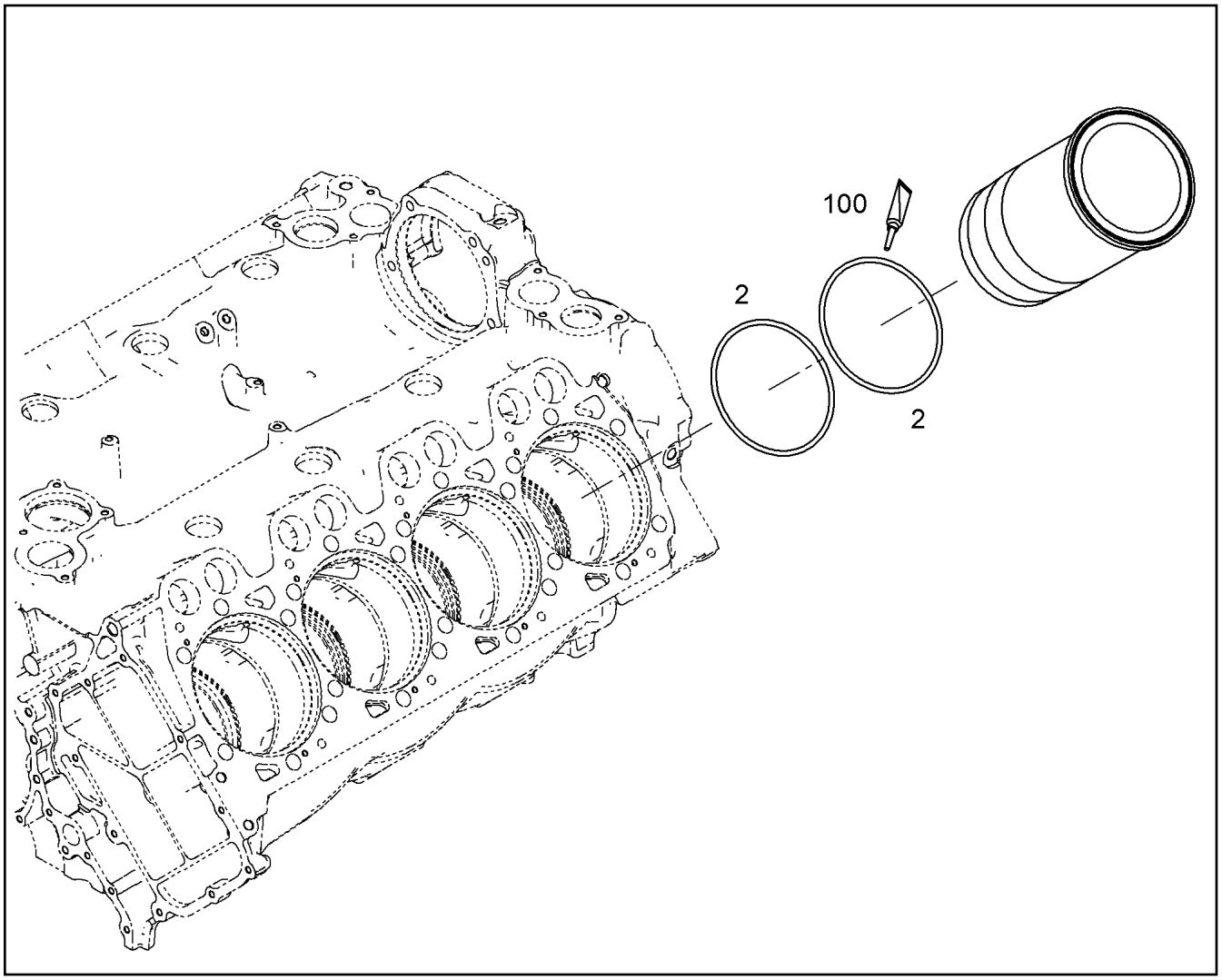

Pos.	Item	Quantity	Description	Bezeichnung
1	11406892	1	CYLINDER LINER V-MOTORXD9508 E2728-M	ZYLINDERLAUFBUCHSE
2	11656620	2	O-RING AEHNL.ISO 3601-1 150X4 FKM 75-60	O-RING
100	10282622	1	GREASE STABURAGS NBU 30 0.010KG	FETT

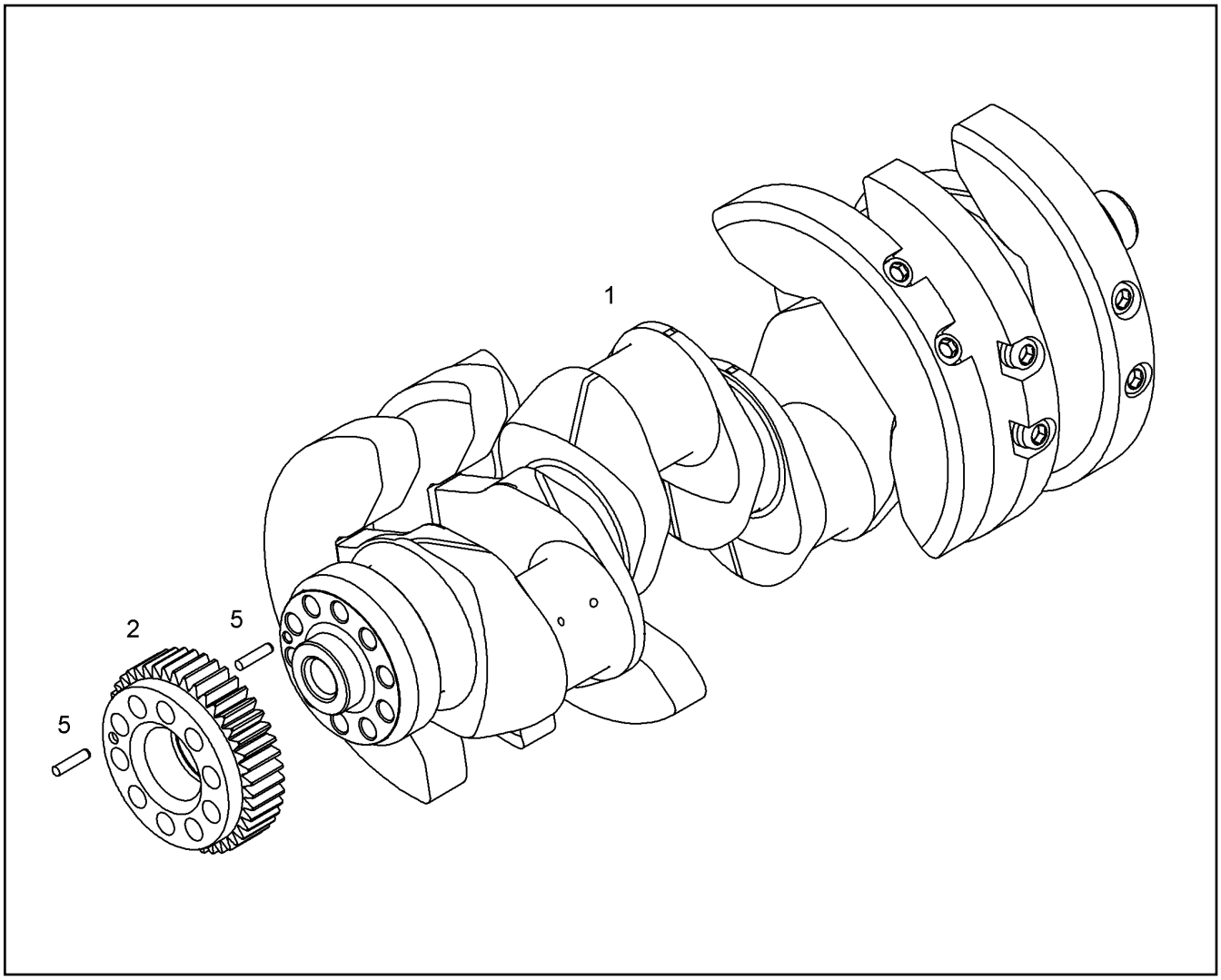

Pos.	Item	Quantity	Description	Bezeichnung
1	10128914	1	CRANKSHAFT PRE-ASSY. V-MOTORXD950	KURBELWELLE VORM.
2	10119847	1	GEARWHEEL PRE-ASS.	ZAHNRAD VORM.
5	10011783	2	SPIRAL DOWEL PIN 8X35 St	SPIRALSPANNSTIFT

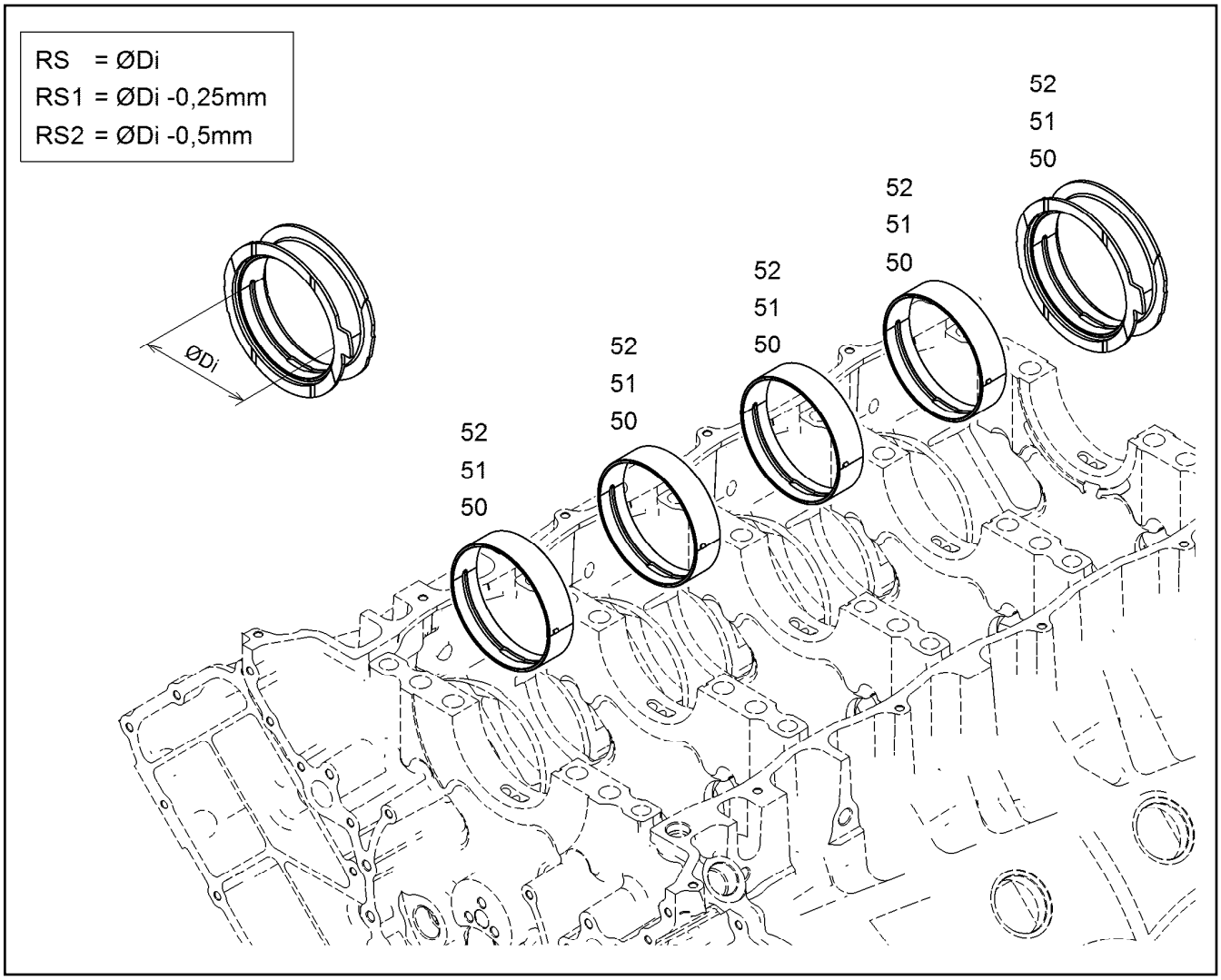

Pos.	Item	Quantity	Description	Bezeichnung
50	10128593	1	RS CRANKSHAFT BEARING KPL. D9508 GLY	RS KURBELWELLENLAGERUNG
51	10134576	1	RK1 MAIN BEARING CPL. D9508 GLYCO/MIB	RS1 KURBELWELLENLAGERU
52	10134577	1	RK2 MAIN BEARING CPL. D9508 GLYCO/MIB	RS2 KURBELWELLENLAGERU

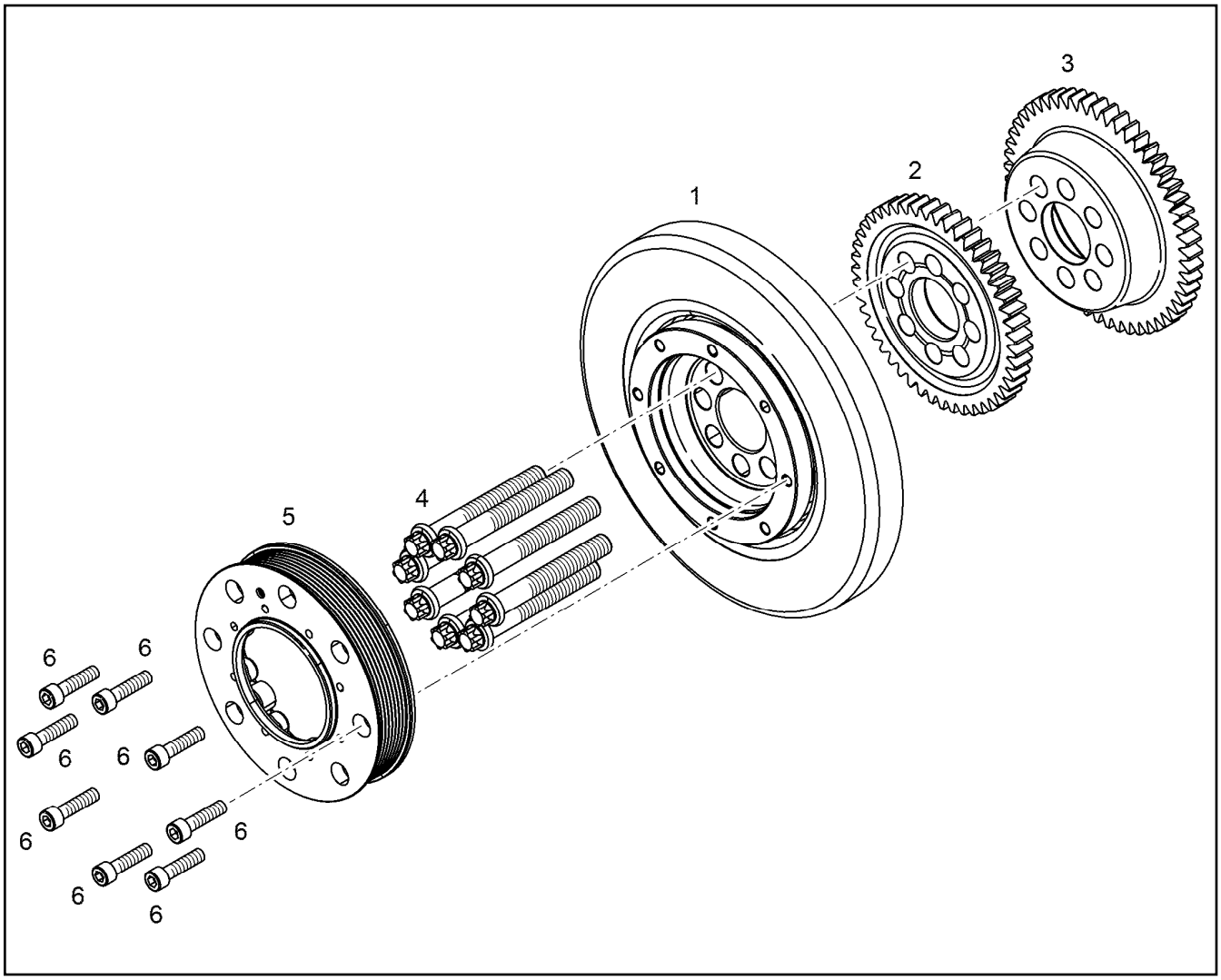

Pos.	Item	Quantity	Description	Bezeichnung
1	11367689	1	DRIVE PARTS W. DAMPER PRE-ASS. ⇨ ❑ 329	ANTRIEBSTEILE M. SCHWING.
2	11407185	1	GEAR WHEEL Z=47 M=3,5	ZAHNRAD
3	11408961	1	GEAR WHEEL Z=53 M=3,5	ZAHNRAD
4	9077282	8	HEXALOBULAR HEAD SCREW M16X1,5X11	SECHSRUNDSCHRAUBE
5	9077281	1	BELT PULLEY	RIEMENSCHEIBE
6	10299659	8	SOCKET HEAD SCREW ISO 4762 M10X40 10	ZYLINDERSCHRAUBE

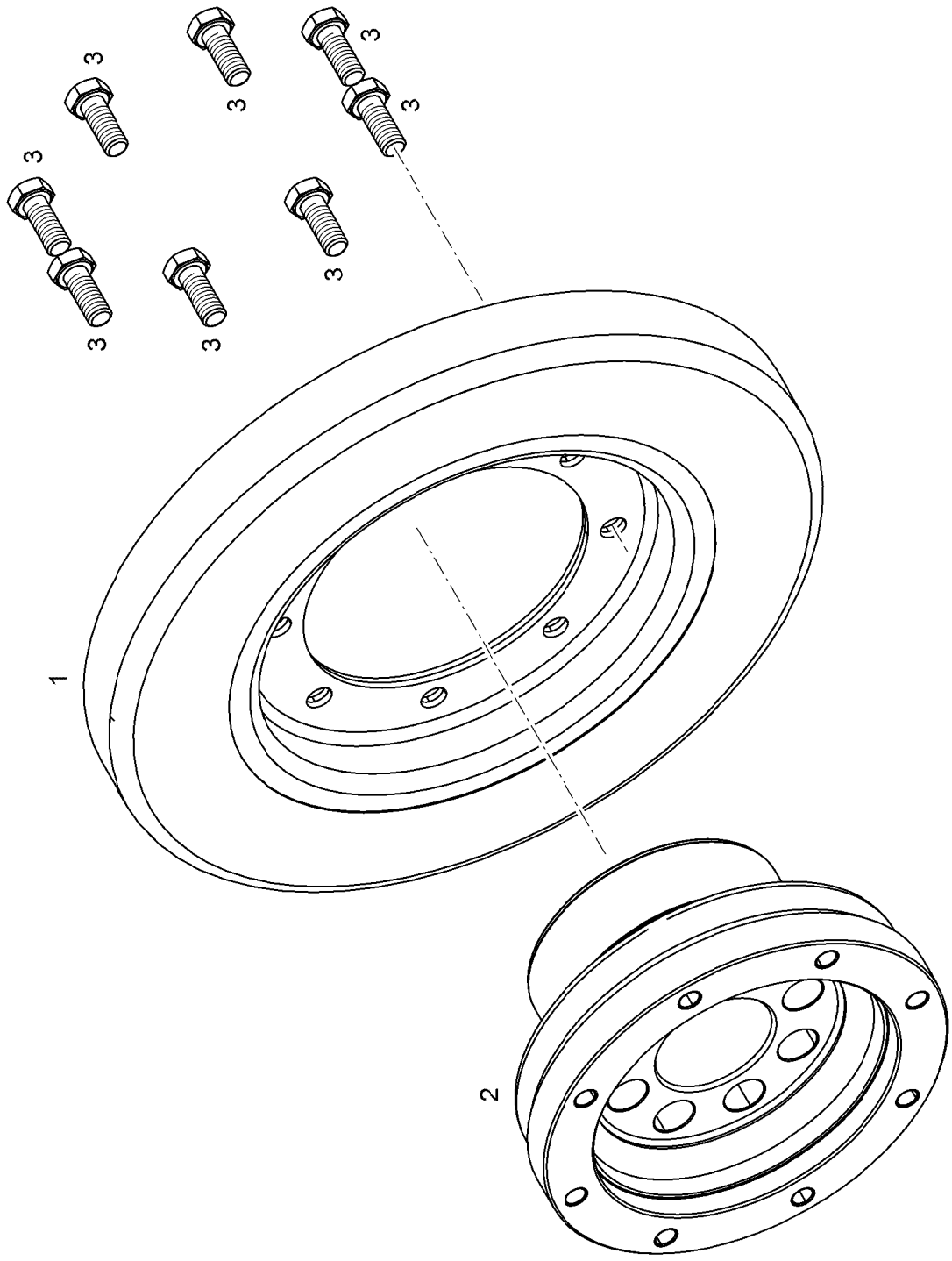
3
3
3
3
3
3
3
3
3
1
2

Pos.	Item	Quantity	Description	Bezeichnung
1	9077223	1	VISCOSE DAMPER ASK 3298	VISKOSEDAEMPFER
2	9077280	1	HUB	NABE
3	10299578	8	HEX SCREW ISO 4017 M10X25 10.9 FLZN SP	SECHSKANTSCHRAUBE

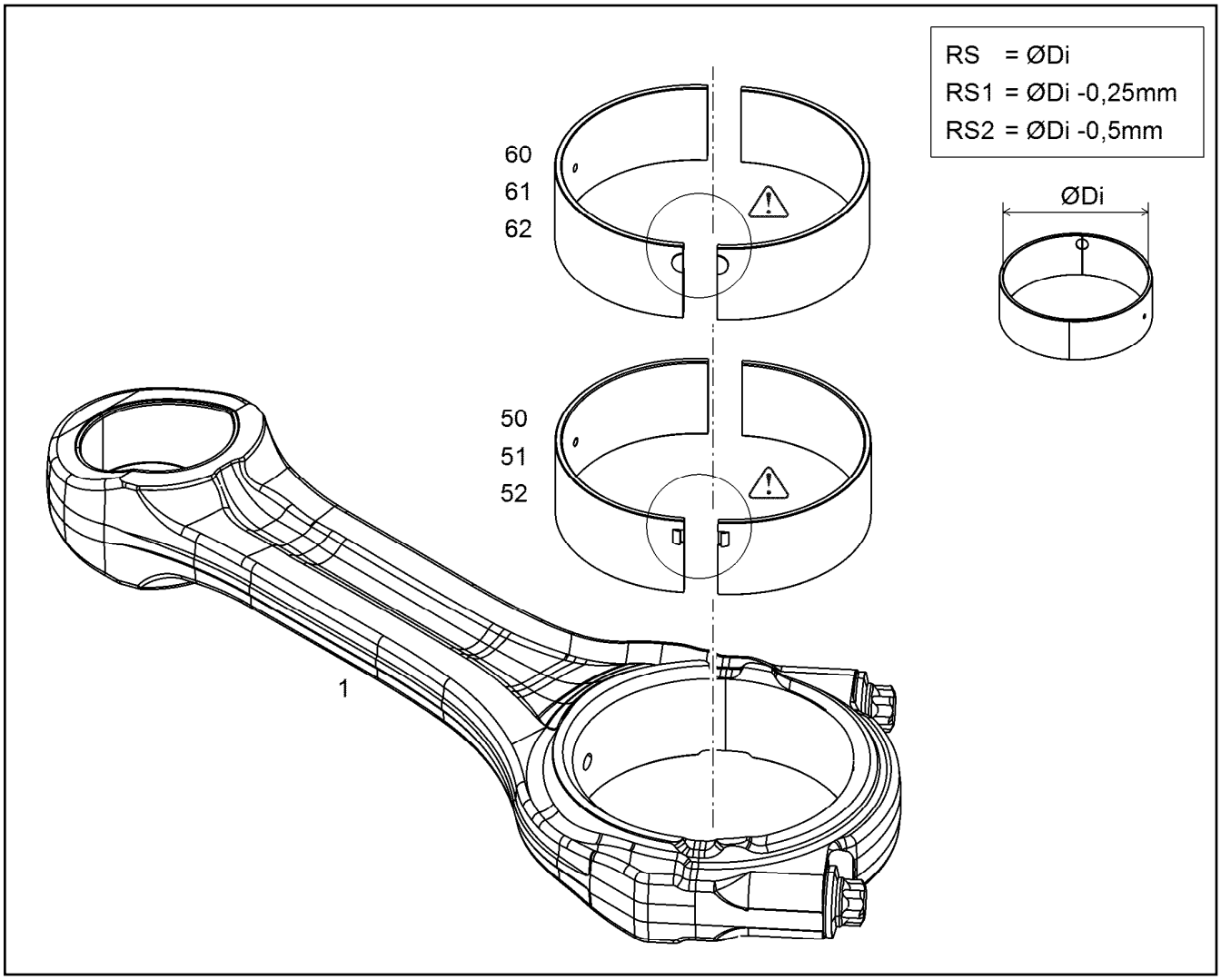

Pos.	Item	Quantity	Description	Bezeichnung
1	10116877	1	CONROD V-MOTORX96	PLEUELSTANGE
1	12446853	1	CONROD V-MOTORX96	PLEUELSTANGE
(1)	9077199	2	CONROD BOLT M14X1,5X65,5 10.9	PLEUELSCHRAUBE
(1)	12446854	1	CONROD V-MOTORX96	PLEUELSTANGE
(2)	12446830	2	CONROD BOLT M14X1,5X65,5 23MnB3	PLEUELSCHRAUBE
(3)	12450073	1	CONNECTING ROD BUSHING CuZn31Si1	PLEUELBUCHSE
50	12579693	1	RK BIG-END BEARING D9500	RS PLEUELLAGER
51	12580191	1	RK1 BIG-END BEARING D9500	RS1 PLEUELLAGER
52	12580192	1	RK2 BIG-END BEARING D9500	RS2 PLEUELLAGER
60	10122907	1	RK BIG-END BEARING D9500	RS PLEUELLAGER
61	10124739	1	RK1 BIG-END BEARING D9500	RS1 PLEUELLAGER
62	10124740	1	RK2 BIG-END BEARING D9500	RS2 PLEUELLAGER

Pos.	Item	Quantity	Description	Bezeichnung
3	10145869	1	KB-RING 128X119,1X3,5	KB-RING
4	10145867	1	PISTON RING MG 128X117,8X2,5 F14	M-RING
5	10145868	1	DSF RING 128X120,1X3,5	DSF-RING
6	10029863	1	PISTON BOLT 55X80 16MnCr5	KOLBENBOLZEN

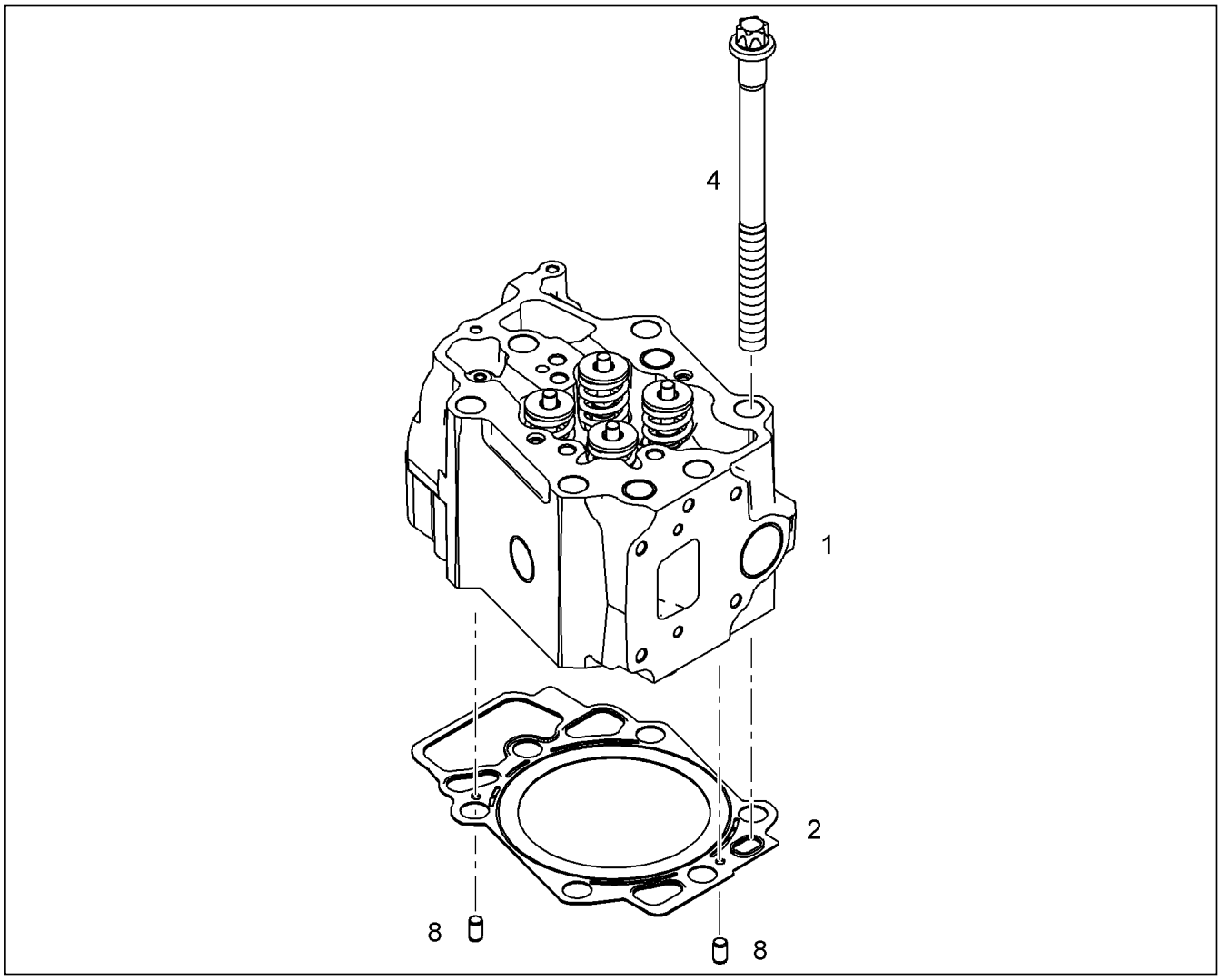

Pos.	Item	Quantity	Description	Bezeichnung
1	10131939	1	CYLINDER HEAD PRE-ASSY. V-MOTOR	ZYLINDERKOPF VORM.
(2)	10120987	2	INLET VALVE	EINLASSVENTIL
(3)	10120988	2	OUTLET VALVE	AUSLASSVENTIL
(4)	10120334	4	VALVE STEM SEAL RING	VENTILSCHAFTDICHTRING
(5)	9078515	4	SPRING SUPPORT 33,5X23,8X3 16MnCr5	FEDERTELLER
(6)	11357514	8	VALVE COLLET MK9	VENTILKEGELSTUECK
(7)	10012210	4	VALVE SPRING 4,25X28,35X63,32 SiCr	VENTILFEDER
2	10118055	1	CYLINDER HEAD GASKET Metal-Elasto	ZYLINDERKOPFDICHTUNG
4	9080476	6	CYLINDER SCREW M18X2X246 10.9	ZYLINDERKOPFSCHRAUBE
8	10470574	2	PARALLEL PIN DIN 6325 6h6X12 St	ZYLINDERSTIFT

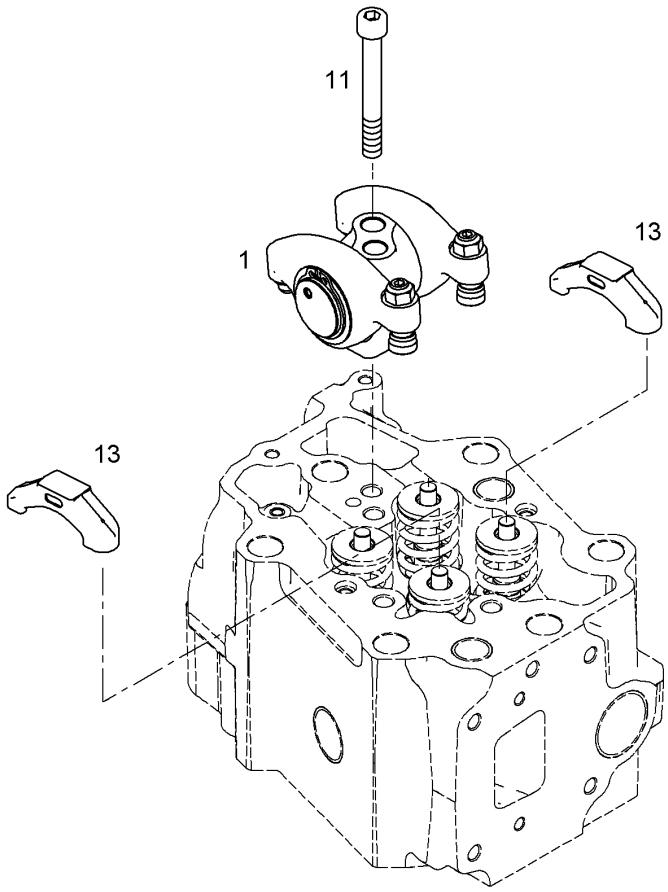

Pos.	Item	Quantity	Description	Bezeichnung
1	10122503	1	ROCKER ARM BRACKET PRE-ASS. ⇨ ❑ 335	KIPPHEBELBOCK VORM.
11	4043173	2	SOCKET HEAD SCREW ISO 4762 M12X80 1	ZYLINDERSCHRAUBE
13	10119695	2	VALVE BRIDGE	VENTILBRUECKE

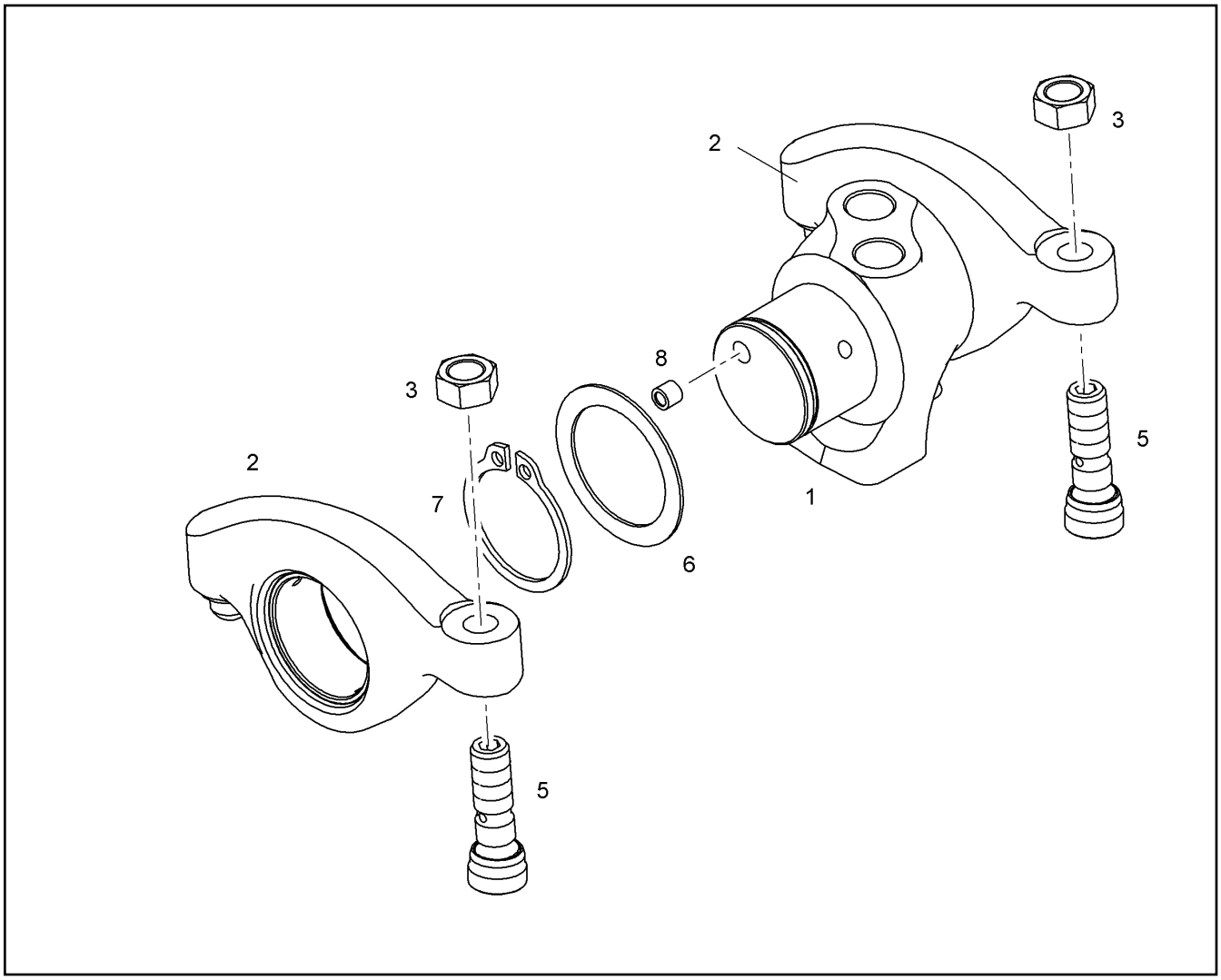

Pos.	Item	Quantity	Description	Bezeichnung
1	10122504	1	ROCKER ARM SUPPORT	KIPPHEBELBOCK
2	10119407	2	ROCKER ARM PRE-ASSY.	KIPPHEBEL VORM.
3	10012557	2	HEX NUT M10X1	SECHSKANTMUTTER
5	10012225	2	ADJUSTING SCREW M10X1	EINSTELLSCHRAUBE
6	9078522	2	WASHER 34X45X1	SCHEIBE
7	428011308	2	LOCKING RING DIN 471 340X6	SICHERUNGSRING
8	10036325	2	SEALING PLUG LK 950	DICHTSTOPFEN

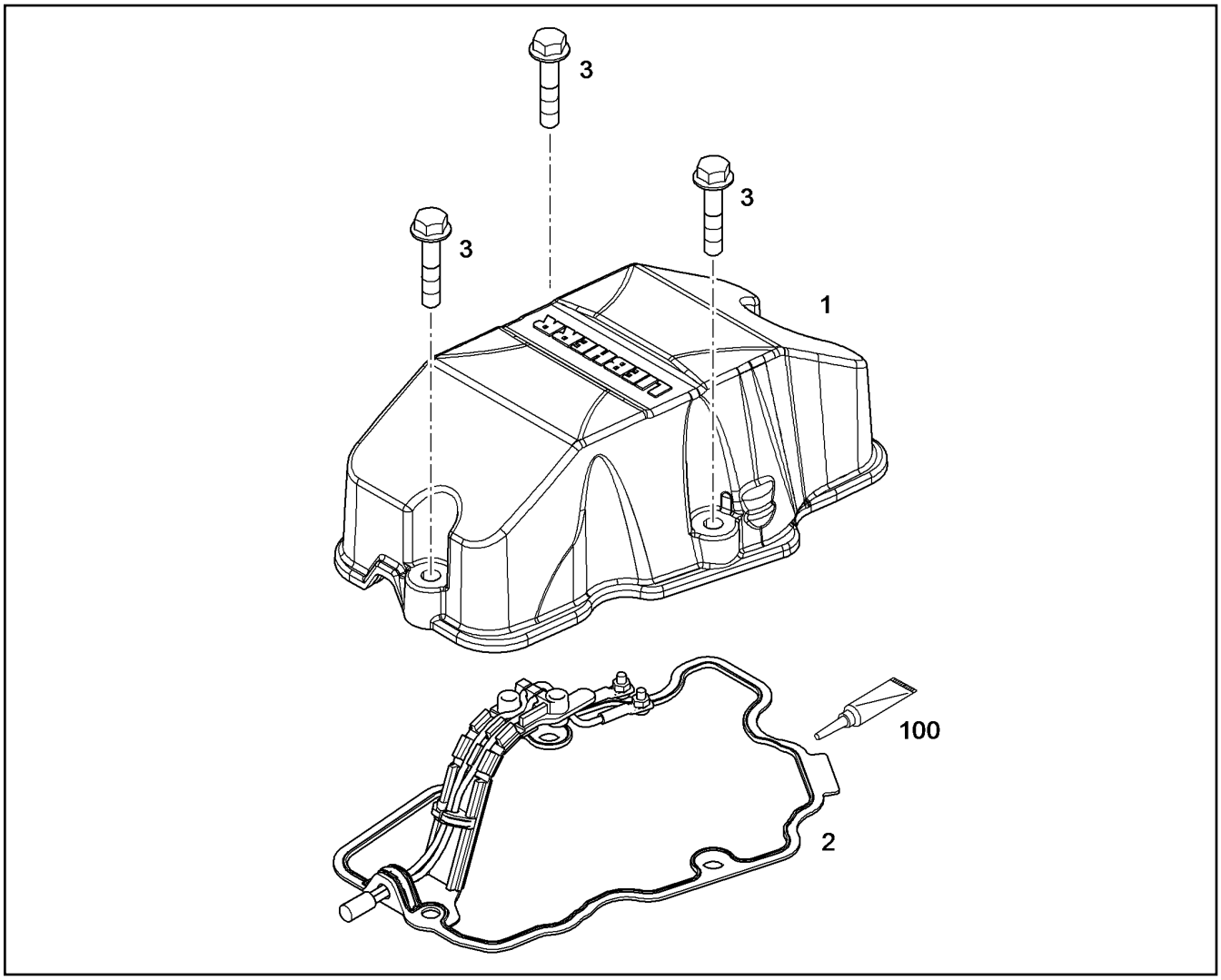

Pos.	Item	Quantity	Description	Bezeichnung
1	10122266	1	CYLINDER HEAD COVER	ZYLINDERKOPFDECKEL
1	12469626	1	CYLINDER HEAD COVER	ZYLINDERKOPFDECKEL
2	9079885	1	SEAL 1,5	DICHTUNG
3	11658660	3	HEX SCREW EN 1665 M8X40 8.8 480H SPF	SECHSKANTSCHRAUBE
100	040710450	1	LUBRICANT PASTE 100G TUBE	SCHMIERMITTEL-PASTE

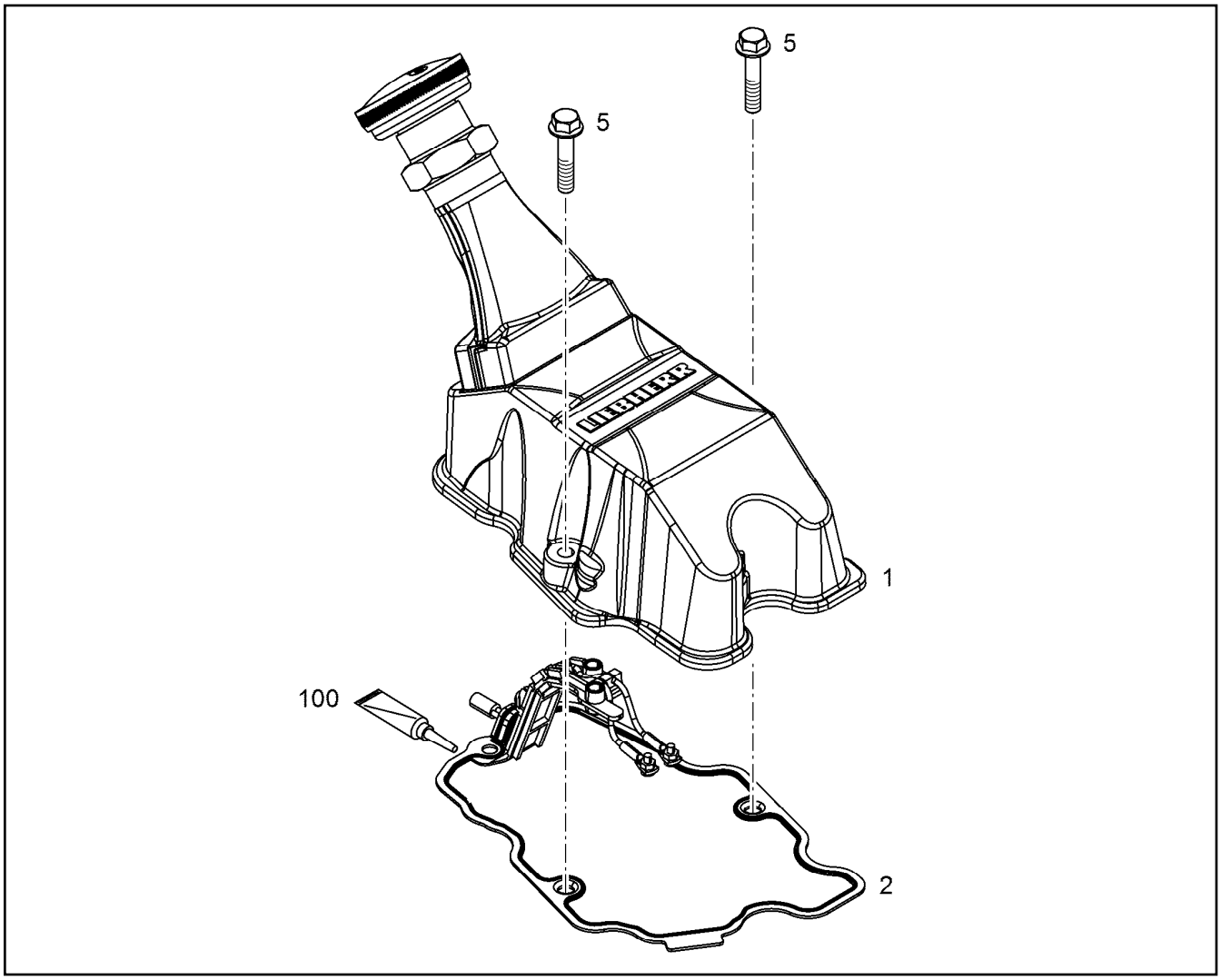

Pos.	Item	Quantity	Description	Bezeichnung
1	11364303	1	CYLINDER HEAD COVER PRE-ASS. ⇨ ❑ 338	ZYLINDERKOPFDECKEL VORM.
2	9079885	1	SEAL 1,5	DICHTUNG
5	11658660	3	HEX SCREW EN 1665 M8X40 8.8 480H SPF	SECHSKANTSCHRAUBE
5	11626067	2	HEX SCREW EN 1665 M8X80 8.8 480H	SECHSKANTSCHRAUBE
6	11658660	1	HEX SCREW EN 1665 M8X40 8.8 480H SPF	SECHSKANTSCHRAUBE

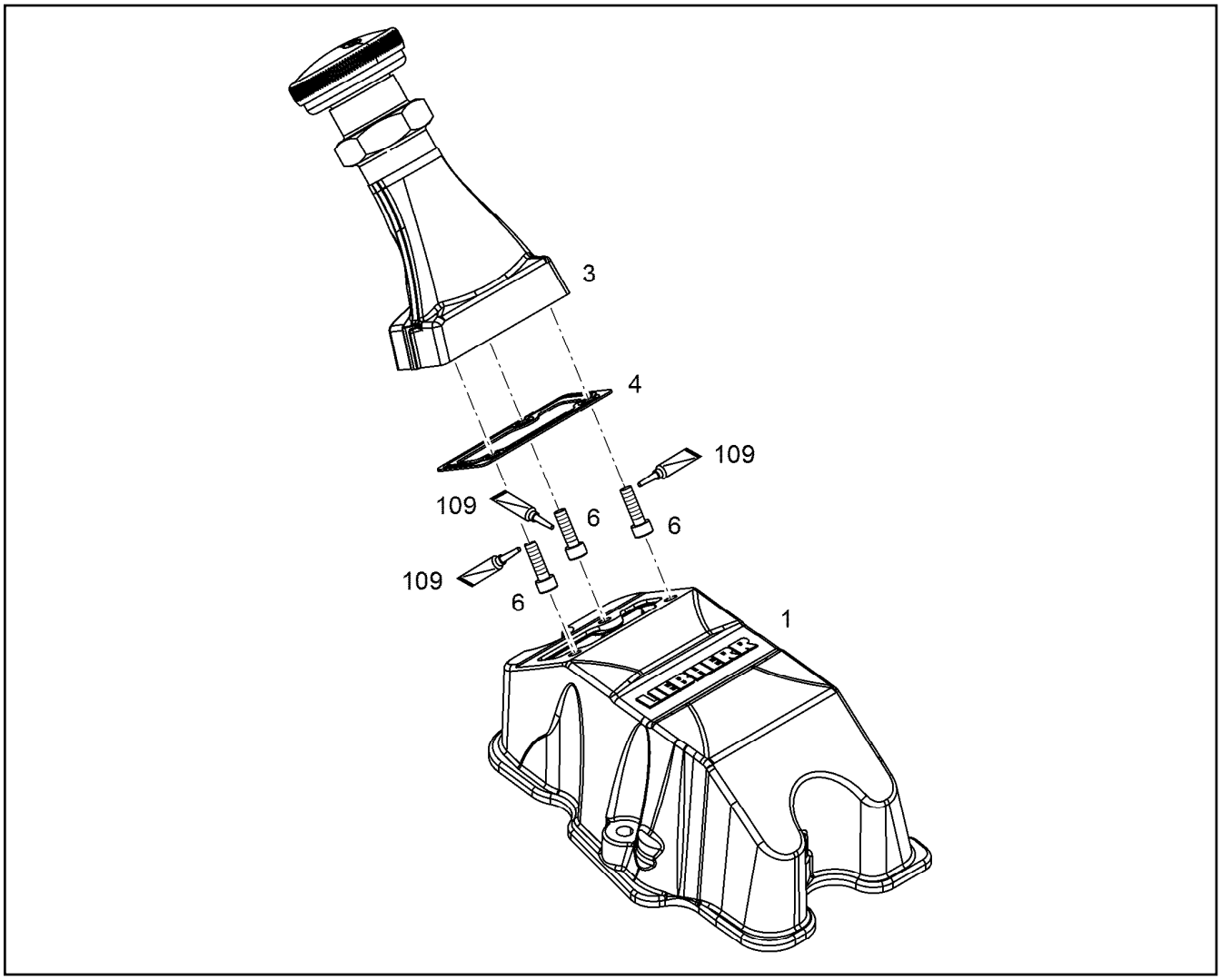

Pos.	Item	Quantity	Description	Bezeichnung
1	12580834	1	REPAIR KIT	REPARATURSATZ
1	12469625	1	CYLINDER HEAD COVER	ZYLINDERKOPFDECKEL
3	10122632	1	OIL FILLER INLET ⇨ ❑ 339	OELEINFUELLUNG
6	12207548	3	HEX SCREW EN 1665 M6X20 8.8 480H SPF	SECHSKANTSCHRAUBE
109	811205708	1	SCREW LOCKING 50ML FLASCHE 150 °C	SCHRAUBENSICHERUNG
115	10354595	1	SURFACE SEALING 300ML KARTUSCHE BI	FLAECHENDICHTUNG

Pos.	Item	Quantity	Description	Bezeichnung
1	10122630	1	OIL FILLER INLET	OELEINFUELLUNG
2	10118839	1	OIL FILLER INLET ⇨ ❑ 340	OELEINFUELLUNG

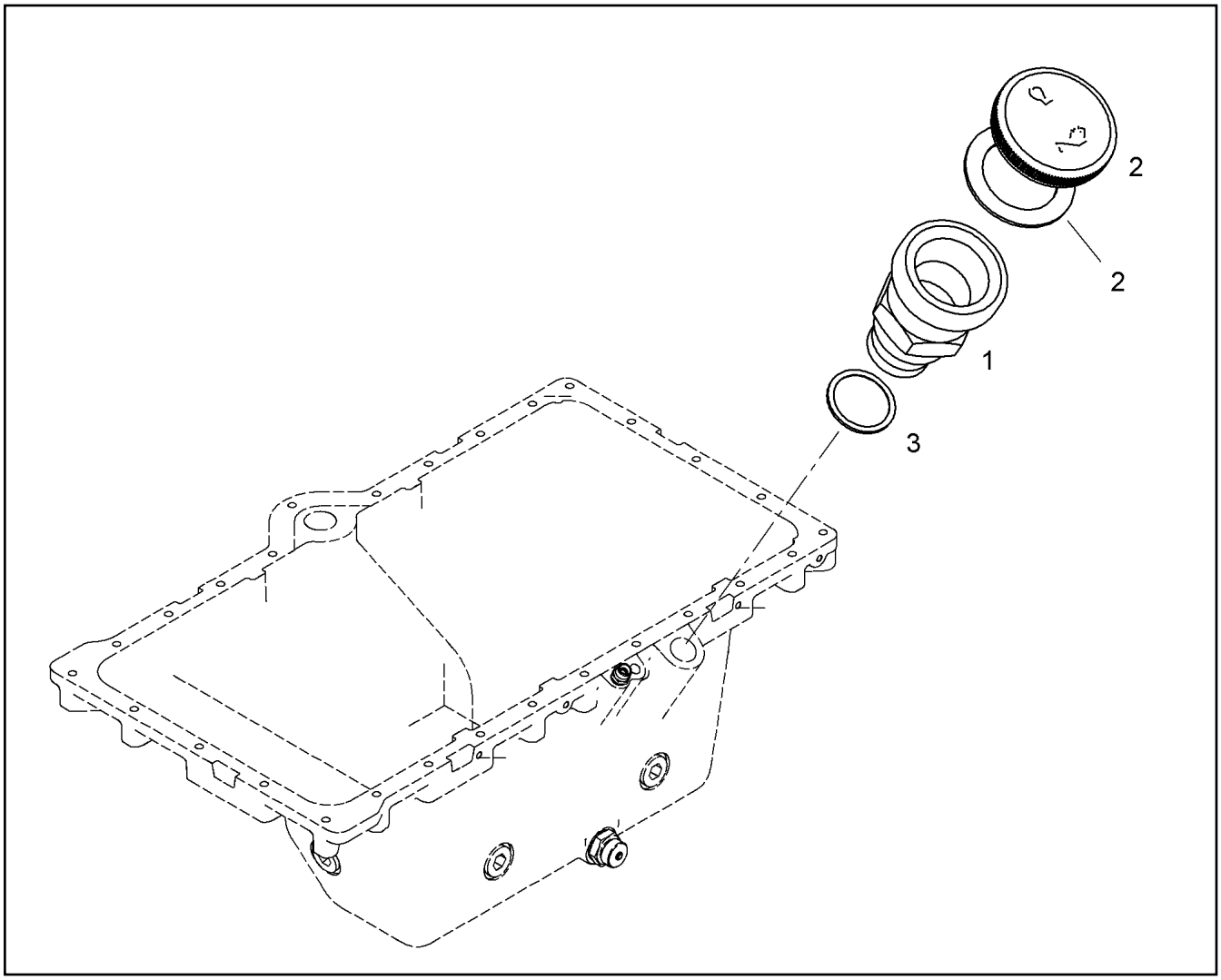

Pos.	Item	Quantity	Description	Bezeichnung
1	10118838	1	FILLER NECK CPL.	EINFUELLSTUTZEN KPL.
2	9144757	1	END COVER 60	VERSCHLUSSDECKEL
(3)	9144762	1	SEAL	DICHTUNG
3	10335629	1	PROFILE PACKING DIN 3869 33X29,7 FPM	PROFILDICHTRING

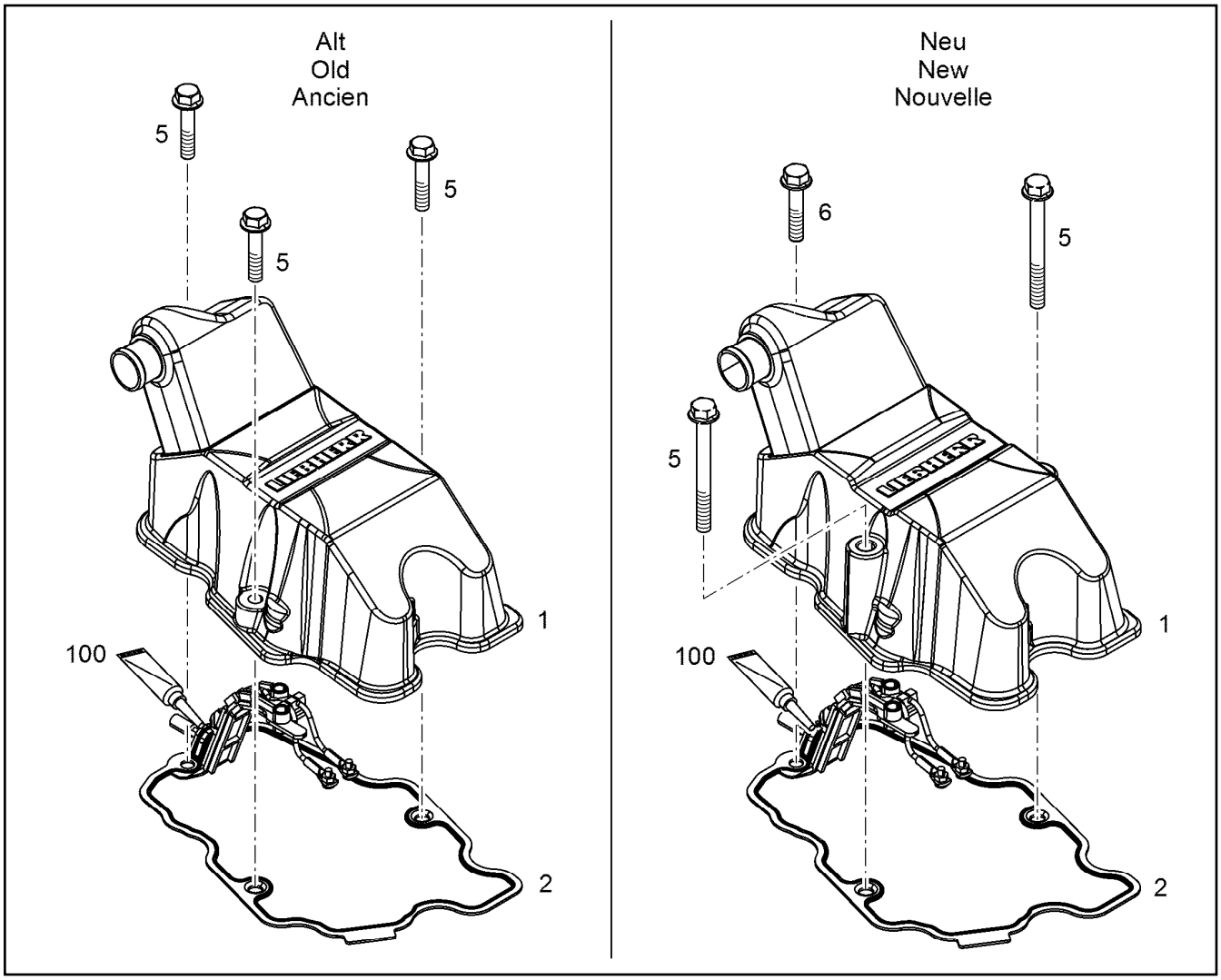

Pos.	Item	Quantity	Description	Bezeichnung
1	12580834	1	REPAIR KIT	REPARATURSATZ
1	12562204	1	CYLINDER HEAD COVER PRE-ASS.	ZYLINDERKOPFDECKEL VORM.
2	9079885	1	SEAL 1,5	DICHTUNG
5	11658660	3	HEX SCREW EN 1665 M8X40 8.8 480H SPF	SECHSKANTSCHRAUBE
5	11626067	2	HEX SCREW EN 1665 M8X80 8.8 480H	SECHSKANTSCHRAUBE
6	11658660	1	HEX SCREW EN 1665 M8X40 8.8 480H SPF	SECHSKANTSCHRAUBE
100	12697087	1	SURFACE SEALING 85ML KARTUSCHE -40/	FLAECHENDICHTUNG

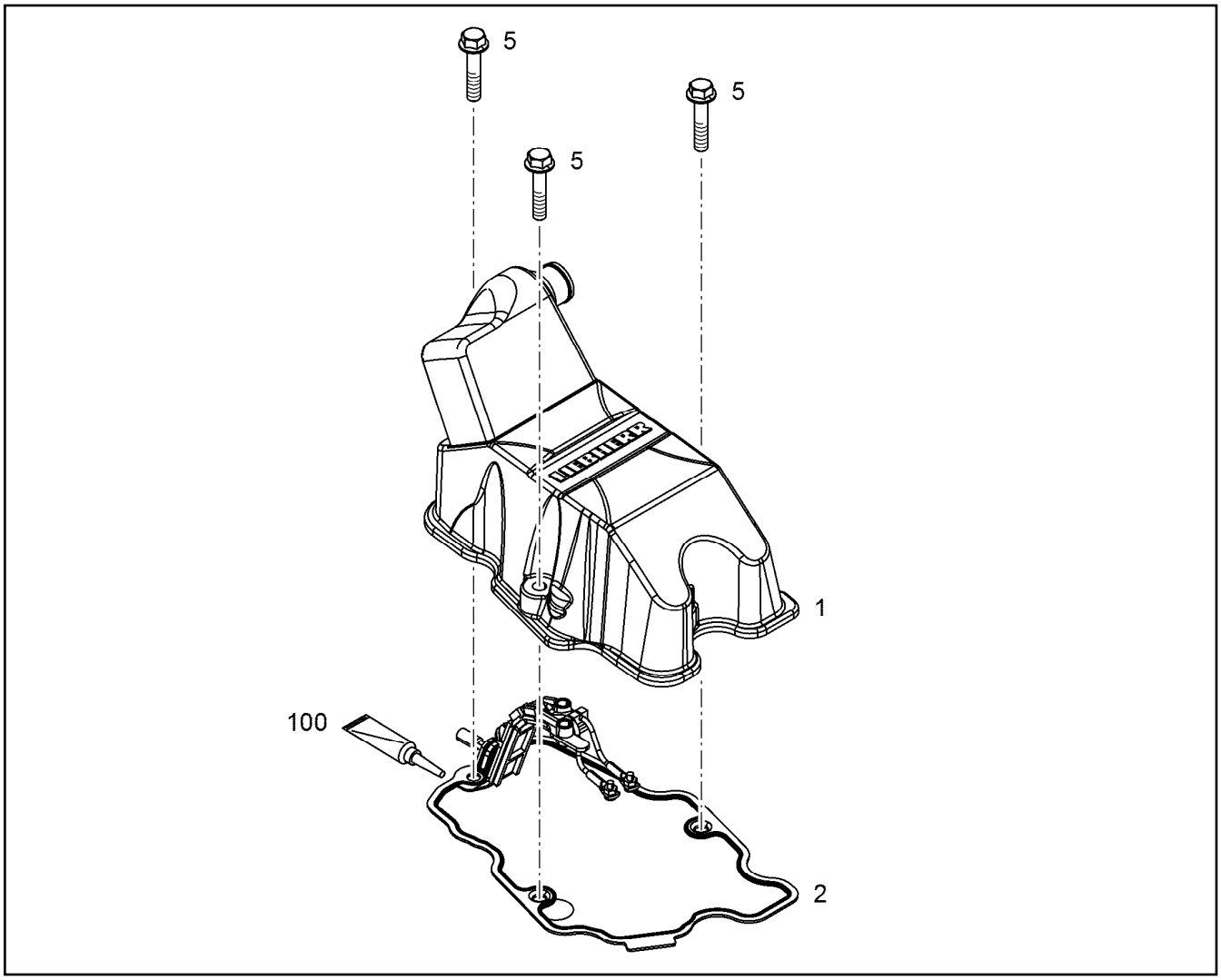

Pos.	Item	Quantity	Description	Bezeichnung
1	11364325	1	CYLINDER HEAD COVER PRE-ASS. ⇨ ❑ 343	ZYLINDERKOPFDECKEL VORM.
2	9079885	1	SEAL 1,5	DICHTUNG
5	11626067	2	HEX SCREW EN 1665 M8X80 8.8 480H	SECHSKANTSCHRAUBE
6	11658660	1	HEX SCREW EN 1665 M8X40 8.8 480H SPF	SECHSKANTSCHRAUBE
100	12697087	1	SURFACE SEALING 85ML KARTUSCHE -40/	FLAECHENDICHTUNG

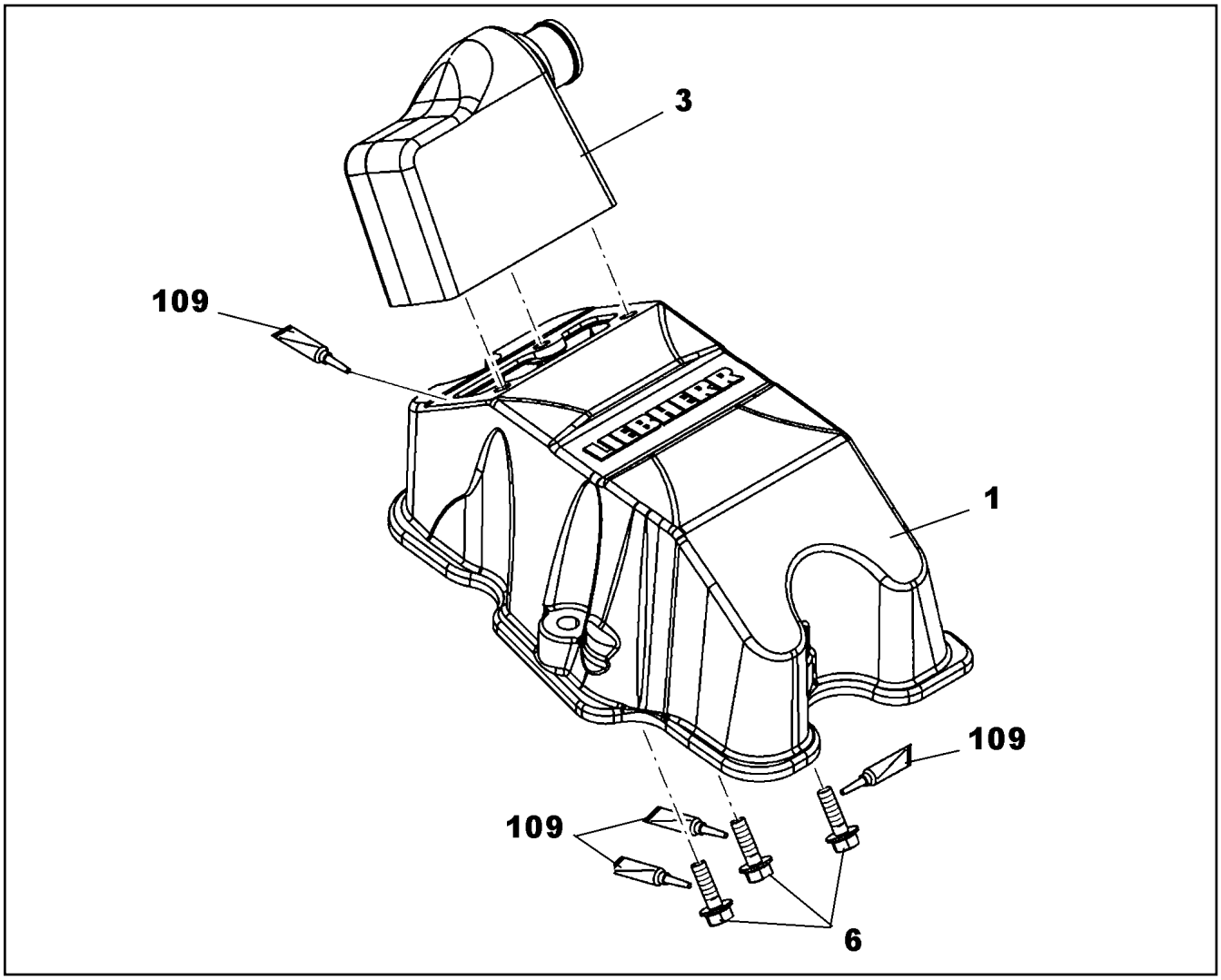

Pos.	Item	Quantity	Description	Bezeichnung
1	10122220	1	CYLINDER HEAD COVER	ZYLINDERKOPFDECKEL
1	12469625	1	CYLINDER HEAD COVER	ZYLINDERKOPFDECKEL
3	10122637	1	CONNECTION PIECE	ANSCHLUSSSTUECK
6	12207548	3	HEX SCREW EN 1665 M6X20 8.8 480H SPF	SECHSKANTSCHRAUBE
109	811205708	1	SCREW LOCKING 50ML FLASCHE 150 °C	SCHRAUBENSICHERUNG
115	10354595	1	SURFACE SEALING 300ML KARTUSCHE BI	FLAECHENDICHTUNG

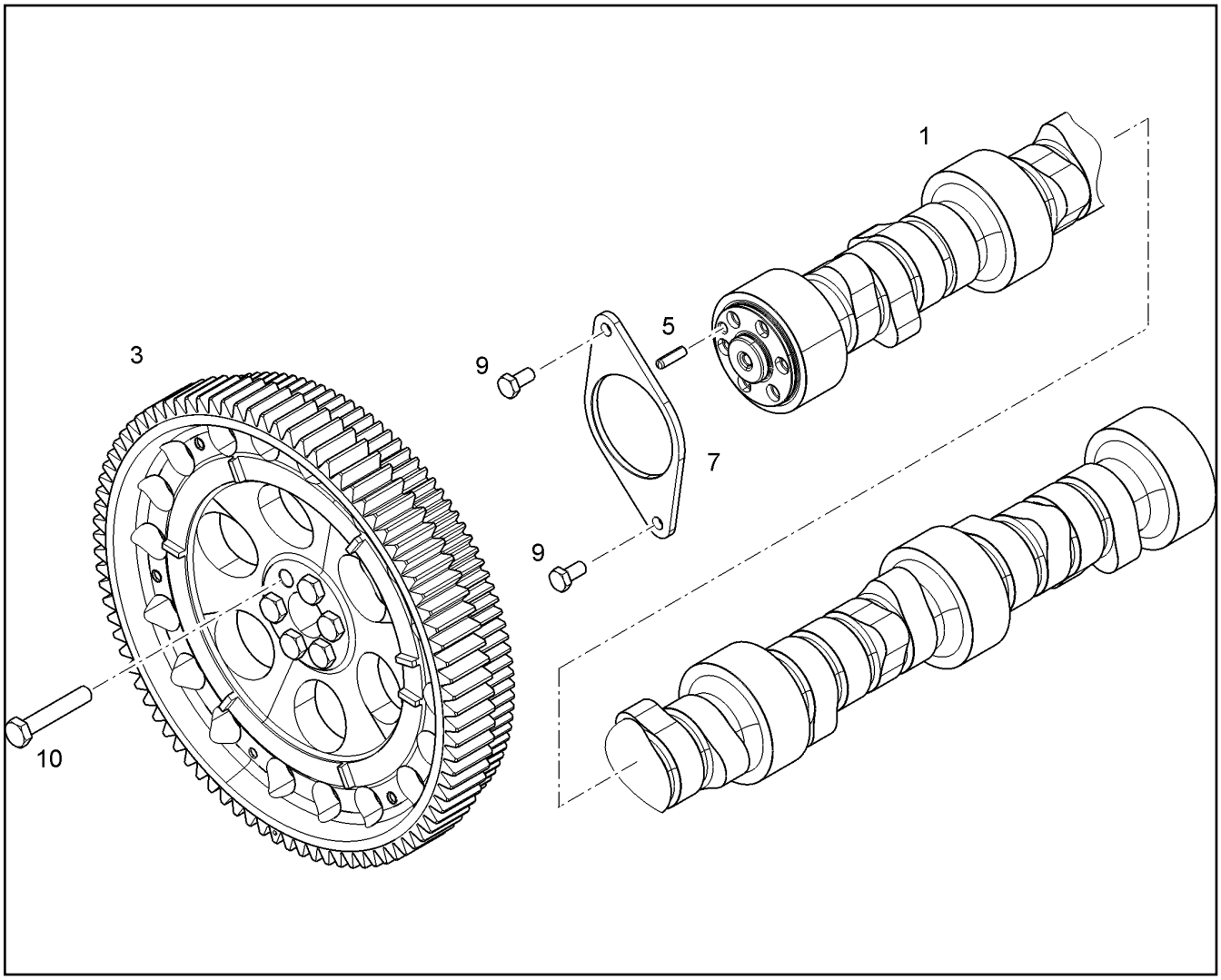

Pos.	Item	Quantity	Description	Bezeichnung
1	10116354	1	CAMSHAFT V-MOTORXD9508	NOCKENWELLE
1	10154280	1	CAMSHAFT V-MOTORXD9508 16MnCr5	NOCKENWELLE
3	10130766	1	GEARWHEEL PRE-ASS.	ZAHNRAD VORM.
(5)	10299653	6	HEX SCREW ISO 4017 M8X40 10.9 480H SP	SECHSKANTSCHRAUBE
5	4980736	1	PARALLEL PIN ISO 8734 6m6X22 St	ZYLINDERSTIFT
7	9078058	1	BEARING FLANGE S235JR	LAGERFLANSCH
9	11651612	2	HEX SCREW ISO 4017 M8X16 8.8 480H SPF	SECHSKANTSCHRAUBE
10	10331856	6	HEX SCREW ISO 4017 M10X55 10.9 SPF	SECHSKANTSCHRAUBE

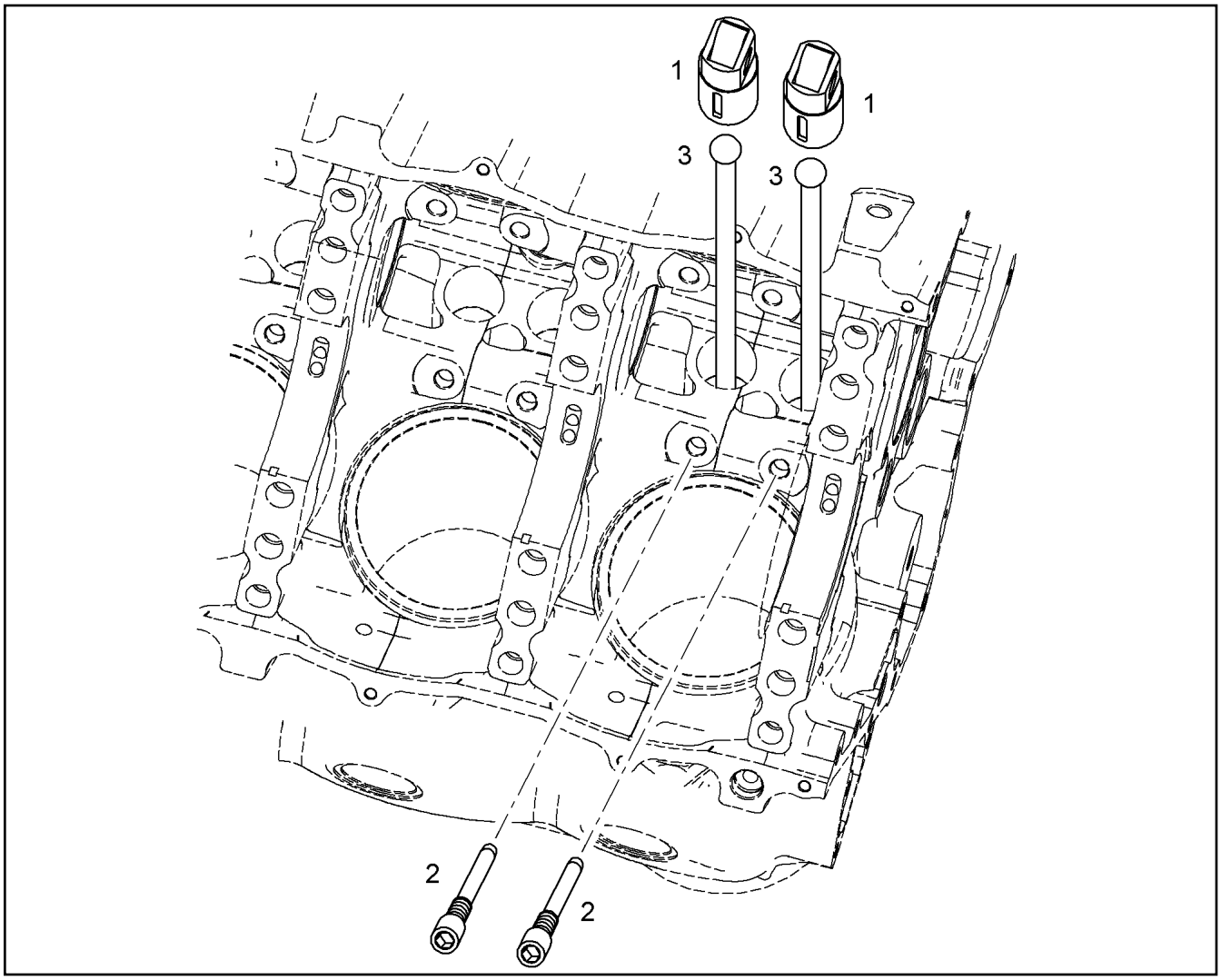

Pos.	Item	Quantity	Description	Bezeichnung
1	9078257	2	ROLLER TAPPET 39X76MM	ROLLENSTOESSEL
2	10125291	2	LOCKING SCREW M8X1X44 10.9	SICHERUNGSSCHRAUBE
3	9078259	2	TAPPET PUSH ROD C50E A	STOESSELSTANGE

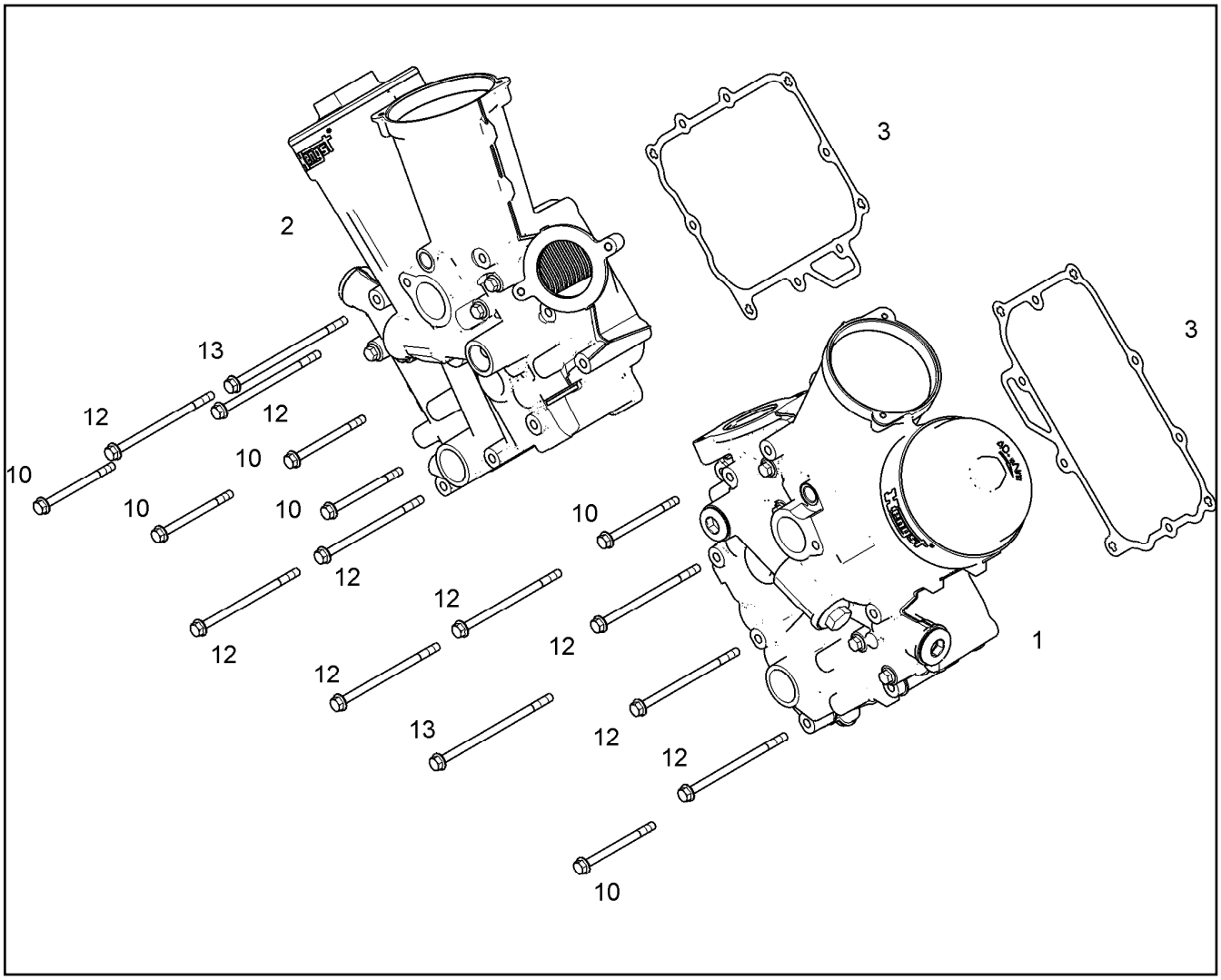

Pos.	Item	Quantity	Description	Bezeichnung
1	10124754	1	OIL MODULE LEFT ⇨ ❑ 347	OELMODUL LINKS
2	10124755	1	OIL MODULE RIGHT ⇨ ❑ 348	OELMODUL RECHTS
3	10117681	2	SEAL METALOSEAL 1	DICHTUNG
10	12207552	7	HEX SCREW EN 1665 M8X100 8.8 480H	SECHSKANTSCHRAUBE
12	11826195	11	HEX SCREW EN 1665 M8X140 8.8 480H	SECHSKANTSCHRAUBE
13	12207554	2	HEX SCREW EN 1665 M8X160 8.8 480H	SECHSKANTSCHRAUBE

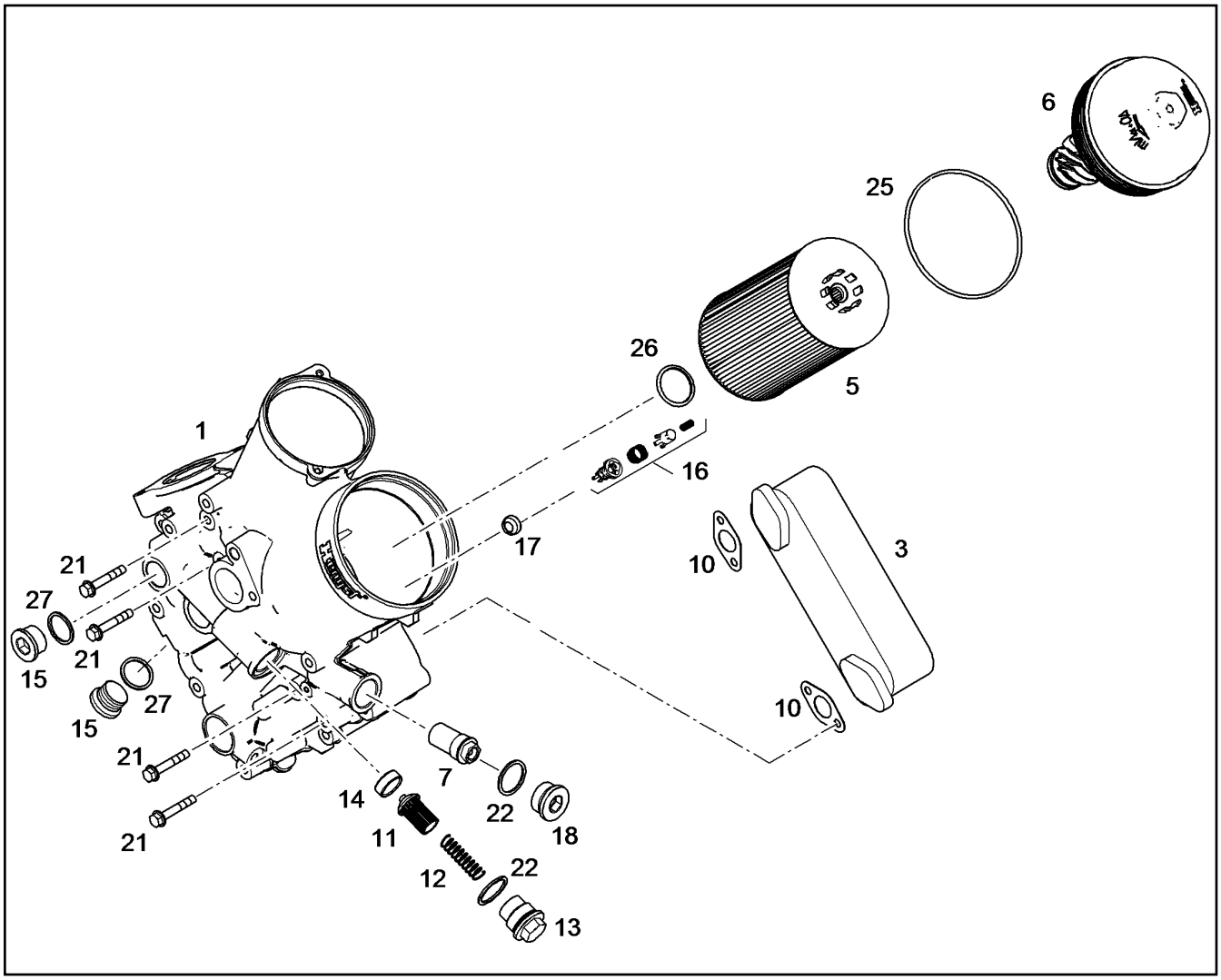

Pos.	Item	Quantity	Description	Bezeichnung
1	10124773	1	OIL COOLER HOUSING	OELKUEHLERGEHAEUSE
3	9078344	1	OIL COOLER	OELKUEHLER
5	10044373	1	OIL FILTER INSERT OEL 17µm	OELFILTEREINSATZ
(25)	10120092	1	O-RING 128X4,2 ACM 70	O-RING
(26)	10120093	1	O-RING 37,5X3,55 FKM 70	O-RING
6	10124766	1	COVER	DECKEL
7	10118610	1	PRESSURE LIMITING VALVE pmax=10BAR	DRUCKBEGRENZUNGSVENTIL
10	10118717	2	SEAL	DICHTUNG
11	10120102	1	NON-RETURN VALVE	RUECKSCHLAGVENTIL
12	10120103	1	PRESSURE SPRING	DRUCKFEDER
13	10120104	1	SCREW PLUG M33X2	VERSCHLUSSSCHRAUBE
14	10120109	1	VALVE SEAT	VENTILSITZ
15	7402330	2	SCREW PLUG DIN 908 M30X1,5 ST A3C	VERSCHLUSSSCHRAUBE
16	10120100	1	DRAIN VALVE	ABLASSVENTIL
17	10120108	1	VALVE SEAT	VENTILSITZ
18	10043136	1	SCREW PLUG VSTI M33X2 CR6-FREI	VERSCHLUSSSCHRAUBE
21	10299606	4	HEX SCREW EN 1665 M8X50 10.9 480H	SECHSKANTSCHRAUBE
22	7101022	2	SEALING RING DIN 7603 A33X39X2 CU	DICHTRING
25	10120092	1	O-RING 128X4,2 ACM 70	O-RING
26	10120093	1	O-RING 37,5X3,55 FKM 70	O-RING
27	710106508	2	SEALING RING DIN 7603 A30X36X2 CU	DICHTRING

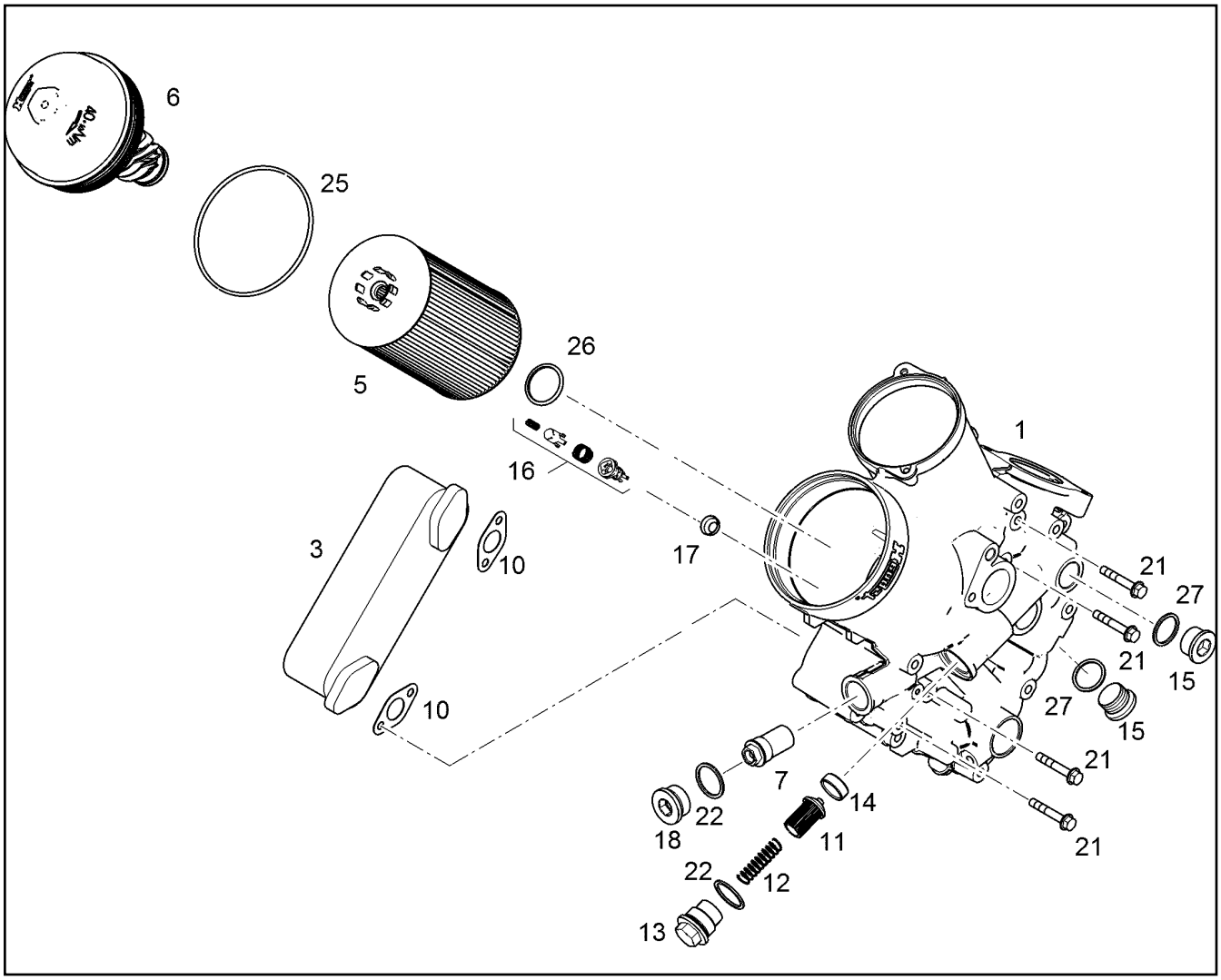

Pos.	Item	Quantity	Description	Bezeichnung
1	10124775	1	OIL COOLER HOUSING	OELKUEHLERGEHAEUSE
3	9078344	1	OIL COOLER	OELKUEHLER
5	10044373	1	OIL FILTER INSERT OEL 17µm	OELFILTEREINSATZ
6	10124766	1	COVER	DECKEL
7	10118610	1	PRESSURE LIMITING VALVE pmax=10BAR	DRUCKBEGRENZUNGSVENTIL
10	10118717	2	SEAL	DICHTUNG
11	10120102	1	NON-RETURN VALVE	RUECKSCHLAGVENTIL
12	10120103	1	PRESSURE SPRING	DRUCKFEDER
13	10120104	1	SCREW PLUG M33X2	VERSCHLUSSSCHRAUBE
14	10120109	1	VALVE SEAT	VENTILSITZ
15	7402330	2	SCREW PLUG DIN 908 M30X1,5 ST A3C	VERSCHLUSSSCHRAUBE
16	10120100	1	DRAIN VALVE	ABLASSVENTIL
18	10043136	1	SCREW PLUG VSTI M33X2 CR6-FREI	VERSCHLUSSSCHRAUBE
21	10299606	4	HEX SCREW EN 1665 M8X50 10.9 480H	SECHSKANTSCHRAUBE
22	7101022	2	SEALING RING DIN 7603 A33X39X2 CU	DICHTRING
25	10120092	1	O-RING 128X4,2 ACM 70	O-RING
26	10120093	1	O-RING 37,5X3,55 FKM 70	O-RING
27	710106508	2	SEALING RING DIN 7603 A30X36X2 CU	DICHTRING

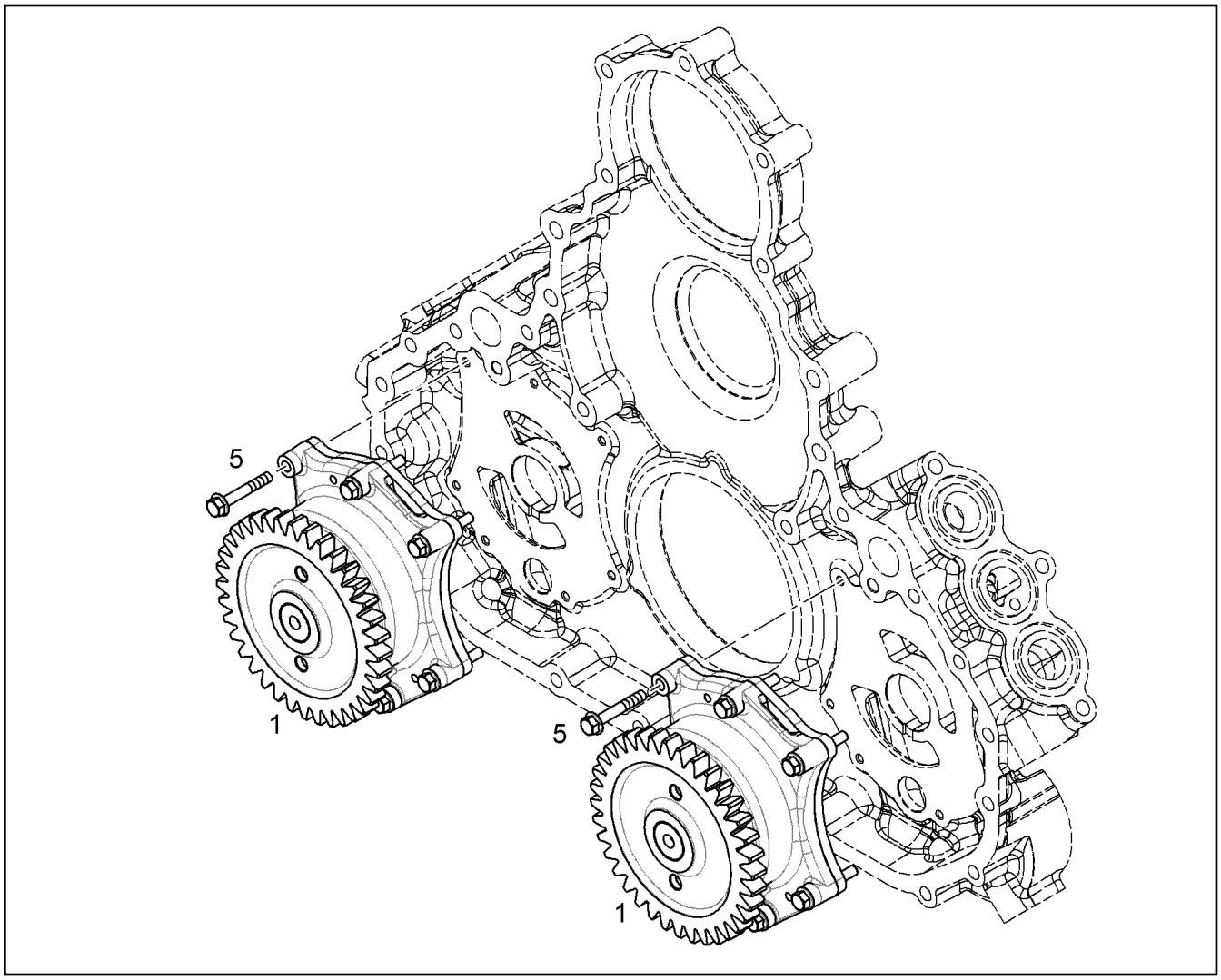

Pos.	Item	Quantity	Description	Bezeichnung
1	10116166	2	LUBE OIL PUMP PRE-ASSY. B=24	SCHMIEROELPUMPE VORM.
5	10289164	14	HEX SCREW DIN 6921 M6X40 10.9 A2C	SECHSKANTSCHRAUBE

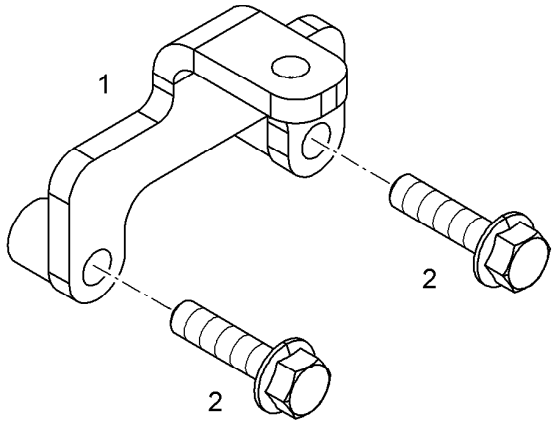

Pos.	Item	Quantity	Description	Bezeichnung
1	10134884	1	OIL LINE LEFT	OELLEITUNG LINKS
2	10134886	1	OIL LINE RIGHT	OELLEITUNG RECHTS
3	10128282	1	HOLDER S355MC	HALTER
4	7380983	2	O-RING ISO 3601-1 40,87X3,53 FKM 70	O-RING
6	11826563	2	HEX SCREW EN 1665 M8X30 8.8 480H	SECHSKANTSCHRAUBE
7	10030519	2	HEX SCREW DIN 6921 M8X20 8.8	SECHSKANTSCHRAUBE
8	11820285	2	HEX NUT EN 1661 M8 8 480H SPF	SECHSKANTMUTTER

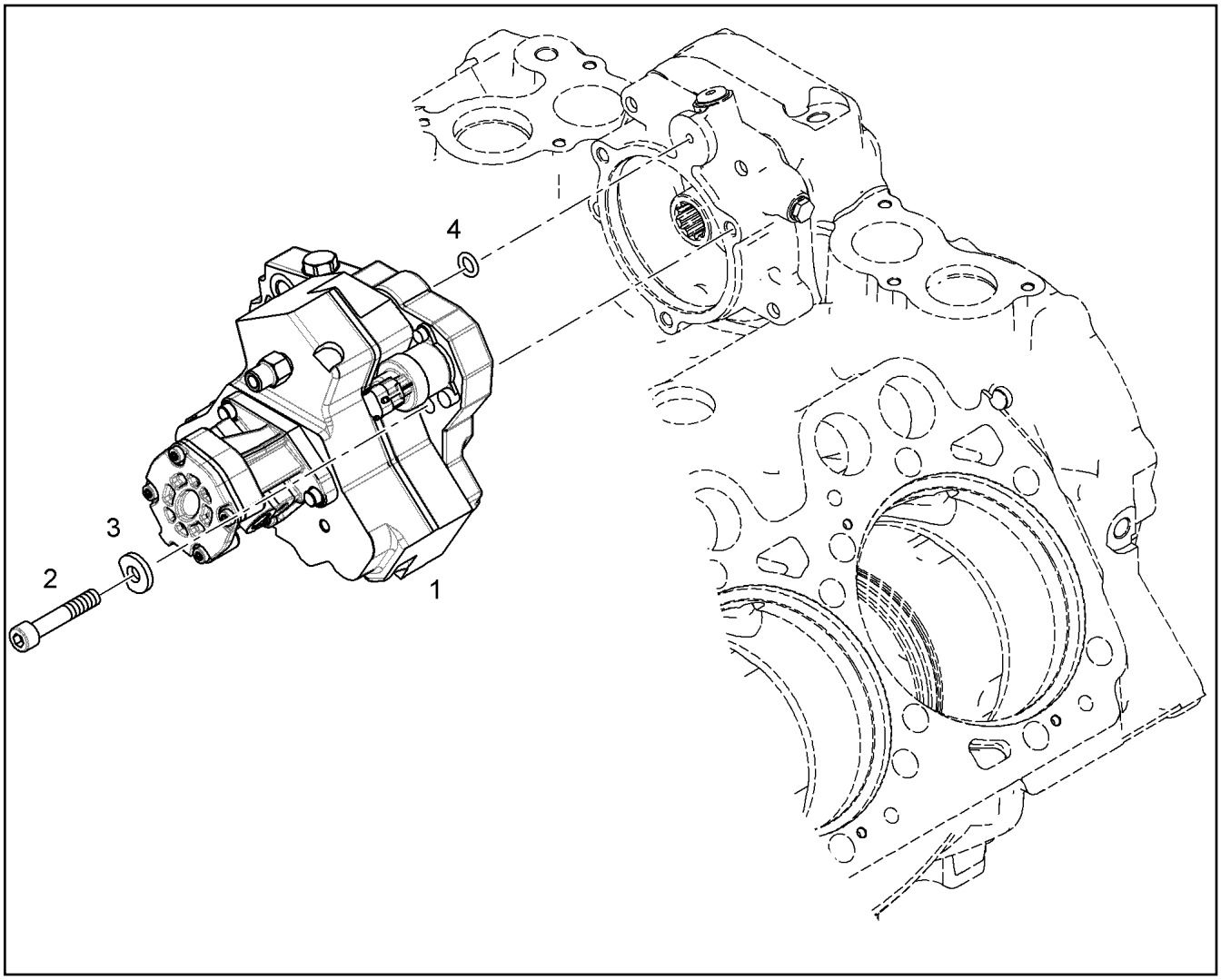

Pos.	Item	Quantity	Description	Bezeichnung
1	10117814	1	HIGH PRESSURE PUMP PRE-ASSY. V-MO ⇨ ❑ 352	HOCHDRUCKPUMPE VORM.
2	4001622	3	SOCKET HEAD SCREW ISO 4762 M10X55 1	ZYLINDERSCHRAUBE
3	9134374	3	WASHER 10,5X25X4	SCHEIBE
4	7381417	1	O-RING DIN 3771 10X3 FKM 80 A	O-RING

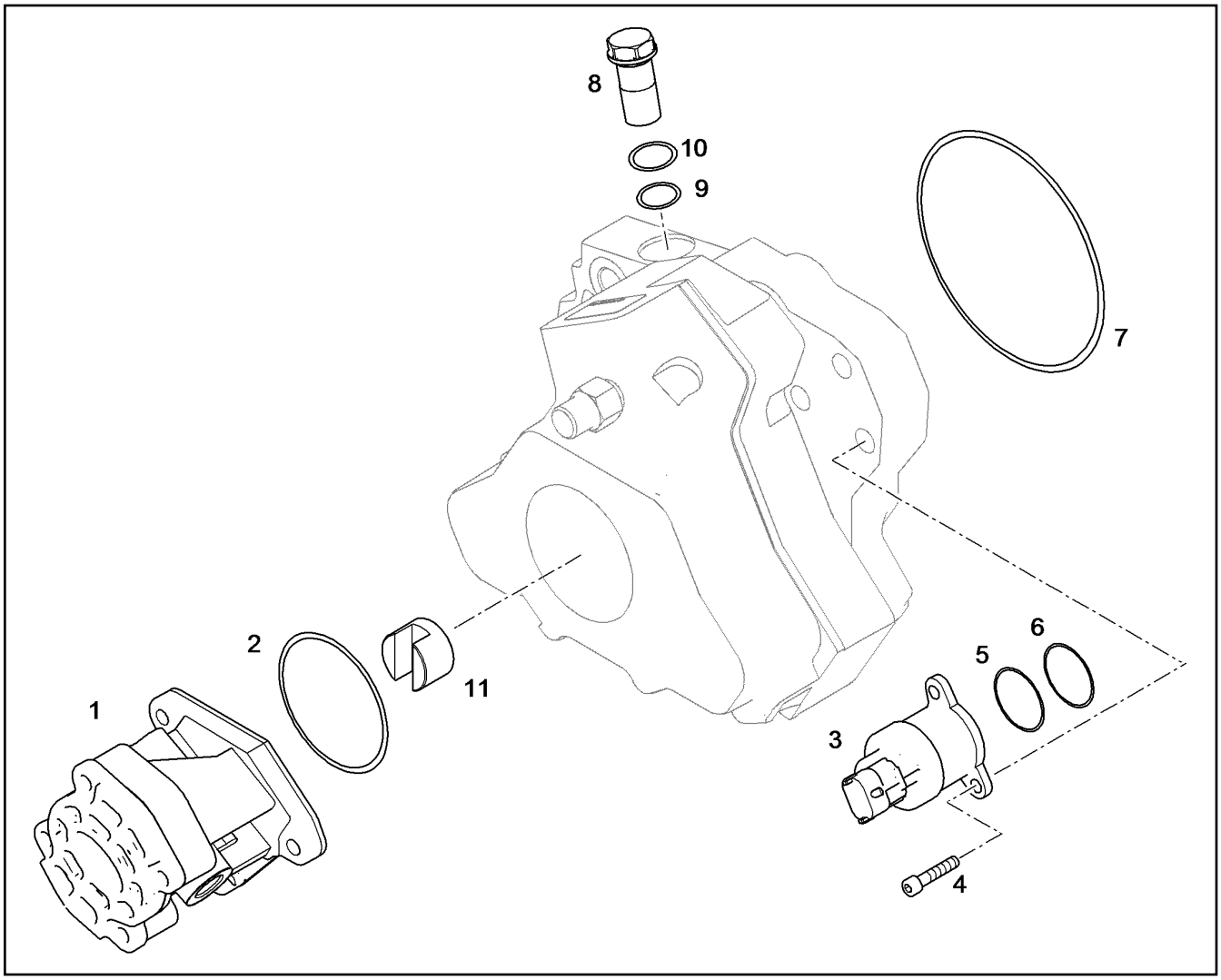

Pos.	Item	Quantity	Description	Bezeichnung
1	10116343	1	PREFEEDING PUMP ZP18,5	VORFOERDERPUMPE
2	10040400	1	O-RING	O-RING
3	10331907	1	DOSING VALVE	ZUMESSVENTIL
4	10664996	3	SCREW M5X20	SCHRAUBE
5	10664997	1	O-RING 9X2	O-RING
6	10664998	1	O-RING 11X2	O-RING
7	7381192	1	O-RING DIN 3771 100X3 FKM 80 A,BK	O-RING
8	10664993	1	OVERFLOW VALVE	UEBERSTROEMVENTIL
9	10664994	1	O-RING 8X2	O-RING
10	10664995	1	SEALING RING	DICHTRING
11	10664999	1	COUPLING	KUPPLUNG

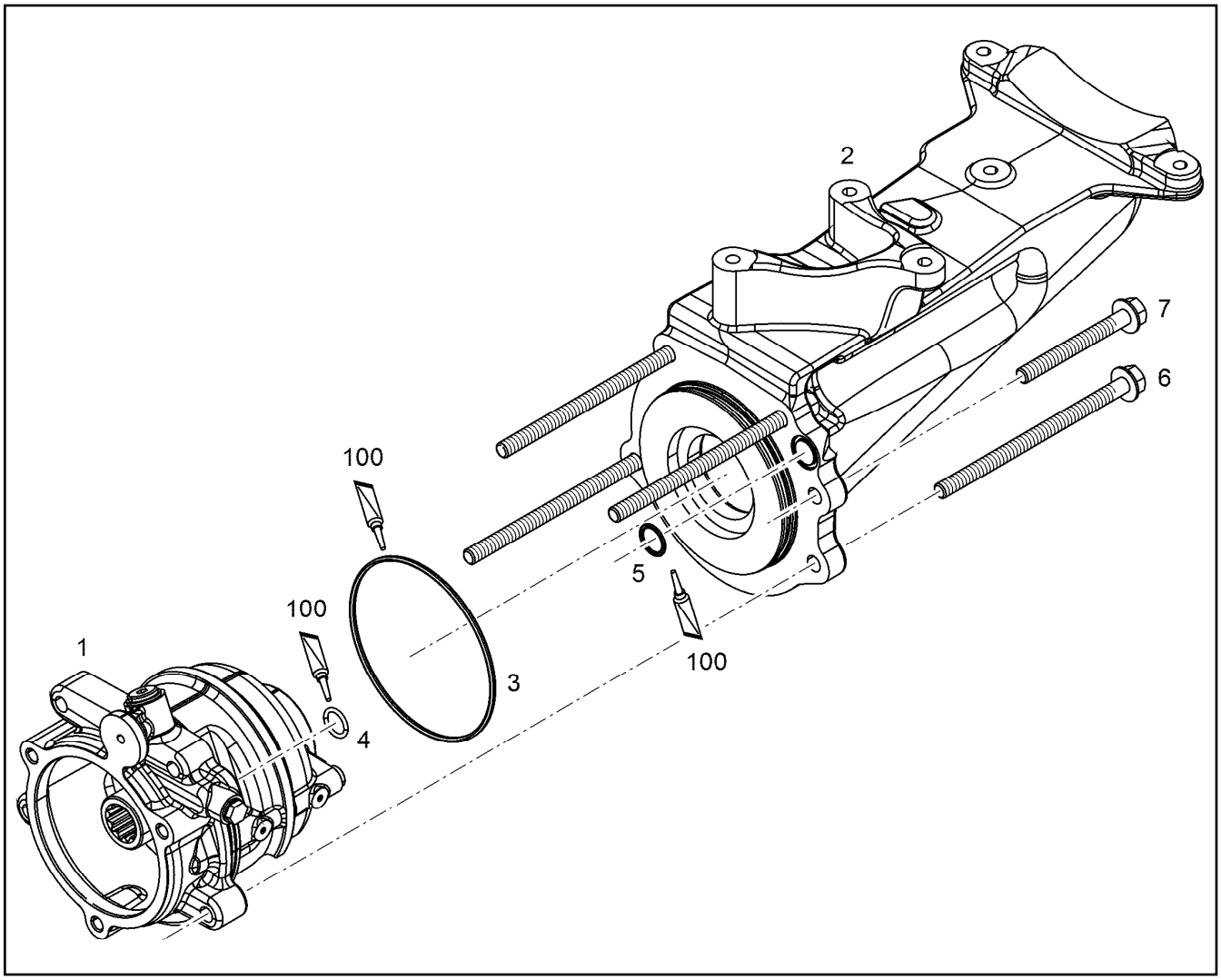

Pos.	Item	Quantity	Description	Bezeichnung
1	11363994	1	DRIVE FOR HPP PRE-ASS. ⇨ ❑ 354	ANTRIEB FUER HDP VORM.
2	10137655	1	HOLDER	HALTER
3	7380604	1	O-RING ISO 3601-1 117,07X3,53 FKM 70 A,G	O-RING
4	7380619	1	O-RING DIN 3771 15,00X2,50 FKM 80 A,GN	O-RING
5	10003192	1	O-RING 18X2 FKM 80	O-RING
6	12207564	4	HEX SCREW EN 1665 M10X160 10.9 FLZN	SECHSKANTSCHRAUBE
7	12692825	1	HEX SCREW EN 1665 M10X90 10.9 FLZN SP	SECHSKANTSCHRAUBE
100	10285708	1	GREASE NBU 30 1KG DOSE	FETT

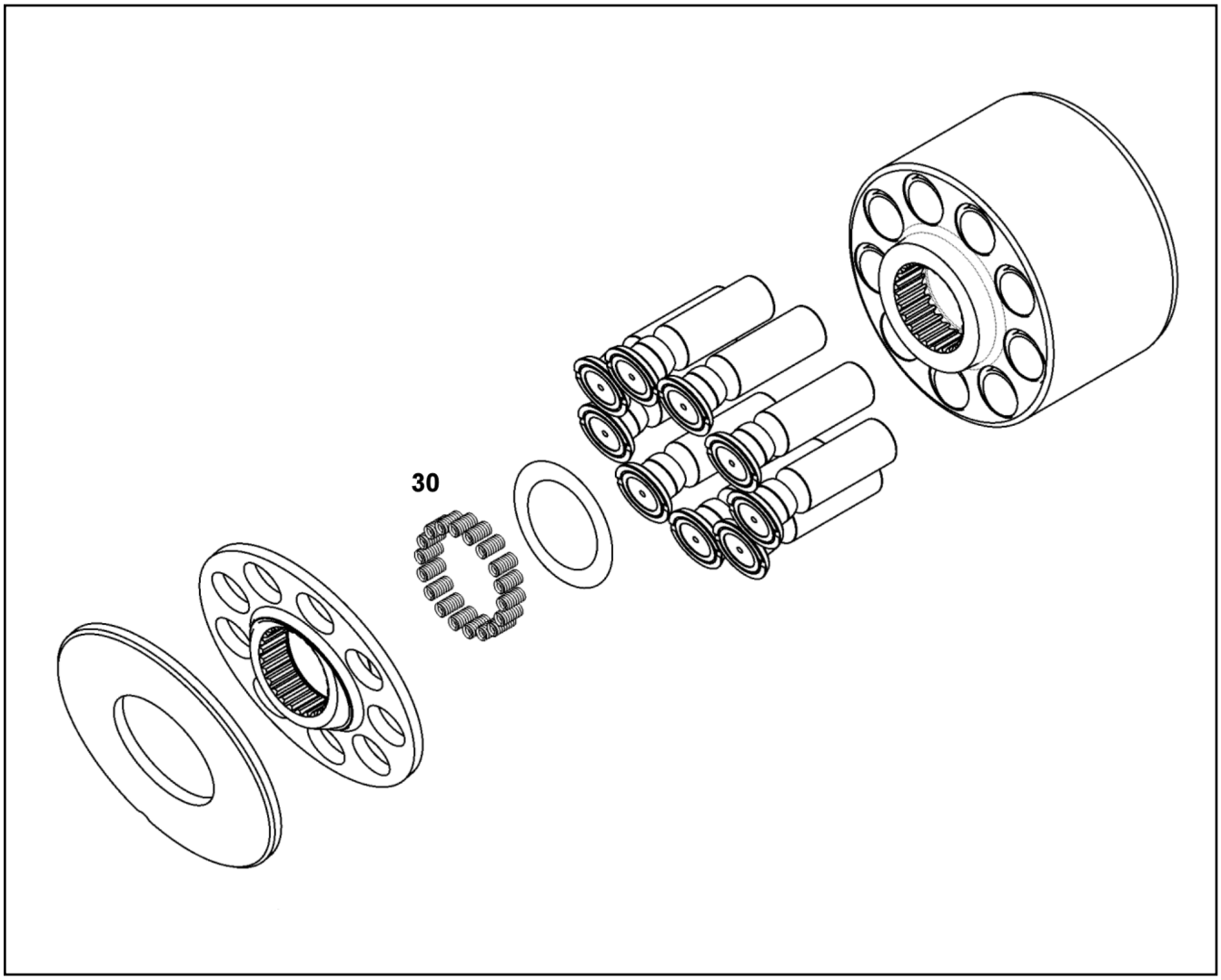

Pos.	Item	Quantity	Description	Bezeichnung
1	10116150	1	HOUSING PRE-ASSEMBLED ⇨ ❑ 355	GEHAEUSE VORM.
2	10119855	1	GEAR WHEEL Z=30 M=2,6 20MnCr5	ZAHNRAD
3	9080600	1	DRIVE SHAFT 31CrMoV9	ANTRIEBSWELLE
4	9080599	1	THRUST WASHER 38X105X4 -C45E+C	ANLAUFSCHEIBE
5	9078269	1	COUPLING FERRULE 31CrMoV9	KUPPLUNGSHUELSE
6	12100655	1	LOCKING RING DIN 472 22X1 480H SPF	SICHERUNGSRING
7	4980388	6	SOCKET HEAD SCREW ISO 4762 M8X35 10.	ZYLINDERSCHRAUBE
8	240049702	3	SOCKET HEAD SCREW ISO 4762 M8X25 8.8	ZYLINDERSCHRAUBE
9	7006516	1	O-RING 125X3 FKM	O-RING
10	10017181	3	WASHER ISO 7089 8 200HV	SCHEIBE
100	10285708	1	GREASE NBU 30 1KG DOSE	FETT

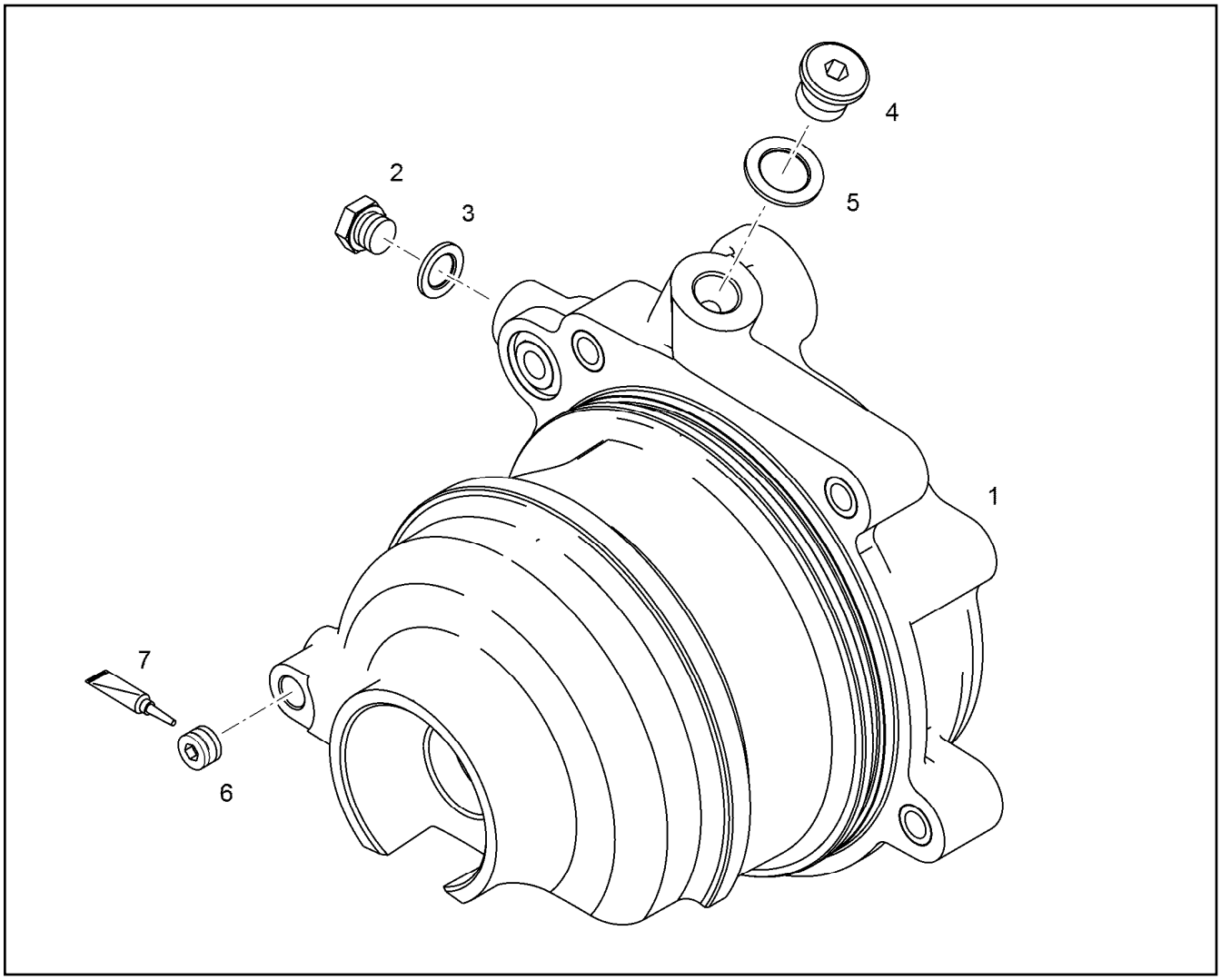

Pos.	Item	Quantity	Description	Bezeichnung
2	407800208	1	SCREW PLUG DIN 7604 A M10X1 ST	VERSCHLUSSSCHRAUBE
3	10011864	1	SEALING RING 10,7X16X1,5 St/FPM1-80	DICHTRING
4	11651084	1	SCREW PLUG DIN 908 M14X1,5 St FLZN SP	VERSCHLUSSSCHRAUBE
5	10011866	1	SEALING RING 14,7X22X1,5 St/FPM1-80	DICHTRING
6	403900101	1	SCREW PLUG DIN 906 M10X1 ST	VERSCHLUSSSCHRAUBE
7	862760923	1	SEALANT 50ML TUBE	DICHTUNGSMITTEL

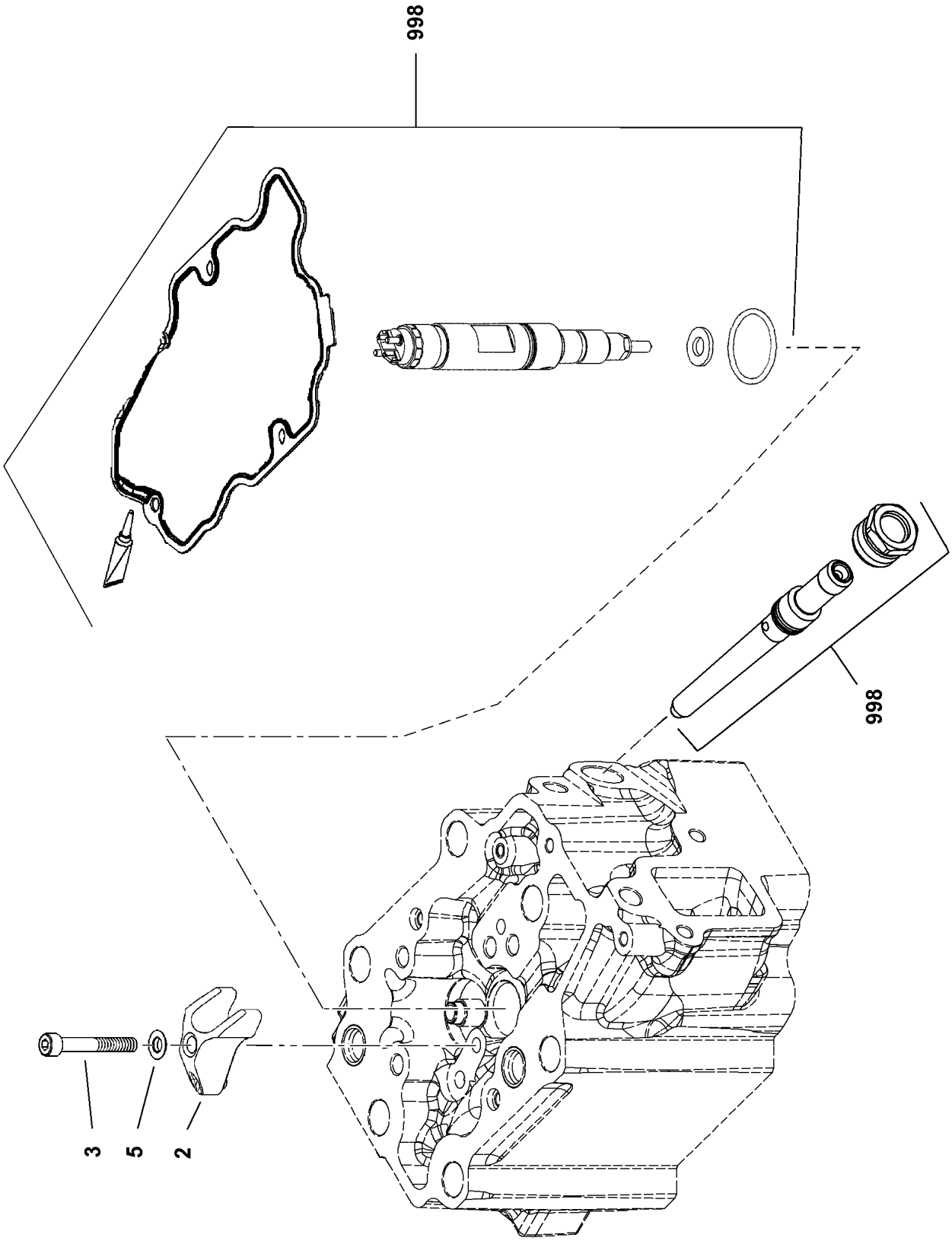
998
998
3
5
2

Pos.	Item	Quantity	Description	Bezeichnung
2	9078321	1	JAW SINT-D39	PRATZE
3	4980273	1	SOCKET HEAD SCREW ISO 4762 M8X55 10.	ZYLINDERSCHRAUBE
5	11622278	1	SPHERICAL WASHER DIN 6319 C 8,4X17X3	KUGELSCHEIBE
998	10124950	1	RK INJECTION NOZZLE ⇨ ❑ 358	RS EINSPRITZDUESE

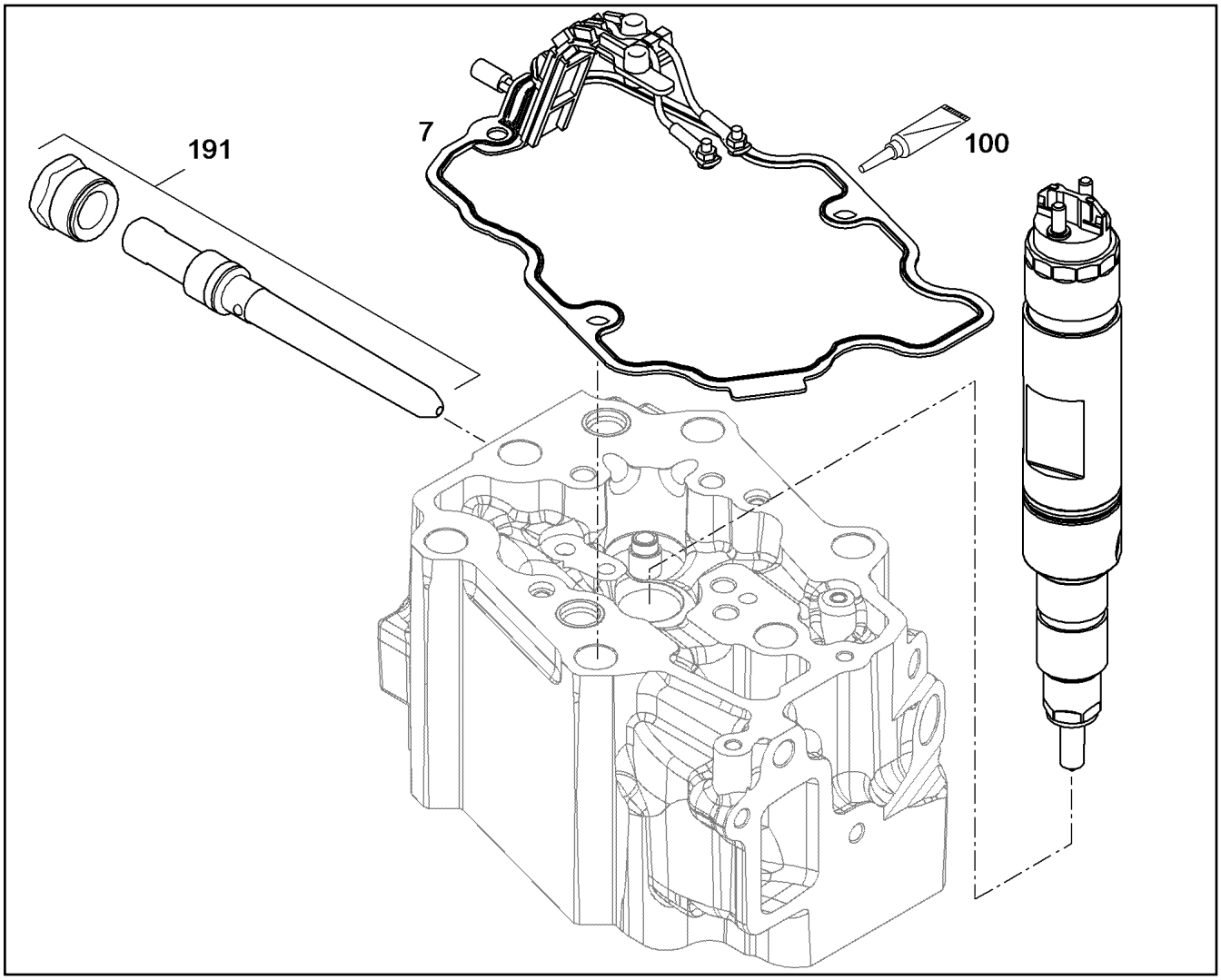

Pos.	Item	Quantity	Description	Bezeichnung
7	9079885	1	SEAL 1,5	DICHTUNG
100	12692355	1	LUBRICANT PASTE 10G FETTDOSE	SCHMIERMITTEL-PASTE
191	9078324	1	HIGH PRESSURE CONNECTOR ASS.	DRUCKROHRSTUTZEN ANBAU

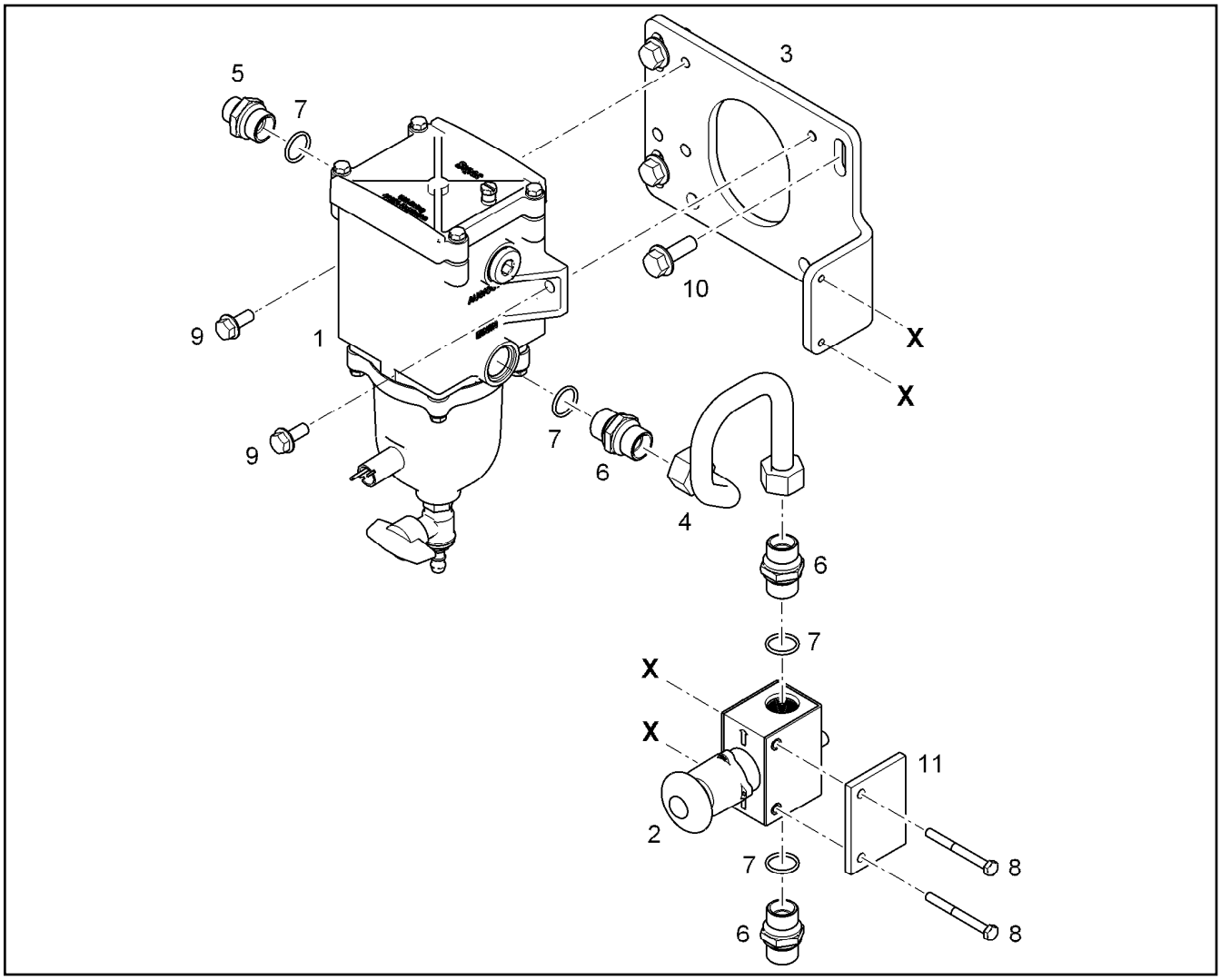

Pos.	Item	Quantity	Description	Bezeichnung
1	10303007	1	FUEL PREFILTER ⇨ ❑ 360	KRAFTSTOFFVORFILTER
2	10129218	1	MANUAL VENTILATION PUMP	HANDENTLUEFTUNGSPUMPE
3	10138088	1	FILTER BRACKET S355J0	FILTERKONSOLE
4	10138092	1	FUEL LINE 15X1,5	KRAFTSTOFFLEITUNG
5	9080359	1	FITTINGS M22X1,5/M18X1,5 11SMnPb30+C	STUTZEN
6	10117236	1	FITTINGS M22X1,5/M22X1,5 11SMnPb30+C	STUTZEN
7	7380577	4	O-RING DIN 3771 19,30X2,40 FKM 80 A,GN	O-RING
8	12207551	2	HEX SCREW EN 1665 M6X60 8.8 480H	SECHSKANTSCHRAUBE
9	11657219	2	HEX SCREW EN 1665 M8X20 8.8 480H SPF	SECHSKANTSCHRAUBE
10	11656155	4	HEX SCREW EN 1665 M10X30 8.8 FLZN SPF	SECHSKANTSCHRAUBE
11	10118713	1	SUPPORT PLATE S235JR	STUETZBLECH

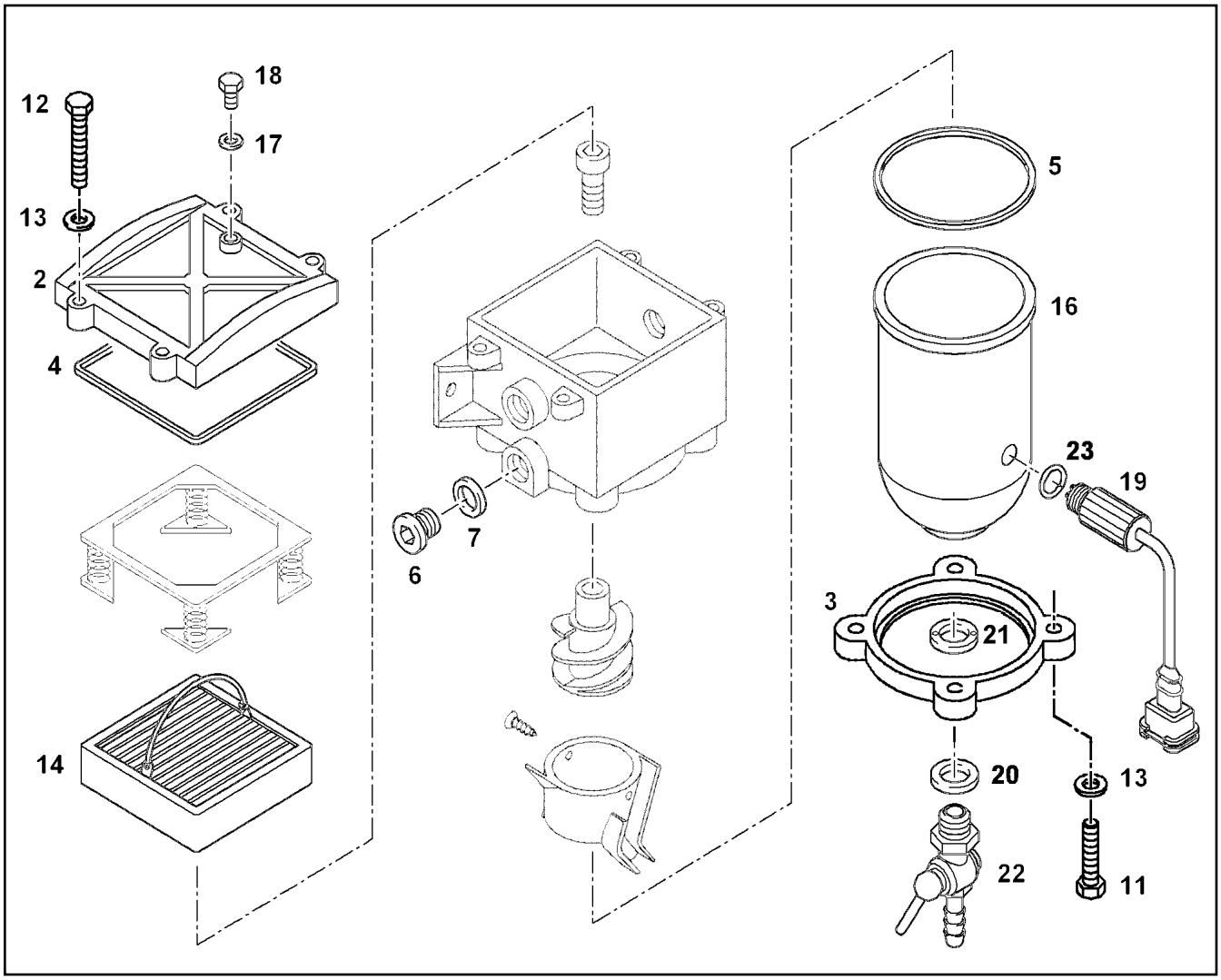

Pos.	Item	Quantity	Description	Bezeichnung
2	7027755	1	COVER	DECKEL
3	10219991	1	HOLDING RING GK-ALSI12CU	HALTERING
4	10294171	1	COVER SEAL HNBR	DECKELDICHTUNG
5	10294170	1	BOWLEN SEALING HNBR	BOWLENDICHTUNG
6	10340236	2	SCREW PLUG M22X1,5	VERSCHLUSSSCHRAUBE
7	10340226	2	O-RING 19,4X2,5 HNBR	O-RING
8	10331916	1	HEATING FILTER 24V 0,3KW	FILTERHEIZUNG
9	12102752	1	HEATING ELEMENT 4-POL	HEIZELEMENT
11	10197836	4	HEX SCREW ISO 4017 M6X25 8.8 ZNNI-480	SECHSKANTSCHRAUBE
12	12217223	4	HEX SCREW ISO 4017 M6X30 8.8 480H SPF	SECHSKANTSCHRAUBE
13	10197771	8	WASHER ISO 7089 6 200HV ZNNI-480H SPF	SCHEIBE
14	553183708	1	FILTER INSERT KRAFTSTOFF 30µm	FILTEREINSATZ
16	10331395	1	BOWL	BOWLE
17	514508008	1	USIT RING U 6,7X10X1	USIT-RING
18	7412942	1	VENTILATION SCREW M6X20	ENTLUEFTUNGSSCHRAUBE
19	10331335	1	WATER SENSOR 5V	WASSERSONDE
20	10294172	1	O-RING 13X2,5 HNBR	O-RING
21	11005554	1	TWO-HOLE NUT AL	ZWEILOCHMUTTER
22	11696074	1	DRAIN TAP G1/4"	ABLASSHAHN
23	7412937	1	O-RING 12X2,5 HNBR	O-RING
24	10032001	1	SPRING CASSETTE	FEDERKASSETTE

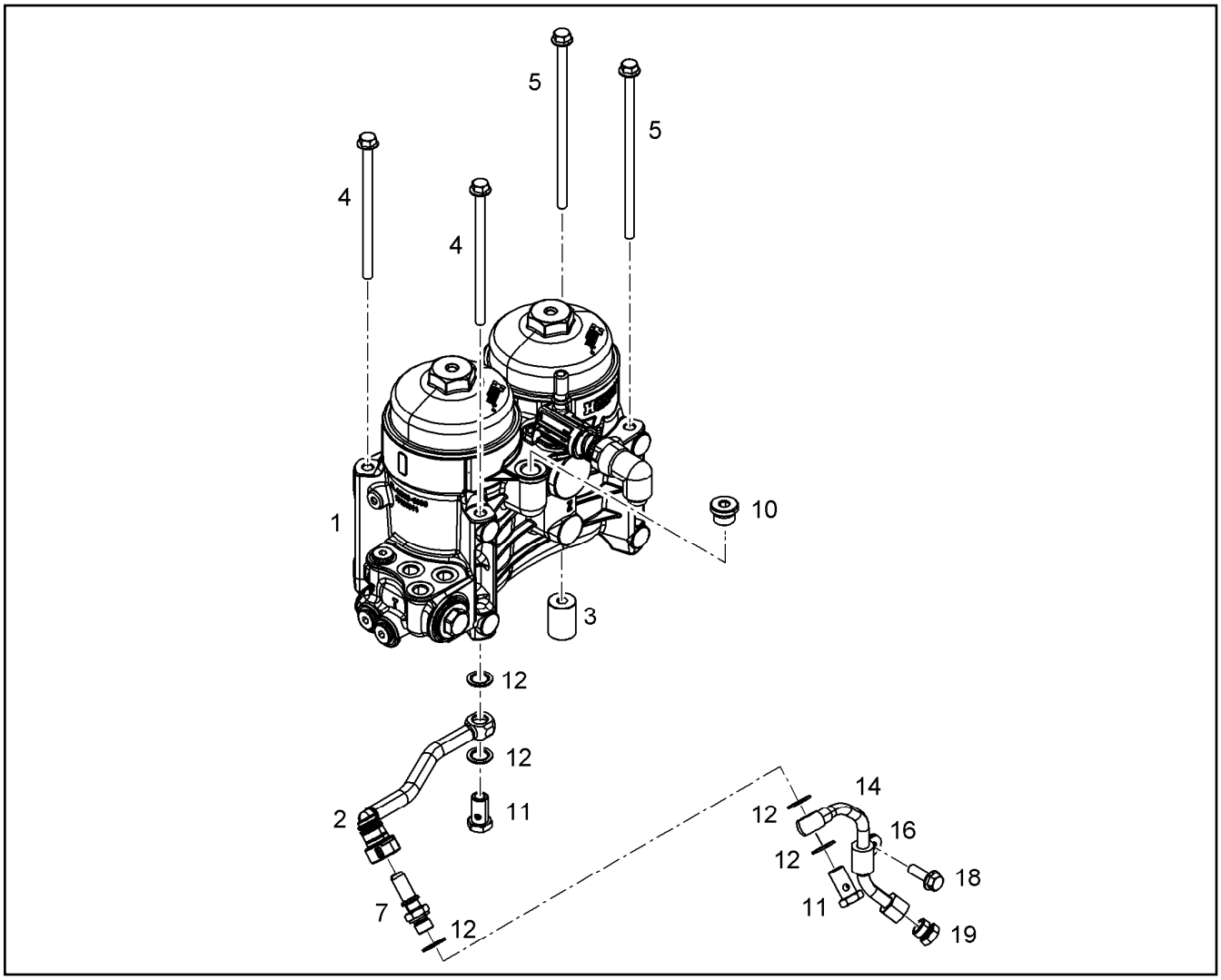

Pos.	Item	Quantity	Description	Bezeichnung
1	10120512	1	FUEL FILTER MODULE ⇨ ❑ 362	KRAFTSTOFFFILTERMODUL
2	10119000	1	FUEL LINE	KRAFTSTOFFLEITUNG
3	10115863	1	DISTANCE SLEEVE 24X34X9 11SMnPb30+C	DISTANZHUELSE
4	11826195	2	HEX SCREW EN 1665 M8X140 8.8 480H	SECHSKANTSCHRAUBE
5	12210056	2	HEX SCREW EN 1665 M8X175 10.9 480H	SECHSKANTSCHRAUBE
7	10037655	1	SCREW-ON CONNECTION DN 12 M14X1,5	EINSCHRAUBSTUTZEN
10	7380688	1	SCREW PLUG VSTI M18X1,5 CR6-FREI	VERSCHLUSSSCHRAUBE
11	12210013	2	HOLLOW SCREW DIN 7643 10-3-M14X1,5 4	HOHLSCHRAUBE
12	10011866	5	SEALING RING 14,7X22X1,5 St/FPM1-80	DICHTRING
14	10117635	1	PIPELINE 10X1	ROHRLEITUNG
16	7381628	1	CLAMP DIN 3016-1 10X20XD1 W1-2-MVQ	SCHELLE
18	10009007	1	HEX SCREW DIN 6921 M8X25 8.8 A2C	SECHSKANTSCHRAUBE
19	10300881	1	FITTING ROV 10L M 16X1,5 CR6-FREI	VERSCHRAUBUNG

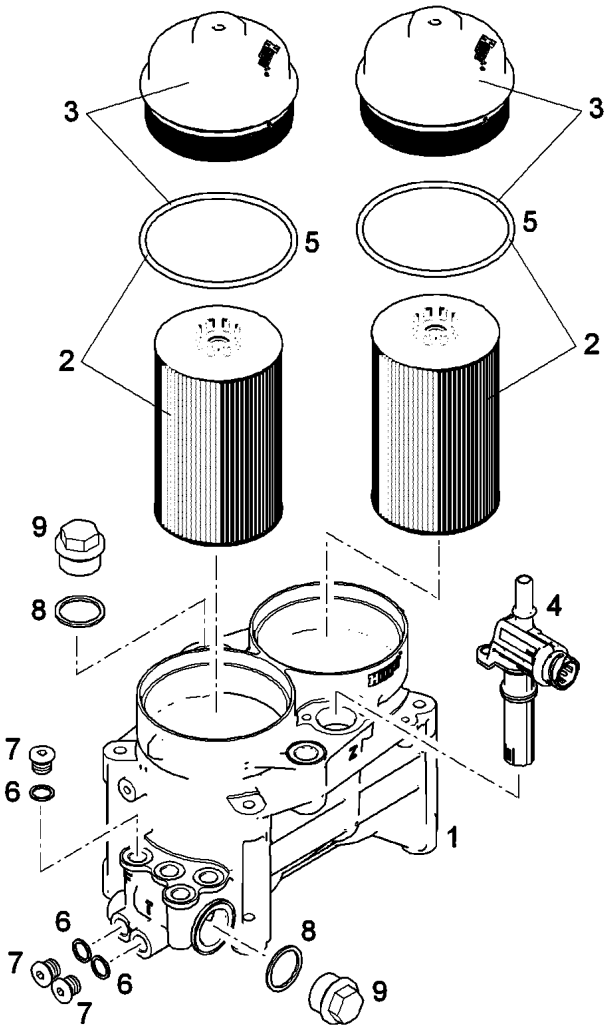

Pos.	Item	Quantity	Description	Bezeichnung
2	10289138	2	FUEL FILTER INSERT PRE-ASS. KRAFTST	KRAFTSTOFFFILTEREINSATZ
3	10039124	2	COVER	DECKEL
4	10488927	1	FUEL HEATER 24V 0,6KW PA66, GF35	KRAFTSTOFFHEIZER
5	10289140	2	O-RING 100,00X4,00 HNBR 60 A	O-RING
6	710103008	3	SEALING RING DIN 7603 A14X20X1,5 CU	DICHTRING
7	11651084	3	SCREW PLUG DIN 908 M14X1,5 St FLZN SP	VERSCHLUSSSCHRAUBE
8	710106008	2	SEALING RING DIN 7603 A26X32X2 CU	DICHTRING
9	4078004	2	SCREW PLUG DIN 7604 C M30X1,5 ST	VERSCHLUSSSCHRAUBE

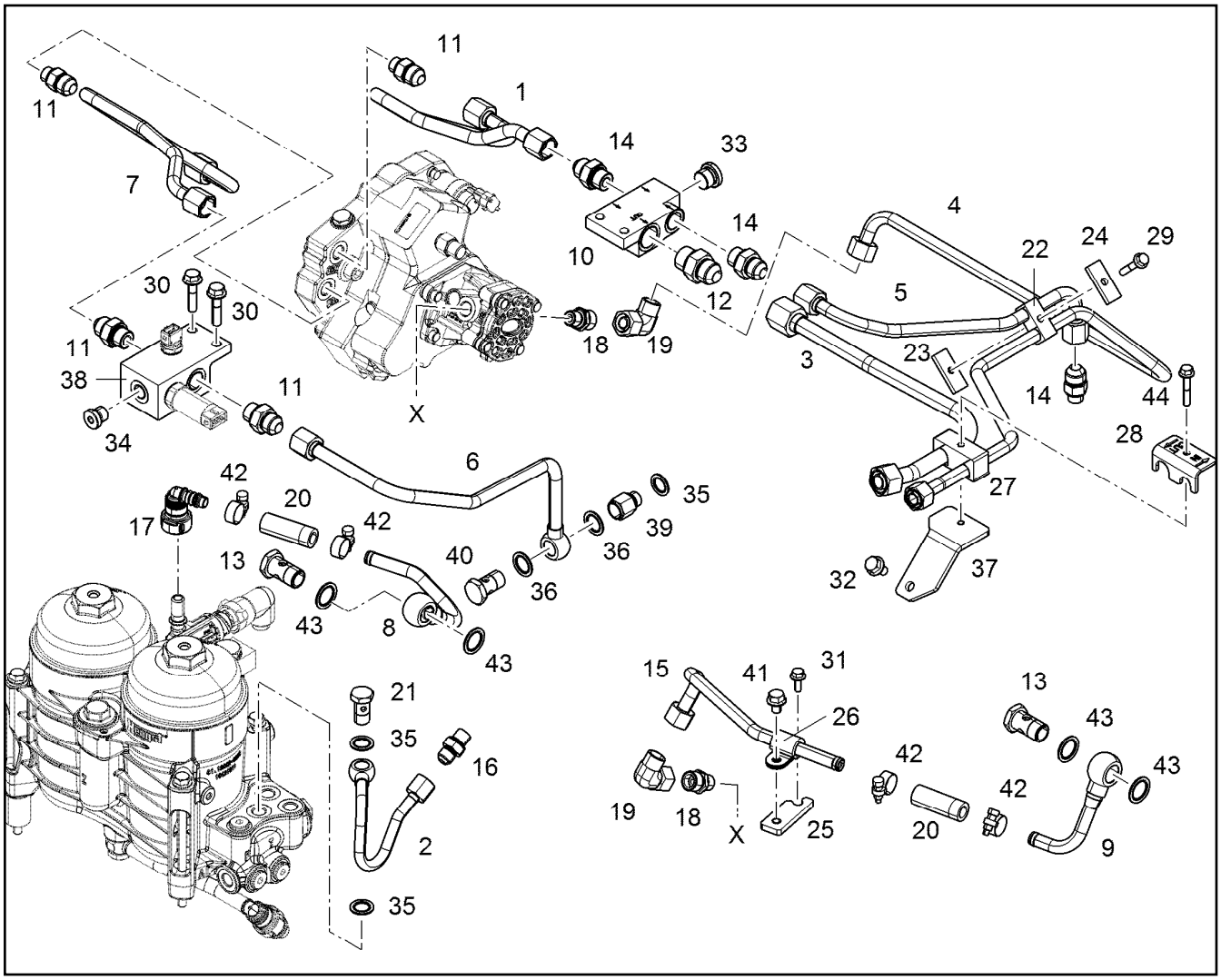

Pos.	Item	Quantity	Description	Bezeichnung
1	10118446	1	FUEL LINE 12X1	KRAFTSTOFFLEITUNG
2	10118444	1	FUEL LINE 10X1	KRAFTSTOFFLEITUNG
3	10133474	1	FUEL LINE 15X1,5	KRAFTSTOFFLEITUNG
4	10133475	1	FUEL LINE 12X1	KRAFTSTOFFLEITUNG
5	10130971	1	FUEL LINE 12X1	KRAFTSTOFFLEITUNG
6	10130972	1	FUEL LINE 12X1	KRAFTSTOFFLEITUNG
7	10138400	1	FUEL LINE 12X1	KRAFTSTOFFLEITUNG
8	10135668	1	FUEL LINE 12X1	KRAFTSTOFFLEITUNG
9	10135669	1	FUEL LINE 12X1	KRAFTSTOFFLEITUNG
10	10122787	1	DISTRIBUTOR BLOCK Al Rm>150N/m	VERTEILERBLOCK
11	10813941	4	FITTING GE 12 M18X1,5/3/ CR6-FREI	VERSCHRAUBUNG
12	10813943	1	FITTING GE 14,15,16 M22X CR6-FREI	VERSCHRAUBUNG
13	4981226	2	HOLLOW SCREW DIN 7643 15--M18X1,5 A3	HOHLSCHRAUBE
14	10813939	3	FITTING GE 12 M14X1,5/3/ CR6-FREI	VERSCHRAUBUNG
15	10135677	1	FUEL LINE 12X1	KRAFTSTOFFLEITUNG
16	10813936	1	FITTING GE 10 M14X1,5/9/ CR6-FREI	VERSCHRAUBUNG
17	10038842	1	PLUG CONNECTION GERADE	STECKVERBINDUNG
18	11006188	2	FITTING ISO 8434-1 GE 12L M14X1,5 CR6-F	VERSCHRAUBUNG
19	10429974	2	FITTING WE 12 M18X1,5 CR6-FREI	VERSCHRAUBUNG
20	10489142	2	FUEL HOSE DN12X3,5 FPM/HNBR/AR/	KRAFTSTOFFSCHLAUCH
21	12210013	1	HOLLOW SCREW DIN 7643 10-3-M14X1,5 4	HOHLSCHRAUBE
22	7382216	1	PIPE CLAMP 12 PP	ROHRSCHELLE
23	9073189	1	SUPPORT PLATE S235JR	STUETZBLECH
24	9073190	1	SUPPORT PLATE S235JR	STUETZBLECH
25	10135678	1	HOLDER S235JR	HALTER
26	7381629	1	CLAMP DIN 3016-1 12X20XD1 W1-2-MVQ	SCHELLE

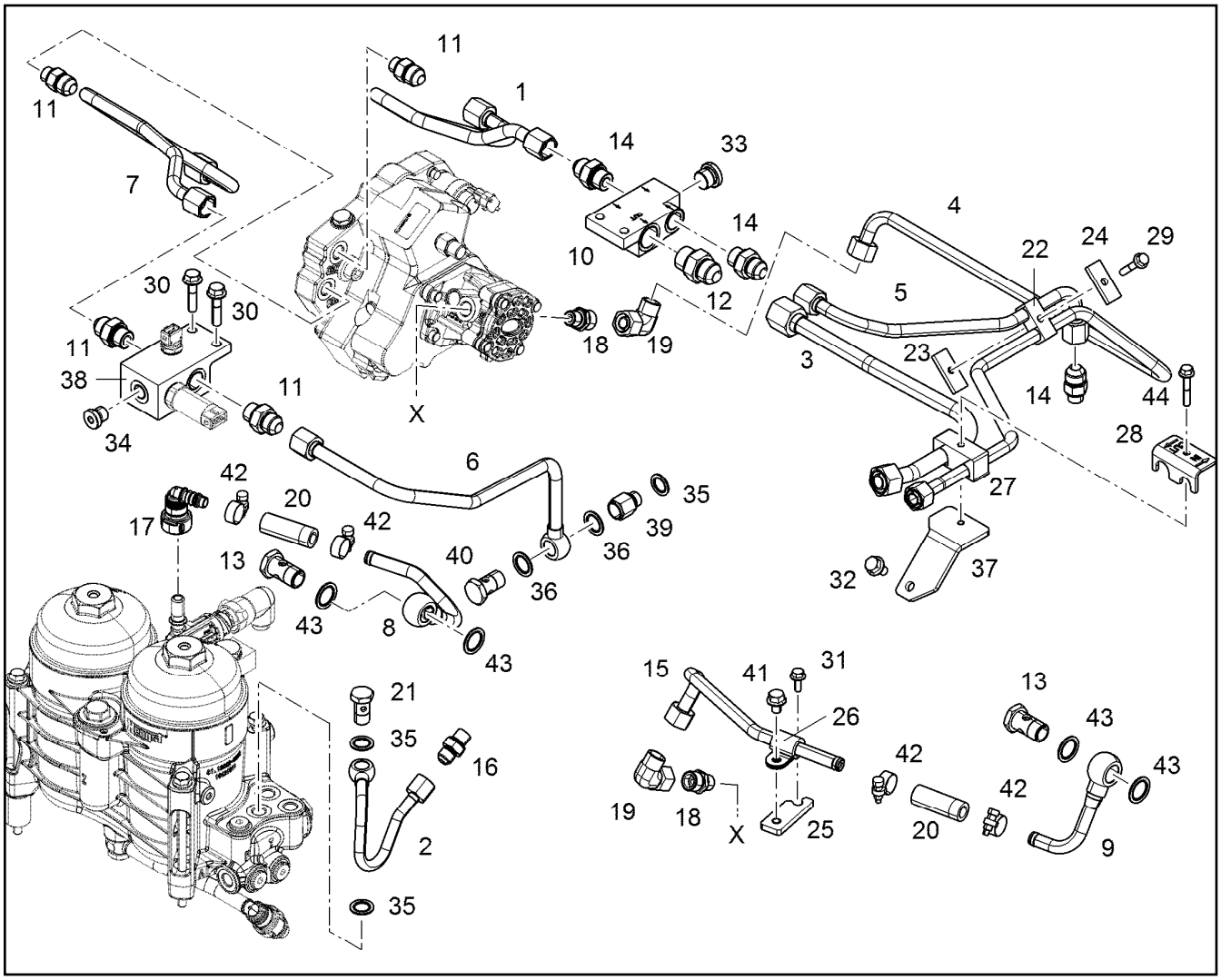

Pos.	Item	Quantity	Description	Bezeichnung
27	10356261	1	PIPE CLAMP 15X12 PP	ROHRSCHELLE
28	10133879	1	PLATE X5CrNi18-10	BLECH
29	12207549	1	HEX SCREW EN 1665 M6X30 8.8 480H	SECHSKANTSCHRAUBE
30	11827987	2	HEX SCREW EN 1665 M8X35 8.8 480H	SECHSKANTSCHRAUBE
31	11840297	1	HEX SCREW EN 1665 M6X16 8.8 480H SPF	SECHSKANTSCHRAUBE
32	11656992	1	HEX SCREW EN 1665 M8X16 8.8 480H SPF	SECHSKANTSCHRAUBE
33	7380688	1	SCREW PLUG VSTI M18X1,5 CR6-FREI	VERSCHLUSSSCHRAUBE
34	7380566	1	SCREW PLUG VSTI M14X1,5	VERSCHLUSSSCHRAUBE
35	10011866	3	SEALING RING 14,7X22X1,5 St/FPM1-80	DICHTRING
36	10011867	2	SEALING RING 16,7X24X1,5 St/FPM1-80	DICHTRING
37	10133168	1	HOLDER S235JR	HALTER
38	10130968	1	DISTRIBUTOR BLOCK Al Rm>=150MP	VERTEILERBLOCK
39	10165571	1	REDUCING STUD RI 8 M14X1,5/M16	REDUZIERSTUTZEN
40	11002995	1	HOLLOW SCREW DIN 7643 12-3-M16X1,5 X5	HOHLSCHRAUBE
41	11656991	1	HEX SCREW EN 1665 M8X12 8.8 480H SPF	SECHSKANTSCHRAUBE
42	11118077	4	HOSE CLAMP 21/16-27/12 W3	SCHLAUCHSCHELLE
43	10011868	4	SEALING RING 18,7X26X1,5 St/FPM1-80	DICHTRING

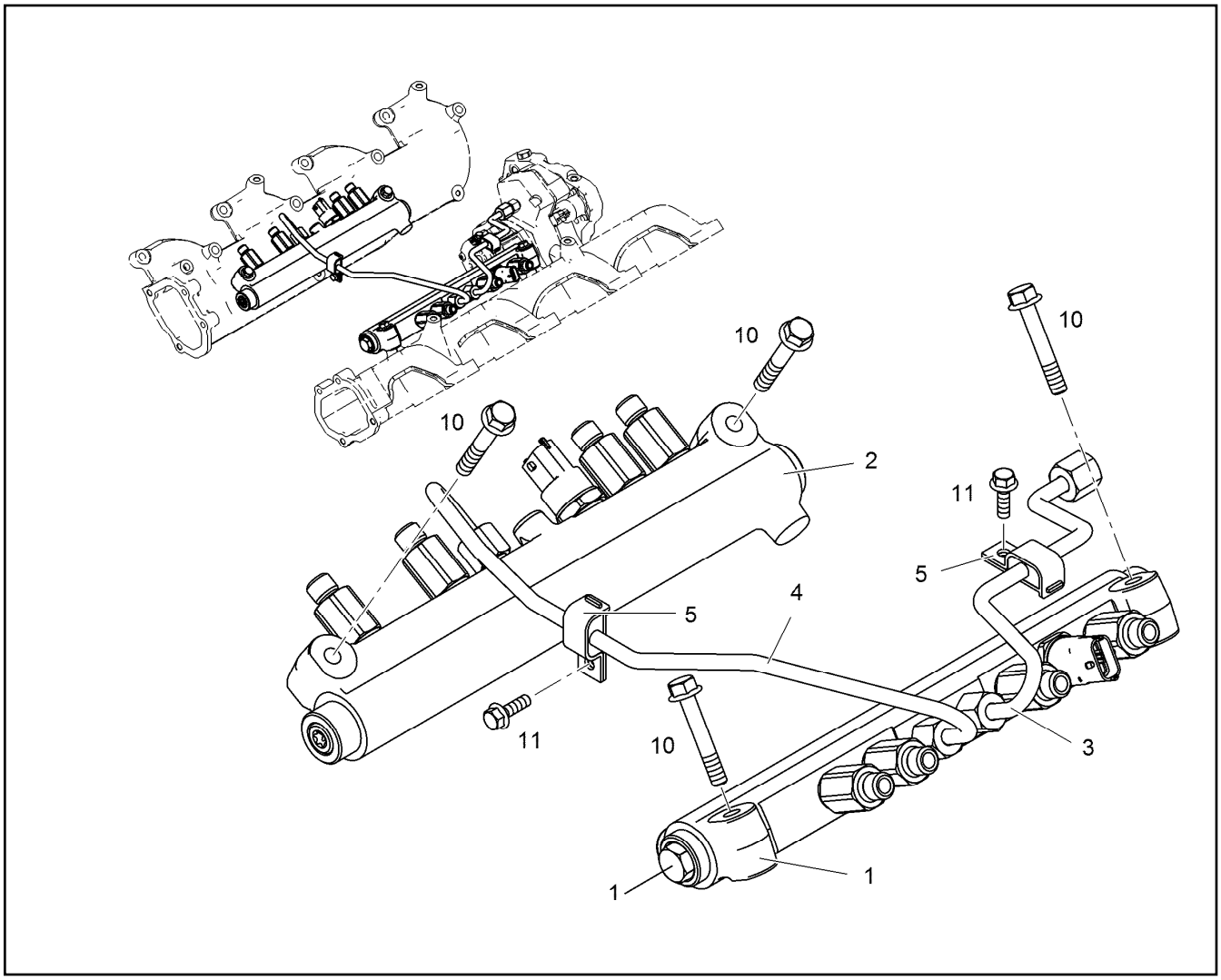

Pos.	Item	Quantity	Description	Bezeichnung
1	10116119	1	HIGH PRESSURE RAIL LEFT	DRUCKROHR RAIL LINKS
2	10116120	1	HIGH PRESSURE RAIL RIGHT	DRUCKROHR RAIL RECHTS
3	10119365	1	PRESSURE LINE V-MOTORXD9508	DRUCKLEITUNG
4	10119366	1	PRESSURE LINE V-MOTORXD9508	DRUCKLEITUNG
5	10222743	2	PIPE CLAMP	ROHRSCHELLE
10	11691686	4	HEX SCREW EN 1665 M8X50 8.8 480H SPF	SECHSKANTSCHRAUBE
11	11840297	2	HEX SCREW EN 1665 M6X16 8.8 480H SPF	SECHSKANTSCHRAUBE
999	11212526	1	SEALING PLUG	DICHTSTOPFEN

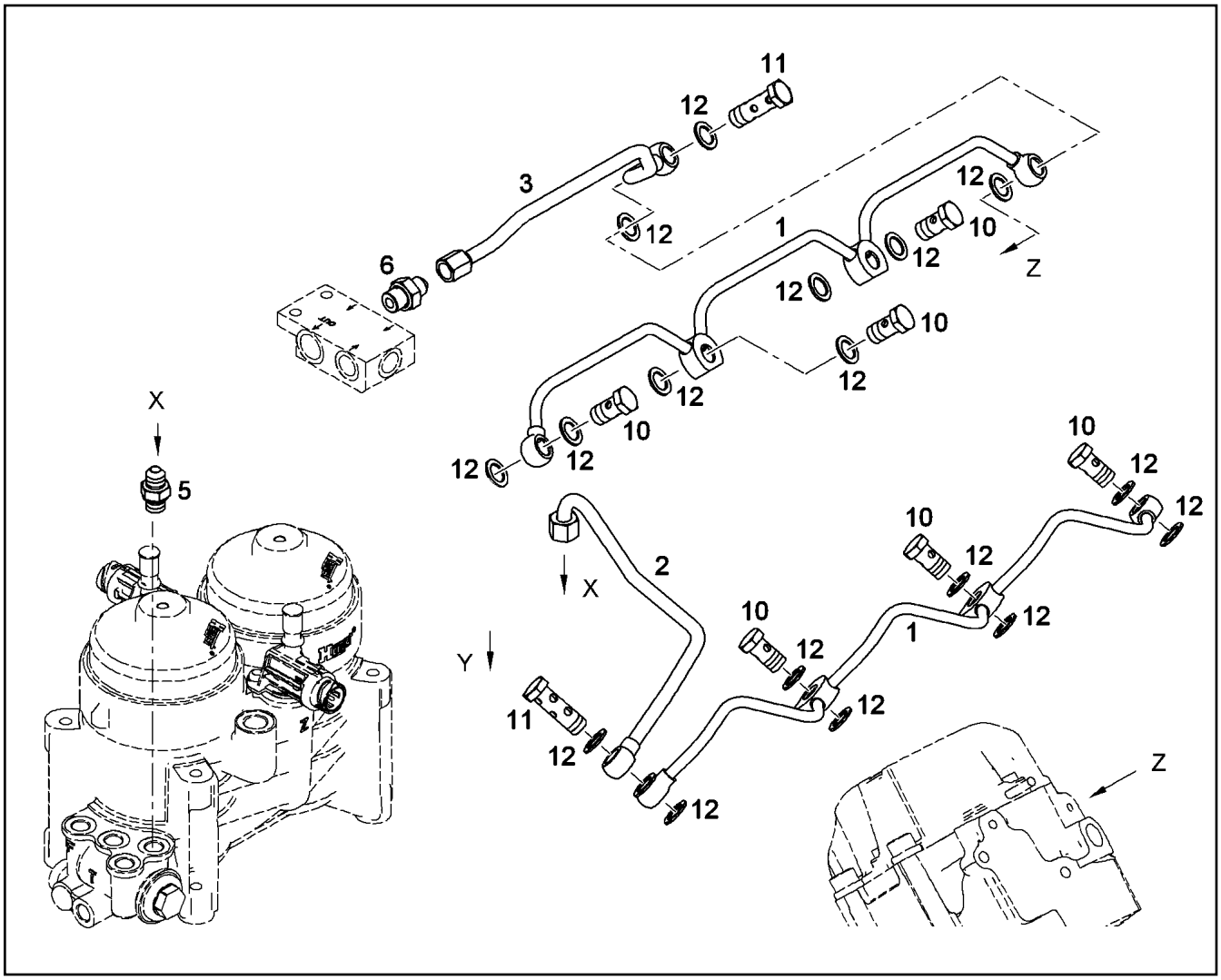

Pos.	Item	Quantity	Description	Bezeichnung
1	9078555	2	OVERFLOW-OIL LINE	LECKOELLEITUNG
2	10118896	1	OVERFLOW-OIL LINE 10X1	LECKOELLEITUNG
3	10118897	1	OVERFLOW-OIL LINE 10X1	LECKOELLEITUNG
5	10813936	1	FITTING GE 10 M14X1,5/9/ CR6-FREI	VERSCHRAUBUNG
6	10813937	1	FITTING GE 10 M16X1,5/9/ CR6-FREI	VERSCHRAUBUNG
10	12210013	6	HOLLOW SCREW DIN 7643 10-3-M14X1,5 4	HOHLSCHRAUBE
11	12210032	2	DOUBLE BANJO BOLT 10-6-M14X1,5 11SMn	DOPPELHOHLSCHRAUBE
12	10011866	18	SEALING RING 14,7X22X1,5 St/FPM1-80	DICHTRING

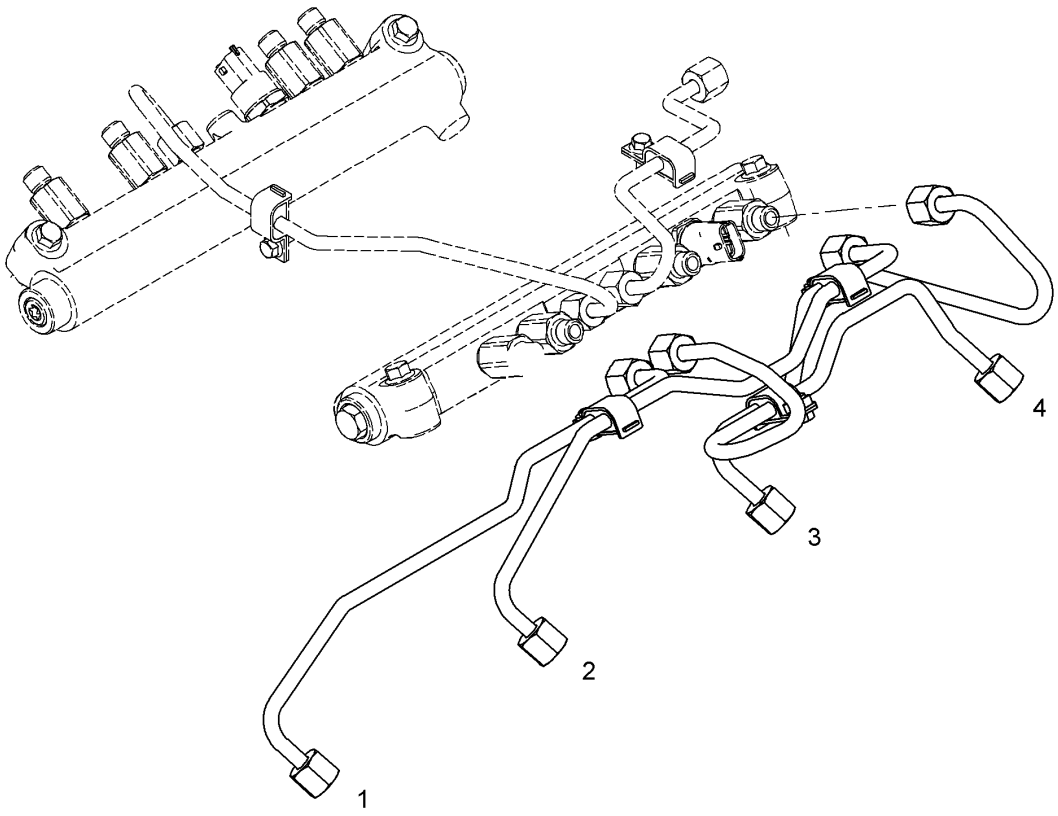

Pos.	Item	Quantity	Description	Bezeichnung
1	10119369	1	INJECTION LINE V-MOTORXD9508	EINSPRITZLEITUNG
2	10119370	1	INJECTION LINE V-MOTORXD9508	EINSPRITZLEITUNG
3	10119371	1	INJECTION LINE V-MOTORXD9508	EINSPRITZLEITUNG
4	10119372	1	INJECTION LINE V-MOTORXD9508	EINSPRITZLEITUNG

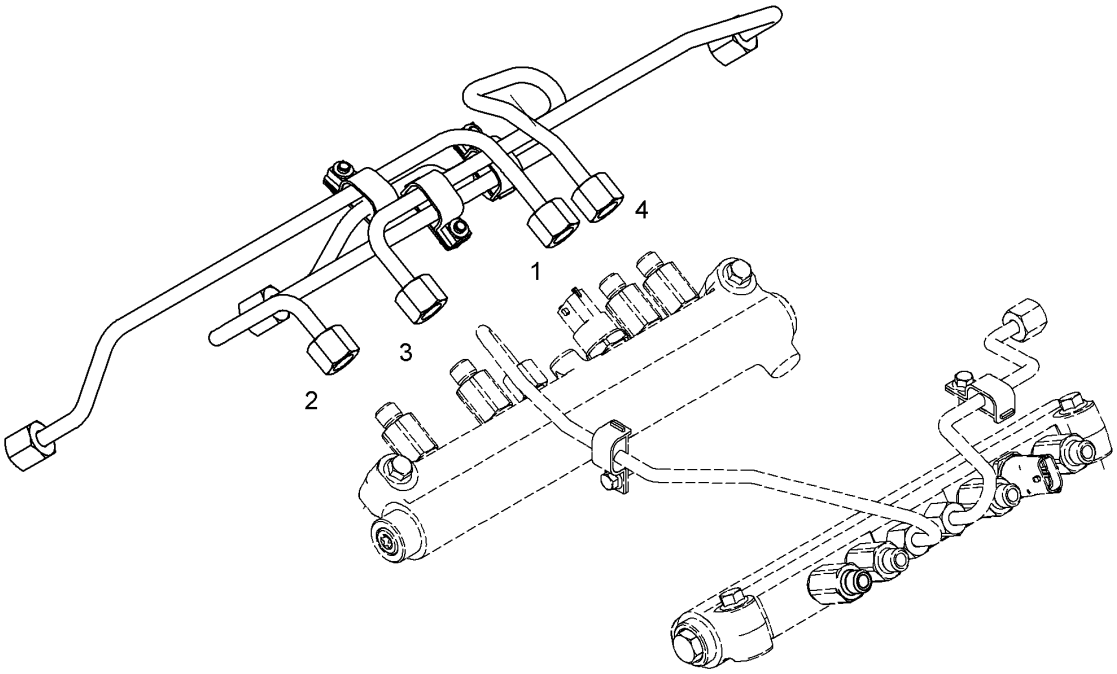

Pos.	Item	Quantity	Description	Bezeichnung
1	10119369	1	INJECTION LINE V-MOTORXD9508	EINSPRITZLEITUNG
2	10119371	1	INJECTION LINE V-MOTORXD9508	EINSPRITZLEITUNG
3	10119370	1	INJECTION LINE V-MOTORXD9508	EINSPRITZLEITUNG
4	10119373	1	INJECTION LINE V-MOTORXD9508	EINSPRITZLEITUNG

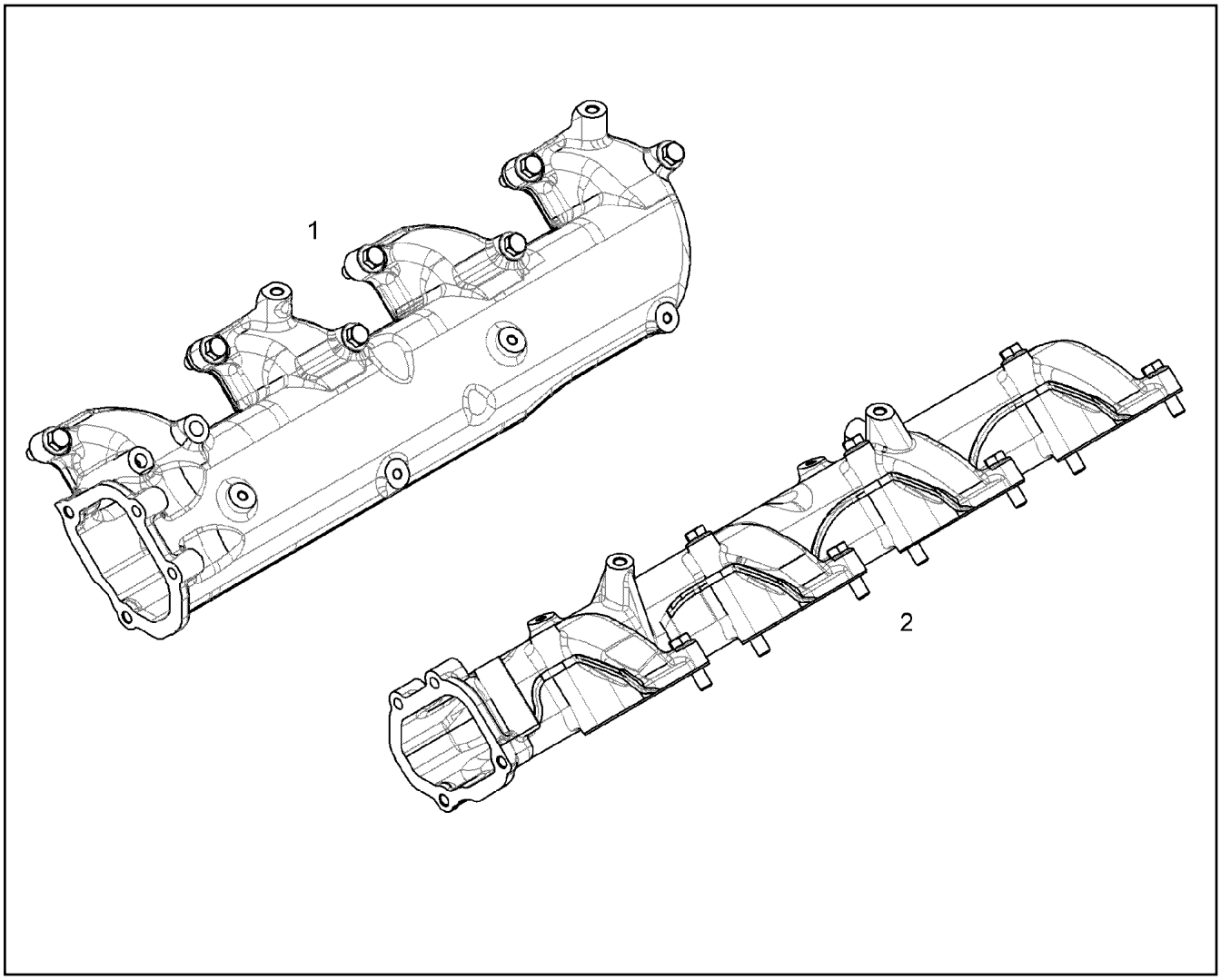

Pos.	Item	Quantity	Description	Bezeichnung
1	9079075	1	AIR INTAKE RIGHT V-MOTORXD9508 ⇨ ❑ 370	LUFTANSAUGUNG RECHTS
2	9079076	1	AIR INTAKE LEFT V-MOTORXD9508 ⇨ ❑ 371	LUFTANSAUGUNG LINKS
3	10299582	8	HEX SCREW EN 1665 M10X35 10.9 FLZN SP	SECHSKANTSCHRAUBE
4	12207561	8	HEX SCREW EN 1665 M10X100 10.9 FLZN	SECHSKANTSCHRAUBE
6	10118991	8	SEAL FPM 42	DICHTUNG

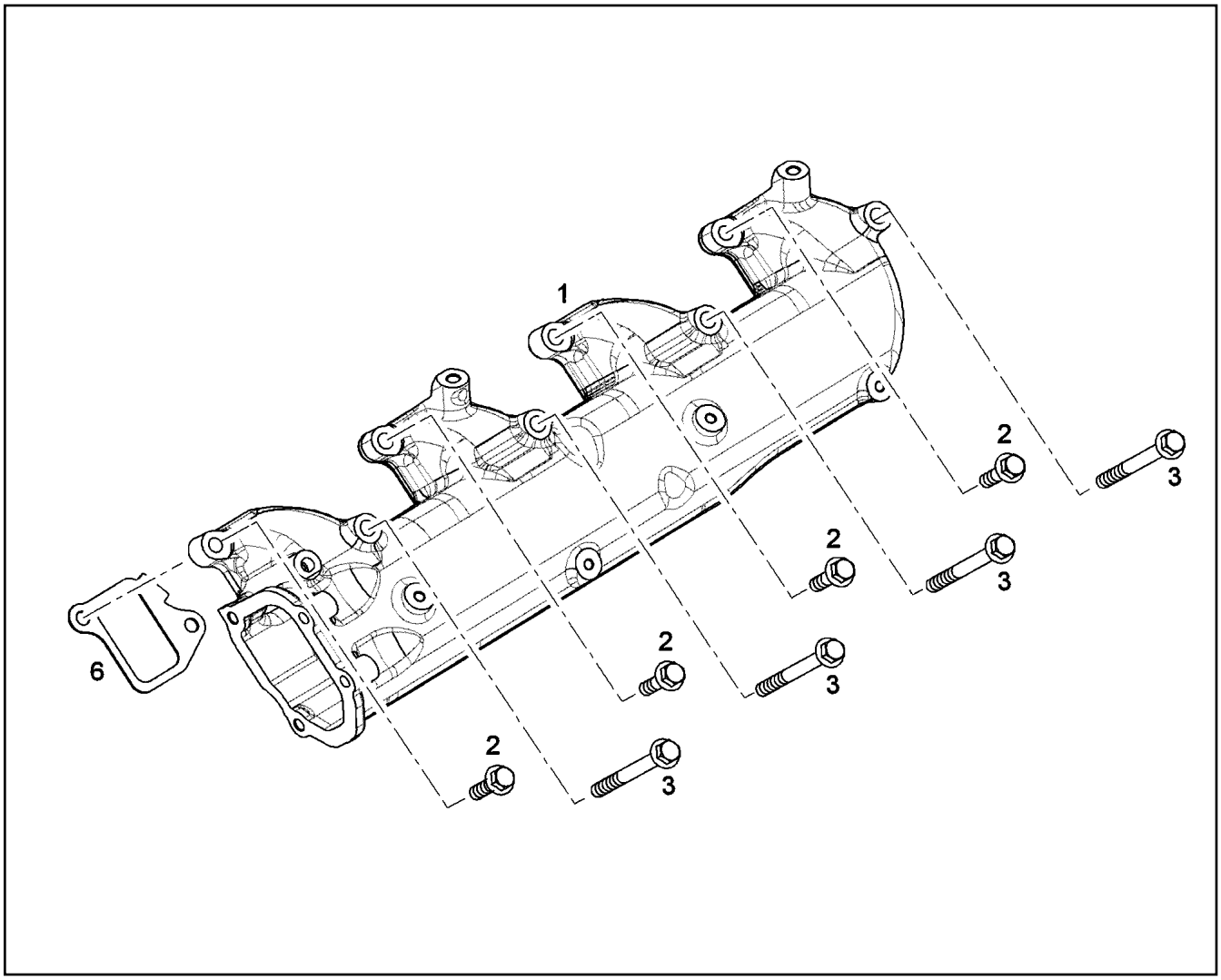

Pos.	Item	Quantity	Description	Bezeichnung
1	9079036	1	AIR INTAKE PIPE RIGHT V-MOTORXD9508	LUFTANSAUGROHR RECHTS
2	10299582	4	HEX SCREW EN 1665 M10X35 10.9 FLZN SP	SECHSKANTSCHRAUBE
3	12207561	4	HEX SCREW EN 1665 M10X100 10.9 FLZN	SECHSKANTSCHRAUBE
6	10118991	4	SEAL FPM 42	DICHTUNG

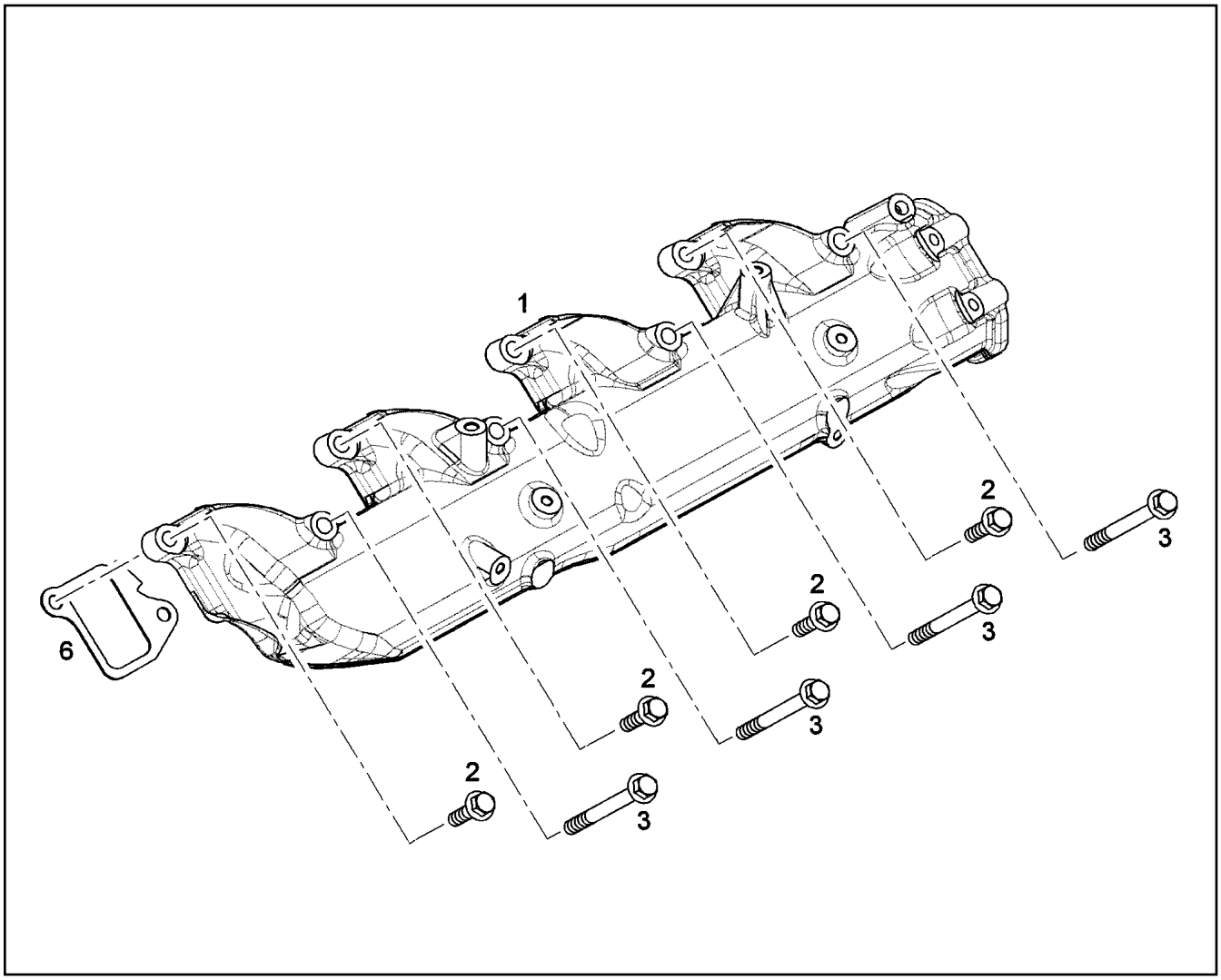

Pos.	Item	Quantity	Description	Bezeichnung
1	9079037	1	AIR INTAKE PIPE LEFT V-MOTORXD9508	LUFTANSAUGROHR LINKS
2	10299582	4	HEX SCREW EN 1665 M10X35 10.9 FLZN SP	SECHSKANTSCHRAUBE
3	12207561	4	HEX SCREW EN 1665 M10X100 10.9 FLZN	SECHSKANTSCHRAUBE
6	10118991	4	SEAL FPM 42	DICHTUNG

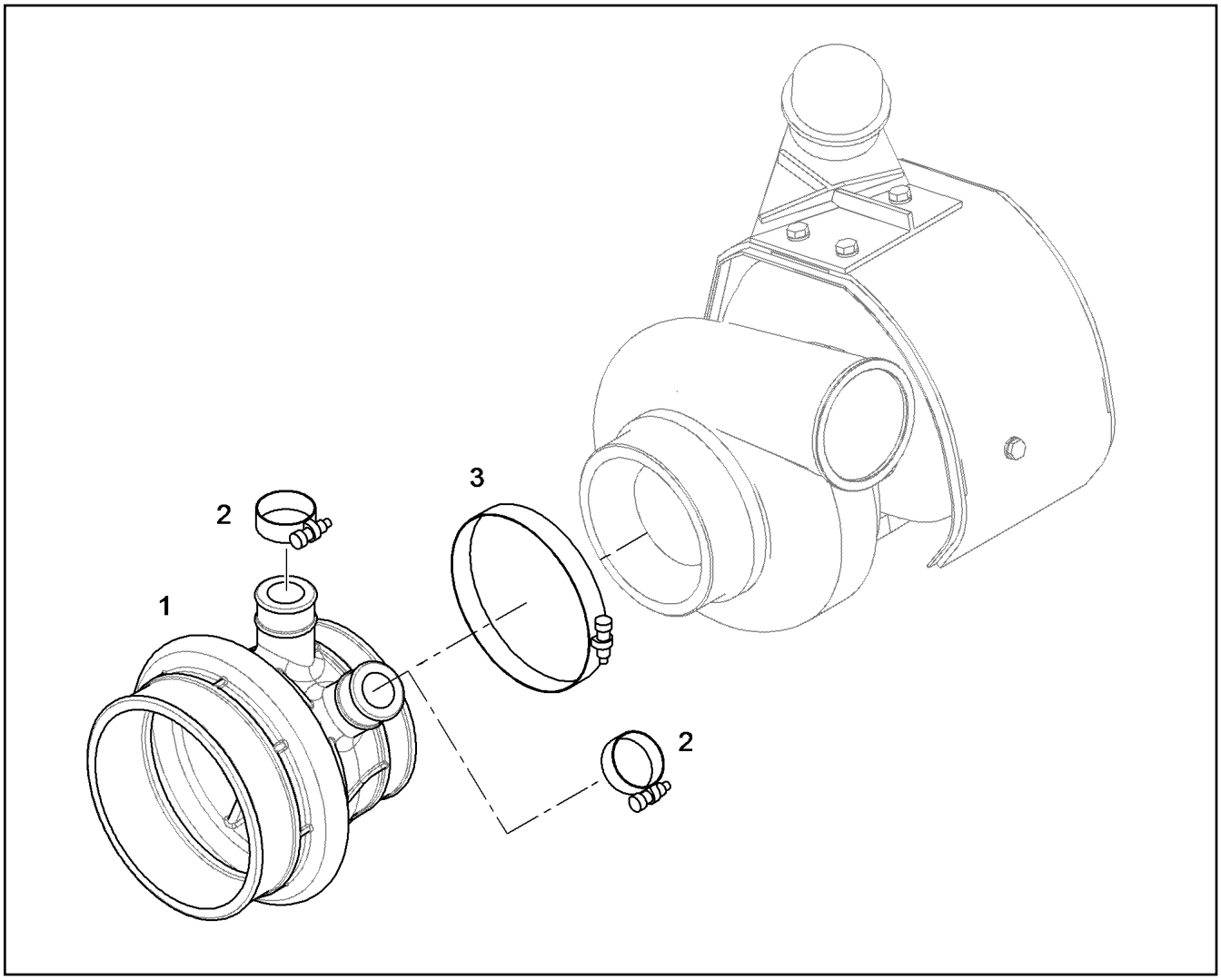

Pos.	Item	Quantity	Description	Bezeichnung
1	9078650	1	INTAKE STACK V-MOTORXD9500	ANSAUGSTUTZEN
2	774208508	2	HOSE CLAMP 32/25-40/12 W3	SCHLAUCHSCHELLE
3	4981178	1	HOSE CLAMP DIN 3017-2 115/113,5-116,5/ W	SCHLAUCHSCHELLE

Pos.	Item	Quantity	Description	Bezeichnung
1	10137588	1	INTAKE STACK V-MOTORXD9508 SC	ANSAUGSTUTZEN
2	9078649	1	INTAKE STACK ASSEMBLY V-MOTORXD950 ⇨ ❑ 374	ANSAUGSTUTZEN ANBAU
3	10875591	1	SOCKET HEAD SCREW ISO 4762 M6X40 8.8	ZYLINDERSCHRAUBE
4	11008055	1	O-RING 100X5 FKM 70	O-RING
100	10285708	1	GREASE NBU 30 1KG DOSE	FETT

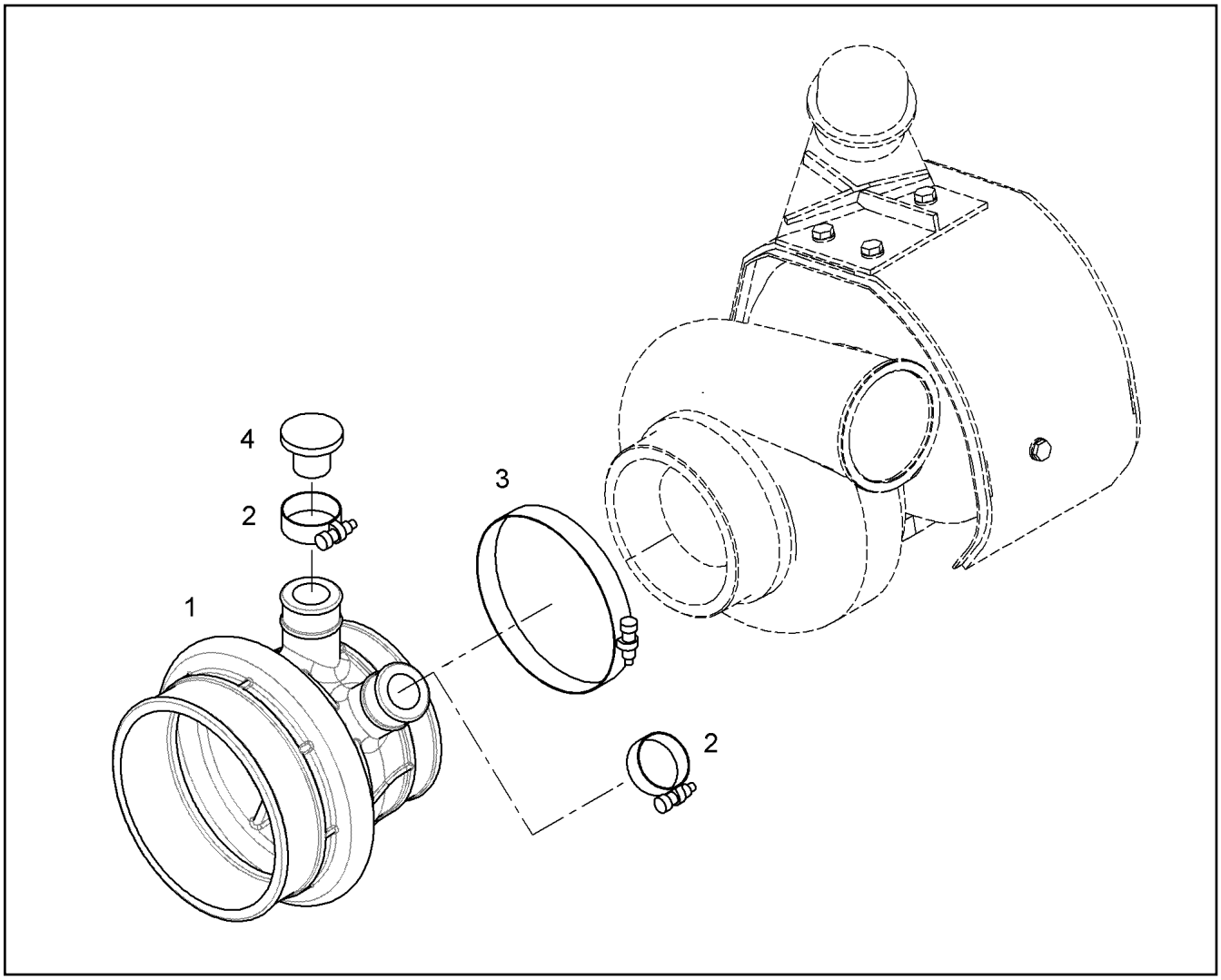

Pos.	Item	Quantity	Description	Bezeichnung
1	9078650	1	INTAKE STACK V-MOTORXD9500	ANSAUGSTUTZEN
2	774208508	2	HOSE CLAMP 32/25-40/12 W3	SCHLAUCHSCHELLE
3	4981178	1	HOSE CLAMP DIN 3017-2 115/113,5-116,5/ W	SCHLAUCHSCHELLE
4	9078926	1	STOP PLUG Al Rm>100N/m	STOPFEN

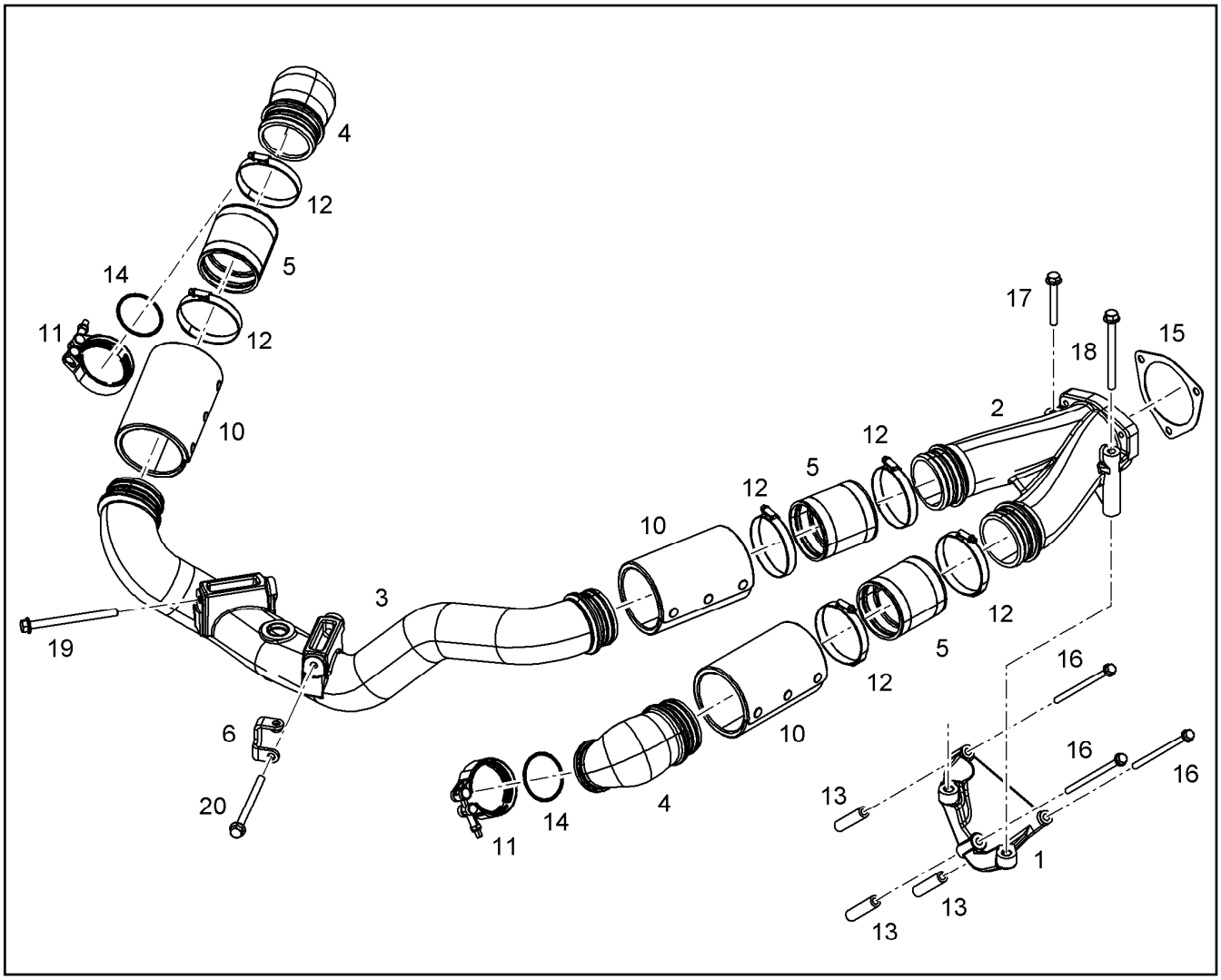

Pos.	Item	Quantity	Description	Bezeichnung
1	10138162	1	RETAINER CPL.	HALTER KPL.
2	10132799	1	CHARGE AIR PIPE	LADELUFTROHR
3	10143702	1	CHARGE AIR PIPE PRE-ASS.	LADELUFTROHR VORM.
4	10134998	2	CHARGE AIR ELBOW	LADELUFTKRUEMMER
5	10139107	3	RUBBER CONNECTION SILIKON	GUMMIMUFFE
6	10135732	1	HOLDER S235JR	HALTER
10	10135528	3	HEAT PROTECTION	HITZESCHUTZ
11	10124798	2	RETAINER CLIP 77/K1 St/Inox	SPANNSCHELLE
12	11212022	6	HOSE CLAMP 77-95/12 W3	SCHLAUCHSCHELLE
13	10136023	3	DISTANCE SLEEVE 9X16X70 S235JR	DISTANZHUELSE
14	7380970	2	O-RING 63,17X2,62 FKM 70 A,GN	O-RING
15	9271963	1	SEAL 1,5X128X98X141 AFM 31	DICHTUNG
16	10037106	3	HEX SCREW DIN 6921 M8X150 10.9 MAN183	SECHSKANTSCHRAUBE
17	11656160	1	HEX SCREW EN 1665 M10X80 8.8 FLZN	SECHSKANTSCHRAUBE
18	12207559	1	HEX SCREW EN 1665 M10X120 8.8 FLZN	SECHSKANTSCHRAUBE
19	11656158	1	HEX SCREW EN 1665 M10X60 8.8 FLZN	SECHSKANTSCHRAUBE
20	10299588	1	HEX SCREW EN 1665 M10X65 10.9 FLZN SP	SECHSKANTSCHRAUBE

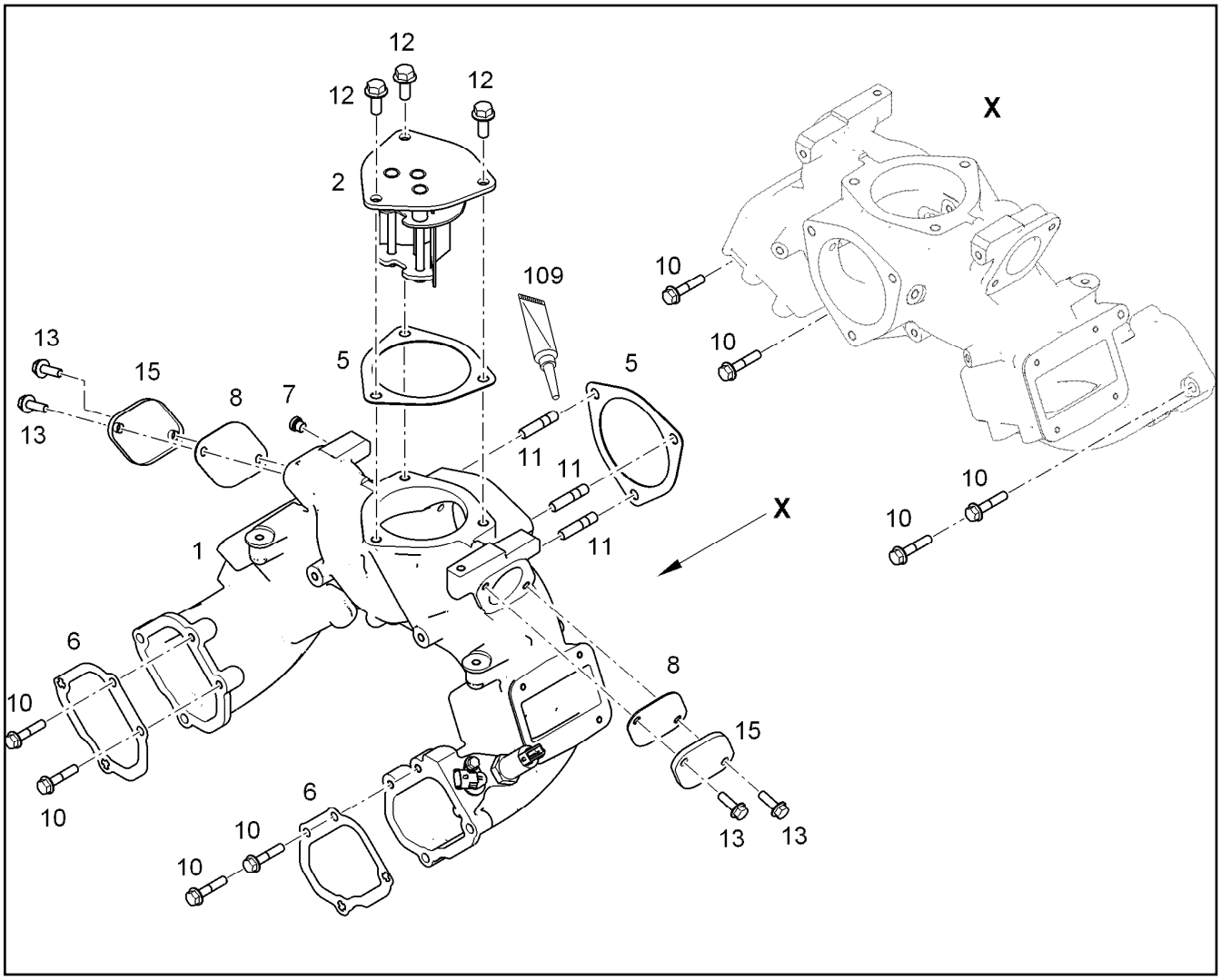

Pos.	Item	Quantity	Description	Bezeichnung
1	10136287	1	CONNECTING LINE V-MOTORXD9508	VERBINDUNGSLEITUNG
2	10133649	1	SPACER PIECE	DISTANZSTUECK
5	9271963	2	SEAL 1,5X128X98X141 AFM 31	DICHTUNG
6	10119342	2	SEAL MatriCS	DICHTUNG
7	7381638	1	SCREW PLUG VSTI M10X1	VERSCHLUSSSCHRAUBE
8	10131032	2	SEAL AFM 30	DICHTUNG
10	11658660	8	HEX SCREW EN 1665 M8X40 8.8 480H SPF	SECHSKANTSCHRAUBE
11	12210038	3	DOUBLE-ENDED STUD DIN 939 M10X35 8.8	STIFTSCHRAUBE
12	11656154	3	HEX SCREW EN 1665 M10X25 8.8 FLZN SPF	SECHSKANTSCHRAUBE
13	10009007	4	HEX SCREW DIN 6921 M8X25 8.8 A2C	SECHSKANTSCHRAUBE
15	10131012	2	COVER S235JR	DECKEL
109	811205708	1	SCREW LOCKING 50ML FLASCHE 150 °C	SCHRAUBENSICHERUNG

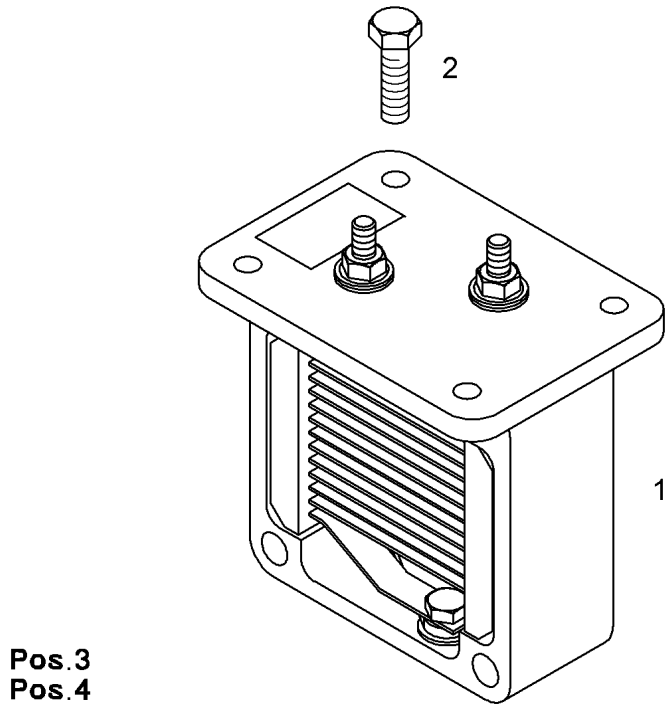

Pos.	Item	Quantity	Description	Bezeichnung
1	10299988	1	HEATING FLANGE PRE.ASS. 24V 1,9KW ⇨ ❑ 378	HEIZFLANSCH VORM.
2	12207548	4	HEX SCREW EN 1665 M6X20 8.8 480H SPF	SECHSKANTSCHRAUBE
3	10003366	1	RIBBED HEX NUT M6 10	SECHSKANTRIPPENMUTTER
4	9080911	1	EARTH CONNECTION PLATE Cu	MASSEVERBINDUNGSBLECH

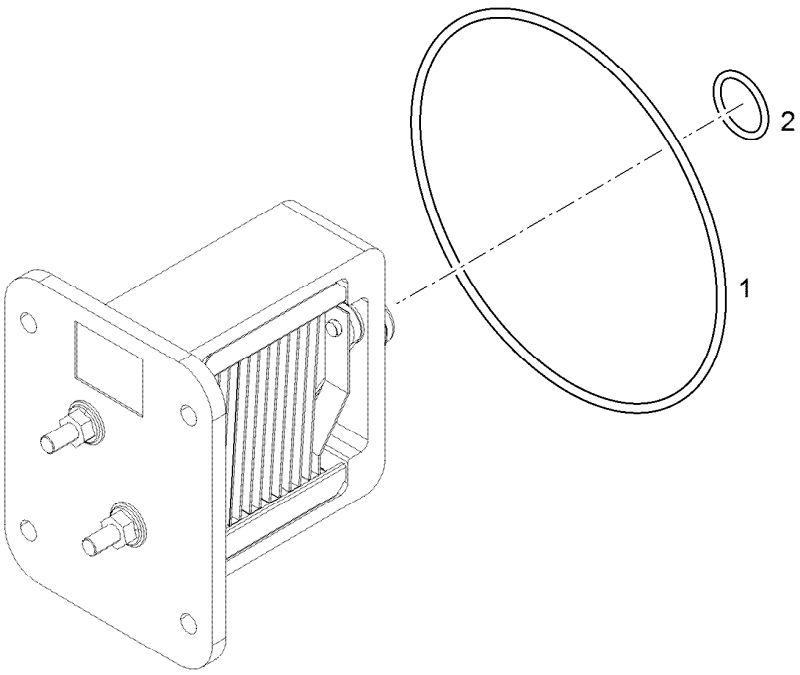

Pos.	Item	Quantity	Description	Bezeichnung
1	10116255	1	O-RING DIN 3771 94,50X3,00 FKM 80	O-RING
2	7380935	1	O-RING ISO 3601-1 12,37X2,62 FKM 90 A,GN	O-RING

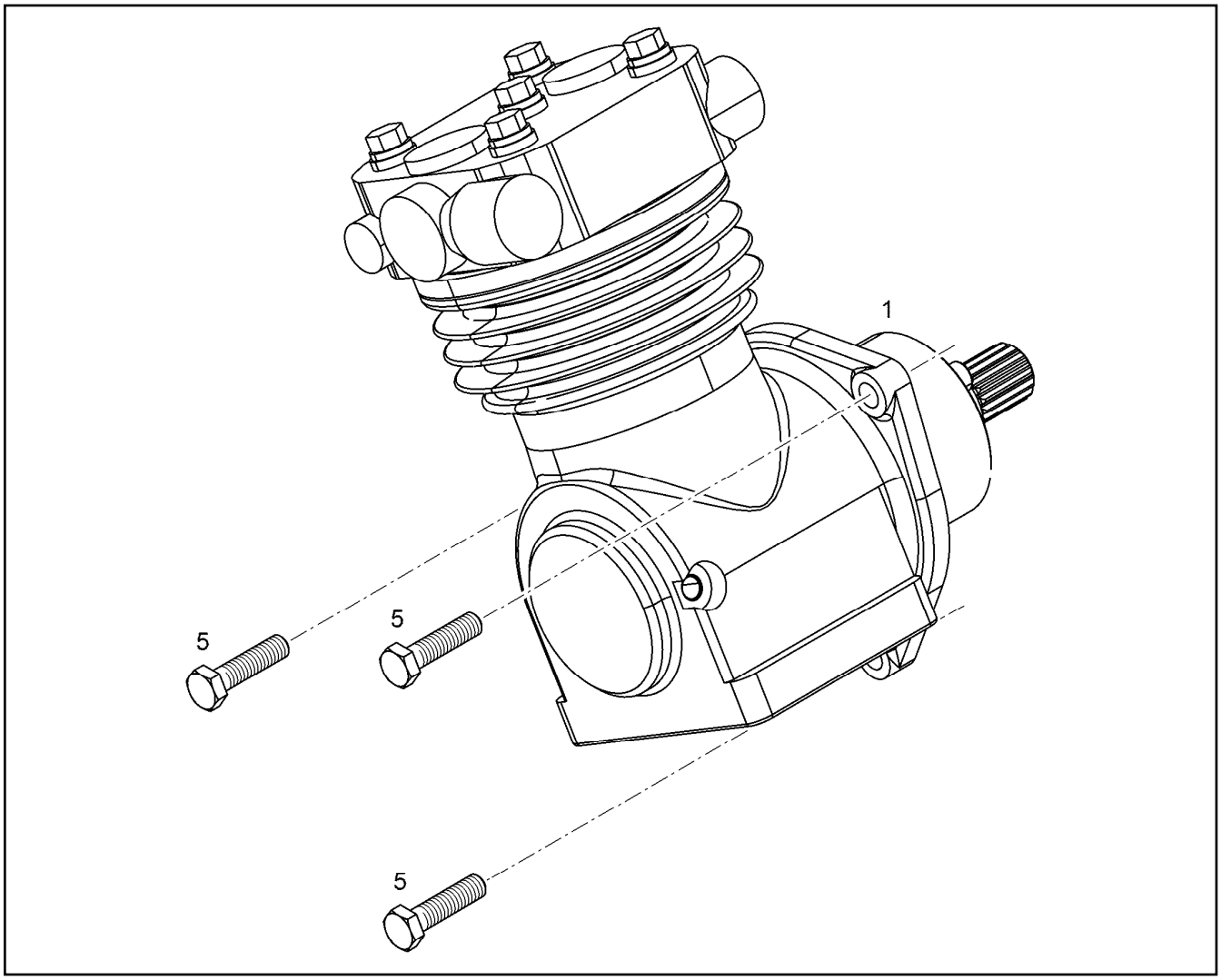

Pos.	Item	Quantity	Description	Bezeichnung
1	11364209	1	AIR COMPRESSOR PRE-ASSY. ⇨ ❑ 380	LUFTPRESSER VORM.
5	11002713	1	HEX SCREW ISO 4017 M10X40 10.9 FLZN SP	SECHSKANTSCHRAUBE

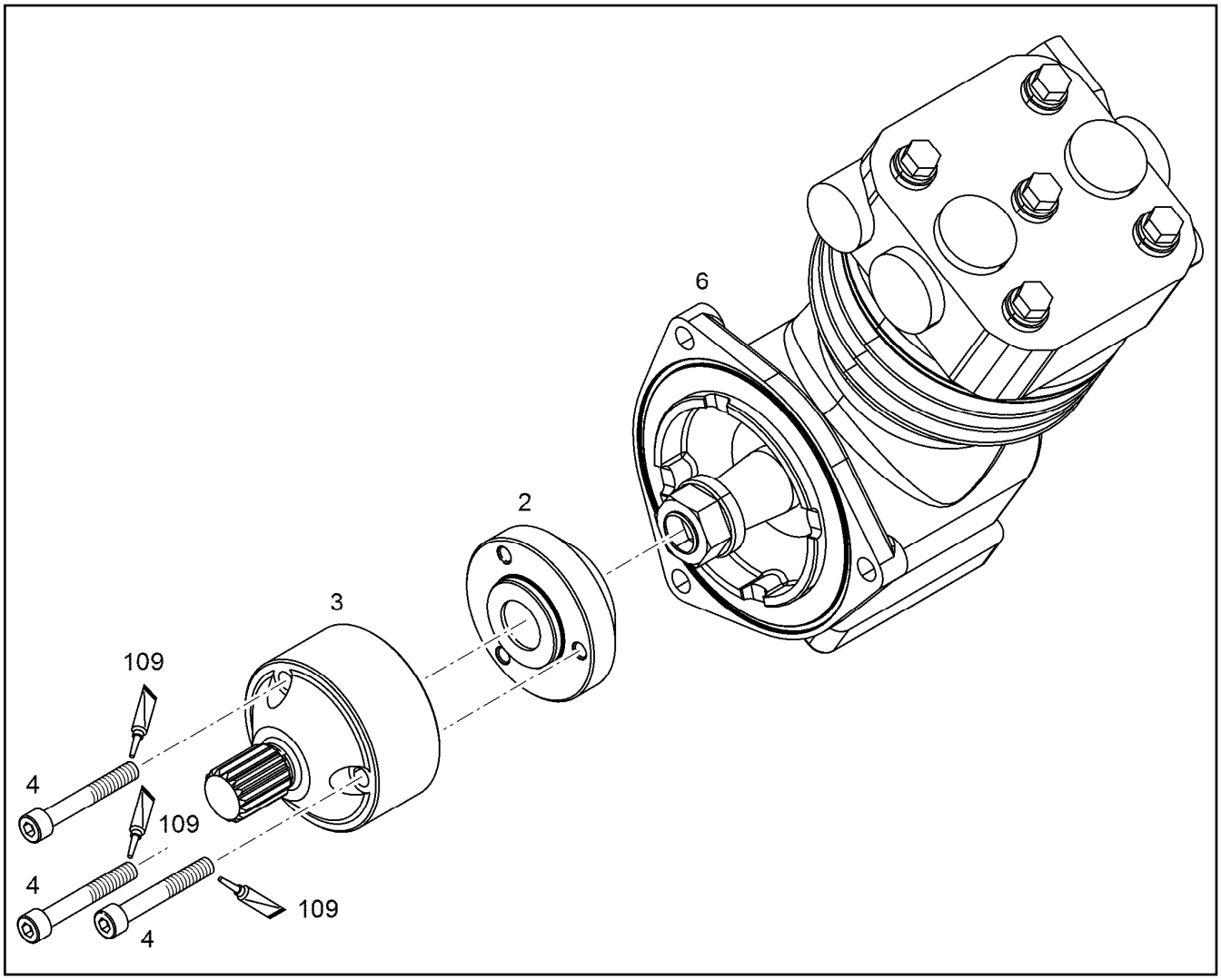

Pos.	Item	Quantity	Description	Bezeichnung
4	10875570	3	SOCKET HEAD SCREW ISO 4762 M8X55 8.8	ZYLINDERSCHRAUBE

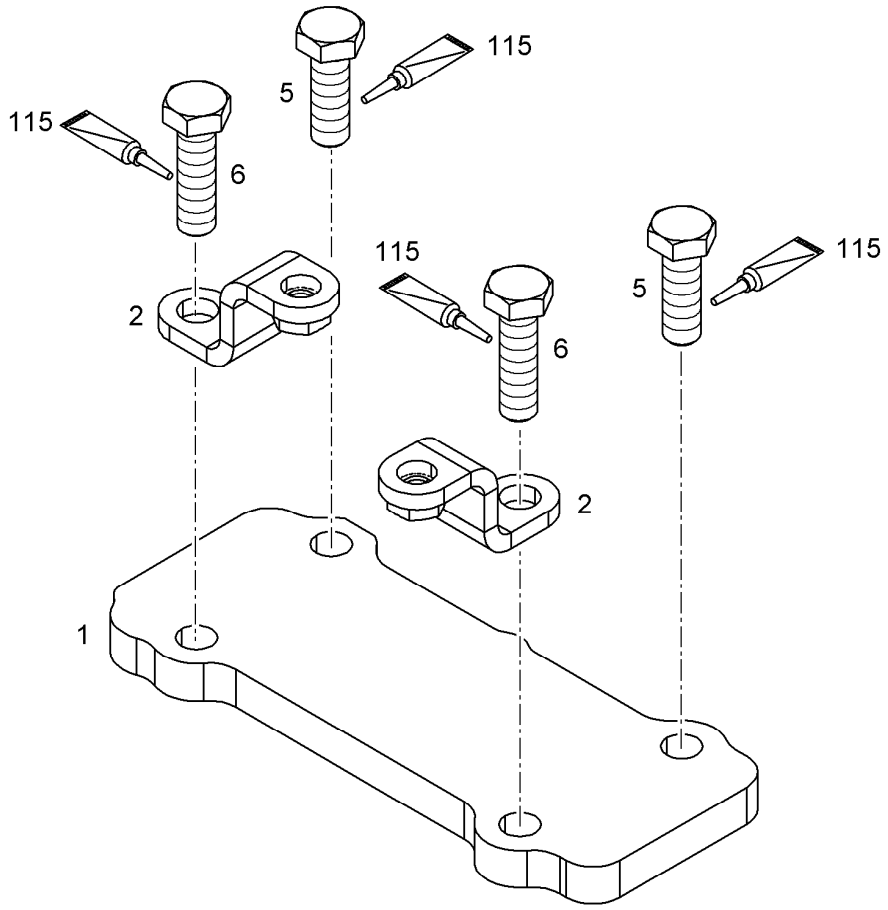

Pos.	Item	Quantity	Description	Bezeichnung
1	10121052	1	COVER S235JR	DECKEL
2	10135728	2	HOLDER	HALTER
5	11642358	2	HEX SCREW ISO 4017 M10X30 8.8 FLZN SP	SECHSKANTSCHRAUBE
6	11691328	2	HEX SCREW ISO 4017 M10X35 8.8 FLZN SP	SECHSKANTSCHRAUBE
115	10354595	1	SURFACE SEALING 300ML KARTUSCHE BI	FLAECHENDICHTUNG

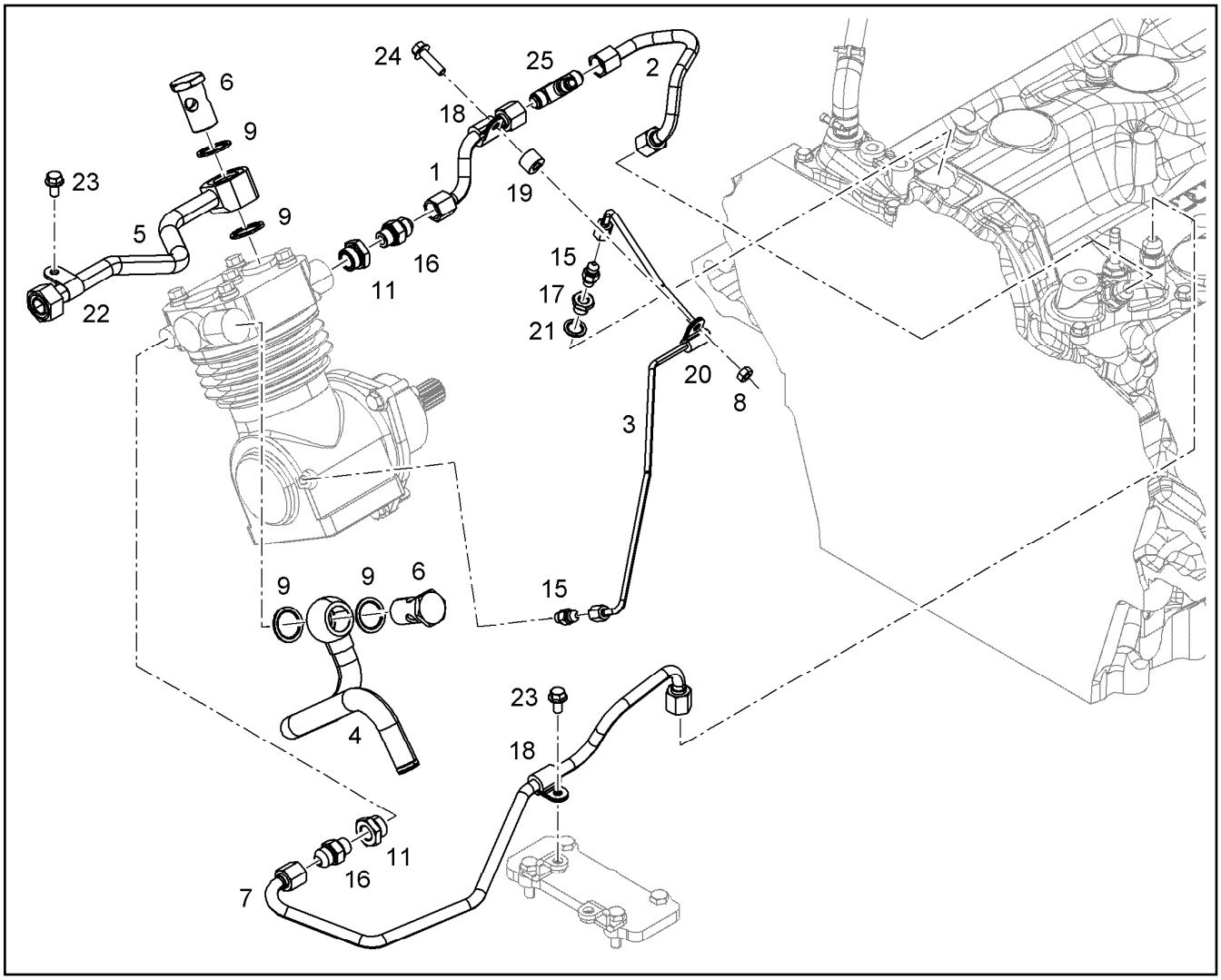

Pos.	Item	Quantity	Description	Bezeichnung
1	10138372	1	COOLING WATER LINE 12X1	KUEHLWASSERLEITUNG
2	10138373	1	COOLING WATER LINE 12X1	KUEHLWASSERLEITUNG
3	10135646	1	LUBRICATING OIL LINE 6X1	SCHMIEROELLEITUNG
4	10135645	1	PIPELINE 22X1,5	ROHRLEITUNG
5	10135714	1	PIPELINE 18X1,5	ROHRLEITUNG
6	12210017	2	HOLLOW SCREW DIN 7643 22-3-M26X1,5 4	HOHLSCHRAUBE
7	10138371	1	COOLING WATER LINE 12X1	KUEHLWASSERLEITUNG
8	4000381	1	HEX NUT ISO 4032 M8 10 A2C SPF	SECHSKANTMUTTER
9	10011870	4	SEALING RING 26,7X34,93X2 St/FPM1-80	DICHTRING
11	7381363	2	FITTING RI M22X1,5/M16X CR6-FREI	VERSCHRAUBUNG
15	10813933	2	FITTING GE 6 M10X1,0/7/1 CR6-FREI	VERSCHRAUBUNG
16	10813940	2	FITTING GE 12 M16X1,5/3/ CR6-FREI	VERSCHRAUBUNG
17	9270340	1	REDUCING PIECE	REDUZIERSTUECK
18	7381629	1	CLAMP DIN 3016-1 12X20XD1 W1-2-MVQ	SCHELLE
19	9078947	1	DISTANCE SLEEVE 9X18X17,5 S235JR	DISTANZHUELSE
20	7382088	1	CLAMP DIN 3016-1 6X20XD1 W1-2-MVQ	SCHELLE
21	10011866	1	SEALING RING 14,7X22X1,5 St/FPM1-80	DICHTRING
22	10802186	1	CLAMP DIN 3016-1 18X20XA1 W1-2	SCHELLE
23	11656992	1	HEX SCREW EN 1665 M8X16 8.8 480H SPF	SECHSKANTSCHRAUBE
24	11658660	1	HEX SCREW EN 1665 M8X40 8.8 480H SPF	SECHSKANTSCHRAUBE
25	11082333	1	FITTING TR 12 1210 3/4- CR6-FREI	VERSCHRAUBUNG

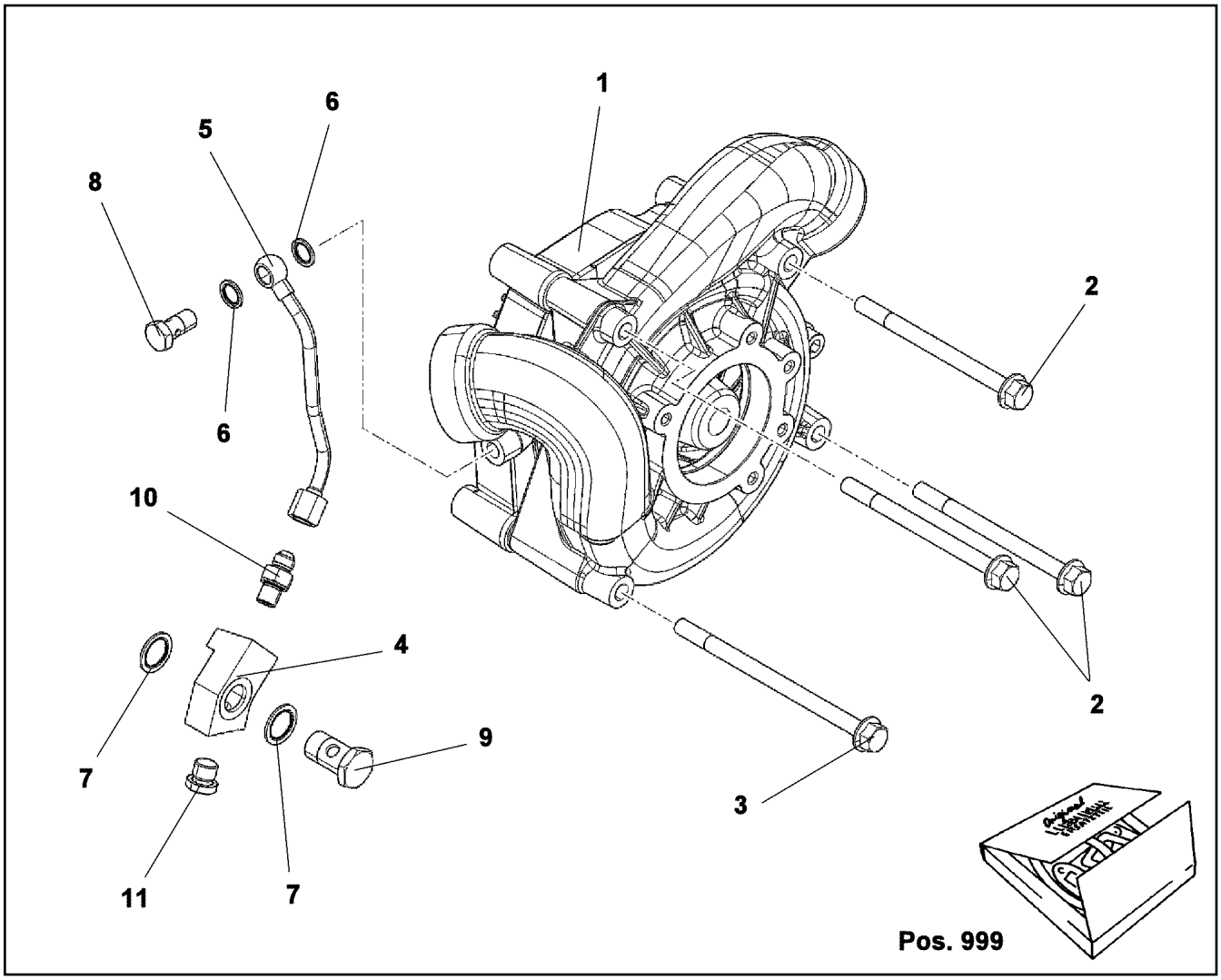

Pos.	Item	Quantity	Description	Bezeichnung
1	10138461	1	WATER PUMP, PRE-ASSEMBLED V-MOTOR	WASSERPUMPE VORM.
2	10045357	3	HEX SCREW DIN 6921 M10X130 10.9 A3C	SECHSKANTSCHRAUBE
3	12207564	1	HEX SCREW EN 1665 M10X160 10.9 FLZN	SECHSKANTSCHRAUBE
4	10132964	1	CONNECTION PIECE EN AC-AlSi10	ANSCHLUSSSTUECK
5	10150626	1	LUBRICATING OIL LINE 8X1	SCHMIEROELLEITUNG
6	10011865	2	SEALING RING 12,7X18X1,5 St/FPM1-80	DICHTRING
7	10011868	2	SEALING RING 18,7X26X1,5 St/FPM1-80	DICHTRING
8	12210024	1	HOLLOW SCREW DIN 7643 8-3-M12X1,5 480	HOHLSCHRAUBE
9	4981226	1	HOLLOW SCREW DIN 7643 15--M18X1,5 A3	HOHLSCHRAUBE
10	10813935	1	FITTING GE 8 M12X1,5/1/2 CR6-FREI	VERSCHRAUBUNG
11	7380566	1	SCREW PLUG VSTI M14X1,5	VERSCHLUSSSCHRAUBE
999	10141502	1	RK WATER PUMP WITH FASTENING	RS WASSERPUMPE MIT BEFEST

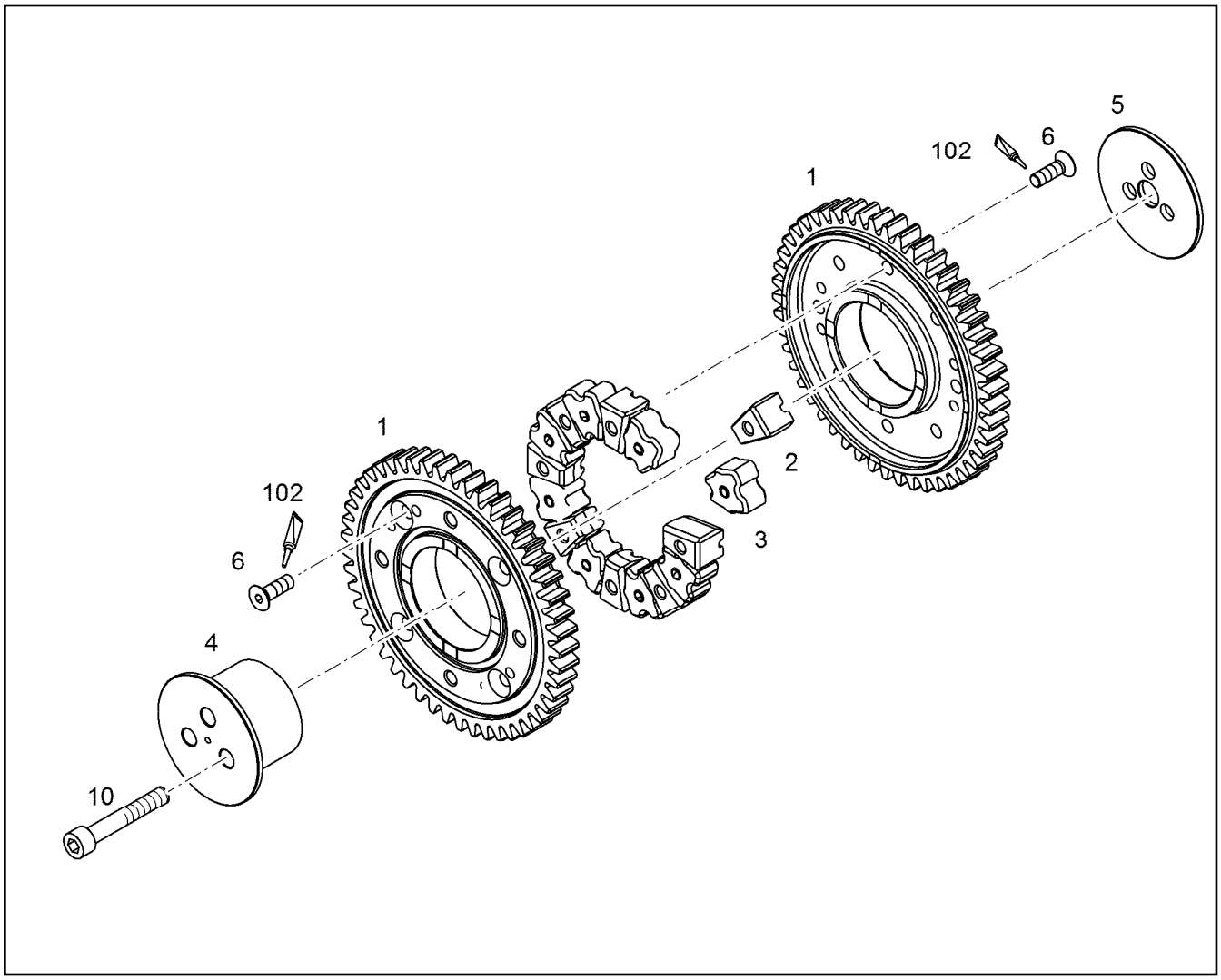

Pos.	Item	Quantity	Description	Bezeichnung
1	11348855	2	INTERMEDIATE GEAR PRE-ASSY. Z=49 m=	ZWISCHENRAD VORM.
2	11348855	8	INTERMEDIATE GEAR PRE-ASSY. Z=49 m=	ZWISCHENRAD VORM.
3	9078589	8	DAMPING ELEMENT 70 HNBR 2504	DAEMPFUNGSELEMENT
4	9078590	1	INTERMEDIATE WHEEL AXLE 31CrMoV9	ZWISCHENRADACHSE
5	9078591	1	THRUST WASHER 16X82X4 -C45K	ANLAUFSCHEIBE
6	12217490	8	COUNTERSUNK SCREW ISO 10642 M8X25 0	SENKSCHRAUBE
10	406201808	3	HEX SCREW ISO 4014 M10X65 10.9 FLZN SP	SECHSKANTSCHRAUBE
102	811201708	1	SCREW LOCKING 50G	SCHRAUBENSICHERUNG

Pos.	Item	Quantity	Description	Bezeichnung
1	10125248	1	THERMOSTAT HOUSING PRE-ASS. ⇨ ❑ 386	THERMOSTATGEHAEUSE VORM
5	12207553	5	HEX SCREW EN 1665 M8X120 8.8 480H	SECHSKANTSCHRAUBE
6	10037224	2	O-RING 63X3 FKM 75	O-RING
7	7380296	1	O-RING 82,00X3 BL VI70	O-RING
7	726433701	1	O-RING 78X3 FKM 70	O-RING
8	10040387	2	O-RING AEHNL.ISO 3601-1 67,5X4 FKM 70	O-RING

Pos.	Item	Quantity	Description	Bezeichnung
1	10116610	1	THERMOSTAT HOUSING	THERMOSTATGEHAEUSE
2	10125249	1	THERMOSTAT HOUSING PRE-ASS. ⇨ ❑ 387	THERMOSTATGEHAEUSE VORM
3	10117576	3	THERMOSTAT 82°C BIS92°C	THERMOSTAT
4	10299609	2	HEX SCREW EN 1665 M8X75 10.9 480H	SECHSKANTSCHRAUBE

Pos.	Item	Quantity	Description	Bezeichnung
3	10043255	3	SEALING RING 4,95X6,35X67,59 Inox/Teflon	DICHTRING

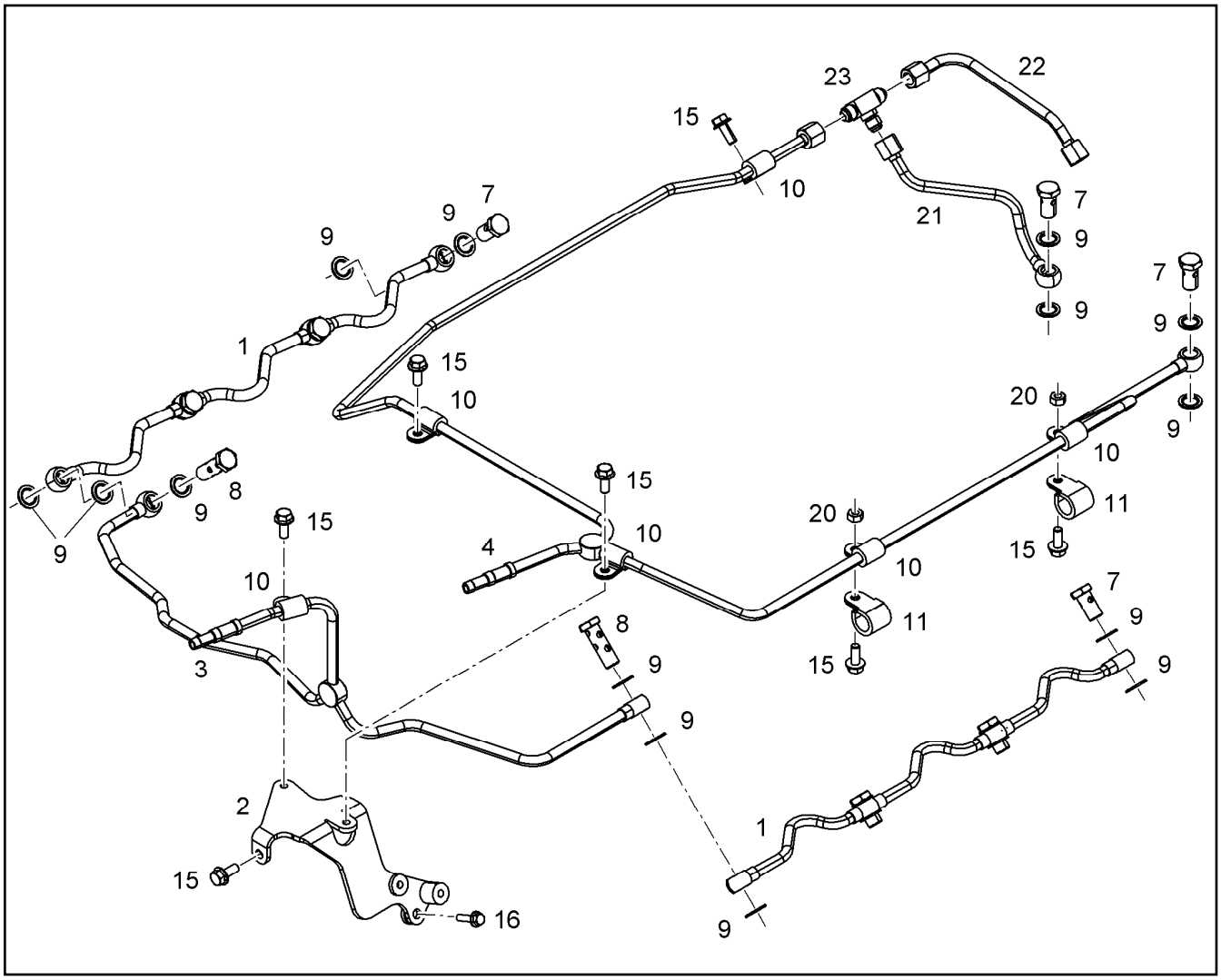

Pos.	Item	Quantity	Description	Bezeichnung
1	10120020	2	VENTILATION LINE	ENTLUEFTUNGSLEITUNG
2	10136484	1	HOLDER	HALTER
3	10136444	1	VENTILATION LINE	ENTLUEFTUNGSLEITUNG
4	10135650	1	VENTILATION LINE	ENTLUEFTUNGSLEITUNG
7	12210013	8	HOLLOW SCREW DIN 7643 10-3-M14X1,5 4	HOHLSCHRAUBE
8	12210032	2	DOUBLE BANJO BOLT 10-6-M14X1,5 11SMn	DOPPELHOHLSCHRAUBE
9	10011866	22	SEALING RING 14,7X22X1,5 St/FPM1-80	DICHTRING
10	7381628	6	CLAMP DIN 3016-1 10X20XD1 W1-2-MVQ	SCHELLE
11	7381635	2	CLAMP DIN 3016-1 18X20XD1 W1-2-MVQ	SCHELLE
15	11657219	7	HEX SCREW EN 1665 M8X20 8.8 480H SPF	SECHSKANTSCHRAUBE
16	12217566	1	HEX SCREW EN 1665 M6X25 8.8 480H	SECHSKANTSCHRAUBE
20	4000381	2	HEX NUT ISO 4032 M8 10 A2C SPF	SECHSKANTMUTTER
21	10138375	1	VENTILATION LINE 10X0,5	ENTLUEFTUNGSLEITUNG
22	10138376	1	VENTILATION LINE 10X0,5	ENTLUEFTUNGSLEITUNG
23	11068055	1	FITTING T 10 9/16-18 CR6-FREI	VERSCHRAUBUNG

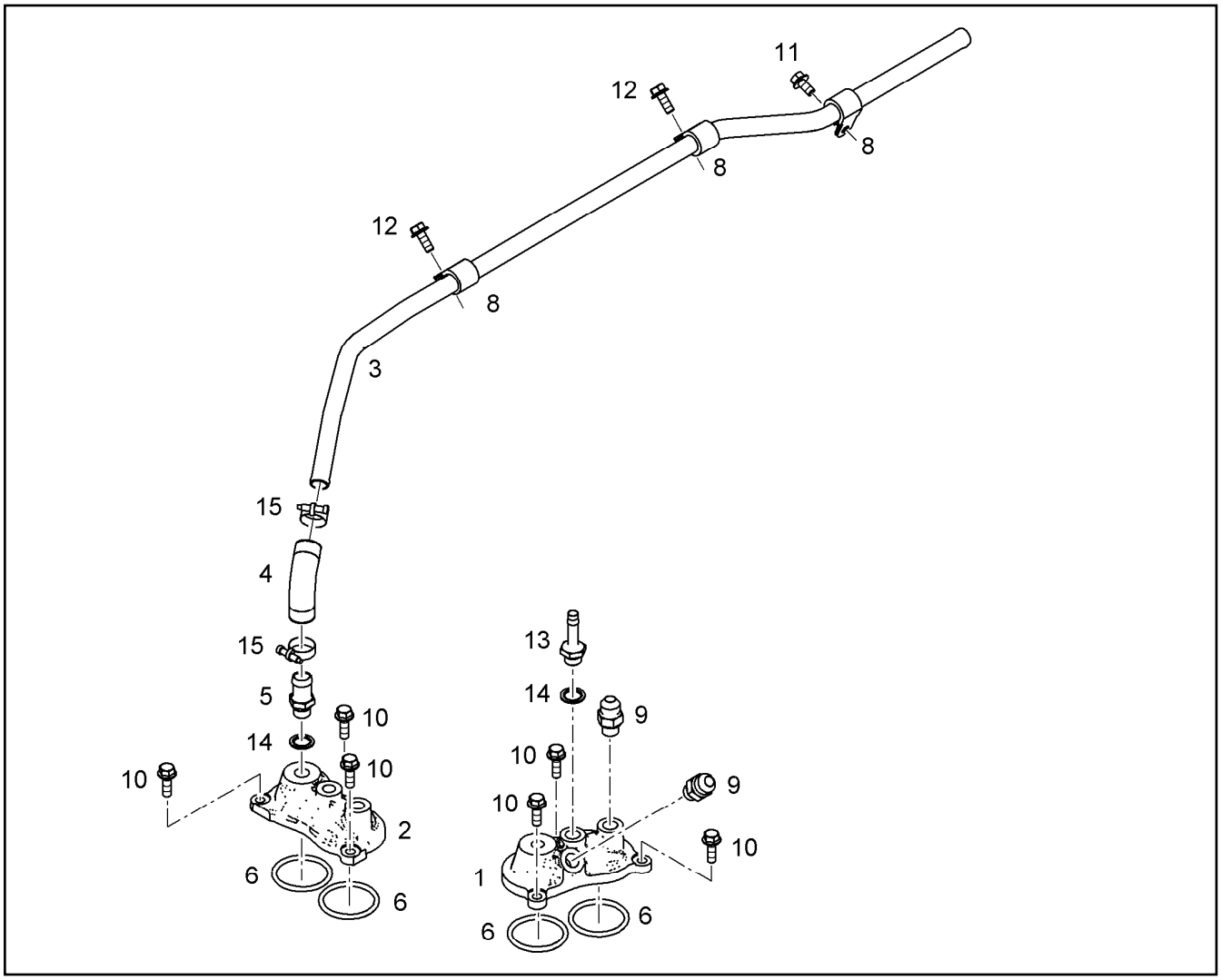

Pos.	Item	Quantity	Description	Bezeichnung
1	10138365	1	COOLANT PIPE BEND	KUEHLMITTELKRUEMMER
2	9078876	1	COOLANT PIPE BEND	KUEHLMITTELKRUEMMER
3	10136489	1	PIPELINE 18X1,5	ROHRLEITUNG
4	10126481	1	RUBBER CONNECTION Silicone	GUMMIMUFFE
5	9270655	1	HOSE NIPPLE GERADE 11SMn30+C	SCHLAUCHNIPPEL
6	10038573	4	O-RING 51X5 N-FKM1-70	O-RING
8	7381635	3	CLAMP DIN 3016-1 18X20XD1 W1-2-MVQ	SCHELLE
9	10813940	2	FITTING GE 12 M16X1,5/3/ CR6-FREI	VERSCHRAUBUNG
10	10009007	6	HEX SCREW DIN 6921 M8X25 8.8 A2C	SECHSKANTSCHRAUBE
11	11656992	1	HEX SCREW EN 1665 M8X16 8.8 480H SPF	SECHSKANTSCHRAUBE
12	11657219	2	HEX SCREW EN 1665 M8X20 8.8 480H SPF	SECHSKANTSCHRAUBE
13	4980770	1	HOSE UNION DIN 74304 B11 M16X1,5 CR6-F	SCHLAUCHSTUTZEN
14	10011867	2	SEALING RING 16,7X24X1,5 St/FPM1-80	DICHTRING
15	482000705	2	HOSE CLAMP DIN 3017-1 33/25-40/9 W2-2	SCHLAUCHSCHELLE

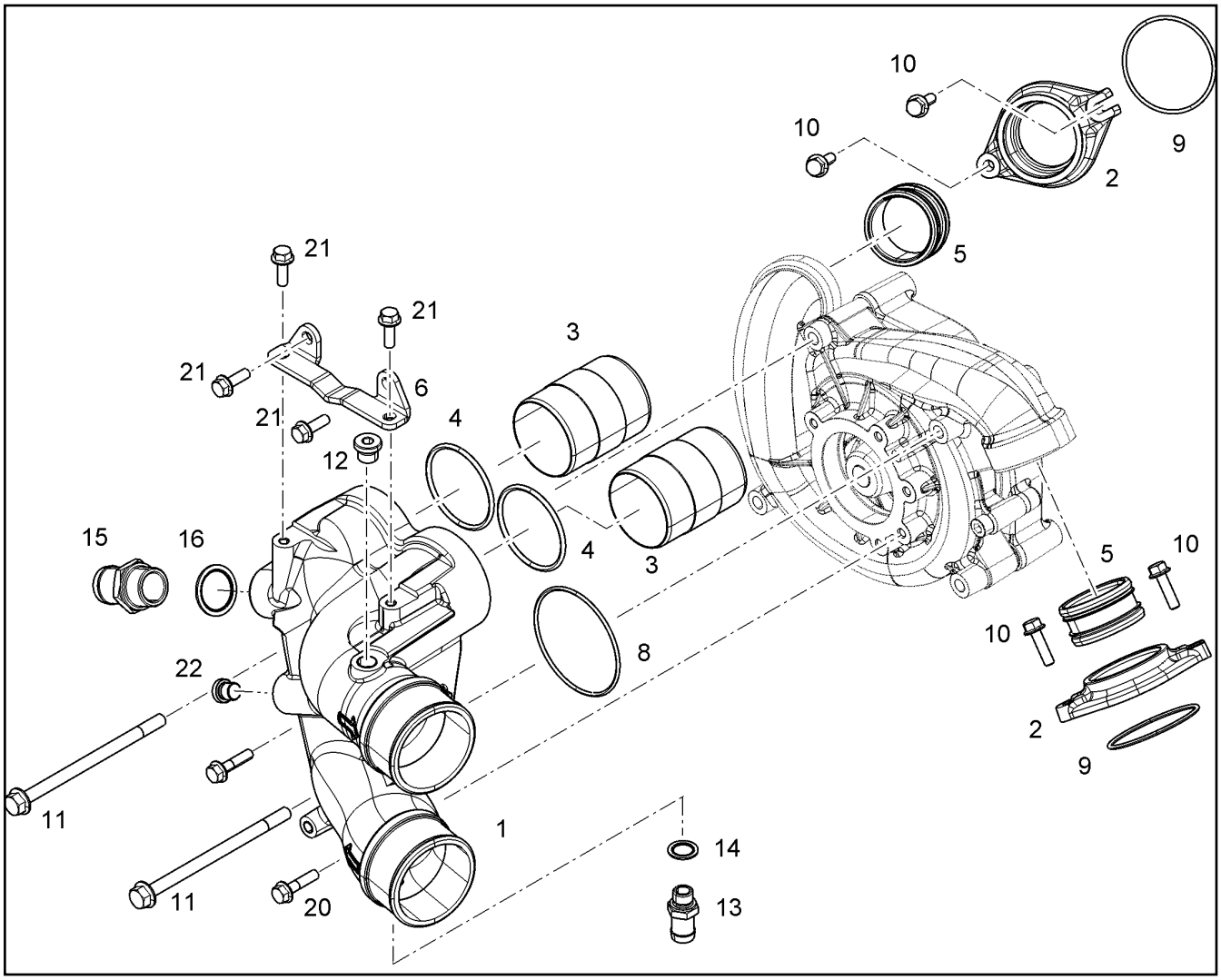

Pos.	Item	Quantity	Description	Bezeichnung
1	10134296	1	COOLANT PIPE BEND	KUEHLMITTELKRUEMMER
2	10144876	2	INTERMEDIATE FLANGE	ZWISCHENFLANSCH
3	9078800	2	PLUG-IN PIPE S235JR	STECKROHR
4	10040387	2	O-RING AEHNL.ISO 3601-1 67,5X4 FKM 70	O-RING
5	10354601	2	PLUG-IN PIPE DNR61X32 70 EPDM 1202	STECKROHR
6	10125597	1	HOLDER S235JR	HALTER
8	10040386	1	O-RING 90X3 FKM 70	O-RING
9	7264455	2	O-RING DIN 3771 74,00X3,00 NBR,70 SHOR	O-RING
10	11826563	4	HEX SCREW EN 1665 M8X30 8.8 480H	SECHSKANTSCHRAUBE
11	12207564	2	HEX SCREW EN 1665 M10X160 10.9 FLZN	SECHSKANTSCHRAUBE
12	7382203	1	SCREW PLUG VSTI M16X1,5	VERSCHLUSSSCHRAUBE
13	9270655	1	HOSE NIPPLE GERADE 11SMn30+C	SCHLAUCHNIPPEL
14	10011867	1	SEALING RING 16,7X24X1,5 St/FPM1-80	DICHTRING
15	9272900	1	HOSE NIPPLE CE-0, H56 11SMnPb30+C	SCHLAUCHNIPPEL
16	710106508	1	SEALING RING DIN 7603 A30X36X2 CU	DICHTRING
20	10299603	2	HEX SCREW EN 1665 M8X35 10.9 480H	SECHSKANTSCHRAUBE

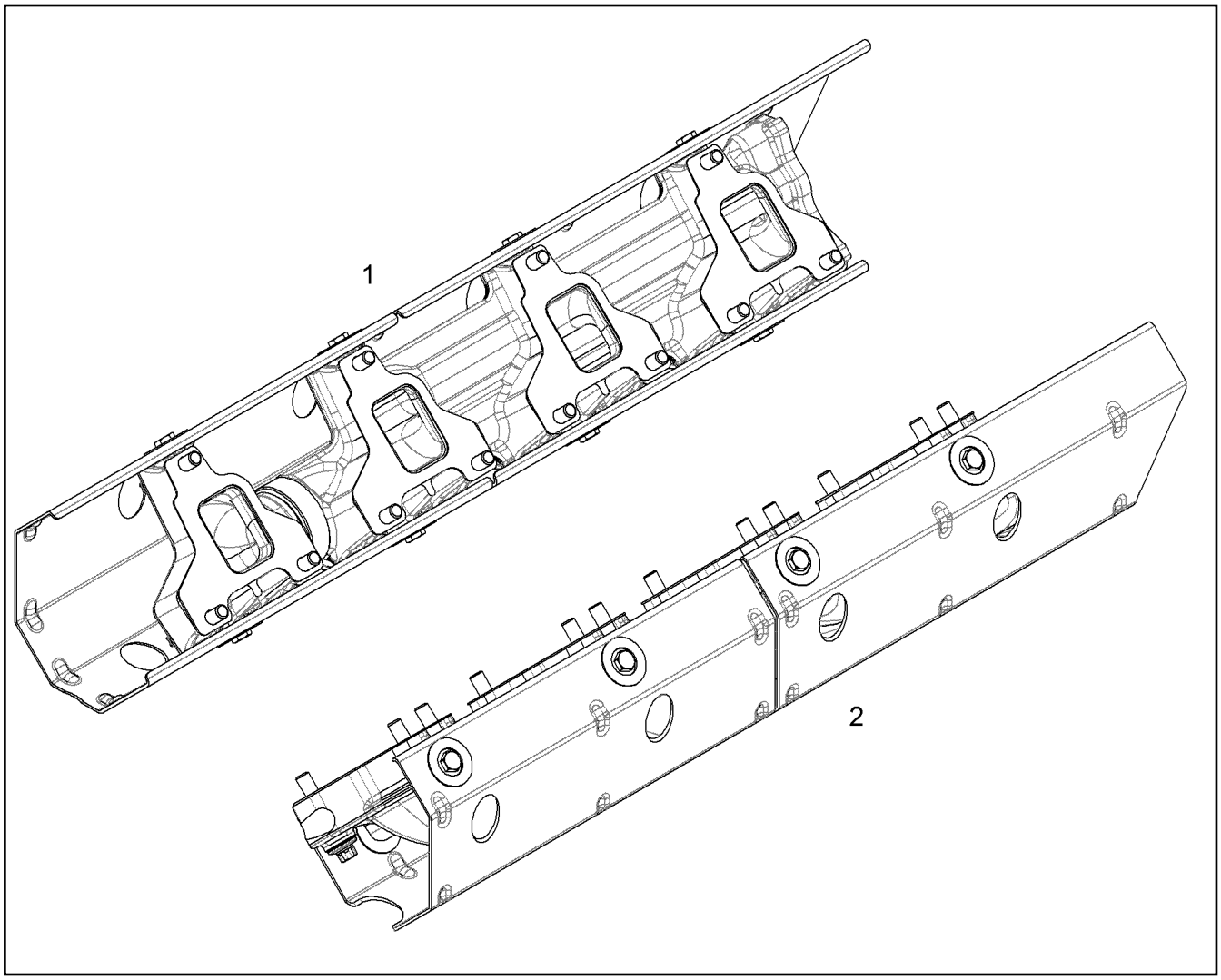

Pos.	Item	Quantity	Description	Bezeichnung
1	10115667	1	EXHAUST PIPE RIGHT V-MOTORXD9508 ⇨ ❑ 392	ABGASROHR RECHTS
2	10115668	1	EXHAUST PIPE LEFT V-MOTORXD9508 ⇨ ❑ 393	ABGASROHR LINKS

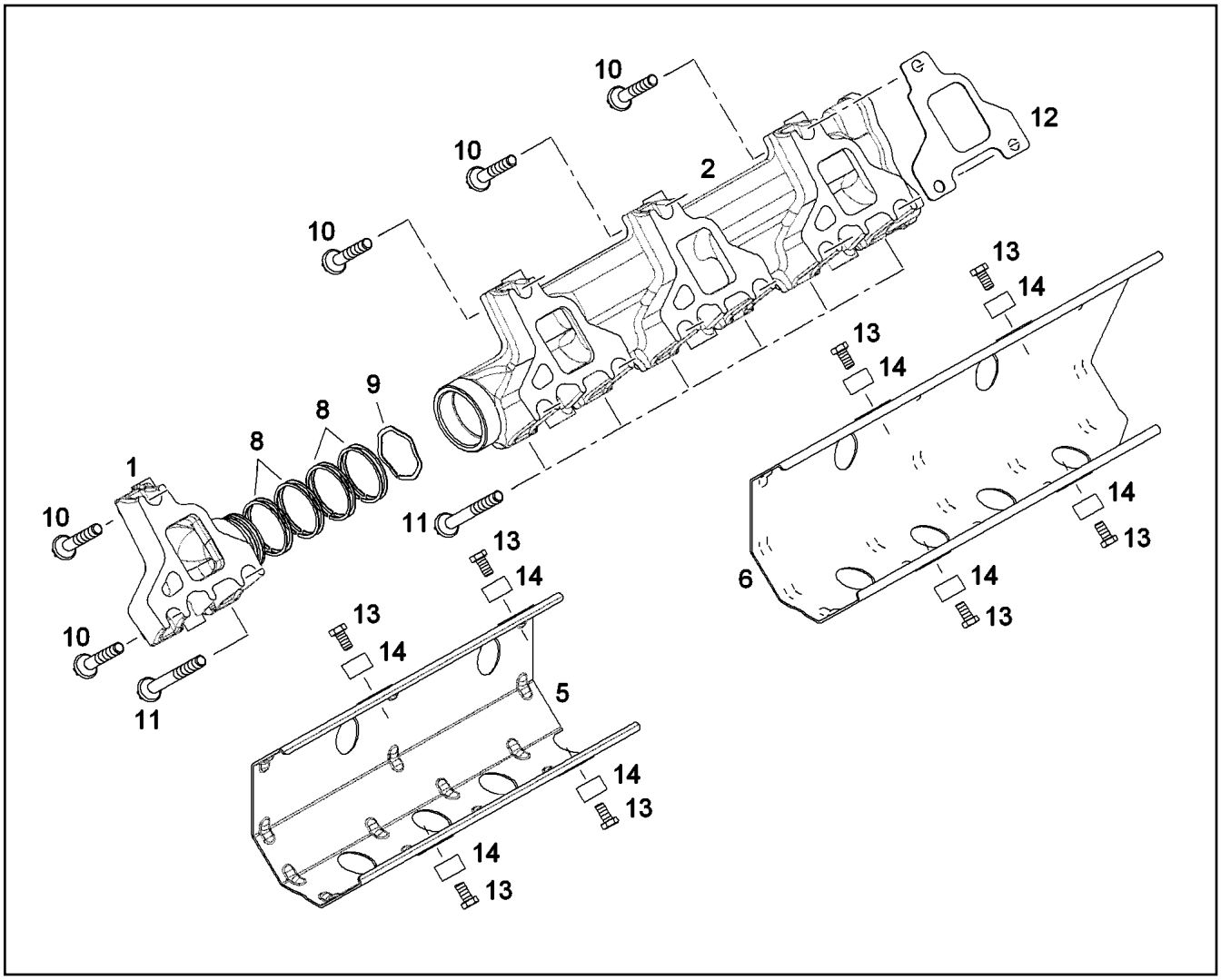

Pos.	Item	Quantity	Description	Bezeichnung
1	9079026	1	EXHAUST PIPE V-MOTORXD9508	ABGASROHR
2	10115612	1	EXHAUST PIPE V-MOTORXD9508	ABGASROHR
5	10120330	1	HEAT INSULATION PLATE DC01+ZE25/25	WAERMESCHUTZBLECH
6	10120331	1	HEAT INSULATION PLATE DC01+ZE25/25	WAERMESCHUTZBLECH
8	10030741	2	LAMELLAR DISK KIT 52/46,7X2,9 X5NiCrTi26-	LAMELLENRINGSATZ
9	10030768	1	CURVED SPRING X5NiCrTi26-1	WELLFEDER
10	10030346	5	HEXALOBULAR HEAD SCREW M10X55 X5N	SECHSRUNDSCHRAUBE
11	10012550	7	HEXALOBULAR HEAD SCREW M10X95 X5N	SECHSRUNDSCHRAUBE
12	9078308	4	SEAL 1,22 METALOSEAL	DICHTUNG
13	10336200	8	HEX SCREW DIN 6921 M8X25 X5NiCrTi26-1	SECHSKANTSCHRAUBE
14	9132577	8	DISTANCE SLEEVE 8,5X18X10 11SMnPb30	DISTANZHUELSE

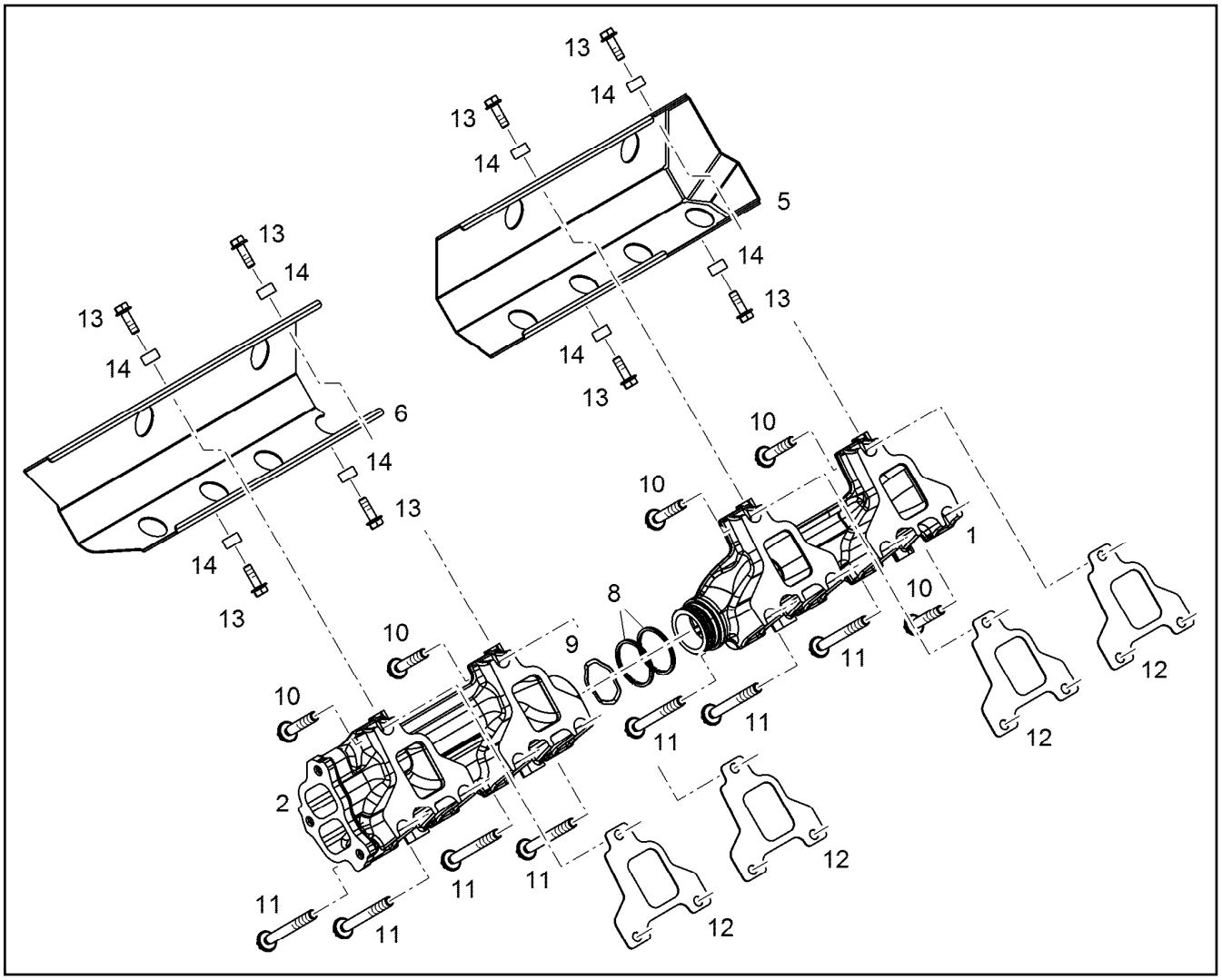

Pos.	Item	Quantity	Description	Bezeichnung
1	9079024	1	EXHAUST PIPE V-MOTORXD9508	ABGASROHR
2	10115614	1	EXHAUST PIPE V-MOTORXD9508	ABGASROHR
5	10120332	1	HEAT INSULATION PLATE DC01+ZE25/25	WAERMESCHUTZBLECH
6	10120333	1	HEAT INSULATION PLATE DC01+ZE25/25	WAERMESCHUTZBLECH
8	10030741	2	LAMELLAR DISK KIT 52/46,7X2,9 X5NiCrTi26-	LAMELLENRINGSATZ
9	10030768	2	CURVED SPRING X5NiCrTi26-1	WELLFEDER
10	10030346	5	HEXALOBULAR HEAD SCREW M10X55 X5N	SECHSRUNDSCHRAUBE
11	10012550	7	HEXALOBULAR HEAD SCREW M10X95 X5N	SECHSRUNDSCHRAUBE
12	9078308	4	SEAL 1,22 METALOSEAL	DICHTUNG
13	10336200	8	HEX SCREW DIN 6921 M8X25 X5NiCrTi26-1	SECHSKANTSCHRAUBE
14	9132577	8	DISTANCE SLEEVE 8,5X18X10 11SMnPb30	DISTANZHUELSE

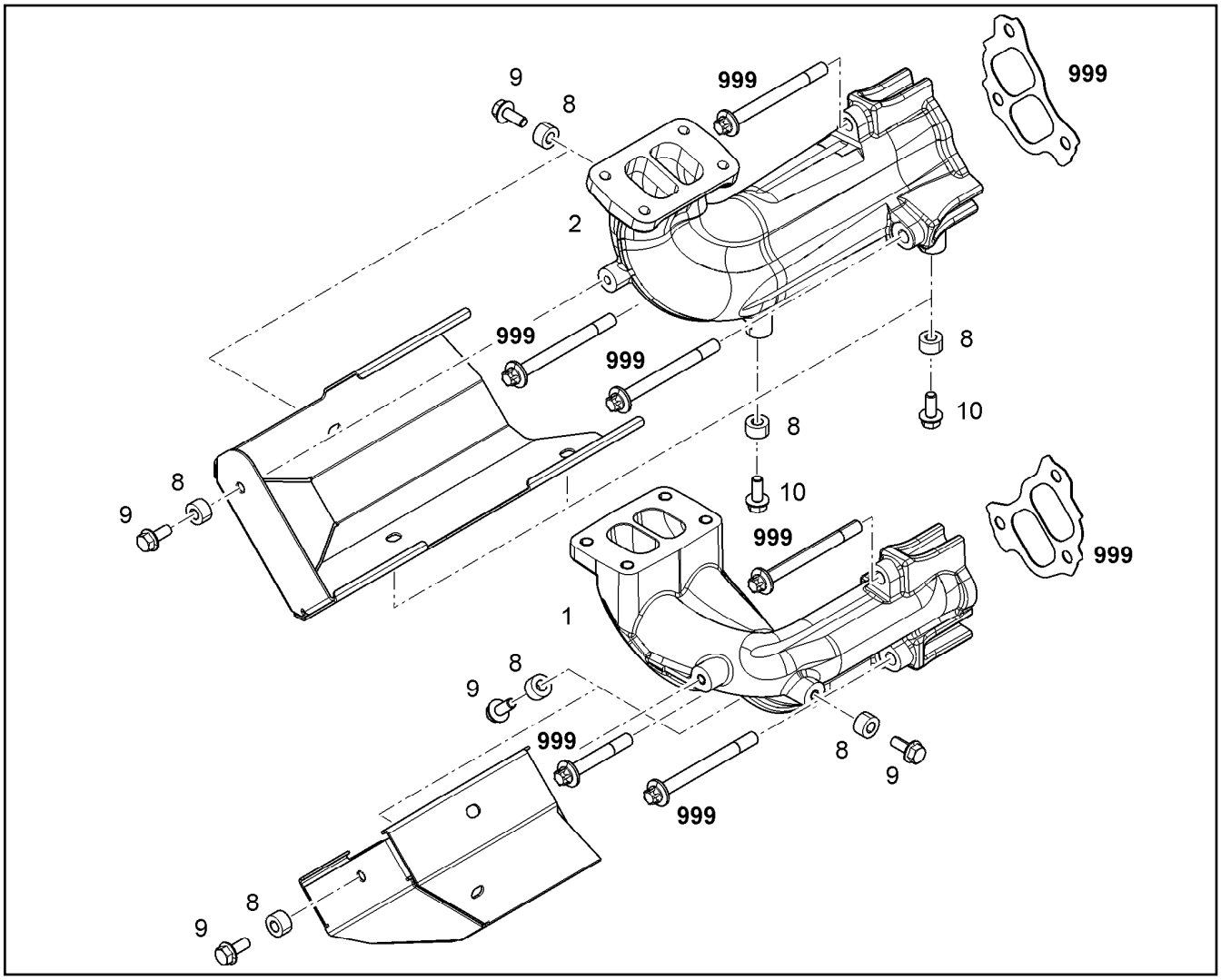

Pos.	Item	Quantity	Description	Bezeichnung
1	10135001	1	OUTLET MANIFOLD V-MOTORXD9508	ABGASKRUEMMER
2	10135927	1	EXHAUST MANIFOLD LEFT V-MOTORXD95	ABGASKRUEMMER LINKS
6	10135107	1	HEAT INSULATION PLATE DC01+ZE25/25	WAERMESCHUTZBLECH
7	10135477	1	HEAT INSULATION PLATE DC01+ZE25/25	WAERMESCHUTZBLECH
8	9132577	7	DISTANCE SLEEVE 8,5X18X10 11SMnPb30	DISTANZHUELSE
9	12691481	7	HEX SCREW EN 1665 M8X20 X5NiCrTi26* C3	SECHSKANTSCHRAUBE
999	12470175	1	REBUILDING KIT	UMBAUKIT

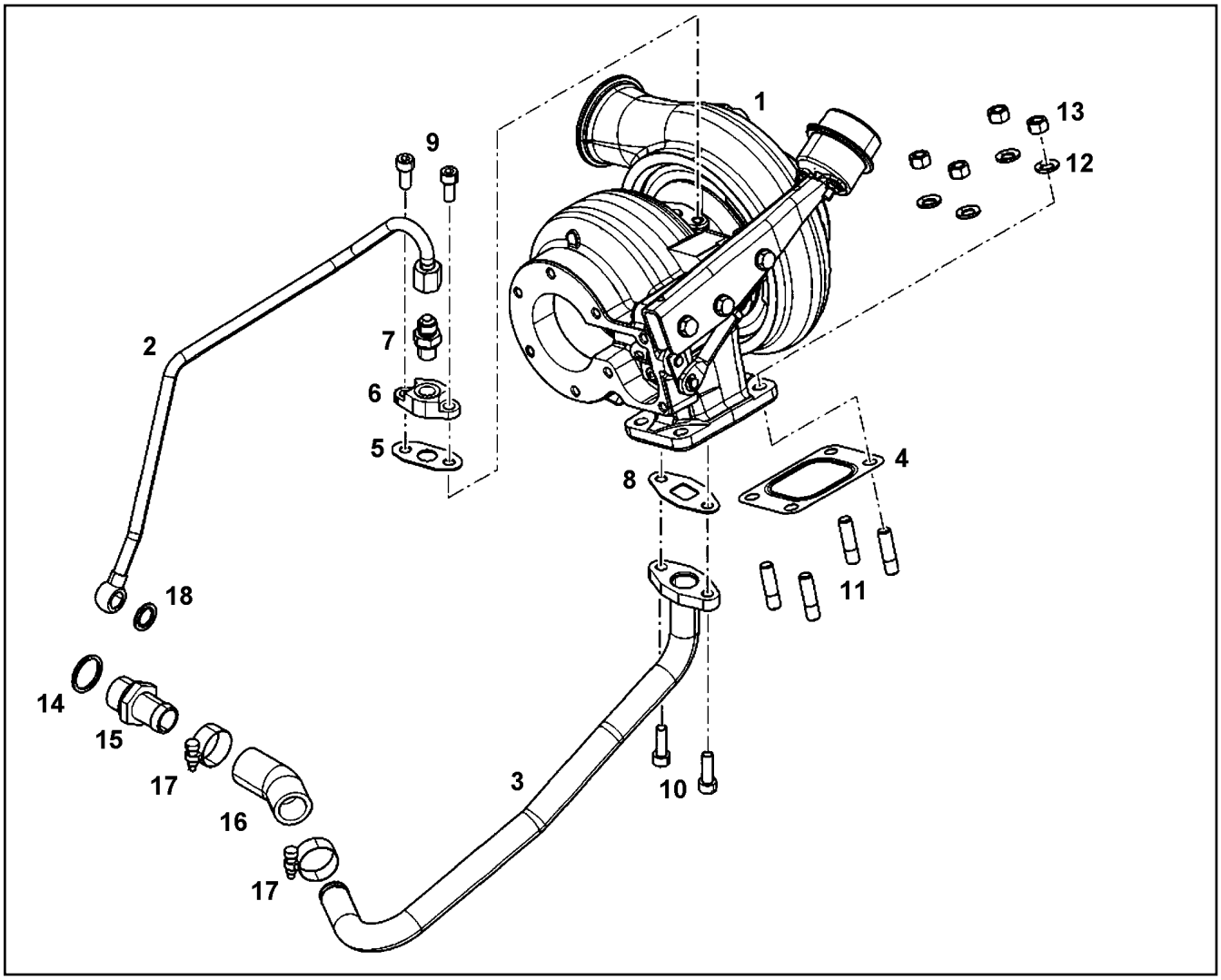

Pos.	Item	Quantity	Description	Bezeichnung
1	10134988	1	EXHAUST GAS TURBOCHARGER HE400WG	ABGASTURBOLADER
2	10135232	1	LUBRICATING OIL LINE 10X1	SCHMIEROELLEITUNG
3	10135221	1	OIL RETURN PIPE 22X1,5	OELRUECKLAUFLEITUNG
4	10125739	1	SEAL X15CrNiSi20-	DICHTUNG
5	10132331	1	SEAL AFM 32/2	DICHTUNG
6	11422653	1	FLANGE S235JR	FLANSCH
6	11422653	1	FLANGE S235JR	FLANSCH
7	10813936	1	FITTING GE 10 M14X1,5/9/ CR6-FREI	VERSCHRAUBUNG
8	10115623	1	SEAL	DICHTUNG
9	4600377	2	SOCKET HEAD SCREW ISO 4762 M8X18 8.8	ZYLINDERSCHRAUBE
9	10875598	2	SOCKET HEAD SCREW ISO 4762 M8X20 8.8	ZYLINDERSCHRAUBE
10	10875599	2	SOCKET HEAD SCREW ISO 4762 M8X25 8.8	ZYLINDERSCHRAUBE
11	4981172	4	DOUBLE-ENDED STUD DIN 939 M10X25 X5N	STIFTSCHRAUBE
12	9076638	4	WASHER 10,5X18,5X2 -	SCHEIBE
13	10120639	4	NUT M10X1,5 X5NiCrTi26-1	MUTTER
14	710106108	1	SEALING RING DIN 7603 A26X31X2 CU	DICHTRING
15	9140351	1	HOSE NIPPLE CE-0, H54	SCHLAUCHNIPPEL
16	10123540	1	RUBBER CONNECTION 30° Silicone	GUMMIMUFFE
17	774215008	2	HOSE CLAMP 26/20-32/12 W3	SCHLAUCHSCHELLE
18	4900262	1	SEALING RING DIN 7603 A14X20 CU	DICHTRING

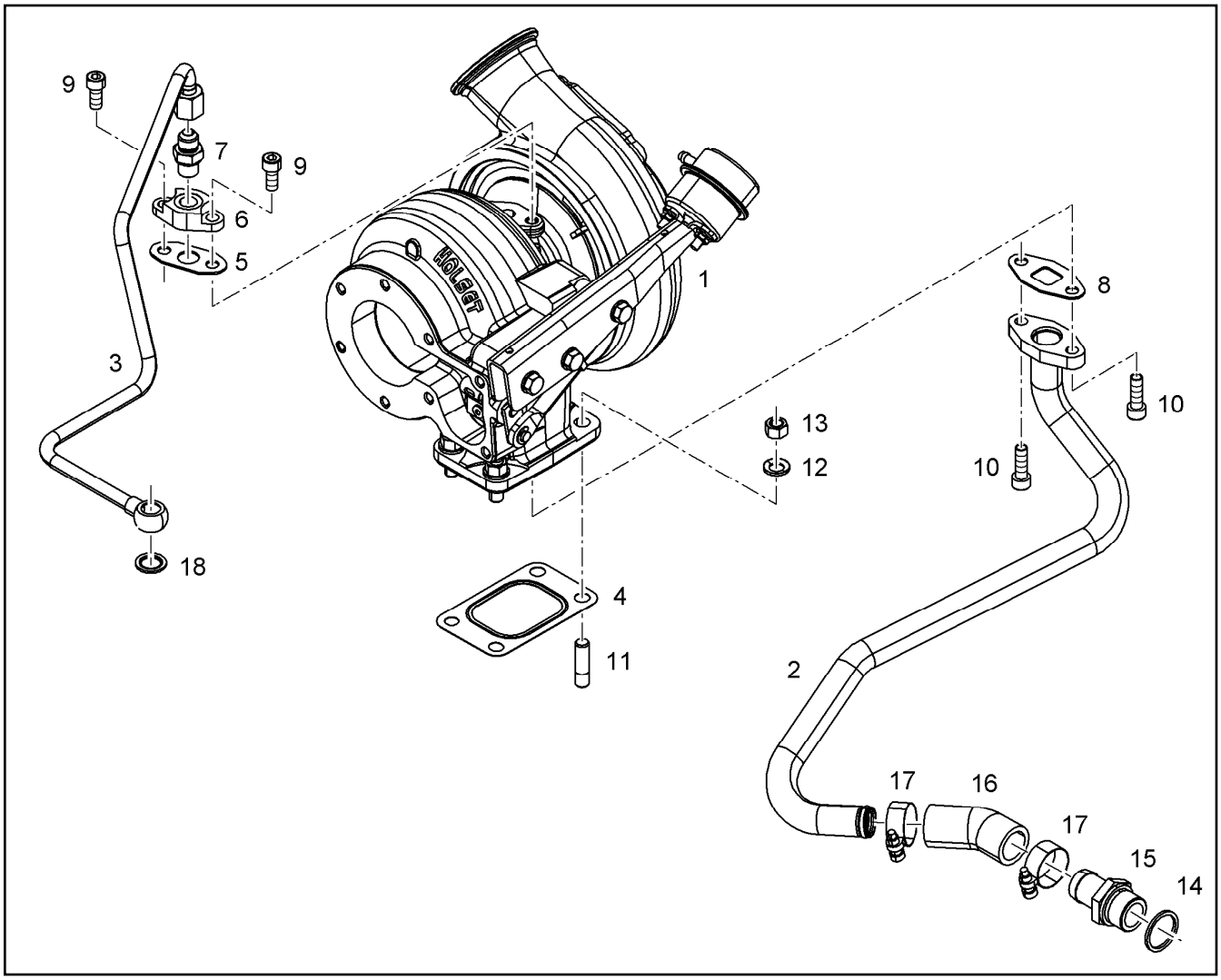

Pos.	Item	Quantity	Description	Bezeichnung
1	10134989	1	EXHAUST GAS TURBOCHARGER HE400WG	ABGASTURBOLADER
2	10135023	1	OIL RETURN PIPE 22X1,5	OELRUECKLAUFLEITUNG
3	10135310	1	LUBRICATING OIL LINE 10X1	SCHMIEROELLEITUNG
4	10125739	1	SEAL X15CrNiSi20-	DICHTUNG
5	10132331	1	SEAL AFM 32/2	DICHTUNG
6	11422653	1	FLANGE S235JR	FLANSCH
7	10813936	1	FITTING GE 10 M14X1,5/9/ CR6-FREI	VERSCHRAUBUNG
8	10115623	1	SEAL	DICHTUNG
9	10875598	2	SOCKET HEAD SCREW ISO 4762 M8X20 8.8	ZYLINDERSCHRAUBE
10	10875599	2	SOCKET HEAD SCREW ISO 4762 M8X25 8.8	ZYLINDERSCHRAUBE
11	4981172	4	DOUBLE-ENDED STUD DIN 939 M10X25 X5N	STIFTSCHRAUBE
12	9076638	4	WASHER 10,5X18,5X2 -	SCHEIBE
13	10120639	4	NUT M10X1,5 X5NiCrTi26-1	MUTTER
14	710106008	1	SEALING RING DIN 7603 A26X32X2 CU	DICHTRING
15	9140351	1	HOSE NIPPLE CE-0, H54	SCHLAUCHNIPPEL
16	10123540	1	RUBBER CONNECTION 30° Silicone	GUMMIMUFFE
17	774215008	2	HOSE CLAMP 26/20-32/12 W3	SCHLAUCHSCHELLE
18	4900262	1	SEALING RING DIN 7603 A14X20 CU	DICHTRING

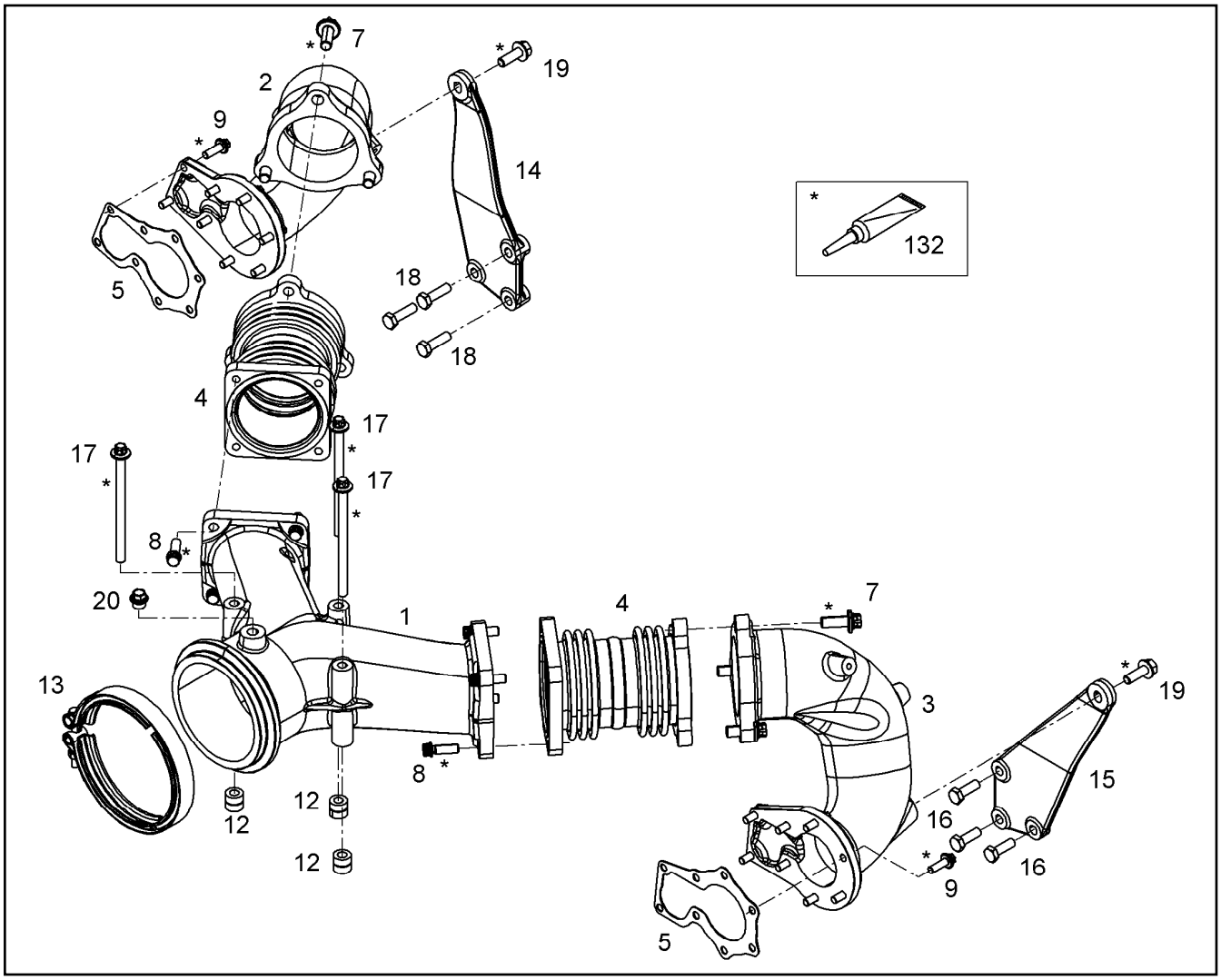

Pos.	Item	Quantity	Description	Bezeichnung
1	10137633	1	EXHAUST NOZZLE V-MOTORXD9508	ABGASSTUTZEN
1	10153469	1	EXHAUST NOZZLE V-MOTORXD9508	ABGASSTUTZEN
2	10135293	1	EXHAUST NOZZLE V-MOTORXD9508	ABGASSTUTZEN
3	10135295	1	EXHAUST NOZZLE V-MOTORXD9508	ABGASSTUTZEN
4	10133133	2	COMPENSATOR	KOMPENSATOR
4	10152117	2	COMPENSATOR	KOMPENSATOR
5	10134945	2	SEAL METALOSEAL 1	DICHTUNG
7	10133196	6	HEXALOBULAR HEAD SCREW M12X30 21C	SECHSRUNDSCHRAUBE
8	10132558	8	12-SIDED SCREW M10X30 X5NiCrTi26-1	ZWOELFKANTSCHRAUBE
9	10118695	16	HEXALOBULAR HEAD SCREW M8X22 X5NiC	SECHSRUNDSCHRAUBE
12	10121610	3	DISTANCE SLEEVE 10,5X20X19 21CrMoV5-7	DISTANZHUELSE
13	10494116	1	PROFIL CLAMP 163,0/K1	PROFILSCHELLE
14	11442761	1	HOLDER	HALTER
15	11442759	1	HOLDER	HALTER
16	11642358	3	HEX SCREW ISO 4017 M10X30 8.8 FLZN SP	SECHSKANTSCHRAUBE
17	11007668	3	HEXALOBULAR HEAD SCREW M10X145 X5N	SECHSRUNDSCHRAUBE
18	11691328	3	HEX SCREW ISO 4017 M10X35 8.8 FLZN SP	SECHSKANTSCHRAUBE
19	11656155	2	HEX SCREW EN 1665 M10X30 8.8 FLZN SPF	SECHSKANTSCHRAUBE
20	10128874	1	SCREW PLUG M14X1,5 X5CrNi18-10	VERSCHLUSSSCHRAUBE
132	10002552	1	COPPER PASTE 850g	KUPFERPASTE

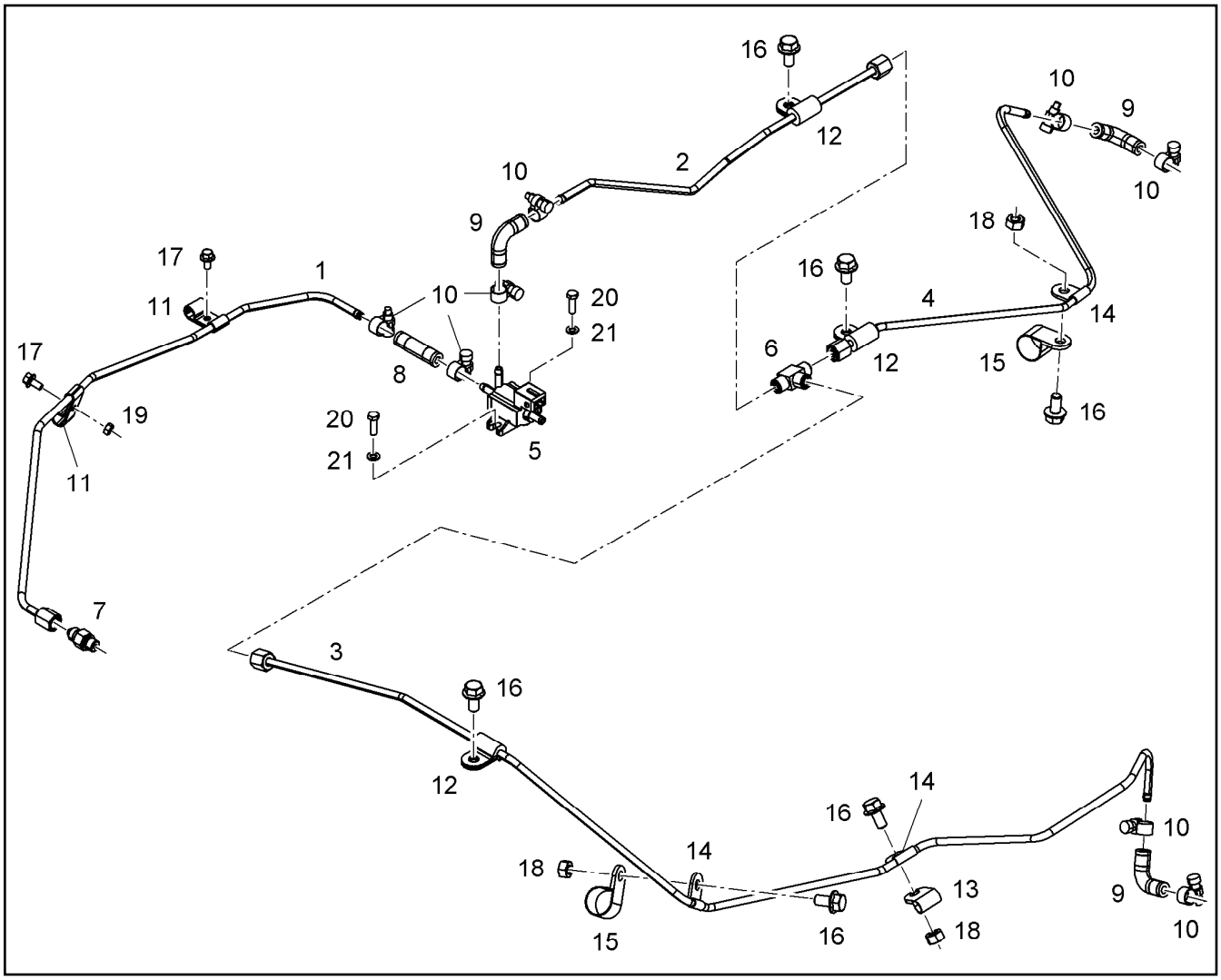

Pos.	Item	Quantity	Description	Bezeichnung
1	10137896	1	PIPELINE 6X1	ROHRLEITUNG
2	10137605	1	PIPELINE 6X1	ROHRLEITUNG
3	10137606	1	PIPELINE 6X1	ROHRLEITUNG
4	10138013	1	PIPELINE 6X1	ROHRLEITUNG
5	10125152	1	CYCLE VALVE 2.5BAR 8L/MIN 6m	TAKTVENTIL
6	7362170	1	FITTING ISO 8434-1 T 6L M12X1,5 CR6-FREI	VERSCHRAUBUNG
7	10813933	1	FITTING GE 6 M10X1,0/7/1 CR6-FREI	VERSCHRAUBUNG
8	10126119	1	RUBBER CONNECTION 06-12X45 SILIKON	GUMMIMUFFE
9	10128228	3	RUBBER CONNECTION Silicone	GUMMIMUFFE
10	11005281	8	HOSE CLAMP DIN 3017-2 12/11,5-12,5/9 W1-	SCHLAUCHSCHELLE
11	10132401	2	PIPE CLAMP 9.5 X5CrNi18-10	ROHRSCHELLE
12	7382088	3	CLAMP DIN 3016-1 6X20XD1 W1-2-MVQ	SCHELLE
13	7381285	1	CLAMP DIN 3016-1 10X20XA1 W1-2	SCHELLE
14	11000593	3	CLAMP DIN 3016-1 6X20XA1 W4	SCHELLE
15	7381286	2	CLAMP DIN 3016-1 22X20XA1 W1-2	SCHELLE
16	11656992	6	HEX SCREW EN 1665 M8X16 8.8 480H SPF	SECHSKANTSCHRAUBE
17	12207546	2	HEX SCREW EN 1665 M5X10 8.8 480H	SECHSKANTSCHRAUBE
18	4000381	3	HEX NUT ISO 4032 M8 10 A2C SPF	SECHSKANTMUTTER
19	10875620	1	HEX NUT ISO 4032 M5 8 480H SPF	SECHSKANTMUTTER
20	11647548	2	HEX SCREW ISO 4017 M5X16 8.8 480H SPF	SECHSKANTSCHRAUBE
21	11140403	2	WASHER ISO 7089 5 200HV 480H SPF	SCHEIBE

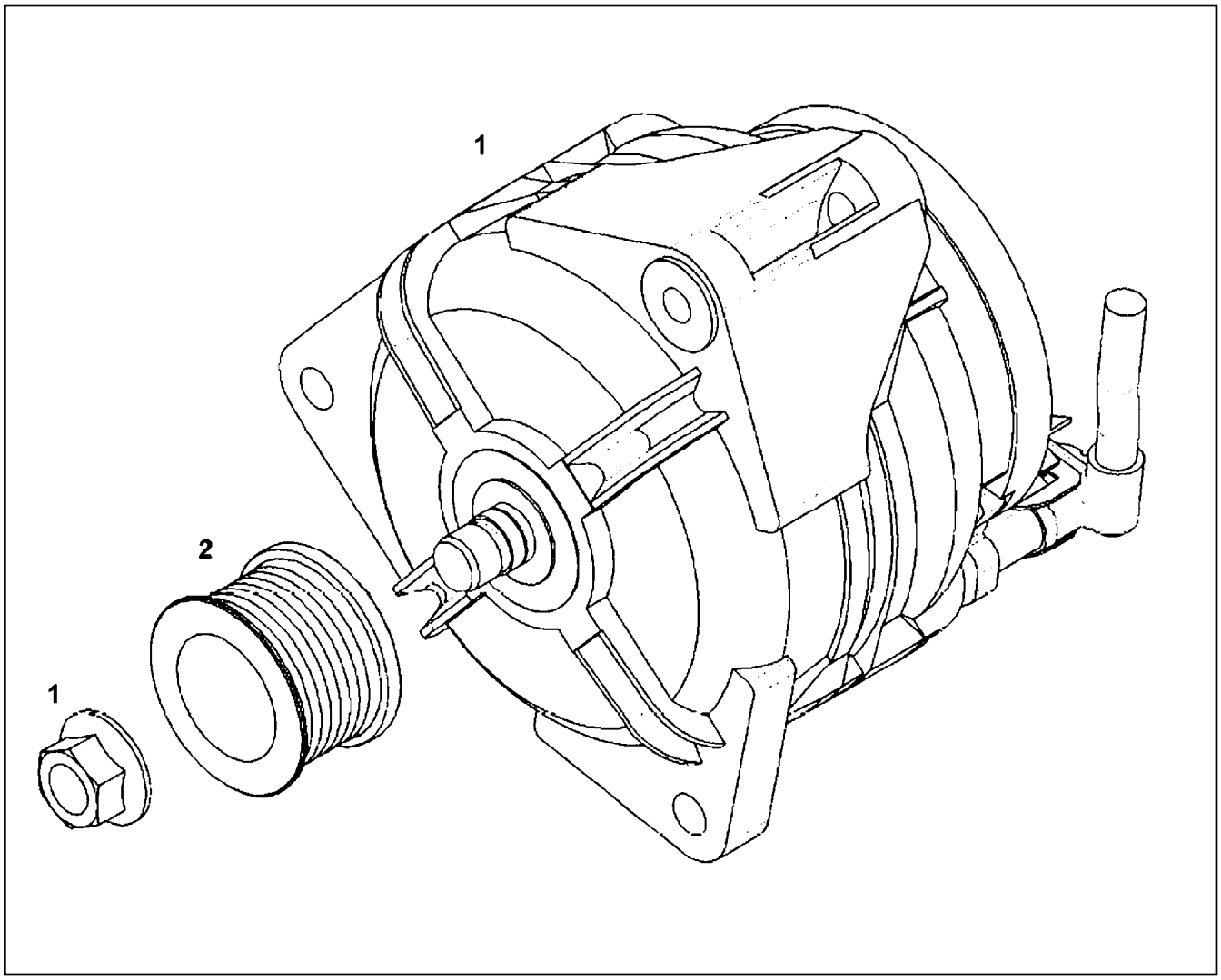

Pos.	Item	Quantity	Description	Bezeichnung
1	10044682	1	THREE PHASE CURRENT GENERATOR 3.0	DREHSTROMGENERATOR
(1)	10475994	1	REGULATOR	REGLER
2	9079587	1	BELT PULLEY 0.5X8PKX51,7 C45	RIEMENSCHEIBE
2	11355618	1	BELT PULLEY 8PKX51,7 C45	RIEMENSCHEIBE

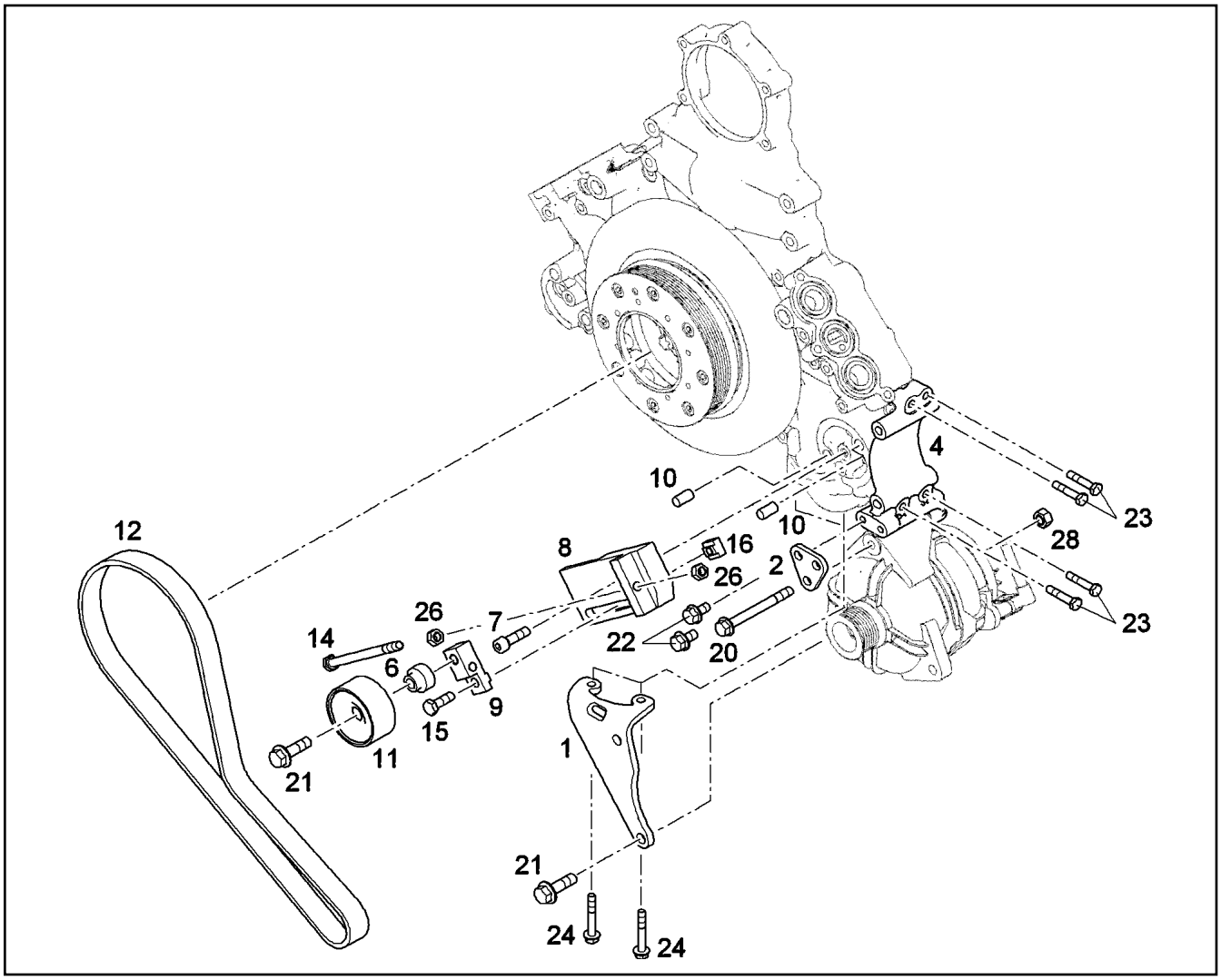

Pos.	Item	Quantity	Description	Bezeichnung
1	10120849	1	HOLDER S355J0	HALTER
2	9079591	1	HOLDER QStE 380 TM	HALTER
4	9079593	1	CONSOLE	KONSOLE
6	9079595	1	SPACER SLEEVE 11SMnPb30+C	ABSTANDSHUELSE
7	10875571	1	SOCKET HEAD SCREW ISO 4762 M10X30 8	ZYLINDERSCHRAUBE
8	10116401	1	CLAMPING COVERPLATE	SPANNLASCHE
9	10116402	1	HOLDER	HALTER
10	9268385	2	PARALLEL PIN 12m6X23,5	ZYLINDERSTIFT
11	10044691	1	DEFLECTION PULLEY	UMLENKROLLE
12	4981139	1	V-RIPPED BELT DIN 7867 8XPKX1205 EPDM	KEILRIPPENRIEMEN
14	10178881	1	HEX SCREW ISO 4017 M10X130 8.8 FLZN SP	SECHSKANTSCHRAUBE
15	11642358	1	HEX SCREW ISO 4017 M10X30 8.8 FLZN SP	SECHSKANTSCHRAUBE
16	10117039	1	HOLDER S355J0	HALTER
20	11692608	1	HEX SCREW EN 1665 M10X100 8.8 FLZN	SECHSKANTSCHRAUBE
21	10875423	2	HEX SCREW EN 1665 M12X40 8.8 FLZN SPF	SECHSKANTSCHRAUBE
22	11656153	2	HEX SCREW EN 1665 M10X20 8.8 FLZN SPF	SECHSKANTSCHRAUBE
23	11658660	4	HEX SCREW EN 1665 M8X40 8.8 480H SPF	SECHSKANTSCHRAUBE
24	12210060	2	HEX SCREW EN 1665 M8X55 8.8 480H	SECHSKANTSCHRAUBE
26	11002807	2	HEX NUT ISO 4032 M10 10 FLZN SPF	SECHSKANTMUTTER
28	11002808	1	HEX NUT ISO 4032 M12 10 FLZN	SECHSKANTMUTTER

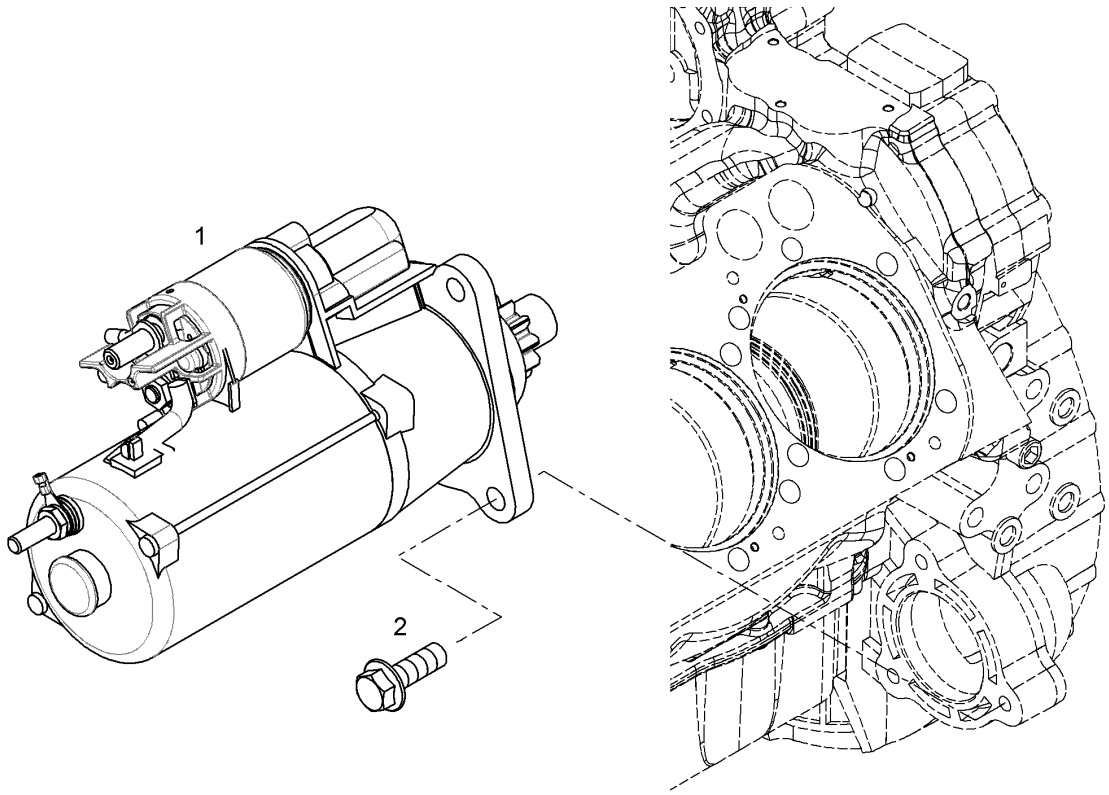

Pos.	Item	Quantity	Description	Bezeichnung
1	10120541	1	STARTER PRE-ASSY. 8.4KW 24V ⇨ ❑ 402	STARTER VORM.
2	10299566	3	HEX SCREW EN 1665 M12X35 10.9 FLZN SP	SECHSKANTSCHRAUBE

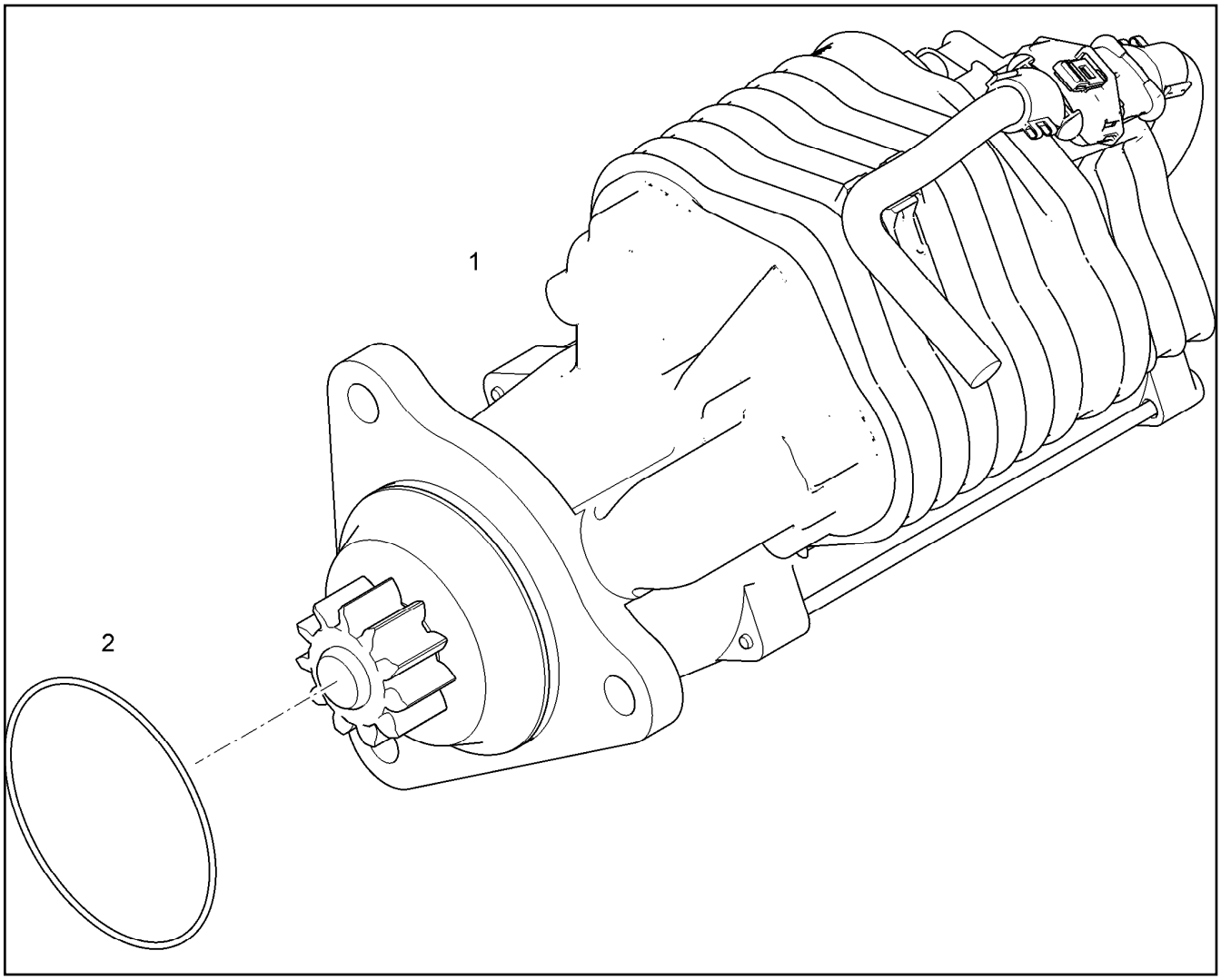

Pos.	Item	Quantity	Description	Bezeichnung
1	10120542	1	STARTER 8.4KW 24V	STARTER
2	10218370	1	O-RING 85X2 HNBR 70	O-RING

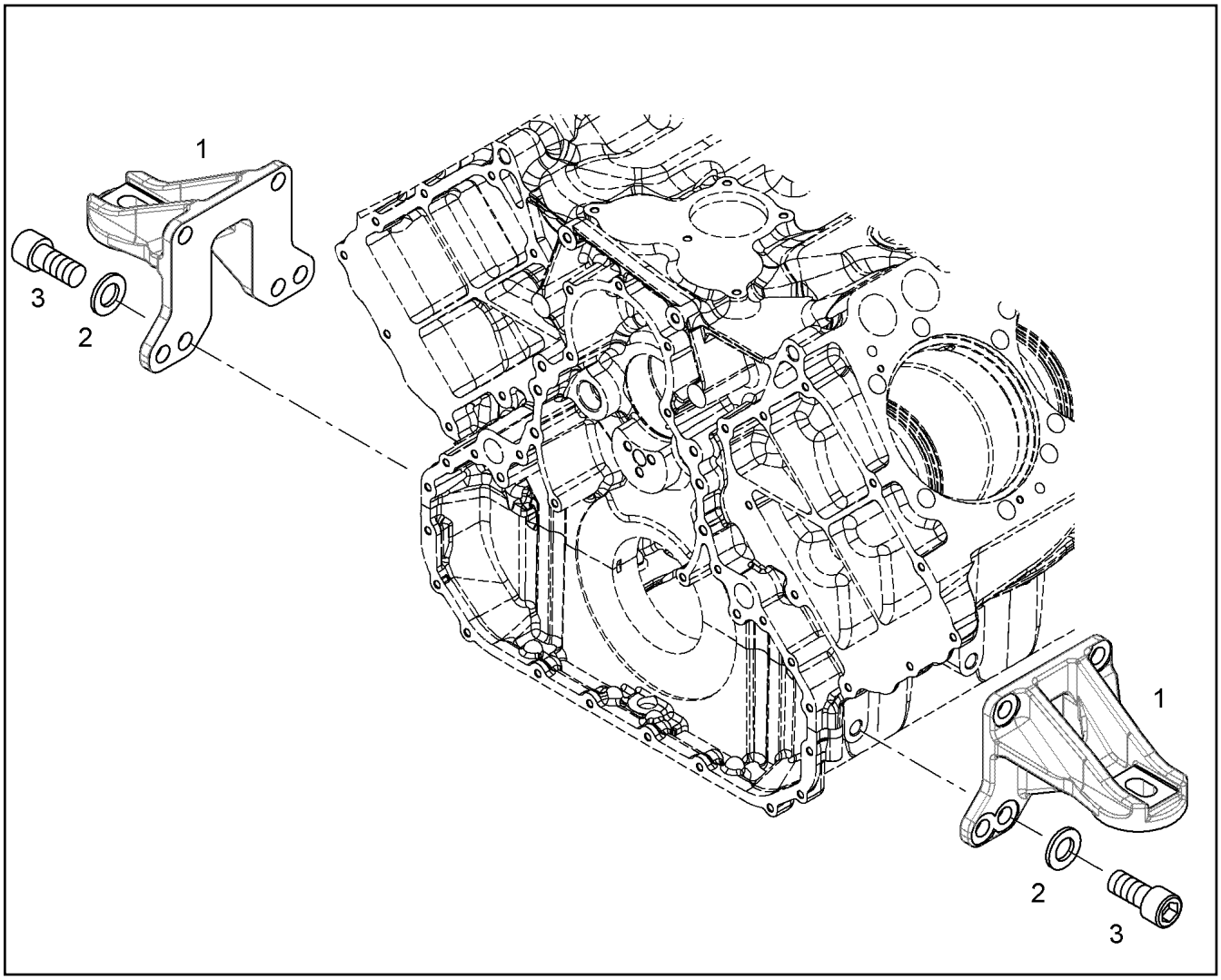

Pos.	Item	Quantity	Description	Bezeichnung
1	9079604	2	FASTENING PIECE	BEFESTIGUNGSTEIL
2	12210036	8	WASHER ISO 7089 16 200HV FLZN	SCHEIBE
3	10001464	8	SOCKET HEAD SCREW ISO 4762 M16X35 10	ZYLINDERSCHRAUBE

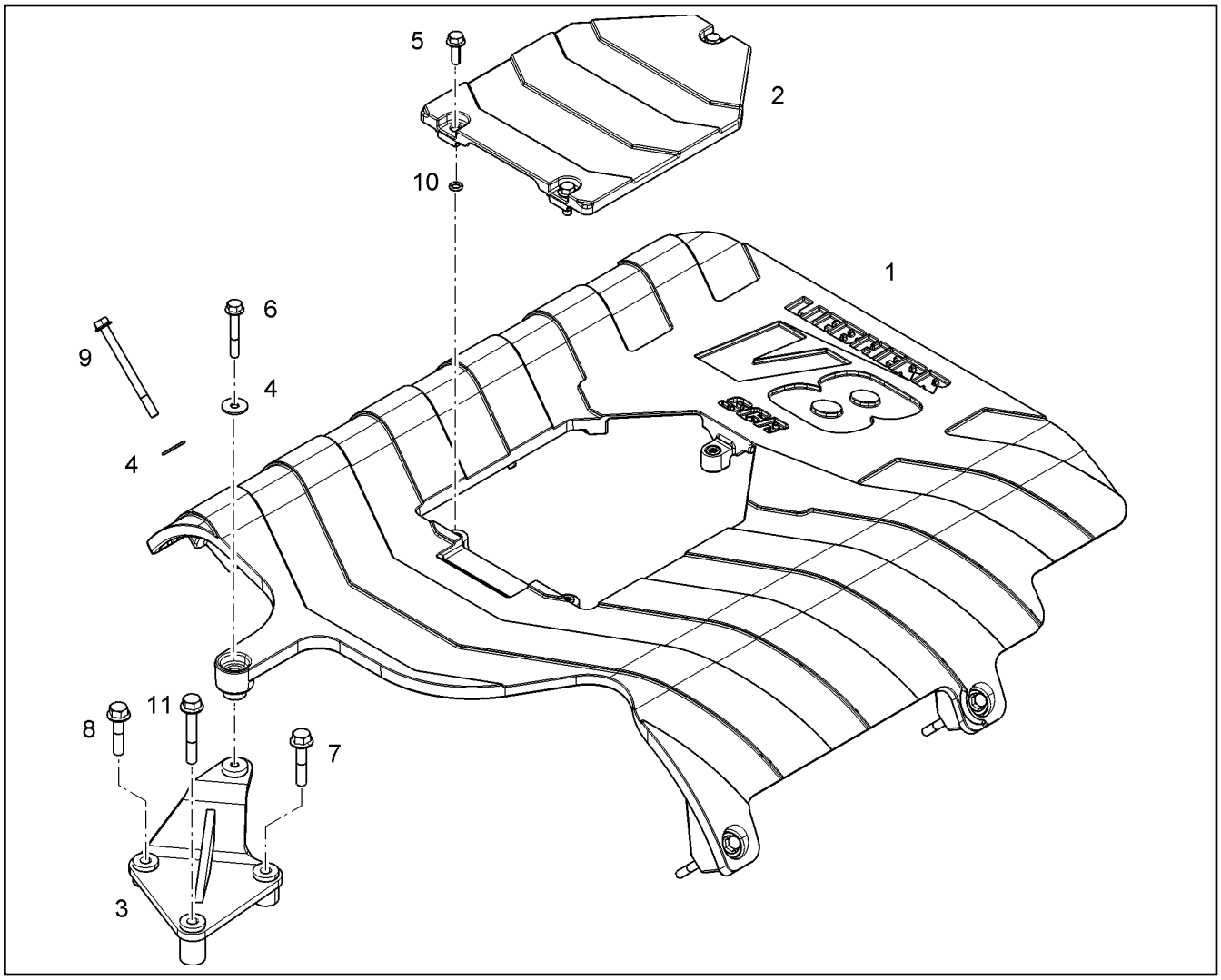

Pos.	Item	Quantity	Description	Bezeichnung
1	10135338	1	COVER PLATE PRE-ASS.	ABDECKPLATTE VORM.
2	10134888	1	COVER PLATE EN AC-Al Si1	ABDECKPLATTE
3	10135838	5	HOLDER S235JR	HALTER
4	11140469	5	WASHER ISO 7093-1 8 200HV 480H SPF	SCHEIBE
5	11826563	3	HEX SCREW EN 1665 M8X30 8.8 480H	SECHSKANTSCHRAUBE
6	11691686	1	HEX SCREW EN 1665 M8X50 8.8 480H SPF	SECHSKANTSCHRAUBE
7	11626073	1	HEX SCREW EN 1665 M10X50 8.8 FLZN	SECHSKANTSCHRAUBE
8	11656158	1	HEX SCREW EN 1665 M10X60 8.8 FLZN	SECHSKANTSCHRAUBE
9	12207552	4	HEX SCREW EN 1665 M8X100 8.8 480H	SECHSKANTSCHRAUBE
10	7380230	3	O-RING ISO 3601-1 6,02X2,62 NBR 90 A,BK	O-RING
11	10112497	1	HEX SCREW DIN 6921 M10X40 8.8 A3C	SECHSKANTSCHRAUBE

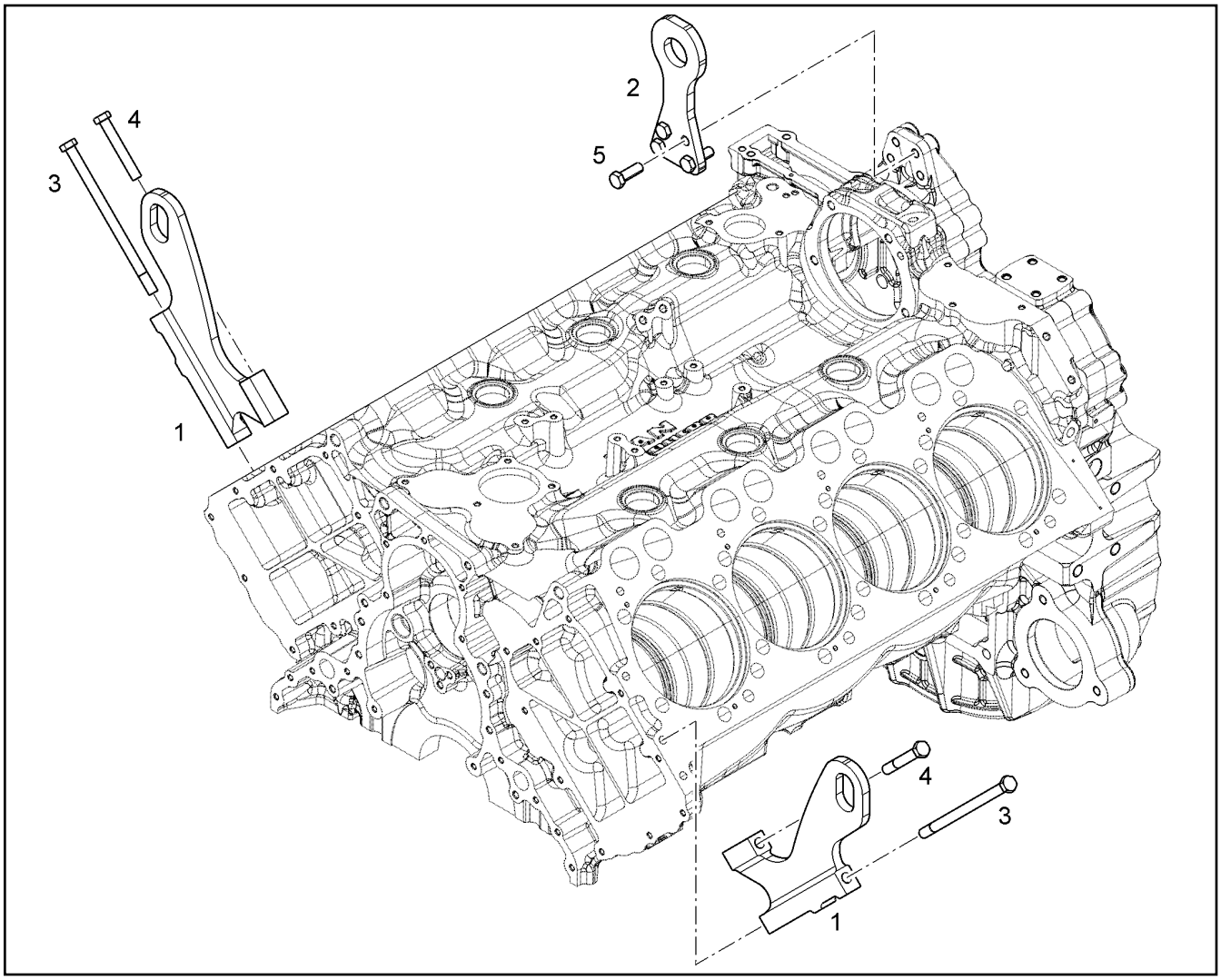

Pos.	Item	Quantity	Description	Bezeichnung
1	10126466	2	LIFTING HOOK S355J0	HEBEHAKEN
2	9079977	1	LIFTING HOOK S355J0	HEBEHAKEN
3	10299657	2	HEX SCREW ISO 4014 M12X200 10.9 FLZN	SECHSKANTSCHRAUBE
4	9230171	2	HEX SCREW ISO 4014 M12X80 10.9 FLZN SP	SECHSKANTSCHRAUBE
5	10299574	4	HEX SCREW ISO 4017 M12X35 10.9 FLZN SP	SECHSKANTSCHRAUBE

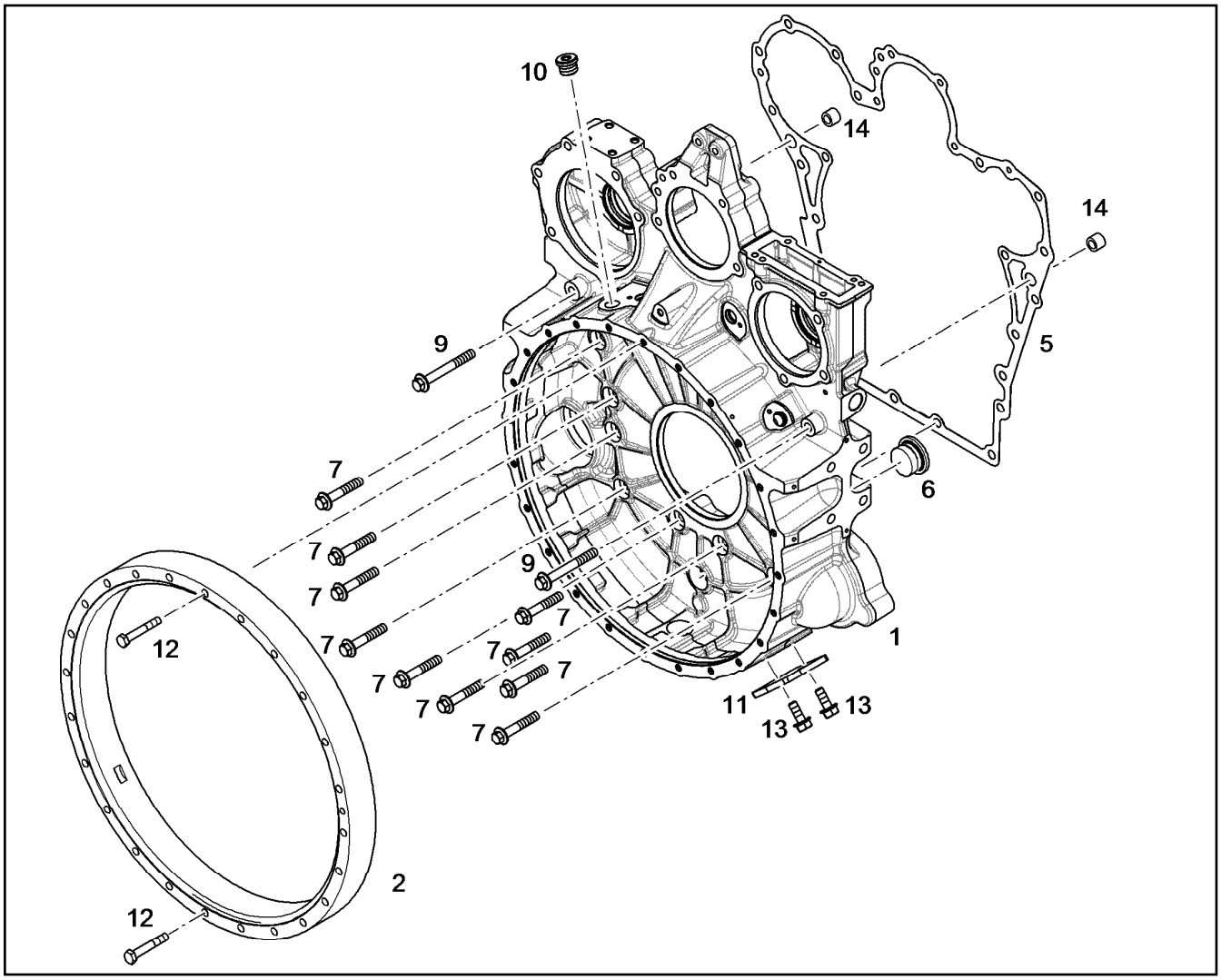

Pos.	Item	Quantity	Description	Bezeichnung
2	10129236	1	INTERMEDIATE RING	ZWISCHENRING
5	10133722	1	SEAL 0,33 METALOSEAL 1	DICHTUNG
6	7382202	1	SCREW PLUG VSTI M38X1,5	VERSCHLUSSSCHRAUBE
7	10299568	10	HEX SCREW EN 1665 M12X70 10.9 FLZN	SECHSKANTSCHRAUBE
9	10299598	2	HEX SCREW EN 1665 M12X100 10.9 FLZN	SECHSKANTSCHRAUBE
10	7380177	1	SCREW PLUG VSTI M22X1,5 CR6-FREI	VERSCHLUSSSCHRAUBE
11	9080502	1	COVER S235JR	DECKEL
12	11642367	2	HEX SCREW ISO 4014 M10X65 8.8 FLZN SP	SECHSKANTSCHRAUBE
13	11657219	2	HEX SCREW EN 1665 M8X20 8.8 480H SPF	SECHSKANTSCHRAUBE
14	10123103	2	TIGHT FIT SLEEVE 12X20X15,5 100Cr6	PASSHUELSE

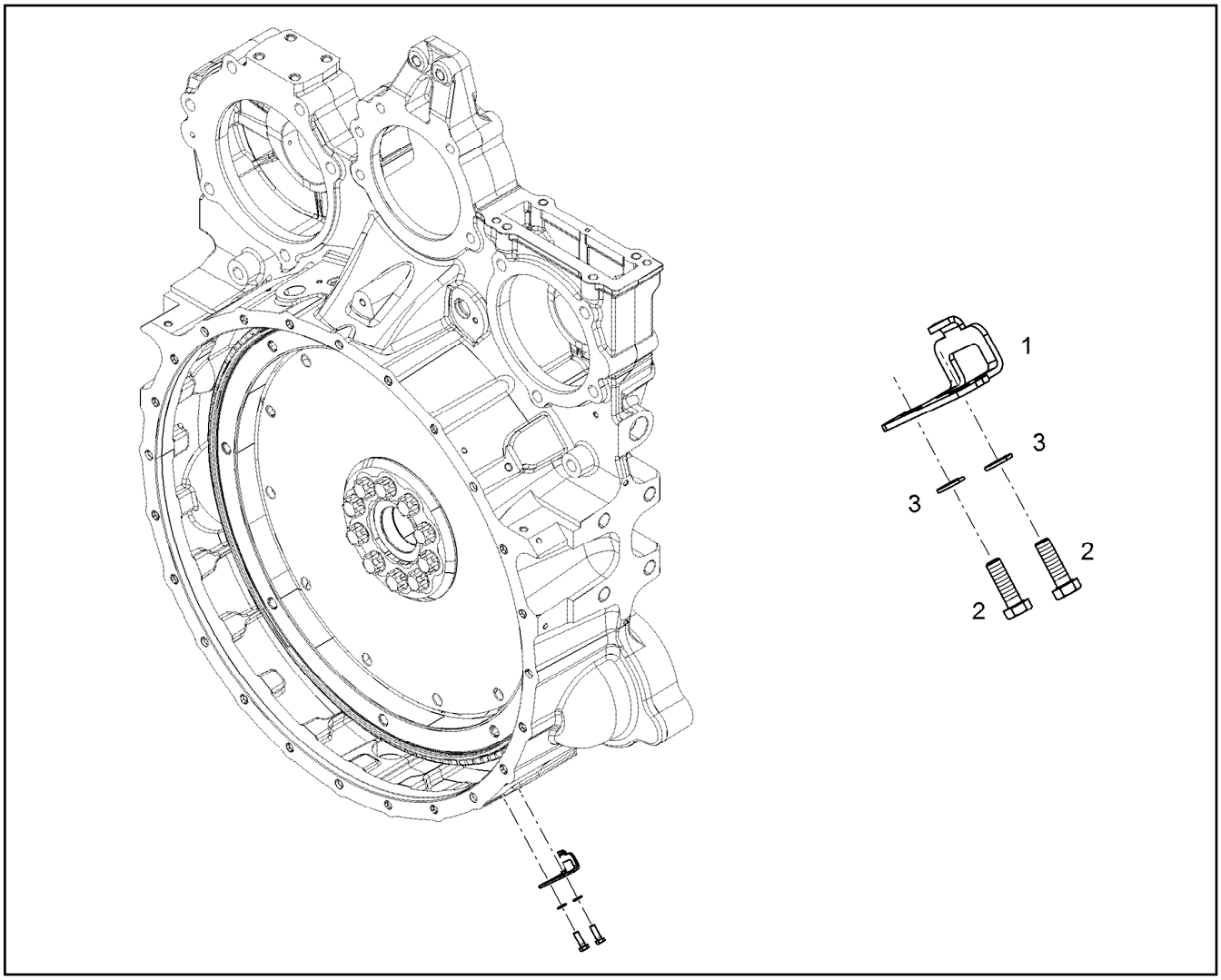

Pos.	Item	Quantity	Description	Bezeichnung
1	9078622	1	ADJUSTING PLATE S235JR	EINSTELLBLECH
2	11647548	2	HEX SCREW ISO 4017 M5X16 8.8 480H SPF	SECHSKANTSCHRAUBE
3	11140403	2	WASHER ISO 7089 5 200HV 480H SPF	SCHEIBE

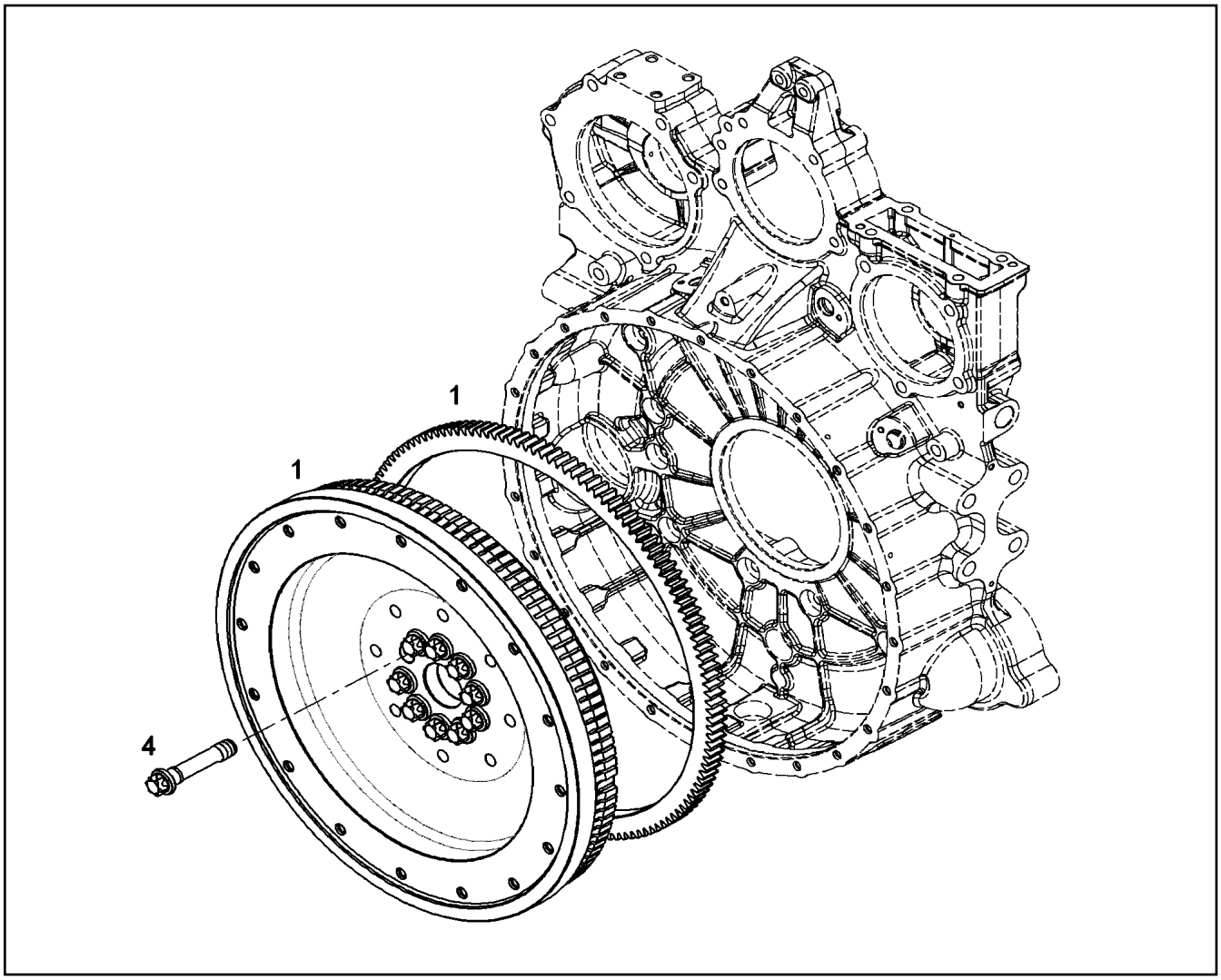

Pos.	Item	Quantity	Description	Bezeichnung
1	10120078	1	FLYWHEEL PRE-ASS. SAE 1X2,496	SCHWUNGRAD VORM.
(3)	9080734	1	CROWN GEAR C45	ZAHNKRANZ
4	9079517	10	HEXALOBULAR HEAD SCREW M18X1,5X90	SECHSRUNDSCHRAUBE

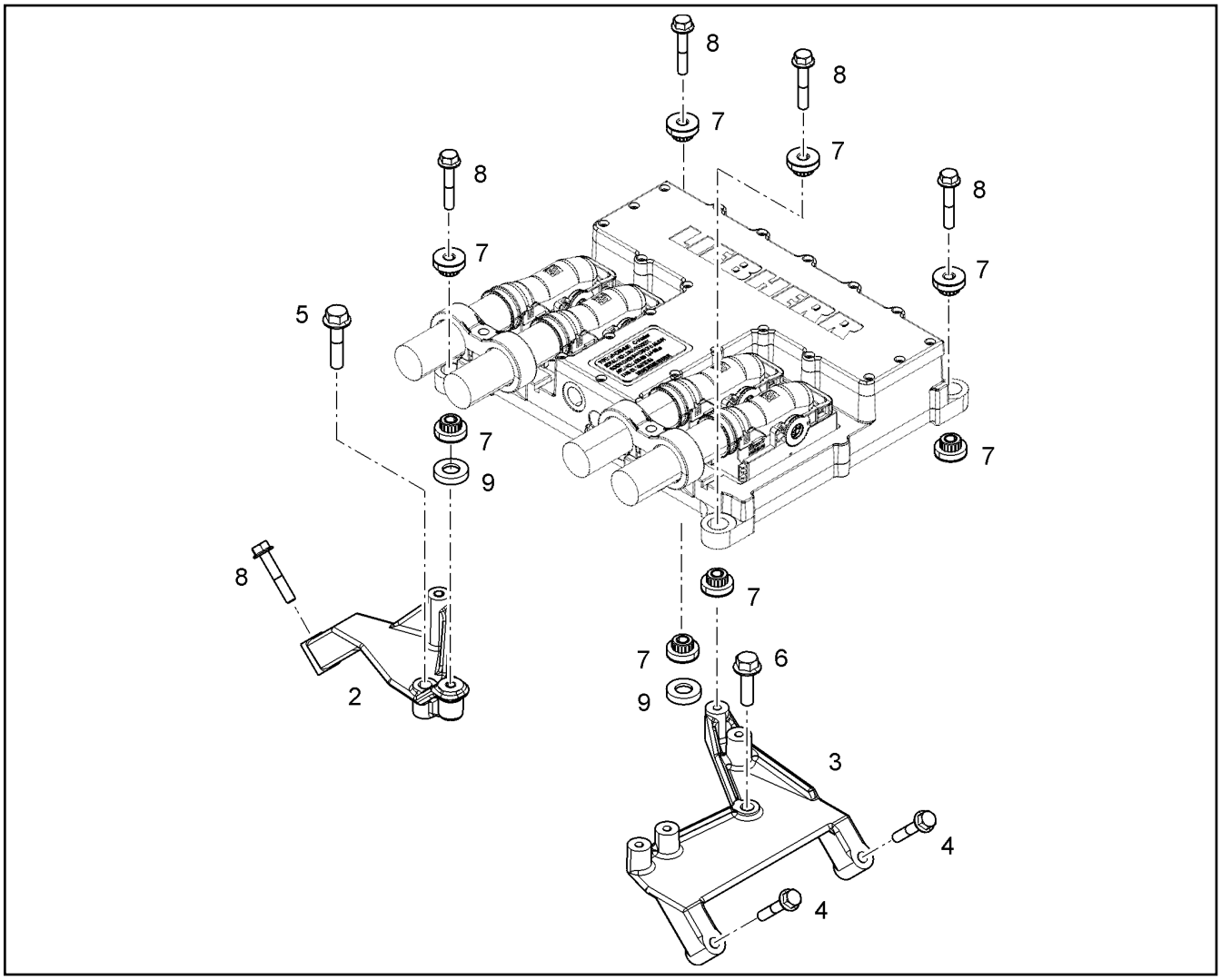

Pos.	Item	Quantity	Description	Bezeichnung
2	10130858	1	HOLDER	HALTER
3	10130860	1	HOLDER	HALTER
4	11691686	2	HEX SCREW EN 1665 M8X50 8.8 480H SPF	SECHSKANTSCHRAUBE
5	11656156	1	HEX SCREW EN 1665 M10X45 8.8 FLZN	SECHSKANTSCHRAUBE
6	11643686	1	HEX SCREW EN 1665 M10X35 8.8 FLZN SPF	SECHSKANTSCHRAUBE
7	10116274	5	RUBBER BUFFER 8,3/26X7,2 30 VMQ 21577	GUMMIPUFFER
8	10016907	7	HEX SCREW DIN 6921 M8X45 8.8 A2C	SECHSKANTSCHRAUBE
9	10137059	2	DISTANCE SLEEVE 9X26X4	DISTANZHUELSE

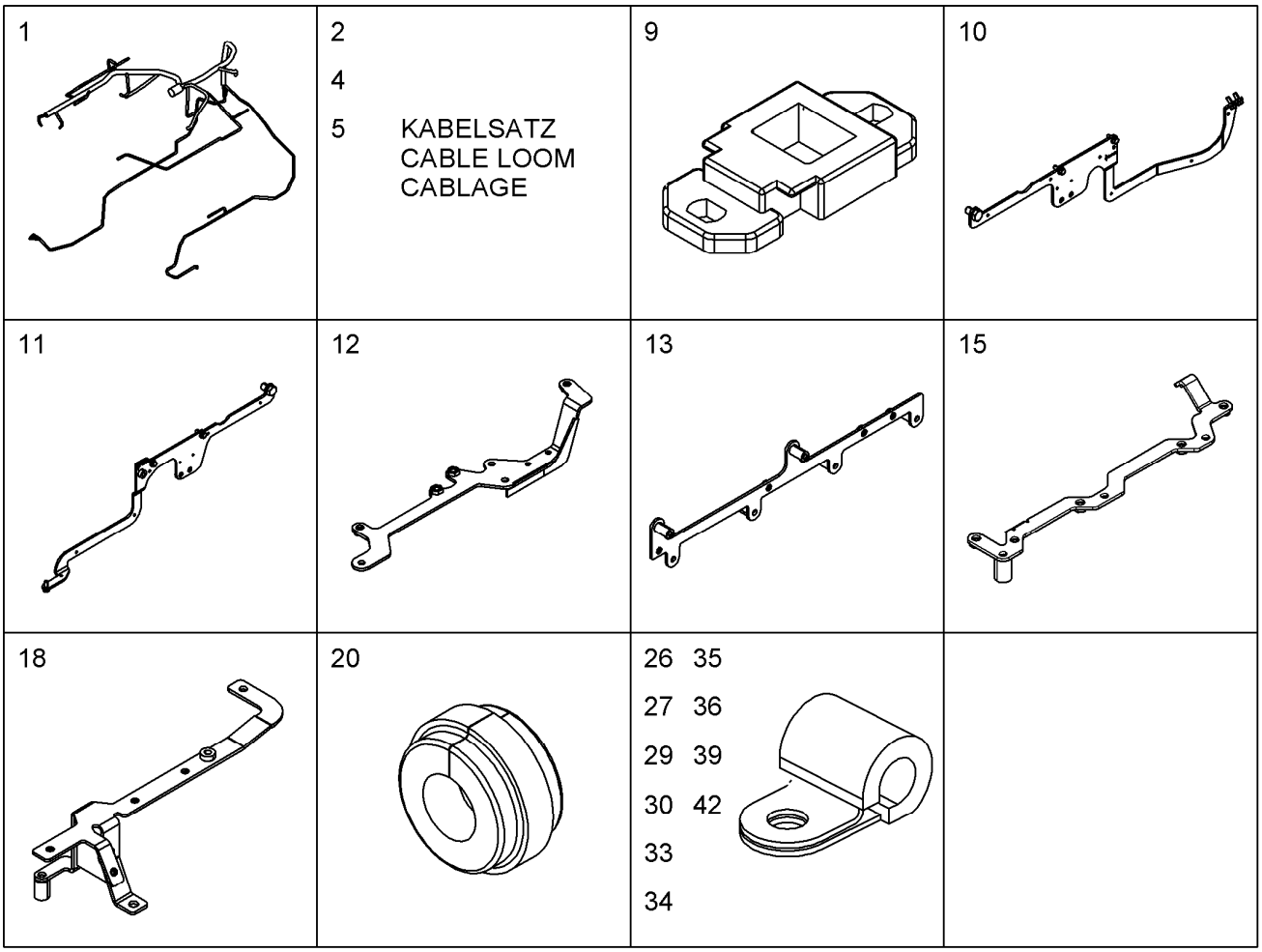

Pos.	Item	Quantity	Description	Bezeichnung
1	11160633	1	CABLE HARNESS W700	KABELBAUM
2	10441308	1	CABLE LOOM WL710	KABELSATZ
4	11100081	2	CABLE LOOM WL720	KABELSATZ
5	11182782	1	CABLE LOOM WL709	KABELSATZ
9	11007215	3	HOLDER PA 66 HB SCH	HALTER
10	10119353	1	BRACKET ADD-ON	KONSOLE ANBAU
(1)	10129490	1	HOLDER	HALTER
(2)	11657219	4	HEX SCREW EN 1665 M8X20 8.8 480H SPF	SECHSKANTSCHRAUBE
(3)	12207569	1	HEX SCREW EN 1665 M16X30 8.8 FLZN	SECHSKANTSCHRAUBE
11	10119356	1	BRACKET ADD-ON	KONSOLE ANBAU
(2)	11657219	3	HEX SCREW EN 1665 M8X20 8.8 480H SPF	SECHSKANTSCHRAUBE
(3)	12207569	1	HEX SCREW EN 1665 M16X30 8.8 FLZN	SECHSKANTSCHRAUBE
12	10137766	1	HOLDER S235JR	HALTER
13	10133221	1	HOLDER S235JR	HALTER
15	10137630	1	HOLDER	HALTER
18	10135773	1	HOLDER S235JR	HALTER
20	10123876	2	RUBBER RING X16	GUMMIRING
26	7381292	3	CLAMP DIN 3016-1 6X15XD1 W1-2-MVQ	SCHELLE
27	7381771	5	CLAMP DIN 3016-1 8X15XD1 W1-2-MVQ	SCHELLE
29	7382087	8	CLAMP DIN 3016-1 12X15XD1 W1-2-MVQ	SCHELLE
30	7381294	3	CLAMP DIN 3016-1 16X15XD1 W1-2-MVQ	SCHELLE
33	7382090	8	CLAMP DIN 3016-1 8X20XD1 W1-2-MVQ	SCHELLE
34	7381628	1	CLAMP DIN 3016-1 10X20XD1 W1-2-MVQ	SCHELLE
35	7381629	5	CLAMP DIN 3016-1 12X20XD1 W1-2-MVQ	SCHELLE
36	7382085	3	CLAMP DIN 3016-1 16X20XD1 W1-2-MVQ	SCHELLE
39	7381631	1	CLAMP DIN 3016-1 25X20XD1 W1-2-MVQ	SCHELLE

1 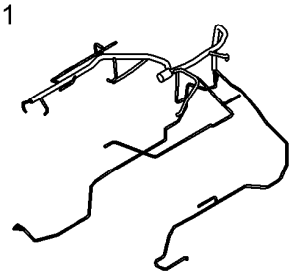	2 4 5 KABELSATZ CABLE LOOM CABLAGE	9 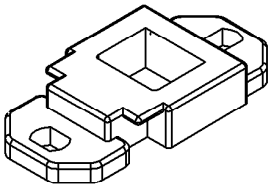	10 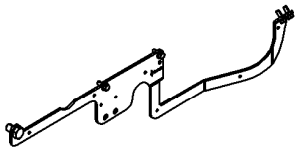
11 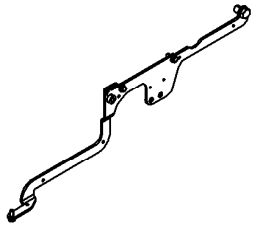	12 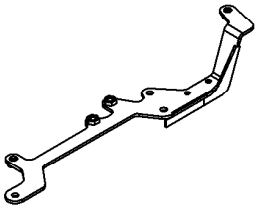	13 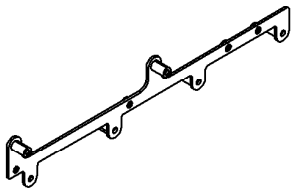	15 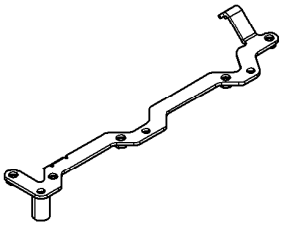
18 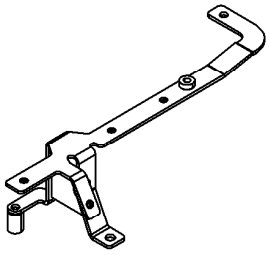	20 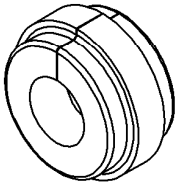	26 35 27 36 29 39 30 42 33 34 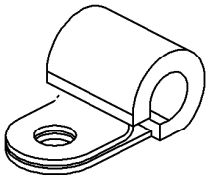	

Pos.	Item	Quantity	Description	Bezeichnung
42	7382092	1	CLAMP DIN 3016-1 10X25XD1 W1-2-MVQ	SCHELLE
47	11840297	15	HEX SCREW EN 1665 M6X16 8.8 480H SPF	SECHSKANTSCHRAUBE
49	12217566	4	HEX SCREW EN 1665 M6X25 8.8 480H	SECHSKANTSCHRAUBE
52	11656992	18	HEX SCREW EN 1665 M8X16 8.8 480H SPF	SECHSKANTSCHRAUBE
64	12207546	6	HEX SCREW EN 1665 M5X10 8.8 480H	SECHSKANTSCHRAUBE
65	11656153	2	HEX SCREW EN 1665 M10X20 8.8 FLZN SPF	SECHSKANTSCHRAUBE
84	10874588	2	CABLE TIE 4,8X292-SCHWARZ PA66 SPF	KABELBINDER

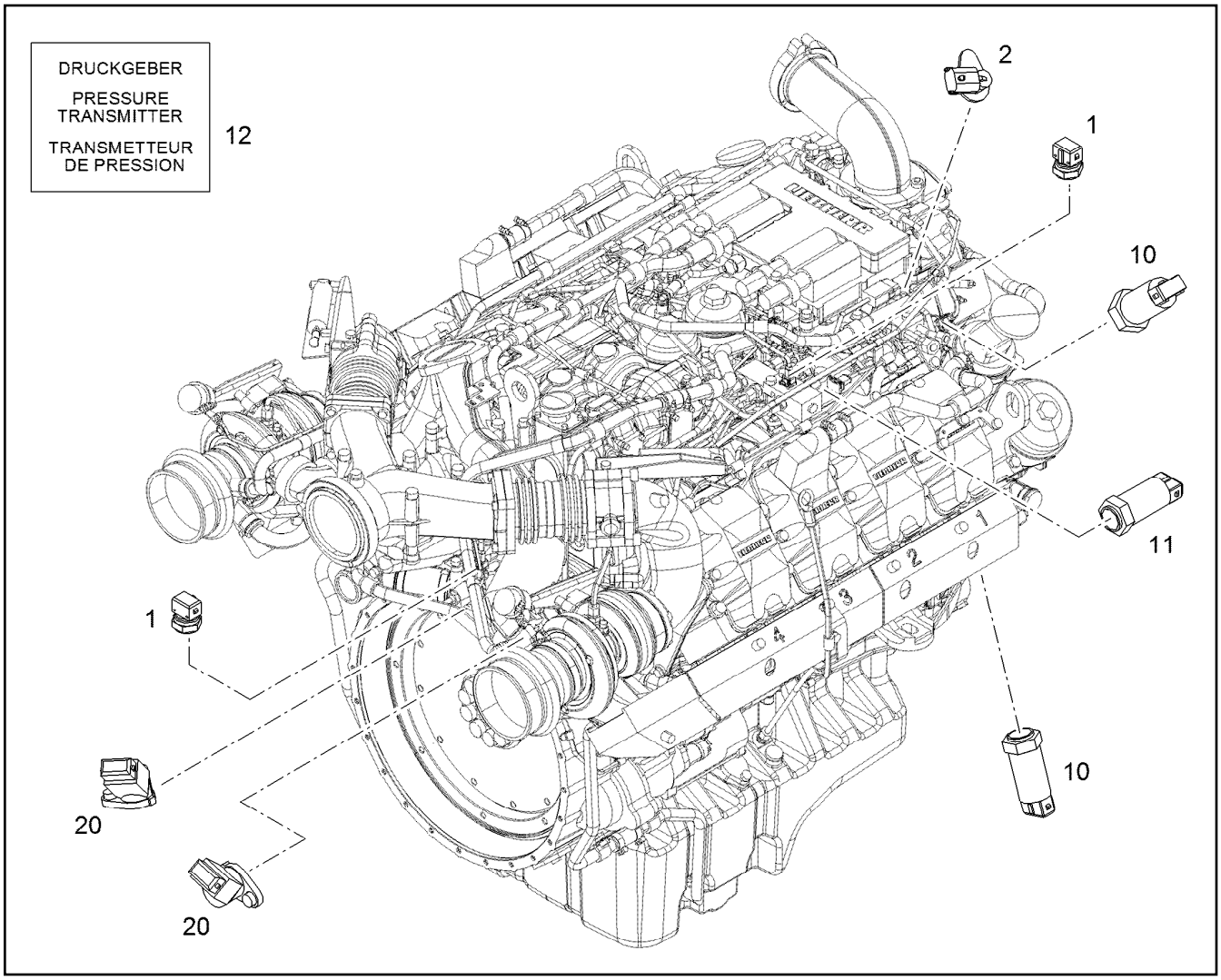

Pos.	Item	Quantity	Description	Bezeichnung
1	10493626	2	TEMPERATURE SENSOR -40°C BIS +150°C	TEMPERATURFUEHLER
2	10152036	1	TEMPERATURE PROBE CPL. -40°C BIS +15	TEMPERATURFUEHLER KPL.
(1)	10493625	1	TEMPERATURE SENSOR -40°C BIS +150°C	TEMPERATURFUEHLER
(2)	10875586	1	SOCKET HEAD SCREW ISO 4762 M6X16 8.8	ZYLINDERSCHRAUBE
(100)	10285708	1	GREASE NBU 30 1KG DOSE	FETT
10	9076531	2	PRESSURE TRANSMITTER CPL. 0-10 BAR	DRUCKGEBER KPL.
(1)	12907001	1	PRESSURE TRANSMITTER 0-10 BAR	DRUCKGEBER
(2)	10040984	1	PROFILE PACKING DIN 3869 14X11,6 FKM 8	PROFILDICHTRING
11	9076550	1	PRESSURE TRANSMITTER CPL. 0,5-4,5 BA	DRUCKGEBER KPL.
(1)	10100781	1	PRESSURE TRANSMITTER 0,5-4,5 BAR	DRUCKGEBER
(1)	12907020	1	PRESSURE TRANSMITTER 0,5-4,5 BAR	DRUCKGEBER
(2)	10113975	1	O-RING 15,50X2,00 FKM 80	O-RING
12	10442905	2	PRESSURE TRANSMITTER 0-1800/2300 BA	DRUCKGEBER
20	9079206	2	ROTATIONAL SPEED SENSOR CPL. 10-1000 ⇨ ❑ 413	DREHZAHLGEBER KPL.
999	967404608	1	RK PLUG D9508 ⇨ ❑ 414	RS STECKER

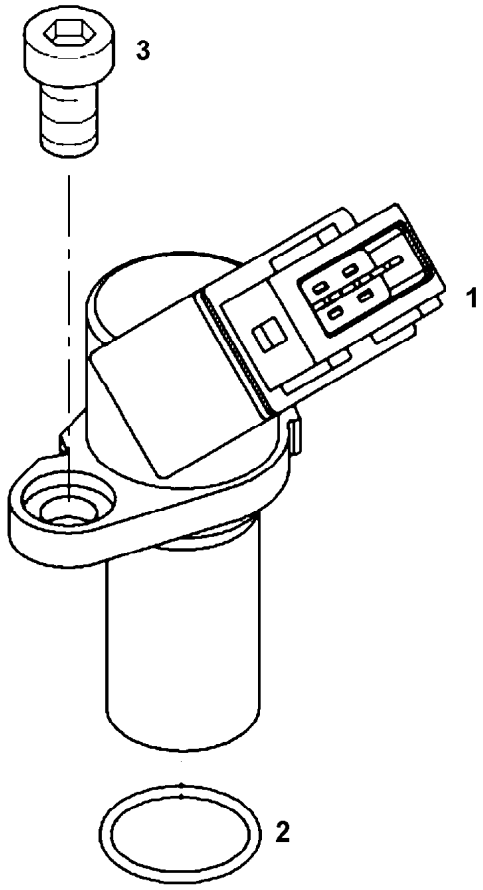

Pos.	Item	Quantity	Description	Bezeichnung
1	10154944	1	ROTATIONAL SPEED SENSOR	DREHZAHLGEBER
2	7381103	1	O-RING ISO 3601-1 17,17X1,78 FKM 70 A,GN	O-RING
3	10875586	1	SOCKET HEAD SCREW ISO 4762 M6X16 8.8	ZYLINDERSCHRAUBE

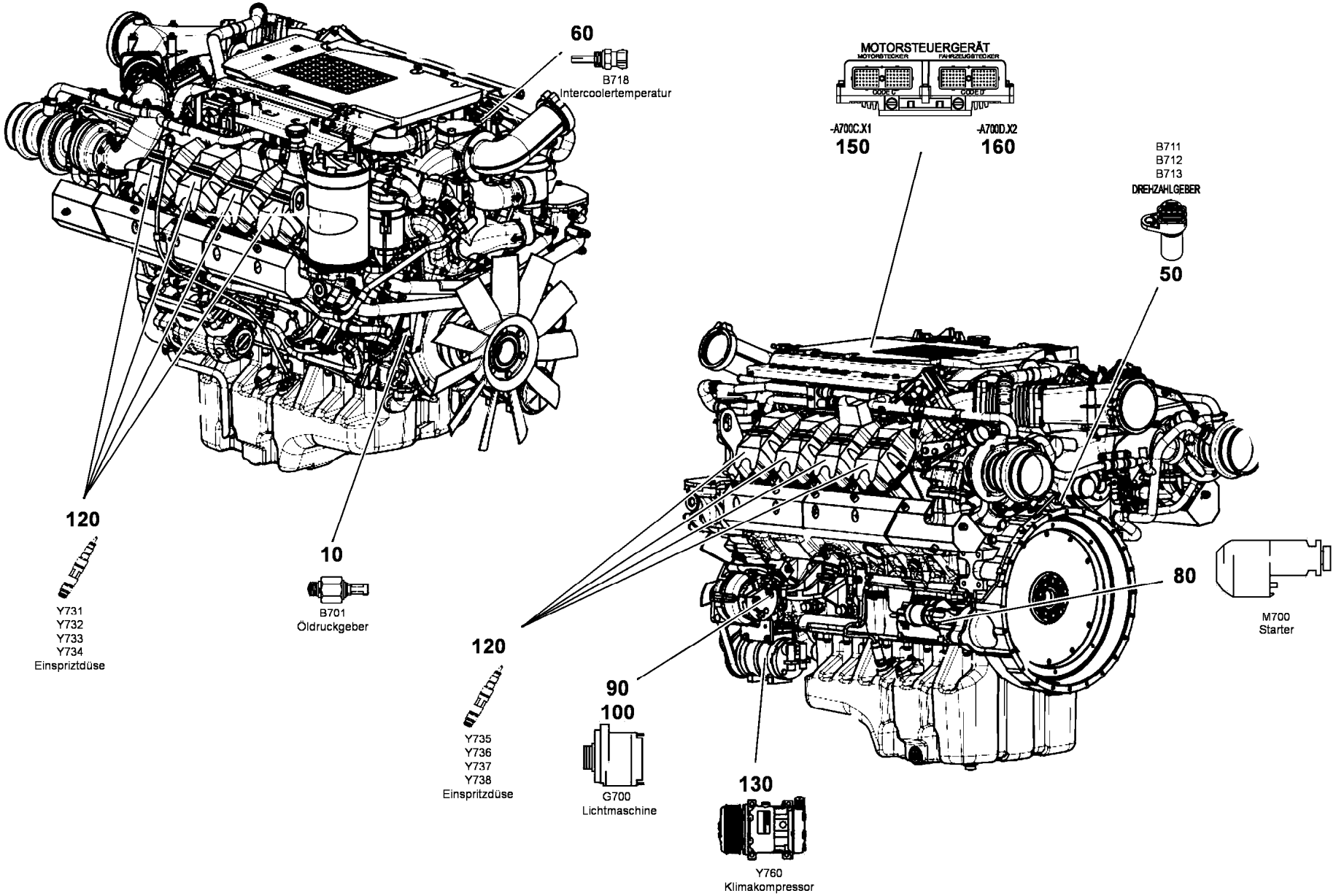
60
B718
Intercoolertemperatur
MOTORSTEUERGERÄT
MOTORSTECKER
FAHRZEUGSTECKER
CODE C
CODE D
-A700C.X1
150
-A700D.X2
160
B711
B712
B713
DREHZAHLGEBER
50
120
Y731
Y732
Y733
Y734
Einspritzdüse
10
B701
Öldruckgeber
80
M700
Starter
120
Y735
Y736
Y737
Y738
Einspritzdüse
90
100
G700
Lichtmaschine
130
Y760
Klimakompressor

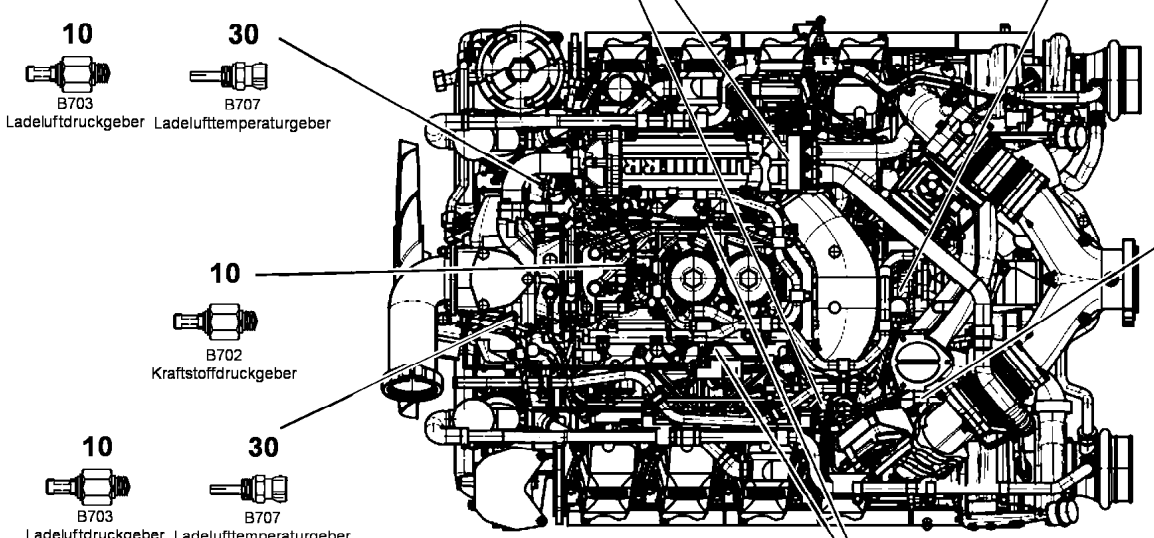

Abgasrückführung
X701
X702
140

Mengenregelventil
Hochdruckpumpe
Y703
70

10
B703
Ladeluftdruckgeber

30
B707
Ladelufttemperaturgeber

10
B702
Kraftstoffdruckgeber

10
B703
Ladeluftdruckgeber

30
B707
Ladelufttemperaturgeber

30
B708
Kühwassertemperaturgeber

30
B709
Kraftstofftemparaturgeber

110
Y711
Y712
Y713
Y714
Y715
Y716
Einspritzpumpe

20
B704
B705
Raildruckgeber

40
B710
Wassersensor

Pos.	Item	Quantity	Description	Bezeichnung
10	10130053	3	RK PLUG	RS STECKER
20	10130091	2	RK PLUG	RS STECKER
30	10130062	3	RK PLUG	RS STECKER
40	10130061	1	RK PLUG	RS STECKER
50	10130060	3	RK PLUG	RS STECKER
60	10130089	1	RK PLUG	RS STECKER
70	10130090	1	RK PLUG	RS STECKER
80	10130092	1	RK PLUG RKS M6X2,5MM²	RS STECKER
90	10130093	1	RK PLUG RKS M4X1,5MM²	RS STECKER
100	10130318	1	RK PLUG	RS STECKER
110	10130094	1	RK PLUG WKS M6-M3X2.5MM²	RS STECKER
120	10130319	1	RK PLUG	RS STECKER
130	10130317	1	RK PLUG	RS STECKER
140	10130320	1	RK PLUG	RS STECKER
150	10114926	1	BUSHING HOUSING 70	BUCHSENGEHAEUSE
(4)	7371585	2	SEAL	DICHTUNG
(5)	10450919	1	LOCKING SCREW DEUTSCH DRC 16-7	SICHERUNGSSCHRAUBE
160	10041779	1	BUSHING HOUSING 70	BUCHSENGEHAEUSE

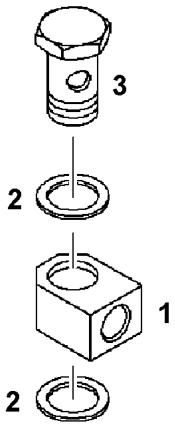

Pos.	Item	Quantity	Description	Bezeichnung
1	10117507	1	CONNECTION PIECE S235JR	ANSCHLUSSSTUECK
2	10011868	2	SEALING RING 18,7X26X1,5 St/FPM1-80	DICHTRING
3	4981226	1	HOLLOW SCREW DIN 7643 15--M18X1,5 A3	HOHLSCHRAUBE

Pos.	Item	Quantity	Description	Bezeichnung
1	11366388	1	AUXILIARY DRIVE PRE-ASS. ⇨ ❑ 419	NEBENABTRIEB VORM.
2	11369506	1	GEARWHEEL PRE-ASS.	ZAHNRAD VORM.
4	10126124	1	CONNECTING PLATE AlMgSi08	ANSCHLUSSPLATTE
7	4980973	2	SOCKET HEAD SCREW ISO 4762 M10X50 1	ZYLINDERSCHRAUBE
8	10299598	4	HEX SCREW EN 1665 M12X100 10.9 FLZN	SECHSKANTSCHRAUBE
9	10002310	1	O-RING 125X2 VMQ 70	O-RING

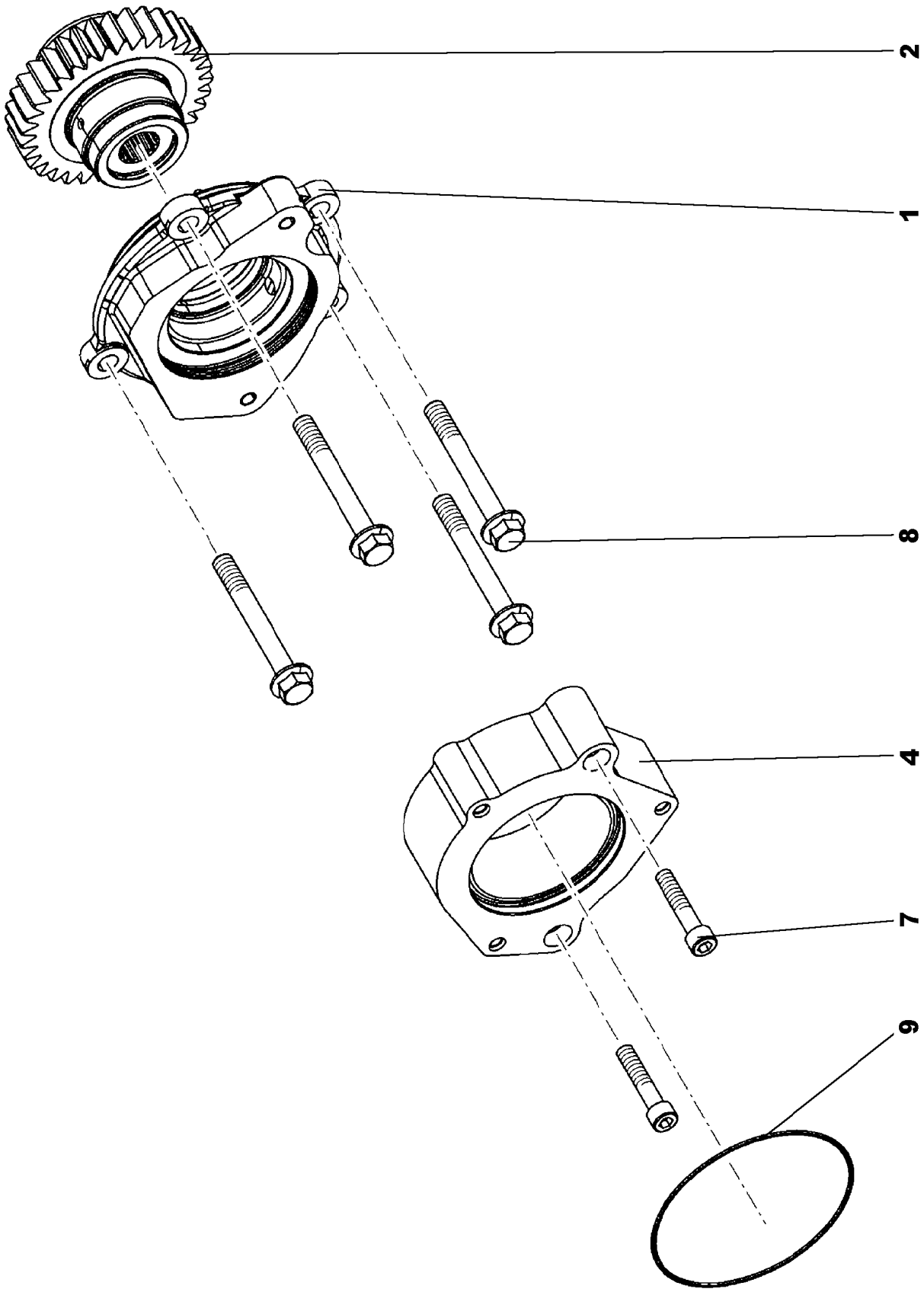
2
1
8
4
7
9

Pos.	Item	Quantity	Description	Bezeichnung
1	10126181	1	BEARING HOUSING, PRE-ASSEMBLED	LAGERGEHAEUSE VORM.
5	7380604	1	O-RING ISO 3601-1 117,07X3,53 FKM 70 A,G	O-RING
6	7380401	1	O-RING DIN 3771 101,20X3,53 NBR 70 A,BK	O-RING
100	10285708	1	GREASE NBU 30 1KG DOSE	FETT

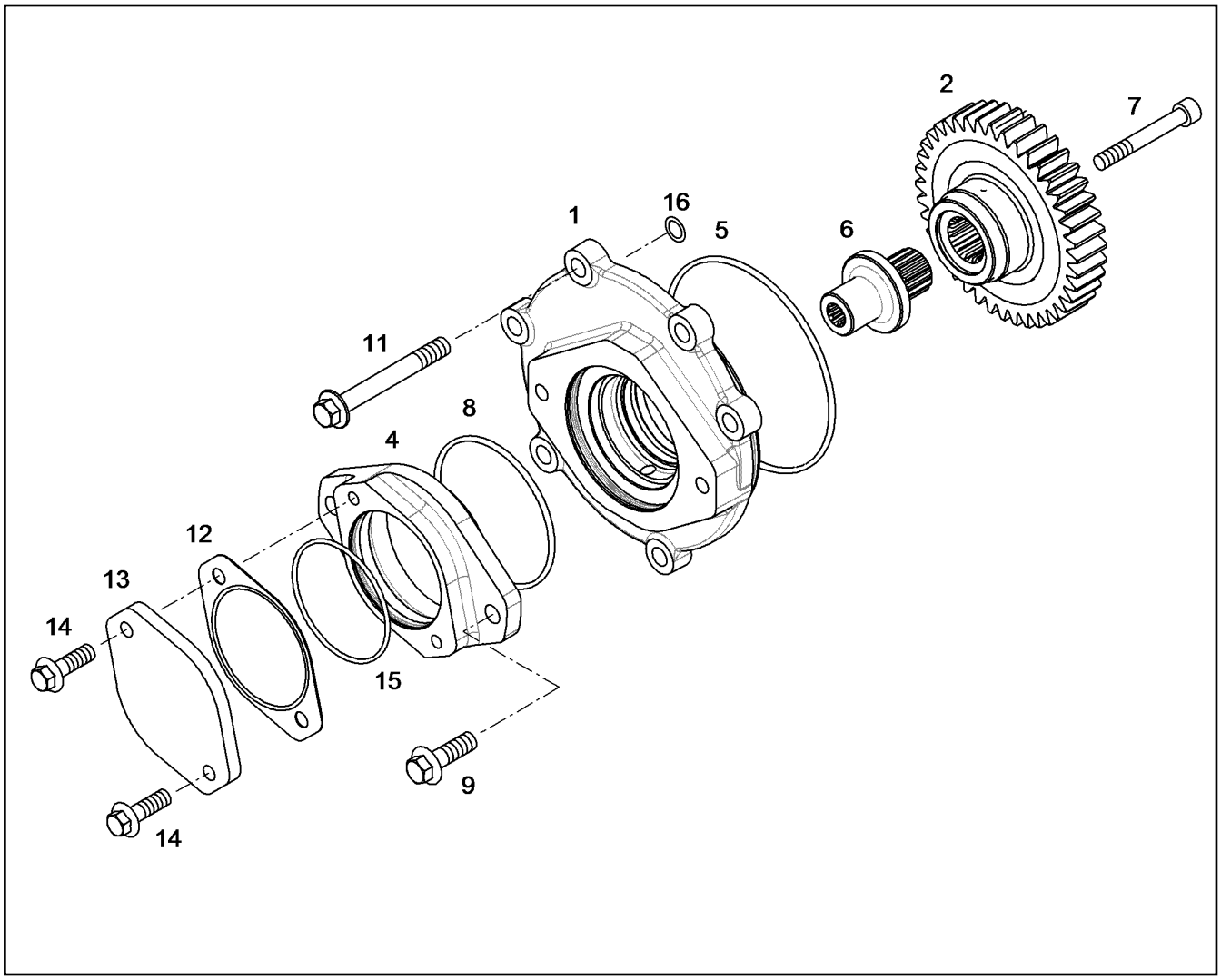

Pos.	Item	Quantity	Description	Bezeichnung
1	10120394	1	BEARING HOUSING, PRE-ASSEMBLED	LAGERGEHAEUSE VORM.
(2)	9079002	1	BEARING BUSH 65X70X18 A-370	LAGERBUCHSE
(3)	10011834	1	BALL 6,35 G20P2	KUGEL
2	10119685	1	GEAR WHEEL Z=40 M=3,5	ZAHNRAD
4	10116178	1	CONNECTING PLATE AlMgSi08	ANSCHLUSSPLATTE
5	570807108	1	O-RING ARP 568 145,64X3,53 NBR70	O-RING
6	10116179	1	CONNECTION FLANGE 20MnCr5	ANSCHLUSSFLANSCH
7	4900980	1	SOCKET HEAD SCREW ISO 4762 M10X75 1	ZYLINDERSCHRAUBE
8	7380401	1	O-RING DIN 3771 101,20X3,53 NBR 70 A,BK	O-RING
9	10875423	2	HEX SCREW EN 1665 M12X40 8.8 FLZN SPF	SECHSKANTSCHRAUBE
11	10299598	6	HEX SCREW EN 1665 M12X100 10.9 FLZN	SECHSKANTSCHRAUBE
12	9077329	1	SEAL	DICHTUNG
13	9143918	1	COVER	DECKEL
14	11656155	2	HEX SCREW EN 1665 M10X30 8.8 FLZN SPF	SECHSKANTSCHRAUBE
15	7381566	1	O-RING DIN 3771 40,64X5,33 FKM 70	O-RING
16	7380619	1	O-RING DIN 3771 15,00X2,50 FKM 80 A,GN	O-RING

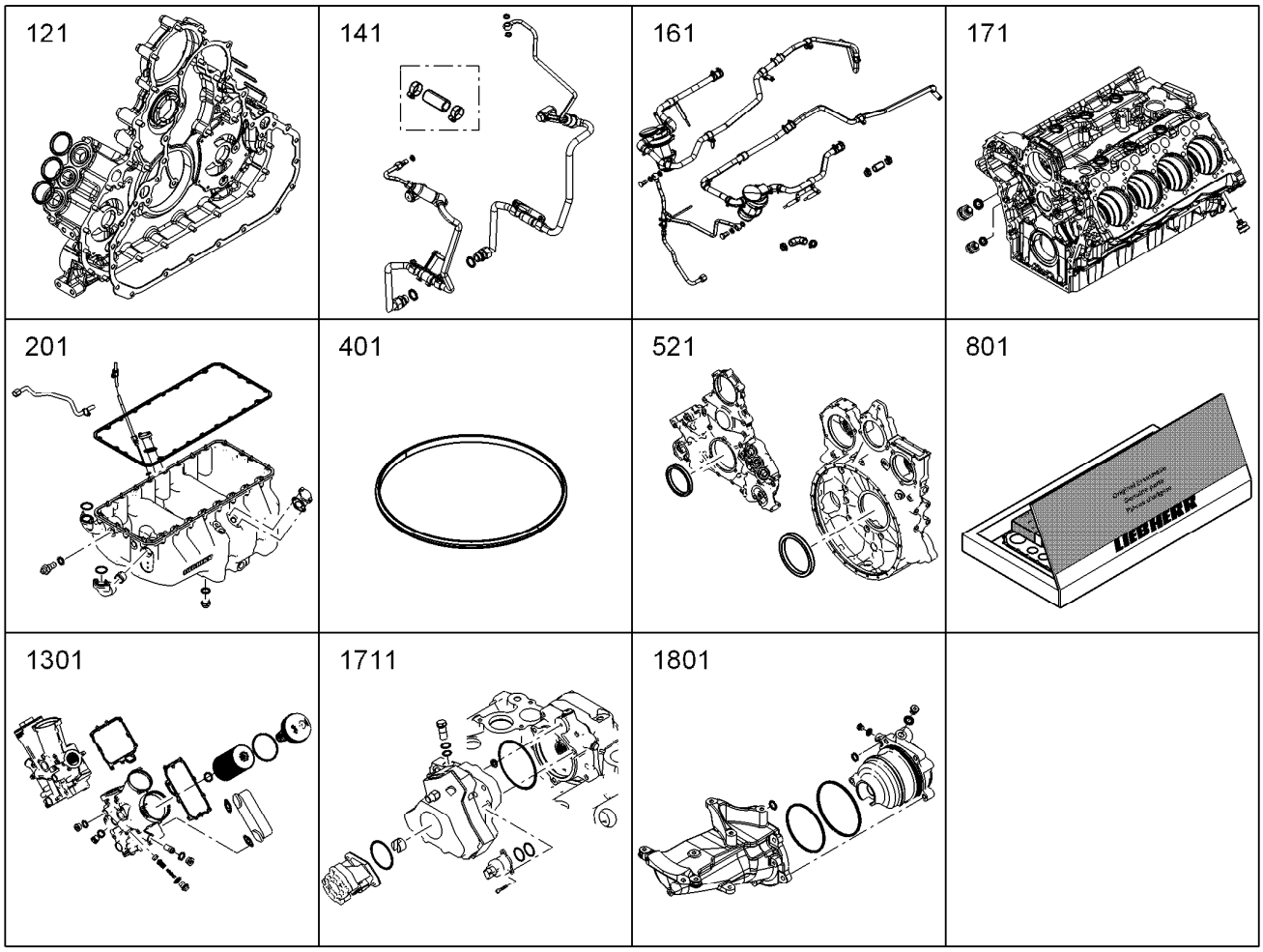

Pos.	Item	Quantity	Description	Bezeichnung
121	10141867	1	SEAL KIT AGGREGATE CARRIER	DS AGGREGATETRAEGER
141	10141868	1	SEAL KIT FINAL CONTROL VALVE	DS ENDREGELVENTIL
161	10141869	1	SEAL KIT CRANKCASE BREATHER ⇨ ❑ 424	DS KURBELGEHAEUSEENTLUE
171	10141871	1	SEAL KIT LOCKING PARTS	DS VERSCHLUSSTEILE
201	10141872	1	SEAL KIT OIL SUMP	DS OELWANNE
401	10036521	16	O-RING 150,0X4,0 FKM 70	O-RING
521	10141874	1	RK CRANKSHAFT SEAL D9500 A7	RS KURBELWELLENDICHTUNG
801	10141875	8	SEAL KIT CYLINDER HEAD	DS ZYLINDERKOPF
1301	10141876	1	SEAL KIT OIL MODULE	DS OELMODUL
1711	10141877	1	SEAL KIT HIGH PRESSURE PUMP	DS HOCHDRUCKPUMPE
1801	10141878	1	SEAL KIT DRIVE HIGH PRESS.PUMP	DS HDP ANTRIEB
1901	10141880	1	SEAL KIT INJECTION NOZZLE	DS EINSPRITZDUESE
2011	10141882	1	SEAL KIT FINE FILTER	DS FEINFILTER
2121	10141884	1	SEAL KIT FUEL LINE	DS KRAFTSTOFFLEITUNG
2131	10222743	2	PIPE CLAMP	ROHRSCHELLE
2141	10011866	18	SEALING RING 14,7X22X1,5 St/FPM1-80	DICHTRING
2211	774208508	4	HOSE CLAMP 32/25-40/12 W3	SCHLAUCHSCHELLE
2212	4981178	2	HOSE CLAMP DIN 3017-2 115/113,5-116,5/ W	SCHLAUCHSCHELLE
2301	10124798	2	RETAINER CLIP 77/K1 St/Inox	SPANNSCHELLE
2302	10133143	2	RUBBER CONNECTION SILIKON	GUMMIMUFFE
2303	11212022	4	HOSE CLAMP 77-95/12 W3	SCHLAUCHSCHELLE
2304	7380970	2	O-RING 63,17X2,62 FKM 70 A,GN	O-RING
2305	9271963	3	SEAL 1,5X128X98X141 AFM 31	DICHTUNG
2312	10119342	2	SEAL MatriCS	DICHTUNG
2313	10131032	2	SEAL AFM 30	DICHTUNG

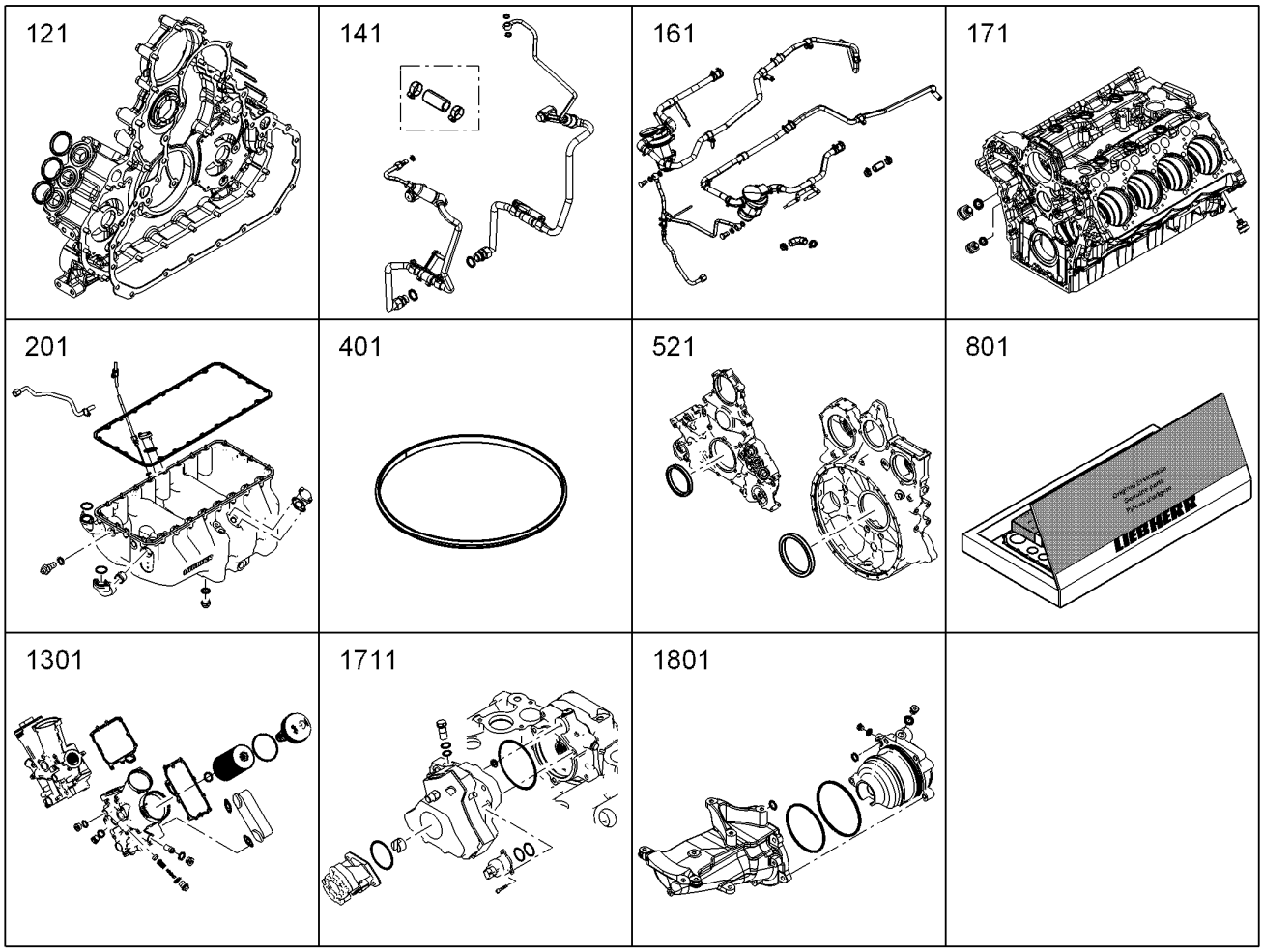

Pos.	Item	Quantity	Description	Bezeichnung
2321	10127984	1	RETAINER CLIP 122,5/K1 St/Inox	SPANNSCHELLE
3301	10141886	1	SEAL KIT AIR COMPRESSOR	DS LUFTPRESSER
3701	10141887	1	SEALING SET WATER PUMP	DS WASSERPUMPE
3801	10141889	1	SEAL KIT THERMOSTAT HOUSING ⇨ ❑ 425	DS THERMOSTATGEHAEUSE
3821	10141890	1	SEAL KIT COOLANT PIPE BEND	DS KUEHLMITTELKRUEMMER
4301	10141893	1	SEAL KIT TURBOCHARGER MOUNTING	DS ATL-ANBAU
4361	10141895	1	SEAL KIT REGUL.BOOST PRESSURE	DS LADEDRUCKREGELUNG
5201	10141897	1	SEAL KIT FLYWHEEL HOUSING	DS SCHWUNGRADGEHAEUSE
6501	10141898	1	SEAL KIT OUTPUT SHAFT	DS NEBENABTRIEB

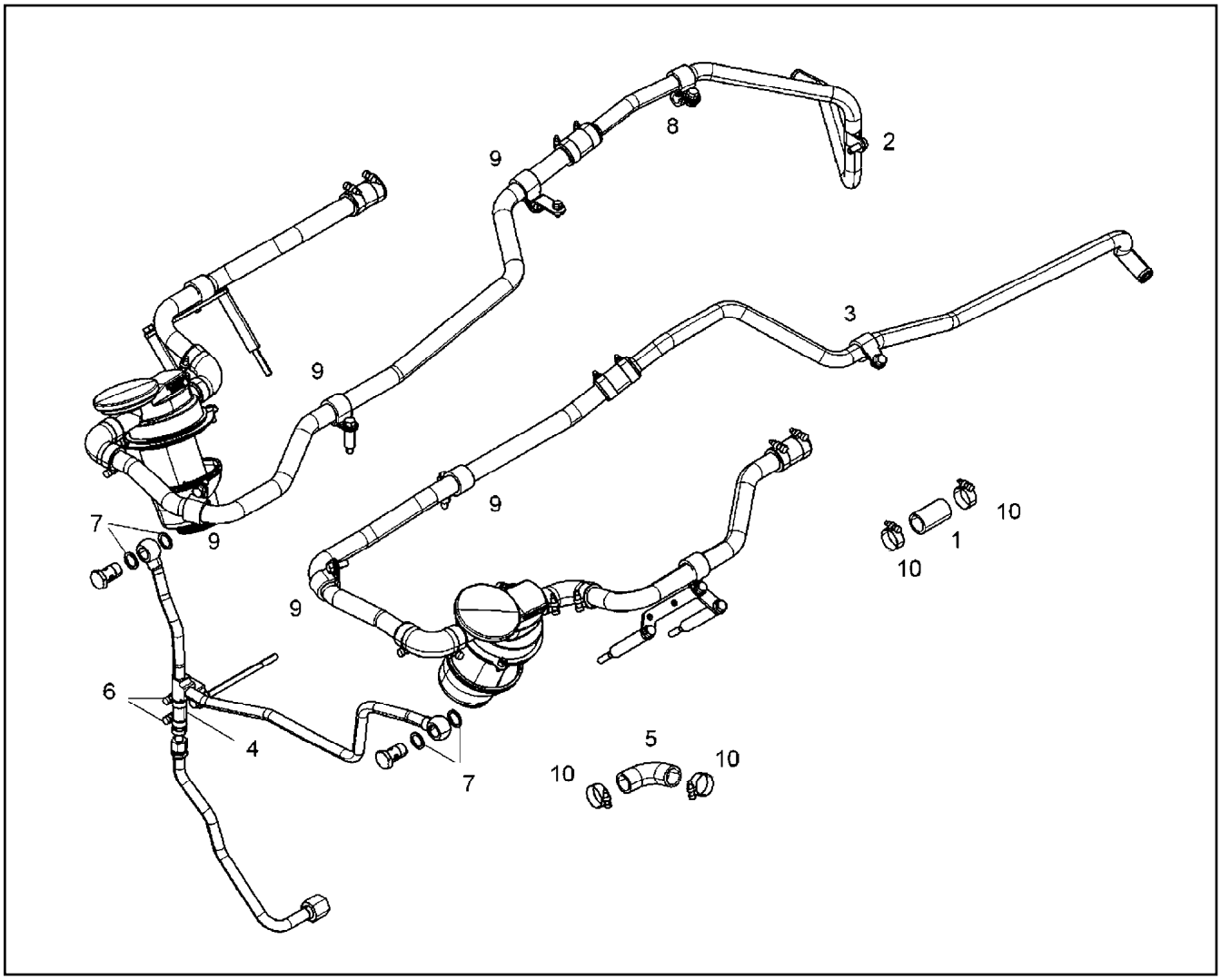

Pos.	Item	Quantity	Description	Bezeichnung
1	9271340	4	RUBBER CONNECTION 25 X35/33X56 L.	GUMMIMUFFE
2	7381286	1	CLAMP DIN 3016-1 22X20XA1 W1-2	SCHELLE
3	7381630	2	CLAMP DIN 3016-1 22X20XD1 W1-2-MVQ	SCHELLE
4	10132412	1	RUBBER CONNECTION 12X18X50	GUMMIMUFFE
5	10116310	4	RUBBER CONNECTION	GUMMIMUFFE
6	4601105	2	CLAMP DIN 3017-1 16/12-20/9 W2-2	SCHELLE
7	4000935	4	SEALING RING DIN 7603 A18X24 CU	DICHTRING
8	7381629	1	CLAMP DIN 3016-1 12X20XD1 W1-2-MVQ	SCHELLE
9	7381631	5	CLAMP DIN 3016-1 25X20XD1 W1-2-MVQ	SCHELLE
10	774208508	16	HOSE CLAMP 32/25-40/12 W3	SCHLAUCHSCHELLE

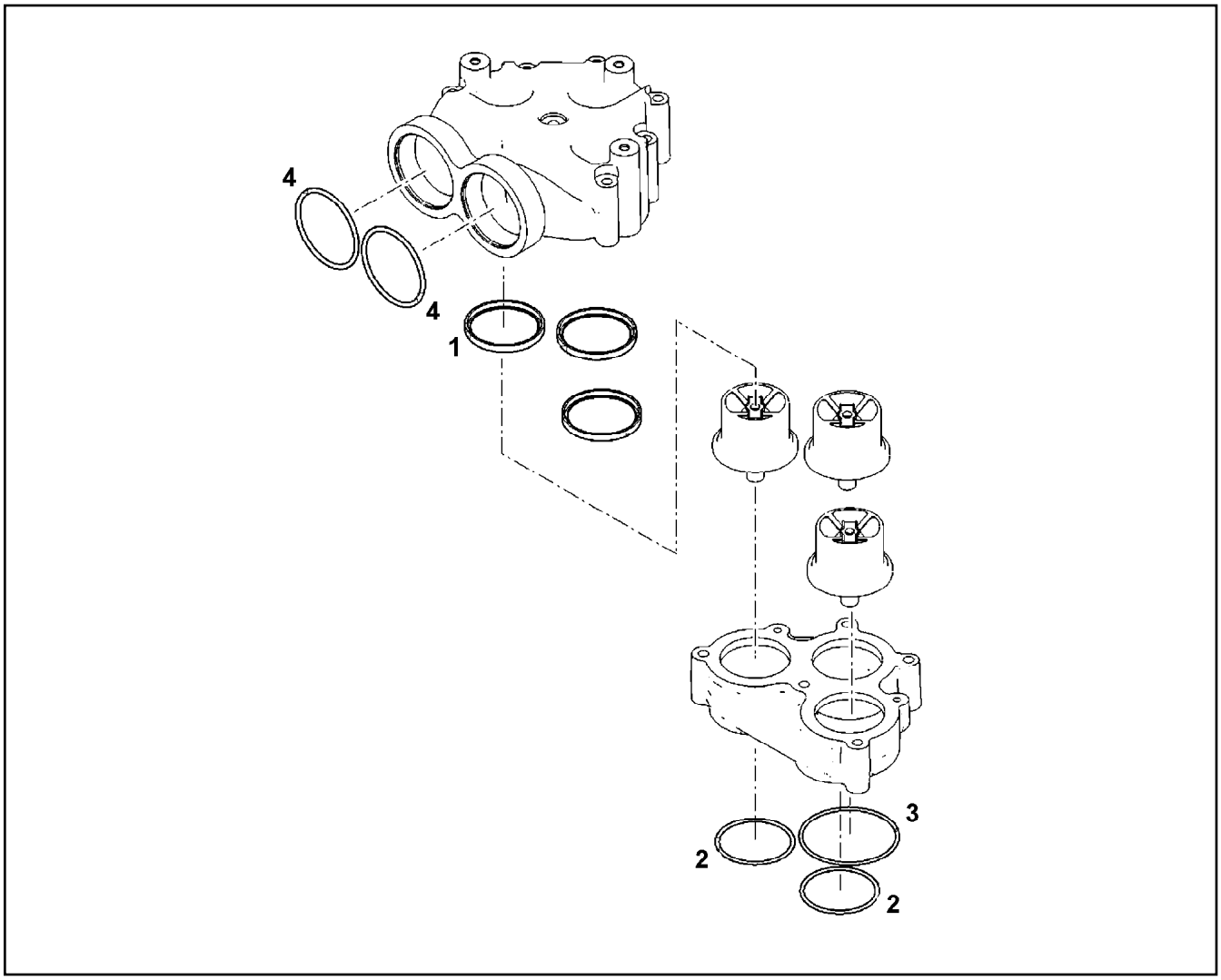

Pos.	Item	Quantity	Description	Bezeichnung
1	10043255	3	SEALING RING 4,95X6,35X67,59 Inox/Teflon	DICHTRING
2	10037224	2	O-RING 63X3 FKM 75	O-RING
3	726433701	1	O-RING 78X3 FKM 70	O-RING
4	10040387	2	O-RING AEHNL.ISO 3601-1 67,5X4 FKM 70	O-RING

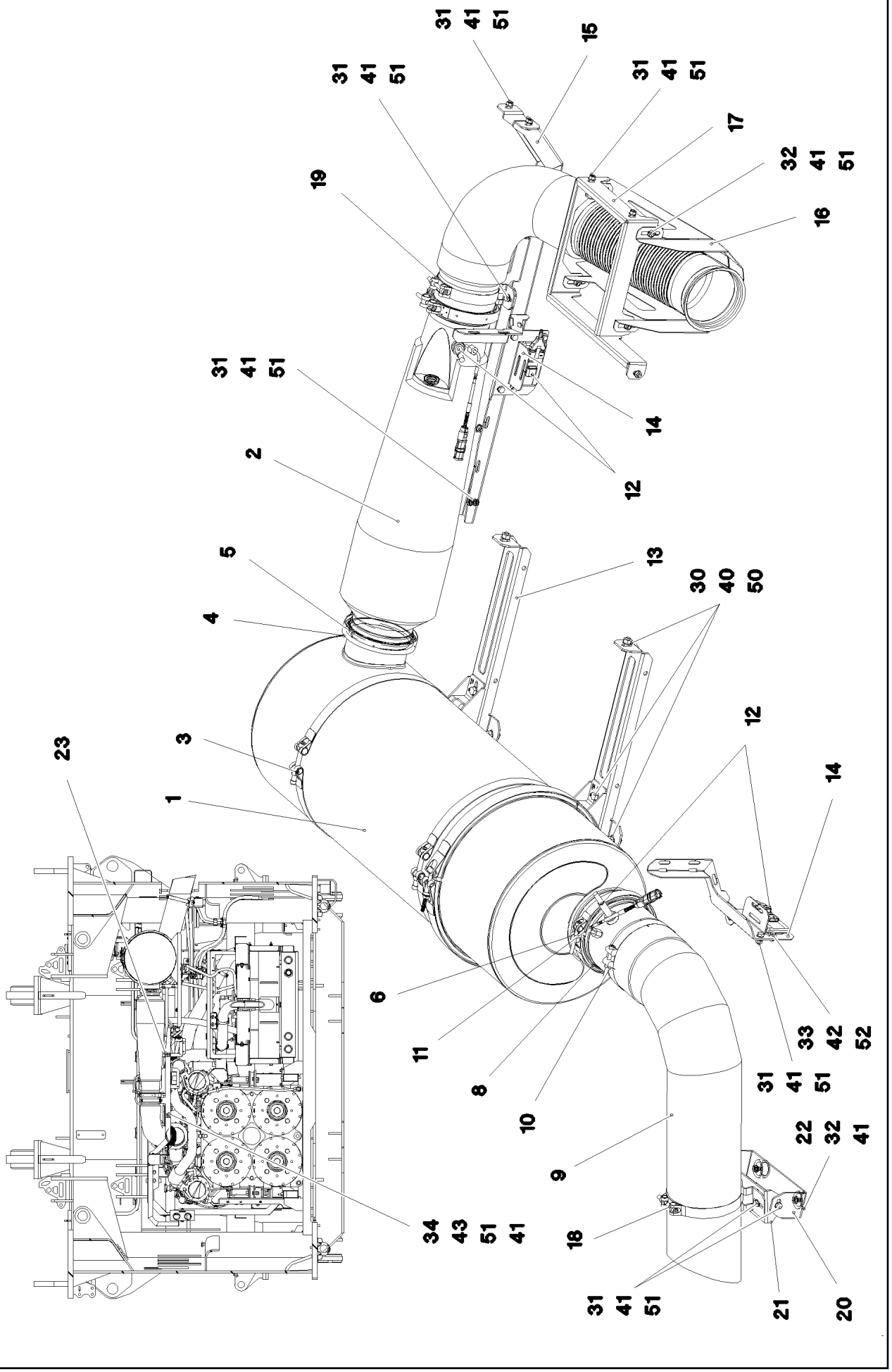

15.12.2020 081250	**etk_en_de_098201 LR 11000**	426 (1/2)
LIEBHERR	**MUFFLER UNIT** **SCHALLDAEMPFERANLAGE**	**917079408**

Pos.	Item	Quantity	Description	Bezeichnung
1	11008894	1	SCR MODULE GAS ⇨ ❑ 428	SCR-MODUL
2	97020292	1	EXHAUST MIXING PIPE SPF	ABGASMISCHROHR
3	10355007	2	SWIVEL BOLT BRACKET CLAMP 407-417/41	GELENKBANDKONSOLENSCHE
4	10494116	2	PROFIL CLAMP 163,0/K1	PROFILSCHELLE
5	10802682	1	SEALING RING 140X155X13	DICHTRING
6	10494117	1	PROFIL CLAMP 191,6/K1	PROFILSCHELLE
7	967828408	1	EXHAUST PIPE WELDED EDELSTAHL	ABGASROHR SCHWK.
8	967828508	1	EXHAUST PIPE WELDED EDELSTAHL	ABGASROHR SCHWK.
9	97028394	1	EXHAUST PIPE EDELSTAHL	ABGASROHR
10	774227108	1	HOSE CLAMP 169/167-175/25 ST	SCHLAUCHSCHELLE
11	11349182	2	TEMPERATURE SENSOR -40°C BIS+800°C	TEMPERATURSENSOR
12	12412141	2	GAS SENSOR 0X51-0X52 NICHT LACKIERE	GASSENSOR
13	97028219	2	HOLDER 4X788X211 S315MC	HALTER
14	97028265	2	HEAT PROTECTION SHEET 2.5X303X351 D	HITZESCHUTZBLECH
15	97028266	1	HOLDER 4X1100X277 S315MC	HALTER
16	97028301	1	HEAT PROTECTION SHEET 1.5X669X416 X5	HITZESCHUTZBLECH
17	97029647	1	HOLDER 3X1216X95 DC01 FE//ZNNI8//CN//T	HALTER
18	10036051	1	SWIVEL BOLT BRACKET CLAMP 163-171/16	GELENKBANDKONSOLENSCHE
19	11140381	1	RETAINER CLIP 135-142/140/25 ST	SPANNSCHELLE
20	97028437	1	HOLDER 4X414X107 S315MC FE//ZNNI8//CN/	HALTER
21	97035757	1	HOLDER 4X319X80 S315MC FE//ZNNI8//CN/	HALTER
22	971622408	2	SLEEVE 40.0X19 S355J2G3 FE//ZNNI8//CN//T	HUELSE
23	971213508	2	PLATE 3X95X30 DC01+ZE FE//ZNNI8//CN//T	BLECH
30	11631816	10	HEX SCREW ISO 4017 M10X25 8.8 FLZN SP	SECHSKANTSCHRAUBE
31	11651767	17	HEX SCREW ISO 4017 M8X20 8.8 480H SPF	SECHSKANTSCHRAUBE
32	11651612	6	HEX SCREW ISO 4017 M8X16 8.8 480H SPF	SECHSKANTSCHRAUBE
33	11657360	4	HEX SCREW ISO 4017 M6X16 8.8 480H SPF	SECHSKANTSCHRAUBE
34	408650608	2	BUTTON HEAD SCREW ISO 7380-2 M8X20 A	HALBRUNDKOPFSCHRAUBE
40	10289795	20	WASHER ISO 7089 10 300HV FLZN SPF	SCHEIBE
41	420060705	46	WASHER ISO 7089 8 200HV-A2	SCHEIBE
42	10197771	8	WASHER ISO 7089 6 200HV ZNNI-480H SPF	SCHEIBE
43	11491889	2	WASHER ISO 7093-1 10 300HV FLZN SPF	SCHEIBE
50	12102695	10	HEX NUT ISO 4032 M10 8 ZNNI-480H SPF	SECHSKANTMUTTER
51	10197760	23	HEX NUT ISO 4032 M8 10 ZNNI-480H SPF	SECHSKANTMUTTER
52	12102692	4	HEX NUT DIN 985 M6 8 ZNNI-480H SPF	SECHSKANTMUTTER

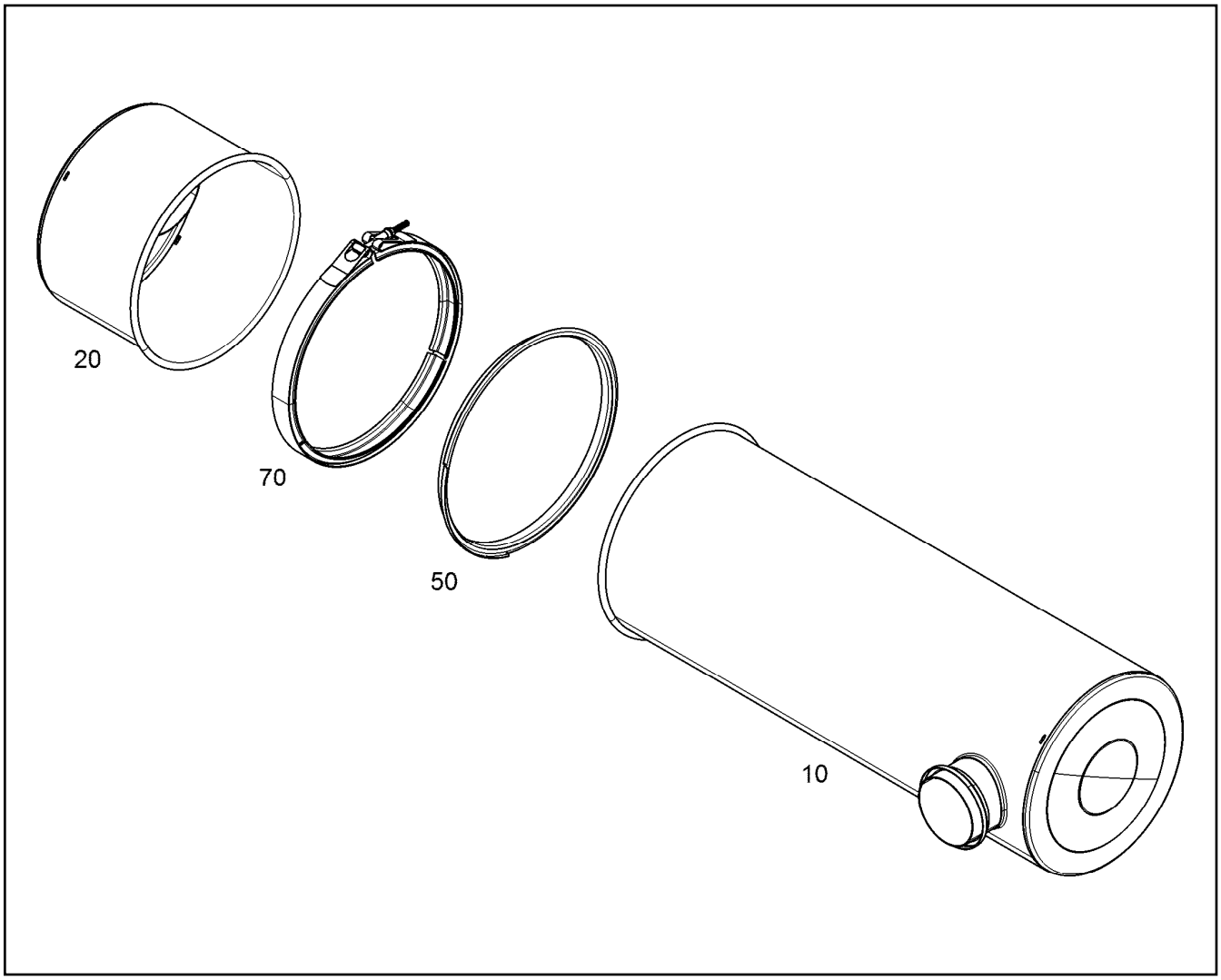

Pos.	Item	Quantity	Description	Bezeichnung
10	11088737	1	INLET MODULE DPF IIIB	EINLASSMODUL
20	11088741	1	OUTLET MODULE DPF IIIB	AUSLASSMODUL
50	10130586	1	CENTERING RING FILTERGR. 15"	ZENTRIERRING
(1)	10130585	1	SEAL	DICHTUNG
70	10130587	1	PROFIL CLAMP 435/K1 X5CrNi18-10	PROFILSCHELLE

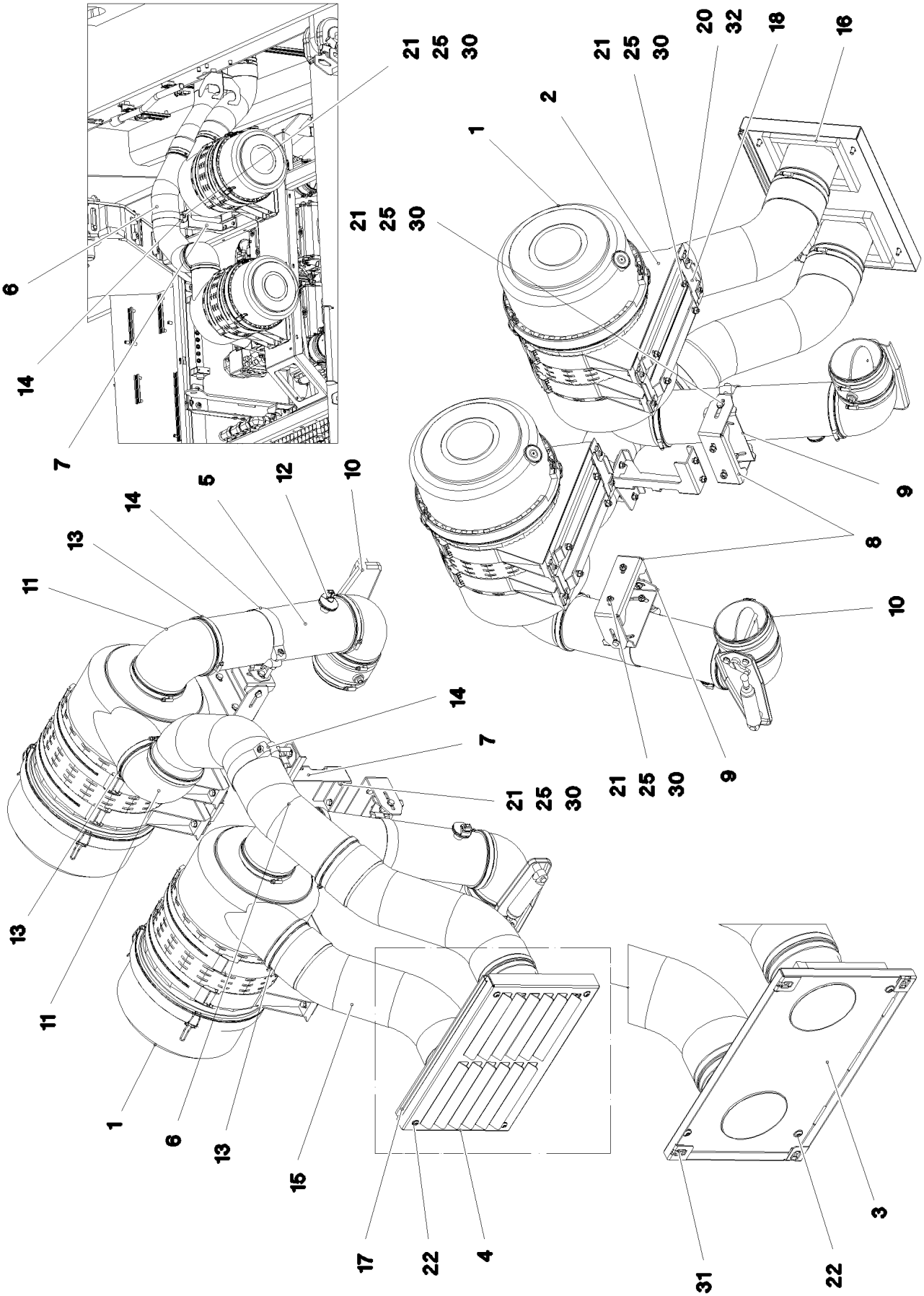

15.12.2020 081254 LIEBHERR	**etk_en_de_098201 LR 11000** **AIR FILTER UNIT CPL.** **LUFTFILTERANLAGE KPL.**	❑ 429 (1/2) **917079508**

Pos.	Item	Quantity	Description	Bezeichnung
1	551710208	2	AIR FILTER ⇨ ❑ 431	LUFTFILTER
2	551710308	4	HOLDER	HALTER
3	968194808	1	SCOOP WELDED STAHL SPF	LUFTHUTZE SCHWK.
4	97036381	1	AIR SCOOP 2X598X379 DC01	LUFTHUTZE
5	968184008	2	AIR SUCTION PIPE STAHL SPF	LUFTANSAUGROHR
6	97036138	1	AIR SUCTION PIPE STAHL SPF	LUFTANSAUGROHR
7	97036378	1	PLATE 4X240X386 S315MC FE//ZNNI8//CN//T	BLECH
8	97036379	2	PLATE 4X425X97 S315MC FE//ZNNI8//CN//T	BLECH
9	97036380	2	PLATE 4X249X80 S315MC FE//ZNNI8//CN//T	BLECH
10	551706808	2	THROTTLE FLAP 130	DROSSELKLAPPE
(1)	5700086	1	COMPRESSED-AIR CYLINDER KS 3012	DRUCKLUFTZYLINDER
11	10099969	5	ELBOW 90° DI=130 GUMMI	KRUEMMER
12	11101017	2	MAINTENANCE SWITCH 0,05 BAR	WARTUNGSSCHALTER
13	774209908	16	HOSE CLAMP 140/130-150/12 W3	SCHLAUCHSCHELLE
14	10023266	3	SWIVEL BOLT BRACKET CLAMP 128-136/13	GELENKBANDKONSOLENSCHE
15	10291933	2	RAW AIR HOSE 130X660 TPE	ROHLUFTSCHLAUCH
16	10425409	1.5	INSULATING MATERIAL 20X20X2000 PUR	DAEMMSTOFF
17	262106708	0.52	SEALING PROFILE 1-3X21,5X11 GUMMI	ABDICHTPROFIL
18	97045411	2	PLATE 3X407X167 S355MC FE//ZNNI8//CN//T	BLECH
20	11692827	8	HEX SCREW ISO 4017 M8X35 8.8 480H SPF	SECHSKANTSCHRAUBE
21	11651767	24	HEX SCREW ISO 4017 M8X20 8.8 480H SPF	SECHSKANTSCHRAUBE
22	10875485	8	BUTTON HEAD SCREW AEHNL.ISO 7380-2	HALBRUNDKOPFSCHRAUBE
25	420060705	56	WASHER ISO 7089 8 200HV-A2	SCHEIBE
30	10197760	24	HEX NUT ISO 4032 M8 10 ZNNI-480H SPF	SECHSKANTMUTTER
31	10875858	4	CAGE NUT M8 A2/ST A2K	KAEFIGMUTTER
32	12100332	8	SHEET METAL NUT M8 480H SPF	BLECHMUTTER

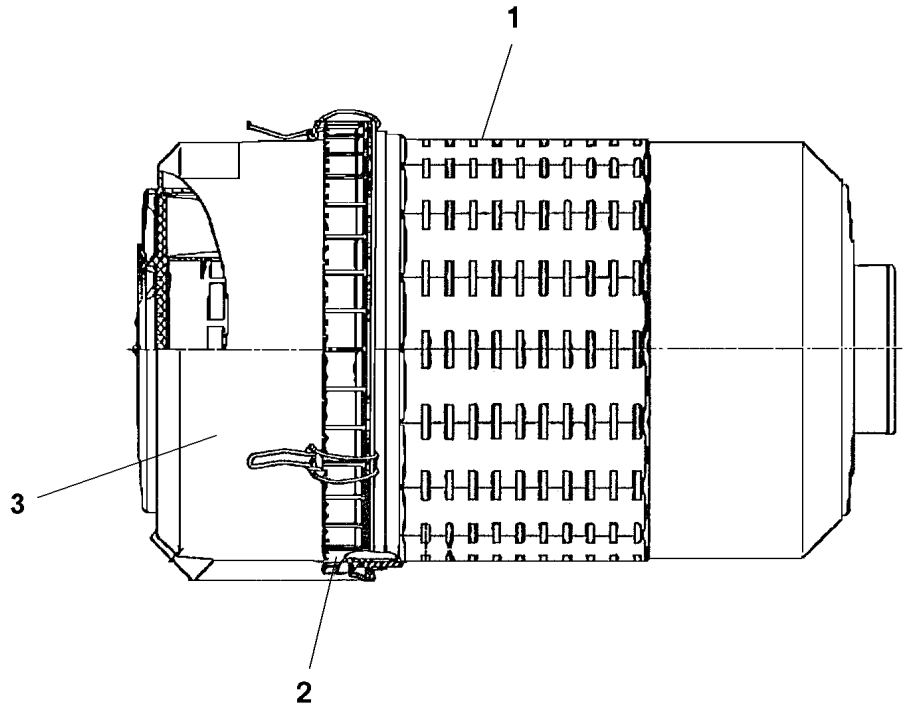

Pos.	Item	Quantity	Description	Bezeichnung
1	571558808	1	FILTER INSERT 21m³/min3µm	FILTEREINSATZ
2	571575608	1	LOCK PIECE	VERSCHLUSS
3	10450521	1	COVER	DECKEL

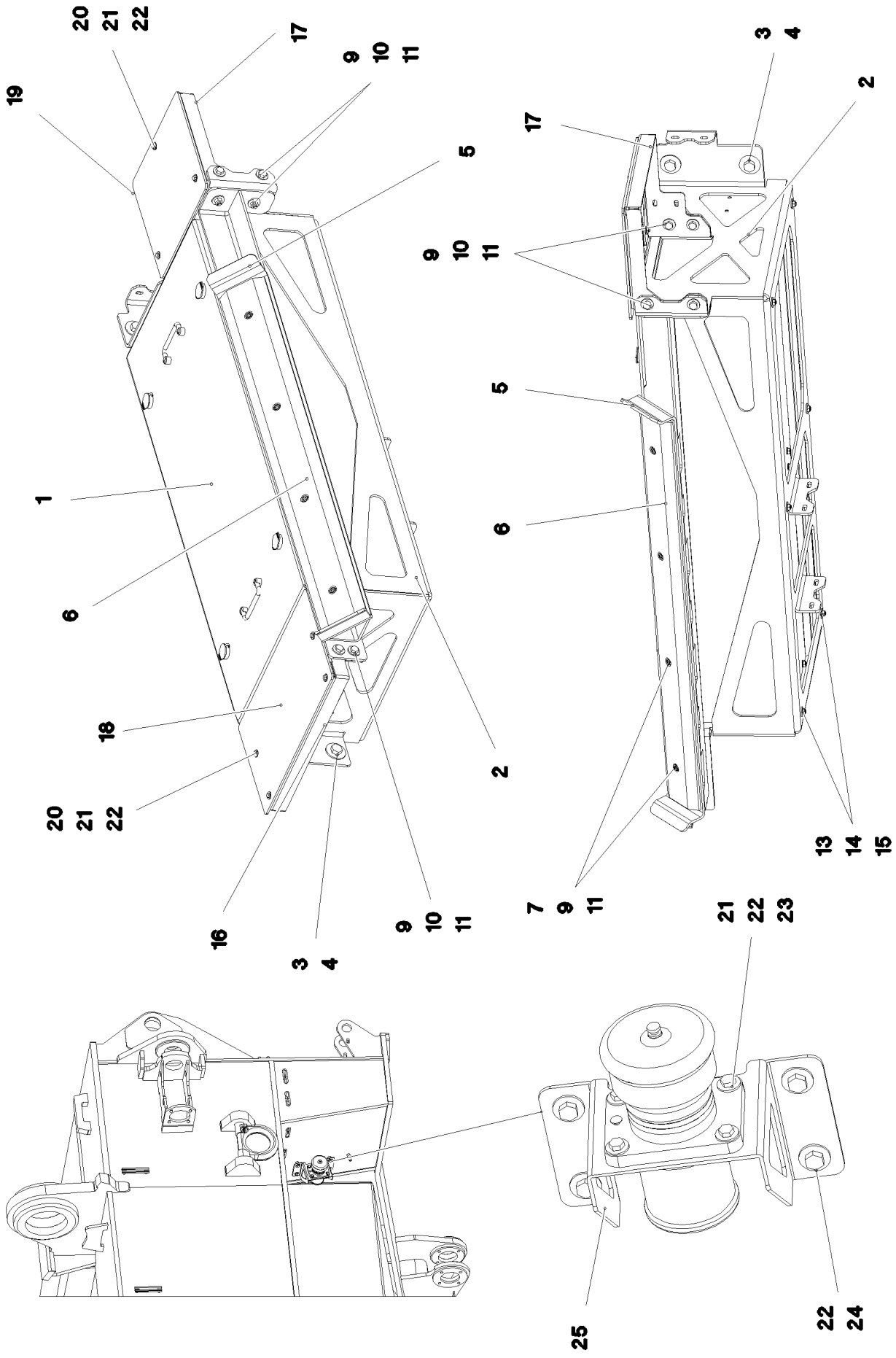
20
21
22
17
9
10
11
19
5
1
6
18
20
21
22
16
3
4
9
10
11
3
4
2
17
5
9
10
11
6
2
13
14
15
7
9
11
21
22
23
25
22
24

Pos.	Item	Quantity	Description	Bezeichnung
1	968169408	1	BATTERY BOX, PRE-ASSEMBLED ⇨ ❑ 434	BATTERIEKASTEN VORM.
2	97035262	1	CONSOLE 6X889X1863 S355MC	KONSOLE
3	12214938	4	HEX SCREW ISO 4017 M16X35 8.8 FLZN SP	SECHSKANTSCHRAUBE
4	10455191	4	WASHER ISO 7093-1 16 200HV-A2	SCHEIBE
5	968169508	1	PLATE WELDED	BLECH SCHWK.
6	97035722	1	SLIDE RAIL PA6G	GLEITLEISTE
7	10875571	4	SOCKET HEAD SCREW ISO 4762 M10X30 8	ZYLINDERSCHRAUBE
9	12102695	16	HEX NUT ISO 4032 M10 8 ZNNI-480H SPF	SECHSKANTMUTTER
10	11642358	12	HEX SCREW ISO 4017 M10X30 8.8 FLZN SP	SECHSKANTSCHRAUBE
11	11491889	28	WASHER ISO 7093-1 10 300HV FLZN SPF	SCHEIBE
13	11651767	6	HEX SCREW ISO 4017 M8X20 8.8 480H SPF	SECHSKANTSCHRAUBE
14	11140469	16	WASHER ISO 7093-1 8 200HV 480H SPF	SCHEIBE
15	11693875	6	HEX NUT ISO 4032 M8 8 480H SPF	SECHSKANTMUTTER
16	97035729	1	PLATE 4X148X819 S315MC FE//ZNNI8//CN//T	BLECH
17	97035730	1	PLATE 4X221X890 S315MC FE//ZNNI8//CN//T	BLECH
18	97035731	1	CHEQUER PLATE FOOTBOARD 5X292X485	TRITTBLECH
19	97035732	1	CHEQUER PLATE FOOTBOARD 5X315X325	TRITTBLECH
20	11644899	7	HEX SCREW ISO 4017 M6X20 8.8 480H SPF	SECHSKANTSCHRAUBE
21	10197764	11	HEX NUT ISO 4032 M6 10 ZNNI-480H SPF	SECHSKANTMUTTER
22	10875648	22	WASHER ISO 7093-1 6 200HV 480H SPF	SCHEIBE
23	10197836	4	HEX SCREW ISO 4017 M6X25 8.8 ZNNI-480	SECHSKANTSCHRAUBE
24	11690048	4	HEX SCREW ISO 4017 M8X12 8.8 480H SPF	SECHSKANTSCHRAUBE
25	97035738	1	PLATE 3X158X365 DC01 FE//ZNNI8//CN//T0	BLECH

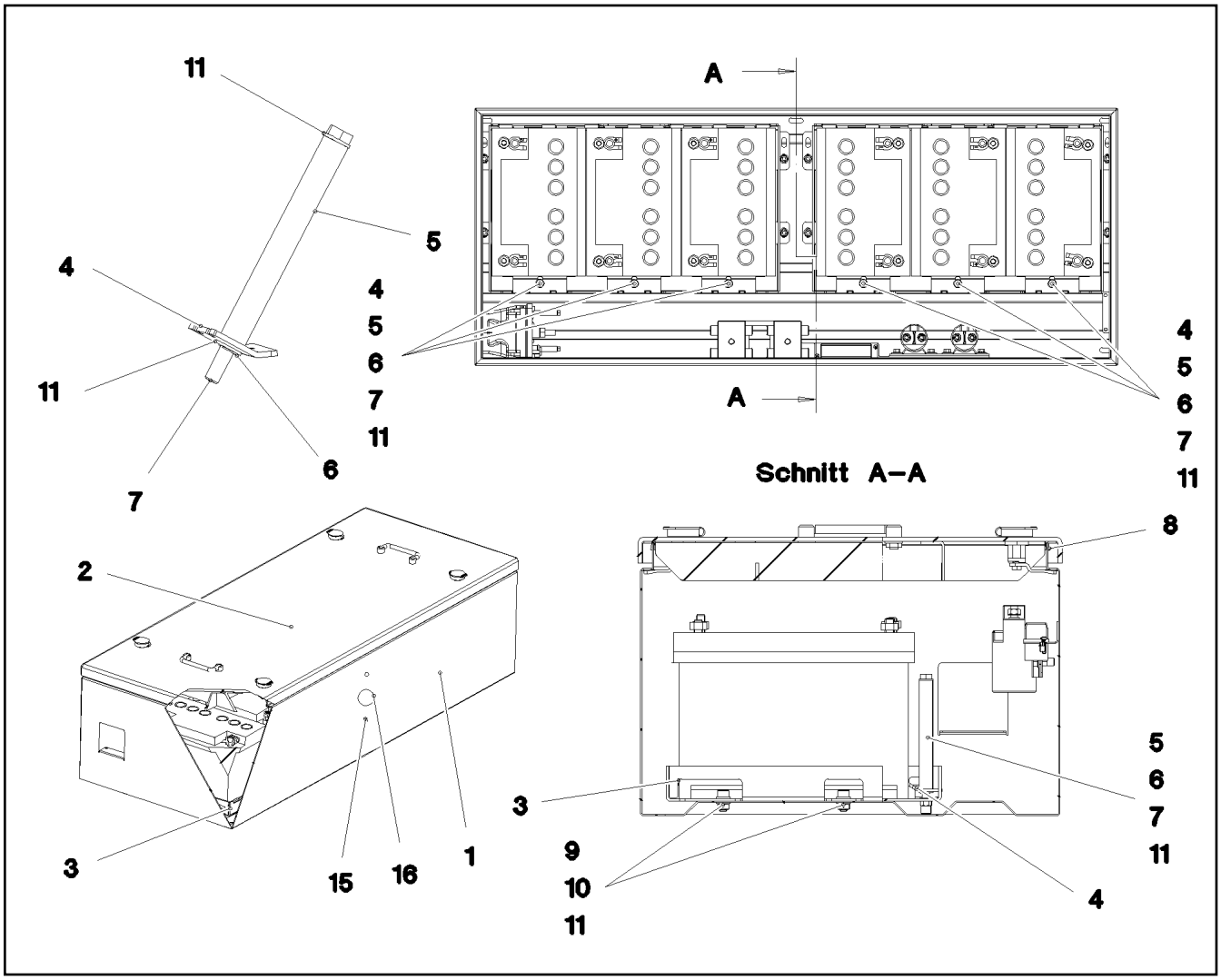

Pos.	Item	Quantity	Description	Bezeichnung
1	968132308	1	BATTERY BOX ST.CONST. SPF	BATTERIEKASTEN SCHWK.
2	968132408	1	COVER PRE-ASSY.	DECKEL VORM.
(1)	968132508	1	COVER WELDED	DECKEL SCHWK.
(6)	704256608	4	HOUSING GD-ZN SW GEPULVERT	GEHAEUSE
(7)	704254808	4	DUST CAP POLYETHYLEN SCHWARZ	STAUBKAPPE
(8)	704253408	4	ACTUATION SPIKE GD-ZN SW GEPULVERT	BETAETIGUNGSDORN
(9)	704254008	4	TONGUE	ZUNGE
(10)	704274808	4	O-RING 12X2 NBR70	O-RING
(11)	10870376	2	POIGNEE 118X18X43	KLAPPGRIFF
(12)	420005414	4	WASHER AEHNL.ISO 7089 10 PA6.6	SCHEIBE
3	967473008	2	FRAME WELDED SPF	RAHMEN SCHWK.
4	97022950	6	PLATE 3X38X100 S355MC FE//ZNNI8//CN//T	BLECH
5	97036294	6	TUBE 15.0X124 E235+N	ROHR
6	502611908	6	LOCK WASHER DIN 6799 6	SICHERUNGSSCHEIBE
7	12203658	6	HEX SCREW ISO 4014 M8X150 8.8 480H SP	SECHSKANTSCHRAUBE
8	262103908	3.5	EDGE PROTECTION 1-2X9,5X6,5	KANTENSCHUTZ
9	10875597	8	SOCKET HEAD SCREW ISO 4762 M8X16 8.8	ZYLINDERSCHRAUBE
10	11693875	8	HEX NUT ISO 4032 M8 8 480H SPF	SECHSKANTMUTTER
11	10289803	28	WASHER ISO 7089 8 300HV 480H SPF	SCHEIBE
15	591064708	2	COVER LID 9,5X11 POLYACETAL	ABDECKKAPPE
16	591645508	1	COVER LID 22X25,5 POLYACETAL	ABDECKKAPPE
500	968175408	1	ELECTRIC FOR BATTERY BOX	ELEKTRIK BATTERIEKASTEN
			⇨ ❑ 435	

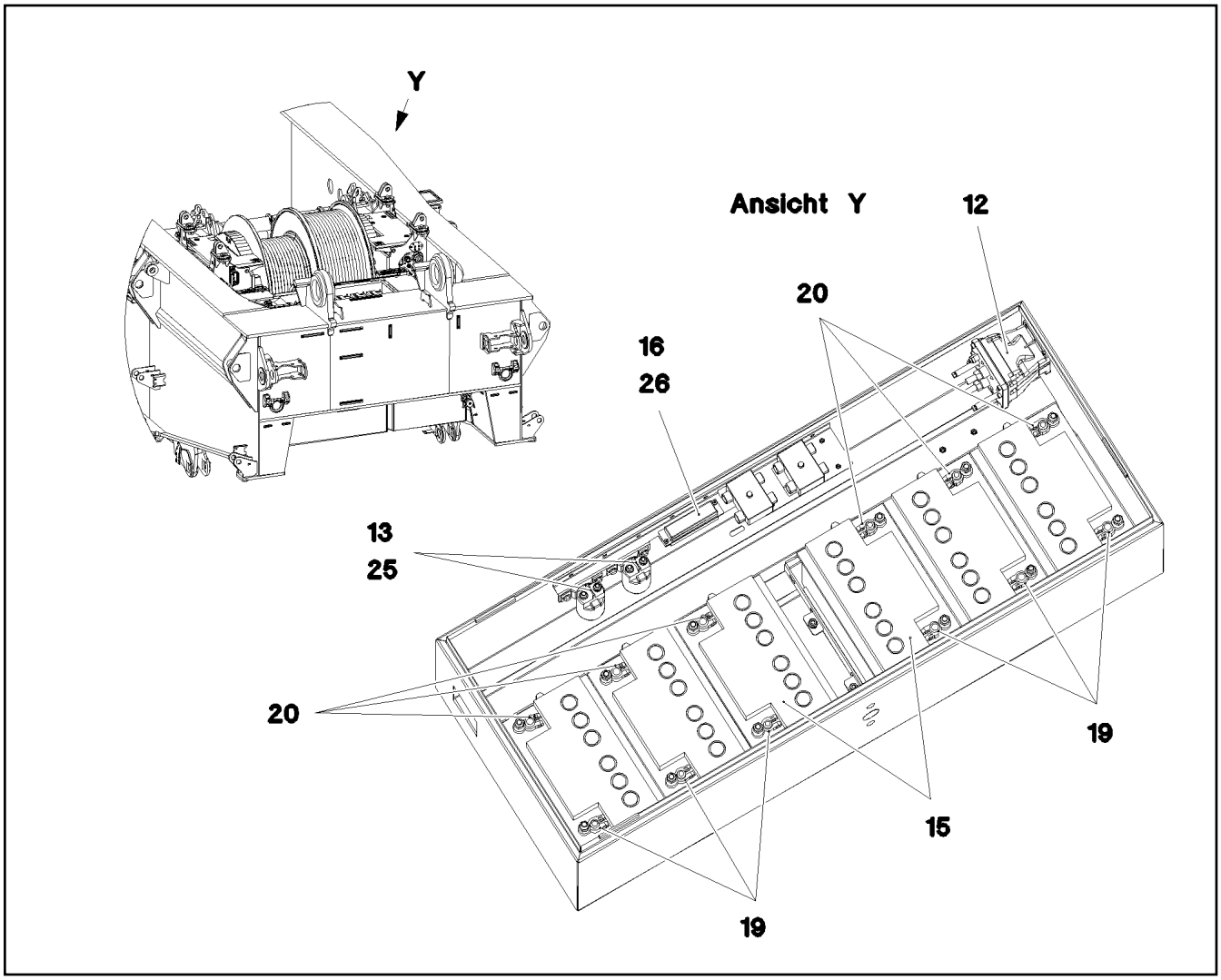

Pos.	Item	Quantity	Description	Bezeichnung
10	968175508	1	WIRING LIST BATTERY BOX	KABELLISTE BATTERIEKASTEN
(1)	968558608	1	LEAD W591	LEITUNG
(2)	968558708	1	LEAD W592	LEITUNG
(3)	968558808	1	LEAD W594	LEITUNG
(4)	968558908	1	LEAD W595	LEITUNG
(5)	968559008	1	LEAD W593	LEITUNG
(6)	968559108	1	LEAD W597	LEITUNG
12	630103608	1	CUTOFF RELAY 24V/1W	TRENNSCHALTRELAIS
13	630105308	2	RELAY 24V/1S SPF	RELAIS
15	10664800	6	BATTERY 12V 70AH	BATTERIE
16	604501608	1	FUSE BOX SMALL 6-POL, LEER	SICHERUNGSDOSE
19	613206608	6	BATTERY TERMINAL CLAMP 15,9MM² VERZI	BATTERIEKLEMME
20	613206508	6	BATTERY TERMINAL CLAMP 17,5MM² VERZI	BATTERIEKLEMME
25	11840297	4	HEX SCREW EN 1665 M6X16 8.8 480H SPF	SECHSKANTSCHRAUBE
26	12216226	2	PAN-HEAD SCREW ISO 7045 M4X16 4.8 480	FLACHKOPFSCHRAUBE

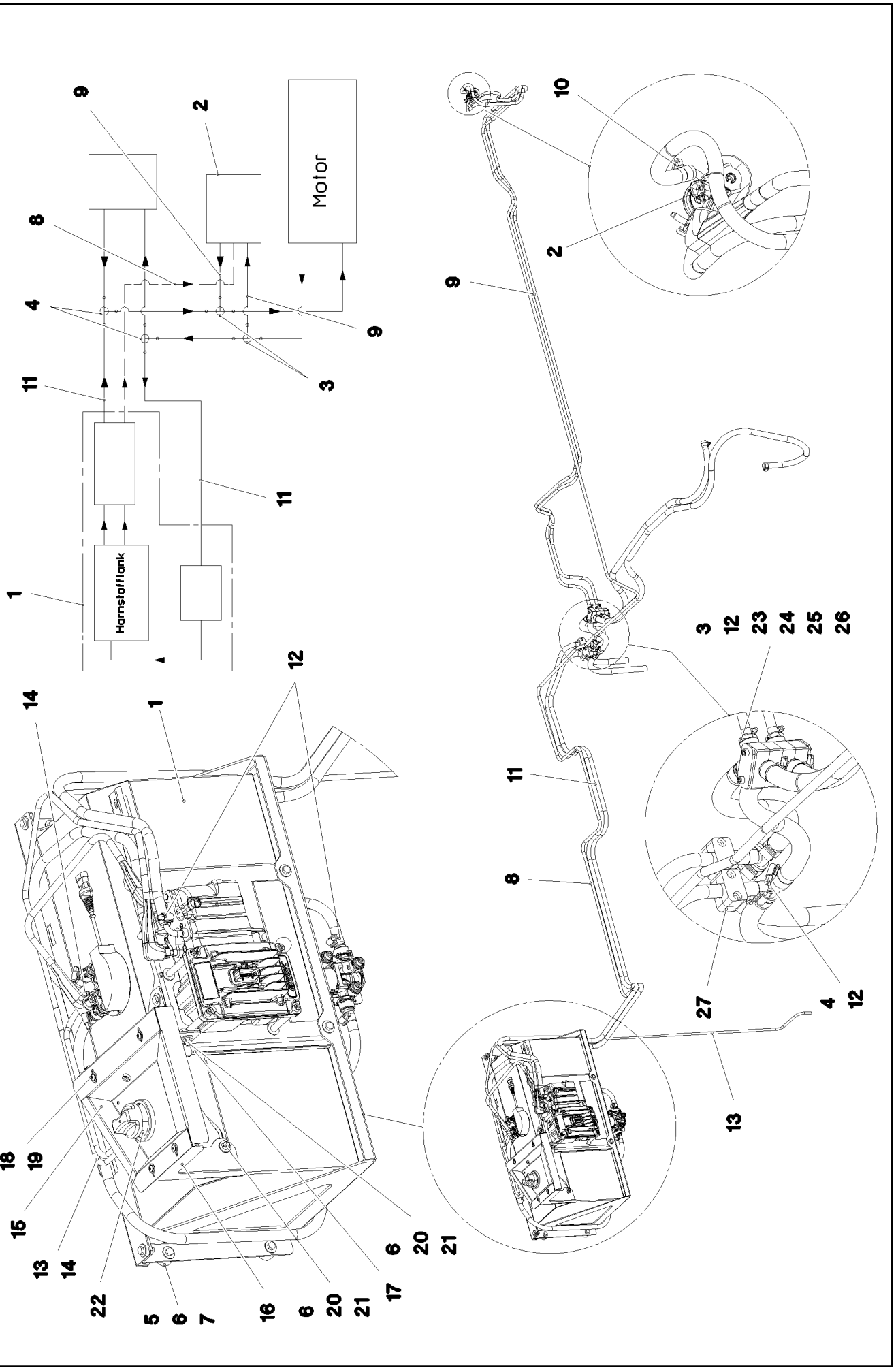

15.12.2020 081255	**etk_en_de_098201 LR 11000**	❑ 436 (1/2)
LIEBHERR	**UREA TANK** **HARNSTOFFTANK**	**917079808**

Pos.	Item	Quantity	Description	Bezeichnung
1	968111208	1	UREA TANK, PRE-MOUNTING ⇨ ❑ 438	HARNSTOFFTANK VORM.
2	11008919	1	INJECTOR CPL.	INJEKTOR KPL.
(1)	11160699	1	SEAL GLIMMER	DICHTUNG
(2)	11160700	1	CLAMP X5CrNi18-10	SCHELLE
3	968115408	2	DISTRIBUTING NOZZLE	VERTEILERSTUECK
4	11181764	2	TEE REDUCER 18X10 L=79 PA66-GF	T-REDUZIERSTUECK
5	11651767	4	HEX SCREW ISO 4017 M8X20 8.8 480H SPF	SECHSKANTSCHRAUBE
6	11140469	12	WASHER ISO 7093-1 8 200HV 480H SPF	SCHEIBE
7	978787708	4	SLEEVE 33.0X19 FE//ZNNI8//CN//T0	HUELSE
8	11212666	1	HOSE LINE X8000	SCHLAUCHLEITUNG
9	11621768	7	COOLING WATER HOSE DN6-CONTI-KWS	KUEHLWASSERSCHLAUCH
10	10872022	4	HOSE CLAMP DIN 3017-1 12-22/9 W3	SCHLAUCHSCHELLE
11	11621769	1	COOLING WATER HOSE DN10-CONTI-KWS	KUEHLWASSERSCHLAUCH
12	11118077	14	HOSE CLAMP 21/16-27/12 W3	SCHLAUCHSCHELLE
13	10219946	3.8	SYNTHETIC HOSE DN7-TRANSPARENT PV	KUNSTSTOFFSCHLAUCH
14	553102308	3	HOSE CLAMP 10/9,5-10,5/9	SCHLAUCHSCHELLE
15	968166608	1	TRAY EDELSTAHL	WANNE SCHWK.
16	967998108	1	SHEET CPL. FE//ZNNI8//CN//T0	BLECH KPL.
17	967998208	1	SHEET CPL. FE//ZNNI8//CN//T0	BLECH KPL.
18	10412852	4	BUTTON HEAD SCREW AEHNL.ISO 7380-2	HALBRUNDKOPFSCHRAUBE
19	10875648	4	WASHER ISO 7093-1 6 200HV 480H SPF	SCHEIBE
20	10197831	4	HEX SCREW ISO 4017 M8X25 8.8 ZNNI-480	SECHSKANTSCHRAUBE
21	10875614	4	HEX NUT DIN 985 M8 8 480H SPF	SECHSKANTMUTTER
22	7381568	1	O-RING DIN 3771 59,69X5,33 FKM 70 A,BK	O-RING
23	7403077	4	CLAMP-HALF DIN 3015-1 L 4 R 26,9 PP SW	KLEMMHAELFTE
24	7008583	1	LID PLATE DIN 3015-1 L-DP 4 W1-ZN	DECKPLATTE
25	10802205	1	WELD PLATE DIN 3015-1 L-AP-K 4 W1 ZNNI	ANSCHWEISSPLATTE
26	10181388	2	SOCKET HEAD SCREW ISO 4762 M6X100 8	ZYLINDERSCHRAUBE
27	602008408	4	CLAMP-HALF DIN 3015-1 L 3 G 20 PP SW	KLEMMHAELFTE

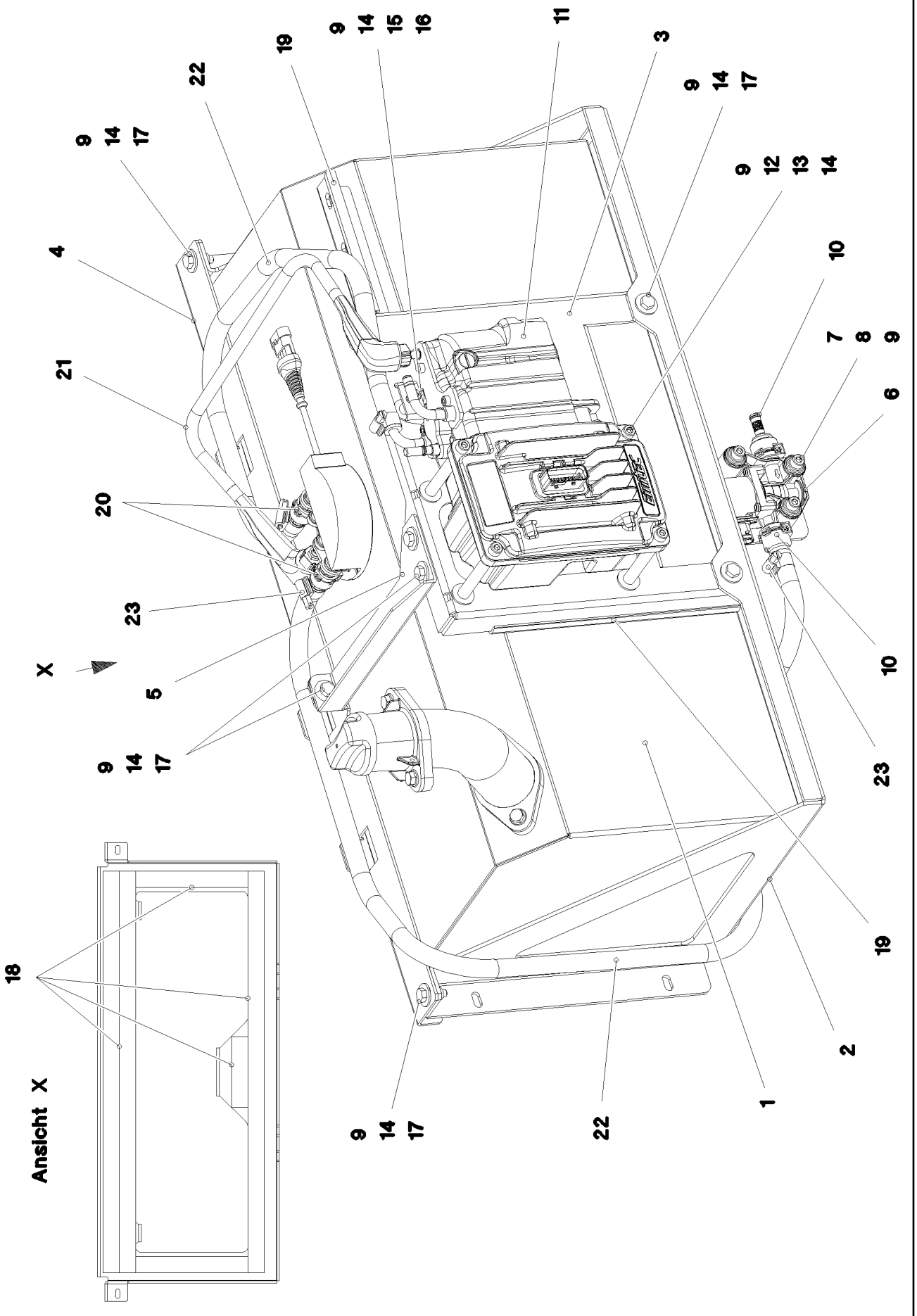

15.12.2020 081256 LIEBHERR	**etk_en_de_098201 LR 11000** **UREA TANK, PRE-MOUNTING** **HARNSTOFFTANK VORM.**	438 (1/2) **968111208**

Pos.	Item	Quantity	Description	Bezeichnung
1	968114008	1	UREA TANK ⇨ ❑ 440	HARNSTOFFTANK
2	97034649	1	CONSOLE 4X1562X417 S315MC	KONSOLE
3	97034651	1	PLATE 4X588X375 S315MC	BLECH
4	97034652	1	PLATE 3X896X129 S355MC	BLECH
5	97034653	1	PLATE 3X298X107 S355MC FE//ZNNI8//CN//T	BLECH
6	11082158	1	WATER VALVE NW12X2,5 NICHT LACKIERE	WASSERVENTIL
7	12201166	3	SOCKET HEAD SCREW ISO 4762 M8X60 8.8	ZYLINDERSCHRAUBE
8	10289803	3	WASHER ISO 7089 8 300HV 480H SPF	SCHEIBE
9	10875614	15	HEX NUT DIN 985 M8 8 480H SPF	SECHSKANTMUTTER
10	10678754	2	PLUG COUPLING PS312-0 PA66	STECKKUPPLUNG
12	12214458	4	SOCKET HEAD SCREW ISO 4762 M8X110 8	ZYLINDERSCHRAUBE
13	941609908	4	TUBE 12X1,5X75 E235+N VERZ	ROHR
14	11140469	24	WASHER ISO 7093-1 8 200HV 480H SPF	SCHEIBE
15	12206699	1	SOCKET HEAD SCREW ISO 4762 M8X45 8.8	ZYLINDERSCHRAUBE
16	939654008	1	TUBE 12X1,5X20 E235+N VERZ	ROHR
17	10197831	7	HEX SCREW ISO 4017 M8X25 8.8 ZNNI-480	SECHSKANTSCHRAUBE
18	262201608	3	STRIPE 32X1,5 PERBUNAN65	STREIFEN
19	262104008	1	EDGE PROTECTION 1-4X14,5X10	KANTENSCHUTZ
20	10678752	2	PLUG COUPLING PS38-0 PA66	STECKKUPPLUNG
21	11211067	1	HOSE LINE X535	SCHLAUCHLEITUNG
22	11621769	2.5	COOLING WATER HOSE DN10-CONTI-KWS	KUEHLWASSERSCHLAUCH
23	11118077	4	HOSE CLAMP 21/16-27/12 W3	SCHLAUCHSCHELLE
9011	10139284	1	PUMP SCR ⇨ ❑ 441	PUMPE

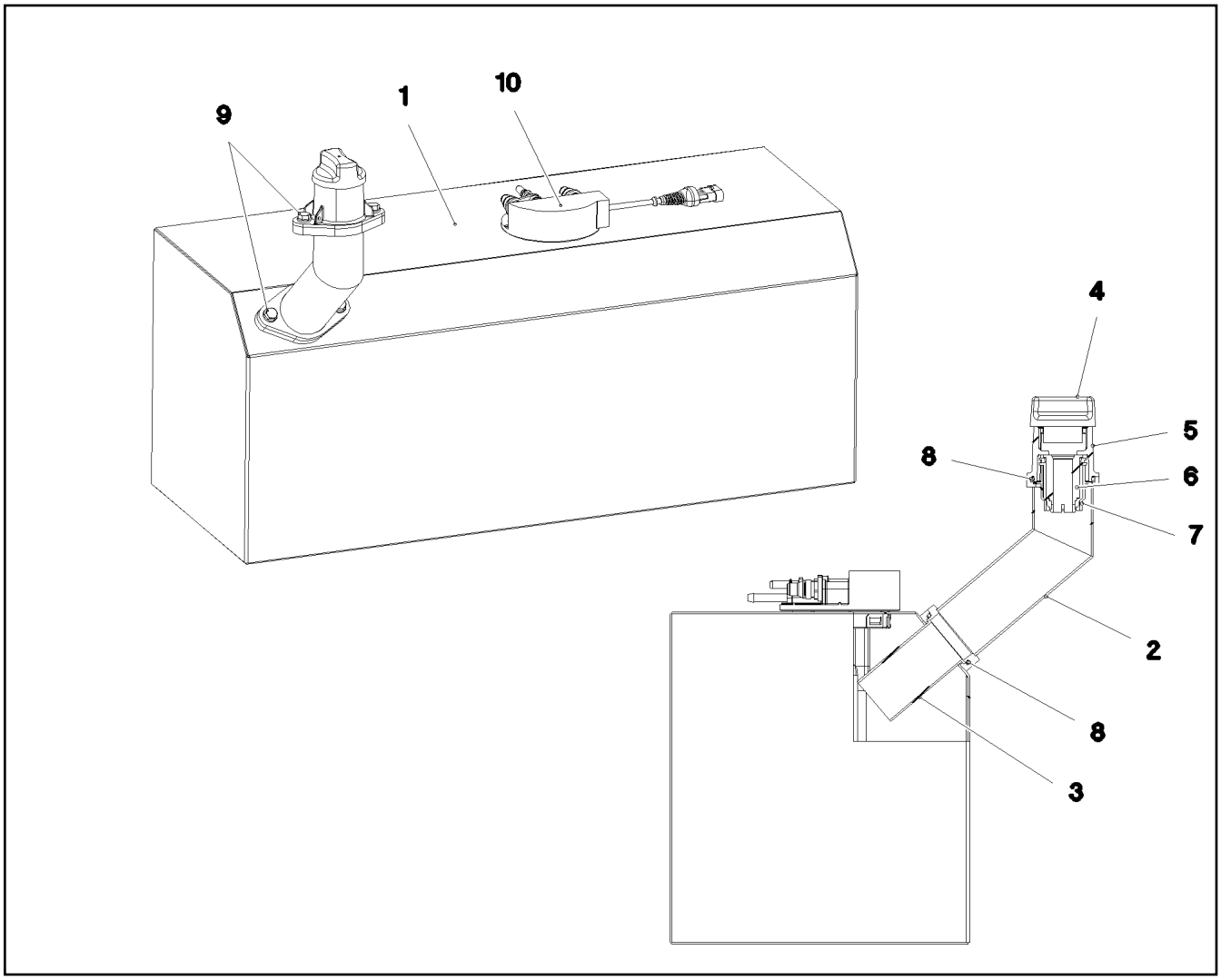

Pos.	Item	Quantity	Description	Bezeichnung
1	11088793	1	UREA CONTAINER 75L/60L EDELSTAHL SP	HARNSTOFFBEHAELTER
2	968114108	1	FILLER STUB PIPE WELDED EDELSTAHL	EINFUELLSTUTZEN SCHWK.
3	97034636	1	SLEEVE EDELSTAHL	HUELSE
4	11101351	1	LOCKABLE TANK CAP 40	TANKVERSCHLUSS
5	11101353	1	FILLER NECK GR.40 ALU	EINFUELLSTUTZEN
6	11101354	1	MAGNET ADAPTER 40 KUNSTSTOFF	MAGNETADAPTER
7	97024394	1	SLEEVE EDELSTAHL	HUELSE
8	726421608	2	O-RING ARP 568 56,74X3,53 NBR70	O-RING
9	11656992	4	HEX SCREW EN 1665 M8X16 8.8 480H SPF	SECHSKANTSCHRAUBE
10	11101352	1	TANK SENSOR L=316 48V	TANKSENSOR
(6)	10875006	1	O-RING DIN 3771 103X4,5 NBR70	O-RING

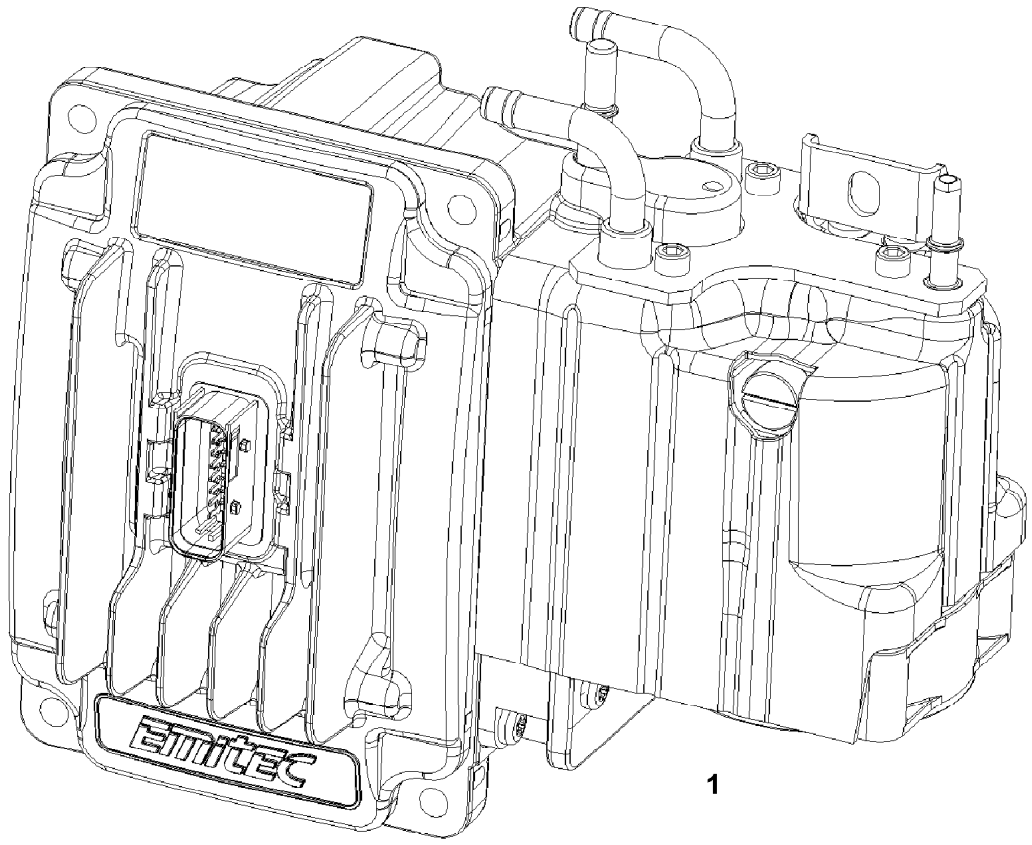

1

Pos.	Item	Quantity	Description	Bezeichnung
1	11170563	1	FILTER KIT	FILTERKIT
3	11170568	1	VENTILATION SCREW	ENTLUEFTUNGSSCHRAUBE
10	11170567	1	DRAIN SCREW	ABLASSSCHRAUBE

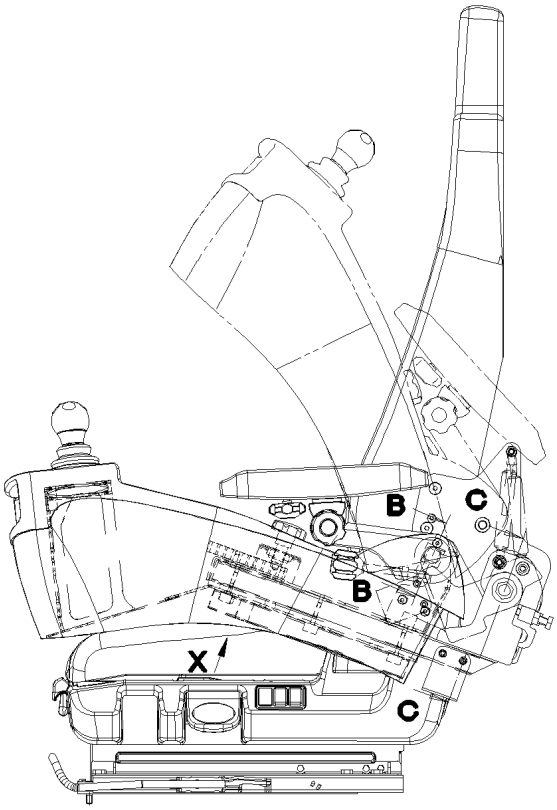

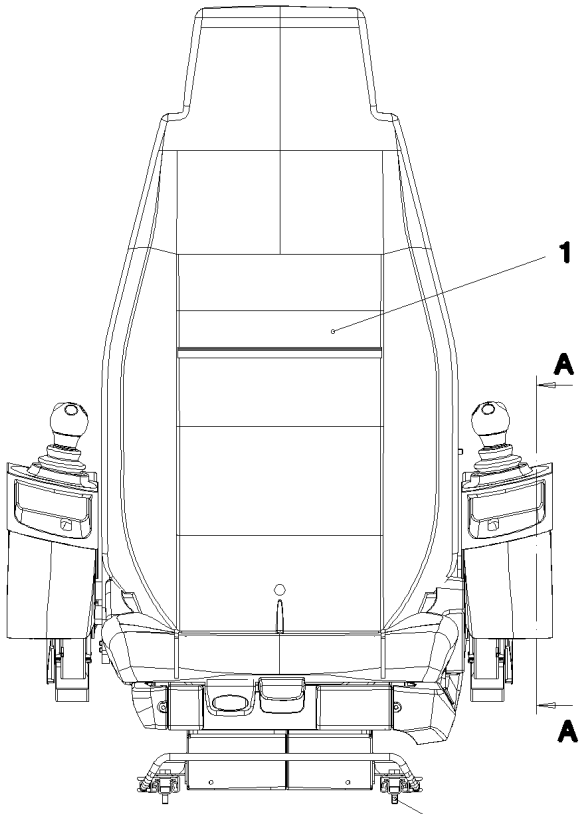

Schnitt C–C

38

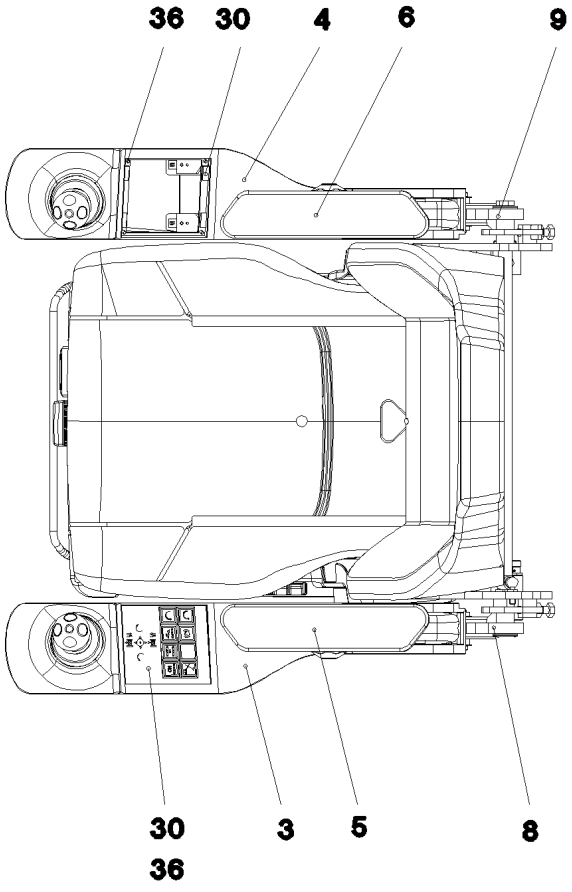

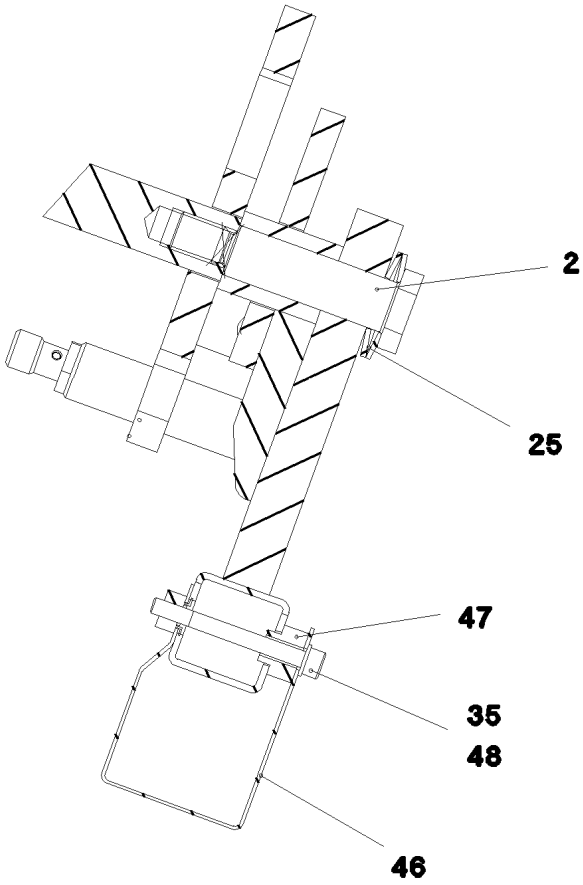

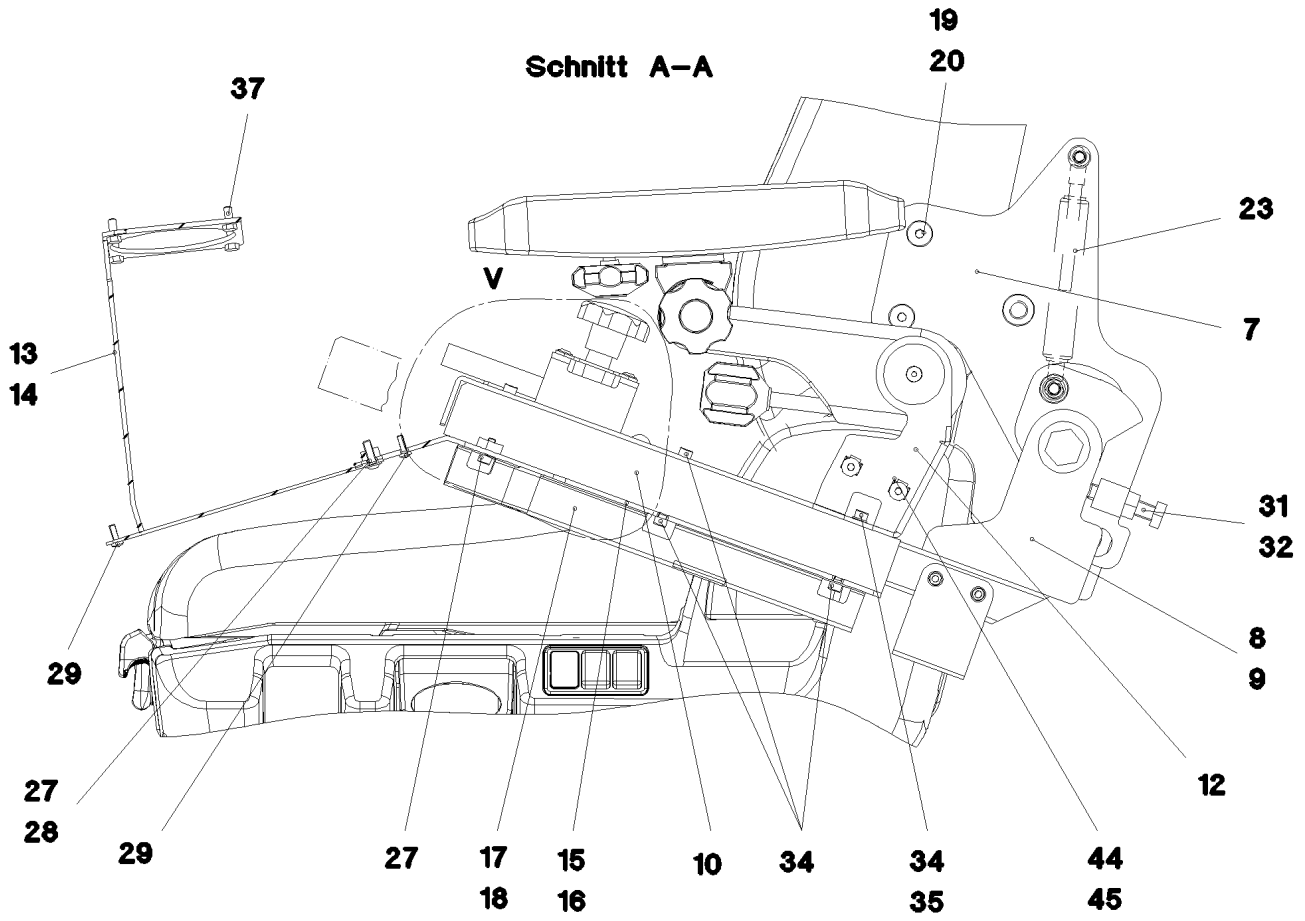
Schnitt A–A
19
20
37
23
V
7
13
14
31
32
8
9
29
12
27
28
29
27
17
18
15
16
10
34
34
35
44
45

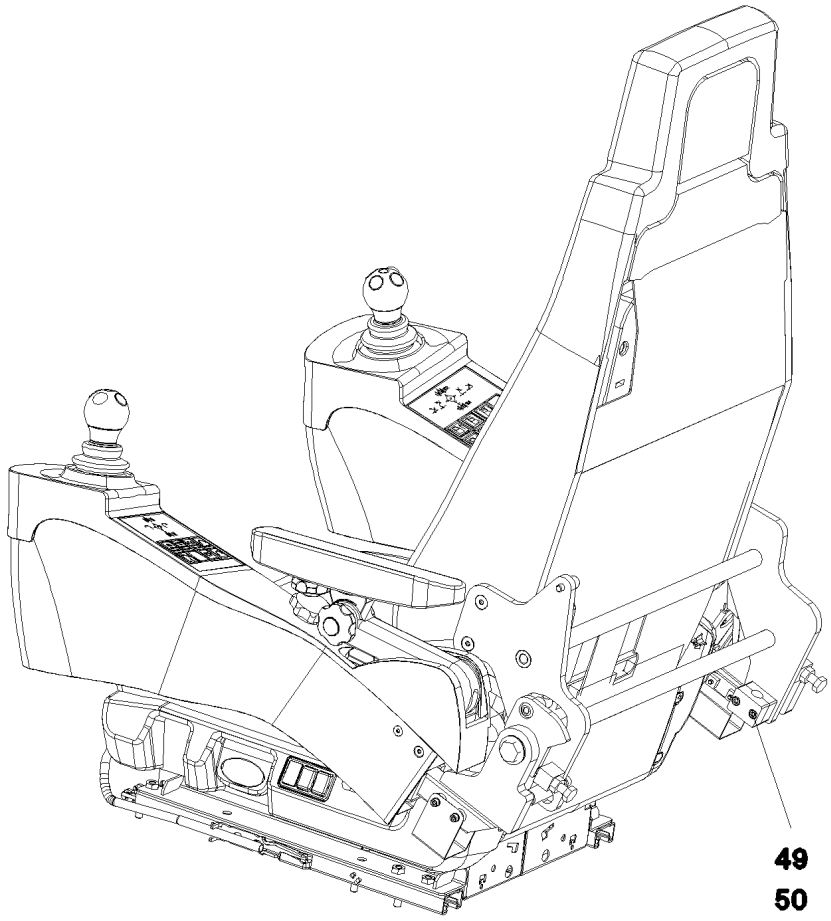
49
50

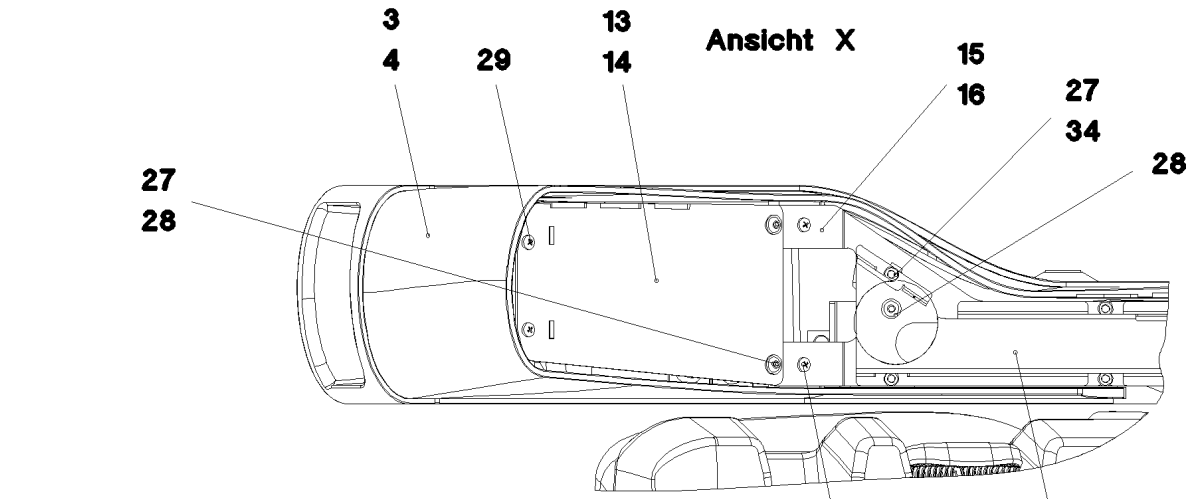
3
4
29
13
14
Ansicht X
15
16
27
34
28
27
28

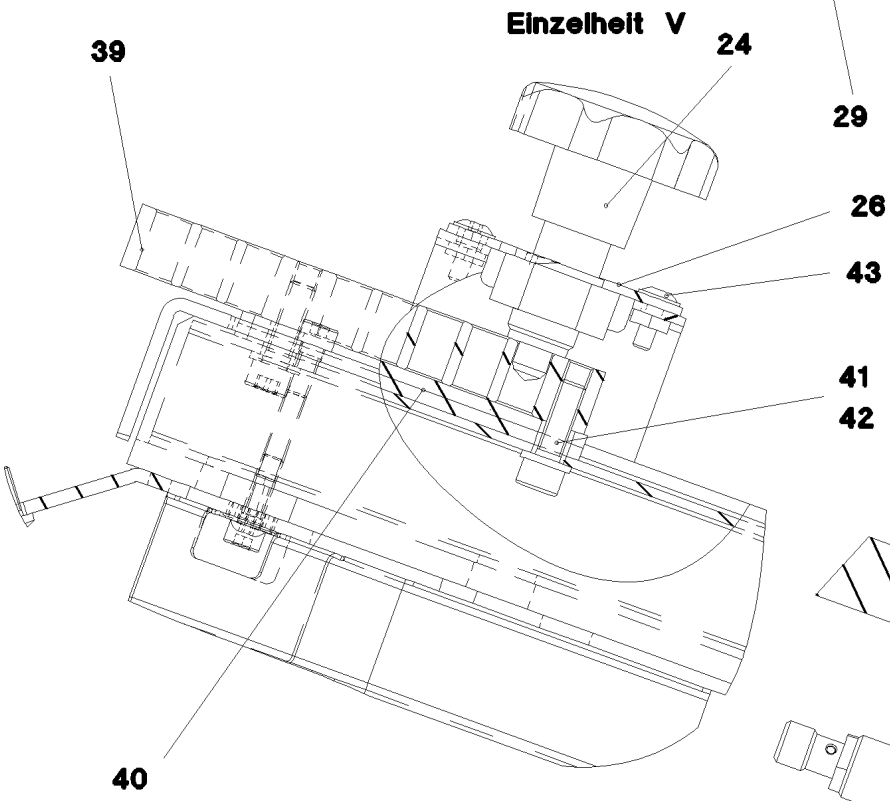
Einzelheit V
39
24
29
17
18
26
43
41
42
40

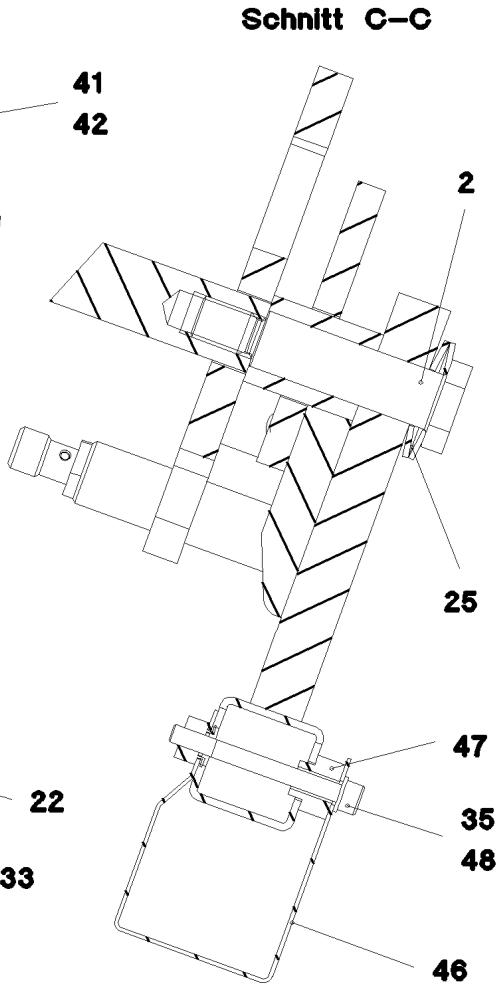
Schnitt C–C
2
25
47
35
48
46

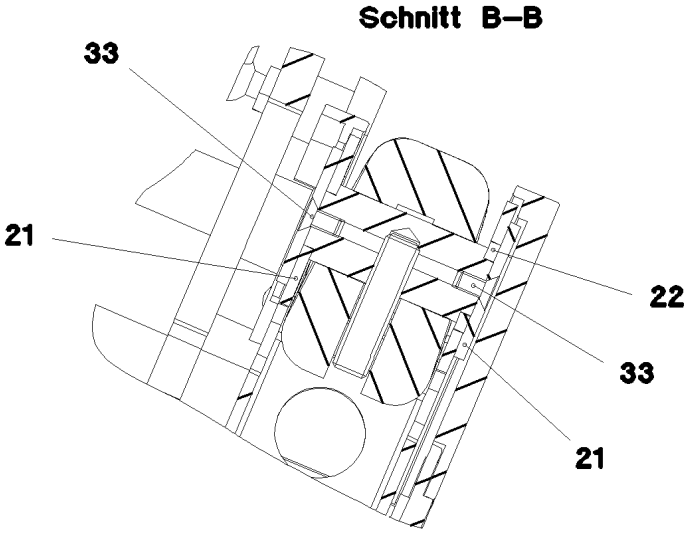
Schnitt B–B
33
21
22
33
21

Pos.	Item	Quantity	Description	Bezeichnung
1	11113343	1	OPERATOR SEAT 1030/880NTS LI ⇨ ❑ 446	FAHRERSITZ
2	977483308	2	THREADED PIN 16F7X52X76 C45 FE//ZNNI8/	GEWINDEBOLZEN
3	967588308	1	BRACKET LEFT SPF	KONSOLE LINKS
4	967588408	1	BRACKET RIGHT SPF	KONSOLE RECHTS
5	962282208	1	ARM REST LEFT ⇨ ❑ 448	ARMLEHNE LINKS
6	962282308	1	ARM REST RIGHT ⇨ ❑ 449	ARMLEHNE RECHTS
7	966687808	1	BRACKET WELDED CONST. FE//ZNNI8//CN/	KONSOLE SCHWK.
8	964842708	1	BRACKET,LEFT WELDED FE//ZNNI8//CN//T0	KONSOLE SCHWK.LI.
9	964842808	1	BRACKET,RIGHT WELDED FE//ZNNI8//CN//T	KONSOLE SCHWK.RE.
10	977430408	2	GUIDE 306X48X37 ENAW6060-T66	FUEHRUNG
12	964843708	2	BRACKET WELDED CONST. RAL 9005 SPF	KONSOLE SCHWK.
13	964843808	1	BRACKET,LEFT WELDED RAL 9005 SPF	KONSOLE SCHWK.LI.
14	964843908	1	BRACKET,RIGHT WELDED RAL 9005 SPF	KONSOLE SCHWK.RE.
15	977444008	1	PLATE 3X366X104 DC01 RAL 9005 SPF	BLECH
16	977444108	1	PLATE 3X366X104 DC01 RAL 9005 SPF	BLECH
17	977444308	1	PLATE 1X285X126 DC01 RAL 9005 SPF	BLECH
18	977444408	1	PLATE 1X285X126 DC01 RAL 9005 SPF	BLECH
19	971805708	4	TUBE 15.0 X24 S355J2C+C FE//ZNNI8//CN//T	ROHR
20	10875555	4	COUNTERSUNK SCREW DIN 7991 M8X45 8	SENKSCHRAUBE
21	971974108	4	PLATE 3X40X40 DC01 FE//ZNNI8//CN//T0	BLECH
22	971974208	2	PLATE 3X26X26 DC01 FE//ZNNI8//CN//T0	BLECH
23	591067008	1	GAS SPRING 19X60-550N	GASFEDER
24	10443625	2	STAR HANDLE SCREW	STERNGRIFFSCHRAUBE
25	720800208	4	DISC SPRING DIN 2093 34X16,3X1,5	TELLERFEDER
26	964984108	2	SHIM FE//ZNNI8//CN//T0	AUSGLEICHSBLECH
27	10455281	6	CAGE NUT M5 ST	KAEFIGMUTTER
28	10875474	6	BUTTON HEAD SCREW ISO 7380-2 M5X16 0	HALBRUNDKOPFSCHRAUBE
29	10019040	8	TALLOW-DROP SCREW K4X12 ST A3K	LINSENKOPFSCHRAUBE
30	262103108	0.064	SPONGE RUBBER 20X4 MOOSGUMMI	MOOSGUMMI
31	11691682	2	HEX SCREW ISO 4017 M10X45 8.8 FLZN SP	SECHSKANTSCHRAUBE
32	12102695	2	HEX NUT ISO 4032 M10 8 ZNNI-480H SPF	SECHSKANTMUTTER
33	408603508	4	COUNTERSUNK SCREW DIN 7991 M5,0X10,	SENKSCHRAUBE
34	11690042	24	SOCKET HEAD SCREW ISO 4762 M5X12 8.8	ZYLINDERSCHRAUBE
35	11140403	8	WASHER ISO 7089 5 200HV 480H SPF	SCHEIBE
36	11691539	8	SOCKET HEAD SCREW ISO 4762 M4X10 8.8	ZYLINDERSCHRAUBE
37	11140402	8	HEX SCREW ISO 4017 M5X12 8.8 480H SPF	SECHSKANTSCHRAUBE
38	10875597	6	SOCKET HEAD SCREW ISO 4762 M8X16 8.8	ZYLINDERSCHRAUBE
39	977711708	2	PLATE 15.0X113 S235JR FE//ZNNI8//CN//T0	BLECH
40	977692008	4	DISTANCE PLATE 3X84X15 DC01 FE//ZNNI8/	DISTANZBLECH
41	11140465	4	SOCKET HEAD SCREW ISO 4762 M6X20 8.8	ZYLINDERSCHRAUBE
42	10197771	4	WASHER ISO 7089 6 200HV ZNNI-480H SPF	SCHEIBE
43	11835043	4	BUTTON HEAD SCREW ISO 7380-2 M4X12 0	HALBRUNDKOPFSCHRAUBE
44	413002708	4	CAGE NUT M6	KAEFIGMUTTER
45	12100589	4	COUNTERSUNK SCREW AEHNL.ISO 10642	SENKSCHRAUBE
46	965021508	2	COVER PLATE PRE-ASS.	ABDECKBLECH VORM.
47	97002990	4	BUSHING 16X12 1.4301	BUCHSE
48	12216217	4	SOCKET HEAD SCREW ISO 4762 M5X50 8.8	ZYLINDERSCHRAUBE
49	602008108	2	CLAMP-HALF DIN 3015-1 L 2 G 15 PP SW	KLEMMHAELFTE
50	10875591	2	SOCKET HEAD SCREW ISO 4762 M6X40 8.8	ZYLINDERSCHRAUBE

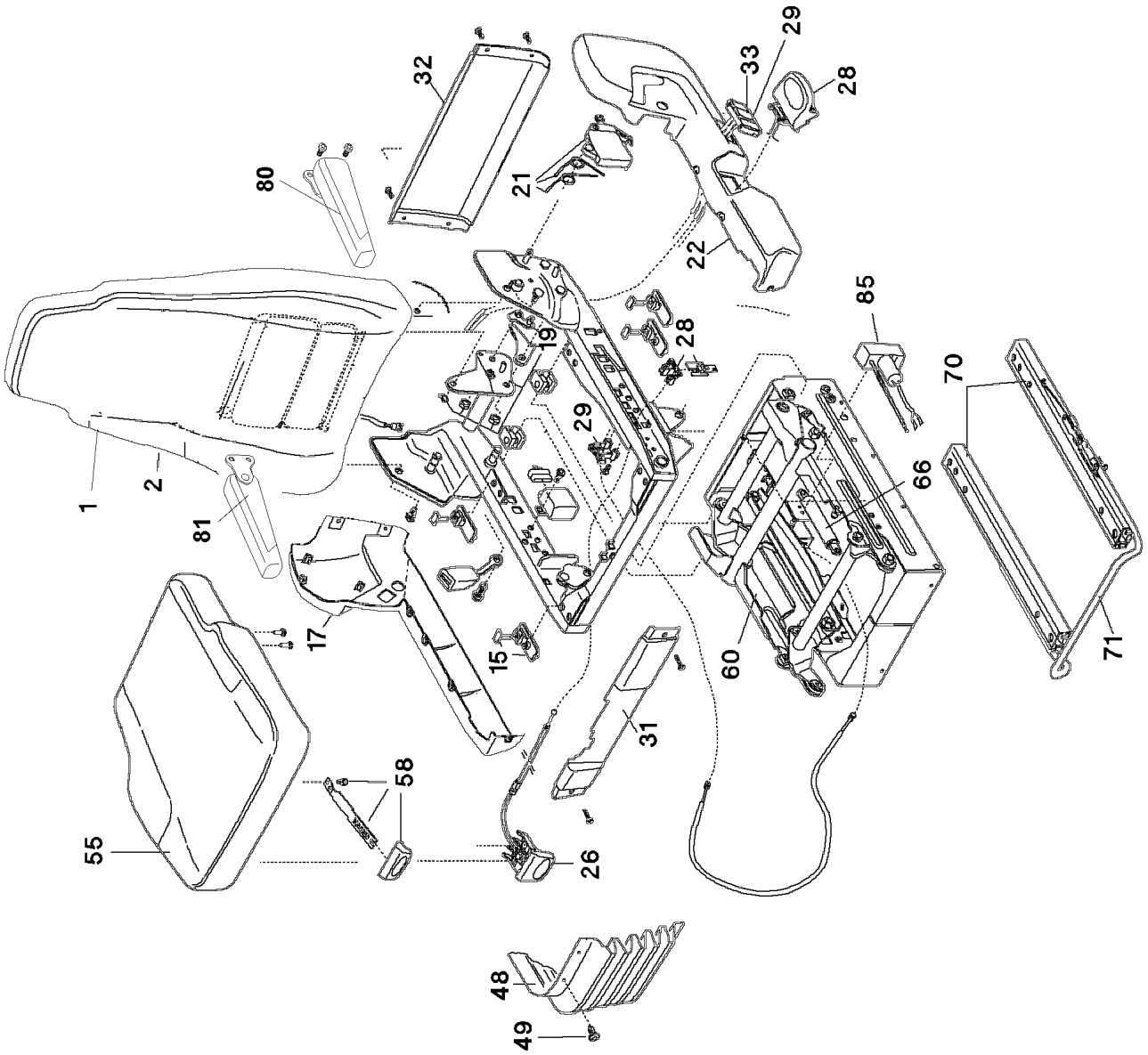
32
29
33
28
80
21
22
85
19
28
70
29
66
1
2
81
17
15
60
71
31
58
55
26
48
49

Pos.	Item	Quantity	Description	Bezeichnung
1	10492345	1	BACK PART	RUECKENTEIL
2	11171268	1	BACK COVERING	RUECKENLEHNENBEZUG
15	10455144	1	SLIDE BLOCK CPL.	GLEITKLOTZ KPL.
17	11005170	1	COVER	ABDECKUNG
19	10492347	1	LOCKING PIECE	RASTE
21	10492348	1	REAR REST HANDLE	RUECKENLEHNENGRIFF
22	11002990	1	COVER	ABDECKUNG
26	10650393	1	ADJUSTMENT	VERSTELLUNG
28	10650483	1	FIXED BOOM RAISING DEVICE	HOEHENVERSTELLUNG
29	10650484	1	OPERATION	BETAETIGUNG
31	11171269	1	FRONT COVER	FRONTABDECKUNG
32	11171270	1	COVER	ABDECKUNG
33	11171271	1	PUSH BUTTON	DRUCKTASTER
48	10650485	1	RUBBER BELLOWS	FALTENBALG
49	10650403	1	MOUNTING PARTS	BEFESTIGUNGSMATERIAL
55	10878406	1	SEAT CUSHION	SITZKISSEN
(1)	12101204	1	COVERING	BEZUG
58	11171272	1	GRIP	GRIFF
60	11171274	1	SUBSTRUCTURE	UNTERBAU
65	11171275	1	MOUNTING PARTS	BEFESTIGUNGSMATERIAL
66	10650488	1	ABSORBER	DAEMPFER
70	10650489	1	RAIL PAIR	SCHIENENPAAR
(71)	11171276	1	BRACKET	BUEGEL
71	11171276	1	BRACKET	BUEGEL
80	11659653	1	ARM REST LEFT	ARMLEHNE LINKS
81	11659652	1	ARM REST RIGHT	ARMLEHNE RECHTS
85	10650490	1	AIR COMPRESSOR	LUFTPRESSER

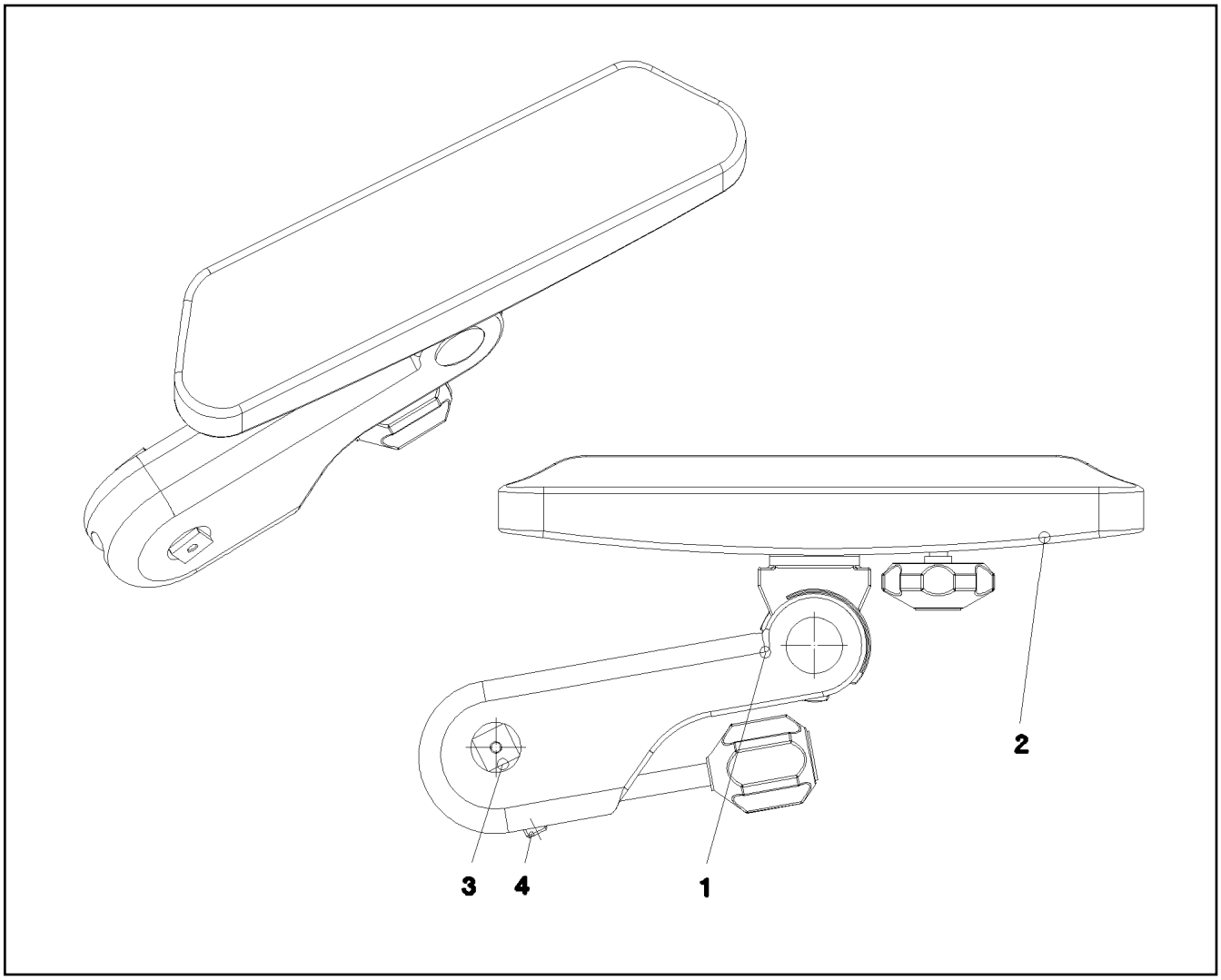

Pos.	Item	Quantity	Description	Bezeichnung
1	774119708	1	ARM REST 310ERGO	ARMLEHNE
2	971636608	1	ARM REST SUPPORT	ARMLEHNENAUFLAGE
3	971973608	1	PIN 25.0X52 S355J2G3C+C FE//ZNNI8//CN//T	BOLZEN
4	10179470	1	GRUB SCREW ISO 4026 M10X40 45H FLZN	GEWINDESTIFT

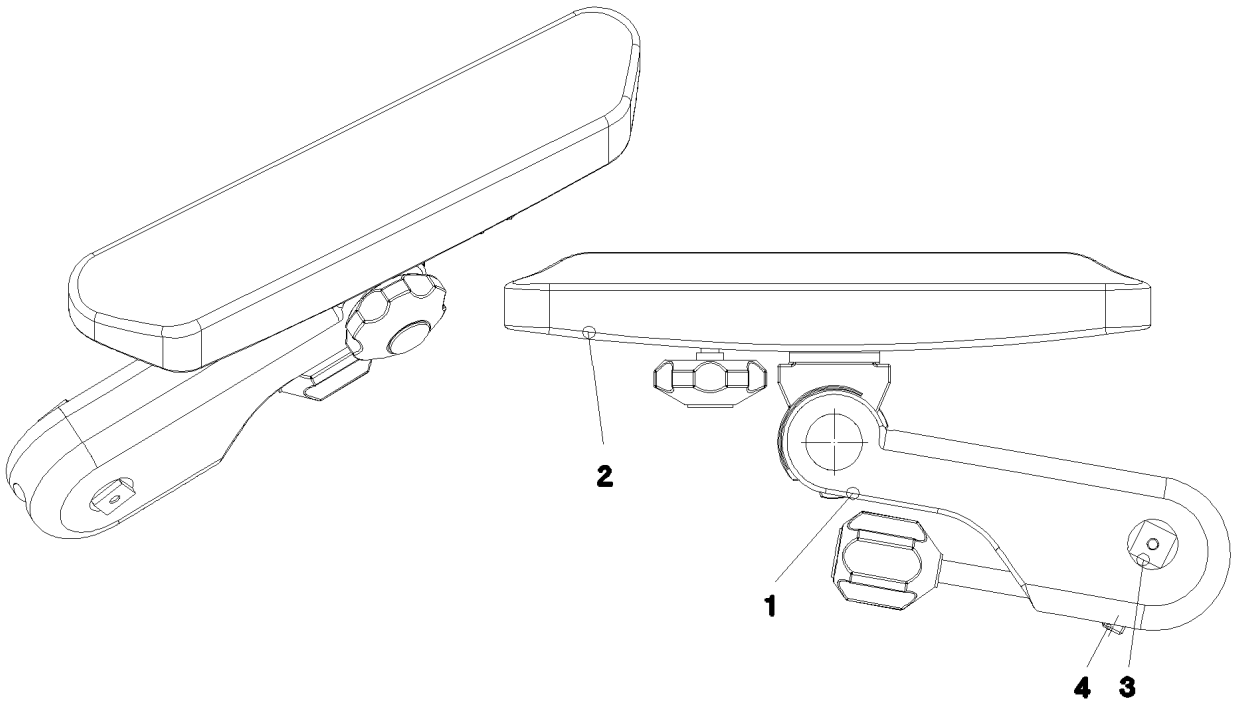

Pos.	Item	Quantity	Description	Bezeichnung
1	774119808	1	ARM REST 310ERGO	ARMLEHNE
2	971636608	1	ARM REST SUPPORT	ARMLEHNENAUFLAGE
3	971973608	1	PIN 25.0X52 S355J2G3C+C FE//ZNNI8//CN//T	BOLZEN
4	10179470	1	GRUB SCREW ISO 4026 M10X40 45H FLZN	GEWINDESTIFT

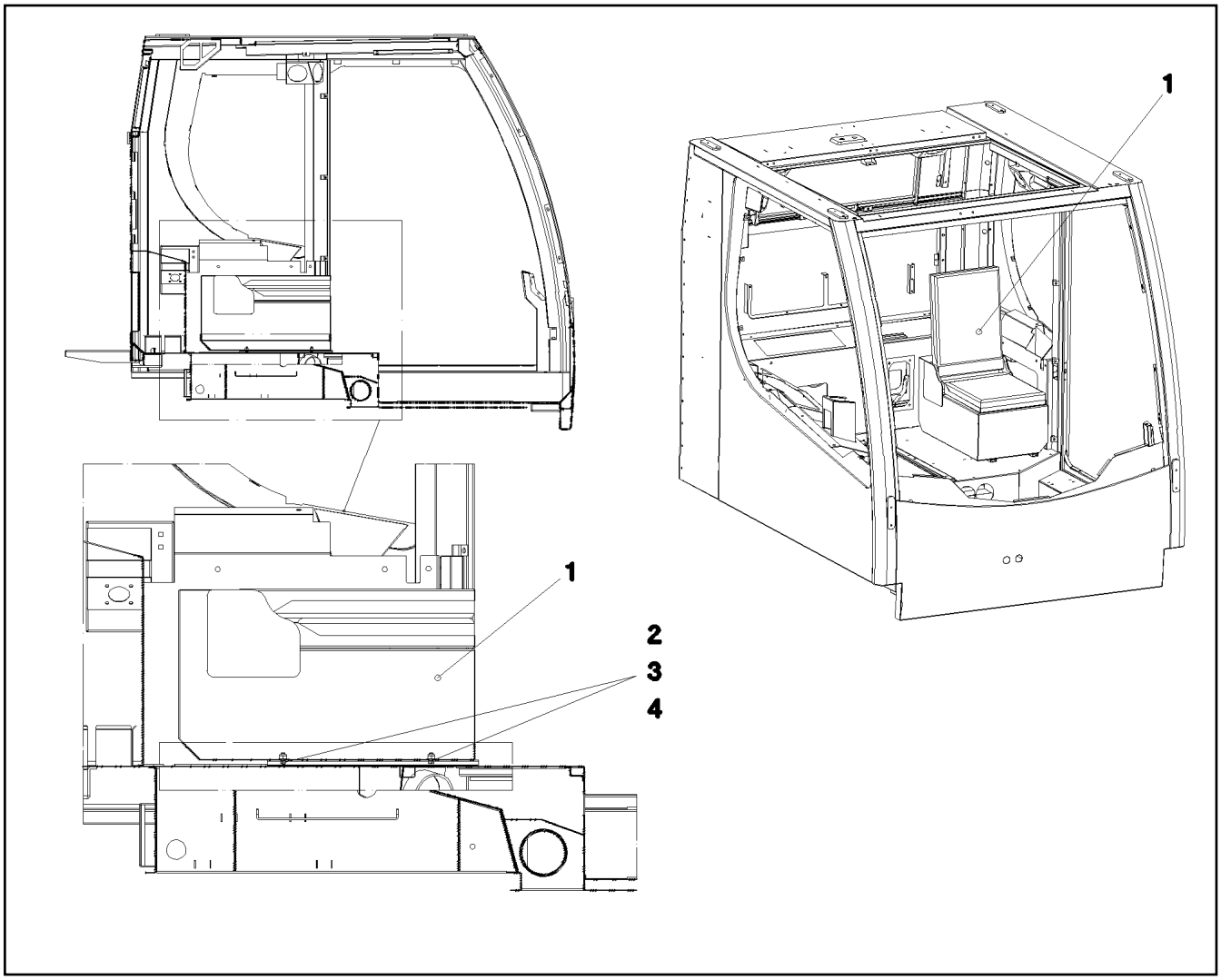

Pos.	Item	Quantity	Description	Bezeichnung
1	964862608	1	SEAT RAL 7016 PULVERB. ⇨ ❑ 451	SITZ
2	409706908	4	HAMMER HEAD BOLT M8X15 8.8 480H SPF	HAMMERKOPFSCHRAUBE
3	10875614	4	HEX NUT DIN 985 M8 8 480H SPF	SECHSKANTMUTTER
4	10289803	4	WASHER ISO 7089 8 300HV 480H SPF	SCHEIBE

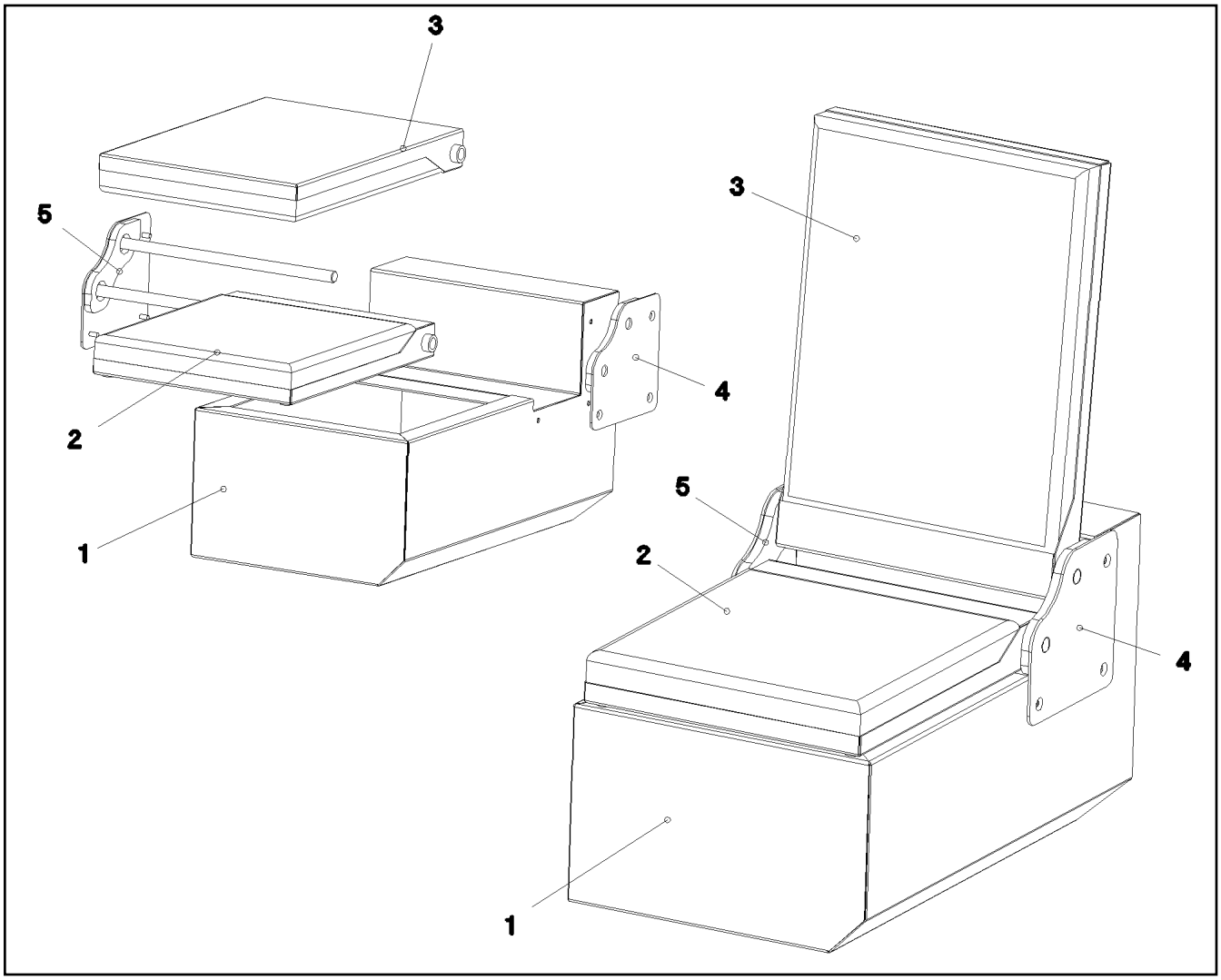

Pos.	Item	Quantity	Description	Bezeichnung
1	977555308	1	SEAT BRACKET	SITZKONSOLE
2	977555708	1	SEAT	SITZ
3	977555808	1	CHAIR BACK	LEHNE
4	977556508	1	BRACKET LEFT	KONSOLE LINKS
5	977556708	1	BRACKET RIGHT	KONSOLE RECHTS

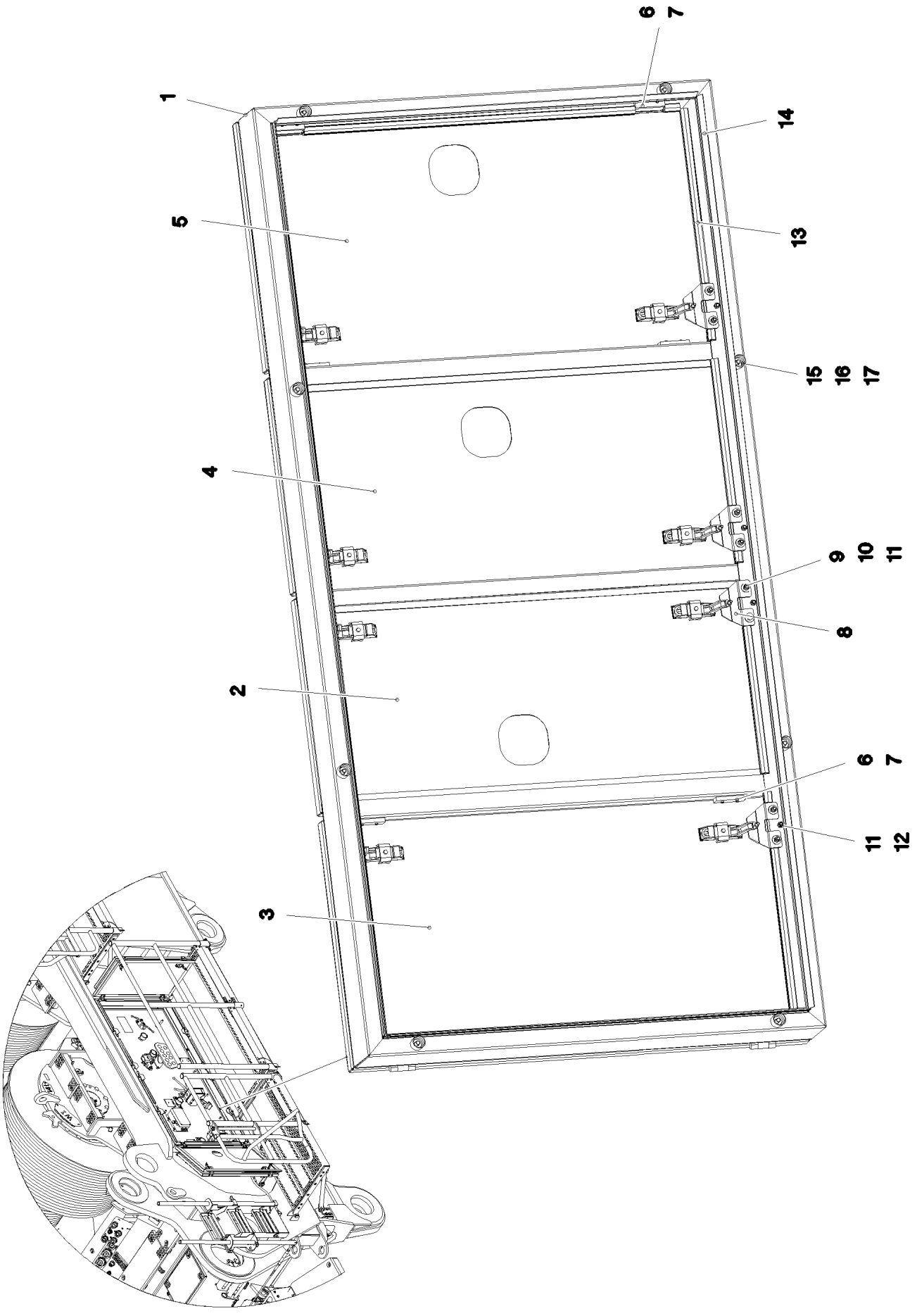
1
2
3
4
5
6
7
8
9
10
11
12
13
14
15
16
17

Pos.	Item	Quantity	Description	Bezeichnung
1	968213308	1	FRAME WELDED	RAHMEN SCHWK.
2	968213508	1	DOOR COMPL.	TUER VORM.
(1)	97036486	1	PLATE 2X546X1049 DC01	BLECH
(2)	704228108	2	HINGE 35X35X50/180° ST FE//ZN12//B	SCHARNIER
(3)	953695308	2	THREADED PLATE 8X20X60 S235JR FE//ZN	GEWINDEPLATTE
(4)	10875551	4	COUNTERSUNK SCREW DIN 7991 M6X16 8	SENKSCHRAUBE
(5)	11450420	2	LEVER FASTENER	HEBELVERSCHLUSS
3	968213608	1	DOOR COMPL.	TUER VORM.
(1)	97036487	1	PLATE 2X623X1049 DC01	BLECH
(2)	704228108	2	HINGE 35X35X50/180° ST FE//ZN12//B	SCHARNIER
(3)	953695308	2	THREADED PLATE 8X20X60 S235JR FE//ZN	GEWINDEPLATTE
(4)	10875551	4	COUNTERSUNK SCREW DIN 7991 M6X16 8	SENKSCHRAUBE
(5)	11450420	2	LEVER FASTENER	HEBELVERSCHLUSS
(6)	262105108	0.8	FOAM RUBBER BAND 15X5	ZELLGUMMIBAND
4	968213708	1	DOOR COMPL.	TUER VORM.
(1)	97036488	1	PLATE 2X552X1049 DC01	BLECH
(2)	704228108	2	HINGE 35X35X50/180° ST FE//ZN12//B	SCHARNIER
(3)	953695308	2	THREADED PLATE 8X20X60 S235JR FE//ZN	GEWINDEPLATTE
(4)	10875551	4	COUNTERSUNK SCREW DIN 7991 M6X16 8	SENKSCHRAUBE
(5)	11450420	2	LEVER FASTENER	HEBELVERSCHLUSS
(6)	262105108	0.8	FOAM RUBBER BAND 15X5	ZELLGUMMIBAND
5	968213808	1	DOOR COMPL.	TUER VORM.
(1)	97036489	1	PLATE 2X623X1049 DC01	BLECH
(2)	704228108	2	HINGE 35X35X50/180° ST FE//ZN12//B	SCHARNIER
(3)	953695308	2	THREADED PLATE 8X20X60 S235JR FE//ZN	GEWINDEPLATTE
(4)	10875551	4	COUNTERSUNK SCREW DIN 7991 M6X16 8	SENKSCHRAUBE
(5)	11450420	2	LEVER FASTENER	HEBELVERSCHLUSS
(6)	262105108	0.8	FOAM RUBBER BAND 15X5	ZELLGUMMIBAND
6	953695308	8	THREADED PLATE 8X20X60 S235JR FE//ZN	GEWINDEPLATTE
7	10875551	16	COUNTERSUNK SCREW DIN 7991 M6X16 8	SENKSCHRAUBE
8	954113708	8	PLATE 4X90X67 S315MC FE//ZNNI8//CN//T0	BLECH
9	11644899	16	HEX SCREW ISO 4017 M6X20 8.8 480H SPF	SECHSKANTSCHRAUBE
10	10875648	32	WASHER ISO 7093-1 6 200HV 480H SPF	SCHEIBE
11	10197764	32	HEX NUT ISO 4032 M6 10 ZNNI-480H SPF	SECHSKANTMUTTER
12	726616708	8	MEGI BUFFER 18X7,5	MEGIPUFFER
13	591507808	4	SEALING PROFILE 1-4X14,5X10	DICHTPROFIL
14	262105308	5.2	EDGE PROTECTION 1-2,5X33X8,7	KANTENSCHUTZ
15	953873408	8	SLEEVE 25X20 11SMN37 FE//ZNNI8//CN//T0	HUELSE
16	12216205	8	HEX SCREW ISO 4017 M8X18 8.8 480H SPF	SECHSKANTSCHRAUBE
17	11840501	8	WASHER DIN 7349 8,4 200HV 480H SPF	SCHEIBE

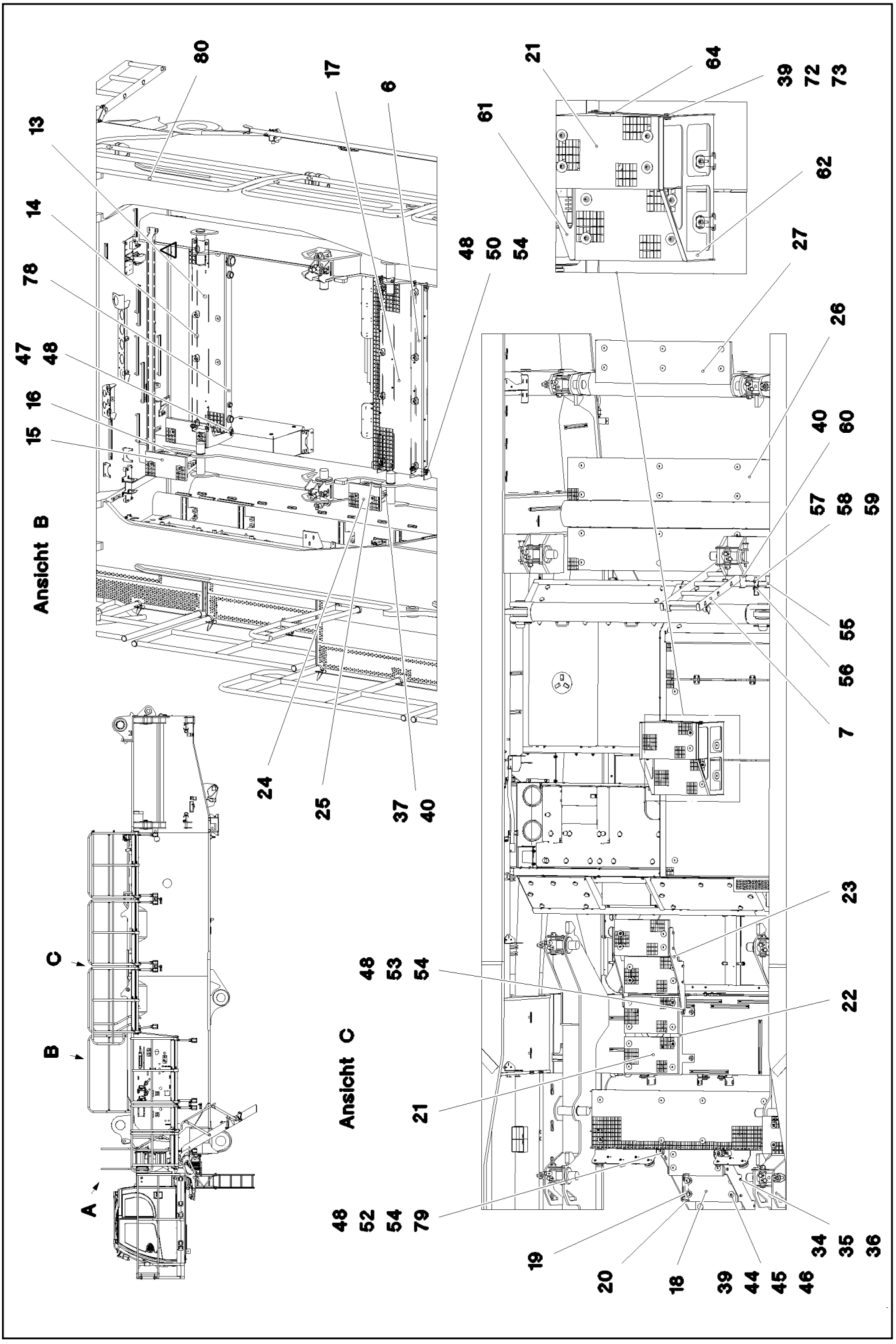

15.12.2020 081263 LIEBHERR	**etk_en_de_098201 LR 11000** **SLEWING PLATFORM CATWALK** **LAUFSTEG DREHBUEHNE**	❑ 454 (1/5) **917080008**

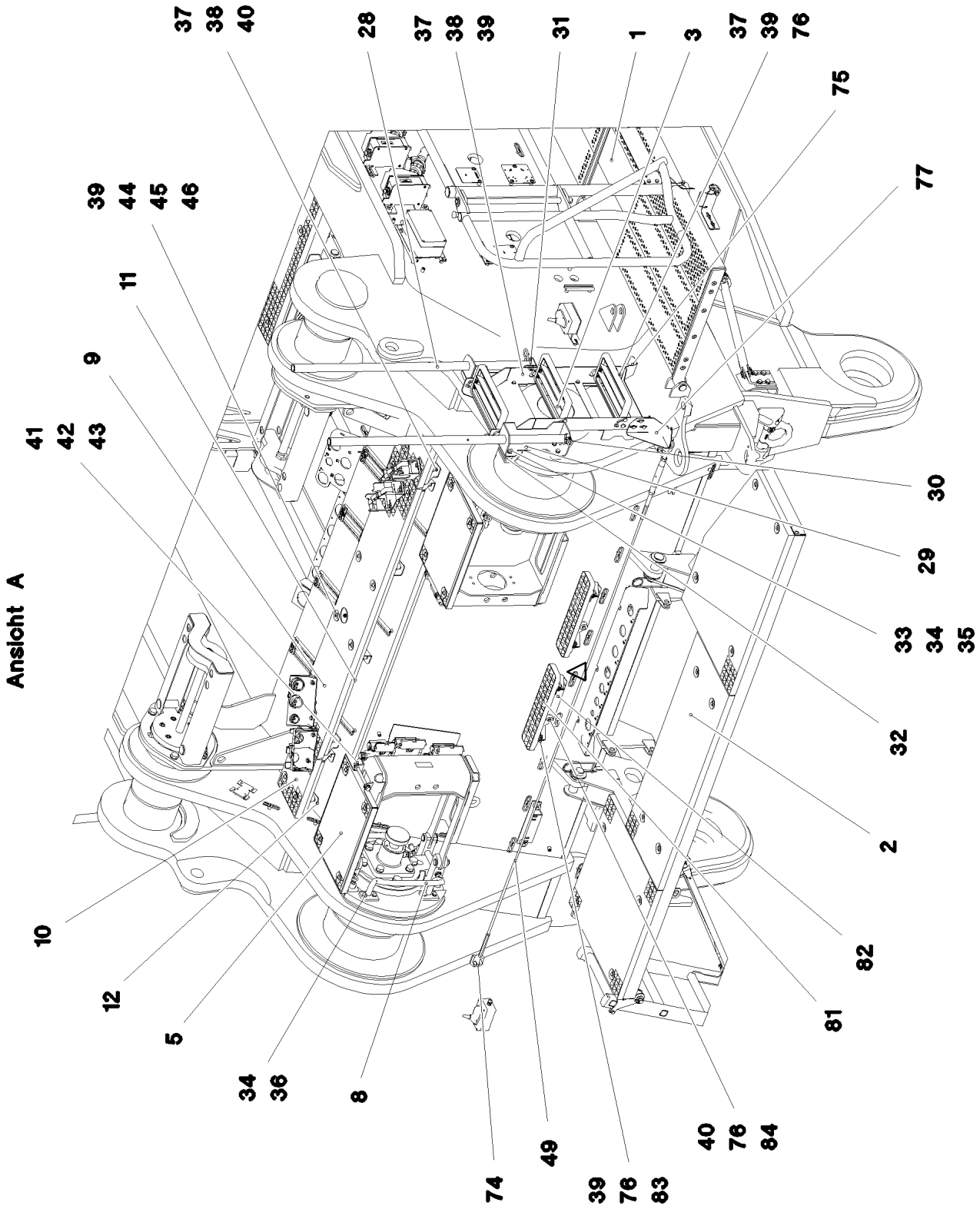
Ansicht A
37
38
40
28
37
38
39
31
1
3
37
39
76
75
77
39
44
45
46
11
9
41
42
43
30
29
33
34
35
32
2
82
81
10
12
5
34
36
8
74
49
39
76
83
40
76
84

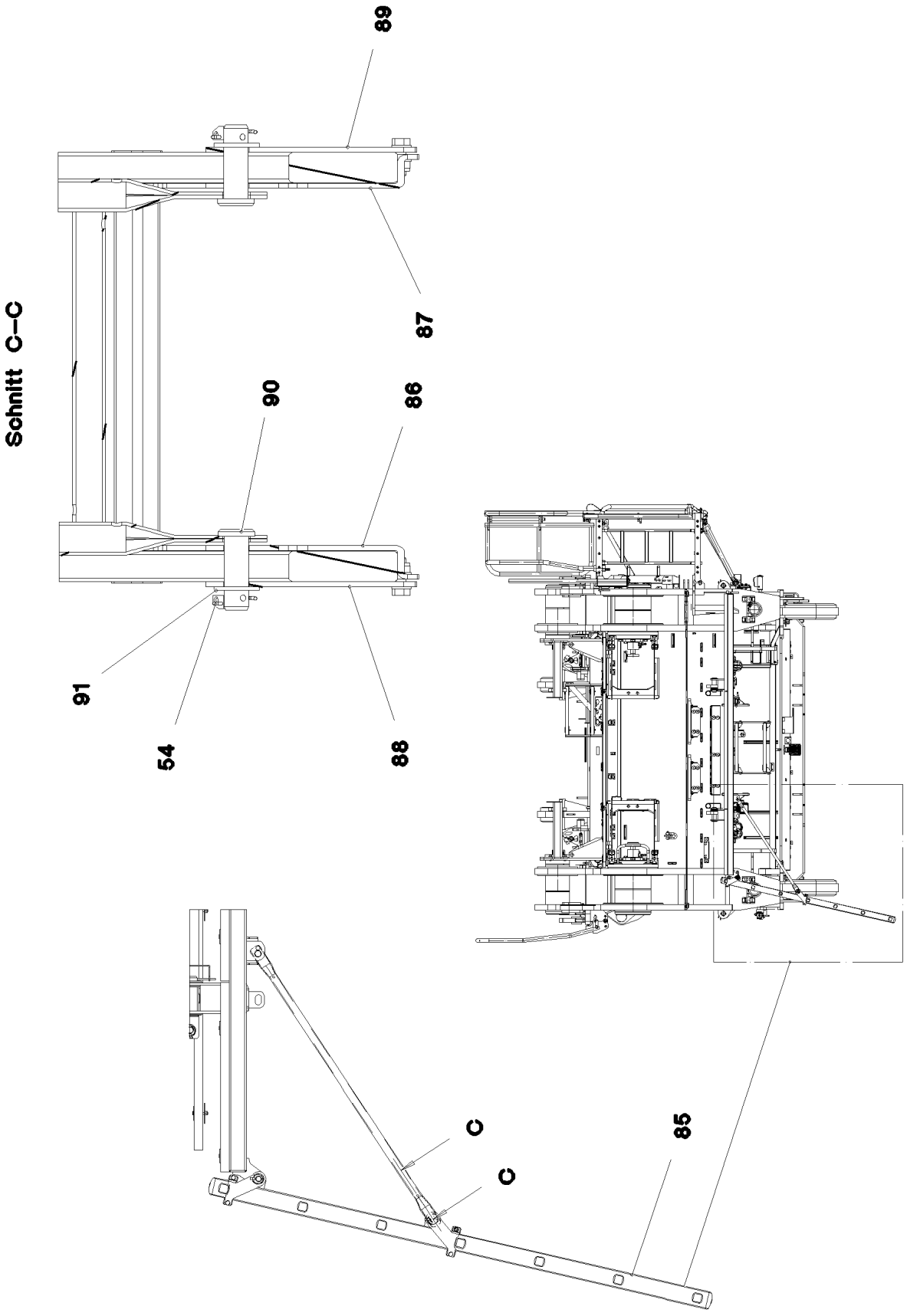
Schnitt C–C
89
87
90
86
91
54
88
C
C
85

Pos.	Item	Quantity	Description	Bezeichnung
1	968283208	1	CATWALK SUPERSTR.LEFT ⇨ ❑ 459	LAUFSTEG DREHBUEHNE LINK
2	968309908	1	PLATFORM COMPL. ⇨ ❑ 462	PODEST KPL.
3	968287308	1	ACCESS LADDER PRE-ASS. ⇨ ❑ 464	AUFSTIEG VORM.
5	968287208	2	FOLDING LADDER PRE-ASS. ⇨ ❑ 465	KLAPPTRITT VORM.
6	968287608	1	FRAME WELDED T ZN O	RAHMEN SCHWK.
7	97038378	1	LADDER 5-352X1.48M AL SPF	EINHAENGELEITER
8	968287108	1	HANDLE WELD.CONST. T ZN O	GRIFF SCHWK.
9	725860508	1	GRIDIRON T1625X300X30/2 S235JR T ZN K	GITTERROST-P
10	979396408	2	GRIDIRON T350X240X30/2 S235JR T ZN K	GITTERROST-P
11	97038386	1	PLATE 4X1856X337 S315MC T ZN O	BLECH
12	97038385	2	PLATE 4X582X268 S315MC T ZN O	BLECH
13	725864908	1	GRIDIRON T1560X350X30/3 S235JR T ZN K	GITTERROST-P
14	97038690	1	PLATE 5X1620X259 S355MC T ZN O	BLECH
15	725856108	2	GRIDIRON T400X200X25/2 S235JR T ZN K	GITTERROST-P
16	97038383	1	PLATE 4X687X417 S315MC T ZN O	BLECH
17	97008527	1	GRIDIRON T1620X483X30/3 S235JR T ZN K	GITTERROST-P
18	10035308	3	GRIDIRON T483X240X30/2 S235JR T ZN K	GITTERROST-P
19	97038382	2	PLATE 8X795X779 S355MC T ZN O	BLECH
20	97038381	10	PLATE 4X287X113 S315MC T ZN O	BLECH
21	725806408	6	GRIDIRON T483X300X30/2 S235JR T ZN K	GITTERROST-P
22	97038379	1	PLATE 6X938X995 S355MC T ZN O	BLECH
23	97038377	2	PLATE 8X310X725 S355MC T ZN O	BLECH
24	97034238	1	GRIDIRON T310X200X25/2 S235JR T ZN K	GITTERROST-P
25	97038376	1	PLATE 4X567X417 S315MC T ZN O	BLECH
26	97038380	2	GRIDIRON T2350X350X30/2 S235JR T ZN K	GITTERROST-P
27	97004677	1	GRIDIRON T1210X340X30/2 S235JR VERZ	GITTERROST-P
28	97038372	2	HANDRAIL 38.0X1200 S355J2H T ZN O	HANDLAUF
29	97038370	2	HANDRAIL 5X509X210 S355MC T ZN O	HANDLAUF
30	433206608	2	SPRING PLUG B 7 VERZ	FEDERSTECKER
31	10875873	2	SPLIT PIN ISO 1234 8X63 ST 480H SPF	SPLINT
32	97038371	3	DISTANCE PLATE 10X80X30 S355MC T ZN	DISTANZBLECH
33	11626719	2	HEX SCREW ISO 4014 M10X60 8.8 FLZN SP	SECHSKANTSCHRAUBE
34	10289795	54	WASHER ISO 7089 10 300HV FLZN SPF	SCHEIBE
35	12102695	22	HEX NUT ISO 4032 M10 8 ZNNI-480H SPF	SECHSKANTMUTTER
36	406509108	30	HEX SCREW ISO 4017 M10X25 8.8 BLANK	SECHSKANTSCHRAUBE
37	502618908	42	HEX SCREW ISO 4017 M8X22 8.8	SECHSKANTSCHRAUBE
38	420001014	43	WASHER ISO 7089 8 200HV-A4	SCHEIBE
39	10875614	125	HEX NUT DIN 985 M8 8 480H SPF	SECHSKANTMUTTER
40	978787708	40	SLEEVE 33.0X19 FE//ZNNI8//CN//T0	HUELSE
41	12224027	2	HEX SCREW ISO 4014 M12X170 8.8 FLZN SP	SECHSKANTSCHRAUBE
42	4901782	8	WASHER ISO 7089 12 200HV-A4	SCHEIBE
43	10875607	2	HEX NUT DIN 985 M12 8 FLZN SPF	SECHSKANTMUTTER
44	12206699	93	SOCKET HEAD SCREW ISO 4762 M8X45 8.8	ZYLINDERSCHRAUBE
45	10100621	93	DISH MOUNTING	TELLERBEFESTIGUNG
46	941138108	93	WASHER DC01 FE//ZNNI8//CN//T0	SCHEIBE
47	97022886	2	PIN 25.0X418 S355J2G3C+C FE//ZNNI8//CN/	BOLZEN
48	10179376	12	WASHER DIN 1441 26 -St FLZN SPF	SCHEIBE
49	10675401	1	ROUND STRAND ROPE 10X3,13M STAHL VE	RUNDLITZENSEIL
50	451227408	4	PIN DIN 1435 25X160X152 ST.50 VERZ	BOLZEN
52	451226808	4	PIN DIN 1435 25X90X80 42CRMO4V GASN.	BOLZEN
53	97019987	2	PIN 35.0X147 35NICRMOV125 SPF	BOLZEN
54	10875869	16	SAFETY PLUG W HINGE-LID 5X29X4,7X25 4	SICHERHEITSKLAPPSTECKER
55	97038387	1	PLATE 3X180X316 DC01 T ZN O	BLECH
56	704218508	1	LOCK BEARING GUMMI	VERSCHLUSSLAGER
57	408604008	2	COUNTERSUNK SCREW DIN 7991 M5X16 8.	SENKSCHRAUBE
58	10875643	2	WASHER ISO 7093-1 5 200HV 480H SPF	SCHEIBE

Pos.	Item	Quantity	Description	Bezeichnung
59	10875612	2	HEX NUT DIN 985 M5 8 480H SPF	SECHSKANTMUTTER
60	10875485	2	BUTTON HEAD SCREW AEHNL.ISO 7380-2	HALBRUNDKOPFSCHRAUBE
61	97038903	1	PLATE 4X660X728 S315MC T ZN O	BLECH
62	97038904	1	PLATE 4X688X660 S315MC T ZN O	BLECH
64	97038906	1	PLATE 4X526X563 S315MC T ZN O	BLECH
72	10299666	4	HEX SCREW ISO 4017 M8X20 10.9 480H SP	SECHSKANTSCHRAUBE
73	10299679	8	WASHER ISO 7092 8 200HV 480H SPF	SCHEIBE
74	10289805	4	WASHER ISO 7089 14 300HV FLZN SPF	SCHEIBE
75	97043400	1	PLATE 3X253X221 S355MC T ZN O	BLECH
76	10289803	52	WASHER ISO 7089 8 300HV 480H SPF	SCHEIBE
77	97047682	1	PLATE 3X221X252 S355MC T ZN O	BLECH
78	968904008	1	CARRIER PRE-ASSEMBLED ⇨ ❑ 466	TRAEGER VORM.
79	433206308	2	SPRING PLUG 5 VERZ	FEDERSTECKER
80	969259908	1	SLEWING PLATFORM CATWALK ⇨ ❑ 467	LAUFSTEG DREHBUEHNE REC
81	725814808	2	GRATING 452X100X25/2 S235JR T ZN K SPF	GITTERROST
82	97056529	2	PLATE 4X524X138 S315MC T ZN O	BLECH
83	10197831	16	HEX SCREW ISO 4017 M8X25 8.8 ZNNI-480	SECHSKANTSCHRAUBE
84	11651612	8	HEX SCREW ISO 4017 M8X16 8.8 480H SPF	SECHSKANTSCHRAUBE
85	97038369	1	LADDER 7-352X1.78M AL SPF	EINHAENGELEITER
86	97046776	2	PLATE 4X270X155 S315MC T ZN O	BLECH
87	97047091	2	PLATE 4X270X155 S315MC T ZN O	BLECH
88	97046778	2	PLATE 4X137X123 S315MC T ZN O	BLECH
89	97046777	2	PLATE 4X123X137 S315MC T ZN O	BLECH
90	451223108	4	PIN DIN 1435 20X60X50 ST.50-2K VERZ	BOLZEN
91	10289808	6	WASHER ISO 7089 20 300HV FLZN SPF	SCHEIBE

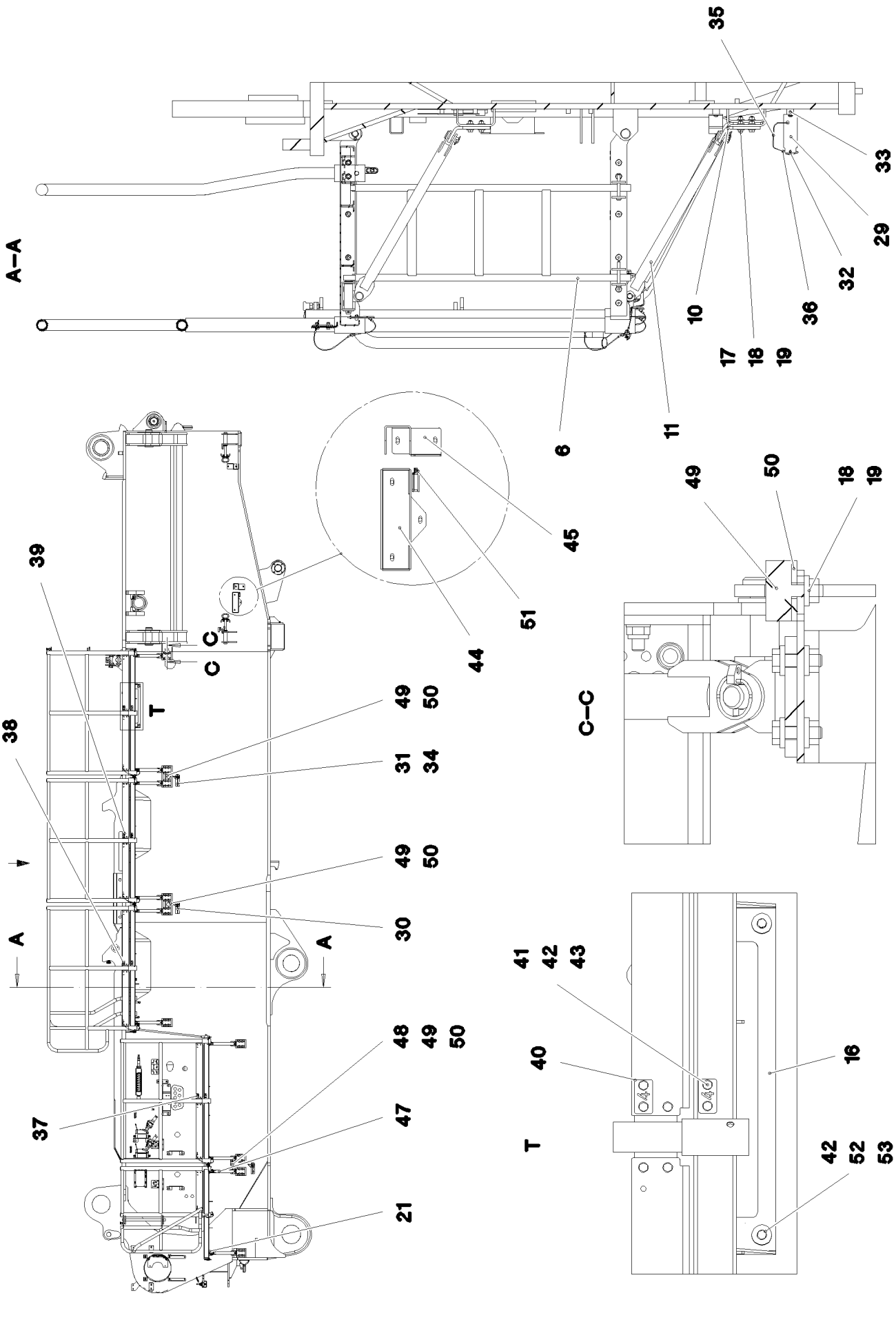

15.12.2020 081265 LIEBHERR	**etk_en_de_098201 LR 11000** **CATWALK SUPERSTR.LEFT** **LAUFSTEG DREHBUEHNE LINKS**	❑ 459 (1/3) **968283208**

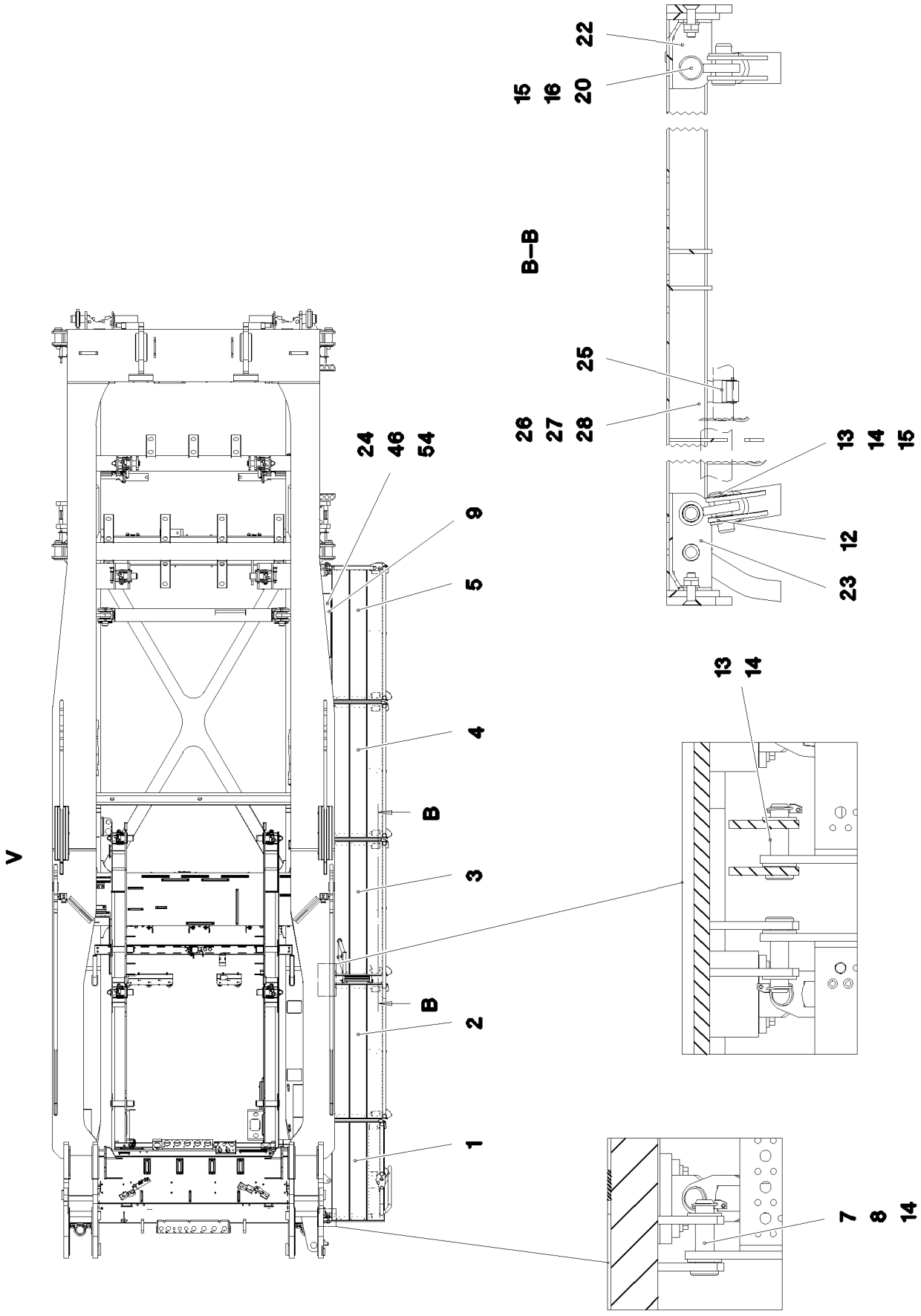

15.12.2020 081266 LIEBHERR	**etk_en_de_098201 LR 11000** **CATWALK SUPERSTR.LEFT** **LAUFSTEG DREHBUEHNE LINKS**	❑ 460 (2/3) **968283208**

Pos.	Item	Quantity	Description	Bezeichnung
1	11450151	1	PEDESTAL 50X650X1240 ALMG3 ELOXIERT	PODEST
2	11450152	1	PEDESTAL 50X650X1675 ALMG3 ELOXIERT	PODEST
3	11450153	1	PEDESTAL 50X650X1675 ALMG3 ELOXIERT	PODEST
4	11450155	1	PEDESTAL 50X650X1675 ALMG3 ELOXIERT	PODEST
5	11450156	1	PEDESTAL 50X650X1675 ALMG3 ELOXIERT	PODEST
6	968301308	1	LADDER WELDED T ZN O	LEITER SCHWK.
7	453022308	7	PIN ISO 2341 B24X91X82 35NICRMOV125	BOLZEN
8	10289810	29	WASHER ISO 7089 24 300HV FLZN SPF	SCHEIBE
9	97094873	1	PLATE 4X861X201 S315MC	BLECH
10	978308608	10	PLATE 10X100X178 S355MC FE//ZNNI8//CN/	BLECH
11	965309108	9	SUPPORT WELDED T ZN O	STUETZE SCHWK.
12	97066575	10	CONSOLE 1.0580	KONSOLE
13	451222208	20	PIN DIN 1435 20X45X38 ST.50 VERZ	BOLZEN
14	10875869	37	SAFETY PLUG W HINGE-LID 5X29X4,7X25 4	SICHERHEITSKLAPPSTECKER
15	10289808	20	WASHER ISO 7089 20 300HV FLZN SPF	SCHEIBE
16	97094874	1	PLATE 4X982X174 S315MC	BLECH
17	11691328	40	HEX SCREW ISO 4017 M10X35 8.8 FLZN SP	SECHSKANTSCHRAUBE
18	11658580	84	WASHER DIN 7349 10,5 200HV-St FLZN SPF	SCHEIBE
19	12102695	44	HEX NUT ISO 4032 M10 8 ZNNI-480H SPF	SECHSKANTMUTTER
20	453020908	10	PIN ISO 2341 B20X115X107 ST.50-2K VERZ	BOLZEN
21	97038738	2	PLATE 4X260X174 S315MC T ZN O	BLECH
22	978308508	7	PLATE 4X190X174 S315MC T ZN O	BLECH
23	978308408	2	PLATE 4X190X209 S315MC T ZN O	BLECH
24	10875553	4	COUNTERSUNK SCREW DIN 7991 M8X25 8	SENKSCHRAUBE
25	10324834	1	EQUIPMENT MOUNTING 35 FEDERSTAHL	GERAETEHALTER
26	12216198	2	HEX SCREW ISO 4017 M4X12 8.8 480H SPF	SECHSKANTSCHRAUBE
27	10875642	2	WASHER ISO 7093-1 4 200HV 480H SPF	SCHEIBE
28	10875611	2	HEX NUT DIN 985 M4 8 480H SPF	SECHSKANTMUTTER
29	97038739	1	PLATE 4X258X50 S315MC FE//ZNNI8//CN//T	BLECH
30	97038740	1	PLATE 4X272X50 S315MC FE//ZNNI8//CN//T	BLECH
31	97038741	1	PLATE 4X334X50 S315MC FE//ZNNI8//CN//T	BLECH
32	10180880	3	SAFETY PLUG W HINGE-LID 8X42X7,5X32 4	SICHERHEITSKLAPPSTECKER
33	953873408	15	SLEEVE 25X20 11SMN37 FE//ZNNI8//CN//T0	HUELSE
34	10875485	15	BUTTON HEAD SCREW AEHNL.ISO 7380-2	HALBRUNDKOPFSCHRAUBE
35	11160431	0.5	ROPE 2 2,3KN EDELSTAHL	SEIL
36	11170565	6	FERRULE 2 CU	PRESSKLEMME
37	97038742	2	SIGN 2X56X30 X5CRNI18-10	SCHILD
38	97038743	2	SIGN 2X56X30 X5CRNI18-10	SCHILD
39	97038744	2	SIGN 2X56X30 X5CRNI18-10	SCHILD
40	97038745	2	SIGN 2X56X30 X5CRNI18-10	SCHILD
41	11651767	12	HEX SCREW ISO 4017 M8X20 8.8 480H SPF	SECHSKANTSCHRAUBE
42	10289803	28	WASHER ISO 7089 8 300HV 480H SPF	SCHEIBE
43	11693875	12	HEX NUT ISO 4032 M8 8 480H SPF	SECHSKANTMUTTER
44	97038746	1	PLATE 4X566X374 S315MC FE//ZNNI8//CN//T	BLECH
45	97038747	2	PLATE 4X218X429 S315MC FE//ZNNI8//CN//T	BLECH
46	11840501	4	WASHER DIN 7349 8,4 200HV 480H SPF	SCHEIBE
47	968184608	1	SUPPORT WELDED T ZN O	STUETZE SCHWK.
48	97041768	1	PLATE 3X50X234 DC01 FE//ZNNI8//CN//T0	BLECH
49	726613008	4	MEGI BUFFER	MEGIPUFFER
50	953867308	4	WASHER RD50X5 S355MC FE//ZNNI8//CN//T	SCHEIBE
51	433201608	1	PIPE FOLDING PLUG 10X45 VERZ	ROHRKLAPPSTECKER
52	11651612	4	HEX SCREW ISO 4017 M8X16 8.8 480H SPF	SECHSKANTSCHRAUBE
53	978787708	4	SLEEVE 33.0X19 FE//ZNNI8//CN//T0	HUELSE
54	10876076	4	HEX NUT DIN 985 M8 10 480H SPF	SECHSKANTMUTTER

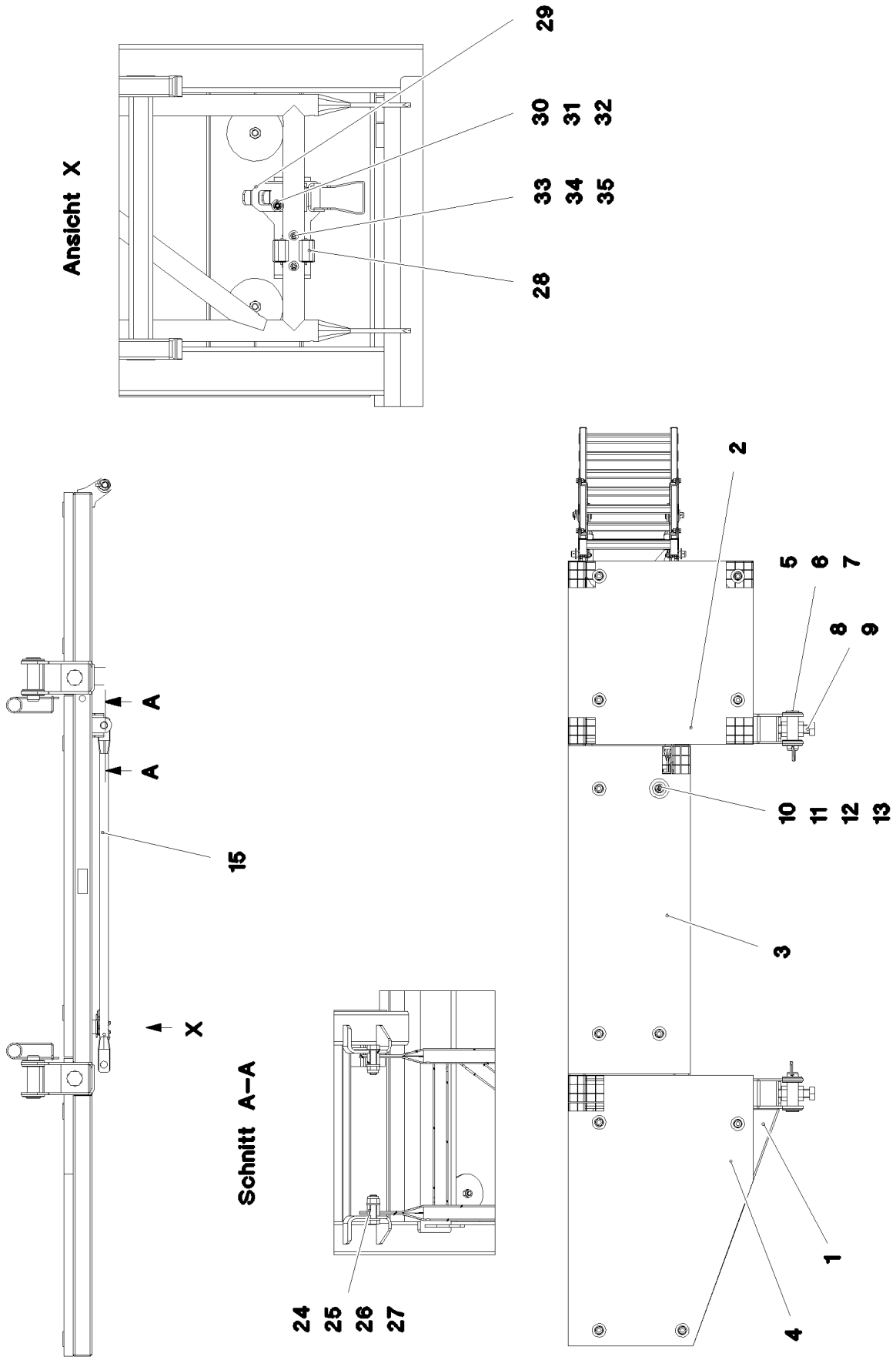

15.12.2020 081270 LIEBHERR	**etk_en_de_098201 LR 11000** **PLATFORM COMPL.** **PODEST KPL.**	462 (1/2) **968309908**

Pos.	Item	Quantity	Description	Bezeichnung
1	968291108	1	PLATFORM ST.CONST. T ZN O	PODEST SCHWK.
2	725868408	1	GRIDIRON T660X655X30/2 S235JR T ZN K	GITTERROST-P
3	979523108	1	GRIDIRON T1170X436X30/3 S235JR T ZN K	GITTERROST-P
4	97038368	1	GRIDIRON T965X660X30/2 S235JR T ZN K	GITTERROST-P
5	975686908	2	PIN 45.0X140 35NICRMOV125 GASN. SPF	BOLZEN
6	10289855	6	WASHER ISO 7089 39 300HV FLZN	SCHEIBE
7	433100908	2	RETAINING SPRING 4,5X98 ISO 2081 FE/ZN	SICHERUNGSFEDER
8	10878610	2	HEX SCREW ISO 4017 M30X130 8.8 FLZN SP	SECHSKANTSCHRAUBE
9	10425689	4	HEX NUT ISO 4032 M30 10 FLZN SPF	SECHSKANTMUTTER
10	10100621	12	DISH MOUNTING	TELLERBEFESTIGUNG
11	11651581	12	HEX SCREW ISO 4014 M8X50 8.8 480H SPF	SECHSKANTSCHRAUBE
12	941138108	12	WASHER DC01 FE//ZNNI8//CN//T0	SCHEIBE
13	10875614	12	HEX NUT DIN 985 M8 8 480H SPF	SECHSKANTMUTTER
15	968754808	1	FRAME WELDED T ZN O	RAHMEN SCHWK.
24	11645386	2	HEX SCREW ISO 4017 M12X45 8.8 FLZN SP	SECHSKANTSCHRAUBE
25	10289804	4	WASHER ISO 7089 12 300HV FLZN SPF	SCHEIBE
26	10875607	2	HEX NUT DIN 985 M12 8 FLZN SPF	SECHSKANTMUTTER
27	943142708	2	TUBE 21,3X4X20 S355J2H FE//ZNNI8//CN//T	ROHR
28	10324834	1	EQUIPMENT MOUNTING 35 FEDERSTAHL	GERAETEHALTER
29	704218508	1	LOCK BEARING GUMMI	VERSCHLUSSLAGER
30	408604008	2	COUNTERSUNK SCREW DIN 7991 M5X16 8.	SENKSCHRAUBE
31	10875643	2	WASHER ISO 7093-1 5 200HV 480H SPF	SCHEIBE
32	10875612	2	HEX NUT DIN 985 M5 8 480H SPF	SECHSKANTMUTTER
33	12216198	2	HEX SCREW ISO 4017 M4X12 8.8 480H SPF	SECHSKANTSCHRAUBE
34	10875642	2	WASHER ISO 7093-1 4 200HV 480H SPF	SCHEIBE
35	10875611	2	HEX NUT DIN 985 M4 8 480H SPF	SECHSKANTMUTTER

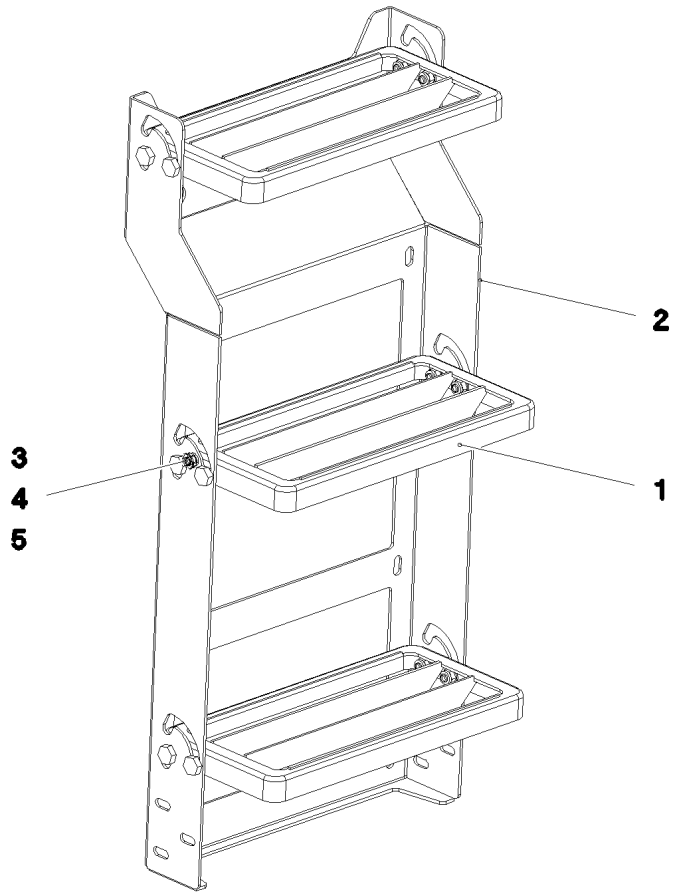

Pos.	Item	Quantity	Description	Bezeichnung
1	788905808	3	UNIVERSAL PERFORMANCE 30X160X340	UNIVERSALAUFTRITT
2	97038390	1	PLATE 3X609X869 S355MC T ZN O	BLECH
3	409831208	12	SCREW M8X20 VERZ	SCHRAUBE
4	10289803	12	WASHER ISO 7089 8 300HV 480H SPF	SCHEIBE
5	10875614	12	HEX NUT DIN 985 M8 8 480H SPF	SECHSKANTMUTTER

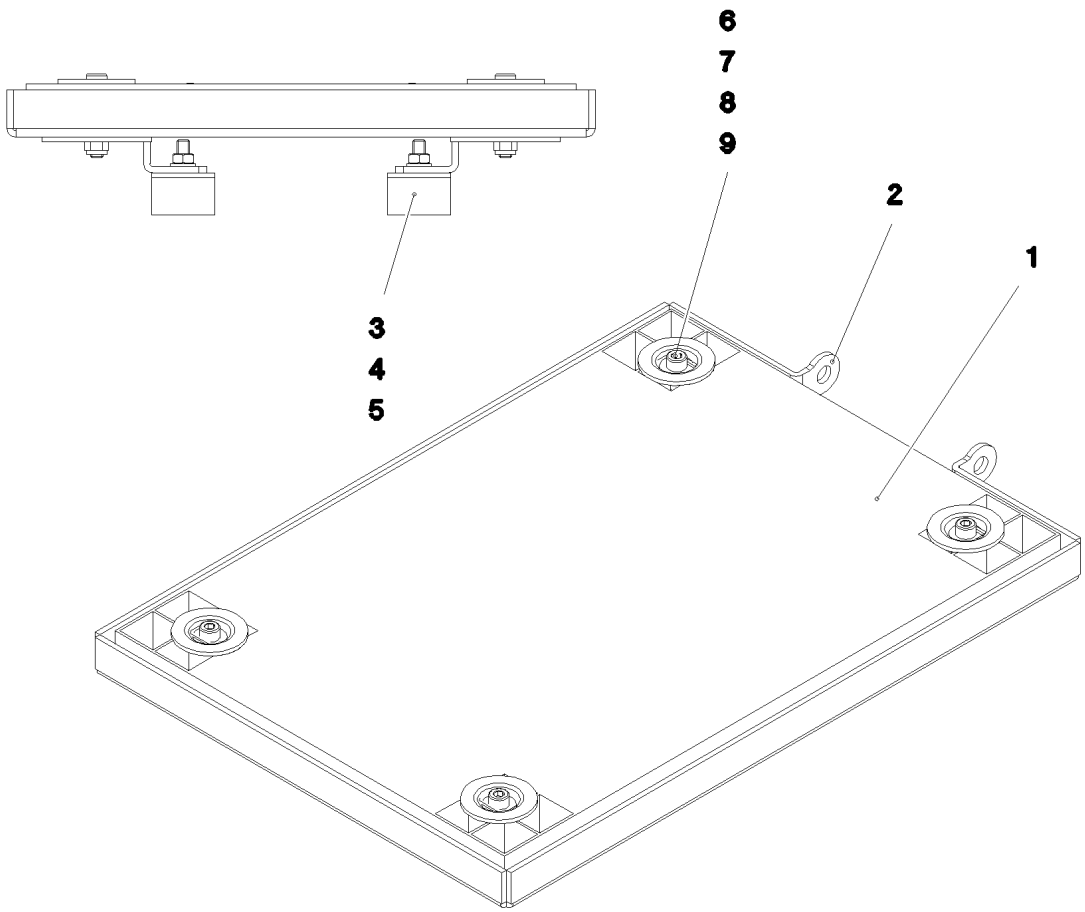

Pos.	Item	Quantity	Description	Bezeichnung
1	725801308	1	GRIDIRON T500X350X30/2 S235JR T ZN K	GITTERROST-P
2	97038389	1	PLATE 4X571X421 S315MC T ZN O	BLECH
3	726612708	2	MEGI BUFFER	MEGIPUFFER
4	11693875	2	HEX NUT ISO 4032 M8 8 480H SPF	SECHSKANTMUTTER
5	10289803	2	WASHER ISO 7089 8 300HV 480H SPF	SCHEIBE
6	12206699	4	SOCKET HEAD SCREW ISO 4762 M8X45 8.8	ZYLINDERSCHRAUBE
7	941138108	4	WASHER DC01 FE//ZNNI8//CN//T0	SCHEIBE
8	10875614	4	HEX NUT DIN 985 M8 8 480H SPF	SECHSKANTMUTTER
9	10100621	4	DISH MOUNTING	TELLERBEFESTIGUNG

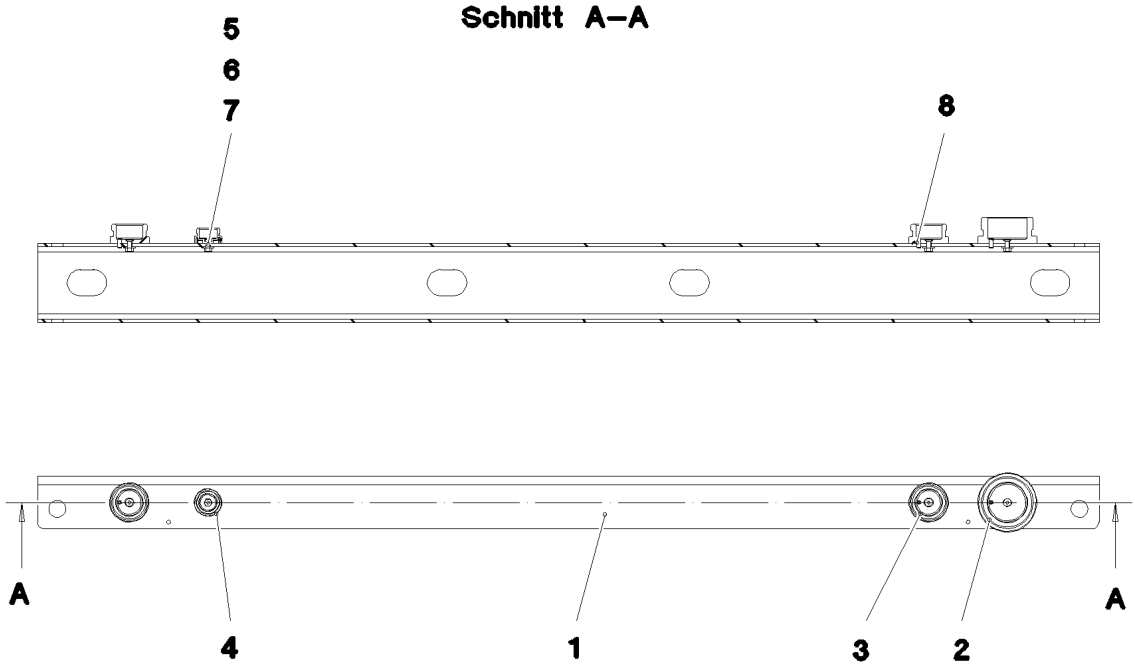

Pos.	Item	Quantity	Description	Bezeichnung
1	97038690	1	PLATE 5X1620X259 S355MC T ZN O	BLECH
2	10466909	1	SCREW PLUG RD79X4 SPF	VERSCHLUSSSCHRAUBE
3	10466908	2	SCREW PLUG RD54X4 ALCUMGPB SPF	VERSCHLUSSSCHRAUBE
4	10466907	1	SCREW PLUG RD36X3 SPF	VERSCHLUSSSCHRAUBE
5	11113906	4	COUNTERSUNK SCREW DIN 7991 M6X20 A	SENKSCHRAUBE
6	421801708	4	WASHER ISO 7093-1 6 200HV-A2	SCHEIBE
7	10197764	4	HEX NUT ISO 4032 M6 10 ZNNI-480H SPF	SECHSKANTMUTTER
8	12100672	3	DOWEL PIN ISO 8752 6X14 480H SPF	SPANNSTIFT

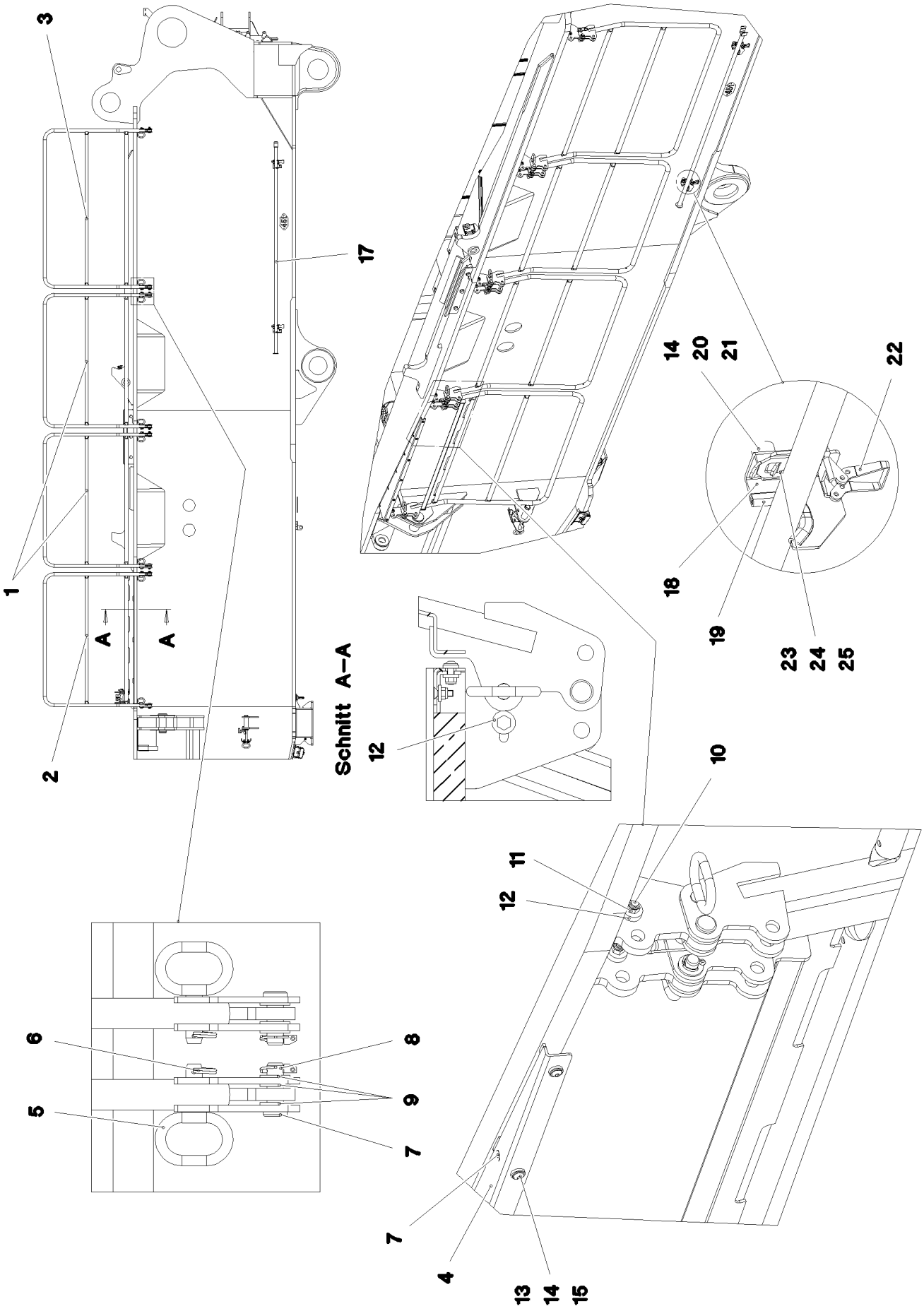

15.12.2020 081347	**etk_en_de_098201 LR 11000**	467 (1/2)
LIEBHERR	**SLEWING PLATFORM CATWALK** **LAUFSTEG DREHBUEHNE RECHTS**	**969259908**

Pos.	Item	Quantity	Description	Bezeichnung
1	969260908	2	HAND RAIL WELDED STRUCTURE T ZN O	GELAENDER SCHWK.
2	969261008	1	HAND RAIL WELDED STRUCTURE T ZN O	GELAENDER SCHWK.
3	969261108	1	HAND RAIL WELDED STRUCTURE T ZN O	GELAENDER SCHWK.
4	97054602	1	PLATE 4X1533X198 S315MC	BLECH
5	924713108	8	SOCKET PIN T ZN K	STECKBOLZEN
6	433102808	8	RETAINING SPRING 3X55 VERZ	SICHERUNGSFEDER
7	451223108	8	PIN DIN 1435 20X60X50 ST.50-2K VERZ	BOLZEN
8	10875869	8	SAFETY PLUG W HINGE-LID 5X29X4,7X25 4	SICHERHEITSKLAPPSTECKER
9	10289808	24	WASHER ISO 7089 20 300HV FLZN SPF	SCHEIBE
10	11642355	8	HEX SCREW ISO 4017 M10X50 8.8 FLZN SP	SECHSKANTSCHRAUBE
11	10875629	8	HEX NUT ISO 7040 M10 8 FLZN SPF	SECHSKANTMUTTER
12	978015708	16	DISTANCE SLEEVE 30X10 X20CR13	DISTANZHUELSE
13	10301319	6	BUTTON HEAD SCREW ISO 7380-2 M8X25 A	HALBRUNDKOPFSCHRAUBE
14	11840501	21	WASHER DIN 7349 8,4 200HV 480H SPF	SCHEIBE
15	10876076	11	HEX NUT DIN 985 M8 10 480H SPF	SECHSKANTMUTTER
16	10875553	5	COUNTERSUNK SCREW DIN 7991 M8X25 8	SENKSCHRAUBE
17	10871515	1	HAND RAIL 2572 ELOXIERT SPF	GRIFFSTANGE
18	97055291	2	PLATE 4X100X218 S315MC FE//ZNNI8//CN//T	BLECH
19	262104008	0.25	EDGE PROTECTION 1-4X14,5X10	KANTENSCHUTZ
20	953873408	4	SLEEVE 25X20 11SMN37 FE//ZNNI8//CN//T0	HUELSE
21	11651612	4	HEX SCREW ISO 4017 M8X16 8.8 480H SPF	SECHSKANTSCHRAUBE
22	704218508	2	LOCK BEARING GUMMI	VERSCHLUSSLAGER
23	408604008	4	COUNTERSUNK SCREW DIN 7991 M5X16 8.	SENKSCHRAUBE
24	10875643	4	WASHER ISO 7093-1 5 200HV 480H SPF	SCHEIBE
25	10875612	4	HEX NUT DIN 985 M5 8 480H SPF	SECHSKANTMUTTER

Pos.	Item	Quantity	Description	Bezeichnung
6	967925708	1	CABLE LIST DRIVER'S CABIN ⇨ ❑ 470	KABELLISTE KRANFUEHRERK
7	967926708	1	ELECTRIC ADD-ON PARTS CABIN ⇨ ❑ 475	ELEKTRIK ANBAUTEILE KABINE

Pos.	Item	Quantity	Description	Bezeichnung
10	967925808	1	WIRING HARNESS W300 ⇨ ❑ 471	KABELSTRANG
11	967925908	1	WIRING HARNESS W301	KABELSTRANG
12	967926008	1	WIRING HARNESS W302	KABELSTRANG
13	967926108	1	WIRING HARNESS W305	KABELSTRANG
15	967926208	1	WIRES CPL. A309 ⇨ ❑ 472	DRAEHTE KPL.
16	967926308	1	WIRING HARNESS W310 ⇨ ❑ 473	KABELSTRANG
17	967926408	1	WIRING HARNESS W360 ⇨ ❑ 474	KABELSTRANG
50	553186908	1	CABLE HARNESS 3300MM	KABELBAUM
(1)	10492113	1	PLUG 2	STECKER
(2)	10491808	1	PLUG 12-POL	STECKER

Pos.	Item	Quantity	Description	Bezeichnung
5	12100215	3.9	DATA LINE 3 X 1 FEP SPF	DATENLEITUNG
6	680000008	1	COUPLING SOCKET 4-POLE SPF	KUPPLUNGSDOSE
7	680001408	1	COUPLING SOCKET 4-POL SPF	KUPPLUNGSDOSE
11	11620017	5.13	LEAD 2 X 1	LEITUNG
34	602217908	3	CABLE LUG DIN 46237 M6/1-2,5mm²	KABELSCHUH
72	602203408	5	RECEPTACLE 6,3X1-2,5 TIN-PLATED	STECKHUELSE
86	602307708	10	WIRED END FERRULE DIN 46228-1 A1X5 V	ADERENDHUELSE
121	602300108	27	CONTACT 1-2,5MM2	KONTAKT
125	602300308	204	CONTACT 0,5-1MM2	KONTAKT
134	602303308	4	RECEPTACLE FOR TABS 6,3X0,5-1,5	FLACHSTECKHUELSE
202	11082602	19.94	INSULATING HOSE DN6X0,5 PUR SPF	ISOLIERSCHLAUCH
203	11082603	4.98	INSULATING HOSE DN8X0,65 PUR SPF	ISOLIERSCHLAUCH
204	11082604	1.66	INSULATING HOSE DN10X0,65 PUR SPF	ISOLIERSCHLAUCH
205	11082605	4.02	INSULATING HOSE DN12X0,65 PUR SPF	ISOLIERSCHLAUCH
206	11082606	0.73	INSULATING HOSE DN14X0,65 PUR SPF	ISOLIERSCHLAUCH
207	11082607	1.13	INSULATING HOSE DN16X0,85 PUR SPF	ISOLIERSCHLAUCH
223	11124205	1.03	CABLE CONDUIT DN16X0,6 PUR SPF	KABELSCHLAUCH
224	11124207	1.46	CABLE CONDUIT DN20X0,6 PUR SPF	KABELSCHLAUCH
227	11124210	1.73	CABLE CONDUIT DN35X0,6 PUR SPF	KABELSCHLAUCH
229	11124212	0.8	CABLE CONDUIT DN50X0,6 PUR SPF	KABELSCHLAUCH
305	10870540	480.15	ELECTR.CABLE 1,0	KFZ-LEITUNG
309	10870542	22.33	ELECTR.CABLE 2,5	KFZ-LEITUNG
345	10870539	18.2	ELECTR.CABLE 0,75	KFZ-LEITUNG
500	923512208	50	CABLE MARKER	KABELMARKER
501	602300208	9	PLUG SHELL 18-POL	STECKERGEHAEUSE
502	605210608	4	APPLIANCE SOCKET DIN 43650 2-POLE SP	GERAETESTECKDOSE
503	10870602	1	PLUG SHELL 2-POL 13A TH.PLAST SW	STECKERGEHAEUSE
504	10342519	1	CONTACT LOCK DT V-KEIL	KONTAKTVERRIEGELUNG
505	602319808	1	ATTACHABLE SLEEVE HOUSING VALEO	STECKHUELSENGEHAEUSE
506	10424622	2	BUSHING HOUSING 2-POL 5A	BUCHSENGEHAEUSE
507	602209708	5	ATTACHABLE SLEEVE HOUSING 2-POL	STECKHUELSENGEHAEUSE
508	602325508	8	HOUSING 6-POL	GEHAEUSE
509	602301408	1	HOUSING 8-POL	GEHAEUSE
510	602300508	1	HOUSING 8-POL	GEHAEUSE
511	602331308	1	HOUSING 4-POL	GEHAEUSE
512	5603876	2	LINE CONNECTOR	LEITUNGSVERBINDER
513	602300608	1	HOUSING 8-POL	GEHAEUSE
514	6001790	1	SOCKET HOUSING 2-POL	STECKDOSENGEHAEUSE
515	602336008	4	PLUG SHELL 14-POL	STECKERGEHAEUSE
516	10870604	1	COVER LID DT-LC01 PA66	ABDECKKAPPE
517	10874331	1	PROTECTING CAP JPT	SCHUTZKAPPE
518	617000608	1	FERRITE KLAPPBAR	FERRIT
617	602329108	2	CONTACT 0,5-1MM2	KONTAKT
670	10100063	2	PLUG BUSHING 0,75-2,0MM2 Cu	STECKERBUCHSE
690	10335820	6	SLEEVE CONTACT 0,2-0,5MM2	BUCHSENKONTAKT
700	10424623	4	SLEEVE CONTACT 0,5-0,75MM2	BUCHSENKONTAKT
708	10473048	2	CABLE SLEEVE 2,4-3,0/2,4/0,6 SILIKON	KABELTUELLE
758	11080881	16	RECEPTACLE 6,3X0,5-1,0 VERZINNT	STECKHUELSE
802	602330808	2	SINGLE STRAND SEALING 1,2-2,1MM BLAU	EINZELADERABDICHTUNG
813	605619708	4	SINGLE STRAND SEALING 2	EINZELADERABDICHTUNG
828	10424625	4	SINGLE STRAND SEALING 1,4-2,1MM VMQ	EINZELADERABDICHTUNG
996	965622108	12	LETTERING WIRE	BESCHRIFTUNG ADER

Pos.	Item	Quantity	Description	Bezeichnung
2	968038008	1	WIRES PRE-ASS. A309	DRAEHTE VORM.
226	11124209	0.53	CABLE CONDUIT DN30X0,6 PUR SPF	KABELSCHLAUCH
227	11124210	2.1	CABLE CONDUIT DN35X0,6 PUR SPF	KABELSCHLAUCH
288	10429652	0.8	HEATSHRINK SLEEVING 12/2,5X2,0 POLYO	SCHRUMPFSCHLAUCH
500	923512208	44	CABLE MARKER	KABELMARKER
501	11067930	1	PLUG SHELL 18-POL	STECKERGEHAEUSE
502	602300208	9	PLUG SHELL 18-POL	STECKERGEHAEUSE
503	10024744	1	FEMALE PLUG 15-POLE	BUCHSENSTECKER
504	602336008	1	PLUG SHELL 14-POL	STECKERGEHAEUSE
505	602322708	1	FEMALE PLUG 25-POLE	BUCHSENSTECKER
506	602305908	1	FLAT PLUG HOUSING FASTIN-FASTON	FLACHSTECKERGEHAEUSE
507	602337008	25	CONNECTOR PLUG A AX	ANSCHLUSSSTECKER
508	602225608	1	MASTER PLUG 6-POL	ZENTRALSTECKER
509	602225508	1	MASTER PLUG 4-POL	ZENTRALSTECKER
510	602325508	2	HOUSING 6-POL	GEHAEUSE
511	10493611	1	PLUG SHELL SUB-D METALL	STECKERGEHAEUSE
512	602334108	4	SCREW M3X34 ST	SCHRAUBE
513	10493612	1	PLUG SHELL SUB-D METALL	STECKERGEHAEUSE

Pos.	Item	Quantity	Description	Bezeichnung
5	680000308	1	COUPLING SOCKET 4-POLE 90° SPF	KUPPLUNGSDOSE
6	11341599	0.65	LEAD 2 X 1,5	LEITUNG
7	680001408	1	COUPLING SOCKET 4-POL SPF	KUPPLUNGSDOSE
8	11341599	0.55	LEAD 2 X 1,5	LEITUNG
9	11840113	3.52	BUS LINE 2 X 0,5	BUSLEITUNG
10	12100215	3.52	DATA LINE 3 X 1 FEP SPF	DATENLEITUNG
11	11341599	0.59	LEAD 2 X 1,5	LEITUNG
62	602320508	3	RECEPTACLE FOR TABS 0,5-1,5MM2	FLACHSTECKHUELSE
67	602203108	2	RECEPTACLE 2,8X0,3-1,5 VERZ	STECKHUELSE
72	602203408	2	RECEPTACLE 6,3X1-2,5 TIN-PLATED	STECKHUELSE
120	602323208	6	FLAT PLUG 1,0-2,5MM2	FLACHSTECKER
121	602300108	16	CONTACT 1-2,5MM2	KONTAKT
125	602300308	144	CONTACT 0,5-1MM2	KONTAKT
134	602303308	6	RECEPTACLE FOR TABS 6,3X0,5-1,5	FLACHSTECKHUELSE
135	602303290	2	RECEPTACLE FOR TABS 6,3X1,5-2,5	FLACHSTECKHUELSE
201	11082601	1.63	INSULATING HOSE DN4X0,5 PUR SPF	ISOLIERSCHLAUCH
202	11082602	9.6	INSULATING HOSE DN6X0,5 PUR SPF	ISOLIERSCHLAUCH
203	11082603	1.83	INSULATING HOSE DN8X0,65 PUR SPF	ISOLIERSCHLAUCH
204	11082604	2.03	INSULATING HOSE DN10X0,65 PUR SPF	ISOLIERSCHLAUCH
205	11082605	0.63	INSULATING HOSE DN12X0,65 PUR SPF	ISOLIERSCHLAUCH
226	11124209	1.03	CABLE CONDUIT DN30X0,6 PUR SPF	KABELSCHLAUCH
227	11124210	2.3	CABLE CONDUIT DN35X0,6 PUR SPF	KABELSCHLAUCH
261	603200308	30	CABLE TIE 3,6X140-SCHWARZ PA66	KABELBINDER
305	10870540	353.69	ELECTR.CABLE 1,0	KFZ-LEITUNG
307	10870541	6.6	ELECTR.CABLE 1,5	KFZ-LEITUNG
309	10870542	25.2	ELECTR.CABLE 2,5	KFZ-LEITUNG
344	10870538	13.3	ELECTR.CABLE 0,5	KFZ-LEITUNG
500	923512208	38	CABLE MARKER	KABELMARKER
501	602300208	7	PLUG SHELL 18-POL	STECKERGEHAEUSE
502	11118242	1	BUSHING HOUSING 1-POL	BUCHSENGEHAEUSE
503	602331308	5	HOUSING 4-POL	GEHAEUSE
504	10301148	1	PLUG 9-POL PVC	STECKER
505	602209708	2	ATTACHABLE SLEEVE HOUSING 2-POL	STECKHUELSENGEHAEUSE
506	602331808	2	PLUG SHELL 2-POLE 9,5A	STECKERGEHAEUSE
507	602337008	1	CONNECTOR PLUG A AX	ANSCHLUSSSTECKER
508	5603876	1	LINE CONNECTOR	LEITUNGSVERBINDER
509	10099864	3	HOUSING 18-POL	GEHAEUSE
510	602338208	3	SECURING PIN FOR JPT PLUG	SICHERUNGSSTIFT
511	602325508	1	HOUSING 6-POL	GEHAEUSE
512	602335908	4	PLUG SHELL 4-POL	STECKERGEHAEUSE
513	10870602	2	PLUG SHELL 2-POL 13A TH.PLAST SW	STECKERGEHAEUSE
514	10342519	2	CONTACT LOCK DT V-KEIL	KONTAKTVERRIEGELUNG
515	617000608	1	FERRITE KLAPPBAR	FERRIT
516	10870604	2	COVER LID DT-LC01 PA66	ABDECKKAPPE
611	602332108	4	SLEEVE CONTACT 0,3-0,89MM2	BUCHSENKONTAKT
669	10100062	7	CONNECTOR PIN 0,75-2,0MM2 Cu Ni	STECKERSTIFT
670	10100063	4	PLUG BUSHING 0,75-2,0MM2 Cu	STECKERBUCHSE
689	10335819	4	PIN CONTACT 0,2-0,5MM2	STIFTKONTAKT
690	10335820	3	SLEEVE CONTACT 0,2-0,5MM2	BUCHSENKONTAKT
703	602225914	2	RECEPTACLE 4,8X1,5	STECKHUELSE
715	10300944	2	PIN CONTACT 0,5-1MM2MM2 Cu	STIFTKONTAKT
758	11080881	6	RECEPTACLE 6,3X0,5-1,0 VERZINNT	STECKHUELSE
996	965622108	12	LETTERING WIRE	BESCHRIFTUNG ADER
998	965622208	2	LETTERING WIRING HARNESS	BESCHRIFTUNG KABELBAUM

Pos.	Item	Quantity	Description	Bezeichnung
5	10428545	4.98	LEAD 25 X 0,34 TPE-U	LEITUNG
6	10428544	5.195	LEAD 15 X 0,34 TPE-U	LEITUNG
7	10428544	4.972	LEAD 15 X 0,34 TPE-U	LEITUNG
8	10428544	4.972	LEAD 15 X 0,34 TPE-U	LEITUNG
9	10428545	5.38	LEAD 25 X 0,34 TPE-U	LEITUNG
11	10428544	5.372	LEAD 15 X 0,34 TPE-U	LEITUNG
12	10428544	5.372	LEAD 15 X 0,34 TPE-U	LEITUNG
13	10428545	5.78	LEAD 25 X 0,34 TPE-U	LEITUNG
15	10428544	5.772	LEAD 15 X 0,34 TPE-U	LEITUNG
16	10428544	5.772	LEAD 15 X 0,34 TPE-U	LEITUNG
124	602323508	6	FLAT PLUG 2,8X0,5-1 VERZ	FLACHSTECKER
125	602300308	6	CONTACT 0,5-1MM2	KONTAKT
201	11082601	5.05	INSULATING HOSE DN4X0,5 PUR SPF	ISOLIERSCHLAUCH
228	11124211	1.6	CABLE CONDUIT DN40X0,6 PUR SPF	KABELSCHLAUCH
261	603200308	10	CABLE TIE 3,6X140-SCHWARZ PA66	KABELBINDER
269	603200408	20	CABLE TIE 3,6X200-SCHWARZ PA66	KABELBINDER
287	10429651	0.2	HEATSHRINK SLEEVING 6/1,4X1,35 POLYO	SCHRUMPFSCHLAUCH
344	10870538	5.05	ELECTR.CABLE 0,5	KFZ-LEITUNG
371	11840113	0.25	BUS LINE 2 X 0,5	BUSLEITUNG
372	11840113	0.25	BUS LINE 2 X 0,5	BUSLEITUNG
373	11840113	0.25	BUS LINE 2 X 0,5	BUSLEITUNG
374	11840113	0.46	BUS LINE 2 X 0,5	BUSLEITUNG
375	11840113	0.46	BUS LINE 2 X 0,5	BUSLEITUNG
376	12102759	1	PATCH CABLE 4X2XAWG27/7-5M	PATCHKABEL
378	10771060	1	PATCH CABLE 8-5M	PATCHKABEL
379	10771060	1	PATCH CABLE 8-5M	PATCHKABEL
380	10771060	1	PATCH CABLE 8-5M	PATCHKABEL
381	11840113	0.2	BUS LINE 2 X 0,5	BUSLEITUNG
382	11840113	0.2	BUS LINE 2 X 0,5	BUSLEITUNG
500	923512208	40	CABLE MARKER	KABELMARKER
501	602300208	12	PLUG SHELL 18-POL	STECKERGEHAEUSE
502	602322708	3	FEMALE PLUG 25-POLE	BUCHSENSTECKER
503	10664626	3	PLUG SHELL SUB-D METALL	STECKERGEHAEUSE
504	10024744	6	FEMALE PLUG 15-POLE	BUCHSENSTECKER
505	10355182	6	PLUG SHELL D-SUB METALL	STECKERGEHAEUSE
506	602334608	1	PIN CONNECTOR 9-POL	STIFTSTECKER
507	10217899	1	PLUG SHELL D-SUB METALL	STECKERGEHAEUSE
508	602338608	1	FEMALE PLUG 9-POLE	BUCHSENSTECKER
509	10355184	1	PLUG SHELL D-SUB METALL	STECKERGEHAEUSE
510	602331308	3	HOUSING 4-POL	GEHAEUSE
511	602335908	3	PLUG SHELL 4-POL	STECKERGEHAEUSE
512	12219257	6	PAN-HEAD SCREW ISO 7045 M3X10 4.8 480	FLACHKOPFSCHRAUBE
513	635050808	2	RESISTOR 121R 1% 0.6W SPF	WIDERSTAND
615	602322808	174	CRIMPING CONTACT 0,2-0,56MM2 SPF	CRIMPKONTAKT
649	602334708	9	CRIMPING CONTACT 0,2-0,6MM2	CRIMPKONTAKT
690	10335820	164	SLEEVE CONTACT 0,2-0,5MM2	BUCHSENKONTAKT
995	965617208	20	SHIELDING TIED BACK	ABSCHIRMUNG ZURUECKGEB
996	965622108	18	LETTERING WIRE	BESCHRIFTUNG ADER
998	965622208	1	LETTERING WIRING HARNESS	BESCHRIFTUNG KABELBAUM
2267	6001703	1	DOUBLE SPRING CONTACT 0,5-1,0MM2	DOPPELFEDERKONTAKT

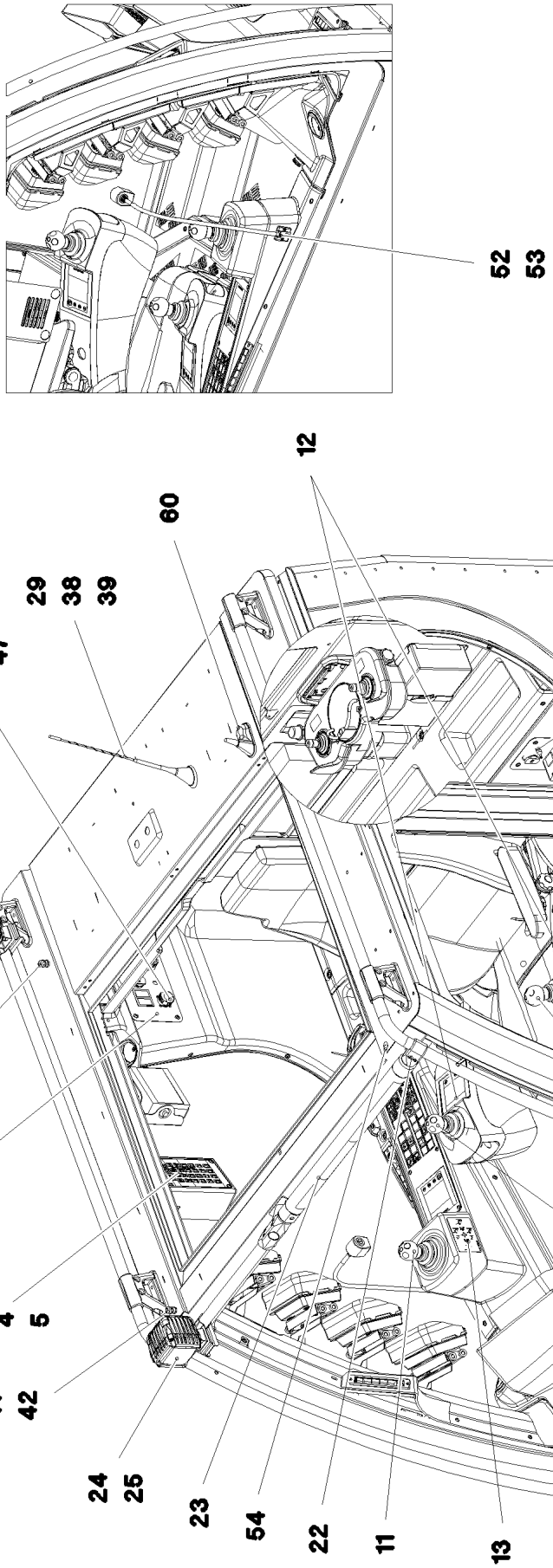
52
53
12
60
20
21
29
38
39
45
46
47
31
24
25
40
41
42
1
5
2
3
4
5
40
41
42
24
25
23
54
22
11
13
11

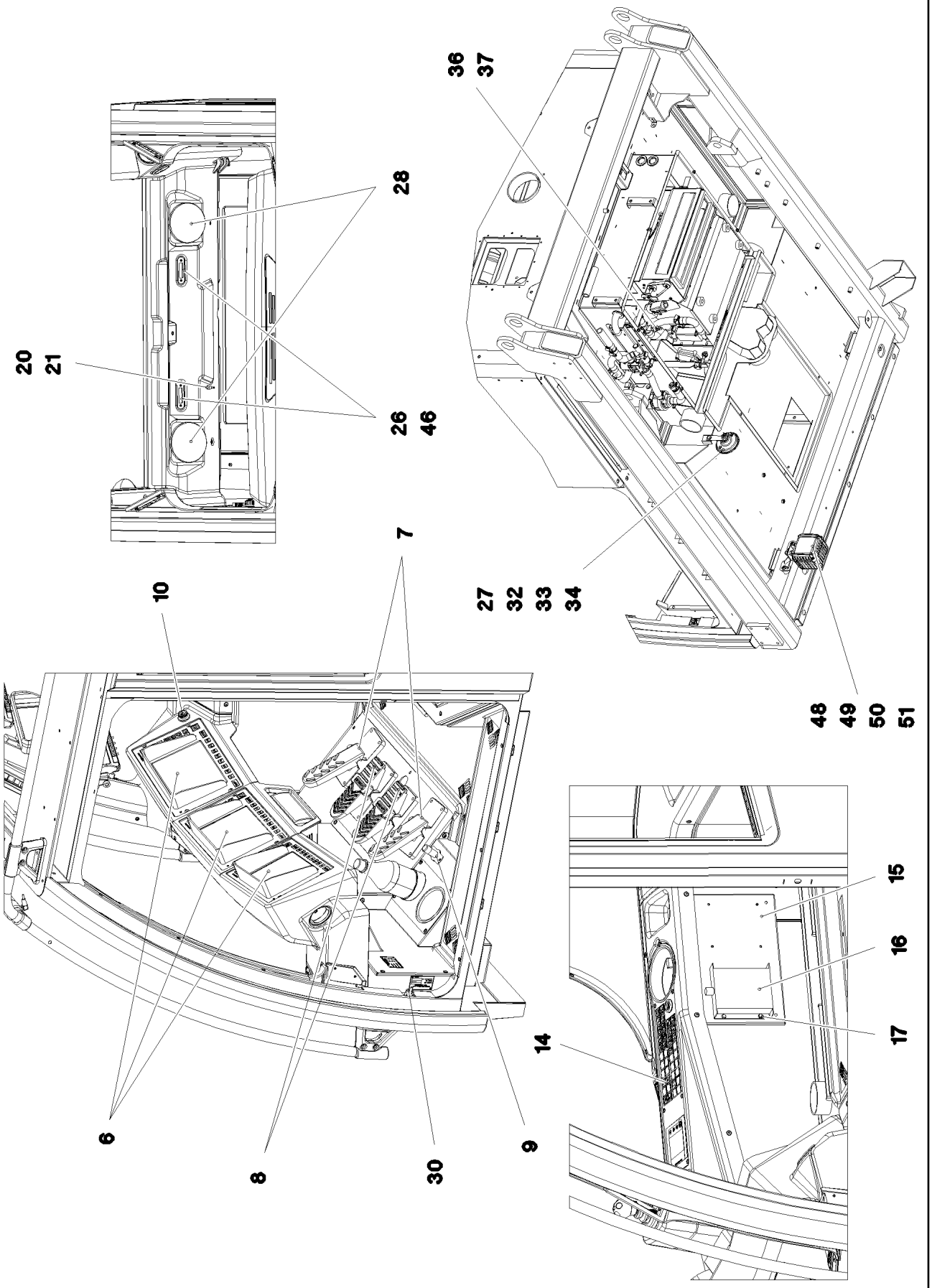
36
37
28
20
21
26
46
7
10
27
32
33
34
48
49
50
51
15
16
17
14
6
8
30
9

Pos.	Item	Quantity	Description	Bezeichnung
1	967923908	1	PLATE PRE-ASS. DACH	BLECH VORM.
(1)	97037683	1	PLATE 1.5X287X160 DC01 RAL 7016 SPF	BLECH
(2)	605203908	1	BUILT-IN SOCKET 2-POL	EINBAUSTECKDOSE
(3)	691798508	1	OPERATING HOURS COUNTER STUNDEN	BETRIEBSSTUNDENZAEHLER
(4)	10219477	1	SOCKET 8-POL	STECKDOSE
(5)	10429057	1	SOCKET	STECKDOSE
(8)	606762008	2	ORIFICE	BLENDE
2	10652910	1	KEYBOARD UNIT SPF	TASTATUREINHEIT
3	979517508	1	MARKING STRIP 1X112X14 DC01	EINLEGESTREIFEN
4	968075908	1	EMERGENCY CUT-OFF CRANE DRIVER	NOTAUS KRANFUEHRERKABIN
(2)	606144108	1	EMERGENCY STOP BUTTON	NOT-AUS TASTE
(3)	11214100	1	TOUCH CONTACT TRANSMITTER 2OE	TASTKONTAKTGEBER
5	10875468	8	BUTTON HEAD SCREW AEHNL.ISO 7380-2	HALBRUNDKOPFSCHRAUBE
6	96006544	3	LICCON CONSOLE LCD5A LSB-BSE PROG. ⇨ ❑ 479	LICCON MONITOR LCD5A
7	10297309	2	PEDAL TRANSDUCER 20° SPF	PEDALGEBER
8	10297310	2	FOOT ROCKER SPF	FUSSWIPPE
9	96022549	1	FOOT SWITCH CPL. W346	FUSSTASTER KPL.
(5)	10877510	1	FOOT SWITCH TASTEND	FUSSTASTER
(500)	923512208	1	CABLE MARKER	KABELMARKER
(501)	10877547	1	JOINER 0,75 MM²	VERBINDER
(996)	965622108	2	LETTERING WIRE	BESCHRIFTUNG ADER
(998)	965622208	2	LETTERING WIRING HARNESS	BESCHRIFTUNG KABELBAUM
10	10429058	1	CIGARETTE LIGHTER	ZIGARETTENANZUENDER
11	10343693	3	MASTER SWITCH LSB-AMS SPF ⇨ ❑ 481	MEISTERSCHALTER
12	963792208	2	KEYBOARD UNIT LSB-TE PROG.	TASTATUREINHEIT
14	967924408	1	DASHBOARD, PRE-ASSEMBLED RIGHT ⇨ ❑ 482	ARMATURENBRETT VORM.RE.
15	97038727	1	PLATE 1.5X389X269 DC01 FE//ZNNI8//CN//T	BLECH
16	614020508	1	VOLTAGE REGULATOR 24V 12V 320W 24A	SPANNUNGSREGLER
17	10875503	4	HEX SCREW EN 1665 M5X10 10.9 480H SPF	SECHSKANTSCHRAUBE
20	10449516	3	PRECISION RESISTOR -40/+125°C SPF	MESSWIDERSTAND
21	10875633	3	HEX NUT ISO 8675 M12X1,0 04 480H SPF	SECHSKANTMUTTER
22	10285701	2	TEE 30 G-ALMG TROWALPOLIERT	T-STUECK
(1)	10875588	2	SOCKET HEAD SCREW ISO 4762 M6X25 8.8	ZYLINDERSCHRAUBE
23	10340105	1	WARNING LIGHT 14W 13-36V SPF ⇨ ❑ 484	WARNLEUCHTE
24	11114087	3	LED WORKING HEAD LIGHT 43W 9-33V	LED ARBEITSSCHEINWERFER
25	977674308	2	PLATE 2X227X73 X5CRNI18-10	BLECH
26	10342854	2	INTERNAL LIGHT 6W 24V WEISS SPF	INNENLEUCHTE
27	614003108	1	HORN 24V	HORN
28	10489011	2	LOUDSPEAKER 2,77V 86DBA	LAUTSPRECHER
29	12102817	1	ANTENNA AKTIV	ANTENNE
30	606020708	1	DOOR CONTACT SWITCH	TUERKONTAKTSCHALTER
31	964931408	1	PREMOUNTED PLUG SOCKET ⇨ ❑ 485	STECKDOSEN VORM.
32	10042593	1	BLIND RIVET NUT M6 K=1,5-3,5 ST CR6-FRE	BLINDNIETMUTTER
33	10875648	1	WASHER ISO 7093-1 6 200HV 480H SPF	SCHEIBE
34	11657360	1	HEX SCREW ISO 4017 M6X16 8.8 480H SPF	SECHSKANTSCHRAUBE
36	11080088	1	THERMAL SWITCH BERUEHRUNGSLOS	THERMOSCHALTER
37	710103008	1	SEALING RING DIN 7603 A14X20X1,5 CU	DICHTRING
38	11114971	1	ANTENNA CABLE 1-4,850M	ANTENNENKABEL
39	11114975	1	ANTENNA CABLE 1-5M	ANTENNENKABEL
40	502923708	3	COMPRESSION RING	DRUCKRING
41	502923877	3	O-RING 14X2,5 NBR70	O-RING
42	10428532	3	CABLE GLAND M16X1,5X4-11 MS VERNICK	KABELVERSCHRAUBUNG
45	10331026	1	COVER	DECKEL
46	10875482	8	BUTTON HEAD SCREW ISO 7380-2 M3X10 0	HALBRUNDKOPFSCHRAUBE
47	10876399	4	HEX NUT DIN 985 M3 8 480H SPF	SECHSKANTMUTTER

Pos.	Item	Quantity	Description	Bezeichnung
49	974698908	1	PLATE 3X70X135 DC01 FE//ZNNI8//CN//T0	BLECH
50	12102696	2	BUTTON HEAD SCREW ISO7380-2 M8X10 0	HALBRUNDKOPFSCHRAUBE
51	953873408	2	SLEEVE 25X20 11SMN37 FE//ZNNI8//CN//T0	HUELSE
52	969499208	1	LIGHTING LESELEUCHTE	BELEUCHTUNG
(1)	969499508	1	CABLING E303	VERKABELUNG
53	10876381	2	SHEET-METAL SCREW ISO 7049 ST4,2X16 4	BLECHSCHRAUBE
54	602424908	1	SCREW PLUG M16X1,5 MS	VERSCHLUSSSCHRAUBE
60	10450273	1	ANTENNA ⇨ ❑ 486	ANTENNE
65	11160407	1	DOUBLE FLASH BEACON 18W 9-32V PC/A	DOPPELBLITZKENNLEUCHTE

Pos.	Item	Quantity	Description	Bezeichnung
80	10487102	1	LICCON CONSOLE LCD5A LSB-BSE SPF ⇨ ❑ 480	LICCON MONITOR LCD5A
90	96006542	1	MEMORY CARD BSE 8GB CF PROG.	SPEICHERKARTE BSE
980	10288121	1	NAME PLATE 70X40 POLYESTER SPF	BEZEICHNUNGSSCHILD

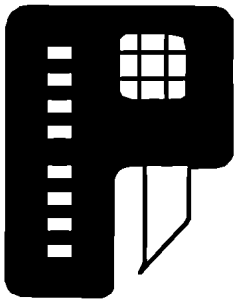

997

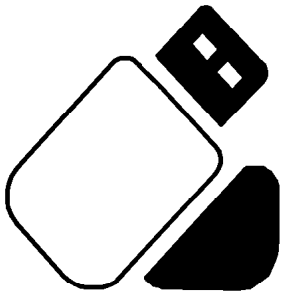

998

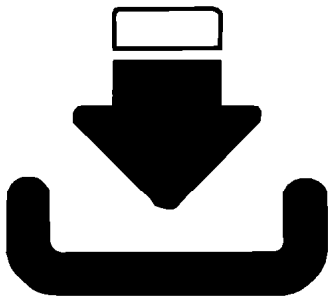

999

Pos.	Item	Quantity	Description	Bezeichnung
25	692701308	1	KEY SWITCH	SCHLUESSELSCHALTER
(1)	570882108	1	KEY	SCHLUESSEL
26	692701408	1	SWITCHING ELEMENT	SCHALTELEMENT
27	965014308	1	MEMORY CARD BSE 2GB CF PROG.	SPEICHERKARTE BSE
998	96004618	1	USB STICK PROGRAMMED	USB-STICK PROGRAMMIERT
999	96004619	1	SOFTWARE	SOFTWARE

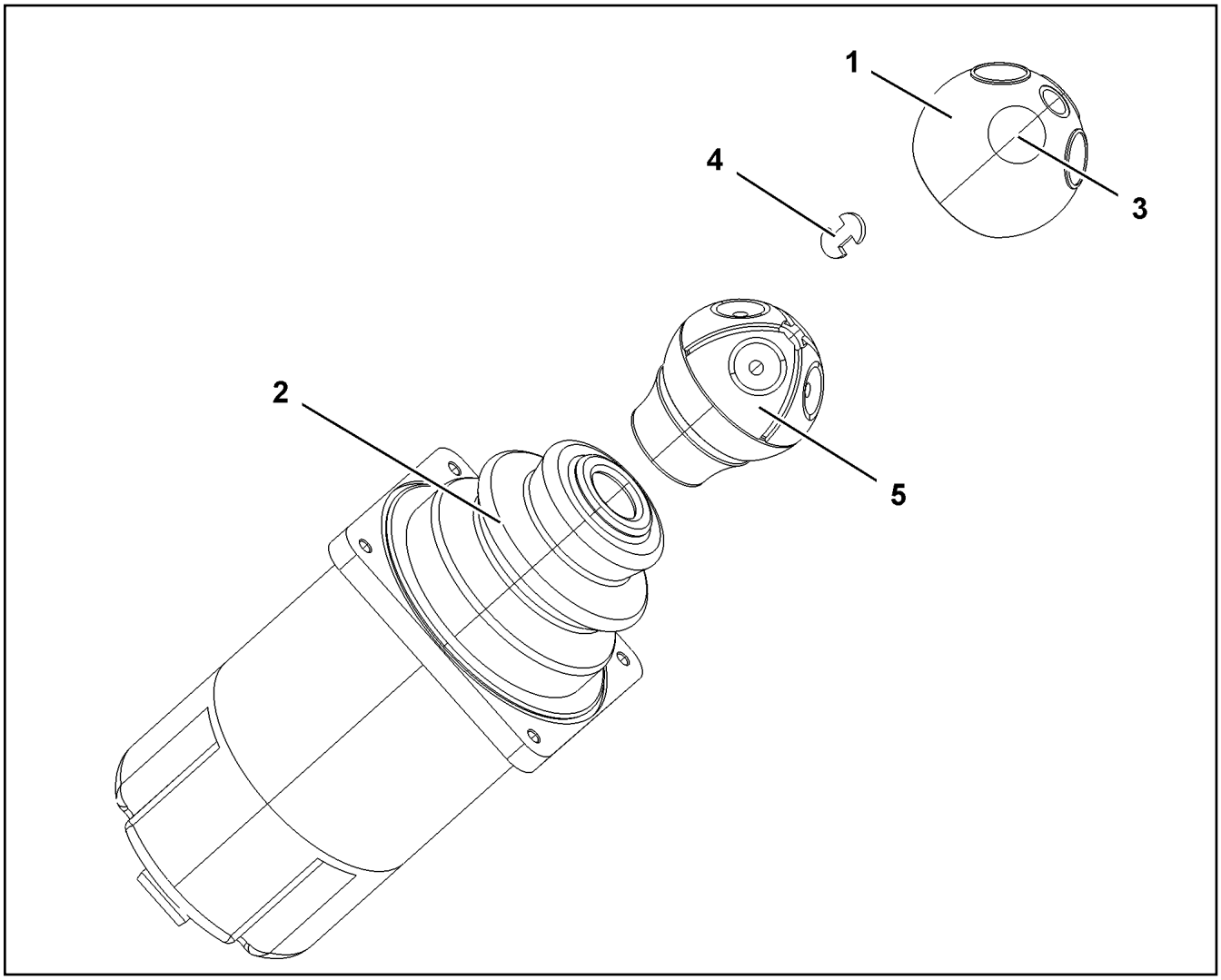

Pos.	Item	Quantity	Description	Bezeichnung
1	571824708	1	HANDLE CAP	GRIFFKAPPE
2	571912308	1	RUBBER BELLOWS	FALTENBALG
3	10335596	4	MICRO SWITCH	MIKROSCHALTER
4	10678848	2	CIRCLIP FUER GRIFFKAPPE	SICHERUNGSCLIP
5	10873517	1	SPARE PARTS SET GRIFF	ERSATZTEILSATZ

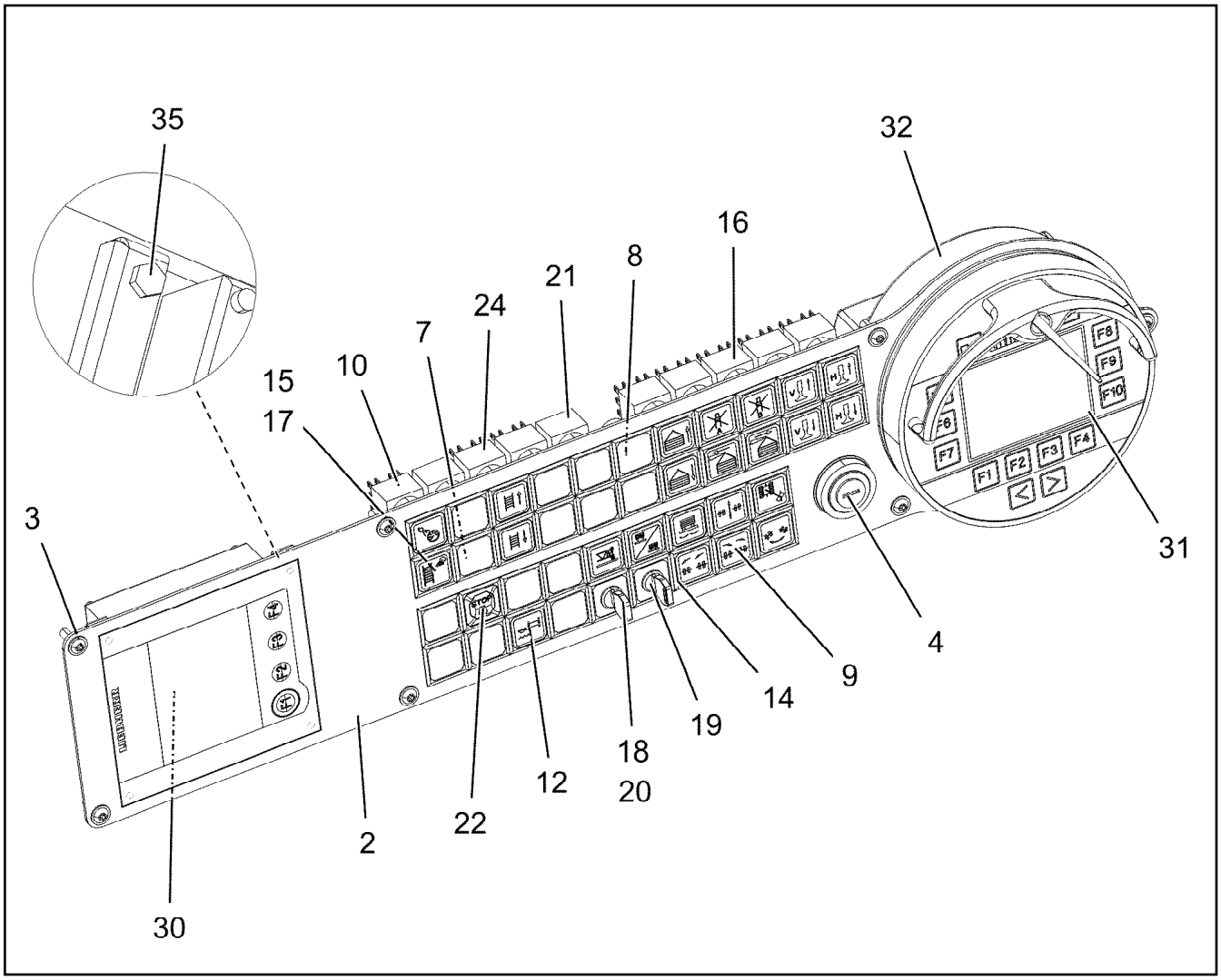

Pos.	Item	Quantity	Description	Bezeichnung
2	968294908	1	OPERATING PANEL RAL 7016 SPF	BEDIENKONSOLE
3	10875474	7	BUTTON HEAD SCREW ISO 7380-2 M5X16 0	HALBRUNDKOPFSCHRAUBE
4	10335557	1	IGNITION STARTER SWITCH 3S SPF	ZUENDSTARTSCHALTER
7	606143508	17	INDICATOR LAMP	LEUCHTMELDER
8	606144008	15	KEYPAD BUTTON	TASTE
9	606143908	15	PUSH-BUTTON CAP FLACH GELB	TASTERKAPPE
10	606144708	2	LUMINOUS SWITCH CONTACT SENDER 2	LEUCHTSCHALTKONTAKTGEBE
12	606144408	7	PUSH-BUTTON CAP FLACH KLAR	TASTERKAPPE
14	606143008	20	PUSH BUTTON	DRUCKTASTE
15	606143108	1	PUSH-BUTTON CAP FLACH ROT	TASTERKAPPE
16	606144608	10	TOUCH CONTACT TRANSMITTER 2OE+2S	TASTKONTAKTGEBER
17	607008708	11	LIGHT BULB 1,2W 30V	GLUEHLAMPE
18	602042208	2	RETAINING NUT M16X1	BEFESTIGUNGSMUTTER
19	606143308	2	ROTARY LOCK 1W	DREHSCHLOSS
(1)	10873434	1	KEY	SCHLUESSEL
20	606143408	2	TOUCH CONTACT TRANSMITTER 1OE+1S	TASTKONTAKTGEBER
21	606144508	2	LAMP SOCKET	LAMPENFASSUNG
22	606144308	1	SPHERICAL CAP	KALOTTE
23	607011708	2	LIGHT BULB 1,2W 48V	GLUEHLAMPE
24	606143708	9	LUMINOUS PUSH BUTTON CONTACTOR 2	LEUCHTTASTKONTAKTGEBER
30	963792208	1	KEYBOARD UNIT LSB-TE PROG.	TASTATUREINHEIT
31	968252708	1	BTT PROGRAMMED ⇨ ❑ 483	BTT PROGRAMMIERT
32	10412777	1	CHARGING UNIT BTT SPF	LADEEINHEIT
35	406500214	4	HEX SCREW ISO 4017 M4X8 8.8 A2C	SECHSKANTSCHRAUBE

Pos.	Item	Quantity	Description	Bezeichnung
100	10664335	1	REMOTE CONTROL TRANSMITTER SPF	FERNSTEUERSENDER
(1)	10802334	1	ANTENNA BTT	ANTENNE
(2)	11102171	1	BASE PART	UNTERTEIL
(3)	11102172	1	O-RING 143X2 NBR 70 SH	O-RING
300	10288121	1	NAME PLATE 70X40 POLYESTER SPF	BEZEICHNUNGSSCHILD
301	11007853	1	LABELS 10X90 POLYESTER	ETIKETTEN

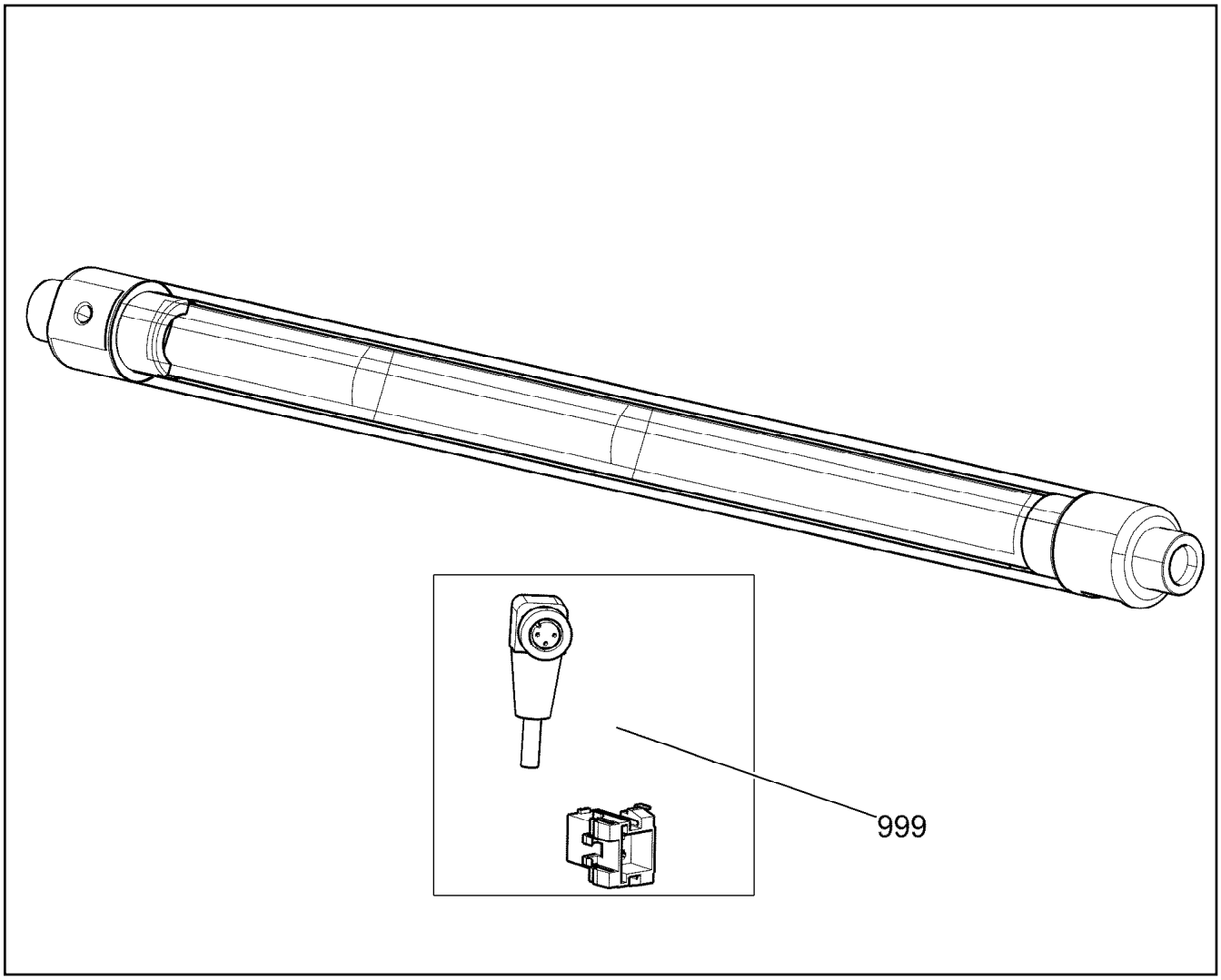

Pos.	Item	Quantity	Description	Bezeichnung
999	967363808	1	REP.KIT CENTRY WIRING	RS KABELSATZ

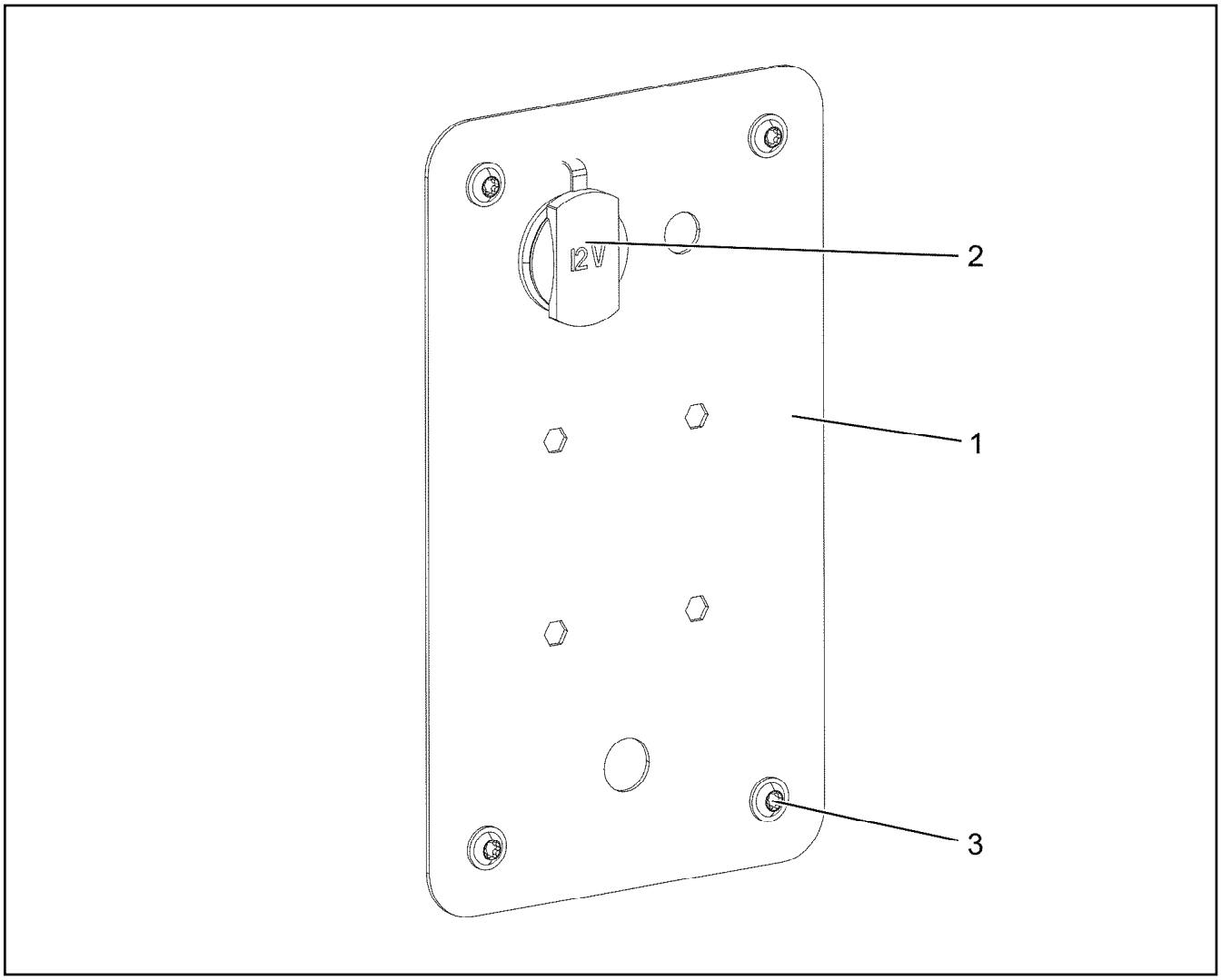

Pos.	Item	Quantity	Description	Bezeichnung
1	977593708	1	PLATE 1.5X240X140 DC01 RAL 7037 LACKI	BLECH
2	10429057	1	SOCKET	STECKDOSE
3	10875468	4	BUTTON HEAD SCREW AEHNL.ISO 7380-2	HALBRUNDKOPFSCHRAUBE

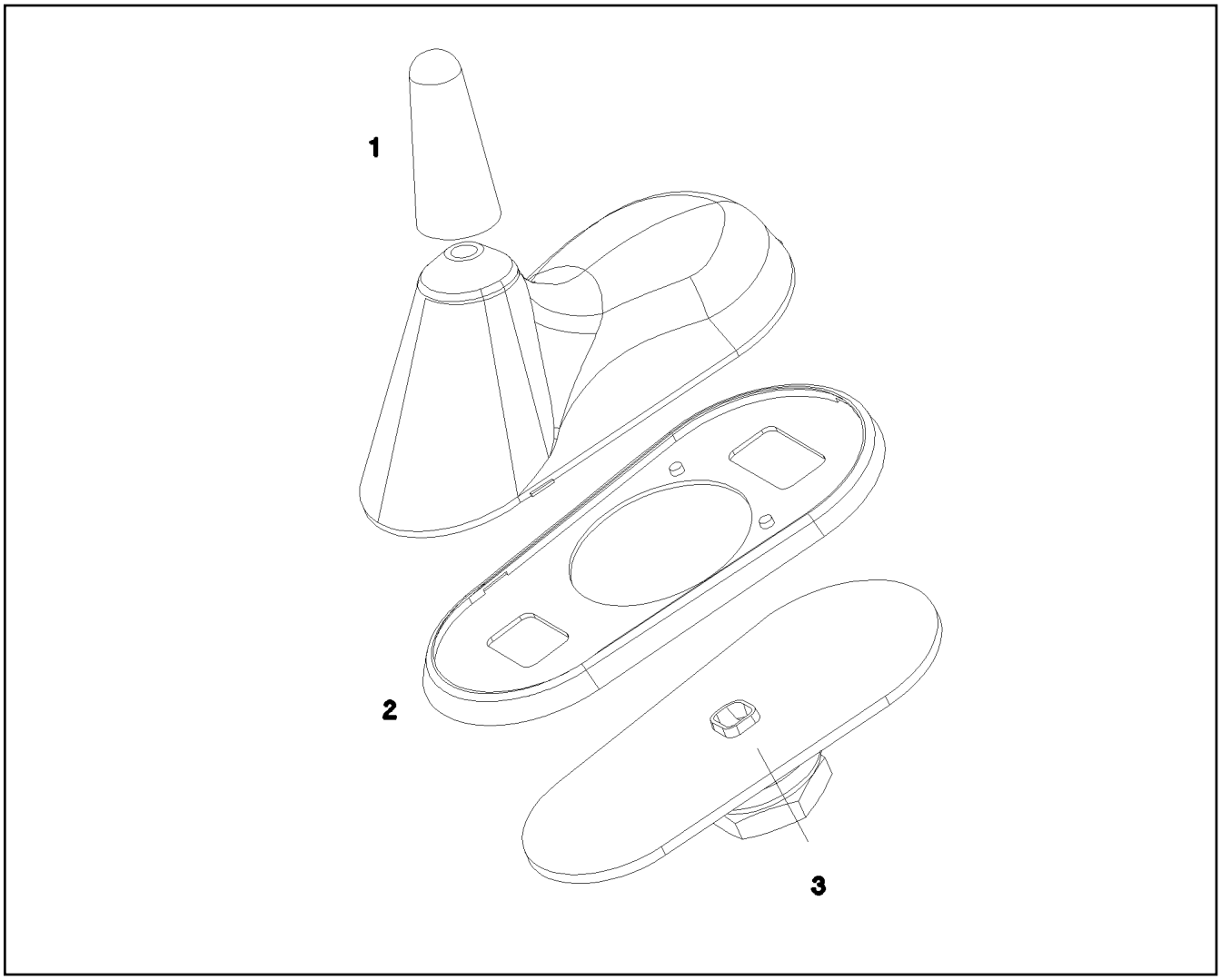

Pos.	Item	Quantity	Description	Bezeichnung
1	10815004	1	ANTENNA ROD	ANTENNENSTAB
2	10815005	1	SEAL	DICHTUNG
3	10815006	1	SLEEVE	HUELSE
4	11692299	1	CONNECTING CABLE 4M	VERBINDUNGSKABEL

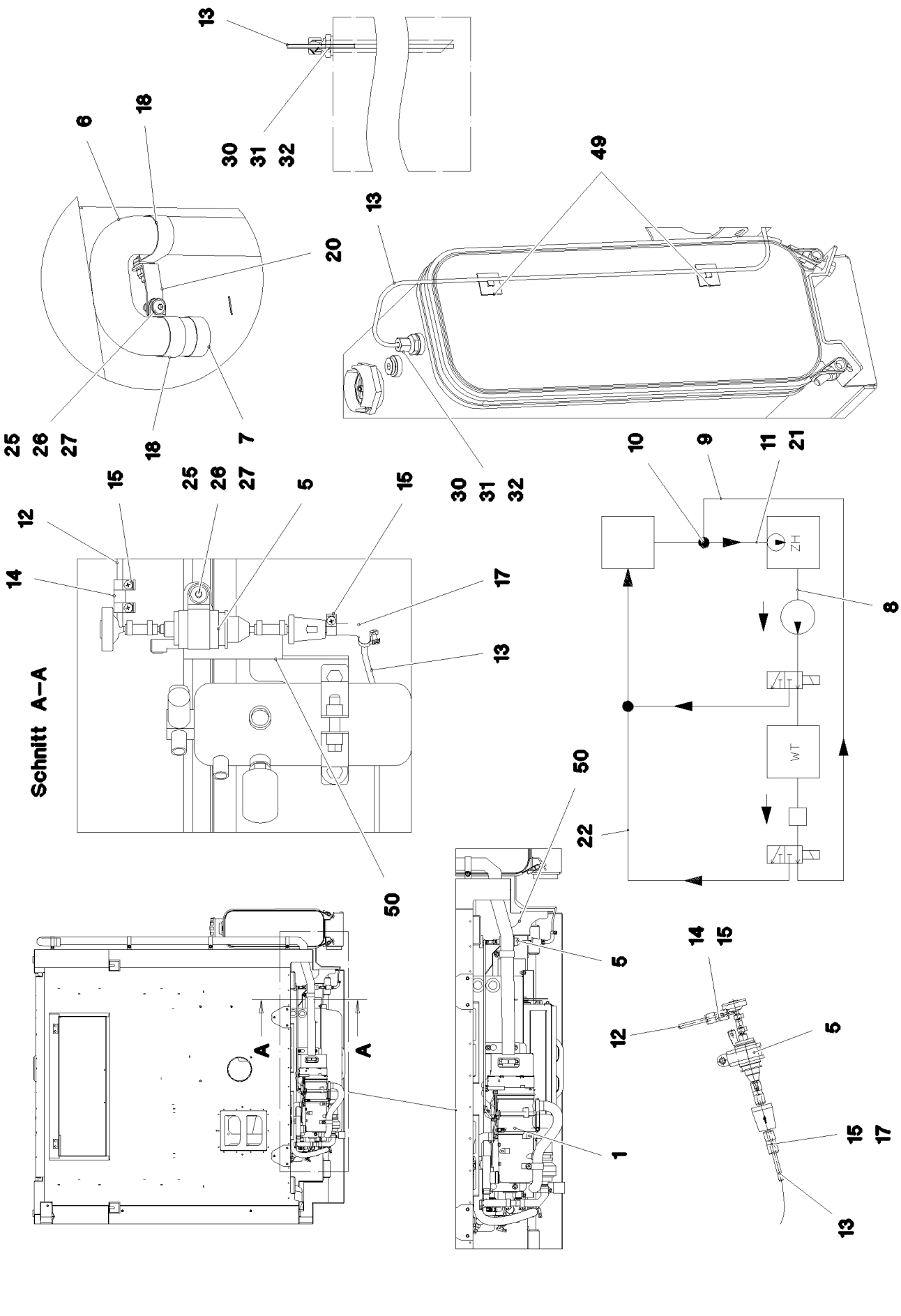

15.12.2020 081272	**etk_en_de_098201 LR 11000**	487 (1/3)
LIEBHERR	**ADD HEATING SUPERSTRUCTURE** **ZUSATZHEIZUNG OW**	**917080208**

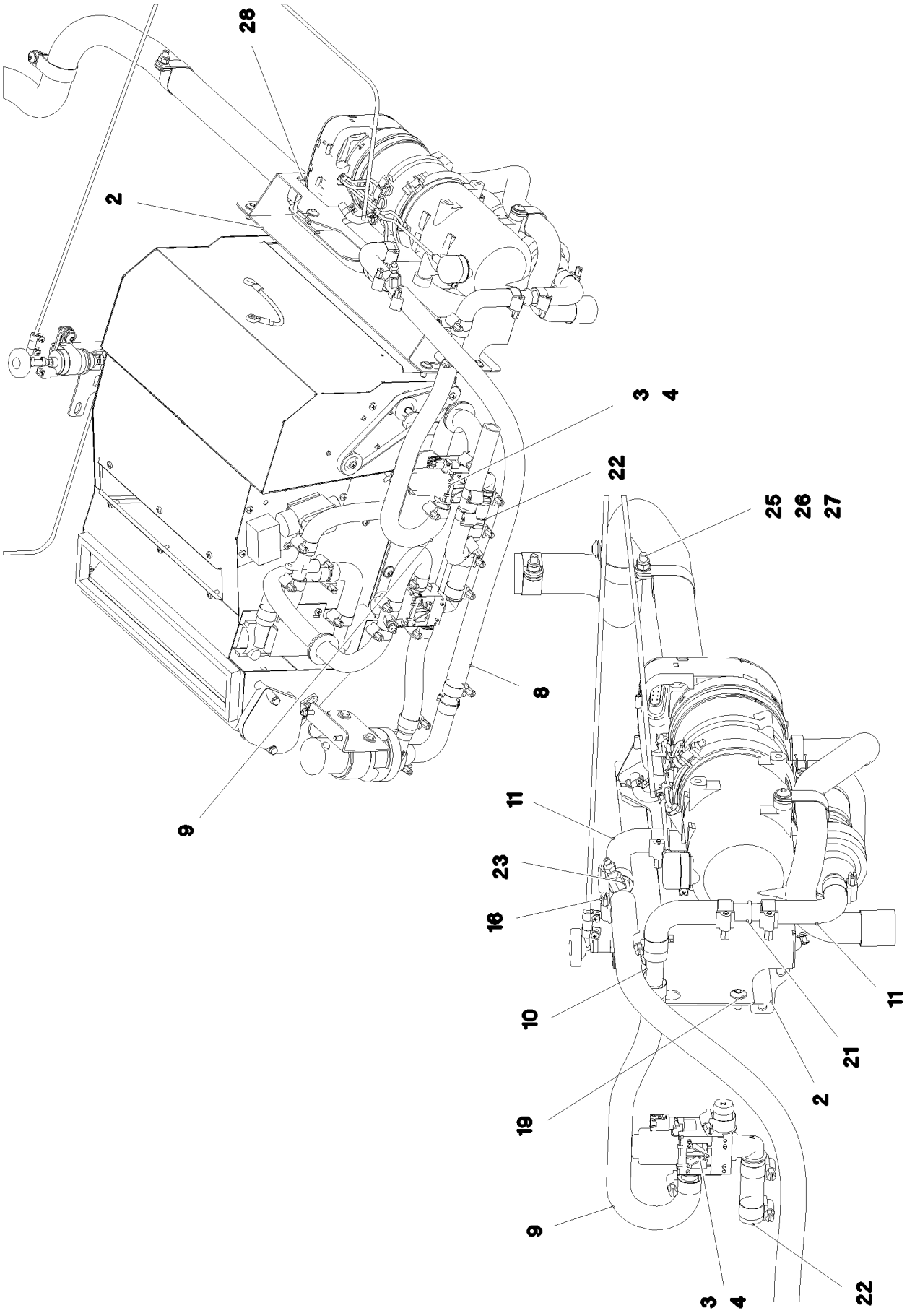
28
2
3
4
22
25
26
27
8
9
11
23
16
10
11
21
2
19
9
3
4
22

Pos.	Item	Quantity	Description	Bezeichnung
1	967276208	1	ADDNL.HEATING, PRE-ASSEMBLED TH90S ⇨ ❑ 490	ZUSATZHEIZUNG VORM.
2	977659508	1	PLATE 1.5X486X140 DC01	BLECH
3	10343003	1	SOLENOID VALVE	MAGNETVENTIL
4	10875795	4	TALLOW-DROP SCREW 4X10 10.9 P3E	LINSENKOPFSCHRAUBE
5	553186808	1	DOSING PUMP DP2	DOSIERPUMPE
(1)	553174008	1	FUEL FILTER	KRAFTSTOFFFILTER
6	553054108	2.4	EXHAUST PIPE 38/FLEXIBEL	ABGASROHR
7	553174108	1	END CAP 42,3	ENDKAPPE
8	11621783	0.6	COOLING WATER HOSE DN18-CONTI-KWS	KUEHLWASSERSCHLAUCH
9	553083614	1	FORM HOSE 18X672 PER-EPDM	FORMSCHLAUCH
10	553128108	1	TEE 18X18 L=75 GELB GEBR.PASS.	T-STUECK
11	97019521	3	FORM HOSE SPF	FORMSCHLAUCH
12	553018708	2	FUEL PIPING 5X1,5 PA12 EFEP	BRENNSTOFFLEITUNG
13	553018708	1.85	FUEL PIPING 5X1,5 PA12 EFEP	BRENNSTOFFLEITUNG
14	553191108	0.05	FUEL HOSE DN4,5-NBR NBR/CR RAL 8022	KRAFTSTOFFSCHLAUCH
15	553102308	6	HOSE CLAMP 10/9,5-10,5/9	SCHLAUCHSCHELLE
16	11118077	13	HOSE CLAMP 21/16-27/12 W3	SCHLAUCHSCHELLE
17	10815777	2	FUEL HOSE DN4,5	KRAFTSTOFFSCHLAUCH
18	774221708	7	PIPE CLAMP 43/20	ROHRSCHELLE
19	10875485	4	BUTTON HEAD SCREW AEHNL.ISO 7380-2	HALBRUNDKOPFSCHRAUBE
20	97002641	1	PLATE 2X81X20 DC01 FE//ZNNI8//CN//T0	BLECH
21	553173008	1	CONNECTING PIPE 18X1,5X60 PA66GF30	VERBINDUNGSROHR
22	11621783	0.05	COOLING WATER HOSE DN18-CONTI-KWS	KUEHLWASSERSCHLAUCH
23	10428946	1	VENTILATION VALVE	ENTLUEFTUNGSVENTIL
25	10875486	8	BUTTON HEAD SCREW AEHNL.ISO 7380-2	HALBRUNDKOPFSCHRAUBE
26	10875614	8	HEX NUT DIN 985 M8 8 480H SPF	SECHSKANTMUTTER
27	10289803	9	WASHER ISO 7089 8 300HV 480H SPF	SCHEIBE
28	553054208	1	TERMINAL CLIP 40,5/39-42	KLEMMSCHELLE
30	288182508	1	CLAMPING RING RD10X12 PA6G	KLEMMRING
31	471039308	1	FITTING GE 8L M18X1,5 CR6-FREI	VERSCHRAUBUNG
32	477401408	1	BOX NUT AL8 CR6-FREI	UEBERWURFMUTTER
49	10870511	2	CABLE CLIP HOLDER 28X28-NATUR PA6.6	KABELBINDERHALTER
50	97034699	1	PLATE 3X165X258 DC01 FE//ZNNI8//CN//T0	BLECH

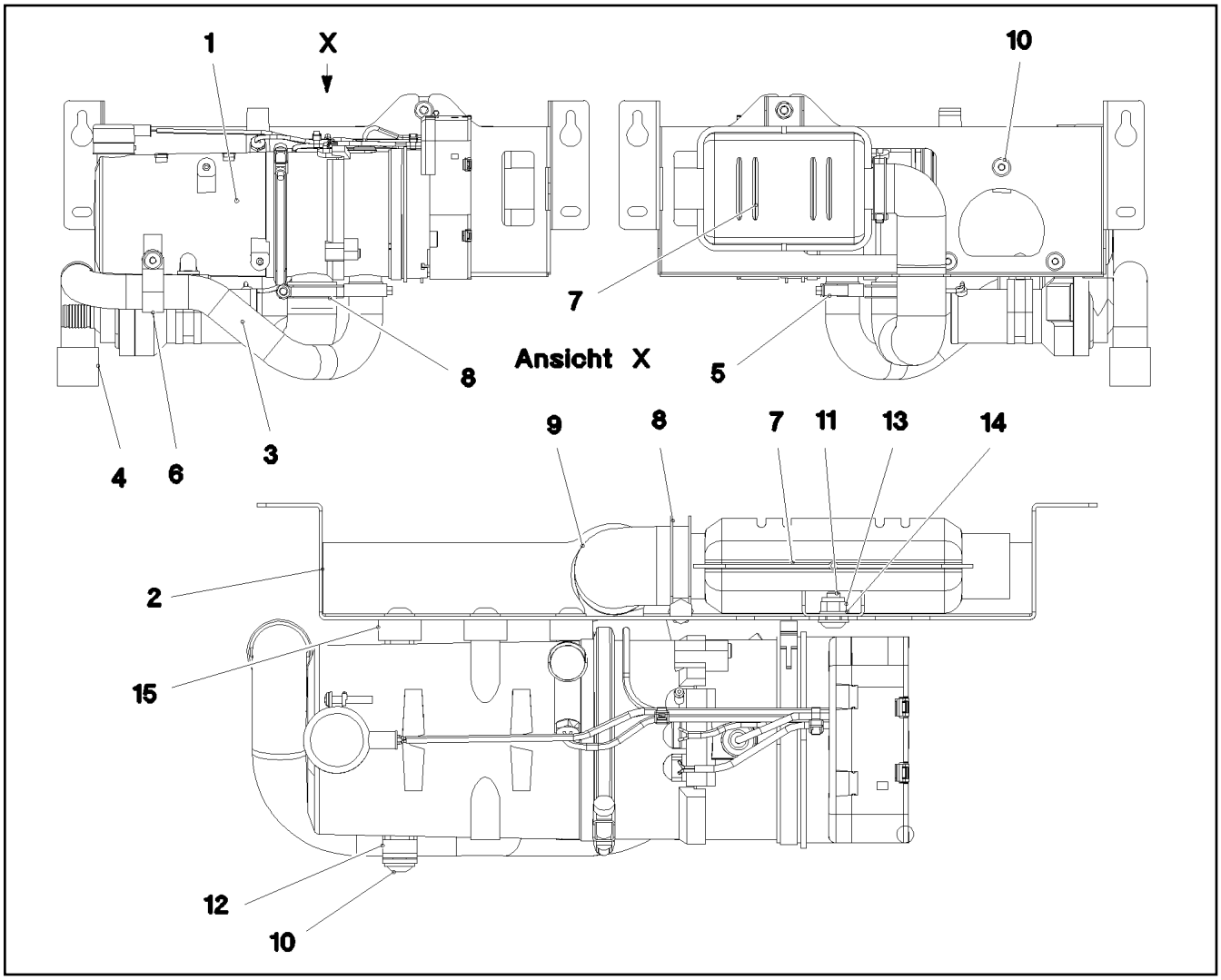

Pos.	Item	Quantity	Description	Bezeichnung
1	10042043	1	WATER HEATING SYSTEM 24V ⇨ ❑ 491	WASSERHEIZGERAET
2	977648608	1	PLATE 2X616X222 DC01 SCHWARZ LACKI	BLECH
3	553159408	0.5	TUBE 30/FLEXIBEL PAK	ROHR
4	553181108	1	END CAP 34	ENDKAPPE
5	774208508	1	HOSE CLAMP 32/25-40/12 W3	SCHLAUCHSCHELLE
6	774225008	1	PIPE CLAMP 33/20	ROHRSCHELLE
7	553187208	1	EXHAUST MUFFLER 116/55X150	ABGASSCHALLDAEMPFER
8	553054208	3	TERMINAL CLIP 40,5/39-42	KLEMMSCHELLE
9	553054108	0.5	EXHAUST PIPE 38/FLEXIBEL	ABGASROHR
10	10875486	1	BUTTON HEAD SCREW AEHNL.ISO 7380-2	HALBRUNDKOPFSCHRAUBE
11	10875485	1	BUTTON HEAD SCREW AEHNL.ISO 7380-2	HALBRUNDKOPFSCHRAUBE
12	12214460	4	WASHER DIN 7989-2 A 10 100HV FLZN SPF	SCHEIBE
13	10875614	1	HEX NUT DIN 985 M8 8 480H SPF	SECHSKANTMUTTER
14	10289803	1	WASHER ISO 7089 8 300HV 480H SPF	SCHEIBE
15	973672008	3	DISTANCE RING ALMG3	DISTANZRING

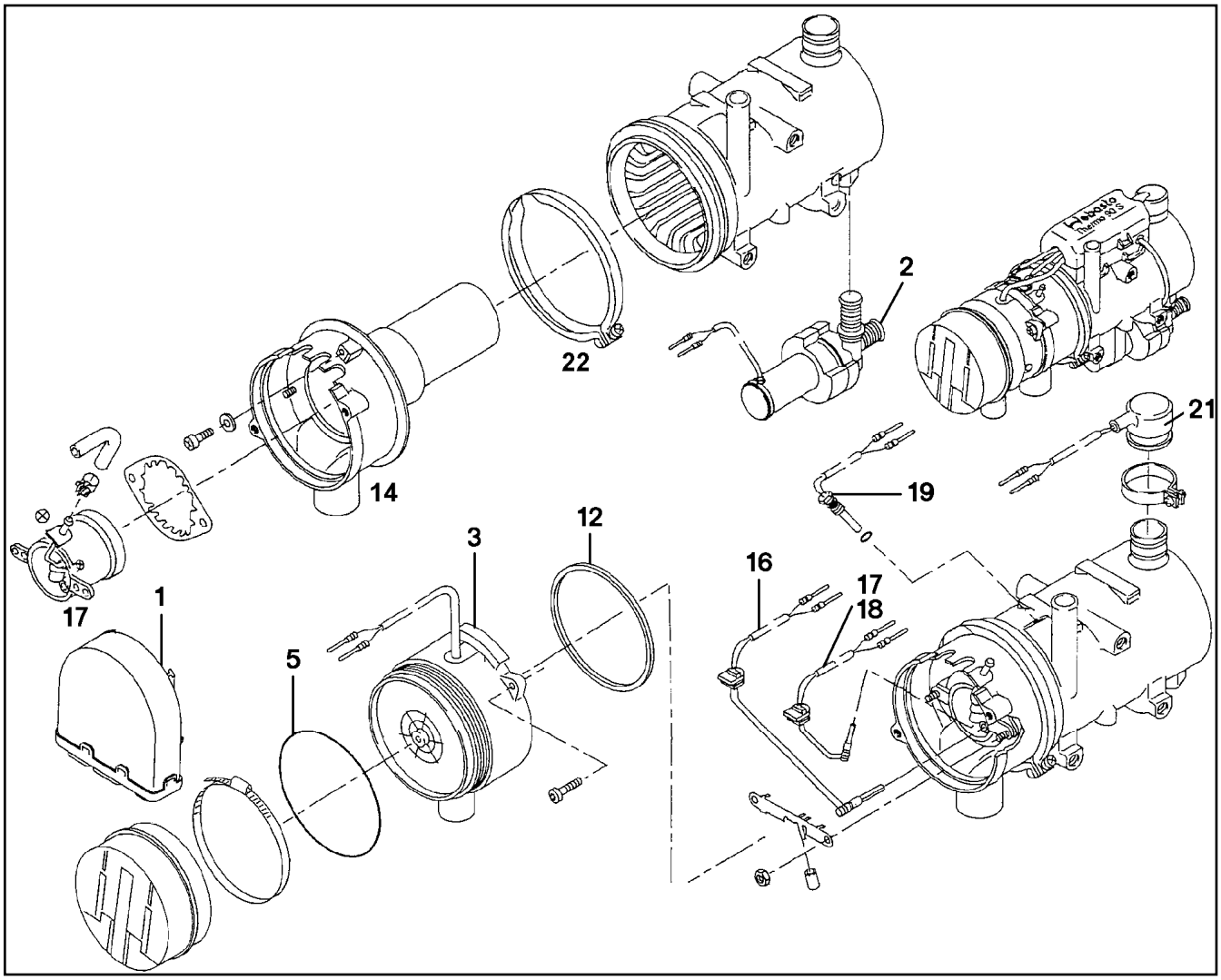

Pos.	Item	Quantity	Description	Bezeichnung
1	10278698	1	CONTROL GEAR 24V	STEUERGERAET
2	10290121	1	CIRCULATING PUMP	UMWAELZPUMPE
3	10290122	1	BLOWER 24V	GEBLAESE
5	726423401	1	O-RING DIN 3771 110X2 NBR 70	O-RING
12	10021191	1	SEALING RING 109X113X3	DICHTRING
14	10665263	1	COMBUSTION CHAMER	BRENNKAMMER
16	10290123	1	FLAME DETECTOR	FLAMMWAECHTER
17	10290124	1	BURNER 24V 9,1KW	BRENNER
18	10290125	1	PENCIL-TYPE GLOW PLUG	GLUEHSTIFT
19	10290126	1	TEMPERATURE SENSOR	TEMPERATURFUEHLER
21	10290127	1	OVERHEAT PROTECTION	UEBERHITZUNGSSCHUTZ
22	12222896	1	RETAINER CLIP 129	SPANNSCHELLE

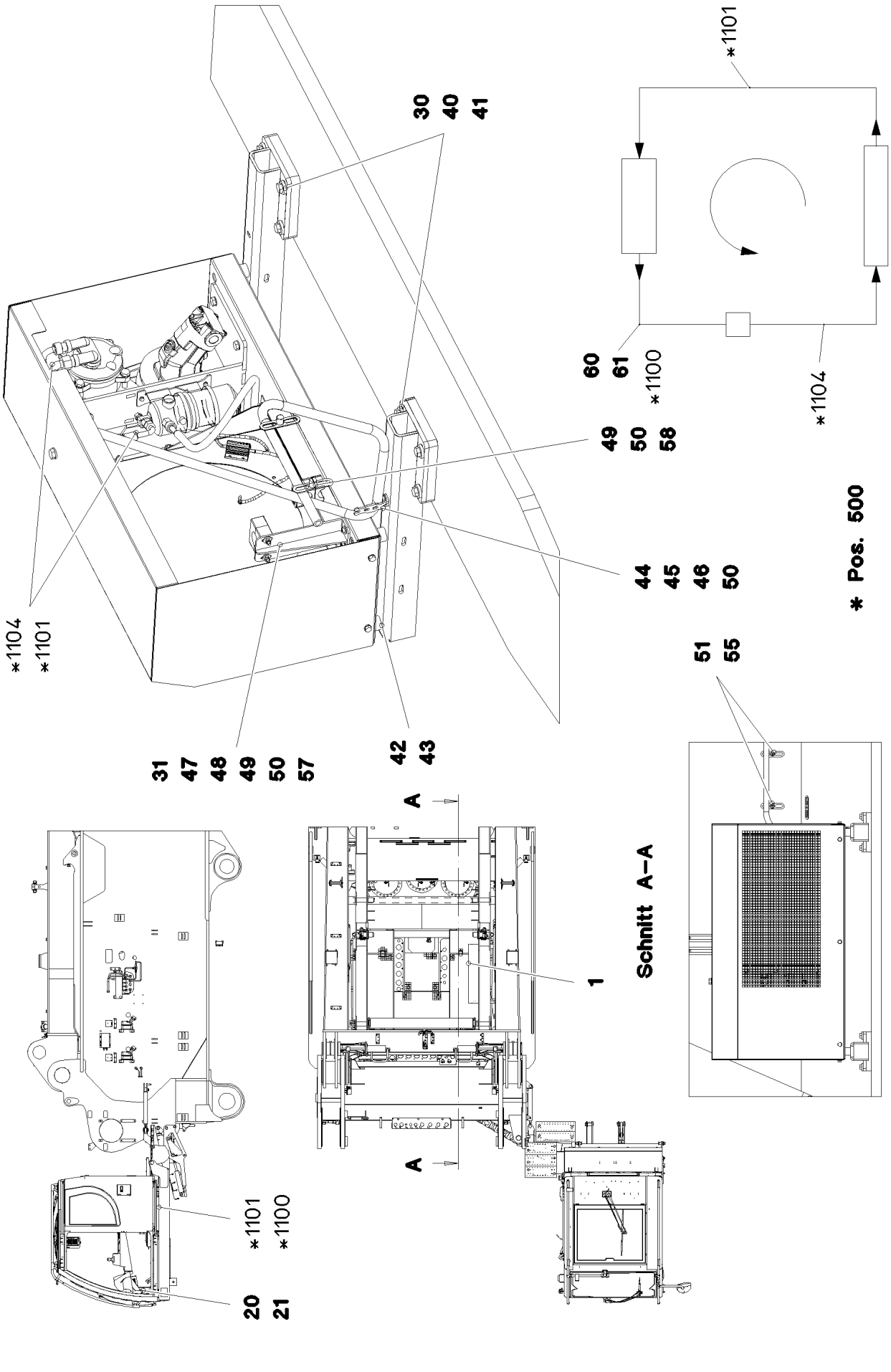
*1101
30
40
41
60
61
*1100
*1104
49
50
58
44
45
46
50
* Pos. 500
*1104
*1101
51
55
31
47
48
49
50
57
42
43
A
A
1
Schnitt A–A
*1101
*1100
20
21

Pos.	Item	Quantity	Description	Bezeichnung
1	10451181	1	LIQUEFIER ⇨ ❑ 494	VERFLUESSIGEREINHEIT
20	976955508	1	SIGN 75X45 ALUMINIUM	SCHILD
21	10875793	2	SHEET-METAL SCREW ISO 7049 ST4,2X9,5	BLECHSCHRAUBE
30	968340908	2	BRACKET WELDED CONST.	KONSOLE SCHWK.
31	968574108	1	CLAMP WELDED CONST. FE//ZNNI8//CN//T0	HALTER SCHWK.
40	11631742	8	HEX SCREW ISO 4017 M12X30 8.8 FLZN SP	SECHSKANTSCHRAUBE
41	10006370	8	WASHER DIN 7349 13 200HV FLZN SPF	SCHEIBE
42	12216205	4	HEX SCREW ISO 4017 M8X18 8.8 480H SPF	SECHSKANTSCHRAUBE
43	11840501	4	WASHER DIN 7349 8,4 200HV 480H SPF	SCHEIBE
44	10197831	1	HEX SCREW ISO 4017 M8X25 8.8 ZNNI-480	SECHSKANTSCHRAUBE
45	10289803	2	WASHER ISO 7089 8 300HV 480H SPF	SCHEIBE
46	11656731	1	HEX NUT ISO 7040 M8 8 480H SPF	SECHSKANTMUTTER
47	11140465	2	SOCKET HEAD SCREW ISO 4762 M6X20 8.8	ZYLINDERSCHRAUBE
48	10875648	8	WASHER ISO 7093-1 6 200HV 480H SPF	SCHEIBE
49	11656734	6	HEX NUT ISO 7040 M6 8 480H SPF	SECHSKANTMUTTER
50	10876361	4	SOCKET HEAD SCREW ISO 4762 M6X70 8.8	ZYLINDERSCHRAUBE
51	12102696	2	BUTTON HEAD SCREW ISO7380-2 M8X10 0	HALBRUNDKOPFSCHRAUBE
55	953650008	2	CABLE CLAMP DC01 FE//ZNNI8//CN//T0	KABELHALTER
56	952859808	1	PLATE 4X103X20 S315MC FE//ZNNI8//CN//T	BLECH
57	602009108	2	CLAMP-HALF DIN 3015-1 L 5 R 35 PP SW	KLEMMHAELFTE
58	602008808	3	CLAMP-HALF DIN 3015-1 L 4 R 28 PP SW	KLEMMHAELFTE
60	10216529	1	BRACKET 10 ST	BUEGEL
61	10216534	2	CLIP 23 ST	CLIP
100	7020440	2.4	REFRIGERANT 12KG FLASCHE R134A	KAELTEMITTEL
101	11211803	0.24	COLD MACHINE OIL WAECO PAG 46 0,25L D	KAELTEMASCHINENOEL
500	968337008	1	HOSE LINES AIR CONDITIONING SCR	SCHLAUCHLEITUNGEN KLIMA O
(1100)	963857308	1	HOSE CPL. GH001 13X7000	SCHLAUCH KPL.
(1101)	968600908	1	HOSE CPL. GH001 8X6800	SCHLAUCH KPL.
(1104)	963711708	1	HOSE CPL. GH001 13X500	SCHLAUCH KPL.

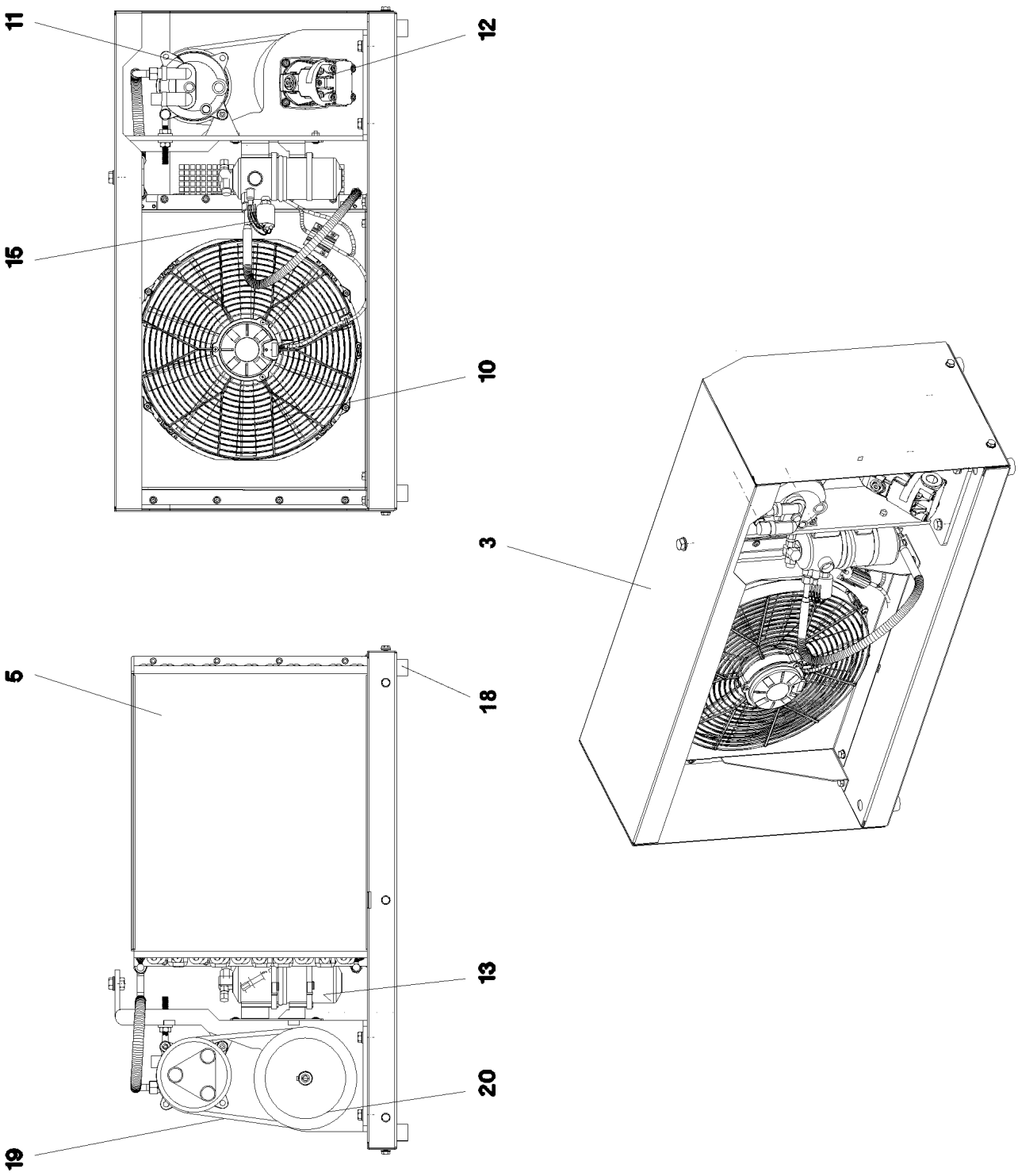
11
12
15
10
3
5
18
13
20
19

Pos.	Item	Quantity	Description	Bezeichnung
3	10875014	1	COVER HOOD	ABDECKHAUBE
5	11341145	1	CAPACITOR	KONDENSATOR
10	10410572	1	BLOWER	GEBLAESE
11	553037908	1	COMPRESSOR	KOMPRESSOR
12	571368908	1	HYDRO MOTOR A2FM 16CM³/U	HYDROMOTOR
(1)	570114108	1	SHAFT SEAL 28X40X6 NBR	WELLENDICHTRING
13	571489008	1	DRYER	TROCKNER
15	571547108	1	PRESSURE SWITCH	DRUCKSCHALTER
17	553086208	1	RIGGING SCREW	SPANNSCHRAUBE
18	10296431	4	RUBBER BUFFER	GUMMIPUFFER
19	11160643	1	V-BELT	KEILRIEMEN
20	571558708	1	BELT PULLEY	RIEMENSCHEIBE
29	10178881	1	HEX SCREW ISO 4017 M10X130 8.8 FLZN SP	SECHSKANTSCHRAUBE
30	10289795	11	WASHER ISO 7089 10 300HV FLZN SPF	SCHEIBE
31	11658580	2	WASHER DIN 7349 10,5 200HV-St FLZN SPF	SCHEIBE
32	11002807	5	HEX NUT ISO 4032 M10 10 FLZN SPF	SECHSKANTMUTTER

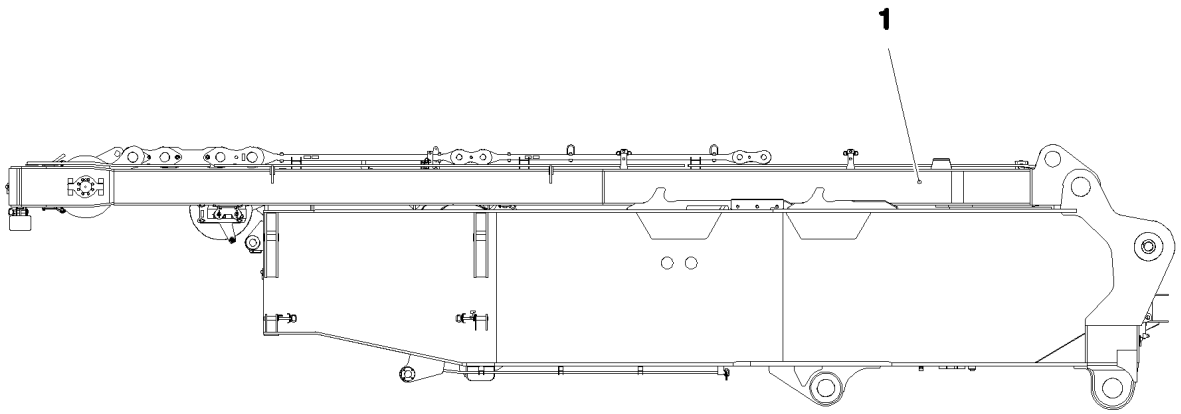

Pos. 2
Pos. 3
Pos. 4
Pos. 5

Pos.	Item	Quantity	Description	Bezeichnung
1	917347708	1	SA FRAME VORM. ⇨ ❑ 497	SA-BOCK
2	917597908	1	ADDITIONAL HYDRAULICS, SA RAM ⇨ ❑ 512	ZUSATZHYDRAULIK SA-BOCK
3	917476108	1	ELECTRIC FOR SA - FRAME ⇨ ❑ 517	ELEKTRIK SA-BOCK
4	917691308	1	CENTRAL GREASING SA-BOCK ⇨ ❑ 520	ZENTRALSCHMIERUNG
5	917475908	1	SIGNS SA-BOCK ⇨ ❑ 523	BESCHILDERUNG

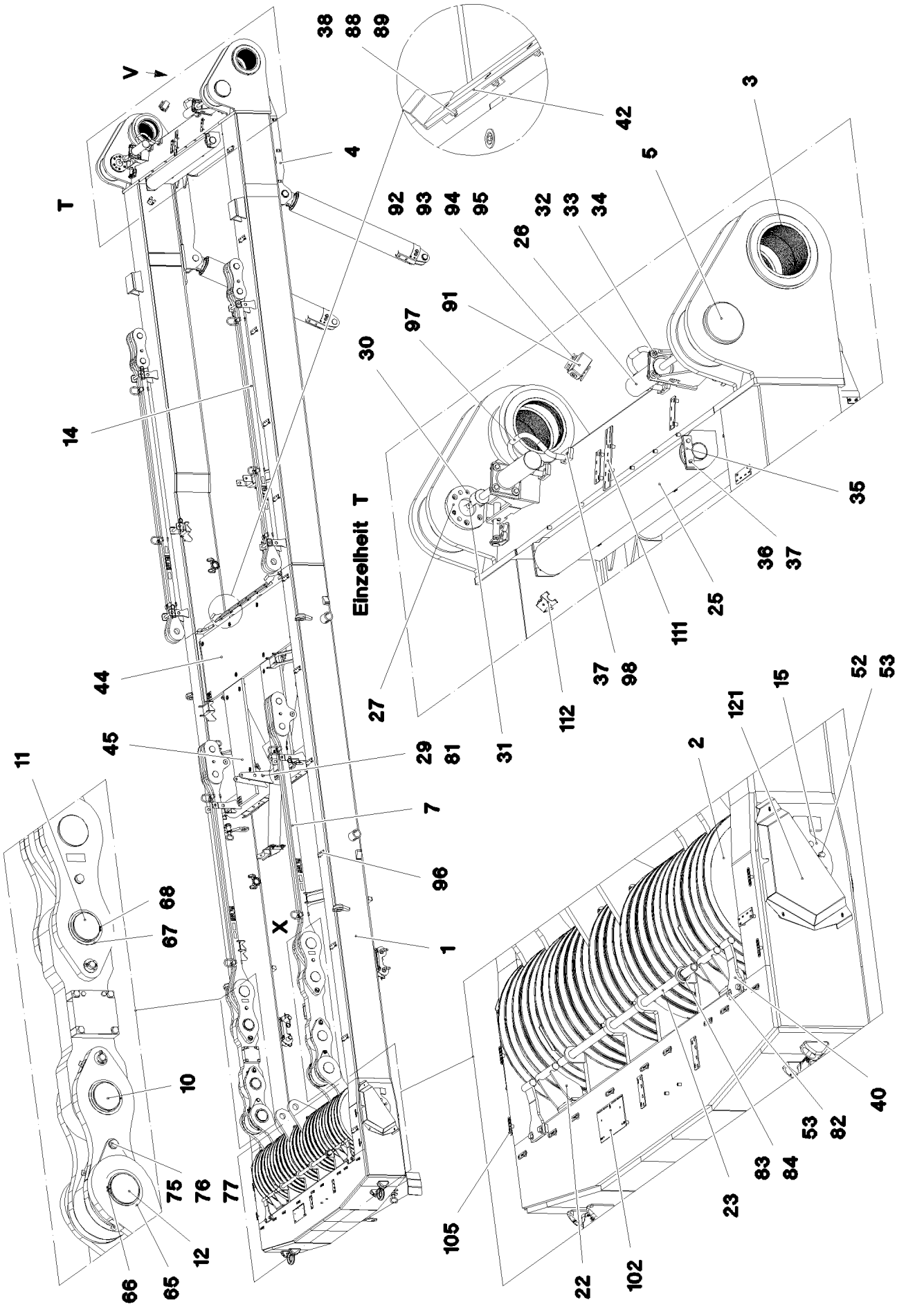

15.12.2020 081274	**etk_en_de_098201 LR 11000**	497 (1/6)
LIEBHERR	**SA FRAME** **SA-BOCK**	**917347708**

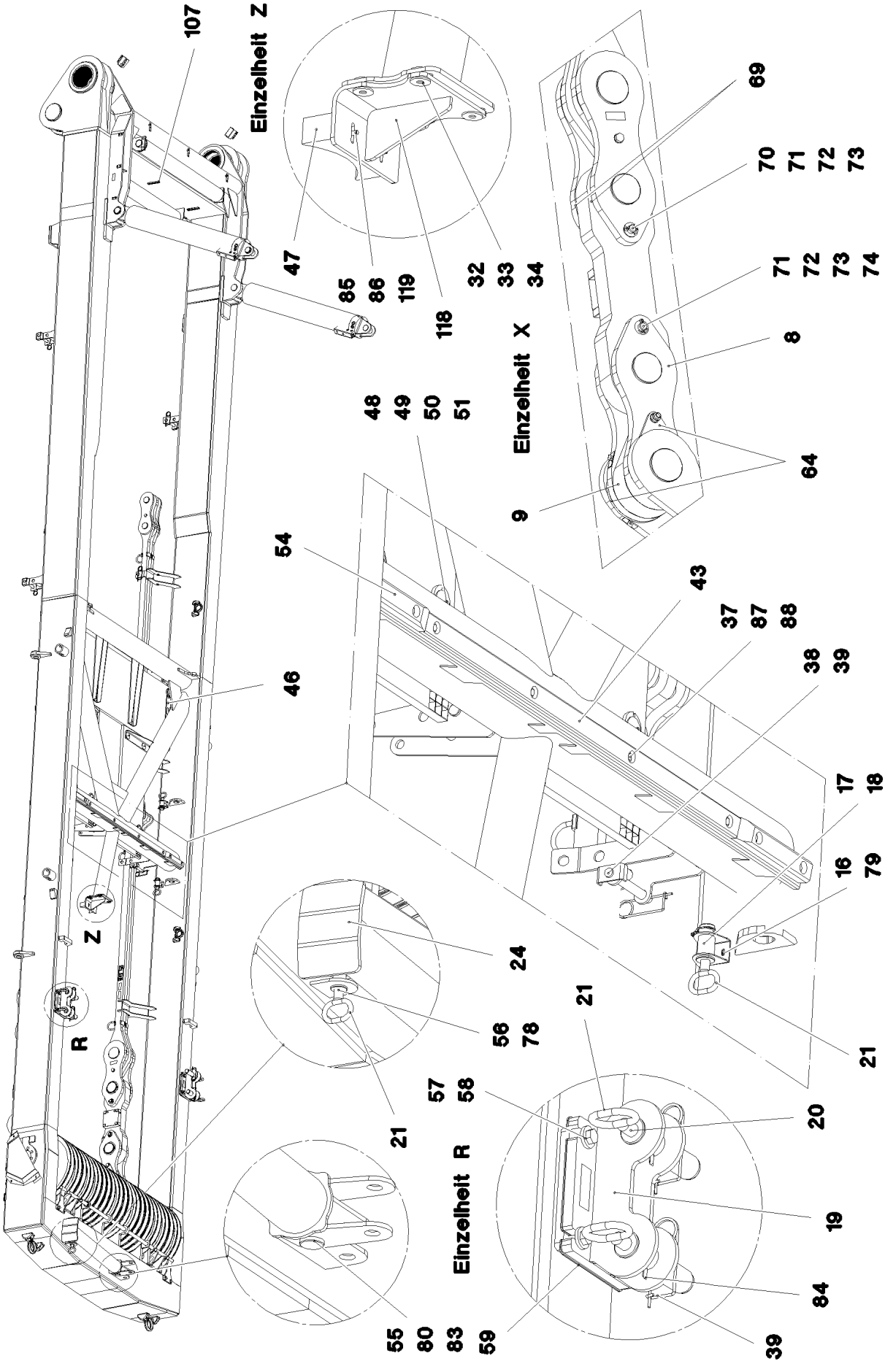
107
Einzelheit Z
47
85
86
119
118
32
33
34
69
70
71
72
73
71
72
73
74
8
Einzelheit X
48
49
50
51
64
9
54
43
37
87
88
38
39
46
17
18
16
79
Z
R
24
56
78
21
21
57
58
21
20
Einzelheit R
19
84
55
80
83
59
39

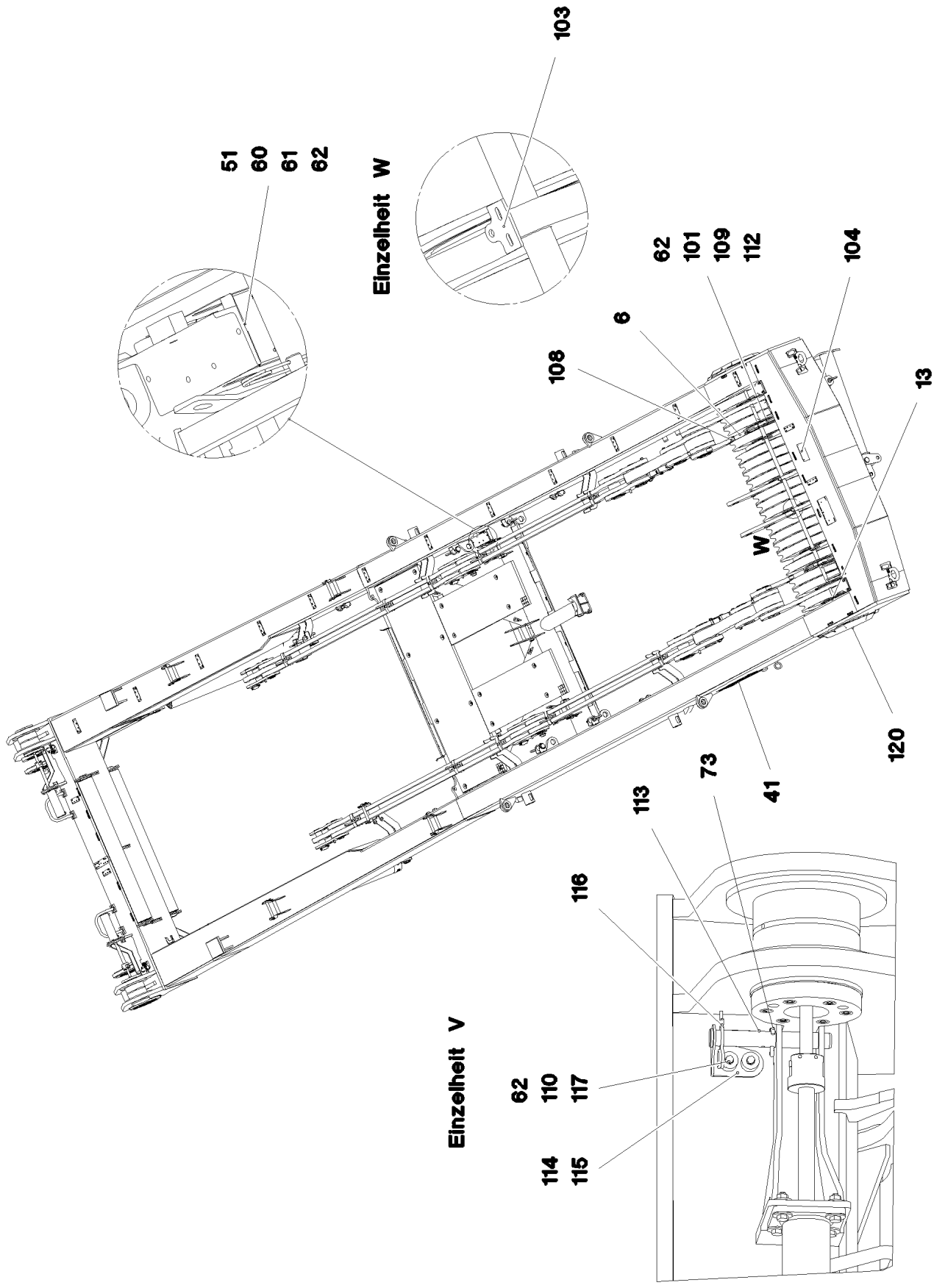
103
51
60
61
62
Einzelheit W
62
101
109
112
104
6
108
13
W
120
73
41
113
116
Einzelheit V
62
110
117
114
115

Pos.	Item	Quantity	Description	Bezeichnung
1	917479408	1	SA FRAME STAHLBAU	SA-BOCK
2	967066008	19	ROPE PULLEY CPL.	SEILROLLE KPL.
(1)	97016429	1	ROPE PULLEY 300X780X84 S355J2G3 SPF	SEILROLLE
(2)	746509408	1	ROLLER BEARING 220X300X95	WAELZLAGER
(3)	428010708	2	LOCKING RING DIN 471 300X5	SICHERUNGSRING
(4)	7743242	1	HYDRAULIC-TYPE LUBRICAT.NIPPLE DIN 71	KEGELSCHMIERNIPPEL
3	97028302	2	BUSHING 270X240X273 GZ-CUZN25AL5	BUCHSE
4	967852308	1	SA FRAME ERECTING DEVICE ⇨ ❑ 503	SA-BOCK AUFSTELLVORRICHT
5	97028303	2	PIN 220.0X255 35NICRMOV125 SPF	BOLZEN
6	967845508	4	DRAW SHACKLE 0.7M	ZUGLASCHE KPL.
(1)	967845608	1	DRAW CONNECTING LINK 0.7M	ZUGLASCHE SCHWK.
(2)	97028304	1	BUSHING 240X220X60 GZ-CUZN25AL5	BUCHSE
(3)	97139634	2	PLATE ASSEMBLY SCHILD BG SPF	SCHILD BAUGRUPPE
7	967846208	2	PULL ROD 3.3M ⇨ ❑ 506	ZUGSTANGE KPL.
8	967846608	4	PULL TAB WITH SIGN 0.4M	ZUGLASCHE M.SCHILD
9	97028312	2	PLATE 100X370X260 S355J2+N FE//ZNNI8//C	BLECH
10	97028313	2	PIN 120.0X210 35NICRMOV125 SPF	BOLZEN
11	97028314	2	PIN 120.0X240 35NICRMOV125 SPF	BOLZEN
12	97028315	2	PIN 130.0X316 35NICRMOV125 SPF	BOLZEN
13	97028321	1	AXLE 240.0X2870 35NICRMOV125	ACHSE
14	967981008	2	PULL ROD 3.525M ⇨ ❑ 509	ZUGSTANGE KPL.
15	97028335	2	AXLE HOLDER 20X362X275 S960QL	ACHSHALTER
16	97032135	4	PLATE 3X90X224 DC01 FE//ZNNI8//CN//T0	BLECH
17	97028337	4	PIN 50.0X100 35NICRMOV125 SPF	BOLZEN
18	10180883	4	SAFETY PLUG W HINGE-LID 10X55X9,5X45	SICHERHEITSKLAPPSTECKER
19	967847408	2	BRACKET WELDED CONST.	KONSOLE SCHWK.
20	97028340	4	PIN 50.0X203 35NICRMOV125 SPF	BOLZEN
21	921079508	9	HANDLE WELD.CONST. FE//ZNNI8//CN//T0	GRIFF SCHWK.
22	967847508	4	ROPE GUARD WELDED	SEILSCHUTZ SCHWK.
23	97028344	2	TUBE 38.0X1483 S355J2H T ZN O	ROHR
24	967847608	1	SUPPORT WELDED	STUETZE SCHWK.
25	928331508	2	SAFETY ROLLER CPL. SPF ⇨ ❑ 511	SCHUTZWALZE KPL.
26	11211231	2	PIN PULLING CYLINDER 75/30-210 SPF	BOLZENZIEHZYLINDER
(999)	11171149	1	SEAL KIT CYLINDER	DS ZYLINDER
27	97031582	2	PLATE 30X266X206 S960QL	BLECH
29	10875870	3	SAFETY PLUG W HINGE-LID 6X42X5,5X32 4	SICHERHEITSKLAPPSTECKER
30	12201263	12	SOCKET HEAD SCREW ISO 4762 M12X30 8	ZYLINDERSCHRAUBE
31	11342411	2	SOCKET HEAD SCREW ISO 4762 M24X160	ZYLINDERSCHRAUBE
32	11645386	8	HEX SCREW ISO 4017 M12X45 8.8 FLZN SP	SECHSKANTSCHRAUBE
33	11182717	16	WASHER ISO 7093-1 12 300HV FLZN SPF	SCHEIBE
34	10875616	8	HEX NUT ISO 4032 M12 8 FLZN SPF	SECHSKANTMUTTER
35	934787908	4	AXLE HOLDER 10X150X40 S355MC FE//ZNNI	ACHSHALTER
36	406509108	8	HEX SCREW ISO 4017 M10X25 8.8 BLANK	SECHSKANTSCHRAUBE
37	10289795	30	WASHER ISO 7089 10 300HV FLZN SPF	SCHEIBE
38	962580308	8	CONNECTING PIN WELDED FE//ZNNI8//CN/	ABSTECKBOLZEN SCHWK.
39	433100908	12	RETAINING SPRING 4,5X98 ISO 2081 FE/ZN	SICHERUNGSFEDER
40	967988908	4	ROPE GUARD WELDED	SEILSCHUTZ SCHWK.
41	97031586	1	PLATE 2X640X170 DC01 FE//ZNNI8//CN//T0	BLECH
42	937200508	2	STRIP 13X45X710 PA6G	LEISTE
43	97031587	1	STRIP PA6G	LEISTE
44	97031588	1	GRIDIRON T2300X750X30/3 S235JR T ZN K	GITTERROST-P
45	725801008	2	GRIDIRON T1375X483X30/2 S235JR T ZN K	GITTERROST-P
46	97003872	2	PLATE 4X122X700 S315MC FE//ZNNI8//CN//T	BLECH
47	288157308	1	SUPPORT 50X70X190 PA6G	AUFLAGE
48	11651582	16	HEX SCREW ISO 4014 M8X55 8.8 480H SPF	SECHSKANTSCHRAUBE
49	10100621	16	DISH MOUNTING	TELLERBEFESTIGUNG

Pos.	Item	Quantity	Description	Bezeichnung
50	941138108	16	WASHER DC01 FE//ZNNI8//CN//T0	SCHEIBE
51	10875614	18	HEX NUT DIN 985 M8 8 480H SPF	SECHSKANTMUTTER
52	10875519	16	HEX SCREW ISO 4017 M16X40 8.8 FLZN SP	SECHSKANTSCHRAUBE
53	10289806	34	WASHER ISO 7089 16 300HV FLZN SPF	SCHEIBE
54	97033387	2	STRIP PA6G	LEISTE
55	97013907	1	PIN 55.0X165 35NICRMOV125 GASN. SPF	BOLZEN
56	97033388	1	PIN 45.0X150 35NICRMOV125 SPF	BOLZEN
57	12100310	8	HEX SCREW ISO 4017 M16X40 8.8 FLZN SP	SECHSKANTSCHRAUBE
58	4600021	8	WASHER DIN 7349 17 200HV FLZN SPF	SCHEIBE
59	97031590	4	PLATE 2X212X265 DC01 FE//ZNNI8//CN//T0	BLECH
60	972908808	1	HOOD 411X555 DC01 FE//ZNNI8//CN//T0	HAUBE
61	10197831	2	HEX SCREW ISO 4017 M8X25 8.8 ZNNI-480	SECHSKANTSCHRAUBE
62	10289803	14	WASHER ISO 7089 8 300HV 480H SPF	SCHEIBE
64	97031613	4	PLATE 12X260X370 S355MC FE//ZNNI8//CN/	BLECH
65	947923908	2	WASHER 1X165X165 DC01 FE//ZNNI8//CN//T	SCHEIBE
66	428007508	2	LOCKING RING DIN 471 125X4	SICHERUNGSRING
67	97031614	4	WASHER 2X145X145 DC01+ZE FE//ZNNI8//C	SCHEIBE
68	12100650	4	LOCKING RING DIN 471 115X4 480H SPF	SICHERUNGSRING
69	97031615	4	WASHER 15X185X185 S355MC FE//ZNNI8//C	SCHEIBE
70	452541408	2	PIN ISO 2340 B30X255X240 35NICRMOV125	BOLZEN
71	10289811	8	WASHER ISO 7089 30 300HV FLZN SPF	SCHEIBE
72	97007320	4	TUBE 44.5X100 S355J2H FE//ZNNI8//CN//T0	ROHR
73	10180368	8	SPLIT PIN ISO 1234 8X50 St 480H SPF	SPLINT
74	948902708	2	PIN 30.0X228 S355J2C+C FE//ZNNI8//CN//T0	BOLZEN
75	12207974	2	HEX SCREW ISO 4014 M20X250 8.8 FLZN SP	SECHSKANTSCHRAUBE
76	10289808	4	WASHER ISO 7089 20 300HV FLZN SPF	SCHEIBE
77	10875610	2	HEX NUT DIN 985 M20 10 FLZN SPF	SECHSKANTMUTTER
78	10180880	1	SAFETY PLUG W HINGE-LID 8X42X7,5X32 4	SICHERHEITSKLAPPSTECKER
79	12102696	41	BUTTON HEAD SCREW ISO7380-2 M8X10 0	HALBRUNDKOPFSCHRAUBE
80	10180374	1	SPLIT PIN ISO 1234 10X71 St 480H SPF	SPLINT
81	977597408	1	PIN 35.0X187 35NICRMOV125 GASN. SPF	BOLZEN
82	4902326	16	HEX SCREW ISO 4017 M16X30 8.8 FLZN SP	SECHSKANTSCHRAUBE
83	10875636	7	WASHER DIN 1440 45 ST FLZN SPF	SCHEIBE
84	10875873	8	SPLIT PIN ISO 1234 8X63 ST 480H SPF	SPLINT
85	11838360	2	COUNTERSUNK SCREW ISO 10642 M8X35	SENKSCHRAUBE
86	11693875	2	HEX NUT ISO 4032 M8 8 480H SPF	SECHSKANTMUTTER
87	11626706	8	HEX SCREW ISO 4017 M10X40 8.8 FLZN SP	SECHSKANTSCHRAUBE
88	10197769	14	HEX NUT DIN 985 M10 8 ZNNI-480H SPF	SECHSKANTMUTTER
89	10875807	6	COUNTERSUNK SCREW DIN 7991 M10X35 8	SENKSCHRAUBE
91	923569408	2	HOLDER X12CRNIS188	HALTER
92	432003708	4	DOWEL PIN ISO 8752 5X16	SPANNSTIFT
93	11644899	8	HEX SCREW ISO 4017 M6X20 8.8 480H SPF	SECHSKANTSCHRAUBE
94	10875648	16	WASHER ISO 7093-1 6 200HV 480H SPF	SCHEIBE
95	12102692	8	HEX NUT DIN 985 M6 8 ZNNI-480H SPF	SECHSKANTMUTTER
96	978120408	17	HOLDING PLATE 4X155X50 S315MC FE//ZN	HALTEPLATTE
97	968448208	2	HANDLE WELD.CONST. T ZN O	GRIFF SCHWK.
98	11631816	8	HEX SCREW ISO 4017 M10X25 8.8 FLZN SP	SECHSKANTSCHRAUBE
101	968525808	2	CABLE BRACKET	KABELKONSOLE
(1)	97042676	1	PLATE 1.5X414X230 DC01	BLECH
(2)	97042677	1	PLATE 1.5X426X303 DC01	BLECH
(3)	971585008	2	SLEEVE 20.0X25 S355J2G3 RAL 7016,SDGL	HUELSE
(4)	11626706	2	HEX SCREW ISO 4017 M10X40 8.8 FLZN SP	SECHSKANTSCHRAUBE
(5)	10289795	4	WASHER ISO 7089 10 300HV FLZN SPF	SCHEIBE
(6)	12102695	2	HEX NUT ISO 4032 M10 8 ZNNI-480H SPF	SECHSKANTMUTTER
102	971552108	1	PLATE 3X280X154 DC01 FE//ZNNI8//CN//T0	BLECH
103	975614108	2	PLATE 4X60X50 S315MC FE//ZNNI8//CN//T0	BLECH
104	978107708	1	HOLDING ANGLE 2X190X112 DC01 FE//ZNNI	HALTEWINKEL
105	953650008	18	CABLE CLAMP DC01 FE//ZNNI8//CN//T0	KABELHALTER
107	954117308	3	MOUNTING RAIL X0	TRAGSCHIENE
108	970717308	8	PLATE DC01 FE//ZNNI8//CN//T0	BLECH

Pos.	Item	Quantity	Description	Bezeichnung
109	953873408	10	SLEEVE 25X20 11SMN37 FE//ZNNI8//CN//T0	HUELSE
110	11651612	8	HEX SCREW ISO 4017 M8X16 8.8 480H SPF	SECHSKANTSCHRAUBE
111	97043135	1	PLATE 4X70X297 S315MC FE//ZNNI8//CN//T	BLECH
112	97037694	1	PLATE 192X126 DC01 FE//ZNNI8//CN//T0	BLECH
113	97049469	2	PIN 35.0X228 35NICRMOV125 SPF	BOLZEN
114	97049470	1	PLATE 4X89X151 S315MC FE//ZNNI8//CN//T	BLECH
115	97049471	1	PLATE 4X151X89 S315MC FE//ZNNI8//CN//T	BLECH
116	433206408	2	SPRING PLUG 6 ZINC COATED	FEDERSTECKER
117	978787708	4	SLEEVE 33.0X19 FE//ZNNI8//CN//T0	HUELSE
118	968918708	1	BRACKET WELDED CONST.	KONSOLE SCHWK.
119	10540510	2	WASHER ISO 7093-1 8 200HV-A4	SCHEIBE
120	97057773	1	PROTECTION GUARD 4X732X363 S315MC T	SCHUTZBLECH
121	97057774	1	PROTECTION GUARD 4X732X363 S315MC T	SCHUTZBLECH

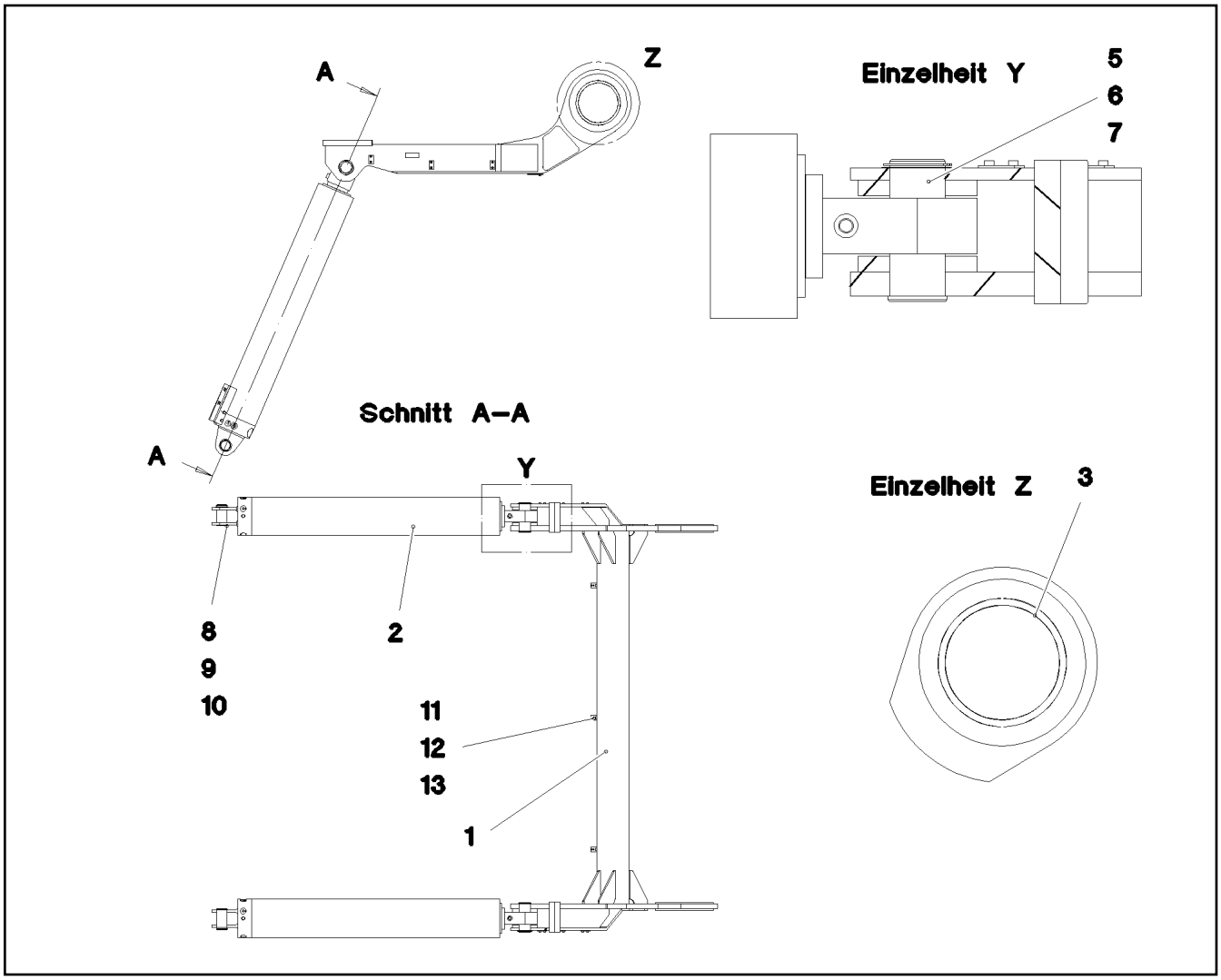

Pos.	Item	Quantity	Description	Bezeichnung
1	967922608	1	ERECTION EQUIPMENT WELDMENT	AUFSTELLVORRICHTUNG SCH
2	11211235	2	HYDRO CYLINDER 150/130-2420 SPF ⇨ ❑ 504	HYDROZYLINDER
3	97029978	2	BUSHING 270X240X48 GZ-CUZN25AL5	BUCHSE
5	97043085	2	PIN 75.0X178 35NICRMOV125 SPF	BOLZEN
6	97010784	2	WASHER 1X90X90 DC01 FE//ZNNI8//CN//T0	SCHEIBE
7	12100251	2	LOCKING RING DIN 471 70X2,5 480H SPF	SICHERUNGSRING
8	978499208	2	PIN 65.0X129 35NICRMOV125 SPF	BOLZEN
9	530063108	2	SUPPORTING WASHER DIN 988 S 60X75X3	STUETZSCHEIBE
10	10875661	2	LOCKING RING DIN 471 60X3 480H SPF	SICHERUNGSRING
11	975651908	3	PLATE 3X30X95 S355MC FE//ZNNI8//CN//T0	BLECH
12	11651612	3	HEX SCREW ISO 4017 M8X16 8.8 480H SPF	SECHSKANTSCHRAUBE
13	10289803	3	WASHER ISO 7089 8 300HV 480H SPF	SCHEIBE

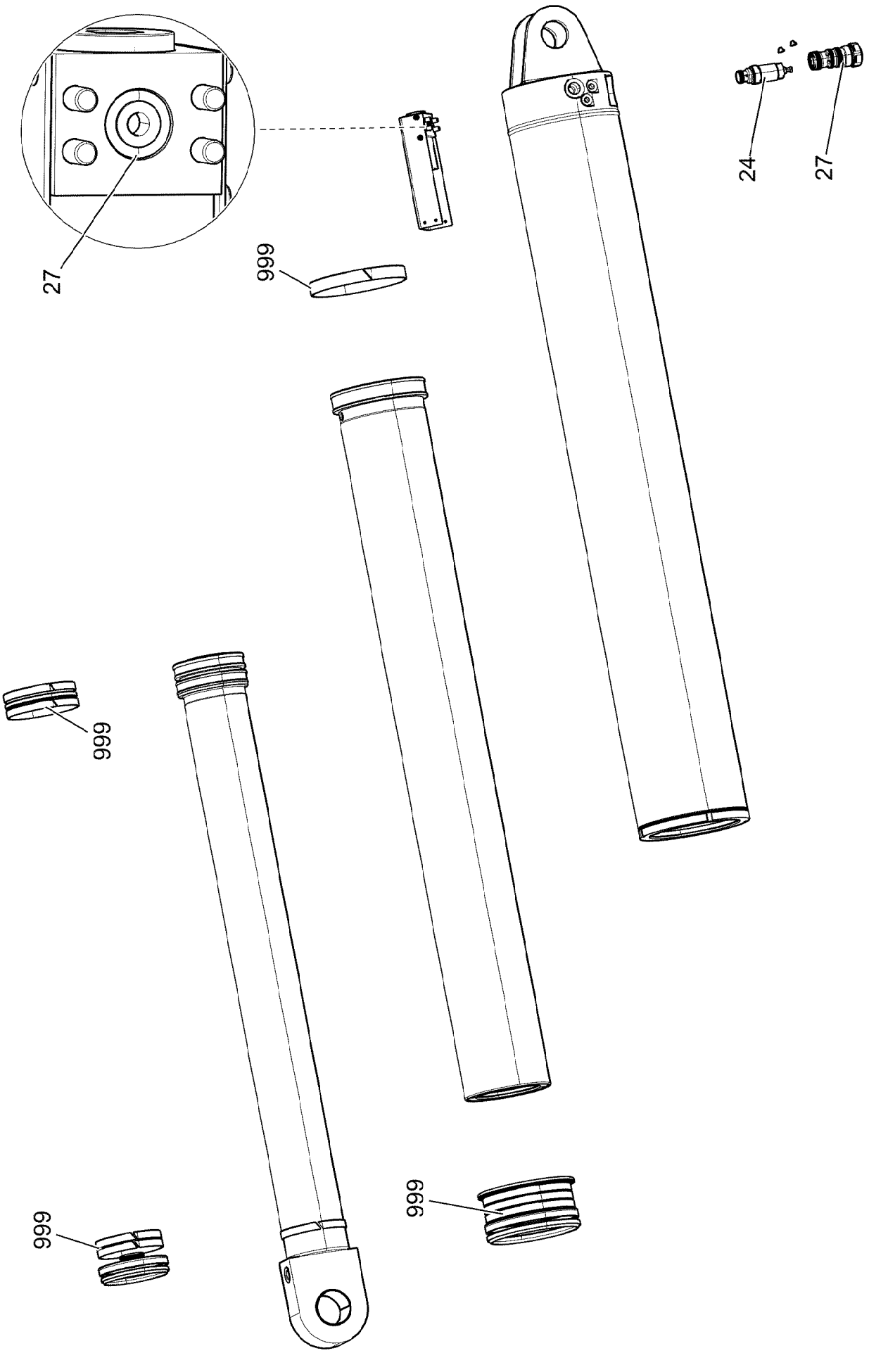

15.12.2020 009504	**etk_en_de_098201 LR 11000**	504 (1/2)
LIEBHERR	**HYDRO CYLINDER** **HYDROZYLINDER**	**11211235**

Pos.	Item	Quantity	Description	Bezeichnung
24	10815289	1	PRESSURE LIMITING VALVE 380BAR	DRUCKBEGRENZUNGSVENTIL
25	10872263	1	NON-RETURN VALVE 350BAR	RUECKSCHLAGVENTIL
27	570096208	1	O-RING 16X3 NBR90	O-RING
999	10874189	1	DS HYDRO CYLINDER	DS HYDROZYLINDER

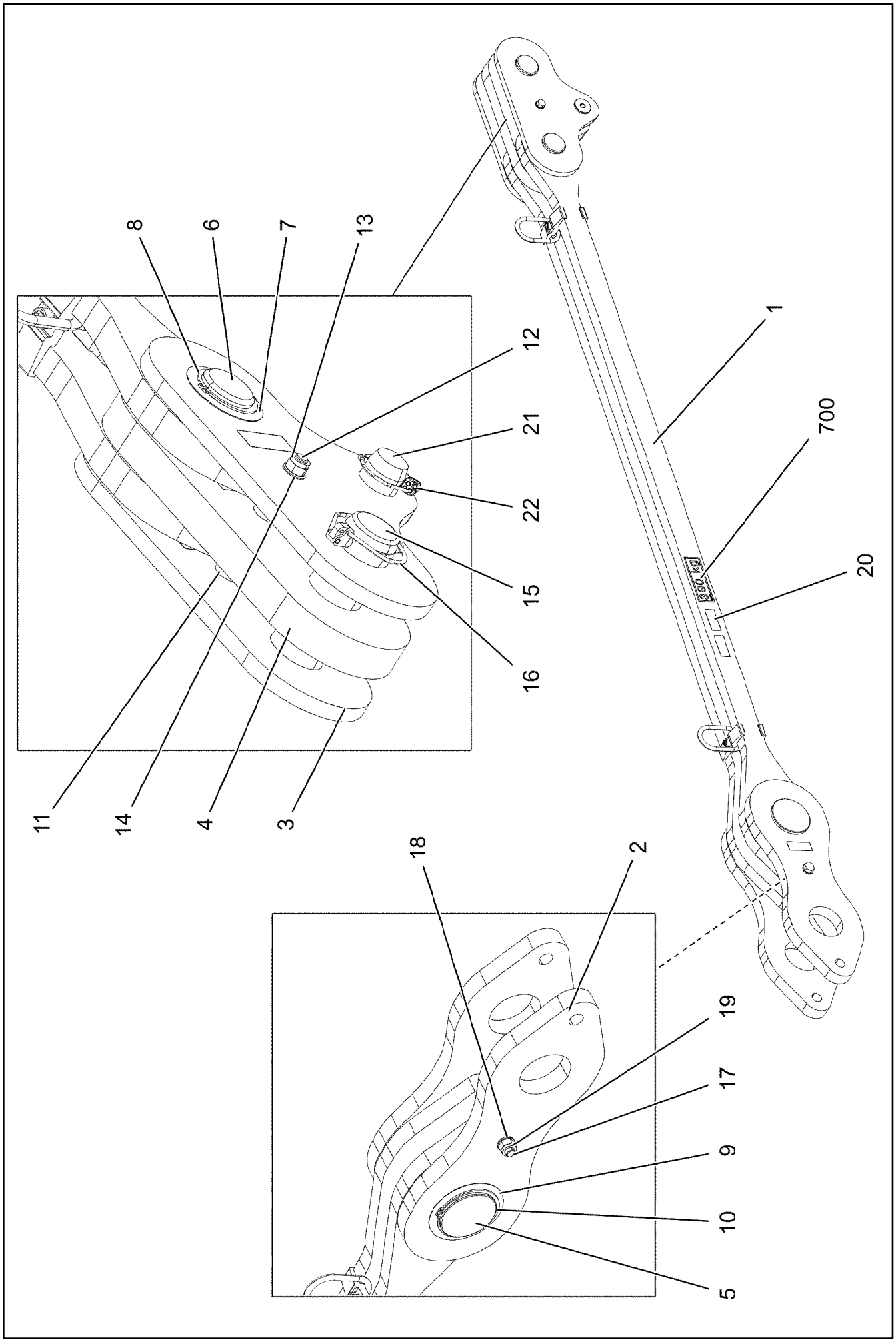

15.12.2020 081284	**etk_en_de_098201 LR 11000**	506 (1/2)
LIEBHERR	**PULL ROD** **ZUGSTANGE KPL.**	**967846208**

Pos.	Item	Quantity	Description	Bezeichnung
1	967846508	1	DRAWBAR PRE-ASS 2.6M ⇨ ❑ 508	ZUGSTANGE VORM.
2	967846608	2	PULL TAB WITH SIGN 0.4M	ZUGLASCHE M.SCHILD
3	968839008	2	BRACKET WITH BOARD 0.30M	LASCHE MIT SCHILD
4	968838908	1	BRACKET WITH BOARD 0.30M	LASCHE MIT SCHILD
5	97028311	1	PIN 130.0X239 35NICRMOV125 SPF	BOLZEN
6	97026767	1	PIN 75.0X200 35NICRMOV125 SPF	BOLZEN
7	953621508	1	PLATE 1X105X105 DC01 FE//ZNNI8//CN//T0	BLECH
8	12100251	1	LOCKING RING DIN 471 70X2,5 480H SPF	SICHERUNGSRING
9	947923908	1	WASHER 1X165X165 DC01 FE//ZNNI8//CN//T	SCHEIBE
10	428007508	1	LOCKING RING DIN 471 125X4	SICHERUNGSRING
11	949987108	2	TUBE 33,7X8X45 S355J2H FE//ZNNI8//CN//T	ROHR
12	12224045	1	HEX SCREW ISO 4014 M16X200 8.8 FLZN SP	SECHSKANTSCHRAUBE
13	10875609	1	HEX NUT DIN 985 M16 8 FLZN SPF	SECHSKANTMUTTER
14	10289806	2	WASHER ISO 7089 16 300HV FLZN SPF	SCHEIBE
15	97026766	1	PIN 75.0X220 35NICRMOV125 SPF	BOLZEN
16	10180878	1	SAFETY PLUG W HINGE-LID 17X100X15,5X	SICHERHEITSKLAPPSTECKER
17	12207974	1	HEX SCREW ISO 4014 M20X250 8.8 FLZN SP	SECHSKANTSCHRAUBE
18	10289808	2	WASHER ISO 7089 20 300HV FLZN SPF	SCHEIBE
19	10875610	1	HEX NUT DIN 985 M20 10 FLZN SPF	SECHSKANTMUTTER
20	97139634	2	PLATE ASSEMBLY SCHILD BG SPF	SCHILD BAUGRUPPE
21	953552708	1	PIN 55.0X207 35NICRMOV125 GASN. SPF	BOLZEN
22	10180884	1	SAFETY PLUG W HINGE-LID 8X62X7,5X53 4	SICHERHEITSKLAPPSTECKER
700	969066208	1	SIGNS	BESCHILDERUNG
(1)	97052223	1	SIGN 390 KG KLEBEFOLIE SPF	SCHILD

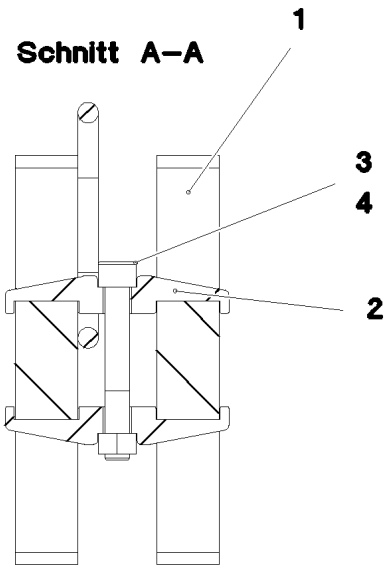

Pos.	Item	Quantity	Description	Bezeichnung
1	97028309	2	PULL ROD 40X3001X264 S960QL+Z25 SPF	ZUGSTANGE
2	97028373	4	CLAMP 40X142X24 S960QL+Z25	KLAMMER
3	12224056	2	SOCKET HEAD SCREW ISO 4762 M16X110 8	ZYLINDERSCHRAUBE
4	10875617	2	HEX NUT ISO 4032 M16 8 FLZN SPF	SECHSKANTMUTTER
5	973567608	1	PLATE IDENTIFICATION NUMBER IDENT-N	SCHILD IDENTNR.
6	10871568	2	OVAL LOAD RING 11X60X120 GK 10 SPF	OVALRING

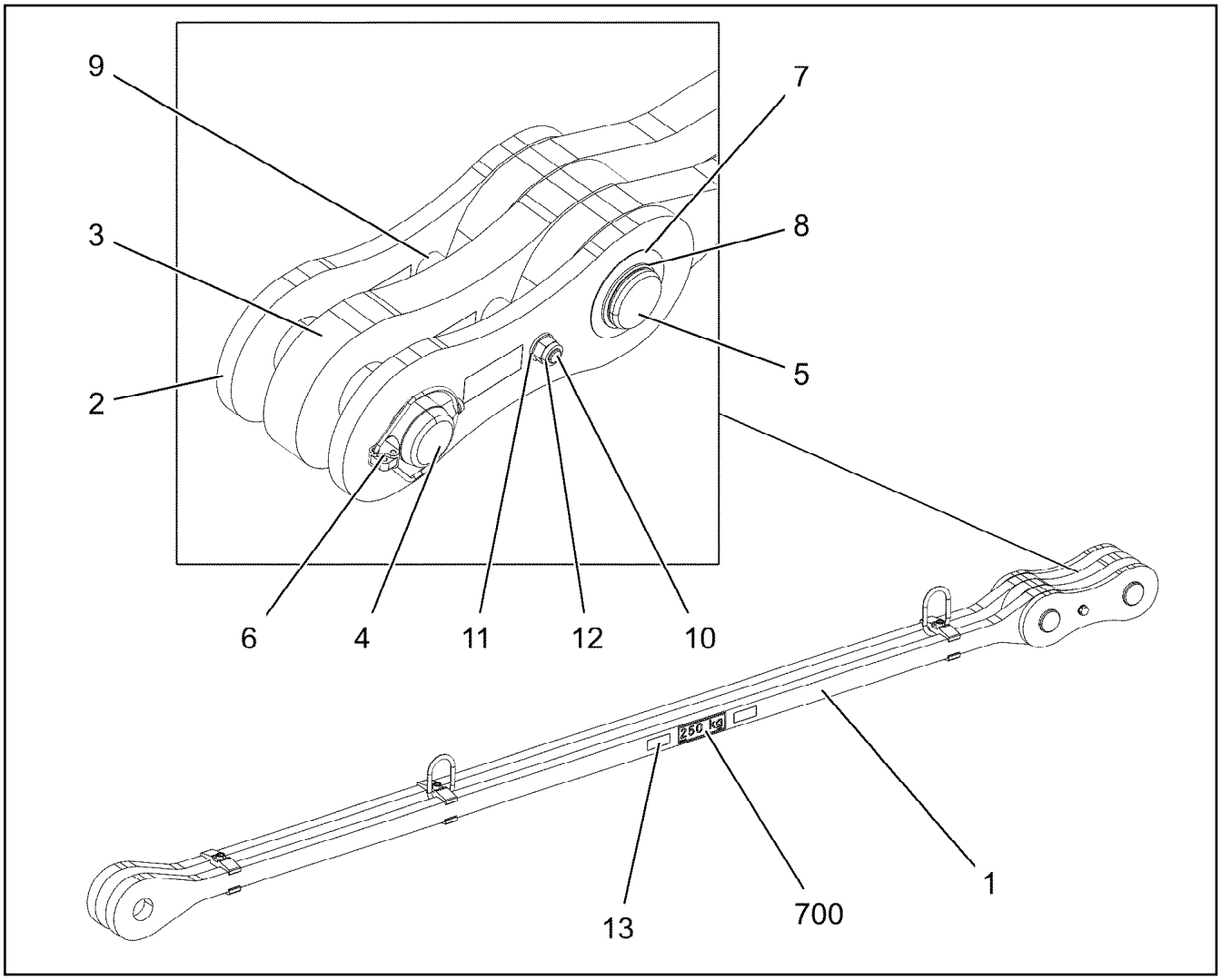

Pos.	Item	Quantity	Description	Bezeichnung
1	967981108	1	DRAWBAR PRE-ASS 3.225M ⇨ ❑ 510	ZUGSTANGE VORM.
2	967744108	2	BRACKET WITH BOARD 0.30M	LASCHE MIT SCHILD
3	967744208	1	BRACKET WITH BOARD 0.30M	LASCHE MIT SCHILD
4	97027114	1	PIN 70.0X220 35NICRMOV125 SPF	BOLZEN
5	97027115	1	PIN 70.0X203 35NICRMOV125 SPF	BOLZEN
6	10180878	1	SAFETY PLUG W HINGE-LID 17X100X15,5X	SICHERHEITSKLAPPSTECKER
7	943399108	1	WASHER 1X100X100 DC01 FE//ZNNI8//CN//T	SCHEIBE
8	12100643	1	LOCKING RING DIN 471 65X2,5 480H SPF	SICHERUNGSRING
9	949987108	2	TUBE 33,7X8X45 S355J2H FE//ZNNI8//CN//T	ROHR
10	12224045	1	HEX SCREW ISO 4014 M16X200 8.8 FLZN SP	SECHSKANTSCHRAUBE
11	10289806	2	WASHER ISO 7089 16 300HV FLZN SPF	SCHEIBE
12	10875609	1	HEX NUT DIN 985 M16 8 FLZN SPF	SECHSKANTMUTTER
13	97139634	2	PLATE ASSEMBLY SCHILD BG SPF	SCHILD BAUGRUPPE
700	969063908	1	SIGNS	BESCHILDERUNG
(1)	97052197	1	SIGN 170X55 KLEBEFOLIE SPF	SCHILD

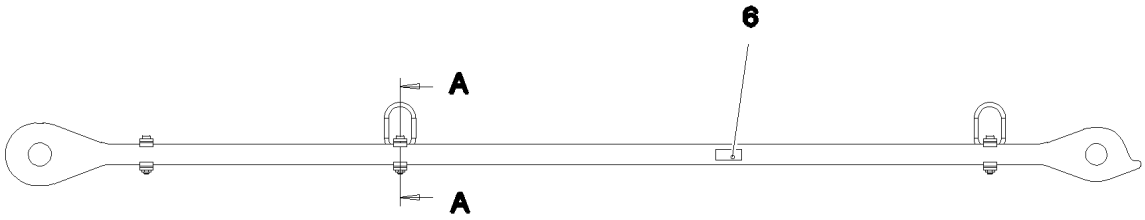

Schnitt A–A

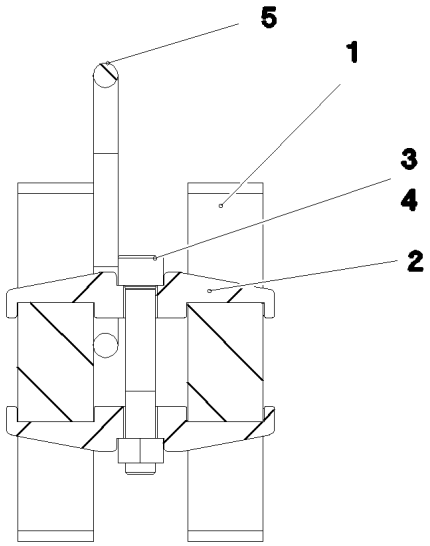

Pos.	Item	Quantity	Description	Bezeichnung
1	97031413	2	PULL ROD 40X3474X194 S960QL+Z25 SPF	ZUGSTANGE
2	97028373	6	CLAMP 40X142X24 S960QL+Z25	KLAMMER
3	12691483	3	SOCKET HEAD SCREW ISO 4762 M16X100 8	ZYLINDERSCHRAUBE
4	10875617	3	HEX NUT ISO 4032 M16 8 FLZN SPF	SECHSKANTMUTTER
5	10871568	2	OVAL LOAD RING 11X60X120 GK 10 SPF	OVALRING
6	973567608	1	PLATE IDENTIFICATION NUMBER IDENT-N	SCHILD IDENTNR.

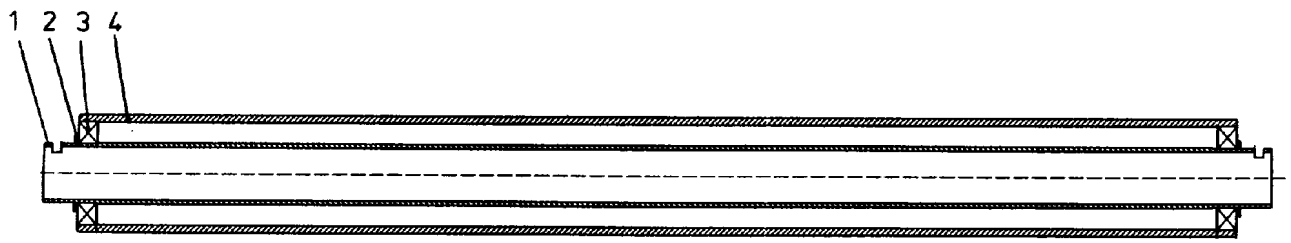

Pos.	Item	Quantity	Description	Bezeichnung
1	950362908	1	AXLE 82.5X1679 S770QL	ACHSE
2	952198708	2	RING RD100X5 S355MC FE//ZNNI8//CN//T0	RING
3	745149608	2	DEEP GROOVE BALL BEARING DIN 625 62	RILLENKUGELLAGER
4	950363008	1	ROLLER 159.0X1585 S355J2H	ROLLE

Pos.	Item	Quantity	Description	Bezeichnung
4	968513208	1	ADDITIONAL HYDRAULICS, SA RAM ⇨ ❑ 513	ZUSATZHYDRAULIK SA-BOCK

15.12.2020
081288

LIEBHERR

etk_en_de_098201 LR 11000

ADDITIONAL HYDRAULICS, SA RAM
ZUSATZHYDRAULIK SA-BOCK

513 (1/2)

968513208

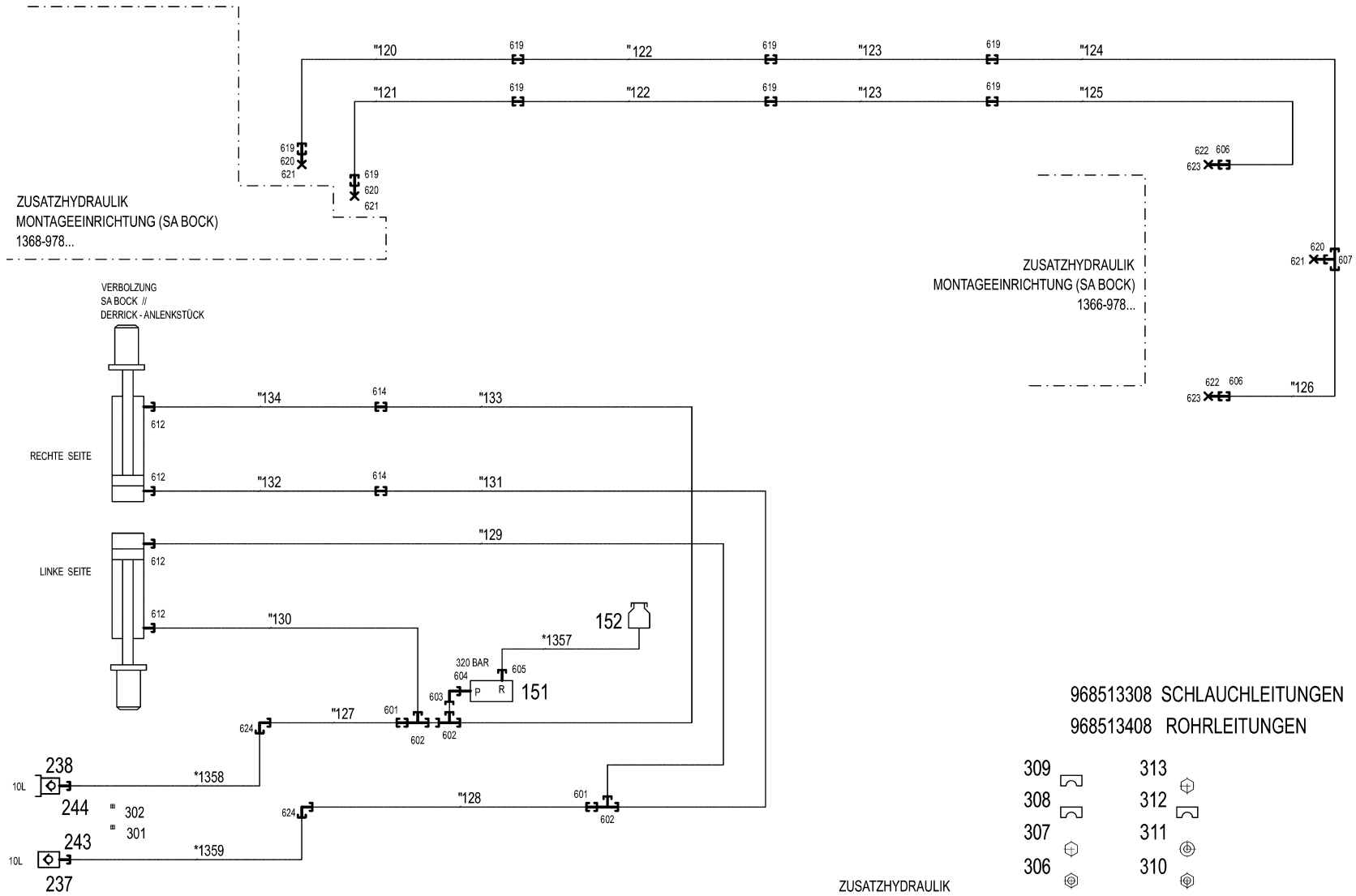

Pos.	Item	Quantity	Description	Bezeichnung
10	968513308	1	HOSE LINES SA-BOCK VERB.	SCHLAUCHLEITUNGEN
(1357)	926551108	1	HOSE CPL. 2TE 10X600	SCHLAUCH KPL.
(1358)	968601508	1	HOSE CPL. 2SN 8X740	SCHLAUCH KPL.
(1359)	968601508	1	HOSE CPL. 2SN 8X740	SCHLAUCH KPL.
(1360)	922909008	1	HOSE CPL. HPC 4X3100	SCHLAUCH KPL.
11	968513408	1	PIPELINES ⇨ ❑ 515	ROHRLEITUNGEN
151	511433908	1	PRESSURE LIMITING VALVE pmax=700BAR ⇨ ❑ 516	DRUCKBEGRENZUNGSVENTIL
152	96028331	1	EXPANSION TANK CPL.	AUSGLEICHSBEHAELTER KPL.
237	511508408	1	COUPLING SLEEVE B2 10-L	KUPPLUNGSMUFFE
238	511508308	1	COUPLING PLUG B2 10-L	KUPPLUNGSSTECKER
243	10466914	1	HEX CAP NUT RD32X3 SPF	VERSCHLUSSMUTTER
244	10466910	1	SCREW PLUG RD32X3 SPF	VERSCHLUSSSCHRAUBE
301	12101869	1	KEY RING 25X1,5 ST FE/ZN8/CN	SCHLUESSELRING
302	10099553	2	SEALING RING DIN 7603 A24X30 CU	DICHTRING
306	602018008	12	CARRIER RAIL NUT DIN 3015-1 L TM M6 W1	TRAGSCHIENENMUTTER
307	11820284	20	SOCKET HEAD SCREW ISO 4762 M6X30 8.8	ZYLINDERSCHRAUBE
308	602007108	12	CLAMP-HALF DIN 3015-1 L 1 R 10 PP SW	KLEMMHAELFTE
309	602007408	8	CLAMP-HALF DIN 3015-1 L 1 R 12 PP SW	KLEMMHAELFTE
310	10197764	74	HEX NUT ISO 4032 M6 10 ZNNI-480H SPF	SECHSKANTMUTTER
311	10875648	74	WASHER ISO 7093-1 6 200HV 480H SPF	SCHEIBE
312	602008908	66	CLAMP-HALF DIN 3015-1 L 4 R 30 PP SW	KLEMMHAELFTE
313	12202784	66	SOCKET HEAD SCREW ISO 4762 M6X60 8.8	ZYLINDERSCHRAUBE
601	475031508	2	FITTING GR 12/10L M18X1, A3P	VERSCHRAUBUNG
602	472330208	3	FITTING EL 10L CR6-FREI	VERSCHRAUBUNG
603	7403569	1	FITTING EW 10L M16X1,5 CR6-FREI	VERSCHRAUBUNG
604	471904308	1	FITTING EGE 10L G3/8A CR6-FREI	VERSCHRAUBUNG
605	471030808	1	FITTING XGE12-LR-ED A3P	VERSCHRAUBUNG
606	475033708	2	FITTING XGR30/16-S CFX	VERSCHRAUBUNG
607	470432908	1	FITTING T 30S A3C	VERSCHRAUBUNG
612	471039608	4	FITTING XGE10-LR-ED3/8" A3P	VERSCHRAUBUNG
614	470030308	2	FITTING XG10-L A3P	VERSCHRAUBUNG
619	470033008	8	FITTING XG30-S CFX	VERSCHRAUBUNG
620	477400908	3	BOX NUT DIN 3870 AS30 A3C	UEBERWURFMUTTER
621	477701608	3	FITTING BUZ 30S CR6-FREI	VERSCHRAUBUNG
622	477400608	2	BOX NUT DIN 3870 AS16 A3P	UEBERWURFMUTTER
623	477701108	2	FITTING BUZ 16S CR6-FREI	VERSCHRAUBUNG
624	470230408	2	FITTING XW12-L A3P	VERSCHRAUBUNG

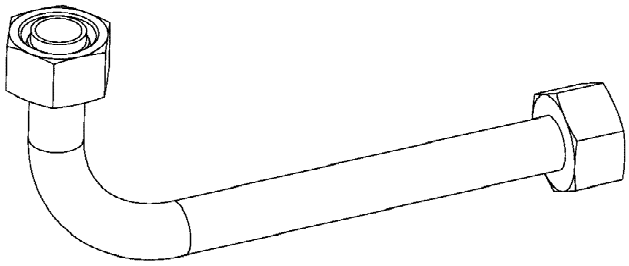

Die Positionsnummern der Rohre auf den Bildtafeln entsprechen den Positionen in der Rohrliste.

The pipe numbers from the illustrations are in accordance with the items in the pipe list.

Les numéros des tuyaux sur les illustrations correspondent aux repères de la nomenclature des tuyaux.

Los números de tubos en las ilustraciones corresponden a las posiciones de la lista de tubos.

Номера позиций труб на изображениях соответствуют позициям в перечне труб.

Pos.	Item	Quantity	Description	Bezeichnung
120	968486508	1	PIPE COMPL. 30X4	ROHR KPL.
121	968486608	1	PIPE COMPL. 30X4	ROHR KPL.
122	968486708	2	PIPE COMPL. 30X4	ROHR KPL.
123	968486808	2	PIPE COMPL. 30X4	ROHR KPL.
124	968486908	1	PIPE COMPL. 30X4	ROHR KPL.
125	968487008	1	PIPE COMPL. 30X4	ROHR KPL.
126	968487108	1	PIPE COMPL. 30X4	ROHR KPL.
127	968487608	1	PIPE COMPL. 12X1.5	ROHR KPL.
128	968487708	1	PIPE COMPL. 12X1.5	ROHR KPL.
129	968487808	1	PIPE COMPL. 10X1.5	ROHR KPL.
130	968487908	1	PIPE COMPL. 10X1.5	ROHR KPL.
131	968488008	1	PIPE COMPL. 10X1.5	ROHR KPL.
132	968488108	1	PIPE COMPL. 10X1.5	ROHR KPL.
133	968488208	1	PIPE COMPL. 10X1.5	ROHR KPL.
134	968488308	1	PIPE COMPL. 10X1.5	ROHR KPL.

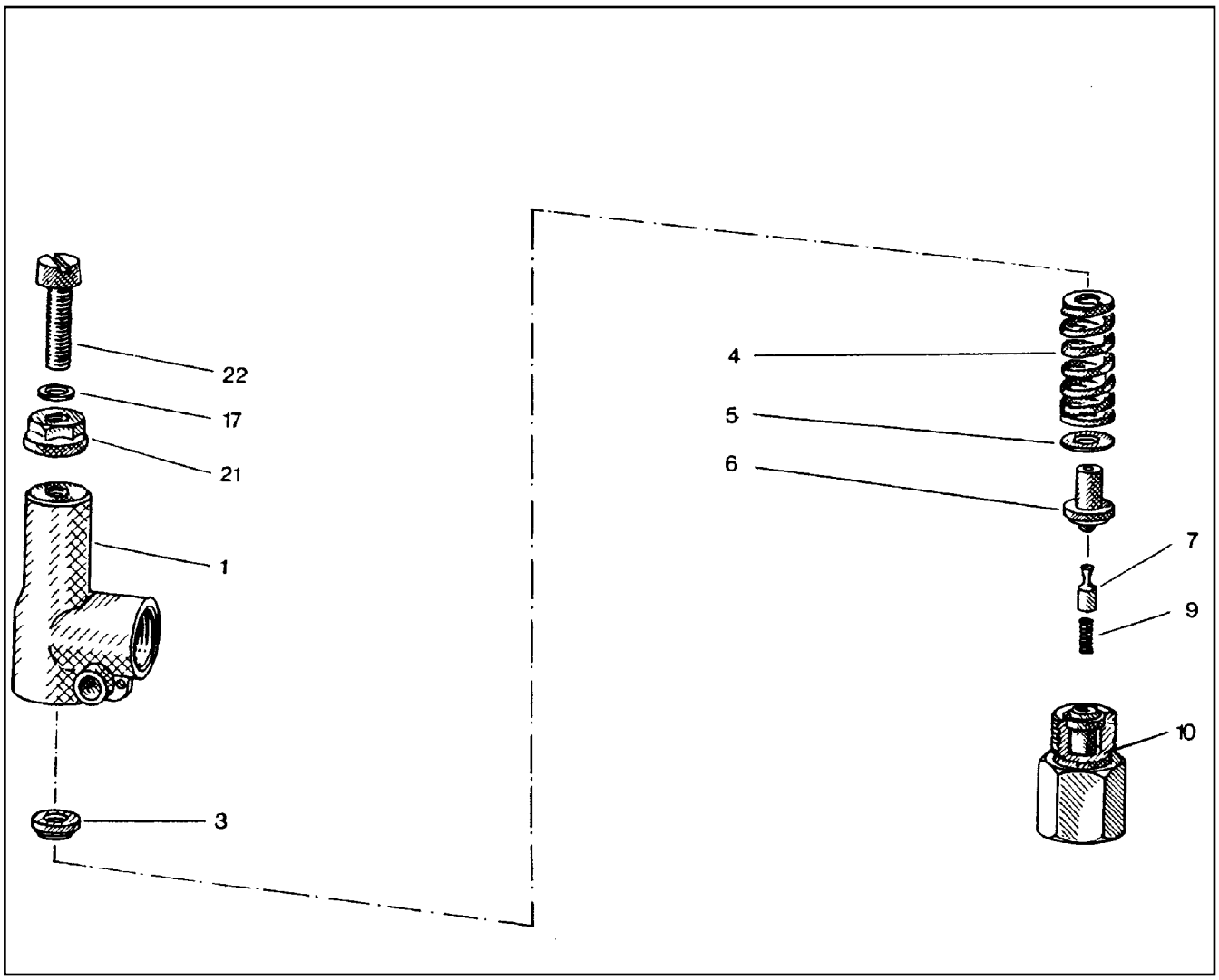

Pos.	Item	Quantity	Description	Bezeichnung
1	570063108	1	HOUSING	GEHAEUSE
3	510797008	1	SPRING SUPPORT	FEDERTELLER
4	511015108	1	PRESSURE SPRING	DRUCKFEDER
5	510797208	1	WASHER	SCHEIBE
6	510797308	1	SPRING-LOADED PIN	FEDERBOLZEN
7	510797408	1	DAMPING PISTON	DAEMPFUNGSKOLBEN
9	510797508	1	PRESSURE SPRING	DRUCKFEDER
10	570063208	1	VALVE SEAT	VENTILSITZ
17	511015508	2	SHIM	AUSGLEICHSCHEIBE
21	510741708	1	SEALING NUT M8	DICHTMUTTER
22	510797708	1	SOCKET HEAD SCREW DIN 84 M8X35 5.8	ZYLINDERSCHRAUBE

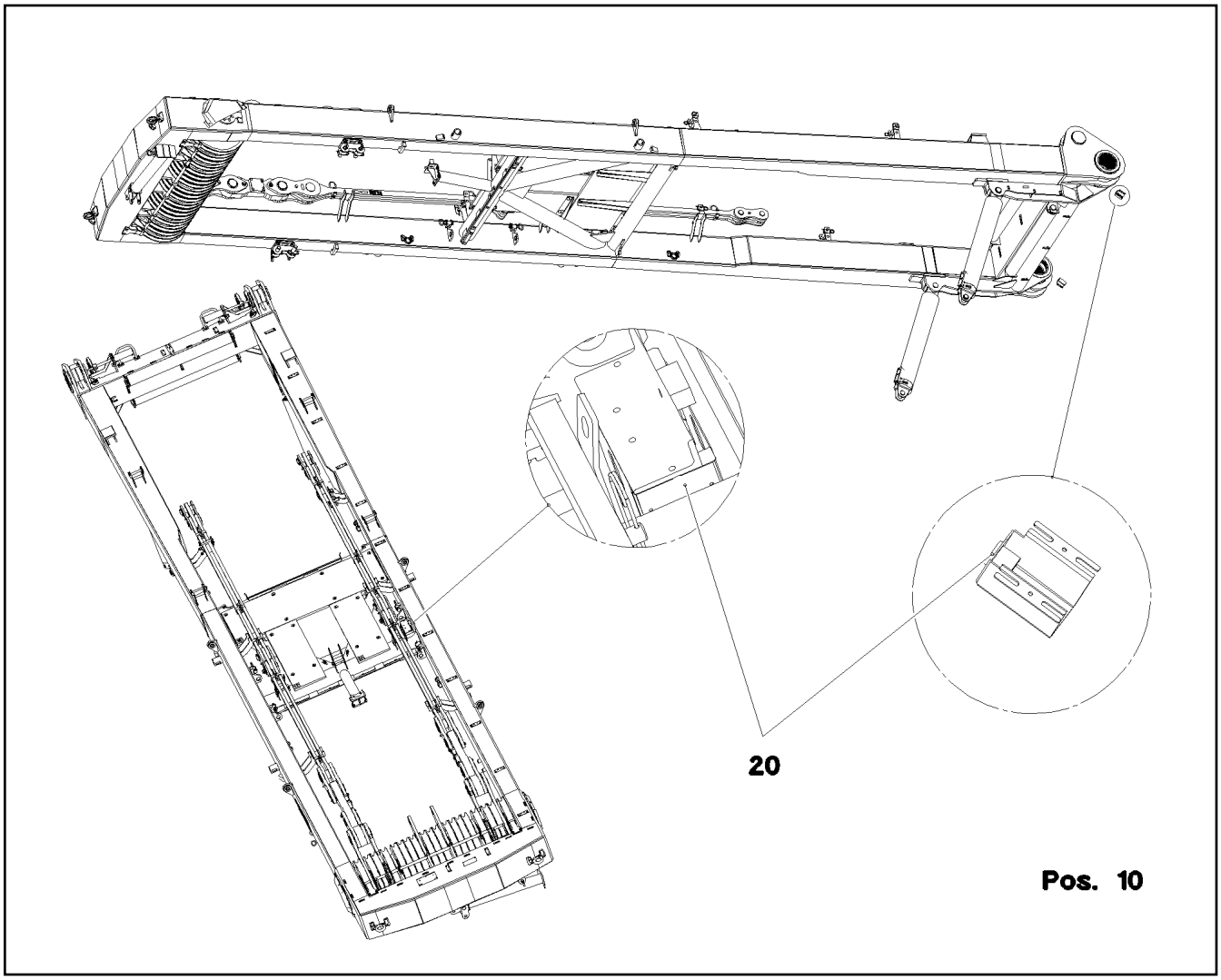

Pos.	Item	Quantity	Description	Bezeichnung
10	968241408	1	TERMINAL BOX WINCH PRE-ASSY.W. S209 ⇨ ❑ 518	KLEMMKASTEN SA-BOCK VORM
20	968241508	1	SENSOR ASSEMBLY SA-BOCK ⇨ ❑ 519	GEBERANBAU

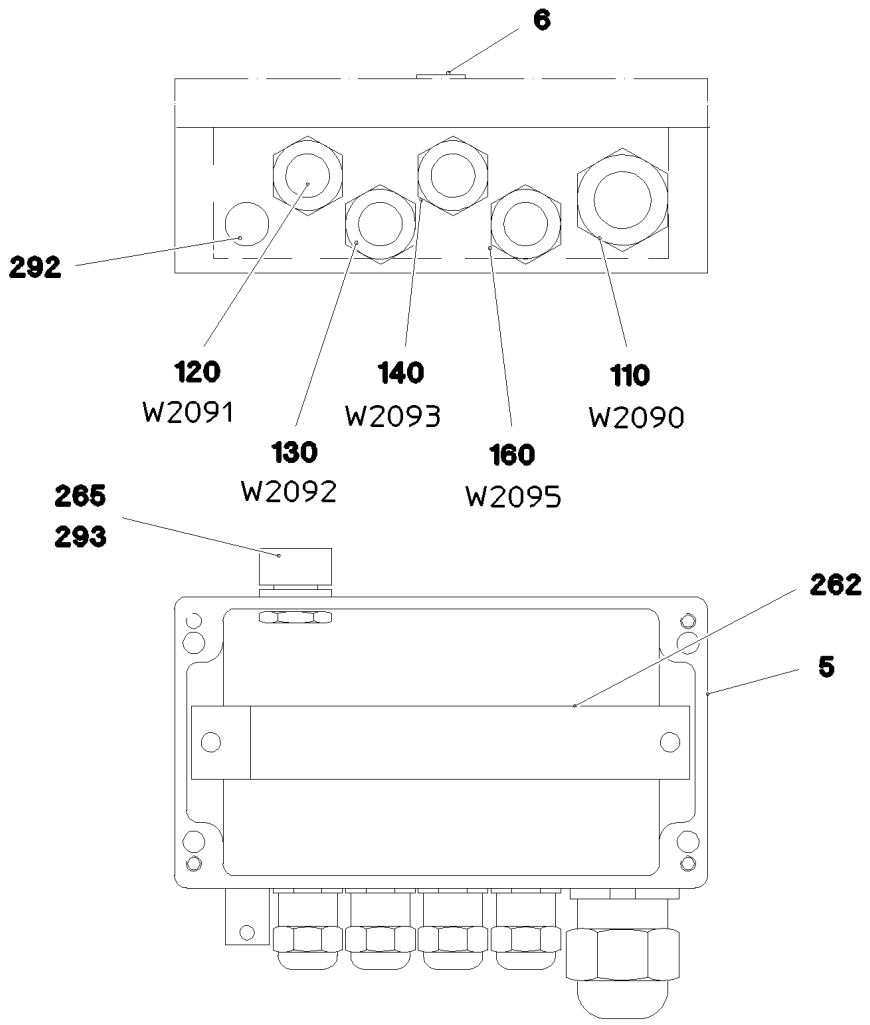

Pos.	Item	Quantity	Description	Bezeichnung
1	968340308	1	WIRES TERMINAL BOX CPL. S2090	DRAEHTE KLEMMKASTEN KPL.
5	97039577	1	EMPTY CASING 120X220X80X0 AL	LEERGEHAEUSE
6	97039553	1	SIGN 35X15 LEXEDGE II	SCHILD
110	968339508	1	LEAD W2090	LEITUNG
120	968339608	1	LEAD W2091	LEITUNG
130	968339708	1	LEAD W2092	LEITUNG
140	968339808	1	LEAD W2093	LEITUNG
160	968340008	1	LEAD W2095	LEITUNG
262	602106708	0.205	TOP HAT RAIL 35X27X7,3X1	HUTSCHIENE
292	602501208	1	WATER DRAIN PLUG M12 PA6G SPF	ENTWAESSERUNGSSTOPFEN
293	10488662	1	VENTILATION SCREW M20X1,5 POLYAMID	ENTLUEFTUNGSSCHRAUBE

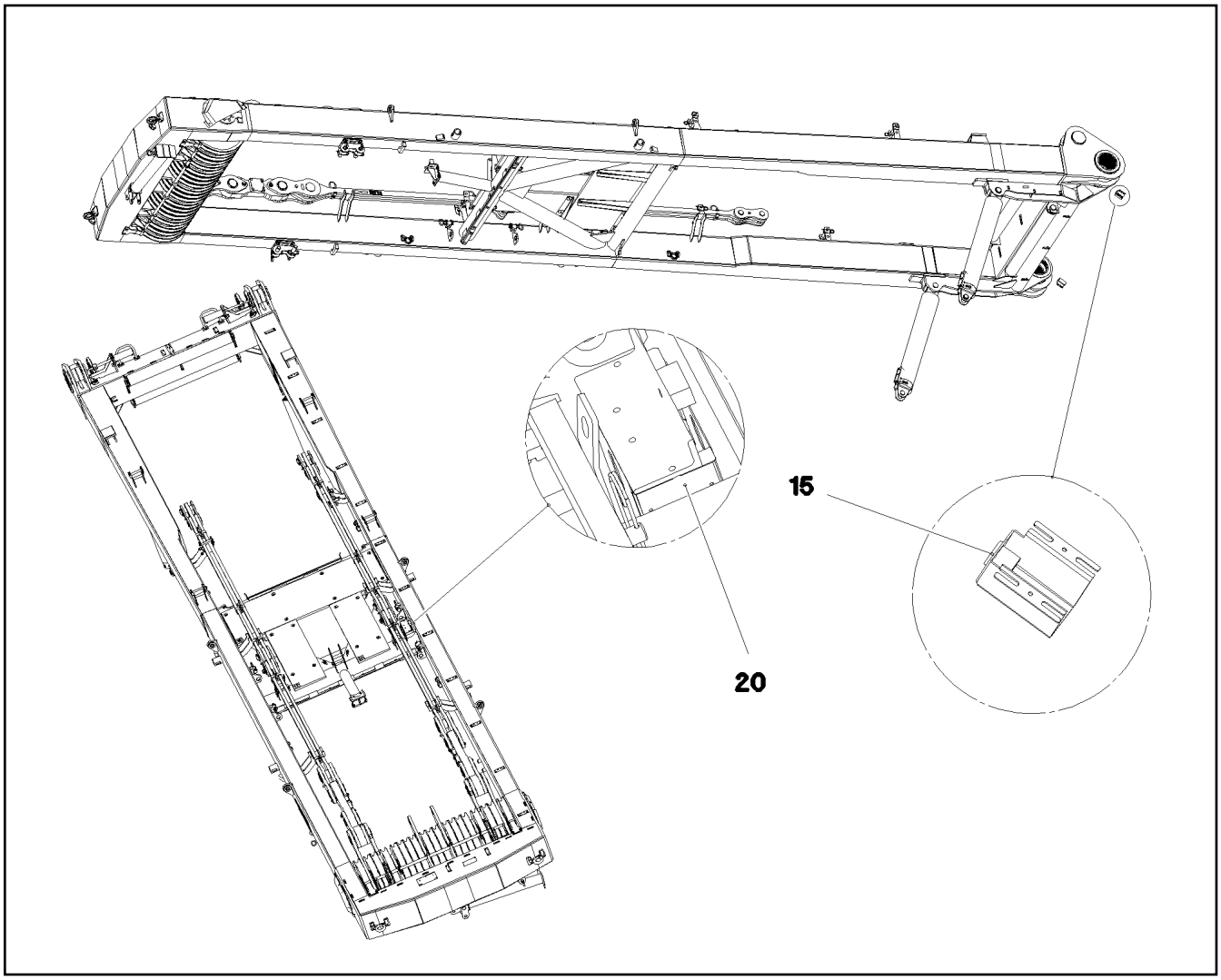

Pos.	Item	Quantity	Description	Bezeichnung
15	10354584	2	INDUCTIVE SENSOR BERUEHRUNGSLOS	INDUKTIVSENSOR
20	10802057	1	ANGLE TRANSMITTER 360° LSB PL:D SPF	WINKELGEBER

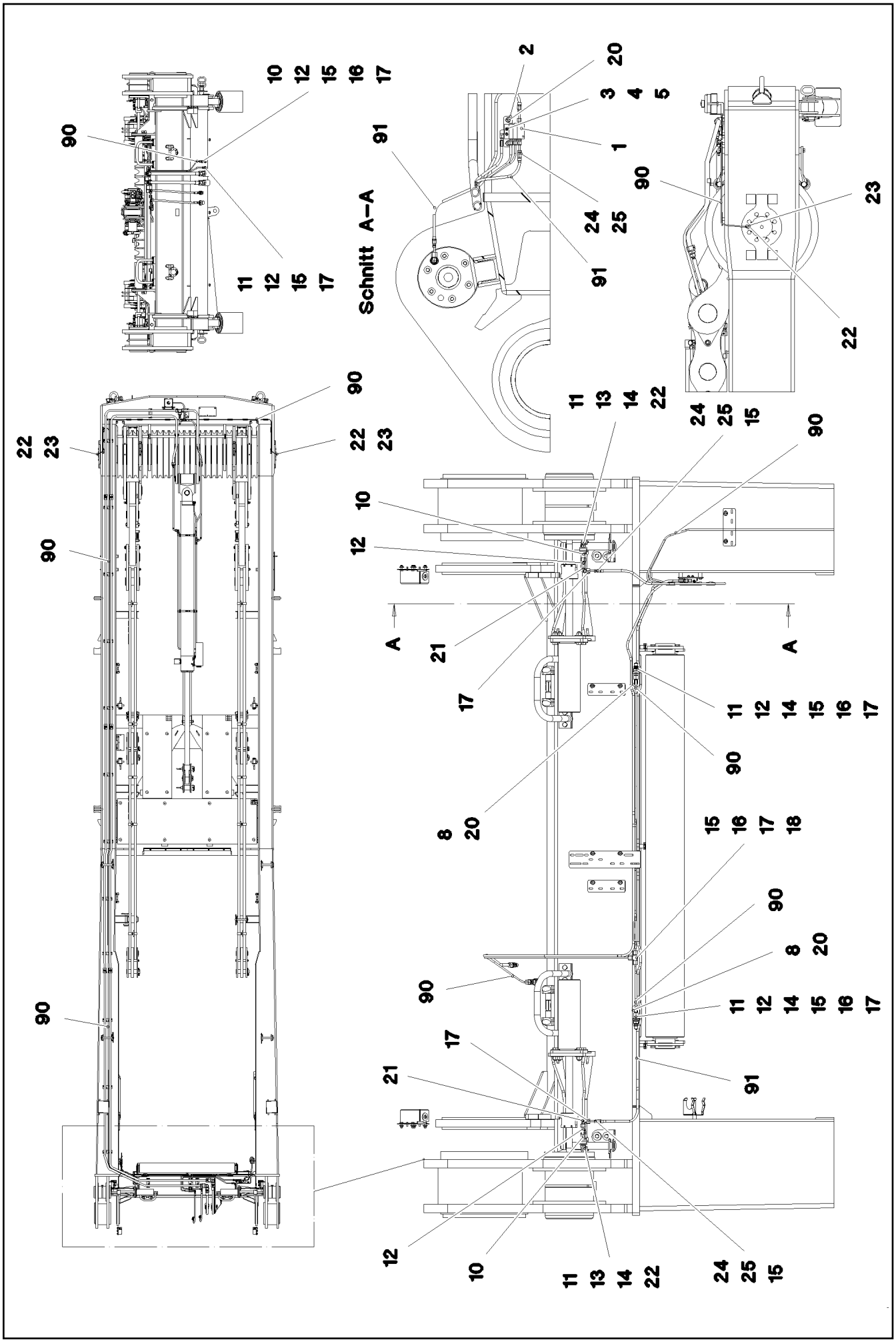

15.12.2020 081280	**etk_en_de_098201 LR 11000**	❑ 520 (1/2)
LIEBHERR	**CENTRAL GREASING** **ZENTRALSCHMIERUNG**	**917691308**

Pos.	Item	Quantity	Description	Bezeichnung
1	11621498	1	DISTRIBUTION BLOCK MX-F 3/4 ⇨ ❑ 522	VERTEILERKOMBINATION
2	953696908	1	PLATE S315MC FE//ZNNI8//CN//T0	BLECH
3	12204614	2	SOCKET HEAD SCREW ISO 4762 M5X35 8.8	ZYLINDERSCHRAUBE
4	11140403	2	WASHER ISO 7089 5 200HV 480H SPF	SCHEIBE
5	10875620	2	HEX NUT ISO 4032 M5 8 480H SPF	SECHSKANTMUTTER
8	970350108	2	PLATE 4x73x30 S315MC FE//ZNNI8//CN//T0	BLECH
10	774372608	3	COUPLING SLEEVE	KUPPLUNGSMUFFE
11	774372708	5	COUPLING PLUG	KUPPLUNGSSTECKER
12	471032108	6	FITTING GE 6S G1/4 CR6-FREI	VERSCHRAUBUNG
13	774375008	2	DOUBLE NIPPLE R1/4"-M10X1	DOPPELNIPPEL
14	710102508	4	SEALING RING DIN 7603 A14X18X1,5 CU	DICHTRING
15	477101408	9	PROFILE RING PR6-S/L A3P	PROFILRING
16	772002208	6	PLUG-IN SLEEVE E6-4	EINSTECKHUELSE
17	477400108	9	BOX NUT DIN 3870 AS6 A3P	UEBERWURFMUTTER
18	470430008	1	FITTING XT6-S A3P	VERSCHRAUBUNG
20	12102696	4	BUTTON HEAD SCREW ISO7380-2 M8X10 0	HALBRUNDKOPFSCHRAUBE
21	472531508	2	FITTING EW 6S M14X1,5 CR6-FREI	VERSCHRAUBUNG
22	774373508	4	EXTENSION M10X1K/ M10X1	VERLAENGERUNG
23	12101832	2	MALE CONNECTOR WSV 6 M10X1K MS	STECKANSCHLUSS
24	774371808	4	HOSE UNION BE6-0 STAHL	SCHLAUCHSTUTZEN
25	774376008	4	SCREW SLEEVE 0	SCHRAUBHUELSE
90	10873149	32	POLYAMID PIPE DIN 73378 6X1,5 PA 12-HL	POLYAMIDROHR
91	774376108	3.5	HIGH PRESSURE HOSE DN4-PD PA/PU RAL	HOCHDRUCKSCHLAUCH

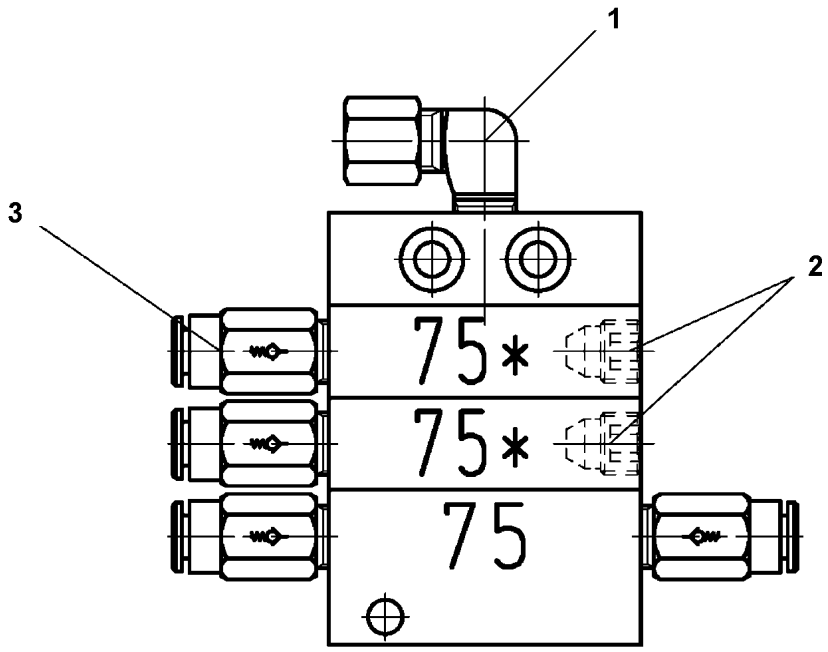

Pos.	Item	Quantity	Description	Bezeichnung
1	774373808	1	FITTING WE 6LL M10x1	VERSCHRAUBUNG
2	774378208	2	SCREW PLUG	VERSCHLUSSSCHRAUBE
3	11007219	4	NON-RETURN VALVE	RUECKSCHLAGVENTIL

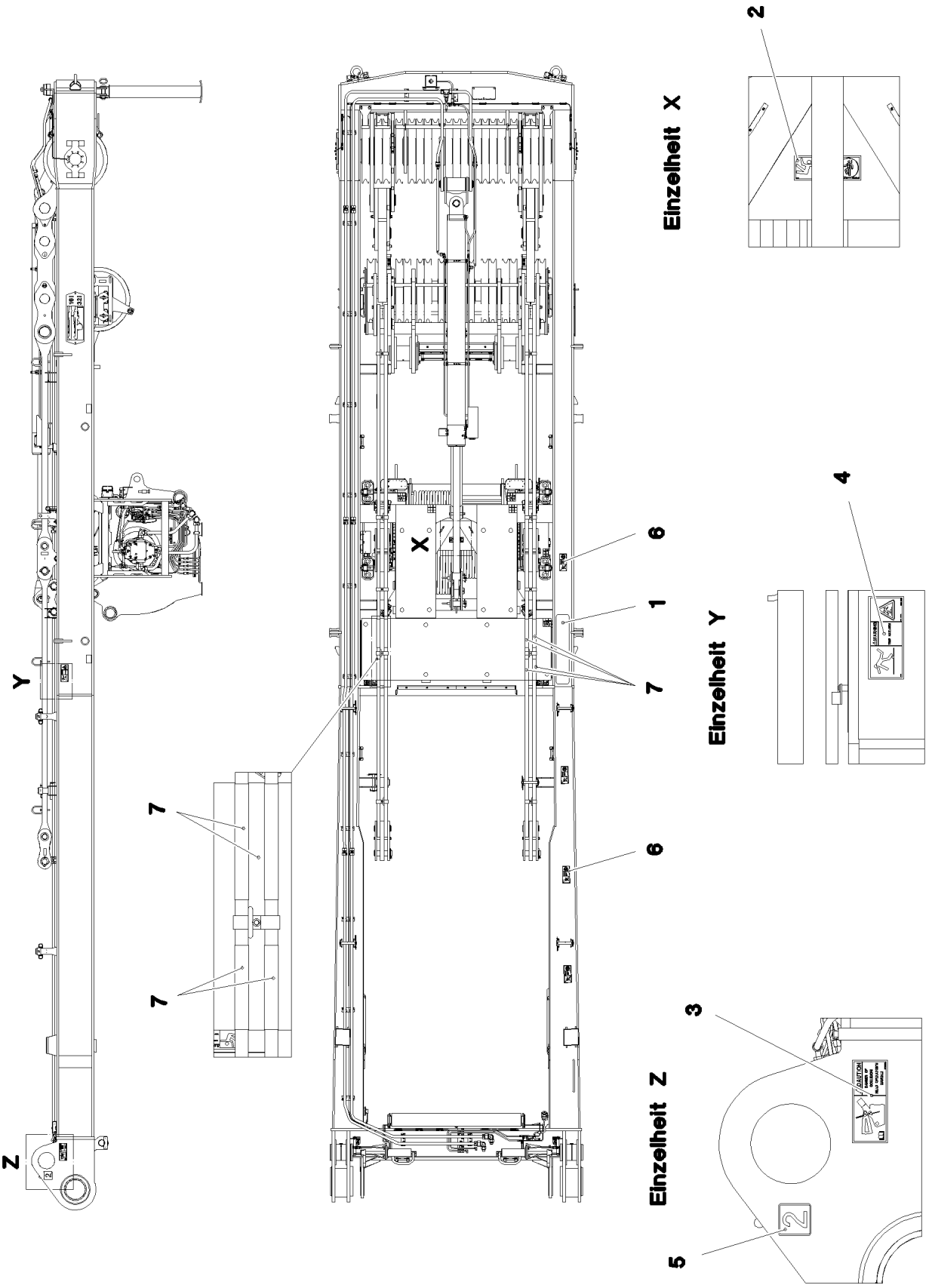
Einzelheit X
Einzelheit Y
Einzelheit Z
X
Y
Z
1
2
3
4
5
6
7
7
7
6

Pos.	Item	Quantity	Description	Bezeichnung
1	97032094	1	ANTI-SLIP SURFACE 1.6X152X850 3M TYP4	ANTIRUTSCHBELAG
2	978674808	5	SIGN 168X62 KLEBEFOLIE SPF	SCHILD
3	97033982	1	SIGN 208X88 KLEBEFOLIE SPF	SCHILD
4	97039753	1	SIGN 208X88 KLEBEFOLIE SPF	SCHILD
5	974150508	3	SIGN 1X80X80 KLEBEFOLIE SPF	SCHILD
6	978674908	4	SIGN 208X88 KLEBEFOLIE SPF	SCHILD
7	11067611	0.5	WARNING DESIGNATION DIN 48844-01 LAMI	WARNMARKIERUNG

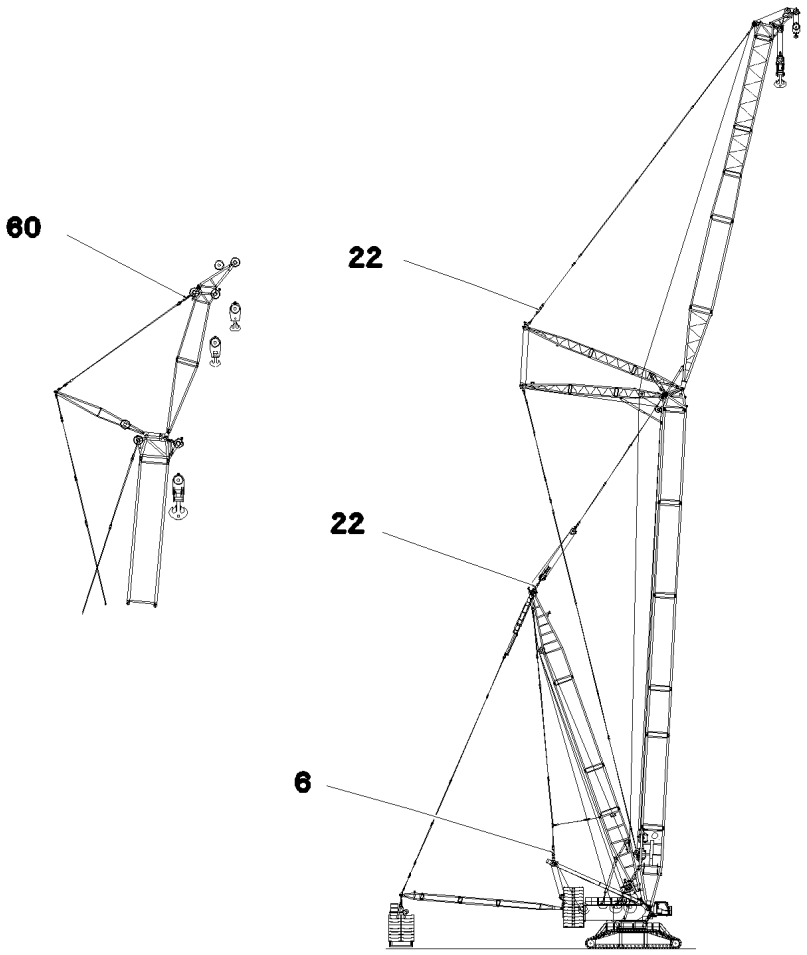

Pos.	Item	Quantity	Description	Bezeichnung
6	11210073	1	TENSION DYNAMOMETER 0-3000KN SPF	ZUGMESSLASCHE

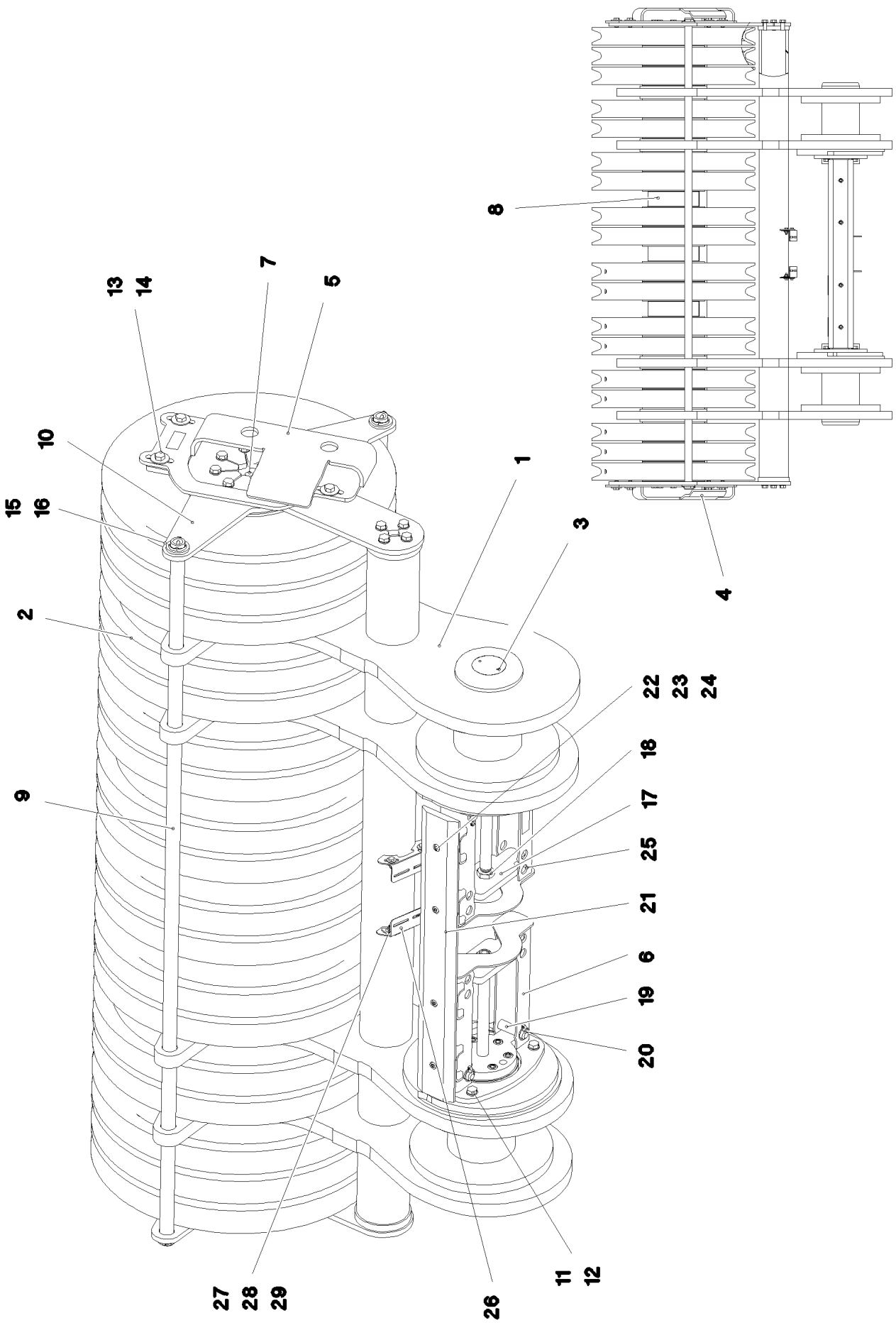

15.12.2020 081290 LIEBHERR	**etk_en_de_098201 LR 11000** **ROLLER BEARING** **ROLLENLAGERUNG**	❑ 526 (1/2) **917080508**

Pos.	Item	Quantity	Description	Bezeichnung
1	967812208	1	ROLLER BEARING WELDED	ROLLENLAGERUNG SCHWK.
2	967066008	18	ROPE PULLEY CPL.	SEILROLLE KPL.
3	11211232	2	HYDRO CYLINDER 70/30-260 SPF	HYDROZYLINDER
(999)	11656881	1	SEAL KIT CYLINDER	DS ZYLINDER
4	967826108	1	PLATE RIGHT WELDMENT	BLECH SCHWK.RECHTS
5	967826208	1	PLATE LEFT WELDMENT	BLECH SCHWK.LINKS
6	967826308	1	BRACKET WELDED CONST.	KONSOLE SCHWK.
7	97028117	1	AXLE 240.0X2178 35NICRMOV125 SPF	ACHSE
8	97028118	3	DISTANCE TUBE 244.5X78 S355J2H FE//ZN	DISTANZROHR
9	97028120	2	TUBE 38.0X2251 S355J2H T ZN O	ROHR
10	97028121	2	PLATE 15X796X806 S690QL	BLECH
11	12100310	32	HEX SCREW ISO 4017 M16X40 8.8 FLZN SP	SECHSKANTSCHRAUBE
12	10289806	32	WASHER ISO 7089 16 300HV FLZN SPF	SCHEIBE
13	12214938	8	HEX SCREW ISO 4017 M16X35 8.8 FLZN SP	SECHSKANTSCHRAUBE
14	10455191	8	WASHER ISO 7093-1 16 200HV-A2	SCHEIBE
15	10875873	4	SPLIT PIN ISO 1234 8X63 ST 480H SPF	SPLINT
16	10875636	4	WASHER DIN 1440 45 ST FLZN SPF	SCHEIBE
17	97028122	2	PLATE 20X292X100 S690QL	BLECH
18	10179975	4	HEX NUT ISO 4035 M27 05 FLZN SPF	SECHSKANTMUTTER
19	451226808	4	PIN DIN 1435 25X90X80 42CRMO4V GASN.	BOLZEN
20	10875869	4	SAFETY PLUG W HINGE-LID 5X29X4,7X25 4	SICHERHEITSKLAPPSTECKER
21	97029559	1	BEARING PLATE PA6G	LAGERPLATTE
22	10875571	4	SOCKET HEAD SCREW ISO 4762 M10X30 8	ZYLINDERSCHRAUBE
23	11491889	4	WASHER ISO 7093-1 10 300HV FLZN SPF	SCHEIBE
24	12102695	4	HEX NUT ISO 4032 M10 8 ZNNI-480H SPF	SECHSKANTMUTTER
25	968559408	1	BRACKET WELDED CONST.	KONSOLE SCHWK.
26	97043269	2	PLATE 3X92X132 S355MC FE//ZNNI8//CN//T	BLECH
27	10197831	4	HEX SCREW ISO 4017 M8X25 8.8 ZNNI-480	SECHSKANTSCHRAUBE
28	11140469	8	WASHER ISO 7093-1 8 200HV 480H SPF	SCHEIBE
29	10875614	4	HEX NUT DIN 985 M8 8 480H SPF	SECHSKANTMUTTER

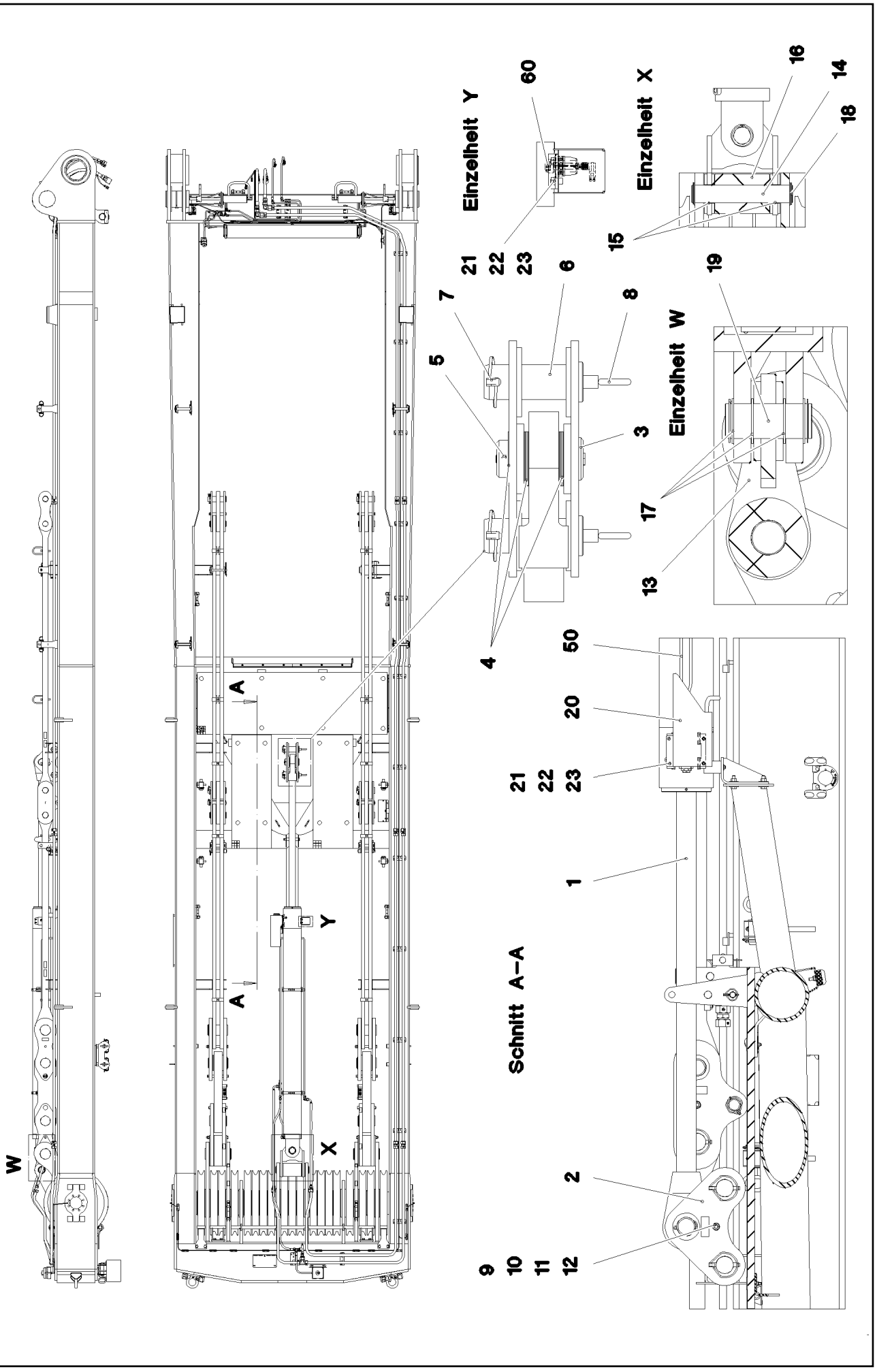

15.12.2020 081292	**etk_en_de_098201 LR 11000**	❑ 528 (1/2)
LIEBHERR	**MOUNTING EQUIPMENT CRAWLER** **MONTAGEEINRICHTUNG RAUPE**	**917080608**

Pos.	Item	Quantity	Description	Bezeichnung
1	11211234	1	DRAW CYLINDER 180/80-2500 SPF ⇨ ❑ 530	ZUGZYLINDER
2	968232808	2	PLATE WELDED	BLECH SCHWK.
3	954444708	1	PIN RD75X165 35NICRMOV125 GASN.	BOLZEN
4	949635408	9	WASHER RD110X2 DC01 FE//ZNNI8//CN//T0	SCHEIBE
5	10180373	1	SPLIT PIN ISO 1234 8X100 St 480H SPF	SPLINT
6	97000073	2	PIN 80.0X200 35NICRMOV125 SPF	BOLZEN
7	10180878	2	SAFETY PLUG W HINGE-LID 17X100X15,5X	SICHERHEITSKLAPPSTECKER
8	921079508	2	HANDLE WELD.CONST. FE//ZNNI8//CN//T0	GRIFF SCHWK.
9	4000437	1	HEX SCREW ISO 4014 M16X170 8.8 FLZN SP	SECHSKANTSCHRAUBE
10	940107008	1	TUBE 22X2,5X110 E235+N VERZ	ROHR
11	10289806	2	WASHER ISO 7089 16 300HV FLZN SPF	SCHEIBE
12	10875617	1	HEX NUT ISO 4032 M16 8 FLZN SPF	SECHSKANTMUTTER
13	968233108	1	CROSS CONNECTING LINK WELDED	KREUZLASCHE SCHWK.
14	97036912	1	PIN 75.0X408 35NICRMOV125 SPF	BOLZEN
15	708010208	2	DU BUSHING	DU-BUCHSE
16	97036913	1	ROLLER RD160X220 PA6G	ROLLE
17	12100040	6	SUPPORTING WASHER DIN 988 S 70X90X3	STUETZSCHEIBE
18	12100251	4	LOCKING RING DIN 471 70X2,5 480H SPF	SICHERUNGSRING
19	975824908	1	PIN 75.0X175 35NICRMOV125 SPF	BOLZEN
20	979700108	1	PLATE 2.5X375X475 DC01 FE//ZNNI8//CN//T	BLECH
21	10875597	8	SOCKET HEAD SCREW ISO 4762 M8X16 8.8	ZYLINDERSCHRAUBE
22	10289803	8	WASHER ISO 7089 8 300HV 480H SPF	SCHEIBE
23	11693875	8	HEX NUT ISO 4032 M8 8 480H SPF	SECHSKANTMUTTER
24	97050926	1	HOOD 2X348X291 DC01 FE//ZNNI8//CN//T0	HAUBE
25	12102696	4	BUTTON HEAD SCREW ISO7380-2 M8X10 0	HALBRUNDKOPFSCHRAUBE
50	917080708	1	ADDNL.HYDR.ERECTION DEVICE ⇨ ❑ 531	ZUSATZHYDR.MONTAGEEINRIC
60	968235208	1	ELECTRIC MONTAGE ZYLINDER	ELEKTRIK
(15)	10875197	1	INDUCTIVE SENSOR BERUEHRUNGSLOS	INDUKTIVSENSOR

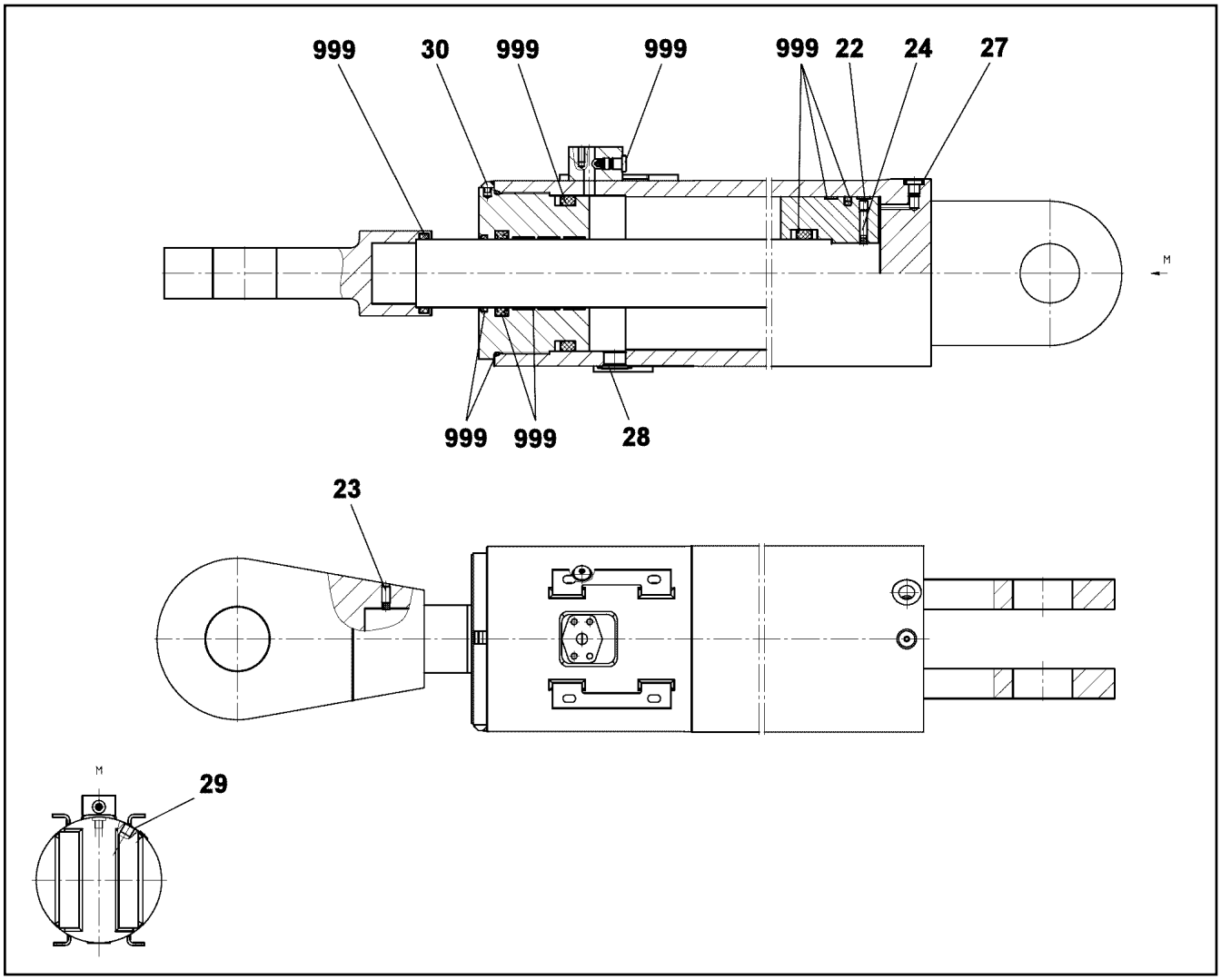

Pos.	Item	Quantity	Description	Bezeichnung
22	12240952	2	GRUB SCREW ISO 4026 M10X12 45H FLZN	GEWINDESTIFT
23	404402508	1	GRUB SCREW DIN 913 M10X20 45H VERZ	GEWINDESTIFT
24	430606308	2	PARALLEL PIN ISO 2338 8M6X32 ST	ZYLINDERSTIFT
27	477704077	2	STOP PLUG VSTI1/4"ED A3P	STOPFEN
28	477705608	1	STOP PLUG VSTIM27X2ED A3P	STOPFEN
29	477704208	1	STOP PLUG VSTI1/2"ED A3P	STOPFEN
30	11645754	2	CAMS	NOCKEN
999	10874928	1	SEAL KIT PULL CYLINDER	DS ZUGZYLINDER

Pos.	Item	Quantity	Description	Bezeichnung
4	967788008	1	ADDNL.HYDR.ERECTION DEVICE ⇨ ❑ 532	ZUSATZHYDR.MONTAGEEINRIC

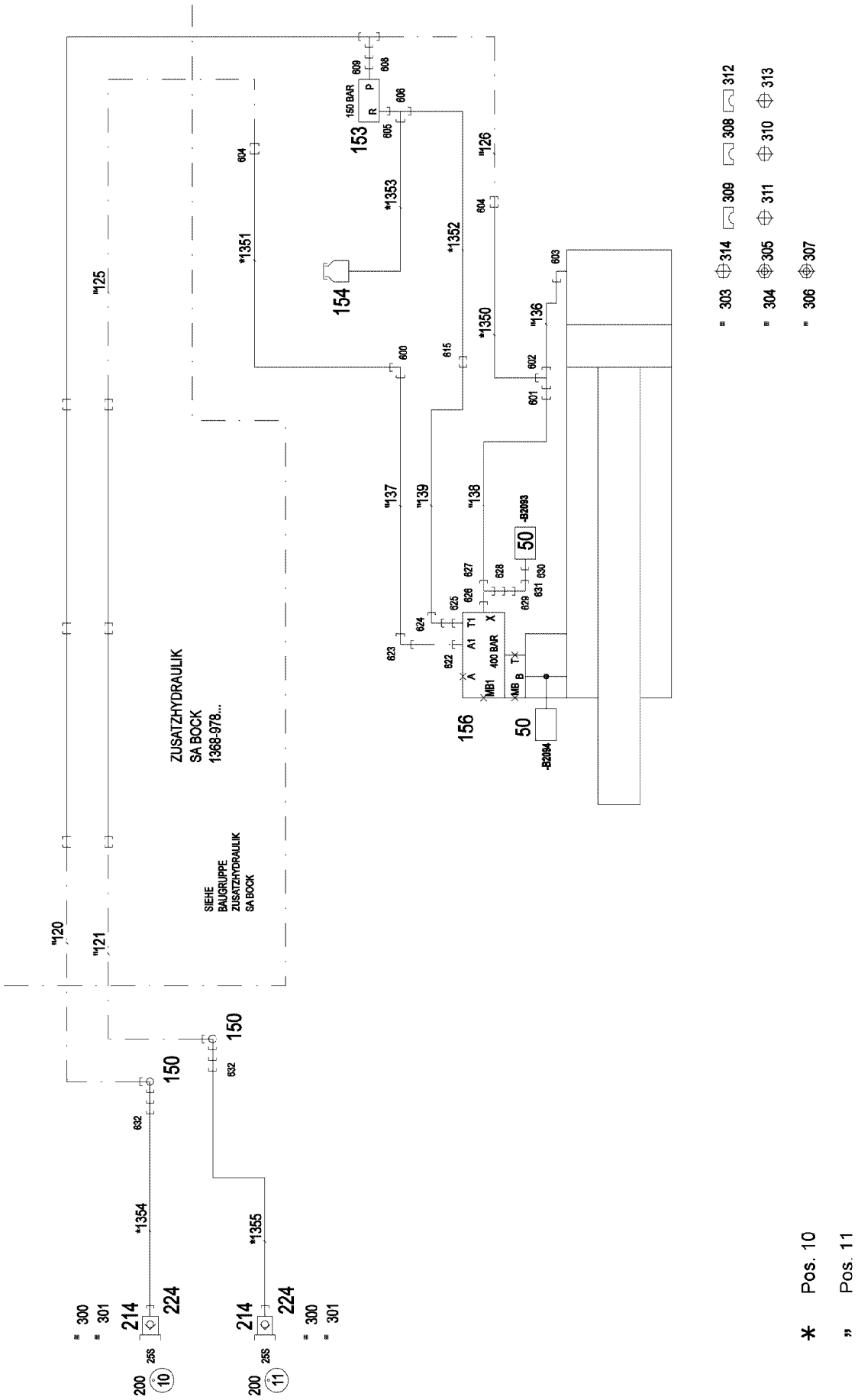

15.12.2020 081289 LIEBHERR	**etk_en_de_098201 LR 11000** **ADDNL.HYDR.ERECTION DEVICE** **ZUSATZHYDR.MONTAGEEINRICHTUNG**	❑ 532 (1/2) **967788008**

Pos.	Item	Quantity	Description	Bezeichnung
10	967791508	1	HOSE LINES MOUNTING INSTAL.	SCHLAUCHLEITUNGEN MONT
(1350)	962064608	1	HOSE CPL. GH425-8 12X1280	SCHLAUCH KPL.
(1351)	925655908	1	HOSE CPL. GH425-8 12X1080	SCHLAUCH KPL.
(1352)	968601308	1	HOSE CPL. 2SN 10X2250	SCHLAUCH KPL.
(1353)	929629208	1	HOSE CPL. 2TE 10X470	SCHLAUCH KPL.
(1354)	922124508	1	HOSE CPL. GH425-12 19X720	SCHLAUCH KPL.
(1355)	964770608	1	HOSE CPL. GH425-12 19X820	SCHLAUCH KPL.
11	967791608	1	PIPELINES MOUNTING DEVICE	ROHRLEITUNGEN MONTAGEEIN
(136)	968487208	1	PIPE COMPL. 16X2	ROHR KPL.
(137)	968487308	1	PIPE COMPL. 16X2	ROHR KPL.
(138)	968487408	1	PIPE COMPL. 10X1.5	ROHR KPL.
(139)	968487508	1	PIPE COMPL. 12X1.5	ROHR KPL.
50	10813738	2	PRESSURE SENSOR 0-400/400 BAR LSB PL:	DRUCKAUFNEHMER
150	10027795	2	SWIVEL SCREW JOINT DG103 30S CF SPF	DREHVERSCHRAUBUNG
153	511417708	1	PRESSURE LIMITING VALVE pmax=700BAR ⇨ ❑ 534	DRUCKBEGRENZUNGSVENTIL
154	96028333	1	EXPANSION TANK CPL. ⇨ ❑ 37	AUSGLEICHSBEHAELTER KPL.
156	10870586	1	LOWERING BRAKE VALVE 420BAR SPF	SENKBREMSVENTIL
214	510599708	2	COUPLING PLUG B6 25-S	KUPPLUNGSSTECKER
224	10466912	2	SCREW PLUG RD54X4 SPF	VERSCHLUSSSCHRAUBE
300	710107208	2	SEALING RING DIN 7603 A38X44X2 CU	DICHTRING
301	12101869	2	KEY RING 25X1,5 ST FE/ZN8/CN	SCHLUESSELRING
303	774229908	2	HOSE CLAMP 217-225 ST	SCHLAUCHSCHELLE
304	774215708	4	CONSOLE	KONSOLE
305	11693875	8	HEX NUT ISO 4032 M8 8 480H SPF	SECHSKANTMUTTER
306	954117308	4	MOUNTING RAIL X0	TRAGSCHIENE
307	602018008	8	CARRIER RAIL NUT DIN 3015-1 L TM M6 W1	TRAGSCHIENENMUTTER
308	7365090	2	CLAMP-HALF DIN 3015-1 L 0 R 12 PP SW	KLEMMHAELFTE
309	7362946	6	CLAMP-HALF DIN 3015-1 L 2 R 16 PP SW	KLEMMHAELFTE
310	11140465	2	SOCKET HEAD SCREW ISO 4762 M6X20 8.8	ZYLINDERSCHRAUBE
311	10875588	6	SOCKET HEAD SCREW ISO 4762 M6X25 8.8	ZYLINDERSCHRAUBE
312	602008908	40	CLAMP-HALF DIN 3015-1 L 4 R 30 PP SW	KLEMMHAELFTE
313	10875590	40	SOCKET HEAD SCREW ISO 4762 M6X35 8.8	ZYLINDERSCHRAUBE
314	12102696	8	BUTTON HEAD SCREW ISO7380-2 M8X10 0	HALBRUNDKOPFSCHRAUBE
600	470232608	1	FITTING W 16S A3C	VERSCHRAUBUNG
601	475433508	1	FITTING REDSD16/10-S A3P	VERSCHRAUBUNG
602	470432508	1	FITTING T 16S CR6-FREI	VERSCHRAUBUNG
603	473231208	1	FITTING RSWS16-SR-WD A3P	VERSCHRAUBUNG
604	475033708	2	FITTING XGR30/16-S CFX	VERSCHRAUBUNG
605	471034808	1	FITTING GE 12L G1/2 ZNNI	VERSCHRAUBUNG
606	247128602	1	FITTING EL 12L M18X1,5 CR6-FREI	VERSCHRAUBUNG
608	475434008	1	FITTING REDSDN30/12-S A3P	VERSCHRAUBUNG
609	471901808	1	FITTING EGE 12S G1/2A CR6-FREI	VERSCHRAUBUNG
615	470030408	1	FITTING XG12-L A3P	VERSCHRAUBUNG
622	471033208	1	FITTING XGE16-SR-ED A3P	VERSCHRAUBUNG
623	7617460	1	FITTING EW 16S CR6-FREI	VERSCHRAUBUNG
624	247117702	1	FITTING EW 12L M18X1,5 CR6-FREI	VERSCHRAUBUNG
625	471035308	1	FITTING XGE12-LR-ED1/4" A3P	VERSCHRAUBUNG
626	471004514	1	FITTING ISO 8434 GE 10S G1/4 CR6-FREI	VERSCHRAUBUNG
627	7367776	1	FITTING EL 10S CR6-FREI	VERSCHRAUBUNG
628	475432008	1	FITTING REDSDN10/6-S A3P	VERSCHRAUBUNG
629	472531508	1	FITTING EW 6S M14X1,5 CR6-FREI	VERSCHRAUBUNG
630	470700208	1	FITTING XGAI6-SR A3P	VERSCHRAUBUNG
631	470011508	1	FITTING SNV6-S A3P	VERSCHRAUBUNG
632	475432708	2	FITTING REDSDN30/25-S A3P	VERSCHRAUBUNG

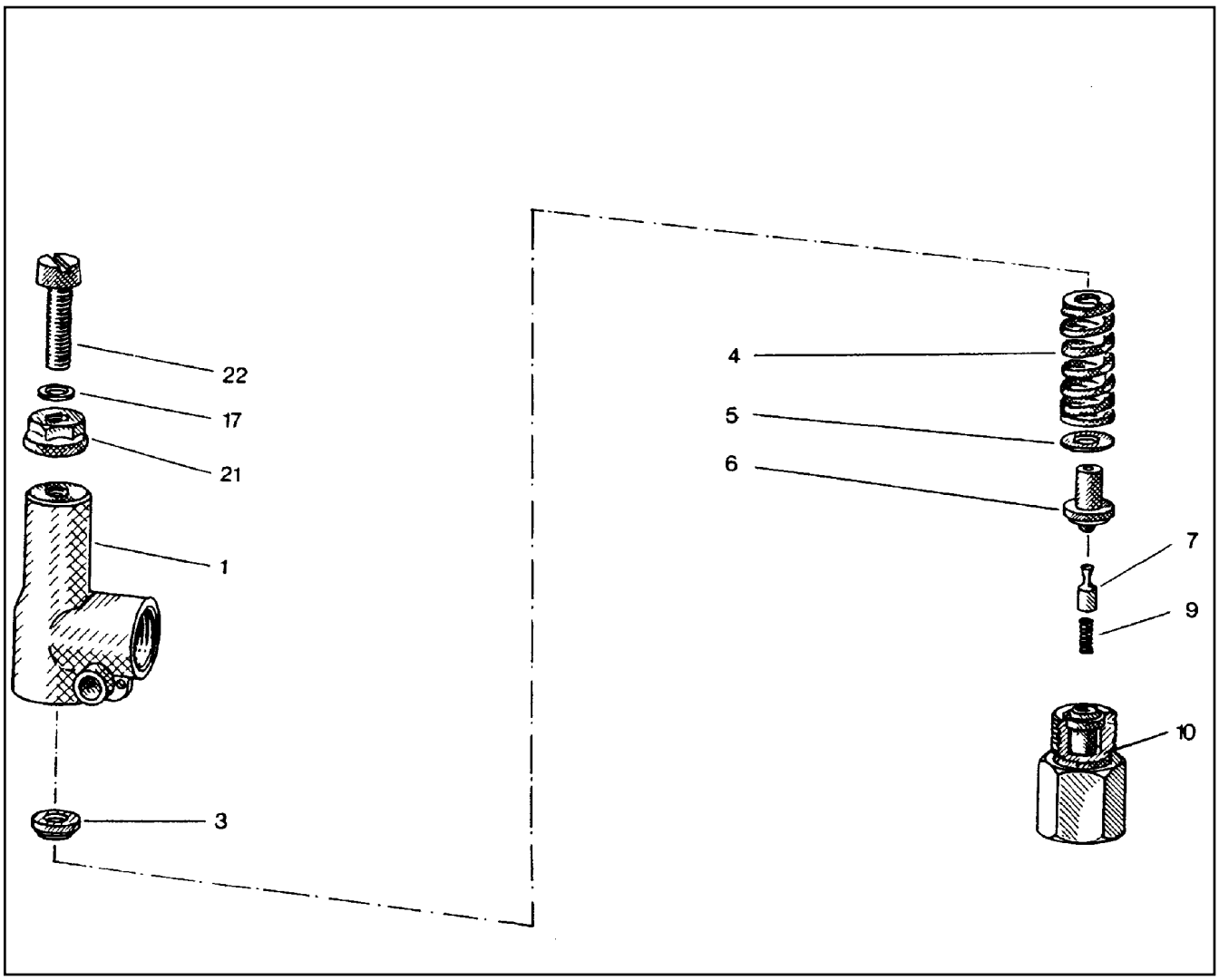

Pos.	Item	Quantity	Description	Bezeichnung
1	510796908	1	HOUSING	GEHAEUSE
3	510797008	1	SPRING SUPPORT	FEDERTELLER
4	511015108	1	PRESSURE SPRING	DRUCKFEDER
5	510797208	1	WASHER	SCHEIBE
6	510797308	1	SPRING-LOADED PIN	FEDERBOLZEN
7	510797408	1	DAMPING PISTON	DAEMPFUNGSKOLBEN
9	510797508	1	PRESSURE SPRING	DRUCKFEDER
10	510797608	1	VALVE SEAT	VENTILSITZ
17	510783208	1	SHIM	AUSGLEICHSCHEIBE
21	510741708	1	SEALING NUT M8	DICHTMUTTER
22	510797708	1	SOCKET HEAD SCREW DIN 84 M8X35 5.8	ZYLINDERSCHRAUBE

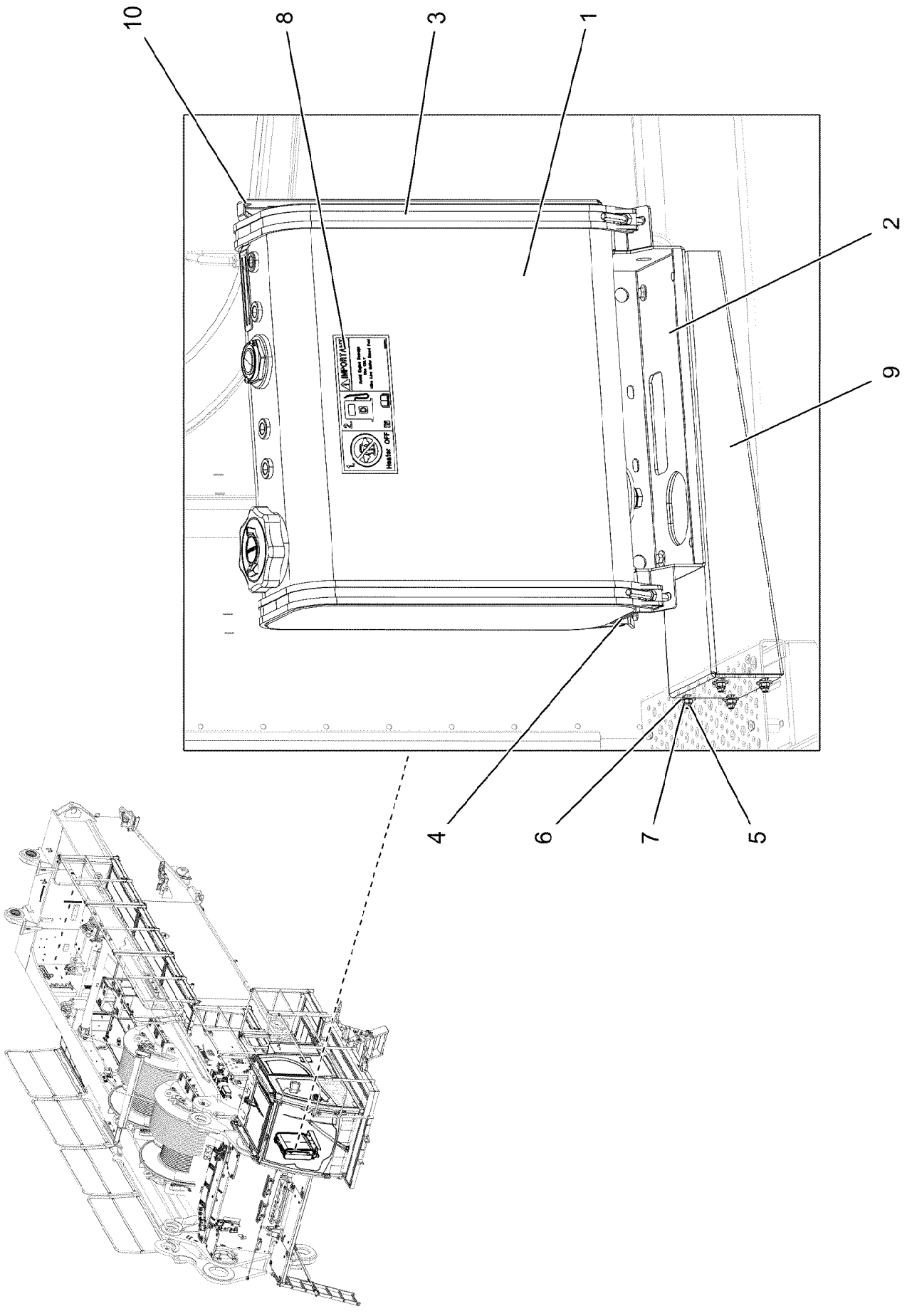
10
8
3
1
2
9
4
6
7
5

Pos.	Item	Quantity	Description	Bezeichnung
1	965527508	1	FUEL TANK CONTAINER PRE-ASS. DWB202 ⇨ ❑ 537	BRENNSTOFFBEHAELTER VO
2	979240708	1	PLATE 4X788X356 S315MC	BLECH
3	10335947	2	SWIVEL BOLT CLAMPING BAND X1285X30/A	GELENKBOLZENSPANNBAND
4	262001308	0.2	SEALING STRIP 40X4 NBR/SBR 65	DICHTSTREIFEN
5	10197831	8	HEX SCREW ISO 4017 M8X25 8.8 ZNNI-480	SECHSKANTSCHRAUBE
6	11140469	16	WASHER ISO 7093-1 8 200HV 480H SPF	SCHEIBE
7	10875614	8	HEX NUT DIN 985 M8 8 480H SPF	SECHSKANTMUTTER
8	97016304	1	SIGN 208X88 KLEBEFOLIE SPF	SCHILD
9	97031165	1	PLATE 4X745X443 S315MC	BLECH
10	97126567	1	PLATE 2X850X91 DC01 FE//ZNNI8//CN//T0	BLECH

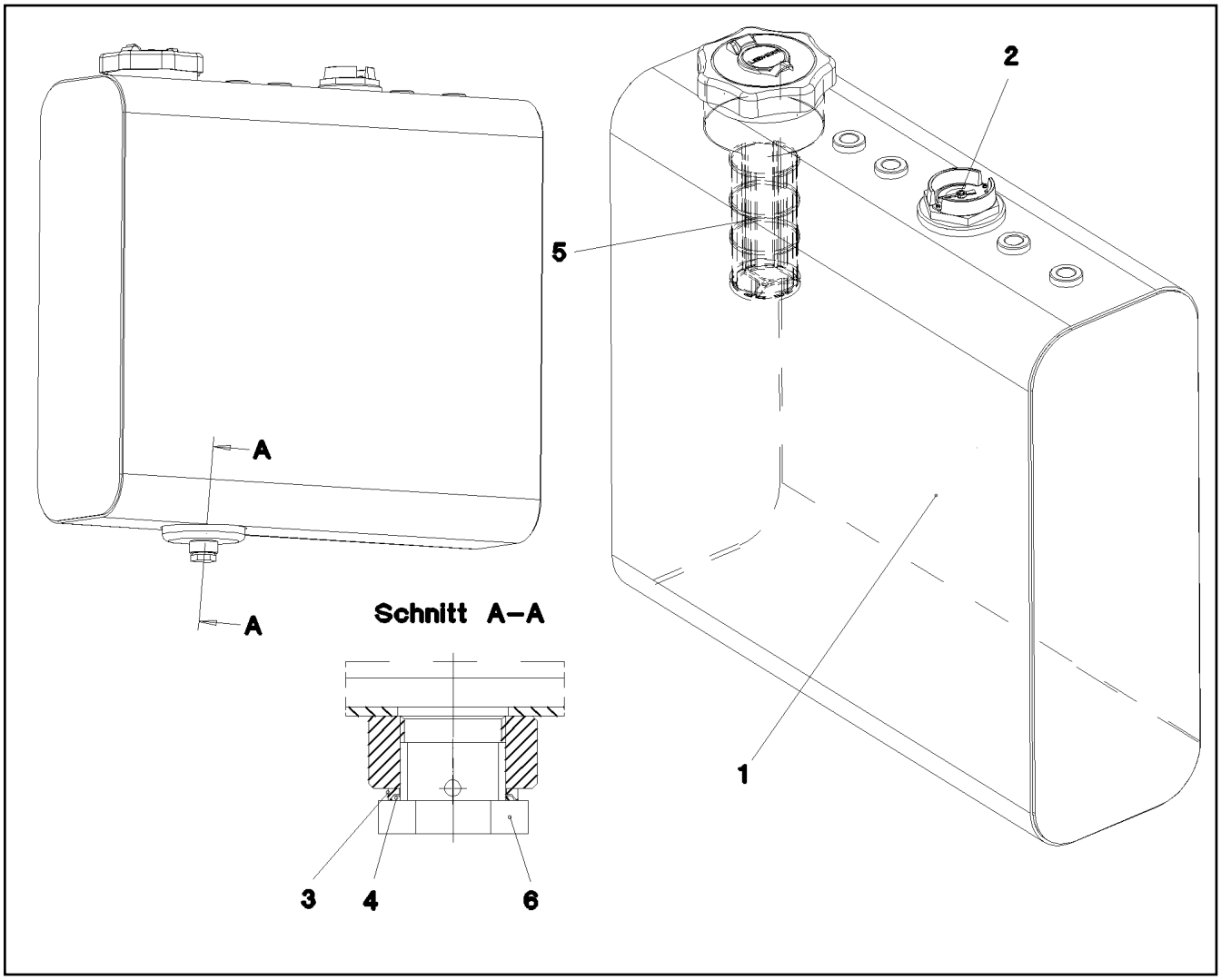

Pos.	Item	Quantity	Description	Bezeichnung
1	965527808	1	FUEL CONTAINER WC. 57L/55L SPF	BRENNSTOFFBEHAELTER SCH
2	789016008	1	LEVEL SENSOR L=450	NIVEAUGEBER
3	502932508	1	COMPRESSION RING DR/R22X27	DRUCKRING
4	502932908	1	O-RING 20,3X2,4 NBR70	O-RING
5	10112750	1	BASKET FILTER B80/200	KORBFILTER
6	502940108	1	HOLLOW SCREW DIN 74305 22-1-M22X1,5 4	HOHLSCHRAUBE

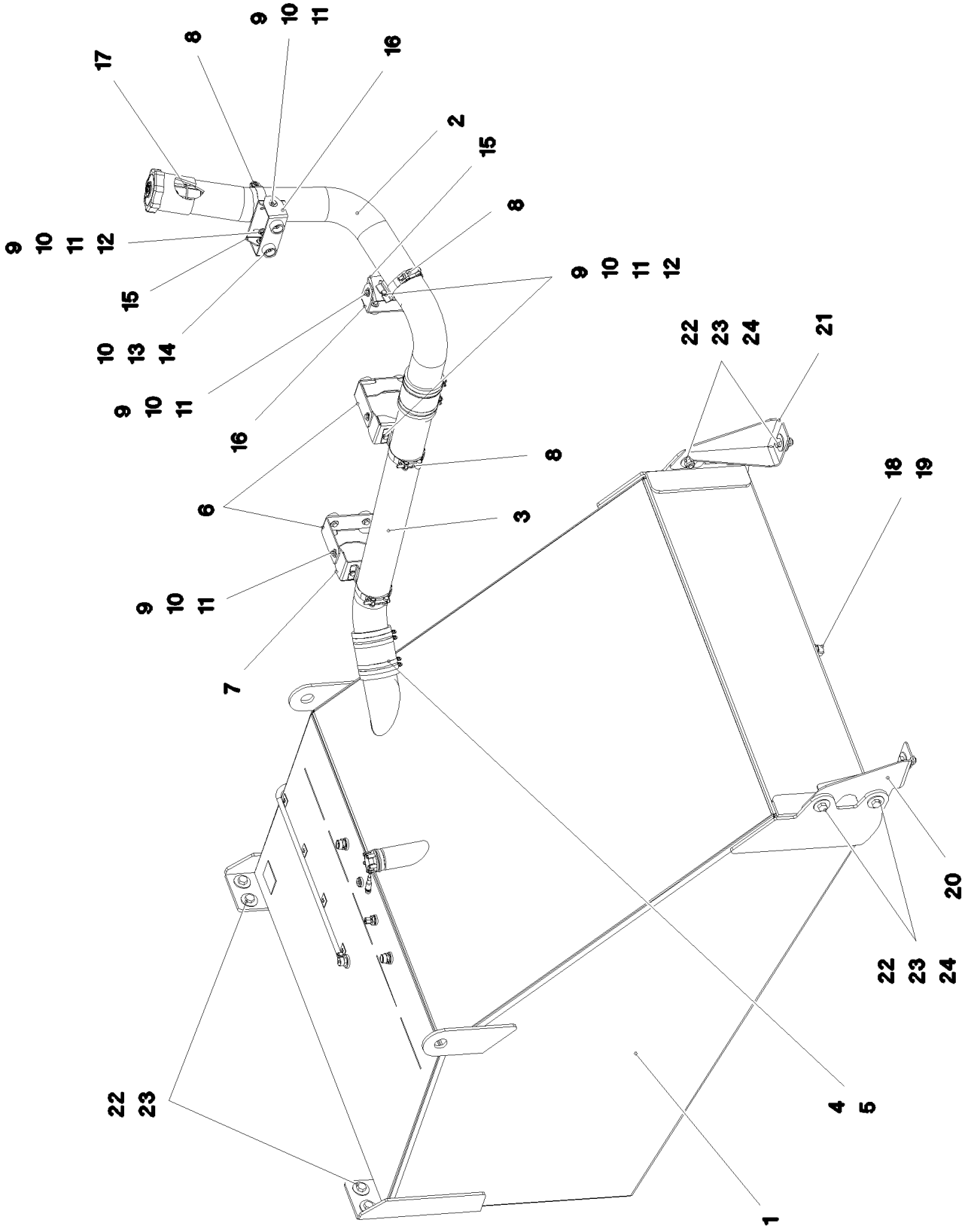

15.12.2020 081295 LIEBHERR	**etk_en_de_098201 LR 11000** **FUEL TANK CPL.** **KRAFTSTOFFBEHAELTER KPL.**	538 (1/2) **917080808**

Pos.	Item	Quantity	Description	Bezeichnung
1	967967608	1	FUEL TANK, PRE-ASSEMBLED ⇨ ❑ 540	KRAFTSTOFFBEHAELTER VO
2	967967708	1	PIPE WELDED ALUMINIUM SPF	ROHR SCHWK.
3	97031162	1	TUBE ALUMINIUM SPF	ROHR
4	978089308	2	FUEL HOSE	KRAFTSTOFFSCHLAUCH
5	550849408	8	HOSE CLAMP 100-120 W3	SCHLAUCHSCHELLE
6	97031163	2	PLATE 4X429X126 S315MC FE//ZNNI8//CN//T	BLECH
7	979806308	2	PLATE 4X337X113 S315MC FE//ZNNI8//CN//T	BLECH
8	774223708	4	HOSE CLAMP 100-104 ST	SCHLAUCHSCHELLE
9	10197831	16	HEX SCREW ISO 4017 M8X25 8.8 ZNNI-480	SECHSKANTSCHRAUBE
10	11140469	32	WASHER ISO 7093-1 8 200HV 480H SPF	SCHEIBE
11	10875614	16	HEX NUT DIN 985 M8 8 480H SPF	SECHSKANTMUTTER
12	10289803	8	WASHER ISO 7089 8 300HV 480H SPF	SCHEIBE
13	11651612	8	HEX SCREW ISO 4017 M8X16 8.8 480H SPF	SECHSKANTSCHRAUBE
14	971622408	8	SLEEVE 40.0X19 S355J2G3 FE//ZNNI8//CN//T	HUELSE
15	97006879	2	PLATE 4X219X80 S315MC FE//ZNNI8//CN//T	BLECH
16	97031164	2	PLATE 4X323X60 S315MC FE//ZNNI8//CN//T	BLECH
17	10112750	1	BASKET FILTER B80/200	KORBFILTER
18	789011908	1	OIL DRAIN PLUG M26X1,5	OELABLASSSCHRAUBE
19	710106008	1	SEALING RING DIN 7603 A26X32X2 CU	DICHTRING
20	97031166	1	PLATE 5X379X375 S700MC	BLECH
21	97031167	1	PLATE 5X379X375 S700MC	BLECH
22	10875519	10	HEX SCREW ISO 4017 M16X40 8.8 FLZN SP	SECHSKANTSCHRAUBE
23	10455191	16	WASHER ISO 7093-1 16 200HV-A2	SCHEIBE
24	10875609	6	HEX NUT DIN 985 M16 8 FLZN SPF	SECHSKANTMUTTER

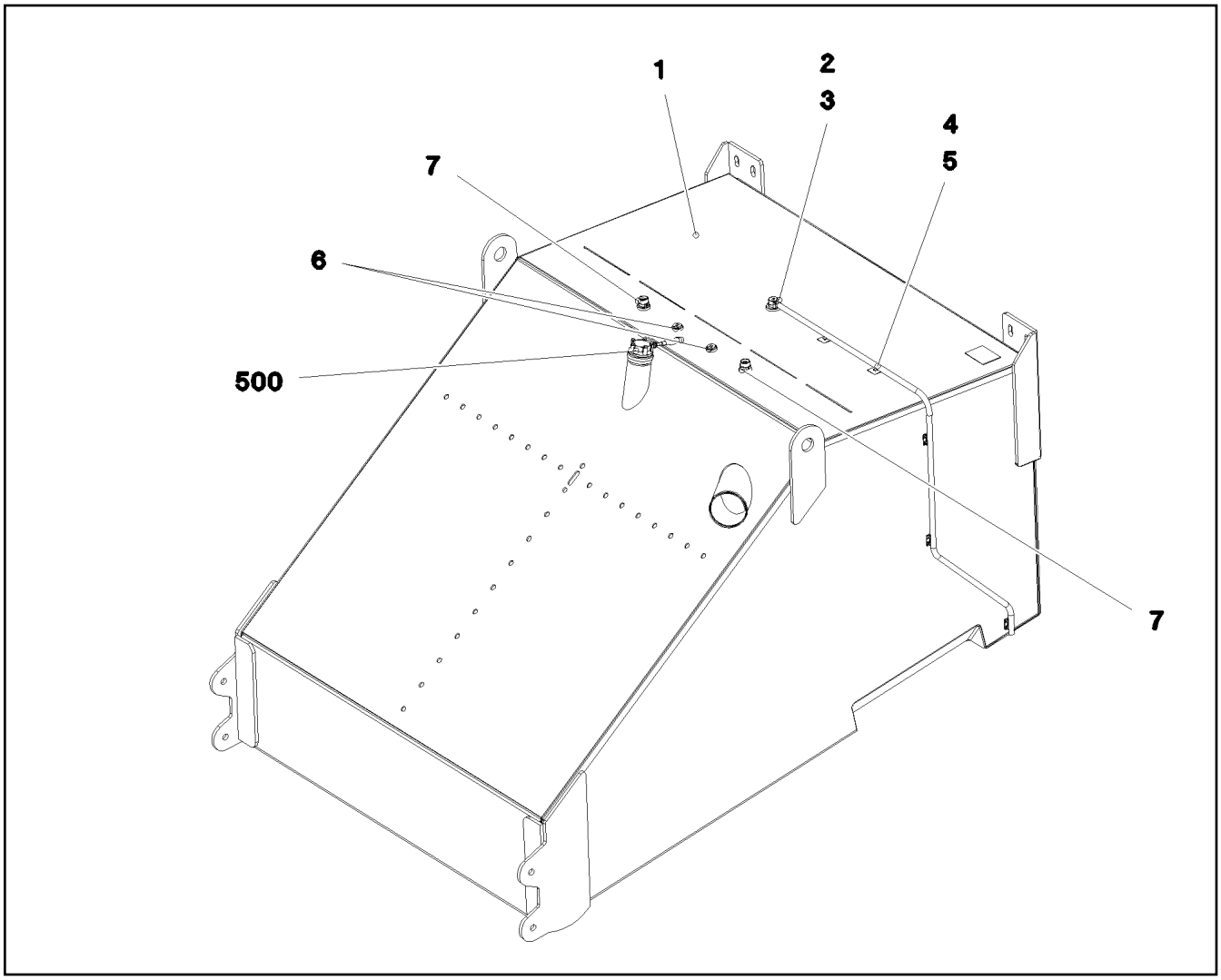

Pos.	Item	Quantity	Description	Bezeichnung
1	967966708	1	FUEL TANK WELDED CONSTR. ALMG3 SPF	KRAFTSTOFFBEHAELTER SCH
2	10097910	1	VENTILATION VALVE	ENTLUEFTUNGSVENTIL
3	10872024	1	HOSE CLAMP DIN 3017-1 8-16/9 W3	SCHLAUCHSCHELLE
4	10343527	2	HYDRAULIC HOSE DIN EN 857 DN8-1SC 1S	HYDRAULIKSCHLAUCH
5	10870511	5	CABLE CLIP HOLDER 28X28-NATUR PA6.6	KABELBINDERHALTER
6	477705108	2	STOP PLUG VSTIM18X1,5ED A3P	STOPFEN
7	471031108	2	FITTING GE 18L M22X1,5 CR6-FREI	VERSCHRAUBUNG
500	967930608	1	ELECTR.F.FUEL TANK ⇨ ❑ 541	ELEKTRIK KRAFTSTOFFBEHAEL

Pos.	Item	Quantity	Description	Bezeichnung
5	789015108	1	TANK SENSOR L=1000 24V SPF	TANKSENSOR
(5)	10346938	1	FLANGE SEAL	FLANSCHDICHTUNG
10	12219811	5	HEX SCREW ISO 4017 M5X35 8.8 480H SPF	SECHSKANTSCHRAUBE
15	11140403	5	WASHER ISO 7089 5 200HV 480H SPF	SCHEIBE

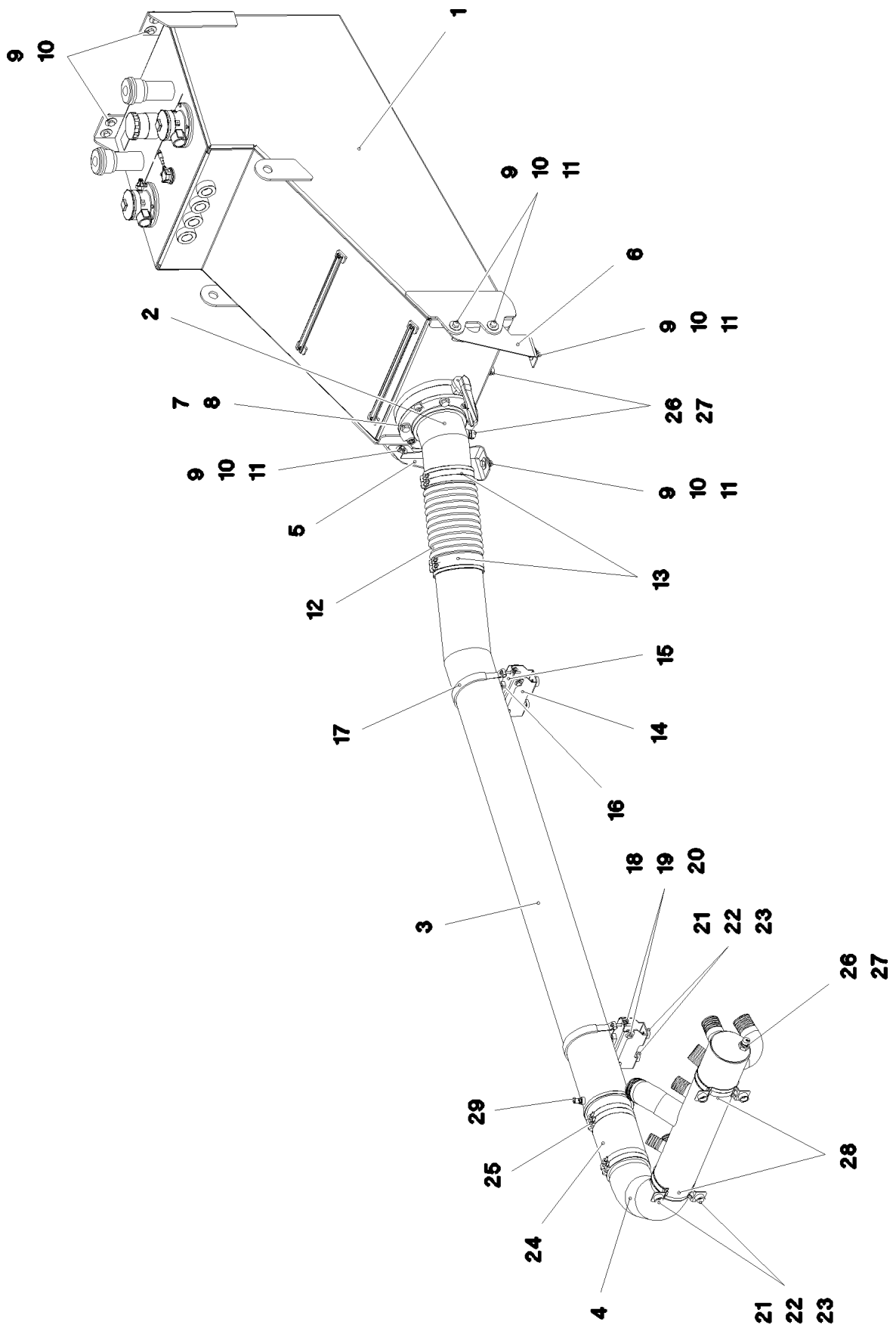

15.12.2020 081293 LIEBHERR	**etk_en_de_098201 LR 11000** **OIL RESERVOIR, COMPLETE** **OELBEHAELTER KPL.**	❑ 542 (1/2) **917080908**

Pos.	Item	Quantity	Description	Bezeichnung
1	967968208	1	OIL TANK PRE-ASS. ⇨ ❑ 544	OELBEHAELTER VORM.
2	967968308	1	SUCTION PIPE WELDED ALUMINIUM SPF	ANSAUGROHR SCHWK.
3	967968408	1	SUCTION PIPE OIL WELDM. ALUMINIUM SP	SAUGROHR-OEL SCHWK.
4	967968508	1	SUCTION PIPE WELDED	ANSAUGROHR SCHWK.
5	97031170	1	PLATE 5X464X460 S700MC	BLECH
6	97031171	1	PLATE 5X464X460 S700MC	BLECH
7	10412379	4	HEX SCREW ISO 4014 M20X105 10.9 FLZN	SECHSKANTSCHRAUBE
8	4600604	4	WASHER DIN 7349 21 100HV FLZN SPF	SCHEIBE
9	10875519	10	HEX SCREW ISO 4017 M16X40 8.8 FLZN SP	SECHSKANTSCHRAUBE
10	10455191	16	WASHER ISO 7093-1 16 200HV-A2	SCHEIBE
11	10875609	6	HEX NUT DIN 985 M16 8 FLZN SPF	SECHSKANTMUTTER
12	774235608	1	SIPHON PIPE X0 SPF	SAUGSCHLAUCH
13	10296652	4	HOSE CLAMP 210/208-216/25 EDELSTAHL	SCHLAUCHSCHELLE
14	97031172	2	PLATE 4X250X268 S315MC FE//ZNNI8//CN//T	BLECH
15	978179508	2	PLATE 4X386X169 S315MC FE//ZNNI8//CN//T	BLECH
16	774215508	2	PIPE SUPPORT	ROHRUNTERLAGE
17	571546808	2	TIGHTENING STRAP	SPANNBAND
18	11631816	8	HEX SCREW ISO 4017 M10X25 8.8 FLZN SP	SECHSKANTSCHRAUBE
19	421802108	18	WASHER ISO 7093-1 10 A2	SCHEIBE
20	10197769	10	HEX NUT DIN 985 M10 8 ZNNI-480H SPF	SECHSKANTMUTTER
21	11651612	8	HEX SCREW ISO 4017 M8X16 8.8 480H SPF	SECHSKANTSCHRAUBE
22	11140469	8	WASHER ISO 7093-1 8 200HV 480H SPF	SCHEIBE
23	971622408	8	SLEEVE 40.0X19 S355J2G3 FE//ZNNI8//CN//T	HUELSE
24	510569908	1	SIPHON PIPE DN170X300 NBR60	SAUGSCHLAUCH
25	774224908	4	HOSE CLAMP 185-193X25 ST	SCHLAUCHSCHELLE
26	789011908	3	OIL DRAIN PLUG M26X1,5	OELABLASSSCHRAUBE
27	710106008	3	SEALING RING DIN 7603 A26X32X2 CU	DICHTRING
28	10336873	2	SWIVEL BOLT BRACKET CLAMP 172-180/17	GELENKBANDKONSOLENSCHE
29	7406865	1	SCREW COUPLING EMA3 M14X1,5 CR6-FRE	SCHRAUBKUPPLUNG

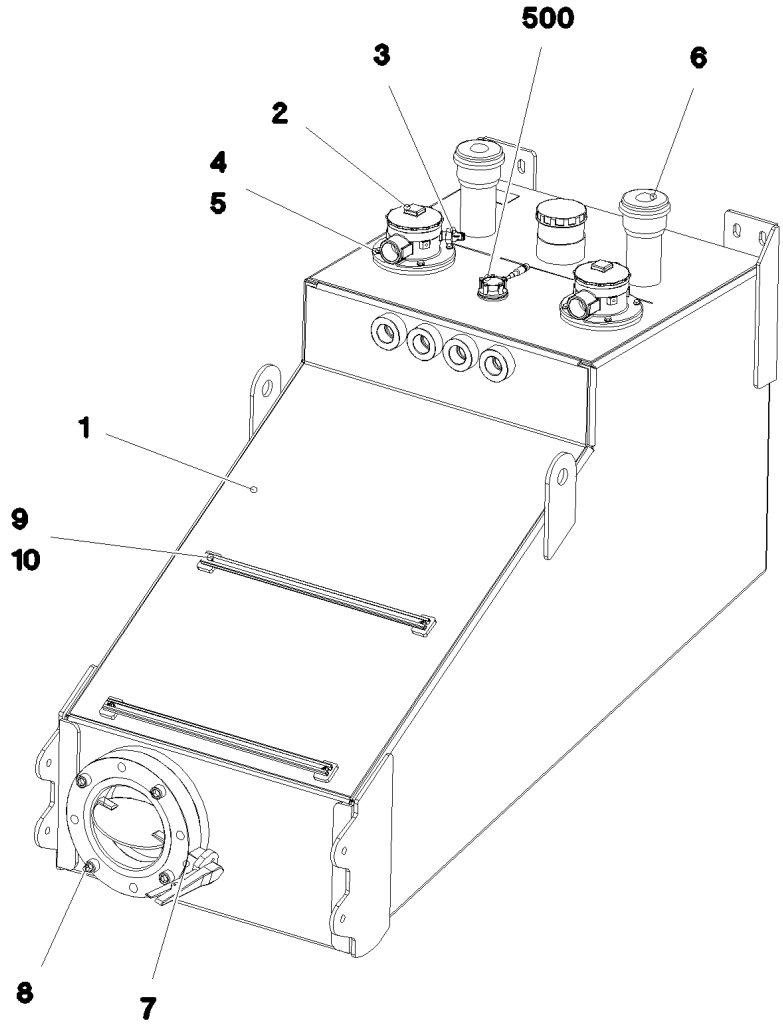

Pos.	Item	Quantity	Description	Bezeichnung
1	967967108	1	OIL TANK ST.CONST. ALMG3 SPF	OELBEHAELTER SCHWK.
2	10871356	2	RETURN FILTER 400L/MIN	RUECKLAUFFILTER
(1)	11068050	1	FILTER ELEMENT OEL 8µm ⇨ ❑ 1117	FILTERELEMENT
(999)	11341871	1	SEAL KIT RETURN FILTER	DS RUECKLAUFFILTER
3	11341359	2	CLOGGING INDICATOR	VERSCHMUTZUNGSANZEIGE
4	10197831	8	HEX SCREW ISO 4017 M8X25 8.8 ZNNI-480	SECHSKANTSCHRAUBE
5	420001014	8	WASHER ISO 7089 8 200HV-A4	SCHEIBE
6	510667308	2	AERATION FILTER	BELUEFTUNGSFILTER
(1)	510671808	1	FILTER INSERT 1m³/min 10µm	FILTEREINSATZ
7	11491257	1	SHUT OFF DEVICE DN200-FLANSCH SPF	ABSPERRORGAN
8	12691987	4	SOCKET HEAD SCREW ISO 4762 M20X80 8	ZYLINDERSCHRAUBE
9	97018042	2	MOUNTING RAIL C28/11X620 T ZN O	TRAGSCHIENE
10	12102696	4	BUTTON HEAD SCREW ISO7380-2 M8X10 0	HALBRUNDKOPFSCHRAUBE
500	968015308	1	ELECTRIC HYDRAULIC TANK	ELEKTRIK HYDRAULIKBEHAEL
(5)	11213670	1	TANK SENSOR L=850 24V	TANKSENSOR
(10)	12219811	5	HEX SCREW ISO 4017 M5X35 8.8 480H SPF	SECHSKANTSCHRAUBE
(15)	11140403	5	WASHER ISO 7089 5 200HV 480H SPF	SCHEIBE

LIEBHERR

15.12.2020
081297

etk_en_de_098201 LR 11000

CENT. LUBRIC. SYSTEM SUPERST.
ZENTRALSCHMIERANLAGE OW

545 (1/4)

917081208

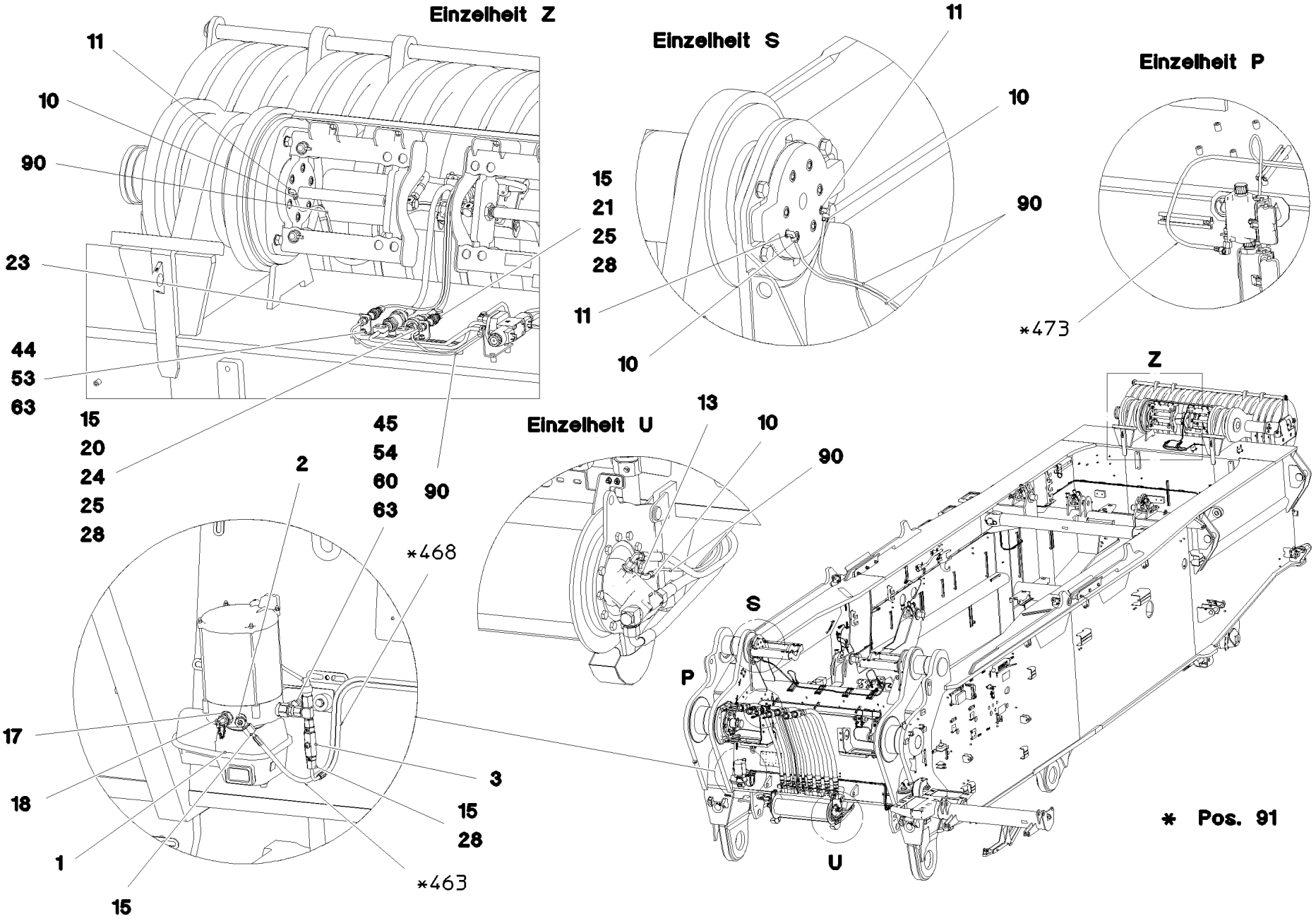

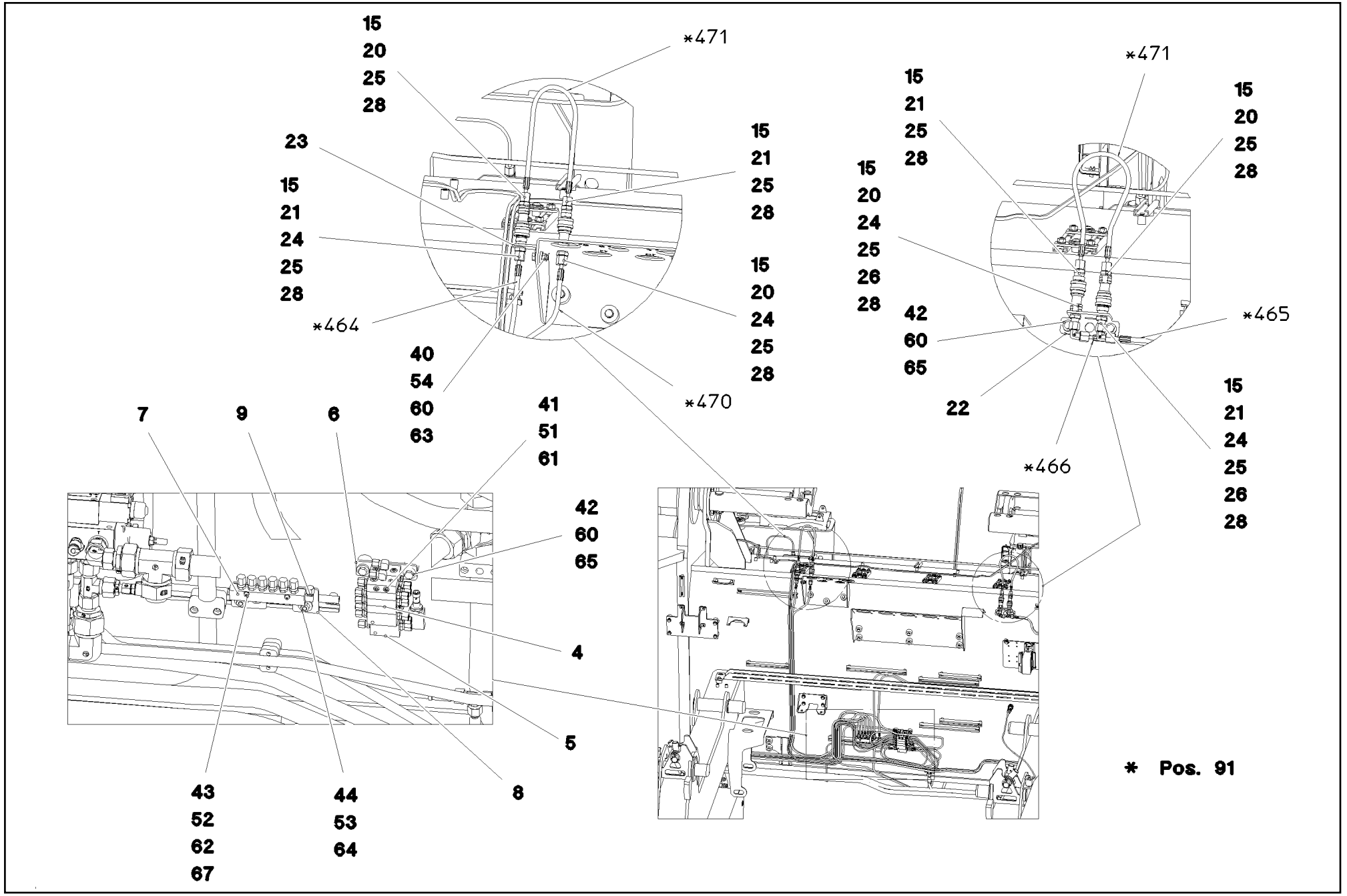
15
20
25
28
*471
23
15
21
24
25
28
*464
40
54
60
63
15
21
25
28
15
20
24
25
28
*470
*471
15
21
25
28
15
20
24
25
26
28
42
60
65
22
15
20
25
28
*465
15
21
24
25
26
28
*466
7
9
6
41
51
61
42
60
65
4
5
8
43
52
62
67
44
53
64

* Pos. 91

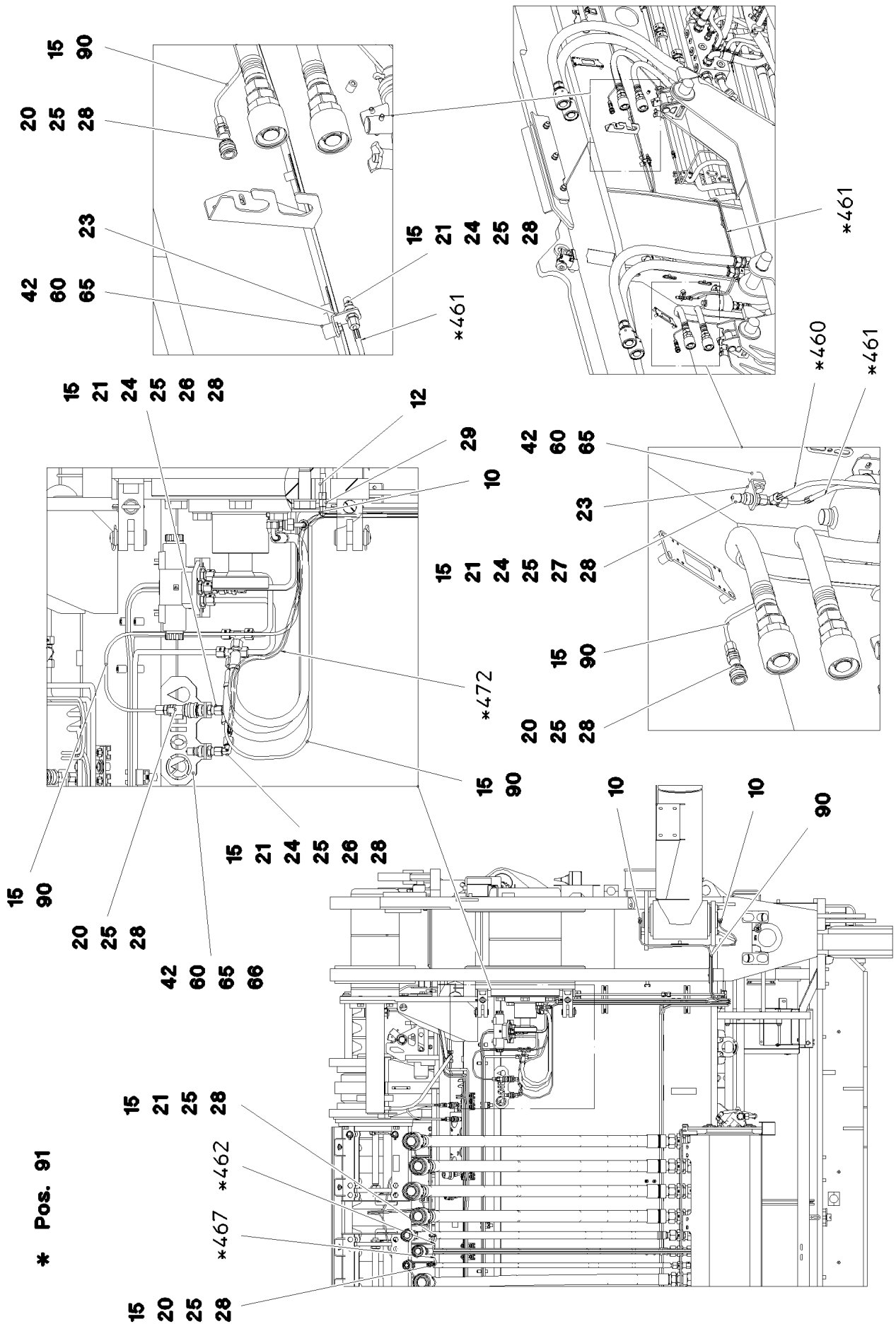
15 90
20 25 28
23
42 60 65
*461
15 21 24 25 28
*461
*461
*460
15 21 24 25 26 28
12
29
42 60 65
10
23
15 21 24 25 27 28
*472
15 90
20 25 28
15 21 24 25 26 28
15 90
20 25 28
42 60 65 66
10
10
90
15 21 25 28
*462
*467
15 20 25 28
* Pos. 91

Pos.	Item	Quantity	Description	Bezeichnung
1	10425291	1	ELECTRIC PUMP ⇨ ❑ 549	ELEKTROPUMPE
2	774372808	1	PUMP RETURN FLOW	PUMPENRUECKLAUF
3	774375108	1	PASSAGE NIPPLE BLOCK ⇨ ❑ 154	DURCHGANGSNIPPELBLOCK
4	11621502	1	DISTRIBUTION BLOCK MX-F 4/7 ⇨ ❑ 551	VERTEILERKOMBINATION
5	11621501	1	DISTRIBUTION BLOCK MX-F 7/10 ⇨ ❑ 552	VERTEILERKOMBINATION
6	953696908	1	PLATE S315MC FE//ZNNI8//CN//T0	BLECH
7	774380308	1	RETURN STRIP	RUECKLAUFLEISTE
8	971510808	1	PLATE 4X150X50 S315MC FE//ZNNI8//CN//T	BLECH
9	774373808	1	FITTING WE 6LL M10x1	VERSCHRAUBUNG
10	12101832	11	MALE CONNECTOR WSV 6 M10X1K MS	STECKANSCHLUSS
11	774373508	6	EXTENSION M10X1K/ M10X1	VERLAENGERUNG
12	10045006	2	EXTENSION	VERLAENGERUNG
13	774374508	1	EXTENSION M8X1	VERLAENGERUNG
15	477101408	26	PROFILE RING PR6-S/L A3P	PROFILRING
17	774386508	1	REDUCER R1/4"- M20X1,5	REDUZIERUNG
18	10675463	1	FILLING CONNECTION	BEFUELLANSCHLUSS
20	774372608	11	COUPLING SLEEVE	KUPPLUNGSMUFFE
21	774372708	13	COUPLING PLUG	KUPPLUNGSSTECKER
22	970350208	1	PLATE 4X110X80 S315MC FE//ZNNI8//CN//T	BLECH
23	970350108	5	PLATE 4x73x30 S315MC FE//ZNNI8//CN//T0	BLECH
24	710102308	12	SEALING RING DIN 7603 A13X18X1,5 CU	DICHTRING
25	471032108	24	FITTING GE 6S G1/4 CR6-FREI	VERSCHRAUBUNG
26	472531508	6	FITTING EW 6S M14X1,5 CR6-FREI	VERSCHRAUBUNG
27	472331208	1	FITTING EL 6S CR6-FREI	VERSCHRAUBUNG
28	477400108	26	BOX NUT DIN 3870 AS6 A3P	UEBERWURFMUTTER
29	774373408	2	EXTENSION M10X1K/ M10X1	VERLAENGERUNG
40	10197831	1	HEX SCREW ISO 4017 M8X25 8.8 ZNNI-480	SECHSKANTSCHRAUBE
41	10181507	2	SOCKET HEAD SCREW ISO 4762 M5X70 10	ZYLINDERSCHRAUBE
42	11651767	10	HEX SCREW ISO 4017 M8X20 8.8 480H SPF	SECHSKANTSCHRAUBE
43	10875815	2	SOCKET HEAD SCREW ISO 4762 M4X30 8.8	ZYLINDERSCHRAUBE
44	409706908	4	HAMMER HEAD BOLT M8X15 8.8 480H SPF	HAMMERKOPFSCHRAUBE
45	11826527	2	HEX SCREW ISO 4017 M8X30 8.8 480H SPF	SECHSKANTSCHRAUBE
51	10875612	2	HEX NUT DIN 985 M5 8 480H SPF	SECHSKANTMUTTER
52	10875611	2	HEX NUT DIN 985 M4 8 480H SPF	SECHSKANTMUTTER
53	11693875	4	HEX NUT ISO 4032 M8 8 480H SPF	SECHSKANTMUTTER
54	10875614	3	HEX NUT DIN 985 M8 8 480H SPF	SECHSKANTMUTTER
60	11840501	13	WASHER DIN 7349 8,4 200HV 480H SPF	SCHEIBE
61	11140403	2	WASHER ISO 7089 5 200HV 480H SPF	SCHEIBE
62	10875645	2	WASHER ISO 7089 4 200HV 480H SPF	SCHEIBE
63	10289803	5	WASHER ISO 7089 8 300HV 480H SPF	SCHEIBE
64	11140469	2	WASHER ISO 7093-1 8 200HV 480H SPF	SCHEIBE
65	953873408	10	SLEEVE 25X20 11SMN37 FE//ZNNI8//CN//T0	HUELSE
66	97053636	2	PLATE 4X210X143 S315MC FE//ZNNI8//CN//T	BLECH
67	10875642	2	WASHER ISO 7093-1 4 200HV 480H SPF	SCHEIBE
90	10873149	90	POLYAMID PIPE DIN 73378 6X1,5 PA 12-HL	POLYAMIDROHR
91	968712908	1	HOSE LINES LUBRICATION DREH- BUEHNE ⇨ ❑ 553	SCHLAUCHLEITUNGEN SCHMI

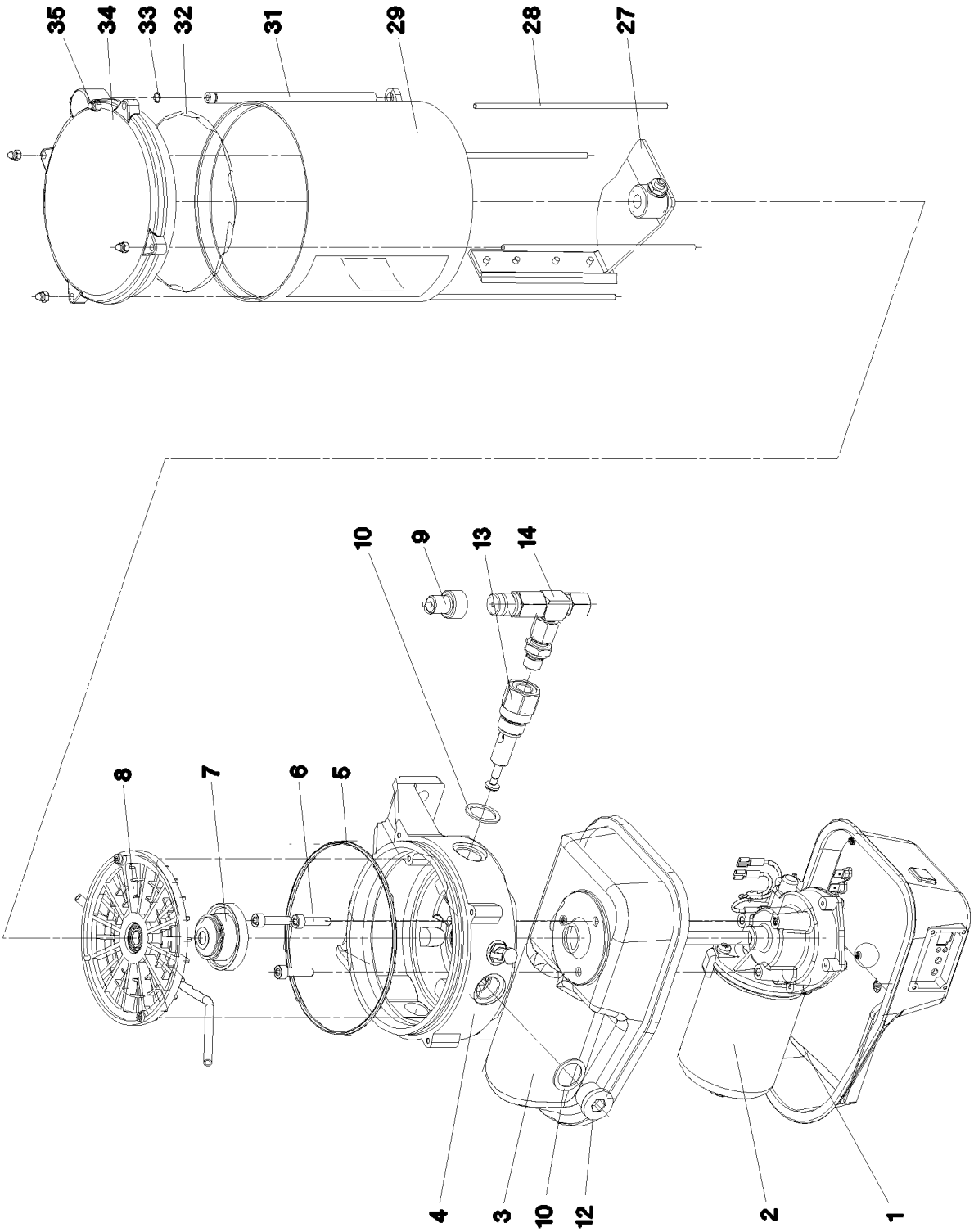
35
34
33
32
31
29
28
27
10
9
13
14
8
7
6
5
4
3
10
12
2
1

Pos.	Item	Quantity	Description	Bezeichnung
1	10493920	1	MOTOR HOUSING	MOTORGEHAEUSE
2	10355140	1	TRANSMISSION MOTOR 24V	GLEICHSTROMGETRIEBEMOTO
3	10014692	1	MOTOR HOUSING	MOTORGEHAEUSE
4	10014693	1	PUMP HOUSING	PUMPENGEHAEUSE
5	570163708	1	O-RING 140X3 NBR70	O-RING
6	10875588	3	SOCKET HEAD SCREW ISO 4762 M6X25 8.8	ZYLINDERSCHRAUBE
7	10014729	1	DRIVER	MITNEHMER
8	10014730	1	INTERMEDIATE RING	ZWISCHENRING
9	10429952	1	FAULT INDICATOR	STOERANZEIGE
10	10014697	3	SEALING RING 27X20X1,5 CU	DICHTRING
12	12218194	2	SCREW PLUG DIN 908 M20X1,5 St FLZN SP	VERSCHLUSSSCHRAUBE
13	10216340	1	PUMP ELEMENT	PUMPENELEMENT
14	571328408	1	PRESSURE RELIEF VALVE	UEBERDRUCKVENTIL
27	10664141	1	AGITATOR PADDLE	RUEHRFLUEGEL
28	10099209	4	PULL ROD	ZUGSTANGE
29	10038271	1	CONTAINER 2,5 KG	BEHAELTER
30	967421808	1	STICKER BEHAELTER 2,5KG	AUFKLEBER
(1)	10663909	1	STICKER	AUFKLEBER
(2)	11494432	1	SIGN	SCHILD
(3)	11494581	1	SIGN	SCHILD
32	10099208	1	O-RING 133,07X1,78 NBR 70	O-RING
33	570690608	1	O-RING 6X1 NBR90	O-RING
34	11212502	1	CONTAINER COVER 2,5KG	BEHAELTERABDECKKAPPE
(1)	10099208	1	O-RING 133,07X1,78 NBR 70	O-RING
(2)	10292724	1	VENTILATION TUBE	ENTLUEFTUNGSROHR
35	4002886	4	CAP NUT DIN 986 M4 A2-70	HUTMUTTER

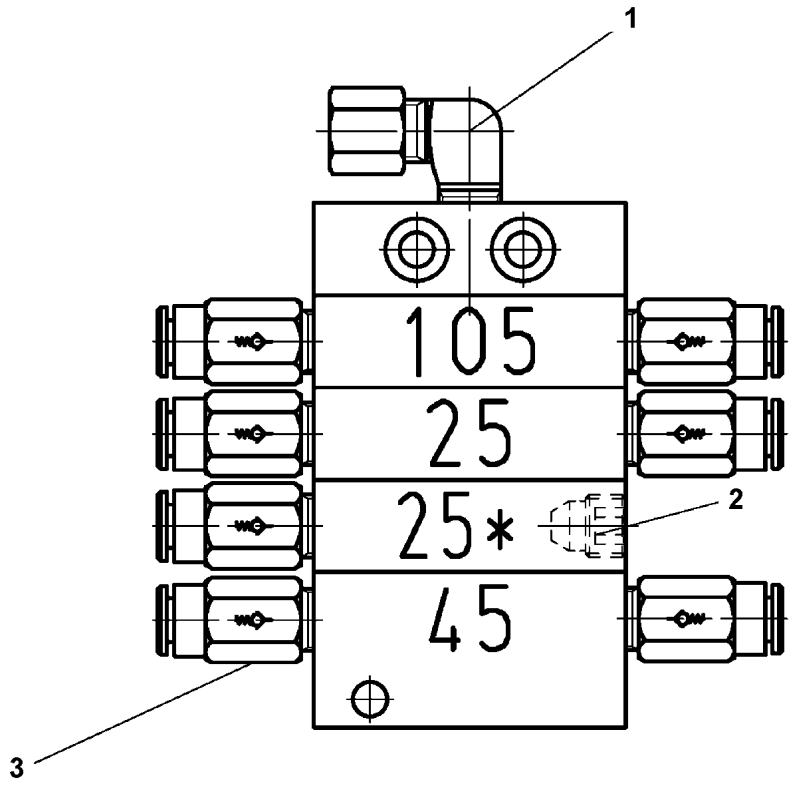

Pos.	Item	Quantity	Description	Bezeichnung
1	774373808	1	FITTING WE 6LL M10x1	VERSCHRAUBUNG
2	774378208	1	SCREW PLUG	VERSCHLUSSSCHRAUBE
3	11007219	7	NON-RETURN VALVE	RUECKSCHLAGVENTIL

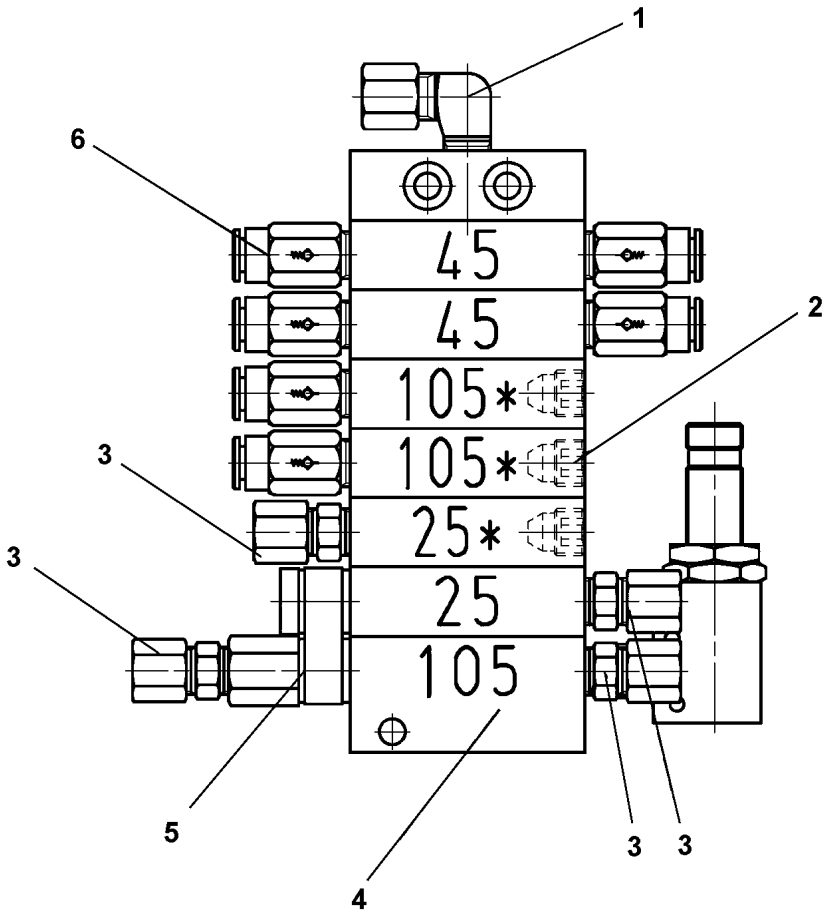

Pos.	Item	Quantity	Description	Bezeichnung
1	774373808	1	FITTING WE 6LL M10x1	VERSCHRAUBUNG
2	774378208	3	SCREW PLUG	VERSCHLUSSSCHRAUBE
3	7622803	4	NON-RETURN VALVE	RUECKSCHLAGVENTIL
4	10097614	1	END ELEMENT	ENDELEMENT
5	7622804	1	DISTRIBUTOR BRIDGE WITH OUTLET	VERTEILERBRUECKE M.AUSLAS
6	11007219	6	NON-RETURN VALVE	RUECKSCHLAGVENTIL

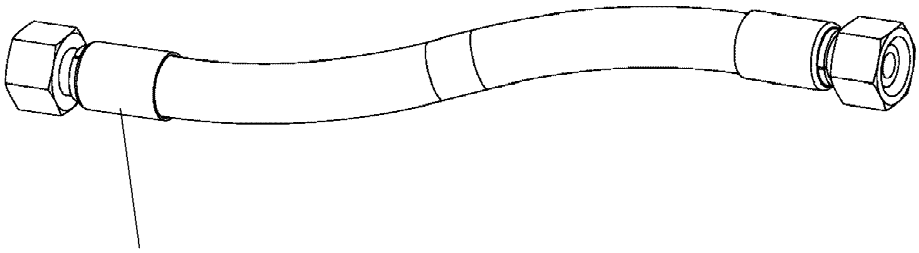

Schlauchnummer
Hose number
Numéro de flexible
Número de flexible
Номера шланга

Die Schlauchnummern auf den Schläuchen entsprechen den Positionen in der Schlauchliste.

The hose numbers from the hoses are in accordance with the items in the hose list.

Les numéros indiqués sur les flexibles correspondent aux repères de la nomenclature des flexibles.

Los números indicados en los flexibles corresponden a las posiciones de la lista de flexibles.

Нанесенные на шлангах номера соответствуют позициям в перечне.

Pos.	Item	Quantity	Description	Bezeichnung
460	962065808	1	HOSE CPL. HPC 4X6200	SCHLAUCH KPL.
461	968698708	1	HOSE CPL. HPC 4X1600	SCHLAUCH KPL.
462	968698808	1	HOSE CPL. HPC 4X6100	SCHLAUCH KPL.
463	920983508	1	HOSE CPL. HPC 4X4900	SCHLAUCH KPL.
464	968698908	1	HOSE CPL. HPC 4X1600	SCHLAUCH KPL.
465	967216508	1	HOSE CPL. HPC 4X2200	SCHLAUCH KPL.
466	961950508	1	HOSE CPL. HPC 4X2900	SCHLAUCH KPL.
467	921999008	1	HOSE CPL. HPC 4X6300	SCHLAUCH KPL.
468	968604608	1	HOSE CPL. HPC 4X4800	SCHLAUCH KPL.
469	929728208	1	HOSE CPL. HPC 4X500	SCHLAUCH KPL.
470	928889108	1	HOSE CPL. HPC 4X2100	SCHLAUCH KPL.
471	928861508	2	HOSE CPL. HPC 4X400	SCHLAUCH KPL.
472	928887708	1	HOSE CPL. HPC 4X3600	SCHLAUCH KPL.
473	928885008	1	HOSE CPL. HPC 4X5600	SCHLAUCH KPL.

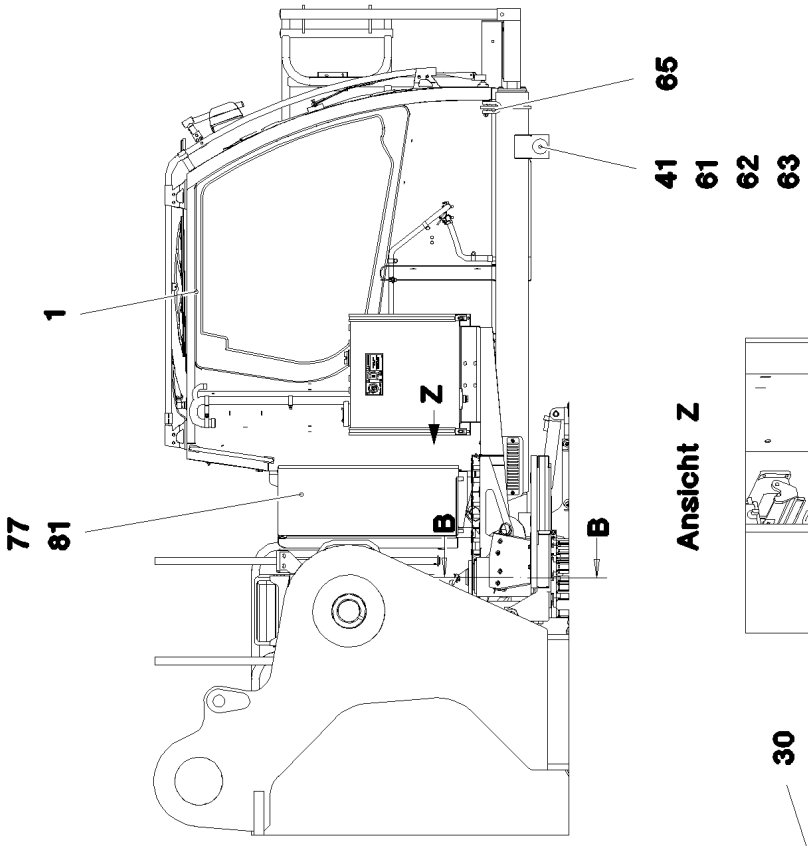
65
41
61
62
63
1
Z
77
81
B
B

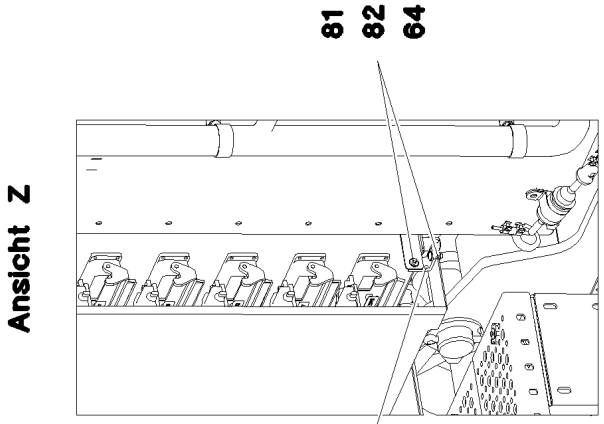
Ansicht Z
81
82
64
73

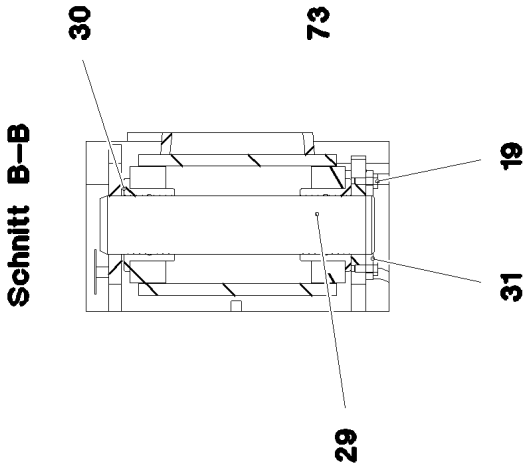
Schnitt B–B
30
19
31
29

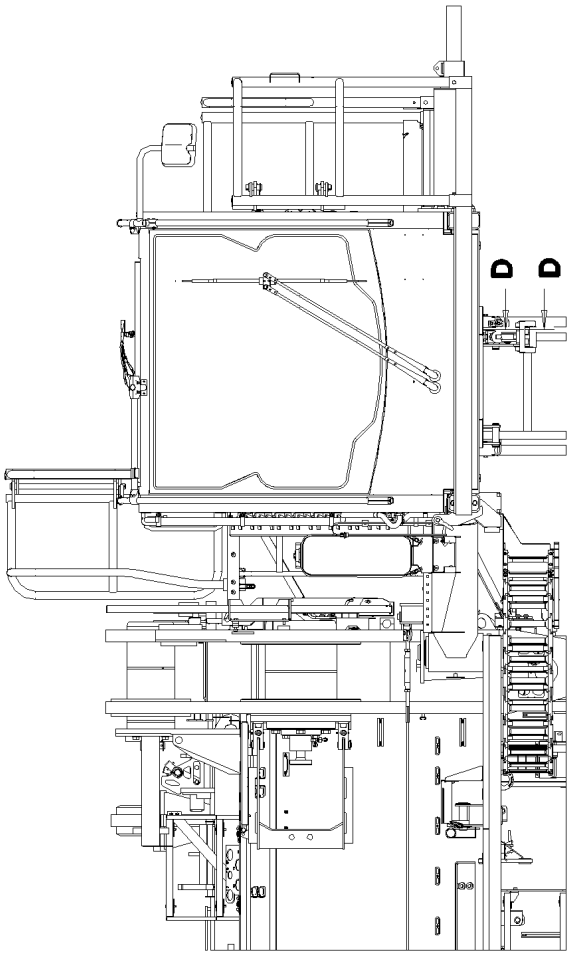
D
D

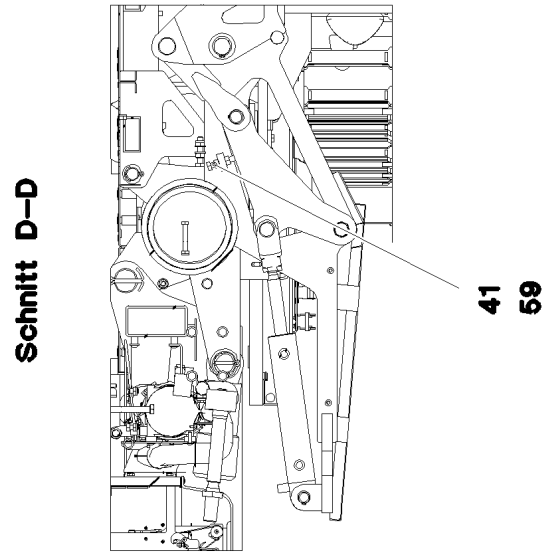
Schnitt D–D
41
59

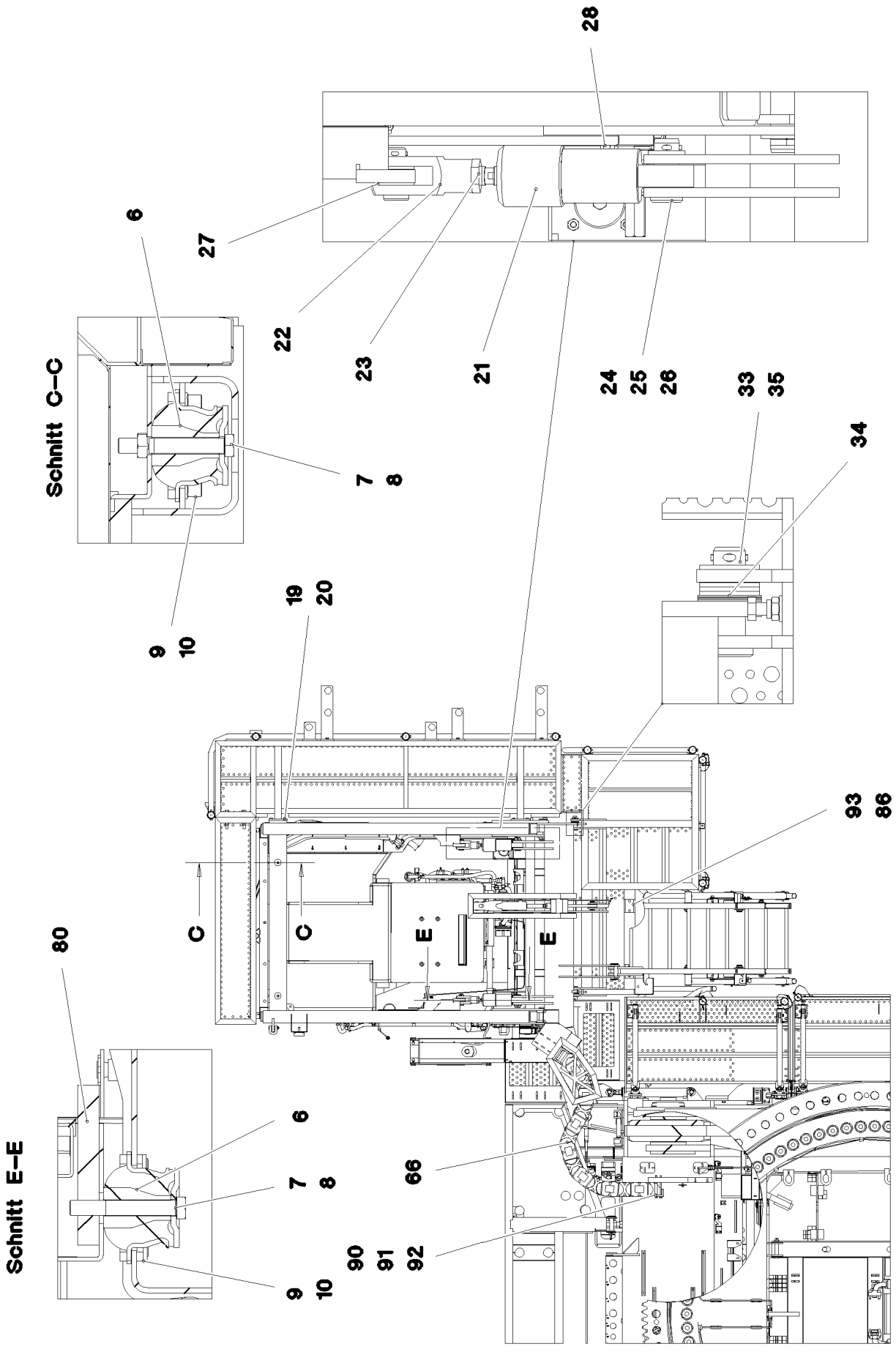
28
27
6
22
23
21
24
25
26
33
35
34
Schnitt C–C
7
8
9
10
19
20
C
C
E
E
93
86
80
Schnitt E–E
6
7
8
9
10
66
90
91
92

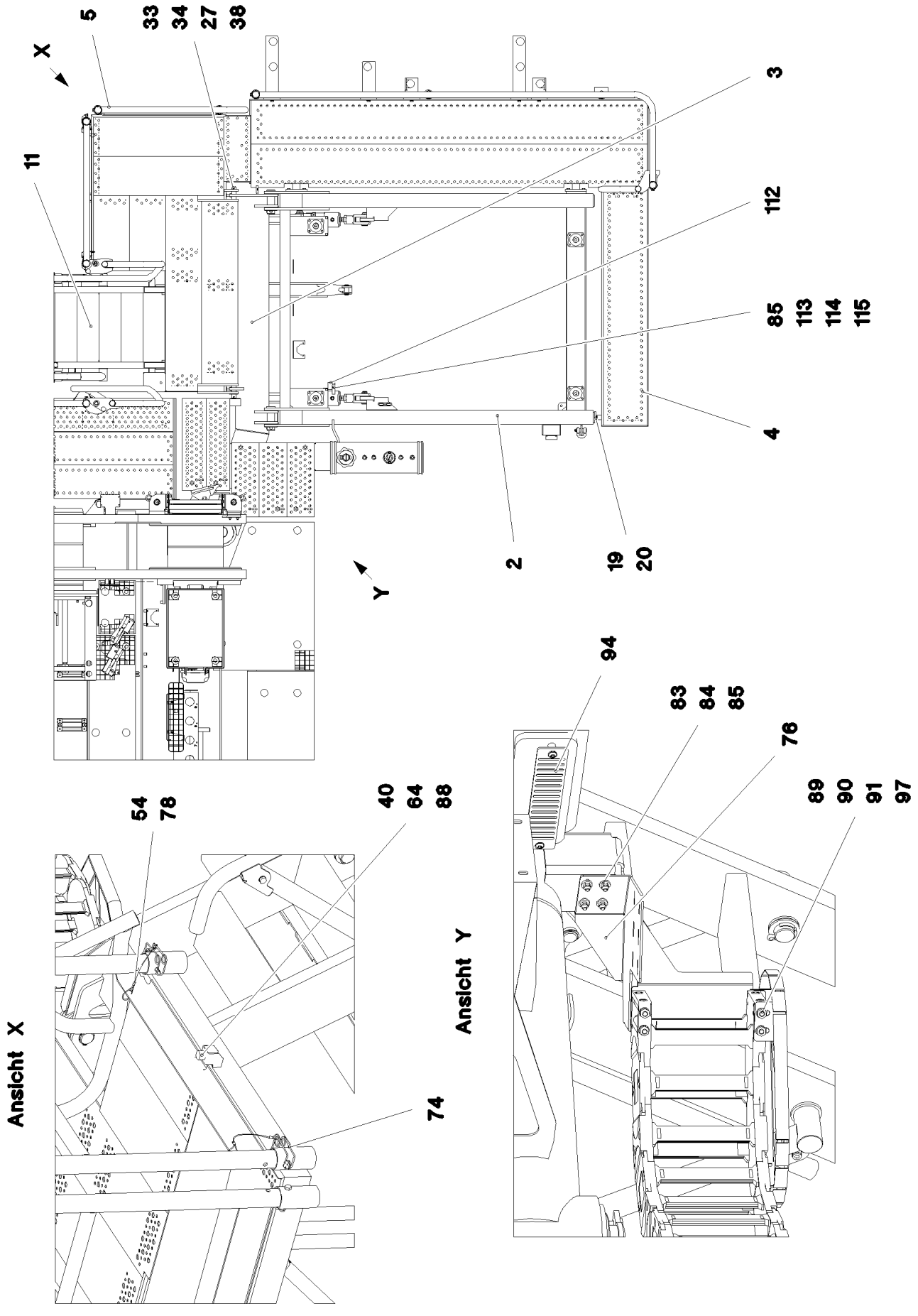
5
33
34
27
38
X
11
3
112
85
113
114
115
4
2
19
20
Y
94
83
84
85
76
89
90
91
97
54
78
40
64
88
74
Ansicht X
Ansicht Y

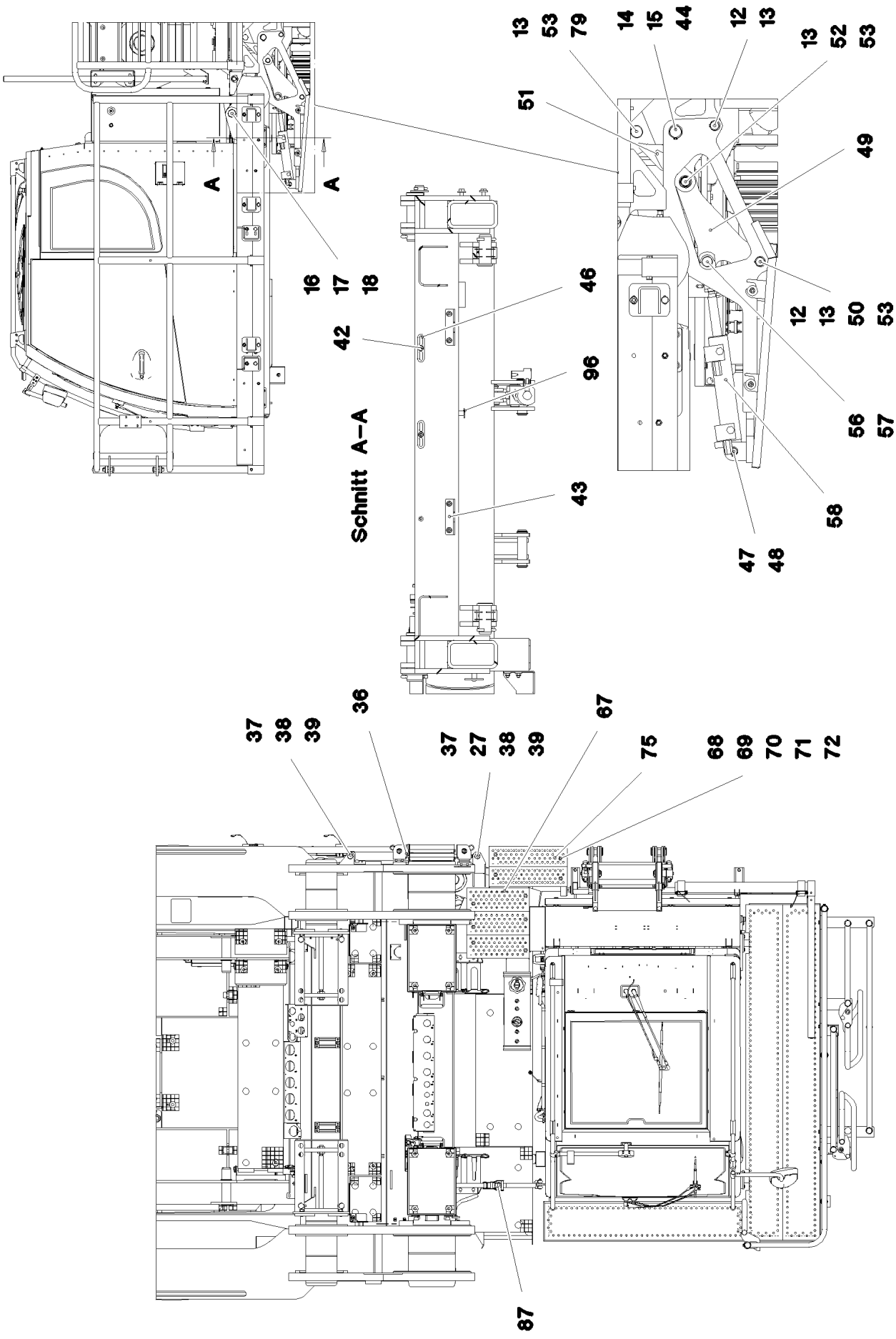

15.12.2020 081303	**etk_en_de_098201 LR 11000**	❑ 557 (4/7)
LIEBHERR	**CRANE DRIVER'S CABIN CPL.** **KRANFUEHRERKABINE KPL.**	**917081608**

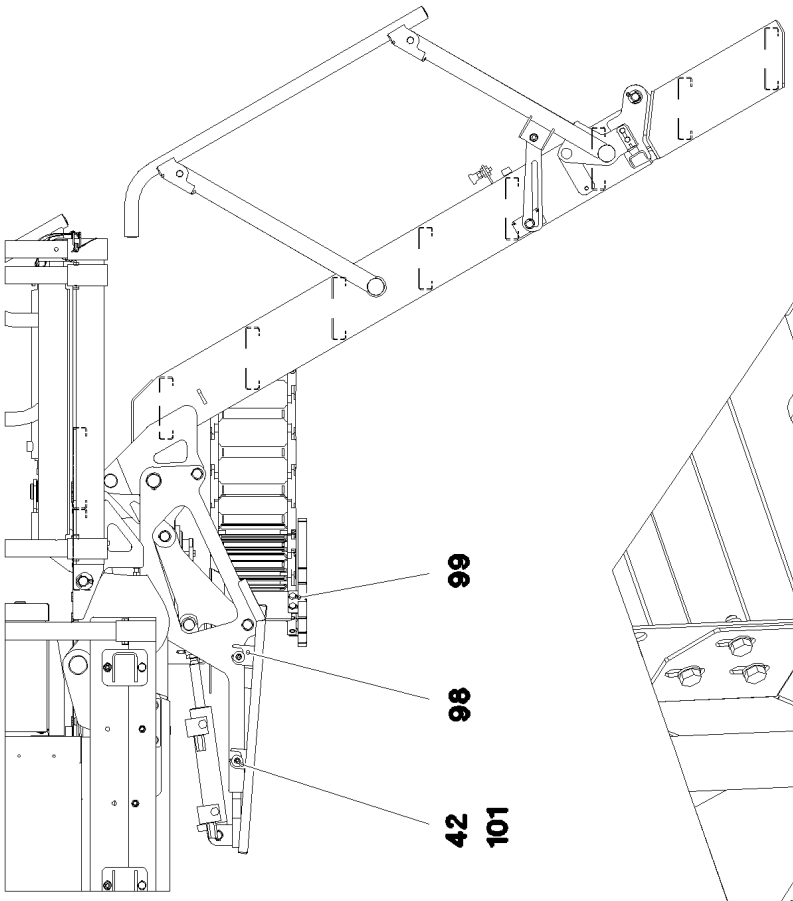
99
98
42
101

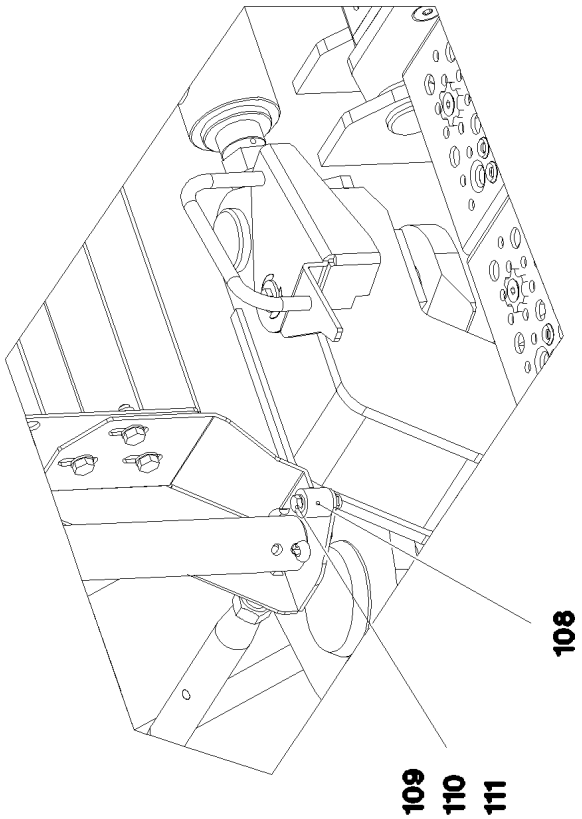
108
109
110
111

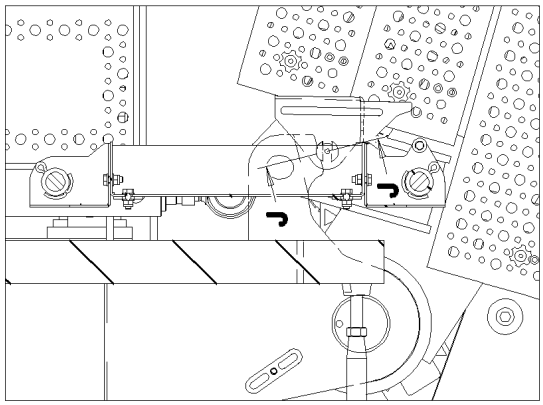
J
J

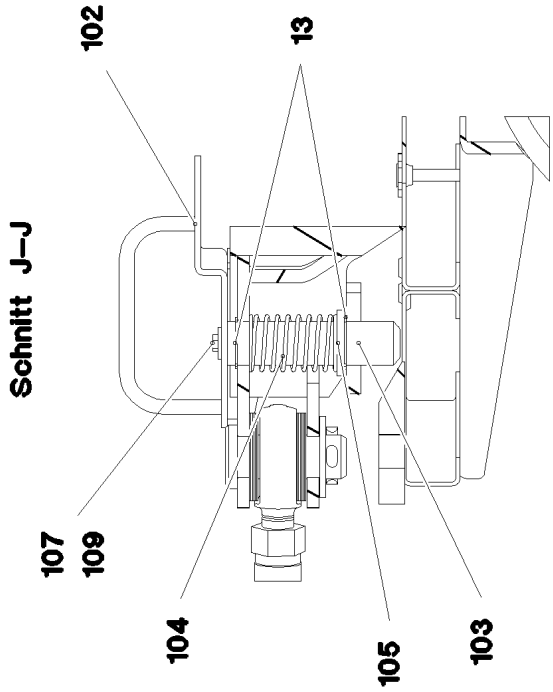
Schnitt J–J
102
13
107
109
104
105
103

Pos.	Item	Quantity	Description	Bezeichnung
1	968121308	1	CRANE DRIVER'S CABIN,PRE-ASSY. ⇨ ❑ 561	KRANFUEHRERKABINE VORM.
2	968221808	1	FRAME WELDED	RAHMEN SCHWK.
3	968176508	1	SWIVEL ARM WELDED	SCHWENKARM SCHWK.
4	11450543	1	PEDESTAL 2541X1195X2670,5 ALUMINIUM E	PODEST
5	11450544	1	PEDESTAL 1877X1310X1173 ALUMINIUM E	PODEST
6	10291989	4	CONICAL MOUNT 70NR11	KONUSLAGER
7	10878788	4	HEX SCREW ISO 4014 M14X100 8.8 FLZN SP	SECHSKANTSCHRAUBE
8	10875905	4	LIMIT STOP RING 16,5X75X5 ST FLZN SPF	ANSCHLAGSCHEIBE
9	11002753	16	HEX SCREW ISO 4017 M10X20 10.9 FLZN SP	SECHSKANTSCHRAUBE
10	10197769	8	HEX NUT DIN 985 M10 8 ZNNI-480H SPF	SECHSKANTMUTTER
11	968397108	1	LADDER COMPL. ⇨ ❑ 589	LEITER KPL.
12	97038811	3	PIN 35.0X120 35NICRMOV125 SPF	BOLZEN
13	12100639	8	LOCKING RING DIN 471 30X1,5 480H SPF	SICHERUNGSRING
14	949653808	2	PIN 45.0 X122 35NICRMOV125	BOLZEN
15	10875657	4	LOCKING RING DIN 471 40X1,75 480H SPF	SICHERUNGSRING
16	939249808	2	PIN 55.0X158 35NICRMOV125 GASN. SPF	BOLZEN
17	949582708	2	WASHER RD80X5 S355MC FE//ZNNI8//CN//T	SCHEIBE
18	10180375	2	SPLIT PIN ISO 1234 10X80 St 480H SPF	SPLINT
19	406509108	12	HEX SCREW ISO 4017 M10X25 8.8 BLANK	SECHSKANTSCHRAUBE
20	11658580	10	WASHER DIN 7349 10,5 200HV-St FLZN SPF	SCHEIBE
21	10326323	2	HYDRO CYLINDER 75/30-100 SPF ⇨ ❑ 590	HYDROZYLINDER
22	725101005	2	FORKED LINK DIN 71751 A 30X60 VERZ	GABELGELENK
23	4635422	2	HEX NUT ISO 4035 M30 05 FLZN SPF	SECHSKANTMUTTER
24	933558708	2	PIN 50.0X100 35NICRMOV125 SPF	BOLZEN
25	10179377	2	WASHER DIN 1441 41 St FLZN SPF	SCHEIBE
26	10875873	2	SPLIT PIN ISO 1234 8X63 ST 480H SPF	SPLINT
27	10289811	13	WASHER ISO 7089 30 300HV FLZN SPF	SCHEIBE
28	473230608	2	FITTING RSWS6-SR-WD A3P	VERSCHRAUBUNG
29	955629908	1	PIN RD80X365 35NICRMOV125	BOLZEN
30	704334608	2	BUSHING 80X100X70 GZ-CUZN25AL5	BUCHSE
31	941846108	1	PLATE 10X39X150 S355MC FE//ZNNI8//CN//T	BLECH
33	453032708	2	PIN ISO 2341 B30X95X85 35NICRMOV125	BOLZEN
34	10180364	5	SPLIT PIN ISO 1234 6,3X50 St 480H SPF	SPLINT
36	512349708	1	TILT CYLINDER 55/32-400 SPF	KIPPZYLINDER
(4)	4600320	2	SCREW PLUG DIN 908 M18X1,5 ST A3C	VERSCHLUSSSCHRAUBE
(6)	4242017	2	RING DIN 70951 47X1,6	RING
(9)	571505208	2	SPHERICAL BEARING 30	GELENKLAGER
(999)	10663439	1	DS HYDRO CYLINDER	DS HYDROZYLINDER
37	453032008	2	PIN ISO 2341 B30X75X65 35NICRMOV125	BOLZEN
38	970212608	29	DISTANCE WASHER 1x60x60 DC01+ZE	DISTANZSCHEIBE
39	10180368	2	SPLIT PIN ISO 1234 8X50 St 480H SPF	SPLINT
40	726612208	1	MEGI BUFFER	MEGIPUFFER
41	10875616	3	HEX NUT ISO 4032 M12 8 FLZN SPF	SECHSKANTMUTTER
42	12102696	13	BUTTON HEAD SCREW ISO7380-2 M8X10 0	HALBRUNDKOPFSCHRAUBE
43	971276408	2	PLATE 4X115X97 S315MC FE//ZNNI8//CN//T	BLECH
44	979761208	4	WASHER 4X60X60 S315MC FE//ZNNI8//CN//T	SCHEIBE
46	953650008	3	CABLE CLAMP DC01 FE//ZNNI8//CN//T0	KABELHALTER
47	97038823	1	PIN 30.0X65 35NICRMOV125 SPF	BOLZEN
48	10875656	3	LOCKING RING DIN 471 25X1,2 480H SPF	SICHERUNGSRING
49	97038870	1	PLATE 20X420X189 S355J2+N	BLECH
50	978041408	2	TUBE 35.0X25 E235+N	ROHR
51	968309808	1	CONNECTING LINK WELDED	LASCHE SCHWK.
52	976637308	1	PIN 45.0X64 35NICRMOV125 GASN. SPF	BOLZEN
53	10488513	3	FRICTION BEARING 30X34X20 IGLIDUR Q	GLEITLAGER
54	11160431	1	ROPE 2 2,3KN EDELSTAHL	SEIL
56	97023431	1	PIN 35.0X75 35NICRMOV125 GASN. SPF	BOLZEN
57	708003508	1	DU BUSHING	DU-BUCHSE

Pos.	Item	Quantity	Description	Bezeichnung
58	10471144	1	HYDRO CYLINDER 50/28-210 SPF	HYDROZYLINDER
(999)	10491695	1	DS HYDRO CYLINDER	DS HYDROZYLINDER
59	11823611	1	HEX SCREW ISO 4017 M12X60 8.8 FLZN SP	SECHSKANTSCHRAUBE
61	726611308	1	MEGI BUFFER	MEGIPUFFER
62	978025708	1	PLATE 2X75X75 DC01 FE//ZNNI8//CN//T0	BLECH
63	10289804	1	WASHER ISO 7089 12 300HV FLZN SPF	SCHEIBE
64	10197764	3	HEX NUT ISO 4032 M6 10 ZNNI-480H SPF	SECHSKANTMUTTER
65	773933408	1	SHACKLE DIN 82101 1,6T NG1,6 ST VERZ	SCHAEKEL
66	11450435	1	CABLE CHAIN 200X80X1443 SPF	ENERGIEFUEHRUNGSKETTE
67	979405208	3	ENTRANCE SPF	AUFTRITT
68	11066654	10	COUNTERSUNK SCREW ISO 10642 M8X60	SENKSCHRAUBE
69	788901808	10	WASHER 8 -EDELSTAHL	SCHEIBE
70	978859508	10	TUBE 20.0X33 E235+N	ROHR
71	11140469	10	WASHER ISO 7093-1 8 200HV 480H SPF	SCHEIBE
72	11693875	10	HEX NUT ISO 4032 M8 8 480H SPF	SECHSKANTMUTTER
73	950596908	1	ANGLE 4X57X20 S315MC FE//ZNNI8//CN//T0	WINKEL
74	11170911	2	PIPE FOLDING PLUG 10X75X9,5X60 STAHL	ROHRKLAPPSTECKER
75	11450714	2	ENTRANCE 600X155X40 ALUMINIUM ELOXI	AUFTRITT
76	97044984	1	PLATE 4X524X607 S315MC	BLECH
77	97039103	1	HOOD 2X477X1130 ALMG3 H111 RAL 7037	HAUBE
78	11170565	4	FERRULE 2 CU	PRESSKLEMME
79	97039807	1	PIN 45.0X66 35NICRMOV125 SPF	BOLZEN
80	97023353	2	THREADED PLATE 20X150X60 S355J2+N FE	GEWINDEPLATTE
81	10412851	6	BUTTON HEAD SCREW AEHNL.ISO 7380-2	HALBRUNDKOPFSCHRAUBE
82	421801708	2	WASHER ISO 7093-1 6 200HV-A2	SCHEIBE
83	11840501	8	WASHER DIN 7349 8,4 200HV 480H SPF	SCHEIBE
84	11826527	4	HEX SCREW ISO 4017 M8X30 8.8 480H SPF	SECHSKANTSCHRAUBE
85	10876076	5	HEX NUT DIN 985 M8 10 480H SPF	SECHSKANTMUTTER
86	408605708	4	COUNTERSUNK SCREW DIN 7991 M8X30 A2	SENKSCHRAUBE
87	779034708	1	LASHING STRAP EN 12195-2 6MX35MM SPF	ZURRGURT
88	10540500	1	WASHER ISO 7093-1 6 200HV-A4	SCHEIBE
89	10299624	4	HEX SCREW ISO 4014 M10X130 10.9 FLZN	SECHSKANTSCHRAUBE
90	420001114	16	WASHER ISO 7089 10 200HV-A4	SCHEIBE
91	12102695	8	HEX NUT ISO 4032 M10 8 ZNNI-480H SPF	SECHSKANTMUTTER
92	12213408	4	HEX SCREW ISO 4014 M10X160 8.8 FLZN SP	SECHSKANTSCHRAUBE
93	97040393	2	SLIDE PLATE 10X100X80 PA6G	GLEITPLATTE
94	97042144	1	PLATE 4X285X60 S315MC FE//ZNNI8//CN//T	BLECH
96	975651908	1	PLATE 3X30X95 S355MC FE//ZNNI8//CN//T0	BLECH
97	97044765	8	TUBE 15.0X84 E235+N	ROHR
98	97046155	1	PLATE 2X832X202 X5CRNI18-10	BLECH
99	97046156	1	PLATE 2X490X381 X5CRNI18-10	BLECH
101	978787708	4	SLEEVE 33.0X19 FE//ZNNI8//CN//T0	HUELSE
102	969314008	1	PLATE WELDED T ZN O	BLECH SCHWK.
103	97055646	1	PIN 35.0X123 35NICRMOV125 SPF	BOLZEN
104	500414708	1	PRESSURE SPRING	DRUCKFEDER
105	939460808	1	WASHER RD44X2 DC01 FE//ZNNI8//CN//T0	SCHEIBE
107	11657360	1	HEX SCREW ISO 4017 M6X16 8.8 480H SPF	SECHSKANTSCHRAUBE
108	943950608	1	ROUND RD20X20 S355J2G3	RUND
109	10197771	1	WASHER ISO 7089 6 200HV ZNNI-480H SPF	SCHEIBE
110	10875511	1	HEX SCREW ISO 4014 M6X30 8.8 480H SPF	SECHSKANTSCHRAUBE
111	12102692	1	HEX NUT DIN 985 M6 8 ZNNI-480H SPF	SECHSKANTMUTTER
112	956449508	1	PLATE 2X45X91 DC01 FE//ZNNI8//CN//T0	BLECH
113	774221708	1	PIPE CLAMP 43/20	ROHRSCHELLE
114	10197831	1	HEX SCREW ISO 4017 M8X25 8.8 ZNNI-480	SECHSKANTSCHRAUBE
115	10289803	2	WASHER ISO 7089 8 300HV 480H SPF	SCHEIBE

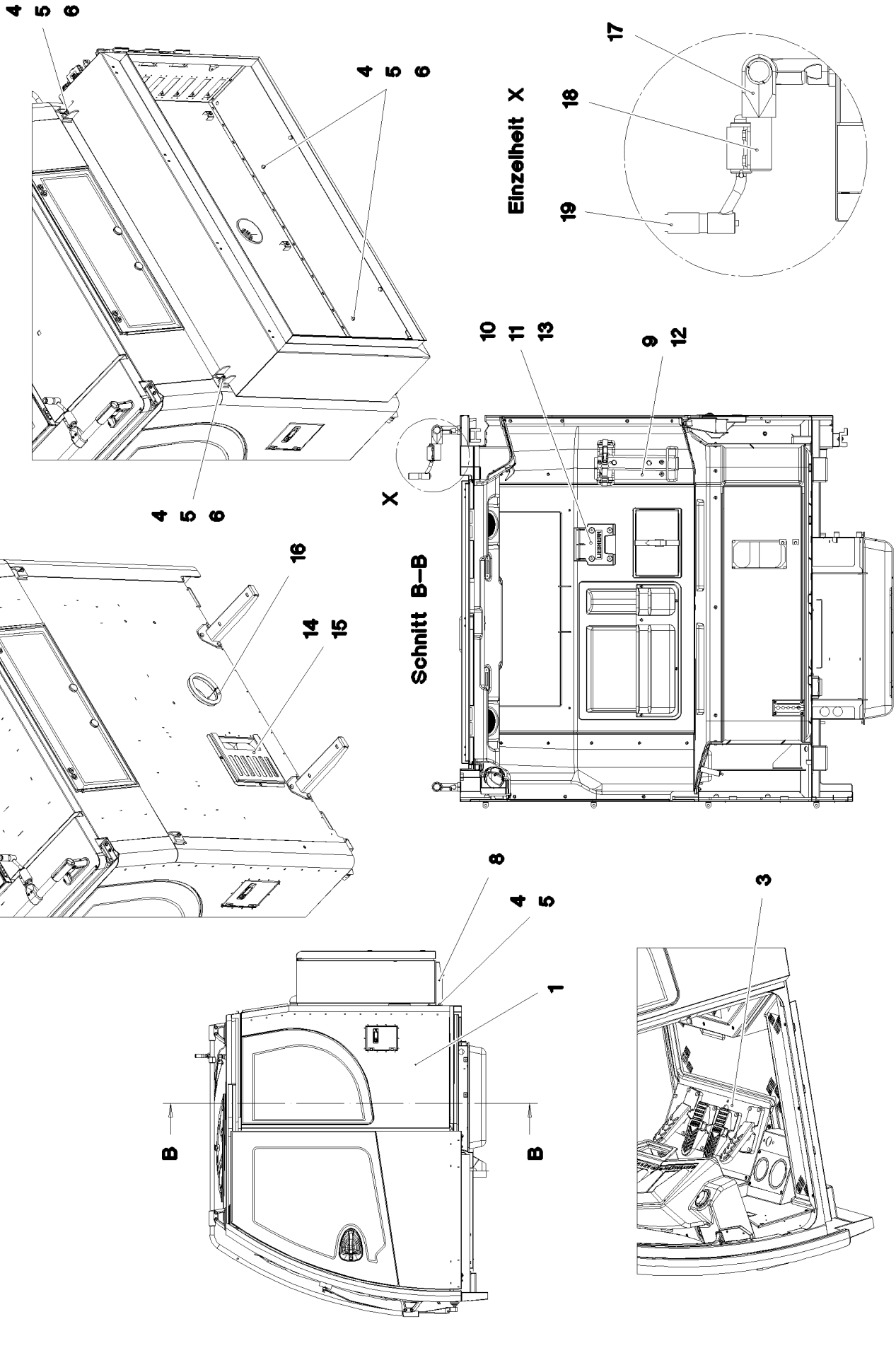

15.12.2020 081305 LIEBHERR	**etk_en_de_098201 LR 11000** **CRANE DRIVER'S CABIN,PRE-ASSY.** **KRANFUEHRERKABINE VORM.**	❑ 561 (1/2) **968121308**

Pos.	Item	Quantity	Description	Bezeichnung
1	917202908	1	CABIN, GLAZED SPF ⇨ ❑ 563	KABINE VERGLAST
3	964720408	1	PEDAL CANTILEVER INSTALLATION ⇨ ❑ 588	PEDALTRAEGER EINBAU
4	502618908	12	HEX SCREW ISO 4017 M8X22 8.8	SECHSKANTSCHRAUBE
5	10289803	18	WASHER ISO 7089 8 300HV 480H SPF	SCHEIBE
6	10875614	6	HEX NUT DIN 985 M8 8 480H SPF	SECHSKANTMUTTER
8	965470908	2	CARRIER	TRAEGER SCHWK.
9	968861108	1	CLAMP WELDED CONST. RAL 7016,SDGL,G	HALTER SCHWK.
10	978913308	1	HOLDER 161X160X35 PAGF30 SPF	HALTER
11	704271308	4	DISTANCE SLEEVE 8,5X20 KUNSTSTOFF	DISTANZHUELSE
12	10875486	2	BUTTON HEAD SCREW AEHNL.ISO 7380-2	HALBRUNDKOPFSCHRAUBE
13	10875590	4	SOCKET HEAD SCREW ISO 4762 M6X35 8.8	ZYLINDERSCHRAUBE
14	97059137	1	PLATE 1.5X261X328 DC01 RAL 7016,SDGL,G	BLECH
15	10875483	3	BUTTON HEAD SCREW ISO 7380-2 M5X10 0	HALBRUNDKOPFSCHRAUBE
16	11002218	0.426	CLAMPING PROFILE 1,5-4X25X13 EPDM	KLEMMPROFIL
17	10285701	1	TEE 30 G-ALMG TROWALPOLIERT	T-STUECK
18	97070803	1	AXLE 30.0X82 S355J2C+C FE//ZNNI8//CN//T	ACHSE
19	591070408	1	HOLDER	HALTER

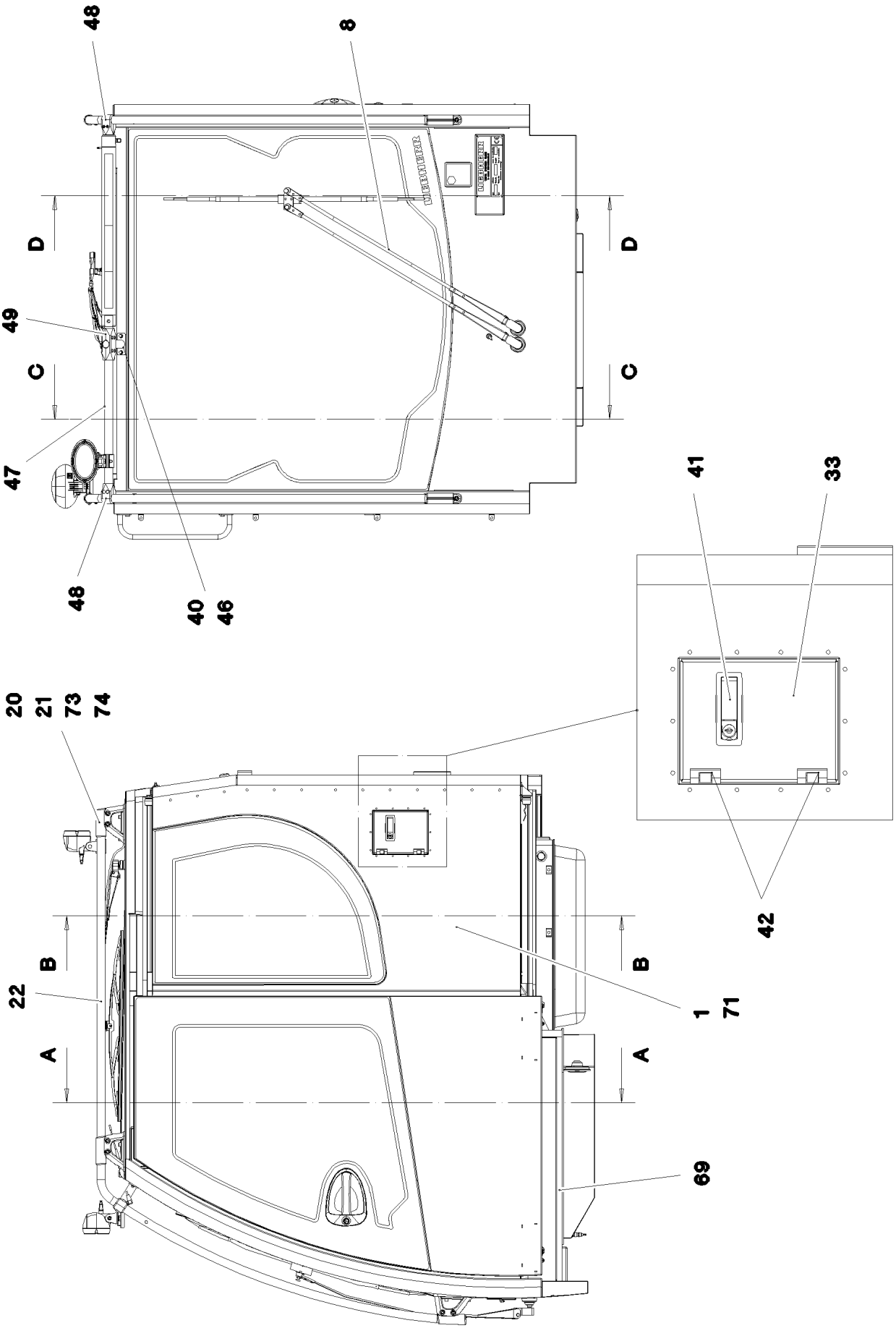
48
8
D
D
49
C
C
47
48
40
46
41
33
42
20
21
73
74
B
B
22
1
71
A
A
69

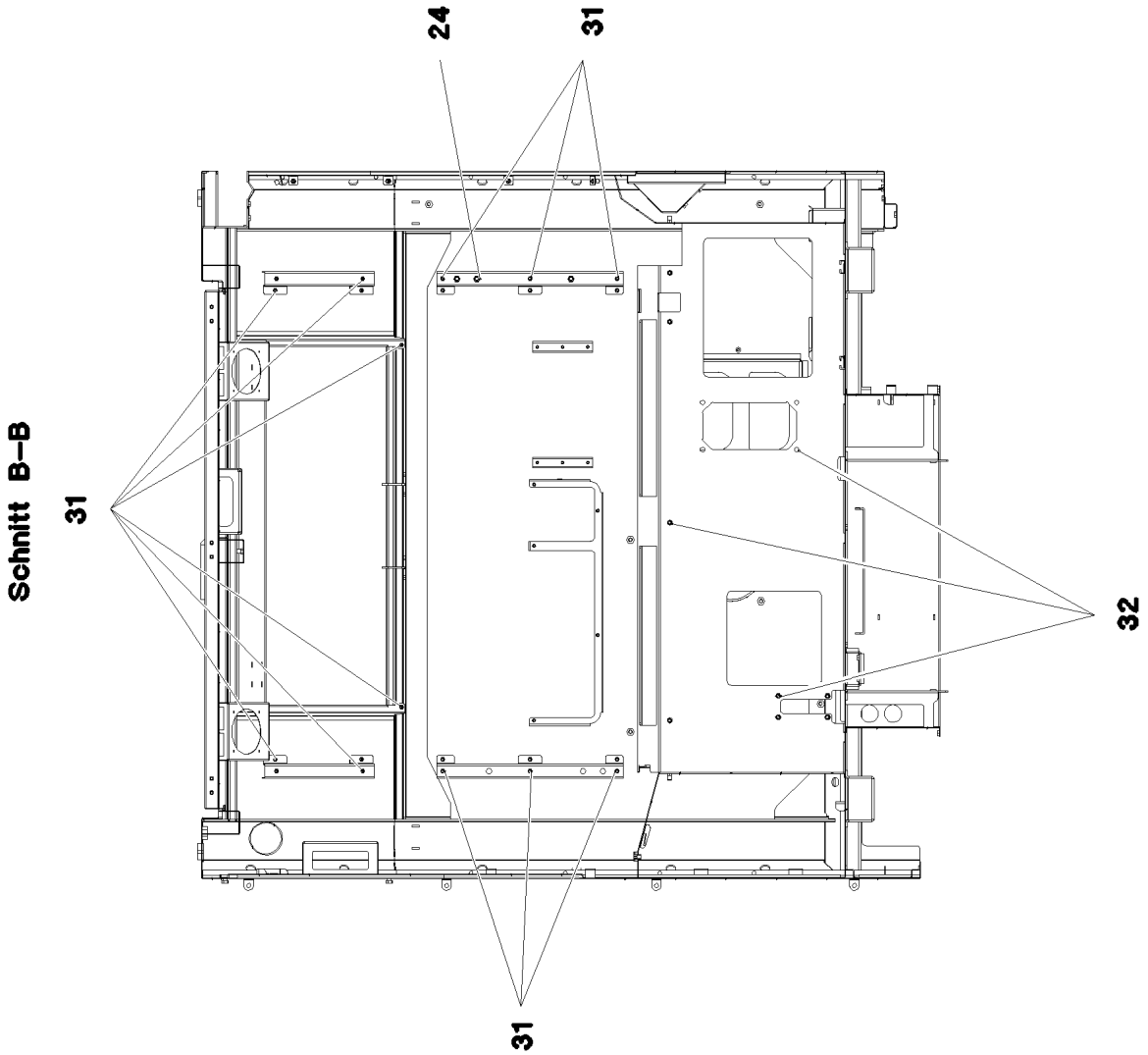
Schnitt B–B
24
31
31
31
32

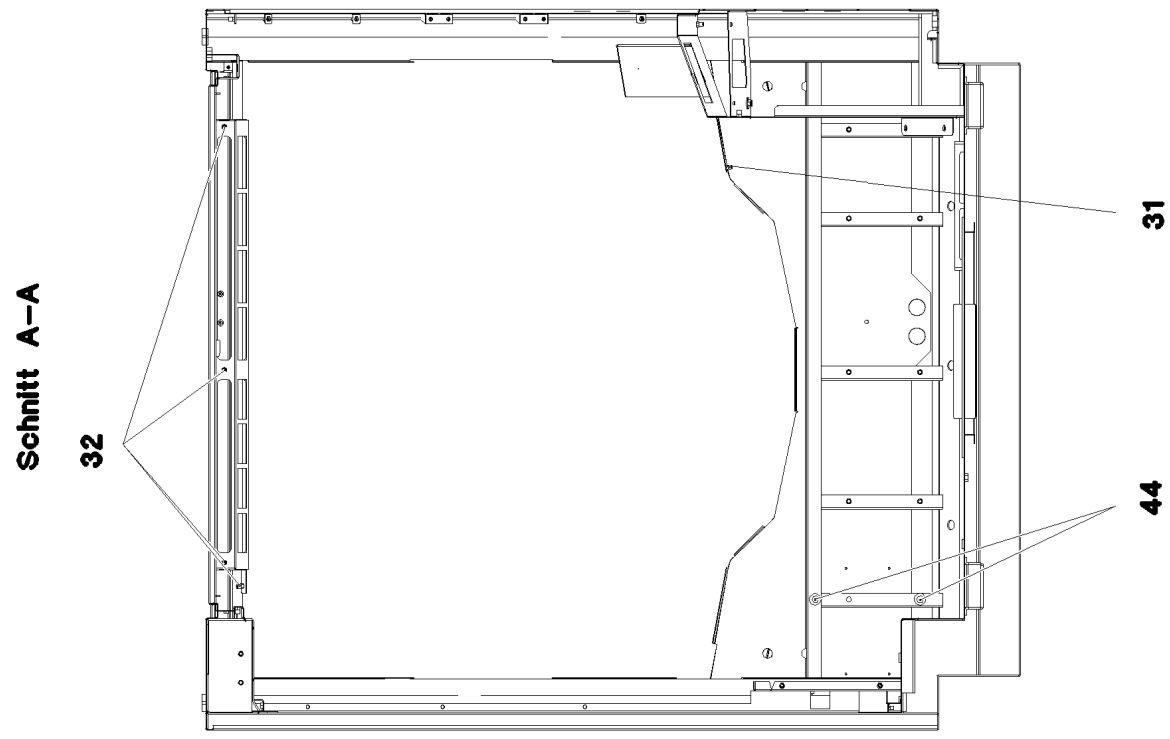
Schnitt A–A
32
31
44

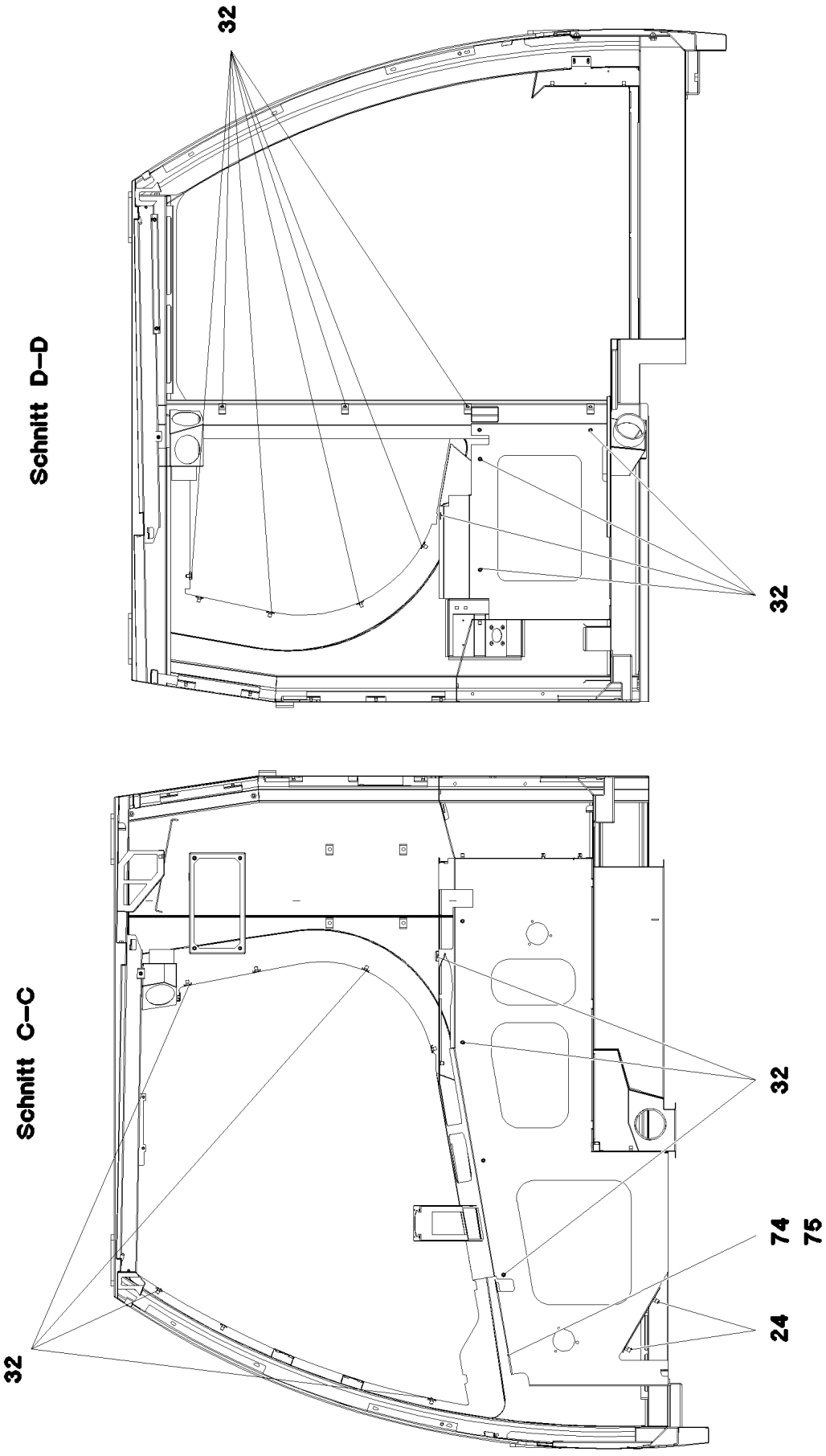
Schnitt D–D
32
32
Schnitt C–C
32
32
74
75
24

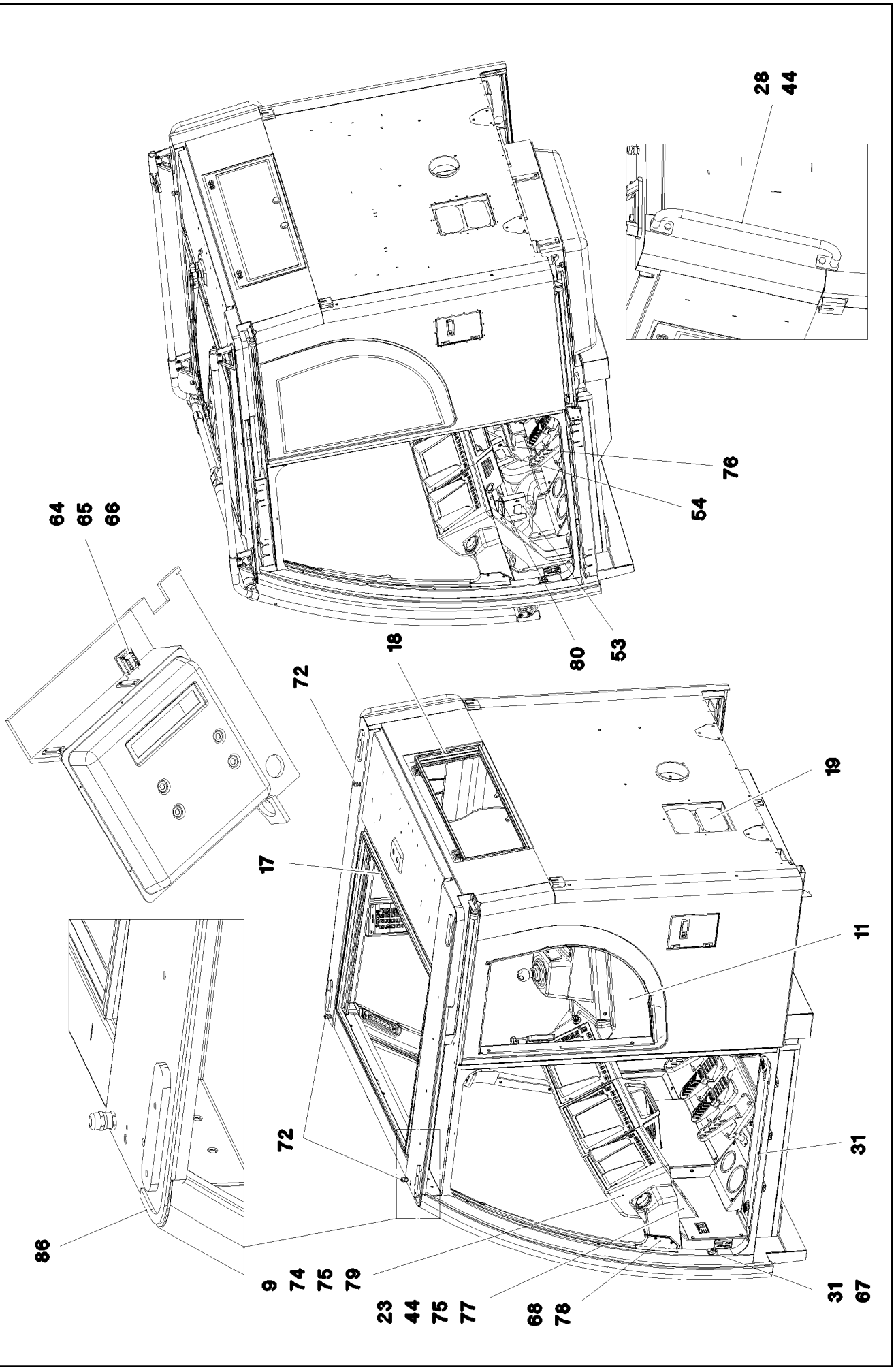
28
44
76
54
64
65
66
80
53
18
72
19
17
11
72
31
86
9
74
75
79
23
44
75
77
68
78
31
67

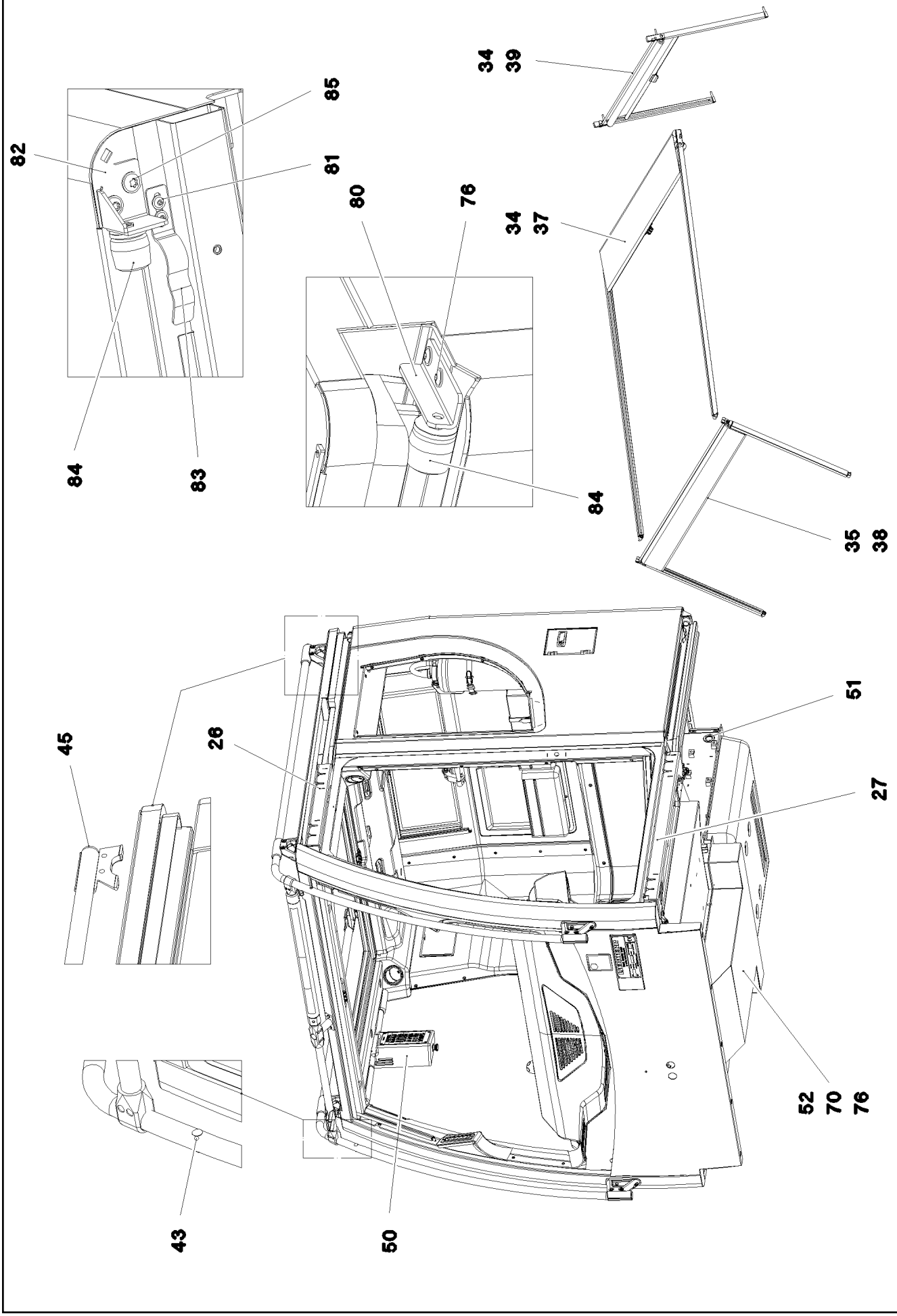
34
39
85
82
81
80
76
34
37
84
83
84
35
38
45
26
51
27
52
70
76
43
50

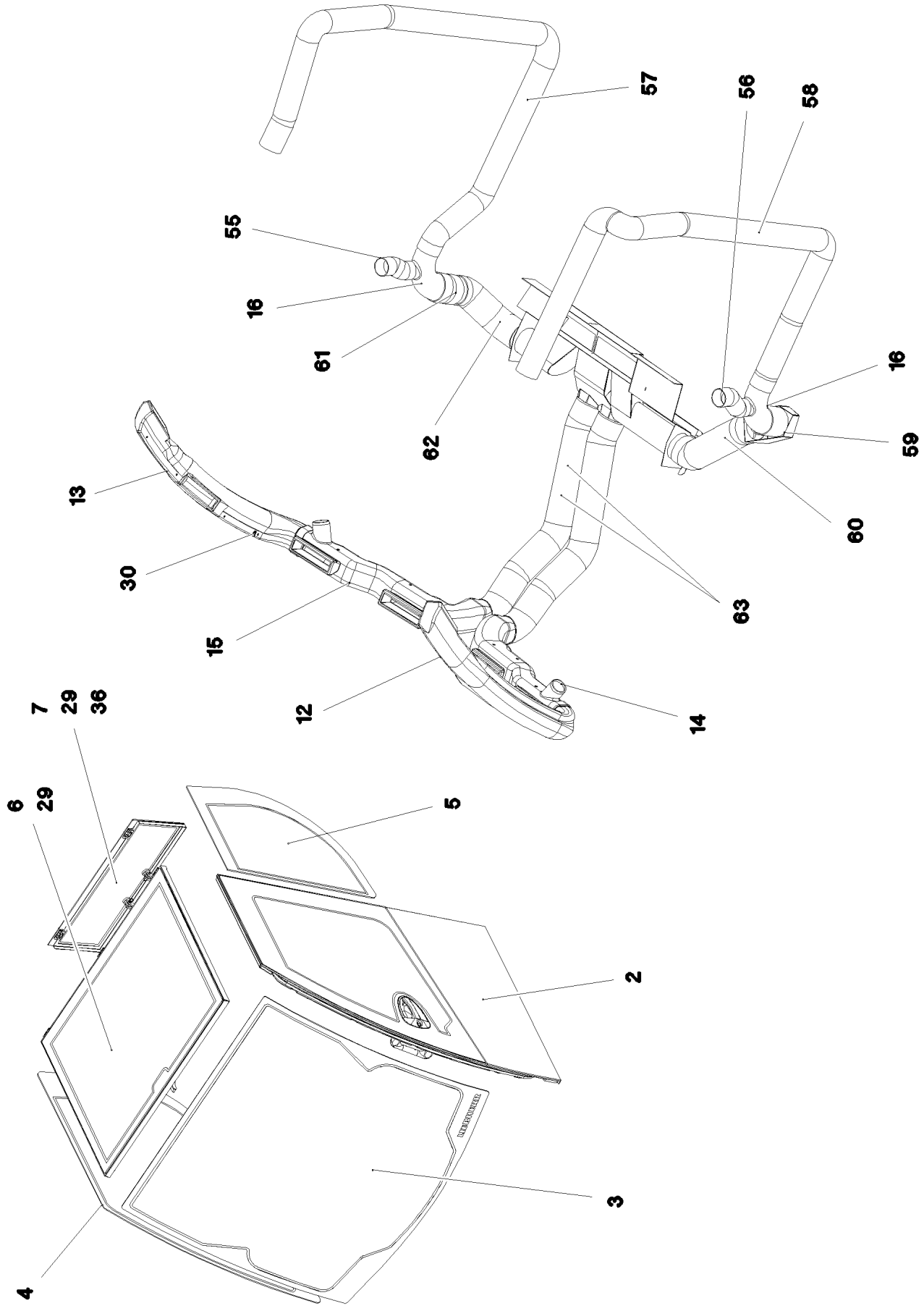

15.12.2020 072787	**etk_en_de_098201 LR 11000**	568 (6/8)
LIEBHERR	**CABIN, GLAZED** **KABINE VERGLAST**	**917202908**

Pos.	Item	Quantity	Description	Bezeichnung
2	917432008	1	SLIDING DOOR CPL. SPF ⇨ ❑ 571	SCHIEBETUER KPL.
3	976837708	1	FRONT WINDOW ESG-GLAS SPF	FRONTSCHEIBE
4	976837808	1	SIDE WINDOW RIGHT 4X1063X1377 ESG-G	SEITENSCHEIBE RE.
5	976837908	1	SIDE WINDOW LEFT 4X603.5X844 ESG-GLA	SEITENSCHEIBE LI.
6	964560908	1	ROOF WINDOW PRE-ASS. ⇨ ❑ 575	DACHSCHEIBE VORM.
7	964561008	1	REAR WINDOW PRE-ASS. SPF ⇨ ❑ 576	HECKSCHEIBE VORM.
8	964598008	1	WINDSHIELD WASHER INSTALLATION ⇨ ❑ 577	SCHEIBENWISCHANLAGE EIN
9	965063308	1	MONITOR CONSOLE ⇨ ❑ 580	MONITORKONSOLE
11	964598408	1	INTERIOR PANELING ⇨ ❑ 581	INNENVERKLEIDUNG
12	976955008	1	AIR GUIDE L PP SPF	LUFTFUEHRUNG LI.
13	976955108	1	AIR GUIDE R PP SPF	LUFTFUEHRUNG RE.
14	976967208	1	AIR GUIDE L PP SPF	LUFTFUEHRUNG LI.
15	976967308	1	AIR GUIDE R PP SPF	LUFTFUEHRUNG RE.
16	977176508	2	AIR DUCT PP SPF	LUFTFUEHRUNG
17	97058285	1	SEAL 25X1091X850 EPDM	DICHTUNG
18	97058307	1	SEAL 25X776X276 EPDM	DICHTUNG
19	10292000	2	VENTILATION	ENTLUEFTUNG
20	975218608	6	HOLDER 1.4308	HALTER
21	975384508	6	HOLDER 1.4308	HALTER
22	977046608	2	TUBE 30.0X2863 X5CRNI18-10	ROHR
23	977067308	1	PLATE 2X817X486 DC01 RAL 7016 SPF	BLECH
24	12100289	5	BLIND RIVET NUT M8 K=1,8-5 480H SPF	BLINDNIETMUTTER
26	964588408	1	GUIDE PRE-ASS. OBEN ⇨ ❑ 585	FUEHRUNG VORM.
27	964588308	1	GUIDE PRE-ASS. UNTEN ⇨ ❑ 586	FUEHRUNG VORM.
28	965419308	1	HAND GRIP WELDED SCHWARZ LACKIERT	HALTEGRIFF SCHWK.
29	12100589	10	COUNTERSUNK SCREW AEHNL.ISO 10642	SENKSCHRAUBE
30	408603508	2	COUNTERSUNK SCREW DIN 7991 M5,0X10,	SENKSCHRAUBE
31	10042592	29	BLIND RIVET NUT M5 K=1,0-3,5 ST A2C	BLINDNIETMUTTER
32	10042593	80	BLIND RIVET NUT M6 K=1,5-3,5 ST CR6-FRE	BLINDNIETMUTTER
33	977207008	1	PLATE 2X196X238 DC01 RAL 7016,SDGL,GT	BLECH
34	12207210	6	SOCKET HEAD SCREW ISO 4762 M5X30 8.8	ZYLINDERSCHRAUBE
35	10875584	2	SOCKET HEAD SCREW ISO 4762 M5X25 8.8	ZYLINDERSCHRAUBE
36	432003408	2	DOWEL PIN ISO 8752 5X12	SPANNSTIFT
37	11007849	1	BLIND	ROLLO
38	11007847	1	BLIND	ROLLO
39	11007848	1	BLIND	ROLLO
40	11840297	2	HEX SCREW EN 1665 M6X16 8.8 480H SPF	SECHSKANTSCHRAUBE
41	11450420	1	LEVER FASTENER	HEBELVERSCHLUSS
42	704259808	2	HINGE 27X32X42/180° GD-ZN SW GEPULV	SCHARNIER
43	10678375	2	STOP PLUG D10,7 LD-PE	STOPFEN
44	11651612	6	HEX SCREW ISO 4017 M8X16 8.8 480H SPF	SECHSKANTSCHRAUBE
45	10678377	2	MULTI-PLATE PLUG 28MM PE-LLD	LAMELLENSTOPFEN
46	964873308	1	CLAMP WELDED CONST.	HALTER SCHWK.
47	976788108	1	TUBE 30.0X495 X5CRNI18-10	ROHR
48	10285701	2	TEE 30 G-ALMG TROWALPOLIERT	T-STUECK
49	10440990	1	CROSS PIECE 30 G-ALMG TROWALPOLIER	KREUZSTUECK
50	975850708	1	HOUSING PUR SPF	GEHAEUSE
51	553027808	2	DIAPHRAGM SOCKET 29/37/44	MEMBRANTUELLE
52	262107814	3	CELL RUBBER 25X4 NEOPRENE	ZELLGUMMI
53	977915708	1	PLATE 2X201X127 DC01 FE//ZNNI8//CN//T0	BLECH
54	977915808	1	PLATE 2X201X128 DC01 FE//ZNNI8//CN//T0	BLECH
55	10425588	0.12	WARM AIR HOSE PAK	WARMLUFTSCHLAUCH

Pos.	Item	Quantity	Description	Bezeichnung
56	10425588	0.18	WARM AIR HOSE PAK	WARMLUFTSCHLAUCH
57	553181208	1.7	HEATING HOSE 70/PRIMAFLEX	HEIZUNGSSCHLAUCH
58	553181208	1.9	HEATING HOSE 70/PRIMAFLEX	HEIZUNGSSCHLAUCH
59	553018208	0.16	HEATING HOSE 89	HEIZUNGSSCHLAUCH
60	553018208	0.3	HEATING HOSE 89	HEIZUNGSSCHLAUCH
61	553018208	0.13	HEATING HOSE 89	HEIZUNGSSCHLAUCH
62	553018208	0.26	HEATING HOSE 89	HEIZUNGSSCHLAUCH
63	553018208	1.62	HEATING HOSE 89	HEIZUNGSSCHLAUCH
64	976077208	2	PLATE 2X103X117 DC01	BLECH
65	976193208	1	SEAL 78X64 30	DICHTUNG
66	10875592	2	SOCKET HEAD SCREW ISO 4762 M6X45 8.8	ZYLINDERSCHRAUBE
67	977512608	1	PLATE 1.5X75X75 DC01 RAL 7016,SDGL,GT	BLECH
68	964908308	1	COVER WELDED	DECKEL SCHWK.
69	964912508	1	INSULANT FLOOR PLATE ⇨ ❑ 587	DAEMMUNG BODENBLECH
70	977579608	1	COVER 1.5X954X977 DC01 RAL 7016,SDGL	DECKEL
71	917203608	1	CABIN SHEET METAL SECTIONS	KABINE BLECHTEILE
72	602424108	3	CABLE GLAND M16X1,5X4-11 MS	KABELVERSCHRAUBUNG
73	10007205	24	SOCKET HEAD SCREW ISO 4762 M8X25 A2	ZYLINDERSCHRAUBE
74	411903108	13	HEX NUT DIN 985 M8 A2-70	SECHSKANTMUTTER
75	11140469	7	WASHER ISO 7093-1 8 200HV 480H SPF	SCHEIBE
76	10875468	10	BUTTON HEAD SCREW AEHNL.ISO 7380-2	HALBRUNDKOPFSCHRAUBE
77	591570908	2	COVER LID POLYSTIC27-33 ABS	ABDECKKAPPE
78	11835043	2	BUTTON HEAD SCREW ISO 7380-2 M4X12 0	HALBRUNDKOPFSCHRAUBE
79	10875486	2	BUTTON HEAD SCREW AEHNL.ISO 7380-2	HALBRUNDKOPFSCHRAUBE
80	10875483	6	BUTTON HEAD SCREW ISO 7380-2 M5X10 0	HALBRUNDKOPFSCHRAUBE
81	965291708	1	PLATE WELDED RAL 7016,SDGL,GT SPF	BLECH SCHWK.
82	97060667	1	PLATE 3X78X86 DC01 RAL 7016,SDGL,GT	BLECH
83	978486708	1	SPRING 2X125X19 X10CRNI18-8	FEDER
84	10472890	2	RUBBER BUFFER 32X32XM6 ELASTOMER	GUMMIPUFFER
85	10875485	2	BUTTON HEAD SCREW AEHNL.ISO 7380-2	HALBRUNDKOPFSCHRAUBE
86	979515108	1	PLATE 3X80X1392 ALMG3 H111	BLECH

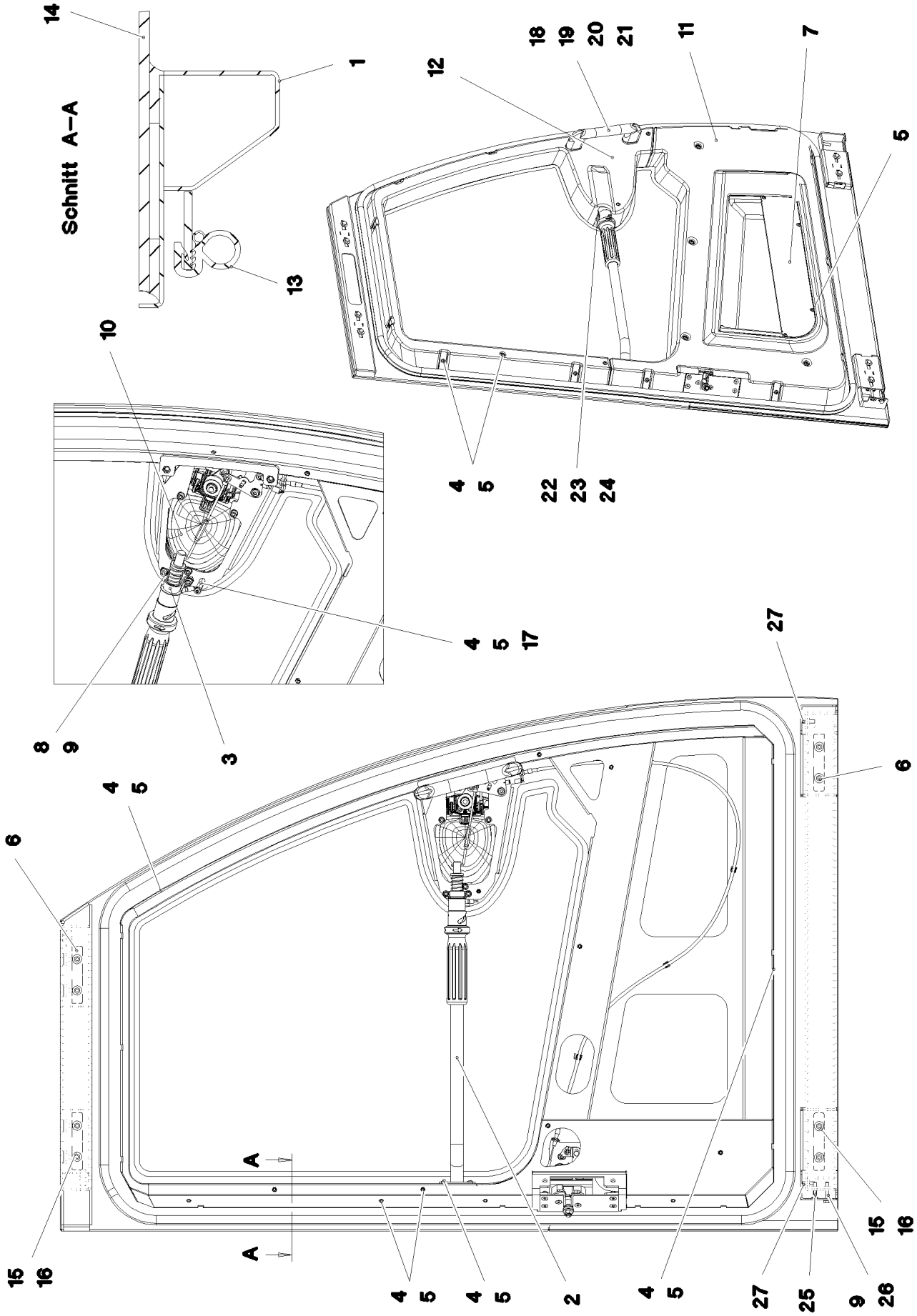

15.12.2020 075735	**etk_en_de_098201 LR 11000**	❑ 571 (1/2)
LIEBHERR	**SLIDING DOOR CPL.** **SCHIEBETUER KPL.**	**917432008**

Pos.	Item	Quantity	Description	Bezeichnung
2	964570508	1	PIPE WELDED RAL 7016 SPF	ROHR SCHWK.
3	977332608	1	PLATE 1.5X131X10 DC01 FE//ZNNI8//CN//T0	BLECH
4	10042592	23	BLIND RIVET NUT M5 K=1,0-3,5 ST A2C	BLINDNIETMUTTER
5	10875474	27	BUTTON HEAD SCREW ISO 7380-2 M5X16 0	HALBRUNDKOPFSCHRAUBE
6	976861108	4	PLATE 5X110X20 S355MC FE//ZNNI8//CN//T	BLECH
7	976861208	1	PLATE 1.5X500X111 DC01 RAL 7016 SPF	BLECH
8	11690044	2	SOCKET HEAD SCREW ISO 4762 M6X12 8.8	ZYLINDERSCHRAUBE
9	10197771	3	WASHER ISO 7089 6 200HV ZNNI-480H SPF	SCHEIBE
10	968080908	1	CLOSING DEVICE SCHIEBETUER ⇨ ❑ 573	SCHLIESSANLAGE
11	976873008	1	COVERS ABS-TPU SPF	VERKLEIDUNG
12	976873408	1	COVERS ABS-TPU SPF	VERKLEIDUNG
13	10300600	4.5	CLAMPING PROFILE 2X13,5X20 EPDM/MOO	KLEMMPROFIL
14	976885108	1	DOOR PANE ESG-GLAS SPF	TUERSCHEIBE
15	11644899	8	HEX SCREW ISO 4017 M6X20 8.8 480H SPF	SECHSKANTSCHRAUBE
16	10875648	8	WASHER ISO 7093-1 6 200HV 480H SPF	SCHEIBE
17	660044708	1	DISTANCE STUD M5X30	ABSTANDSBOLZEN
18	12100289	2	BLIND RIVET NUT M8 K=1,8-5 480H SPF	BLINDNIETMUTTER
19	10443309	1	HANDGRIP 215X25X59,2X169	HALTEGRIFF
20	10289803	2	WASHER ISO 7089 8 300HV 480H SPF	SCHEIBE
21	10875570	2	SOCKET HEAD SCREW ISO 4762 M8X55 8.8	ZYLINDERSCHRAUBE
22	977435008	1	PLATE 1.5X60X39 DC01 RAL 9005,M,GT SPF	BLECH
23	11690040	1	SOCKET HEAD SCREW ISO 4762 M5X10 8.8	ZYLINDERSCHRAUBE
24	11140403	1	WASHER ISO 7089 5 200HV 480H SPF	SCHEIBE
25	12100279	1	COUNTERSUNK SCREW ISO 10642 M6X30	SENKSCHRAUBE
26	12216946	1	HEX SCREW ISO 4017 M6X35 8.8 480H SPF	SECHSKANTSCHRAUBE
27	404400508	2	GRUB SCREW DIN 913 M6X25 45H VERZ	GEWINDESTIFT
50	811205108	1	ADHESIVE CLEANER 250ML	HAFTREINIGER
51	811203308	1	ADHESIVE 600ML FC-BEUTEL	KLEBER
52	811203108	1	TOOLING AGENT KANISTER5L +5/+35 °C	ABGLAETTMITTEL

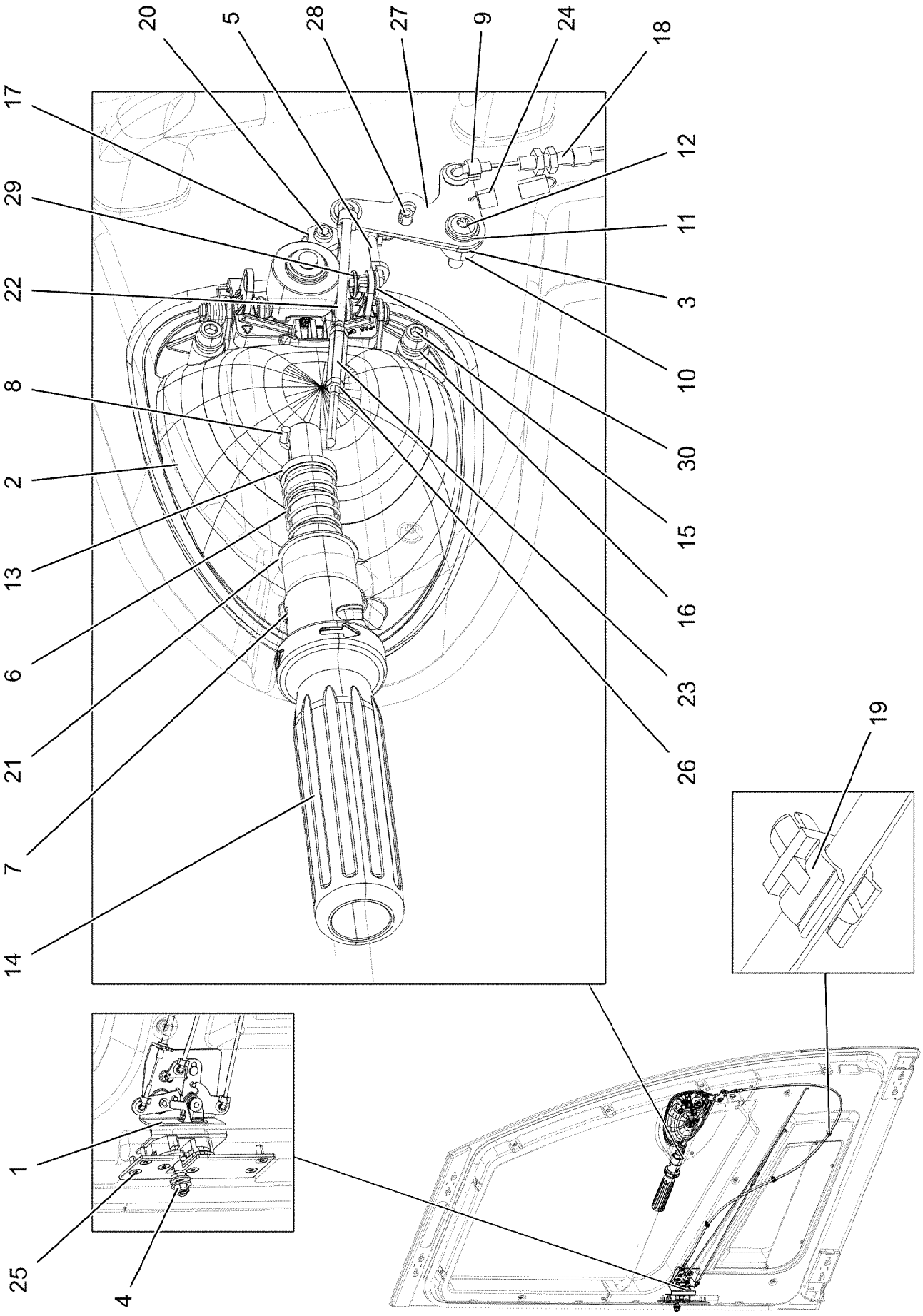

15.12.2020 075734 LIEBHERR	**etk_en_de_098201 LR 11000** **CLOSING DEVICE** **SCHLIESSANLAGE**	❑ 573 (1/2) **968080908**

Pos.	Item	Quantity	Description	Bezeichnung
1	11006392	1	LOCK WITH FALLING LATCH LINKS	DREHFALLENSCHLOSS
(14)	704279708	3	BAR LINKAGE CLIP	GESTAENGECLIP
2	11007272	1	OUTSIDE HANDLE ZUG	AUSSENGRIFF
3	976866008	1	PLATE 2X20X54 DC01 FE//ZNNI8//CN//T0	BLECH
4	11005988	1	CLOSING PIN	SCHLIESSBOLZEN
5	976866208	1	LINKAGE 4.0X62 ST	GESTAENGE
6	560019208	1	PRESSURE SPRING	DRUCKFEDER
7	430604708	1	PARALLEL PIN ISO 2338 6M6X32 ST	ZYLINDERSTIFT
8	976866508	1	LINKAGE 4.0X78 ST	GESTAENGE
9	704279708	2	BAR LINKAGE CLIP	GESTAENGECLIP
10	97002990	1	BUSHING 16X12 1.4301	BUCHSE
11	10875643	1	WASHER ISO 7093-1 5 200HV 480H SPF	SCHEIBE
12	10412853	1	BUTTON HEAD SCREW AEHNL.ISO 7380-2	HALBRUNDKOPFSCHRAUBE
13	976872208	1	DAMPERS 24.6X120 PA6	SCHIEBER
14	976872408	1	SLEEVE 48X204 PA6	HUELSE
15	11690044	3	SOCKET HEAD SCREW ISO 4762 M6X12 8.8	ZYLINDERSCHRAUBE
16	10197771	3	WASHER ISO 7089 6 200HV ZNNI-480H SPF	SCHEIBE
17	410120308	2	HEX NUT ISO 4035 M8 04 A2C	SECHSKANTMUTTER
18	10424581	1	BOWDEN PULL SYSTEM L=1300 FWK	BOWDENZUG
19	704280508	3	CABLE CLAMP POLYAMID	LEITUNGSHALTER
20	10288794	1	THRUST PIECE	DRUCKSTUECK
21	591058908	1	WASHER	SCHEIBE
22	977724408	1	LINKAGE 4.0X106 ST	GESTAENGE
23	602017808	1	DISTANCE STUD M4X30 VERZ	ABSTANDSBOLZEN
24	10443769	2	TENSION SPRING 0,8X8X26,5 EN10270-3	ZUGFEDER
25	10875551	4	COUNTERSUNK SCREW DIN 7991 M6X16 8	SENKSCHRAUBE
26	10875619	2	HEX NUT ISO 4032 M4 8 480H SPF	SECHSKANTMUTTER
27	977874608	1	PLATE 2X67X47 X5CRNI18-10	BLECH
28	432003408	1	DOWEL PIN ISO 8752 5X12	SPANNSTIFT
29	704259608	1	RAPID FIXING	SCHNELLBEFESTIGER
30	704280008	1	BAR LINKAGE CLIP D 4,0MM T 3,0MM PA6	GESTAENGECLIP

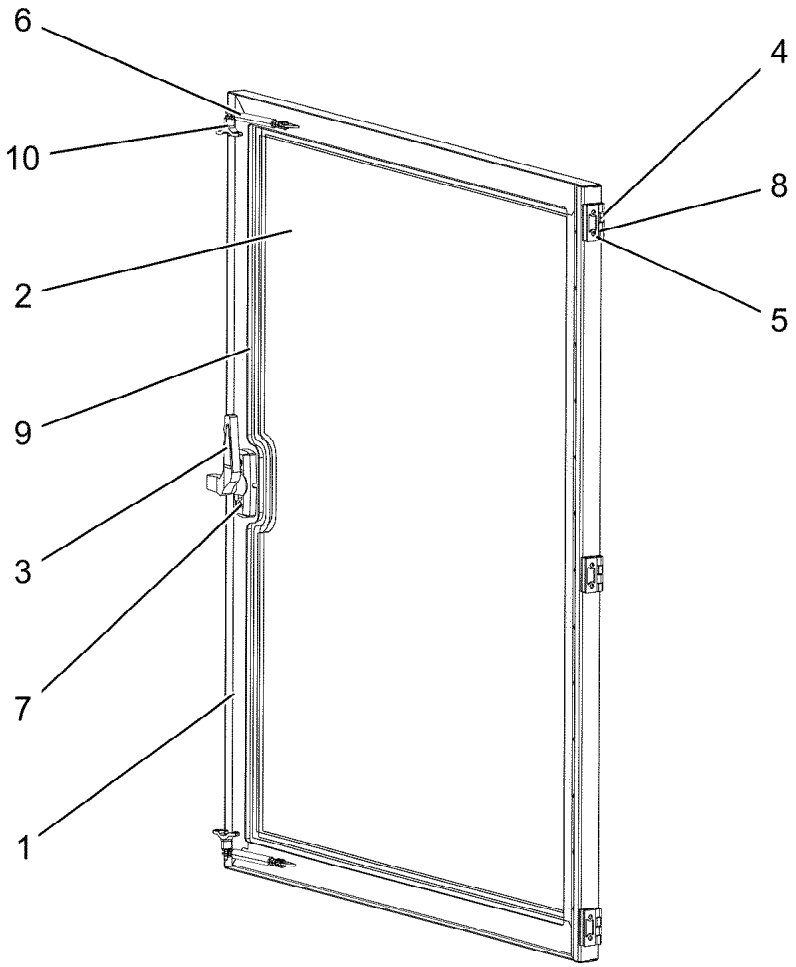

Pos.	Item	Quantity	Description	Bezeichnung
1	964698008	1	FRAME WELDED RAL 9005,M,GT SPF	RAHMEN SCHWK.
2	976838008	1	ROOF WINDOW SPF	DACHSCHEIBE
3	591066808	1	HANDLE	HANDGRIFF
4	10871177	3	SCREW-ON HINGE 25X25X50/180° AISI 316	ANSCHRAUBSCHARNIER
5	10042593	6	BLIND RIVET NUT M6 K=1,5-3,5 ST CR6-FRE	BLINDNIETMUTTER
6	10412871	2	GAS SPRING 12X50-130N	GASFEDER
7	10875563	2	SOCKET HEAD SCREW DIN 7984 M6X12 08	ZYLINDERSCHRAUBE
8	12100589	6	COUNTERSUNK SCREW AEHNL.ISO 10642	SENKSCHRAUBE
9	262109108	3.7	CELL RUBBER 8X10	ZELLGUMMI
10	12103691	2	QUICK RELEASE PIN 4X55,5X10 NIROSTA	KUGELSPERRBOLZEN

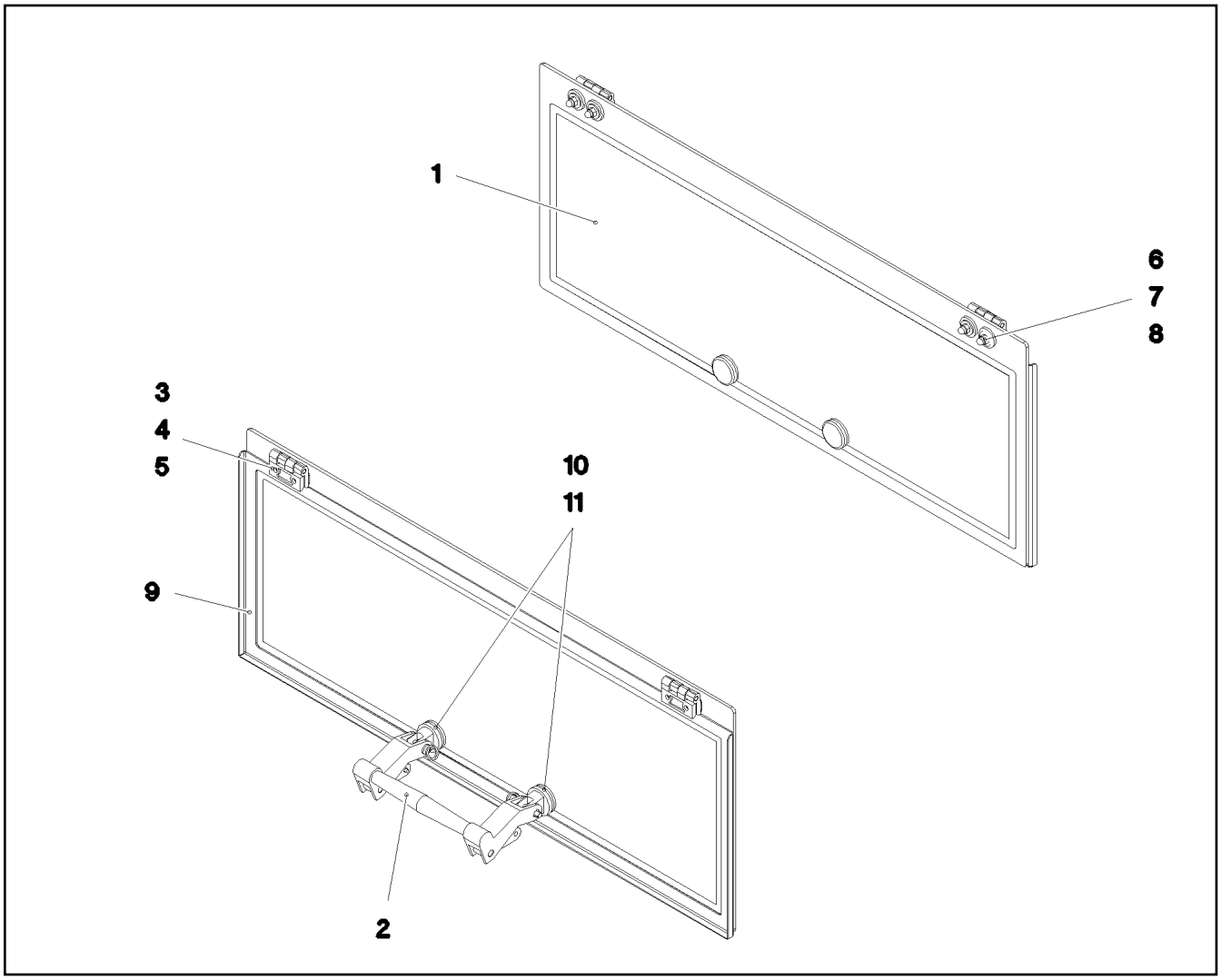

Pos.	Item	Quantity	Description	Bezeichnung
1	976838108	1	REAR WINDOW ESG-GLAS SPF	HECKSCHEIBE
2	10292023	1	HINGED HANDLE KUNSTSTOFF	AUSSTELLGRIFF
3	10871177	2	SCREW-ON HINGE 25X25X50/180° AISI 316	ANSCHRAUBSCHARNIER
4	975221608	2	SHEET 50X20X2 PE	PLATTE
5	12100589	4	COUNTERSUNK SCREW AEHNL.ISO 10642	SENKSCHRAUBE
6	288183108	6	WASHER RD25X6 PA6G SCHWARZ	SCHEIBE
7	10875648	6	WASHER ISO 7093-1 6 200HV 480H SPF	SCHEIBE
8	10219361	6	CAP NUT DIN 1587 M6 A2-70	HUTMUTTER
9	977722108	1	PLATE 1.5X801X289 DC01 RAL 9005,M,GT	BLECH
10	11481788	2	WASHER 13X34X3 GUMMI	SCHEIBE
11	10875524	2	HEX SCREW ISO 4017 M5X20 8.8 480H SPF	SECHSKANTSCHRAUBE

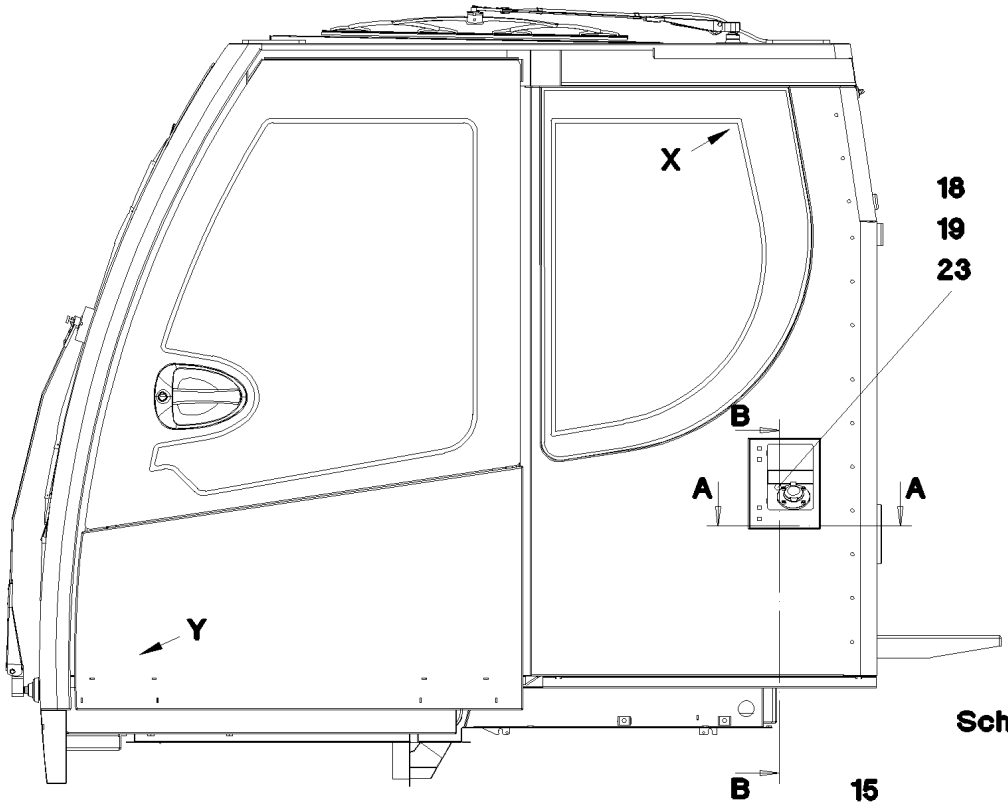

Schnitt B–B

Schnitt A–A

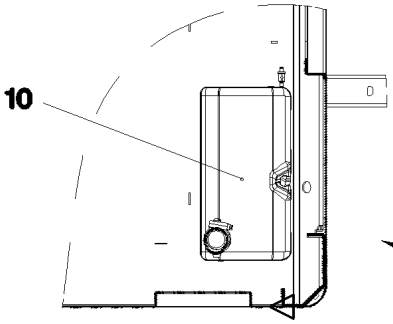

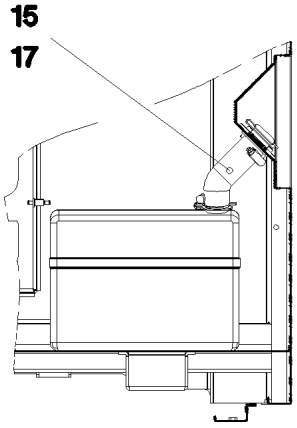

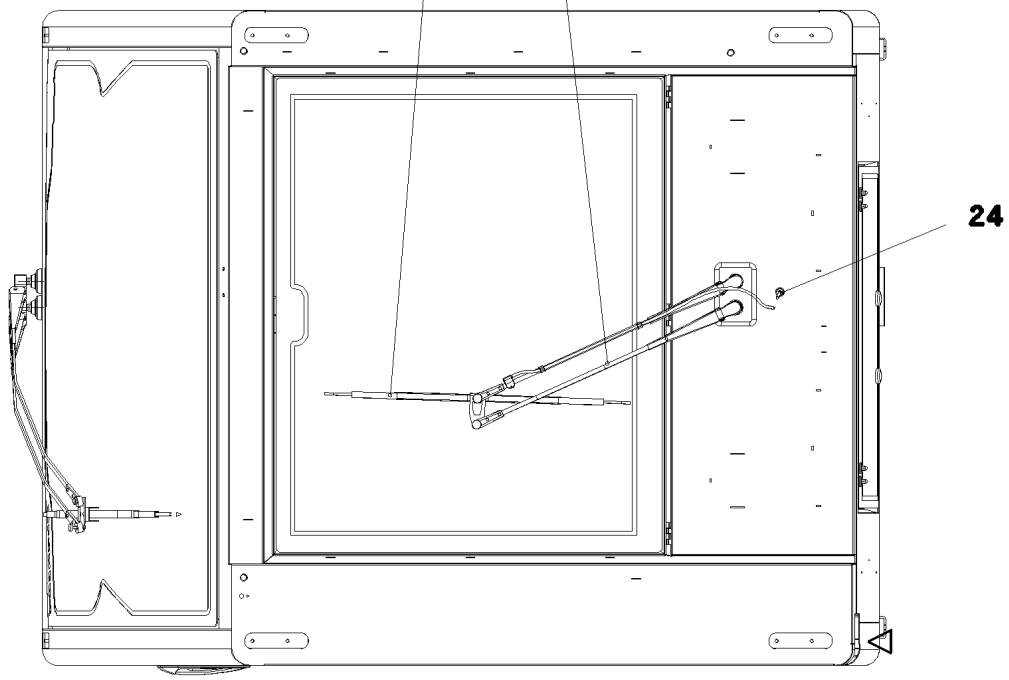

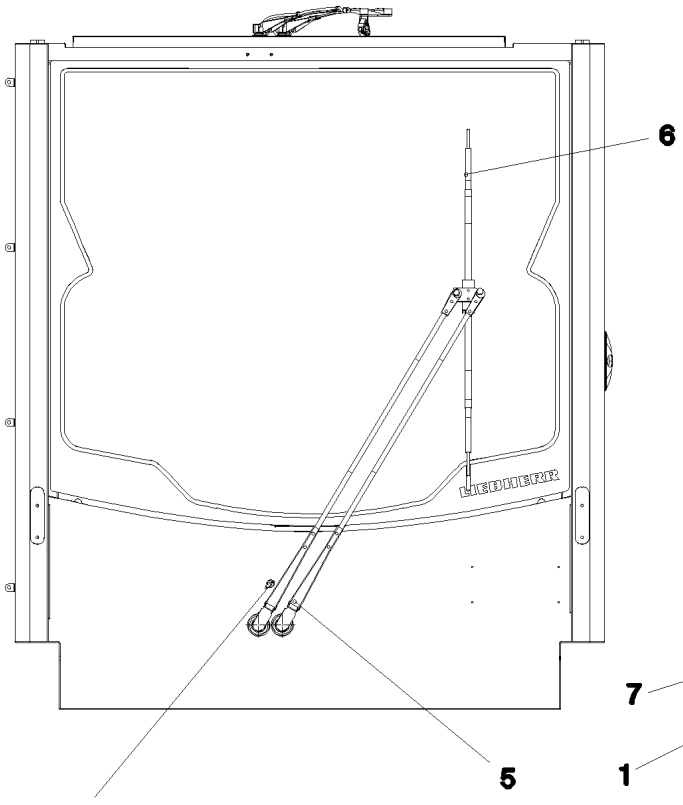

Ansicht X

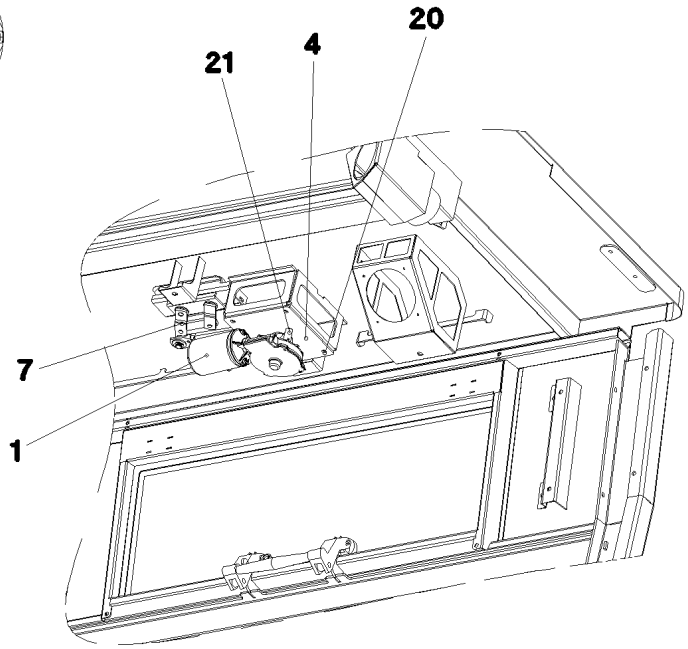

Ansicht Z

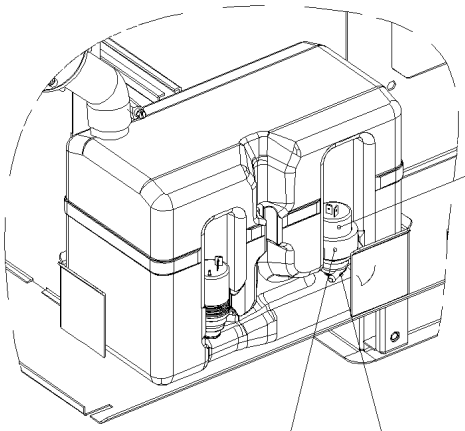

Ansicht Y

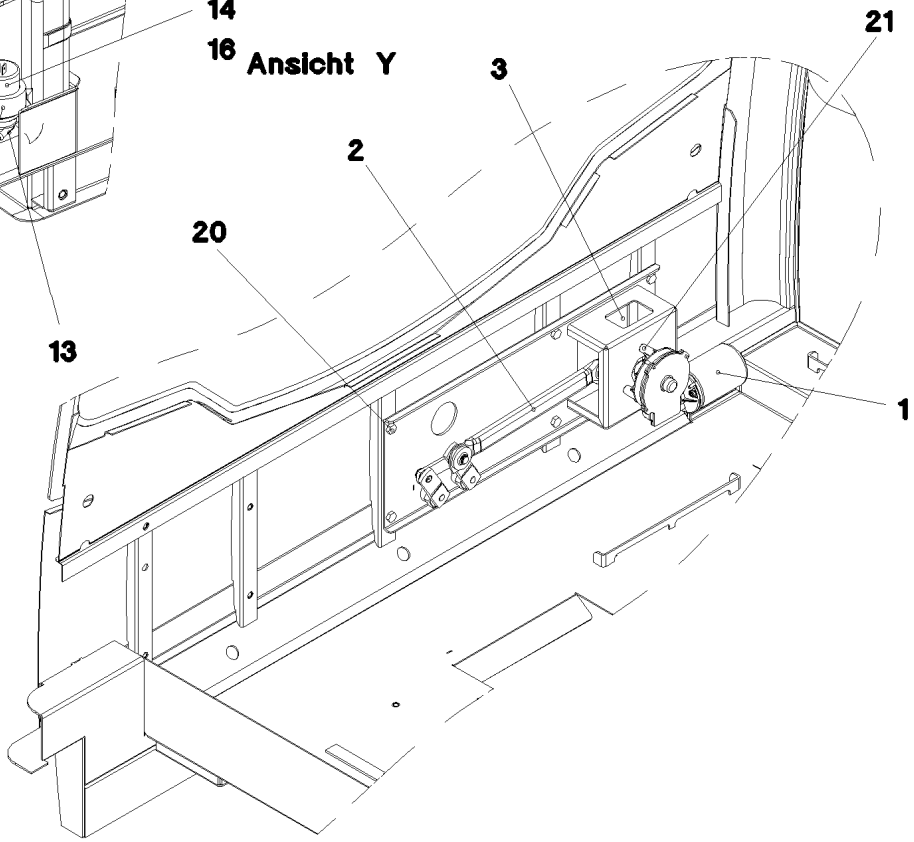

Pos.	Item	Quantity	Description	Bezeichnung
1	10292021	2	WIPER MOTOR 55NM 24V SPF	WISCHERMOTOR
2	10412880	1	WIPER FRAME 12	WISCHERGESTAENGE
3	964598308	1	BRACKET WELDED CONST. FE//ZNNI8//CN/	KONSOLE SCHWK.
4	976958808	1	PLATE 3X151X136 S355MC FE//ZNNI8//CN//T	BLECH
5	10412881	1	WIPER ARM 1000MM	WISCHERARM
6	10292017	1	WIPER BLADE 1000	WISCHERBLATT
7	10412879	1	WIPER FRAME 10	WISCHERGESTAENGE
8	10292014	1	WIPER ARM 650MM	WISCHERARM
9	10292016	1	WIPER BLADE 700	WISCHERBLATT
10	10036977	1	WATER BASIN 8L KUNSTSTOFF	WASSERBEHAELTER
11	10036974	1	ADAPTOR KUNSTSTOFF	ADAPTER
12	591055408	1	PUMP MP41 SPF	PUMPE
13	591055508	1	SPOUT 6,5/6,5/2 GUMMI	TUELLE
14	11000710	10	WATER HOSE DN4-RAUCLAIR-E PVC TRAN	WASSERSCHLAUCH
15	10878445	2	HOSE CLAMP 45/30-45/9 W3	SCHLAUCHSCHELLE
16	591055608	2	NON-RETURN VALVE	RUECKSCHLAGVENTIL
17	977437608	1	TUBE EPDM	ROHR
18	977437808	1	FLANGE POM	FLANSCH
19	726421208	1	O-RING 42X3 NBR90	O-RING
20	406506308	6	HEX SCREW ISO 4017 M8X16 8.8 BLANK	SECHSKANTSCHRAUBE
21	10875468	6	BUTTON HEAD SCREW AEHNL.ISO 7380-2	HALBRUNDKOPFSCHRAUBE
23	240046502	4	SOCKET HEAD SCREW ISO 4762 M5X16 8.8	ZYLINDERSCHRAUBE
24	591051008	2	SWIVEL ELBOW	WINKELSTUTZEN

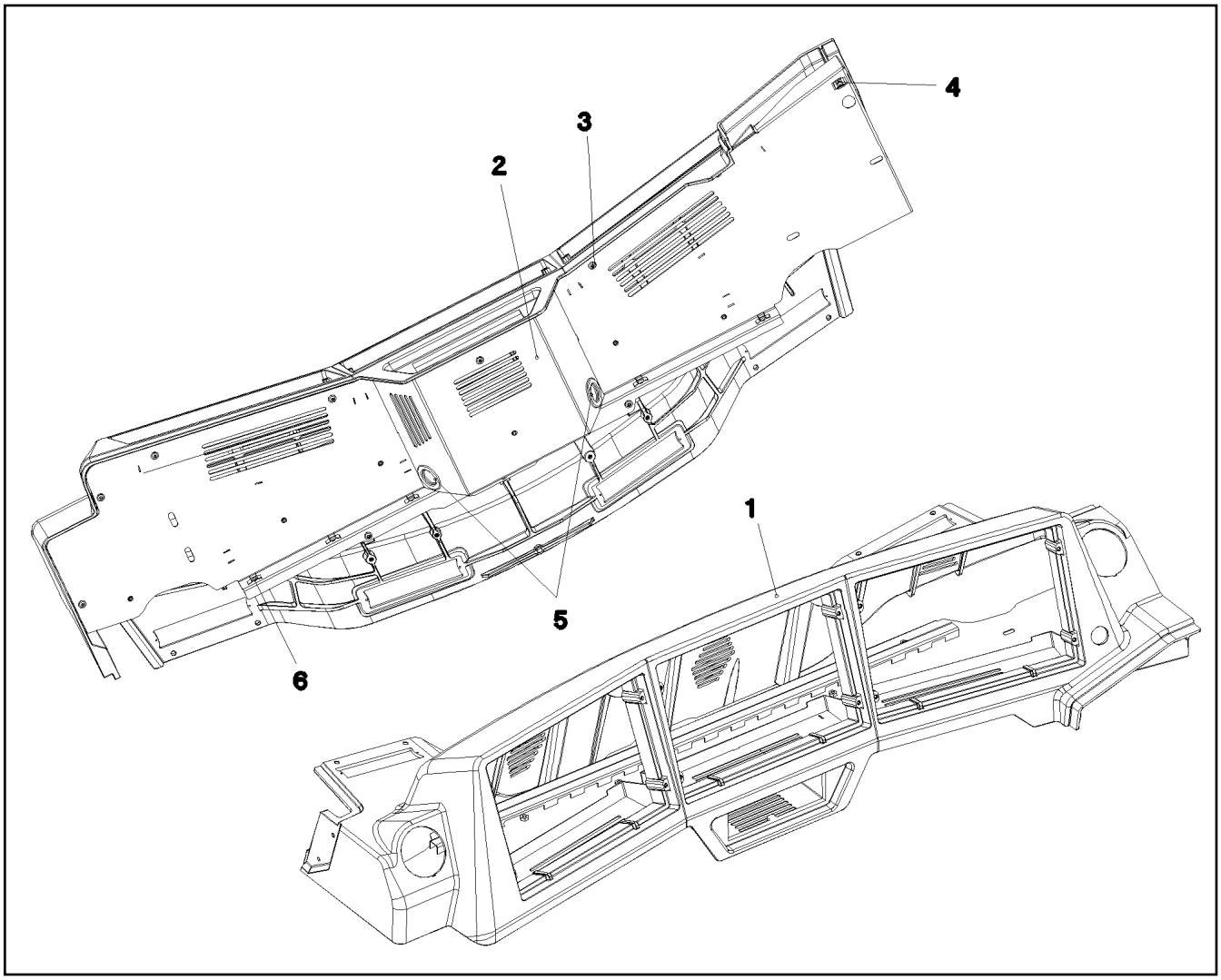

Pos.	Item	Quantity	Description	Bezeichnung
1	977903308	1	MONITOR CONSOLE PU SPF	MONITORKONSOLE
2	964987308	1	COVER ST. CONST. RAL 7016 SPF	ABDECKUNG SCHWK.
3	10875483	11	BUTTON HEAD SCREW ISO 7380-2 M5X10 0	HALBRUNDKOPFSCHRAUBE
4	413003108	1	CAGE NUT M8	KAEFIGMUTTER
5	553027808	2	DIAPHRAGM SOCKET 29/37/44	MEMBRANTUELLE
6	11492315	7	CABLE CLIP HOLDER 8,1X-SCHWARZ PA66	KABELBINDERHALTER

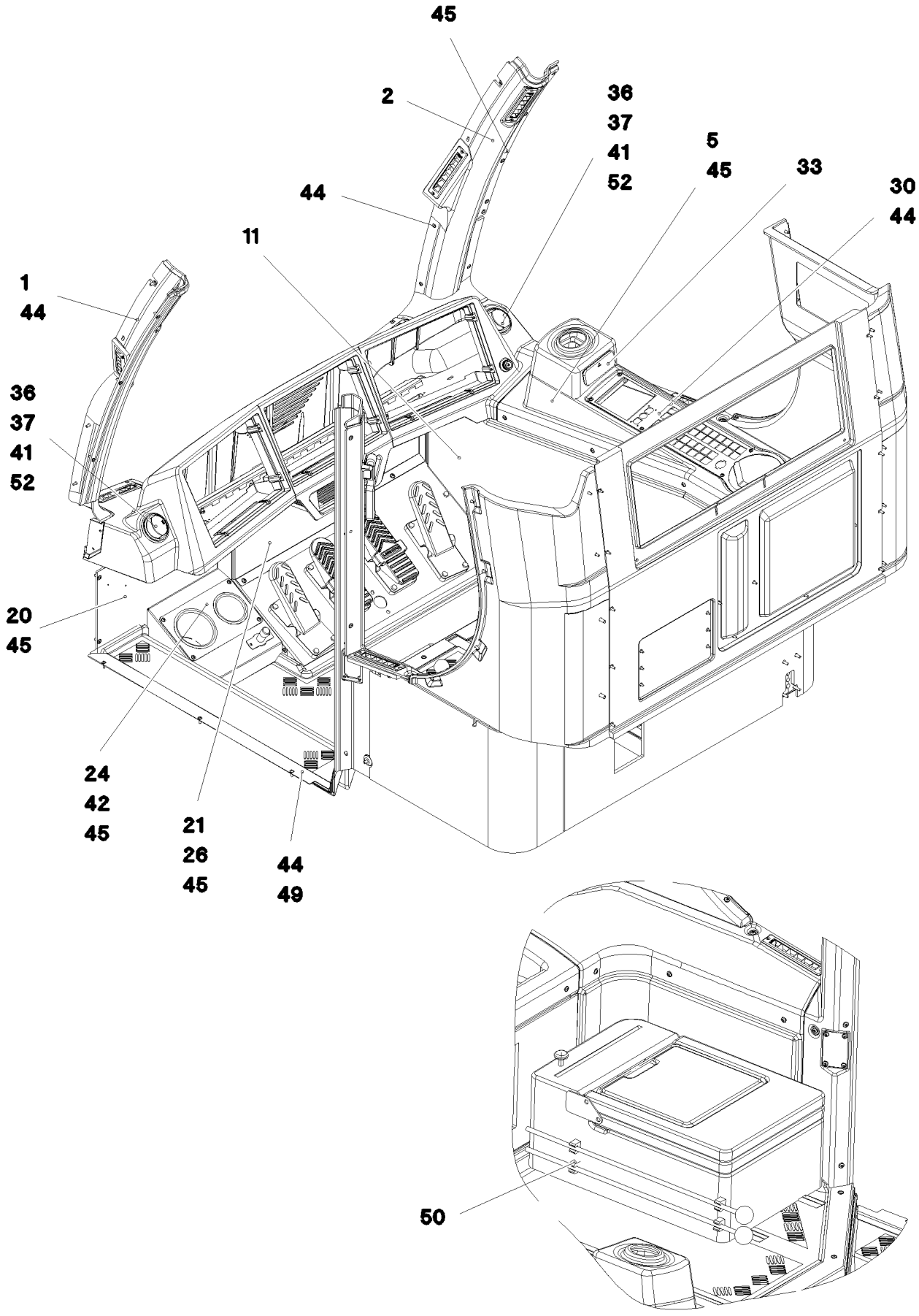

15.12.2020 052588 LIEBHERR	**etk_en_de_098201 LR 11000** **INTERIOR PANELING** **INNENVERKLEIDUNG**	❑ 581 (1/4) **964598408**

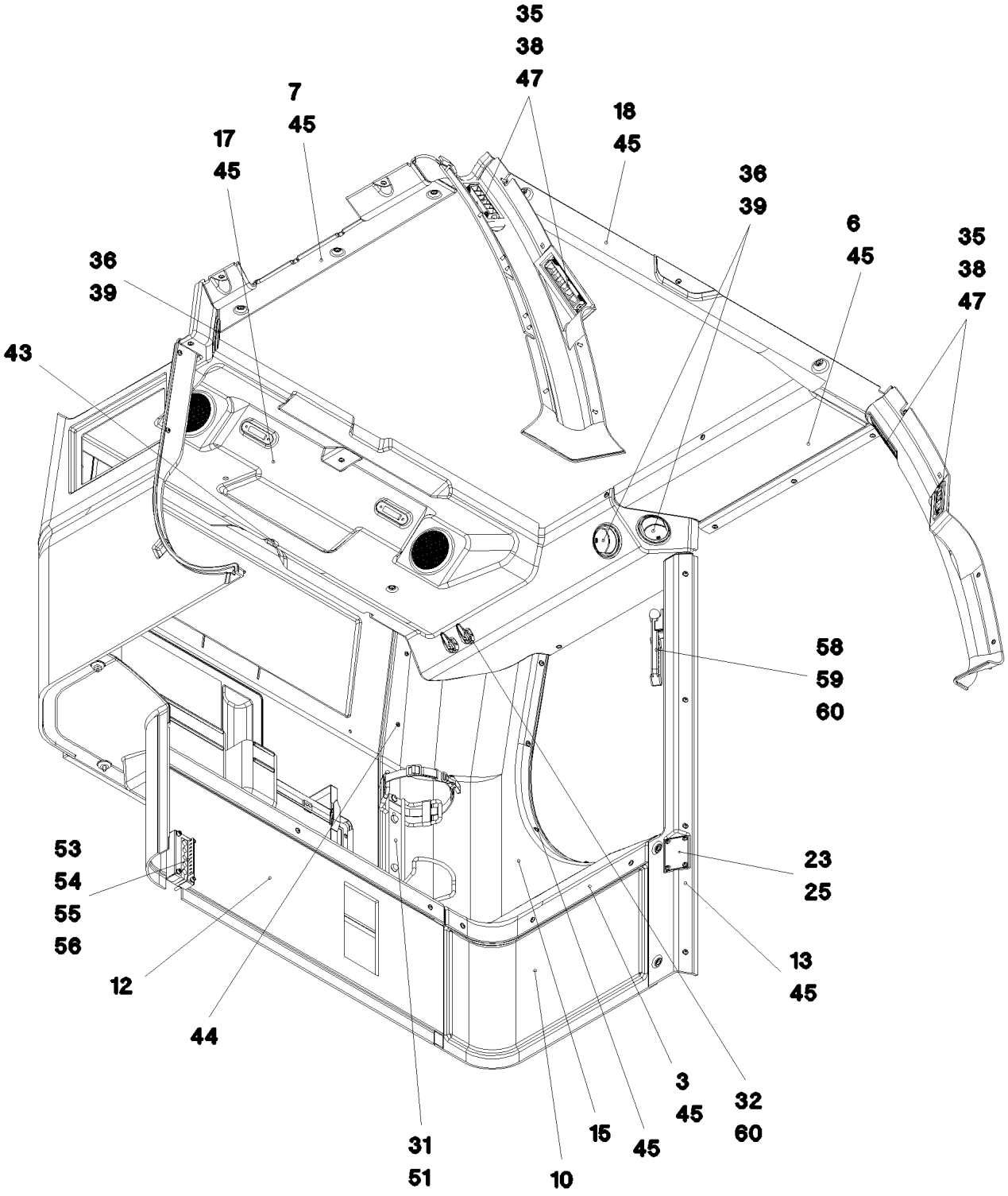
35
38
47
7
45
17
45
18
45
36
39
6
45
35
38
47
36
39
43
58
59
60
53
54
55
56
23
25
12
13
45
44
3
45
32
60
31
51
10
15
45

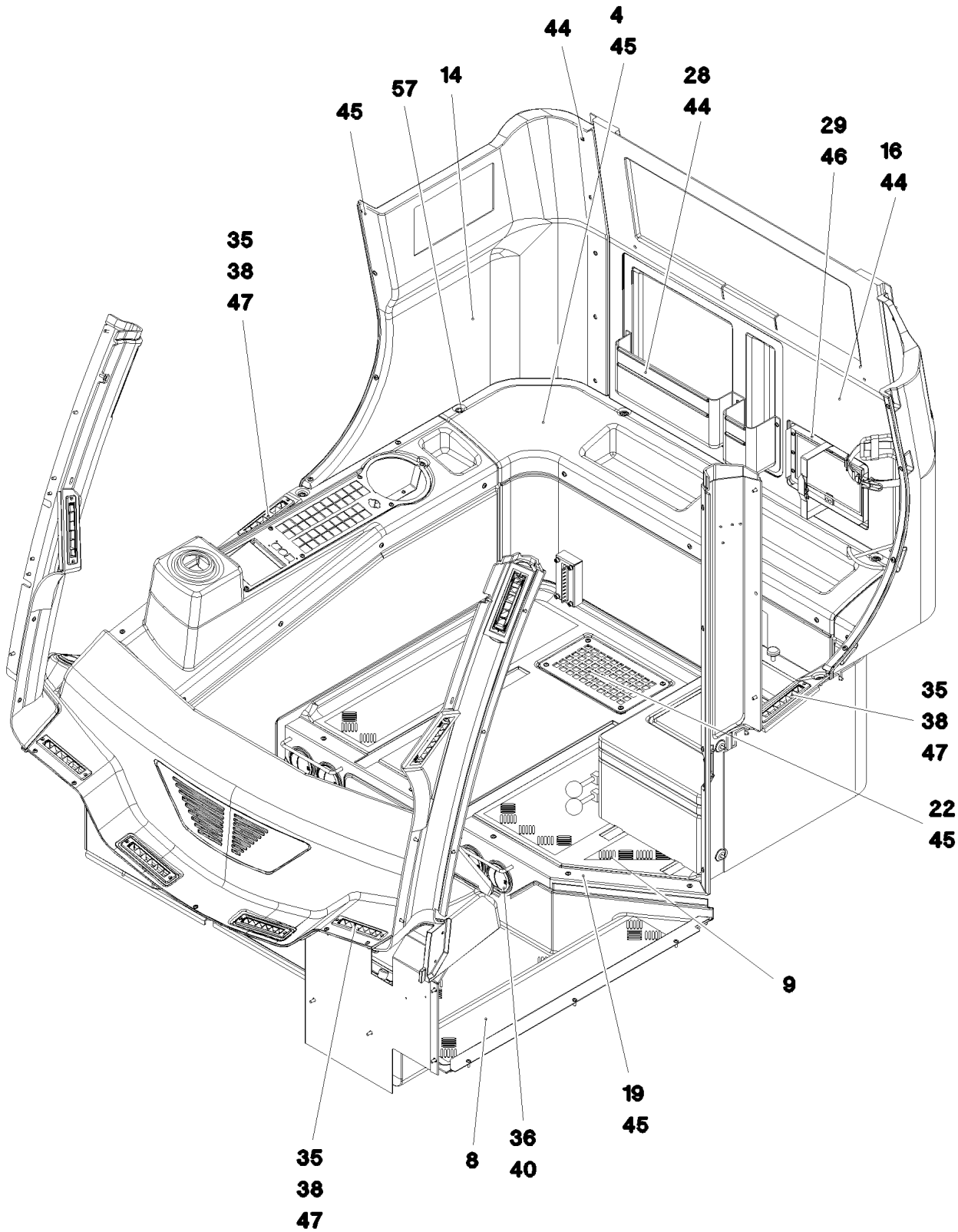
44
4
45
57
14
28
44
45
29
46
16
44
35
38
47
35
38
47
22
45
9
19
45
35
38
47
8
36
40

Pos.	Item	Quantity	Description	Bezeichnung
1	976965608	1	A COLUMN CLADDING LEFT SPF	VERKLEIDUNG A-SAEULE LI.
2	976965708	1	A COLUMN CLADDING RIGHT SPF	VERKLEIDUNG A-SAEULE RE.
3	976989008	1	PANELLING REST SPF	VERKLEIDUNG ABLAGE
4	976989108	1	PANELLING REST SPF	VERKLEIDUNG ABLAGE
5	976989208	1	COVERS SPF	VERKLEIDUNG
6	977145108	1	PANELLING,STRUT LEFT SPF	VERKLEIDUNG HOLM LI.
7	977145208	1	SMALL HILL COVERING SPF	VERKLEIDUNG HOLM RE.
8	977145308	1	FLOOR MAT 1214X894X209 PU-SCHAUM SP	BODENMATTE
9	977145408	1	FLOOR MAT 1188X829X28 PU-SCHAUM SP	BODENMATTE
10	976982408	1	COVERING LEFT BOTTOM	VERKLEIDUNG UNTEN LINKS
11	976982508	1	COVERING RIGHT BOTTOM 15X1408X592	VERKLEIDUNG UNTEN RECHTS
12	976982608	1	COVERS	VERKLEIDUNG
13	976982708	1	PANELLING,LEFT SPF	VERKLEIDUNG LI.
14	977080408	1	PANELLING ABOVE RIGHT	VERKLEIDUNG OBEN RECHTS
15	977080608	1	PANELLING,LEFT	VERKLEIDUNG LI.
16	977080708	1	CLADDING REAR PANEL 0X1006X844	VERKLEIDUNG RUECKWAND
17	977104008	1	PANELLING ROOF SPF	VERKLEIDUNG DACH
18	977145508	1	PANELLING ROLLER BLIND SPF	VERKLEIDUNG ROLLO
19	964944108	1	SHUTTER WELDED RAL 7016 SPF	BLENDE SCHWK.
20	976833108	1	PLATE 2X515X476 DC01 RAL 7016 SPF	BLECH
21	976832908	1	PLATE 1.5X812X326 DC01 RAL 7016 SPF	BLECH
22	977224608	1	PLATE 3X280X170 DC01 RAL 7016 SPF	BLECH
23	978667508	1	PLATE 1.5X85X54 DC01	BLECH
24	966817308	1	HOLDER PRE-ASSEMBLY	HALTER VORM.
25	10875483	4	BUTTON HEAD SCREW ISO 7380-2 M5X10 0	HALBRUNDKOPFSCHRAUBE
26	553027808	1	DIAPHRAGM SOCKET 29/37/44	MEMBRANTUELLE
28	740300008	1	POCKET KUNSTSTOFF	TASCHE
29	704221308	1	HOLDER 260X170X19X1,5 ALMG3	HALTER
31	890101408	1	HOLDER	HALTER
32	591050108	2	COAT HOOK	GARDEROBENHAKEN
33	10291997	1	ASH TRAY KUNSTSTOFF	ASCHENBECHER
35	10292013	10	ROLLING NOZZLE	WALZENDUESE
36	553193208	9	OUTLET JET D=82 T=5 PA	AUSSTROEMDUESE
37	10424785	2	REDUCING PIECE 81,5/53,5 POLYAMID	REDUZIERSTUECK
38	972561308	10	SEALING FRAME 10X60X 185 PUR-SCHAUM	DICHTRAHMEN
39	972561508	3	SEALING FRAME RD92X20 DI=80 PUR-SCH	DICHTRAHMEN
40	977615308	4	PLATE 2.5X86X86 DC01 RAL 9005,M,GT SPF	BLECH
41	10425588	0.4	WARM AIR HOSE PAK	WARMLUFTSCHLAUCH
42	262103908	0.6	EDGE PROTECTION 1-2X9,5X6,5	KANTENSCHUTZ
43	10875447	1	DISTANCE STUD M6X50 STAHL 480H SPF	ABSTANDSBOLZEN
44	10875474	46	BUTTON HEAD SCREW ISO 7380-2 M5X16 0	HALBRUNDKOPFSCHRAUBE
45	10875468	93	BUTTON HEAD SCREW AEHNL.ISO 7380-2	HALBRUNDKOPFSCHRAUBE
46	11835043	6	BUTTON HEAD SCREW ISO 7380-2 M4X12 0	HALBRUNDKOPFSCHRAUBE
47	10876382	20	SHEET-METAL SCREW ISO 7050 ST3,5X16 4	BLECHSCHRAUBE
49	977616408	1	PLATE 1.5X872X70 X5CRNI18-10 GLASPERL	BLECH
50	602116008	4	LATCH CLAMP	RIEGELKLEMME
51	10875486	2	BUTTON HEAD SCREW AEHNL.ISO 7380-2	HALBRUNDKOPFSCHRAUBE
52	550838008	4	HOSE CLAMP 50/40-60/12 W3	SCHLAUCHSCHELLE
53	976094108	1	PLATE 1.5X174X114 DC01 RAL 7037 SPF	BLECH
54	976094308	1	SEAL 120X60X 30 SCHWARZ	DICHTUNG
55	10876359	4	SOCKET HEAD SCREW ISO 4762 M6X55 8.8	ZYLINDERSCHRAUBE
56	10197771	4	WASHER ISO 7089 6 200HV ZNNI-480H SPF	SCHEIBE
57	413002808	1	CAGE NUT M6	KAEFIGMUTTER
58	885042208	1	EMERGENCY HAMMER	NOTHAMMER
59	885042308	1	FASTENER	HALTERUNG
60	12219805	8	PAN-HEAD SCREW ISO 7045 M4X14 4.8 480	FLACHKOPFSCHRAUBE

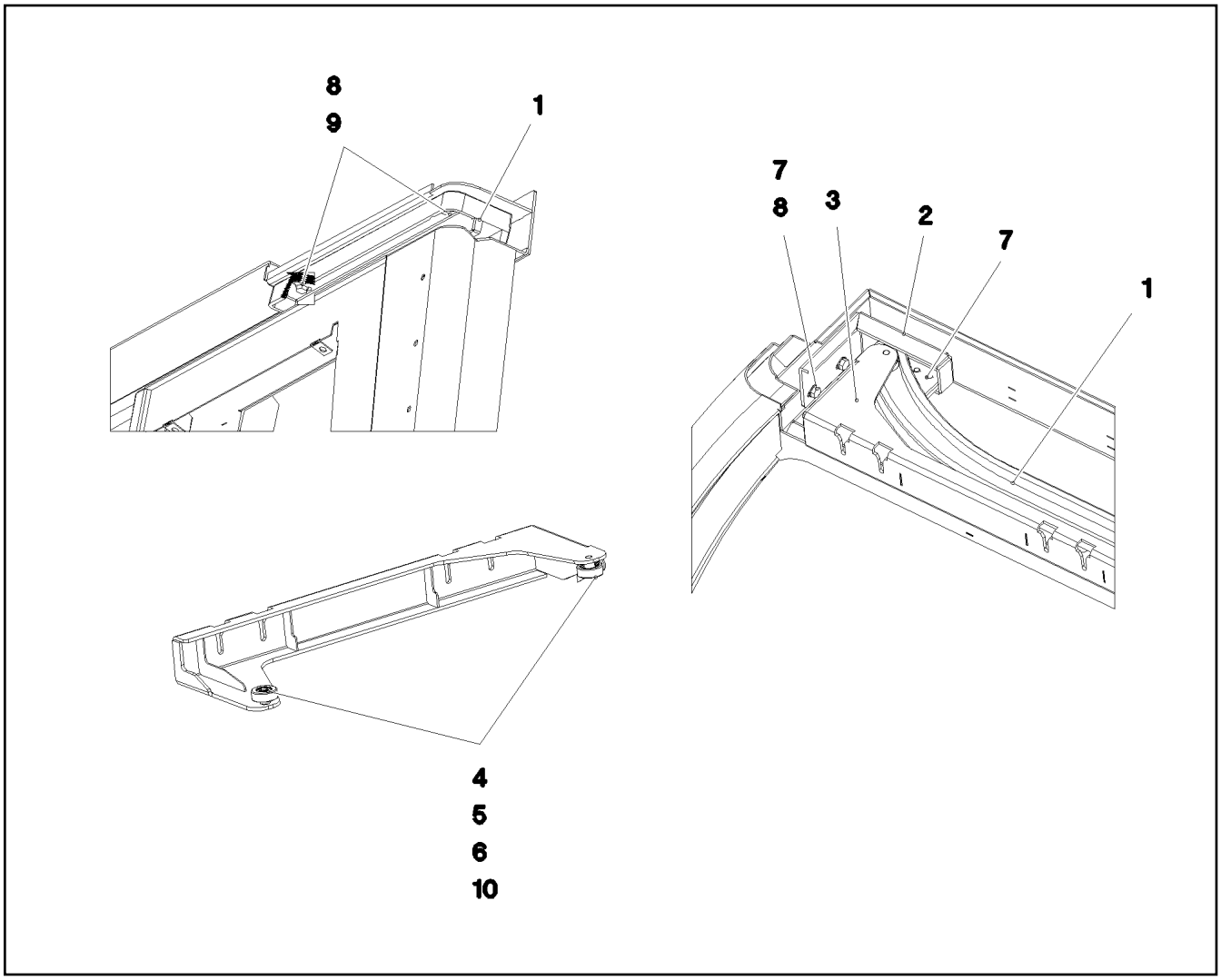

Pos.	Item	Quantity	Description	Bezeichnung
1	977183108	1	GUIDE 45X1319X189 ALZN10SI8MG	FUEHRUNG
2	977392908	1	PLATE RAL 7016, SDGL, GT 4X293X96 S31	BLECH
3	964580308	1	CLAMP WELDED CONST. RAL 7016, SDGL,	HALTER SCHWK.
4	745129501	2	DEEP GROOVE BALL BEARING DIN 625 S6	RILLENKUGELLAGER
5	978100308	2	ROLLER 30X11 X20CR13	ROLLE
6	10450160	2	LOCKING RING DIN 471 8X0,8 EDELSTAHL	SICHERUNGSRING
7	11651612	4	HEX SCREW ISO 4017 M8X16 8.8 480H SPF	SECHSKANTSCHRAUBE
8	10289803	4	WASHER ISO 7089 8 300HV 480H SPF	SCHEIBE
9	502618908	2	HEX SCREW ISO 4017 M8X22 8.8	SECHSKANTSCHRAUBE
10	12100655	2	LOCKING RING DIN 472 22X1 480H SPF	SICHERUNGSRING

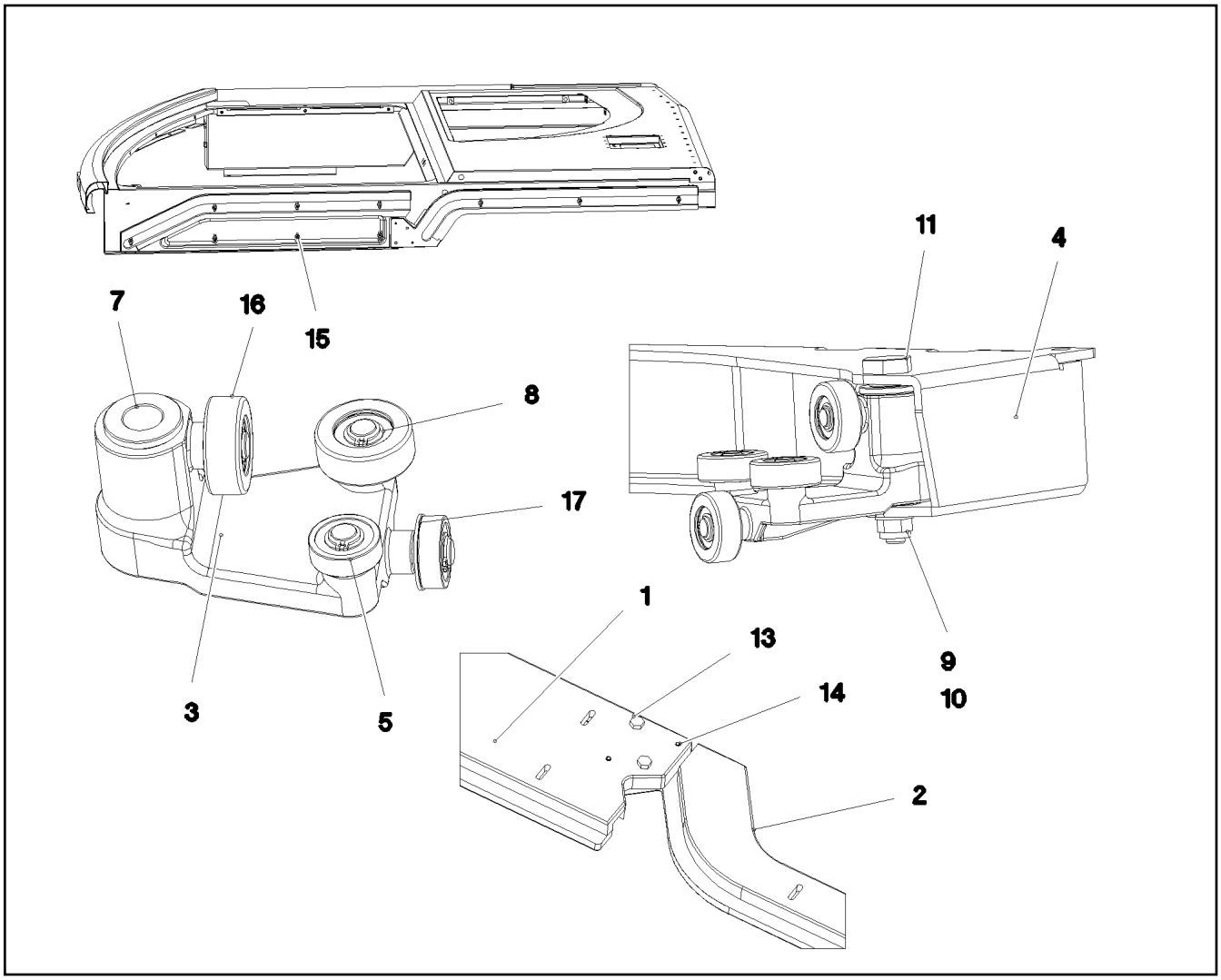

Pos.	Item	Quantity	Description	Bezeichnung
1	977183308	1	GUIDE 32X897X173 ALZN10SI8MG	FUEHRUNG
2	977279408	1	GUIDE 30X932X173 ALZN10SI8MG	FUEHRUNG
3	964788008	2	SLEIGH CPL.	SCHLITTEN KPL.
4	964604608	1	CLAMP WELDED CONST. RAL 7016,SDGL,G	HALTER SCHWK.
5	745129501	8	DEEP GROOVE BALL BEARING DIN 625 S6	RILLENKUGELLAGER
7	10424489	4	FLANGE SLEEVE 18X12X12 SINT A50	BUNDLAGER
8	10450160	8	LOCKING RING DIN 471 8X0,8 EDELSTAHL	SICHERUNGSRING
9	10289803	2	WASHER ISO 7089 8 300HV 480H SPF	SCHEIBE
10	10875614	2	HEX NUT DIN 985 M8 8 480H SPF	SECHSKANTMUTTER
11	976888308	2	PIN 19X78 X8CRNI18-9	BOLZEN
13	11826527	2	HEX SCREW ISO 4017 M8X30 8.8 480H SPF	SECHSKANTSCHRAUBE
14	12100670	2	DOWEL PIN ISO 8752 5X32 480H SPF	SPANNSTIFT
15	10412852	10	BUTTON HEAD SCREW AEHNL.ISO 7380-2	HALBRUNDKOPFSCHRAUBE
16	978100308	8	ROLLER 30X11 X20CR13	ROLLE
17	12100655	8	LOCKING RING DIN 472 22X1 480H SPF	SICHERUNGSRING

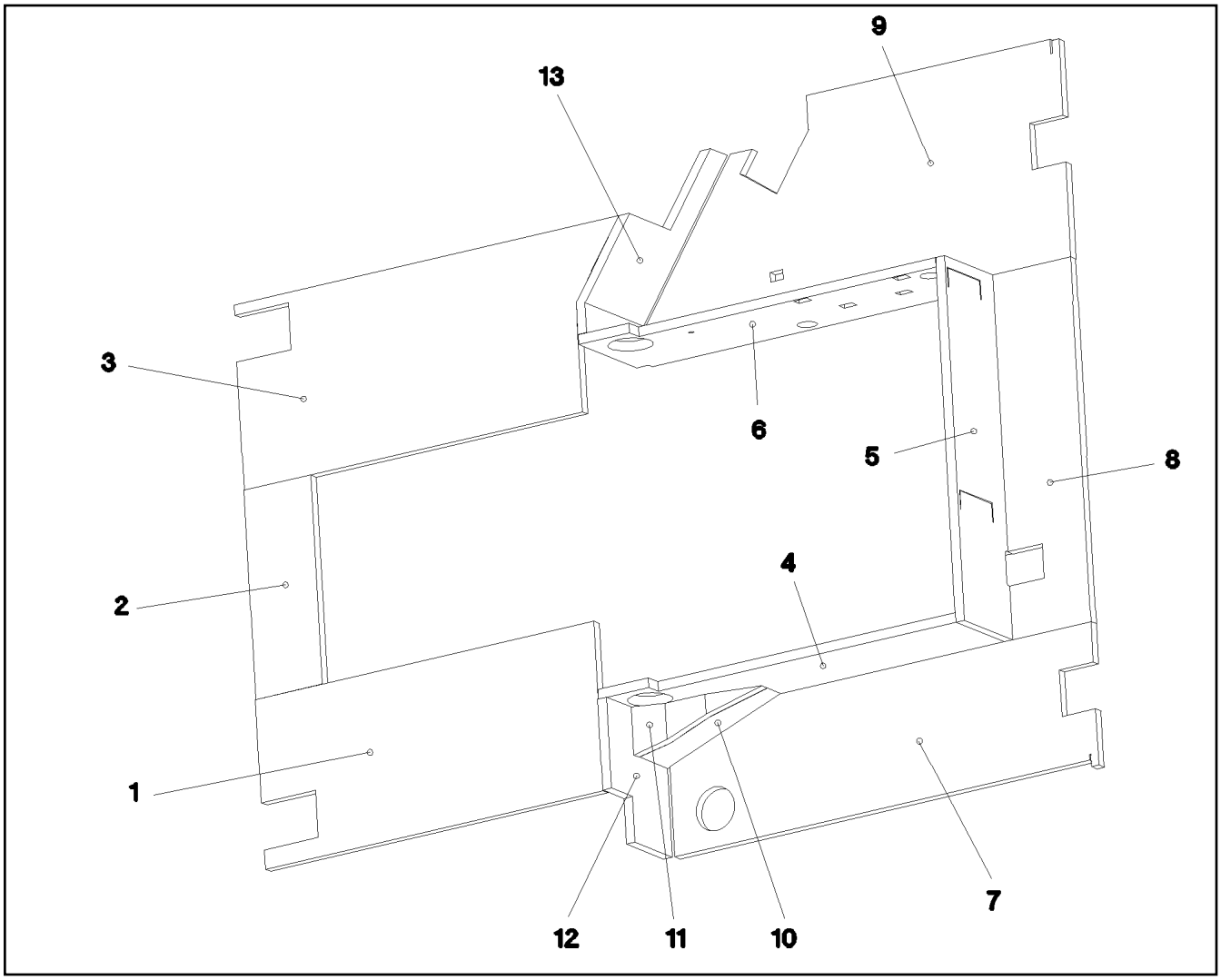

Pos.	Item	Quantity	Description	Bezeichnung
1	977658108	1	INSULATING MAT 20X348X786 ZP-SCHAUM	DAEMMMATTE
2	977658208	1	INSULATING MAT 20X155X429 ZP-SCHAUM	DAEMMMATTE
3	977658308	1	INSULATING MAT 20X380X894 ZP-SCHAUM	DAEMMMATTE
4	977658408	1	INSULATING MAT 20X229X810 ZP-SCHAUM	DAEMMMATTE
5	977658508	1	INSULATING MAT 20X747X195 ZP-SCHAUM	DAEMMMATTE
6	977658608	1	INSULATING MAT 20X229X810 ZP-SCHAUM	DAEMMMATTE
7	977658708	1	INSULATING MAT 20X294X986 ZP-SCHAUM	DAEMMMATTE
8	977658808	1	INSULATING MAT 20X182X747 ZP-SCHAUM	DAEMMMATTE
9	977658908	1	INSULATING MAT 20X451X986 ZP-SCHAUM	DAEMMMATTE
10	977659008	1	INSULATING MAT 20X123X288 ZP-SCHAUM	DAEMMMATTE
11	977659108	1	INSULATING MAT 20X100X274 ZP-SCHAUM	DAEMMMATTE
12	977659208	1	INSULATING MAT 20X213X280 ZP-SCHAUM	DAEMMMATTE
13	977659308	1	INSULATING MAT 20X215X451 ZP-SCHAUM	DAEMMMATTE

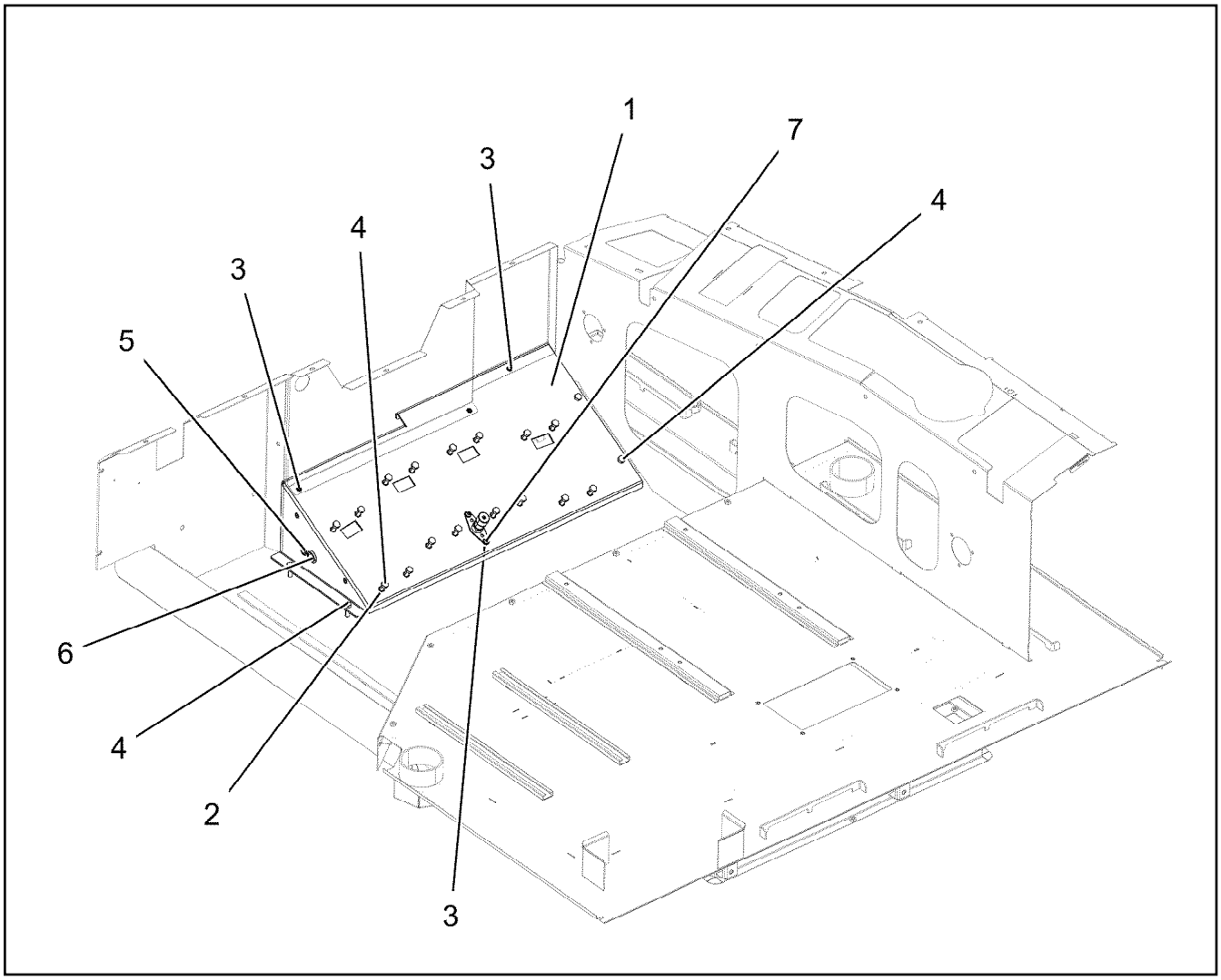

Pos.	Item	Quantity	Description	Bezeichnung
1	977179308	1	PLATE 3X892X382 DC01 RAL 9005,M,GT SP	BLECH
2	12100289	12	BLIND RIVET NUT M8 K=1,8-5 480H SPF	BLINDNIETMUTTER
3	10042593	7	BLIND RIVET NUT M6 K=1,5-3,5 ST CR6-FRE	BLINDNIETMUTTER
4	10197831	20	HEX SCREW ISO 4017 M8X25 8.8 ZNNI-480	SECHSKANTSCHRAUBE
5	602701308	1	GROMMET 10/12/17,5 PVC BK	DURCHFUEHRUNGSTUELLE
6	10410873	1	GROMMET 18/22/27 TPE	DURCHFUEHRUNGSTUELLE
7	10875468	2	BUTTON HEAD SCREW AEHNL.ISO 7380-2	HALBRUNDKOPFSCHRAUBE

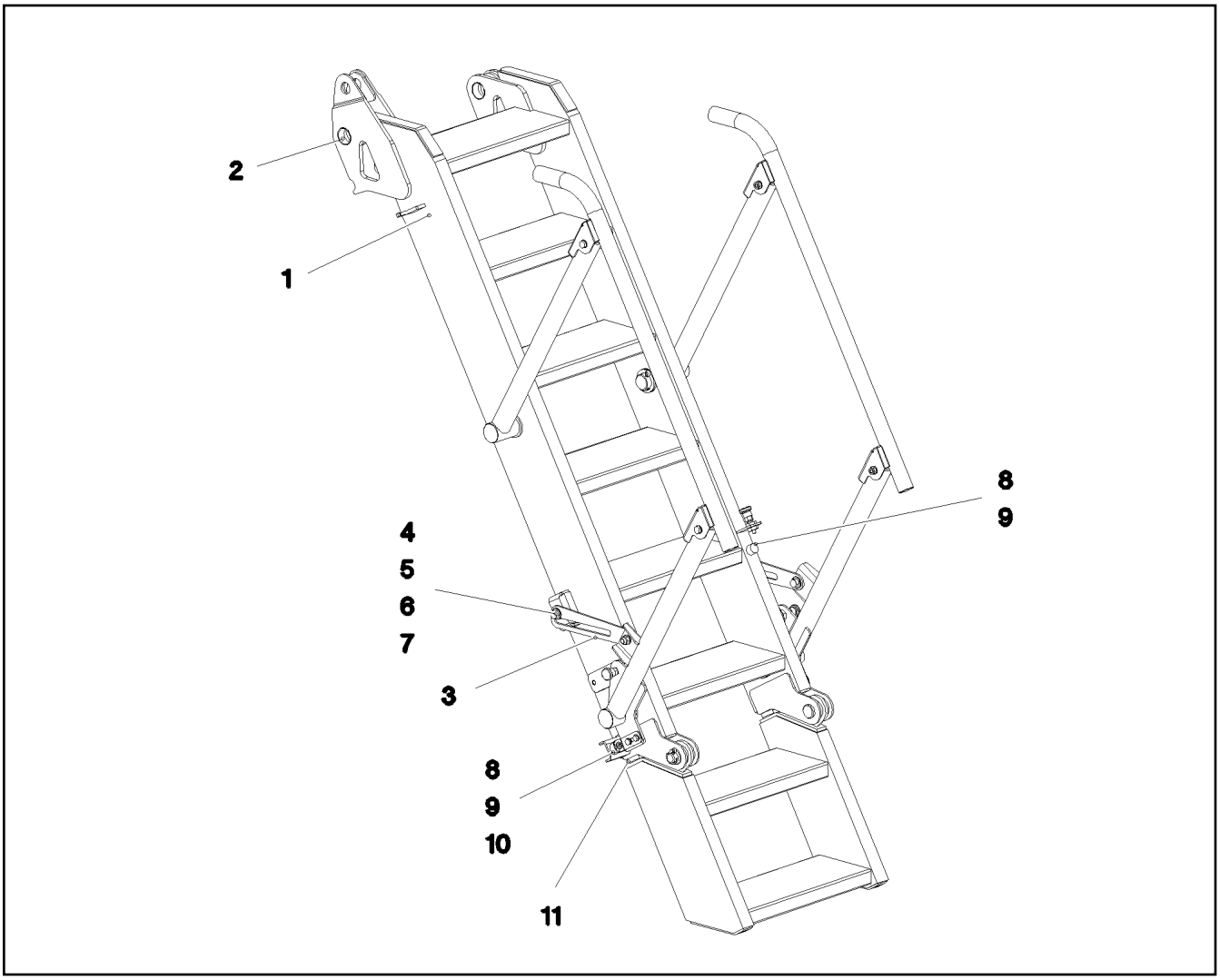

Pos.	Item	Quantity	Description	Bezeichnung
1	11450713	1	STAIR 8-711X2,370M ALUMINIUM ELOXIERT	TREPPE
2	708004008	4	DU BUSHING	DU-BUCHSE
3	97040330	2	PLATE 5X58X290 X5CRNI18-10 T ZN O	BLECH
4	976430808	4	PIN WITH HEAD 25X46 X5CRNI18-10	BOLZEN MIT KOPF
5	10410161	8	WASHER ISO 7089 16 -A2	SCHEIBE
6	10410178	4	WASHER ISO 7089 12 200HV-A2	SCHEIBE
7	411903308	4	HEX NUT DIN 985 M12 A2-70	SECHSKANTMUTTER
8	726612208	3	MEGI BUFFER	MEGIPUFFER
9	10540500	3	WASHER ISO 7093-1 6 200HV-A4	SCHEIBE
10	411530301	2	HEX NUT ISO 4032 M6 A2-70	SECHSKANTMUTTER
11	726616208	2	MEGI BUFFER 30X17-M8 NR 60SHORE A	MEGIPUFFER

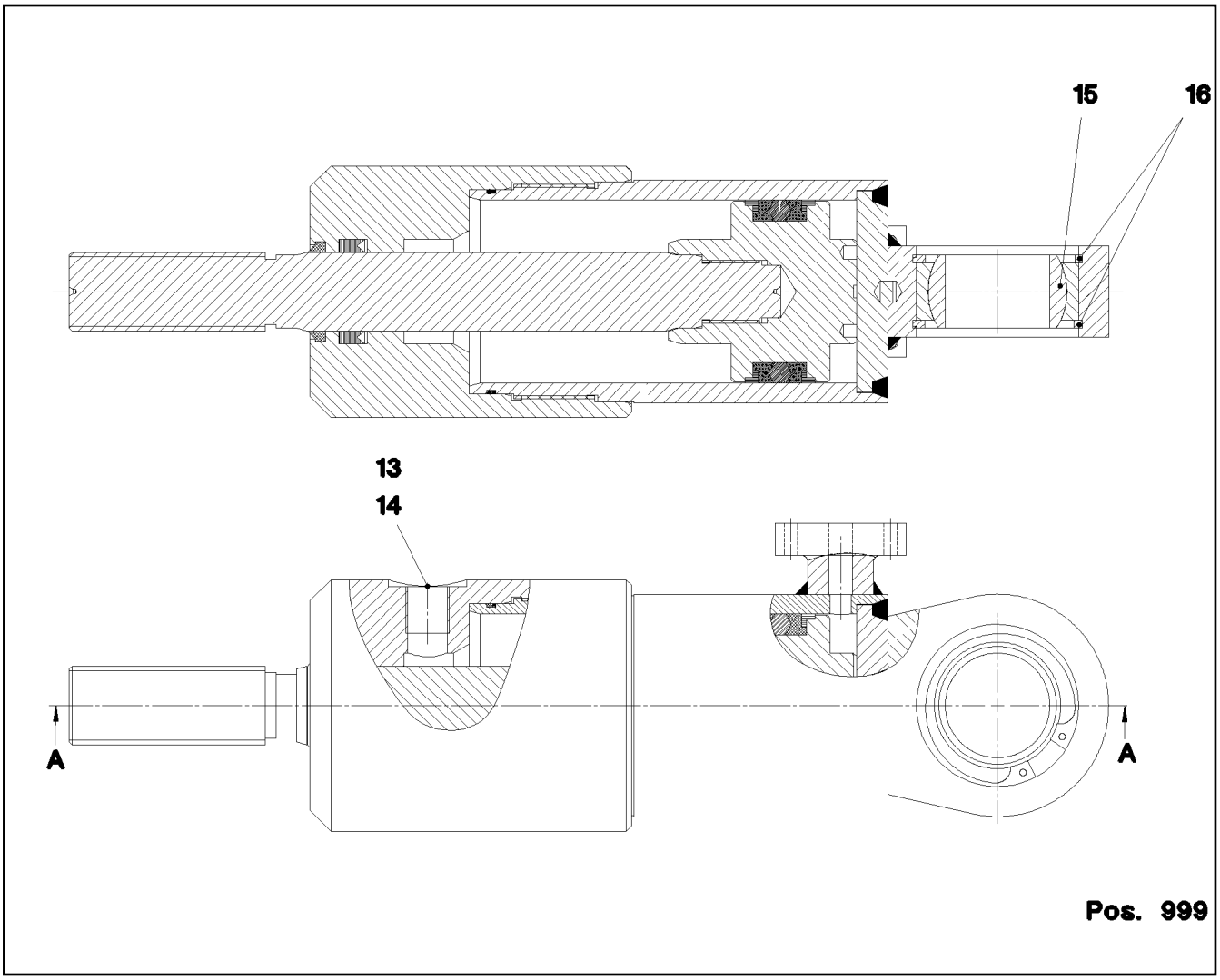

Pos.	Item	Quantity	Description	Bezeichnung
13	404140208	1	SCREW PLUG DIN 910 G3/8X19X21MM ST	VERSCHLUSSSCHRAUBE
14	710103808	1	SEALING RING DIN 7603 A17X21X1,5 CU	DICHTRING
15	746911608	1	SPHERICAL BEARING 40	GELENKLAGER
16	12100656	2	LOCKING RING DIN 472 62X2 480H SPF	SICHERUNGSRING
999	10815162	1	DS HYDRO CYLINDER	DS HYDROZYLINDER

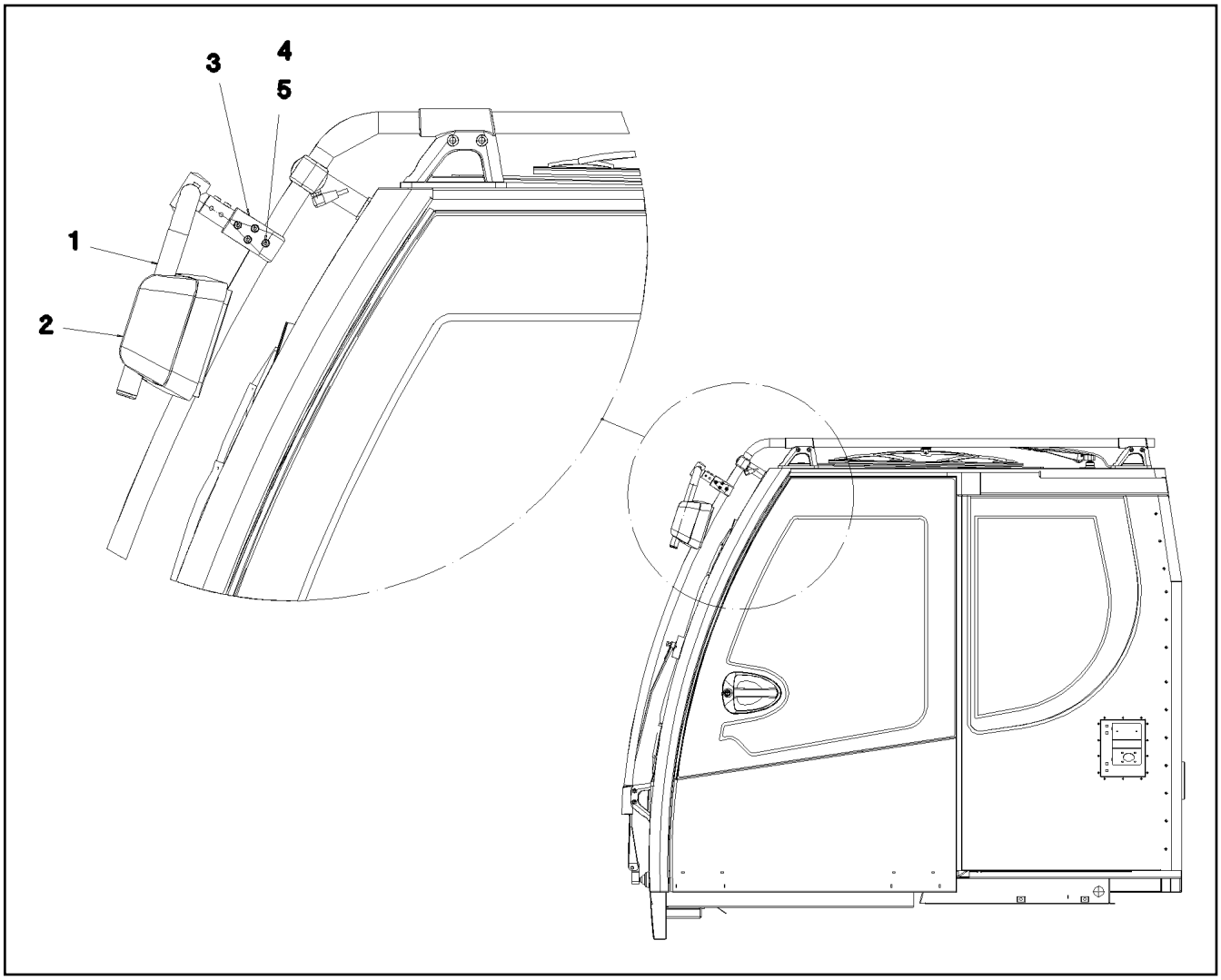

Pos.	Item	Quantity	Description	Bezeichnung
1	979581108	1	MIRROR SUPPORT 28X2 ST.37.4 KTL-BES	SPIEGELHALTER
2	591069508	1	WIDE ANGLE MIRROR 219X170	WEITWINKELSPIEGEL
(1)	10286840	1	REAR VISION MIRROR UNIT 203X154	GLASEINHEIT
(2)	10650507	1	COVER	ABDECKUNG
3	979489508	1	HOLDER 40X80X40 G-ALMG3	HALTER
4	10875601	1	SOCKET HEAD SCREW ISO 4762 M8X50 8.8	ZYLINDERSCHRAUBE
5	10875614	1	HEX NUT DIN 985 M8 8 480H SPF	SECHSKANTMUTTER

Pos.	Item	Quantity	Description	Bezeichnung
2	613301908	1	CHARGER 110V 24V8A SPF	LADEGERAET
(1)	10299987	1	TEMPERATURE SENSOR	TEMPERATURFUEHLER
3	967919108	1	EL.CHARGER F.BATTERY	ELEKTRIK BATTERIELADEGER
(10)	967919208	1	WIRING HARNESS W620	KABELSTRANG
4	964837908	1	ADD-ON PARTS LADEGERAET ⇨ ❑ 593	ANBAUTEILE
5	97060078	1	SIGN 35X15 LEXEDGE II	SCHILD

Pos.	Item	Quantity	Description	Bezeichnung
21	12102694	4	SERRATED LOCK WASHER DIN 6798 A 6.4	FAECHERSCHEIBE
22	10197764	8	HEX NUT ISO 4032 M6 10 ZNNI-480H SPF	SECHSKANTMUTTER
23	10197771	12	WASHER ISO 7089 6 200HV ZNNI-480H SPF	SCHEIBE
24	10197836	4	HEX SCREW ISO 4017 M6X25 8.8 ZNNI-480	SECHSKANTSCHRAUBE
31	10876387	1	HEX SCREW M5X16 10.9 480H SPF	SECHSKANTSCHRAUBE
32	425220808	1	SERRATED LOCK WASHER DIN 6798 J 5.3	FAECHERSCHEIBE
33	11140403	2	WASHER ISO 7089 5 200HV 480H SPF	SCHEIBE
34	10875620	2	HEX NUT ISO 4032 M5 8 480H SPF	SECHSKANTMUTTER

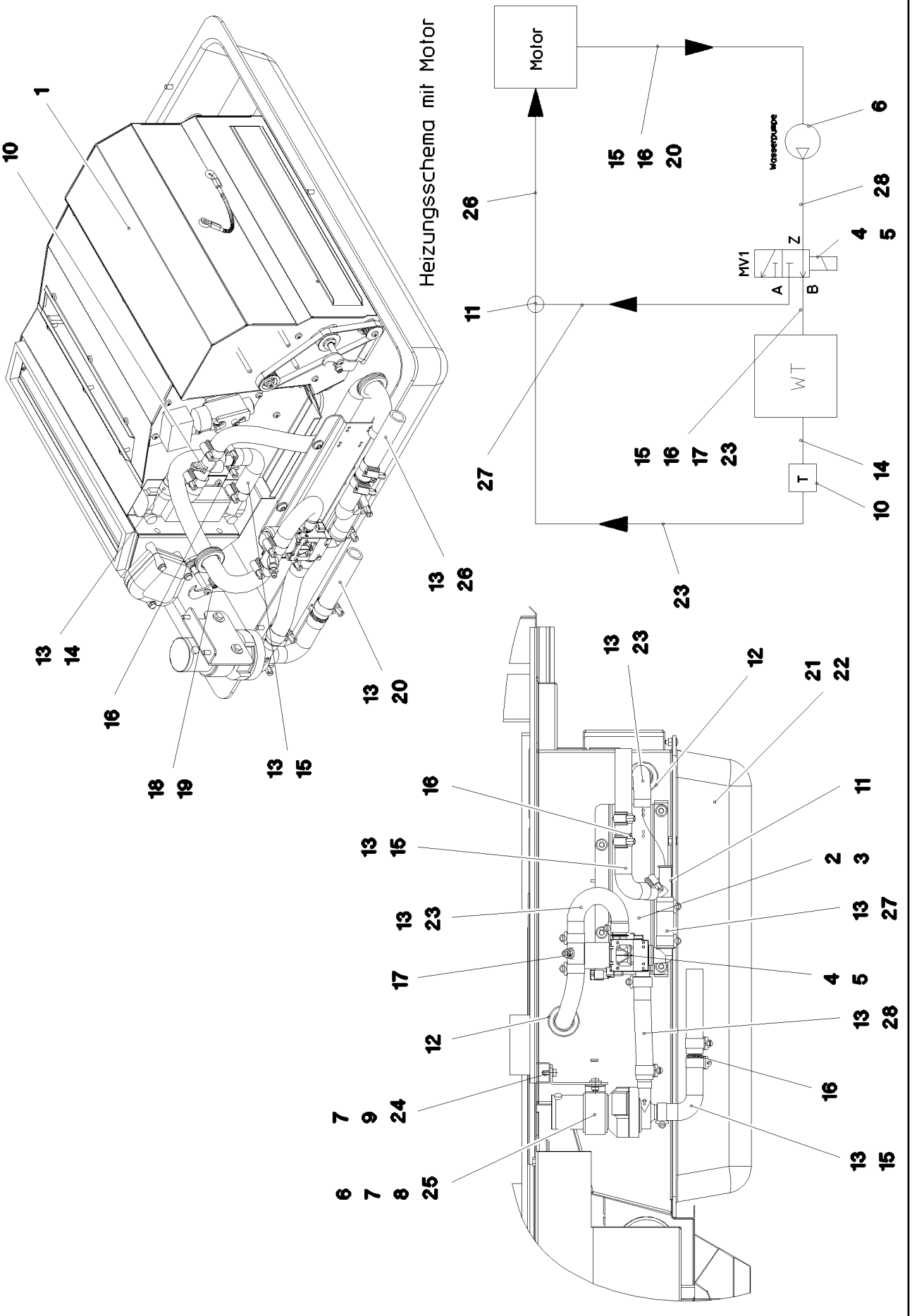

15.12.2020 072768	**etk_en_de_098201 LR 11000**	594 (1/2)
LIEBHERR	**CLIMA-HEATING INSTALLATION** **HEIZKLIMAGERAET EINBAU**	**917200808**

Pos.	Item	Quantity	Description	Bezeichnung
1	10228112	1	AIR CONDITIONING UNIT 24V ⇨ ❑ 596	HEIZKLIMAGERAET
2	976517608	1	PLATE 2X251X134 DC01	BLECH
3	12102696	4	BUTTON HEAD SCREW ISO7380-2 M8X10 0	HALBRUNDKOPFSCHRAUBE
4	10343003	1	SOLENOID VALVE	MAGNETVENTIL
5	10019040	4	TALLOW-DROP SCREW K4X12 ST A3K	LINSENKOPFSCHRAUBE
6	553054508	1	CIRCULATING PUMP U4840	UMWAELZPUMPE
7	11657360	4	HEX SCREW ISO 4017 M6X16 8.8 480H SPF	SECHSKANTSCHRAUBE
8	10875648	4	WASHER ISO 7093-1 6 200HV 480H SPF	SCHEIBE
9	10197771	2	WASHER ISO 7089 6 200HV ZNNI-480H SPF	SCHEIBE
10	954624208	1	PIPE SOCKET GSCK45 FE//ZN20//B	ROHRSTUTZEN
11	553128108	1	TEE 18X18 L=75 GELB GEBR.PASS.	T-STUECK
12	553027808	4	DIAPHRAGM SOCKET 29/37/44	MEMBRANTUELLE
13	11118077	19	HOSE CLAMP 21/16-27/12 W3	SCHLAUCHSCHELLE
14	97015671	1	FORM HOSE SPF	FORMSCHLAUCH
15	97019521	3	FORM HOSE SPF	FORMSCHLAUCH
16	553173008	3	CONNECTING PIPE 18X1,5X60 PA66GF30	VERBINDUNGSROHR
17	10428946	1	VENTILATION VALVE	ENTLUEFTUNGSVENTIL
18	11690042	2	SOCKET HEAD SCREW ISO 4762 M5X12 8.8	ZYLINDERSCHRAUBE
19	511001708	2	HEX NUT ISO 4035 M5 04	SECHSKANTMUTTER
20	11621783	10	COOLING WATER HOSE DN18-CONTI-KWS	KUEHLWASSERSCHLAUCH
21	977358208	1	COVER ABS SPF	DECKEL
22	10875468	5	BUTTON HEAD SCREW AEHNL.ISO 7380-2	HALBRUNDKOPFSCHRAUBE
23	553083614	2	FORM HOSE 18X672 PER-EPDM	FORMSCHLAUCH
24	97023730	1	PLATE 3X121X111 DC01 FE//ZNNI8//CN//T0	BLECH
25	10197764	2	HEX NUT ISO 4032 M6 10 ZNNI-480H SPF	SECHSKANTMUTTER
26	11621783	10	COOLING WATER HOSE DN18-CONTI-KWS	KUEHLWASSERSCHLAUCH
27	11621783	0.075	COOLING WATER HOSE DN18-CONTI-KWS	KUEHLWASSERSCHLAUCH
28	11621783	0.155	COOLING WATER HOSE DN18-CONTI-KWS	KUEHLWASSERSCHLAUCH

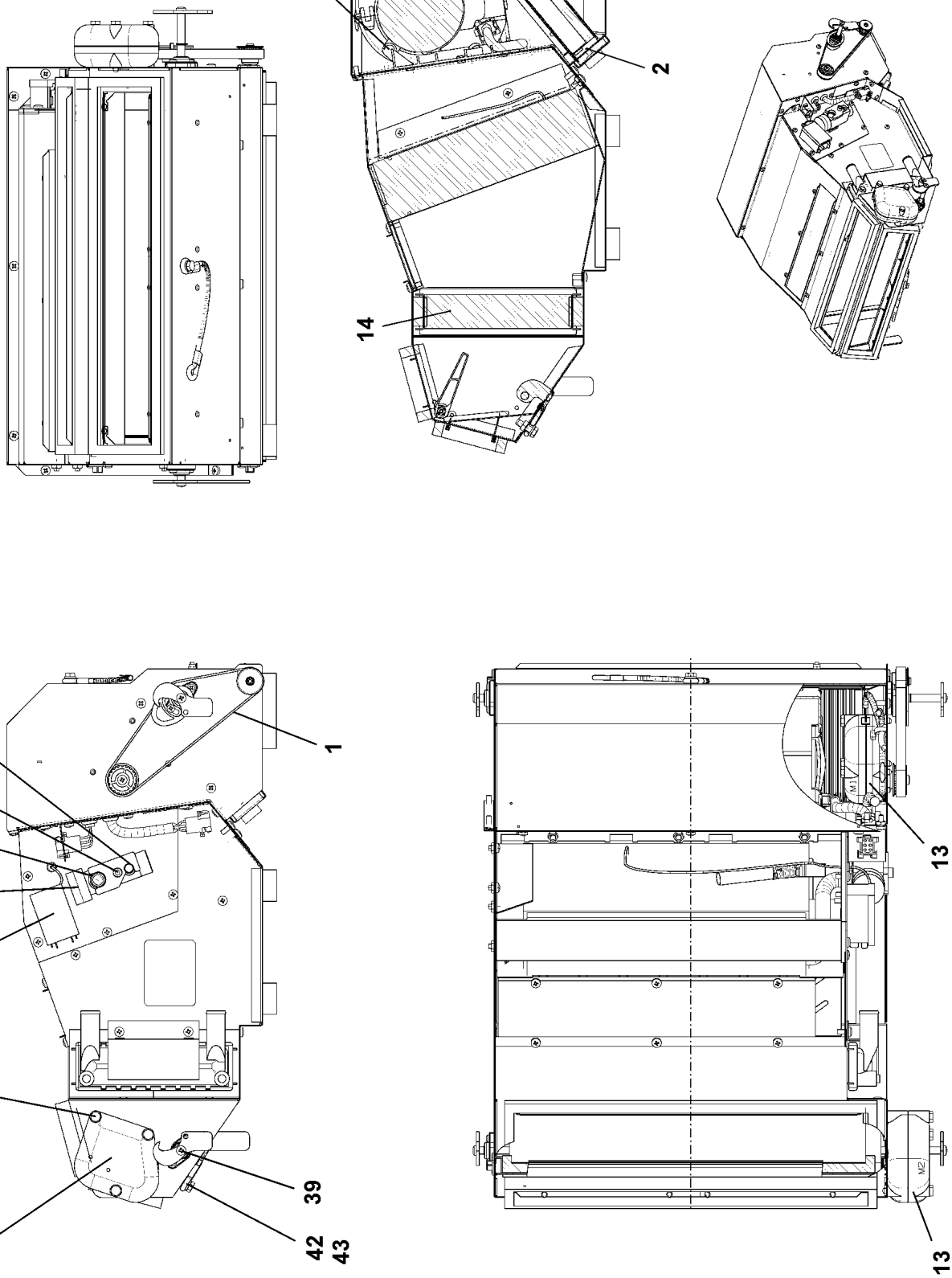
900
2
14
1
32
37
31
16
44
38
39
13
42
43
13
13

Pos.	Item	Quantity	Description	Bezeichnung
1	11211480	1	TOOTHED BELT 12T5X445	ZAHNRIEMEN
2	11083438	1	FILTER	FILTER
13	10287301	2	SERVOMOTOR 0,0024KW24V SPF	STELLMOTOR
14	10801858	1	HEAT EXCHANGER ALU	WAERMETAUSCHER
15	10874825	1	EVAPORATOR	VERDAMPFER
16	7622478	1	VALVE	VENTIL
31	515710608	1	O-RING ARP 568 14X1,78 NBR90	O-RING
32	510760408	1	O-RING ARP 568 10,82X1,78 NBR90	O-RING
37	12203070	2	SOCKET HEAD SCREW ISO 4762 M5X40 8.8	ZYLINDERSCHRAUBE
38	12203634	3	SOCKET HEAD SCREW ISO 4762 M6X50 8.8	ZYLINDERSCHRAUBE
39	12219804	4	PAN-HEAD SCREW ISO 7045 M4X10 4.8 480	FLACHKOPFSCHRAUBE
42	11644899	1	HEX SCREW ISO 4017 M6X20 8.8 480H SPF	SECHSKANTSCHRAUBE
43	10197771	2	WASHER ISO 7089 6 200HV ZNNI-480H SPF	SCHEIBE
44	571867708	1	THERMOSTAT	THERMOSTAT
61	591064608	1	COVER	DECKEL
900	10330586	1	BLOWER	GEBLAESE

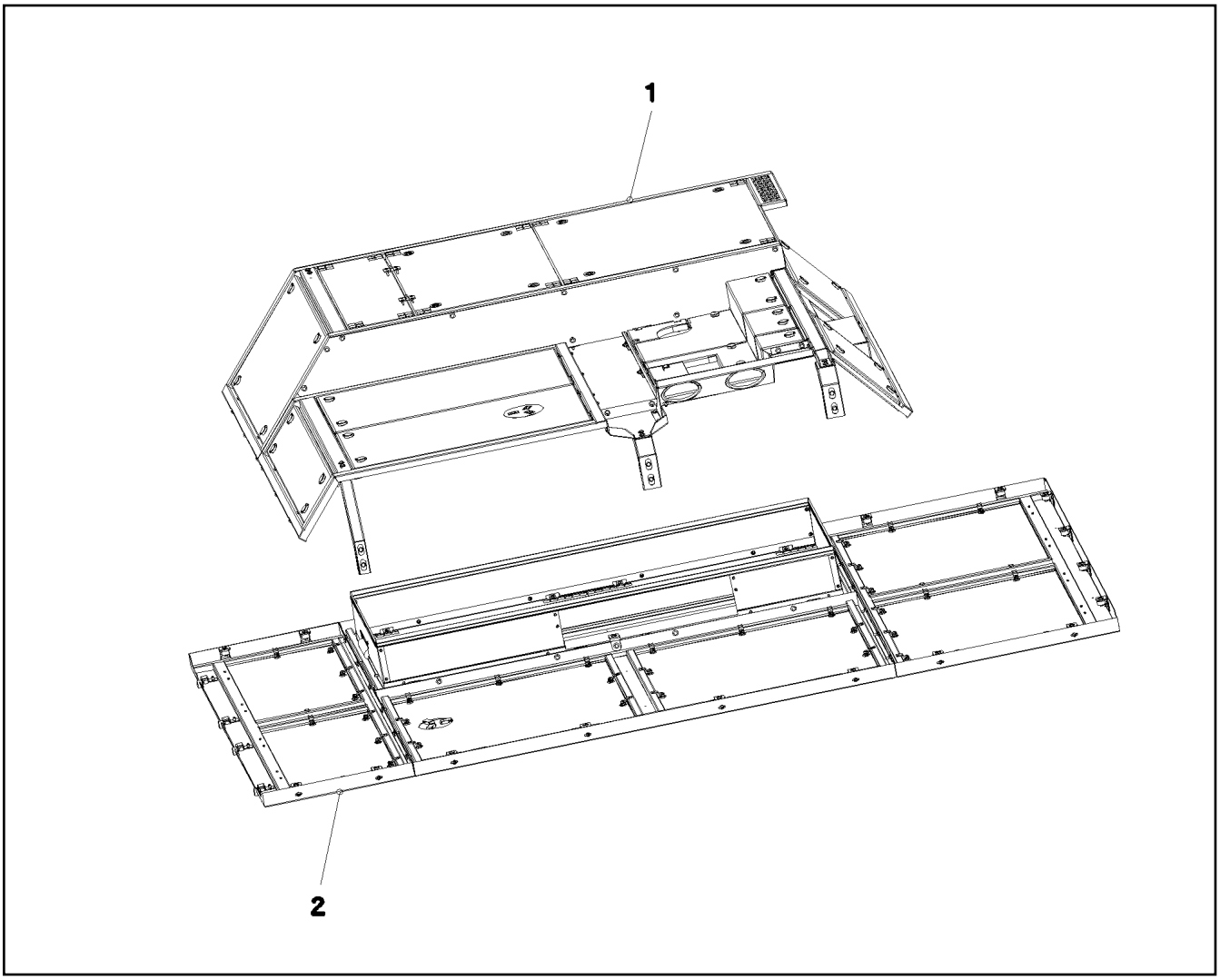

Pos.	Item	Quantity	Description	Bezeichnung
1	968286908	1	SOUND DAMPING ABOVE ⇨ ❑ 599	GERAEUSCHDAEMMUNG OBEN
2	968255308	1	SOUND DAMPING DOWN ⇨ ❑ 610	GERAEUSCHDAEMMUNG UNTE

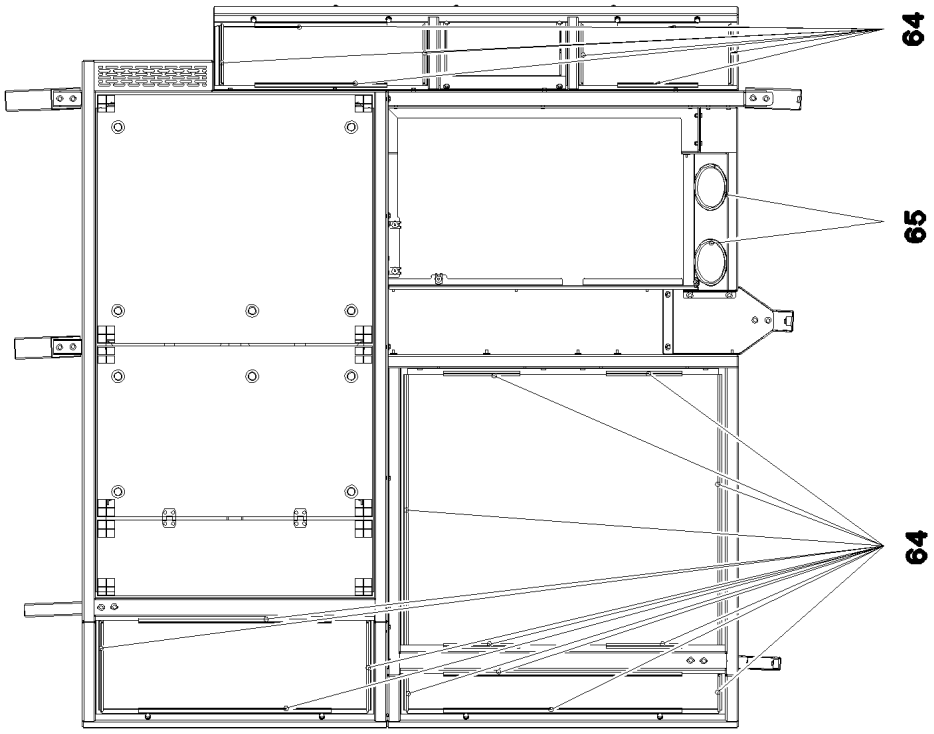

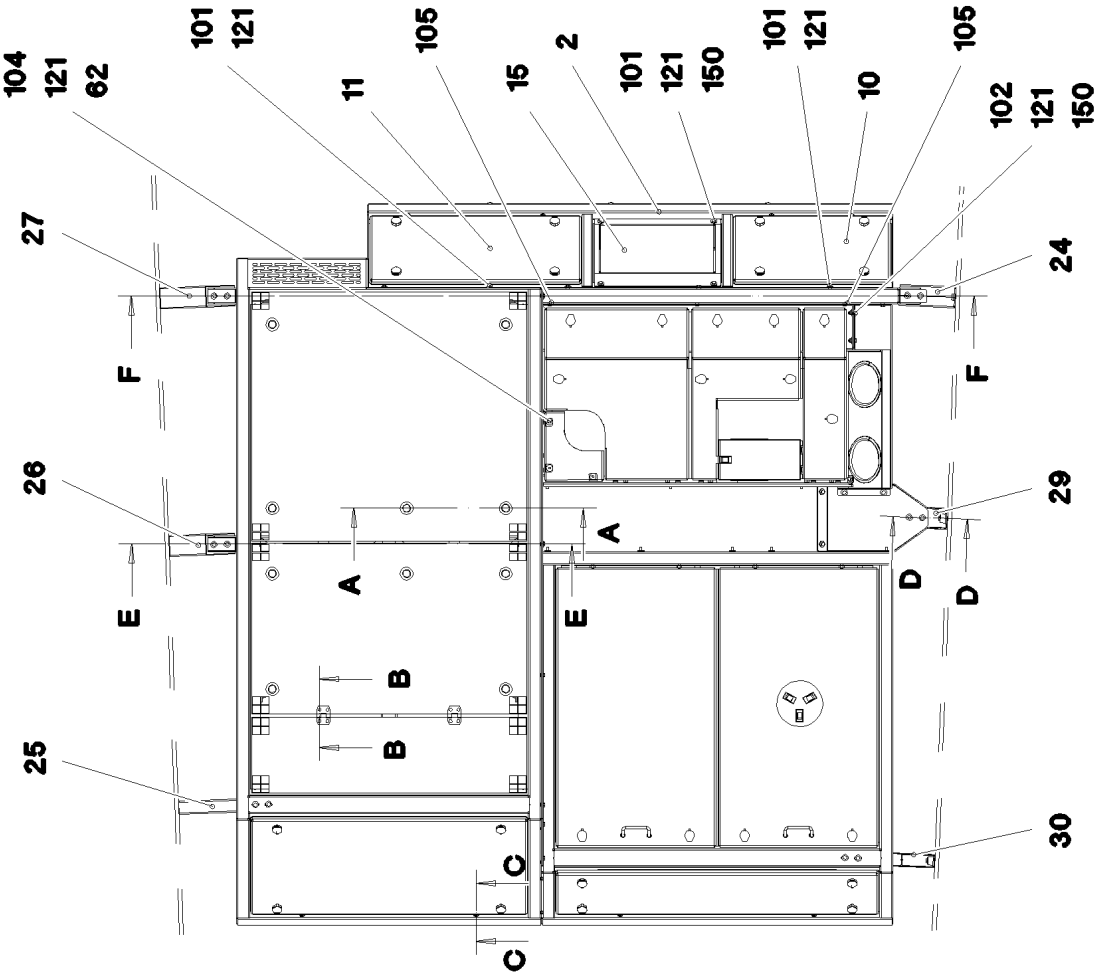

15.12.2020 081308	**etk_en_de_098201 LR 11000**	599 (1/5)
LIEBHERR	**SOUND DAMPING ABOVE** **GERAEUSCHDAEMMUNG OBEN**	**968286908**

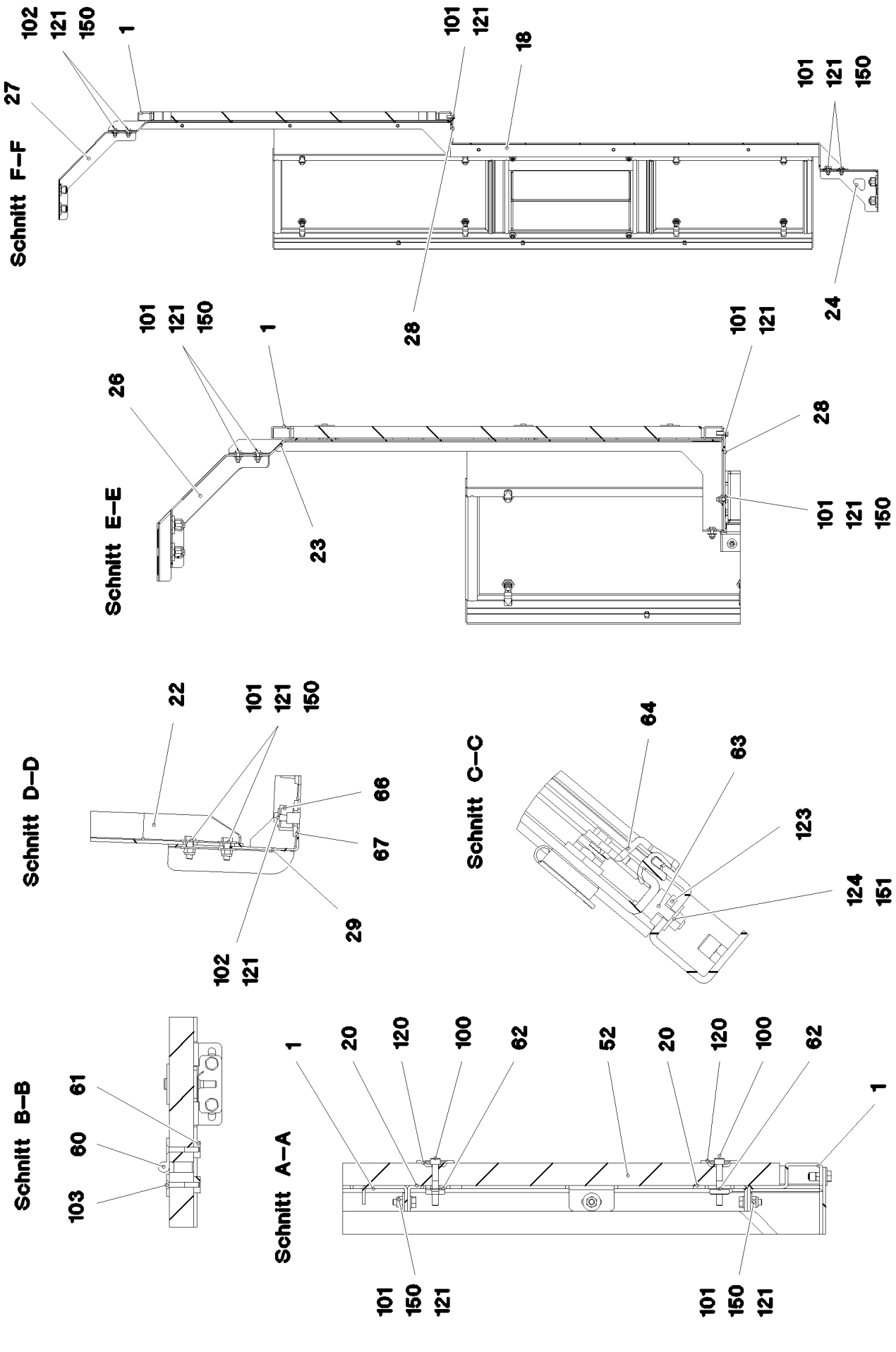

15.12.2020 081309	**etk_en_de_098201 LR 11000**	600 (2/5)
LIEBHERR	**SOUND DAMPING ABOVE** **GERAEUSCHDAEMMUNG OBEN**	**968286908**

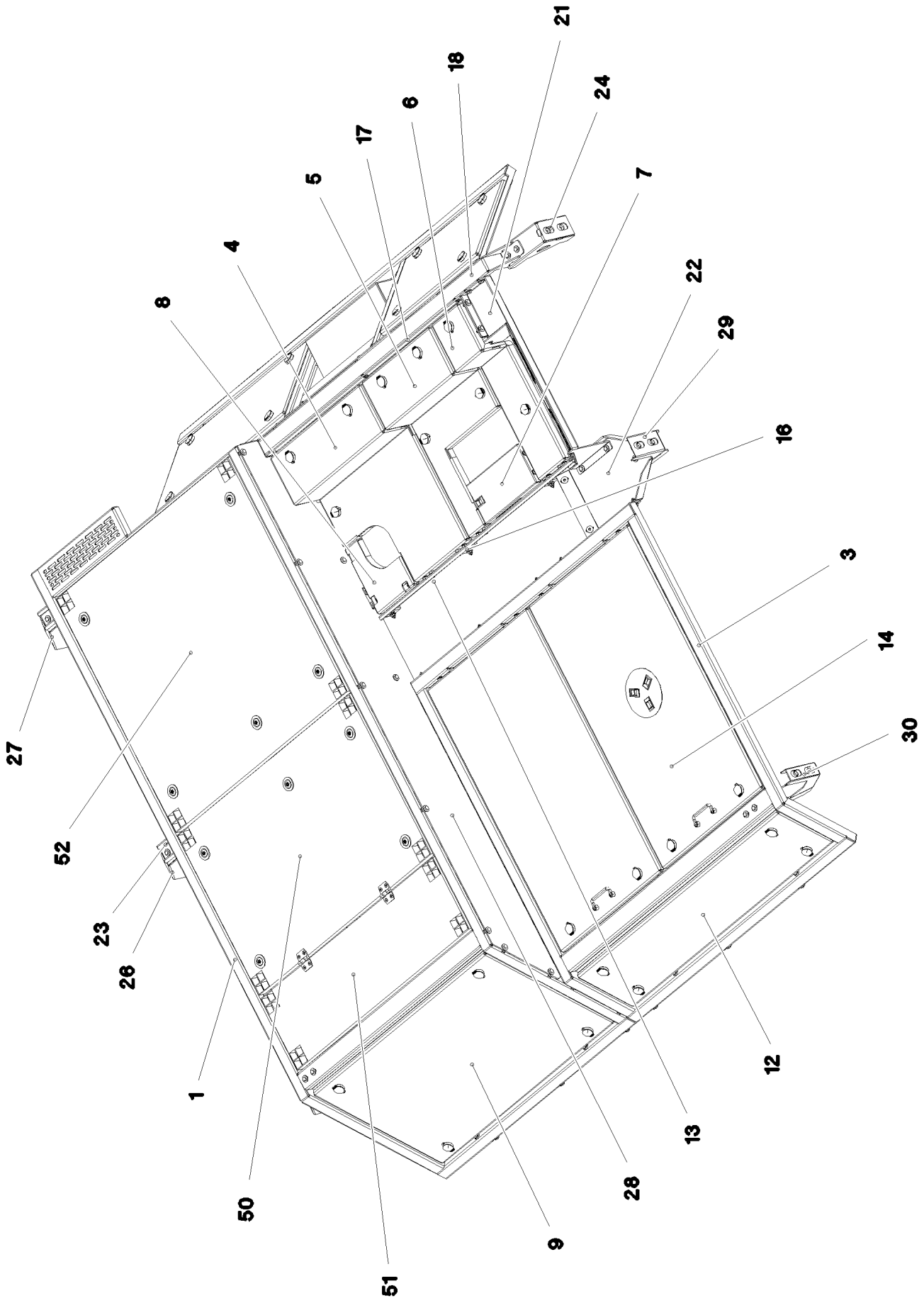

15.12.2020 081310 LIEBHERR	**etk_en_de_098201 LR 11000** **SOUND DAMPING ABOVE** **GERAEUSCHDAEMMUNG OBEN**	601 (3/5) **968286908**

Pos.	Item	Quantity	Description	Bezeichnung
1	968279208	1	FRAME WELDED	RAHMEN SCHWK.
2	968308508	1	FRAME WELDED	RAHMEN SCHWK.
3	968308608	1	FRAME WELDED	RAHMEN SCHWK.
4	968308808	1	COVER COMPL. ⇨ ❑ 604	DECKEL KPL.
5	968308908	1	COVER COMPL. ⇨ ❑ 605	DECKEL KPL.
6	968309008	1	COVER COMPL. ⇨ ❑ 606	DECKEL KPL.
7	968309108	1	COVER COMPL. ⇨ ❑ 607	DECKEL KPL.
8	968309208	1	COVER WELDED SPF	DECKEL SCHWK.
9	968316908	1	COVER COMPL.	DECKEL KPL.
(1)	97039028	1	PLATE 5X1117X627 ALMG3 H114	BLECH
(2)	704256608	4	HOUSING GD-ZN SW GEPULVERT	GEHAEUSE
(3)	704253408	4	ACTUATION SPIKE GD-ZN SW GEPULVERT	BETAETIGUNGSDORN
(4)	704254808	4	DUST CAP POLYETHYLEN SCHWARZ	STAUBKAPPE
(5)	704256708	4	TONGUE	ZUNGE
(6)	704274808	4	O-RING 12X2 NBR70	O-RING
10	968317408	1	COVER COMPL.	DECKEL KPL.
(1)	97039033	1	PLATE 5X678X468 ALMG3 H114	BLECH
(2)	704256608	4	HOUSING GD-ZN SW GEPULVERT	GEHAEUSE
(3)	704253408	4	ACTUATION SPIKE GD-ZN SW GEPULVERT	BETAETIGUNGSDORN
(4)	704254808	4	DUST CAP POLYETHYLEN SCHWARZ	STAUBKAPPE
(5)	704256708	4	TONGUE	ZUNGE
(6)	704274808	4	O-RING 12X2 NBR70	O-RING
11	968317708	1	COVER COMPL.	DECKEL KPL.
(1)	97039038	1	PLATE 5X885X468 ALMG3 H114	BLECH
(2)	704256608	4	HOUSING GD-ZN SW GEPULVERT	GEHAEUSE
(3)	704253408	4	ACTUATION SPIKE GD-ZN SW GEPULVERT	BETAETIGUNGSDORN
(4)	704254808	4	DUST CAP POLYETHYLEN SCHWARZ	STAUBKAPPE
(5)	704256708	4	TONGUE	ZUNGE
(6)	704274808	4	O-RING 12X2 NBR70	O-RING
12	968318108	1	COVER COMPL.	DECKEL KPL.
(1)	97039051	1	PLATE 5X1310X325 ALMG3 H114	BLECH
(2)	704256608	4	HOUSING GD-ZN SW GEPULVERT	GEHAEUSE
(3)	704253408	4	ACTUATION SPIKE GD-ZN SW GEPULVERT	BETAETIGUNGSDORN
(4)	704254808	4	DUST CAP POLYETHYLEN SCHWARZ	STAUBKAPPE
(5)	704256708	4	TONGUE	ZUNGE
(6)	704274808	4	O-RING 12X2 NBR70	O-RING
13	968310408	1	COVER COMPL. ⇨ ❑ 608	DECKEL KPL.
14	968318208	1	COVER COMPL. ⇨ ❑ 609	DECKEL KPL.
15	968318808	1	WELDMENT STEP	STUFE SCHWK.
16	968317808	1	FRAME WELDED FE//ZNNI8//CN//T0	RAHMEN SCHWK.
17	968317908	1	FRAME WELDED	RAHMEN SCHWK.
18	968318908	1	FRAME WELDED	RAHMEN SCHWK.
20	97038532	10	PLATE 4X70X99 S315MC FE//ZNNI8//CN//T0	BLECH
21	97039043	1	PLATE 4X286X1073 S315MC	BLECH
22	97039044	1	PLATE 4X438X327 S315MC FE//ZNNI8//CN//T	BLECH
23	97039081	1	PLATE 4X1514X564 S315MC	BLECH
24	97039082	1	PLATE 3X363X377 DC01	BLECH
25	97039083	1	PLATE 3X627X291 DC01 FE//ZNNI8//CN//T0	BLECH
26	97039084	1	PLATE 3X321X455 DC01 FE//ZNNI8//CN//T0	BLECH
27	97039085	1	PLATE 3X321X504 DC01 FE//ZNNI8//CN//T0	BLECH
28	97039154	1	PLATE 4X2205X262 S315MC	BLECH
29	97041631	1	PLATE 3X200X323 DC01 FE//ZNNI8//CN//T0	BLECH
30	97041632	1	PLATE 3X328X593 DC01 FE//ZNNI8//CN//T0	BLECH
50	97038527	1	GRIDIRON T1050X650X30/3 S235JR T ZN K	GITTERROST-P

Pos.	Item	Quantity	Description	Bezeichnung
51	97038528	1	GRIDIRON T1050X290X30/3 S235JR T ZN K	GITTERROST-P
52	97007619	1	GRIDIRON T1050X950X30/3 S235JR T ZN K	GITTERROST-P
60	704228108	2	HINGE 35X35X50/180° ST FE//ZN12//B	SCHARNIER
61	97042535	4	THREADED PLATE 8X75X45 S355MC FE//ZN	GEWINDEPLATTE
62	12100332	13	SHEET METAL NUT M8 480H SPF	BLECHMUTTER
63	726616708	12	MEGI BUFFER 18X7,5	MEGIPUFFER
64	591507808	15	SEALING PROFILE 1-4X14,5X10	DICHTPROFIL
65	262104008	1.2	EDGE PROTECTION 1-4X14,5X10	KANTENSCHUTZ
66	978787708	12	SLEEVE 33.0X19 FE//ZNNI8//CN//T0	HUELSE
67	974803608	12	WASHER 5X38X48 S700MC FLZN SPF	SCHEIBE
100	10875570	10	SOCKET HEAD SCREW ISO 4762 M8X55 8.8	ZYLINDERSCHRAUBE
101	10197831	86	HEX SCREW ISO 4017 M8X25 8.8 ZNNI-480	SECHSKANTSCHRAUBE
102	11651767	12	HEX SCREW ISO 4017 M8X20 8.8 480H SPF	SECHSKANTSCHRAUBE
103	10181421	8	COUNTERSUNK SCREW ISO 10642 M6X40	SENKSCHRAUBE
104	10875599	3	SOCKET HEAD SCREW ISO 4762 M8X25 8.8	ZYLINDERSCHRAUBE
105	10875471	3	BUTTON HEAD SCREW AEHNL.ISO 7380-2	HALBRUNDKOPFSCHRAUBE
120	10100621	10	DISH MOUNTING	TELLERBEFESTIGUNG
121	11140469	140	WASHER ISO 7093-1 8 200HV 480H SPF	SCHEIBE
122	10289803	20	WASHER ISO 7089 8 300HV 480H SPF	SCHEIBE
123	11840501	8	WASHER DIN 7349 8,4 200HV 480H SPF	SCHEIBE
124	10875648	16	WASHER ISO 7093-1 6 200HV 480H SPF	SCHEIBE
150	10875614	58	HEX NUT DIN 985 M8 8 480H SPF	SECHSKANTMUTTER
151	10197764	12	HEX NUT ISO 4032 M6 10 ZNNI-480H SPF	SECHSKANTMUTTER

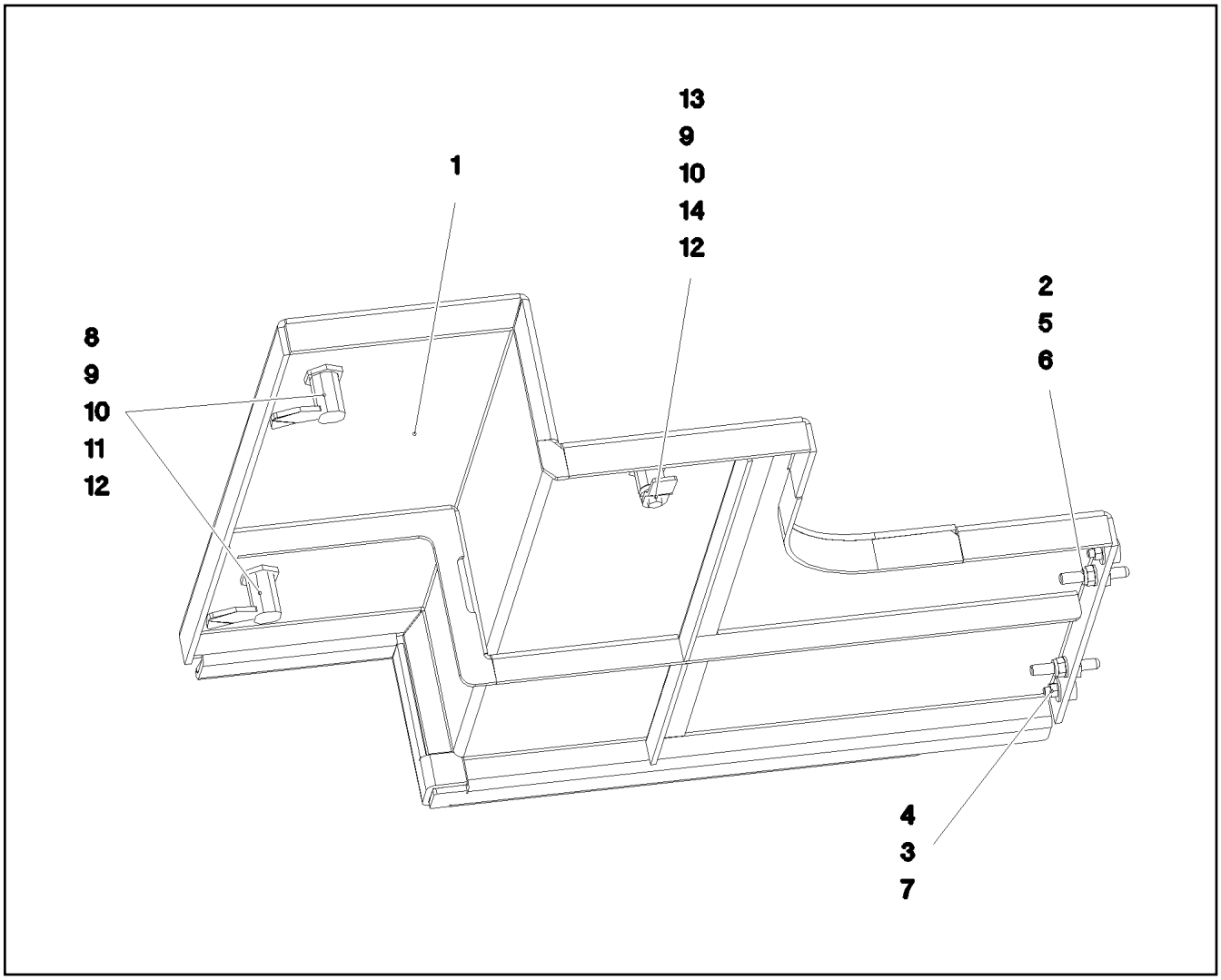

Pos.	Item	Quantity	Description	Bezeichnung
1	968309408	1	COVER WELDED	DECKEL SCHWK.
2	409710908	2	CARRYING BOLT M8	STUETZSCHRAUBE
3	726616708	2	MEGI BUFFER 18X7,5	MEGIPUFFER
4	10197764	2	HEX NUT ISO 4032 M6 10 ZNNI-480H SPF	SECHSKANTMUTTER
5	10875614	2	HEX NUT DIN 985 M8 8 480H SPF	SECHSKANTMUTTER
6	10289803	2	WASHER ISO 7089 8 300HV 480H SPF	SCHEIBE
7	10875648	4	WASHER ISO 7093-1 6 200HV 480H SPF	SCHEIBE
8	704274708	2	HOUSING GD-ZN SW GEPULVERT	GEHAEUSE
9	704253408	3	ACTUATION SPIKE GD-ZN SW GEPULVERT	BETAETIGUNGSDORN
10	704254808	3	DUST CAP POLYETHYLEN SCHWARZ	STAUBKAPPE
11	704259008	2	TONGUE 45X19 STAHL VERZ	ZUNGE
12	704274808	3	O-RING 12X2 NBR70	O-RING
13	704256608	1	HOUSING GD-ZN SW GEPULVERT	GEHAEUSE
14	704253808	1	TONGUE	ZUNGE

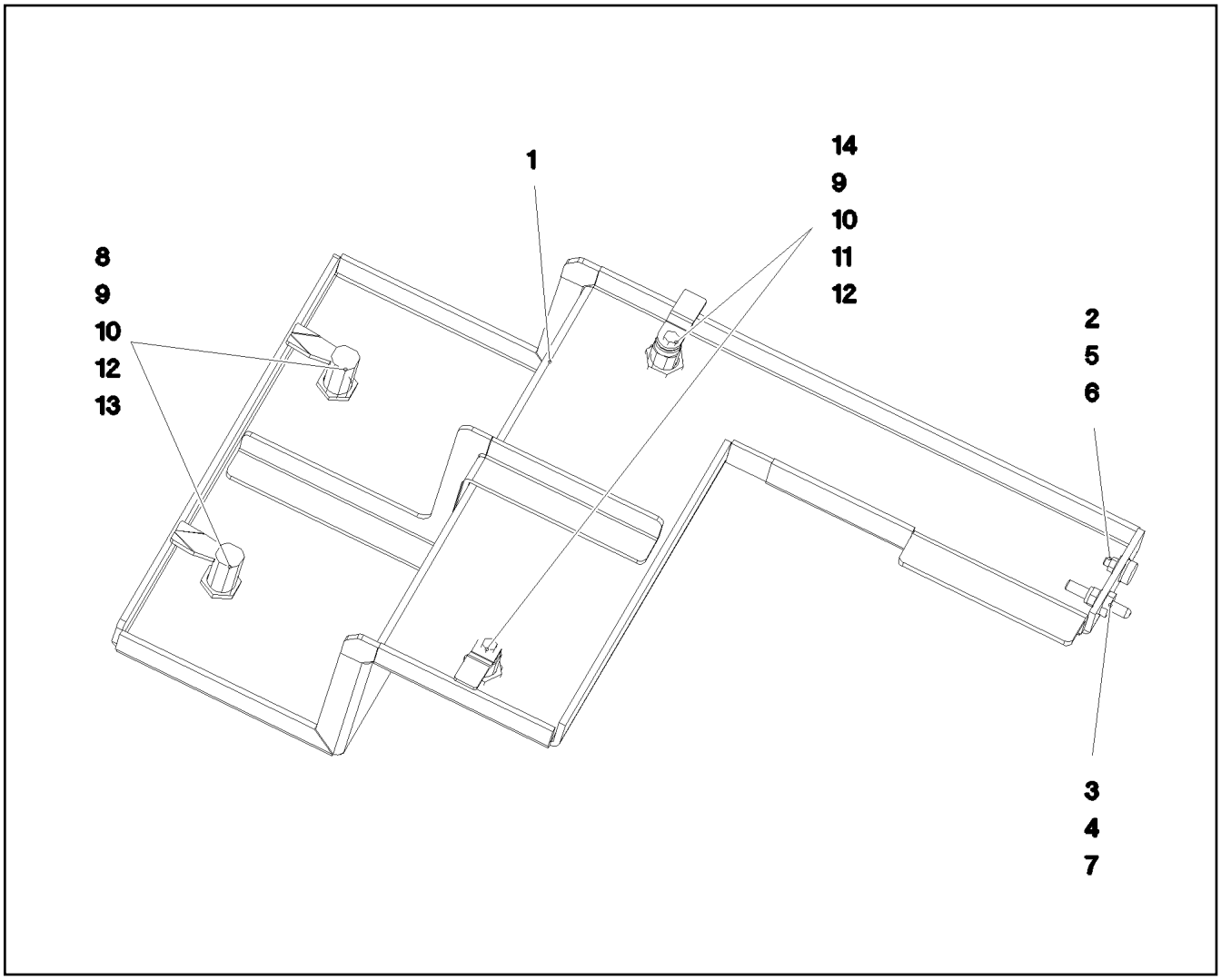

Pos.	Item	Quantity	Description	Bezeichnung
1	968310008	1	COVER WELDED	DECKEL SCHWK.
2	409710908	1	CARRYING BOLT M8	STUETZSCHRAUBE
3	726616708	1	MEGI BUFFER 18X7,5	MEGIPUFFER
4	10197764	1	HEX NUT ISO 4032 M6 10 ZNNI-480H SPF	SECHSKANTMUTTER
5	10875614	1	HEX NUT DIN 985 M8 8 480H SPF	SECHSKANTMUTTER
6	10289803	1	WASHER ISO 7089 8 300HV 480H SPF	SCHEIBE
7	10875648	2	WASHER ISO 7093-1 6 200HV 480H SPF	SCHEIBE
8	704274708	2	HOUSING GD-ZN SW GEPULVERT	GEHAEUSE
9	704253408	4	ACTUATION SPIKE GD-ZN SW GEPULVERT	BETAETIGUNGSDORN
10	704254808	4	DUST CAP POLYETHYLEN SCHWARZ	STAUBKAPPE
11	704253808	2	TONGUE	ZUNGE
12	704274808	4	O-RING 12X2 NBR70	O-RING
13	704259008	2	TONGUE 45X19 STAHL VERZ	ZUNGE
14	704256608	2	HOUSING GD-ZN SW GEPULVERT	GEHAEUSE

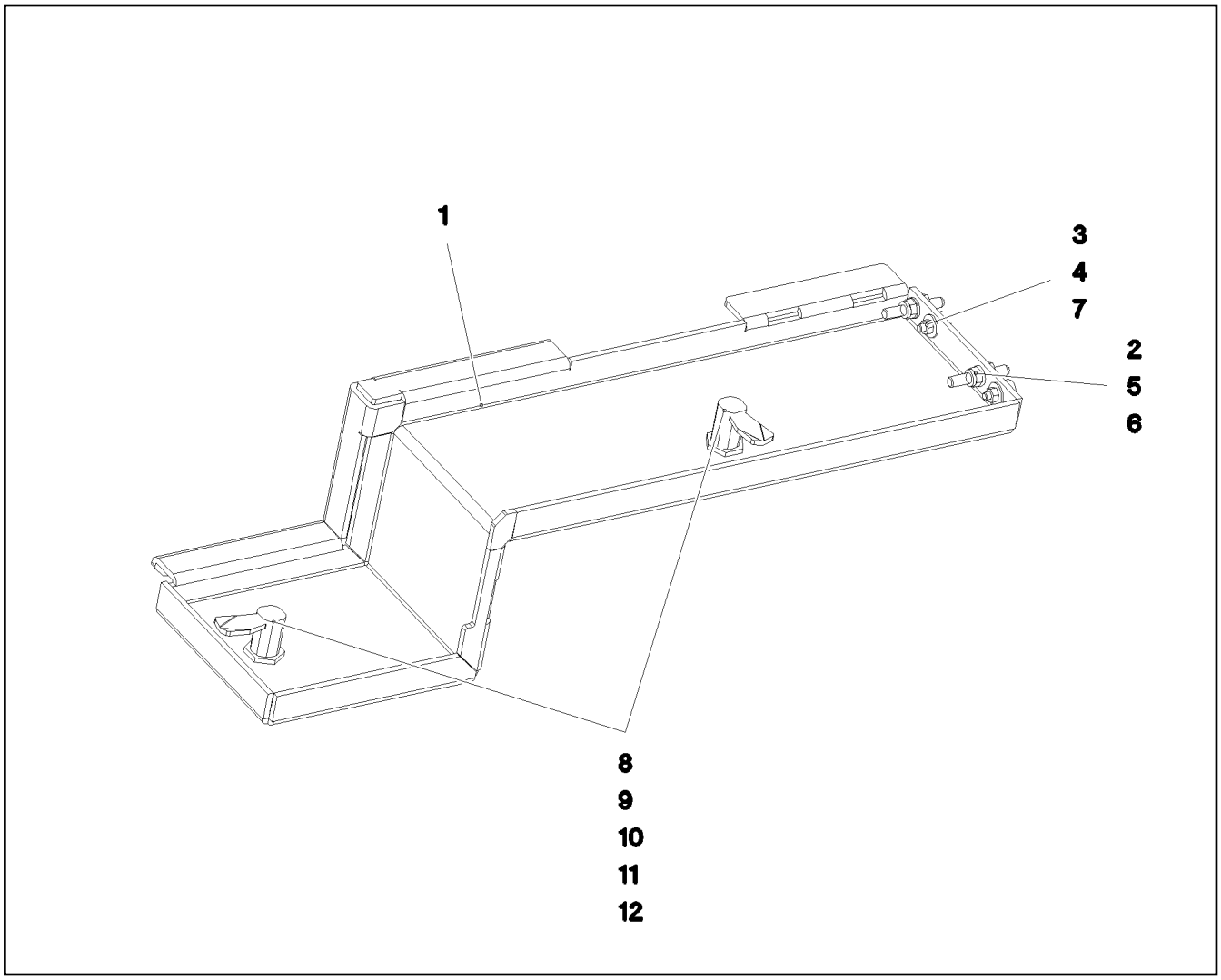

Pos.	Item	Quantity	Description	Bezeichnung
1	968310308	1	COVER WELDED	DECKEL SCHWK.
2	409710908	2	CARRYING BOLT M8	STUETZSCHRAUBE
3	726616708	2	MEGI BUFFER 18X7,5	MEGIPUFFER
4	10197764	2	HEX NUT ISO 4032 M6 10 ZNNI-480H SPF	SECHSKANTMUTTER
5	10875614	2	HEX NUT DIN 985 M8 8 480H SPF	SECHSKANTMUTTER
6	10289803	2	WASHER ISO 7089 8 300HV 480H SPF	SCHEIBE
7	10875648	4	WASHER ISO 7093-1 6 200HV 480H SPF	SCHEIBE
8	704274708	2	HOUSING GD-ZN SW GEPULVERT	GEHAEUSE
9	704253408	2	ACTUATION SPIKE GD-ZN SW GEPULVERT	BETAETIGUNGSDORN
10	704254808	2	DUST CAP POLYETHYLEN SCHWARZ	STAUBKAPPE
11	704259008	2	TONGUE 45X19 STAHL VERZ	ZUNGE
12	704274808	2	O-RING 12X2 NBR70	O-RING

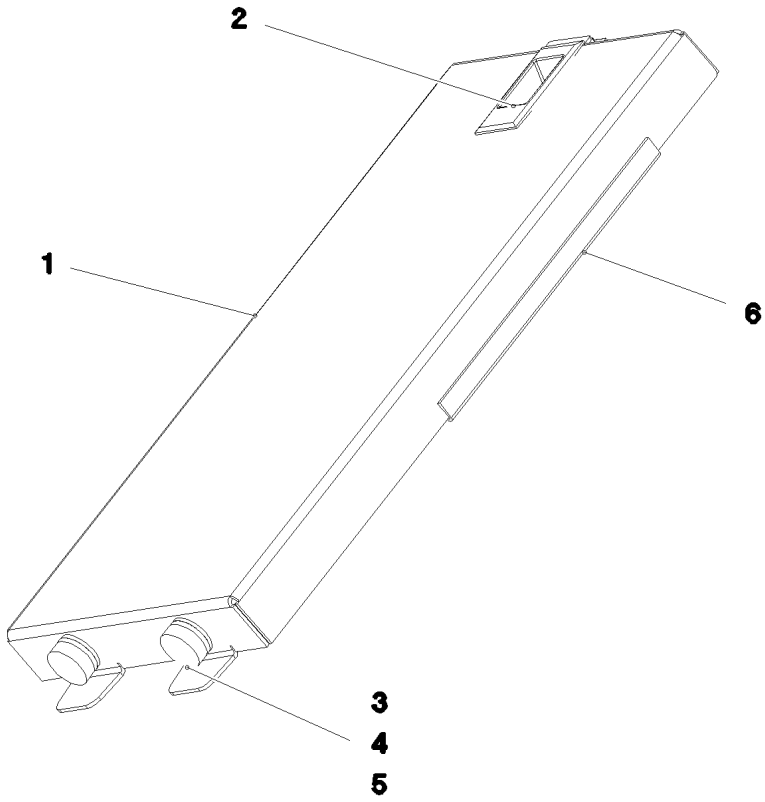

Pos.	Item	Quantity	Description	Bezeichnung
1	97038945	1	PLATE 1.5X200X375 DC01 FE//ZNNI8//CN//T	BLECH
2	10296157	1	SNAP LOCK ABS	SCHNAPPVERSCHLUSS
3	726616708	2	MEGI BUFFER 18X7,5	MEGIPUFFER
4	10197764	2	HEX NUT ISO 4032 M6 10 ZNNI-480H SPF	SECHSKANTMUTTER
5	10875648	4	WASHER ISO 7093-1 6 200HV 480H SPF	SCHEIBE
6	262103908	0.7	EDGE PROTECTION 1-2X9,5X6,5	KANTENSCHUTZ

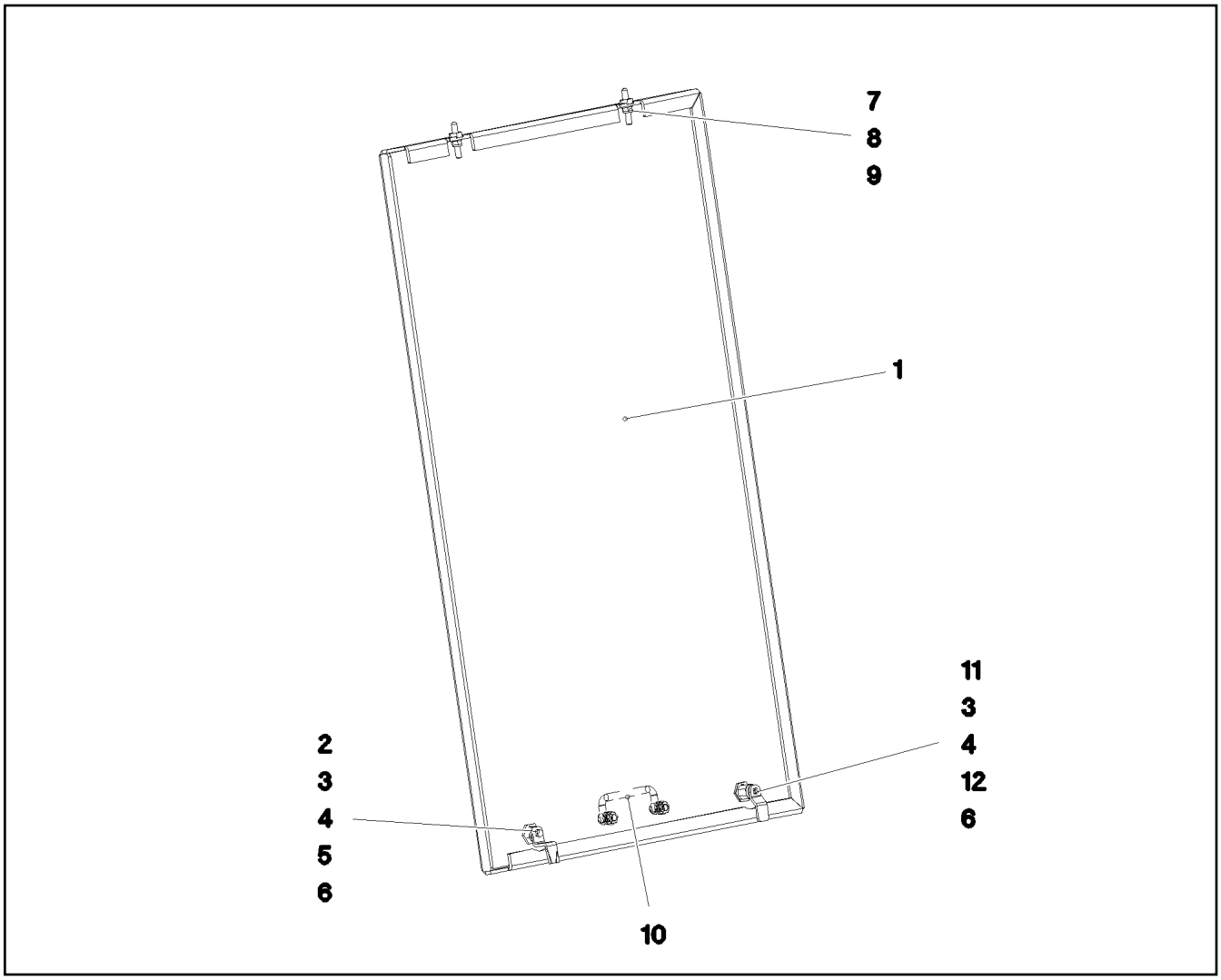

Pos.	Item	Quantity	Description	Bezeichnung
1	97039057	1	PLATE 5X670X1148 ALMG3 H114	BLECH
2	704253308	1	HOUSING GD-ZN SW GEPULVERT	GEHAEUSE
3	704253408	2	ACTUATION SPIKE GD-ZN SW GEPULVERT	BETAETIGUNGSDORN
4	704254808	2	DUST CAP POLYETHYLEN SCHWARZ	STAUBKAPPE
5	704254708	1	TONGUE	ZUNGE
6	704274808	2	O-RING 12X2 NBR70	O-RING
7	409710908	2	CARRYING BOLT M8	STUETZSCHRAUBE
8	10875614	2	HEX NUT DIN 985 M8 8 480H SPF	SECHSKANTMUTTER
9	10289803	2	WASHER ISO 7089 8 300HV 480H SPF	SCHEIBE
10	10222677	1	POIGNEE 118X18X43	KLAPPGRIFF
11	704256608	1	HOUSING GD-ZN SW GEPULVERT	GEHAEUSE
12	704256708	1	TONGUE	ZUNGE

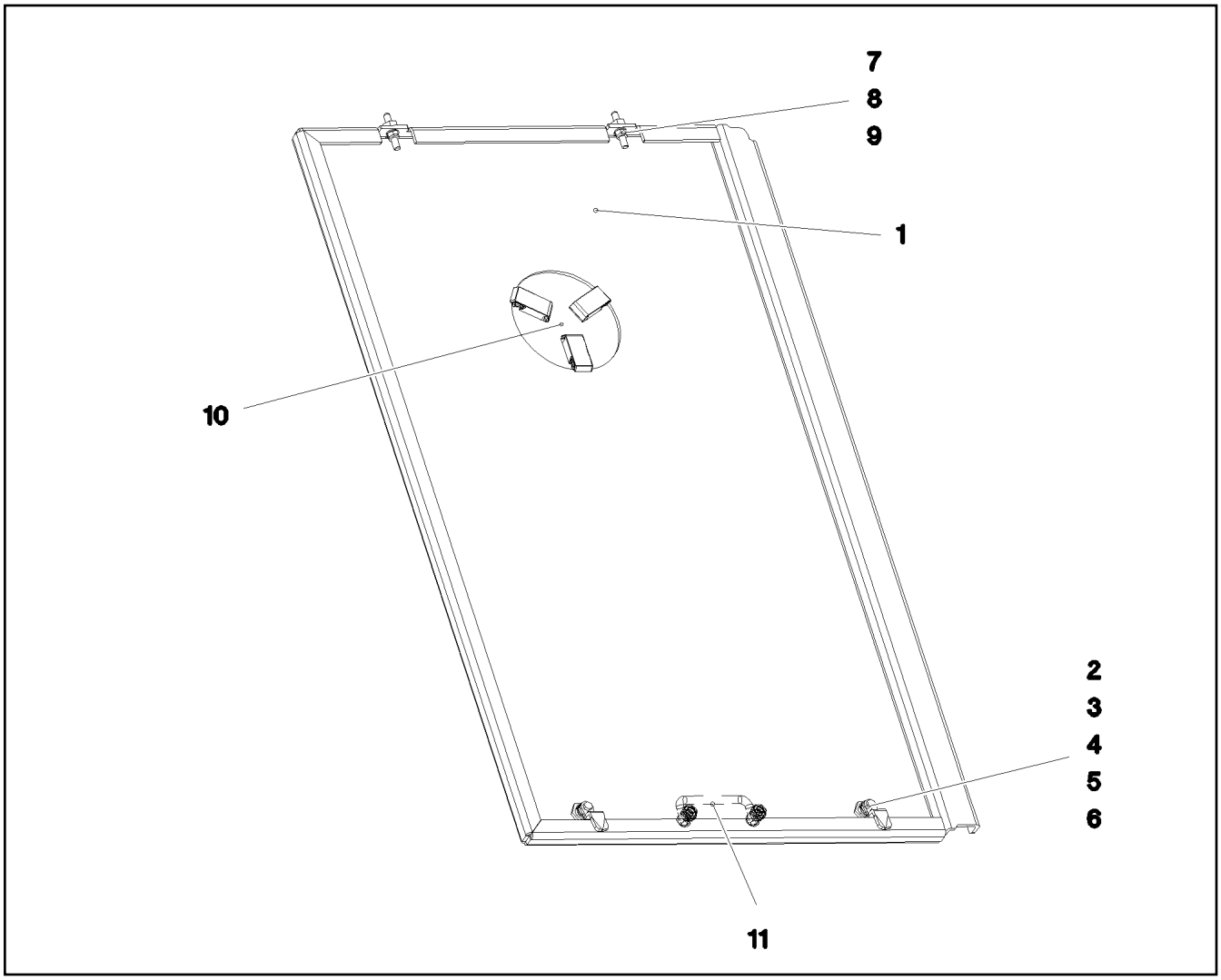

Pos.	Item	Quantity	Description	Bezeichnung
1	97039058	1	PLATE 5X739X1148 ALMG3 H114	BLECH
2	704256608	2	HOUSING GD-ZN SW GEPULVERT	GEHAEUSE
3	704253408	2	ACTUATION SPIKE GD-ZN SW GEPULVERT	BETAETIGUNGSDORN
4	704254808	2	DUST CAP POLYETHYLEN SCHWARZ	STAUBKAPPE
5	704256208	2	TONGUE	ZUNGE
6	704274808	2	O-RING 12X2 NBR70	O-RING
7	409710908	2	CARRYING BOLT M8	STUETZSCHRAUBE
8	10875614	2	HEX NUT DIN 985 M8 8 480H SPF	SECHSKANTMUTTER
9	10289803	2	WASHER ISO 7089 8 300HV 480H SPF	SCHEIBE
10	963949708	1	COVER COMPL.	DECKEL KPL.
(1)	974792608	1	PLATE 1X176X176 X5CRNI18-10	BLECH
(2)	10296157	3	SNAP LOCK ABS	SCHNAPPVERSCHLUSS
11	10222677	1	POIGNEE 118X18X43	KLAPPGRIFF

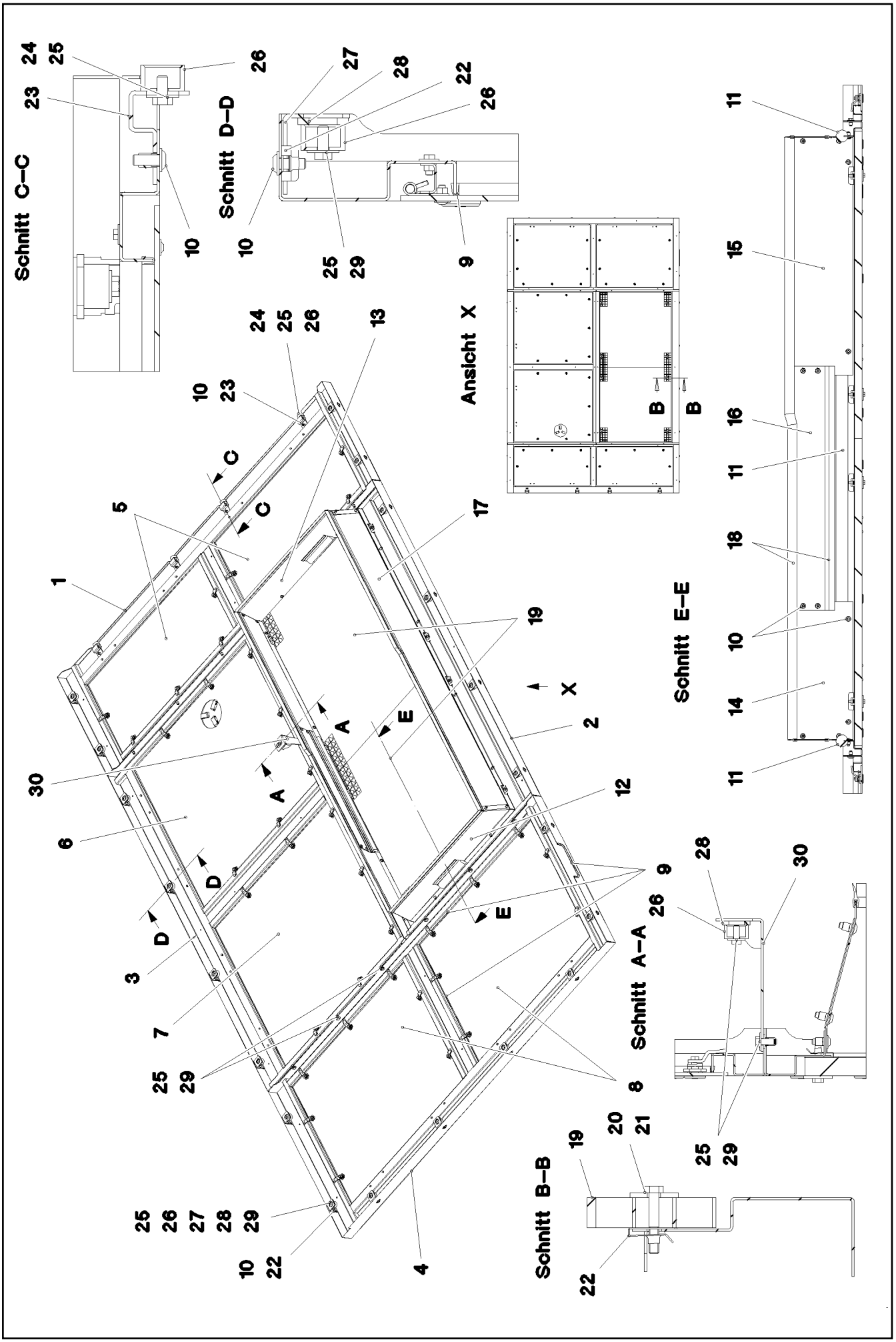

15.12.2020 081311	**etk_en_de_098201 LR 11000**	610 (1/2)
LIEBHERR	**SOUND DAMPING DOWN** **GERAEUSCHDAEMMUNG UNTEN**	**968255308**

Pos.	Item	Quantity	Description	Bezeichnung
1	968255408	1	FRAME WELDED	RAHMEN SCHWK.
2	968255508	1	FRAME WELDED	RAHMEN SCHWK.
3	968255608	1	FRAME WELDED	RAHMEN SCHWK.
4	968255708	1	FRAME WELDED	RAHMEN SCHWK.
5	968255808	2	COVER PRE-ASSY. ⇨ ❑ 612	DECKEL VORM.
6	968255908	1	COVER PRE-ASSY. ⇨ ❑ 613	DECKEL VORM.
7	968256008	1	COVER PRE-ASSY. ⇨ ❑ 614	DECKEL VORM.
8	968256108	2	COVER PRE-ASSY. ⇨ ❑ 615	DECKEL VORM.
9	262103908	22	EDGE PROTECTION 1-2X9,5X6,5	KANTENSCHUTZ
10	10875471	48	BUTTON HEAD SCREW AEHNL.ISO 7380-2	HALBRUNDKOPFSCHRAUBE
11	7014524	2	CLAMPING PROFILE 40X1M PUR-HAUT	KLEMMPROFIL
12	968276108	1	SHEET CPL. FE//ZNNI8//CN//T0	BLECH KPL.
13	968276208	1	SHEET CPL. FE//ZNNI8//CN//T0	BLECH KPL.
14	968276308	1	SHEET CPL. FE//ZNNI8//CN//T0	BLECH KPL.
15	968276408	1	SHEET CPL. FE//ZNNI8//CN//T0	BLECH KPL.
16	97038143	1	PLATE 1.5X128X830 DC01 FE//ZNNI8//CN//T	BLECH
17	97038144	1	PLATE 1.5X203X2048 DC01	BLECH
18	262105308	6.5	EDGE PROTECTION 1-2,5X33X8,7	KANTENSCHUTZ
19	97037619	2	GRIDIRON T1045X993X25/3 ALU SPF	GITTERROST-P
20	11651581	8	HEX SCREW ISO 4014 M8X50 8.8 480H SPF	SECHSKANTSCHRAUBE
21	940116008	8	WASHER 4X40X40 S315MC FE//ZNNI8//CN//T	SCHEIBE
22	12100332	28	SHEET METAL NUT M8 480H SPF	BLECHMUTTER
23	967978608	4	PLATE PRE-ASS.	BLECH VORM.
24	11651612	4	HEX SCREW ISO 4017 M8X16 8.8 480H SPF	SECHSKANTSCHRAUBE
25	11140469	41	WASHER ISO 7093-1 8 200HV 480H SPF	SCHEIBE
26	978787708	25	SLEEVE 33.0X19 FE//ZNNI8//CN//T0	HUELSE
27	97038145	20	PLATE 3X44X105 DC01 FE//ZNNI8//CN//T0	BLECH
28	974803608	21	WASHER 5X38X48 S700MC FLZN SPF	SCHEIBE
29	11651767	37	HEX SCREW ISO 4017 M8X20 8.8 480H SPF	SECHSKANTSCHRAUBE
30	97046054	1	PLATE 3X250X136 S355MC FE//ZNNI8//CN//T	BLECH

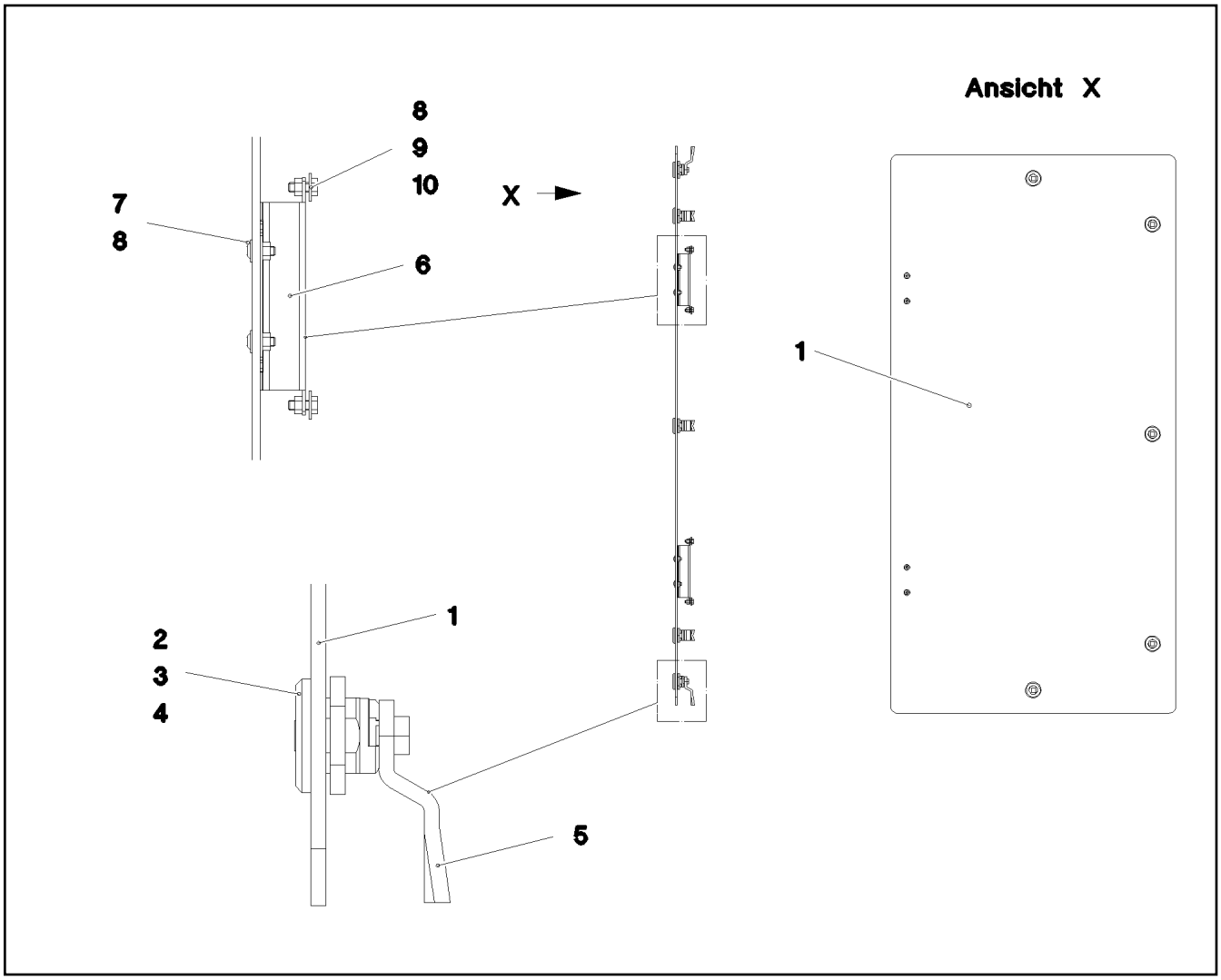

Pos.	Item	Quantity	Description	Bezeichnung
1	97037615	1	FLOOR COVERING ALUCOBOND	BODENVERKLEIDUNG
2	704253308	5	HOUSING GD-ZN SW GEPULVERT	GEHAEUSE
3	704253408	5	ACTUATION SPIKE GD-ZN SW GEPULVERT	BETAETIGUNGSDORN
4	704274808	5	O-RING 12X2 NBR70	O-RING
5	570799108	5	TONGUE	ZUNGE
6	704261908	2	HINGE 19X28,5X126/118° ST	SCHARNIER
7	10174481	4	BUTTON HEAD SCREW AEHNL.ISO 7380 M	HALBRUNDKOPFSCHRAUBE
8	10875620	8	HEX NUT ISO 4032 M5 8 480H SPF	SECHSKANTMUTTER
9	11140402	4	HEX SCREW ISO 4017 M5X12 8.8 480H SPF	SECHSKANTSCHRAUBE
10	10875643	4	WASHER ISO 7093-1 5 200HV 480H SPF	SCHEIBE

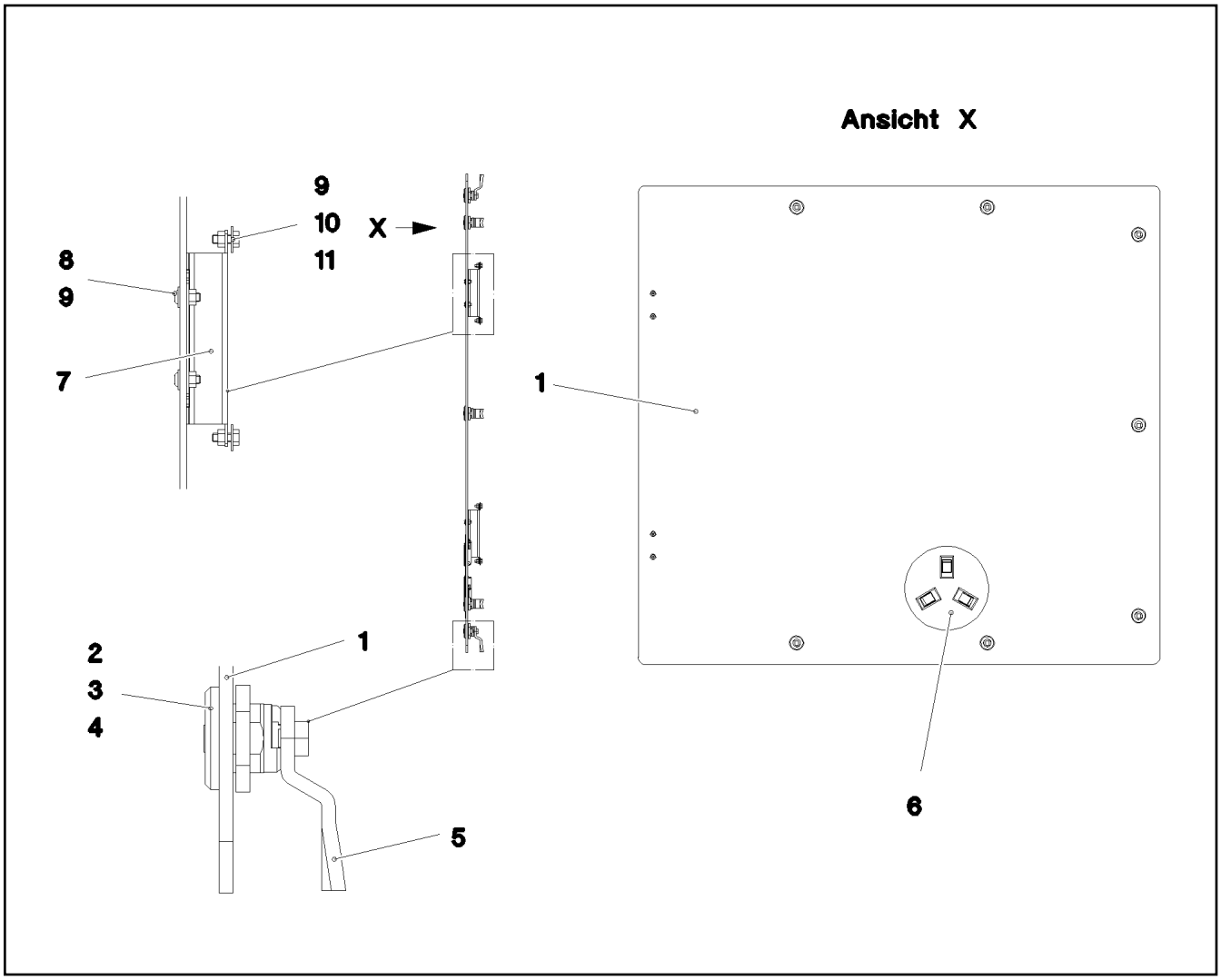

Pos.	Item	Quantity	Description	Bezeichnung
1	97037616	1	FLOOR COVERING ALUCOBOND	BODENVERKLEIDUNG
2	704253308	7	HOUSING GD-ZN SW GEPULVERT	GEHAEUSE
3	704253408	7	ACTUATION SPIKE GD-ZN SW GEPULVERT	BETAETIGUNGSDORN
4	704274808	7	O-RING 12X2 NBR70	O-RING
5	570799108	7	TONGUE	ZUNGE
6	963949708	1	COVER COMPL.	DECKEL KPL.
7	704261908	2	HINGE 19X28,5X126/118° ST	SCHARNIER
8	10174481	4	BUTTON HEAD SCREW AEHNL.ISO 7380 M	HALBRUNDKOPFSCHRAUBE
9	10875620	8	HEX NUT ISO 4032 M5 8 480H SPF	SECHSKANTMUTTER
10	11140402	4	HEX SCREW ISO 4017 M5X12 8.8 480H SPF	SECHSKANTSCHRAUBE
11	10875643	4	WASHER ISO 7093-1 5 200HV 480H SPF	SCHEIBE

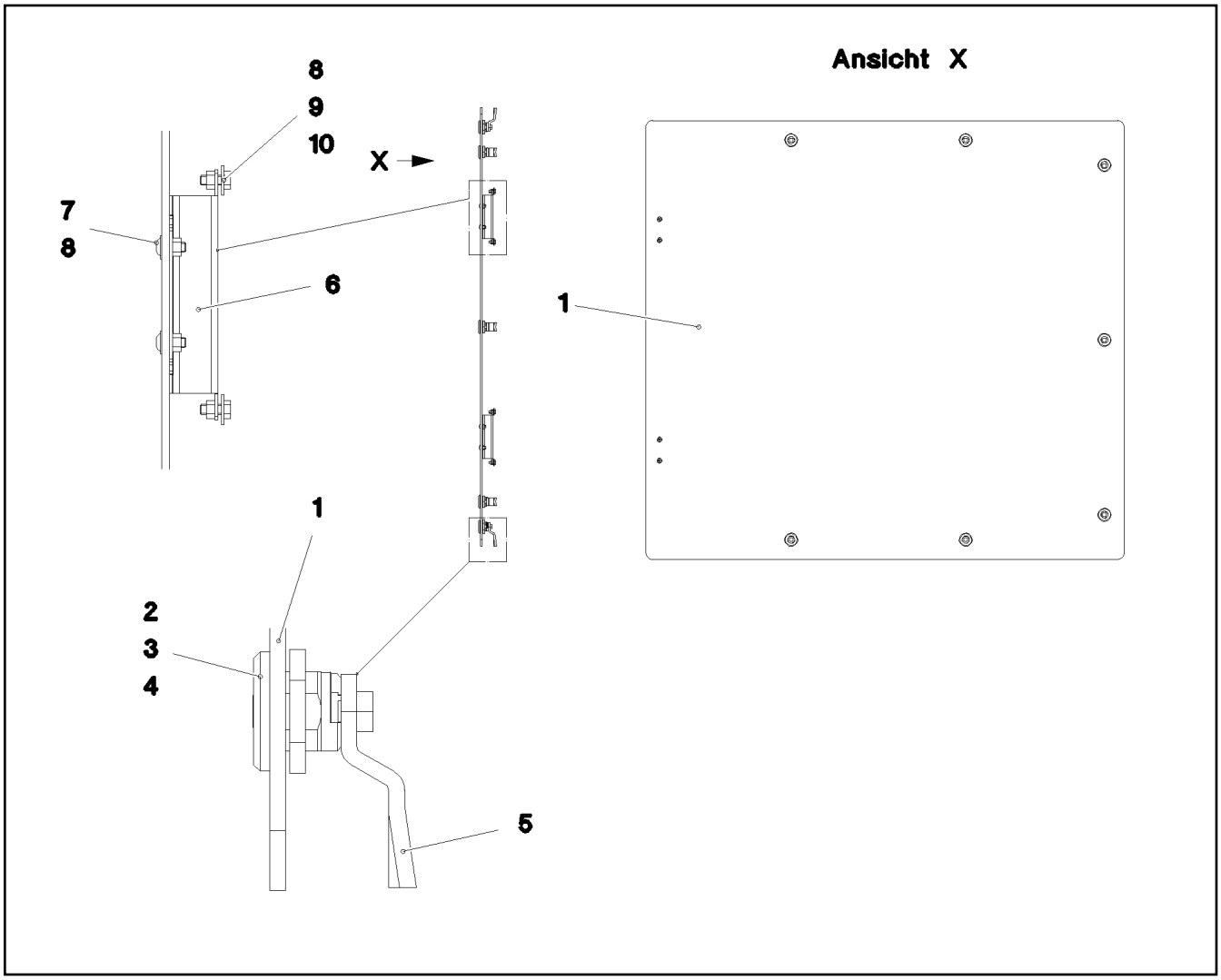

Pos.	Item	Quantity	Description	Bezeichnung
1	97037617	1	FLOOR COVERING ALUCOBOND	BODENVERKLEIDUNG
2	704253308	7	HOUSING GD-ZN SW GEPULVERT	GEHAEUSE
3	704253408	7	ACTUATION SPIKE GD-ZN SW GEPULVERT	BETAETIGUNGSDORN
4	704274808	7	O-RING 12X2 NBR70	O-RING
5	570799108	7	TONGUE	ZUNGE
6	704261908	2	HINGE 19X28,5X126/118° ST	SCHARNIER
7	10174481	4	BUTTON HEAD SCREW AEHNL.ISO 7380 M	HALBRUNDKOPFSCHRAUBE
8	10875620	8	HEX NUT ISO 4032 M5 8 480H SPF	SECHSKANTMUTTER
9	11140402	4	HEX SCREW ISO 4017 M5X12 8.8 480H SPF	SECHSKANTSCHRAUBE
10	10875643	4	WASHER ISO 7093-1 5 200HV 480H SPF	SCHEIBE

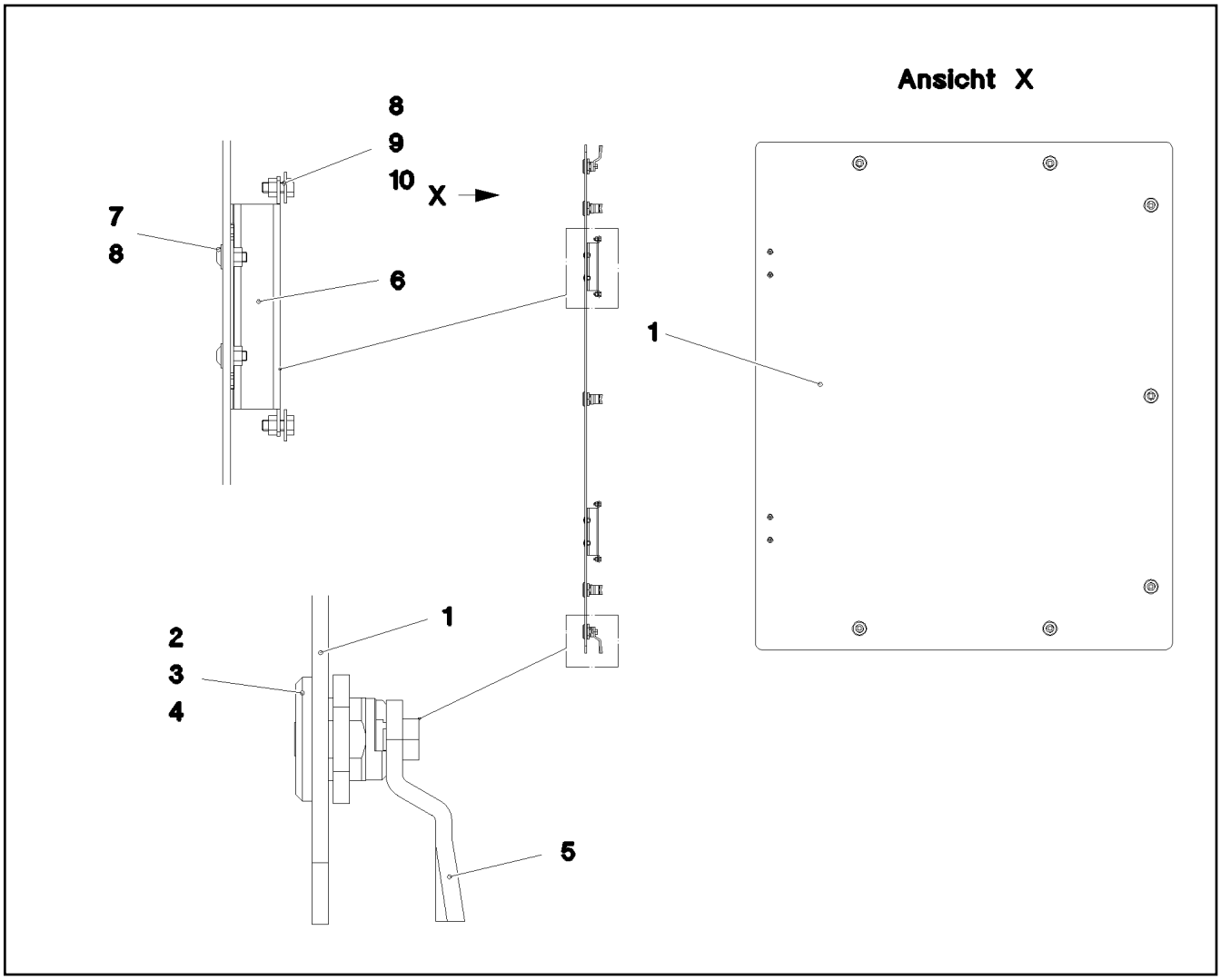

Pos.	Item	Quantity	Description	Bezeichnung
1	97037618	1	FLOOR COVERING ALUCOBOND	BODENVERKLEIDUNG
2	704253308	7	HOUSING GD-ZN SW GEPULVERT	GEHAEUSE
3	704253408	7	ACTUATION SPIKE GD-ZN SW GEPULVERT	BETAETIGUNGSDORN
4	704274808	7	O-RING 12X2 NBR70	O-RING
5	570799108	7	TONGUE	ZUNGE
6	704261908	2	HINGE 19X28,5X126/118° ST	SCHARNIER
7	10174481	4	BUTTON HEAD SCREW AEHNL.ISO 7380 M	HALBRUNDKOPFSCHRAUBE
8	10875620	8	HEX NUT ISO 4032 M5 8 480H SPF	SECHSKANTMUTTER
9	11140402	4	HEX SCREW ISO 4017 M5X12 8.8 480H SPF	SECHSKANTSCHRAUBE
10	10875643	4	WASHER ISO 7093-1 5 200HV 480H SPF	SCHEIBE

Pos.	Item	Quantity	Description	Bezeichnung
8	968030208	1	LIMIT SWITCH AND SENSOR GENERA ⇨ ❑ 617	ENDSCHALTER U.GEBER ALLG
9	969299208	1	SLEWING GEAR WARN SIGNAL	DREHWERK
(100)	969418008	1	CABLING H510	VERKABELUNG
10	968030508	1	ELECTRIC F. AGGREGATE ⇨ ❑ 618	ELEKTRIK AGGREGAT
15	968030908	1	CABLE LIST SLEWING PLATFORM ⇨ ❑ 623	KABELLISTE DREHBUEHNE
20	968031008	1	TERMINAL BOX ELECTRICS SP VERTEILER ⇨ ❑ 632	ELEKTRIK KLEMMKASTEN DB
35	965939808	1	WARNING LIGHT LMB ⇨ ❑ 633	WARNLEUCHTE
45	968681408	1	CONTR: PANEL PINNING A570 ⇨ ❑ 635	BEDIENPULT VERBOLZUNG
50	968763208	1	ELECTRIC ADD-ON PARTS DREH BUEHNE	ELEKTRIK ANBAUTEILE
(10)	11114087	2	LED WORKING HEAD LIGHT 43W 9-33V	LED ARBEITSSCHEINWERFER

Pos.	Item	Quantity	Description	Bezeichnung
2	967202008	1	INDUCTIVE TRANSMITTER BW MONTIERT	INDUKTIVGEBER
(1)	10354584	2	INDUCTIVE SENSOR BERUEHRUNGSLOS	INDUKTIVSENSOR
10	10424276	1	TEMPERATURE SENSOR -30°C BIS +130°C	TEMPERATURFUEHLER

Pos.	Item	Quantity	Description	Bezeichnung
10	968030608	1	WIRING LIST F.ELECTR.AGGREGATE ⇨ ❑ 619	KABELLISTE ELEKTRIK AGGRE
11	10123876	1	RUBBER RING X16	GUMMIRING
12	10123877	1	RUBBER RING X19	GUMMIRING

Pos.	Item	Quantity	Description	Bezeichnung
15	968030708	1	WIRING HARNESS W501 ⇨ ❑ 620	KABELSTRANG
17	968400808	1	WIRING HARNESS W587	KABELSTRANG
18	968400908	1	WIRING HARNESS W589	KABELSTRANG
19	968401008	1	WIRING HARNESS W588	KABELSTRANG

Pos.	Item	Quantity	Description	Bezeichnung
5	10678492	1	COUPLING SOCKET 4-POL SPF	KUPPLUNGSDOSE
6	10678492	1	COUPLING SOCKET 4-POL SPF	KUPPLUNGSDOSE
7	10678492	1	COUPLING SOCKET 4-POL SPF	KUPPLUNGSDOSE
8	10678492	1	COUPLING SOCKET 4-POL SPF	KUPPLUNGSDOSE
9	10678492	1	COUPLING SOCKET 4-POL SPF	KUPPLUNGSDOSE
10	10678492	1	COUPLING SOCKET 4-POL SPF	KUPPLUNGSDOSE
11	600365808	8.58	LEAD 4 G 1,5	LEITUNG
13	10678492	1	COUPLING SOCKET 4-POL SPF	KUPPLUNGSDOSE
14	12100217	12.38	DATA LINE 2 X 1 FEP SPF	DATENLEITUNG
15	10678492	1	COUPLING SOCKET 4-POL SPF	KUPPLUNGSDOSE
16	12100214	12.38	DATA LINE 2 X 2,5 FEP SPF	DATENLEITUNG
17	12100214	12.38	DATA LINE 2 X 2,5 FEP SPF	DATENLEITUNG
23	602215808	3	PIN TYPE CABLE SOCKET 1,8/1MM²	STIFTKABELSCHUH
55	602311508	1	CABLE LUG DIN 46234 M6/10mm²	KABELSCHUH
56	602311308	2	CABLE LUG DIN 46234 M10/16mm²	KABELSCHUH
58	602205708	2	CABLE LUG DIN 46234 M6/16mm²	KABELSCHUH
72	602203408	6	RECEPTACLE 6,3X1-2,5 TIN-PLATED	STECKHUELSE
86	602307708	1	WIRED END FERRULE DIN 46228-1 A1X5 V	ADERENDHUELSE
87	602308008	42	WIRED END FERRULE DIN 46228 1,5X7 TIN	ADERENDHUELSE
88	602308108	3	WIRED END FERRULE DIN 46228-1 A2,5X6 V	ADERENDHUELSE
89	602308308	3	WIRED END FERRULE DIN 46228-1 A6X9 V	ADERENDHUELSE
95	6202444	6	PIN CONTACT 0,75-1,5MM2	STIFTKONTAKT
96	6202434	5	SLEEVE CONTACT 0,75-1,5MM2	BUCHSENKONTAKT
98	10872032	5	CABLE SLEEVE 12,0-3,0/12/1,4	KABELTUELLE
106	602301708	4	CABLE LUG DIN 46234 M8/16-25MM² VERZI	KABELSCHUH
111	602205808	6	CABLE LUG M6/16,8-26,7MM²	KABELSCHUH
112	602218408	4	CABLE LUG M4/0,25-1,5MM² VERZINNT	KABELSCHUH
115	602301608	2	CABLE LUG DIN 46234 M10/25mm²	KABELSCHUH
120	602323208	3	FLAT PLUG 1,0-2,5MM2	FLACHSTECKER
121	602300108	67	CONTACT 1-2,5MM2	KONTAKT
125	602300308	31	CONTACT 0,5-1MM2	KONTAKT
202	11082602	24.49	INSULATING HOSE DN6X0,5 PUR SPF	ISOLIERSCHLAUCH
203	11082603	22.69	INSULATING HOSE DN8X0,65 PUR SPF	ISOLIERSCHLAUCH
204	11082604	0.83	INSULATING HOSE DN10X0,65 PUR SPF	ISOLIERSCHLAUCH
205	11082605	3.24	INSULATING HOSE DN12X0,65 PUR SPF	ISOLIERSCHLAUCH
206	11082606	2.19	INSULATING HOSE DN14X0,65 PUR SPF	ISOLIERSCHLAUCH
207	11082607	0.73	INSULATING HOSE DN16X0,85 PUR SPF	ISOLIERSCHLAUCH
208	11082608	0.85	INSULATING HOSE DN18X0,85 PUR SPF	ISOLIERSCHLAUCH
209	11082609	2.48	INSULATING HOSE DN20X0,85 PUR SPF	ISOLIERSCHLAUCH
212	10324905	1.15	PROTECTIVE HOSE 40MM AL-PET FOLIE	SCHUTZSCHLAUCH
223	11124205	2.23	CABLE CONDUIT DN16X0,6 PUR SPF	KABELSCHLAUCH
225	11124208	1.03	CABLE CONDUIT DN25X0,6 PUR SPF	KABELSCHLAUCH
226	11124209	11.85	CABLE CONDUIT DN30X0,6 PUR SPF	KABELSCHLAUCH
227	11124210	1.18	CABLE CONDUIT DN35X0,6 PUR SPF	KABELSCHLAUCH
229	11124212	9.86	CABLE CONDUIT DN50X0,6 PUR SPF	KABELSCHLAUCH
232	603012608	2.74	INSULATING HOSE DN14X0,8 -60°C+250°C	ISOLIERSCHLAUCH
261	603200308	11	CABLE TIE 3,6X140-SCHWARZ PA66	KABELBINDER
274	10509010	0.6	CABLE CONDUIT	KABELSCHLAUCH
281	11005148	2.01	INSULATING HOSE DN6X0,6 GLASSEIDE SI	ISOLIERSCHLAUCH
282	11005149	1.93	INSULATING HOSE DN8X0,6 GLASSEIDE SI	ISOLIERSCHLAUCH
291	10441167	0.4	HEATSHRINK SLEEVING 17,8/4,4X2,54 POLY	SCHRUMPFSCHLAUCH
309	10870542	3.8	ELECTR.CABLE 2,5	KFZ-LEITUNG
325	600431508	31.15	ELECTR.CABLE 25 PVC	KFZ-LEITUNG
326	600431008	0.95	ELECTR.CABLE DIN 72551 16	KFZ-LEITUNG
327	600431108	0.95	ELECTR.CABLE DIN 72551 16	KFZ-LEITUNG
346	600261301	433.95	LEAD AWG 18	LEITUNG
359	6002836	842.23	LEAD AWG 16	LEITUNG
360	600261201	114.7	LEAD AWG 14	LEITUNG
371	12100215	3.43	DATA LINE 3 X 1 FEP SPF	DATENLEITUNG
372	12100217	13.38	DATA LINE 2 X 1 FEP SPF	DATENLEITUNG

Pos.	Item	Quantity	Description	Bezeichnung
373	12100217	9.68	DATA LINE 2 X 1 FEP SPF	DATENLEITUNG
375	12100215	12.38	DATA LINE 3 X 1 FEP SPF	DATENLEITUNG
376	12100215	12.38	DATA LINE 3 X 1 FEP SPF	DATENLEITUNG
377	12100217	3.03	DATA LINE 2 X 1 FEP SPF	DATENLEITUNG
378	12100217	12.38	DATA LINE 2 X 1 FEP SPF	DATENLEITUNG
379	11840113	12.38	BUS LINE 2 X 0,5	BUSLEITUNG
380	12100215	12.38	DATA LINE 3 X 1 FEP SPF	DATENLEITUNG
381	12100215	12.38	DATA LINE 3 X 1 FEP SPF	DATENLEITUNG
400	11840113	3.36	BUS LINE 2 X 0,5	BUSLEITUNG
401	11840113	0.17	BUS LINE 2 X 0,5	BUSLEITUNG
402	11840113	0.17	BUS LINE 2 X 0,5	BUSLEITUNG
403	11840113	6.06	BUS LINE 2 X 0,5	BUSLEITUNG
404	11840113	17.01	BUS LINE 2 X 0,5	BUSLEITUNG
405	11840113	0.17	BUS LINE 2 X 0,5	BUSLEITUNG
406	12100216	14.5	DATA LINE 2 X 1,5 FEP SPF	DATENLEITUNG
500	923512208	73	CABLE MARKER	KABELMARKER
501	602300208	9	PLUG SHELL 18-POL	STECKERGEHAEUSE
502	10678453	1	PLUG SHELL 62-POL PBT-GF20 GRA	STECKERGEHAEUSE
503	10678458	2	PROTECTING CAP MCP BUCHSENGEHAE	SCHUTZKAPPE
504	10678452	1	PLUG SHELL 62-POL PBT-GF20 SCH	STECKERGEHAEUSE
505	10412433	1	PLUG SHELL 12-POL 13A TH.PLAST SW	STECKERGEHAEUSE
506	10216772	1	CONTACT LOCK DT 12 POLIG TH.PLAST G	KONTAKTVERRIEGELUNG
507	692406308	2	PLUG DIN 72585 4-POL POLYBUTOLEN SPF	STECKER
508	692406008	3	TERMINAL HOUSING DIN 72585 APD POLY	ENDGEHAEUSE
509	11067833	1	BUSHING HOUSING 18-POL 20A	BUCHSENGEHAEUSE
510	605251608	2	PLUG SOCKET BODY 4-POLE AL	STECKDOSENKOERPER
511	605007908	19	APPLIANCE SOCKET 3-POL	GERAETESTECKDOSE
512	10047001	1	PLUG 8-POL	STECKER
513	602336008	2	PLUG SHELL 14-POL	STECKERGEHAEUSE
514	602323308	1	FLAT PLUG HOUSING 18-POL	FLACHSTECKERGEHAEUSE
515	10813633	2	PLUG SHELL MCON MCP1,2 PA 66, GF30	STECKERGEHAEUSE
516	11068330	2	PIN HOUSING 2-POL	STIFTGEHAEUSE
517	10047000	1	PLUG 8-POL	STECKER
518	602209708	1	ATTACHABLE SLEEVE HOUSING 2-POL	STECKHUELSENGEHAEUSE
519	927996308	1	PLUG	STECKER
520	6001790	4	SOCKET HOUSING 2-POL	STECKDOSENGEHAEUSE
521	10342518	2	SOCKET 2 13A	STECKDOSE
522	7368241	2	CONTACT LOCK 2-POL	KONTAKTVERRIEGELUNG
523	11170959	1	BUSHING HOUSING 2-POL 15A	BUCHSENGEHAEUSE
524	605212708	1	PLUG SOCKET BODY 3-POL	STECKDOSENKOERPER
525	602208608	1	ATTACHABLE SLEEVE HOUSING FASTIN-F	STECKHUELSENGEHAEUSE
526	6001769	1	PLUG SUPERSEAL 4-POL PA 66 GF	STECKER
527	11060619	1	BUSHING HOUSING 2-POL 20A	BUCHSENGEHAEUSE
528	10874331	4	PROTECTING CAP JPT	SCHUTZKAPPE
529	610701108	2	PROTECTING CAP	SCHUTZKAPPE
530	605215508	3	CLAMP SURE-SEAL	KLAMMER
531	605212808	3	MOULDING 317-1397-000 SUR	FORMTEIL
532	604501408	2	FUSE BOX SMALL	SICHERUNGSDOSE
533	604003108	2	FUSE STRIP 50A	SICHERUNGSSTREIFEN
534	604002908	2	FUSE STRIP 100A	SICHERUNGSSTREIFEN
535	11060618	1	PROTECTING CAP 180°	SCHUTZKAPPE
536	11067831	1	PROTECTING CAP 90°	SCHUTZKAPPE
617	602329108	6	CONTACT 0,5-1MM2	KONTAKT
622	602333408	3	SLEEVE CONTACT 0,75-1,5MM2	BUCHSENKONTAKT
643	602339408	5	SLEEVE CONTACT DIN 72585 0,5-1MM2 SP	BUCHSENKONTAKT
666	6003031	4	SLEEVE CONTACT 0,5-1,0MM2 CU	BUCHSENKONTAKT
690	10335820	30	SLEEVE CONTACT 0,2-0,5MM2	BUCHSENKONTAKT
709	10872033	12	CABLE SLEEVE 16,0-4,0/16/1,78	KABELTUELLE
724	10493493	4	SLEEVE CONTACT 1,0-2,5MM2 CuNiSi	BUCHSENKONTAKT
726	10493495	52	SLEEVE CONTACT 0,5-1,0MM2 CuNiSi	BUCHSENKONTAKT

Pos.	Item	Quantity	Description	Bezeichnung
727	10493496	12	SLEEVE CONTACT 1,0-1,5MM2 CuNiSi	BUCHSENKONTAKT
740	7369458	4	PIN CONTACT 0,5-1,0MM2 CU	STIFTKONTAKT
753	10800631	2	SLEEVE CONTACT 0,5-1,0MM2 CuNiSi	BUCHSENKONTAKT
754	10813644	4	SLEEVE CONTACT 0,5-0,75MM2 CuNiSi	BUCHSENKONTAKT
755	10813645	5	SLEEVE CONTACT 1,0-1,5MM2 CuNiSi	BUCHSENKONTAKT
756	11068331	4	PIN CONTACT 1,0-1,5MM2 VERSILBERT	STIFTKONTAKT
758	11080881	5	RECEPTACLE 6,3X0,5-1,0 VERZINNT	STECKHUELSE
761	7624353	2	PLUG BUSHING 0,5-1,0MM2	STECKERBUCHSE
769	11170957	2	SLEEVE CONTACT 2,00MM2	BUCHSENKONTAKT
801	602330508	4	SINGLE STRAND SEALING 2,2-3,0MM	EINZELADERABDICHTUNG
802	602330808	10	SINGLE STRAND SEALING 1,2-2,1MM BLAU	EINZELADERABDICHTUNG
805	602333308	3	SINGLE STRAND SEALING	EINZELADERABDICHTUNG
806	602331108	68	STOPPER PLUG 3,6MM SILIKON WEIS	BLINDSTOPFEN
807	602329208	6	STOPPER PLUG AMP JPT-SERIE NA	BLINDSTOPFEN
813	605619708	19	SINGLE STRAND SEALING 2	EINZELADERABDICHTUNG
815	605620108	5	SINGLE STRAND SEALING DIN 72585 10RD	EINZELADERABDICHTUNG
817	692405808	3	STOPPER PLUG DIN 72585 4 SPF	BLINDSTOPFEN
828	10424625	13	SINGLE STRAND SEALING 1,4-2,1MM VMQ	EINZELADERABDICHTUNG
829	10007388	23	SINGEL SEAL 0,5-0,75MM2	EINZELDICHTUNG
830	10014387	41	SINGEL SEAL 1,0-1,5MM2	EINZELDICHTUNG
836	10813642	1	STOPPER PLUG MCON 1,23,55MM VMQ 60	BLINDSTOPFEN
838	7020009	1	STOPPER PLUG SUPERSEAL SERIE	BLINDSTOPFEN
840	11170953	2	SINGLE STRAND SEALING MX150 2,18-2,7M	EINZELADERABDICHTUNG
842	10800046	8	STOPPER PLUG DEUTSCH-STECKER	BLINDSTOPFEN
996	965622108	120	LETTERING WIRE	BESCHRIFTUNG ADER
998	965622208	1	LETTERING WIRING HARNESS	BESCHRIFTUNG KABELBAUM
999	967116308	6	MACHINING CAN- STUETZP	BEARBEITUNG

Pos.	Item	Quantity	Description	Bezeichnung
3	968547308	1	LEAD W571A	LEITUNG
4	968547408	1	LEAD W572A	LEITUNG
5	968416808	1	WIRING HARNESS W500 ⇨ ❑ 624	KABELSTRANG
6	968444308	1	LEAD W511	LEITUNG
7	968444408	1	LEAD W512	LEITUNG
8	968444508	1	LEAD W514	LEITUNG
9	968444608	1	LEAD W545	LEITUNG
10	968416908	1	LEAD W330	LEITUNG
11	968417008	1	LEAD W331	LEITUNG
12	968417108	1	LEAD W332	LEITUNG
13	968417208	1	LEAD W333	LEITUNG
14	968417308	1	LEAD W334	LEITUNG
15	968417408	1	LEAD W335	LEITUNG
16	968417508	1	LEAD W540	LEITUNG
17	968417608	1	LEAD W560	LEITUNG
18	968417708	1	LEAD W571	LEITUNG
19	968417808	1	LEAD W572	LEITUNG
20	968417908	1	LEAD W390	LEITUNG
23	968420908	1	LEAD W541	LEITUNG
25	968346508	1	LEAD W336	LEITUNG
26	968346708	1	LEAD W337	LEITUNG
28	968346808	1	LEAD W338	LEITUNG
29	968346908	1	LEAD W339	LEITUNG
30	968416708	1	LEAD W340	LEITUNG
31	968346208	1	DUMMY PLUG X1910BS ⇨ ❑ 628	BLINDSTECKER
32	968624708	1	LEAD W580	LEITUNG
33	968654808	1	LEAD W540A	LEITUNG
40	968709008	1	ANTENNA CPL. ⇨ ❑ 629	ANTENNE KPL.

Pos.	Item	Quantity	Description	Bezeichnung
5	10678491	1	COUPLING SOCKET 4-POL SPF	KUPPLUNGSDOSE
6	10678491	1	COUPLING SOCKET 4-POL SPF	KUPPLUNGSDOSE
7	680001708	1	COUPLING SOCKET 4-POL GERADE PVC SP	KUPPLUNGSDOSE
8	680001708	1	COUPLING SOCKET 4-POL GERADE PVC SP	KUPPLUNGSDOSE
9	680001708	1	COUPLING SOCKET 4-POL GERADE PVC SP	KUPPLUNGSDOSE
10	12100217	17.3	DATA LINE 2 X 1 FEP SPF	DATENLEITUNG
11	11620017	7.12	LEAD 2 X 1	LEITUNG
12	11620017	7.62	LEAD 2 X 1	LEITUNG
15	10465638	8.75	LEAD 18 G 1	LEITUNG
16	10465638	6.55	LEAD 18 G 1	LEITUNG
17	680000808	1	COUPLING SOCKET 4-POLE 90° SPF	KUPPLUNGSDOSE
18	680000008	1	COUPLING SOCKET 4-POLE SPF	KUPPLUNGSDOSE
19	680000008	1	COUPLING SOCKET 4-POLE SPF	KUPPLUNGSDOSE
72	602203408	2	RECEPTACLE 6,3X1-2,5 TIN-PLATED	STECKHUELSE
86	602307708	64	WIRED END FERRULE DIN 46228-1 A1X5 V	ADERENDHUELSE
88	602308108	7	WIRED END FERRULE DIN 46228-1 A2,5X6 V	ADERENDHUELSE
95	6202444	1	PIN CONTACT 0,75-1,5MM2	STIFTKONTAKT
96	6202434	1	SLEEVE CONTACT 0,75-1,5MM2	BUCHSENKONTAKT
97	602710008	2	CABLE SLEEVE 3,0-7,0/3/0,6	KABELTUELLE
101	602217208	1	CABLE LUG M10/2,5mm²	KABELSCHUH
114	602307808	3	WIRED END FERRULE DIN 46228-1 A0,5X5 E	ADERENDHUELSE
121	602300108	25	CONTACT 1-2,5MM2	KONTAKT
125	602300308	112	CONTACT 0,5-1MM2	KONTAKT
202	11082602	30.62	INSULATING HOSE DN6X0,5 PUR SPF	ISOLIERSCHLAUCH
203	11082603	25.09	INSULATING HOSE DN8X0,65 PUR SPF	ISOLIERSCHLAUCH
204	11082604	2.89	INSULATING HOSE DN10X0,65 PUR SPF	ISOLIERSCHLAUCH
205	11082605	0.2	INSULATING HOSE DN12X0,65 PUR SPF	ISOLIERSCHLAUCH
206	11082606	1.53	INSULATING HOSE DN14X0,65 PUR SPF	ISOLIERSCHLAUCH
223	11124205	14.4	CABLE CONDUIT DN16X0,6 PUR SPF	KABELSCHLAUCH
224	11124207	3.66	CABLE CONDUIT DN20X0,6 PUR SPF	KABELSCHLAUCH
225	11124208	10.39	CABLE CONDUIT DN25X0,6 PUR SPF	KABELSCHLAUCH
226	11124209	4.16	CABLE CONDUIT DN30X0,6 PUR SPF	KABELSCHLAUCH
227	11124210	1.63	CABLE CONDUIT DN35X0,6 PUR SPF	KABELSCHLAUCH
229	11124212	2.03	CABLE CONDUIT DN50X0,6 PUR SPF	KABELSCHLAUCH
230	11124213	1.6	CABLE CONDUIT DN60X0,6 PUR SPF	KABELSCHLAUCH
261	603200308	3	CABLE TIE 3,6X140-SCHWARZ PA66	KABELBINDER
287	10429651	0.21	HEATSHRINK SLEEVING 6/1,4X1,35 POLYO	SCHRUMPFSCHLAUCH
294	11123168	0.3	HEATSHRINK SLEEVING 44,4/7,4X3,6 POL	SCHRUMPFSCHLAUCH
305	10870540	966.8	ELECTR.CABLE 1,0	KFZ-LEITUNG
307	10870541	9.3	ELECTR.CABLE 1,5	KFZ-LEITUNG
309	10870542	34.6	ELECTR.CABLE 2,5	KFZ-LEITUNG
371	11620017	8.25	LEAD 2 X 1	LEITUNG
372	11620017	8.25	LEAD 2 X 1	LEITUNG
374	680001408	1	COUPLING SOCKET 4-POL SPF	KUPPLUNGSDOSE
375	10678491	1	COUPLING SOCKET 4-POL SPF	KUPPLUNGSDOSE
376	680001708	1	COUPLING SOCKET 4-POL GERADE PVC SP	KUPPLUNGSDOSE
377	10678491	1	COUPLING SOCKET 4-POL SPF	KUPPLUNGSDOSE
378	10678491	1	COUPLING SOCKET 4-POL SPF	KUPPLUNGSDOSE
381	680000008	1	COUPLING SOCKET 4-POLE SPF	KUPPLUNGSDOSE
382	680000008	1	COUPLING SOCKET 4-POLE SPF	KUPPLUNGSDOSE
383	680000008	1	COUPLING SOCKET 4-POLE SPF	KUPPLUNGSDOSE
384	680000008	1	COUPLING SOCKET 4-POLE SPF	KUPPLUNGSDOSE
413	11620017	10.82	LEAD 2 X 1	LEITUNG
415	11620017	12.92	LEAD 2 X 1	LEITUNG
419	11620017	18.92	LEAD 2 X 1	LEITUNG
421	11620017	8.84	LEAD 2 X 1	LEITUNG
423	11620017	17.23	LEAD 2 X 1	LEITUNG
424	11620017	0.76	LEAD 2 X 1	LEITUNG
500	923512208	87	CABLE MARKER	KABELMARKER
501	602300208	9	PLUG SHELL 18-POL	STECKERGEHAEUSE

Pos.	Item	Quantity	Description	Bezeichnung
502	10870602	7	PLUG SHELL 2-POL 13A TH.PLAST SW	STECKERGEHAEUSE
503	10342519	9	CONTACT LOCK DT V-KEIL	KONTAKTVERRIEGELUNG
504	604526508	1	BUSHING SUPPORT 6-POL 16A	BUCHSENTRAEGER
505	692406308	1	PLUG DIN 72585 4-POL POLYBUTOLEN SPF	STECKER
506	6004195	1	PLUG SHELL 2-POL	STECKERGEHAEUSE
507	605007908	16	APPLIANCE SOCKET 3-POL	GERAETESTECKDOSE
508	605210608	14	APPLIANCE SOCKET DIN 43650 2-POLE SP	GERAETESTECKDOSE
509	602209708	2	ATTACHABLE SLEEVE HOUSING 2-POL	STECKHUELSENGEHAEUSE
510	692406708	1	PLUG DIN 72585 7-POL POLYBUTOLEN SPF	STECKER
511	605613908	1	PLUG BODY 4-POL	STECKERKOERPER
512	10342517	2	PLUG SHELL 2 13A TH.PLAST SW	STECKERGEHAEUSE
513	927996308	1	PLUG	STECKER
514	10443665	2	WALL OUTLET 19-POL A240 SPF	WANDSTECKDOSE
515	602336008	3	PLUG SHELL 14-POL	STECKERGEHAEUSE
516	6003168	1	PLUG 3-POL	STECKER
517	10015704	1	CABLE PLUG 4-POL	KABELSTECKER
518	10342518	1	SOCKET 2 13A	STECKDOSE
519	7368241	1	CONTACT LOCK 2-POL	KONTAKTVERRIEGELUNG
520	604526608	1	PIN CARRIER 6-POL 16A	STIFTTRAEGER
521	10443664	2	PLUG 19-POL A240	STECKER
522	605212808	1	MOULDING 317-1397-000 SUR	FORMTEIL
523	605215508	1	CLAMP SURE-SEAL	KLAMMER
524	605252214	1	CONTACT LOCK 3-POL	KONTAKTVERRIEGELUNG
525	692406008	2	TERMINAL HOUSING DIN 72585 APD POLY	ENDGEHAEUSE
526	10870604	7	COVER LID DT-LC01 PA66	ABDECKKAPPE
527	927868908	1	TERMINAL BOX LIGHTING ⇨ ❑ 627	KLEMMKASTEN BELEUCHTUNG
528	602606608	2	REDUCTION M32X1,5/M25X1,5 MS	REDUKTION
529	602424308	2	CABLE GLAND M25X1,5X11-20 MS	KABELVERSCHRAUBUNG
530	691812908	2	PROTECTING CAP MS A240	SCHUTZKAPPE
531	10874331	1	PROTECTING CAP JPT	SCHUTZKAPPE
532	602704808	2	CABLE SLEEVE 4-6	KABELTUELLE
533	604512108	1	SEALING PLUG M1-D	VERSCHLUSSKAPPE
534	604505508	1	CABLE SOCKET M11-Z	KABELDOSE
535	604508608	1	PLUG 6-POL	STECKER
536	604508508	1	SEALING PLUG M 1-K	VERSCHLUSSKAPPE
537	602339208	4	PROTECTING CAP M12	SCHUTZKAPPE
538	602425208	2	SCREW PLUG M32X1,5 MS	VERSCHLUSSSCHRAUBE
539	691812808	2	PROTECTING CAP MS A240	SCHUTZKAPPE
540	740000808	0.6	KNOTTED-LINK CHAIN DIN 5686 1.8X25 ED	KNOTENKETTE
541	514599408	2	PAN-HEAD SCREW ISO 7045 M3X8 4.8 A2C	FLACHKOPFSCHRAUBE
628	604519208	2	PIN CONTACT 0,75-1MM2	STIFTKONTAKT
629	604519308	2	SLEEVE CONTACT 0,75-1,0MM2	BUCHSENKONTAKT
643	602339408	2	SLEEVE CONTACT DIN 72585 0,5-1MM2 SP	BUCHSENKONTAKT
646	602339908	2	SLEEVE CONTACT DIN 72585 1,5-2,5MM2	BUCHSENKONTAKT
647	602339508	5	SLEEVE CONTACT DIN 72585 0,5-1,5MM2	BUCHSENKONTAKT
669	10100062	1	CONNECTOR PIN 0,75-2,0MM2 Cu Ni	STECKERSTIFT
670	10100063	20	PLUG BUSHING 0,75-2,0MM2 Cu	STECKERBUCHSE
671	10097470	2	FLAT PLUG 0,5-1,0MM2 CuSn4	FLACHSTECKER
690	10335820	7	SLEEVE CONTACT 0,2-0,5MM2	BUCHSENKONTAKT
708	10473048	46	CABLE SLEEVE 2,4-3,0/2,4/0,6 SILIKON	KABELTUELLE
758	11080881	6	RECEPTACLE 6,3X0,5-1,0 VERZINNT	STECKHUELSE
802	602330808	2	SINGLE STRAND SEALING 1,2-2,1MM BLAU	EINZELADERABDICHTUNG
811	692404908	2	STOPPER PLUG	BLINDSTOPFEN
812	604518908	10	STOPPER PLUG BAUREIHE_M1	BLINDSTOPFEN
813	605619708	30	SINGLE STRAND SEALING 2	EINZELADERABDICHTUNG
816	605619808	4	SINGLE STRAND SEALING DIN 72585 15BL	EINZELADERABDICHTUNG
821	605619908	5	SINGLE STRAND SEALING DIN 72585 10YE	EINZELADERABDICHTUNG
822	692405708	2	STOPPER PLUG DIN 72585 7 SPF	BLINDSTOPFEN
823	7368253	2	STOPPER PLUG DEUTSCH GROESSE	BLINDSTOPFEN

Pos.	Item	Quantity	Description	Bezeichnung
996	965622108	45	LETTERING WIRE	BESCHRIFTUNG ADER
998	965622208	1	LETTERING WIRING HARNESS	BESCHRIFTUNG KABELBAUM

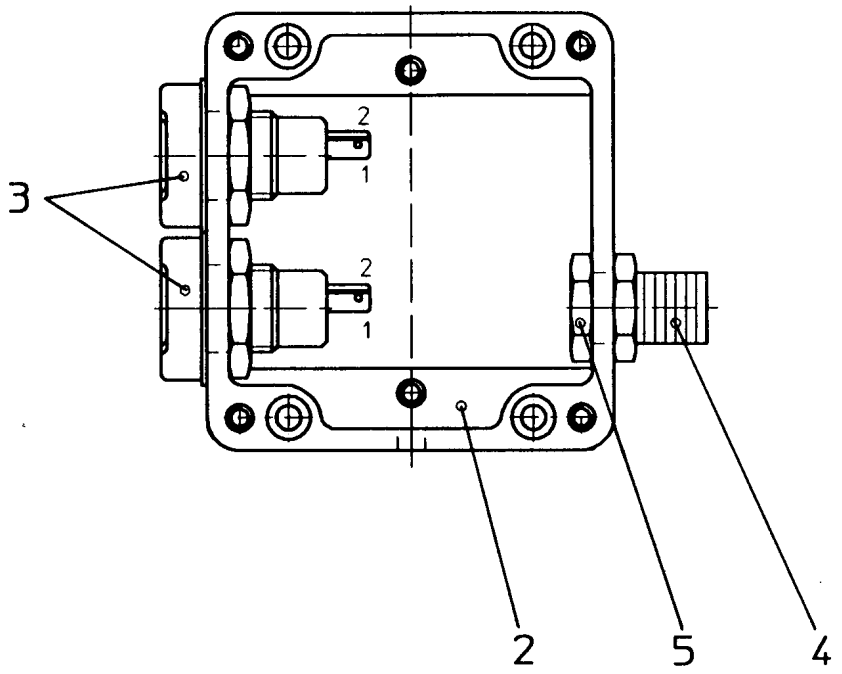

Pos.	Item	Quantity	Description	Bezeichnung
2	949825008	1	EMPTY CASING POLYESTER	LEERGEHAEUSE
3	605203908	2	BUILT-IN SOCKET 2-POL	EINBAUSTECKDOSE
4	602440008	1	HOSE CLAMP THREADED UNION SSV9.1-0	SCHLAUCHSCHELLENVERSCH
5	602501908	1	COUNTER NUT PG9 MS	GEGENMUTTER

Pos.	Item	Quantity	Description	Bezeichnung
5	10815830	0.64	LEAD 2 X 0,5	LEITUNG
130	605601701	1	CONTACT PIN 1MM2	KONTAKTSTIFT
131	637005601	5	CONTACT PIN 1,5MM2	KONTAKTSTIFT
345	10870539	0.64	ELECTR.CABLE 0,75	KFZ-LEITUNG
500	923512208	2	CABLE MARKER	KABELMARKER
501	11060125	2	MALE INSERT 64-POL 16A POLYCARBONAT	STIFTEINSATZ
502	97039674	1	SIGN 35X15 LEXEDGE II	SCHILD
503	97039946	2	SIGN 35X15 LEXEDGE II	SCHILD
504	10488662	2	VENTILATION SCREW M20X1,5 POLYAMID	ENTLUEFTUNGSSCHRAUBE
505	602606408	2	REDUCTION M25X1,5/M20X1,5 MS	REDUKTION
506	10871288	3	GUIDE PIN CODIERUNG HAN E/ STAINLESS	FUEHRUNGSSTIFT
507	605618508	2	BS HOUSING HAN 24B	SOCKELGEHAEUSE
508	10871289	5	GUIDE BUSHING CODIERUNG HAN E/ STAIN	FUEHRUNGSBUCHSE
509	11341849	2	AERATION NOZZLE M25	BELUEFTUNGSSTUTZEN
510	602424108	2	CABLE GLAND M16X1,5X4-11 MS	KABELVERSCHRAUBUNG
511	602606308	2	REDUCTION M25X1,5/M16X1,5 MS	REDUKTION
512	97039676	1	SIGN 35X15 LEXEDGE II	SCHILD
998	965622208	1	LETTERING WIRING HARNESS	BESCHRIFTUNG KABELBAUM

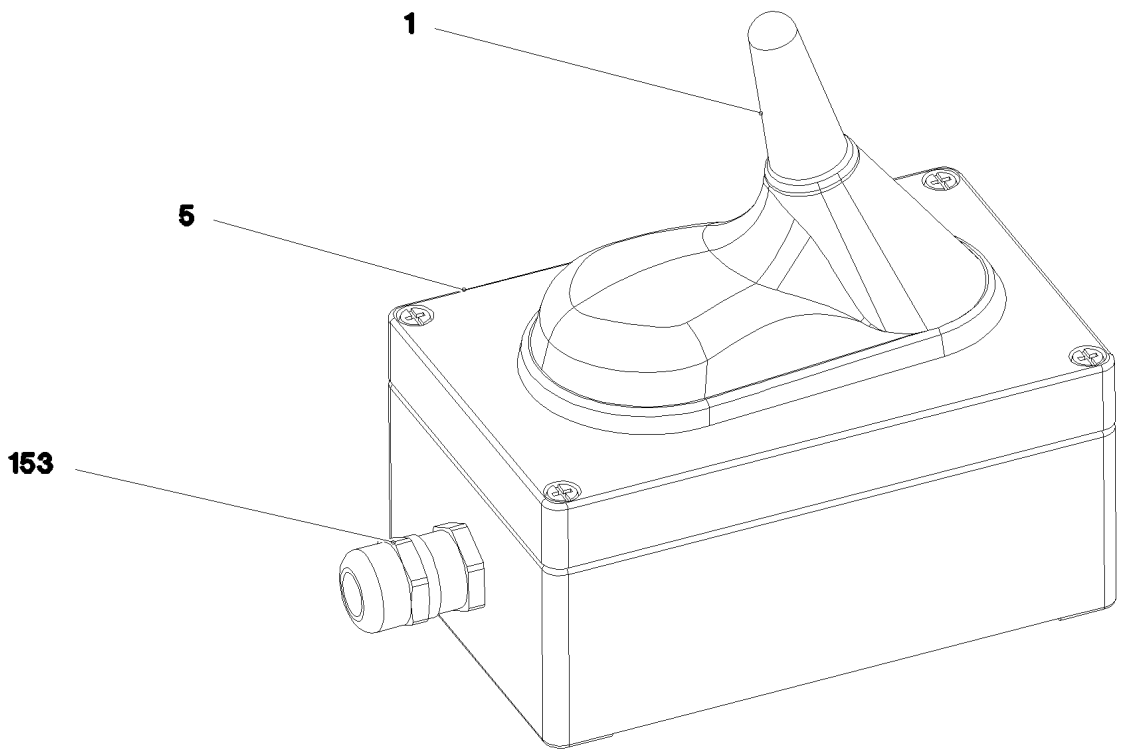

Pos.	Item	Quantity	Description	Bezeichnung
1	968418008	1	WIRING HARNESS W602 ⇨ ❑ 630	KABELSTRANG
5	979204408	1	EMPTY CASING 80.0X0 AL	LEERGEHAEUSE
153	602424108	1	CABLE GLAND M16X1,5X4-11 MS	KABELVERSCHRAUBUNG

Pos.	Item	Quantity	Description	Bezeichnung
5	10650233	1	ANTENNA ⇨ ❑ 631	ANTENNE
293	10491248	8.5	CORRUGATED PIPE DN12 PA 6	WELLROHR
500	923512208	2	CABLE MARKER	KABELMARKER
501	605664101	1	MALE INSERT 4-POLX2+SM 10A	STIFTEINSATZ
502	10036809	1	SOCKET SHELL HAN 6B	TUELLENGEHAEUSE
503	260407602	1	HINGED FRAME HAN 6B	GELENKRAHMEN
504	10675505	2	CONTACT PIN 0,14-5,5MM2	KONTAKTSTIFT
505	602606508	1	REDUCTION M32X1,5/M20X1,5 MS	REDUKTION
506	97039816	1	SIGN 35X15 LEXEDGE II	SCHILD
507	602606208	1	REDUCTION M20X1,5/M16X1,5 MS	REDUKTION
508	602424108	1	CABLE GLAND M16X1,5X4-11 MS	KABELVERSCHRAUBUNG
733	10675380	1	PIN CONTACT 1,5MM2	STIFTKONTAKT
998	965622208	2	LETTERING WIRING HARNESS	BESCHRIFTUNG KABELBAUM

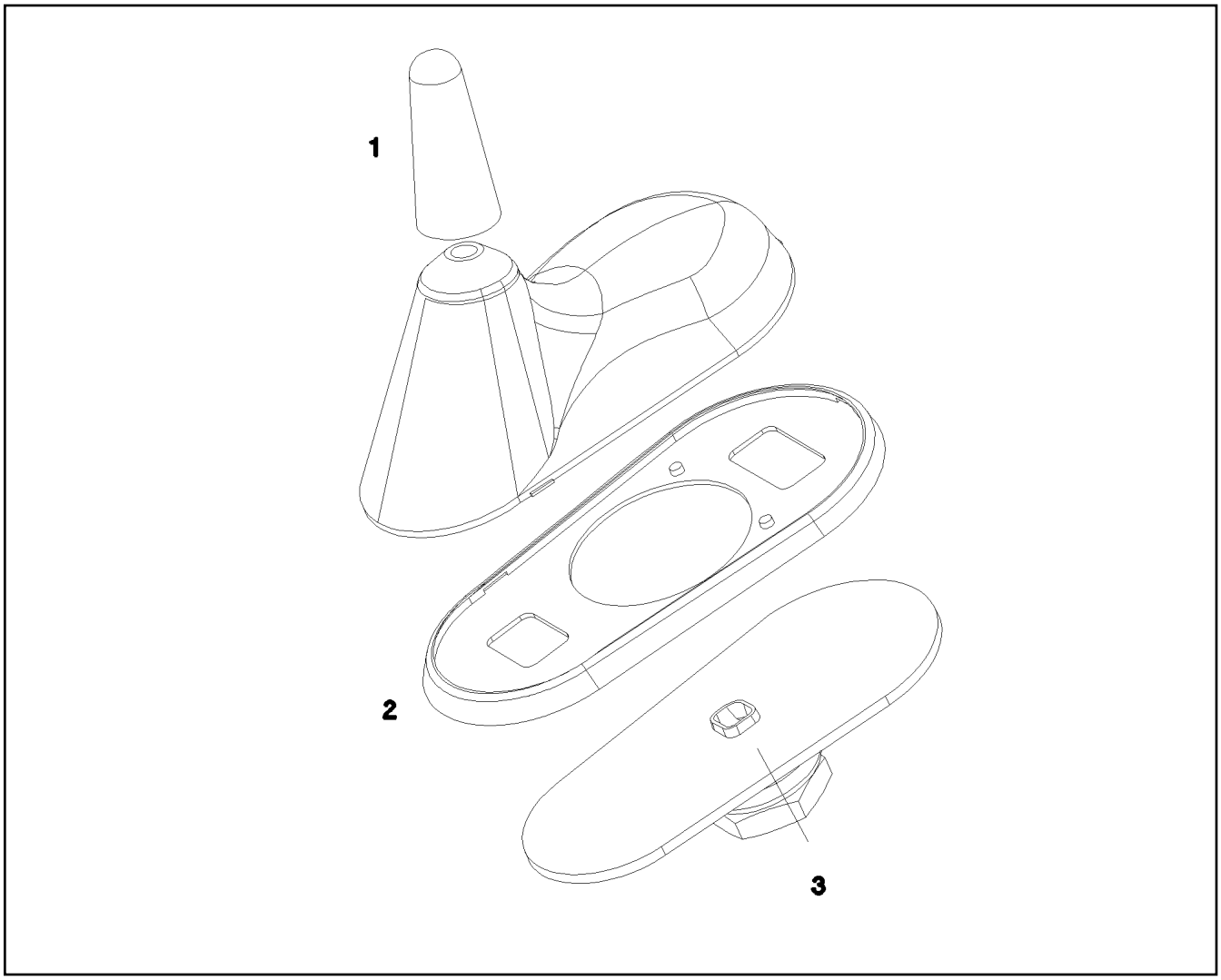

Pos.	Item	Quantity	Description	Bezeichnung
1	10815004	1	ANTENNA ROD	ANTENNENSTAB
2	10815005	1	SEAL	DICHTUNG
3	10815006	1	SLEEVE	HUELSE
4	11692299	1	CONNECTING CABLE 4M	VERBINDUNGSKABEL

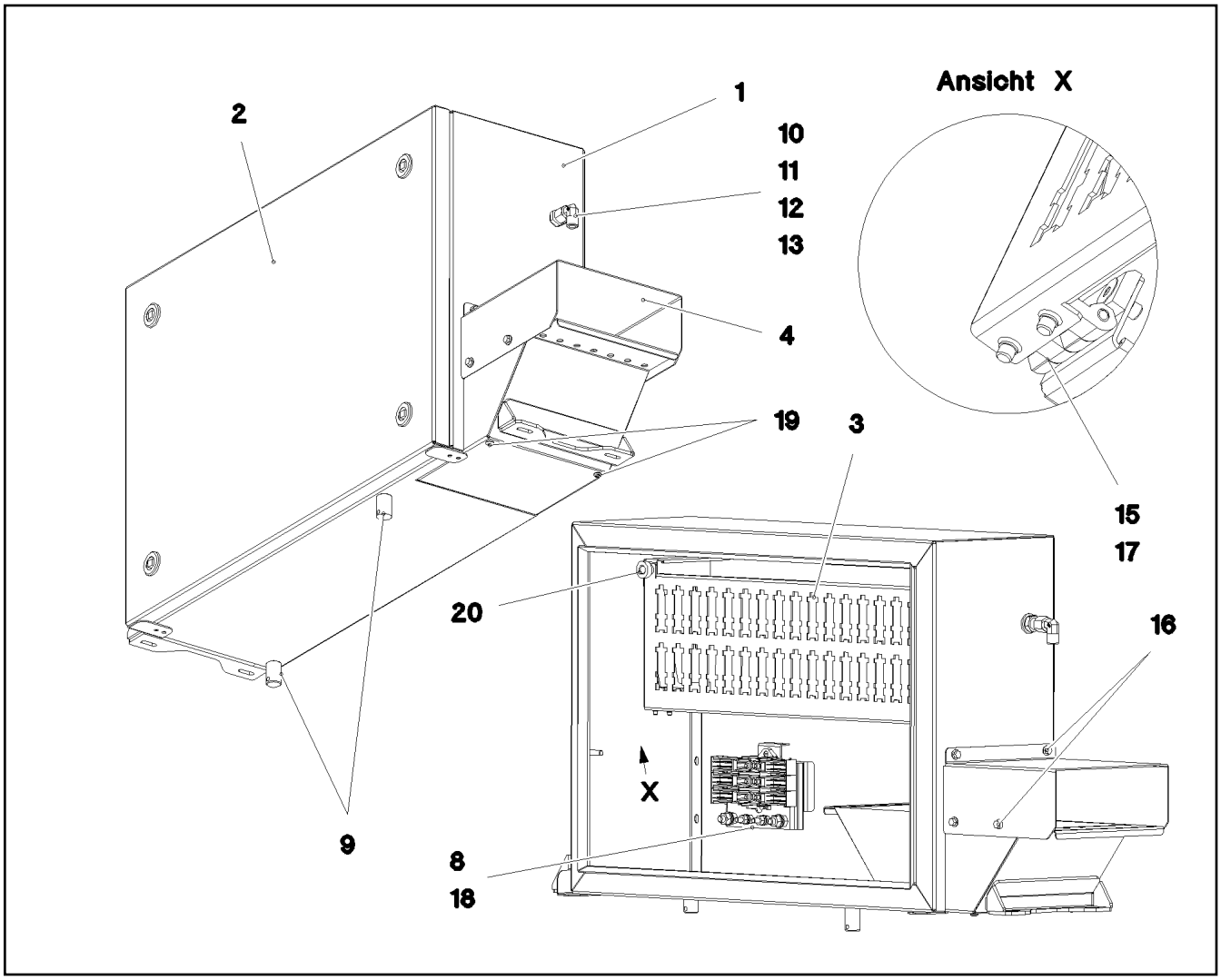

Pos.	Item	Quantity	Description	Bezeichnung
1	968610608	1	HOUSING WELDED RAL 7037 SPF	GEHAEUSE SCHWK.
2	968595308	1	COVER COMPL.	DECKEL KPL.
(1)	968595408	1	COVER GLUED	DECKEL GEKLEBT
(2)	97044073	1	SEALING PROFILE	ABDICHTPROFIL
(3)	262104308	1.78	CELL RUBBER 20X12 CR SCHWARZ	ZELLGUMMI
(4)	704253308	4	HOUSING GD-ZN SW GEPULVERT	GEHAEUSE
(5)	704253408	4	ACTUATION SPIKE GD-ZN SW GEPULVERT	BETAETIGUNGSDORN
(6)	704256708	4	TONGUE	ZUNGE
(7)	704274808	4	O-RING 12X2 NBR70	O-RING
(8)	704274908	4	FLAT GASKET	FLACHDICHTUNG
3	97044106	1	PLUG PLATE 1.5X591X195 DC01 FE//ZNNI8/	STECKERBLECH
4	97044194	1	HOOD 1.5X217X351 DC01 RAL 7037 SPF	HAUBE
8	926891108	1	GROUND RAIL ⇨ ❑ 47	VERTEILER MASSE
9	602501208	2	WATER DRAIN PLUG M12 PA6G SPF	ENTWAESSERUNGSSTOPFEN
10	976606608	1	PLATE 2X98X32 ALMG3 H111 RAL 7037 SPF	BLECH
11	410150008	1	UNION NUT DIN 431 G1/4 14H A2K	ROHRMUTTER
12	945569108	1	SCREW-ON CONNECTION X0	EINSCHRAUBSTUTZEN
13	472531508	1	FITTING EW 6S M14X1,5 CR6-FREI	VERSCHRAUBUNG
15	704258208	2	HINGE 20X20X40/180° GD-ZN SW GEPULV	SCHARNIER
16	10875503	4	HEX SCREW EN 1665 M5X10 10.9 480H SPF	SECHSKANTSCHRAUBE
17	10875550	8	COUNTERSUNK SCREW DIN 7991 M5X12 8	SENKSCHRAUBE
18	10875564	2	SOCKET HEAD SCREW ISO 1207 M4X10 4.8	ZYLINDERSCHRAUBE
19	553168708	2	SHEET-METAL SCREW ISO 7049 ST4,8X13 S	BLECHSCHRAUBE
20	10449664	2	KNURLED SCREW M5X10 PA6	RAENDELSCHRAUBE

Pos.	Item	Quantity	Description	Bezeichnung
3	607113108	2	TAIL BRAKE LIGHT 5/21W 12/24V ROT ⇨ ❑ 634	SCHLUSSBREMSLEUCHTE
4	607021708	2	LIGHT BULB DIN 72601 21W 24V	GLUEHLAMPE

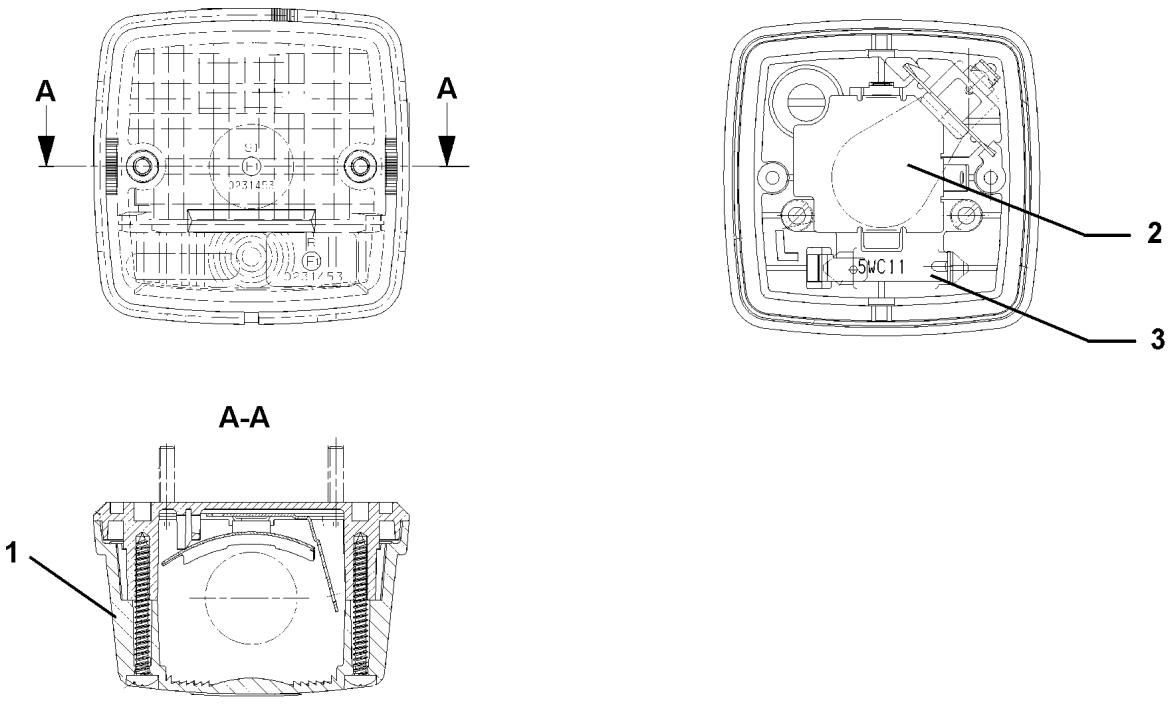

Pos.	Item	Quantity	Description	Bezeichnung
1	607212608	1	LENS	LICHTSCHEIBE
2	607021708	1	LIGHT BULB DIN 72601 21W 24V	GLUEHLAMPE
3	607020108	1	LIGHT BULB DIN 72601 5W 24V	GLUEHLAMPE

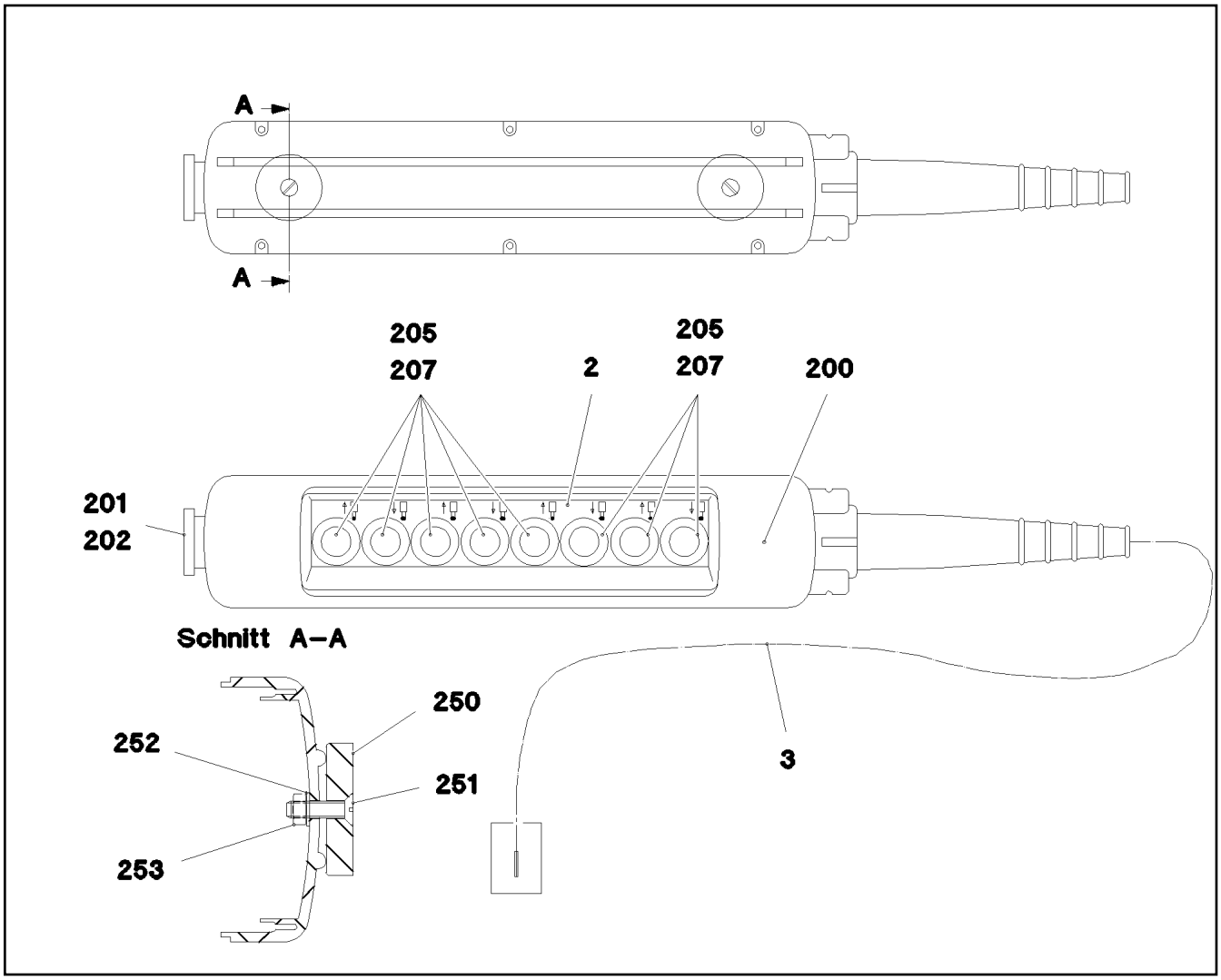

Pos.	Item	Quantity	Description	Bezeichnung
2	97045547	1	SIGN A570 ALU	SCHILD
3	968681508	1	LEAD W570	LEITUNG
200	606653708	1	EMPTY CASING 560X370X70	LEERGEHAEUSE
201	606661408	1	AUXILIARY SWITCH BLOCK 1OE	HILFSSCHALTERBLOCK
202	606652608	1	MUSHROOM PUSH-BUTTON	PILZTASTE
205	606652508	8	FRONT ELEMENT	FRONTELEMENT
207	10028932	8	AUXILIARY SWITCH BLOCK 1OE+2S	HILFSSCHALTERBLOCK
250	617000108	2	PERMANENT MAGNET 9V	DAUERMAGNET
251	400603508	2	COUNTERSUNK SCREW ISO 2010 M5X18 M	SENKSCHRAUBE
252	10875643	6	WASHER ISO 7093-1 5 200HV 480H SPF	SCHEIBE
253	10875612	2	HEX NUT DIN 985 M5 8 480H SPF	SECHSKANTMUTTER

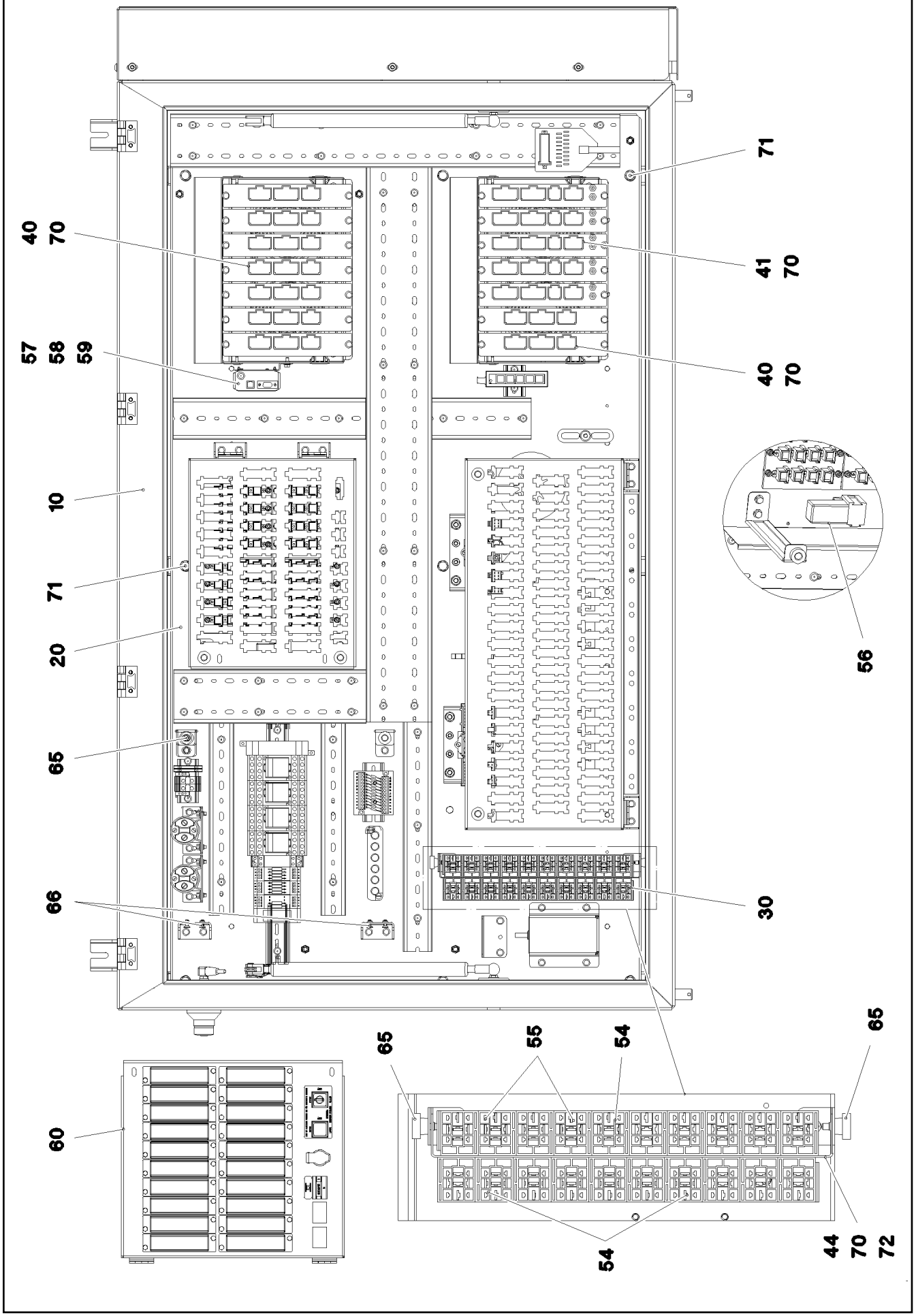

15.12.2020 081332	**etk_en_de_098201 LR 11000**	❑ 636 (1/2)
LIEBHERR	**SWITCHBOX MOUNTING PARTS** **EINBAUTEILE SCHALTSCHRANK**	**917082908**

Pos.	Item	Quantity	Description	Bezeichnung
10	967917908	1	SWITCH CABINET ⇨ ❑ 638	SCHALTSCHRANK MECH.
20	967918008	1	ASSEMBLY PARTS MOUNTING PANEL ⇨ ❑ 647	AUFBAUTEILE MONTAGETAFEL
30	967918208	1	CABLING MOUNTING PLATE S800 ⇨ ❑ 655	VERKABELUNG MONTAGETAFE
31	969736708	1	ANTENNA CABLE KPL. +S800	ANTENNENKABEL
(429)	10675778	1	ANTENNA CABLE 7X48-2M	ANTENNENKABEL
(500)	923512208	2	CABLE MARKER	KABELMARKER
(501)	605664201	1	FEMALE INSERT 4-POLX2+SM 10A	BUCHSENEINSATZ
(502)	10675506	2	CONTACT BUSHING 0,14-5,5MM2	KONTAKTBUCHSE
(503)	260407702	1	HINGED FRAME HAN 6B	GELENKRAHMEN
(734)	10675381	1	SLEEVE CONTACT 1,5MM2	BUCHSENKONTAKT
(998)	965622208	2	LETTERING WIRING HARNESS	BESCHRIFTUNG KABELBAUM
40	968253608	9	UNIVERSAL INPUT-OUTPUT MODULE LSB- ⇨ ❑ 643	UNIVERSAL EIN-AUSGANGSMO
41	968252908	5	BTB PROGRAMMED ⇨ ❑ 645	BTB PROGRAMMIERT
42	10472995	1	CONNECTING LINE 7X0,25-10,068M PUR	VERBINDUNGSLEITUNG
44	97017074	1	PLATE 1.5X399X35 DC01 FE//ZNNI8//CN//T0	BLECH
54	630105108	7	RELAY 24V/1S 26X26X24MM SPF	RELAIS
55	630121508	3	CENTER-ZERO RELAY 24V 10A SPF	WECHSLERRELAIS
56	10440553	1	DIODE SUBASSEMBLY PBTP-GF20 SPF	DIODENBAUSTEIN
57	968091608	1	GSM-MODULE PROGRAMMED LICCON2 SP	GSM-MODUL PROGRAMMIERT
58	10284444	1	SIM-CARD	SIM-KARTE
59	10875567	2	SOCKET HEAD SCREW ISO 4762 M3X35 8.8	ZYLINDERSCHRAUBE
60	968486208	1	LOCKING PLATE ⇨ ❑ 656	SICHERUNGSBLECH
65	10449664	4	KNURLED SCREW M5X10 PA6	RAENDELSCHRAUBE
66	10875550	4	COUNTERSUNK SCREW DIN 7991 M5X12 8	SENKSCHRAUBE
70	10875503	41	HEX SCREW EN 1665 M5X10 10.9 480H SPF	SECHSKANTSCHRAUBE
71	11657219	9	HEX SCREW EN 1665 M8X20 8.8 480H SPF	SECHSKANTSCHRAUBE
72	10875620	10	HEX NUT ISO 4032 M5 8 480H SPF	SECHSKANTMUTTER

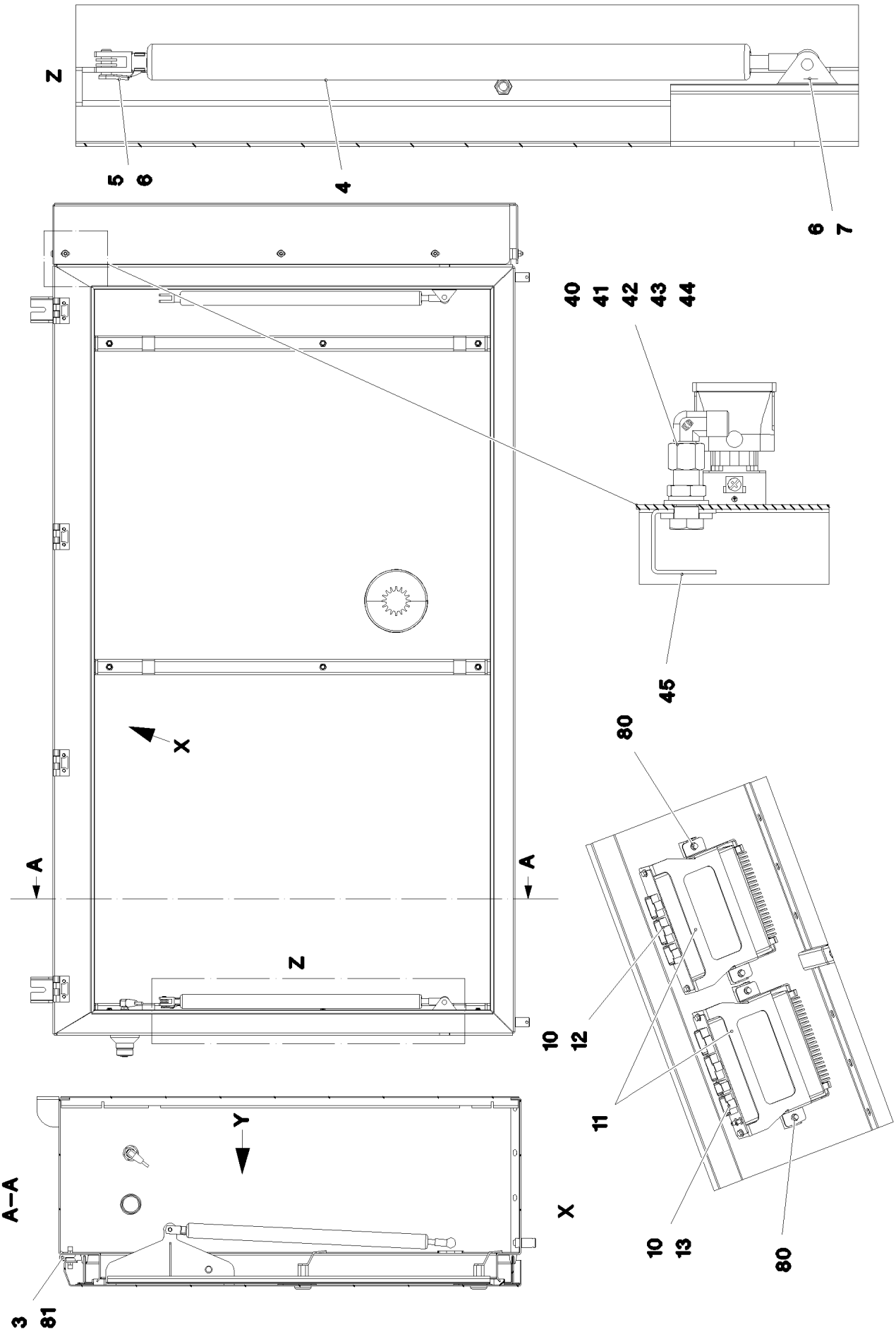

15.12.2020 081325	**etk_en_de_098201 LR 11000**	❑ 638 (1/4)
LIEBHERR	**SWITCH CABINET** **SCHALTSCHRANK MECH.**	**967917908**

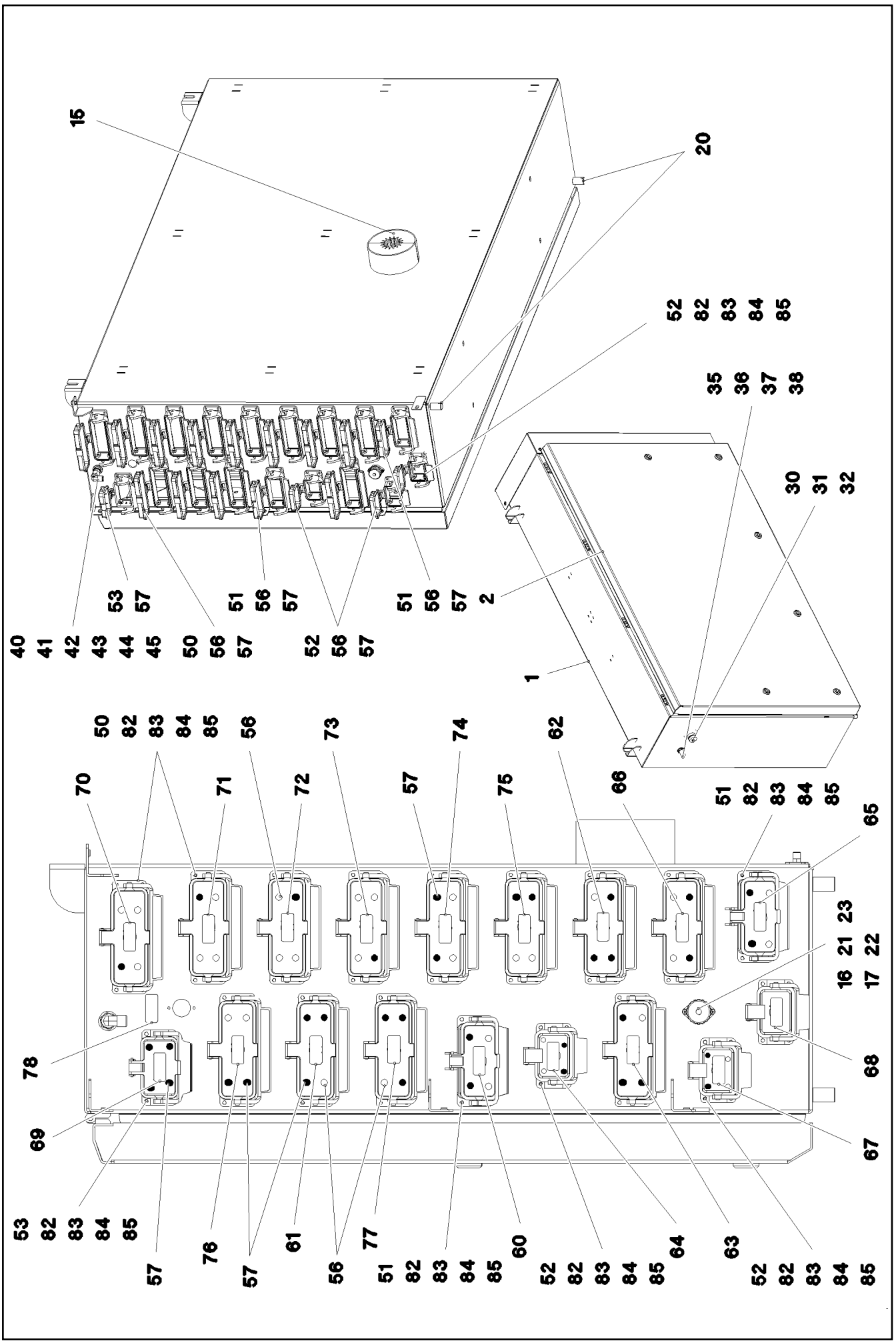

15.12.2020 081326	**etk_en_de_098201 LR 11000**	639 (2/4)
LIEBHERR	**SWITCH CABINET** **SCHALTSCHRANK MECH.**	**967917908**

Pos.	Item	Quantity	Description	Bezeichnung
1	968076008	1	SWITCH CABINET WELDED RAL 7037 SPF	SCHALTSCHRANK SCHWK.
2	969408008	1	COVER COMPL. ⇨ ❑ 642	DECKEL KPL.
3	10871177	4	SCREW-ON HINGE 25X25X50/180° AISI 316	ANSCHRAUBSCHARNIER
4	10871548	2	GAS SPRING 28.0X400-300N	GASFEDER
5	725111808	2	ES PIN 8X16 FE/ZN8/CN/T2	ES BOLZEN
6	10289803	8	WASHER ISO 7089 8 300HV 480H SPF	SCHEIBE
7	10875614	2	HEX NUT DIN 985 M8 8 480H SPF	SECHSKANTMUTTER
10	262109108	0.72	CELL RUBBER 8X10	ZELLGUMMI
11	97034220	2	HOLDER 2X229X286 DC01 FE//ZNNI8//CN//T	HALTER
12	968253608	1	UNIVERSAL INPUT-OUTPUT MODULE LSB- ⇨ ❑ 643	UNIVERSAL EIN-AUSGANGSMO
13	968252908	1	BTB PROGRAMMED ⇨ ❑ 645	BTB PROGRAMMIERT
15	977510208	2	SEAL 0 PE	DICHTUNG
16	604508108	1	TIN M1	DOSE
17	604512108	1	SEALING PLUG M1-D	VERSCHLUSSKAPPE
20	602501208	2	WATER DRAIN PLUG M12 PA6G SPF	ENTWAESSERUNGSSTOPFEN
21	408400701	2	PAN-HEAD SCREW ISO 7045 M3X16 4.8 A2	FLACHKOPFSCHRAUBE
22	420050108	2	WASHER ISO 7089 3 MS	SCHEIBE
23	10005173	2	HEX NUT ISO 4032 M3 A4-70	SECHSKANTMUTTER
30	11211286	1	EMERGENCY STOP BUTTON	NOT-AUS TASTE
31	11211275	1	CONTACT RELAY 1OE	KONTAKTGEBER
32	632126901	1	MODULE HOLDER	MODULHALTER
35	10354584	1	INDUCTIVE SENSOR BERUEHRUNGSLOS	INDUKTIVSENSOR
36	591063508	1	WASHER	SCHEIBE
37	710207408	1	WASHER 20,2X25X3XA GUMMI	SCHEIBE
38	530609208	1	WASHER DIN 433 19 140HV A3C	SCHEIBE
40	472531508	1	FITTING EW 6S M14X1,5 CR6-FREI	VERSCHRAUBUNG
41	471032108	1	FITTING GE 6S G1/4 CR6-FREI	VERSCHRAUBUNG
42	10289804	1	WASHER ISO 7089 12 300HV FLZN SPF	SCHEIBE
43	421101308	1	WASHER DIN 1440 14 ST VERZ	SCHEIBE
44	410150008	1	UNION NUT DIN 431 G1/4 14H A2K	ROHRMUTTER
45	976606608	1	PLATE 2X98X32 ALMG3 H111 RAL 7037 SPF	BLECH
46	11060128	2	TRANSPONDER SPF	TRANSPONDER
47	602425208	1	SCREW PLUG M32X1,5 MS	VERSCHLUSSSCHRAUBE
48	602504408	1	HEX NUT M32X1,5 MS	SECHSKANTMUTTER
50	10873528	12	ADD-ON HOUSING HAN 24B	ANBAUGEHAEUSE
51	10873527	2	ADD-ON HOUSING HAN 16B	ANBAUGEHAEUSE
52	10873525	3	ADD-ON HOUSING HAN 6B	ANBAUGEHAEUSE
53	10873526	1	ADD-ON HOUSING HAN 10B	ANBAUGEHAEUSE
56	10871289	32	GUIDE BUSHING CODIERUNG HAN E/ STAIN	FUEHRUNGSBUCHSE
57	10871288	36	GUIDE PIN CODIERUNG HAN E/ STAINLESS	FUEHRUNGSSTIFT
60	97039713	1	SIGN 35X15 LEXEDGE II	SCHILD
61	97039827	1	SIGN 35X15 LEXEDGE II	SCHILD
62	97039810	1	SIGN 35X15 LEXEDGE II	SCHILD
63	97039811	1	SIGN 35X15 LEXEDGE II	SCHILD
64	97039812	1	SIGN 35X15 LEXEDGE II	SCHILD
65	97039813	1	SIGN 35X15 LEXEDGE II	SCHILD
66	97039814	1	SIGN 35X15 LEXEDGE II	SCHILD
67	97039815	1	SIGN 35X15 LEXEDGE II	SCHILD
68	97039816	1	SIGN 35X15 LEXEDGE II	SCHILD
69	97039817	1	SIGN 35X15 LEXEDGE II	SCHILD
70	977539608	1	SIGN 35X15 LEXEDGE II	SCHILD
71	977539508	1	SIGN -X864	SCHILD
72	977539408	1	SIGN -X865	SCHILD
73	977540208	1	SIGN -X866	SCHILD
74	977540308	1	SIGN -X867	SCHILD
75	977540408	1	SIGN 35X15 LEXEDGE II	SCHILD
76	979653308	1	SIGN 35X15 LEXEDGE II	SCHILD

Pos.	Item	Quantity	Description	Bezeichnung
77	97005403	1	SIGN 35X15 LEXEDGE II	SCHILD
78	97039821	1	SIGN 35X15 LEXEDGE II	SCHILD
80	10875503	8	HEX SCREW EN 1665 M5X10 10.9 480H SPF	SECHSKANTSCHRAUBE
81	11113906	16	COUNTERSUNK SCREW DIN 7991 M6X20 A	SENKSCHRAUBE
82	12216226	72	PAN-HEAD SCREW ISO 7045 M4X16 4.8 480	FLACHKOPFSCHRAUBE
83	10875611	72	HEX NUT DIN 985 M4 8 480H SPF	SECHSKANTMUTTER
84	425100708	72	TOOTH LOCK WASHER DIN 6797 A 4,3	ZAHNSCHEIBE
85	10875645	72	WASHER ISO 7089 4 200HV 480H SPF	SCHEIBE

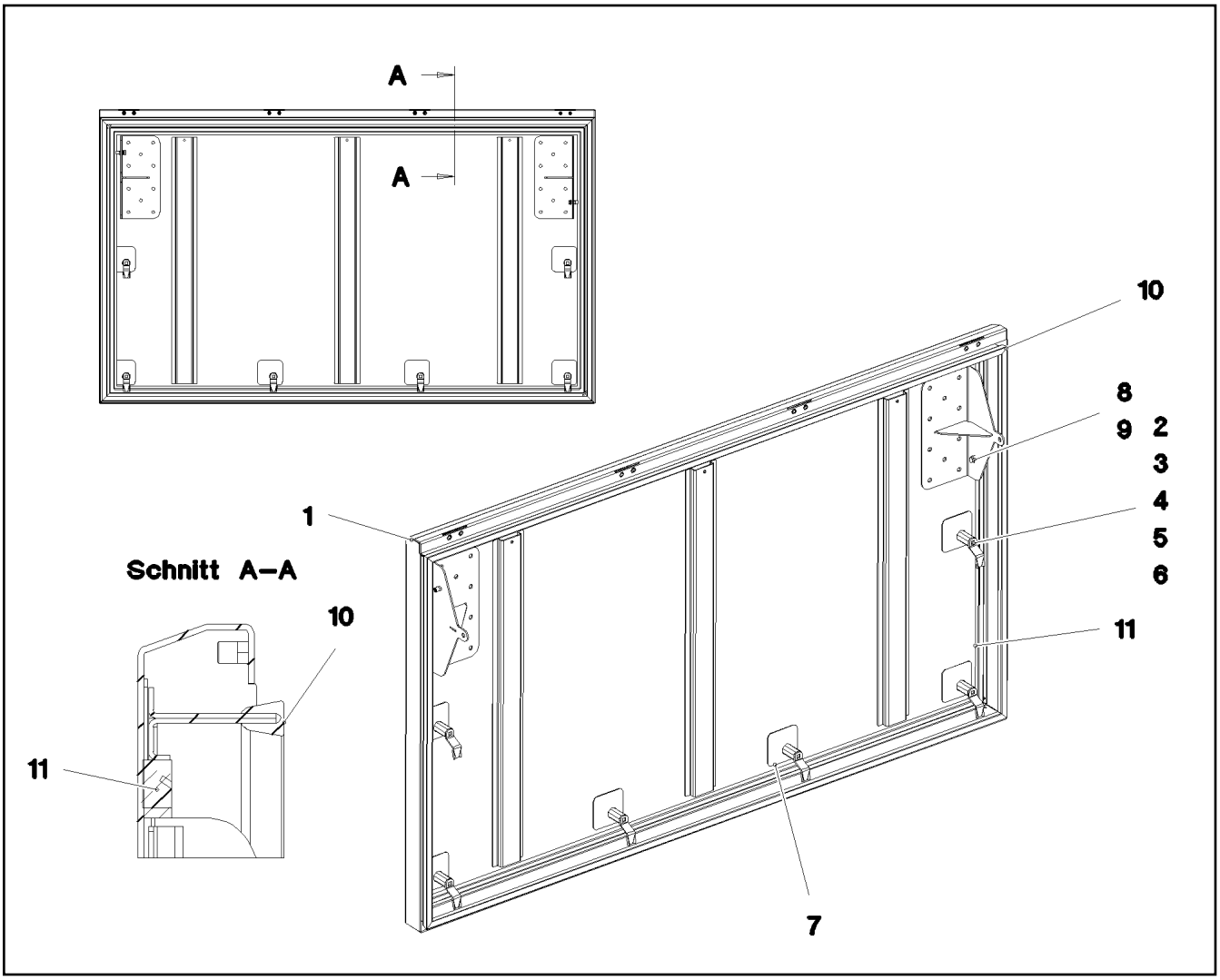

Pos.	Item	Quantity	Description	Bezeichnung
1	969398108	1	COVER GLUED	DECKEL GEKLEBT
2	704253408	6	ACTUATION SPIKE GD-ZN SW GEPULVERT	BETAETIGUNGSDORN
3	704274708	6	HOUSING GD-ZN SW GEPULVERT	GEHAEUSE
4	704255308	6	TONGUE	ZUNGE
5	704274908	6	FLAT GASKET	FLACHDICHTUNG
6	704274808	6	O-RING 12X2 NBR70	O-RING
7	977177808	6	PLATE 1.5X75X75 DC01 SPF	BLECH
8	10197771	4	WASHER ISO 7089 6 200HV ZNNI-480H SPF	SCHEIBE
9	11840297	2	HEX SCREW EN 1665 M6X16 8.8 480H SPF	SECHSKANTSCHRAUBE
10	977505708	1	SEALING PROFILE 0 GUMMI 55°	ABDICHTPROFIL
11	262104308	4.7	CELL RUBBER 20X12 CR SCHWARZ	ZELLGUMMI

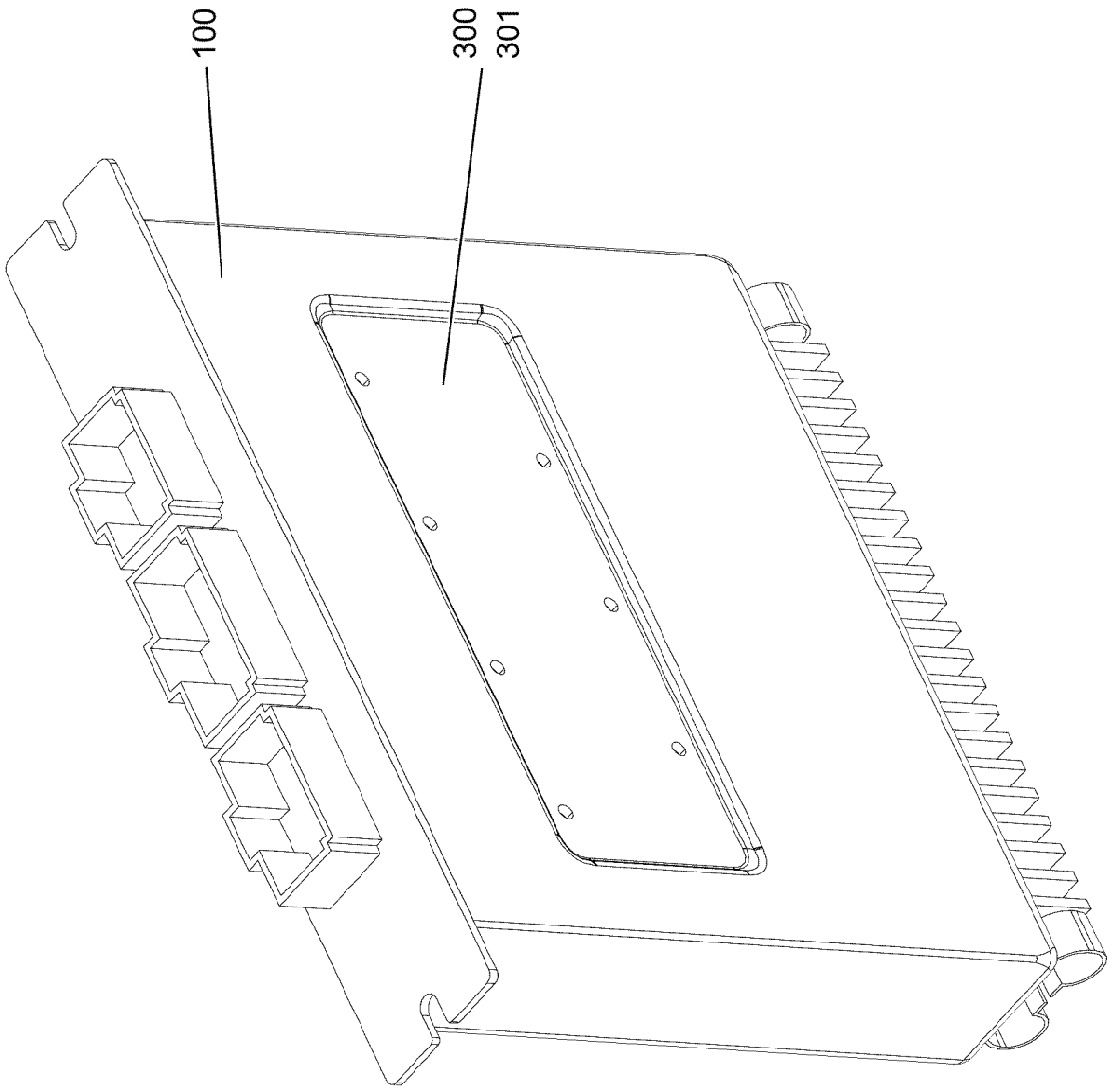
100
300
301

Pos.	Item	Quantity	Description	Bezeichnung
100	11213706	1	INPUT/OUTPUT MODULE LSB-UEA-A SPF	EIN-/AUSGANGSMODUL
300	10288121	1	NAME PLATE 70X40 POLYESTER SPF	BEZEICHNUNGSSCHILD
301	11007853	1	LABELS 10X90 POLYESTER	ETIKETTEN

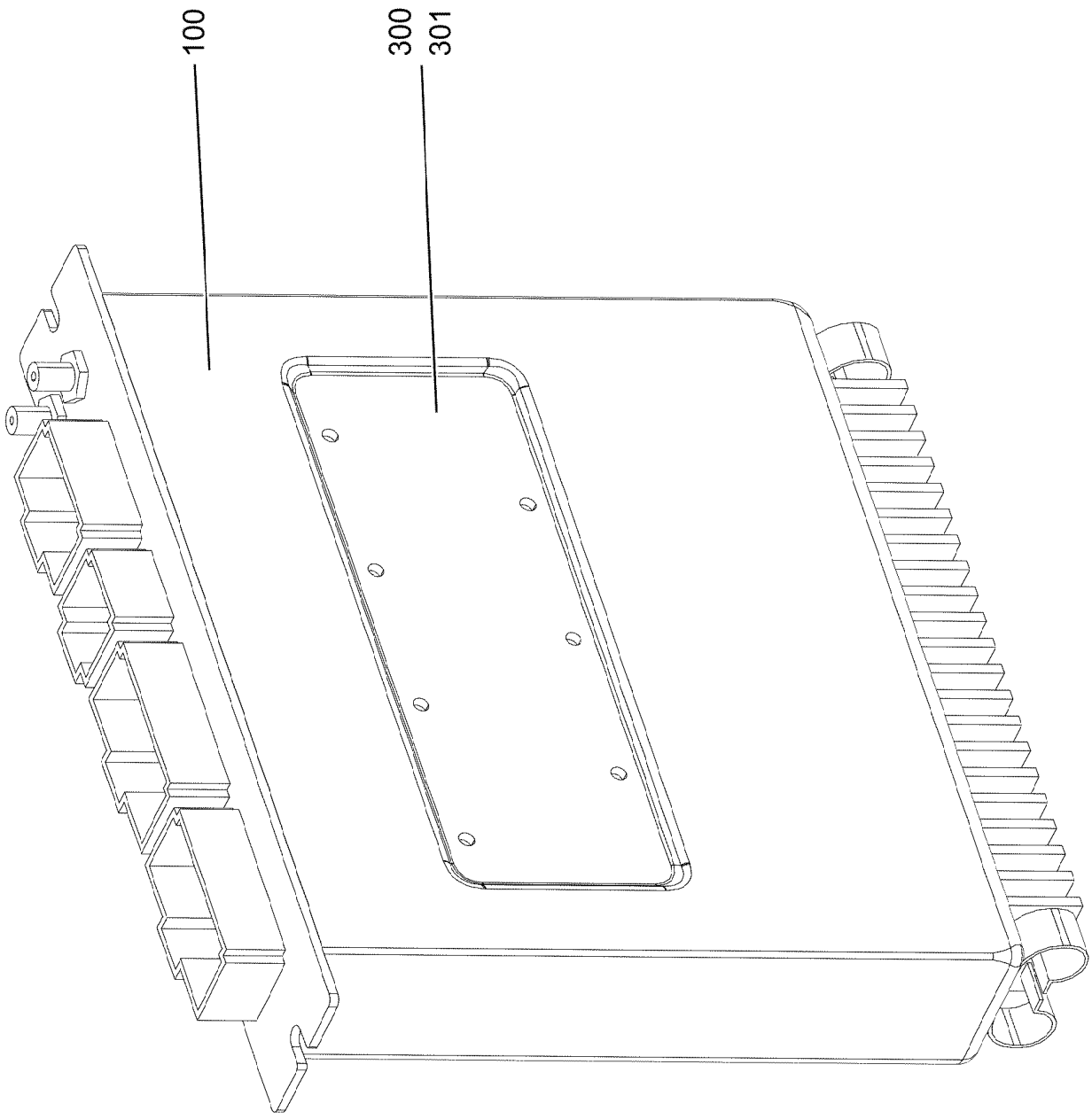
100
300
301

Pos.	Item	Quantity	Description	Bezeichnung
100	11212256	1	REMOTE CONTROL APPARATUS LSB-BTB-	FERNSTEUEREMPFAENGER
300	10288121	1	NAME PLATE 70X40 POLYESTER SPF	BEZEICHNUNGSSCHILD
301	11007853	1	LABELS 10X90 POLYESTER	ETIKETTEN

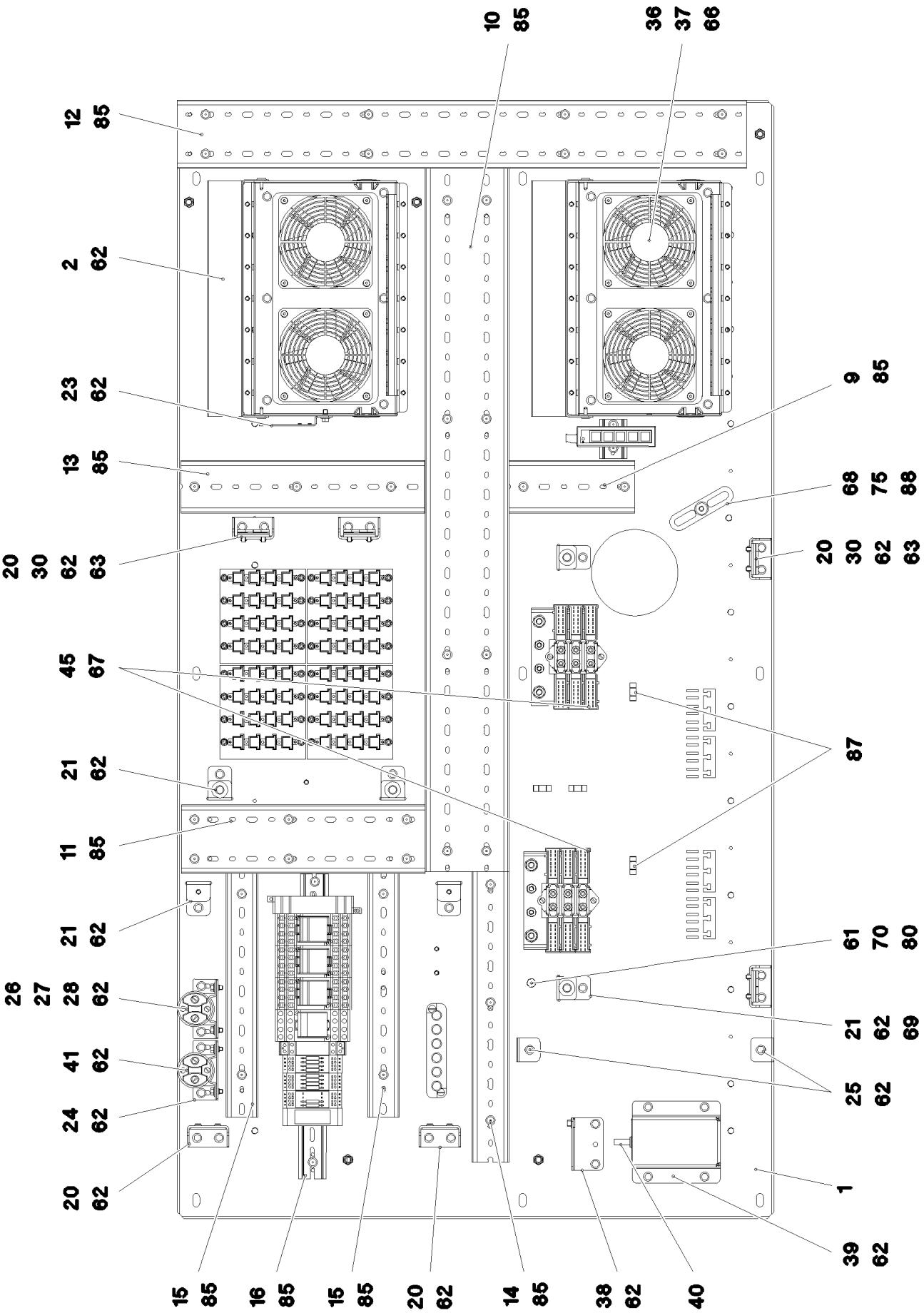

15.12.2020 081330	**etk_en_de_098201 LR 11000**	❑ 647 (1/4)
LIEBHERR	**ASSEMBLY PARTS MOUNTING PANEL** **AUFBAUTEILE MONTAGETAFEL**	**967918008**

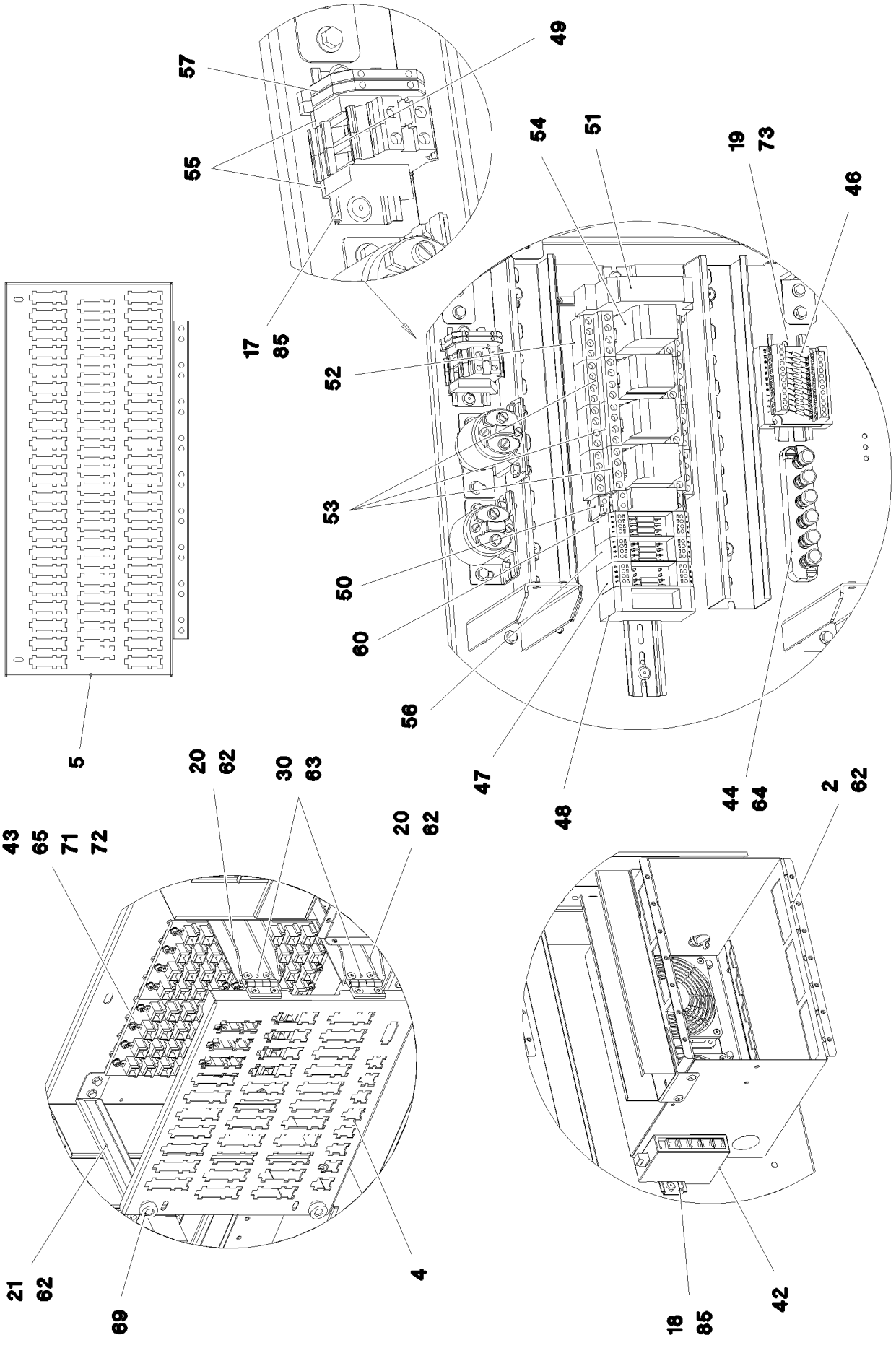

15.12.2020 081331 LIEBHERR	**etk_en_de_098201 LR 11000** **ASSEMBLY PARTS MOUNTING PANEL** **AUFBAUTEILE MONTAGETAFEL**	❑ 648 (2/4) **967918008**

Pos.	Item	Quantity	Description	Bezeichnung
1	968095708	1	PREMOUNT ERECTING PANEL PRE-AS	MONTAGETAFEL VORM.
(1)	97038930	1	MOUNTING PANEL 1.5X1442X778 DC01 FE//	MONTAGETAFEL
(2)	97038931	2	STIFFENING 4X1320X36 S315MC FE//ZNNI8/	VERSTEIFUNG
(3)	413006208	32	BLIND RIVET NUT M4 K=1,0-3,0	BLINDNIETMUTTER
(4)	10042593	1	BLIND RIVET NUT M6 K=1,5-3,5 ST CR6-FRE	BLINDNIETMUTTER
(5)	12100289	6	BLIND RIVET NUT M8 K=1,8-5 480H SPF	BLINDNIETMUTTER
(8)	12226095	40	WASHER 4 ST 480H SPF	SCHEIBE
(9)	704207608	40	MANDRIL RIVET 4X10,3	DORNNIET
2	968095808	2	PRE-ASSEMBLY MOUNTING UNIT ⇨ ❑ 651	MONTAGEEINHEIT VORM.
4	97041338	1	PLUG PLATE 1.5X366X363 DC01 FE//ZNNI8/	STECKERBLECH
5	97041641	1	PLUG PLATE 1.5X645X357 DC01 FE//ZNNI8/	STECKERBLECH
9	638109201	0.16	WIRING DUCT 80X60/2000 HARD-PVC	VERDRAHTUNGSKANAL
10	601414208	0.895	CABLE CHANNEL 80X100/2000	KABELKANAL
11	601413908	0.31	CABLE CHANNEL 80X80/2000	KABELKANAL
12	601413908	0.725	CABLE CHANNEL 80X80/2000	KABELKANAL
13	638109201	0.31	WIRING DUCT 80X60/2000 HARD-PVC	VERDRAHTUNGSKANAL
14	638109101	0.37	WIRING DUCT 80X40/2000 HARD-PVC	VERDRAHTUNGSKANAL
15	638109101	0.58	WIRING DUCT 80X40/2000 HARD-PVC	VERDRAHTUNGSKANAL
16	602106708	0.38	TOP HAT RAIL 35X27X7,3X1	HUTSCHIENE
17	602106708	0.07	TOP HAT RAIL 35X27X7,3X1	HUTSCHIENE
18	602106708	0.05	TOP HAT RAIL 35X27X7,3X1	HUTSCHIENE
19	602106708	0.095	TOP HAT RAIL 35X27X7,3X1	HUTSCHIENE
20	97015064	6	PLATE 2.5X182X99 DC01 FE//ZNNI8//CN//T0	BLECH
21	97041875	6	ANGLE 1.5X54X251 DC01 FE//ZNNI8//CN//T0	WINKEL
23	97025882	1	PLATE 1.5X114X70 DC01 FE//ZNNI8//CN//T0	BLECH
24	97034205	1	PLATE 2X68X76 DC01 FE//ZNNI8//CN//T0	BLECH
25	97042124	2	PLATE 1.5X30X137 DC01 FE//ZNNI8//CN//T0	BLECH
26	97097974	1	PLATE 2X76X108 X5CRNI18-10	BLECH
27	10877283	1	PERFORMANCE RELAY	LEISTUNGSRELAIS
28	10875612	2	HEX NUT DIN 985 M5 8 480H SPF	SECHSKANTMUTTER
30	704258208	4	HINGE 20X20X40/180° GD-ZN SW GEPULV	SCHARNIER
36	963398008	4	PREMOUNT.AXIAL FLOW FAN UPPER ⇨ ❑ 652	AXIALLUEFTER VORM.OBEN
37	10222686	4	GUARD PA	SCHUTZGITTER
38	977490808	1	PLATE 1.5X79X67 DC01 FE//ZNNI8//CN//T0	BLECH
39	976536208	1	PLATE 2X162X142 ALMG3 H111	BLECH
40	10340438	1	DATALOGGER LDL2 DIGITAL SPF	DATENLOGGER
41	11160723	1	PERFORMANCE RELAY 75A	LEISTUNGSRELAIS
42	10651470	1	ETHERNET SWITCH -40/+70°C	ETHERNET SWITCH
43	10027448	4	CURRENT SOURCE LSB SPF	STROMQUELLE
44	922648308	1	TERMINAL BOARD PRE-ASS. ⇨ ❑ 653	KLEMMBRETT VORM.
45	926891108	2	GROUND RAIL ⇨ ❑ 47	VERTEILER MASSE
46	966929508	1	INSERTION MODULE 12POLIG	BESTUECKUNGSMODUL
47	967539808	1	INSERTION MODULE	BESTUECKUNGSMODUL
48	964591108	1	INSERTION MODULE ⇨ ❑ 654	BESTUECKUNGSMODUL
49	636107901	2	TERMINAL/CLAMP	KLEMME
50	630117508	1	LATCHING RELAY 24V 16A	STROMSTOSSRELAIS
51	12075176	1	TIME RELAY 0,05S ... 100H 1	ZEITRELAIS
52	630149008	4	CONNECTOR BASE	STECKSOCKEL
53	630102108	3	RELAY 24V	RELAIS
54	630102608	1	TIME RELAY 0,2-300S24V	ZEITRELAIS
55	602110108	2	END HOLDER	ENDHALTER
56	969337008	1	INSERTION MODULE	BESTUECKUNGSMODUL
(1)	602792308	1	INSERTION MODULE	BESTUECKUNGSMODUL
(6)	691210608	4	CAPACITOR 100N 10%250V	KONDENSATOR
57	602761608	2	TERMINAL MARKER 0,2-2,5MM²	MESSERTRENNKLEMME

Pos.	Item	Quantity	Description	Bezeichnung
58	635017008	1	RESISTOR 47R 1% 25W	WIDERSTAND
59	635052808	1	RESISTOR 20R 1% 25W	WIDERSTAND
60	968329408	1	INSERTION MODULE	BESTUECKUNGSMODUL
61	11644899	1	HEX SCREW ISO 4017 M6X20 8.8 480H SPF	SECHSKANTSCHRAUBE
62	10875503	55	HEX SCREW EN 1665 M5X10 10.9 480H SPF	SECHSKANTSCHRAUBE
63	10875550	16	COUNTERSUNK SCREW DIN 7991 M5X12 8	SENKSCHRAUBE
64	11656605	2	PAN-HEAD SCREW ISO 7045 M5X20 4.8 480	FLACHKOPFSCHRAUBE
65	10876395	32	SOCKET HEAD SCREW ISO 4762 M4X12 8.8	ZYLINDERSCHRAUBE
66	10876388	16	COUNTERSUNK SCREW DIN 7991 M4X35 8	SENKSCHRAUBE
67	10875564	4	SOCKET HEAD SCREW ISO 1207 M4X10 4.8	ZYLINDERSCHRAUBE
68	12100574	1	BUTTON HEAD SCREW ISO 7380-2 M8X30 0	HALBRUNDKOPFSCHRAUBE
69	10449664	4	KNURLED SCREW M5X10 PA6	RAENDELSCHRAUBE
70	12102694	1	SERRATED LOCK WASHER DIN 6798 A 6.4	FAECHERSCHEIBE
71	425220708	32	SERRATED LOCK WASHER DIN 6798 J 4.3	FAECHERSCHEIBE
72	10875645	32	WASHER ISO 7089 4 200HV 480H SPF	SCHEIBE
73	10875483	2	BUTTON HEAD SCREW ISO 7380-2 M5X10 0	HALBRUNDKOPFSCHRAUBE
75	941530008	1	SLEEVE RD20X15 S355J2G3 FE//ZNNI8//CN/	HUELSE
80	10197764	1	HEX NUT ISO 4032 M6 10 ZNNI-480H SPF	SECHSKANTMUTTER
84	704212708	4	BLIND RIVET 3,2X4,3-5,9	BLINDNIET
85	704232308	47	BLIND RIVET 4,0X10,5	BLINDNIET
87	11492315	10	CABLE CLIP HOLDER 8,1X-SCHWARZ PA66	KABELBINDERHALTER
88	953650008	1	CABLE CLAMP DC01 FE//ZNNI8//CN//T0	KABELHALTER
90	262103908	0.5	EDGE PROTECTION 1-2X9,5X6,5	KANTENSCHUTZ

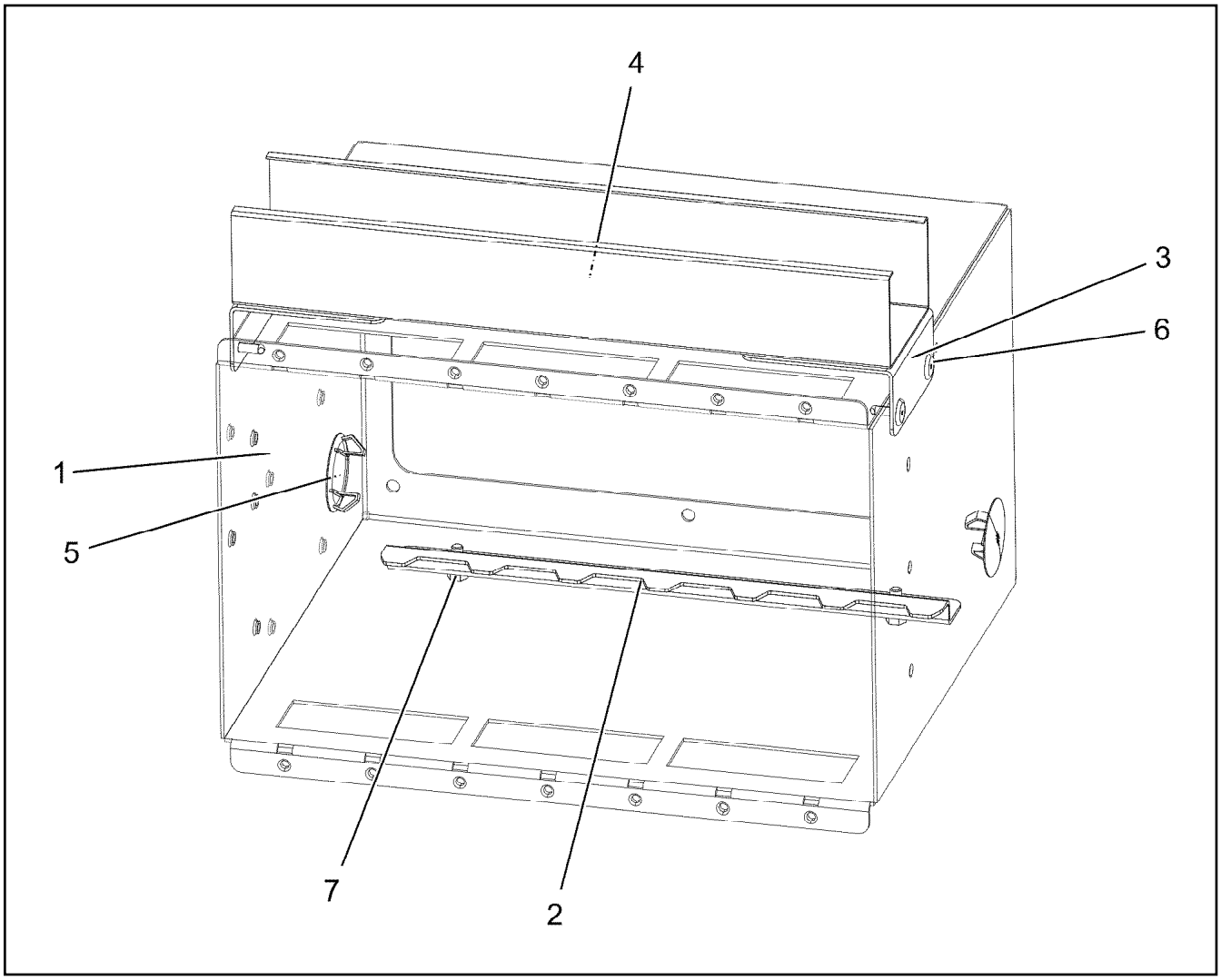

Pos.	Item	Quantity	Description	Bezeichnung
1	97034203	1	PLATE 1.5X779X694 DC01 FE//ZNNI8//CN//T	BLECH
2	979294908	1	PLATE 1.5X256X53 DC01 FE//ZNNI8//CN//T0	BLECH
3	978842708	2	PLATE 1.5X70X100 DC01 FE//ZNNI8//CN//T0	BLECH
4	601406408	0.3	CABLE CHANNEL 40X60/2000	KABELKANAL
5	591570908	2	COVER LID POLYSTIC27-33 ABS	ABDECKKAPPE
6	704232308	6	BLIND RIVET 4,0X10,5	BLINDNIET
7	10875503	2	HEX SCREW EN 1665 M5X10 10.9 480H SPF	SECHSKANTSCHRAUBE

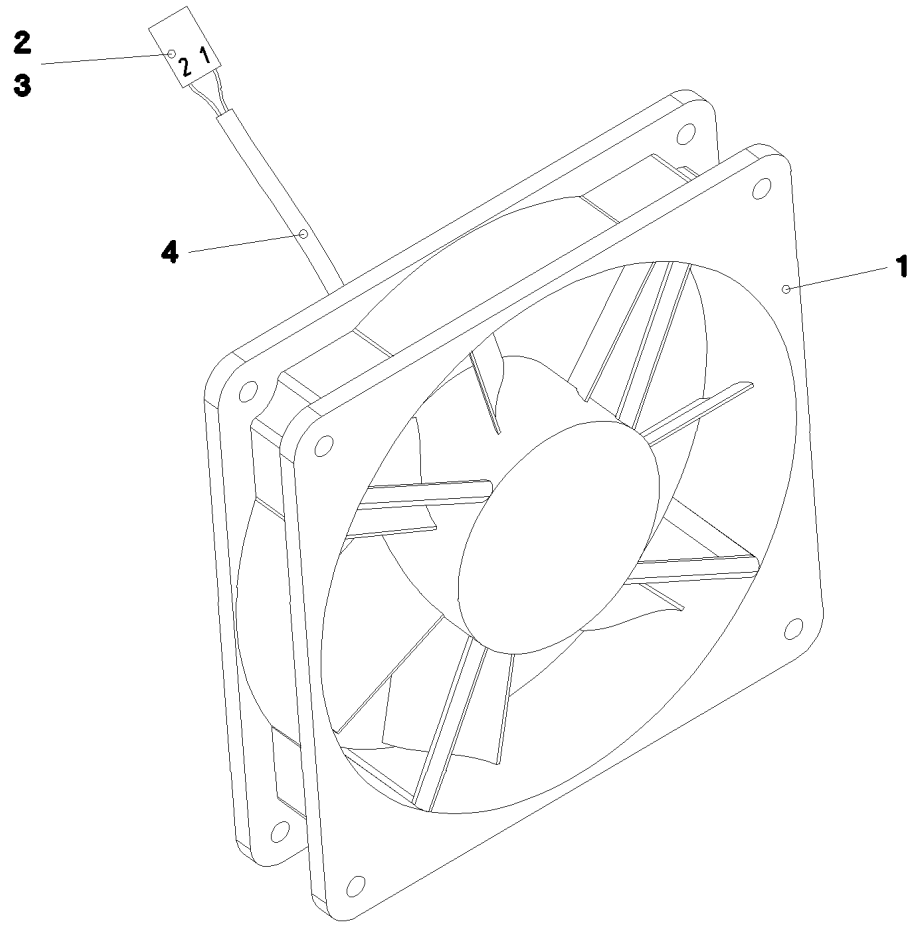

Pos.	Item	Quantity	Description	Bezeichnung
1	10222682	1	AXIAL FAN 24V	AXIALLUEFTER
2	602304808	2	FLAT PLUG	FLACHSTECKER
3	602305908	1	FLAT PLUG HOUSING FASTIN-FASTON	FLACHSTECKERGEHAEUSE
4	11082601	0.28	INSULATING HOSE DN4X0,5 PUR SPF	ISOLIERSCHLAUCH

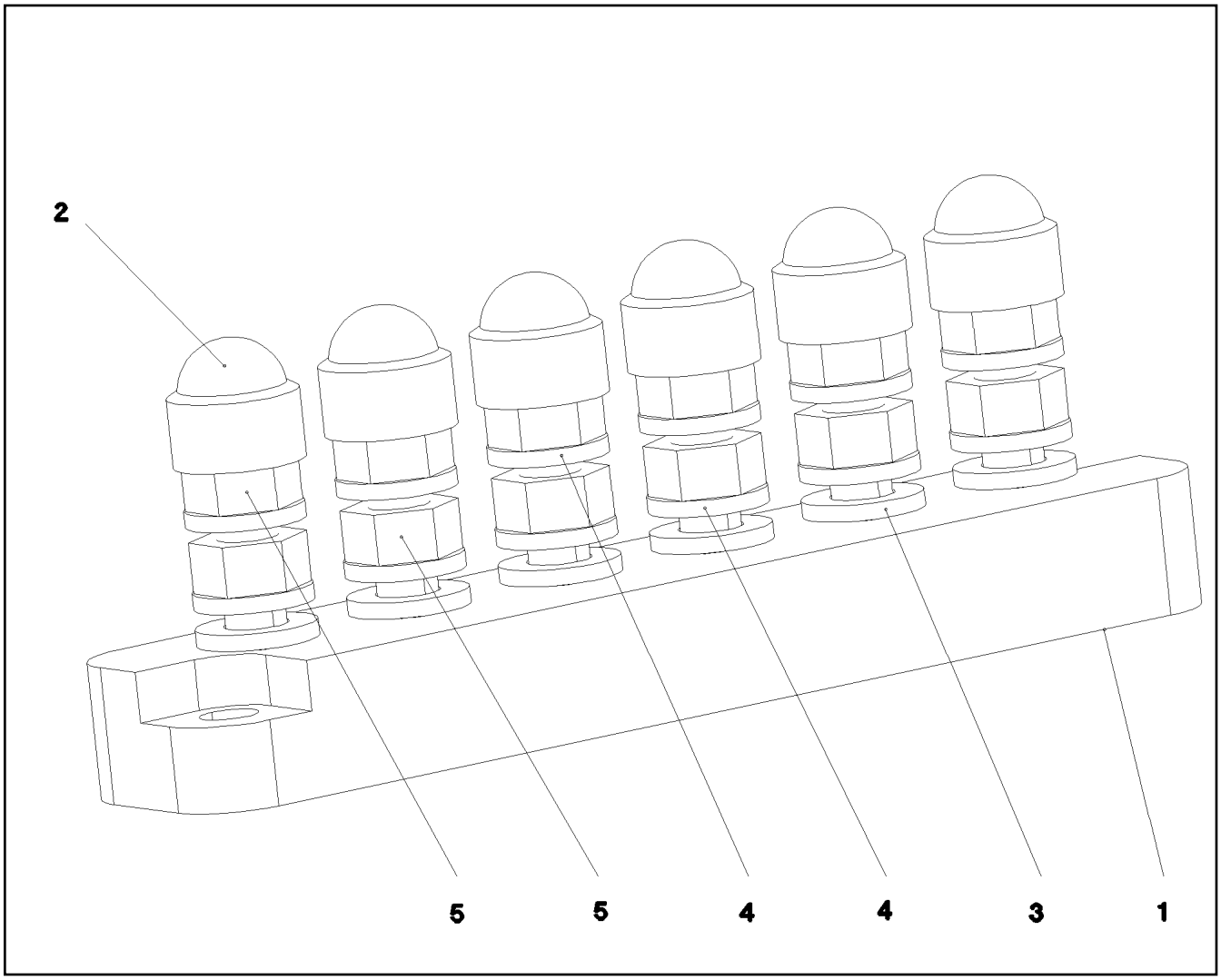

Pos.	Item	Quantity	Description	Bezeichnung
1	604412408	1	CLAMPING BOARD 6XM6	KLEMMBRETT
2	779020108	6	PROTECTING CAP SW10	SCHUTZKAPPE
3	10197771	6	WASHER ISO 7089 6 200HV ZNNI-480H SPF	SCHEIBE
4	12102694	12	SERRATED LOCK WASHER DIN 6798 A 6.4	FAECHERSCHEIBE
5	10197764	12	HEX NUT ISO 4032 M6 10 ZNNI-480H SPF	SECHSKANTMUTTER

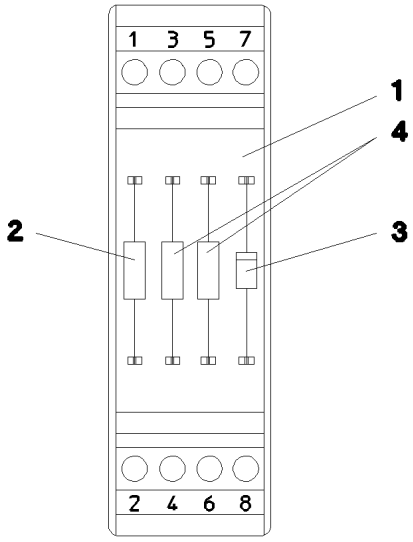

Pos.	Item	Quantity	Description	Bezeichnung
1	602792308	1	INSERTION MODULE	BESTUECKUNGSMODUL
2	635058508	1	RESISTOR 1K 5% 3W SPF	WIDERSTAND
3	660033108	1	DIODE 1N4007 DO-41 SPF	DIODE
4	635051508	2	RESISTOR 500R 0.1% 3W SPF	WIDERSTAND

Pos.	Item	Quantity	Description	Bezeichnung
2	967918308	1	CABLES MOUNTING PANEL CPL. S800	DRAEHTE MONTAGETAFEL KPL
10	910506108	1	TEST ADAPTER	PRUEFADAPTER
11	660024508	1	ADAPTOR 18-POL SPF	ADAPTER
261	603200308	1	CABLE TIE 3,6X140-SCHWARZ PA66	KABELBINDER
267	603200408	1	CABLE TIE 3,6X200-SCHWARZ PA66	KABELBINDER
268	603202208	1	CABLE TIE 2,5X98-SCHWARZ PA66	KABELBINDER

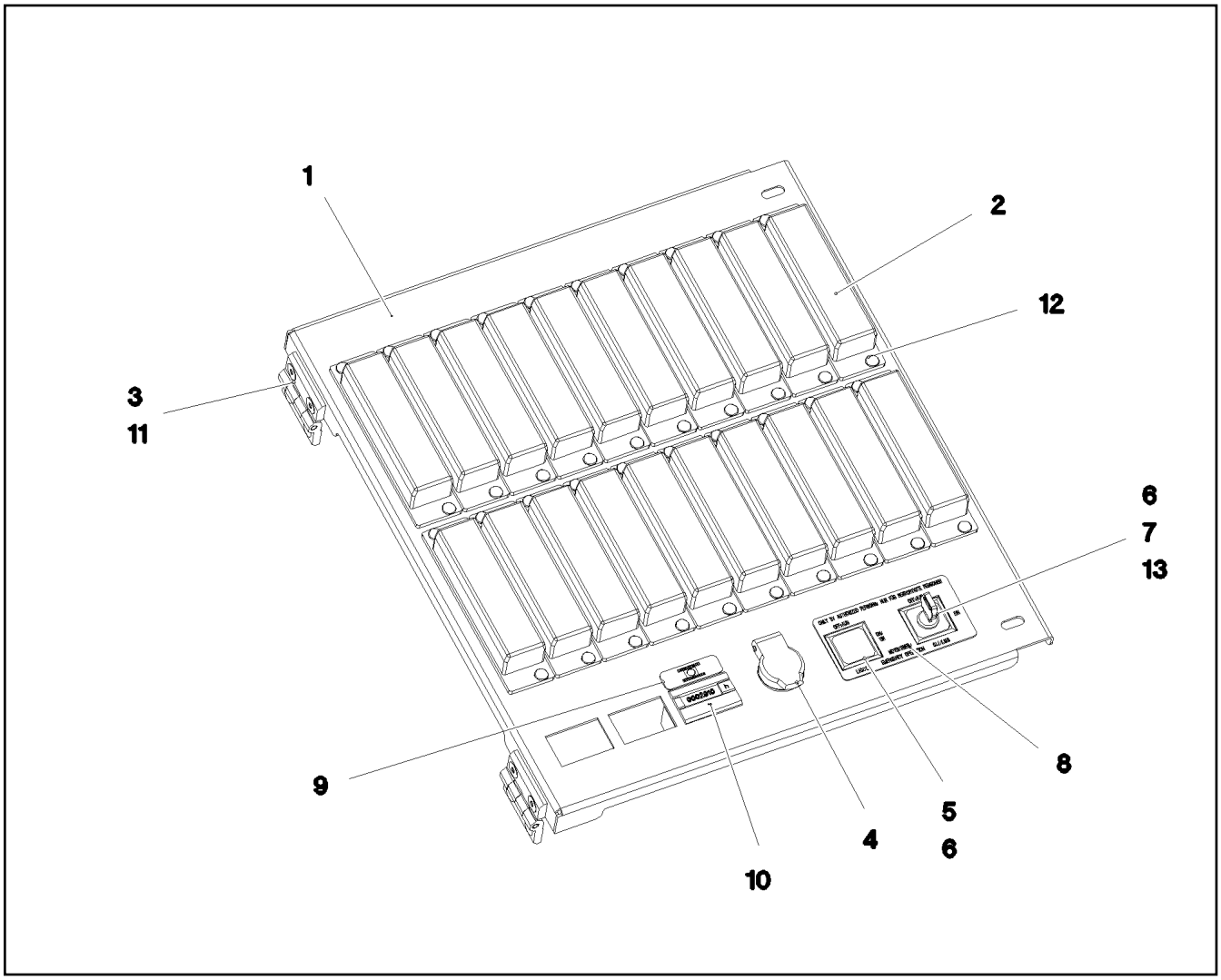

Pos.	Item	Quantity	Description	Bezeichnung
1	97041946	1	PLATE 1.5X395X345 DC01 FE//ZNNI8//CN//T	BLECH
2	604501608	20	FUSE BOX SMALL 6-POL, LEER	SICHERUNGSDOSE
3	704258208	2	HINGE 20X20X40/180° GD-ZN SW GEPULV	SCHARNIER
4	605203908	1	BUILT-IN SOCKET 2-POL	EINBAUSTECKDOSE
5	606143508	1	INDICATOR LAMP	LEUCHTMELDER
6	606144008	1	KEYPAD BUTTON	TASTE
7	606144908	1	TURNLOCK ACTUATOR 1W	DREHSCHLOSSBETAETIGER
(1)	10873434	1	KEY	SCHLUESSEL
8	97093653	1	SIGN 85X45X1 ALUMINIUM	SCHILD
9	97041962	1	SIGN 36X12.5 LEXEDGE II	SCHILD
10	691798508	1	OPERATING HOURS COUNTER STUNDEN	BETRIEBSSTUNDENZAEHLER
11	10875550	4	COUNTERSUNK SCREW DIN 7991 M5X12 8	SENKSCHRAUBE
12	704207608	40	MANDRIL RIVET 4X10,3	DORNNIET
13	606144608	1	TOUCH CONTACT TRANSMITTER 2OE+2S	TASTKONTAKTGEBER

Pos.	Item	Quantity	Description	Bezeichnung
4	967788108	1	HYDRAULICS ⇨ ❑ 658	HYDRAULIK

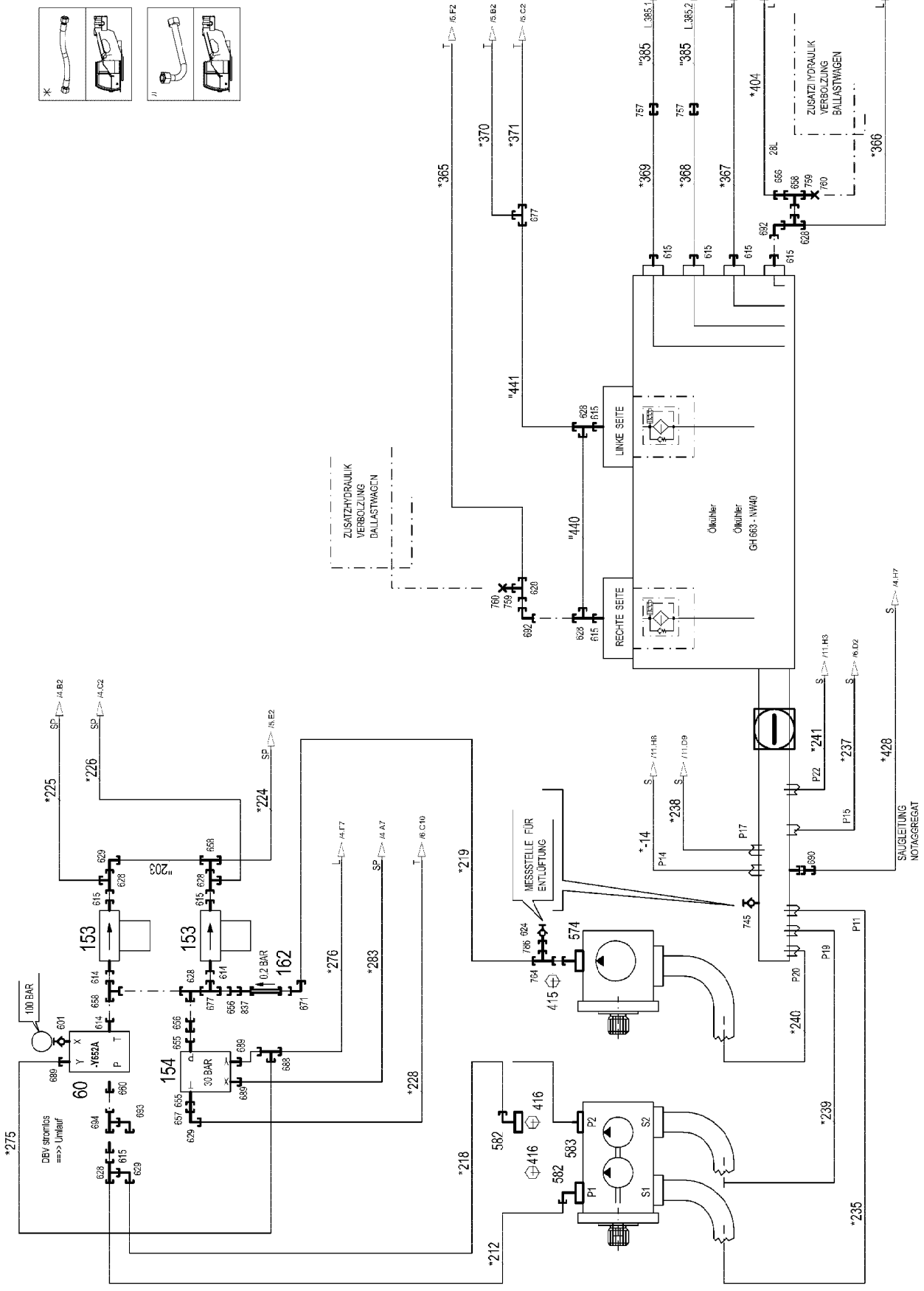

15.12.2020 081348	**etk_en_de_098201 LR 11000**	658 (1/24)
LIEBHERR	**HYDRAULICS** **HYDRAULIK**	**967788108**

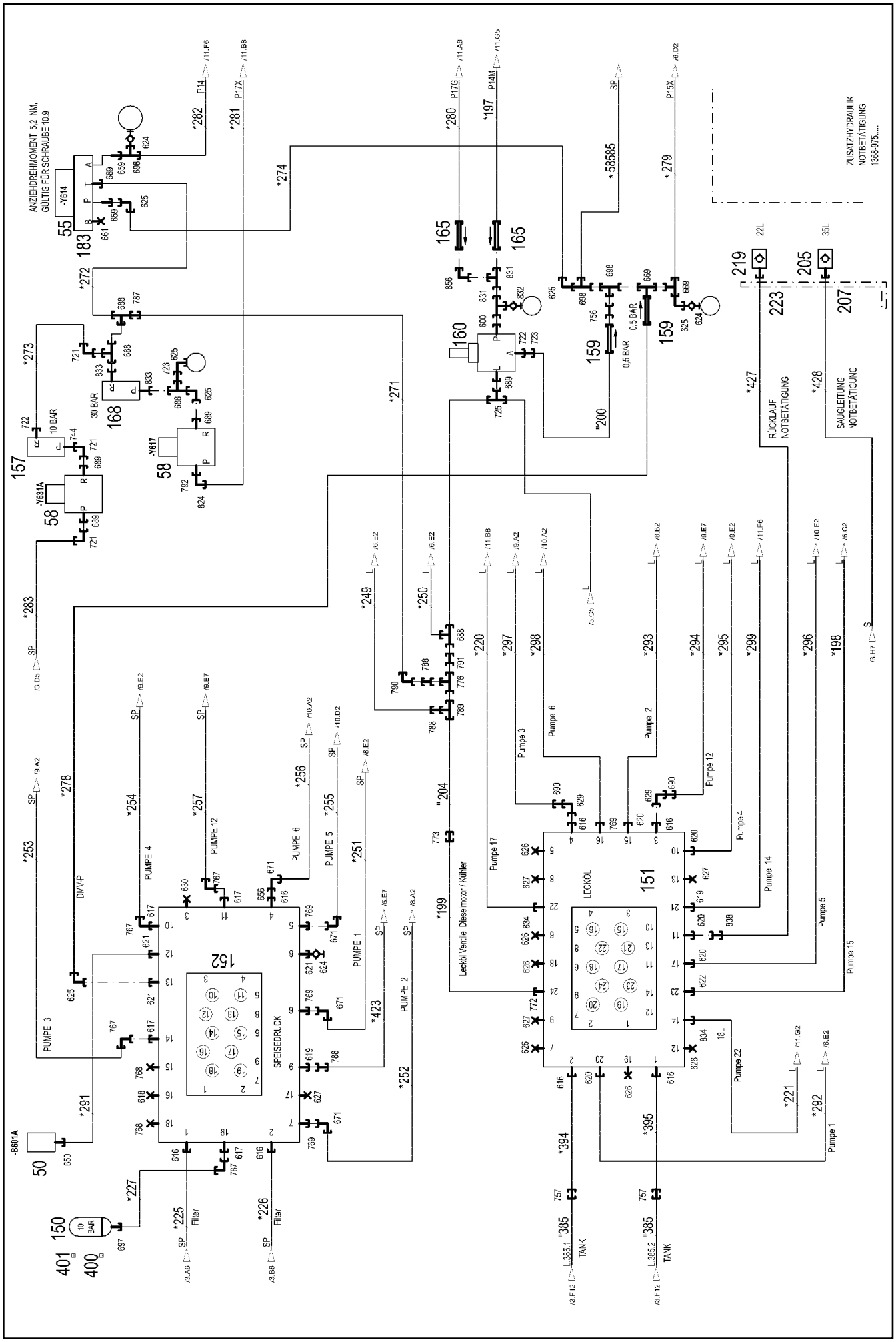

15.12.2020 081349	**etk_en_de_098201 LR 11000**	659 (2/24)
LIEBHERR	**HYDRAULICS** **HYDRAULIK**	**967788108**

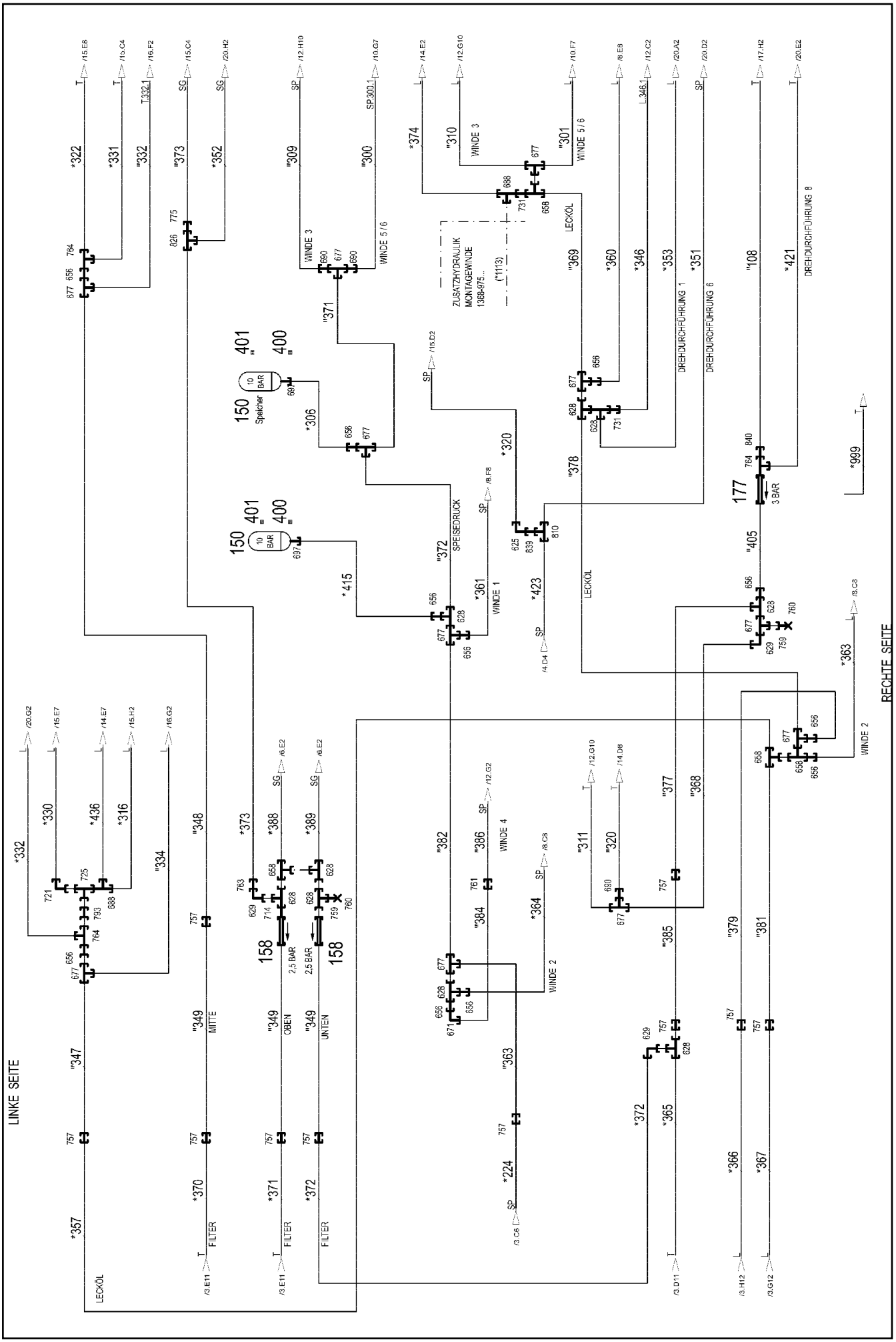
LINKE SEITE
RECHTE SEITE
LECKÖL
FILTER
MITTE
OBEN
UNTEN
2,5 BAR
3 BAR
SPEISEDRUCK
WINDE 1
WINDE 2
WINDE 3
WINDE 4
WINDE 5 / 6
DREHDURCHFÜHRUNG 1
DREHDURCHFÜHRUNG 6
DREHDURCHFÜHRUNG 8
ZUSATZHYDRAULIK
MONTAGEWINDE
Speicher
10 BAR

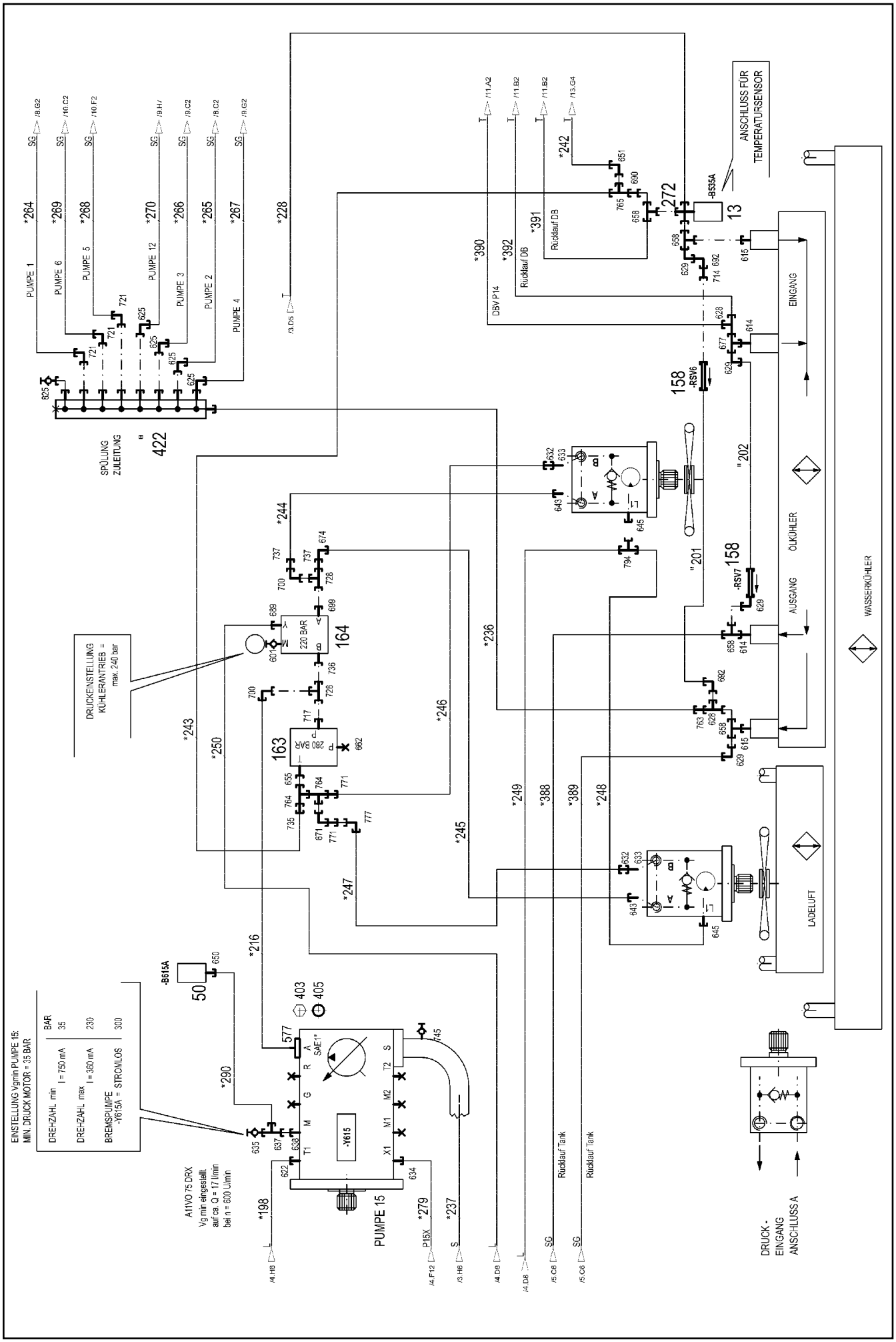
PUMPE 1
PUMPE 6
PUMPE 5
PUMPE 12
PUMPE 3
PUMPE 2
PUMPE 4
SPÜLUNG ZULEITUNG
422
ANSCHLUSS FÜR TEMPERATURSENSOR
-B535A
DBV P14
Rückauf DB
EINGANG
ÖLKÜHLER
AUSGANG
WASSERKÜHLER
LADELUFT
-RSV6
-RSV7
DRUCKEINSTELLUNG KÜHLERANTRIEB = max. 240 bar
220 BAR
280 BAR
-B615A
EINSTELLUNG Vgmin PUMPE 15:
MIN. DRUCK MOTOR = 35 BAR
DREHZAHL min I = 750 mA 35 BAR
DREHZAHL max I = 360 mA 230
BREMSPUMPE -Y615A = STROMLOS 300
A11VO 75 DRX
Vg min eingestellt
auf ca. Q = 17 l/min
bei n = 600 U/min
-Y615
PUMPE 15
Rücklauf Tank
DRUCK - EINGANG ANSCHLUSS A

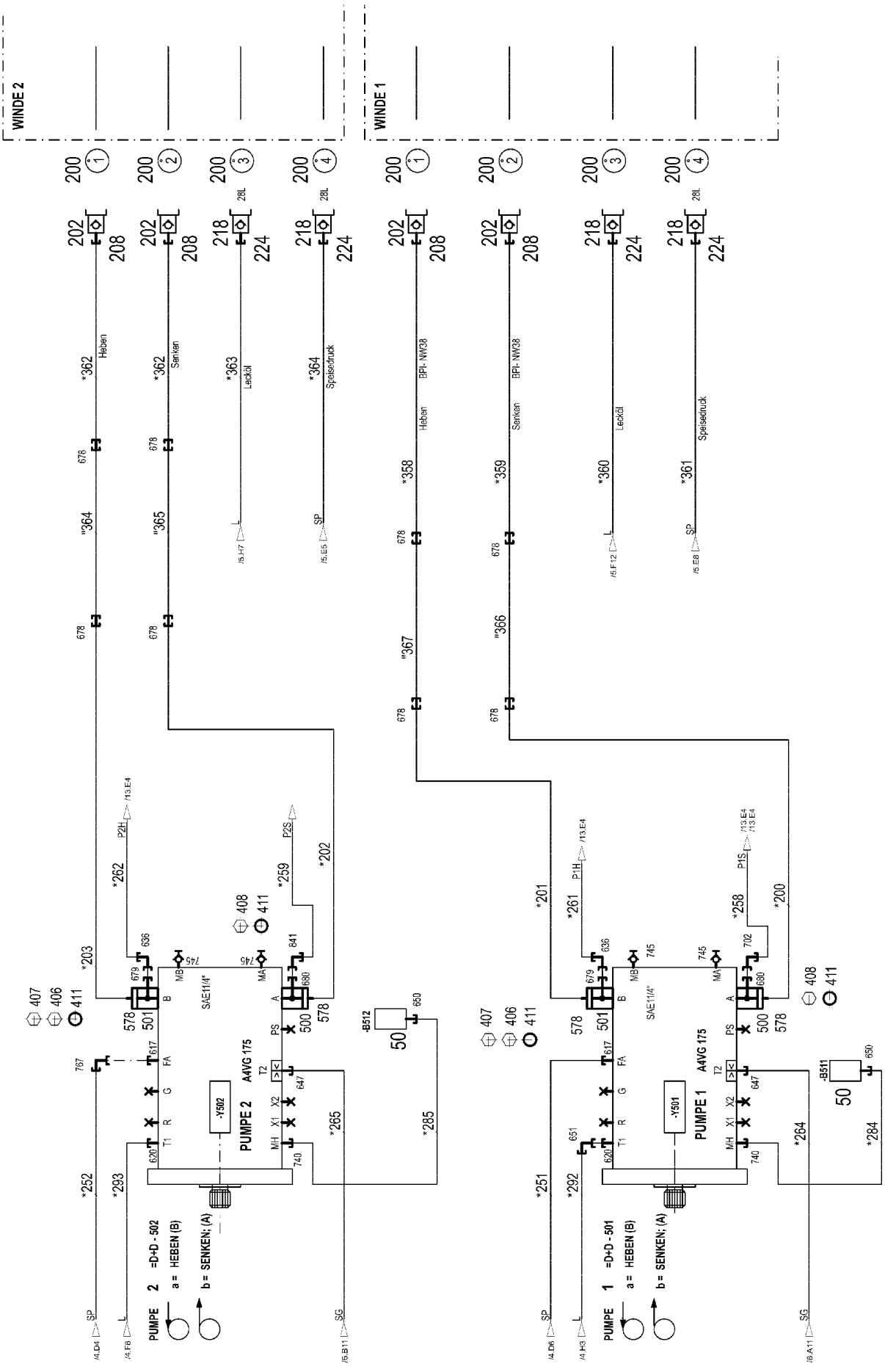
WINDE 2
WINDE 1
Heben
Senken
Lecköl
Speisedruck
BPI- NW38
PUMPE 2 =D+D - 502
PUMPE 1 =D+D - 501
a = HEBEN (B)
b = SENKEN; (A)
A4VG 175
SAE11/4"
-Y502
-Y501
-B512
-B511

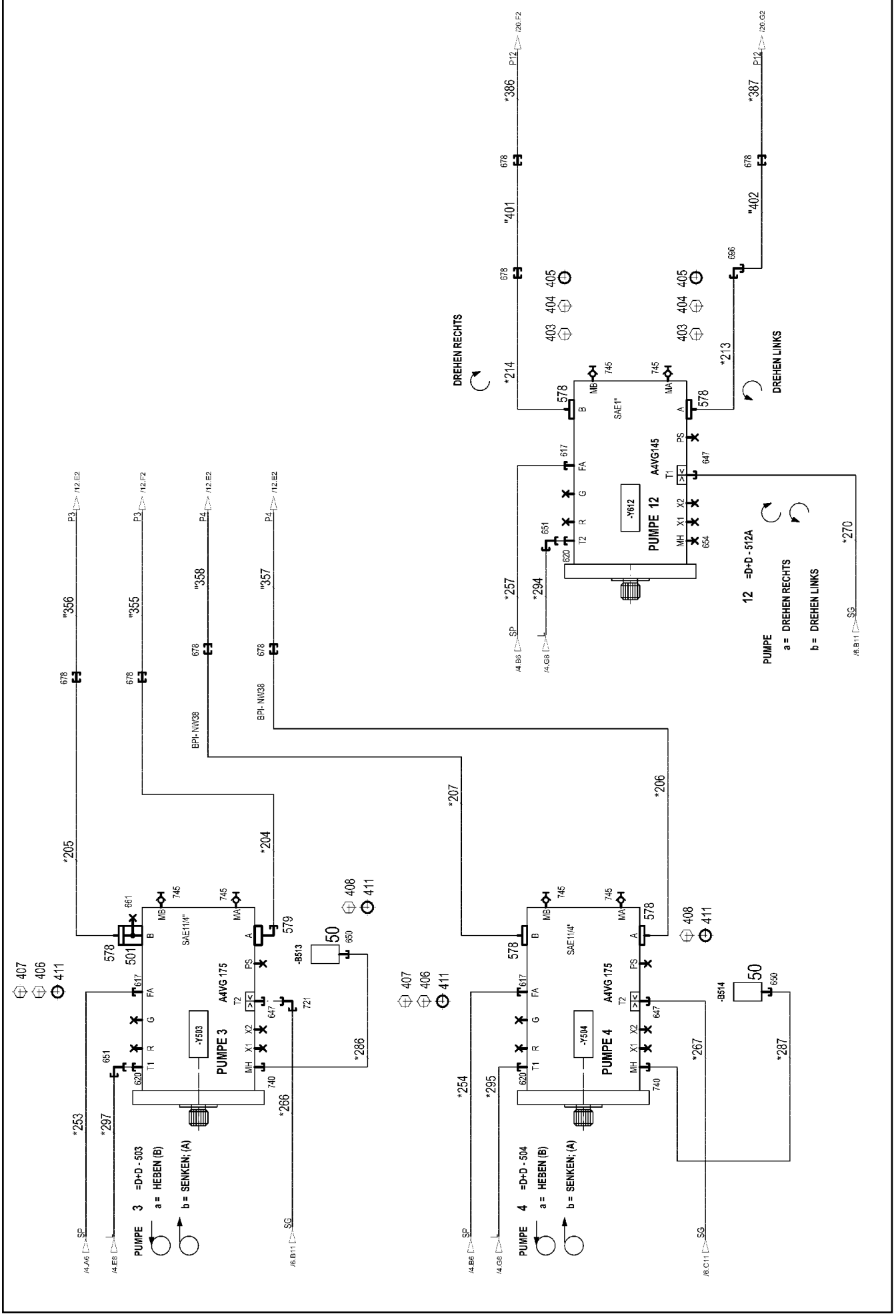
DREHEN RECHTS
DREHEN LINKS
PUMPE 12 A4VG145
PUMPE 3 A4VG 175
PUMPE 4 A4VG 175
12 =D+D - 512A
a = DREHEN RECHTS
b = DREHEN LINKS
PUMPE 3 =D+D - 503
a = HEBEN (B)
b = SENKEN; (A)
PUMPE 4 =D+D - 504
a = HEBEN (B)
b = SENKEN; (A)
SAE1"
SAE11/4"
BPI- NW38
-Y612
-Y503
-Y504
-B513
-B514

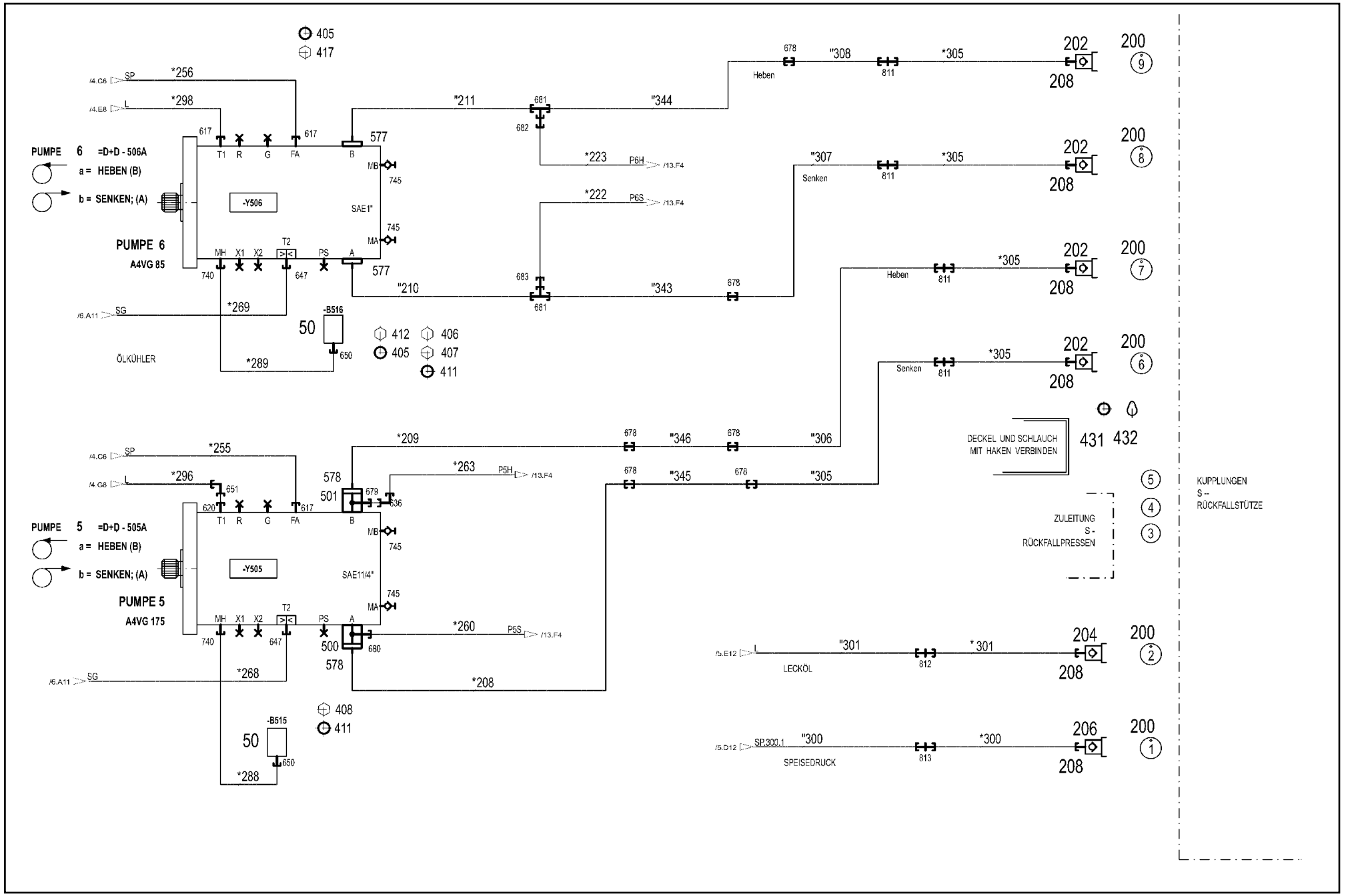
PUMPE 6 =D+D - 506A
a = HEBEN (B)
b = SENKEN; (A)
-Y506
SAE1"
PUMPE 6
A4VG 85
ÖLKÜHLER
-B516
PUMPE 5 =D+D - 505A
a = HEBEN (B)
b = SENKEN; (A)
-Y505
SAE11/4"
PUMPE 5
A4VG 175
-B515
Heben
Senken
DECKEL UND SCHLAUCH MIT HAKEN VERBINDEN
ZULEITUNG S - RÜCKFALLPRESSEN
KUPPLUNGEN S -- RÜCKFALLSTÜTZE
LECKÖL
SPEISEDRUCK

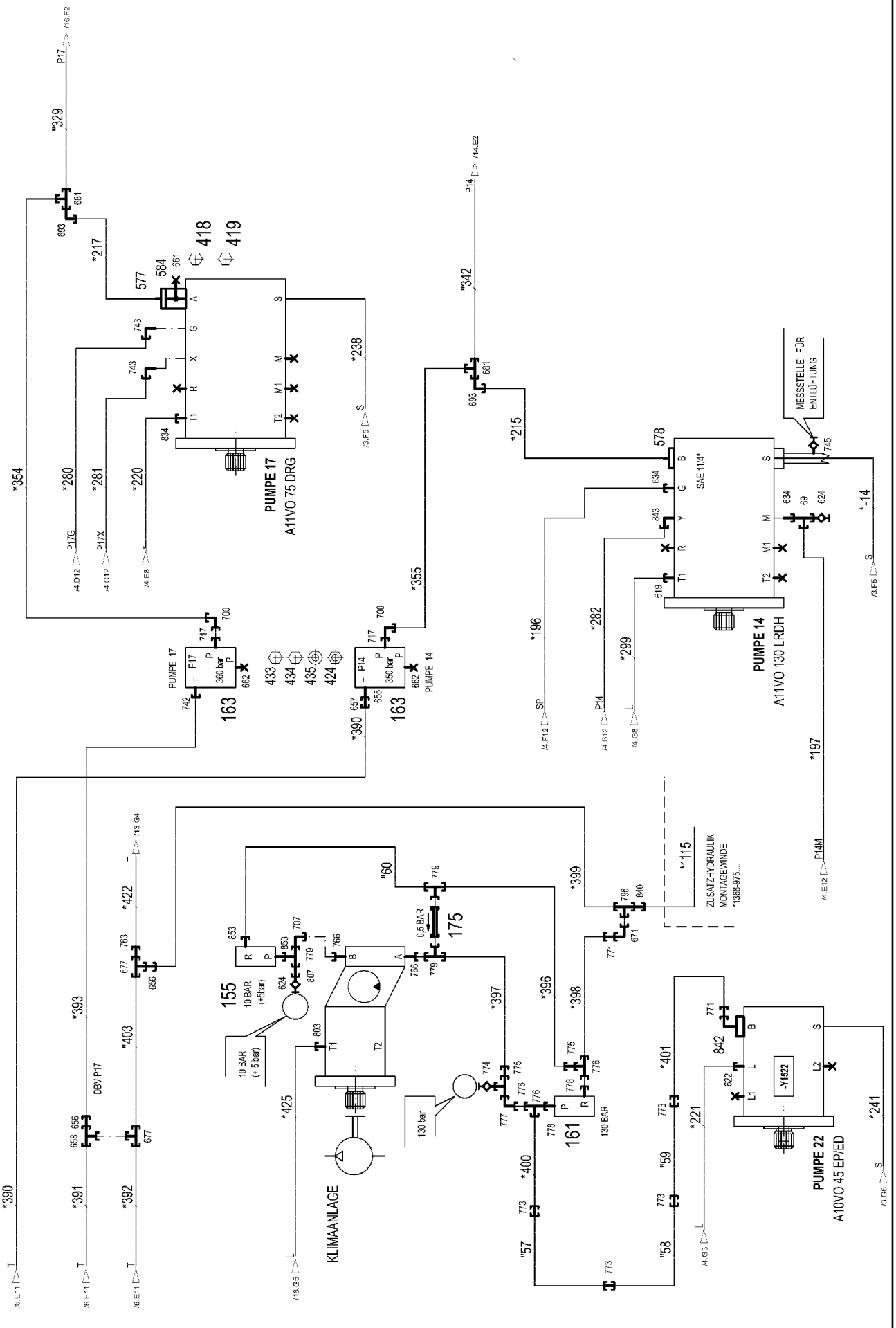

15.12.2020 081355 LIEBHERR	**etk_en_de_098201 LR 11000** **HYDRAULICS** **HYDRAULIK**	❑ 665 (8/24) **967788108**

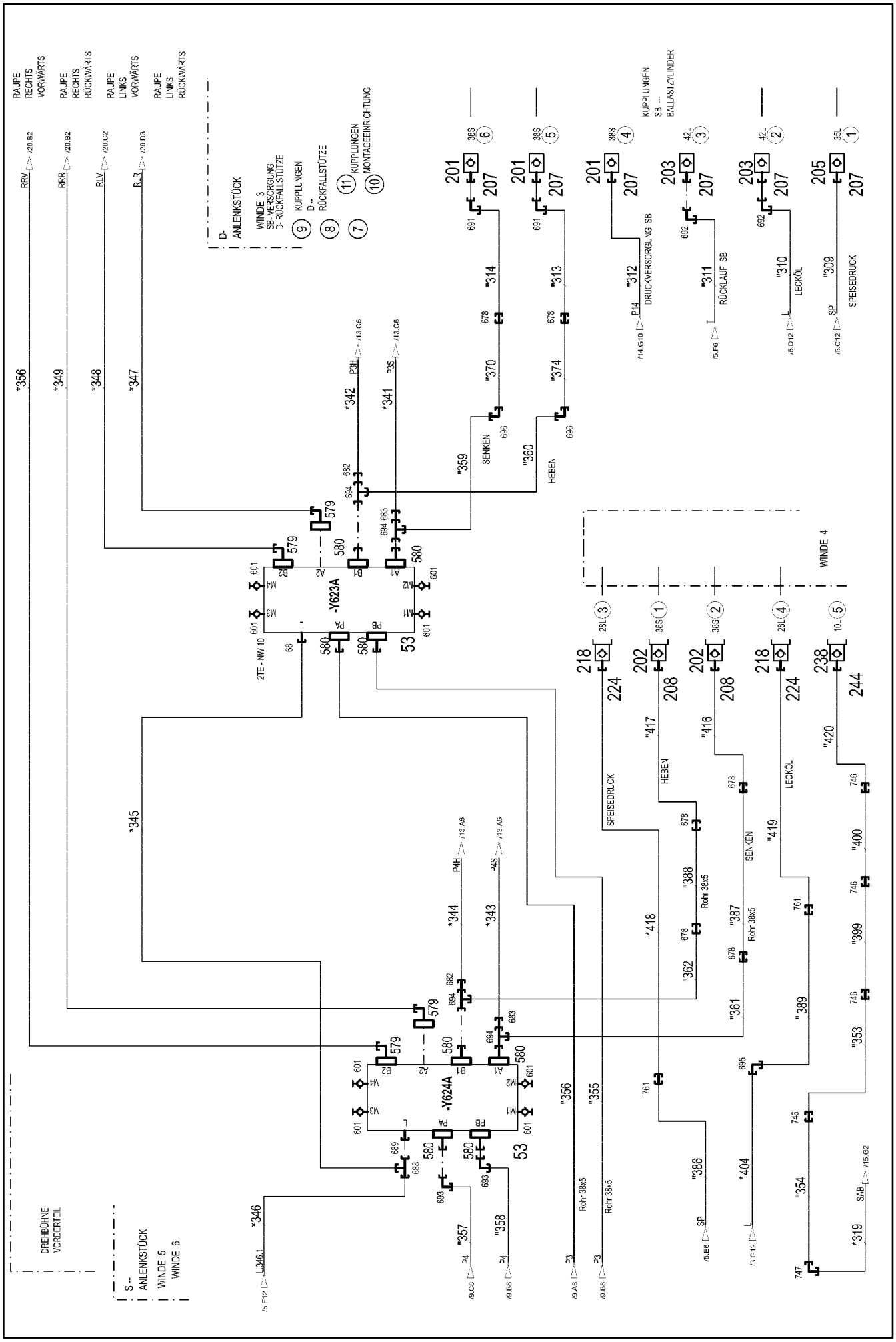
RAUPE RECHTS VORWÄRTS
RAUPE RECHTS RÜCKWÄRTS
RAUPE LINKS VORWÄRTS
RAUPE LINKS RÜCKWÄRTS
D- ANLENKSTÜCK
WINDE 3
SB- VERSORGUNG
D- RÜCKFALLSTÜTZE
KUPPLUNGEN D- RÜCKFALLSTÜTZE
KUPPLUNGEN MONTAGEEINRICHTUNG
KUPPLUNGEN SB - BALLASTZYLINDER
DRUCKVERSORGUNG SB
RÜCKLAUF SB
LECKÖL
SPEISEDRUCK
SENKEN
HEBEN
WINDE 4
-Y623A
-Y624A
2TE - NW 10
DREHBÜHNE VORDERTEIL
S - ANLENKSTÜCK
WINDE 5
WINDE 6

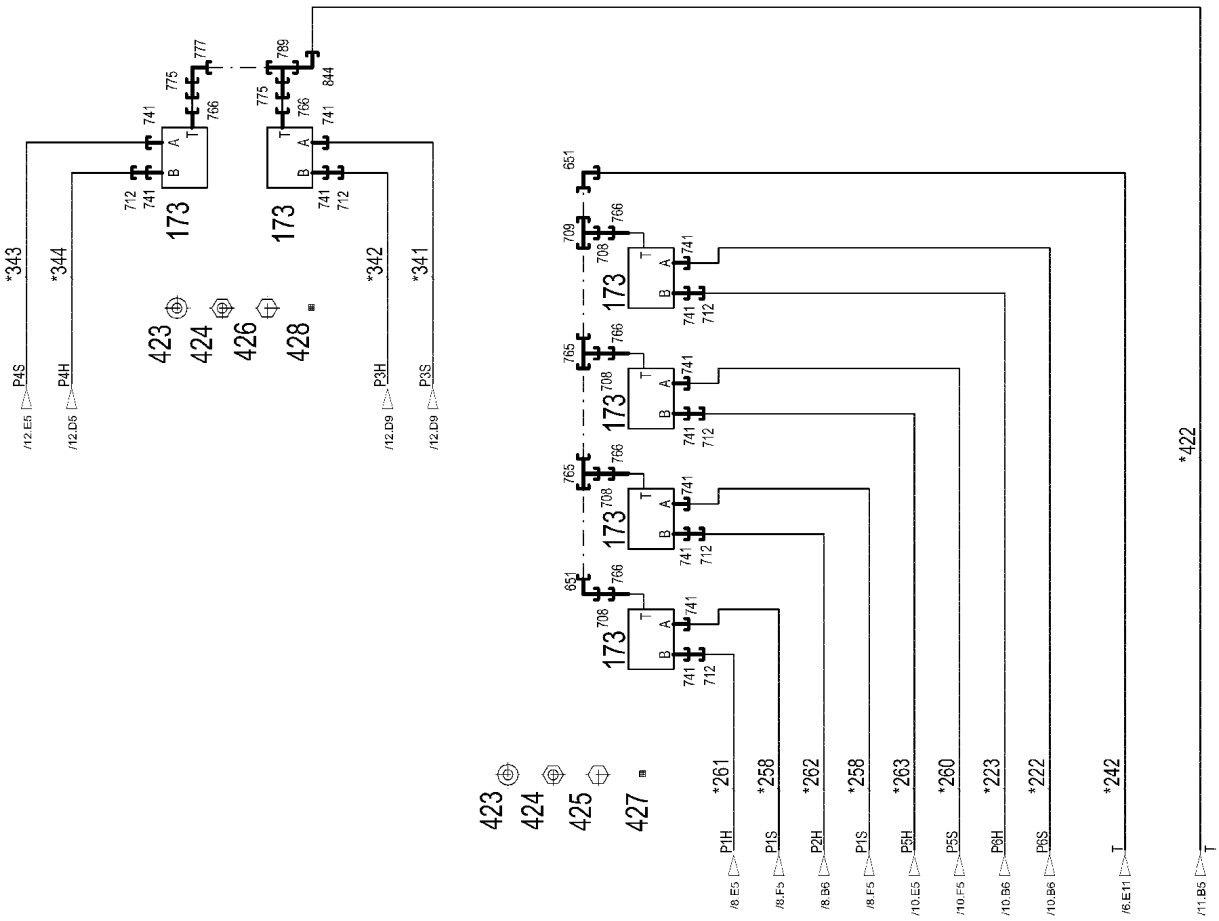

423
424
425
427
423
424
426
428
173
173
173
173
173
173
*343
*344
*342
*341
*261
*258
*262
*258
*263
*260
*223
*222
*242
*422
P4S
P4H
P3H
P3S
P1H
P1S
P2H
P1S
P5H
P5S
P6H
P6S
T
T
/12.E5
/12.D5
/12.D9
/12.D9
/8.E5
/8.F5
/8.B6
/8.F5
/10.E5
/10.F5
/10.B6
/10.B6
/6.E11
/11.B5

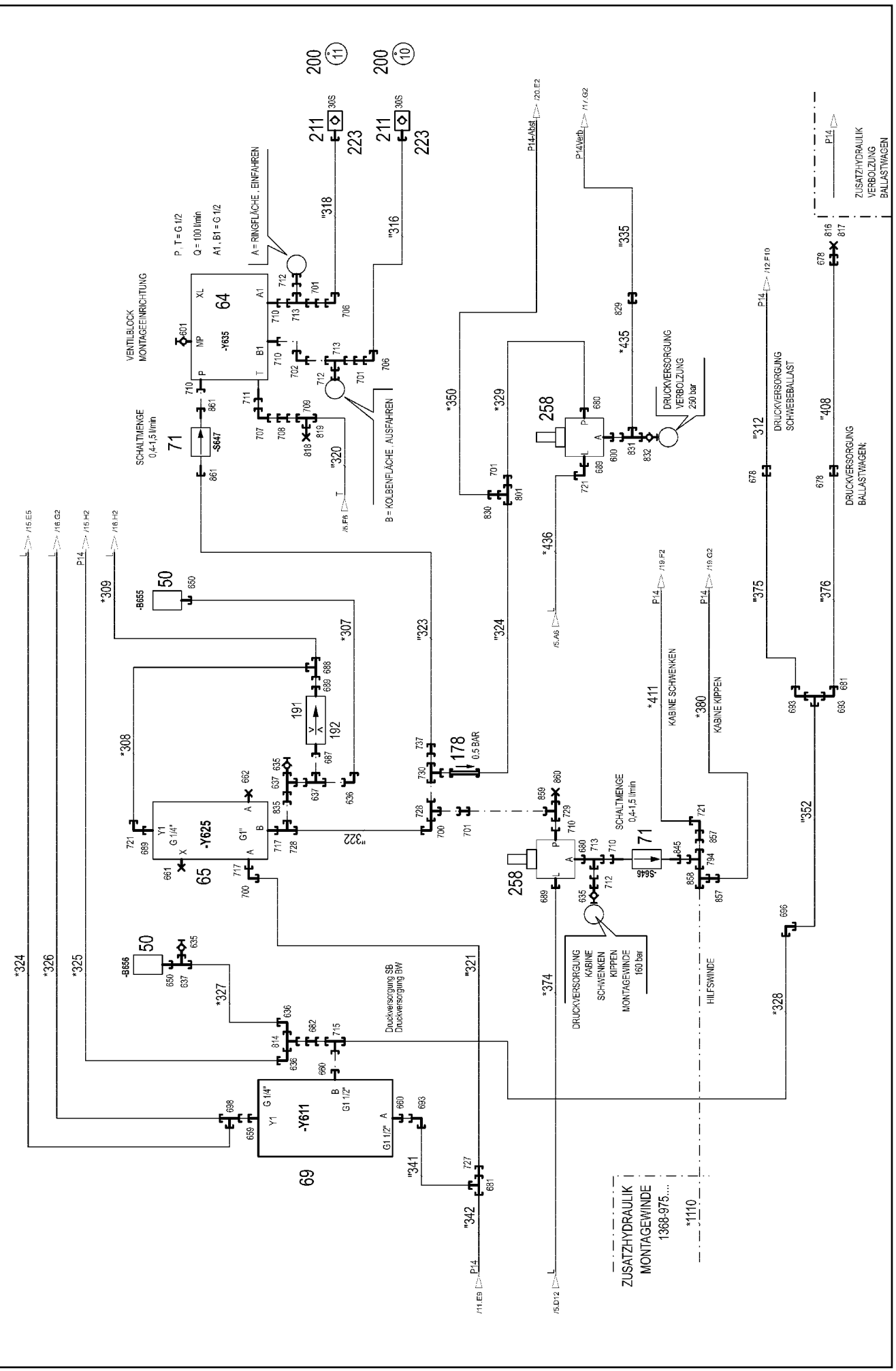
VENTILBLOCK
MONTAGEEINRICHTUNG
P, T = G 1/2
Q = 100 l/min
A1, B1 = G 1/2
A = RINGFLÄCHE, EINFAHREN
B = KOLBENFLÄCHE, AUSFAHREN
SCHALTMENGE
0,4-1,5 l/min
DRUCKVERSORGUNG
VERBOLZUNG
250 bar
DRUCKVERSORGUNG
SCHWEBEBALLAST
DRUCKVERSORGUNG
BALLASTWAGEN;
ZUSATZHYDRAULIK
VERBOLZUNG
BALLASTWAGEN
DRUCKVERSORGUNG
KABINE
SCHWENKEN
KIPPEN
MONTAGEWINDE
160 bar
HILFSWINDE
KABINE SCHWENKEN
KABINE KIPPEN
Druckversorgung SB
Druckversorgung BW
ZUSATZHYDRAULIK
MONTAGEWINDE
1368-975....
0,5 BAR
-Y635
-Y625
-Y611
-S647
-S646
-B655
-B656

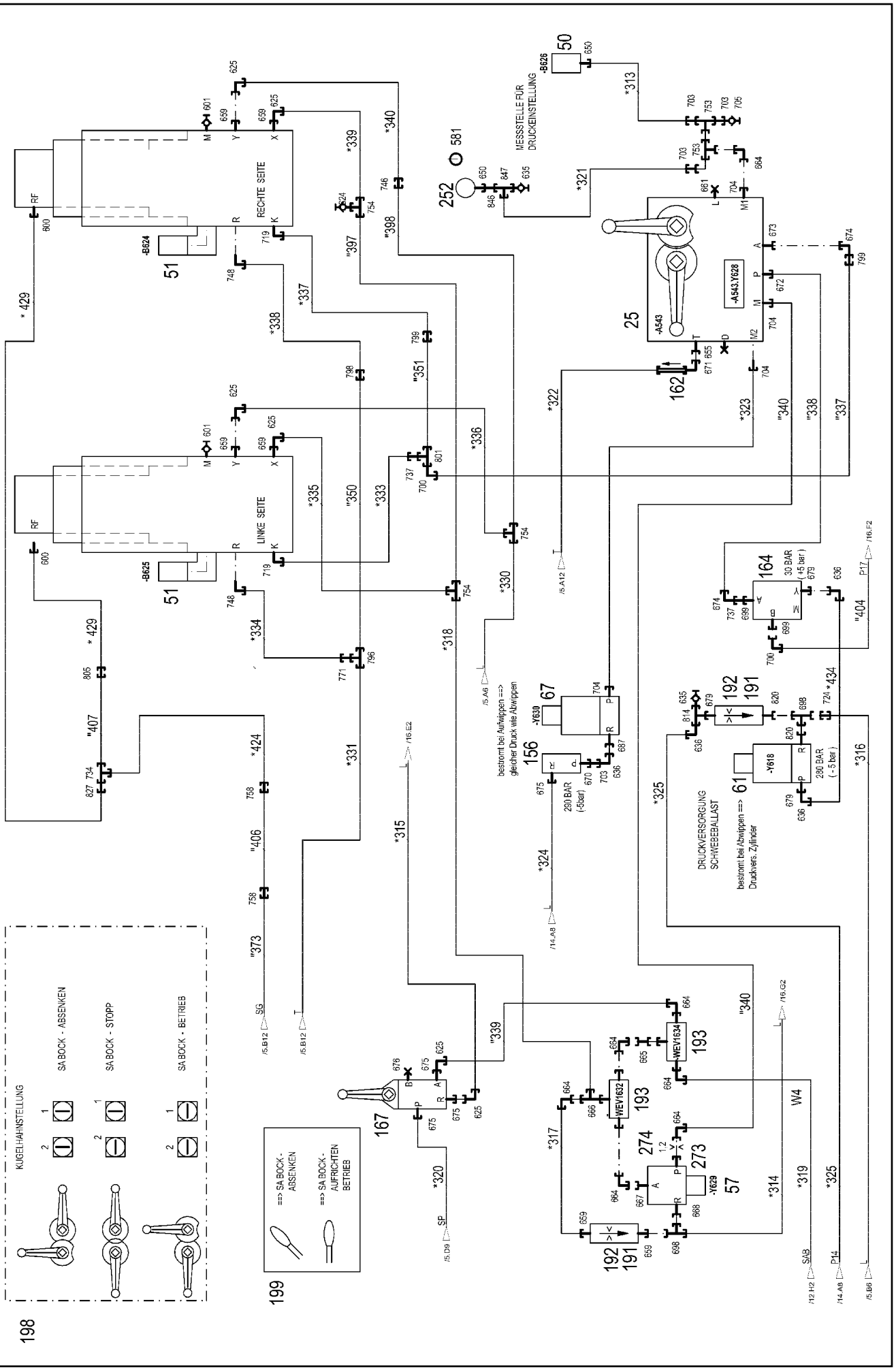
KUGELHAHNSTELLUNG
SA BOCK - ABSENKEN
SA BOCK - STOPP
SA BOCK - BETRIEB
==> SA BOCK - ABSENKEN
==> SA BOCK - AUFRICHTEN BETRIEB
RECHTE SEITE
LINKE SEITE
MESSSTELLE FUR DRUCKEINSTELLUNG
DRUCKVERSORGUNG SCHWEBEBALLAST
bestromt bei Aufwippen ==> gleicher Druck wie Abwippen
bestromt bei Abwippen ==> Druckvers. Zylinder
30 BAR (+5 bar)
290 BAR (-5bar)
290 BAR (- 5 bar)
WEV1632
WEV1634
-A543
-A543.Y628
-B624
-B625
-B626
-Y618
-Y629
-Y630

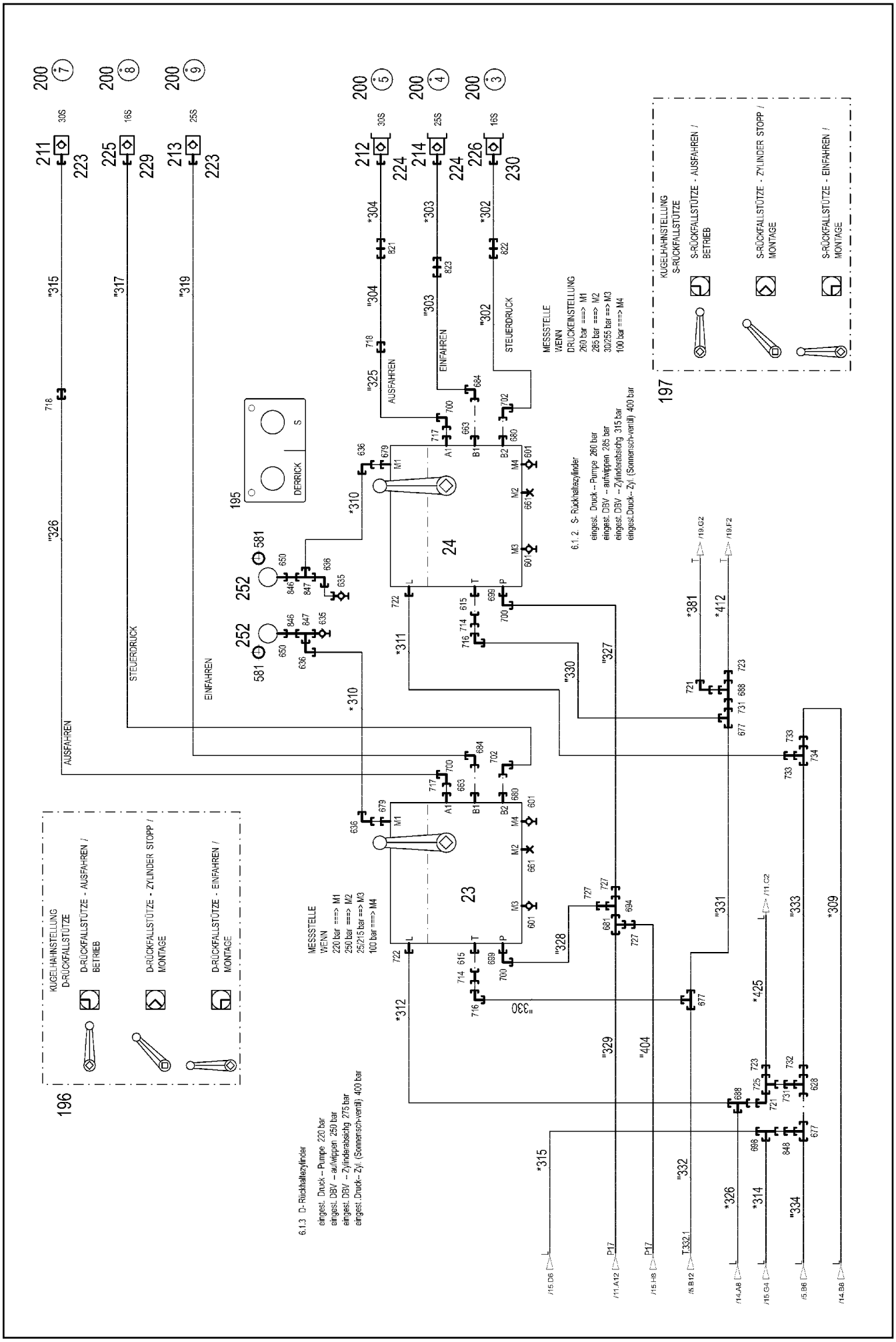

KUGELHAHNSTELLUNG
D-RÜCKFALLSTÜTZE
D-RÜCKFALLSTÜTZE - AUSFAHREN / BETRIEB
D-RÜCKFALLSTÜTZE - ZYLINDER STOPP / MONTAGE
D-RÜCKFALLSTÜTZE - EINFAHREN / MONTAGE
196
KUGELHAHNSTELLUNG
S-RÜCKFALLSTÜTZE
S-RÜCKFALLSTÜTZE - AUSFAHREN / BETRIEB
S-RÜCKFALLSTÜTZE - ZYLINDER STOPP / MONTAGE
S-RÜCKFALLSTÜTZE - EINFAHREN / MONTAGE
197
MESSSTELLE
WENN
DRUCKEINSTELLUNG
260 bar ===> M1
285 bar ===> M2
30/255 bar ==> M3
100 bar ===> M4
6.1.2. S- Rückhaltezylinder
eingest. Druck -- Pumpe 260 bar
eingest. DBV -- aufwippen 285 bar
eingest. DBV -- Zylinderabsichg 315 bar
eingest.Druck-- Zyl. (Sonnensch-ventil) 400 bar
MESSSTELLE
WENN
220 bar ===> M1
250 bar ===> M2
25/215 bar ==> M3
100 bar ===> M4
6.1.3 D- Rückhaltezylinder
eingest. Druck -- Pumpe 220 bar
eingest. DBV -- aufwippen 250 bar
eingest. DBV -- Zylinderabsichg 275 bar
eingest.Druck-- Zyl. (Sonnensch-ventil) 400 bar
DERRICK
AUSFAHREN
EINFAHREN
STEUERDRUCK

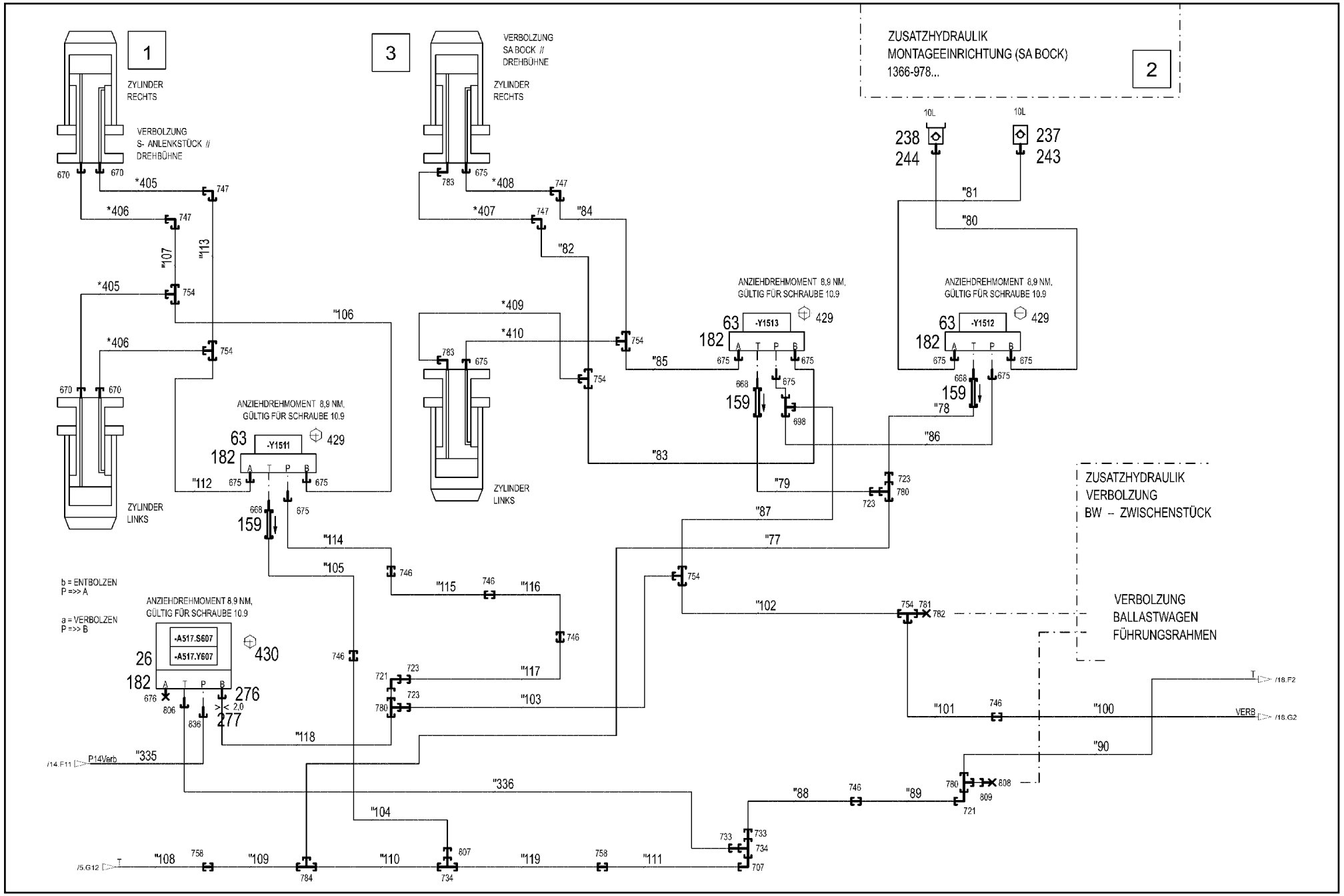
1
ZYLINDER RECHTS
VERBOLZUNG S- ANLENKSTÜCK // DREHBÜHNE
ZYLINDER LINKS
3
VERBOLZUNG SA BOCK // DREHBÜHNE
ZYLINDER RECHTS
ZYLINDER LINKS
ZUSATZHYDRAULIK MONTAGEEINRICHTUNG (SA BOCK) 1366-978...
2
ANZIEHDREHMOMENT 8,9 NM, GÜLTIG FÜR SCHRAUBE 10.9
-Y1511
-Y1513
-Y1512
-A517.S607
-A517.Y607
ZUSATZHYDRAULIK VERBOLZUNG BW -- ZWISCHENSTÜCK
VERBOLZUNG BALLASTWAGEN FÜHRUNGSRAHMEN
b = ENTBOLZEN P => A
a = VERBOLZEN P => B
P14Verb
/14.F11
/5.G12
/18.F2
/18.G2
VERB

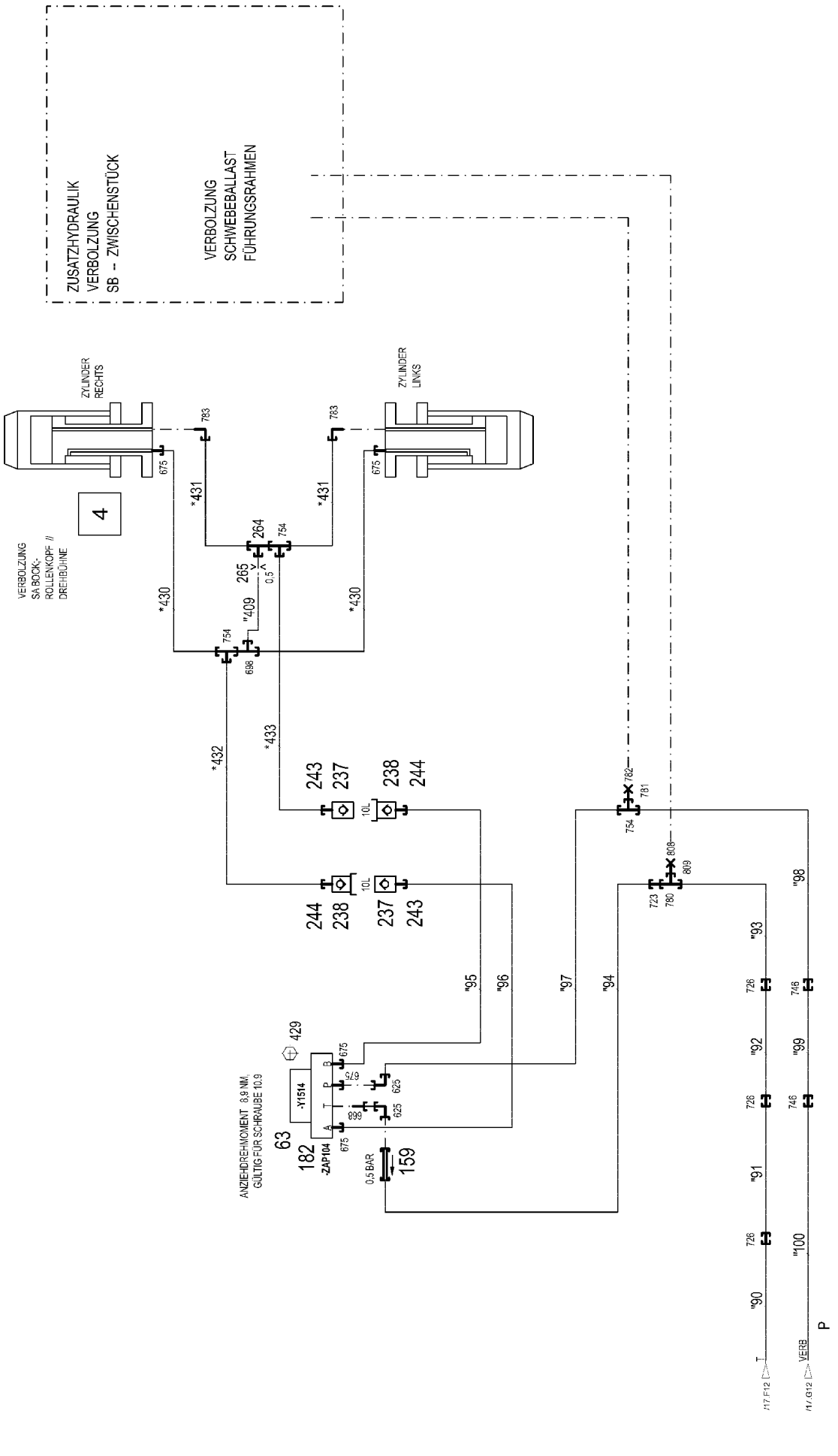
ZUSATZHYDRAULIK
VERBOLZUNG
SB – ZWISCHENSTÜCK
VERBOLZUNG
SCHWEBEBALLAST
FÜHRUNGSRAHMEN
ZYLINDER RECHTS
ZYLINDER LINKS
VERBOLZUNG SA BOCK-, ROLLENKOPF // DREHBÜHNE
4
783
675
*431
264
754
265
0,5
"409
698
*430
*432
*433
243
237
238
244
10L
782
781
808
809
723
780
"95
"96
"97
"94
"93
"92
"91
"90
"98
"99
"100
726
746
429
-Y1514
-ZAP104
63
182
159
0,5 BAR
ANZIEHDREHMOMENT 8,8 NM, GÜLTIG FÜR SCHRAUBE 10.9
T
P
VERB

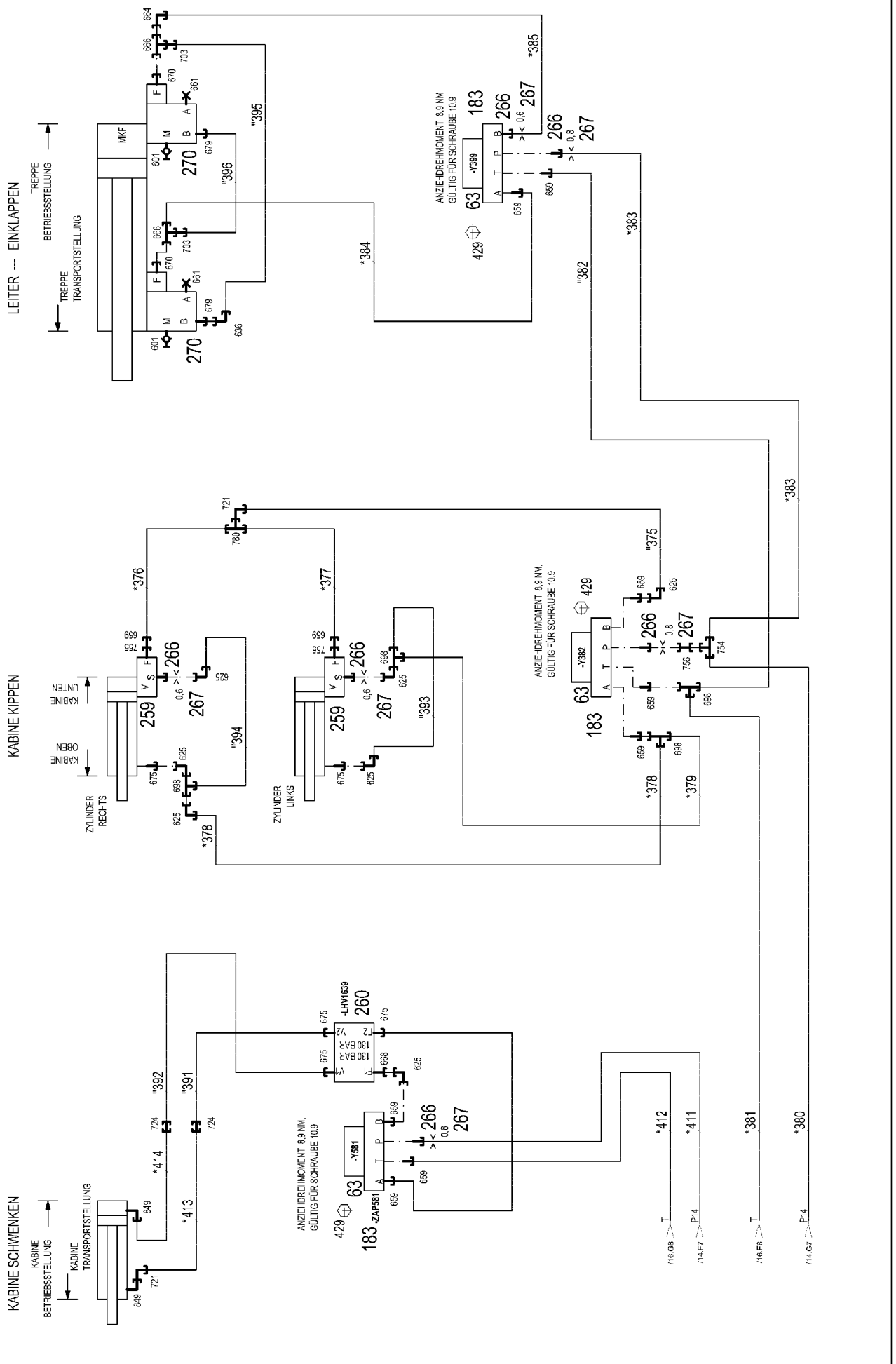
LEITER -- EINKLAPPEN
TREPPE BETRIEBSSTELLUNG
TREPPE TRANSPORTSTELLUNG
MKF
KABINE KIPPEN
KABINE UNTEN
KABINE OBEN
ZYLINDER RECHTS
ZYLINDER LINKS
ANZIEHDREHMOMENT 8,9 NM GÜLTIG FÜR SCHRAUBE 10,9
KABINE SCHWENKEN
KABINE BETRIEBSSTELLUNG
KABINE TRANSPORTSTELLUNG
-LHV1639
-Y581
-ZAP581
-Y382
-Y399

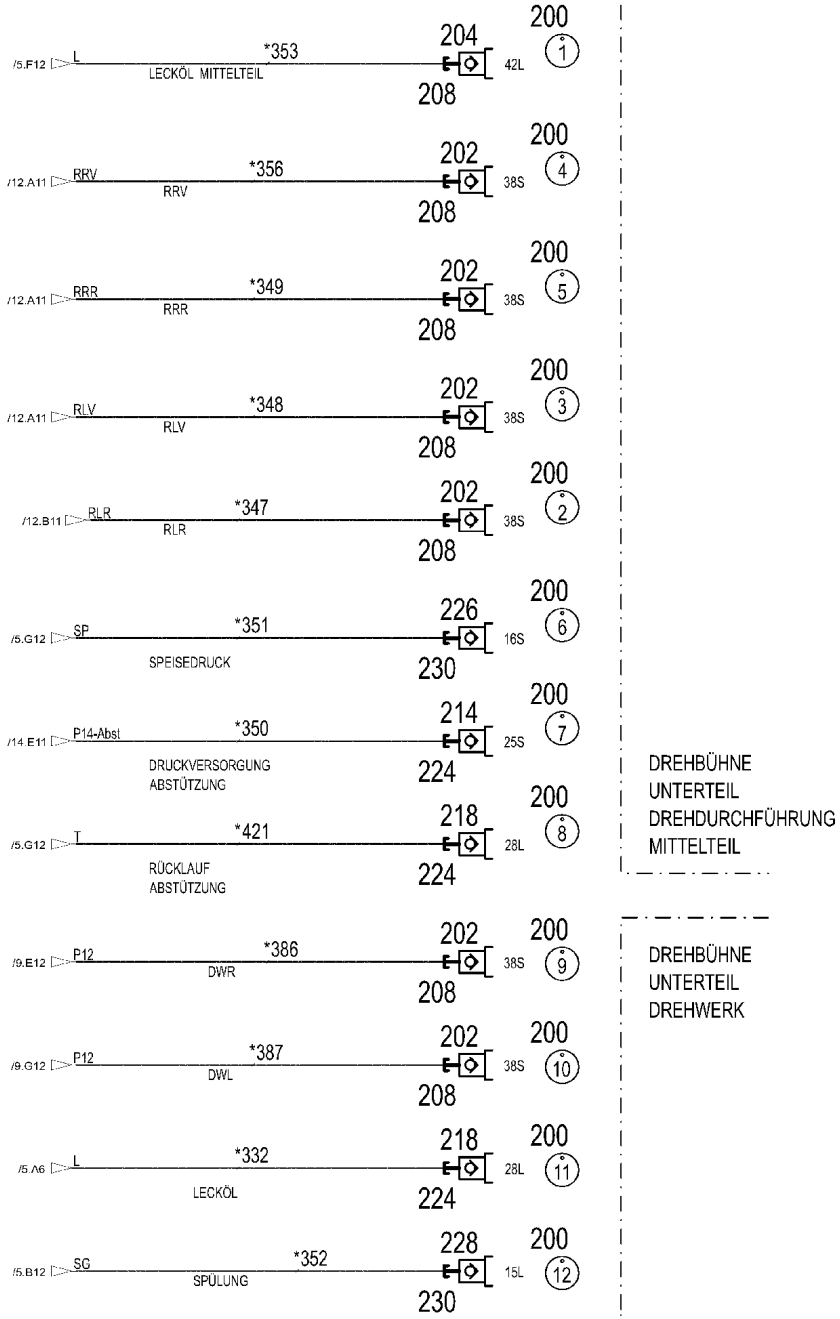
/5.F12 L *353 LECKÖL MITTELTEIL 204 208 42L 200 1
/12.A11 RRV *356 RRV 202 208 38S 200 4
/12.A11 RRR *349 RRR 202 208 38S 200 5
/12.A11 RLV *348 RLV 202 208 38S 200 3
/12.B11 RLR *347 RLR 202 208 38S 200 2
/5.G12 SP *351 SPEISEDRUCK 226 230 16S 200 6
/14.E11 P14-Abst *350 DRUCKVERSORGUNG ABSTÜTZUNG 214 224 25S 200 7
/5.G12 T *421 RÜCKLAUF ABSTÜTZUNG 218 224 28L 200 8
DREHBÜHNE UNTERTEIL DREHDURCHFÜHRUNG MITTELTEIL
/9.E12 P12 *386 DWR 202 208 38S 200 9
/9.G12 P12 *387 DWL 202 208 38S 200 10
/5.A6 L *332 LECKÖL 218 224 28L 200 11
/5.B12 SG *352 SPÜLUNG 228 230 15L 200 12
DREHBÜHNE UNTERTEIL DREHWERK

Pos.	Item	Quantity	Description	Bezeichnung
23	11211288	1	CONTROL BLOCK 320BAR SPF ⇨ ❑ 682	STEUERBLOCK
24	11340741	1	CONTROL BLOCK 320BAR SPF ⇨ ❑ 684	STEUERBLOCK
25	11314761	1	CONTROL BLOCK 350BAR SPF ⇨ ❑ 686	STEUERBLOCK
26	11004976	1	DIRECTIONAL CONTROL VALVE 4/2 NG6 ⇨ ❑ 689	WEGEVENTIL
50	10813738	11	PRESSURE SENSOR 0-400/400 BAR LSB PL:	DRUCKAUFNEHMER
51	10816185	2	PRESSURE SENSOR 0-400/400 BAR LSB PL:	DRUCKAUFNEHMER
53	10413255	2	CHANGE-OVER BLOCK SPF ⇨ ❑ 691	UMSCHALTBLOCK
55	10342823	1	PRESSURE CONTROL VALVE SPF ⇨ ❑ 693	DRUCKREGELVENTIL
57	511444408	1	DIRECTIONAL CONTROL VALVE 3/2 350BA ⇨ ❑ 694	WEGEVENTIL
58	511320108	2	DIRECTIONAL CONTROL VALVE 2/2 350BA	WEGEVENTIL
(1)	570633808	1	MAGNET 24V	MAGNET
(999)	10802253	1	SEAL KIT DIRECTIONAL VALVE	DS WEGEVENTIL
60	10356406	1	PRESSURE LIMITING VALVE pv=100BAR pm ⇨ ❑ 695	DRUCKBEGRENZUNGSVENTIL
61	511494308	1	DIRECTIONAL CONTROL VALVE 2/2 350BA ⇨ ❑ 697	WEGEVENTIL
63	511302208	7	DIRECTIONAL CONTROL VALVE 4/3 NG6-3 ⇨ ❑ 698	WEGEVENTIL
64	511308608	1	PROPORTIONAL VALVE 340BAR ⇨ ❑ 699	PROPORTIONALVENTIL
65	10493159	1	DIRECTIONAL SEAT VALVE 350BAR SPF ⇨ ❑ 704	WEGESITZVENTIL
67	511444508	1	DIRECTIONAL CONTROL VALVE 2/2 350BA ⇨ ❑ 705	WEGEVENTIL
69	10675694	1	DIRECTIONAL SEAT VALVE 350BAR	WEGESITZVENTIL
(1)	10663094	1	MAGNET 24V	MAGNET
(2)	11005227	1	SEAL KIT	DICHTSATZ
71	11646293	2	FLOW RATE INDICATOR NG 12 SPF	DURCHFLUSSANZEIGER
72	691183108	1	TEMPERATURE SENSOR -30/+130°C SPF	TEMPERATURGEBER
150	510642508	3	DIAPHRAGM ACCUMULATOR 2L 10BAR	MEMBRANSPEICHER
(998)	10650501	1	REPAIR KIT	REPARATURSATZ
151	974713508	1	CONNECTION STRIP	ANSCHLUSSLEISTE
152	974713608	1	CONNECTION STRIP	ANSCHLUSSLEISTE
153	510671508	2	PRESSURE FILTER	DRUCKFILTER
(1)	10037623	1	FILTER INSERT OEL 10µm	FILTEREINSATZ
(3)	10101384	1	RS PRESSURE FILTER DF...330FG 1.0	RS DRUCKFILTER
(4)	571356108	1	CLOGGING INDICATOR	VERSCHMUTZUNGSANZEIGE
154	511485208	1	PRESSURE LIMITING VALVE pmax=350BAR	DRUCKBEGRENZUNGSVENTIL
(997)	10493014	1	SEAL KIT LIMIT VALVE	DS DRUCKBEGRENZUNGSVEN
(998)	10684171	1	SEAL KIT CARTRIDGE	DICHTSATZ
(999)	10684172	1	SEALING KIT	DS VORSTEUERVENTIL
155	511429108	1	PRESSURE LIMITING VALVE pmax=700BAR	DRUCKBEGRENZUNGSVENTIL
156	10025582	1	PRESSURE LIMITING VALVE pv=155BA pm	DRUCKBEGRENZUNGSVENTIL
157	511417608	1	PRESSURE LIMITING VALVE pmax=700BAR ⇨ ❑ 706	DRUCKBEGRENZUNGSVENTIL
158	511435108	4	NON-RETURN VALVE 250BAR CR6-FREI	RUECKSCHLAGVENTIL
159	510412408	6	NON-RETURN VALVE 400BAR CR6-FREI	RUECKSCHLAGVENTIL
160	510438508	1	PRESSURE RELIEF VALVE pv=30BAR pmax ⇨ ❑ 707	DRUCKMINDERVENTIL
161	511423508	1	PRESSURE LIMITING VALVE pmax=700BAR	DRUCKBEGRENZUNGSVENTIL
162	511476908	2	NON-RETURN VALVE 250BAR CR6-FREI	RUECKSCHLAGVENTIL
163	510468708	3	PRESSURE LIMITING VALVE pv=400BAR pm	DRUCKBEGRENZUNGSVENTIL
(999)	10025194	1	SEAL KIT HOUSING	DS GEHAEUSE

Pos.	Item	Quantity	Description	Bezeichnung
164	511485308	2	PRESSURE CONTROL VALVE pmax=350BA	DRUCKREGELVENTIL
(999)	10493014	1	SEAL KIT LIMIT VALVE	DS DRUCKBEGRENZUNGSVEN
165	510412908	2	NON-RETURN VALVE 420BAR CR6-FREI	RUECKSCHLAGVENTIL
167	511322508	1	DIRECTIONAL CTRL. VALVE 4/2 400BAR SP	WEGESCHIEBER
(8)	511043808	1	MANUAL ACTUATION	HANDBETAETIGUNG
168	11211759	1	PRESSURE LIMITING VALVE pv=30BAR pm	DRUCKBEGRENZUNGSVENTIL
171	12102722	4	SCAVENGING BLOCK 420BAR SPF	SPUELBLOCK
173	511484608	2	FLUSH VALVE	SPUELVENTIL
(2)	510776608	1	O-RING ARP 568 23,47X2,62 NBR90	O-RING
(11)	510738308	2	O-RING ARP 568 18,72X2,62 NBR90	O-RING
175	511446908	1	NON-RETURN VALVE 400BAR CR6-FREI	RUECKSCHLAGVENTIL
177	11485448	1	NON-RETURN VALVE 250BAR CR6-FREI SP	RUECKSCHLAGVENTIL
178	510409808	1	NON-RETURN VALVE 420BAR CR6-FREI	RUECKSCHLAGVENTIL
180	10877386	1	PRESSURE FILTER STAHL VERZ.	DRUCKFILTER
182	510629508	5	CONNECTING PLATE	ANSCHLUSSPLATTE
183	510631808	4	CONNECTING PLATE	ANSCHLUSSPLATTE
191	510671108	3	FILTER CARTRIDGE 0,005m³/min 25µm	FILTERPATRONE
192	511048708	3	NOZZLE 0,4 M5X9 CUZN39PB3	DUESE
193	511491914	2	SHUTTLE VALVE 500BAR CR6-FREI	WECHSELVENTIL
195	970572908	1	SIGN	SCHILD
196	970320008	1	SIGN	SCHILD
197	970320808	1	SIGN	SCHILD
198	975716708	1	SIGN 100X200 AL-BL 1MM	SCHILD
199	972202808	1	SIGN	SCHILD
201	511512208	3	COUPLING SLEEVE B8 38-S	KUPPLUNGSMUFFE
202	511512308	16	COUPLING PLUG B8 38-S	KUPPLUNGSSTECKER
203	10675113	2	COUPLING SLEEVE B8 42-L A3C	KUPPLUNGSMUFFE
204	10675114	2	COUPLING PLUG B8 42-L A3C	KUPPLUNGSSTECKER
205	511518408	2	COUPLING SLEEVE B8 35-L	KUPPLUNGSMUFFE
206	511518508	1	COUPLING PLUG B8 35-L	KUPPLUNGSSTECKER
207	10466917	7	HEX CAP NUT RD79X4 SPF	VERSCHLUSSMUTTER
208	10466913	19	SCREW PLUG RD79X4 SPF	VERSCHLUSSSCHRAUBE
211	511510708	3	COUPLING SLEEVE B6 30-S	KUPPLUNGSMUFFE
(2)	571076908	1	O-RING 32X3 FPM70	O-RING
(3)	571077008	1	SUPPORTING RING 32X37,2X1 PTFE	STUETZRING
(4)	571077108	1	O-RING 40X3 FPM70	O-RING
(5)	571077208	1	NUT M54 CR6-FREI	MUTTER
212	511510808	1	COUPLING PLUG B6 30-S	KUPPLUNGSSTECKER
(1)	571077308	1	SHEET GASKET	DICHTSCHEIBE
(2)	571076908	1	O-RING 32X3 FPM70	O-RING
(3)	571077008	1	SUPPORTING RING 32X37,2X1 PTFE	STUETZRING
(4)	571077408	1	O-RING 24X3 FPM70	O-RING
213	510599608	1	COUPLING SLEEVE B6 25-S	KUPPLUNGSMUFFE
214	510599708	2	COUPLING PLUG B6 25-S	KUPPLUNGSSTECKER
218	511501108	8	COUPLING PLUG B6 28-L	KUPPLUNGSSTECKER
219	511508208	1	COUPLING SLEEVE B6 22-L	KUPPLUNGSMUFFE
223	10466916	5	HEX CAP NUT RD54X4 SPF	VERSCHLUSSMUTTER
224	10466912	11	SCREW PLUG RD54X4 SPF	VERSCHLUSSSCHRAUBE
225	511505908	1	COUPLING SLEEVE B3 16-S	KUPPLUNGSMUFFE
226	511508608	2	COUPLING PLUG B3 16-S	KUPPLUNGSSTECKER
228	511500408	1	COUPLING PLUG B3 15-L	KUPPLUNGSSTECKER
229	10466915	1	HEX CAP NUT RD36X3 SPF	VERSCHLUSSMUTTER
230	10466911	3	SCREW PLUG RD36X3 SPF	VERSCHLUSSSCHRAUBE
237	511508408	3	COUPLING SLEEVE B2 10-L	KUPPLUNGSMUFFE
238	511508308	4	COUPLING PLUG B2 10-L	KUPPLUNGSSTECKER
240	750002408	3	PRESSURE GAUGE 63	MANOMETER
241	511497508	2	PRESSURE RELIEF VALVE pv=200BAR pmax ⇨ ❑ 40	DRUCKMINDERVENTIL
242	10218310	2	LOAD HOLDING VALVE 400BAR SPF ⇨ ❑ 708	LASTHALTEVENTIL

Pos.	Item	Quantity	Description	Bezeichnung
243	10466914	3	HEX CAP NUT RD32X3 SPF	VERSCHLUSSMUTTER
244	10466910	4	SCREW PLUG RD32X3 SPF	VERSCHLUSSSCHRAUBE
245	511471608	1	LOAD HOLDING VALVE pv=130BAR	LASTHALTEVENTIL
(2)	570941408	2	SCREW	SCHRAUBE
(7)	11002678	2	LOAD RETAINING VLV ELEMENT,CPL	LASTHALTEVENTILEINSATZ
(26)	510797508	2	PRESSURE SPRING	DRUCKFEDER
251	97044171	4	TRAILER 2X25X25 ALMG3 H111 BEZ.1	ANHAENGER
252	97044172	4	TRAILER 2X25X25 ALMG3 H111 BEZ.2	ANHAENGER
253	97044210	4	TRAILER 2X25X25 ALMG3 H111 BEZ.3	ANHAENGER
254	97044211	4	TRAILER 2X25X25 ALMG3 H111 BEZ.4	ANHAENGER
255	97044212	2	TRAILER 2X25X25 ALMG3 H111 BEZ.5	ANHAENGER
256	97044213	2	TRAILER 2X25X25 ALMG3 H111 BEZ.6	ANHAENGER
257	97044214	3	TRAILER 2X25X25 ALMG3 H111 BEZ.7	ANHAENGER
258	97044215	3	TRAILER 2X25X25 ALMG3 H111 BEZ.8	ANHAENGER
259	97044216	3	TRAILER 2X25X25 ALMG3 H111 BEZ.9	ANHAENGER
260	97044217	2	TRAILER 2X25X25 ALMG3 H111 BEZ.10	ANHAENGER
261	97044218	2	TRAILER 2X25X25 ALMG3 H111 BEZ.11	ANHAENGER
262	97044219	1	TRAILER 2X25X25 ALMG3 H111 BEZ.12	ANHAENGER
264	953600608	1	CONNECTING LUG EL 10LX51	VERBINDUNGSSTUTZEN
265	511062908	1	NOZZLE 0,5 M10X10 MS	DUESE
266	947906708	6	SCREW-ON CONNECTION	EINSCHRAUBSTUTZEN
267	570818808	3	NOZZLE 0,6 M8X8 10.9	DUESE
270	10342074	2	LOAD HOLDING VALVE 400BAR SPF	LASTHALTEVENTIL
(1)	10874777	1	HOLLOW SCREW A3C	HOHLSCHRAUBE
(2)	10874778	1	SEALING RING	DICHTRING
272	472332008	1	FITTING EL 42L A3P SPF	VERSCHRAUBUNG
273	948390108	1	SCREW-ON CONNECTION	EINSCHRAUBSTUTZEN
274	511056808	1	NOZZLE 1,2 M8X8 MS	DUESE
276	971265308	1	UNION PIECE RETOUCH	VERSCHRAUBUNG NACHARBEI
277	511062608	1	NOZZLE 2,0 M10X10 ST	DUESE
278	511058508	3	NOZZLE 0,8 M8X8 MS	DUESE
400	774215708	3	CONSOLE	KONSOLE
401	774211908	3	HOSE CLAMP 158-166 ST	SCHLAUCHSCHELLE
403	11834794	10	SOCKET HEAD SCREW ISO 4762 M12X45 8	ZYLINDERSCHRAUBE
404	11645386	2	HEX SCREW ISO 4017 M12X45 8.8 FLZN SP	SECHSKANTSCHRAUBE
405	510587008	6	O-RING ARP 568 32,92X3,53 NBR90	O-RING
406	4600741	15	SOCKET HEAD SCREW ISO 4762 M14X65 10	ZYLINDERSCHRAUBE
407	11340040	5	HEX SCREW ISO 4014 M14X65 10.9 FLZN SP	SECHSKANTSCHRAUBE
408	404316101	20	SOCKET HEAD SCREW ISO 4762 M14X100 1	ZYLINDERSCHRAUBE
411	510586708	19	O-RING ARP 568 37,69X3,53 NBR90	O-RING
412	7004640	4	HEX SCREW ISO 4014 M12X75 10.9 FLZN SP	SECHSKANTSCHRAUBE
415	409752408	4	SOCKET HEAD SCREW ISO 4762 UNC3/8X	ZYLINDERSCHRAUBE
416	12100552	8	HEX SCREW UNC7/16X14X30MM 8.8 FLZN	SECHSKANTSCHRAUBE
417	11658890	4	HEX SCREW ISO 4014 M12X65 8.8 FLZN SP	SECHSKANTSCHRAUBE
418	10876374	3	SOCKET HEAD SCREW ISO 4762 M12X60 8	ZYLINDERSCHRAUBE
419	10875506	1	HEX SCREW ISO 4014 M12X60 8.8 FLZN SP	SECHSKANTSCHRAUBE
422	927892208	1	COLLECTING PIPE	SAMMELROHR
423	421861405	4	WASHER ISO 7093-1 8 200HV-A2	SCHEIBE
424	11693875	10	HEX NUT ISO 4032 M8 8 480H SPF	SECHSKANTMUTTER
426	12212106	3	HEX SCREW ISO 4014 M8X120 8.8 480H SP	SECHSKANTSCHRAUBE
428	97045994	3	TUBE 12.0X27 E235+N	ROHR
429	10181382	24	SOCKET HEAD SCREW ISO 4762 M5X50 10	ZYLINDERSCHRAUBE
430	12225950	4	SOCKET HEAD SCREW ISO 4762 M5X45 10	ZYLINDERSCHRAUBE
431	12101869	6	KEY RING 25X1,5 ST FE/ZN8/CN	SCHLUESSELRING
432	744010208	6	SNAP HOOK DIN 5299 C 60X6-120KG ST V	KARABINERHAKEN
433	12100208	2	HEX SCREW ISO 4014 M8X160 8.8 480H SP	SECHSKANTSCHRAUBE
434	10875799	2	HEX SCREW ISO 4014 M8X170 8.8 480H SP	SECHSKANTSCHRAUBE
435	421861405	4	WASHER ISO 7093-1 8 200HV-A2	SCHEIBE
441	11140469	6	WASHER ISO 7093-1 8 200HV 480H SPF	SCHEIBE
442	11693875	6	HEX NUT ISO 4032 M8 8 480H SPF	SECHSKANTMUTTER

Pos.	Item	Quantity	Description	Bezeichnung
443	11840501	3	WASHER DIN 7349 8,4 200HV 480H SPF	SCHEIBE
444	953097108	3	THREADED ROD M8X350 5.8 A2C	GEWINDESTANGE
445	97145330	9	STRAIGHT TUBE 12.0X36 X5CRNI18-10	ROHR GERADE
500	11320616	3	SAE INTERMEDIATE FLANGE SAE1 1/4COD	SAE-ZWISCHENFLANSCH
501	511519208	4	SAE INTERMEDIATE FLANGE 1 1/4" CR6-F	SAE-ZWISCHENFLANSCH
574	510713214	1	FITTING AEHNL.ISO 8434;ISO 6 GFS 28L SA	VERSCHRAUBUNG
(1)	510587008	1	O-RING ARP 568 32,92X3,53 NBR90	O-RING
577	510586908	8	FLANGE HALF SAE1-C62-M12 CR6-FREI	FLANSCHHAELFTE
578	510586608	24	FLANGE HALF SAE1 1/4-C62-M14 CR6-FREI	FLANSCHHAELFTE
579	511517708	5	FLANGE STUB PIPE WFS 38S 1 1/4	FLANSCHSTUTZEN
580	511517808	8	FLANGE STUB PIPE AFG 38S G1 1/4 CR6-F	FLANSCHSTUTZEN
581	10173722	3	EDGE SEALING RING CR6-FREI	DICHTKANTENRING
582	474907308	2	SAE FLANGE CONNECTION WFS 38S 1 1/4	SAE-FLANSCHVERBINDUNG
(1)	510586708	1	O-RING ARP 568 37,69X3,53 NBR90	O-RING
584	511517208	1	SAE INTERMEDIATE FLANGE SAE 1XCODE	SAE-ZWISCHENFLANSCH
(1)	510587008	1	O-RING ARP 568 32,92X3,53 NBR90	O-RING
600	471032608	2	FITTING GE 12S G1/2A CR6-FREI	VERSCHRAUBUNG
601	475602608	19	TEST POINT FITTING EMA3 G1/4 CR6-FREI	MESSANSCHLUSS
614	471903608	5	FITTING EGE 42L G1 1/2 A3P	VERSCHRAUBUNG
615	471034708	13	FITTING GE 42L G1 1/2 CR6-FREI	VERSCHRAUBUNG
616	471031908	7	FITTING XGE42-LM-ED A3P	VERSCHRAUBUNG
617	471031508	12	FITTING XGE28-LM-ED A3P	VERSCHRAUBUNG
618	477704508	1	STOP PLUG VSTIM22X1,5ED A3P	STOPFEN
619	471031308	3	FITTING XGE22-LM-ED M26X1,5 A3P	VERSCHRAUBUNG
620	471031808	11	FITTING XGE35-LM-ED A3P	VERSCHRAUBUNG
621	471039808	3	FITTING GE 10L M22X1,5 CR6-FREI	VERSCHRAUBUNG
622	471031108	3	FITTING GE 18L M22X1,5 CR6-FREI	VERSCHRAUBUNG
624	510629008	7	TEST POINT FITTING VKA3 10LM16X1,5 CR6	MESSANSCHLUSS
625	7403569	25	FITTING EW 10L M16X1,5 CR6-FREI	VERSCHRAUBUNG
626	477704808	6	STOP PLUG VSTIM42X2ED A3P	STOPFEN
627	477705808	4	STOP PLUG VSTIM26X1,5ED A3P	STOPFEN
628	7367986	20	FITTING EL 42L CR6-FREI	VERSCHRAUBUNG
629	482530814	12	FITTING ISO 8434 EW 42L CR6-FREI	VERSCHRAUBUNG
630	477705708	1	STOP PLUG VSTIM48X2ED A3P	STOPFEN
632	475033008	2	FITTING XGR25/20-S A3P	VERSCHRAUBUNG
633	471903208	2	FITTING EGESD20-SM-WD A3P	VERSCHRAUBUNG
634	471030508	3	FITTING GE 10L M14X1,5 A3P	VERSCHRAUBUNG
635	475601508	8	TEST POINT FITTING BMA3 6S	MESSANSCHLUSS
636	472531508	14	FITTING EW 6S M14X1,5 CR6-FREI	VERSCHRAUBUNG
637	472331208	3	FITTING EL 6S CR6-FREI	VERSCHRAUBUNG
638	471030208	1	FITTING XGE6-SM-ED A3P	VERSCHRAUBUNG
643	471033308	2	FITTING XGE20-SM-ED A3P	VERSCHRAUBUNG
645	471030908	2	FITTING XGE15-LM-ED A3P	VERSCHRAUBUNG
647	471039908	7	FITTING GE 12L M22X1,5 CR6-FREI	VERSCHRAUBUNG
650	470700208	14	FITTING XGAI6-SR A3P	VERSCHRAUBUNG
651	482530914	8	FITTING ISO 8434 EW 35L M45X2 CR6-FREI	VERSCHRAUBUNG
654	477704308	1	STOP PLUG VSTI M12X1,5 A3P	STOPFEN
655	471901508	5	FITTING EGESD28-LR-WD A3P	VERSCHRAUBUNG
656	475431308	17	FITTING RED 42/28L CR6-FREI	VERSCHRAUBUNG
657	475031008	2	FITTING XGR42/28-L A3P	VERSCHRAUBUNG
658	482431114	12	FITTING ISO 8434 ET 42L CR6-FREI	VERSCHRAUBUNG
659	7362091	19	FITTING ISO 8434-1 GE 10L G1/4A CR6-FREI	VERSCHRAUBUNG
660	471034408	3	FITTING XGEV38-SR-WD A3P	VERSCHRAUBUNG
661	477704008	9	STOPPER PLUG VSTI1/4"ED A3P	BLINDSTOPFEN
662	477704608	4	STOP PLUG VSTI1"ED A3P	STOPFEN
663	471033608	2	FITTING XGE25-SR-ED A3P	VERSCHRAUBUNG
664	7617268	8	FITTING EW 10S CR6-FREI	VERSCHRAUBUNG
665	470010208	1	FITTING SNV10-S A3P	VERSCHRAUBUNG
666	7367776	3	FITTING EL 10S CR6-FREI	VERSCHRAUBUNG
667	471900408	1	FITTING EGE 10S G3/8 A3C	VERSCHRAUBUNG

Pos.	Item	Quantity	Description	Bezeichnung
668	471904308	6	FITTING EGE 10L G3/8A CR6-FREI	VERSCHRAUBUNG
669	482430314	2	FITTING ISO 8434 ET 10L M16X1,5 CR6-FRE	VERSCHRAUBUNG
670	471032808	7	FITTING ISO 8434-1 GE 10S G3/8A CR6-FRE	VERSCHRAUBUNG
671	7617494	9	FITTING EW 28L CR6-FREI	VERSCHRAUBUNG
672	471033408	1	FITTING XGE20-SR-ED A3P	VERSCHRAUBUNG
673	471900708	1	FITTING EGESD20-SR-WD A3P	VERSCHRAUBUNG
674	7407108	3	FITTING EW 20S M30X2 CR6-FREI	VERSCHRAUBUNG
675	471039608	25	FITTING XGE10-LR-ED3/8" A3P	VERSCHRAUBUNG
676	477704108	2	STOP PLUG VSTI3/8"ED A3P	STOPFEN
677	470431408	19	FITTING T 42L A3C	VERSCHRAUBUNG
678	470033108	30	FITTING XG38-S A3P	VERSCHRAUBUNG
679	471032108	10	FITTING GE 6S G1/4 CR6-FREI	VERSCHRAUBUNG
680	471033208	15	FITTING XGE16-SR-ED A3P	VERSCHRAUBUNG
681	470433008	7	FITTING XT38-S A3P	VERSCHRAUBUNG
682	475408108	4	FITTING REDSD38/6-S A3P	VERSCHRAUBUNG
683	475434208	3	FITTING REDSD38/16-S A3P	VERSCHRAUBUNG
684	7407119	2	FITTING EW 25S CR6-FREI	VERSCHRAUBUNG
687	471900308	2	FITTING EGESD6-SR-WD A3P	VERSCHRAUBUNG
688	247128602	10	FITTING EL 12L M18X1,5 CR6-FREI	VERSCHRAUBUNG
689	471035308	15	FITTING XGE12-LR-ED1/4" A3P	VERSCHRAUBUNG
690	475436708	7	FITTING RED 42/35L A3C	VERSCHRAUBUNG
691	10467292	2	FITTING EV38S M52X2 A3C	VERSCHRAUBUNG
692	10651363	6	FITTING EV 42L M52X2 ZN-NI CR6F	VERSCHRAUBUNG
693	472531808	8	FITTING EWSD38-S A3P	VERSCHRAUBUNG
694	472331908	6	FITTING ELSD38-S A3P	VERSCHRAUBUNG
695	470230808	1	FITTING W 28L A3C	VERSCHRAUBUNG
696	470233408	4	FITTING XW38-S A3P	VERSCHRAUBUNG
697	7410441	3	FITTING GE 28L G3/4A CR6-FREI	VERSCHRAUBUNG
698	472330208	14	FITTING EL 10L CR6-FREI	VERSCHRAUBUNG
699	471033808	5	FITTING XGEV30-SR-WD A3P	VERSCHRAUBUNG
700	482531614	12	FITTING ISO 8434 EW 30S CR6-FREI	VERSCHRAUBUNG
701	475432508	4	FITTING REDSDN30/16-S A3P	VERSCHRAUBUNG
702	7617460	4	FITTING EW 16S CR6-FREI	VERSCHRAUBUNG
703	475432008	6	FITTING REDSDN10/6-S A3P	VERSCHRAUBUNG
704	471004514	4	FITTING ISO 8434 GE 10S G1/4 CR6-FREI	VERSCHRAUBUNG
705	5607617	1	GAUGE CONNECTION DKO 10S M18X1,5 C	MESSSTUTZEN
706	470233008	2	FITTING XW30-S A3P	VERSCHRAUBUNG
707	247108302	7	FITTING EW 18L M26X1,5 CR6-FREI	VERSCHRAUBUNG
708	475431208	5	FITTING REDSD35/18-L A3P	VERSCHRAUBUNG
709	470431508	2	FITTING T 35L A3P	VERSCHRAUBUNG
710	471900608	5	FITTING EGESD16-SR-WD A3P	VERSCHRAUBUNG
711	471901308	5	FITTING EGESD18-LR-WD A3P	VERSCHRAUBUNG
712	475433108	9	FITTING REDSD16/6-S CFX	VERSCHRAUBUNG
713	7407098	3	FITTING EL 16S CR6-FREI	VERSCHRAUBUNG
714	470011408	4	FITTING SNV42-L A3P	VERSCHRAUBUNG
715	482431814	1	FITTING ISO 8434 ET 38S CR6-FREI	VERSCHRAUBUNG
716	470231408	2	FITTING W 42L A3P	VERSCHRAUBUNG
717	11002216	7	FITTING GE 30S G1 A CR6-FREI	VERSCHRAUBUNG
718	470033008	2	FITTING XG30-S CFX	VERSCHRAUBUNG
719	473231408	2	FITTING RSWS20-SR-WD A3P	VERSCHRAUBUNG
(1)	7619656	1	SEALING RING KDS27X 27,3X38	DICHTRING
721	247117702	20	FITTING EW 12L M18X1,5 CR6-FREI	VERSCHRAUBUNG
722	471034808	4	FITTING GE 12L G1/2 ZNNI	VERSCHRAUBUNG
723	475431408	8	FITTING REDSD12/10-L A3P	VERSCHRAUBUNG
724	475031508	3	FITTING GR 12/10L M18X1, A3P	VERSCHRAUBUNG
725	247105602	3	FITTING ET 12L M18X1,5 CR6-FREI	VERSCHRAUBUNG
726	470030408	3	FITTING XG12-L A3P	VERSCHRAUBUNG
727	475435308	4	FITTING REDSDN38/30-S CFX	VERSCHRAUBUNG
728	482331814	4	FITTING ISO 8434 EL 30S CR6-FREI	VERSCHRAUBUNG
729	482431514	1	FITTING ISO 8434 ET 16S CR6-FREI	VERSCHRAUBUNG

Pos.	Item	Quantity	Description	Bezeichnung
730	472431808	1	FITTING ET 30S CR6-FREI	VERSCHRAUBUNG
731	475407208	4	FITTING REDSDN42/12-L A3P	VERSCHRAUBUNG
732	475431708	1	FITTING RED 42/18L CR6-FREI	VERSCHRAUBUNG
733	475436308	4	FITTING REDSD18/12-L A3P	VERSCHRAUBUNG
734	470430608	4	FITTING T 18L A3C	VERSCHRAUBUNG
735	475031308	1	FITTING XGR35/28-L A3P	VERSCHRAUBUNG
736	471900908	1	FITTING EGESD30-SR-WD CFX	VERSCHRAUBUNG
737	475432608	5	FITTING REDSD30/20-S A3P	VERSCHRAUBUNG
740	471032208	6	FITTING XGE8-SM-ED CFX	VERSCHRAUBUNG
741	471033008	4	FITTING XGE16-SM-ED A3P	VERSCHRAUBUNG
742	471031608	1	FITTING GE 28L G1 A3P	VERSCHRAUBUNG
743	7368166	2	FITTING WH 8S M14X1,5 CR6-FREI	VERSCHRAUBUNG
744	471903808	1	FITTING EGE 12L G1/2 A3P	VERSCHRAUBUNG
745	7406865	19	SCREW COUPLING EMA3 M14X1,5 CR6-FRE	SCHRAUBKUPPLUNG
746	470030308	13	FITTING XG10-L A3P	VERSCHRAUBUNG
747	470230308	5	FITTING XW10-L A3P	VERSCHRAUBUNG
748	473300208	2	FITTING WH 22L G3/4 CR6-FREI	VERSCHRAUBUNG
753	482431314	2	FITTING ISO 8434 ET 10S CR6-FREI	VERSCHRAUBUNG
754	470430308	13	FITTING XT10-L A3P	VERSCHRAUBUNG
755	475500408	2	FITTING RI G1/2AXG1/4 CR6-FREI	VERSCHRAUBUNG
756	470010108	2	FITTING SNV10-L CFX	VERSCHRAUBUNG
757	470030908	14	FITTING XG42-L A3P	VERSCHRAUBUNG
758	470030608	4	FITTING XG18-L A3P	VERSCHRAUBUNG
759	477401908	4	BOX NUT DIN 3870 AL42 A3P	UEBERWURFMUTTER
760	477700908	4	BLANKING PLUG ISO 8434-1 PL 42L CR6-F	VERSCHLUSSSTOPFEN
761	470030808	3	FITTING XG28-L A3P	VERSCHRAUBUNG
763	475431608	3	FITTING RED 42/22L A3C	VERSCHRAUBUNG
764	7407120	6	FITTING EL 28L CR6-FREI	VERSCHRAUBUNG
765	482330814	3	FITTING ISO 8434 EL 35L CR6-FREI	VERSCHRAUBUNG
766	471902308	4	FITTING EGESD18-LM-WD A3P	VERSCHRAUBUNG
767	10410772	5	FITTING EV 28L M36X2 CR6-FREI	VERSCHRAUBUNG
768	477705208	2	STOP PLUG VSTIM33X2ED A3P	STOPFEN
769	7615629	4	FITTING GE 28L M42X2 CR6-FREI	VERSCHRAUBUNG
771	475430508	5	FITTING REDSD28/22-L A3P	VERSCHRAUBUNG
772	10036896	1	FITTING GE 22L M22X1,5 A3P	VERSCHRAUBUNG
773	470030708	5	FITTING G 22L CR6-FREI	VERSCHRAUBUNG
774	475603008	1	TEST POINT FITTING VKA3 22L CR6-FREI	MESSANSCHLUSS
775	475436008	5	FITTING REDSD22/18-L A3P	VERSCHRAUBUNG
776	247138602	4	FITTING EL 22L CR6-FREI	VERSCHRAUBUNG
777	472530608	4	FITTING EWSD22-L A3P	VERSCHRAUBUNG
778	471031408	2	FITTING XGE22-LR-ED A3P	VERSCHRAUBUNG
779	247108402	3	FITTING ET 18L CR6-FREI	VERSCHRAUBUNG
780	470430408	5	FITTING XT12-L A3P	VERSCHRAUBUNG
781	477401508	2	BOX NUT DIN 3870 AL10 A3P	UEBERWURFMUTTER
782	477700408	2	BLANKING PLUG ISO 8434-1 PL 10L/S CR6-F	VERSCHLUSSSTOPFEN
783	473231008	4	FITTING RSWS10-SR-WD A3P	VERSCHRAUBUNG
784	475132008	1	FITTING XTR18/12/18-L CFX	VERSCHRAUBUNG
786	475435408	1	FITTING REDSDN28/10-L A3P	VERSCHRAUBUNG
787	475031708	1	FITTING XGR15/12-L A3P	VERSCHRAUBUNG
788	475435508	3	FITTING REDSD22/15-L A3P	VERSCHRAUBUNG
789	470430708	2	FITTING T 22L CR6-FREI	VERSCHRAUBUNG
791	475436108	1	FITTING REDSD22/12-L A3P	VERSCHRAUBUNG
792	471032308	1	FITTING XGE8-SR-ED CFX	VERSCHRAUBUNG
793	475435708	1	FITTING REDSDN28/12-L A3P	VERSCHRAUBUNG
794	472430408	2	FITTING ET 15L M22X1,5 CR6-FREI	VERSCHRAUBUNG
796	470430808	2	FITTING T 28L A3C	VERSCHRAUBUNG
798	475031808	1	FITTING XGR28/22-L A3P	VERSCHRAUBUNG
799	475034008	2	FITTING XGR30/20-S A3P	VERSCHRAUBUNG
801	470432908	2	FITTING T 30S A3C	VERSCHRAUBUNG
803	471039708	1	FITTING ISO 8434-1 GE 10L M12X1,5 CR6-F	VERSCHRAUBUNG

Pos.	Item	Quantity	Description	Bezeichnung
805	475030208	1	FITTING XGR18/15-L A3P	VERSCHRAUBUNG
806	471030808	1	FITTING XGE12-LR-ED A3P	VERSCHRAUBUNG
807	475430308	2	FITTING REDSD18/10-L A3P	VERSCHRAUBUNG
808	477700508	2	BLANKING PLUG ISO 8434-1 PL 12L/S CR6-F	VERSCHLUSSSTOPFEN
809	477401608	2	BOX NUT DIN 3870 AL12 A3C	UEBERWURFMUTTER
810	470430508	1	FITTING XT15-L A3P	VERSCHRAUBUNG
811	474033008	4	FITTING XSV38-S A3P	VERSCHRAUBUNG
812	474031408	1	FITTING XSV42-L A3P	VERSCHRAUBUNG
813	474001108	1	FITTING XSV35-L A3P	VERSCHRAUBUNG
814	472431208	3	FITTING ET 6S CR6-FREI	VERSCHRAUBUNG
816	477701808	1	FITTING BUZ 38S CR6-FREI	VERSCHRAUBUNG
817	477401008	1	BOX NUT DIN 3870 AS38	UEBERWURFMUTTER
818	477700708	1	FITTING BUZ 35L CR6-FREI	VERSCHRAUBUNG
819	477401808	1	BOX NUT DIN 3870 AL35 A3C	UEBERWURFMUTTER
820	471901108	2	FITTING EGESD10-LR-WD A3P	VERSCHRAUBUNG
821	474032908	1	FITTING XSV30-S A3P	VERSCHRAUBUNG
822	474032608	1	FITTING XSV16-S A3P	VERSCHRAUBUNG
823	474032808	1	FITTING SV 25S A3C	VERSCHRAUBUNG
824	7404186	1	FITTING EW 8S M16X1,5 CR6-FREI	VERSCHRAUBUNG
825	7409918	1	GAUGE CONNECTION NW 12	MESSSTUTZEN
826	475133408	1	FITTING TR 22/15/22L CR6-FREI	VERSCHRAUBUNG
827	475435608	1	FITTING RED 18/15L CR6-FREI SPF	VERSCHRAUBUNG
829	470032508	1	FITTING XG12-S A3P	VERSCHRAUBUNG
830	475432708	1	FITTING REDSDN30/25-S A3P	VERSCHRAUBUNG
831	7617461	3	FITTING EL 12S CR6-FREI	VERSCHRAUBUNG
832	7409922	2	GAUGE CONNECTION 12S M20X1,5 CR6-F	MESSSTUTZEN
833	471901208	2	FITTING EGESD12-LR-WD A3P	VERSCHRAUBUNG
834	476607808	3	FITTING XGE18-LM-ED M26X1,5 A3P	VERSCHRAUBUNG
835	475434108	1	FITTING REDSDN30/6-S A3P	VERSCHRAUBUNG
836	471032708	1	FITTING GE 12S G3/8A CR6-FREI	VERSCHRAUBUNG
837	470010608	1	FITTING SNV28-L A3P	VERSCHRAUBUNG
838	475431508	1	FITTING REDSD35/22-L CFX	VERSCHRAUBUNG
839	475430108	1	FITTING RED 15/10L CR6-FREI	VERSCHRAUBUNG
840	475430908	2	FITTING REDSD28/18-L A3P	VERSCHRAUBUNG
841	10410770	1	FITTING EV16S M24X1,5 A3C	VERSCHRAUBUNG
842	474907608	1	SAE FLANGE CONNECTION WFS 28L 1	SAE-FLANSCHVERBINDUNG
(1)	510587008	1	O-RING ARP 568 32,92X3,53 NBR90	O-RING
843	476610208	1	FITTING RSWS10-LM-WD A3P	VERSCHRAUBUNG
844	10410771	1	FITTING EV 22L M30X2 CR6-FREI	VERSCHRAUBUNG
845	471031008	3	FITTING XGE15-LR-ED A3P	VERSCHRAUBUNG
846	470011508	3	FITTING SNV6-S A3P	VERSCHRAUBUNG
847	470430008	3	FITTING XT6-S A3P	VERSCHRAUBUNG
848	485438414	1	FITTING ISO 8434 RED 42/10L CR6-FREI	VERSCHRAUBUNG
849	476611708	2	FITTING RSWS12-LM-WD M18X1,5 A3P	VERSCHRAUBUNG
853	471037508	2	FITTING XGE18-LR-ED3/4" A3P	VERSCHRAUBUNG
(1)	726407908	1	O-RING 16X2 NBR70	O-RING
856	7617354	1	FITTING EW 12S CR6-FREI	VERSCHRAUBUNG
857	475431808	2	FITTING RED 15/12L CR6-FREI	VERSCHRAUBUNG
858	472300414	1	FITTING EL 15L CR6-FREI	VERSCHRAUBUNG
859	477400608	1	BOX NUT DIN 3870 AS16 A3P	UEBERWURFMUTTER
860	477701108	1	FITTING BUZ 16S CR6-FREI	VERSCHRAUBUNG
861	7410451	2	FITTING GE 20S G1/2A CR6-FREI	VERSCHRAUBUNG
862	11823327	1	FITTING EGE 30S G3/4A CR6-FREI	VERSCHRAUBUNG
863	10877614	1	FITTING GE 30S G3/4 A CR6-FREI	VERSCHRAUBUNG

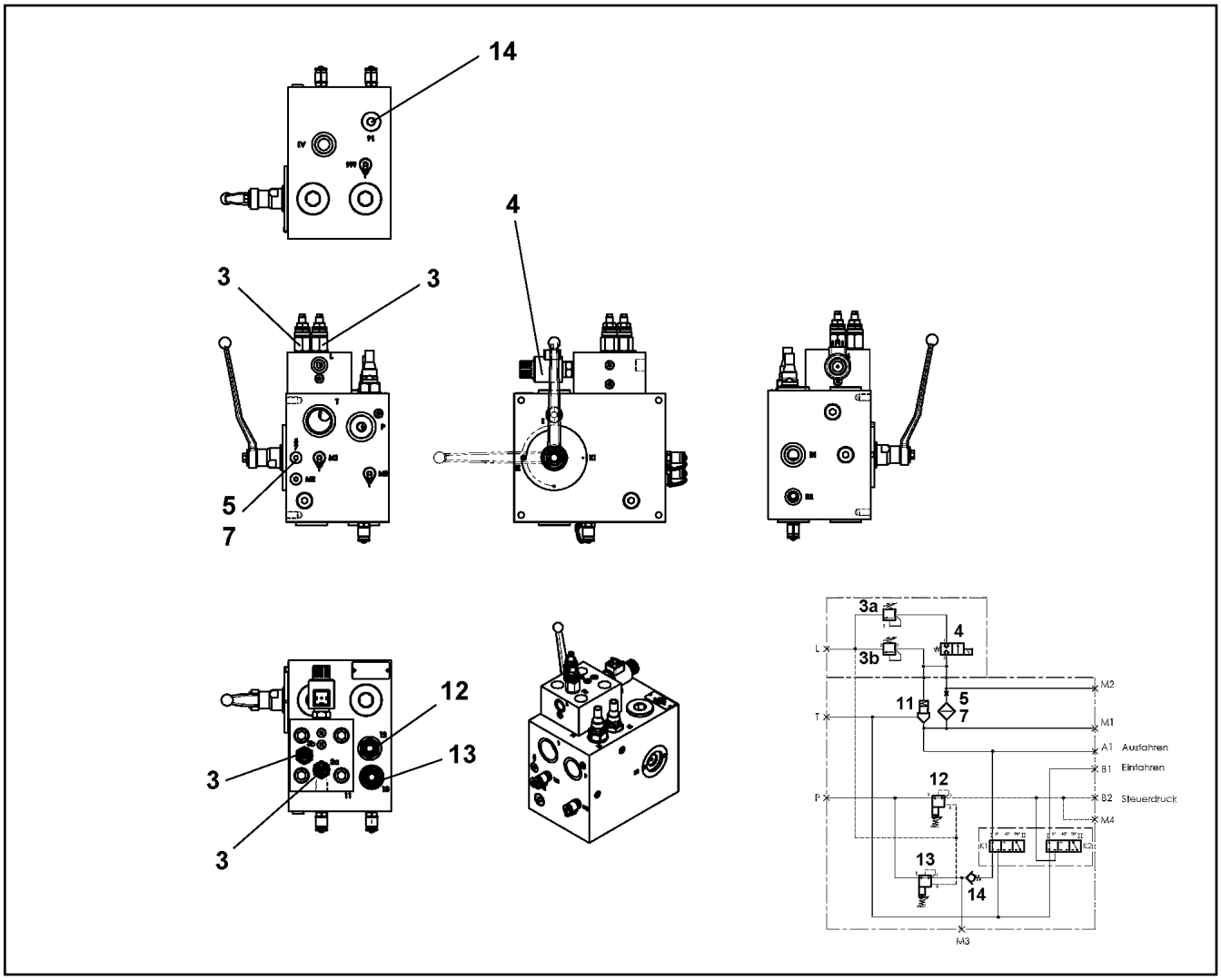

Pos.	Item	Quantity	Description	Bezeichnung
3	11450338	2	PRESSURE LIMITING VALVE ⇨ ❑ 683	DRUCKBEGRENZUNGSVENTIL
4	11210615	1	DIRECTIONAL SEAT VALVE 2/2	WEGESITZVENTIL
(12)	11004321	1	MAGNET COIL 24V	MAGNETSPULE
(999)	11481333	1	SEAL KIT DIRECTIONAL VALVE	DS WEGEVENTIL
5	10800672	1	SCREW-IN BLIND	EINSCHRAUBBLENDE
7	11210617	1	FILTER	FILTER
11	11450339	1	DIRECTIONAL CONTROL VALVE	WEGEVENTIL
(999)	11481332	1	SEAL KIT DIRECTIONAL VALVE	DS WEGEVENTIL
12	11450340	1	PRESSURE REDUCTION VALVE	DRUCKREDUZIERVENTIL
(24)	502933508	1	O-RING 24X2,5 NBR70	O-RING
13	11450341	1	PRESSURE REDUCTION VALVE	DRUCKREDUZIERVENTIL
(24)	570055108	1	O-RING 29X3 NBR90	O-RING
14	5612465	1	NON-RETURN VALVE	RUECKSCHLAGVENTIL
32	477704708	1	STOP PLUG VSTI3/4"ED A3P	STOPFEN
33	477704008	2	STOPPER PLUG VSTI1/4"ED A3P	BLINDSTOPFEN
34	747000608	2	BALL DIN 5401 10	KUGEL
52	726405908	4	O-RING DIN 3771 44X3 NBR70	O-RING
53	726410008	4	O-RING 35X2,5 NBR70	O-RING
54	726426708	2	O-RING 58X3 NBR70	O-RING

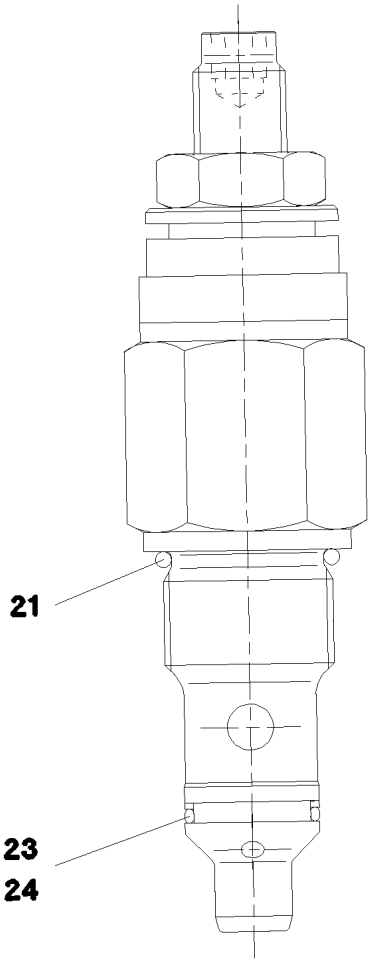

Pos.	Item	Quantity	Description	Bezeichnung
21	11004432	1	O-RING 19,4X2,1	O-RING
23	7369571	1	O-RING	O-RING
24	11004440	1	SUPPORTING RING PTSM	STUETZRING
999	11007353	1	SEAL KIT LIMIT VALVE	DS DRUCKBEGRENZUNGSVEN

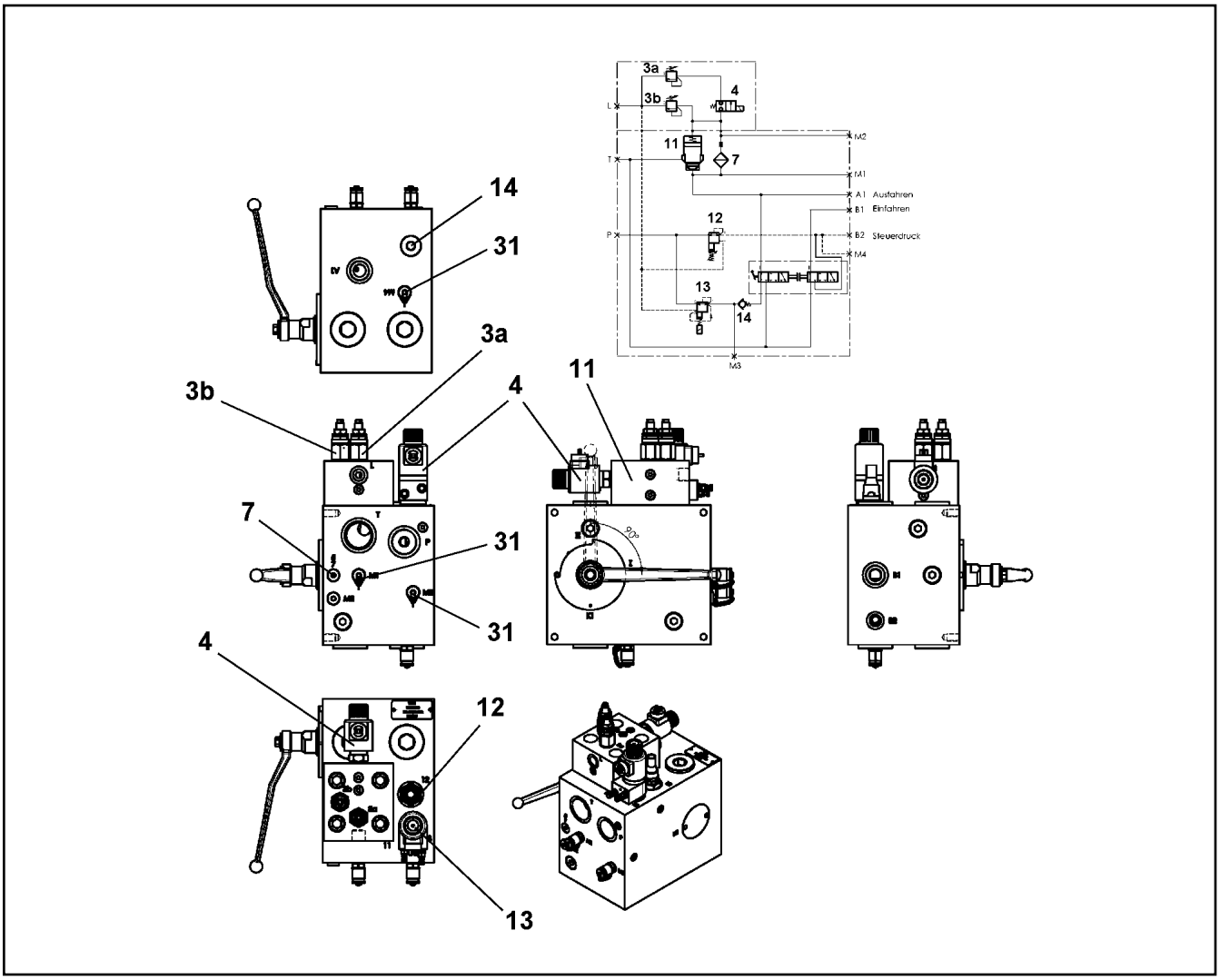

Pos.	Item	Quantity	Description	Bezeichnung
3	11450338	2	PRESSURE LIMITING VALVE ⇨ ❑ 683	DRUCKBEGRENZUNGSVENTIL
4	11210615	1	DIRECTIONAL SEAT VALVE 2/2	WEGESITZVENTIL
7	11210617	1	FILTER	FILTER
11	11450339	1	DIRECTIONAL CONTROL VALVE	WEGEVENTIL
12	11450340	1	PRESSURE REDUCTION VALVE	DRUCKREDUZIERVENTIL
13	11450342	1	PRESSURE REDUCTION VALVE ⇨ ❑ 685	DRUCKREDUZIERVENTIL
14	5612465	1	NON-RETURN VALVE	RUECKSCHLAGVENTIL
31	11004397	3	TEST POINT FITTING R1/4	MESSANSCHLUSS
32	477704708	1	STOP PLUG VSTI3/4"ED A3P	STOPFEN
33	477704077	2	STOP PLUG VSTI1/4"ED A3P	STOPFEN
43	404363008	4	SOCKET HEAD SCREW ISO 4762 M16X50 12	ZYLINDERSCHRAUBE
52	726405908	4	O-RING DIN 3771 44X3 NBR70	O-RING
53	726410008	4	O-RING 35X2,5 NBR70	O-RING
54	726426708	2	O-RING 58X3 NBR70	O-RING

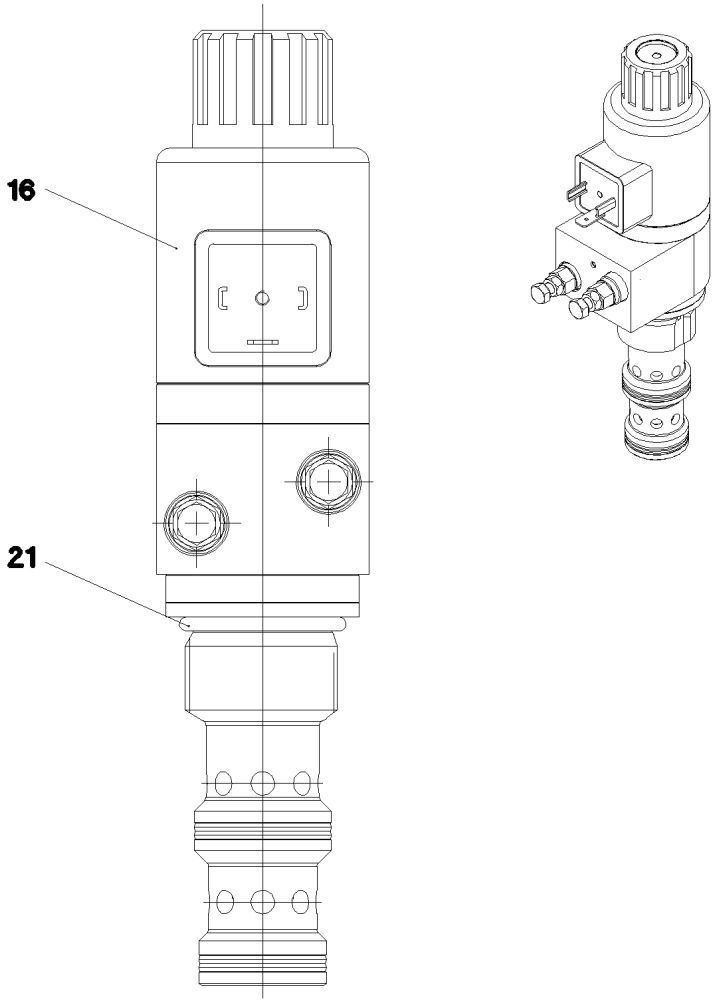

Pos.	Item	Quantity	Description	Bezeichnung
16	11342424	1	MAGNET COIL 28V	MAGNETSPULE
21	570055108	1	O-RING 29X3 NBR90	O-RING

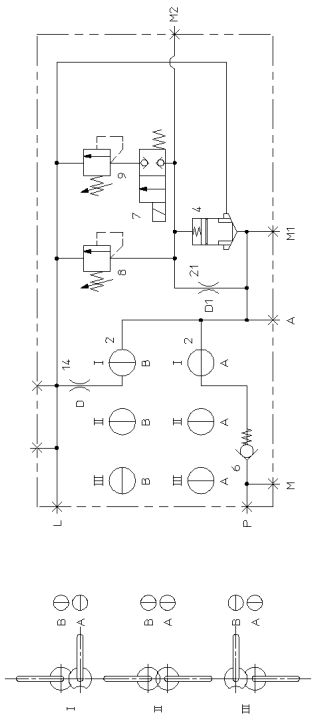

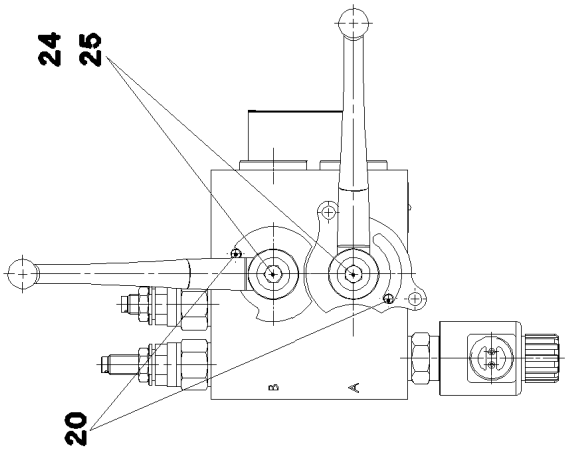

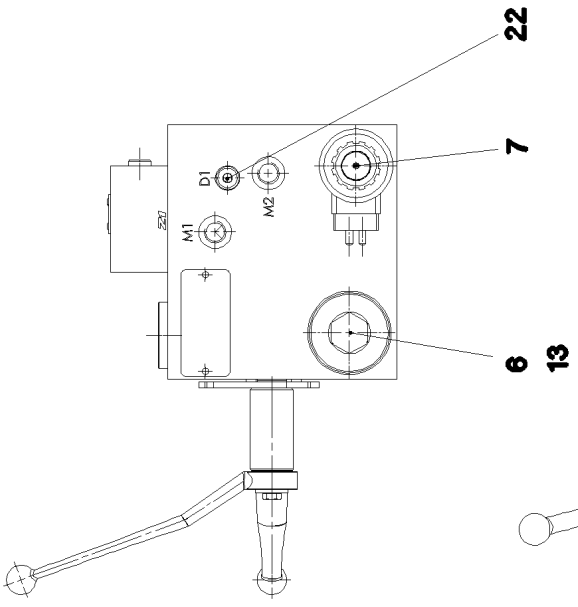

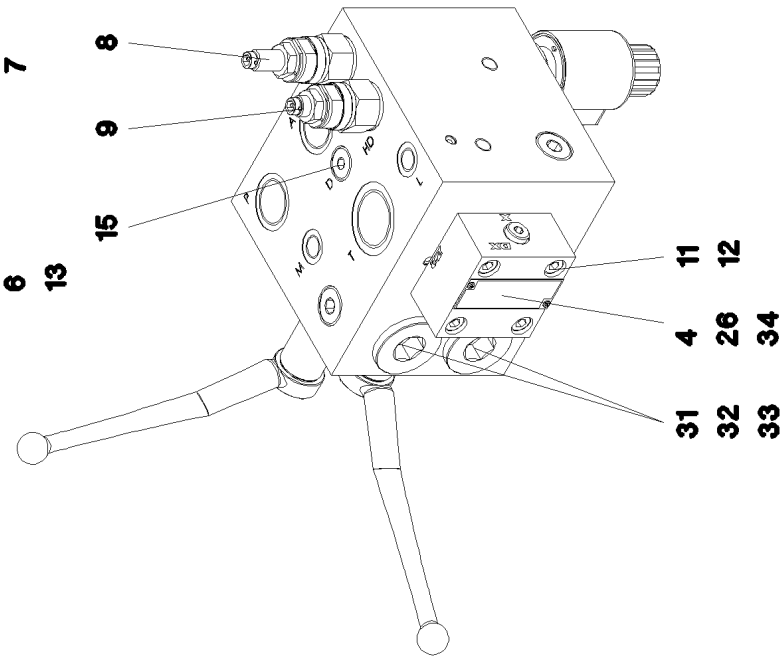

15.12.2020 079966	**etk_en_de_098201 LR 11000**	686 (1/2)
LIEBHERR	**CONTROL BLOCK** **STEUERBLOCK**	**11314761**

Pos.	Item	Quantity	Description	Bezeichnung
4	11341847	1	DIRECTIONAL CONTROL VALVE 2/2 NG16	WEGEVENTIL
6	10451048	1	NON-RETURN VALVE	RUECKSCHLAGVENTIL
7	10451049	1	DIRECTIONAL CONTROL VALVE 2/2 ⇨ ❑ 688	WEGEVENTIL
8	571691008	1	PRESSURE LIMITING VALVE	DRUCKBEGRENZUNGSVENTIL
(21)	726424108	2	O-RING 19X2,5 NBR70	O-RING
(22)	726406508	1	O-RING 10X2 NBR70	O-RING
9	10451060	1	PRESSURE LIMITING VALVE 100BAR	DRUCKBEGRENZUNGSVENTIL
11	240192002	4	SOCKET HEAD SCREW ISO 4762 M8X35 12.	ZYLINDERSCHRAUBE
12	424100708	4	WASHER SPRING DIN 7980 8 FST VERZ	FEDERRING
13	10285724	1	SCREW PLUG VSTI M42X2 CR6-FREI	VERSCHLUSSSCHRAUBE
15	477510101	1	SCREW PLUG VSTI M14X1,5 CR6-FREI	VERSCHLUSSSCHRAUBE
20	514534908	2	PARALLEL PIN ISO 2338 6M6X16 ST	ZYLINDERSTIFT
22	477510501	1	SCREW PLUG VSTI M10X1 CR6-FREI	VERSCHLUSSSCHRAUBE
24	10181340	2	HEX SCREW ISO 4017 M6X60 8.8 480H SPF	SECHSKANTSCHRAUBE
25	10875640	2	WASHER DIN 440 6,6 -ST 480H SPF	SCHEIBE
26	11009443	1	SUPPORTING RING 16,9X12,9X1	STUETZRING
31	530073208	2	O-RING 29X3 NBR70	O-RING
32	726430608	2	O-RING 24X2 NBR70	O-RING
33	10800684	4	SUPPORTING RING PTFE	STUETZRING
34	11004257	1	FLANGE SEAL	FLANSCHDICHTUNG

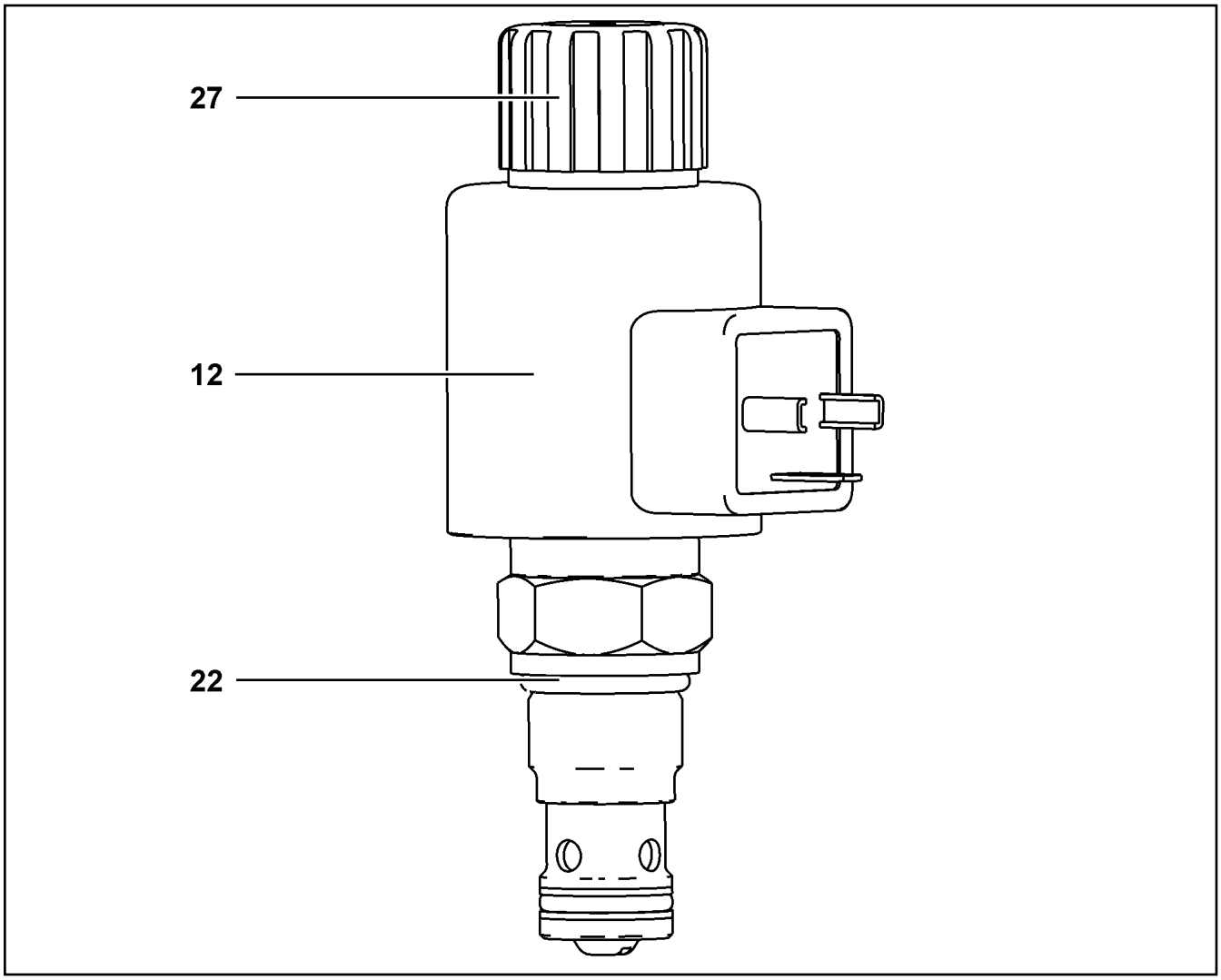

Pos.	Item	Quantity	Description	Bezeichnung
12	11004321	1	MAGNET COIL 24V	MAGNETSPULE
22	7380196	1	O-RING DIN 3771 19,30X2,40 NBR 90 A,BK	O-RING
27	11004443	1	BOX NUT	UEBERWURFMUTTER

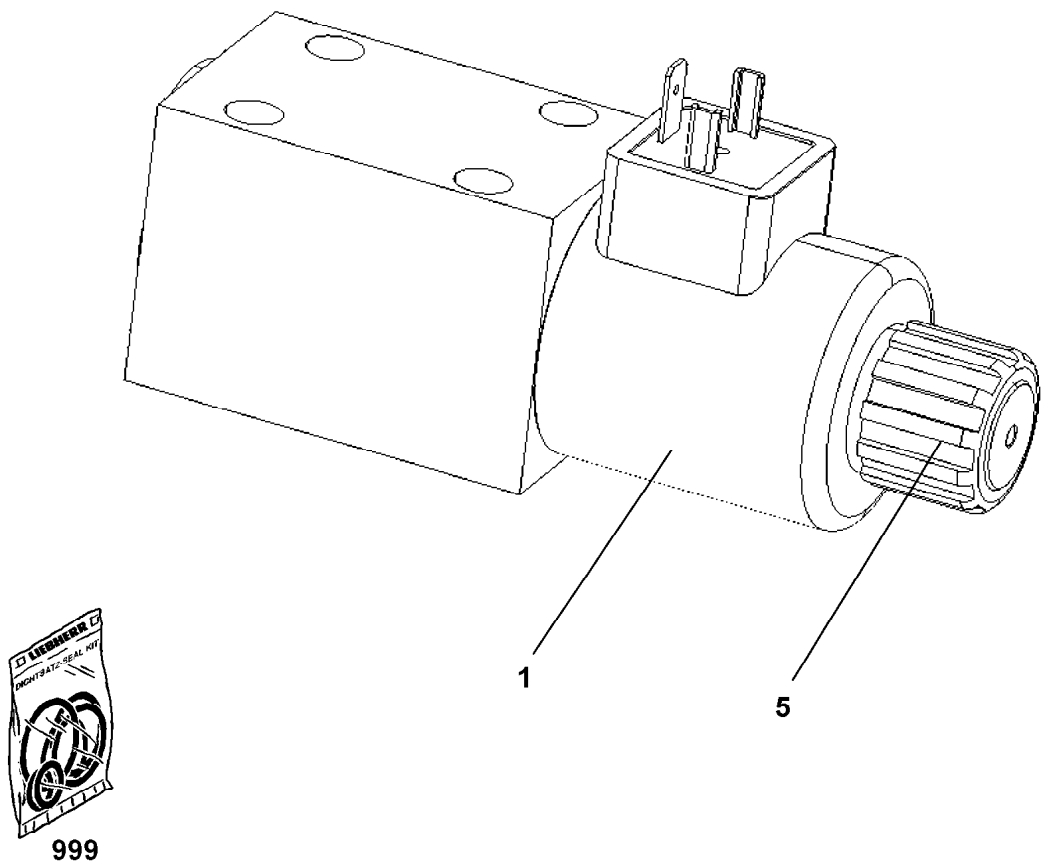

999

Pos.	Item	Quantity	Description	Bezeichnung
1	571818908	1	MAGNET COIL 24V	MAGNETSPULE
5	10878075	1	EMERGENCY HAND OPERATION RPE3-06 ⇨ ❑ 690	NOTHANDBETAETIGUNG
999	10285695	1	SEAL KIT	DICHTSATZ

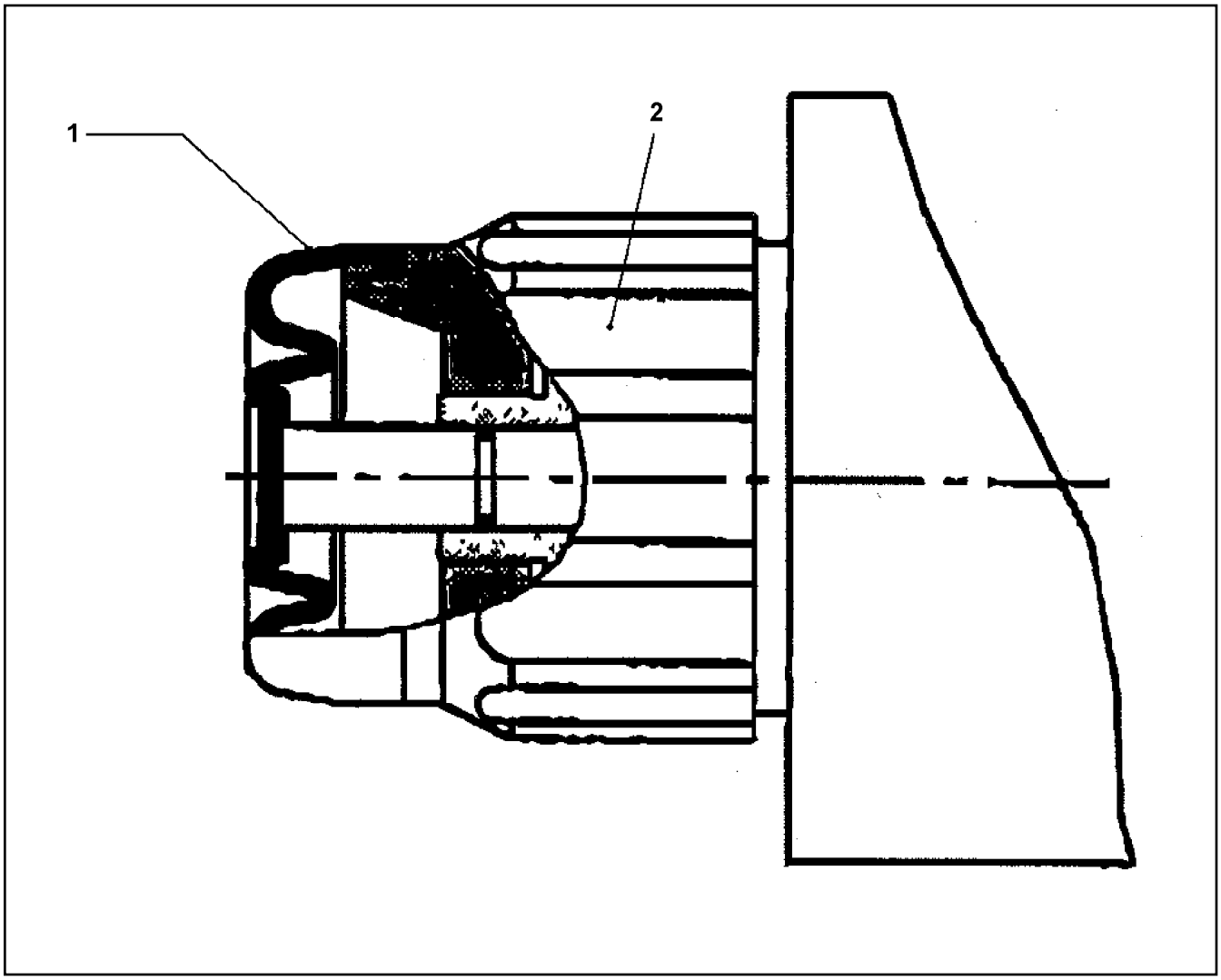

Pos.	Item	Quantity	Description	Bezeichnung
1	10040136	1	RUBBER PROTECTION CAP	GUMMISCHUTZKAPPE
2	10040137	1	NUT	MUTTER

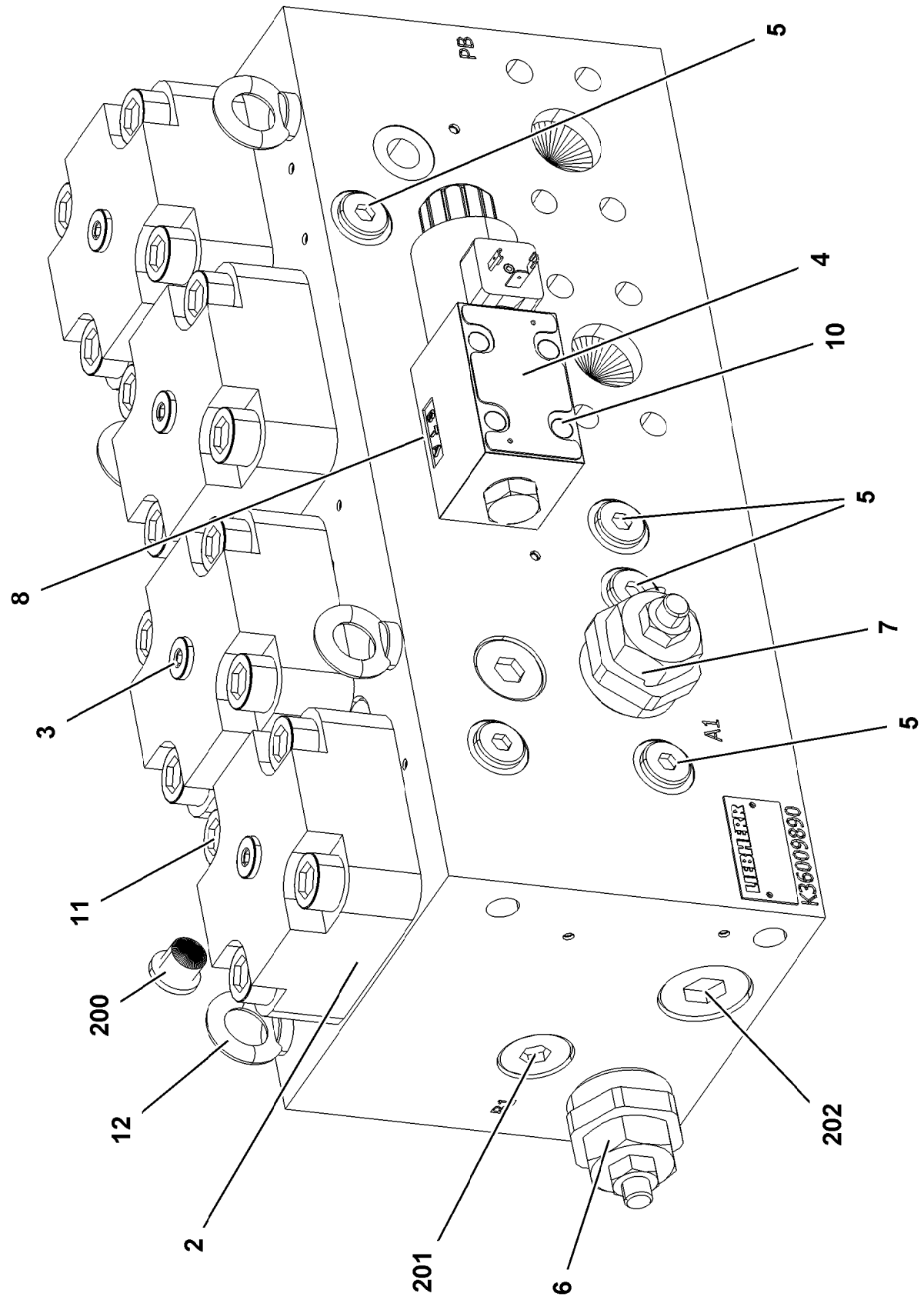

15.12.2020 079021	**etk_en_de_098201 LR 11000**	691 (1/2)
LIEBHERR	**CHANGE-OVER BLOCK** **UMSCHALTBLOCK**	**10413255**

Pos.	Item	Quantity	Description	Bezeichnung
2	10813731	4	BUILT-IN VALVE 350BAR 900L/MIN	EINBAUVENTIL
3	11110124	4	COVER	DECKEL
4	11110125	1	DIRECTIONAL CONTROL VALVE	WEGEVENTIL
(1)	10291306	1	MAGNET 28V	MAGNET
5	570964908	6	NON-RETURN VALVE	RUECKSCHLAGVENTIL
6	11110126	1	PRESSURELIMITINGVALVECARTRIDGE	DRUCKBEGRENZUNGSVENTIL
7	12102910	1	PRESSURELIMITINGVALVECARTRIDGE	DRUCKBEGRENZUNGSVENTIL
8	10815350	2	PLUG-IN NOZZLE 1,5	EINSTECKDUESE
10	4002299	4	SOCKET HEAD SCREW ISO 4762 M5X30 10.	ZYLINDERSCHRAUBE
11	404317208	16	SOCKET HEAD SCREW ISO 4762 M16X55 10	ZYLINDERSCHRAUBE
12	10181367	4	RING BOLT DIN 580 M8 C15E 480H SPF	RINGSCHRAUBE
200	477704008	4	STOPPER PLUG VSTI1/4"ED A3P	BLINDSTOPFEN
201	477704708	2	STOP PLUG VSTI3/4"ED A3P	STOPFEN
202	477704608	2	STOP PLUG VSTI1"ED A3P	STOPFEN

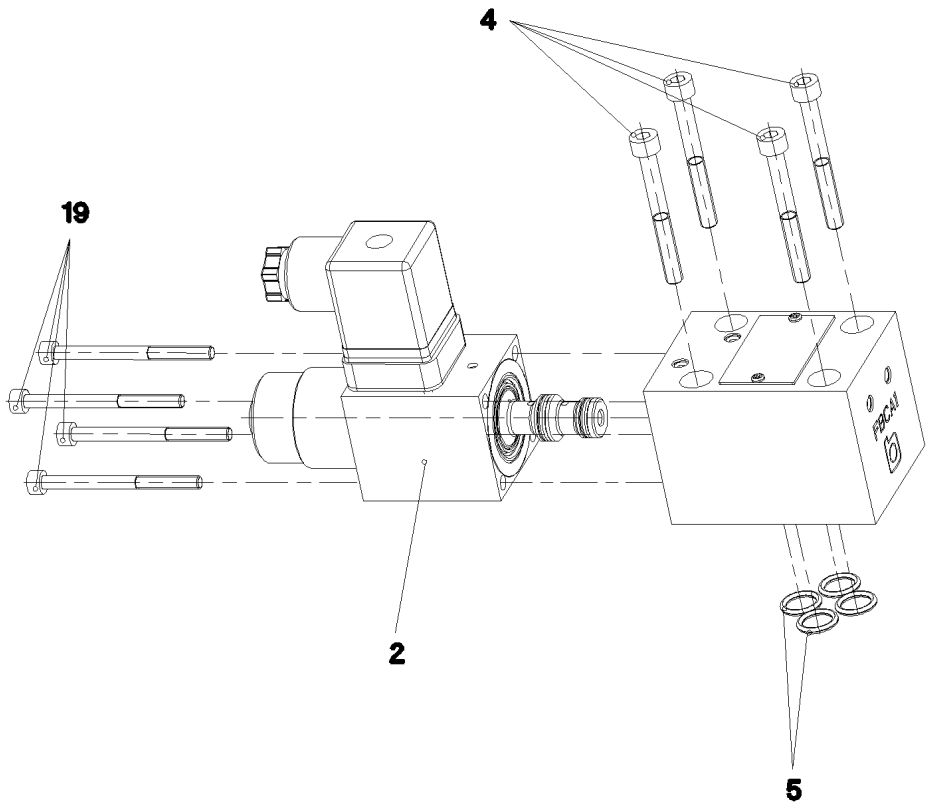

Pos.	Item	Quantity	Description	Bezeichnung
2	10650092	1	MAGNET 24V	MAGNET
4	404361208	4	SOCKET HEAD SCREW ISO 4762 M5X45 12.	ZYLINDERSCHRAUBE
5	7380574	4	O-RING ISO 3601-1 9,25X1,78 FKM 90 A,GN	O-RING
19	4901531	4	SOCKET HEAD SCREW ISO 4762 M4X50 8.8	ZYLINDERSCHRAUBE

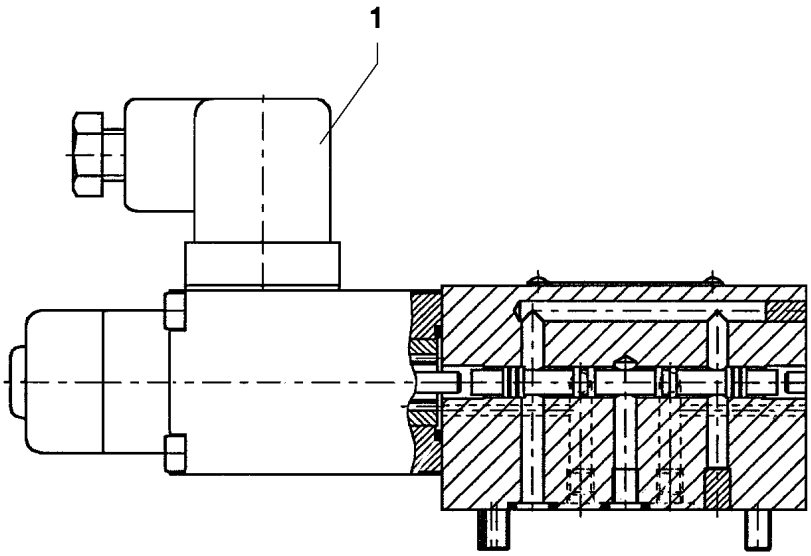

Pos.	Item	Quantity	Description	Bezeichnung
1	570827808	1	MAGNET 24V	MAGNET

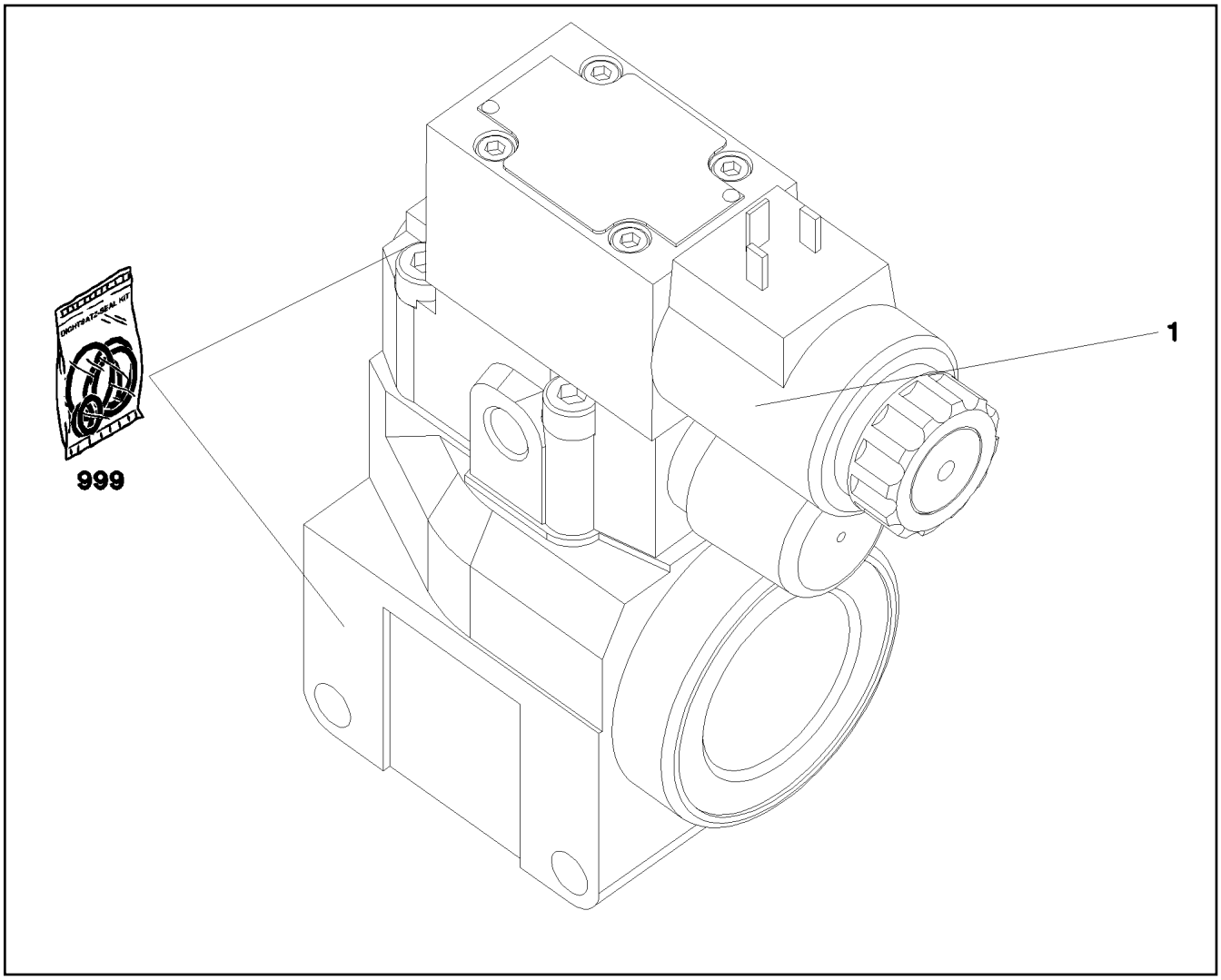

Pos.	Item	Quantity	Description	Bezeichnung
1	11005327	1	DIRECTIONAL CONTROL VALVE ⇨ ❑ 696	WEGEVENTIL
999	11005330	1	SEAL KIT LIMIT VALVE	DS DRUCKBEGRENZUNGSVEN

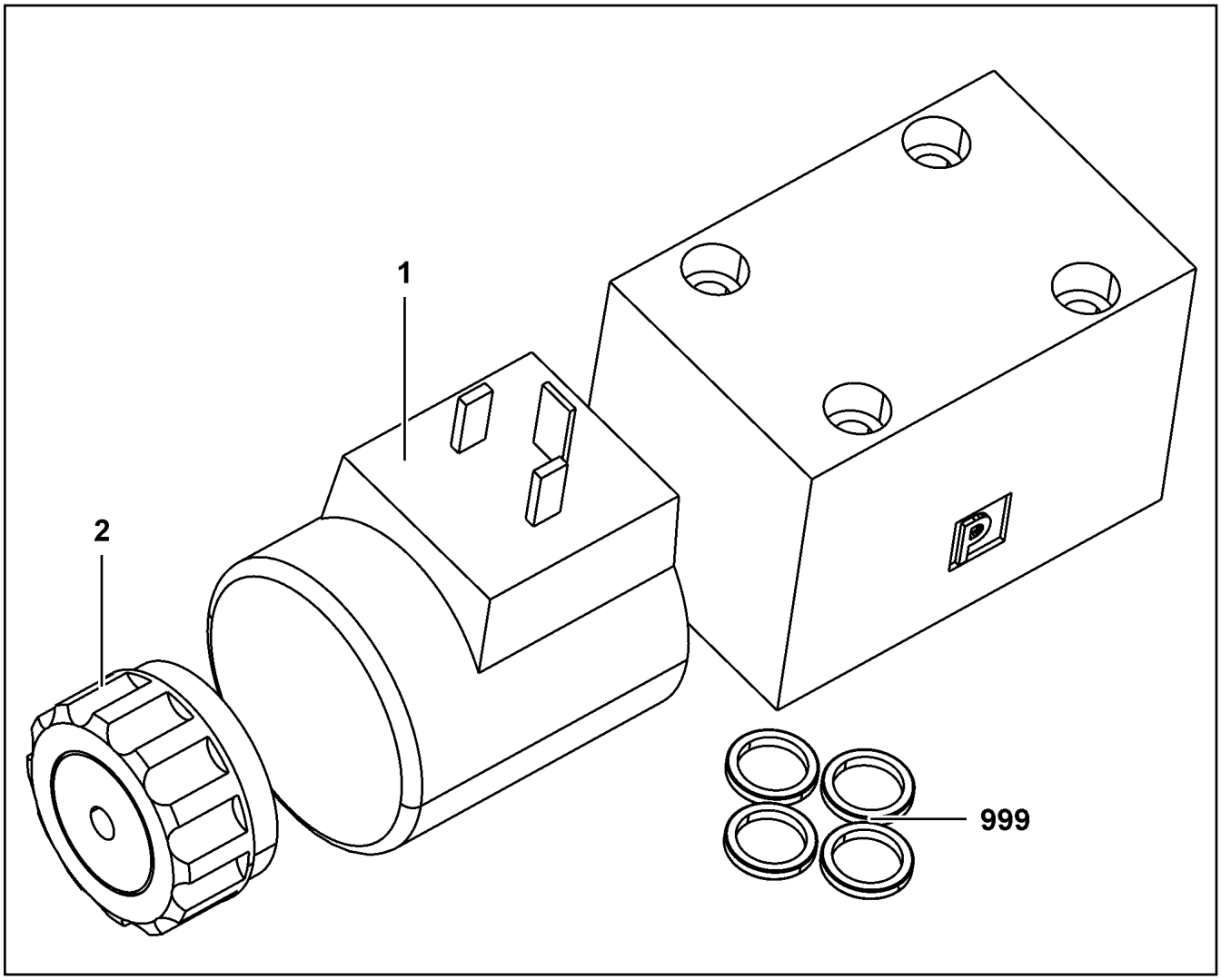

Pos.	Item	Quantity	Description	Bezeichnung
1	10564740	1	MAGNET COIL	MAGNETSPULE
2	7027459	1	NUT	MUTTER
999	571840008	1	SEAL KIT	DICHTSATZ

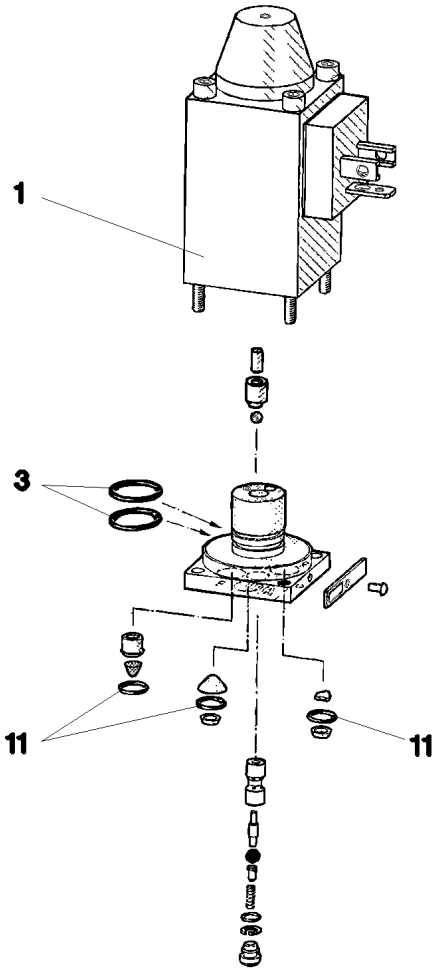

Pos.	Item	Quantity	Description	Bezeichnung
1	570633808	1	MAGNET 24V	MAGNET
3	570010108	2	O-RING 14X1,1 NBR70	O-RING
11	510712908	3	O-RING 6X1,5 NBR90	O-RING

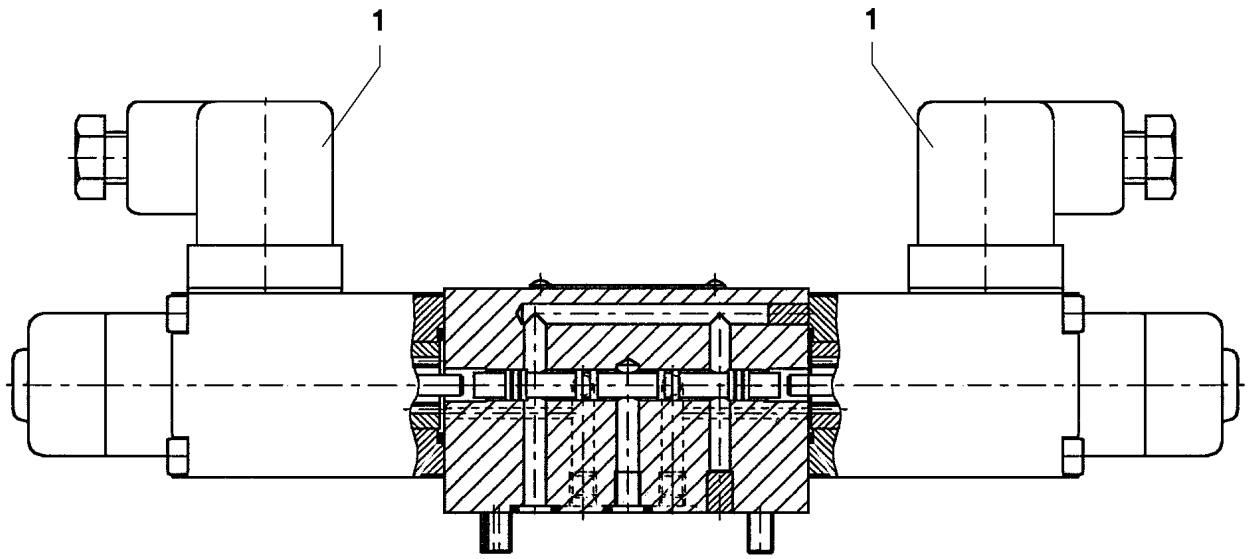

Pos.	Item	Quantity	Description	Bezeichnung
1	10564740	2	MAGNET COIL	MAGNETSPULE
2	7027459	2	NUT	MUTTER
999	7411445	1	SEAL KIT	DICHTUNGSSATZ

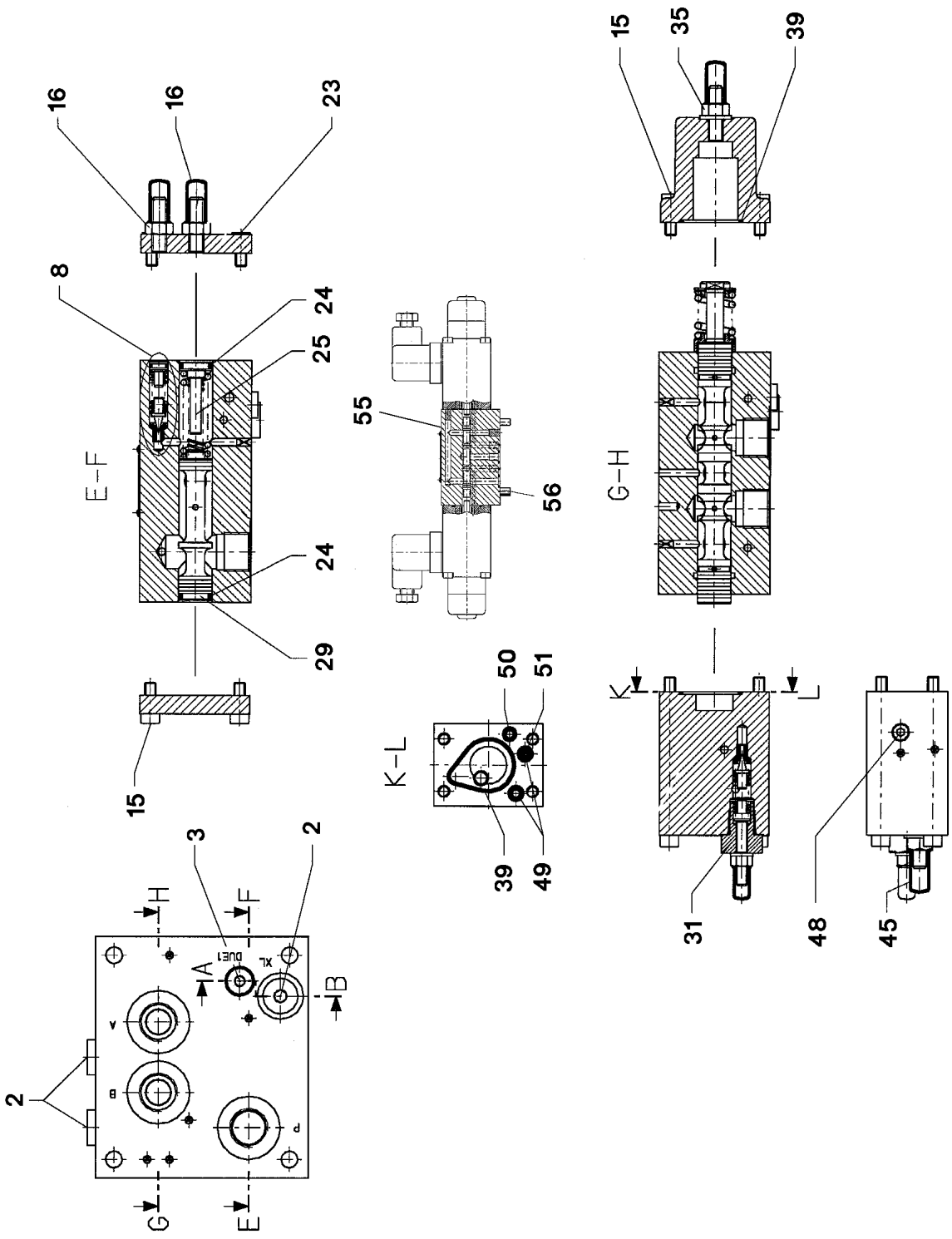

15.12.2020 026100	**etk_en_de_098201 LR 11000**	699 (1/2)
LIEBHERR	**PROPORTIONAL VALVE** **PROPORTIONALVENTIL**	**511308608**

Pos.	Item	Quantity	Description	Bezeichnung
2	477704008	3	STOPPER PLUG VSTI1/4"ED A3P	BLINDSTOPFEN
3	510741508	1	STOP PLUG VSTI1/8"ED ST A3C	STOPFEN
8	571529608	1	PRESSURE VALVE ⇨ ❑ 701	DRUCKVENTIL
15	510746608	8	SOCKET HEAD SCREW ISO 4762 M6X16 12.	ZYLINDERSCHRAUBE
16	571561008	2	CHECK SCREW	STELLSCHRAUBE
23	4002601	4	SOCKET HEAD SCREW ISO 4762 M6X12 12.	ZYLINDERSCHRAUBE
24	510746108	2	O-RING ARP 568 12,37X2,62 NBR90	O-RING
25	570690308	1	SPACER PIECE	DISTANZSTUECK
29	510745708	1	LIMIT STOP	ANSCHLAG
31	571130108	1	PRESSURE LIMITING VALVE ⇨ ❑ 702	DRUCKBEGRENZUNGSVENTIL
35	571814108	1	CHECK SCREW	STELLSCHRAUBE
39	510747808	2	O-RING ARP 568 29,87X1,78 NBR90	O-RING
45	571903708	1	CHECK SCREW	STELLSCHRAUBE
48	571903808	1	NON-RETURN VALVE	RUECKSCHLAGVENTIL
49	726426608	2	O-RING ARP 568 5,28X1,78 NBR90	O-RING
50	513119208	1	O-RING ARP 568 4,47X1,78 NBR90	O-RING
51	571903908	1	NOZZLE 1,2 M4	DUESE
55	571362608	1	PILOT VALVE ⇨ ❑ 703	VORSTEUERVENTIL
56	404361208	4	SOCKET HEAD SCREW ISO 4762 M5X45 12.	ZYLINDERSCHRAUBE

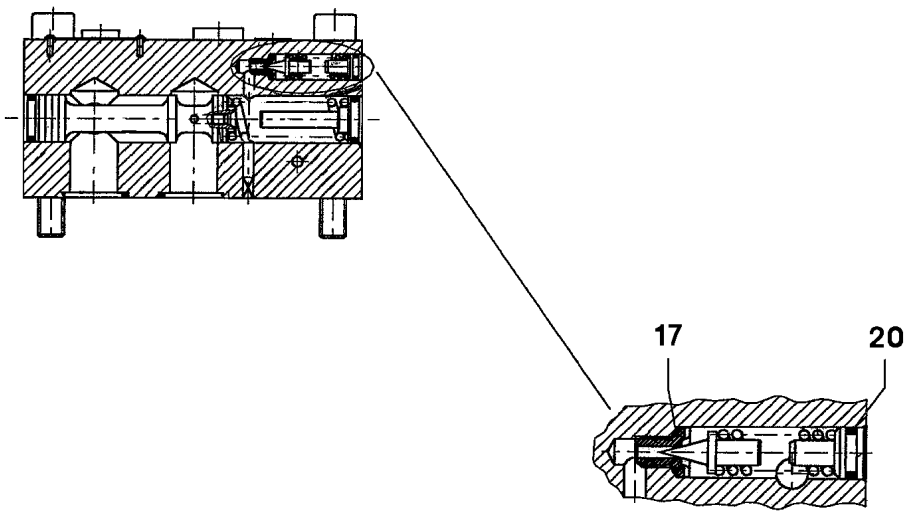

Pos.	Item	Quantity	Description	Bezeichnung
17	570690608	1	O-RING 6X1 NBR90	O-RING
20	726419608	1	O-RING ARP 568-NBR70 6,07X1,78 NBR70	O-RING

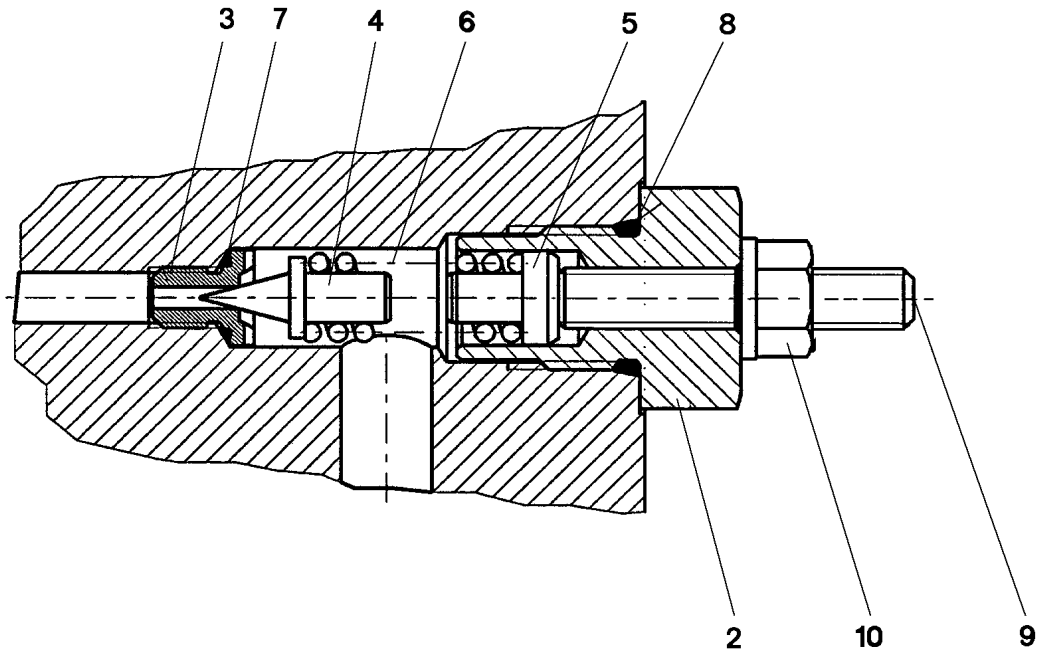

Pos.	Item	Quantity	Description	Bezeichnung
2	571130308	1	SLEEVE	HUELSE
3	570647508	1	VALVE SEAT	VENTILSITZ
4	510792108	1	TAPER	KEGEL
5	571130408	1	SPACER PIECE	DISTANZSTUECK
6	510735908	1	PRESSURE SPRING 1,9X6,9X21,5	DRUCKFEDER
7	570690608	1	O-RING 6X1 NBR90	O-RING
8	571130508	1	O-RING ARP 568 11,89X1,98 N903890SHOR	O-RING
9	510753308	1	GRUB SCREW ISO 4026 M6X35 45H	GEWINDESTIFT
10	510753408	1	SEALING NUT M6	DICHTMUTTER

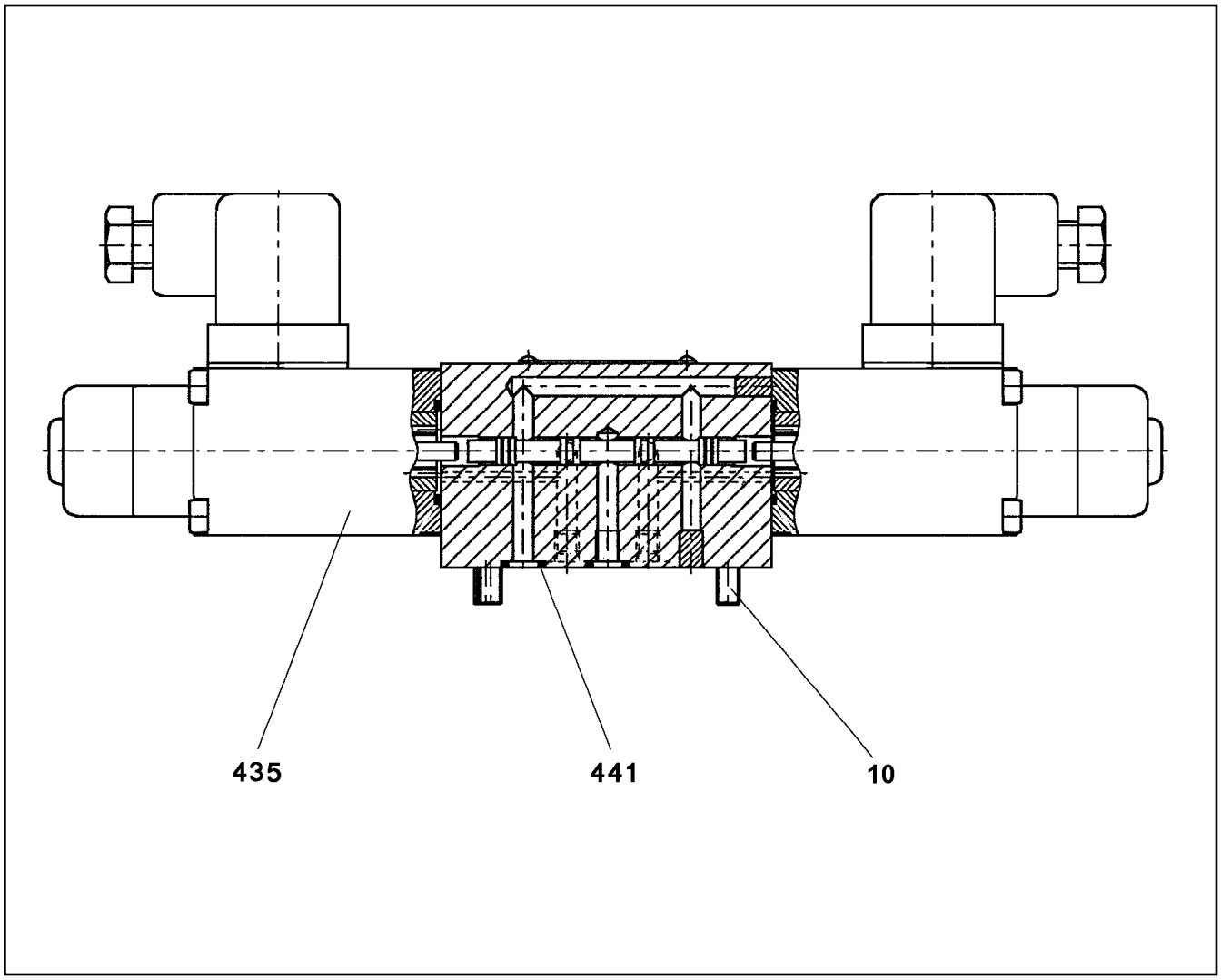

Pos.	Item	Quantity	Description	Bezeichnung
10	404361208	4	SOCKET HEAD SCREW ISO 4762 M5X45 12.	ZYLINDERSCHRAUBE
435	571910108	2	MAGNET COIL 24V	MAGNETSPULE
441	510738408	4	O-RING ARP 568 6,07X1,78 NBR90	O-RING
479	240213102	8	SOCKET HEAD SCREW ISO 4762 M4X55 8.8	ZYLINDERSCHRAUBE

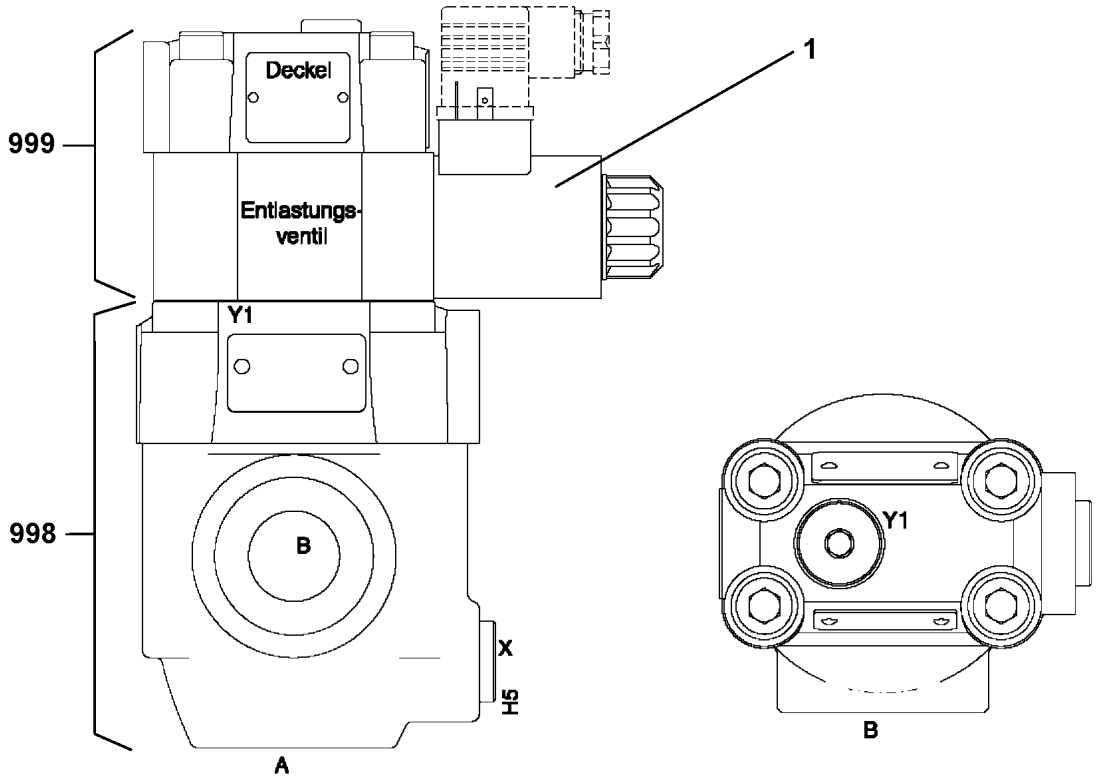

Pos.	Item	Quantity	Description	Bezeichnung
1	10663094	1	MAGNET 24V	MAGNET
998	11003535	1	SEAL KIT	DICHTSATZ
999	11003536	1	SEALING SET VALVE	DS VENTIL

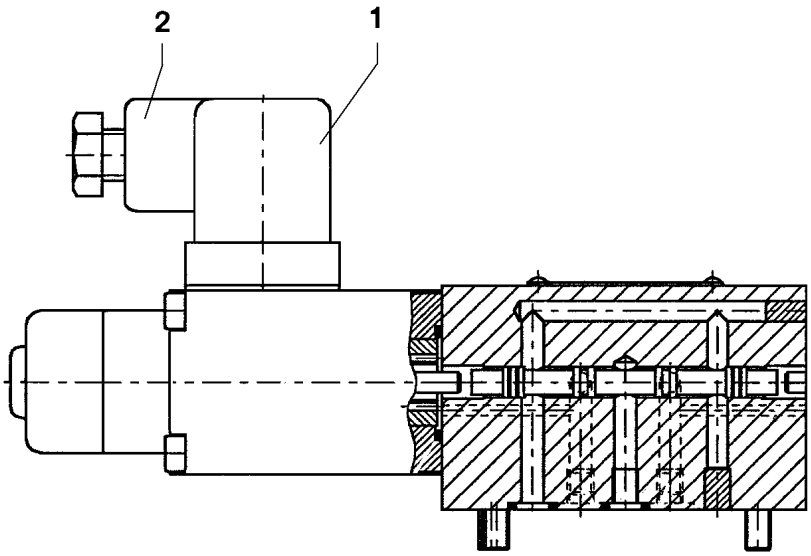

Pos.	Item	Quantity	Description	Bezeichnung
1	570633808	1	MAGNET 24V	MAGNET
2	605006608	1	DEVICE PLUG DIN 43650 4-POLE	GERAETESTECKER
999	10802253	1	SEAL KIT DIRECTIONAL VALVE	DS WEGEVENTIL

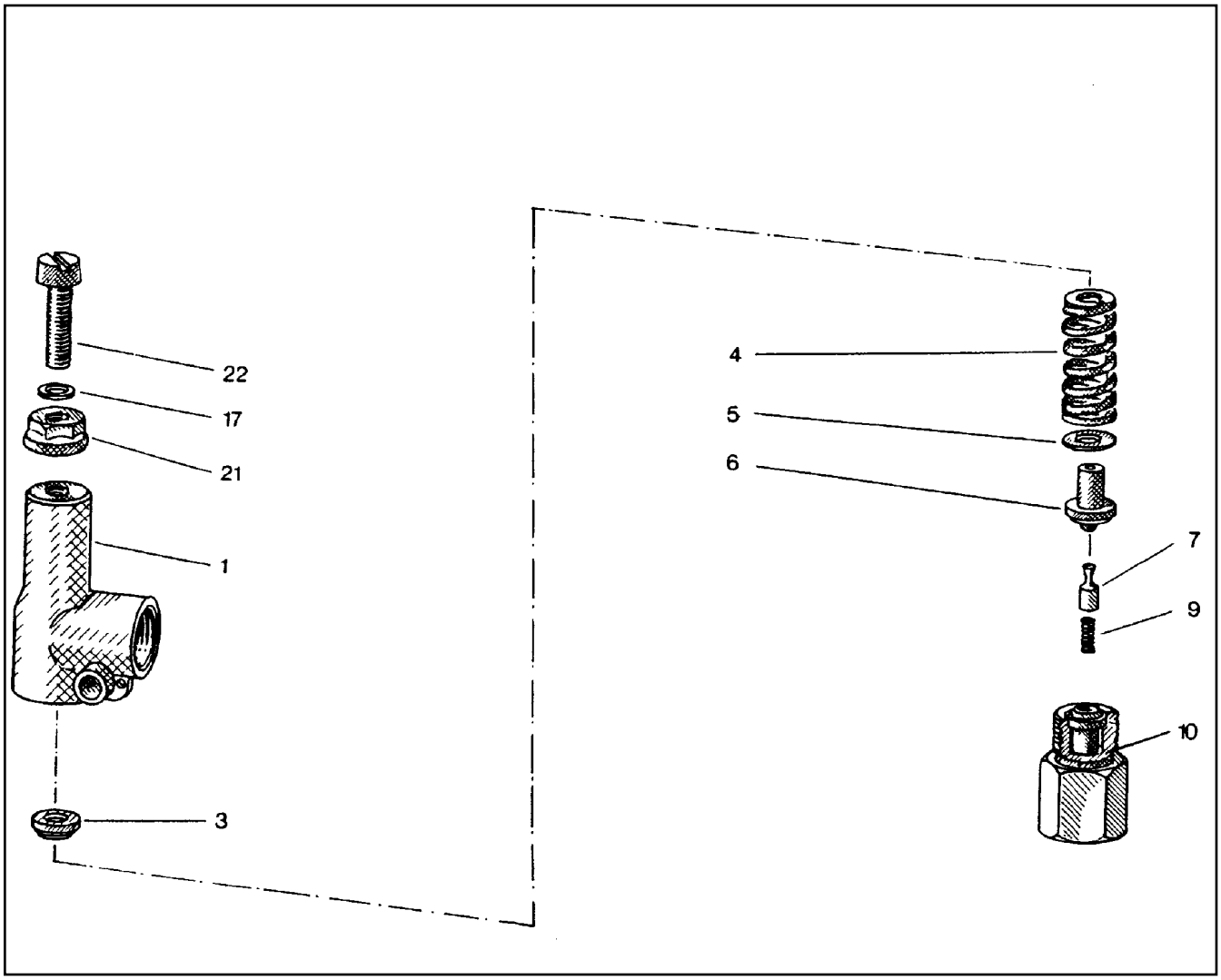

Pos.	Item	Quantity	Description	Bezeichnung
1	510796908	1	HOUSING	GEHAEUSE
3	510797008	1	SPRING SUPPORT	FEDERTELLER
4	510797108	1	PRESSURE SPRING	DRUCKFEDER
5	510797208	1	WASHER	SCHEIBE
6	510797308	1	SPRING-LOADED PIN	FEDERBOLZEN
7	510797408	1	DAMPING PISTON	DAEMPFUNGSKOLBEN
9	510797508	1	PRESSURE SPRING	DRUCKFEDER
10	510797608	1	VALVE SEAT	VENTILSITZ
17	510783208	1	SHIM	AUSGLEICHSCHEIBE
21	510741708	1	SEALING NUT M8	DICHTMUTTER
22	510797708	1	SOCKET HEAD SCREW DIN 84 M8X35 5.8	ZYLINDERSCHRAUBE

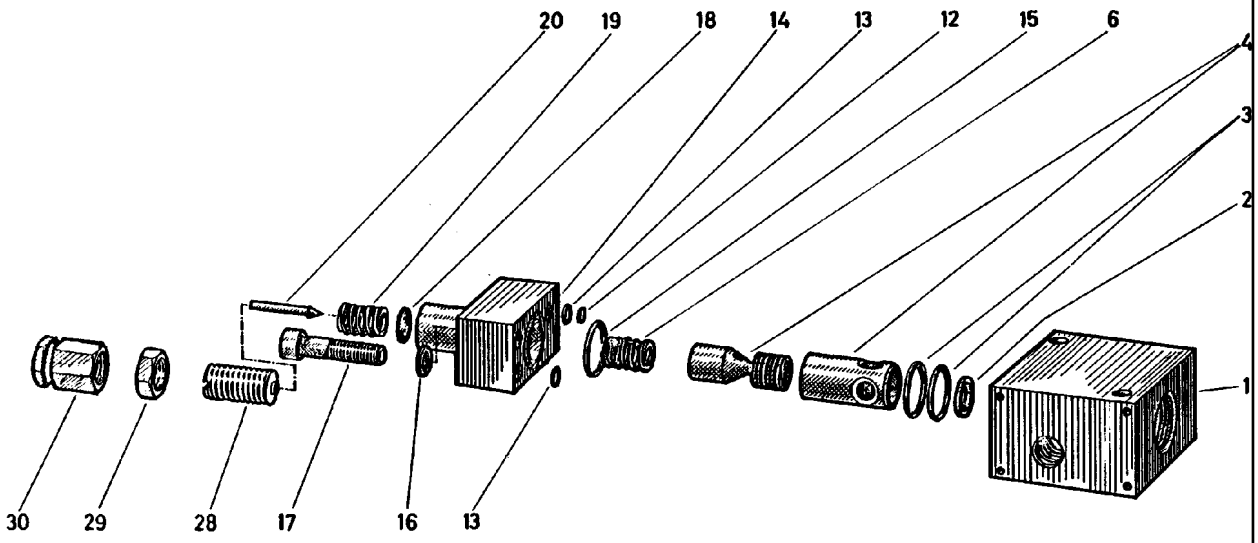

Pos.	Item	Quantity	Description	Bezeichnung
1	510713808	1	BLOCK	BLOCK
2	510713908	1	WASHER	SCHEIBE
3	510710108	2	O-RING ARP 568 17,12X2,62 NBR90	O-RING
4	510713708	1	PISTON	KOLBEN
6	510714008	1	PRESSURE SPRING	DRUCKFEDER
12	510714108	1	WASHER	SCHEIBE
13	510714208	2	O-RING ARP 568 4,47X1,78 NBR70	O-RING
14	510714308	1	BLOCK	BLOCK
15	510710108	1	O-RING ARP 568 17,12X2,62 NBR90	O-RING
16	11659025	2	WASHER SPRING DIN 127 B 8 FLZN SPF	FEDERRING
17	11691424	2	SOCKET HEAD SCREW ISO 4762 M8X35 8.8	ZYLINDERSCHRAUBE
18	510714408	1	COLLAR WASHER	BUNDSCHEIBE
19	510714508	1	PRESSURE SPRING	DRUCKFEDER
20	510710408	1	VALVE CONE	VENTILKEGEL
28	510779808	1	ADJUSTING SCREW	EINSTELLSCHRAUBE
29	510779908	1	NUT	MUTTER
30	510710608	1	CAP NUT	HUTMUTTER

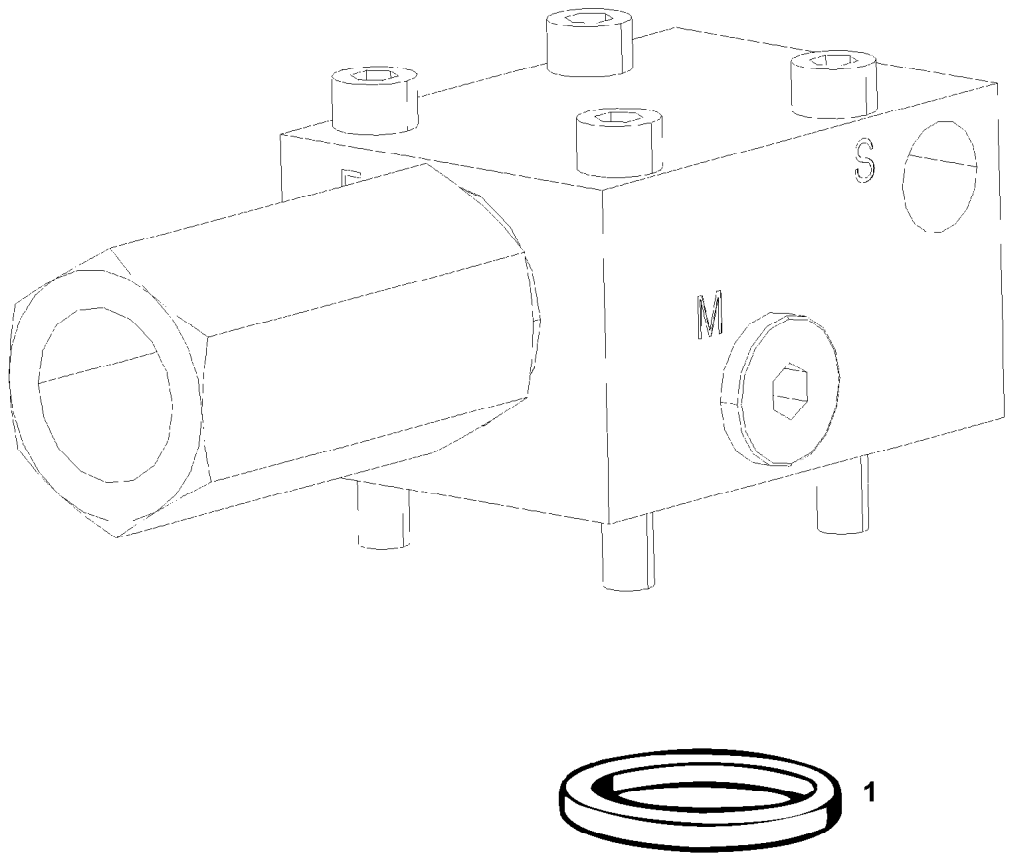

Pos.	Item	Quantity	Description	Bezeichnung
1	510746108	1	O-RING ARP 568 12,37X2,62 NBR90	O-RING

Pos.	Item	Quantity	Description	Bezeichnung
4	967788208	1	COMPRESSED AIR PLANT ⇨ ❑ 710	DRUCKLUFTANLAGE

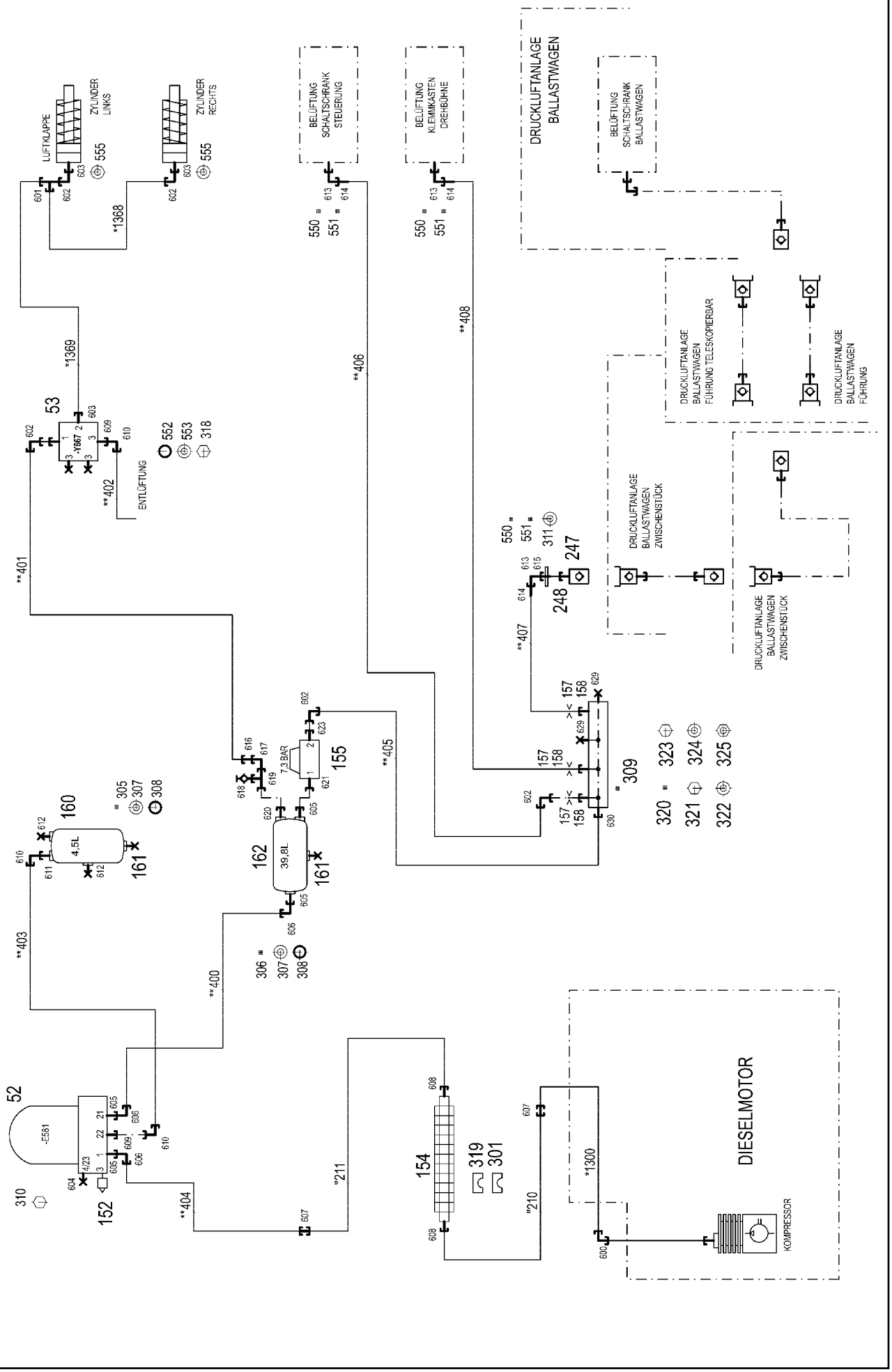
DIESELMOTOR
KOMPRESSOR
DRUCKLUFTANLAGE BALLASTWAGEN
BELÜFTUNG SCHALTSCHRANK BALLASTWAGEN
BELÜFTUNG SCHALTSCHRANK STEUERUNG
BELÜFTUNG KLEMMKASTEN DREHBÜHNE
DRUCKLUFTANLAGE BALLASTWAGEN FÜHRUNG TELESKOPIERBAR
DRUCKLUFTANLAGE BALLASTWAGEN FÜHRUNG
DRUCKLUFTANLAGE BALLASTWAGEN ZWISCHENSTÜCK
LUFTKLAPPE
ZYLINDER LINKS
ZYLINDER RECHTS
ENTLÜFTUNG
7,3 BAR
4,5L
39,8L
-E581
-Y667

Pos.	Item	Quantity	Description	Bezeichnung
10	967793208	1	HOSE LINES AIR FLAP OW	SCHLAUCHLEITUNGEN LUFTK
(1368)	921262008	1	HOSE CPL. TFS 5X430	SCHLAUCH KPL.
(1369)	968600408	1	HOSE CPL. TFS 5X1460	SCHLAUCH KPL.
11	967793308	1	PIPELINES	ROHRLEITUNGEN
(210)	968555808	1	PIPE COMPL. 18X1.5	ROHR KPL.
(211)	968555908	1	PIPE COMPL. 18X1.5	ROHR KPL.
52	502657308	1	AIR DRYER ⇨ ❑ 713	LUFTTROCKNER
53	10664416	1	DIRECTIONAL CONTROL VALVE 16BAR 3/	WEGEVENTIL
152	502661608	1	SILENCER	GERAEUSCHDAEMPFER
154	10493045	1	RIBBED TUBE ALU	RIPPENROHR
155	502662808	1	OVERFLOW VALVE 13BAR M22X1,5	UEBERSTROEMVENTIL
157	510754308	3	NOZZLE 0,4 M5X6 MS	DUESE
158	971265208	3	FITTING XGE6-LM-EDX0	VERSCHRAUBUNG
160	502987108	1	AIR TANK DIN 74281 4,5L 15,5BAR ST RAL 9	LUFTBEHAELTER
161	502921908	2	WATER DRAIN VALVE 22BAR M22X1,5	ENTWAESSERUNGSVENTIL
162	502655808	1	AIR TANK 39,8L 10BAR ST RAL 9005 SCHW	LUFTBEHAELTER
247	511506208	1	CLOSING NIPPLE SP-006-0 VERZ	VERSCHLUSSNIPPEL
248	511506508	1	DUST PLUG	STAUBSTECKER
301	10492888	4	CLAMP-HALF S 4 E 64 PP	KLEMMHAELFTE
305	774211308	1	TIGHTENING STRAP 206/206/30 ST	SPANNBAND
306	774210508	2	TIGHTENING STRAP 240-280/260/30 ST	SPANNBAND
307	502932508	8	COMPRESSION RING DR/R22X27	DRUCKRING
308	502932908	8	O-RING 20,3X2,4 NBR70	O-RING
309	774383708	1	DISTRIBUTION STRIP	VERTEILERLEISTE
310	12216237	3	HEX SCREW ISO 8676 M12X1,5X25 8.8 FLZ	SECHSKANTSCHRAUBE
311	710106008	1	SEALING RING DIN 7603 A26X32X2 CU	DICHTRING
318	10875538	2	HEX SCREW ISO 4017 M8X50 8.8 480H SPF	SECHSKANTSCHRAUBE
319	10493065	2	ELASTOMER INSERT DIN 3015 53,4X65X45X	ELASTOMEREINSATZ
320	978311508	1	PLATE 3X97X70 S355MC FE//ZNNI8//CN//T0	BLECH
321	406506808	2	HEX SCREW ISO 4017 M8X16 8.8 A2C	SECHSKANTSCHRAUBE
322	11140469	2	WASHER ISO 7093-1 8 200HV 480H SPF	SCHEIBE
323	10875815	2	SOCKET HEAD SCREW ISO 4762 M4X30 8.8	ZYLINDERSCHRAUBE
324	10875642	4	WASHER ISO 7093-1 4 200HV 480H SPF	SCHEIBE
325	10875611	2	HEX NUT DIN 985 M4 8 480H SPF	SECHSKANTMUTTER
550	477101408	3	PROFILE RING PR6-S/L A3P	PROFILRING
551	772002208	3	PLUG-IN SLEEVE E6-4	EINSTECKHUELSE
552	502933208	3	O-RING 10X2,2 NBR70	O-RING
553	502932608	3	COMPRESSION RING	DRUCKRING
555	710102008	2	SEALING RING DIN 7603 A12X18X1,5 CU	DICHTRING
600	470230608	1	FITTING XW18-L A3P	VERSCHRAUBUNG
601	472032308	1	FITTING ELSD6-L CFX	VERSCHRAUBUNG
602	247021702	5	FITTING EW 6L CR6-FREI	VERSCHRAUBUNG
603	476607708	3	FITTING GE 6L M12X1,5	VERSCHRAUBUNG
604	477704308	1	STOP PLUG VSTI M12X1,5 A3P	STOPFEN
605	471031108	4	FITTING GE 18L M22X1,5 CR6-FREI	VERSCHRAUBUNG
606	247108302	3	FITTING EW 18L M26X1,5 CR6-FREI	VERSCHRAUBUNG
607	470030608	2	FITTING XG18-L A3P	VERSCHRAUBUNG
608	10815662	2	FITTING GE 18L M22X1,5 ST CR6-FREI	VERSCHRAUBUNG
609	471039708	2	FITTING ISO 8434-1 GE 10L M12X1,5 CR6-F	VERSCHRAUBUNG
610	7403569	3	FITTING EW 10L M16X1,5 CR6-FREI	VERSCHRAUBUNG
611	471039808	1	FITTING GE 10L M22X1,5 CR6-FREI	VERSCHRAUBUNG
612	477704508	2	STOP PLUG VSTIM22X1,5ED A3P	STOPFEN
613	472531508	3	FITTING EW 6S M14X1,5 CR6-FREI	VERSCHRAUBUNG
614	477400108	3	BOX NUT DIN 3870 AS6 A3P	UEBERWURFMUTTER
615	471032108	1	FITTING GE 6S G1/4 CR6-FREI	VERSCHRAUBUNG
616	475430208	1	FITTING REDSDN12/6-L A3P	VERSCHRAUBUNG
617	247117702	1	FITTING EW 12L M18X1,5 CR6-FREI	VERSCHRAUBUNG
618	475600908	1	TEST CONNECTION PL-RA 12L A3P	PRUEFANSCHLUSS
619	247128602	1	FITTING EL 12L M18X1,5 CR6-FREI	VERSCHRAUBUNG

Pos.	Item	Quantity	Description	Bezeichnung
620	471039908	1	FITTING GE 12L M22X1,5 CR6-FREI	VERSCHRAUBUNG
621	471902308	1	FITTING EGESD18-LM-WD A3P	VERSCHRAUBUNG
623	502946108	1	FITTING GE 6L M22X1,5 CR6-FREI	VERSCHRAUBUNG
629	477705508	2	STOPPER PLUG VSTIM10X1ED A3P	BLINDSTOPFEN
630	471030108	1	FITTING XGE6-LM-ED A3P	VERSCHRAUBUNG

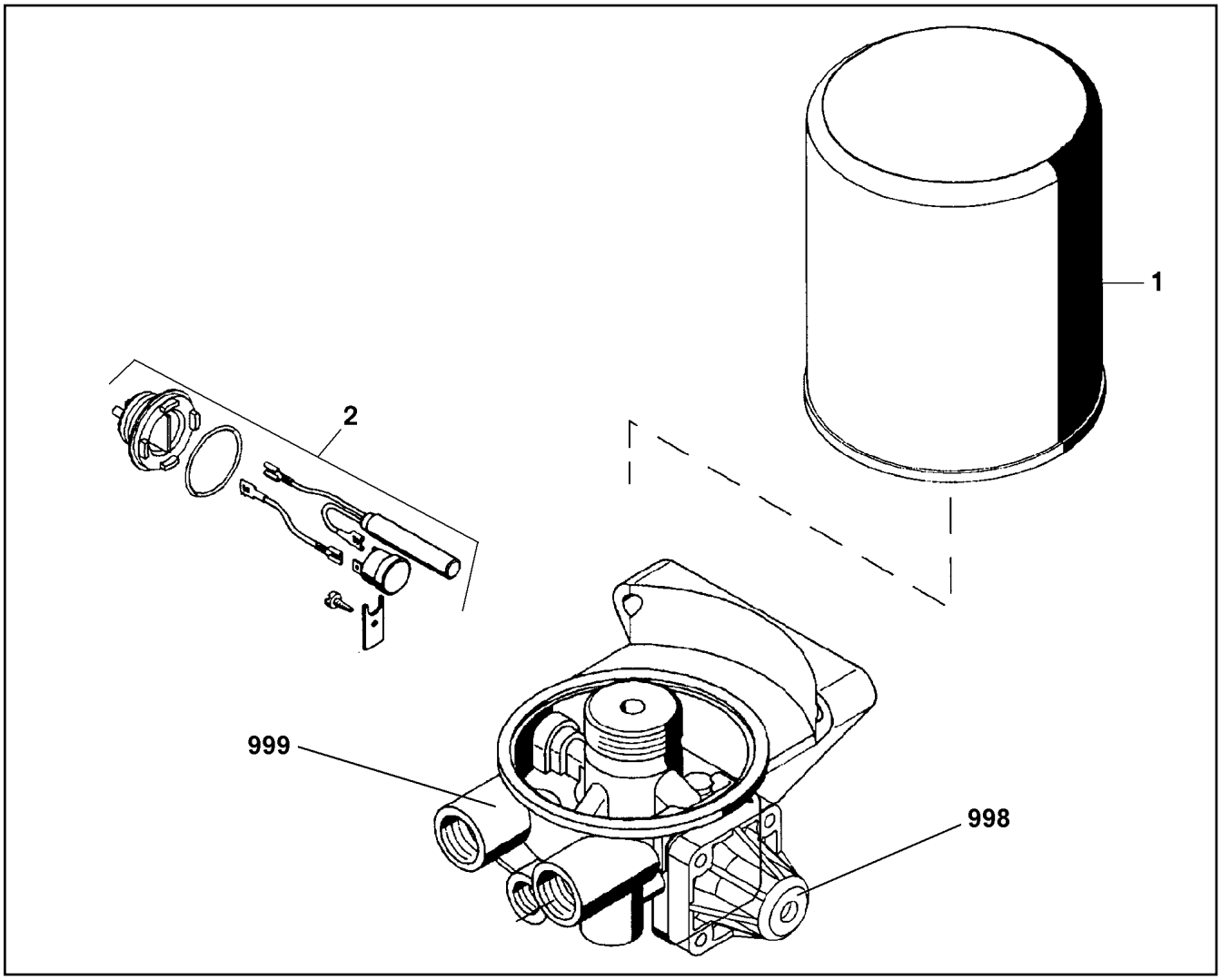

Pos.	Item	Quantity	Description	Bezeichnung
1	571352308	1	CARTRIDGE	KARTUSCHE
2	502651408	1	HEATING	HEIZUNG
998	11003089	1	REPAIR SET PRESSURE GOVERNOR	RS DRUCKREGLER
999	11003094	1	REPAIR KIT	REPARATURSATZ

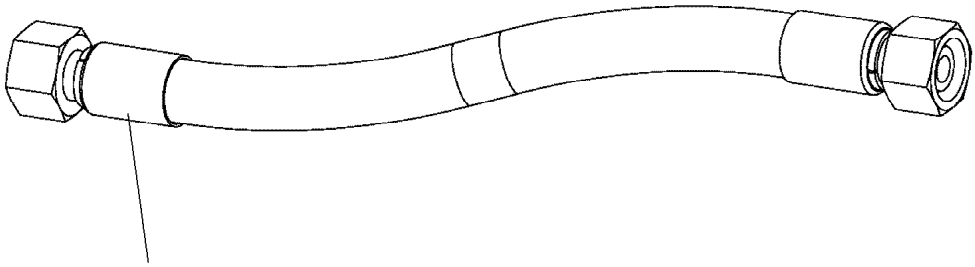

Schlauchnummer
Hose number
Numéro de flexible
Número de flexible
Номера шланга

Die Schlauchnummern auf den Schläuchen entsprechen den Positionen in der Schlauchliste.

The hose numbers from the hoses are in accordance with the items in the hose list.

Les numéros indiqués sur les flexibles correspondent aux repères de la nomenclature des flexibles.

Los números indicados en los flexibles corresponden a las posiciones de la lista de flexibles.

Нанесенные на шлангах номера соответствуют позициям в перечне.

Pos.	Item	Quantity	Description	Bezeichnung
196	920984908	1	HOSE CPL. 2SN 8X2000	SCHLAUCH KPL.
197	920605708	1	HOSE CPL. 2SN 6X2100	SCHLAUCH KPL.
198	927294008	1	HOSE CPL. 2TE 16X740	SCHLAUCH KPL.
199	926046308	1	HOSE CPL. 2TE 20X390	SCHLAUCH KPL.
200	966866108	1	HOSE CPL. 6ST 38X960	SCHLAUCH KPL.
201	966866108	1	HOSE CPL. 6ST 38X960	SCHLAUCH KPL.
202	968695808	1	HOSE CPL. 6ST 38X980	SCHLAUCH KPL.
203	968144908	1	HOSE CPL. 6ST 38X760	SCHLAUCH KPL.
204	968532108	1	HOSE CPL. 6ST 38X1170	SCHLAUCH KPL.
205	968536708	1	HOSE CPL. 6ST 38X1140	SCHLAUCH KPL.
206	968568808	1	HOSE CPL. 6ST 38X1080	SCHLAUCH KPL.
207	968569008	1	HOSE CPL. 6ST 38X1040	SCHLAUCH KPL.
208	968569008	1	HOSE CPL. 6ST 38X1040	SCHLAUCH KPL.
209	968570008	1	HOSE CPL. 6ST 38X1060	SCHLAUCH KPL.
210	968583308	1	HOSE CPL. F6000 31X740	SCHLAUCH KPL.
211	968583708	1	HOSE CPL. F6000 31X700	SCHLAUCH KPL.
212	924476008	1	HOSE CPL. GH506 31X700	SCHLAUCH KPL.
213	968584008	1	HOSE CPL. 6ST 38X1180	SCHLAUCH KPL.
214	968584308	1	HOSE CPL. 6ST 38X700	SCHLAUCH KPL.
215	968584408	1	HOSE CPL. F6000 31X2080	SCHLAUCH KPL.
216	968584808	1	HOSE CPL. GH425-16 25X680	SCHLAUCH KPL.
217	929351208	1	HOSE CPL. GH506 31X1800	SCHLAUCH KPL.
218	968597008	1	HOSE CPL. GH506 31X680	SCHLAUCH KPL.
219	968845908	1	HOSE CPL. 1SN 25X480	SCHLAUCH KPL.
220	965799908	1	HOSE CPL. 2TE 16X1020	SCHLAUCH KPL.
221	926095208	1	HOSE CPL. 2TE 16X360	SCHLAUCH KPL.
222	968598708	1	HOSE CPL. GH425-8 12X1180	SCHLAUCH KPL.
223	968599008	1	HOSE CPL. 2SN 6X1120	SCHLAUCH KPL.
224	926485608	1	HOSE CPL. GH663 38X640	SCHLAUCH KPL.
225	966056408	1	HOSE CPL. GH663 38X940	SCHLAUCH KPL.
226	968598608	1	HOSE CPL. GH663 38X1160	SCHLAUCH KPL.
227	920892708	1	HOSE CPL. 1SN 25X400	SCHLAUCH KPL.
228	966681908	1	HOSE CPL. GH663 38X720	SCHLAUCH KPL.
235	96013982	1	HOSE CPL. 304 76X500	SCHLAUCH KPL.
236	968695208	1	HOSE CPL. 2TE 20X1500	SCHLAUCH KPL.
237	96013985	1	HOSE CPL. 304 76X560	SCHLAUCH KPL.
238	96013981	1	HOSE CPL. 304 76X390	SCHLAUCH KPL.
239	96013979	1	HOSE CPL. 304 76X340	SCHLAUCH KPL.
240	96013937	1	HOSE CPL. 304 60X480	SCHLAUCH KPL.
241	96014337	1	HOSE CPL. CARBURITE10 50X640	SCHLAUCH KPL.
242	968599308	1	HOSE CPL. 1SN 32X840	SCHLAUCH KPL.
243	965197608	1	HOSE CPL. 1SN 32X800	SCHLAUCH KPL.
244	922217808	1	HOSE CPL. GH425-10 16X440	SCHLAUCH KPL.
245	921876008	1	HOSE CPL. GH425-10 16X1550	SCHLAUCH KPL.
246	928042808	1	HOSE CPL. 2TE 20X980	SCHLAUCH KPL.
247	968609908	1	HOSE CPL. 2TE 20X2150	SCHLAUCH KPL.
248	926847608	1	HOSE CPL. 2TE 12X1060	SCHLAUCH KPL.
249	926965308	1	HOSE CPL. 2TE 12X900	SCHLAUCH KPL.
250	968144108	1	HOSE CPL. 1SC 8X400	SCHLAUCH KPL.
251	967622308	1	HOSE CPL. 1SN 25X1100	SCHLAUCH KPL.
252	926385808	1	HOSE CPL. 1SN 25X1200	SCHLAUCH KPL.
253	929757908	1	HOSE CPL. 1SN 25X1200	SCHLAUCH KPL.
254	926970408	1	HOSE CPL. 1SN 25X2000	SCHLAUCH KPL.
255	968140808	1	HOSE CPL. 1SN 25X840	SCHLAUCH KPL.
256	968695008	1	HOSE CPL. 1SN 25X460	SCHLAUCH KPL.
257	962641208	1	HOSE CPL. 1SN 25X1700	SCHLAUCH KPL.
258	926053108	1	HOSE CPL. GH425-8 12X1000	SCHLAUCH KPL.
259	929753808	1	HOSE CPL. GH425-8 12X720	SCHLAUCH KPL.
260	922885208	1	HOSE CPL. GH425-8 12X600	SCHLAUCH KPL.
261	968568308	1	HOSE CPL. 2SN 6X960	SCHLAUCH KPL.

Pos.	Item	Quantity	Description	Bezeichnung
262	964685508	1	HOSE CPL. 2SN 6X740	SCHLAUCH KPL.
263	962479208	1	HOSE CPL. 2SN 6X460	SCHLAUCH KPL.
264	961802908	1	HOSE CPL. 1SC 8X1000	SCHLAUCH KPL.
265	927671808	1	HOSE CPL. 1SC 8X1700	SCHLAUCH KPL.
266	965800508	1	HOSE CPL. 1SC 8X1360	SCHLAUCH KPL.
267	965429308	1	HOSE CPL. 1SC 8X1600	SCHLAUCH KPL.
268	963466308	1	HOSE CPL. 1SC 8X940	SCHLAUCH KPL.
269	922734908	1	HOSE CPL. 1SC 8X980	SCHLAUCH KPL.
270	927671808	1	HOSE CPL. 1SC 8X1700	SCHLAUCH KPL.
271	963000808	1	HOSE CPL. 2TE 12X720	SCHLAUCH KPL.
272	926940008	1	HOSE CPL. 2TE 10X280	SCHLAUCH KPL.
273	926149708	1	HOSE CPL. 2TE 10X300	SCHLAUCH KPL.
274	965194608	1	HOSE CPL. 2SN 8X1400	SCHLAUCH KPL.
275	926095408	1	HOSE CPL. 2TE 10X400	SCHLAUCH KPL.
276	926067808	1	HOSE CPL. 2TE 10X1000	SCHLAUCH KPL.
277	966262308	1	HOSE CPL. 2TE 10X310	SCHLAUCH KPL.
278	927640008	1	HOSE CPL. 2SN 8X300	SCHLAUCH KPL.
279	968608408	1	HOSE CPL. 2SN 8X1200	SCHLAUCH KPL.
280	964326708	1	HOSE CPL. 2SN 6X2150	SCHLAUCH KPL.
281	964326508	1	HOSE CPL. 2SN 6X2000	SCHLAUCH KPL.
282	928041308	1	HOSE CPL. 2SN 8X1500	SCHLAUCH KPL.
283	921767008	1	HOSE CPL. 2SN 10X1650	SCHLAUCH KPL.
284	968843308	1	HOSE CPL. 2SN 6X1400	SCHLAUCH KPL.
285	968696508	1	HOSE CPL. 2SN 6X1300	SCHLAUCH KPL.
286	969042108	1	HOSE CPL. 2SN 6X860	SCHLAUCH KPL.
287	968696608	1	HOSE CPL. 2SN 6X800	SCHLAUCH KPL.
288	968696708	1	HOSE CPL. 2SN 6X1200	SCHLAUCH KPL.
289	968696808	1	HOSE CPL. 2SN 6X1180	SCHLAUCH KPL.
290	929389908	1	HOSE CPL. 2SN 6X1300	SCHLAUCH KPL.
291	966183708	1	HOSE CPL. 2SN 6X2350	SCHLAUCH KPL.
292	968695508	1	HOSE CPL. 1SN 32X640	SCHLAUCH KPL.
293	922645708	1	HOSE CPL. 1SN 32X520	SCHLAUCH KPL.
294	962641108	1	HOSE CPL. 1SN 32X1360	SCHLAUCH KPL.
295	962066108	1	HOSE CPL. 1SN 32X760	SCHLAUCH KPL.
296	968695608	1	HOSE CPL. 1SN 32X940	SCHLAUCH KPL.
297	963463208	1	HOSE CPL. 1SN 32X1180	SCHLAUCH KPL.
298	968144708	1	HOSE CPL. 1SN 25X700	SCHLAUCH KPL.
299	963710408	1	HOSE CPL. 2TE 20X780	SCHLAUCH KPL.
300	926455708	1	HOSE CPL. 1SN 32X1700	SCHLAUCH KPL.
301	967690408	1	HOSE CPL. GH663 38X1650	SCHLAUCH KPL.
302	928762608	1	HOSE CPL. 2SN 12X1850	SCHLAUCH KPL.
303	968568108	1	HOSE CPL. 2SN 20X1750	SCHLAUCH KPL.
304	961890708	1	HOSE CPL. GH425-16 25X1800	SCHLAUCH KPL.
305	967798608	4	HOSE CPL. 6ST 38X1700	SCHLAUCH KPL.
306	927607208	1	HOSE CPL. 1SN 25X500	SCHLAUCH KPL.
307	964478208	1	HOSE CPL. 2SN 6X820	SCHLAUCH KPL.
308	966735908	1	HOSE CPL. 2TE 10X440	SCHLAUCH KPL.
309	926042908	1	HOSE CPL. 2TE 10X700	SCHLAUCH KPL.
310	968568308	2	HOSE CPL. 2SN 6X960	SCHLAUCH KPL.
311	926042908	1	HOSE CPL. 2TE 10X700	SCHLAUCH KPL.
312	967686908	1	HOSE CPL. 2TE 10X620	SCHLAUCH KPL.
313	920903208	1	HOSE CPL. 2SN 6X900	SCHLAUCH KPL.
314	926096908	1	HOSE CPL. 1SC 8X400	SCHLAUCH KPL.
315	927377208	1	HOSE CPL. 1SC 8X160	SCHLAUCH KPL.
316	927681408	1	HOSE CPL. 2TE 10X900	SCHLAUCH KPL.
317	968568408	1	HOSE CPL. 1SC 8X370	SCHLAUCH KPL.
318	961719608	1	HOSE CPL. 2SN 8X1500	SCHLAUCH KPL.
319	926554208	1	HOSE CPL. 2SN 8X1300	SCHLAUCH KPL.
320	926119108	1	HOSE CPL. 1SC 8X1600	SCHLAUCH KPL.
321	968696908	1	HOSE CPL. 2SN 6X470	SCHLAUCH KPL.

Pos.	Item	Quantity	Description	Bezeichnung
322	968568708	1	HOSE CPL. 2TE 25X1300	SCHLAUCH KPL.
323	964614308	1	HOSE CPL. 2SN 6X700	SCHLAUCH KPL.
324	926965608	1	HOSE CPL. 1SC 8X580	SCHLAUCH KPL.
325	962639608	1	HOSE CPL. 2SN 6X520	SCHLAUCH KPL.
326	968568908	1	HOSE CPL. 1SC 8X640	SCHLAUCH KPL.
327	920984208	1	HOSE CPL. 2SN 6X540	SCHLAUCH KPL.
328	968583208	1	HOSE CPL. 6ST 38X960	SCHLAUCH KPL.
329	926443808	1	HOSE CPL. GH425-8 12X1400	SCHLAUCH KPL.
330	963698108	1	HOSE CPL. 1SC 8X960	SCHLAUCH KPL.
331	968569108	1	HOSE CPL. 2TE 25X1000	SCHLAUCH KPL.
332	968569208	1	HOSE CPL. 1SN 25X1950	SCHLAUCH KPL.
333	921849508	1	HOSE CPL. GH425-10 16X620	SCHLAUCH KPL.
334	926557608	1	HOSE CPL. 2TE 20X620	SCHLAUCH KPL.
335	965156808	1	HOSE CPL. 2SN 8X920	SCHLAUCH KPL.
336	926743308	1	HOSE CPL. 1SC 8X960	SCHLAUCH KPL.
337	922099808	1	HOSE CPL. GH425-10 16X700	SCHLAUCH KPL.
338	929392208	1	HOSE CPL. 2TE 20X620	SCHLAUCH KPL.
339	968569308	1	HOSE CPL. 2SN 8X1140	SCHLAUCH KPL.
340	928016008	1	HOSE CPL. 1SC 8X1220	SCHLAUCH KPL.
341	922895908	1	HOSE CPL. GH425-8 12X370	SCHLAUCH KPL.
342	962479208	1	HOSE CPL. 2SN 6X460	SCHLAUCH KPL.
343	928396708	1	HOSE CPL. GH425-8 12X1060	SCHLAUCH KPL.
344	968569408	1	HOSE CPL. 2SN 6X1160	SCHLAUCH KPL.
345	926367008	1	HOSE CPL. 2TE 10X700	SCHLAUCH KPL.
346	926070508	1	HOSE CPL. 2TE 10X960	SCHLAUCH KPL.
347	968569508	1	HOSE CPL. 6ST 38X1400	SCHLAUCH KPL.
348	968569608	1	HOSE CPL. 6ST 38X1200	SCHLAUCH KPL.
349	968569708	1	HOSE CPL. 6ST 38X1340	SCHLAUCH KPL.
350	968569808	1	HOSE CPL. GH425-12 19X1240	SCHLAUCH KPL.
351	965565808	1	HOSE CPL. 2TE 12X1750	SCHLAUCH KPL.
352	929316908	1	HOSE CPL. 2TE 12X2900	SCHLAUCH KPL.
353	964687508	1	HOSE CPL. GH663 38X2100	SCHLAUCH KPL.
354	968569908	1	HOSE CPL. GH506 31X760	SCHLAUCH KPL.
355	968357708	1	HOSE CPL. F6000 31X840	SCHLAUCH KPL.
356	968355308	1	HOSE CPL. 6ST 38X1500	SCHLAUCH KPL.
357	968580108	1	HOSE CPL. GH663 38X2300	SCHLAUCH KPL.
358	969636908	1	HOSE CPL. 6ST 38X1500	SCHLAUCH KPL.
359	969637008	1	HOSE CPL. 6ST 38X1300	SCHLAUCH KPL.
360	922912408	1	HOSE CPL. 1SN 25X1500	SCHLAUCH KPL.
361	920730808	1	HOSE CPL. 1SN 25X1480	SCHLAUCH KPL.
362	969637108	2	HOSE CPL. 6ST 38X1400	SCHLAUCH KPL.
363	926432508	1	HOSE CPL. 1SN 25X1500	SCHLAUCH KPL.
364	928879908	1	HOSE CPL. 1SN 25X1320	SCHLAUCH KPL.
365	968583108	1	HOSE CPL. GH663 38X2500	SCHLAUCH KPL.
366	968580608	1	HOSE CPL. GH663 38X2450	SCHLAUCH KPL.
367	968580508	1	HOSE CPL. GH663 38X2500	SCHLAUCH KPL.
368	966853008	1	HOSE CPL. GH663 38X2750	SCHLAUCH KPL.
369	968580708	1	HOSE CPL. GH663 38X2650	SCHLAUCH KPL.
370	966854008	1	HOSE CPL. GH663 38X2100	SCHLAUCH KPL.
371	965947108	1	HOSE CPL. GH663 38X2050	SCHLAUCH KPL.
372	968580808	1	HOSE CPL. GH663 38X3200	SCHLAUCH KPL.
373	929322208	1	HOSE CPL. 2TE 20X5000	SCHLAUCH KPL.
374	929312208	1	HOSE CPL. 2TE 10X1550	SCHLAUCH KPL.
375	927449608	1	HOSE CPL. 2SN 8X230	SCHLAUCH KPL.
376	968580908	1	HOSE CPL. 2SN 8X450	SCHLAUCH KPL.
377	966862908	1	HOSE CPL. 2SN 8X460	SCHLAUCH KPL.
378	928006008	1	HOSE CPL. 2SN 8X400	SCHLAUCH KPL.
379	928036308	1	HOSE CPL. 2SN 8X940	SCHLAUCH KPL.
380	929208908	1	HOSE CPL. 2SN 8X3500	SCHLAUCH KPL.
381	968581008	1	HOSE CPL. 2SN 8X4400	SCHLAUCH KPL.

Pos.	Item	Quantity	Description	Bezeichnung
382	927550208	1	HOSE CPL. 1SC 8X880	SCHLAUCH KPL.
383	928027908	1	HOSE CPL. 2SN 8X560	SCHLAUCH KPL.
384	968581108	1	HOSE CPL. 2SN 8X390	SCHLAUCH KPL.
385	921252408	1	HOSE CPL. 2SN 8X600	SCHLAUCH KPL.
386	968581208	1	HOSE CPL. 6ST 38X1340	SCHLAUCH KPL.
387	966964808	1	HOSE CPL. 6ST 38X1120	SCHLAUCH KPL.
388	968581308	1	HOSE CPL. GH663 38X1020	SCHLAUCH KPL.
389	968581408	1	HOSE CPL. GH663 38X820	SCHLAUCH KPL.
390	968581508	1	HOSE CPL. GH663 38X1100	SCHLAUCH KPL.
391	968581608	1	HOSE CPL. GH663 38X1080	SCHLAUCH KPL.
392	966056408	1	HOSE CPL. GH663 38X940	SCHLAUCH KPL.
393	966388208	1	HOSE CPL. 1SN 25X720	SCHLAUCH KPL.
394	968581708	1	HOSE CPL. GH663 38X1320	SCHLAUCH KPL.
395	966854108	1	HOSE CPL. GH663 38X1240	SCHLAUCH KPL.
396	968581808	1	HOSE CPL. 2TE 16X430	SCHLAUCH KPL.
397	968581908	1	HOSE CPL. 2SN 16X360	SCHLAUCH KPL.
398	929622508	1	HOSE CPL. 2TE 20X380	SCHLAUCH KPL.
399	968582008	1	HOSE CPL. 1SN 25X1440	SCHLAUCH KPL.
400	963702608	1	HOSE CPL. 2SN 20X700	SCHLAUCH KPL.
401	968582108	1	HOSE CPL. 2SN 20X600	SCHLAUCH KPL.
402	96014003	11	HOSE CPL. CONTI KWS 55X200	SCHLAUCH KPL.
403	96014004	1	HOSE CPL. CONTI KWS 55X300	SCHLAUCH KPL.
404	922681508	1	HOSE CPL. 1SN 25X620	SCHLAUCH KPL.
405	965200708	2	HOSE CPL. 2SN 8X780	SCHLAUCH KPL.
406	920975008	2	HOSE CPL. 2SN 8X700	SCHLAUCH KPL.
407	928870608	1	HOSE CPL. 2SN 8X480	SCHLAUCH KPL.
408	965860108	1	HOSE CPL. 2SN 8X460	SCHLAUCH KPL.
409	928864808	1	HOSE CPL. 2SN 8X560	SCHLAUCH KPL.
410	968582208	1	HOSE CPL. 2SN 8X480	SCHLAUCH KPL.
411	929625708	1	HOSE CPL. 2SN 8X1000	SCHLAUCH KPL.
412	965475408	1	HOSE CPL. 1SC 8X740	SCHLAUCH KPL.
413	968582308	1	HOSE CPL. 2SN 8X600	SCHLAUCH KPL.
414	968582408	1	HOSE CPL. 2SN 8X180	SCHLAUCH KPL.
415	968582508	1	HOSE CPL. 1SN 25X480	SCHLAUCH KPL.
416	968582608	1	HOSE CPL. 6ST 38X1050	SCHLAUCH KPL.
417	966733608	1	HOSE CPL. 6ST 38X1270	SCHLAUCH KPL.
418	926095708	1	HOSE CPL. 1SN 25X860	SCHLAUCH KPL.
419	962761808	1	HOSE CPL. 1SN 25X1550	SCHLAUCH KPL.
420	961717608	1	HOSE CPL. 2SN 8X1300	SCHLAUCH KPL.
421	927281408	1	HOSE CPL. 1SN 25X960	SCHLAUCH KPL.
422	964776308	1	HOSE CPL. 2TE 20X640	SCHLAUCH KPL.
423	926561708	1	HOSE CPL. 2TE 12X3100	SCHLAUCH KPL.
424	968582708	1	HOSE CPL. 2SN 16X1420	SCHLAUCH KPL.
425	926058408	1	HOSE CPL. 1SC 8X2400	SCHLAUCH KPL.
427	968582808	1	HOSE CPL. 2TE 20X860	SCHLAUCH KPL.
428	968582908	1	HOSE CPL. 1SN 32X920	SCHLAUCH KPL.
429	927619308	2	HOSE CPL. 2SN 12X1700	SCHLAUCH KPL.
430	965472808	2	HOSE CPL. 2SN 8X580	SCHLAUCH KPL.
431	968357808	2	HOSE CPL. 2SN 8X400	SCHLAUCH KPL.
432	963462208	1	HOSE CPL. 2SN 8X680	SCHLAUCH KPL.
433	967804108	1	HOSE CPL. 2SN 8X620	SCHLAUCH KPL.
434	924927608	1	HOSE CPL. 2SN 6X600	SCHLAUCH KPL.
435	927617608	1	HOSE CPL. 2SN 10X400	SCHLAUCH KPL.
436	926097308	1	HOSE CPL. 2TE 10X640	SCHLAUCH KPL.
2390	926121308	1	HOSE CPL. 2TE 16X1900	SCHLAUCH KPL.
2391	968695708	1	HOSE CPL. 2TE 16X7900	SCHLAUCH KPL.
2393	929749808	1	HOSE CPL. 2TE 16X7300	SCHLAUCH KPL.

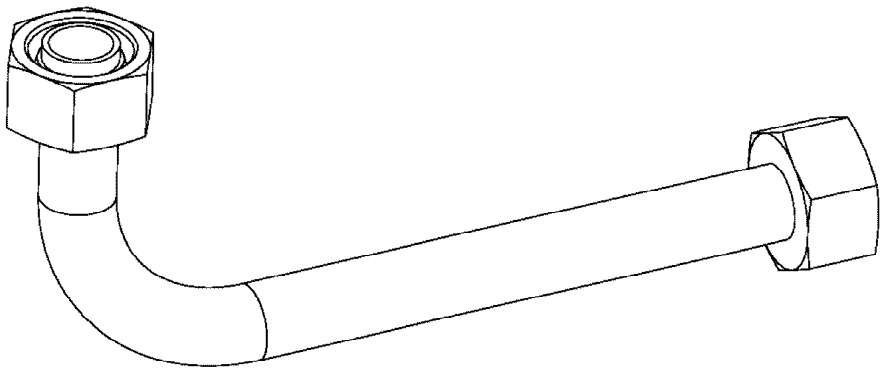

Die Positionsnummern der Rohre auf den Bildtafeln entsprechen den Positionen in der Rohrliste.

The pipe numbers from the illustrations are in accordance with the items in the pipe list.

Les numéros des tuyaux sur les illustrations correspondent aux repères de la nomenclature des tuyaux.

Los números de tubos en las ilustraciones corresponden a las posiciones de la lista de tubos.

Номера позиций труб на изображениях соответствуют позициям в перечне труб.

Pos.	Item	Quantity	Description	Bezeichnung
57	968578708	1	PIPE COMPL. 22X2.5	ROHR KPL.
58	968578808	1	PIPE COMPL. 22X2.5	ROHR KPL.
59	968578908	1	PIPE COMPL. 22X2.5	ROHR KPL.
60	968579008	1	PIPE COMPL. 18X1.5	ROHR KPL.
75	968632108	1	PIPE COMPL. 10X1.5	ROHR KPL.
76	968632208	1	PIPE COMPL. 10X1.5	ROHR KPL.
77	968632308	1	PIPE COMPL. 12X1.5	ROHR KPL.
78	968632408	1	PIPE COMPL. 10X1.5	ROHR KPL.
79	968632508	1	PIPE COMPL. 10X1.5	ROHR KPL.
80	968632608	1	PIPE COMPL. 10X1.5	ROHR KPL.
81	968632708	1	PIPE COMPL. 10X1.5	ROHR KPL.
82	968632808	1	PIPE COMPL. 10X1.5	ROHR KPL.
83	968632908	1	PIPE COMPL. 10X1.5	ROHR KPL.
84	968633008	1	PIPE COMPL. 10X1.5	ROHR KPL.
85	968633108	1	PIPE COMPL. 10X1.5	ROHR KPL.
86	968633208	1	PIPE COMPL. 10X1.5	ROHR KPL.
87	968633308	1	PIPE COMPL. 10X1.5	ROHR KPL.
88	968633408	1	PIPE COMPL. 12X1.5	ROHR KPL.
89	968633508	1	PIPE COMPL. 12X1.5	ROHR KPL.
90	968633608	1	PIPE COMPL. 12X1.5	ROHR KPL.
91	968633708	1	PIPE COMPL. 12X1.5	ROHR KPL.
92	968633808	1	PIPE COMPL. 12X1.5	ROHR KPL.
93	968633908	1	PIPE COMPL. 12X1.5	ROHR KPL.
94	968634008	1	PIPE COMPL. 10X1.5	ROHR KPL.
95	968634108	1	PIPE COMPL. 10X1.5	ROHR KPL.
96	968634208	1	PIPE COMPL. 10X1.5	ROHR KPL.
97	968634308	1	PIPE COMPL. 10X1.5	ROHR KPL.
98	968634508	1	PIPE COMPL. 10X1.5	ROHR KPL.
99	968634608	1	PIPE COMPL. 10X1.5	ROHR KPL.
100	968634708	1	PIPE COMPL. 10X1.5	ROHR KPL.
101	968634808	1	PIPE COMPL. 10X1.5	ROHR KPL.
102	968634908	1	PIPE COMPL. 10X1.5	ROHR KPL.
103	968635008	1	PIPE COMPL. 10X1.5	ROHR KPL.
104	968635108	1	PIPE COMPL. 10X1.5	ROHR KPL.
105	968635208	1	PIPE COMPL. 10X1.5	ROHR KPL.
106	968635308	1	PIPE COMPL. 10X1.5	ROHR KPL.
107	968635408	1	PIPE COMPL. 10X1.5	ROHR KPL.
108	968579108	1	PIPE COMPL. 18X1.5	ROHR KPL.
109	968579208	1	PIPE COMPL. 18X1.5	ROHR KPL.
110	968579308	1	PIPE COMPL. 18X1.5	ROHR KPL.
111	968579408	1	PIPE COMPL. 18X1.5	ROHR KPL.
112	968635508	1	PIPE COMPL. 10X1.5	ROHR KPL.
113	968635608	1	PIPE COMPL. 10X1.5	ROHR KPL.
114	968635708	1	PIPE COMPL. 10X1.5	ROHR KPL.
115	968635808	1	PIPE COMPL. 10X1.5	ROHR KPL.
116	968635908	1	PIPE COMPL. 10X1.5	ROHR KPL.
117	968636008	1	PIPE COMPL. 10X1.5	ROHR KPL.
118	968636108	1	PIPE COMPL. 12X1.5	ROHR KPL.
119	968636208	1	PIPE COMPL. 18X1.5	ROHR KPL.
200	968425208	1	PIPE COMPL. 10X1.5	ROHR KPL.
201	968425308	1	PIPE COMPL. 42X3	ROHR KPL.
202	968425408	1	PIPE COMPL. 42X3	ROHR KPL.
203	968425508	1	PIPE COMPL. 42X3	ROHR KPL.
204	968555708	1	PIPE COMPL. 22X2.5	ROHR KPL.
300	968425608	1	PIPE COMPL. 35X2	ROHR KPL.
301	968425708	1	PIPE COMPL. 42X3	ROHR KPL.
302	968425808	1	PIPE COMPL. 16X2	ROHR KPL.
303	968425908	1	PIPE COMPL. 25X3	ROHR KPL.
304	968426008	1	PIPE COMPL. 30X4	ROHR KPL.
305	968426108	1	PIPE COMPL. 38X5	ROHR KPL.

Pos.	Item	Quantity	Description	Bezeichnung
306	968426208	1	PIPE COMPL. 38X5	ROHR KPL.
307	968426308	1	PIPE COMPL. 38X5	ROHR KPL.
308	968426408	1	PIPE COMPL. 38X5	ROHR KPL.
309	968426508	1	PIPE COMPL. 35X2	ROHR KPL.
310	968426608	1	PIPE COMPL. 42X3	ROHR KPL.
311	968426708	1	PIPE COMPL. 42X3	ROHR KPL.
312	968426808	1	PIPE COMPL. 38X5	ROHR KPL.
313	968426908	1	PIPE COMPL. 38X5	ROHR KPL.
314	968427008	1	PIPE COMPL. 38X5	ROHR KPL.
315	968427108	1	PIPE COMPL. 30X4	ROHR KPL.
316	968427208	1	PIPE COMPL. 30X4	ROHR KPL.
317	968427308	1	PIPE COMPL. 16X2	ROHR KPL.
318	968427408	1	PIPE COMPL. 30X4	ROHR KPL.
319	968427508	1	PIPE COMPL. 25X3	ROHR KPL.
320	968427608	1	PIPE COMPL. 35X2	ROHR KPL.
321	968427708	1	PIPE COMPL. 30X4	ROHR KPL.
322	968427808	1	PIPE COMPL. 30X4	ROHR KPL.
323	968427908	1	PIPE COMPL. 20X2.5	ROHR KPL.
324	968428008	1	PIPE COMPL. 30X4	ROHR KPL.
325	968428108	1	PIPE COMPL. 30X4	ROHR KPL.
326	968428208	1	PIPE COMPL. 30X4	ROHR KPL.
327	968428308	1	PIPE COMPL. 30X4	ROHR KPL.
328	968428408	1	PIPE COMPL. 30X4	ROHR KPL.
329	968428508	1	PIPE COMPL. 38X5	ROHR KPL.
330	968428608	2	PIPE COMPL. 42X3	ROHR KPL.
331	968428708	1	PIPE COMPL. 42X3	ROHR KPL.
332	968428808	1	PIPE COMPL. 42X3	ROHR KPL.
333	968428908	1	PIPE COMPL. 18X1.5	ROHR KPL.
334	968429008	1	PIPE COMPL. 42X3	ROHR KPL.
335	968429108	1	PIPE COMPL. 12X1.5	ROHR KPL.
336	968429208	1	PIPE COMPL. 12X1.5	ROHR KPL.
337	968429308	1	PIPE COMPL. 30X4	ROHR KPL.
338	968429408	1	PIPE COMPL. 20X2.5	ROHR KPL.
339	968429508	1	PIPE COMPL. 10X1.5	ROHR KPL.
340	968429608	1	PIPE COMPL. 10X1.5	ROHR KPL.
341	968429708	1	PIPE COMPL. 38X5	ROHR KPL.
342	968429808	1	PIPE COMPL. 38X5	ROHR KPL.
343	968429908	1	PIPE COMPL. 38X5	ROHR KPL.
344	968430008	1	PIPE COMPL. 38X5	ROHR KPL.
345	968430108	1	PIPE COMPL. 38X5	ROHR KPL.
346	968430208	1	PIPE COMPL. 38X5	ROHR KPL.
347	968430308	1	PIPE COMPL. 42X3	ROHR KPL.
348	968430408	1	PIPE COMPL. 42X3	ROHR KPL.
349	968430508	3	PIPE COMPL. 42X3	ROHR KPL.
350	968430608	1	PIPE COMPL. 28X2	ROHR KPL.
351	968430708	1	PIPE COMPL. 30X4	ROHR KPL.
352	968430908	1	PIPE COMPL. 38X5	ROHR KPL.
353	968431008	1	PIPE COMPL. 10X1.5	ROHR KPL.
354	968431108	1	PIPE COMPL. 10X1.5	ROHR KPL.
355	968431208	1	PIPE COMPL. 38X5	ROHR KPL.
356	968431308	1	PIPE COMPL. 38X5	ROHR KPL.
357	968431408	1	PIPE COMPL. 38X5	ROHR KPL.
358	968431508	1	PIPE COMPL. 38X5	ROHR KPL.
359	968431608	1	PIPE COMPL. 38X5	ROHR KPL.
360	968431708	1	PIPE COMPL. 38X5	ROHR KPL.
361	968431808	1	PIPE COMPL. 38X5	ROHR KPL.
362	968431908	1	PIPE COMPL. 38X5	ROHR KPL.
363	968432008	1	PIPE COMPL. 42X3	ROHR KPL.
364	968432208	1	PIPE COMPL. 38X5	ROHR KPL.
365	968432308	1	PIPE COMPL. 38X5	ROHR KPL.

Pos.	Item	Quantity	Description	Bezeichnung
366	968432408	1	PIPE COMPL. 38X5	ROHR KPL.
367	968432508	1	PIPE COMPL. 38X5	ROHR KPL.
368	968432608	1	PIPE COMPL. 42X3	ROHR KPL.
369	968432708	1	PIPE COMPL. 42X3	ROHR KPL.
370	968432808	1	PIPE COMPL. 38X5	ROHR KPL.
371	968432908	1	PIPE COMPL. 42X3	ROHR KPL.
372	968433008	1	PIPE COMPL. 42X3	ROHR KPL.
373	968433108	1	PIPE COMPL. 18X1.5	ROHR KPL.
374	968433208	1	PIPE COMPL. 38X5	ROHR KPL.
375	968433308	1	PIPE COMPL. 38X5	ROHR KPL.
376	968433408	1	PIPE COMPL. 38X5	ROHR KPL.
377	968433508	1	PIPE COMPL. 42X3	ROHR KPL.
378	968433608	1	PIPE COMPL. 42X3	ROHR KPL.
379	968433708	1	PIPE COMPL. 42X3	ROHR KPL.
381	968433908	1	PIPE COMPL. 42X3	ROHR KPL.
382	968434008	1	PIPE COMPL. 42X3	ROHR KPL.
384	968434208	1	PIPE COMPL. 28X2	ROHR KPL.
385	968434308	3	PIPE COMPL. 42X3	ROHR KPL.
386	968434408	1	PIPE COMPL. 28X2	ROHR KPL.
387	968434508	1	PIPE COMPL. 38X5	ROHR KPL.
388	968434608	1	PIPE COMPL. 38X5	ROHR KPL.
389	968434708	1	PIPE COMPL. 28X2	ROHR KPL.
390	968471808	1	PIPE COMPL. 10X1.5	ROHR KPL.
391	968471908	1	PIPE COMPL. 10X1.5	ROHR KPL.
392	968472008	1	PIPE COMPL. 10X1.5	ROHR KPL.
393	968472108	1	PIPE COMPL. 10X1.5	ROHR KPL.
394	968472208	1	PIPE COMPL. 10X1.5	ROHR KPL.
395	968552908	1	PIPE COMPL. 6X1	ROHR KPL.
396	968553008	1	PIPE COMPL. 6X1	ROHR KPL.
397	968553108	1	PIPE COMPL. 10X1.5	ROHR KPL.
398	968553208	1	PIPE COMPL. 10X1.5	ROHR KPL.
399	968553308	1	PIPE COMPL. 10X1.5	ROHR KPL.
400	968553408	1	PIPE COMPL. 10X1.5	ROHR KPL.
401	968553508	1	PIPE COMPL. 38X5	ROHR KPL.
402	968553608	1	PIPE COMPL. 38X5	ROHR KPL.
403	968553708	1	PIPE COMPL. 42X3	ROHR KPL.
404	968553808	1	PIPE COMPL. 30X4	ROHR KPL.
405	968553908	1	PIPE COMPL. 28X2	ROHR KPL.
406	968554008	1	PIPE COMPL. 18X1.5	ROHR KPL.
407	968554108	1	PIPE COMPL. 18X1.5	ROHR KPL.
408	968554208	1	PIPE COMPL. 38X5	ROHR KPL.
409	968578608	1	PIPE COMPL. 10X1.5	ROHR KPL.
440	968434808	1	PIPE COMPL. 42X3	ROHR KPL.
441	968434908	1	PIPE COMPL. 42X3	ROHR KPL.

Pos.	Item	Quantity	Description	Bezeichnung
10	967956008	1	EQUIPMENT CAMERA SLEW COLUMN ⇨ ❑ 724	AUSRUESTUNG KAMERA DRE
20	967956108	1	EQUIPMENT CAMERA CAB ⇨ ❑ 732	AUSRUESTUNG KAMERA KABIN

Pos.	Item	Quantity	Description	Bezeichnung
3	967956208	1	CAMERA INSTALLATION SLEW PLATF ⇨ ❑ 725	KAMERAANBAU DREHBUEHNE
10	10332640	2	CONTROL BOX MB618A SPF	STEUERBOX
11	11600521	1	CABLE 8X0,14-9,5M	KABEL
12	614037508	1	CABLE 3M	KABEL
13	614041808	1	CABLE 9M	KABEL
14	11622195	2	CONNECTING CABLE 2X0,14+2X0,22-15	VERBINDUNGSKABEL
15	11622194	2	CONNECTING CABLE 2X0,14+2X0,22-13	VERBINDUNGSKABEL
16	614037608	1	CABLE 12M	KABEL
18	11492304	4	CABLE 2X0,14+2X0,22-7M	KABEL
20	11622193	1	CONNECTING CABLE 2X0,14+2X0,22-6M	VERBINDUNGSKABEL
21	11622198	1	CONNECTING CABLE 2X0,14+2X0,22-3M	VERBINDUNGSKABEL
31	11492807	4	CONNECTING CABLE 2X0,14+2X0,22-3M	VERBINDUNGSKABEL
38	614045108	2	CAMERA SPF	KAMERA
(1)	10025278	1	CABLE PLUG 7-POL	KABELSTECKER
39	614043608	4	CAMERA SPF	KAMERA
40	10097079	1	CAMERA SPF	KAMERA
41	12101891	5	LED WORKING HEAD LIGHT 12W 9-32V	LED ARBEITSSCHEINWERFER
42	10041053	1	PROTECTIVE HOOD V2A	SCHUTZHAUBE
50	11492306	1	CABLE 6X0,6-9M	KABEL

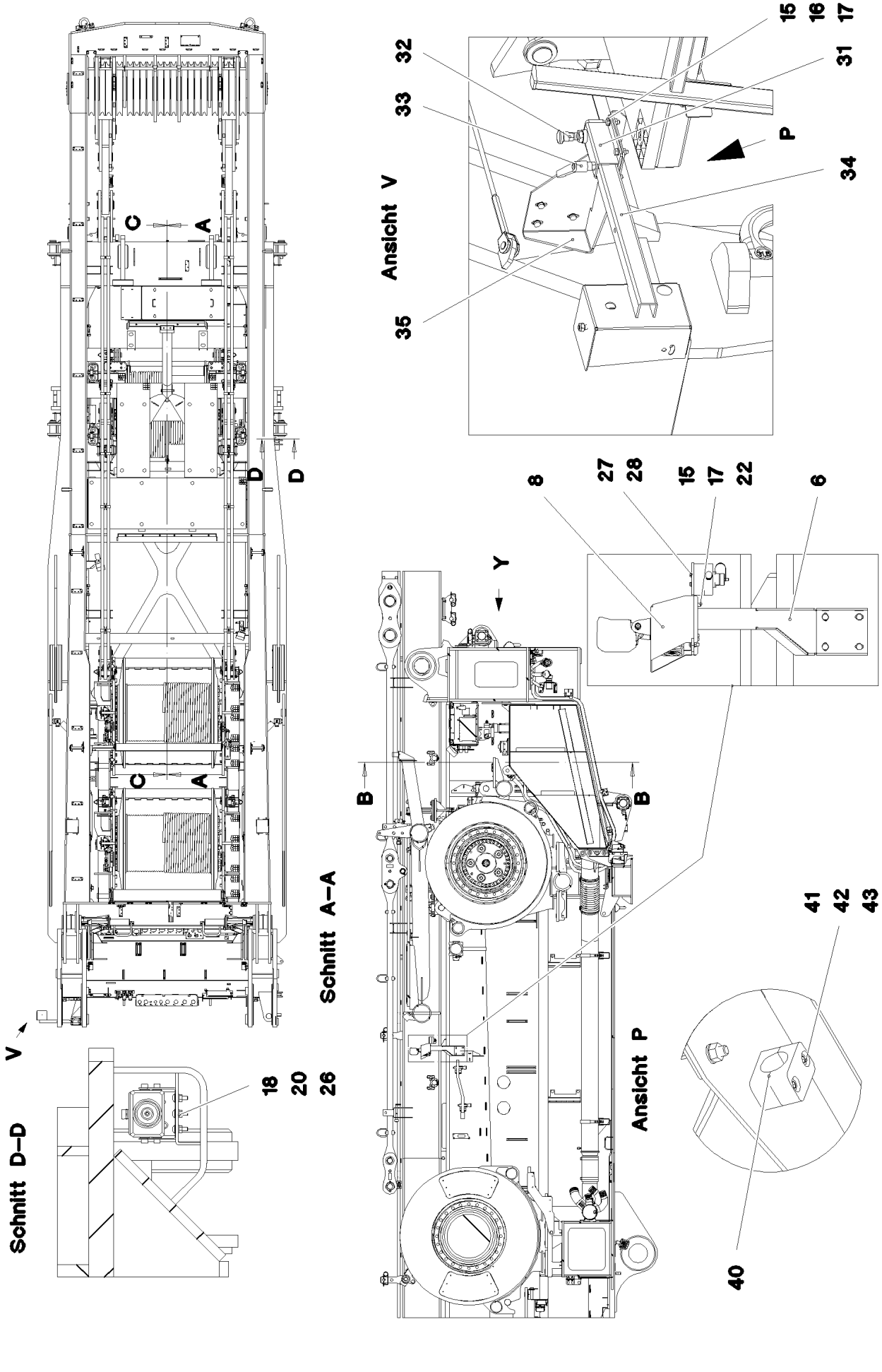

15.12.2020 081339 LIEBHERR	**etk_en_de_098201 LR 11000** **CAMERA INSTALLATION SLEW PLATF** **KAMERAANBAU DREHBUEHNE**	❑ 725 (1/3) **967956208**

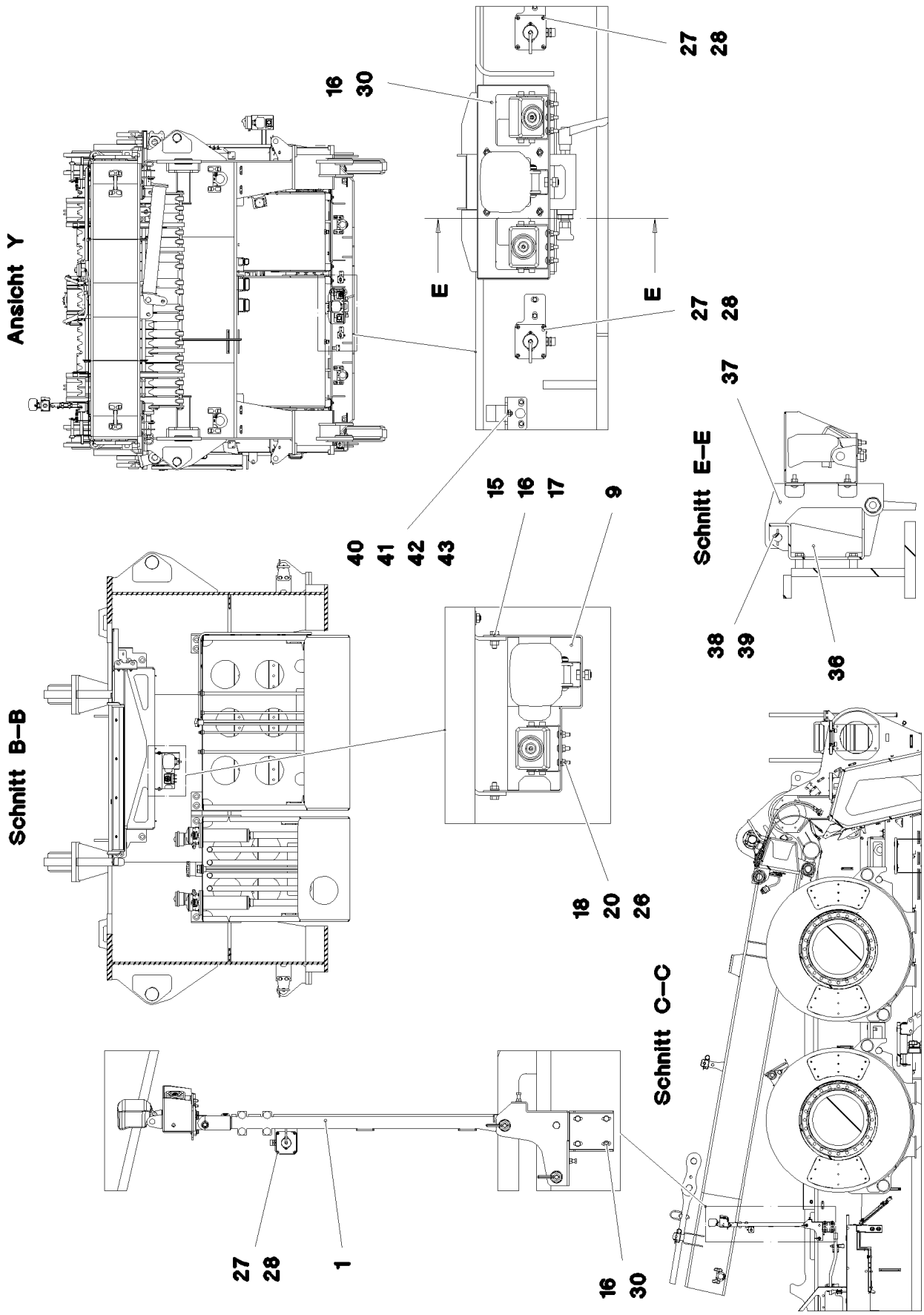
Ansicht Y
16
30
27
28
E
E
27
28
37
Schnitt E–E
15
16
17
9
40
41
42
43
38
39
36
Schnitt B–B
18
20
26
Schnitt C–C
27
28
1
16
30

Pos.	Item	Quantity	Description	Bezeichnung
1	968646208	1	CAMERA HOLDER, PREMOUNTING ⇨ ❑ 728	KAMERAHALTER VORM.
6	968184708	1	CLAMP	STATIV SCHWK.
8	97038291	1	PLATE 2X248X327 X5CRNI18-10	BLECH
9	97036153	1	PLATE 3X278X620 X5CRNI18-10	BLECH
15	406590105	9	HEX SCREW ISO 4017 M8X25 A2-70	SECHSKANTSCHRAUBE
16	420060705	32	WASHER ISO 7089 8 200HV-A2	SCHEIBE
17	510737408	9	HEX NUT ISO 4032 M8 A2-70	SECHSKANTMUTTER
18	10412852	19	BUTTON HEAD SCREW AEHNL.ISO 7380-2	HALBRUNDKOPFSCHRAUBE
20	411530301	19	HEX NUT ISO 4032 M6 A2-70	SECHSKANTMUTTER
22	10289803	2	WASHER ISO 7089 8 300HV 480H SPF	SCHEIBE
26	420060201	19	WASHER ISO 7089 6 200HV-A2	SCHEIBE
27	11690047	12	HEX SCREW ISO 4017 M4X10 8.8 480H SPF	SECHSKANTSCHRAUBE
28	11161084	12	WASHER DIN 7349 4 -A4	SCHEIBE
30	10299649	15	HEX SCREW ISO 4017 M8X16 10.9 480H SP	SECHSKANTSCHRAUBE
31	965669108	1	GUIDE ⇨ ❑ 730	FUEHRUNG
32	704231608	1	STOP BOLT NIROSTA	RASTBOLZEN
33	10024803	1	CLAMPING LEVER NIROSTA	KLEMMHEBEL
34	968484808	1	CAMERA MOUNT WELDED STRUCTURE	KAMERAHALTERUNG SCHWK.
35	97041883	1	PLATE 4X517X506 X5CRNI18-10	BLECH
36	97074779	1	PLATE 4X458X369 X5CRNI18-10	BLECH
37	96005701	1	CAMERA HOLDER, PREMOUNTING ⇨ ❑ 731	KAMERAHALTER VORM.
38	97067272	1	AXLE 18.0X190 S355J2C+C FE//ZNNI8//CN//T	ACHSE
39	433003608	2	SPLIT PIN ISO 1234 3,2X25 ST A3C	SPLINT
40	7005052	4	CLAMP-HALF DIN 3015-1 L 3 R 25 PP SW	KLEMMHAELFTE
41	10875591	4	SOCKET HEAD SCREW ISO 4762 M6X40 8.8	ZYLINDERSCHRAUBE
42	10197771	4	WASHER ISO 7089 6 200HV ZNNI-480H SPF	SCHEIBE
43	10197764	4	HEX NUT ISO 4032 M6 10 ZNNI-480H SPF	SECHSKANTMUTTER

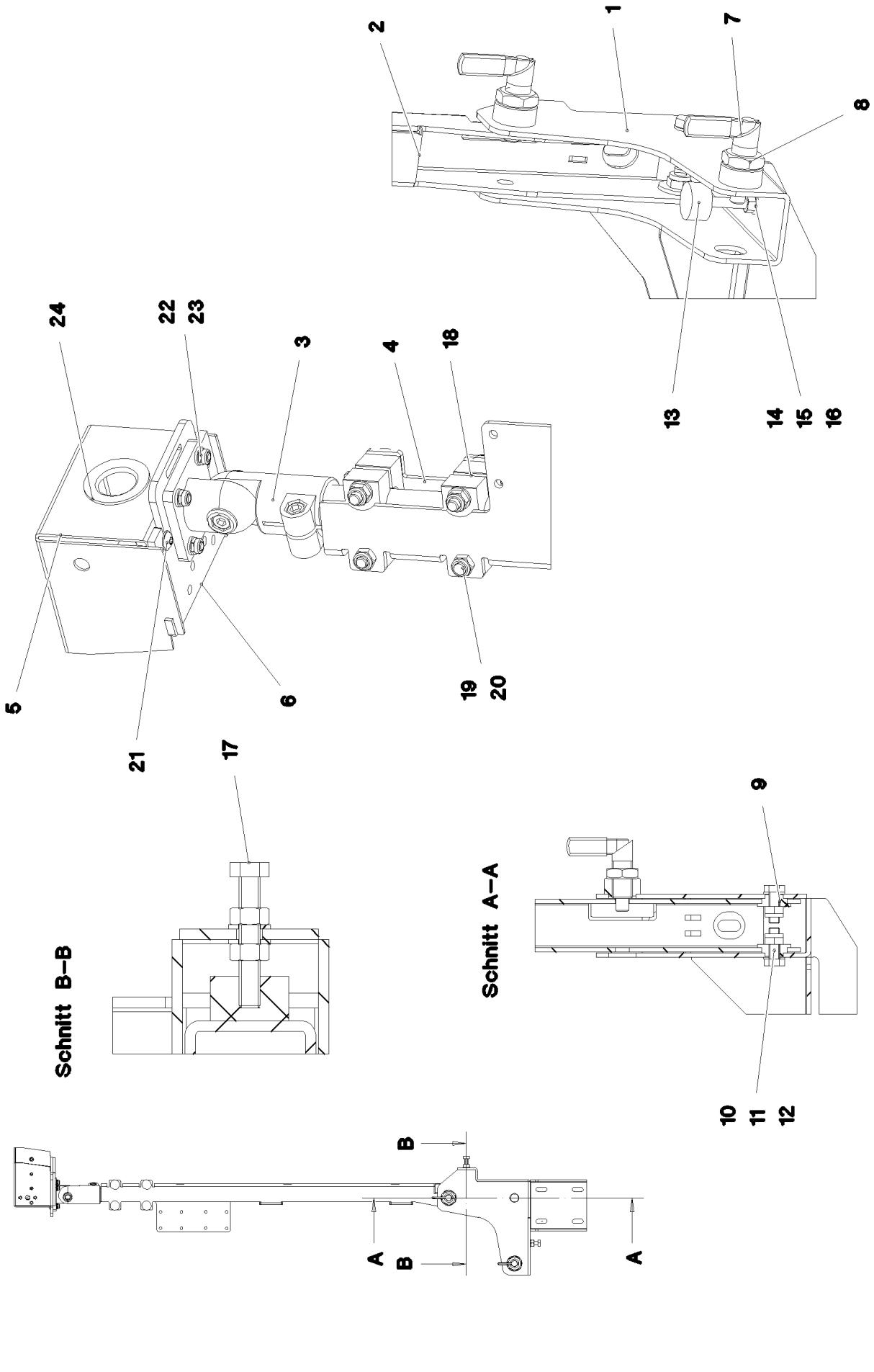

15.12.2020 081341 LIEBHERR	**etk_en_de_098201 LR 11000** **CAMERA HOLDER, PREMOUNTING** **KAMERAHALTER VORM.**	❑ 728 (1/2) **968646208**

Pos.	Item	Quantity	Description	Bezeichnung
1	968646308	1	CAMERA SUPPORT WELDMENT	KAMERAHALTER SCHWK.
2	97044911	1	PLATE 4X227X937 X5CRNI18-10	BLECH
3	11002980	1	JOINER AL	VERBINDER
4	97008319	1	TUBE 30.0X255 X5CRNI18-10	ROHR
5	97008317	1	PLATE 2X291X200 X5CRNI18-10	BLECH
6	97008318	1	PLATE 5X110X122 X5CRNI18-10	BLECH
7	10010025	2	SNAP-IN LOCK NIROSTA	RASTRIEGEL
8	10285016	2	HEX NUT ISO 8675 M20X1,5 A2-035	SECHSKANTMUTTER
9	973461608	2	SPACER BUSHING PA6G	DISTANZBUCHSE
10	406527608	2	HEX SCREW ISO 4017 M10X30 A2-70	SECHSKANTSCHRAUBE
11	500917508	2	WASHER ISO 7089 10 200HV-A2	SCHEIBE
12	411903208	2	HEX NUT DIN 985 M10 A2-70	SECHSKANTMUTTER
13	10030440	2	MEGI BUFFER 30X17 M8 75°SHORE	MEGIPUFFER
14	406508208	1	HEX SCREW ISO 4017 M8X75 8.8 A2C	SECHSKANTSCHRAUBE
15	420050601	6	WASHER ISO 7089 8 MS	SCHEIBE
16	10197760	4	HEX NUT ISO 4032 M8 10 ZNNI-480H SPF	SECHSKANTMUTTER
17	10875538	1	HEX SCREW ISO 4017 M8X50 8.8 480H SPF	SECHSKANTSCHRAUBE
18	976873708	2	CLAMPING PIECE PA6G+OEL	KLEMMSTUECK
19	10181375	4	CUP HEAD SQUARE NECK BOLT DIN 603 M8	FLACHRUNDSCHRAUBE
20	411903108	4	HEX NUT DIN 985 M8 A2-70	SECHSKANTMUTTER
21	10412852	6	BUTTON HEAD SCREW AEHNL.ISO 7380-2	HALBRUNDKOPFSCHRAUBE
22	10197771	4	WASHER ISO 7089 6 200HV ZNNI-480H SPF	SCHEIBE
23	411903008	4	HEX NUT DIN 985 M6 A2-70	SECHSKANTMUTTER
24	262103908	0.05	EDGE PROTECTION 1-2X9,5X6,5	KANTENSCHUTZ

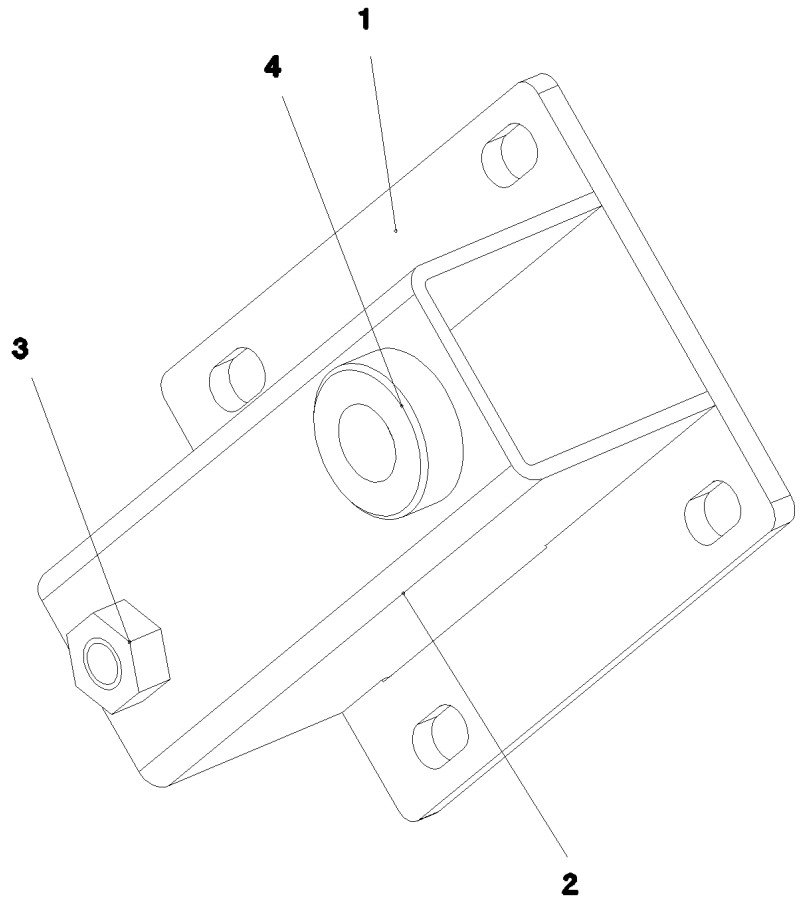

Pos.	Item	Quantity	Description	Bezeichnung
1	978979808	1	PLATE 5X95X137 X5CRNI18-10	BLECH
2	978979908	1	PLATE 3X137X140 X5CRNI18-10	BLECH
3	510748608	1	HEX NUT ISO 4032 M10 A2-70	SECHSKANTMUTTER
4	973632808	1	THREADED BUSHING	GEWINDEBUCHSE

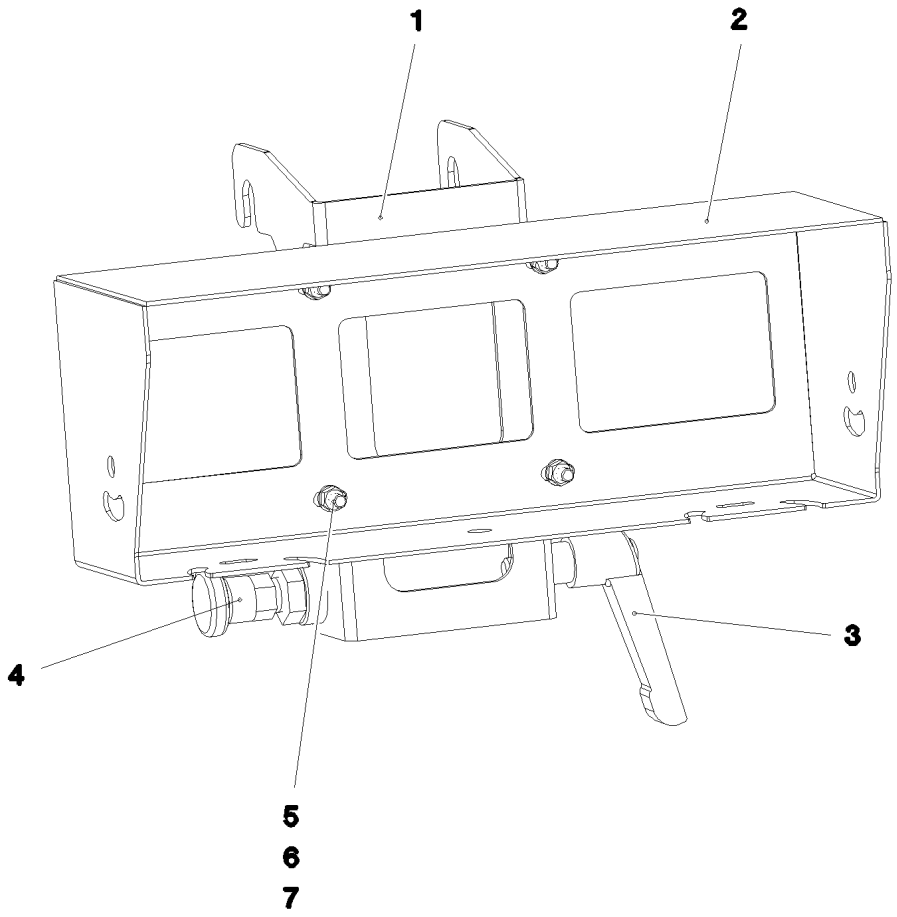

Pos.	Item	Quantity	Description	Bezeichnung
1	96005702	1	CAMERA SUPPORT WELDMENT	KAMERAHALTER SCHWK.
2	97067271	1	CAMERA COVER 2X619X394 X5CRNI18-10	KAMERAHAUBE
3	10024803	1	CLAMPING LEVER NIROSTA	KLEMMHEBEL
4	704231608	1	STOP BOLT NIROSTA	RASTBOLZEN
5	10412852	4	BUTTON HEAD SCREW AEHNL.ISO 7380-2	HALBRUNDKOPFSCHRAUBE
6	420060201	4	WASHER ISO 7089 6 200HV-A2	SCHEIBE
7	411530301	4	HEX NUT ISO 4032 M6 A2-70	SECHSKANTMUTTER

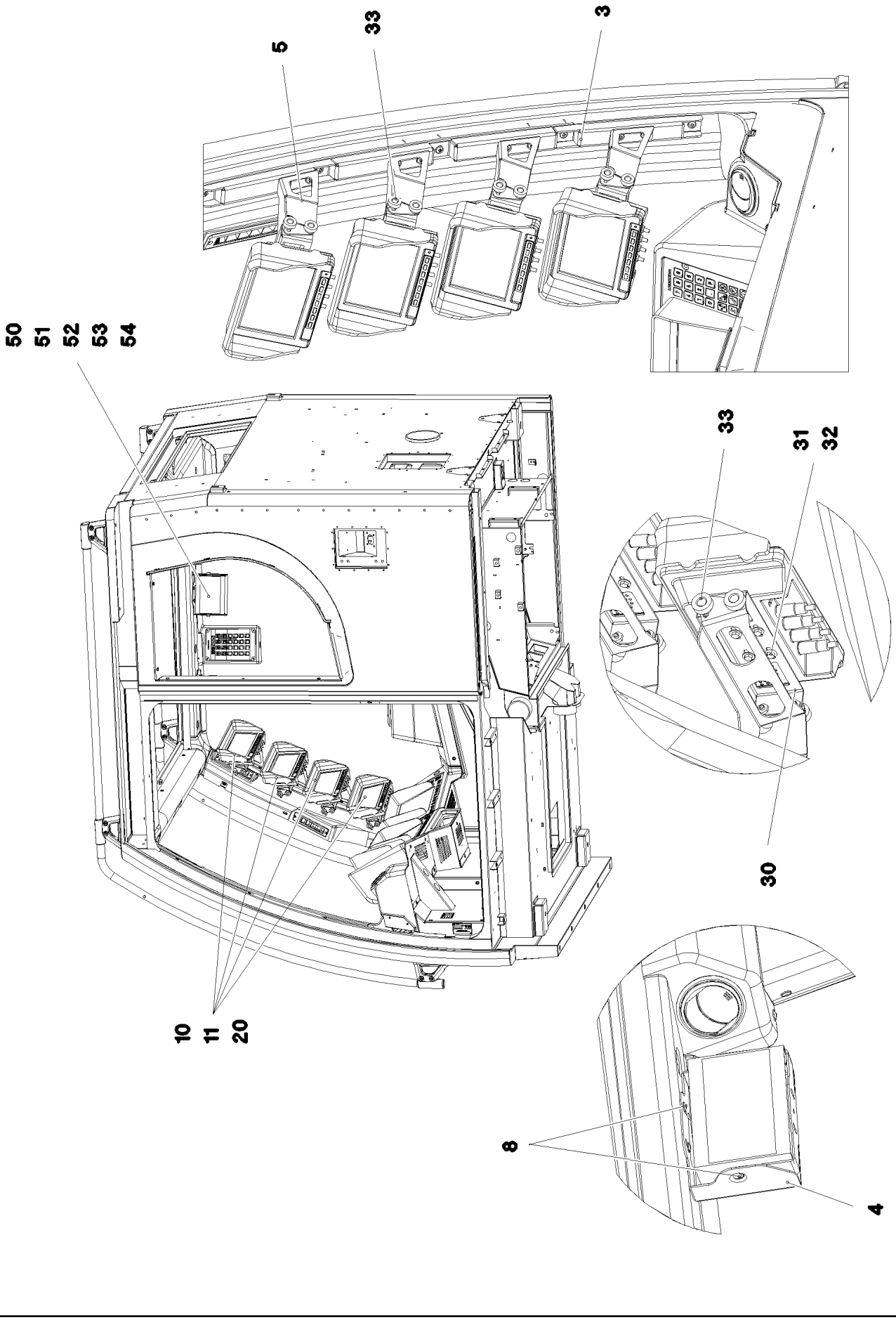
5
33
3
50
51
52
53
54
33
31
32
30
10
11
20
8
4

Pos.	Item	Quantity	Description	Bezeichnung
3	97039803	1	PLATE 2.5X66X1007 DC01 RAL 7021,SDGL,G	BLECH
4	97039804	1	PLATE 2X290X188 DC01 RAL 7021,SDGL,GT	BLECH
5	977342608	4	PLATE 2X291X190 DC01 RAL 7016 SPF	BLECH
7	10875468	8	BUTTON HEAD SCREW AEHNL.ISO 7380-2	HALBRUNDKOPFSCHRAUBE
8	10875483	4	BUTTON HEAD SCREW ISO 7380-2 M5X10 0	HALBRUNDKOPFSCHRAUBE
10	10454782	4	DISPLAY TFT 7" 800X480 SPF	DISPLAY
11	10454783	4	CONNECTION CABLE	ANSCHLUSSKABEL
20	11482076	1	CONNECTING CABLE 8X0,14-4,5M	VERBINDUNGSKABEL
30	965185908	4	ADAPTOR RAL 9005,M,GT SPF	ADAPTER
31	406500214	16	HEX SCREW ISO 4017 M4X8 8.8 A2C	SECHSKANTSCHRAUBE
32	10875642	16	WASHER ISO 7093-1 4 200HV 480H SPF	SCHEIBE
33	10449664	16	KNURLED SCREW M5X10 PA6	RAENDELSCHRAUBE
50	11213750	1	OPERATING UNIT MBE5200-LWE	BEDIENEINHEIT
51	11492305	1	CONNECTING CABLE 6X0,6-1,5M	VERBINDUNGSKABEL
52	10552752	1	CABLE 3M	KABEL
53	11320215	1	CABLE 1,5M	KABEL
54	10871167	1	CONNECTING CABLE 3M	VERBINDUNGSKABEL

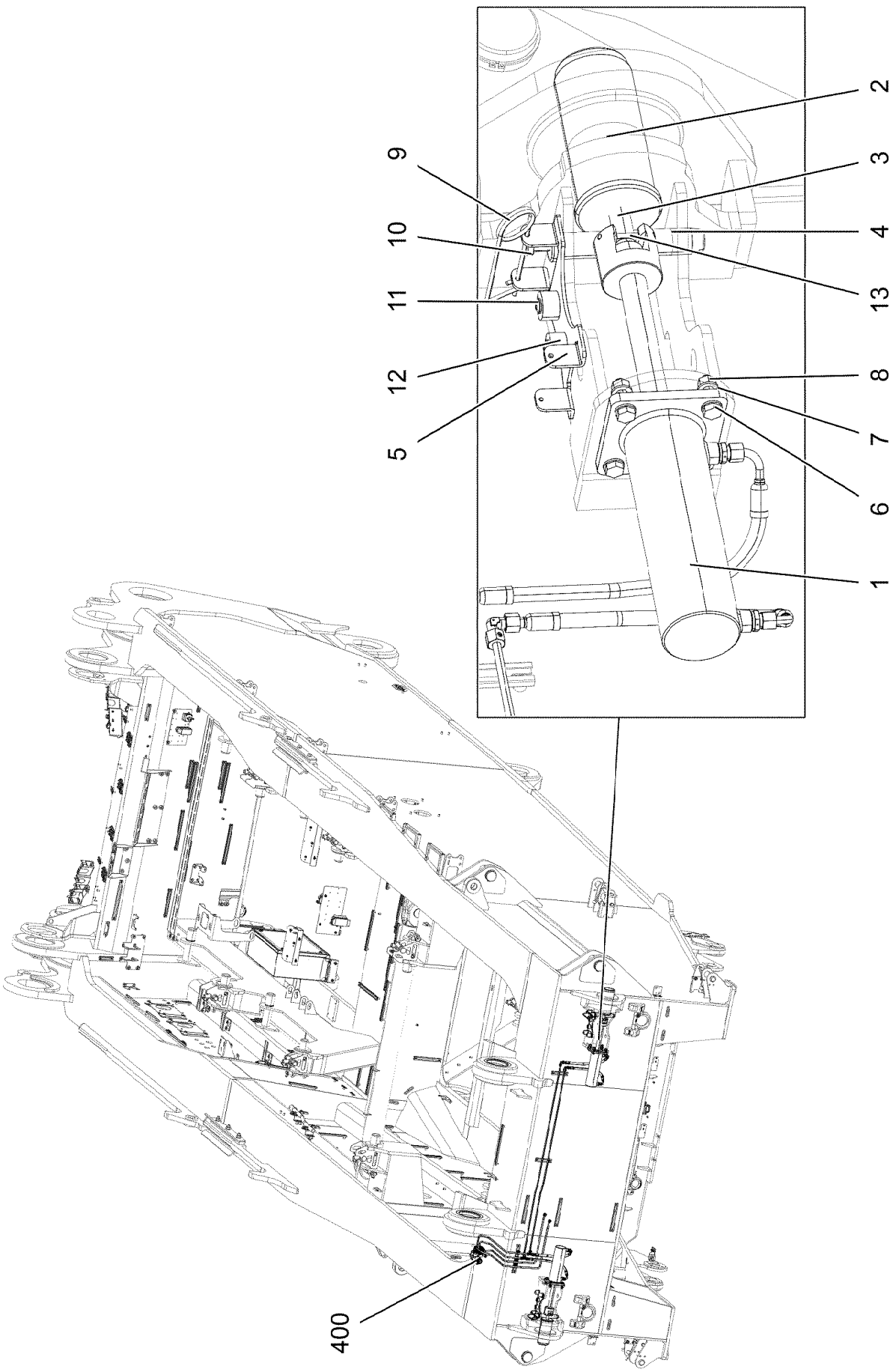
2
3
4
13
8
7
6
1
9
10
11
12
5
400

Pos.	Item	Quantity	Description	Bezeichnung
1	11211231	2	PIN PULLING CYLINDER 75/30-210 SPF	BOLZENZIEHZYLINDER
2	97119691	2	PIN 100.0X210 35NICRMOV125 GASN. SPF	BOLZEN
3	404324508	2	SOCKET HEAD SCREW ISO 4762 M24X80 10	ZYLINDERSCHRAUBE
4	97049539	2	PIN 35.0X178 35NICRMOV125 SPF	BOLZEN
5	97049540	2	PLATE 4X205X121 S315MC FE//ZNNI8//CN//T	BLECH
6	11645386	8	HEX SCREW ISO 4017 M12X45 8.8 FLZN SP	SECHSKANTSCHRAUBE
7	10289804	16	WASHER ISO 7089 12 300HV FLZN SPF	SCHEIBE
8	10875616	8	HEX NUT ISO 4032 M12 8 FLZN SPF	SECHSKANTMUTTER
9	433100908	2	RETAINING SPRING 4,5X98 ISO 2081 FE/ZN	SICHERUNGSFEDER
10	11691328	2	HEX SCREW ISO 4017 M10X35 8.8 FLZN SP	SECHSKANTSCHRAUBE
11	10875485	4	BUTTON HEAD SCREW AEHNL.ISO 7380-2	HALBRUNDKOPFSCHRAUBE
12	978787708	4	SLEEVE 33.0X19 FE//ZNNI8//CN//T0	HUELSE
13	432006801	4	DOWEL PIN ISO 8752 6X55 St 480H SPF	SPANNSTIFT
400	917626808	1	ADDITIONAL HYDRAULIC BOLTING SB ZWIS ⇨ ❑ 736	ZUSATZHYDRAULIK VERBOLZ

Pos.	Item	Quantity	Description	Bezeichnung
4	968562908	1	ADDITIONAL HYDRAULIC BOLTING SB ⇨ ❑ 737	ZUSATZHYDRAULIK VERBOLZ

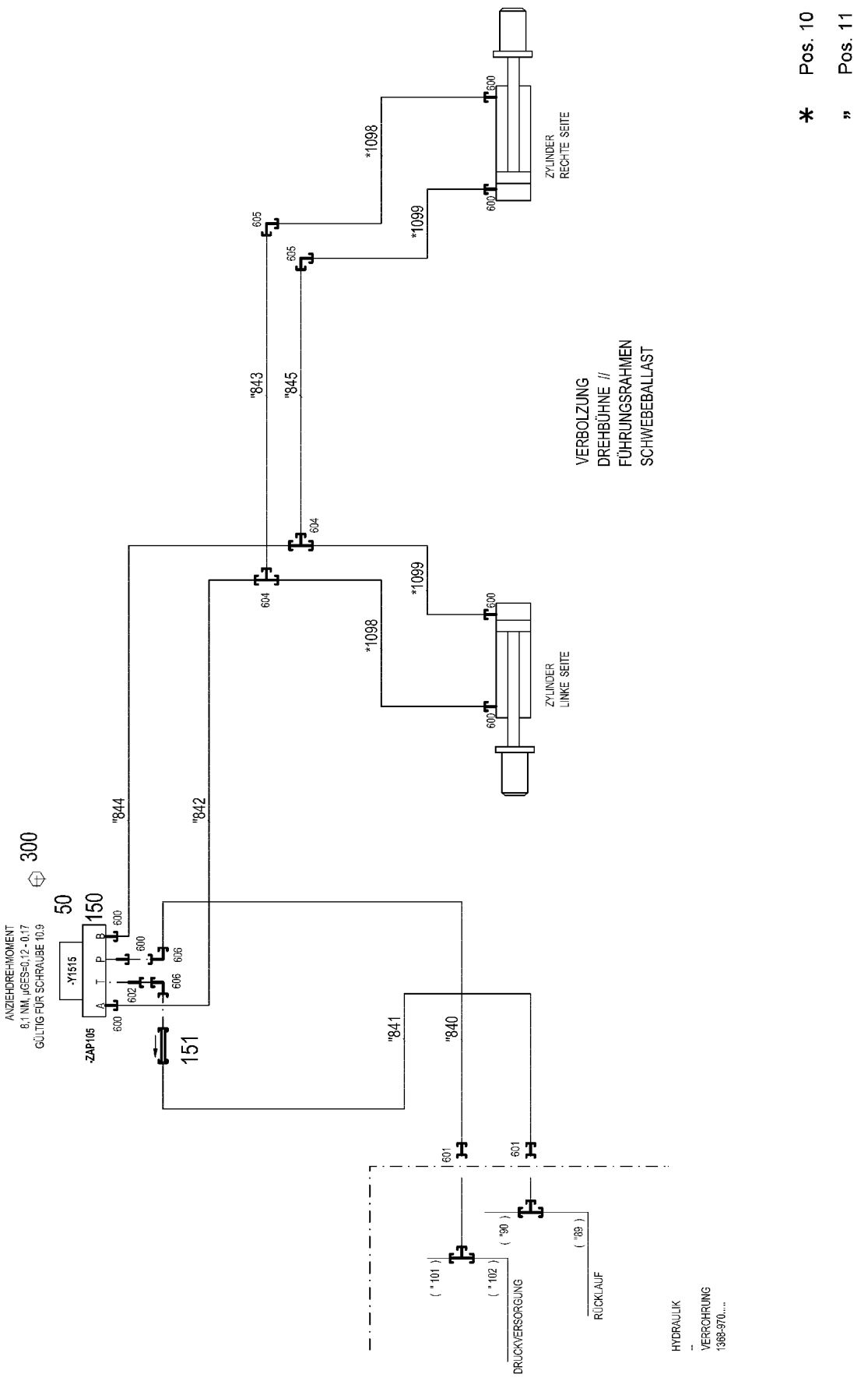
* Pos. 10
" Pos. 11
VERBOLZUNG
DREHBÜHNE //
FÜHRUNGSRAHMEN
SCHWEBEBALLAST
ZYLINDER
RECHTE SEITE
ZYLINDER
LINKE SEITE
*1098
*1099
"843
"845
"844
"842
"841
"840
605
604
600
602
606
601
300
50
150
151
-Y1515
-ZAP105
A
T
P
B
ANZIEHDREHMOMENT
8,1 NM, µGES=0,12 - 0,17
GÜLTIG FÜR SCHRAUBE 10.9
(" 101)
(" 102)
(*90)
(*89)
DRUCKVERSORGUNG
RÜCKLAUF
HYDRAULIK
--
VERROHRUNG
1368-970....

Pos.	Item	Quantity	Description	Bezeichnung
10	968563108	1	HOSE LINES ADD HYDR VERBOLZUNG SB	SCHLAUCHLEITUNGEN ZUSATZ
(1098)	928006008	2	HOSE CPL. 2SN 8X400	SCHLAUCH KPL.
(1099)	968601108	2	HOSE CPL. 2SN 8X340	SCHLAUCH KPL.
11	968563208	1	PIPELINES VERBOLZUNG SB	ROHRLEITUNGEN
(840)	968636308	1	PIPE COMPL. 10X1.5	ROHR KPL.
(841)	968636408	1	PIPE COMPL. 10X1.5	ROHR KPL.
(842)	968636508	1	PIPE COMPL. 10X1.5	ROHR KPL.
(843)	968636608	1	PIPE COMPL. 10X1.5	ROHR KPL.
(844)	968636708	1	PIPE COMPL. 10X1.5	ROHR KPL.
(845)	968636808	1	PIPE COMPL. 10X1.5	ROHR KPL.
50	511302208	1	DIRECTIONAL CONTROL VALVE 4/3 NG6-3 ⇨ ❑ 698	WEGEVENTIL
150	510629508	1	CONNECTING PLATE	ANSCHLUSSPLATTE
151	510412408	1	NON-RETURN VALVE 400BAR CR6-FREI	RUECKSCHLAGVENTIL
300	10181382	4	SOCKET HEAD SCREW ISO 4762 M5X50 10	ZYLINDERSCHRAUBE
600	471039608	7	FITTING XGE10-LR-ED3/8" A3P	VERSCHRAUBUNG
601	475431408	2	FITTING REDSD12/10-L A3P	VERSCHRAUBUNG
602	471904308	1	FITTING EGE 10L G3/8A CR6-FREI	VERSCHRAUBUNG
604	470430308	2	FITTING XT10-L A3P	VERSCHRAUBUNG
605	470230308	2	FITTING XW10-L A3P	VERSCHRAUBUNG
606	7403569	2	FITTING EW 10L M16X1,5 CR6-FREI	VERSCHRAUBUNG

Pos.	Item	Quantity	Description	Bezeichnung
1	964842508	1	WIRING HARNESS W400	KABELSTRANG
4	966785108	1	PLATING DATA LOGGER ⇨ ❑ 740	ZUSATZBESCHILDERUNG

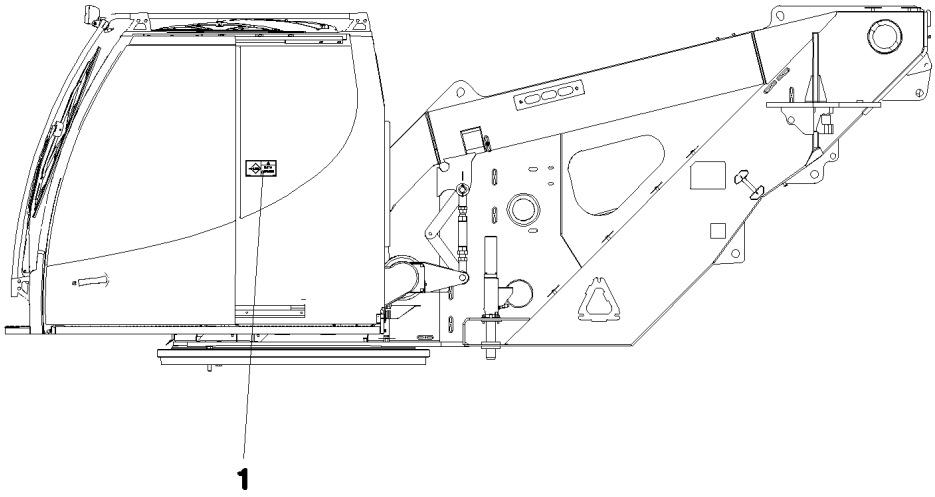

Pos.	Item	Quantity	Description	Bezeichnung
1	97009799	1	SIGN 168X88 KLEBEFOLIE SPF	SCHILD

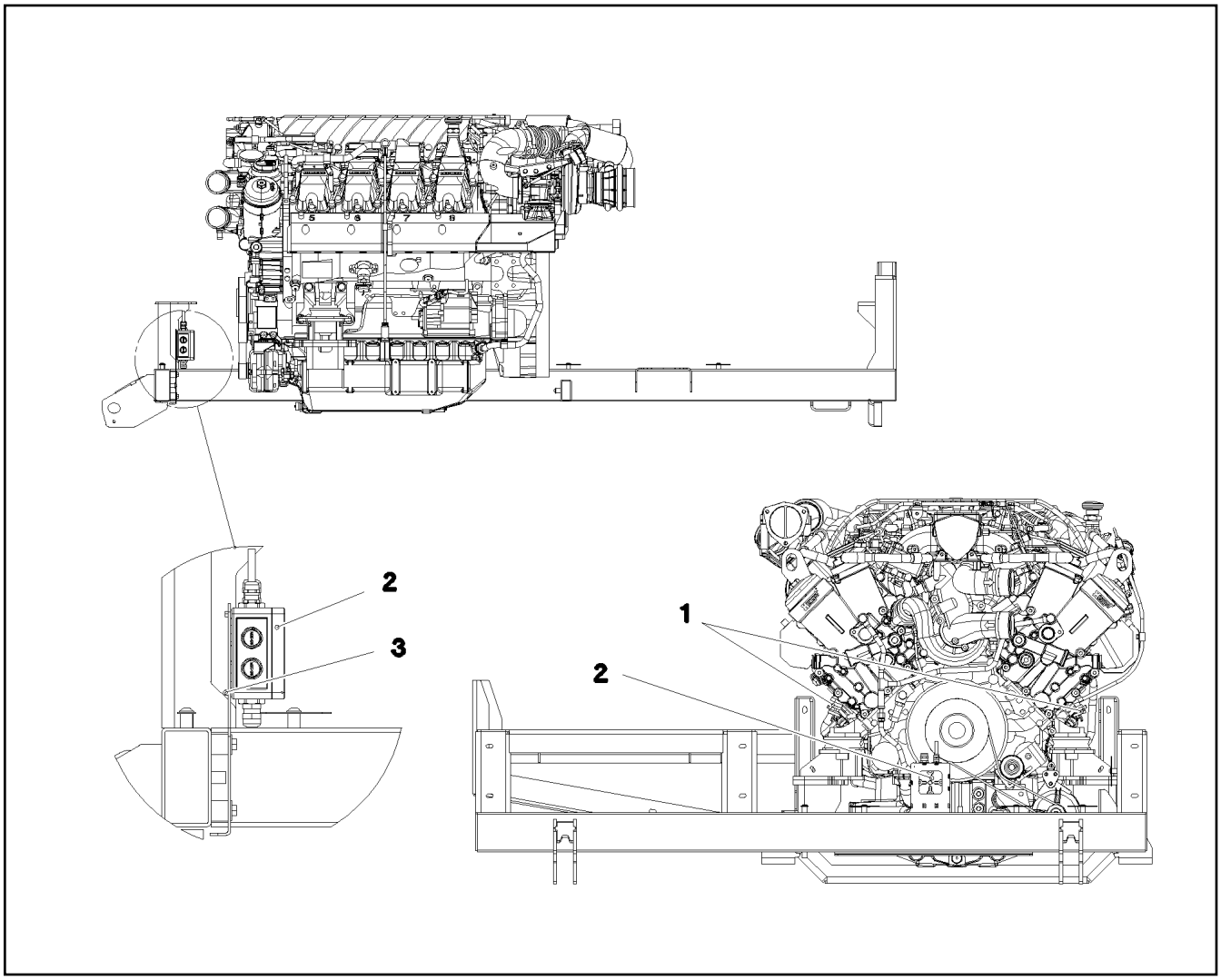

Pos.	Item	Quantity	Description	Bezeichnung
1	10121515	1	IMMERSION HEATER 120V	TAUCHHEIZER
2	917590708	1	EL.COOLANT PREHEAT MOTOR 110V	EL.KUEHLWASSERVORWAERM
(1)	10036634	1	DISTRIBUTION BOX 110X110X66 POLYCAR	VERTEILERKASTEN
(9)	10044648	2	REDUCER M25X1,5 M16X1,5 POLYAMID	REDUZIERUNG
(10)	10042696	4	COUNTER NUT M25X1,5 POLYAMIDE	GEGENMUTTER
(11)	602441701	2	CABLE GLAND M16X1,5X4,5-10 POLYAMID	KABELVERSCHRAUBUNG
(12)	10042707	2	REDUCER M25X1,5 M20X1,5 POLYAMID	REDUZIERUNG
(13)	10216578	2	CABLE GLAND M20X1,5/13X3X12 PA6	KABELVERSCHRAUBUNG
(20)	968495908	2	LEAD W681	LEITUNG
(23)	10875564	4	SOCKET HEAD SCREW ISO 1207 M4X10 4.8	ZYLINDERSCHRAUBE
(24)	603012608	3	INSULATING HOSE DN14X0,8 -60°C+250°C	ISOLIERSCHLAUCH
3	10875619	4	HEX NUT ISO 4032 M4 8 480H SPF	SECHSKANTMUTTER
5	12102696	3	BUTTON HEAD SCREW ISO7380-2 M8X10 0	HALBRUNDKOPFSCHRAUBE
6	953650008	1	CABLE CLAMP DC01 FE//ZNNI8//CN//T0	KABELHALTER

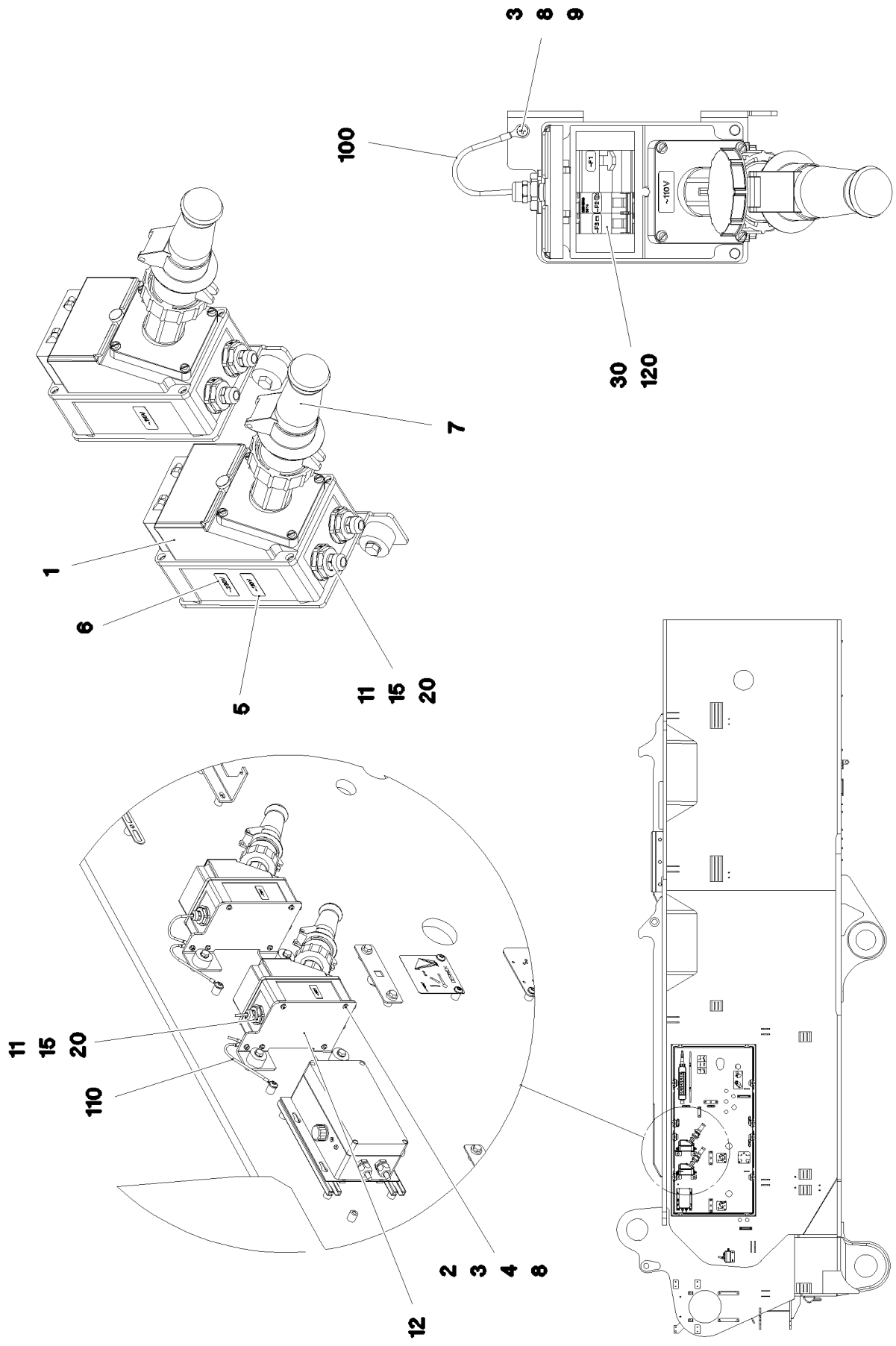
3 8 9
100
30 120
7
1
6
5
11 15 20
11 15 20
110
12
2 3 4 8

Pos.	Item	Quantity	Description	Bezeichnung
1	605215708	1	SOCKET COMBINATION 3-POL	STECKDOSENKOMBINATION
2	11140403	4	WASHER ISO 7089 5 200HV 480H SPF	SCHEIBE
3	425220808	6	SERRATED LOCK WASHER DIN 6798 J 5.3	FAECHERSCHEIBE
4	11656605	4	PAN-HEAD SCREW ISO 7045 M5X20 4.8 480	FLACHKOPFSCHRAUBE
5	97060078	1	SIGN 35X15 LEXEDGE II	SCHILD
6	97038017	1	SIGN 35X15 LEXEDGE II	SCHILD
7	605012708	1	COUPLING SOCKET 3-POL GERADE	KUPPLUNGSDOSE
8	10875620	5	HEX NUT ISO 4032 M5 8 480H SPF	SECHSKANTMUTTER
9	10876384	1	PAN-HEAD SCREW ISO 7045 M5X16 4.8 480	FLACHKOPFSCHRAUBE
11	602441701	3	CABLE GLAND M16X1,5X4,5-10 POLYAMID	KABELVERSCHRAUBUNG
12	97042215	1	PLATE 4X173X230 S315MC FE//ZNNI8//CN//T	BLECH
15	10044648	3	REDUCER M25X1,5 M16X1,5 POLYAMID	REDUZIERUNG
20	10042696	3	COUNTER NUT M25X1,5 POLYAMIDE	GEGENMUTTER
30	11006827	1	CABLE PROTECTION SWITCH 16A 440VAC	LEITUNGSSCHUTZSCHALTER
100	965751108	1	LEAD W693	LEITUNG
110	966947408	1	LEAD W694	LEITUNG
120	967919708	1	CABLING A581	VERKABELUNG

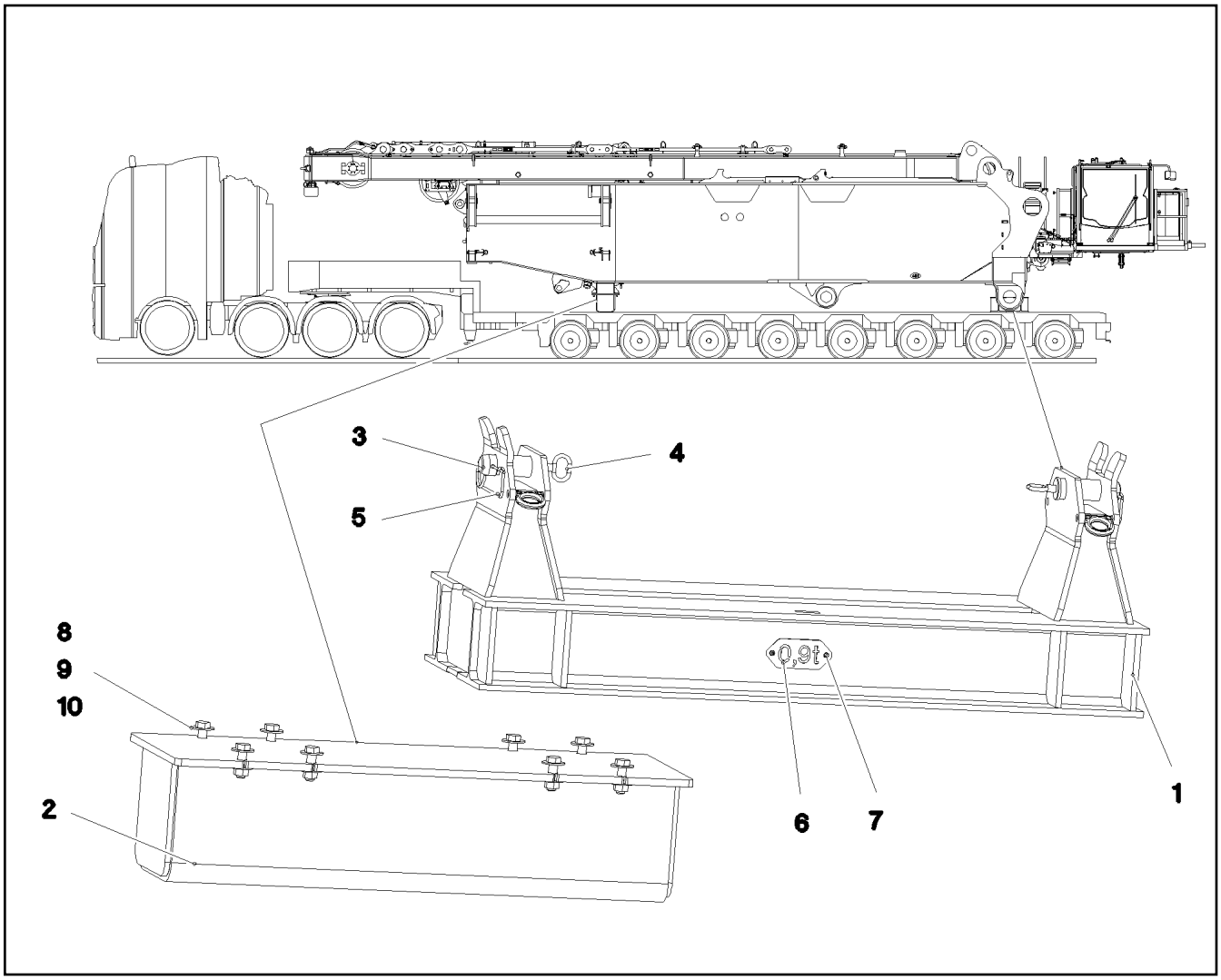

Pos.	Item	Quantity	Description	Bezeichnung
1	969045808	1	TRANSPORT SUPPORT WELDED CONST	TRANSPORTABLAGE SCHWK.
2	969062908	1	BRACKET WELDED CONST.	KONSOLE SCHWK.
3	970591808	2	PIN 75.0x220 35NICRMOV125 GASN. SPF	BOLZEN
4	921079508	2	HANDLE WELD.CONST. FE//ZNNI8//CN//T0	GRIFF SCHWK.
5	433105208	2	RETAINING SPRING X0 VERZ.	SICHERUNGSFEDER
6	974149708	1	PLATE 2X228X100 DC01 FE//ZNNI8//CN//T0	BLECH
7	12102696	2	BUTTON HEAD SCREW ISO7380-2 M8X10 0	HALBRUNDKOPFSCHRAUBE
8	4901595	8	HEX SCREW ISO 4017 M24X80 10.9 FLZN SP	SECHSKANTSCHRAUBE
9	954706208	16	PLATE RD64X4 S315MC FE//ZNNI8//CN//T0	BLECH
10	10425688	8	HEX NUT ISO 4032 M24 10 FLZN SPF	SECHSKANTMUTTER

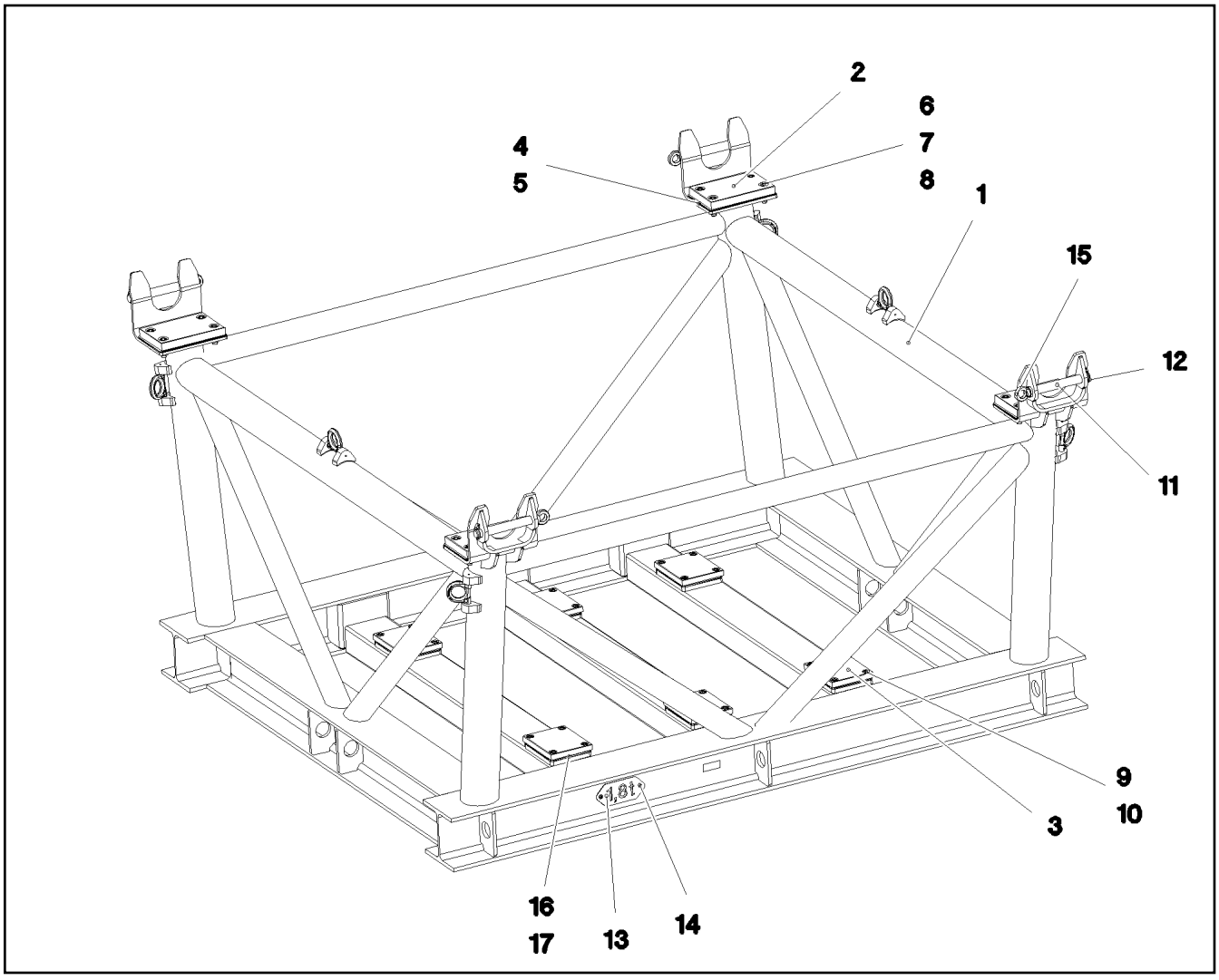

Pos.	Item	Quantity	Description	Bezeichnung
1	969164008	1	TRANSPORT SUPPORT WELDED CONST SA	TRANSPORTABLAGE SCHWK.
2	97055133	4	BEARING PLATE PA6G	LAGERPLATTE
3	97055134	6	BEARING PLATE 240X195X25 PA6G	LAGERPLATTE
4	97055135	4	PLATE 1X196X316 DC01 FE//ZNNI8//CN//T0	BLECH
5	97055136	8	PLATE 2X196X316 DC01 FE//ZNNI8//CN//T0	BLECH
6	12691466	16	SOCKET HEAD SCREW ISO 4762 M20X60 8	ZYLINDERSCHRAUBE
7	4902174	32	WASHER ISO 7089 20 200HV-A4	SCHEIBE
8	10875618	16	HEX NUT ISO 4032 M20 8 FLZN SPF	SECHSKANTMUTTER
9	12223047	24	SOCKET HEAD SCREW ISO 4762 M16X30 8	ZYLINDERSCHRAUBE
10	10878827	24	SOCKET HEAD SCREW ISO 4762 M16X20 8	ZYLINDERSCHRAUBE
11	97058632	4	PIN 45.0X285 35NICRMOV125 SPF	BOLZEN
12	10180884	4	SAFETY PLUG W HINGE-LID 8X62X7,5X53 4	SICHERHEITSKLAPPSTECKER
13	974067008	1	PLATE 2X228X100 DC01 FE//ZNNI8//CN//T0	BLECH
14	12102696	2	BUTTON HEAD SCREW ISO7380-2 M8X10 0	HALBRUNDKOPFSCHRAUBE
15	402600508	4	RING BOLT DIN 580 M16X27 C15E A2K	RINGSCHRAUBE
16	97058645	6	PLATE 2X235X190 DC01 FE//ZNNI8//CN//T0	BLECH
17	97058646	12	PLATE 4X235X190 S315MC FE//ZNNI8//CN//T	BLECH

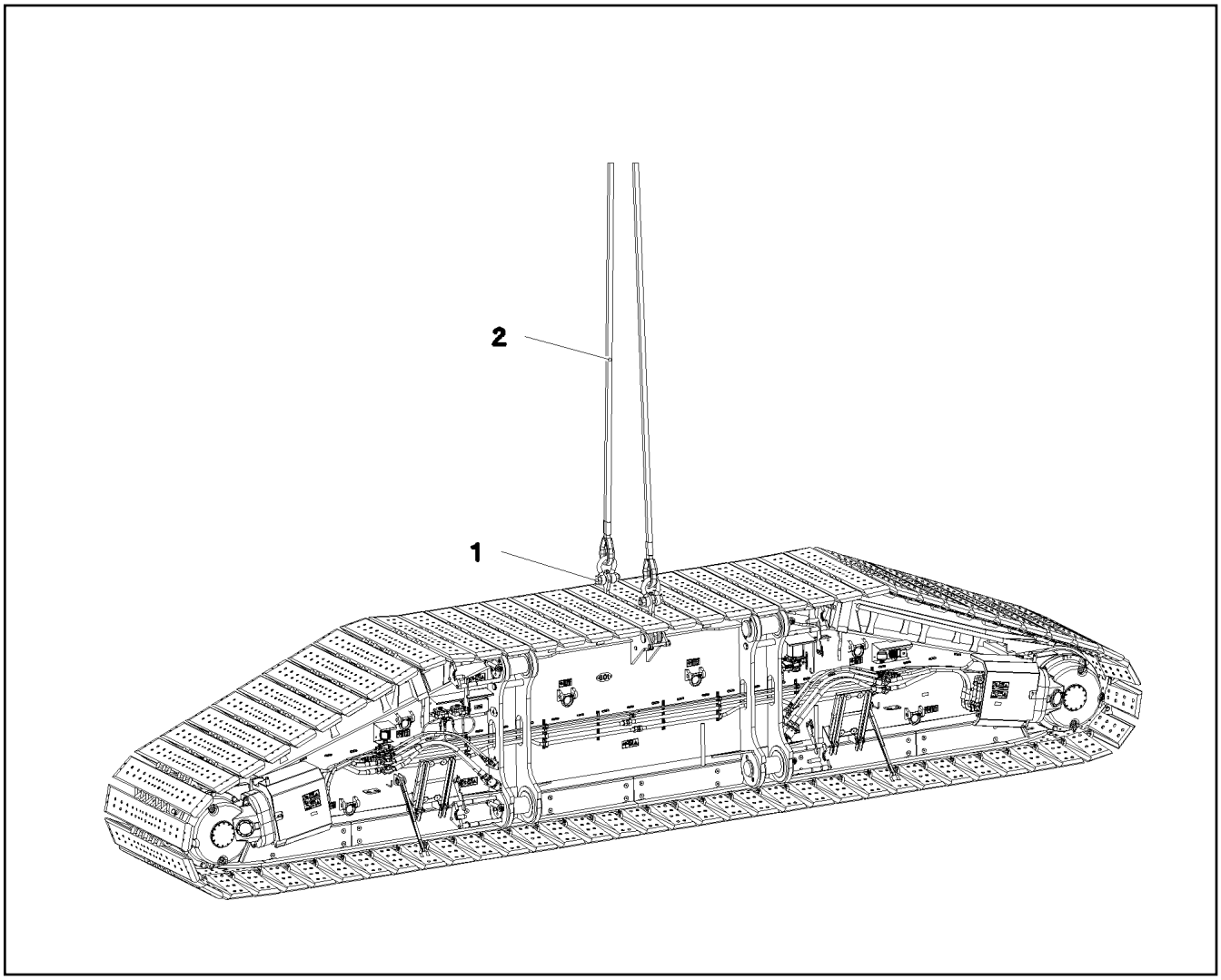

Pos.	Item	Quantity	Description	Bezeichnung
1	773930708	2	SHACKLE 35T VERZ SPF	SCHAEKEL
2	11646113	2	ROPE SLING EN 13414 35T-7.8M VERZINKT	ANSCHLAGSEIL

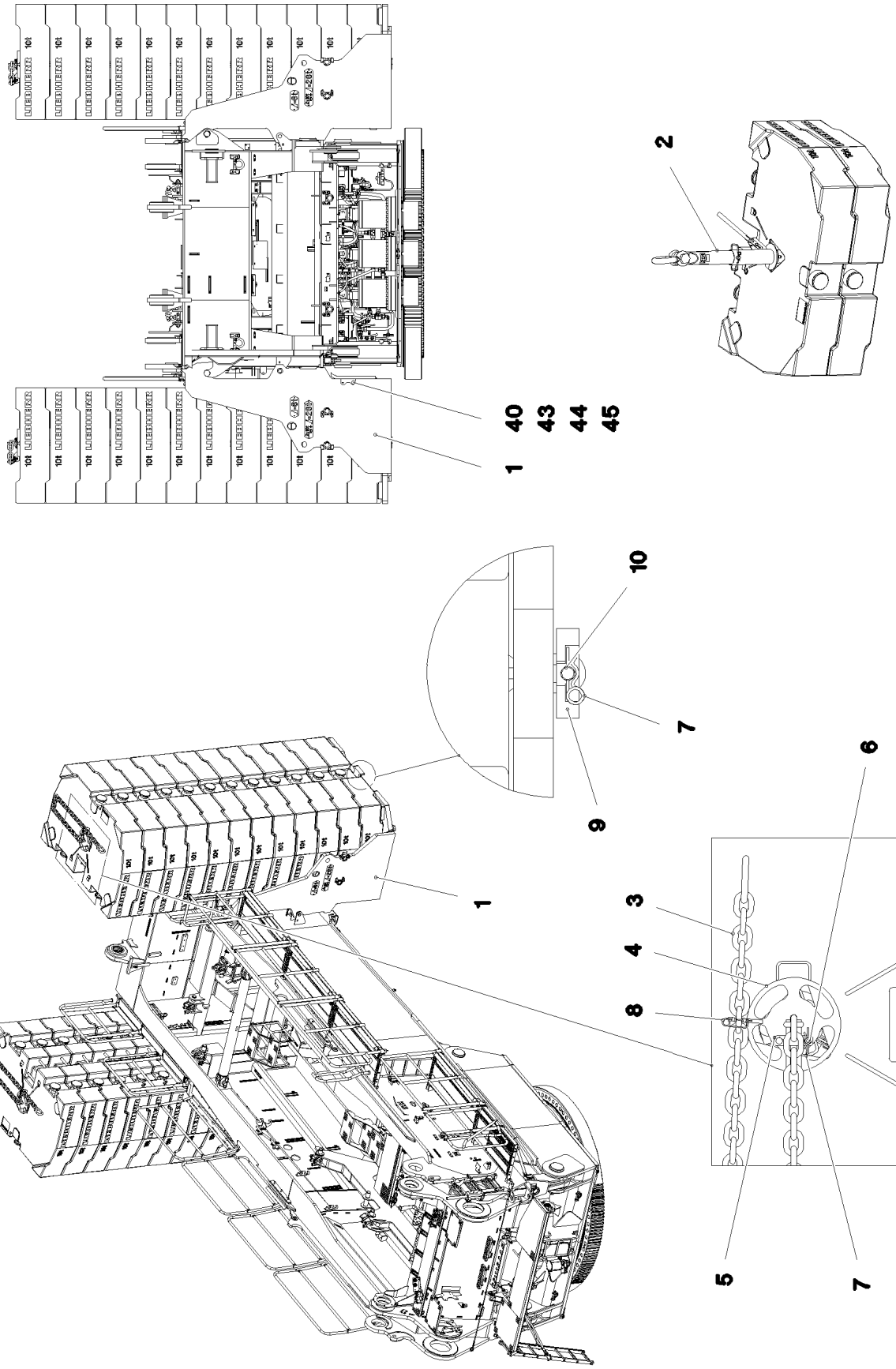

15.12.2020 078796	**etk_en_de_098201 LR 11000**	747 (1/3)
LIEBHERR	**COUNTERWEIGHT FRAME** **AUFNAHME GEGENGEWICHTE**	**917081508**

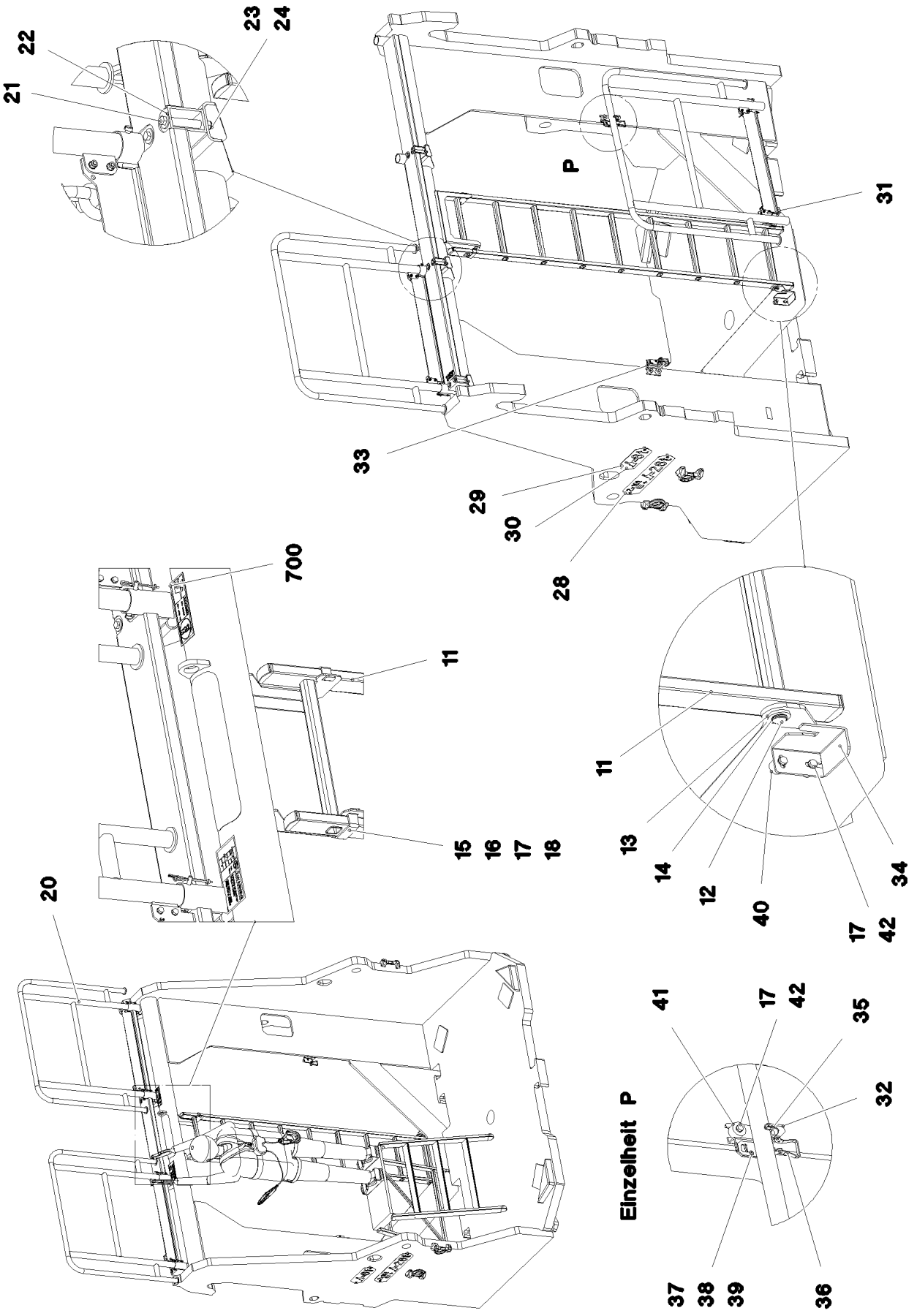
22
23
24
21
P
31
33
29
30
28
700
11
15
16
17
18
20
11
13
14
12
40
17
42
34
Einzelheit P
41
17
42
35
32
37
38
39
36

Pos.	Item	Quantity	Description	Bezeichnung
1	967781108	2	BRACKET WELDED CONST.	KONSOLE SCHWK.
2	965575208	1	CENTRING COMPLETE LOZ-25T SPF ⇨ ❑ 750	ZENTRIERUNG KPL.
3	10290071	2	CHAIN SUSPENSION 19T-8.195M SPF	KETTENGEHAENGE
4	963253908	2	PLATE CPL. SPF	PLATTE KPL.
5	963249908	2	FUSE FE//ZNNI8//CN//T0	SICHERUNG
6	974145908	2	THREADED PIN 25.0X50 42CRMO4+QT GA	GEWINDEBOLZEN
7	433206408	4	SPRING PLUG 6 ZINC COATED	FEDERSTECKER
8	433101208	2	RETAINING SPRING 4X68 ISO 2081 FE/ZN8/	SICHERUNGSFEDER
9	972205608	2	HOLDING PLATE 45X169X180 S690QL	HALTEPLATTE
10	972205708	2	PIN 35.0X165 35NICRMOV125 GASN. SPF	BOLZEN
11	11481400	2	SIMPLE LADDER EN 131 9-420X2,49M AL SP	ANLEGELEITER
12	979610808	2	PIN 25.0X465 S355J2G3C+C FE//ZNNI8//CN/	BOLZEN
13	10179337	4	WASHER DIN 1440 26 -St FLZN SPF	SCHEIBE
14	10875656	4	LOCKING RING DIN 471 25X1,2 480H SPF	SICHERUNGSRING
15	977852108	4	PLATE 4X167X25 S315MC T ZN O	BLECH
16	11826527	4	HEX SCREW ISO 4017 M8X30 8.8 480H SPF	SECHSKANTSCHRAUBE
17	10289803	20	WASHER ISO 7089 8 300HV 480H SPF	SCHEIBE
18	10875614	4	HEX NUT DIN 985 M8 8 480H SPF	SECHSKANTMUTTER
20	11644883	2	PEDESTAL 1193X2820X165 ALUMINIUM ELO	PODEST
21	11651143	16	HEX SCREW ISO 4014 M10X105 8.8 FLZN SP	SECHSKANTSCHRAUBE
22	421802108	16	WASHER ISO 7093-1 10 A2	SCHEIBE
23	500917508	16	WASHER ISO 7089 10 200HV-A2	SCHEIBE
24	10875629	16	HEX NUT ISO 7040 M10 8 FLZN SPF	SECHSKANTMUTTER
28	97032391	4	WEIGHT INFORMATION PLATE 2X530X120 D	GEWICHTSSCHILD
29	97037631	4	WEIGHT INFORMATION PLATE 2X290X120 D	GEWICHTSSCHILD
30	12102696	16	BUTTON HEAD SCREW ISO7380-2 M8X10 0	HALBRUNDKOPFSCHRAUBE
31	97050741	2	PLATE 4X138X143 S315MC FE//ZNNI8//CN//T	BLECH
32	97050744	2	PLATE 4X143X100 S315MC FE//ZNNI8//CN//T	BLECH
33	97050745	2	PLATE 4X143X100 S315MC FE//ZNNI8//CN//T	BLECH
34	97050746	2	PLATE 4X138X143 S315MC FE//ZNNI8//CN//T	BLECH
35	262104008	0.26	EDGE PROTECTION 1-4X14,5X10	KANTENSCHUTZ
36	704218508	4	LOCK BEARING GUMMI	VERSCHLUSSLAGER
37	408604008	8	COUNTERSUNK SCREW DIN 7991 M5X16 8.	SENKSCHRAUBE
38	10875643	8	WASHER ISO 7093-1 5 200HV 480H SPF	SCHEIBE
39	10875612	8	HEX NUT DIN 985 M5 8 480H SPF	SECHSKANTMUTTER
40	953873408	10	SLEEVE 25X20 11SMN37 FE//ZNNI8//CN//T0	HUELSE
41	978787708	8	SLEEVE 33.0X19 FE//ZNNI8//CN//T0	HUELSE
42	11651612	16	HEX SCREW ISO 4017 M8X16 8.8 480H SPF	SECHSKANTSCHRAUBE
43	96010191	1	FLASHING ST. CONST. FE//ZNNI8//CN//T0	ABWEISER SCHWK.
44	11651612	2	HEX SCREW ISO 4017 M8X16 8.8 480H SPF	SECHSKANTSCHRAUBE
45	10289803	2	WASHER ISO 7089 8 300HV 480H SPF	SCHEIBE
700	968054508	1	SIGNS	BESCHILDERUNG
(1)	978674808	2	SIGN 168X62 KLEBEFOLIE SPF	SCHILD
(3)	97011904	2	ANTI-SLIP SURFACE 1.6X400X102 3M TYP4	ANTIRUTSCHBELAG
(4)	97094948	6	WEIGHT INFORMATION PLATE 170X50 KLE	GEWICHTSSCHILD
(5)	9402377	14	INFORMATION SIGN 70X40 SPF	HINWEISSCHILD
(6)	97008756	2	SIGN 208X88 KLEBEFOLIE SPF	SCHILD
(7)	97008755	2	SIGN 208X88 KLEBEFOLIE SPF	SCHILD

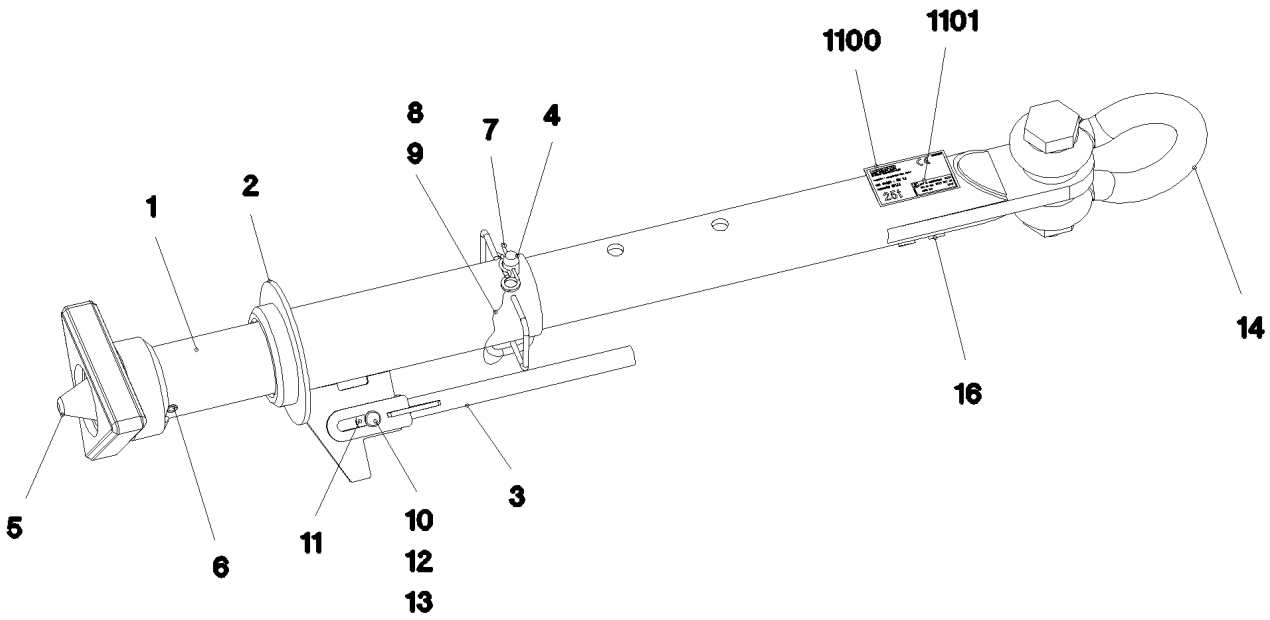

Pos. 1110

Pos.	Item	Quantity	Description	Bezeichnung
1	965575408	1	PIPE WELDED RAL 9005 SPF	ROHR SCHWK.
2	965577308	1	GUIDE WELDED T ZN O	FUEHRUNG SCHWK.
3	963011708	1	LEVER WELDED T ZN O	HEBEL SCHWK.
4	925056608	1	COTTER PIN CPL. FE//ZNNI8//CN//T0	STECKBOLZEN KPL.
5	965575508	1	CENTRING DEVICE WELDMENT T ZN O	ZENTRIERUNG SCHWK.
6	432013108	1	DOWEL PIN ISO 8752 21X140	SPANNSTIFT
7	433206408	1	SPRING PLUG 6 ZINC COATED	FEDERSTECKER
8	11160431	0.3	ROPE 2 2,3KN EDELSTAHL	SEIL
9	11170565	2	FERRULE 2 CU	PRESSKLEMME
10	451222208	1	PIN DIN 1435 20X45X38 ST.50 VERZ	BOLZEN
11	4600328	2	WASHER ISO 7093-1 20 300HV FLZN SPF	SCHEIBE
12	10289808	1	WASHER ISO 7089 20 300HV FLZN SPF	SCHEIBE
13	10180359	1	SPLIT PIN ISO 1234 5X40 St 480H SPF	SPLINT
14	773938308	1	SHACKLE 42,5T VERZ SPF	SCHAEKEL
16	973567608	1	PLATE IDENTIFICATION NUMBER IDENT-N	SCHILD IDENTNR.
1100	97064029	1	SIGN 160X100 KLEBEFOLIE SPF	SCHILD
1101	97067621	1	INFORMATION SIGN BAUJ S-NR ART-NR K	HINWEISSCHILD

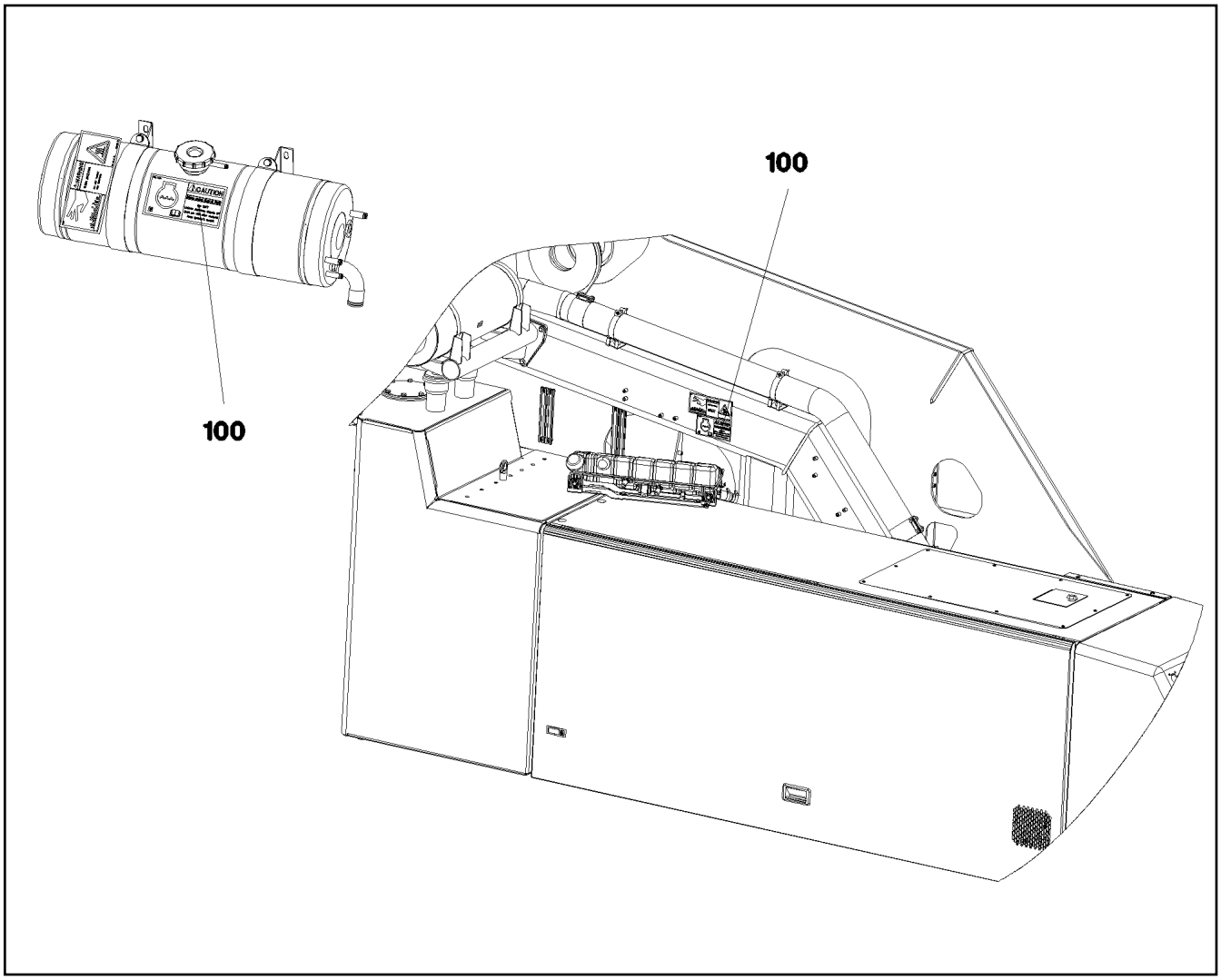

Pos.	Item	Quantity	Description	Bezeichnung
100	97046488	1	SIGN 88X168 KLEBEFOLIE SPF	SCHILD

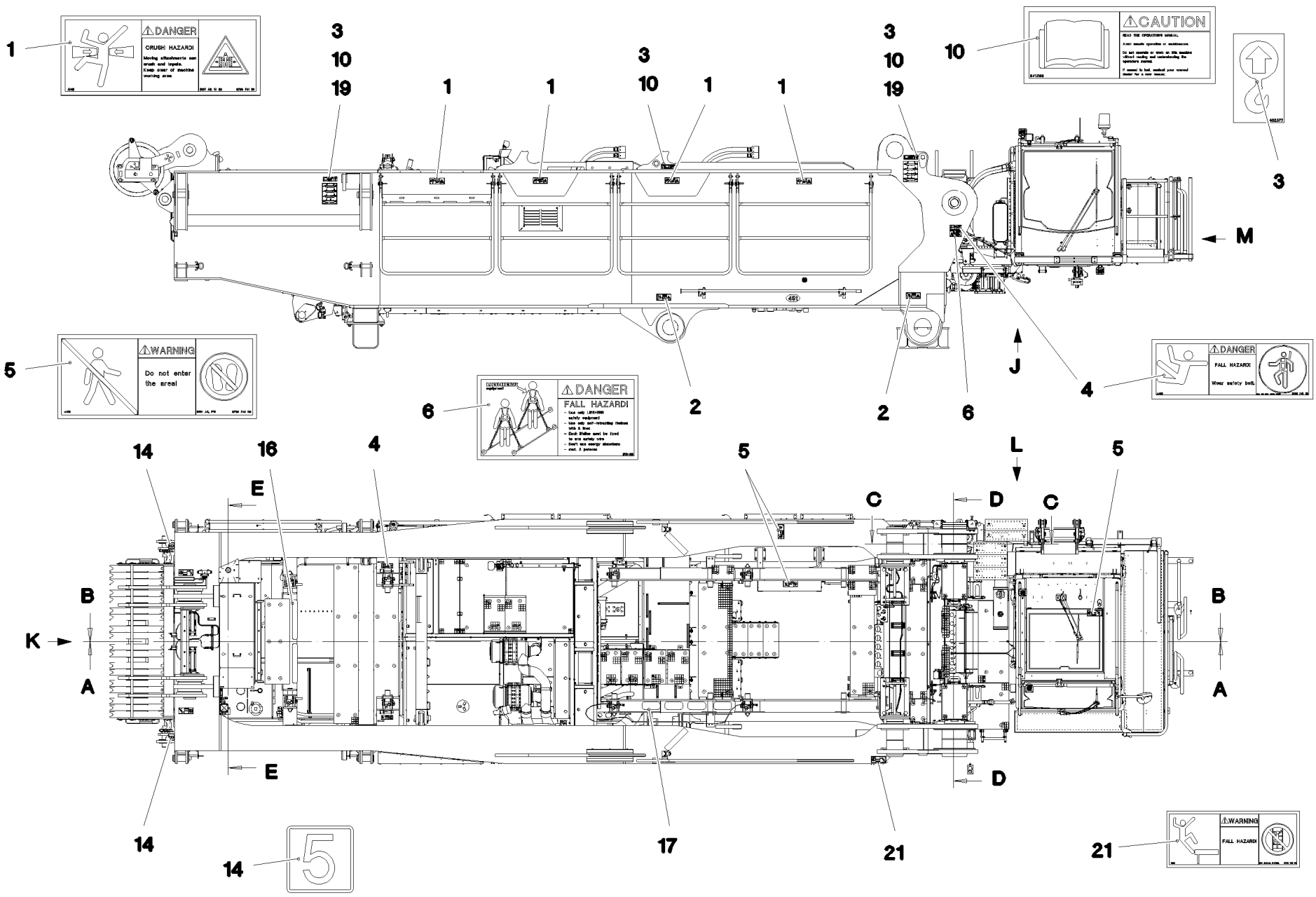
1
3
10
19
1
1
3
10
1
1
3
10
19
10
3
M
J
5
6
2
2
6
4
14
16
4
E
5
C
D
C
5
L
K
B
A
B
A
E
D
14
14
14
17
21
21
⚠DANGER
CRUSH HAZARD!
⚠CAUTION
⚠WARNING
Do not enter the areal
⚠DANGER
FALL HAZARD!
⚠DANGER
FALL HAZARD!
Wear safety belt.
⚠WARNING
FALL HAZARD!

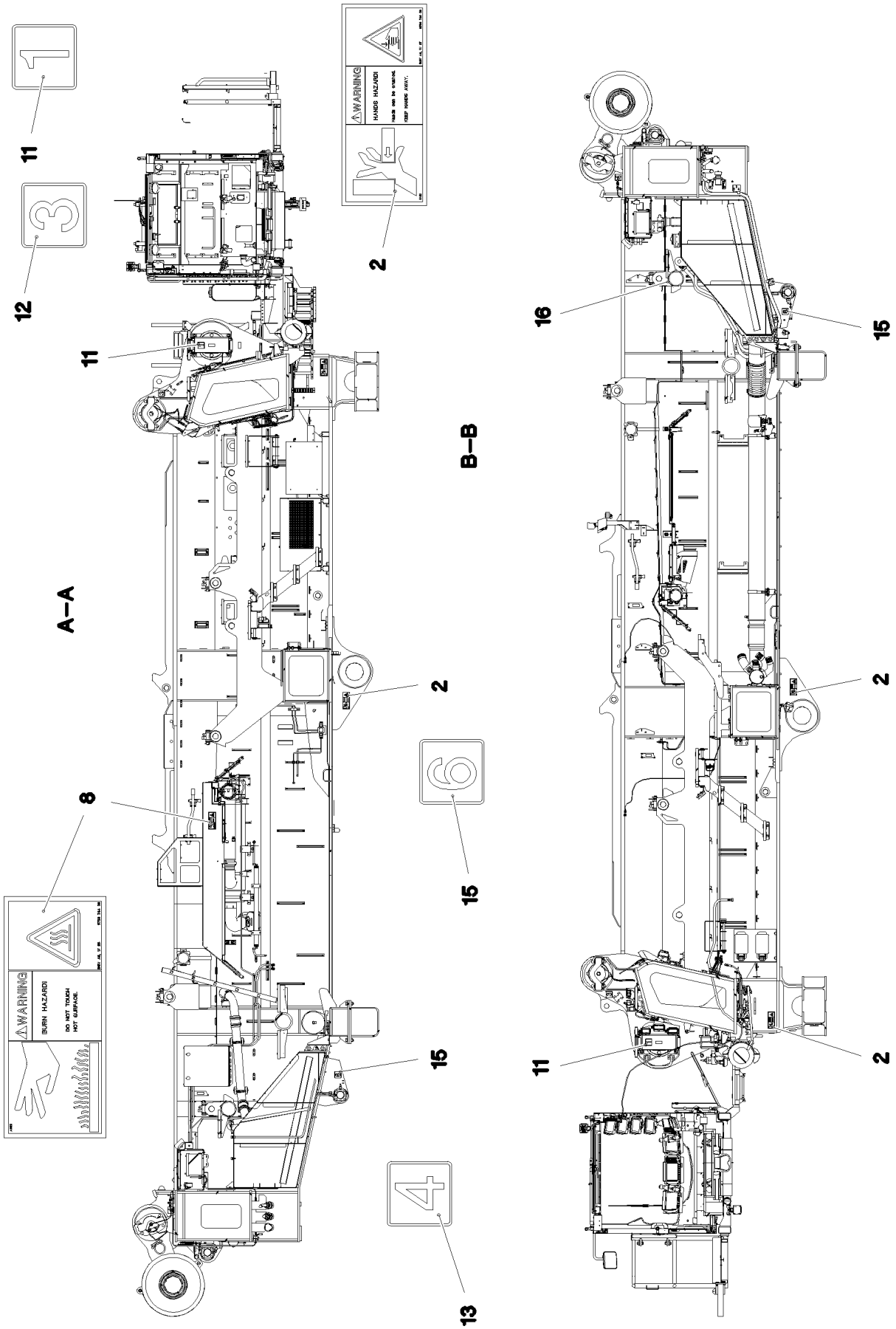

15.12.2020 080872	**etk_en_de_098201 LR 11000**	❑ 753 (2/4)
LIEBHERR	**INSCRIPTION PLATE** **BESCHILDERUNG DREHBUEHNE**	**917082108**

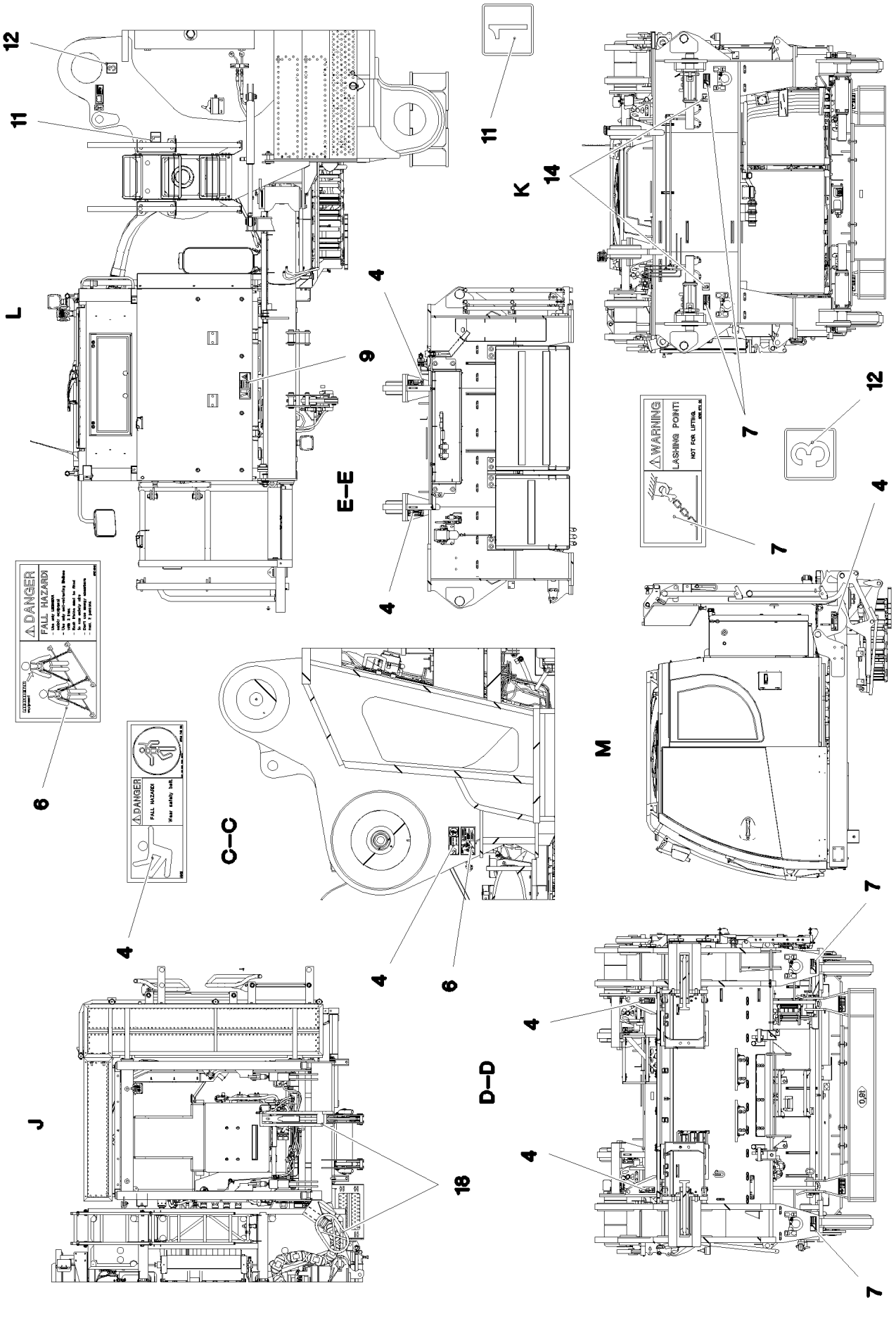

15.12.2020 080873	**etk_en_de_098201 LR 11000**	❑ 754 (3/4)
LIEBHERR	**INSCRIPTION PLATE** **BESCHILDERUNG DREHBUEHNE**	**917082108**

Pos.	Item	Quantity	Description	Bezeichnung
1	978674108	4	SIGN 208X88 KLEBEFOLIE SPF	SCHILD
2	978674608	8	SIGN 208X88 KLEBEFOLIE SPF	SCHILD
3	9402377	6	INFORMATION SIGN 70X40 SPF	HINWEISSCHILD
4	978674808	9	SIGN 168X62 KLEBEFOLIE SPF	SCHILD
5	978674908	3	SIGN 208X88 KLEBEFOLIE SPF	SCHILD
6	97004046	2	SIGN 168X88X1 KLEBEFOLIE SPF	SCHILD
7	978687408	4	SIGN 158X68 KLEBEFOLIE SPF	SCHILD
8	978674408	2	SIGN 208X88 KLEBEFOLIE SPF	SCHILD
9	97016392	1	SIGN 208X88 KLEBEFOLIE SPF	SCHILD
10	9412158	6	CAUTION DECAL ACCID.PREVENTION 60X	WARNSCHILD UNFALLVERHUET
11	974150408	3	SIGN 1X80X80 KLEBEFOLIE SPF	SCHILD
12	974150608	3	SIGN 1X80X80 KLEBEFOLIE SPF	SCHILD
13	974150708	2	SIGN 1X80X80 KLEBEFOLIE SPF	SCHILD
14	97056676	4	SIGN 1X80X80 KLEBEFOLIE SPF	SCHILD
15	97056677	2	SIGN 1X80X80 KLEBEFOLIE SPF	SCHILD
16	97039850	2	ANTI-SLIP SURFACE 1.6X560X102 3M TYP4	ANTIRUTSCHBELAG
17	973424408	4	ANTI-SLIP SURFACE 255X110 3M TYP 4	ANTIRUTSCHBELAG
18	11067611	0.5	WARNING DESIGNATION DIN 48844-01 LAMI	WARNMARKIERUNG
19	97060792	4	SIGN 210X297 KLEBEFOLIE SPF	SCHILD
20	970879708	2	ANTI-SLIP SURFACE 1.6X150X1000 3M TYP	ANTIRUTSCHBELAG
21	978675008	3	SIGN 208X88 KLEBEFOLIE SPF	SCHILD

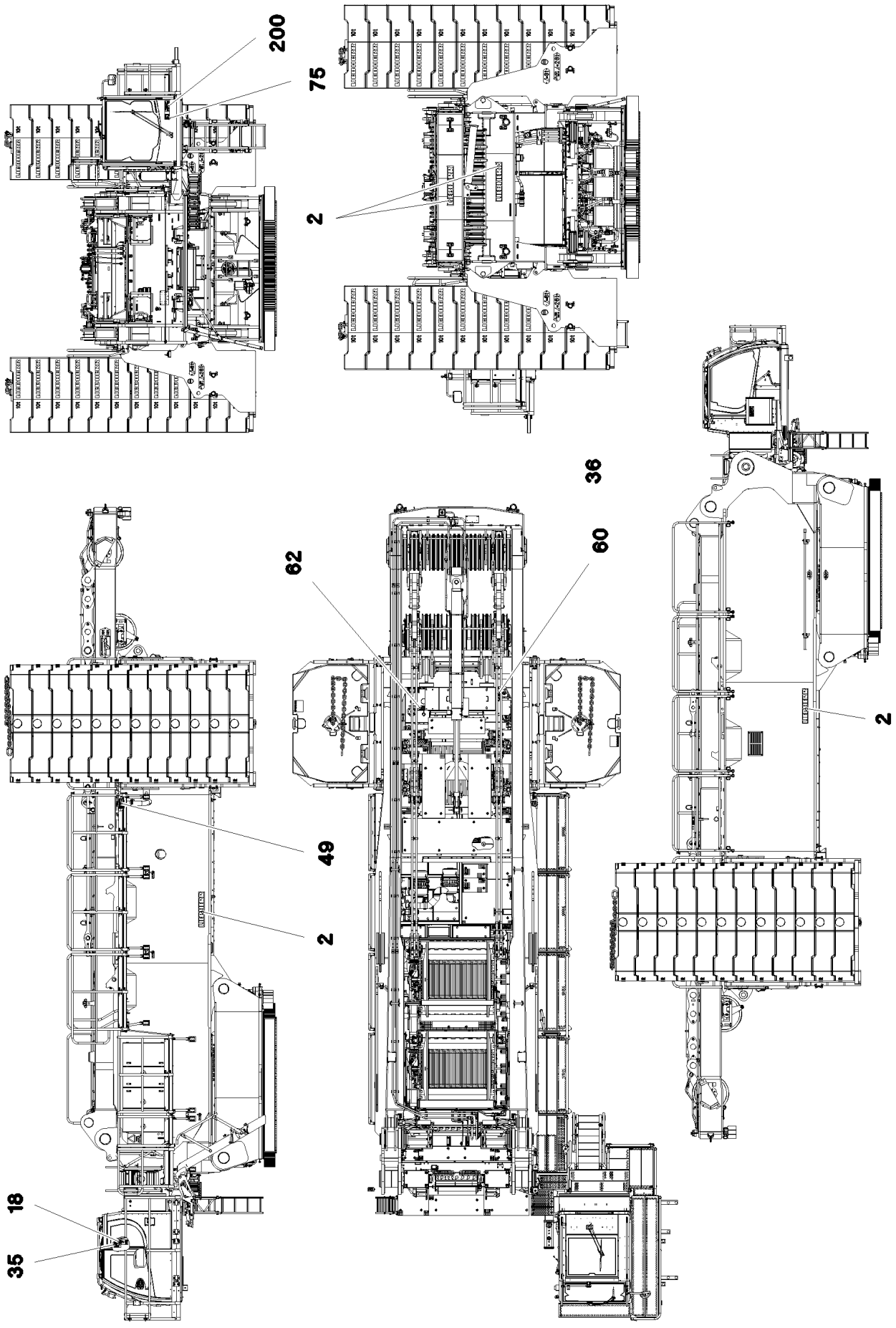
200
75
2
36
62
60
2
49
2
18
35

Pos.	Item	Quantity	Description	Bezeichnung
2	971749908	4	SIGN	SCHILD
18	97037952	1	SIGN 168X88 KLEBEFOLIE SPF	SCHILD
35	9412158	1	CAUTION DECAL ACCID.PREVENTION 60X	WARNSCHILD UNFALLVERHUET
49	97016304	1	SIGN 208X88 KLEBEFOLIE SPF	SCHILD
60	97037383	1	SIGN 120X80 KLEBEFOLIE SPF	SCHILD
62	979383308	1	SIGN 168X88 KLEBEFOLIE SPF	SCHILD
75	971693908	1	SIGN 112DBA/100X90 KLEBEFOLIE SPF	SCHILD
200	704207708	4	MANDRIL RIVET 4X15	DORNNIET

Pos.	Item	Quantity	Description	Bezeichnung
1	772569908	1	SIGN 6X107X237 G-ALSI12	SCHILD

Pos.	Item	Quantity	Description	Bezeichnung
1	10454762	1	REMOTE CONTROL TRANSMITTER LSB-BT ⇨ ❑ 760	FERNSTEUERSENDER
2	10475436	1	BELT CARRIER SYSTEM ⇨ ❑ 761	GURTTRAGESYSTEM

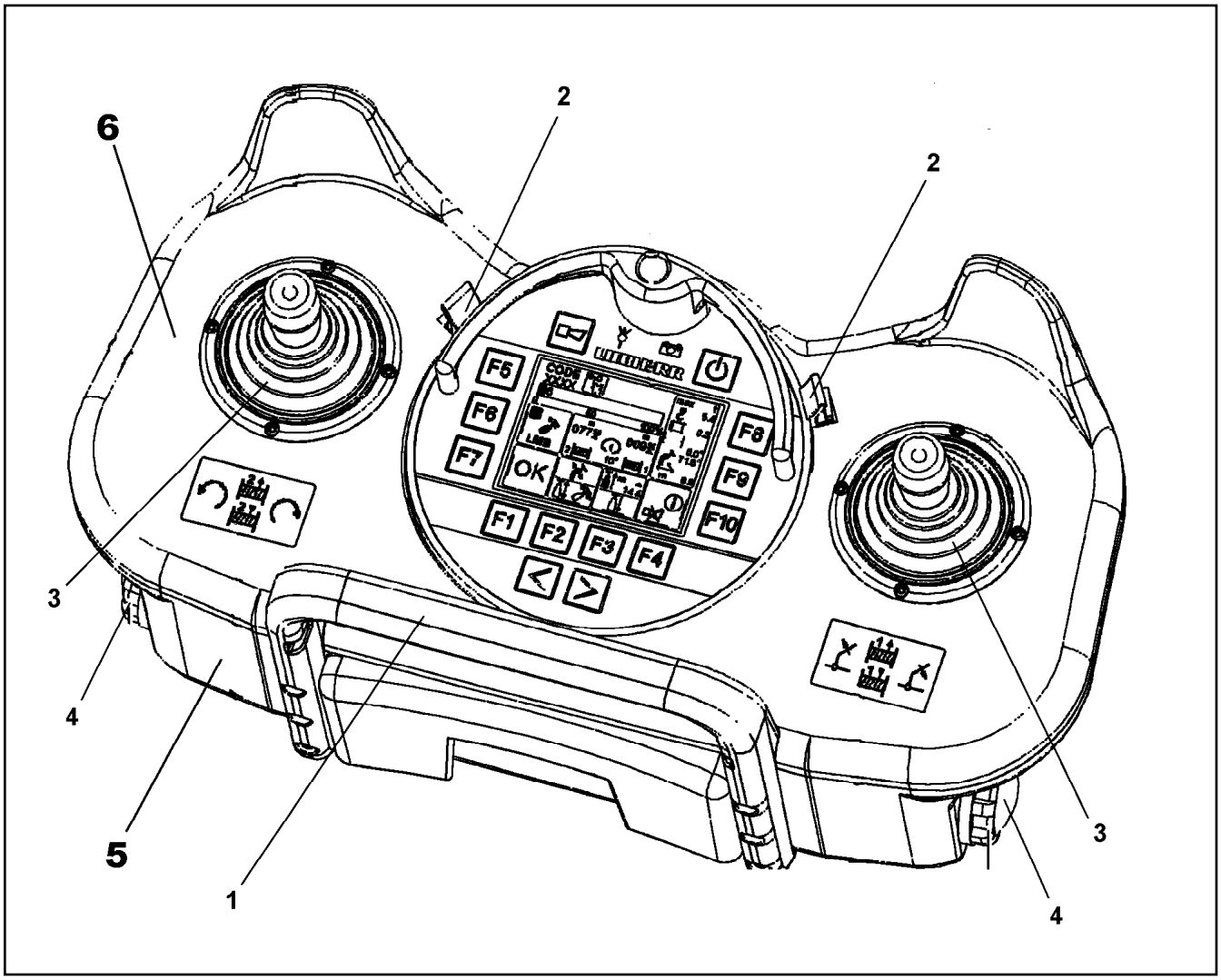

Pos.	Item	Quantity	Description	Bezeichnung
1	10815196	1	HOLDING BRACKET	HALTEBUEGEL
2	11002524	2	CIRCLIP	SICHERUNGSCLIP
3	11124040	2	RUBBER BELLOWS	FALTENBALG
4	10873512	2	BATTERY HOLDER	BATTERIEHALTER
5	10878706	1	KIT SPARE PARTS HOUSING	RS GEHAEUSE
6	11490326	1	KIT SPARE PARTS HOUSING	RS GEHAEUSE

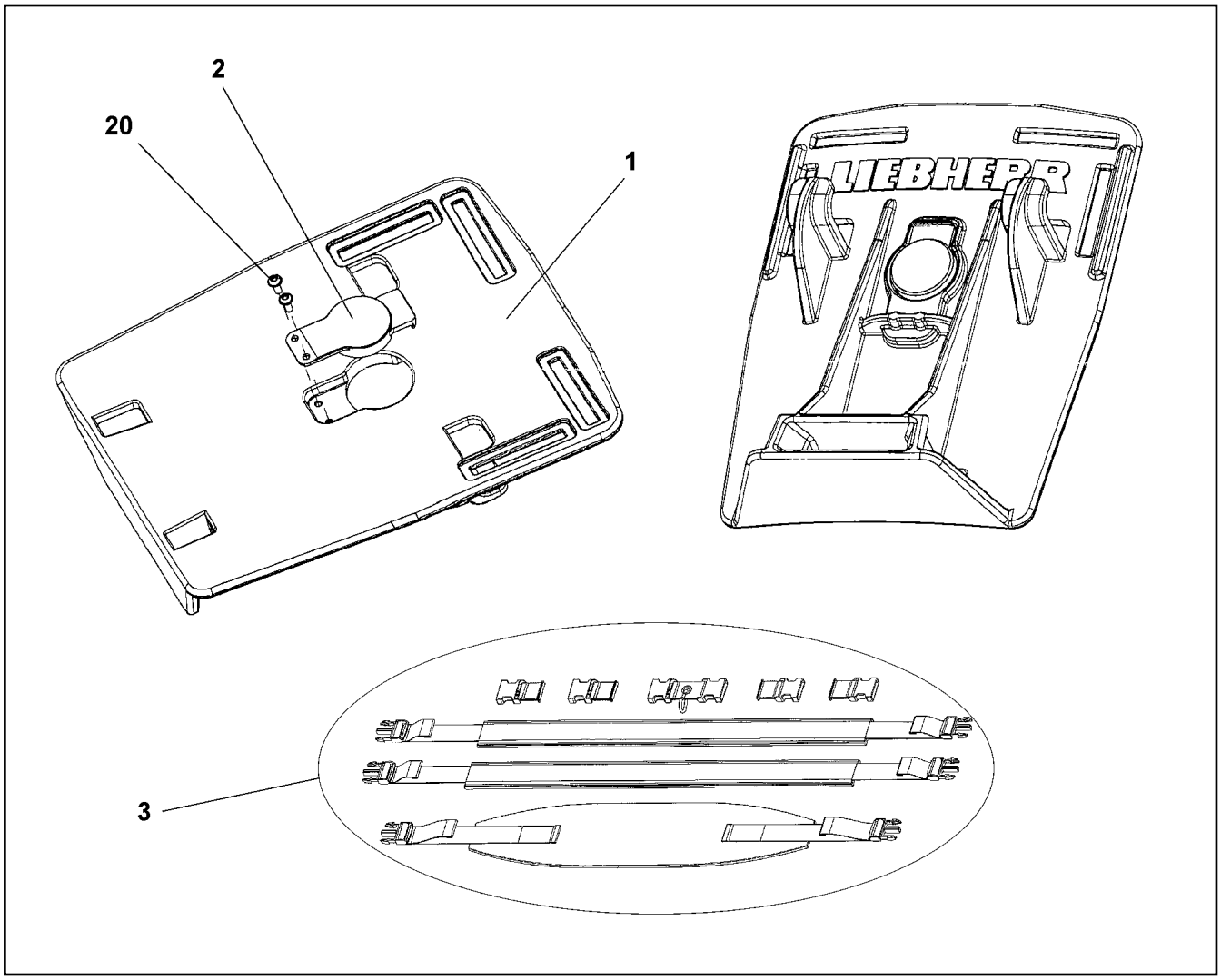

Pos.	Item	Quantity	Description	Bezeichnung
1	11214405	1	BASE PLATE	GRUNDPLATTE
2	11006668	1	CATCHING LEVER	RASTHEBEL
3	11659765	1	TRAVEL BELT	TRAGERIEMEN
20	11006669	2	SCREW	SCHRAUBE

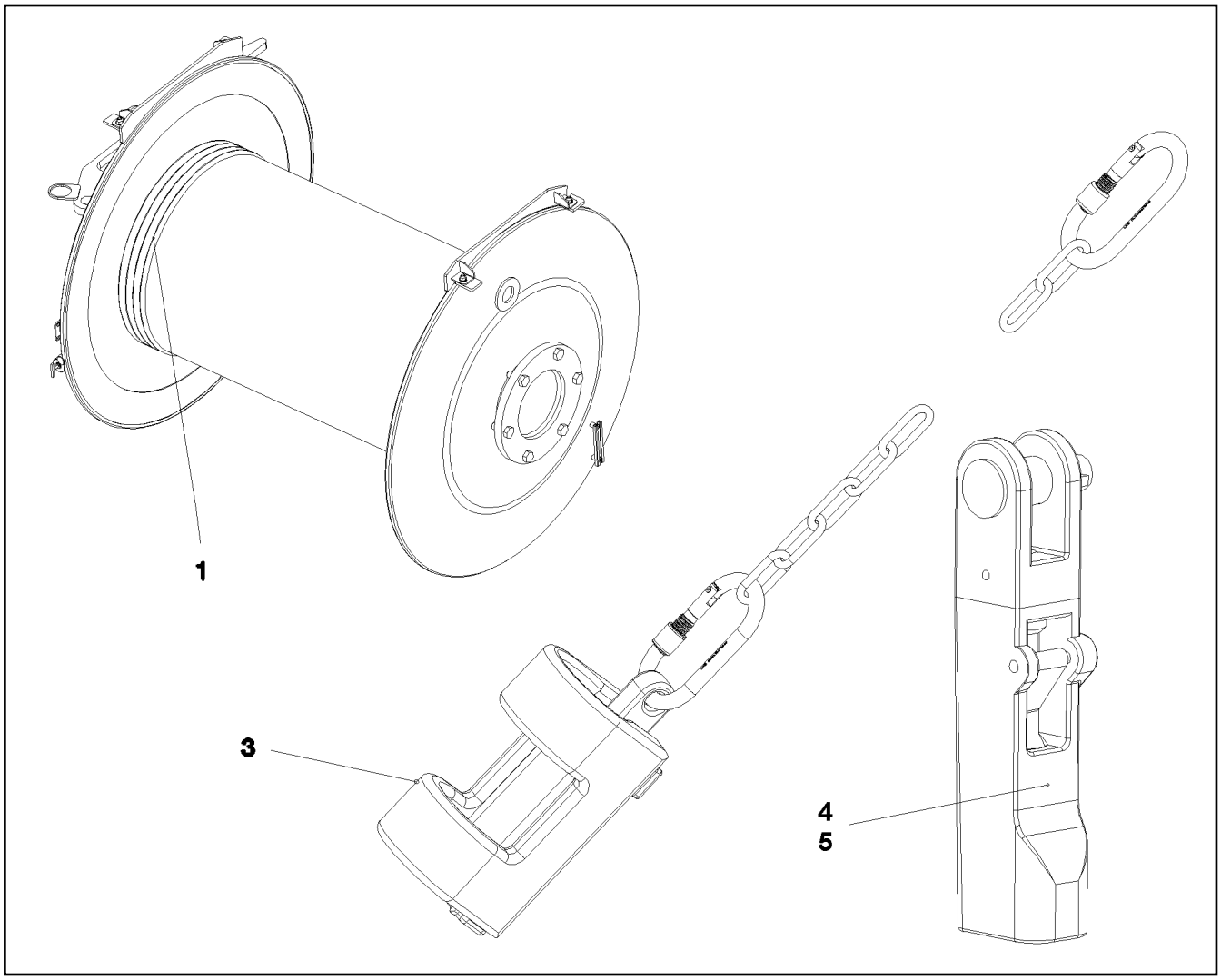

Pos.	Item	Quantity	Description	Bezeichnung
1	11314899	1	HOIST ROPE 32X1450M -40°C SPF	HUBSEIL
3	96013575	1	HOIST LIM.SWITCH PLUMMET CPL ⇨ ❑ 763	HUBENDSCHALTER GEWICHT K
4	773940508	1	POUCH SOCKET 30-32 SPF	TASCHENSCHLOSS
(1)	571817208	1	SAFETY PLUG W HINGE-LID	SICHERHEITSKLAPPSTECKER
5	11481877	1	POUCH SOCKET LR 32 SPF ⇨ ❑ 764	TASCHENSCHLOSS

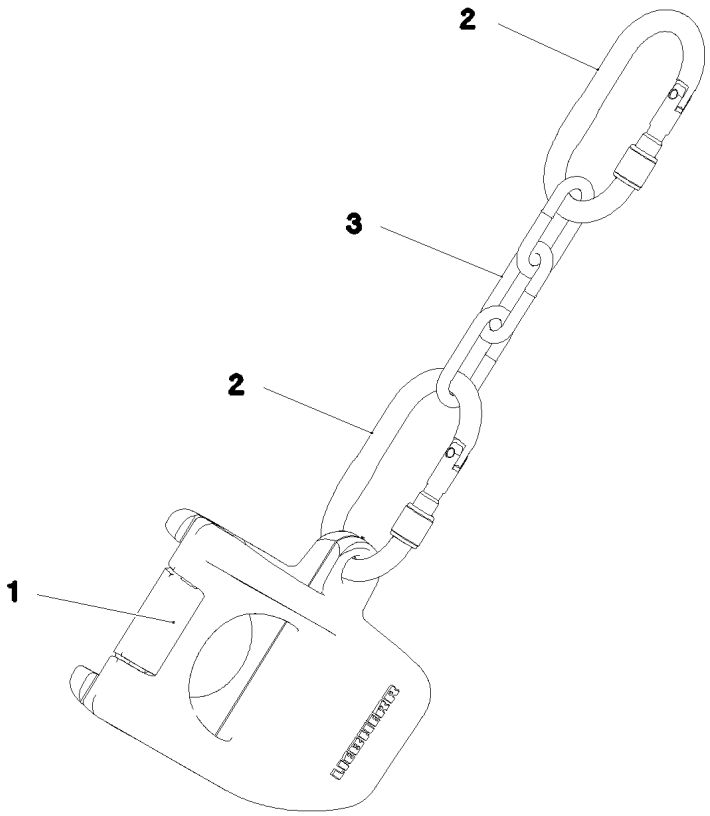

Pos.	Item	Quantity	Description	Bezeichnung
1	10873379	1	WEIGHT EN-GJS400-18 FE//ZN20//B	HUBENDSCHALTERGEWICHT
2	10877382	2	SCREW CARABINER OVAL M.PRAEGUNG S	SCHRAUBKARABINER
3	10663970	2	CHAIN DIN 763 7X49 0.3t ST35 VERZ	KETTE

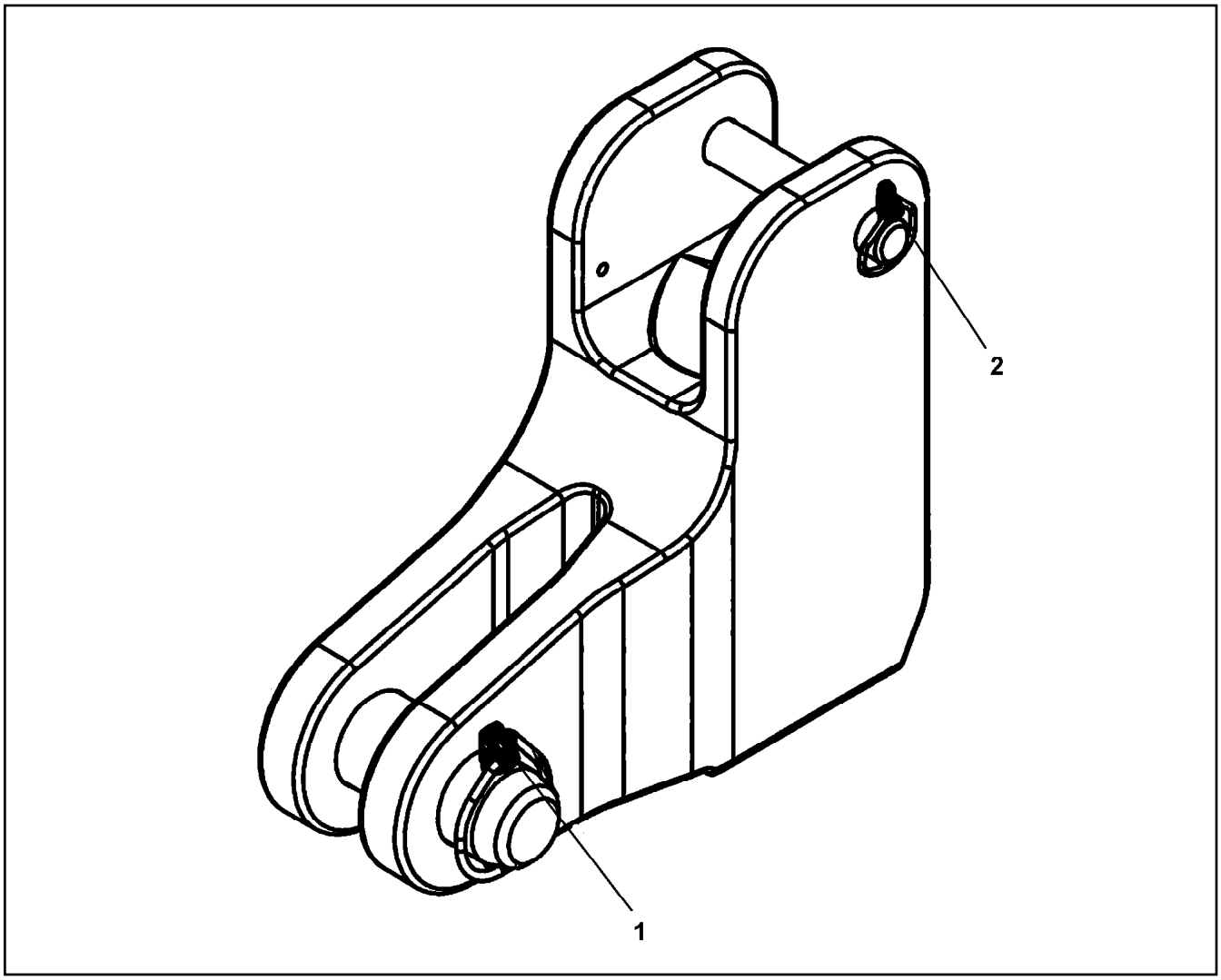

Pos.	Item	Quantity	Description	Bezeichnung
1	10180883	1	SAFETY PLUG W HINGE-LID 10X55X9,5X45	SICHERHEITSKLAPPSTECKER
2	10180879	1	SAFETY PLUG W HINGE-LID 4X24X3,8X20 4	SICHERHEITSKLAPPSTECKER

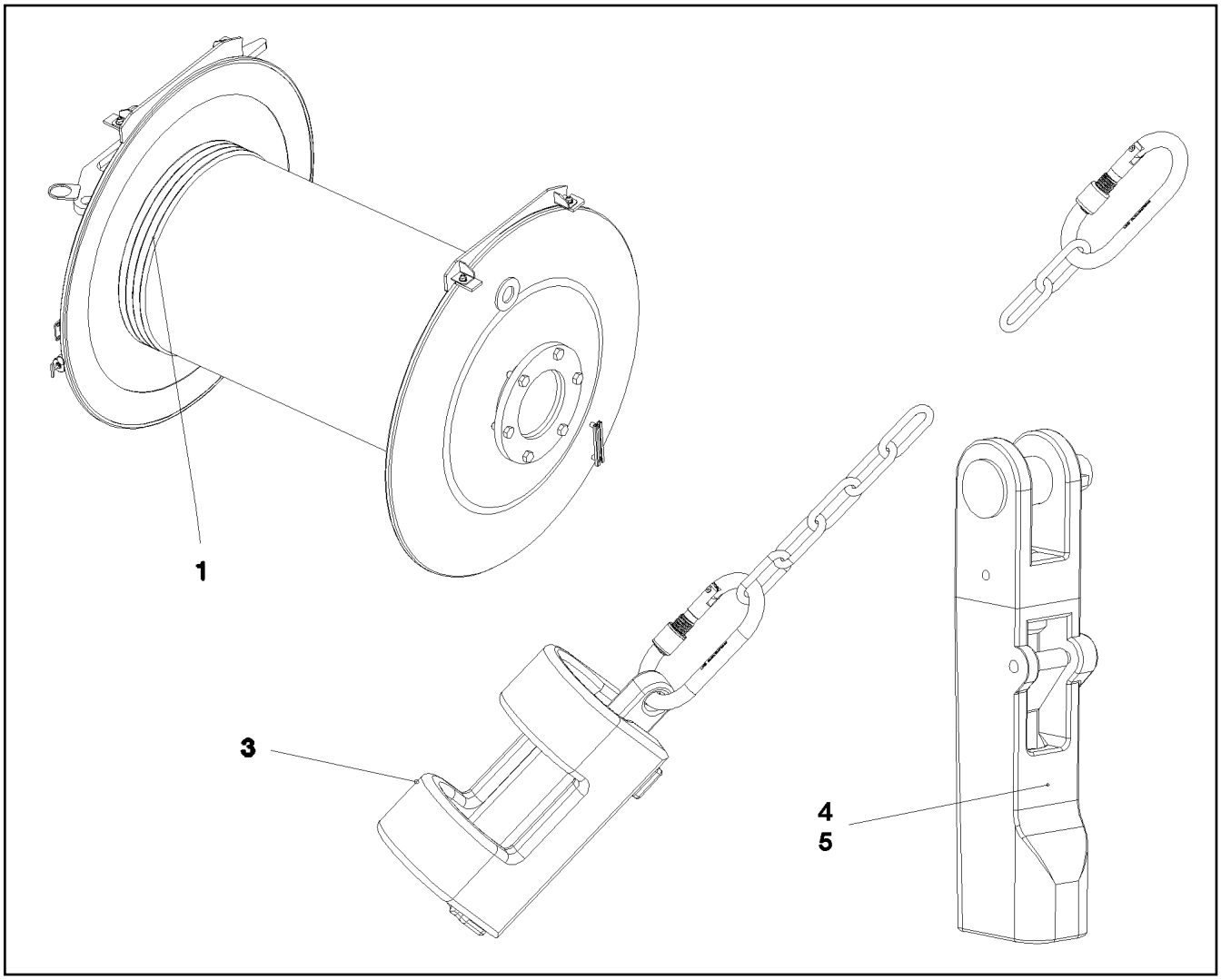

Pos.	Item	Quantity	Description	Bezeichnung
1	11314899	1	HOIST ROPE 32X1450M -40°C SPF	HUBSEIL
3	96013575	1	HOIST LIM.SWITCH PLUMMET CPL ⇨ ❑ 763	HUBENDSCHALTER GEWICHT K
4	773940508	1	POUCH SOCKET 30-32 SPF	TASCHENSCHLOSS
5	11481877	1	POUCH SOCKET LR 32 SPF ⇨ ❑ 764	TASCHENSCHLOSS

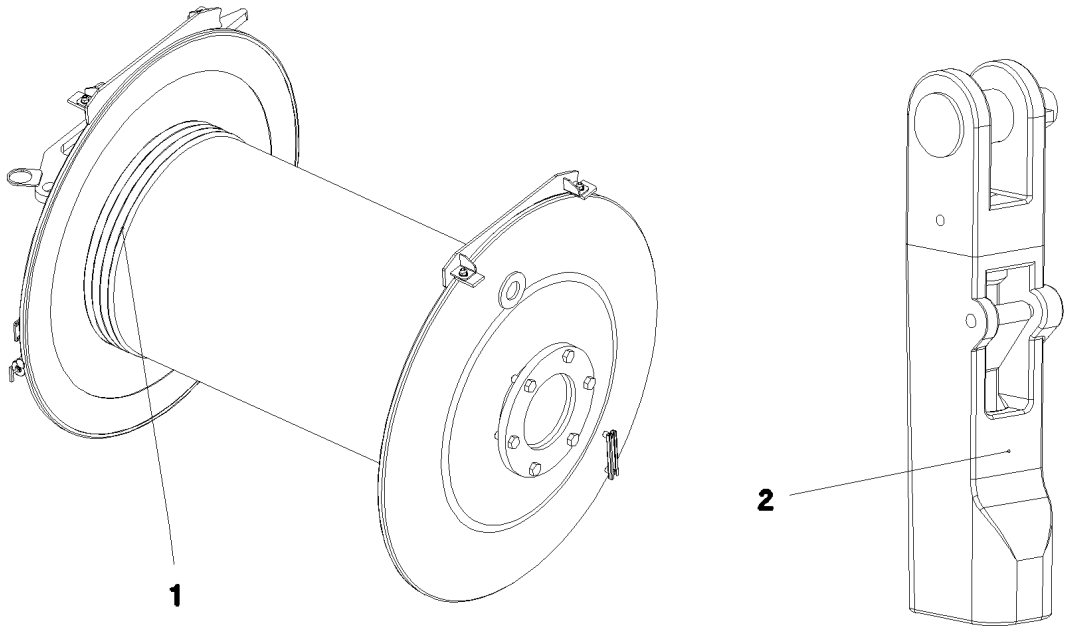

Pos.	Item	Quantity	Description	Bezeichnung
1	11211360	1	ROPE 32X1450M SPF	SEIL
2	773940508	1	POUCH SOCKET 30-32 SPF	TASCHENSCHLOSS

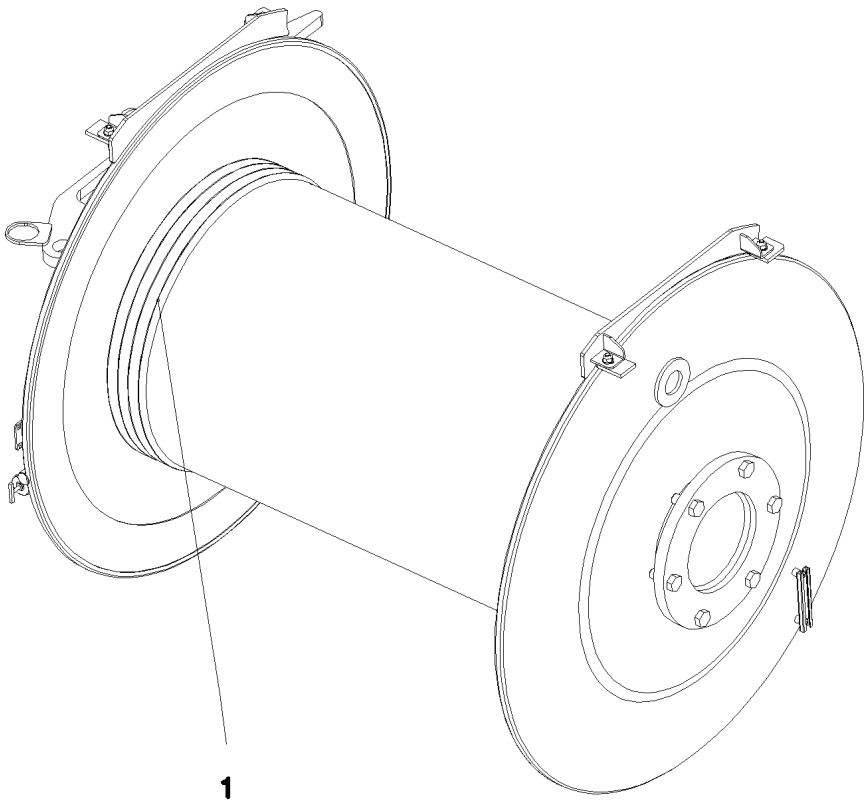

Pos.	Item	Quantity	Description	Bezeichnung
1	11211362	1	ROPE 32X890M -40°C SPF	SEIL

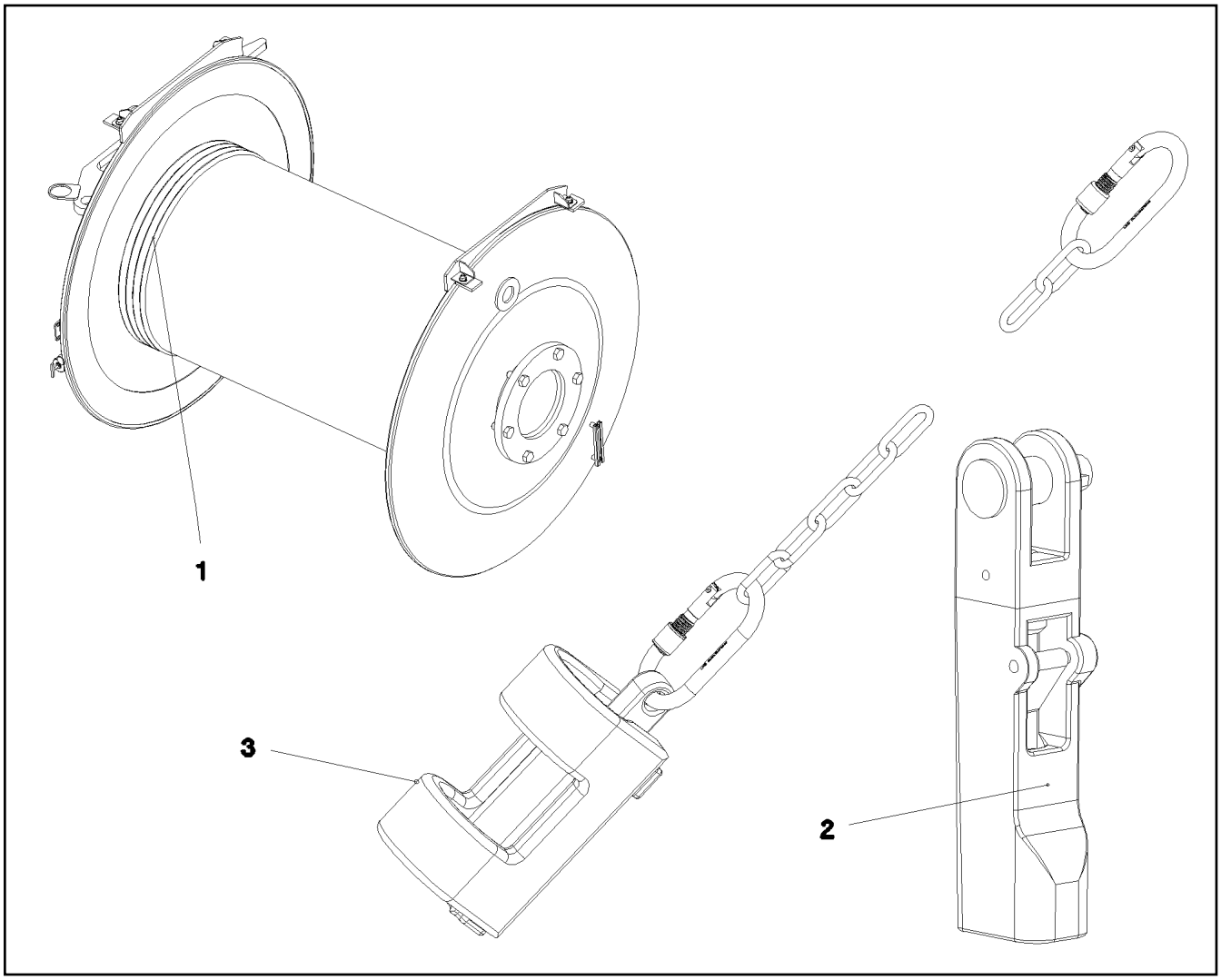

Pos.	Item	Quantity	Description	Bezeichnung
1	11314901	1	HOIST ROPE 28X600M -40°C SPF	HUBSEIL
2	773940508	1	POUCH SOCKET 30-32 SPF	TASCHENSCHLOSS
3	96013575	1	HOIST LIM.SWITCH PLUMMET CPL ⇨ ❑ 763	HUBENDSCHALTER GEWICHT K

Pos.	Item	Quantity	Description	Bezeichnung
1	10038259	1	LUFFING ROPE 8X400M VERZ.	EINZIEHSEIL
2	10332161	2	CONNECTING ELEMENT SPF	VERBINDUNGSGLIED
3	773947308	1	TWIST COMPENSATOR 2t SPF	DRALLFAENGER
4	740002608	2	UNIVERSAL CONNECTING LINK CW6 SPF	UNIVERSALVERBINDUNGSGLIE

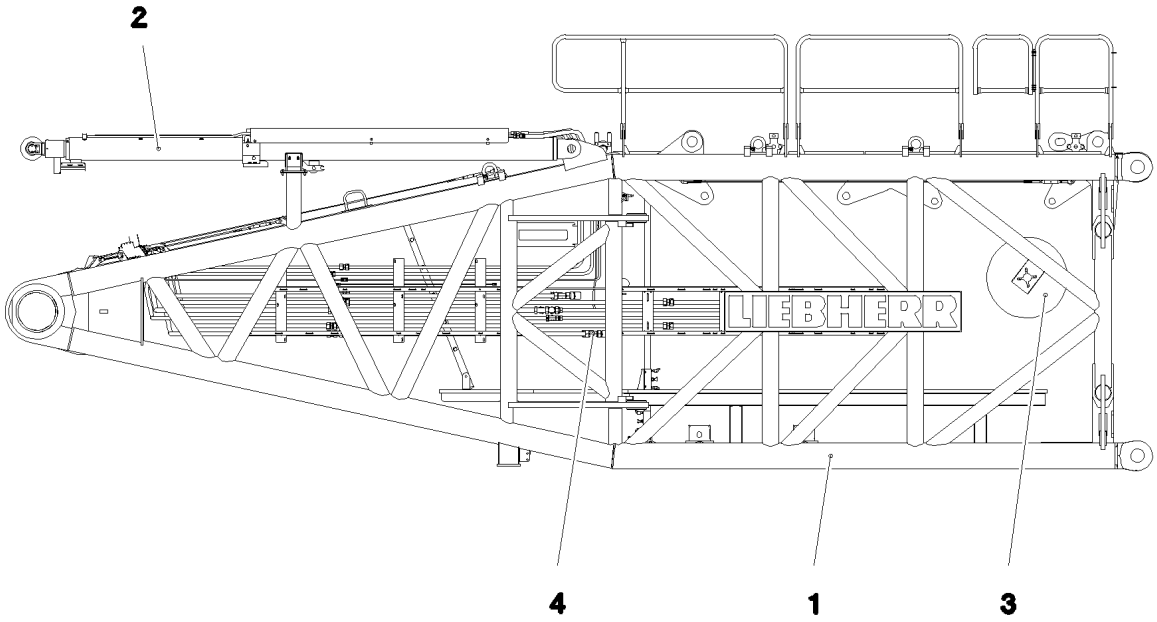

Pos. 5

Pos.	Item	Quantity	Description	Bezeichnung
1	917332608	1	S PIVOT SECTION PRE-ASS. 10.5M ⇨ ❑ 771	S-ANLENKSTUECK VORM.
2	917084408	1	S OVERRUN PROTECTION ⇨ ❑ 785	S-RUECKHALTESICHERUNG
3	917480108	1	ELECTRIC FOR S-PIVOT SECTION ⇨ ❑ 789	ELEKTRIK S-ANLENKSTUECK
4	917321308	1	ADDITIONAL HYDR.S PIVOT SECTI. ⇨ ❑ 796	ZUSATZHYDRAULIK S-ANLENK
5	917692108	1	CENTRAL GREASING S-ANLENKSTUECK ⇨ ❑ 807	ZENTRALSCHMIERUNG

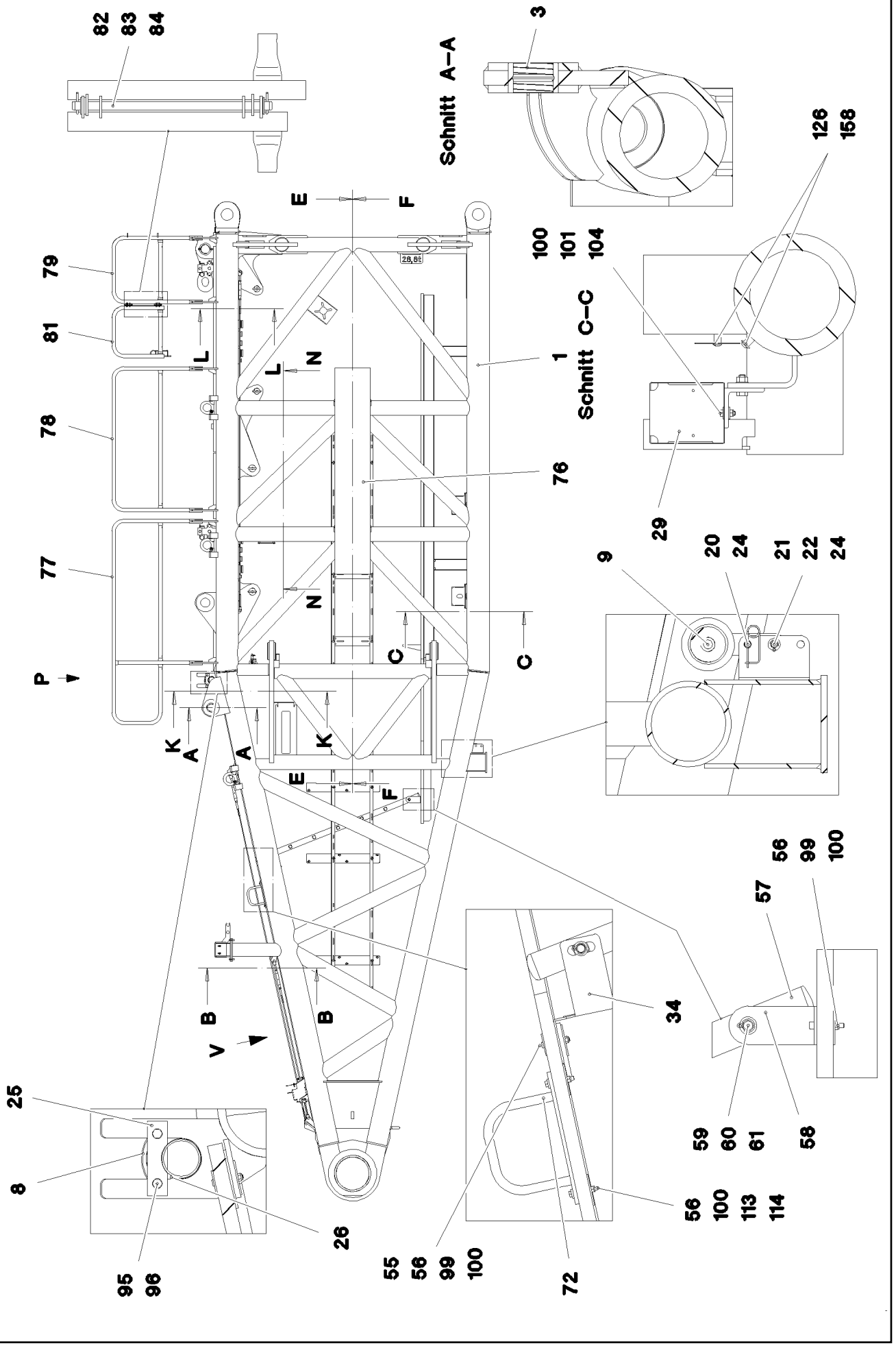

15.12.2020 078639	**etk_en_de_098201 LR 11000**	❑ 771 (1/10)
LIEBHERR	**S PIVOT SECTION PRE-ASS.** **S-ANLENKSTUECK VORM.**	**917332608**

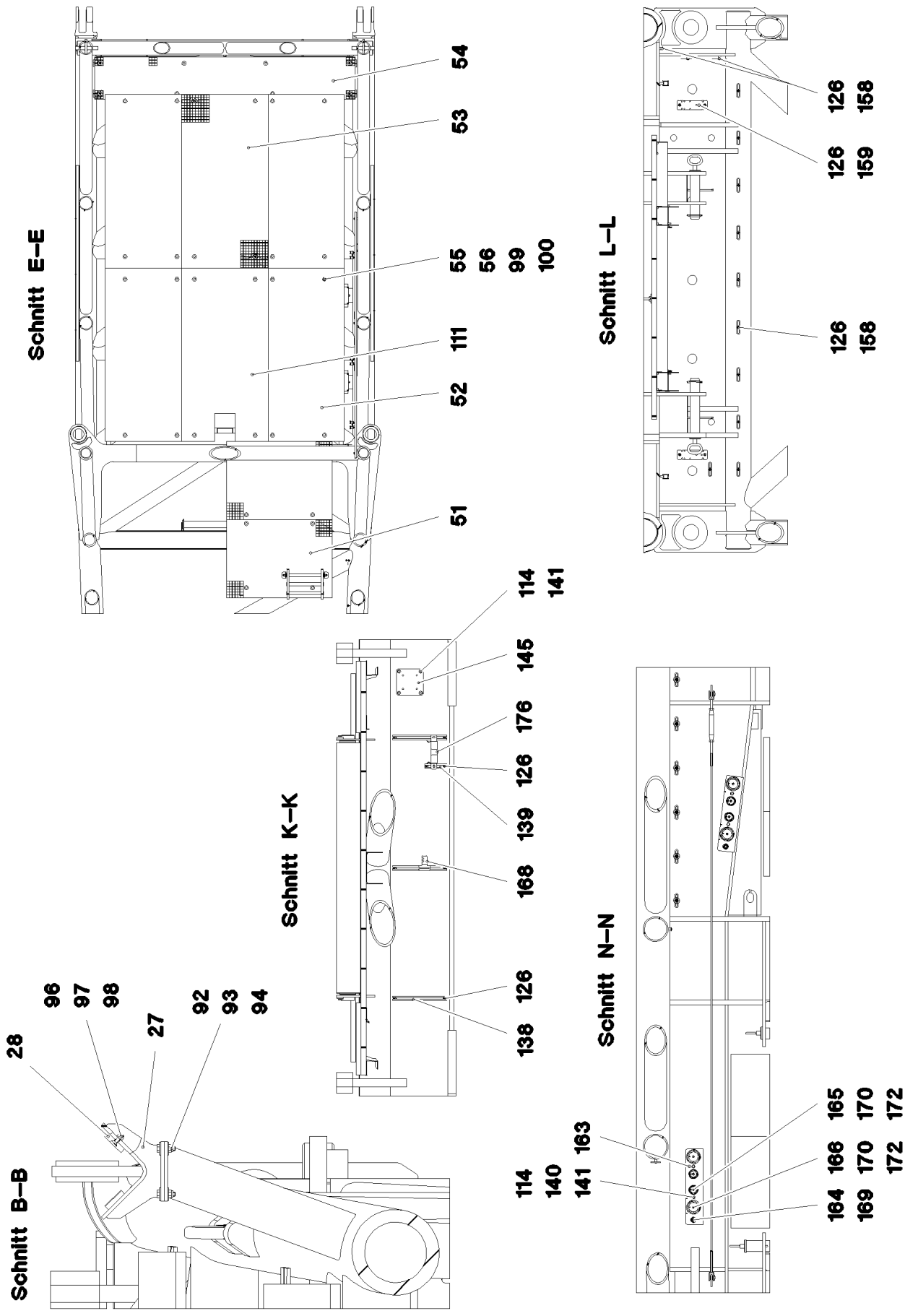
Schnitt E–E
54
53
55
56
99
100
111
52
51
Schnitt L–L
126
158
126
159
126
158
Schnitt K–K
114
141
145
176
126
139
168
126
138
Schnitt N–N
165
170
172
166
170
172
164
169
163
141
140
114
Schnitt B–B
96
97
98
27
92
93
94
28

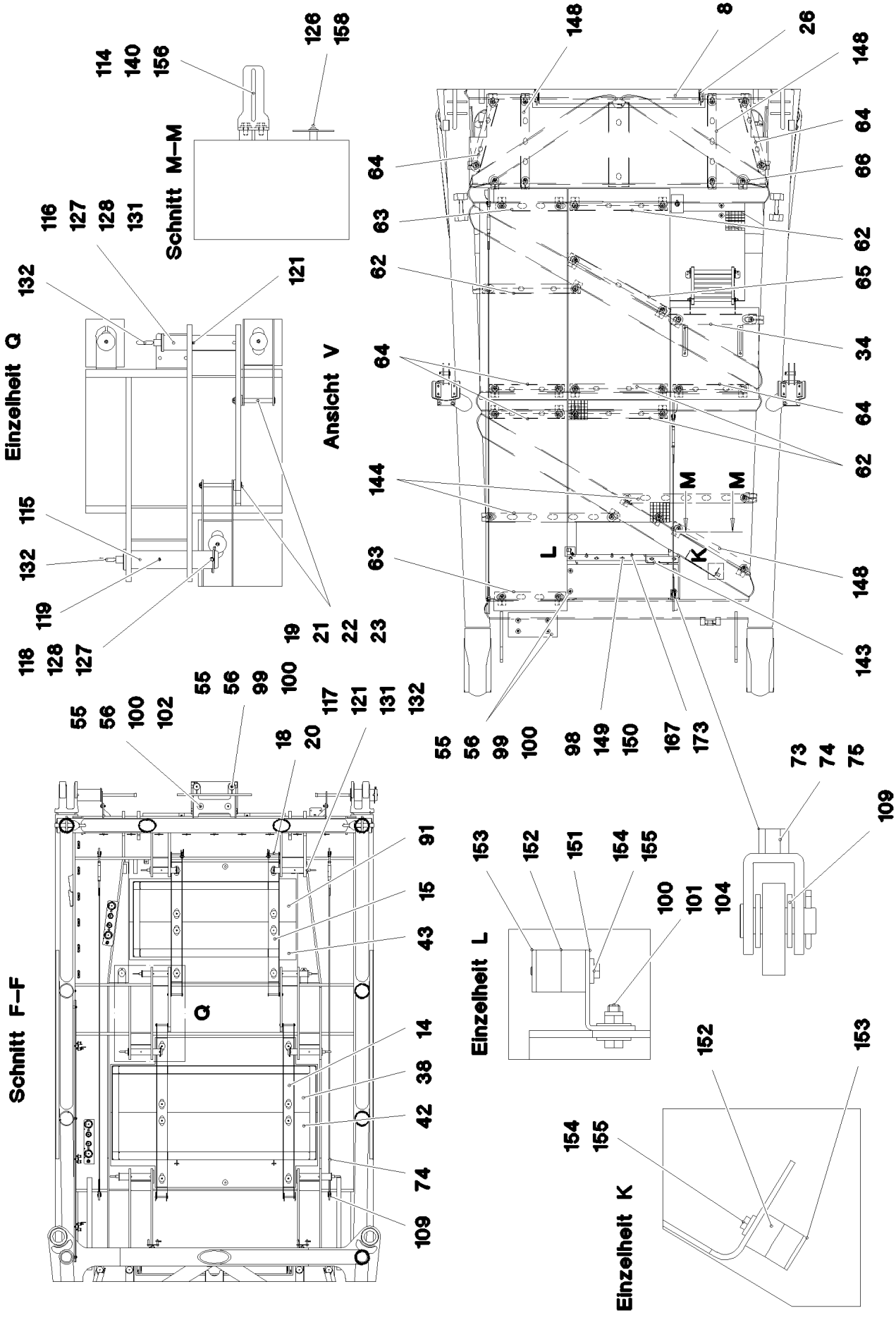

15.12.2020 078641	**etk_en_de_098201 LR 11000**	❑ 773 (3/10)
LIEBHERR	**S PIVOT SECTION PRE-ASS.** **S-ANLENKSTUECK VORM.**	**917332608**

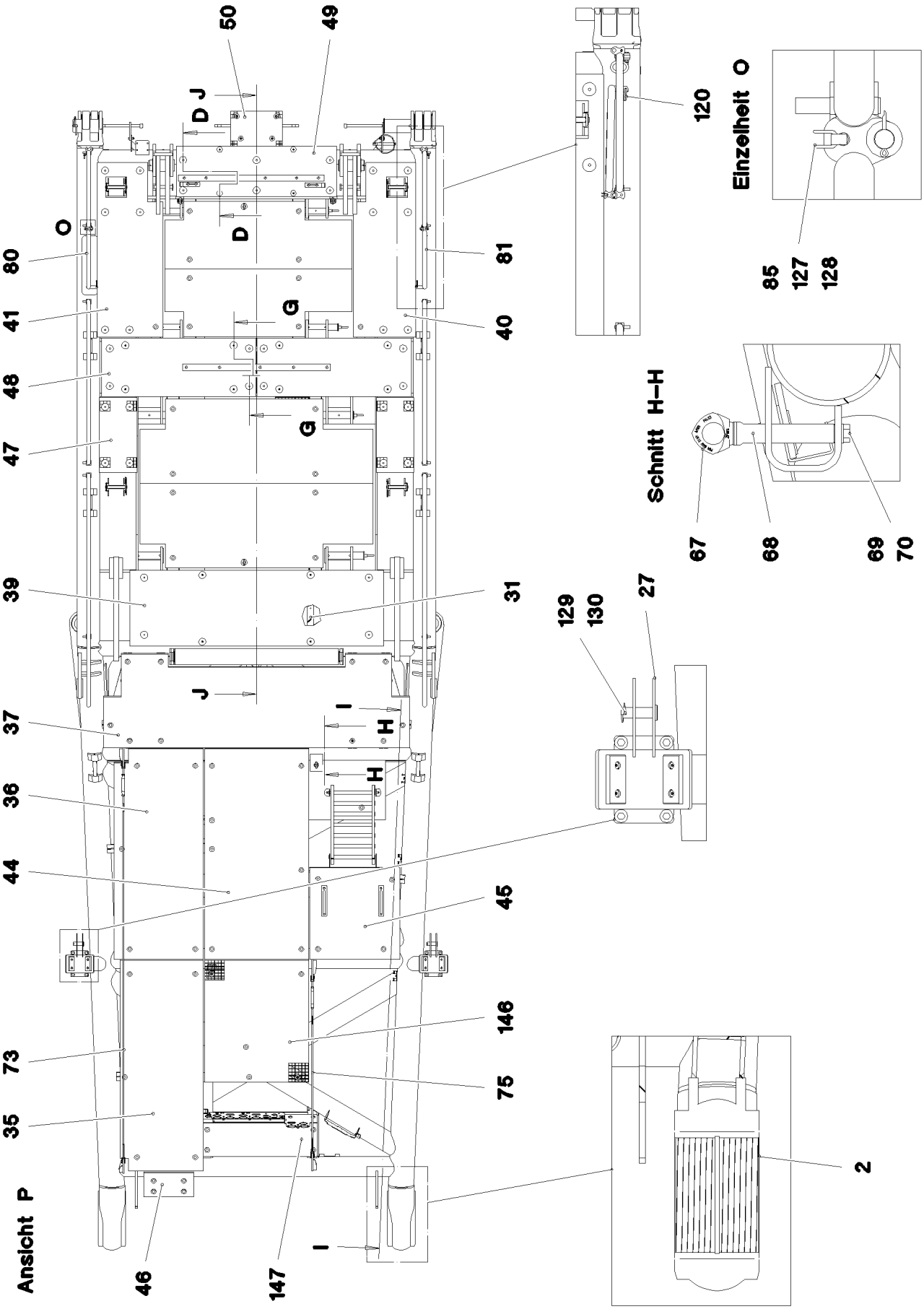

15.12.2020 078642	**etk_en_de_098201 LR 11000**	❑ 774 (4/10)
LIEBHERR	**S PIVOT SECTION PRE-ASS.** **S-ANLENKSTUECK VORM.**	**917332608**

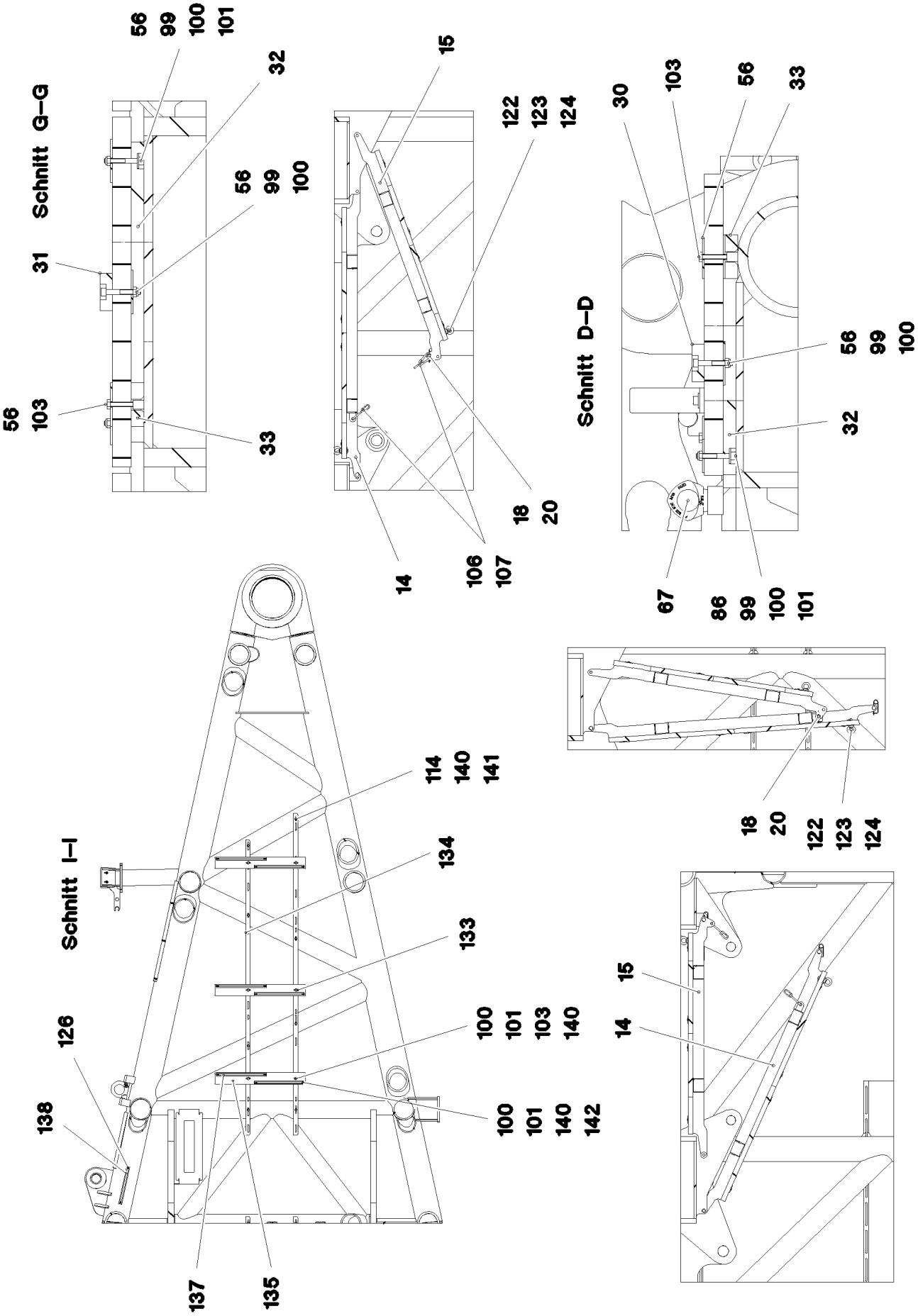
Schnitt G–G
56
99
100
101
32
31
56
103
33
56
99
100
15
122
123
124
14
106
107
18
20
Schnitt D–D
30
103
56
33
56
99
100
32
67
86
99
100
101
18
20
122
123
124
Schnitt I–I
114
140
141
134
133
126
100
101
103
140
138
100
101
140
142
137
135
15
14

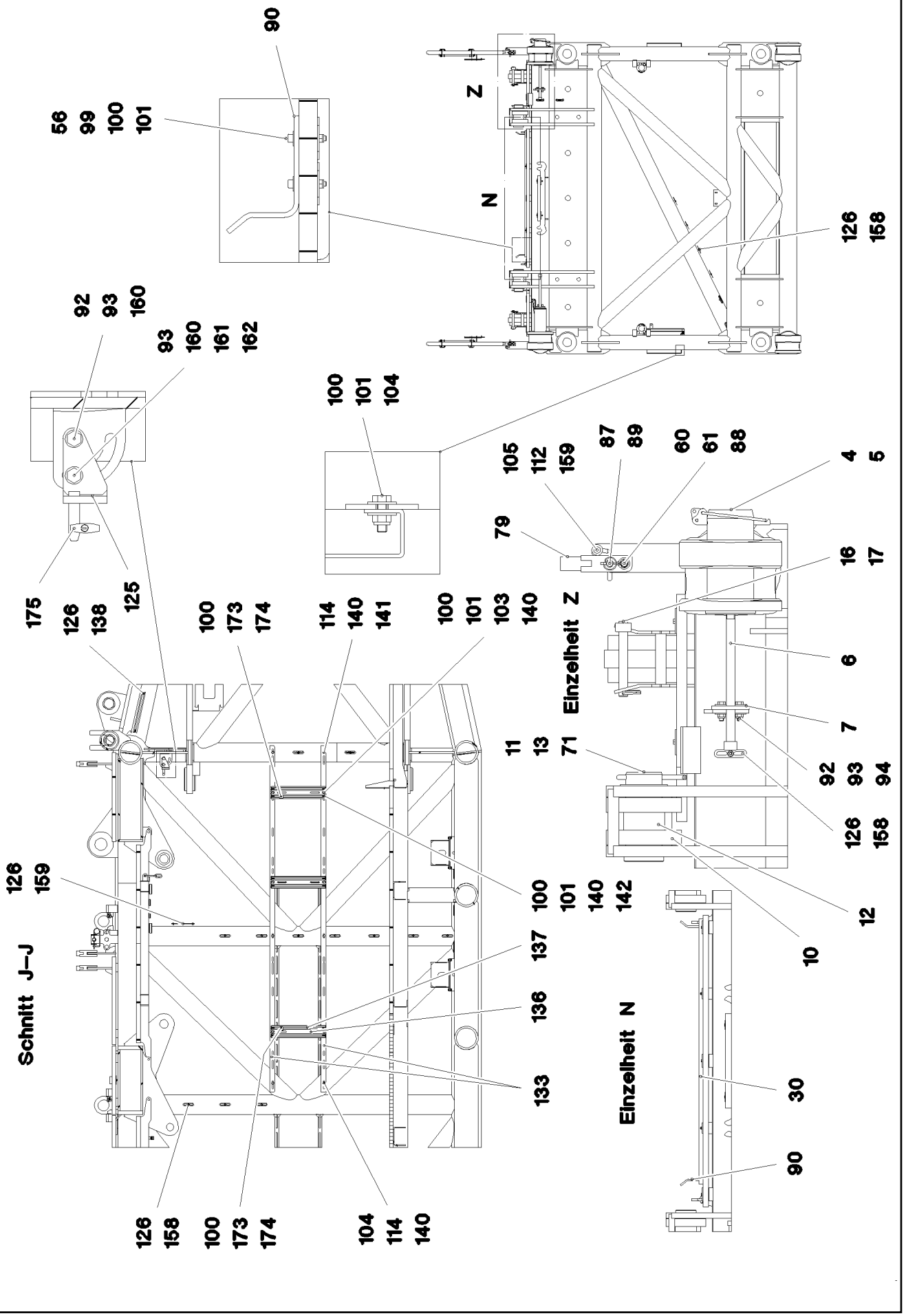

15.12.2020 078644	etk_en_de_098201 LR 11000	776 (6/10)
LIEBHERR	S PIVOT SECTION PRE-ASS. S-ANLENKSTUECK VORM.	917332608

Pos.	Item	Quantity	Description	Bezeichnung
1	967723408	1	S PIVOT SECTION, WELD.CONSTR. 10.5M	S-ANLENKSTUECK SCHWK.
2	97028102	2	BUSHING 400X360X266 GZ-CUZN25AL5 SP	BUCHSE
3	97035739	2	BUSHING 60X100X100 GZ-CUZN25AL5	BUCHSE
4	97028894	2	PIN 140.0X291 35NICRMOV125 GASN. SPF	BOLZEN
5	10878577	2	SAFETY PLUG W HINGE-LID 20X175X20X1	SICHERHEITSKLAPPSTECKER
6	10878755	2	SOCKET HEAD SCREW ISO 4762 M24X400	ZYLINDERSCHRAUBE
7	972636908	2	PLATE 10X175X104 S700MC FE/FLZN10/NC	BLECH
8	928331508	1	SAFETY ROLLER CPL. SPF ⇨ ❑ 511	SCHUTZWALZE KPL.
9	928830208	1	SAFETY ROLLER CPL. ⇨ ❑ 781	SCHUTZWALZE KPL.
10	968247008	4	BRACKET WITH BOARD	LASCHE MIT SCHILD
11	932377308	2	PIN RD100X235 35NICRMOV125	BOLZEN
12	97031403	2	SLEEVE 114.3X50 S355J2H FE//ZNNI8//CN//T	HUELSE
13	10180383	2	SPLIT PIN ISO 1234 13X160 St 480H SPF	SPLINT
14	967976008	1	PIVOTING WALKWAY WELDED	LAUFSTEG SCHWK.
15	967976108	1	PIVOTING WALKWAY WELDED	LAUFSTEG SCHWK.
16	962580308	4	CONNECTING PIN WELDED FE//ZNNI8//CN/	ABSTECKBOLZEN SCHWK.
17	433100908	4	RETAINING SPRING 4,5X98 ISO 2081 FE/ZN	SICHERUNGSFEDER
18	453008508	4	PIN ISO 2341 B16X135X129 ST.50-2K VERZ	BOLZEN
19	453008308	4	PIN ISO 2341 B16X162X157 30CRNIMO8 SP	BOLZEN
20	433102808	6	RETAINING SPRING 3X55 VERZ	SICHERUNGSFEDER
21	10180351	6	SPLIT PIN ISO 1234 4X25 St 480H SPF	SPLINT
22	11691326	6	WASHER ISO 7092 16 300HV FLZN SPF	SCHEIBE
23	4600021	4	WASHER DIN 7349 17 200HV FLZN SPF	SCHEIBE
24	451241208	4	PIN DIN 1435 16X40X35 ST.50K VERZ	BOLZEN
25	934787908	2	AXLE HOLDER 10X150X40 S355MC FE//ZNNI	ACHSHALTER
26	952198708	2	RING RD100X5 S355MC FE//ZNNI8//CN//T0	RING
27	967997608	2	SUPPORT WELDED	AUFLAGE SCHWK.
28	283030708	4	BEARING PLATE	LAGERPLATTE
29	972908808	2	HOOD 411X555 DC01 FE//ZNNI8//CN//T0	HAUBE
30	976661208	1	SUPPORT 1400X60 PA6G	AUFLAGE
31	971111308	4	SUPPORT PA6G	AUFLAGE
32	971111408	6	SUPPORT PA6G	AUFLAGE
33	97031390	38	SUPPORT PA6G	AUFLAGE
34	97031391	1	PLATE 4X323X860 S315MC	BLECH
35	97031392	1	GRIDIRON T2070X800X30/2 S235JR T ZN K	GITTERROST-P
36	97031393	1	GRIDIRON T2070X860X30/2 S235JR T ZN K	GITTERROST-P
37	97031394	1	GRIDIRON T2940X920X30/2 S235JR T ZN K	GITTERROST-P
38	97031395	1	GRIDIRON T2240X810X30/3 S235JR T ZN K	GITTERROST-P
39	97031396	1	GRIDIRON T2440X730X30/2 S235JR T ZN K	GITTERROST-P
40	97031397	1	GRIDIRON T1680X600X30/2 S235JR T ZN K	GITTERROST-P
41	97031398	1	GRIDIRON T1680X630X30/2 S235JR T ZN K	GITTERROST-P
42	97031399	1	GRIDIRON T2240X810X30/3 S235JR T ZN K	GITTERROST-P
43	97031400	1	GRIDIRON T1800X650X30/2 S235JR T ZN K	GITTERROST-P
44	97028386	1	GRIDIRON T2070X1000X30/2 S235JR T ZN K	GITTERROST-P
45	725838308	1	GRIDIRON T900X867X30/2 S235JR T ZN K	GITTERROST-P
46	10035308	1	GRIDIRON T483X240X30/2 S235JR T ZN K	GITTERROST-P
47	10035262	2	GRIDIRON T720X360X30/2 S235JR T ZN K	GITTERROST-P
48	725870108	2	GRIDIRON T1485X560X30/2 S235JR T ZN K	GITTERROST-P
49	725865108	1	GRIDIRON T1540X483X30/3 S235JR T ZN K	GITTERROST-P
50	725801308	1	GRIDIRON T500X350X30/2 S235JR T ZN K	GITTERROST-P
51	725858708	2	GRIDIRON T1220X900X30/2 S235JR T ZN K	GITTERROST-P
52	725860608	4	GRIDIRON T2000X876X30/2 S235JR T ZN K	GITTERROST-P
53	10036840	1	GRIDIRON T2000X1000X30/2 S235JR T ZN K	GITTERROST-P
54	725808808	1	GRIDIRON T3000X483X30/3 S235JR T ZN K	GITTERROST-SP
55	10100621	111	DISH MOUNTING	TELLERBEFESTIGUNG
56	941138108	184	WASHER DC01 FE//ZNNI8//CN//T0	SCHEIBE
57	11481667	1	SIMPLE LADDER EN 131 7-420X1,93M AL SP	ANLEGELEITER
58	97021238	2	ANGLE 5X70X199 S355MC	WINKEL

Pos.	Item	Quantity	Description	Bezeichnung
59	450023208	2	PIN ISO 2340 B20X500X485 ST.50K FE//ZN20	BOLZEN
60	10875637	18	WASHER DIN 1441 21 ST FLZN SPF	SCHEIBE
61	10180359	18	SPLIT PIN ISO 1234 5X40 St 480H SPF	SPLINT
62	978810808	4	PLATE 4X960X202 S315MC FE//ZNNI8//CN//T	BLECH
63	97003872	3	PLATE 4X122X700 S315MC FE//ZNNI8//CN//T	BLECH
64	979554608	5	PLATE 4X684X481 S315MC FE//ZNNI8//CN//T	BLECH
65	978931408	1	PLATE 4X1130X202 S315MC FE//ZNNI8//CN/	BLECH
66	955702308	2	WASHER RD120X4 S315MC FE//ZNNI8//CN/	SCHEIBE
67	11181742	3	RING BOLT M16X24 INOX SPF	RINGSCHRAUBE
68	97028770	1	ROUND STEEL 45.0X160 35NICRMOV125 GA	RUNDSTAHL
69	10875519	1	HEX SCREW ISO 4017 M16X40 8.8 FLZN SP	SECHSKANTSCHRAUBE
70	10289806	1	WASHER ISO 7089 16 300HV FLZN SPF	SCHEIBE
71	97024427	2	WASHER 5X130X130 S355MC FE//ZNNI8//C	SCHEIBE
72	962729508	2	HANDLE WELD.CONST.	GRIFF SCHWK.
73	10665364	1	ROUND STRAND ROPE 10X3,90M STAHL VE	RUNDLITZENSEIL
74	10652820	2	ROUND STRAND ROPE 10X3,7M STAHL VE	RUNDLITZENSEIL
75	10652814	1	ROUND STRAND ROPE 10X1,75M STAHL VE	RUNDLITZENSEIL
76	973200408	2	PLATE ALMG3 H111	BLECH
77	967980708	2	HAND RAIL WELDED STRUCTURE T ZN O	GELAENDER SCHWK.
78	967980808	2	HAND RAIL WELDED STRUCTURE T ZN O	GELAENDER SCHWK.
79	967980908	2	HAND RAIL WELDED STRUCTURE T ZN O	GELAENDER SCHWK.
80	967070508	1	HAND RAIL WELDED STRUCTURE T ZN O	GELAENDER SCHWK.
81	967311308	1	HAND RAIL WELDED STRUCTURE T ZN O	GELAENDER SCHWK.
82	978501408	2	PIN 18.0X400 S355J2C+C FE//ZNNI8//CN//T0	BOLZEN
83	10289807	6	WASHER ISO 7089 18 300HV FLZN SPF	SCHEIBE
84	10180352	4	SPLIT PIN ISO 1234 4X32 St 480H SPF	SPLINT
85	433200908	4	FORMCLIP 10X55 VERZ	FORMCLIP
86	97017499	4	WASHER 3X54X54 X5CRNI18-10	SCHEIBE
87	924713108	12	SOCKET PIN T ZN K	STECKBOLZEN
88	451222408	12	PIN DIN 1435 20X65X58 ST.50-2K VERZ	BOLZEN
89	10875869	12	SAFETY PLUG W HINGE-LID 5X29X4,7X25 4	SICHERHEITSKLAPPSTECKER
90	970833608	2	PLATE 8X276X40 S355MC FE//ZNNI8//CN//T	BLECH
91	97036099	1	GRIDIRON T1800X650X30/2 S235JR T ZN K	GITTERROST-P
92	11645386	14	HEX SCREW ISO 4017 M12X45 8.8 FLZN SP	SECHSKANTSCHRAUBE
93	11840127	16	HEX NUT ISO 7040 M12 8 FLZN SPF	SECHSKANTMUTTER
94	11182717	24	WASHER ISO 7093-1 12 300HV FLZN SPF	SCHEIBE
95	11631816	4	HEX SCREW ISO 4017 M10X25 8.8 FLZN SP	SECHSKANTSCHRAUBE
96	10289795	12	WASHER ISO 7089 10 300HV FLZN SPF	SCHEIBE
97	10875807	8	COUNTERSUNK SCREW DIN 7991 M10X35 8	SENKSCHRAUBE
98	10197769	13	HEX NUT DIN 985 M10 8 ZNNI-480H SPF	SECHSKANTMUTTER
99	10875570	141	SOCKET HEAD SCREW ISO 4762 M8X55 8.8	ZYLINDERSCHRAUBE
100	10875614	197	HEX NUT DIN 985 M8 8 480H SPF	SECHSKANTMUTTER
101	11140469	92	WASHER ISO 7093-1 8 200HV 480H SPF	SCHEIBE
102	12203167	2	SOCKET HEAD SCREW ISO 4762 M8X80 8.8	ZYLINDERSCHRAUBE
103	11690046	50	HEX SCREW ISO 4017 M8X45 8.8 480H SPF	SECHSKANTSCHRAUBE
104	10197831	14	HEX SCREW ISO 4017 M8X25 8.8 ZNNI-480	SECHSKANTSCHRAUBE
105	978015708	24	DISTANCE SLEEVE 30X10 X20CR13	DISTANZHUELSE
106	744010408	4	SNAP HOOK DIN 5299 C 100X10-350KG ST V	KARABINERHAKEN
107	10663970	4	CHAIN DIN 763 7X49 0.3t ST35 VERZ	KETTE
109	10289805	16	WASHER ISO 7089 14 300HV FLZN SPF	SCHEIBE
111	97035894	1	GRIDIRON T2000X1000X30/2 S235JR T ZN K	GITTERROST-P
112	11642355	12	HEX SCREW ISO 4017 M10X50 8.8 FLZN SP	SECHSKANTSCHRAUBE
113	11651583	4	HEX SCREW ISO 4014 M8X60 8.8 480H SPF	SECHSKANTSCHRAUBE
114	11840501	32	WASHER DIN 7349 8,4 200HV 480H SPF	SCHEIBE
115	97037473	4	PIN 80.0X370 35NICRMOV125 SPF	BOLZEN
116	97037484	3	PIN 70.0X310 35NICRMOV125 SPF	BOLZEN
117	97037519	1	PIN 70.0X385 35NICRMOV125 SPF	BOLZEN
118	10180878	4	SAFETY PLUG W HINGE-LID 17X100X15,5X	SICHERHEITSKLAPPSTECKER
119	10180381	4	SPLIT PIN ISO 1234 13X125 St 480H SPF	SPLINT
120	433105008	2	RETAINING SPRING DIN 2194 6 A3C	SICHERUNGSFEDER

Pos.	Item	Quantity	Description	Bezeichnung
121	12100685	4	SPLIT PIN ISO 1234 10X140 ST 480H SPF	SPLINT
122	97009767	4	WASHER 4X60X60 S315MC FE//ZN20//C	SCHEIBE
123	11840136	2	HEX SCREW ISO 4017 M12X50 8.8 FLZN	SECHSKANTSCHRAUBE
124	10179302	2	RING NUT DIN 582 M12 C15E FLZN SPF	RINGMUTTER
125	968410408	2	MOUNTING WELDED WARNEINRICHTUNG	AUFNAHME SCHWK.
126	12102696	61	BUTTON HEAD SCREW ISO7380-2 M8X10 0	HALBRUNDKOPFSCHRAUBE
127	11160431	12	ROPE 2 2,3KN EDELSTAHL	SEIL
128	11170565	24	FERRULE 2 CU	PRESSKLEMME
129	453032708	2	PIN ISO 2341 B30X95X85 35NICRMOV125	BOLZEN
130	10180880	2	SAFETY PLUG W HINGE-LID 8X42X7,5X32 4	SICHERHEITSKLAPPSTECKER
131	10181899	4	SAFETY PLUG W HINGE-LID 12X75X11,5X60	SICHERHEITSKLAPPSTECKER
132	921079508	8	HANDLE WELD.CONST. FE//ZNNI8//CN//T0	GRIFF SCHWK.
133	978155008	3	PLATE 2834X53 S315MC	BLECH
134	978653108	1	PLATE 2600X53 S315MC	BLECH
135	975589508	3	PLATE 800X100 S315MC	BLECH
136	975744708	3	PLATE 4X450X100 S315MC	BLECH
137	970344808	12	MOUNTING RAIL	TRAGSCHIENE
138	954117508	5	MOUNTING RAIL X0	TRAGSCHIENE
139	954117308	1	MOUNTING RAIL X0	TRAGSCHIENE
140	953873408	58	SLEEVE 25X20 11SMN37 FE//ZNNI8//CN//T0	HUELSE
141	12216205	22	HEX SCREW ISO 4017 M8X18 8.8 480H SPF	SECHSKANTSCHRAUBE
142	12100221	24	BUTTON HEAD SCREW ISO 7380-2 M8X40	HALBRUNDKOPFSCHRAUBE
143	97039643	1	PLATE 5X1169X356 S355MC	BLECH
144	97019834	2	PLATE 4X127X1320 S315MC	BLECH
145	97039738	1	PLATE 4X167X165 S315MC FE//ZNNI8//CN//T	BLECH
146	725855708	1	GRIDIRON T1200X1000X30/2 S235JR T ZN K	GITTERROST-P
147	97039690	1	GRIDIRON T1100X330X30/2 S235JR T ZN K	GITTERROST-P
148	945048208	3	PLATE 4X103X900 S315MC FE//ZNNI8//CN//T	BLECH
149	11691328	5	HEX SCREW ISO 4017 M10X35 8.8 FLZN SP	SECHSKANTSCHRAUBE
150	11658580	10	WASHER DIN 7349 10,5 200HV-St FLZN SPF	SCHEIBE
151	954061908	1	PLATE 3X70X87 DC01 FE//ZNNI8//CN//T0	BLECH
152	7005052	4	CLAMP-HALF DIN 3015-1 L 3 R 25 PP SW	KLEMMHAELFTE
153	10802203	2	WELD PLATE DIN 3015-1 L-AP-K 3 W1 ZNNI	ANSCHWEISSPLATTE
154	12216909	4	HEX SCREW ISO 4014 M6X45 8.8 480H SPF	SECHSKANTSCHRAUBE
155	11693878	4	WASHER DIN 7349 6,4 200HV 480H SPF	SCHEIBE
156	97033256	1	ANGLE 4X234X60 S315MC FE//ZNNI8//CN//T	WINKEL
157	971562708	3	PLATE 3X190X60 DC01 FE//ZNNI8//CN//T0	BLECH
158	953650008	37	CABLE CLAMP DC01 FE//ZNNI8//CN//T0	KABELHALTER
159	10875629	12	HEX NUT ISO 7040 M10 8 FLZN SPF	SECHSKANTMUTTER
160	10289804	6	WASHER ISO 7089 12 300HV FLZN SPF	SCHEIBE
161	11651578	2	HEX SCREW ISO 4014 M12X50 8.8 FLZN SP	SECHSKANTSCHRAUBE
162	10006370	2	WASHER DIN 7349 13 200HV FLZN SPF	SCHEIBE
163	97047924	2	PLATE 4X540X119 S315MC FE//ZNNI8//CN//T	BLECH
164	10466906	2	SCREW PLUG RD32X3 SPF	VERSCHLUSSSCHRAUBE
165	10466908	4	SCREW PLUG RD54X4 ALCUMGPB SPF	VERSCHLUSSSCHRAUBE
166	10466909	4	SCREW PLUG RD79X4 SPF	VERSCHLUSSSCHRAUBE
167	12100569	4	RING BOLT DIN 580 M6X13 C15E 480H SPF	RINGSCHRAUBE
168	97046716	1	PLATE 4X107X70 S315MC FE//ZNNI8//CN//T	BLECH
169	11657360	2	HEX SCREW ISO 4017 M6X16 8.8 480H SPF	SECHSKANTSCHRAUBE
170	12100589	8	COUNTERSUNK SCREW AEHNL.ISO 10642	SENKSCHRAUBE
171	12102692	14	HEX NUT DIN 985 M6 8 ZNNI-480H SPF	SECHSKANTMUTTER
172	10876162	8	DOWEL PIN ISO 8752 6X20 480H SPF	SPANNSTIFT
173	970350108	2	PLATE 4x73x30 S315MC FE//ZNNI8//CN//T0	BLECH
174	409706608	2	HAMMER HEAD BOLT M8X25 8.8 480H SPF	HAMMERKOPFSCHRAUBE
175	885251508	2	PADLOCK ABUS-64TI/40 TITALIUM	VORHAENGESCHLOSS
176	978637208	1	PLATE DC01 FE//ZNNI8//CN//T0	BLECH
179	97051398	1	PLATE 4X170X90 S315MC FE//ZNNI8//CN//T	BLECH
180	97056563	1	GRIDIRON T1780X800X30/2 S235JR T ZN K	GITTERROST-P
181	540001808	1	ROPE WINCH TYP 351	SEILWINDE
			⇨ ❑ 782	

Pos.	Item	Quantity	Description	Bezeichnung
182	773324408	1	AUXILIARY ROPE DIN 3055 4X4,5M	HILFSSEIL
183	773933508	1	SHACKLE DIN 82101 0,25T NG0,25 ST VERZ	SCHAEKEL
184	283096108	1	ROLLER RD68X20 PA6G	ROLLE
185	971857508	1	TUBE 16.0X22 E235+N	ROHR
186	11658890	1	HEX SCREW ISO 4014 M12X65 8.8 FLZN SP	SECHSKANTSCHRAUBE
187	979930908	2	PLATE 5X70X70 S355MC FE//ZNNI8//CN//T0	BLECH
700	968311308	1	SIGNS S-ANLENKSTUECK	BESCHILDERUNG
			⇨ ❑ 783	

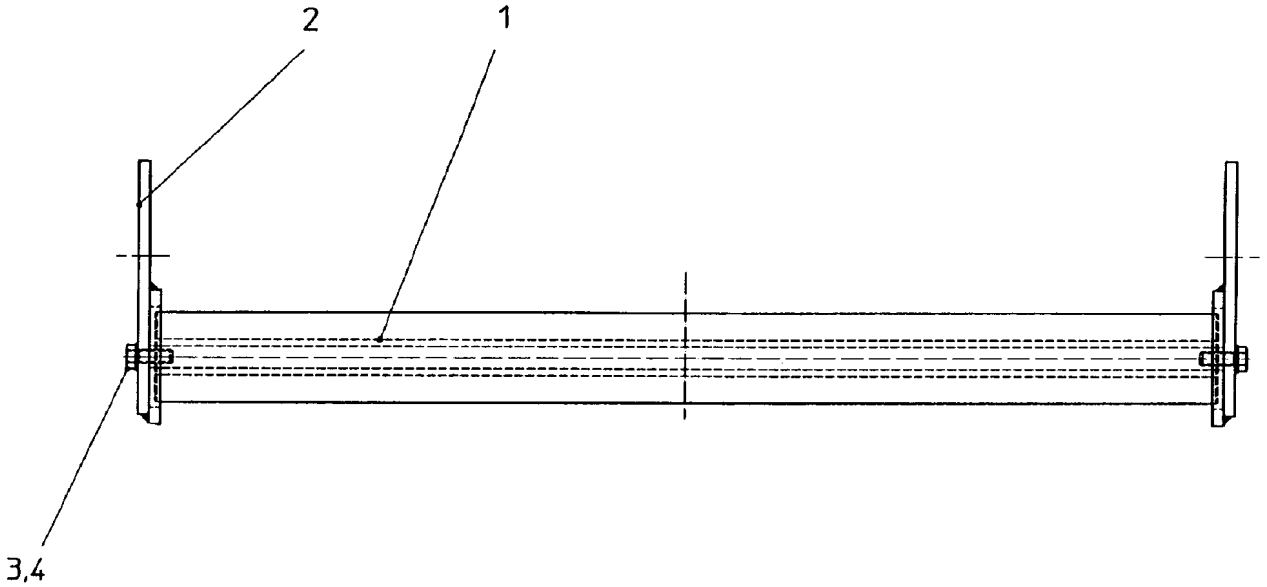

Pos.	Item	Quantity	Description	Bezeichnung
1	749010208	1	CARRYING ROLLER 80/5/20X950 GALV.VER	TRAGROLLE
2	928830408	2	BRACKET CPL.	LASCHE KPL.
3	11642349	2	HEX SCREW ISO 4017 M12X35 8.8 FLZN SP	SECHSKANTSCHRAUBE
4	12227180	2	WASHER SPRING DIN 127 B 12 FLZN SPF	FEDERRING

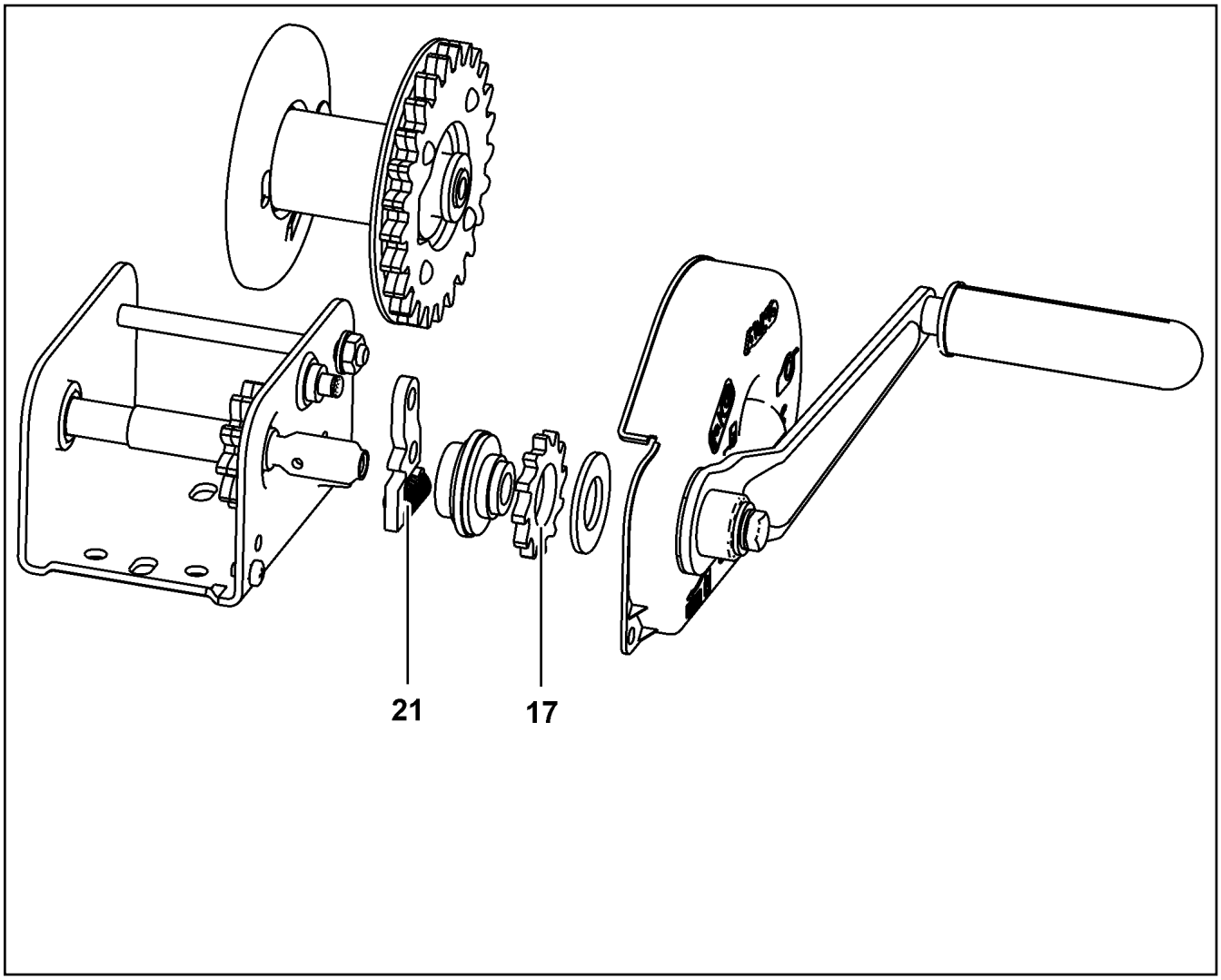

Pos.	Item	Quantity	Description	Bezeichnung
17	10802362	1	BLOCKING WHEEL	SPERRRAD
21	10802364	1	DETENT PAWL	SPERRKLINKE
22	12103365	1	CRANK	KURBEL

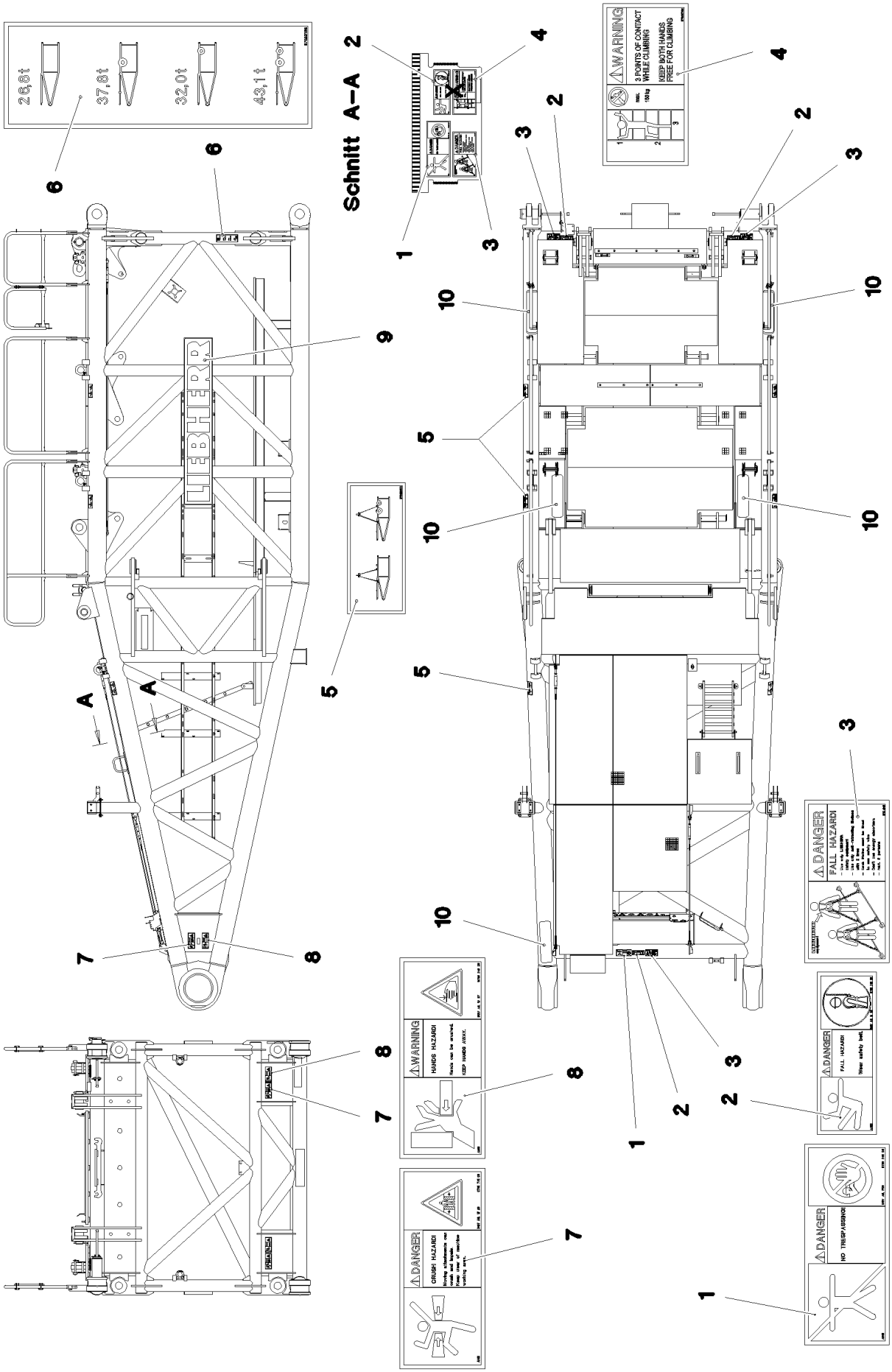

15.12.2020 078647	**etk_en_de_098201 LR 11000**	❑ 783 (1/2)
LIEBHERR	**SIGNS** **BESCHILDERUNG**	**968311308**

Pos.	Item	Quantity	Description	Bezeichnung
1	978674008	2	SIGN 208X88 KLEBEFOLIE SPF	SCHILD
2	978674808	4	SIGN 168X62 KLEBEFOLIE SPF	SCHILD
3	97004046	4	SIGN 168X88X1 KLEBEFOLIE SPF	SCHILD
4	97036732	1	SIGN 168X88 KLEBEFOLIE SPF	SCHILD
5	97038976	6	SIGN 178X78 KLEBEFOLIE SPF	SCHILD
6	97033195	2	SIGN 100X290 KLEBEFOLIE SPF	SCHILD
7	978674108	4	SIGN 208X88 KLEBEFOLIE SPF	SCHILD
8	978674608	4	SIGN 208X88 KLEBEFOLIE SPF	SCHILD
9	973179308	2	SIGN 375X2250 FOLIE	SCHILD
10	97018451	5	ANTI-SLIP SURFACE 1.6X152X570 3M TYP4	ANTIRUTSCHBELAG

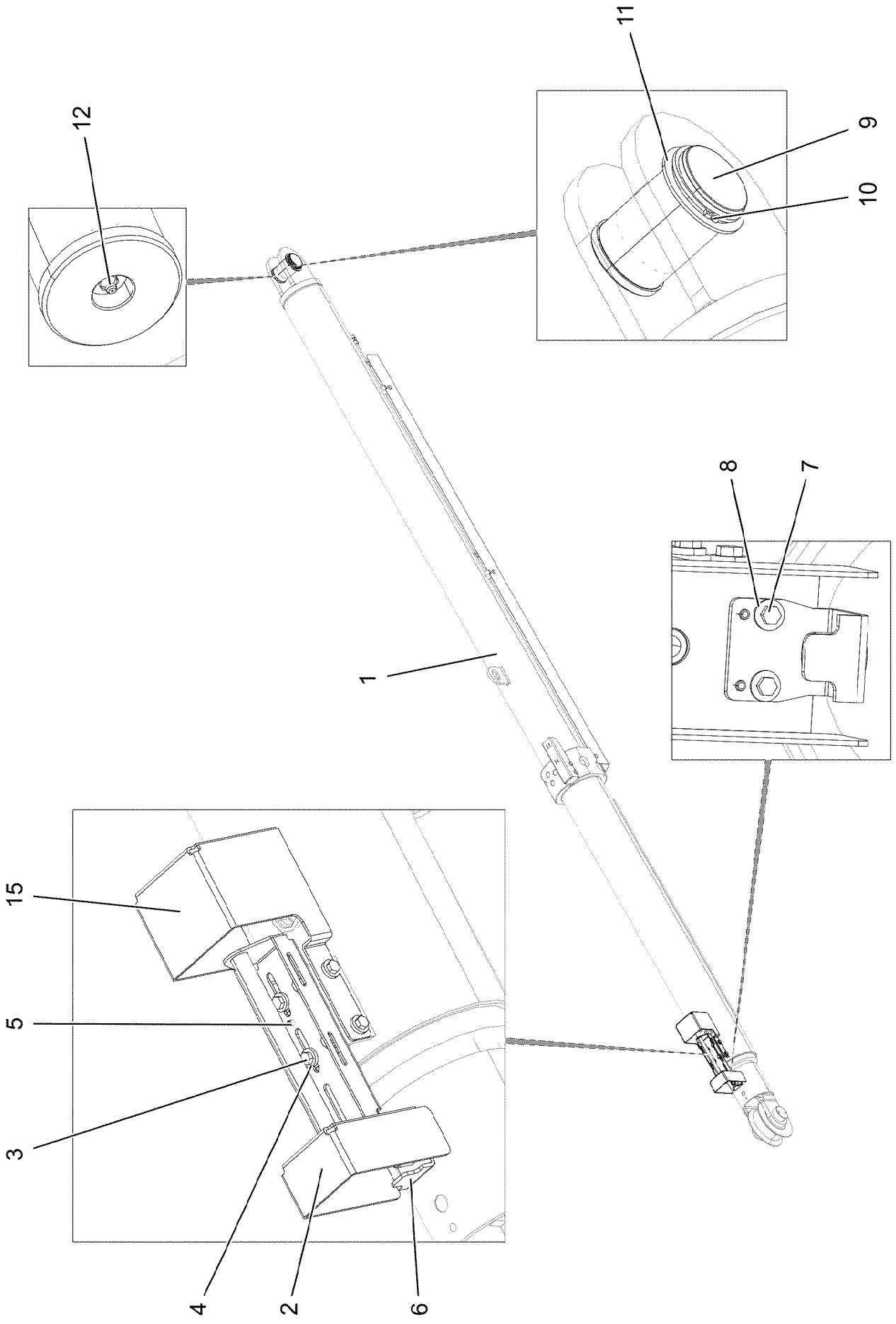
11
12
9
10
8
7
1
15
5
3
4
2
6

Pos.	Item	Quantity	Description	Bezeichnung
1	11211228	2	TILT-BACK SUPPORT 180/150-1000 SPF ⇨ ❑ 787	RUECKFALLSTUETZE
2	968178708	2	BRACKET WELDED CONST. FE//ZNNI8//CN/	KONSOLE SCHWK.
3	11651612	12	HEX SCREW ISO 4017 M8X16 8.8 480H SPF	SECHSKANTSCHRAUBE
4	11840501	12	WASHER DIN 7349 8,4 200HV 480H SPF	SCHEIBE
5	10876162	8	DOWEL PIN ISO 8752 6X20 480H SPF	SPANNSTIFT
6	968262408	2	HOLDER	HALTER
7	11644899	4	HEX SCREW ISO 4017 M6X20 8.8 480H SPF	SECHSKANTSCHRAUBE
8	10875648	4	WASHER ISO 7093-1 6 200HV 480H SPF	SCHEIBE
9	97035945	2	PIN 85.0X135 35NICRMOV125 SPF	BOLZEN
10	12100688	2	LOCKING RING DIN 471 80X4 480H SPF	SICHERUNGSRING
11	422005501	2	SUPPORTING WASHER DIN 988 80X100X3,5	STUETZSCHEIBE
12	7743242	2	HYDRAULIC-TYPE LUBRICAT.NIPPLE DIN 71	KEGELSCHMIERNIPPEL
15	97059478	2	PLATE 3X366X391 DC01 FE//ZNNI8//CN//T0	BLECH
500	968182008	1	EL.EQUIPMENT SAFETY RETAINER	ELEKTRIK S-RUECKHALTESIC
(151)	10354584	2	INDUCTIVE SENSOR BERUEHRUNGSLOS	INDUKTIVSENSOR
(152)	10875197	4	INDUCTIVE SENSOR BERUEHRUNGSLOS	INDUKTIVSENSOR

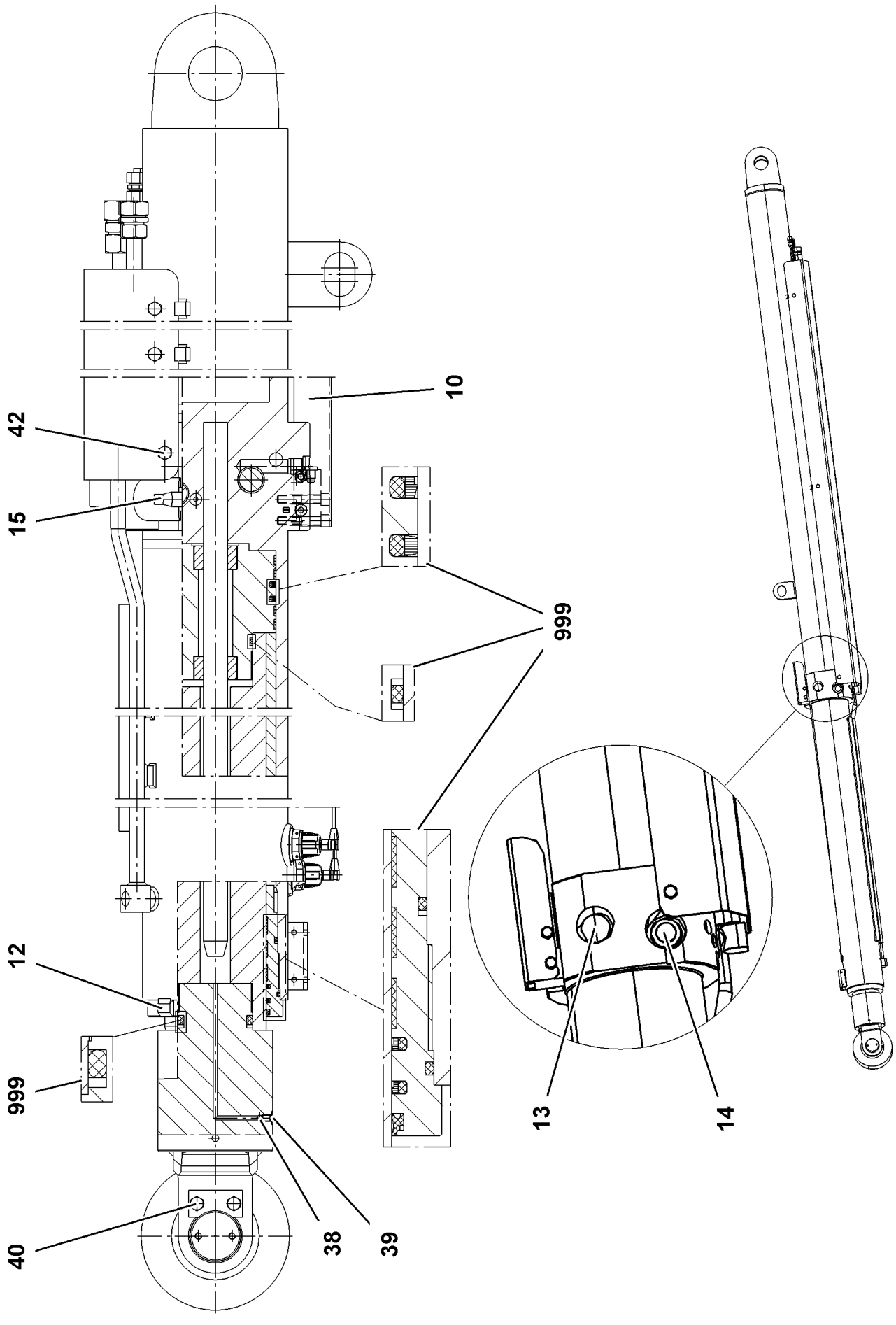
42
15
10
999
12
999
40
38
39
13
14

Pos.	Item	Quantity	Description	Bezeichnung
10	571412808	1	NON-RETURN VALVE	RUECKSCHLAGVENTIL
12	11341708	1	CAM	NOCKE
13	10873251	1	NON-RETURN VALVE	RUECKSCHLAGVENTIL
14	10873252	1	PRESSURE LIMITING VALVE	DRUCKBEGRENZUNGSVENTIL
15	10873253	1	PRESSURE LIMITING VALVE	DRUCKBEGRENZUNGSVENTIL
38	747000408	1	BALL DIN 5401 8	KUGEL
39	12240952	1	GRUB SCREW ISO 4026 M10X12 45H FLZN	GEWINDESTIFT
40	406608708	2	HEX SCREW ISO 4017 M12X25 10.9 FLZN SP	SECHSKANTSCHRAUBE
42	11002727	6	HEX SCREW ISO 4017 M12X40 10.9 FLZN SP	SECHSKANTSCHRAUBE
999	10873250	1	DS RELAPSE SUPPORT	DS RUECKFALLSTUETZE

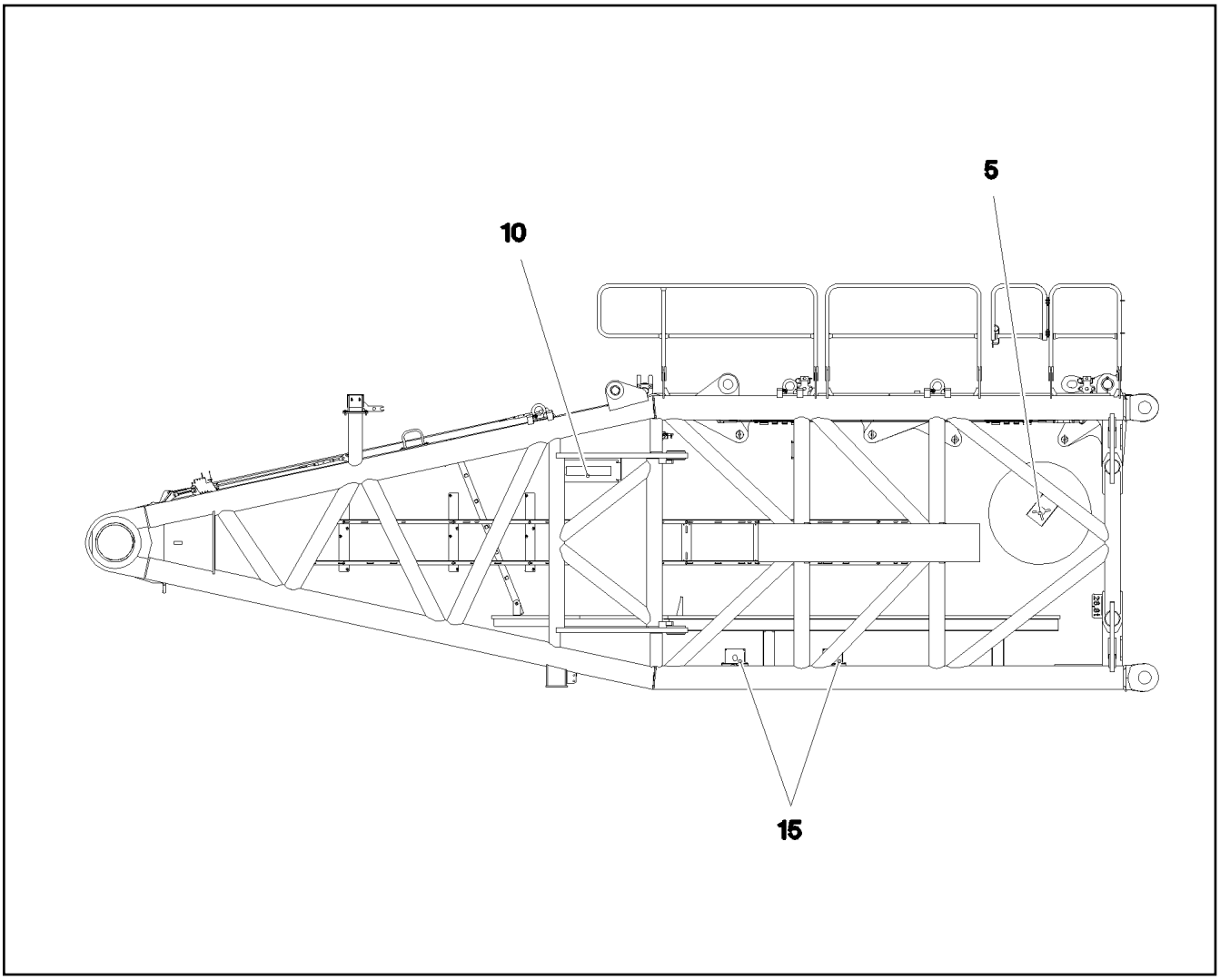

Pos.	Item	Quantity	Description	Bezeichnung
5	967923108	1	CABLE DRUM COMPL. N1911 ⇨ ❑ 790	LEITUNGSTROMMEL KPL.
10	967923208	1	TERMINAL BOX CPL. S1910 ⇨ ❑ 791	KLEMMKASTEN KPL.
15	967923008	1	SENSOR ASSEMBLY	GEBERANBAU
(1)	10802057	2	ANGLE TRANSMITTER 360° LSB PL:D SPF	WINKELGEBER
30	969211908	1	DUMMY PLUG X1980BS	BLINDSTECKER

Pos.	Item	Quantity	Description	Bezeichnung
1	968394308	1	LEAD W1911A	LEITUNG
151	10813237	1	CABLE DRUM 150M SPF	KABELTROMMEL
(5)	10467392	1	STRAIN	SPERRE
(12)	10046941	1	HANDLE	HANDGRIFF
170	10815125	1	WALL OUTLET 43-POL	WANDSTECKDOSE
171	10815121	1	FLANGE SEAL GR.28	FLANSCHDICHTUNG
172	692405308	1	DUST CAP 1 3/4-18NS METALL	STAUBKAPPE
173	10815280	1	TERMINAL HOUSING CA	ENDGEHAEUSE
200	10875696	1	CABLE GLAND M32X1,5X15-25 MS	KABELVERSCHRAUBUNG
266	10876399	4	HEX NUT DIN 985 M3 8 480H SPF	SECHSKANTMUTTER
267	420050108	9	WASHER ISO 7089 3 MS	SCHEIBE
268	408400801	4	PAN-HEAD SCREW ISO 7045 M3X20 4.8 A2	FLACHKOPFSCHRAUBE
423	602501308	1	VENTILATION SCREW G1/2"X30 POLYAMID	ENTLUEFTUNGSSCHRAUBE

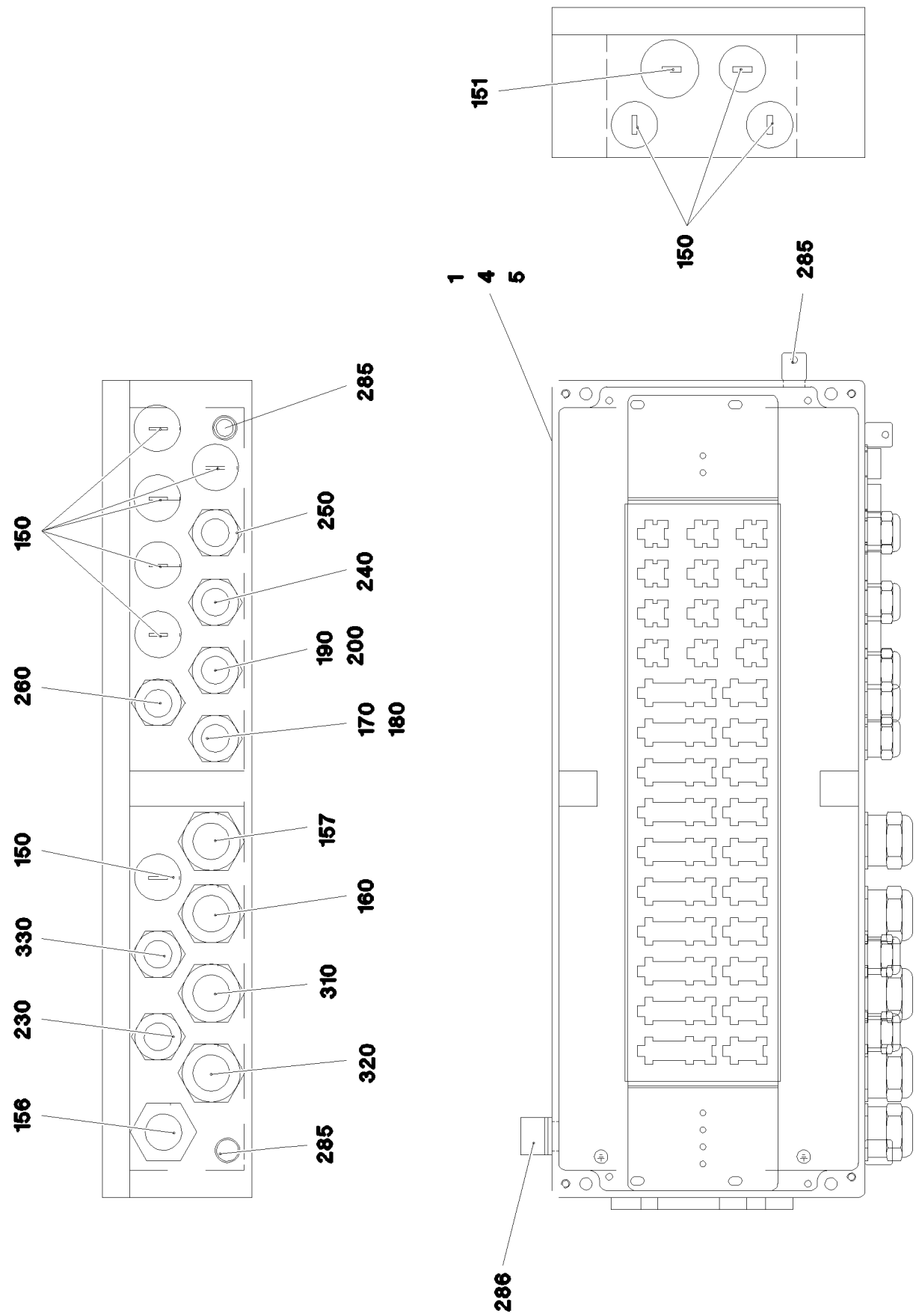

15.12.2020 078646 LIEBHERR	**etk_en_de_098201 LR 11000** **TERMINAL BOX CPL.** **KLEMMKASTEN KPL.**	❑ 791 (1/2) **967923208**

Pos.	Item	Quantity	Description	Bezeichnung
1	97041020	1	PLUG PLATE 1.5X640X129 DC01 FE//ZNNI8/	STECKERBLECH
4	97010005	1	SIGN S1910 ALU	SCHILD
5	97011305	1	EMPTY CASING 230X600X110X0 AL	LEERGEHAEUSE
110	968533608	1	WIRING LIST S1910	VERDRAHTUNGSLISTE
150	602425208	9	SCREW PLUG M32X1,5 MS	VERSCHLUSSSCHRAUBE
151	602425308	1	SCREW PLUG M40X1,5 MS	VERSCHLUSSSCHRAUBE
156	968347908	1	LEAD W1911	LEITUNG
157	968541308	1	LEAD W1910 ⇨ ❑ 793	LEITUNG
160	968361908	1	LEAD W1909	LEITUNG
170	968340208	1	LEAD W1917	LEITUNG
180	968578508	1	LEAD W1917A	LEITUNG
190	968347708	1	LEAD W1918A	LEITUNG
200	968579908	1	LEAD W1918	LEITUNG
230	968347808	1	LEAD W1921	LEITUNG
240	969532708	1	LEAD W1927	LEITUNG
250	969532608	1	LEAD W1928	LEITUNG
260	968360508	1	LEAD W1923	LEITUNG
285	602501208	3	WATER DRAIN PLUG M12 PA6G SPF	ENTWAESSERUNGSSTOPFEN
286	10488662	1	VENTILATION SCREW M20X1,5 POLYAMID	ENTLUEFTUNGSSCHRAUBE
310	968546008	1	LEAD W1916 ⇨ ❑ 794	LEITUNG
320	968546108	1	LEAD W1915 ⇨ ❑ 795	LEITUNG
330	968548608	1	LEAD W1913A	LEITUNG

Pos.	Item	Quantity	Description	Bezeichnung
5	600461008	6.37	CONTROL LEAD 61 X 0,75	STEUERLEITUNG
121	602300108	2	CONTACT 1-2,5MM2	KONTAKT
125	602300308	46	CONTACT 0,5-1MM2	KONTAKT
500	923512208	5	CABLE MARKER	KABELMARKER
501	11060125	1	MALE INSERT 64-POL 16A POLYCARBONAT	STIFTEINSATZ
502	602300208	2	PLUG SHELL 18-POL	STECKERGEHAEUSE
503	602301408	2	HOUSING 8-POL	GEHAEUSE
504	602424308	2	CABLE GLAND M25X1,5X11-20 MS	KABELVERSCHRAUBUNG
505	97039674	1	SIGN 35X15 LEXEDGE II	SCHILD
506	10871288	2	GUIDE PIN CODIERUNG HAN E/ STAINLESS	FUEHRUNGSSTIFT
507	10871289	2	GUIDE BUSHING CODIERUNG HAN E/ STAIN	FUEHRUNGSBUCHSE
508	602606708	1	REDUCTION M40X1,5/M25X1,5 MS	REDUKTION
509	10488662	1	VENTILATION SCREW M20X1,5 POLYAMID	ENTLUEFTUNGSSCHRAUBE
510	602606408	1	REDUCTION M25X1,5/M20X1,5 MS	REDUKTION
511	605618508	1	BS HOUSING HAN 24B	SOCKELGEHAEUSE
512	11341849	1	AERATION NOZZLE M25	BELUEFTUNGSSTUTZEN
777	10113737	61	CONTACT PIN 0,75MM2	KONTAKTSTIFT
998	965622208	2	LETTERING WIRING HARNESS	BESCHRIFTUNG KABELBAUM

Pos.	Item	Quantity	Description	Bezeichnung
5	11491064	9.02	LEAD 25 G 1	LEITUNG
121	602300108	1	CONTACT 1-2,5MM2	KONTAKT
125	602300308	23	CONTACT 0,5-1MM2	KONTAKT
127	605601801	23	CONTACT BUSHING 1MM2	KONTAKTBUCHSE
129	605615714	1	SLEEVE CONTACT 2.5MM2	BUCHSENKONTAKT
500	923512208	3	CABLE MARKER	KABELMARKER
501	605609514	1	FEMALE INSERT 24-POL+PE 16A	BUCHSENEINSATZ
502	602300208	1	PLUG SHELL 18-POL	STECKERGEHAEUSE
503	602301408	1	HOUSING 8-POL	GEHAEUSE
504	10871289	4	GUIDE BUSHING CODIERUNG HAN E/ STAIN	FUEHRUNGSBUCHSE
505	10871288	4	GUIDE PIN CODIERUNG HAN E/ STAINLESS	FUEHRUNGSSTIFT
506	605617608	1	SOCKET SHELL HAN 24B	TUELLENGEHAEUSE
507	10488662	1	VENTILATION SCREW M20X1,5 POLYAMID	ENTLUEFTUNGSSCHRAUBE
508	602606408	1	REDUCTION M25X1,5/M20X1,5 MS	REDUKTION
509	605618508	1	BS HOUSING HAN 24B	SOCKELGEHAEUSE
510	97029882	1	WATER DRAIN PLUG PA6G	ENTWAESSERUNGSSTOPFEN
511	602424308	2	CABLE GLAND M25X1,5X11-20 MS	KABELVERSCHRAUBUNG
512	602606708	1	REDUCTION M40X1,5/M25X1,5 MS	REDUKTION
998	965622208	2	LETTERING WIRING HARNESS	BESCHRIFTUNG KABELBAUM

Pos.	Item	Quantity	Description	Bezeichnung
5	11491064	4.72	LEAD 25 G 1	LEITUNG
121	602300108	1	CONTACT 1-2,5MM2	KONTAKT
125	602300308	23	CONTACT 0,5-1MM2	KONTAKT
127	605601801	23	CONTACT BUSHING 1MM2	KONTAKTBUCHSE
129	605615714	1	SLEEVE CONTACT 2.5MM2	BUCHSENKONTAKT
500	923512208	3	CABLE MARKER	KABELMARKER
501	605609514	1	FEMALE INSERT 24-POL+PE 16A	BUCHSENEINSATZ
502	602300208	1	PLUG SHELL 18-POL	STECKERGEHAEUSE
503	602301408	1	HOUSING 8-POL	GEHAEUSE
504	10488662	1	VENTILATION SCREW M20X1,5 POLYAMID	ENTLUEFTUNGSSCHRAUBE
505	602606408	1	REDUCTION M25X1,5/M20X1,5 MS	REDUKTION
506	10871289	4	GUIDE BUSHING CODIERUNG HAN E/ STAIN	FUEHRUNGSBUCHSE
507	605618508	1	BS HOUSING HAN 24B	SOCKELGEHAEUSE
508	10871288	4	GUIDE PIN CODIERUNG HAN E/ STAINLESS	FUEHRUNGSSTIFT
509	97029882	1	WATER DRAIN PLUG PA6G	ENTWAESSERUNGSSTOPFEN
510	605617608	1	SOCKET SHELL HAN 24B	TUELLENGEHAEUSE
511	602424308	2	CABLE GLAND M25X1,5X11-20 MS	KABELVERSCHRAUBUNG
512	602606708	1	REDUCTION M40X1,5/M25X1,5 MS	REDUKTION
998	965622208	2	LETTERING WIRING HARNESS	BESCHRIFTUNG KABELBAUM

Pos.	Item	Quantity	Description	Bezeichnung
4	967788308	1	ADDITIONAL HYDR.S PIVOT SECTI. ⇨ ❑ 797	ZUSATZHYDRAULIK S-ANLENK

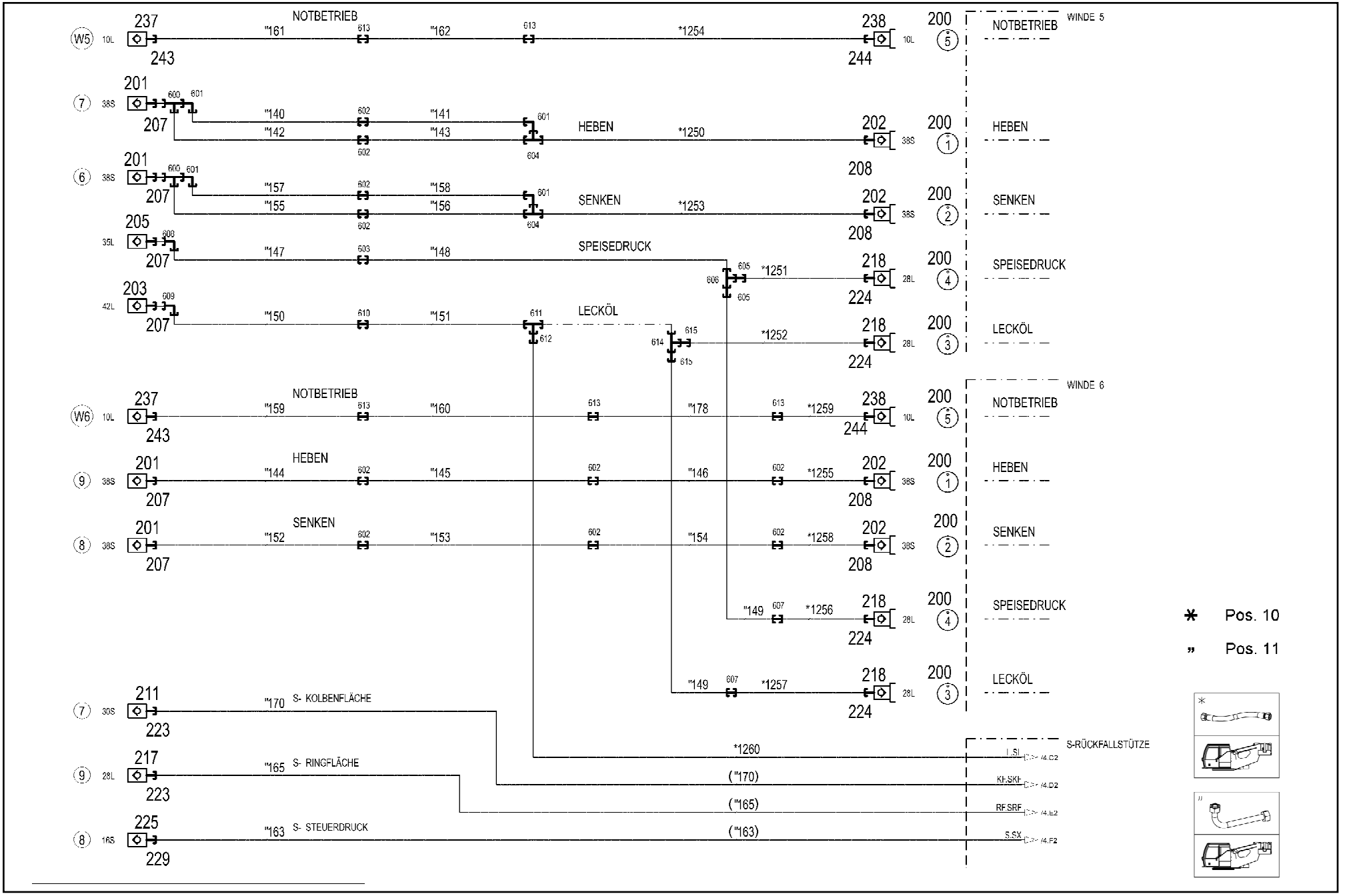
NOTBETRIEB
HEBEN
SENKEN
SPEISEDRUCK
LECKÖL
WINDE 5
WINDE 6
S-RÜCKFALLSTÜTZE
S- KOLBENFLÄCHE
S- RINGFLÄCHE
S- STEUERDRUCK
* Pos. 10
" Pos. 11

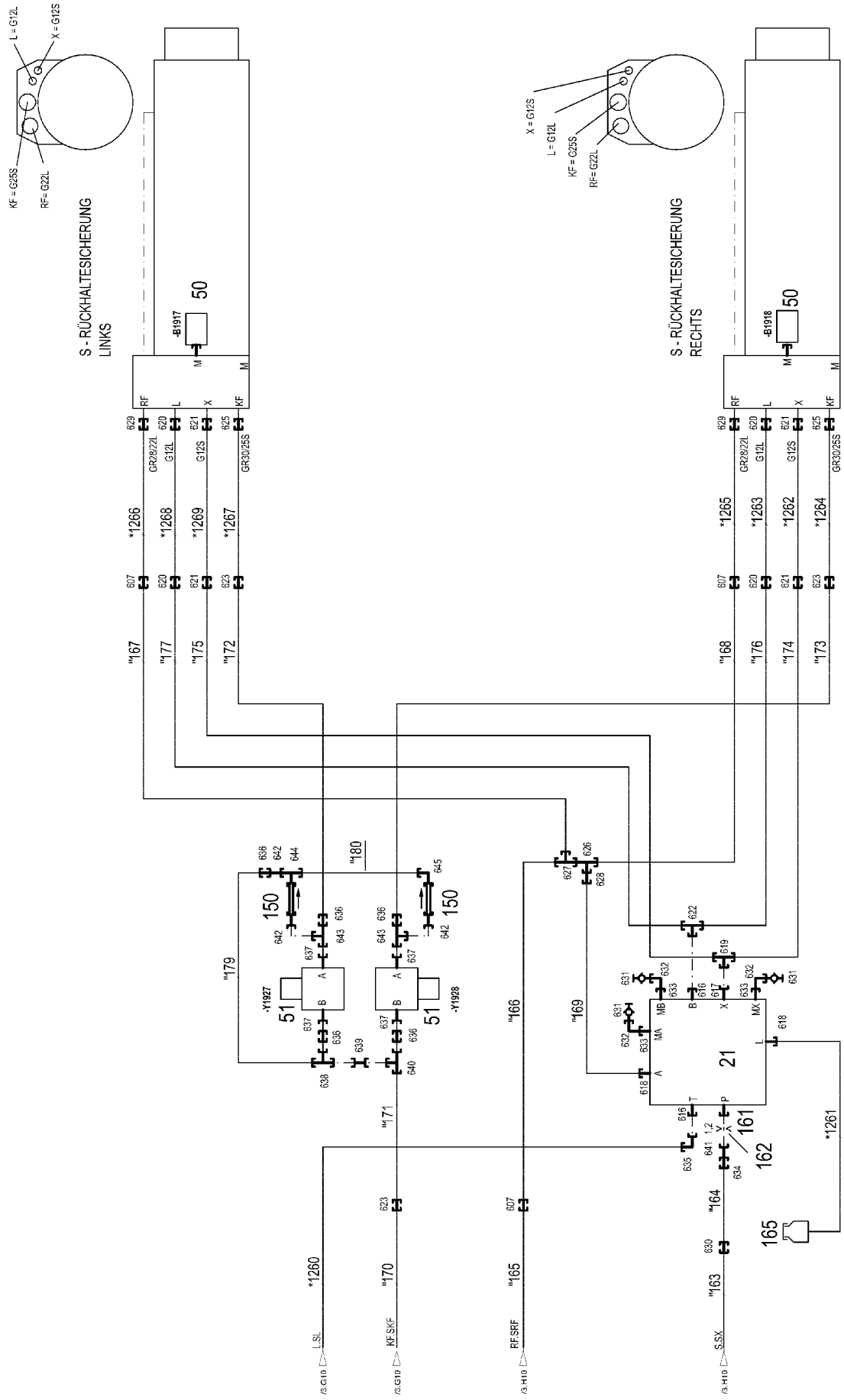

15.12.2020 078650	**etk_en_de_098201 LR 11000**	798 (2/4)
LIEBHERR	**ADDITIONAL HYDR.S PIVOT SECTI.** **ZUSATZHYDRAULIK S-ANLENKSTUECK**	**967788308**

Pos.	Item	Quantity	Description	Bezeichnung
10	967791908	1	HOSE LINES S-ANLENKSTUECK ⇨ ❑ 801	SCHLAUCHLEITUNGEN
11	967792008	1	PIPELINES S PIVOT SECTION ⇨ ❑ 803	ROHRLEITUNGEN S-ANLENKS
21	11347373	1	CONTROL BLOCK 200BAR SPF ⇨ ❑ 805	STEUERBLOCK
50	10816185	2	PRESSURE SENSOR 0-400/400 BAR LSB PL:	DRUCKAUFNEHMER
51	511465508	2	DIRECTIONAL CONTROL VALVE 2/2 320BA	WEGEVENTIL
(1)	571135508	1	MAGNET 24V	MAGNET
150	510412108	2	NON-RETURN VALVE 400BAR CR6-FREI	RUECKSCHLAGVENTIL
161	949864108	1	SCREW-ON CONNECTION	EINSCHRAUBSTUTZEN
162	511059808	1	NOZZLE 1,2 M10X10 MS	DUESE
165	96028333	1	EXPANSION TANK CPL. ⇨ ❑ 37	AUSGLEICHSBEHAELTER KPL.
201	511512208	4	COUPLING SLEEVE B8 38-S	KUPPLUNGSMUFFE
202	511512308	4	COUPLING PLUG B8 38-S	KUPPLUNGSSTECKER
203	10675113	1	COUPLING SLEEVE B8 42-L A3C	KUPPLUNGSMUFFE
205	511518408	1	COUPLING SLEEVE B8 35-L	KUPPLUNGSMUFFE
207	10466917	6	HEX CAP NUT RD79X4 SPF	VERSCHLUSSMUTTER
208	10466913	4	SCREW PLUG RD79X4 SPF	VERSCHLUSSSCHRAUBE
211	511510708	1	COUPLING SLEEVE B6 30-S	KUPPLUNGSMUFFE
217	511501008	1	COUPLING SLEEVE B6 28-L	KUPPLUNGSMUFFE
218	511501108	4	COUPLING PLUG B6 28-L	KUPPLUNGSSTECKER
223	10466916	2	HEX CAP NUT RD54X4 SPF	VERSCHLUSSMUTTER
224	10466912	4	SCREW PLUG RD54X4 SPF	VERSCHLUSSSCHRAUBE
225	511505908	1	COUPLING SLEEVE B3 16-S	KUPPLUNGSMUFFE
229	10466915	1	HEX CAP NUT RD36X3 SPF	VERSCHLUSSMUTTER
237	511508408	2	COUPLING SLEEVE B2 10-L	KUPPLUNGSMUFFE
238	511508308	2	COUPLING PLUG B2 10-L	KUPPLUNGSSTECKER
243	10466914	2	HEX CAP NUT RD32X3 SPF	VERSCHLUSSMUTTER
244	10466910	2	SCREW PLUG RD32X3 SPF	VERSCHLUSSSCHRAUBE
600	472331908	2	FITTING ELSD38-S A3P	VERSCHRAUBUNG
601	472531808	4	FITTING EWSD38-S A3P	VERSCHRAUBUNG
602	470033108	10	FITTING XG38-S A3P	VERSCHRAUBUNG
603	470033208	1	FITTING XG35-L A3P	VERSCHRAUBUNG
604	470433008	2	FITTING XT38-S A3P	VERSCHRAUBUNG
605	475430408	2	FITTING REDSD35/28-L CFX	VERSCHRAUBUNG
606	470431508	1	FITTING T 35L A3P	VERSCHRAUBUNG
607	470030808	5	FITTING XG28-L A3P	VERSCHRAUBUNG
608	482530914	1	FITTING ISO 8434 EW 35L M45X2 CR6-FREI	VERSCHRAUBUNG
609	482530814	1	FITTING ISO 8434 EW 42L CR6-FREI	VERSCHRAUBUNG
610	470030908	1	FITTING XG42-L A3P	VERSCHRAUBUNG
611	470431408	1	FITTING T 42L A3C	VERSCHRAUBUNG
612	475407208	1	FITTING REDSDN42/12-L A3P	VERSCHRAUBUNG
613	470030308	5	FITTING XG10-L A3P	VERSCHRAUBUNG
614	7367986	1	FITTING EL 42L CR6-FREI	VERSCHRAUBUNG
615	475431308	2	FITTING RED 42/28L CR6-FREI	VERSCHRAUBUNG
616	471030808	2	FITTING XGE12-LR-ED A3P	VERSCHRAUBUNG
617	471900508	1	FITTING EGESD12-SR-WD A3P	VERSCHRAUBUNG
618	471039608	2	FITTING XGE10-LR-ED3/8" A3P	VERSCHRAUBUNG
619	470432308	1	FITTING XT12-S A3P	VERSCHRAUBUNG
620	470030408	4	FITTING XG12-L A3P	VERSCHRAUBUNG
621	470032508	4	FITTING XG12-S A3P	VERSCHRAUBUNG
622	470430408	1	FITTING XT12-L A3P	VERSCHRAUBUNG
623	470033008	3	FITTING XG30-S CFX	VERSCHRAUBUNG
625	475032908	2	FITTING XGR30/25-S CFX	VERSCHRAUBUNG
626	7407120	1	FITTING EL 28L CR6-FREI	VERSCHRAUBUNG
627	470430808	1	FITTING T 28L A3C	VERSCHRAUBUNG
628	475435408	1	FITTING REDSDN28/10-L A3P	VERSCHRAUBUNG
629	475031808	2	FITTING XGR28/22-L A3P	VERSCHRAUBUNG

Pos.	Item	Quantity	Description	Bezeichnung
630	470032708	1	FITTING XG16-S A3P	VERSCHRAUBUNG
631	475601508	3	TEST POINT FITTING BMA3 6S	MESSANSCHLUSS
632	472531508	3	FITTING EW 6S M14X1,5 CR6-FREI	VERSCHRAUBUNG
633	471032108	3	FITTING GE 6S G1/4 CR6-FREI	VERSCHRAUBUNG
634	475032508	1	FITTING XGR16/12-S A3P	VERSCHRAUBUNG
635	247117702	1	FITTING EW 12L M18X1,5 CR6-FREI	VERSCHRAUBUNG
636	475034008	5	FITTING XGR30/20-S A3P	VERSCHRAUBUNG
637	471904508	4	FITTING EGESD20-SR1/2 A3P	VERSCHRAUBUNG
638	472431808	1	FITTING ET 30S CR6-FREI	VERSCHRAUBUNG
639	470011108	1	FITTING SNV30-S A3P	VERSCHRAUBUNG
640	482331814	1	FITTING ISO 8434 EL 30S CR6-FREI	VERSCHRAUBUNG
641	470010308	1	FITTING SNV12-S A3P	VERSCHRAUBUNG
642	470010508	3	FITTING SNV20-S A3P	VERSCHRAUBUNG
643	7407107	2	FITTING EL 20S CR6-FREI	VERSCHRAUBUNG
644	482431614	1	FITTING ISO 8434 ET 20S CR6-FREI	VERSCHRAUBUNG
645	7407108	1	FITTING EW 20S M30X2 CR6-FREI	VERSCHRAUBUNG

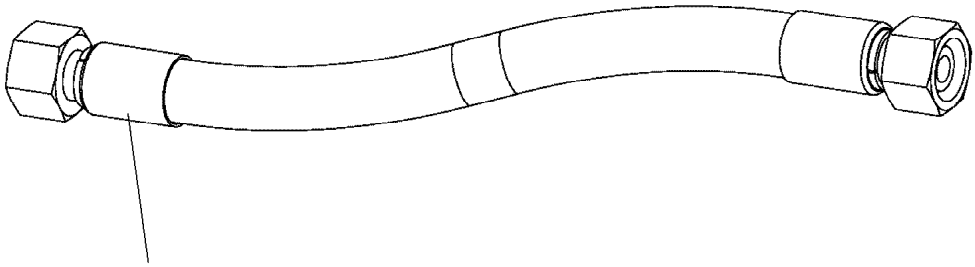

Schlauchnummer
Hose number
Numéro de flexible
Número de flexible
Номера шланга

Die Schlauchnummern auf den Schläuchen entsprechen den Positionen in der Schlauchliste.

The hose numbers from the hoses are in accordance with the items in the hose list.

Les numéros indiqués sur les flexibles correspondent aux repères de la nomenclature des flexibles.

Los números indicados en los flexibles corresponden a las posiciones de la lista de flexibles.

Нанесенные на шлангах номера соответствуют позициям в перечне.

Pos.	Item	Quantity	Description	Bezeichnung
1247	968842408	1	HOSE CPL. HPC 4X8500	SCHLAUCH KPL.
1248	968698808	1	HOSE CPL. HPC 4X6100	SCHLAUCH KPL.
1249	927067808	1	HOSE CPL. HPC 4X2300	SCHLAUCH KPL.
1250	968532408	1	HOSE CPL. 6ST 38X2300	SCHLAUCH KPL.
1251	928040808	1	HOSE CPL. 2SN 25X2650	SCHLAUCH KPL.
1252	968532308	1	HOSE CPL. 2SN 25X2500	SCHLAUCH KPL.
1253	968532408	1	HOSE CPL. 6ST 38X2300	SCHLAUCH KPL.
1254	929379308	1	HOSE CPL. 2SN 8X3100	SCHLAUCH KPL.
1255	968605608	1	HOSE CPL. 6ST 38X1950	SCHLAUCH KPL.
1256	929921108	1	HOSE CPL. 2SN 25X2000	SCHLAUCH KPL.
1257	929963108	1	HOSE CPL. 2SN 25X1900	SCHLAUCH KPL.
1258	966963608	1	HOSE CPL. 6ST 38X1650	SCHLAUCH KPL.
1259	967222108	1	HOSE CPL. 2SN 8X1700	SCHLAUCH KPL.
1260	968002508	1	HOSE CPL. 1SC 8X1750	SCHLAUCH KPL.
1261	966378608	1	HOSE CPL. 2TE 8X800	SCHLAUCH KPL.
1262	963861608	1	HOSE CPL. 2SN 10X720	SCHLAUCH KPL.
1263	968006208	1	HOSE CPL. 2SN 10X740	SCHLAUCH KPL.
1264	963927608	1	HOSE CPL. GH506-16 25X840	SCHLAUCH KPL.
1265	968605708	1	HOSE CPL. 2SN 25X940	SCHLAUCH KPL.
1266	967769308	1	HOSE CPL. 2SN 25X700	SCHLAUCH KPL.
1267	963699008	1	HOSE CPL. GH506-16 25X810	SCHLAUCH KPL.
1268	963922908	1	HOSE CPL. 2SN 10X880	SCHLAUCH KPL.
1269	927685308	1	HOSE CPL. 2SN 10X960	SCHLAUCH KPL.

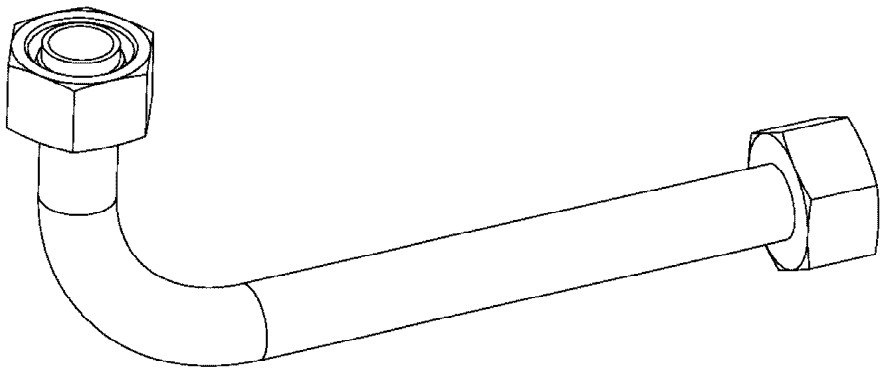

Die Positionsnummern der Rohre auf den Bildtafeln entsprechen den Positionen in der Rohrliste.

The pipe numbers from the illustrations are in accordance with the items in the pipe list.

Les numéros des tuyaux sur les illustrations correspondent aux repères de la nomenclature des tuyaux.

Los números de tubos en las ilustraciones corresponden a las posiciones de la lista de tubos.

Номера позиций труб на изображениях соответствуют позициям в перечне труб.

Pos.	Item	Quantity	Description	Bezeichnung
140	968324708	1	PIPE COMPL. 38X5	ROHR KPL.
141	968324808	1	PIPE COMPL. 38X5	ROHR KPL.
142	968324908	1	PIPE COMPL. 38X5	ROHR KPL.
143	968325008	1	PIPE COMPL. 38X5	ROHR KPL.
144	968325108	1	PIPE COMPL. 38X5	ROHR KPL.
145	968325208	1	PIPE COMPL. 38X5	ROHR KPL.
146	968325308	1	PIPE COMPL. 38X5	ROHR KPL.
147	968325408	1	PIPE COMPL. 35X2	ROHR KPL.
148	968325508	1	PIPE COMPL. 35X2	ROHR KPL.
149	968325608	2	PIPE COMPL. 28X2	ROHR KPL.
150	968325708	1	PIPE COMPL. 42X3	ROHR KPL.
151	968325808	1	PIPE COMPL. 42X3	ROHR KPL.
152	968325908	1	PIPE COMPL. 38X5	ROHR KPL.
153	968326008	1	PIPE COMPL. 38X5	ROHR KPL.
154	968326108	1	PIPE COMPL. 38X5	ROHR KPL.
155	968326208	1	PIPE COMPL. 38X5	ROHR KPL.
156	968326308	1	PIPE COMPL. 38X5	ROHR KPL.
157	968326408	1	PIPE COMPL. 38X5	ROHR KPL.
158	968326508	1	PIPE COMPL. 38X5	ROHR KPL.
159	968326608	1	PIPE COMPL. 10X1.5	ROHR KPL.
160	968326708	1	PIPE COMPL. 10X1.5	ROHR KPL.
161	968326808	1	PIPE COMPL. 10X1.5	ROHR KPL.
162	968326908	1	PIPE COMPL. 10X1.5	ROHR KPL.
163	968327008	1	PIPE COMPL. 16X2	ROHR KPL.
164	968327108	1	PIPE COMPL. 16X2	ROHR KPL.
165	968327208	1	PIPE COMPL. 28X2	ROHR KPL.
166	968327308	1	PIPE COMPL. 28X2	ROHR KPL.
167	968327408	1	PIPE COMPL. 28X2	ROHR KPL.
168	968327508	1	PIPE COMPL. 28X2	ROHR KPL.
169	968327608	1	PIPE COMPL. 10X1.5	ROHR KPL.
170	968327708	1	PIPE COMPL. 30X4	ROHR KPL.
171	968327808	1	PIPE COMPL. 30X4	ROHR KPL.
172	968327908	1	PIPE COMPL. 30X4	ROHR KPL.
173	968328008	1	PIPE COMPL. 30X4	ROHR KPL.
174	968328108	1	PIPE COMPL. 12X1.5	ROHR KPL.
175	968328208	1	PIPE COMPL. 12X1.5	ROHR KPL.
176	968328308	1	PIPE COMPL. 12X1.5	ROHR KPL.
177	968328408	1	PIPE COMPL. 12X1.5	ROHR KPL.
178	968595808	1	PIPE COMPL. 10X1.5	ROHR KPL.
179	969555408	1	PIPE COMPL. 30X4	ROHR KPL.
180	969555508	1	PIPE COMPL. 20X2.5	ROHR KPL.

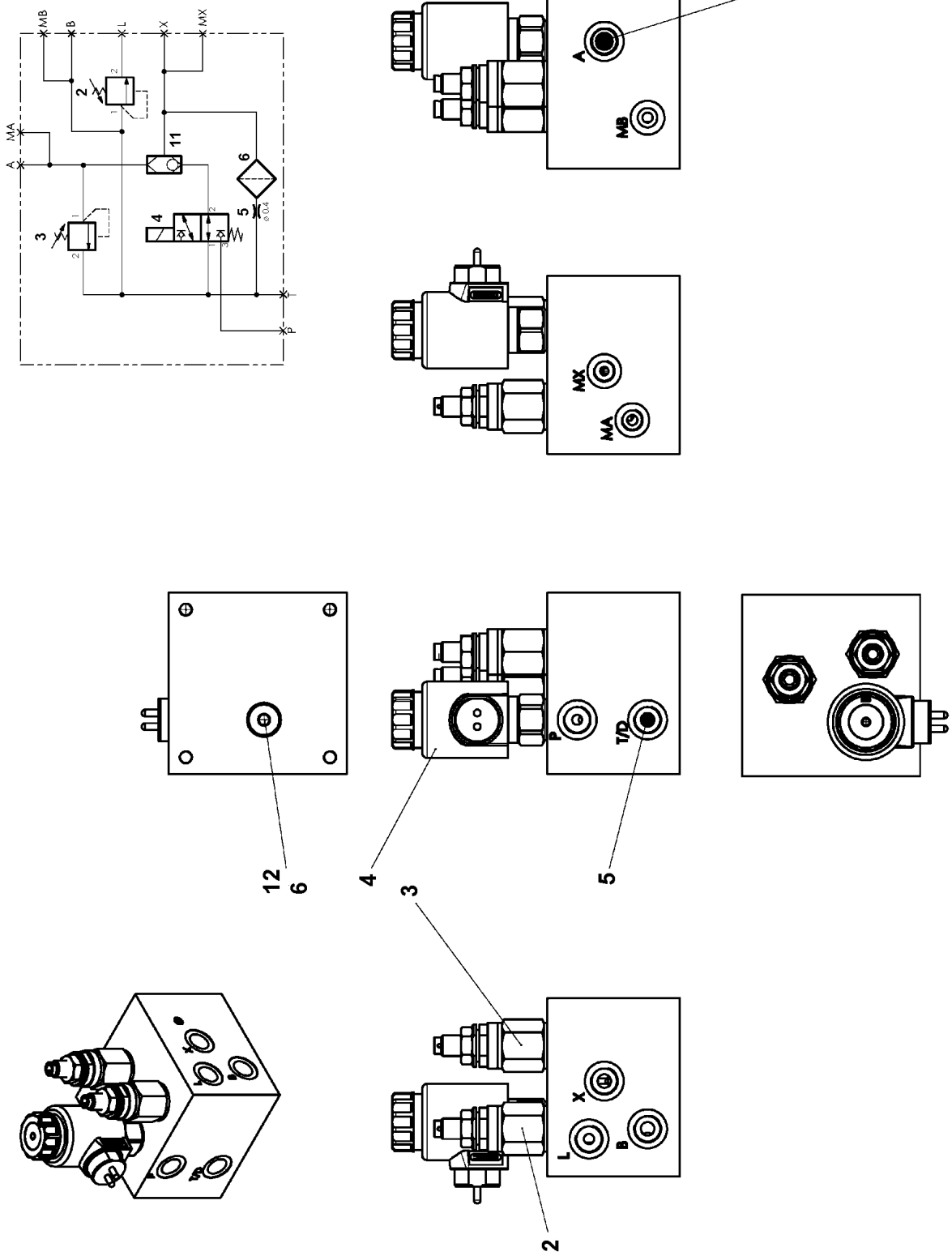

15.12.2020 079718	**etk_en_de_098201 LR 11000**	805 (1/2)
LIEBHERR	**CONTROL BLOCK** **STEUERBLOCK**	**11347373**

Pos.	Item	Quantity	Description	Bezeichnung
2	11482388	1	PRESSURE LIMITING VALVE	DRUCKBEGRENZUNGSVENTIL
3	11170511	1	PRESSURE LIMITING VALVE pmax=200BAR	DRUCKBEGRENZUNGSVENTIL
4	11482390	1	DIRECTIONAL SEAT VALVE	WEGESITZVENTIL
5	11482392	1	SCREW-IN BLIND	EINSCHRAUBBLENDE
6	11482393	1	FILTER	FILTER
11	11482394	1	SHUTTLE VALVE	WECHSELVENTIL
12	477704908	1	STOP PLUG VSTIM14X1,5ED A3P	STOPFEN

Pos.	Item	Quantity	Description	Bezeichnung
1	11621500	1	DISTRIBUTION BLOCK MX-F 3/4 ⇨ ❑ 808	VERTEILERKOMBINATION
2	12102343	2	MALE CONNECTOR WSV 6 M10X1K MS	STECKANSCHLUSS
3	774373408	2	EXTENSION M10X1K/ M10X1	VERLAENGERUNG
4	774372608	3	COUPLING SLEEVE	KUPPLUNGSMUFFE
5	774372708	3	COUPLING PLUG	KUPPLUNGSSTECKER
6	471032108	6	FITTING GE 6S G1/4 CR6-FREI	VERSCHRAUBUNG
7	477400108	7	BOX NUT DIN 3870 AS6 A3P	UEBERWURFMUTTER
8	710102508	4	SEALING RING DIN 7603 A14X18X1,5 CU	DICHTRING
9	472331208	1	FITTING EL 6S CR6-FREI	VERSCHRAUBUNG
10	10873149	30	POLYAMID PIPE DIN 73378 6X1,5 PA 12-HL	POLYAMIDROHR
11	477101408	2	PROFILE RING PR6-S/L A3P	PROFILRING
12	772002208	2	PLUG-IN SLEEVE E6-4	EINSTECKHUELSE
13	970350108	2	PLATE 4x73x30 S315MC FE//ZNNI8//CN//T0	BLECH

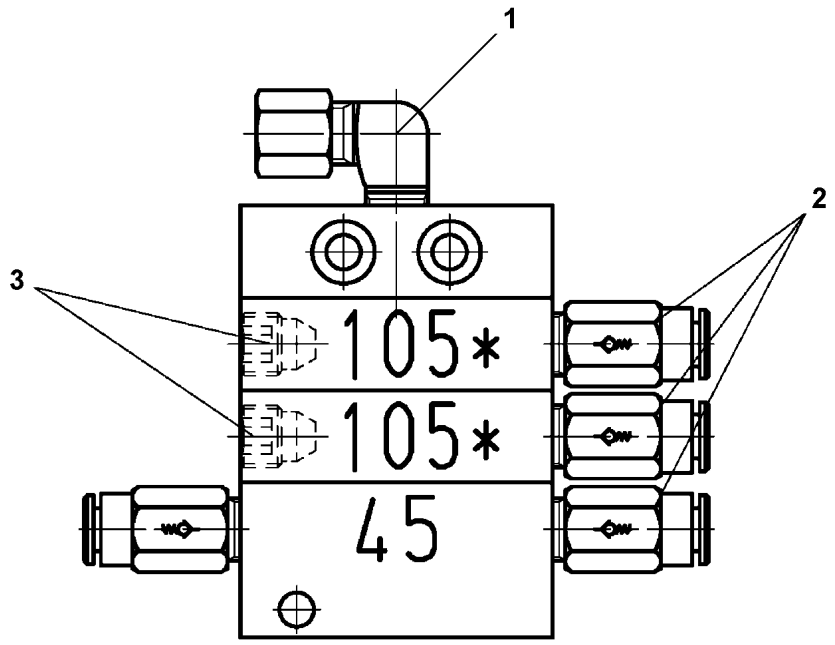

Pos.	Item	Quantity	Description	Bezeichnung
1	774373808	1	FITTING WE 6LL M10x1	VERSCHRAUBUNG
2	11007219	4	NON-RETURN VALVE	RUECKSCHLAGVENTIL
3	774378208	2	SCREW PLUG	VERSCHLUSSSCHRAUBE

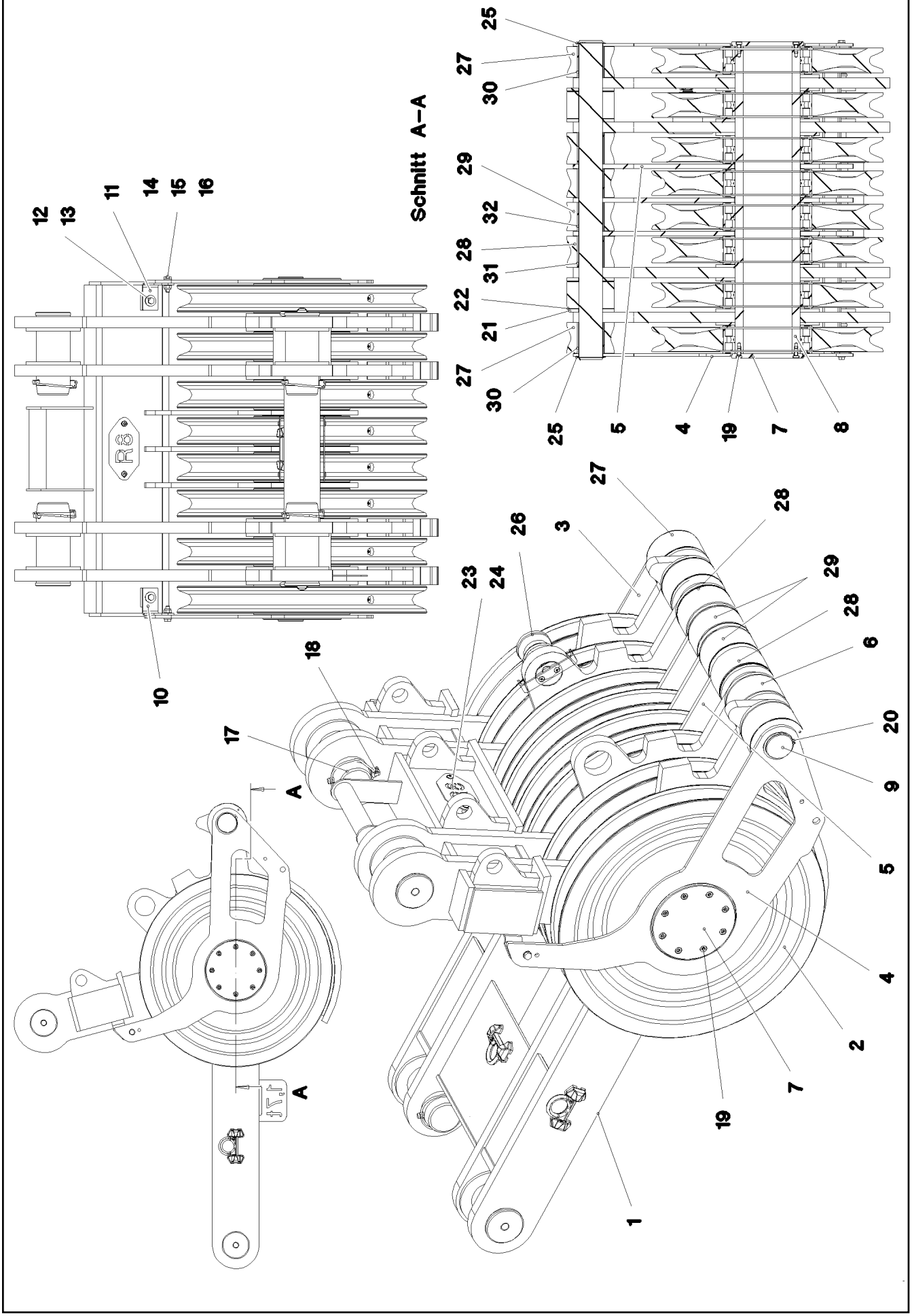

15.12.2020 078659 LIEBHERR	**etk_en_de_098201 LR 11000** **ROLLER SET** **ROLLENSATZ**	❑ 809 (1/2) **917190708**

Pos.	Item	Quantity	Description	Bezeichnung
1	967917008	1	ROLLER SET WELDED	ROLLENSATZ SCHWK.
2	924954508	8	ROPE PULLEY CPL. SPF	SEILROLLE KPL.
(1)	288138108	1	ROPE PULLEY RD780X84 PA6G SPF	SEILROLLE
(2)	746509408	1	ROLLER BEARING 220X300X95	WAELZLAGER
(3)	10872701	2	LOCKING RING DIN 471 300X5	SICHERUNGSRING
(4)	7743242	1	HYDRAULIC-TYPE LUBRICAT.NIPPLE DIN 71	KEGELSCHMIERNIPPEL
3	96033815	1	SIDE PANEL LEFT WELD.STRUCTURE	SEITENBLECH SCHWK.LINKS
4	96033816	1	SIDE PLATE RIGHT WELD. STRUCT.	SEITENBLECH SCHWK.RECHTS
5	97029778	3	PLATE 15X819X719 S690QL	BLECH
6	97029782	2	ROLLER 80.5X160X90 PA6G	ROLLE
7	97029783	2	COVER 15X244X244 S690QL	DECKEL
8	97029851	1	AXLE 244.5X1041 S770QL SPF	ACHSE
9	97029852	1	AXLE 80.0X1075 S355J2C+C FE//ZNNI8//CN/	ACHSE
10	97029853	1	PLATE 5X88X139 S355MC FE//ZNNI8//CN//T	BLECH
11	97029855	1	PLATE 5X88X139 S355MC FE//ZNNI8//CN//T	BLECH
12	11631816	2	HEX SCREW ISO 4017 M10X25 8.8 FLZN SP	SECHSKANTSCHRAUBE
13	11491889	2	WASHER ISO 7093-1 10 300HV FLZN SPF	SCHEIBE
14	11645384	2	HEX SCREW ISO 4017 M12X40 8.8 FLZN SP	SECHSKANTSCHRAUBE
15	10289804	4	WASHER ISO 7089 12 300HV FLZN SPF	SCHEIBE
16	10875607	2	HEX NUT DIN 985 M12 8 FLZN SPF	SECHSKANTMUTTER
17	97029789	4	PIN 110.0X260 35NICRMOV125 SPF	BOLZEN
18	12100335	4	SAFETY PLUG W HINGE-LID 17X125X16X1	SICHERHEITSKLAPPSTECKER
19	11968081	16	SOCKET HEAD SCREW DIN 7984 M12X25 0	ZYLINDERSCHRAUBE
20	10875663	2	LOCKING RING DIN 471 80X2,5 480H SPF	SICHERUNGSRING
21	956654908	4	WASHER RD160X10 S355MC FE//ZNNI8//CN/	SCHEIBE
22	978880508	4	PLATE 2X160X160 DC01 FE//ZNNI8//CN//T0	BLECH
23	97050391	1	PLATE 2X200X100 DC01 FE//ZNNI8//CN//T0	BLECH
24	12102696	2	BUTTON HEAD SCREW ISO7380-2 M8X10 0	HALBRUNDKOPFSCHRAUBE
25	421000608	4	SHIM RING DIN 988 80X100X1	PASSSCHEIBE
26	969663108	1	ROPE GUIDE PULLEY ⇨ ❑ 811	SEILFUEHRROLLE
27	97061422	2	ROLLER 91X160X103 PA6G	ROLLE
28	97061423	2	ROLLER 91X160X105 PA6G	ROLLE
29	97061424	2	ROLLER 91X160X96 PA6G	ROLLE
30	97061427	2	TUBE 90.0X105 E235+N FE//ZNNI8//CN//T0	ROHR
31	97061428	2	TUBE 90.0X107 E235+N FE//ZNNI8//CN//T0	ROHR
32	97061429	2	TUBE 90.0X98 E235+N FE//ZNNI8//CN//T0	ROHR
33	918188208	1	REST MONTAGE+TRANSPOR ⇨ ❑ 812	ABLAGE
700	969096408	1	SIGNS ROLLENSATZ ⇨ ❑ 813	BESCHILDERUNG

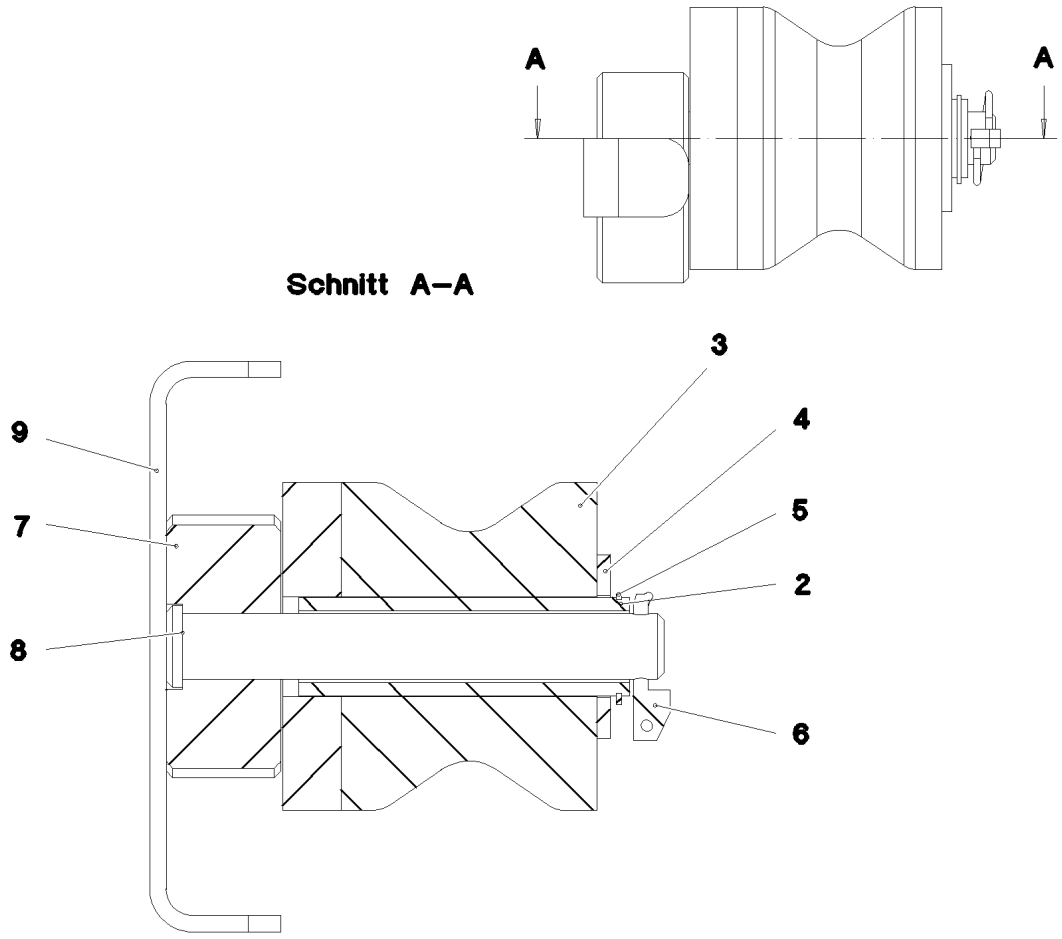

Pos.	Item	Quantity	Description	Bezeichnung
1	12220375	2	COUNTERSUNK SCREW ISO 10642 M8X20	SENKSCHRAUBE
2	969663808	1	ROLLER BEARING WELDED FE//ZNNI8//CN/	ROLLENLAGER SCHWK.
3	288155308	1	ROLLER RD100X78 PA6G	ROLLE
4	10289811	1	WASHER ISO 7089 30 300HV FLZN SPF	SCHEIBE
5	12100639	1	LOCKING RING DIN 471 30X1,5 480H SPF	SICHERUNGSRING
6	10875869	1	SAFETY PLUG W HINGE-LID 5X29X4,7X25 4	SICHERHEITSKLAPPSTECKER
7	97061276	1	PIN 80.0X35 S355J2C+C FE//ZNNI8//CN//T0	BOLZEN
8	97061277	1	PIN 25.0 X152 S355J2G3C+C FE//ZNNI8//CN/	BOLZEN
9	97061275	1	PLATE 5X233X30 S355MC FE//ZNNI8//CN//T	BLECH

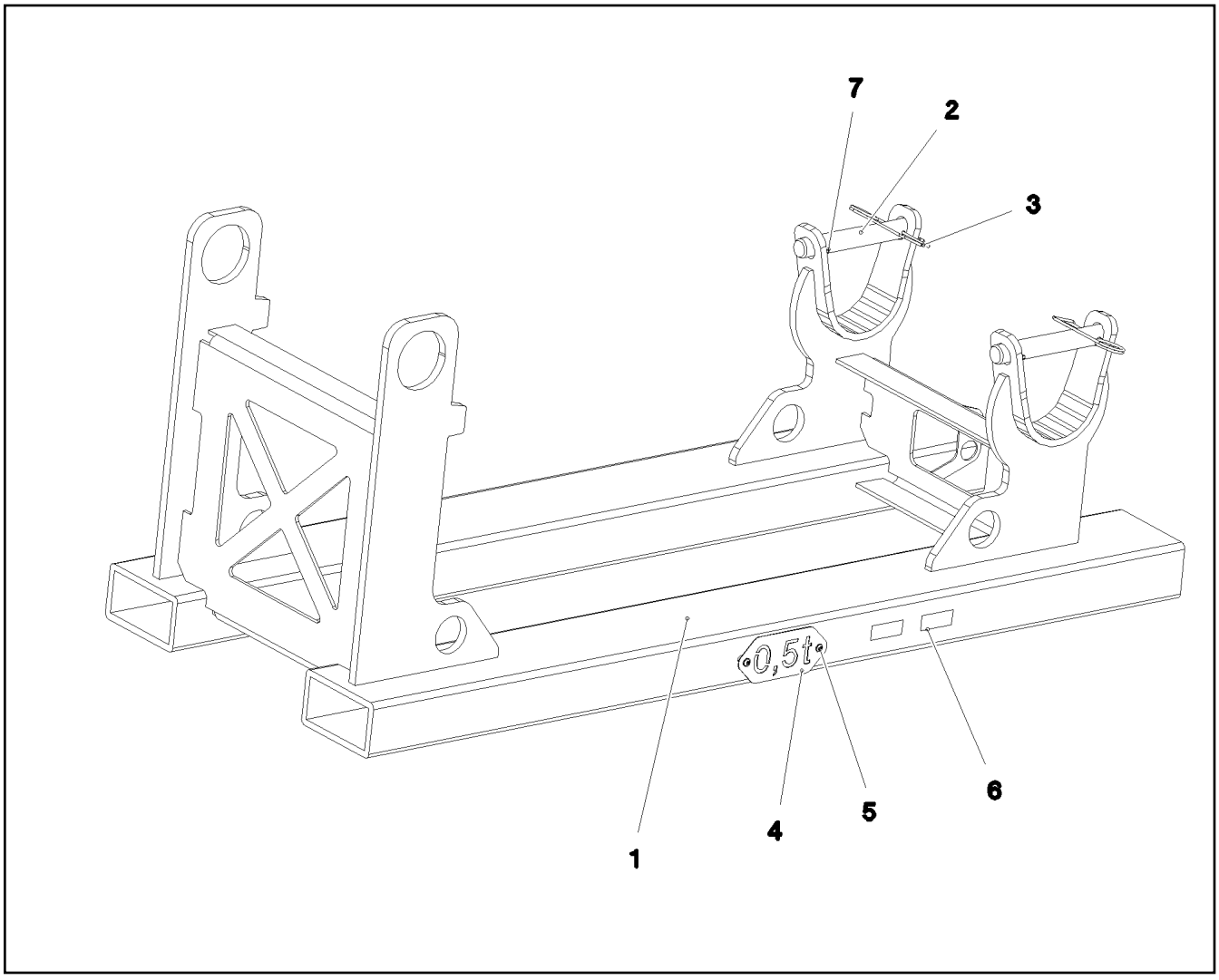

Pos.	Item	Quantity	Description	Bezeichnung
1	969973708	1	REST WELDED T ZN O	ABLAGE SCHWK.
2	97065847	2	PIN 45.0X300 35NICRMOV125 SPF	BOLZEN
3	433102508	2	RETAINING SPRING 5X122 ISO 2081 FE/ZN8/	SICHERUNGSFEDER
4	974171608	1	SIGN 2X228X100 DC01 FE//ZNNI8//CN//T0	SCHILD
5	12102696	2	BUTTON HEAD SCREW ISO7380-2 M8X10 0	HALBRUNDKOPFSCHRAUBE
6	973567608	1	PLATE IDENTIFICATION NUMBER IDENT-N	SCHILD IDENTNR.
7	432009108	2	DOWEL PIN ISO 8752 8X70	SPANNSTIFT

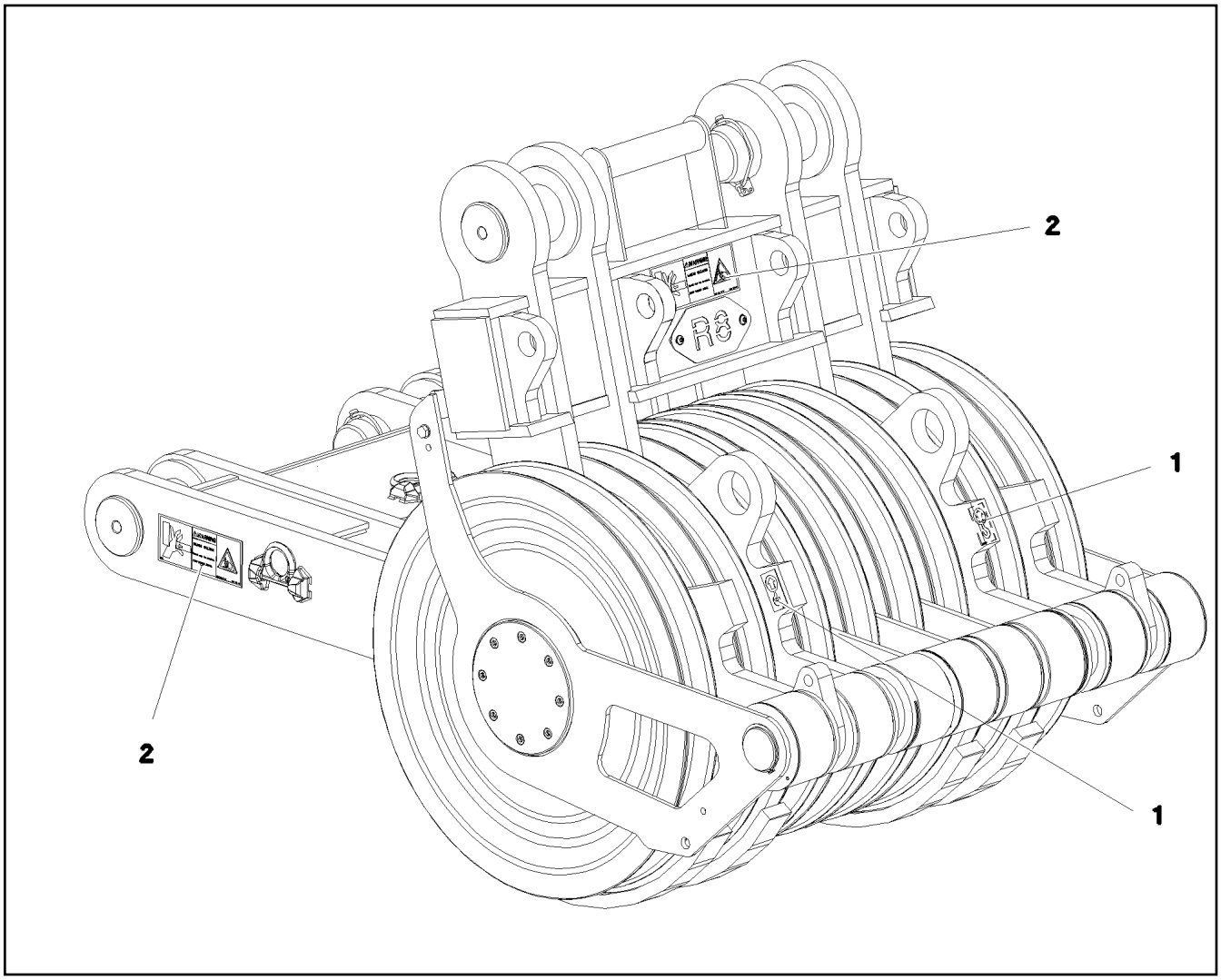

Pos.	Item	Quantity	Description	Bezeichnung
1	9402377	2	INFORMATION SIGN 70X40 SPF	HINWEISSCHILD
2	978674608	4	SIGN 208X88 KLEBEFOLIE SPF	SCHILD

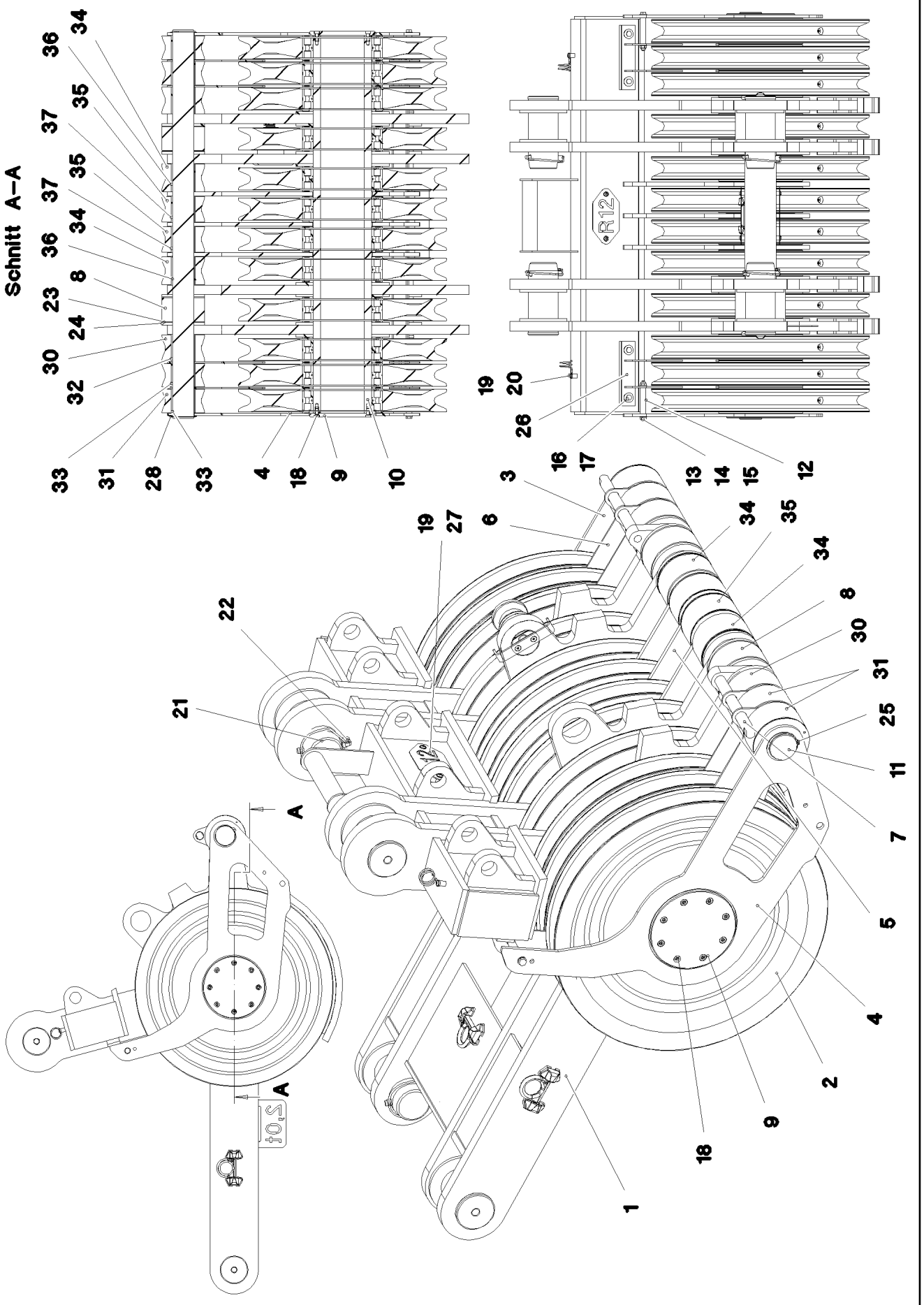

15.12.2020 078660	**etk_en_de_098201 LR 11000**	814 (1/2)
LIEBHERR	**ROLLER SET** **ROLLENSATZ**	**917190808**

Pos.	Item	Quantity	Description	Bezeichnung
1	967912408	1	ROLLER SET WELDED	ROLLENSATZ SCHWK.
2	924954508	12	ROPE PULLEY CPL. SPF	SEILROLLE KPL.
3	96033815	1	SIDE PANEL LEFT WELD.STRUCTURE	SEITENBLECH SCHWK.LINKS
4	96033816	1	SIDE PLATE RIGHT WELD. STRUCT.	SEITENBLECH SCHWK.RECHTS
5	97029778	3	PLATE 15X819X719 S690QL	BLECH
6	97029779	4	PLATE 5X362X208 S700MC	BLECH
7	97029780	2	ROD 30.0X330 S355J2C+C FE//ZNNI8//CN//T	STANGE
8	97029782	2	ROLLER 80.5X160X90 PA6G	ROLLE
9	97029783	2	COVER 15X244X244 S690QL	DECKEL
10	97029784	1	AXLE 244.5X1421 S770QL GASN. SPF	ACHSE
11	97029785	1	AXLE 80.0X1455 S355J2C+C FE//ZNNI8//CN/	ACHSE
12	97029786	2	TUBE 20.0X92 S355J2H FE//ZNNI8//CN//T0	ROHR
13	12222992	2	HEX SCREW ISO 4014 M12X130 8.8 FLZN SP	SECHSKANTSCHRAUBE
14	10289804	4	WASHER ISO 7089 12 300HV FLZN SPF	SCHEIBE
15	10875607	2	HEX NUT DIN 985 M12 8 FLZN SPF	SECHSKANTMUTTER
16	11642358	4	HEX SCREW ISO 4017 M10X30 8.8 FLZN SP	SECHSKANTSCHRAUBE
17	11491889	4	WASHER ISO 7093-1 10 300HV FLZN SPF	SCHEIBE
18	11968081	16	SOCKET HEAD SCREW DIN 7984 M12X25 0	ZYLINDERSCHRAUBE
19	12102696	4	BUTTON HEAD SCREW ISO7380-2 M8X10 0	HALBRUNDKOPFSCHRAUBE
20	720014408	2	CABLE CLAMP	KABELHALTER
21	97029789	4	PIN 110.0X260 35NICRMOV125 SPF	BOLZEN
22	12100335	4	SAFETY PLUG W HINGE-LID 17X125X16X1	SICHERHEITSKLAPPSTECKER
23	978880508	4	PLATE 2X160X160 DC01 FE//ZNNI8//CN//T0	BLECH
24	956654908	4	WASHER RD160X10 S355MC FE//ZNNI8//CN/	SCHEIBE
25	10875663	2	LOCKING RING DIN 471 80X2,5 480H SPF	SICHERUNGSRING
26	967913008	2	ROPE GUARD WELDED FE//ZNNI8//CN//T0	SEILSCHUTZ SCHWK.
27	97050386	1	PLATE 2X200X100 DC01 FE//ZNNI8//CN//T0	BLECH
28	421000608	4	SHIM RING DIN 988 80X100X1	PASSSCHEIBE
29	969663108	1	ROPE GUIDE PULLEY ⇨ ❑ 811	SEILFUEHRROLLE
30	97061436	2	ROLLER 91X160X100.5 PA6G	ROLLE
31	97061438	4	ROLLER 91X160X88 PA6G	ROLLE
32	97061440	2	TUBE 90.0X102 E235+N FE//ZNNI8//CN//T0	ROHR
33	97061442	4	TUBE 90.0X90 E235+N FE//ZNNI8//CN//T0	ROHR
34	97061423	2	ROLLER 91X160X105 PA6G	ROLLE
35	97061424	2	ROLLER 91X160X96 PA6G	ROLLE
36	97061428	2	TUBE 90.0X107 E235+N FE//ZNNI8//CN//T0	ROHR
37	97061429	2	TUBE 90.0X98 E235+N FE//ZNNI8//CN//T0	ROHR
38	918188208	1	REST MONTAGE+TRANSPOR ⇨ ❑ 812	ABLAGE
700	969096408	1	SIGNS ROLLENSATZ ⇨ ❑ 813	BESCHILDERUNG

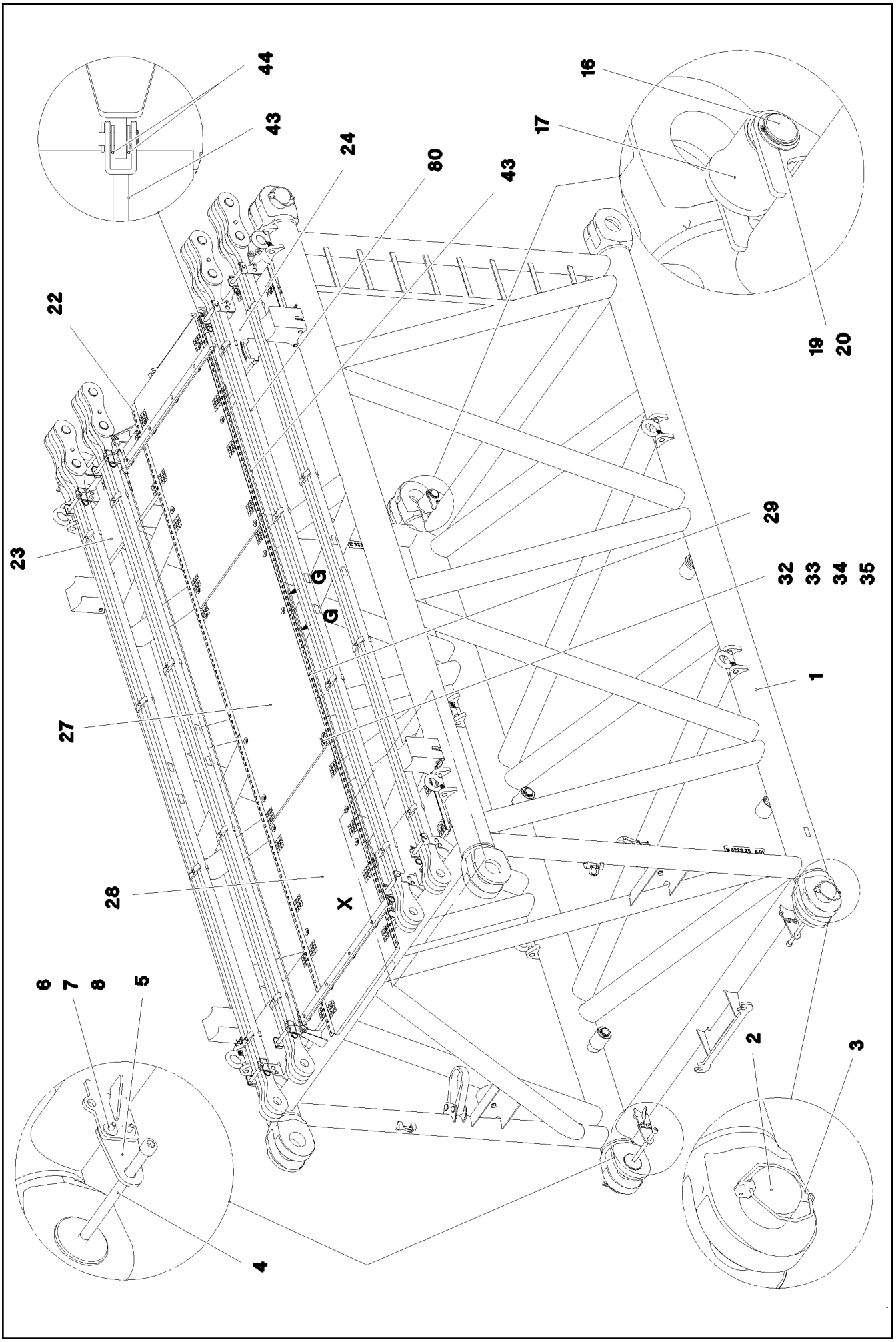

15.12.2020 078662	**etk_en_de_098201 LR 11000**	❑ 816 (1/4)
LIEBHERR	**S INTERMEDIATE SECTION** **S-ZWISCHENSTUECK**	**917190908**

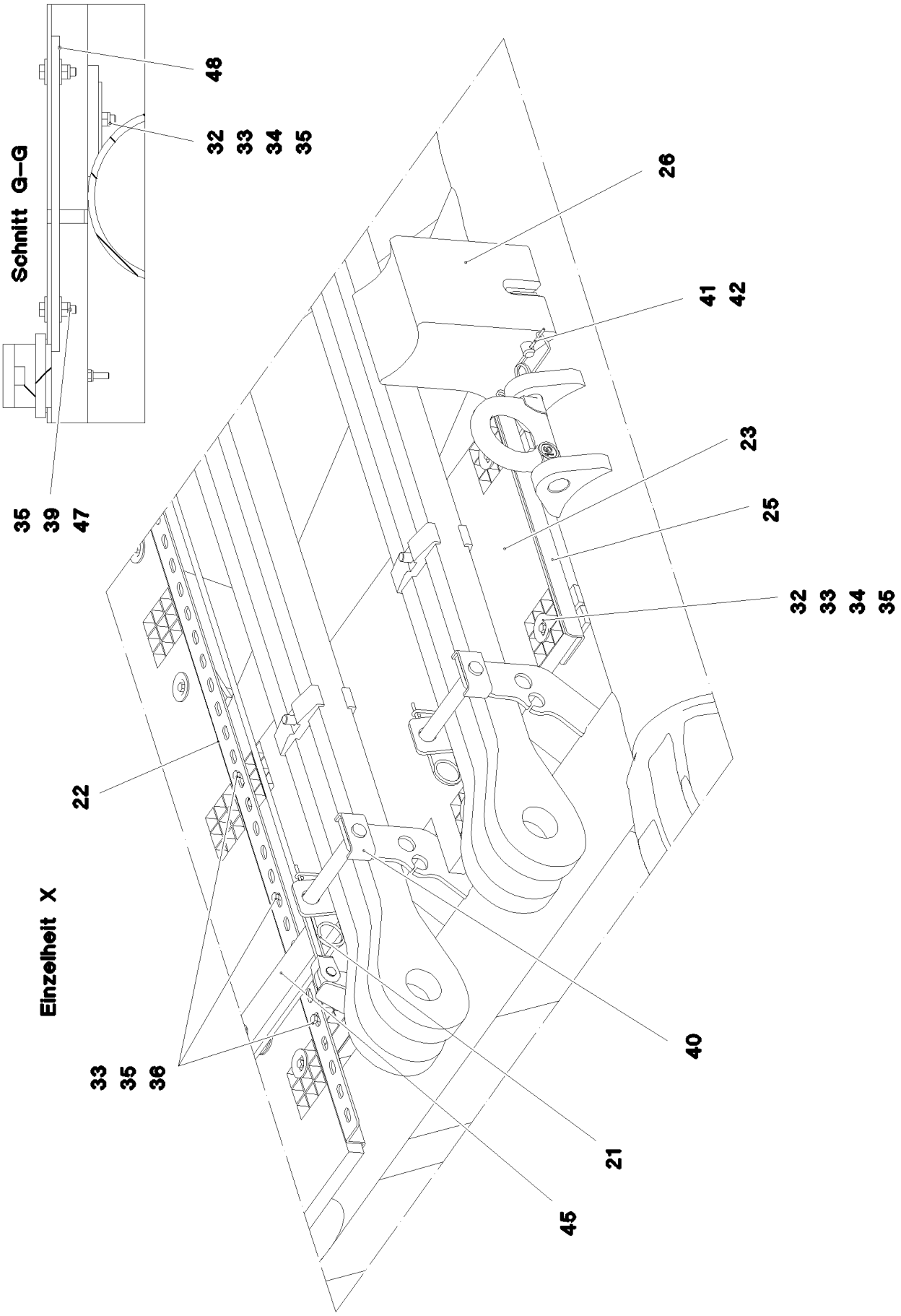
Schnitt G–G
48
32 33 34 35
35 39 47
Einzelheit X
26
41 42
23
25
32 33 34 35
22
33 35 36
40
21
45

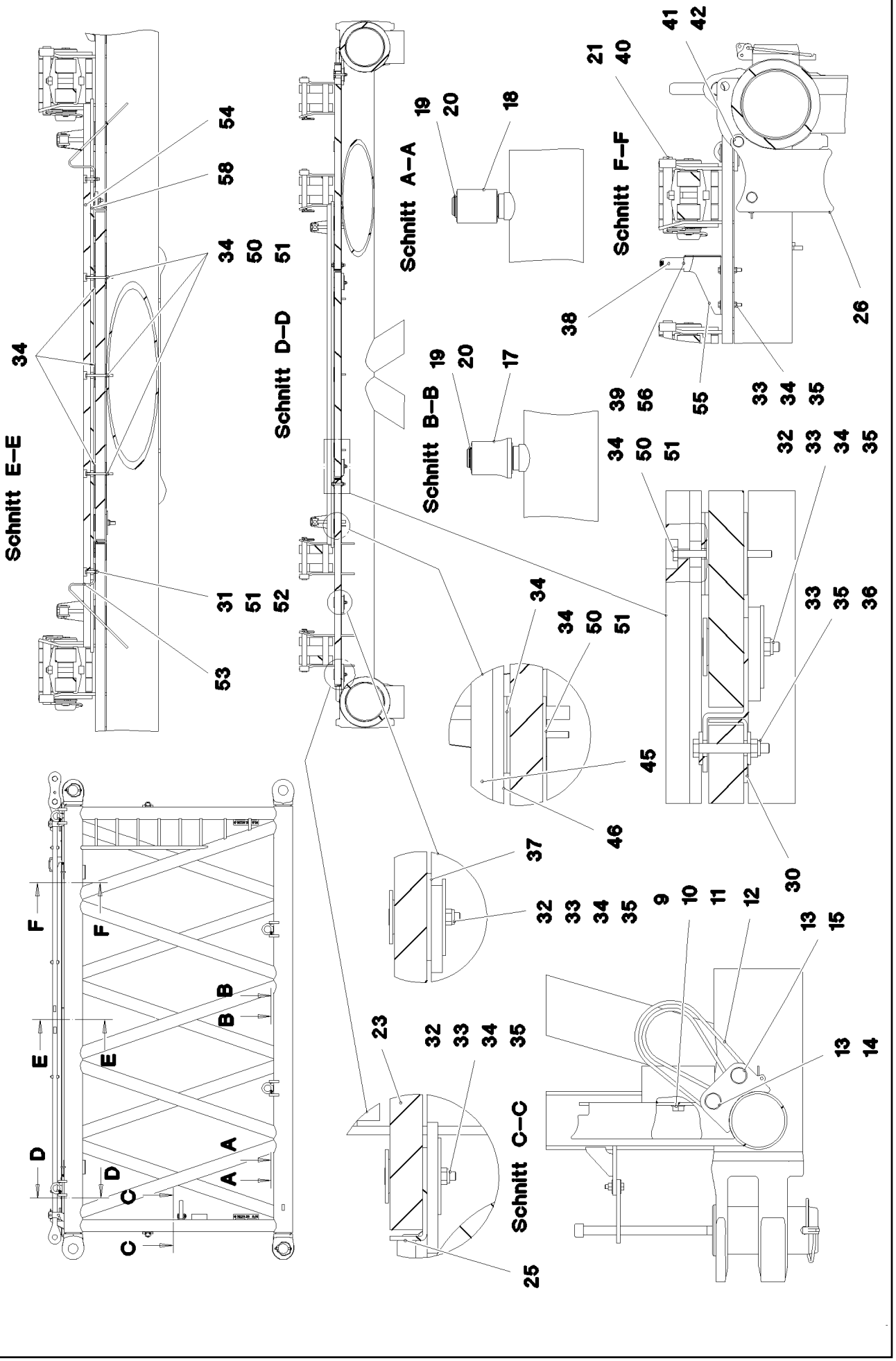
Schnitt E–E
Schnitt D–D
Schnitt A–A
Schnitt B–B
Schnitt F–F
Schnitt C–C
A
B
C
D
E
F

Pos.	Item	Quantity	Description	Bezeichnung
1	968015408	1	S INTERMED.SECTION WELD.CONSTR 322	S-ZWISCHENSTUECK SCHWK.
2	97028894	4	PIN 140.0X291 35NICRMOV125 GASN. SPF	BOLZEN
3	10878577	4	SAFETY PLUG W HINGE-LID 20X175X20X1	SICHERHEITSKLAPPSTECKER
4	10878755	4	SOCKET HEAD SCREW ISO 4762 M24X400	ZYLINDERSCHRAUBE
5	972636908	4	PLATE 10X175X104 S700MC FE/FLZN10/NC	BLECH
6	11645386	8	HEX SCREW ISO 4017 M12X45 8.8 FLZN SP	SECHSKANTSCHRAUBE
7	11182717	16	WASHER ISO 7093-1 12 300HV FLZN SPF	SCHEIBE
8	10875616	8	HEX NUT ISO 4032 M12 8 FLZN SPF	SECHSKANTMUTTER
9	10282698	2	RUBBER-METAL STOP BUFFER 200X100-M	MEGI-ANSCHLAGPUFFER
10	10289808	2	WASHER ISO 7089 20 300HV FLZN SPF	SCHEIBE
11	12224041	2	HEX SCREW ISO 4017 M20X25 8.8 FLZN SP	SECHSKANTSCHRAUBE
12	10285626	2	ROUND SLING DIN EN 1492-2 3T-0,75M PO	RUNDSCHLINGE
13	451430808	4	PIN DIN 1436 30X105X97 35NICRMOV125 GA	BOLZEN
14	10180364	2	SPLIT PIN ISO 1234 6,3X50 St 480H SPF	SPLINT
15	10875870	2	SAFETY PLUG W HINGE-LID 6X42X5,5X32 4	SICHERHEITSKLAPPSTECKER
16	976649908	2	PIN 65.0X187 35NICRMOV125 SPF	BOLZEN
17	976650008	4	ROLLER PA6G	ROLLE
18	976650108	2	ROLLER	ROLLE
19	10875660	8	LOCKING RING DIN 471 60X2 480H SPF	SICHERUNGSRING
20	978499508	8	WASHER 3X75X75 DC01 FE//ZNNI8//CN//T0	SCHEIBE
21	433100908	8	RETAINING SPRING 4,5X98 ISO 2081 FE/ZN	SICHERUNGSFEDER
22	97028898	2	PLATE 4X2970X161 S315MC FE//ZNNI8//CN/	BLECH
23	97028900	2	GRIDIRON T1000X575X30/2 S235JR T ZN K	GITTERROST-P
24	97028903	2	GRIDIRON T1000X575X30/2 S235JR T ZN K	GITTERROST-P
25	97028904	4	PLATE 4X480X112 S315MC FE//ZNNI8//CN//T	BLECH
26	97031402	4	BEARING BLOCK 282X214X180 PA6G	LAGERKLOTZ
27	97030223	1	GRIDIRON T1000X1930X30/2 S235JR T ZN K	GITTERROST-P
28	975136308	2	GRIDIRON T1000X1860X30/2 S235JR T ZN K	GITTERROST-P
29	97030350	2	PLATE 4X2667X160 S315MC FE//ZNNI8//CN/	BLECH
30	97031853	4	PLATE 3X82X580 DC01 FE//ZNNI8//CN//T0	BLECH
31	12216183	2	HEX SCREW ISO 4014 M6X40 8.8 480H SPF	SECHSKANTSCHRAUBE
32	10100621	30	DISH MOUNTING	TELLERBEFESTIGUNG
33	12216207	44	HEX SCREW ISO 4017 M8X60 8.8 480H SPF	SECHSKANTSCHRAUBE
34	941138108	71	WASHER DC01 FE//ZNNI8//CN//T0	SCHEIBE
35	10875614	48	HEX NUT DIN 985 M8 8 480H SPF	SECHSKANTMUTTER
36	420600301	24	WASHER ISO 7094 8 100 HV-ST VERZ	SCHEIBE
37	973099408	4	PLATE 4X80X80 S315MC FE//ZNNI8//CN//T0	BLECH
38	966435308	1	GRIP PA6-30%GF SPF	GRIFF
39	11140469	12	WASHER ISO 7093-1 8 200HV 480H SPF	SCHEIBE
40	962580308	8	CONNECTING PIN WELDED FE//ZNNI8//CN/	ABSTECKBOLZEN SCHWK.
41	453021308	8	PIN ISO 2341 B20X200X192 42CRMO4 GASN	BOLZEN
42	433101208	8	RETAINING SPRING 4X68 ISO 2081 FE/ZN8/	SICHERUNGSFEDER
43	10652826	2	ROUND STRAND ROPE 10X5,3M STAHL VE	RUNDLITZENSEIL
44	10289805	8	WASHER ISO 7089 14 300HV FLZN SPF	SCHEIBE
45	97031881	2	SUPPORT 60X1660 PA6G	AUFLAGE
46	97031843	2	PLATE 10X1690X60 S355MC	BLECH
47	11826527	4	HEX SCREW ISO 4017 M8X30 8.8 480H SPF	SECHSKANTSCHRAUBE
48	955404808	2	PLATE 8X300X50 S355MC FE//ZNNI8//CN//T	BLECH
50	490129703	13	HEX SCREW ISO 4017 M6X80 8.8 A2C	SECHSKANTSCHRAUBE
51	12102692	15	HEX NUT DIN 985 M6 8 ZNNI-480H SPF	SECHSKANTMUTTER
52	10875648	2	WASHER ISO 7093-1 6 200HV 480H SPF	SCHEIBE
53	956442808	2	PLATE 5X393X60 S355MC FE//ZNNI8//CN//T	BLECH
54	974143908	1	SUPPORT 60X1270 PA6G	AUFLAGE
55	97032006	1	PLATE 3X390X260 S355MC FE//ZNNI8//CN//T	BLECH
56	11651767	2	HEX SCREW ISO 4017 M8X20 8.8 480H SPF	SECHSKANTSCHRAUBE
58	974144008	1	PLATE 10X1250X80 S355MC	BLECH
80	967746908	2	ROD CPL. 6M ⇨ ❑ 820	STANGE KPL.
700	968012308	1	SIGNS S-ZW.ST.LR11000 ⇨ ❑ 822	BESCHILDERUNG

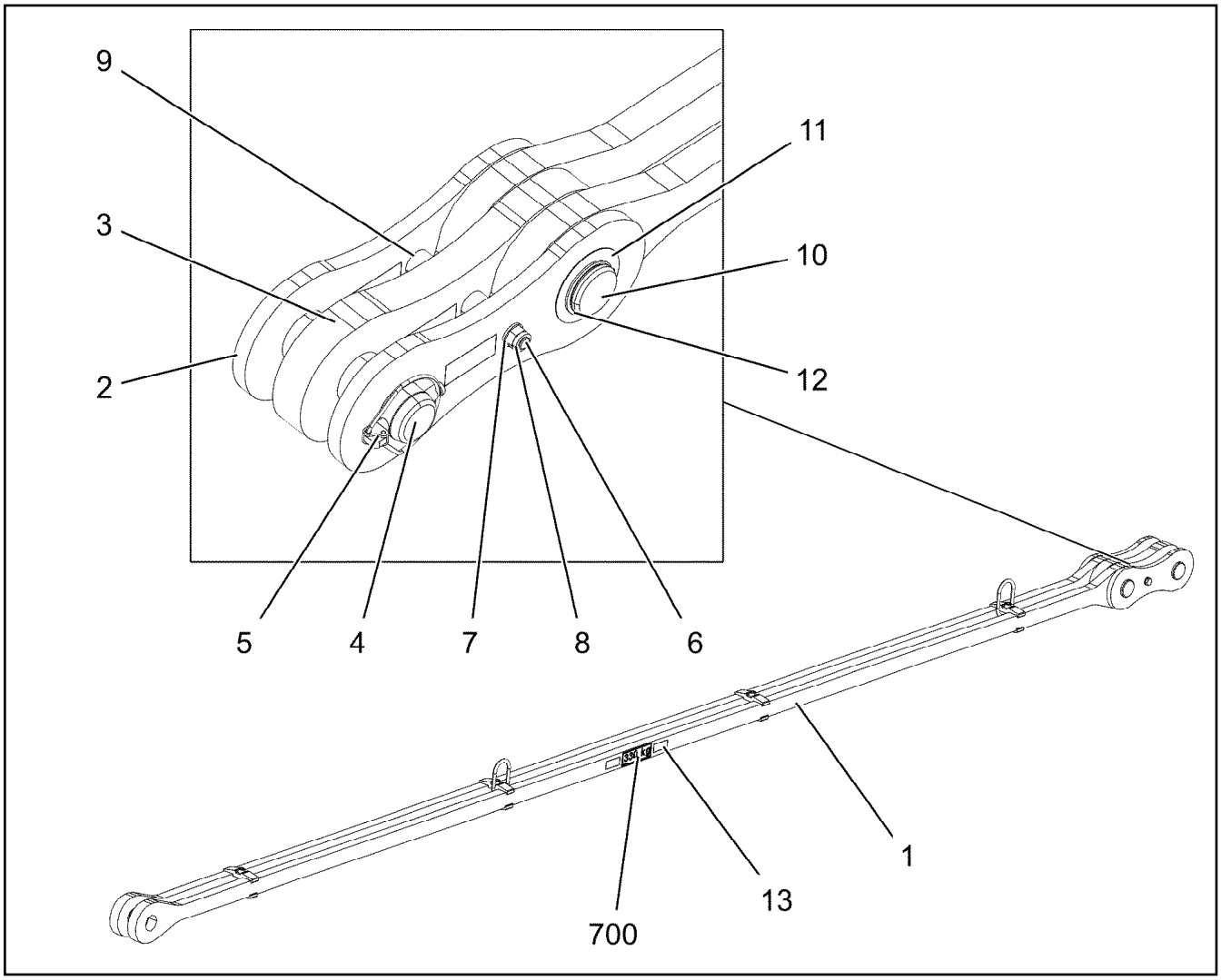

Pos.	Item	Quantity	Description	Bezeichnung
1	967747008	1	ROD 5.7M ⇨ ❑ 821	STANGE VORM.
2	967744108	2	BRACKET WITH BOARD 0.30M	LASCHE MIT SCHILD
3	967744208	1	BRACKET WITH BOARD 0.30M	LASCHE MIT SCHILD
4	97027114	1	PIN 70.0X220 35NICRMOV125 SPF	BOLZEN
5	10180878	1	SAFETY PLUG W HINGE-LID 17X100X15,5X	SICHERHEITSKLAPPSTECKER
6	12224045	1	HEX SCREW ISO 4014 M16X200 8.8 FLZN SP	SECHSKANTSCHRAUBE
7	10289806	2	WASHER ISO 7089 16 300HV FLZN SPF	SCHEIBE
8	10875609	1	HEX NUT DIN 985 M16 8 FLZN SPF	SECHSKANTMUTTER
9	949987108	2	TUBE 33,7X8X45 S355J2H FE//ZNNI8//CN//T	ROHR
10	97027115	1	PIN 70.0X203 35NICRMOV125 SPF	BOLZEN
11	943399108	1	WASHER 1X100X100 DC01 FE//ZNNI8//CN//T	SCHEIBE
12	12100643	1	LOCKING RING DIN 471 65X2,5 480H SPF	SICHERUNGSRING
13	97139634	2	PLATE ASSEMBLY SCHILD BG SPF	SCHILD BAUGRUPPE
700	969057908	1	SIGNS 6M	BESCHILDERUNG
(1)	97049955	1	SIGN 170X55 KLEBEFOLIE SPF	SCHILD

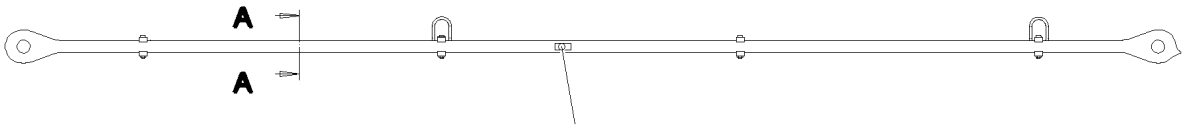

Schnitt A–A

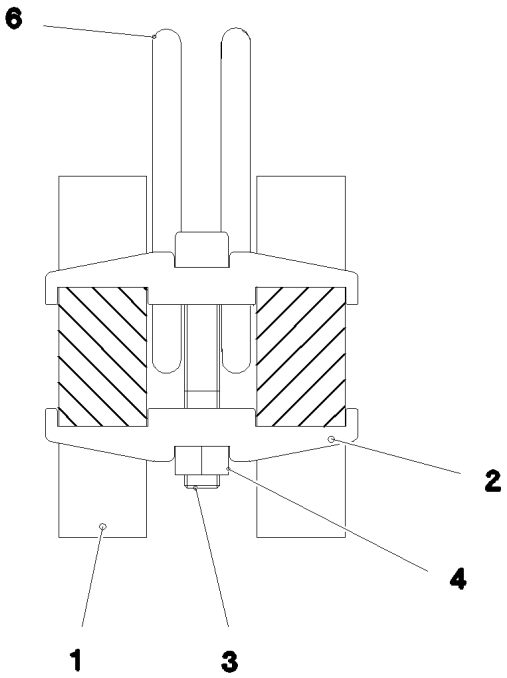

Pos.	Item	Quantity	Description	Bezeichnung
1	97027174	2	PLATE 40X5922X168 S960QL+Z25	BLECH
2	97028373	8	CLAMP 40X142X24 S960QL+Z25	KLAMMER
3	12691483	4	SOCKET HEAD SCREW ISO 4762 M16X100 8	ZYLINDERSCHRAUBE
4	10875617	4	HEX NUT ISO 4032 M16 8 FLZN SPF	SECHSKANTMUTTER
5	973567608	1	PLATE IDENTIFICATION NUMBER IDENT-N	SCHILD IDENTNR.
6	10871568	2	OVAL LOAD RING 11X60X120 GK 10 SPF	OVALRING

15.12.2020
078672

LIEBHERR

etk_en_de_098201 LR 11000

SIGNS
BESCHILDERUNG

822 (1/2)

968012308

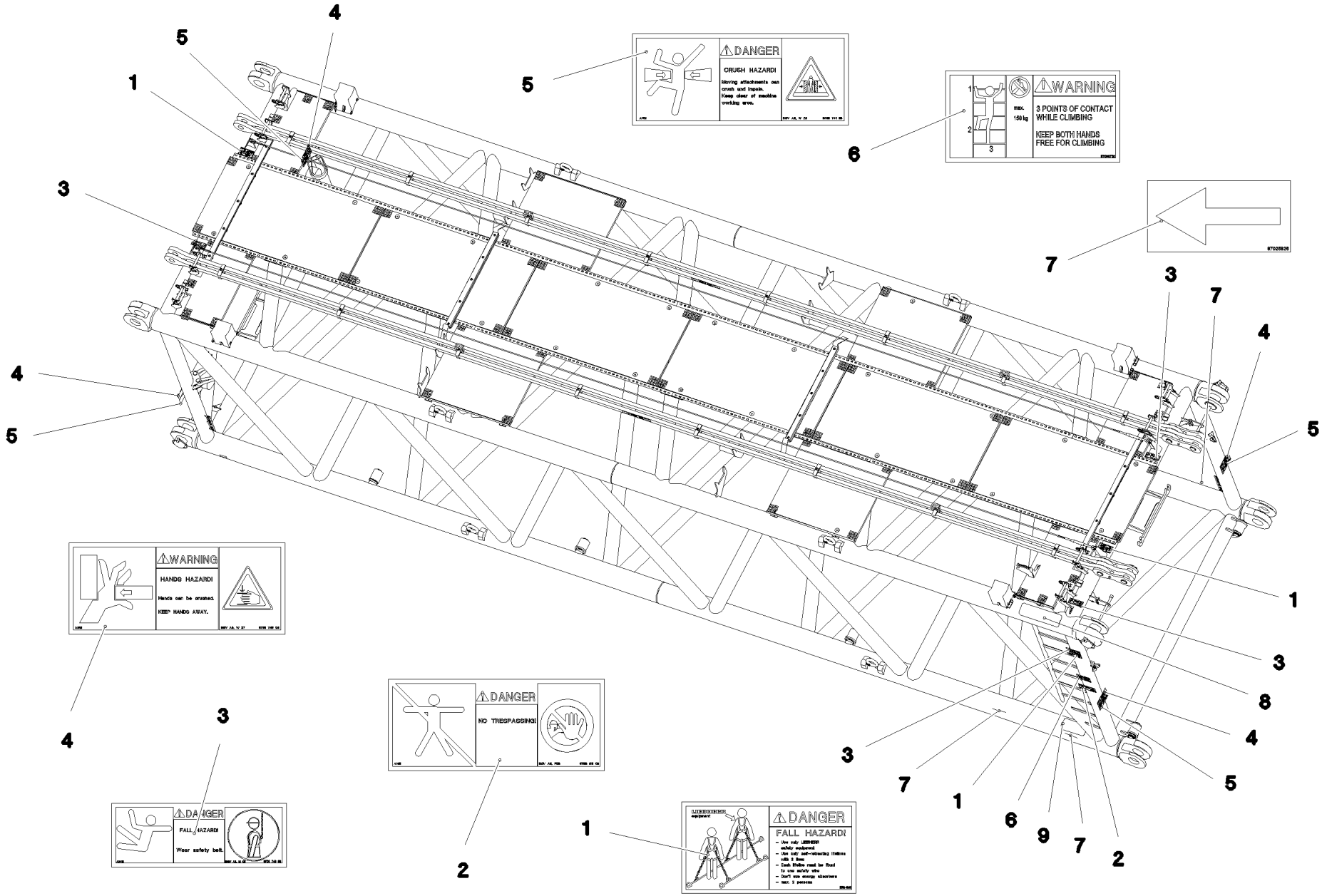

Pos.	Item	Quantity	Description	Bezeichnung
1	97004046	3	SIGN 168X88X1 KLEBEFOLIE SPF	SCHILD
2	978674008	1	SIGN 208X88 KLEBEFOLIE SPF	SCHILD
3	978674808	4	SIGN 168X62 KLEBEFOLIE SPF	SCHILD
4	978674608	4	SIGN 208X88 KLEBEFOLIE SPF	SCHILD
5	978674108	4	SIGN 208X88 KLEBEFOLIE SPF	SCHILD
6	97036732	1	SIGN 168X88 KLEBEFOLIE SPF	SCHILD
7	97025926	4	SIGN 138X69 KLEBEFOLIE SPF	SCHILD
8	970879408	1	ANTI-SLIP SURFACE 1.6X150X500 3M TYP4	ANTIRUTSCHBELAG
9	972859408	1	ANTI-SLIP SURFACE 1.6X150X300 3M TYP4	ANTIRUTSCHBELAG

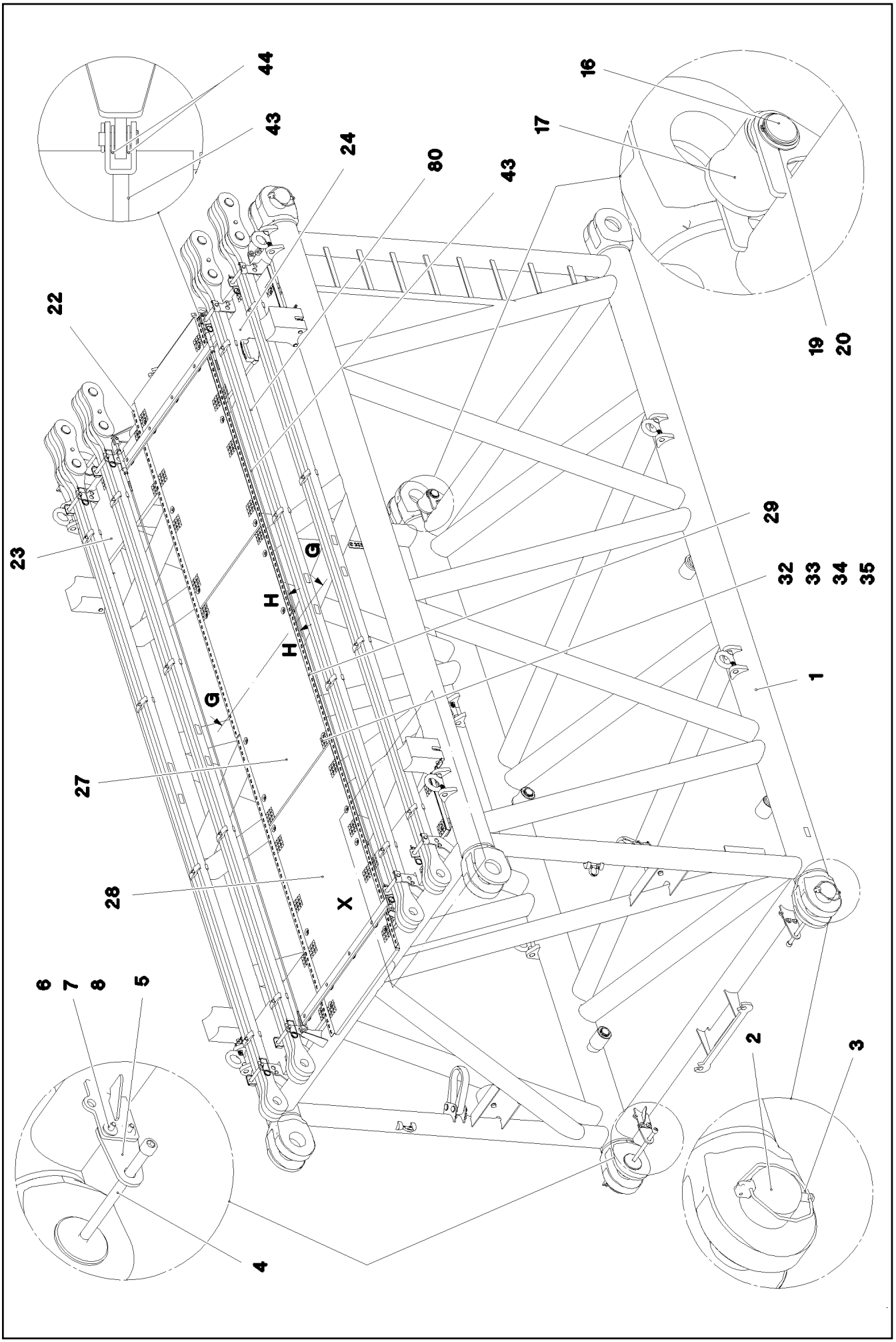

15.12.2020 078665 LIEBHERR	**etk_en_de_098201 LR 11000** **S INTERMEDIATE SECTION** **S-ZWISCHENSTUECK**	❑ 824 (1/4) **917333908**

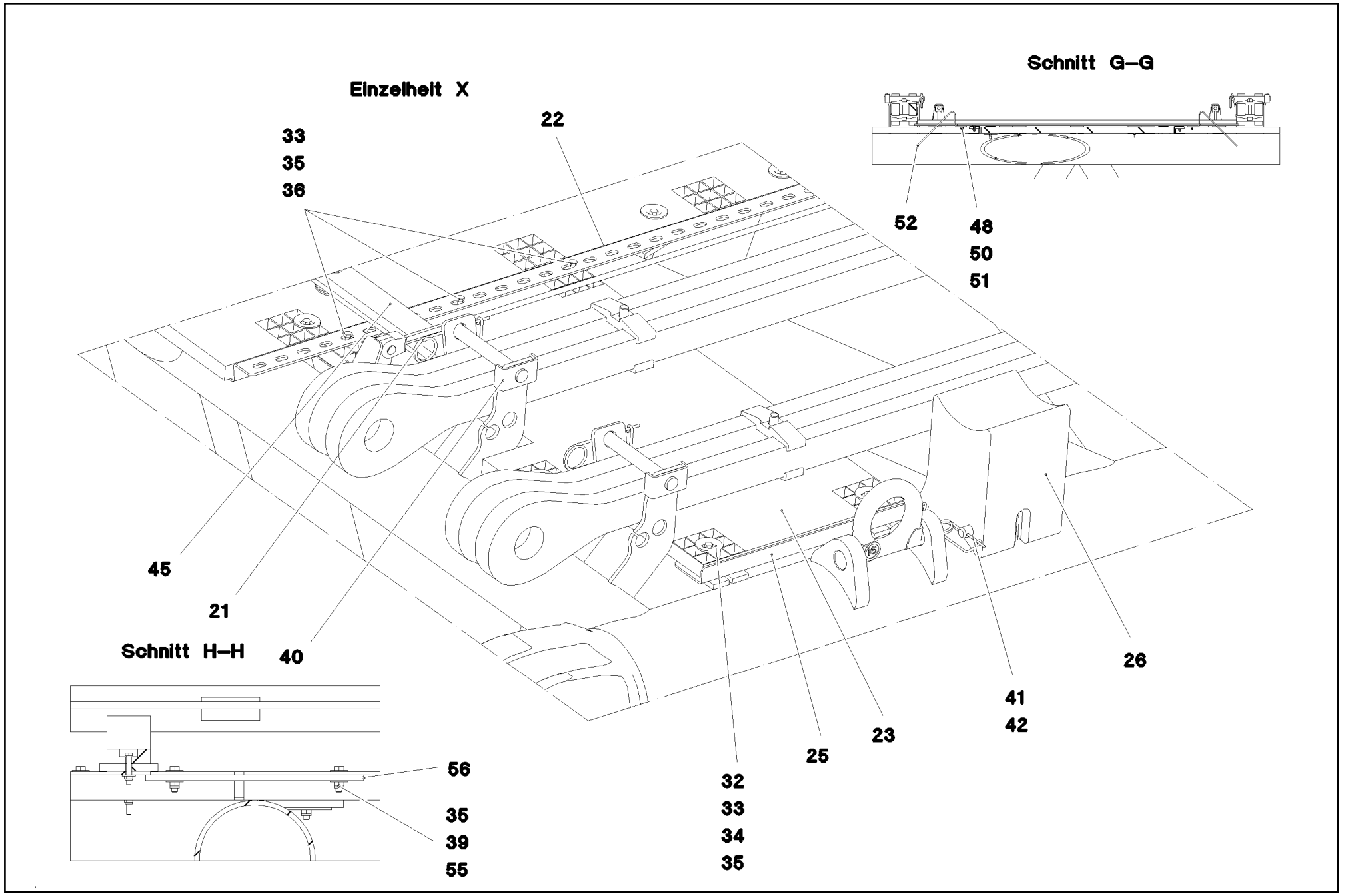
Einzelheit X
Schnitt G–G
Schnitt H–H
22
33
35
36
52
48
50
51
45
21
40
26
41
42
23
25
32
33
34
35
56
35
39
55

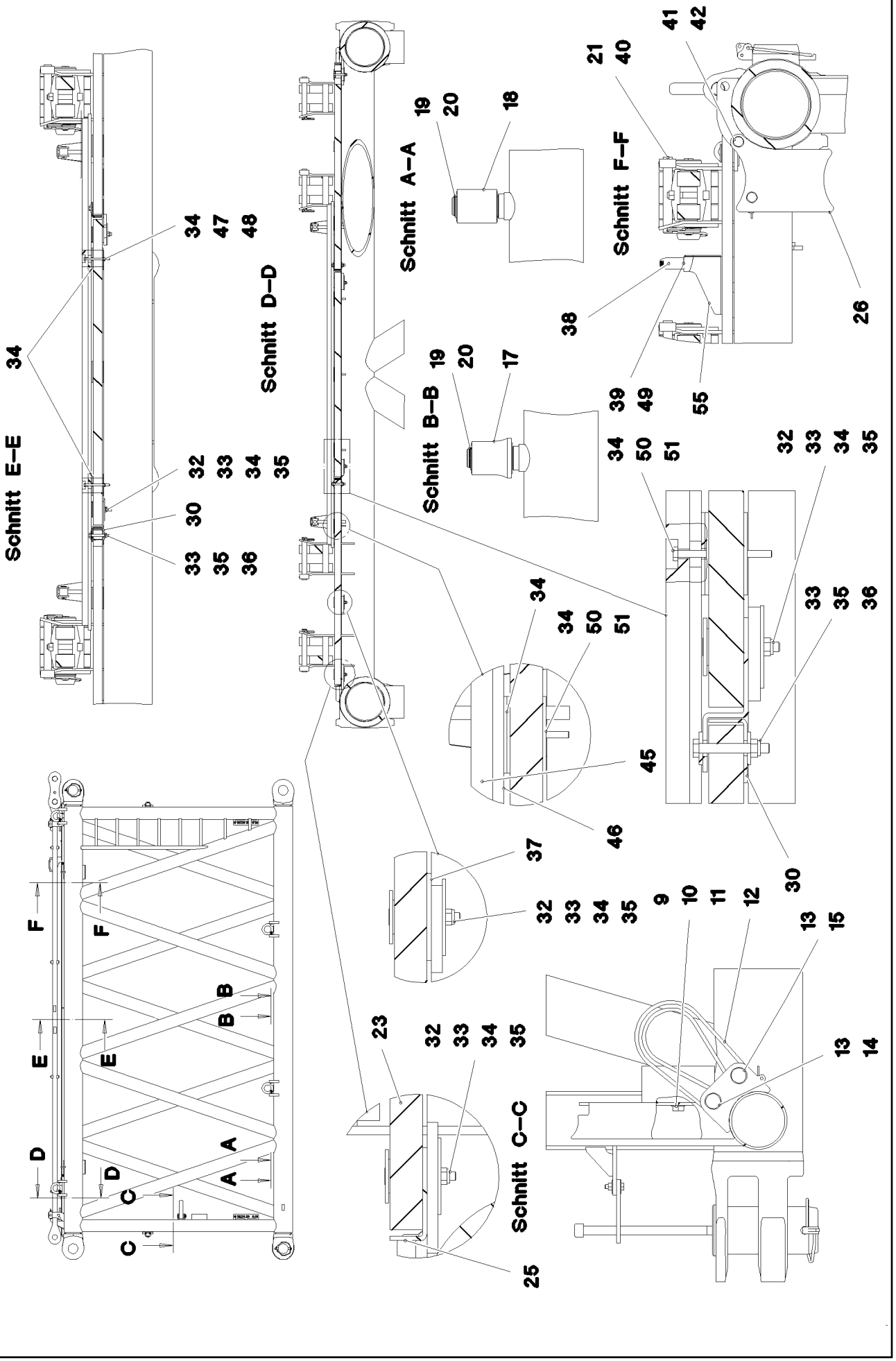
Schnitt A–A
Schnitt B–B
Schnitt C–C
Schnitt D–D
Schnitt E–E
Schnitt F–F
A
B
C
D
E
F

Pos.	Item	Quantity	Description	Bezeichnung
1	968044708	1	S INTERMED.SECTION WELD.CONSTR 322	S-ZWISCHENSTUECK SCHWK.
2	97028894	4	PIN 140.0X291 35NICRMOV125 GASN. SPF	BOLZEN
3	10878577	4	SAFETY PLUG W HINGE-LID 20X175X20X1	SICHERHEITSKLAPPSTECKER
4	10878755	4	SOCKET HEAD SCREW ISO 4762 M24X400	ZYLINDERSCHRAUBE
5	972636908	4	PLATE 10X175X104 S700MC FE/FLZN10/NC	BLECH
6	11645386	8	HEX SCREW ISO 4017 M12X45 8.8 FLZN SP	SECHSKANTSCHRAUBE
7	11182717	16	WASHER ISO 7093-1 12 300HV FLZN SPF	SCHEIBE
8	10875616	8	HEX NUT ISO 4032 M12 8 FLZN SPF	SECHSKANTMUTTER
9	10282698	2	RUBBER-METAL STOP BUFFER 200X100-M	MEGI-ANSCHLAGPUFFER
10	10289808	2	WASHER ISO 7089 20 300HV FLZN SPF	SCHEIBE
11	12224041	2	HEX SCREW ISO 4017 M20X25 8.8 FLZN SP	SECHSKANTSCHRAUBE
12	10285626	2	ROUND SLING DIN EN 1492-2 3T-0,75M PO	RUNDSCHLINGE
13	451430808	4	PIN DIN 1436 30X105X97 35NICRMOV125 GA	BOLZEN
14	10180364	2	SPLIT PIN ISO 1234 6,3X50 St 480H SPF	SPLINT
15	10875870	2	SAFETY PLUG W HINGE-LID 6X42X5,5X32 4	SICHERHEITSKLAPPSTECKER
16	976649908	2	PIN 65.0X187 35NICRMOV125 SPF	BOLZEN
17	976650008	4	ROLLER PA6G	ROLLE
18	976650108	2	ROLLER	ROLLE
19	10875660	8	LOCKING RING DIN 471 60X2 480H SPF	SICHERUNGSRING
20	978499508	8	WASHER 3X75X75 DC01 FE//ZNNI8//CN//T0	SCHEIBE
21	433100908	8	RETAINING SPRING 4,5X98 ISO 2081 FE/ZN	SICHERUNGSFEDER
22	97028898	2	PLATE 4X2970X161 S315MC FE//ZNNI8//CN/	BLECH
23	97028900	2	GRIDIRON T1000X575X30/2 S235JR T ZN K	GITTERROST-P
24	97028903	2	GRIDIRON T1000X575X30/2 S235JR T ZN K	GITTERROST-P
25	97028904	4	PLATE 4X480X112 S315MC FE//ZNNI8//CN//T	BLECH
26	97031402	4	BEARING BLOCK 282X214X180 PA6G	LAGERKLOTZ
27	97030223	1	GRIDIRON T1000X1930X30/2 S235JR T ZN K	GITTERROST-P
28	975136308	2	GRIDIRON T1000X1860X30/2 S235JR T ZN K	GITTERROST-P
29	97030350	2	PLATE 4X2667X160 S315MC FE//ZNNI8//CN/	BLECH
30	97031853	4	PLATE 3X82X580 DC01 FE//ZNNI8//CN//T0	BLECH
31	97032006	1	PLATE 3X390X260 S355MC FE//ZNNI8//CN//T	BLECH
32	10100621	30	DISH MOUNTING	TELLERBEFESTIGUNG
33	12216207	44	HEX SCREW ISO 4017 M8X60 8.8 480H SPF	SECHSKANTSCHRAUBE
34	941138108	71	WASHER DC01 FE//ZNNI8//CN//T0	SCHEIBE
35	10875614	49	HEX NUT DIN 985 M8 8 480H SPF	SECHSKANTMUTTER
36	420600301	25	WASHER ISO 7094 8 100 HV-ST VERZ	SCHEIBE
37	973099408	4	PLATE 4X80X80 S315MC FE//ZNNI8//CN//T0	BLECH
38	966435308	1	GRIP PA6-30%GF SPF	GRIFF
39	11140469	12	WASHER ISO 7093-1 8 200HV 480H SPF	SCHEIBE
40	962580308	8	CONNECTING PIN WELDED FE//ZNNI8//CN/	ABSTECKBOLZEN SCHWK.
41	453021308	8	PIN ISO 2341 B20X200X192 42CRMO4 GASN	BOLZEN
42	433101208	8	RETAINING SPRING 4X68 ISO 2081 FE/ZN8/	SICHERUNGSFEDER
43	10652826	2	ROUND STRAND ROPE 10X5,3M STAHL VE	RUNDLITZENSEIL
44	10289805	8	WASHER ISO 7089 14 300HV FLZN SPF	SCHEIBE
45	97031881	2	SUPPORT 60X1660 PA6G	AUFLAGE
46	97031843	2	PLATE 10X1690X60 S355MC	BLECH
47	490129703	13	HEX SCREW ISO 4017 M6X80 8.8 A2C	SECHSKANTSCHRAUBE
48	12102692	15	HEX NUT DIN 985 M6 8 ZNNI-480H SPF	SECHSKANTMUTTER
49	11651767	2	HEX SCREW ISO 4017 M8X20 8.8 480H SPF	SECHSKANTSCHRAUBE
50	12216183	2	HEX SCREW ISO 4014 M6X40 8.8 480H SPF	SECHSKANTSCHRAUBE
51	10875648	2	WASHER ISO 7093-1 6 200HV 480H SPF	SCHEIBE
52	956442808	2	PLATE 5X393X60 S355MC FE//ZNNI8//CN//T	BLECH
53	974143908	1	SUPPORT 60X1270 PA6G	AUFLAGE
54	974144008	1	PLATE 10X1250X80 S355MC	BLECH
55	11826527	4	HEX SCREW ISO 4017 M8X30 8.8 480H SPF	SECHSKANTSCHRAUBE
56	955404808	2	PLATE 8X300X50 S355MC FE//ZNNI8//CN//T	BLECH
80	967746908	2	ROD CPL. 6M ⇨ ❑ 820	STANGE KPL.
700	968012308	1	SIGNS S-ZW.ST.LR11000 ⇨ ❑ 822	BESCHILDERUNG

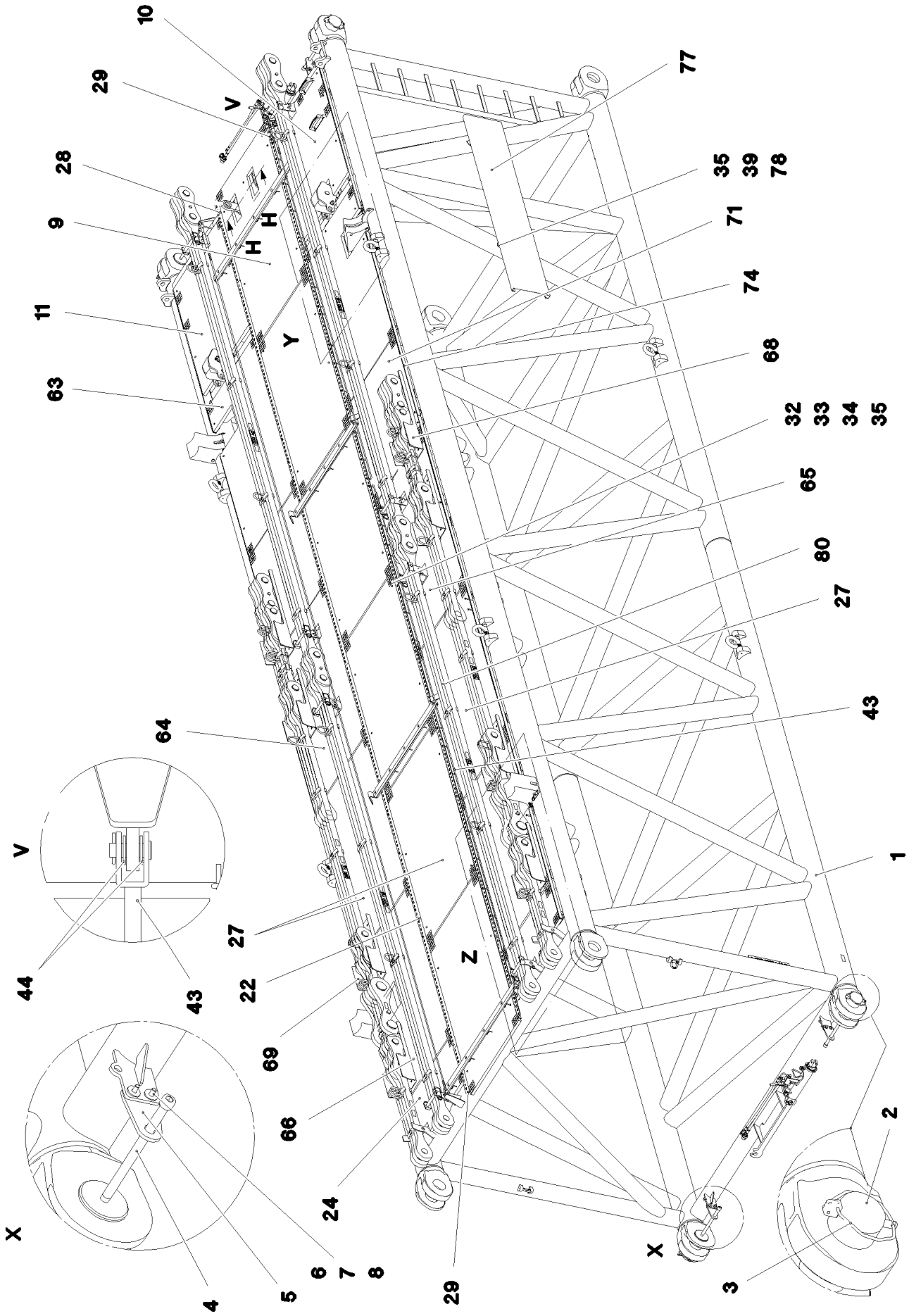

15.12.2020 078668 LIEBHERR	**etk_en_de_098201 LR 11000** **S ADAPTER SECTION** **S-ADAPTER**	828 (1/5) **917231408**

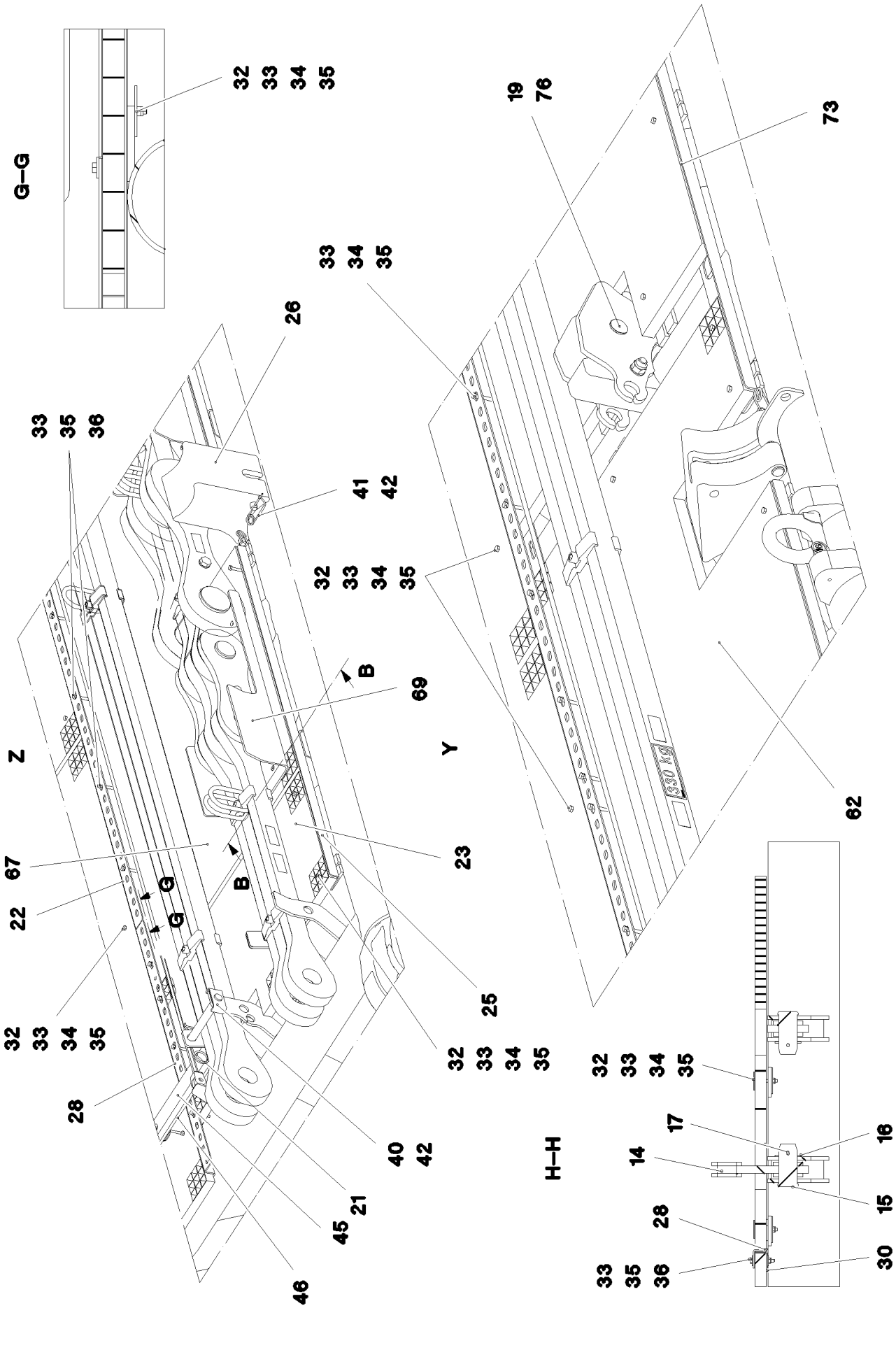

15.12.2020 078669	**etk_en_de_098201 LR 11000**	829 (2/5)
LIEBHERR	**S ADAPTER SECTION** **S-ADAPTER**	**917231408**

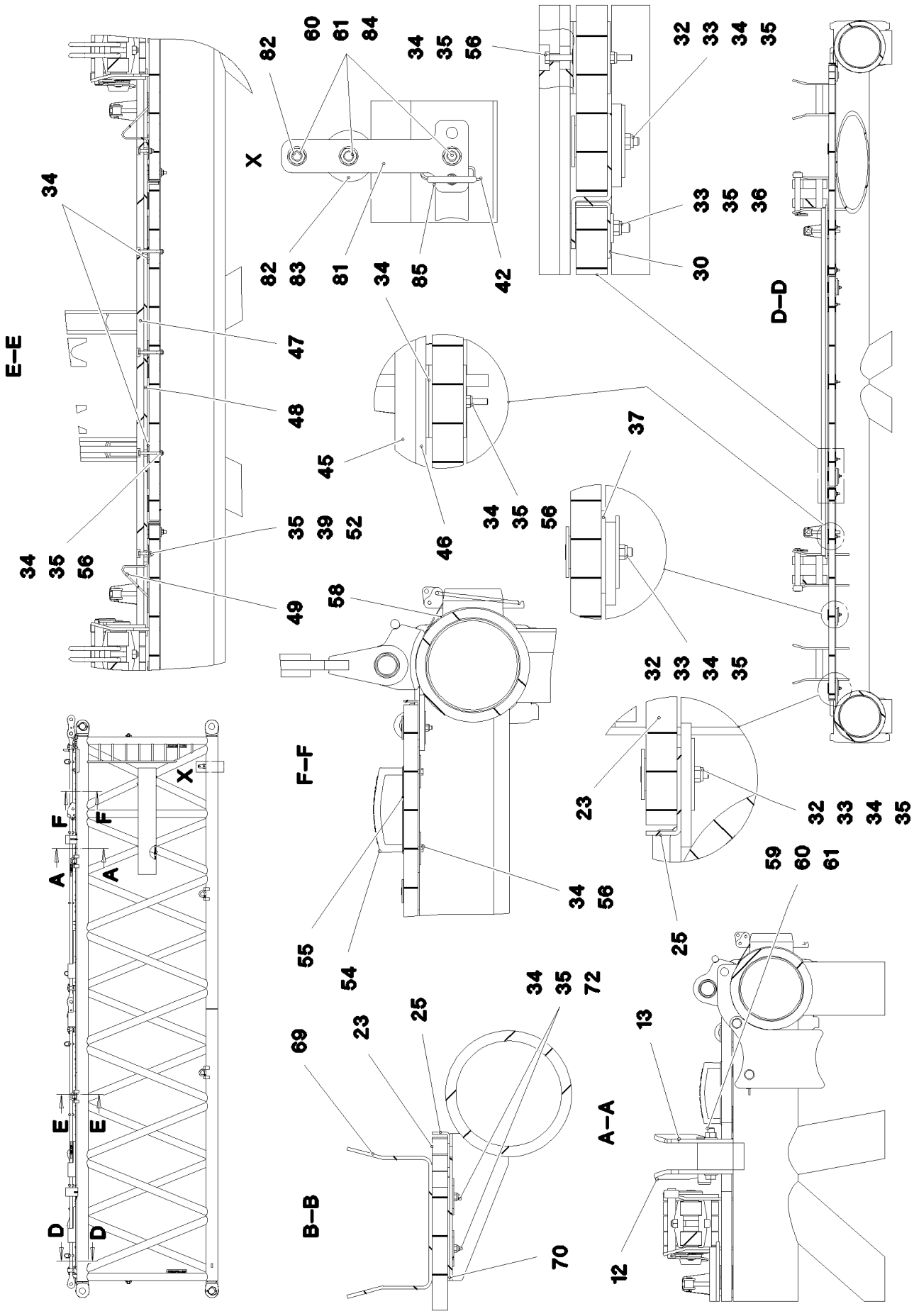

15.12.2020 078670	**etk_en_de_098201 LR 11000**	830 (3/5)
LIEBHERR	**S ADAPTER SECTION** **S-ADAPTER**	**917231408**

Pos.	Item	Quantity	Description	Bezeichnung
1	968059108	1	S-ADAPTER WELDM. 3228.25/20A 12M	S-ADAPTER SCHWK.
2	97028894	4	PIN 140.0X291 35NICRMOV125 GASN. SPF	BOLZEN
3	10878577	4	SAFETY PLUG W HINGE-LID 20X175X20X1	SICHERHEITSKLAPPSTECKER
4	10878755	4	SOCKET HEAD SCREW ISO 4762 M24X400	ZYLINDERSCHRAUBE
5	972636908	4	PLATE 10X175X104 S700MC FE/FLZN10/NC	BLECH
6	11645386	8	HEX SCREW ISO 4017 M12X45 8.8 FLZN SP	SECHSKANTSCHRAUBE
7	11182717	16	WASHER ISO 7093-1 12 300HV FLZN SPF	SCHEIBE
8	10875616	8	HEX NUT ISO 4032 M12 8 FLZN SPF	SECHSKANTMUTTER
9	97033943	1	GRIDIRON T1000X1930X30/2 S235JR T ZN K	GITTERROST-P
10	97033944	1	GRIDIRON T1000X1378X30/2 S235JR T ZN K	GITTERROST-P
11	97033945	1	GRIDIRON T1000X1378X30/2 S235JR T ZN K	GITTERROST-P
12	97033956	2	PLATE 12X334X234 S355MC	BLECH
13	97033957	2	PLATE 12X334X234 S355MC	BLECH
14	968082908	2	BRACKET CPL.	LASCHE KPL.
(1)	97033963	1	PLATE 20X278X155 S690QL	BLECH
(2)	97043542	4	WASHER 10X80X80 S700MC	SCHEIBE
15	944018408	2	PIN RD50X107 35NICRMOV125 GASN. SPF	BOLZEN
16	97018998	2	WASHER 70X70 S315MC FE//ZNNI8//CN//T0	SCHEIBE
17	10180371	2	SPLIT PIN ISO 1234 8X80 St 480H SPF	SPLINT
19	975686908	2	PIN 45.0X140 35NICRMOV125 GASN. SPF	BOLZEN
21	433100908	10	RETAINING SPRING 4,5X98 ISO 2081 FE/ZN	SICHERUNGSFEDER
22	97028899	8	PLATE 4X2490X161 S315MC FE//ZNNI8//CN/	BLECH
23	97028900	1	GRIDIRON T1000X575X30/2 S235JR T ZN K	GITTERROST-P
24	97028903	1	GRIDIRON T1000X575X30/2 S235JR T ZN K	GITTERROST-P
25	97035909	2	PLATE 4X1440X112 S315MC FE//ZNNI8//CN/	BLECH
26	97031402	4	BEARING BLOCK 282X214X180 PA6G	LAGERKLOTZ
27	97030223	7	GRIDIRON T1000X1930X30/2 S235JR T ZN K	GITTERROST-P
28	97031844	2	PLATE 4X1055X161 S315MC FE//ZNNI8//CN/	BLECH
29	97031845	2	PLATE 4X605X161 S315MC FE//ZNNI8//CN//T	BLECH
30	97035882	10	PLATE 3X82X2240 DC01 FE//ZNNI8//CN//T0	BLECH
32	10100621	73	DISH MOUNTING	TELLERBEFESTIGUNG
33	12216207	154	HEX SCREW ISO 4017 M8X60 8.8 480H SPF	SECHSKANTSCHRAUBE
34	941138108	155	WASHER DC01 FE//ZNNI8//CN//T0	SCHEIBE
35	10875614	214	HEX NUT DIN 985 M8 8 480H SPF	SECHSKANTMUTTER
36	420600301	159	WASHER ISO 7094 8 100 HV-ST VERZ	SCHEIBE
37	973099408	11	PLATE 4X80X80 S315MC FE//ZNNI8//CN//T0	BLECH
39	11140469	56	WASHER ISO 7093-1 8 200HV 480H SPF	SCHEIBE
40	962580308	8	CONNECTING PIN WELDED FE//ZNNI8//CN/	ABSTECKBOLZEN SCHWK.
41	453021308	8	PIN ISO 2341 B20X200X192 42CRMO4 GASN	BOLZEN
42	433101208	9	RETAINING SPRING 4X68 ISO 2081 FE/ZN8/	SICHERUNGSFEDER
43	10652829	2	ROUND STRAND ROPE 10X11,3M STAHL VE	RUNDLITZENSEIL
44	10289805	8	WASHER ISO 7089 14 300HV FLZN SPF	SCHEIBE
45	97031881	2	SUPPORT 60X1660 PA6G	AUFLAGE
46	97031843	2	PLATE 10X1690X60 S355MC	BLECH
47	974143908	2	SUPPORT 60X1270 PA6G	AUFLAGE
48	974144008	2	PLATE 10X1250X80 S355MC	BLECH
49	97035016	4	PLATE 5X247X60 S355MC FE//ZNNI8//CN//T	BLECH
52	11651579	4	HEX SCREW ISO 4014 M8X40 8.8 480H SPF	SECHSKANTSCHRAUBE
54	966435308	2	GRIP PA6-30%GF SPF	GRIFF
55	97006045	2	PLATE ALMG3 H111	BLECH
56	11651585	16	HEX SCREW ISO 4014 M8X70 8.8 480H SPF	SECHSKANTSCHRAUBE
59	12218496	4	HEX SCREW ISO 4014 M20X140 8.8 FLZN SP	SECHSKANTSCHRAUBE
60	10875610	7	HEX NUT DIN 985 M20 10 FLZN SPF	SECHSKANTMUTTER
61	10289808	11	WASHER ISO 7089 20 300HV FLZN SPF	SCHEIBE
62	97035645	1	GRIDIRON T1000X1930X30/2 S235JR T ZN K	GITTERROST-P
63	97035649	1	GRIDIRON T1000X1930X30/2 S235JR T ZN K	GITTERROST-P
64	97035653	1	GRIDIRON T1000X1930X30/2 S235JR T ZN K	GITTERROST-P
65	97035654	1	GRIDIRON T1000X1930X30/2 S235JR T ZN K	GITTERROST-P
66	97035655	1	GRIDIRON T1000X1930X30/2 S235JR T ZN K	GITTERROST-P
67	97035656	1	GRIDIRON T1000X1930X30/2 S235JR T ZN K	GITTERROST-P

Pos.	Item	Quantity	Description	Bezeichnung
68	97035681	2	PLATE 6X1010X562 S355MC	BLECH
69	97035682	6	PLATE 6X760X562 S355MC	BLECH
70	97036287	12	PLATE 4X200X86 S315MC FE//ZNNI8//CN//T	BLECH
71	97006009	2	GRIDIRON T1000X1270X30/2 S235JR SPF	GITTERROST-P
72	11066654	32	COUNTERSUNK SCREW ISO 10642 M8X60	SENKSCHRAUBE
73	97036307	2	PLATE 4X112X1860 S315MC FE//ZNNI8//CN/	BLECH
74	97036309	6	PLATE 4X2395X112 S315MC FE//ZNNI8//CN/	BLECH
76	10180884	2	SAFETY PLUG W HINGE-LID 8X62X7,5X53 4	SICHERHEITSKLAPPSTECKER
77	973200408	2	PLATE ALMG3 H111	BLECH
78	10197831	8	HEX SCREW ISO 4017 M8X25 8.8 ZNNI-480	SECHSKANTSCHRAUBE
79	11651580	4	HEX SCREW ISO 4014 M8X45 8.8 480H SPF	SECHSKANTSCHRAUBE
80	967746908	4	ROD CPL. 6M ⇨ ❑ 820	STANGE KPL.
81	97057141	2	PLATE 6X140X362 S355MC FE//ZNNI8//CN//T	BLECH
82	288155308	1	ROLLER RD100X78 PA6G	ROLLE
83	946103108	2	TUBE 30X4X83 E355+N VERZ	ROHR
84	10878585	3	HEX SCREW ISO 4014 M20X130 8.8 FLZN SP	SECHSKANTSCHRAUBE
85	929868108	1	GRIP BOLT FE//ZNNI8//CN//T0	GRIFFBOLZEN
700	969132908	1	SIGNS S-ADAPTELR11000 ⇨ ❑ 833	BESCHILDERUNG

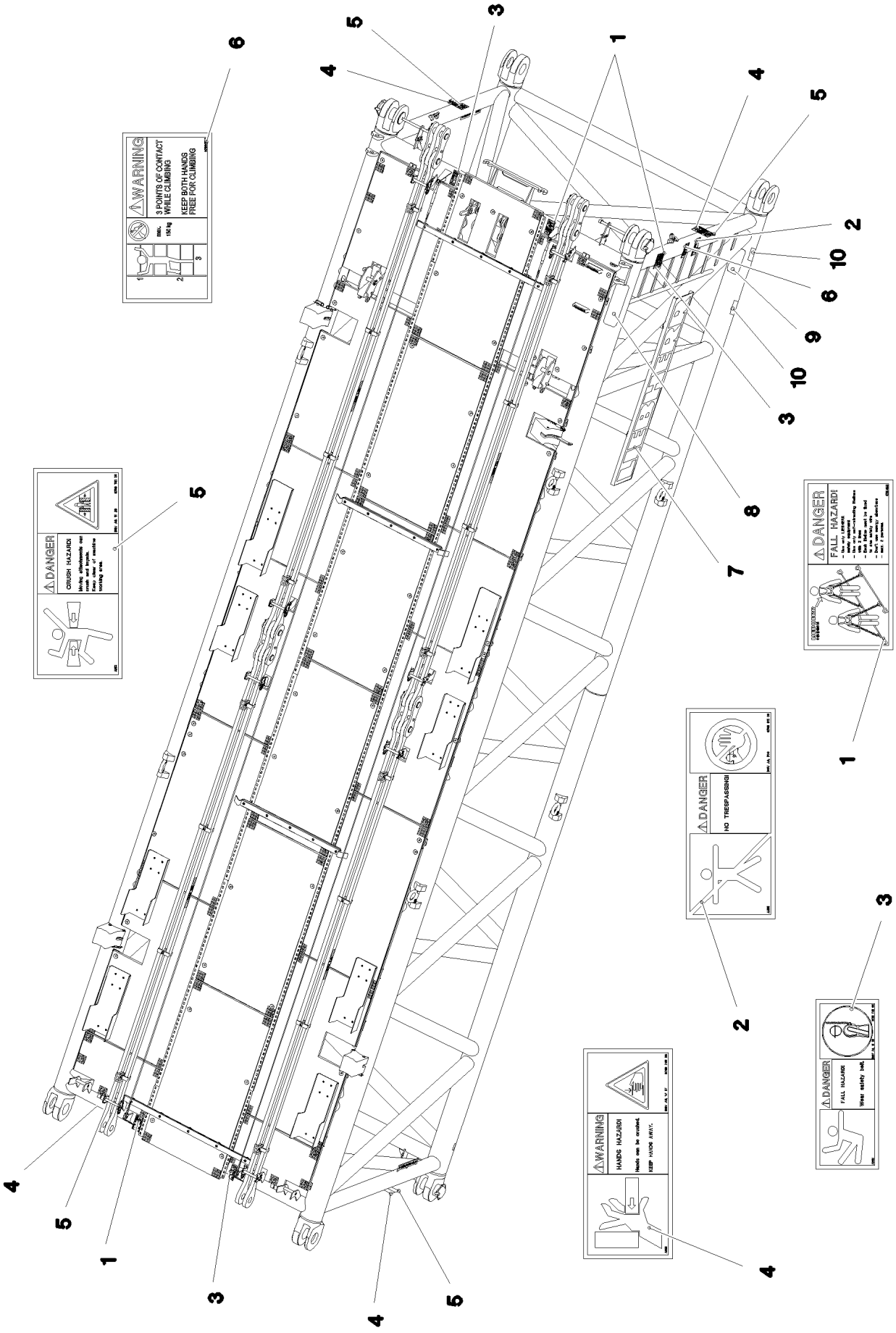

15.12.2020 078671	**etk_en_de_098201 LR 11000**	833 (1/2)
LIEBHERR	**SIGNS** **BESCHILDERUNG**	**969132908**

Pos.	Item	Quantity	Description	Bezeichnung
1	97004046	3	SIGN 168X88X1 KLEBEFOLIE SPF	SCHILD
2	978674008	1	SIGN 208X88 KLEBEFOLIE SPF	SCHILD
3	978674808	3	SIGN 168X62 KLEBEFOLIE SPF	SCHILD
4	978674608	4	SIGN 208X88 KLEBEFOLIE SPF	SCHILD
5	978674108	4	SIGN 208X88 KLEBEFOLIE SPF	SCHILD
6	97036732	1	SIGN 168X88 KLEBEFOLIE SPF	SCHILD
7	973179308	2	SIGN 375X2250 FOLIE	SCHILD
8	970879408	1	ANTI-SLIP SURFACE 1.6X150X500 3M TYP4	ANTIRUTSCHBELAG
9	972859408	1	ANTI-SLIP SURFACE 1.6X150X300 3M TYP4	ANTIRUTSCHBELAG
10	97025926	4	SIGN 138X69 KLEBEFOLIE SPF	SCHILD

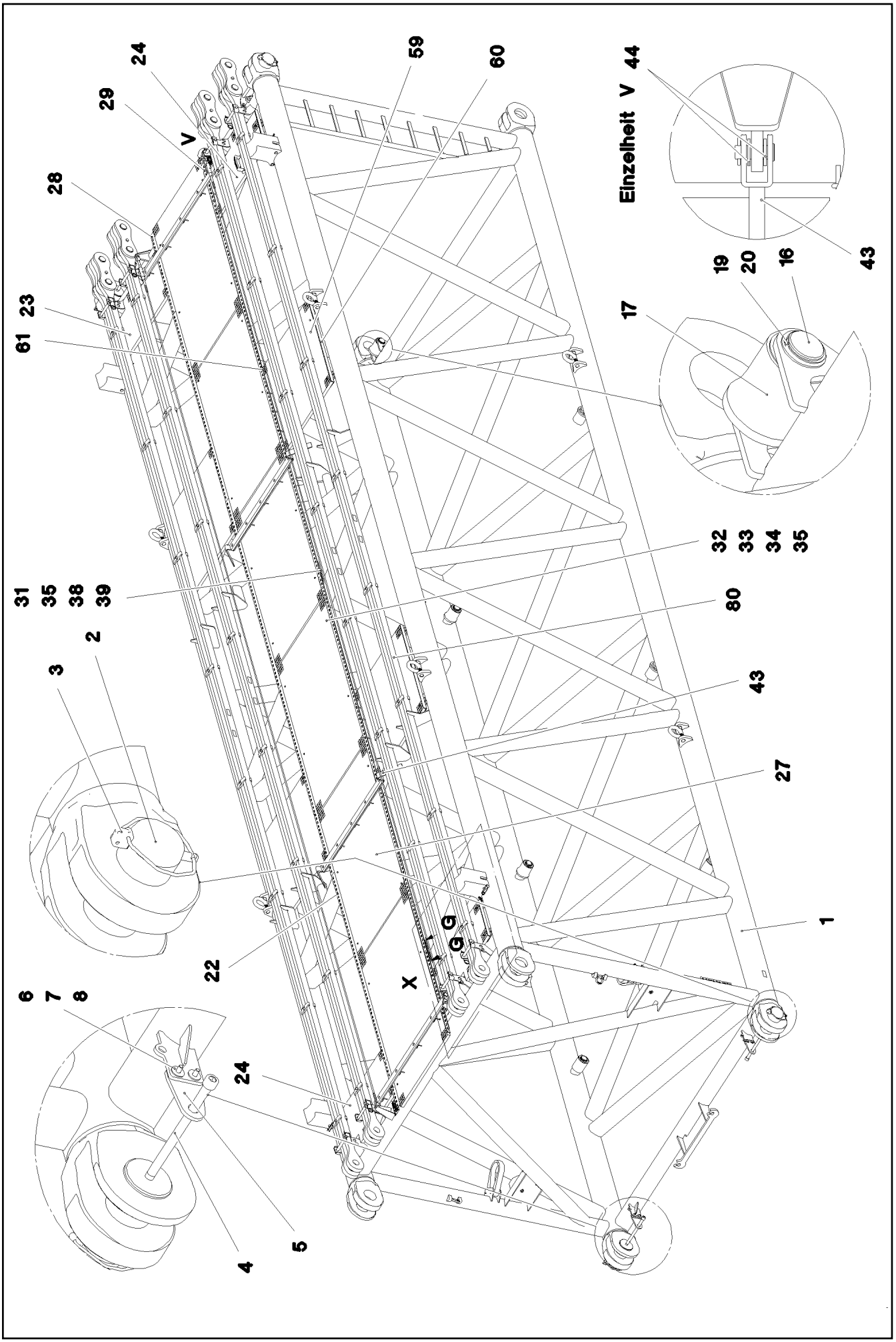

15.12.2020 078691 LIEBHERR	**etk_en_de_098201 LR 11000** **S INTERMEDIATE SECTION** **S-ZWISCHENSTUECK**	❑ 835 (1/5) **917078708**

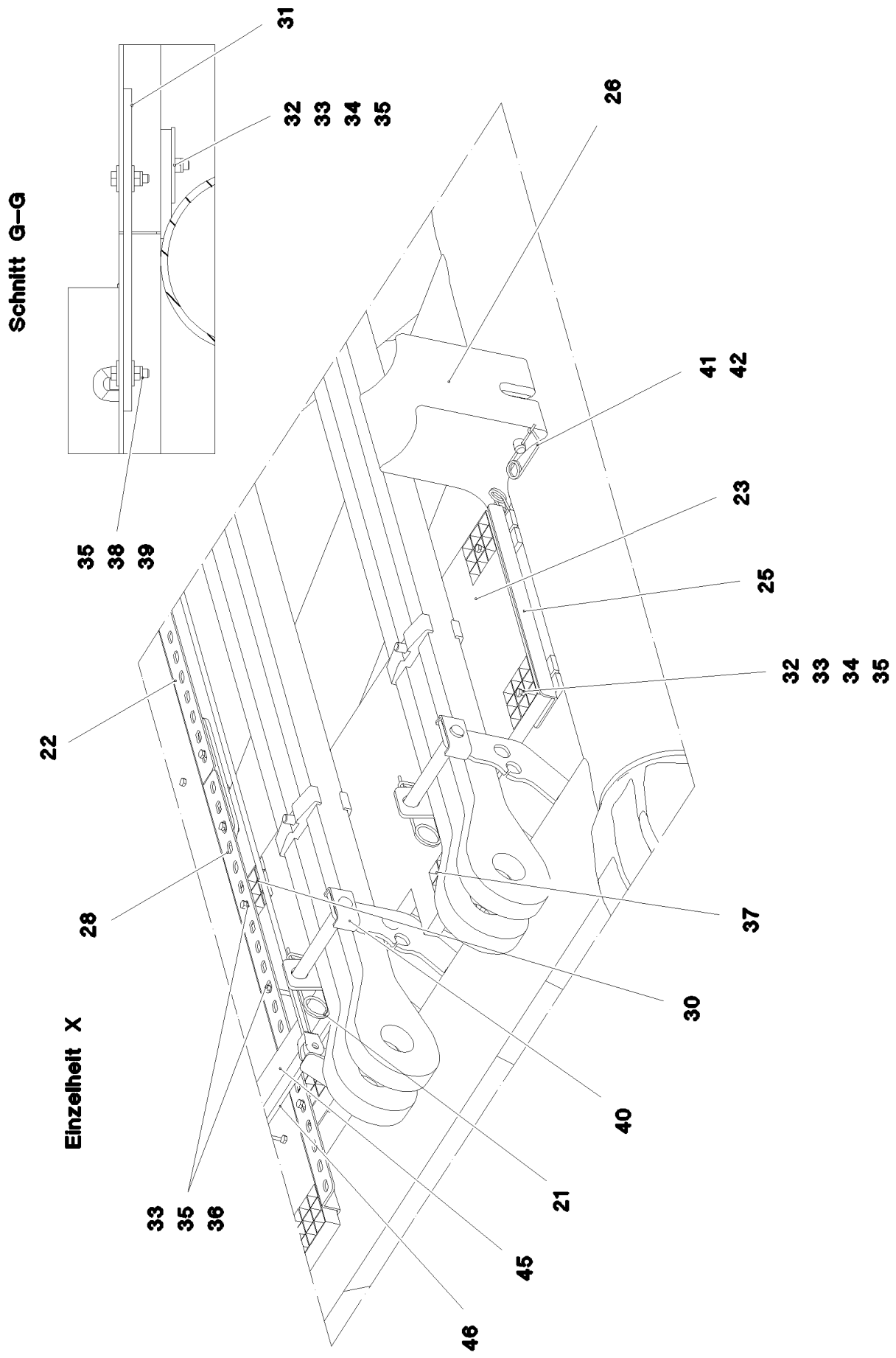
Schnitt G–G
Einzelheit X
31
32 33 34 35
35 38 39
26
41 42
23
25
32 33 34 35
22
28
37
30
40
33 35 36
21
45
46

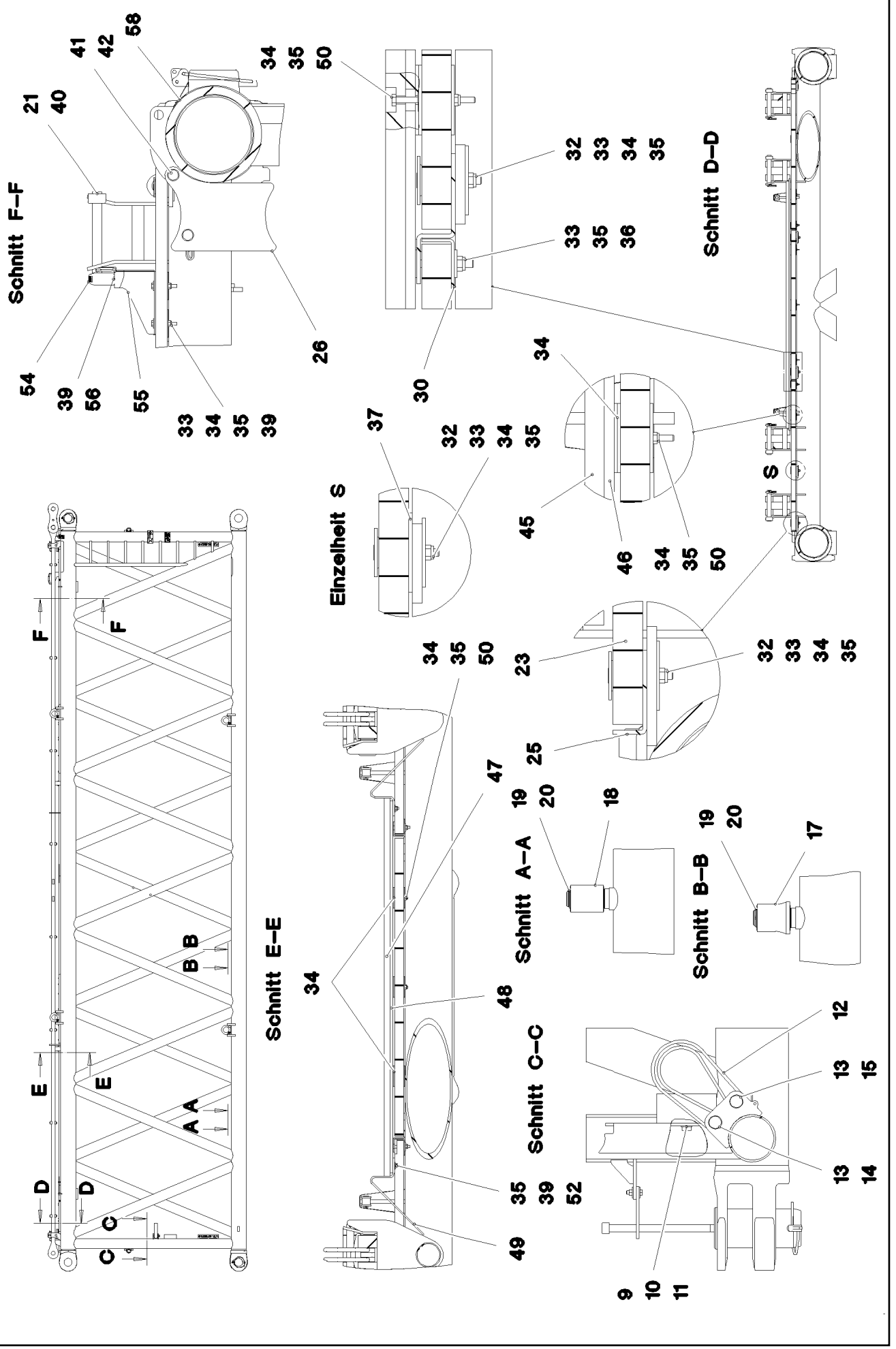
Schnitt F–F
Schnitt D–D
Einzelheit S
Schnitt E–E
Schnitt A–A
Schnitt B–B
Schnitt C–C
S

Pos.	Item	Quantity	Description	Bezeichnung
1	968033808	1	S INTERMED.SECTION WELD.CONSTR 3228	S-ZWISCHENSTUECK SCHWK.
2	97028894	4	PIN 140.0X291 35NICRMOV125 GASN. SPF	BOLZEN
3	10878577	4	SAFETY PLUG W HINGE-LID 20X175X20X1	SICHERHEITSKLAPPSTECKER
4	10878755	4	SOCKET HEAD SCREW ISO 4762 M24X400	ZYLINDERSCHRAUBE
5	972636908	4	PLATE 10X175X104 S700MC FE/FLZN10/NC	BLECH
6	11645386	8	HEX SCREW ISO 4017 M12X45 8.8 FLZN SP	SECHSKANTSCHRAUBE
7	11182717	16	WASHER ISO 7093-1 12 300HV FLZN SPF	SCHEIBE
8	10875616	8	HEX NUT ISO 4032 M12 8 FLZN SPF	SECHSKANTMUTTER
9	10282698	2	RUBBER-METAL STOP BUFFER 200X100-M	MEGI-ANSCHLAGPUFFER
10	10289808	2	WASHER ISO 7089 20 300HV FLZN SPF	SCHEIBE
11	12224041	2	HEX SCREW ISO 4017 M20X25 8.8 FLZN SP	SECHSKANTSCHRAUBE
12	10285626	2	ROUND SLING DIN EN 1492-2 3T-0,75M PO	RUNDSCHLINGE
13	451430808	4	PIN DIN 1436 30X105X97 35NICRMOV125 GA	BOLZEN
14	10180364	2	SPLIT PIN ISO 1234 6,3X50 St 480H SPF	SPLINT
15	10875870	2	SAFETY PLUG W HINGE-LID 6X42X5,5X32 4	SICHERHEITSKLAPPSTECKER
16	976649908	2	PIN 65.0X187 35NICRMOV125 SPF	BOLZEN
17	976650008	6	ROLLER PA6G	ROLLE
18	976650108	2	ROLLER	ROLLE
19	10875660	10	LOCKING RING DIN 471 60X2 480H SPF	SICHERUNGSRING
20	978499508	10	WASHER 3X75X75 DC01 FE//ZNNI8//CN//T0	SCHEIBE
21	433100908	8	RETAINING SPRING 4,5X98 ISO 2081 FE/ZN	SICHERUNGSFEDER
22	97028899	8	PLATE 4X2490X161 S315MC FE//ZNNI8//CN/	BLECH
23	97028900	2	GRIDIRON T1000X575X30/2 S235JR T ZN K	GITTERROST-P
24	97028903	2	GRIDIRON T1000X575X30/2 S235JR T ZN K	GITTERROST-P
25	97028904	4	PLATE 4X480X112 S315MC FE//ZNNI8//CN//T	BLECH
26	97031402	4	BEARING BLOCK 282X214X180 PA6G	LAGERKLOTZ
27	97030223	6	GRIDIRON T1000X1930X30/2 S235JR T ZN K	GITTERROST-P
28	97031844	2	PLATE 4X1055X161 S315MC FE//ZNNI8//CN/	BLECH
29	97031845	2	PLATE 4X605X161 S315MC FE//ZNNI8//CN//T	BLECH
30	97031853	4	PLATE 3X82X580 DC01 FE//ZNNI8//CN//T0	BLECH
31	955404808	5	PLATE 8X300X50 S355MC FE//ZNNI8//CN//T	BLECH
32	10100621	44	DISH MOUNTING	TELLERBEFESTIGUNG
33	12216207	77	HEX SCREW ISO 4017 M8X60 8.8 480H SPF	SECHSKANTSCHRAUBE
34	941138108	94	WASHER DC01 FE//ZNNI8//CN//T0	SCHEIBE
35	10875614	99	HEX NUT DIN 985 M8 8 480H SPF	SECHSKANTMUTTER
36	420600301	62	WASHER ISO 7094 8 100 HV-ST VERZ	SCHEIBE
37	973099408	4	PLATE 4X80X80 S315MC FE//ZNNI8//CN//T0	BLECH
38	11826527	2	HEX SCREW ISO 4017 M8X30 8.8 480H SPF	SECHSKANTSCHRAUBE
39	11140469	12	WASHER ISO 7093-1 8 200HV 480H SPF	SCHEIBE
40	962580308	8	CONNECTING PIN WELDED FE//ZNNI8//CN/	ABSTECKBOLZEN SCHWK.
41	453021308	8	PIN ISO 2341 B20X200X192 42CRMO4 GASN	BOLZEN
42	433101208	8	RETAINING SPRING 4X68 ISO 2081 FE/ZN8/	SICHERUNGSFEDER
43	10652829	2	ROUND STRAND ROPE 10X11,3M STAHL VE	RUNDLITZENSEIL
44	10289805	8	WASHER ISO 7089 14 300HV FLZN SPF	SCHEIBE
45	97031881	2	SUPPORT 60X1660 PA6G	AUFLAGE
46	97031843	2	PLATE 10X1690X60 S355MC	BLECH
47	974143908	2	SUPPORT 60X1270 PA6G	AUFLAGE
48	974144008	2	PLATE 10X1250X80 S355MC	BLECH
49	956442808	4	PLATE 5X393X60 S355MC FE//ZNNI8//CN//T	BLECH
50	11651585	16	HEX SCREW ISO 4014 M8X70 8.8 480H SPF	SECHSKANTSCHRAUBE
52	11651579	4	HEX SCREW ISO 4014 M8X40 8.8 480H SPF	SECHSKANTSCHRAUBE
54	966435308	1	GRIP PA6-30%GF SPF	GRIFF
55	97032006	1	PLATE 3X390X260 S355MC FE//ZNNI8//CN//T	BLECH
56	11651767	2	HEX SCREW ISO 4017 M8X20 8.8 480H SPF	SECHSKANTSCHRAUBE
59	97009794	4	GRIDIRON T1000X1100X30/2 S235JR VERZ	GITTERROST-P
60	97033351	4	PLATE 4X1110X122 S315MC FE//ZNNI8//CN/	BLECH
61	97033352	4	PLATE 3X82X1110 DC01 FE//ZNNI8//CN//T0	BLECH
80	967743808	2	ROD CPL. 12 M	STANGE KPL.
			⇨ ❑ 840	

Pos.	Item	Quantity	Description	Bezeichnung
700	968012308	1	SIGNS S-ZW.ST.LR11000 ⇨ ❑ 822	BESCHILDERUNG

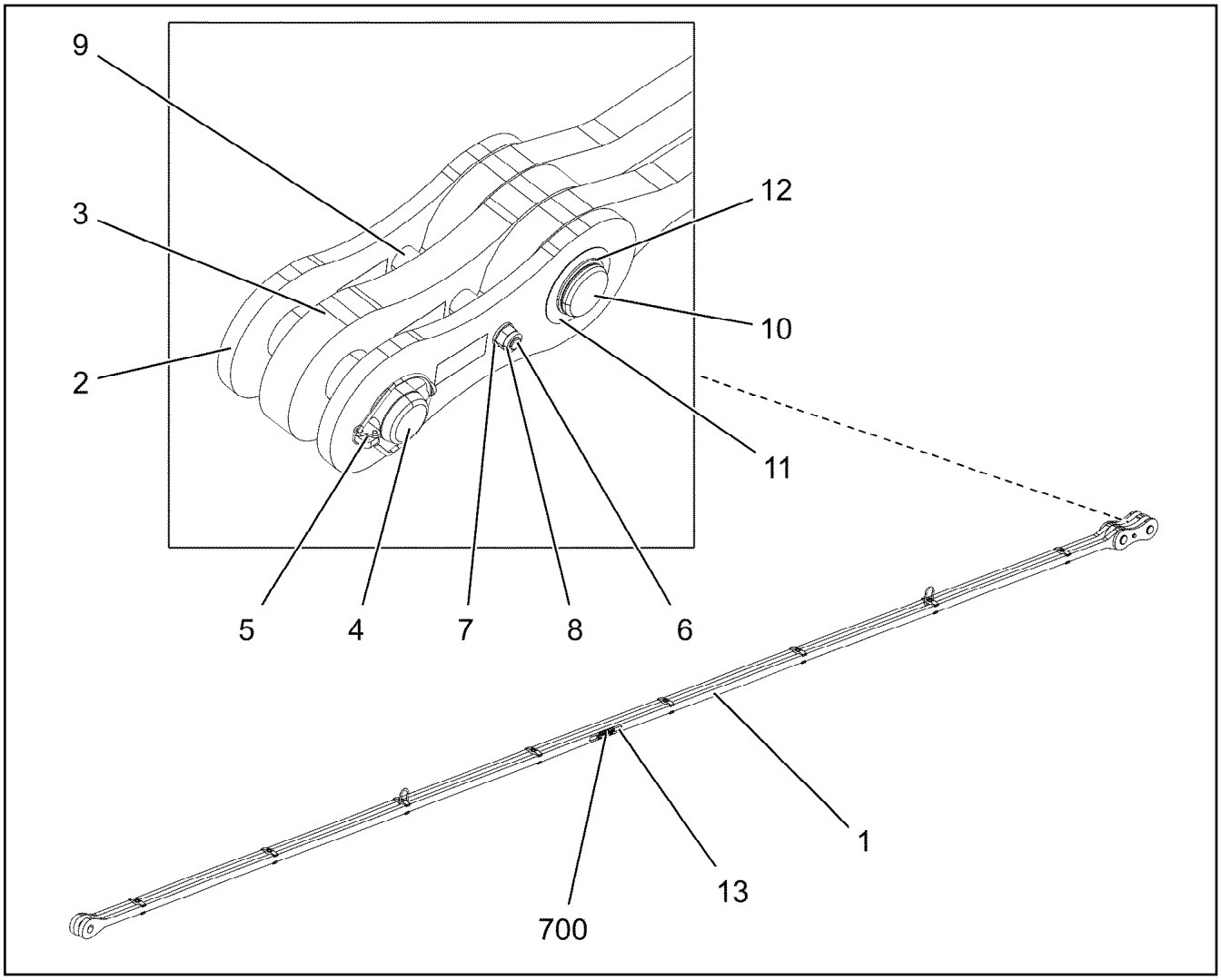

Pos.	Item	Quantity	Description	Bezeichnung
1	967744008	1	ROD 11.7M ⇨ ❑ 841	STANGE VORM.
2	967744108	2	BRACKET WITH BOARD 0.30M	LASCHE MIT SCHILD
3	967744208	1	BRACKET WITH BOARD 0.30M	LASCHE MIT SCHILD
4	97027114	1	PIN 70.0X220 35NICRMOV125 SPF	BOLZEN
5	10180878	1	SAFETY PLUG W HINGE-LID 17X100X15,5X	SICHERHEITSKLAPPSTECKER
6	12224045	1	HEX SCREW ISO 4014 M16X200 8.8 FLZN SP	SECHSKANTSCHRAUBE
7	10289806	2	WASHER ISO 7089 16 300HV FLZN SPF	SCHEIBE
8	10875609	1	HEX NUT DIN 985 M16 8 FLZN SPF	SECHSKANTMUTTER
9	949987108	2	TUBE 33,7X8X45 S355J2H FE//ZNNI8//CN//T	ROHR
10	97027115	1	PIN 70.0X203 35NICRMOV125 SPF	BOLZEN
11	943399108	1	WASHER 1X100X100 DC01 FE//ZNNI8//CN//T	SCHEIBE
12	12100643	1	LOCKING RING DIN 471 65X2,5 480H SPF	SICHERUNGSRING
13	97139634	2	PLATE ASSEMBLY SCHILD BG SPF	SCHILD BAUGRUPPE
700	969060708	1	SIGNS	BESCHILDERUNG
(1)	97049945	1	SIGN 170X55 KLEBEFOLIE SPF	SCHILD

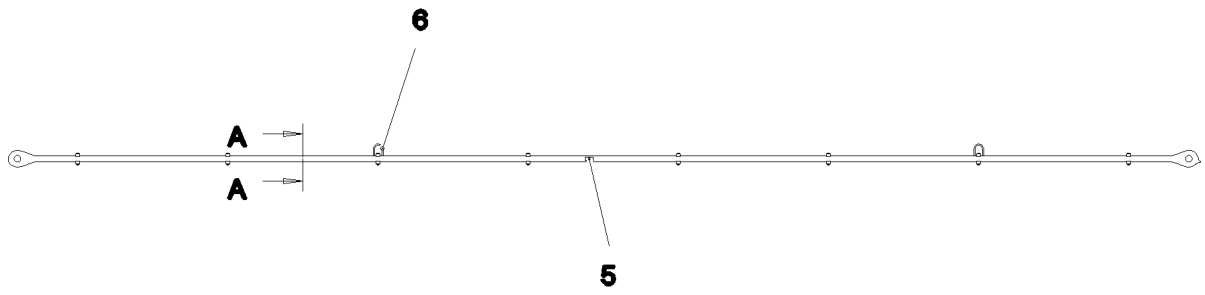

Schnitt A–A

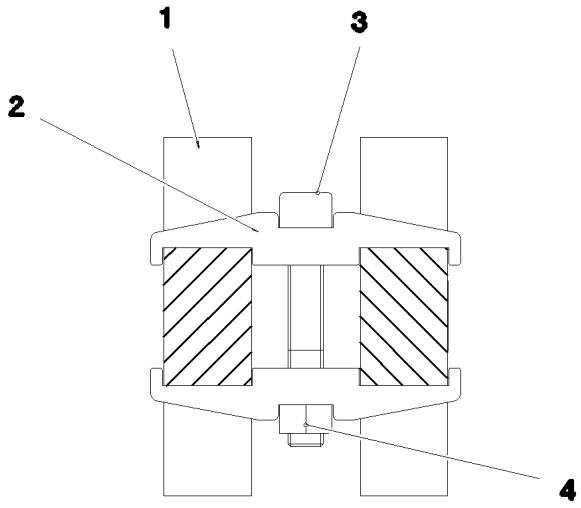

Pos.	Item	Quantity	Description	Bezeichnung
1	97027116	2	PULL ROD 40X11923X168 S960QL+Z25 SPF	ZUGSTANGE
2	97028373	16	CLAMP 40X142X24 S960QL+Z25	KLAMMER
3	12691483	8	SOCKET HEAD SCREW ISO 4762 M16X100 8	ZYLINDERSCHRAUBE
4	10875617	8	HEX NUT ISO 4032 M16 8 FLZN SPF	SECHSKANTMUTTER
5	973567608	1	PLATE IDENTIFICATION NUMBER IDENT-N	SCHILD IDENTNR.
6	10871568	2	OVAL LOAD RING 11X60X120 GK 10 SPF	OVALRING

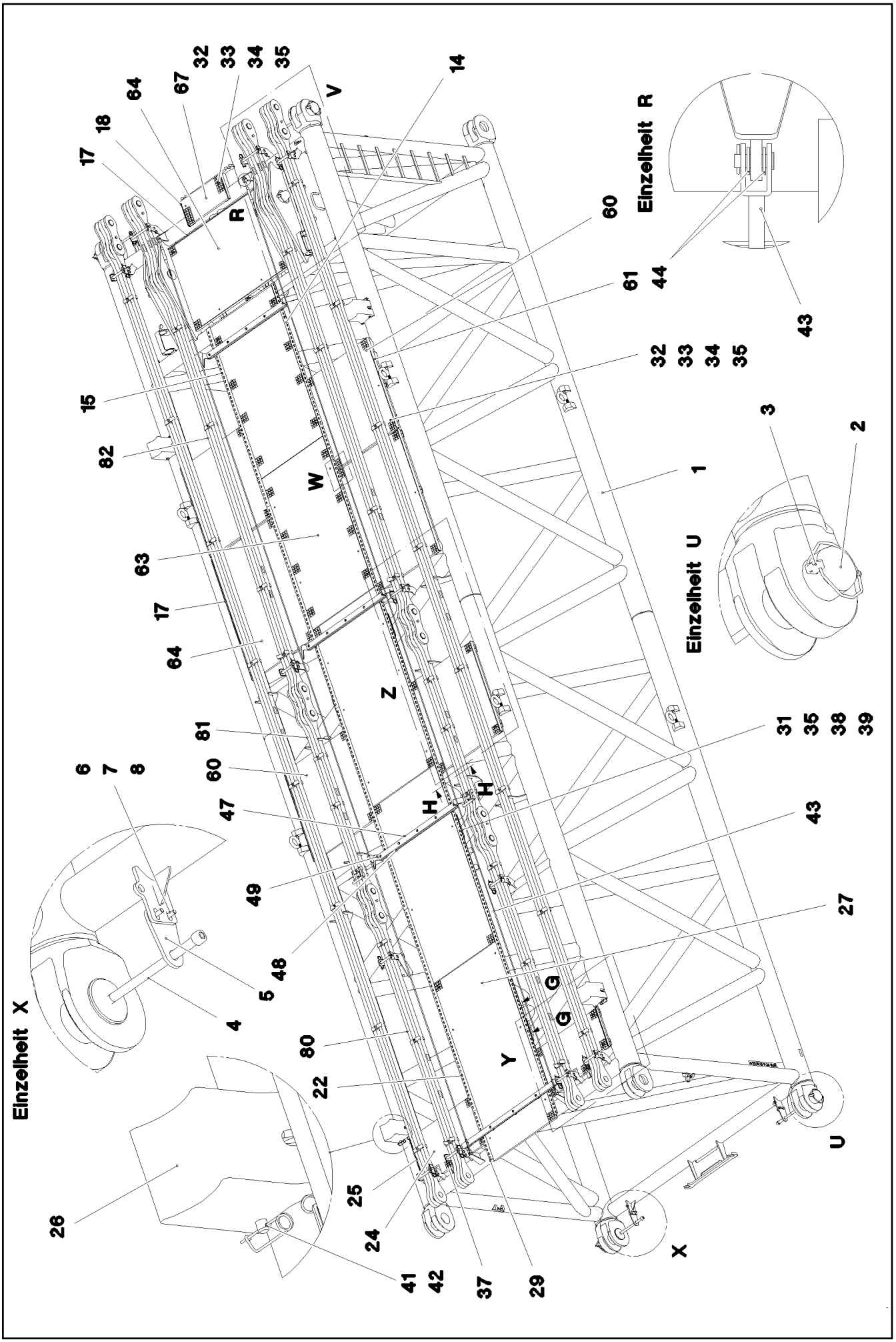

15.12.2020 078684	**etk_en_de_098201 LR 11000**	❑ 842 (1/5)
LIEBHERR	**S INTERMEDIATE SECTION** **S-ZWISCHENSTUECK**	**917078808**

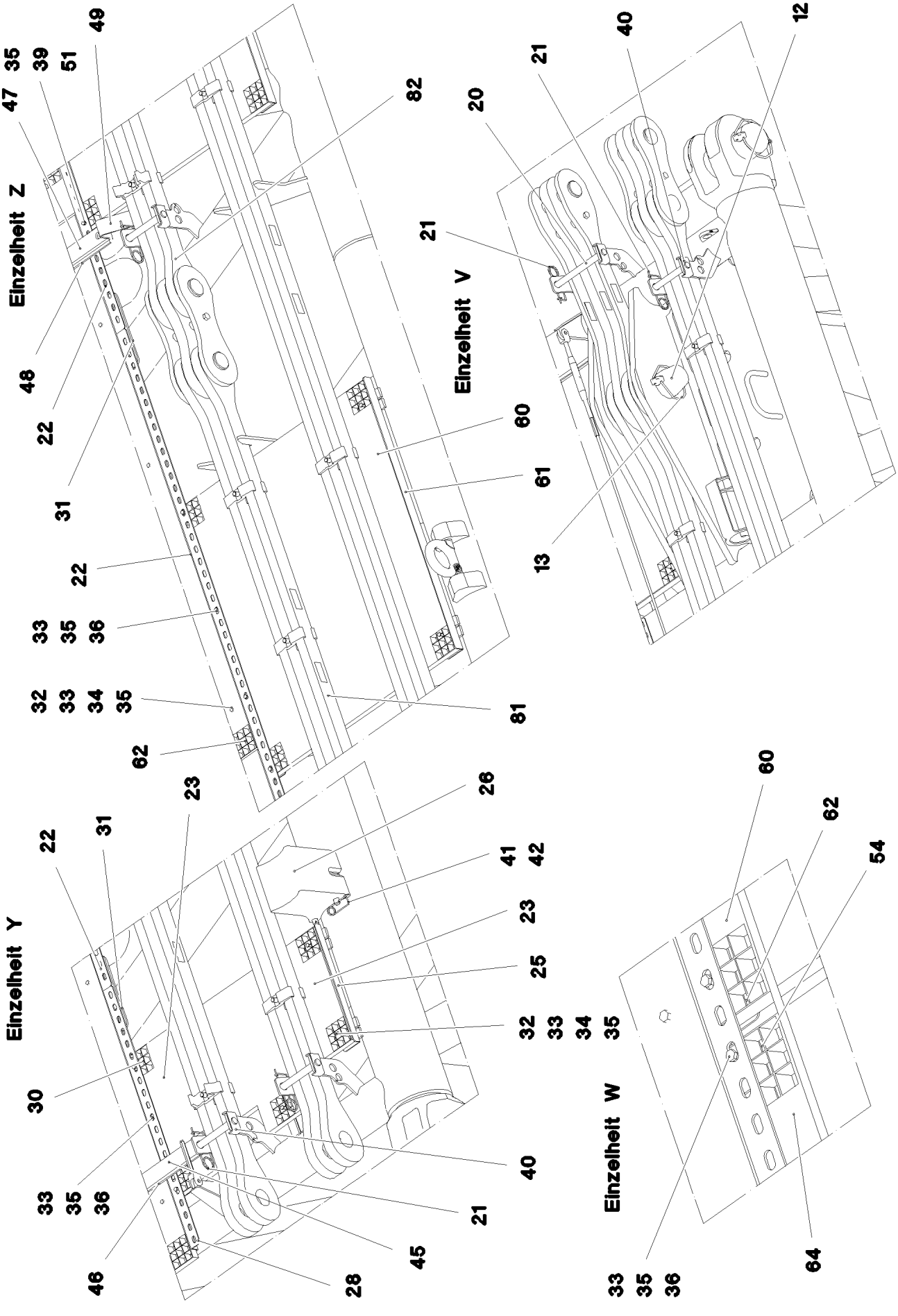

15.12.2020 078685	**etk_en_de_098201 LR 11000**	❑ 843 (2/5)
LIEBHERR	**S INTERMEDIATE SECTION** **S-ZWISCHENSTUECK**	**917078808**

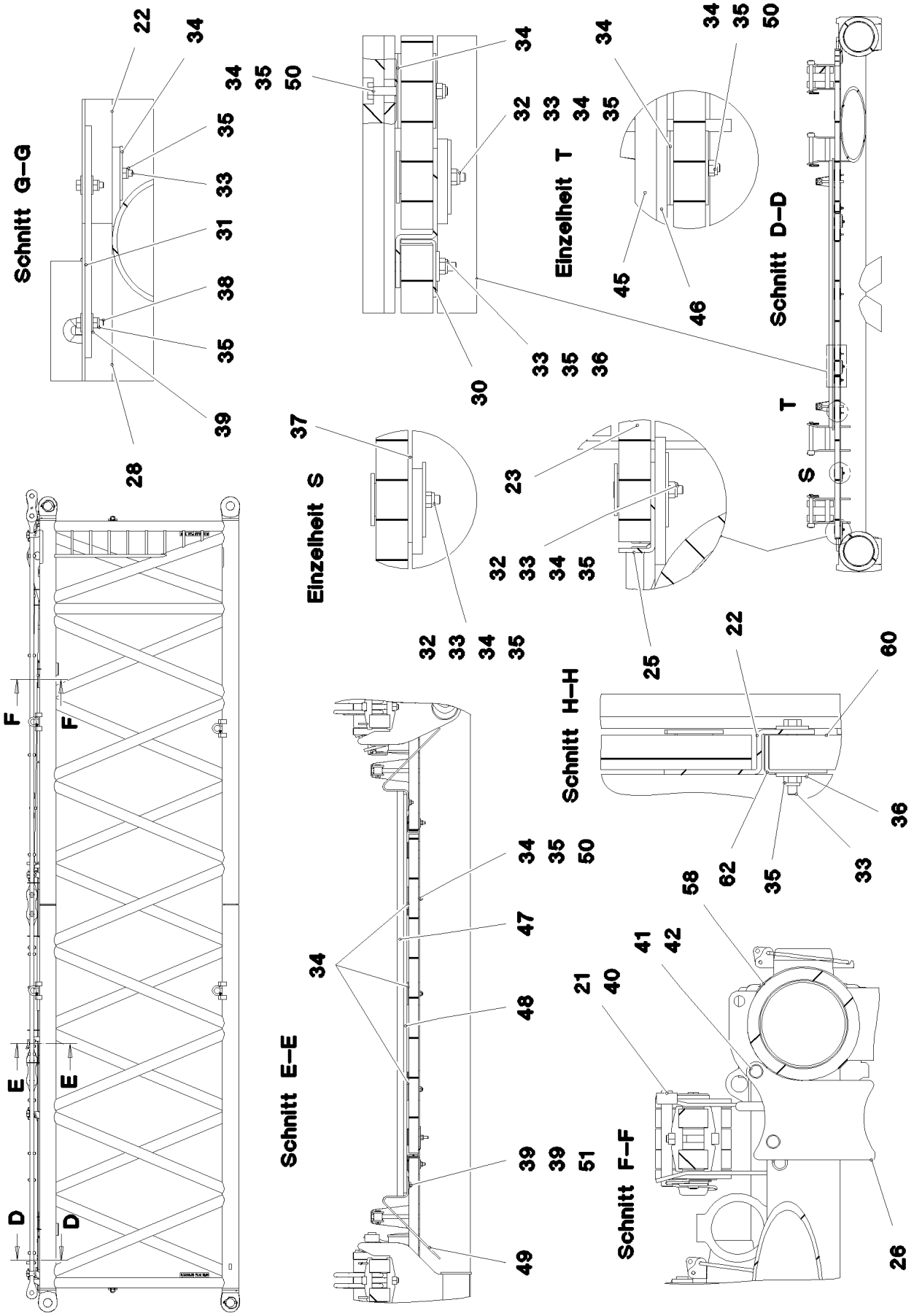
Schnitt G–G
Einzelheit T
Schnitt D–D
Einzelheit S
Schnitt H–H
Schnitt E–E
Schnitt F–F
F
E
D
T
S

Pos.	Item	Quantity	Description	Bezeichnung
1	968110808	1	S INTERMED.SECTION WELD.CONSTR 3228	S-ZWISCHENSTUECK SCHWK.
2	97028894	4	PIN 140.0X291 35NICRMOV125 GASN. SPF	BOLZEN
3	10878577	4	SAFETY PLUG W HINGE-LID 20X175X20X1	SICHERHEITSKLAPPSTECKER
4	10878755	4	SOCKET HEAD SCREW ISO 4762 M24X400	ZYLINDERSCHRAUBE
5	972636908	4	PLATE 10X175X104 S700MC FE/FLZN10/NC	BLECH
6	11645386	8	HEX SCREW ISO 4017 M12X45 8.8 FLZN SP	SECHSKANTSCHRAUBE
7	11182717	16	WASHER ISO 7093-1 12 300HV FLZN SPF	SCHEIBE
8	10875616	8	HEX NUT ISO 4032 M12 8 FLZN SPF	SECHSKANTMUTTER
12	97036292	2	PIN 120.0X377 35NICRMOV125 SPF	BOLZEN
13	12100250	2	SAFETY PLUG W HINGE-LID 20X150X20X1	SICHERHEITSKLAPPSTECKER
14	97036296	1	PLATE 4X1750X161 S315MC FE//ZNNI8//CN/	BLECH
15	97036297	1	PLATE 4X2200X161 S315MC FE//ZNNI8//CN/	BLECH
17	97036299	4	PLATE 4X1500X122 S315MC FE//ZNNI8//CN/	BLECH
18	97036300	2	PLATE 4X310X112 S315MC FE//ZNNI8//CN//T	BLECH
20	968190708	2	CONNECTING PIN WELDED FE//ZNNI8//CN/	ABSTECKBOLZEN SCHWK.
21	433100908	12	RETAINING SPRING 4,5X98 ISO 2081 FE/ZN	SICHERUNGSFEDER
22	97028899	6	PLATE 4X2490X161 S315MC FE//ZNNI8//CN/	BLECH
23	97028900	1	GRIDIRON T1000X575X30/2 S235JR T ZN K	GITTERROST-P
24	97028903	1	GRIDIRON T1000X575X30/2 S235JR T ZN K	GITTERROST-P
25	97028904	2	PLATE 4X480X112 S315MC FE//ZNNI8//CN//T	BLECH
26	97031402	4	BEARING BLOCK 282X214X180 PA6G	LAGERKLOTZ
27	97001584	3	GRIDIRON T1000X2180X30/2 S235JR SPF	GITTERROST-P
28	97031844	1	PLATE 4X1055X161 S315MC FE//ZNNI8//CN/	BLECH
29	97031845	1	PLATE 4X605X161 S315MC FE//ZNNI8//CN//T	BLECH
30	97031853	2	PLATE 3X82X580 DC01 FE//ZNNI8//CN//T0	BLECH
31	955404808	5	PLATE 8X300X50 S355MC FE//ZNNI8//CN//T	BLECH
32	10100621	46	DISH MOUNTING	TELLERBEFESTIGUNG
33	12216207	76	HEX SCREW ISO 4017 M8X60 8.8 480H SPF	SECHSKANTSCHRAUBE
34	941138108	88	WASHER DC01 FE//ZNNI8//CN//T0	SCHEIBE
35	10875614	106	HEX NUT DIN 985 M8 8 480H SPF	SECHSKANTMUTTER
36	420600301	60	WASHER ISO 7094 8 100 HV-ST VERZ	SCHEIBE
37	973099408	2	PLATE 4X80X80 S315MC FE//ZNNI8//CN//T0	BLECH
38	11826527	10	HEX SCREW ISO 4017 M8X30 8.8 480H SPF	SECHSKANTSCHRAUBE
39	11140469	26	WASHER ISO 7093-1 8 200HV 480H SPF	SCHEIBE
40	962580308	10	CONNECTING PIN WELDED FE//ZNNI8//CN/	ABSTECKBOLZEN SCHWK.
41	453021308	8	PIN ISO 2341 B20X200X192 42CRMO4 GASN	BOLZEN
42	433101208	8	RETAINING SPRING 4X68 ISO 2081 FE/ZN8/	SICHERUNGSFEDER
43	10652829	2	ROUND STRAND ROPE 10X11,3M STAHL VE	RUNDLITZENSEIL
44	10289805	8	WASHER ISO 7089 14 300HV FLZN SPF	SCHEIBE
45	97031881	1	SUPPORT 60X1660 PA6G	AUFLAGE
46	97031843	1	PLATE 10X1690X60 S355MC	BLECH
47	974143908	3	SUPPORT 60X1270 PA6G	AUFLAGE
48	974144008	3	PLATE 10X1250X80 S355MC	BLECH
49	956442808	6	PLATE 5X393X60 S355MC FE//ZNNI8//CN//T	BLECH
50	11651585	14	HEX SCREW ISO 4014 M8X70 8.8 480H SPF	SECHSKANTSCHRAUBE
52	11651579	6	HEX SCREW ISO 4014 M8X40 8.8 480H SPF	SECHSKANTSCHRAUBE
54	97038281	2	PLATE 3X1500X82 DC01 FE//ZNNI8//CN//T0	BLECH
60	97009794	4	GRIDIRON T1000X1100X30/2 S235JR VERZ	GITTERROST-P
61	97033351	4	PLATE 4X1110X122 S315MC FE//ZNNI8//CN/	BLECH
62	97033352	4	PLATE 3X82X1110 DC01 FE//ZNNI8//CN//T0	BLECH
63	975136308	2	GRIDIRON T1000X1860X30/2 S235JR T ZN K	GITTERROST-P
64	97012280	3	GRIDIRON T1000X1490X30/2 S235JR T ZN K	GITTERROST-P
67	725857508	1	GRIDIRON T640X300X30/2 S235JR T ZN K	GITTERROST-P
80	967897608	2	PULL ROD 3.5M ⇨ ❑ 847	ZUGSTANGE KPL.
81	968190108	2	PULL ROD 2.5M ⇨ ❑ 849	ZUGSTANGE KPL.
82	968190208	2	PULL ROD 6.005M ⇨ ❑ 851	ZUGSTANGE KPL.

Pos.	Item	Quantity	Description	Bezeichnung
700	969425308	1	SIGNS S-ZW.FLMLR11000 ⇨ ❑ 853	BESCHILDERUNG

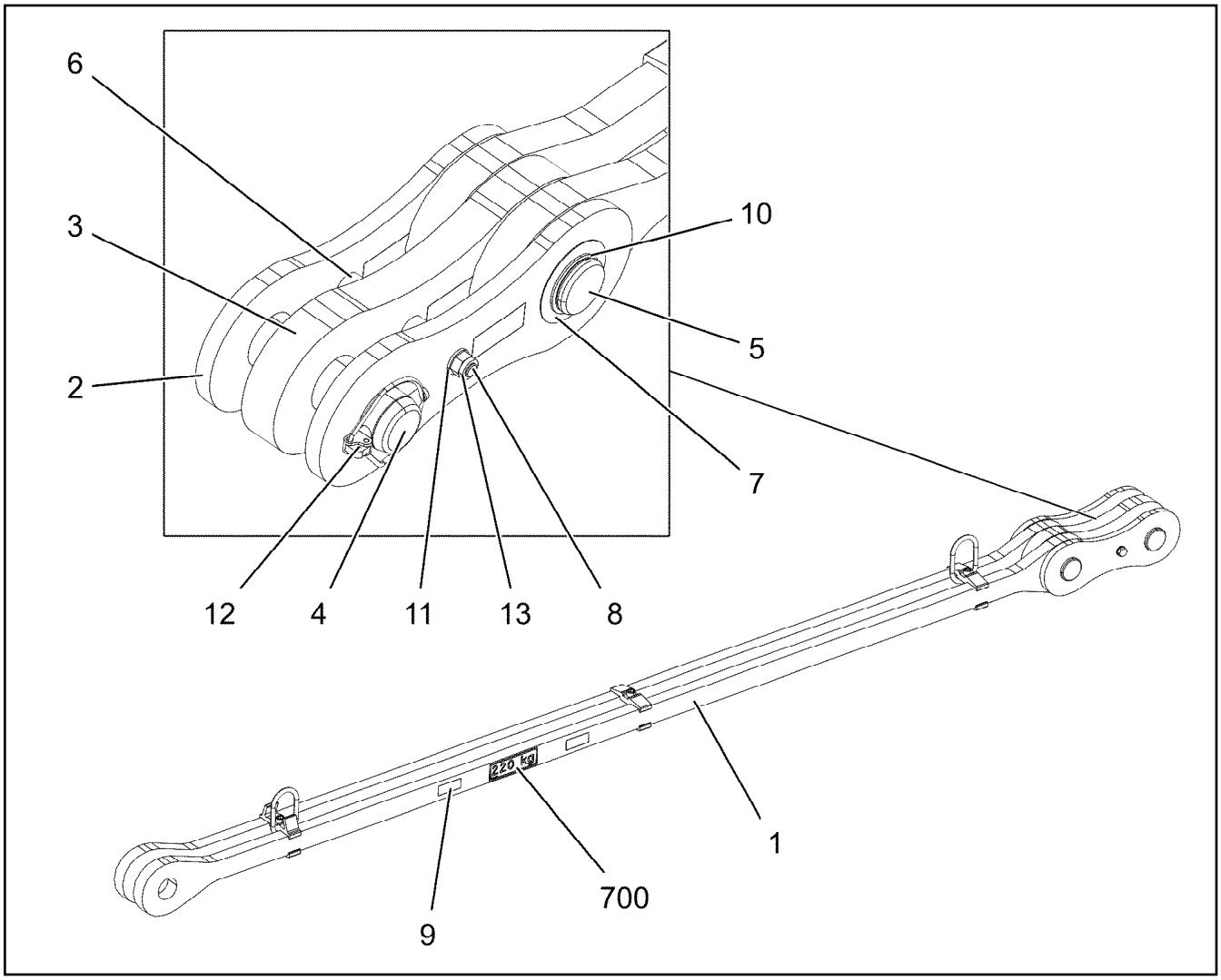

Pos.	Item	Quantity	Description	Bezeichnung
1	967950808	1	DRAWBAR PRE-ASS 3.2M ⇨ ❑ 848	ZUGSTANGE VORM.
2	967744108	2	BRACKET WITH BOARD 0.30M	LASCHE MIT SCHILD
3	967744208	1	BRACKET WITH BOARD 0.30M	LASCHE MIT SCHILD
4	97027114	1	PIN 70.0X220 35NICRMOV125 SPF	BOLZEN
5	97027115	1	PIN 70.0X203 35NICRMOV125 SPF	BOLZEN
6	949987108	2	TUBE 33,7X8X45 S355J2H FE//ZNNI8//CN//T	ROHR
7	943399108	1	WASHER 1X100X100 DC01 FE//ZNNI8//CN//T	SCHEIBE
8	12224045	1	HEX SCREW ISO 4014 M16X200 8.8 FLZN SP	SECHSKANTSCHRAUBE
9	97139634	2	PLATE ASSEMBLY SCHILD BG SPF	SCHILD BAUGRUPPE
10	12100643	1	LOCKING RING DIN 471 65X2,5 480H SPF	SICHERUNGSRING
11	10289806	2	WASHER ISO 7089 16 300HV FLZN SPF	SCHEIBE
12	10180878	1	SAFETY PLUG W HINGE-LID 17X100X15,5X	SICHERHEITSKLAPPSTECKER
13	10875609	1	HEX NUT DIN 985 M16 8 FLZN SPF	SECHSKANTMUTTER
700	969068608	1	SIGNS	BESCHILDERUNG
(1)	97052256	1	SIGN 170X55 KLEBEFOLIE SPF	SCHILD

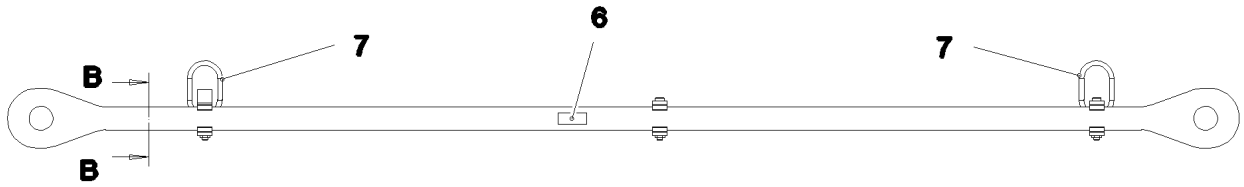

Schnitt B–B

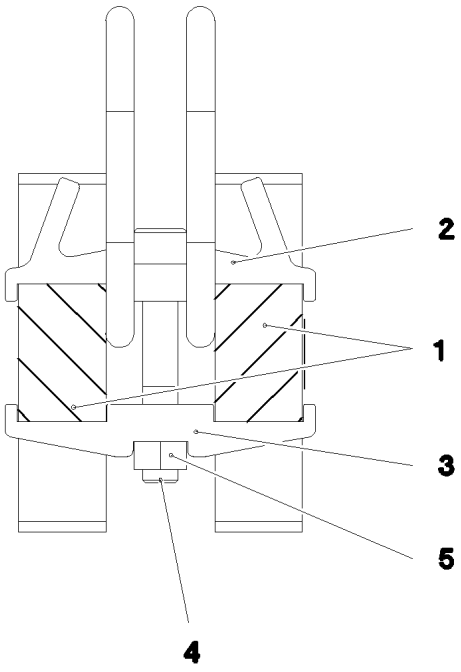

Pos.	Item	Quantity	Description	Bezeichnung
1	97030595	2	PULL ROD 40X3397X168 S960QL+Z25 SPF	ZUGSTANGE
2	97030592	1	CLAMP 40X142X57 S960QL+Z25	KLAMMER
3	97028373	5	CLAMP 40X142X24 S960QL+Z25	KLAMMER
4	12691483	3	SOCKET HEAD SCREW ISO 4762 M16X100 8	ZYLINDERSCHRAUBE
5	10875617	3	HEX NUT ISO 4032 M16 8 FLZN SPF	SECHSKANTMUTTER
6	973567608	1	PLATE IDENTIFICATION NUMBER IDENT-N	SCHILD IDENTNR.
7	10871568	2	OVAL LOAD RING 11X60X120 GK 10 SPF	OVALRING

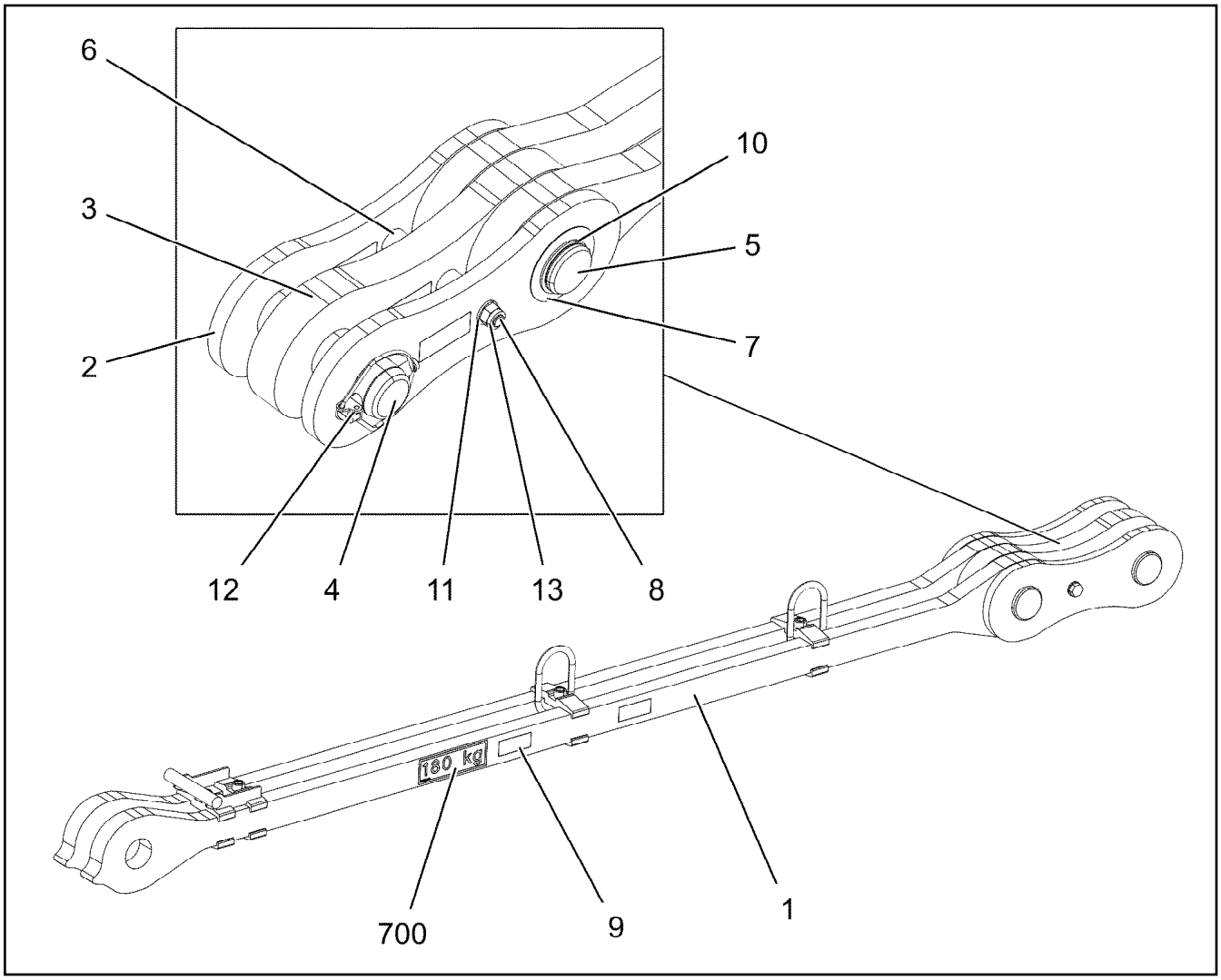

Pos.	Item	Quantity	Description	Bezeichnung
1	968214108	1	DRAWBAR PRE-ASS 2.2M ⇨ ❑ 850	ZUGSTANGE VORM.
2	967744108	2	BRACKET WITH BOARD 0.30M	LASCHE MIT SCHILD
3	967744208	1	BRACKET WITH BOARD 0.30M	LASCHE MIT SCHILD
4	97027114	1	PIN 70.0X220 35NICRMOV125 SPF	BOLZEN
5	97027115	1	PIN 70.0X203 35NICRMOV125 SPF	BOLZEN
6	949987108	2	TUBE 33,7X8X45 S355J2H FE//ZNNI8//CN//T	ROHR
7	943399108	1	WASHER 1X100X100 DC01 FE//ZNNI8//CN//T	SCHEIBE
8	12224045	1	HEX SCREW ISO 4014 M16X200 8.8 FLZN SP	SECHSKANTSCHRAUBE
9	97139634	2	PLATE ASSEMBLY SCHILD BG SPF	SCHILD BAUGRUPPE
10	12100643	1	LOCKING RING DIN 471 65X2,5 480H SPF	SICHERUNGSRING
11	10289806	2	WASHER ISO 7089 16 300HV FLZN SPF	SCHEIBE
12	10180878	1	SAFETY PLUG W HINGE-LID 17X100X15,5X	SICHERHEITSKLAPPSTECKER
13	10875609	1	HEX NUT DIN 985 M16 8 FLZN SPF	SECHSKANTMUTTER
700	969086008	1	SIGNS 2.5M	BESCHILDERUNG
(1)	97052499	1	SIGN 170X55 KLEBEFOLIE SPF	SCHILD

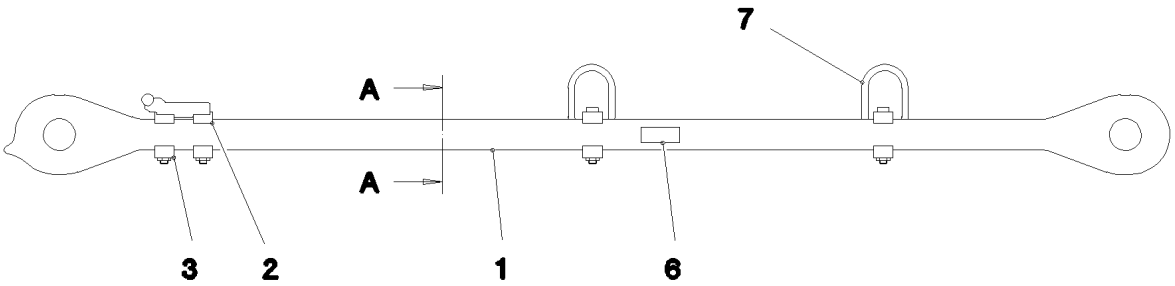

Schnitt A–A

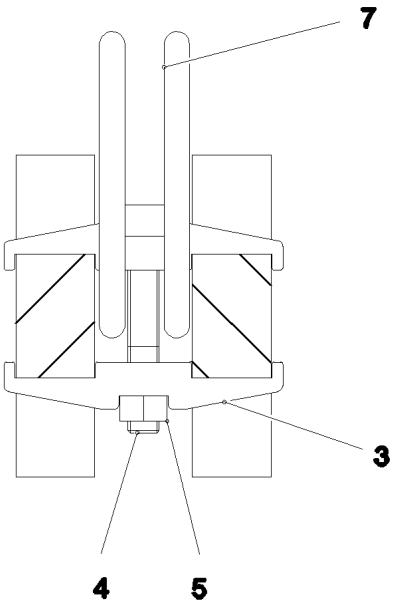

Pos.	Item	Quantity	Description	Bezeichnung
1	97038215	2	PULL ROD 40X2438X168 S960QL+Z25 SPF	ZUGSTANGE
2	967960008	1	REST WELDED	ABLAGE SCHWK.
3	97028373	6	CLAMP 40X142X24 S960QL+Z25	KLAMMER
4	12691483	4	SOCKET HEAD SCREW ISO 4762 M16X100 8	ZYLINDERSCHRAUBE
5	10875617	4	HEX NUT ISO 4032 M16 8 FLZN SPF	SECHSKANTMUTTER
6	973567608	1	PLATE IDENTIFICATION NUMBER IDENT-N	SCHILD IDENTNR.
7	10871568	2	OVAL LOAD RING 11X60X120 GK 10 SPF	OVALRING

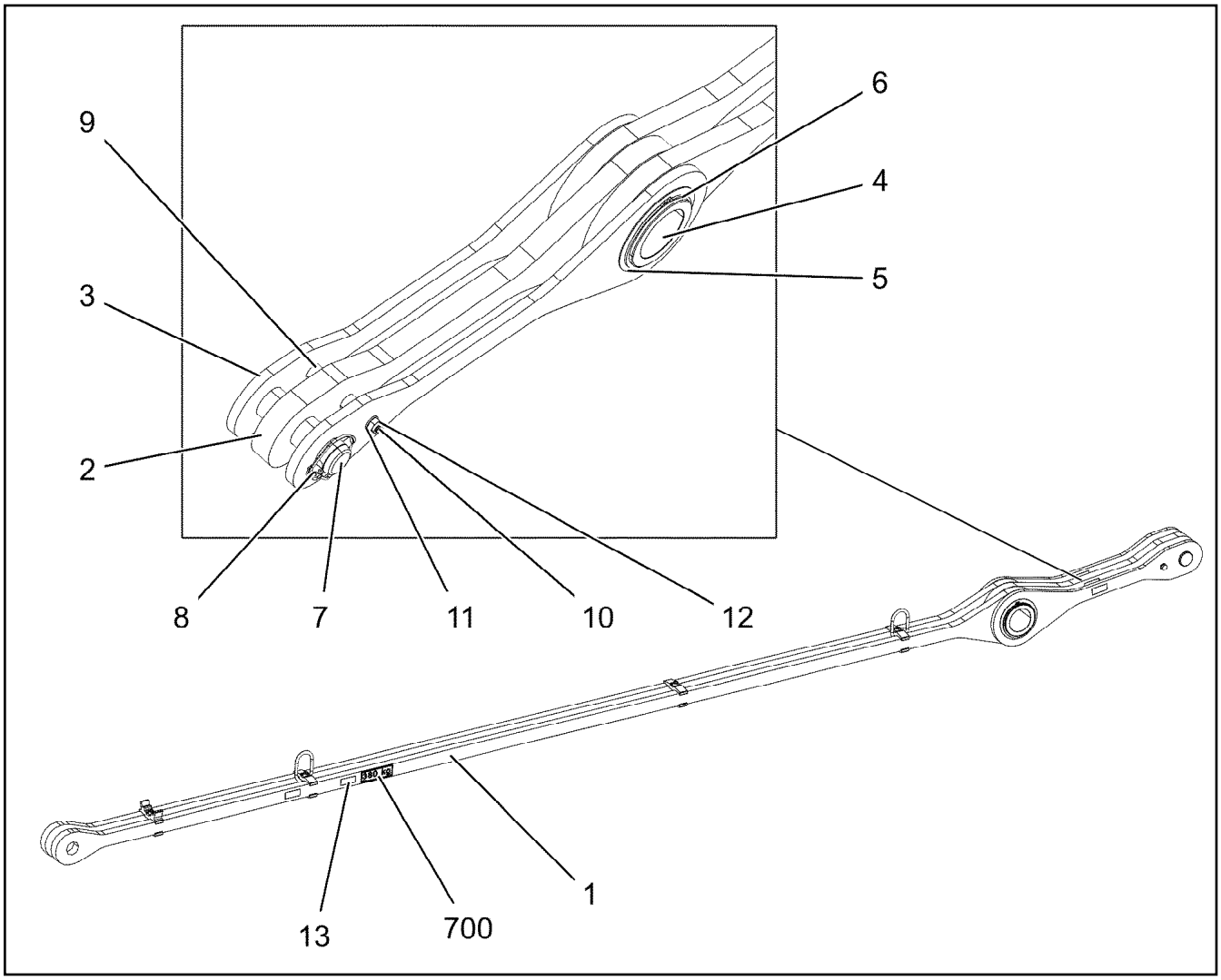

Pos.	Item	Quantity	Description	Bezeichnung
1	968217108	1	DRAWBAR PRE-ASS 5.1M ⇨ ❑ 852	ZUGSTANGE VORM.
2	968217208	1	TIE ROD WITH SIGN 0.905M	ZUGSTANGE M.SCHILD
3	968217508	2	TIE ROD WITH SIGN 0.905M	ZUGSTANGE M.SCHILD
4	97036556	1	TUBULAR BOLT 170.0X207 35NICRMOV125	ROHRBOLZEN
5	971780208	2	WASHER 2X199X199 DC01 FE//ZNNI8//CN//T	SCHEIBE
6	428008508	2	LOCKING RING DIN 471 160X4	SICHERUNGSRING
7	97027114	1	PIN 70.0X220 35NICRMOV125 SPF	BOLZEN
8	10180878	1	SAFETY PLUG W HINGE-LID 17X100X15,5X	SICHERHEITSKLAPPSTECKER
9	949987108	2	TUBE 33,7X8X45 S355J2H FE//ZNNI8//CN//T	ROHR
10	12224045	1	HEX SCREW ISO 4014 M16X200 8.8 FLZN SP	SECHSKANTSCHRAUBE
11	10289806	2	WASHER ISO 7089 16 300HV FLZN SPF	SCHEIBE
12	10875609	1	HEX NUT DIN 985 M16 8 FLZN SPF	SECHSKANTMUTTER
13	97139634	2	PLATE ASSEMBLY SCHILD BG SPF	SCHILD BAUGRUPPE
700	969092108	1	SIGNS 6.005M	BESCHILDERUNG
(1)	97052635	1	SIGN 170X55 KLEBEFOLIE SPF	SCHILD

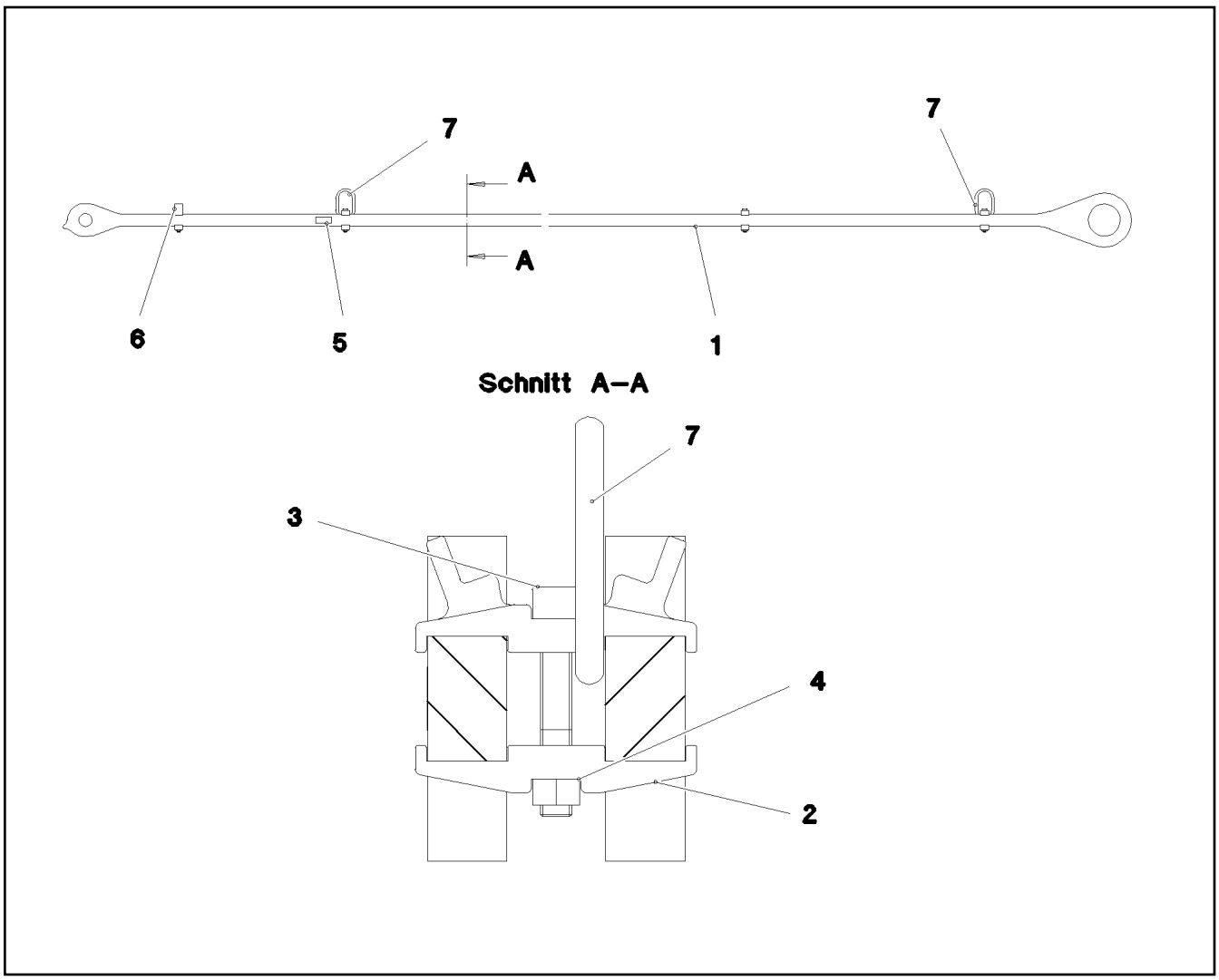

Pos.	Item	Quantity	Description	Bezeichnung
1	97036582	2	PULL ROD 40X5339X274 S960QL+Z25 SPF	ZUGSTANGE
2	97028373	7	CLAMP 40X142X24 S960QL+Z25	KLAMMER
3	12691483	4	SOCKET HEAD SCREW ISO 4762 M16X100 8	ZYLINDERSCHRAUBE
4	10875617	4	HEX NUT ISO 4032 M16 8 FLZN SPF	SECHSKANTMUTTER
5	973567608	1	PLATE IDENTIFICATION NUMBER IDENT-N	SCHILD IDENTNR.
6	97030724	1	CLAMP 40X142X58 S960QL+Z25	KLAMMER
7	10871568	2	OVAL LOAD RING 11X60X120 GK 10 SPF	OVALRING

LIEBHERR

15.12.2020
081345

etk_en_de_098201 LR 11000

SIGNS
BESCHILDERUNG

853 (1/2)

96942308

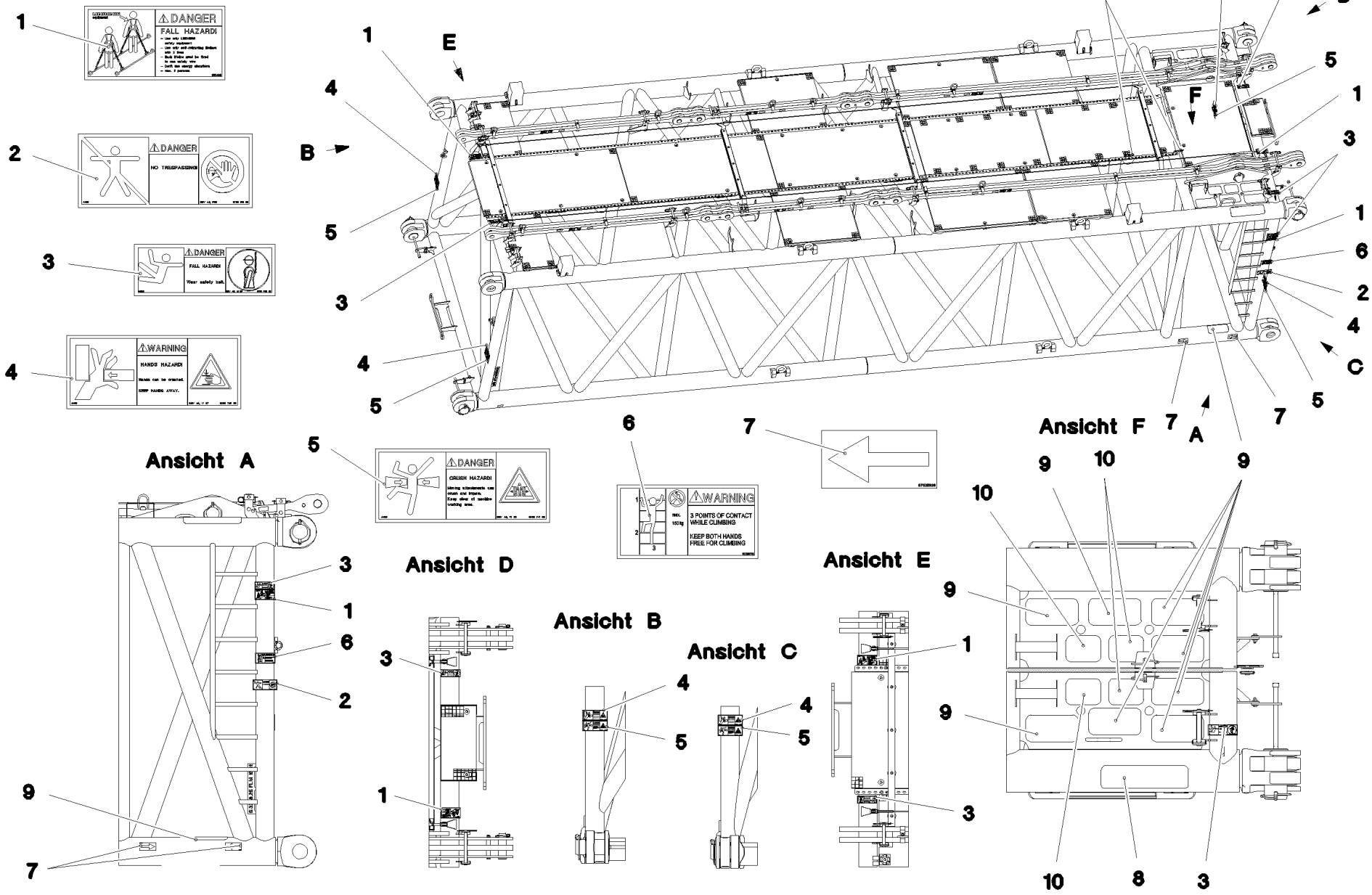

Pos.	Item	Quantity	Description	Bezeichnung
1	97004046	3	SIGN 168X88X1 KLEBEFOLIE SPF	SCHILD
2	978674008	1	SIGN 208X88 KLEBEFOLIE SPF	SCHILD
3	978674808	4	SIGN 168X62 KLEBEFOLIE SPF	SCHILD
4	978674608	4	SIGN 208X88 KLEBEFOLIE SPF	SCHILD
5	978674108	4	SIGN 208X88 KLEBEFOLIE SPF	SCHILD
6	97036732	1	SIGN 168X88 KLEBEFOLIE SPF	SCHILD
7	97025926	4	SIGN 138X69 KLEBEFOLIE SPF	SCHILD
8	970879408	1	ANTI-SLIP SURFACE 1.6X150X500 3M TYP4	ANTIRUTSCHBELAG
9	972859408	9	ANTI-SLIP SURFACE 1.6X150X300 3M TYP4	ANTIRUTSCHBELAG
10	97013912	4	ANTI-SLIP SURFACE 1.6X150X200 3M TYP4	ANTIRUTSCHBELAG

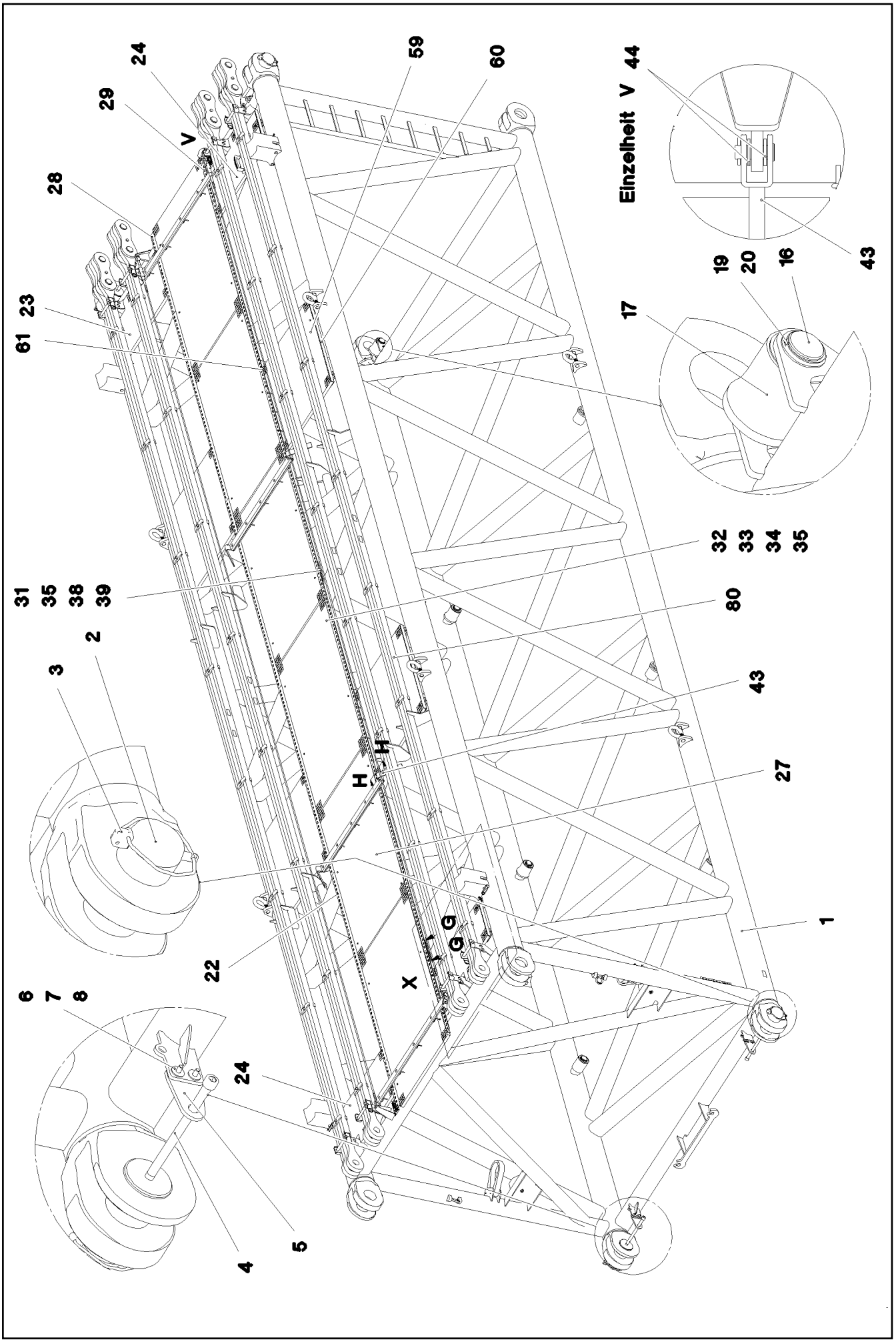

15.12.2020 078701	**etk_en_de_098201 LR 11000**	855 (1/5)
LIEBHERR	**S INTERMEDIATE SECTION** **S-ZWISCHENSTUECK**	**917079208**

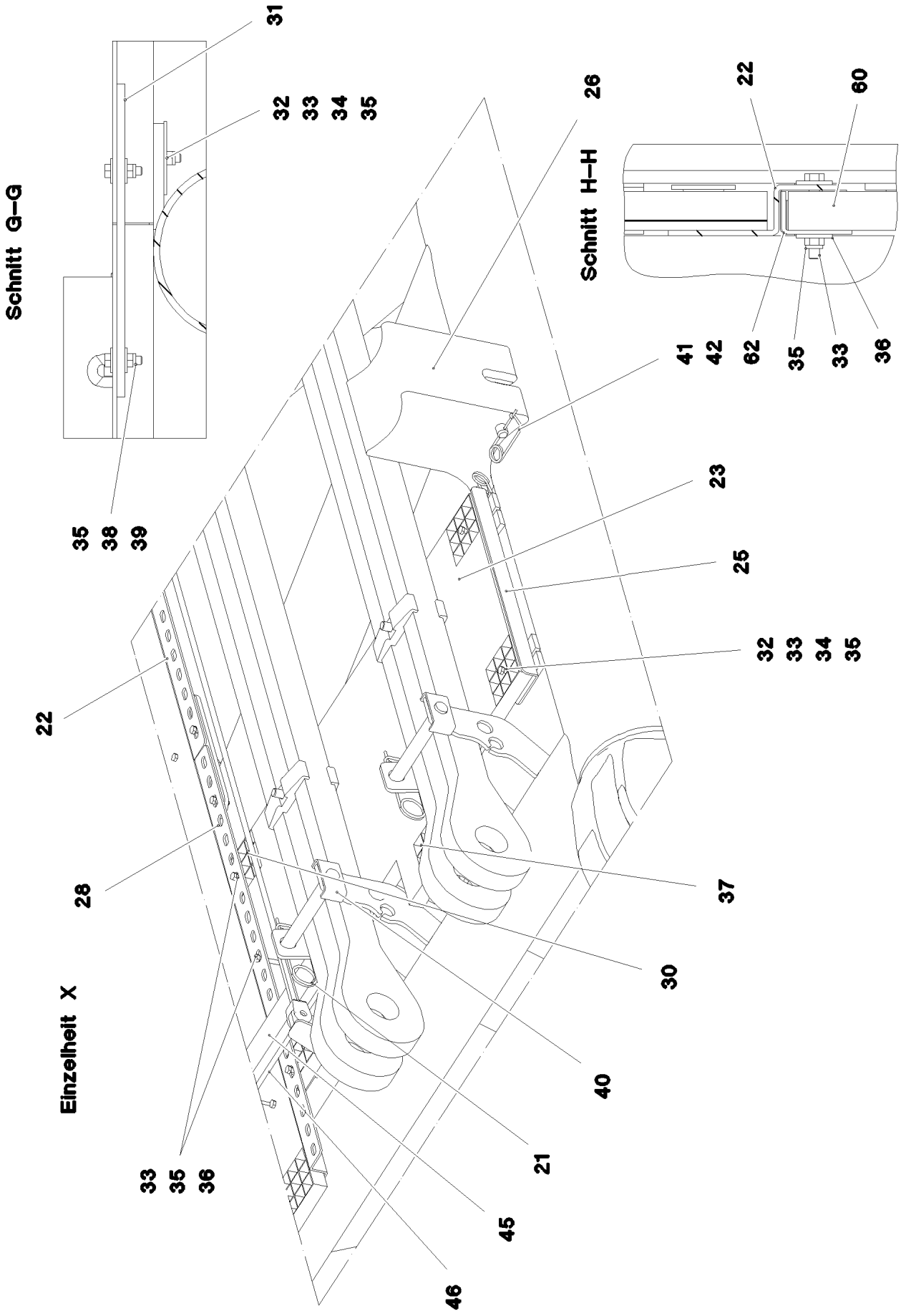
Schnitt G–G
Schnitt H–H
Einzelheit X
31
32 33 34 35
35 38 39
26
22
60
41 42 62 35 33 36
23
25
32 33 34 35
22
28
37
30
40
21
33 35 36
45
46

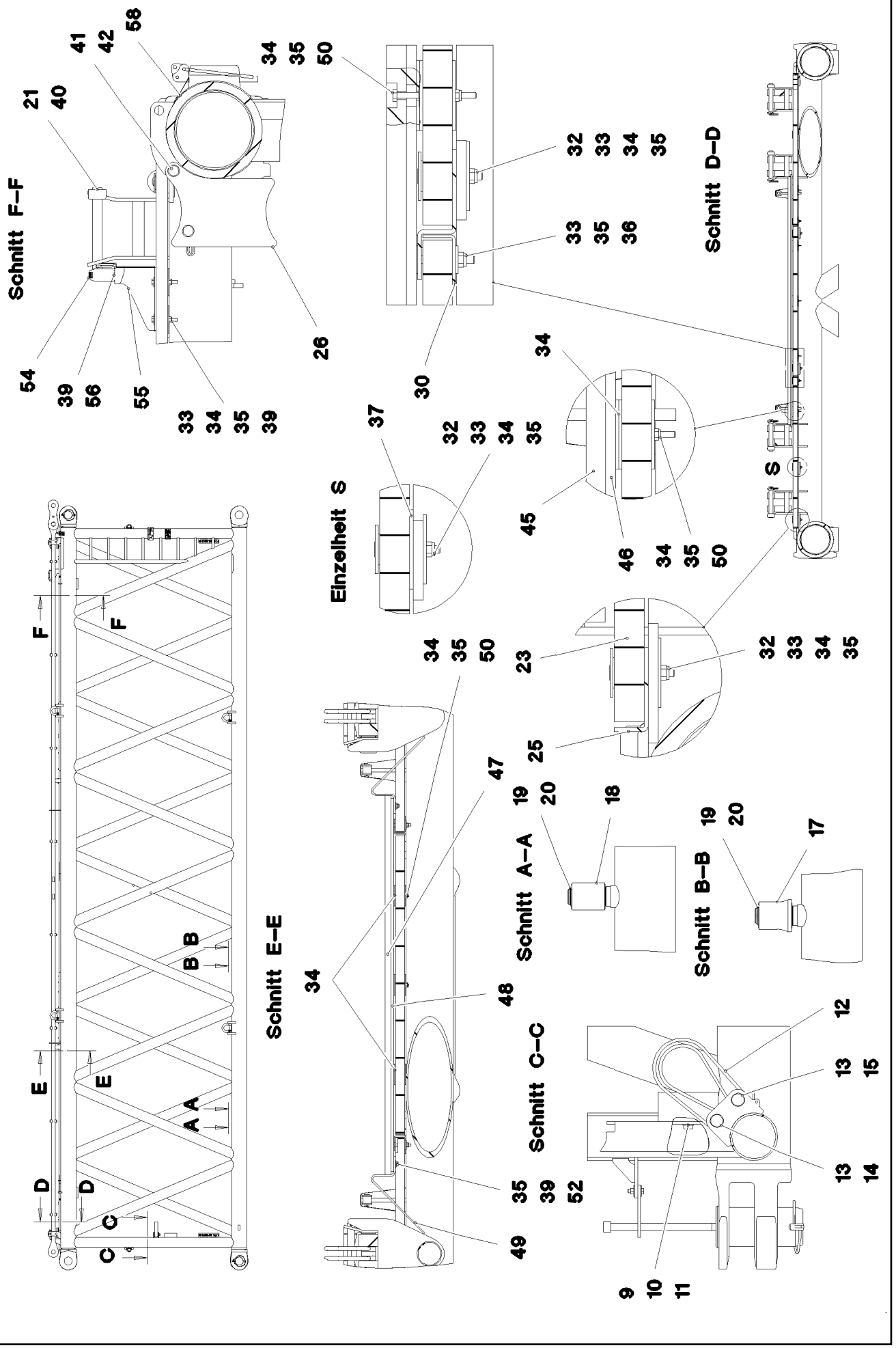
Schnitt F–F
Schnitt D–D
Einzelheit S
Schnitt E–E
Schnitt A–A
Schnitt B–B
Schnitt C–C
S

Pos.	Item	Quantity	Description	Bezeichnung
1	967686308	1	S INTERMED.SECTION WELD.CONSTR 3228	S-ZWISCHENSTUECK SCHWK.
2	97028894	4	PIN 140.0X291 35NICRMOV125 GASN. SPF	BOLZEN
3	10878577	4	SAFETY PLUG W HINGE-LID 20X175X20X1	SICHERHEITSKLAPPSTECKER
4	10878755	4	SOCKET HEAD SCREW ISO 4762 M24X400	ZYLINDERSCHRAUBE
5	972636908	4	PLATE 10X175X104 S700MC FE/FLZN10/NC	BLECH
6	11645386	8	HEX SCREW ISO 4017 M12X45 8.8 FLZN SP	SECHSKANTSCHRAUBE
7	11182717	16	WASHER ISO 7093-1 12 300HV FLZN SPF	SCHEIBE
8	10875616	8	HEX NUT ISO 4032 M12 8 FLZN SPF	SECHSKANTMUTTER
9	10282698	2	RUBBER-METAL STOP BUFFER 200X100-M	MEGI-ANSCHLAGPUFFER
10	10289808	2	WASHER ISO 7089 20 300HV FLZN SPF	SCHEIBE
11	12224041	2	HEX SCREW ISO 4017 M20X25 8.8 FLZN SP	SECHSKANTSCHRAUBE
12	10285626	2	ROUND SLING DIN EN 1492-2 3T-0,75M PO	RUNDSCHLINGE
13	451430808	4	PIN DIN 1436 30X105X97 35NICRMOV125 GA	BOLZEN
14	10180364	2	SPLIT PIN ISO 1234 6,3X50 St 480H SPF	SPLINT
15	10875870	2	SAFETY PLUG W HINGE-LID 6X42X5,5X32 4	SICHERHEITSKLAPPSTECKER
16	976649908	2	PIN 65.0X187 35NICRMOV125 SPF	BOLZEN
17	976650008	6	ROLLER PA6G	ROLLE
18	976650108	2	ROLLER	ROLLE
19	10875660	10	LOCKING RING DIN 471 60X2 480H SPF	SICHERUNGSRING
20	978499508	10	WASHER 3X75X75 DC01 FE//ZNNI8//CN//T0	SCHEIBE
21	433100908	8	RETAINING SPRING 4,5X98 ISO 2081 FE/ZN	SICHERUNGSFEDER
22	97028899	8	PLATE 4X2490X161 S315MC FE//ZNNI8//CN/	BLECH
23	97028900	2	GRIDIRON T1000X575X30/2 S235JR T ZN K	GITTERROST-P
24	97028903	2	GRIDIRON T1000X575X30/2 S235JR T ZN K	GITTERROST-P
25	97028904	4	PLATE 4X480X112 S315MC FE//ZNNI8//CN//T	BLECH
26	97031402	4	BEARING BLOCK 282X214X180 PA6G	LAGERKLOTZ
27	97030223	6	GRIDIRON T1000X1930X30/2 S235JR T ZN K	GITTERROST-P
28	97031844	2	PLATE 4X1055X161 S315MC FE//ZNNI8//CN/	BLECH
29	97031845	2	PLATE 4X605X161 S315MC FE//ZNNI8//CN//T	BLECH
30	97031853	4	PLATE 3X82X580 DC01 FE//ZNNI8//CN//T0	BLECH
31	955404808	5	PLATE 8X300X50 S355MC FE//ZNNI8//CN//T	BLECH
32	10100621	44	DISH MOUNTING	TELLERBEFESTIGUNG
33	12216207	78	HEX SCREW ISO 4017 M8X60 8.8 480H SPF	SECHSKANTSCHRAUBE
34	941138108	94	WASHER DC01 FE//ZNNI8//CN//T0	SCHEIBE
35	10875614	108	HEX NUT DIN 985 M8 8 480H SPF	SECHSKANTMUTTER
36	420600301	64	WASHER ISO 7094 8 100 HV-ST VERZ	SCHEIBE
37	973099408	4	PLATE 4X80X80 S315MC FE//ZNNI8//CN//T0	BLECH
38	11826527	10	HEX SCREW ISO 4017 M8X30 8.8 480H SPF	SECHSKANTSCHRAUBE
39	11140469	28	WASHER ISO 7093-1 8 200HV 480H SPF	SCHEIBE
40	962580308	8	CONNECTING PIN WELDED FE//ZNNI8//CN/	ABSTECKBOLZEN SCHWK.
41	453021308	8	PIN ISO 2341 B20X200X192 42CRMO4 GASN	BOLZEN
42	433101208	8	RETAINING SPRING 4X68 ISO 2081 FE/ZN8/	SICHERUNGSFEDER
43	10652829	2	ROUND STRAND ROPE 10X11,3M STAHL VE	RUNDLITZENSEIL
44	10289805	8	WASHER ISO 7089 14 300HV FLZN SPF	SCHEIBE
45	97031881	2	SUPPORT 60X1660 PA6G	AUFLAGE
46	97031843	2	PLATE 10X1690X60 S355MC	BLECH
47	974143908	2	SUPPORT 60X1270 PA6G	AUFLAGE
48	974144008	2	PLATE 10X1250X80 S355MC	BLECH
49	956442808	4	PLATE 5X393X60 S355MC FE//ZNNI8//CN//T	BLECH
50	11651585	16	HEX SCREW ISO 4014 M8X70 8.8 480H SPF	SECHSKANTSCHRAUBE
52	11651579	4	HEX SCREW ISO 4014 M8X40 8.8 480H SPF	SECHSKANTSCHRAUBE
54	966435308	1	GRIP PA6-30%GF SPF	GRIFF
55	97032006	1	PLATE 3X390X260 S355MC FE//ZNNI8//CN//T	BLECH
56	11651767	2	HEX SCREW ISO 4017 M8X20 8.8 480H SPF	SECHSKANTSCHRAUBE
60	97009794	4	GRIDIRON T1000X1100X30/2 S235JR VERZ	GITTERROST-P
61	97033351	4	PLATE 4X1110X122 S315MC FE//ZNNI8//CN/	BLECH
62	97033352	4	PLATE 3X82X1110 DC01 FE//ZNNI8//CN//T0	BLECH
80	967743808	2	ROD CPL. 12 M	STANGE KPL.
			⇨ ❑ 840	

Pos.	Item	Quantity	Description	Bezeichnung
700	968012308	1	SIGNS S-ZW.ST.LR11000 ⇨ ❑ 822	BESCHILDERUNG

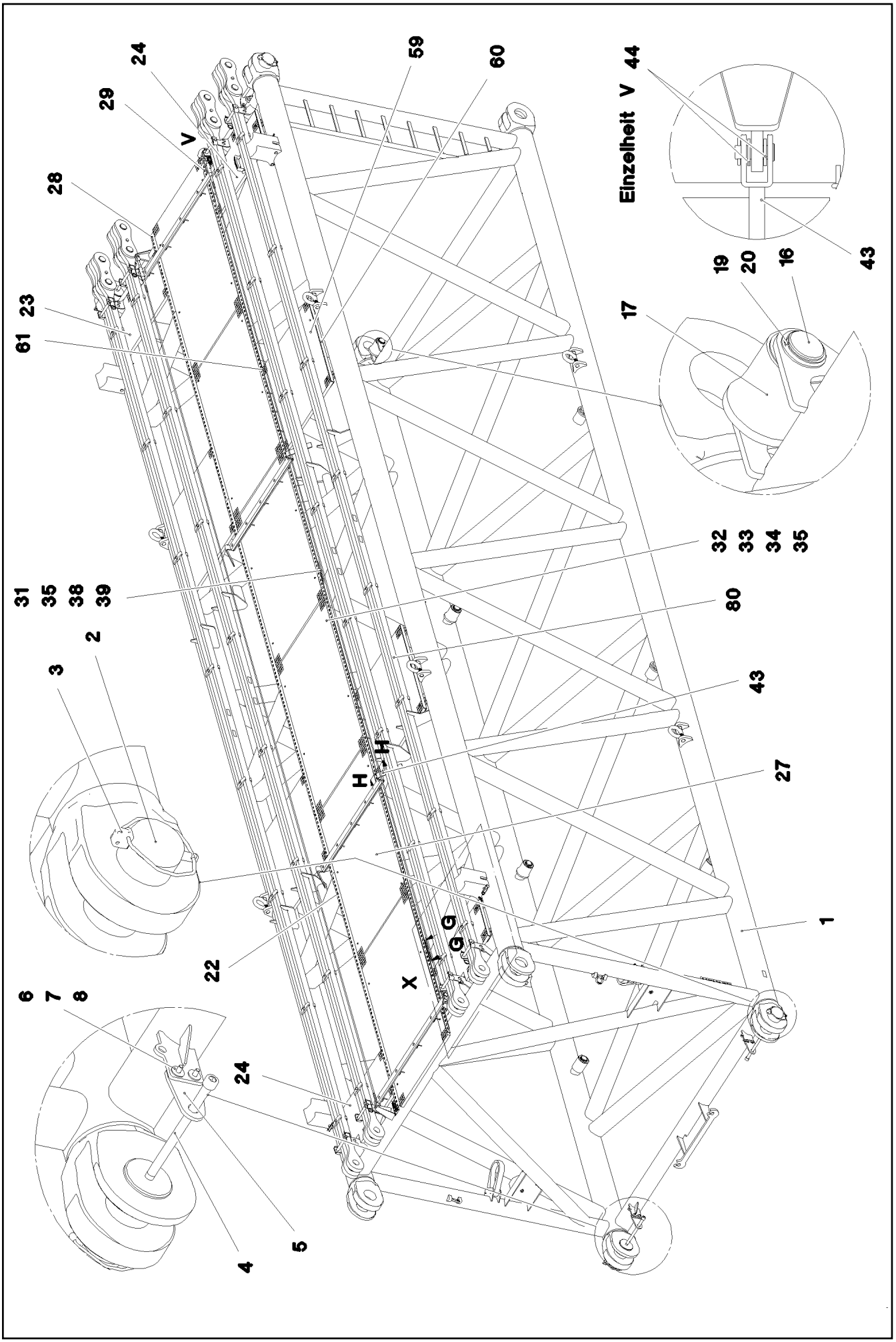

15.12.2020 078704	**etk_en_de_098201 LR 11000**	860 (1/5)
LIEBHERR	**S INTERMEDIATE SECTION** **S-ZWISCHENSTUECK**	**917571208**

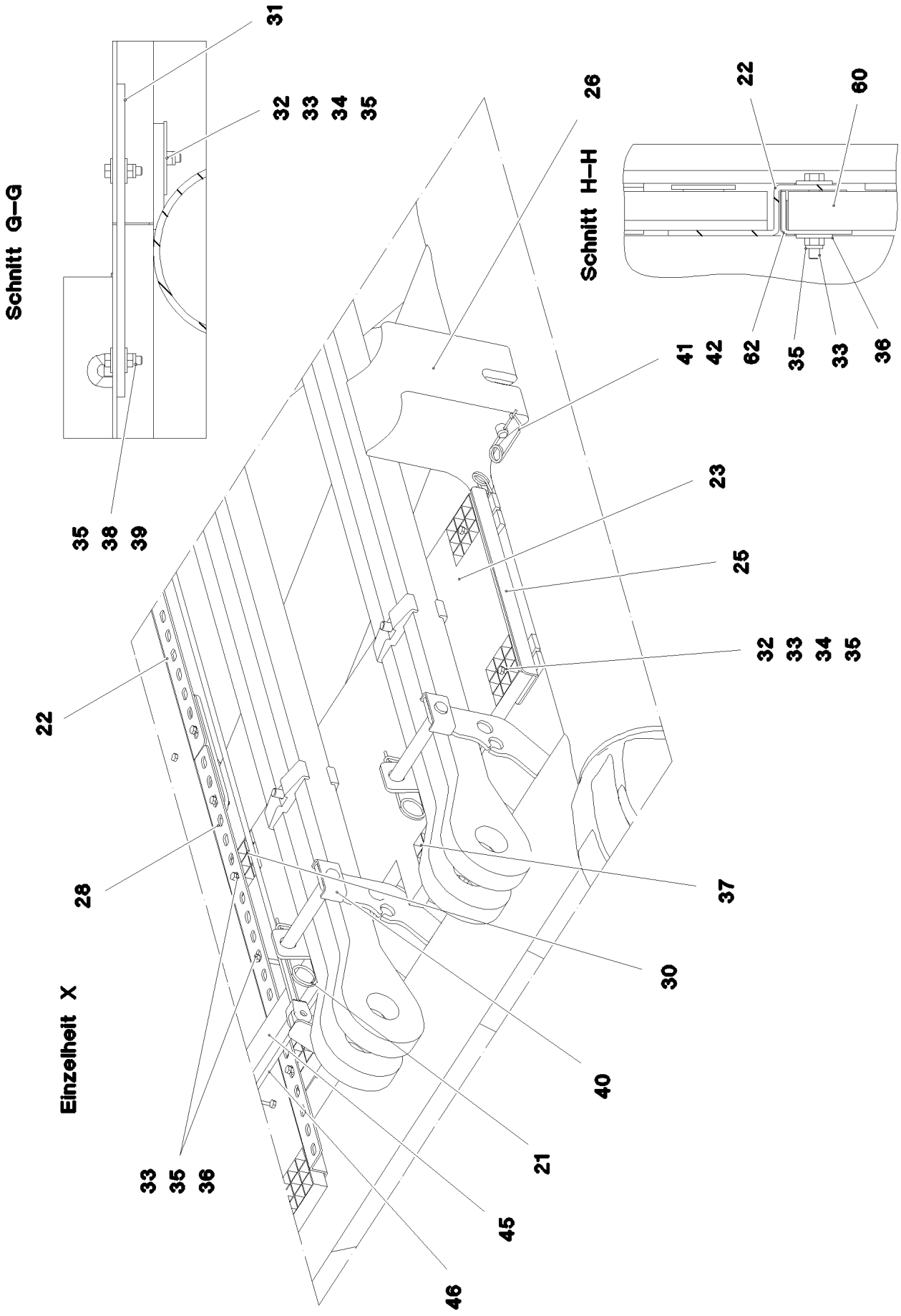
Schnitt G–G
Schnitt H–H
Einzelheit X
31
32 33 34 35
35 38 39
26
22 60
41 42 62 35 33 36
23
25
32 33 34 35
22
28
37
30
40
21
33 35 36
45
46

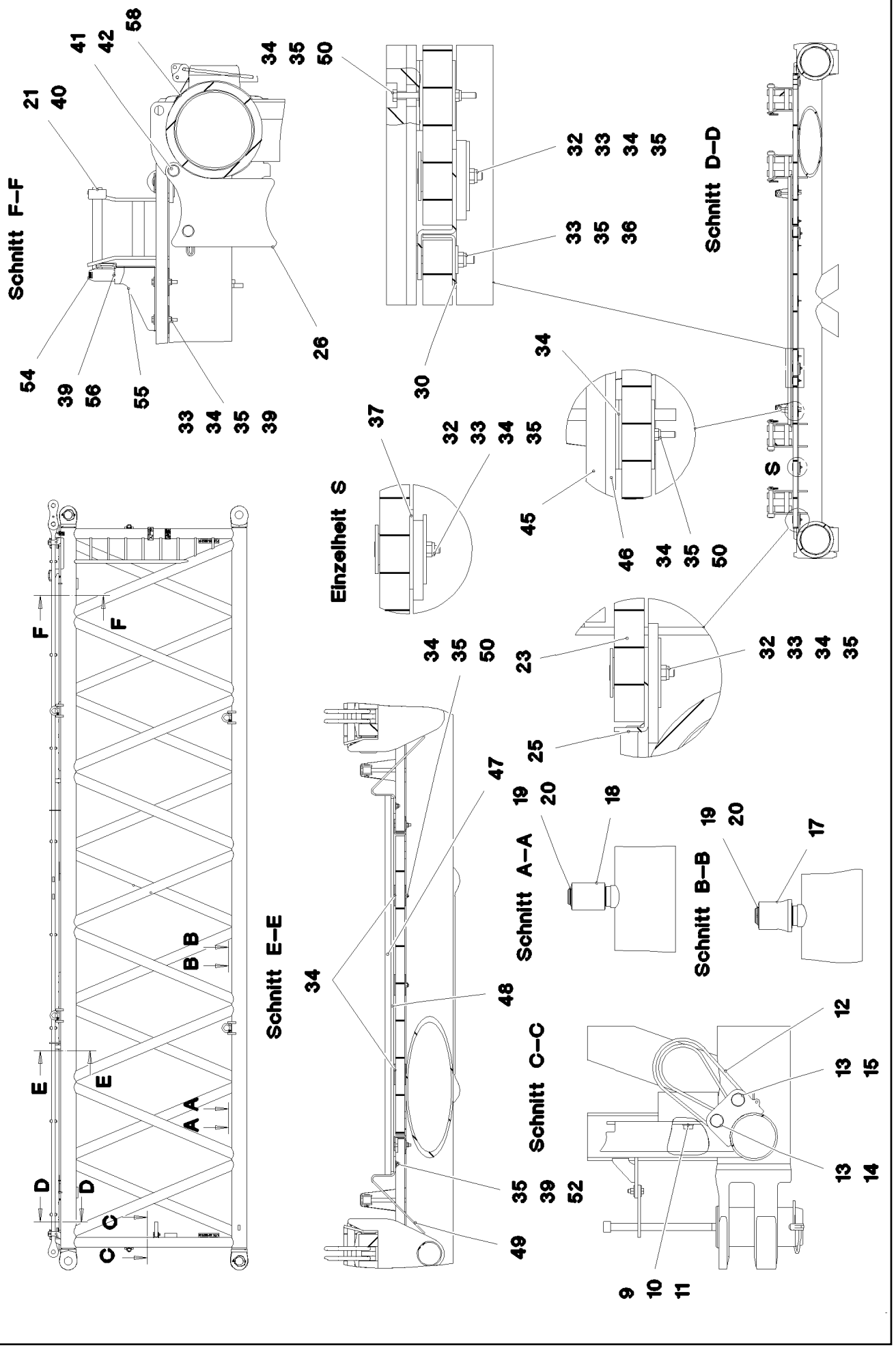
Schnitt F–F
Schnitt D–D
Einzelheit S
Schnitt E–E
Schnitt A–A
Schnitt B–B
Schnitt C–C
S

Pos.	Item	Quantity	Description	Bezeichnung
1	968464208	1	S INTERMED.SECTION WELD.CONSTR 3228	S-ZWISCHENSTUECK SCHWK.
2	97028894	4	PIN 140.0X291 35NICRMOV125 GASN. SPF	BOLZEN
3	10878577	4	SAFETY PLUG W HINGE-LID 20X175X20X1	SICHERHEITSKLAPPSTECKER
4	10878755	4	SOCKET HEAD SCREW ISO 4762 M24X400	ZYLINDERSCHRAUBE
5	97041731	4	PLATE 10X104X185 S700MC	BLECH
6	11645386	8	HEX SCREW ISO 4017 M12X45 8.8 FLZN SP	SECHSKANTSCHRAUBE
7	11182717	16	WASHER ISO 7093-1 12 300HV FLZN SPF	SCHEIBE
8	10875616	8	HEX NUT ISO 4032 M12 8 FLZN SPF	SECHSKANTMUTTER
9	10282698	2	RUBBER-METAL STOP BUFFER 200X100-M	MEGI-ANSCHLAGPUFFER
10	10289808	2	WASHER ISO 7089 20 300HV FLZN SPF	SCHEIBE
11	12224041	2	HEX SCREW ISO 4017 M20X25 8.8 FLZN SP	SECHSKANTSCHRAUBE
12	10285626	2	ROUND SLING DIN EN 1492-2 3T-0,75M PO	RUNDSCHLINGE
13	451430808	4	PIN DIN 1436 30X105X97 35NICRMOV125 GA	BOLZEN
14	10180364	2	SPLIT PIN ISO 1234 6,3X50 St 480H SPF	SPLINT
15	10875870	2	SAFETY PLUG W HINGE-LID 6X42X5,5X32 4	SICHERHEITSKLAPPSTECKER
16	976649908	2	PIN 65.0X187 35NICRMOV125 SPF	BOLZEN
17	976650008	6	ROLLER PA6G	ROLLE
18	976650108	2	ROLLER	ROLLE
19	10875660	10	LOCKING RING DIN 471 60X2 480H SPF	SICHERUNGSRING
20	978499508	10	WASHER 3X75X75 DC01 FE//ZNNI8//CN//T0	SCHEIBE
21	433100908	8	RETAINING SPRING 4,5X98 ISO 2081 FE/ZN	SICHERUNGSFEDER
22	97028899	8	PLATE 4X2490X161 S315MC FE//ZNNI8//CN/	BLECH
23	97028900	2	GRIDIRON T1000X575X30/2 S235JR T ZN K	GITTERROST-P
24	97028903	2	GRIDIRON T1000X575X30/2 S235JR T ZN K	GITTERROST-P
25	97028904	4	PLATE 4X480X112 S315MC FE//ZNNI8//CN//T	BLECH
26	97031402	4	BEARING BLOCK 282X214X180 PA6G	LAGERKLOTZ
27	97030223	6	GRIDIRON T1000X1930X30/2 S235JR T ZN K	GITTERROST-P
28	97031844	2	PLATE 4X1055X161 S315MC FE//ZNNI8//CN/	BLECH
29	97031845	2	PLATE 4X605X161 S315MC FE//ZNNI8//CN//T	BLECH
30	97031853	4	PLATE 3X82X580 DC01 FE//ZNNI8//CN//T0	BLECH
31	955404808	5	PLATE 8X300X50 S355MC FE//ZNNI8//CN//T	BLECH
32	10100621	44	DISH MOUNTING	TELLERBEFESTIGUNG
33	12216207	78	HEX SCREW ISO 4017 M8X60 8.8 480H SPF	SECHSKANTSCHRAUBE
34	941138108	94	WASHER DC01 FE//ZNNI8//CN//T0	SCHEIBE
35	10875614	104	HEX NUT DIN 985 M8 8 480H SPF	SECHSKANTMUTTER
36	420600301	64	WASHER ISO 7094 8 100 HV-ST VERZ	SCHEIBE
37	973099408	4	PLATE 4X80X80 S315MC FE//ZNNI8//CN//T0	BLECH
38	11826527	10	HEX SCREW ISO 4017 M8X30 8.8 480H SPF	SECHSKANTSCHRAUBE
39	11140469	24	WASHER ISO 7093-1 8 200HV 480H SPF	SCHEIBE
40	962580308	8	CONNECTING PIN WELDED FE//ZNNI8//CN/	ABSTECKBOLZEN SCHWK.
41	453021308	8	PIN ISO 2341 B20X200X192 42CRMO4 GASN	BOLZEN
42	433101208	8	RETAINING SPRING 4X68 ISO 2081 FE/ZN8/	SICHERUNGSFEDER
43	10652829	2	ROUND STRAND ROPE 10X11,3M STAHL VE	RUNDLITZENSEIL
44	10289805	8	WASHER ISO 7089 14 300HV FLZN SPF	SCHEIBE
45	97031881	2	SUPPORT 60X1660 PA6G	AUFLAGE
46	97031843	2	PLATE 10X1690X60 S355MC	BLECH
47	974143908	2	SUPPORT 60X1270 PA6G	AUFLAGE
48	974144008	2	PLATE 10X1250X80 S355MC	BLECH
49	956442808	4	PLATE 5X393X60 S355MC FE//ZNNI8//CN//T	BLECH
50	11651585	16	HEX SCREW ISO 4014 M8X70 8.8 480H SPF	SECHSKANTSCHRAUBE
51	12102692	4	HEX NUT DIN 985 M6 8 ZNNI-480H SPF	SECHSKANTMUTTER
52	12216183	4	HEX SCREW ISO 4014 M6X40 8.8 480H SPF	SECHSKANTSCHRAUBE
53	10875648	8	WASHER ISO 7093-1 6 200HV 480H SPF	SCHEIBE
54	966435308	1	GRIP PA6-30%GF SPF	GRIFF
55	97032006	1	PLATE 3X390X260 S355MC FE//ZNNI8//CN//T	BLECH
56	11651767	2	HEX SCREW ISO 4017 M8X20 8.8 480H SPF	SECHSKANTSCHRAUBE
60	97009794	4	GRIDIRON T1000X1100X30/2 S235JR VERZ	GITTERROST-P
61	97033351	4	PLATE 4X1110X122 S315MC FE//ZNNI8//CN/	BLECH
62	97033352	4	PLATE 3X82X1110 DC01 FE//ZNNI8//CN//T0	BLECH

Pos.	Item	Quantity	Description	Bezeichnung
80	967743808	2	ROD CPL. 12 M ⇨ ❑ 840	STANGE KPL.
700	968012308	1	SIGNS S-ZW.ST.LR11000 ⇨ ❑ 822	BESCHILDERUNG

LIEBHERR

15.12.2020
078717

etk_en_de_098201 LR 11000

SL REDUCING SECTION
SL-REDUZIERSTUECK

865 (1/4)

917191008

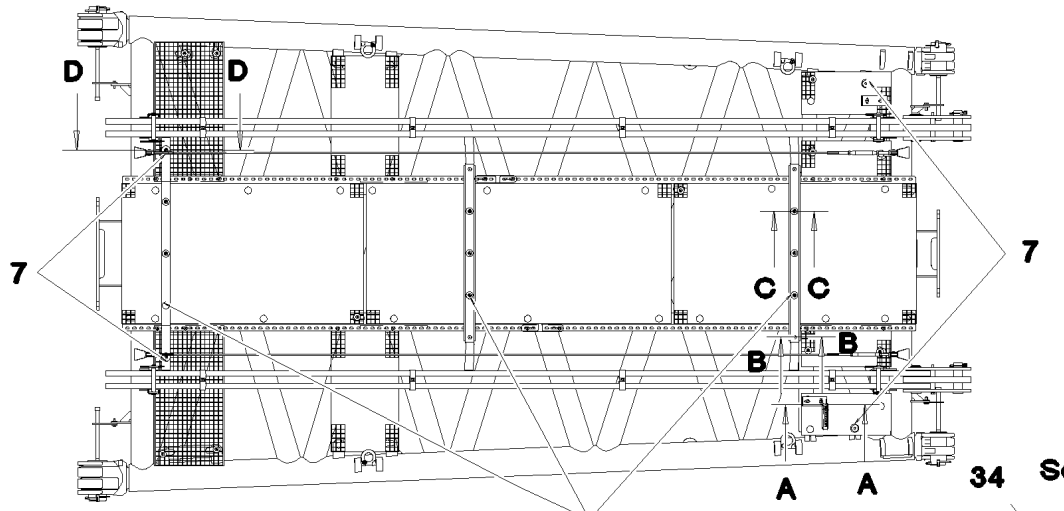

Schnitt B–B

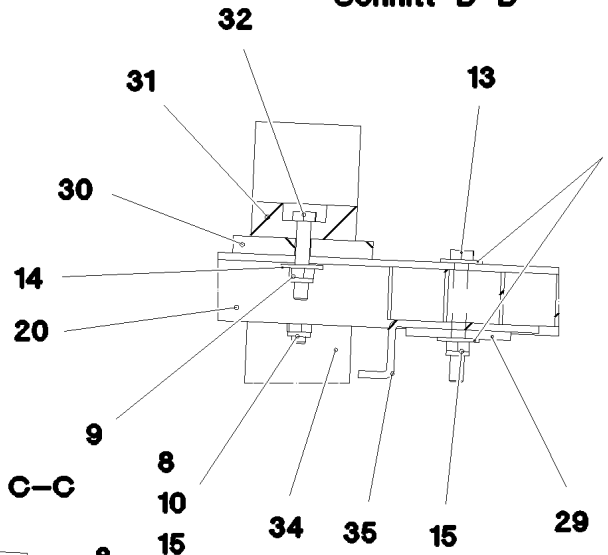

Schnitt C–C

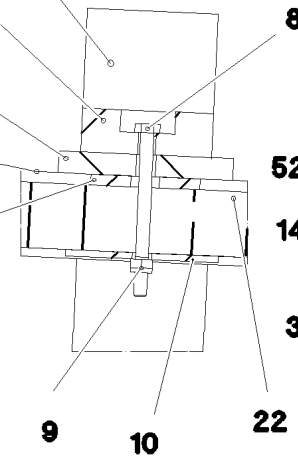

Schnitt A–A

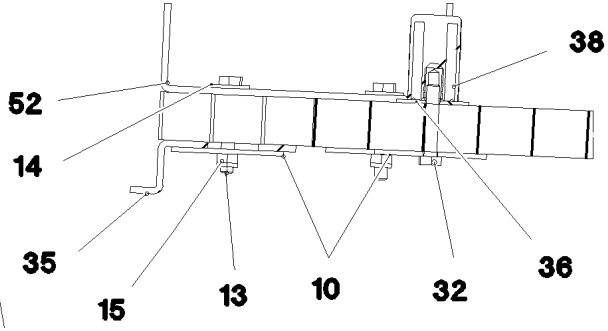

Schnitt D–D

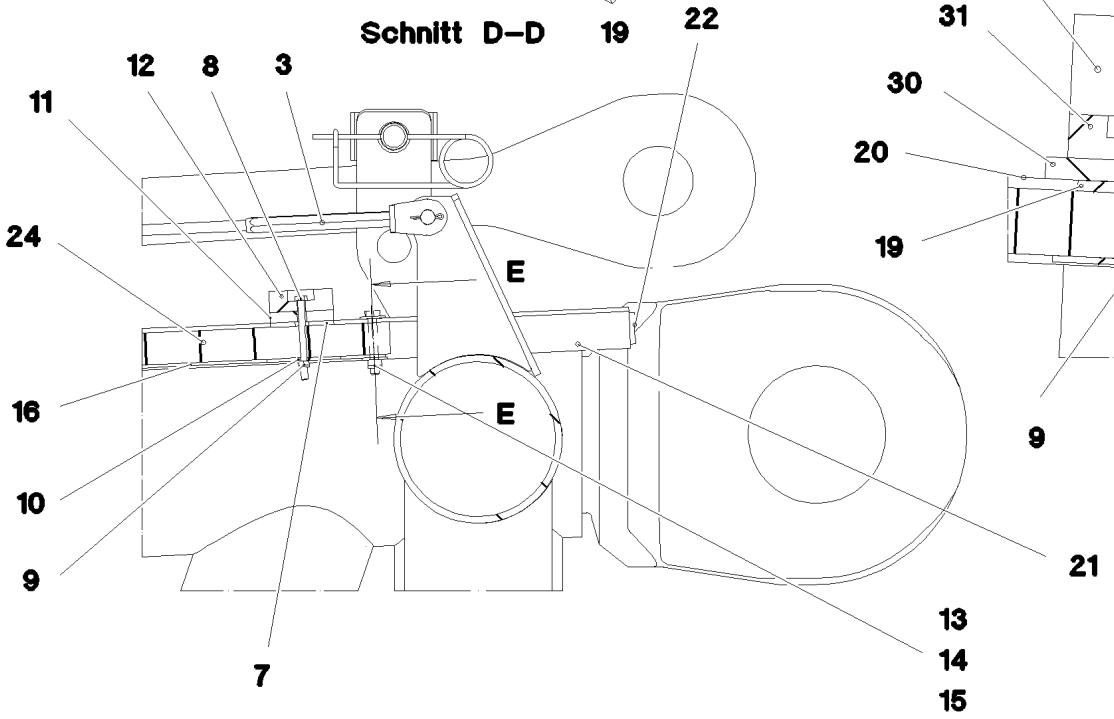

Schnitt E–E

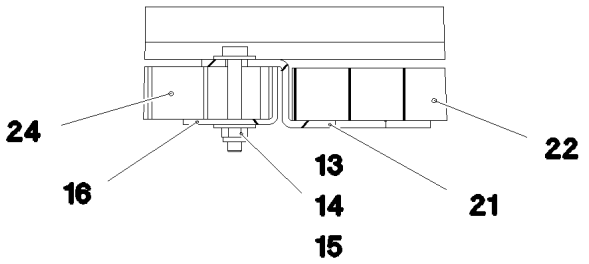

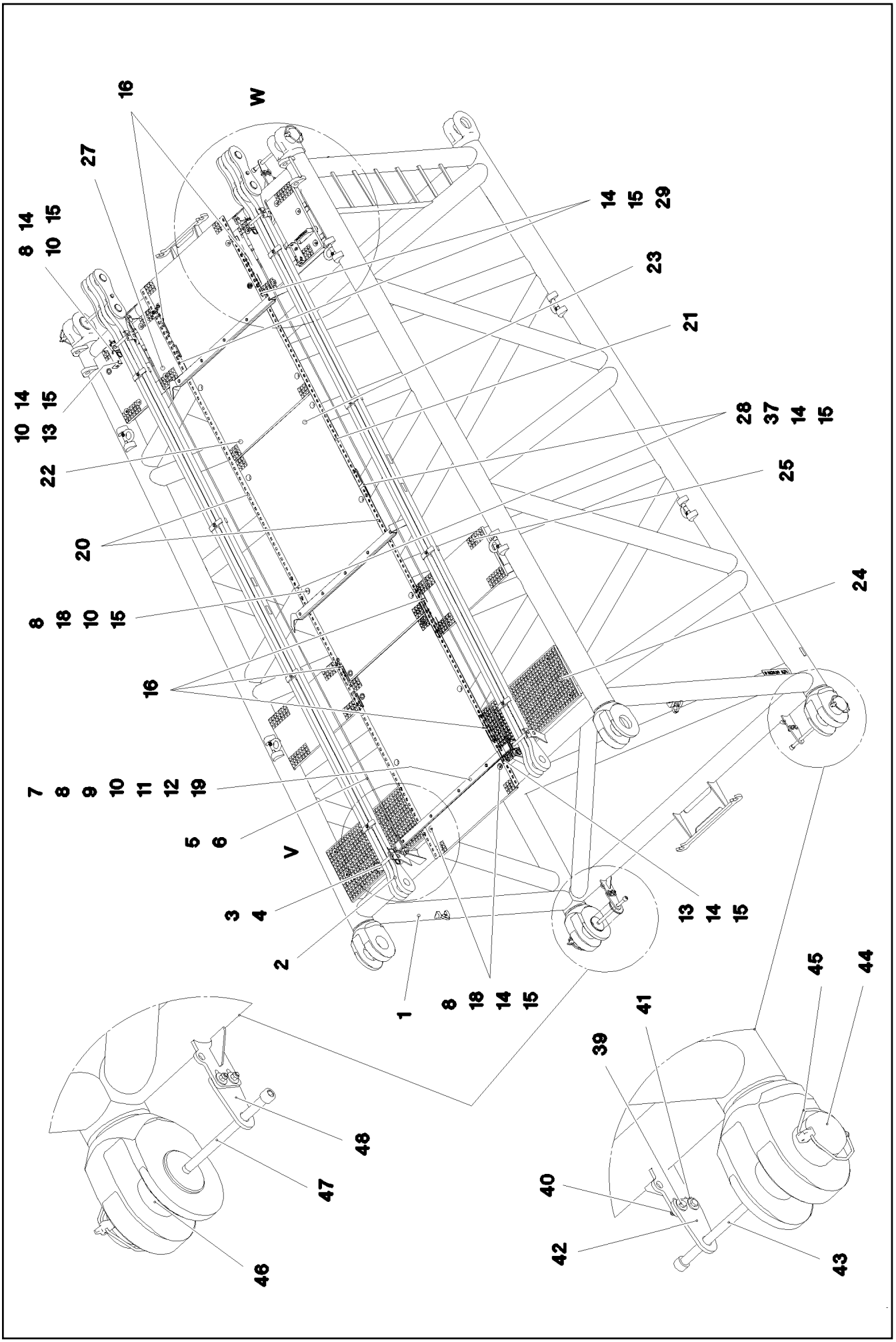

15.12.2020 078718	**etk_en_de_098201 LR 11000**	866 (2/4)
LIEBHERR	**SL REDUCING SECTION** **SL-REDUZIERSTUECK**	**917191008**

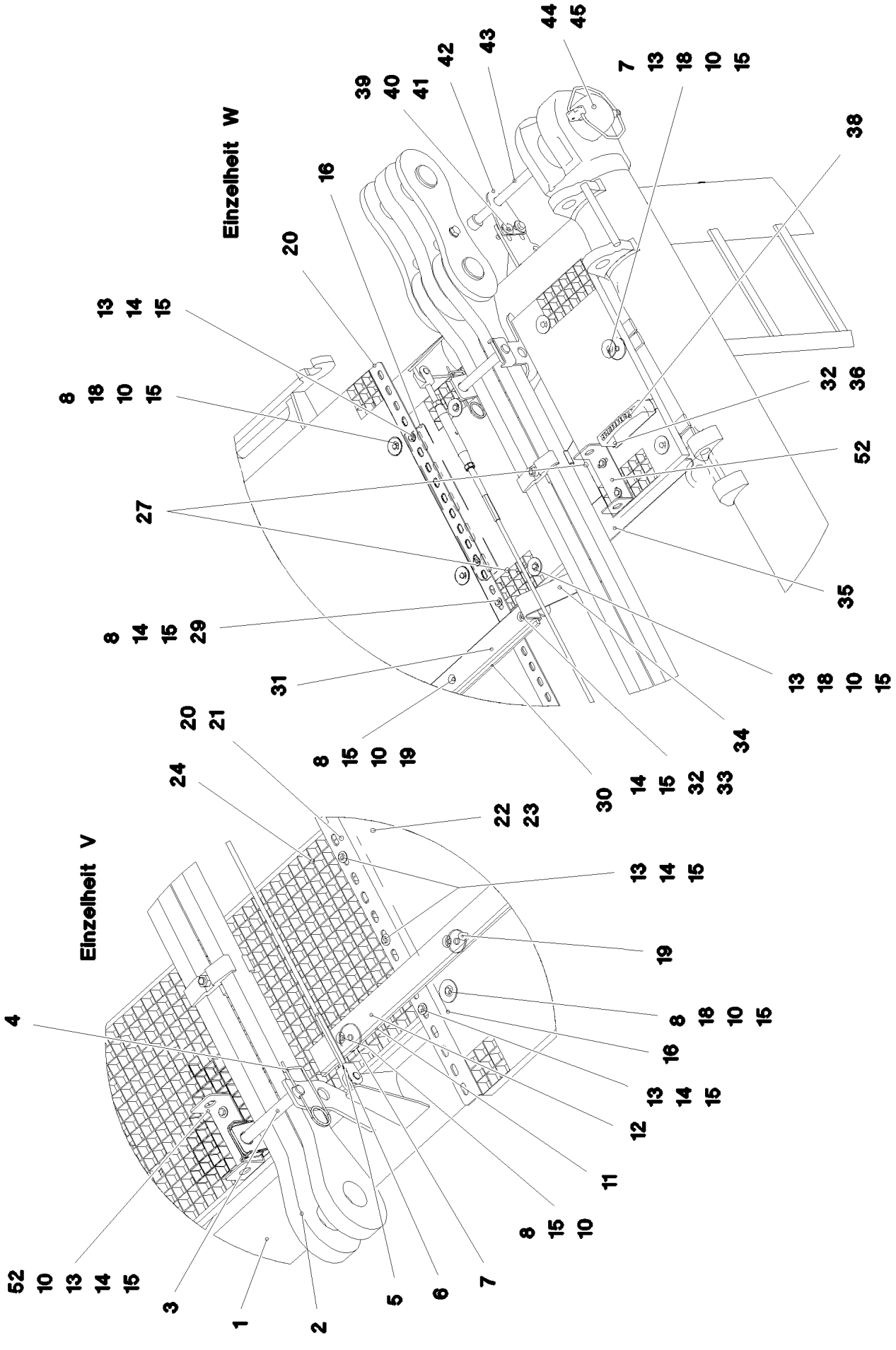
Einzelheit W
Einzelheit V

Pos.	Item	Quantity	Description	Bezeichnung
1	967967408	1	LI INTERMEDIATE SECTION 6M	SL-REDUZIERSTUECK SCHWK.
2	967746908	2	ROD CPL. 6M ⇨ ❑ 820	STANGE KPL.
3	962580308	4	CONNECTING PIN WELDED FE//ZNNI8//CN/	ABSTECKBOLZEN SCHWK.
4	433100908	4	RETAINING SPRING 4,5X98 ISO 2081 FE/ZN	SICHERUNGSFEDER
5	10652826	2	ROUND STRAND ROPE 10X5,3M STAHL VE	RUNDLITZENSEIL
6	10289805	8	WASHER ISO 7089 14 300HV FLZN SPF	SCHEIBE
7	97009767	4	WASHER 4X60X60 S315MC FE//ZN20//C	SCHEIBE
8	12212107	19	HEX SCREW ISO 4017 M8X70 8.8 480H SPF	SECHSKANTSCHRAUBE
10	941138108	57	WASHER DC01 FE//ZNNI8//CN//T0	SCHEIBE
11	97031843	1	PLATE 10X1690X60 S355MC	BLECH
12	97031881	1	SUPPORT 60X1660 PA6G	AUFLAGE
13	11651582	52	HEX SCREW ISO 4014 M8X55 8.8 480H SPF	SECHSKANTSCHRAUBE
14	11140469	50	WASHER ISO 7093-1 8 200HV 480H SPF	SCHEIBE
15	10875614	78	HEX NUT DIN 985 M8 8 480H SPF	SECHSKANTMUTTER
16	97033924	6	PLATE 3X480X81 S355MC FE//ZNNI8//CN//T	BLECH
18	10100621	36	DISH MOUNTING	TELLERBEFESTIGUNG
19	953867308	9	WASHER RD50X5 S355MC FE//ZNNI8//CN//T	SCHEIBE
20	97028898	2	PLATE 4X2970X161 S315MC FE//ZNNI8//CN/	BLECH
21	97030350	2	PLATE 4X2667X160 S315MC FE//ZNNI8//CN/	BLECH
22	979318708	2	GRIDIRON T1000X1730X30/2 S235JR SPF	GITTERROST-P
23	97001584	1	GRIDIRON T1000X2180X30/2 S235JR SPF	GITTERROST-P
24	725800608	2	GRIDIRON T1000X500X30/2 S235JR T ZN K	GITTERROST-P
25	725802408	2	GRIDIRON T900X483X30/2 S235JR T ZN K	GITTERROST-P
27	725857508	4	GRIDIRON T640X300X30/2 S235JR T ZN K	GITTERROST-P
28	955404808	2	PLATE 8X300X50 S355MC FE//ZNNI8//CN//T	BLECH
29	941009708	2	WASHER RD60X5 S355MC FE//ZNNI8//CN//T	SCHEIBE
30	974144008	2	PLATE 10X1250X80 S355MC	BLECH
31	974143908	2	SUPPORT 60X1270 PA6G	AUFLAGE
32	11690046	10	HEX SCREW ISO 4017 M8X45 8.8 480H SPF	SECHSKANTSCHRAUBE
34	956442808	4	PLATE 5X393X60 S355MC FE//ZNNI8//CN//T	BLECH
35	97031338	2	Z-PROFILE 4X760X126 S315MC FE//ZNNI8//C	Z-PROFIL
36	97006045	1	PLATE ALMG3 H111	BLECH
38	966435308	1	GRIP PA6-30%GF SPF	GRIFF
39	11645386	8	HEX SCREW ISO 4017 M12X45 8.8 FLZN SP	SECHSKANTSCHRAUBE
40	11840127	8	HEX NUT ISO 7040 M12 8 FLZN SPF	SECHSKANTMUTTER
41	11182717	16	WASHER ISO 7093-1 12 300HV FLZN SPF	SCHEIBE
42	955051808	2	PLATE S700MC	BLECH
43	12100098	2	SOCKET HEAD SCREW ISO 4762 M24X280 8	ZYLINDERSCHRAUBE
44	976499408	2	PIN 120.0X237 35NICRMOV125 GASN. SPF	BOLZEN
45	10878577	4	SAFETY PLUG W HINGE-LID 20X175X20X1	SICHERHEITSKLAPPSTECKER
46	97028894	2	PIN 140.0X291 35NICRMOV125 GASN. SPF	BOLZEN
47	10878755	2	SOCKET HEAD SCREW ISO 4762 M24X400	ZYLINDERSCHRAUBE
48	972636908	2	PLATE 10X175X104 S700MC FE/FLZN10/NC	BLECH
52	97053543	4	PLATE 4X70X306 S315MC FE//ZNNI8//CN//T	BLECH
700	968688008	1	SIGNS SL-REDU. ⇨ ❑ 869	BESCHILDERUNG

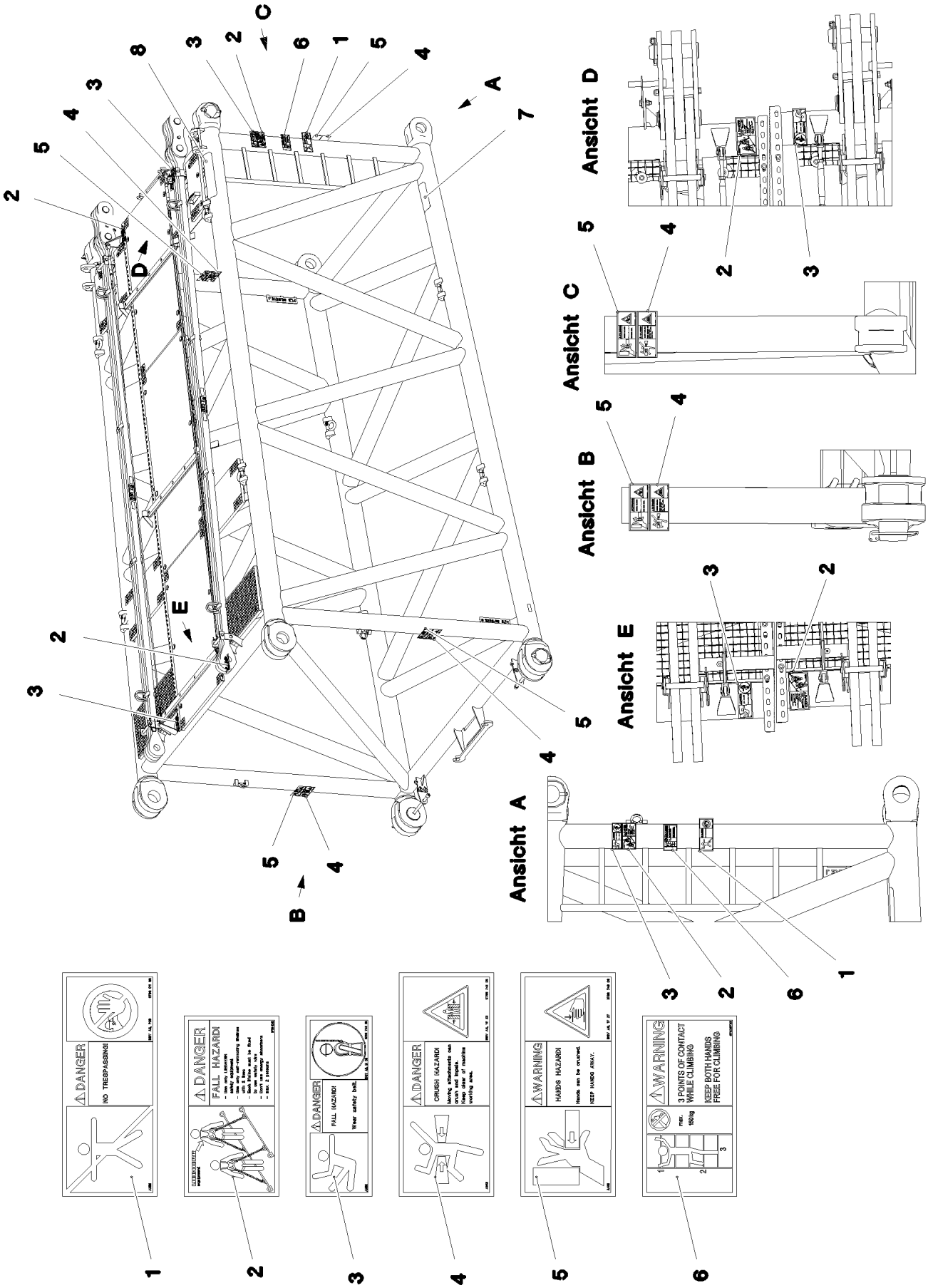

15.12.2020 078715	**etk_en_de_098201 LR 11000**	869 (1/2)
LIEBHERR	**SIGNS** **BESCHILDERUNG**	**968688008**

Pos.	Item	Quantity	Description	Bezeichnung
1	978674008	1	SIGN 208X88 KLEBEFOLIE SPF	SCHILD
2	97004046	3	SIGN 168X88X1 KLEBEFOLIE SPF	SCHILD
3	978674808	3	SIGN 168X62 KLEBEFOLIE SPF	SCHILD
4	978674108	4	SIGN 208X88 KLEBEFOLIE SPF	SCHILD
5	978674608	4	SIGN 208X88 KLEBEFOLIE SPF	SCHILD
6	97036732	1	SIGN 168X88 KLEBEFOLIE SPF	SCHILD
7	972859408	1	ANTI-SLIP SURFACE 1.6X150X300 3M TYP4	ANTIRUTSCHBELAG
8	970879408	1	ANTI-SLIP SURFACE 1.6X150X500 3M TYP4	ANTIRUTSCHBELAG

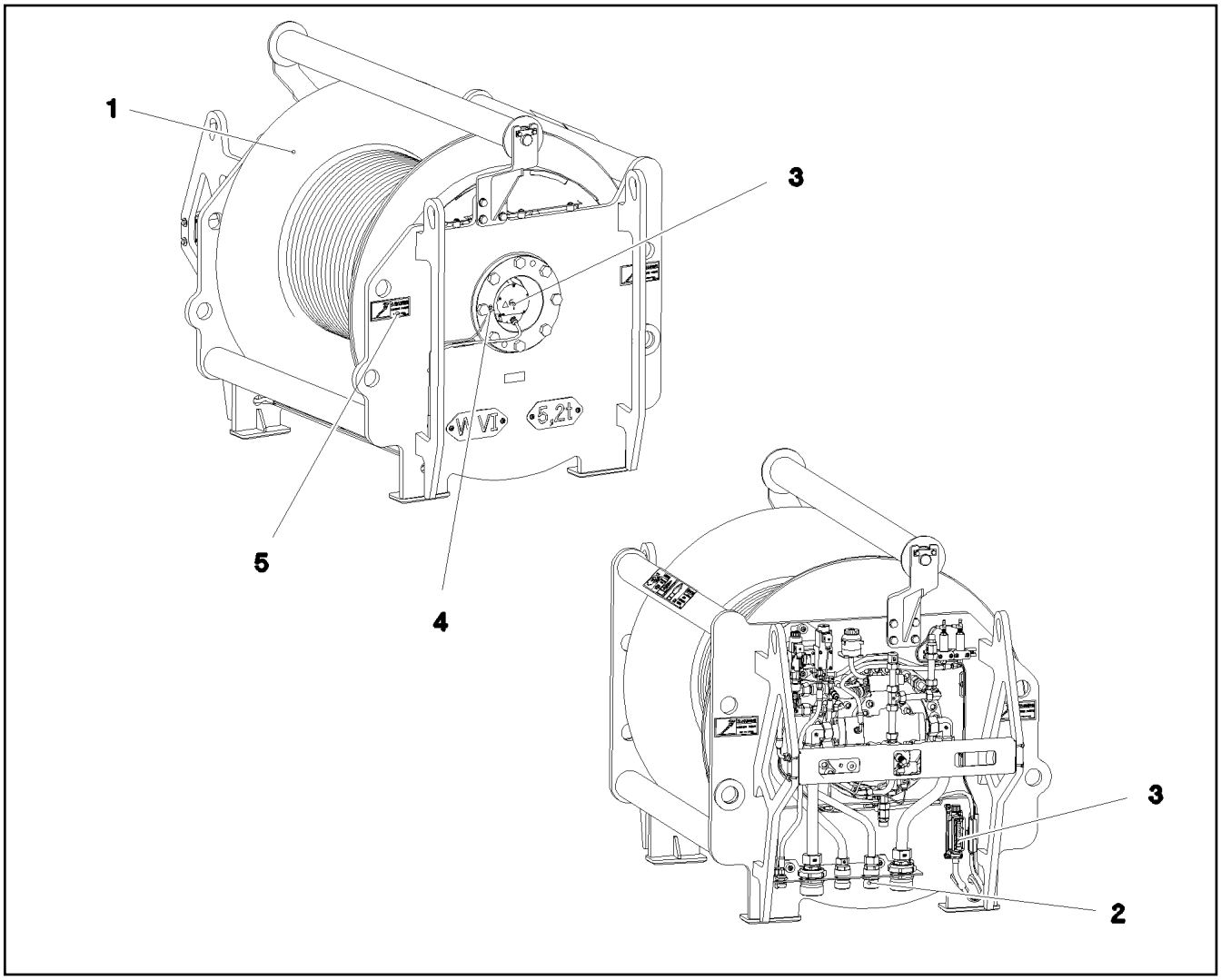

Pos.	Item	Quantity	Description	Bezeichnung
1	917473608	1	WINCH 6 PRE-ASSEMBLY ⇨ ❑ 872	WINDE 6 VORM.
2	917083108	1	AUX.HYDRAULIC WINCH 6 ⇨ ❑ 885	ZUSATZHYDRAULIK WINDE 6
3	917452808	1	ELECTRIC FOR WINCH 6 ⇨ ❑ 889	ELEKTRIK WINDE 6
4	917481408	1	CENTRAL GREASING ⇨ ❑ 890	ZENTRALSCHMIERUNG
5	917481708	1	SIGN WINCH 6 ⇨ ❑ 891	BESCHILDERUNG WINDE 6

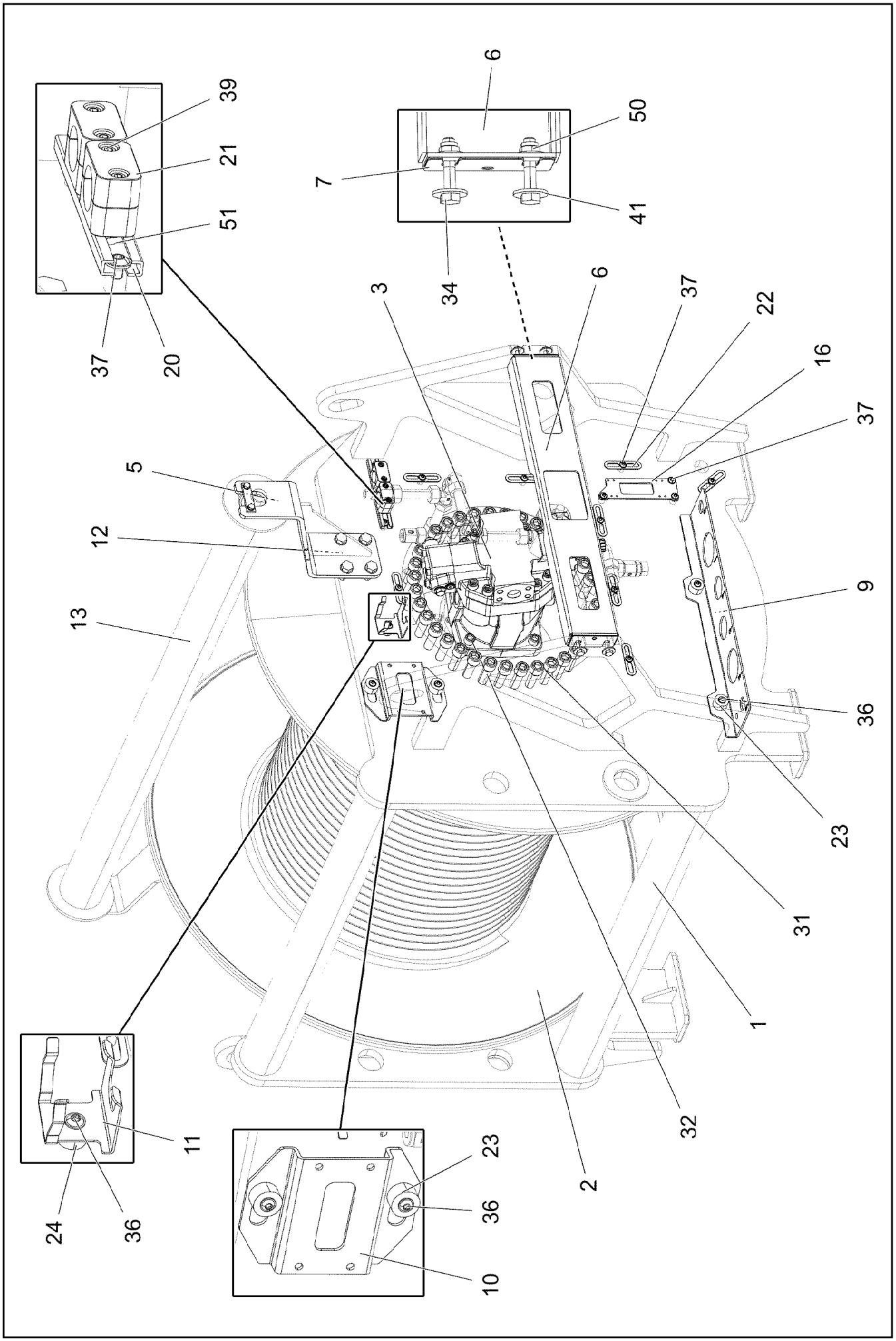

15.12.2020 078772 LIEBHERR	**etk_en_de_098201 LR 11000** **WINCH 6 PRE-ASSEMBLY** **WINDE 6 VORM.**	872 (1/3) **917473608**

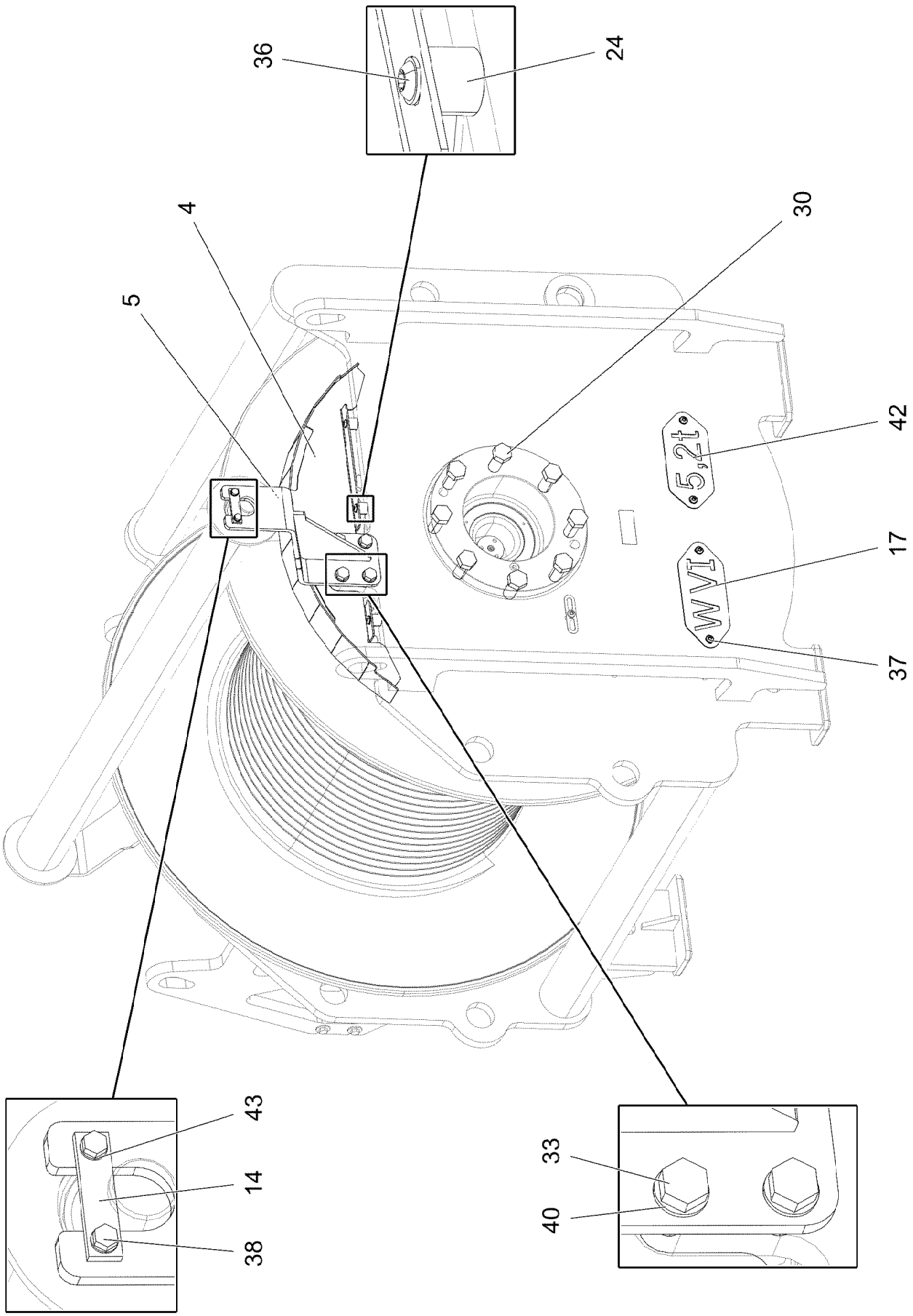
36
24
4
30
5
42
5,2t
17
WVI
37
43
14
38
33
40

Pos.	Item	Quantity	Description	Bezeichnung
1	968224208	1	WINCH BEARING	WINDENLAGERUNG SCHWK.
2	90024769	1	COMPACT ROPE WINCH KSW 550/1785 01 ⇨ ❑ 875	KOMPAKTSEILWINDE
3	11212498	1	VARIABLE DISPLACEMENT MOTOR A6VM 1 ⇨ ❑ 884	VERSTELLMOTOR
4	968258508	1	HAND QUARD WELDED FE//ZNNI8//CN//T0	HANDSCHUTZ SCHWK.
5	968258708	2	CLAMP WELDED CONST. FE//ZNNI8//CN//T0	HALTER SCHWK.
6	97036796	1	PLATE 4X873X196 S315MC FE//ZNNI8//CN//T	BLECH
7	97037679	4	PLATE 1X110X45 DC01 FE//ZNNI8//CN//T0	BLECH
9	97135364	1	PLATE 4X630X168 S315MC	BLECH
10	97034146	1	PLATE 4X231X151 S315MC FE//ZNNI8//CN//T	BLECH
11	97037694	1	PLATE 192X126 DC01 FE//ZNNI8//CN//T0	BLECH
12	970398708	2	PLATE 1x120x100 DC01 FE//ZNNI8//CN//T0	BLECH
13	961866708	1	SAFETY ROLLER CPL. SPF	SCHUTZWALZE KPL.
(1)	923878308	1	SAFETY ROLLER WELDED	SCHUTZWALZE SCHWK.
(2)	956334708	1	AXLE RD40X1650 S355J2C+C	ACHSE
(3)	745148808	2	DEEP GROOVE BALL BEARING DIN 625 62	RILLENKUGELLAGER
14	941324408	2	AXLE HOLDER 6.0 X0 S235JR FE//ZNNI8//C	ACHSHALTER
16	955668108	1	PLATE 196X63 S315MC FE//ZNNI8//CN//T0	BLECH
17	97004379	1	PLATE 2X250X100 DC01 FE//ZNNI8//CN//T0	BLECH
20	954128608	1	MOUNTING RAIL X0	TRAGSCHIENE
21	602008908	4	CLAMP-HALF DIN 3015-1 L 4 R 30 PP SW	KLEMMHAELFTE
22	953650008	16	CABLE CLAMP DC01 FE//ZNNI8//CN//T0	KABELHALTER
23	978787708	4	SLEEVE 33.0X19 FE//ZNNI8//CN//T0	HUELSE
24	953873408	4	SLEEVE 25X20 11SMN37 FE//ZNNI8//CN//T0	HUELSE
30	406605808	8	HEX SCREW ISO 4017 M24X60 10.9 FLZN SP	SECHSKANTSCHRAUBE
31	10299569	33	SOCKET HEAD SCREW ISO 4762 M20X60 10	ZYLINDERSCHRAUBE
32	12230467	4	SOCKET HEAD SCREW ISO 4762 M16X50 8	ZYLINDERSCHRAUBE
33	10875519	8	HEX SCREW ISO 4017 M16X40 8.8 FLZN SP	SECHSKANTSCHRAUBE
34	11631860	4	HEX SCREW ISO 4014 M10X50 8.8 FLZN SP	SECHSKANTSCHRAUBE
36	10875485	8	BUTTON HEAD SCREW AEHNL.ISO 7380-2	HALBRUNDKOPFSCHRAUBE
37	12102696	25	BUTTON HEAD SCREW ISO7380-2 M8X10 0	HALBRUNDKOPFSCHRAUBE
38	11651612	4	HEX SCREW ISO 4017 M8X16 8.8 480H SPF	SECHSKANTSCHRAUBE
39	10875591	4	SOCKET HEAD SCREW ISO 4762 M6X40 8.8	ZYLINDERSCHRAUBE
40	10289806	8	WASHER ISO 7089 16 300HV FLZN SPF	SCHEIBE
41	11491889	8	WASHER ISO 7093-1 10 300HV FLZN SPF	SCHEIBE
42	974141808	1	PLATE 2X228X100 DC01 FE//ZNNI8//CN//T0	BLECH
43	10289803	4	WASHER ISO 7089 8 300HV 480H SPF	SCHEIBE
50	4635148	4	HEX NUT ISO 7042 M10 8 A3C	SECHSKANTMUTTER
51	602018008	4	CARRIER RAIL NUT DIN 3015-1 L TM M6 W1	TRAGSCHIENENMUTTER

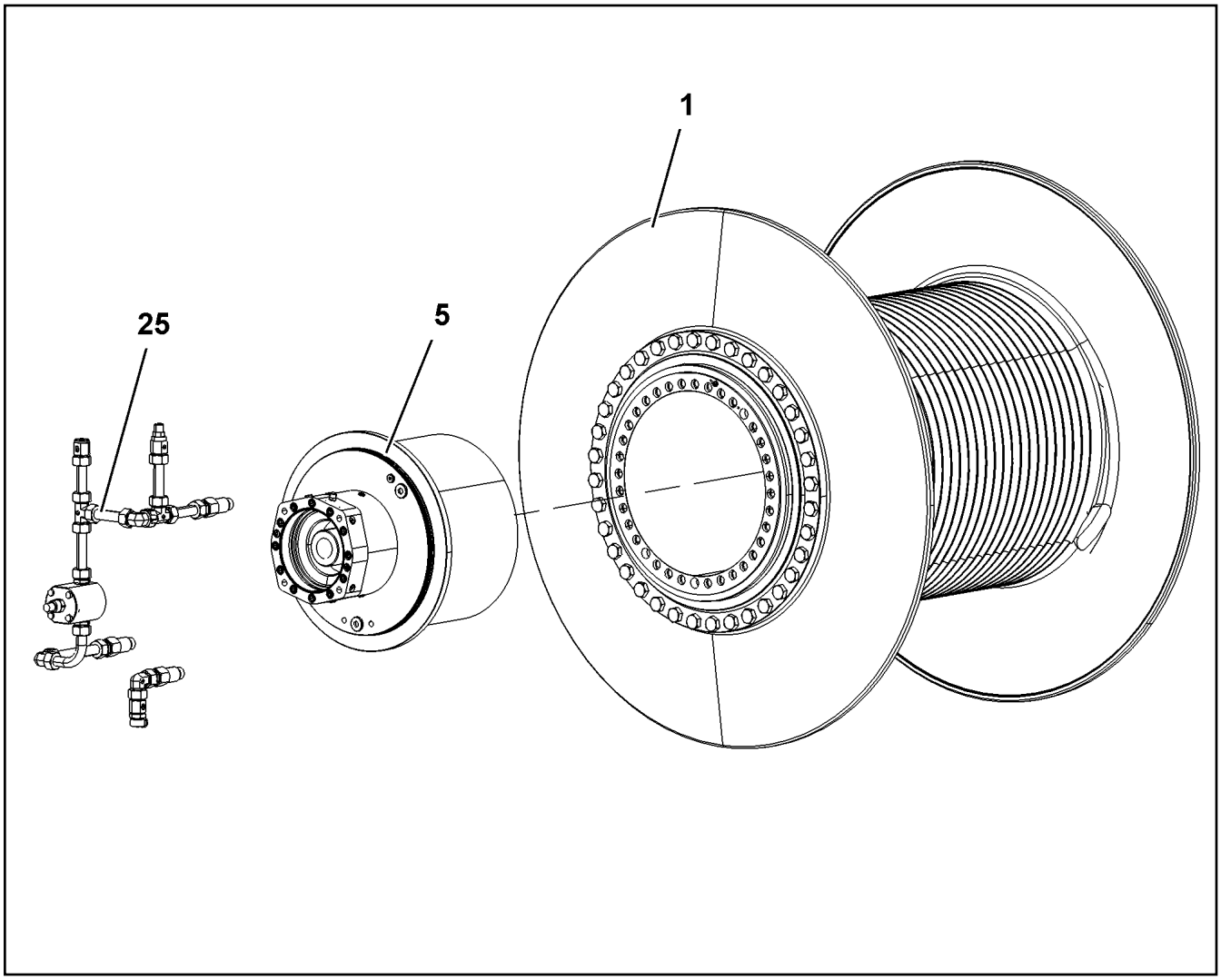

Pos.	Item	Quantity	Description	Bezeichnung
1	90200131	1	ROPE DRUM ⇨ ❑ 876	SEILTROMMEL
5	90200134	1	PLANETARY GEARBOX 3-STUFIG ⇨ ❑ 878	PLANETENGETRIEBE
25	90200135	1	OIL-GAUGING INSTRUMENT ⇨ ❑ 882	OELMESSEINRICHTUNG

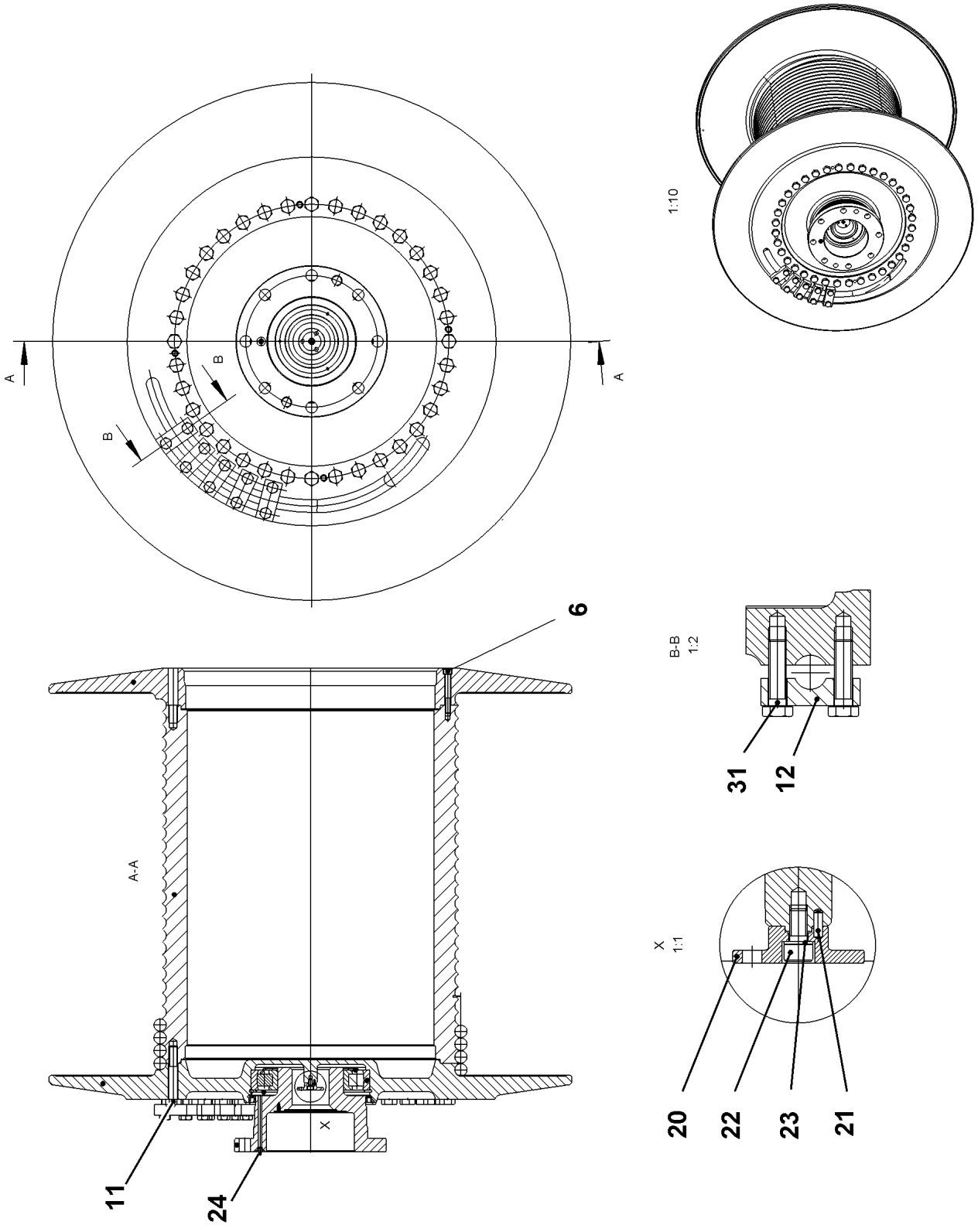

15.12.2020 099813	**etk_en_de_098201 LR 11000**	876 (1/2)
LIEBHERR	**ROPE DRUM** **SEILTROMMEL**	**90200131**

Pos.	Item	Quantity	Description	Bezeichnung
6	10663388	4	SOCKET HEAD SCREW ISO 4762 M12X90 10	ZYLINDERSCHRAUBE
11	11691323	36	HEX SCREW ISO 4014 M20X120 10.9 FLZN	SECHSKANTSCHRAUBE
12	969537601	5	CLAMPING PIECE 25X40X90	KLEMMSTUECK
20	927675901	1	DRIVER	MITNEHMER
21	431100201	1	CORE PIN DIN 1472 4X12	KERBSTIFT
22	10875597	1	SOCKET HEAD SCREW ISO 4762 M8X16 8.8	ZYLINDERSCHRAUBE
23	423910801	1	LOCK WASHER VS 8 ZN8M+PASSIVIERUNG	SICHERUNGSSCHEIBE
24	7743242	1	HYDRAULIC-TYPE LUBRICAT.NIPPLE DIN 71	KEGELSCHMIERNIPPEL
31	10875521	10	HEX SCREW ISO 4017 M16X60 8.8 FLZN SP	SECHSKANTSCHRAUBE

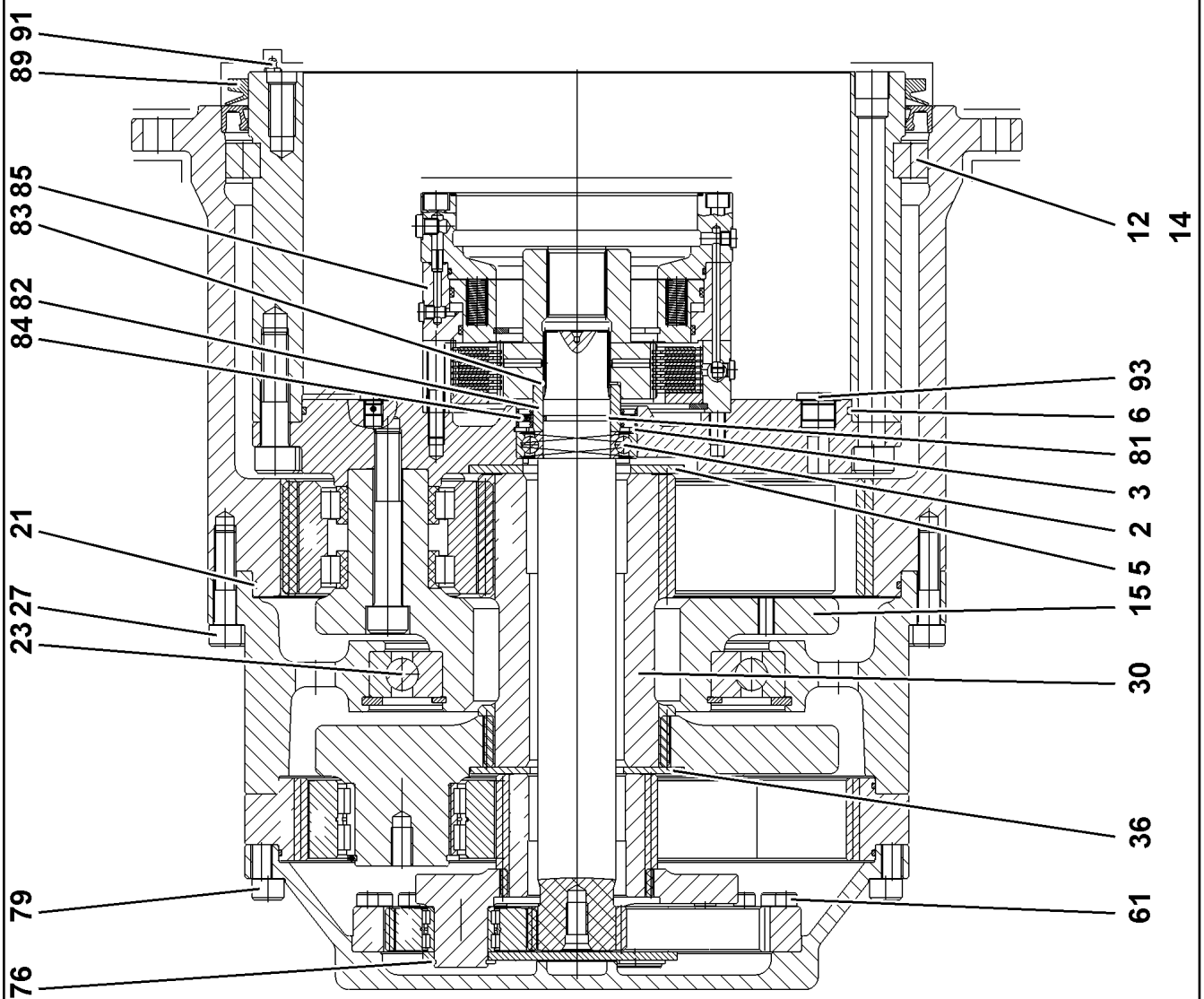
91
89
85
83
82
84
12
14
93
6
81
3
2
5
15
21
27
23
30
36
79
61
76

Pos.	Item	Quantity	Description	Bezeichnung
2	745159201	1	DEEP GROOVE BALL BEARING DIN 625 62	RILLENKUGELLAGER
3	10171632	1	LOCKING RING DIN 472 90X3 FLZNNC-120H	SICHERUNGSRING
5	944324703	1	RETAINING DISK 160X80X6	HALTESCHEIBE
6	530084808	1	O-RING 380X4 NBR70	O-RING
12	747004401	46	CYL.ROLLER DIN 5402-1 26X26	ZYLINDERROLLE
14	797028301	46	INTERMEDIATE PART	ZWISCHENSTUECK
15	932126801	1	PLANETARY CARRIER 390 42CrMo4	PLANETENTRAEGER
21	726443401	2	O-RING 460X4 NBR 70	O-RING
23	570713908	1	DEEP GROOVE BALL BEARING DIN 625 16	RILLENKUGELLAGER
27	4902329	16	SOCKET HEAD SCREW ISO 4762 M16X70 10	ZYLINDERSCHRAUBE
30	932127301	1	SUN WHEEL Z=24 18CrNiMo7-6	SONNENRAD
36	944338603	1	RETAINING DISK 70X159X44,5	HALTESCHEIBE
61	404309408	24	SOCKET HEAD SCREW ISO 4762 M10X45 10	ZYLINDERSCHRAUBE
76	400208003	3	LOCKING RING DIN 471 40X2,5	SICHERUNGSRING
79	4902030	24	SOCKET HEAD SCREW ISO 4762 M16X90 10	ZYLINDERSCHRAUBE
81	726430508	1	O-RING 45X3 NBR90	O-RING
82	927585501	1	SLEEVE 16MnCr5+TH	LAUFRING
83	10171585	1	LOCKING RING DIN 471 50X2 FLZNNC-120H	SICHERUNGSRING
84	710061801	1	ROTARY SHAFT LIP SEAL BAB 65X90X7 N	RADIALWELLENDICHTRING
85	90200207	1	SPRING LOADED BRAKE ⇨ ❑ 880	FEDERDRUCKBREMSE
89	710909501	1	V-RING 500 NBR,60 SHORE	V-RING
91	7743242	1	HYDRAULIC-TYPE LUBRICAT.NIPPLE DIN 71	KEGELSCHMIERNIPPEL
93	477511501	1	SCREW PLUG VSTI M26X1,5 CR6-FREI	VERSCHLUSSSCHRAUBE

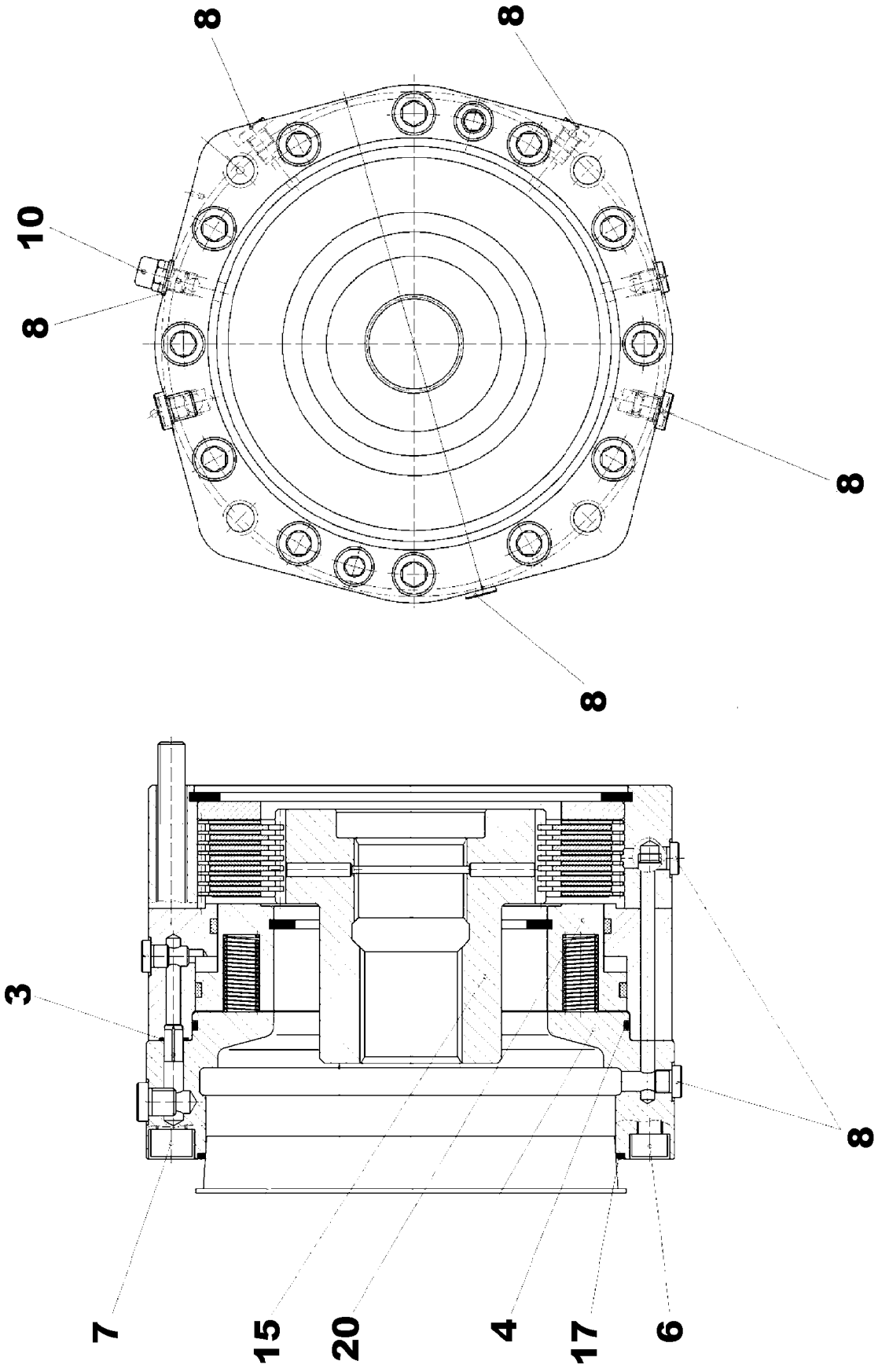
8
8
10
8
8
8
3
8
7
15
20
4
17
6

Pos.	Item	Quantity	Description	Bezeichnung
3	521196508	2	O-RING 9X1,5 NBR90	O-RING
4	726434401	1	O-RING 182X3 FKM 80	O-RING
6	12208101	2	SOCKET HEAD SCREW ISO 4762 M10X120 8	ZYLINDERSCHRAUBE
7	404313701	12	SOCKET HEAD SCREW ISO 4762 M12X170 1	ZYLINDERSCHRAUBE
8	477510501	8	SCREW PLUG VSTI M10X1 CR6-FREI	VERSCHLUSSSCHRAUBE
10	721113601	1	VENTILATION VALVE ST VERZ	ENTLUEFTUNGSVENTIL
15	927603401	1	MULTI-DISC CARRIER 119	LAMELLENTRAEGER
17	726431401	1	O-RING 174X3 FKM 70	O-RING
20	502041701	1	SPRING LOADED BRAKE	FEDERDRUCKBREMSE
(5)	571468008	8	OUTER MULTI-DISC	AUSSENLAMELLE
(6)	502046408	7	INTERNAL MULTI-DISC	INNENLAMELLE
(7)	502045808	22	PRESSURE SPRING	DRUCKFEDER
(8)	502045908	22	PRESSURE SPRING	DRUCKFEDER
(10)	11450336	1	SEAL KIT 170X180,65X4,2	DICHTSATZ
(11)	11450337	1	SEAL KIT	DICHTSATZ
(16)	521196508	6	O-RING 9X1,5 NBR90	O-RING

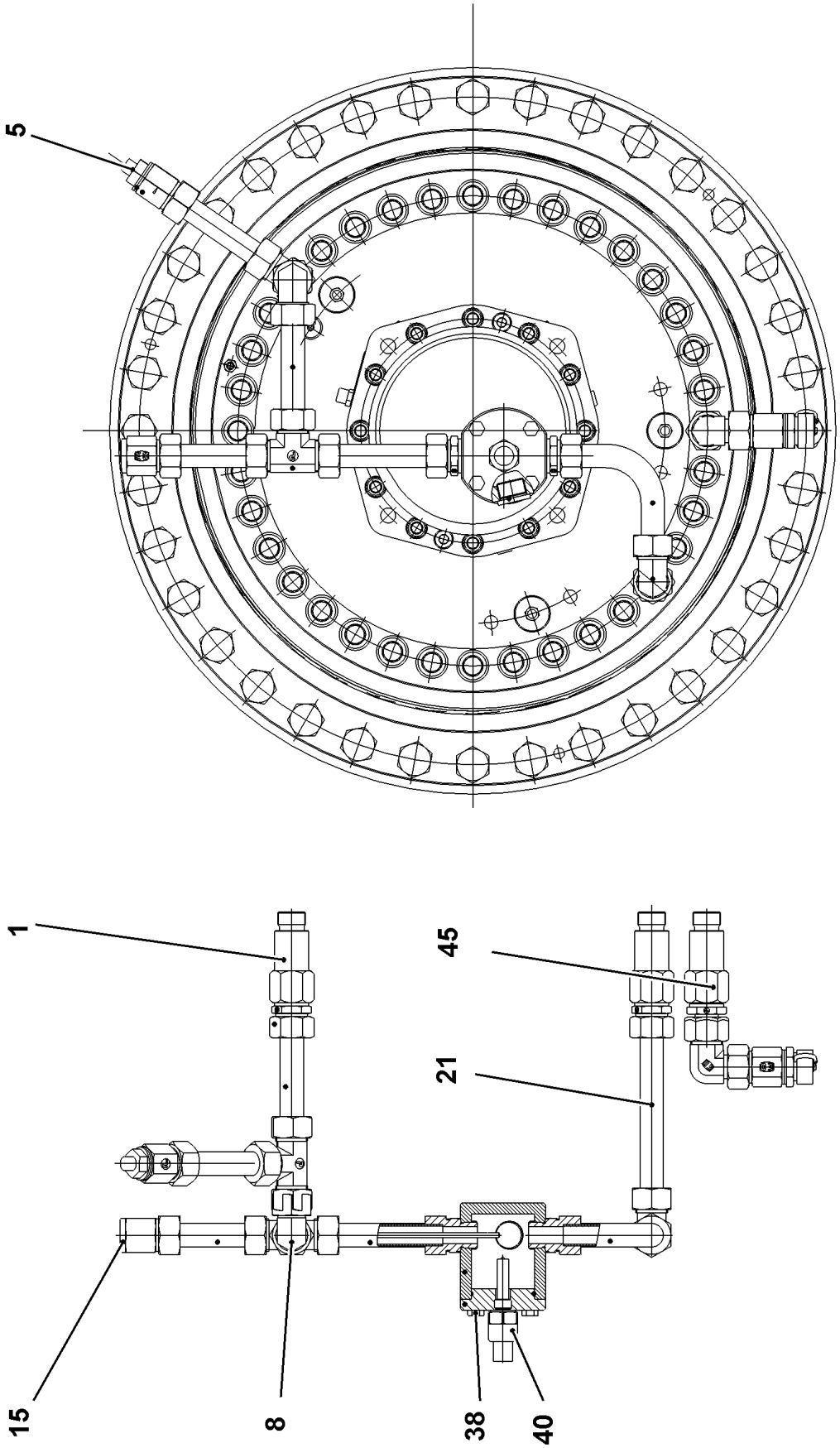

15.12.2020 099815	**etk_en_de_098201 LR 11000**	882 (1/2)
LIEBHERR	**OIL-GAUGING INSTRUMENT** **OELMESSEINRICHTUNG**	**90200135**

Pos.	Item	Quantity	Description	Bezeichnung
1	927625201	2	CONNECTION STUB M26X1,5 11SMnPb30+	ANSCHLUSSSTUTZEN
5	10007446	1	VENTILATION VALVE 0,15-0,2BAR	ENTLUEFTUNGSVENTIL
8	247126202	1	FITTING EW 22L CR6-FREI	VERSCHRAUBUNG
15	931916701	1	OIL DIPSTICK	OELMESSSTAB
21	999832101	1	TUBE LN 80 401 22X1.5X172 E235+N	ROHR
38	11651767	4	HEX SCREW ISO 4017 M8X20 8.8 480H SPF	SECHSKANTSCHRAUBE
40	10168177	1	OIL LEVEL PROBE L=50 12/24V SPF	OELSTANDSSONDE
45	90200614	1	OIL DRAINAGE	OELABLASS

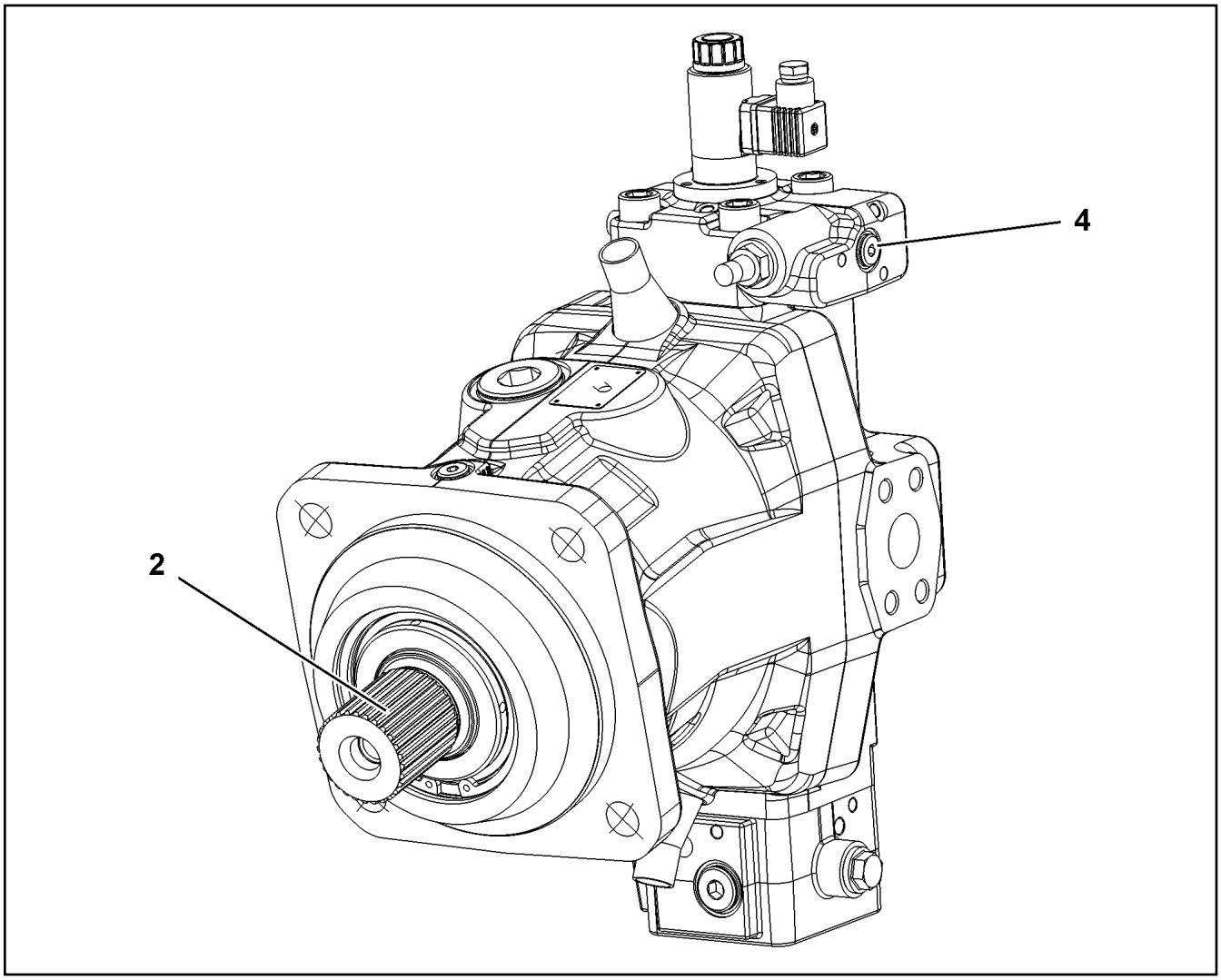

Pos.	Item	Quantity	Description	Bezeichnung
2	11161916	1	DRIVING GEAR	TRIEBWERK
(2)	7008986	1	RADIAL SEAL 70X90X7	RADIALDICHTRING
4	11161917	1	CONTROL ELEMENT	STEUERTEIL
(27)	11161919	1	PROPORTIONAL MAGNET	PROPORTIONALMAGNET

Pos.	Item	Quantity	Description	Bezeichnung
4	967789008	1	AUX.HYDRAULIC WINCH 6 ⇨ ❑ 886	ZUSATZHYDRAULIK WINDE 6

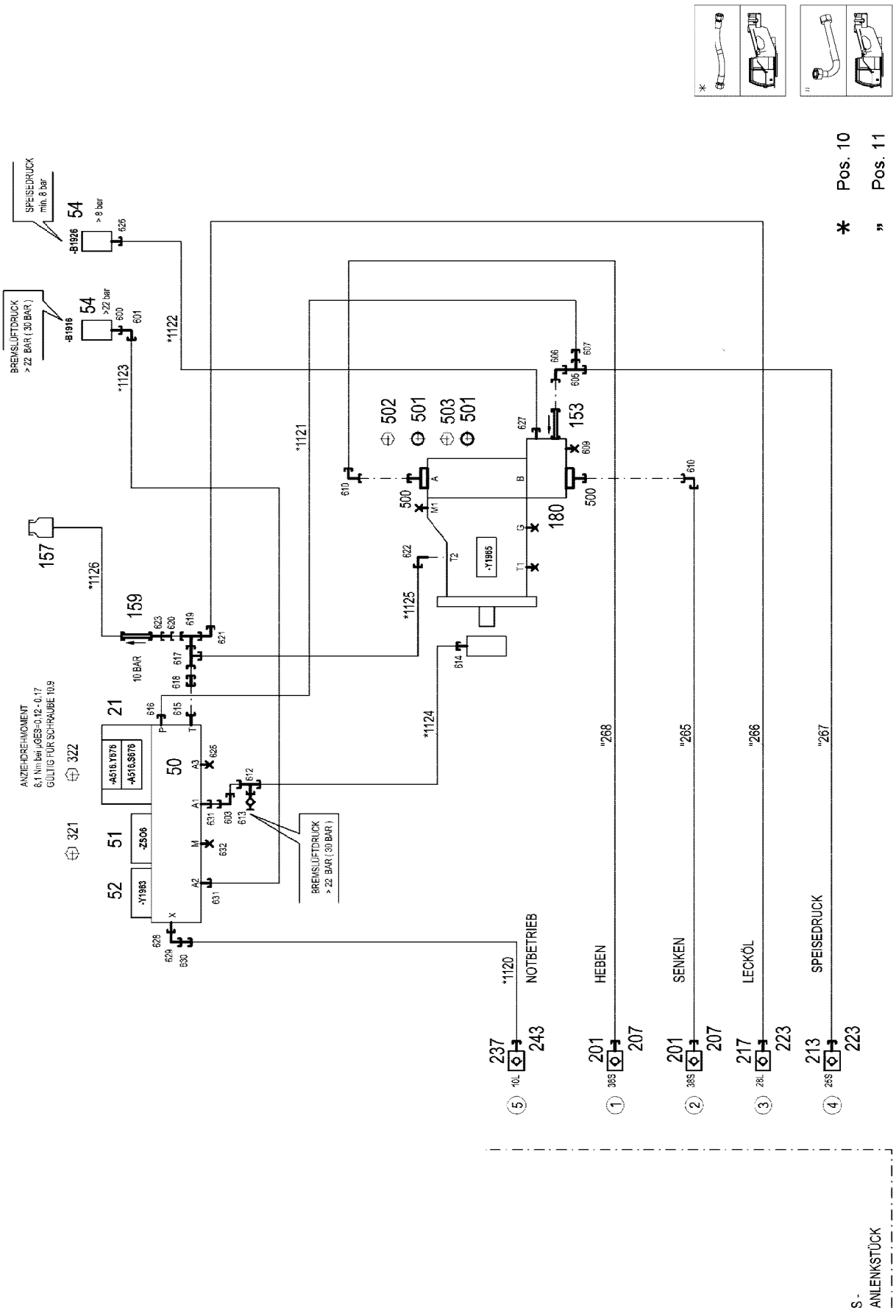

15.12.2020 078776	**etk_en_de_098201 LR 11000**	886 (1/3)
LIEBHERR	**AUX.HYDRAULIC WINCH 6** **ZUSATZHYDRAULIK WINDE 6**	**967789008**

Pos.	Item	Quantity	Description	Bezeichnung
10	967791108	1	HOSE LINES WINCH 6	SCHLAUCHLEITUNGEN WINDE
(1120)	929312908	1	HOSE CPL. 2SN 8X660	SCHLAUCH KPL.
(1121)	964682508	1	HOSE CPL. 2SN 10X240	SCHLAUCH KPL.
(1122)	928049708	1	HOSE CPL. 1SC 8X620	SCHLAUCH KPL.
(1123)	968601708	1	HOSE CPL. 2SN 6X390	SCHLAUCH KPL.
(1124)	928049908	1	HOSE CPL. 2SN 8X500	SCHLAUCH KPL.
(1125)	965201608	1	HOSE CPL. 1SN 25X200	SCHLAUCH KPL.
(1126)	966182708	1	HOSE CPL. 2TE 10X700	SCHLAUCH KPL.
11	967791208	1	PIPELINE WINCH 6	ROHRLEITUNGEN WINDE 6
(265)	966894308	1	PIPE COMPL. 38X5X476	ROHR KPL.
(266)	966894408	1	PIPE COMPL. 28X2X618	ROHR KPL.
(267)	966895008	1	PIPE COMPL. 25X3X480	ROHR KPL.
(268)	966895108	1	PIPE COMPL. 38X5X511	ROHR KPL.
21	10652724	1	DIRECTIONAL CONTROL VALVE 4/2 NG6-3	WEGEVENTIL
50	11181960	1	CONTROL BLOCK 55BAR SPF ⇨ ❑ 203	STEUERBLOCK
51	511497514	1	BLANKING PLATE	BLINDPLATTE
52	11182924	1	DIRECTIONAL CONTROL VALVE 3/2-320BA ⇨ ❑ 204	WEGEVENTIL
54	10813738	2	PRESSURE SENSOR 0-400/400 BAR LSB PL:	DRUCKAUFNEHMER
153	510408708	1	NON-RETURN VALVE 420BAR CR6-FREI	RUECKSCHLAGVENTIL
157	96028331	1	EXPANSION TANK CPL.	AUSGLEICHSBEHAELTER KPL.
159	511481508	1	NON-RETURN VALVE 250BAR CR6-FREI SP	RUECKSCHLAGVENTIL
180	11314710	1	CONNECTION FLANGE SAE 11/4"-6000PS	ANSCHLUSSFLANSCH
201	511512208	2	COUPLING SLEEVE B8 38-S	KUPPLUNGSMUFFE
207	10466917	2	HEX CAP NUT RD79X4 SPF	VERSCHLUSSMUTTER
213	510599608	1	COUPLING SLEEVE B6 25-S	KUPPLUNGSMUFFE
217	511501008	1	COUPLING SLEEVE B6 28-L	KUPPLUNGSMUFFE
223	10466916	2	HEX CAP NUT RD54X4 SPF	VERSCHLUSSMUTTER
237	511508408	1	COUPLING SLEEVE B2 10-L	KUPPLUNGSMUFFE
243	10466914	1	HEX CAP NUT RD32X3 SPF	VERSCHLUSSMUTTER
321	4002299	4	SOCKET HEAD SCREW ISO 4762 M5X30 10.	ZYLINDERSCHRAUBE
322	4600552	4	SOCKET HEAD SCREW ISO 4762 M5X50 10.	ZYLINDERSCHRAUBE
500	511517808	2	FLANGE STUB PIPE AFG 38S G1 1/4 CR6-F	FLANSCHSTUTZEN
501	510586708	2	O-RING ARP 568 37,69X3,53 NBR90	O-RING
502	10876373	4	SOCKET HEAD SCREW ISO 4762 M14X45 8	ZYLINDERSCHRAUBE
503	4042273	4	SOCKET HEAD SCREW ISO 4762 M14X110 8	ZYLINDERSCHRAUBE
600	470700208	1	FITTING XGAI6-SR A3P	VERSCHRAUBUNG
601	472531508	1	FITTING EW 6S M14X1,5 CR6-FREI	VERSCHRAUBUNG
603	7403569	1	FITTING EW 10L M16X1,5 CR6-FREI	VERSCHRAUBUNG
605	7407118	1	FITTING EL 25S CR6-FREI	VERSCHRAUBUNG
606	7407119	1	FITTING EW 25S CR6-FREI	VERSCHRAUBUNG
607	475433608	1	FITTING REDSDN25/12-S A3P	VERSCHRAUBUNG
609	477705208	1	STOP PLUG VSTIM33X2ED A3P	STOPFEN
610	472531808	2	FITTING EWSD38-S A3P	VERSCHRAUBUNG
612	472330208	1	FITTING EL 10L CR6-FREI	VERSCHRAUBUNG
613	510629008	1	TEST POINT FITTING VKA3 10LM16X1,5 CR6	MESSANSCHLUSS
614	471039708	1	FITTING ISO 8434-1 GE 10L M12X1,5 CR6-F	VERSCHRAUBUNG
615	471901308	1	FITTING EGESD18-LR-WD A3P	VERSCHRAUBUNG
616	471032608	1	FITTING GE 12S G1/2A CR6-FREI	VERSCHRAUBUNG
617	7407120	1	FITTING EL 28L CR6-FREI	VERSCHRAUBUNG
618	475031108	1	FITTING XGR28/18-L A3P	VERSCHRAUBUNG
619	7407122	1	FITTING ET 28L M36X2 CR6-FREI	VERSCHRAUBUNG
620	475435708	1	FITTING REDSDN28/12-L A3P	VERSCHRAUBUNG
621	7617494	1	FITTING EW 28L CR6-FREI	VERSCHRAUBUNG
622	476630908	1	FITTING RSWS28-LM-WD A3P	VERSCHRAUBUNG
623	470011308	1	FITTING SNV12-L A3P	VERSCHRAUBUNG
625	477704108	1	STOP PLUG VSTI3/8"ED A3P	STOPFEN
626	470701614	1	FITTING AEHNL.ISO 8434 GAI 10L G1/4 CR6	VERSCHRAUBUNG
627	471030508	1	FITTING GE 10L M14X1,5 A3P	VERSCHRAUBUNG

Pos.	Item	Quantity	Description	Bezeichnung
628	471034808	1	FITTING GE 12L G1/2 ZNNI	VERSCHRAUBUNG
629	247117702	1	FITTING EW 12L M18X1,5 CR6-FREI	VERSCHRAUBUNG
630	475431408	1	FITTING REDSD12/10-L A3P	VERSCHRAUBUNG
631	471039608	2	FITTING XGE10-LR-ED3/8" A3P	VERSCHRAUBUNG
632	477704008	1	STOPPER PLUG VSTI1/4"ED A3P	BLINDSTOPFEN

Pos.	Item	Quantity	Description	Bezeichnung
5	10802061	1	WINCH REVOLUTION TRANSDUCER 655360 ⇨ ❑ 206	WINDENDREHGEBER
6	606012608	1	DRIVE FLANGE EDELSTAHL	ANTRIEBSFLANSCH
10	11657360	3	HEX SCREW ISO 4017 M6X16 8.8 480H SPF	SECHSKANTSCHRAUBE
12	424000508	3	WASHER SPRING DIN 127 A 6 FST A2C	FEDERRING
20	968158108	1	WIRING HARNESS W1926	KABELSTRANG

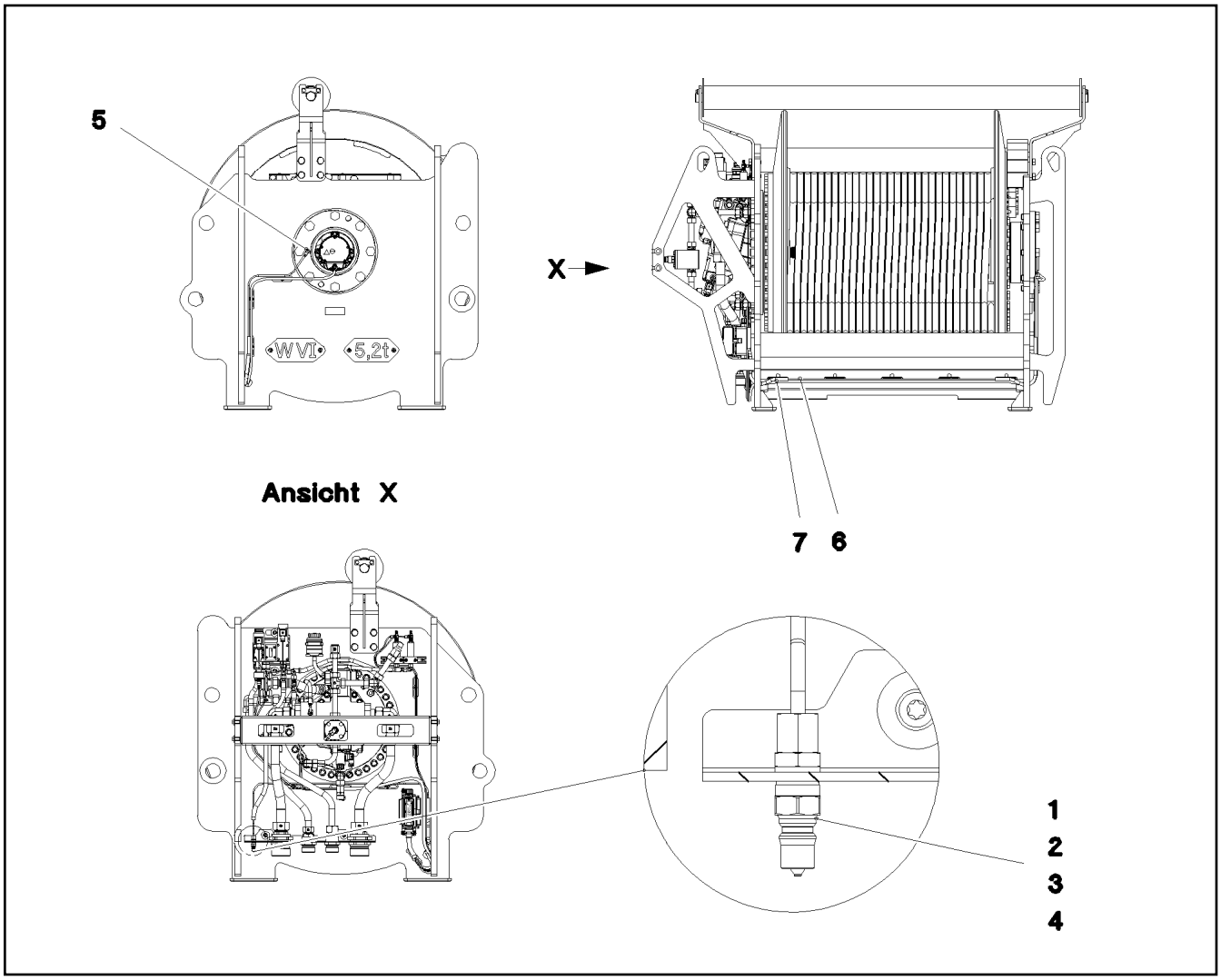

Pos.	Item	Quantity	Description	Bezeichnung
1	774372708	1	COUPLING PLUG	KUPPLUNGSSTECKER
2	471032108	1	FITTING GE 6S G1/4 CR6-FREI	VERSCHRAUBUNG
3	477400108	1	BOX NUT DIN 3870 AS6 A3P	UEBERWURFMUTTER
4	710102508	1	SEALING RING DIN 7603 A14X18X1,5 CU	DICHTRING
5	12101832	1	MALE CONNECTOR WSV 6 M10X1K MS	STECKANSCHLUSS
6	10873149	3.25	POLYAMID PIPE DIN 73378 6X1,5 PA 12-HL	POLYAMIDROHR
7	510510908	0.75	HYDRAULIC HOSE DIN EN 854 DN6-2TE	HYDRAULIKSCHLAUCH

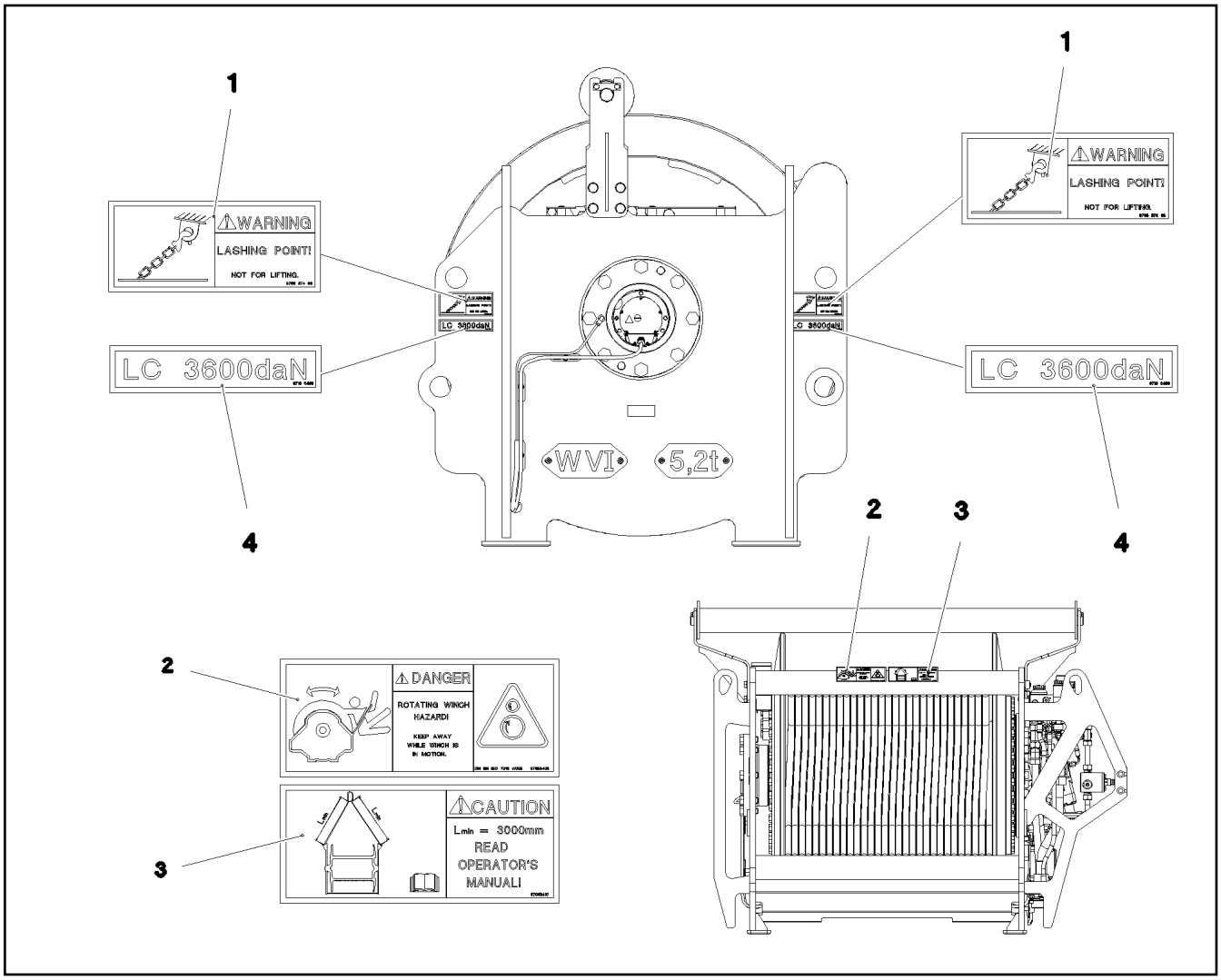

Pos.	Item	Quantity	Description	Bezeichnung
1	978687408	4	SIGN 158X68 KLEBEFOLIE SPF	SCHILD
2	97053409	1	SIGN 208X88 KLEBEFOLIE	SCHILD
3	97053410	1	SIGN 208X88 KLEBEFOLIE	SCHILD
4	97100456	4	INFORMATION SIGN 158X35 KLEBEFOLIE	HINWEISSCHILD

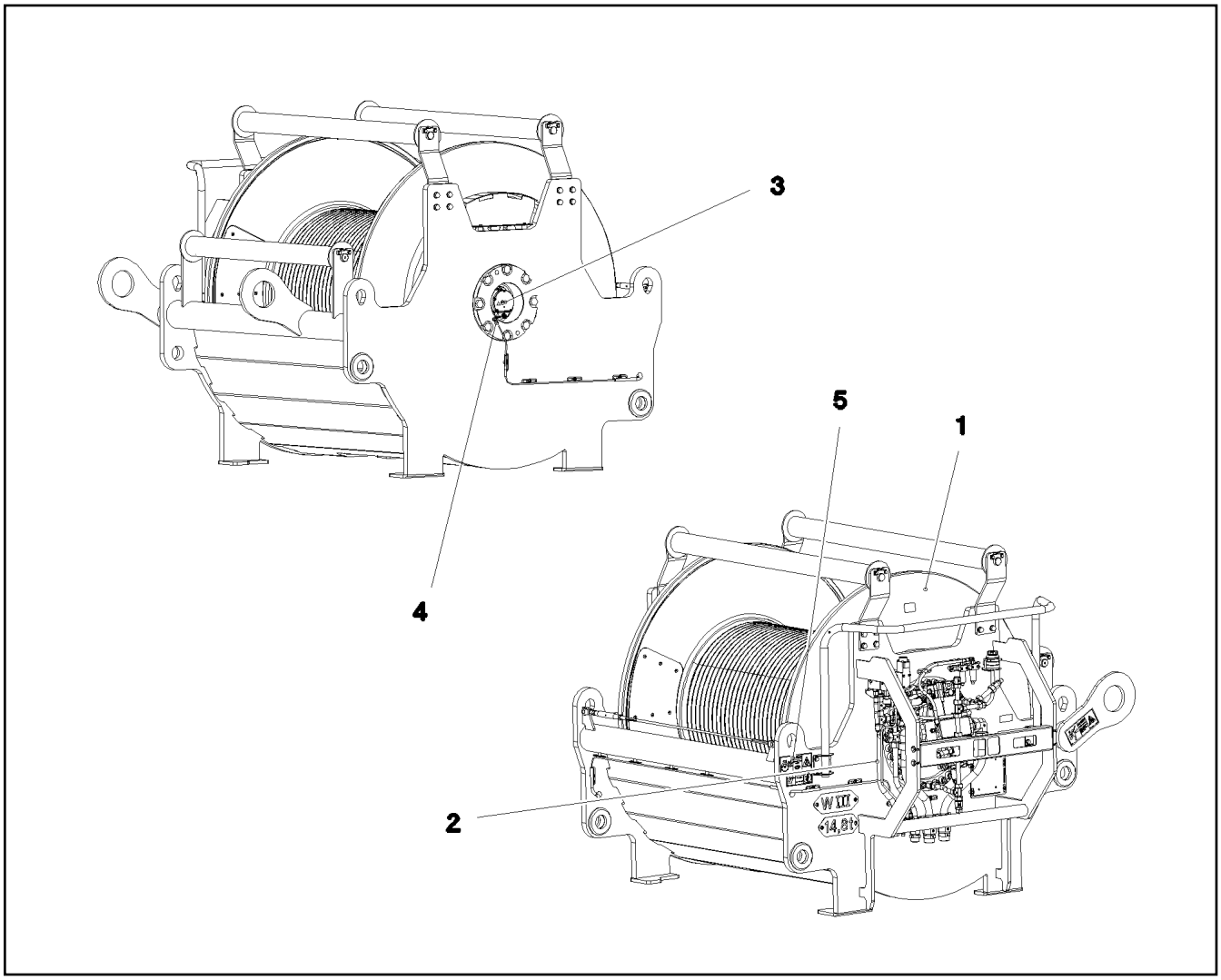

Pos.	Item	Quantity	Description	Bezeichnung
1	917474008	1	WINCH ⇨ ❑ 893	WINDE 3 VORM.
2	917083308	1	ADDITIONAL HYDRAULICS WINCH 3 ⇨ ❑ 902	ZUSATZHYDRAULIK WINDE 3
3	917452508	1	ELECTRIC FOR WINCH 3 ⇨ ❑ 907	ELEKTRIK WINDE 3
4	917478608	1	CENTRAL GREASING ⇨ ❑ 909	ZENTRALSCHMIERUNG
5	917813408	1	SIGNS WINDE 3 ⇨ ❑ 911	BESCHILDERUNG

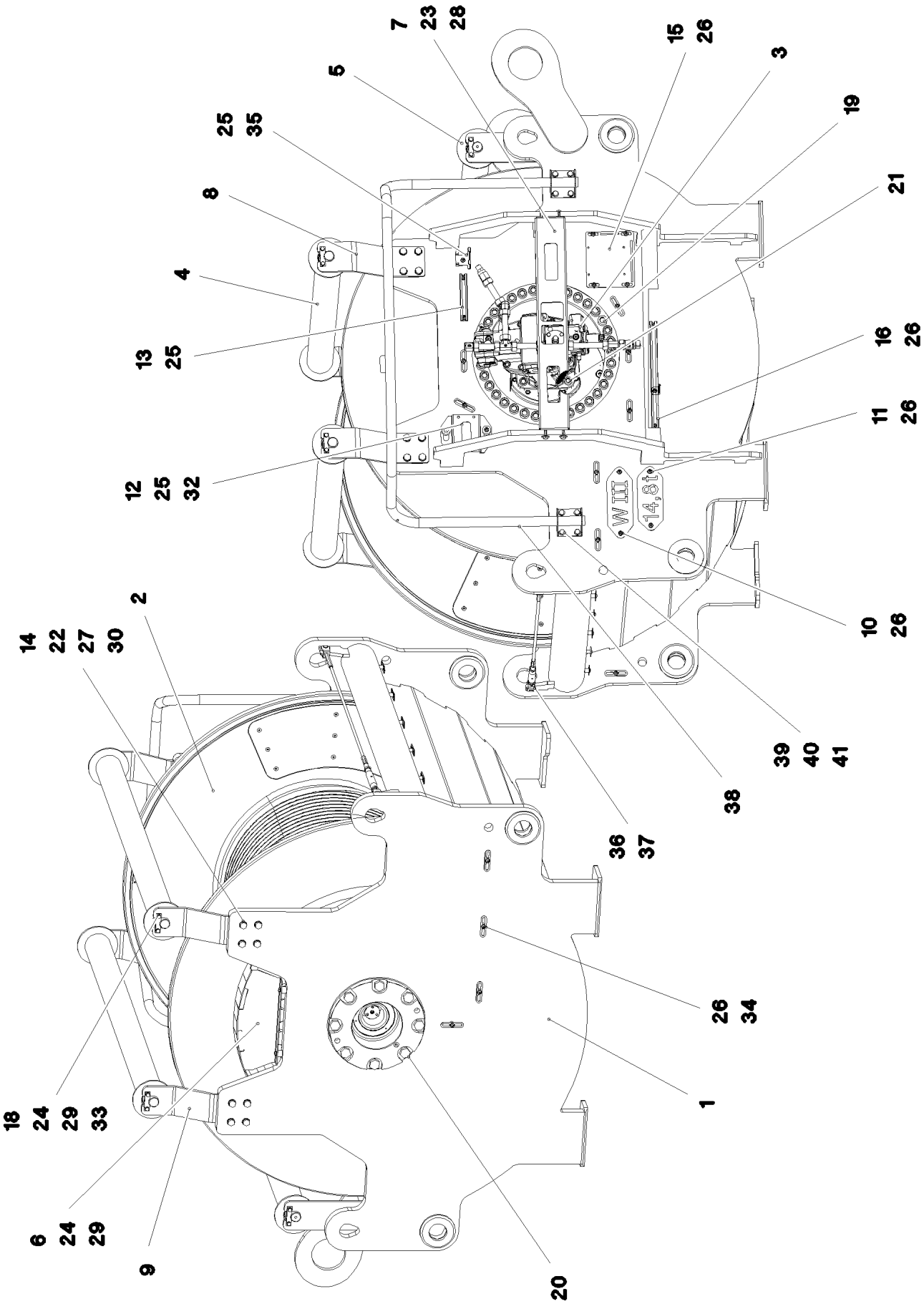

15.12.2020 078768 LIEBHERR	**etk_en_de_098201 LR 11000** **WINCH** **WINDE 3 VORM.**	❑ 893 (1/2) **917474008**

Pos.	Item	Quantity	Description	Bezeichnung
1	968226408	1	WINCH BEARING	WINDENLAGERUNG SCHWK.
2	90023100	1	COMPACT ROPE WINCH KSW 700/1781 01 ⇨ ❑ 895	KOMPAKTSEILWINDE
3	11170709	1	VARIABLE DISPLACEMENT MOTOR A6VM 2 ⇨ ❑ 901	VERSTELLMOTOR
4	961866708	2	SAFETY ROLLER CPL. SPF	SCHUTZWALZE KPL.
5	968241808	1	SAFETY ROLLER CPL.	SCHUTZWALZE KPL.
(1)	968243308	1	SAFETY ROLLER WELDED	SCHUTZWALZE SCHWK.
(2)	97037234	1	AXLE 40.0X1357 S355J2C+C FE//ZNNI8//CN/	ACHSE
(3)	745148808	1	DEEP GROOVE BALL BEARING DIN 625 62	RILLENKUGELLAGER
6	968241908	1	HAND QUARD WELDED FE//ZNNI8//CN//T0	HANDSCHUTZ SCHWK.
7	97036927	1	PLATE 4X197X945 S315MC FE//ZNNI8//CN//T	BLECH
8	97037191	2	PLATE 12X120X451 S355MC FE//ZNNI8//CN/	BLECH
9	97037192	2	PLATE 12X120X444 S355MC FE//ZNNI8//CN/	BLECH
10	97002655	1	SIGN 2X290X100 DC01 FE//ZNNI8//CN//T0	SCHILD
11	97037550	1	PLATE 2X100X260 DC01 FE//ZNNI8//CN//T0	BLECH
12	97034146	1	PLATE 4X231X151 S315MC FE//ZNNI8//CN//T	BLECH
13	954128608	1	MOUNTING RAIL X0	TRAGSCHIENE
14	970398708	4	PLATE 1x120x100 DC01 FE//ZNNI8//CN//T0	BLECH
15	970332508	1	PLATE 4x190x227 S315MC FE//ZNNI8//CN//T	BLECH
16	970344808	1	MOUNTING RAIL	TRAGSCHIENE
18	941324408	6	AXLE HOLDER 6.0 X0 S235JR FE//ZNNI8//C	ACHSHALTER
19	404324908	35	SOCKET HEAD SCREW ISO 4762 M24X110	ZYLINDERSCHRAUBE
20	406605608	8	HEX SCREW ISO 4017 M24X45 10.9 FLZN SP	SECHSKANTSCHRAUBE
21	12691230	4	SOCKET HEAD SCREW ISO 4762 M20X50 8	ZYLINDERSCHRAUBE
22	10878789	16	HEX SCREW ISO 4017 M16X75 8.8 FLZN SP	SECHSKANTSCHRAUBE
23	11691682	4	HEX SCREW ISO 4017 M10X45 8.8 FLZN SP	SECHSKANTSCHRAUBE
24	11651612	14	HEX SCREW ISO 4017 M8X16 8.8 480H SPF	SECHSKANTSCHRAUBE
25	10875485	8	BUTTON HEAD SCREW AEHNL.ISO 7380-2	HALBRUNDKOPFSCHRAUBE
26	12102696	26	BUTTON HEAD SCREW ISO7380-2 M8X10 0	HALBRUNDKOPFSCHRAUBE
27	10289806	32	WASHER ISO 7089 16 300HV FLZN SPF	SCHEIBE
28	11491889	8	WASHER ISO 7093-1 10 300HV FLZN SPF	SCHEIBE
29	10289803	14	WASHER ISO 7089 8 300HV 480H SPF	SCHEIBE
30	10875609	16	HEX NUT DIN 985 M16 8 FLZN SPF	SECHSKANTMUTTER
31	12102695	4	HEX NUT ISO 4032 M10 8 ZNNI-480H SPF	SECHSKANTMUTTER
32	978787708	2	SLEEVE 33.0X19 FE//ZNNI8//CN//T0	HUELSE
33	953873408	3	SLEEVE 25X20 11SMN37 FE//ZNNI8//CN//T0	HUELSE
34	953650008	19	CABLE CLAMP DC01 FE//ZNNI8//CN//T0	KABELHALTER
35	97037694	1	PLATE 192X126 DC01 FE//ZNNI8//CN//T0	BLECH
36	10652811	1	ROUND STRAND ROPE 10X1,55M STAHL VE	RUNDLITZENSEIL
37	10289805	4	WASHER ISO 7089 14 300HV FLZN SPF	SCHEIBE
38	968784108	1	HANDRAIL WELDED T ZN O	HANDLAUF SCHWK.
39	10875506	8	HEX SCREW ISO 4014 M12X60 8.8 FLZN SP	SECHSKANTSCHRAUBE
40	10289804	16	WASHER ISO 7089 12 300HV FLZN SPF	SCHEIBE
41	11840127	8	HEX NUT ISO 7040 M12 8 FLZN SPF	SECHSKANTMUTTER

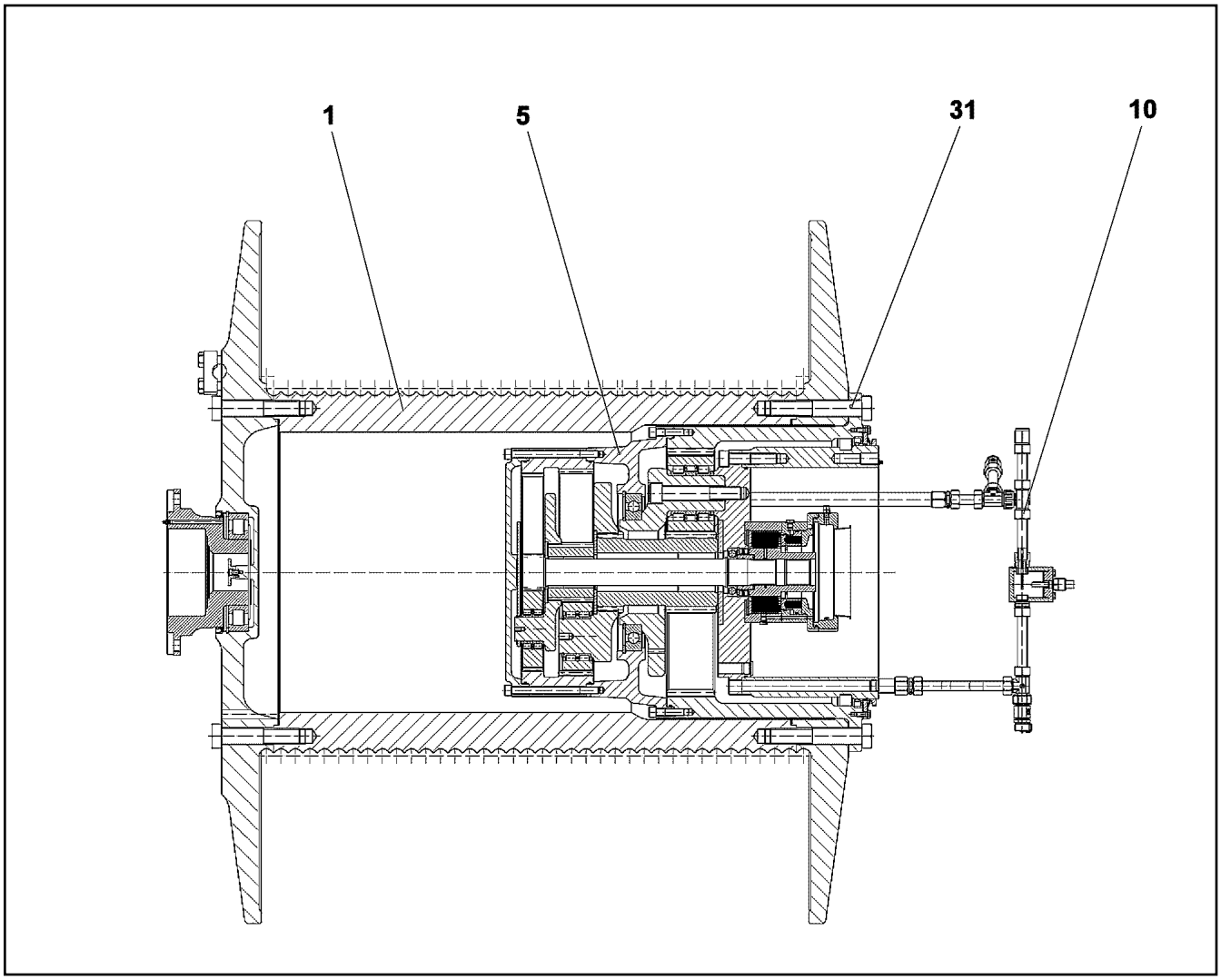

Pos.	Item	Quantity	Description	Bezeichnung
1	90028040	1	ROPE DRUM ⇨ ❑ 896	SEILTROMMEL
5	90026841	1	PLANETARY GEARBOX 3-STUFIG ⇨ ❑ 897	PLANETENGETRIEBE
10	90028042	1	OIL-GAUGING INSTRUMENT ⇨ ❑ 900	OELMESSEINRICHTUNG
31	406220708	24	HEX SCREW ISO 4014 M36X210 10.9 BLANK	SECHSKANTSCHRAUBE

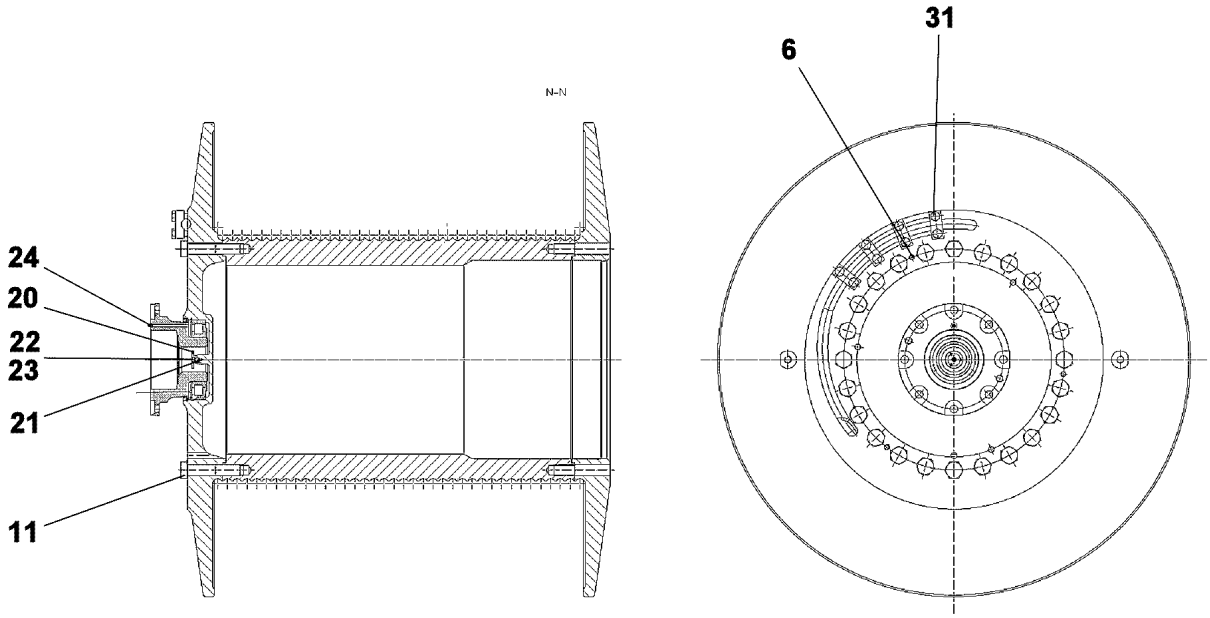

Pos.	Item	Quantity	Description	Bezeichnung
6	10001472	4	SOCKET HEAD SCREW ISO 4762 M16X130	ZYLINDERSCHRAUBE
11	406219808	24	HEX SCREW ISO 4014 M36X180 10.9 BLANK	SECHSKANTSCHRAUBE
20	927675901	1	DRIVER	MITNEHMER
21	431100201	1	CORE PIN DIN 1472 4X12	KERBSTIFT
22	10875597	1	SOCKET HEAD SCREW ISO 4762 M8X16 8.8	ZYLINDERSCHRAUBE
23	423910801	1	LOCK WASHER VS 8 ZN8M+PASSIVIERUNG	SICHERUNGSSCHEIBE
24	7743242	1	HYDRAULIC-TYPE LUBRICAT.NIPPLE DIN 71	KEGELSCHMIERNIPPEL
31	11691066	8	HEX SCREW ISO 4014 M20X70 8.8 FLZN SP	SECHSKANTSCHRAUBE

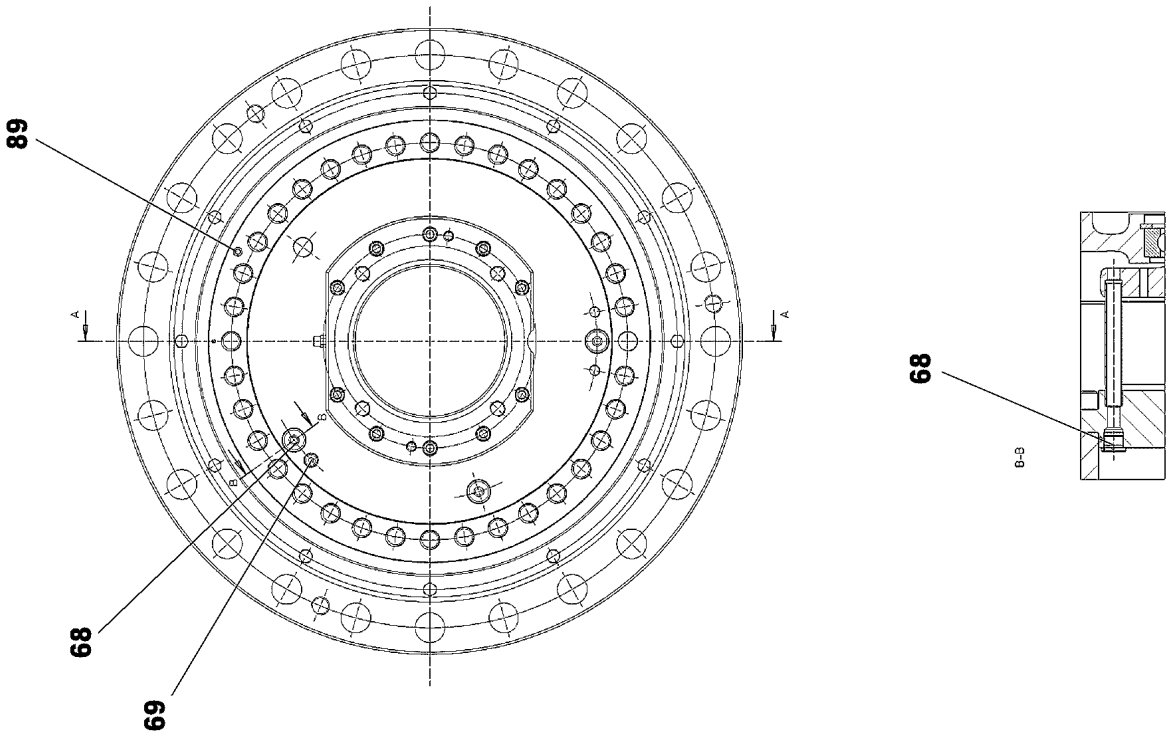
89
68
69
68
B–B

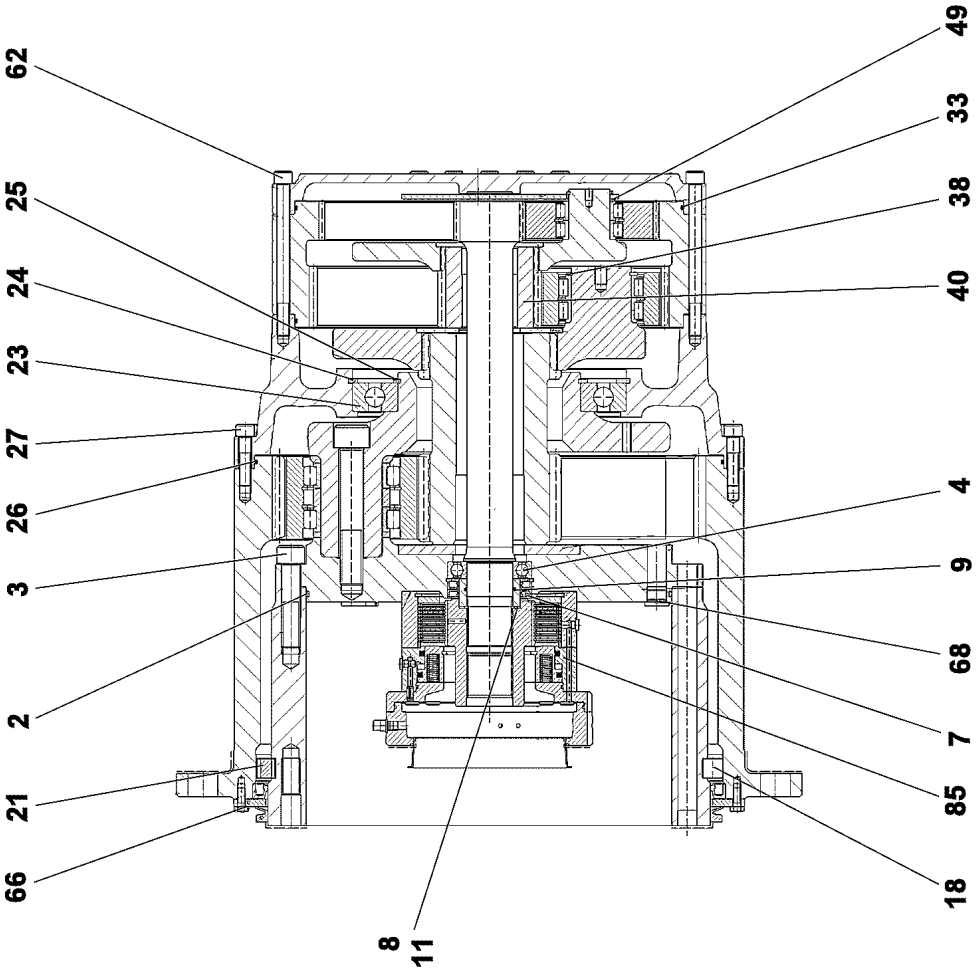
62
25
24
23
27
26
3
2
21
66
8
11
49
33
38
40
4
9
68
7
85
18

Pos.	Item	Quantity	Description	Bezeichnung
2	761061703	1	O-RING 470X5 NBR 70	O-RING
3	404324908	35	SOCKET HEAD SCREW ISO 4762 M24X110	ZYLINDERSCHRAUBE
4	745141201	1	DEEP GROOVE BALL BEARING DIN 625 621	RILLENKUGELLAGER
7	710027101	2	ROTARY SHAFT LIP SEAL DIN 3760 A 80X1	RADIALWELLENDICHTRING
8	968478401	1	SLEEVE 80X60X36,5	LAUFRING
9	726411301	1	O-RING 60X3 NBR 70	O-RING
11	10171588	1	LOCKING RING DIN 471 60X2 FLZNNC-120H	SICHERUNGSRING
18	747004401	55	CYL.ROLLER DIN 5402-1 26X26	ZYLINDERROLLE
21	797028301	55	INTERMEDIATE PART	ZWISCHENSTUECK
23	10168662	1	DEEP GROOVE BALL BEARING DIN 625 16	RILLENKUGELLAGER
24	540187408	1	LOCKING RING DIN 472 360X6	SICHERUNGSRING
25	428006705	1	LOCKING RING DIN 471 240X5 ST	SICHERUNGSRING
26	761020803	1	O-RING 600X4 NBR 70	O-RING
27	4002918	36	SOCKET HEAD SCREW ISO 4762 M16X65 10	ZYLINDERSCHRAUBE
33	761032303	2	O-RING 480X4 NBR 70	O-RING
38	463000303	3	LOCKING RING DIN 471 80X4	SICHERUNGSRING
40	944441603	1	SUN WHEEL Z=24 18CrNiMo7-6	SONNENRAD
49	422007001	3	SUPPORTING WASHER DIN 988 55X68X3 S	STUETZSCHEIBE
62	501562308	36	SOCKET HEAD SCREW DIN 912 M16X200 1	ZYLINDERSCHRAUBE
66	10299578	12	HEX SCREW ISO 4017 M10X25 10.9 FLZN SP	SECHSKANTSCHRAUBE
68	477511501	2	SCREW PLUG VSTI M26X1,5 CR6-FREI	VERSCHLUSSSCHRAUBE
69	477704908	1	STOP PLUG VSTIM14X1,5ED A3P	STOPFEN
85	90026848	1	SPRING LOADED BRAKE ⇨ ❑ 899	FEDERDRUCKBREMSE
89	7743242	1	HYDRAULIC-TYPE LUBRICAT.NIPPLE DIN 71	KEGELSCHMIERNIPPEL

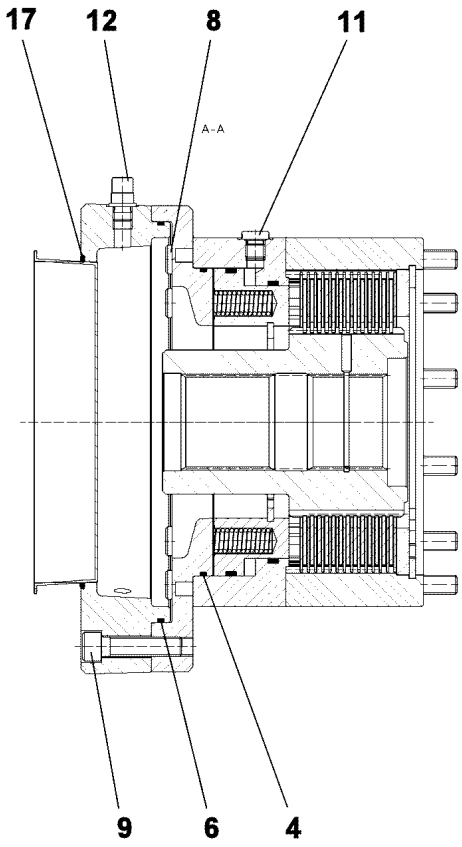

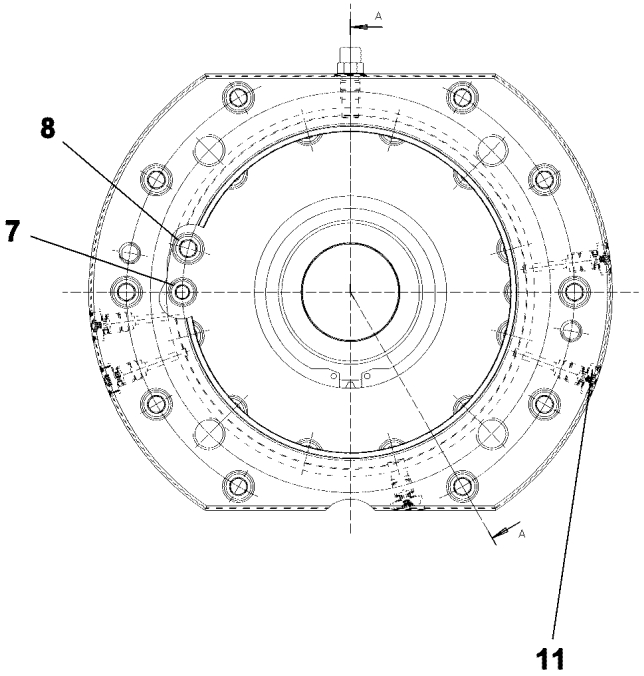

Pos.	Item	Quantity	Description	Bezeichnung
4	726434401	1	O-RING 182X3 FKM 80	O-RING
6	10014136	1	O-RING 235X3 FKM 70	O-RING
7	4042020	2	SOCKET HEAD SCREW ISO 4762 M10X85 8.	ZYLINDERSCHRAUBE
8	11321152	12	SOCKET HEAD SCREW ISO 4762 M12X170	ZYLINDERSCHRAUBE
9	10012659	10	SOCKET HEAD SCREW ISO 4762 M12X50 10	ZYLINDERSCHRAUBE
11	477704308	9	STOP PLUG VSTI M12X1,5 A3P	STOPFEN
12	721114701	1	VENTILATION VALVE	ENTLUEFTUNGSVENTIL
17	726432901	1	O-RING 190X3 FKM 70	O-RING

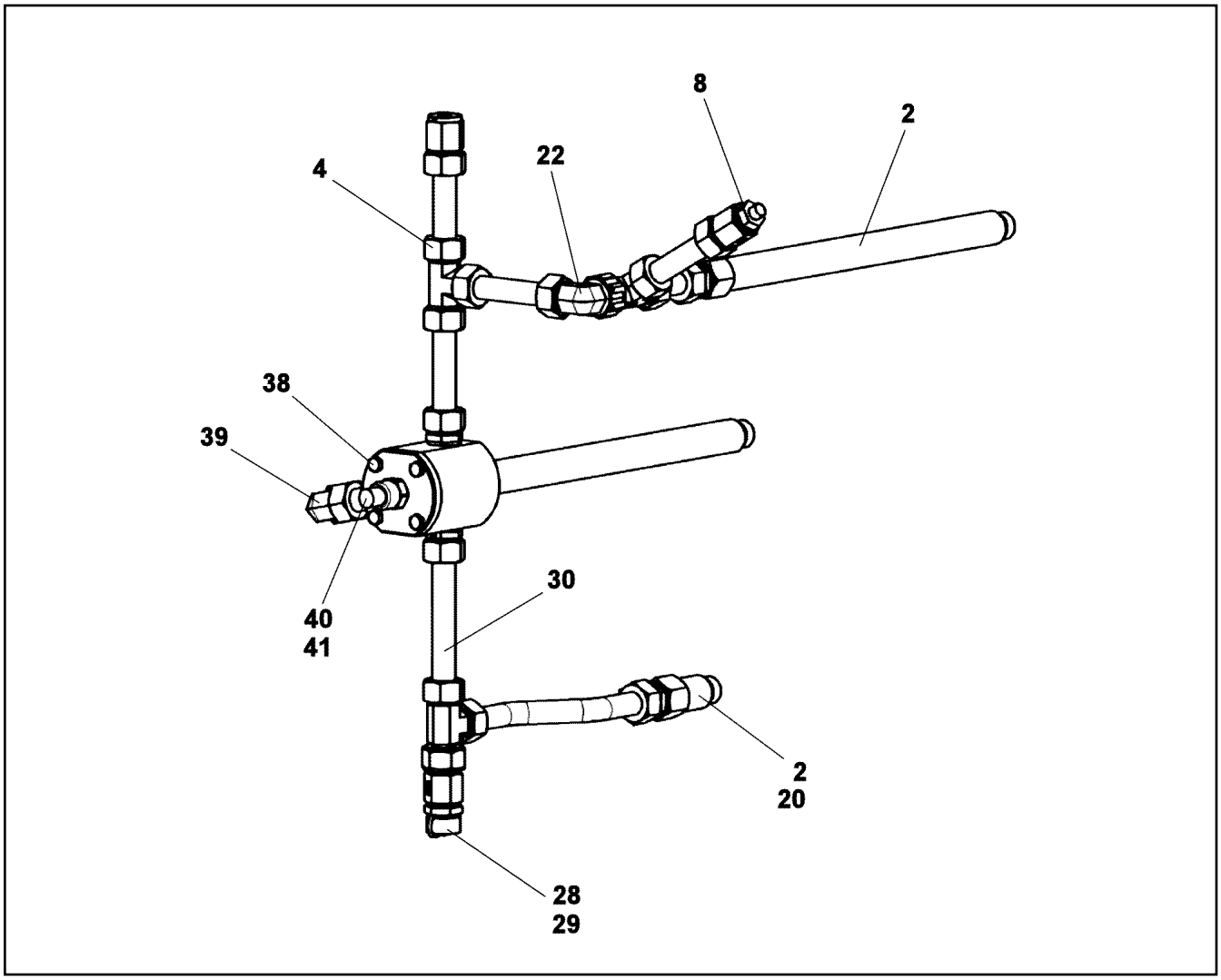

Pos.	Item	Quantity	Description	Bezeichnung
2	10664129	3	O-RING 23X2 NBR90	O-RING
4	470400708	2	FITTING T 22L	VERSCHRAUBUNG
8	10007446	1	VENTILATION VALVE 0,15-0,2BAR	ENTLUEFTUNGSVENTIL
20	927625201	1	CONNECTION STUB M26X1,5 11SMnPb30+	ANSCHLUSSSTUTZEN
22	247126202	1	FITTING EW 22L CR6-FREI	VERSCHRAUBUNG
28	477705808	1	STOP PLUG VSTIM26X1,5ED A3P	STOPFEN
29	710105908	1	SEALING RING DIN 7603 A27X32X2 CU	DICHTRING
38	11651767	4	HEX SCREW ISO 4017 M8X20 8.8 480H SPF	SECHSKANTSCHRAUBE
39	470200708	1	FITTING W22-L	VERSCHRAUBUNG
40	10168177	1	OIL LEVEL PROBE L=50 12/24V SPF	OELSTANDSSONDE
41	710104008	1	SEALING RING DIN 7603 A18X22X1,5 CU	DICHTRING

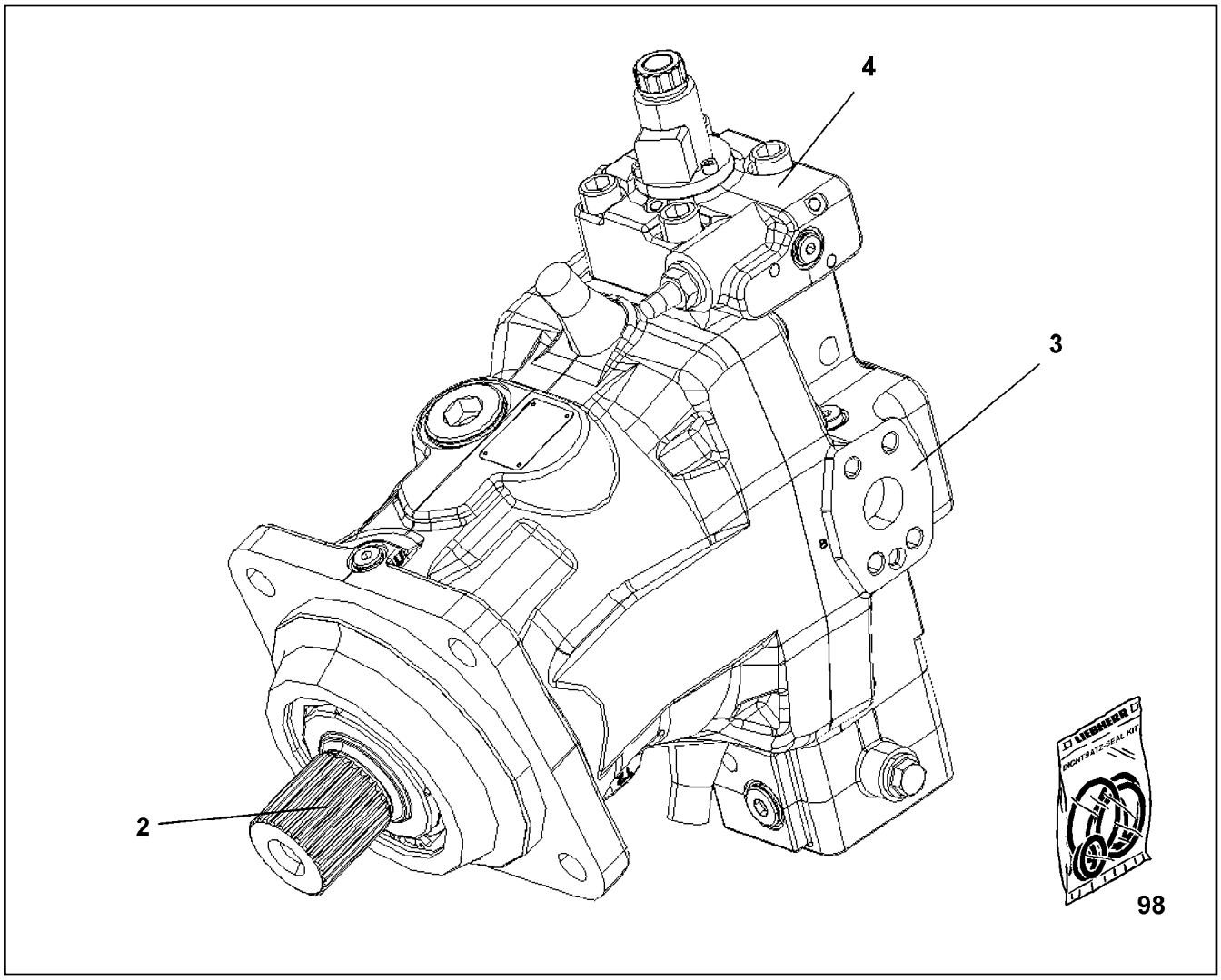

Pos.	Item	Quantity	Description	Bezeichnung
2	10871727	1	DRIVING GEAR	TRIEBWERK
3	10871731	1	CLOSING PLATE	ABSCHLUSSPLATTE
4	10871732	1	CONTROL ELEMENT	STEUERTEIL
98	10871730	1	SEAL KIT VARIAB.DISPLAC.MOTOR	DS VERSTELLMOTOR

Pos.	Item	Quantity	Description	Bezeichnung
4	967789108	1	ADDITIONAL HYDRAULICS WINCH 3 ⇨ ❑ 903	ZUSATZHYDRAULIK WINDE 3

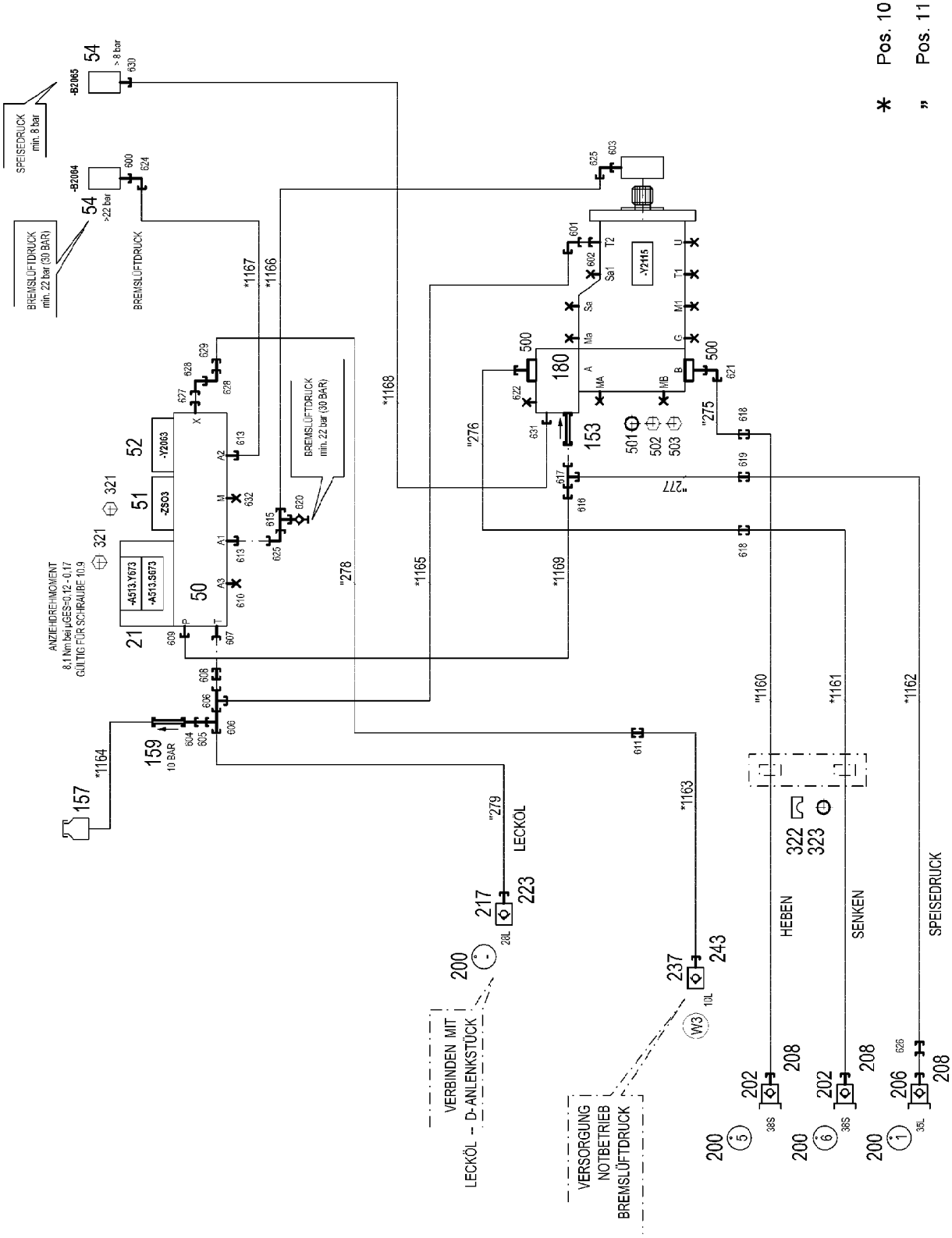

15.12.2020 078775	**etk_en_de_098201 LR 11000**	903 (1/3)
LIEBHERR	**ADDITIONAL HYDRAULICS WINCH 3** **ZUSATZHYDRAULIK WINDE 3**	**967789108**

Pos.	Item	Quantity	Description	Bezeichnung
10	967790708	1	HOSE LINES WINCH 3 ⇨ ❑ 906	SCHLAUCHLEITUNGEN WINDE
11	967790808	1	PIPE LINES WINCH 3	ROHRLEITUNGEN WINDE 3
(275)	968612008	1	PIPE COMPL. 38X5X585	ROHR KPL.
(276)	968612108	1	PIPE COMPL. 38X5X639	ROHR KPL.
(277)	968612208	1	PIPE COMPL. 25X3X544	ROHR KPL.
(278)	968612308	1	PIPE COMPL. 10X1,5X851	ROHR KPL.
(279)	968612408	1	PIPE COMPL. 28X2X597	ROHR KPL.
21	10652724	1	DIRECTIONAL CONTROL VALVE 4/2 NG6-3	WEGEVENTIL
50	11181960	1	CONTROL BLOCK 55BAR SPF ⇨ ❑ 203	STEUERBLOCK
51	511497514	1	BLANKING PLATE	BLINDPLATTE
52	11182924	1	DIRECTIONAL CONTROL VALVE 3/2-320BA ⇨ ❑ 204	WEGEVENTIL
54	10813738	2	PRESSURE SENSOR 0-400/400 BAR LSB PL:	DRUCKAUFNEHMER
153	510408708	1	NON-RETURN VALVE 420BAR CR6-FREI	RUECKSCHLAGVENTIL
157	96028331	1	EXPANSION TANK CPL.	AUSGLEICHSBEHAELTER KPL.
159	511481508	1	NON-RETURN VALVE 250BAR CR6-FREI SP	RUECKSCHLAGVENTIL
180	11314710	1	CONNECTION FLANGE SAE 11/4"-6000PS	ANSCHLUSSFLANSCH
202	511512308	2	COUPLING PLUG B8 38-S	KUPPLUNGSSTECKER
206	511518508	1	COUPLING PLUG B8 35-L	KUPPLUNGSSTECKER
208	10466913	3	SCREW PLUG RD79X4 SPF	VERSCHLUSSSCHRAUBE
217	511501008	1	COUPLING SLEEVE B6 28-L	KUPPLUNGSMUFFE
223	10466916	1	HEX CAP NUT RD54X4 SPF	VERSCHLUSSMUTTER
237	511508408	1	COUPLING SLEEVE B2 10-L	KUPPLUNGSMUFFE
243	10466914	1	HEX CAP NUT RD32X3 SPF	VERSCHLUSSMUTTER
321	4002299	8	SOCKET HEAD SCREW ISO 4762 M5X30 10.	ZYLINDERSCHRAUBE
322	10492888	4	CLAMP-HALF S 4 E 64 PP	KLEMMHAELFTE
323	10493065	4	ELASTOMER INSERT DIN 3015 53,4X65X45X	ELASTOMEREINSATZ
500	511517808	2	FLANGE STUB PIPE AFG 38S G1 1/4 CR6-F	FLANSCHSTUTZEN
501	510586708	2	O-RING ARP 568 37,69X3,53 NBR90	O-RING
502	10876373	4	SOCKET HEAD SCREW ISO 4762 M14X45 8	ZYLINDERSCHRAUBE
503	4042273	4	SOCKET HEAD SCREW ISO 4762 M14X110 8	ZYLINDERSCHRAUBE
600	470700208	1	FITTING XGAI6-SR A3P	VERSCHRAUBUNG
601	7617494	1	FITTING EW 28L CR6-FREI	VERSCHRAUBUNG
602	471031508	1	FITTING XGE28-LM-ED A3P	VERSCHRAUBUNG
603	471039708	1	FITTING ISO 8434-1 GE 10L M12X1,5 CR6-F	VERSCHRAUBUNG
604	470011308	1	FITTING SNV12-L A3P	VERSCHRAUBUNG
605	475435708	1	FITTING REDSDN28/12-L A3P	VERSCHRAUBUNG
606	7407120	2	FITTING EL 28L CR6-FREI	VERSCHRAUBUNG
607	471901308	1	FITTING EGESD18-LR-WD A3P	VERSCHRAUBUNG
608	475031108	1	FITTING XGR28/18-L A3P	VERSCHRAUBUNG
609	471030808	1	FITTING XGE12-LR-ED A3P	VERSCHRAUBUNG
610	477704108	1	STOP PLUG VSTI3/8"ED A3P	STOPFEN
611	470030308	1	FITTING XG10-L A3P	VERSCHRAUBUNG
613	471039608	2	FITTING XGE10-LR-ED3/8" A3P	VERSCHRAUBUNG
615	472330208	1	FITTING EL 10L CR6-FREI	VERSCHRAUBUNG
616	475433608	1	FITTING REDSDN25/12-S A3P	VERSCHRAUBUNG
617	7407118	1	FITTING EL 25S CR6-FREI	VERSCHRAUBUNG
618	470033108	2	FITTING XG38-S A3P	VERSCHRAUBUNG
619	475032908	1	FITTING XGR30/25-S CFX	VERSCHRAUBUNG
620	510629008	1	TEST POINT FITTING VKA3 10LM16X1,5 CR6	MESSANSCHLUSS
621	472531808	1	FITTING EWSD38-S A3P	VERSCHRAUBUNG
622	477705208	1	STOP PLUG VSTIM33X2ED A3P	STOPFEN
624	472531508	1	FITTING EW 6S M14X1,5 CR6-FREI	VERSCHRAUBUNG
625	7403569	2	FITTING EW 10L M16X1,5 CR6-FREI	VERSCHRAUBUNG
626	475430408	1	FITTING REDSD35/28-L CFX	VERSCHRAUBUNG
627	471034808	1	FITTING GE 12L G1/2 ZNNI	VERSCHRAUBUNG
628	247117702	2	FITTING EW 12L M18X1,5 CR6-FREI	VERSCHRAUBUNG
629	475431408	1	FITTING REDSD12/10-L A3P	VERSCHRAUBUNG

Pos.	Item	Quantity	Description	Bezeichnung
630	470701614	1	FITTING AEHNL.ISO 8434 GAI 10L G1/4 CR6	VERSCHRAUBUNG
631	471030508	1	FITTING GE 10L M14X1,5 A3P	VERSCHRAUBUNG
632	477704008	1	STOPPER PLUG VSTI1/4"ED A3P	BLINDSTOPFEN

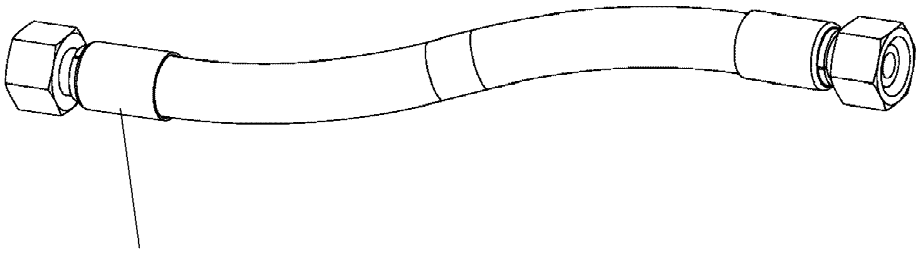

Schlauchnummer
Hose number
Numéro de flexible
Número de flexible
Номера шланга

Die Schlauchnummern auf den Schläuchen entsprechen den Positionen in der Schlauchliste.

The hose numbers from the hoses are in accordance with the items in the hose list.

Les numéros indiqués sur les flexibles correspondent aux repères de la nomenclature des flexibles.

Los números indicados en los flexibles corresponden a las posiciones de la lista de flexibles.

Нанесенные на шлангах номера соответствуют позициям в перечне.

Pos.	Item	Quantity	Description	Bezeichnung
1160	968608208	1	HOSE CPL. 6ST 38X4000	SCHLAUCH KPL.
1161	968608208	1	HOSE CPL. 6ST 38X4000	SCHLAUCH KPL.
1162	968608308	1	HOSE CPL. 2SN 25X3400	SCHLAUCH KPL.
1163	968608408	1	HOSE CPL. 2SN 8X1200	SCHLAUCH KPL.
1164	929647608	1	HOSE CPL. 2TE 10X1300	SCHLAUCH KPL.
1165	968696008	1	HOSE CPL. 1SN 25X260	SCHLAUCH KPL.
1166	961718408	1	HOSE CPL. 2SN 8X420	SCHLAUCH KPL.
1167	963921808	1	HOSE CPL. 2SN 6X400	SCHLAUCH KPL.
1168	928049708	1	HOSE CPL. 1SC 8X620	SCHLAUCH KPL.
1169	968608708	1	HOSE CPL. 2SN 10X160	SCHLAUCH KPL.

Pos.	Item	Quantity	Description	Bezeichnung
5	10802061	1	WINCH REVOLUTION TRANSDUCER 655360 ⇨ ❑ 206	WINDENDREHGEBER
6	606012608	1	DRIVE FLANGE EDELSTAHL	ANTRIEBSFLANSCH
10	11657360	3	HEX SCREW ISO 4017 M6X16 8.8 480H SPF	SECHSKANTSCHRAUBE
12	424000508	3	WASHER SPRING DIN 127 A 6 FST A2C	FEDERRING
20	968497808	1	TERMINAL BOX CPL. S2063 ⇨ ❑ 908	KLEMMKASTEN KPL.

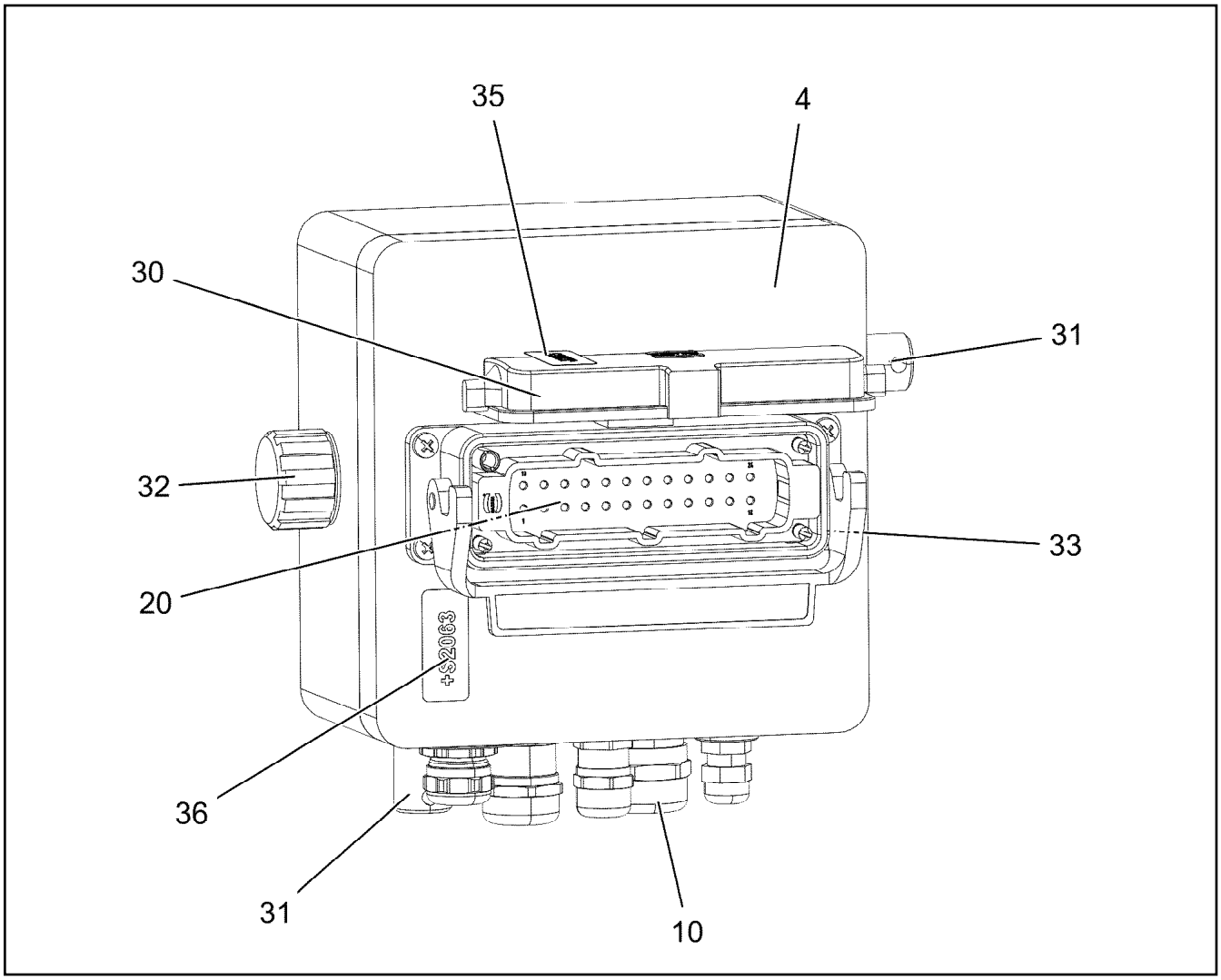

Pos.	Item	Quantity	Description	Bezeichnung
4	97042118	1	EMPTY CASING 160.0X0 AL	LEERGEHAEUSE
10	968157808	1	WIRING HARNESS W2063	KABELSTRANG
20	968502908	1	WIRES TERIMINAL BOX S2063	DRAEHTE KLEMMKASTEN
30	10873528	1	ADD-ON HOUSING HAN 24B	ANBAUGEHAEUSE
31	602501208	2	WATER DRAIN PLUG M12 PA6G SPF	ENTWAESSERUNGSSTOPFEN
32	10488662	1	VENTILATION SCREW M20X1,5 POLYAMID	ENTLUEFTUNGSSCHRAUBE
33	12216226	4	PAN-HEAD SCREW ISO 7045 M4X16 4.8 480	FLACHKOPFSCHRAUBE
35	97006093	1	SIGN 35X15 LEXEDGE II	SCHILD
36	97006094	1	SIGN 35X15 LEXEDGE II	SCHILD

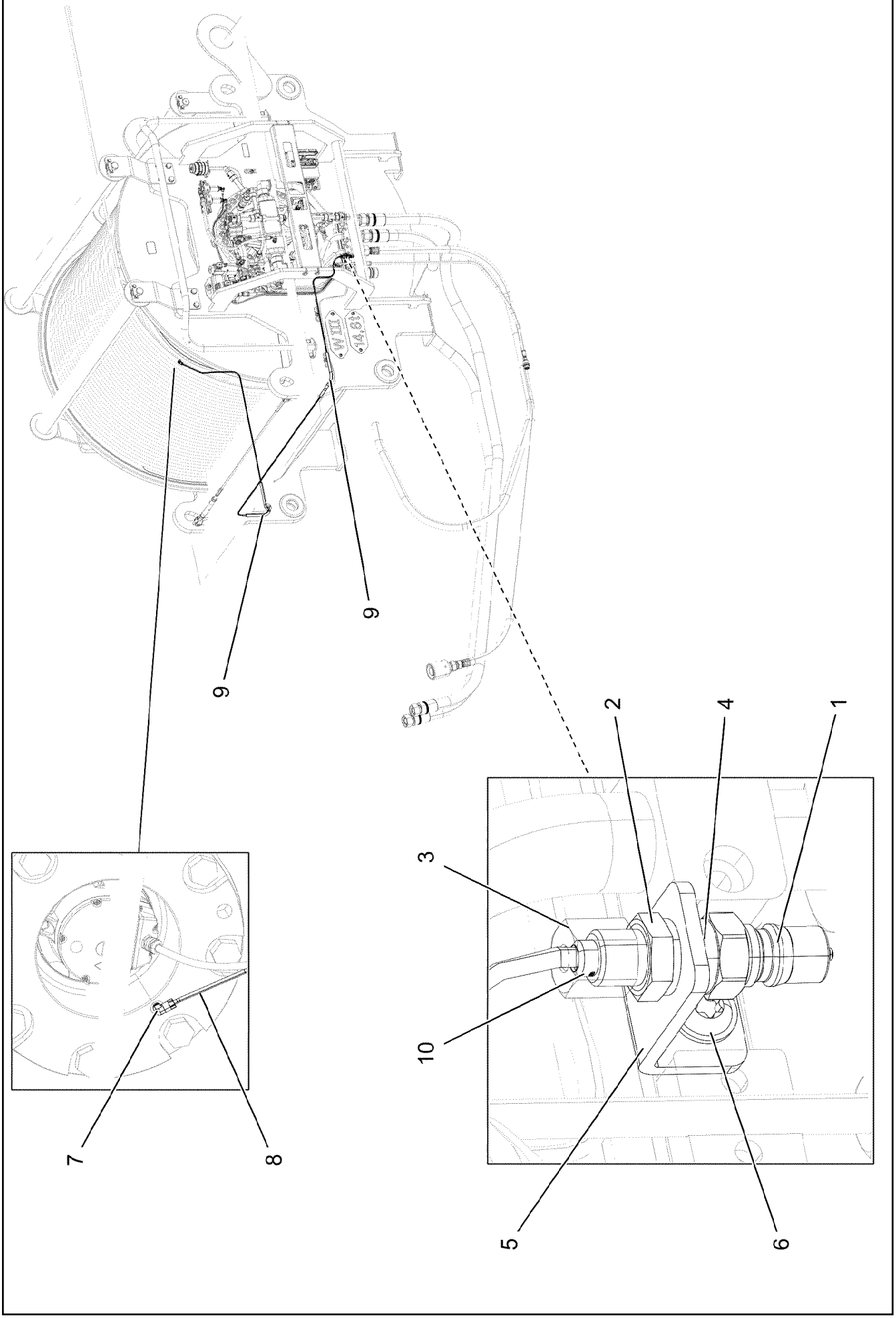
9
9
7
8
2
4
1
3
10
5
6

Pos.	Item	Quantity	Description	Bezeichnung
1	774372708	1	COUPLING PLUG	KUPPLUNGSSTECKER
2	471032108	1	FITTING GE 6S G1/4 CR6-FREI	VERSCHRAUBUNG
3	477400108	1	BOX NUT DIN 3870 AS6 A3P	UEBERWURFMUTTER
4	710102508	1	SEALING RING DIN 7603 A14X18X1,5 CU	DICHTRING
5	970350108	1	PLATE 4x73x30 S315MC FE//ZNNI8//CN//T0	BLECH
6	12102696	1	BUTTON HEAD SCREW ISO7380-2 M8X10 0	HALBRUNDKOPFSCHRAUBE
7	12101832	1	MALE CONNECTOR WSV 6 M10X1K MS	STECKANSCHLUSS
8	10873149	4	POLYAMID PIPE DIN 73378 6X1,5 PA 12-HL	POLYAMIDROHR
9	510510908	0.75	HYDRAULIC HOSE DIN EN 854 DN6-2TE	HYDRAULIKSCHLAUCH
10	477101408	1	PROFILE RING PR6-S/L A3P	PROFILRING

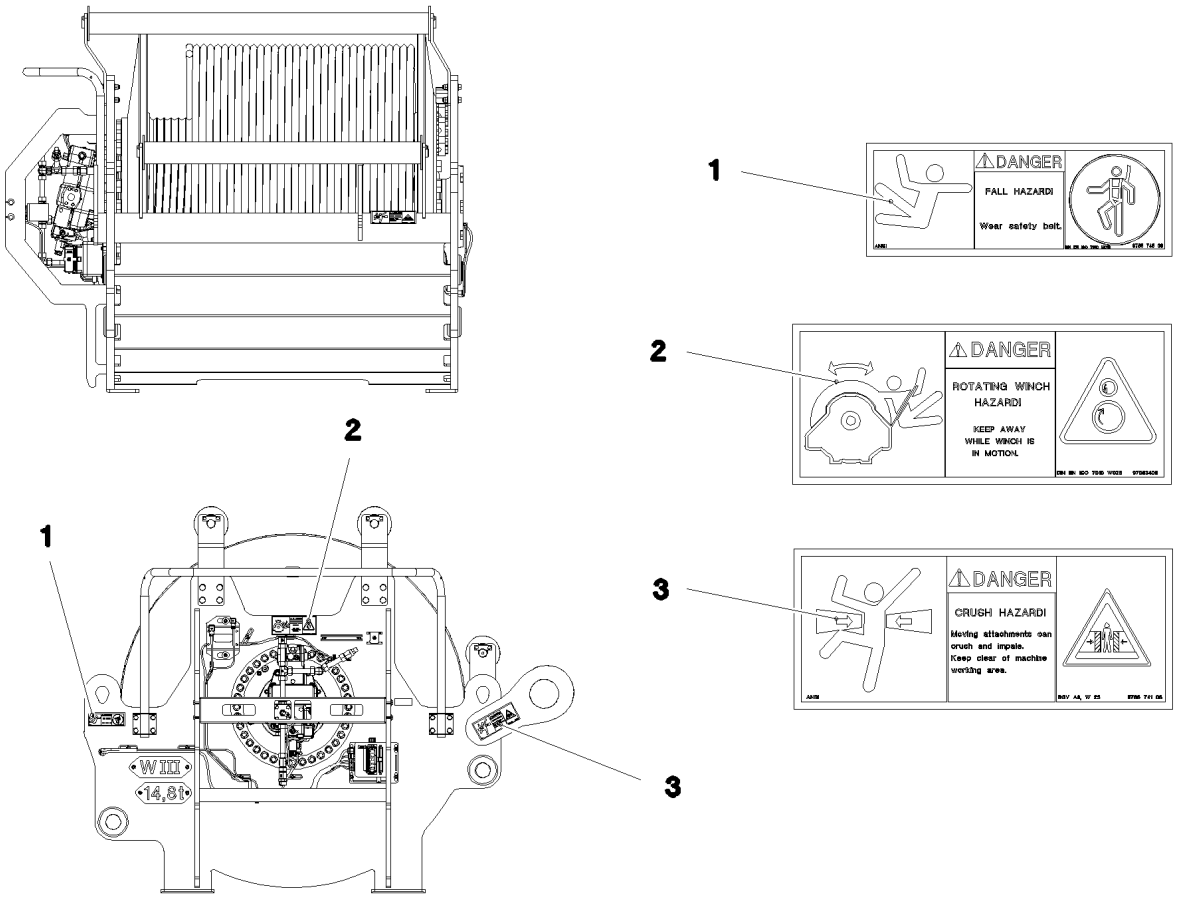

Pos.	Item	Quantity	Description	Bezeichnung
1	978674808	1	SIGN 168X62 KLEBEFOLIE SPF	SCHILD
2	97053409	1	SIGN 208X88 KLEBEFOLIE	SCHILD
3	978674108	2	SIGN 208X88 KLEBEFOLIE SPF	SCHILD

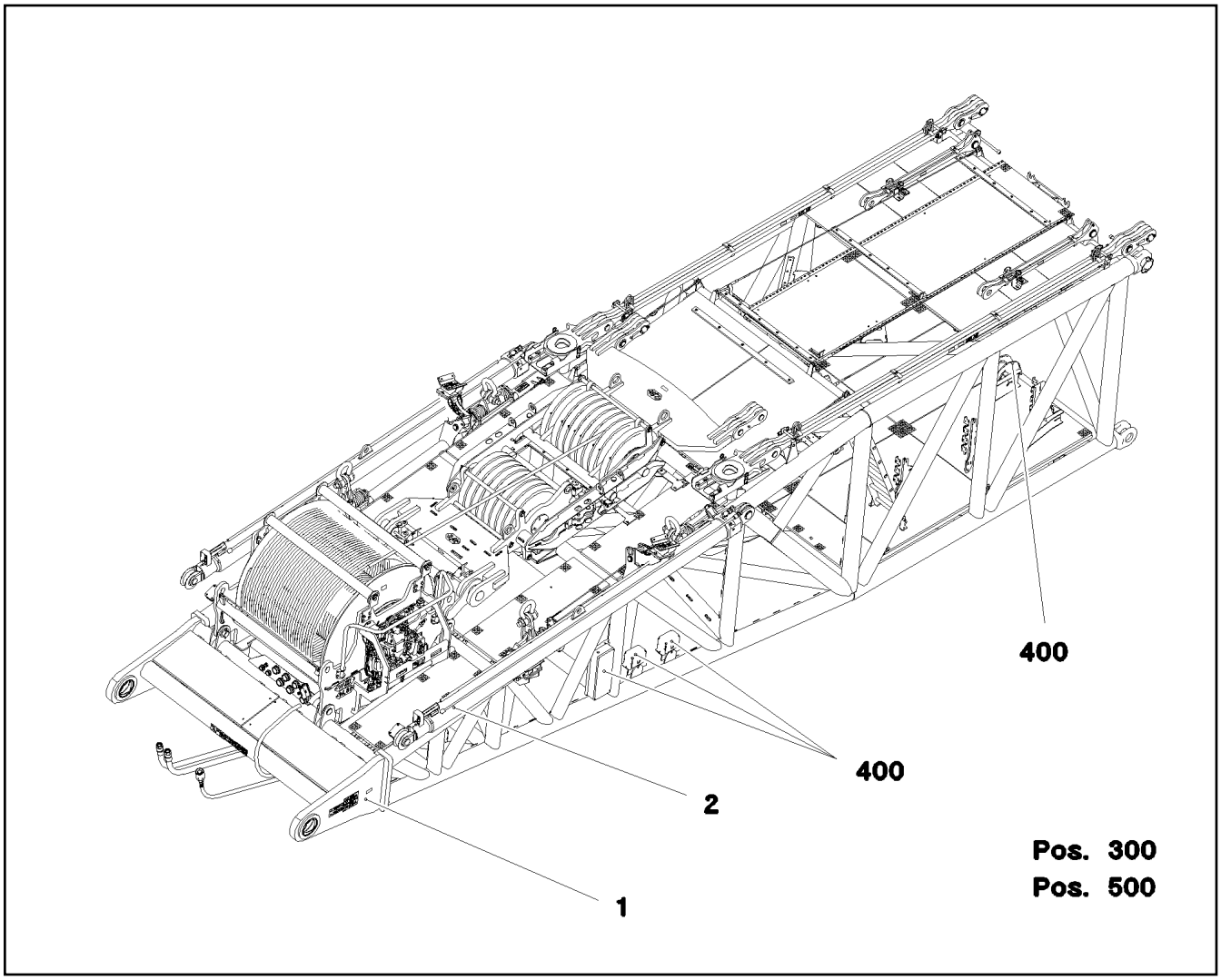

Pos.	Item	Quantity	Description	Bezeichnung
1	917333208	1	D PIVOT SECTION PRE-ASS. 12M ⇨ ❑ 913	D-ANLENKSTUECK VORM.
2	917178708	1	D OVERRUN PROTECTION ⇨ ❑ 928	D-RUECKHALTESICHERUNG
300	917321408	1	ADDITIONAL HYDR.D PIVOT SECTI. ⇨ ❑ 932	ZUSATZHYDRAULIK D-ANLENK
400	917483808	1	D PIVOT SECTION ELEC. EQUIPT. ⇨ ❑ 948	ELEKTRIK D-ANLENKSTUECK
500	917692208	1	CENTRAL GREASING D-ANLENK ⇨ ❑ 952	ZENTRALSCHMIERUNG

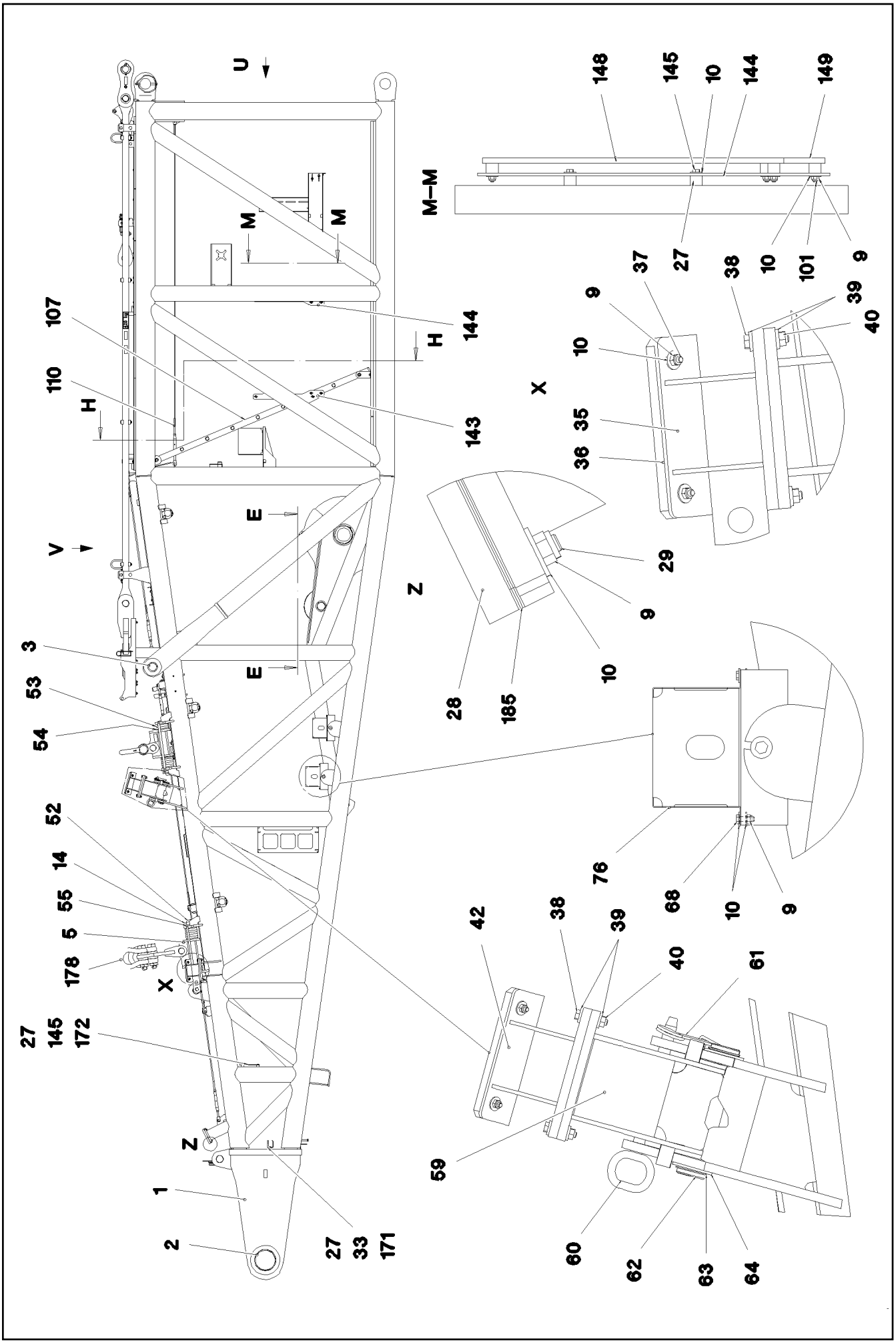

15.12.2020 078722	**etk_en_de_098201 LR 11000**	913 (1/10)
LIEBHERR	**D PIVOT SECTION PRE-ASS.** **D-ANLENKSTUECK VORM.**	**917333208**

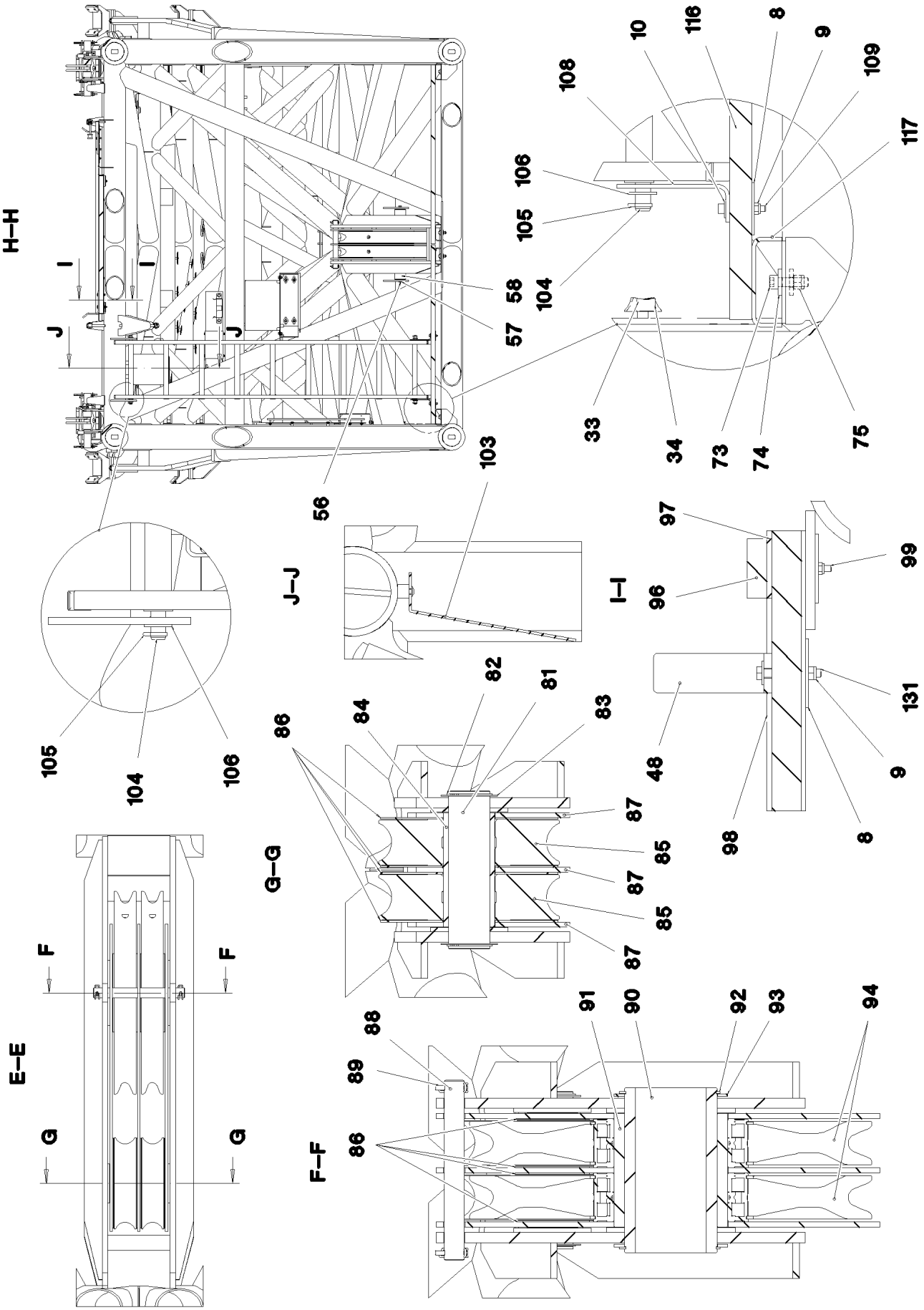

15.12.2020 078723	**etk_en_de_098201 LR 11000**	❑ 914 (2/10)
LIEBHERR	**D PIVOT SECTION PRE-ASS.** **D-ANLENKSTUECK VORM.**	**917333208**

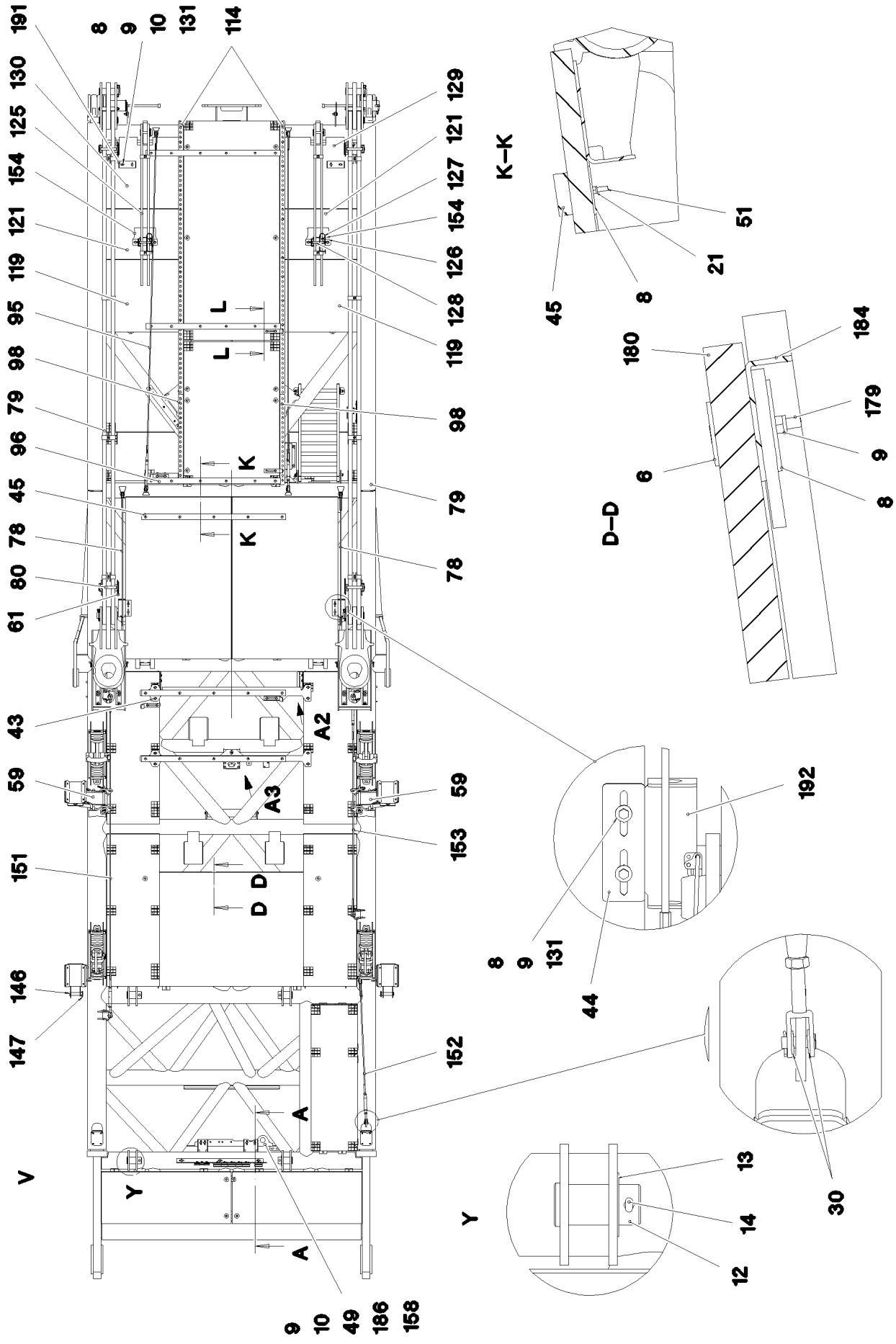

15.12.2020 078724	**etk_en_de_098201 LR 11000**	915 (3/10)
LIEBHERR	**D PIVOT SECTION PRE-ASS.** **D-ANLENKSTUECK VORM.**	**917333208**

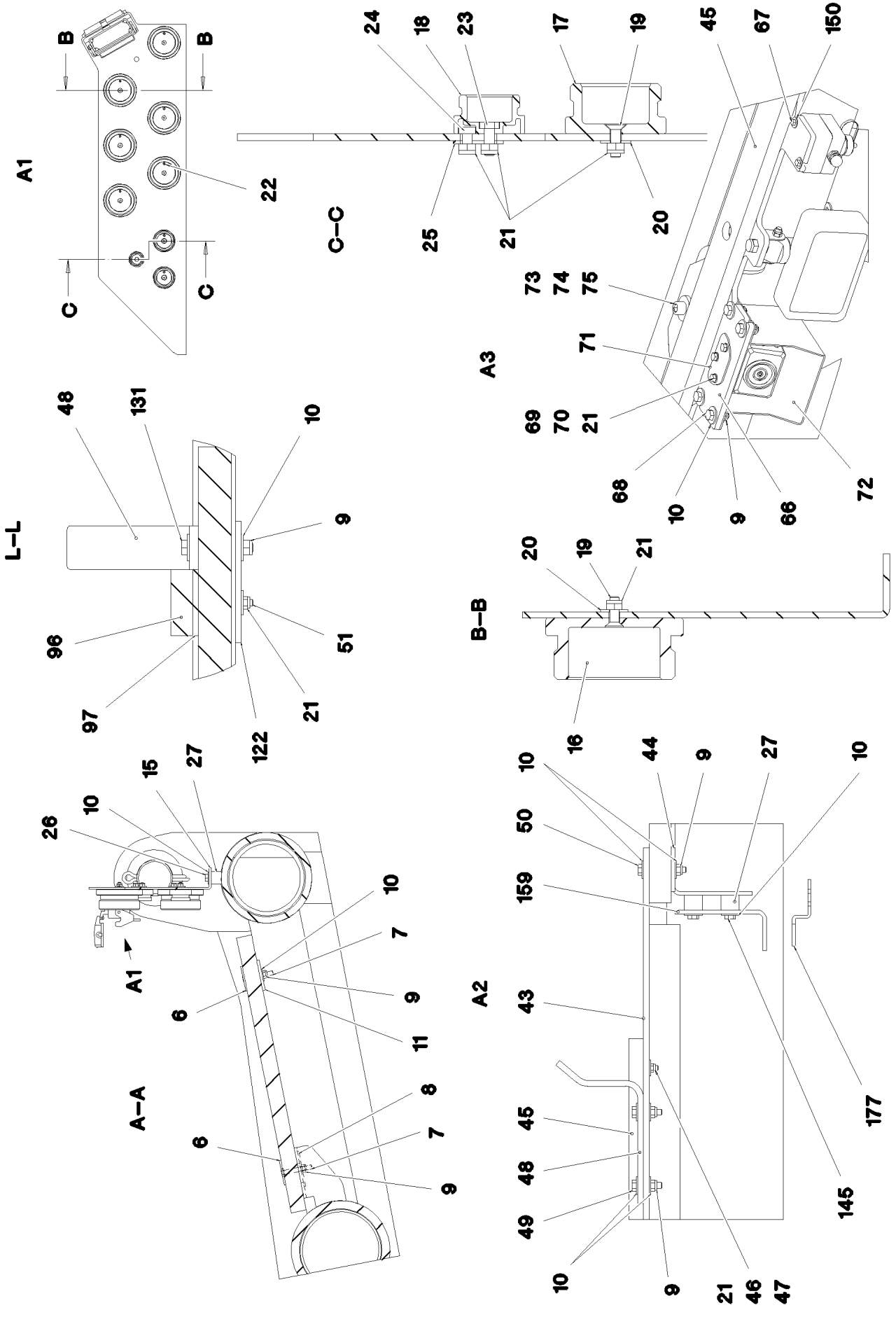

15.12.2020 078725	**etk_en_de_098201 LR 11000**	916 (4/10)
LIEBHERR	**D PIVOT SECTION PRE-ASS.** **D-ANLENKSTUECK VORM.**	**917333208**

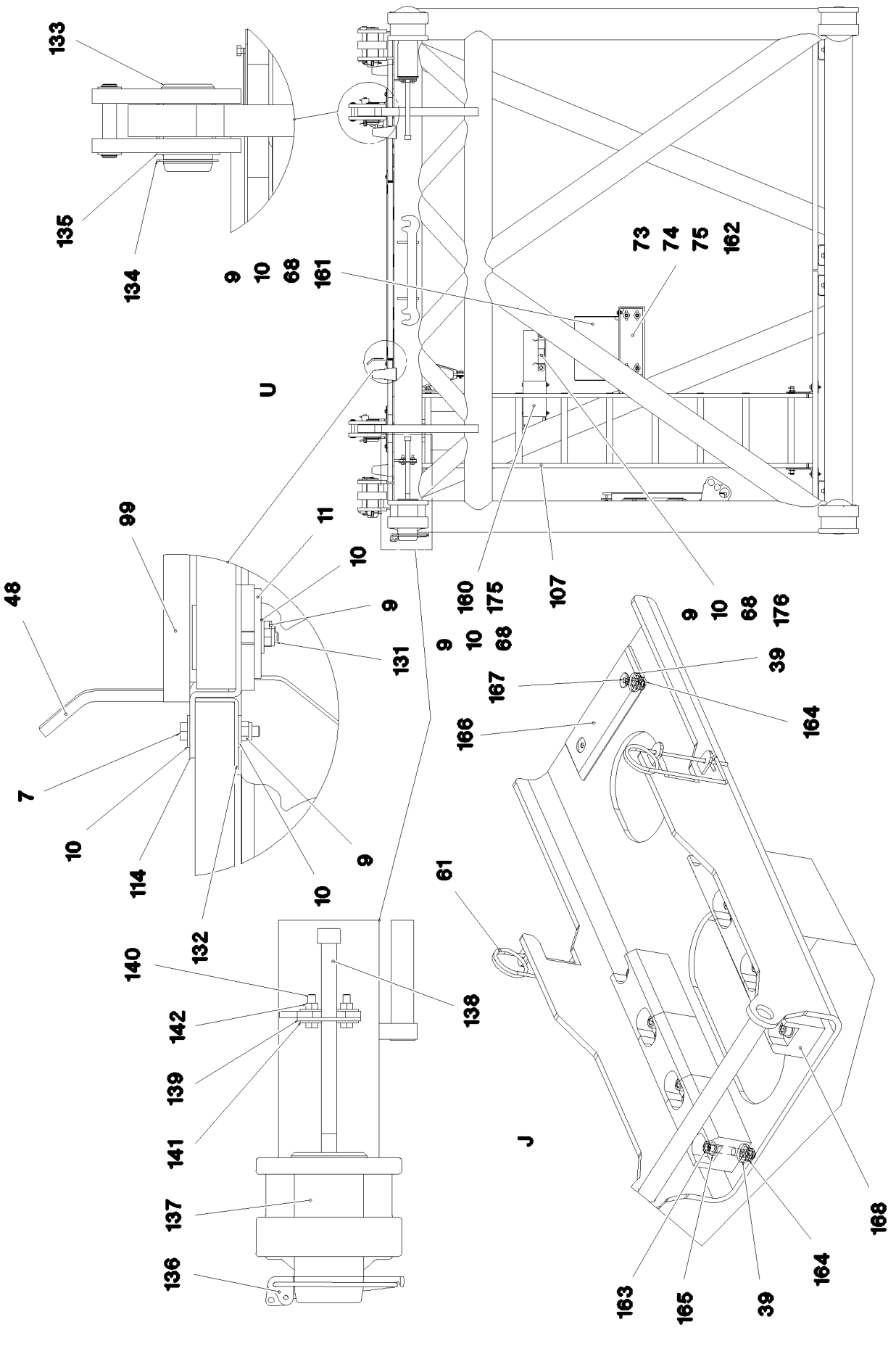

15.12.2020 078726	**etk_en_de_098201 LR 11000**	917 (5/10)
LIEBHERR	**D PIVOT SECTION PRE-ASS.** **D-ANLENKSTUECK VORM.**	**917333208**

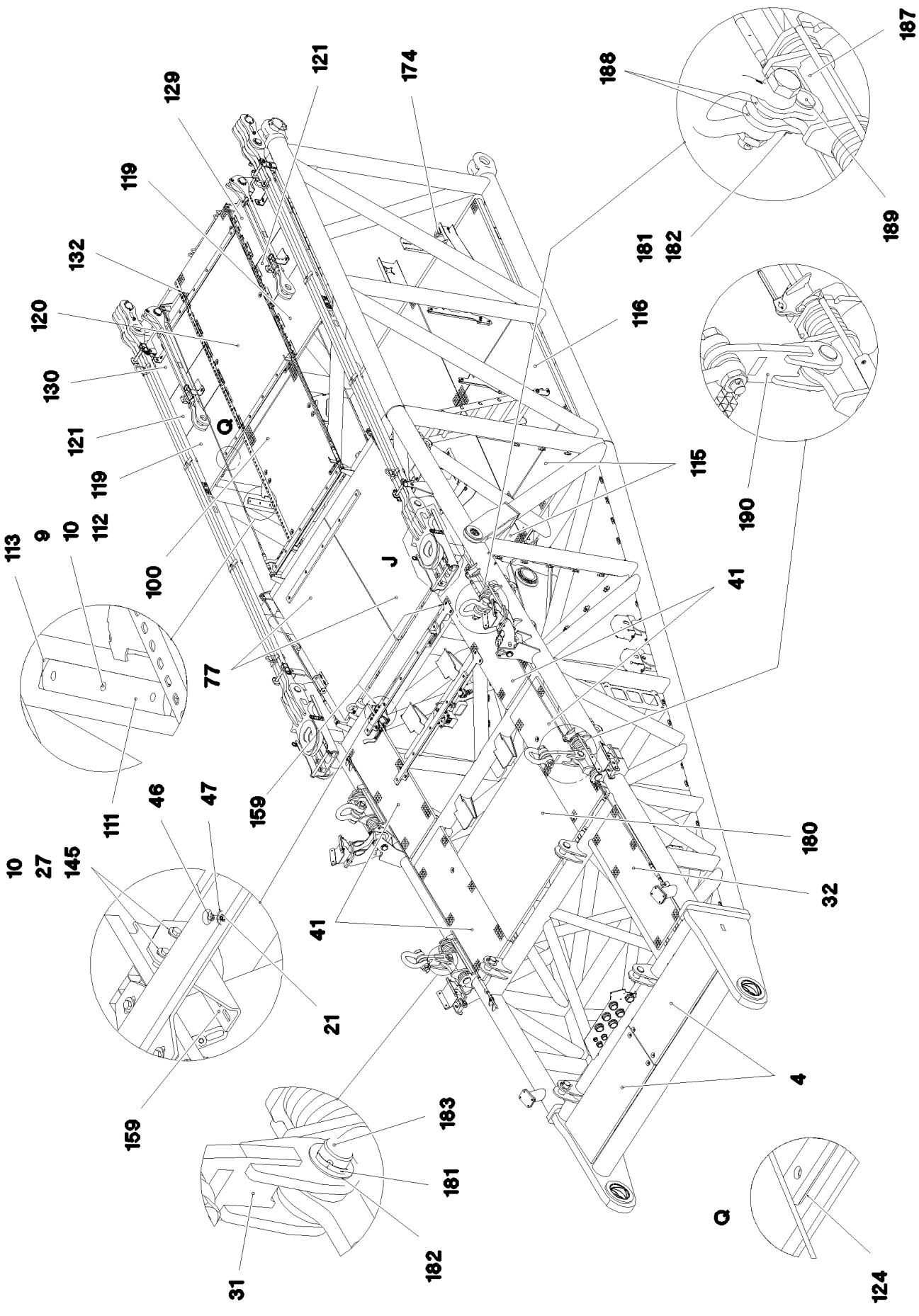

15.12.2020 078727 LIEBHERR	**etk_en_de_098201 LR 11000** **D PIVOT SECTION PRE-ASS.** **D-ANLENKSTUECK VORM.**	❑ 918 (6/10) **917333208**

Pos.	Item	Quantity	Description	Bezeichnung
1	967780208	1	D PIVOT SECTION WELDED CONSTR.	D-ANLENKSTUECK SCHWK.
2	97030822	2	BUSHING 220X200X120 37MNB4	BUCHSE
3	97035739	2	BUSHING 60X100X100 GZ-CUZN25AL5	BUCHSE
4	97036111	2	GRIDIRON T1350X550X30/2 S235JR T ZN K	GITTERROST-P
5	968092908	3	PIVOTING CONNECTION PLATE WELD	ANHAENGELASCHE SCHWK.
6	10100621	50	DISH MOUNTING	TELLERBEFESTIGUNG
7	11651582	50	HEX SCREW ISO 4014 M8X55 8.8 480H SPF	SECHSKANTSCHRAUBE
8	941138108	53	WASHER DC01 FE//ZNNI8//CN//T0	SCHEIBE
9	10875614	126	HEX NUT DIN 985 M8 8 480H SPF	SECHSKANTMUTTER
10	11140469	200	WASHER ISO 7093-1 8 200HV 480H SPF	SCHEIBE
11	97029313	3	PLATE 5X110X60 S355MC FE//ZNNI8//CN//T	BLECH
12	978157308	4	PIN 75.0X150 35NICRMOV125 SPF	BOLZEN
13	946394508	4	PLATE RD110X2 DC01 FE//ZNNI8//CN//T0	BLECH
14	433012101	4	SPLIT PIN ISO 1234 16X140 St A3C	SPLINT
15	97036117	1	PLATE 4X320X934 S315MC FE//ZNNI8//CN//T	BLECH
16	10466909	6	SCREW PLUG RD79X4 SPF	VERSCHLUSSSCHRAUBE
17	10466908	2	SCREW PLUG RD54X4 ALCUMGPB SPF	VERSCHLUSSSCHRAUBE
18	10466907	1	SCREW PLUG RD36X3 SPF	VERSCHLUSSSCHRAUBE
19	11113906	8	COUNTERSUNK SCREW DIN 7991 M6X20 A	SENKSCHRAUBE
20	421801708	9	WASHER ISO 7093-1 6 200HV-A2	SCHEIBE
21	12102692	44	HEX NUT DIN 985 M6 8 ZNNI-480H SPF	SECHSKANTMUTTER
22	12100672	8	DOWEL PIN ISO 8752 6X14 480H SPF	SPANNSTIFT
23	11657360	1	HEX SCREW ISO 4017 M6X16 8.8 480H SPF	SECHSKANTSCHRAUBE
24	4001230	1	SOCKET HEAD SCREW DIN 6912 M6X12 08.	ZYLINDERSCHRAUBE
25	97036123	1	PLATE 2X30X20 DC01 FE//ZNNI8//CN//T0	BLECH
26	11651612	5	HEX SCREW ISO 4017 M8X16 8.8 480H SPF	SECHSKANTSCHRAUBE
27	953873408	26	SLEEVE 25X20 11SMN37 FE//ZNNI8//CN//T0	HUELSE
28	977765008	2	LIMIT STOP 15X160X120 PA6 G	ANSCHLAG
29	11691424	8	SOCKET HEAD SCREW ISO 4762 M8X35 8.8	ZYLINDERSCHRAUBE
30	10289805	32	WASHER ISO 7089 14 300HV FLZN SPF	SCHEIBE
31	968765308	1	CONNECTING LINK WELDED	LASCHE SCHWK.
32	725808008	1	GRIDIRON T1530X483X30/2 S235JR T ZN K	GITTERROST-P
33	12102696	55	BUTTON HEAD SCREW ISO7380-2 M8X10 0	HALBRUNDKOPFSCHRAUBE
34	10872676	54	CABLE CLIP HOLDER 46X70-SCHWARZ PA	KABELBINDERHALTER
35	968183908	2	REST WELDED	ABLAGE SCHWK.
36	971279508	8	SLIDER 15X50X230 PA6G+OEL SPF	GLEITSTUECK
37	12216056	16	SOCKET HEAD SCREW DIN 7984 M8X30 08	ZYLINDERSCHRAUBE
38	10178864	8	HEX SCREW ISO 4014 M10X50 10.9 FLZN SP	SECHSKANTSCHRAUBE
39	11658580	44	WASHER DIN 7349 10,5 200HV-St FLZN SPF	SCHEIBE
40	11002807	8	HEX NUT ISO 4032 M10 10 FLZN SPF	SECHSKANTMUTTER
41	725869408	4	GRIDIRON T1600X550X30/2 S235JR T ZN K	GITTERROST-P
42	968281608	2	REST WELDED	ABLAGE SCHWK.
43	97036136	1	PLATE 8X173X1775 S355MC FE//ZNNI8//CN/	BLECH
44	97036137	6	PLATE 5X170X60 S355MC FE//ZNNI8//CN//T	BLECH
45	971586108	3	SUPPORT PA6G	AUFLAGE
46	12217223	10	HEX SCREW ISO 4017 M6X30 8.8 480H SPF	SECHSKANTSCHRAUBE
47	10875640	9	WASHER DIN 440 6,6 -ST 480H SPF	SCHEIBE
48	970833608	5	PLATE 8X276X40 S355MC FE//ZNNI8//CN//T	BLECH
49	11692827	8	HEX SCREW ISO 4017 M8X35 8.8 480H SPF	SECHSKANTSCHRAUBE
50	11651583	8	HEX SCREW ISO 4014 M8X60 8.8 480H SPF	SECHSKANTSCHRAUBE
51	12216186	21	HEX SCREW ISO 4014 M6X65 8.8 480H SPF	SECHSKANTSCHRAUBE
52	975076408	4	PIN 80.0X560 35NICRMOV125 SPF	BOLZEN
53	97034040	24	WASHER 20X120X120 S355J2+N FE//ZNNI8/	SCHEIBE
54	97034111	12	WASHER 10X120X120 S355MC FE//ZNNI8//C	SCHEIBE
55	11972078	4	WASHER DIN 1440 75 ST FLZN SPF	SCHEIBE
56	11642349	2	HEX SCREW ISO 4017 M12X35 8.8 FLZN SP	SECHSKANTSCHRAUBE
57	12227180	2	WASHER SPRING DIN 127 B 12 FLZN SPF	FEDERRING
58	749012008	1	CARRYING ROLLER 80/5/20X510 GALV.VER	TRAGROLLE
59	968187708	2	SUPPORT WELDED	STUETZE SCHWK.
60	968188008	2	GRIP BOLT T ZN O	GRIFFBOLZEN

Pos.	Item	Quantity	Description	Bezeichnung
61	433100908	10	RETAINING SPRING 4,5X98 ISO 2081 FE/ZN	SICHERUNGSFEDER
62	97036214	2	PIN 50.0X230 S355J2C+C FE//ZNNI8//CN//T0	BOLZEN
63	10875659	4	LOCKING RING DIN 471 50X2 480H SPF	SICHERUNGSRING
64	97018998	4	WASHER 70X70 S315MC FE//ZNNI8//CN//T0	SCHEIBE
66	97036215	1	PLATE 8X200X1775 S355MC FE//ZNNI8//CN/	BLECH
67	11647548	2	HEX SCREW ISO 4017 M5X16 8.8 480H SPF	SECHSKANTSCHRAUBE
68	10197831	22	HEX SCREW ISO 4017 M8X25 8.8 ZNNI-480	SECHSKANTSCHRAUBE
69	10197836	3	HEX SCREW ISO 4017 M6X25 8.8 ZNNI-480	SECHSKANTSCHRAUBE
70	10197771	6	WASHER ISO 7089 6 200HV ZNNI-480H SPF	SCHEIBE
71	97033349	1	PLATE 40X76 DC01 FE//ZNNI8//CN//T0	BLECH
72	97033350	1	PLATE 226X380 DC01 FE//ZNNI8//CN//T0	BLECH
73	10875565	13	SOCKET HEAD SCREW ISO 4762 M12X40 8	ZYLINDERSCHRAUBE
74	10179356	34	WASHER DIN 6340 13 FLZN SPF	SCHEIBE
75	11840127	21	HEX NUT ISO 7040 M12 8 FLZN SPF	SECHSKANTMUTTER
76	972908808	2	HOOD 411X555 DC01 FE//ZNNI8//CN//T0	HAUBE
77	97036220	2	GRIDIRON T1700X1100X30/2 S235JR T ZN K	GITTERROST-P
78	10652814	2	ROUND STRAND ROPE 10X1,75M STAHL VE	RUNDLITZENSEIL
79	968242208	2	PULL ROD 6.050 M ⇨ ❑ 923	ZUGSTANGE KPL.
80	962580308	4	CONNECTING PIN WELDED FE//ZNNI8//CN/	ABSTECKBOLZEN SCHWK.
81	97032364	1	PIN 85.0X306 35NICRMOV125 SPF	BOLZEN
82	10875663	2	LOCKING RING DIN 471 80X2,5 480H SPF	SICHERUNGSRING
83	97019145	2	WASHER 2X110X110 DC01 FE//ZNNI8//CN//T	SCHEIBE
84	97036234	1	SLEEVE 108.0X222 S355J2H FE//ZNNI8//CN/	HUELSE
85	966213408	2	GUIDE PULLEY COMPL.	UMLENKROLLE KPL.
86	97043653	4	WASHER 3X344X344 DC01 FE//ZNNI8//CN//T	SCHEIBE
87	97032366	3	PLATE 10X1142X845 S355MC	BLECH
88	97036235	1	PIN 38.0X350 S355J2H T ZN O	BOLZEN
89	433201608	2	PIPE FOLDING PLUG 10X45 VERZ	ROHRKLAPPSTECKER
90	97032362	1	AXLE 193.7X330 S890QL1	ACHSE
91	97032363	1	SLEEVE 244.5X230 S770QL	HUELSE
92	428009408	2	LOCKING RING DIN 471 180X4	SICHERUNGSRING
93	97032360	2	WASHER 5X220X220 S355MC FE//ZNNI8//C	SCHEIBE
94	924954508	2	ROPE PULLEY CPL. SPF	SEILROLLE KPL.
95	10652820	2	ROUND STRAND ROPE 10X3,7M STAHL VE	RUNDLITZENSEIL
96	976661208	3	SUPPORT 1400X60 PA6G	AUFLAGE
97	97036237	3	PLATE 5X980X60 S355MC FE//ZNNI8//CN//T	BLECH
98	97036238	2	Z-PROFILE 4X940X161 S315MC FE//ZNNI8//C	Z-PROFIL
99	11651585	2	HEX SCREW ISO 4014 M8X70 8.8 480H SPF	SECHSKANTSCHRAUBE
100	97012280	1	GRIDIRON T1000X1490X30/2 S235JR T ZN K	GITTERROST-P
101	12100221	8	BUTTON HEAD SCREW ISO 7380-2 M8X40	HALBRUNDKOPFSCHRAUBE
102	10875485	2	BUTTON HEAD SCREW AEHNL.ISO 7380-2	HALBRUNDKOPFSCHRAUBE
103	979656308	1	PLATE 220X364 S315MC FE//ZNNI8//CN//T0	BLECH
104	450023208	2	PIN ISO 2340 B20X500X485 ST.50K FE//ZN20	BOLZEN
105	10180359	4	SPLIT PIN ISO 1234 5X40 St 480H SPF	SPLINT
106	10289808	4	WASHER ISO 7089 20 300HV FLZN SPF	SCHEIBE
107	11481400	1	SIMPLE LADDER EN 131 9-420X2,49M AL SP	ANLEGELEITER
108	97036240	2	PLATE 5X189X70 S355MC FE//ZNNI8//CN//T	BLECH
109	10875570	2	SOCKET HEAD SCREW ISO 4762 M8X55 8.8	ZYLINDERSCHRAUBE
110	11002141	1	ROUND STRAND ROPE 10X3,5M STAHL VE	RUNDLITZENSEIL
111	97027767	1	SHEET 22X60X450 PA6G	PLATTE
112	10875553	3	COUNTERSUNK SCREW DIN 7991 M8X25 8	SENKSCHRAUBE
113	97036241	1	PLATE 4X60X530 S315MC FE//ZNNI8//CN//T	BLECH
114	97029899	2	PLATE 4X2845X161 S315MC FE//ZNNI8//CN/	BLECH
115	725802108	2	GRIDIRON T1300X500X30/2 S235JR T ZN K	GITTERROST-P
116	725861908	4	GRIDIRON T1300X1500X30/2 S235JR T ZN K	GITTERROST-P
117	968188408	4	SUPPORT WELDED T ZN O	AUFLAGE SCHWK.
118	11834794	4	SOCKET HEAD SCREW ISO 4762 M12X45 8	ZYLINDERSCHRAUBE
119	10045468	2	GRIDIRON T800X750X30/2 S235JR T ZN K	GITTERROST-P
120	979067108	1	GRIDIRON T1000X2280X30/2 S235JR SPF	GITTERROST-P

Pos.	Item	Quantity	Description	Bezeichnung
121	725820108	2	GRIDIRON T800X525X30/2 S235JR T ZN K	GITTERROST-P
124	97036259	2	PLATE 4X320X60 S315MC FE//ZNNI8//CN//T	BLECH
125	968246608	2	PULL ROD SPF ⇨ ❑ 925	ZUGSTANGE KPL.
126	97036261	2	PLATE 5X249X226 S355MC FE//ZNNI8//CN//T	BLECH
127	433102508	2	RETAINING SPRING 5X122 ISO 2081 FE/ZN8/	SICHERUNGSFEDER
128	965427708	2	CONNECTING PIN WELDED FE//ZNNI8//CN/	ABSTECKBOLZEN SCHWK.
129	97036266	1	GRIDIRON T800X740X30/2 S235JR T ZN K	GITTERROST-P
130	97036267	1	GRIDIRON T800X740X30/2 S235JR T ZN K	GITTERROST-P
131	12216207	15	HEX SCREW ISO 4017 M8X60 8.8 480H SPF	SECHSKANTSCHRAUBE
132	97031853	6	PLATE 3X82X580 DC01 FE//ZNNI8//CN//T0	BLECH
133	977774408	2	PIN 75.0X124 35NICRMOV125 GASN. SPF	BOLZEN
134	12100251	2	LOCKING RING DIN 471 70X2,5 480H SPF	SICHERUNGSRING
135	934282108	2	WASHER 3X90X90 DC01 FE//ZNNI8//CN//T0	SCHEIBE
136	10878577	2	SAFETY PLUG W HINGE-LID 20X175X20X1	SICHERHEITSKLAPPSTECKER
137	976499408	2	PIN 120.0X237 35NICRMOV125 GASN. SPF	BOLZEN
138	10545933	2	SOCKET HEAD SCREW ISO 4762 M24X360	ZYLINDERSCHRAUBE
139	955051808	2	PLATE S700MC	BLECH
140	11645386	4	HEX SCREW ISO 4017 M12X45 8.8 FLZN SP	SECHSKANTSCHRAUBE
141	11182717	8	WASHER ISO 7093-1 12 300HV FLZN SPF	SCHEIBE
142	10875616	4	HEX NUT ISO 4032 M12 8 FLZN SPF	SECHSKANTMUTTER
143	97033289	1	PLATE 5X725X233 S355MC FE//ZNNI8//CN//T	BLECH
144	97033290	1	PLATE 5X725X155 S355MC FE//ZNNI8//CN//T	BLECH
145	12216205	10	HEX SCREW ISO 4017 M8X18 8.8 480H SPF	SECHSKANTSCHRAUBE
146	977519308	2	PIN 35.0X138 35NICRMOV125 GASN. SPF	BOLZEN
147	10180880	2	SAFETY PLUG W HINGE-LID 8X42X7,5X32 4	SICHERHEITSKLAPPSTECKER
148	97018042	2	MOUNTING RAIL C28/11X620 T ZN O	TRAGSCHIENE
149	954117308	2	MOUNTING RAIL X0	TRAGSCHIENE
150	10353747	2	WASHER ISO 7093-1 5 200HV-A2	SCHEIBE
151	10652805	1	ROUND STRAND ROPE 10X3,36M STAHL VE	RUNDLITZENSEIL
152	10652811	1	ROUND STRAND ROPE 10X1,55M STAHL VE	RUNDLITZENSEIL
153	10675387	1	ROUND STRAND ROPE 10X2,30M STAHL VE	RUNDLITZENSEIL
154	97039140	2	PLATE 185X260 DC01 FE//ZNNI8//CN//T0	BLECH
156	970344808	4	MOUNTING RAIL	TRAGSCHIENE
157	97042552	12	PLATE 4X160X77 S315MC FE//ZNNI8//CN//T	BLECH
158	97042554	1	PLATE 6X1070X254 S355MC FE//ZNNI8//CN/	BLECH
159	97042557	2	PLATE 5X200X179 S355MC FE//ZNNI8//CN//T	BLECH
160	97042559	1	PLATE 433X200 DC01 FE//ZNNI8//CN//T0	BLECH
161	97042562	1	PLATE 924X767 DC01	BLECH
162	97042567	1	PLATE 5X555X709 S355MC FE//ZNNI8//CN//T	BLECH
163	12213812	24	SOCKET HEAD SCREW ISO 4762 M10X65 8	ZYLINDERSCHRAUBE
164	10197769	28	HEX NUT DIN 985 M10 8 ZNNI-480H SPF	SECHSKANTMUTTER
165	10289795	24	WASHER ISO 7089 10 300HV FLZN SPF	SCHEIBE
166	288199508	2	DISTANCE PLATE 9 X 70 X180 PA6G	DISTANZPLATTE
167	12225936	4	COUNTERSUNK SCREW DIN 7991 M10X30 8	SENKSCHRAUBE
168	975812308	12	SUPPORT PA6G	AUFLAGE
169	954117408	2	MOUNTING RAIL X0	TRAGSCHIENE
170	954128608	2	MOUNTING RAIL X0	TRAGSCHIENE
171	97037694	1	PLATE 192X126 DC01 FE//ZNNI8//CN//T0	BLECH
172	97043592	1	PLATE 4X200X115 S315MC FE//ZNNI8//CN//T	BLECH
173	11004801	6	SNAP HOOK AEHNLICH DIN 5299 C C40X4-	KARABINERHAKEN
174	97042216	1	PLATE 228X255 S315MC FE//ZNNI8//CN//T0	BLECH
175	970762808	1	PLATE S315MC FE//ZNNI8//CN//T0	BLECH
176	978637208	1	PLATE DC01 FE//ZNNI8//CN//T0	BLECH
177	97046716	1	PLATE 4X107X70 S315MC FE//ZNNI8//CN//T	BLECH
178	10290252	4	SHACKLE 25T SPF	SCHAEKEL
179	12220759	2	HEX SCREW ISO 4017 M8X65 8.8 480H SPF	SECHSKANTSCHRAUBE
180	725820008	1	GRIDIRON T1200X1500X30/2 S235JR T ZN K	GITTERROST-P
181	10180375	3	SPLIT PIN ISO 1234 10X80 St 480H SPF	SPLINT
182	953518308	3	WASHER RD80X3 DC01 FE//ZNNI8//CN//T0	SCHEIBE

Pos.	Item	Quantity	Description	Bezeichnung
183	97042167	2	PIN 65.0X155 35NICRMOV125 SPF	BOLZEN
184	979177108	1	PLATE 4X1910X200 S315MC FE//ZNNI8//CN/	BLECH
185	97047692	6	PLATE 1X160X120 DC01 FE//ZNNI8//CN//T0	BLECH
186	11642341	4	HEX SCREW ISO 4014 M12X180 8.8 FLZN SP	SECHSKANTSCHRAUBE
187	969144008	1	PIVOTING CONNECTION PLATE WELD	ANHAENGELASCHE SCHWK.
188	97047881	2	BUTT STRAP 20X220X110 S960QL+Z25	LASCHE
189	97052556	1	PIN 65.0X110 35NICRMOV125 SPF	BOLZEN
190	969146008	1	CONNECTING LINK WELDED	LASCHE SCHWK.
191	97053543	2	PLATE 4X70X306 S315MC FE//ZNNI8//CN//T	BLECH
192	97053548	2	PLATE 4X135X306 S315MC FE//ZNNI8//CN//T	BLECH
193	10289804	8	WASHER ISO 7089 12 300HV FLZN SPF	SCHEIBE
194	10875574	4	SOCKET HEAD SCREW ISO 4762 M12X100 8	ZYLINDERSCHRAUBE
300	968284208	1	SIGNS D-ANLENKSTUECK ⇨ ❑ 926	BESCHILDERUNG

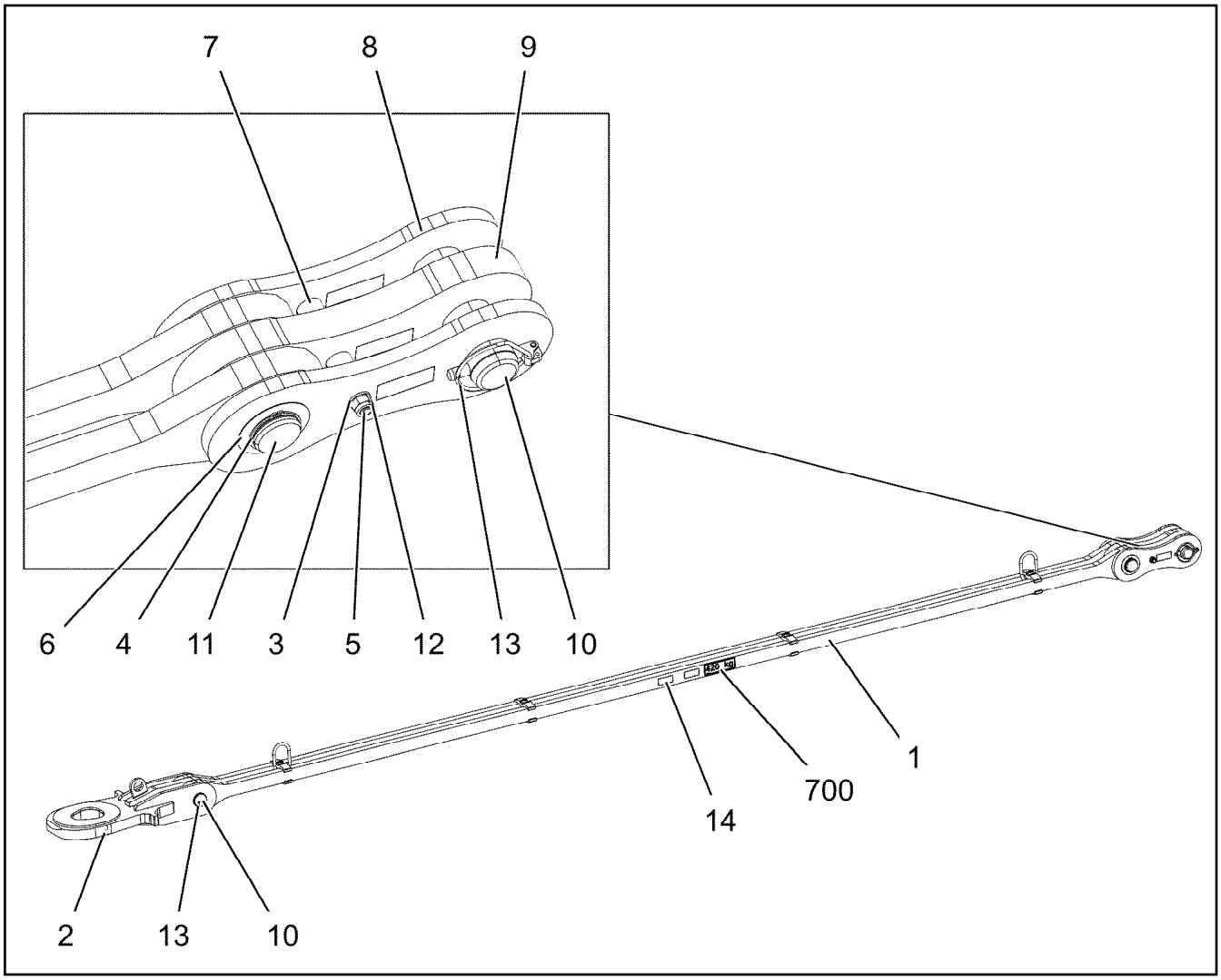

Pos.	Item	Quantity	Description	Bezeichnung
1	968242108	1	DRAWBAR PRE-ASS 5.15 M ⇨ ❑ 924	ZUGSTANGE VORM.
2	968256208	1	DRAW CONNECTING LINK	ZUGLASCHE SCHWK.
3	10289806	2	WASHER ISO 7089 16 300HV FLZN SPF	SCHEIBE
4	12100643	1	LOCKING RING DIN 471 65X2,5 480H SPF	SICHERUNGSRING
5	12224045	1	HEX SCREW ISO 4014 M16X200 8.8 FLZN SP	SECHSKANTSCHRAUBE
6	943399108	1	WASHER 1X100X100 DC01 FE//ZNNI8//CN//T	SCHEIBE
7	949987108	2	TUBE 33,7X8X45 S355J2H FE//ZNNI8//CN//T	ROHR
8	967744108	2	BRACKET WITH BOARD 0.30M	LASCHE MIT SCHILD
9	967744208	1	BRACKET WITH BOARD 0.30M	LASCHE MIT SCHILD
10	97027114	2	PIN 70.0X220 35NICRMOV125 SPF	BOLZEN
11	97027115	1	PIN 70.0X203 35NICRMOV125 SPF	BOLZEN
12	10875609	1	HEX NUT DIN 985 M16 8 FLZN SPF	SECHSKANTMUTTER
13	10180878	2	SAFETY PLUG W HINGE-LID 17X100X15,5X	SICHERHEITSKLAPPSTECKER
14	97139634	2	PLATE ASSEMBLY SCHILD BG SPF	SCHILD BAUGRUPPE
700	969083508	1	SIGNS 6.050 M	BESCHILDERUNG
(1)	97049944	1	SIGN 170X55 KLEBEFOLIE SPF	SCHILD

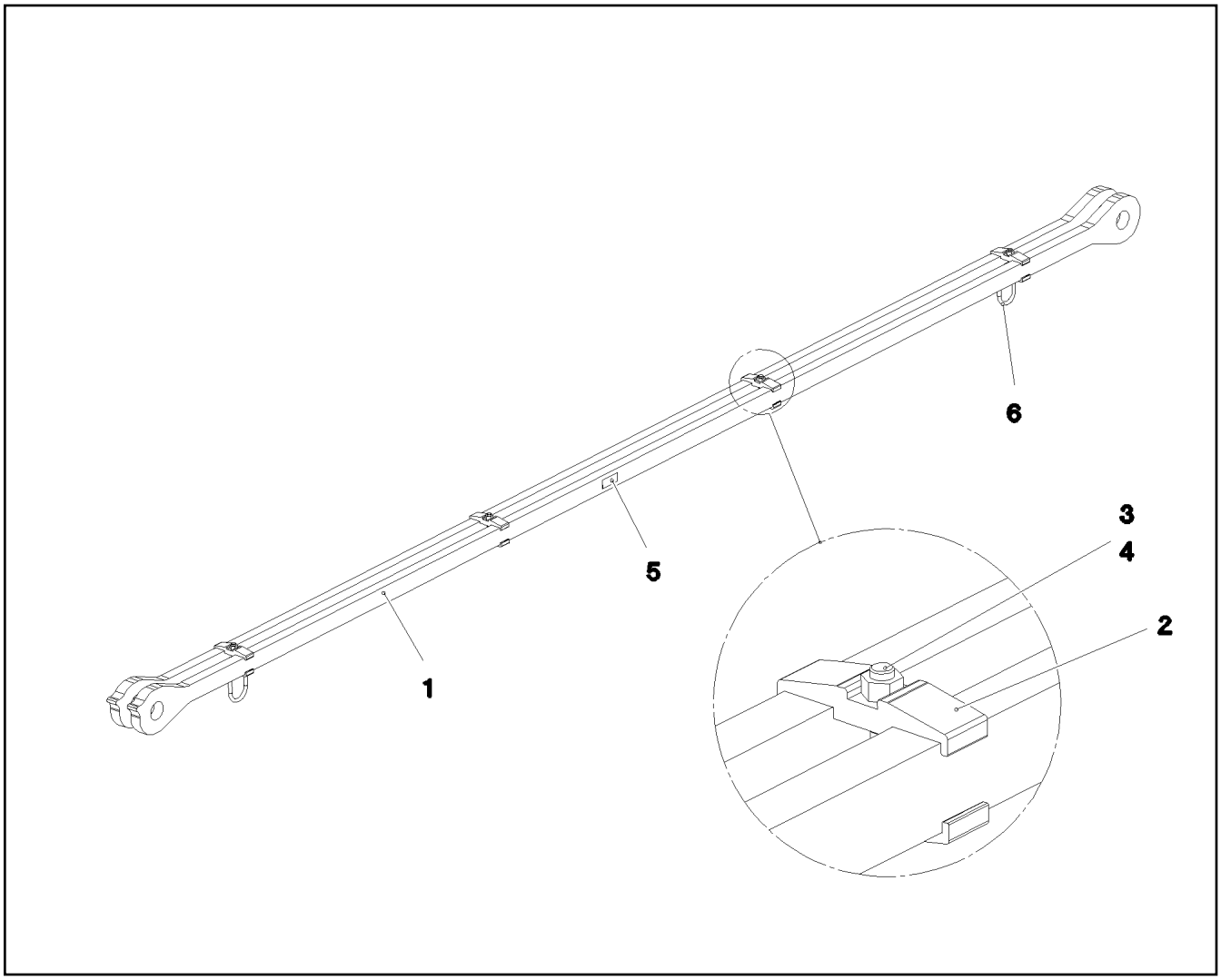

Pos.	Item	Quantity	Description	Bezeichnung
1	97037196	2	PULL ROD 40X5367X168 S960QL+Z25 SPF	ZUGSTANGE
2	97028373	8	CLAMP 40X142X24 S960QL+Z25	KLAMMER
3	12691483	4	SOCKET HEAD SCREW ISO 4762 M16X100 8	ZYLINDERSCHRAUBE
4	10875617	4	HEX NUT ISO 4032 M16 8 FLZN SPF	SECHSKANTMUTTER
5	973567608	1	PLATE IDENTIFICATION NUMBER IDENT-N	SCHILD IDENTNR.
6	10871568	2	OVAL LOAD RING 11X60X120 GK 10 SPF	OVALRING

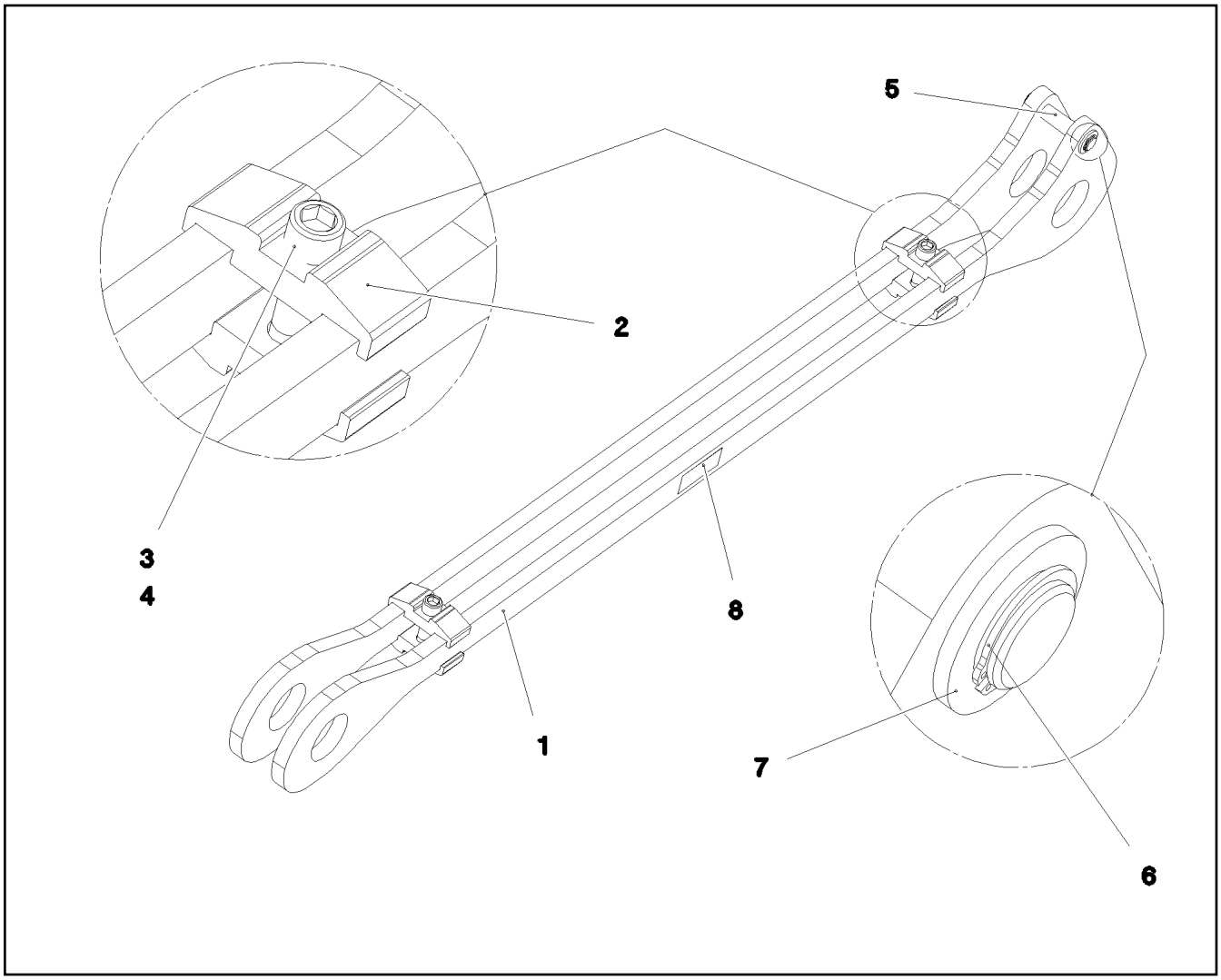

Pos.	Item	Quantity	Description	Bezeichnung
1	97037392	2	PLATE 20X1684X216 S960QL+Z25 SPF	BLECH
2	97037393	4	CLAMP 40X102X24 S960QL+Z25	KLAMMER
3	12224055	2	SOCKET HEAD SCREW ISO 4762 M16X90 8	ZYLINDERSCHRAUBE
4	10875617	2	HEX NUT ISO 4032 M16 8 FLZN SPF	SECHSKANTMUTTER
5	955524708	1	PIN 20X105 42CRMO4+QT GASN. SPF	BOLZEN
6	10875655	2	LOCKING RING DIN 471 20X1,2 480H SPF	SICHERUNGSRING
7	11691327	2	WASHER ISO 7092 20 300HV FLZN SPF	SCHEIBE
8	973567608	1	PLATE IDENTIFICATION NUMBER IDENT-N	SCHILD IDENTNR.

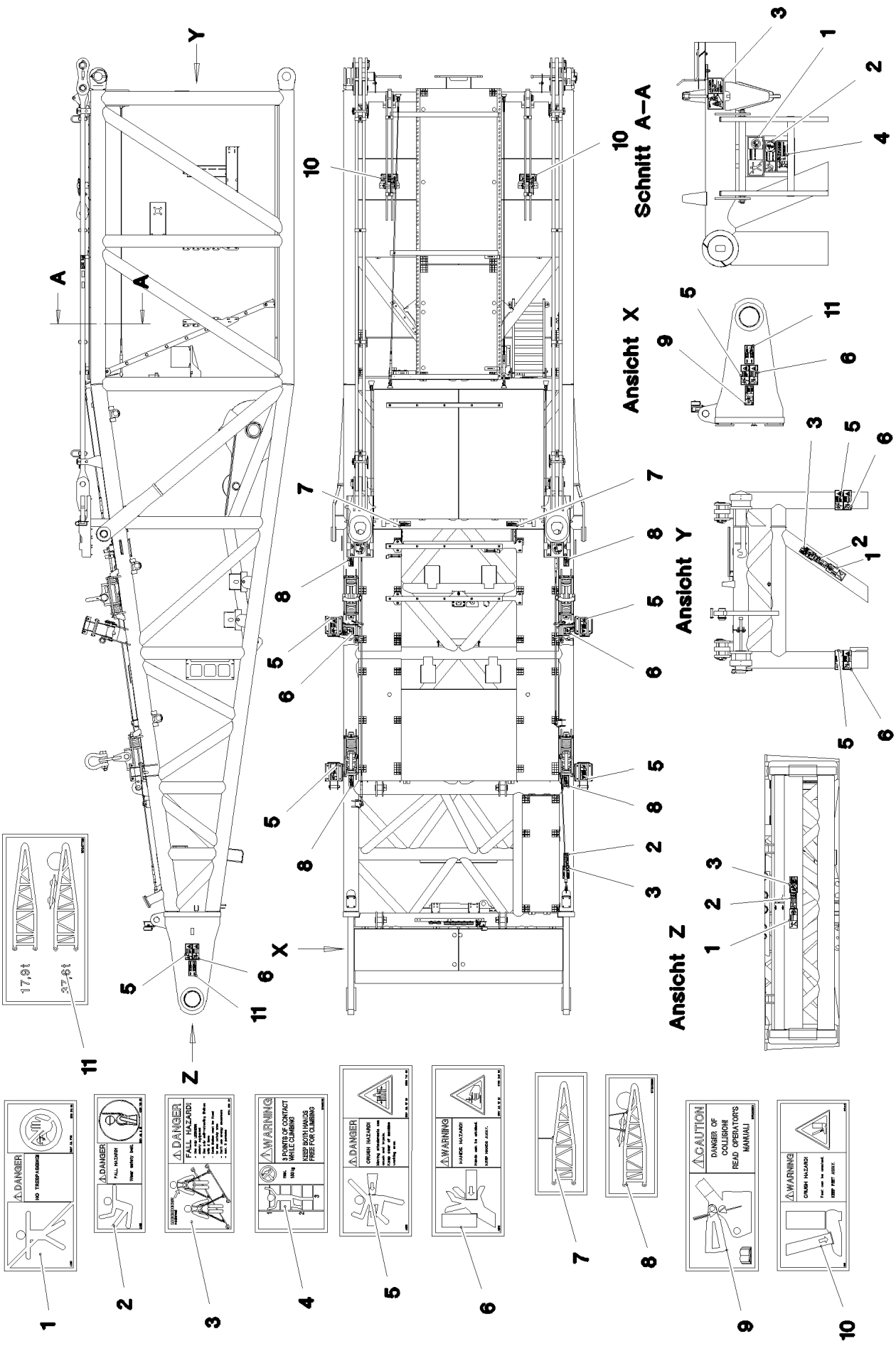

15.12.2020 078714	**etk_en_de_098201 LR 11000**	926 (1/2)
LIEBHERR	**SIGNS** **BESCHILDERUNG**	**968284208**

Pos.	Item	Quantity	Description	Bezeichnung
1	978674008	3	SIGN 208X88 KLEBEFOLIE SPF	SCHILD
2	978674808	4	SIGN 168X62 KLEBEFOLIE SPF	SCHILD
3	97004046	4	SIGN 168X88X1 KLEBEFOLIE SPF	SCHILD
4	97036732	1	SIGN 168X88 KLEBEFOLIE SPF	SCHILD
5	978674108	8	SIGN 208X88 KLEBEFOLIE SPF	SCHILD
6	978674608	6	SIGN 208X88 KLEBEFOLIE SPF	SCHILD
7	97038442	2	SIGN 149X63 KLEBEFOLIE SPF	SCHILD
8	97038890	4	SIGN 149X63 KLEBEFOLIE SPF	SCHILD
9	97033982	1	SIGN 208X88 KLEBEFOLIE SPF	SCHILD
10	97004546	2	SIGN 208X88 M.SCHUTZF. SPF	SCHILD
11	97047728	2	SIGN 200X100 KLEBEFOLIE	SCHILD

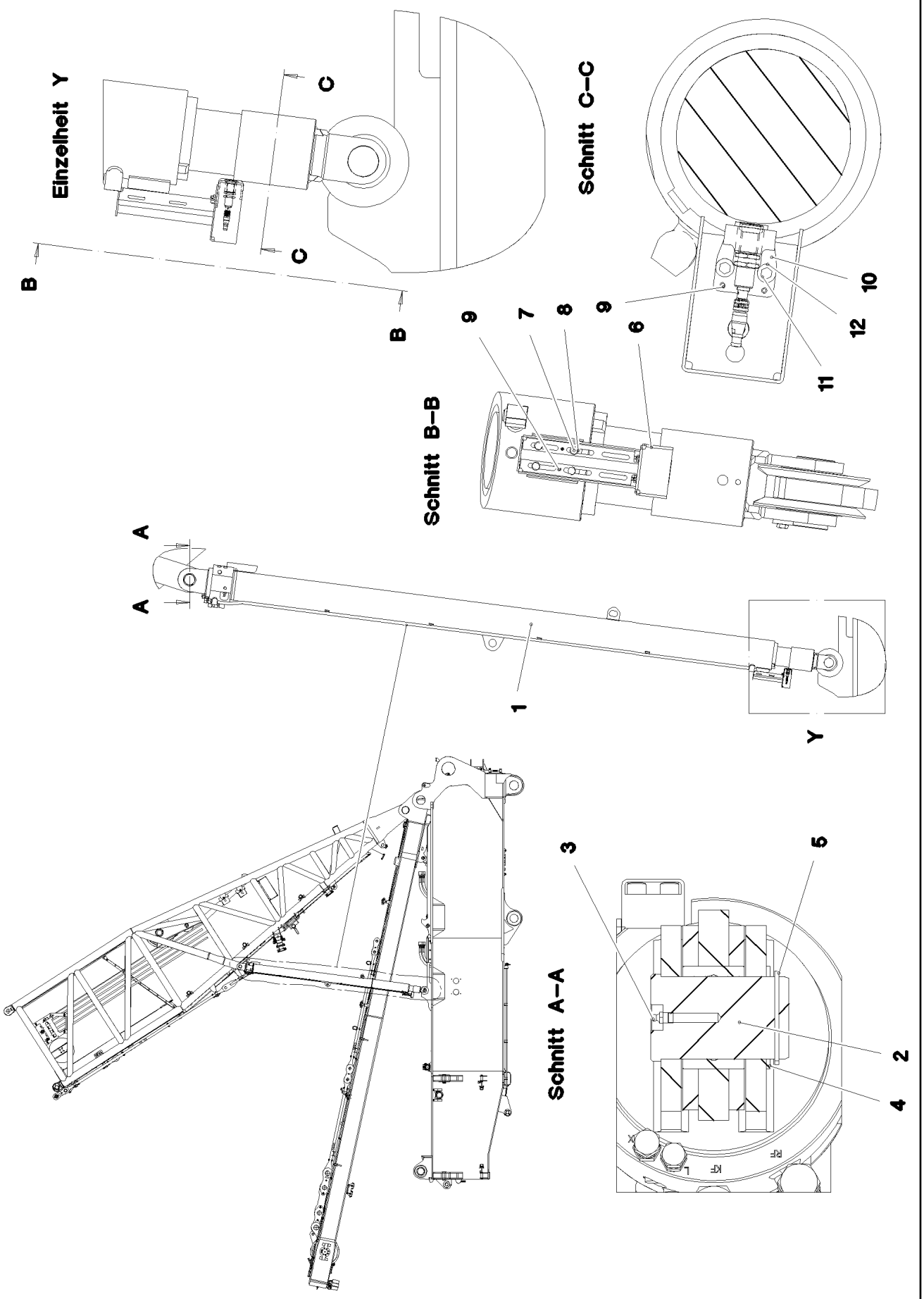

15.12.2020 078716	**etk_en_de_098201 LR 11000**	928 (1/2)
LIEBHERR	**D OVERRUN PROTECTION** **D-RUECKHALTESICHERUNG**	**917178708**

Pos.	Item	Quantity	Description	Bezeichnung
1	11211229	2	TILT-BACK SUPPORT 180/150-3600 SPF ⇨ ❑ 930	RUECKFALLSTUETZE
2	97035945	2	PIN 85.0X135 35NICRMOV125 SPF	BOLZEN
3	7743242	2	HYDRAULIC-TYPE LUBRICAT.NIPPLE DIN 71	KEGELSCHMIERNIPPEL
4	422005501	2	SUPPORTING WASHER DIN 988 80X100X3,5	STUETZSCHEIBE
5	12100688	2	LOCKING RING DIN 471 80X4 480H SPF	SICHERUNGSRING
6	968178708	2	BRACKET WELDED CONST. FE//ZNNI8//CN/	KONSOLE SCHWK.
7	11651612	8	HEX SCREW ISO 4017 M8X16 8.8 480H SPF	SECHSKANTSCHRAUBE
8	10289803	8	WASHER ISO 7089 8 300HV 480H SPF	SCHEIBE
9	10876162	8	DOWEL PIN ISO 8752 6X20 480H SPF	SPANNSTIFT
10	968262408	2	HOLDER	HALTER
11	11644899	4	HEX SCREW ISO 4017 M6X20 8.8 480H SPF	SECHSKANTSCHRAUBE
12	10875648	4	WASHER ISO 7093-1 6 200HV 480H SPF	SCHEIBE
500	968185108	1	EL.BACKING PROTECTION D	ELEKTRIK D-RUECKHALTESIC
(151)	10354584	2	INDUCTIVE SENSOR BERUEHRUNGSLOS	INDUKTIVSENSOR

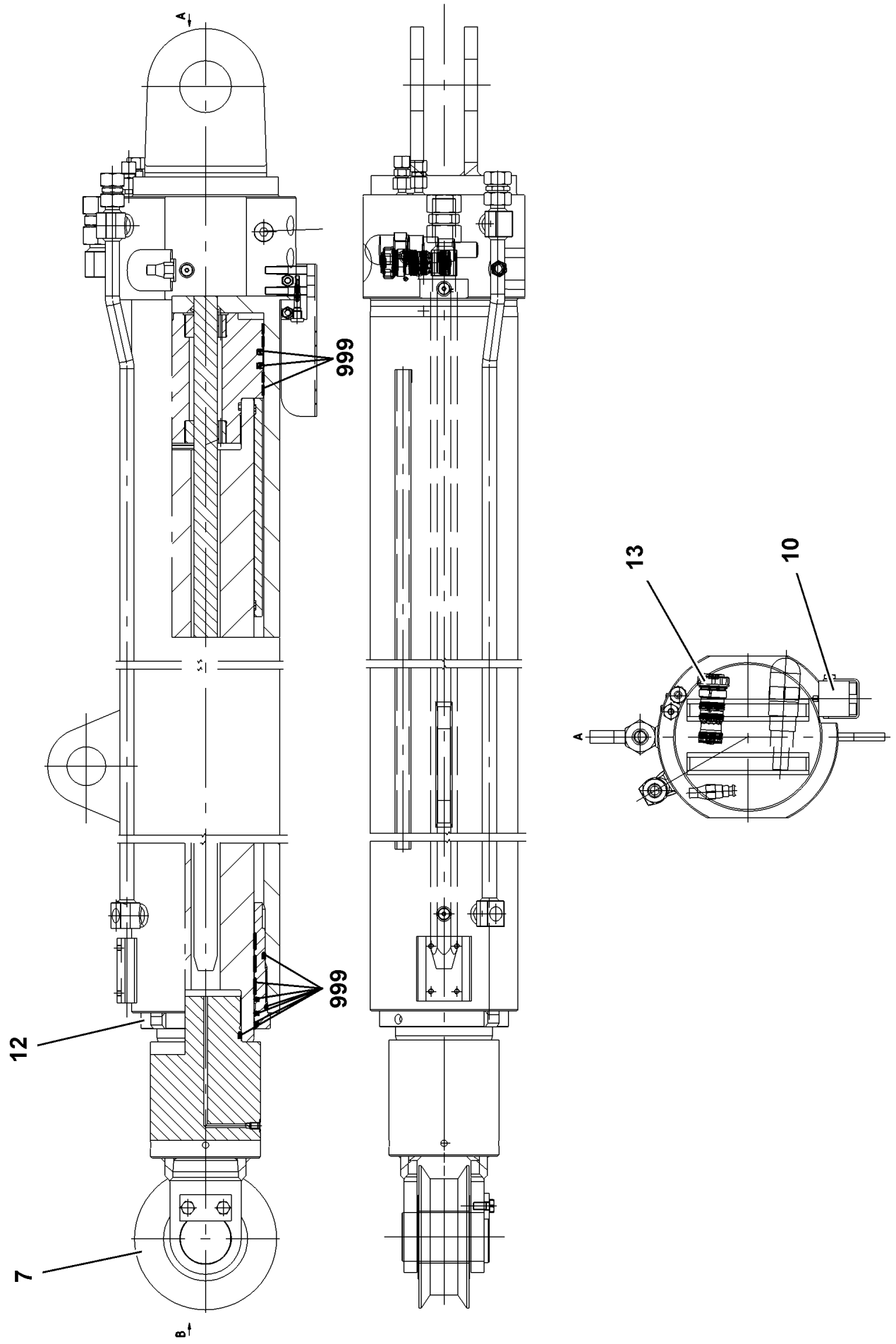

15.12.2020 009263	**etk_en_de_098201 LR 11000**	930 (1/2)
LIEBHERR	**TILT-BACK SUPPORT** **RUECKFALLSTUETZE**	**11211229**

Pos.	Item	Quantity	Description	Bezeichnung
7	10876496	1	ROLLER 220-80/80	ROLLE
10	571412808	1	NON-RETURN VALVE	RUECKSCHLAGVENTIL
12	11341708	1	CAM	NOCKE
13	10873251	1	NON-RETURN VALVE	RUECKSCHLAGVENTIL
30	12104073	1	BUSHING 75X80X80	BUCHSE
999	10874036	1	DS RELAPSE SUPPORT	DS RUECKFALLSTUETZE

Pos.	Item	Quantity	Description	Bezeichnung
4	967788408	1	ADDITIONAL HYDR.D PIVOT SECTI. ⇨ ❑ 933	ZUSATZHYDRAULIK D-ANLENK

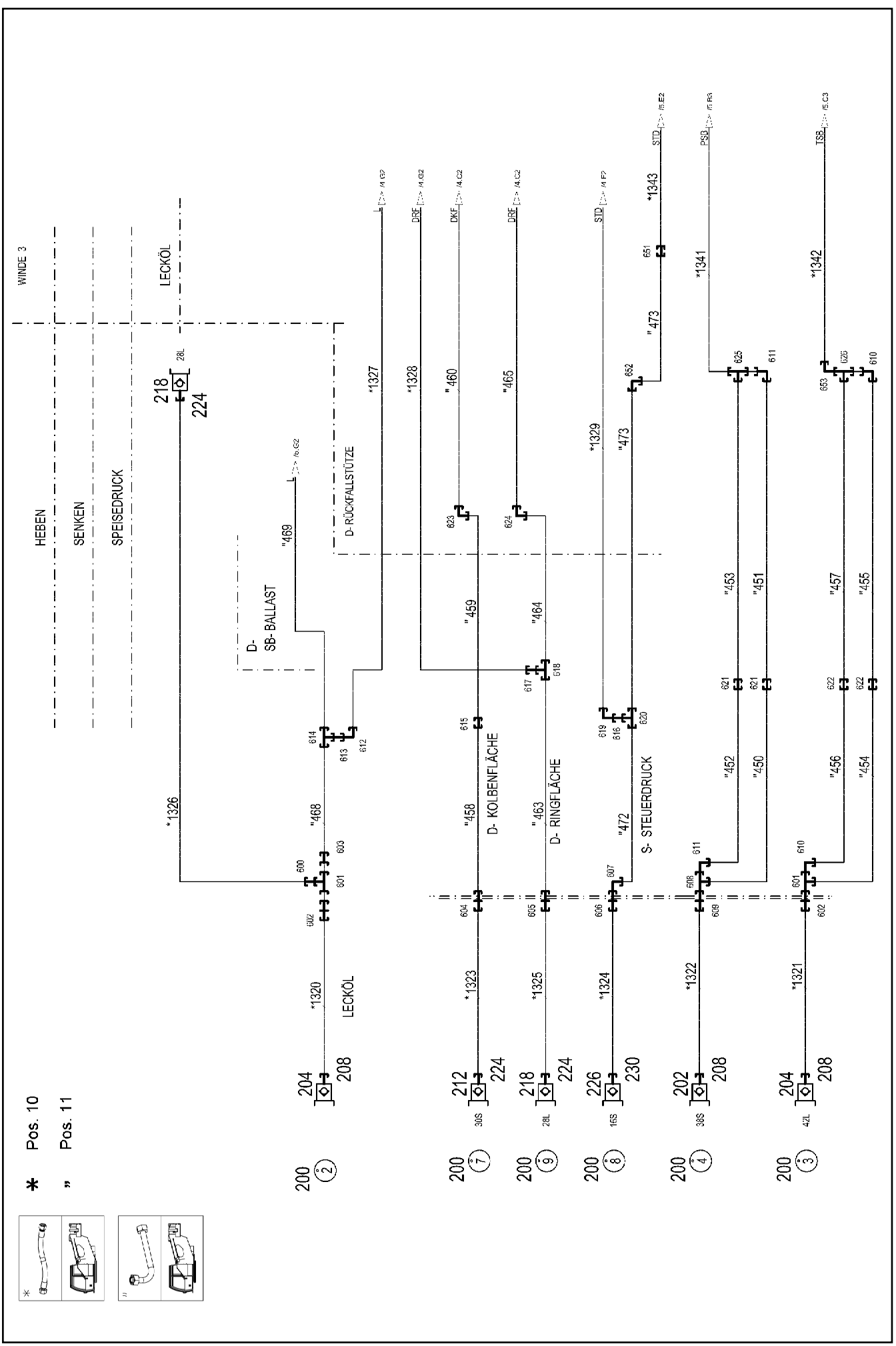
* Pos. 10
" Pos. 11
WINDE 3
HEBEN
SENKEN
SPEISEDRUCK
LECKÖL
D- SB- BALLAST
D- RÜCKFALLSTÜTZE
D- KOLBENFLÄCHE
D- RINGFLÄCHE
S- STEUERDRUCK
LECKÖL
*1320
*1321
*1322
*1323
*1324
*1325
*1326
*1327
*1328
*1329
*1341
*1342
*1343
"450
"451
"452
"453
"454
"455
"456
"457
"458
"459
"460
"463
"464
"465
"468
"469
"472
"473
DRF
DKF
STD
PSB
TSB

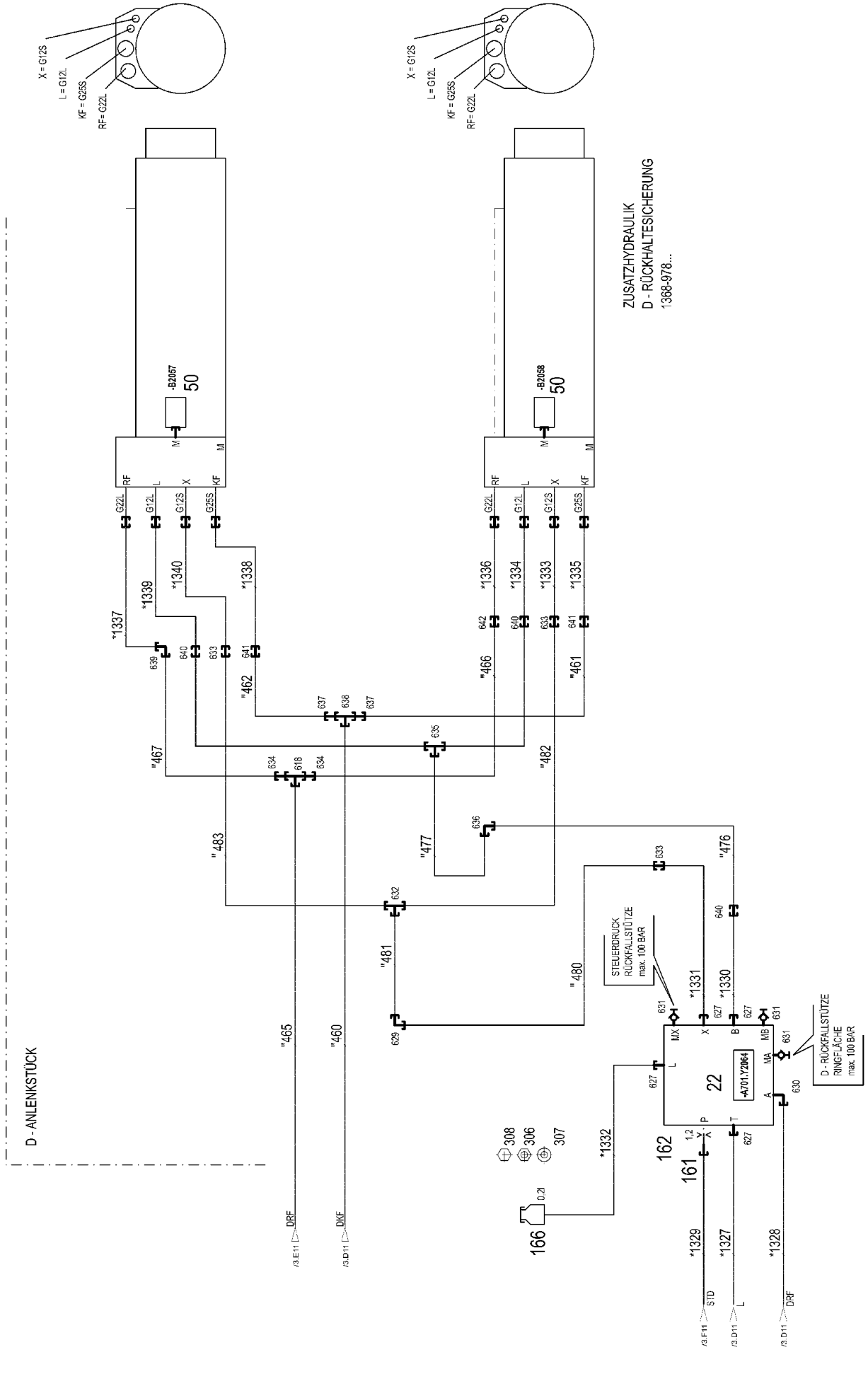
X = G12S
L = G12L
KF = G25S
RF= G22L
-B2057
50
-B2058
ZUSATZHYDRAULIK
D - RÜCKHALTESICHERUNG
1368-978...
D - ANLENKSTÜCK
STEUERDRUCK
RÜCKFALLSTÜTZE
max. 100 BAR
D - RÜCKFALLSTÜTZE
RINGFLÄCHE
max. 100 BAR
-4701.Y2064
STD
DRF
DKF

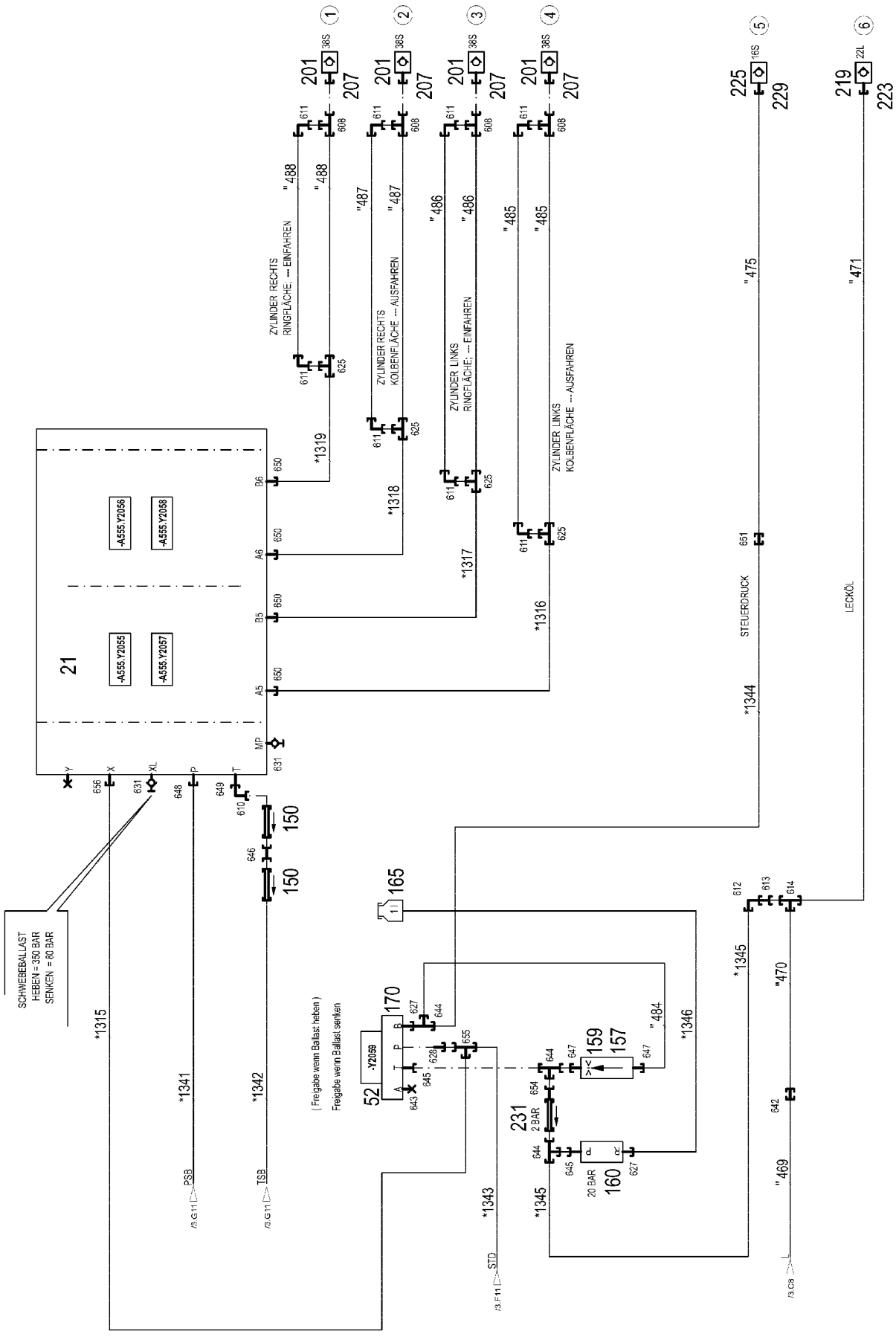

15.12.2020 078709	**etk_en_de_098201 LR 11000**	935 (3/5)
LIEBHERR	**ADDITIONAL HYDR.D PIVOT SECTI.** **ZUSATZHYDRAULIK D-ANLENKSTUECK**	**967788408**

Pos.	Item	Quantity	Description	Bezeichnung
10	967792108	1	HOSE LINES D-ANLENKSTUECK ⇨ ❑ 938	SCHLAUCHLEITUNGEN
11	967792208	1	PIPELINES D PIVOT SECTION ⇨ ❑ 940	ROHRLEITUNGEN D-ANLENKS
21	11213423	1	CONTROL BLOCK 350BAR ⇨ ❑ 942	STEUERBLOCK
22	11347373	1	CONTROL BLOCK 200BAR SPF ⇨ ❑ 805	STEUERBLOCK
50	10816185	2	PRESSURE SENSOR 0-400/400 BAR LSB PL:	DRUCKAUFNEHMER
52	511302108	1	DIRECTIONAL CONTROL VALVE 4/2 NG6-3 ⇨ ❑ 947	WEGEVENTIL
150	511435108	2	NON-RETURN VALVE 250BAR CR6-FREI	RUECKSCHLAGVENTIL
157	510671108	1	FILTER CARTRIDGE 0,005m³/min 25µm	FILTERPATRONE
159	511062708	1	NOZZLE 0,5 M5X9 MS	DUESE
160	11211592	1	PRESSURE LIMITING VALVE pv=20BAR pma	DRUCKBEGRENZUNGSVENTIL
161	949864108	1	SCREW-ON CONNECTION	EINSCHRAUBSTUTZEN
162	511059808	1	NOZZLE 1,2 M10X10 MS	DUESE
165	96028333	1	EXPANSION TANK CPL. ⇨ ❑ 37	AUSGLEICHSBEHAELTER KPL.
166	96028331	1	EXPANSION TANK CPL.	AUSGLEICHSBEHAELTER KPL.
170	510629508	1	CONNECTING PLATE	ANSCHLUSSPLATTE
201	511512208	4	COUPLING SLEEVE B8 38-S	KUPPLUNGSMUFFE
202	511512308	1	COUPLING PLUG B8 38-S	KUPPLUNGSSTECKER
204	10675114	2	COUPLING PLUG B8 42-L A3C	KUPPLUNGSSTECKER
207	10466917	4	HEX CAP NUT RD79X4 SPF	VERSCHLUSSMUTTER
208	10466913	3	SCREW PLUG RD79X4 SPF	VERSCHLUSSSCHRAUBE
212	511510808	1	COUPLING PLUG B6 30-S	KUPPLUNGSSTECKER
218	511501108	2	COUPLING PLUG B6 28-L	KUPPLUNGSSTECKER
219	511508208	1	COUPLING SLEEVE B6 22-L	KUPPLUNGSMUFFE
223	10466916	1	HEX CAP NUT RD54X4 SPF	VERSCHLUSSMUTTER
224	10466912	3	SCREW PLUG RD54X4 SPF	VERSCHLUSSSCHRAUBE
225	511505908	1	COUPLING SLEEVE B3 16-S	KUPPLUNGSMUFFE
226	511508608	1	COUPLING PLUG B3 16-S	KUPPLUNGSSTECKER
229	10466915	1	HEX CAP NUT RD36X3 SPF	VERSCHLUSSMUTTER
230	10466911	1	SCREW PLUG RD36X3 SPF	VERSCHLUSSSCHRAUBE
231	511306508	1	NON-RETURN VALVE 400BAR CR6-FREI	RUECKSCHLAGVENTIL
306	10197764	2	HEX NUT ISO 4032 M6 10 ZNNI-480H SPF	SECHSKANTMUTTER
307	421801708	2	WASHER ISO 7093-1 6 200HV-A2	SCHEIBE
308	11642497	2	HEX SCREW ISO 4017 M6X10 8.8 480H SPF	SECHSKANTSCHRAUBE
600	475431308	1	FITTING RED 42/28L CR6-FREI	VERSCHRAUBUNG
601	7367986	2	FITTING EL 42L CR6-FREI	VERSCHRAUBUNG
602	474031408	2	FITTING XSV42-L A3P	VERSCHRAUBUNG
603	475431608	1	FITTING RED 42/22L A3C	VERSCHRAUBUNG
604	474032908	1	FITTING XSV30-S A3P	VERSCHRAUBUNG
605	474001008	1	FITTING XSV28-L CFX	VERSCHRAUBUNG
606	474032608	1	FITTING XSV16-S A3P	VERSCHRAUBUNG
607	7617460	1	FITTING EW 16S CR6-FREI	VERSCHRAUBUNG
608	472331908	5	FITTING ELSD38-S A3P	VERSCHRAUBUNG
609	474033008	1	FITTING XSV38-S A3P	VERSCHRAUBUNG
610	482530814	3	FITTING ISO 8434 EW 42L CR6-FREI	VERSCHRAUBUNG
611	472531808	10	FITTING EWSD38-S A3P	VERSCHRAUBUNG
612	247117702	2	FITTING EW 12L M18X1,5 CR6-FREI	VERSCHRAUBUNG
613	475436108	2	FITTING REDSD22/12-L A3P	VERSCHRAUBUNG
614	470430708	2	FITTING T 22L CR6-FREI	VERSCHRAUBUNG
615	470033008	1	FITTING XG30-S CFX	VERSCHRAUBUNG
616	475433308	1	FITTING REDSD16/12-S A3P	VERSCHRAUBUNG
617	475435708	1	FITTING REDSDN28/12-L A3P	VERSCHRAUBUNG
618	470430808	2	FITTING T 28L A3C	VERSCHRAUBUNG
619	7617354	1	FITTING EW 12S CR6-FREI	VERSCHRAUBUNG
620	470432508	1	FITTING T 16S CR6-FREI	VERSCHRAUBUNG

Pos.	Item	Quantity	Description	Bezeichnung
621	470033108	2	FITTING XG38-S A3P	VERSCHRAUBUNG
622	470030908	2	FITTING XG42-L A3P	VERSCHRAUBUNG
623	470233008	1	FITTING XW30-S A3P	VERSCHRAUBUNG
624	470230808	1	FITTING W 28L A3C	VERSCHRAUBUNG
625	470433008	5	FITTING XT38-S A3P	VERSCHRAUBUNG
626	470431408	1	FITTING T 42L A3C	VERSCHRAUBUNG
627	471030808	6	FITTING XGE12-LR-ED A3P	VERSCHRAUBUNG
628	471032708	1	FITTING GE 12S G3/8A CR6-FREI	VERSCHRAUBUNG
629	470232408	1	FITTING XW12-S A3P	VERSCHRAUBUNG
630	473230808	1	FITTING RSWS12-LR-WD A3P	VERSCHRAUBUNG
631	475602608	5	TEST POINT FITTING EMA3 G1/4 CR6-FREI	MESSANSCHLUSS
632	470432308	1	FITTING XT12-S A3P	VERSCHRAUBUNG
633	470032508	3	FITTING XG12-S A3P	VERSCHRAUBUNG
634	475430508	2	FITTING REDSD28/22-L A3P	VERSCHRAUBUNG
635	470430408	1	FITTING XT12-L A3P	VERSCHRAUBUNG
636	470230408	1	FITTING XW12-L A3P	VERSCHRAUBUNG
637	475432708	2	FITTING REDSDN30/25-S A3P	VERSCHRAUBUNG
638	470432908	1	FITTING T 30S A3C	VERSCHRAUBUNG
639	470230708	1	FITTING XW22-L A3P	VERSCHRAUBUNG
640	470030408	3	FITTING XG12-L A3P	VERSCHRAUBUNG
641	470032908	2	FITTING XG25-S A3P	VERSCHRAUBUNG
642	470030708	2	FITTING G 22L CR6-FREI	VERSCHRAUBUNG
643	477704108	1	STOP PLUG VSTI3/8"ED A3P	STOPFEN
644	247128602	3	FITTING EL 12L M18X1,5 CR6-FREI	VERSCHRAUBUNG
645	471901208	2	FITTING EGESD12-LR-WD A3P	VERSCHRAUBUNG
646	470011408	1	FITTING SNV42-L A3P	VERSCHRAUBUNG
647	471035308	2	FITTING XGE12-LR-ED1/4" A3P	VERSCHRAUBUNG
648	7410455	1	SCREW-ON CONNECTION GE 38S G1 1/4A	EINSCHRAUBSTUTZEN
649	471903608	1	FITTING EGE 42L G1 1/2 A3P	VERSCHRAUBUNG
650	471033808	4	FITTING XGEV30-SR-WD A3P	VERSCHRAUBUNG
651	475032508	2	FITTING XGR16/12-S A3P	VERSCHRAUBUNG
652	470232608	1	FITTING W 16S A3C	VERSCHRAUBUNG
653	10651363	1	FITTING EV 42L M52X2 ZN-NI CR6F	VERSCHRAUBUNG
654	470011308	1	FITTING SNV12-L A3P	VERSCHRAUBUNG
655	7617461	1	FITTING EL 12S CR6-FREI	VERSCHRAUBUNG
656	7362091	1	FITTING ISO 8434-1 GE 10L G1/4A CR6-FREI	VERSCHRAUBUNG

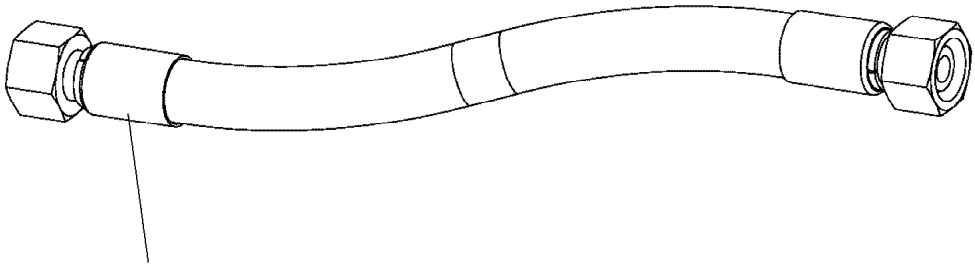

Schlauchnummer
Hose number
Numéro de flexible
Número de flexible
Номера шланга

Die Schlauchnummern auf den Schläuchen entsprechen den Positionen in der Schlauchliste.

The hose numbers from the hoses are in accordance with the items in the hose list.

Les numéros indiqués sur les flexibles correspondent aux repères de la nomenclature des flexibles.

Los números indicados en los flexibles corresponden a las posiciones de la lista de flexibles.

Нанесенные на шлангах номера соответствуют позициям в перечне.

Pos.	Item	Quantity	Description	Bezeichnung
1315	968313308	1	HOSE CPL. 2SN 8X500	SCHLAUCH KPL.
1316	968607808	1	HOSE CPL. 4ST+ 31X1120	SCHLAUCH KPL.
1317	968607908	1	HOSE CPL. 4ST+ 31X1260	SCHLAUCH KPL.
1318	968608008	1	HOSE CPL. 4ST+ 31X1080	SCHLAUCH KPL.
1319	968608108	1	HOSE CPL. 4ST+ 31X1320	SCHLAUCH KPL.
1320	968606808	1	HOSE CPL. GH663 38X2200	SCHLAUCH KPL.
1321	968152108	1	HOSE CPL. GH663 38X2150	SCHLAUCH KPL.
1322	967810008	1	HOSE CPL. 6ST 38X2100	SCHLAUCH KPL.
1323	922207308	1	HOSE CPL. GH425-16 25X2000	SCHLAUCH KPL.
1324	920716908	1	HOSE CPL. 2SN 12X2050	SCHLAUCH KPL.
1325	929921108	1	HOSE CPL. 2SN 25X2000	SCHLAUCH KPL.
1326	968606908	1	HOSE CPL. 2SN 25X860	SCHLAUCH KPL.
1327	962257108	1	HOSE CPL. 1SC 8X500	SCHLAUCH KPL.
1328	968597208	1	HOSE CPL. 2SN 8X220	SCHLAUCH KPL.
1329	928463708	1	HOSE CPL. 2SN 8X450	SCHLAUCH KPL.
1330	966861108	1	HOSE CPL. 1SC 8X720	SCHLAUCH KPL.
1331	968607008	1	HOSE CPL. 1SC 8X740	SCHLAUCH KPL.
1332	968597308	1	HOSE CPL. 2TE 8X1650	SCHLAUCH KPL.
1333	968607208	1	HOSE CPL. 2SN 8X540	SCHLAUCH KPL.
1334	968607308	1	HOSE CPL. 2SN 8X560	SCHLAUCH KPL.
1335	925649508	1	HOSE CPL. GH425-12 19X960	SCHLAUCH KPL.
1336	963339408	1	HOSE CPL. 2SN 20X820	SCHLAUCH KPL.
1337	968607408	1	HOSE CPL. 2SN 20X720	SCHLAUCH KPL.
1338	922250508	1	HOSE CPL. GH425-12 19X1000	SCHLAUCH KPL.
1339	929632408	1	HOSE CPL. 2SN 8X520	SCHLAUCH KPL.
1340	929625508	1	HOSE CPL. 2SN 8X560	SCHLAUCH KPL.
1341	968607508	1	HOSE CPL. 6ST 38X490	SCHLAUCH KPL.
1342	967769508	1	HOSE CPL. GH663 38X640	SCHLAUCH KPL.
1343	922626408	1	HOSE CPL. 2SN 8X960	SCHLAUCH KPL.
1344	968607608	1	HOSE CPL. 2SN 8X920	SCHLAUCH KPL.
1345	968607708	1	HOSE CPL. 2SN 8X1080	SCHLAUCH KPL.
1346	968143708	1	HOSE CPL. 2TE 8X700	SCHLAUCH KPL.
1347	96014175	2	HOSE CPL. CONTI KWS 55X350	SCHLAUCH KPL.
1348	968842908	1	HOSE CPL. HPC 4X9900	SCHLAUCH KPL.

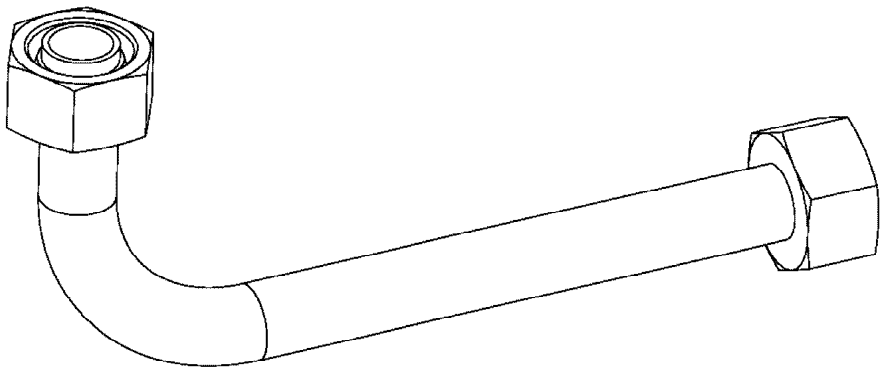

Die Positionsnummern der Rohre auf den Bildtafeln entsprechen den Positionen in der Rohrliste.

The pipe numbers from the illustrations are in accordance with the items in the pipe list.

Les numéros des tuyaux sur les illustrations correspondent aux repères de la nomenclature des tuyaux.

Los números de tubos en las ilustraciones corresponden a las posiciones de la lista de tubos.

Номера позиций труб на изображениях соответствуют позициям в перечне труб.

Pos.	Item	Quantity	Description	Bezeichnung
450	968504708	1	PIPE COMPL. 38X5	ROHR KPL.
451	968504808	1	PIPE COMPL. 38X5	ROHR KPL.
452	968504908	1	PIPE COMPL. 38X5	ROHR KPL.
453	968505008	1	PIPE COMPL. 38X5	ROHR KPL.
454	968505108	1	PIPE COMPL. 42X3	ROHR KPL.
455	968505208	1	PIPE COMPL. 42X3	ROHR KPL.
456	968505308	1	PIPE COMPL. 42X3	ROHR KPL.
457	968505408	1	PIPE COMPL. 42X3	ROHR KPL.
458	968505508	1	PIPE COMPL. 30X4	ROHR KPL.
459	968505608	1	PIPE COMPL. 30X4	ROHR KPL.
460	968505708	1	PIPE COMPL. 30X4	ROHR KPL.
461	968505808	1	PIPE COMPL. 25X3	ROHR KPL.
462	968505908	1	PIPE COMPL. 25X3	ROHR KPL.
463	968506008	1	PIPE COMPL. 28X2	ROHR KPL.
464	968506108	1	PIPE COMPL. 28X2	ROHR KPL.
465	968506208	1	PIPE COMPL. 28X2	ROHR KPL.
466	968506308	1	PIPE COMPL. 22X2.5	ROHR KPL.
467	968506408	1	PIPE COMPL. 22X2.5	ROHR KPL.
468	968506508	1	PIPE COMPL. 22X2.5	ROHR KPL.
469	968506608	1	PIPE COMPL. 22X2.5	ROHR KPL.
470	968506708	1	PIPE COMPL. 22X2.5	ROHR KPL.
471	968506808	1	PIPE COMPL. 22X2.5	ROHR KPL.
472	968506908	1	PIPE COMPL. 16X2	ROHR KPL.
473	968507008	1	PIPE COMPL. 16X2	ROHR KPL.
474	968507108	1	PIPE COMPL. 16X2	ROHR KPL.
475	968507208	1	PIPE COMPL. 16X2	ROHR KPL.
476	968507308	1	PIPE COMPL. 12X1.5	ROHR KPL.
477	968507408	1	PIPE COMPL. 12X1.5	ROHR KPL.
478	968507508	1	PIPE COMPL. 12X1.5	ROHR KPL.
479	968507608	1	PIPE COMPL. 12X1.5	ROHR KPL.
480	968507708	1	PIPE COMPL. 12X1.5	ROHR KPL.
481	968507808	1	PIPE COMPL. 12X1.5	ROHR KPL.
482	968507908	1	PIPE COMPL. 12X1.5	ROHR KPL.
483	968508008	1	PIPE COMPL. 12X1.5	ROHR KPL.
484	968508108	1	PIPE COMPL. 12X1.5	ROHR KPL.
485	968508208	2	PIPE COMPL. 38X5	ROHR KPL.
486	968620508	2	PIPE COMPL. 38X5	ROHR KPL.
487	968620608	2	PIPE COMPL. 38X5	ROHR KPL.
488	968620708	2	PIPE COMPL. 38X5	ROHR KPL.

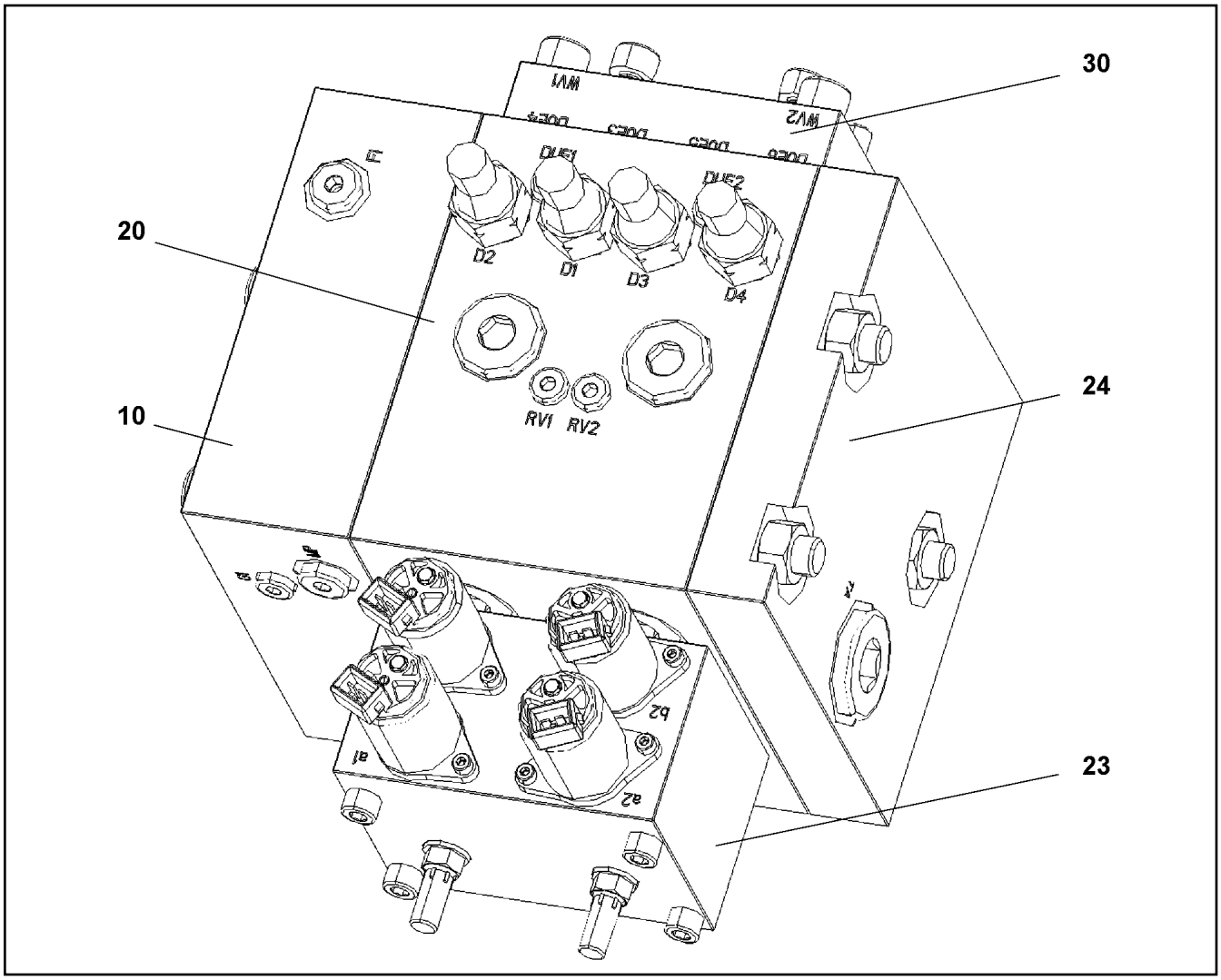

Pos.	Item	Quantity	Description	Bezeichnung
10	967421008	1	SHEET SC22 ⇨ ❑ 943	PLATTE
20	967421108	1	VALVE BLOCK SC22 ⇨ ❑ 944	VENTILBLOCK
23	10815010	1	COVER ⇨ ❑ 945	DECKEL
24	967421208	1	COVER ⇨ ❑ 946	DECKEL
30	967421308	1	SHEET	PLATTE
(66)	477704608	1	STOP PLUG VSTI1"ED A3P	STOPFEN

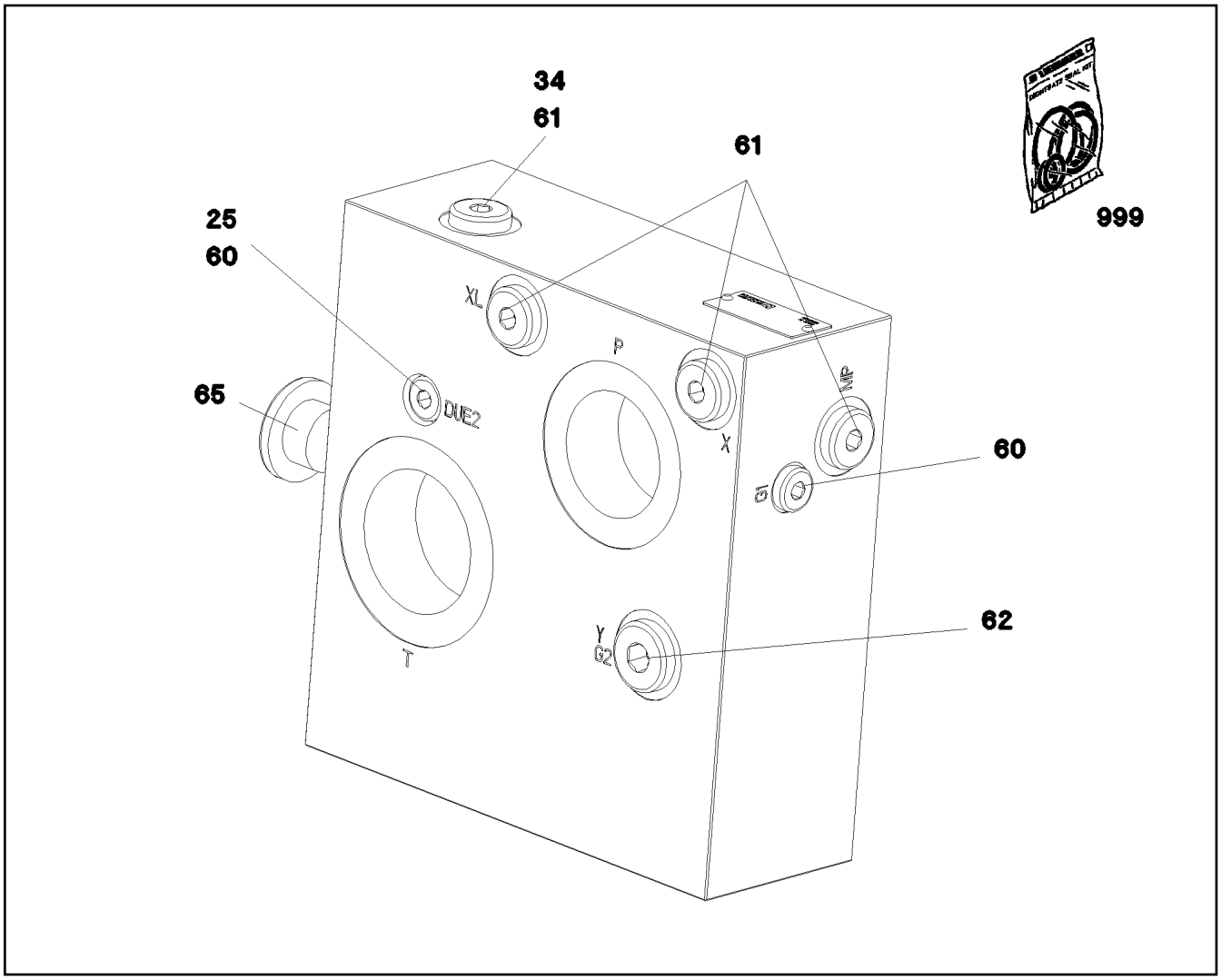

Pos.	Item	Quantity	Description	Bezeichnung
25	510754308	2	NOZZLE 0,4 M5X6 MS	DUESE
34	571528008	1	FILTER	FILTER
60	510741508	2	STOP PLUG VSTI1/8"ED ST A3C	STOPFEN
61	477704008	4	STOPPER PLUG VSTI1/4"ED A3P	BLINDSTOPFEN
62	477704108	1	STOP PLUG VSTI3/8"ED A3P	STOPFEN
65	477704708	2	STOP PLUG VSTI3/4"ED A3P	STOPFEN
999	10815025	1	SEAL KIT VALVE BLOCK	DS VENTILBLOCK

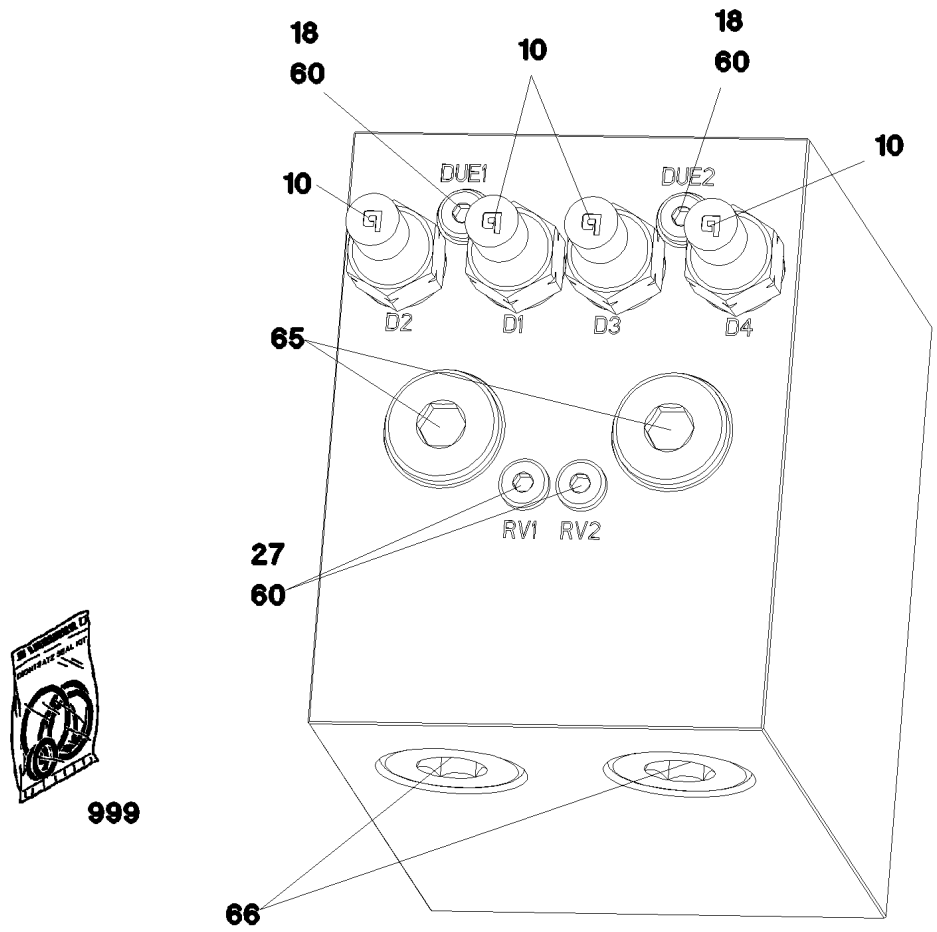

Pos.	Item	Quantity	Description	Bezeichnung
10	10342597	4	PRESSURE VALVE	DRUCKVENTIL
(1)	726406108	1	O-RING 11X2 NBR90	O-RING
18	570647908	2	NOZZLE DIN 913 1,0 M5X6 STAHL	DUESE
27	570651408	2	NON-RETURN VALVE	RUECKSCHLAGVENTIL
60	510741508	5	STOP PLUG VSTI1/8"ED ST A3C	STOPFEN
65	477704708	2	STOP PLUG VSTI3/4"ED A3P	STOPFEN
66	477704608	2	STOP PLUG VSTI1"ED A3P	STOPFEN
999	10815028	1	SEAL KIT VALVE BLOCK	DS VENTILBLOCK

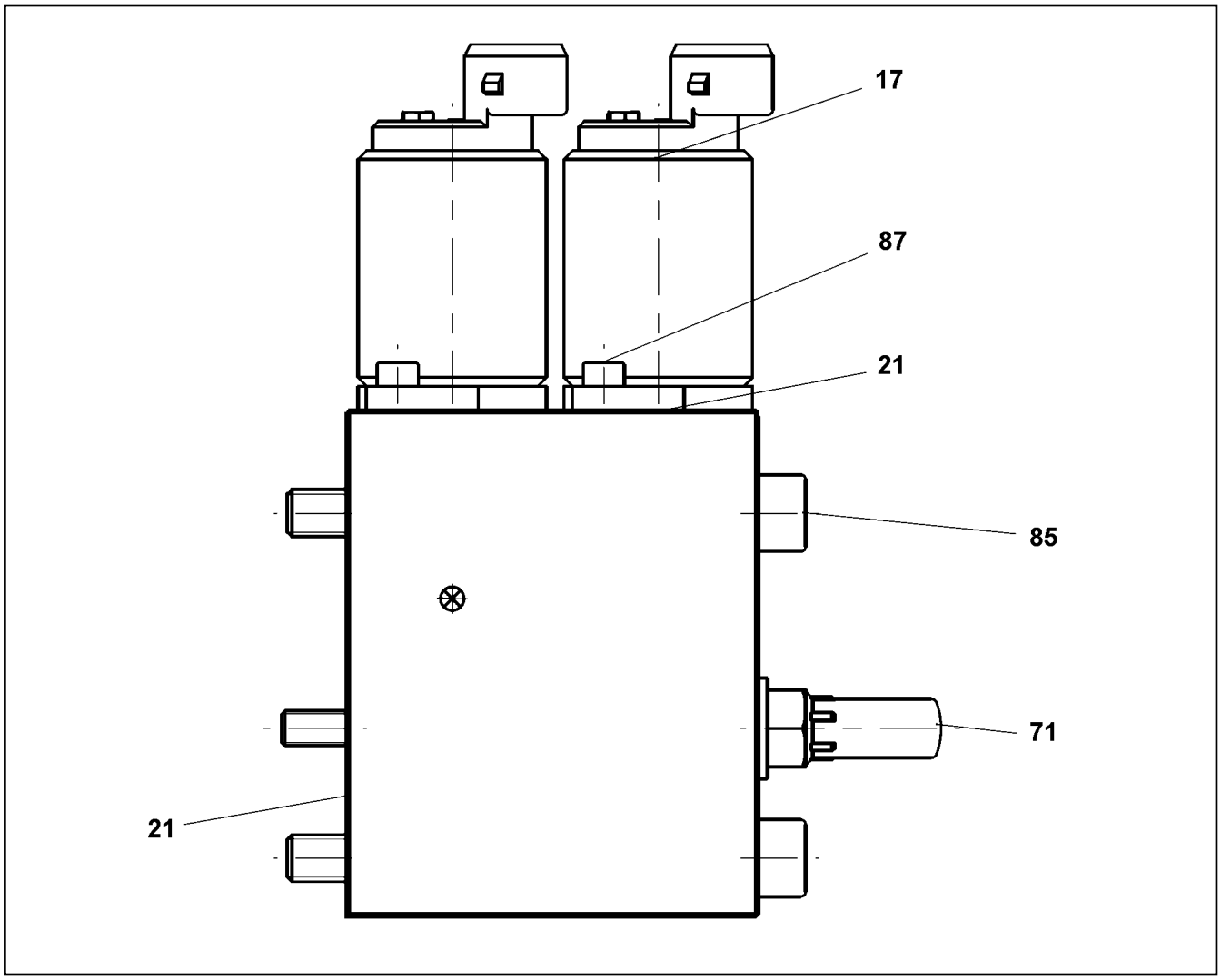

Pos.	Item	Quantity	Description	Bezeichnung
17	10815029	4	VALVE	VENTIL
(999)	10875274	1	SEALING SET VALVE	DS VENTIL
21	571362208	4	NOZZLE DIN 913 1,2 M5X5 MS	DUESE
71	571889608	2	CHECK SCREW	STELLSCHRAUBE
87	11691539	8	SOCKET HEAD SCREW ISO 4762 M4X10 8.8	ZYLINDERSCHRAUBE

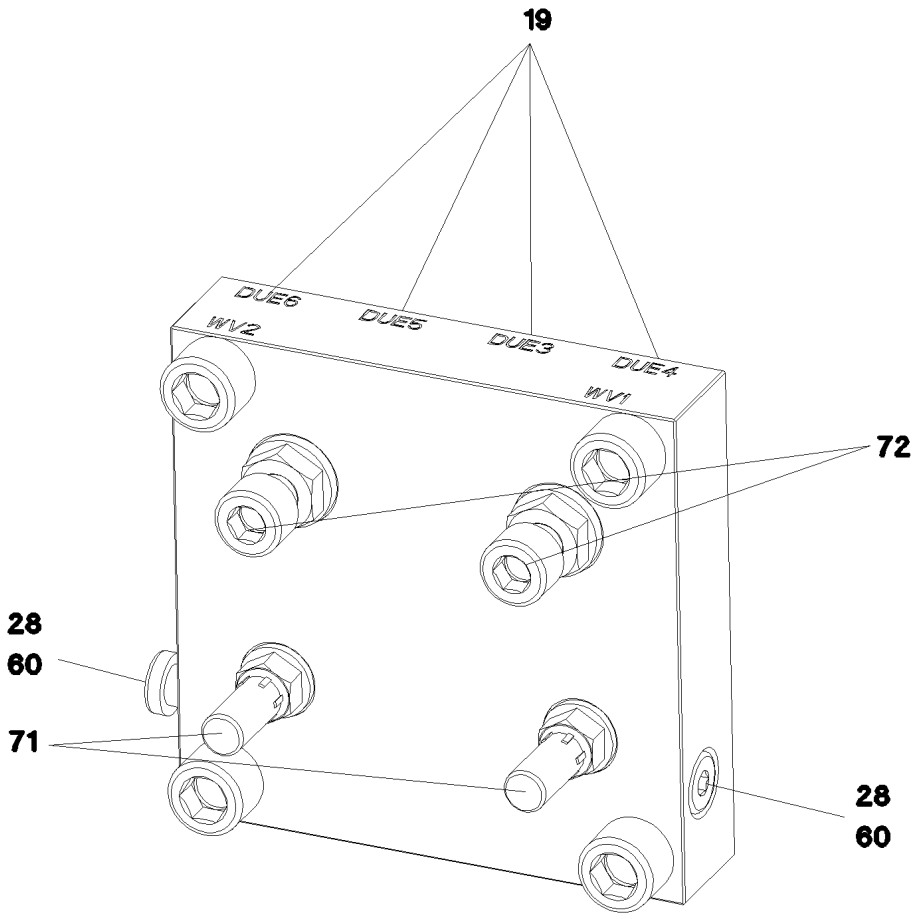

Pos.	Item	Quantity	Description	Bezeichnung
19	571362208	4	NOZZLE DIN 913 1,2 M5X5 MS	DUESE
28	571529508	2	SHUTTLE VALVE 350BAR	WECHSELVENTIL
60	510741508	2	STOP PLUG VSTI1/8"ED ST A3C	STOPFEN
71	571563308	2	CHECK SCREW	STELLSCHRAUBE
72	10816566	2	CHECK SCREW	STELLSCHRAUBE

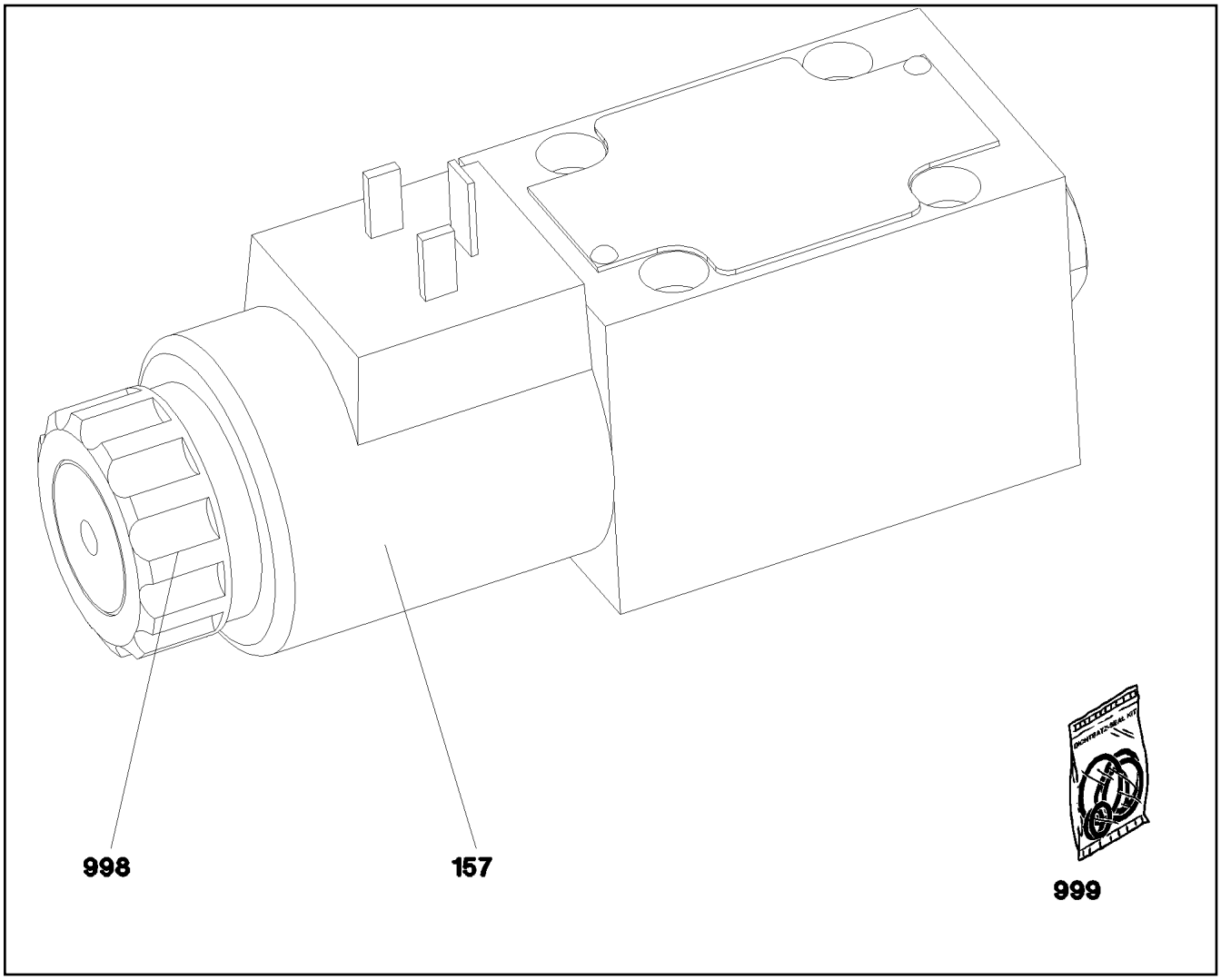

Pos.	Item	Quantity	Description	Bezeichnung
157	10564740	1	MAGNET COIL	MAGNETSPULE
998	7027459	1	NUT	MUTTER
999	571840008	1	SEAL KIT	DICHTSATZ

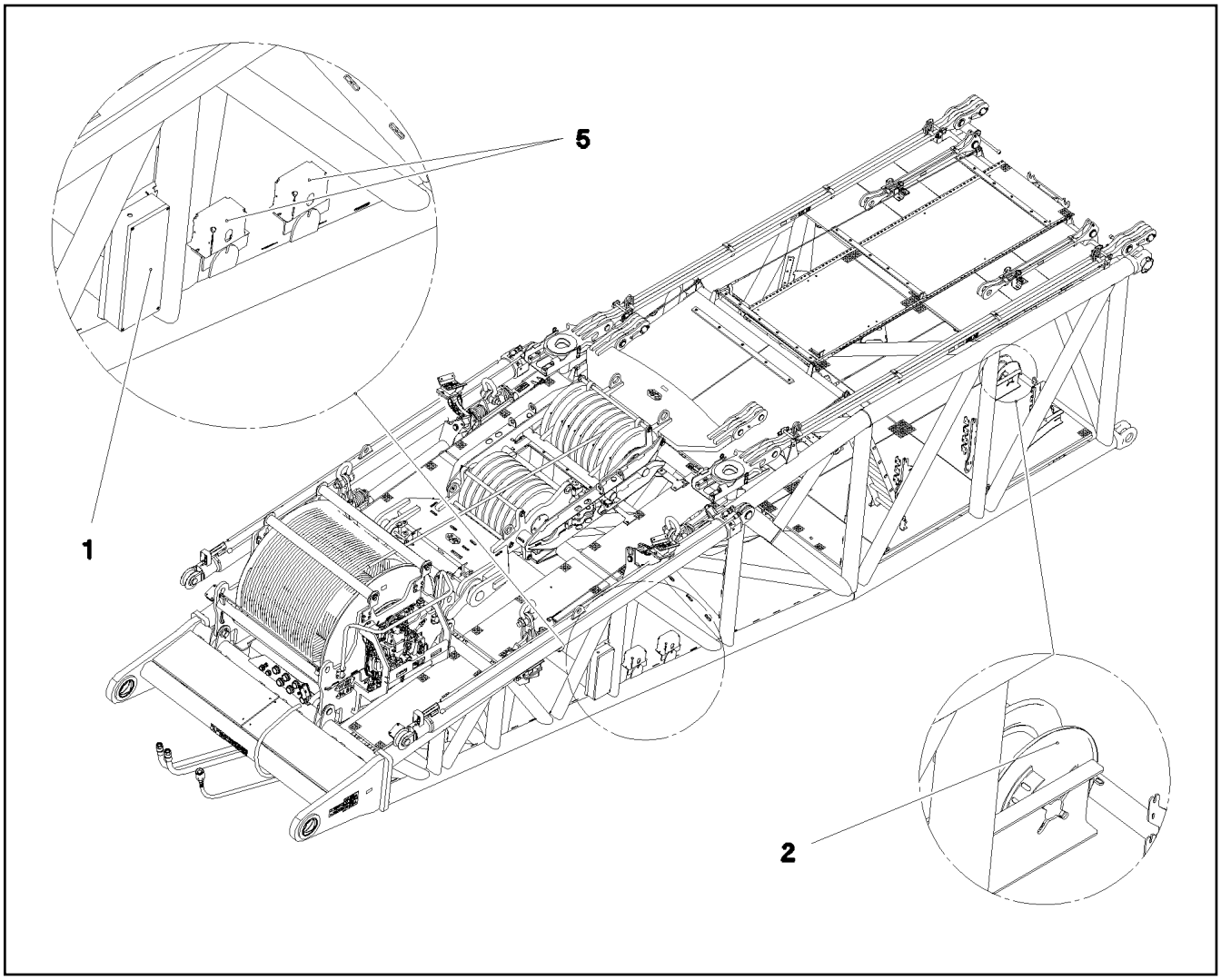

Pos.	Item	Quantity	Description	Bezeichnung
1	968285108	1	TERMINAL BOX S2050 ⇨ ❑ 949	KLEMMKASTEN
2	968285208	1	CABLE DRUM COMPL. N2052 ⇨ ❑ 951	LEITUNGSTROMMEL KPL.
5	968285308	1	SENSOR ASSEMBLY	GEBERANBAU ANLENKSTUECK
(10)	10802057	2	ANGLE TRANSMITTER 360° LSB PL:D SPF	WINKELGEBER

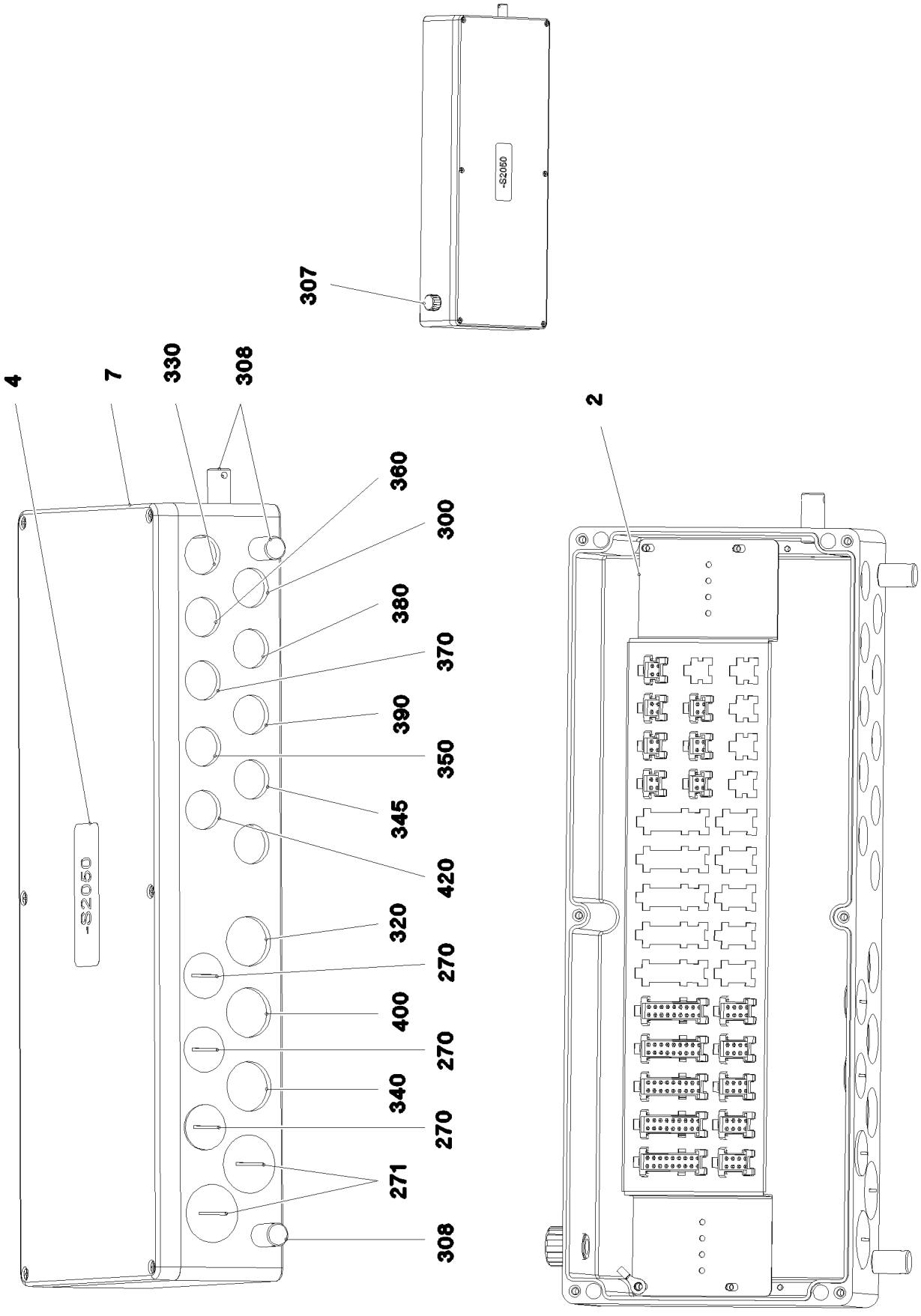

15.12.2020 082382	**etk_en_de_098201 LR 11000**	949 (1/2)
LIEBHERR	**TERMINAL BOX** **KLEMMKASTEN**	**968285108**

Pos.	Item	Quantity	Description	Bezeichnung
1	968516008	1	WIRING LIST S2050	VERDRAHTUNGSLISTE
2	97041020	1	PLUG PLATE 1.5X640X129 DC01 FE//ZNNI8/	STECKERBLECH
4	97011971	1	SIGN S2050 ALU	SCHILD
7	97063069	1	EMPTY CASING 230X600X110X0 AL	LEERGEHAEUSE
217	603202208	15	CABLE TIE 2,5X98-SCHWARZ PA66	KABELBINDER
218	10875643	2	WASHER ISO 7093-1 5 200HV 480H SPF	SCHEIBE
265	870002808	0.1	SEALANT A80MR HYLOMAR	DICHTMITTEL
270	602425208	3	SCREW PLUG M32X1,5 MS	VERSCHLUSSSCHRAUBE
271	602425308	2	SCREW PLUG M40X1,5 MS	VERSCHLUSSSCHRAUBE
300	968493508	1	LEAD W2059A	LEITUNG
307	10488662	1	VENTILATION SCREW M20X1,5 POLYAMID	ENTLUEFTUNGSSCHRAUBE
308	602501208	3	WATER DRAIN PLUG M12 PA6G SPF	ENTWAESSERUNGSSTOPFEN
310	968493208	1	LEAD W2059	LEITUNG
320	968549808	1	LEAD W2050	LEITUNG
330	968495008	1	LEAD W2060A	LEITUNG
340	968593208	1	LEAD W2063A	LEITUNG
345	968495208	1	LEAD W2061	LEITUNG
350	968495308	1	LEAD W2064	LEITUNG
360	968495808	1	LEAD W2055	LEITUNG
370	968496208	1	LEAD W2056	LEITUNG
380	968496808	1	LEAD W2057	LEITUNG
390	968496908	1	LEAD W2058	LEITUNG
400	968495408	1	LEAD W2052	LEITUNG
420	968567908	1	LEAD W2069	LEITUNG
430	968494508	1	LEAD W2060	LEITUNG

Pos.	Item	Quantity	Description	Bezeichnung
151	11494003	1	CABLE REEL 50M VERZ. SPF	LEITUNGSTROMMEL
(4)	4980305	2	DEEP GROOVE BALL BEARING DIN 625 600	RILLENKUGELLAGER
(13)	10046941	1	HANDLE	HANDGRIFF
170	10443663	1	WALL OUTLET 19-POL A240 SPF	WANDSTECKDOSE
171	691822208	1	SEAL	DICHTUNG
172	691812908	1	PROTECTING CAP MS A240	SCHUTZKAPPE
241	603016608	0.03	HEATSHRINK SLEEVING 12-3,0	SCHRUMPFSCHLAUCH
266	10876399	4	HEX NUT DIN 985 M3 8 480H SPF	SECHSKANTMUTTER
267	420050108	9	WASHER ISO 7089 3 MS	SCHEIBE
268	408400801	4	PAN-HEAD SCREW ISO 7045 M3X20 4.8 A2	FLACHKOPFSCHRAUBE
420	968495708	1	LEAD W2070A	LEITUNG
421	602424208	1	CABLE GLAND M20X1,5X5-14 MS	KABELVERSCHRAUBUNG
422	602606508	1	REDUCTION M32X1,5/M20X1,5 MS	REDUKTION
423	602501308	1	VENTILATION SCREW G1/2"X30 POLYAMID	ENTLUEFTUNGSSCHRAUBE

Pos.	Item	Quantity	Description	Bezeichnung
1	11621499	1	DISTRIBUTION BLOCK MX-F 3/3 ⇨ ❑ 953	VERTEILERKOMBINATION
2	12102343	2	MALE CONNECTOR WSV 6 M10X1K MS	STECKANSCHLUSS
3	774373408	2	EXTENSION M10X1K/ M10X1	VERLAENGERUNG
4	774372608	1	COUPLING SLEEVE	KUPPLUNGSMUFFE
5	774372708	1	COUPLING PLUG	KUPPLUNGSSTECKER
6	471032108	2	FITTING GE 6S G1/4 CR6-FREI	VERSCHRAUBUNG
7	477400108	2	BOX NUT DIN 3870 AS6 A3P	UEBERWURFMUTTER
8	477101408	1	PROFILE RING PR6-S/L A3P	PROFILRING
9	772002208	1	PLUG-IN SLEEVE E6-4	EINSTECKHUELSE
10	12204614	2	SOCKET HEAD SCREW ISO 4762 M5X35 8.8	ZYLINDERSCHRAUBE
11	11140403	2	WASHER ISO 7089 5 200HV 480H SPF	SCHEIBE
12	10875620	2	HEX NUT ISO 4032 M5 8 480H SPF	SECHSKANTMUTTER
90	10873149	13	POLYAMID PIPE DIN 73378 6X1,5 PA 12-HL	POLYAMIDROHR

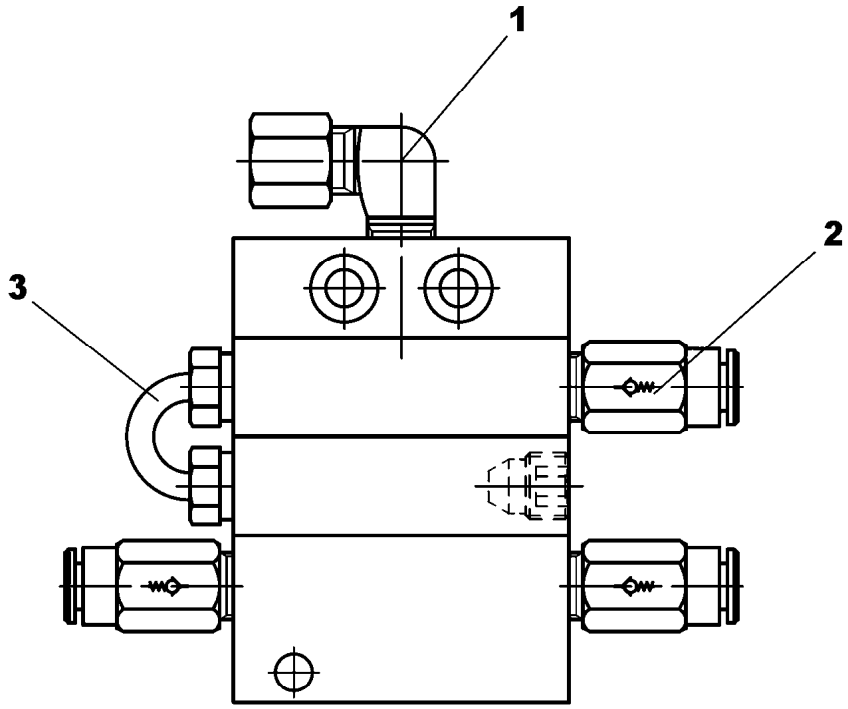

Pos.	Item	Quantity	Description	Bezeichnung
1	774373808	1	FITTING WE 6LL M10x1	VERSCHRAUBUNG
2	11007219	3	NON-RETURN VALVE	RUECKSCHLAGVENTIL
3	774378008	1	PIPELINE	ROHRLEITUNG

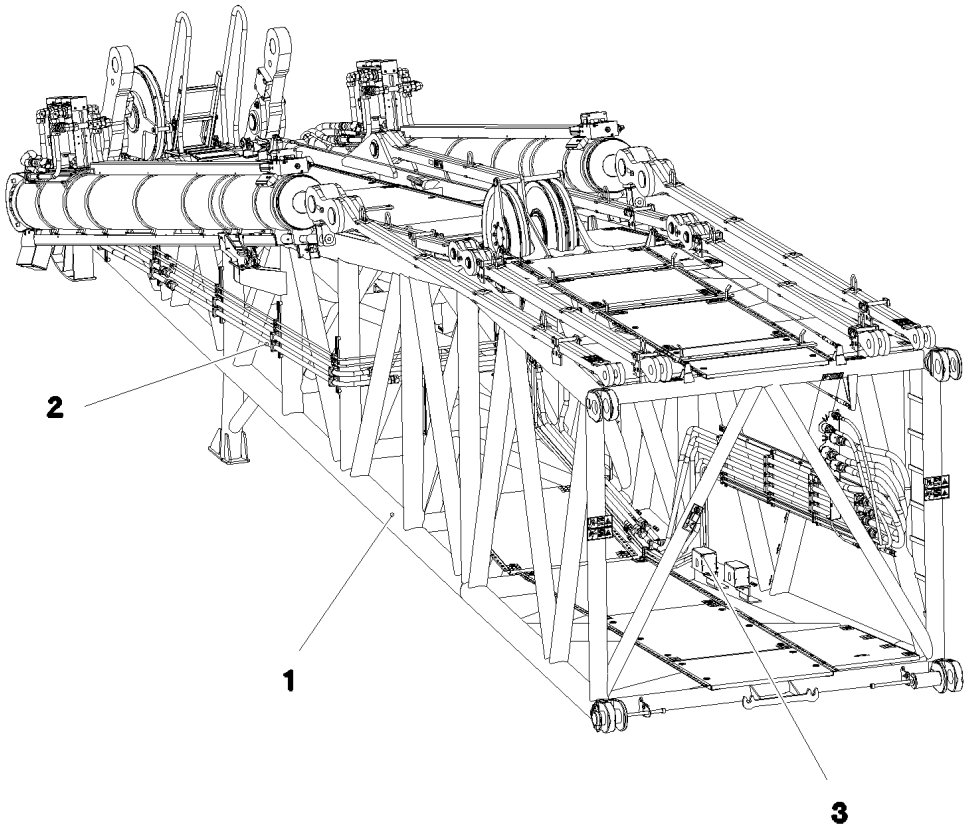

Pos.	Item	Quantity	Description	Bezeichnung
1	917380508	1	D HEAD SECTION PRE-ASS. ⇨ ❑ 955	D-KOPFSTUECK VORM.
2	917321508	1	ADDITIONAL HYDR.D HEAD SECTION ⇨ ❑ 989	ZUSATZHYDRAULIK D-KOPFSTU
3	917471508	1	ELECTR. FOR HEAD SECTION ⇨ ❑ 995	ELEKTRIK D-KOPFSTUECK

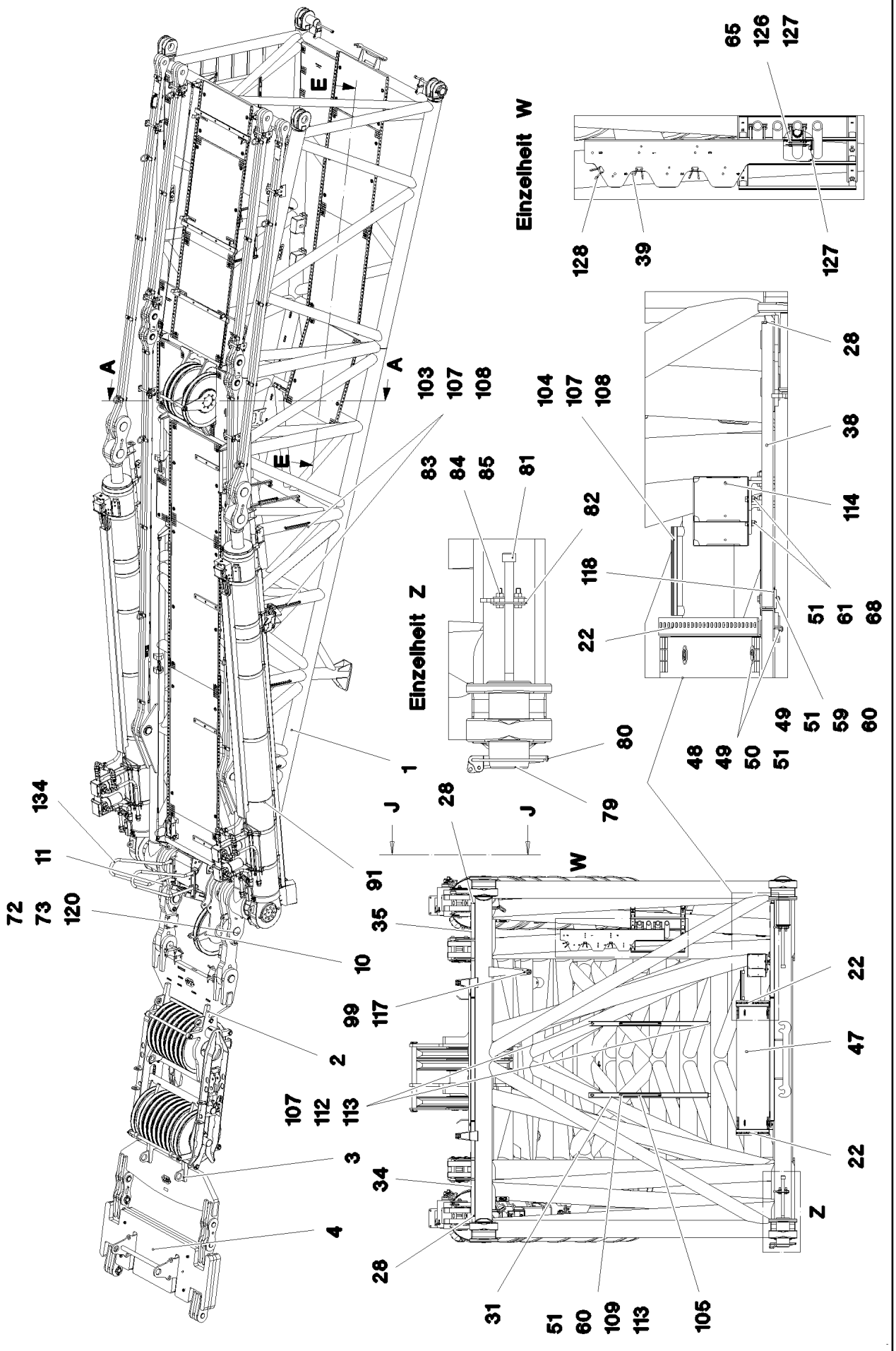

15.12.2020 078754	**etk_en_de_098201 LR 11000**	955 (1/9)
LIEBHERR	**D HEAD SECTION PRE-ASS.** **D-KOPFSTUECK VORM.**	**917380508**

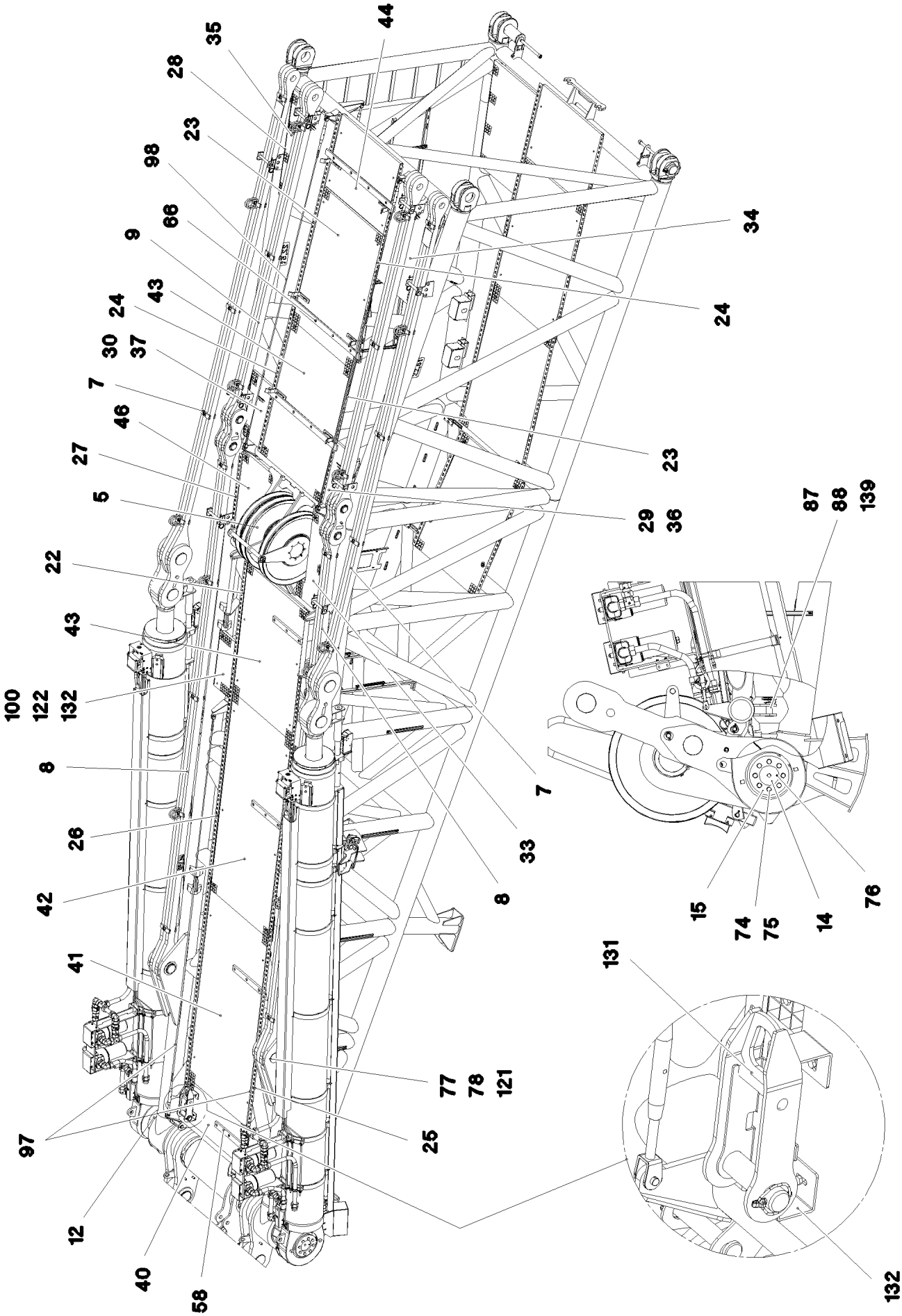

15.12.2020 078755 LIEBHERR	**etk_en_de_098201 LR 11000** **D HEAD SECTION PRE-ASS.** **D-KOPFSTUECK VORM.**	❑ 956 (2/9) **917380508**

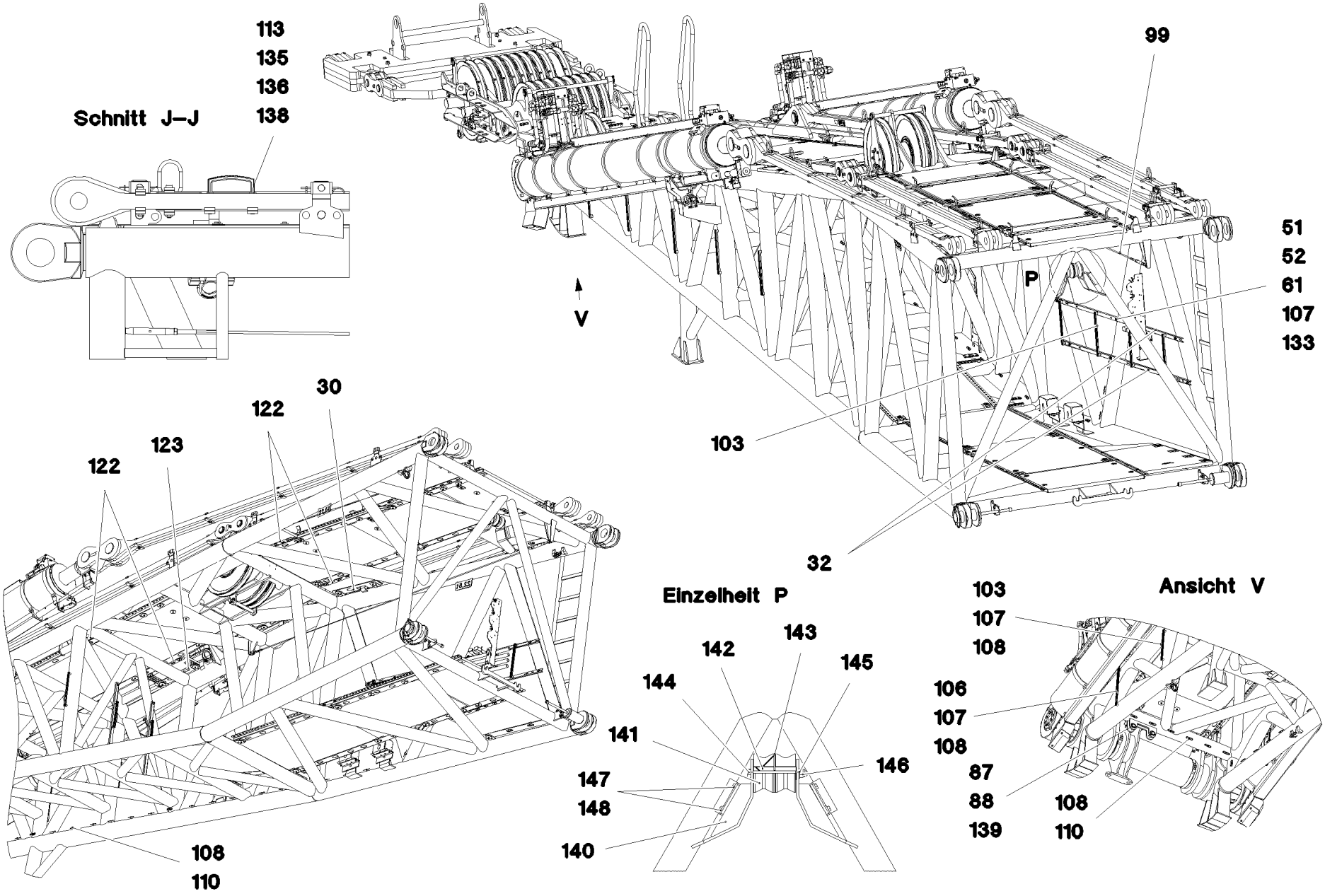
Schnitt J–J
113
135
136
138
99
51
52
61
107
133
P
V
103
32
30
122
123
122
108
110
Einzelheit P
143
142
145
144
141
146
147
148
140
Ansicht V
103
107
108
106
107
108
87
88
139
108
110

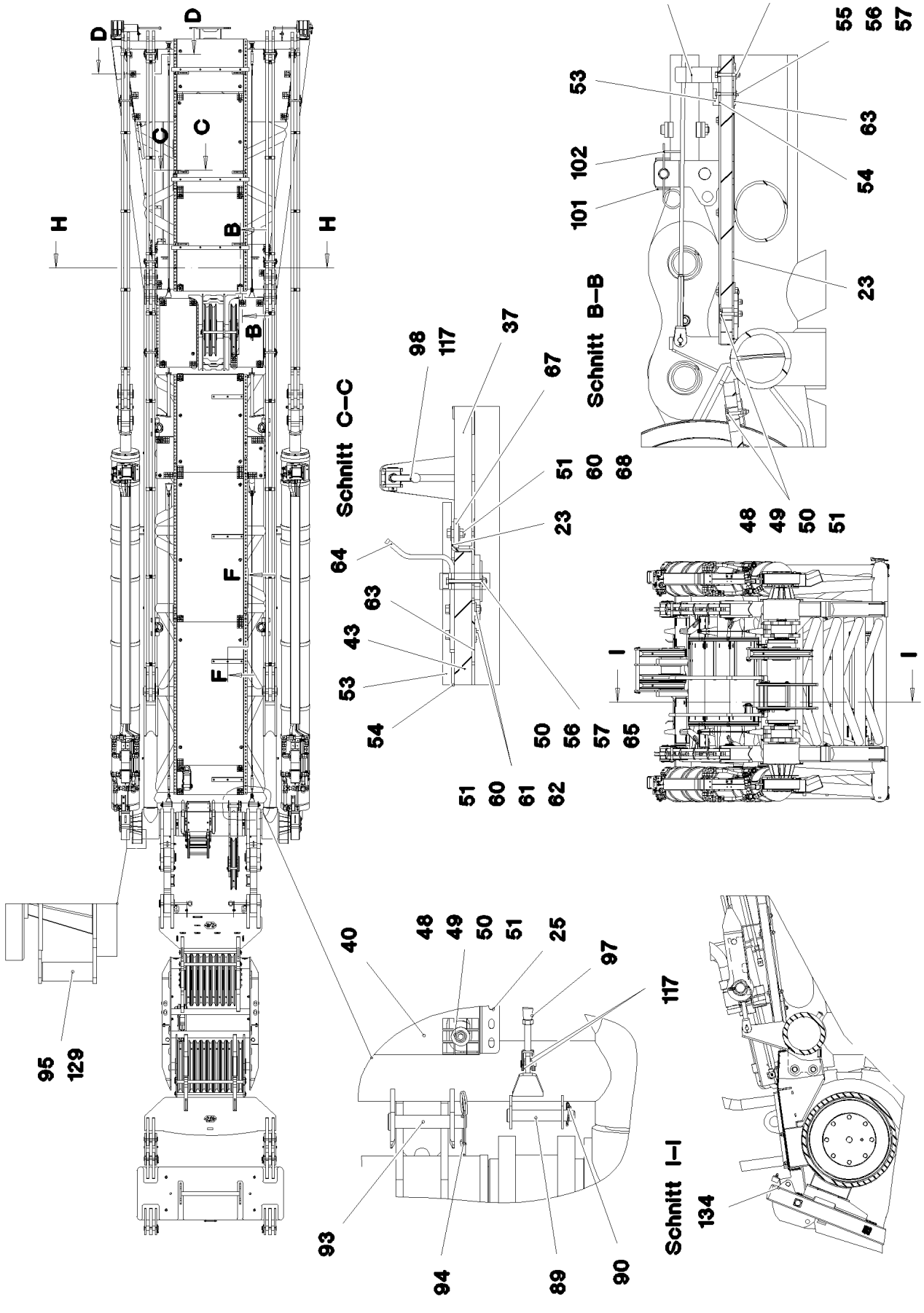
D
C
B
F
H
95
129
Schnitt C–C
98
117
37
67
64
63
43
53
54
51
60
61
62
50
56
57
65
Schnitt B–B
64
51
60
61
62
55
56
57
53
63
102
54
101
23
48
49
50
51
68
I
40
48
49
50
51
25
97
117
93
94
89
90
Schnitt I–I
134

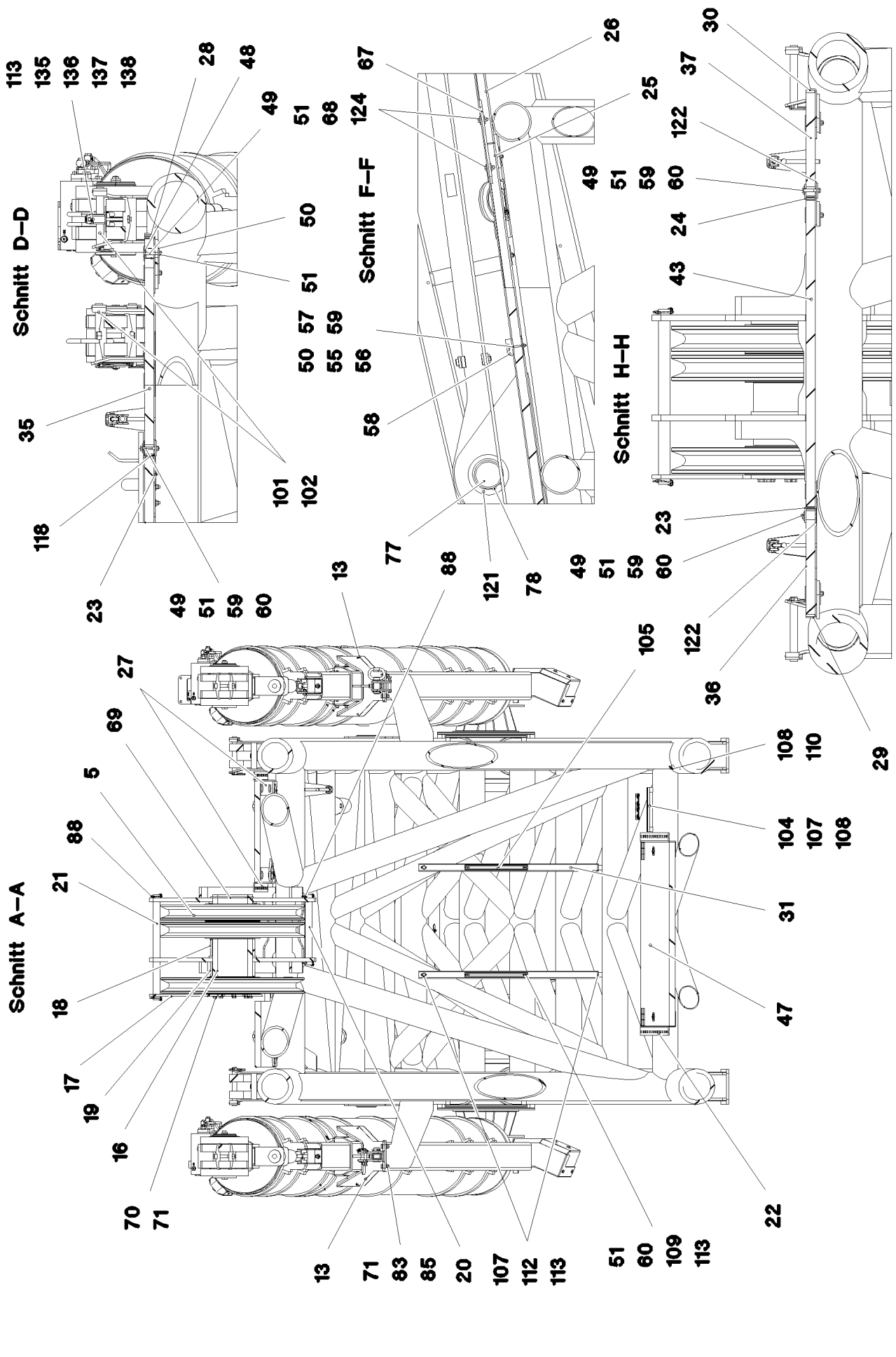
Schnitt A–A
Schnitt D–D
Schnitt F–F
Schnitt H–H

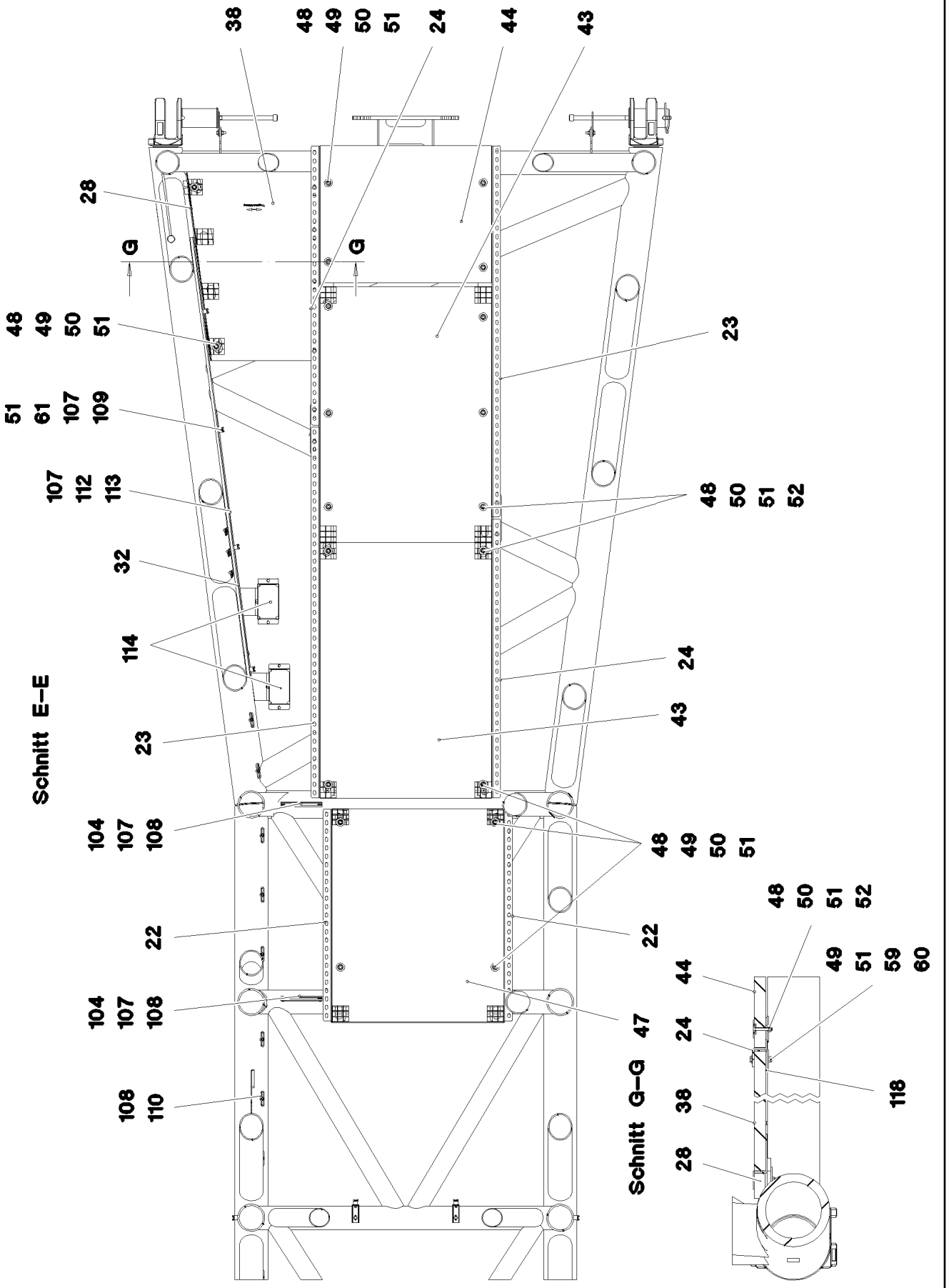

15.12.2020 078759	**etk_en_de_098201 LR 11000**	960 (6/9)
LIEBHERR	**D HEAD SECTION PRE-ASS.** **D-KOPFSTUECK VORM.**	**917380508**

Pos.	Item	Quantity	Description	Bezeichnung
1	967946108	1	D HEAD SECTION WELDED CONSTR.	D-KOPFSTUECK SCHWK.
2	967946208	1	LUFFING PULLEY BLOCK COMPLETE ⇨ ❑ 964	VERSTELLFLASCHE KPL.
3	967946308	1	LUFFING PULLEY BLOCK COMPLETE ⇨ ❑ 968	VERSTELLFLASCHE KPL.
4	967983208	1	ADDITIONAL WEIGHT DERRICK ⇨ ❑ 970	ZUSATZGEWICHT DERRICK
5	967066008	3	ROPE PULLEY CPL.	SEILROLLE KPL.
7	968026008	2	PULL ROD 5.765M ⇨ ❑ 971	ZUGSTANGE KPL.
8	968026108	2	DRAWBAR PRE-ASS 6.0M ⇨ ❑ 973	ZUGSTANGE VORM.
9	968026208	2	PULL ROD 3.9M ⇨ ❑ 974	ZUGSTANGE KPL.
10	968027908	1	ROLLER SEATING COMPL. ⇨ ❑ 976	ROLLENLAGERUNG KPL.
11	968028008	2	BRACKET CPL. ⇨ ❑ 977	LASCHE KPL.
12	968028108	2	DISTANCE PIECE WELDED	DISTANZSTUECK SCHWK.
13	968028208	2	SUPPORT CPL. ⇨ ❑ 978	AUFLAGE KPL.
14	97032312	1	AXLE 320.0X2692 35NICRMOV125 SPF	ACHSE
15	97032313	2	COVER 15X240X240 S690QL	DECKEL
16	97032314	1	AXLE 244.5X548 S770QL SPF	ACHSE
17	97032315	1	PLATE 12X615X320 S690QL	BLECH
18	946863608	1	SPACER PIECE RD244,5X20X95 S355J2H	DISTANZSTUECK
19	97032316	1	DISTANCE TUBE 244.5X90 S770QL1	DISTANZROHR
20	97032318	1	TUBE 38.0X384 S355J2H T ZN O	ROHR
21	97032319	1	TUBE 38.0X573 S355J2H T ZN O	ROHR
22	97032322	4	Z-PROFILE 4X161X1264 S315MC FE//ZNNI8/	Z-PROFIL
23	97032323	4	Z-PROFILE 4X161X2160 S315MC FE//ZNNI8/	Z-PROFIL
24	97032324	4	Z-PROFILE 4X161X1625 S315MC FE//ZNNI8/	Z-PROFIL
25	97032325	2	Z-PROFILE 4X161X2755 S315MC FE//ZNNI8/	Z-PROFIL
26	97032326	2	Z-PROFILE 4X161X2368 S315MC FE//ZNNI8/	Z-PROFIL
27	97032327	2	Z-PROFILE 4X160X1050 S315MC FE//ZNNI8/	Z-PROFIL
28	97032328	3	Z-PROFILE 4X131X1100 S315MC FE//ZNNI8/	Z-PROFIL
29	97032337	1	PLATE 4X665X151 S315MC FE//ZNNI8//CN//T	BLECH
30	97032338	1	PLATE 4X151X665 S315MC FE//ZNNI8//CN//T	BLECH
31	97032341	2	PROFILE 3X70X1078 DC01 FE//ZNNI8//CN//T	PROFIL
32	97032342	2	PROFILE 3X70X2577 DC01 FE//ZNNI8//CN//T	PROFIL
33	97032343	1	GRIDIRON T1060X485X30/2 S235JR T ZN K	GITTERROST-P
34	97032344	1	GRIDIRON T765X1100X30/2 S235JR T ZN K	GITTERROST-P
35	97032345	1	GRIDIRON T765X1100X30/2 S235JR T ZN K	GITTERROST-P
36	97032346	1	GRIDIRON T388X676X30/2 S235JR T ZN K	GITTERROST-P
37	97032348	1	GRIDIRON T388X676X30/2 S235JR T ZN K	GITTERROST-P
38	97032351	1	GRIDIRON T765X1100X30/2 S235JR T ZN K	GITTERROST-P
39	97032352	1	RETAINING PLATE 4X943X313 S315MC FE//	HALTEBLECH
40	725867508	1	GRIDIRON T1000X450X30/2 S235JR T ZN K	GITTERROST-P
41	97001584	1	GRIDIRON T1000X2180X30/2 S235JR SPF	GITTERROST-P
42	979067108	1	GRIDIRON T1000X2280X30/2 S235JR SPF	GITTERROST-P
43	97012280	5	GRIDIRON T1000X1490X30/2 S235JR T ZN K	GITTERROST-P
44	725867208	2	GRIDIRON T1000X800X30/2 S235JR T ZN K	GITTERROST-P
46	976458808	1	GRIDIRON T550X1050X30/2 S235JR T ZN K	GITTERROST-P
47	97006009	1	GRIDIRON T1000X1270X30/2 S235JR SPF	GITTERROST-P
48	10100621	72	DISH MOUNTING	TELLERBEFESTIGUNG
49	11651582	75	HEX SCREW ISO 4014 M8X55 8.8 480H SPF	SECHSKANTSCHRAUBE
50	941138108	98	WASHER DC01 FE//ZNNI8//CN//T0	SCHEIBE
51	10875614	140	HEX NUT DIN 985 M8 8 480H SPF	SECHSKANTMUTTER
52	11690046	30	HEX SCREW ISO 4017 M8X45 8.8 480H SPF	SECHSKANTSCHRAUBE
53	288177508	3	SUPPORT 15X60X1170 PA6G	AUFLAGE

Pos.	Item	Quantity	Description	Bezeichnung
54	97032401	3	PLATE 5X980X60 S355MC FE//ZNNI8//CN//T	BLECH
55	12216185	22	HEX SCREW ISO 4014 M6X60 8.8 480H SPF	SECHSKANTSCHRAUBE
56	10875648	24	WASHER ISO 7093-1 6 200HV 480H SPF	SCHEIBE
57	12102692	24	HEX NUT DIN 985 M6 8 ZNNI-480H SPF	SECHSKANTMUTTER
58	971111408	4	SUPPORT PA6G	AUFLAGE
59	953867308	36	WASHER RD50X5 S355MC FE//ZNNI8//CN//T	SCHEIBE
60	11140469	14	WASHER ISO 7093-1 8 200HV 480H SPF	SCHEIBE
61	10289803	32	WASHER ISO 7089 8 300HV 480H SPF	SCHEIBE
62	11651583	6	HEX SCREW ISO 4014 M8X60 8.8 480H SPF	SECHSKANTSCHRAUBE
63	97029313	6	PLATE 5X110X60 S355MC FE//ZNNI8//CN//T	BLECH
64	970833608	6	PLATE 8X276X40 S355MC FE//ZNNI8//CN//T	BLECH
65	12216186	9	HEX SCREW ISO 4014 M6X65 8.8 480H SPF	SECHSKANTSCHRAUBE
66	12216913	1	HEX SCREW ISO 4014 M6X55 8.8 480H SPF	SECHSKANTSCHRAUBE
67	955404808	6	PLATE 8X300X50 S355MC FE//ZNNI8//CN//T	BLECH
68	10197831	4	HEX SCREW ISO 4017 M8X25 8.8 ZNNI-480	SECHSKANTSCHRAUBE
69	428010508	1	LOCKING RING DIN 471 220X5	SICHERUNGSRING
70	11631742	8	HEX SCREW ISO 4017 M12X30 8.8 FLZN SP	SECHSKANTSCHRAUBE
71	10289804	24	WASHER ISO 7089 12 300HV FLZN SPF	SCHEIBE
72	97028314	2	PIN 120.0X240 35NICRMOV125 SPF	BOLZEN
73	12100650	2	LOCKING RING DIN 471 115X4 480H SPF	SICHERUNGSRING
74	406603008	16	HEX SCREW ISO 4017 M16X40 10.9 FLZN SP	SECHSKANTSCHRAUBE
75	10289806	16	WASHER ISO 7089 16 300HV FLZN SPF	SCHEIBE
76	7743242	2	HYDRAULIC-TYPE LUBRICAT.NIPPLE DIN 71	KEGELSCHMIERNIPPEL
77	97034655	2	PIN 110.0X231 35NICRMOV125 SPF	BOLZEN
78	10875652	2	LOCKING RING DIN 471 100X3 480H SPF	SICHERUNGSRING
79	976499408	2	PIN 120.0X237 35NICRMOV125 GASN. SPF	BOLZEN
80	10878577	2	SAFETY PLUG W HINGE-LID 20X175X20X1	SICHERHEITSKLAPPSTECKER
81	10545933	2	SOCKET HEAD SCREW ISO 4762 M24X360	ZYLINDERSCHRAUBE
82	955051808	2	PLATE S700MC	BLECH
83	11645386	12	HEX SCREW ISO 4017 M12X45 8.8 FLZN SP	SECHSKANTSCHRAUBE
84	11182717	8	WASHER ISO 7093-1 12 300HV FLZN SPF	SCHEIBE
85	10875616	12	HEX NUT ISO 4032 M12 8 FLZN SPF	SECHSKANTMUTTER
87	979405108	2	PIN 50.0X90 35NICRMOV125	BOLZEN
88	10180884	6	SAFETY PLUG W HINGE-LID 8X62X7,5X53 4	SICHERHEITSKLAPPSTECKER
89	970462508	2	PIN 35.0X178 35NICRMOV125 GASN. SPF	BOLZEN
90	10875870	2	SAFETY PLUG W HINGE-LID 6X42X5,5X32 4	SICHERHEITSKLAPPSTECKER
91	968107908	2	TRACTION RAM PRE-ASS. ⇨ ❑ 979	ZUGZYLINDER VORM.
93	952466108	1	PIN RD35X200 42CRMO4+QT GASN.	BOLZEN
94	433102508	1	RETAINING SPRING 5X122 ISO 2081 FE/ZN8/	SICHERUNGSFEDER
95	968731108	2	CLAMP WELDED CONST.	HALTER SCHWK.
97	11006655	2	ROUND STRAND ROPE 10X4,6M STAHL VE	RUNDLITZENSEIL
98	10652820	2	ROUND STRAND ROPE 10X3,7M STAHL VE	RUNDLITZENSEIL
99	10663834	1	ROUND STRAND ROPE 10X4,97M STAHL VE	RUNDLITZENSEIL
100	725857508	2	GRIDIRON T640X300X30/2 S235JR T ZN K	GITTERROST-P
101	962580308	8	CONNECTING PIN WELDED FE//ZNNI8//CN/	ABSTECKBOLZEN SCHWK.
102	433100908	8	RETAINING SPRING 4,5X98 ISO 2081 FE/ZN	SICHERUNGSFEDER
103	970344808	12	MOUNTING RAIL	TRAGSCHIENE
104	954117408	2	MOUNTING RAIL X0	TRAGSCHIENE
105	954117508	2	MOUNTING RAIL X0	TRAGSCHIENE
106	97006261	2	MOUNTING RAIL C28/11X530 T ZN O	TRAGSCHIENE
107	953873408	48	SLEEVE 25X20 11SMN37 FE//ZNNI8//CN//T0	HUELSE
108	12102696	62	BUTTON HEAD SCREW ISO7380-2 M8X10 0	HALBRUNDKOPFSCHRAUBE
109	12100221	12	BUTTON HEAD SCREW ISO 7380-2 M8X40	HALBRUNDKOPFSCHRAUBE
110	953650008	38	CABLE CLAMP DC01 FE//ZNNI8//CN//T0	KABELHALTER
112	11651612	10	HEX SCREW ISO 4017 M8X16 8.8 480H SPF	SECHSKANTSCHRAUBE
113	11840501	12	WASHER DIN 7349 8,4 200HV 480H SPF	SCHEIBE
114	972908808	2	HOOD 411X555 DC01 FE//ZNNI8//CN//T0	HAUBE
117	10289805	20	WASHER ISO 7089 14 300HV FLZN SPF	SCHEIBE
118	97033818	3	PLATE 3X82X1035 S355MC	BLECH

Pos.	Item	Quantity	Description	Bezeichnung
120	97031615	2	WASHER 15X185X185 S355MC FE//ZNNI8//C	SCHEIBE
121	97041346	10	WASHER 1X144X144 DC01 FE//ZNNI8//CN//T	SCHEIBE
122	97031853	4	PLATE 3X82X580 DC01 FE//ZNNI8//CN//T0	BLECH
123	97035583	2	L-PROFILE 4X640X127 S315MC FE//ZNNI8//C	L-PROFIL
124	420600301	50	WASHER ISO 7094 8 100 HV-ST VERZ	SCHEIBE
125	11826527	12	HEX SCREW ISO 4017 M8X30 8.8 480H SPF	SECHSKANTSCHRAUBE
126	5005219	4	LID PLATE DIN 3015-1 L-DP 5 W1-ZN	DECKPLATTE
127	10802201	9	WELD PLATE DIN 3015-1 L-AP-K 5 W1 ZNNI	ANSCHWEISSPLATTE
128	11004801	6	SNAP HOOK AEHNLICH DIN 5299 C C40X4-	KARABINERHAKEN
129	12202341	4	COUNTERSUNK SCREW ISO 10642 M12X30	SENKSCHRAUBE
130	971447408	4	PLATE 3X70X60 DC01 FE//ZNNI8//CN//T0	BLECH
131	96021267	1	BRACKET CPL.	LASCHE KPL.
(1)	96021268	1	CONNECTING LINK WELDED	LASCHE SCHWK.
(2)	97096729	1	PIN 45.0X223 35NICRMOV125 SPF	BOLZEN
(3)	10180883	1	SAFETY PLUG W HINGE-LID 10X55X9,5X45	SICHERHEITSKLAPPSTECKER
132	97096728	1	PLATE 4X708X312 S315MC FE//ZNNI8//CN//T	BLECH
133	978637208	1	PLATE DC01 FE//ZNNI8//CN//T0	BLECH
134	969396608	1	ACCESS LADDER PRE-ASS. ⇨ ❑ 984	AUFSTIEG VORM.
135	966435308	1	GRIP PA6-30%GF SPF	GRIFF
136	97030604	2	PLATE 3X214X84 S355MC FE//ZNNI8//CN//T	BLECH
138	12216195	2	HEX SCREW ISO 4014 M8X90 8.8 480H SPF	SECHSKANTSCHRAUBE
139	10179932	2	RING BOLT DIN 580 M12 C15E FLZN	RINGSCHRAUBE
140	96010404	2	ROLLER CLAMP WELDED FE//ZNNI8//CN//T	ROLLENHALTER SCHWK.
141	288169408	2	ROLLER X0 PA6G	ROLLE
142	977664508	2	AXLE 50.0X80 S355J2C+C FE//ZNNI8//CN//T	ACHSE
143	977664708	1	PLATE 5X150X150 S355MC FE//ZNNI8//CN//T	BLECH
144	10876534	1	HEX SCREW ISO 4014 M20X220 8.8 FLZN SP	SECHSKANTSCHRAUBE
145	10289808	1	WASHER ISO 7089 20 300HV FLZN SPF	SCHEIBE
146	10875610	1	HEX NUT DIN 985 M20 10 FLZN SPF	SECHSKANTMUTTER
147	11645384	4	HEX SCREW ISO 4017 M12X40 8.8 FLZN SP	SECHSKANTSCHRAUBE
148	10006370	4	WASHER DIN 7349 13 200HV FLZN SPF	SCHEIBE
300	968818608	1	SIGNS ⇨ ❑ 987	BESCHILDERUNG

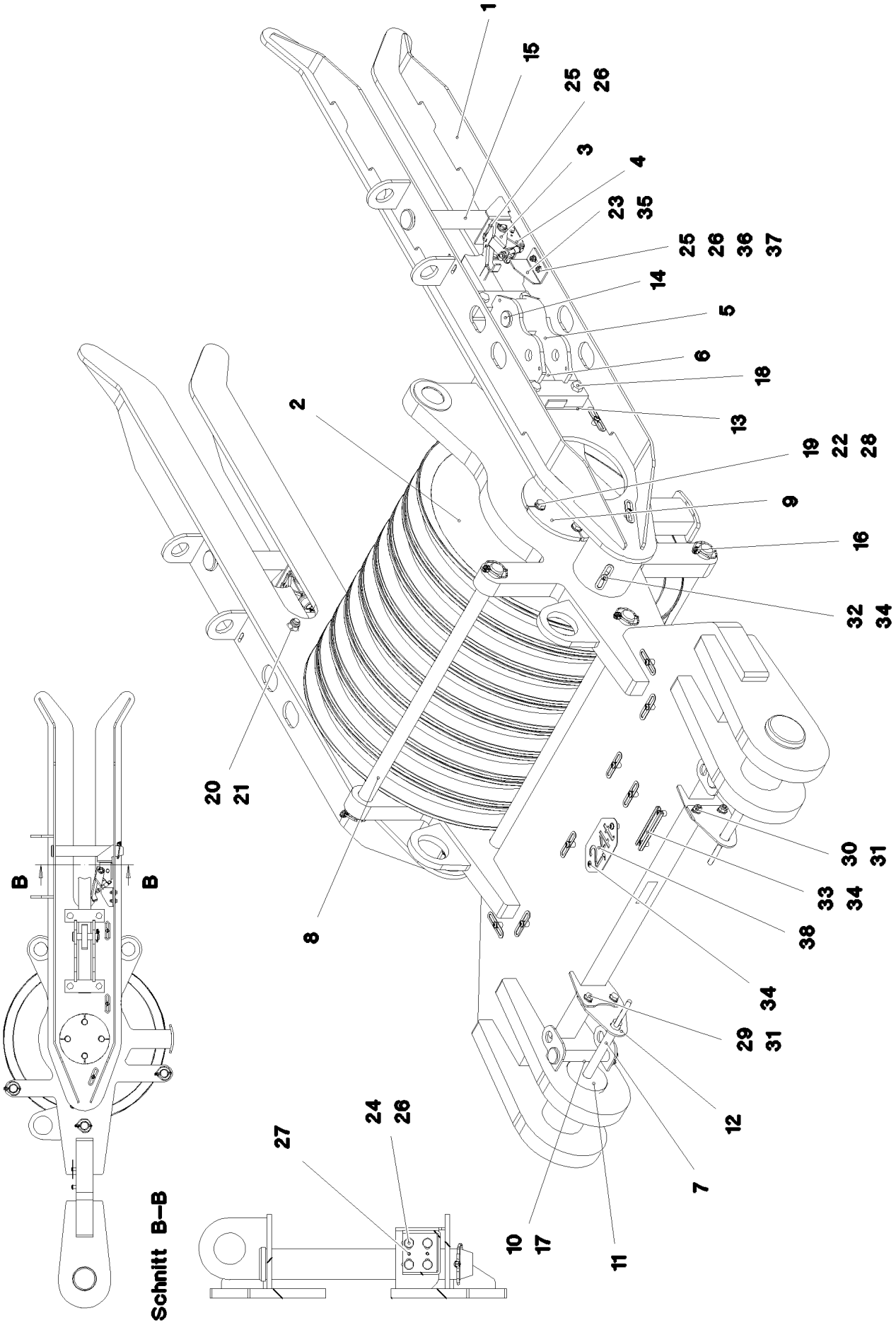

15.12.2020 078740	**etk_en_de_098201 LR 11000**	964 (1/2)
LIEBHERR	**LUFFING PULLEY BLOCK COMPLETE** **VERSTELLFLASCHE KPL.**	**967946208**

Pos.	Item	Quantity	Description	Bezeichnung
1	967950508	1	LUFFING PULLEY BLOCK WELDED C.	VERSTELLFLASCHE SCHWK.
2	967066008	8	ROPE PULLEY CPL.	SEILROLLE KPL.
3	967966108	1	BASKET CPL. RECHTS ⇨ ❑ 966	ENDSCHALTER KPL.
4	967966808	1	BASKET CPL. LINKS ⇨ ❑ 967	ENDSCHALTER KPL.
5	967967808	2	GUIDE WELDED	FUEHRUNG SCHWK.
6	967967908	2	LOCKING BAR WELDMENT	RIEGEL SCHWK.
7	967992308	2	HANDLE GRIP WELDED FE//ZNNI8//CN//T0	GEWINDEGRIFF SCHWK.
8	450037808	3	PIN ISO 2340 B40X935X915 ST.50K FE//ZN20	BOLZEN
9	97031168	2	WASHER 12X240X240 S355MC FE//ZNNI8//C	SCHEIBE
10	97004857	2	PIN 45.0X207 35NICRMOV125 GASN. SPF	BOLZEN
11	97031145	2	PIN 120.0X230 35NICRMOV125 SPF	BOLZEN
12	97031169	2	PLATE 5X130X155 S355MC FE//ZNNI8//CN//T	BLECH
13	97031687	4	SHEET 10X190 X60 PA6G+OEL SPF	PLATTE
14	10041260	2	PIN ISO 2341 B30X120X110 35NICRMOV125	BOLZEN
15	970556508	2	PIN 55.0X348 35NICRMOV125 GASN. SPF	BOLZEN
16	10180884	8	SAFETY PLUG W HINGE-LID 8X62X7,5X53 4	SICHERHEITSKLAPPSTECKER
17	10875870	4	SAFETY PLUG W HINGE-LID 6X42X5,5X32 4	SICHERHEITSKLAPPSTECKER
18	406221108	8	HEX SCREW ISO 4014 M18X95 10.9 FLZN SP	SECHSKANTSCHRAUBE
19	946872408	1	AXLE RD220X898 35NICRMOV125	ACHSE
20	10179122	8	HEX NUT DIN 980 M18 10 FLZN SPF	SECHSKANTMUTTER
21	10289807	8	WASHER ISO 7089 18 300HV FLZN SPF	SCHEIBE
22	10289806	8	WASHER ISO 7089 16 300HV FLZN SPF	SCHEIBE
23	97031688	1	PLATE 4X90X103 S315MC FE//ZNNI8//CN//T	BLECH
24	502618908	8	HEX SCREW ISO 4017 M8X22 8.8	SECHSKANTSCHRAUBE
25	10875614	12	HEX NUT DIN 985 M8 8 480H SPF	SECHSKANTMUTTER
26	10289803	20	WASHER ISO 7089 8 300HV 480H SPF	SCHEIBE
27	4320051	8	DOWEL PIN ISO 8752 5X14 ST	SPANNSTIFT
28	12214938	8	HEX SCREW ISO 4017 M16X35 8.8 FLZN SP	SECHSKANTSCHRAUBE
29	11631742	4	HEX SCREW ISO 4017 M12X30 8.8 FLZN SP	SECHSKANTSCHRAUBE
30	10875607	4	HEX NUT DIN 985 M12 8 FLZN SPF	SECHSKANTMUTTER
31	10289804	8	WASHER ISO 7089 12 300HV FLZN SPF	SCHEIBE
32	953650008	15	CABLE CLAMP DC01 FE//ZNNI8//CN//T0	KABELHALTER
33	954117308	1	MOUNTING RAIL X0	TRAGSCHIENE
34	12102696	19	BUTTON HEAD SCREW ISO7380-2 M8X10 0	HALBRUNDKOPFSCHRAUBE
35	97031199	1	PLATE 4X90X103 S315MC FE//ZNNI8//CN//T	BLECH
36	11826527	4	HEX SCREW ISO 4017 M8X30 8.8 480H SPF	SECHSKANTSCHRAUBE
37	10540510	4	WASHER ISO 7093-1 8 200HV-A4	SCHEIBE
38	97031313	1	WEIGHT INFORMATION PLATE 2X188X100 D	GEWICHTSSCHILD

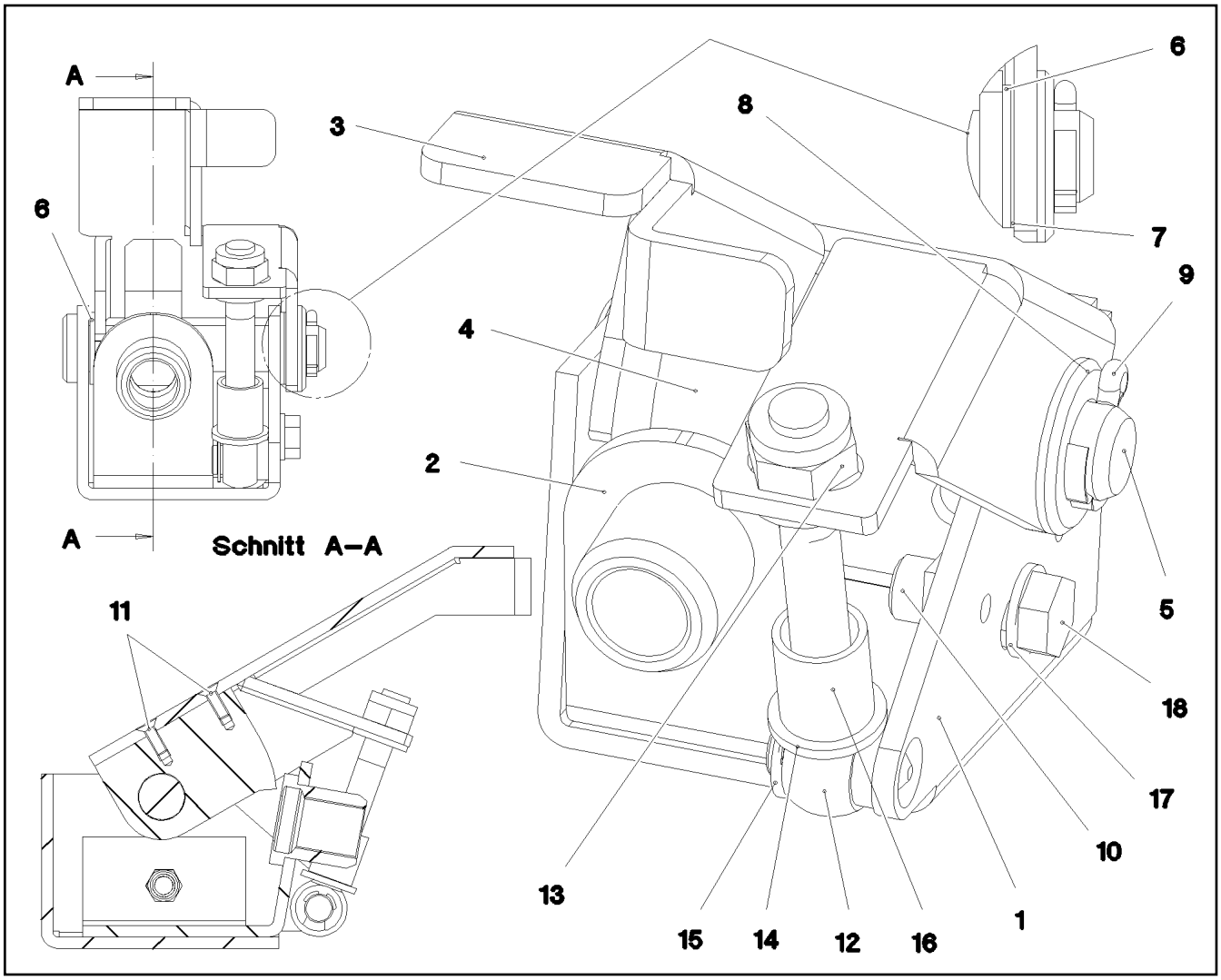

Pos.	Item	Quantity	Description	Bezeichnung
1	967966208	1	LIMIT SWITCH HOUSING RECHTS X12CRN	ENDSCHALTERGEHAEUSE
2	967966308	1	LIMIT SWITCH HOUSING SCHIEBETEIL R.	ENDSCHALTERGEHAEUSE
3	97031136	1	SWITCH TAG 4X187X151 S315MC	SCHALTFAHNE
4	97031137	1	RUNNER 20X57X41 S355J2+N	KUFE
5	451418408	1	PIN DIN 1435 16X87X82 35NICRMOV125 GA	BOLZEN
6	500713708	2	SHIM RING DIN 988 18X25X1,5	PASSSCHEIBE
7	605251108	1	SHIM RING DIN 988 18X25X0,5	PASSSCHEIBE
8	10289806	1	WASHER ISO 7089 16 300HV FLZN SPF	SCHEIBE
9	10180351	1	SPLIT PIN ISO 1234 4X25 St 480H SPF	SPLINT
10	12100289	1	BLIND RIVET NUT M8 K=1,8-5 480H SPF	BLINDNIETMUTTER
11	10353735	2	COUNTERSUNK SCREW ISO 10642 M4X12	SENKSCHRAUBE
12	12100296	1	EYE BOLT DIN 444 M10X80 5.6 480H SPF	AUGENSCHRAUBE
13	10197769	1	HEX NUT DIN 985 M10 8 ZNNI-480H SPF	SECHSKANTMUTTER
14	10289795	2	WASHER ISO 7089 10 300HV FLZN SPF	SCHEIBE
15	502640508	1	LOCK WASHER DIN 6799 8	SICHERUNGSSCHEIBE
16	720012508	1	PRESSURE SPRING 1,4X16X83,3 X12CRNI	DRUCKFEDER
17	10289803	1	WASHER ISO 7089 8 300HV 480H SPF	SCHEIBE
18	11651767	1	HEX SCREW ISO 4017 M8X20 8.8 480H SPF	SECHSKANTSCHRAUBE

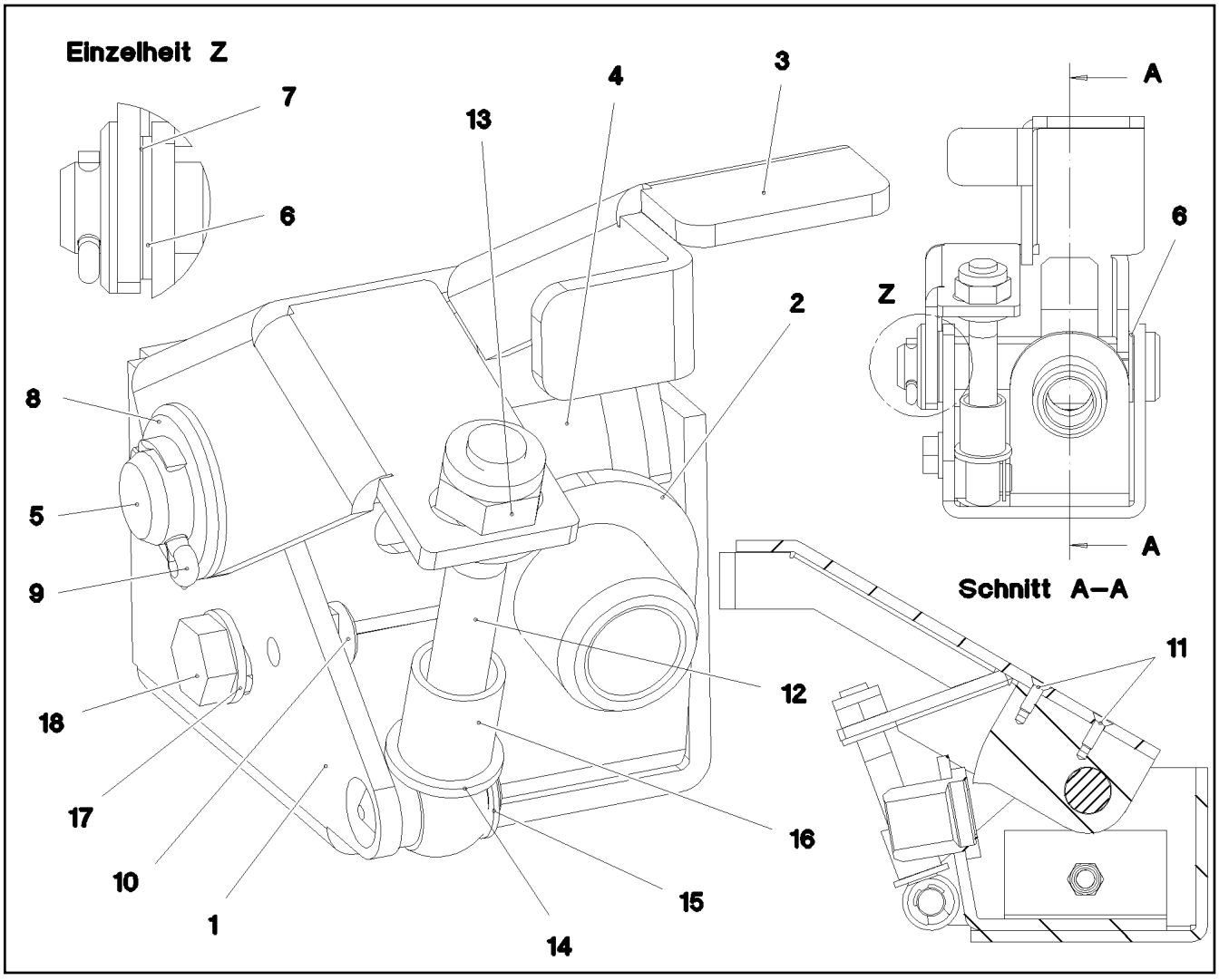

Pos.	Item	Quantity	Description	Bezeichnung
1	967966908	1	LIMIT SWITCH HOUSING LINKS X12CRNIS18	ENDSCHALTERGEHAEUSE
2	967967008	1	LIMIT SWITCH HOUSING SCHIEBETEIL L. X1	ENDSCHALTERGEHAEUSE
3	97031144	1	SWITCH TAG 4X187X151 S315MC	SCHALTFAHNE
4	97031137	1	RUNNER 20X57X41 S355J2+N	KUFE
5	451418408	1	PIN DIN 1435 16X87X82 35NICRMOV125 GA	BOLZEN
6	500713708	2	SHIM RING DIN 988 18X25X1,5	PASSSCHEIBE
7	605251108	1	SHIM RING DIN 988 18X25X0,5	PASSSCHEIBE
8	10289806	1	WASHER ISO 7089 16 300HV FLZN SPF	SCHEIBE
9	10180351	1	SPLIT PIN ISO 1234 4X25 St 480H SPF	SPLINT
10	12100289	1	BLIND RIVET NUT M8 K=1,8-5 480H SPF	BLINDNIETMUTTER
11	10353735	2	COUNTERSUNK SCREW ISO 10642 M4X12	SENKSCHRAUBE
12	12100296	1	EYE BOLT DIN 444 M10X80 5.6 480H SPF	AUGENSCHRAUBE
13	10197769	1	HEX NUT DIN 985 M10 8 ZNNI-480H SPF	SECHSKANTMUTTER
14	10289795	2	WASHER ISO 7089 10 300HV FLZN SPF	SCHEIBE
15	502640508	1	LOCK WASHER DIN 6799 8	SICHERUNGSSCHEIBE
16	720012508	1	PRESSURE SPRING 1,4X16X83,3 X12CRNI	DRUCKFEDER
17	10289803	1	WASHER ISO 7089 8 300HV 480H SPF	SCHEIBE
18	11651767	1	HEX SCREW ISO 4017 M8X20 8.8 480H SPF	SECHSKANTSCHRAUBE

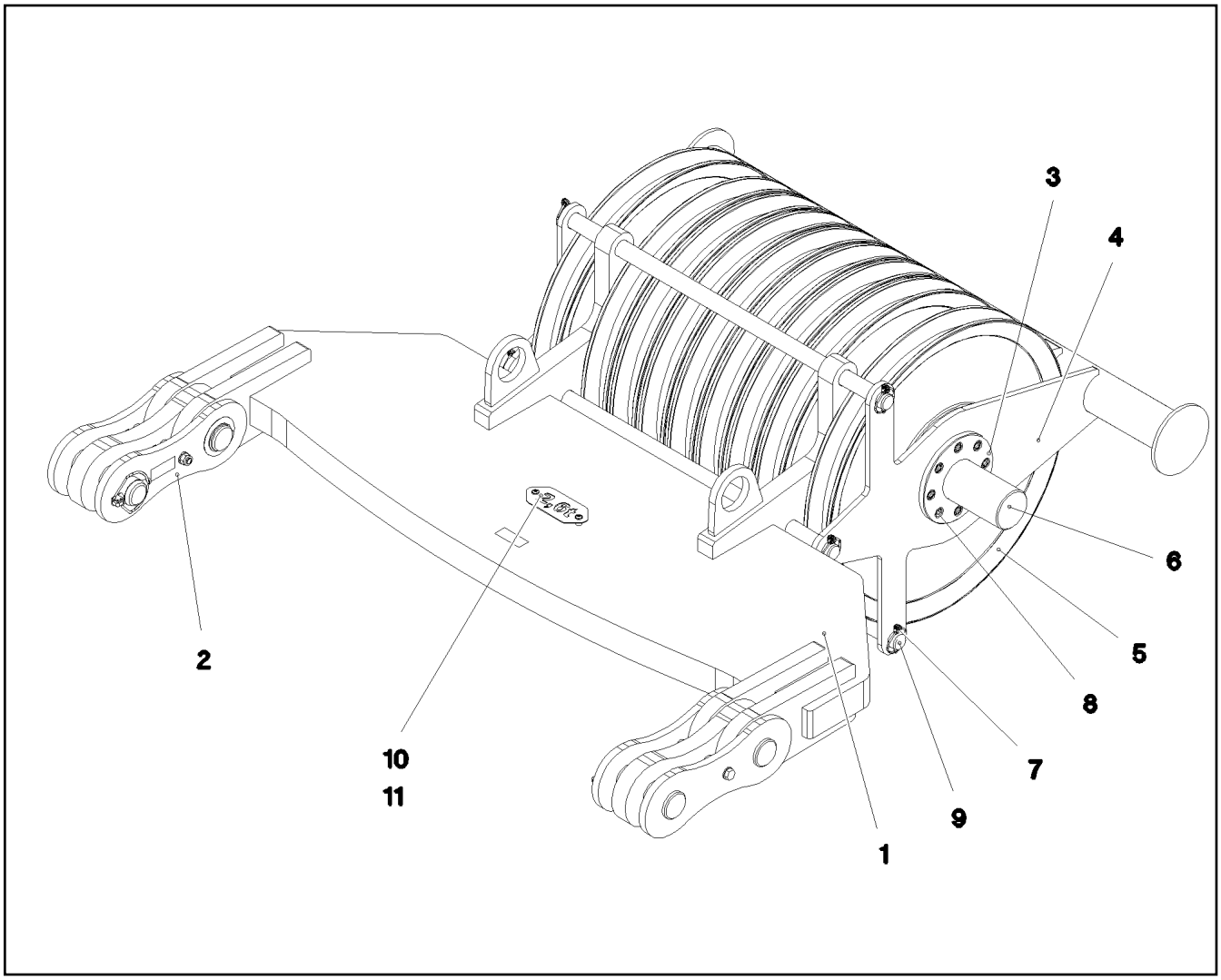

Pos.	Item	Quantity	Description	Bezeichnung
1	967981708	1	LUFFING PULLEY BLOCK WELDED C.	VERSTELLFLASCHE SCHWK.
2	967997708	2	CONNECTING LINK PRE-ASS. ⇨ ❑ 969	LASCHE VORM.
3	967999308	1	PLATE RIGHT WELDMENT	BLECH SCHWK.RECHTS
4	967999408	1	PLATE LEFT WELDMENT	BLECH SCHWK.LINKS
5	967066008	9	ROPE PULLEY CPL.	SEILROLLE KPL.
6	97031944	1	AXLE 240.0X1419 35NICRMOV125 SPF	ACHSE
7	10180884	6	SAFETY PLUG W HINGE-LID 8X62X7,5X53 4	SICHERHEITSKLAPPSTECKER
8	4901022	16	SOCKET HEAD SCREW DIN 7984 M16X40 10	ZYLINDERSCHRAUBE
9	452548508	3	PIN ISO 2340 B40X1075X1045 ST	BOLZEN
10	97032021	1	WEIGHT INFORMATION PLATE 2X188X100 D	GEWICHTSSCHILD
11	12102696	2	BUTTON HEAD SCREW ISO7380-2 M8X10 0	HALBRUNDKOPFSCHRAUBE

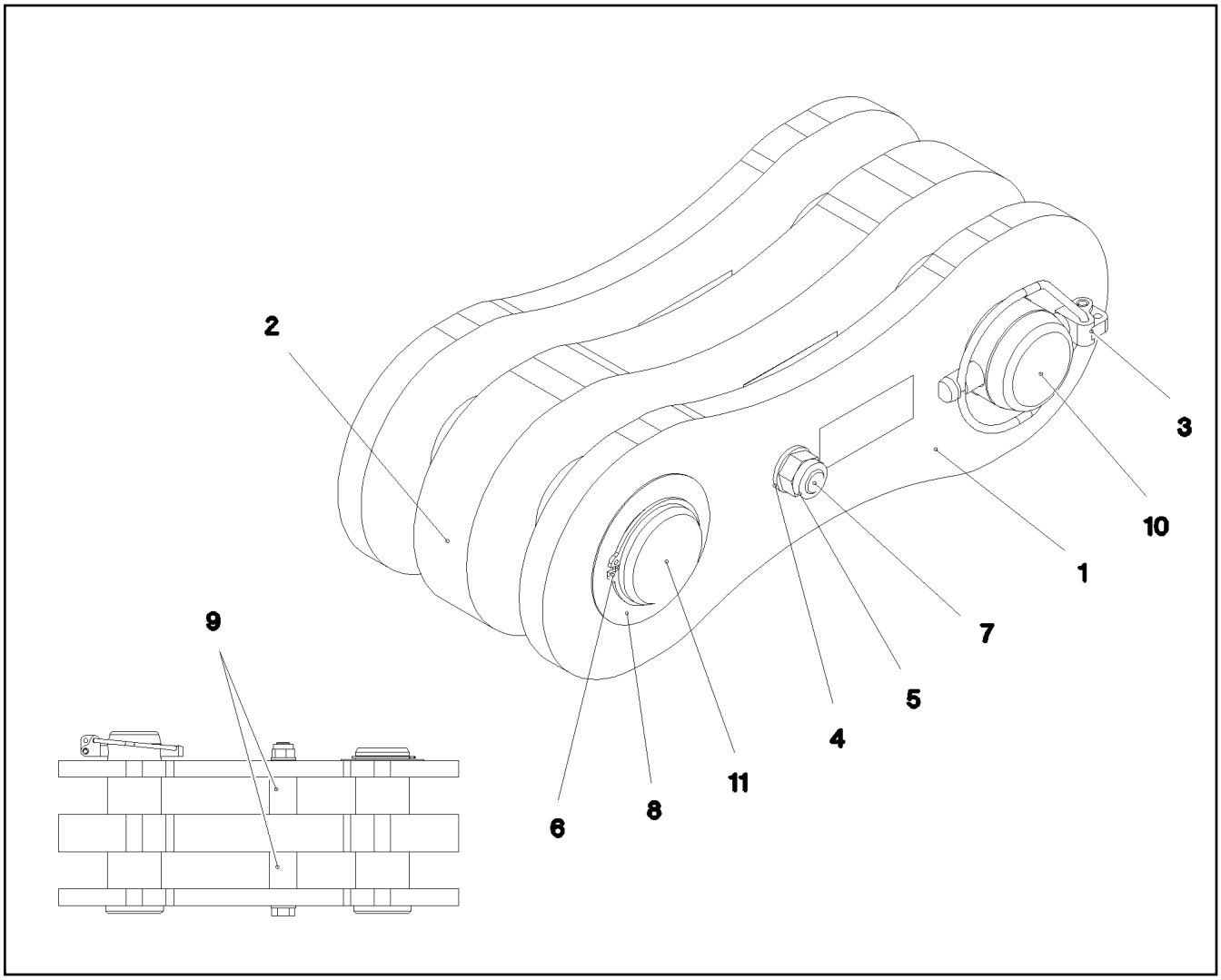

Pos.	Item	Quantity	Description	Bezeichnung
1	967744108	2	BRACKET WITH BOARD 0.30M	LASCHE MIT SCHILD
2	967744208	1	BRACKET WITH BOARD 0.30M	LASCHE MIT SCHILD
3	10180878	1	SAFETY PLUG W HINGE-LID 17X100X15,5X	SICHERHEITSKLAPPSTECKER
4	10289806	2	WASHER ISO 7089 16 300HV FLZN SPF	SCHEIBE
5	10875609	1	HEX NUT DIN 985 M16 8 FLZN SPF	SECHSKANTMUTTER
6	12100643	1	LOCKING RING DIN 471 65X2,5 480H SPF	SICHERUNGSRING
7	12224045	1	HEX SCREW ISO 4014 M16X200 8.8 FLZN SP	SECHSKANTSCHRAUBE
8	943399108	1	WASHER 1X100X100 DC01 FE//ZNNI8//CN//T	SCHEIBE
9	949987108	2	TUBE 33,7X8X45 S355J2H FE//ZNNI8//CN//T	ROHR
10	97027114	1	PIN 70.0X220 35NICRMOV125 SPF	BOLZEN
11	97027115	1	PIN 70.0X203 35NICRMOV125 SPF	BOLZEN

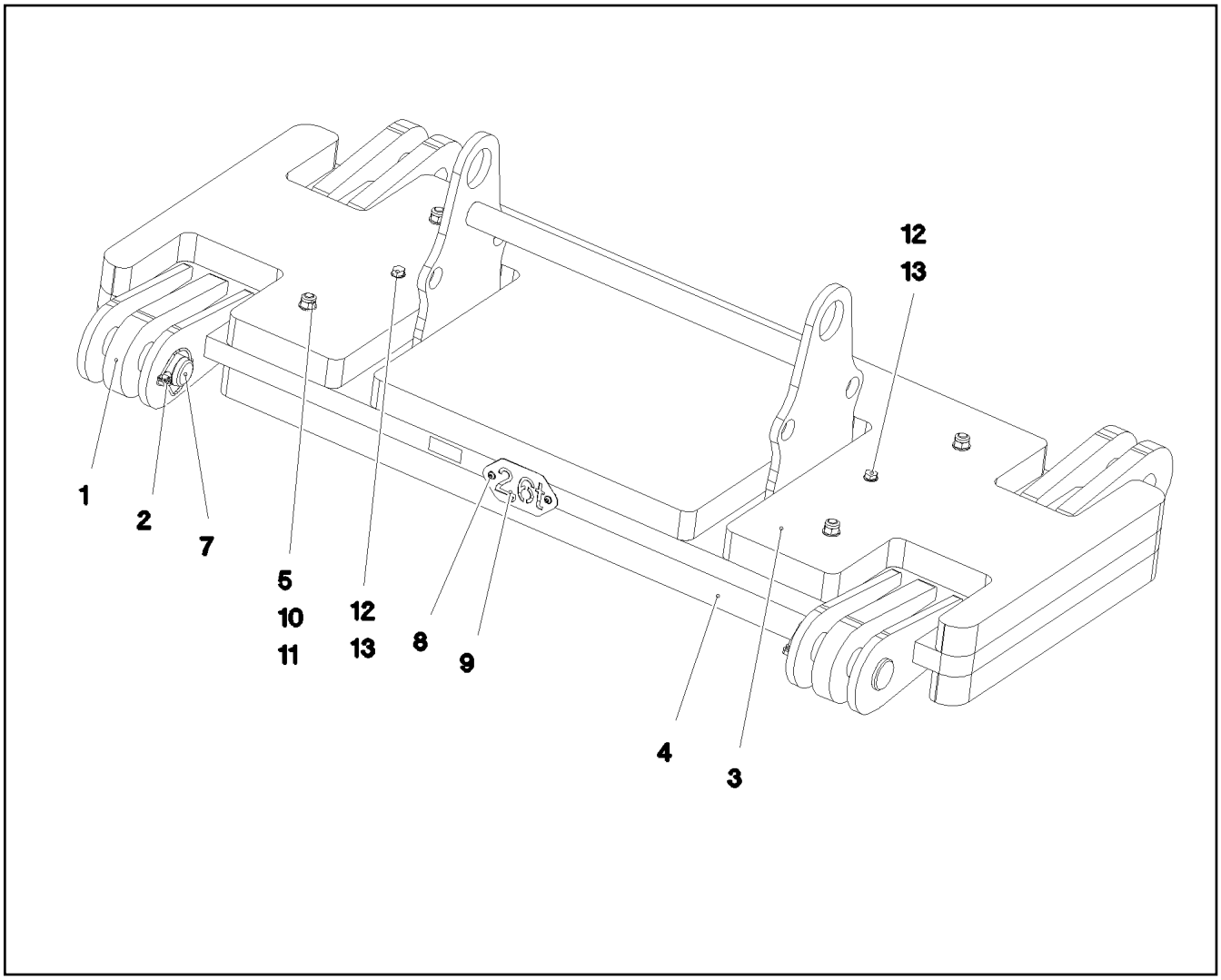

Pos.	Item	Quantity	Description	Bezeichnung
1	967995608	1	PLATE WELDED	BLECH SCHWK.
2	10180878	2	SAFETY PLUG W HINGE-LID 17X100X15,5X	SICHERHEITSKLAPPSTECKER
3	97032038	1	PLATE 70X2210X795 S355J2+N	BLECH
4	97032039	1	PLATE 70X2210X795 S355J2+N	BLECH
5	10876516	4	HEX SCREW ISO 4014 M20X200 8.8 FLZN SP	SECHSKANTSCHRAUBE
7	97027114	2	PIN 70.0X220 35NICRMOV125 SPF	BOLZEN
8	12102696	2	BUTTON HEAD SCREW ISO7380-2 M8X10 0	HALBRUNDKOPFSCHRAUBE
9	97032021	1	WEIGHT INFORMATION PLATE 2X188X100 D	GEWICHTSSCHILD
10	10289808	8	WASHER ISO 7089 20 300HV FLZN SPF	SCHEIBE
11	10875610	4	HEX NUT DIN 985 M20 10 FLZN SPF	SECHSKANTMUTTER
12	4902326	2	HEX SCREW ISO 4017 M16X30 8.8 FLZN SP	SECHSKANTSCHRAUBE
13	10289806	2	WASHER ISO 7089 16 300HV FLZN SPF	SCHEIBE

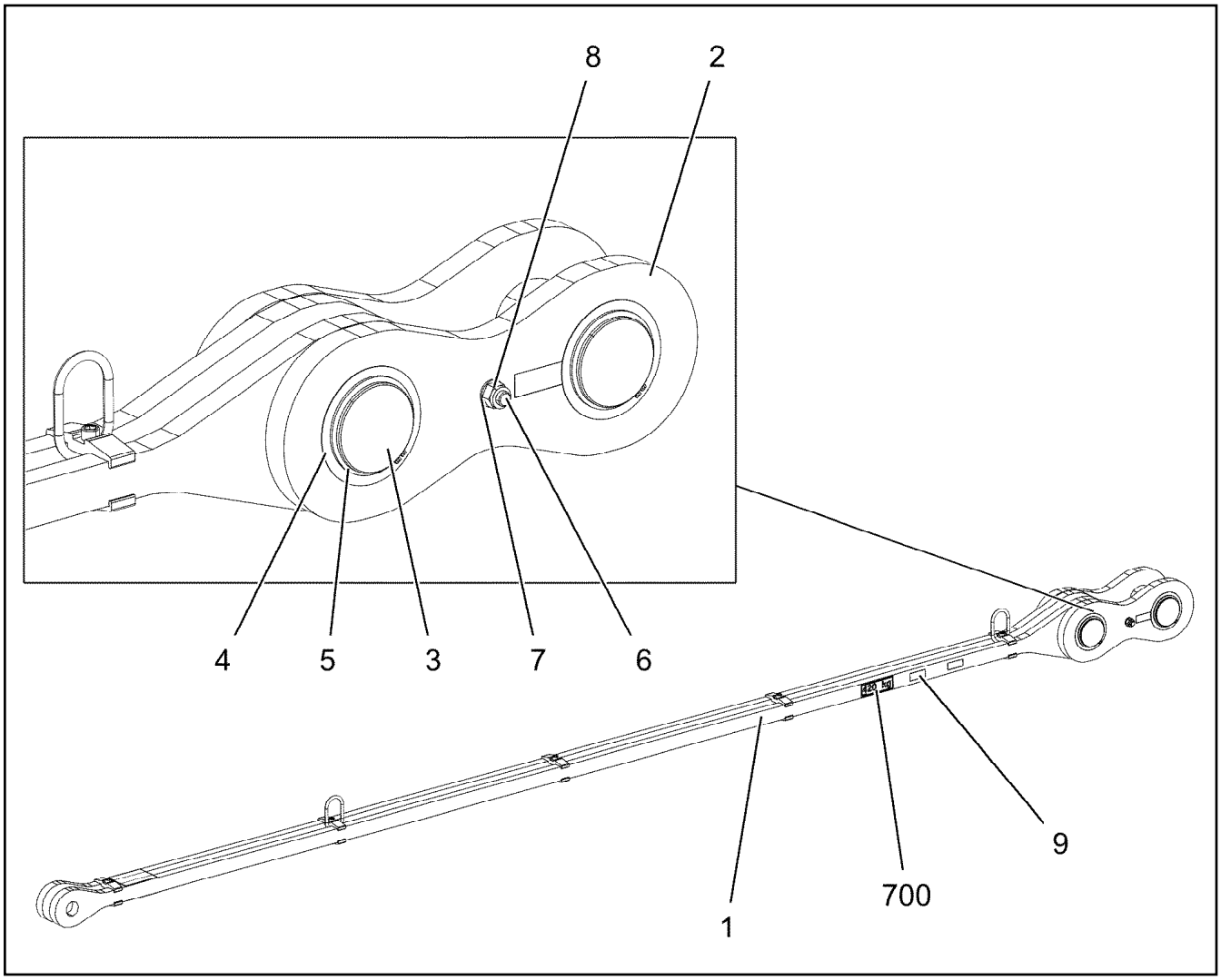

Pos.	Item	Quantity	Description	Bezeichnung
1	968027308	1	DRAWBAR PRE-ASS 5.365M ⇨ ❑ 972	ZUGSTANGE VORM.
2	968027408	2	PULL TAB WITH SIGN 0.4M	ZUGLASCHE M.SCHILD
3	97028311	2	PIN 130.0X239 35NICRMOV125 SPF	BOLZEN
4	947923908	2	WASHER 1X165X165 DC01 FE//ZNNI8//CN//T	SCHEIBE
5	428007508	2	LOCKING RING DIN 471 125X4	SICHERUNGSRING
6	12207974	1	HEX SCREW ISO 4014 M20X250 8.8 FLZN SP	SECHSKANTSCHRAUBE
7	10289808	2	WASHER ISO 7089 20 300HV FLZN SPF	SCHEIBE
8	10875610	1	HEX NUT DIN 985 M20 10 FLZN SPF	SECHSKANTMUTTER
9	97139634	2	PLATE ASSEMBLY SCHILD BG SPF	SCHILD BAUGRUPPE
700	969082708	1	SIGNS 5.765M	BESCHILDERUNG

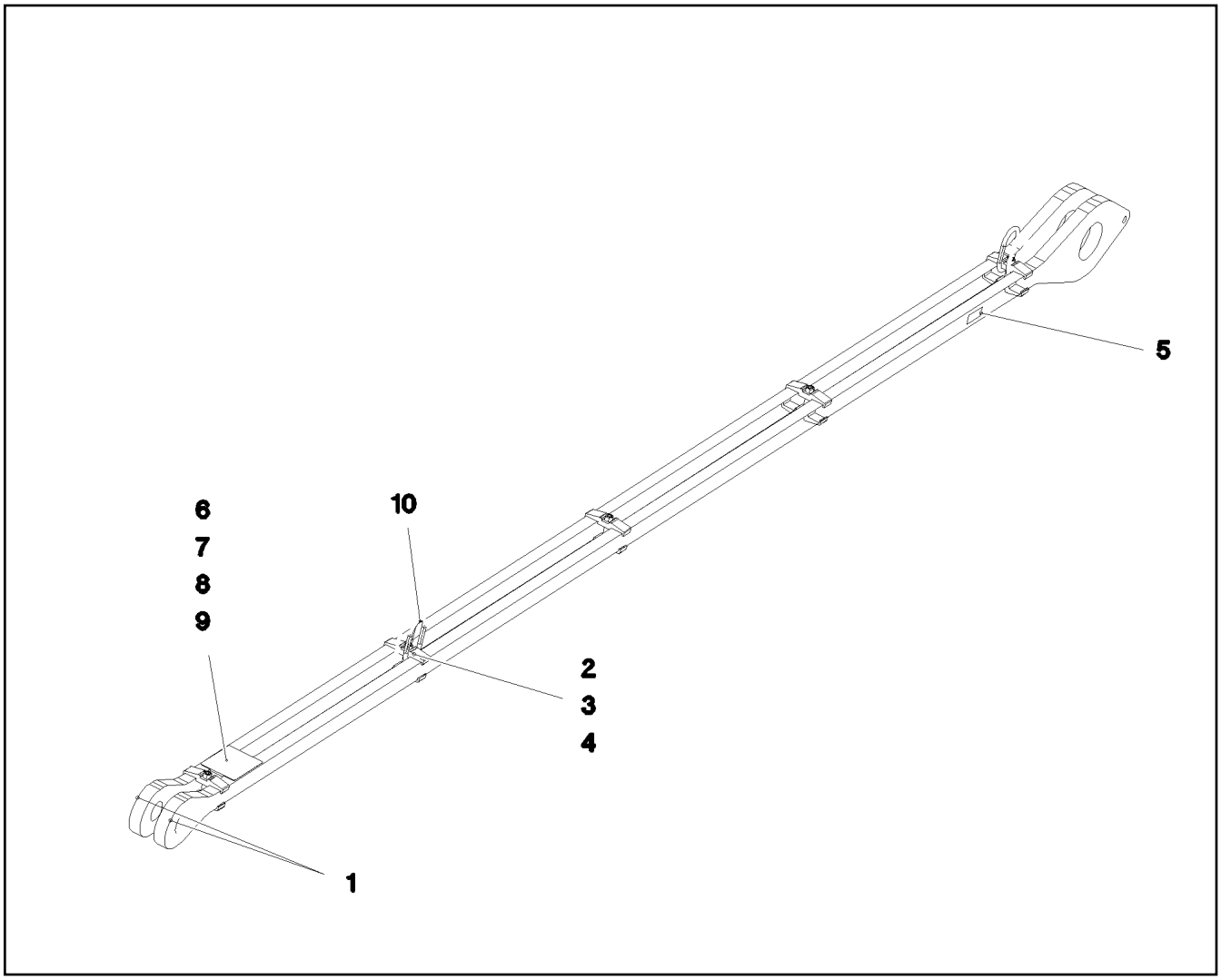

Pos.	Item	Quantity	Description	Bezeichnung
1	97032267	2	PLATE 40X5696X264 S960QL+Z25 SPF	BLECH
2	97028373	10	CLAMP 40X142X24 S960QL+Z25	KLAMMER
3	12691483	5	SOCKET HEAD SCREW ISO 4762 M16X100 8	ZYLINDERSCHRAUBE
4	10875617	5	HEX NUT ISO 4032 M16 8 FLZN SPF	SECHSKANTMUTTER
5	973567608	1	PLATE IDENTIFICATION NUMBER IDENT-N	SCHILD IDENTNR.
6	97047785	2	PLATE 2X264X124 DC01 FE//ZNNI8//CN//T0	BLECH
7	12217223	2	HEX SCREW ISO 4017 M6X30 8.8 480H SPF	SECHSKANTSCHRAUBE
8	10197771	2	WASHER ISO 7089 6 200HV ZNNI-480H SPF	SCHEIBE
9	12102692	2	HEX NUT DIN 985 M6 8 ZNNI-480H SPF	SECHSKANTMUTTER
10	10871568	2	OVAL LOAD RING 11X60X120 GK 10 SPF	OVALRING

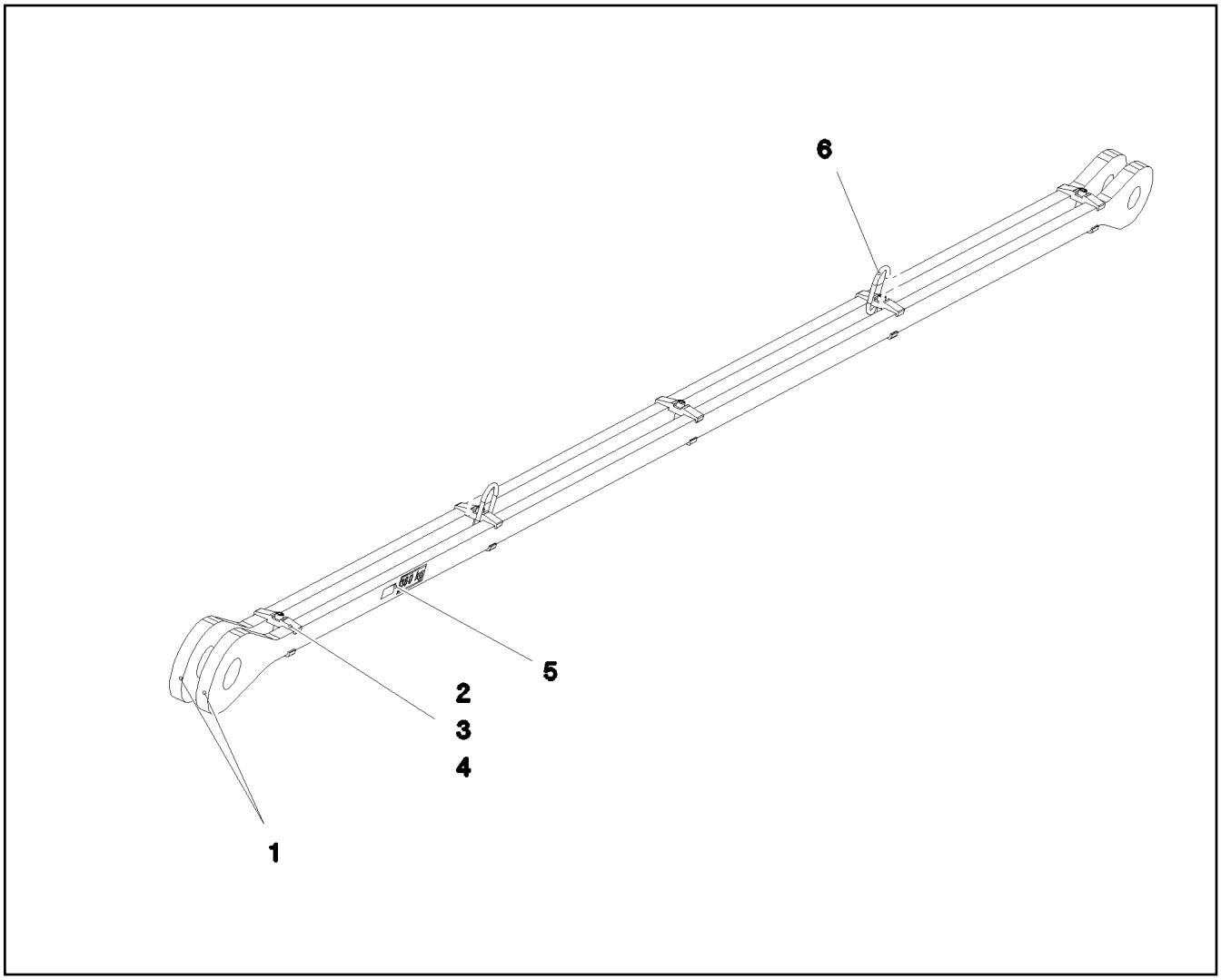

Pos.	Item	Quantity	Description	Bezeichnung
1	97032274	2	PLATE 40X6260X254 S960QL+Z25 SPF	BLECH
2	97028373	10	CLAMP 40X142X24 S960QL+Z25	KLAMMER
3	12224056	5	SOCKET HEAD SCREW ISO 4762 M16X110 8	ZYLINDERSCHRAUBE
4	10875617	5	HEX NUT ISO 4032 M16 8 FLZN SPF	SECHSKANTMUTTER
5	973567608	1	PLATE IDENTIFICATION NUMBER IDENT-N	SCHILD IDENTNR.
6	10871568	2	OVAL LOAD RING 11X60X120 GK 10 SPF	OVALRING
700	969072508	1	SIGNS 6.0M	BESCHILDERUNG
(1)	97052297	1	SIGN 170X55 KLEBEFOLIE SPF	SCHILD

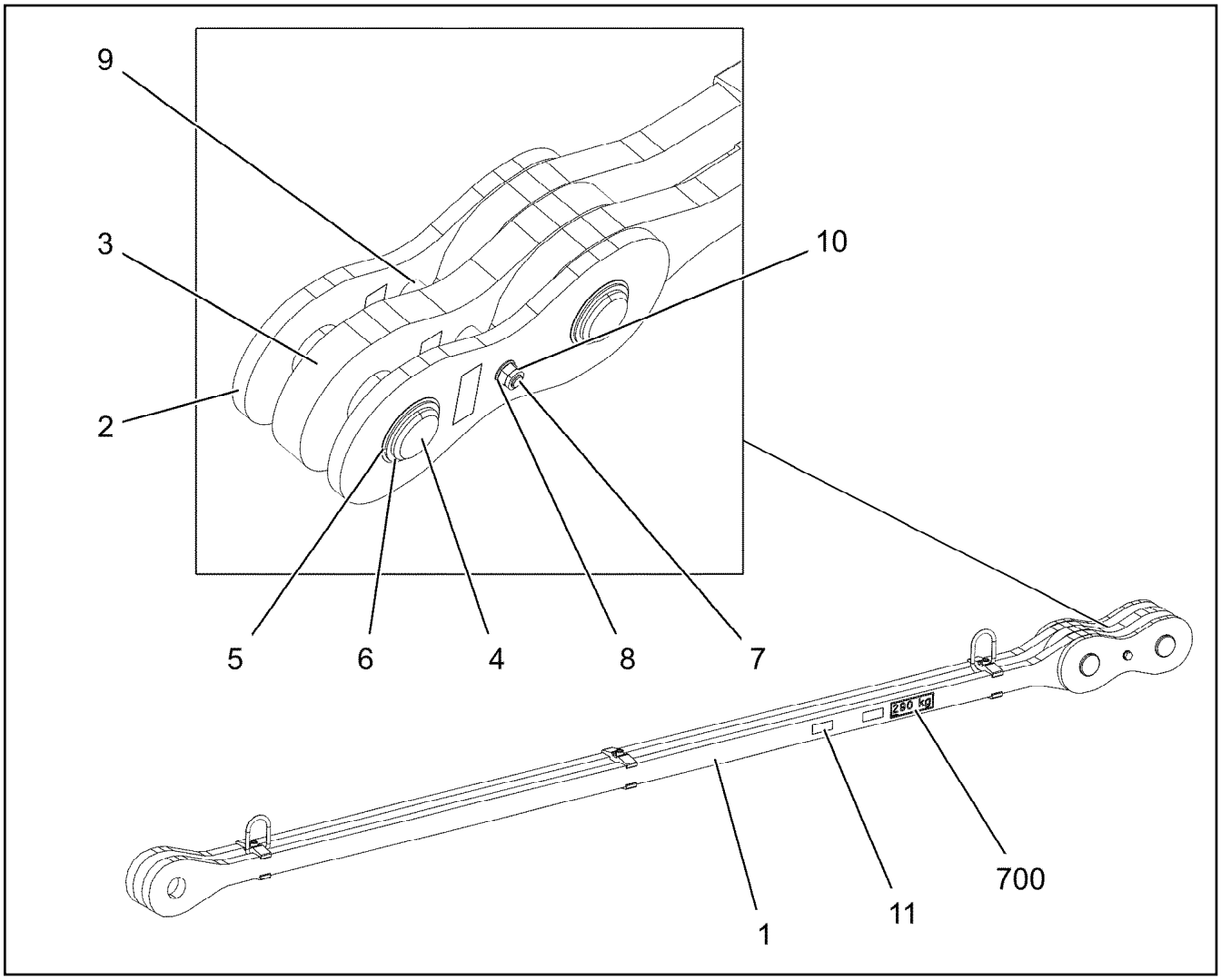

Pos.	Item	Quantity	Description	Bezeichnung
1	968027708	1	DRAWBAR PRE-ASS 3.6M ⇨ ❑ 975	ZUGSTANGE VORM.
2	967704308	2	BRACKET WITH BOARD 0.30 M	LASCHE MIT SCHILD
3	967704408	1	BRACKET WITH BOARD 0.30 M	LASCHE MIT SCHILD
4	97026767	2	PIN 75.0X200 35NICRMOV125 SPF	BOLZEN
5	97010784	2	WASHER 1X90X90 DC01 FE//ZNNI8//CN//T0	SCHEIBE
6	12100251	2	LOCKING RING DIN 471 70X2,5 480H SPF	SICHERUNGSRING
7	12224045	1	HEX SCREW ISO 4014 M16X200 8.8 FLZN SP	SECHSKANTSCHRAUBE
8	10289806	2	WASHER ISO 7089 16 300HV FLZN SPF	SCHEIBE
9	949987108	2	TUBE 33,7X8X45 S355J2H FE//ZNNI8//CN//T	ROHR
10	10875609	1	HEX NUT DIN 985 M16 8 FLZN SPF	SECHSKANTMUTTER
11	97139634	2	PLATE ASSEMBLY SCHILD BG SPF	SCHILD BAUGRUPPE
700	969073208	1	SIGNS 3.9M	BESCHILDERUNG
(1)	97052299	1	SIGN 170X55 KLEBEFOLIE SPF	SCHILD

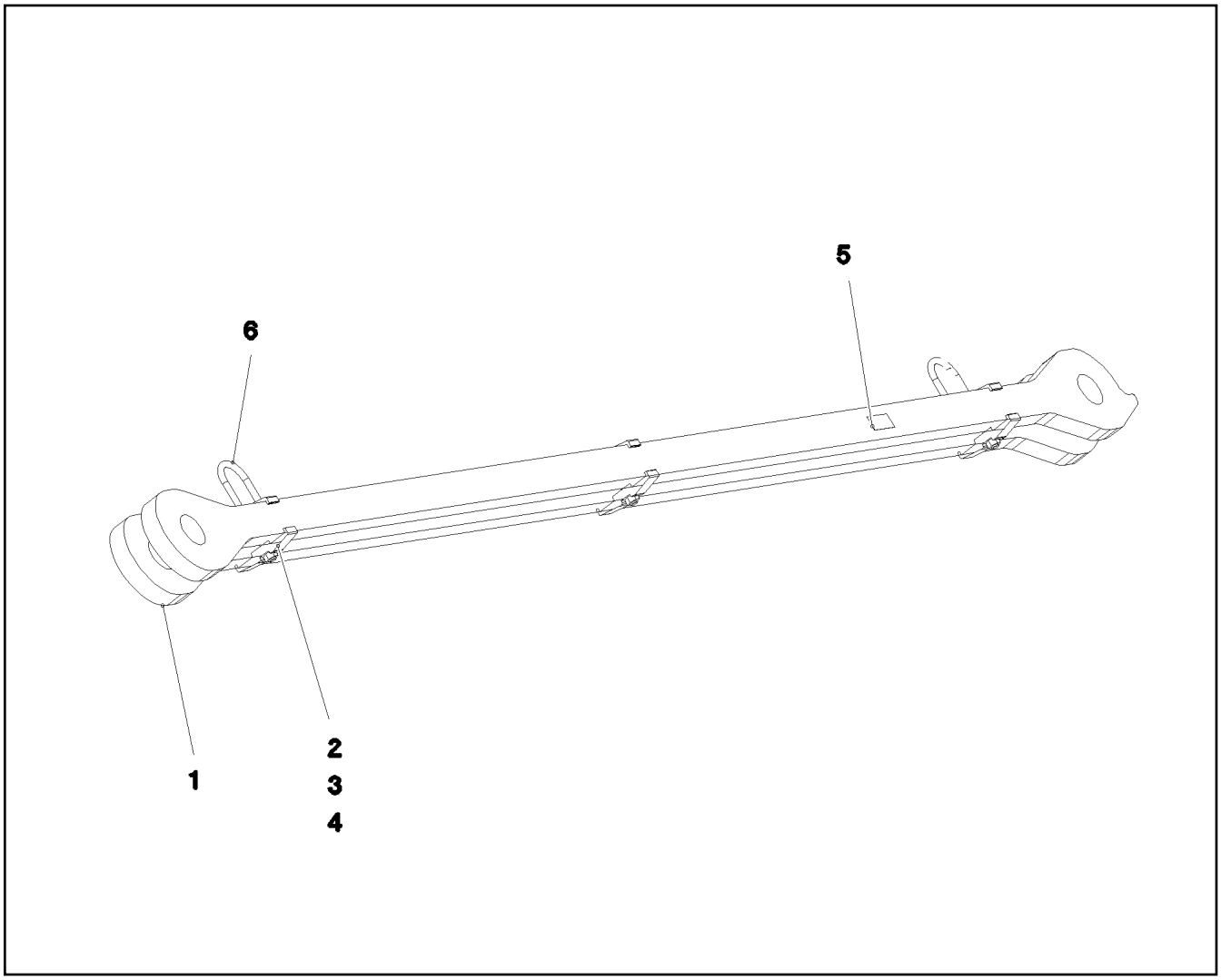

Pos.	Item	Quantity	Description	Bezeichnung
1	97032299	2	PLATE 40X3867X194 S960QL+Z25 SPF	BLECH
2	97028373	6	CLAMP 40X142X24 S960QL+Z25	KLAMMER
3	12224056	3	SOCKET HEAD SCREW ISO 4762 M16X110 8	ZYLINDERSCHRAUBE
4	10875617	4	HEX NUT ISO 4032 M16 8 FLZN SPF	SECHSKANTMUTTER
5	973567608	1	PLATE IDENTIFICATION NUMBER IDENT-N	SCHILD IDENTNR.
6	10871568	2	OVAL LOAD RING 11X60X120 GK 10 SPF	OVALRING

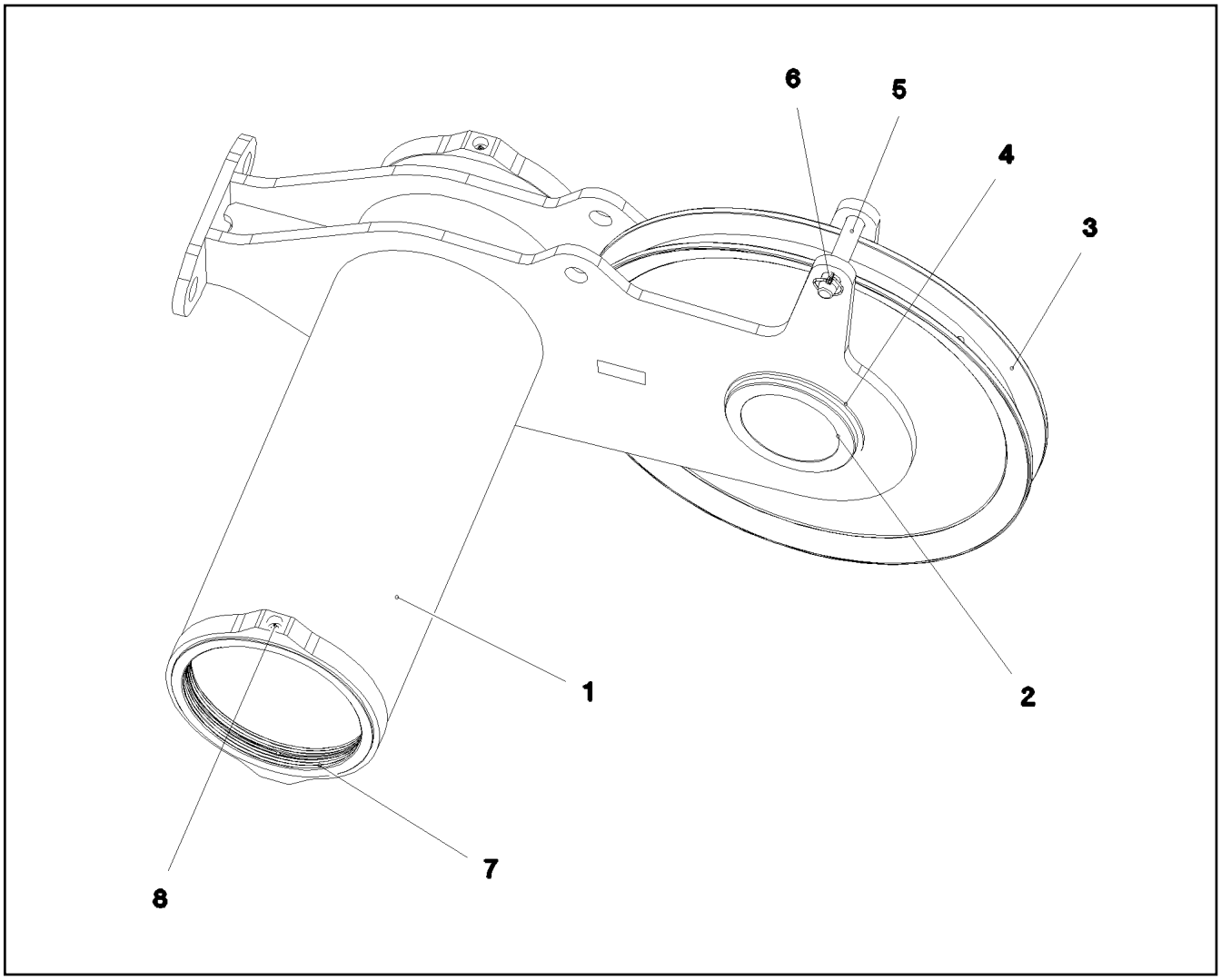

Pos.	Item	Quantity	Description	Bezeichnung
1	968051108	1	ROLLER BEARING WELDED	ROLLENLAGERUNG SCHWK.
2	97032903	1	AXLE 244.5X182 S770QL	ACHSE
3	967066008	1	ROPE PULLEY CPL.	SEILROLLE KPL.
4	428010508	2	LOCKING RING DIN 471 220X5	SICHERUNGSRING
5	970462508	1	PIN 35.0X178 35NICRMOV125 GASN. SPF	BOLZEN
6	10875870	2	SAFETY PLUG W HINGE-LID 6X42X5,5X32 4	SICHERHEITSKLAPPSTECKER
7	97040859	2	COLLER BUSHING 300X320X45 GZ-CUZN25	BUNDBUCHSE
8	7743242	4	HYDRAULIC-TYPE LUBRICAT.NIPPLE DIN 71	KEGELSCHMIERNIPPEL

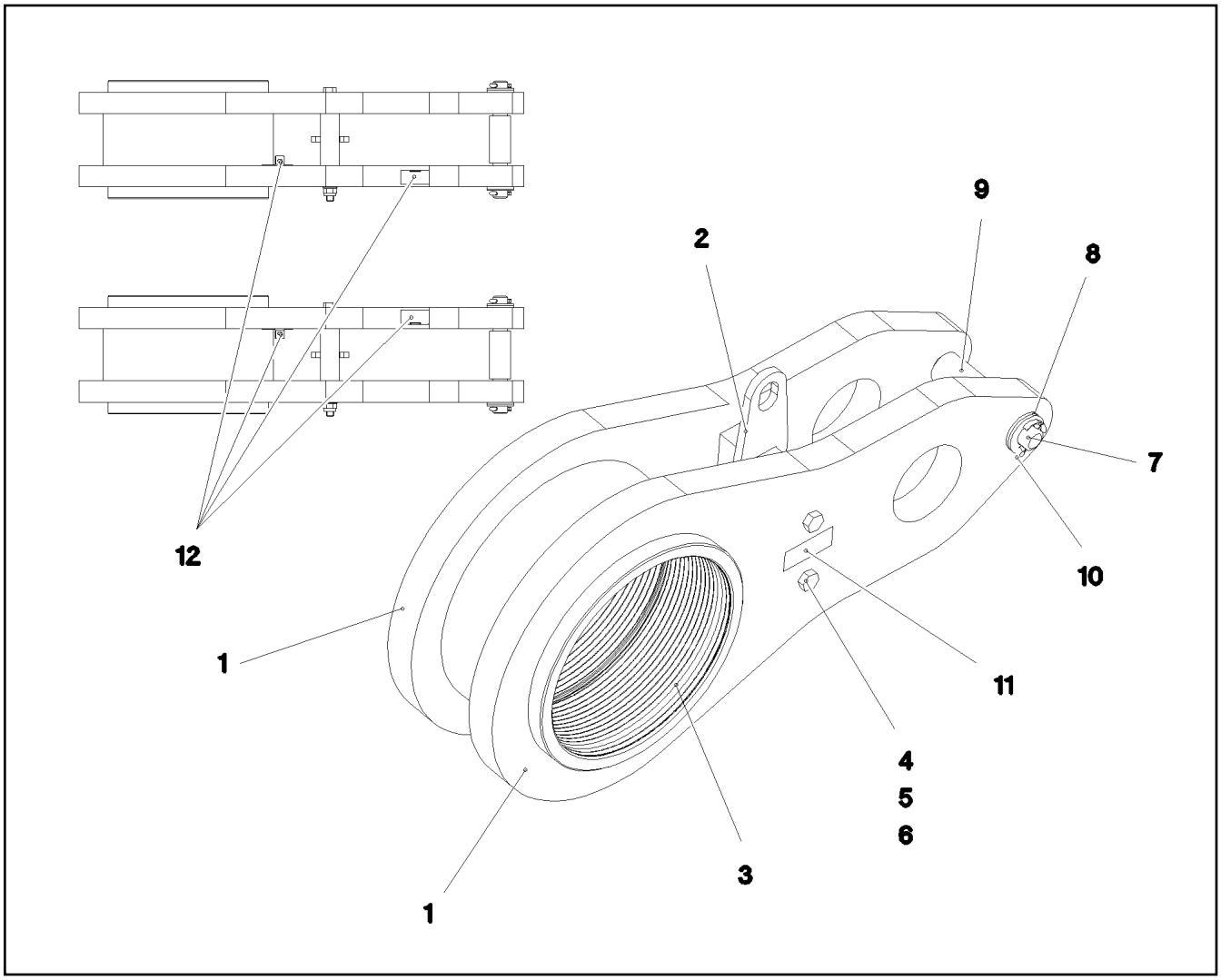

Pos.	Item	Quantity	Description	Bezeichnung
1	97032748	2	PLATE 45X944X464 S960QL+Z25 SPF	BLECH
2	968042108	1	SPACER PIECE	DISTANZSTUECK
3	97032749	1	BUSHING 300X340X250 GZ-CUZN25AL5	BUCHSE
4	12100535	2	HEX SCREW ISO 4014 M16X230 8.8 FLZN SP	SECHSKANTSCHRAUBE
5	10289806	2	WASHER ISO 7089 16 300HV FLZN SPF	SCHEIBE
6	10875609	2	HEX NUT DIN 985 M16 8 FLZN SPF	SECHSKANTMUTTER
7	452554108	1	PIN ISO 2340 B30X248X228 35NICRMOV125	BOLZEN
8	10289811	4	WASHER ISO 7089 30 300HV FLZN SPF	SCHEIBE
9	97007320	1	TUBE 44.5X100 S355J2H FE//ZNNI8//CN//T0	ROHR
10	10180368	2	SPLIT PIN ISO 1234 8X50 St 480H SPF	SPLINT
11	973567608	1	PLATE IDENTIFICATION NUMBER IDENT-N	SCHILD IDENTNR.
12	970717308	2	PLATE DC01 FE//ZNNI8//CN//T0	BLECH

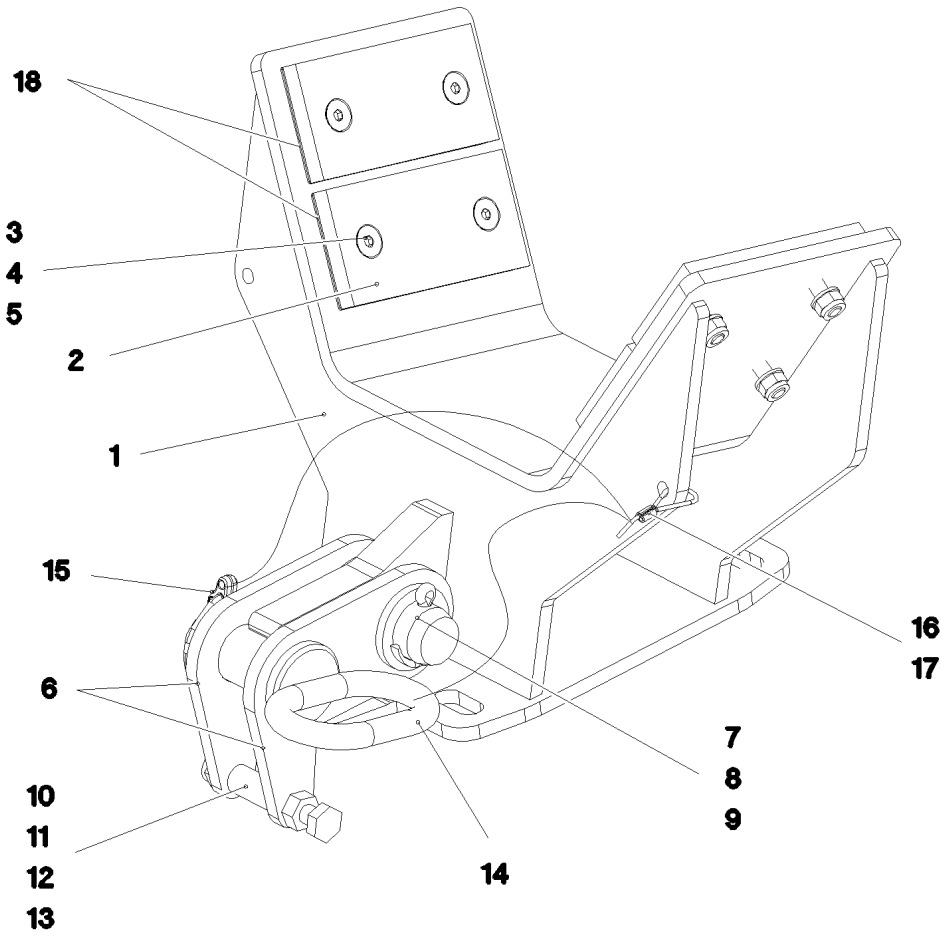

Pos.	Item	Quantity	Description	Bezeichnung
1	968032408	1	SUPPORT WELDED	AUFLAGE SCHWK.
2	935469208	4	BEARING PLATE X0 PA6G	LAGERPLATTE
3	10875554	8	COUNTERSUNK SCREW DIN 7991 M8X30 8	SENKSCHRAUBE
4	10289803	8	WASHER ISO 7089 8 300HV 480H SPF	SCHEIBE
5	10875614	8	HEX NUT DIN 985 M8 8 480H SPF	SECHSKANTMUTTER
6	97034360	2	PLATE 8X110X135 S700MC	BLECH
7	931849708	1	PIN RD30X74 S355J2G3 FE//ZNNI8//CN//T0	BOLZEN
8	10875638	3	WASHER DIN 1441 31 ST FLZN SPF	SCHEIBE
9	10180364	1	SPLIT PIN ISO 1234 6,3X50 St 480H SPF	SPLINT
10	4600307	1	HEX SCREW ISO 4017 M10X80 8.8 A3C	SECHSKANTSCHRAUBE
11	12102695	1	HEX NUT ISO 4032 M10 8 ZNNI-480H SPF	SECHSKANTMUTTER
12	943122808	1	TUBE 15X1,5X35 E235+N VERZ	ROHR
13	10197769	1	HEX NUT DIN 985 M10 8 ZNNI-480H SPF	SECHSKANTMUTTER
14	927315108	1	COTTER PIN CPL. FE//ZNNI8//CN//T0	STECKBOLZEN KPL.
15	10875870	1	SAFETY PLUG W HINGE-LID 6X42X5,5X32 4	SICHERHEITSKLAPPSTECKER
16	11160431	1	ROPE 2 2,3KN EDELSTAHL	SEIL
17	11170565	4	FERRULE 2 CU	PRESSKLEMME
18	97050876	8	PLATE 1X60X120 DC01 FE//ZNNI8//CN//T0	BLECH

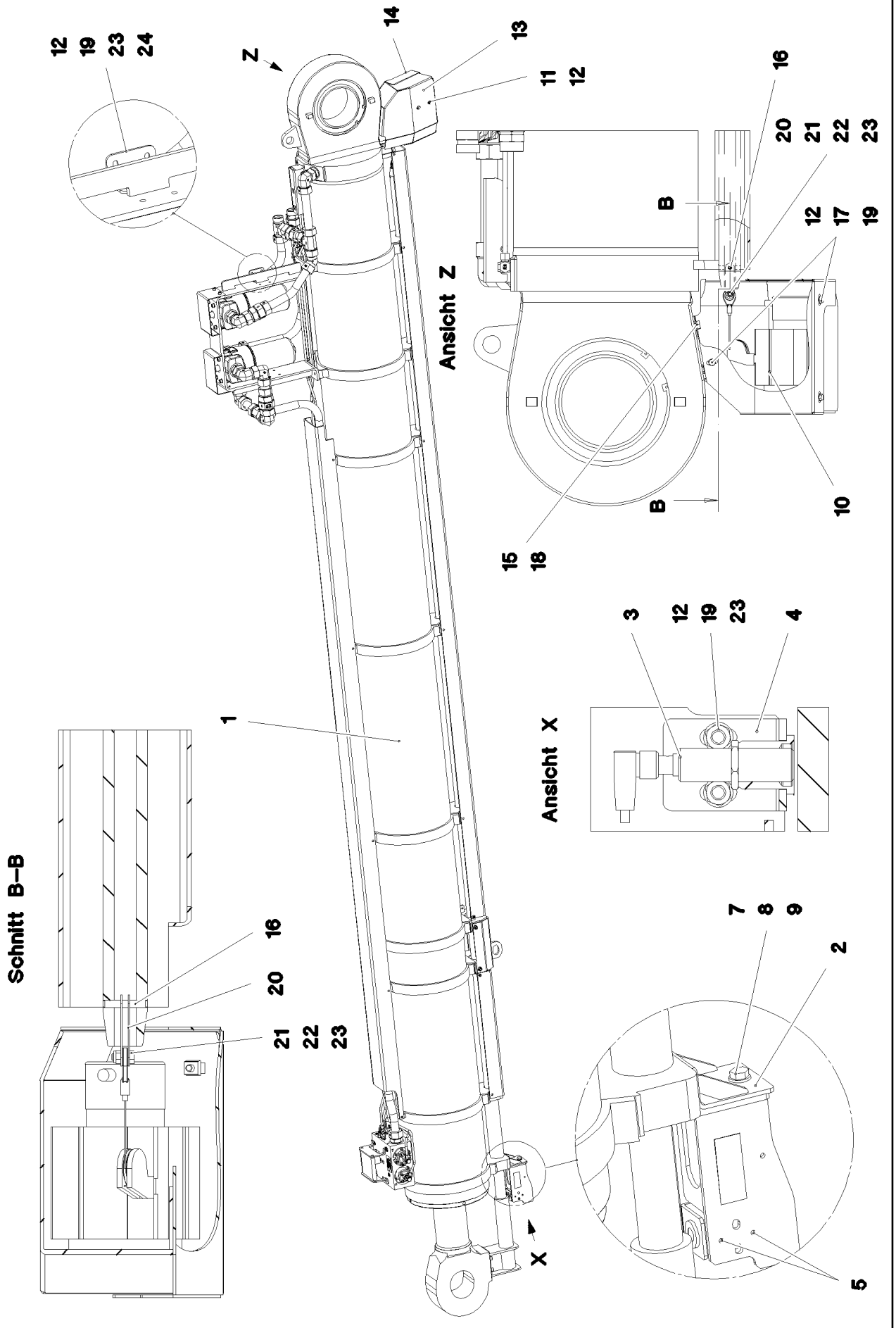

15.12.2020 078746 LIEBHERR	**etk_en_de_098201 LR 11000** **TRACTION RAM PRE-ASS.** **ZUGZYLINDER VORM.**	❑ 979 (1/2) **968107908**

Pos.	Item	Quantity	Description	Bezeichnung
1	11211928	1	DRAW CYLINDER 370/160-5000 -20°C SPF ⇨ ❑ 981	ZUGZYLINDER
2	968108008	1	CLAMP LIMIT SWITCH FE//ZNNI8//CN//T0	HALTER ENDSCHALTER
3	10354584	1	INDUCTIVE SENSOR BERUEHRUNGSLOS	INDUKTIVSENSOR
4	968737508	1	LIMIT SWITCH HOUSING X12CRNIS188	ENDSCHALTERGEHAEUSE
5	10875881	2	DOWEL PIN ISO 8752 6X10 ST 480H SPF	SPANNSTIFT
7	11645386	2	HEX SCREW ISO 4017 M12X45 8.8 FLZN SP	SECHSKANTSCHRAUBE
8	10876079	4	WASHER DIN 1440 12 ST FLZN SPF	SCHEIBE
9	10875607	2	HEX NUT DIN 985 M12 8 FLZN SPF	SECHSKANTMUTTER
10	11003086	1	ROPE LENGTH INDICATOR 10M LSB PL:E ⇨ ❑ 983	SEILLAENGENGEBER
11	11690048	2	HEX SCREW ISO 4017 M8X12 8.8 480H SPF	SECHSKANTSCHRAUBE
12	10289803	12	WASHER ISO 7089 8 300HV 480H SPF	SCHEIBE
13	97139471	1	PLATE 4X457X658 S315MC T ZN O	BLECH
14	97034481	1	PLATE 3X404X698 DC01 T ZN O	BLECH
15	11642358	4	HEX SCREW ISO 4017 M10X30 8.8 FLZN SP	SECHSKANTSCHRAUBE
16	432008708	1	DOWEL PIN ISO 8752 8X50	SPANNSTIFT
17	413003208	4	CAGE NUT M8 A2/ST A2K	KAEFIGMUTTER
18	10289795	4	WASHER ISO 7089 10 300HV FLZN SPF	SCHEIBE
19	10197831	8	HEX SCREW ISO 4017 M8X25 8.8 ZNNI-480	SECHSKANTSCHRAUBE
20	97046332	2	PLATE 1.5X20X80 X5CRNI18-10	BLECH
21	938968808	1	TUBE 12X1,5X7 E235+N VERZ	ROHR
22	11651767	1	HEX SCREW ISO 4017 M8X20 8.8 480H SPF	SECHSKANTSCHRAUBE
23	10875614	5	HEX NUT DIN 985 M8 8 480H SPF	SECHSKANTMUTTER
24	975536808	1	ANGLE 4X80X93 S315MC FE//ZNNI8//CN//T0	WINKEL

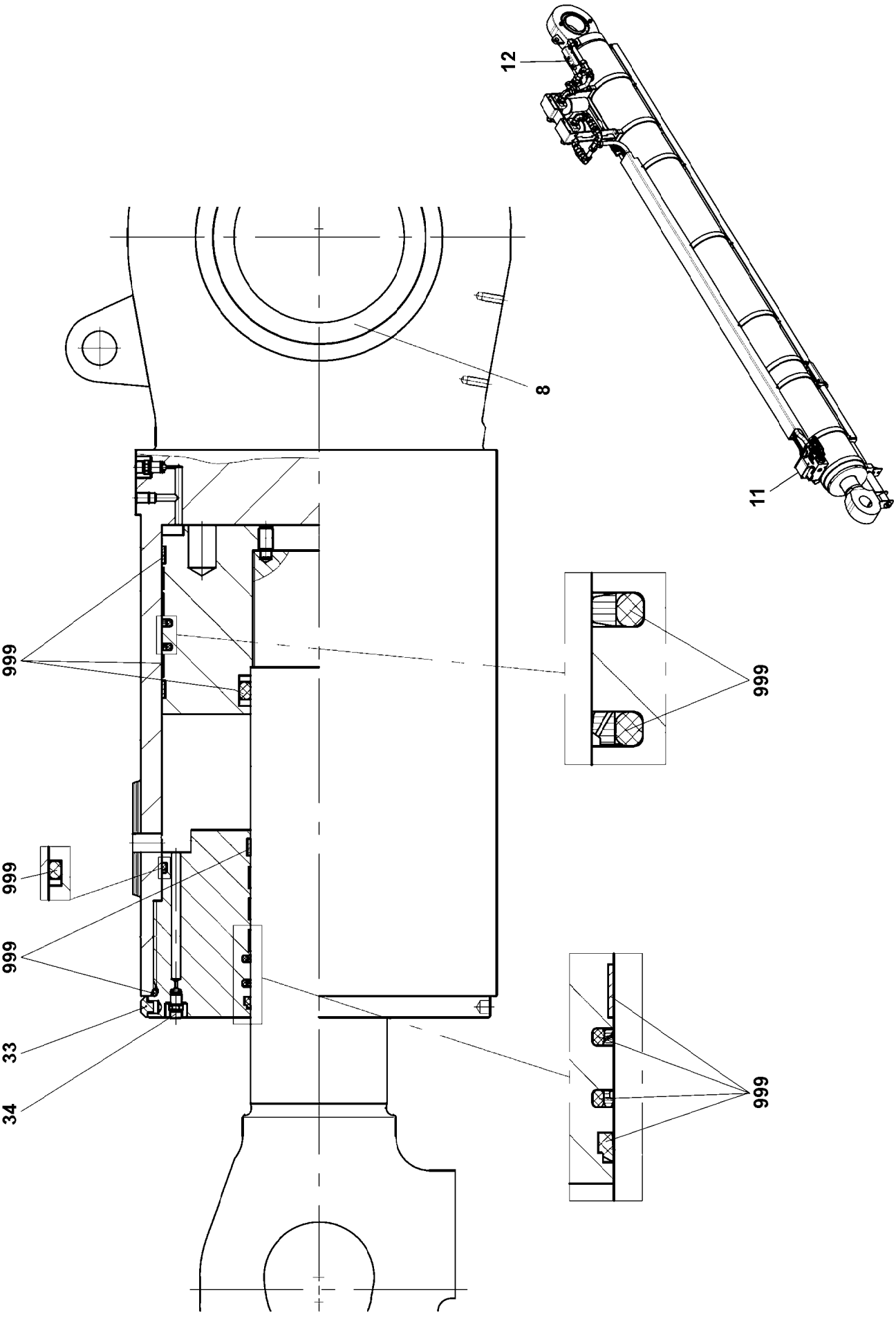
12
8
11
999
999
999
999
33
34
999

Pos.	Item	Quantity	Description	Bezeichnung
8	746916014	1	SPHERICAL BEARING 200	GELENKLAGER
11	11490778	1	NON-RETURN VALVE	RUECKSCHLAGVENTIL
12	571412808	1	NON-RETURN VALVE	RUECKSCHLAGVENTIL
33	11341708	2	CAM	NOCKE
34	10493944	2	VENTILATION VALVE	ENTLUEFTUNGSVENTIL
999	10871820	1	SEAL KIT PULL CYLINDER	DS ZUGZYLINDER

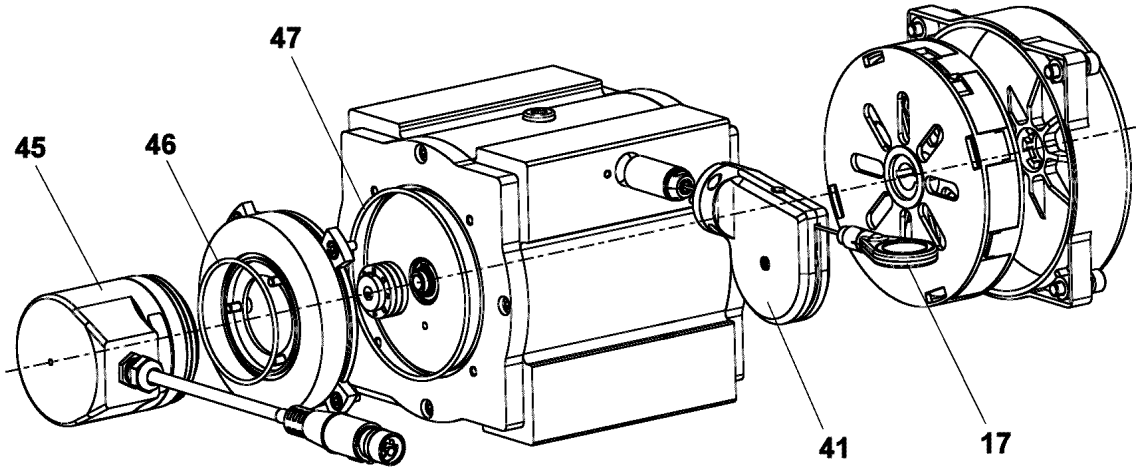

Pos.	Item	Quantity	Description	Bezeichnung
17	571887008	1	ROPE	LAENGENGEBERSEIL
41	571904008	1	ROPE GUIDE PULLEY CPL.	SEILFUEHRUNGSROLLE KPL.
45	11659106	1	ROTARY ENCODER	DREHGEBER
46	10650511	1	SEAL	DICHTUNG
47	10650512	1	SEAL	DICHTUNG

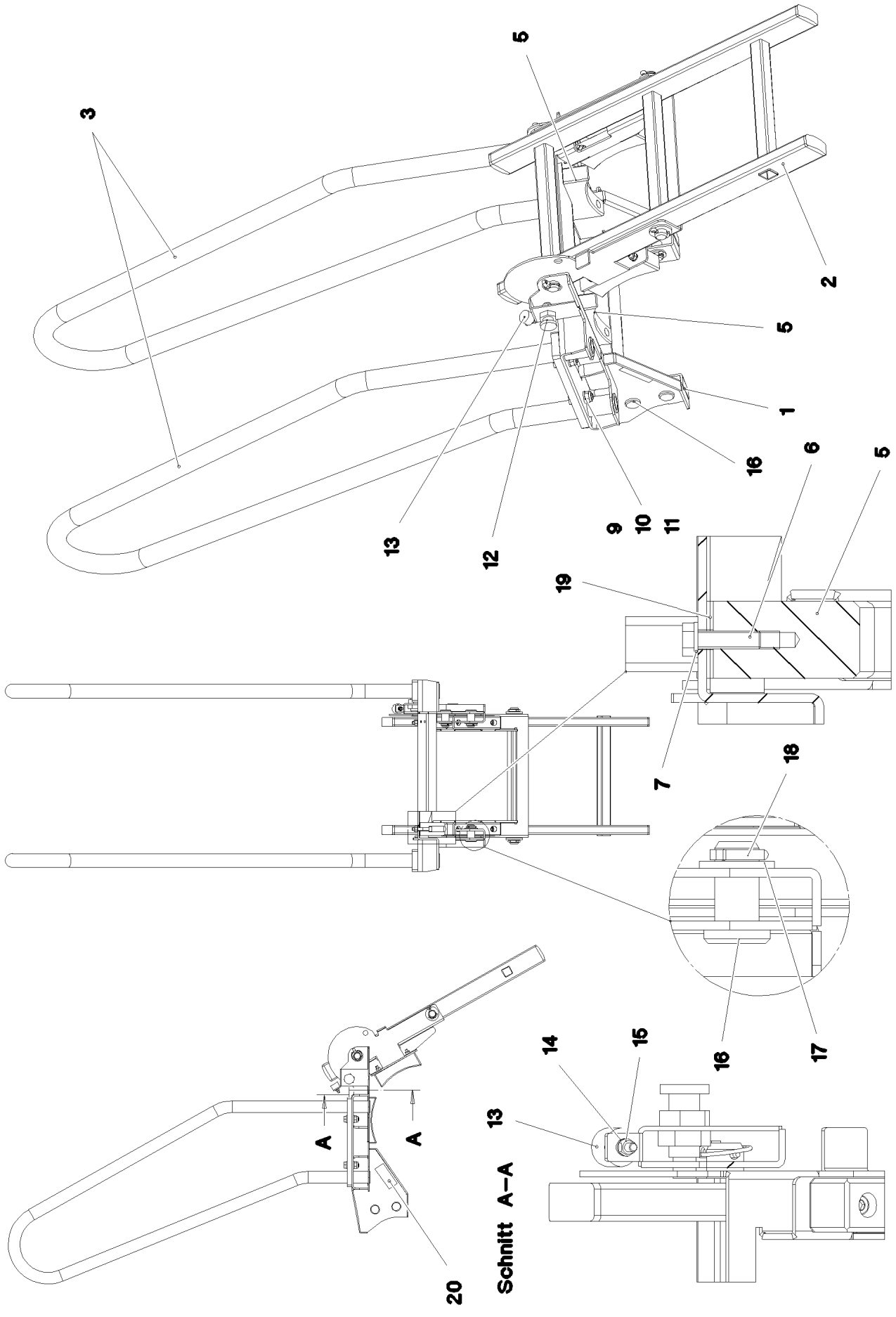

15.12.2020 081344 LIEBHERR	**etk_en_de_098201 LR 11000** **ACCESS LADDER PRE-ASS.** **AUFSTIEG VORM.**	❑ 984 (1/2) **969396608**

Pos.	Item	Quantity	Description	Bezeichnung
1	969396808	1	ACCESS LADDER WELDMENT GRUNDIERT	AUFSTIEGSKONSOLE SCHWK.
2	969396908	1	LADDER, PRE-ASSEMBLED ⇨ ❑ 986	LEITER VORM.
3	969397008	2	HANDLE WELD.CONST. T ZN O	GRIFF SCHWK.
5	97056680	2	SUPPORT 150X35X73 PA6G	AUFLAGE
6	11826527	4	HEX SCREW ISO 4017 M8X30 8.8 480H SPF	SECHSKANTSCHRAUBE
7	10289803	4	WASHER ISO 7089 8 300HV 480H SPF	SCHEIBE
9	11645384	4	HEX SCREW ISO 4017 M12X40 8.8 FLZN SP	SECHSKANTSCHRAUBE
10	10289804	8	WASHER ISO 7089 12 300HV FLZN SPF	SCHEIBE
11	10875607	4	HEX NUT DIN 985 M12 8 FLZN SPF	SECHSKANTMUTTER
12	704232608	1	SPRING-LOADED LOCK VERZ	FEDERRIEGEL
13	726612208	1	MEGI BUFFER	MEGIPUFFER
14	10035694	1	WASHER ISO 7092 6 200HV-A2	SCHEIBE
15	10197764	1	HEX NUT ISO 4032 M6 10 ZNNI-480H SPF	SECHSKANTMUTTER
16	451223008	4	PIN DIN 1435 20X40X34 S355J2C+C FE//ZN	BOLZEN
17	11691327	4	WASHER ISO 7092 20 300HV FLZN SPF	SCHEIBE
18	10875869	4	SAFETY PLUG W HINGE-LID 5X29X4,7X25 4	SICHERHEITSKLAPPSTECKER
19	97056726	4	PLATE 1.5X35X150 DC01 FE//ZNNI8//CN//T0	BLECH
20	973567608	1	PLATE IDENTIFICATION NUMBER IDENT-N	SCHILD IDENTNR.

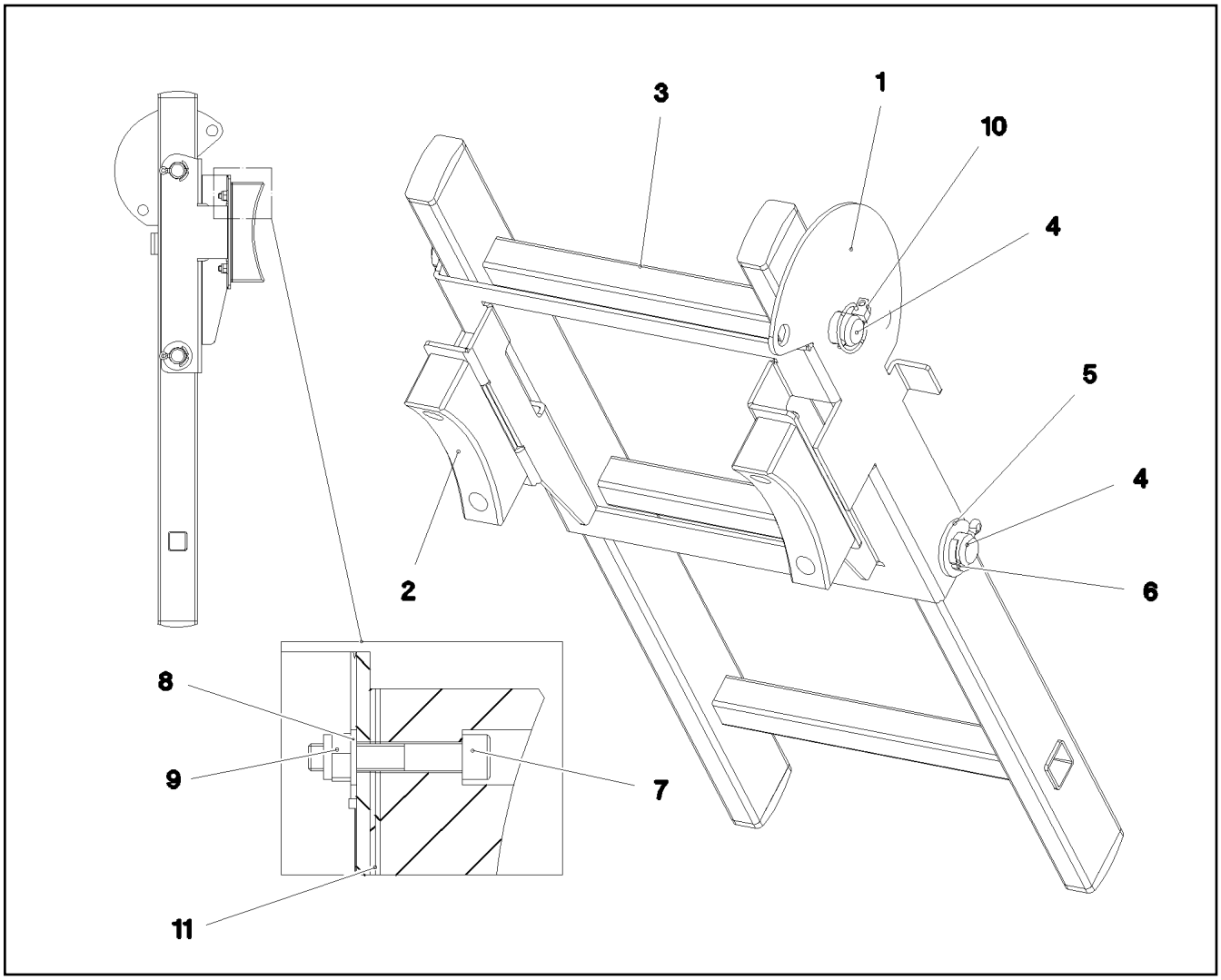

Pos.	Item	Quantity	Description	Bezeichnung
1	97056678	1	PLATE 4X512X400 S315MC T ZN O	BLECH
2	97056679	2	SUPPORT 150X35X48 PA6G	AUFLAGE
3	979327808	1	SIMPLE LADDER 3-316X0.81M ALU	ANLEGELEITER
4	979488708	2	PIN 25.0X370 S355J2G3	BOLZEN
5	10289810	2	WASHER ISO 7089 24 300HV FLZN SPF	SCHEIBE
6	10180363	3	SPLIT PIN ISO 1234 6,3X40 St 480H SPF	SPLINT
7	12206699	4	SOCKET HEAD SCREW ISO 4762 M8X45 8.8	ZYLINDERSCHRAUBE
8	10289803	4	WASHER ISO 7089 8 300HV 480H SPF	SCHEIBE
9	10875614	4	HEX NUT DIN 985 M8 8 480H SPF	SECHSKANTMUTTER
10	10875869	1	SAFETY PLUG W HINGE-LID 5X29X4,7X25 4	SICHERHEITSKLAPPSTECKER
11	97056726	4	PLATE 1.5X35X150 DC01 FE//ZNNI8//CN//T0	BLECH

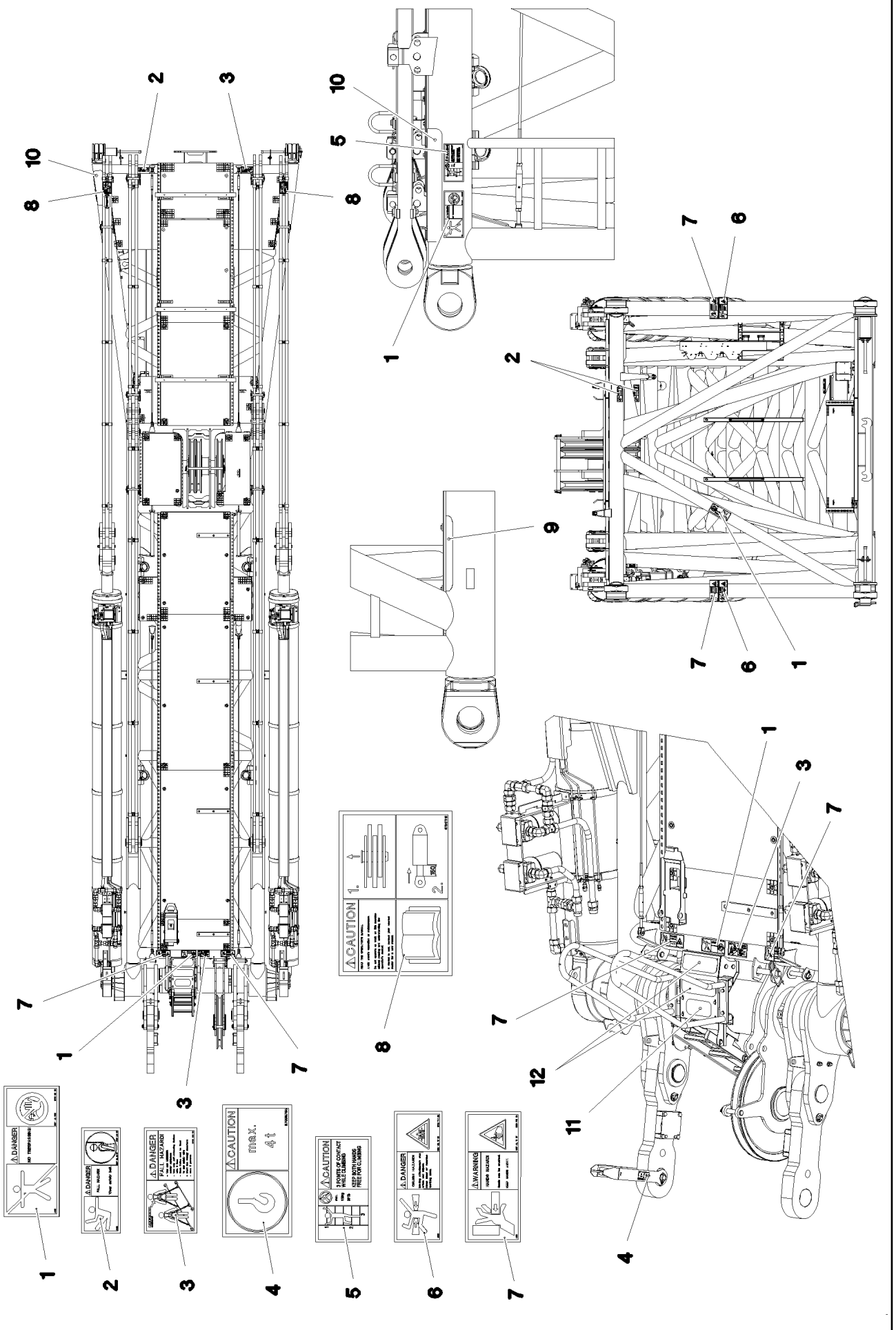

15.12.2020 078744	**etk_en_de_098201 LR 11000**	987 (1/2)
LIEBHERR	**SIGNS** **BESCHILDERUNG**	**968818608**

Pos.	Item	Quantity	Description	Bezeichnung
1	978674008	3	SIGN 208X88 KLEBEFOLIE SPF	SCHILD
2	978674808	3	SIGN 168X62 KLEBEFOLIE SPF	SCHILD
3	97004046	2	SIGN 168X88X1 KLEBEFOLIE SPF	SCHILD
4	97096765	1	SIGN 105X55X1 KLEBEFOLIE	SCHILD
5	97036732	1	SIGN 168X88 KLEBEFOLIE SPF	SCHILD
6	978674108	2	SIGN 208X88 KLEBEFOLIE SPF	SCHILD
7	978674608	4	SIGN 208X88 KLEBEFOLIE SPF	SCHILD
8	97047810	2	SIGN 160X110X1 KLEBEFOLIE SPF	SCHILD
9	972859408	1	ANTI-SLIP SURFACE 1.6X150X300 3M TYP4	ANTIRUTSCHBELAG
10	970879408	1	ANTI-SLIP SURFACE 1.6X150X500 3M TYP4	ANTIRUTSCHBELAG
11	97019970	1	ANTI-SLIP SURFACE 1.6X102X220 3M TYP4	ANTIRUTSCHBELAG
12	97018327	2	ANTI-SLIP SURFACE 1.6X102X305 3M TYP4	ANTIRUTSCHBELAG

Pos.	Item	Quantity	Description	Bezeichnung
4	967788608	1	ADDITIONAL HYDR.D HEAD SECTION ⇨ ❑ 990	ZUSATZHYDRAULIK D-KOPFSTU

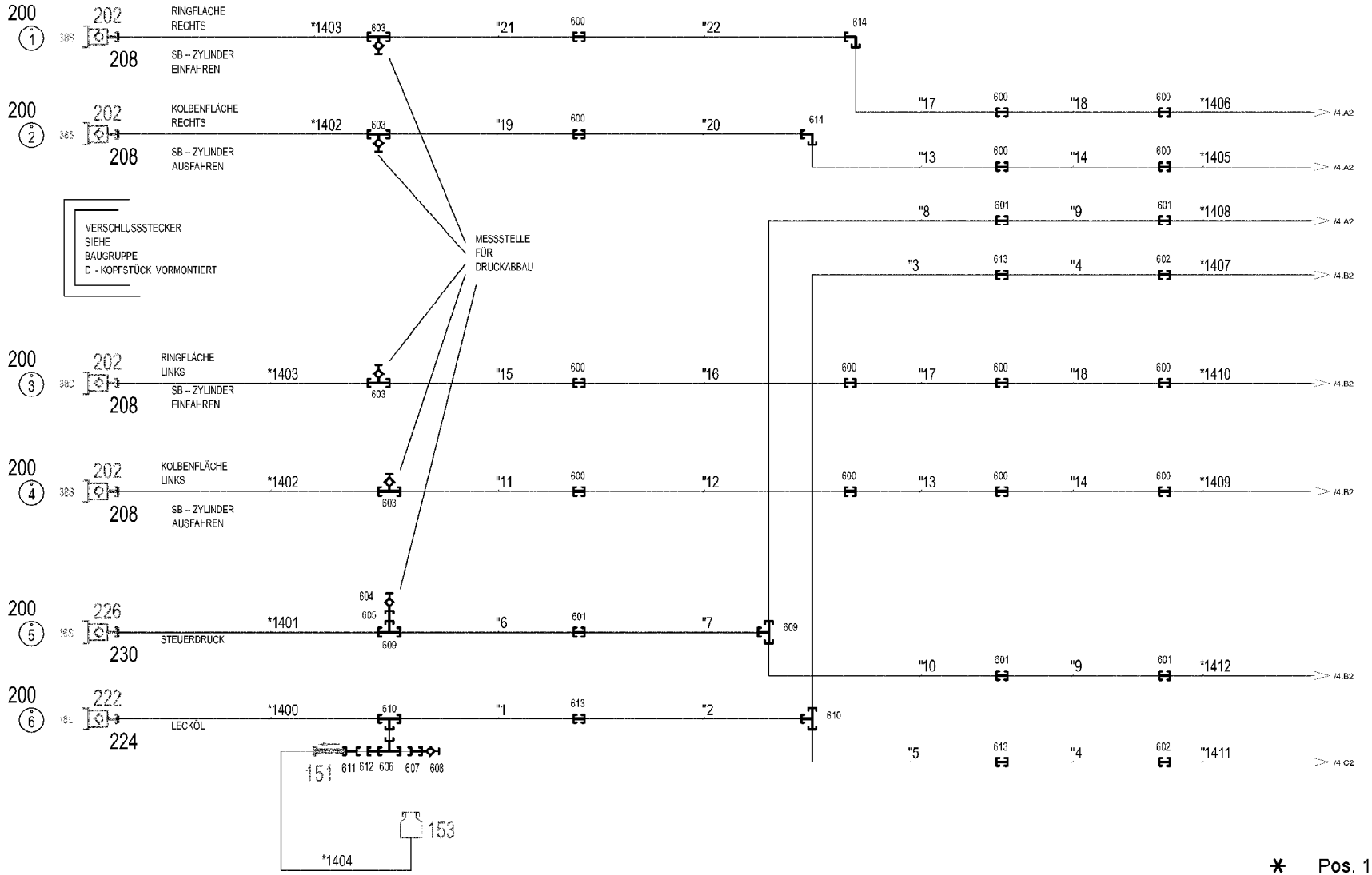
200
1
202
RINGFLÄCHE
RECHTS
*1403
603
"21
600
"22
614
208
SB – ZYLINDER
EINFAHREN
200
2
202
KOLBENFLÄCHE
RECHTS
*1402
603
"19
600
"20
614
208
SB – ZYLINDER
AUSFAHREN
"17
600
"18
600
*1406
/4.A2
"13
600
"14
600
*1405
/4.A2
VERSCHLUSSSTECKER
SIEHE
BAUGRUPPE
D - KOPFSTÜCK VORMONTIERT
MESSSTELLE
FÜR
DRUCKABBAU
"8
601
"9
601
*1408
/4.A2
"3
613
"4
602
*1407
/4.B2
200
3
202
RINGFLÄCHE
LINKS
*1403
603
"15
600
"16
600
"17
600
"18
600
*1410
/4.B2
208
SB – ZYLINDER
EINFAHREN
200
4
202
KOLBENFLÄCHE
LINKS
*1402
603
"11
600
"12
600
"13
600
"14
600
*1409
/4.B2
208
SB – ZYLINDER
AUSFAHREN
604
200
5
226
*1401
605
"6
601
"7
609
"10
601
"9
601
*1412
/4.B2
STEUERDRUCK
609
230
200
6
222
*1400
610
"1
613
"2
610
LECKÖL
"5
613
"4
602
"1411
/4.C2
224
151
611 612 606 607 608
153
*1404

✳ Pos. 10

" Pos. 11

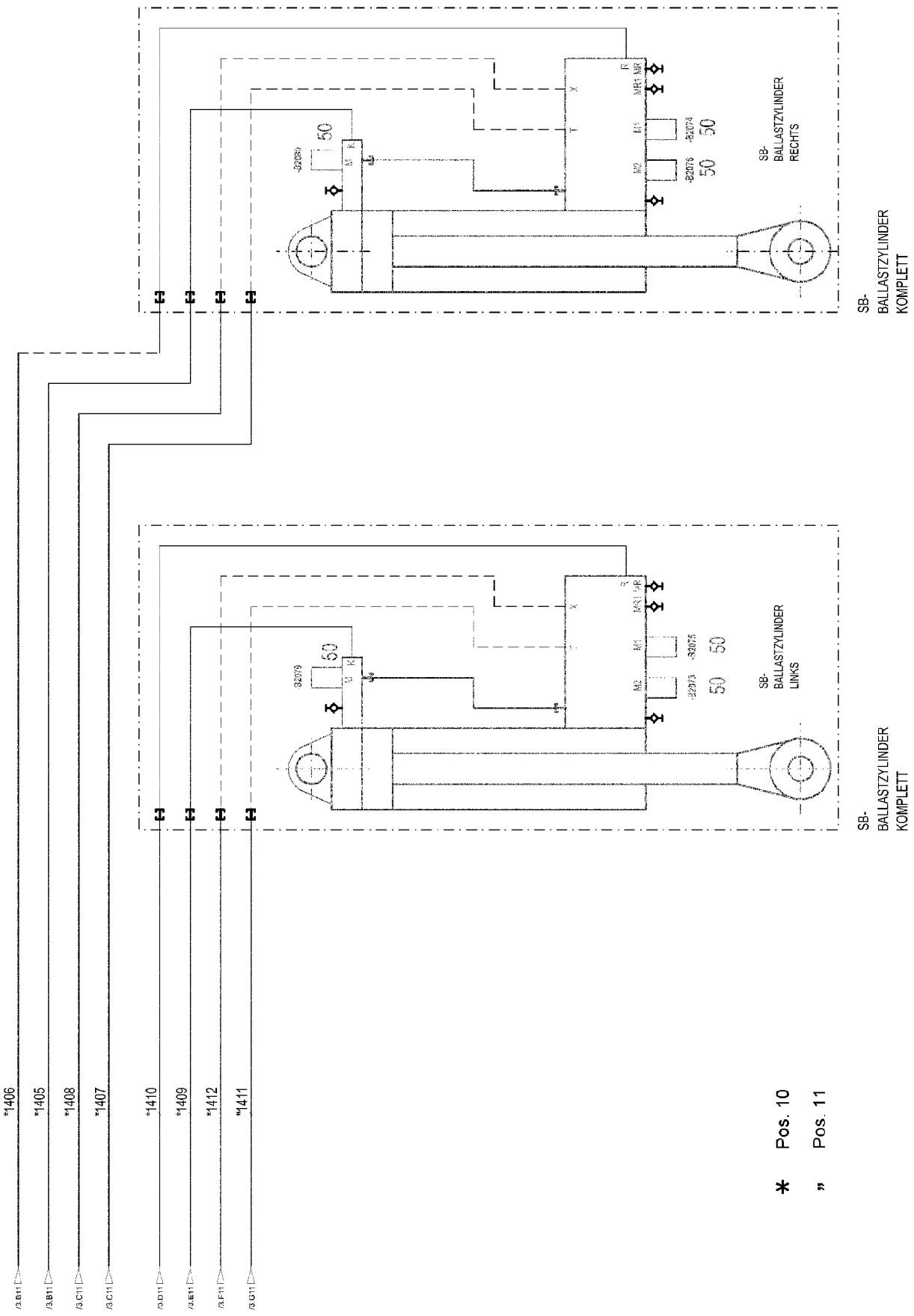
SB-
BALLASTZYLINDER
KOMPLETT
SB-
BALLASTZYLINDER
RECHTS
SB-
BALLASTZYLINDER
KOMPLETT
SB-
BALLASTZYLINDER
LINKS
*1406
*1405
*1408
*1407
*1410
*1409
*1412
*1411
* Pos. 10
" Pos. 11

Pos.	Item	Quantity	Description	Bezeichnung
10	967792308	1	HOSE LINES D-HEAD SECTION ⇨ ❑ 993	SCHLAUCHLEITUNGEN D-KOPF
11	967792408	1	PIPELINES DERR. HEAD SECT. ⇨ ❑ 994	ROHRLEITUNGEN DERR.KOPFS
50	10816185	6	PRESSURE SENSOR 0-400/400 BAR LSB PL:	DRUCKAUFNEHMER
151	511481508	1	NON-RETURN VALVE 250BAR CR6-FREI SP	RUECKSCHLAGVENTIL
153	96028333	1	EXPANSION TANK CPL. ⇨ ❑ 37	AUSGLEICHSBEHAELTER KPL.
202	511512308	4	COUPLING PLUG B8 38-S	KUPPLUNGSSTECKER
208	10466913	4	SCREW PLUG RD79X4 SPF	VERSCHLUSSSCHRAUBE
222	570504808	1	COUPLING PLUG B6 18-L	KUPPLUNGSSTECKER
224	10466912	1	SCREW PLUG RD54X4 SPF	VERSCHLUSSSCHRAUBE
226	511508608	1	COUPLING PLUG B3 16-S	KUPPLUNGSSTECKER
230	10466911	1	SCREW PLUG RD36X3 SPF	VERSCHLUSSSCHRAUBE
600	470033108	14	FITTING XG38-S A3P	VERSCHRAUBUNG
601	470032708	5	FITTING XG16-S A3P	VERSCHRAUBUNG
602	247030202	2	REDUCING SCREW GR 18/12L CR6-FREI	REDUZIERVERSCHRAUBUNG
603	475603408	4	TEST POINT FITTING GMA3 38S CR6-FREI	MESSANSCHLUSS
604	475601508	1	TEST POINT FITTING BMA3 6S	MESSANSCHLUSS
605	475433108	1	FITTING REDSD16/6-S CFX	VERSCHRAUBUNG
606	247108402	1	FITTING ET 18L CR6-FREI	VERSCHRAUBUNG
607	475430308	1	FITTING REDSD18/10-L A3P	VERSCHRAUBUNG
608	510629008	1	TEST POINT FITTING VKA3 10LM16X1,5 CR6	MESSANSCHLUSS
609	470432508	2	FITTING T 16S CR6-FREI	VERSCHRAUBUNG
610	470430608	2	FITTING T 18L A3C	VERSCHRAUBUNG
611	470011308	1	FITTING SNV12-L A3P	VERSCHRAUBUNG
612	475436308	1	FITTING REDSD18/12-L A3P	VERSCHRAUBUNG
613	470030608	3	FITTING XG18-L A3P	VERSCHRAUBUNG
614	470233408	2	FITTING XW38-S A3P	VERSCHRAUBUNG

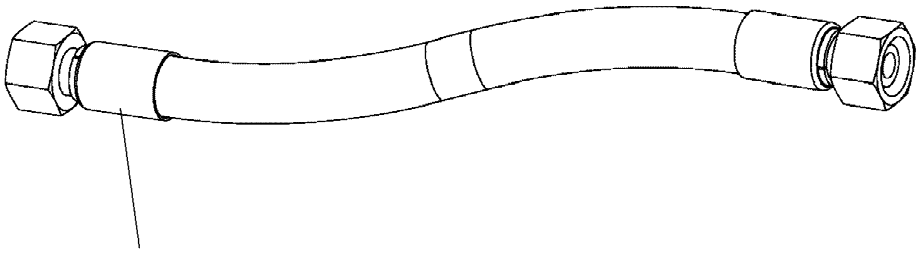

Schlauchnummer
Hose number
Numéro de flexible
Número de flexible
Номера шланга

Die Schlauchnummern auf den Schläuchen entsprechen den Positionen in der Schlauchliste.

The hose numbers from the hoses are in accordance with the items in the hose list.

Les numéros indiqués sur les flexibles correspondent aux repères de la nomenclature des flexibles.

Los números indicados en los flexibles corresponden a las posiciones de la lista de flexibles.

Нанесенные на шлангах номера соответствуют позициям в перечне.

Pos.	Item	Quantity	Description	Bezeichnung
1400	966262908	1	HOSE CPL. 2SN 16X1800	SCHLAUCH KPL.
1401	928004108	1	HOSE CPL. 2SN 12X1800	SCHLAUCH KPL.
1402	968608808	2	HOSE CPL. 4ST+ 31X1680	SCHLAUCH KPL.
1403	968609008	2	HOSE CPL. 4ST+ 31X1780	SCHLAUCH KPL.
1404	968609108	1	HOSE CPL. 2TE 8X780	SCHLAUCH KPL.
1405	968596908	1	HOSE CPL. 4ST+ 31X1830	SCHLAUCH KPL.
1406	968596908	1	HOSE CPL. 4ST+ 31X1830	SCHLAUCH KPL.
1407	926854808	1	HOSE CPL. 2SN 10X2050	SCHLAUCH KPL.
1408	920716908	1	HOSE CPL. 2SN 12X2050	SCHLAUCH KPL.
1409	968609208	1	HOSE CPL. 4ST+ 31X1970	SCHLAUCH KPL.
1410	968609208	1	HOSE CPL. 4ST+ 31X1970	SCHLAUCH KPL.
1411	968609308	1	HOSE CPL. 2SN 10X2350	SCHLAUCH KPL.
1412	929638708	1	HOSE CPL. 2SN 12X2300	SCHLAUCH KPL.

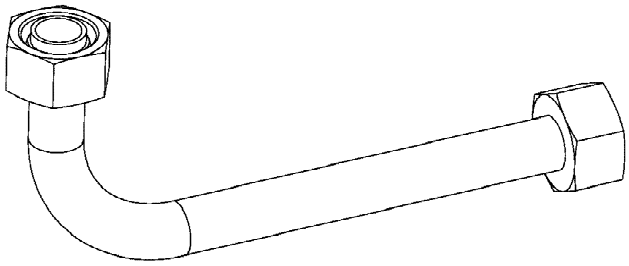

Die Positionsnummern der Rohre auf den Bildtafeln entsprechen den Positionen in der Rohrliste.

The pipe numbers from the illustrations are in accordance with the items in the pipe list.

Les numéros des tuyaux sur les illustrations correspondent aux repères de la nomenclature des tuyaux.

Los números de tubos en las ilustraciones corresponden a las posiciones de la lista de tubos.

Номера позиций труб на изображениях соответствуют позициям в перечне труб.

Pos.	Item	Quantity	Description	Bezeichnung
1	968523208	1	PIPE COMPL. 18X1.5	ROHR KPL.
2	968523308	1	PIPE COMPL. 18X1.5	ROHR KPL.
3	968523408	1	PIPE COMPL. 18X1.5	ROHR KPL.
4	968523508	2	PIPE COMPL. 18X1.5	ROHR KPL.
5	968523608	1	PIPE COMPL. 18X1.5	ROHR KPL.
6	968523708	1	PIPE COMPL. 16X2	ROHR KPL.
7	968523808	1	PIPE COMPL. 16X2	ROHR KPL.
8	968523908	1	PIPE COMPL. 16X2	ROHR KPL.
9	968524008	2	PIPE COMPL. 16X2	ROHR KPL.
10	968524108	1	PIPE COMPL. 16X2	ROHR KPL.
11	968524208	1	PIPE COMPL. 38X5	ROHR KPL.
12	968524308	1	PIPE COMPL. 38X5	ROHR KPL.
13	968524408	2	PIPE COMPL. 38X5	ROHR KPL.
14	968524508	2	PIPE COMPL. 38X5	ROHR KPL.
15	968524608	1	PIPE COMPL. 38X5	ROHR KPL.
16	968524708	1	PIPE COMPL. 38X5	ROHR KPL.
17	968524808	2	PIPE COMPL. 38X5	ROHR KPL.
18	968524908	2	PIPE COMPL. 38X5	ROHR KPL.
19	968525008	1	PIPE COMPL. 38X5	ROHR KPL.
20	968525108	1	PIPE COMPL. 38X5	ROHR KPL.
21	968525208	1	PIPE COMPL. 38X5	ROHR KPL.
22	968525308	1	PIPE COMPL. 38X5	ROHR KPL.

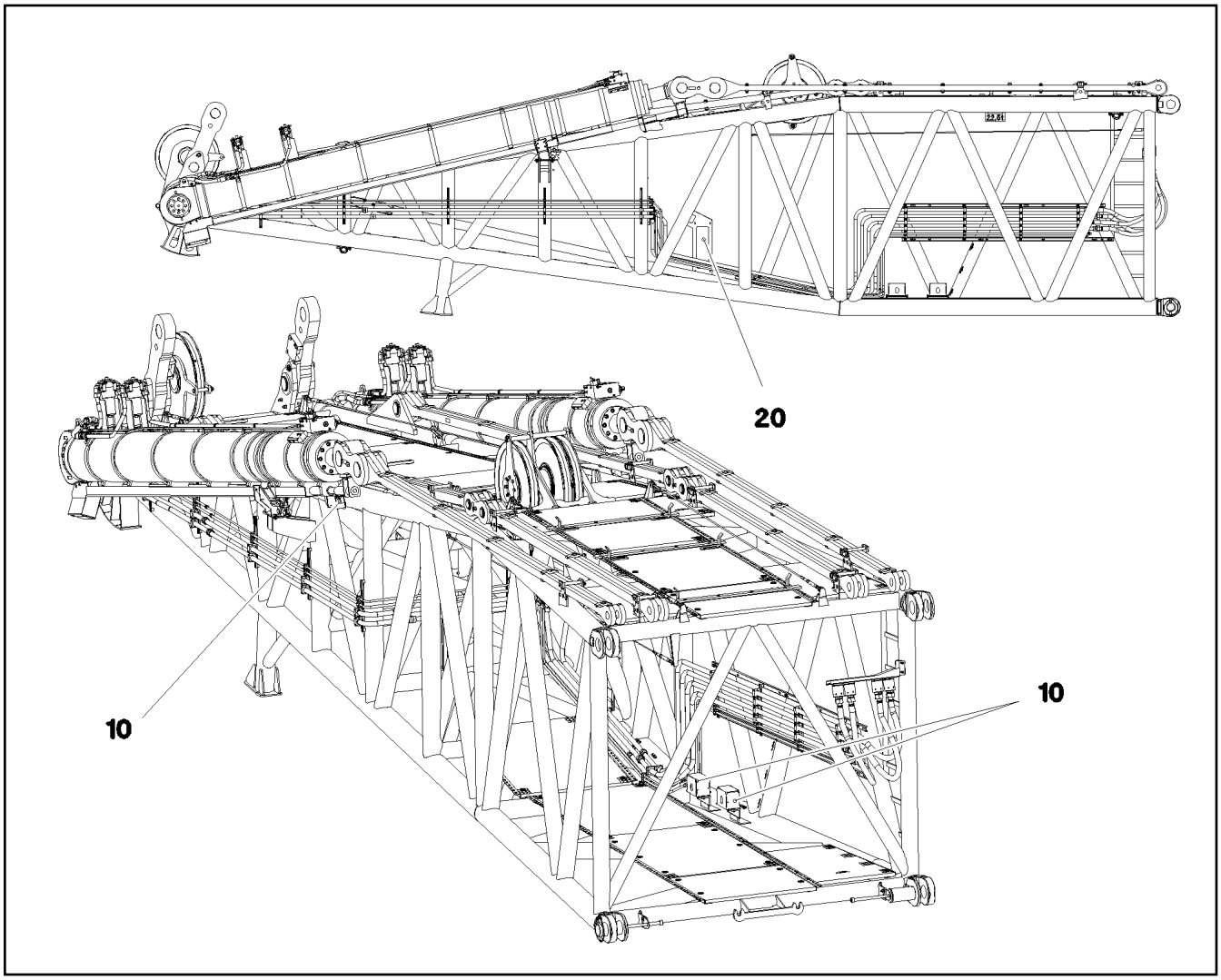

Pos.	Item	Quantity	Description	Bezeichnung
10	968188108	1	SENSOR ASSEMBLY HEAD PIECE ⇨ ❑ 996	GEBERANBAU KOPFSTUECK
20	968188208	1	TERMINAL BOX CPL. S2070 ⇨ ❑ 997	KLEMMKASTEN KPL.

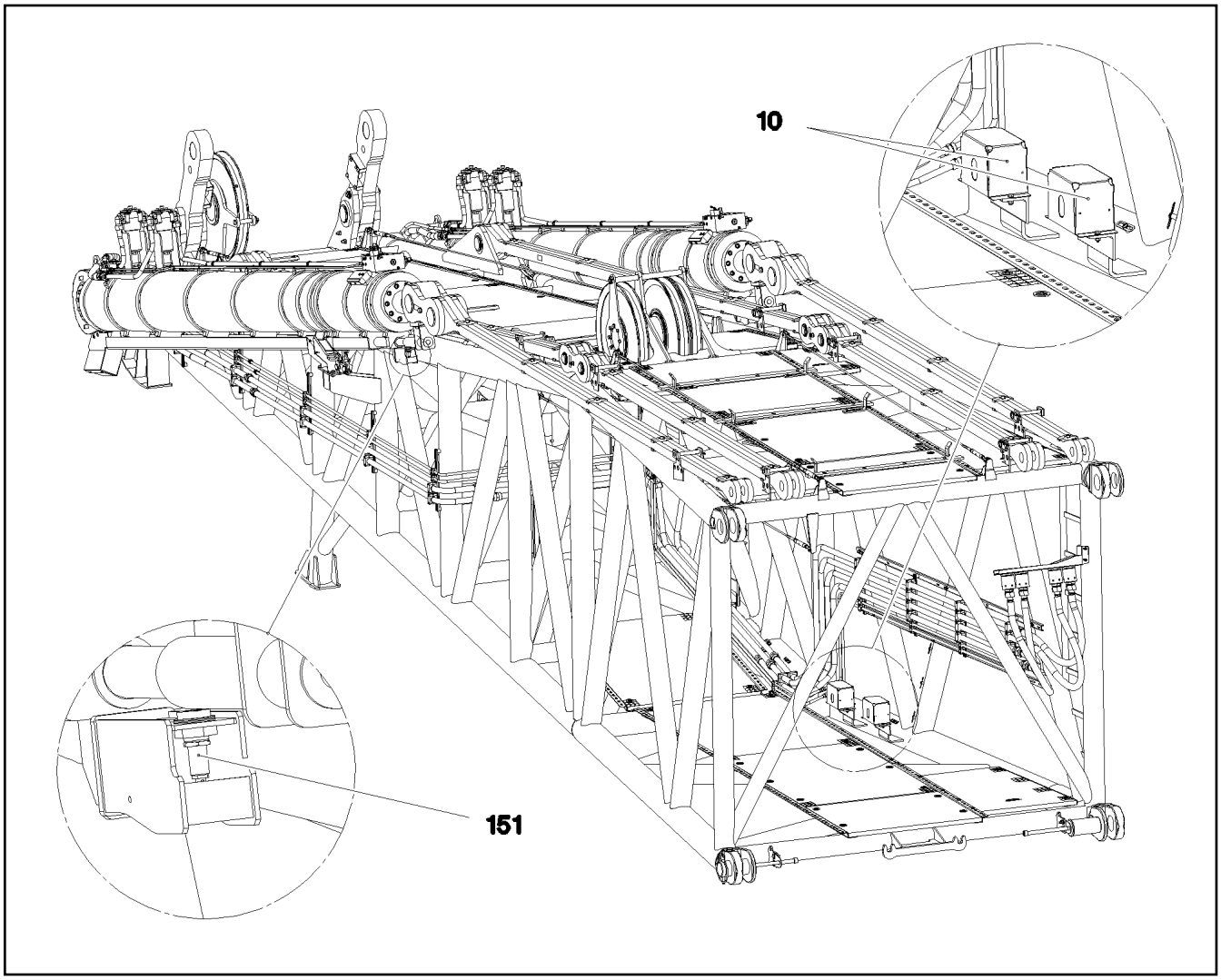

Pos.	Item	Quantity	Description	Bezeichnung
10	10802057	2	ANGLE TRANSMITTER 360° LSB PL:D SPF	WINKELGEBER
151	10354584	2	INDUCTIVE SENSOR BERUEHRUNGSLOS	INDUKTIVSENSOR

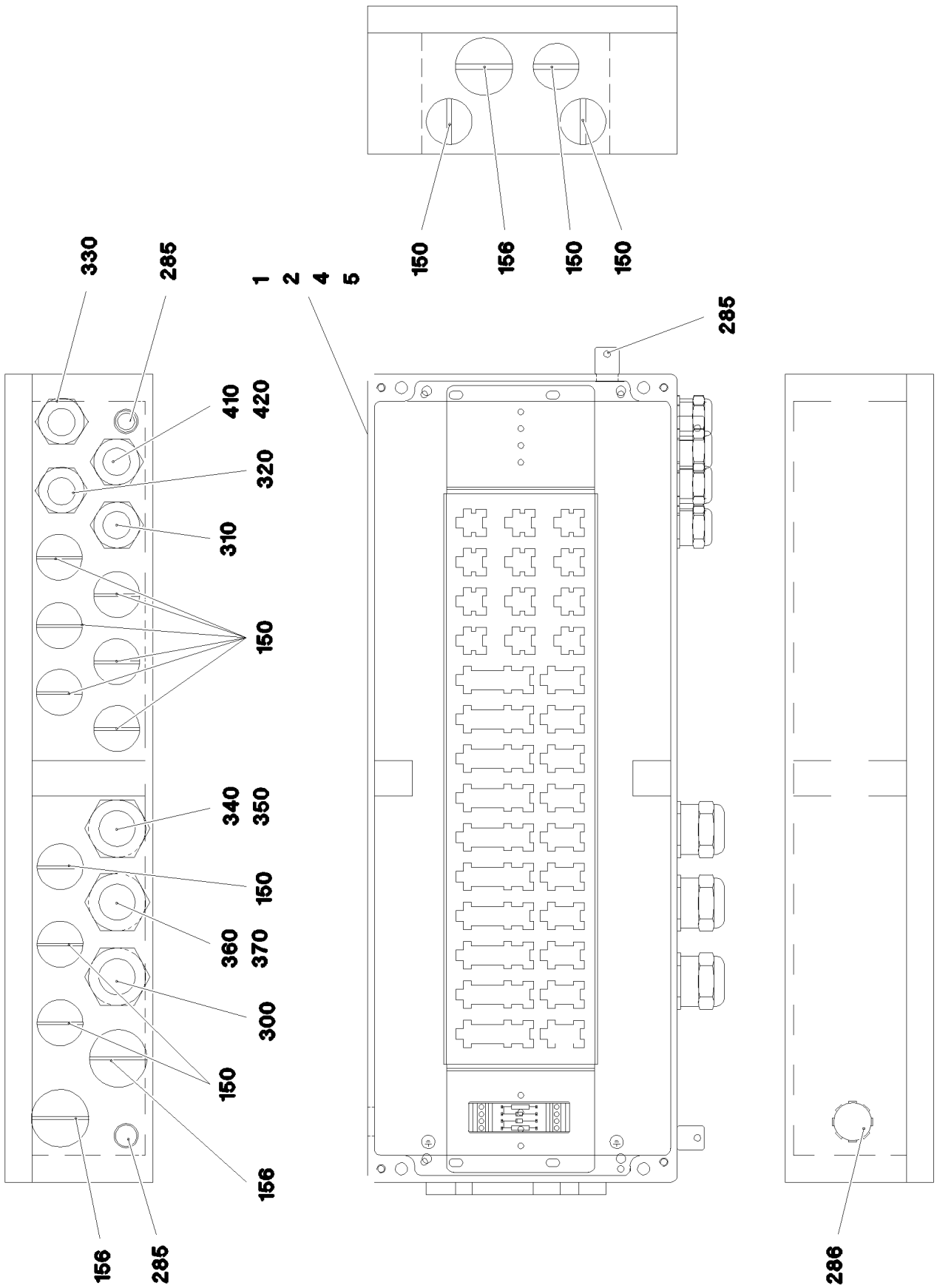

15.12.2020 084582 LIEBHERR	**etk_en_de_098201 LR 11000** **TERMINAL BOX CPL.** **KLEMMKASTEN KPL.**	997 (1/2) **968188208**

Pos.	Item	Quantity	Description	Bezeichnung
1	97041020	1	PLUG PLATE 1.5X640X129 DC01 FE//ZNNI8/	STECKERBLECH
2	968518108	1	WIRING LIST S2070	VERDRAHTUNGSLISTE
4	97012015	1	SIGN S2070 ALU	SCHILD
5	97011305	1	EMPTY CASING 230X600X110X0 AL	LEERGEHAEUSE
150	602425208	12	SCREW PLUG M32X1,5 MS	VERSCHLUSSSCHRAUBE
156	602425308	3	SCREW PLUG M40X1,5 MS	VERSCHLUSSSCHRAUBE
285	602501208	3	WATER DRAIN PLUG M12 PA6G SPF	ENTWAESSERUNGSSTOPFEN
286	10488662	1	VENTILATION SCREW M20X1,5 POLYAMID	ENTLUEFTUNGSSCHRAUBE
300	968629608	1	LEAD W2070	LEITUNG
310	968572608	1	LEAD W2071	LEITUNG
320	968572708	1	LEAD W2072	LEITUNG
330	968572808	1	LEAD W2081	LEITUNG
340	968621608	1	LEAD W2073A	LEITUNG
350	968621708	1	LEAD W2073	LEITUNG
360	968621908	1	LEAD W2074A	LEITUNG
370	968622108	1	LEAD W2074	LEITUNG
410	968627108	1	LEAD W2086A	LEITUNG
420	968627208	1	LEAD W2086	LEITUNG

Pos.	Item	Quantity	Description	Bezeichnung
22	11210072	1	TENSION DYNAMOMETER 0-2500KN SPF	ZUGMESSLASCHE

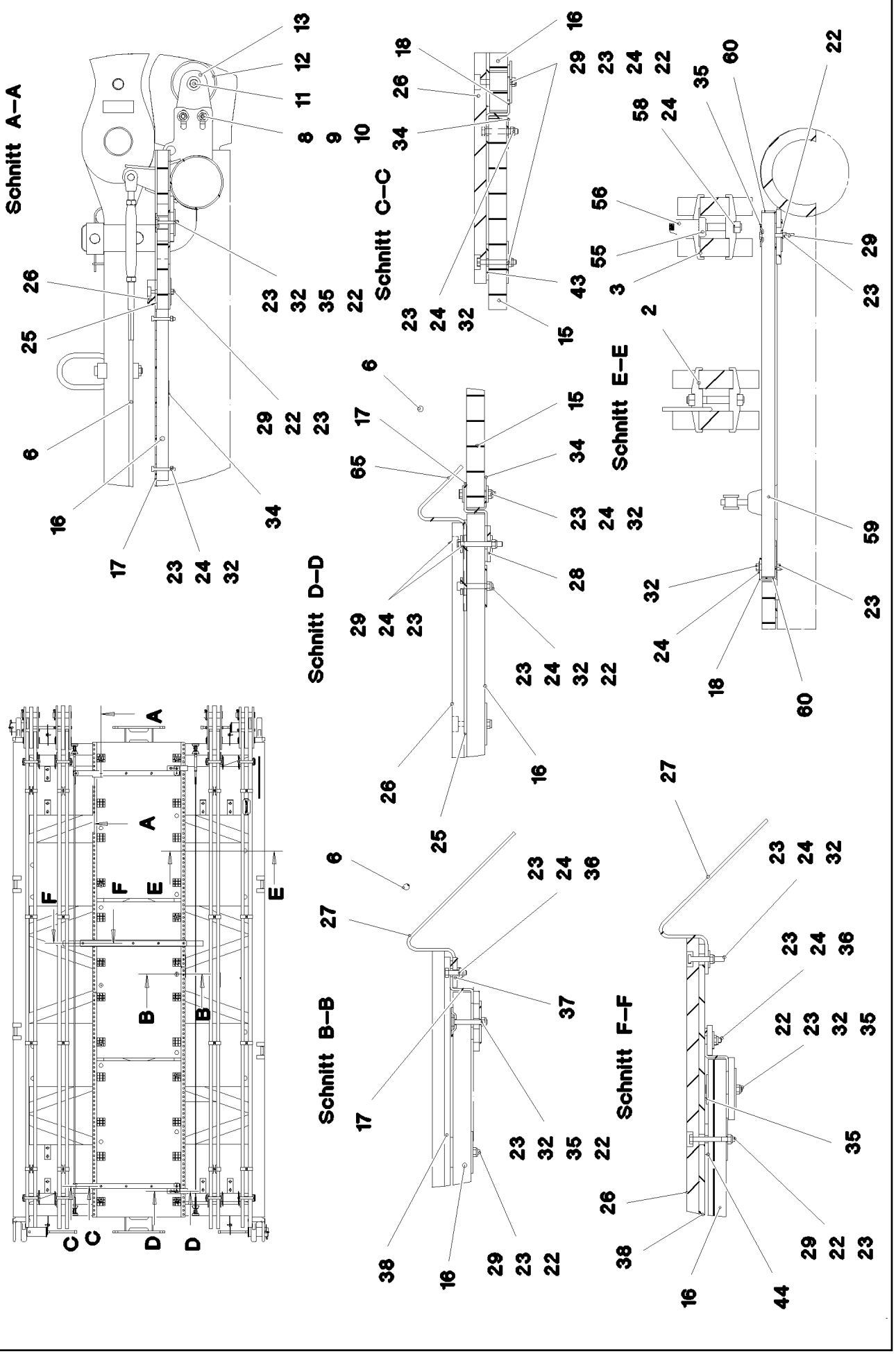

15.12.2020 080400	**etk_en_de_098201 LR 11000**	❑ 1000 (1/6)
LIEBHERR	**D INTERMEDIATE SECTION** **D-ZWISCHENSTUECK**	**917085308**

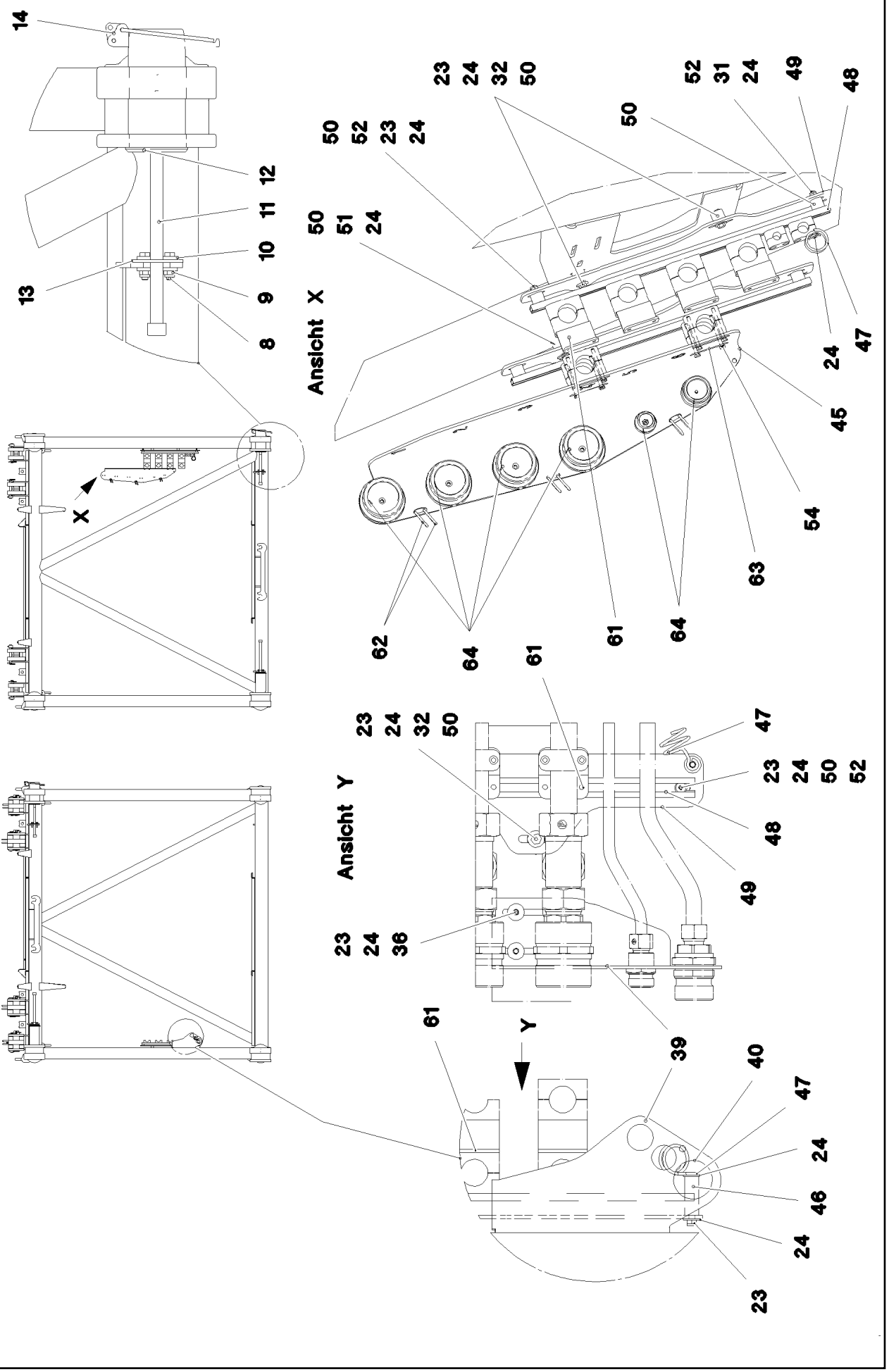

15.12.2020 080401 LIEBHERR	**etk_en_de_098201 LR 11000** **D INTERMEDIATE SECTION** **D-ZWISCHENSTUECK**	❑ 1001 (2/6) **917085308**

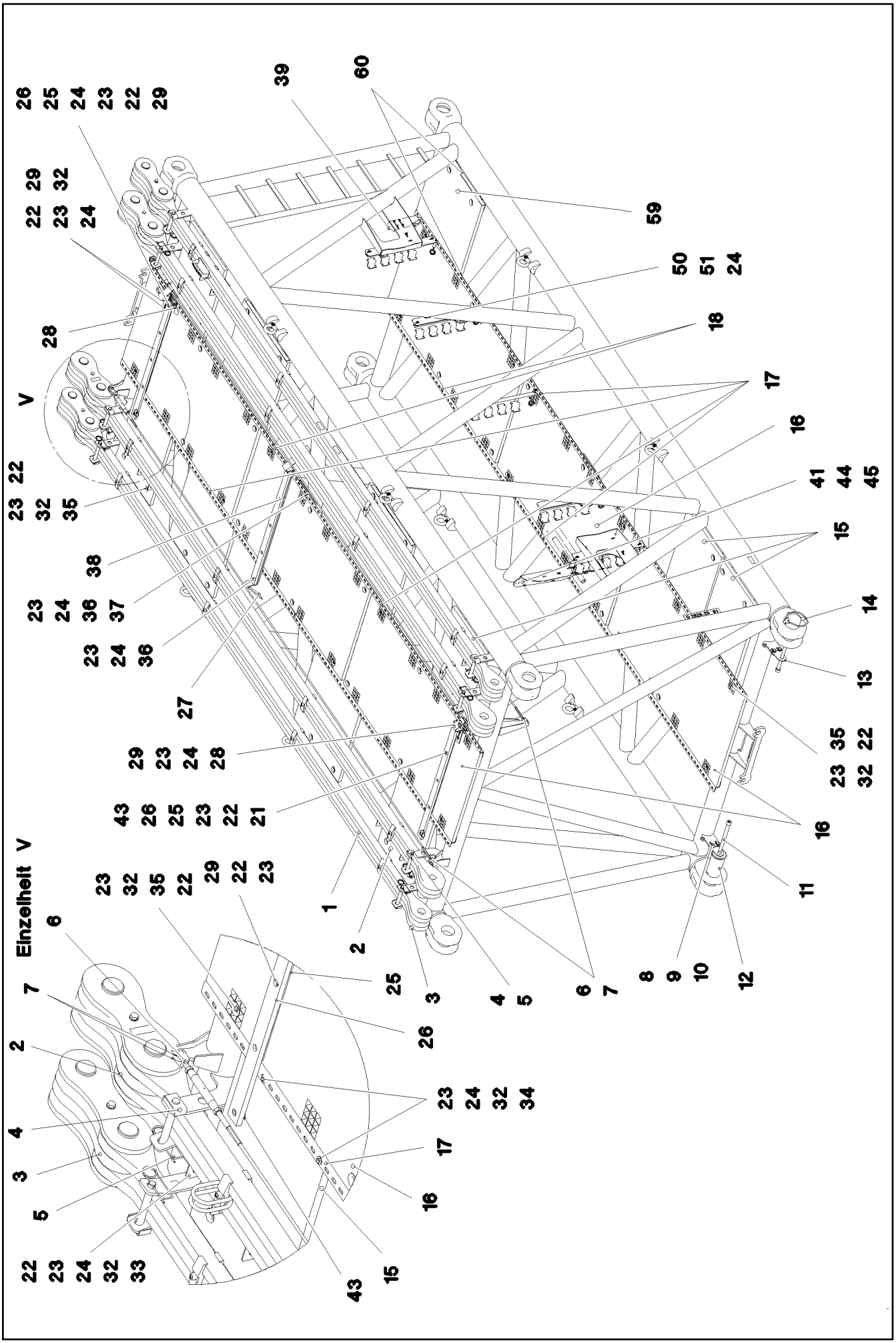

15.12.2020 080402	**etk_en_de_098201 LR 11000**	❑ 1002 (3/6)
LIEBHERR	**D INTERMEDIATE SECTION** **D-ZWISCHENSTUECK**	**917085308**

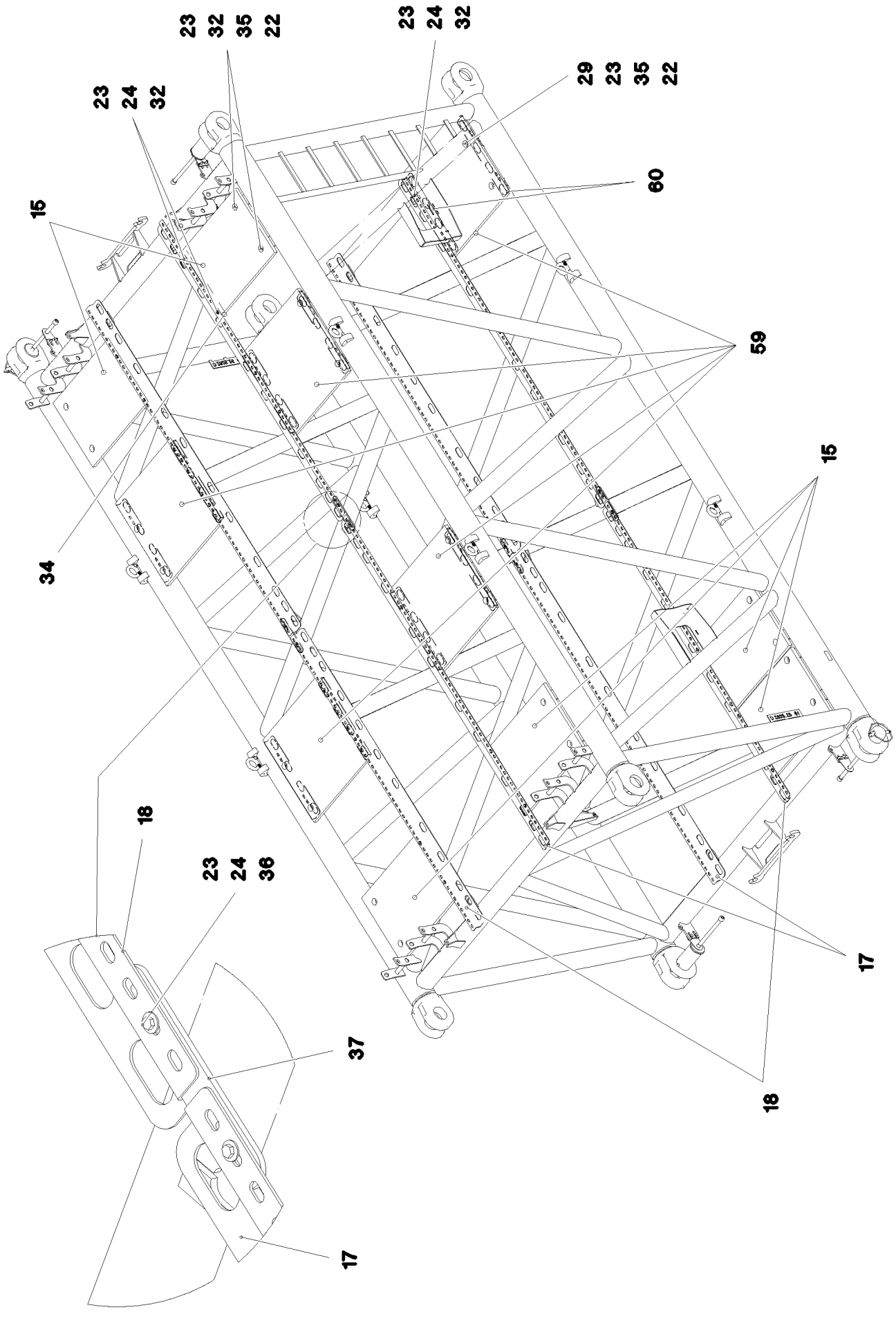

15.12.2020 080403	**etk_en_de_098201 LR 11000**	❑ 1003 (4/6)
LIEBHERR	**D INTERMEDIATE SECTION** **D-ZWISCHENSTUECK**	**917085308**

Pos.	Item	Quantity	Description	Bezeichnung
1	967733708	1	D INTERMED. SECTION WELD. CON. 2825.	D-ZWISCHENSTUECK SCHWK.
2	967733608	2	ROD CPL. 6 M ⇨ ❑ 1006	STANGE KPL.
3	967746908	2	ROD CPL. 6M ⇨ ❑ 820	STANGE KPL.
4	962580308	8	CONNECTING PIN WELDED FE//ZNNI8//CN/	ABSTECKBOLZEN SCHWK.
5	433100908	8	RETAINING SPRING 4,5X98 ISO 2081 FE/ZN	SICHERUNGSFEDER
6	10652439	3	ROUND STRAND ROPE 10X5,54M STAHL VE	RUNDLITZENSEIL
7	10289805	12	WASHER ISO 7089 14 300HV FLZN SPF	SCHEIBE
8	11645386	8	HEX SCREW ISO 4017 M12X45 8.8 FLZN SP	SECHSKANTSCHRAUBE
9	10875607	8	HEX NUT DIN 985 M12 8 FLZN SPF	SECHSKANTMUTTER
10	10006370	16	WASHER DIN 7349 13 200HV FLZN SPF	SCHEIBE
11	10545933	4	SOCKET HEAD SCREW ISO 4762 M24X360	ZYLINDERSCHRAUBE
12	976499408	4	PIN 120.0X237 35NICRMOV125 GASN. SPF	BOLZEN
13	955051808	4	PLATE S700MC	BLECH
14	10878577	4	SAFETY PLUG W HINGE-LID 20X175X20X1	SICHERHEITSKLAPPSTECKER
15	979331508	6	GRIDIRON T800X580X30/2 S235JR T ZN K	GITTERROST-P
16	975136308	6	GRIDIRON T1000X1860X30/2 S235JR T ZN K	GITTERROST-P
17	97028898	4	PLATE 4X2970X161 S315MC FE//ZNNI8//CN/	BLECH
18	97030350	4	PLATE 4X2667X160 S315MC FE//ZNNI8//CN/	BLECH
21	11651583	15	HEX SCREW ISO 4014 M8X60 8.8 480H SPF	SECHSKANTSCHRAUBE
22	941138108	88	WASHER DC01 FE//ZNNI8//CN//T0	SCHEIBE
23	10875614	132	HEX NUT DIN 985 M8 8 480H SPF	SECHSKANTMUTTER
24	420600301	137	WASHER ISO 7094 8 100 HV-ST VERZ	SCHEIBE
25	97032401	2	PLATE 5X980X60 S355MC FE//ZNNI8//CN//T	BLECH
26	974143908	3	SUPPORT 60X1270 PA6G	AUFLAGE
27	956442808	2	PLATE 5X393X60 S355MC FE//ZNNI8//CN//T	BLECH
28	97029313	2	PLATE 5X110X60 S355MC FE//ZNNI8//CN//T	BLECH
29	11651585	17	HEX SCREW ISO 4014 M8X70 8.8 480H SPF	SECHSKANTSCHRAUBE
32	11651582	91	HEX SCREW ISO 4014 M8X55 8.8 480H SPF	SECHSKANTSCHRAUBE
33	97053543	8	PLATE 4X70X306 S315MC FE//ZNNI8//CN//T	BLECH
34	97031853	6	PLATE 3X82X580 DC01 FE//ZNNI8//CN//T0	BLECH
35	10100621	58	DISH MOUNTING	TELLERBEFESTIGUNG
36	11826527	13	HEX SCREW ISO 4017 M8X30 8.8 480H SPF	SECHSKANTSCHRAUBE
37	955404808	4	PLATE 8X300X50 S355MC FE//ZNNI8//CN//T	BLECH
38	974144008	1	PLATE 10X1250X80 S355MC	BLECH
39	97043617	1	RETAINING PLATE 4X258X418 S315MC FE//	HALTEBLECH
40	11632102	2	HEX SCREW ISO 4014 M8X80 8.8 480H SPF	SECHSKANTSCHRAUBE
43	97009767	2	WASHER 4X60X60 S315MC FE//ZN20//C	SCHEIBE
44	953867308	3	WASHER RD50X5 S355MC FE//ZNNI8//CN//T	SCHEIBE
45	97043594	1	RETAINING PLATE 5X880X248 S355MC FE//	HALTEBLECH
46	97028299	1	SLEEVE 20.0X55 S355J2H FE//ZNNI8//CN//T	HUELSE
47	720014408	5	CABLE CLAMP	KABELHALTER
48	97018042	5	MOUNTING RAIL C28/11X620 T ZN O	TRAGSCHIENE
49	97033950	5	PLATE 5X178X645 S355MC FE//ZNNI8//CN//T	BLECH
50	953873408	20	SLEEVE 25X20 11SMN37 FE//ZNNI8//CN//T0	HUELSE
51	11651767	10	HEX SCREW ISO 4017 M8X20 8.8 480H SPF	SECHSKANTSCHRAUBE
52	12100221	10	BUTTON HEAD SCREW ISO 7380-2 M8X40	HALBRUNDKOPFSCHRAUBE
54	12216186	8	HEX SCREW ISO 4014 M6X65 8.8 480H SPF	SECHSKANTSCHRAUBE
55	97030604	2	PLATE 3X214X84 S355MC FE//ZNNI8//CN//T	BLECH
56	966435308	1	GRIP PA6-30%GF SPF	GRIFF
58	11632102	2	HEX SCREW ISO 4014 M8X80 8.8 480H SPF	SECHSKANTSCHRAUBE
59	10045468	5	GRIDIRON T800X750X30/2 S235JR T ZN K	GITTERROST-P
60	97034110	10	PLATE 3X700X112 S355MC FE//ZNNI8//CN//T	BLECH
61	97011976	20	PLATE 4X109X70 S315MC FE//ZNNI8//CN//T	BLECH
62	11004801	6	SNAP HOOK AEHNLICH DIN 5299 C C40X4-	KARABINERHAKEN
63	5005219	4	LID PLATE DIN 3015-1 L-DP 5 W1-ZN	DECKPLATTE
64	10294239	6	DOWEL PIN ISO 8752 6X16 A2	SPANNSTIFT
65	97018495	2	PLATE 5X60X333 S355MC FE//ZNNI8//CN//T	BLECH

Pos.	Item	Quantity	Description	Bezeichnung
400	917321608	1	ADDITIONAL HYDRAULICS INTERMED D-6M ⇨ ❑ 1008	ZUSATZHYDRAULIK ZWISCHEN
700	969025808	1	SIGNS D-ZWISCHENSTUECK ⇨ ❑ 1011	BESCHILDERUNG

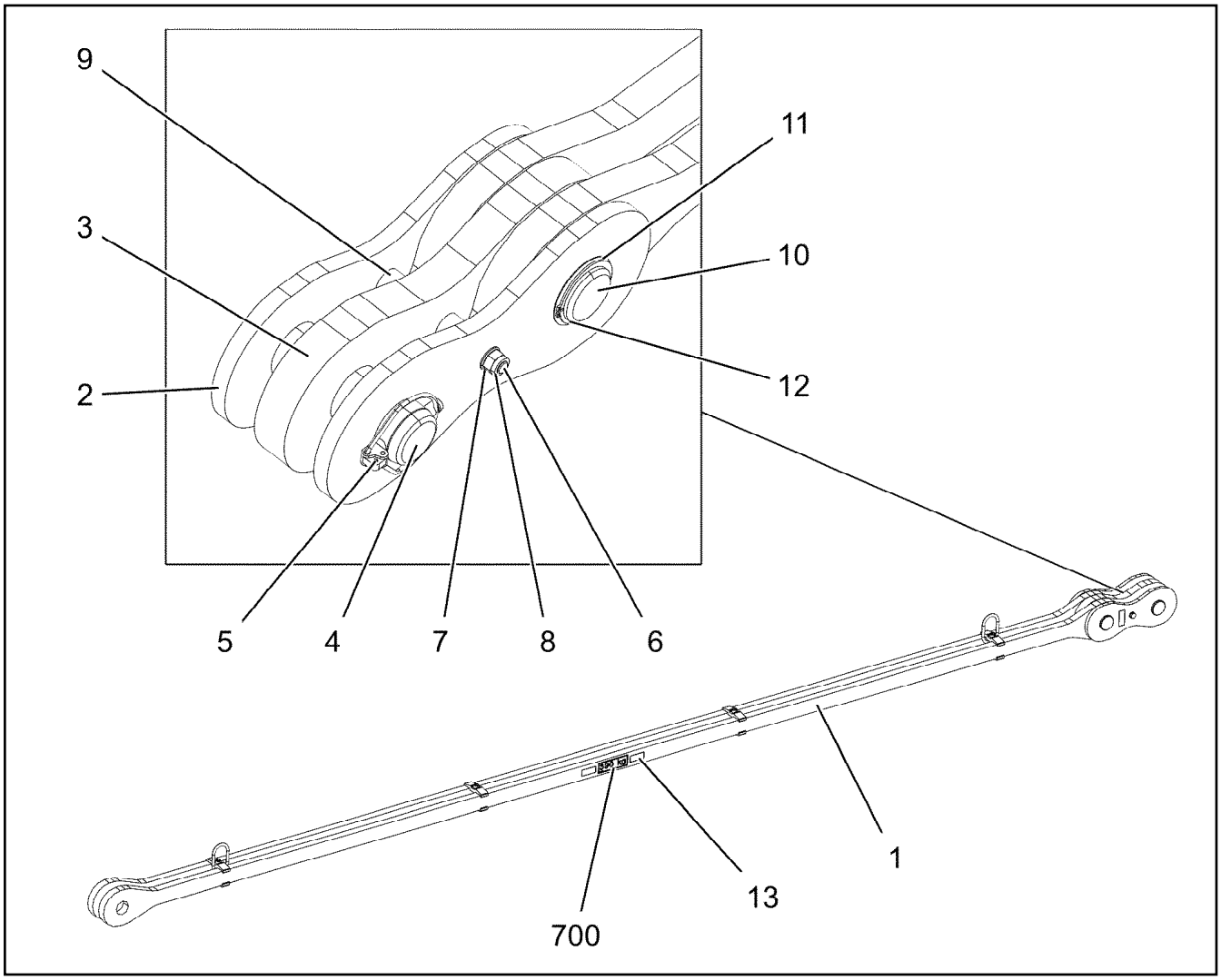

Pos.	Item	Quantity	Description	Bezeichnung
1	967733808	1	ROD 5.7M ⇨ ❑ 1007	STANGE VORM.
2	967704308	2	BRACKET WITH BOARD 0.30 M	LASCHE MIT SCHILD
3	967704408	1	BRACKET WITH BOARD 0.30 M	LASCHE MIT SCHILD
4	97026766	1	PIN 75.0X220 35NICRMOV125 SPF	BOLZEN
5	10180878	1	SAFETY PLUG W HINGE-LID 17X100X15,5X	SICHERHEITSKLAPPSTECKER
6	12224045	1	HEX SCREW ISO 4014 M16X200 8.8 FLZN SP	SECHSKANTSCHRAUBE
7	10289806	2	WASHER ISO 7089 16 300HV FLZN SPF	SCHEIBE
8	10875609	1	HEX NUT DIN 985 M16 8 FLZN SPF	SECHSKANTMUTTER
9	949987108	2	TUBE 33,7X8X45 S355J2H FE//ZNNI8//CN//T	ROHR
10	97026767	1	PIN 75.0X200 35NICRMOV125 SPF	BOLZEN
11	97010784	1	WASHER 1X90X90 DC01 FE//ZNNI8//CN//T0	SCHEIBE
12	12100251	1	LOCKING RING DIN 471 70X2,5 480H SPF	SICHERUNGSRING
13	97139634	2	PLATE ASSEMBLY SCHILD BG SPF	SCHILD BAUGRUPPE
700	969062808	1	SIGNS 6 M	BESCHILDERUNG
(1)	97052223	1	SIGN 390 KG KLEBEFOLIE SPF	SCHILD

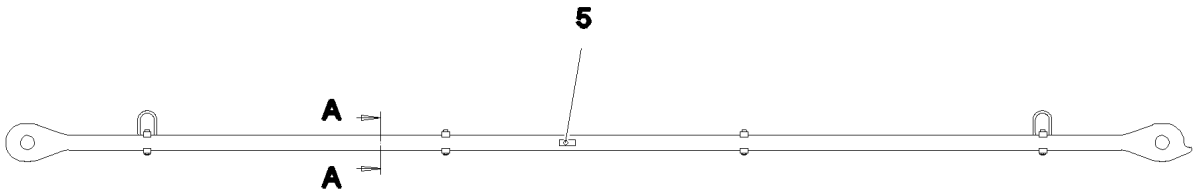

Schnitt A–A

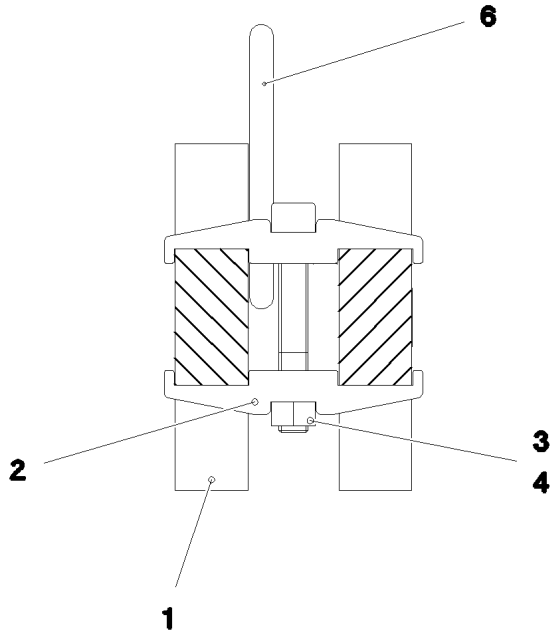

Pos.	Item	Quantity	Description	Bezeichnung
1	97024859	2	PLATE 40X5980X194 S960QL+Z25	BLECH
2	97028373	8	CLAMP 40X142X24 S960QL+Z25	KLAMMER
3	12224056	4	SOCKET HEAD SCREW ISO 4762 M16X110 8	ZYLINDERSCHRAUBE
4	10875617	4	HEX NUT ISO 4032 M16 8 FLZN SPF	SECHSKANTMUTTER
5	973567608	1	PLATE IDENTIFICATION NUMBER IDENT-N	SCHILD IDENTNR.
6	10871568	2	OVAL LOAD RING 11X60X120 GK 10 SPF	OVALRING

Pos.	Item	Quantity	Description	Bezeichnung
4	967788708	1	ADDITIONAL HYDRAULICS INTERMED D-6M ⇨ ❑ 1009	ZUSATZHYDRAULIK ZWISCHEN

D - ZWISCHENSTUCK

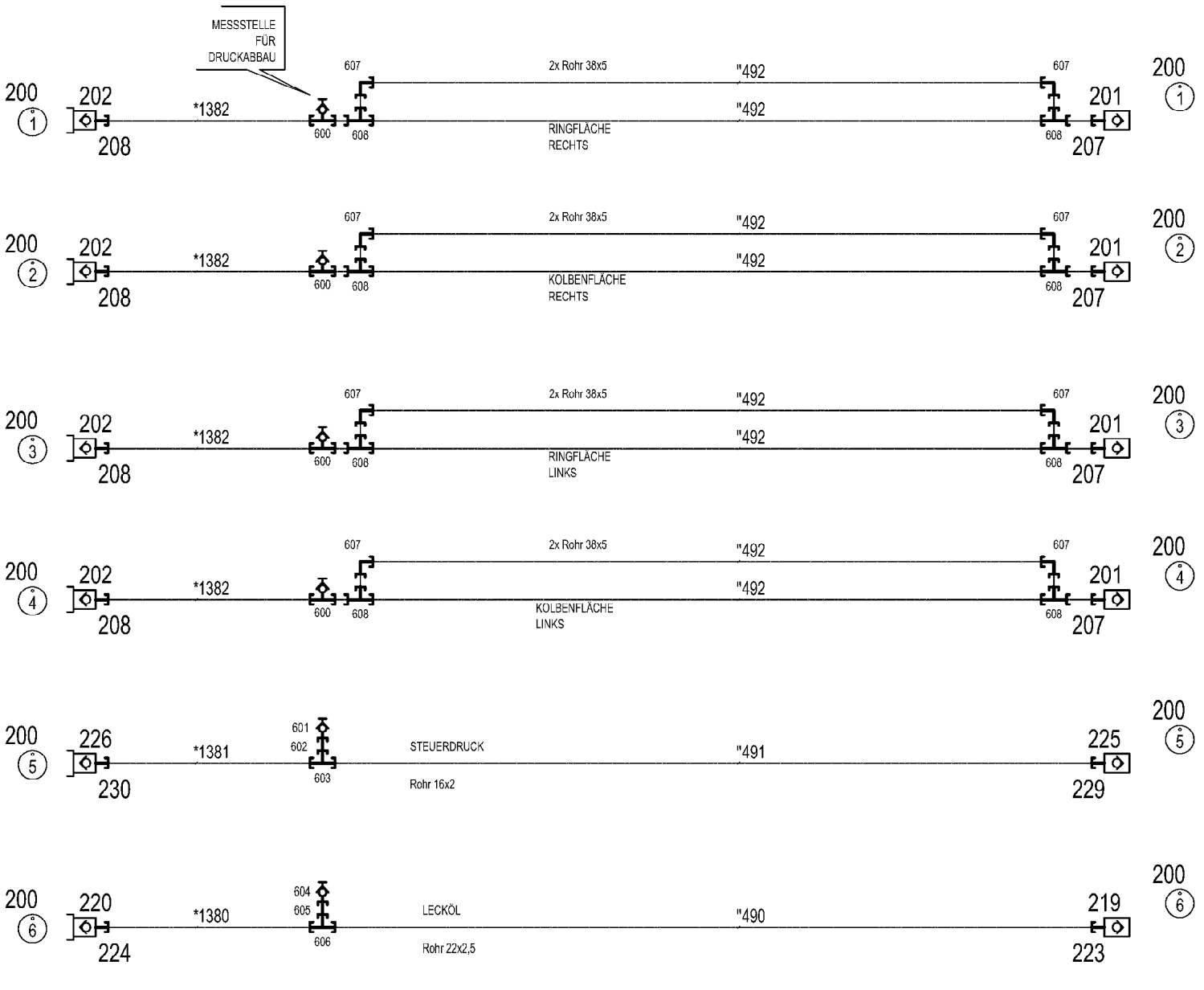

Pos.	Item	Quantity	Description	Bezeichnung
10	967792508	1	HOSE LINES INTERM. SECTION 6M	SCHLAUCHLEITUNGEN ZWISCH
(1380)	968609408	1	HOSE CPL. 2SN 20X1800	SCHLAUCH KPL.
(1381)	928762608	1	HOSE CPL. 2SN 12X1850	SCHLAUCH KPL.
(1382)	968609008	4	HOSE CPL. 4ST+ 31X1780	SCHLAUCH KPL.
11	967792608	1	PIPELINES DERR. INT. SECT. 6M	ROHRLEITUNGEN DERR.ZWISC
(490)	968381108	1	PIPE COMPL. 22X2,5X4040	ROHR KPL.
(491)	968381208	1	PIPE COMPL. 16X2X4062	ROHR KPL.
(492)	968381308	8	PIPE COMPL. 38X5X3772	ROHR KPL.
201	511512208	4	COUPLING SLEEVE B8 38-S	KUPPLUNGSMUFFE
202	511512308	4	COUPLING PLUG B8 38-S	KUPPLUNGSSTECKER
207	10466917	4	HEX CAP NUT RD79X4 SPF	VERSCHLUSSMUTTER
208	10466913	4	SCREW PLUG RD79X4 SPF	VERSCHLUSSSCHRAUBE
219	511508208	1	COUPLING SLEEVE B6 22-L	KUPPLUNGSMUFFE
220	511508108	1	COUPLING PLUG B6 22-L	KUPPLUNGSSTECKER
223	10466916	1	HEX CAP NUT RD54X4 SPF	VERSCHLUSSMUTTER
224	10466912	1	SCREW PLUG RD54X4 SPF	VERSCHLUSSSCHRAUBE
225	511505908	1	COUPLING SLEEVE B3 16-S	KUPPLUNGSMUFFE
226	511508608	1	COUPLING PLUG B3 16-S	KUPPLUNGSSTECKER
229	10466915	1	HEX CAP NUT RD36X3 SPF	VERSCHLUSSMUTTER
230	10466911	1	SCREW PLUG RD36X3 SPF	VERSCHLUSSSCHRAUBE
600	475603408	4	TEST POINT FITTING GMA3 38S CR6-FREI	MESSANSCHLUSS
601	475601508	1	TEST POINT FITTING BMA3 6S	MESSANSCHLUSS
602	475433108	1	FITTING REDSD16/6-S CFX	VERSCHRAUBUNG
603	470432508	1	FITTING T 16S CR6-FREI	VERSCHRAUBUNG
604	510629008	1	TEST POINT FITTING VKA3 10LM16X1,5 CR6	MESSANSCHLUSS
605	475430808	1	FITTING REDSD22/10-L A3P	VERSCHRAUBUNG
606	470430708	1	FITTING T 22L CR6-FREI	VERSCHRAUBUNG
607	472531808	8	FITTING EWSD38-S A3P	VERSCHRAUBUNG
608	472331908	8	FITTING ELSD38-S A3P	VERSCHRAUBUNG

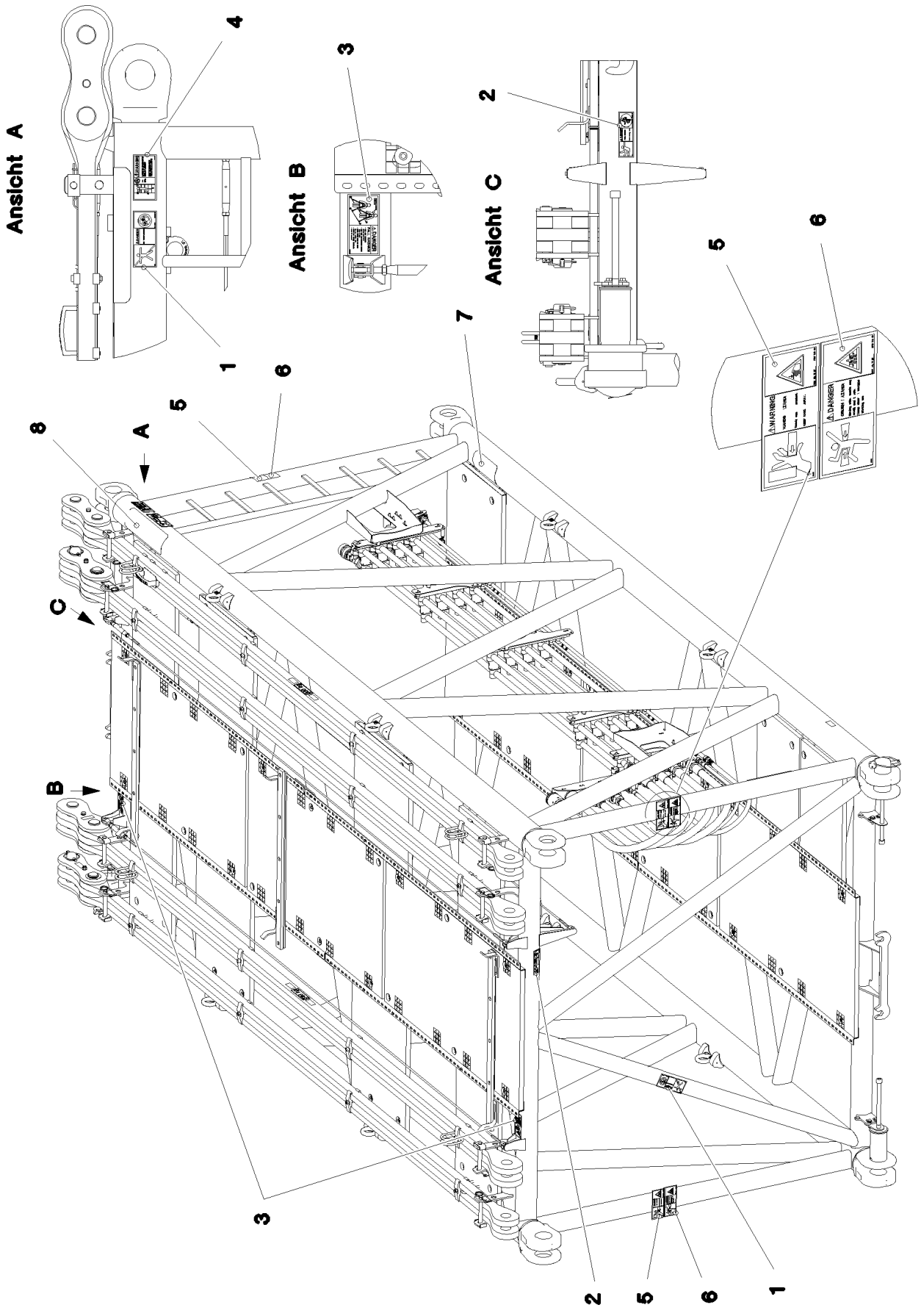

15.12.2020 080407	**etk_en_de_098201 LR 11000**	❑ 1011 (1/2)
LIEBHERR	**SIGNS** **BESCHILDERUNG**	**969025808**

Pos.	Item	Quantity	Description	Bezeichnung
1	978674008	2	SIGN 208X88 KLEBEFOLIE SPF	SCHILD
2	978674808	2	SIGN 168X62 KLEBEFOLIE SPF	SCHILD
3	97004046	2	SIGN 168X88X1 KLEBEFOLIE SPF	SCHILD
4	97036732	1	SIGN 168X88 KLEBEFOLIE SPF	SCHILD
5	978674608	4	SIGN 208X88 KLEBEFOLIE SPF	SCHILD
6	978674108	4	SIGN 208X88 KLEBEFOLIE SPF	SCHILD
7	972859408	1	ANTI-SLIP SURFACE 1.6X150X300 3M TYP4	ANTIRUTSCHBELAG
8	970879408	1	ANTI-SLIP SURFACE 1.6X150X500 3M TYP4	ANTIRUTSCHBELAG

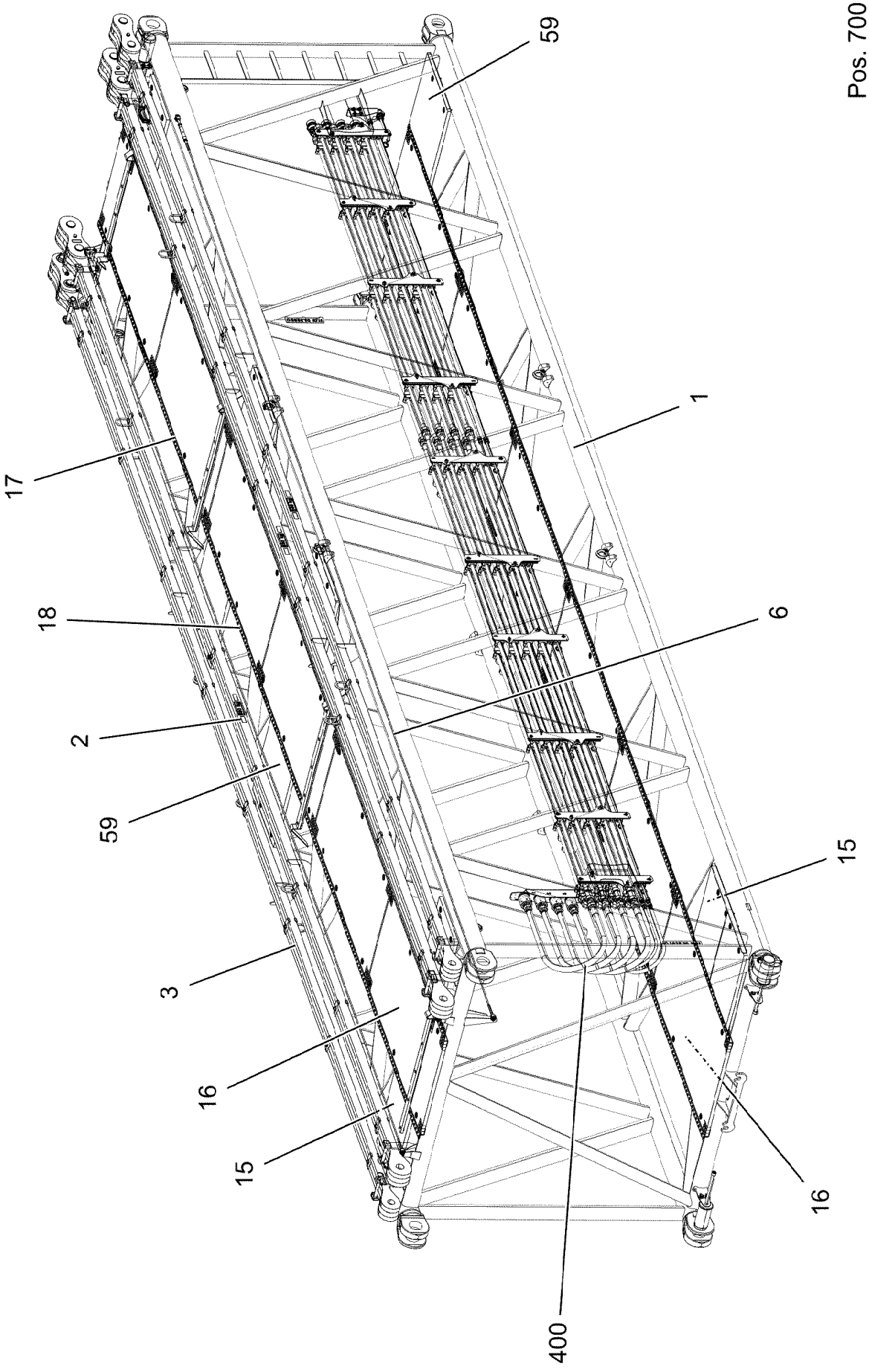

15.12.2020 002351 LIEBHERR	**etk_en_de_098201 LR 11000** **D INTERMEDIATE SECTION** **D-ZWISCHENSTUECK**	❑ 1013 (1/5) **917178608**

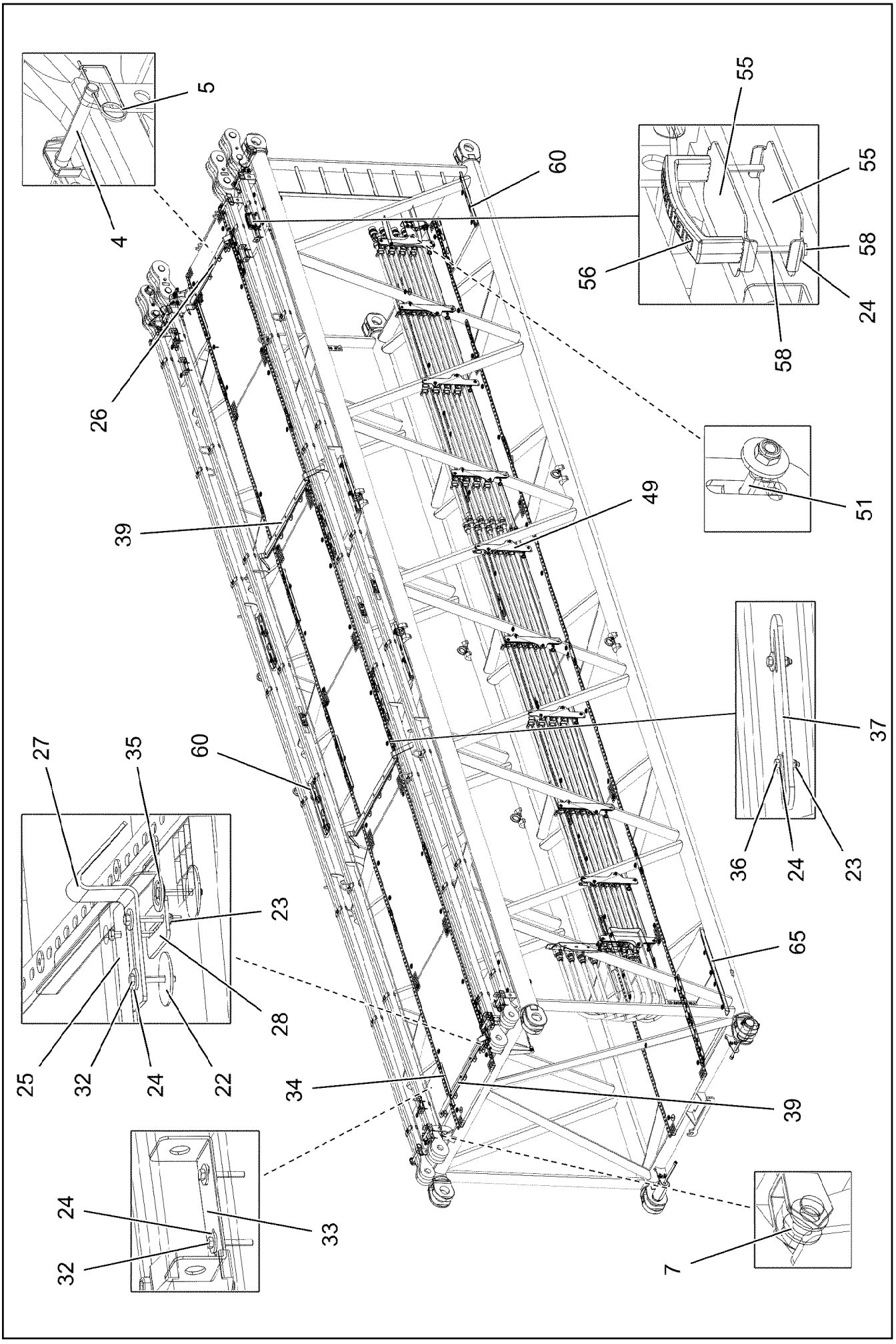

15.12.2020 002352	**etk_en_de_098201 LR 11000**	❑ 1014 (2/5)
LIEBHERR	**D INTERMEDIATE SECTION** **D-ZWISCHENSTUECK**	**917178608**

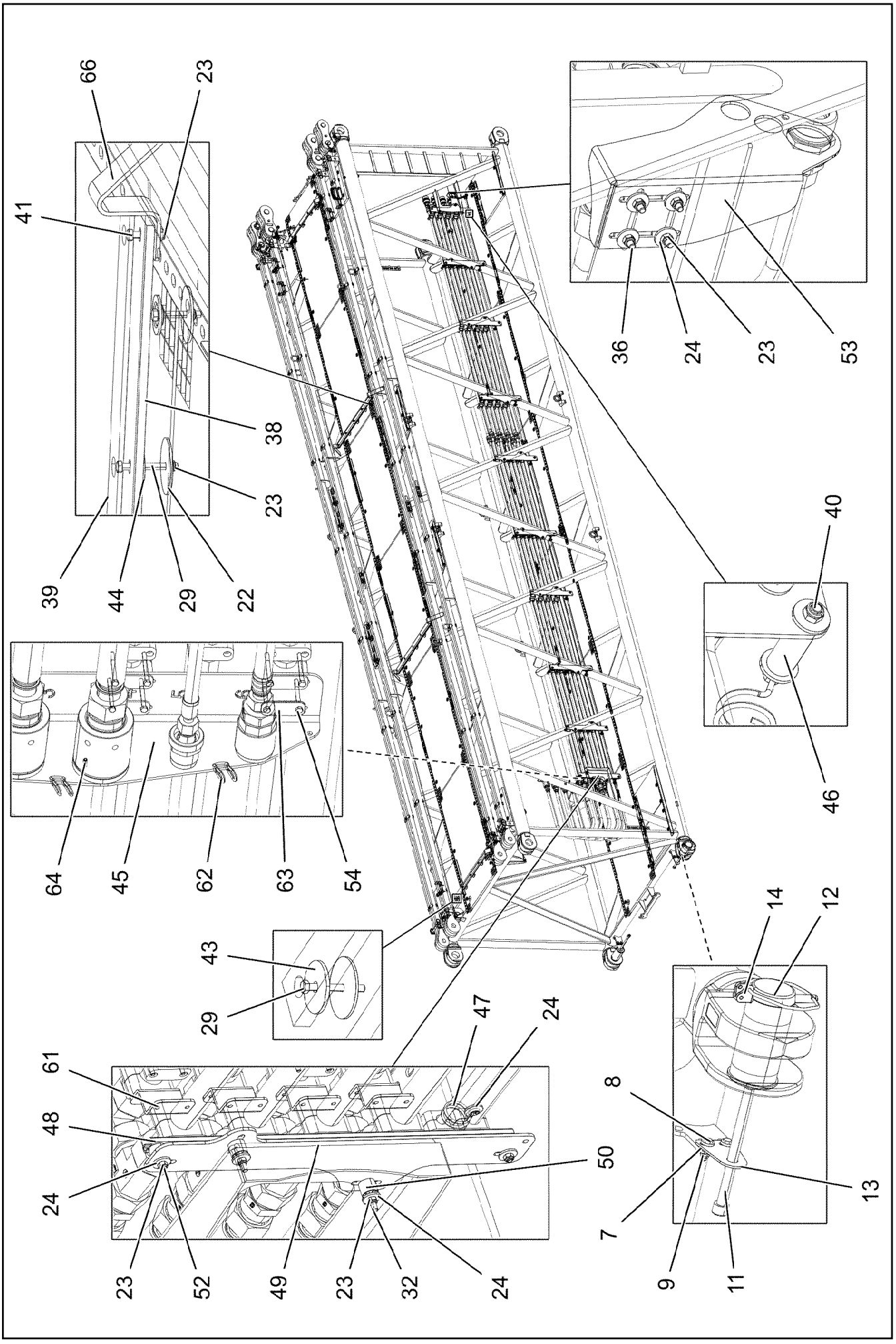

15.12.2020 002353 LIEBHERR	**etk_en_de_098201 LR 11000** **D INTERMEDIATE SECTION** **D-ZWISCHENSTUECK**	❑ 1015 (3/5) **917178608**

Pos.	Item	Quantity	Description	Bezeichnung
1	967697808	1	D INTERMED. SECTION WELD. CON. 2825.2	D-ZWISCHENSTUECK SCHWK.
2	967704008	2	ROD CPL. 12 M ⇨ ❑ 1018	STANGE KPL.
3	967743808	2	ROD CPL. 12 M ⇨ ❑ 840	STANGE KPL.
4	962580308	8	CONNECTING PIN WELDED FE//ZNNI8//CN/	ABSTECKBOLZEN SCHWK.
5	433100908	8	RETAINING SPRING 4,5X98 ISO 2081 FE/ZN	SICHERUNGSFEDER
6	10652440	3	ROUND STRAND ROPE 10X11,54M STAHL	RUNDLITZENSEIL
7	10289805	12	WASHER ISO 7089 14 300HV FLZN SPF	SCHEIBE
8	11645386	8	HEX SCREW ISO 4017 M12X45 8.8 FLZN SP	SECHSKANTSCHRAUBE
9	10875607	8	HEX NUT DIN 985 M12 8 FLZN SPF	SECHSKANTMUTTER
10	10006370	16	WASHER DIN 7349 13 200HV FLZN SPF	SCHEIBE
11	10545933	4	SOCKET HEAD SCREW ISO 4762 M24X360	ZYLINDERSCHRAUBE
12	976499408	4	PIN 120.0X237 35NICRMOV125 GASN. SPF	BOLZEN
13	955051808	4	PLATE S700MC	BLECH
14	10878577	4	SAFETY PLUG W HINGE-LID 20X175X20X1	SICHERHEITSKLAPPSTECKER
15	979331508	6	GRIDIRON T800X580X30/2 S235JR T ZN K	GITTERROST-P
16	97030223	12	GRIDIRON T1000X1930X30/2 S235JR T ZN K	GITTERROST-P
17	97029863	8	PLATE 4X1565X161 S315MC FE//ZNNI8//CN/	BLECH
18	97029899	12	PLATE 4X2845X161 S315MC FE//ZNNI8//CN/	BLECH
22	941138108	124	WASHER DC01 FE//ZNNI8//CN//T0	SCHEIBE
23	10875614	214	HEX NUT DIN 985 M8 8 480H SPF	SECHSKANTMUTTER
24	420600301	267	WASHER ISO 7094 8 100 HV-ST VERZ	SCHEIBE
25	97032401	2	PLATE 5X980X60 S355MC FE//ZNNI8//CN//T	BLECH
26	288177508	1	SUPPORT 15X60X1170 PA6G	AUFLAGE
27	97018495	3	PLATE 5X60X333 S355MC FE//ZNNI8//CN//T	BLECH
28	97029313	3	PLATE 5X110X60 S355MC FE//ZNNI8//CN//T	BLECH
29	11651585	23	HEX SCREW ISO 4014 M8X70 8.8 480H SPF	SECHSKANTSCHRAUBE
32	11651582	128	HEX SCREW ISO 4014 M8X55 8.8 480H SPF	SECHSKANTSCHRAUBE
33	97053543	8	PLATE 4X70X306 S315MC FE//ZNNI8//CN//T	BLECH
34	97031853	6	PLATE 3X82X580 DC01 FE//ZNNI8//CN//T0	BLECH
35	10100621	94	DISH MOUNTING	TELLERBEFESTIGUNG
36	11826527	27	HEX SCREW ISO 4017 M8X30 8.8 480H SPF	SECHSKANTSCHRAUBE
37	955404808	15	PLATE 8X300X50 S355MC FE//ZNNI8//CN//T	BLECH
38	974144008	2	PLATE 10X1250X80 S355MC	BLECH
39	974143908	3	SUPPORT 60X1270 PA6G	AUFLAGE
40	11626067	1	HEX SCREW EN 1665 M8X80 8.8 480H	SECHSKANTSCHRAUBE
41	11651579	2	HEX SCREW ISO 4014 M8X40 8.8 480H SPF	SECHSKANTSCHRAUBE
43	97009767	1	WASHER 4X60X60 S315MC FE//ZN20//C	SCHEIBE
44	953867308	7	WASHER RD50X5 S355MC FE//ZNNI8//CN//T	SCHEIBE
45	97043594	1	RETAINING PLATE 5X880X248 S355MC FE//	HALTEBLECH
46	97028299	1	SLEEVE 20.0X55 S355J2H FE//ZNNI8//CN//T	HUELSE
47	720014408	10	CABLE CLAMP	KABELHALTER
48	97018042	10	MOUNTING RAIL C28/11X620 T ZN O	TRAGSCHIENE
49	97033950	10	PLATE 5X178X645 S355MC FE//ZNNI8//CN//T	BLECH
50	953873408	40	SLEEVE 25X20 11SMN37 FE//ZNNI8//CN//T0	HUELSE
51	11651767	20	HEX SCREW ISO 4017 M8X20 8.8 480H SPF	SECHSKANTSCHRAUBE
52	12100221	20	BUTTON HEAD SCREW ISO 7380-2 M8X40	HALBRUNDKOPFSCHRAUBE
53	97043617	1	RETAINING PLATE 4X258X418 S315MC FE//	HALTEBLECH
54	12216186	8	HEX SCREW ISO 4014 M6X65 8.8 480H SPF	SECHSKANTSCHRAUBE
55	97030604	2	PLATE 3X214X84 S355MC FE//ZNNI8//CN//T	BLECH
56	966435308	1	GRIP PA6-30%GF SPF	GRIFF
58	11632102	2	HEX SCREW ISO 4014 M8X80 8.8 480H SPF	SECHSKANTSCHRAUBE
59	10045468	5	GRIDIRON T800X750X30/2 S235JR T ZN K	GITTERROST-P
60	97034110	10	PLATE 3X700X112 S355MC FE//ZNNI8//CN//T	BLECH
61	97011976	40	PLATE 4X109X70 S315MC FE//ZNNI8//CN//T	BLECH
62	11004801	6	SNAP HOOK AEHNLICH DIN 5299 C C40X4-	KARABINERHAKEN
63	5005219	4	LID PLATE DIN 3015-1 L-DP 5 W1-ZN	DECKPLATTE
64	10294239	6	DOWEL PIN ISO 8752 6X16 A2	SPANNSTIFT
65	97033351	1	PLATE 4X1110X122 S315MC FE//ZNNI8//CN/	BLECH

Pos.	Item	Quantity	Description	Bezeichnung
66	956442808	4	PLATE 5X393X60 S355MC FE//ZNNI8//CN//T	BLECH
400	917321708	1	ADDITIONAL HYDRAULICS INTERMED D-12 ⇨ ❑ 1020	ZUSATZHYDRAULIK ZWISCHEN
700	969025808	1	SIGNS D-ZWISCHENSTUECK ⇨ ❑ 1011	BESCHILDERUNG

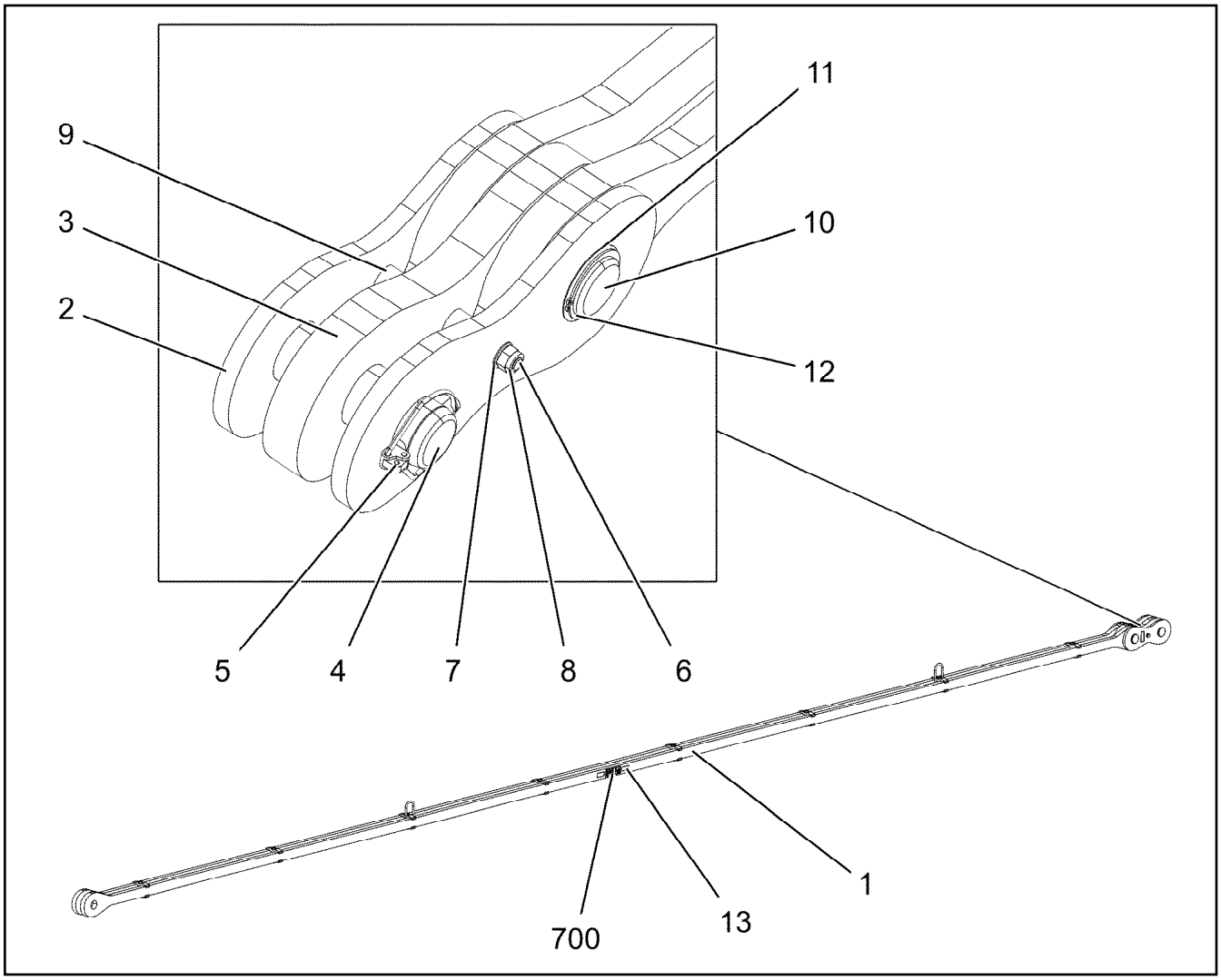

Pos.	Item	Quantity	Description	Bezeichnung
1	967704108	1	ROD 11.7M ⇨ ❑ 1019	STANGE VORM.
2	967704308	2	BRACKET WITH BOARD 0.30 M	LASCHE MIT SCHILD
3	967704408	1	BRACKET WITH BOARD 0.30 M	LASCHE MIT SCHILD
4	97026766	1	PIN 75.0X220 35NICRMOV125 SPF	BOLZEN
5	10180878	1	SAFETY PLUG W HINGE-LID 17X100X15,5X	SICHERHEITSKLAPPSTECKER
6	12224045	1	HEX SCREW ISO 4014 M16X200 8.8 FLZN SP	SECHSKANTSCHRAUBE
7	10289806	2	WASHER ISO 7089 16 300HV FLZN SPF	SCHEIBE
8	10875609	1	HEX NUT DIN 985 M16 8 FLZN SPF	SECHSKANTMUTTER
9	949987108	2	TUBE 33,7X8X45 S355J2H FE//ZNNI8//CN//T	ROHR
10	97026767	1	PIN 75.0X200 35NICRMOV125 SPF	BOLZEN
11	97010784	1	WASHER 1X90X90 DC01 FE//ZNNI8//CN//T0	SCHEIBE
12	12100251	1	LOCKING RING DIN 471 70X2,5 480H SPF	SICHERUNGSRING
13	97139634	2	PLATE ASSEMBLY SCHILD BG SPF	SCHILD BAUGRUPPE
700	969075608	1	SIGNS 12 M	BESCHILDERUNG
(1)	97052319	1	SIGN 170X55 KLEBEFOLIE SPF	SCHILD

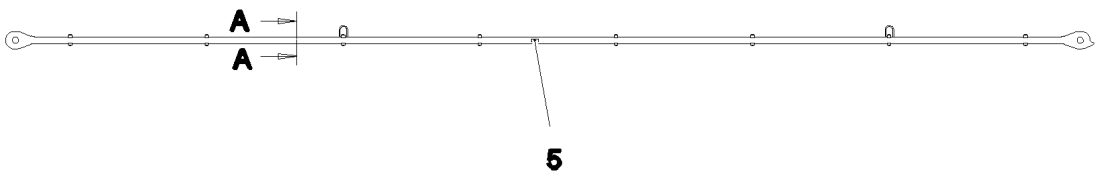

Schnitt A–A

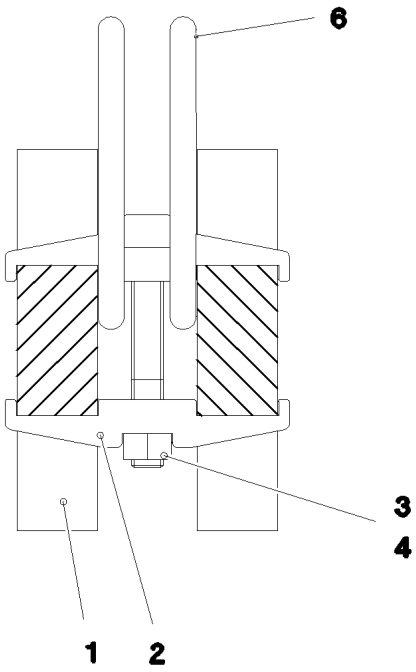

Pos.	Item	Quantity	Description	Bezeichnung
1	97026700	2	PLATE 40X11978X194 S960QL+Z25	BLECH
2	97028373	16	CLAMP 40X142X24 S960QL+Z25	KLAMMER
3	12224056	8	SOCKET HEAD SCREW ISO 4762 M16X110 8	ZYLINDERSCHRAUBE
4	10875617	8	HEX NUT ISO 4032 M16 8 FLZN SPF	SECHSKANTMUTTER
5	973567608	1	PLATE IDENTIFICATION NUMBER IDENT-N	SCHILD IDENTNR.
6	10871568	2	OVAL LOAD RING 11X60X120 GK 10 SPF	OVALRING

Pos.	Item	Quantity	Description	Bezeichnung
4	967788808	1	ADDITIONAL HYDRAULICS INTERMED D-12 ⇨ ❑ 1021	ZUSATZHYDRAULIK ZWISCHEN

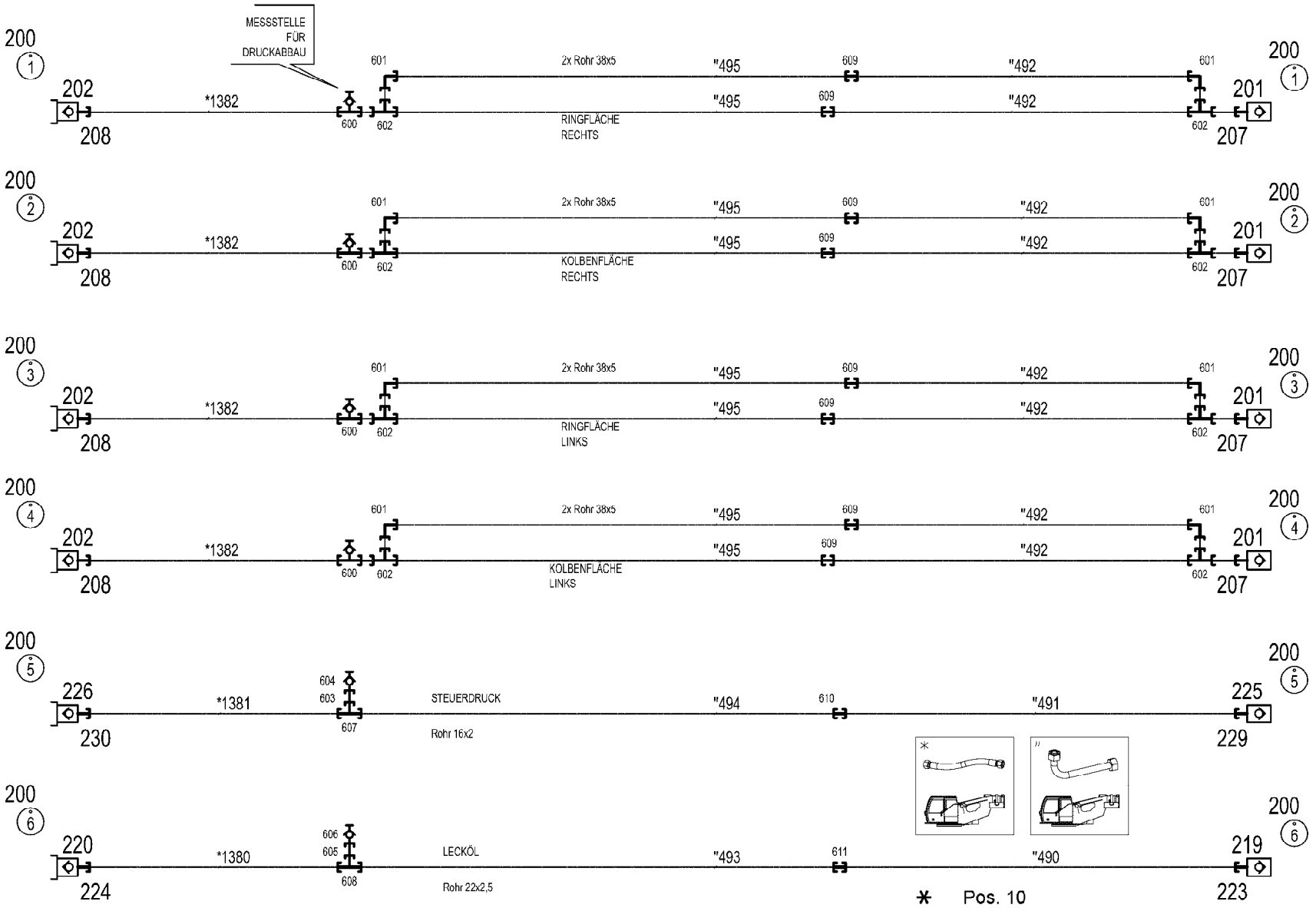
MESSSTELLE FÜR DRUCKABBAU
200 1
202
208
*1382
600
601
602
2x Rohr 38x5
"495
609
"492
RINGFLÄCHE RECHTS
201
207
200 2
KOLBENFLÄCHE RECHTS
200 3
RINGFLÄCHE LINKS
200 4
KOLBENFLÄCHE LINKS
200 5
226
230
*1381
603
604
607
STEUERDRUCK
Rohr 16x2
"494
610
"491
225
229
200 6
220
224
*1380
605
606
608
LECKÖL
Rohr 22x2,5
"493
611
"490
219
223
* Pos. 10
" Pos. 11

Pos.	Item	Quantity	Description	Bezeichnung
10	967792708	1	HOSE LINES INTERM. SECTION 12M	SCHLAUCHLEITUNGEN ZWISCH
(1380)	968609408	1	HOSE CPL. 2SN 20X1800	SCHLAUCH KPL.
(1381)	928762608	1	HOSE CPL. 2SN 12X1850	SCHLAUCH KPL.
(1382)	968609008	4	HOSE CPL. 4ST+ 31X1780	SCHLAUCH KPL.
11	967792808	1	PIPELINES DERR. INT. SECT. 12M	ROHRLEITUNGEN DERR.ZWISC
(490)	968381108	1	PIPE COMPL. 22X2,5X4040	ROHR KPL.
(491)	968381208	1	PIPE COMPL. 16X2X4062	ROHR KPL.
(492)	968381308	8	PIPE COMPL. 38X5X3772	ROHR KPL.
(493)	968381408	1	PIPE COMPL. 22X2,5X5960	ROHR KPL.
(494)	968381508	1	PIPE COMPL. 16X2X5960	ROHR KPL.
(495)	968381608	8	PIPE COMPL. 38X5X5968	ROHR KPL.
201	511512208	4	COUPLING SLEEVE B8 38-S	KUPPLUNGSMUFFE
202	511512308	4	COUPLING PLUG B8 38-S	KUPPLUNGSSTECKER
207	10466917	4	HEX CAP NUT RD79X4 SPF	VERSCHLUSSMUTTER
208	10466913	4	SCREW PLUG RD79X4 SPF	VERSCHLUSSSCHRAUBE
219	511508208	1	COUPLING SLEEVE B6 22-L	KUPPLUNGSMUFFE
220	511508108	1	COUPLING PLUG B6 22-L	KUPPLUNGSSTECKER
223	10466916	1	HEX CAP NUT RD54X4 SPF	VERSCHLUSSMUTTER
224	10466912	1	SCREW PLUG RD54X4 SPF	VERSCHLUSSSCHRAUBE
225	511505908	1	COUPLING SLEEVE B3 16-S	KUPPLUNGSMUFFE
226	511508608	1	COUPLING PLUG B3 16-S	KUPPLUNGSSTECKER
229	10466915	1	HEX CAP NUT RD36X3 SPF	VERSCHLUSSMUTTER
230	10466911	1	SCREW PLUG RD36X3 SPF	VERSCHLUSSSCHRAUBE
600	475603408	4	TEST POINT FITTING GMA3 38S CR6-FREI	MESSANSCHLUSS
601	472531808	8	FITTING EWSD38-S A3P	VERSCHRAUBUNG
602	472331908	8	FITTING ELSD38-S A3P	VERSCHRAUBUNG
603	475433108	1	FITTING REDSD16/6-S CFX	VERSCHRAUBUNG
604	475601508	1	TEST POINT FITTING BMA3 6S	MESSANSCHLUSS
605	475430808	1	FITTING REDSD22/10-L A3P	VERSCHRAUBUNG
606	510629008	1	TEST POINT FITTING VKA3 10LM16X1,5 CR6	MESSANSCHLUSS
607	470432508	1	FITTING T 16S CR6-FREI	VERSCHRAUBUNG
608	470430708	1	FITTING T 22L CR6-FREI	VERSCHRAUBUNG
609	470033108	8	FITTING XG38-S A3P	VERSCHRAUBUNG
610	470032708	1	FITTING XG16-S A3P	VERSCHRAUBUNG
611	470030708	1	FITTING G 22L CR6-FREI	VERSCHRAUBUNG

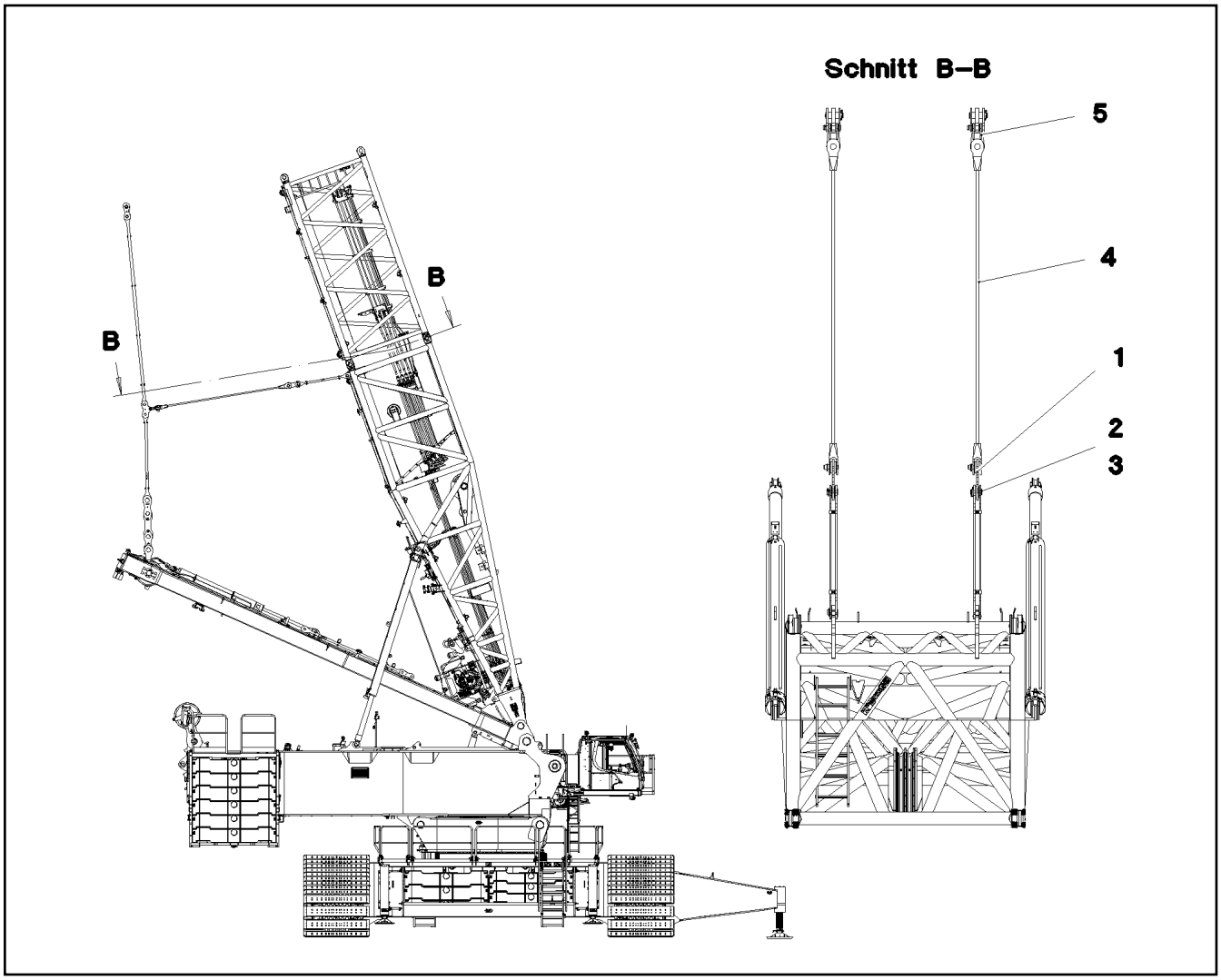

Pos.	Item	Quantity	Description	Bezeichnung
1	968766908	2	CONNECTING LINK WELDED	LASCHE SCHWK.
2	97047686	2	PIN 75.0X137 35NICRMOV125 SPF	BOLZEN
3	10180878	2	SAFETY PLUG W HINGE-LID 17X100X15,5X	SICHERHEITSKLAPPSTECKER
4	97047687	2	ADDITIONAL GUY ROPE 40MM 4M SPF	ZUSATZABSPANNSEIL
5	968825908	2	CROSS CONNECTING LINK WELDED	KREUZLASCHE SCHWK.

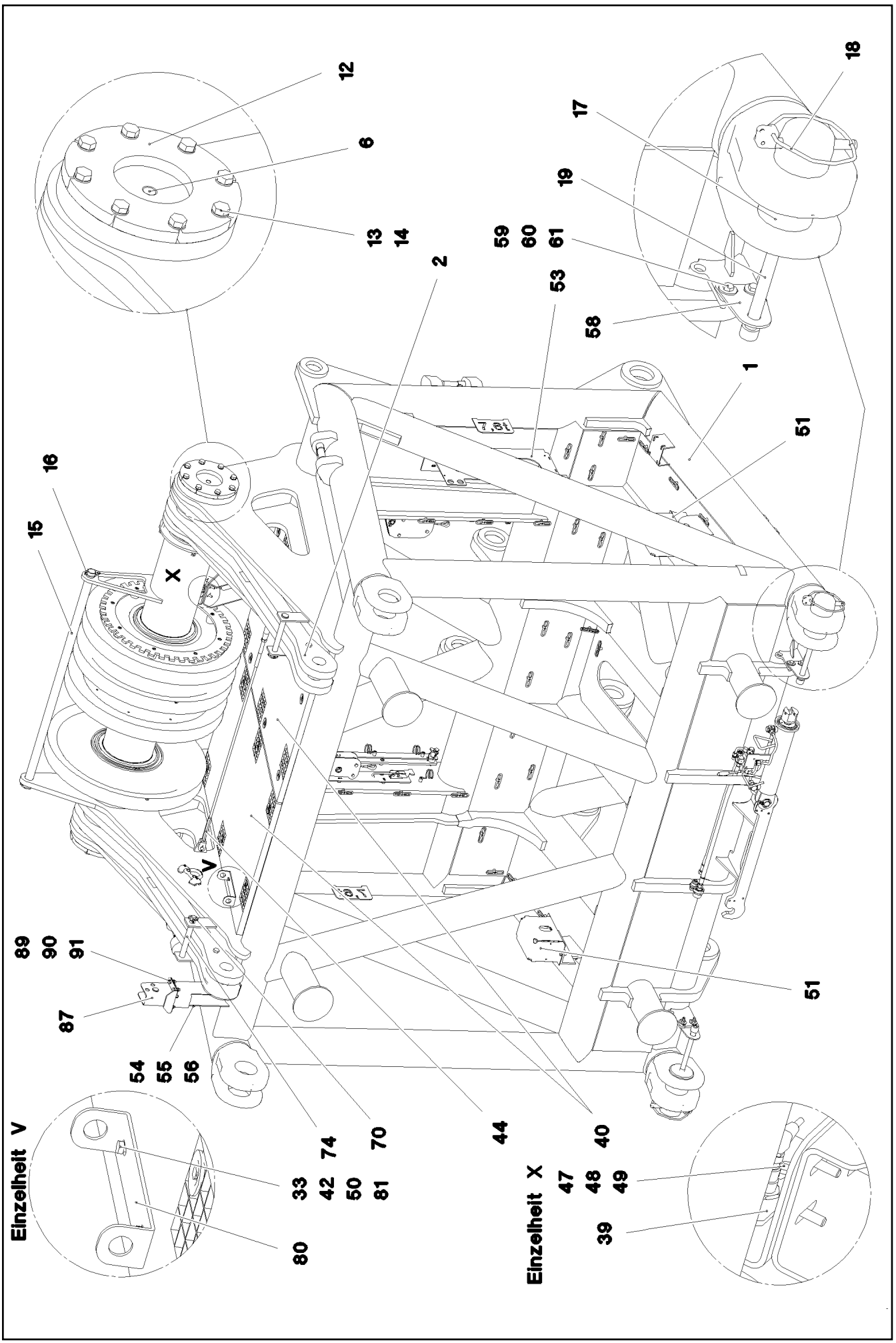

15.12.2020 080689	**etk_en_de_098201 LR 11000**	❑ 1024 (1/5)
LIEBHERR	**L-HEAD PIECE** **L-KOPFSTUECK**	**917251008**

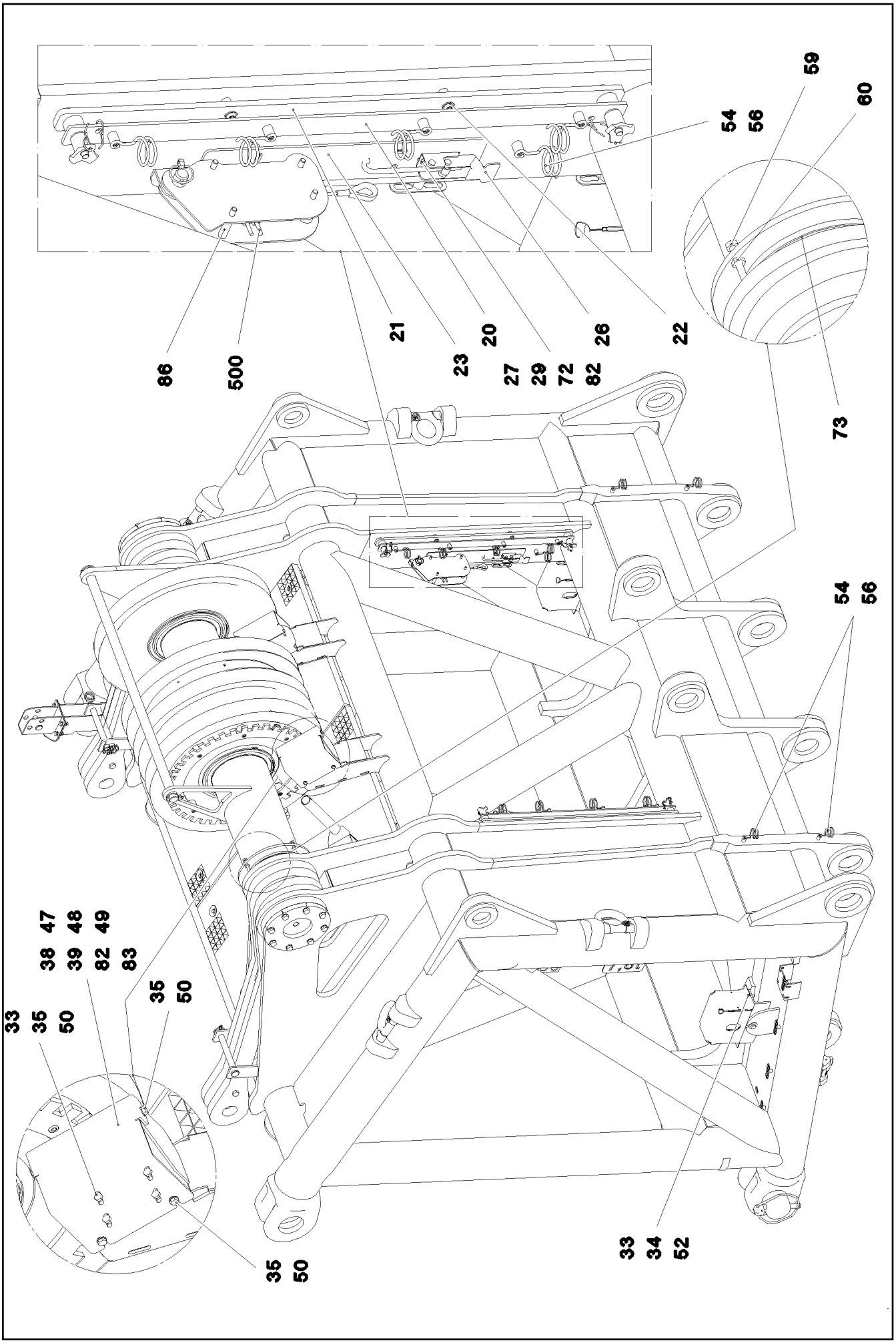

15.12.2020 080690 LIEBHERR	**etk_en_de_098201 LR 11000** **L-HEAD PIECE** **L-KOPFSTUECK**	❑ 1025 (2/5) **917251008**

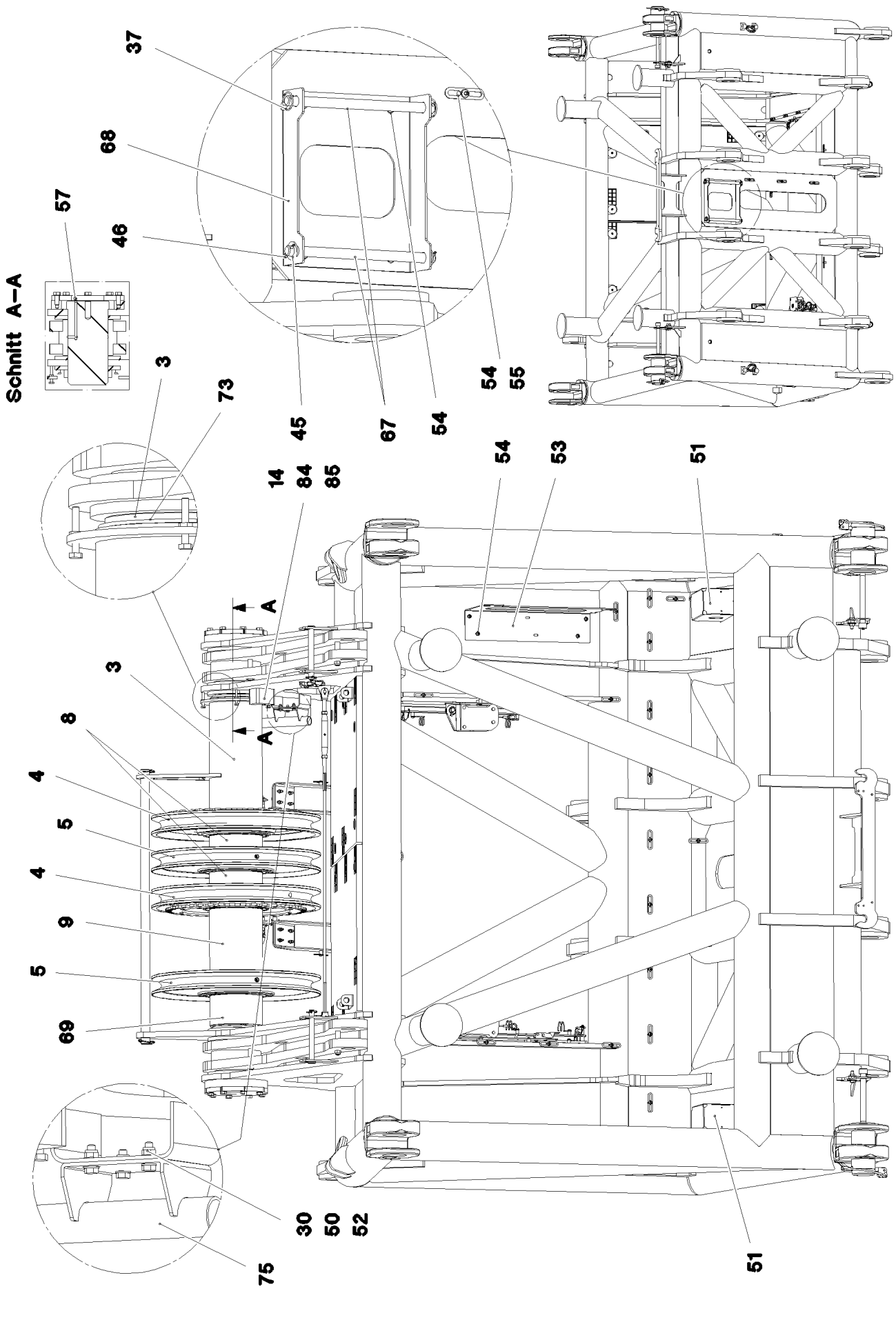

15.12.2020 080691	**etk_en_de_098201 LR 11000**	❑ 1026 (3/5)
LIEBHERR	**L-HEAD PIECE** **L-KOPFSTUECK**	**917251008**

Pos.	Item	Quantity	Description	Bezeichnung
1	967898808	1	HEAD SECTION WELDED 650T RAL 3020	L-KOPFSTUECK SCHWK.
2	967913408	2	ROD CPL. 1.35 M ⇨ ❑ 1029	STANGE KPL.
3	968861208	1	AXLE CPL.	ACHSE KPL.
4	968771408	2	ROPE PULLEY CPL. SPF	SEILROLLE KPL.
(1)	97047123	1	ROPE PULLEY 300X780X84 S960 SPF	SEILROLLE
(2)	746509408	1	ROLLER BEARING 220X300X95	WAELZLAGER
(3)	428010708	2	LOCKING RING DIN 471 300X5	SICHERUNGSRING
(4)	7743242	1	HYDRAULIC-TYPE LUBRICAT.NIPPLE DIN 71	KEGELSCHMIERNIPPEL
(5)	97047127	8	DISTANCE SLEEVE 40X35 S355 J2 T ZN O	DISTANZHUELSE
(6)	97029805	1	PLATE 650X650X10 FE//ZNNI8//CN//T0	BLECH
(7)	408303201	8	SOCKET HEAD SCREW DIN 7984 M10X60 0	ZYLINDERSCHRAUBE
5	967066008	2	ROPE PULLEY CPL.	SEILROLLE KPL.
6	97029806	2	PIN 170.0X333 35NICRMOV125 SPF	BOLZEN
7	968859608	1	RETAINER FOR ROLLER WC.	HALTER FUER ROLLE SCHWK.
8	97048089	2	TUBE 244.5X81 S890QL1	ROHR
9	97048090	1	TUBE 244.5X311 S890QL1	ROHR
12	979776508	2	COVER 20X290X290 S960QL	DECKEL
13	406603008	16	HEX SCREW ISO 4017 M16X40 10.9 FLZN SP	SECHSKANTSCHRAUBE
14	11691326	18	WASHER ISO 7092 16 300HV FLZN SPF	SCHEIBE
15	97040369	1	PIN 40.0X1270 S355J2C+C FE//ZNNI8//CN//T	BOLZEN
16	10180883	2	SAFETY PLUG W HINGE-LID 10X55X9,5X45	SICHERHEITSKLAPPSTECKER
17	976499408	2	PIN 120.0X237 35NICRMOV125 GASN. SPF	BOLZEN
18	10878577	2	SAFETY PLUG W HINGE-LID 20X175X20X1	SICHERHEITSKLAPPSTECKER
19	12100098	2	SOCKET HEAD SCREW ISO 4762 M24X280 8	ZYLINDERSCHRAUBE
20	967916208	2	CABLE GUIDE	KABELFUEHRUNG
(1)	967916408	1	STRIP WELDED FE//ZNNI8//CN//T0	LEISTE SCHWK.
(2)	10490116	2	QUICK RELEASE PIN 12X90X40 NIROSTA	KUGELSPERRBOLZEN
(3)	11160431	0.6	ROPE 2 2,3KN EDELSTAHL	SEIL
(4)	11170565	4	FERRULE 2 CU	PRESSKLEMME
(5)	720014408	4	CABLE CLAMP	KABELHALTER
(6)	12102696	4	BUTTON HEAD SCREW ISO7380-2 M8X10 0	HALBRUNDKOPFSCHRAUBE
21	97029816	2	PLATE 10X910X40 S355MC FE//ZNNI8//CN//T	BLECH
22	10875485	4	BUTTON HEAD SCREW AEHNL.ISO 7380-2	HALBRUNDKOPFSCHRAUBE
23	97029817	2	PLATE 4X555X95 S315MC FE//ZNNI8//CN//T	BLECH
26	704262408	2	CLOSURE HAKEN	HAKENVERSCHLUSS
29	11693878	8	WASHER DIN 7349 6,4 200HV 480H SPF	SCHEIBE
33	10875614	32	HEX NUT DIN 985 M8 8 480H SPF	SECHSKANTMUTTER
34	10289803	8	WASHER ISO 7089 8 300HV 480H SPF	SCHEIBE
35	11826527	16	HEX SCREW ISO 4017 M8X30 8.8 480H SPF	SECHSKANTSCHRAUBE
37	10875869	2	SAFETY PLUG W HINGE-LID 5X29X4,7X25 4	SICHERHEITSKLAPPSTECKER
38	969627708	2	RETAINING PLATE FE//ZNNI8//CN//T0	HALTEBLECH
39	97029827	4	PLATE 5X143X50 S355MC FE//ZNNI8//CN//T	BLECH
40	97029828	2	GRATING T1350X770X30/2 S235JR T ZN K	GITTERROST
41	11651582	12	HEX SCREW ISO 4014 M8X55 8.8 480H SPF	SECHSKANTSCHRAUBE
42	10100621	16	DISH MOUNTING	TELLERBEFESTIGUNG
43	941138108	12	WASHER DC01 FE//ZNNI8//CN//T0	SCHEIBE
44	10652811	1	ROUND STRAND ROPE 10X1,55M STAHL VE	RUNDLITZENSEIL
45	10289808	2	WASHER ISO 7089 20 300HV FLZN SPF	SCHEIBE
46	12100681	2	SPLIT PIN ISO 1234 5X28 ST 480H SPF	SPLINT
47	10197836	12	HEX SCREW ISO 4017 M6X25 8.8 ZNNI-480	SECHSKANTSCHRAUBE
48	11004444	8	HEX NUT AEHNL.ISO 7040 M6 A2-70	SECHSKANTMUTTER
49	420000414	16	WASHER ISO 7089 6 200HV-A4	SCHEIBE
50	420001014	36	WASHER ISO 7089 8 200HV-A4	SCHEIBE
51	972908808	2	HOOD 411X555 DC01 FE//ZNNI8//CN//T0	HAUBE
52	10197831	8	HEX SCREW ISO 4017 M8X25 8.8 ZNNI-480	SECHSKANTSCHRAUBE
53	971534508	1	PLATE 4X650X442 S315MC	BLECH
54	12102696	64	BUTTON HEAD SCREW ISO7380-2 M8X10 0	HALBRUNDKOPFSCHRAUBE
55	953650008	42	CABLE CLAMP DC01 FE//ZNNI8//CN//T0	KABELHALTER
56	720014408	6	CABLE CLAMP	KABELHALTER

Pos.	Item	Quantity	Description	Bezeichnung
57	7743242	2	HYDRAULIC-TYPE LUBRICAT.NIPPLE DIN 71	KEGELSCHMIERNIPPEL
58	955051808	2	PLATE S700MC	BLECH
59	11645386	8	HEX SCREW ISO 4017 M12X45 8.8 FLZN SP	SECHSKANTSCHRAUBE
60	10875616	8	HEX NUT ISO 4032 M12 8 FLZN SPF	SECHSKANTMUTTER
61	11182717	8	WASHER ISO 7093-1 12 300HV FLZN SPF	SCHEIBE
67	941369108	2	AXLE RD20X340 S355J2C+C FE//ZNNI8//CN/	ACHSE
68	97030002	1	PLATE 4X444X350 S315MC FE//ZNNI8//CN//T	BLECH
69	97045631	1	TUBE 244.5X144 S890QL1	ROHR
70	10875870	2	SAFETY PLUG W HINGE-LID 6X42X5,5X32 4	SICHERHEITSKLAPPSTECKER
72	12102692	4	HEX NUT DIN 985 M6 8 ZNNI-480H SPF	SECHSKANTMUTTER
73	428010508	2	LOCKING RING DIN 471 220X5	SICHERUNGSRING
74	951167108	2	PIN RD25X240 S355J2G3 FE//ZNNI8//CN//T0	BOLZEN
75	968224008	1	CLAMP WIND WARNING UNIT	HALTER WINDWARNUNG
80	97047073	2	PLATE 4X50X321 S315MC FE//ZNNI8//CN//T	BLECH
81	11651580	4	HEX SCREW ISO 4014 M8X45 8.8 480H SPF	SECHSKANTSCHRAUBE
82	97060845	2	ANGLE PLATE 4X266X286 S315MC FE//ZNNI	WINKELBLECH
83	10876162	12	DOWEL PIN ISO 8752 6X20 480H SPF	SPANNSTIFT
84	97040368	1	PLATE 50X130X142 S355J2+N FE//ZNNI8//C	BLECH
85	12224015	2	HEX SCREW ISO 4014 M16X65 8.8 FLZN SP	SECHSKANTSCHRAUBE
86	96001219	2	HOISTING LIMIT SWITCH PRE-ASS. ⇨ ❑ 1030	HUBENDSCHALTER VORM.
87	96005810	1	CONSOLE COMPL.	KONSOLE KPL.
(2)	96005812	1	BRACKET WELDED CONST.	KONSOLE SCHWK.
(3)	451222508	1	PIN ISO 2341 B20X75X66 S355J2+AR FE//ZN	BOLZEN
(4)	10875637	1	WASHER DIN 1441 21 ST FLZN SPF	SCHEIBE
(5)	10180359	1	SPLIT PIN ISO 1234 5X40 St 480H SPF	SPLINT
89	11642358	4	HEX SCREW ISO 4017 M10X30 8.8 FLZN SP	SECHSKANTSCHRAUBE
90	10289795	8	WASHER ISO 7089 10 300HV FLZN SPF	SCHEIBE
91	10197769	4	HEX NUT DIN 985 M10 8 ZNNI-480H SPF	SECHSKANTMUTTER
500	967922808	1	ELECTR. FOR L-HEAD SECTION ⇨ ❑ 1031	ELEKTRIK L-KOPFSTUECK
700	968222108	1	SIGNS L-KOPFSTUECK ⇨ ❑ 1035	BESCHILDERUNG

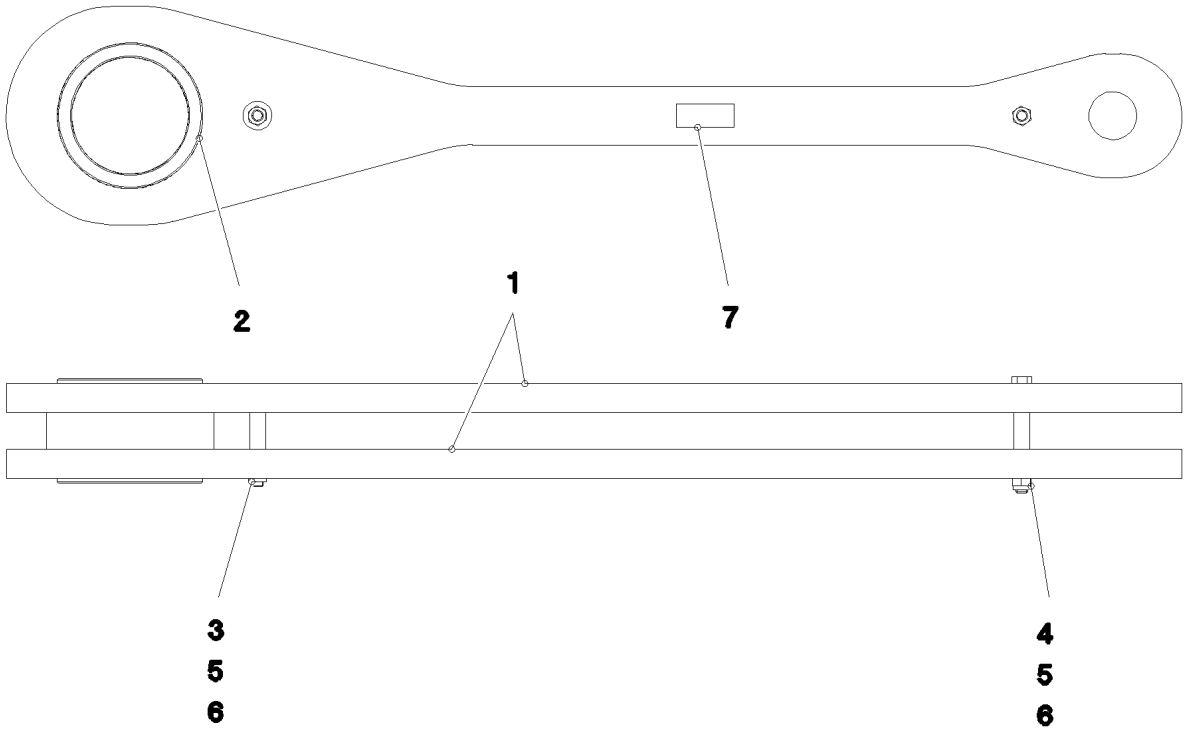

Pos.	Item	Quantity	Description	Bezeichnung
1	967913108	2	ROD WITH BOARD	STANGE MIT SCHILD
2	97029781	1	BUSHING 200X160X144 GU-CUZN25AL5	BUCHSE
3	12218492	1	HEX SCREW ISO 4014 M16X130 8.8 FLZN SP	SECHSKANTSCHRAUBE
4	10875801	1	HEX SCREW ISO 4017 M16X150 8.8 FLZN SP	SECHSKANTSCHRAUBE
5	951589108	2	TUBE 22X2,5X50 E235+N VERZ	ROHR
6	10875609	2	HEX NUT DIN 985 M16 8 FLZN SPF	SECHSKANTMUTTER
7	97139634	2	PLATE ASSEMBLY SCHILD BG SPF	SCHILD BAUGRUPPE

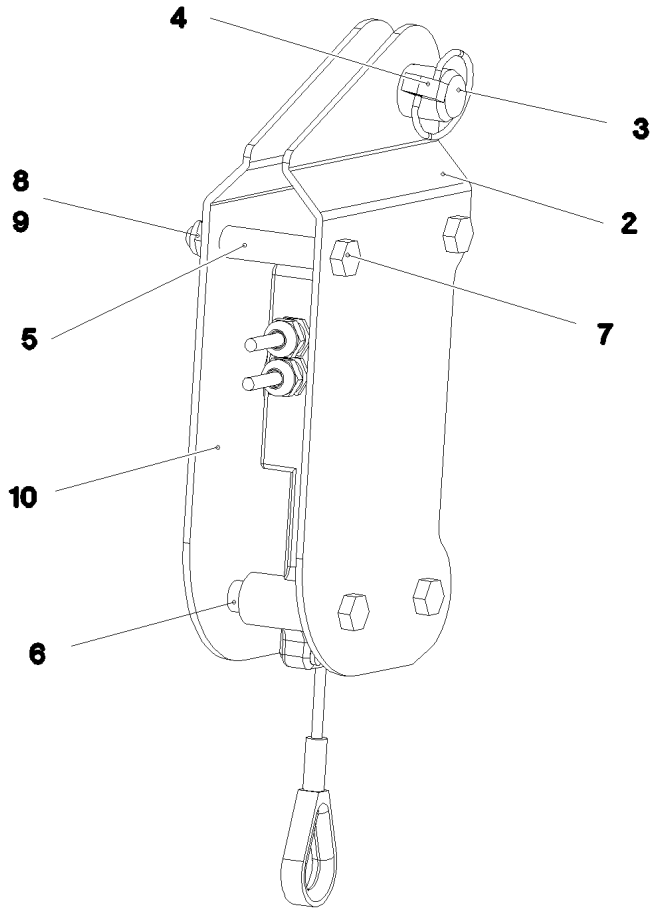

Pos.	Item	Quantity	Description	Bezeichnung
2	97029818	1	PLATE 3X250X121 S355MC FE//ZNNI8//CN//T	BLECH
3	451223008	1	PIN DIN 1435 20X40X34 S355J2C+C FE//ZN	BOLZEN
4	10875869	1	SAFETY PLUG W HINGE-LID 5X29X4,7X25 4	SICHERHEITSKLAPPSTECKER
5	97045325	2	DISTANCE SLEEVE 12.0X46 E235+N	DISTANZHUELSE
6	97045334	4	DISTANCE SLEEVE 12.0X7 E235+N	DISTANZHUELSE
7	12220759	4	HEX SCREW ISO 4017 M8X65 8.8 480H SPF	SECHSKANTSCHRAUBE
8	10289803	4	WASHER ISO 7089 8 300HV 480H SPF	SCHEIBE
9	10875614	4	HEX NUT DIN 985 M8 8 480H SPF	SECHSKANTMUTTER
10	97029819	1	PLATE 3X121X249 S355MC FE//ZNNI8//CN//T	BLECH

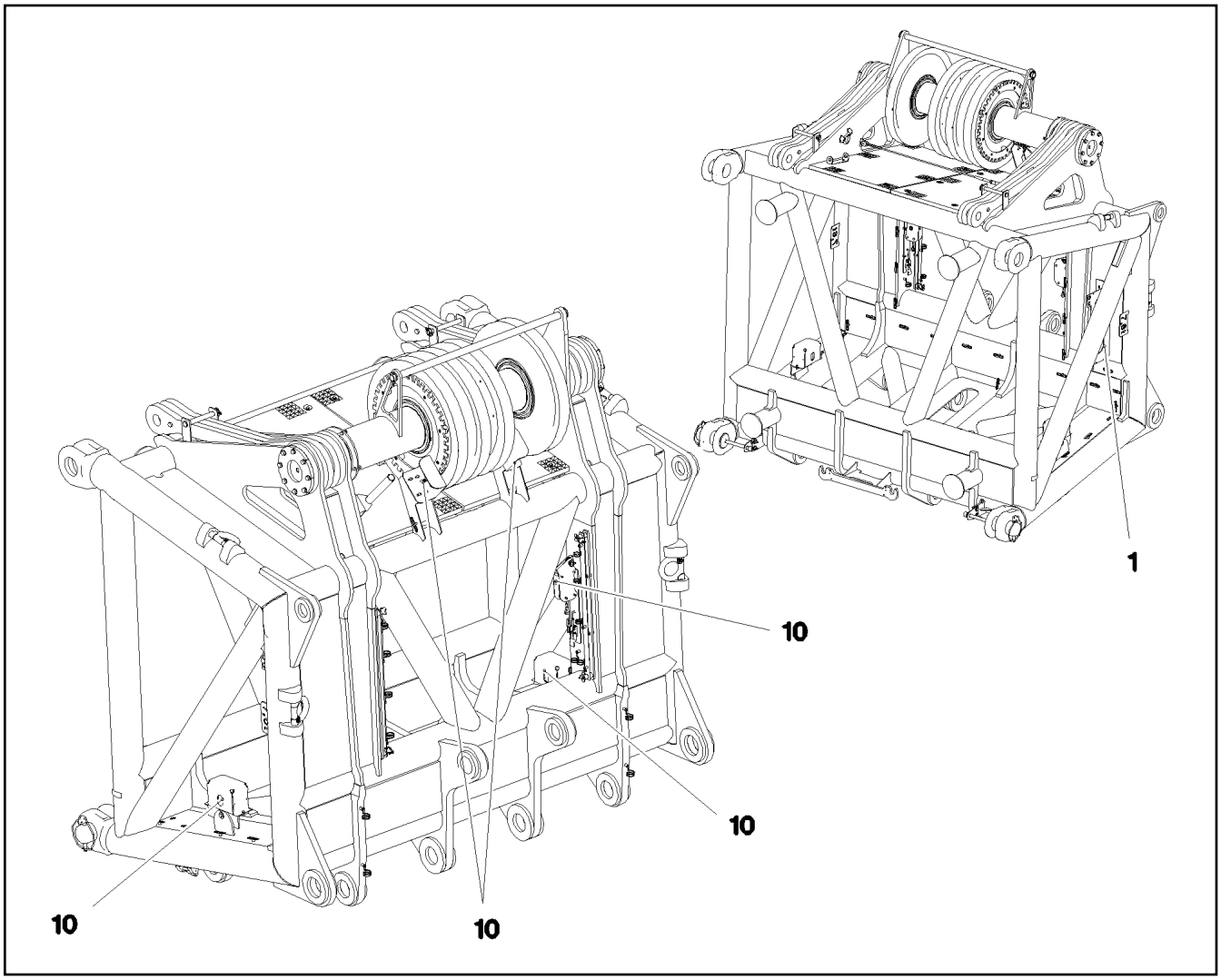

Pos.	Item	Quantity	Description	Bezeichnung
1	967922908	1	TERMINAL BOX S1930 ⇨ ❑ 1032	KLEMMKASTEN
10	968188308	1	SENSOR ASSEMBLY HEAD PIECE L-KOPF ⇨ ❑ 1034	GEBERANBAU KOPFSTUECK

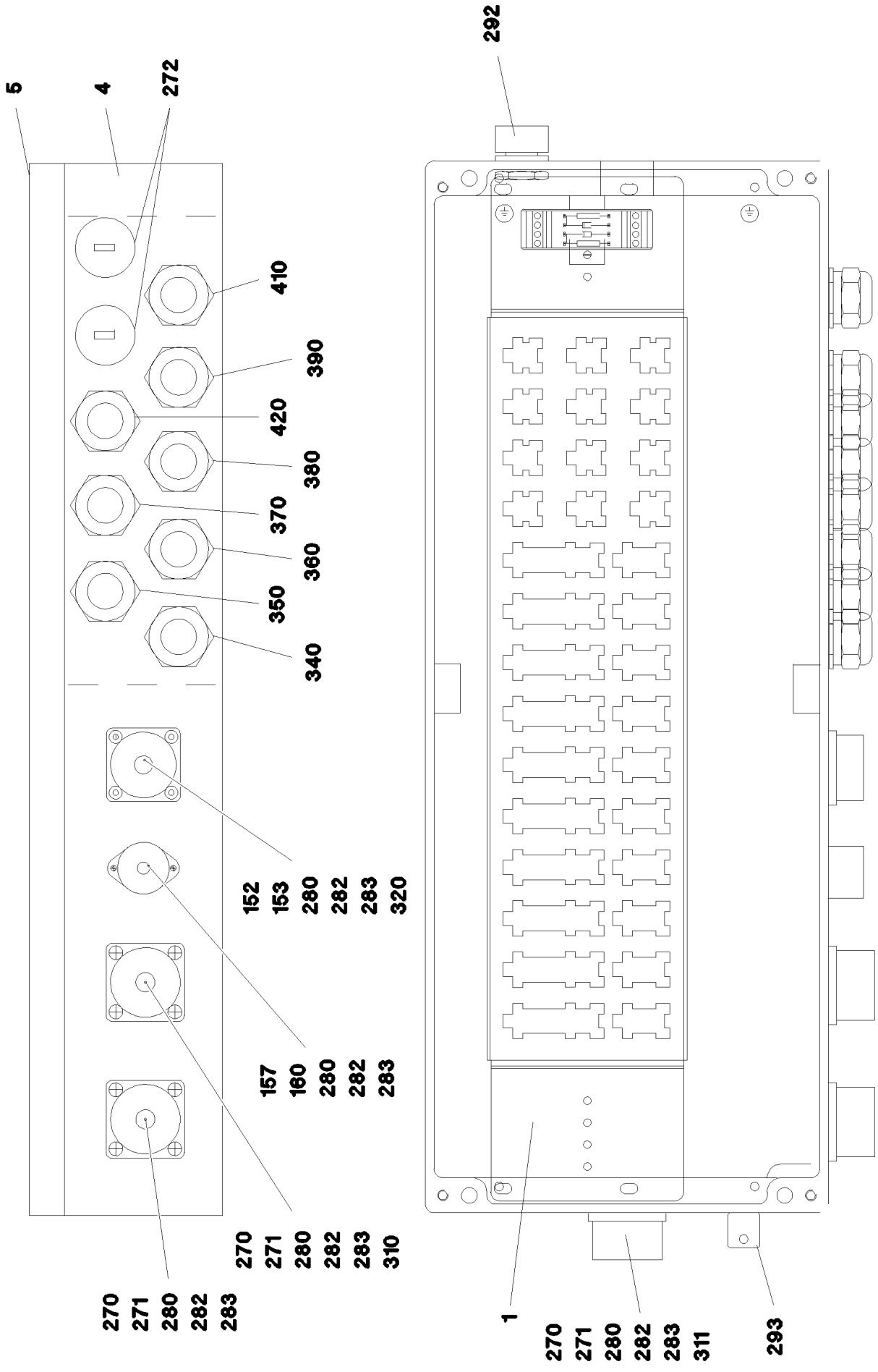

15.12.2020 080695	**etk_en_de_098201 LR 11000**	1032 (1/2)
LIEBHERR	**TERMINAL BOX** **KLEMMKASTEN**	**967922908**

Pos.	Item	Quantity	Description	Bezeichnung
1	97041020	1	PLUG PLATE 1.5X640X129 DC01 FE//ZNNI8/	STECKERBLECH
4	97040910	1	EMPTY CASING 110X230X600X0 AL	LEERGEHAEUSE
5	97040952	1	SIGN S1930 LEXAN	SCHILD
6	968503708	1	WIRING LIST S1930	VERDRAHTUNGSLISTE
152	691822208	1	SEAL	DICHTUNG
153	691812908	1	PROTECTING CAP MS A240	SCHUTZKAPPE
157	604512108	1	SEALING PLUG M1-D	VERSCHLUSSKAPPE
160	604508108	1	TIN M1	DOSE
261	602106708	0.05	TOP HAT RAIL 35X27X7,3X1	HUTSCHIENE
262	704232308	2	BLIND RIVET 4,0X10,5	BLINDNIET
270	10815121	3	FLANGE SEAL GR.28	FLANSCHDICHTUNG
271	692405308	3	DUST CAP 1 3/4-18NS METALL	STAUBKAPPE
272	602425208	2	SCREW PLUG M32X1,5 MS	VERSCHLUSSSCHRAUBE
280	400170108	18	SOCKET HEAD SCREW ISO 1207 M3X16 MS	ZYLINDERSCHRAUBE
282	10875644	18	WASHER ISO 7089 3,5 200HV 480H SPF	SCHEIBE
283	425100508	18	TOOTH LOCK WASHER DIN 6797 A 3,2	ZAHNSCHEIBE
292	10488662	1	VENTILATION SCREW M20X1,5 POLYAMID	ENTLUEFTUNGSSCHRAUBE
293	602501208	1	WATER DRAIN PLUG M12 PA6G SPF	ENTWAESSERUNGSSTOPFEN
310	969548408	1	DUMMY PLUG X1939BS	BLINDSTECKER
311	96003291	1	DUMMY PLUG X1939WBS	BLINDSTECKER
(345)	10870539	0.16	ELECTR.CABLE 0,75	KFZ-LEITUNG
(500)	923512208	1	CABLE MARKER	KABELMARKER
(501)	10815122	1	PLUG 43-POL	STECKER
(502)	692405208	1	DUST CAP 3/4-18 NS METALL	STAUBKAPPE
(503)	10815280	1	TERMINAL HOUSING CA	ENDGEHAEUSE
(504)	740000808	0.2	KNOTTED-LINK CHAIN DIN 5686 1.8X25 ED	KNOTENKETTE
(505)	602425208	1	SCREW PLUG M32X1,5 MS	VERSCHLUSSSCHRAUBE
(506)	420050108	1	WASHER ISO 7089 3 MS	SCHEIBE
(507)	514599408	1	PAN-HEAD SCREW ISO 7045 M3X8 4.8 A2C	FLACHKOPFSCHRAUBE
(708)	10473048	2	CABLE SLEEVE 2,4-3,0/2,4/0,6 SILIKON	KABELTUELLE
320	967254408	1	DUMMY PLUG W1938BS	BLINDSTECKER
340	968436108	1	LEAD W1931	LEITUNG
350	968436208	1	LEAD W1934	LEITUNG
360	968436308	1	LEAD W1935	LEITUNG
370	968436408	1	LEAD W1936	LEITUNG
380	968436508	1	LEAD W1937	LEITUNG
390	968436608	1	LEAD W1933	LEITUNG
410	968436808	1	LEAD W1932	LEITUNG
420	968726808	1	LEAD W1995L	LEITUNG

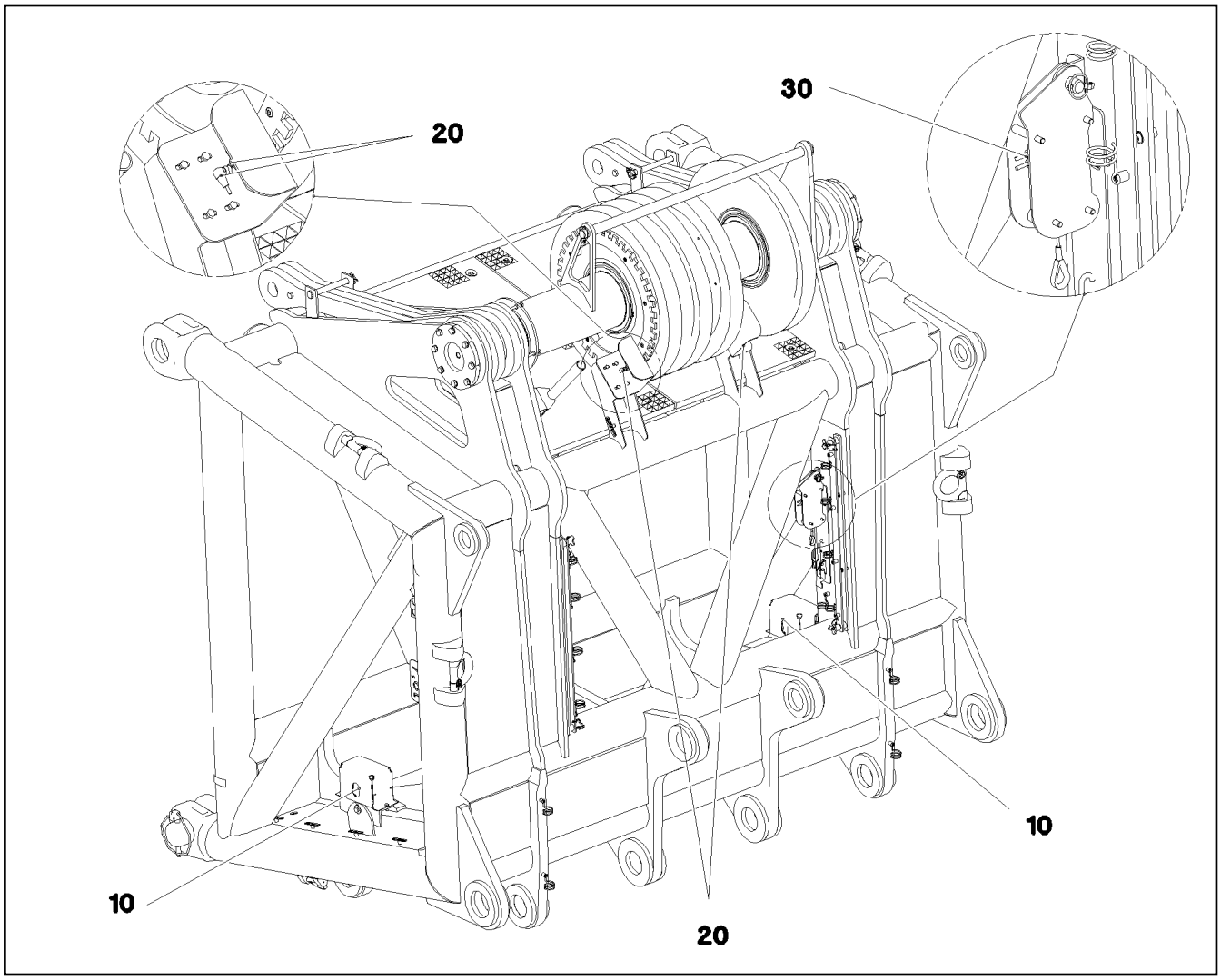

Pos.	Item	Quantity	Description	Bezeichnung
10	10802057	2	ANGLE TRANSMITTER 360° LSB PL:D SPF	WINKELGEBER
20	571318808	4	PROXIMITY SWITCH BERUEHRUNGSLOS	NAEHERUNGSSCHALTER
30	10678395	2	LIMIT SWITCH TQ200-RFID SPF	ENDSCHALTER

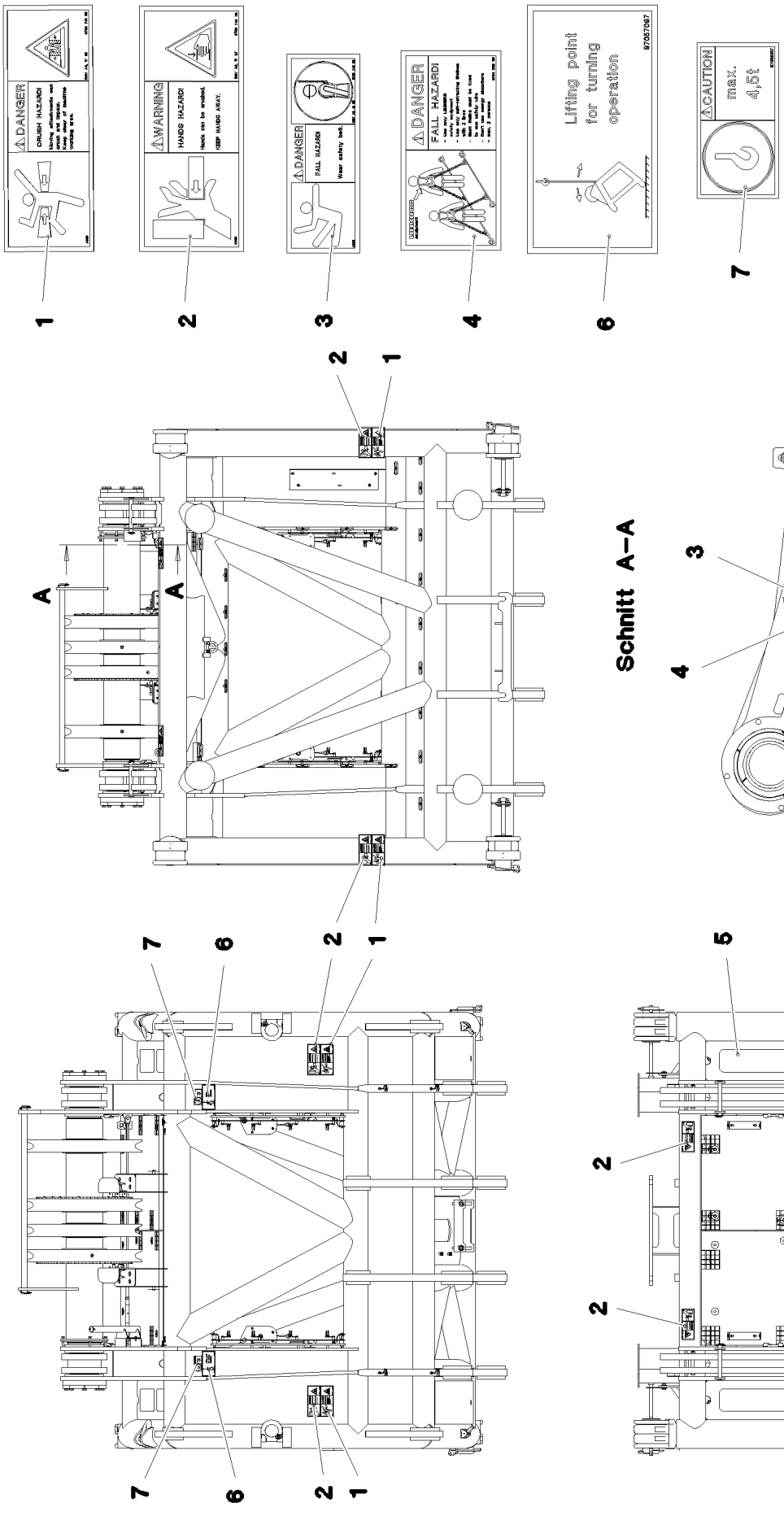

15.12.2020 080692	**etk_en_de_098201 LR 11000**	❑ 1035 (1/2)
LIEBHERR	**SIGNS** **BESCHILDERUNG**	**968222108**

Pos.	Item	Quantity	Description	Bezeichnung
1	978674108	4	SIGN 208X88 KLEBEFOLIE SPF	SCHILD
2	978674608	6	SIGN 208X88 KLEBEFOLIE SPF	SCHILD
3	978674808	1	SIGN 168X62 KLEBEFOLIE SPF	SCHILD
4	97004046	1	SIGN 168X88X1 KLEBEFOLIE SPF	SCHILD
5	970879408	4	ANTI-SLIP SURFACE 1.6X150X500 3M TYP4	ANTIRUTSCHBELAG
6	97057097	4	SIGN 168X88 KLEBEFOLIE SPF	SCHILD
7	97036917	4	SIGN 105X55X1 KLEBEFOLIE SPF	SCHILD

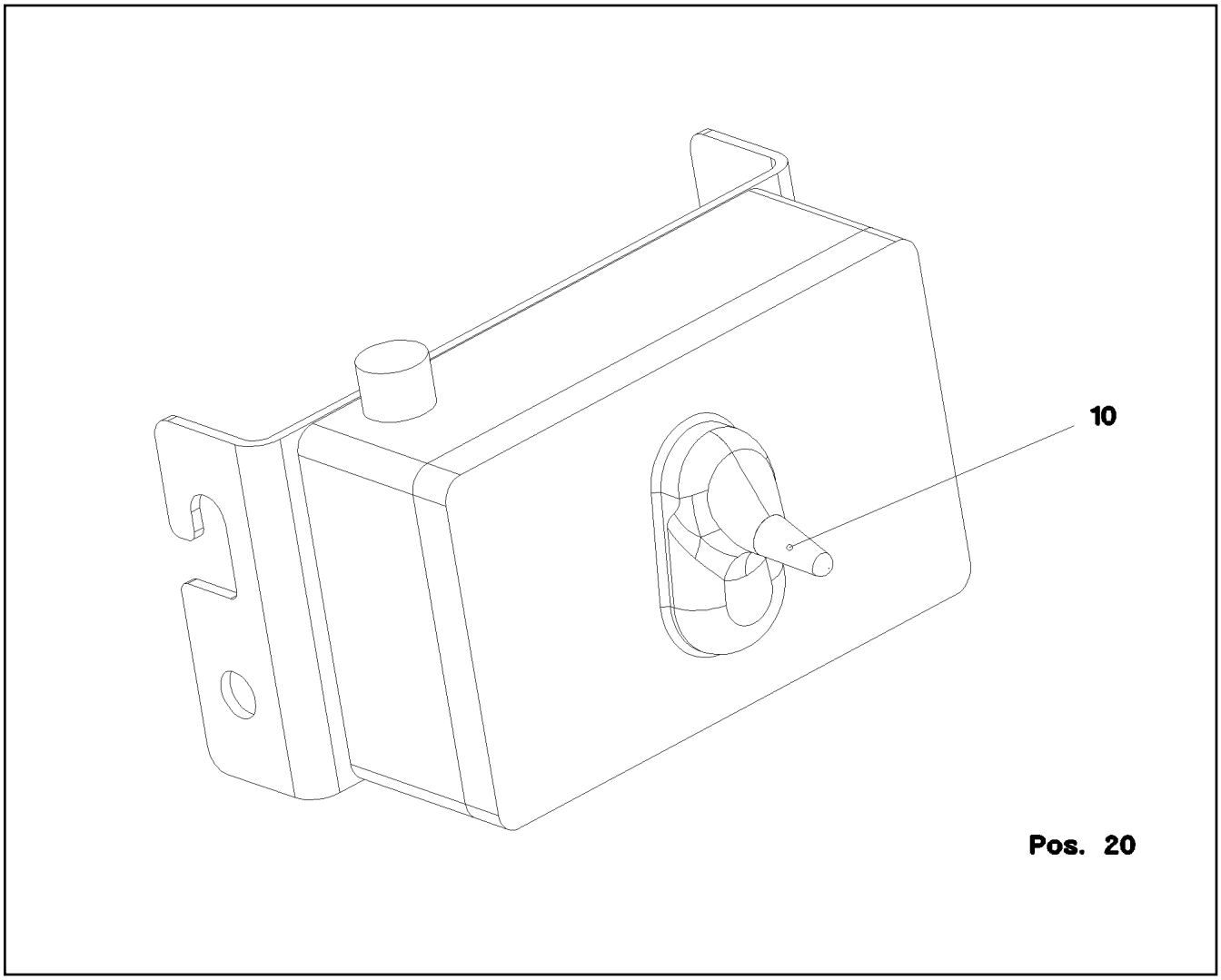

Pos.	Item	Quantity	Description	Bezeichnung
10	967276708	1	RECEIVER KOPFSTUECK ⇨ ❑ 1038	EMPFAENGER
20	967276808	1	SENDER HAKENFLASCHE ⇨ ❑ 1040	SENDER

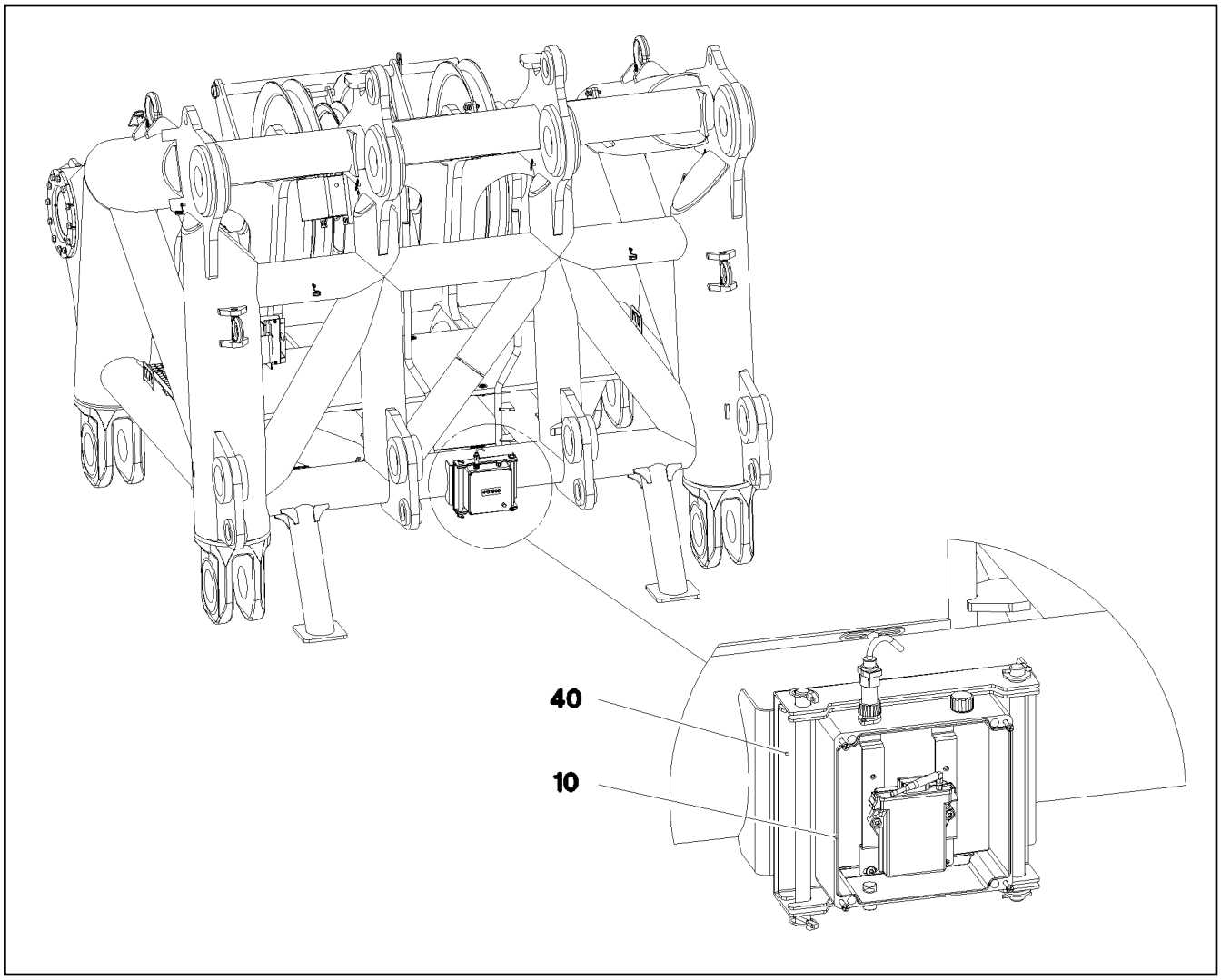

Pos.	Item	Quantity	Description	Bezeichnung
10	967276908	1	TERMINAL BOX CPL. S1995	KLEMMKASTEN KPL.
(1)	967277008	1	WIRES TERMINAL BOX CPL. S1995	DRAEHTE KLEMMKASTEN KPL.
(4)	97032031	1	SIGN S1995 LEXEDGE II	SCHILD
(5)	97031529	1	EMPTY CASING 255X250X121 POLYESTER	LEERGEHAEUSE
(6)	97037131	1	SUBPLATE 2X265X198 DC01 FE//ZNNI8//CN/	MONTAGEPLATTE
(30)	11088401	1	RECEIVER FUNK	EMPFAENGER
(31)	11211570	1	ANTENNA FUNK	ANTENNE
(50)	10813359	4	BUTTON HEAD SCREW AEHNL.ISO 7380-2	HALBRUNDKOPFSCHRAUBE
(51)	10412853	2	BUTTON HEAD SCREW AEHNL.ISO 7380-2	HALBRUNDKOPFSCHRAUBE
(150)	604508108	1	TIN M1	DOSE
(155)	408400701	2	PAN-HEAD SCREW ISO 7045 M3X16 4.8 A2	FLACHKOPFSCHRAUBE
(156)	12226068	2	HEX NUT ISO 4032 M3 10 480H SPF	SECHSKANTMUTTER
(157)	420050108	2	WASHER ISO 7089 3 MS	SCHEIBE
(158)	425100508	2	TOOTH LOCK WASHER DIN 6797 A 3,2	ZAHNSCHEIBE
(292)	602501208	2	WATER DRAIN PLUG M12 PA6G SPF	ENTWAESSERUNGSSTOPFEN
(293)	10488662	1	VENTILATION SCREW M20X1,5 POLYAMID	ENTLUEFTUNGSSCHRAUBE
40	967995008	1	MECHANICAL AUXILIARIES ⇨ ❑ 1039	MECH.BEFESTIGUNGSTEILE

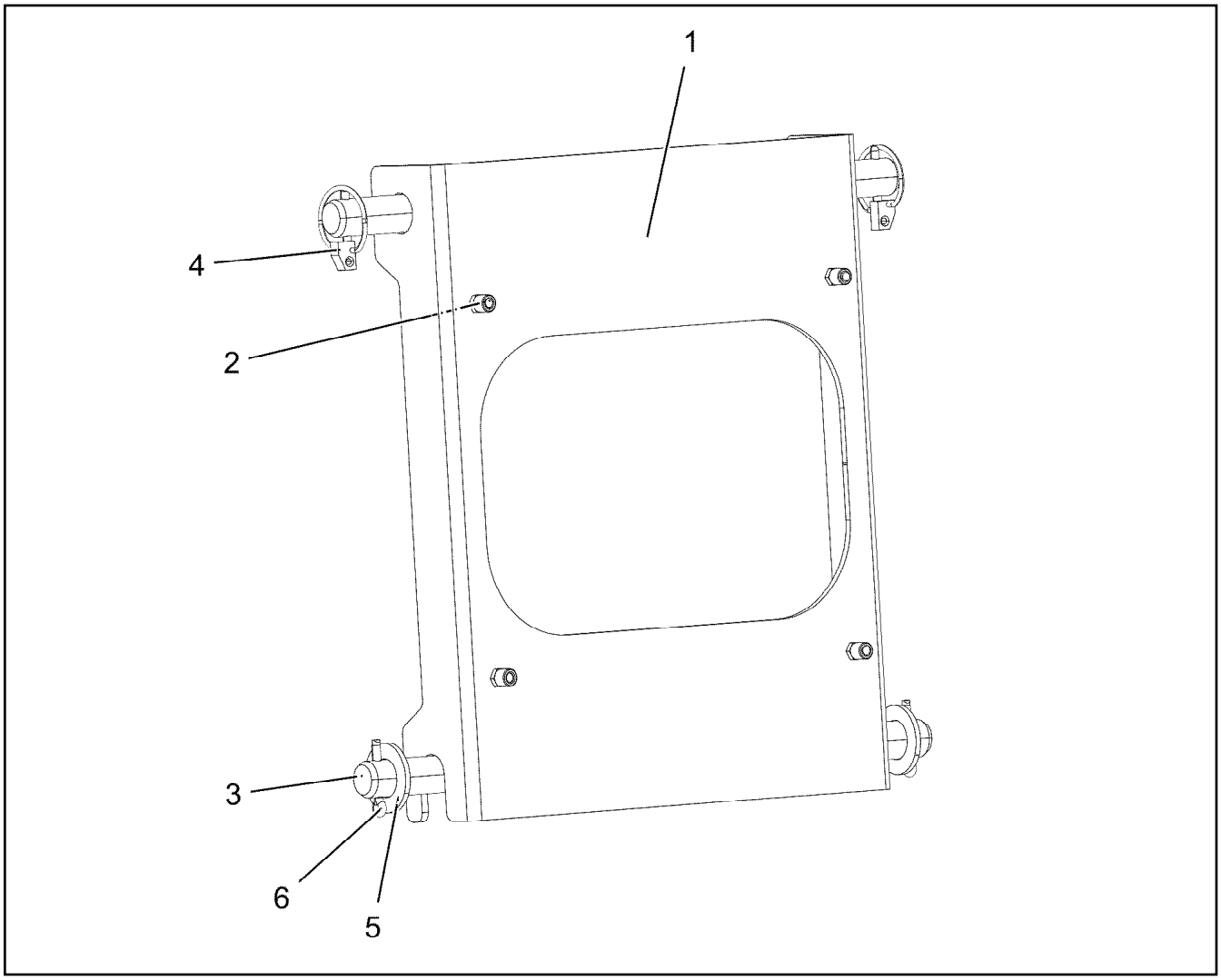

Pos.	Item	Quantity	Description	Bezeichnung
1	97031758	1	PLATE 4X384X350 S315MC FE//ZNNI8//CN//T	BLECH
2	10875590	4	SOCKET HEAD SCREW ISO 4762 M6X35 8.8	ZYLINDERSCHRAUBE
3	450022208	2	PIN ISO 2340 B20X370X350 ST.50-2K FE//ZN	BOLZEN
4	10875869	2	SAFETY PLUG W HINGE-LID 5X29X4,7X25 4	SICHERHEITSKLAPPSTECKER
5	10289808	2	WASHER ISO 7089 20 300HV FLZN SPF	SCHEIBE
6	12100681	2	SPLIT PIN ISO 1234 5X28 ST 480H SPF	SPLINT

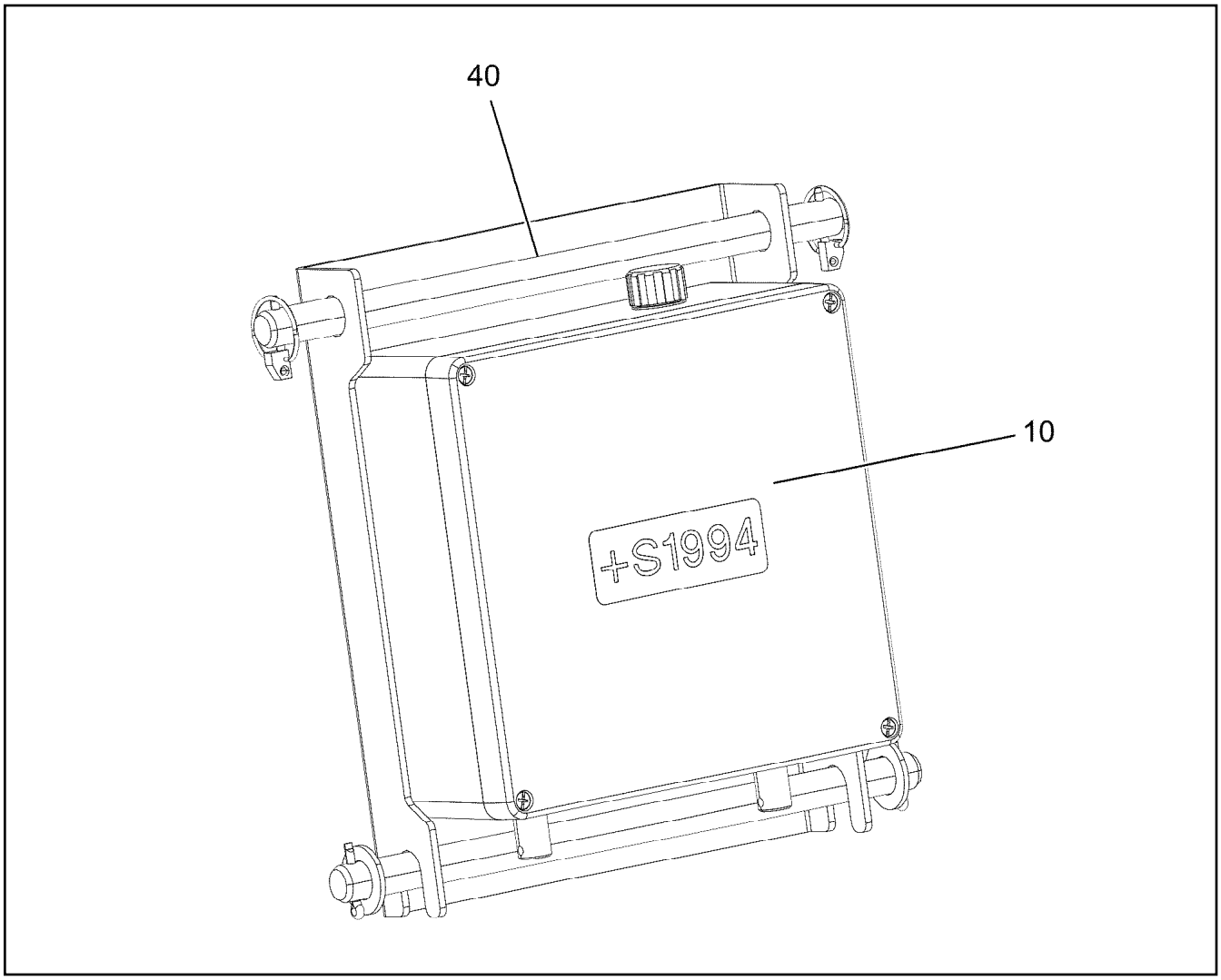

Pos.	Item	Quantity	Description	Bezeichnung
10	967922708	1	TERMINAL BOX CPL. S1994 ⇨ ❑ 1041	KLEMMKASTEN KPL.
40	967995008	1	MECHANICAL AUXILIARIES ⇨ ❑ 1039	MECH.BEFESTIGUNGSTEILE

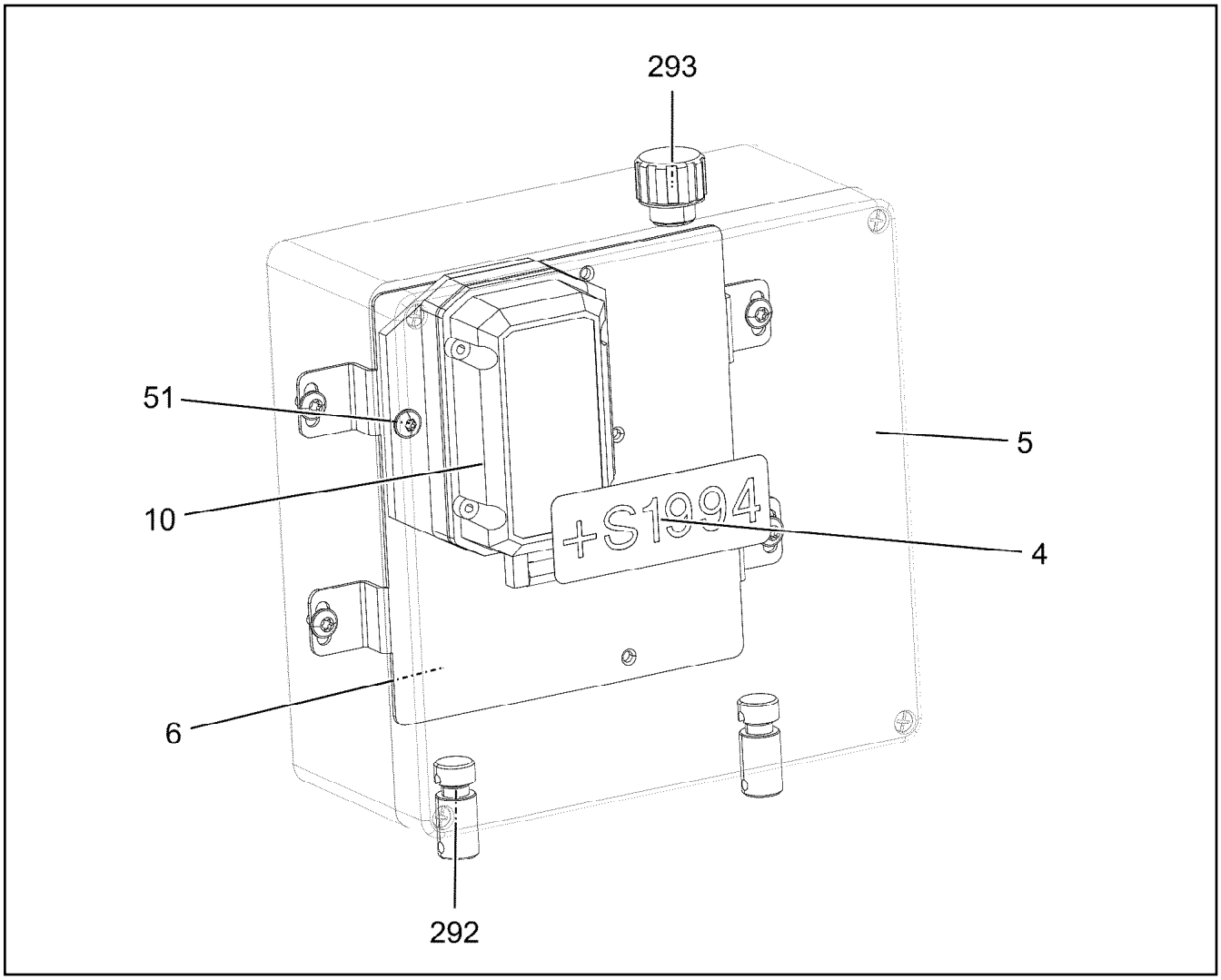

Pos.	Item	Quantity	Description	Bezeichnung
4	97032040	1	SIGN S1994 LEXEDGE II	SCHILD
5	97031531	1	EMPTY CASING 255X250X121X255 POLYES	LEERGEHAEUSE
6	97037131	1	SUBPLATE 2X265X198 DC01 FE//ZNNI8//CN/	MONTAGEPLATTE
10	11088402	1	ANGLE TRANSMITTER +/-15°	WINKELGEBER
(1)	11211570	1	ANTENNA FUNK	ANTENNE
51	10475893	2	BUTTON HEAD SCREW AEHNL.ISO 7380-2	HALBRUNDKOPFSCHRAUBE
292	602501208	2	WATER DRAIN PLUG M12 PA6G SPF	ENTWAESSERUNGSSTOPFEN
293	10488662	1	VENTILATION SCREW M20X1,5 POLYAMID	ENTLUEFTUNGSSCHRAUBE

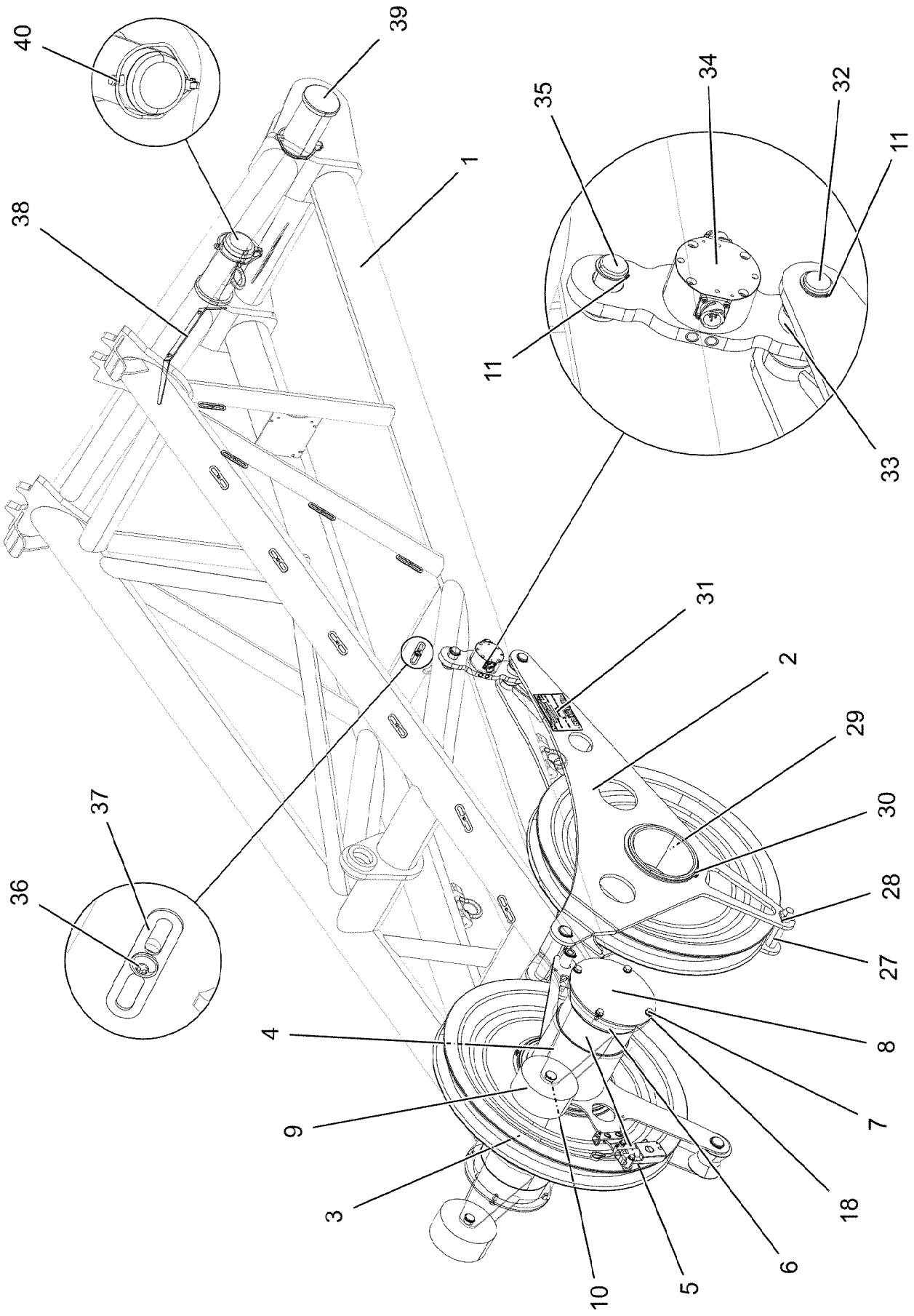

15.12.2020 080740 LIEBHERR	**etk_en_de_098201 LR 11000** **BOOM NOSE** **MASTNASE**	❑ 1042 (1/3) **917228608**

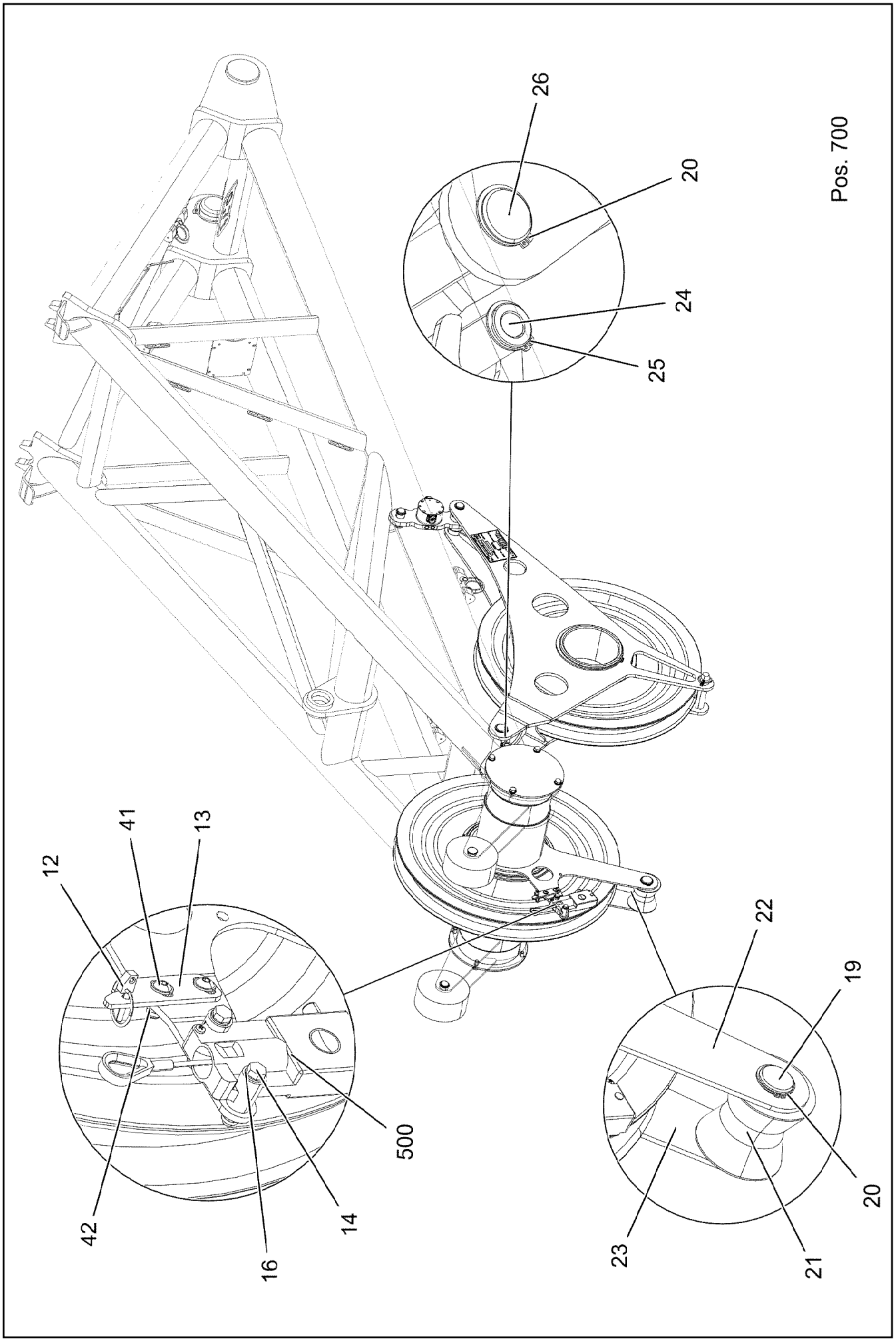
Pos. 700
26
20
24
25
12
41
13
42
16
14
500
22
19
20
23
21

Pos.	Item	Quantity	Description	Bezeichnung
1	968054908	1	BOOM NOSE WELDED CONSTRUCTION 32	MASTNASE SCHWK.
2	968066408	1	ROLLER CLAMP WELDED	ROLLENHALTER SCHWK.
3	924954508	2	ROPE PULLEY CPL. SPF	SEILROLLE KPL.
4	97034318	2	RING PA6G+OEL	RING
5	97034094	1	AXLE 244.5X675 S890QL1 SPF	ACHSE
6	97034317	2	RING PA6G+OEL	RING
7	11658892	8	HEX SCREW ISO 4017 M12X25 8.8 FLZN SP	SECHSKANTSCHRAUBE
8	97034130	2	PLATE 6X273X273 S960QL	BLECH
9	288135108	2	ROLLER X0 PA6G	ROLLE
10	97034319	2	PIN 35.0X110 35NICRMOV125 SPF	BOLZEN
11	12100639	4	LOCKING RING DIN 471 30X1,5 480H SPF	SICHERUNGSRING
12	10875869	1	SAFETY PLUG W HINGE-LID 5X29X4,7X25 4	SICHERHEITSKLAPPSTECKER
13	979132008	1	PLATE 110X34 S315MC FE//ZNNI8//CN//T0	BLECH
14	11651582	2	HEX SCREW ISO 4014 M8X55 8.8 480H SPF	SECHSKANTSCHRAUBE
16	10289803	12	WASHER ISO 7089 8 300HV 480H SPF	SCHEIBE
18	10870512	8	WASHER EN 14399-6 12 300HV-ST FLZN SP	SCHEIBE
19	949653808	1	PIN 45.0 X122 35NICRMOV125	BOLZEN
20	10875657	3	LOCKING RING DIN 471 40X1,75 480H SPF	SICHERUNGSRING
21	288179708	1	ROLLER RD100X95 PA6G	ROLLE
22	97033418	1	PLATE 6X671X811 S355MC FE//ZNNI8//CN//T	BLECH
23	97034124	1	PLATE 6X633X658 S355MC FE//ZNNI8//CN//T	BLECH
24	978677008	1	PIN 33.7X185 S355J2H FE//ZNNI8//CN//T0	BOLZEN
25	428002708	2	LOCKING RING DIN 471 32X1,5	SICHERUNGSRING
26	97034337	1	PIN 45.0X210 35NICRMOV125 SPF	BOLZEN
27	938865908	1	PIN 35.0X165 35NICRMOV125 SPF	BOLZEN
28	10875870	1	SAFETY PLUG W HINGE-LID 6X42X5,5X32 4	SICHERHEITSKLAPPSTECKER
29	97035771	1	AXLE 244.5X152 S770QL1 SPF	ACHSE
30	428010508	1	LOCKING RING DIN 471 220X5	SICHERUNGSRING
31	773291208	1	SIGN X0	SCHILD
32	97004852	1	PIN 35.0X135 35NICRMOV125 SPF	BOLZEN
33	288154508	2	BUSHING RD50,25X20 PA6G	BUCHSE
34	11346815	1	FORCE MEASURING STRAP 0-50KN SPF	KRAFTMESSLASCHE
35	976637308	1	PIN 45.0X64 35NICRMOV125 GASN. SPF	BOLZEN
36	12102696	9	BUTTON HEAD SCREW ISO7380-2 M8X10 0	HALBRUNDKOPFSCHRAUBE
37	953650008	11	CABLE CLAMP DC01 FE//ZNNI8//CN//T0	KABELHALTER
38	953741108	1	PLATE S315MC FE//ZNNI8//CN//T0	BLECH
39	973911908	2	PIN 120.0X215 35NICRMOV125 SPF	BOLZEN
40	12100335	2	SAFETY PLUG W HINGE-LID 17X125X16X1	SICHERHEITSKLAPPSTECKER
41	10301319	2	BUTTON HEAD SCREW ISO 7380-2 M8X25 A	HALBRUNDKOPFSCHRAUBE
42	11656731	4	HEX NUT ISO 7040 M8 8 480H SPF	SECHSKANTMUTTER
500	968135508	1	UNDERCARR.ADDNL.ELEC.EQUIPT. ⇨ ❑ 1045	ELEKTRIK MASTNASE
700	969149808	1	SIGNS MASTNASE32T ⇨ ❑ 1047	BESCHILDERUNG

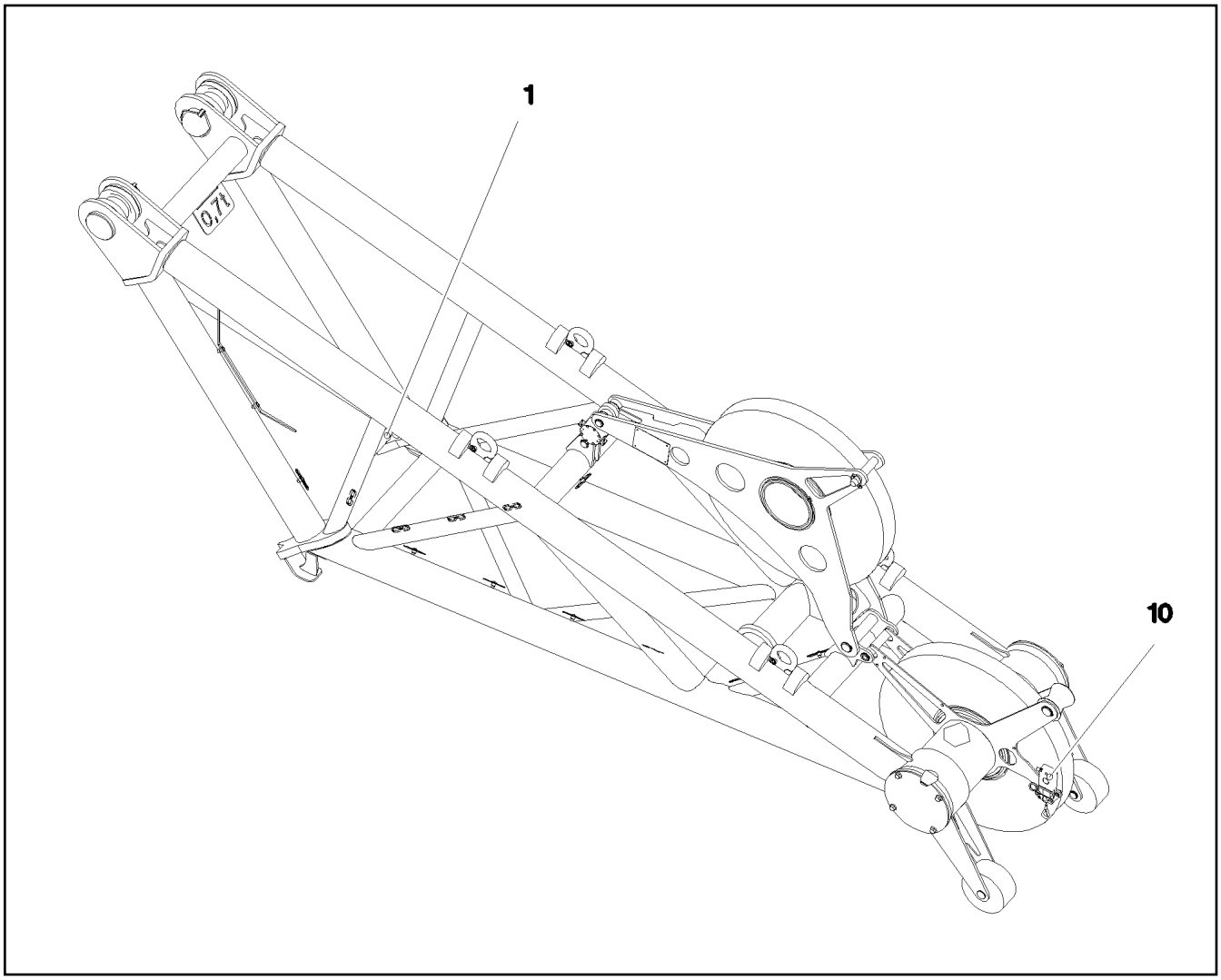

Pos.	Item	Quantity	Description	Bezeichnung
1	968650608	1	TERMINAL BOX CPL. S2030 ⇨ ❑ 1046	KLEMMKASTEN KPL.
10	966764308	1	SENSOR LIFT TOP LIMIT SWITCH MIT M12	GEBER HUB OBEN ENDSCHAL
(1)	10678395	1	LIMIT SWITCH TQ200-RFID SPF	ENDSCHALTER

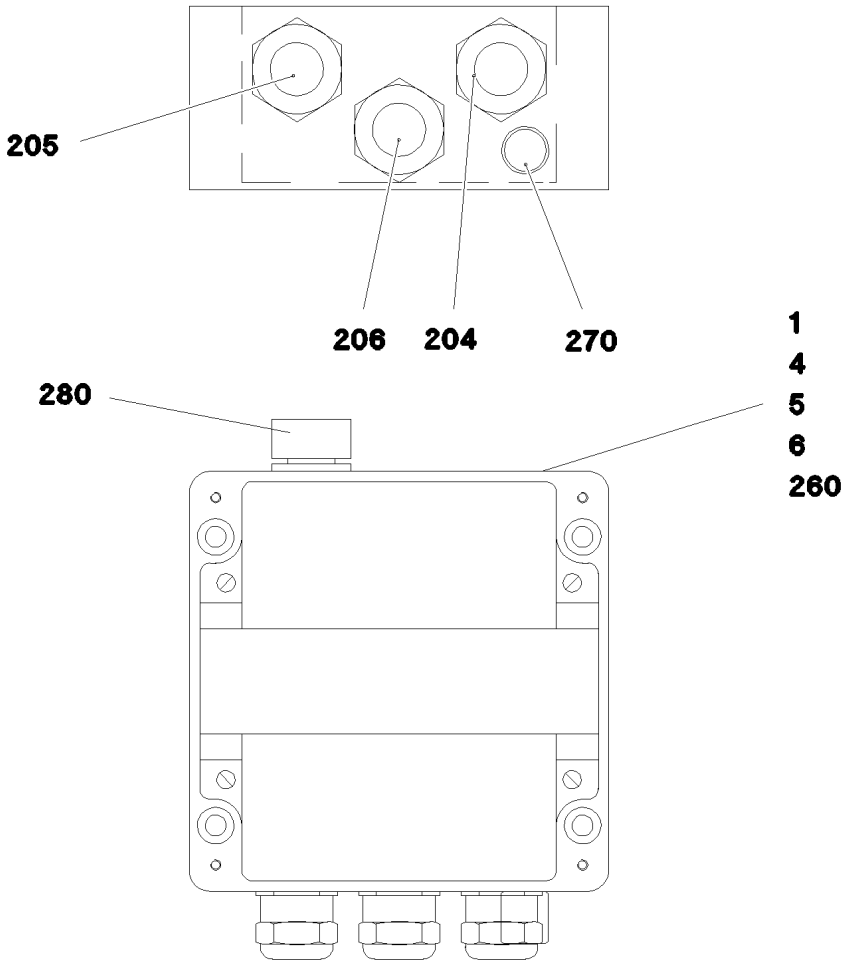

Pos.	Item	Quantity	Description	Bezeichnung
1	968653208	1	WIRES TERMINAL BOX CPL. S2030	DRAEHTE KLEMMKASTEN KPL.
4	97016764	1	SIGN S2030	SCHILD
5	97016729	1	EMPTY CASING	LEERGEHAEUSE
6	602106708	0.145	TOP HAT RAIL 35X27X7,3X1	HUTSCHIENE
204	968649808	1	LEAD W2031	LEITUNG
205	968650808	1	LEAD W2032	LEITUNG
206	968650908	1	LEAD W2030	LEITUNG
260	603202208	5	CABLE TIE 2,5X98-SCHWARZ PA66	KABELBINDER
270	602501208	1	WATER DRAIN PLUG M12 PA6G SPF	ENTWAESSERUNGSSTOPFEN
280	10488662	1	VENTILATION SCREW M20X1,5 POLYAMID	ENTLUEFTUNGSSCHRAUBE

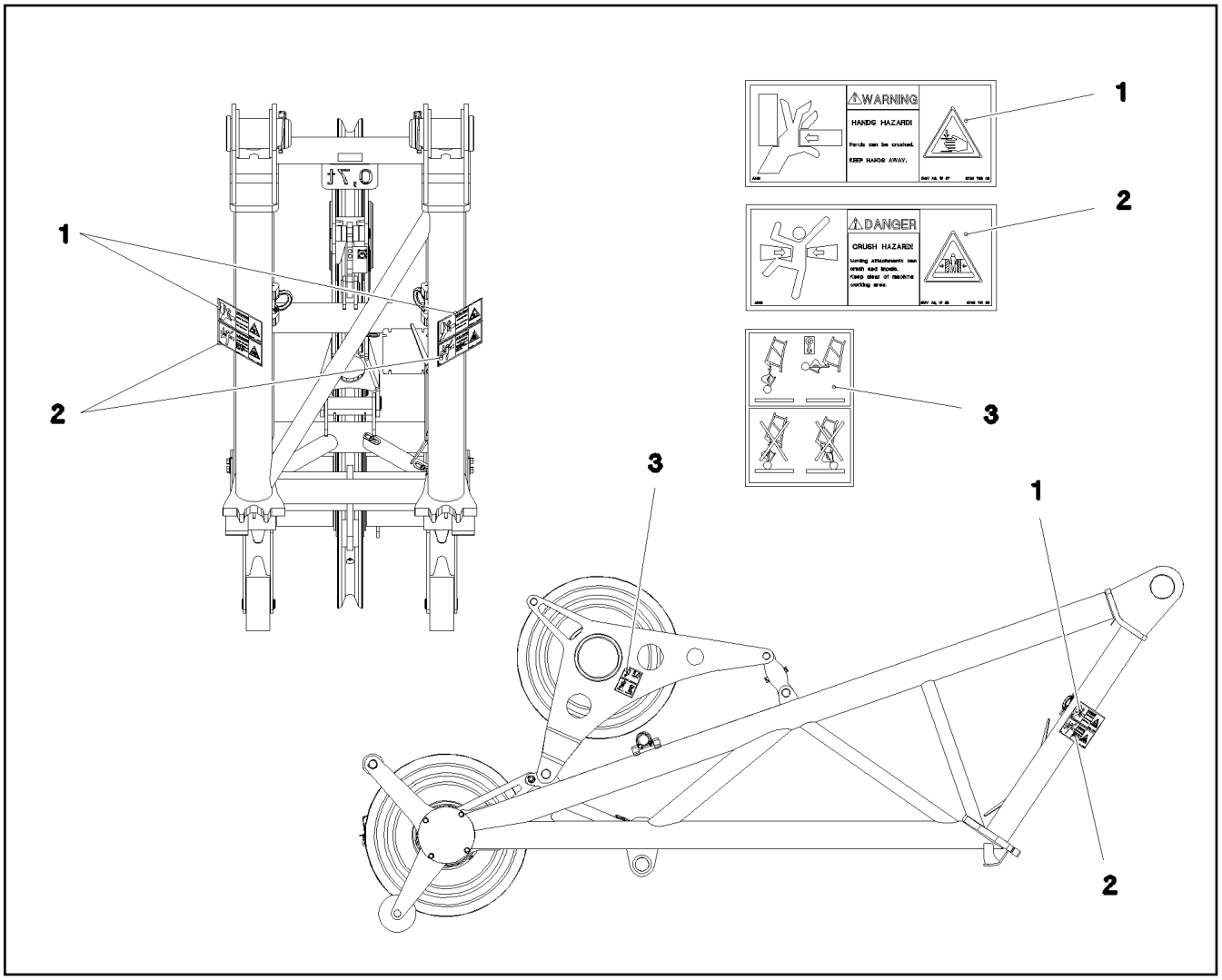

Pos.	Item	Quantity	Description	Bezeichnung
1	978674608	2	SIGN 208X88 KLEBEFOLIE SPF	SCHILD
2	978674108	2	SIGN 208X88 KLEBEFOLIE SPF	SCHILD
3	97070905	2	SIGN KLEBEFOLIE	SCHILD

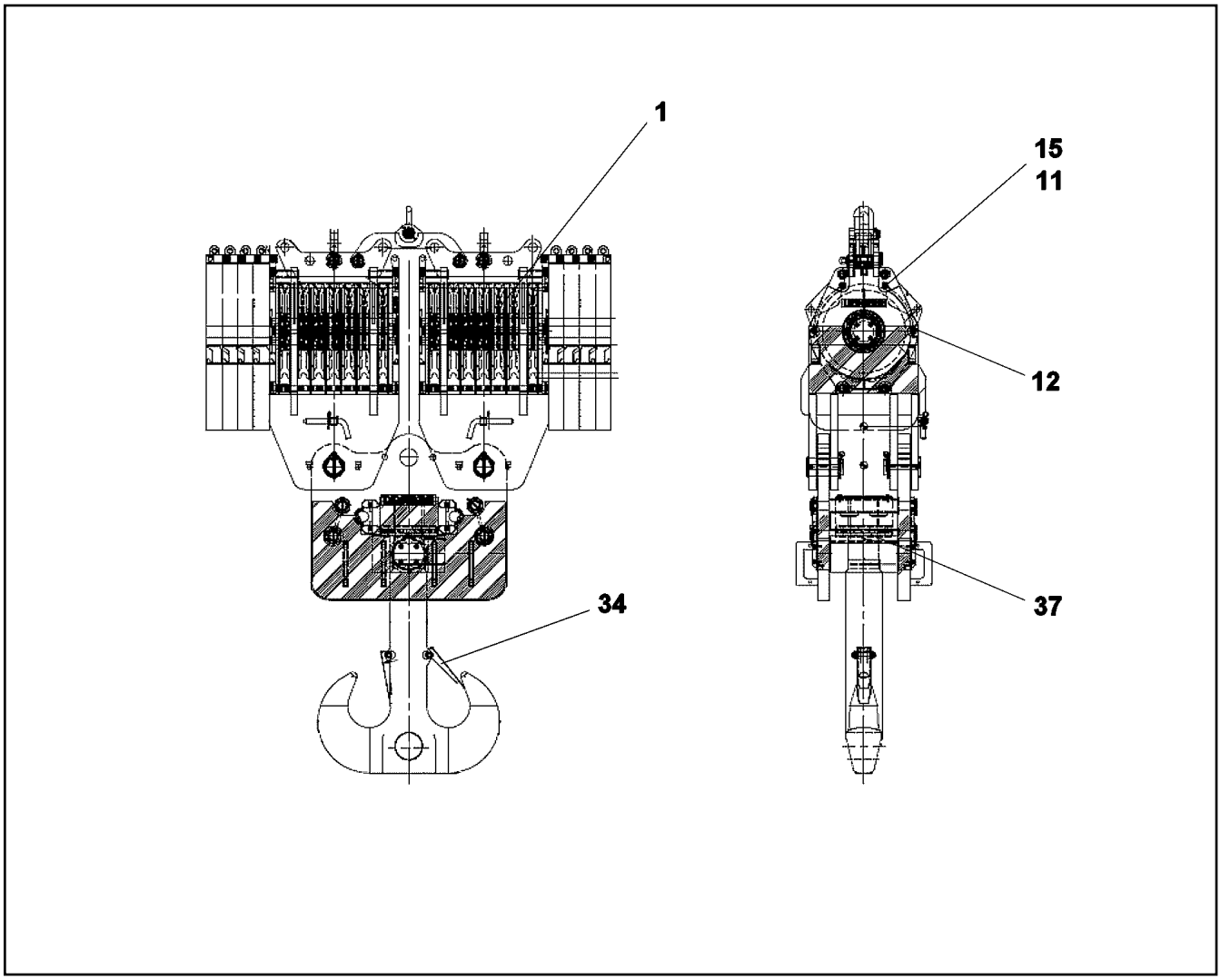

Pos.	Item	Quantity	Description	Bezeichnung
1	924954508	14	ROPE PULLEY CPL. SPF	SEILROLLE KPL.
11	11493822	4	SPACER BOLT	DISTANZBOLZEN
12	10470645	4	ROPE PROTECTION ROD	SEILSCHUTZSTANGE
15	10425689	8	HEX NUT ISO 4032 M30 10 FLZN SPF	SECHSKANTMUTTER
34	10220731	2	SAFETY TRAP	SICHERUNGSFALLE
37	10428344	1	CYLINDRICAL ROLLER BEARING DIN 722 8	AXIALZYLINDERROLLENLAGER

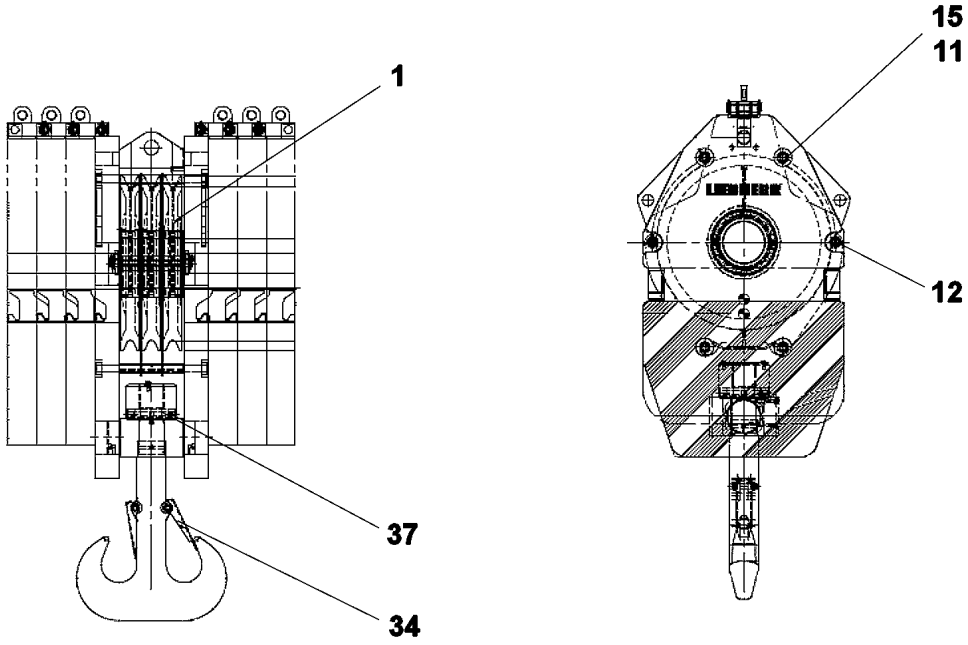

Pos.	Item	Quantity	Description	Bezeichnung
1	924954508	3	ROPE PULLEY CPL. SPF	SEILROLLE KPL.
11	11171125	4	SPACER BOLT	DISTANZBOLZEN
12	10443737	2	ROPE PROTECTION ROD	SEILSCHUTZSTANGE
15	10425689	8	HEX NUT ISO 4032 M30 10 FLZN SPF	SECHSKANTMUTTER
34	10599212	2	SAFETY TRAP	SICHERUNGSFALLE
37	746605808	1	CYLINDRICAL ROLLER BEARING DIN 722 8	AXIALZYLINDERROLLENLAGER

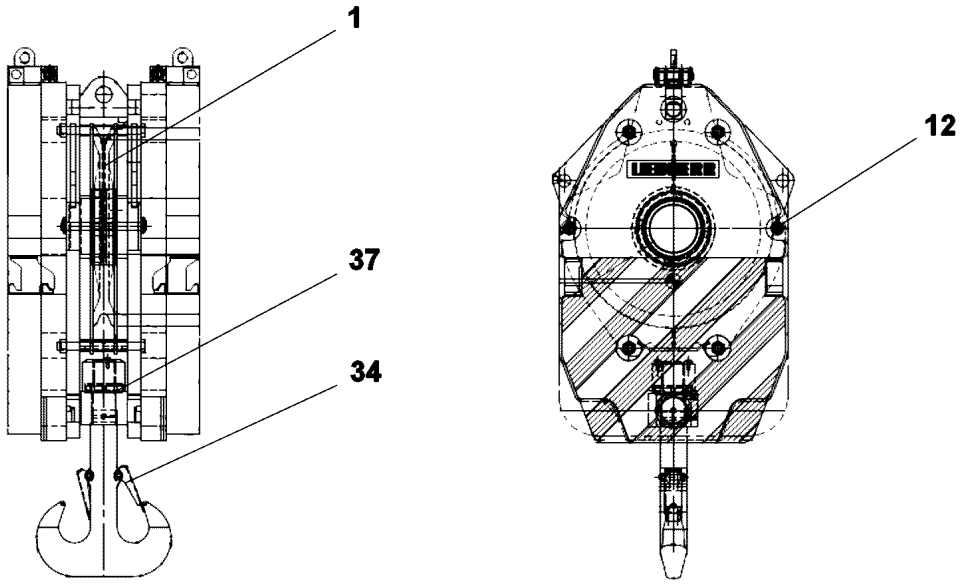

Pos.	Item	Quantity	Description	Bezeichnung
1	924954508	1	ROPE PULLEY CPL. SPF	SEILROLLE KPL.
12	11691881	2	ROPE PROTECTION ROD 30X335	SEILSCHUTZSTANGE
34	10504645	2	SAFETY TRAP	SICHERUNGSFALLE
37	746607908	1	CYLINDRICAL ROLLER BEARING DIN 722 81	AXIALZYLINDERROLLENLAGER

Pos.	Item	Quantity	Description	Bezeichnung
10	967956908	1	EQUIPMENT CAMERA WINCH 3	AUSRUESTUNG KAMERA WIND
(17)	614045108	1	CAMERA SPF	KAMERA
(20)	12101891	1	LED WORKING HEAD LIGHT 12W 9-32V	LED ARBEITSSCHEINWERFER

Pos.	Item	Quantity	Description	Bezeichnung
10	967957308	1	EQUIPMENT CAMERA WINCHES 5/6 ⇨ ❑ 1053	AUSRUESTUNG KAMERA WIND
12	967957508	1	CAMERA EQUIPMENT S-PIVOT PIECE ⇨ ❑ 1054	KAMERAANBAU S-ANLENKSTU

Pos.	Item	Quantity	Description	Bezeichnung
17	614043608	1	CAMERA SPF	KAMERA
20	12101891	1	LED WORKING HEAD LIGHT 12W 9-32V	LED ARBEITSSCHEINWERFER

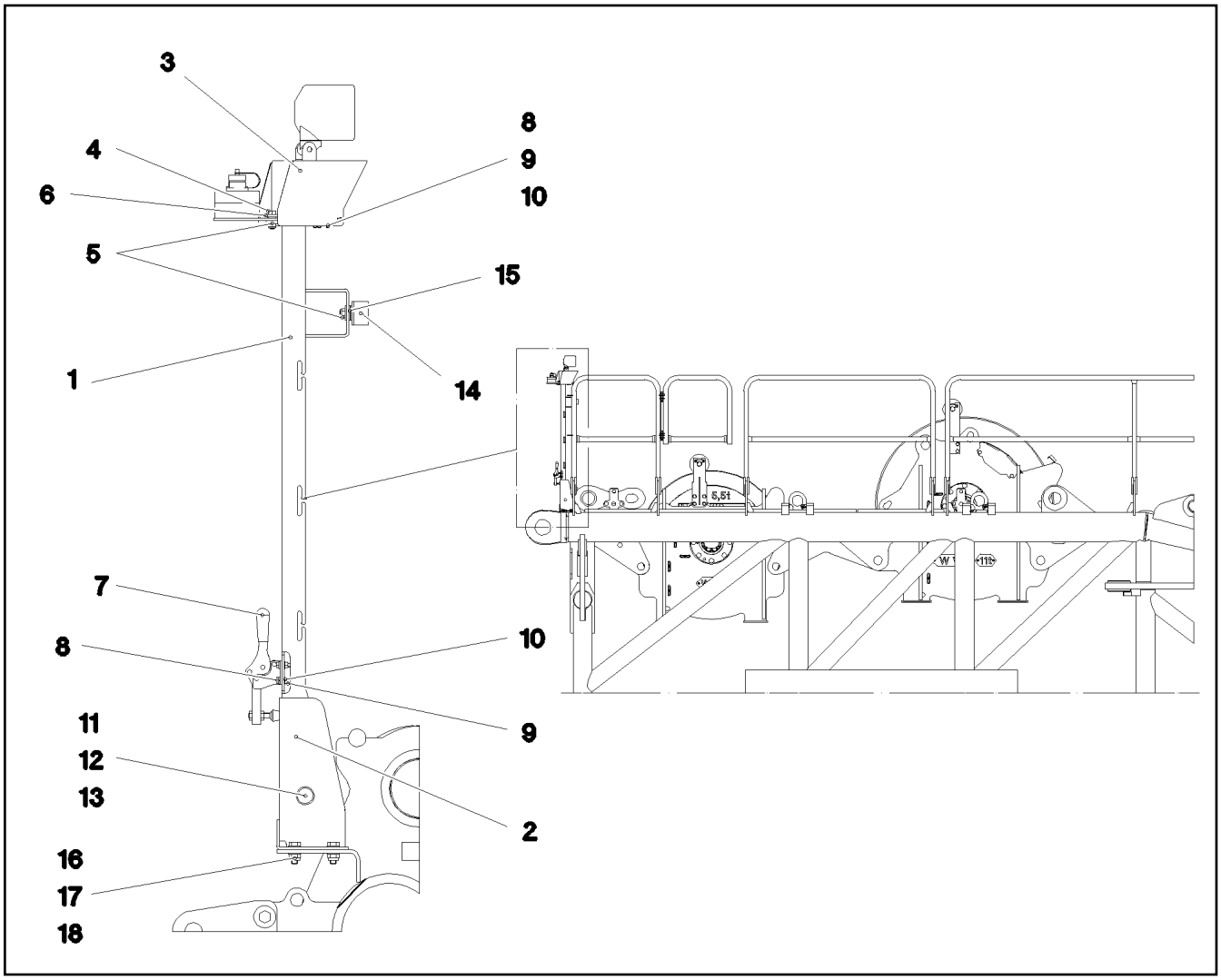

Pos.	Item	Quantity	Description	Bezeichnung
1	968479208	1	CLAMP	STATIV SCHWK.
2	968059908	1	BRACKET WELDED CONST.	KONSOLE SCHWK.
3	97038291	1	PLATE 2X248X327 X5CRNI18-10	BLECH
4	10197831	2	HEX SCREW ISO 4017 M8X25 8.8 ZNNI-480	SECHSKANTSCHRAUBE
5	10875614	3	HEX NUT DIN 985 M8 8 480H SPF	SECHSKANTMUTTER
6	11840501	4	WASHER DIN 7349 8,4 200HV 480H SPF	SCHEIBE
7	779001108	1	HORIZONTAL TENSIONER	HORIZONTALSPANNER
8	11644899	7	HEX SCREW ISO 4017 M6X20 8.8 480H SPF	SECHSKANTSCHRAUBE
9	10197764	7	HEX NUT ISO 4032 M6 10 ZNNI-480H SPF	SECHSKANTMUTTER
10	10197771	14	WASHER ISO 7089 6 200HV ZNNI-480H SPF	SCHEIBE
11	451222508	1	PIN ISO 2341 B20X75X66 S355J2+AR FE//ZN	BOLZEN
12	10875637	1	WASHER DIN 1441 21 ST FLZN SPF	SCHEIBE
13	10180359	1	SPLIT PIN ISO 1234 5X40 St 480H SPF	SPLINT
14	726612708	1	MEGI BUFFER	MEGIPUFFER
15	11140469	4	WASHER ISO 7093-1 8 200HV 480H SPF	SCHEIBE
16	11642358	4	HEX SCREW ISO 4017 M10X30 8.8 FLZN SP	SECHSKANTSCHRAUBE
17	10197769	4	HEX NUT DIN 985 M10 8 ZNNI-480H SPF	SECHSKANTMUTTER
18	10289795	4	WASHER ISO 7089 10 300HV FLZN SPF	SCHEIBE

Pos.	Item	Quantity	Description	Bezeichnung
1	968134408	1	MECH.AUXILIARIES FOR LIGHTING ⇨ ❑ 1056	MECH.ANBAUTEILE SCHEINW
15	11004726	1	WORK LIGHT 45W 24V ALU ⇨ ❑ 1058	ARBEITSSCHEINWERFER
19	967953508	1	LEAD W1903	LEITUNG
20	966989308	1	LEAD W1901	LEITUNG
21	968639708	1	LEAD W1903Z	LEITUNG
30	11213751	1	VIDEO CAMERA MC5200-1	VIDEOKAMERA
31	11600245	1	CABLE 6X0,6-15M	KABEL
70	11490468	1	LETTERING FILM 40X30 GRUEN	BESCHRIFTUNGSFOLIE

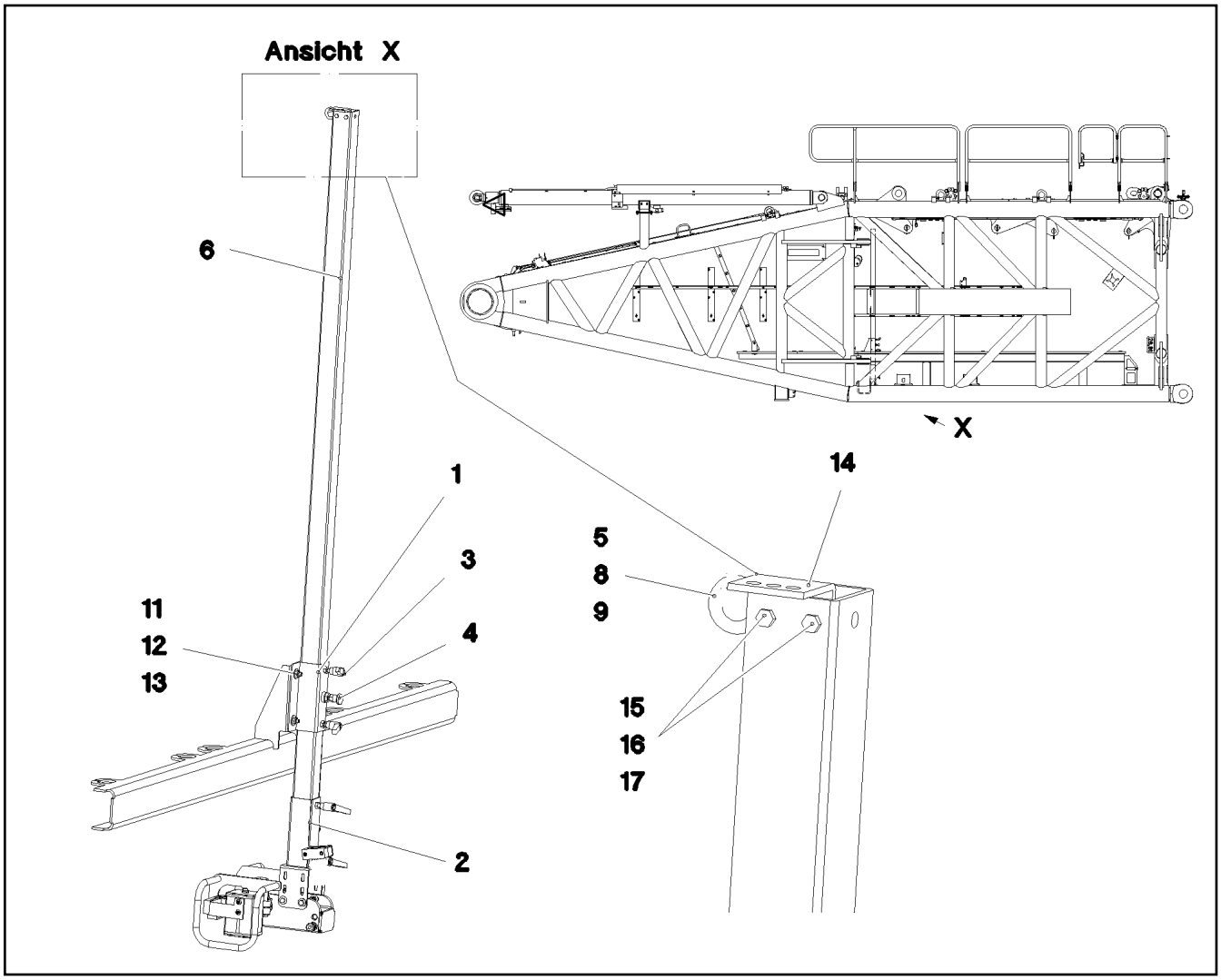

Pos.	Item	Quantity	Description	Bezeichnung
1	968113208	1	GUIDE WELDED	FUEHRUNG SCHWK.
2	968099808	1	CAMERA HOLDER, PREMOUNTING ⇨ ❑ 1057	KAMERAHALTER VORM.
3	10024803	2	CLAMPING LEVER NIROSTA	KLEMMHEBEL
4	704231608	1	STOP BOLT NIROSTA	RASTBOLZEN
5	10181367	1	RING BOLT DIN 580 M8 C15E 480H SPF	RINGSCHRAUBE
6	97034274	1	SQUARE 60.0X2225 X5CRNI18-10	VIERKANT
8	11140469	1	WASHER ISO 7093-1 8 200HV 480H SPF	SCHEIBE
9	10875614	1	HEX NUT DIN 985 M8 8 480H SPF	SECHSKANTMUTTER
11	10197769	4	HEX NUT DIN 985 M10 8 ZNNI-480H SPF	SECHSKANTMUTTER
12	11491889	8	WASHER ISO 7093-1 10 300HV FLZN SPF	SCHEIBE
13	11642358	4	HEX SCREW ISO 4017 M10X30 8.8 FLZN SP	SECHSKANTSCHRAUBE
14	970921108	1	PLATE 4X93X50 S315MC FE//ZNNI8//CN//T0	BLECH
15	11644899	2	HEX SCREW ISO 4017 M6X20 8.8 480H SPF	SECHSKANTSCHRAUBE
16	10035694	2	WASHER ISO 7092 6 200HV-A2	SCHEIBE
17	11656734	2	HEX NUT ISO 7040 M6 8 480H SPF	SECHSKANTMUTTER

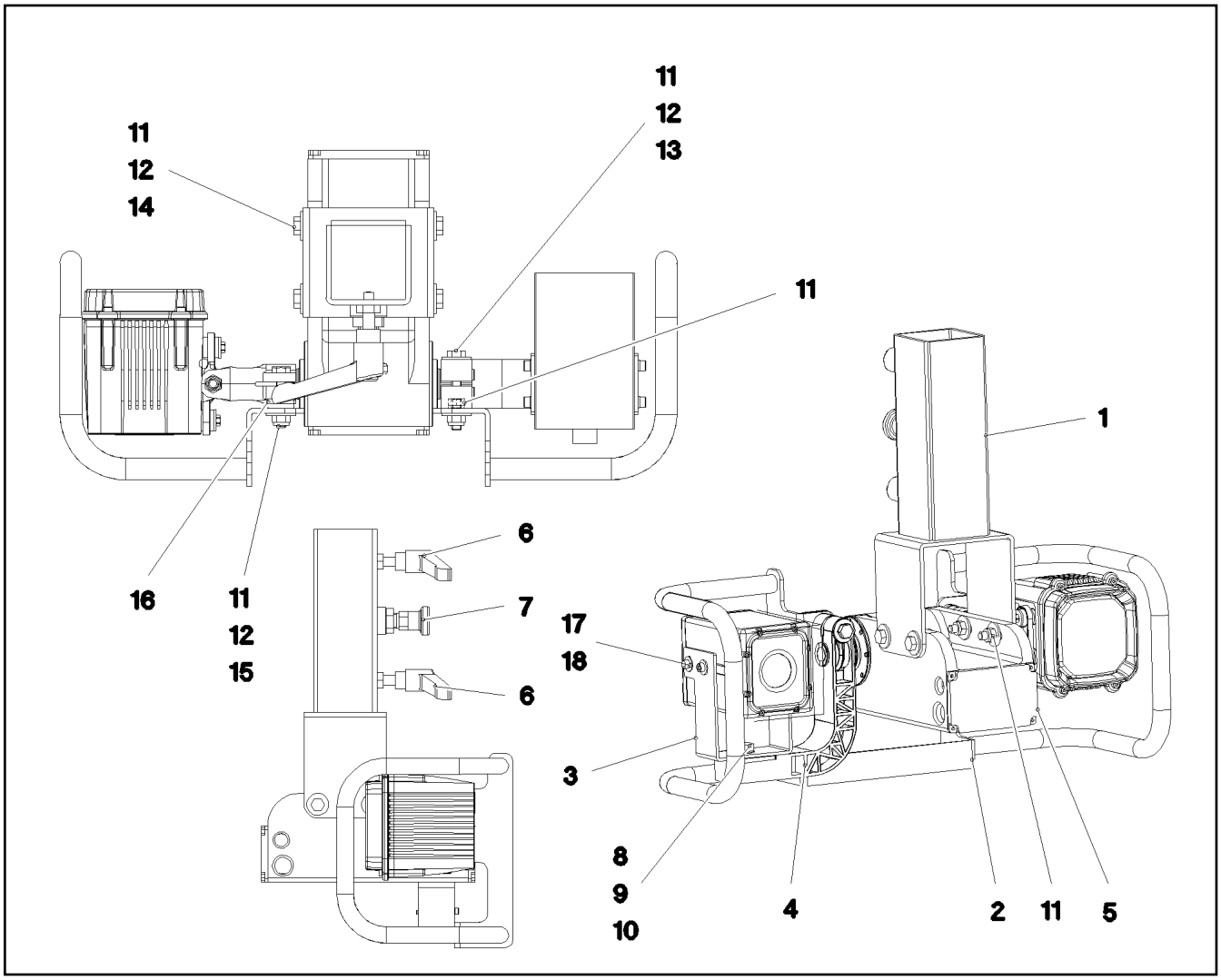

Pos.	Item	Quantity	Description	Bezeichnung
1	968099908	1	CAMERA SUPPORT WELDMENT	KAMERAHALTER SCHWK.
2	968100008	1	PROTECTION WELDED STRUCTURE	SCHUTZ SCHWK.
3	97034264	1	PLATE 3X296X60 X5CRNI18-10	BLECH
4	972372308	1	HOLDER 44X156X141 PA6.6GV-5H SPF	HALTER
5	10029139	1	LIGHT DRIVE UNIT ALU-ELOXIERT SPF	SCHEINWERFERANTRIEBSEINH
6	10024803	2	CLAMPING LEVER NIROSTA	KLEMMHEBEL
7	704231608	1	STOP BOLT NIROSTA	RASTBOLZEN
8	11631816	1	HEX SCREW ISO 4017 M10X25 8.8 FLZN SP	SECHSKANTSCHRAUBE
9	10289795	2	WASHER ISO 7089 10 300HV FLZN SPF	SCHEIBE
10	10875605	1	HEX NUT DIN 985 M10 10 FLZN SPF	SECHSKANTMUTTER
11	10875614	8	HEX NUT DIN 985 M8 8 480H SPF	SECHSKANTMUTTER
12	11140469	12	WASHER ISO 7093-1 8 200HV 480H SPF	SCHEIBE
13	12216207	1	HEX SCREW ISO 4017 M8X60 8.8 480H SPF	SECHSKANTSCHRAUBE
14	11692827	4	HEX SCREW ISO 4017 M8X35 8.8 480H SPF	SECHSKANTSCHRAUBE
15	11690046	2	HEX SCREW ISO 4017 M8X45 8.8 480H SPF	SECHSKANTSCHRAUBE
16	11840501	4	WASHER DIN 7349 8,4 200HV 480H SPF	SCHEIBE
17	11690040	4	SOCKET HEAD SCREW ISO 4762 M5X10 8.8	ZYLINDERSCHRAUBE
18	10875643	4	WASHER ISO 7093-1 5 200HV 480H SPF	SCHEIBE
22	11656734	2	HEX NUT ISO 7040 M6 8 480H SPF	SECHSKANTMUTTER
23	10035694	4	WASHER ISO 7092 6 200HV-A2	SCHEIBE
24	602009108	2	CLAMP-HALF DIN 3015-1 L 5 R 35 PP SW	KLEMMHAELFTE
25	10876361	2	SOCKET HEAD SCREW ISO 4762 M6X70 8.8	ZYLINDERSCHRAUBE

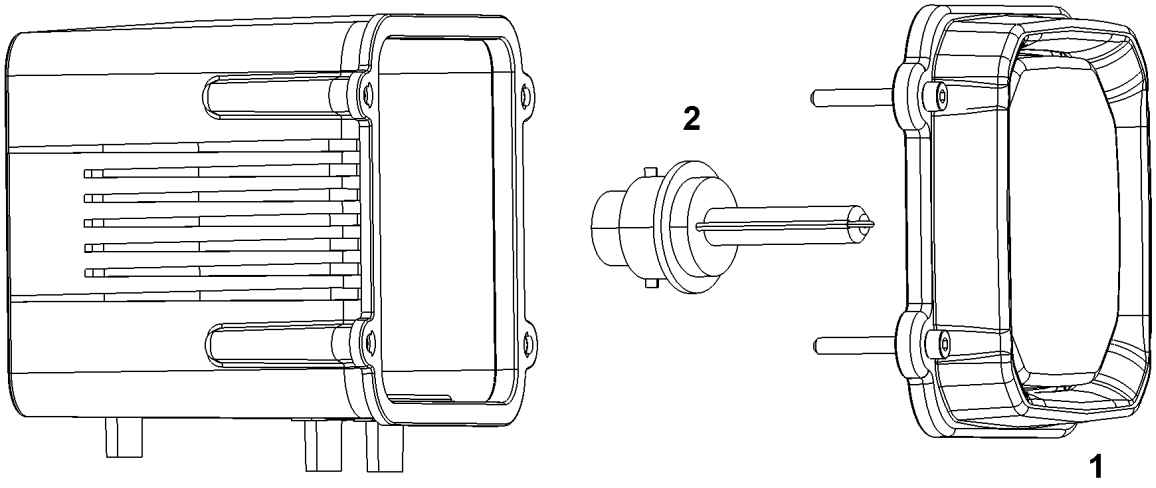

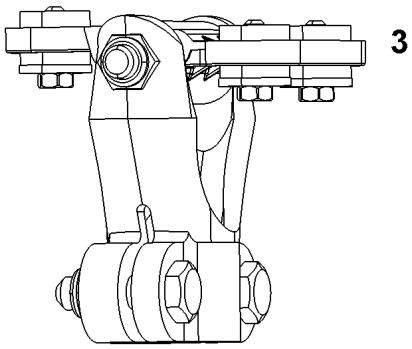

Pos.	Item	Quantity	Description	Bezeichnung
1	11066808	1	LENS	LICHTSCHEIBE
2	10665265	1	ELECTRIC DISCHARGE LAMP 35W 24V	GASENTLADUNGSLAMPE
3	11100970	1	CLAMP	KLAMMER
4	10873370	1	HOUSING	GEHAEUSE

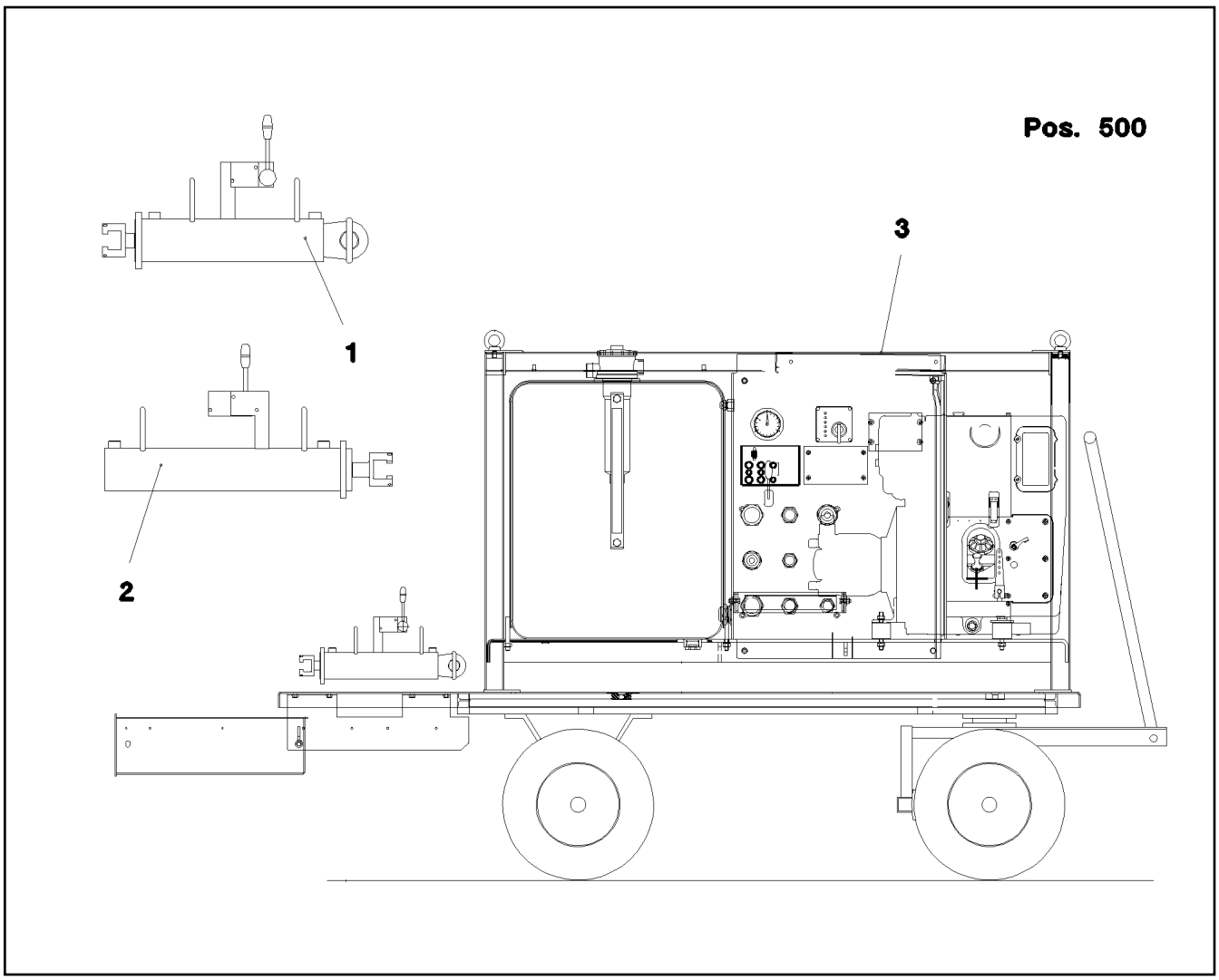

Pos.	Item	Quantity	Description	Bezeichnung
1	968929808	2	PIN PULLING CYLINDER CPL. ⇨ ❑ 1060	BOLZENZIEHZYLINDER KPL.
2	968229108	2	PIN PULLING CYLINDER CPL. ⇨ ❑ 1063	BOLZENZIEHZYLINDER KPL.
3	11600525	1	HYDRAULIC AGGREGATE BZGF10.2-SILEN	HYDRAULIKAGGREGAT
(351)	10470423	1	MOTOR	MOTOR
(353)	512136408	1	VARIABLE PUMP A10VO SPF	VERSTELLPUMPE
(711)	11493652	1	RETURN FILTER	RUECKLAUFFILTER
(713)	11003392	1	CLOGGING INDICATOR	VERSCHMUTZUNGSANZEIGE
(715)	10813476	1	AERATION FILTER	BELUEFTUNGSFILTER
(717)	11066572	1	LEVEL INDICATION 381MM	FUELLSTANDSANZEIGE
(839)	10290231	1	PRESSURE GAUGE	MANOMETER
(889)	10489449	1	CONTROL BLOCK	STEUERBLOCK
(903)	10472226	1	DIRECTIONAL CONTROL VALVE 4/3WEGE	WEGEVENTIL
(905)	10472227	1	PRESSURE LIMITING VALVE 60BAR	DRUCKBEGRENZUNGSVENTIL
(907)	10472228	1	PRESSURE LIMITING VALVE 210BAR	DRUCKBEGRENZUNGSVENTIL
(909)	10472229	1	DIRECTIONAL CONTROL VALVE 2/2WEGE	WEGEVENTIL
(913)	11114958	1	BATTERY 12V 72AH	BATTERIE
500	968883508	1	AUX.HYDR.PIN EXTRACTION DEVICE GITT ⇨ ❑ 1066	ZUS.HYDR.BOLZENZIEHEINRI

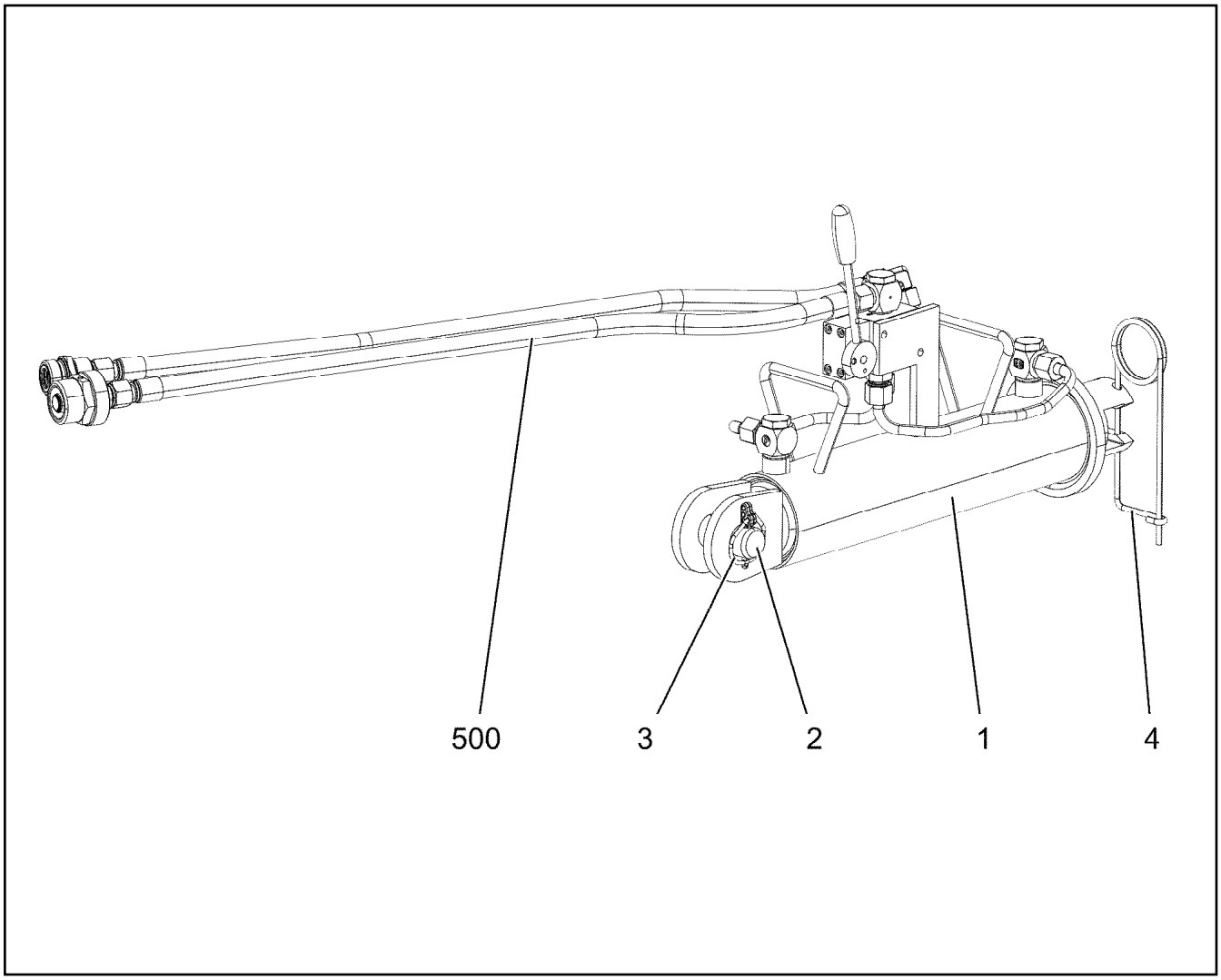

Pos.	Item	Quantity	Description	Bezeichnung
1	10332325	1	HYDRO CYLINDER 75/30-310 SPF	HYDROZYLINDER
(999)	10814137	1	DS HYDRO CYLINDER	DS HYDROZYLINDER
2	11210987	1	PIN ISO 2341 B30E8X65X55 35NICRMOV125	BOLZEN
3	10875870	1	SAFETY PLUG W HINGE-LID 6X42X5,5X32 4	SICHERHEITSKLAPPSTECKER
4	433102508	1	RETAINING SPRING 5X122 ISO 2081 FE/ZN8/	SICHERUNGSFEDER
500	968883308	1	ADDL.HYDR.F.PIN PULLING DEVICE GITTE ⇨ ❑ 1061	ZUSATZHYDR.BOLZENZIEHZYL

LIEBHERR

etk_en_de_098201 LR 11000

ADDL.HYDR.F.PIN PULLING DEVICE
ZUSATZHYDR.BOLZENZIEHZYLINDER

968883308

ZUSATZHYDRAULIK
BOLZENZIEHZYLINDER
GITTER

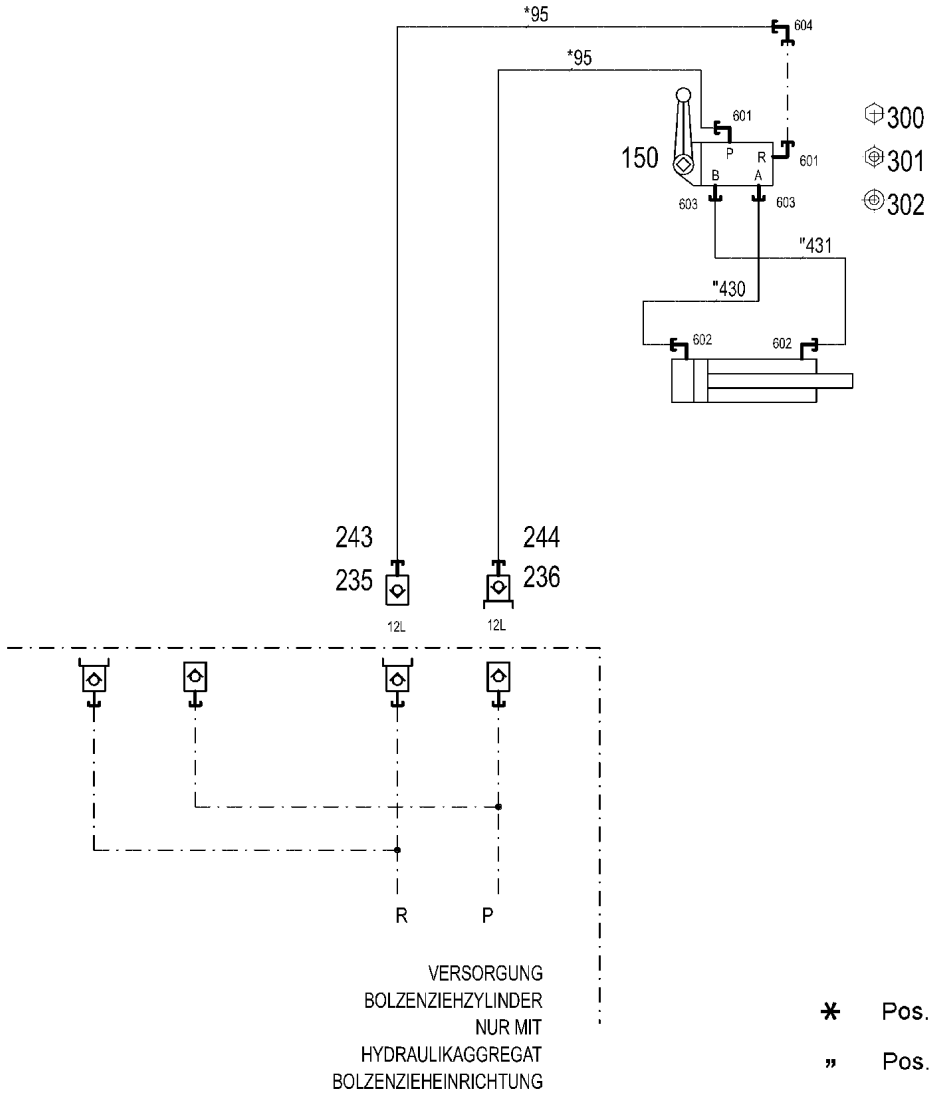

* Pos. 10

" Pos. 11

Pos.	Item	Quantity	Description	Bezeichnung
10	968898908	1	HOSE LINES BOLT EXTRACTION	SCHLAUCHLEITUNGEN BOLZEN
(95)	926560008	2	HOSE CPL. 2SN 10X700	SCHLAUCH KPL.
11	969126508	1	PIPELINE PIN PULLING CYLINDER GITTER	ROHRLEITUNGEN BOLZENZIE
(430)	969137608	1	PIPE COMPL. 10X1.5	ROHR KPL.
(431)	969137708	1	PIPE COMPL. 10X1.5	ROHR KPL.
150	511304508	1	DIRECTIONAL CTRL. VALVE 4/3-400BAR	WEGESCHIEBER
(1)	510725590	1	LEVER HOUSING	HEBELGEHAEUSE
(11)	570073908	1	LEVER ARM	HEBELSTANGE
(18)	510711308	1	O-RING 26X3 NBR90	O-RING
235	511505808	1	COUPLING SLEEVE B2 12-L	KUPPLUNGSMUFFE
236	511509608	1	COUPLING PLUG B2 12-L	KUPPLUNGSSTECKER
(1)	571083008	1	SHEET GASKET VITON	DICHTSCHEIBE
(2)	571082608	1	O-RING 17X2 FPM70	O-RING
(3)	571082808	1	SUPPORTING RING 17,5X20,9X1 PTFE	STUETZRING
243	10466914	1	HEX CAP NUT RD32X3 SPF	VERSCHLUSSMUTTER
244	10466910	1	SCREW PLUG RD32X3 SPF	VERSCHLUSSSCHRAUBE
300	10875512	1	HEX SCREW ISO 4014 M6X50 8.8 480H SPF	SECHSKANTSCHRAUBE
301	10197764	2	HEX NUT ISO 4032 M6 10 ZNNI-480H SPF	SECHSKANTMUTTER
302	10197771	1	WASHER ISO 7089 6 200HV ZNNI-480H SPF	SCHEIBE
601	473230808	2	FITTING RSWS12-LR-WD A3P	VERSCHRAUBUNG
602	473231008	2	FITTING RSWS10-SR-WD A3P	VERSCHRAUBUNG
603	471032808	2	FITTING ISO 8434-1 GE 10S G3/8A CR6-FRE	VERSCHRAUBUNG
604	247117702	1	FITTING EW 12L M18X1,5 CR6-FREI	VERSCHRAUBUNG

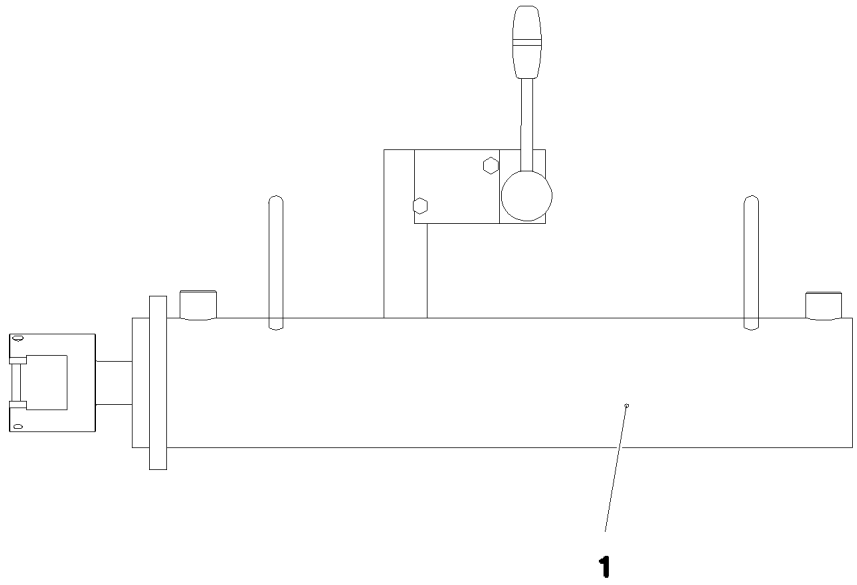

Pos. 500

Pos.	Item	Quantity	Description	Bezeichnung
1	11342037	1	HYDRO CYLINDER 75/30-405 SPF	HYDROZYLINDER
(999)	11171149	1	SEAL KIT CYLINDER	DS ZYLINDER
500	968883408	1	ADDL.HYDR.F.PIN PULLING DEVICE RAUPE ⇨ ❑ 1064	ZUSATZHYDR.BOLZENZIEHZYL

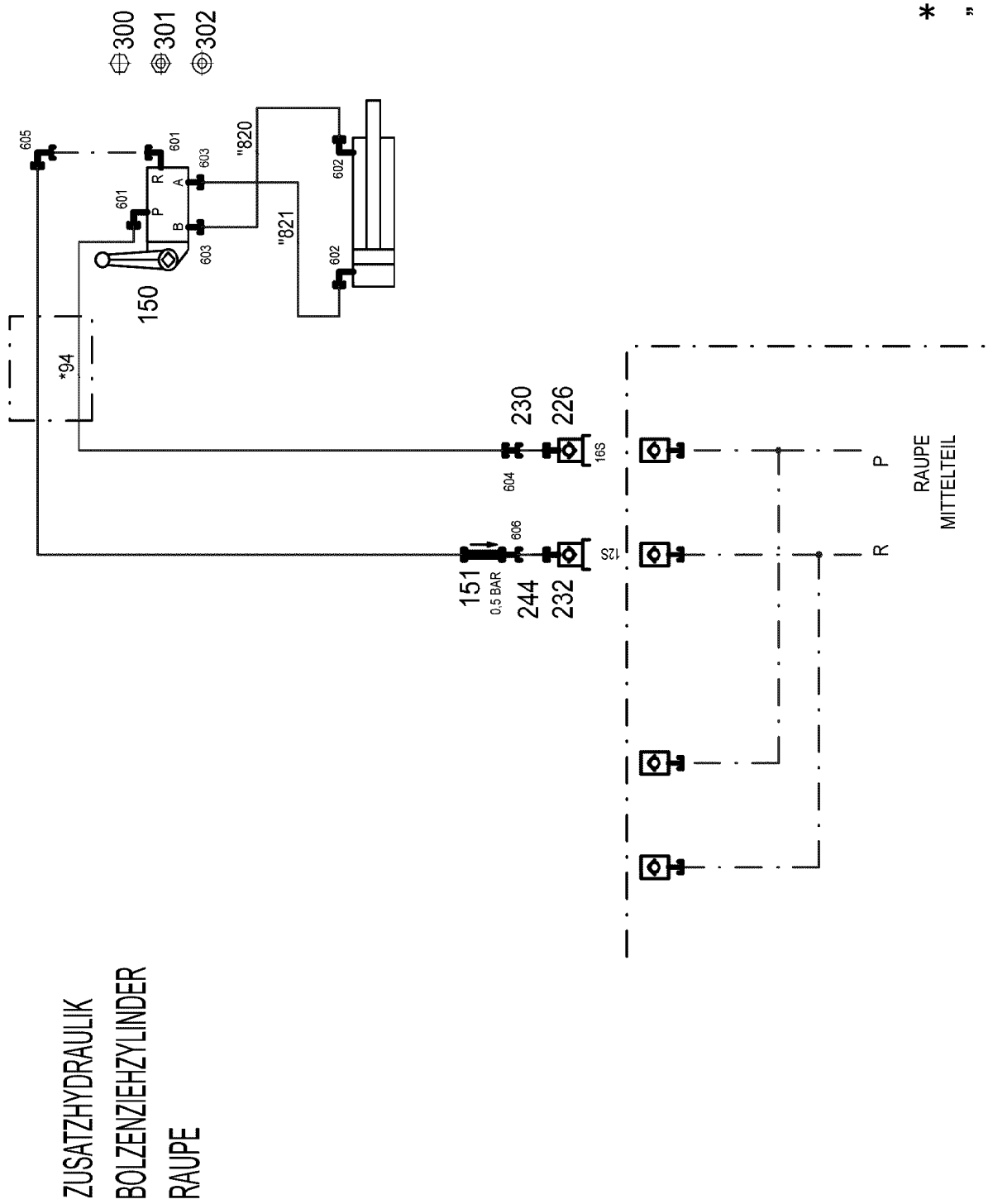
ZUSATZHYDRAULIK
BOLZENZIEHZYLINDER
RAUPE
300
301
302
605
601
603
602
"820
"821
150
*94
230
226
604
606
151
0,5 BAR
244
232
RAUPE
MITTELTEIL
P
R
* Pos. 10
" Pos. 11

Pos.	Item	Quantity	Description	Bezeichnung
10	968644008	1	HOSE LINES BOLT EXTRACTION	SCHLAUCHLEITUNGEN BOLZEN
(94)	96017641	2	HOSE CPL. 2SN 10X8000	SCHLAUCH KPL.
11	969126408	1	PIPELINE PIN PULLING CYLINDER RAUPE	ROHRLEITUNGEN BOLZENZIE
(820)	969136608	1	PIPE COMPL. 10X1.5	ROHR KPL.
(821)	969136708	1	PIPE COMPL. 10X1.5	ROHR KPL.
150	510403408	1	DIRECTIONAL CTRL. VALVE 4/3 400BAR	WEGESCHIEBER
(8)	511043808	1	MANUAL ACTUATION	HANDBETAETIGUNG
(11)	10816458	1	LEVER ARM	HEBELSTANGE
151	510412908	1	NON-RETURN VALVE 420BAR CR6-FREI	RUECKSCHLAGVENTIL
226	511508608	1	COUPLING PLUG B3 16-S	KUPPLUNGSSTECKER
230	10466911	1	SCREW PLUG RD36X3 SPF	VERSCHLUSSSCHRAUBE
232	511501308	1	COUPLING PLUG B2 12-S	KUPPLUNGSSTECKER
244	10466910	1	SCREW PLUG RD32X3 SPF	VERSCHLUSSSCHRAUBE
300	10875512	1	HEX SCREW ISO 4014 M6X50 8.8 480H SPF	SECHSKANTSCHRAUBE
301	10197764	2	HEX NUT ISO 4032 M6 10 ZNNI-480H SPF	SECHSKANTMUTTER
302	10197771	1	WASHER ISO 7089 6 200HV ZNNI-480H SPF	SCHEIBE
601	473230808	2	FITTING RSWS12-LR-WD A3P	VERSCHRAUBUNG
602	473231008	2	FITTING RSWS10-SR-WD A3P	VERSCHRAUBUNG
603	471032808	2	FITTING ISO 8434-1 GE 10S G3/8A CR6-FRE	VERSCHRAUBUNG
604	475433308	1	FITTING REDSD16/12-S A3P	VERSCHRAUBUNG
605	247117702	1	FITTING EW 12L M18X1,5 CR6-FREI	VERSCHRAUBUNG
606	470010308	1	FITTING SNV12-S A3P	VERSCHRAUBUNG

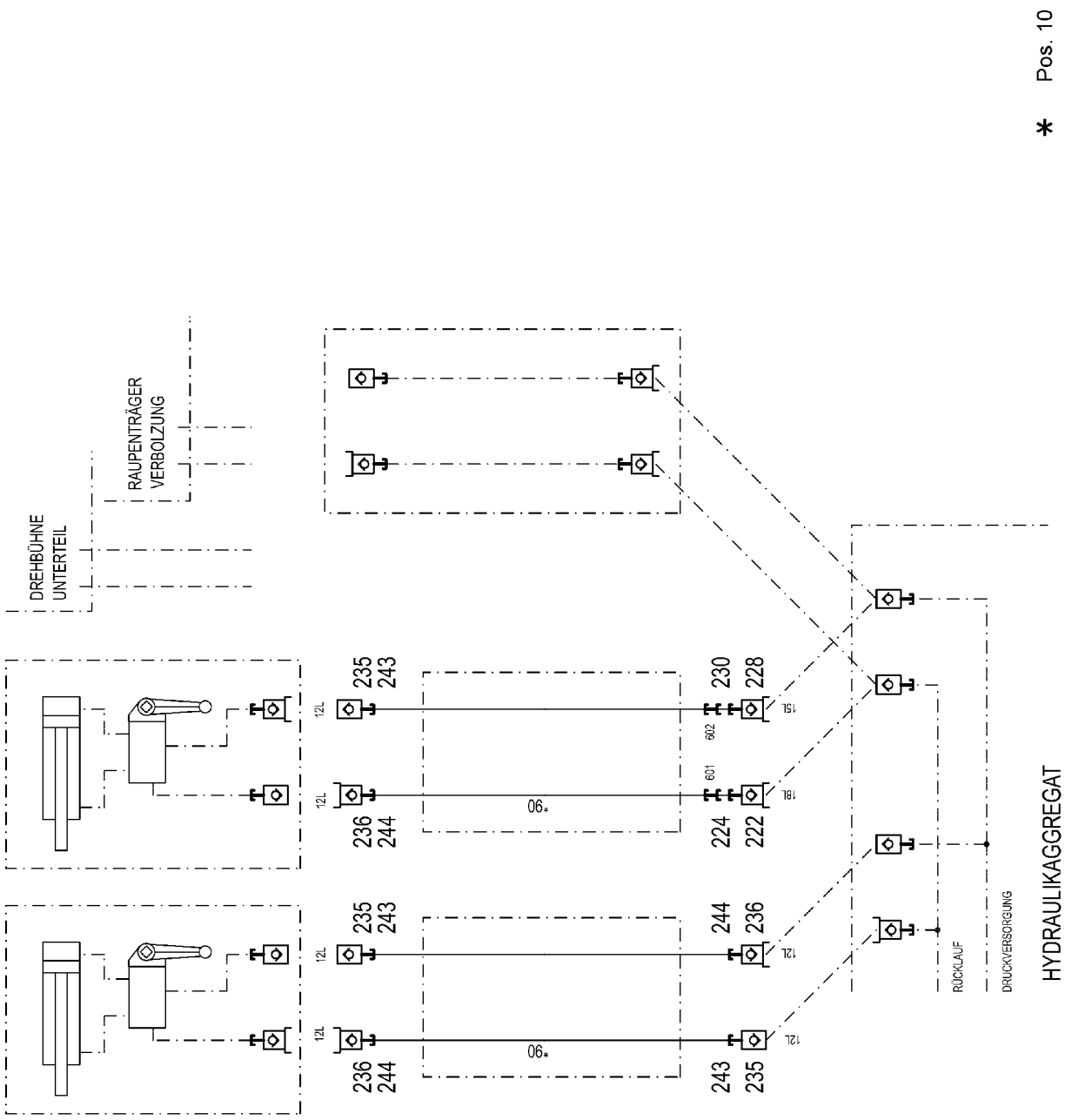

DREHBÜHNE
UNTERTEIL
RAUPENTRÄGER
VERBOLZUNG
235
243
236
244
12L
12L
*90
230
228
224
222
602
601
15L
18L
235
243
236
244
12L
12L
*90
244
236
243
235
12L
12L
RÜCKLAUF
DRUCKVERSORGUNG
HYDRAULIKAGGREGAT
* Pos. 10

Pos.	Item	Quantity	Description	Bezeichnung
10	968907508	1	HOSE LINES BOLT EXTRACTION	SCHLAUCHLEITUNGEN BOLZEN
(1090)	928755908	4	HOSE CPL. 2SN 8X15000	SCHLAUCH KPL.
222	570504808	1	COUPLING PLUG B6 18-L	KUPPLUNGSSTECKER
224	10466912	1	SCREW PLUG RD54X4 SPF	VERSCHLUSSSCHRAUBE
228	511500408	1	COUPLING PLUG B3 15-L	KUPPLUNGSSTECKER
230	10466911	1	SCREW PLUG RD36X3 SPF	VERSCHLUSSSCHRAUBE
235	511505808	3	COUPLING SLEEVE B2 12-L	KUPPLUNGSMUFFE
236	511509608	3	COUPLING PLUG B2 12-L	KUPPLUNGSSTECKER
243	10466914	3	HEX CAP NUT RD32X3 SPF	VERSCHLUSSMUTTER
244	10466910	3	SCREW PLUG RD32X3 SPF	VERSCHLUSSSCHRAUBE
601	475436308	1	FITTING REDSD18/12-L A3P	VERSCHRAUBUNG
602	475431808	1	FITTING RED 15/12L CR6-FREI	VERSCHRAUBUNG

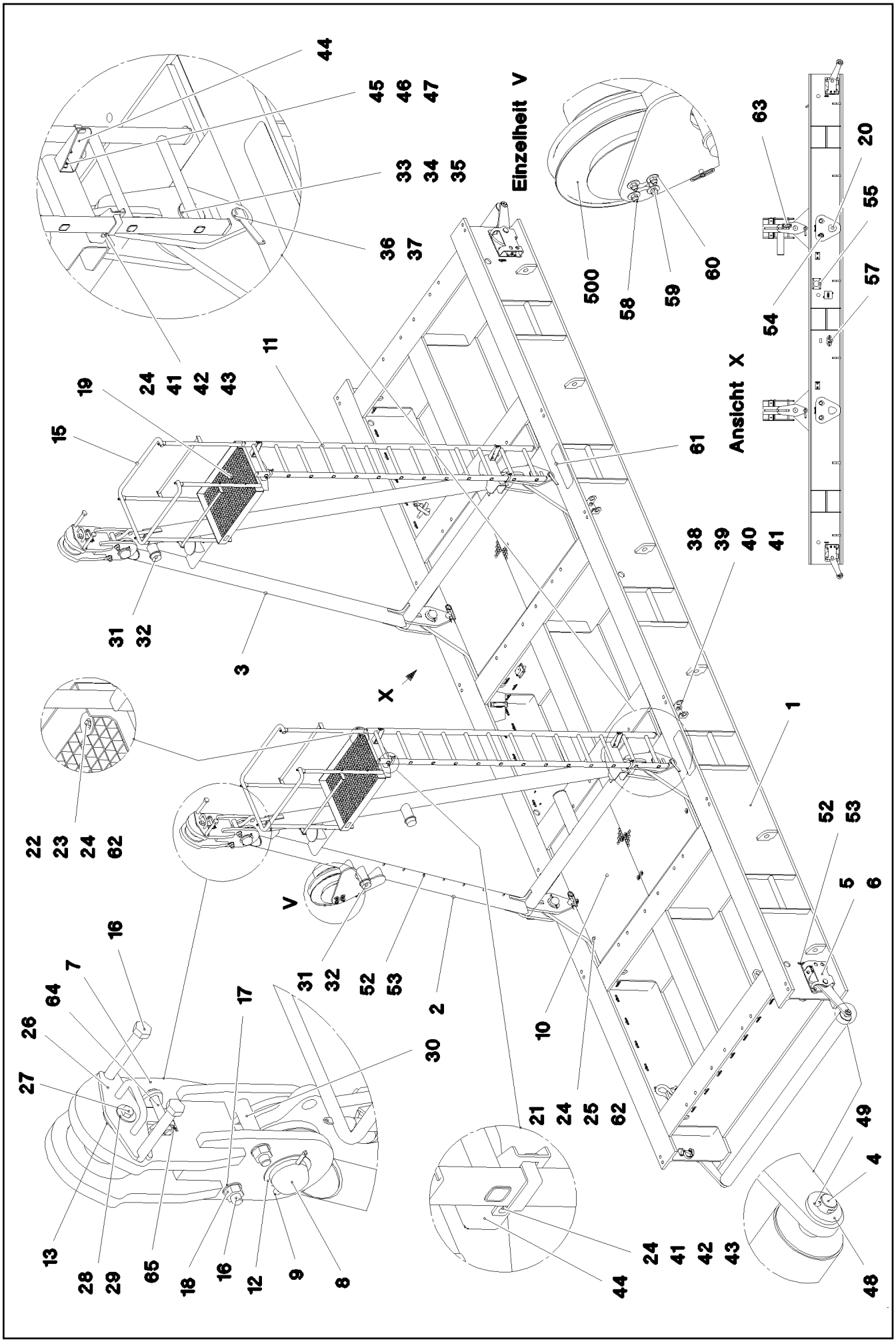

15.12.2020 080859	**etk_en_de_098201 LR 11000**	1068 (1/3)
LIEBHERR	**SUSPENDED BALLAST** **SCHWEBEBALLAST**	**917229808**

Pos.	Item	Quantity	Description	Bezeichnung
1	968031508	1	BALLAST PALLET WELDED	BALLASTPALETTE SCHWK.
2	968031708	1	FRAME L WELDM.	BOCK SCHWK.LI.
3	968031808	1	FRAME R WELDM.	BOCK SCHWK.RE.
4	968031908	2	ROLLER	WALZE SCHWK.
5	921723608	2	SWITCH UNIT ⇨ ❑ 1071	SCHALTEINHEIT
6	921723708	2	SWITCH UNIT ⇨ ❑ 1072	SCHALTEINHEIT
7	968242308	2	CROSS CONNECTING LINK WELDED	KREUZLASCHE SCHWK.
8	951881708	2	PIN 115.0X270 35NICRMOV125 GASN. SPF	BOLZEN
9	10180383	2	SPLIT PIN ISO 1234 13X160 St 480H SPF	SPLINT
10	97036873	4	GRIDIRON T1125X1521X30/3 S235JR T ZN K	GITTERROST-P
11	10877076	2	VERTICAL LADDER EN 13586 TYP 1 13-420X	STEIGLEITER
12	97014253	2	WASHER 5X156X156 S355MC FE//ZNNI8//C	SCHEIBE
13	97038192	2	PIN 120.0X245 35NICRMOV125 GASN. SPF	BOLZEN
15	928051908	2	PLATFORM ST.CONST. T ZN O	PODEST SCHWK.
16	10878767	8	HEX SCREW ISO 4014 M30X250 8.8 FLZN SP	SECHSKANTSCHRAUBE
17	10289811	8	WASHER ISO 7089 30 300HV FLZN SPF	SCHEIBE
18	10425689	4	HEX NUT ISO 4032 M30 10 FLZN SPF	SECHSKANTMUTTER
19	725805908	2	GRIDIRON T850X630X30/2 S235JR T ZN K	GITTERROST-P
20	968260808	2	PIVOTING CONNECTION PLATE WELD 250T	ANHAENGELASCHE SCHWK.
21	10100621	36	DISH MOUNTING	TELLERBEFESTIGUNG
22	11826527	10	HEX SCREW ISO 4017 M8X30 8.8 480H SPF	SECHSKANTSCHRAUBE
23	941054208	20	WASHER 5X36X36 S355MC FE//ZNNI8//CN//T	SCHEIBE
24	10875614	52	HEX NUT DIN 985 M8 8 480H SPF	SECHSKANTMUTTER
25	11651581	36	HEX SCREW ISO 4014 M8X50 8.8 480H SPF	SECHSKANTSCHRAUBE
26	969339408	2	COVER WELDED FE//ZNNI8//CN//T0	DECKEL SCHWK.
27	10875805	2	HEX SCREW ISO 4017 M20X50 8.8 FLZN SP	SECHSKANTSCHRAUBE
28	4600328	2	WASHER ISO 7093-1 20 300HV FLZN SPF	SCHEIBE
29	97006265	2	SLEEVE 30.0X13 E355+N	HUELSE
30	97038194	4	TUBE 44.5X134 S355J2H	ROHR
31	726616008	3	MEGI BUFFER 100X40-M16X44 NR 60SHOR	MEGIPUFFER
32	10875617	3	HEX NUT ISO 4032 M16 8 FLZN SPF	SECHSKANTMUTTER
33	970682408	4	PIN 100.0X0 35NICRMOV125	BOLZEN
34	953848908	4	WASHER RD135X3 DC01 FE//ZNNI8//CN//T0	SCHEIBE
35	10180381	4	SPLIT PIN ISO 1234 13X125 St 480H SPF	SPLINT
36	963683608	4	PIN COMPL. FE//ZNNI8//CN//T0	BOLZEN KPL.
37	433105008	4	RETAINING SPRING DIN 2194 6 A3C	SICHERUNGSFEDER
38	97038195	4	PLATE 5X354X90 S355MC FE//ZNNI8//CN//T	BLECH
39	978787708	8	SLEEVE 33.0X19 FE//ZNNI8//CN//T0	HUELSE
40	11651612	8	HEX SCREW ISO 4017 M8X16 8.8 480H SPF	SECHSKANTSCHRAUBE
41	10289803	22	WASHER ISO 7089 8 300HV 480H SPF	SCHEIBE
42	977852108	8	PLATE 4X167X25 S315MC T ZN O	BLECH
43	11826527	8	HEX SCREW ISO 4017 M8X30 8.8 480H SPF	SECHSKANTSCHRAUBE
44	97038196	8	PLATE 4X224X166 S315MC T ZN O	BLECH
45	10875571	8	SOCKET HEAD SCREW ISO 4762 M10X30 8	ZYLINDERSCHRAUBE
46	10197769	8	HEX NUT DIN 985 M10 8 ZNNI-480H SPF	SECHSKANTMUTTER
47	10289795	16	WASHER ISO 7089 10 300HV FLZN SPF	SCHEIBE
48	932401608	4	WASHER RD65X8 S355MC FE//ZNNI8//CN//T	SCHEIBE
49	11968305	4	SPLIT PIN ISO 1234 6,3X45 ST 480H SPF	SPLINT
50	12214938	16	HEX SCREW ISO 4017 M16X35 8.8 FLZN SP	SECHSKANTSCHRAUBE
51	10289806	16	WASHER ISO 7089 16 300HV FLZN SPF	SCHEIBE
52	953650008	60	CABLE CLAMP DC01 FE//ZNNI8//CN//T0	KABELHALTER
53	12102696	75	BUTTON HEAD SCREW ISO7380-2 M8X10 0	HALBRUNDKOPFSCHRAUBE
54	10180878	4	SAFETY PLUG W HINGE-LID 17X100X15,5X	SICHERHEITSKLAPPSTECKER
55	955749508	1	PLATE S315MC FE//ZNNI8//CN//T0	BLECH
56	552050208	3	PIPE CLAMP DIN 71555 37,2	ROHRSCHELLE
57	979228608	1	PLATE 2X100X228 DC01 FE//ZNNI8//CN//T0	BLECH
58	10178872	4	HEX SCREW ISO 4014 M14X60 10.9 FLZN SP	SECHSKANTSCHRAUBE
59	10875608	4	HEX NUT DIN 985 M14 10 FLZN SPF	SECHSKANTMUTTER

Pos.	Item	Quantity	Description	Bezeichnung
60	10876800	4	WASHER ISO 7093-1 14 300HV FLZN SPF	SCHEIBE
61	970879408	2	ANTI-SLIP SURFACE 1.6X150X500 3M TYP4	ANTIRUTSCHBELAG
62	941138108	32	WASHER DC01 FE//ZNNI8//CN//T0	SCHEIBE
63	955668108	1	PLATE 196X63 S315MC FE//ZNNI8//CN//T0	BLECH
64	97019987	2	PIN 35.0X147 35NICRMOV125 SPF	BOLZEN
65	10875869	2	SAFETY PLUG W HINGE-LID 5X29X4,7X25 4	SICHERHEITSKLAPPSTECKER
66	10197831	3	HEX SCREW ISO 4017 M8X25 8.8 ZNNI-480	SECHSKANTSCHRAUBE
67	11693875	3	HEX NUT ISO 4032 M8 8 480H SPF	SECHSKANTMUTTER
68	10179299	1	RING BOLT DIN 580 M24 C15E FLZN SPF	RINGSCHRAUBE
500	917461608	1	ELECTRICS F.SUSPENDED BALLAST ⇨ ❑ 1073	ELEKTRIK SCHWEBEBALLAST
700	968651108	1	SIGNS BALLASTPALETTE ⇨ ❑ 1079	BESCHILDERUNG

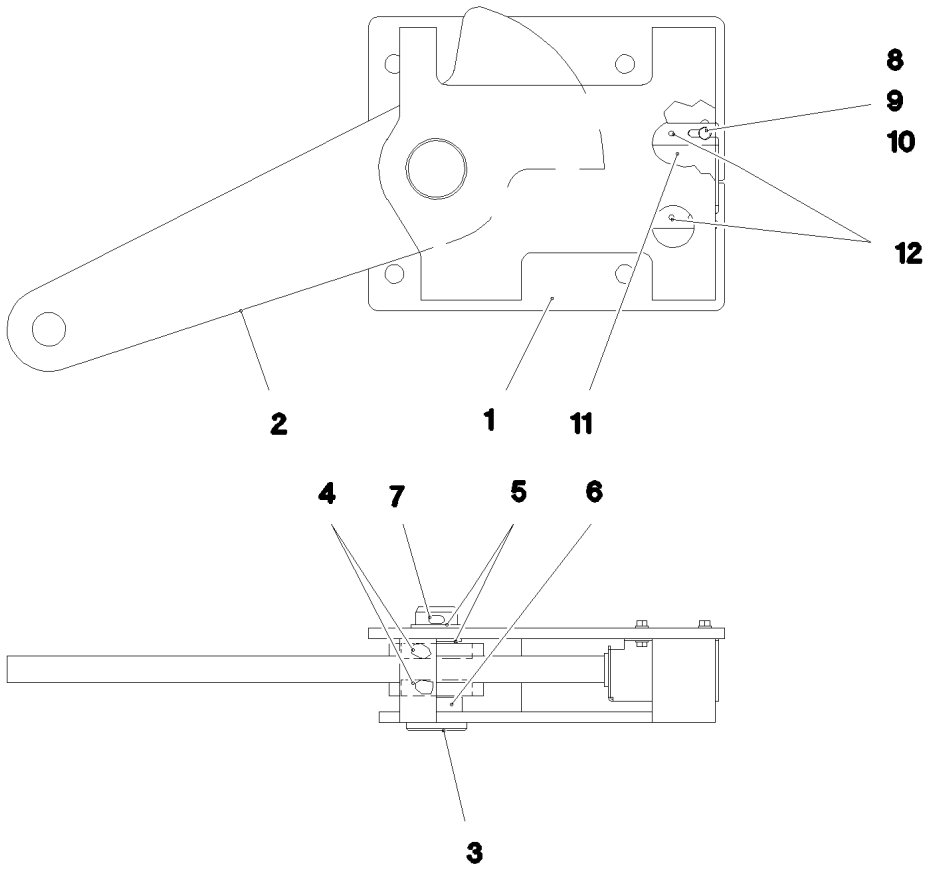

Pos.	Item	Quantity	Description	Bezeichnung
1	921724508	1	CONSOLE RAL 7037	KONSOLE
2	921724608	1	LEVER	HEBEL
3	451436208	1	PIN DIN 1436 40X110X98 ST.50	BOLZEN
4	745128808	2	DEEP GROOVE BALL BEARING DIN 625 60	RILLENKUGELLAGER
5	941540008	2	DISTANCE RING RD48X3 DC01 FE//ZNNI8//C	DISTANZRING
6	956114308	1	TUBE 48,3X3,2X14 S235JRH FE//ZNNI8//CN/	ROHR
7	10875873	1	SPLIT PIN ISO 1234 8X63 ST 480H SPF	SPLINT
8	11644899	4	HEX SCREW ISO 4017 M6X20 8.8 480H SPF	SECHSKANTSCHRAUBE
9	10197764	4	HEX NUT ISO 4032 M6 10 ZNNI-480H SPF	SECHSKANTMUTTER
10	10197771	8	WASHER ISO 7089 6 200HV ZNNI-480H SPF	SCHEIBE
11	923569408	1	HOLDER X12CRNIS188	HALTER
12	12100672	2	DOWEL PIN ISO 8752 6X14 480H SPF	SPANNSTIFT

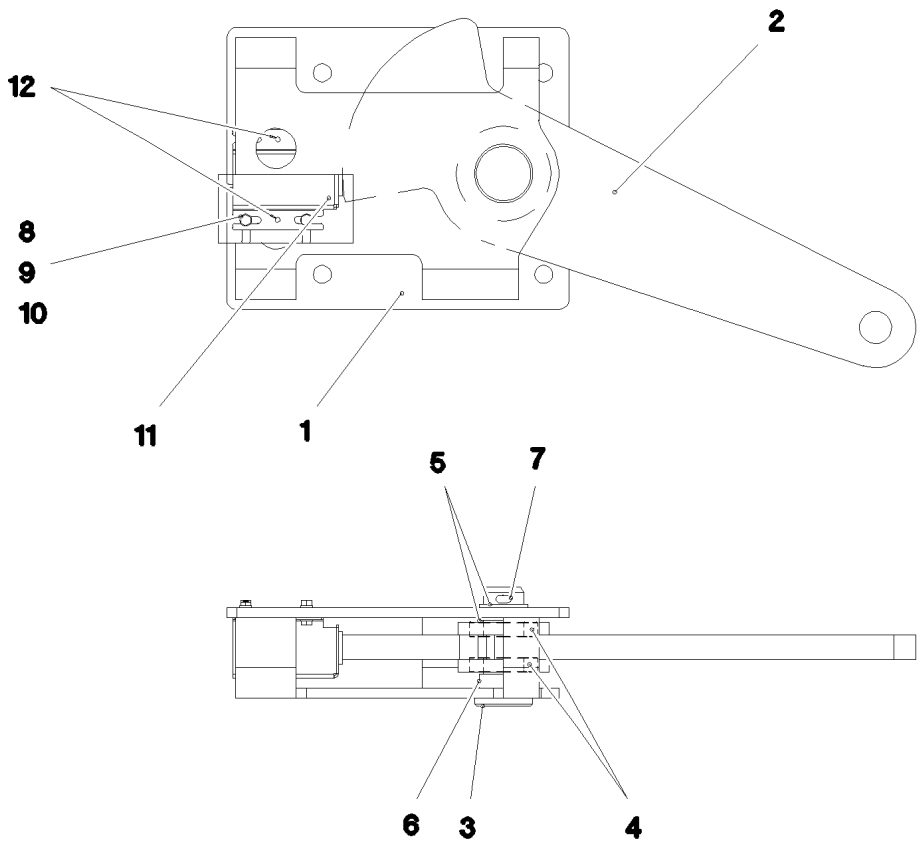

Pos.	Item	Quantity	Description	Bezeichnung
1	921725108	1	CONSOLE RAL 7037	KONSOLE
2	921724608	1	LEVER	HEBEL
3	451436208	1	PIN DIN 1436 40X110X98 ST.50	BOLZEN
4	745128808	2	DEEP GROOVE BALL BEARING DIN 625 60	RILLENKUGELLAGER
5	941540008	2	DISTANCE RING RD48X3 DC01 FE//ZNNI8//C	DISTANZRING
6	956114308	1	TUBE 48,3X3,2X14 S235JRH FE//ZNNI8//CN/	ROHR
7	10875873	1	SPLIT PIN ISO 1234 8X63 ST 480H SPF	SPLINT
8	11644899	4	HEX SCREW ISO 4017 M6X20 8.8 480H SPF	SECHSKANTSCHRAUBE
9	10197764	4	HEX NUT ISO 4032 M6 10 ZNNI-480H SPF	SECHSKANTMUTTER
10	10197771	8	WASHER ISO 7089 6 200HV ZNNI-480H SPF	SCHEIBE
11	923569408	1	HOLDER X12CRNIS188	HALTER
12	12100672	2	DOWEL PIN ISO 8752 6X14 480H SPF	SPANNSTIFT

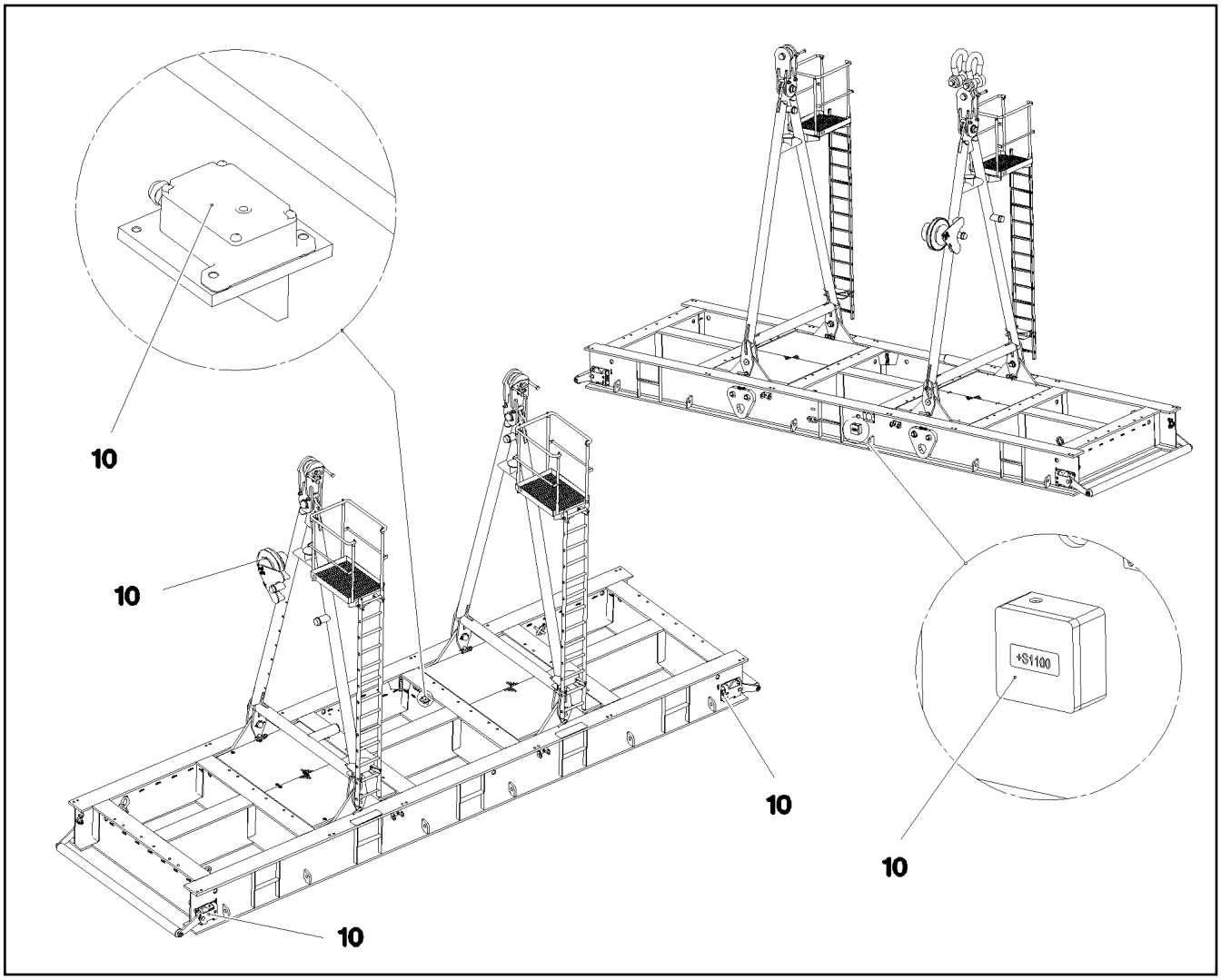

Pos.	Item	Quantity	Description	Bezeichnung
10	968174808	1	ELECTR.FOR BALLAST PALLET SB ⇨ ❑ 1074	ELEKTRIK BALLASTPALETTE

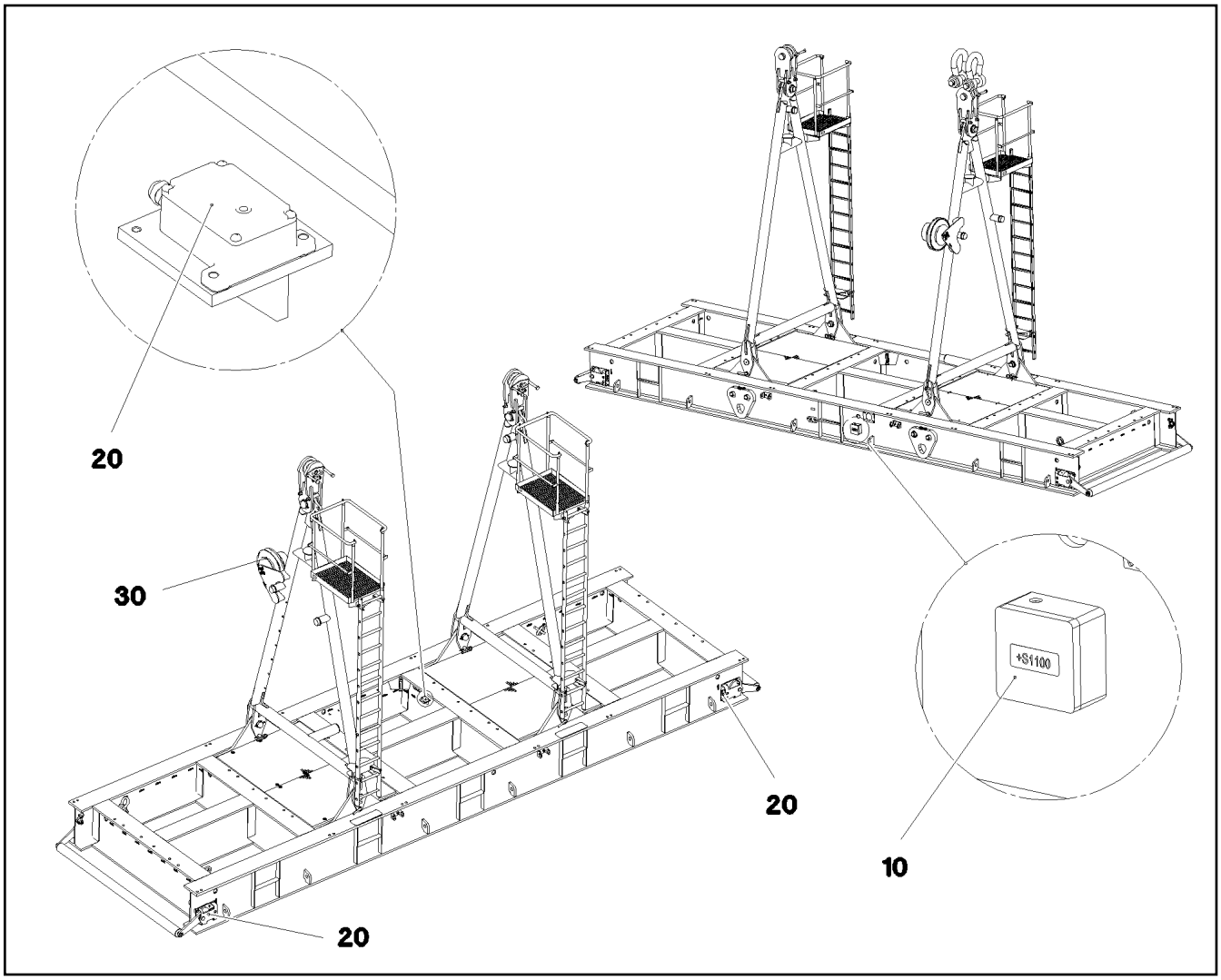

Pos.	Item	Quantity	Description	Bezeichnung
10	968174908	1	TERMINAL BOX CPL. +S1100 ⇨ ❑ 1075	KLEMMKASTEN KPL.
20	968175008	1	LIMIT SWITCH AND SENSOR SB ⇨ ❑ 1076	ENDSCHALTER U.GEBER
30	968175108	1	CABLE DRUM COMPL. ⇨ ❑ 1077	LEITUNGSTROMMEL KPL.
40	96039273	1	BLANK OUTLET	BLINDDOSE

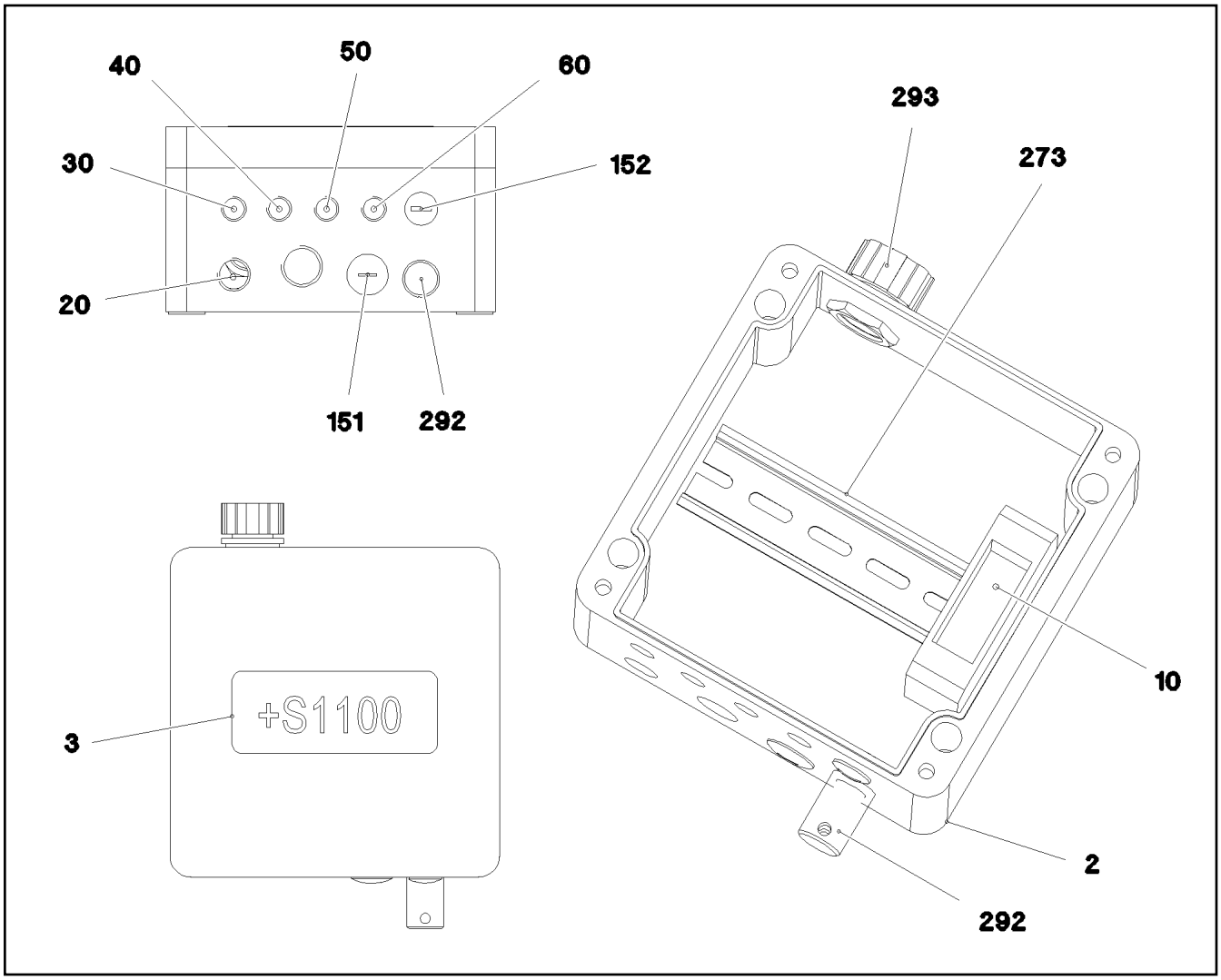

Pos.	Item	Quantity	Description	Bezeichnung
2	975852208	1	EMPTY CASING 160X160X90X0 AL	LEERGEHAEUSE
3	978295308	1	SIGN +S1100 LEXAN	SCHILD
10	968650008	1	WIRES TERMINAL BOX CPL. +S1100	DRAEHTE KLEMMKASTEN KPL.
20	968650108	1	LEAD W1142	LEITUNG
30	968650208	1	LEAD W1143	LEITUNG
40	968650308	1	LEAD W1144	LEITUNG
50	968650408	1	LEAD W1145	LEITUNG
60	968650508	1	LEAD W1146	LEITUNG
151	602424908	1	SCREW PLUG M16X1,5 MS	VERSCHLUSSSCHRAUBE
152	602425508	1	SCREW PLUG M12X1,5 MS	VERSCHLUSSSCHRAUBE
273	602106708	0.15	TOP HAT RAIL 35X27X7,3X1	HUTSCHIENE
292	602501208	1	WATER DRAIN PLUG M12 PA6G SPF	ENTWAESSERUNGSSTOPFEN
293	602501308	1	VENTILATION SCREW G1/2"X30 POLYAMID	ENTLUEFTUNGSSCHRAUBE

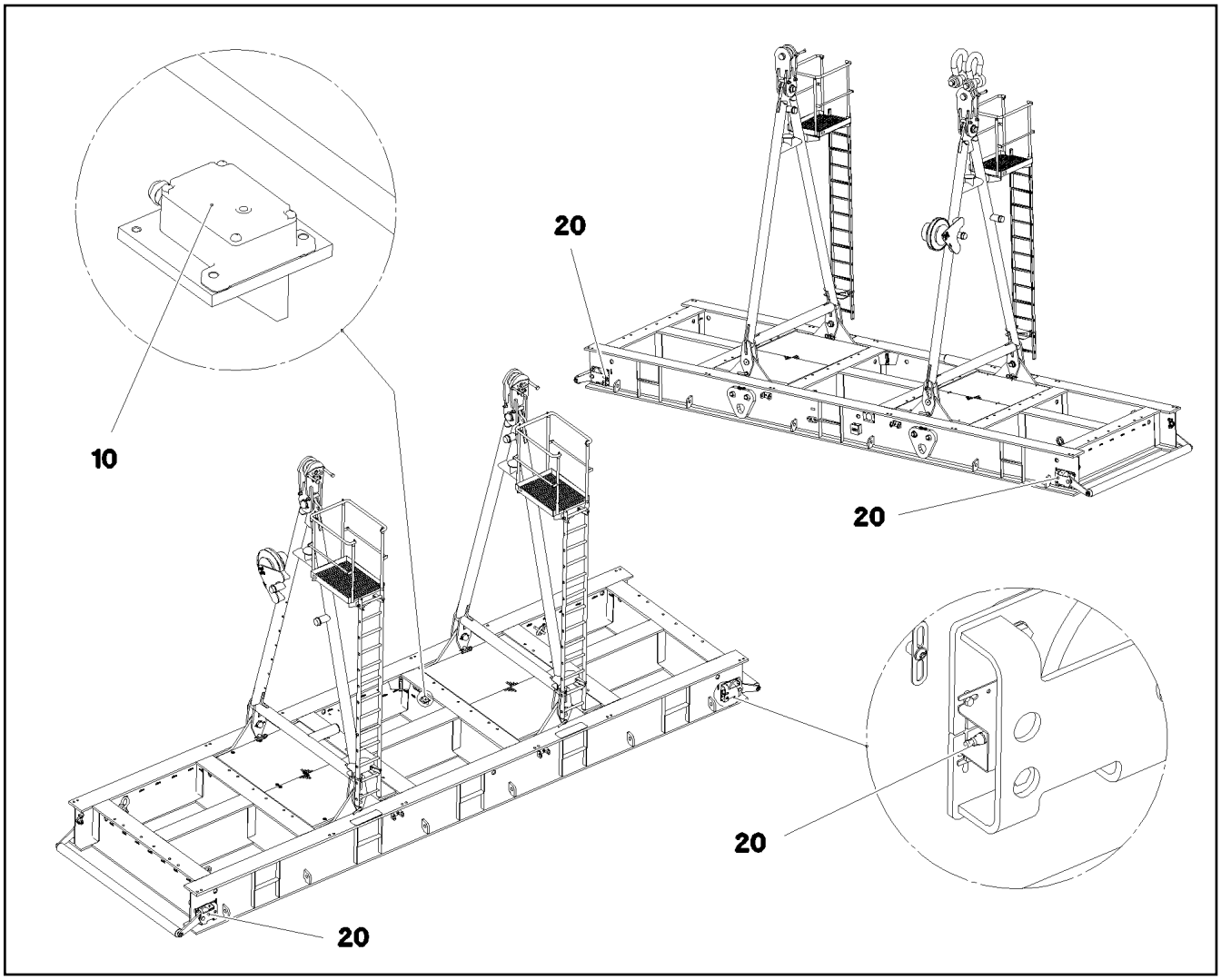

Pos.	Item	Quantity	Description	Bezeichnung
10	10802062	1	INCLINATION SENSOR +/-5° X/Y LSB PL:D	NEIGUNGSGEBER
20	10354584	4	INDUCTIVE SENSOR BERUEHRUNGSLOS	INDUKTIVSENSOR

Pos.	Item	Quantity	Description	Bezeichnung
5	10028002	1	CABLE REEL 30M 7-POL+PE SPF ⇨ ❑ 1078	LEITUNGSTROMMEL
7	602606508	1	REDUCTION M32X1,5/M20X1,5 MS	REDUKTION
8	602424208	1	CABLE GLAND M20X1,5X5-14 MS	KABELVERSCHRAUBUNG
9	602501308	1	VENTILATION SCREW G1/2"X30 POLYAMID	ENTLUEFTUNGSSCHRAUBE
30	968649008	1	LEAD W1140A	LEITUNG
40	968649108	1	LEAD W1140	LEITUNG
269	603200408	5	CABLE TIE 3,6X200-SCHWARZ PA66	KABELBINDER

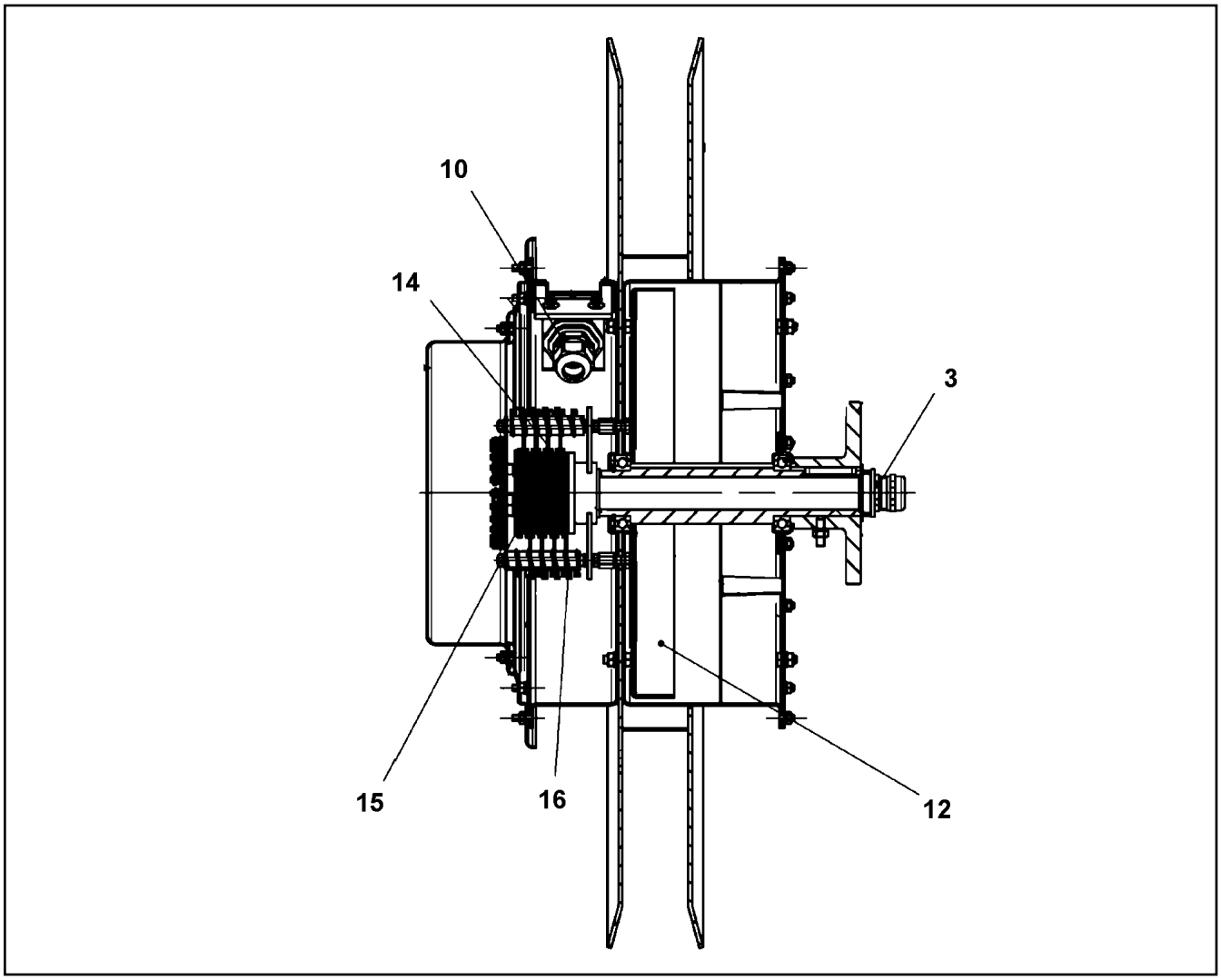

Pos.	Item	Quantity	Description	Bezeichnung
3	602424208	1	CABLE GLAND M20X1,5X5-14 MS	KABELVERSCHRAUBUNG
10	602424108	1	CABLE GLAND M16X1,5X4-11 MS	KABELVERSCHRAUBUNG
12	570198908	2	SPIRAL SPRING	SPIRALFEDER
14	10411780	1	SLIP RING	SCHLEIFRING
15	11003140	7	SLIP RING 10A PHASE	SCHLEIFRING
16	10411786	8	BRUSH SUPPORT	BUERSTENHALTER
(1)	11003142	1	BRUSH SUPPORT 10A GOLDPHASE	BUERSTENHALTER
18	10451017	1	COVER HOOD	ABDECKHAUBE

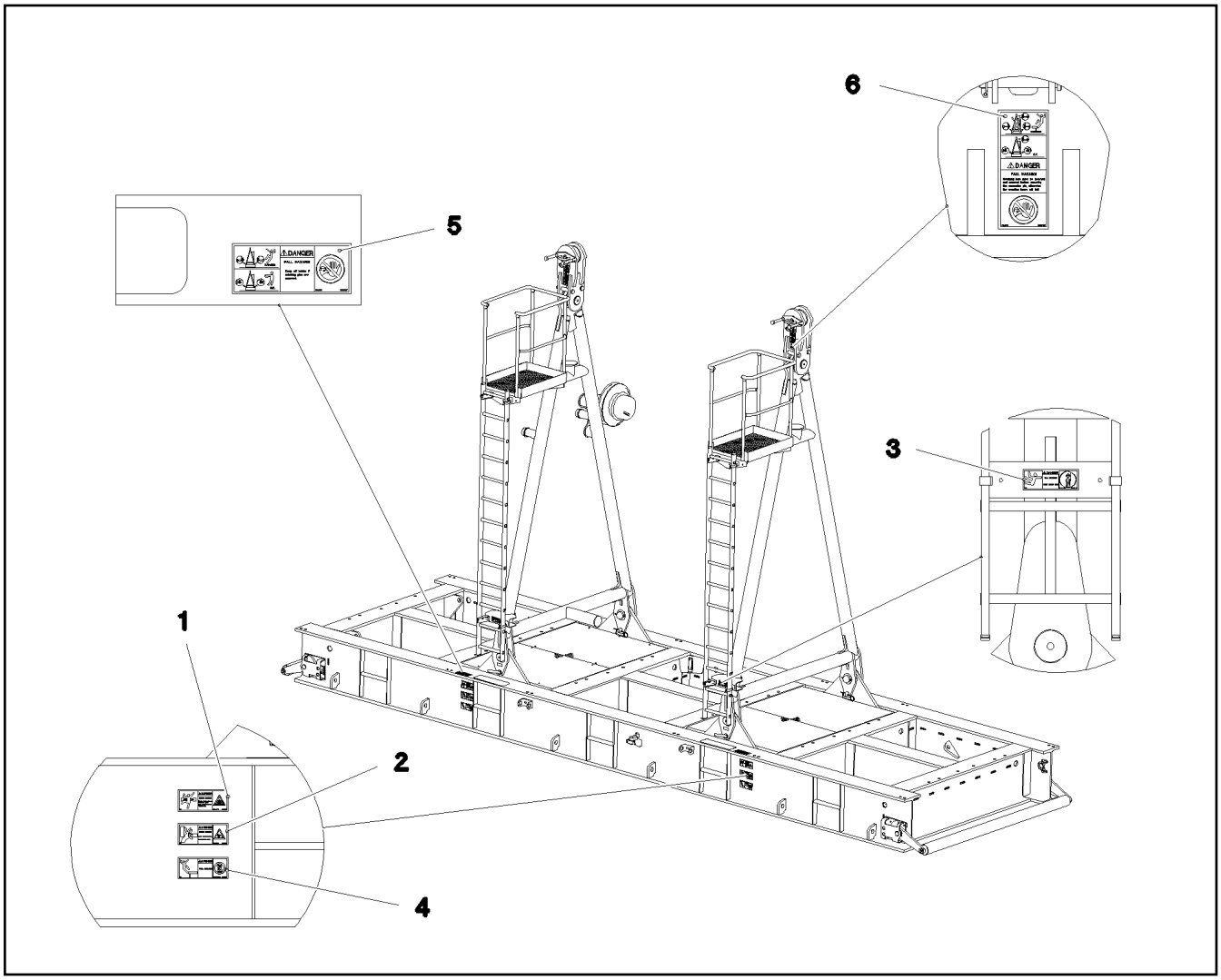

Pos.	Item	Quantity	Description	Bezeichnung
1	978674108	2	SIGN 208X88 KLEBEFOLIE SPF	SCHILD
2	978674608	2	SIGN 208X88 KLEBEFOLIE SPF	SCHILD
3	978674808	2	SIGN 168X62 KLEBEFOLIE SPF	SCHILD
4	978675008	2	SIGN 208X88 KLEBEFOLIE SPF	SCHILD
5	97100047	2	WARNING SIGN 208X88 KLEBEFOLIE SPF	WARNSCHILD
6	97100629	2	WARNING SIGN 208X88 KLEBEFOLIE SPF	WARNSCHILD

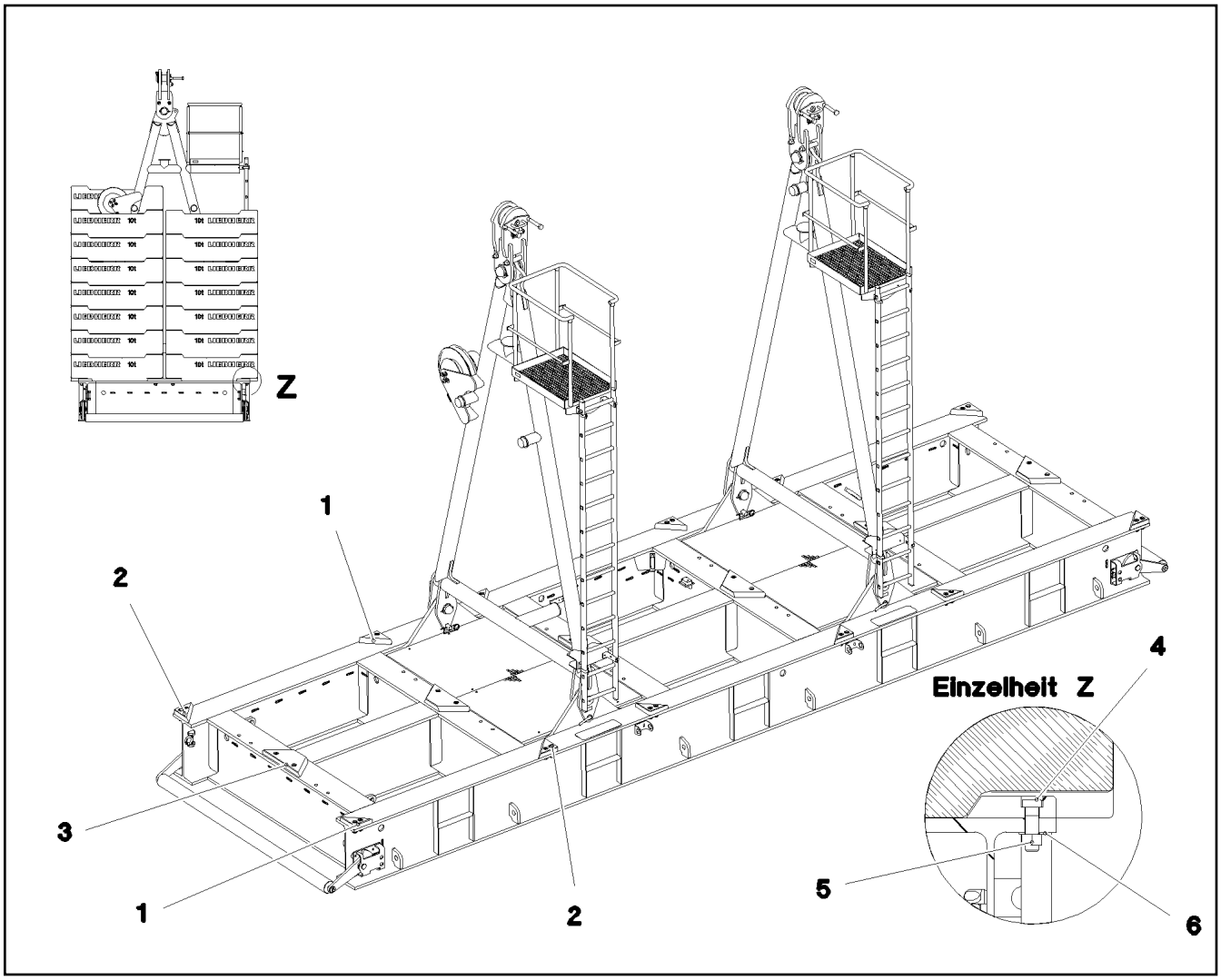

Pos.	Item	Quantity	Description	Bezeichnung
1	974318808	6	BRICK 50X242X242 S355J2+N FE//ZNNI8//C	KLOTZ
2	974318908	6	BRICK 50X242X242 S355J2+N FE//ZNNI8//C	KLOTZ
3	97038274	6	BRICK 50X255X610 S355J2+N FE//ZNNI8//C	KLOTZ
4	12100322	36	SOCKET HEAD SCREW DIN 6912 M30X100	ZYLINDERSCHRAUBE
5	10425689	36	HEX NUT ISO 4032 M30 10 FLZN SPF	SECHSKANTMUTTER
6	11692808	36	WASHER ISO 7089 33 300HV FLZN SPF	SCHEIBE

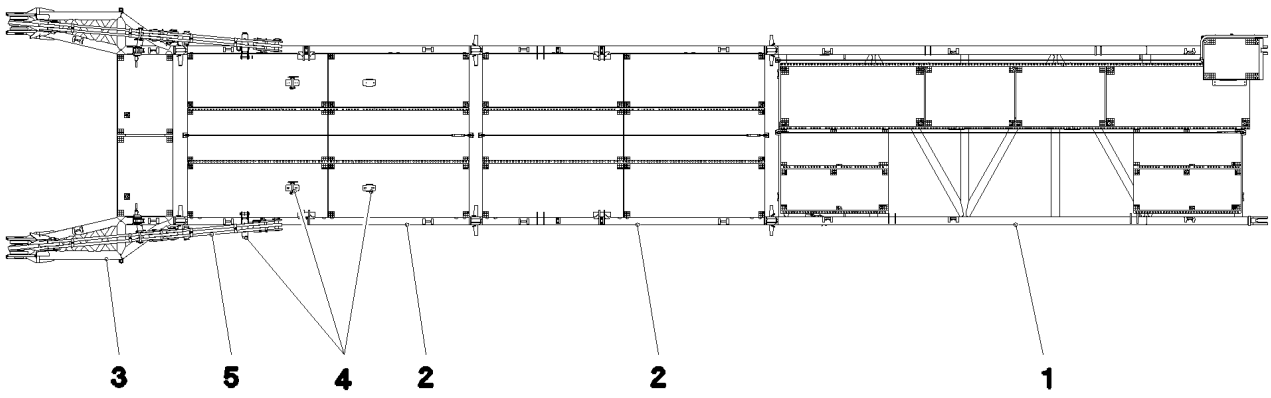

Pos.	Item	Quantity	Description	Bezeichnung
1	968399508	1	PIVOT SECTION, PRE-ASSEMBLED ⇨ ❑ 1082	ANLENKSTUECK VORM.
2	968678908	2	INTERMEDIATE PIECE PRE-ASS. ⇨ ❑ 1084	ZWISCHENSTUECK VORM.
3	968671408	1	HEAD SECTION PRE-ASS. ⇨ ❑ 1086	KOPFSTUECK VORM.
4	968766508	1	FASTENER ⇨ ❑ 1091	HALTERUNG
5	968786808	2	PULL ROD ⇨ ❑ 1094	ZUGSTANGE KPL.
6	968809408	1	SIGNS ⇨ ❑ 1096	BESCHILDERUNG

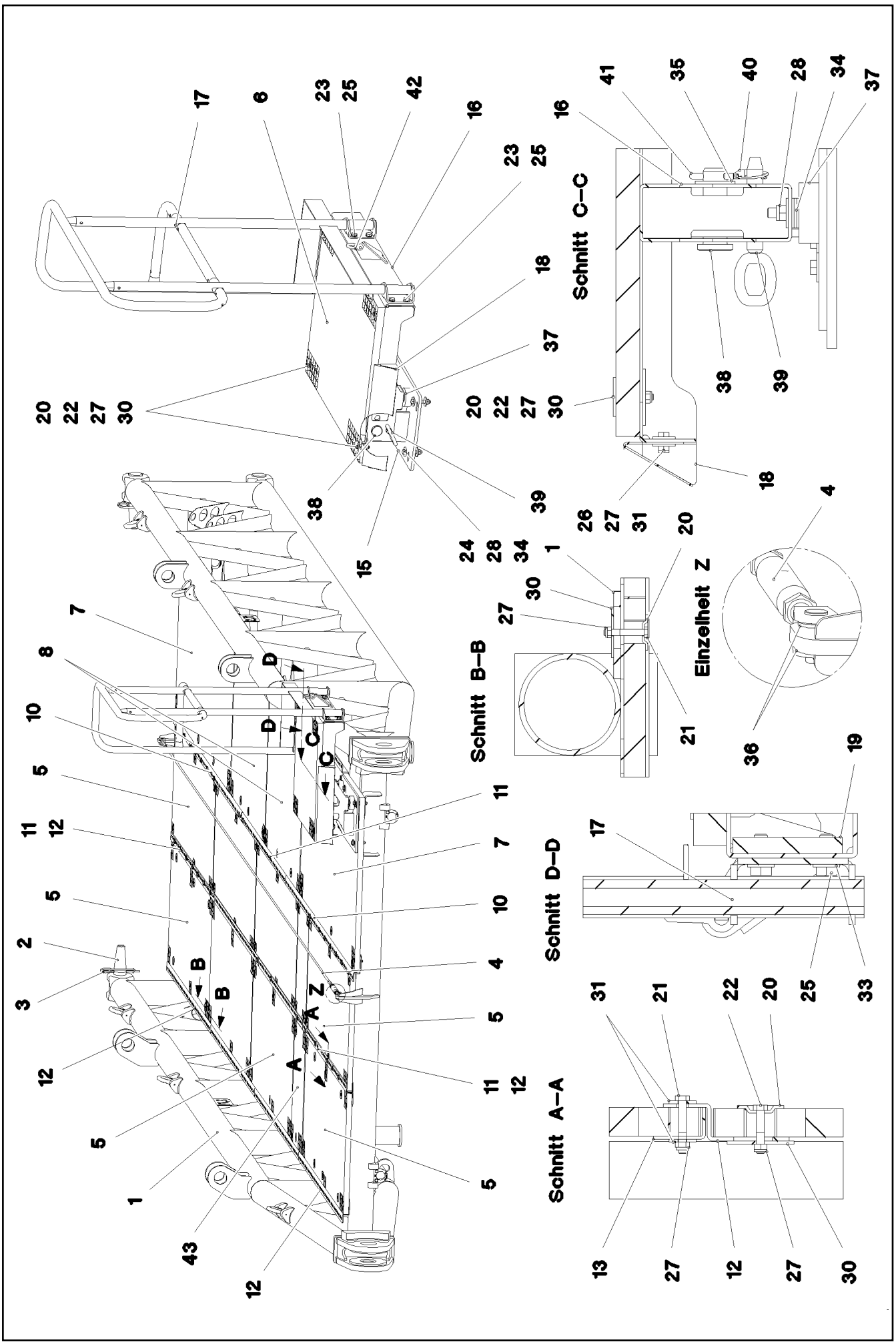

15.12.2020 080839	**etk_en_de_098201 LR 11000**	❑ 1082 (1/2)
LIEBHERR	**PIVOT SECTION, PRE-ASSEMBLED** **ANLENKSTUECK VORM.**	**968399508**

Pos.	Item	Quantity	Description	Bezeichnung
1	968447508	1	PIVOT PIECE ST. CONST.	ANLENKSTUECK SCHWK.
2	945359708	4	PIN 80.0X320 35NICRMOV125 GASN. SPF	BOLZEN
3	433105008	4	RETAINING SPRING DIN 2194 6 A3C	SICHERUNGSFEDER
4	11006766	1	ROUND STRAND ROPE 10X7,8M STAHL VE	RUNDLITZENSEIL
5	97047098	8	GRIDIRON S235JR T ZN K SPF	GITTERROST-P
6	97047100	1	GRIDIRON S235JR T ZN K SPF	GITTERROST-P
7	97010232	2	GRIDIRON T1000X2400X30/3 S235JR SPF	GITTERROST-P
8	97012280	2	GRIDIRON T1000X1490X30/2 S235JR T ZN K	GITTERROST-P
9	97032326	3	Z-PROFILE 4X161X2368 S315MC FE//ZNNI8/	Z-PROFIL
10	97028898	2	PLATE 4X2970X161 S315MC FE//ZNNI8//CN/	BLECH
11	97038232	9	Z-PROFILE 4X161X1930 S315MC FE//ZNNI8/	Z-PROFIL
12	97035882	6	PLATE 3X82X2240 DC01 FE//ZNNI8//CN//T0	BLECH
13	97033924	4	PLATE 3X480X81 S355MC FE//ZNNI8//CN//T	BLECH
14	955404808	2	PLATE 8X300X50 S355MC FE//ZNNI8//CN//T	BLECH
15	968803908	1	PLATE WELDED	BLECH SCHWK.
16	968771508	1	PLATE WELDED T ZN O	BLECH SCHWK.
17	968775908	1	HAND RAIL WELDED STRUCTURE T ZN O	GELAENDER SCHWK.
18	97047743	1	PLATE 2X539X189 DC01 T ZN O	BLECH
19	97048315	3	THREADED PLATE 15X120X100 S355MC	GEWINDEPLATTE
20	10100621	39	DISH MOUNTING	TELLERBEFESTIGUNG
21	11651582	48	HEX SCREW ISO 4014 M8X55 8.8 480H SPF	SECHSKANTSCHRAUBE
22	11651580	17	HEX SCREW ISO 4014 M8X45 8.8 480H SPF	SECHSKANTSCHRAUBE
23	11826527	8	HEX SCREW ISO 4017 M8X30 8.8 480H SPF	SECHSKANTSCHRAUBE
24	11642498	4	HEX SCREW ISO 4014 M12X70 8.8 FLZN SP	SECHSKANTSCHRAUBE
25	11631742	12	HEX SCREW ISO 4017 M12X30 8.8 FLZN SP	SECHSKANTSCHRAUBE
26	11651767	3	HEX SCREW ISO 4017 M8X20 8.8 480H SPF	SECHSKANTSCHRAUBE
27	10875614	77	HEX NUT DIN 985 M8 8 480H SPF	SECHSKANTMUTTER
28	10875607	6	HEX NUT DIN 985 M12 8 FLZN SPF	SECHSKANTMUTTER
30	941138108	39	WASHER DC01 FE//ZNNI8//CN//T0	SCHEIBE
31	420600301	74	WASHER ISO 7094 8 100 HV-ST VERZ	SCHEIBE
33	10289804	12	WASHER ISO 7089 12 300HV FLZN SPF	SCHEIBE
34	421801908	16	WASHER ISO 7093-1 12 200HV-A2	SCHEIBE
35	951385608	2	WASHER RD50X4 S315MC FE//ZNNI8//CN//T	SCHEIBE
36	10289805	4	WASHER ISO 7089 14 300HV FLZN SPF	SCHEIBE
37	726611308	2	MEGI BUFFER	MEGIPUFFER
38	453032708	2	PIN ISO 2341 B30X95X85 35NICRMOV125	BOLZEN
39	921122708	2	PIN W. HANDLE FE//ZNNI8//CN//T0	BOLZEN MIT GRIFF
40	10875869	2	SAFETY PLUG W HINGE-LID 5X29X4,7X25 4	SICHERHEITSKLAPPSTECKER
41	10180368	2	SPLIT PIN ISO 1234 8X50 St 480H SPF	SPLINT
42	10283193	1	SHACKLE 1T SPF	SCHAEKEL
43	97057352	2	GRIDIRON T690X460X30/2 S235JR T ZN O	GITTERROST-P

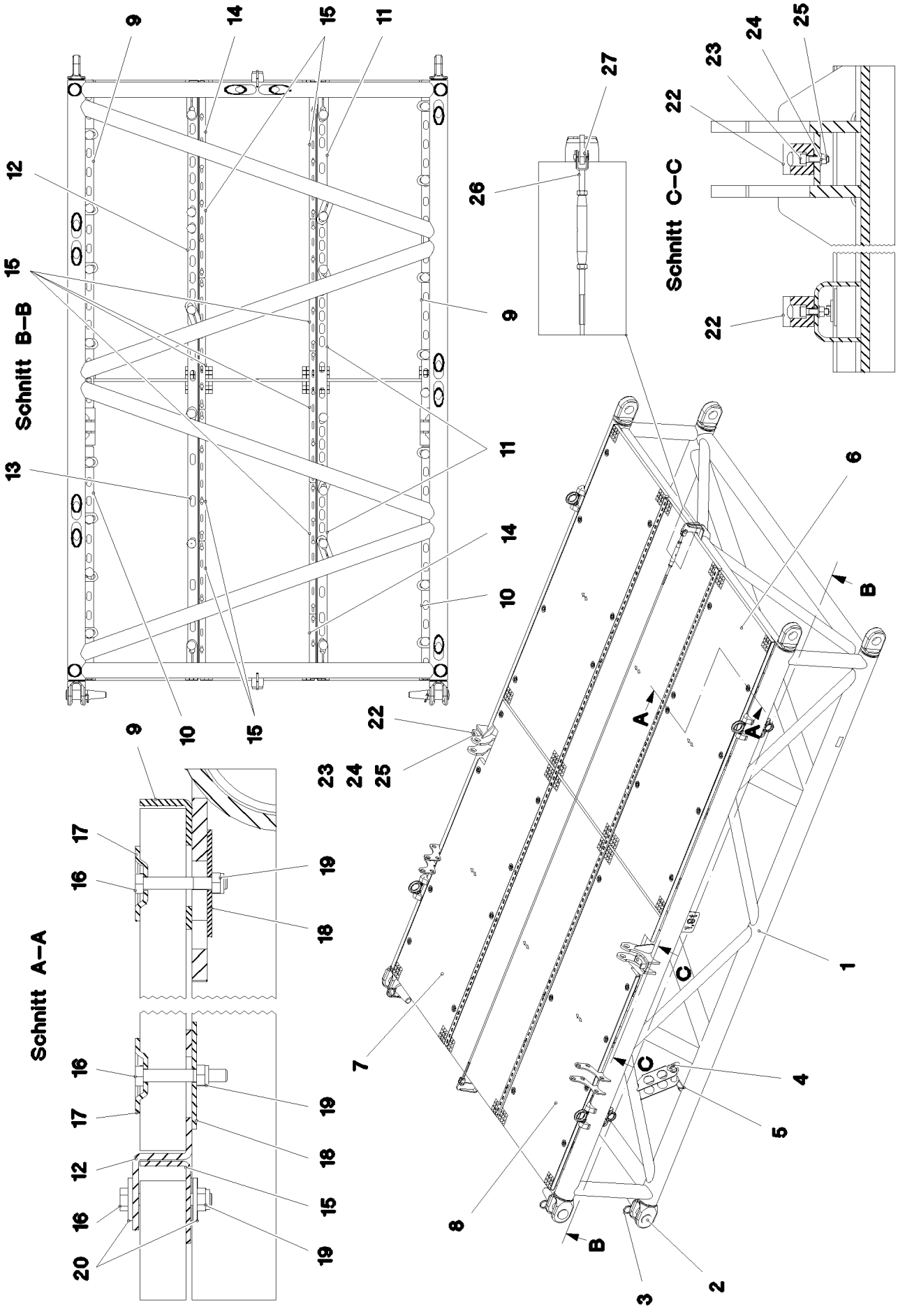

15.12.2020 080838	**etk_en_de_098201 LR 11000**	❑ 1084 (1/2)
LIEBHERR	**INTERMEDIATE PIECE PRE-ASS.** **ZWISCHENSTUECK VORM.**	**968678908**

Pos.	Item	Quantity	Description	Bezeichnung
1	968679008	1	INTERMEDIATE SECTION WELD.CONS	ZWISCHENSTUECK SCHWK.
2	945359708	4	PIN 80.0X320 35NICRMOV125 GASN. SPF	BOLZEN
3	433105008	4	RETAINING SPRING DIN 2194 6 A3C	SICHERUNGSFEDER
4	921766008	2	COTTER PIN CPL. FE//ZNNI8//CN//T0	STECKBOLZEN KPL.
5	433102508	2	RETAINING SPRING 5X122 ISO 2081 FE/ZN8/	SICHERUNGSFEDER
6	97046646	4	GRIDIRON T900X2350X30/2 S235JR T ZN K	GITTERROST-P
7	97046647	1	GRIDIRON T900X2350X30/2 S235JR T ZN K	GITTERROST-P
8	97046648	1	GRIDIRON T900X2350X30/2 S235JR T ZN K	GITTERROST-P
9	97046557	2	PLATE 4X2580X112 S315MC FE//ZNNI8//CN/	BLECH
10	97046558	2	PLATE 4X1830X112 S315MC FE//ZNNI8//CN/	BLECH
11	97029863	3	PLATE 4X1565X161 S315MC FE//ZNNI8//CN/	BLECH
12	97038232	1	Z-PROFILE 4X161X1930 S315MC FE//ZNNI8/	Z-PROFIL
13	97032325	1	Z-PROFILE 4X161X2755 S315MC FE//ZNNI8/	Z-PROFIL
14	97036304	2	PLATE 3X82X460 DC01 FE//ZNNI8//CN//T0	BLECH
15	97033818	8	PLATE 3X82X1035 S355MC	BLECH
16	11651582	62	HEX SCREW ISO 4014 M8X55 8.8 480H SPF	SECHSKANTSCHRAUBE
17	10100621	30	DISH MOUNTING	TELLERBEFESTIGUNG
18	941138108	30	WASHER DC01 FE//ZNNI8//CN//T0	SCHEIBE
19	10875614	63	HEX NUT DIN 985 M8 8 480H SPF	SECHSKANTMUTTER
20	420600301	64	WASHER ISO 7094 8 100 HV-ST VERZ	SCHEIBE
22	288131508	2	SUPPORT 40X40X100 PA6G	AUFLAGE
23	12208098	4	SOCKET HEAD SCREW ISO 4762 M8X30 8.8	ZYLINDERSCHRAUBE
24	420060705	4	WASHER ISO 7089 8 200HV-A2	SCHEIBE
25	4901732	4	HEX NUT ISO 4032 M8 A4-80	SECHSKANTMUTTER
26	11626400	1	ROUND STRAND ROPE 10X4,75M STAHL VE	RUNDLITZENSEIL
27	10289805	4	WASHER ISO 7089 14 300HV FLZN SPF	SCHEIBE

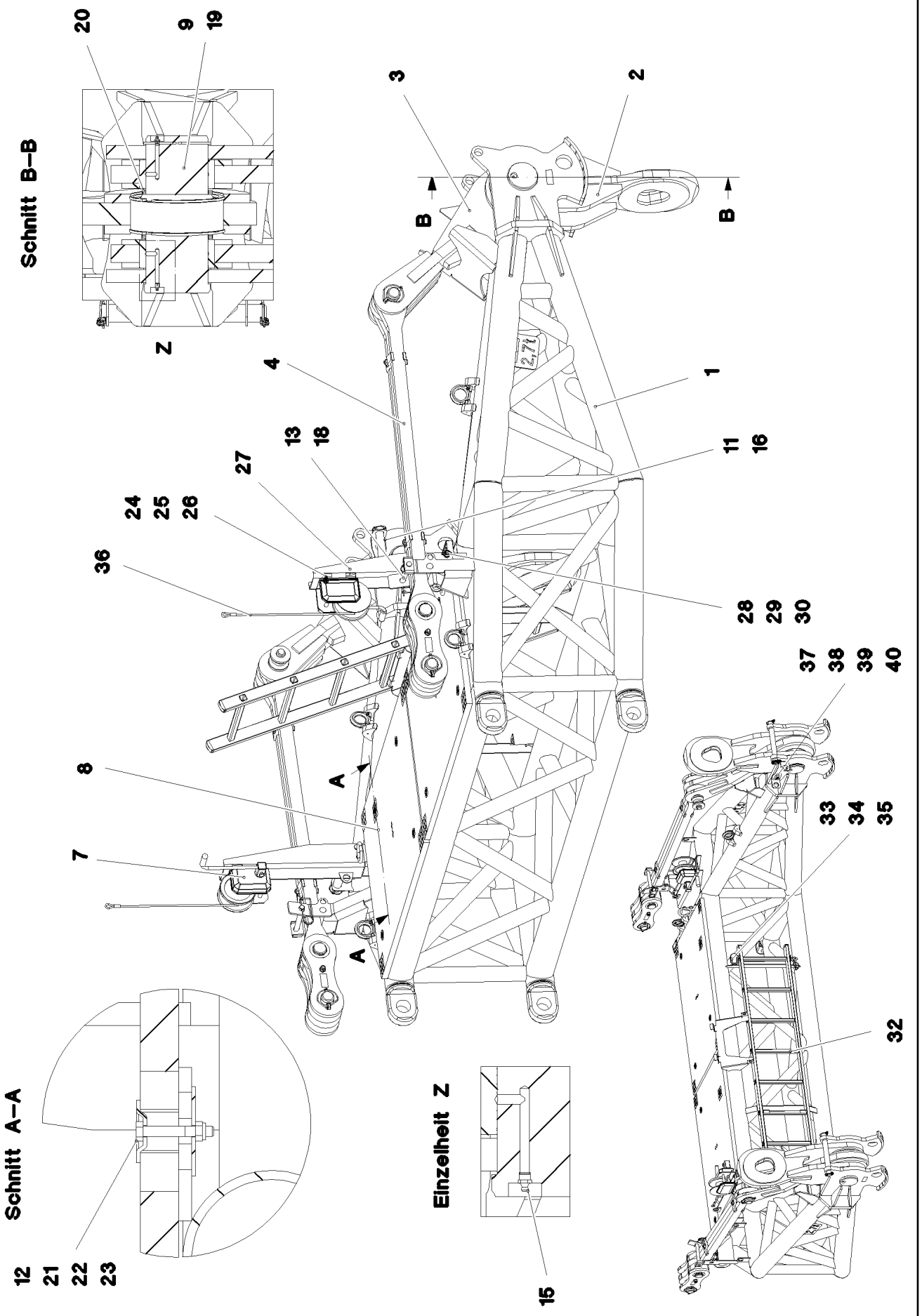

15.12.2020 080837	**etk_en_de_098201 LR 11000**	❑ 1086 (1/2)
LIEBHERR	**HEAD SECTION PRE-ASS.** **KOPFSTUECK VORM.**	**968671408**

Pos.	Item	Quantity	Description	Bezeichnung
1	968704508	1	HEAD SECTION, WELDED CONSTR.	KOPFSTUECK SCHWK.
2	968772208	2	CONNECTING LINK PRE-ASS.	LASCHE VORM.
3	968772308	2	CONNECTING LINK PRE-ASS.	LASCHE VORM.
4	968772408	2	PULL ROD ⇨ ❑ 1088	ZUGSTANGE KPL.
7	10423865	2	ROPE WINCH 901/A ⇨ ❑ 1090	SEILWINDE
8	97047563	2	GRIDIRON T920X1335X30/2 S235JR T ZN K	GITTERROST-P
9	97047570	2	PIN 150.0X355 35NICRMOV125 SPF	BOLZEN
11	452553508	2	PIN ISO 2340 B40X377X357 ST.50 FE//ZN20//	BOLZEN
12	10100621	8	DISH MOUNTING	TELLERBEFESTIGUNG
13	962580308	2	CONNECTING PIN WELDED FE//ZNNI8//CN/	ABSTECKBOLZEN SCHWK.
15	7743242	4	HYDRAULIC-TYPE LUBRICAT.NIPPLE DIN 71	KEGELSCHMIERNIPPEL
16	10180884	4	SAFETY PLUG W HINGE-LID 8X62X7,5X53 4	SICHERHEITSKLAPPSTECKER
18	433100908	2	RETAINING SPRING 4,5X98 ISO 2081 FE/ZN	SICHERUNGSFEDER
19	12100249	2	LOCKING RING DIN 471 140X4 480H SPF	SICHERUNGSRING
20	97047264	12	WASHER 3X159X159 S355MC T ZN O	SCHEIBE
21	11651582	8	HEX SCREW ISO 4014 M8X55 8.8 480H SPF	SECHSKANTSCHRAUBE
22	10875614	8	HEX NUT DIN 985 M8 8 480H SPF	SECHSKANTMUTTER
23	941138108	8	WASHER DC01 FE//ZNNI8//CN//T0	SCHEIBE
24	11642358	6	HEX SCREW ISO 4017 M10X30 8.8 FLZN SP	SECHSKANTSCHRAUBE
25	10410155	12	WASHER DIN 7349 10,5 A2	SCHEIBE
26	4635148	6	HEX NUT ISO 7042 M10 8 A3C	SECHSKANTMUTTER
27	968876008	2	CLAMP WELDED CONST.	HALTER SCHWK.
28	453022108	2	PIN ISO 2341 B20X170X162 35NICRMOV125	BOLZEN
29	925068708	2	GRIP BOLT	GRIFFBOLZEN
30	10875869	4	SAFETY PLUG W HINGE-LID 5X29X4,7X25 4	SICHERHEITSKLAPPSTECKER
32	11481667	1	SIMPLE LADDER EN 131 7-420X1,93M AL SP	ANLEGELEITER
33	966556808	1	PIN COMPL. FE//ZNNI8//CN//T0	BOLZEN KPL.
34	10180880	1	SAFETY PLUG W HINGE-LID 8X42X7,5X32 4	SICHERHEITSKLAPPSTECKER
35	885252008	1	PADLOCK	VORHAENGESCHLOSS
36	10871574	2	ROPE 8X12,5M VERZ.	SEIL
37	97045945	2	PLATE 5X70X484 S355MC FE//ZNNI8//CN//T	BLECH
38	11651612	4	HEX SCREW ISO 4017 M8X16 8.8 480H SPF	SECHSKANTSCHRAUBE
39	10289803	4	WASHER ISO 7089 8 300HV 480H SPF	SCHEIBE
40	978787708	4	SLEEVE 33.0X19 FE//ZNNI8//CN//T0	HUELSE

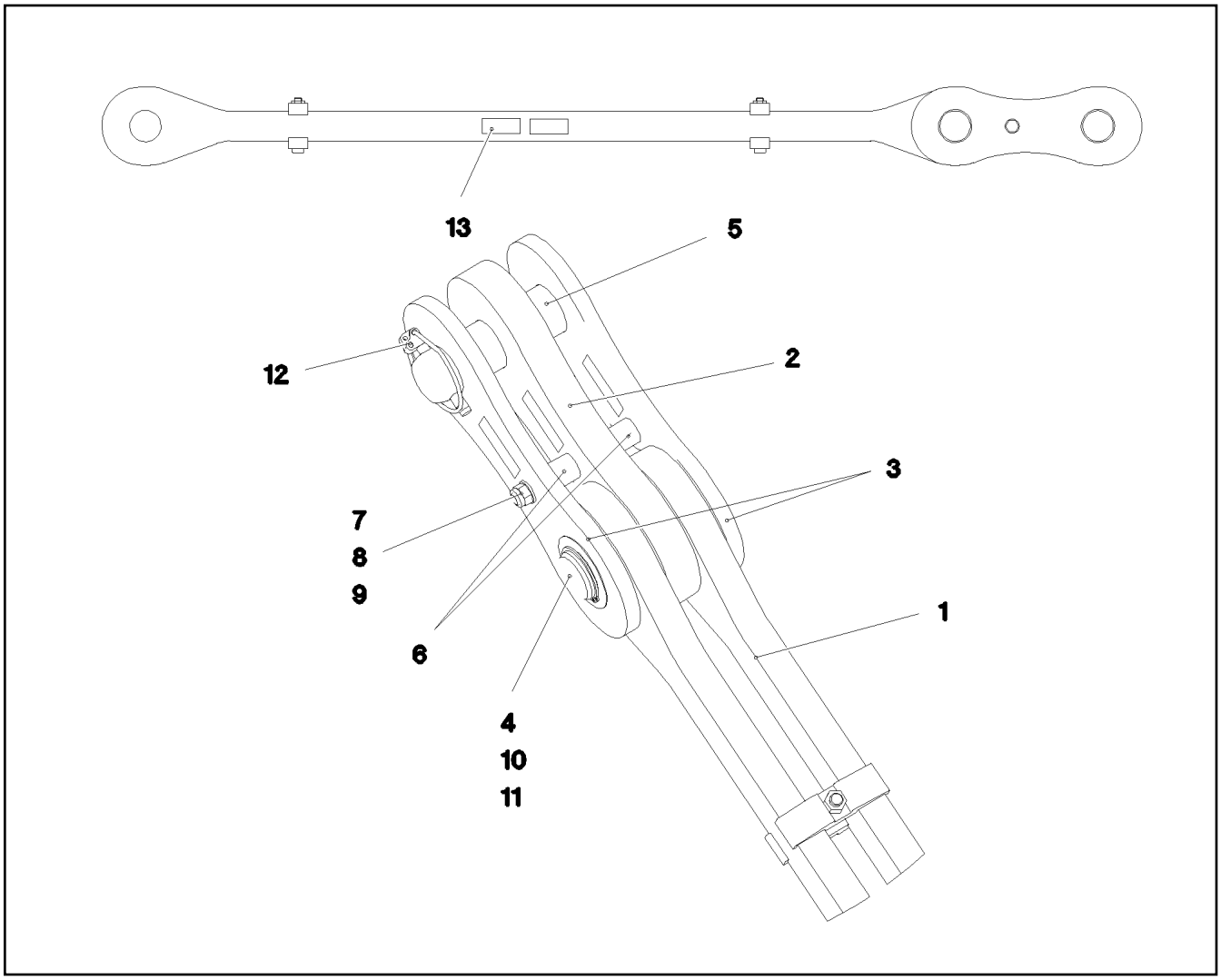

Pos.	Item	Quantity	Description	Bezeichnung
1	968803008	1	DRAWBAR PRE-ASS ⇨ ❑ 1089	ZUGSTANGE VORM.
2	967744208	1	BRACKET WITH BOARD 0.30M	LASCHE MIT SCHILD
3	967744108	2	BRACKET WITH BOARD 0.30M	LASCHE MIT SCHILD
4	97027115	1	PIN 70.0X203 35NICRMOV125 SPF	BOLZEN
5	97027114	1	PIN 70.0X220 35NICRMOV125 SPF	BOLZEN
6	949987108	2	TUBE 33,7X8X45 S355J2H FE//ZNNI8//CN//T	ROHR
7	12224045	1	HEX SCREW ISO 4014 M16X200 8.8 FLZN SP	SECHSKANTSCHRAUBE
8	10875609	1	HEX NUT DIN 985 M16 8 FLZN SPF	SECHSKANTMUTTER
9	10289806	2	WASHER ISO 7089 16 300HV FLZN SPF	SCHEIBE
10	943399108	1	WASHER 1X100X100 DC01 FE//ZNNI8//CN//T	SCHEIBE
11	12100643	1	LOCKING RING DIN 471 65X2,5 480H SPF	SICHERUNGSRING
12	10180878	1	SAFETY PLUG W HINGE-LID 17X100X15,5X	SICHERHEITSKLAPPSTECKER
13	97139634	2	PLATE ASSEMBLY SCHILD BG SPF	SCHILD BAUGRUPPE

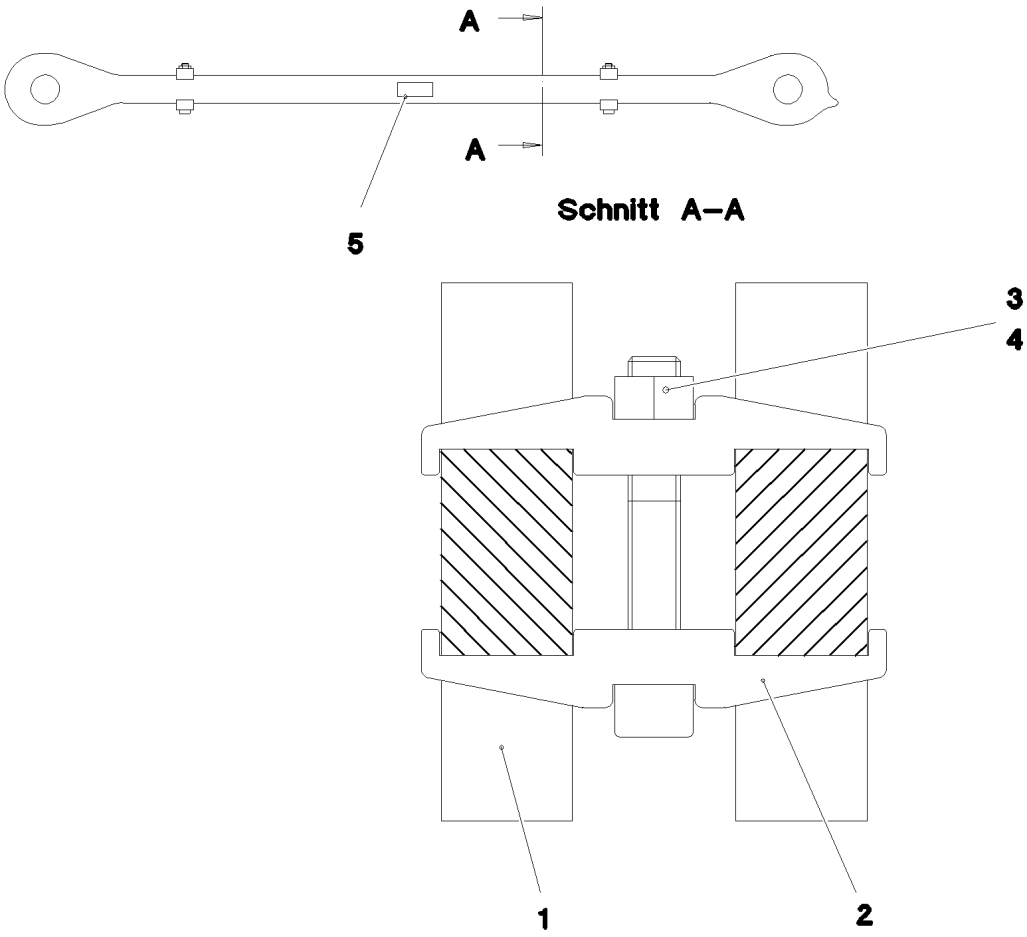

Pos.	Item	Quantity	Description	Bezeichnung
1	97047523	2	PULL ROD 40X1912X168 S960QL+Z25	ZUGSTANGE
2	97028373	4	CLAMP 40X142X24 S960QL+Z25	KLAMMER
3	12691483	2	SOCKET HEAD SCREW ISO 4762 M16X100 8	ZYLINDERSCHRAUBE
4	10875617	2	HEX NUT ISO 4032 M16 8 FLZN SPF	SECHSKANTMUTTER
5	973567608	1	PLATE IDENTIFICATION NUMBER IDENT-N	SCHILD IDENTNR.

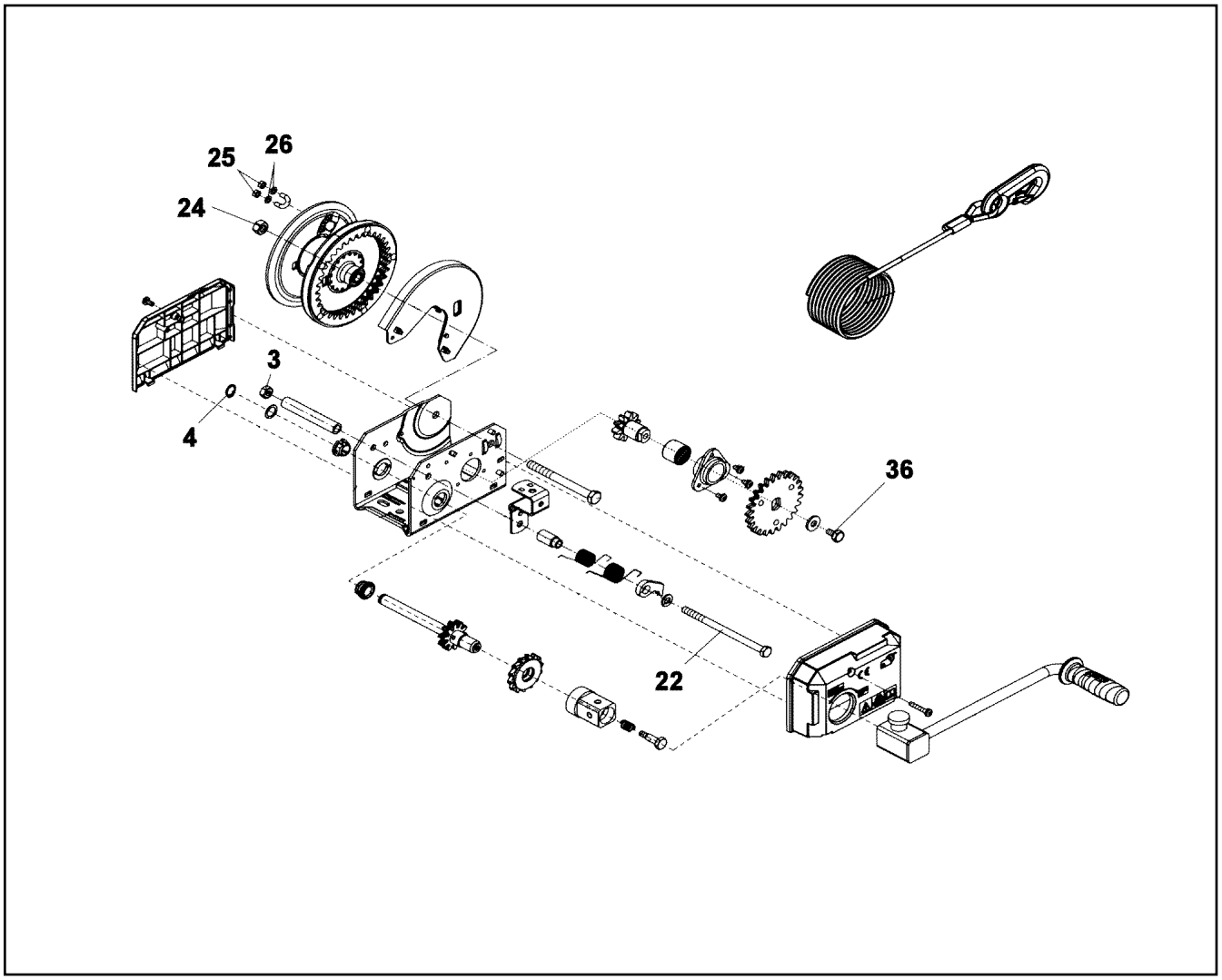

Pos.	Item	Quantity	Description	Bezeichnung
3	10814801	1	HEX NUT ISO 7042 M10 10 FLZN SPF	SECHSKANTMUTTER
4	428000908	1	LOCKING RING DIN 471 16X1	SICHERUNGSRING
22	12213408	1	HEX SCREW ISO 4014 M10X160 8.8 FLZN SP	SECHSKANTSCHRAUBE
24	10875607	1	HEX NUT DIN 985 M12 8 FLZN SPF	SECHSKANTMUTTER
25	10197764	1	HEX NUT ISO 4032 M6 10 ZNNI-480H SPF	SECHSKANTMUTTER
26	10197771	1	WASHER ISO 7089 6 200HV ZNNI-480H SPF	SCHEIBE
36	406509408	1	HEX SCREW ISO 4017 M10X16 8.8 BLANK	SECHSKANTSCHRAUBE

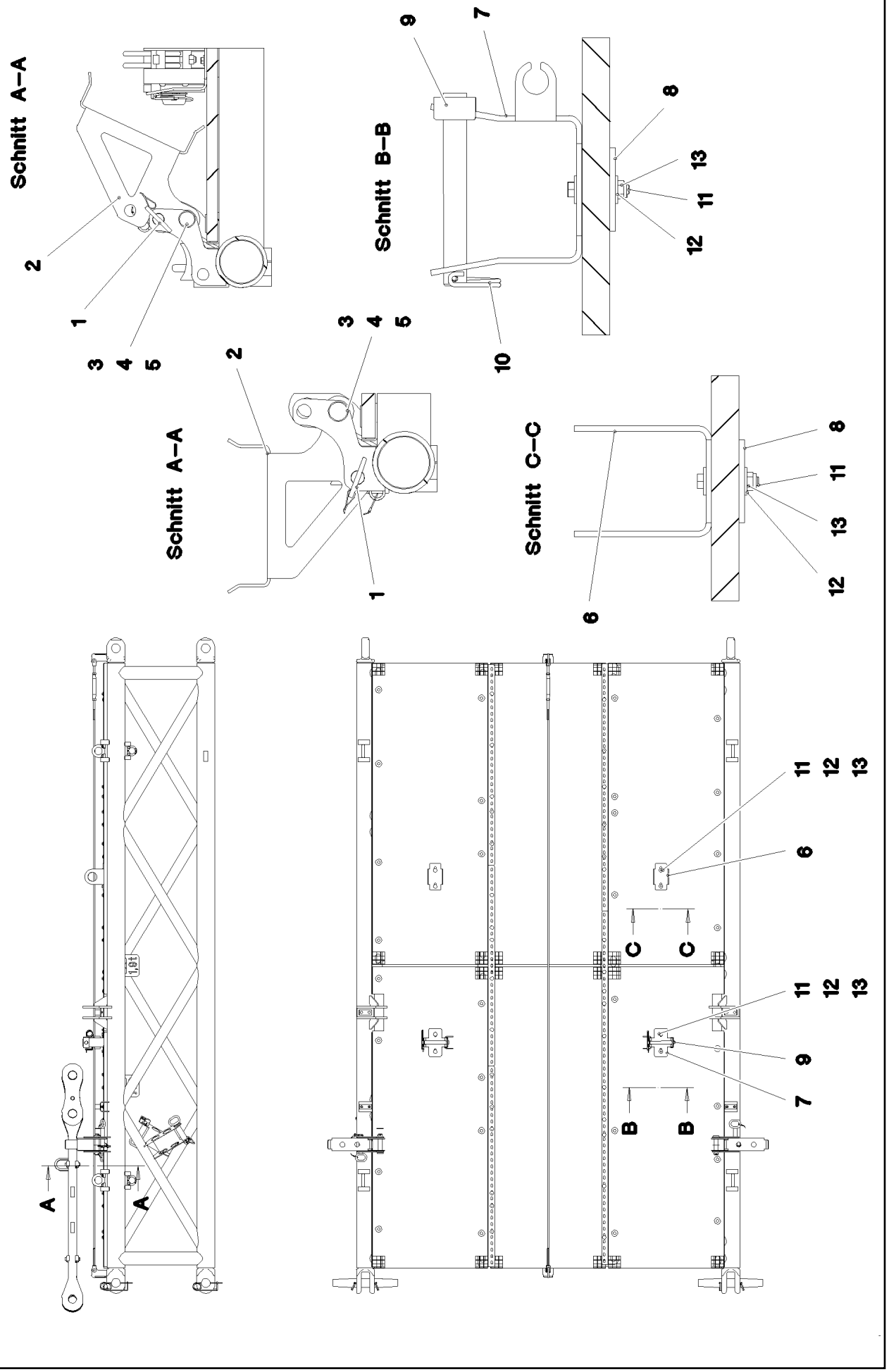

15.12.2020 080834	**etk_en_de_098201 LR 11000**	❑ 1091 (1/2)
LIEBHERR	**FASTENER** **HALTERUNG**	**968766508**

Pos.	Item	Quantity	Description	Bezeichnung
1	921706708	2	GRIP BOLT CPL. ⇨ ❑ 1093	GRIFFBOLZEN KPL.
2	97046991	2	PLATE 6X516X546 S355MC FE//ZNNI8//CN//T	BLECH
3	451231008	2	PIN DIN 1435 30X145X135 ST.52 A3C	BOLZEN
4	951385608	2	WASHER RD50X4 S315MC FE//ZNNI8//CN//T	SCHEIBE
5	10180364	2	SPLIT PIN ISO 1234 6,3X50 St 480H SPF	SPLINT
6	97046994	2	PLATE 6X210X393 S355MC FE//ZNNI8//CN//T	BLECH
7	97046992	2	PLATE 6X220X464 S355MC FE//ZNNI8//CN//T	BLECH
8	97046993	4	PLATE 6X190X90 S355MC FE//ZNNI8//CN//T	BLECH
9	962580308	2	CONNECTING PIN WELDED FE//ZNNI8//CN/	ABSTECKBOLZEN SCHWK.
10	433100908	2	RETAINING SPRING 4,5X98 ISO 2081 FE/ZN	SICHERUNGSFEDER
11	11626719	8	HEX SCREW ISO 4014 M10X60 8.8 FLZN SP	SECHSKANTSCHRAUBE
12	11491889	16	WASHER ISO 7093-1 10 300HV FLZN SPF	SCHEIBE
13	10197769	8	HEX NUT DIN 985 M10 8 ZNNI-480H SPF	SECHSKANTMUTTER

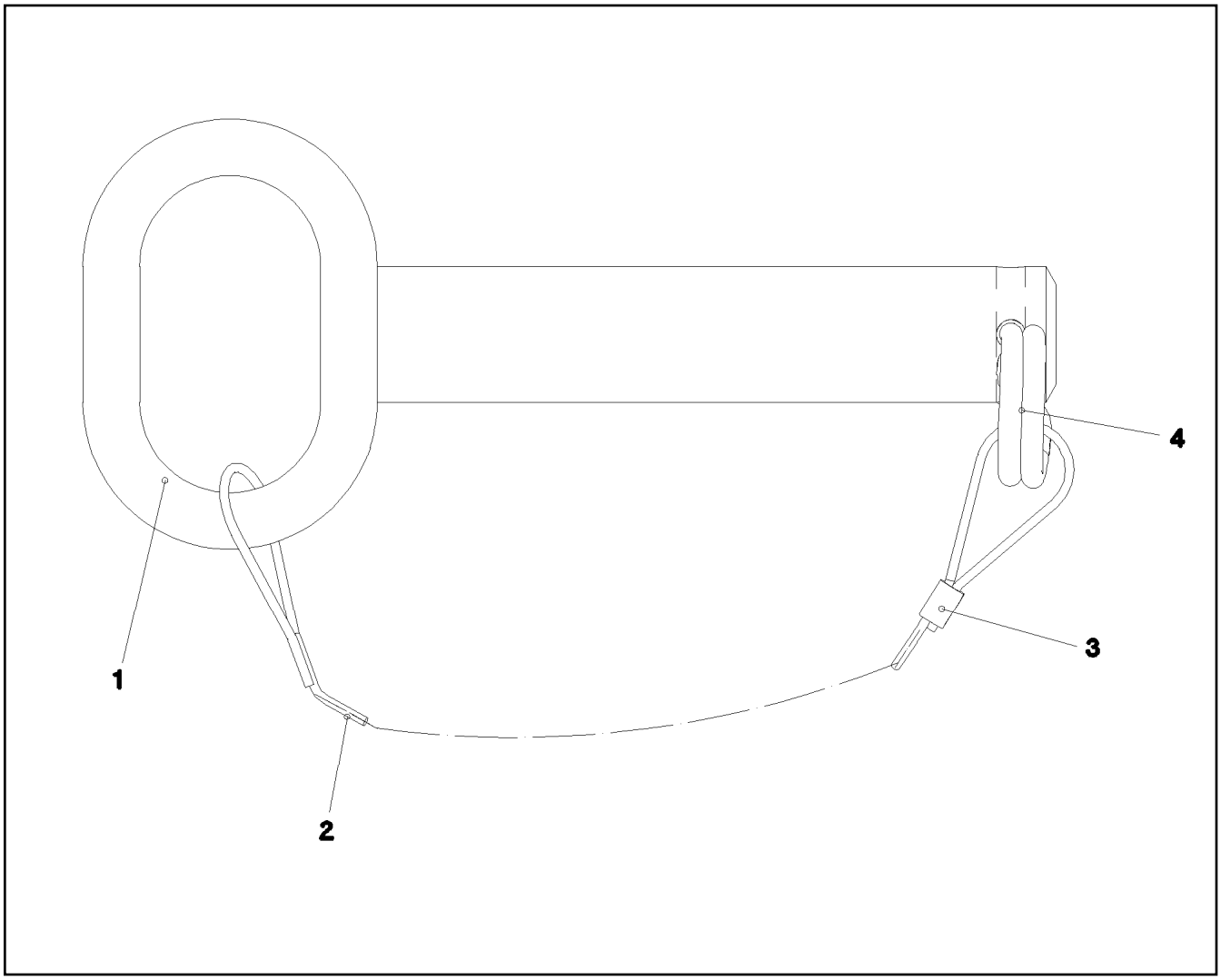

Pos.	Item	Quantity	Description	Bezeichnung
1	929879408	1	GRIP BOLT WELDED FE//ZNNI8//CN//T0	GRIFFBOLZEN SCHWK.
2	11160431	0.4	ROPE 2 2,3KN EDELSTAHL	SEIL
3	11170565	2	FERRULE 2 CU	PRESSKLEMME
4	433206308	1	SPRING PLUG 5 VERZ	FEDERSTECKER

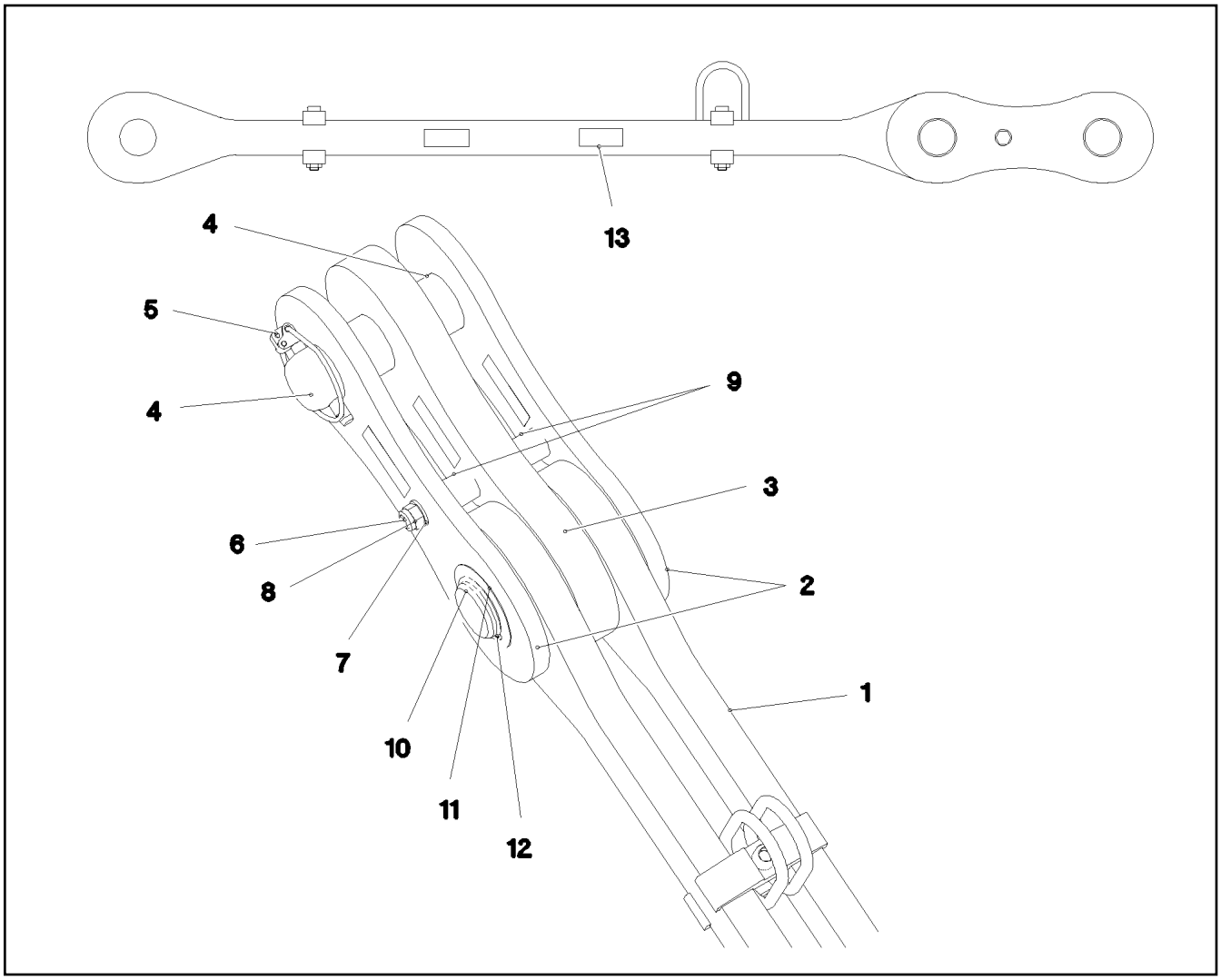

Pos.	Item	Quantity	Description	Bezeichnung
1	968786908	1	DRAWBAR PRE-ASS ⇨ ❑ 1095	ZUGSTANGE VORM.
2	967744108	2	BRACKET WITH BOARD 0.30M	LASCHE MIT SCHILD
3	967744208	1	BRACKET WITH BOARD 0.30M	LASCHE MIT SCHILD
4	97027114	1	PIN 70.0X220 35NICRMOV125 SPF	BOLZEN
5	10180878	1	SAFETY PLUG W HINGE-LID 17X100X15,5X	SICHERHEITSKLAPPSTECKER
6	12224045	1	HEX SCREW ISO 4014 M16X200 8.8 FLZN SP	SECHSKANTSCHRAUBE
7	10289806	2	WASHER ISO 7089 16 300HV FLZN SPF	SCHEIBE
8	10875609	1	HEX NUT DIN 985 M16 8 FLZN SPF	SECHSKANTMUTTER
9	949987108	2	TUBE 33,7X8X45 S355J2H FE//ZNNI8//CN//T	ROHR
10	97027115	1	PIN 70.0X203 35NICRMOV125 SPF	BOLZEN
11	943399108	1	WASHER 1X100X100 DC01 FE//ZNNI8//CN//T	SCHEIBE
12	12100643	1	LOCKING RING DIN 471 65X2,5 480H SPF	SICHERUNGSRING
13	97139634	2	PLATE ASSEMBLY SCHILD BG SPF	SCHILD BAUGRUPPE

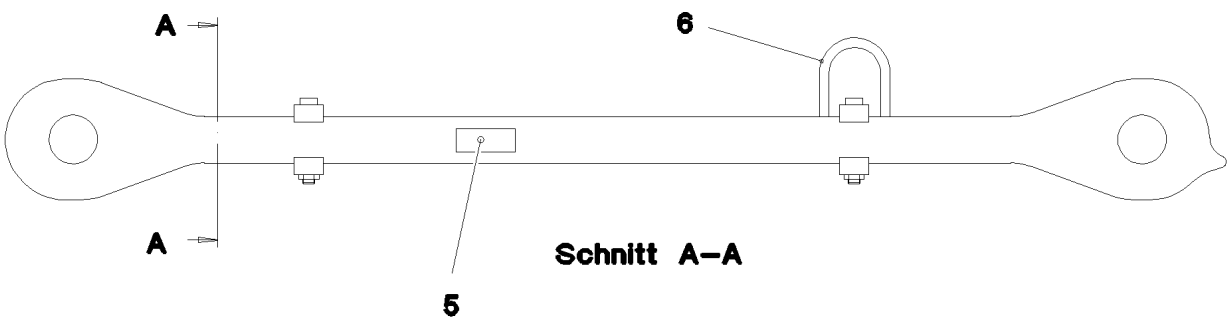

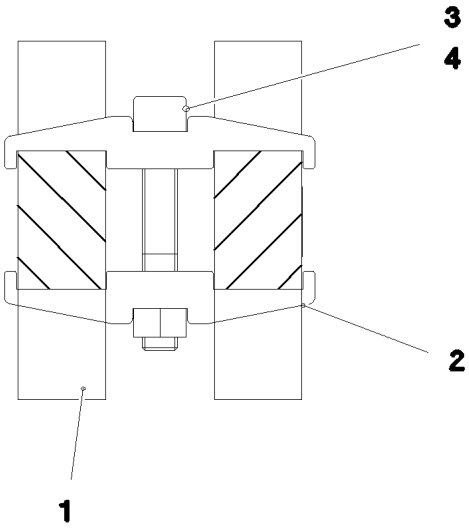

Pos.	Item	Quantity	Description	Bezeichnung
1	97047413	2	PULL ROD 40X1663X168 S960QL+Z25 SPF	ZUGSTANGE
2	97028373	4	CLAMP 40X142X24 S960QL+Z25	KLAMMER
3	12691483	2	SOCKET HEAD SCREW ISO 4762 M16X100 8	ZYLINDERSCHRAUBE
4	10875617	2	HEX NUT ISO 4032 M16 8 FLZN SPF	SECHSKANTMUTTER
5	973567608	1	PLATE IDENTIFICATION NUMBER IDENT-N	SCHILD IDENTNR.
6	10871568	2	OVAL LOAD RING 11X60X120 GK 10 SPF	OVALRING

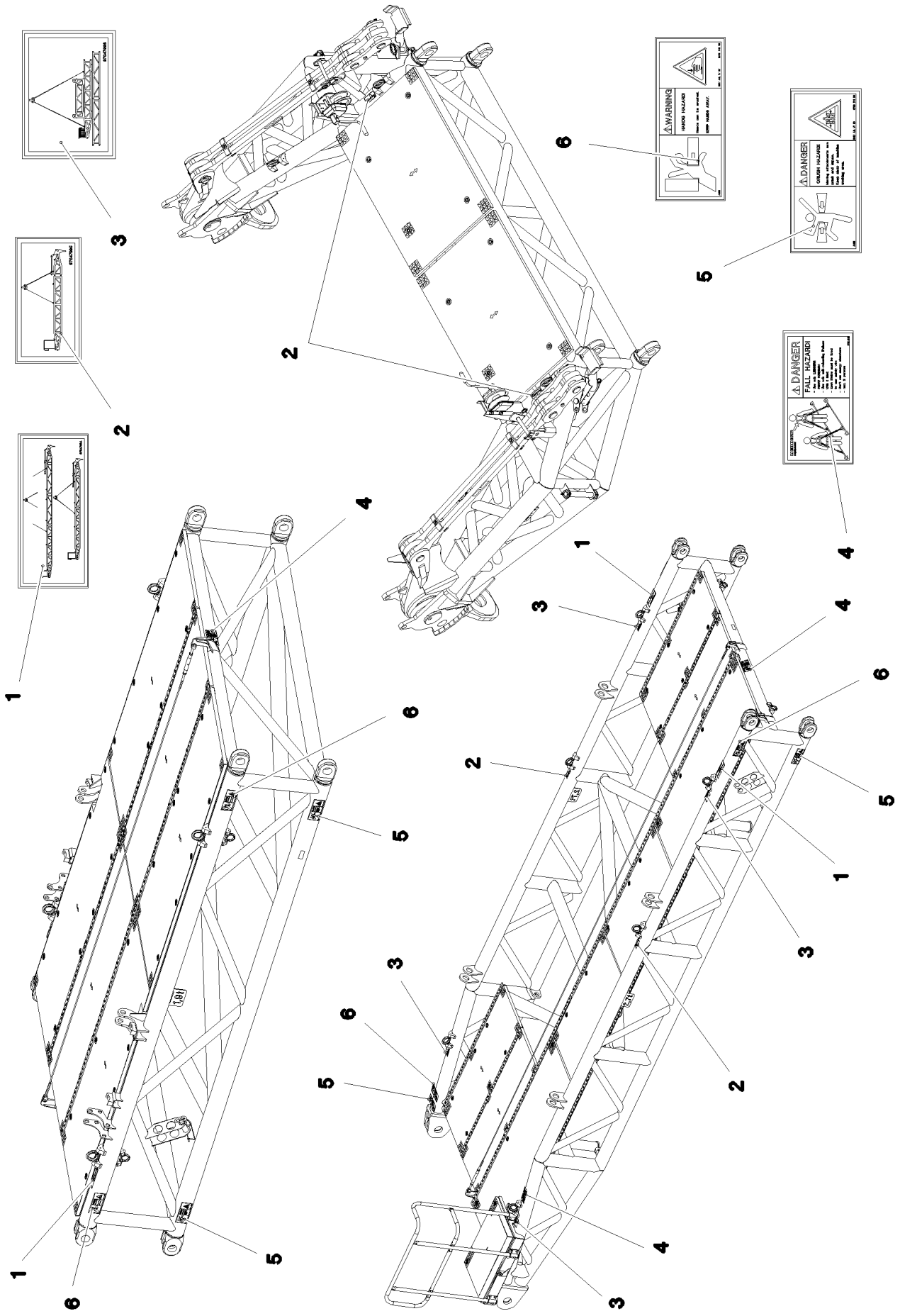

15.12.2020 080831 LIEBHERR	**etk_en_de_098201 LR 11000** **SIGNS** **BESCHILDERUNG**	1096 (1/2) **968809408**

Pos.	Item	Quantity	Description	Bezeichnung
1	97047994	6	SIGN 195X87 KLEBEFOLIE SPF	SCHILD
2	97047995	4	SIGN 110X56 KLEBEFOLIE SPF	SCHILD
3	97047996	4	SIGN 110X79 KLEBEFOLIE SPF	SCHILD
4	97004046	6	SIGN 168X88X1 KLEBEFOLIE SPF	SCHILD
5	978674108	12	SIGN 208X88 KLEBEFOLIE SPF	SCHILD
6	978674608	12	SIGN 208X88 KLEBEFOLIE SPF	SCHILD

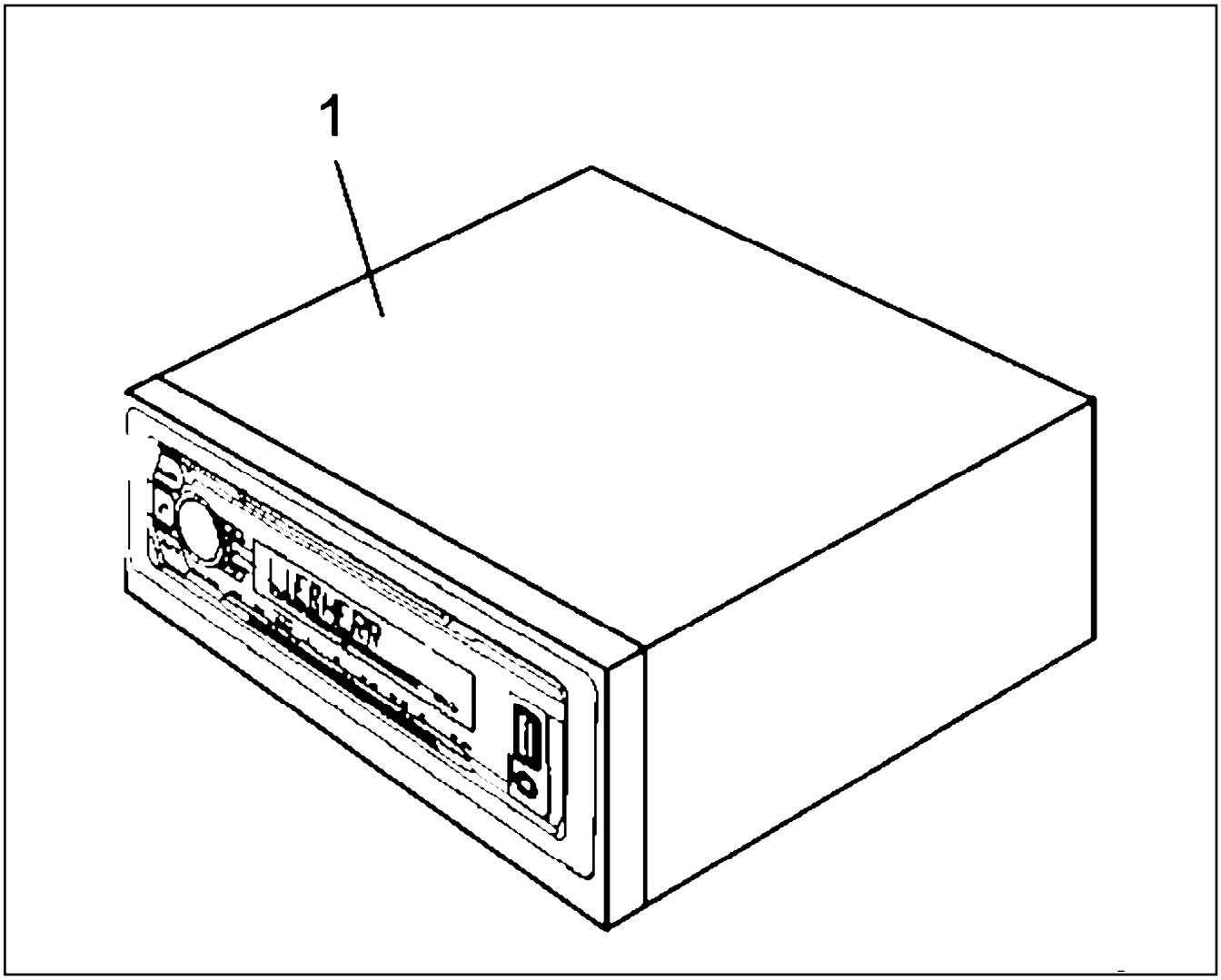

Pos.	Item	Quantity	Description	Bezeichnung
1	12257818	1	CAR RADIO ⇨ ❑ 1099	AUTORADIO

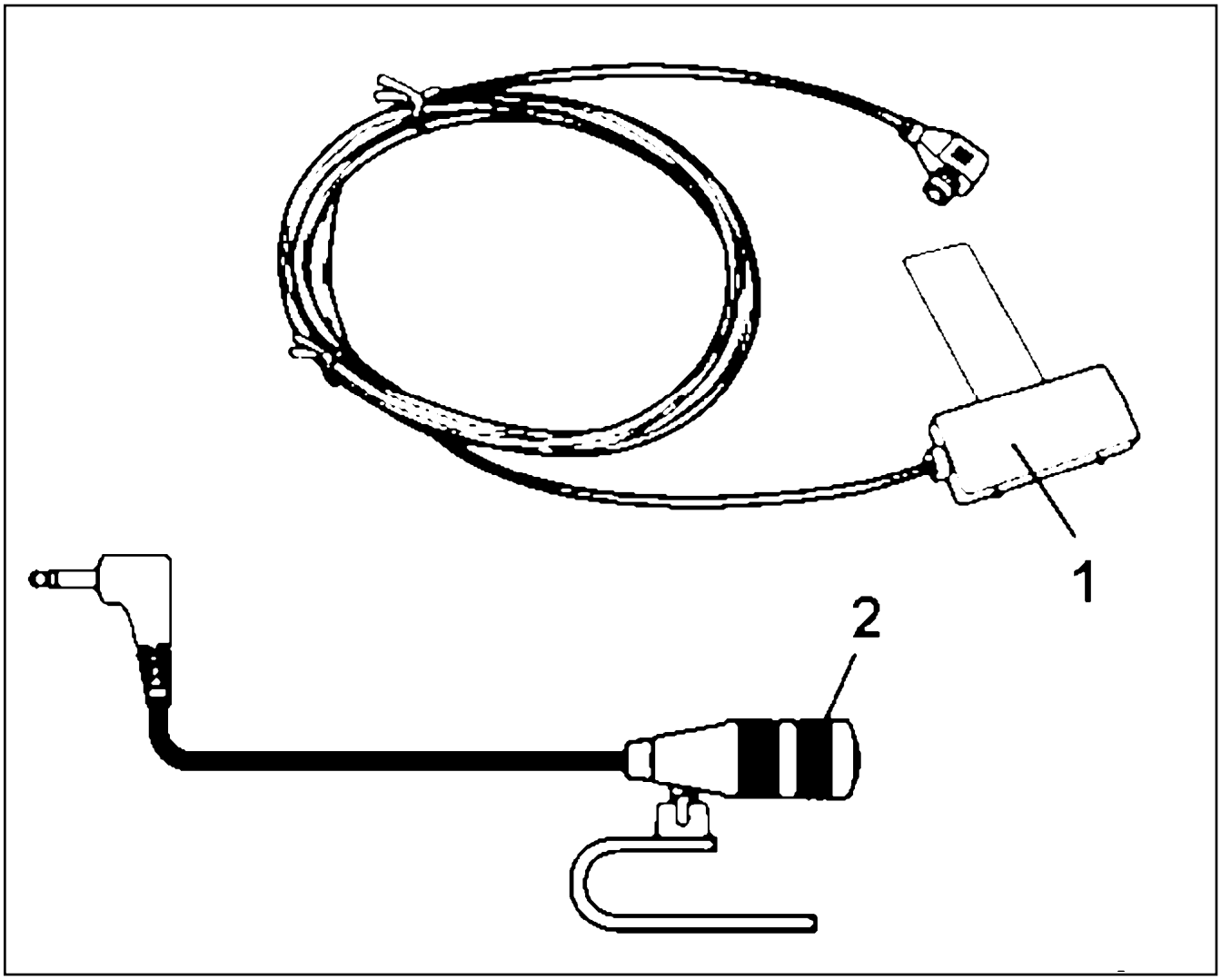

Pos.	Item	Quantity	Description	Bezeichnung
1	10878172	1	ANTENNA	ANTENNE
2	11826513	1	MICROPHONE	MIKROPHON

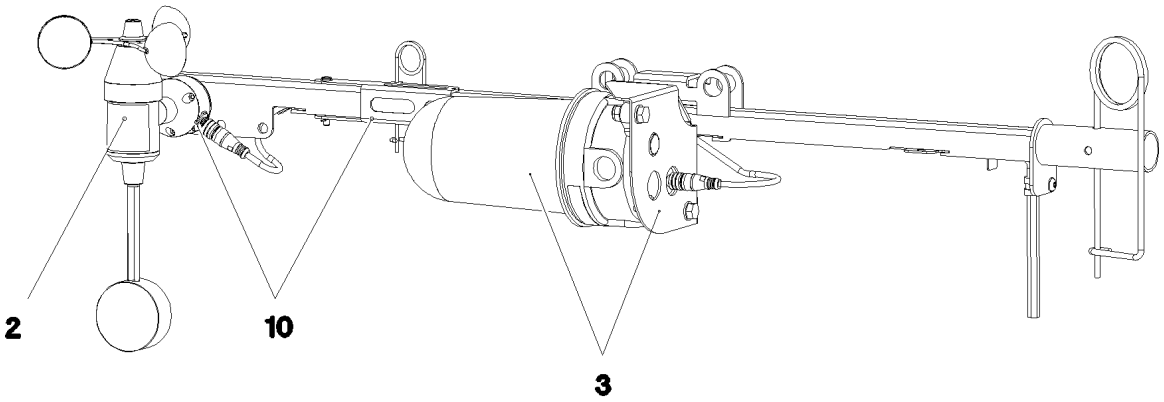

Pos.	Item	Quantity	Description	Bezeichnung
2	11482252	1	WIND VELOCITY TRANSMITTER 0-50M/S SP ⇨ ❑ 1101	WINDGESCHWINDIGKEITSGEBE
3	11482305	1	OBSTRUCTION LIGHT 7,2W 19,2-28,8V PBT	HINDERNISFEUER
5	968897308	1	LEAD W1985Y	LEITUNG
10	968838508	1	MECH MEAS AND WARNING DEVICE WW+H ⇨ ❑ 1102	MECHANIK MESS-U.WARNEINR

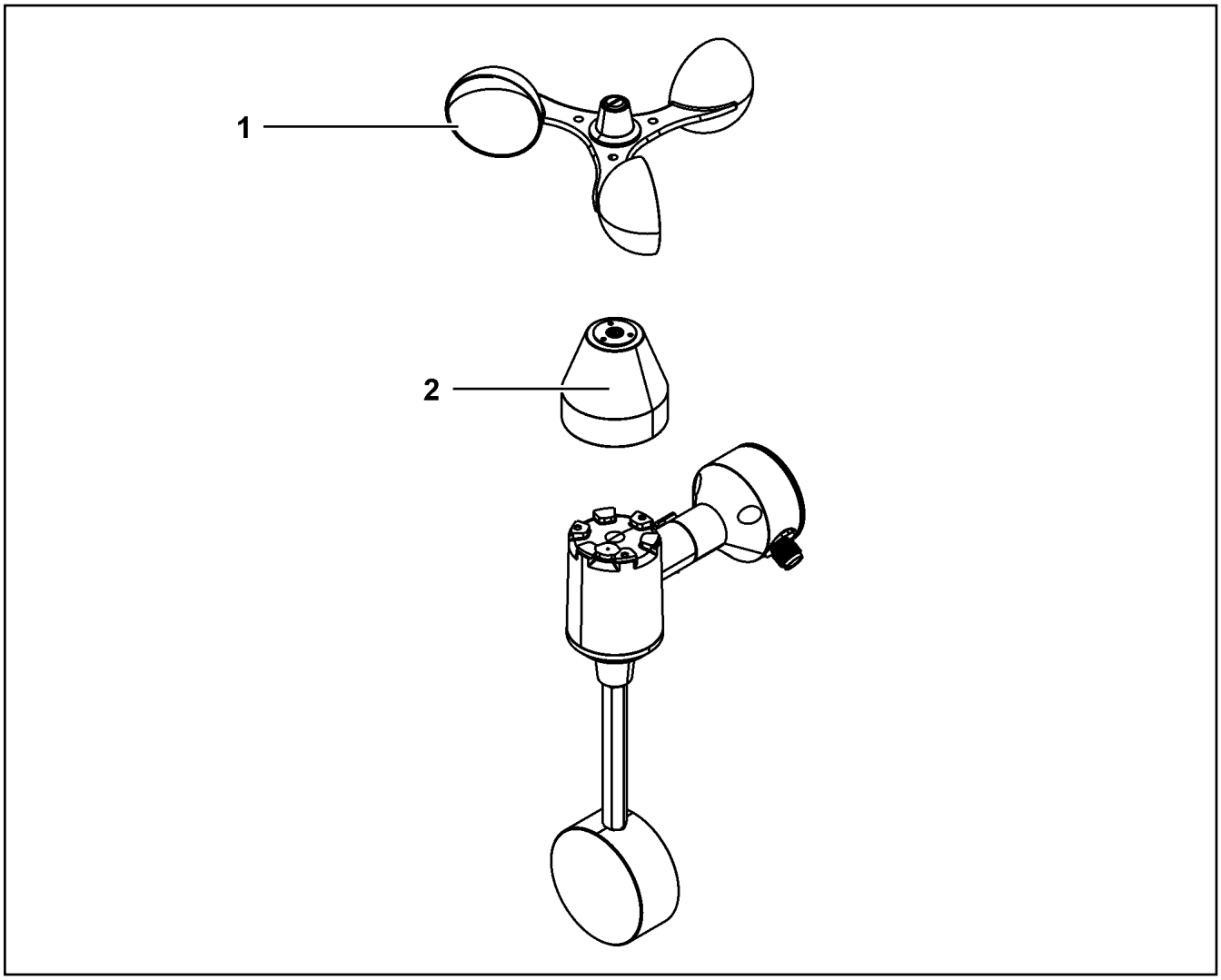

Pos.	Item	Quantity	Description	Bezeichnung
1	11171311	1	ROTOR	ROTOR
2	11171306	1	COVER LID	ABDECKKAPPE

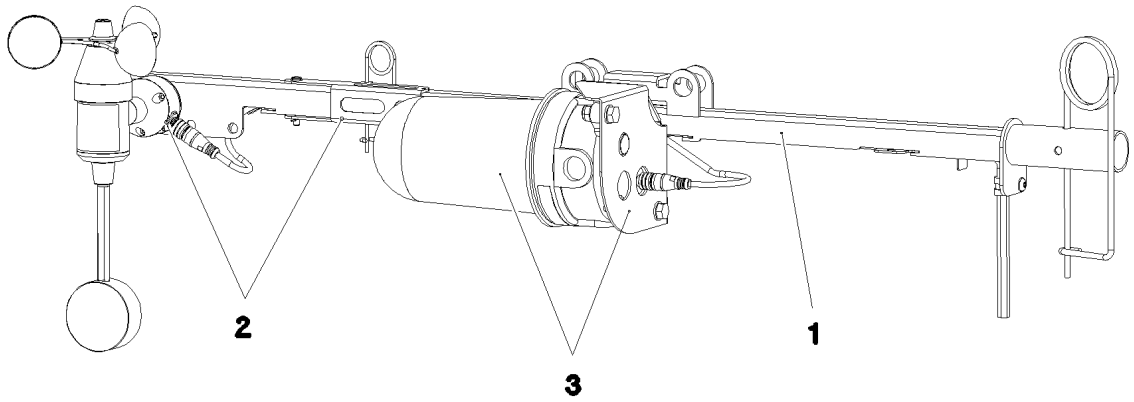

Pos.	Item	Quantity	Description	Bezeichnung
1	968838608	1	LOCATION FIXTURE PRE-ASS. ⇨ ❑ 1103	GRUNDHALTER VORM.
2	967936408	1	WIND WARNING PREASSEMBLED ⇨ ❑ 1104	WINDWARNUNG VORM.
3	967937608	1	OBSTRUCTION LIGHTS PREASS ⇨ ❑ 1105	HINDERNISFEUER VORM.

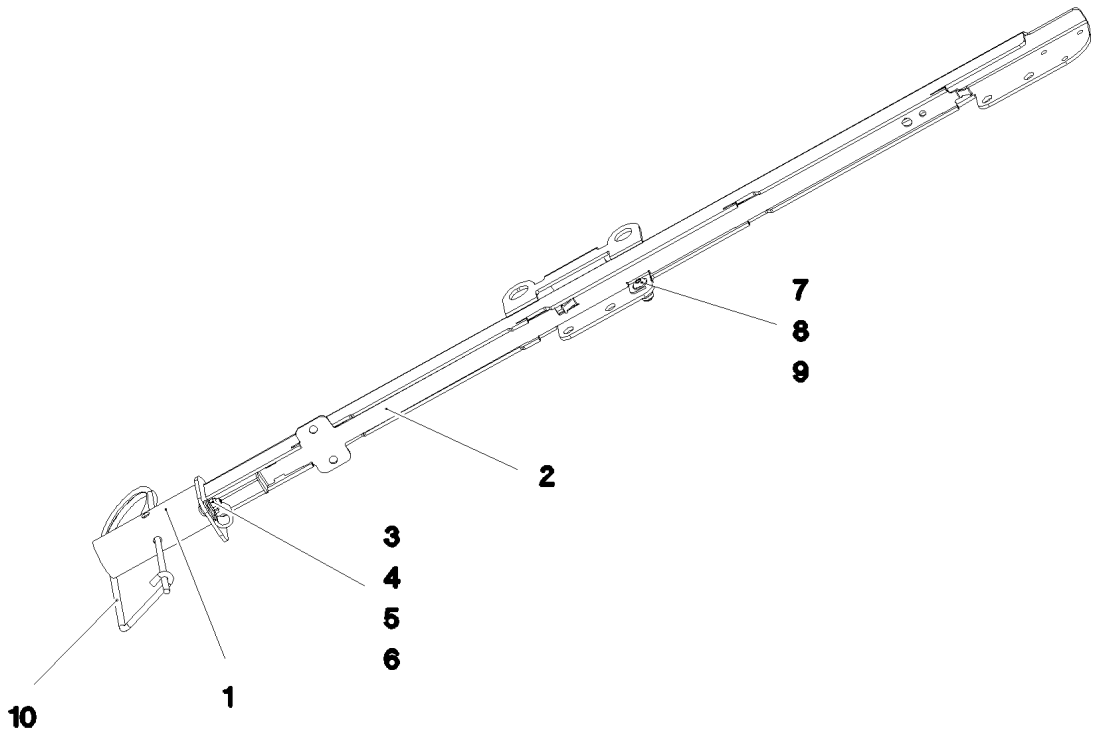

Pos.	Item	Quantity	Description	Bezeichnung
1	968266508	1	LOCATION FIXTURE WELDED	GRUNDHALTER SCHWK.
2	97030182	1	PLATE 1.5X691X50 X5CRNI18-10	BLECH
3	7381679	1	CLAMP DIN 3016-1 10X12XD1 W1-2-CR	SCHELLE
4	10028237	1	BUTTON HEAD SCREW AEHNL.ISO 7380-2	HALBRUNDKOPFSCHRAUBE
5	10301317	1	HEX NUT DIN 985 M5 A2-70	SECHSKANTMUTTER
6	11140403	1	WASHER ISO 7089 5 200HV 480H SPF	SCHEIBE
7	10412851	1	BUTTON HEAD SCREW AEHNL.ISO 7380-2	HALBRUNDKOPFSCHRAUBE
8	10540500	1	WASHER ISO 7093-1 6 200HV-A4	SCHEIBE
9	11004444	2	HEX NUT AEHNL.ISO 7040 M6 A2-70	SECHSKANTMUTTER
10	433102508	1	RETAINING SPRING 5X122 ISO 2081 FE/ZN8/	SICHERUNGSFEDER

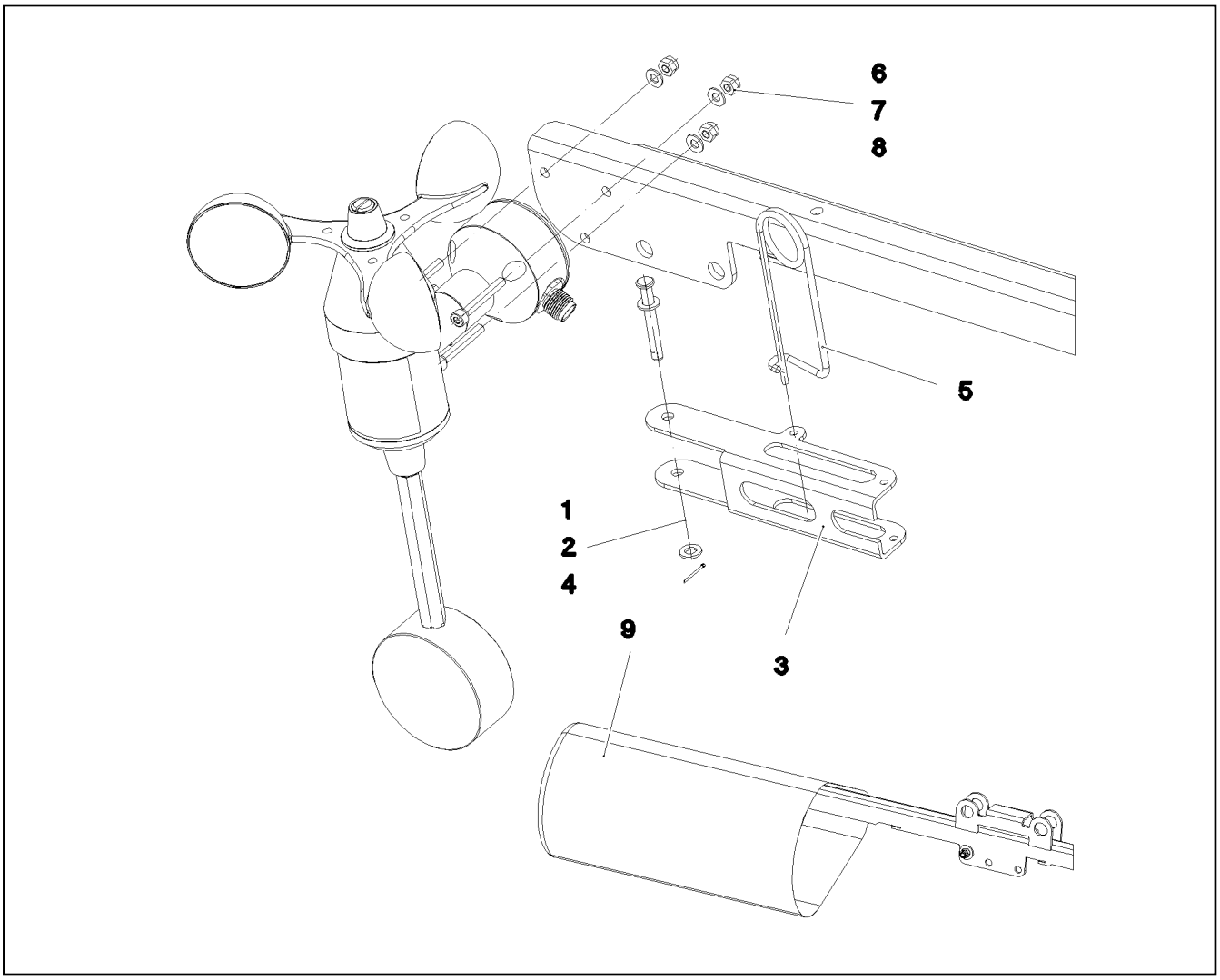

Pos.	Item	Quantity	Description	Bezeichnung
1	451000208	1	PIN DIN 1434 5X40X35 X5CRNI1810	BOLZEN
2	10410193	2	WASHER ISO 7089 5 -A2	SCHEIBE
3	97030562	1	PLATE 2X143X92 X5CRNI18-10	BLECH
4	10180340	1	SPLIT PIN ISO 1234 1,6X14 A2	SPLINT
5	433102808	1	RETAINING SPRING 3X55 VERZ	SICHERUNGSFEDER
6	10875815	3	SOCKET HEAD SCREW ISO 4762 M4X30 8.8	ZYLINDERSCHRAUBE
7	10875611	3	HEX NUT DIN 985 M4 8 480H SPF	SECHSKANTMUTTER
8	10875645	3	WASHER ISO 7089 4 200HV 480H SPF	SCHEIBE
9	97042475	1	HOOD 180X350 GEWEBE ROT	HAUBE

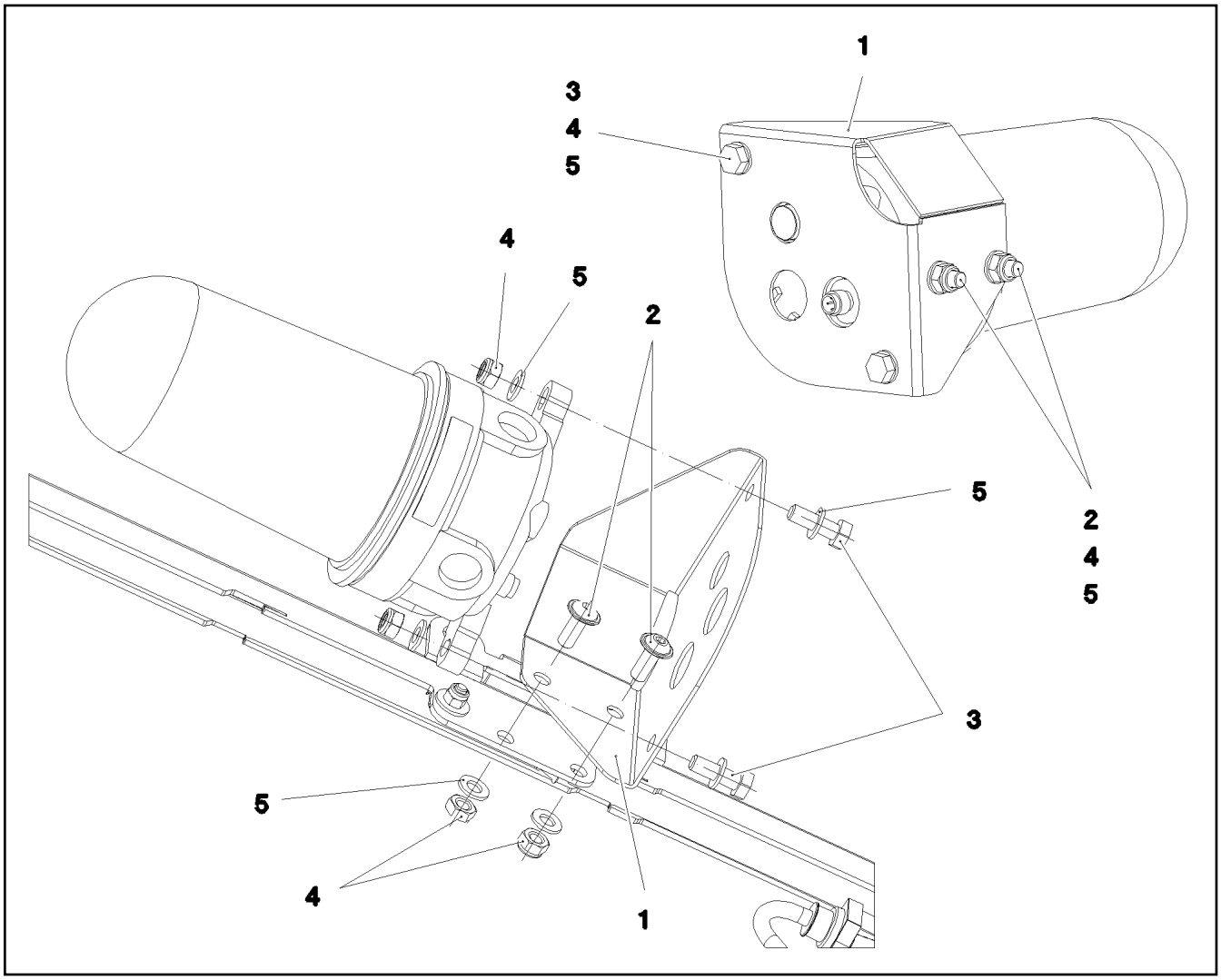

Pos.	Item	Quantity	Description	Bezeichnung
1	97030307	1	PLATE 2X191X185 X5CRNI18-10	BLECH
2	408650608	2	BUTTON HEAD SCREW ISO 7380-2 M8X20 A	HALBRUNDKOPFSCHRAUBE
3	406590105	2	HEX SCREW ISO 4017 M8X25 A2-70	SECHSKANTSCHRAUBE
4	411903108	4	HEX NUT DIN 985 M8 A2-70	SECHSKANTMUTTER
5	420060705	6	WASHER ISO 7089 8 200HV-A2	SCHEIBE

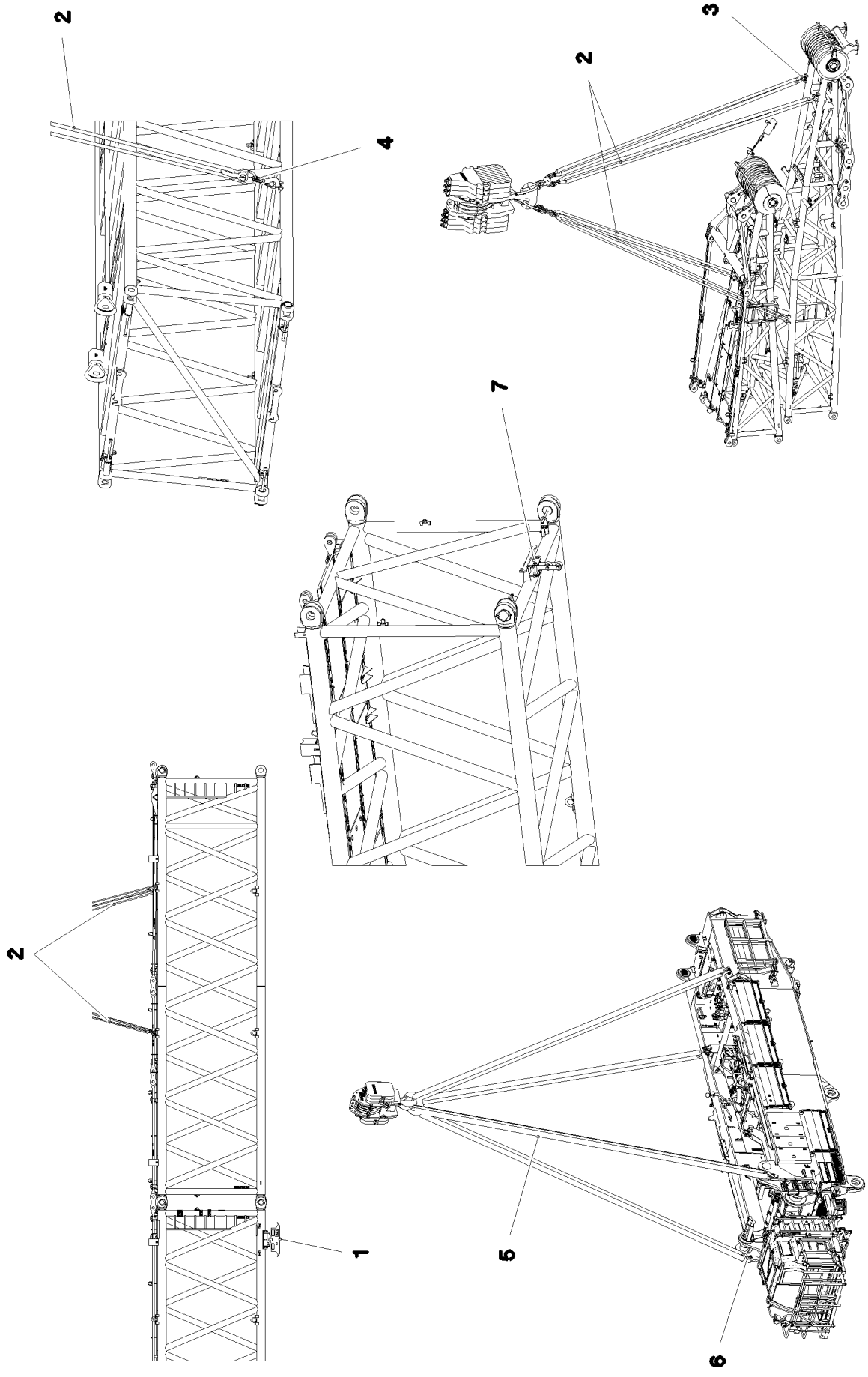

15.12.2020 080821	**etk_en_de_098201 LR 11000**	❑ 1106 (1/2)
LIEBHERR	**MOUNTING AIDS** **MONTAGEHILFSMITTEL**	**917571308**

Pos.	Item	Quantity	Description	Bezeichnung
1	968455908	4	FOOT COMPLETE ⇨ ❑ 1108	FUSS KPL.
2	10871664	1	ROUND SLING SUSPENSION GEAR 39T-6.9	RUNDSCHLINGENGEHAENGE
3	10283204	4	SHACKLE 25T SPF	SCHAEKEL
4	97053134	4	LOAD HOOK CPL. SPF	LASTHAKEN KPL.
5	12101794	2	ROUND SLING DIN EN 1492-2 56T-10M POLY	RUNDSCHLINGE
6	10871666	4	SHACKLE 40T LACKIERT SPF	SCHAEKEL
7	969944608	1	MOUNTING CPL ⇨ ❑ 1109	HALTERUNG KPL.

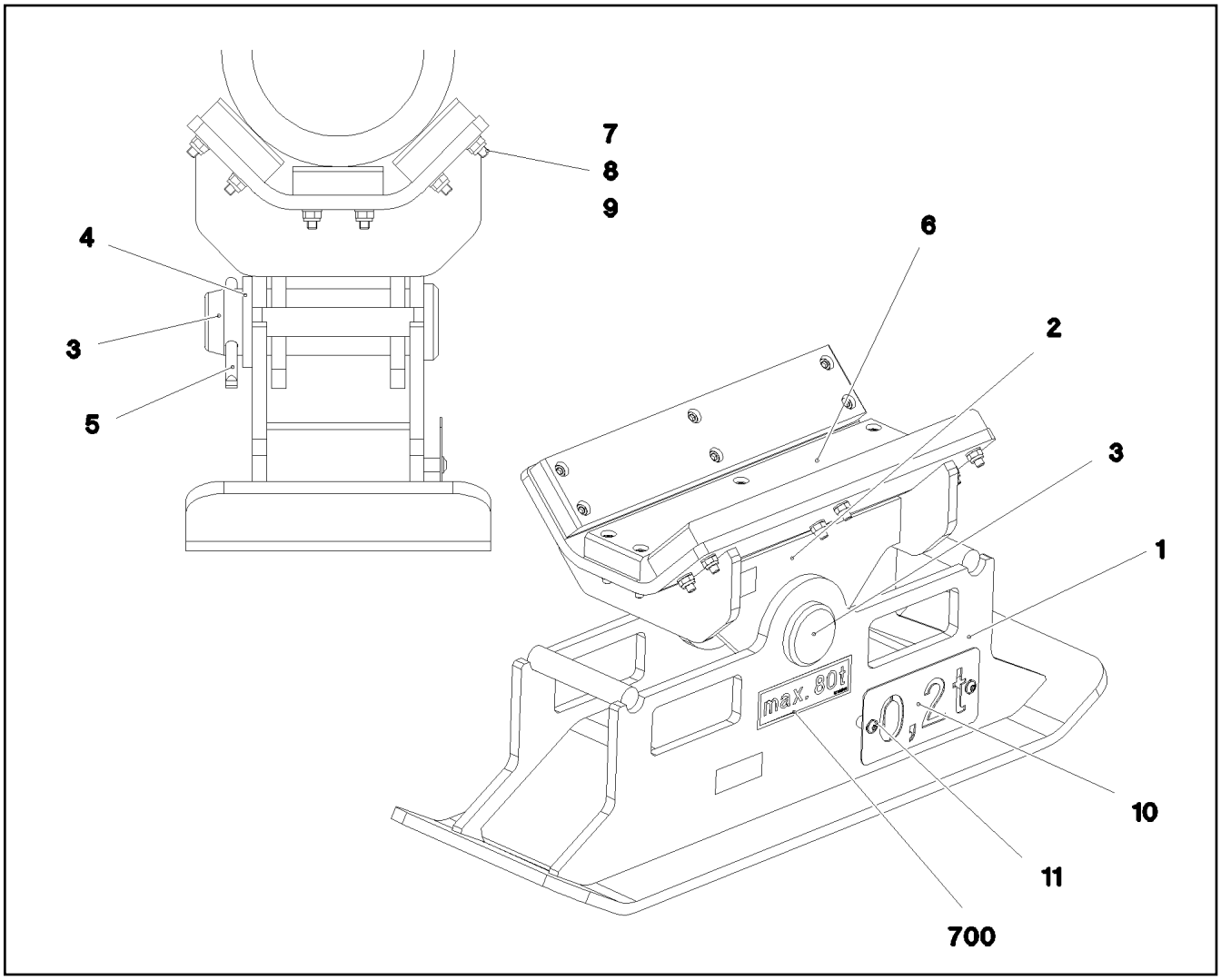

Pos.	Item	Quantity	Description	Bezeichnung
1	968299008	1	SUPPORT WELDED	FUSS SCHWK.
2	967997508	1	SUPPORT WELDED	AUFLAGE SCHWK.
3	972141808	1	PIN 80.0X245 35NICRMOV125	BOLZEN
4	11964262	1	WASHER EN 28738 70 160HV-ST FLZN SPF	SCHEIBE
5	10180381	1	SPLIT PIN ISO 1234 13X125 St 480H SPF	SPLINT
6	97011422	3	SHEET 30X95X500 PA6G	PLATTE
7	10875573	18	SOCKET HEAD SCREW ISO 4762 M10X50 8	ZYLINDERSCHRAUBE
8	420050701	18	WASHER ISO 7089 10 MS	SCHEIBE
9	10197769	18	HEX NUT DIN 985 M10 8 ZNNI-480H SPF	SECHSKANTMUTTER
10	979742908	1	SIGN 2X200X100 DC01 FE//ZNNI8//CN//T0	SCHILD
11	12102696	2	BUTTON HEAD SCREW ISO7380-2 M8X10 0	HALBRUNDKOPFSCHRAUBE
700	96017374	1	SIGNS	BESCHILDERUNG
(1)	97091645	1	SIGN 160X50 KLEBEFOLIE SPF	SCHILD

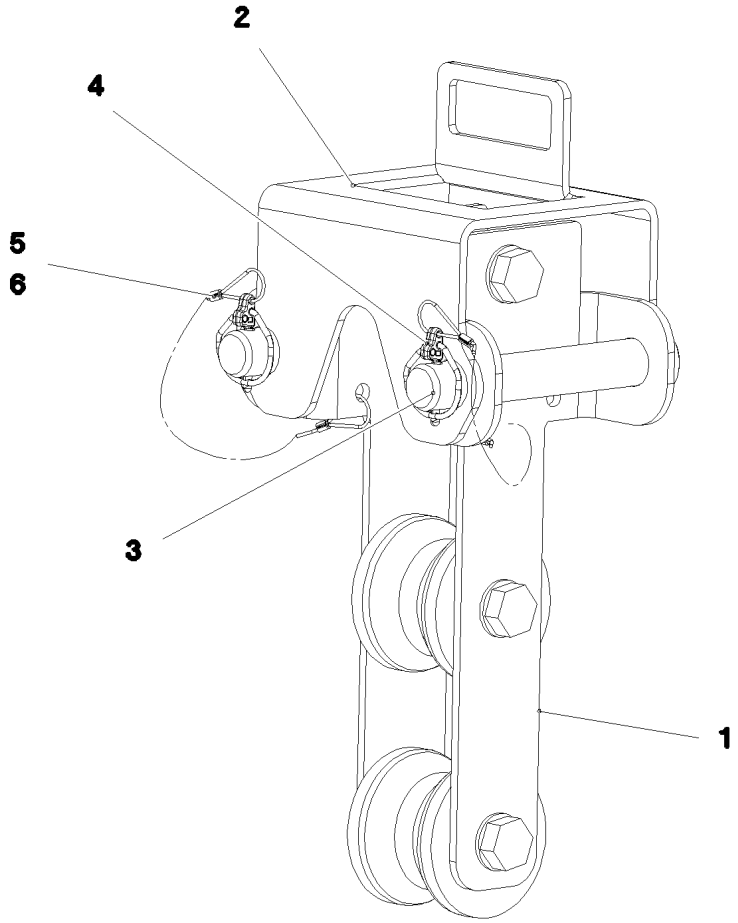

Pos.	Item	Quantity	Description	Bezeichnung
1	969944708	1	MOUNTING PRE-ASS. ⇨ ❑ 1110	HALTERUNG VORM.
2	97065013	1	PLATE 6X223X437 S355MC FE//ZNNI8//CN//T	BLECH
3	97004857	2	PIN 45.0X207 35NICRMOV125 GASN. SPF	BOLZEN
4	10875870	2	SAFETY PLUG W HINGE-LID 6X42X5,5X32 4	SICHERHEITSKLAPPSTECKER
5	11160431	0.7	ROPE 2 2,3KN EDELSTAHL	SEIL
6	11170565	4	FERRULE 2 CU	PRESSKLEMME

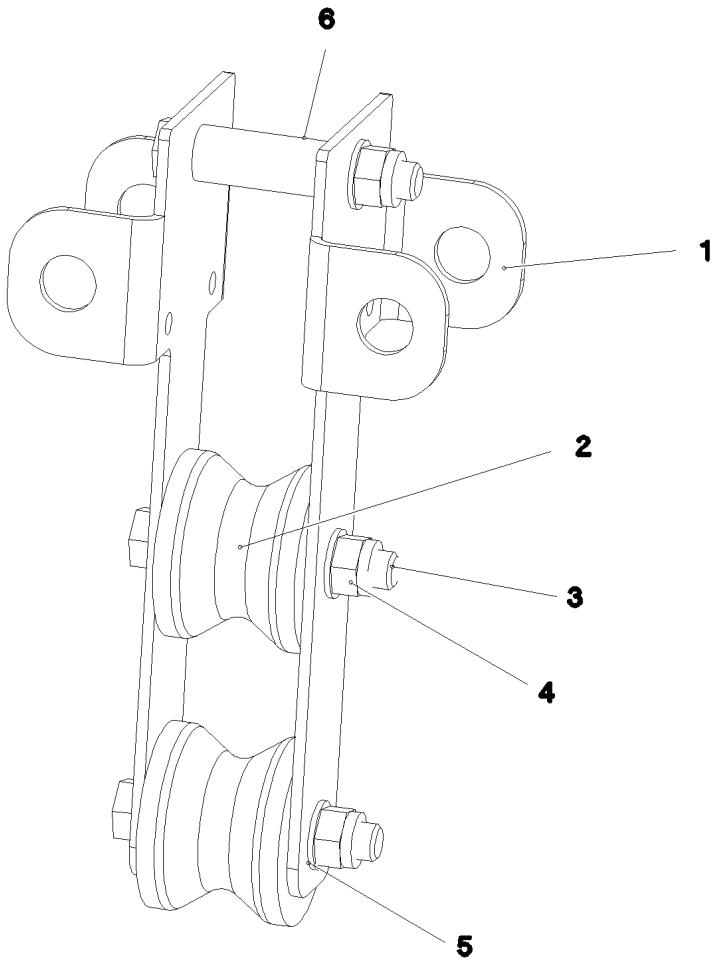

Pos.	Item	Quantity	Description	Bezeichnung
1	97065015	2	PLATE 6X423X291 S355MC FE//ZNNI8//CN//T	BLECH
2	288155308	2	ROLLER RD100X78 PA6G	ROLLE
3	10878585	3	HEX SCREW ISO 4014 M20X130 8.8 FLZN SP	SECHSKANTSCHRAUBE
4	10875610	3	HEX NUT DIN 985 M20 10 FLZN SPF	SECHSKANTMUTTER
5	10289808	6	WASHER ISO 7089 20 300HV FLZN SPF	SCHEIBE
6	946103108	3	TUBE 30X4X83 E355+N VERZ	ROHR

Pos.	Item	Quantity	Description	Bezeichnung
10	614043408	1	CABLE 14M	KABEL
20	967957008	1	LEAD W2053	LEITUNG

Pos.	Item	Quantity	Description	Bezeichnung
10	614043508	1	CABLE 16M	KABEL
15	11492806	1	CONNECTING CABLE 2X0,14+2X0,22-2M	VERBINDUNGSKABEL
20	967957408	1	LEAD W1913	LEITUNG
74	11490473	1	LETTERING FILM 40X30 GELB	BESCHRIFTUNGSFOLIE

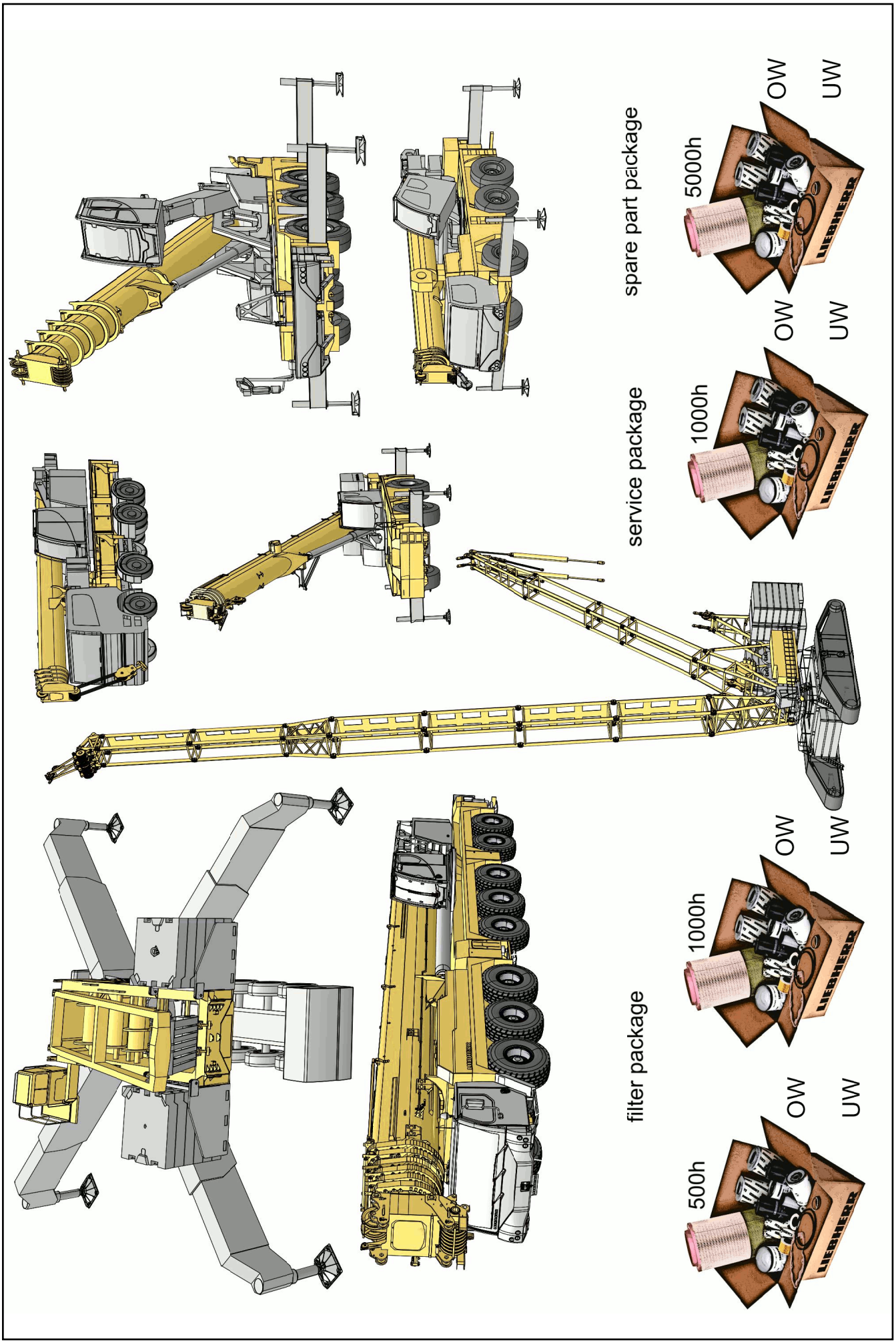
spare part package
5000h
OW
UW
service package
1000h
OW
UW
filter package
1000h
OW
UW
500h
OW
UW

Pos.	Item	Quantity	Description	Bezeichnung
110	969993808	1	FILTER PACKAGE 500 STD. LR 11000 ⇨ ❑ 1115	FILTERPAKET
120	969993908	1	FILTER PACKAGE 1000 STD LR 11000 ⇨ ❑ 1118	FILTERPAKET
410	969993708	1	SERVICE PACKAGE 1000STD. LR 11000	SERVICEPAKET
(6)	11068050	2	FILTER ELEMENT OEL 8µm ⇨ ❑ 1117	FILTERELEMENT
(12)	10037623	2	FILTER INSERT OEL 10µm	FILTEREINSATZ
(15)	10044373	2	OIL FILTER INSERT OEL 17µm	OELFILTEREINSATZ
(21)	11356726	2	FILTER INSERT OEL 4µm	FILTEREINSATZ
(101)	553183708	1	FILTER INSERT KRAFTSTOFF 30µm	FILTEREINSATZ
(102)	553174008	1	FUEL FILTER	KRAFTSTOFFFILTER
(105)	10289138	2	FUEL FILTER INSERT PRE-ASS. KRAFTST	KRAFTSTOFFFILTEREINSATZ
(200)	510671808	2	FILTER INSERT 1m³/min 10µm	FILTEREINSATZ
(201)	571352308	1	CARTRIDGE	KARTUSCHE
(209)	571558808	2	FILTER INSERT 21m³/min3µm	FILTEREINSATZ
(212)	11083438	1	FILTER	FILTER
(310)	10294171	1	COVER SEAL HNBR	DECKELDICHTUNG
(318)	10101384	2	RS PRESSURE FILTER DF...330FG 1.0	RS DRUCKFILTER
(319)	9079885	8	SEAL 1,5	DICHTUNG

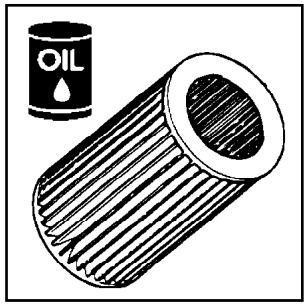

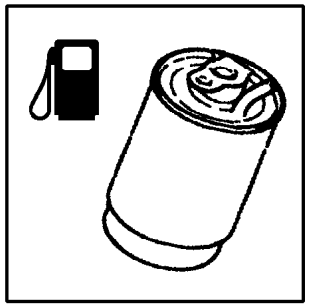

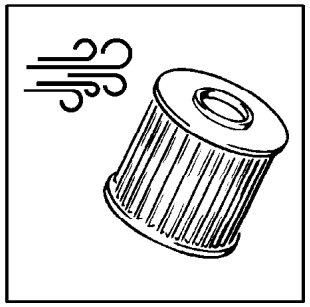

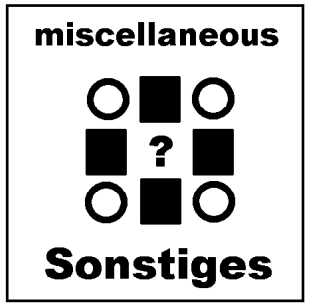

Ölfilter oil filter	**001 - 099**
Kraftstofffilter fuel filter	**100 - 199**
Luftfilter air filter	**200 - 299**
Sonstiges miscellaneous	**300 - 399**

Pos.	Item	Quantity	Description	Bezeichnung
6	11068050	2	FILTER ELEMENT OEL 8µm ⇨ ❑ 1117	FILTERELEMENT
12	10037623	2	FILTER INSERT OEL 10µm	FILTEREINSATZ
15	10044373	2	OIL FILTER INSERT OEL 17µm	OELFILTEREINSATZ
21	11356726	2	FILTER INSERT OEL 4µm	FILTEREINSATZ
101	553183708	1	FILTER INSERT KRAFTSTOFF 30µm	FILTEREINSATZ
105	10289138	2	FUEL FILTER INSERT PRE-ASS. KRAFTST	KRAFTSTOFFFILTEREINSATZ
200	510671808	2	FILTER INSERT 1m³/min 10µm	FILTEREINSATZ

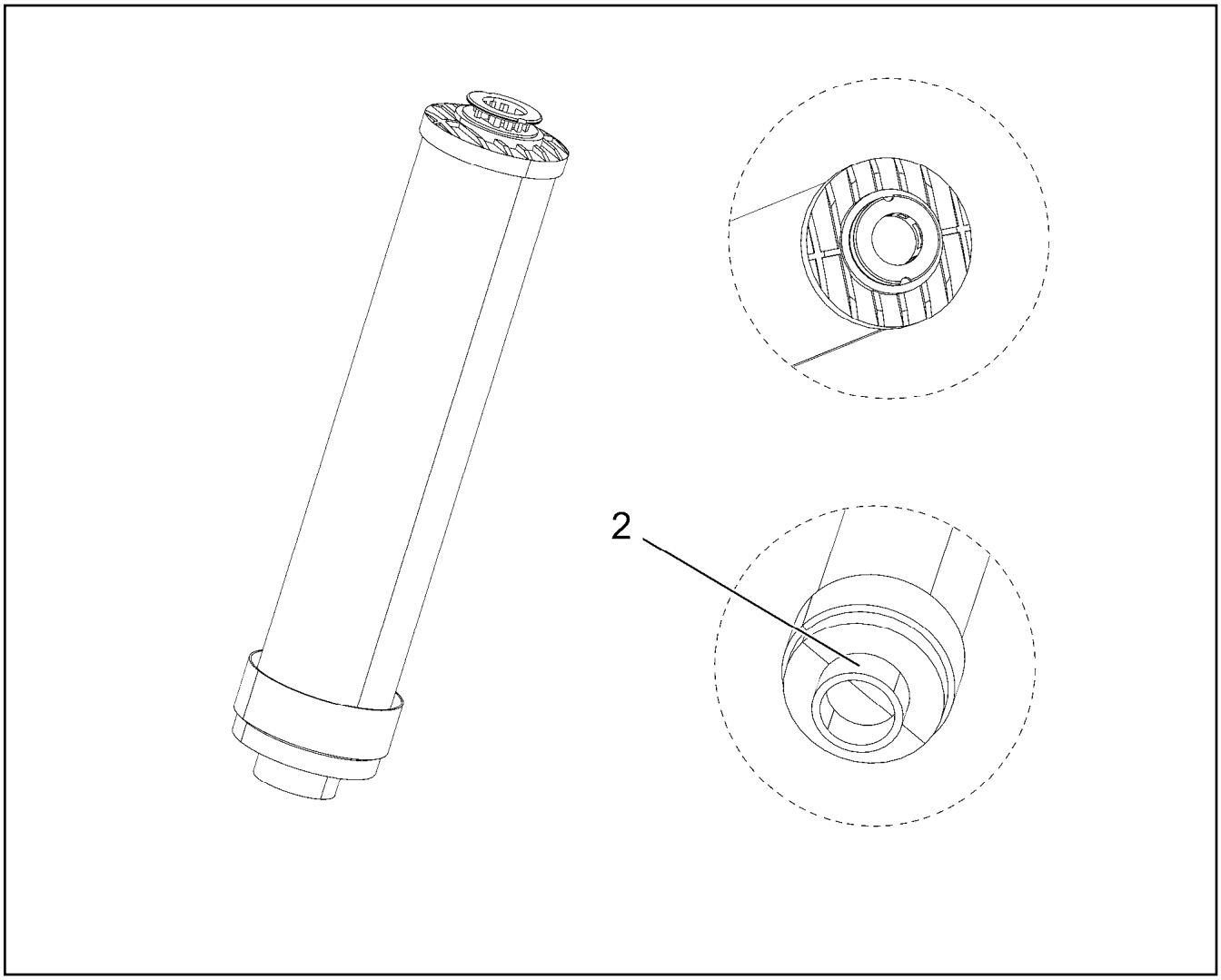

Pos.	Item	Quantity	Description	Bezeichnung
2	570296608	1	O-RING ARP 568 44,04X3,53 NBR90	O-RING

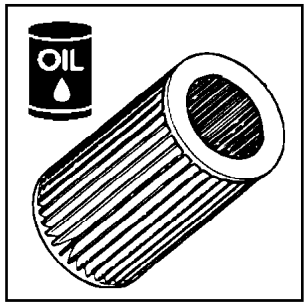

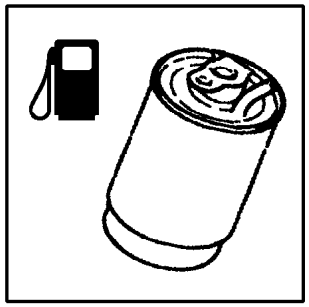

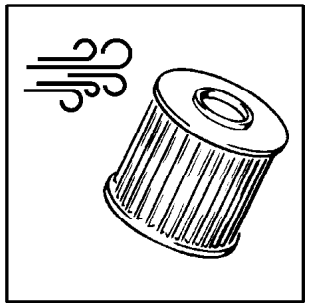

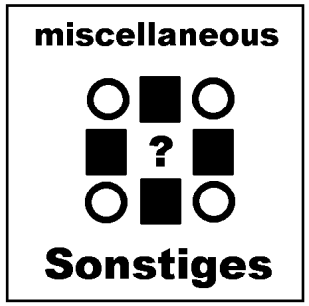

Ölfilter oil filter	**001 - 099**
Kraftstofffilter fuel filter	**100 - 199**
Luftfilter air filter	**200 - 299**
Sonstiges miscellaneous	**300 - 399**

Pos.	Item	Quantity	Description	Bezeichnung
6	11068050	2	FILTER ELEMENT OEL 8µm ⇨ ❑ 1117	FILTERELEMENT
12	10037623	2	FILTER INSERT OEL 10µm	FILTEREINSATZ
15	10044373	2	OIL FILTER INSERT OEL 17µm	OELFILTEREINSATZ
21	11356726	2	FILTER INSERT OEL 4µm	FILTEREINSATZ
101	553183708	1	FILTER INSERT KRAFTSTOFF 30µm	FILTEREINSATZ
102	553174008	1	FUEL FILTER	KRAFTSTOFFFILTER
105	10289138	2	FUEL FILTER INSERT PRE-ASS. KRAFTST	KRAFTSTOFFFILTEREINSATZ
200	510671808	2	FILTER INSERT 1m³/min 10µm	FILTEREINSATZ
201	571352308	1	CARTRIDGE	KARTUSCHE
209	571558808	2	FILTER INSERT 21m³/min3µm	FILTEREINSATZ
212	11083438	1	FILTER	FILTER

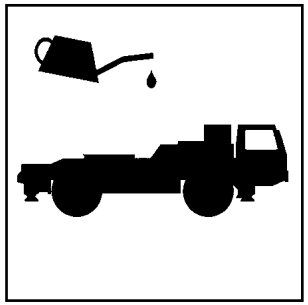

Service-Befüllung UW service refill undercarriage	**10**

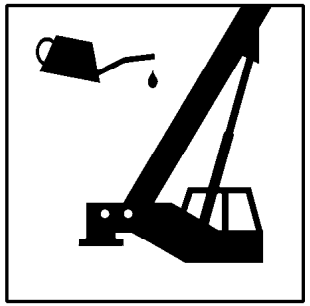

Service-Befüllung OW service refill superstructure	**20**

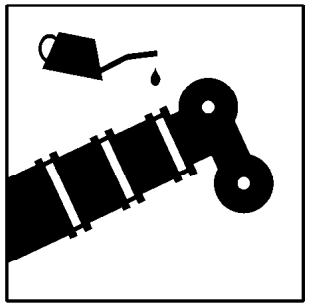

Service-Befüllung AL service refill boom	**30**

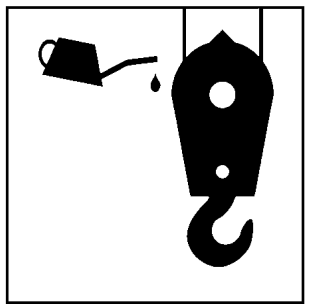

Service-Befüllung HF service refill hook block	**40**

Pos.	Item	Quantity	Description	Bezeichnung
10	968674008	1	SERVICE FILL UW ⇨ ❑ 1122	SERVICEBEFUELLUNG
20	968360308	1	SERVICE FILL OW ⇨ ❑ 1125	SERVICEBEFUELLUNG

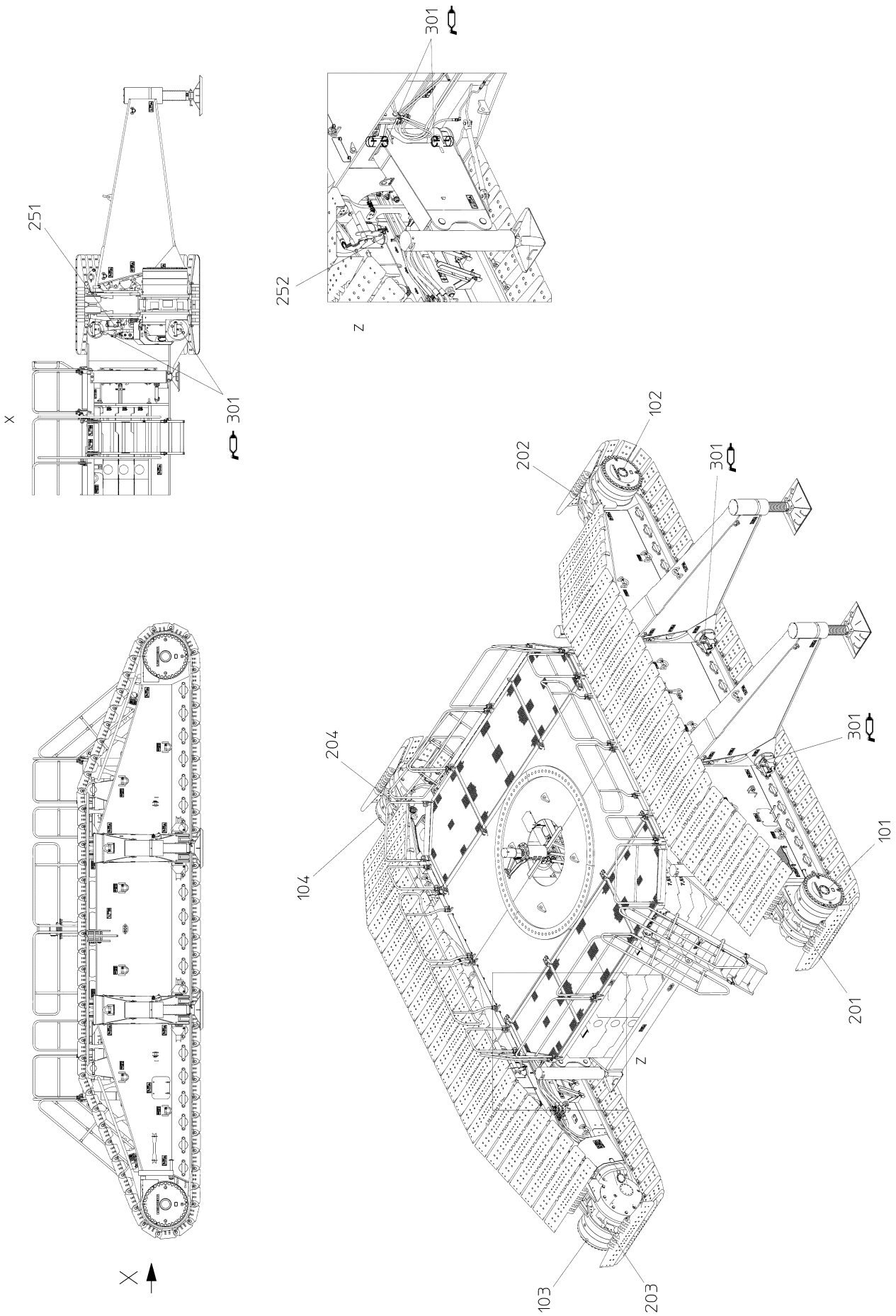
301
251
252
Z
X
301
102
202
301
204
301
104
101
201
Z
103
203
X

Pos.	Item	Quantity	Description	Bezeichnung
101	861901208	60	LIEBHERR TRANSMISSION OIL PG 220 210L ⇨ ❑ 1124	LIEBHERR GETRIEBEOEL
102	861901208	60	LIEBHERR TRANSMISSION OIL PG 220 210L ⇨ ❑ 1124	LIEBHERR GETRIEBEOEL
103	861901208	60	LIEBHERR TRANSMISSION OIL PG 220 210L ⇨ ❑ 1124	LIEBHERR GETRIEBEOEL
104	861901208	60	LIEBHERR TRANSMISSION OIL PG 220 210L ⇨ ❑ 1124	LIEBHERR GETRIEBEOEL
201	861305308	10	SPECIAL GREASE 9610 PLUS 50KG HOBB	SPEZIALFETT
202	861305308	10	SPECIAL GREASE 9610 PLUS 50KG HOBB	SPEZIALFETT
203	861305308	10	SPECIAL GREASE 9610 PLUS 50KG HOBB	SPEZIALFETT
204	861305308	10	SPECIAL GREASE 9610 PLUS 50KG HOBB	SPEZIALFETT
251	861305308	4	SPECIAL GREASE 9610 PLUS 50KG HOBB	SPEZIALFETT
252	861305308	4	SPECIAL GREASE 9610 PLUS 50KG HOBB	SPEZIALFETT
301	861302908	4	SPECIAL GREASE 9610 PLUS 0.4KG CARTR	SPEZIALFETT

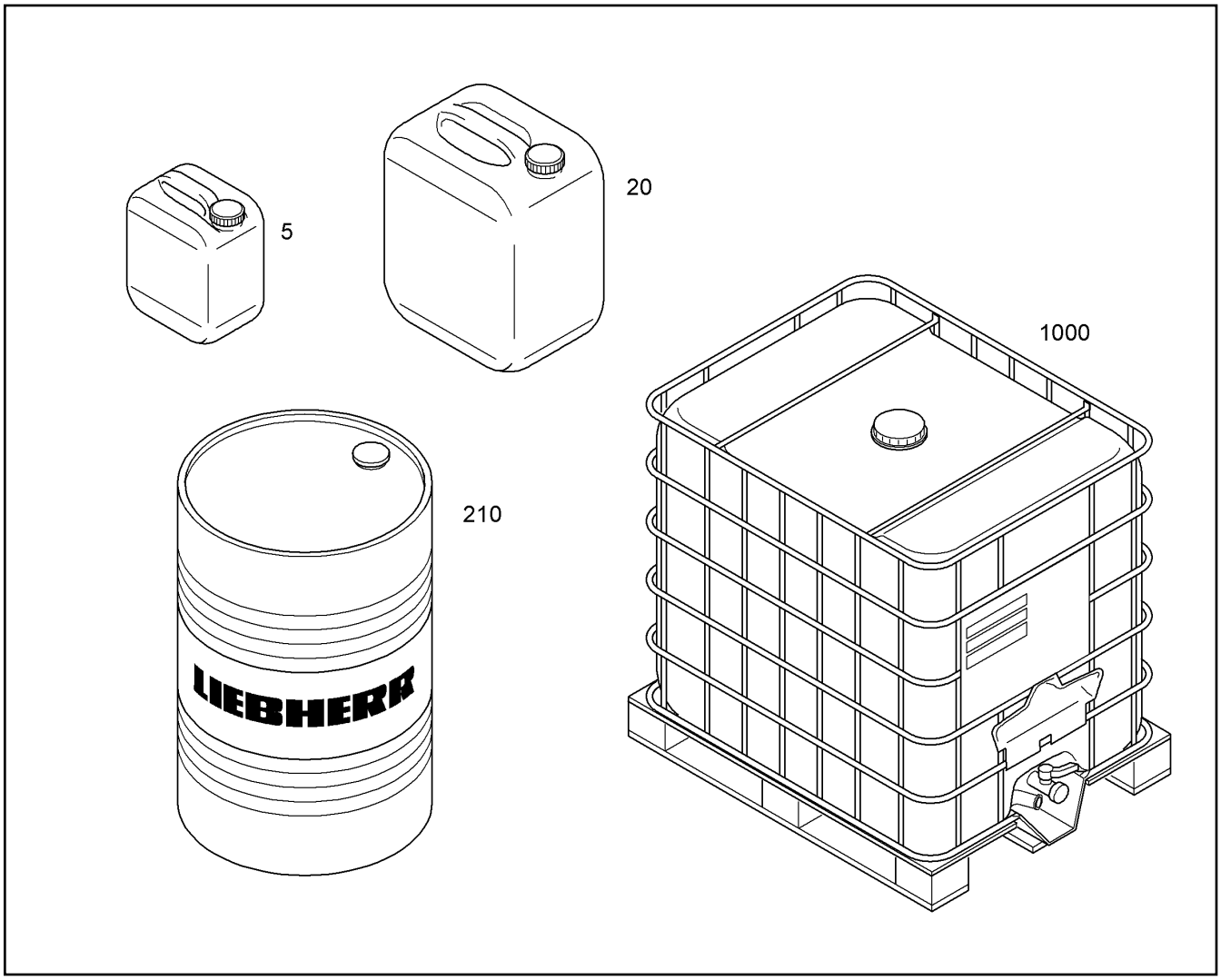

Pos.	Item	Quantity	Description	Bezeichnung
5	11000867	1	LIEBHERR TRANSMISSION OIL PG 220 5L	LIEBHERR GETRIEBEOEL
20	11000869	1	LIEBHERR TRANSMISSION OIL PG 220 20L	LIEBHERR GETRIEBEOEL
210	11000870	1	LIEBHERR TRANSMISSION OIL PG 220 210L	LIEBHERR GETRIEBEOEL
1000	11000871	1	LIEBHERR TRANSMISSION OIL PG 220 100	LIEBHERR GETRIEBEOEL

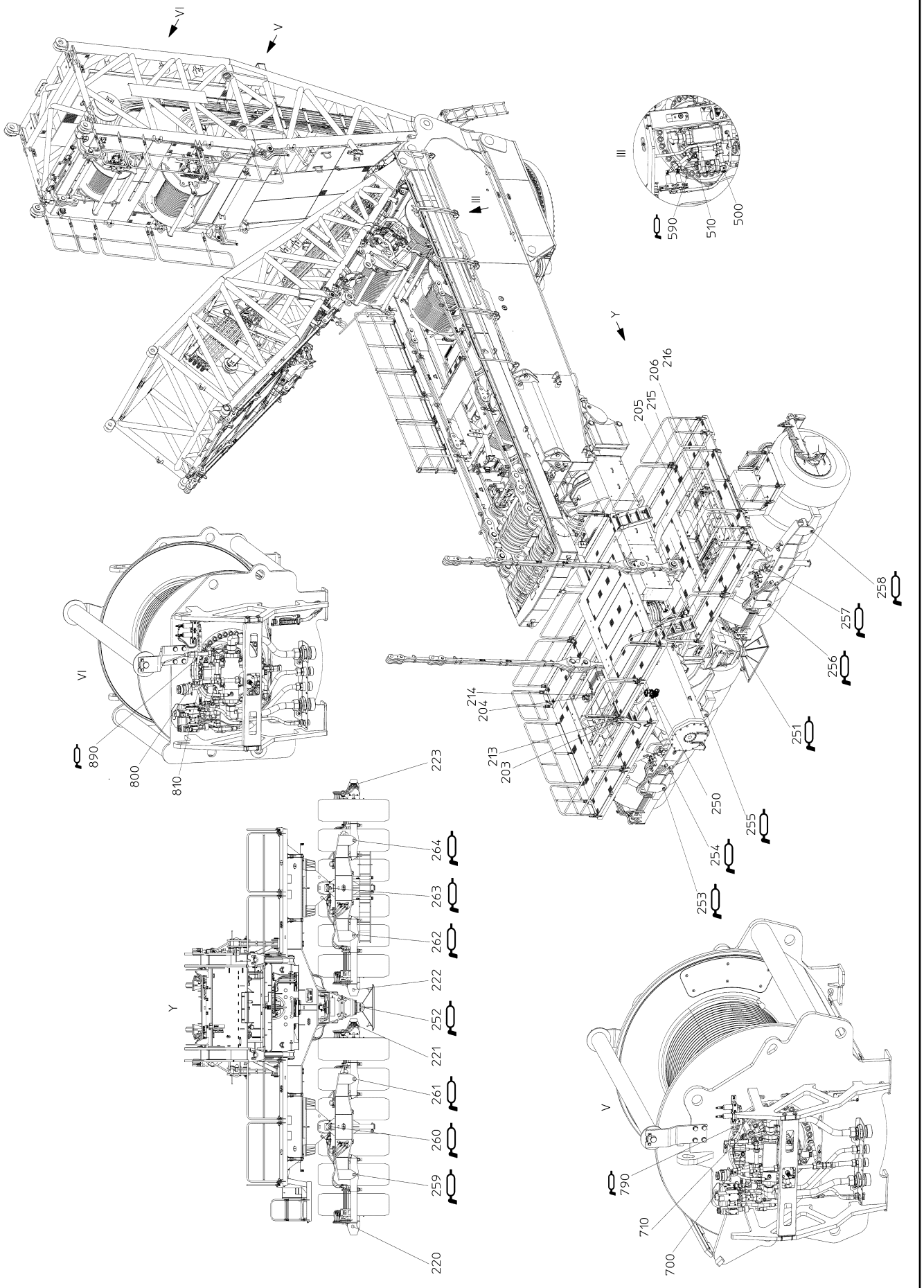
VI
V
III
Y
590
510
500
206
216
205
215
258
257
256
214
204
251
213
203
250
255
254
253
VI
890
800
810
223
264
263
262
222
252
221
261
260
259
220
Y
V
790
710
700

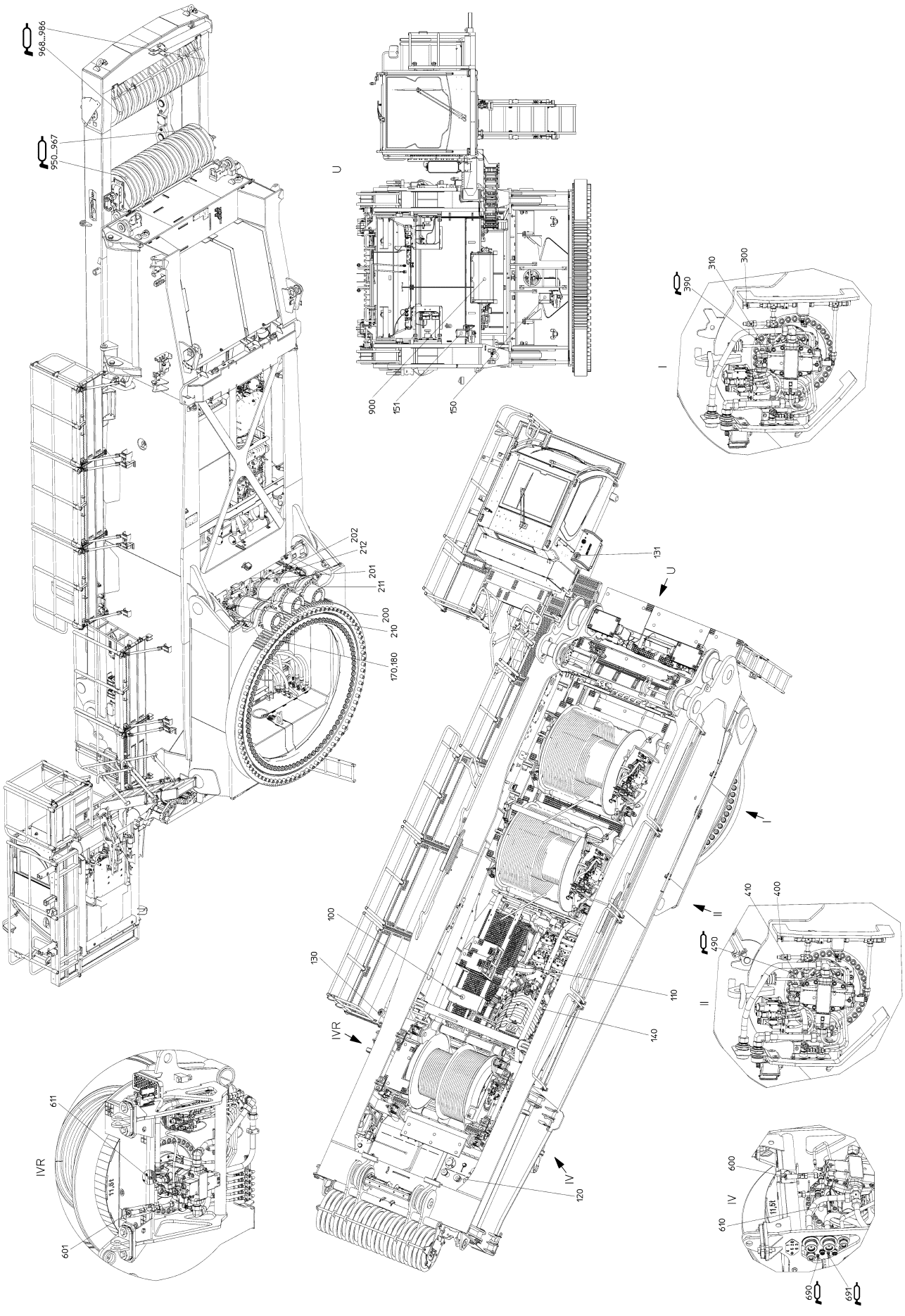

15.12.2020 006866	**etk_en_de_098201 LR 11000**	❑ 1126 (2/6)
LIEBHERR	**SERVICE FILL** **SERVICEBEFUELLUNG**	**968360308**

Pos.	Item	Quantity	Description	Bezeichnung
100	10871121	137	ANTICORROSION ANTIFREEZER FERTIGM	KORROSIONSFROSTSCHUTZM
110	10665030	6	LIEBHERR TRANSMISSION OIL PG 220 TAN ⇨ ❑ 1131	LIEBHERR GETRIEBEOEL
120	10293807	830	LIEBHERR HYDRAULIC OIL PLUS ARCTIC ⇨ ❑ 1132	LIEBHERR HYDRAULIKOEL
121	10293807	150	LIEBHERR HYDRAULIC OIL PLUS ARCTIC ⇨ ❑ 1132	LIEBHERR HYDRAULIKOEL
140	10663796	65	LIEBHERR MOTOR OIL LOW ASH 210L FAS ⇨ ❑ 1133	LIEBHERR MOTOROEL
150	861301308	4	SPECIAL GREASE 10KG HOBBOCK ⇨ ❑ 1134	SPEZIALFETT
151	861301308	4	SPECIAL GREASE 10KG HOBBOCK ⇨ ❑ 1134	SPEZIALFETT
155	861301308	4	SPECIAL GREASE 10KG HOBBOCK ⇨ ❑ 1134	SPEZIALFETT
156	861301308	4	SPECIAL GREASE 10KG HOBBOCK ⇨ ❑ 1134	SPEZIALFETT
170	861301308	4	SPECIAL GREASE 10KG HOBBOCK ⇨ ❑ 1134	SPEZIALFETT
180	861301508	0.5	GEAR WHEEL GREASE RHY 25KG EIMER	ZAHNRADSCHUTZFETT
200	11000867	23	LIEBHERR TRANSMISSION OIL PG 220 5L	LIEBHERR GETRIEBEOEL
201	11000867	23	LIEBHERR TRANSMISSION OIL PG 220 5L	LIEBHERR GETRIEBEOEL
202	11000867	23	LIEBHERR TRANSMISSION OIL PG 220 5L	LIEBHERR GETRIEBEOEL
203	11000867	27.5	LIEBHERR TRANSMISSION OIL PG 220 5L	LIEBHERR GETRIEBEOEL
204	11000867	27.5	LIEBHERR TRANSMISSION OIL PG 220 5L	LIEBHERR GETRIEBEOEL
205	11000867	27.5	LIEBHERR TRANSMISSION OIL PG 220 5L	LIEBHERR GETRIEBEOEL
206	11000867	27.5	LIEBHERR TRANSMISSION OIL PG 220 5L	LIEBHERR GETRIEBEOEL
210	861903508	0.2	LIEBHERR HYDRAULIC OIL 37 TANKANLAG ⇨ ❑ 1135	LIEBHERR HYDRAULIKOEL
211	861903508	0.2	LIEBHERR HYDRAULIC OIL 37 TANKANLAG ⇨ ❑ 1135	LIEBHERR HYDRAULIKOEL
212	861903508	0.2	LIEBHERR HYDRAULIC OIL 37 TANKANLAG ⇨ ❑ 1135	LIEBHERR HYDRAULIKOEL
213	861903508	0.2	LIEBHERR HYDRAULIC OIL 37 TANKANLAG ⇨ ❑ 1135	LIEBHERR HYDRAULIKOEL
214	861903508	0.2	LIEBHERR HYDRAULIC OIL 37 TANKANLAG ⇨ ❑ 1135	LIEBHERR HYDRAULIKOEL
215	861903508	0.2	LIEBHERR HYDRAULIC OIL 37 TANKANLAG ⇨ ❑ 1135	LIEBHERR HYDRAULIKOEL
216	861903508	0.2	LIEBHERR HYDRAULIC OIL 37 TANKANLAG ⇨ ❑ 1135	LIEBHERR HYDRAULIKOEL
220	11000867	1	LIEBHERR TRANSMISSION OIL PG 220 5L	LIEBHERR GETRIEBEOEL
221	11000867	1	LIEBHERR TRANSMISSION OIL PG 220 5L	LIEBHERR GETRIEBEOEL
222	11000867	1	LIEBHERR TRANSMISSION OIL PG 220 5L	LIEBHERR GETRIEBEOEL
223	11000867	1	LIEBHERR TRANSMISSION OIL PG 220 5L	LIEBHERR GETRIEBEOEL
224	11000867	1.5	LIEBHERR TRANSMISSION OIL PG 220 5L	LIEBHERR GETRIEBEOEL
225	11000867	1.5	LIEBHERR TRANSMISSION OIL PG 220 5L	LIEBHERR GETRIEBEOEL
226	11000867	1.5	LIEBHERR TRANSMISSION OIL PG 220 5L	LIEBHERR GETRIEBEOEL
227	11000867	1.5	LIEBHERR TRANSMISSION OIL PG 220 5L	LIEBHERR GETRIEBEOEL
251	11000948	0.03	LIEBHERR UNIVERSAL GREASE 9900 50KG ⇨ ❑ 1136	LIEBHERR UNIVERSALFETT
252	11000948	0.03	LIEBHERR UNIVERSAL GREASE 9900 50KG ⇨ ❑ 1136	LIEBHERR UNIVERSALFETT
253	11000948	0.03	LIEBHERR UNIVERSAL GREASE 9900 50KG ⇨ ❑ 1136	LIEBHERR UNIVERSALFETT
254	11000948	0.03	LIEBHERR UNIVERSAL GREASE 9900 50KG ⇨ ❑ 1136	LIEBHERR UNIVERSALFETT
255	11000948	0.03	LIEBHERR UNIVERSAL GREASE 9900 50KG ⇨ ❑ 1136	LIEBHERR UNIVERSALFETT

Pos.	Item	Quantity	Description	Bezeichnung
256	11000948	0.03	LIEBHERR UNIVERSAL GREASE 9900 50KG ⇨ ❑ 1136	LIEBHERR UNIVERSALFETT
257	11000948	0.03	LIEBHERR UNIVERSAL GREASE 9900 50KG ⇨ ❑ 1136	LIEBHERR UNIVERSALFETT
258	11000948	0.03	LIEBHERR UNIVERSAL GREASE 9900 50KG ⇨ ❑ 1136	LIEBHERR UNIVERSALFETT
259	11000948	0.03	LIEBHERR UNIVERSAL GREASE 9900 50KG ⇨ ❑ 1136	LIEBHERR UNIVERSALFETT
260	11000948	0.03	LIEBHERR UNIVERSAL GREASE 9900 50KG ⇨ ❑ 1136	LIEBHERR UNIVERSALFETT
261	11000948	0.03	LIEBHERR UNIVERSAL GREASE 9900 50KG ⇨ ❑ 1136	LIEBHERR UNIVERSALFETT
262	11000948	0.03	LIEBHERR UNIVERSAL GREASE 9900 50KG ⇨ ❑ 1136	LIEBHERR UNIVERSALFETT
263	11000948	0.03	LIEBHERR UNIVERSAL GREASE 9900 50KG ⇨ ❑ 1136	LIEBHERR UNIVERSALFETT
264	11000948	0.03	LIEBHERR UNIVERSAL GREASE 9900 50KG ⇨ ❑ 1136	LIEBHERR UNIVERSALFETT
265	11000948	0.03	LIEBHERR UNIVERSAL GREASE 9900 50KG ⇨ ❑ 1136	LIEBHERR UNIVERSALFETT
266	11000948	0.03	LIEBHERR UNIVERSAL GREASE 9900 50KG ⇨ ❑ 1136	LIEBHERR UNIVERSALFETT
267	11000948	0.03	LIEBHERR UNIVERSAL GREASE 9900 50KG ⇨ ❑ 1136	LIEBHERR UNIVERSALFETT
268	11000948	0.03	LIEBHERR UNIVERSAL GREASE 9900 50KG ⇨ ❑ 1136	LIEBHERR UNIVERSALFETT
269	11000948	0.03	LIEBHERR UNIVERSAL GREASE 9900 50KG ⇨ ❑ 1136	LIEBHERR UNIVERSALFETT
270	11000948	0.03	LIEBHERR UNIVERSAL GREASE 9900 50KG ⇨ ❑ 1136	LIEBHERR UNIVERSALFETT
271	11000948	0.03	LIEBHERR UNIVERSAL GREASE 9900 50KG ⇨ ❑ 1136	LIEBHERR UNIVERSALFETT
272	11000948	0.03	LIEBHERR UNIVERSAL GREASE 9900 50KG ⇨ ❑ 1136	LIEBHERR UNIVERSALFETT
273	11000948	0.03	LIEBHERR UNIVERSAL GREASE 9900 50KG ⇨ ❑ 1136	LIEBHERR UNIVERSALFETT
274	11000948	0.03	LIEBHERR UNIVERSAL GREASE 9900 50KG ⇨ ❑ 1136	LIEBHERR UNIVERSALFETT
275	11000948	0.03	LIEBHERR UNIVERSAL GREASE 9900 50KG ⇨ ❑ 1136	LIEBHERR UNIVERSALFETT
276	11000948	0.03	LIEBHERR UNIVERSAL GREASE 9900 50KG ⇨ ❑ 1136	LIEBHERR UNIVERSALFETT
300	10665030	28.5	LIEBHERR TRANSMISSION OIL PG 220 TAN ⇨ ❑ 1131	LIEBHERR GETRIEBEOEL
310	861903508	0.8	LIEBHERR HYDRAULIC OIL 37 TANKANLAG ⇨ ❑ 1135	LIEBHERR HYDRAULIKOEL
390	11000948	0.2	LIEBHERR UNIVERSAL GREASE 9900 50KG ⇨ ❑ 1136	LIEBHERR UNIVERSALFETT
400	10665030	28.5	LIEBHERR TRANSMISSION OIL PG 220 TAN ⇨ ❑ 1131	LIEBHERR GETRIEBEOEL
410	861903508	0.8	LIEBHERR HYDRAULIC OIL 37 TANKANLAG ⇨ ❑ 1135	LIEBHERR HYDRAULIKOEL
490	11000948	0.2	LIEBHERR UNIVERSAL GREASE 9900 50KG ⇨ ❑ 1136	LIEBHERR UNIVERSALFETT
500	10665030	30	LIEBHERR TRANSMISSION OIL PG 220 TAN ⇨ ❑ 1131	LIEBHERR GETRIEBEOEL
510	861903508	0.8	LIEBHERR HYDRAULIC OIL 37 TANKANLAG ⇨ ❑ 1135	LIEBHERR HYDRAULIKOEL
590	11000948	0.2	LIEBHERR UNIVERSAL GREASE 9900 50KG ⇨ ❑ 1136	LIEBHERR UNIVERSALFETT

Pos.	Item	Quantity	Description	Bezeichnung
600	10665030	28	LIEBHERR TRANSMISSION OIL PG 220 TAN ⇨ ❑ 1131	LIEBHERR GETRIEBEOEL
601	10665030	28	LIEBHERR TRANSMISSION OIL PG 220 TAN ⇨ ❑ 1131	LIEBHERR GETRIEBEOEL
610	861903508	0.8	LIEBHERR HYDRAULIC OIL 37 TANKANLAG ⇨ ❑ 1135	LIEBHERR HYDRAULIKOEL
611	861903508	0.8	LIEBHERR HYDRAULIC OIL 37 TANKANLAG ⇨ ❑ 1135	LIEBHERR HYDRAULIKOEL
690	11000948	0.2	LIEBHERR UNIVERSAL GREASE 9900 50KG ⇨ ❑ 1136	LIEBHERR UNIVERSALFETT
691	11000948	0.2	LIEBHERR UNIVERSAL GREASE 9900 50KG ⇨ ❑ 1136	LIEBHERR UNIVERSALFETT
700	10665030	30	LIEBHERR TRANSMISSION OIL PG 220 TAN ⇨ ❑ 1131	LIEBHERR GETRIEBEOEL
710	861903508	0.8	LIEBHERR HYDRAULIC OIL 37 TANKANLAG ⇨ ❑ 1135	LIEBHERR HYDRAULIKOEL
790	11000948	0.2	LIEBHERR UNIVERSAL GREASE 9900 50KG ⇨ ❑ 1136	LIEBHERR UNIVERSALFETT
800	10665030	15	LIEBHERR TRANSMISSION OIL PG 220 TAN ⇨ ❑ 1131	LIEBHERR GETRIEBEOEL
810	861903508	0.8	LIEBHERR HYDRAULIC OIL 37 TANKANLAG ⇨ ❑ 1135	LIEBHERR HYDRAULIKOEL
890	11000948	0.2	LIEBHERR UNIVERSAL GREASE 9900 50KG ⇨ ❑ 1136	LIEBHERR UNIVERSALFETT
900	10665030	0.4	LIEBHERR TRANSMISSION OIL PG 220 TAN ⇨ ❑ 1131	LIEBHERR GETRIEBEOEL
950	10296825	0.03	LOW TEMPERATURE GREASE ARCTIC 10K ⇨ ❑ 1138	TIEFTEMPERATURFETT
951	10296825	0.03	LOW TEMPERATURE GREASE ARCTIC 10K ⇨ ❑ 1138	TIEFTEMPERATURFETT
952	10296825	0.03	LOW TEMPERATURE GREASE ARCTIC 10K ⇨ ❑ 1138	TIEFTEMPERATURFETT
953	10296825	0.03	LOW TEMPERATURE GREASE ARCTIC 10K ⇨ ❑ 1138	TIEFTEMPERATURFETT
954	10296825	0.03	LOW TEMPERATURE GREASE ARCTIC 10K ⇨ ❑ 1138	TIEFTEMPERATURFETT
955	10296825	0.03	LOW TEMPERATURE GREASE ARCTIC 10K ⇨ ❑ 1138	TIEFTEMPERATURFETT
956	10296825	0.03	LOW TEMPERATURE GREASE ARCTIC 10K ⇨ ❑ 1138	TIEFTEMPERATURFETT
957	10296825	0.03	LOW TEMPERATURE GREASE ARCTIC 10K ⇨ ❑ 1138	TIEFTEMPERATURFETT
958	10296825	0.03	LOW TEMPERATURE GREASE ARCTIC 10K ⇨ ❑ 1138	TIEFTEMPERATURFETT
959	10296825	0.03	LOW TEMPERATURE GREASE ARCTIC 10K ⇨ ❑ 1138	TIEFTEMPERATURFETT
960	10296825	0.03	LOW TEMPERATURE GREASE ARCTIC 10K ⇨ ❑ 1138	TIEFTEMPERATURFETT
961	10296825	0.03	LOW TEMPERATURE GREASE ARCTIC 10K ⇨ ❑ 1138	TIEFTEMPERATURFETT
962	10296825	0.03	LOW TEMPERATURE GREASE ARCTIC 10K ⇨ ❑ 1138	TIEFTEMPERATURFETT
963	10296825	0.03	LOW TEMPERATURE GREASE ARCTIC 10K ⇨ ❑ 1138	TIEFTEMPERATURFETT
964	10296825	0.03	LOW TEMPERATURE GREASE ARCTIC 10K ⇨ ❑ 1138	TIEFTEMPERATURFETT
965	10296825	0.03	LOW TEMPERATURE GREASE ARCTIC 10K ⇨ ❑ 1138	TIEFTEMPERATURFETT
966	10296825	0.03	LOW TEMPERATURE GREASE ARCTIC 10K ⇨ ❑ 1138	TIEFTEMPERATURFETT

Pos.	Item	Quantity	Description	Bezeichnung
967	10296825	0.03	LOW TEMPERATURE GREASE ARCTIC 10K ⇨ ❑ 1138	TIEFTEMPERATURFETT
968	10296825	0.03	LOW TEMPERATURE GREASE ARCTIC 10K ⇨ ❑ 1138	TIEFTEMPERATURFETT
969	10296825	0.03	LOW TEMPERATURE GREASE ARCTIC 10K ⇨ ❑ 1138	TIEFTEMPERATURFETT
970	10296825	0.03	LOW TEMPERATURE GREASE ARCTIC 10K ⇨ ❑ 1138	TIEFTEMPERATURFETT
971	10296825	0.03	LOW TEMPERATURE GREASE ARCTIC 10K ⇨ ❑ 1138	TIEFTEMPERATURFETT
972	10296825	0.03	LOW TEMPERATURE GREASE ARCTIC 10K ⇨ ❑ 1138	TIEFTEMPERATURFETT
973	10296825	0.03	LOW TEMPERATURE GREASE ARCTIC 10K ⇨ ❑ 1138	TIEFTEMPERATURFETT
974	10296825	0.03	LOW TEMPERATURE GREASE ARCTIC 10K ⇨ ❑ 1138	TIEFTEMPERATURFETT
975	10296825	0.03	LOW TEMPERATURE GREASE ARCTIC 10K ⇨ ❑ 1138	TIEFTEMPERATURFETT
976	10296825	0.03	LOW TEMPERATURE GREASE ARCTIC 10K ⇨ ❑ 1138	TIEFTEMPERATURFETT
977	10296825	0.03	LOW TEMPERATURE GREASE ARCTIC 10K ⇨ ❑ 1138	TIEFTEMPERATURFETT
978	10296825	0.03	LOW TEMPERATURE GREASE ARCTIC 10K ⇨ ❑ 1138	TIEFTEMPERATURFETT
979	10296825	0.03	LOW TEMPERATURE GREASE ARCTIC 10K ⇨ ❑ 1138	TIEFTEMPERATURFETT
980	10296825	0.03	LOW TEMPERATURE GREASE ARCTIC 10K ⇨ ❑ 1138	TIEFTEMPERATURFETT
981	10296825	0.03	LOW TEMPERATURE GREASE ARCTIC 10K ⇨ ❑ 1138	TIEFTEMPERATURFETT
982	10296825	0.03	LOW TEMPERATURE GREASE ARCTIC 10K ⇨ ❑ 1138	TIEFTEMPERATURFETT
983	10296825	0.03	LOW TEMPERATURE GREASE ARCTIC 10K ⇨ ❑ 1138	TIEFTEMPERATURFETT
984	10296825	0.03	LOW TEMPERATURE GREASE ARCTIC 10K ⇨ ❑ 1138	TIEFTEMPERATURFETT
985	10296825	0.03	LOW TEMPERATURE GREASE ARCTIC 10K ⇨ ❑ 1138	TIEFTEMPERATURFETT
986	10296825	0.03	LOW TEMPERATURE GREASE ARCTIC 10K ⇨ ❑ 1138	TIEFTEMPERATURFETT

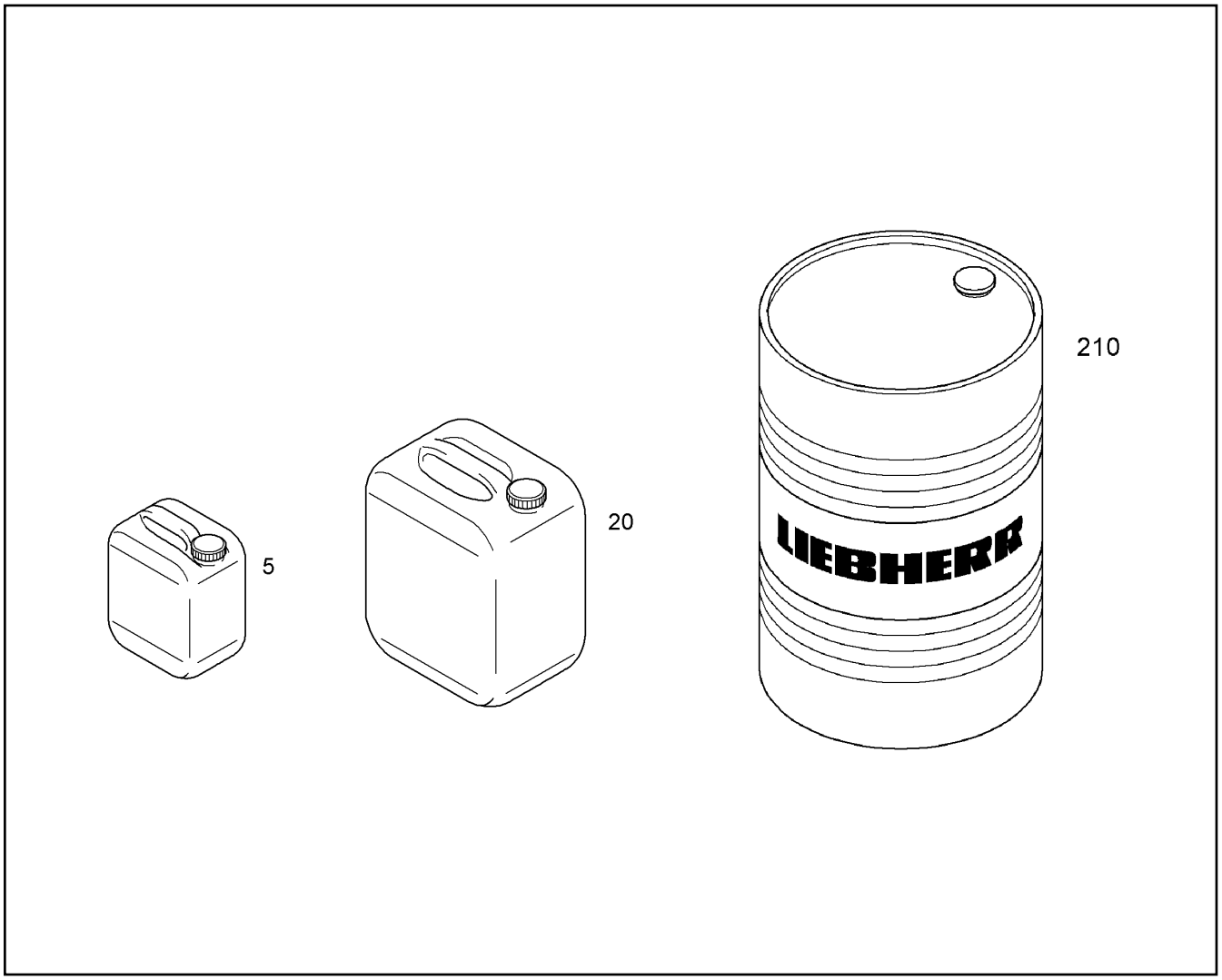

Pos.	Item	Quantity	Description	Bezeichnung
5	11000867	1	LIEBHERR TRANSMISSION OIL PG 220 5L	LIEBHERR GETRIEBEOEL
20	11000869	1	LIEBHERR TRANSMISSION OIL PG 220 20L	LIEBHERR GETRIEBEOEL
210	11000874	1	LIEBHERR TRANSMISSION OIL PG 150 174L	LIEBHERR GETRIEBEOEL

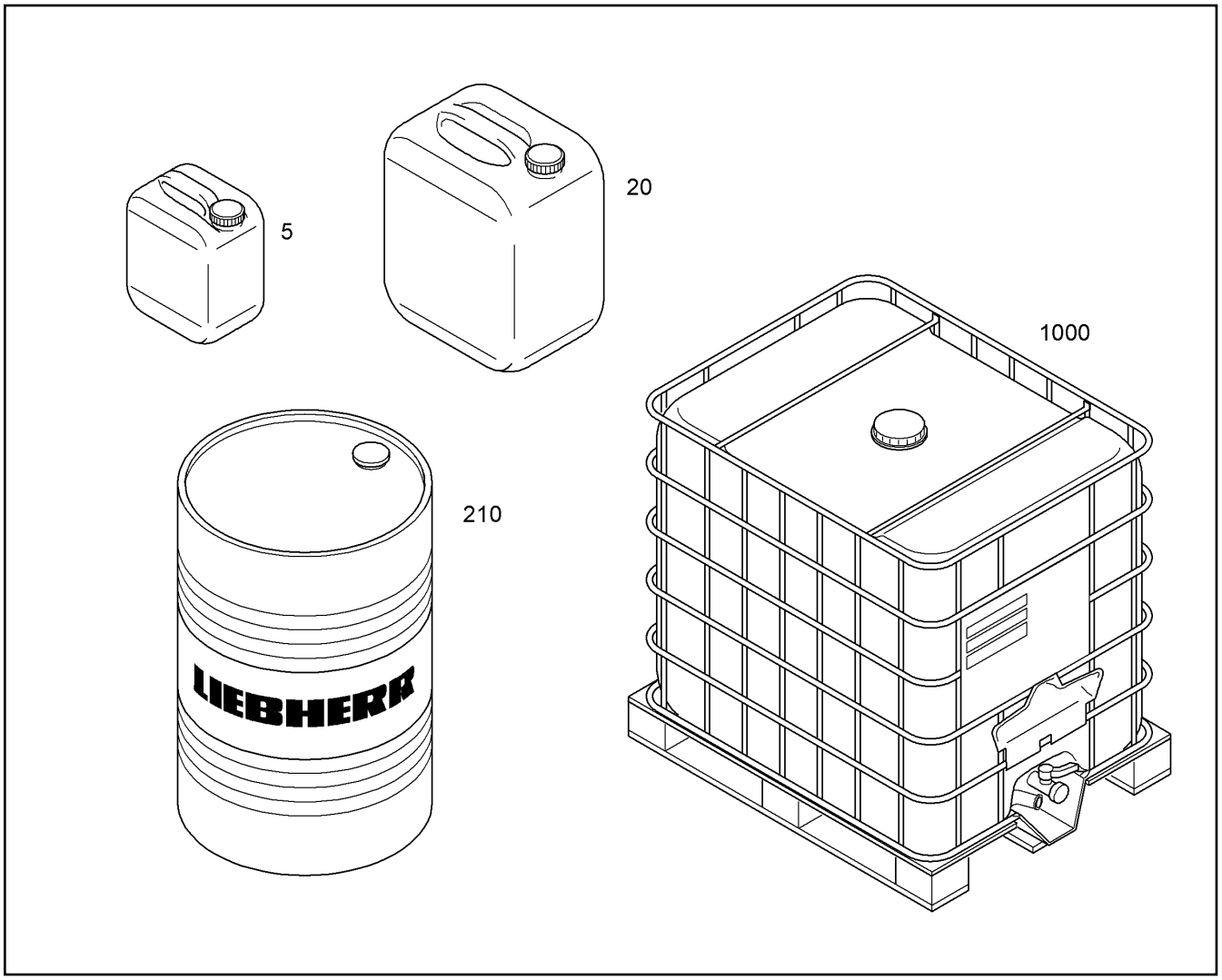

Pos.	Item	Quantity	Description	Bezeichnung
5	10296479	1	LIEBHERR HYDRAULIC OIL PLUS ARCTIC 5L	LIEBHERR HYDRAULIKOEL
20	10330277	1	LIEBHERR HYDRAULIC OIL PLUS ARCTIC 2	LIEBHERR HYDRAULIKOEL
210	10330278	1	LIEBHERR HYDRAULIC OIL PLUS ARCTIC 21	LIEBHERR HYDRAULIKOEL
1000	10296478	1	LIEBHERR HYDRAULIC OIL PLUS ARCTIC 10	LIEBHERR HYDRAULIKOEL

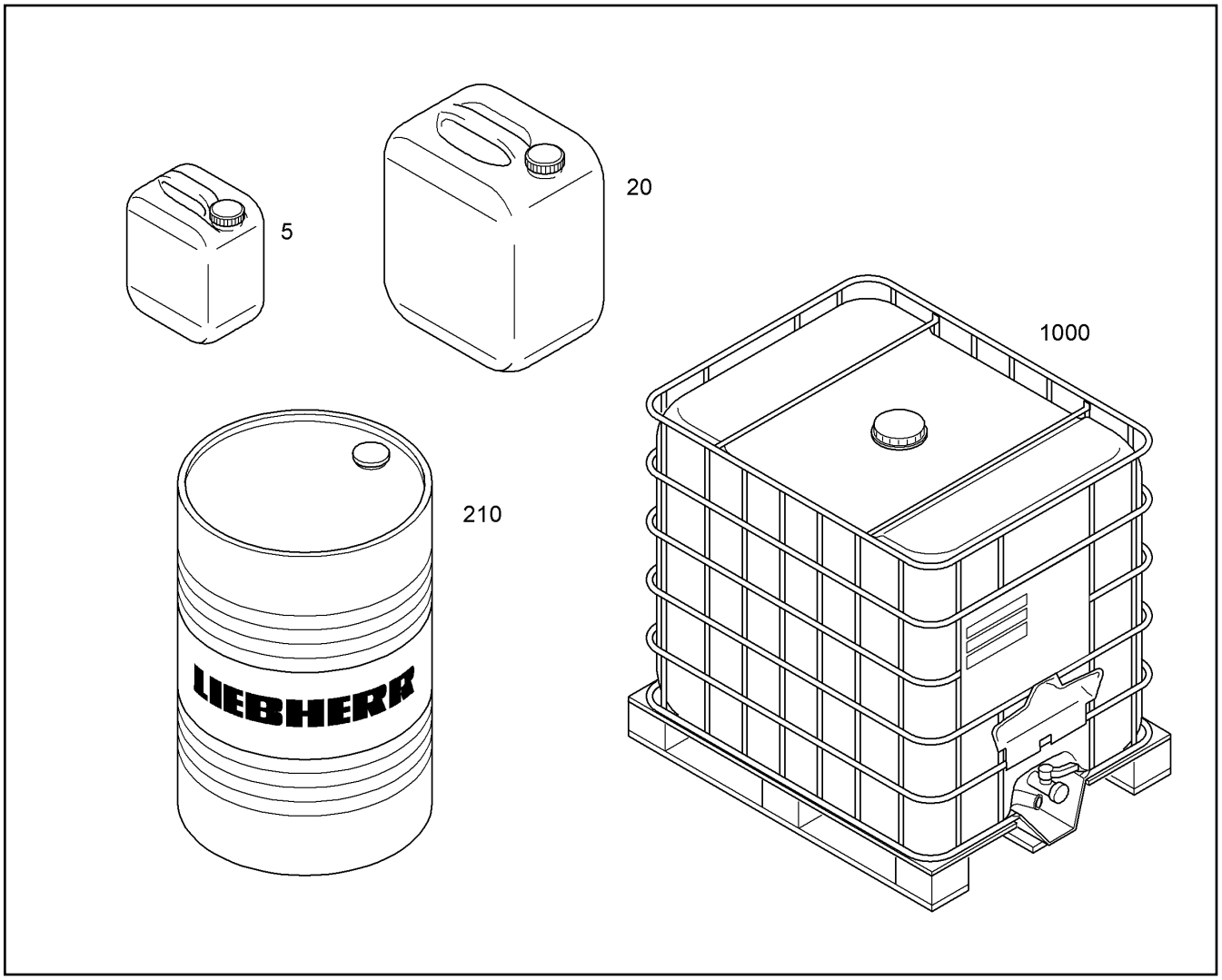

Pos.	Item	Quantity	Description	Bezeichnung
5	10326113	1	LIEBHERR MOTOR OIL LOW ASH 5L KANIS	LIEBHERR MOTOROEL
20	10326112	1	LIEBHERR MOTOR OIL LOW ASH 20L KANIS	LIEBHERR MOTOROEL
210	10326111	1	LIEBHERR MOTOR OIL LOW ASH 210L FAS	LIEBHERR MOTOROEL
1000	10326110	1	LIEBHERR MOTOR OIL LOW ASH 1000L CO	LIEBHERR MOTOROEL

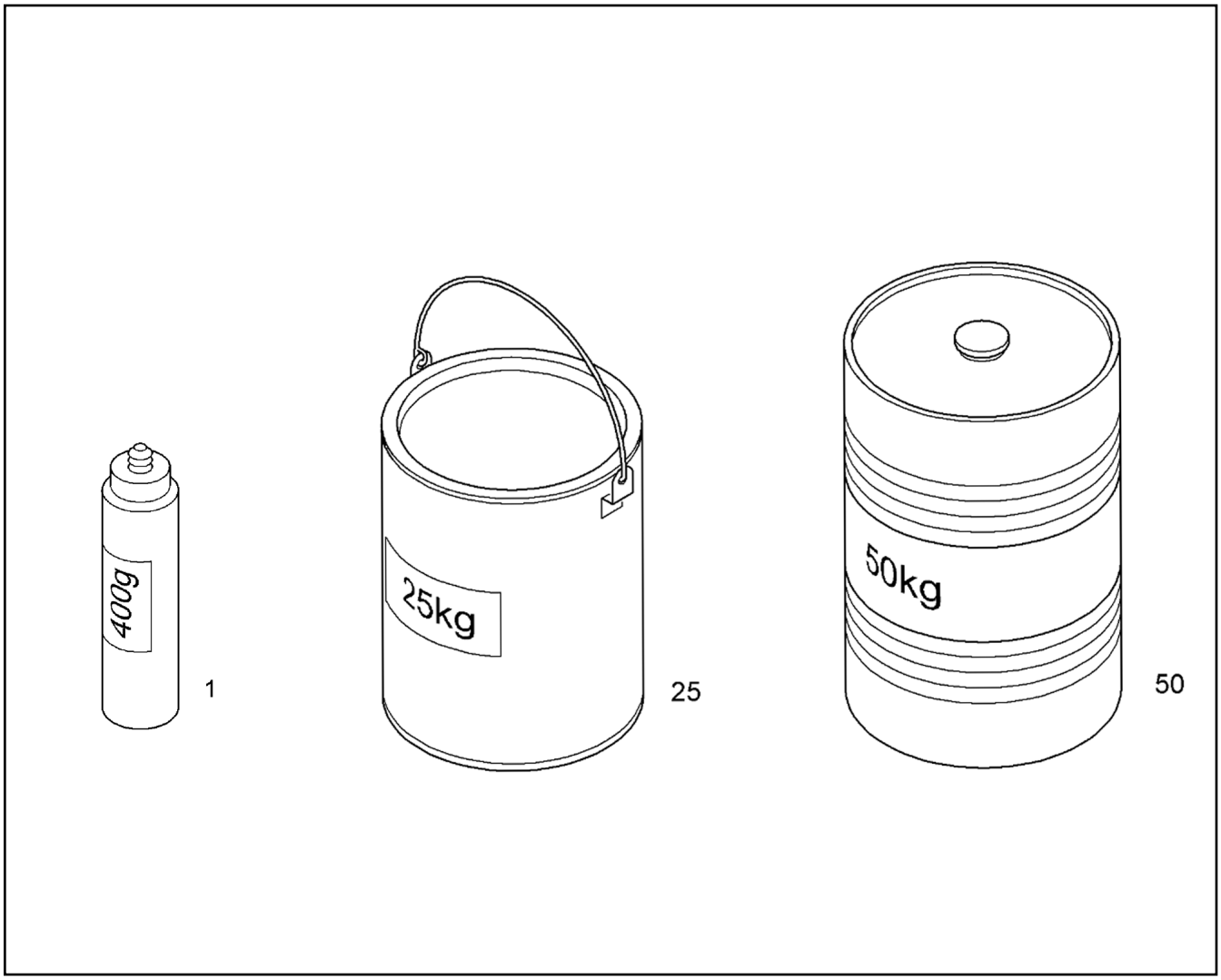

1 25 50

Pos.	Item	Quantity	Description	Bezeichnung
1	861302908	1	SPECIAL GREASE 9610 PLUS 0.4KG CARTR	SPEZIALFETT
25	861304508	1	SPECIAL GREASE 9610 PLUS 25KG HOBB	SPEZIALFETT
50	861305308	1	SPECIAL GREASE 9610 PLUS 50KG HOBB	SPEZIALFETT

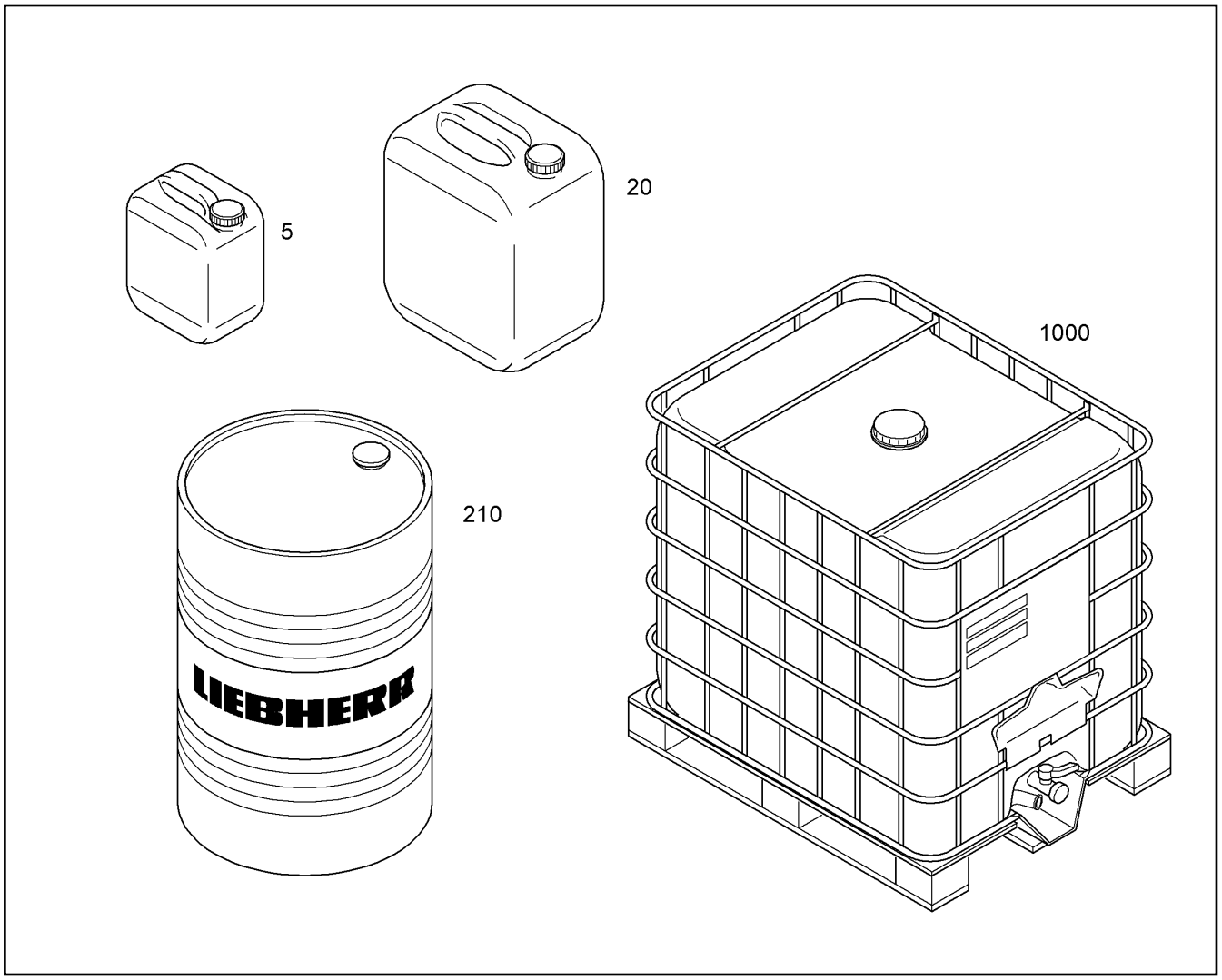

Pos.	Item	Quantity	Description	Bezeichnung
5	10664865	1	LIEBHERR HYDRAULIC OIL 37 5L KANISTE	LIEBHERR HYDRAULIKOEL
20	10664867	1	LIEBHERR HYDRAULIC OIL 37 20L KANISTE	LIEBHERR HYDRAULIKOEL
210	10664712	1	LIEBHERR HYDRAULIC OIL 37 210L FASS	LIEBHERR HYDRAULIKOEL
1000	10664856	1	LIEBHERR HYDRAULIC OIL 37 1000L CONT.	LIEBHERR HYDRAULIKOEL

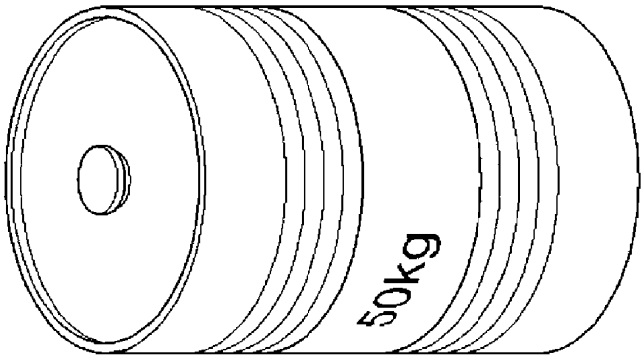

50

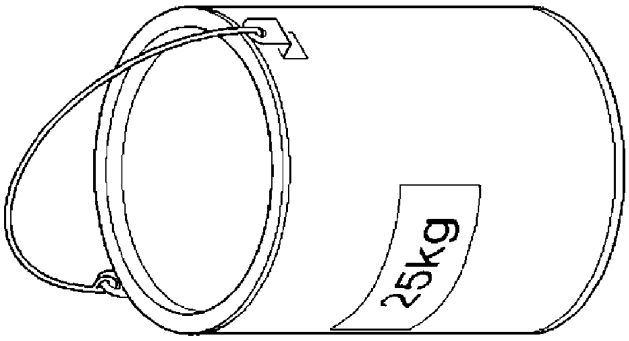

25

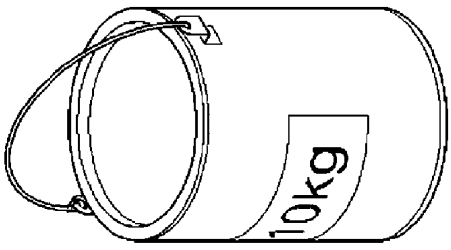

10

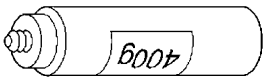

1

Pos.	Item	Quantity	Description	Bezeichnung
1	10296816	1	LIEBHERR UNIVERSAL GREASE 9900 0,4 K	LIEBHERR UNIVERSALFETT
10	10874745	1	LIEBHERR UNIVERSAL GREASE 9900 10KG	LIEBHERR UNIVERSALFETT
25	10296812	1	LIEBHERR UNIVERSAL GREASE 9900 25KG	LIEBHERR UNIVERSALFETT
50	10296811	1	LIEBHERR UNIVERSAL GREASE 9900 50KG	LIEBHERR UNIVERSALFETT

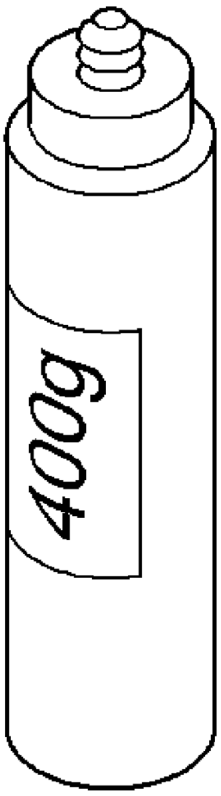

1

Pos.	Item	Quantity	Description	Bezeichnung
1	10296828	1	LOW TEMPERATURE GREASE ARCTIC 0,4K	TIEFTEMPERATURFETT

Item	Page	Assembly	Pos.	Quantity	Item	Page	Assembly	Pos.	Quantity
040710450	336	10122645	100	1	10012210	333	10118050	(7)	4
10001077	64	90029090	36	12	10012225	335	10122503	5	2
10001077	66	90029091	36	12	10012550	392	10115667	11	7
10001114	293	11314599	24	2	10012550	393	10115668	11	7
10001464	403	9079954	3	8	10012557	335	10122503	3	2
10001470	221	917451208	14	70	10012659	195	90024729	9	10
10001470	225	90200276	3	35	10012659	899	90026848	9	10
10001472	896	90028040	6	4	10013883	84	11621291	7	1
10002310	418	10126182	9	1	10014136	195	90024729	6	1
10002552	397	10137635	132	1	10014136	899	90026848	6	1
10003192	353	10137654	5	1	10014387	622	968030708	830	41
10003366	377	9078314	3	1	10014692	152	10871517	3	1
10004520	142	90201679	80	1	10014692	550	10425291	3	1
10005173	640	967917908	23	2	10014693	83	11621396	3	1
10006370	181	968277508	24	16	10014693	152	10871517	4	1
10006370	266	967978708	382	26	10014693	550	10425291	4	1
10006370	493	917191108	41	8	10014697	152	10871517	10	3
10006370	779	917332608	162	2	10014697	550	10425291	10	3
10006370	963	917380508	148	4	10014698	154	774375108	1	1
10006370	1004	917085308	10	16	10014701	83	11621396	13	1
10006370	1016	917178608	10	16	10014707	152	10871517	15	1
10007205	570	917202908	73	24	10014712	152	10871517	19	1
10007388	622	968030708	829	23	10014715	152	10871517	18	4
10007446	883	90200135	5	1	10014729	152	10871517	7	1
10007446	900	90028042	8	1	10014729	550	10425291	7	1
10008091	298	10228004	22	1	10014730	152	10871517	8	1
10008419	298	10228004	20	1	10014730	550	10425291	8	1
10008433	298	10228004	1	1	10015704	625	968416808	517	1
10009007	361	10137788	18	1	10016907	409	10137987	8	7
10009007	376	10137808	13	4	10017181	354	11363994	10	3
10009007	389	10135655	10	6	10018976	68	10132387	39	4
10009602	84	11621291	5	1	10019040	445	917203308	29	8
10009606	84	11621291	3	2	10019040	595	917200808	5	4
10010025	729	968646208	7	2	10020519	182	968277508	118	3
10011783	326	10130808	5	2	10020519	266	967978708	197	1
10011832	320	10120168	2	1	10021191	491	10042043	12	1
10011832	321	10118748	2	1	10023266	430	917079508	14	3
10011834	421	10119873	(3)	1	10024744	472	967926208	503	1
10011842	324	10135392	4	1	10024744	474	967926408	504	6
10011864	355	10116150	3	1	10024803	727	967956208	33	1
10011865	383	10140056	6	2	10024803	731	96005701	3	1
10011866	320	10120168	3	1	10024803	1056	968134408	3	2
10011866	321	10118748	6	3	10024803	1057	968099808	6	2
10011866	355	10116150	5	1	10025194	675	967788108	(999)	1
10011866	361	10137788	12	5	10025278	78	968726908	(1)	1
10011866	364	10135675	35	3	10025278	724	967956008	(1)	1
10011866	366	10117753	12	18	10025582	675	967788108	156	1
10011866	382	10135642	21	1	10026122	67	933878901	43	1
10011866	388	10135649	9	22	10027448	649	967918008	43	4
10011866	422	10141865	2141	18	10027795	533	967788008	150	2
10011867	364	10135675	36	2	10028002	1077	968175108	5	1
10011867	389	10135655	14	2	10028237	1103	968838608	4	1
10011867	390	10126477	14	1	10028932	635	968681408	207	8
10011868	324	10135392	2	1	10029139	1057	968099808	5	1
10011868	364	10135675	43	4	10029863	332	10148222	6	1
10011868	383	10140056	7	2	10030346	392	10115667	10	5
10011868	417	10118835	2	2	10030346	393	10115668	10	5
10011870	320	10120168	6	2	10030440	729	968646208	13	2
10011870	322	10134887	(16)	1	10030519	322	10134887	(13)	1
10011870	382	10135642	9	4	10030519	350	10134883	7	2

Item	Page	Assembly	Pos.	Quantity
10030741	392	10115667	8	2
10030741	393	10115668	8	2
10030768	392	10115667	9	1
10030768	393	10115668	9	2
10031993	30	967787308	182	1
10032001	360	10303007	24	1
10032297	128	96005686	55	1
10032906	320	10120168	5	2
10032906	322	10134887	(20)	1
10035262	777	917332608	47	2
10035308	457	917080008	18	3
10035308	777	917332608	46	1
10035309	62	917291608	97	2
10035309	95	917291708	97	2
10035694	985	969396608	14	1
10035694	1056	968134408	16	2
10035694	1057	968099808	23	4
10036051	427	917079408	18	1
10036325	335	10122503	8	2
10036521	422	10141865	401	16
10036634	741	917190508	(1)	1
10036651	311	10143289	8	2
10036809	630	968418008	502	1
10036840	777	917332608	53	1
10036896	680	967788108	772	1
10036913	322	10134887	8	2
10036974	579	964598008	11	1
10036977	579	964598008	10	1
10037101	314	10124183	3	1
10037106	319	10123759	16	1
10037106	375	10135729	16	3
10037224	385	10125247	6	2
10037224	425	10141889	2	2
10037623	675	967788108	(1)	1
10037623	1114	SK_Z98201	(12)	2
10037623	1116	969993808	12	2
10037623	1119	969993908	12	2
10037655	361	10137788	7	1
10038259	769	913364808	1	1
10038262	113	512391108	7	1
10038271	550	10425291	29	1
10038573	389	10135655	6	4
10038842	363	10135675	17	1
10039124	362	10120512	3	2
10040136	690	10878075	1	1
10040137	690	10878075	2	1
10040386	390	10126477	8	1
10040387	385	10125247	8	2
10040387	390	10126477	4	2
10040387	425	10141889	4	2
10040400	352	10117814	2	1
10040581	83	11621396	8	1
10040984	412	10131095	(2)	1
10041053	724	967956008	42	1
10041260	122	917076708	17	8
10041260	965	967946208	14	2
10041779	416	967404608	160	1
10041903	322	10134887	(11)	1
10042043	490	967276208	1	1
10042592	45	967907608	27	4
10042592	569	917202908	31	29
10042592	572	917432008	4	23
10042593	477	967926708	32	1
10042593	569	917202908	32	80
10042593	575	964560908	5	6
10042593	588	964720408	3	7
10042593	649	967918008	(4)	1
10042696	741	917190508	(10)	4
10042696	743	917190608	20	3
10042707	741	917190508	(12)	2
10043136	347	10124754	18	1
10043136	348	10124755	18	1
10043255	387	10125249	3	3
10043255	425	10141889	1	3
10043293	68	10132387	32	2
10044373	347	10124754	5	1
10044373	348	10124755	5	1
10044373	1114	SK_Z98201	(15)	2
10044373	1116	969993808	15	2
10044373	1119	969993908	15	2
10044648	741	917190508	(9)	2
10044648	743	917190608	15	3
10044682	399	9079586	1	1
10044691	400	10120850	11	1
10045006	548	917081208	12	2
10045357	383	10140056	2	3
10045468	920	917333208	119	2
10045468	1004	917085308	59	5
10045468	1016	917178608	59	5
10046941	790	967923108	(12)	1
10046941	951	968285208	(13)	1
10047000	621	968030708	517	1
10047001	621	968030708	512	1
10097079	724	967956008	40	1
10097470	625	968416808	671	2
10097496	296	968240908	10	4
10097614	153	11210825	3	1
10097614	552	11621501	4	1
10097910	540	967967608	2	1
10099208	550	10425291	32	1
10099208	550	10425291	(1)	1
10099209	550	10425291	28	4
10099553	514	968513208	302	2
10099864	473	967926308	509	3
10099969	430	917079508	11	5
10100062	50	96026395	669	2
10100062	473	967926308	669	7
10100062	625	968416808	669	1
10100063	77	967971708	670	2
10100063	471	967925808	670	2
10100063	473	967926308	670	4
10100063	625	968416808	670	20
10100621	62	917291608	103	8
10100621	95	917291708	103	8
10100621	122	917076708	12	60
10100621	137	917347808	19	20
10100621	191	917438108	30	6
10100621	212	917454008	30	8
10100621	221	917451208	27	8
10100621	296	968240908	15	14

Item	Page	Assembly	Pos.	Quantity	Item	Page	Assembly	Pos.	Quantity
10100621	457	917080008	45	93	10116320	306	10137680	110	8
10100621	463	968309908	10	12	10116343	352	10117814	1	1
10100621	465	968287208	9	4	10116354	344	10130765	1	1
10100621	500	917347708	49	16	10116401	400	10120850	8	1
10100621	603	968286908	120	10	10116402	400	10120850	9	1
10100621	777	917332608	55	111	10116610	386	10125248	1	1
10100621	819	917190908	32	30	10116876	306	10137680	60	8
10100621	827	917333908	32	30	10116877	331	10116876	1	1
10100621	831	917231408	32	73	10117039	400	10120850	16	1
10100621	838	917078708	32	44	10117167	307	10137680	190	8
10100621	845	917078808	32	46	10117236	359	10138091	6	1
10100621	858	917079208	32	44	10117507	417	10118835	1	1
10100621	863	917571208	32	44	10117576	386	10125248	3	3
10100621	868	917191008	18	36	10117635	361	10137788	14	1
10100621	919	917333208	6	50	10117681	346	10124762	3	2
10100621	961	917380508	48	72	10117753	307	10137680	214	1
10100621	1004	917085308	35	58	10117814	351	9078260	1	1
10100621	1016	917178608	35	94	10118050	306	10137680	80	8
10100621	1027	917251008	42	16	10118055	333	10118050	2	1
10100621	1069	917229808	21	36	10118060	306	10137680	81	8
10100621	1083	968399508	20	39	10118223	308	10137680	372	1
10100621	1085	968678908	17	30	10118444	363	10135675	2	1
10100621	1087	968671408	12	8	10118446	363	10135675	1	1
10100781	412	10131095	(1)	1	10118610	347	10124754	7	1
10101384	675	967788108	(3)	1	10118610	348	10124755	7	1
10101384	1114	SK_Z98201	(318)	2	10118695	397	10137635	9	16
10112497	404	10135336	11	1	10118713	359	10138091	11	1
10112671	77	967971708	513	1	10118717	347	10124754	10	2
10112675	77	967971708	514	1	10118717	348	10124755	10	2
10112750	537	965527508	5	1	10118747	321	10118748	1	1
10112750	539	917080808	17	1	10118748	320	10120168	4	1
10112824	252	967787908	153	1	10118835	310	10137680	582	1
10113737	793	968541308	777	61	10118838	340	10118839	1	1
10113975	412	10131095	(2)	1	10118839	339	10122632	2	1
10114429	30	967787308	(999)	1	10118896	366	10117753	2	1
10114838	24	11601184	8	1	10118897	366	10117753	3	1
10114839	24	11601184	3	1	10118991	369	9079074	6	8
10114843	24	11601184	5	46	10118991	370	9079075	6	4
10114850	24	11601184	6	7	10118991	371	9079076	6	4
10114926	416	967404608	150	1	10119000	361	10137788	2	1
10115237	293	11314599	35	1	10119342	376	10137808	6	2
10115612	392	10115667	2	1	10119342	422	10141865	2312	2
10115614	393	10115668	2	1	10119353	410	10135786	10	1
10115623	395	10135386	8	1	10119356	410	10135786	11	1
10115623	396	10135681	8	1	10119357	321	10118748	7	1
10115667	391	10115669	1	1	10119365	365	10119413	3	1
10115668	391	10115669	2	1	10119366	365	10119413	4	1
10115669	309	10137680	410	1	10119367	307	10137680	215	1
10115863	361	10137788	3	1	10119368	307	10137680	216	1
10116119	365	10119413	1	1	10119369	367	10119367	1	1
10116120	365	10119413	2	1	10119369	368	10119368	1	1
10116150	354	11363994	1	1	10119370	367	10119367	2	1
10116165	306	10137680	140	1	10119370	368	10119368	3	1
10116166	349	10116165	1	2	10119371	367	10119367	3	1
10116178	421	10119873	4	1	10119371	368	10119368	2	1
10116179	421	10119873	6	1	10119372	367	10119367	4	1
10116255	378	10299988	1	1	10119373	368	10119368	4	1
10116274	409	10137987	7	5	10119407	335	10122503	2	2
10116310	315	10135639	11	4	10119410	313	9078462	1	1
10116310	424	10141869	5	4	10119412	313	9078462	16	1

Item	Page	Assembly	Pos.	Quantity	Item	Page	Assembly	Pos.	Quantity
10119413	307	10137680	213	1	10122793	307	10137680	221	1
10119685	421	10119873	2	1	10122907	331	10116876	60	1
10119695	334	10118060	13	2	10123103	406	10129212	14	2
10119847	326	10130808	2	1	10123540	395	10135386	16	1
10119855	354	11363994	2	1	10123540	396	10135681	16	1
10119873	310	10137680	652	1	10123759	315	10135639	20	1
10119971	319	10123759	5	1	10123760	319	10123759	1	1
10120020	388	10135649	1	2	10123764	319	10123759	2	1
10120077	310	10137680	530	1	10123876	410	10135786	20	2
10120078	408	10120077	1	1	10123876	618	968030508	11	1
10120092	347	10124754	(25)	1	10123877	618	968030508	12	1
10120092	347	10124754	25	1	10124183	305	10137680	15	8
10120092	348	10124755	25	1	10124184	314	10124183	1	1
10120093	347	10124754	(26)	1	10124739	331	10116876	61	1
10120093	347	10124754	26	1	10124740	331	10116876	62	1
10120093	348	10124755	26	1	10124754	346	10124762	1	1
10120100	347	10124754	16	1	10124755	346	10124762	2	1
10120100	348	10124755	16	1	10124762	306	10137680	130	1
10120102	347	10124754	11	1	10124766	347	10124754	6	1
10120102	348	10124755	11	1	10124766	348	10124755	6	1
10120103	347	10124754	12	1	10124773	347	10124754	1	1
10120103	348	10124755	12	1	10124775	348	10124755	1	1
10120104	347	10124754	13	1	10124798	375	10135729	11	2
10120104	348	10124755	13	1	10124798	422	10141865	2301	2
10120108	347	10124754	17	1	10124950	357	10117167	998	1
10120109	347	10124754	14	1	10125152	398	10138014	5	1
10120109	348	10124755	14	1	10125247	308	10137680	380	1
10120168	305	10137680	17	1	10125248	385	10125247	1	1
10120330	392	10115667	5	1	10125249	386	10125248	2	1
10120331	392	10115667	6	1	10125291	345	10116320	2	2
10120332	393	10115668	5	1	10125597	390	10126477	6	1
10120333	393	10115668	6	1	10125692	318	11356725	2	1
10120334	333	10118050	(4)	4	10125739	395	10135386	4	1
10120394	421	10119873	1	1	10125739	396	10135681	4	1
10120512	361	10137788	1	1	10126103	308	10137680	330	1
10120540	309	10137680	450	2	10126119	398	10138014	8	1
10120541	401	10120540	1	1	10126124	418	10126182	4	1
10120542	402	10120541	1	1	10126156	68	10132387	80	1
10120639	395	10135386	13	4	10126181	420	11366388	1	1
10120639	396	10135681	13	4	10126182	310	10137680	650	1
10120849	400	10120850	1	1	10126465	309	10137680	480	1
10120850	309	10137680	441	1	10126466	405	10126465	1	2
10120861	323	10137870	1	1	10126477	308	10137680	385	1
10120987	333	10118050	(2)	2	10126481	389	10135655	4	1
10120988	333	10118050	(3)	2	10126587	322	10134887	(22)	1
10121052	381	10135676	1	1	10126771	315	10135639	8	2
10121515	741	917190508	1	1	10126772	317	10126771	1	1
10121610	397	10137635	12	3	10127458	315	10135639	21	1
10122220	343	11364325	1	1	10127459	315	10135639	17	1
10122266	336	10122645	1	1	10127499	315	10135639	18	2
10122503	334	10118060	1	1	10127691	315	10135639	19	2
10122504	335	10122503	1	1	10127927	322	10134887	(5)	1
10122630	339	10122632	1	1	10127984	266	967978708	192	2
10122632	338	11364303	3	1	10127984	296	968240908	13	2
10122637	343	11364325	3	1	10127984	423	10141865	2321	1
10122640	306	10137680	83	1	10128228	398	10138014	9	3
10122645	306	10137680	82	5	10128282	350	10134883	3	1
10122646	306	10137680	84	1	10128540	305	10137680	51	1
10122659	306	10137680	85	1	10128593	327	10128540	50	1
10122787	363	10135675	10	1	10128874	397	10137635	20	1

Item	Page	Assembly	Pos.	Quantity	Item	Page	Assembly	Pos.	Quantity
10128914	326	10130808	1	1	10133879	364	10135675	28	1
10129212	309	10137680	520	1	10134156	68	10132387	85	1
10129215	312	12451208	6	5	10134296	390	10126477	1	1
10129218	359	10138091	2	1	10134576	327	10128540	51	1
10129236	406	10129212	2	1	10134577	327	10128540	52	1
10129490	410	10135786	(1)	1	10134883	306	10137680	161	1
10129839	322	10134887	3	1	10134883	322	10134887	(2)	1
10130053	416	967404608	10	3	10134884	350	10134883	1	1
10130060	416	967404608	50	3	10134886	350	10134883	2	1
10130061	416	967404608	40	1	10134887	305	10137680	20	1
10130062	416	967404608	30	3	10134888	404	10135336	2	1
10130089	416	967404608	60	1	10134945	397	10137635	5	2
10130090	416	967404608	70	1	10134988	395	10135386	1	1
10130091	416	967404608	20	2	10134989	396	10135681	1	1
10130092	416	967404608	80	1	10134998	375	10135729	4	2
10130093	416	967404608	90	1	10135001	394	10135177	1	1
10130094	416	967404608	110	1	10135023	396	10135681	2	1
10130317	416	967404608	130	1	10135107	394	10135177	6	1
10130318	416	967404608	100	1	10135177	309	10137680	412	1
10130319	416	967404608	120	1	10135221	395	10135386	3	1
10130320	416	967404608	140	1	10135232	395	10135386	2	1
10130585	428	11008894	(1)	1	10135293	397	10137635	2	1
10130586	428	11008894	50	1	10135295	397	10137635	3	1
10130587	428	11008894	70	1	10135310	396	10135681	3	1
10130765	306	10137680	100	1	10135336	309	10137680	470	1
10130766	344	10130765	3	1	10135338	404	10135336	1	1
10130808	305	10137680	50	1	10135386	309	10137680	430	1
10130858	409	10137987	2	1	10135392	305	10137680	22	1
10130860	409	10137987	3	1	10135477	394	10135177	7	1
10130968	364	10135675	38	1	10135528	375	10135729	10	3
10130971	363	10135675	5	1	10135639	305	10137680	16	1
10130972	363	10135675	6	1	10135640	315	10135639	10	1
10131012	376	10137808	15	2	10135641	315	10135639	6	1
10131032	376	10137808	8	2	10135642	308	10137680	334	1
10131032	422	10141865	2313	2	10135645	382	10135642	4	1
10131095	310	10137680	581	1	10135646	382	10135642	3	1
10131939	333	10118050	1	1	10135649	308	10137680	381	1
10132331	395	10135386	5	1	10135650	388	10135649	4	1
10132331	396	10135681	5	1	10135655	308	10137680	382	1
10132387	61	917291608	9	4	10135668	363	10135675	8	1
10132387	94	917291708	9	4	10135669	363	10135675	9	1
10132401	398	10138014	11	2	10135675	307	10137680	212	1
10132412	424	10141869	4	1	10135676	308	10137680	332	1
10132558	397	10137635	8	8	10135677	363	10135675	15	1
10132799	375	10135729	2	1	10135678	363	10135675	25	1
10132964	383	10140056	4	1	10135681	309	10137680	431	1
10133133	397	10137635	4	2	10135714	382	10135642	5	1
10133143	422	10141865	2302	2	10135728	381	10135676	2	2
10133168	364	10135675	37	1	10135729	308	10137680	230	1
10133196	397	10137635	7	6	10135732	375	10135729	6	1
10133221	410	10135786	13	1	10135773	410	10135786	18	1
10133313	315	10135639	1	1	10135786	310	10137680	580	1
10133314	315	10135639	2	1	10135838	404	10135336	3	5
10133316	315	10135639	4	1	10135893	68	10132387	86	1
10133474	363	10135675	3	1	10135927	394	10135177	2	1
10133475	363	10135675	4	1	10136023	375	10135729	13	3
10133649	376	10137808	2	1	10136287	376	10137808	1	1
10133681	315	10135639	3	1	10136444	388	10135649	3	1
10133721	313	9078462	2	1	10136484	388	10135649	2	1
10133722	406	10129212	5	1	10136489	389	10135655	3	1

Item	Page	Assembly	Pos.	Quantity	Item	Page	Assembly	Pos.	Quantity
10137059	409	10137987	9	2	10141890	423	10141865	3821	1
10137586	308	10137680	222	1	10141893	423	10141865	4301	1
10137588	373	10137586	1	1	10141895	423	10141865	4361	1
10137600	315	10135639	15	1	10141897	423	10141865	5201	1
10137605	398	10138014	2	1	10141898	423	10141865	6501	1
10137606	398	10138014	3	1	10143289	305	10137680	10	1
10137630	410	10135786	15	1	10143702	375	10135729	3	1
10137633	397	10137635	1	1	10144876	390	10126477	2	2
10137635	309	10137680	432	1	10145867	332	10148222	4	1
10137654	307	10137680	180	1	10145868	332	10148222	5	1
10137655	353	10137654	2	1	10145869	332	10148222	3	1
10137680	304	917469408	1	1	10148222	306	10137680	70	8
10137766	410	10135786	12	1	10150626	383	10140056	5	1
10137788	307	10137680	201	1	10150952	68	10132387	4	1
10137808	308	10137680	231	1	10150952	68	10132387	91	1
10137870	305	10137680	21	1	10152036	412	10131095	2	1
10137873	323	10137870	2	1	10152117	397	10137635	4	2
10137896	398	10138014	1	1	10153006	322	10134887	4	1
10137987	310	10137680	571	1	10153469	397	10137635	1	1
10138013	398	10138014	4	1	10154260	312	12451208	3	20
10138014	309	10137680	436	1	10154280	344	10130765	1	1
10138088	359	10138091	3	1	10154944	413	9079206	1	1
10138091	307	10137680	200	1	10165571	364	10135675	39	1
10138092	359	10138091	4	1	10168177	196	90024490	40	1
10138162	375	10135729	1	1	10168177	226	90200528	40	1
10138365	389	10135655	1	1	10168177	227	90200533	40	1
10138371	382	10135642	7	1	10168177	883	90200135	40	1
10138372	382	10135642	1	1	10168177	900	90028042	40	1
10138373	382	10135642	2	1	10168662	194	90024489	23	1
10138375	388	10135649	21	1	10168662	225	90200276	23	1
10138376	388	10135649	22	1	10168662	898	90026841	23	1
10138400	363	10135675	7	1	10171568	244	11347399	304	1
10138461	383	10140056	1	1	10171569	175	917401608	47	16
10139107	375	10135729	5	3	10171585	879	90200134	83	1
10139284	439	968111208	9011	1	10171587	245	540270414	30	1
10139679	310	10137680	570	1	10171588	142	90201679	72	1
10140056	308	10137680	370	1	10171588	194	90024489	11	1
10140202	68	10132387	84	1	10171588	225	90200276	11	1
10140281	68	10132387	81	1	10171588	898	90026841	11	1
10140298	68	10132387	83	1	10171632	879	90200134	3	1
10140302	68	10132387	999	1	10173722	678	967788108	581	3
10141502	383	10140056	999	1	10174481	612	968255808	7	4
10141865	310	10137680	939	1	10174481	613	968255908	8	4
10141867	422	10141865	121	1	10174481	614	968256008	7	4
10141868	422	10141865	141	1	10174481	615	968256108	7	4
10141869	422	10141865	161	1	10175736	195	90024729	18	1
10141871	422	10141865	171	1	10178864	919	917333208	38	8
10141872	422	10141865	201	1	10178872	1069	917229808	58	4
10141874	305	10137680	52	1	10178881	400	10120850	14	1
10141874	422	10141865	521	1	10178881	495	10451181	29	1
10141875	422	10141865	801	8	10179035	122	917076708	19	8
10141876	422	10141865	1301	1	10179122	266	967978708	356	2
10141877	422	10141865	1711	1	10179122	965	967946208	20	8
10141878	422	10141865	1801	1	10179299	1070	917229808	68	1
10141880	422	10141865	1901	1	10179302	779	917332608	124	2
10141882	422	10141865	2011	1	10179337	749	917081508	13	4
10141884	422	10141865	2121	1	10179356	920	917333208	74	34
10141886	423	10141865	3301	1	10179376	137	917347808	28	4
10141887	423	10141865	3701	1	10179376	457	917080008	48	12
10141889	423	10141865	3801	1	10179377	559	917081608	25	2

Item	Page	Assembly	Pos.	Quantity	Item	Page	Assembly	Pos.	Quantity
10179463	221	917451208	20	16	10180878	969	967997708	3	1
10179470	448	962282208	4	1	10180878	970	967983208	2	2
10179470	449	962282308	4	1	10180878	1006	967733608	5	1
10179871	221	917451208	40	2	10180878	1018	967704008	5	1
10179932	963	917380508	139	2	10180878	1023	917722108	3	2
10179933	213	968161808	17	2	10180878	1069	917229808	54	4
10179975	527	917080508	18	4	10180878	1088	968772408	12	1
10180180	266	967978708	379	8	10180878	1094	968786808	5	1
10180340	1104	967936408	4	1	10180879	764	11481877	2	1
10180351	114	96016050	4	4	10180880	62	917291608	76	2
10180351	777	917332608	21	6	10180880	95	917291708	76	2
10180351	966	967966108	9	1	10180880	112	918589408	10	8
10180351	967	967966808	9	1	10180880	213	968161808	11	2
10180352	237	917645608	5	4	10180880	461	968283208	32	3
10180352	778	917332608	84	4	10180880	501	917347708	78	1
10180359	122	917076708	11	24	10180880	779	917332608	130	2
10180359	750	965575208	13	1	10180880	921	917333208	147	2
10180359	778	917332608	61	18	10180880	1087	968671408	34	1
10180359	920	917333208	105	4	10180882	112	918589408	18	4
10180359	1028	917251008	(5)	1	10180883	61	917291608	32	6
10180359	1054	967957508	13	1	10180883	94	917291708	32	6
10180363	187	917077708	21	4	10180883	500	917347708	18	4
10180363	986	969396908	6	3	10180883	764	11481877	1	1
10180364	559	917081608	34	5	10180883	963	917380508	(3)	1
10180364	819	917190908	14	2	10180883	1027	917251008	16	2
10180364	827	917333908	14	2	10180884	18	917345308	16	4
10180364	838	917078708	14	2	10180884	62	917291608	86	4
10180364	858	917079208	14	2	10180884	95	917291708	86	4
10180364	863	917571208	14	2	10180884	187	917077708	17	4
10180364	978	968028208	9	1	10180884	507	967846208	22	1
10180364	1092	968766508	5	2	10180884	745	917863208	12	4
10180368	112	918589408	20	8	10180884	832	917231408	76	2
10180368	122	917076708	23	4	10180884	962	917380508	88	6
10180368	213	968161808	14	4	10180884	965	967946208	16	8
10180368	501	917347708	73	8	10180884	968	967946308	7	6
10180368	559	917081608	39	2	10180884	1087	968671408	16	4
10180368	977	968028008	10	2	10181340	687	11314761	24	2
10180368	1083	968399508	41	2	10181367	187	917077708	19	4
10180371	122	917076708	41	4	10181367	692	10413255	12	4
10180371	831	917231408	17	2	10181367	1056	968134408	5	1
10180373	112	918589408	14	8	10181375	729	968646208	19	4
10180373	529	917080608	5	1	10181382	677	967788108	429	24
10180374	501	917347708	80	1	10181382	738	968562908	300	4
10180375	559	917081608	18	2	10181383	64	90029090	95	4
10180375	921	917333208	181	3	10181383	66	90029091	95	4
10180381	778	917332608	119	4	10181388	437	917079808	26	2
10180381	1069	917229808	35	4	10181421	137	917347808	31	32
10180381	1108	968455908	5	1	10181421	603	968286908	103	8
10180383	777	917332608	13	2	10181507	548	917081208	41	2
10180383	1069	917229808	9	2	10181899	61	917291608	43	4
10180878	507	967846208	16	1	10181899	94	917291708	43	4
10180878	509	967981008	6	1	10181899	213	968161808	12	1
10180878	529	917080608	7	2	10181899	779	917332608	131	4
10180878	778	917332608	118	4	10197292	67	933878901	38	3
10180878	820	967746908	5	1	10197730	221	917451208	49	6
10180878	840	967743808	5	1	10197760	47	926891108	10	4
10180878	847	967897608	12	1	10197760	112	918589408	29	2
10180878	849	968190108	12	1	10197760	427	917079408	51	23
10180878	851	968190208	8	1	10197760	430	917079508	30	24
10180878	923	968242208	13	2	10197760	729	968646208	16	4

Item	Page	Assembly	Pos.	Quantity	Item	Page	Assembly	Pos.	Quantity
10197764	45	967907608	29	2	10197771	267	967978708	390	12
10197764	47	926891108	6	4	10197771	269	968510808	354	6
10197764	182	968277508	110	4	10197771	296	968240908	71	36
10197764	183	968907308	6	5	10197771	360	10303007	13	8
10197764	184	968907408	6	3	10197771	427	917079408	42	8
10197764	191	917438108	33	2	10197771	445	917203308	42	4
10197764	212	917454008	33	2	10197771	560	917081608	109	1
10197764	237	917645608	14	8	10197771	572	917432008	9	3
10197764	265	967978708	(4)	4	10197771	574	968080908	16	3
10197764	296	968240908	51	12	10197771	584	964598408	56	4
10197764	433	917079708	21	11	10197771	593	964837908	23	12
10197764	453	917079908	11	32	10197771	595	917200808	9	2
10197764	466	968904008	7	4	10197771	597	10228112	43	2
10197764	514	968513208	310	74	10197771	642	969408008	8	4
10197764	560	917081608	64	3	10197771	653	922648308	3	6
10197764	593	964837908	22	8	10197771	727	967956208	42	4
10197764	595	917200808	25	2	10197771	729	968646208	22	4
10197764	603	968286908	151	12	10197771	920	917333208	70	6
10197764	604	968308808	4	2	10197771	972	968027308	8	2
10197764	605	968308908	4	1	10197771	1054	967957508	10	14
10197764	606	968309008	4	2	10197771	1062	968883308	302	1
10197764	607	968309108	4	2	10197771	1065	968883408	302	1
10197764	650	967918008	80	1	10197771	1071	921723608	10	8
10197764	653	922648308	5	12	10197771	1072	921723708	10	8
10197764	727	967956208	43	4	10197771	1090	10423865	26	1
10197764	936	967788408	306	2	10197831	18	917345308	28	28
10197764	985	969396608	15	1	10197831	47	926891108	8	2
10197764	1054	967957508	9	7	10197831	112	918589408	25	2
10197764	1062	968883308	301	2	10197831	181	968277508	31	31
10197764	1065	968883408	301	2	10197831	237	917645608	6	10
10197764	1071	921723608	9	4	10197831	255	917079108	24	7
10197764	1072	921723708	9	4	10197831	266	967978708	317	16
10197764	1090	10423865	25	1	10197831	296	968240908	37	36
10197769	296	968240908	54	8	10197831	437	917079808	20	4
10197769	501	917347708	88	14	10197831	439	968111208	17	7
10197769	543	917080908	20	10	10197831	458	917080008	83	16
10197769	559	917081608	10	8	10197831	493	917191108	44	1
10197769	778	917332608	98	13	10197831	501	917347708	61	2
10197769	921	917333208	164	28	10197831	527	917080508	27	4
10197769	966	967966108	13	1	10197831	536	917473108	5	8
10197769	967	967966808	13	1	10197831	539	917080808	9	16
10197769	978	968028208	13	1	10197831	544	967968208	4	8
10197769	1028	917251008	91	4	10197831	548	917081208	40	1
10197769	1054	967957508	17	4	10197831	560	917081608	114	1
10197769	1056	968134408	11	4	10197831	588	964720408	4	20
10197769	1069	917229808	46	8	10197831	603	968286908	101	86
10197769	1092	968766508	13	8	10197831	778	917332608	104	14
10197769	1108	968455908	9	18	10197831	832	917231408	78	8
10197771	18	917345308	35	18	10197831	920	917333208	68	22
10197771	45	967907608	30	2	10197831	962	917380508	68	4
10197771	47	926891108	4	4	10197831	980	968107908	19	8
10197771	80	968727008	6	6	10197831	1027	917251008	52	8
10197771	82	917322008	11	4	10197831	1054	967957508	4	2
10197771	104	968668808	6	6	10197831	1070	917229808	66	3
10197771	106	917322208	11	4	10197836	47	926891108	11	2
10197771	182	968277508	111	8	10197836	269	968510808	305	2
10197771	185	969483508	7	3	10197836	360	10303007	11	4
10197771	191	917438108	34	2	10197836	433	917079708	23	4
10197771	212	917454008	34	2	10197836	593	964837908	24	4
10197771	237	917645608	13	16	10197836	920	917333208	69	3

Item	Page	Assembly	Pos.	Quantity	Item	Page	Assembly	Pos.	Quantity
10197836	1027	917251008	47	12	10288121	479	96006544	980	1
10216340	152	10871517	13	1	10288121	483	968252708	300	1
10216340	550	10425291	13	1	10288121	644	968253608	300	1
10216529	493	917191108	60	1	10288121	646	968252908	300	1
10216534	493	917191108	61	2	10288794	574	968080908	20	1
10216578	741	917190508	(13)	2	10289138	362	10120512	2	2
10216772	621	968030708	506	1	10289138	1114	SK_Z98201	(105)	2
10217899	474	967926408	507	1	10289138	1116	969993808	105	2
10218310	676	967788108	242	2	10289138	1119	969993908	105	2
10218370	402	10120541	2	1	10289140	362	10120512	5	2
10219361	576	964561008	8	6	10289164	349	10116165	5	14
10219477	477	967926708	(4)	1	10289795	80	968727008	10	4
10219946	437	917079808	13	3.8	10289795	104	968668808	10	4
10219991	360	10303007	3	1	10289795	122	917076708	38	16
10220345	293	11314599	8	1	10289795	137	917347808	45	28
10220348	293	11314599	20	1	10289795	252	967787908	307	2
10220448	24	11601184	18	4	10289795	266	967978708	376	6
10220483	265	967978708	106	1	10289795	266	967978708	386	12
10220707	145	510235408	6	1	10289795	269	968510808	352	4
10220731	1048	917228808	34	2	10289795	427	917079408	40	20
10220937	293	11314599	25	1	10289795	457	917080008	34	54
10222677	608	968310408	10	1	10289795	495	10451181	30	11
10222677	609	968318208	11	1	10289795	500	917347708	37	30
10222682	652	963398008	1	1	10289795	501	917347708	(5)	4
10222686	649	967918008	37	4	10289795	778	917332608	96	12
10222743	365	10119413	5	2	10289795	921	917333208	165	24
10222743	422	10141865	2131	2	10289795	966	967966108	14	2
10228004	296	968240908	2	2	10289795	967	967966808	14	2
10228112	595	917200808	1	1	10289795	980	968107908	18	4
10228143	296	968240908	5	1	10289795	1028	917251008	90	8
10278566	232	968081908	51	1	10289795	1054	967957508	18	4
10278698	491	10042043	1	1	10289795	1057	968099808	9	2
10282622	325	9078049	100	1	10289795	1069	917229808	47	16
10282698	819	917190908	9	2	10289803	18	917345308	36	4
10282698	827	917333908	9	2	10289803	47	926891108	13	4
10282698	838	917078708	9	2	10289803	138	968284308	7	14
10282698	858	917079208	9	2	10289803	175	917401608	42	8
10282698	863	917571208	9	2	10289803	181	968277508	27	112
10283193	1083	968399508	42	1	10289803	213	968161808	18	4
10283204	1107	917571308	3	4	10289803	221	917451208	31	10
10284444	637	917082908	58	1	10289803	265	967978708	(6)	2
10284532	127	917077108	8	1	10289803	269	968510808	353	4
10285016	729	968646208	8	2	10289803	434	968169408	11	28
10285626	819	917190908	12	2	10289803	439	968111208	8	3
10285626	827	917333908	12	2	10289803	450	915587308	4	4
10285626	838	917078708	12	2	10289803	458	917080008	76	52
10285626	858	917079208	12	2	10289803	461	968283208	42	28
10285626	863	917571208	12	2	10289803	464	968287308	4	12
10285695	689	11004976	999	1	10289803	465	968287208	5	2
10285701	477	967926708	22	2	10289803	489	917080208	27	9
10285701	562	968121308	17	1	10289803	490	967276208	14	1
10285701	569	917202908	48	2	10289803	493	917191108	45	2
10285708	353	10137654	100	1	10289803	501	917347708	62	14
10285708	354	11363994	100	1	10289803	503	967852308	13	3
10285708	373	10137586	100	1	10289803	529	917080608	22	8
10285708	412	10131095	(100)	1	10289803	539	917080808	12	8
10285708	420	11366388	100	1	10289803	548	917081208	63	5
10285724	687	11314761	13	1	10289803	560	917081608	115	2
10286840	591	916097508	(1)	1	10289803	562	968121308	5	18
10287301	597	10228112	13	2	10289803	572	917432008	20	2

Item	Page	Assembly	Pos.	Quantity	Item	Page	Assembly	Pos.	Quantity
10289803	585	964588408	8	4	10289805	1085	968678908	27	4
10289803	586	964588308	9	2	10289806	18	917345308	37	4
10289803	603	968286908	122	20	10289806	66	90029091	53	16
10289803	604	968308808	6	2	10289806	114	96016050	5	4
10289803	605	968308908	6	1	10289806	266	967978708	377	26
10289803	606	968309008	6	2	10289806	501	917347708	53	34
10289803	608	968310408	9	2	10289806	507	967846208	14	2
10289803	609	968318208	9	2	10289806	509	967981008	11	2
10289803	640	967917908	6	8	10289806	527	917080508	12	32
10289803	727	967956208	22	2	10289806	529	917080608	11	2
10289803	749	917081508	17	20	10289806	778	917332608	70	1
10289803	749	917081508	45	2	10289806	820	967746908	7	2
10289803	874	917473608	43	4	10289806	840	967743808	7	2
10289803	894	917474008	29	14	10289806	847	967897608	11	2
10289803	929	917178708	8	8	10289806	849	968190108	11	2
10289803	962	917380508	61	32	10289806	851	968190208	11	2
10289803	965	967946208	26	20	10289806	874	917473608	40	8
10289803	966	967966108	17	1	10289806	894	917474008	27	32
10289803	967	967966808	17	1	10289806	923	968242208	3	2
10289803	978	968028208	4	8	10289806	962	917380508	75	16
10289803	980	968107908	12	12	10289806	965	967946208	22	8
10289803	985	969396608	7	4	10289806	966	967966108	8	1
10289803	986	969396908	8	4	10289806	967	967966808	8	1
10289803	1027	917251008	34	8	10289806	969	967997708	4	2
10289803	1030	96001219	8	4	10289806	970	967983208	13	2
10289803	1044	917228608	16	12	10289806	974	968026208	8	2
10289803	1069	917229808	41	22	10289806	977	968028008	5	2
10289803	1087	968671408	39	4	10289806	1006	967733608	7	2
10289804	175	917401608	26	24	10289806	1018	967704008	7	2
10289804	296	968240908	72	8	10289806	1069	917229808	51	16
10289804	463	968309908	25	4	10289806	1088	968772408	9	2
10289804	560	917081608	63	1	10289806	1094	968786808	7	2
10289804	640	967917908	42	1	10289807	62	917291608	99	16
10289804	735	917618308	7	16	10289807	95	917291708	99	16
10289804	779	917332608	160	6	10289807	175	917401608	48	16
10289804	810	917190708	15	4	10289807	778	917332608	83	6
10289804	815	917190808	14	4	10289807	965	967946208	21	8
10289804	894	917474008	40	16	10289808	18	917345308	38	16
10289804	922	917333208	193	8	10289808	61	917291608	40	12
10289804	962	917380508	71	24	10289808	94	917291708	40	12
10289804	965	967946208	31	8	10289808	122	917076708	29	42
10289804	985	969396608	10	8	10289808	124	968705508	10	1
10289804	1083	968399508	33	12	10289808	131	96051604	10	4
10289805	137	917347808	38	20	10289808	137	917347808	27	16
10289805	458	917080008	74	4	10289808	175	917401608	15	12
10289805	778	917332608	109	16	10289808	187	917077708	11	16
10289805	819	917190908	44	8	10289808	458	917080008	91	6
10289805	827	917333908	44	8	10289808	461	968283208	15	20
10289805	831	917231408	44	8	10289808	468	969259908	9	24
10289805	838	917078708	44	8	10289808	501	917347708	76	4
10289805	845	917078808	44	8	10289808	507	967846208	18	2
10289805	858	917079208	44	8	10289808	750	965575208	12	1
10289805	863	917571208	44	8	10289808	819	917190908	10	2
10289805	868	917191008	6	8	10289808	827	917333908	10	2
10289805	894	917474008	37	4	10289808	831	917231408	61	11
10289805	919	917333208	30	32	10289808	838	917078708	10	2
10289805	962	917380508	117	20	10289808	858	917079208	10	2
10289805	1004	917085308	7	12	10289808	863	917571208	10	2
10289805	1016	917178608	7	12	10289808	920	917333208	106	4
10289805	1083	968399508	36	4	10289808	963	917380508	145	1

Item	Page	Assembly	Pos.	Quantity
10289808	970	967983208	10	8
10289808	971	968026008	7	2
10289808	1027	917251008	45	2
10289808	1039	967995008	5	2
10289808	1110	969944708	5	6
10289810	67	933878901	44	1
10289810	187	917077708	14	8
10289810	461	968283208	8	29
10289810	986	969396908	5	2
10289811	122	917076708	27	4
10289811	501	917347708	71	8
10289811	559	917081608	27	13
10289811	811	969663108	4	1
10289811	977	968028008	8	4
10289811	1069	917229808	17	8
10289855	463	968309908	6	6
10290071	749	917081508	3	2
10290121	491	10042043	2	1
10290122	491	10042043	3	1
10290123	491	10042043	16	1
10290124	491	10042043	17	1
10290125	491	10042043	18	1
10290126	491	10042043	19	1
10290127	491	10042043	21	1
10290231	1059	917474108	(839)	1
10290252	921	917333208	178	4
10291306	692	10413255	(1)	1
10291933	430	917079508	15	2
10291989	559	917081608	6	4
10291997	584	964598408	33	1
10292000	569	917202908	19	2
10292013	584	964598408	35	10
10292014	579	964598008	8	1
10292016	579	964598008	9	1
10292017	579	964598008	6	1
10292021	579	964598008	1	2
10292023	576	964561008	2	1
10292724	152	10871517	23	1
10292724	550	10425291	(2)	1
10293807	1127	968360308	120	830
10293807	1127	968360308	121	150
10294170	360	10303007	5	1
10294171	360	10303007	4	1
10294171	1114	SK_Z98201	(310)	1
10294172	360	10303007	20	1
10294239	1004	917085308	64	6
10294239	1016	917178608	64	6
10294497	313	9078462	12	6
10296157	607	968309108	2	1
10296157	609	968318208	(2)	3
10296431	495	10451181	18	4
10296478	1132	10293807	1000	1
10296479	1132	10293807	5	1
10296652	543	917080908	13	4
10296811	1137	11000948	50	1
10296812	1137	11000948	25	1
10296816	1137	11000948	1	1
10296825	1129	968360308	950	0.03
10296825	1129	968360308	951	0.03
10296825	1129	968360308	952	0.03
10296825	1129	968360308	953	0.03
10296825	1129	968360308	954	0.03
10296825	1129	968360308	955	0.03
10296825	1129	968360308	956	0.03
10296825	1129	968360308	957	0.03
10296825	1129	968360308	958	0.03
10296825	1129	968360308	959	0.03
10296825	1129	968360308	960	0.03
10296825	1129	968360308	961	0.03
10296825	1129	968360308	962	0.03
10296825	1129	968360308	963	0.03
10296825	1129	968360308	964	0.03
10296825	1129	968360308	965	0.03
10296825	1129	968360308	966	0.03
10296825	1130	968360308	967	0.03
10296825	1130	968360308	968	0.03
10296825	1130	968360308	969	0.03
10296825	1130	968360308	970	0.03
10296825	1130	968360308	971	0.03
10296825	1130	968360308	972	0.03
10296825	1130	968360308	973	0.03
10296825	1130	968360308	974	0.03
10296825	1130	968360308	975	0.03
10296825	1130	968360308	976	0.03
10296825	1130	968360308	977	0.03
10296825	1130	968360308	978	0.03
10296825	1130	968360308	979	0.03
10296825	1130	968360308	980	0.03
10296825	1130	968360308	981	0.03
10296825	1130	968360308	982	0.03
10296825	1130	968360308	983	0.03
10296825	1130	968360308	984	0.03
10296825	1130	968360308	985	0.03
10296825	1130	968360308	986	0.03
10296828	1138	10296825	1	1
10297309	477	967926708	7	2
10297310	477	967926708	8	2
10297876	293	11314599	(2)	1
10299566	401	10120540	2	3
10299567	313	9078462	5	4
10299567	323	10137870	5	2
10299568	406	10129212	7	10
10299569	874	917473608	31	33
10299574	64	90029090	80	8
10299574	66	90029091	80	8
10299574	405	10126465	5	4
10299578	194	90024489	66	12
10299578	330	11367689	3	8
10299578	898	90026841	66	12
10299580	122	917076708	49	12
10299582	369	9079074	3	8
10299582	370	9079075	2	4
10299582	371	9079076	2	4
10299587	313	9078462	6	4
10299588	375	10135729	20	1
10299598	406	10129212	9	2
10299598	418	10126182	8	4
10299598	421	10119873	11	6
10299603	311	10143289	10	8
10299603	322	10134887	14	24

Item	Page	Assembly	Pos.	Quantity	Item	Page	Assembly	Pos.	Quantity
10299603	390	10126477	20	2	10336200	392	10115667	13	8
10299604	313	9078462	9	2	10336200	393	10115668	13	8
10299605	313	9078462	3	9	10336873	543	917080908	28	2
10299606	313	9078462	10	2	10337339	265	967978708	125	3
10299606	347	10124754	21	4	10337339	296	968240908	12	2
10299606	348	10124755	21	4	10337381	303	510682308	7	1
10299607	313	9078462	4	6	10340105	477	967926708	23	1
10299608	313	9078462	7	3	10340226	360	10303007	7	2
10299609	386	10125248	4	2	10340236	360	10303007	6	2
10299624	560	917081608	89	4	10340438	649	967918008	40	1
10299649	727	967956208	30	15	10342074	677	967788108	270	2
10299653	344	10130765	(5)	6	10342517	77	967971708	503	1
10299657	405	10126465	3	2	10342517	625	968416808	512	2
10299659	328	9077286	6	8	10342518	50	96026395	501	1
10299666	458	917080008	72	4	10342518	621	968030708	521	2
10299679	458	917080008	73	8	10342518	625	968416808	518	1
10299987	592	917081908	(1)	1	10342519	77	967971708	504	1
10299988	377	9078314	1	1	10342519	471	967925808	504	1
10300600	572	917432008	13	4.5	10342519	473	967926308	514	2
10300881	361	10137788	19	1	10342519	625	968416808	503	9
10300944	473	967926308	715	2	10342597	944	967421108	10	4
10301148	473	967926308	504	1	10342823	675	967788108	55	1
10301317	1103	968838608	5	1	10342854	477	967926708	26	2
10301319	468	969259908	13	6	10343003	489	917080208	3	1
10301319	1044	917228608	41	2	10343003	595	917200808	4	1
10303007	359	10138091	1	1	10343527	540	967967608	4	2
10324830	77	967971708	505	1	10343693	477	967926708	11	3
10324834	461	968283208	25	1	10346938	541	967930608	(5)	1
10324834	463	968309908	28	1	10353735	966	967966108	11	2
10324854	293	11314599	6	1	10353735	967	967966808	11	2
10324859	293	11314599	10	1	10353747	921	917333208	150	2
10324867	293	11314599	21	1	10354584	519	968241508	15	2
10324905	620	968030708	212	1.15	10354584	617	968030208	(1)	2
10326110	1133	10663796	1000	1	10354584	640	967917908	35	1
10326111	1133	10663796	210	1	10354584	786	917084408	(151)	2
10326112	1133	10663796	20	1	10354584	929	917178708	(151)	2
10326113	1133	10663796	5	1	10354584	980	968107908	3	1
10326323	559	917081608	21	2	10354584	996	968188108	151	2
10330277	1132	10293807	20	1	10354584	1076	968175008	20	4
10330278	1132	10293807	210	1	10354595	311	10143289	115	1
10330586	597	10228112	900	1	10354595	338	11364303	115	1
10331026	477	967926708	45	1	10354595	343	11364325	115	1
10331335	360	10303007	19	1	10354595	381	10135676	115	1
10331395	360	10303007	16	1	10354600	322	10134887	7	2
10331856	344	10130765	10	6	10354601	390	10126477	5	2
10331907	352	10117814	3	1	10355007	427	917079408	3	2
10331916	360	10303007	8	1	10355140	83	11621396	11	1
10332161	769	913364808	2	2	10355140	152	10871517	2	1
10332325	1060	968929808	1	1	10355140	550	10425291	2	1
10332640	724	967956008	10	2	10355182	474	967926408	505	6
10335557	482	967924408	4	1	10355184	474	967926408	509	1
10335596	481	10343693	3	4	10355421	265	967978708	126	1
10335629	340	10118839	3	1	10355422	265	967978708	127	2
10335819	473	967926308	689	4	10355737	293	11314599	19	2
10335820	471	967925808	690	6	10356261	364	10135675	27	1
10335820	473	967926308	690	3	10356406	675	967788108	60	1
10335820	474	967926408	690	164	10359128	24	11601184	19	2
10335820	621	968030708	690	30	10410155	1087	968671408	25	12
10335820	625	968416808	690	7	10410161	589	968397108	5	8
10335947	536	917473108	3	2	10410178	589	968397108	6	4

Item	Page	Assembly	Pos.	Quantity	Item	Page	Assembly	Pos.	Quantity
10410193	269	968510808	355	4	10428544	474	967926408	8	4.972
10410193	1104	967936408	2	2	10428544	474	967926408	11	5.372
10410572	495	10451181	10	1	10428544	474	967926408	12	5.372
10410770	681	967788108	841	1	10428544	474	967926408	15	5.772
10410771	681	967788108	844	1	10428544	474	967926408	16	5.772
10410772	680	967788108	767	5	10428545	474	967926408	5	4.98
10410873	588	964720408	6	1	10428545	474	967926408	9	5.38
10411780	1078	10028002	14	1	10428545	474	967926408	13	5.78
10411786	1078	10028002	16	8	10428946	489	917080208	23	1
10412333	279	11212743	4	1	10428946	595	917200808	17	1
10412379	137	917347808	23	4	10429057	477	967926708	(5)	1
10412379	543	917080908	7	4	10429057	485	964931408	2	1
10412433	621	968030708	505	1	10429058	477	967926708	10	1
10412777	482	967924408	32	1	10429651	474	967926408	287	0.2
10412851	560	917081608	81	6	10429651	624	968416808	287	0.21
10412851	1103	968838608	7	1	10429652	50	96026395	288	0.12
10412852	437	917079808	18	4	10429652	472	967926208	288	0.8
10412852	586	964588308	15	10	10429952	152	10871517	9	1
10412852	727	967956208	18	19	10429952	550	10425291	9	1
10412852	729	968646208	21	6	10429974	363	10135675	19	2
10412852	731	96005701	5	4	10440553	637	917082908	56	1
10412853	574	968080908	12	1	10440990	569	917202908	49	1
10412853	1038	967276708	(51)	2	10441167	620	968030708	291	0.4
10412871	575	964560908	6	2	10441308	410	10135786	2	1
10412879	579	964598008	7	1	10441600	152	10871517	21	1
10412880	579	964598008	2	1	10442905	412	10131095	12	2
10412881	579	964598008	5	1	10443111	279	11212743	1	1
10413255	675	967788108	53	2	10443309	572	917432008	19	1
10415162	145	510235408	7	2	10443625	445	917203308	24	2
10423865	1087	968671408	7	2	10443660	76	967971408	502	1
10423938	252	967787908	50	1	10443663	951	968285208	170	1
10424276	617	968030208	10	1	10443664	51	967908108	(501)	1
10424489	586	964588308	7	4	10443664	51	967908108	(501)	1
10424581	574	968080908	18	1	10443664	625	968416808	521	2
10424622	471	967925808	506	2	10443665	625	968416808	514	2
10424623	471	967925808	700	4	10443737	1049	917229008	12	2
10424625	471	967925808	828	4	10443769	574	968080908	24	2
10424625	622	968030708	828	13	10449516	477	967926708	20	3
10424726	279	11212743	(98)	1	10449664	45	967907608	25	2
10424785	584	964598408	37	2	10449664	632	968031008	20	2
10424962	77	967971708	508	1	10449664	637	917082908	65	4
10425260	152	10871517	5	1	10449664	650	967918008	69	4
10425291	548	917081208	1	1	10449664	733	967956108	33	16
10425409	430	917079508	16	1.5	10449843	112	918589408	32	2
10425588	569	917202908	55	0.12	10450134	293	11314599	(13)	1
10425588	570	917202908	56	0.18	10450160	585	964588408	6	2
10425588	584	964598408	41	0.4	10450160	586	964588308	8	8
10425687	122	917076708	20	16	10450273	478	967926708	60	1
10425688	18	917345308	32	2	10450521	431	551710208	3	1
10425688	221	917451208	21	10	10450919	416	967404608	(5)	1
10425688	744	917508308	10	8	10451017	1078	10028002	18	1
10425689	463	968309908	9	4	10451048	687	11314761	6	1
10425689	1048	917228808	15	8	10451049	687	11314761	7	1
10425689	1049	917229008	15	8	10451060	687	11314761	9	1
10425689	1069	917229808	18	4	10451181	493	917191108	1	1
10425689	1080	917230008	5	36	10454762	759	917751408	1	1
10428344	1048	917228808	37	1	10454782	733	967956108	10	4
10428532	477	967926708	42	3	10454783	733	967956108	11	4
10428544	474	967926408	6	5.195	10455144	447	11113343	15	1
10428544	474	967926408	7	4.972	10455191	433	917079708	4	4

Item	Page	Assembly	Pos.	Quantity	Item	Page	Assembly	Pos.	Quantity
10455191	527	917080508	14	8	10466914	201	967787708	243	1
10455191	539	917080808	23	16	10466914	216	967787808	243	1
10455191	543	917080908	10	16	10466914	232	968081908	243	2
10455281	445	917203308	27	6	10466914	514	968513208	243	1
10465638	76	967971408	5	1.38	10466914	677	967788108	243	3
10465638	624	968416808	15	8.75	10466914	799	967788308	243	2
10465638	624	968416808	16	6.55	10466914	887	967789008	243	1
10466906	779	917332608	164	2	10466914	904	967789108	243	1
10466907	183	968907308	3	1	10466914	1062	968883308	243	1
10466907	185	969483508	2	1	10466914	1067	968883508	243	3
10466907	466	968904008	4	1	10466915	30	967787308	229	6
10466907	919	917333208	18	1	10466915	159	968129608	229	3
10466908	184	968907408	3	1	10466915	676	967788108	229	1
10466908	185	969483508	3	2	10466915	799	967788308	229	1
10466908	466	968904008	3	2	10466915	936	967788408	229	1
10466908	779	917332608	165	4	10466915	1010	967788708	229	1
10466908	919	917333208	17	2	10466915	1022	967788808	229	1
10466909	183	968907308	2	4	10466916	30	967787308	223	4
10466909	184	968907408	2	2	10466916	159	968129608	223	3
10466909	466	968904008	2	1	10466916	201	967787708	223	2
10466909	779	917332608	166	4	10466916	216	967787808	223	2
10466909	919	917333208	16	6	10466916	232	968081908	223	2
10466910	30	967787308	244	1	10466916	676	967788108	223	5
10466910	514	968513208	244	1	10466916	799	967788308	223	2
10466910	677	967788108	244	4	10466916	887	967789008	223	2
10466910	799	967788308	244	2	10466916	904	967789108	223	1
10466910	1062	968883308	244	1	10466916	936	967788408	223	1
10466910	1065	968883408	244	1	10466916	1010	967788708	223	1
10466910	1067	968883508	244	3	10466916	1022	967788808	223	1
10466911	71	967787408	230	2	10466917	30	967787308	207	8
10466911	98	967787508	230	2	10466917	159	968129608	207	7
10466911	159	968129608	230	1	10466917	201	967787708	207	2
10466911	676	967788108	230	3	10466917	216	967787808	207	2
10466911	936	967788408	230	1	10466917	232	968081908	207	2
10466911	992	967788608	230	1	10466917	676	967788108	207	7
10466911	1010	967788708	230	1	10466917	799	967788308	207	6
10466911	1022	967788808	230	1	10466917	887	967789008	207	2
10466911	1065	968883408	230	1	10466917	936	967788408	207	4
10466911	1067	968883508	230	1	10466917	1010	967788708	207	4
10466912	71	967787408	224	2	10466917	1022	967788808	207	4
10466912	98	967787508	224	2	10467292	679	967788108	691	2
10466912	533	967788008	224	2	10467392	790	967923108	(5)	1
10466912	676	967788108	224	11	10470423	1059	917474108	(351)	1
10466912	799	967788308	224	4	10470574	333	10118050	8	2
10466912	936	967788408	224	3	10470645	1048	917228808	12	4
10466912	992	967788608	224	1	10471144	560	917081608	58	1
10466912	1010	967788708	224	1	10471437	272	10873652	2	2
10466912	1022	967788808	224	1	10471437	278	11690588	2	2
10466912	1067	968883508	224	1	10471437	285	11212745	(2)	2
10466913	71	967787408	208	4	10472226	1059	917474108	(903)	1
10466913	98	967787508	208	4	10472227	1059	917474108	(905)	1
10466913	676	967788108	208	19	10472228	1059	917474108	(907)	1
10466913	799	967788308	208	4	10472229	1059	917474108	(909)	1
10466913	904	967789108	208	3	10472864	187	917077708	12	8
10466913	936	967788408	208	3	10472890	570	917202908	84	2
10466913	992	967788608	208	4	10472995	637	917082908	42	1
10466913	1010	967788708	208	4	10473048	51	967908108	(708)	6
10466913	1022	967788808	208	4	10473048	51	967908108	(708)	8
10466914	30	967787308	243	3	10473048	76	967971408	708	18
10466914	159	968129608	243	1	10473048	471	967925808	708	2

Item	Page	Assembly	Pos.	Quantity	Item	Page	Assembly	Pos.	Quantity
10473048	625	968416808	708	46	10494116	397	10137635	13	1
10473048	1033	967922908	(708)	2	10494116	427	917079408	4	2
10475436	759	917751408	2	1	10494117	427	917079408	6	1
10475893	1041	967922708	51	2	10504645	1050	917229108	34	2
10475994	399	9079586	(1)	1	10509010	620	968030708	274	0.6
10476391	265	967978708	(999)	1	10540500	24	11601184	29	2
10476391	265	967978708	(999)	1	10540500	560	917081608	88	1
10487102	479	96006544	80	1	10540500	589	968397108	9	3
10488513	559	917081608	53	3	10540500	1103	968838608	8	1
10488662	75	967906508	293	1	10540510	502	917347708	119	2
10488662	101	967906608	293	1	10540510	965	967946208	37	4
10488662	518	968241408	293	1	10545933	921	917333208	138	2
10488662	628	968346208	504	2	10545933	962	917380508	81	2
10488662	792	967923208	286	1	10545933	1004	917085308	11	4
10488662	793	968541308	509	1	10545933	1016	917178608	11	4
10488662	794	968546008	507	1	10552752	733	967956108	52	1
10488662	795	968546108	504	1	10560807	142	90201679	86	12
10488662	908	968497808	32	1	10564740	201	967787708	(1)	1
10488662	950	968285108	307	1	10564740	696	11005327	1	1
10488662	998	968188208	286	1	10564740	698	511302208	1	2
10488662	1033	967922908	292	1	10564740	947	511302108	157	1
10488662	1038	967276708	(293)	1	10593474	289	10873891	2	2
10488662	1041	967922708	293	1	10599212	1049	917229008	34	2
10488662	1046	968650608	280	1	10650065	145	510235408	1	1
10488927	362	10120512	4	1	10650092	693	10342823	2	1
10489011	477	967926708	28	2	10650233	630	968418008	5	1
10489142	363	10135675	20	2	10650393	447	11113343	26	1
10489449	1059	917474108	(889)	1	10650403	447	11113343	49	1
10489734	165	11341035	7	1	10650483	447	11113343	28	1
10490116	1027	917251008	(2)	2	10650484	447	11113343	29	1
10491040	322	10134887	(10)	1	10650485	447	11113343	48	1
10491129	253	10423938	999	1	10650488	447	11113343	66	1
10491248	630	968418008	293	8.5	10650489	447	11113343	70	1
10491695	560	917081608	(999)	1	10650490	447	11113343	85	1
10491808	470	967925708	(2)	1	10650501	675	967788108	(998)	1
10492113	470	967925708	(1)	1	10650507	591	916097508	(2)	1
10492345	447	11113343	1	1	10650511	983	11003086	46	1
10492347	447	11113343	19	1	10650512	983	11003086	47	1
10492348	447	11113343	21	1	10651363	679	967788108	692	6
10492558	291	11320826	130	4	10651363	937	967788408	653	1
10492888	711	967788208	301	4	10651470	649	967918008	42	1
10492888	904	967789108	322	4	10652439	1004	917085308	6	3
10493014	675	967788108	(997)	1	10652440	1016	917178608	6	3
10493014	676	967788108	(999)	1	10652552	311	10143289	6	6
10493030	232	968081908	(30)	1	10652724	201	967787708	21	1
10493038	232	968081908	(999)	1	10652724	216	967787808	21	1
10493045	711	967788208	154	1	10652724	232	968081908	21	1
10493065	711	967788208	319	2	10652724	887	967789008	21	1
10493065	904	967789108	323	4	10652724	904	967789108	21	1
10493159	675	967788108	65	1	10652804	137	917347808	34	1
10493493	621	968030708	724	4	10652805	921	917333208	151	1
10493495	621	968030708	726	52	10652811	894	917474008	36	1
10493496	622	968030708	727	12	10652811	921	917333208	152	1
10493611	472	967926208	511	1	10652811	1027	917251008	44	1
10493612	472	967926208	513	1	10652814	778	917332608	75	1
10493625	412	10131095	(1)	1	10652814	920	917333208	78	2
10493626	412	10131095	1	2	10652820	778	917332608	74	2
10493920	152	10871517	1	1	10652820	920	917333208	95	2
10493920	550	10425291	1	1	10652820	962	917380508	98	2
10493944	982	11211928	34	2	10652826	819	917190908	43	2

Item	Page	Assembly	Pos.	Quantity	Item	Page	Assembly	Pos.	Quantity
10652826	827	917333908	43	2	10675381	637	917082908	(734)	1
10652826	868	917191008	5	2	10675387	137	917347808	35	2
10652829	831	917231408	43	2	10675387	921	917333208	153	1
10652829	838	917078708	43	2	10675401	457	917080008	49	1
10652829	845	917078808	43	2	10675463	152	10871517	45	1
10652829	858	917079208	43	2	10675463	548	917081208	18	1
10652829	863	917571208	43	2	10675505	630	968418008	504	2
10652830	137	917347808	36	2	10675506	637	917082908	(502)	2
10652910	477	967926708	2	1	10675550	296	968240908	4	1
10663094	675	967788108	(1)	1	10675694	675	967788108	69	1
10663094	704	10493159	1	1	10675778	637	917082908	(429)	1
10663384	265	967978708	110	1	10678157	252	967787908	(999)	1
10663388	877	90200131	6	4	10678375	569	917202908	43	2
10663439	559	917081608	(999)	1	10678377	569	917202908	45	2
10663796	1127	968360308	140	65	10678395	1034	968188308	30	2
10663801	298	10228004	6	1	10678395	1045	968135508	(1)	1
10663825	272	10873652	(1)	1	10678452	621	968030708	504	1
10663834	962	917380508	99	1	10678453	621	968030708	502	1
10663848	296	968240908	11	2	10678458	621	968030708	503	2
10663909	550	10425291	(1)	1	10678491	624	968416808	5	1
10663970	763	96013575	3	2	10678491	624	968416808	6	1
10663970	778	917332608	107	4	10678491	624	968416808	375	1
10664129	196	90024490	2	2	10678491	624	968416808	377	1
10664129	226	90200528	2	2	10678491	624	968416808	378	1
10664129	227	90200533	2	2	10678492	620	968030708	5	1
10664129	900	90028042	2	3	10678492	620	968030708	6	1
10664141	550	10425291	27	1	10678492	620	968030708	7	1
10664335	483	968252708	100	1	10678492	620	968030708	8	1
10664416	711	967788208	53	1	10678492	620	968030708	9	1
10664626	474	967926408	503	3	10678492	620	968030708	10	1
10664712	1135	861903508	210	1	10678492	620	968030708	13	1
10664800	435	968175408	15	6	10678492	620	968030708	15	1
10664856	1135	861903508	1000	1	10678752	439	968111208	20	2
10664865	1135	861903508	5	1	10678754	439	968111208	10	2
10664867	1135	861903508	20	1	10678848	481	10343693	4	2
10664993	352	10117814	8	1	10684171	675	967788108	(998)	1
10664994	352	10117814	9	1	10684172	675	967788108	(999)	1
10664995	352	10117814	10	1	10771060	474	967926408	378	1
10664996	352	10117814	4	3	10771060	474	967926408	379	1
10664997	352	10117814	5	1	10771060	474	967926408	380	1
10664998	352	10117814	6	1	10800046	622	968030708	842	8
10664999	352	10117814	11	1	10800631	622	968030708	753	2
10665030	1127	968360308	110	6	10800672	682	11211288	5	1
10665030	1128	968360308	300	28.5	10800684	687	11314761	33	4
10665030	1128	968360308	400	28.5	10801858	597	10228112	14	1
10665030	1128	968360308	500	30	10802057	519	968241508	20	1
10665030	1129	968360308	600	28	10802057	789	917480108	(1)	2
10665030	1129	968360308	601	28	10802057	948	917483808	(10)	2
10665030	1129	968360308	700	30	10802057	996	968188108	10	2
10665030	1129	968360308	800	15	10802057	1034	968188308	10	2
10665030	1129	968360308	900	0.4	10802060	20	968660508	11	1
10665263	491	10042043	14	1	10802061	205	917452308	5	1
10665265	1058	11004726	2	1	10802061	218	917452408	5	1
10665364	778	917332608	73	1	10802061	229	917452608	5	1
10675113	159	968129608	203	1	10802061	889	917452808	5	1
10675113	676	967788108	203	2	10802061	907	917452508	5	1
10675113	799	967788308	203	1	10802062	1076	968175008	10	1
10675114	676	967788108	204	2	10802186	382	10135642	22	1
10675114	936	967788408	204	2	10802201	963	917380508	127	9
10675380	630	968418008	733	1	10802203	266	967978708	193	4

Item	Page	Assembly	Pos.	Quantity	Item	Page	Assembly	Pos.	Quantity
10802203	779	917332608	153	2	10815196	760	10454762	1	1
10802205	437	917079808	25	1	10815280	790	967923108	173	1
10802253	675	967788108	(999)	1	10815280	1033	967922908	(503)	1
10802253	705	511444508	999	1	10815289	505	11211235	24	1
10802280	237	917645608	1	1	10815350	692	10413255	8	2
10802334	483	968252708	(1)	1	10815662	711	967788208	608	2
10802362	782	540001808	17	1	10815777	489	917080208	17	2
10802364	782	540001808	21	1	10815830	628	968346208	5	0.64
10802682	427	917079408	5	1	10816185	675	967788108	51	2
10802891	291	11320826	170	1	10816185	799	967788308	50	2
10813237	790	967923108	151	1	10816185	936	967788408	50	2
10813359	1038	967276708	(50)	4	10816185	992	967788608	50	6
10813476	1059	917474108	(715)	1	10816458	1065	968883408	(11)	1
10813573	152	10871517	26	1	10816566	946	967421208	72	2
10813633	621	968030708	515	2	10818469	83	11621396	4	1
10813642	622	968030708	836	1	10870348	77	967971708	7	4.83
10813644	622	968030708	754	4	10870376	434	968169408	(11)	2
10813645	622	968030708	755	5	10870476	19	917345308	76	1
10813731	692	10413255	2	4	10870511	489	917080208	49	2
10813738	71	967787408	50	1	10870511	540	967967608	5	5
10813738	98	967787508	50	1	10870512	1044	917228608	18	8
10813738	159	968129608	51	2	10870538	473	967926308	344	13.3
10813738	201	967787708	54	2	10870538	474	967926408	344	5.05
10813738	216	967787808	54	2	10870539	471	967925808	345	18.2
10813738	232	968081908	54	2	10870539	628	968346208	345	0.64
10813738	533	967788008	50	2	10870539	1033	967922908	(345)	0.16
10813738	675	967788108	50	11	10870540	50	96026395	305	0.38
10813738	887	967789008	54	2	10870540	51	967908108	(305)	0.64
10813738	904	967789108	54	2	10870540	51	967908108	(305)	0.64
10813933	382	10135642	15	2	10870540	471	967925808	305	480.15
10813933	398	10138014	7	1	10870540	473	967926308	305	353.69
10813935	383	10140056	10	1	10870540	624	968416808	305	966.8
10813936	363	10135675	16	1	10870541	473	967926308	307	6.6
10813936	366	10117753	5	1	10870541	624	968416808	307	9.3
10813936	395	10135386	7	1	10870542	471	967925808	309	22.33
10813936	396	10135681	7	1	10870542	473	967926308	309	25.2
10813937	366	10117753	6	1	10870542	620	968030708	309	3.8
10813939	363	10135675	14	3	10870542	624	968416808	309	34.6
10813940	382	10135642	16	2	10870586	533	967788008	156	1
10813940	389	10135655	9	2	10870602	471	967925808	503	1
10813941	363	10135675	11	4	10870602	473	967926308	513	2
10813943	363	10135675	12	1	10870602	625	968416808	502	7
10814137	1060	968929808	(999)	1	10870604	471	967925808	516	1
10814800	122	917076708	50	12	10870604	473	967926308	516	2
10814801	1090	10423865	3	1	10870604	625	968416808	526	7
10815004	486	10450273	1	1	10871121	1127	968360308	100	137
10815004	631	10650233	1	1	10871167	733	967956108	54	1
10815005	486	10450273	2	1	10871177	575	964560908	4	3
10815005	631	10650233	2	1	10871177	576	964561008	3	2
10815006	486	10450273	3	1	10871177	640	967917908	3	4
10815006	631	10650233	3	1	10871288	628	968346208	506	3
10815010	942	11213423	23	1	10871288	640	967917908	57	36
10815025	943	967421008	999	1	10871288	793	968541308	506	2
10815028	944	967421108	999	1	10871288	794	968546008	505	4
10815029	945	10815010	17	4	10871288	795	968546108	508	4
10815121	790	967923108	171	1	10871289	628	968346208	508	5
10815121	1033	967922908	270	3	10871289	640	967917908	56	32
10815122	1033	967922908	(501)	1	10871289	793	968541308	507	2
10815125	790	967923108	170	1	10871289	794	968546008	504	4
10815162	590	10326323	999	1	10871289	795	968546108	506	4

Item	Page	Assembly	Pos.	Quantity	Item	Page	Assembly	Pos.	Quantity
10871356	544	967968208	2	2	10873149	548	917081208	90	90
10871515	468	969259908	17	1	10873149	807	917692108	10	30
10871517	150	917081108	1	1	10873149	890	917481408	6	3.25
10871548	640	967917908	4	2	10873149	910	917478608	8	4
10871568	508	967846508	6	2	10873149	952	917692208	90	13
10871568	510	967981108	5	2	10873250	788	11211228	999	1
10871568	821	967747008	6	2	10873251	788	11211228	13	1
10871568	841	967744008	6	2	10873251	931	11211229	13	1
10871568	848	967950808	7	2	10873252	788	11211228	14	1
10871568	850	968214108	7	2	10873253	788	11211228	15	1
10871568	852	968217108	7	2	10873302	297	11340518	3	1
10871568	924	968242108	6	2	10873370	1058	11004726	4	1
10871568	972	968027308	10	2	10873379	763	96013575	1	1
10871568	973	968026108	6	2	10873434	482	967924408	(1)	1
10871568	975	968027708	6	2	10873434	656	968486208	(1)	1
10871568	1007	967733808	6	2	10873512	760	10454762	4	2
10871568	1019	967704108	6	2	10873517	481	10343693	5	1
10871568	1095	968786908	6	2	10873525	640	967917908	52	3
10871574	1087	968671408	36	2	10873526	640	967917908	53	1
10871664	1107	917571308	2	1	10873527	640	967917908	51	2
10871666	1107	917571308	6	4	10873528	640	967917908	50	12
10871685	293	11314599	1	1	10873528	908	968497808	30	1
10871686	293	11314599	50	1	10873610	113	512391108	(999)	1
10871687	293	11314599	51	1	10873614	203	11181960	7	1
10871727	198	11170708	2	1	10873647	271	11212738	1	1
10871727	228	11212497	2	1	10873647	273	11212739	1	1
10871727	901	11170709	2	1	10873647	276	11212740	1	1
10871728	228	11212497	4	1	10873647	282	11212746	1	1
10871729	228	11212497	3	1	10873647	284	11212744	1	1
10871730	198	11170708	5	1	10873649	271	11212738	2	1
10871730	228	11212497	98	1	10873649	273	11212739	2	1
10871730	901	11170709	98	1	10873649	276	11212740	2	1
10871731	198	11170708	3	1	10873649	282	11212746	2	1
10871731	901	11170709	3	1	10873649	284	11212744	2	1
10871732	198	11170708	4	1	10873651	271	11212738	4	1
10871732	901	11170709	4	1	10873651	282	11212746	4	1
10871820	982	11211928	999	1	10873651	284	11212744	4	1
10872022	265	967978708	181	2	10873652	271	11212738	5	1
10872022	302	968669208	7	1	10873652	273	11212739	5	1
10872022	437	917079808	10	4	10873652	276	11212740	5	1
10872024	540	967967608	3	1	10873652	282	11212746	5	1
10872032	620	968030708	98	5	10873652	284	11212744	5	1
10872033	621	968030708	709	12	10873653	273	11212739	4	1
10872263	505	11211235	25	1	10873653	285	11212745	4	1
10872344	25	969088908	3	1	10873889	285	11212745	1	1
10872406	203	11181960	4	1	10873890	285	11212745	2	1
10872407	203	11181960	5	1	10873891	285	11212745	3	1
10872409	203	11181960	6	1	10873894	285	11212745	5	1
10872676	919	917333208	34	54	10873895	285	11212745	98	1
10872701	810	917190708	(3)	2	10873896	271	11212738	(999)	1
10873085	266	967978708	255	2	10873896	286	10873889	4	1
10873085	300	96004429	1	1	10873898	289	10873891	4	1
10873086	266	967978708	253	1	10874021	82	917322008	14	1
10873086	296	968240908	26	5	10874021	106	917322208	14	1
10873149	82	917322008	15	70	10874036	931	11211229	999	1
10873149	106	917322208	15	70	10874188	187	917077708	(999)	1
10873149	150	917081108	14	37.5	10874189	505	11211235	999	1
10873149	207	917451408	6	4.5	10874331	471	967925808	517	1
10873149	222	917451208	78	5	10874331	621	968030708	528	4
10873149	521	917691308	90	32	10874331	625	968416808	531	1

Item	Page	Assembly	Pos.	Quantity	Item	Page	Assembly	Pos.	Quantity
10874588	411	10135786	84	2	10875503	650	967918008	62	55
10874745	1137	11000948	10	1	10875503	651	968095808	7	2
10874777	677	967788108	(1)	1	10875504	266	967978708	319	4
10874778	677	967788108	(2)	1	10875506	677	967788108	419	1
10874825	597	10228112	15	1	10875506	894	917474008	39	8
10874928	530	11211234	999	1	10875507	296	968240908	34	4
10875006	440	968114008	(6)	1	10875511	560	917081608	110	1
10875014	495	10451181	3	1	10875512	1062	968883308	300	1
10875197	529	917080608	(15)	1	10875512	1065	968883408	300	1
10875197	786	917084408	(152)	4	10875519	56	96006203	3	146
10875274	945	10815010	(999)	1	10875519	266	967978708	306	8
10875423	400	10120850	21	2	10875519	501	917347708	52	16
10875423	421	10119873	9	2	10875519	539	917080808	22	10
10875447	584	964598408	43	1	10875519	543	917080908	9	10
10875468	477	967926708	5	8	10875519	778	917332608	69	1
10875468	485	964931408	3	4	10875519	874	917473608	33	8
10875468	570	917202908	76	10	10875520	18	917345308	26	4
10875468	579	964598008	21	6	10875521	877	90200131	31	10
10875468	584	964598408	45	93	10875524	576	964561008	11	2
10875468	588	964720408	7	2	10875537	191	917438108	29	6
10875468	595	917200808	22	5	10875537	212	917454008	29	6
10875468	733	967956108	7	8	10875538	711	967788208	318	2
10875471	603	968286908	105	3	10875538	729	968646208	17	1
10875471	611	968255308	10	48	10875550	45	967907608	24	8
10875474	445	917203308	28	6	10875550	632	968031008	17	8
10875474	482	967924408	3	7	10875550	637	917082908	66	4
10875474	572	917432008	5	27	10875550	650	967918008	63	16
10875474	584	964598408	44	46	10875550	656	968486208	11	4
10875482	477	967926708	46	8	10875551	453	917079908	(4)	4
10875483	562	968121308	15	3	10875551	453	917079908	(4)	4
10875483	570	917202908	80	6	10875551	453	917079908	(4)	4
10875483	580	965063308	3	11	10875551	453	917079908	(4)	4
10875483	584	964598408	25	4	10875551	453	917079908	7	16
10875483	650	967918008	73	2	10875551	574	968080908	25	4
10875483	733	967956108	8	4	10875553	25	969088908	4	4
10875485	191	917438108	24	5	10875553	213	968161808	16	4
10875485	212	917454008	24	5	10875553	461	968283208	24	4
10875485	430	917079508	22	8	10875553	468	969259908	16	5
10875485	458	917080008	60	2	10875553	920	917333208	112	3
10875485	461	968283208	34	15	10875554	978	968028208	3	8
10875485	489	917080208	19	4	10875555	445	917203308	20	4
10875485	490	967276208	11	1	10875563	575	964560908	7	2
10875485	570	917202908	85	2	10875564	45	967907608	21	2
10875485	735	917618308	11	4	10875564	632	968031008	18	2
10875485	874	917473608	36	8	10875564	650	967918008	67	4
10875485	894	917474008	25	8	10875564	741	917190508	(23)	4
10875485	920	917333208	102	2	10875565	266	967978708	314	4
10875485	1027	917251008	22	4	10875565	920	917333208	73	13
10875486	18	917345308	20	8	10875567	637	917082908	59	2
10875486	182	968277508	119	2	10875570	137	917347808	21	20
10875486	489	917080208	25	8	10875570	380	11364209	4	3
10875486	490	967276208	10	1	10875570	572	917432008	21	2
10875486	562	968121308	12	2	10875570	603	968286908	100	10
10875486	570	917202908	79	2	10875570	778	917332608	99	141
10875486	584	964598408	51	2	10875570	920	917333208	109	2
10875503	45	967907608	26	4	10875571	266	967978708	318	6
10875503	477	967926708	17	4	10875571	400	10120850	7	1
10875503	632	968031008	16	4	10875571	433	917079708	7	4
10875503	637	917082908	70	41	10875571	527	917080508	22	4
10875503	641	967917908	80	8	10875571	1069	917229808	45	8

Item	Page	Assembly	Pos.	Quantity
10875573	1108	968455908	7	18
10875574	269	968510808	300	4
10875574	922	917333208	194	4
10875577	274	10873653	4	4
10875584	569	917202908	35	2
10875586	142	90201679	91	4
10875586	244	11347399	308	3
10875586	247	510230608	7	6
10875586	412	10131095	(2)	1
10875586	413	9079206	3	1
10875588	150	917081108	10	11
10875588	152	10871517	6	3
10875588	477	967926708	(1)	2
10875588	533	967788008	311	6
10875588	550	10425291	6	3
10875590	533	967788008	313	40
10875590	562	968121308	13	4
10875590	1039	967995008	2	4
10875591	373	10137586	3	1
10875591	445	917203308	50	2
10875591	727	967956208	41	4
10875591	874	917473608	39	4
10875592	82	917322008	10	4
10875592	106	917322208	10	4
10875592	191	917438108	32	2
10875592	212	917454008	32	2
10875592	266	967978708	312	7
10875592	296	968240908	32	12
10875592	570	917202908	66	2
10875597	67	933878901	7	8
10875597	434	968169408	9	8
10875597	445	917203308	38	6
10875597	529	917080608	21	8
10875597	877	90200131	22	1
10875597	896	90028040	22	1
10875598	64	90029090	31	4
10875598	66	90029091	31	4
10875598	395	10135386	9	2
10875598	396	10135681	9	2
10875599	64	90029090	73	4
10875599	66	90029091	73	4
10875599	395	10135386	10	2
10875599	396	10135681	10	2
10875599	603	968286908	104	3
10875601	244	11347399	302	1
10875601	591	916097508	4	1
10875605	1057	968099808	10	1
10875607	112	918589408	16	8
10875607	175	917401608	25	12
10875607	266	967978708	354	8
10875607	296	968240908	55	8
10875607	457	917080008	43	2
10875607	463	968309908	26	2
10875607	810	917190708	16	2
10875607	815	917190808	15	2
10875607	965	967946208	30	4
10875607	980	968107908	9	2
10875607	985	969396608	11	4
10875607	1004	917085308	9	8
10875607	1016	917178608	9	8

Item	Page	Assembly	Pos.	Quantity
10875607	1083	968399508	28	6
10875607	1090	10423865	24	1
10875608	1069	917229808	59	4
10875609	56	96006203	4	146
10875609	266	967978708	355	7
10875609	507	967846208	13	1
10875609	509	967981008	12	1
10875609	539	917080808	24	6
10875609	543	917080908	11	6
10875609	820	967746908	8	1
10875609	840	967743808	8	1
10875609	847	967897608	13	1
10875609	849	968190108	13	1
10875609	851	968190208	12	1
10875609	894	917474008	30	16
10875609	923	968242208	12	1
10875609	969	967997708	5	1
10875609	974	968026208	10	1
10875609	977	968028008	6	2
10875609	1006	967733608	8	1
10875609	1018	967704008	8	1
10875609	1029	967913408	6	2
10875609	1088	968772408	8	1
10875609	1094	968786808	8	1
10875610	131	96051604	11	2
10875610	175	917401608	14	6
10875610	501	917347708	77	2
10875610	507	967846208	19	1
10875610	831	917231408	60	7
10875610	963	917380508	146	1
10875610	970	967983208	11	4
10875610	971	968026008	8	1
10875610	1110	969944708	4	3
10875611	461	968283208	28	2
10875611	463	968309908	35	2
10875611	548	917081208	52	2
10875611	641	967917908	83	72
10875611	711	967788208	325	2
10875611	1104	967936408	7	3
10875612	18	917345308	58	3
10875612	25	969088908	10	11
10875612	112	918589408	28	2
10875612	150	917081108	9	2
10875612	175	917401608	41	8
10875612	458	917080008	59	2
10875612	463	968309908	32	2
10875612	468	969259908	25	4
10875612	548	917081208	51	2
10875612	635	968681408	253	2
10875612	649	967918008	28	2
10875612	749	917081508	39	8
10875614	18	917345308	34	20
10875614	25	969088908	6	4
10875614	62	917291608	106	8
10875614	95	917291708	106	8
10875614	122	917076708	14	60
10875614	137	917347808	26	16
10875614	150	917081108	6	2
10875614	182	968277508	76	12
10875614	191	917438108	25	6

Item	Page	Assembly	Pos.	Quantity	Item	Page	Assembly	Pos.	Quantity
10875614	212	917454008	25	6	10875616	266	967978708	351	4
10875614	255	917079108	33	7	10875616	500	917347708	34	8
10875614	265	967978708	(7)	2	10875616	559	917081608	41	3
10875614	269	968510808	320	11	10875616	735	917618308	8	8
10875614	296	968240908	53	48	10875616	819	917190908	8	8
10875614	437	917079808	21	4	10875616	827	917333908	8	8
10875614	439	968111208	9	15	10875616	831	917231408	8	8
10875614	450	915587308	3	4	10875616	838	917078708	8	8
10875614	457	917080008	39	125	10875616	845	917078808	8	8
10875614	463	968309908	13	12	10875616	858	917079208	8	8
10875614	464	968287308	5	12	10875616	863	917571208	8	8
10875614	465	968287208	8	4	10875616	921	917333208	142	4
10875614	489	917080208	26	8	10875616	962	917380508	85	12
10875614	490	967276208	13	1	10875616	1028	917251008	60	8
10875614	501	917347708	51	18	10875617	18	917345308	31	4
10875614	527	917080508	29	4	10875617	508	967846508	4	2
10875614	536	917473108	7	8	10875617	510	967981108	4	3
10875614	539	917080808	11	16	10875617	529	917080608	12	1
10875614	548	917081208	54	3	10875617	821	967747008	4	4
10875614	562	968121308	6	6	10875617	841	967744008	4	8
10875614	586	964588308	10	2	10875617	848	967950808	5	3
10875614	591	916097508	5	1	10875617	850	968214108	5	4
10875614	603	968286908	150	58	10875617	852	968217108	4	4
10875614	604	968308808	5	2	10875617	924	968242108	4	4
10875614	605	968308908	5	1	10875617	925	968246608	4	2
10875614	606	968309008	5	2	10875617	972	968027308	4	5
10875614	608	968310408	8	2	10875617	973	968026108	4	5
10875614	609	968318208	8	2	10875617	975	968027708	4	4
10875614	640	967917908	7	2	10875617	1007	967733808	4	4
10875614	749	917081508	18	4	10875617	1019	967704108	4	8
10875614	778	917332608	100	197	10875617	1069	917229808	32	3
10875614	819	917190908	35	48	10875617	1089	968803008	4	2
10875614	827	917333908	35	49	10875617	1095	968786908	4	2
10875614	831	917231408	35	214	10875618	124	968705508	9	1
10875614	838	917078708	35	99	10875618	137	917347808	25	4
10875614	845	917078808	35	106	10875618	745	917863208	8	16
10875614	858	917079208	35	108	10875619	574	968080908	26	2
10875614	863	917571208	35	104	10875619	741	917190508	3	4
10875614	868	917191008	15	78	10875620	18	917345308	57	6
10875614	919	917333208	9	126	10875620	82	917322008	8	6
10875614	961	917380508	51	140	10875620	106	917322208	8	6
10875614	965	967946208	25	12	10875620	398	10138014	19	1
10875614	978	968028208	5	8	10875620	521	917691308	5	2
10875614	980	968107908	23	5	10875620	593	964837908	34	2
10875614	986	969396908	9	4	10875620	612	968255808	8	8
10875614	1004	917085308	23	132	10875620	613	968255908	9	8
10875614	1016	917178608	23	214	10875620	614	968256008	8	8
10875614	1027	917251008	33	32	10875620	615	968256108	8	8
10875614	1030	96001219	9	4	10875620	637	917082908	72	10
10875614	1054	967957508	5	3	10875620	743	917190608	8	5
10875614	1056	968134408	9	1	10875620	952	917692208	12	2
10875614	1057	968099808	11	8	10875629	468	969259908	11	8
10875614	1069	917229808	24	52	10875629	749	917081508	24	16
10875614	1083	968399508	27	77	10875629	779	917332608	159	12
10875614	1085	968678908	19	63	10875630	255	917079108	32	2
10875614	1087	968671408	22	8	10875633	477	967926708	21	3
10875616	18	917345308	30	1	10875636	501	917347708	83	7
10875616	175	917401608	24	4	10875636	527	917080508	16	4
10875616	181	968277508	25	8	10875637	778	917332608	60	18
10875616	221	917451208	24	6	10875637	1028	917251008	(4)	1

Item	Page	Assembly	Pos.	Quantity	Item	Page	Assembly	Pos.	Quantity
10875637	1054	967957508	12	1	10875660	819	917190908	19	8
10875638	112	918589408	21	8	10875660	827	917333908	19	8
10875638	978	968028208	8	3	10875660	838	917078708	19	10
10875640	687	11314761	25	2	10875660	858	917079208	19	10
10875640	919	917333208	47	9	10875660	863	917571208	19	10
10875642	461	968283208	27	2	10875661	503	967852308	10	2
10875642	463	968309908	34	2	10875663	810	917190708	20	2
10875642	548	917081208	67	2	10875663	815	917190808	25	2
10875642	711	967788208	324	4	10875663	920	917333208	82	2
10875642	733	967956108	32	16	10875696	790	967923108	200	1
10875643	19	917345308	61	6	10875793	493	917191108	21	2
10875643	112	918589408	30	2	10875795	489	917080208	4	4
10875643	175	917401608	43	8	10875799	677	967788108	434	2
10875643	457	917080008	58	2	10875801	1029	967913408	4	1
10875643	463	968309908	31	2	10875803	61	917291608	47	4
10875643	468	969259908	24	4	10875803	94	917291708	47	4
10875643	574	968080908	11	1	10875803	266	967978708	307	13
10875643	612	968255808	10	4	10875805	187	917077708	15	8
10875643	613	968255908	11	4	10875805	1069	917229808	27	2
10875643	614	968256008	10	4	10875806	255	917079108	21	2
10875643	615	968256108	10	4	10875807	501	917347708	89	6
10875643	635	968681408	252	6	10875807	778	917332608	97	8
10875643	749	917081508	38	8	10875815	548	917081208	43	2
10875643	950	968285108	218	2	10875815	711	967788208	323	2
10875643	1057	968099808	18	4	10875815	1104	967936408	6	3
10875644	1033	967922908	282	18	10875857	62	917291608	84	2
10875645	548	917081208	62	2	10875857	95	917291708	84	2
10875645	641	967917908	85	72	10875857	266	967978708	358	2
10875645	650	967918008	72	32	10875858	430	917079508	31	4
10875645	1104	967936408	8	3	10875869	18	917345308	50	8
10875648	265	967978708	(3)	8	10875869	122	917076708	25	12
10875648	267	967978708	393	2	10875869	137	917347808	20	4
10875648	433	917079708	22	22	10875869	457	917080008	54	16
10875648	437	917079808	19	4	10875869	461	968283208	14	37
10875648	453	917079908	10	32	10875869	468	969259908	8	8
10875648	477	967926708	33	1	10875869	527	917080508	20	4
10875648	493	917191108	48	8	10875869	778	917332608	89	12
10875648	501	917347708	94	16	10875869	811	969663108	6	1
10875648	514	968513208	311	74	10875869	985	969396608	18	4
10875648	572	917432008	16	8	10875869	986	969396908	10	1
10875648	576	964561008	7	6	10875869	1027	917251008	37	2
10875648	595	917200808	8	4	10875869	1030	96001219	4	1
10875648	603	968286908	124	16	10875869	1039	967995008	4	2
10875648	604	968308808	7	4	10875869	1044	917228608	12	1
10875648	605	968308908	7	2	10875869	1070	917229808	65	2
10875648	606	968309008	7	4	10875869	1083	968399508	40	2
10875648	607	968309108	5	4	10875869	1087	968671408	30	4
10875648	786	917084408	8	4	10875870	18	917345308	15	4
10875648	819	917190908	52	2	10875870	131	96051604	3	1
10875648	827	917333908	51	2	10875870	187	917077708	20	8
10875648	863	917571208	53	8	10875870	500	917347708	29	3
10875648	929	917178708	12	4	10875870	819	917190908	15	2
10875648	962	917380508	56	24	10875870	827	917333908	15	2
10875652	962	917380508	78	2	10875870	838	917078708	15	2
10875655	925	968246608	6	2	10875870	858	917079208	15	2
10875656	559	917081608	48	3	10875870	863	917571208	15	2
10875656	749	917081508	14	4	10875870	962	917380508	90	2
10875657	559	917081608	15	4	10875870	965	967946208	17	4
10875657	1044	917228608	20	3	10875870	976	968027908	6	2
10875659	920	917333208	63	4	10875870	978	968028208	15	1

Item	Page	Assembly	Pos.	Quantity	Item	Page	Assembly	Pos.	Quantity
10875870	1028	917251008	70	2	10877547	477	967926708	(501)	1
10875870	1044	917228608	28	1	10877614	681	967788108	863	1
10875870	1060	968929808	3	1	10877647	61	917291608	14	35
10875870	1109	969944608	4	2	10877647	94	917291708	14	35
10875873	175	917401608	18	8	10878075	689	11004976	5	1
10875873	457	917080008	31	2	10878172	1099	12257818	1	1
10875873	501	917347708	84	8	10878281	38	96028333	2	1
10875873	527	917080508	15	4	10878281	201	967787708	(2)	1
10875873	559	917081608	26	2	10878406	447	11113343	55	1
10875873	1071	921723608	7	1	10878445	579	964598008	15	2
10875873	1072	921723708	7	1	10878515	117	967787608	150	4
10875881	980	968107908	5	2	10878577	777	917332608	5	2
10875905	559	917081608	8	4	10878577	819	917190908	3	4
10876076	461	968283208	54	4	10878577	827	917333908	3	4
10876076	468	969259908	15	11	10878577	831	917231408	3	4
10876076	560	917081608	85	5	10878577	838	917078708	3	4
10876079	980	968107908	8	4	10878577	845	917078808	3	4
10876162	779	917332608	172	8	10878577	858	917079208	3	4
10876162	786	917084408	5	8	10878577	863	917571208	3	4
10876162	929	917178708	9	8	10878577	868	917191008	45	4
10876162	1028	917251008	83	12	10878577	921	917333208	136	2
10876359	584	964598408	55	4	10878577	962	917380508	80	2
10876361	493	917191108	50	4	10878577	1004	917085308	14	4
10876361	1057	968099808	25	2	10878577	1016	917178608	14	4
10876373	30	967787308	502	36	10878577	1027	917251008	18	2
10876373	71	967787408	502	24	10878578	152	10871517	12	2
10876373	98	967787508	502	24	10878578	242	11347396	124	2
10876373	159	968129608	552	14	10878585	131	96051604	9	2
10876373	201	967787708	502	4	10878585	832	917231408	84	3
10876373	216	967787808	502	4	10878585	1110	969944708	3	3
10876373	232	968081908	502	12	10878610	463	968309908	8	2
10876373	887	967789008	502	4	10878706	760	10454762	5	1
10876373	904	967789108	502	4	10878755	777	917332608	6	2
10876374	142	90201679	74	12	10878755	819	917190908	4	4
10876374	266	967978708	304	8	10878755	827	917333908	4	4
10876374	677	967788108	418	3	10878755	831	917231408	4	4
10876375	266	967978708	321	8	10878755	838	917078708	4	4
10876381	478	967926708	53	2	10878755	845	917078808	4	4
10876382	584	964598408	47	20	10878755	858	917079208	4	4
10876384	743	917190608	9	1	10878755	863	917571208	4	4
10876387	593	964837908	31	1	10878755	868	917191008	47	2
10876388	650	967918008	66	16	10878767	1069	917229808	16	8
10876394	18	917345308	22	8	10878788	559	917081608	7	4
10876394	252	967787908	301	4	10878789	894	917474008	22	16
10876395	650	967918008	65	32	10878799	30	967787308	503	12
10876399	477	967926708	47	4	10878799	71	967787408	503	8
10876399	790	967923108	266	4	10878799	98	967787508	503	8
10876399	951	968285208	266	4	10878799	159	968129608	551	2
10876496	931	11211229	7	1	10878799	232	968081908	503	4
10876516	970	967983208	5	4	10878823	159	968129608	554	8
10876534	963	917380508	144	1	10878827	745	917863208	10	24
10876704	165	11341035	4	1	10878835	61	917291608	29	4
10876705	165	11341035	5	1	10878835	94	917291708	29	4
10876800	1070	917229808	60	4	11000593	398	10138014	14	3
10877076	1069	917229808	11	2	11000710	579	964598008	14	10
10877283	649	967918008	27	1	11000867	1124	861901208	5	1
10877382	763	96013575	2	2	11000867	1127	968360308	200	23
10877386	30	967787308	180	1	11000867	1127	968360308	201	23
10877386	676	967788108	180	1	11000867	1127	968360308	202	23
10877510	477	967926708	(5)	1	11000867	1127	968360308	203	27.5

Item	Page	Assembly	Pos.	Quantity	Item	Page	Assembly	Pos.	Quantity
11000867	1127	968360308	204	27.5	11002753	559	917081608	9	16
11000867	1127	968360308	205	27.5	11002807	122	917076708	37	8
11000867	1127	968360308	206	27.5	11002807	400	10120850	26	2
11000867	1127	968360308	220	1	11002807	495	10451181	32	5
11000867	1127	968360308	221	1	11002807	919	917333208	40	8
11000867	1127	968360308	222	1	11002808	400	10120850	28	1
11000867	1127	968360308	223	1	11002980	729	968646208	3	1
11000867	1127	968360308	224	1.5	11002990	447	11113343	22	1
11000867	1127	968360308	225	1.5	11002995	364	10135675	40	1
11000867	1127	968360308	226	1.5	11003086	980	968107908	10	1
11000867	1127	968360308	227	1.5	11003089	713	502657308	998	1
11000867	1131	10665030	5	1	11003094	713	502657308	999	1
11000869	1124	861901208	20	1	11003140	1078	10028002	15	7
11000869	1131	10665030	20	1	11003142	1078	10028002	(1)	1
11000870	1124	861901208	210	1	11003193	74	917361508	5	2
11000871	1124	861901208	1000	1	11003193	100	917361608	5	2
11000874	1131	10665030	210	1	11003193	146	917353608	(1)	2
11000948	1127	968360308	251	0.03	11003223	24	11601184	44	24
11000948	1127	968360308	252	0.03	11003224	24	11601184	45	24
11000948	1127	968360308	253	0.03	11003392	1059	917474108	(713)	1
11000948	1127	968360308	254	0.03	11003535	704	10493159	998	1
11000948	1127	968360308	255	0.03	11003536	704	10493159	999	1
11000948	1128	968360308	256	0.03	11003854	297	11340518	6	2
11000948	1128	968360308	257	0.03	11004257	687	11314761	34	1
11000948	1128	968360308	258	0.03	11004321	682	11211288	(12)	1
11000948	1128	968360308	259	0.03	11004321	688	10451049	12	1
11000948	1128	968360308	260	0.03	11004397	684	11340741	31	3
11000948	1128	968360308	261	0.03	11004432	683	11450338	21	1
11000948	1128	968360308	262	0.03	11004440	683	11450338	24	1
11000948	1128	968360308	263	0.03	11004443	688	10451049	27	1
11000948	1128	968360308	264	0.03	11004444	1027	917251008	48	8
11000948	1128	968360308	265	0.03	11004444	1103	968838608	9	2
11000948	1128	968360308	266	0.03	11004726	1055	917229608	15	1
11000948	1128	968360308	267	0.03	11004801	921	917333208	173	6
11000948	1128	968360308	268	0.03	11004801	963	917380508	128	6
11000948	1128	968360308	269	0.03	11004801	1004	917085308	62	6
11000948	1128	968360308	270	0.03	11004801	1016	917178608	62	6
11000948	1128	968360308	271	0.03	11004976	675	967788108	26	1
11000948	1128	968360308	272	0.03	11005148	620	968030708	281	2.01
11000948	1128	968360308	273	0.03	11005149	620	968030708	282	1.93
11000948	1128	968360308	274	0.03	11005170	447	11113343	17	1
11000948	1128	968360308	275	0.03	11005227	675	967788108	(2)	1
11000948	1128	968360308	276	0.03	11005244	253	10423938	1	2
11000948	1128	968360308	390	0.2	11005281	398	10138014	10	8
11000948	1128	968360308	490	0.2	11005308	239	10802280	1	1
11000948	1128	968360308	590	0.2	11005313	240	11005308	11	1
11000948	1129	968360308	690	0.2	11005314	240	11005308	21	1
11000948	1129	968360308	691	0.2	11005316	240	11005308	24	1
11000948	1129	968360308	790	0.2	11005327	695	10356406	1	1
11000948	1129	968360308	890	0.2	11005330	695	10356406	999	1
11001194	48	968270208	10	2	11005445	297	11340518	4	2
11001770	83	11621396	6	1	11005447	297	11340518	2	1
11002141	920	917333208	110	1	11005448	297	11340518	1	1
11002216	679	967788108	717	7	11005449	297	11340518	(1)	1
11002218	562	968121308	16	0.426	11005450	297	11340518	(2)	1
11002524	760	10454762	2	2	11005554	360	10303007	21	1
11002678	677	967788108	(7)	2	11005988	574	968080908	4	1
11002713	379	10126103	5	1	11006188	363	10135675	18	2
11002727	112	918589408	15	8	11006392	574	968080908	1	1
11002727	788	11211228	42	6	11006655	962	917380508	97	2

Item	Page	Assembly	Pos.	Quantity
11006668	761	10475436	2	1
11006669	761	10475436	20	2
11006766	1083	968399508	4	1
11006827	743	917190608	30	1
11007215	410	10135786	9	3
11007219	522	11621498	3	4
11007219	551	11621502	3	7
11007219	552	11621501	6	6
11007219	808	11621500	2	4
11007219	953	11621499	2	3
11007272	574	968080908	2	1
11007300	24	11601184	2	1
11007305	132	916959908	1	2
11007310	132	916959908	2	2
11007312	132	916959908	3	1
11007353	683	11450338	999	1
11007668	397	10137635	17	3
11007847	569	917202908	38	1
11007848	569	917202908	39	1
11007849	569	917202908	37	1
11007853	483	968252708	301	1
11007853	644	968253608	301	1
11007853	646	968252908	301	1
11008020	266	967978708	196	1
11008055	373	10137586	4	1
11008894	427	917079408	1	1
11008919	437	917079808	2	1
11009443	687	11314761	26	1
11060125	628	968346208	501	2
11060125	793	968541308	501	1
11060128	640	967917908	46	2
11060618	621	968030708	535	1
11060619	621	968030708	527	1
11065858	279	11212743	999	1
11066572	1059	917474108	(717)	1
11066654	560	917081608	68	10
11066654	832	917231408	72	32
11066808	1058	11004726	1	1
11067304	289	10873891	5	1
11067305	289	10873891	6	1
11067611	524	917475908	7	0.5
11067611	755	917082108	18	0.5
11067831	621	968030708	536	1
11067833	621	968030708	509	1
11067930	472	967926208	501	1
11068050	544	967968208	(1)	1
11068050	1114	SK_Z98201	(6)	2
11068050	1116	969993808	6	2
11068050	1119	969993908	6	2
11068055	388	10135649	23	1
11068330	621	968030708	516	2
11068331	622	968030708	756	4
11080088	477	967926708	36	1
11080881	471	967925808	758	16
11080881	473	967926308	758	6
11080881	622	968030708	758	5
11080881	625	968416808	758	6
11081053	154	774375108	3	1
11082158	439	968111208	6	1
11082333	382	10135642	25	1
11082601	473	967926308	201	1.63
11082601	474	967926408	201	5.05
11082601	652	963398008	4	0.28
11082602	471	967925808	202	19.94
11082602	473	967926308	202	9.6
11082602	620	968030708	202	24.49
11082602	624	968416808	202	30.62
11082603	471	967925808	203	4.98
11082603	473	967926308	203	1.83
11082603	620	968030708	203	22.69
11082603	624	968416808	203	25.09
11082604	471	967925808	204	1.66
11082604	473	967926308	204	2.03
11082604	620	968030708	204	0.83
11082604	624	968416808	204	2.89
11082605	471	967925808	205	4.02
11082605	473	967926308	205	0.63
11082605	620	968030708	205	3.24
11082605	624	968416808	205	0.2
11082606	50	96026395	206	0.26
11082606	471	967925808	206	0.73
11082606	620	968030708	206	2.19
11082606	624	968416808	206	1.53
11082607	471	967925808	207	1.13
11082607	620	968030708	207	0.73
11082608	620	968030708	208	0.85
11082609	620	968030708	209	2.48
11083438	597	10228112	2	1
11083438	1114	SK_Z98201	(212)	1
11083438	1119	969993908	212	1
11088130	324	10135392	1	1
11088401	1038	967276708	(30)	1
11088402	1041	967922708	10	1
11088737	428	11008894	10	1
11088741	428	11008894	20	1
11088764	265	967978708	128	1
11088793	440	968114008	1	1
11100081	410	10135786	4	2
11100949	24	11601184	10	1
11100970	1058	11004726	3	1
11101017	430	917079508	12	2
11101351	440	968114008	4	1
11101352	440	968114008	10	1
11101353	440	968114008	5	1
11101354	440	968114008	6	1
11102171	483	968252708	(2)	1
11102172	483	968252708	(3)	1
11110060	152	10871517	1	1
11110124	692	10413255	3	4
11110125	692	10413255	4	1
11110126	692	10413255	6	1
11113343	445	917203308	1	1
11113906	183	968907308	4	5
11113906	184	968907408	4	3
11113906	466	968904008	5	4
11113906	641	967917908	81	16
11113906	919	917333208	19	8
11114087	477	967926708	24	3
11114087	616	917082808	(10)	2
11114958	1059	917474108	(913)	1

Item	Page	Assembly	Pos.	Quantity	Item	Page	Assembly	Pos.	Quantity
11114971	477	967926708	38	1	11140465	533	967788008	310	2
11114975	477	967926708	39	1	11140469	18	917345308	49	42
11118077	265	967978708	183	2	11140469	25	969088908	5	4
11118077	296	968240908	8	4	11140469	122	917076708	16	24
11118077	319	10123759	6	2	11140469	122	917076708	51	24
11118077	364	10135675	42	4	11140469	191	917438108	12	2
11118077	437	917079808	12	14	11140469	212	917454008	12	2
11118077	439	968111208	23	4	11140469	255	917079108	42	18
11118077	489	917080208	16	13	11140469	266	967978708	384	73
11118077	595	917200808	13	19	11140469	269	968510808	350	22
11118242	473	967926308	502	1	11140469	296	968240908	75	96
11123168	76	967971408	294	0.15	11140469	404	10135336	4	5
11123168	624	968416808	294	0.3	11140469	433	917079708	14	16
11124040	760	10454762	3	2	11140469	437	917079808	6	12
11124205	471	967925808	223	1.03	11140469	439	968111208	14	24
11124205	620	968030708	223	2.23	11140469	527	917080508	28	8
11124205	624	968416808	223	14.4	11140469	536	917473108	6	16
11124207	471	967925808	224	1.46	11140469	539	917080808	10	32
11124207	624	968416808	224	3.66	11140469	543	917080908	22	8
11124208	620	968030708	225	1.03	11140469	548	917081208	64	2
11124208	624	968416808	225	10.39	11140469	560	917081608	71	10
11124209	472	967926208	226	0.53	11140469	570	917202908	75	7
11124209	473	967926308	226	1.03	11140469	603	968286908	121	140
11124209	620	968030708	226	11.85	11140469	611	968255308	25	41
11124209	624	968416808	226	4.16	11140469	677	967788108	441	6
11124210	471	967925808	227	1.73	11140469	711	967788208	322	2
11124210	472	967926208	227	2.1	11140469	778	917332608	101	92
11124210	473	967926308	227	2.3	11140469	819	917190908	39	12
11124210	620	968030708	227	1.18	11140469	827	917333908	39	12
11124210	624	968416808	227	1.63	11140469	831	917231408	39	56
11124211	474	967926408	228	1.6	11140469	838	917078708	39	12
11124212	471	967925808	229	0.8	11140469	845	917078808	39	26
11124212	620	968030708	229	9.86	11140469	858	917079208	39	28
11124212	624	968416808	229	2.03	11140469	863	917571208	39	24
11124213	624	968416808	230	1.6	11140469	868	917191008	14	50
11140381	427	917079408	19	1	11140469	919	917333208	10	200
11140402	445	917203308	37	8	11140469	962	917380508	60	14
11140402	612	968255808	9	4	11140469	1054	967957508	15	4
11140402	613	968255908	10	4	11140469	1056	968134408	8	1
11140402	614	968256008	9	4	11140469	1057	968099808	12	12
11140402	615	968256108	9	4	11160407	478	967926708	65	1
11140403	18	917345308	59	6	11160431	131	96051604	5	0.8
11140403	25	969088908	9	11	11160431	461	968283208	35	0.5
11140403	82	917322008	9	6	11160431	559	917081608	54	1
11140403	106	917322208	9	6	11160431	750	965575208	8	0.3
11140403	150	917081108	8	2	11160431	779	917332608	127	12
11140403	398	10138014	21	2	11160431	978	968028208	16	1
11140403	407	9078467	3	2	11160431	1027	917251008	(3)	0.6
11140403	445	917203308	35	8	11160431	1093	921706708	2	0.4
11140403	521	917691308	4	2	11160431	1109	969944608	5	0.7
11140403	541	967930608	15	5	11160633	410	10135786	1	1
11140403	544	967968208	(15)	5	11160643	495	10451181	19	1
11140403	548	917081208	61	2	11160699	437	917079808	(1)	1
11140403	572	917432008	24	1	11160700	437	917079808	(2)	1
11140403	593	964837908	33	2	11160723	649	967918008	41	1
11140403	743	917190608	2	4	11161084	727	967956208	28	12
11140403	952	917692208	11	2	11161916	884	11212498	2	1
11140403	1103	968838608	6	1	11161917	884	11212498	4	1
11140465	445	917203308	41	4	11161919	198	11170708	(6)	1
11140465	493	917191108	47	2	11161919	884	11212498	(27)	1

Item	Page	Assembly	Pos.	Quantity	Item	Page	Assembly	Pos.	Quantity
11170511	806	11347373	3	1	11182924	201	967787708	52	1
11170563	441	10139284	1	1	11182924	216	967787808	52	1
11170565	131	96051604	6	4	11182924	232	968081908	52	1
11170565	461	968283208	36	6	11182924	887	967789008	52	1
11170565	560	917081608	78	4	11182924	904	967789108	52	1
11170565	750	965575208	9	2	11210072	999	917368908	22	1
11170565	779	917332608	128	24	11210073	525	917368808	6	1
11170565	978	968028208	17	4	11210605	122	917076708	26	2
11170565	1027	917251008	(4)	4	11210615	682	11211288	4	1
11170565	1093	921706708	3	2	11210615	684	11340741	4	1
11170565	1109	969944608	6	4	11210617	682	11211288	7	1
11170567	441	10139284	10	1	11210617	684	11340741	7	1
11170568	441	10139284	3	1	11210825	150	917081108	2	1
11170708	197	96047439	1	1	11210987	131	96051604	2	1
11170709	894	917474008	3	1	11210987	1060	968929808	2	1
11170911	560	917081608	74	2	11211067	439	968111208	21	1
11170953	622	968030708	840	2	11211228	786	917084408	1	2
11170957	622	968030708	769	2	11211229	929	917178708	1	2
11170959	621	968030708	523	1	11211230	187	917077708	1	2
11171125	1049	917229008	11	4	11211231	500	917347708	26	2
11171149	500	917347708	(999)	1	11211231	735	917618308	1	2
11171149	1063	968229108	(999)	1	11211232	527	917080508	3	2
11171268	447	11113343	2	1	11211233	187	917077708	2	2
11171269	447	11113343	31	1	11211234	529	917080608	1	1
11171270	447	11113343	32	1	11211235	503	967852308	2	2
11171271	447	11113343	33	1	11211275	640	967917908	31	1
11171272	447	11113343	58	1	11211286	640	967917908	30	1
11171274	447	11113343	60	1	11211288	675	967788108	23	1
11171275	447	11113343	65	1	11211360	766	917085008	1	1
11171276	447	11113343	(71)	1	11211362	767	917085108	1	1
11171276	447	11113343	71	1	11211480	597	10228112	1	1
11171306	1101	11482252	2	1	11211570	1038	967276708	(31)	1
11171311	1101	11482252	1	1	11211570	1041	967922708	(1)	1
11181742	778	917332608	67	3	11211592	936	967788408	160	1
11181764	437	917079808	4	2	11211759	676	967788108	168	1
11181884	24	11601184	32	1	11211803	493	917191108	101	0.24
11181885	24	11601184	7	1	11211928	980	968107908	1	1
11181887	24	11601184	28	1	11212022	375	10135729	12	6
11181960	201	967787708	50	1	11212022	422	10141865	2303	4
11181960	216	967787808	50	1	11212256	646	968252908	100	1
11181960	232	968081908	50	1	11212364	265	967978708	101	1
11181960	887	967789008	50	1	11212365	265	967978708	102	1
11181960	904	967789108	50	1	11212366	265	967978708	103	1
11182717	112	918589408	17	16	11212367	265	967978708	104	1
11182717	221	917451208	23	12	11212497	221	917451208	2	2
11182717	296	968240908	77	8	11212498	874	917473608	3	1
11182717	500	917347708	33	16	11212502	550	10425291	34	1
11182717	778	917332608	94	24	11212526	365	10119413	999	1
11182717	819	917190908	7	16	11212666	437	917079808	8	1
11182717	827	917333908	7	16	11212738	270	11212364	1	1
11182717	831	917231408	7	16	11212739	270	11212364	2	1
11182717	838	917078708	7	16	11212740	275	11212365	1	1
11182717	845	917078808	7	16	11212741	275	11212365	2	1
11182717	858	917079208	7	16	11212743	275	11212365	3	1
11182717	863	917571208	7	16	11212744	283	11212367	1	1
11182717	868	917191008	41	16	11212745	283	11212367	2	1
11182717	921	917333208	141	8	11212746	281	11212366	1	1
11182717	962	917380508	84	8	11212747	281	11212366	2	1
11182717	1028	917251008	61	8	11212748	281	11212366	3	1
11182782	410	10135786	5	1	11212785	18	917345308	2	1

Item	Page	Assembly	Pos.	Quantity	Item	Page	Assembly	Pos.	Quantity
11213423	936	967788408	21	1	11349182	427	917079408	11	2
11213670	544	967968208	(5)	1	11355618	399	9079586	2	1
11213706	644	968253608	100	1	11356725	315	10135639	12	2
11213750	733	967956108	50	1	11356726	318	11356725	1	1
11213751	1055	917229608	30	1	11356726	1114	SK_Z98201	(21)	2
11214100	477	967926708	(3)	1	11356726	1116	969993808	21	2
11214405	761	10475436	1	1	11356726	1119	969993908	21	2
11219355	286	10873889	3	1	11357514	333	10118050	(6)	8
11267361	286	10873889	1	1	11363994	353	10137654	1	1
11267362	287	11267361	1	1	11364209	379	10126103	1	1
11267363	287	11267361	10	1	11364303	337	10122640	1	1
11267368	288	11219355	1	1	11364325	342	10122659	1	1
11267369	288	11219355	29	1	11364377	322	10134887	1	1
11314599	265	967978708	108	1	11366388	418	10126182	1	1
11314710	201	967787708	180	1	11367689	328	9077286	1	1
11314710	216	967787808	153	1	11369506	418	10126182	2	1
11314710	887	967789008	180	1	11386983	312	12451208	2	1
11314710	904	967789108	180	1	11406892	325	9078049	1	1
11314761	675	967788108	25	1	11407185	328	9077286	2	1
11314899	762	917084808	1	1	11408961	328	9077286	3	1
11314899	765	917084908	1	1	11422653	395	10135386	6	1
11314901	768	917085408	1	1	11422653	395	10135386	6	1
11320195	175	917401608	20	8	11422653	396	10135681	6	1
11320215	733	967956108	53	1	11430300	312	12451208	1	1
11320616	678	967788108	500	3	11442759	397	10137635	15	1
11320720	132	916959908	(1)	1	11442761	397	10137635	14	1
11320826	265	967978708	107	1	11450029	272	10873652	4	1
11321151	195	90024729	8	12	11450029	278	11690588	4	1
11321152	899	90026848	8	12	11450030	272	10873652	3	1
11340040	677	967788108	407	5	11450030	278	11690588	3	1
11340518	296	968240908	1	1	11450151	461	968283208	1	1
11340583	293	11314599	2	1	11450152	461	968283208	2	1
11340741	675	967788108	24	1	11450153	461	968283208	3	1
11341035	159	968129608	21	1	11450155	461	968283208	4	1
11341145	495	10451181	5	1	11450156	461	968283208	5	1
11341359	544	967968208	3	2	11450336	881	90200207	(10)	1
11341599	77	967971708	5	6.37	11450337	881	90200207	(11)	1
11341599	77	967971708	6	6.12	11450338	682	11211288	3	2
11341599	473	967926308	6	0.65	11450338	684	11340741	3	2
11341599	473	967926308	8	0.55	11450339	682	11211288	11	1
11341599	473	967926308	11	0.59	11450339	684	11340741	11	1
11341708	788	11211228	12	1	11450340	682	11211288	12	1
11341708	931	11211229	12	1	11450340	684	11340741	12	1
11341708	982	11211928	33	2	11450341	682	11211288	13	1
11341847	687	11314761	4	1	11450342	684	11340741	13	1
11341849	628	968346208	509	2	11450343	242	11347396	4	1
11341849	793	968541308	512	1	11450420	453	917079908	(5)	2
11341871	544	967968208	(999)	1	11450420	453	917079908	(5)	2
11341968	18	917345308	(999)	1	11450420	453	917079908	(5)	2
11342037	1063	968229108	1	1	11450420	453	917079908	(5)	2
11342411	140	917352008	3	72	11450420	569	917202908	41	1
11342411	500	917347708	31	2	11450435	560	917081608	66	1
11342424	685	11450342	16	1	11450543	559	917081608	4	1
11346815	1044	917228608	34	1	11450544	559	917081608	5	1
11347373	799	967788308	21	1	11450713	589	968397108	1	1
11347373	936	967788408	22	1	11450714	560	917081608	75	2
11347396	239	10802280	21	1	11481332	682	11211288	(999)	1
11347399	239	10802280	22	1	11481333	682	11211288	(999)	1
11348855	384	10118223	1	2	11481400	749	917081508	11	2
11348855	384	10118223	2	8	11481400	920	917333208	107	1

Item	Page	Assembly	Pos.	Quantity	Item	Page	Assembly	Pos.	Quantity
11481667	777	917332608	57	1	11601184	20	968660508	10	1
11481667	1087	968671408	32	1	11620017	471	967925808	11	5.13
11481788	576	964561008	10	2	11620017	624	968416808	11	7.12
11481877	762	917084808	5	1	11620017	624	968416808	12	7.62
11481877	765	917084908	5	1	11620017	624	968416808	371	8.25
11482076	733	967956108	20	1	11620017	624	968416808	372	8.25
11482252	1100	917569308	2	1	11620017	624	968416808	413	10.82
11482305	1100	917569308	3	1	11620017	624	968416808	415	12.92
11482349	203	11181960	3	1	11620017	624	968416808	419	18.92
11482388	806	11347373	2	1	11620017	624	968416808	421	8.84
11482390	806	11347373	4	1	11620017	624	968416808	423	17.23
11482392	806	11347373	5	1	11620017	624	968416808	424	0.76
11482393	806	11347373	6	1	11621291	82	917322008	2	1
11482394	806	11347373	11	1	11621291	106	917322208	2	1
11485426	293	11314599	3	1	11621396	82	917322008	1	1
11485448	676	967788108	177	1	11621396	106	917322208	1	1
11490326	760	10454762	6	1	11621498	521	917691308	1	1
11490468	1055	917229608	70	1	11621499	952	917692208	1	1
11490473	1112	918641308	74	1	11621500	807	917692108	1	1
11490778	982	11211928	11	1	11621501	548	917081208	5	1
11491064	794	968546008	5	9.02	11621502	548	917081208	4	1
11491064	795	968546108	5	4.72	11621768	437	917079808	9	7
11491257	544	967968208	7	1	11621769	266	967978708	254	3.5
11491357	255	917079108	6	1	11621769	437	917079808	11	1
11491831	82	917322008	3	1	11621769	439	968111208	22	2.5
11491831	106	917322208	3	1	11621775	296	968240908	25	1.5
11491832	82	917322008	4	1	11621783	489	917080208	8	0.6
11491832	106	917322208	4	1	11621783	489	917080208	22	0.05
11491833	82	917322008	5	1	11621783	595	917200808	20	10
11491833	106	917322208	5	1	11621783	595	917200808	26	10
11491889	19	917345308	71	12	11621783	595	917200808	27	0.075
11491889	221	917451208	48	6	11621783	595	917200808	28	0.155
11491889	296	968240908	76	16	11622193	724	967956008	20	1
11491889	427	917079408	43	2	11622194	724	967956008	15	2
11491889	433	917079708	11	28	11622195	724	967956008	14	2
11491889	527	917080508	23	4	11622197	78	968726908	12	2
11491889	810	917190708	13	2	11622197	102	968668608	12	2
11491889	815	917190808	17	4	11622198	724	967956008	21	1
11491889	874	917473608	41	8	11622278	357	10117167	5	1
11491889	894	917474008	28	8	11626067	337	10122640	5	2
11491889	1056	968134408	12	8	11626067	341	10122646	5	2
11491889	1092	968766508	12	16	11626067	342	10122659	5	2
11492304	724	967956008	18	4	11626067	1016	917178608	40	1
11492305	733	967956108	51	1	11626073	404	10135336	7	1
11492306	724	967956008	50	1	11626400	1085	968678908	26	1
11492315	580	965063308	6	7	11626706	266	967978708	308	8
11492315	650	967918008	87	10	11626706	501	917347708	87	8
11492806	1112	918641308	15	1	11626706	501	917347708	(4)	2
11492807	724	967956008	31	4	11626719	457	917080008	33	2
11493652	1059	917474108	(711)	1	11626719	1092	968766508	11	8
11493822	1048	917228808	11	4	11631742	175	917401608	29	8
11494003	951	968285208	151	1	11631742	493	917191108	40	8
11494432	550	10425291	(2)	1	11631742	962	917380508	70	8
11494581	152	10871517	22	1	11631742	965	967946208	29	4
11494581	550	10425291	(3)	1	11631742	1083	968399508	25	12
11600129	30	967787308	21	1	11631816	80	968727008	9	4
11600245	1055	917229608	31	1	11631816	104	968668808	9	4
11600280	277	11212741	(999)	1	11631816	137	917347808	44	4
11600521	724	967956008	11	1	11631816	140	917352008	5	9
11600525	1059	917474108	3	1	11631816	237	917645608	7	12

Item	Page	Assembly	Pos.	Quantity	Item	Page	Assembly	Pos.	Quantity
11631816	242	11347396	20	6	11644975	83	11621396	9	1
11631816	269	968510808	303	2	11645384	140	917352008	7	12
11631816	427	917079408	30	10	11645384	181	968277508	23	7
11631816	501	917347708	98	8	11645384	266	967978708	316	4
11631816	543	917080908	18	8	11645384	296	968240908	35	4
11631816	778	917332608	95	4	11645384	810	917190708	14	2
11631816	810	917190708	12	2	11645384	963	917380508	147	4
11631816	1057	968099808	8	1	11645384	985	969396608	9	4
11631860	874	917473608	34	4	11645386	18	917345308	25	1
11632102	1004	917085308	40	2	11645386	221	917451208	22	6
11632102	1004	917085308	58	2	11645386	463	968309908	24	2
11632102	1016	917178608	58	2	11645386	500	917347708	32	8
11642341	922	917333208	186	4	11645386	677	967788108	404	2
11642349	266	967978708	305	14	11645386	735	917618308	6	8
11642349	781	928830208	3	2	11645386	778	917332608	92	14
11642349	919	917333208	56	2	11645386	819	917190908	6	8
11642355	468	969259908	10	8	11645386	827	917333908	6	8
11642355	778	917332608	112	12	11645386	831	917231408	6	8
11642358	62	917291608	63	32	11645386	838	917078708	6	8
11642358	95	917291708	63	32	11645386	845	917078808	6	8
11642358	122	917076708	36	8	11645386	858	917079208	6	8
11642358	137	917347808	46	12	11645386	863	917571208	6	8
11642358	266	967978708	311	55	11645386	868	917191008	39	8
11642358	296	968240908	30	8	11645386	921	917333208	140	4
11642358	381	10135676	5	2	11645386	962	917380508	83	12
11642358	397	10137635	16	3	11645386	980	968107908	7	2
11642358	400	10120850	15	1	11645386	1004	917085308	8	8
11642358	433	917079708	10	12	11645386	1016	917178608	8	8
11642358	815	917190808	16	4	11645386	1028	917251008	59	8
11642358	980	968107908	15	4	11645754	530	11211234	30	2
11642358	1028	917251008	89	4	11646113	746	917081308	2	2
11642358	1054	967957508	16	4	11646293	30	967787308	53	1
11642358	1056	968134408	13	4	11646293	675	967788108	71	2
11642358	1087	968671408	24	6	11647548	269	968510808	306	4
11642367	406	10129212	12	2	11647548	398	10138014	20	2
11642497	936	967788408	308	2	11647548	407	9078467	2	2
11642498	1083	968399508	24	4	11647548	920	917333208	67	2
11643686	409	10137987	6	1	11651006	182	968277508	79	8
11644883	749	917081508	20	2	11651006	266	967978708	322	8
11644899	80	968727008	3	10	11651084	355	10116150	4	1
11644899	104	968668808	3	10	11651084	362	10120512	7	3
11644899	182	968277508	96	8	11651143	266	967978708	303	12
11644899	237	917645608	12	8	11651143	749	917081508	21	16
11644899	269	968510808	307	1	11651578	779	917332608	161	2
11644899	296	968240908	31	24	11651579	296	968240908	33	14
11644899	433	917079708	20	7	11651579	831	917231408	52	4
11644899	453	917079908	9	16	11651579	838	917078708	52	4
11644899	501	917347708	93	8	11651579	845	917078808	52	6
11644899	572	917432008	15	8	11651579	858	917079208	52	4
11644899	597	10228112	42	1	11651579	1016	917178608	41	2
11644899	650	967918008	61	1	11651580	832	917231408	79	4
11644899	786	917084408	7	4	11651580	1028	917251008	81	4
11644899	929	917178708	11	4	11651580	1083	968399508	22	17
11644899	1054	967957508	8	7	11651581	62	917291608	104	8
11644899	1056	968134408	15	2	11651581	95	917291708	104	8
11644899	1071	921723608	8	4	11651581	122	917076708	13	60
11644899	1072	921723708	8	4	11651581	311	10143289	9	4
11644965	83	11621396	1	1	11651581	463	968309908	11	12
11644971	83	11621396	5	1	11651581	611	968255308	20	8
11644973	83	11621396	7	1	11651581	1069	917229808	25	36

Item	Page	Assembly	Pos.	Quantity
11651582	221	917451208	25	8
11651582	269	968510808	304	2
11651582	500	917347708	48	16
11651582	868	917191008	13	52
11651582	919	917333208	7	50
11651582	961	917380508	49	75
11651582	1004	917085308	32	91
11651582	1016	917178608	32	128
11651582	1027	917251008	41	12
11651582	1044	917228608	14	2
11651582	1083	968399508	21	48
11651582	1085	968678908	16	62
11651582	1087	968671408	21	8
11651583	778	917332608	113	4
11651583	919	917333208	50	8
11651583	962	917380508	62	6
11651583	1004	917085308	21	15
11651585	831	917231408	56	16
11651585	838	917078708	50	16
11651585	845	917078808	50	14
11651585	858	917079208	50	16
11651585	863	917571208	50	16
11651585	920	917333208	99	2
11651585	1004	917085308	29	17
11651585	1016	917178608	29	23
11651612	18	917345308	53	34
11651612	175	917401608	44	8
11651612	181	968277508	28	116
11651612	191	917438108	11	4
11651612	212	917454008	11	4
11651612	213	968161808	20	4
11651612	269	968510808	302	4
11651612	344	10130765	9	2
11651612	427	917079408	32	6
11651612	458	917080008	84	8
11651612	461	968283208	52	4
11651612	468	969259908	21	4
11651612	502	917347708	110	8
11651612	503	967852308	12	3
11651612	539	917080808	13	8
11651612	543	917080908	21	8
11651612	569	917202908	44	6
11651612	585	964588408	7	4
11651612	611	968255308	24	4
11651612	749	917081508	42	16
11651612	749	917081508	44	2
11651612	786	917084408	3	12
11651612	874	917473608	38	4
11651612	894	917474008	24	14
11651612	919	917333208	26	5
11651612	929	917178708	7	8
11651612	962	917380508	112	10
11651612	1069	917229808	40	8
11651612	1087	968671408	38	4
11651767	18	917345308	56	8
11651767	62	917291608	89	4
11651767	95	917291708	89	4
11651767	181	968277508	35	15
11651767	191	917438108	27	8
11651767	196	90024490	38	4
11651767	212	917454008	27	8
11651767	221	917451208	47	1
11651767	226	90200528	38	4
11651767	227	90200533	38	4
11651767	246	540270514	25	4
11651767	255	917079108	23	4
11651767	266	967978708	315	28
11651767	269	968510808	301	9
11651767	427	917079408	31	17
11651767	430	917079508	21	24
11651767	433	917079708	13	6
11651767	437	917079808	5	4
11651767	461	968283208	41	12
11651767	548	917081208	42	10
11651767	603	968286908	102	12
11651767	611	968255308	29	37
11651767	819	917190908	56	2
11651767	827	917333908	49	2
11651767	838	917078708	56	2
11651767	858	917079208	56	2
11651767	863	917571208	56	2
11651767	883	90200135	38	4
11651767	900	90028042	38	4
11651767	966	967966108	18	1
11651767	967	967966808	18	1
11651767	980	968107908	22	1
11651767	1004	917085308	51	10
11651767	1016	917178608	51	20
11651767	1083	968399508	26	3
11656153	400	10120850	22	2
11656153	411	10135786	65	2
11656154	376	10137808	12	3
11656155	359	10138091	10	4
11656155	397	10137635	19	2
11656155	421	10119873	14	2
11656156	409	10137987	5	1
11656158	375	10135729	19	1
11656158	404	10135336	8	1
11656160	315	10135639	23	1
11656160	375	10135729	17	1
11656605	650	967918008	64	2
11656605	743	917190608	4	4
11656620	325	9078049	2	2
11656731	493	917191108	46	1
11656731	1044	917228608	42	4
11656734	493	917191108	49	6
11656734	1056	968134408	17	2
11656734	1057	968099808	22	2
11656880	187	917077708	(999)	1
11656881	527	917080508	(999)	1
11656991	364	10135675	41	1
11656992	52	967908308	1	4
11656992	315	10135639	22	5
11656992	317	10126771	5	1
11656992	323	10137870	6	1
11656992	364	10135675	32	1
11656992	382	10135642	23	1
11656992	389	10135655	11	1
11656992	398	10138014	16	6
11656992	411	10135786	52	18

Item	Page	Assembly	Pos.	Quantity	Item	Page	Assembly	Pos.	Quantity
11656992	440	968114008	9	4	11690048	138	968284308	8	10
11657000	252	967787908	306	2	11690048	433	917079708	24	4
11657219	316	10135639	25	2	11690048	980	968107908	11	2
11657219	321	10118748	4	1	11690056	206	10802061	4	1
11657219	359	10138091	9	2	11690057	206	10802061	3	1
11657219	388	10135649	15	7	11690584	277	11212741	1	1
11657219	389	10135655	12	2	11690588	277	11212741	5	1
11657219	406	10129212	13	2	11690589	277	11212741	98	1
11657219	410	10135786	(2)	4	11690628	159	968129608	550	24
11657219	410	10135786	(2)	3	11691066	896	90028040	31	8
11657219	637	917082908	71	9	11691323	877	90200131	11	36
11657360	205	917452308	10	3	11691326	296	968240908	73	2
11657360	218	917452408	10	3	11691326	777	917332608	22	6
11657360	229	917452608	10	3	11691326	1027	917251008	14	18
11657360	427	917079408	33	4	11691327	122	917076708	28	4
11657360	477	967926708	34	1	11691327	925	968246608	7	2
11657360	560	917081608	107	1	11691327	985	969396608	17	4
11657360	595	917200808	7	4	11691328	381	10135676	6	2
11657360	779	917332608	169	2	11691328	397	10137635	18	3
11657360	889	917452808	10	3	11691328	461	968283208	17	40
11657360	907	917452508	10	3	11691328	735	917618308	10	2
11657360	919	917333208	23	1	11691328	779	917332608	149	5
11658059	25	969088908	8	3	11691424	707	510438508	17	2
11658580	61	917291608	55	8	11691424	919	917333208	29	8
11658580	94	917291708	55	8	11691539	445	917203308	36	8
11658580	266	967978708	381	16	11691539	945	10815010	87	8
11658580	461	968283208	18	84	11691682	255	917079108	22	4
11658580	495	10451181	31	2	11691682	445	917203308	31	2
11658580	559	917081608	20	10	11691682	894	917474008	23	4
11658580	779	917332608	150	10	11691686	315	10135639	24	2
11658580	919	917333208	39	44	11691686	322	10134887	15	4
11658660	336	10122645	3	3	11691686	365	10119413	10	4
11658660	337	10122640	5	3	11691686	404	10135336	6	1
11658660	337	10122640	6	1	11691686	409	10137987	4	2
11658660	341	10122646	5	3	11691881	1050	917229108	12	2
11658660	341	10122646	6	1	11692299	486	10450273	4	1
11658660	342	10122659	6	1	11692299	631	10650233	4	1
11658660	376	10137808	10	8	11692608	400	10120850	20	1
11658660	382	10135642	24	1	11692808	1080	917230008	6	36
11658660	400	10120850	23	4	11692827	430	917079508	20	8
11658890	677	967788108	417	4	11692827	919	917333208	49	8
11658890	780	917332608	186	1	11692827	1057	968099808	14	4
11658891	266	967978708	310	4	11693498	274	10873653	13	1
11658892	1044	917228608	7	8	11693875	138	968284308	10	4
11659025	707	510438508	16	2	11693875	181	968277508	32	4
11659106	983	11003086	45	1	11693875	221	917451208	28	17
11659652	447	11113343	81	1	11693875	266	967978708	350	45
11659653	447	11113343	80	1	11693875	433	917079708	15	6
11659765	761	10475436	3	1	11693875	434	968169408	10	8
11690040	572	917432008	23	1	11693875	461	968283208	43	12
11690040	1057	968099808	17	4	11693875	465	968287208	4	2
11690042	445	917203308	34	24	11693875	501	917347708	86	2
11690042	595	917200808	18	2	11693875	529	917080608	23	8
11690044	572	917432008	8	2	11693875	533	967788008	305	8
11690044	574	968080908	15	3	11693875	548	917081208	53	4
11690046	778	917332608	103	50	11693875	560	917081608	72	10
11690046	868	917191008	32	10	11693875	677	967788108	424	10
11690046	961	917380508	52	30	11693875	677	967788108	442	6
11690046	1057	968099808	15	2	11693875	1070	917229808	67	3
11690047	727	967956208	27	12	11693878	182	968277508	98	8

Item	Page	Assembly	Pos.	Quantity	Item	Page	Assembly	Pos.	Quantity
11693878	779	917332608	155	4	11840127	894	917474008	41	8
11693878	1027	917251008	29	8	11840127	920	917333208	75	21
11696074	360	10303007	22	1	11840136	175	917401608	28	4
11820284	62	917291608	87	4	11840136	779	917332608	123	2
11820284	95	917291708	87	4	11840297	364	10135675	31	1
11820284	514	968513208	307	20	11840297	365	10119413	11	2
11820285	350	10134883	8	2	11840297	411	10135786	47	15
11823327	681	967788108	862	1	11840297	435	968175408	25	4
11823611	560	917081608	59	1	11840297	569	917202908	40	2
11826195	346	10124762	12	11	11840297	642	969408008	9	2
11826195	361	10137788	4	2	11840501	19	917345308	60	28
11826513	1099	12257818	2	1	11840501	112	918589408	26	4
11826527	296	968240908	36	12	11840501	150	917081108	5	2
11826527	548	917081208	45	2	11840501	181	968277508	30	66
11826527	560	917081608	84	4	11840501	453	917079908	17	8
11826527	586	964588308	13	2	11840501	461	968283208	46	4
11826527	749	917081508	16	4	11840501	468	969259908	14	21
11826527	819	917190908	47	4	11840501	493	917191108	43	4
11826527	827	917333908	55	4	11840501	548	917081208	60	13
11826527	838	917078708	38	2	11840501	560	917081608	83	8
11826527	845	917078808	38	10	11840501	603	968286908	123	8
11826527	858	917079208	38	10	11840501	678	967788108	443	3
11826527	863	917571208	38	10	11840501	778	917332608	114	32
11826527	963	917380508	125	12	11840501	786	917084408	4	12
11826527	965	967946208	36	4	11840501	962	917380508	113	12
11826527	985	969396608	6	4	11840501	1054	967957508	6	4
11826527	1004	917085308	36	13	11840501	1057	968099808	16	4
11826527	1016	917178608	36	27	11910904	175	917401608	16	24
11826527	1027	917251008	35	16	11964262	1108	968455908	4	1
11826527	1069	917229808	22	10	11968081	810	917190708	19	16
11826527	1069	917229808	43	8	11968081	815	917190808	18	16
11826527	1083	968399508	23	8	11968305	122	917076708	18	8
11826563	350	10134883	6	2	11968305	137	917347808	30	4
11826563	390	10126477	10	4	11968305	1069	917229808	49	4
11826563	404	10135336	5	3	11972078	919	917333208	55	4
11827987	364	10135675	30	2	12075176	649	967918008	51	1
11834794	677	967788108	403	10	12100009	18	917345308	23	2
11834794	920	917333208	118	4	12100038	127	917077108	10	1
11835043	445	917203308	43	4	12100040	529	917080608	17	6
11835043	570	917202908	78	2	12100046	127	917077108	11	1
11835043	584	964598408	46	6	12100098	868	917191008	43	2
11838360	501	917347708	85	2	12100098	1027	917251008	19	2
11840110	293	11314599	33	1	12100208	677	967788108	433	2
11840113	473	967926308	9	3.52	12100210	67	933878901	37	1
11840113	474	967926408	371	0.25	12100214	620	968030708	16	12.38
11840113	474	967926408	372	0.25	12100214	620	968030708	17	12.38
11840113	474	967926408	373	0.25	12100215	471	967925808	5	3.9
11840113	474	967926408	374	0.46	12100215	473	967926308	10	3.52
11840113	474	967926408	375	0.46	12100215	620	968030708	371	3.43
11840113	474	967926408	381	0.2	12100215	621	968030708	375	12.38
11840113	474	967926408	382	0.2	12100215	621	968030708	376	12.38
11840113	621	968030708	379	12.38	12100215	621	968030708	380	12.38
11840113	621	968030708	400	3.36	12100215	621	968030708	381	12.38
11840113	621	968030708	401	0.17	12100216	621	968030708	406	14.5
11840113	621	968030708	402	0.17	12100217	620	968030708	14	12.38
11840113	621	968030708	403	6.06	12100217	620	968030708	372	13.38
11840113	621	968030708	404	17.01	12100217	621	968030708	373	9.68
11840113	621	968030708	405	0.17	12100217	621	968030708	377	3.03
11840127	778	917332608	93	16	12100217	621	968030708	378	12.38
11840127	868	917191008	40	8	12100217	624	968416808	10	17.3

Item	Page	Assembly	Pos.	Quantity	Item	Page	Assembly	Pos.	Quantity
12100221	266	967978708	324	2	12100643	1094	968786808	12	1
12100221	779	917332608	142	24	12100645	175	917401608	31	4
12100221	920	917333208	101	8	12100650	501	917347708	68	4
12100221	962	917380508	109	12	12100650	962	917380508	73	2
12100221	1004	917085308	52	10	12100651	67	933878901	18	5
12100221	1016	917178608	52	20	12100655	354	11363994	6	1
12100243	296	968240908	52	2	12100655	585	964588408	10	2
12100249	1087	968671408	19	2	12100655	586	964588308	17	8
12100250	845	917078808	13	2	12100656	246	540270514	14	1
12100251	503	967852308	7	2	12100656	590	10326323	16	2
12100251	507	967846208	8	1	12100657	245	540270414	31	1
12100251	529	917080608	18	4	12100670	586	964588308	14	2
12100251	921	917333208	134	2	12100672	183	968907308	7	4
12100251	974	968026208	6	2	12100672	184	968907408	7	3
12100251	1006	967733608	12	1	12100672	185	969483508	6	2
12100251	1018	967704008	12	1	12100672	466	968904008	8	3
12100263	296	968240908	74	4	12100672	919	917333208	22	8
12100279	572	917432008	25	1	12100672	1071	921723608	12	2
12100289	569	917202908	24	5	12100672	1072	921723708	12	2
12100289	572	917432008	18	2	12100674	137	917347808	29	4
12100289	588	964720408	2	12	12100681	62	917291608	100	4
12100289	649	967918008	(5)	6	12100681	95	917291708	100	4
12100289	966	967966108	10	1	12100681	1027	917251008	46	2
12100289	967	967966808	10	1	12100681	1039	967995008	6	2
12100296	966	967966108	12	1	12100685	62	917291608	74	2
12100296	967	967966808	12	1	12100685	95	917291708	74	2
12100310	501	917347708	57	8	12100685	779	917332608	121	4
12100310	527	917080508	11	32	12100688	786	917084408	10	2
12100322	1080	917230008	4	36	12100688	929	917178708	5	2
12100332	266	967978708	359	3	12101159	129	96005694	2	1
12100332	296	968240908	56	14	12101204	447	11113343	(1)	1
12100332	430	917079508	32	8	12101688	84	11621291	2	2
12100332	603	968286908	62	13	12101689	84	11621291	1	2
12100332	611	968255308	22	28	12101794	1107	917571308	5	2
12100335	810	917190708	18	4	12101832	207	917451408	5	1
12100335	815	917190808	22	4	12101832	521	917691308	23	2
12100335	1044	917228608	40	2	12101832	548	917081208	10	11
12100535	977	968028008	4	2	12101832	890	917481408	5	1
12100552	266	967978708	320	4	12101832	910	917478608	7	1
12100552	677	967788108	416	8	12101869	185	969483508	8	1
12100569	779	917332608	167	4	12101869	514	968513208	301	1
12100574	650	967918008	68	1	12101869	533	967788008	301	2
12100589	124	968705508	8	5	12101869	677	967788108	431	6
12100589	185	969483508	4	3	12101891	74	917361508	23	1
12100589	445	917203308	45	4	12101891	100	917361608	23	1
12100589	569	917202908	29	10	12101891	724	967956008	41	5
12100589	575	964560908	8	6	12101891	1051	917229408	(20)	1
12100589	576	964561008	5	4	12101891	1053	967957308	20	1
12100589	779	917332608	170	8	12101892	74	917361508	22	2
12100639	559	917081608	13	8	12101892	100	917361608	22	2
12100639	811	969663108	5	1	12102343	807	917692108	2	2
12100639	1044	917228608	11	4	12102343	952	917692208	2	2
12100643	509	967981008	8	1	12102692	18	917345308	33	18
12100643	820	967746908	12	1	12102692	47	926891108	14	6
12100643	840	967743808	12	1	12102692	80	968727008	4	10
12100643	847	967897608	10	1	12102692	104	968668808	4	10
12100643	849	968190108	10	1	12102692	182	968277508	97	4
12100643	923	968242208	4	1	12102692	185	969483508	5	3
12100643	969	967997708	6	1	12102692	266	967978708	353	8
12100643	1088	968772408	11	1	12102692	269	968510808	323	3

Item	Page	Assembly	Pos.	Quantity	Item	Page	Assembly	Pos.	Quantity
12102692	427	917079408	52	4	12102696	910	917478608	6	1
12102692	501	917347708	95	8	12102696	919	917333208	33	55
12102692	560	917081608	111	1	12102696	962	917380508	108	62
12102692	779	917332608	171	14	12102696	965	967946208	34	19
12102692	819	917190908	51	15	12102696	968	967946308	11	2
12102692	827	917333908	48	15	12102696	970	967983208	8	2
12102692	863	917571208	51	4	12102696	1027	917251008	(6)	4
12102692	919	917333208	21	44	12102696	1027	917251008	54	64
12102692	962	917380508	57	24	12102696	1044	917228608	36	9
12102692	972	968027308	9	2	12102696	1069	917229808	53	75
12102692	1028	917251008	72	4	12102696	1108	968455908	11	2
12102694	593	964837908	21	4	12102722	676	967788108	171	4
12102694	650	967918008	70	1	12102752	360	10303007	9	1
12102694	653	922648308	4	12	12102754	197	96047439	2	1
12102695	137	917347808	47	12	12102759	474	967926408	376	1
12102695	252	967787908	308	2	12102817	477	967926708	29	1
12102695	255	917079108	31	4	12102869	132	916959908	4	1
12102695	266	967978708	352	65	12102910	692	10413255	7	1
12102695	269	968510808	322	2	12103039	24	11601184	62	4
12102695	427	917079408	50	10	12103365	782	540001808	22	1
12102695	433	917079708	9	16	12103691	575	964560908	10	2
12102695	445	917203308	32	2	12103770	281	11212366	(3)	1
12102695	457	917080008	35	22	12103776	24	11601184	63	1
12102695	461	968283208	19	44	12103914	83	11621396	12	1
12102695	501	917347708	(6)	2	12104073	931	11211229	30	1
12102695	527	917080508	24	4	12201166	439	968111208	7	3
12102695	560	917081608	91	8	12201263	500	917347708	30	12
12102695	894	917474008	31	4	12201384	221	917451208	30	8
12102695	978	968028208	11	1	12202341	963	917380508	129	4
12102696	18	917345308	18	35	12202784	514	968513208	313	66
12102696	62	917291608	69	47	12203070	150	917081108	7	2
12102696	95	917291708	69	47	12203070	597	10228112	37	2
12102696	112	918589408	24	4	12203167	778	917332608	102	2
12102696	125	917077008	4	4	12203634	597	10228112	38	3
12102696	137	917347808	40	2	12203635	266	967978708	325	2
12102696	138	968284308	6	2	12203658	434	968169408	7	6
12102696	181	968277508	33	10	12204614	82	917322008	7	6
12102696	191	917438108	17	23	12204614	106	917322208	7	6
12102696	212	917454008	17	23	12204614	521	917691308	3	2
12102696	221	917451208	34	29	12204614	952	917692208	10	2
12102696	266	967978708	313	4	12206699	246	540270514	18	6
12102696	478	967926708	50	2	12206699	439	968111208	15	1
12102696	493	917191108	51	2	12206699	457	917080008	44	93
12102696	501	917347708	79	41	12206699	465	968287208	6	4
12102696	521	917691308	20	4	12206699	986	969396908	7	4
12102696	529	917080608	25	4	12207210	62	917291608	94	2
12102696	533	967788008	314	8	12207210	95	917291708	94	2
12102696	544	967968208	10	4	12207210	569	917202908	34	6
12102696	559	917081608	42	13	12207546	398	10138014	17	2
12102696	595	917200808	3	4	12207546	411	10135786	64	6
12102696	741	917190508	5	3	12207548	338	11364303	6	3
12102696	744	917508308	7	2	12207548	343	11364325	6	3
12102696	745	917863208	14	2	12207548	377	9078314	2	4
12102696	749	917081508	30	16	12207549	364	10135675	29	1
12102696	779	917332608	126	61	12207551	359	10138091	8	2
12102696	810	917190708	24	2	12207552	346	10124762	10	7
12102696	812	918188208	5	2	12207552	404	10135336	9	4
12102696	815	917190808	19	4	12207553	385	10125247	5	5
12102696	874	917473608	37	25	12207554	346	10124762	13	2
12102696	894	917474008	26	26	12207559	375	10135729	18	1

Item	Page	Assembly	Pos.	Quantity	Item	Page	Assembly	Pos.	Quantity
12207561	369	9079074	4	8	12216205	493	917191108	42	4
12207561	370	9079075	3	4	12216205	779	917332608	141	22
12207561	371	9079076	3	4	12216205	921	917333208	145	10
12207564	353	10137654	6	4	12216207	819	917190908	33	44
12207564	383	10140056	3	1	12216207	827	917333908	33	44
12207564	390	10126477	11	2	12216207	831	917231408	33	154
12207569	410	10135786	(3)	1	12216207	838	917078708	33	77
12207569	410	10135786	(3)	1	12216207	845	917078808	33	76
12207974	501	917347708	75	2	12216207	858	917079208	33	78
12207974	507	967846208	17	1	12216207	863	917571208	33	78
12207974	971	968026008	6	1	12216207	921	917333208	131	15
12208098	41	511497508	17	2	12216207	1057	968099808	13	1
12208098	1085	968678908	23	4	12216217	445	917203308	48	4
12208100	145	510235408	10	4	12216224	76	967971408	507	1
12208101	881	90200207	6	2	12216226	435	968175408	26	2
12209784	311	10143289	7	13	12216226	641	967917908	82	72
12210013	321	10118748	5	1	12216226	908	968497808	33	4
12210013	361	10137788	11	2	12216237	711	967788208	310	3
12210013	363	10135675	21	1	12216909	779	917332608	154	4
12210013	366	10117753	10	6	12216913	962	917380508	66	1
12210013	388	10135649	7	8	12216946	572	917432008	26	1
12210017	382	10135642	6	2	12217223	360	10303007	12	4
12210024	383	10140056	8	1	12217223	919	917333208	46	10
12210032	366	10117753	11	2	12217223	972	968027308	7	2
12210032	388	10135649	8	2	12217490	384	10118223	6	8
12210036	403	9079954	2	8	12217566	388	10135649	16	1
12210038	376	10137808	11	3	12217566	411	10135786	49	4
12210056	361	10137788	5	2	12218127	269	968510808	321	4
12210058	313	9078462	8	3	12218194	550	10425291	12	2
12210059	317	10126771	3	2	12218492	1029	967913408	3	1
12210060	400	10120850	24	2	12218496	831	917231408	59	4
12212106	677	967788108	426	3	12219257	474	967926408	512	6
12212107	868	917191008	8	19	12219296	242	11347396	21	8
12213408	560	917081608	92	4	12219339	221	917451208	19	8
12213408	1090	10423865	22	1	12219804	597	10228112	39	4
12213812	921	917333208	163	24	12219805	584	964598408	60	8
12213825	246	540270514	17	6	12219811	541	967930608	10	5
12214458	439	968111208	12	4	12219811	544	967968208	(10)	5
12214460	490	967276208	12	4	12220252	18	917345308	55	3
12214938	266	967978708	309	4	12220375	811	969663108	1	2
12214938	433	917079708	3	4	12220759	921	917333208	179	2
12214938	527	917080508	13	8	12220759	1030	96001219	7	4
12214938	965	967946208	28	8	12222896	491	10042043	22	1
12214938	1069	917229808	50	16	12222992	815	917190808	13	2
12215338	18	917345308	21	8	12223047	745	917863208	9	24
12215338	266	967978708	323	8	12224015	1028	917251008	85	2
12216056	919	917333208	37	16	12224020	187	917077708	13	8
12216183	819	917190908	31	2	12224027	457	917080008	41	2
12216183	827	917333908	50	2	12224041	819	917190908	11	2
12216183	863	917571208	52	4	12224041	827	917333908	11	2
12216185	962	917380508	55	22	12224041	838	917078708	11	2
12216186	919	917333208	51	21	12224041	858	917079208	11	2
12216186	962	917380508	65	9	12224041	863	917571208	11	2
12216186	1004	917085308	54	8	12224045	507	967846208	12	1
12216186	1016	917178608	54	8	12224045	509	967981008	10	1
12216195	963	917380508	138	2	12224045	820	967746908	6	1
12216198	461	968283208	26	2	12224045	840	967743808	6	1
12216198	463	968309908	33	2	12224045	847	967897608	8	1
12216202	18	917345308	27	2	12224045	849	968190108	8	1
12216205	453	917079908	16	8	12224045	851	968190208	10	1

Item	Page	Assembly	Pos.	Quantity	Item	Page	Assembly	Pos.	Quantity
12224045	923	968242208	5	1	12691483	1095	968786908	3	2
12224045	969	967997708	7	1	12691987	544	967968208	8	4
12224045	974	968026208	7	1	12692008	281	11212366	11	4
12224045	1006	967733608	6	1	12692355	358	10124950	100	1
12224045	1018	967704008	6	1	12692825	353	10137654	7	1
12224045	1088	968772408	7	1	12697087	341	10122646	100	1
12224045	1094	968786808	6	1	12697087	342	10122659	100	1
12224055	925	968246608	3	2	12859365	68	10132387	7	1
12224056	508	967846508	3	2	12907001	412	10131095	(1)	1
12224056	973	968026108	3	5	12907020	412	10131095	(1)	1
12224056	975	968027708	3	3	240042802	311	10143289	2	4
12224056	1007	967733808	3	4	240046502	579	964598008	23	4
12224056	1019	967704108	3	8	240049702	354	11363994	8	3
12224059	61	917291608	39	12	240192002	687	11314761	11	4
12224059	94	917291708	39	12	240213102	703	571362608	479	8
12225207	266	967978708	300	2	247021702	711	967788208	602	5
12225299	137	917347808	22	4	247030202	71	967787408	630	1
12225936	921	917333208	167	4	247030202	98	967787508	632	1
12225950	677	967788108	430	4	247030202	992	967788608	602	2
12226068	1038	967276708	(156)	2	247105602	31	967787308	661	2
12226094	266	967978708	357	2	247105602	71	967787408	623	1
12226095	649	967918008	(8)	40	247105602	98	967787508	628	1
12227180	781	928830208	4	2	247105602	679	967788108	725	3
12227180	919	917333208	57	2	247108302	31	967787308	670	1
12230467	874	917473608	32	4	247108302	160	968129608	657	1
12230471	175	917401608	13	6	247108302	232	968081908	630	1
12240952	530	11211234	22	2	247108302	302	968669208	5	2
12240952	788	11211228	39	1	247108302	679	967788108	707	7
12257818	1098	916166208	1	1	247108302	711	967788208	606	3
12412141	427	917079408	12	2	247108402	31	967787308	651	1
12446830	331	10116876	(2)	2	247108402	252	967787908	604	2
12446853	331	10116876	1	1	247108402	680	967788108	779	3
12446854	331	10116876	(1)	1	247108402	992	967788608	606	1
12450073	331	10116876	(3)	1	247117702	31	967787308	606	2
12451208	311	10143289	1	1	247117702	160	968129608	627	5
12469625	338	11364303	1	1	247117702	201	967787708	602	1
12469625	343	11364325	1	1	247117702	216	967787808	603	1
12469626	336	10122645	1	1	247117702	533	967788008	624	1
12470175	394	10135177	999	1	247117702	679	967788108	721	20
12562204	341	10122646	1	1	247117702	711	967788208	617	1
12579693	331	10116876	50	1	247117702	800	967788308	635	1
12580191	331	10116876	51	1	247117702	888	967789008	629	1
12580192	331	10116876	52	1	247117702	904	967789108	628	2
12580834	338	11364303	1	1	247117702	936	967788408	612	2
12580834	341	10122646	1	1	247117702	1062	968883308	604	1
12691230	191	917438108	18	4	247117702	1065	968883408	605	1
12691230	212	917454008	18	4	247126202	883	90200135	8	1
12691230	221	917451208	15	8	247126202	900	90028042	22	1
12691230	894	917474008	21	4	247128502	31	967787308	668	2
12691466	745	917863208	6	16	247128502	232	968081908	631	1
12691481	394	10135177	9	7	247128502	252	967787908	605	2
12691483	510	967981108	3	3	247128602	71	967787408	628	1
12691483	821	967747008	3	4	247128602	98	967787508	630	1
12691483	841	967744008	3	8	247128602	160	968129608	650	4
12691483	848	967950808	4	3	247128602	201	967787708	604	1
12691483	850	968214108	4	4	247128602	216	967787808	607	1
12691483	852	968217108	3	4	247128602	533	967788008	606	1
12691483	924	968242108	3	4	247128602	679	967788108	688	10
12691483	972	968027308	3	5	247128602	711	967788208	619	1
12691483	1089	968803008	3	2	247128602	937	967788408	644	3

Item	Page	Assembly	Pos.	Quantity	Item	Page	Assembly	Pos.	Quantity
247138602	680	967788108	776	4	4001447	95	917291708	83	4
260407602	630	968418008	503	1	4001447	175	917401608	12	4
260407702	637	917082908	(503)	1	4001622	351	9078260	2	3
261100708	242	11347396	12	0.6	400170108	1033	967922908	280	18
262001308	536	917473108	4	0.2	400208003	879	90200134	76	3
262103108	445	917203308	30	0.064	4002299	201	967787708	321	8
262103908	47	926891108	7	0.16	4002299	216	967787808	321	8
262103908	434	968169408	8	3.5	4002299	232	968081908	321	8
262103908	584	964598408	42	0.6	4002299	692	10413255	10	4
262103908	607	968309108	6	0.7	4002299	887	967789008	321	4
262103908	611	968255308	9	22	4002299	904	967789108	321	8
262103908	650	967918008	90	0.5	4002601	700	511308608	23	4
262103908	729	968646208	24	0.05	4002886	550	10425291	35	4
262104008	439	968111208	19	1	4002918	194	90024489	27	36
262104008	468	969259908	19	0.25	4002918	225	90200276	27	36
262104008	603	968286908	65	1.2	4002918	898	90026841	27	36
262104008	749	917081508	35	0.26	400603508	635	968681408	251	2
262104308	46	965690708	6	1.7	402600208	62	917291608	108	4
262104308	632	968031008	(3)	1.78	402600208	95	917291708	108	4
262104308	642	969408008	11	4.7	402600508	745	917863208	15	4
262105108	453	917079908	(6)	0.8	403900101	355	10116150	6	1
262105108	453	917079908	(6)	0.8	404140208	590	10326323	13	1
262105108	453	917079908	(6)	0.8	4042020	195	90024729	7	2
262105308	453	917079908	14	5.2	4042020	899	90026848	7	2
262105308	611	968255308	18	6.5	4042195	242	11347396	922	6
262106708	430	917079508	17	0.52	4042273	201	967787708	503	4
262107814	569	917202908	52	3	4042273	216	967787808	503	4
262109108	575	964560908	9	3.7	4042273	887	967789008	503	4
262109108	640	967917908	10	0.72	4042273	904	967789108	503	4
262182101	148	90025097	314	9.91	404230308	266	967978708	326	2
262182101	148	90025097	315	9.8	4043016	64	90029090	66	24
262201608	439	968111208	18	3	4043016	66	90029091	66	24
283030708	777	917332608	28	4	404309408	879	90200134	61	24
283096108	780	917332608	184	1	404313701	881	90200207	7	12
288131508	1085	968678908	22	2	404316101	677	967788108	408	20
288135108	1044	917228608	9	2	4043164	64	90029090	17	18
288138108	810	917190708	(1)	1	4043164	66	90029091	17	18
288154508	1044	917228608	33	2	404317208	692	10413255	11	16
288155308	131	96051604	7	2	4043173	334	10118060	11	2
288155308	811	969663108	3	1	404324508	735	917618308	3	2
288155308	832	917231408	82	1	404324908	191	917438108	19	35
288155308	1110	969944708	2	2	404324908	194	90024489	3	35
288157308	500	917347708	47	1	404324908	212	917454008	19	35
288169408	963	917380508	141	2	404324908	894	917474008	19	35
288176208	20	968660508	12	1	404324908	898	90026841	3	35
288177508	961	917380508	53	3	404361208	693	10342823	4	4
288177508	1016	917178608	26	1	404361208	700	511308608	56	4
288179708	1044	917228608	21	1	404361208	703	571362608	10	4
288182508	489	917080208	30	1	404363008	684	11340741	43	4
288183108	576	964561008	6	6	404400508	572	917432008	27	2
288199508	921	917333208	166	2	404402508	530	11211234	23	1
4000381	382	10135642	8	1	406201808	384	10118223	10	3
4000381	388	10135649	20	2	406210708	61	917291608	13	8
4000381	398	10138014	18	3	406210708	94	917291708	13	8
4000437	529	917080608	9	1	406210808	61	917291608	15	8
4000461	311	10143289	5	2	406210808	94	917291708	15	8
400085903	142	90201679	41	3	406219808	896	90028040	11	24
4000935	424	10141869	7	4	406220708	192	90023098	31	24
4001230	919	917333208	24	1	406220708	895	90023100	31	24
4001447	62	917291608	83	4	406221108	965	967946208	18	8

Item	Page	Assembly	Pos.	Quantity	Item	Page	Assembly	Pos.	Quantity
406221408	266	967978708	301	2	410150008	632	968031008	11	1
406264008	61	917291608	12	35	410150008	640	967917908	44	1
406264008	94	917291708	12	35	411505001	64	90029090	88	8
406500214	482	967924408	35	4	411505001	66	90029091	88	8
406500214	733	967956108	31	16	411530301	589	968397108	10	2
406506308	579	964598008	20	6	411530301	727	967956208	20	19
406506808	711	967788208	321	2	411530301	731	96005701	7	4
406508208	729	968646208	14	1	411903008	729	968646208	23	4
406509108	457	917080008	36	30	411903108	570	917202908	74	13
406509108	500	917347708	36	8	411903108	729	968646208	20	4
406509108	559	917081608	19	12	411903108	1105	967937608	4	4
406509408	1090	10423865	36	1	411903208	729	968646208	12	2
406521701	137	917347808	39	4	411903308	589	968397108	7	4
406527608	729	968646208	10	2	413002708	182	968277508	77	2
4065281	18	917345308	24	8	413002708	445	917203308	44	4
406590105	727	967956208	15	9	413002808	584	964598408	57	1
406590105	1105	967937608	3	2	413003108	580	965063308	4	1
406603008	962	917380508	74	16	413003208	62	917291608	85	4
406603008	1027	917251008	13	16	413003208	95	917291708	85	4
406604008	266	967978708	302	16	413003208	137	917347808	49	4
406605608	894	917474008	20	8	413003208	980	968107908	17	4
406605808	61	917291608	19	40	413004408	61	917291608	56	32
406605808	94	917291708	19	40	413004408	80	968727008	8	4
406605808	191	917438108	20	8	413004408	94	917291708	56	32
406605808	212	917454008	20	8	413004408	104	968668808	8	4
406605808	874	917473608	30	8	413006208	649	967918008	(3)	32
406608708	788	11211228	40	2	420000414	1027	917251008	49	16
407800208	355	10116150	2	1	420001014	62	917291608	107	4
4078004	362	10120512	9	2	420001014	95	917291708	107	4
408303201	1027	917251008	(7)	8	420001014	246	540270514	79	4
408400701	640	967917908	21	2	420001014	266	967978708	375	4
408400701	1038	967276708	(155)	2	420001014	457	917080008	38	43
408400801	790	967923108	268	4	420001014	544	967968208	5	8
408400801	951	968285208	268	4	420001014	1027	917251008	50	36
408603508	445	917203308	33	4	420001114	560	917081608	90	16
408603508	569	917202908	30	2	420001901	64	90029090	53	16
408604008	112	918589408	27	2	420005414	434	968169408	(12)	4
408604008	175	917401608	40	8	420050108	51	967908108	(506)	1
408604008	457	917080008	57	2	420050108	51	967908108	(506)	1
408604008	463	968309908	30	2	420050108	76	967971408	508	1
408604008	468	969259908	23	4	420050108	640	967917908	22	2
408604008	749	917081508	37	8	420050108	790	967923108	267	9
408605708	560	917081608	86	4	420050108	951	968285208	267	9
408606201	25	969088908	11	8	420050108	1033	967922908	(506)	1
408650608	427	917079408	34	2	420050108	1038	967276708	(157)	2
408650608	1105	967937608	2	2	420050601	729	968646208	15	6
409706608	779	917332608	174	2	420050701	1108	968455908	8	18
409706808	150	917081108	4	2	420050801	267	967978708	388	4
409706908	450	915587308	2	4	420060201	727	967956208	26	19
409706908	548	917081208	44	4	420060201	731	96005701	6	4
409707008	138	968284308	9	4	420060705	191	917438108	26	16
409710908	265	967978708	(5)	2	420060705	212	917454008	26	16
409710908	604	968308808	2	2	420060705	213	968161808	19	4
409710908	605	968308908	2	1	420060705	427	917079408	41	46
409710908	606	968309008	2	2	420060705	430	917079508	25	56
409710908	608	968310408	7	2	420060705	727	967956208	16	32
409710908	609	968318208	7	2	420060705	1085	968678908	24	4
409752408	677	967788108	415	4	420060705	1105	967937608	5	6
409831208	464	968287308	3	12	420600301	819	917190908	36	24
410120308	574	968080908	17	2	420600301	827	917333908	36	25

Item	Page	Assembly	Pos.	Quantity	Item	Page	Assembly	Pos.	Quantity
420600301	831	917231408	36	159	428007508	507	967846208	10	1
420600301	838	917078708	36	62	428007508	971	968026008	5	2
420600301	845	917078808	36	60	428008508	851	968190208	6	2
420600301	858	917079208	36	64	428009408	920	917333208	92	2
420600301	863	917571208	36	64	428010508	962	917380508	69	1
420600301	963	917380508	124	50	428010508	976	968027908	4	2
420600301	1004	917085308	24	137	428010508	1028	917251008	73	2
420600301	1016	917178608	24	267	428010508	1044	917228608	30	1
420600301	1083	968399508	31	74	428010708	500	917347708	(3)	2
420600301	1085	968678908	20	64	428010708	1027	917251008	(3)	2
421000608	810	917190708	25	4	428011308	335	10122503	7	2
421000608	815	917190808	28	4	428012201	142	90201679	21	5
421101308	640	967917908	43	1	428100308	246	540270514	21	1
421102608	213	968161808	22	4	428101508	287	11267361	11	1
421601008	266	967978708	383	4	428102208	248	570112908	12	1
421801708	80	968727008	5	14	428102408	24	11601184	12	1
421801708	104	968668808	5	14	428102508	244	11347399	4	1
421801708	183	968907308	5	5	428103508	142	90201679	67	1
421801708	184	968907408	5	3	428110201	64	90029090	61	2
421801708	466	968904008	6	4	428110201	66	90029091	61	2
421801708	560	917081608	82	2	430604708	574	968080908	7	1
421801708	919	917333208	20	9	430606308	530	11211234	24	2
421801708	936	967788408	307	2	431100201	877	90200131	21	1
421801908	267	967978708	389	8	431100201	896	90028040	21	1
421801908	269	968510808	351	4	431103708	181	968277508	16	2
421801908	1083	968399508	34	16	432003408	569	917202908	36	2
421802108	266	967978708	385	110	432003408	574	968080908	28	1
421802108	543	917080908	19	18	432003708	501	917347708	92	4
421802108	749	917081508	22	16	4320051	965	967946208	27	8
421861405	18	917345308	39	8	432006801	735	917618308	13	4
421861405	677	967788108	423	4	432008708	175	917401608	38	16
421861405	677	967788108	435	4	432008708	980	968107908	16	1
422005501	786	917084408	11	2	432009108	812	918188208	7	2
422005501	929	917178708	4	2	432013108	750	965575208	6	1
422007001	194	90024489	49	3	433003608	727	967956208	39	2
422007001	898	90026841	49	3	433012101	919	917333208	14	4
423910801	877	90200131	23	1	433100908	463	968309908	7	2
423910801	896	90028040	23	1	433100908	500	917347708	39	12
423912001	67	933878901	39	4	433100908	735	917618308	9	2
424000508	205	917452308	12	3	433100908	777	917332608	17	4
424000508	218	917452408	12	3	433100908	819	917190908	21	8
424000508	229	917452608	12	3	433100908	827	917333908	21	8
424000508	889	917452808	12	3	433100908	831	917231408	21	10
424000508	907	917452508	12	3	433100908	838	917078708	21	8
424100608	247	510230608	8	6	433100908	845	917078808	21	12
424100708	687	11314761	12	4	433100908	858	917079208	21	8
4242017	559	917081608	(6)	2	433100908	863	917571208	21	8
425100508	1033	967922908	283	18	433100908	868	917191008	4	4
425100508	1038	967276708	(158)	2	433100908	920	917333208	61	10
425100708	641	967917908	84	72	433100908	962	917380508	102	8
425220708	650	967918008	71	32	433100908	1004	917085308	5	8
425220808	593	964837908	32	1	433100908	1016	917178608	5	8
425220808	743	917190608	3	6	433100908	1087	968671408	18	2
428000908	1090	10423865	4	1	433100908	1092	968766508	10	2
428002708	1044	917228608	25	2	433101208	61	917291608	38	6
428002908	246	540270514	13	1	433101208	94	917291708	38	6
428006705	194	90024489	25	1	433101208	749	917081508	8	2
428006705	225	90200276	25	1	433101208	819	917190908	42	8
428006705	898	90026841	25	1	433101208	827	917333908	42	8
428007508	501	917347708	66	2	433101208	831	917231408	42	9

Item	Page	Assembly	Pos.	Quantity	Item	Page	Assembly	Pos.	Quantity
433101208	838	917078708	42	8	451231008	1092	968766508	3	2
433101208	845	917078808	42	8	451241208	777	917332608	24	4
433101208	858	917079208	42	8	451418408	966	967966108	5	1
433101208	863	917571208	42	8	451418408	967	967966808	5	1
433102508	182	968277508	78	1	451422308	122	917076708	24	4
433102508	812	918188208	3	2	451430808	819	917190908	13	4
433102508	921	917333208	127	2	451430808	827	917333908	13	4
433102508	962	917380508	94	1	451430808	838	917078708	13	4
433102508	1060	968929808	4	1	451430808	858	917079208	13	4
433102508	1085	968678908	5	2	451430808	863	917571208	13	4
433102508	1103	968838608	10	1	451436208	1071	921723608	3	1
433102808	18	917345308	51	8	451436208	1072	921723708	3	1
433102808	62	917291608	102	4	452541408	501	917347708	70	2
433102808	95	917291708	102	4	452548508	968	967946308	9	3
433102808	122	917076708	10	24	452553508	1087	968671408	11	2
433102808	468	969259908	6	8	452554108	977	968028008	7	1
433102808	777	917332608	20	6	453008308	777	917332608	19	4
433102808	1104	967936408	5	1	453008508	777	917332608	18	4
433105008	175	917401608	36	2	453008808	62	917291608	101	4
433105008	255	917079108	4	2	453008808	95	917291708	101	4
433105008	778	917332608	120	2	453020908	461	968283208	20	10
433105008	1069	917229808	37	4	453021308	819	917190908	41	8
433105008	1083	968399508	3	4	453021308	827	917333908	41	8
433105008	1085	968678908	3	4	453021308	831	917231408	41	8
433105208	744	917508308	5	2	453021308	838	917078708	41	8
433200908	778	917332608	85	4	453021308	845	917078808	41	8
433201008	131	96051604	4	1	453021308	858	917079208	41	8
433201608	461	968283208	51	1	453021308	863	917571208	41	8
433201608	920	917333208	89	2	453022108	1087	968671408	28	2
433206208	122	917076708	42	2	453022308	461	968283208	7	7
433206308	458	917080008	79	2	453031808	62	917291608	75	2
433206308	1093	921706708	4	1	453031808	95	917291708	75	2
433206408	502	917347708	116	2	453032008	213	968161808	9	2
433206408	749	917081508	7	4	453032008	559	917081608	37	2
433206408	750	965575208	7	1	453032708	122	917076708	22	4
433206608	457	917080008	30	2	453032708	559	917081608	33	2
434006601	64	90029090	92	1	453032708	779	917332608	129	2
434006601	66	90029091	92	1	453032708	1083	968399508	38	2
450019108	114	96016050	3	2	4600021	61	917291608	48	4
450022208	1039	967995008	3	2	4600021	94	917291708	48	4
450023208	778	917332608	59	2	4600021	501	917347708	58	8
450023208	920	917333208	104	2	4600021	777	917332608	23	4
450037808	965	967946208	8	3	4600146	61	917291608	20	44
451000208	1104	967936408	1	1	4600146	94	917291708	20	44
451222208	237	917645608	4	4	4600146	266	967978708	380	2
451222208	461	968283208	13	20	4600199	137	917347808	24	8
451222208	750	965575208	10	1	4600199	187	917077708	10	8
451222408	18	917345308	52	8	4600222	267	967978708	387	16
451222408	122	917076708	9	24	4600307	978	968028208	10	1
451222408	778	917332608	88	12	4600320	559	917081608	(4)	2
451222508	1028	917251008	(3)	1	4600328	750	965575208	11	2
451222508	1054	967957508	11	1	4600328	1069	917229808	28	2
451223008	985	969396608	16	4	4600377	395	10135386	9	2
451223008	1030	96001219	3	1	4600552	887	967789008	322	4
451223108	458	917080008	90	4	4600577	64	90029090	21	12
451223108	468	969259908	7	8	4600577	66	90029091	21	12
451226608	137	917347808	18	4	4600601	64	90029090	52	16
451226808	457	917080008	52	4	4600601	66	90029091	52	16
451226808	527	917080508	19	4	4600604	255	917079108	41	4
451227408	457	917080008	50	4	4600604	543	917080908	8	4

Item	Page	Assembly	Pos.	Quantity	Item	Page	Assembly	Pos.	Quantity
4600741	677	967788108	406	15	470030708	937	967788408	642	2
4600785	61	917291608	24	4	470030708	1022	967788808	611	1
4600785	94	917291708	24	4	470030808	71	967787408	607	1
4601105	424	10141869	6	2	470030808	98	967787508	612	1
463000103	142	90201679	56	3	470030808	680	967788108	761	3
463000303	194	90024489	38	3	470030808	799	967788308	607	5
463000303	225	90200276	38	3	470030908	680	967788108	757	14
463000303	898	90026841	38	3	470030908	799	967788308	610	1
4635148	874	917473608	50	4	470030908	937	967788408	622	2
4635148	1087	968671408	26	6	470031008	31	967787308	631	1
4635246	274	10873653	9	1	470032508	31	967787308	662	2
4635422	187	917077708	16	4	470032508	681	967788108	829	1
4635422	559	917081608	23	2	470032508	799	967788308	621	4
470010108	31	967787308	659	3	470032508	937	967788408	633	3
470010108	160	968129608	608	1	470032708	31	967787308	628	10
470010108	680	967788108	756	2	470032708	160	968129608	618	2
470010208	678	967788108	665	1	470032708	800	967788308	630	1
470010308	31	967787308	622	2	470032708	992	967788608	601	5
470010308	800	967788308	641	1	470032708	1022	967788808	610	1
470010308	1065	968883408	606	1	470032908	937	967788408	641	2
470010508	800	967788308	642	3	470033008	514	968513208	619	8
470010608	681	967788108	837	1	470033008	679	967788108	718	2
470010808	31	967787308	680	2	470033008	799	967788308	623	3
470010808	160	968129608	642	1	470033008	936	967788408	615	1
470010808	252	967787908	622	1	470033108	31	967787308	609	12
470011108	800	967788308	639	1	470033108	71	967787408	608	2
470011308	30	967787308	605	2	470033108	98	967787508	613	2
470011308	71	967787408	624	1	470033108	679	967788108	678	30
470011308	98	967787508	626	1	470033108	799	967788308	602	10
470011308	201	967787708	606	1	470033108	904	967789108	618	2
470011308	216	967787808	604	1	470033108	937	967788408	621	2
470011308	232	968081908	625	1	470033108	992	967788608	600	14
470011308	887	967789008	623	1	470033108	1022	967788808	609	8
470011308	904	967789108	604	1	470033208	799	967788308	603	1
470011308	937	967788408	654	1	470200708	227	90200533	9	1
470011308	992	967788608	611	1	470200708	900	90028042	39	1
470011408	679	967788108	714	4	470230308	680	967788108	747	5
470011408	937	967788408	646	1	470230308	738	968562908	605	2
470011508	533	967788008	631	1	470230408	514	968513208	624	2
470011508	681	967788108	846	3	470230408	937	967788408	636	1
470030308	32	967787308	686	1	470230508	159	968129608	603	1
470030308	514	968513208	614	2	470230608	265	967978708	131	1
470030308	680	967788108	746	13	470230608	711	967788208	600	1
470030308	799	967788308	613	5	470230708	937	967788408	639	1
470030308	904	967789108	611	1	470230808	232	968081908	623	1
470030408	31	967787308	675	2	470230808	679	967788108	695	1
470030408	71	967787408	625	1	470230808	937	967788408	624	1
470030408	98	967787508	627	1	470231408	679	967788108	716	2
470030408	533	967788008	615	1	470232408	31	967787308	676	2
470030408	679	967788108	726	3	470232408	937	967788408	629	1
470030408	799	967788308	620	4	470232608	31	967787308	648	6
470030408	937	967788408	640	3	470232608	533	967788008	600	1
470030508	71	967787408	609	1	470232608	937	967788408	652	1
470030508	98	967787508	609	1	470233008	679	967788108	706	2
470030608	71	967787408	605	1	470233008	937	967788408	623	1
470030608	98	967787508	611	1	470233408	159	968129608	604	2
470030608	680	967788108	758	4	470233408	232	968081908	607	2
470030608	711	967788208	607	2	470233408	679	967788108	696	4
470030608	992	967788608	613	3	470233408	992	967788608	614	2
470030708	680	967788108	773	5	470400708	196	90024490	4	1

Item	Page	Assembly	Pos.	Quantity	Item	Page	Assembly	Pos.	Quantity
470400708	196	90024490	11	1	470701614	201	967787708	624	1
470400708	226	90200528	4	1	470701614	216	967787808	624	1
470400708	900	90028042	4	2	470701614	232	968081908	636	1
470430008	521	917691308	18	1	470701614	887	967789008	626	1
470430008	681	967788108	847	3	470701614	905	967789108	630	1
470430308	680	967788108	754	13	471004514	117	967787608	605	4
470430308	738	968562908	604	2	471004514	160	968129608	614	2
470430408	160	968129608	636	2	471004514	533	967788008	626	1
470430408	680	967788108	780	5	471004514	679	967788108	704	4
470430408	799	967788308	622	1	471030108	712	967788208	630	1
470430408	937	967788408	635	1	471030208	678	967788108	638	1
470430508	71	967787408	604	1	471030508	71	967787408	616	4
470430508	98	967787508	610	1	471030508	98	967787508	618	4
470430508	160	968129608	637	1	471030508	201	967787708	625	1
470430508	681	967788108	810	1	471030508	216	967787808	625	1
470430608	680	967788108	734	4	471030508	232	968081908	606	3
470430608	992	967788608	610	2	471030508	678	967788108	634	3
470430708	31	967787308	642	1	471030508	887	967789008	627	1
470430708	680	967788108	789	2	471030508	905	967789108	631	1
470430708	936	967788408	614	2	471030708	160	968129608	630	3
470430708	1010	967788708	606	1	471030808	160	968129608	615	1
470430708	1022	967788808	608	1	471030808	514	968513208	605	1
470430808	71	967787408	602	2	471030808	681	967788108	806	1
470430808	98	967787508	607	2	471030808	799	967788308	616	2
470430808	680	967788108	796	2	471030808	904	967789108	609	1
470430808	799	967788308	627	1	471030808	937	967788408	627	6
470430808	936	967788408	618	2	471030908	678	967788108	645	2
470431408	679	967788108	677	19	471031008	31	967787308	641	3
470431408	799	967788308	611	1	471031008	128	96005686	52	1
470431408	937	967788408	626	1	471031008	201	967787708	612	1
470431508	679	967788108	709	2	471031008	252	967787908	619	1
470431508	799	967788308	606	1	471031008	681	967788108	845	3
470432308	799	967788308	619	1	471031108	540	967967608	7	2
470432308	937	967788408	632	1	471031108	678	967788108	622	3
470432508	117	967787608	603	4	471031108	711	967788208	605	4
470432508	160	968129608	613	1	471031208	31	967787308	617	8
470432508	533	967788008	602	1	471031208	232	968081908	619	1
470432508	936	967788408	620	1	471031208	252	967787908	603	4
470432508	992	967788608	609	2	471031208	302	968669208	3	1
470432508	1010	967788708	603	1	471031308	71	967787408	620	4
470432508	1022	967788808	607	1	471031308	98	967787508	621	4
470432908	514	968513208	607	1	471031308	678	967788108	619	3
470432908	680	967788108	801	2	471031408	680	967788108	778	2
470432908	937	967788408	638	1	471031508	201	967787708	615	1
470433008	71	967787408	603	4	471031508	216	967787808	619	1
470433008	98	967787508	608	4	471031508	678	967788108	617	12
470433008	160	968129608	619	4	471031508	904	967789108	602	1
470433008	679	967788108	681	7	471031608	680	967788108	742	1
470433008	799	967788308	604	2	471031808	678	967788108	620	11
470433008	937	967788408	625	5	471031908	678	967788108	616	7
470700208	71	967787408	626	1	471032108	31	967787308	626	1
470700208	98	967787508	625	1	471032108	207	917451408	2	1
470700208	160	968129608	620	2	471032108	521	917691308	12	6
470700208	201	967787708	607	1	471032108	548	917081208	25	24
470700208	216	967787808	608	1	471032108	640	967917908	41	1
470700208	232	968081908	608	1	471032108	679	967788108	679	10
470700208	533	967788008	630	1	471032108	711	967788208	615	1
470700208	678	967788108	650	14	471032108	800	967788308	633	3
470700208	887	967789008	600	1	471032108	807	917692108	6	6
470700208	904	967789108	600	1	471032108	890	917481408	2	1

Item	Page	Assembly	Pos.	Quantity	Item	Page	Assembly	Pos.	Quantity
471032108	910	917478608	2	1	471039708	160	968129608	629	3
471032108	952	917692208	6	2	471039708	201	967787708	619	1
471032208	680	967788108	740	6	471039708	216	967787808	618	1
471032308	680	967788108	792	1	471039708	232	968081908	618	2
471032608	31	967787308	654	1	471039708	252	967787908	609	1
471032608	216	967787808	612	1	471039708	680	967788108	803	1
471032608	678	967788108	600	2	471039708	711	967788208	609	2
471032608	887	967789008	616	1	471039708	887	967789008	614	1
471032708	160	968129608	622	1	471039708	904	967789108	603	1
471032708	681	967788108	836	1	471039808	678	967788108	621	3
471032708	937	967788408	628	1	471039808	711	967788208	611	1
471032808	679	967788108	670	7	471039908	678	967788108	647	7
471032808	1062	968883308	603	2	471039908	712	967788208	620	1
471032808	1065	968883408	603	2	471050308	302	968669208	6	2
471033008	252	967787908	611	1	471900308	679	967788108	687	2
471033008	680	967788108	741	4	471900408	678	967788108	667	1
471033108	31	967787308	630	6	471900508	799	967788308	617	1
471033208	31	967787308	679	1	471900608	252	967787908	620	1
471033208	117	967787608	606	4	471900608	679	967788108	710	5
471033208	160	968129608	616	2	471900708	31	967787308	682	1
471033208	252	967787908	600	2	471900708	679	967788108	673	1
471033208	533	967788008	622	1	471900908	680	967788108	736	1
471033208	679	967788108	680	15	471901108	160	968129608	625	1
471033308	678	967788108	643	2	471901108	681	967788108	820	2
471033408	31	967787308	623	2	471901208	681	967788108	833	2
471033408	679	967788108	672	1	471901208	937	967788408	645	2
471033608	31	967787308	618	2	471901308	252	967787908	608	2
471033608	678	967788108	663	2	471901308	302	968669208	9	1
471033808	679	967788108	699	5	471901308	679	967788108	711	5
471033808	937	967788408	650	4	471901308	887	967789008	615	1
471034408	678	967788108	660	3	471901308	904	967789108	607	1
471034508	31	967787308	612	3	471901508	678	967788108	655	5
471034708	31	967787308	611	3	471901808	117	967787608	607	4
471034708	678	967788108	615	13	471901808	533	967788008	609	1
471034808	160	968129608	654	1	471901908	31	967787308	629	2
471034808	201	967787708	613	2	471902308	680	967788108	766	4
471034808	216	967787808	613	2	471902308	712	967788208	621	1
471034808	232	968081908	620	2	471903208	678	967788108	633	2
471034808	533	967788008	605	1	471903608	678	967788108	614	5
471034808	679	967788108	722	4	471903608	937	967788408	649	1
471034808	888	967789008	628	1	471903808	680	967788108	744	1
471034808	904	967789108	627	1	471904308	232	968081908	624	1
471035308	533	967788008	625	1	471904308	514	968513208	604	1
471035308	679	967788108	689	15	471904308	679	967788108	668	6
471035308	937	967788408	647	2	471904308	738	968562908	602	1
471037008	160	968129608	628	3	471904508	800	967788308	637	4
471037508	681	967788108	853	2	472032308	711	967788208	601	1
471039308	489	917080208	31	1	472201108	196	90024490	3	1
471039608	160	968129608	646	1	472201108	196	90024490	22	1
471039608	201	967787708	618	2	472300414	160	968129608	638	1
471039608	216	967787808	615	2	472300414	681	967788108	858	1
471039608	232	968081908	601	2	472330208	31	967787308	658	2
471039608	514	968513208	612	4	472330208	71	967787408	621	4
471039608	679	967788108	675	25	472330208	98	967787508	622	4
471039608	738	968562908	600	7	472330208	160	968129608	655	1
471039608	799	967788308	618	2	472330208	201	967787708	626	1
471039608	888	967789008	631	2	472330208	216	967787808	626	1
471039608	904	967789108	613	2	472330208	232	968081908	621	5
471039708	71	967787408	622	4	472330208	514	968513208	602	3
471039708	98	967787508	616	4	472330208	679	967788108	698	14

Item	Page	Assembly	Pos.	Quantity	Item	Page	Assembly	Pos.	Quantity
472330208	887	967789008	612	1	474001008	936	967788408	605	1
472330208	904	967789108	615	1	474001108	681	967788108	813	1
472331208	160	968129608	651	1	474031408	681	967788108	812	1
472331208	548	917081208	27	1	474031408	936	967788408	602	2
472331208	678	967788108	637	3	474032608	160	968129608	643	1
472331208	807	917692108	9	1	474032608	681	967788108	822	1
472331908	71	967787408	601	4	474032608	936	967788408	606	1
472331908	98	967787508	601	4	474032808	681	967788108	823	1
472331908	160	968129608	612	1	474032908	681	967788108	821	1
472331908	232	968081908	611	1	474032908	936	967788408	604	1
472331908	679	967788108	694	6	474033008	681	967788108	811	4
472331908	799	967788308	600	2	474033008	936	967788408	609	1
472331908	936	967788408	608	5	474906608	159	968129608	503	1
472331908	1010	967788708	608	8	474907308	678	967788108	582	2
472331908	1022	967788808	602	8	474907608	681	967788108	842	1
472332008	677	967788108	272	1	475030208	30	967787308	600	8
472430408	31	967787308	634	1	475030208	681	967788108	805	1
472430408	680	967788108	794	2	475031008	160	968129608	632	1
472431208	681	967788108	814	3	475031008	678	967788108	657	2
472431808	680	967788108	730	1	475031108	887	967789008	618	1
472431808	800	967788308	638	1	475031108	904	967789108	608	1
472530608	680	967788108	777	4	475031308	31	967787308	607	4
472531508	150	917081108	11	1	475031308	680	967788108	735	1
472531508	160	968129608	647	2	475031508	31	967787308	667	1
472531508	232	968081908	635	1	475031508	514	968513208	601	2
472531508	521	917691308	21	2	475031508	679	967788108	724	3
472531508	533	967788008	629	1	475031608	71	967787408	632	1
472531508	548	917081208	26	6	475031608	98	967787508	634	1
472531508	632	968031008	13	1	475031608	232	968081908	616	8
472531508	640	967917908	40	1	475031708	232	968081908	615	2
472531508	678	967788108	636	14	475031708	680	967788108	787	1
472531508	711	967788208	613	3	475031808	680	967788108	798	1
472531508	800	967788308	632	3	475031808	799	967788308	629	2
472531508	887	967789008	601	1	475031908	31	967787308	637	2
472531508	904	967789108	624	1	475032508	117	967787608	601	4
472531808	71	967787408	600	4	475032508	160	968129608	617	1
472531808	98	967787508	600	4	475032508	800	967788308	634	1
472531808	160	968129608	644	1	475032508	937	967788408	651	2
472531808	201	967787708	601	3	475032908	799	967788308	625	2
472531808	216	967787808	602	3	475032908	904	967789108	619	1
472531808	232	968081908	609	4	475033008	678	967788108	632	2
472531808	679	967788108	693	8	475033708	514	968513208	606	2
472531808	799	967788308	601	4	475033708	533	967788008	604	2
472531808	887	967789008	610	2	475034008	680	967788108	799	2
472531808	904	967789108	621	1	475034008	800	967788308	636	5
472531808	936	967788408	611	10	475131308	71	967787408	606	1
472531808	1010	967788708	607	8	475131308	98	967787508	602	1
472531808	1022	967788808	601	8	475132008	680	967788108	784	1
473230508	31	967787308	633	1	475133408	681	967788108	826	1
473230608	559	917081608	28	2	475407208	680	967788108	731	4
473230808	937	967788408	630	1	475407208	799	967788308	612	1
473230808	1062	968883308	601	2	475408108	679	967788108	682	4
473230808	1065	968883408	601	2	475430108	71	967787408	633	1
473231008	680	967788108	783	4	475430108	98	967787508	633	1
473231008	1062	968883308	602	2	475430108	681	967788108	839	1
473231008	1065	968883408	602	2	475430208	711	967788208	616	1
473231208	533	967788008	603	1	475430308	681	967788108	807	2
473231408	679	967788108	719	2	475430308	992	967788608	607	1
473300208	31	967787308	625	1	475430408	31	967787308	677	1
473300208	680	967788108	748	2	475430408	799	967788308	605	2

Item	Page	Assembly	Pos.	Quantity	Item	Page	Assembly	Pos.	Quantity
475430408	904	967789108	626	1	475434208	160	968129608	610	4
475430508	71	967787408	612	4	475434208	679	967788108	683	3
475430508	98	967787508	605	4	475434308	160	968129608	606	5
475430508	680	967788108	771	5	475434808	31	967787308	621	1
475430508	937	967788408	634	2	475435308	679	967788108	727	4
475430808	1010	967788708	605	1	475435408	680	967788108	786	1
475430808	1022	967788808	605	1	475435408	799	967788308	628	1
475430908	232	968081908	622	1	475435508	680	967788108	788	3
475430908	681	967788108	840	2	475435608	252	967787908	610	1
475431208	31	967787308	635	2	475435608	681	967788108	827	1
475431208	679	967788108	708	5	475435708	30	967787308	604	2
475431308	678	967788108	656	17	475435708	71	967787408	610	1
475431308	799	967788308	615	2	475435708	98	967787508	624	1
475431308	936	967788408	600	1	475435708	201	967787708	603	1
475431408	31	967787308	672	1	475435708	216	967787808	606	1
475431408	71	967787408	627	1	475435708	680	967788108	793	1
475431408	98	967787508	629	1	475435708	887	967789008	620	1
475431408	160	968129608	609	1	475435708	904	967789108	605	1
475431408	201	967787708	620	1	475435708	936	967788408	617	1
475431408	216	967787808	620	1	475436008	680	967788108	775	5
475431408	232	968081908	633	1	475436108	31	967787308	643	1
475431408	679	967788108	723	8	475436108	680	967788108	791	1
475431408	738	968562908	601	2	475436108	936	967788408	613	2
475431408	888	967789008	630	1	475436308	31	967787308	669	1
475431408	904	967789108	629	1	475436308	71	967787408	629	1
475431508	31	967787308	664	1	475436308	98	967787508	631	1
475431508	681	967788108	838	1	475436308	232	968081908	634	1
475431608	680	967788108	763	3	475436308	680	967788108	733	4
475431608	936	967788408	603	1	475436308	992	967788608	612	1
475431708	680	967788108	732	1	475436308	1067	968883508	601	1
475431808	160	968129608	639	3	475436708	679	967788108	690	7
475431808	681	967788108	857	2	475500408	680	967788108	755	2
475431808	1067	968883508	602	1	475600908	711	967788208	618	1
475432008	533	967788008	628	1	475601508	31	967787308	632	1
475432008	679	967788108	703	6	475601508	160	968129608	648	1
475432308	31	967787308	652	1	475601508	252	967787908	613	1
475432508	679	967788108	701	4	475601508	678	967788108	635	8
475432608	680	967788108	737	5	475601508	800	967788308	631	3
475432708	160	968129608	652	1	475601508	992	967788608	604	1
475432708	533	967788008	632	2	475601508	1010	967788708	601	1
475432708	681	967788108	830	1	475601508	1022	967788808	604	1
475432708	937	967788408	637	2	475602608	160	968129608	645	1
475433108	252	967787908	614	1	475602608	232	968081908	600	1
475433108	679	967788108	712	9	475602608	678	967788108	601	19
475433108	992	967788608	605	1	475602608	937	967788408	631	5
475433108	1010	967788708	602	1	475603008	680	967788108	774	1
475433108	1022	967788808	603	1	475603408	30	967787308	601	4
475433308	31	967787308	673	2	475603408	992	967788608	603	4
475433308	936	967788408	616	1	475603408	1010	967788708	600	4
475433308	1065	968883408	604	1	475603408	1022	967788808	600	4
475433508	117	967787608	602	4	476607708	711	967788208	603	3
475433508	160	968129608	623	1	476607808	681	967788108	834	3
475433508	533	967788008	601	1	476610208	681	967788108	843	1
475433608	201	967787708	611	1	476611408	252	967787908	618	1
475433608	216	967787808	611	1	476611508	117	967787608	604	8
475433608	232	968081908	612	1	476611708	681	967788108	849	2
475433608	887	967789008	607	1	476630908	887	967789008	622	1
475433608	904	967789108	616	1	477101408	150	917081108	16	1
475434008	533	967788008	608	1	477101408	221	917451208	76	2
475434108	681	967788108	835	1	477101408	521	917691308	15	9

Item	Page	Assembly	Pos.	Quantity	Item	Page	Assembly	Pos.	Quantity
477101408	548	917081208	15	26	477704008	888	967789008	632	1
477101408	711	967788208	550	3	477704008	905	967789108	632	1
477101408	807	917692108	11	2	477704008	943	967421008	61	4
477101408	910	917478608	10	1	477704077	530	11211234	27	2
477101408	952	917692208	8	1	477704077	684	11340741	33	2
477400108	150	917081108	15	1	477704108	113	512391108	26	2
477400108	207	917451408	3	1	477704108	165	11341035	23	4
477400108	221	917451208	75	2	477704108	201	967787708	614	1
477400108	521	917691308	17	9	477704108	203	11181960	11	1
477400108	548	917081208	28	26	477704108	216	967787808	617	1
477400108	711	967788208	614	3	477704108	679	967788108	676	2
477400108	807	917692108	7	7	477704108	887	967789008	625	1
477400108	890	917481408	3	1	477704108	904	967789108	610	1
477400108	910	917478608	3	1	477704108	937	967788408	643	1
477400108	952	917692208	7	2	477704108	943	967421008	62	1
477400608	514	968513208	622	2	477704208	31	967787308	649	2
477400608	681	967788108	859	1	477704208	165	11341035	24	2
477400908	514	968513208	620	3	477704208	203	11181960	12	2
477401008	681	967788108	817	1	477704208	530	11211234	29	1
477401408	489	917080208	32	1	477704308	252	967787908	612	1
477401508	680	967788108	781	2	477704308	678	967788108	654	1
477401608	681	967788108	809	2	477704308	711	967788208	604	1
477401708	160	968129608	640	1	477704308	899	90026848	11	9
477401808	681	967788108	819	1	477704377	195	90024729	11	6
477401908	680	967788108	759	4	477704408	265	967978708	124	1
477402608	160	968129608	634	3	477704508	678	967788108	618	1
477510101	687	11314761	15	1	477704508	711	967788208	612	2
477510501	195	90024729	10	4	477704608	31	967787308	666	1
477510501	687	11314761	22	1	477704608	159	968129608	600	1
477510501	881	90200207	8	8	477704608	678	967788108	662	4
477511301	64	90029090	79	8	477704608	692	10413255	202	2
477511301	66	90029091	79	4	477704608	942	11213423	(66)	1
477511501	64	90029090	77	2	477704608	944	967421108	66	2
477511501	66	90029091	77	2	477704708	682	11211288	32	1
477511501	194	90024489	68	3	477704708	684	11340741	32	1
477511501	196	90024490	39	1	477704708	692	10413255	201	2
477511501	226	90200528	39	1	477704708	943	967421008	65	2
477511501	227	90200533	39	1	477704708	944	967421108	65	2
477511501	879	90200134	93	1	477704808	67	933878901	62	3
477511501	898	90026841	68	2	477704808	678	967788108	626	6
477511601	64	90029090	69	2	477704908	194	90024489	69	1
477511601	66	90029091	69	2	477704908	225	90200276	69	1
477700208	160	968129608	635	3	477704908	806	11347373	12	1
477700408	680	967788108	782	2	477704908	898	90026841	69	1
477700508	681	967788108	808	2	477705108	540	967967608	6	2
477700708	681	967788108	818	1	477705208	201	967787708	609	1
477700808	160	968129608	641	1	477705208	216	967787808	610	1
477700908	680	967788108	760	4	477705208	680	967788108	768	2
477701108	514	968513208	623	2	477705208	887	967789008	609	1
477701108	681	967788108	860	1	477705208	904	967789108	622	1
477701608	514	968513208	621	3	477705508	712	967788208	629	2
477701808	681	967788108	816	1	477705608	530	11211234	28	1
477704008	113	512391108	25	4	477705708	678	967788108	630	1
477704008	165	11341035	22	4	477705808	71	967787408	619	8
477704008	201	967787708	628	1	477705808	98	967787508	620	8
477704008	216	967787808	628	1	477705808	225	90200276	68	3
477704008	678	967788108	661	9	477705808	678	967788108	627	4
477704008	682	11211288	33	2	477705808	900	90028042	28	1
477704008	692	10413255	200	4	482000705	389	10135655	15	2
477704008	700	511308608	2	3	482330814	31	967787308	638	2

Item	Page	Assembly	Pos.	Quantity	Item	Page	Assembly	Pos.	Quantity
482330814	680	967788108	765	3	4981178	372	10122793	3	1
482331814	679	967788108	728	4	4981178	374	9078649	3	1
482331814	800	967788308	640	1	4981178	422	10141865	2212	2
482430314	71	967787408	615	4	4981226	319	10123759	10	2
482430314	98	967787508	615	4	4981226	363	10135675	13	2
482430314	160	968129608	607	1	4981226	383	10140056	9	1
482430314	679	967788108	669	2	4981226	417	10118835	3	1
482431114	678	967788108	658	12	500414708	560	917081608	104	1
482431314	680	967788108	753	2	500432508	41	511497508	22	2
482431414	32	967787308	687	1	5005219	963	917380508	126	4
482431514	252	967787908	616	1	5005219	1004	917085308	63	4
482431514	679	967788108	729	1	5005219	1016	917178608	63	4
482431614	800	967788308	644	1	500713708	966	967966108	6	2
482431814	160	968129608	611	1	500713708	967	967966808	6	2
482431814	679	967788108	715	1	500917508	140	917352008	6	9
482530814	31	967787308	678	1	500917508	729	968646208	11	2
482530814	678	967788108	629	12	500917508	749	917081508	23	16
482530814	799	967788308	609	1	501204208	169	510401908	16	2
482530814	936	967788408	610	3	501243708	170	471030708	1	1
482530914	678	967788108	651	8	501500908	114	96016050	6	4
482530914	799	967788308	608	1	501501077	246	540270514	23	3
482531614	679	967788108	700	12	501507014	242	11347396	141	0.7
485438414	681	967788108	848	1	501507014	244	11347399	200	0.3
485529714	291	11320826	370	10	501507214	242	11347396	142	0.8
4900000	61	917291608	16	86	501507214	244	11347399	201	0.4
4900000	94	917291708	16	86	501507314	242	11347396	143	1
4900093	142	90201679	27	8	501507314	244	11347399	202	1
4900093	142	90201679	75	12	501532014	242	11347396	9	1
4900262	395	10135386	18	1	501562308	194	90024489	62	36
4900262	396	10135681	18	1	501562308	898	90026841	62	36
4900980	421	10119873	7	1	502041701	881	90200207	20	1
4901022	968	967946308	8	16	502045808	881	90200207	(7)	22
4901159	293	11314599	(3)	4	502045908	881	90200207	(8)	22
490129703	819	917190908	50	13	502046408	881	90200207	(6)	7
490129703	827	917333908	47	13	502611908	434	968169408	6	6
4901428	300	96004429	4	1	502618908	457	917080008	37	42
4901531	693	10342823	19	4	502618908	562	968121308	4	12
4901595	744	917508308	8	8	502618908	585	964588408	9	2
4901732	191	917438108	28	8	502618908	965	967946208	24	8
4901732	212	917454008	28	8	502640508	966	967966108	15	1
4901732	213	968161808	21	4	502640508	967	967966808	15	1
4901732	1085	968678908	25	4	502651408	713	502657308	2	1
4901782	457	917080008	42	8	502655808	711	967788208	162	1
4902030	879	90200134	79	24	502657308	711	967788208	52	1
4902174	745	917863208	7	32	502661608	711	967788208	152	1
4902326	501	917347708	82	16	502662808	711	967788208	155	1
4902326	970	967983208	12	2	502806508	38	96028333	1	1
4902329	879	90200134	27	16	502807308	201	967787708	(1)	1
4980273	357	10117167	3	1	502817301	144	10004520	9	1
4980305	951	968285208	(4)	2	502817401	144	10004520	10	1
4980388	354	11363994	7	6	502921908	711	967788208	161	2
4980736	344	10130765	5	1	502923708	477	967926708	40	3
4980770	389	10135655	13	1	502923877	477	967926708	41	3
4980853	313	9078462	14	2	502932508	537	965527508	3	1
4980973	418	10126182	7	2	502932508	711	967788208	307	8
4980995	312	12451208	8	10	502932608	711	967788208	553	3
4981029	300	96004429	3	2	502932908	537	965527508	4	1
4981139	400	10120850	12	1	502932908	711	967788208	308	8
4981172	395	10135386	11	4	502933208	711	967788208	552	3
4981172	396	10135681	11	4	502933508	682	11211288	(24)	1

Item	Page	Assembly	Pos.	Quantity	Item	Page	Assembly	Pos.	Quantity
502940108	537	965527508	6	1	510598808	267	967978708	411	4
502946108	712	967788208	623	1	510598908	267	967978708	403	1
502987108	711	967788208	160	1	510599208	267	967978708	413	2
503199001	195	90024729	(1)	11	510599608	159	968129608	213	1
504006408	291	11320826	480	7	510599608	201	967787708	213	1
510108201	64	90029090	93	1	510599608	216	967787808	213	1
510108201	66	90029091	93	1	510599608	232	968081908	213	1
510230608	237	917645608	2	1	510599608	676	967788108	213	1
510235408	140	917352008	2	3	510599608	887	967789008	213	1
510401908	159	968129608	171	1	510599708	533	967788008	214	2
510403408	1065	968883408	150	1	510599708	676	967788108	214	2
510408708	201	967787708	153	1	510629008	71	967787408	614	4
510408708	216	967787808	180	1	510629008	98	967787508	614	4
510408708	232	968081908	153	1	510629008	160	968129608	656	1
510408708	887	967789008	153	1	510629008	201	967787708	623	1
510408708	904	967789108	153	1	510629008	216	967787808	622	1
510409808	676	967788108	178	1	510629008	232	968081908	602	2
510412108	799	967788308	150	2	510629008	678	967788108	624	7
510412408	30	967787308	183	1	510629008	887	967789008	613	1
510412408	675	967788108	159	6	510629008	904	967789108	620	1
510412408	738	968562908	151	1	510629008	992	967788608	608	1
510412908	30	967787308	164	1	510629008	1010	967788708	604	1
510412908	676	967788108	165	2	510629008	1022	967788808	606	1
510412908	1065	968883408	151	1	510629508	676	967788108	182	5
510438508	675	967788108	160	1	510629508	738	968562908	150	1
510468708	675	967788108	163	3	510629508	936	967788408	170	1
510500508	265	967978708	129	1	510631808	676	967788108	183	4
510510908	207	917451408	7	1	510633908	30	967787308	191	2
510510908	890	917481408	7	0.75	510642508	675	967788108	150	3
510510908	910	917478608	9	0.75	510667308	544	967968208	6	2
510511408	302	968669208	8	2.5	510671108	676	967788108	191	3
510569608	128	96005686	51	1	510671108	936	967788408	157	1
510569908	543	917080908	24	1	510671508	675	967788108	153	2
510586608	30	967787308	500	24	510671808	544	967968208	(1)	1
510586608	678	967788108	578	24	510671808	1114	SK_Z98201	(200)	2
510586708	30	967787308	501	12	510671808	1116	969993808	200	2
510586708	71	967787408	501	8	510671808	1119	969993908	200	2
510586708	98	967787508	501	8	510682308	302	968669208	2	1
510586708	159	968129608	(1)	1	510688008	30	967787308	170	1
510586708	159	968129608	553	6	510710108	707	510438508	3	2
510586708	201	967787708	501	2	510710108	707	510438508	15	1
510586708	216	967787808	501	2	510710408	41	511497508	20	1
510586708	232	968081908	501	4	510710408	707	510438508	20	1
510586708	267	967978708	402	1	510710608	41	511497508	30	1
510586708	301	511516208	1	1	510710608	707	510438508	30	1
510586708	677	967788108	411	19	510711308	1062	968883308	(18)	1
510586708	678	967788108	(1)	1	510712908	167	511449808	11	3
510586708	887	967789008	501	2	510712908	697	511494308	11	3
510586708	904	967789108	501	2	510713214	678	967788108	574	1
510586908	678	967788108	577	8	510713708	707	510438508	4	1
510587008	677	967788108	405	6	510713808	41	511497508	1	1
510587008	678	967788108	(1)	1	510713808	707	510438508	1	1
510587008	678	967788108	(1)	1	510713908	41	511497508	2	1
510587008	681	967788108	(1)	1	510713908	707	510438508	2	1
510587508	159	968129608	502	12	510714008	707	510438508	6	1
510587808	159	968129608	504	6	510714108	41	511497508	12	1
510587908	267	967978708	401	2	510714108	707	510438508	12	1
510587908	267	967978708	(1)	1	510714208	707	510438508	13	2
510588208	71	967787408	500	16	510714308	41	511497508	14	1
510588208	98	967787508	500	16	510714308	707	510438508	14	1

Item	Page	Assembly	Pos.	Quantity	Item	Page	Assembly	Pos.	Quantity
510714408	707	510438508	18	1	510797508	516	511433908	9	1
510714508	41	511497508	19	1	510797508	534	511417708	9	1
510714508	707	510438508	19	1	510797508	677	967788108	(26)	2
510718108	166	10489734	27	1	510797508	706	511417608	9	1
510719008	166	10489734	26	1	510797608	534	511417708	10	1
510725590	1062	968883308	(1)	1	510797608	706	511417608	10	1
510731808	169	510401908	17	1	510797708	516	511433908	22	1
510733208	169	510401908	18	4	510797708	534	511417708	22	1
510733308	169	510401908	21	2	510797708	706	511417608	22	1
510735908	702	571130108	6	1	511001708	595	917200808	19	2
510737408	727	967956208	17	9	511015108	516	511433908	4	1
510738308	676	967788108	(11)	2	511015108	534	511417708	4	1
510738408	703	571362608	441	4	511015508	516	511433908	17	2
510738677	30	967787308	(1)	1	511043808	676	967788108	(8)	1
510741508	165	11341035	21	5	511043808	1065	968883408	(8)	1
510741508	700	511308608	3	1	511048708	676	967788108	192	3
510741508	943	967421008	60	2	511051208	169	510401908	1	1
510741508	944	967421108	60	5	511051308	169	510401908	2	1
510741508	946	967421208	60	2	511051408	169	510401908	3	1
510741708	516	511433908	21	1	511051508	169	510401908	4	1
510741708	534	511417708	21	1	511051608	169	510401908	5	1
510741708	706	511417608	21	1	511051708	169	510401908	6	1
510745708	700	511308608	29	1	511051808	169	510401908	7	1
510746108	700	511308608	24	2	511051908	169	510401908	8	1
510746108	708	10218310	1	1	511052008	169	510401908	9	1
510746608	700	511308608	15	8	511052108	169	510401908	10	1
510747808	700	511308608	39	2	511052208	169	510401908	11	1
510748108	242	11347396	940	1	511052308	169	510401908	12	1
510748608	730	965669108	3	1	511052408	169	510401908	13	1
510753308	702	571130108	9	1	511052508	169	510401908	14	1
510753408	166	10489734	11	1	511052608	169	510401908	15	2
510753408	702	571130108	10	1	511052808	169	510401908	19	1
510754308	711	967788208	157	3	511052908	169	510401908	20	2
510754308	943	967421008	25	2	511053008	169	510401908	22	1
510760408	597	10228112	32	1	511056808	677	967788108	274	1
510764908	41	511497508	4	1	511057508	159	968129608	191	3
510776608	676	967788108	(2)	1	511057808	30	967787308	196	1
510779808	41	511497508	28	1	511058308	252	967787908	156	1
510779808	707	510438508	28	1	511058508	677	967788108	278	3
510779908	41	511497508	29	1	511059808	799	967788308	162	1
510779908	707	510438508	29	1	511059808	936	967788408	162	1
510783208	534	511417708	17	1	511062408	232	968081908	180	1
510783208	706	511417608	17	1	511062608	677	967788108	277	1
510790108	204	11182924	2	3	511062708	936	967788408	159	1
510792108	702	571130108	4	1	511062908	677	967788108	265	1
510796908	534	511417708	1	1	511064608	159	968129608	193	3
510796908	706	511417608	1	1	511065008	159	968129608	165	2
510797008	516	511433908	3	1	511302108	936	967788408	52	1
510797008	534	511417708	3	1	511302208	675	967788108	63	7
510797008	706	511417608	3	1	511302208	738	968562908	50	1
510797108	706	511417608	4	1	511304508	1062	968883308	150	1
510797208	516	511433908	5	1	511306508	936	967788408	231	1
510797208	534	511417708	5	1	511308608	675	967788108	64	1
510797208	706	511417608	5	1	511311808	159	968129608	161	1
510797308	516	511433908	6	1	511320108	675	967788108	58	2
510797308	534	511417708	6	1	511322508	676	967788108	167	1
510797308	706	511417608	6	1	511417608	675	967788108	157	1
510797408	516	511433908	7	1	511417708	533	967788008	153	1
510797408	534	511417708	7	1	511423508	675	967788108	161	1
510797408	706	511417608	7	1	511427708	252	967787908	157	1

Item	Page	Assembly	Pos.	Quantity	Item	Page	Assembly	Pos.	Quantity
511429108	675	967788108	155	1	511505808	1067	968883508	235	3
511433308	252	967787908	154	1	511505908	30	967787308	225	2
511433908	514	968513208	151	1	511505908	159	968129608	225	2
511435108	675	967788108	158	4	511505908	676	967788108	225	1
511435108	936	967788408	150	2	511505908	799	967788308	225	1
511444408	675	967788108	57	1	511505908	936	967788408	225	1
511444508	675	967788108	67	1	511505908	1010	967788708	225	1
511446908	252	967787908	158	1	511505908	1022	967788808	225	1
511446908	676	967788108	175	1	511506208	711	967788208	247	1
511449708	159	968129608	173	1	511506508	711	967788208	248	1
511449808	159	968129608	50	1	511508108	1010	967788708	220	1
511465508	799	967788308	51	2	511508108	1022	967788808	220	1
511471608	677	967788108	245	1	511508208	676	967788108	219	1
511476908	675	967788108	162	2	511508208	936	967788408	219	1
511481508	30	967787308	159	2	511508208	1010	967788708	219	1
511481508	71	967787408	231	1	511508208	1022	967788808	219	1
511481508	98	967787508	231	1	511508308	514	968513208	238	1
511481508	159	968129608	159	1	511508308	676	967788108	238	4
511481508	201	967787708	159	1	511508308	799	967788308	238	2
511481508	216	967787808	159	1	511508408	159	968129608	237	1
511481508	232	968081908	159	1	511508408	201	967787708	237	1
511481508	887	967789008	159	1	511508408	216	967787808	237	1
511481508	904	967789108	159	1	511508408	232	968081908	235	2
511481508	992	967788608	151	1	511508408	514	968513208	237	1
511484608	676	967788108	173	2	511508408	676	967788108	237	3
511485208	675	967788108	154	1	511508408	799	967788308	237	2
511485308	676	967788108	164	2	511508408	887	967789008	237	1
511491914	676	967788108	193	2	511508408	904	967789108	237	1
511493608	30	967787308	51	1	511508608	159	968129608	226	1
511494308	675	967788108	61	1	511508608	676	967788108	226	2
511497508	30	967787308	181	1	511508608	936	967788408	226	1
511497508	676	967788108	241	2	511508608	992	967788608	226	1
511497514	201	967787708	51	1	511508608	1010	967788708	226	1
511497514	216	967787808	51	1	511508608	1022	967788808	226	1
511497514	887	967789008	51	1	511508608	1065	968883408	226	1
511497514	904	967789108	51	1	511509608	1062	968883308	236	1
511500408	71	967787408	228	2	511509608	1067	968883508	236	3
511500408	98	967787508	228	2	511510708	676	967788108	211	3
511500408	676	967788108	228	1	511510708	799	967788308	211	1
511500408	1067	968883508	228	1	511510808	676	967788108	212	1
511500508	30	967787308	227	4	511510808	936	967788408	212	1
511500508	159	968129608	227	1	511512208	30	967787308	201	8
511501008	30	967787308	217	4	511512208	159	968129608	201	6
511501008	159	968129608	217	2	511512208	201	967787708	201	2
511501008	201	967787708	217	1	511512208	216	967787808	201	2
511501008	216	967787808	217	1	511512208	232	968081908	201	2
511501008	232	968081908	217	1	511512208	676	967788108	201	3
511501008	799	967788308	217	1	511512208	799	967788308	201	4
511501008	887	967789008	217	1	511512208	887	967789008	201	2
511501008	904	967789108	217	1	511512208	936	967788408	201	4
511501108	71	967787408	218	2	511512208	1010	967788708	201	4
511501108	98	967787508	218	2	511512208	1022	967788808	201	4
511501108	676	967788108	218	8	511512308	71	967787408	202	4
511501108	799	967788308	218	4	511512308	98	967787508	202	4
511501108	936	967788408	218	2	511512308	676	967788108	202	16
511501308	30	967787308	232	1	511512308	799	967788308	202	4
511501308	1065	968883408	232	1	511512308	904	967789108	202	2
511502608	267	967978708	410	6	511512308	936	967788408	202	1
511505808	30	967787308	236	3	511512308	992	967788608	202	4
511505808	1062	968883308	235	1	511512308	1010	967788708	202	4

Item	Page	Assembly	Pos.	Quantity	Item	Page	Assembly	Pos.	Quantity
511512308	1022	967788808	202	4	550296708	244	11347399	306	1
511516208	267	967978708	412	2	550452508	265	967978708	121	2
511517208	678	967788108	584	1	550452608	265	967978708	122	2
511517708	159	968129608	501	1	550607208	299	10675550	1	1
511517708	678	967788108	579	5	550632308	266	967978708	250	1
511517808	159	968129608	500	2	550632308	296	968240908	6	3
511517808	201	967787708	500	4	550838008	584	964598408	52	4
511517808	216	967787808	500	4	550849408	539	917080808	5	8
511517808	232	968081908	500	7	550849508	296	968240908	27	2
511517808	678	967788108	580	8	551702508	266	967978708	251	2
511517808	887	967789008	500	2	551706808	430	917079508	10	2
511517808	904	967789108	500	2	551710208	430	917079508	1	2
511518408	676	967788108	205	2	551710308	430	917079508	2	4
511518408	799	967788308	205	1	552050208	1069	917229808	56	3
511518508	676	967788108	206	1	553018208	570	917202908	59	0.16
511518508	904	967789108	206	1	553018208	570	917202908	60	0.3
511519208	678	967788108	501	4	553018208	570	917202908	61	0.13
511633014	30	967787308	52	2	553018208	570	917202908	62	0.26
512125408	265	967978708	105	1	553018208	570	917202908	63	1.62
512136408	1059	917474108	(353)	1	553018708	489	917080208	12	2
512335208	127	917077108	5	1	553018708	489	917080208	13	1.85
512349708	559	917081608	36	1	553027808	569	917202908	51	2
512391108	112	918589408	3	4	553027808	580	965063308	5	2
513119208	700	511308608	50	1	553027808	584	964598408	26	1
514506808	265	967978708	123	1	553027808	595	917200808	12	4
514507308	244	11347399	303	1	553037908	495	10451181	11	1
514508008	360	10303007	17	1	553054108	489	917080208	6	2.4
514534908	687	11314761	20	2	553054108	490	967276208	9	0.5
514599408	51	967908108	(505)	1	553054208	489	917080208	28	1
514599408	51	967908108	(505)	1	553054208	490	967276208	8	3
514599408	248	570112908	20	7	553054508	595	917200808	6	1
514599408	625	968416808	541	2	553083614	489	917080208	9	1
514599408	1033	967922908	(507)	1	553083614	595	917200808	23	2
515705108	248	570112908	15	1	553086208	495	10451181	17	1
515710608	597	10228112	31	1	553102308	437	917079808	14	3
518547908	274	10873653	8	1	553102308	489	917080208	15	6
518578108	267	967978708	404	4	553128108	489	917080208	10	1
521196508	195	90024729	3	2	553128108	595	917200808	11	1
521196508	881	90200207	3	2	553159408	490	967276208	3	0.5
521196508	881	90200207	(16)	6	553168708	45	967907608	22	2
530063108	503	967852308	9	2	553168708	632	968031008	19	2
530073208	687	11314761	31	2	553173008	489	917080208	21	1
530084808	879	90200134	6	1	553173008	595	917200808	16	3
530609208	640	967917908	38	1	553174008	489	917080208	(1)	1
540001808	779	917332608	181	1	553174008	1114	SK_Z98201	(102)	1
540145208	242	11347396	125	2	553174008	1119	969993908	102	1
540184008	246	540270514	7	1	553174108	489	917080208	7	1
540184208	246	540270514	11	1	553181108	490	967276208	4	1
540184308	246	540270514	16	1	553181208	570	917202908	57	1.7
540184408	246	540270514	20	1	553181208	570	917202908	58	1.9
540187408	194	90024489	24	1	553183708	360	10303007	14	1
540187408	225	90200276	24	1	553183708	1114	SK_Z98201	(101)	1
540187408	898	90026841	24	1	553183708	1116	969993808	101	1
540270414	239	10802280	23	1	553183708	1119	969993908	101	1
540270514	239	10802280	24	1	553186808	489	917080208	5	1
540271614	242	11347396	2	1	553186908	470	967925708	50	1
540271814	244	11347399	1	1	553187208	490	967276208	7	1
540271914	244	11347399	3	1	553191108	489	917080208	14	0.05
540272114	244	11347399	301	1	553193208	584	964598408	36	9
540511608	245	540270414	23	1	560019208	574	968080908	6	1

Item	Page	Assembly	Pos.	Quantity	Item	Page	Assembly	Pos.	Quantity
5603876	471	967925808	512	2	570701808	145	510235408	(14)	1
5603876	473	967926308	508	1	570713908	879	90200134	23	1
5607617	679	967788108	705	1	570795808	245	540270414	2	3
5612465	682	11211288	14	1	570795908	245	540270414	1	1
5612465	684	11340741	14	1	570796008	245	540270414	3	1
5700086	430	917079508	(1)	1	570796108	245	540270414	20	1
570010108	167	511449808	3	2	570796208	246	540270514	1	1
570010108	697	511494308	3	2	570796908	244	11347399	309	1
570055108	682	11211288	(24)	1	570799108	612	968255808	5	5
570055108	685	11450342	21	1	570799108	613	968255908	5	7
570063108	516	511433908	1	1	570799108	614	968256008	5	7
570063208	516	511433908	10	1	570799108	615	968256108	5	7
570065908	39	502806508	1	1	570807108	421	10119873	5	1
570066008	39	502806508	2	1	570818008	165	11341035	10	1
570066108	39	502806508	3	1	570818808	677	967788108	267	3
570066208	39	502806508	4	1	570824177	24	11601184	26	2
570066308	39	502806508	5	1	570827808	694	511444408	1	1
570066408	39	502806508	7	1	570882108	480	10487102	(1)	1
570073908	1062	968883308	(11)	1	570939808	67	933878901	52	1
570096208	505	11211235	27	1	570941408	677	967788108	(2)	2
570112908	247	510230608	1	1	570964908	692	10413255	5	6
570113008	247	510230608	3	1	571076908	159	968129608	(2)	1
570113208	247	510230608	5	1	571076908	676	967788108	(2)	1
570113308	248	570112908	1	1	571076908	676	967788108	(2)	1
570113408	248	570112908	2	1	571077008	159	968129608	(3)	1
570113508	248	570112908	3	1	571077008	676	967788108	(3)	1
570113908	248	570112908	9	1	571077008	676	967788108	(3)	1
570114008	248	570112908	10	1	571077108	159	968129608	(4)	1
570114108	248	570112908	14	1	571077108	676	967788108	(4)	1
570114108	495	10451181	(1)	1	571077208	159	968129608	(5)	1
570114208	248	570112908	17	2	571077208	676	967788108	(5)	1
570114308	248	570112908	18	1	571077308	676	967788108	(1)	1
570114508	249	570113308	2	1	571077408	676	967788108	(4)	1
570114608	249	570113308	3	1	571081908	30	967787308	(1)	1
570114708	249	570113308	4	7	571082008	30	967787308	(2)	1
570114808	249	570113308	5	14	571082008	159	968129608	(2)	1
570114908	249	570113308	6	1	571082108	30	967787308	(3)	1
570151708	291	11320826	260	1	571082208	30	967787308	(4)	1
570151908	246	540270514	15	1	571082208	159	968129608	(3)	1
570163708	550	10425291	5	1	571082308	30	967787308	(5)	1
570198908	1078	10028002	12	2	571082408	159	968129608	(1)	1
570256308	144	10004520	4	9	571082508	30	967787308	(1)	1
570256408	144	10004520	5	7	571082608	30	967787308	(2)	1
570296608	1117	11068050	2	1	571082608	30	967787308	(2)	1
570338308	24	11601184	23	1	571082608	1062	968883308	(2)	1
570504808	992	967788608	222	1	571082708	30	967787308	(3)	1
570504808	1067	968883508	222	1	571082808	30	967787308	(3)	1
570531308	165	11341035	11	1	571082808	30	967787308	(4)	1
570633808	167	511449808	1	1	571082808	1062	968883308	(3)	1
570633808	675	967788108	(1)	1	571083008	30	967787308	(1)	1
570633808	697	511494308	1	1	571083008	1062	968883308	(1)	1
570633808	705	511444508	1	1	571130108	700	511308608	31	1
570647508	702	571130108	3	1	571130308	702	571130108	2	1
570647908	944	967421108	18	2	571130408	702	571130108	5	1
570651408	944	967421108	27	2	571130508	702	571130108	8	1
570652308	166	10489734	25	1	571135508	30	967787308	(21)	1
570690308	700	511308608	25	1	571135508	204	11182924	21	1
570690608	550	10425291	33	1	571135508	799	967788308	(1)	1
570690608	701	571529608	17	1	571318808	1034	968188308	20	4
570690608	702	571130108	7	1	571328408	152	10871517	14	1

Item	Page	Assembly	Pos.	Quantity	Item	Page	Assembly	Pos.	Quantity
571328408	550	10425291	14	1	591055508	579	964598008	13	1
571352308	713	502657308	1	1	591055608	579	964598008	16	2
571352308	1114	SK_Z98201	(201)	1	591058908	574	968080908	21	1
571352308	1119	969993908	201	1	591063508	640	967917908	36	1
571356108	675	967788108	(4)	1	591064608	597	10228112	61	1
571362208	945	10815010	21	4	591064708	434	968169408	15	2
571362208	946	967421208	19	4	591066808	575	964560908	3	1
571362608	700	511308608	55	1	591067008	445	917203308	23	1
571368908	495	10451181	12	1	591069508	591	916097508	2	1
571369308	127	917077108	(1)	1	591070408	562	968121308	19	1
571412808	788	11211228	10	1	591507808	453	917079908	13	4
571412808	931	11211229	10	1	591507808	603	968286908	64	15
571412808	982	11211928	12	1	591570908	570	917202908	77	2
571468008	881	90200207	(5)	8	591570908	651	968095808	5	2
571486808	24	11601184	25	1	591645508	434	968169408	16	1
571489008	495	10451181	13	1	6001703	474	967926408	2267	1
571505208	559	917081608	(9)	2	6001769	621	968030708	526	1
571528008	943	967421008	34	1	6001790	471	967925808	514	1
571529508	165	11341035	8	2	6001790	621	968030708	520	4
571529508	946	967421208	28	2	600261201	620	968030708	360	114.7
571529608	700	511308608	8	1	600261301	620	968030708	346	433.95
571535008	165	11341035	9	1	6002836	620	968030708	359	842.23
571539308	83	11621396	2	1	6003031	621	968030708	666	4
571539308	152	10871517	20	1	6003168	625	968416808	516	1
571546808	543	917080908	17	2	600365808	620	968030708	11	8.58
571547108	495	10451181	15	1	6004195	625	968416808	506	1
571558708	495	10451181	20	1	600431008	620	968030708	326	0.95
571558808	431	551710208	1	1	600431108	620	968030708	327	0.95
571558808	1114	SK_Z98201	(209)	2	600431508	620	968030708	325	31.15
571558808	1119	969993908	209	2	600461008	793	968541308	5	6.37
571561008	700	511308608	16	2	601406408	651	968095808	4	0.3
571563308	946	967421208	71	2	601413908	649	967918008	11	0.31
571575608	431	551710208	2	1	601413908	649	967918008	12	0.725
571578608	154	774375108	2	1	601414208	649	967918008	10	0.895
571691008	687	11314761	8	1	602007108	514	968513208	308	12
571727208	246	540270514	4	1	602007408	514	968513208	309	8
571774008	113	512391108	999	1	602007708	265	967978708	189	8
571814108	700	511308608	35	1	602008108	445	917203308	49	2
571817208	762	917084808	(1)	1	602008408	265	967978708	190	2
571817308	74	917361508	(1)	1	602008408	296	968240908	7	10
571818908	689	11004976	1	1	602008408	437	917079808	27	4
571824708	481	10343693	1	1	602008508	191	917438108	35	2
571827408	291	11320826	400	10	602008508	212	917454008	35	2
571828008	291	11320826	120	1	602008808	493	917191108	58	3
571840008	201	967787708	(999)	1	602008908	514	968513208	312	66
571840008	696	11005327	999	1	602008908	533	967788008	312	40
571840008	947	511302108	999	1	602008908	874	917473608	21	4
571867708	597	10228112	44	1	602009108	265	967978708	191	4
571887008	983	11003086	17	1	602009108	493	917191108	57	2
571889608	945	10815010	71	2	602009108	1057	968099808	24	2
571900108	279	11212743	(31)	1	602010108	18	917345308	14	8
571903708	700	511308608	45	1	602010108	266	967978708	195	2
571903808	700	511308608	48	1	602015908	182	968277508	117	8
571903908	700	511308608	51	1	602017808	574	968080908	23	1
571904008	983	11003086	41	1	602018008	514	968513208	306	12
571910108	703	571362608	435	2	602018008	533	967788008	307	8
571912308	481	10343693	2	1	602018008	874	917473608	51	4
591050108	584	964598408	32	2	602042208	482	967924408	18	2
591051008	579	964598008	24	2	602106708	45	967907608	15	0.18
591055408	579	964598008	12	1	602106708	518	968241408	262	0.205

Item	Page	Assembly	Pos.	Quantity	Item	Page	Assembly	Pos.	Quantity
602106708	649	967918008	16	0.38	602301408	471	967925808	509	1
602106708	649	967918008	17	0.07	602301408	793	968541308	503	2
602106708	649	967918008	18	0.05	602301408	794	968546008	503	1
602106708	649	967918008	19	0.095	602301408	795	968546108	503	1
602106708	1033	967922908	261	0.05	602301608	620	968030708	115	2
602106708	1046	968650608	6	0.145	602301708	620	968030708	106	4
602106708	1075	968174908	273	0.15	602303290	473	967926308	135	2
602110108	649	967918008	55	2	602303308	471	967925808	134	4
602116008	584	964598408	50	4	602303308	473	967926308	134	6
602203108	473	967926308	67	2	602304808	652	963398008	2	2
602203408	471	967925808	72	5	602305908	43	967907508	(503)	1
602203408	473	967926308	72	2	602305908	472	967926208	506	1
602203408	620	968030708	72	6	602305908	652	963398008	3	1
602203408	624	968416808	72	2	602307708	471	967925808	86	10
602205708	620	968030708	58	2	602307708	620	968030708	86	1
602205808	620	968030708	111	6	602307708	624	968416808	86	64
602208608	621	968030708	525	1	602307808	77	967971708	114	3
602209708	43	967907508	(502)	1	602307808	624	968416808	114	3
602209708	471	967925808	507	5	602308008	77	967971708	87	2
602209708	473	967926308	505	2	602308008	620	968030708	87	42
602209708	621	968030708	518	1	602308108	620	968030708	88	3
602209708	625	968416808	509	2	602308108	624	968416808	88	7
602215808	620	968030708	23	3	602308208	50	96026395	698	2
602217208	624	968416808	101	1	602308308	620	968030708	89	3
602217908	471	967925808	34	3	602311308	620	968030708	56	2
602218408	620	968030708	112	4	602311508	620	968030708	55	1
602225508	472	967926208	509	1	602319808	471	967925808	505	1
602225608	472	967926208	508	1	602320508	473	967926308	62	3
602225914	473	967926308	703	2	602322708	472	967926208	505	1
602300108	77	967971708	121	4	602322708	474	967926408	502	3
602300108	471	967925808	121	27	602322808	474	967926408	615	174
602300108	473	967926308	121	16	602323208	473	967926308	120	6
602300108	620	968030708	121	67	602323208	620	968030708	120	3
602300108	624	968416808	121	25	602323308	43	967907508	(501)	10
602300108	793	968541308	121	2	602323308	621	968030708	514	1
602300108	794	968546008	121	1	602323508	474	967926408	124	6
602300108	795	968546108	121	1	602325508	76	967971408	501	2
602300208	76	967971408	503	1	602325508	471	967925808	508	8
602300208	77	967971708	501	1	602325508	472	967926208	510	2
602300208	471	967925808	501	9	602325508	473	967926308	511	1
602300208	472	967926208	502	9	602325608	43	967907508	(505)	2
602300208	473	967926308	501	7	602329108	471	967925808	617	2
602300208	474	967926408	501	12	602329108	621	968030708	617	6
602300208	621	968030708	501	9	602329208	622	968030708	807	6
602300208	624	968416808	501	9	602330508	622	968030708	801	4
602300208	793	968541308	502	2	602330808	471	967925808	802	2
602300208	794	968546008	502	1	602330808	622	968030708	802	10
602300208	795	968546108	502	1	602330808	625	968416808	802	2
602300308	76	967971408	125	18	602331108	622	968030708	806	68
602300308	77	967971708	125	5	602331308	471	967925808	511	1
602300308	471	967925808	125	204	602331308	473	967926308	503	5
602300308	473	967926308	125	144	602331308	474	967926408	510	3
602300308	474	967926408	125	6	602331808	473	967926308	506	2
602300308	620	968030708	125	31	602332108	473	967926308	611	4
602300308	624	968416808	125	112	602333308	622	968030708	805	3
602300308	793	968541308	125	46	602333408	621	968030708	622	3
602300308	794	968546008	125	23	602334108	472	967926208	512	4
602300308	795	968546108	125	23	602334608	474	967926408	506	1
602300508	471	967925808	510	1	602334708	474	967926408	649	9
602300608	471	967925808	513	1	602335908	473	967926308	512	4

Item	Page	Assembly	Pos.	Quantity	Item	Page	Assembly	Pos.	Quantity
602335908	474	967926408	511	3	602501208	998	968188208	285	3
602336008	43	967907508	(504)	5	602501208	1033	967922908	293	1
602336008	471	967925808	515	4	602501208	1038	967276708	(292)	2
602336008	472	967926208	504	1	602501208	1041	967922708	292	2
602336008	621	968030708	513	2	602501208	1046	968650608	270	1
602336008	625	968416808	515	3	602501208	1075	968174908	292	1
602336408	47	926891108	2	1	602501308	790	967923108	423	1
602336508	47	926891108	3	6	602501308	951	968285208	423	1
602337008	472	967926208	507	25	602501308	1075	968174908	293	1
602337008	473	967926308	507	1	602501308	1077	968175108	9	1
602338208	473	967926308	510	3	602501908	627	927868908	5	1
602338608	474	967926408	508	1	602504408	640	967917908	48	1
602339208	625	968416808	537	4	602606208	77	967971708	510	1
602339408	621	968030708	643	5	602606208	630	968418008	507	1
602339408	625	968416808	643	2	602606308	628	968346208	511	2
602339508	77	967971708	647	5	602606408	628	968346208	505	2
602339508	625	968416808	647	5	602606408	793	968541308	510	1
602339908	625	968416808	646	2	602606408	794	968546008	508	1
602424108	77	967971708	511	1	602606408	795	968546108	505	1
602424108	570	917202908	72	3	602606508	630	968418008	505	1
602424108	628	968346208	510	2	602606508	951	968285208	422	1
602424108	629	968709008	153	1	602606508	1077	968175108	7	1
602424108	630	968418008	508	1	602606608	76	967971408	506	1
602424108	1078	10028002	10	1	602606608	625	968416808	528	2
602424208	951	968285208	421	1	602606708	76	967971408	504	1
602424208	1077	968175108	8	1	602606708	77	967971708	506	1
602424208	1078	10028002	3	1	602606708	793	968541308	508	1
602424308	76	967971408	505	2	602606708	794	968546008	512	1
602424308	625	968416808	529	2	602606708	795	968546108	512	1
602424308	793	968541308	504	2	602607508	77	967971708	509	1
602424308	794	968546008	511	2	602701308	588	964720408	5	1
602424308	795	968546108	511	2	602704808	625	968416808	532	2
602424908	478	967926708	54	1	602710008	51	967908108	(97)	1
602424908	1075	968174908	151	1	602710008	624	968416808	97	2
602425208	51	967908108	(503)	1	602761408	47	926891108	12	10
602425208	51	967908108	(503)	1	602761608	649	967918008	57	2
602425208	625	968416808	538	2	602792308	649	967918008	(1)	1
602425208	640	967917908	47	1	602792308	654	964591108	1	1
602425208	792	967923208	150	9	603012608	620	968030708	232	2.74
602425208	950	968285108	270	3	603012608	741	917190508	(24)	3
602425208	998	968188208	150	12	603016608	951	968285208	241	0.03
602425208	1033	967922908	272	2	603200308	77	967971708	261	1
602425208	1033	967922908	(505)	1	603200308	473	967926308	261	30
602425308	792	967923208	151	1	603200308	474	967926408	261	10
602425308	950	968285108	271	2	603200308	620	968030708	261	11
602425308	998	968188208	156	3	603200308	624	968416808	261	3
602425508	1075	968174908	152	1	603200308	655	967918208	261	1
602440008	627	927868908	4	1	603200408	474	967926408	269	20
602441101	77	967971708	507	1	603200408	655	967918208	267	1
602441701	741	917190508	(11)	2	603200408	1077	968175108	269	5
602441701	743	917190608	11	3	603202208	655	967918208	268	1
602501208	45	967907608	12	2	603202208	950	968285108	217	15
602501208	75	967906508	292	1	603202208	1046	968650608	260	5
602501208	101	967906608	292	1	604002908	621	968030708	534	2
602501208	518	968241408	292	1	604003108	621	968030708	533	2
602501208	632	968031008	9	2	604412408	653	922648308	1	1
602501208	640	967917908	20	2	604501408	621	968030708	532	2
602501208	792	967923208	285	3	604501608	435	968175408	16	1
602501208	908	968497808	31	2	604501608	656	968486208	2	20
602501208	950	968285108	308	3	604505508	625	968416808	534	1

Item	Page	Assembly	Pos.	Quantity	Item	Page	Assembly	Pos.	Quantity
604508108	640	967917908	16	1	606020708	477	967926708	30	1
604508108	1033	967922908	160	1	606143008	482	967924408	14	20
604508108	1038	967276708	(150)	1	606143108	482	967924408	15	1
604508508	625	968416808	536	1	606143308	482	967924408	19	2
604508608	625	968416808	535	1	606143408	482	967924408	20	2
604512108	625	968416808	533	1	606143508	482	967924408	7	17
604512108	640	967917908	17	1	606143508	656	968486208	5	1
604512108	1033	967922908	157	1	606143708	482	967924408	24	9
604518908	625	968416808	812	10	606143908	482	967924408	9	15
604519208	625	968416808	628	2	606144008	482	967924408	8	15
604519308	625	968416808	629	2	606144008	656	968486208	6	1
604526508	625	968416808	504	1	606144108	477	967926708	(2)	1
604526608	625	968416808	520	1	606144308	482	967924408	22	1
604532708	112	918589408	23	1	606144408	482	967924408	12	7
605006608	705	511444508	2	1	606144508	482	967924408	21	2
605007908	621	968030708	511	19	606144608	482	967924408	16	10
605007908	625	968416808	507	16	606144608	656	968486208	13	1
605012708	743	917190608	7	1	606144708	482	967924408	10	2
605203908	477	967926708	(2)	1	606144908	656	968486208	7	1
605203908	627	927868908	3	2	606652508	635	968681408	205	8
605203908	656	968486208	4	1	606652608	635	968681408	202	1
605210608	471	967925808	502	4	606653708	635	968681408	200	1
605210608	625	968416808	508	14	606661408	635	968681408	201	1
605212708	621	968030708	524	1	606762008	477	967926708	(8)	2
605212808	621	968030708	531	3	607008708	482	967924408	17	11
605212808	625	968416808	522	1	607011708	482	967924408	23	2
605215508	621	968030708	530	3	607020108	634	607113108	3	1
605215508	625	968416808	523	1	607021708	633	965939808	4	2
605215708	743	917190608	1	1	607021708	634	607113108	2	1
605251108	966	967966108	7	1	607113108	633	965939808	3	2
605251108	967	967966808	7	1	607212608	634	607113108	1	1
605251608	621	968030708	510	2	610701108	621	968030708	529	2
605252214	625	968416808	524	1	613206508	435	968175408	20	6
605601701	628	968346208	130	1	613206608	435	968175408	19	6
605601801	794	968546008	127	23	613301908	592	917081908	2	1
605601801	795	968546108	127	23	614003108	477	967926708	27	1
605609514	794	968546008	501	1	614009908	50	96026395	503	1
605609514	795	968546108	501	1	614020508	477	967926708	16	1
605613908	625	968416808	511	1	614037508	724	967956008	12	1
605615714	794	968546008	129	1	614037608	724	967956008	16	1
605615714	795	968546108	129	1	614041808	724	967956008	13	1
605617608	794	968546008	506	1	614043408	1111	918641208	10	1
605617608	795	968546108	510	1	614043508	1112	918641308	10	1
605618508	628	968346208	507	2	614043608	78	968726908	50	2
605618508	793	968541308	511	1	614043608	102	968668608	50	2
605618508	794	968546008	509	1	614043608	724	967956008	39	4
605618508	795	968546108	507	1	614043608	1053	967957308	17	1
605619708	471	967925808	813	4	614045108	724	967956008	38	2
605619708	622	968030708	813	19	614045108	1051	917229408	(17)	1
605619708	625	968416808	813	30	617000108	635	968681408	250	2
605619808	625	968416808	816	4	617000608	471	967925808	518	1
605619908	77	967971708	821	5	617000608	473	967926308	515	1
605619908	625	968416808	821	5	6202434	620	968030708	96	5
605620108	622	968030708	815	5	6202434	624	968416808	96	1
605664101	630	968418008	501	1	6202444	620	968030708	95	6
605664201	637	917082908	(501)	1	6202444	624	968416808	95	1
606012608	205	917452308	6	1	630102108	649	967918008	53	3
606012608	218	917452408	6	1	630102608	649	967918008	54	1
606012608	889	917452808	6	1	630103608	435	968175408	12	1
606012608	907	917452508	6	1	630105108	637	917082908	54	7

Item	Page	Assembly	Pos.	Quantity	Item	Page	Assembly	Pos.	Quantity
630105308	435	968175408	13	2	692405308	1033	967922908	271	3
630117508	649	967918008	50	1	692405708	77	967971708	822	2
630121508	637	917082908	55	3	692405708	625	968416808	822	2
630149008	649	967918008	52	4	692405808	622	968030708	817	3
632126901	640	967917908	32	1	692406008	77	967971708	512	1
634218501	50	96026395	504	1	692406008	621	968030708	508	3
635017008	650	967918008	58	1	692406008	625	968416808	525	2
635050808	474	967926408	513	2	692406308	621	968030708	507	2
635051508	654	964591108	4	2	692406308	625	968416808	505	1
635052008	50	96026395	505	1	692406708	77	967971708	502	1
635052808	650	967918008	59	1	692406708	625	968416808	510	1
635058508	654	964591108	2	1	692701308	480	10487102	25	1
636107901	649	967918008	49	2	692701408	480	10487102	26	1
637005601	628	968346208	131	5	693113814	291	11320826	485	1
638109101	649	967918008	14	0.37	7004640	677	967788108	412	4
638109101	649	967918008	15	0.58	7005052	18	917345308	13	8
638109201	649	967918008	9	0.16	7005052	266	967978708	194	4
638109201	649	967918008	13	0.31	7005052	727	967956208	40	4
660024508	655	967918208	11	1	7005052	779	917332608	152	4
660033108	654	964591108	3	1	7006516	354	11363994	9	1
660044708	572	917432008	17	1	7008583	437	917079808	24	1
680000008	77	967971708	8	1	7008986	884	11212498	(2)	1
680000008	471	967925808	6	1	7014524	611	968255308	11	2
680000008	624	968416808	18	1	7020009	622	968030708	838	1
680000008	624	968416808	19	1	7020440	493	917191108	100	2.4
680000008	624	968416808	381	1	7022127	293	11314599	31	2
680000008	624	968416808	382	1	7023472	293	11314599	12	1
680000008	624	968416808	383	1	7023888	279	11212743	5	1
680000008	624	968416808	384	1	7024263	248	570112908	4	1
680000308	473	967926308	5	1	7024264	248	570112908	5	1
680000808	624	968416808	17	1	7024265	248	570112908	7	1
680001408	471	967925808	7	1	7024273	249	570113308	1	1
680001408	473	967926308	7	1	7024282	249	570113308	7	4
680001408	624	968416808	374	1	7024283	247	510230608	4	1
680001708	624	968416808	7	1	7025208	168	511065008	8	2
680001708	624	968416808	8	1	7027459	201	967787708	(2)	1
680001708	624	968416808	9	1	7027459	696	11005327	2	1
680001708	624	968416808	376	1	7027459	698	511302208	2	2
691035008	24	11601184	30	2	7027459	947	511302108	998	1
691041608	24	11601184	17	46	7027755	360	10303007	2	1
691041708	24	11601184	4	78	703003508	61	917291608	25	4
691043108	24	11601184	16	74	703003508	94	917291708	25	4
691183108	675	967788108	72	1	704207608	649	967918008	(9)	40
691210608	649	967918008	(6)	4	704207608	656	968486208	12	40
691798508	477	967926708	(3)	1	704207708	757	917082208	200	4
691798508	656	968486208	10	1	704212708	650	967918008	84	4
691812808	51	967908108	(504)	1	704218508	112	918589408	31	1
691812808	51	967908108	(504)	1	704218508	175	917401608	39	4
691812808	625	968416808	539	2	704218508	457	917080008	56	1
691812908	625	968416808	530	2	704218508	463	968309908	29	1
691812908	951	968285208	172	1	704218508	468	969259908	22	2
691812908	1033	967922908	153	1	704218508	749	917081508	36	4
691815608	24	11601184	61	2	704221308	584	964598408	29	1
691822208	951	968285208	171	1	704227608	25	969088908	7	1
691822208	1033	967922908	152	1	704228108	137	917347808	17	8
692400008	76	967971408	509	1	704228108	453	917079908	(2)	2
692404508	24	11601184	60	1	704228108	453	917079908	(2)	2
692404908	625	968416808	811	2	704228108	453	917079908	(2)	2
692405208	1033	967922908	(502)	1	704228108	453	917079908	(2)	2
692405308	790	967923108	172	1	704228108	603	968286908	60	2

Item	Page	Assembly	Pos.	Quantity	Item	Page	Assembly	Pos.	Quantity
704231608	213	968161808	15	2	704256708	602	968286908	(5)	4
704231608	727	967956208	32	1	704256708	602	968286908	(5)	4
704231608	731	96005701	4	1	704256708	602	968286908	(5)	4
704231608	1056	968134408	4	1	704256708	602	968286908	(5)	4
704231608	1057	968099808	7	1	704256708	608	968310408	12	1
704232308	45	967907608	23	2	704256708	632	968031008	(6)	4
704232308	650	967918008	85	47	704258208	45	967907608	14	2
704232308	651	968095808	6	6	704258208	632	968031008	15	2
704232308	1033	967922908	262	2	704258208	649	967918008	30	4
704232608	985	969396608	12	1	704258208	656	968486208	3	2
704253308	46	965690708	7	4	704259008	604	968308808	11	2
704253308	608	968310408	2	1	704259008	605	968308908	13	2
704253308	612	968255808	2	5	704259008	606	968309008	11	2
704253308	613	968255908	2	7	704259608	574	968080908	29	1
704253308	614	968256008	2	7	704259808	569	917202908	42	2
704253308	615	968256108	2	7	704261908	612	968255808	6	2
704253308	632	968031008	(4)	4	704261908	613	968255908	7	2
704253408	46	965690708	8	4	704261908	614	968256008	6	2
704253408	434	968169408	(8)	4	704261908	615	968256108	6	2
704253408	602	968286908	(3)	4	704262408	1027	917251008	26	2
704253408	602	968286908	(3)	4	704271108	128	96005686	18	1
704253408	602	968286908	(3)	4	704271308	562	968121308	11	4
704253408	602	968286908	(3)	4	704274708	604	968308808	8	2
704253408	604	968308808	9	3	704274708	605	968308908	8	2
704253408	605	968308908	9	4	704274708	606	968309008	8	2
704253408	606	968309008	9	2	704274708	642	969408008	3	6
704253408	608	968310408	3	2	704274808	46	965690708	10	4
704253408	609	968318208	3	2	704274808	434	968169408	(10)	4
704253408	612	968255808	3	5	704274808	602	968286908	(6)	4
704253408	613	968255908	3	7	704274808	602	968286908	(6)	4
704253408	614	968256008	3	7	704274808	602	968286908	(6)	4
704253408	615	968256108	3	7	704274808	602	968286908	(6)	4
704253408	632	968031008	(5)	4	704274808	604	968308808	12	3
704253408	642	969408008	2	6	704274808	605	968308908	12	4
704253808	604	968308808	14	1	704274808	606	968309008	12	2
704253808	605	968308908	11	2	704274808	608	968310408	6	2
704254008	434	968169408	(9)	4	704274808	609	968318208	6	2
704254708	608	968310408	5	1	704274808	612	968255808	4	5
704254808	434	968169408	(7)	4	704274808	613	968255908	4	7
704254808	602	968286908	(4)	4	704274808	614	968256008	4	7
704254808	602	968286908	(4)	4	704274808	615	968256108	4	7
704254808	602	968286908	(4)	4	704274808	632	968031008	(7)	4
704254808	602	968286908	(4)	4	704274808	642	969408008	6	6
704254808	604	968308808	10	3	704274908	46	965690708	11	4
704254808	605	968308908	10	4	704274908	632	968031008	(8)	4
704254808	606	968309008	10	2	704274908	642	969408008	5	6
704254808	608	968310408	4	2	704279708	574	968080908	(14)	3
704254808	609	968318208	4	2	704279708	574	968080908	9	2
704255308	642	969408008	4	6	704280008	574	968080908	30	1
704256208	609	968318208	5	2	704280508	574	968080908	19	3
704256608	434	968169408	(6)	4	704334608	559	917081608	30	2
704256608	602	968286908	(2)	4	708002608	175	917401608	19	2
704256608	602	968286908	(2)	4	708003508	559	917081608	57	1
704256608	602	968286908	(2)	4	708004008	589	968397108	2	4
704256608	602	968286908	(2)	4	708010208	529	917080608	15	2
704256608	604	968308808	13	1	710024101	142	90201679	64	2
704256608	605	968308908	14	2	710027101	194	90024489	7	2
704256608	608	968310408	11	1	710027101	225	90200276	7	2
704256608	609	968318208	2	2	710027101	898	90026841	7	2
704256708	46	965690708	9	4	710031208	245	540270414	10	1

Item	Page	Assembly	Pos.	Quantity	Item	Page	Assembly	Pos.	Quantity
710034108	142	90201679	11	2	725802408	868	917191008	25	2
710061801	879	90200134	84	1	725805908	1069	917229808	19	2
710063001	142	90201679	4	1	725806408	457	917080008	21	6
710102008	711	967788208	555	2	725808008	919	917333208	32	1
7101022	347	10124754	22	2	725808808	777	917332608	54	1
7101022	348	10124755	22	2	725814808	458	917080008	81	2
710102308	84	11621291	4	1	725820008	921	917333208	180	1
710102308	548	917081208	24	12	725820108	921	917333208	121	2
710102508	207	917451408	4	1	725838308	777	917332608	45	1
710102508	323	10137870	8	1	725855708	779	917332608	146	1
710102508	521	917691308	14	4	725856108	191	917438108	14	2
710102508	807	917692108	8	4	725856108	212	917454008	14	2
710102508	890	917481408	4	1	725856108	457	917080008	15	2
710102508	910	917478608	4	1	725857508	845	917078808	67	1
710103008	362	10120512	6	3	725857508	868	917191008	27	4
710103008	477	967926708	37	1	725857508	962	917380508	100	2
710103808	590	10326323	14	1	725858708	777	917332608	51	2
710104008	196	90024490	41	1	725860508	457	917080008	9	1
710104008	226	90200528	41	1	725860608	777	917332608	52	4
710104008	227	90200533	41	1	725861908	920	917333208	116	4
710104008	900	90028042	41	1	725864908	457	917080008	13	1
710104208	319	10123759	11	4	725865108	777	917332608	49	1
710105908	196	90024490	29	1	725867208	961	917380508	44	2
710105908	226	90200528	29	1	725867508	961	917380508	40	1
710105908	227	90200533	29	1	725868408	463	968309908	2	1
710105908	900	90028042	29	1	725869408	919	917333208	41	4
710106008	362	10120512	8	2	725870108	777	917332608	48	2
710106008	396	10135681	14	1	726405508	142	90201679	68	1
710106008	539	917080808	19	1	726405908	682	11211288	52	4
710106008	543	917080908	27	3	726405908	684	11340741	52	4
710106008	711	967788208	311	1	726406108	944	967421108	(1)	1
710106108	395	10135386	14	1	726406508	687	11314761	(22)	1
710106508	347	10124754	27	2	726407508	168	511065008	7	1
710106508	348	10124755	27	2	726407908	681	967788108	(1)	1
710106508	390	10126477	16	1	726408708	267	967978708	405	1
710107208	533	967788008	300	2	726409108	31	967787308	(1)	1
710207408	640	967917908	37	1	726410008	682	11211288	53	4
710909501	879	90200134	89	1	726410008	684	11340741	53	4
714000808	19	917345308	63	1	726411301	194	90024489	9	1
720012508	966	967966108	16	1	726411301	225	90200276	9	1
720012508	967	967966808	16	1	726411301	898	90026841	9	1
720014408	815	917190808	20	2	726418408	303	510682308	8	2
720014408	1004	917085308	47	5	726419608	701	571529608	20	1
720014408	1016	917178608	47	10	726421208	579	964598008	19	1
720014408	1027	917251008	(5)	4	726421608	440	968114008	8	2
720014408	1027	917251008	56	6	726423401	491	10042043	5	1
720800208	445	917203308	25	4	726424108	687	11314761	(21)	2
721108801	196	90024490	8	1	726424601	142	90201679	97	1
721108801	226	90200528	8	1	726426508	247	510230608	6	1
721108801	227	90200533	8	1	726426608	700	511308608	49	2
721113601	881	90200207	10	1	726426708	682	11211288	54	2
721114701	195	90024729	12	1	726426708	684	11340741	54	2
721114701	899	90026848	12	1	726430508	879	90200134	81	1
725101005	559	917081608	22	2	726430608	687	11314761	32	2
725111808	640	967917908	5	2	726431401	881	90200207	17	1
725800608	868	917191008	24	2	726432901	195	90024729	17	1
725801008	500	917347708	45	2	726432901	899	90026848	17	1
725801308	465	968287208	1	1	726433701	385	10125247	7	1
725801308	777	917332608	50	1	726433701	425	10141889	3	1
725802108	920	917333208	115	2	726434401	195	90024729	4	1

Item	Page	Assembly	Pos.	Quantity	Item	Page	Assembly	Pos.	Quantity
726434401	881	90200207	4	1	7380296	385	10125247	7	1
726434401	899	90026848	4	1	7380401	420	11366388	6	1
726440001	152	10871517	16	1	7380401	421	10119873	8	1
726443401	879	90200134	21	2	7380566	322	10134887	(9)	1
7264455	390	10126477	9	2	7380566	364	10135675	34	1
726453601	64	90029090	83	2	7380566	383	10140056	11	1
726453601	66	90029091	83	2	7380574	693	10342823	5	4
726454401	195	90024729	14	1	7380577	359	10138091	7	4
726454601	64	90029090	94	2	7380604	353	10137654	3	1
726454601	66	90029091	94	2	7380604	420	11366388	5	1
726457501	64	90029090	12	1	7380619	353	10137654	4	1
726457501	66	90029091	12	1	7380619	421	10119873	16	1
726457501	67	933878901	2	3	7380648	68	10132387	31	1
726611308	560	917081608	61	1	7380688	313	9078462	13	1
726611308	1083	968399508	37	2	7380688	361	10137788	10	1
726612208	559	917081608	40	1	7380688	364	10135675	33	1
726612208	589	968397108	8	3	7380935	378	10299988	2	1
726612208	985	969396608	13	1	7380970	375	10135729	14	2
726612708	465	968287208	3	2	7380970	422	10141865	2304	2
726612708	1054	967957508	14	1	7380983	350	10134883	4	2
726613008	19	917345308	74	4	7381103	413	9079206	2	1
726613008	461	968283208	49	4	7381192	352	10117814	7	1
726616008	1069	917229808	31	3	7381285	398	10138014	13	1
726616208	589	968397108	11	2	7381286	398	10138014	15	2
726616708	265	967978708	(2)	4	7381286	424	10141869	2	1
726616708	453	917079908	12	8	7381292	410	10135786	26	3
726616708	603	968286908	63	12	7381294	410	10135786	30	3
726616708	604	968308808	3	2	7381363	382	10135642	11	2
726616708	605	968308908	3	1	7381417	351	9078260	4	1
726616708	606	968309008	3	2	7381457	320	10120168	1	2
726616708	607	968309108	3	2	7381457	322	10134887	(12)	7
7362091	31	967787308	655	1	7381566	421	10119873	15	1
7362091	160	968129608	624	2	7381568	437	917079808	22	1
7362091	678	967788108	659	19	7381628	321	10118748	3	1
7362091	937	967788408	656	1	7381628	323	10137870	4	1
7362170	398	10138014	6	1	7381628	361	10137788	16	1
7362946	533	967788008	309	6	7381628	388	10135649	10	6
7363116	300	96004429	2	1	7381628	410	10135786	34	1
7365090	150	917081108	13	22	7381629	363	10135675	26	1
7365090	533	967788008	308	2	7381629	382	10135642	18	1
7367367	279	11212743	(17)	4	7381629	410	10135786	35	5
7367776	533	967788008	627	1	7381629	424	10141869	8	1
7367776	678	967788108	666	3	7381630	315	10135639	7	4
7367986	678	967788108	628	20	7381630	424	10141869	3	2
7367986	799	967788308	614	1	7381631	315	10135639	14	5
7367986	936	967788408	601	2	7381631	317	10126771	4	1
7368007	31	967787308	665	1	7381631	410	10135786	39	1
7368166	680	967788108	743	2	7381631	424	10141869	9	5
7368241	50	96026395	502	1	7381635	388	10135649	11	2
7368241	621	968030708	522	2	7381635	389	10135655	8	3
7368241	625	968416808	519	1	7381638	313	9078462	11	2
7368253	625	968416808	823	2	7381638	376	10137808	7	1
7369458	622	968030708	740	4	7381679	1103	968838608	3	1
7369571	683	11450338	23	1	7381760	168	511065008	21	2
7371585	416	967404608	(4)	2	7381771	410	10135786	27	5
7372303	145	510235408	(15)	1	7382085	410	10135786	36	3
7380055	142	90201679	94	1	7382087	410	10135786	29	8
7380177	406	10129212	10	1	7382088	382	10135642	20	1
7380196	688	10451049	22	1	7382088	398	10138014	12	3
7380230	404	10135336	10	3	7382090	410	10135786	33	8

Item	Page	Assembly	Pos.	Quantity	Item	Page	Assembly	Pos.	Quantity
7382092	411	10135786	42	1	7407125	31	967787308	636	2
7382202	406	10129212	6	1	7408797	293	11314599	15	1
7382203	311	10143289	3	2	7408798	293	11314599	16	1
7382203	390	10126477	12	1	7409755	198	11170708	(6)	1
7382204	311	10143289	4	2	7409918	681	967788108	825	1
7382216	363	10135675	22	1	7409922	681	967788108	832	2
740000808	51	967908108	(502)	0.2	7410441	679	967788108	697	3
740000808	51	967908108	(502)	0.2	7410451	31	967787308	681	2
740000808	625	968416808	540	0.6	7410451	681	967788108	861	2
740000808	1033	967922908	(504)	0.2	7410455	937	967788408	648	1
740002608	769	913364808	4	2	7411445	698	511302208	999	1
7402330	347	10124754	15	2	7412540	266	967978708	252	2
7402330	348	10124755	15	2	7412734	84	11621291	6	1
740300008	584	964598408	28	1	7412937	360	10303007	23	1
7403077	437	917079808	23	4	7412942	360	10303007	18	1
7403569	31	967787308	685	4	744010208	677	967788108	432	6
7403569	71	967787408	618	3	744010408	778	917332608	106	4
7403569	98	967787508	619	3	745128808	1071	921723608	4	2
7403569	201	967787708	621	1	745128808	1072	921723708	4	2
7403569	216	967787808	623	1	745129501	585	964588408	4	2
7403569	232	968081908	617	4	745129501	586	964588308	5	8
7403569	252	967787908	617	1	745141201	142	90201679	66	1
7403569	514	968513208	603	1	745141201	194	90024489	4	1
7403569	678	967788108	625	25	745141201	225	90200276	4	1
7403569	711	967788208	610	3	745141201	898	90026841	4	1
7403569	738	968562908	606	2	745148808	874	917473608	(3)	2
7403569	887	967789008	603	1	745148808	894	917474008	(3)	1
7403569	904	967789108	625	2	745149608	511	928331508	3	2
7404186	681	967788108	824	1	745159201	879	90200134	2	1
7406865	71	967787408	617	4	745168808	213	968161808	7	2
7406865	98	967787508	617	4	745173801	64	90029090	43	2
7406865	265	967978708	81	1	745173801	66	90029091	43	2
7406865	543	917080908	29	1	745194708	246	540270514	12	1
7406865	680	967788108	745	19	746170801	244	11347399	6	1
7407098	159	968129608	601	2	746202601	142	90201679	12	1
7407098	679	967788108	713	3	746221608	248	570112908	11	1
7407107	31	967787308	620	1	746222501	64	90029090	16	2
7407107	800	967788308	643	2	746222501	66	90029091	16	2
7407108	31	967787308	624	3	746223701	142	90201679	3	1
7407108	679	967788108	674	3	746509408	500	917347708	(2)	1
7407108	800	967788308	645	1	746509408	810	917190708	(2)	1
7407118	201	967787708	610	1	746509408	1027	917251008	(2)	1
7407118	216	967787808	614	1	746605808	1049	917229008	37	1
7407118	232	968081908	613	1	746607908	1050	917229108	37	1
7407118	887	967789008	605	1	746911608	590	10326323	15	1
7407118	904	967789108	617	1	746916014	982	11211928	8	1
7407119	160	968129608	605	2	747000408	788	11211228	38	1
7407119	679	967788108	684	2	747000608	682	11211288	34	2
7407119	887	967789008	606	1	747004401	194	90024489	18	55
7407120	30	967787308	602	2	747004401	225	90200276	18	55
7407120	71	967787408	611	3	747004401	879	90200134	12	46
7407120	98	967787508	606	3	747004401	898	90026841	18	55
7407120	201	967787708	605	1	747404201	142	90201679	71	1
7407120	216	967787808	605	1	749010208	781	928830208	1	1
7407120	232	968081908	610	2	749012008	919	917333208	58	1
7407120	680	967788108	764	6	750002408	676	967788108	240	3
7407120	799	967788308	626	1	761020303	142	90201679	73	1
7407120	887	967789008	617	1	761020803	194	90024489	26	1
7407120	904	967789108	606	2	761020803	225	90200276	26	1
7407122	887	967789008	619	1	761020803	898	90026841	26	1

Item	Page	Assembly	Pos.	Quantity	Item	Page	Assembly	Pos.	Quantity
761022503	143	927554301	6	1	773938308	750	965575208	14	1
761022503	196	90024490	14	1	773940508	762	917084808	4	1
761022503	226	90200528	14	1	773940508	765	917084908	4	1
761022503	227	90200533	14	1	773940508	766	917085008	2	1
761032303	194	90024489	33	2	773940508	768	917085408	2	1
761032303	225	90200276	33	2	773947308	769	913364808	3	1
761032303	898	90026841	33	2	774119708	448	962282208	1	1
761034103	142	90201679	24	1	774119808	449	962282308	1	1
761036003	64	90029090	11	1	774208008	265	967978708	182	2
761036003	66	90029091	11	1	774208508	300	96004429	5	2
761039003	195	90024729	(2)	12	774208508	315	10135639	16	16
761061703	194	90024489	2	1	774208508	372	10122793	2	2
761061703	225	90200276	2	1	774208508	374	9078649	2	2
761061703	898	90026841	2	1	774208508	422	10141865	2211	4
7615379	31	967787308	650	2	774208508	424	10141869	10	16
7615629	232	968081908	605	2	774208508	490	967276208	5	1
7615629	680	967788108	769	4	774209908	430	917079508	13	16
7617268	117	967787608	608	4	774210508	711	967788208	306	2
7617268	678	967788108	664	8	774211308	711	967788208	305	1
7617354	117	967787608	600	4	774211708	265	967978708	179	2
7617354	681	967788108	856	1	774211908	677	967788108	401	3
7617354	936	967788408	619	1	774213908	265	967978708	186	2
7617460	31	967787308	627	2	774215008	395	10135386	17	2
7617460	159	968129608	602	3	774215008	396	10135681	17	2
7617460	252	967787908	621	1	774215508	543	917080908	16	2
7617460	533	967788008	623	1	774215708	533	967788008	304	4
7617460	679	967788108	702	4	774215708	677	967788108	400	3
7617460	936	967788408	607	1	774218808	265	967978708	180	16
7617461	31	967787308	684	1	774218808	296	968240908	9	8
7617461	681	967788108	831	3	774221708	489	917080208	18	7
7617461	937	967788408	655	1	774221708	560	917081608	113	1
7617494	71	967787408	613	2	774222908	265	967978708	184	4
7617494	98	967787508	604	2	774223708	539	917080808	8	4
7617494	160	968129608	633	1	774223808	265	967978708	185	4
7617494	201	967787708	627	1	774223808	265	967978708	188	2
7617494	216	967787808	627	1	774224908	543	917080908	25	4
7617494	679	967788108	671	9	774225008	490	967276208	6	1
7617494	887	967789008	621	1	774227108	427	917079408	10	1
7617494	904	967789108	601	1	774227908	265	967978708	187	8
7619656	679	967788108	(1)	1	774229908	533	967788008	303	2
7622478	597	10228112	16	1	774235608	543	917080908	12	1
7622803	85	11491831	2	12	774284708	181	968277508	58	1
7622803	86	11491832	3	18	7743242	61	917291608	30	4
7622803	87	11491833	2	18	7743242	94	917291708	30	4
7622803	153	11210825	2	12	7743242	112	918589408	13	8
7622803	552	11621501	3	4	7743242	194	90024489	89	1
7622804	552	11621501	5	1	7743242	221	917451208	73	2
7624285	152	10871517	24	1	7743242	225	90200276	89	1
7624353	622	968030708	761	2	7743242	500	917347708	(4)	1
772002208	521	917691308	16	6	7743242	786	917084408	12	2
772002208	711	967788208	551	3	7743242	810	917190708	(4)	1
772002208	807	917692108	12	2	7743242	877	90200131	24	1
772002208	952	917692208	9	1	7743242	879	90200134	91	1
772569908	758	916283608	1	1	7743242	896	90028040	24	1
773291208	1044	917228608	31	1	7743242	898	90026841	89	1
773324408	780	917332608	182	1	7743242	929	917178708	3	2
773930708	746	917081308	1	2	7743242	962	917380508	76	2
773933408	181	968277508	36	1	7743242	976	968027908	8	4
773933408	560	917081608	65	1	7743242	1027	917251008	(4)	1
773933508	780	917332608	183	1	7743242	1028	917251008	57	2

Item	Page	Assembly	Pos.	Quantity	Item	Page	Assembly	Pos.	Quantity
7743242	1087	968671408	15	4	779017601	142	90201679	76	2
774371808	521	917691308	24	4	779020108	653	922648308	2	6
774372608	521	917691308	10	3	779034708	560	917081608	87	1
774372608	548	917081208	20	11	788901808	221	917451208	29	8
774372608	807	917692108	4	3	788901808	560	917081608	69	10
774372608	952	917692208	4	1	788905808	464	968287308	1	3
774372708	207	917451408	1	1	789000308	129	96005694	1	1
774372708	521	917691308	11	5	789011908	296	968240908	16	1
774372708	548	917081208	21	13	789011908	539	917080808	18	1
774372708	807	917692108	5	3	789011908	543	917080908	26	3
774372708	890	917481408	1	1	789015108	541	967930608	5	1
774372708	910	917478608	1	1	789016008	537	965527508	2	1
774372708	952	917692208	5	1	790003908	128	96005686	11	1
774372808	548	917081208	2	1	790004608	128	96005686	13	1
774373408	548	917081208	29	2	790007908	128	96005686	10	1
774373408	807	917692108	3	2	790012608	128	96005686	14	1
774373408	952	917692208	3	2	790023608	128	96005686	15	1
774373508	221	917451208	70	2	790024908	128	96005686	16	1
774373508	521	917691308	22	4	790030108	128	96005686	26	1
774373508	548	917081208	11	6	790030308	128	96005686	25	1
774373808	82	917322008	12	48	790031508	128	96005686	40	1
774373808	85	11491831	1	1	790032008	128	96005686	30	1
774373808	86	11491832	1	1	790032308	128	96005686	32	1
774373808	87	11491833	1	1	790042008	128	96005686	45	1
774373808	106	917322208	12	48	790042908	128	96005686	50	1
774373808	150	917081108	12	12	790045408	128	96005686	1	1
774373808	522	11621498	1	1	790346914	291	11320826	320	2
774373808	548	917081208	9	1	790347214	291	11320826	550	9
774373808	551	11621502	1	1	790347214	291	11320826	560	1
774373808	552	11621501	1	1	790515308	127	917077108	(3)	1
774373808	808	11621500	1	1	790515408	127	917077108	(4)	1
774373808	953	11621499	1	1	797028301	194	90024489	21	55
774374508	548	917081208	13	1	797028301	225	90200276	21	55
774375008	521	917691308	13	2	797028301	879	90200134	14	46
774375108	150	917081108	3	1	797028301	898	90026841	21	55
774375108	548	917081208	3	1	810035408	128	96005686	33	1
774376008	521	917691308	25	4	811201708	384	10118223	102	1
774376108	521	917691308	91	3.5	811203108	572	917432008	52	1
774376508	153	11210825	1	1	811203308	572	917432008	51	1
774376508	221	917451208	71	2	811205108	572	917432008	50	1
774378008	953	11621499	3	1	811205708	311	10143289	109	1
774378208	86	11491832	2	2	811205708	314	10124183	109	1
774378208	87	11491833	3	2	811205708	322	10134887	(105)	1
774378208	522	11621498	2	2	811205708	338	11364303	109	1
774378208	551	11621502	2	1	811205708	343	11364325	109	1
774378208	552	11621501	2	3	811205708	376	10137808	109	1
774378208	808	11621500	3	2	861301308	1127	968360308	150	4
774380308	548	917081208	7	1	861301308	1127	968360308	151	4
774383208	82	917322008	13	4	861301308	1127	968360308	155	4
774383208	106	917322208	13	4	861301308	1127	968360308	156	4
774383508	82	917322008	16	15	861301308	1127	968360308	170	4
774383508	106	917322208	16	15	861301508	1127	968360308	180	0.5
774383708	711	967788208	309	1	861302908	1123	968674008	301	4
774386508	548	917081208	17	1	861302908	1134	861301308	1	1
774389308	83	11621396	10	1	861304508	1134	861301308	25	1
779001108	1054	967957508	7	1	861305308	1123	968674008	201	10
779013008	62	917291608	80	4	861305308	1123	968674008	202	10
779013008	95	917291708	80	4	861305308	1123	968674008	203	10
779013008	221	917451208	72	2	861305308	1123	968674008	204	10
779016201	142	90201679	88	1	861305308	1123	968674008	251	4

Item	Page	Assembly	Pos.	Quantity	Item	Page	Assembly	Pos.	Quantity
861305308	1123	968674008	252	4	90200221	223	90023101	1	1
861305308	1134	861301308	50	1	90200276	223	90023101	5	2
861901208	1123	968674008	101	60	90200514	223	90023101	7	1
861901208	1123	968674008	102	60	90200528	223	90023101	10	1
861901208	1123	968674008	103	60	90200533	223	90023101	20	1
861901208	1123	968674008	104	60	90200614	883	90200135	45	1
861903508	1127	968360308	210	0.2	90201679	140	917352008	1	3
861903508	1127	968360308	211	0.2	9073189	363	10135675	23	1
861903508	1127	968360308	212	0.2	9073190	363	10135675	24	1
861903508	1127	968360308	213	0.2	9076531	412	10131095	10	2
861903508	1127	968360308	214	0.2	9076550	412	10131095	11	1
861903508	1127	968360308	215	0.2	9076638	395	10135386	12	4
861903508	1127	968360308	216	0.2	9076638	396	10135681	12	4
861903508	1128	968360308	310	0.8	9077199	331	10116876	(1)	2
861903508	1128	968360308	410	0.8	9077223	330	11367689	1	1
861903508	1128	968360308	510	0.8	9077280	330	11367689	2	1
861903508	1129	968360308	610	0.8	9077281	328	9077286	5	1
861903508	1129	968360308	611	0.8	9077282	328	9077286	4	8
861903508	1129	968360308	710	0.8	9077286	305	10137680	53	1
861903508	1129	968360308	810	0.8	9077329	421	10119873	12	1
8622905	311	10143289	108	1	9077749	312	12451208	4	10
862760923	355	10116150	7	1	9078049	305	10137680	40	8
8655032	311	10143289	104	1	9078058	344	10130765	7	1
870002808	950	968285108	265	0.1	9078257	345	10116320	1	2
885034108	128	96005686	27	1	9078259	345	10116320	3	2
885042208	584	964598408	58	1	9078260	307	10137680	171	1
885042308	584	964598408	59	1	9078269	354	11363994	5	1
885132208	128	96005686	12	1	9078308	392	10115667	12	4
885182808	128	96005686	17	1	9078308	393	10115668	12	4
885200408	128	96005686	31	1	9078314	308	10137680	260	2
885251508	19	917345308	70	1	9078321	357	10117167	2	1
885251508	128	96005686	2	1	9078324	307	10137680	191	8
885251508	779	917332608	175	2	9078324	358	10124950	191	1
885252008	1087	968671408	35	1	9078344	347	10124754	3	1
885268808	128	96005686	41	1	9078344	348	10124755	3	1
890101408	584	964598408	31	1	9078462	305	10137680	12	1
90001698	148	90025097	313	9.85	9078467	310	10137680	521	1
90023098	191	917438108	2	1	9078515	333	10118050	(5)	4
90023098	212	917454008	2	1	9078522	335	10122503	6	2
90023100	894	917474008	2	1	9078555	366	10117753	1	2
90023101	221	917451208	1	1	9078589	384	10118223	3	8
90024482	192	90023098	1	1	9078590	384	10118223	4	1
90024489	192	90023098	5	1	9078591	384	10118223	5	1
90024490	192	90023098	10	1	9078622	407	9078467	1	1
90024729	194	90024489	85	1	9078649	373	10137586	2	1
90024729	225	90200276	85	1	9078650	372	10122793	1	1
90024769	874	917473608	2	1	9078650	374	9078649	1	1
90025097	147	917080408	1	1	9078800	390	10126477	3	2
90026841	895	90023100	5	1	9078876	389	10135655	2	1
90026848	898	90026841	85	1	9078926	374	9078649	4	1
90028040	895	90023100	1	1	9078947	382	10135642	19	1
90028042	895	90023100	10	1	9079002	421	10119873	(2)	1
90029090	61	917291608	3	1	9079024	393	10115668	1	1
90029090	94	917291708	3	1	9079026	392	10115667	1	1
90029091	61	917291608	4	1	9079036	370	9079075	1	1
90029091	94	917291708	4	1	9079037	371	9079076	1	1
90200131	875	90024769	1	1	9079074	307	10137680	220	1
90200134	875	90024769	5	1	9079075	369	9079074	1	1
90200135	875	90024769	25	1	9079076	369	9079074	2	1
90200207	879	90200134	85	1	9079206	412	10131095	20	2

Item	Page	Assembly	Pos.	Quantity	Item	Page	Assembly	Pos.	Quantity
9079517	408	10120077	4	10	917078408	11		201	1
9079586	309	10137680	440	1	917078708	11		210	1
9079587	399	9079586	2	1	917078808	11		211	1
9079591	400	10120850	2	1	917078908	9		119	1
9079593	400	10120850	4	1	917079008	236	917078908	2	1
9079595	400	10120850	6	1	917079108	9		121	1
9079603	319	10123759	3	1	917079208	11		212	1
9079604	403	9079954	1	2	917079408	9		124	1
9079885	336	10122645	2	1	917079508	9		125	1
9079885	337	10122640	2	1	917079708	9		126	1
9079885	341	10122646	2	1	917079808	9		127	1
9079885	342	10122659	2	1	917079908	9		131	1
9079885	358	10124950	7	1	917080008	9		132	1
9079885	1114	SK_Z98201	(319)	8	917080108	9		133	1
9079954	309	10137680	460	1	917080208	9		134	1
9079977	405	10126465	2	1	917080308	10		136	1
9079979	317	10126771	2	2	917080408	134	917077508	3	1
9080359	359	10138091	5	1	917080508	10		139	1
9080476	333	10118050	4	6	917080608	10		140	1
9080502	406	10129212	11	1	917080708	529	917080608	50	1
9080599	354	11363994	4	1	917080808	10		143	1
9080600	354	11363994	3	1	917080908	10		144	1
9080695	323	10137870	3	1	917081108	134	917077508	4	1
9080734	408	10120077	(3)	1	917081208	10		147	1
9080911	377	9078314	4	1	917081308	10		148	1
910506108	655	967918208	10	1	917081508	10		150	1
9131612	323	10137870	7	1	917081608	10		153	1
9132577	392	10115667	14	8	917081708	11		219	1
9132577	393	10115668	14	8	917081908	10		156	1
9132577	394	10135177	8	7	917082008	10		159	1
913364808	11		198	1	917082108	10		161	1
9134374	351	9078260	3	3	917082208	10		162	1
9140351	395	10135386	15	1	917082808	10		163	1
9140351	396	10135681	15	1	917082908	10		165	1
9143918	421	10119873	13	1	917083008	10		169	1
9144757	340	10118839	2	1	917083108	871	917081708	2	1
9144762	340	10118839	(3)	1	917083208	11		223	1
915587308	9		130	1	917083308	892	917083208	2	1
916097508	10		154	1	917083708	11		250	1
916166208	12		360	1	917084008	10		177	1
916283608	10		164	1	917084108	159	968129608	10	1
916872208	12		405	1	917084208	12		322	1
916959908	9		98	1	917084308	159	968129608	11	1
917075908	9		4	1	917084408	770	917078408	2	1
917076208	9		6	2	917084808	10		190	1
917076308	9		8	1	917084908	11		191	1
917076408	9		10	1	917085008	11		192	1
917076508	9		12	1	917085108	11		193	1
917076708	9		18	1	917085308	11		254	1
917077008	9		24	1	917085408	11		195	1
917077108	9		28	1	917156108	11		301	1
917077508	9		102	1	917178408	11		252	1
917077608	9		103	1	917178608	11		256	1
917077708	9		106	1	917178708	912	917083708	2	1
917077808	9		107	1	917190508	12		413	1
917077908	9		108	1	917190608	12		414	1
917078008	188	917077808	2	1	917190708	11		204	1
917078108	209	917077908	2	1	917190808	11		205	1
917078208	9		111	1	917190908	11		206	1
917078308	134	917077508	2	1	917191008	11		216	1

Item	Page	Assembly	Pos.	Quantity	Item	Page	Assembly	Pos.	Quantity
917191108	10		135	1	917454008	209	917077908	1	1
917200808	10		158	1	917459108	134	917077508	5	1
917202908	562	968121308	1	1	917459208	134	917077508	6	1
917203308	9		129	1	917459308	10		180	1
917203608	570	917202908	71	1	917459408	10		182	1
917228608	11		305	1	917461608	1070	917229808	500	1
917228808	11		312	1	917469408	9		122	1
917229008	11		314	1	917471508	954	917178408	3	1
917229108	11		316	1	917472708	188	917077808	5	1
917229408	12		324	1	917473108	10		141	1
917229508	12		326	1	917473608	871	917081708	1	1
917229608	12		334	1	917473708	209	917077908	5	1
917229808	12		346	1	917474008	892	917083208	1	1
917230008	12		350	1	917474108	12		344	1
917230108	12		351	1	917475908	496	917080308	5	1
917231408	11		208	1	917476108	496	917080308	3	1
917251008	11		267	1	917478608	892	917083208	4	1
917291608	57	917076308	1	1	917479408	500	917347708	1	1
917291708	90	917076408	1	1	917480108	770	917078408	3	1
917320908	14	917075908	2	1	917481408	871	917081708	4	1
917321008	57	917076308	2	1	917481708	871	917081708	5	1
917321108	90	917076408	2	1	917483808	912	917083708	400	1
917321208	109	918588908	2	1	917508308	9		104	1
917321308	770	917078408	4	1	917569308	12		362	1
917321408	912	917083708	300	1	917571208	11		213	1
917321508	954	917178408	2	1	917571308	12		456	1
917321608	1005	917085308	400	1	917590708	741	917190508	2	1
917321708	1017	917178608	400	1	917591608	14	917075908	4	1
917322008	57	917076308	4	1	917597908	496	917080308	2	1
917322108	57	917076308	5	1	917618308	12		347	1
917322208	90	917076408	4	1	917626808	735	917618308	400	1
917322308	90	917076408	5	1	917645608	236	917078908	1	1
917332608	770	917078408	1	1	917691308	496	917080308	4	1
917333208	912	917083708	1	1	917692108	770	917078408	5	1
917333908	11		207	2	917692208	912	917083708	500	1
917345308	14	917075908	1	1	917694108	10		160	1
917347708	496	917080308	1	1	917722108	11		257	1
917347808	134	917077508	1	1	917751408	10		170	1
917347908	137	917347808	1	1	9178018	312	12451208	5	2
917352008	139	917078308	1	1	917813408	892	917083208	5	1
917353608	139	917078308	2	1	917863208	10		137	1
917361408	14	917075908	3	1	917872108	219	917078208	4	1
917361508	57	917076308	3	1	918188208	810	917190708	33	1
917361608	90	917076408	3	1	918188208	815	917190808	38	1
917368808	10		138	2	918588908	9		14	1
917368908	11		253	2	918589408	109	918588908	1	1
917380508	954	917178408	1	1	918641208	12		498	1
917401608	173	917077608	1	1	918641308	12		499	1
917401708	175	917401608	1	1	920605708	715	917459308	197	1
917432008	569	917202908	2	1	920711308	202	967790308	1133	1
917433408	219	917078208	3	1	920711308	217	967790508	1133	1
917438108	188	917077808	1	1	920716908	939	967792108	1324	1
917451208	219	917078208	1	1	920716908	993	967792308	1408	1
917451408	188	917077808	4	1	920730808	717	917459308	361	1
917451408	209	917077908	4	1	920892708	715	917459308	227	1
917452308	188	917077808	3	1	920903208	716	917459308	313	1
917452408	209	917077908	3	1	920975008	718	917459308	406	2
917452508	892	917083208	3	1	920983508	553	968712908	463	1
917452608	219	917078208	2	1	920984208	717	917459308	327	1
917452808	871	917081708	3	1	920984908	715	917459308	196	1

Item	Page	Assembly	Pos.	Quantity	Item	Page	Assembly	Pos.	Quantity
921079508	500	917347708	21	9	923512208	637	917082908	(500)	2
921079508	529	917080608	8	2	923512208	793	968541308	500	5
921079508	744	917508308	4	2	923512208	794	968546008	500	3
921079508	779	917332608	132	8	923512208	795	968546108	500	3
921122708	1083	968399508	39	2	923512208	1033	967922908	(500)	1
921252408	718	917459308	385	1	923569408	501	917347708	91	2
921262008	711	967788208	(1368)	1	923569408	1071	921723608	11	1
921445908	162	917084108	120	1	923569408	1072	921723708	11	1
921620508	72	967789708	1864	1	923583408	162	917084108	138	1
921620508	99	967789908	1844	1	923878308	874	917473608	(1)	1
921620608	72	967789708	1875	1	924176608	159	968129608	424	1
921620608	99	967789908	1855	1	924476008	715	917459308	212	1
921620608	252	967787908	(1114)	1	924506308	34	967789508	1809	1
921706708	1092	968766508	1	2	924713108	18	917345308	54	8
921723608	1069	917229808	5	2	924713108	122	917076708	8	26
921723708	1069	917229808	6	2	924713108	468	969259908	5	8
921724508	1071	921723608	1	1	924713108	778	917332608	87	12
921724608	1071	921723608	2	1	924927608	718	917459308	434	1
921724608	1072	921723708	2	1	924954508	810	917190708	2	8
921725108	1072	921723708	1	1	924954508	815	917190808	2	12
921766008	1085	968678908	4	2	924954508	920	917333208	94	2
921767008	716	917459308	283	1	924954508	1044	917228608	3	2
921849508	717	917459308	333	1	924954508	1048	917228808	1	14
921876008	715	917459308	245	1	924954508	1049	917229008	1	3
921999008	553	968712908	467	1	924954508	1050	917229108	1	1
922099808	717	917459308	337	1	925056608	750	965575208	4	1
922124508	533	967788008	(1354)	1	925067508	61	917291608	11	4
922207308	939	967792108	1323	1	925067508	94	917291708	11	4
922217808	715	917459308	244	1	925068708	1087	968671408	29	2
922250508	939	967792108	1338	1	925561708	175	917401608	23	4
922587308	162	917084108	139	1	925649508	939	967792108	1335	1
922626408	939	967792108	1343	1	925655908	533	967788008	(1351)	1
922645708	716	917459308	293	1	926042908	716	917459308	309	1
922648308	649	967918008	44	1	926042908	716	917459308	311	1
922681508	718	917459308	404	1	926046308	715	917459308	199	1
922734908	716	917459308	269	1	926049208	233	968082008	1276	1
922885208	715	917459308	260	1	926053108	715	917459308	258	1
922895908	717	917459308	341	1	926056908	162	917084108	118	1
922909008	514	968513208	(1360)	1	926058208	162	917084108	142	1
922909808	162	917084108	136	1	926058408	718	917459308	425	1
922912408	717	917459308	360	1	926067808	716	917459308	276	1
922929808	34	967789508	1820	1	926070508	717	917459308	346	1
922929808	34	967789508	1822	1	926094508	72	967789708	1865	1
9230171	405	10126465	4	2	926094508	99	967789908	1845	1
923344608	117	967787608	(1790)	8	926095208	715	917459308	221	1
923512208	43	967907508	(500)	24	926095408	716	917459308	275	1
923512208	50	96026395	500	1	926095708	718	917459308	418	1
923512208	51	967908108	(500)	1	926096908	716	917459308	314	1
923512208	51	967908108	(500)	1	926097308	718	917459308	436	1
923512208	76	967971408	500	4	926098108	34	967789508	1833	1
923512208	77	967971708	500	6	926119108	716	917459308	320	1
923512208	471	967925808	500	50	926119208	72	967789708	1876	1
923512208	472	967926208	500	44	926119208	99	967789908	1856	1
923512208	473	967926308	500	38	926120008	34	967789508	1835	1
923512208	474	967926408	500	40	926121308	718	917459308	2390	1
923512208	477	967926708	(500)	1	926122108	34	967789508	1817	1
923512208	621	968030708	500	73	926122608	233	968082008	1273	1
923512208	624	968416808	500	87	926149708	716	917459308	273	1
923512208	628	968346208	500	2	926289108	34	967789508	1807	1
923512208	630	968418008	500	2	926359608	233	968082008	1280	1

Item	Page	Assembly	Pos.	Quantity	Item	Page	Assembly	Pos.	Quantity
926367008	717	917459308	345	1	927550308	233	968082008	1279	1
926385808	715	917459308	252	1	927550308	233	968082008	1281	1
926432508	717	917459308	363	1	927554301	142	90201679	77	1
926443808	717	917459308	329	1	927554401	143	927554301	1	1
926455708	716	917459308	300	1	927585501	879	90200134	82	1
926455908	202	967790308	1135	1	927586201	196	90024490	12	1
926455908	217	967790508	1135	1	927603401	881	90200207	15	1
926465408	72	967789708	1869	1	927607208	716	917459308	306	1
926465408	99	967789908	1849	1	927612301	64	90029090	28	1
926485608	715	917459308	224	1	927612301	66	90029091	28	1
926534008	252	967787908	(1115)	1	927613508	252	967787908	(1112)	1
926551108	514	968513208	(1357)	1	927617608	718	917459308	435	1
926554208	716	917459308	319	1	927619308	718	917459308	429	2
926557608	717	917459308	334	1	927625201	196	90024490	20	1
926559808	106	917322208	(1890)	1	927625201	883	90200135	1	2
926560008	1062	968883308	(95)	2	927625201	900	90028042	20	1
926561708	718	917459308	423	1	927633301	142	90201679	5	1
926561808	72	967789708	1873	1	927633401	142	90201679	10	1
926561808	99	967789908	1853	1	927633701	142	90201679	15	1
926606408	34	967789508	1812	1	927633801	142	90201679	20	5
926606908	34	967789508	1828	1	927635801	142	90201679	30	1
926612308	233	968082008	1277	1	927635901	142	90201679	35	1
926712108	162	917084108	112	1	927636201	142	90201679	40	3
926743308	717	917459308	336	1	927636401	142	90201679	45	1
926743408	233	968082008	1271	1	927636501	142	90201679	50	1
926837208	162	917084108	122	1	927636601	142	90201679	55	3
9268385	400	10120850	10	2	927636801	142	90201679	60	1
926847608	715	917459308	248	1	927640008	716	917459308	278	1
926850208	162	917084108	143	1	927641608	34	967789508	1826	1
926854808	993	967792308	1407	1	927671508	34	967789508	1837	1
926891108	45	967907608	11	1	927671808	716	917459308	265	1
926891108	632	968031008	8	1	927671808	716	917459308	270	1
926891108	649	967918008	45	2	927675901	877	90200131	20	1
926940008	716	917459308	272	1	927675901	896	90028040	20	1
926965308	715	917459308	249	1	927677008	34	967789508	1832	1
926965608	717	917459308	324	1	927677508	233	968082008	1278	1
926970408	715	917459308	254	1	927679208	34	967789508	1824	1
9270340	382	10135642	17	1	927681408	716	917459308	316	1
9270655	389	10135655	5	1	927685308	802	967791908	1269	1
9270655	390	10126477	13	1	927693008	72	967789708	1868	2
927067808	802	967791908	1249	1	927693008	99	967789908	1848	2
927068308	264	967978708	28	1	927706908	202	967790308	1132	1
927105808	162	917084108	113	1	927706908	217	967790508	1132	1
9271340	315	10135639	5	4	927868908	625	968416808	527	1
9271340	424	10141869	1	4	927892208	677	967788108	422	1
9271963	265	967978708	130	2	927996308	621	968030708	519	1
9271963	375	10135729	15	1	927996308	625	968416808	513	1
9271963	376	10137808	5	2	928004108	993	967792308	1401	1
9271963	422	10141865	2305	3	928006008	717	917459308	378	1
927281408	718	917459308	421	1	928006008	738	968562908	(1098)	2
9272900	390	10126477	15	1	928015008	34	967789508	1827	1
927294008	715	917459308	198	1	928016008	717	917459308	340	1
927315108	978	968028208	14	1	928017208	162	917084108	119	1
927377208	716	917459308	315	1	928025108	162	917084108	126	1
927449608	717	917459308	375	1	928027908	718	917459308	383	1
927501901	143	927554301	2	1	928032808	34	967789508	1831	1
927501901	196	90024490	13	1	928036308	717	917459308	379	1
927501901	226	90200528	13	1	928040608	72	967789708	1862	1
927501901	227	90200533	13	1	928040608	99	967789908	1842	1
927550208	718	917459308	382	1	928040808	802	967791908	1251	1

Item	Page	Assembly	Pos.	Quantity	Item	Page	Assembly	Pos.	Quantity
928041308	716	917459308	282	1	932126801	879	90200134	15	1
928042808	715	917459308	246	1	932127301	879	90200134	30	1
928049708	887	967789008	(1122)	1	932187701	195	90024729	13	1
928049708	906	967790708	1168	1	932226808	61	917291608	41	4
928049908	887	967789008	(1124)	1	932226808	94	917291708	41	4
928051908	1069	917229808	15	2	932377308	777	917332608	11	2
928331508	500	917347708	25	2	932401608	1069	917229808	48	4
928331508	777	917332608	8	1	933558708	559	917081608	24	2
928396708	717	917459308	343	1	933878901	61	917291608	5	2
928463708	939	967792108	1329	1	933878901	94	917291708	5	2
928468308	162	917084108	124	1	934282108	921	917333208	135	2
928755908	1067	968883508	(1090)	4	934787908	500	917347708	35	4
928762608	716	917459308	302	1	934787908	777	917332608	25	2
928762608	1010	967788708	(1381)	1	935085908	255	917079108	3	2
928762608	1022	967788808	(1381)	1	935469208	978	968028208	2	4
928830208	777	917332608	9	1	937200508	500	917347708	42	2
928830408	781	928830208	2	2	937501408	159	968129608	192	3
928861508	553	968712908	471	2	938576001	61	917291608	7	1
928864808	718	917459308	409	1	938576001	94	917291708	7	1
928870608	718	917459308	407	1	938576201	61	917291608	6	1
928871308	233	968082008	1284	1	938576201	94	917291708	6	1
928874108	72	967789708	1863	1	938846401	64	90029090	4	1
928874108	99	967789908	1843	1	938846401	66	90029091	4	1
928879908	717	917459308	364	1	938865908	1044	917228608	27	1
928885008	553	968712908	473	1	938968808	980	968107908	21	1
928887708	553	968712908	472	1	939249808	559	917081608	16	2
928889108	553	968712908	470	1	939460808	122	917076708	33	8
929208908	717	917459308	380	1	939460808	560	917081608	105	1
929312208	717	917459308	374	1	939654008	439	968111208	16	1
929312908	887	967789008	(1120)	1	940107008	529	917080608	10	1
929316708	34	967789508	1819	1	940116008	611	968255308	21	8
929316908	717	917459308	352	1	9402377	208	917472708	4	2
929322208	717	917459308	373	1	9402377	209	917077908	(4)	2
929351208	715	917459308	217	1	9402377	749	917081508	(5)	14
929379308	802	967791908	1254	1	9402377	755	917082108	3	6
929389908	716	917459308	290	1	9402377	813	969096408	1	2
929392208	717	917459308	338	1	941009708	868	917191008	29	2
929612808	162	917084108	135	1	941054208	1069	917229808	23	20
929622508	718	917459308	398	1	941138108	62	917291608	105	8
929625508	939	967792108	1340	1	941138108	95	917291708	105	8
929625708	718	917459308	411	1	941138108	122	917076708	15	36
929629208	533	967788008	(1353)	1	941138108	137	917347808	32	16
929632408	939	967792108	1339	1	941138108	191	917438108	31	6
929638708	993	967792308	1412	1	941138108	212	917454008	31	6
929647608	906	967790708	1164	1	941138108	221	917451208	26	8
929648208	34	967789508	1836	1	941138108	457	917080008	46	93
929716708	34	967789508	1825	1	941138108	463	968309908	12	12
929728208	553	968712908	469	1	941138108	465	968287208	7	4
929749808	718	917459308	2393	1	941138108	501	917347708	50	16
929753808	715	917459308	259	1	941138108	777	917332608	56	184
929757108	233	968082008	1274	1	941138108	819	917190908	34	71
929757908	715	917459308	253	1	941138108	827	917333908	34	71
929868108	832	917231408	85	1	941138108	831	917231408	34	155
929879408	1093	921706708	1	1	941138108	838	917078708	34	94
929921108	802	967791908	1256	1	941138108	845	917078808	34	88
929921108	939	967792108	1325	1	941138108	858	917079208	34	94
929963108	802	967791908	1257	1	941138108	863	917571208	34	94
931722001	142	90201679	98	1	941138108	868	917191008	10	57
931849708	978	968028208	7	1	941138108	919	917333208	8	53
931916701	883	90200135	15	1	941138108	961	917380508	50	98

Item	Page	Assembly	Pos.	Quantity	Item	Page	Assembly	Pos.	Quantity
941138108	1004	917085308	22	88	947906708	677	967788108	266	6
941138108	1016	917178608	22	124	947923908	501	917347708	65	2
941138108	1027	917251008	43	12	947923908	507	967846208	9	1
941138108	1070	917229808	62	32	947923908	971	968026008	4	2
941138108	1083	968399508	30	39	948390108	677	967788108	273	1
941138108	1085	968678908	18	30	948902708	501	917347708	74	2
941138108	1087	968671408	23	8	949088208	18	917345308	17	4
9412158	755	917082108	10	6	949582708	559	917081608	17	2
9412158	757	917082208	35	1	949635408	529	917080608	4	9
941324408	213	968161808	10	2	949653808	559	917081608	14	2
941324408	874	917473608	14	2	949653808	1044	917228608	19	1
941324408	894	917474008	18	6	949825008	627	927868908	2	1
941369108	1028	917251008	67	2	949864108	799	967788308	161	1
941530008	650	967918008	75	1	949864108	936	967788408	161	1
941540008	213	968161808	13	2	949948308	175	917401608	21	2
941540008	1071	921723608	5	2	949987108	507	967846208	11	2
941540008	1072	921723708	5	2	949987108	509	967981008	9	2
941609808	131	96051604	8	2	949987108	820	967746908	9	2
941609908	439	968111208	13	4	949987108	840	967743808	9	2
941846108	559	917081608	31	1	949987108	847	967897608	6	2
943122808	978	968028208	12	1	949987108	849	968190108	6	2
943142708	463	968309908	27	2	949987108	851	968190208	9	2
943399108	509	967981008	7	1	949987108	923	968242208	7	2
943399108	820	967746908	11	1	949987108	969	967997708	9	2
943399108	840	967743808	11	1	949987108	974	968026208	9	2
943399108	847	967897608	7	1	949987108	1006	967733608	9	2
943399108	849	968190108	7	1	949987108	1018	967704008	9	2
943399108	923	968242208	6	1	949987108	1088	968772408	6	2
943399108	969	967997708	8	1	949987108	1094	968786808	9	2
943399108	1088	968772408	10	1	950362908	511	928331508	1	1
943399108	1094	968786808	11	1	950363008	511	928331508	4	1
943950608	560	917081608	108	1	950430808	19	917345308	65	2
944018408	831	917231408	15	2	950430808	30	967787308	300	2
944102603	142	90201679	51	1	950596908	560	917081608	73	1
944196003	142	90201679	16	1	951167108	1028	917251008	74	2
944228903	142	90201679	36	1	951385608	1083	968399508	35	2
944311703	142	90201679	13	1	951385608	1092	968766508	4	2
944313303	142	90201679	14	1	951473308	265	967978708	73	1
944324703	879	90200134	5	1	951589108	1029	967913408	5	2
944338603	879	90200134	36	1	951881708	1069	917229808	8	2
944367508	181	968277508	29	4	952067308	182	968277508	102	2
944393808	191	917438108	37	2	952198708	511	928331508	2	2
944393808	212	917454008	38	2	952198708	777	917332608	26	2
944441603	194	90024489	40	1	952466108	962	917380508	93	1
944441603	225	90200276	40	1	952859808	264	967978708	33	1
944441603	898	90026841	40	1	952859808	493	917191108	56	1
945048208	779	917332608	148	3	953097108	678	967788108	444	3
945359708	1083	968399508	2	4	953518308	122	917076708	39	8
945359708	1085	968678908	2	4	953518308	921	917333208	182	3
945495808	114	96016050	2	2	953552708	507	967846208	21	1
945569108	632	968031008	12	1	953600608	677	967788108	264	1
945611208	112	918589408	9	8	953621508	507	967846208	7	1
946103108	832	917231408	83	2	953650008	191	917438108	22	17
946103108	1110	969944708	6	3	953650008	212	917454008	22	17
946394508	919	917333208	13	4	953650008	221	917451208	46	8
946627708	62	917291608	71	2	953650008	493	917191108	55	2
946627708	95	917291708	71	2	953650008	501	917347708	105	18
946863608	961	917380508	18	1	953650008	559	917081608	46	3
946872408	965	967946208	19	1	953650008	650	967918008	88	1
947811508	264	967978708	31	2	953650008	741	917190508	6	1

Item	Page	Assembly	Pos.	Quantity	Item	Page	Assembly	Pos.	Quantity
953650008	779	917332608	158	37	954117408	921	917333208	169	2
953650008	874	917473608	22	16	954117408	962	917380508	104	2
953650008	894	917474008	34	19	954117508	221	917451208	51	2
953650008	962	917380508	110	38	954117508	779	917332608	138	5
953650008	965	967946208	32	15	954117508	962	917380508	105	2
953650008	1027	917251008	55	42	954128608	221	917451208	35	3
953650008	1044	917228608	37	11	954128608	874	917473608	20	1
953650008	1069	917229808	52	60	954128608	894	917474008	13	1
953695308	453	917079908	(3)	2	954128608	921	917333208	170	2
953695308	453	917079908	(3)	2	954444708	529	917080608	3	1
953695308	453	917079908	(3)	2	954624208	595	917200808	10	1
953695308	453	917079908	(3)	2	954706208	744	917508308	9	16
953695308	453	917079908	6	8	955051808	175	917401608	30	4
953696908	138	968284308	5	1	955051808	868	917191008	42	2
953696908	521	917691308	2	1	955051808	921	917333208	139	2
953696908	548	917081208	6	1	955051808	962	917380508	82	2
953741108	182	968277508	101	1	955051808	1004	917085308	13	4
953741108	1044	917228608	38	1	955051808	1016	917178608	13	4
953848908	62	917291608	73	2	955051808	1028	917251008	58	2
953848908	95	917291708	73	2	955101708	181	968277508	22	2
953848908	1069	917229808	34	4	955152508	181	968277508	18	2
953867308	62	917291608	64	24	955404808	819	917190908	48	2
953867308	95	917291708	64	24	955404808	827	917333908	56	2
953867308	461	968283208	50	4	955404808	838	917078708	31	5
953867308	868	917191008	19	9	955404808	845	917078808	31	5
953867308	962	917380508	59	36	955404808	858	917079208	31	5
953867308	1004	917085308	44	3	955404808	863	917571208	31	5
953867308	1016	917178608	44	7	955404808	868	917191008	28	2
953873408	19	917345308	62	30	955404808	962	917380508	67	6
953873408	175	917401608	45	8	955404808	1004	917085308	37	4
953873408	181	968277508	34	17	955404808	1016	917178608	37	15
953873408	191	917438108	23	5	955404808	1083	968399508	14	2
953873408	212	917454008	23	3	955451608	296	968240908	3	2
953873408	221	917451208	36	4	955524708	925	968246608	5	1
953873408	265	967978708	68	4	955629908	559	917081608	29	1
953873408	269	968510808	50	4	955668108	182	968277508	92	3
953873408	453	917079908	15	8	955668108	221	917451208	33	1
953873408	461	968283208	33	15	955668108	874	917473608	16	1
953873408	468	969259908	20	4	955668108	1070	917229808	63	1
953873408	478	967926708	51	2	955702308	778	917332608	66	2
953873408	502	917347708	109	10	955749508	1069	917229808	55	1
953873408	548	917081208	65	10	955919508	30	967787308	195	1
953873408	749	917081508	40	10	955998208	175	917401608	22	8
953873408	779	917332608	140	58	956093308	181	968277508	52	1
953873408	874	917473608	24	4	956093308	252	967787908	309	1
953873408	894	917474008	33	3	956114308	1071	921723608	6	1
953873408	919	917333208	27	26	956114308	1072	921723708	6	1
953873408	962	917380508	107	48	956334708	874	917473608	(2)	1
953873408	1004	917085308	50	20	956442808	819	917190908	53	2
953873408	1016	917178608	50	40	956442808	827	917333908	52	2
954017708	181	968277508	21	2	956442808	838	917078708	49	4
954061908	779	917332608	151	1	956442808	845	917078808	49	6
954113708	453	917079908	8	8	956442808	858	917079208	49	4
954117308	191	917438108	36	1	956442808	863	917571208	49	4
954117308	212	917454008	37	1	956442808	868	917191008	34	4
954117308	501	917347708	107	3	956442808	1004	917085308	27	2
954117308	533	967788008	306	4	956442808	1017	917178608	66	4
954117308	779	917332608	139	1	956449508	560	917081608	112	1
954117308	921	917333208	149	2	956468908	182	968277508	120	2
954117308	965	967946208	33	1	956654908	810	917190708	21	4

Item	Page	Assembly	Pos.	Quantity	Item	Page	Assembly	Pos.	Quantity
956654908	815	917190808	24	4	96033816	815	917190808	4	1
957018808	221	917451208	44	6	96039273	1074	968174808	40	1
957018808	232	968081908	322	4	96044236	36	967789608	732	1
96001219	1028	917251008	86	2	96047439	191	917438108	3	1
96003050	233	968082008	1270	1	96047439	212	917454008	3	1
96003291	1033	967922908	311	1	96051595	131	96051604	1	1
96004429	299	10675550	999	1	96051604	127	917077108	6	2
96004618	480	10487102	998	1	961717608	718	917459308	420	1
96004619	480	10487102	999	1	961718408	906	967790708	1166	1
96005686	127	917077108	1	1	961719608	716	917459308	318	1
96005694	127	917077108	2	1	961797308	162	917084108	108	1
96005701	727	967956208	37	1	961802908	162	917084108	131	1
96005702	731	96005701	1	1	961802908	716	917459308	264	1
96005810	1028	917251008	87	1	961866708	874	917473608	13	1
96005812	1028	917251008	(2)	1	961866708	894	917474008	4	2
96006203	55	917076208	1	1	961890708	716	917459308	304	1
96006542	479	96006544	90	1	961918608	162	917084108	134	1
96006544	477	967926708	6	3	961950508	553	968712908	466	1
96010191	749	917081508	43	1	962064608	533	967788008	(1350)	1
96010404	963	917380508	140	2	962065408	34	967789508	1821	1
96012877	233	968082008	1275	1	962065408	34	967789508	1823	1
96013575	762	917084808	3	1	962065808	553	968712908	460	1
96013575	765	917084908	3	1	962066108	716	917459308	295	1
96013575	768	917085408	3	1	962068708	162	917084108	133	1
96013937	715	917459308	240	1	962242508	162	917084108	106	1
96013979	715	917459308	239	1	962257108	939	967792108	1327	1
96013981	715	917459308	238	1	962282208	445	917203308	5	1
96013982	715	917459308	235	1	962282308	445	917203308	6	1
96013985	715	917459308	237	1	962479208	716	917459308	263	1
96014003	718	917459308	402	11	962479208	717	917459308	342	1
96014004	718	917459308	403	1	962533308	34	967789508	1830	1
96014175	939	967792108	1347	2	962580308	500	917347708	38	8
96014337	715	917459308	241	1	962580308	777	917332608	16	4
96016050	112	918589408	4	4	962580308	819	917190908	40	8
96016054	114	96016050	1	1	962580308	827	917333908	40	8
96017374	1108	968455908	700	1	962580308	831	917231408	40	8
96017641	1065	968883408	(94)	2	962580308	838	917078708	40	8
96021267	963	917380508	131	1	962580308	845	917078808	40	10
96021268	963	917380508	(1)	1	962580308	858	917079208	40	8
96022549	477	967926708	9	1	962580308	863	917571208	40	8
96026351	48	968270208	20	1	962580308	868	917191008	3	4
96026395	49	96026351	10	1	962580308	920	917333208	80	4
96028331	201	967787708	157	1	962580308	962	917380508	101	8
96028331	232	968081908	157	1	962580308	1004	917085308	4	8
96028331	514	968513208	152	1	962580308	1016	917178608	4	8
96028331	887	967789008	157	1	962580308	1087	968671408	13	2
96028331	904	967789108	157	1	962580308	1092	968766508	9	2
96028331	936	967788408	166	1	962639608	717	917459308	325	1
96028333	30	967787308	157	2	962641108	716	917459308	294	1
96028333	71	967787408	232	2	962641208	715	917459308	257	1
96028333	98	967787508	232	2	962641908	162	917084108	128	1
96028333	159	968129608	157	1	962686408	162	917084108	114	1
96028333	216	967787808	157	1	962729508	778	917332608	72	2
96028333	533	967788008	154	1	962761808	718	917459308	419	1
96028333	799	967788308	165	1	962861308	34	967789508	1834	1
96028333	936	967788408	165	1	963000808	716	917459308	271	1
96028333	992	967788608	153	1	963011708	750	965575208	3	1
96033815	810	917190708	3	1	963249908	749	917081508	5	2
96033815	815	917190808	3	1	963253908	749	917081508	4	2
96033816	810	917190708	4	1	963338108	162	917084108	127	1

Item	Page	Assembly	Pos.	Quantity	Item	Page	Assembly	Pos.	Quantity
963339408	939	967792108	1336	1	964873308	569	917202908	46	1
963398008	649	967918008	36	4	964908308	570	917202908	68	1
963462208	718	917459308	432	1	964912508	570	917202908	69	1
963463208	716	917459308	297	1	964913908	264	967978708	29	2
963466308	716	917459308	268	1	964931408	477	967926708	31	1
963560608	233	968082008	1283	1	964944108	584	964598408	19	1
963561108	202	967790308	1136	1	964984108	445	917203308	26	2
963561108	217	967790508	1136	1	964987308	580	965063308	2	1
963611208	127	917077108	7	1	965014308	480	10487102	27	1
963683608	1069	917229808	36	4	965021508	445	917203308	46	2
963698108	717	917459308	330	1	965063308	569	917202908	9	1
963699008	802	967791908	1267	1	965156808	717	917459308	335	1
963702608	718	917459308	400	1	965159008	202	967790308	1137	1
963710408	716	917459308	299	1	965159008	217	967790508	1137	1
963711708	493	917191108	(1104)	1	965159108	162	917084108	116	1
963792208	477	967926708	12	2	965185908	733	967956108	30	4
963792208	482	967924408	30	1	965194608	716	917459308	274	1
963857308	493	917191108	(1100)	1	965197608	715	917459308	243	1
963861608	802	967791908	1262	1	965200208	233	968082008	1272	1
963921808	906	967790708	1167	1	965200708	718	917459308	405	2
963922908	802	967791908	1268	1	965201608	887	967789008	(1125)	1
963927608	802	967791908	1264	1	965291708	570	917202908	81	1
963949708	609	968318208	10	1	965309108	461	968283208	11	9
963949708	613	968255908	6	1	965419308	569	917202908	28	1
964045408	264	967978708	40	1	965427708	921	917333208	128	2
964045608	264	967978708	41	2	965429308	716	917459308	267	1
964326508	716	917459308	281	1	965444808	237	917645608	3	1
964326708	716	917459308	280	1	965470908	562	968121308	8	2
964478208	716	917459308	307	1	965472808	718	917459308	430	2
964490608	264	967978708	36	1	965475408	718	917459308	412	1
964560908	569	917202908	6	1	965527508	536	917473108	1	1
964561008	569	917202908	7	1	965527808	537	965527508	1	1
964570508	572	917432008	2	1	965565808	717	917459308	351	1
964580308	585	964588408	3	1	965575208	749	917081508	2	1
964581908	112	918589408	8	4	965575408	750	965575208	1	1
964588308	569	917202908	27	1	965575508	750	965575208	5	1
964588408	569	917202908	26	1	965577308	750	965575208	2	1
964591108	649	967918008	48	1	965617208	474	967926408	995	20
964598008	569	917202908	8	1	965622108	77	967971708	996	8
964598308	579	964598008	3	1	965622108	471	967925808	996	12
964598408	569	917202908	11	1	965622108	473	967926308	996	12
964604608	586	964588308	4	1	965622108	474	967926408	996	18
964614308	717	917459308	323	1	965622108	477	967926708	(996)	2
964682508	887	967789008	(1121)	1	965622108	622	968030708	996	120
964685508	716	917459308	262	1	965622108	626	968416808	996	45
964687508	717	917459308	353	1	965622208	50	96026395	998	1
964698008	575	964560908	1	1	965622208	51	967908108	(998)	1
964720408	562	968121308	3	1	965622208	51	967908108	(998)	1
964770608	533	967788008	(1355)	1	965622208	76	967971408	998	2
964776308	718	917459308	422	1	965622208	473	967926308	998	2
964788008	586	964588308	3	2	965622208	474	967926408	998	1
964830208	43	967907508	(506)	1	965622208	477	967926708	(998)	2
964837908	592	917081908	4	1	965622208	622	968030708	998	1
964842508	739	916872208	1	1	965622208	626	968416808	998	1
964842708	445	917203308	8	1	965622208	628	968346208	998	1
964842808	445	917203308	9	1	965622208	630	968418008	998	2
964843708	445	917203308	12	2	965622208	637	917082908	(998)	2
964843808	445	917203308	13	1	965622208	793	968541308	998	2
964843908	445	917203308	14	1	965622208	794	968546008	998	2
964862608	450	915587308	1	1	965622208	795	968546108	998	2

Item	Page	Assembly	Pos.	Quantity	Item	Page	Assembly	Pos.	Quantity
965669108	727	967956208	31	1	966895108	887	967789008	(268)	1
965690708	45	967907608	2	1	966895208	201	967787708	(270)	1
965718308	46	965690708	1	1	966895208	216	967787808	(270)	1
965751108	743	917190608	100	1	966929508	43	967907508	(507)	2
965799908	162	917084108	117	1	966929508	649	967918008	46	1
965799908	715	917459308	220	1	966947408	743	917190608	110	1
965800508	716	917459308	266	1	966963608	802	967791908	1258	1
965802108	162	917084108	129	1	966964808	718	917459308	387	1
965803008	162	917084108	100	1	966989308	1055	917229608	20	1
965860108	718	917459308	408	1	967066008	500	917347708	2	19
965939808	616	917082808	35	1	967066008	527	917080508	2	18
965947108	717	917459308	371	1	967066008	961	917380508	5	3
966056008	34	967789508	1808	1	967066008	965	967946208	2	8
966056408	715	917459308	225	1	967066008	968	967946308	5	9
966056408	718	917459308	392	1	967066008	976	968027908	3	1
966147208	162	917084108	123	1	967066008	1027	917251008	5	2
966182708	72	967789708	1870	2	967070508	778	917332608	80	1
966182708	99	967789908	1850	2	967116308	622	968030708	999	6
966182708	233	968082008	1286	1	967202008	617	968030208	2	1
966182708	887	967789008	(1126)	1	967213408	252	967787908	(1111)	1
966183708	716	917459308	291	1	967216508	553	968712908	465	1
966186308	162	917084108	130	1	967222108	802	967791908	1259	1
966186308	162	917084108	132	1	967254408	1033	967922908	320	1
966213408	920	917333208	85	2	967276208	489	917080208	1	1
966262308	716	917459308	277	1	967276708	1037	917156108	10	1
966262908	993	967792308	1400	1	967276808	1037	917156108	20	1
966378608	802	967791908	1261	1	967276908	1038	967276708	10	1
966388208	718	917459308	393	1	967277008	1038	967276708	(1)	1
966389208	162	917084108	104	1	967311308	778	917332608	81	1
966435308	819	917190908	38	1	967363808	484	10340105	999	1
966435308	827	917333908	38	1	967404608	412	10131095	999	1
966435308	831	917231408	54	2	967421008	942	11213423	10	1
966435308	838	917078708	54	1	967421108	942	11213423	20	1
966435308	858	917079208	54	1	967421208	942	11213423	24	1
966435308	863	917571208	54	1	967421308	942	11213423	30	1
966435308	868	917191008	38	1	967421808	550	10425291	30	1
966435308	963	917380508	135	1	967473008	434	968169408	3	2
966435308	1004	917085308	56	1	967539808	649	967918008	47	1
966435308	1016	917178608	56	1	967568108	264	967978708	30	1
966556808	1087	968671408	33	1	967574308	202	967790308	1131	1
966600408	233	968082008	1282	1	967574308	217	967790508	1131	1
966681908	715	917459308	228	1	967588308	445	917203308	3	1
966687808	445	917203308	7	1	967588408	445	917203308	4	1
966732208	34	967789508	1829	1	967622308	715	917459308	251	1
966733608	718	917459308	417	1	967627408	72	967789708	1872	1
966735908	716	917459308	308	1	967627408	99	967789908	1852	1
966764308	1045	968135508	10	1	967686308	858	917079208	1	1
966785108	739	916872208	4	1	967686908	716	917459308	312	1
966817308	584	964598408	24	1	967690408	716	917459308	301	1
966853008	717	917459308	368	1	967697808	1016	917178608	1	1
966854008	717	917459308	370	1	967704008	1016	917178608	2	2
966854108	718	917459308	395	1	967704108	1018	967704008	1	1
966860008	99	967789908	1854	1	967704308	974	968026208	2	2
966861108	939	967792108	1330	1	967704308	1006	967733608	2	2
966862908	717	917459308	377	1	967704308	1018	967704008	2	2
966866108	715	917459308	200	1	967704408	974	968026208	3	1
966866108	715	917459308	201	1	967704408	1006	967733608	3	1
966894308	887	967789008	(265)	1	967704408	1018	967704008	3	1
966894408	887	967789008	(266)	1	967722108	61	917291608	1	1
966895008	887	967789008	(267)	1	967722208	61	917291608	2	1

Item	Page	Assembly	Pos.	Quantity	Item	Page	Assembly	Pos.	Quantity
967723408	777	917332608	1	1	967789708	71	967787408	10	1
967723908	61	917291608	10	40	967789808	71	967787408	11	1
967723908	94	917291708	10	40	967789808	98	967787508	11	1
967733608	1004	917085308	2	2	967789908	98	967787508	10	1
967733708	1004	917085308	1	1	967790108	117	967787608	10	1
967733808	1006	967733608	1	1	967790208	117	967787608	11	1
967743808	838	917078708	80	2	967790308	201	967787708	10	1
967743808	858	917079208	80	2	967790408	201	967787708	11	1
967743808	864	917571208	80	2	967790508	216	967787808	10	1
967743808	1016	917178608	3	2	967790608	216	967787808	11	1
967744008	840	967743808	1	1	967790708	904	967789108	10	1
967744108	509	967981008	2	2	967790808	904	967789108	11	1
967744108	820	967746908	2	2	967791108	887	967789008	10	1
967744108	840	967743808	2	2	967791208	887	967789008	11	1
967744108	847	967897608	2	2	967791308	252	967787908	10	1
967744108	849	968190108	2	2	967791408	252	967787908	11	1
967744108	923	968242208	8	2	967791508	533	967788008	10	1
967744108	969	967997708	1	2	967791608	533	967788008	11	1
967744108	1088	968772408	3	2	967791908	799	967788308	10	1
967744108	1094	968786808	2	2	967792008	799	967788308	11	1
967744208	509	967981008	3	1	967792108	936	967788408	10	1
967744208	820	967746908	3	1	967792208	936	967788408	11	1
967744208	840	967743808	3	1	967792308	992	967788608	10	1
967744208	847	967897608	3	1	967792408	992	967788608	11	1
967744208	849	968190108	3	1	967792508	1010	967788708	10	1
967744208	923	968242208	9	1	967792608	1010	967788708	11	1
967744208	969	967997708	2	1	967792708	1022	967788808	10	1
967744208	1088	968772408	2	1	967792808	1022	967788808	11	1
967744208	1094	968786808	3	1	967793208	711	967788208	10	1
967746908	819	917190908	80	2	967793308	711	967788208	11	1
967746908	827	917333908	80	2	967798608	716	917459308	305	4
967746908	832	917231408	80	4	967800608	34	967789508	1800	1
967746908	868	917191008	2	2	967801008	72	967789708	1860	1
967746908	1004	917085308	3	2	967801008	99	967789908	1840	1
967747008	820	967746908	1	1	967801708	34	967789508	1802	1
967769308	802	967791908	1266	1	967801708	34	967789508	1810	1
967769508	939	967792108	1342	1	967804108	718	917459308	433	1
967775708	94	917291708	1	1	967810008	939	967792108	1322	1
967776008	94	917291708	2	1	967812208	527	917080508	1	1
967780208	919	917333208	1	1	967826108	527	917080508	4	1
967781108	749	917081508	1	2	967826208	527	917080508	5	1
967787308	26	917320908	4	1	967826308	527	917080508	6	1
967787408	69	917321008	4	1	967828408	427	917079408	7	1
967787508	96	917321108	4	1	967828508	427	917079408	8	1
967787608	115	917321208	4	1	967843308	125	917077008	1	2
967787708	199	917078008	4	1	967845508	500	917347708	6	4
967787808	214	917078108	4	1	967845608	500	917347708	(1)	1
967787908	250	917079008	4	1	967846208	500	917347708	7	2
967788008	531	917080708	4	1	967846508	507	967846208	1	1
967788108	657	917083008	4	1	967846608	500	917347708	8	4
967788208	709	917084008	4	1	967846608	507	967846208	2	2
967788308	796	917321308	4	1	967847308	221	917451208	16	4
967788408	932	917321408	4	1	967847408	500	917347708	19	2
967788608	989	917321508	4	1	967847508	500	917347708	22	4
967788708	1008	917321608	4	1	967847608	500	917347708	24	1
967788808	1020	917321708	4	1	967849108	18	917345308	1	1
967789008	885	917083108	4	1	967849308	112	918589408	1	2
967789108	902	917083308	4	1	967849408	112	918589408	2	2
967789508	30	967787308	10	1	967852308	500	917347708	4	1
967789608	30	967787308	11	1	967891008	146	917353608	10	1

Item	Page	Assembly	Pos.	Quantity	Item	Page	Assembly	Pos.	Quantity
967897608	845	917078808	80	2	967957008	1111	918641208	20	1
967898808	1027	917251008	1	1	967957308	1052	917229508	10	1
967906508	74	917361508	10	1	967957408	1112	918641308	20	1
967906608	100	917361608	10	1	967957508	1052	917229508	12	1
967907508	42	917361408	3	1	967960008	850	968214108	2	1
967907608	43	967907508	3	1	967966108	965	967946208	3	1
967907908	43	967907508	4	1	967966208	966	967966108	1	1
967908008	43	967907508	(2)	1	967966308	966	967966108	2	1
967908108	42	917361408	5	1	967966708	540	967967608	1	1
967908208	51	967908108	20	1	967966808	965	967946208	4	1
967908308	42	917361408	6	1	967966908	967	967966808	1	1
967912408	815	917190808	1	1	967967008	967	967966808	2	1
967913008	815	917190808	26	2	967967108	544	967968208	1	1
967913108	1029	967913408	1	2	967967408	868	917191008	1	1
967913408	1027	917251008	2	2	967967608	539	917080808	1	1
967916208	1027	917251008	20	2	967967708	539	917080808	2	1
967916408	1027	917251008	(1)	1	967967808	965	967946208	5	2
967917008	810	917190708	1	1	967967908	965	967946208	6	2
967917908	637	917082908	10	1	967968208	543	917080908	1	1
967918008	637	917082908	20	1	967968308	543	917080908	2	1
967918208	637	917082908	30	1	967968408	543	917080908	3	1
967918308	655	967918208	2	1	967968508	543	917080908	4	1
967919108	592	917081908	3	1	967971408	75	967906508	11	1
967919208	592	917081908	(10)	1	967971508	75	967906508	12	1
967919708	743	917190608	120	1	967971608	75	967906508	13	1
967922608	503	967852308	1	1	967971708	75	967906508	14	1
967922708	1040	967276808	10	1	967971808	101	967906608	11	1
967922808	1028	917251008	500	1	967971908	101	967906608	12	1
967922908	1031	967922808	1	1	967972008	101	967906608	13	1
967923008	789	917480108	15	1	967972108	101	967906608	14	1
967923108	789	917480108	5	1	967975008	109	918588908	3	1
967923208	789	917480108	10	1	967976008	777	917332608	14	1
967923908	477	967926708	1	1	967976108	777	917332608	15	1
967924408	477	967926708	14	1	967978608	611	968255308	23	4
967925708	469	917080108	6	1	967978708	255	917079108	1	1
967925808	470	967925708	10	1	967980708	778	917332608	77	2
967925908	470	967925708	11	1	967980808	778	917332608	78	2
967926008	470	967925708	12	1	967980908	778	917332608	79	2
967926108	470	967925708	13	1	967981008	500	917347708	14	2
967926208	470	967925708	15	1	967981108	509	967981008	1	1
967926308	470	967925708	16	1	967981708	968	967946308	1	1
967926408	470	967925708	17	1	967983208	961	917380508	4	1
967926708	469	917080108	7	1	967988908	500	917347708	40	4
967930608	540	967967608	500	1	967992308	965	967946208	7	2
967931608	122	917076708	1	2	967995008	1038	967276708	40	1
967932508	122	917076708	2	4	967995008	1040	967276808	40	1
967932608	122	917076708	3	4	967995608	970	967983208	1	1
967932708	122	917076708	4	4	967997508	1108	968455908	2	1
967936408	1102	968838508	2	1	967997608	777	917332608	27	2
967937608	1102	968838508	3	1	967997708	968	967946308	2	2
967946108	961	917380508	1	1	967998108	437	917079808	16	1
967946208	961	917380508	2	1	967998208	437	917079808	17	1
967946308	961	917380508	3	1	967999308	968	967946308	3	1
967950508	965	967946208	1	1	967999408	968	967946308	4	1
967950808	847	967897608	1	1	968001208	18	917345308	3	2
967953508	1055	917229608	19	1	968001308	18	917345308	4	2
967956008	723	917084208	10	1	968002508	802	967791908	1260	1
967956108	723	917084208	20	1	968006208	802	967791908	1263	1
967956208	724	967956008	3	1	968009008	34	967789508	1803	1
967956908	1051	917229408	10	1	968009008	34	967789508	1814	1

Item	Page	Assembly	Pos.	Quantity	Item	Page	Assembly	Pos.	Quantity
968012308	819	917190908	700	1	968093208	191	917438108	1	1
968012308	827	917333908	700	1	968093208	212	917454008	1	1
968012308	839	917078708	700	1	968093308	187	917077708	4	2
968012308	859	917079208	700	1	968093408	187	917077708	5	2
968012308	864	917571208	700	1	968095708	649	967918008	1	1
968015308	544	967968208	500	1	968095808	649	967918008	2	2
968015408	819	917190908	1	1	968099808	1056	968134408	2	1
968026008	961	917380508	7	2	968099908	1057	968099808	1	1
968026108	961	917380508	8	2	968100008	1057	968099808	2	1
968026208	961	917380508	9	2	968107908	962	917380508	91	2
968027308	971	968026008	1	1	968108008	980	968107908	2	1
968027408	971	968026008	2	2	968110808	845	917078808	1	1
968027608	18	917345308	8	1	968111208	437	917079808	1	1
968027708	974	968026208	1	1	968113208	1056	968134408	1	1
968027908	961	917380508	10	1	968114008	439	968111208	1	1
968028008	961	917380508	11	2	968114108	440	968114008	2	1
968028108	961	917380508	12	2	968115408	437	917079808	3	2
968028208	961	917380508	13	2	968121308	559	917081608	1	1
968029408	122	917076708	30	1	968129608	155	917459208	4	1
968030208	616	917082808	8	1	968132308	434	968169408	1	1
968030508	616	917082808	10	1	968132408	434	968169408	2	1
968030608	618	968030508	10	1	968132508	434	968169408	(1)	1
968030708	619	968030608	15	1	968134408	1055	917229608	1	1
968030908	616	917082808	15	1	968135508	1044	917228608	500	1
968031008	616	917082808	20	1	968137808	34	967789508	1805	1
968031508	1069	917229808	1	1	968137808	34	967789508	1813	1
968031608	137	917347808	2	1	968140808	715	917459308	255	1
968031708	1069	917229808	2	1	968142408	34	967789508	1806	1
968031808	1069	917229808	3	1	968142408	34	967789508	1811	1
968031908	1069	917229808	4	2	968143708	939	967792108	1346	1
968032408	978	968028208	1	1	968144108	715	917459308	250	1
968032608	137	917347808	3	2	968144708	716	917459308	298	1
968033808	838	917078708	1	1	968144908	715	917459308	203	1
968036608	62	917291608	77	2	968149408	34	967789508	1816	1
968036608	95	917291708	77	2	968149708	72	967789708	1861	1
968038008	472	967926208	2	1	968149708	99	967789908	1841	1
968042108	977	968028008	2	1	968150608	72	967789708	1866	4
968044708	827	917333908	1	1	968150608	99	967789908	1846	4
968049308	18	917345308	9	1	968150808	72	967789708	1867	2
968051108	976	968027908	1	1	968150808	99	967789908	1847	2
968054508	749	917081508	700	1	968151008	162	917084108	109	1
968054908	1044	917228608	1	1	968151608	72	967789708	1871	1
968057608	125	917077008	2	1	968151608	99	967789908	1851	1
968059108	831	917231408	1	1	968151708	72	967789708	1874	1
968059908	1054	967957508	2	1	968152108	939	967792108	1321	1
968066408	1044	917228608	2	1	968153608	221	917451208	3	1
968067108	95	917291708	65	1	968153708	221	917451208	4	1
968067808	62	917291608	65	1	968153808	221	917451208	5	2
968068408	175	917401608	2	1	968153908	221	917451208	8	1
968070108	175	917401608	3	8	968154008	221	917451208	9	1
968070808	45	967907608	1	1	968157608	205	917452308	20	1
968075908	477	967926708	4	1	968157708	218	917452408	20	1
968076008	640	967917908	1	1	968157808	908	968497808	10	1
968080908	572	917432008	10	1	968157908	229	917452608	20	1
968081908	230	917433408	4	1	968158108	889	917452808	20	1
968082008	232	968081908	10	1	968161808	212	917454008	36	1
968082208	232	968081908	11	1	968161908	213	968161808	1	1
968082908	831	917231408	14	2	968162008	213	968161808	2	1
968091608	637	917082908	57	1	968162108	213	968161808	3	1
968092908	919	917333208	5	3	968166608	437	917079808	15	1

Item	Page	Assembly	Pos.	Quantity	Item	Page	Assembly	Pos.	Quantity
968169408	433	917079708	1	1	968194308	36	967789608	724	1
968169508	433	917079708	5	1	968194408	36	967789608	725	1
968174808	1073	917461608	10	1	968194508	36	967789608	726	1
968174908	1074	968174808	10	1	968194608	36	967789608	727	1
968175008	1074	968174808	20	1	968194808	430	917079508	3	1
968175108	1074	968174808	30	1	968204808	117	967787608	(520)	4
968175408	434	968169408	500	1	968204908	117	967787608	(521)	4
968175508	435	968175408	10	1	968205008	117	967787608	(522)	4
968176508	559	917081608	3	1	968213308	453	917079908	1	1
968178708	786	917084408	2	2	968213508	453	917079908	2	1
968178708	929	917178708	6	2	968213608	453	917079908	3	1
968182008	786	917084408	500	1	968213708	453	917079908	4	1
968182508	73	967789808	750	1	968213808	453	917079908	5	1
968182608	73	967789808	751	1	968214108	849	968190108	1	1
968182708	73	967789808	752	2	968217108	851	968190208	1	1
968182808	73	967789808	753	1	968217208	851	968190208	2	1
968182908	73	967789808	754	1	968217508	851	968190208	3	2
968183008	73	967789808	755	1	968221808	559	917081608	2	1
968183108	73	967789808	756	1	968222108	1028	917251008	700	1
968183208	73	967789808	757	2	968224008	1028	917251008	75	1
968183308	73	967789808	758	2	968224208	874	917473608	1	1
968183408	73	967789808	759	4	968226408	894	917474008	1	1
968183908	919	917333208	35	2	968229108	1059	917474108	2	2
968184008	430	917079508	5	2	968232808	529	917080608	2	2
968184608	461	968283208	47	1	968233108	529	917080608	13	1
968184708	727	967956208	6	1	968235208	529	917080608	60	1
968185108	929	917178708	500	1	968240908	265	967978708	120	1
968187708	919	917333208	59	2	968241408	517	917476108	10	1
968188008	919	917333208	60	2	968241508	517	917476108	20	1
968188108	995	917471508	10	1	968241808	894	917474008	5	1
968188208	995	917471508	20	1	968241908	894	917474008	6	1
968188308	1031	967922808	10	1	968242108	923	968242208	1	1
968188408	920	917333208	117	4	968242208	920	917333208	79	2
968189508	264	967978708	50	1	968242308	1069	917229808	7	2
968190108	845	917078808	81	2	968243308	894	917474008	(1)	1
968190208	845	917078808	82	2	968243508	264	967978708	1	1
968190708	845	917078808	20	2	968243608	264	967978708	2	1
968191908	36	967789608	700	2	968243708	264	967978708	3	1
968192008	36	967789608	701	2	968243808	264	967978708	4	1
968192108	36	967789608	702	8	968243908	264	967978708	5	1
968192208	36	967789608	703	2	968246608	921	917333208	125	2
968192308	36	967789608	704	2	968247008	777	917332608	10	4
968192408	36	967789608	705	2	968251708	264	967978708	44	1
968192508	36	967789608	706	2	968252708	482	967924408	31	1
968192608	36	967789608	707	2	968252908	637	917082908	41	5
968192708	36	967789608	708	2	968252908	640	967917908	13	1
968192808	36	967789608	709	2	968253608	637	917082908	40	9
968192908	36	967789608	710	2	968253608	640	967917908	12	1
968193008	36	967789608	711	2	968255308	598	917082008	2	1
968193108	36	967789608	712	2	968255408	611	968255308	1	1
968193308	36	967789608	714	1	968255508	611	968255308	2	1
968193408	36	967789608	715	1	968255608	611	968255308	3	1
968193508	36	967789608	716	1	968255708	611	968255308	4	1
968193608	36	967789608	717	1	968255808	611	968255308	5	2
968193708	36	967789608	718	1	968255908	611	968255308	6	1
968193808	36	967789608	719	1	968256008	611	968255308	7	1
968193908	36	967789608	720	1	968256108	611	968255308	8	2
968194008	36	967789608	721	1	968256208	923	968242208	2	1
968194108	36	967789608	722	1	968258208	264	967978708	54	1
968194208	36	967789608	723	1	968258308	264	967978708	55	1

Item	Page	Assembly	Pos.	Quantity	Item	Page	Assembly	Pos.	Quantity
968258408	264	967978708	56	1	968309408	604	968308808	1	1
968258508	874	917473608	4	1	968309808	559	917081608	51	1
968258708	874	917473608	5	2	968309908	457	917080008	2	1
968260808	1069	917229808	20	2	968310008	605	968308908	1	1
968262408	786	917084408	6	2	968310308	606	968309008	1	1
968262408	929	917178708	10	2	968310408	602	968286908	13	1
968262608	264	967978708	46	1	968310608	61	917291608	49	1
968262708	264	967978708	47	1	968310608	94	917291708	49	1
968266508	1103	968838608	1	1	968310708	61	917291608	50	1
968270208	42	917361408	4	1	968310708	94	917291708	50	1
968274708	75	967906508	2	1	968310808	62	917291608	90	1
968275008	101	967906608	2	1	968310808	95	917291708	90	1
968276108	611	968255308	12	1	968311308	780	917332608	700	1
968276208	611	968255308	13	1	968313308	939	967792108	1315	1
968276308	611	968255308	14	1	968316908	602	968286908	9	1
968276408	611	968255308	15	1	968317408	602	968286908	10	1
968277508	175	917401608	50	1	968317708	602	968286908	11	1
968279208	602	968286908	1	1	968317808	602	968286908	16	1
968279808	163	917084308	410	1	968317908	602	968286908	17	1
968279908	163	917084308	411	1	968318108	602	968286908	12	1
968280008	163	917084308	412	1	968318208	602	968286908	14	1
968280108	163	917084308	413	1	968318808	602	968286908	15	1
968280208	163	917084308	414	1	968318908	602	968286908	18	1
968280308	163	917084308	415	1	968324708	804	967792008	140	1
968280408	163	917084308	416	1	968324808	804	967792008	141	1
968280508	163	917084308	417	1	968324908	804	967792008	142	1
968280608	163	917084308	418	1	968325008	804	967792008	143	1
968280708	163	917084308	419	1	968325108	804	967792008	144	1
968280808	163	917084308	420	1	968325208	804	967792008	145	1
968280908	163	917084308	421	1	968325308	804	967792008	146	1
968281008	163	917084308	422	1	968325408	804	967792008	147	1
968281108	163	917084308	423	1	968325508	804	967792008	148	1
968281208	163	917084308	424	1	968325608	804	967792008	149	2
968281408	163	917084308	426	1	968325708	804	967792008	150	1
968281508	163	917084308	427	1	968325808	804	967792008	151	1
968281608	919	917333208	42	2	968325908	804	967792008	152	1
968283208	457	917080008	1	1	968326008	804	967792008	153	1
968284208	922	917333208	300	1	968326108	804	967792008	154	1
968284308	137	917347808	50	1	968326208	804	967792008	155	1
968284908	18	917345308	44	2	968326308	804	967792008	156	1
968285108	948	917483808	1	1	968326408	804	967792008	157	1
968285208	948	917483808	2	1	968326508	804	967792008	158	1
968285308	948	917483808	5	1	968326608	804	967792008	159	1
968286908	598	917082008	1	1	968326708	804	967792008	160	1
968287108	457	917080008	8	1	968326808	804	967792008	161	1
968287208	457	917080008	5	2	968326908	804	967792008	162	1
968287308	457	917080008	3	1	968327008	804	967792008	163	1
968287608	457	917080008	6	1	968327108	804	967792008	164	1
968287908	134	917077508	(10)	1	968327208	804	967792008	165	1
968291108	463	968309908	1	1	968327308	804	967792008	166	1
968294908	482	967924408	2	1	968327408	804	967792008	167	1
968299008	1108	968455908	1	1	968327508	804	967792008	168	1
968301308	461	968283208	6	1	968327608	804	967792008	169	1
968308508	602	968286908	2	1	968327708	804	967792008	170	1
968308608	602	968286908	3	1	968327808	804	967792008	171	1
968308808	602	968286908	4	1	968327908	804	967792008	172	1
968308908	602	968286908	5	1	968328008	804	967792008	173	1
968309008	602	968286908	6	1	968328108	804	967792008	174	1
968309108	602	968286908	7	1	968328208	804	967792008	175	1
968309208	602	968286908	8	1	968328308	804	967792008	176	1

Item	Page	Assembly	Pos.	Quantity	Item	Page	Assembly	Pos.	Quantity
968328408	804	967792008	177	1	968410408	779	917332608	125	2
968329408	650	967918008	60	1	968416708	623	968030908	30	1
968337008	493	917191108	500	1	968416808	623	968030908	5	1
968339508	518	968241408	110	1	968416908	623	968030908	10	1
968339608	518	968241408	120	1	968417008	623	968030908	11	1
968339708	518	968241408	130	1	968417108	623	968030908	12	1
968339808	518	968241408	140	1	968417208	623	968030908	13	1
968340008	518	968241408	160	1	968417308	623	968030908	14	1
968340208	792	967923208	170	1	968417408	623	968030908	15	1
968340308	518	968241408	1	1	968417508	623	968030908	16	1
968340908	493	917191108	30	2	968417608	623	968030908	17	1
968346208	623	968030908	31	1	968417708	623	968030908	18	1
968346508	623	968030908	25	1	968417808	623	968030908	19	1
968346708	623	968030908	26	1	968417908	623	968030908	20	1
968346808	623	968030908	28	1	968418008	629	968709008	1	1
968346908	623	968030908	29	1	968420908	623	968030908	23	1
968347708	792	967923208	190	1	968425208	720	917459408	200	1
968347808	792	967923208	230	1	968425308	720	917459408	201	1
968347908	792	967923208	156	1	968425408	720	917459408	202	1
968351408	162	917084108	110	1	968425508	720	917459408	203	1
968355308	717	917459308	356	1	968425608	720	917459408	300	1
968357708	717	917459308	355	1	968425708	720	917459408	301	1
968357808	718	917459308	431	2	968425808	720	917459408	302	1
968360308	1121	SL_Z98201	20	1	968425908	720	917459408	303	1
968360508	792	967923208	260	1	968426008	720	917459408	304	1
968361908	792	967923208	160	1	968426108	720	917459408	305	1
968372908	18	917345308	45	2	968426208	721	917459408	306	1
968378908	201	967787708	(271)	1	968426308	721	917459408	307	1
968378908	216	967787808	(271)	1	968426408	721	917459408	308	1
968379008	201	967787708	(272)	1	968426508	721	917459408	309	1
968379008	216	967787808	(272)	1	968426608	721	917459408	310	1
968379108	234	968082208	281	1	968426708	721	917459408	311	1
968379208	234	968082208	282	1	968426808	721	917459408	312	1
968379308	234	968082208	283	1	968426908	721	917459408	313	1
968379408	234	968082208	284	1	968427008	721	917459408	314	1
968379508	234	968082208	285	1	968427108	721	917459408	315	1
968379608	234	968082208	286	1	968427208	721	917459408	316	1
968379708	234	968082208	287	1	968427308	721	917459408	317	1
968379808	234	968082208	288	1	968427408	721	917459408	318	1
968379908	234	968082208	289	1	968427508	721	917459408	319	1
968380008	234	968082208	290	1	968427608	721	917459408	320	1
968380108	234	968082208	291	1	968427708	721	917459408	321	1
968380208	234	968082208	292	5	968427808	721	917459408	322	1
968381108	1010	967788708	(490)	1	968427908	721	917459408	323	1
968381108	1022	967788808	(490)	1	968428008	721	917459408	324	1
968381208	1010	967788708	(491)	1	968428108	721	917459408	325	1
968381208	1022	967788808	(491)	1	968428208	721	917459408	326	1
968381308	1010	967788708	(492)	8	968428308	721	917459408	327	1
968381308	1022	967788808	(492)	8	968428408	721	917459408	328	1
968381408	1022	967788808	(493)	1	968428508	721	917459408	329	1
968381508	1022	967788808	(494)	1	968428608	721	917459408	330	2
968381608	1022	967788808	(495)	8	968428708	721	917459408	331	1
968394308	790	967923108	1	1	968428808	721	917459408	332	1
968397108	559	917081608	11	1	968428908	721	917459408	333	1
968399508	1081	917230108	1	1	968429008	721	917459408	334	1
968400808	619	968030608	17	1	968429108	721	917459408	335	1
968400908	619	968030608	18	1	968429208	721	917459408	336	1
968401008	619	968030608	19	1	968429308	721	917459408	337	1
968404208	62	917291608	95	1	968429408	721	917459408	338	1
968404208	95	917291708	95	1	968429508	721	917459408	339	1

Item	Page	Assembly	Pos.	Quantity	Item	Page	Assembly	Pos.	Quantity
968429608	721	917459408	340	1	968444408	623	968030908	7	1
968429708	721	917459408	341	1	968444508	623	968030908	8	1
968429808	721	917459408	342	1	968444608	623	968030908	9	1
968429908	721	917459408	343	1	968447508	1083	968399508	1	1
968430008	721	917459408	344	1	968448208	501	917347708	97	2
968430108	721	917459408	345	1	968455908	1107	917571308	1	4
968430208	721	917459408	346	1	968464208	863	917571208	1	1
968430308	721	917459408	347	1	968471808	722	917459408	390	1
968430408	721	917459408	348	1	968471908	722	917459408	391	1
968430508	721	917459408	349	3	968472008	722	917459408	392	1
968430608	721	917459408	350	1	968472108	722	917459408	393	1
968430708	721	917459408	351	1	968472208	722	917459408	394	1
968430908	721	917459408	352	1	968474208	252	967787908	(197)	1
968431008	721	917459408	353	1	968474308	252	967787908	(198)	1
968431108	721	917459408	354	1	968478401	194	90024489	8	1
968431208	721	917459408	355	1	968478401	225	90200276	8	1
968431308	721	917459408	356	1	968478401	898	90026841	8	1
968431408	721	917459408	357	1	968479208	1054	967957508	1	1
968431508	721	917459408	358	1	968484708	296	968240908	20	2
968431608	721	917459408	359	1	968484808	727	967956208	34	1
968431708	721	917459408	360	1	968486208	637	917082908	60	1
968431808	721	917459408	361	1	968486508	515	968513408	120	1
968431908	721	917459408	362	1	968486608	515	968513408	121	1
968432008	721	917459408	363	1	968486708	515	968513408	122	2
968432208	721	917459408	364	1	968486808	515	968513408	123	2
968432308	721	917459408	365	1	968486908	515	968513408	124	1
968432408	722	917459408	366	1	968487008	515	968513408	125	1
968432508	722	917459408	367	1	968487108	515	968513408	126	1
968432608	722	917459408	368	1	968487208	533	967788008	(136)	1
968432708	722	917459408	369	1	968487308	533	967788008	(137)	1
968432808	722	917459408	370	1	968487408	533	967788008	(138)	1
968432908	722	917459408	371	1	968487508	533	967788008	(139)	1
968433008	722	917459408	372	1	968487608	515	968513408	127	1
968433108	722	917459408	373	1	968487708	515	968513408	128	1
968433208	722	917459408	374	1	968487808	515	968513408	129	1
968433308	722	917459408	375	1	968487908	515	968513408	130	1
968433408	722	917459408	376	1	968488008	515	968513408	131	1
968433508	722	917459408	377	1	968488108	515	968513408	132	1
968433608	722	917459408	378	1	968488208	515	968513408	133	1
968433708	722	917459408	379	1	968488308	515	968513408	134	1
968433908	722	917459408	381	1	968493208	950	968285108	310	1
968434008	722	917459408	382	1	968493308	264	967978708	59	1
968434208	722	917459408	384	1	968493508	950	968285108	300	1
968434308	722	917459408	385	3	968494508	950	968285108	430	1
968434408	722	917459408	386	1	968495008	950	968285108	330	1
968434508	722	917459408	387	1	968495108	62	917291608	96	2
968434608	722	917459408	388	1	968495108	95	917291708	96	2
968434708	722	917459408	389	1	968495208	950	968285108	345	1
968434808	722	917459408	440	1	968495308	950	968285108	350	1
968434908	722	917459408	441	1	968495408	950	968285108	400	1
968435508	73	967789808	760	1	968495708	951	968285208	420	1
968435608	73	967789808	761	1	968495808	950	968285108	360	1
968436108	1033	967922908	340	1	968495908	741	917190508	(20)	2
968436208	1033	967922908	350	1	968496208	950	968285108	370	1
968436308	1033	967922908	360	1	968496808	950	968285108	380	1
968436408	1033	967922908	370	1	968496908	950	968285108	390	1
968436508	1033	967922908	380	1	968497008	175	917401608	37	2
968436608	1033	967922908	390	1	968497808	907	917452508	20	1
968436808	1033	967922908	410	1	968502908	908	968497808	20	1
968444308	623	968030908	6	1	968503708	1033	967922908	6	1

Item	Page	Assembly	Pos.	Quantity	Item	Page	Assembly	Pos.	Quantity
968504708	941	967792208	450	1	968525008	994	967792408	19	1
968504808	941	967792208	451	1	968525108	994	967792408	20	1
968504908	941	967792208	452	1	968525208	994	967792408	21	1
968505008	941	967792208	453	1	968525308	994	967792408	22	1
968505108	941	967792208	454	1	968525808	501	917347708	101	2
968505208	941	967792208	455	1	968530208	36	967789608	728	1
968505308	941	967792208	456	1	968530308	36	967789608	729	1
968505408	941	967792208	457	1	968530408	36	967789608	730	1
968505508	941	967792208	458	1	968530508	36	967789608	731	1
968505608	941	967792208	459	1	968531608	72	967789708	1877	1
968505708	941	967792208	460	1	968531608	99	967789908	1857	1
968505808	941	967792208	461	1	968532108	715	917459308	204	1
968505908	941	967792208	462	1	968532308	802	967791908	1252	1
968506008	941	967792208	463	1	968532408	802	967791908	1250	1
968506108	941	967792208	464	1	968532408	802	967791908	1253	1
968506208	941	967792208	465	1	968532608	162	917084108	101	1
968506308	941	967792208	466	1	968532708	162	917084108	102	1
968506408	941	967792208	467	1	968532808	162	917084108	103	1
968506508	941	967792208	468	1	968532908	162	917084108	105	1
968506608	941	967792208	469	1	968533008	162	917084108	107	1
968506708	941	967792208	470	1	968533608	792	967923208	110	1
968506808	941	967792208	471	1	968534408	162	917084108	111	1
968506908	941	967792208	472	1	968534508	162	917084108	115	1
968507008	941	967792208	473	1	968534608	162	917084108	121	1
968507108	941	967792208	474	1	968534708	162	917084108	125	1
968507208	941	967792208	475	1	968534808	34	967789508	1801	2
968507308	941	967792208	476	1	968534808	162	917084108	137	1
968507408	941	967792208	477	1	968534908	162	917084108	140	1
968507508	941	967792208	478	1	968535008	162	917084108	141	1
968507608	941	967792208	479	1	968535108	162	917084108	144	1
968507708	941	967792208	480	1	968536708	715	917459308	205	1
968507808	941	967792208	481	1	968541308	792	967923208	157	1
968507908	941	967792208	482	1	968546008	792	967923208	310	1
968508008	941	967792208	483	1	968546108	792	967923208	320	1
968508108	941	967792208	484	1	968547308	623	968030908	3	1
968508208	941	967792208	485	2	968547408	623	968030908	4	1
968510808	265	967978708	80	1	968548608	792	967923208	330	1
968513208	512	917597908	4	1	968549808	950	968285108	320	1
968513308	514	968513208	10	1	968552908	722	917459408	395	1
968513408	514	968513208	11	1	968553008	722	917459408	396	1
968516008	950	968285108	1	1	968553108	722	917459408	397	1
968518108	998	968188208	2	1	968553208	722	917459408	398	1
968523208	994	967792408	1	1	968553308	722	917459408	399	1
968523308	994	967792408	2	1	968553408	722	917459408	400	1
968523408	994	967792408	3	1	968553508	722	917459408	401	1
968523508	994	967792408	4	2	968553608	722	917459408	402	1
968523608	994	967792408	5	1	968553708	722	917459408	403	1
968523708	994	967792408	6	1	968553808	722	917459408	404	1
968523808	994	967792408	7	1	968553908	722	917459408	405	1
968523908	994	967792408	8	1	968554008	722	917459408	406	1
968524008	994	967792408	9	2	968554108	722	917459408	407	1
968524108	994	967792408	10	1	968554208	722	917459408	408	1
968524208	994	967792408	11	1	968555708	720	917459408	204	1
968524308	994	967792408	12	1	968555808	711	967788208	(210)	1
968524408	994	967792408	13	2	968555908	711	967788208	(211)	1
968524508	994	967792408	14	2	968558608	435	968175408	(1)	1
968524608	994	967792408	15	1	968558708	435	968175408	(2)	1
968524708	994	967792408	16	1	968558808	435	968175408	(3)	1
968524808	994	967792408	17	2	968558908	435	968175408	(4)	1
968524908	994	967792408	18	2	968559008	435	968175408	(5)	1

Item	Page	Assembly	Pos.	Quantity	Item	Page	Assembly	Pos.	Quantity
968559108	435	968175408	(6)	1	968582308	718	917459308	413	1
968559408	527	917080508	25	1	968582408	718	917459308	414	1
968562908	736	917626808	4	1	968582508	718	917459308	415	1
968563108	738	968562908	10	1	968582608	718	917459308	416	1
968563208	738	968562908	11	1	968582708	718	917459308	424	1
968567908	950	968285108	420	1	968582808	718	917459308	427	1
968568108	716	917459308	303	1	968582908	718	917459308	428	1
968568308	715	917459308	261	1	968583108	717	917459308	365	1
968568308	716	917459308	310	2	968583208	717	917459308	328	1
968568408	716	917459308	317	1	968583308	715	917459308	210	1
968568708	717	917459308	322	1	968583708	715	917459308	211	1
968568808	715	917459308	206	1	968584008	715	917459308	213	1
968568908	717	917459308	326	1	968584308	715	917459308	214	1
968569008	715	917459308	207	1	968584408	715	917459308	215	1
968569008	715	917459308	208	1	968584808	715	917459308	216	1
968569108	717	917459308	331	1	968585708	202	967790308	1130	1
968569208	717	917459308	332	1	968585708	217	967790508	1130	1
968569308	717	917459308	339	1	968585808	202	967790308	1134	1
968569408	717	917459308	344	1	968585808	217	967790508	1134	1
968569508	717	917459308	347	1	968593208	950	968285108	340	1
968569608	717	917459308	348	1	968595308	632	968031008	2	1
968569708	717	917459308	349	1	968595408	632	968031008	(1)	1
968569808	717	917459308	350	1	968595808	804	967792008	178	1
968569908	717	917459308	354	1	968596908	993	967792308	1405	1
968570008	715	917459308	209	1	968596908	993	967792308	1406	1
968572608	998	968188208	310	1	968597008	715	917459308	218	1
968572708	998	968188208	320	1	968597208	939	967792108	1328	1
968572808	998	968188208	330	1	968597308	939	967792108	1332	1
968574108	493	917191108	31	1	968598608	715	917459308	226	1
968575708	265	967978708	71	1	968598708	715	917459308	222	1
968578508	792	967923208	180	1	968599008	715	917459308	223	1
968578608	722	917459408	409	1	968599308	715	917459308	242	1
968578708	720	917459408	57	1	968600408	711	967788208	(1369)	1
968578808	720	917459408	58	1	968600908	493	917191108	(1101)	1
968578908	720	917459408	59	1	968601108	738	968562908	(1099)	2
968579008	720	917459408	60	1	968601308	533	967788008	(1352)	1
968579108	720	917459408	108	1	968601508	514	968513208	(1358)	1
968579208	720	917459408	109	1	968601508	514	968513208	(1359)	1
968579308	720	917459408	110	1	968601708	887	967789008	(1123)	1
968579408	720	917459408	111	1	968604608	553	968712908	468	1
968579908	792	967923208	200	1	968605608	802	967791908	1255	1
968580108	717	917459308	357	1	968605708	802	967791908	1265	1
968580508	717	917459308	367	1	968606808	939	967792108	1320	1
968580608	717	917459308	366	1	968606908	939	967792108	1326	1
968580708	717	917459308	369	1	968607008	939	967792108	1331	1
968580808	717	917459308	372	1	968607208	939	967792108	1333	1
968580908	717	917459308	376	1	968607308	939	967792108	1334	1
968581008	717	917459308	381	1	968607408	939	967792108	1337	1
968581108	718	917459308	384	1	968607508	939	967792108	1341	1
968581208	718	917459308	386	1	968607608	939	967792108	1344	1
968581308	718	917459308	388	1	968607708	939	967792108	1345	1
968581408	718	917459308	389	1	968607808	939	967792108	1316	1
968581508	718	917459308	390	1	968607908	939	967792108	1317	1
968581608	718	917459308	391	1	968608008	939	967792108	1318	1
968581708	718	917459308	394	1	968608108	939	967792108	1319	1
968581808	718	917459308	396	1	968608208	906	967790708	1160	1
968581908	718	917459308	397	1	968608208	906	967790708	1161	1
968582008	718	917459308	399	1	968608308	906	967790708	1162	1
968582108	718	917459308	401	1	968608408	716	917459308	279	1
968582208	718	917459308	410	1	968608408	906	967790708	1163	1

Item	Page	Assembly	Pos.	Quantity	Item	Page	Assembly	Pos.	Quantity
968608708	906	967790708	1169	1	968635308	720	917459408	106	1
968608808	993	967792308	1402	2	968635408	720	917459408	107	1
968609008	993	967792308	1403	2	968635508	720	917459408	112	1
968609008	1010	967788708	(1382)	4	968635608	720	917459408	113	1
968609008	1022	967788808	(1382)	4	968635708	720	917459408	114	1
968609108	993	967792308	1404	1	968635808	720	917459408	115	1
968609208	993	967792308	1409	1	968635908	720	917459408	116	1
968609208	993	967792308	1410	1	968636008	720	917459408	117	1
968609308	993	967792308	1411	1	968636108	720	917459408	118	1
968609408	1010	967788708	(1380)	1	968636208	720	917459408	119	1
968609408	1022	967788808	(1380)	1	968636308	738	968562908	(840)	1
968609908	715	917459308	247	1	968636408	738	968562908	(841)	1
968610608	632	968031008	1	1	968636508	738	968562908	(842)	1
968612008	904	967789108	(275)	1	968636608	738	968562908	(843)	1
968612108	904	967789108	(276)	1	968636708	738	968562908	(844)	1
968612208	904	967789108	(277)	1	968636808	738	968562908	(845)	1
968612308	904	967789108	(278)	1	968639708	1055	917229608	21	1
968612408	904	967789108	(279)	1	968644008	1065	968883408	10	1
968620508	941	967792208	486	2	968646208	727	967956208	1	1
968620608	941	967792208	487	2	968646308	729	968646208	1	1
968620708	941	967792208	488	2	968649008	1077	968175108	30	1
968621608	998	968188208	340	1	968649108	1077	968175108	40	1
968621708	998	968188208	350	1	968649808	1046	968650608	204	1
968621908	998	968188208	360	1	968650008	1075	968174908	10	1
968622108	998	968188208	370	1	968650108	1075	968174908	20	1
968624708	623	968030908	32	1	968650208	1075	968174908	30	1
968627108	998	968188208	410	1	968650308	1075	968174908	40	1
968627208	998	968188208	420	1	968650408	1075	968174908	50	1
968629608	998	968188208	300	1	968650508	1075	968174908	60	1
968632108	720	917459408	75	1	968650608	1045	968135508	1	1
968632208	720	917459408	76	1	968650808	1046	968650608	205	1
968632308	720	917459408	77	1	968650908	1046	968650608	206	1
968632408	720	917459408	78	1	968651108	1070	917229808	700	1
968632508	720	917459408	79	1	968653208	1046	968650608	1	1
968632608	720	917459408	80	1	968654808	623	968030908	33	1
968632708	720	917459408	81	1	968660508	18	917345308	10	1
968632808	720	917459408	82	1	968662908	51	967908108	30	1
968632908	720	917459408	83	1	968663008	51	967908108	40	1
968633008	720	917459408	84	1	968668608	100	917361608	30	1
968633108	720	917459408	85	1	968668808	102	968668608	3	1
968633208	720	917459408	86	1	968669208	255	917079108	2	1
968633308	720	917459408	87	1	968671408	1081	917230108	3	1
968633408	720	917459408	88	1	968674008	1121	SL_Z98201	10	1
968633508	720	917459408	89	1	968678908	1081	917230108	2	2
968633608	720	917459408	90	1	968679008	1085	968678908	1	1
968633708	720	917459408	91	1	968681408	616	917082808	45	1
968633808	720	917459408	92	1	968681508	635	968681408	3	1
968633908	720	917459408	93	1	968688008	868	917191008	700	1
968634008	720	917459408	94	1	968695008	715	917459308	256	1
968634108	720	917459408	95	1	968695208	715	917459308	236	1
968634208	720	917459408	96	1	968695508	716	917459308	292	1
968634308	720	917459408	97	1	968695608	716	917459308	296	1
968634508	720	917459408	98	1	968695708	718	917459308	2391	1
968634608	720	917459408	99	1	968695808	715	917459308	202	1
968634708	720	917459408	100	1	968695908	82	917322008	(1895)	1
968634808	720	917459408	101	1	968696008	906	967790708	1165	1
968634908	720	917459408	102	1	968696508	716	917459308	285	1
968635008	720	917459408	103	1	968696608	716	917459308	287	1
968635108	720	917459408	104	1	968696708	716	917459308	288	1
968635208	720	917459408	105	1	968696808	716	917459308	289	1

Item	Page	Assembly	Pos.	Quantity	Item	Page	Assembly	Pos.	Quantity
968696908	716	917459308	321	1	968883408	1063	968229108	500	1
968697008	82	917322008	(1896)	1	968883508	1059	917474108	500	1
968697008	106	917322208	(1891)	1	968897308	1100	917569308	5	1
968697108	106	917322208	(1892)	1	968898908	1062	968883308	10	1
968697208	82	917322008	(1898)	1	968904008	458	917080008	78	1
968697208	106	917322208	(1893)	1	968907308	182	968277508	105	1
968697308	82	917322008	(1897)	1	968907408	182	968277508	106	1
968698708	553	968712908	461	1	968907508	1067	968883508	10	1
968698808	553	968712908	462	1	968913001	223	90023101	11	1
968698808	802	967791908	1248	1	968918708	502	917347708	118	1
968698908	553	968712908	464	1	968929808	1059	917474108	1	2
968704508	1087	968671408	1	1	969025808	1005	917085308	700	1
968705508	122	917076708	40	2	969025808	1017	917178608	700	1
968705708	124	968705508	1	1	969042108	716	917459308	286	1
968709008	623	968030908	40	1	969045808	744	917508308	1	1
968710508	82	917322008	91	1	969056608	265	967978708	74	1
968710608	106	917322208	91	1	969057908	820	967746908	700	1
968712908	548	917081208	91	1	969060708	840	967743808	700	1
968726808	1033	967922908	420	1	969062808	1006	967733608	700	1
968726908	74	917361508	30	1	969062908	744	917508308	2	1
968727008	78	968726908	3	1	969063908	509	967981008	700	1
968731108	962	917380508	95	2	969066208	507	967846208	700	1
968737508	980	968107908	4	1	969068608	847	967897608	700	1
968754808	463	968309908	15	1	969072508	973	968026108	700	1
968761308	137	917347808	41	1	969073208	974	968026208	700	1
968761408	137	917347808	42	1	969075608	1018	967704008	700	1
968761508	137	917347808	43	1	969082708	971	968026008	700	1
968763208	616	917082808	50	1	969083508	923	968242208	700	1
968765308	919	917333208	31	1	969086008	849	968190108	700	1
968766508	1081	917230108	4	1	969088908	19	917345308	73	3
968766908	1023	917722108	1	2	969092108	851	968190208	700	1
968771408	1027	917251008	4	2	969096408	810	917190708	700	1
968771508	1083	968399508	16	1	969096408	815	917190808	700	1
968772208	1087	968671408	2	2	969125408	10		151	100
968772308	1087	968671408	3	2	969126408	1065	968883408	11	1
968772408	1087	968671408	4	2	969126508	1062	968883308	11	1
968775908	1083	968399508	17	1	969132908	832	917231408	700	1
968784108	894	917474008	38	1	969136608	1065	968883408	(820)	1
968786808	1081	917230108	5	2	969136708	1065	968883408	(821)	1
968786908	1094	968786808	1	1	969137608	1062	968883308	(430)	1
968803008	1088	968772408	1	1	969137708	1062	968883308	(431)	1
968803908	1083	968399508	15	1	969144008	922	917333208	187	1
968809408	1081	917230108	6	1	969146008	922	917333208	190	1
968818608	963	917380508	300	1	969149808	1044	917228608	700	1
968825908	1023	917722108	5	2	969164008	745	917863208	1	1
968838508	1100	917569308	10	1	969211908	789	917480108	30	1
968838608	1102	968838508	1	1	969259908	458	917080008	80	1
968838908	507	967846208	4	1	969260908	468	969259908	1	2
968839008	507	967846208	3	2	969261008	468	969259908	2	1
968841208	19	917345308	67	1	969261108	468	969259908	3	1
968841308	19	917345308	68	1	969299208	616	917082808	9	1
968842408	802	967791908	1247	1	969314008	560	917081608	102	1
968842908	939	967792108	1348	1	969324608	134	917077508	7	1
968843308	716	917459308	284	1	969337008	649	967918008	56	1
968845908	715	917459308	219	1	969339408	1069	917229808	26	2
968859608	1027	917251008	7	1	969385108	252	967787908	(1110)	1
968861108	562	968121308	9	1	969396608	963	917380508	134	1
968861208	1027	917251008	3	1	969396808	985	969396608	1	1
968876008	1087	968671408	27	2	969396908	985	969396608	2	1
968883308	1060	968929808	500	1	969397008	985	969396608	3	2

Item	Page	Assembly	Pos.	Quantity	Item	Page	Assembly	Pos.	Quantity
969398108	642	969408008	1	1	97004973	95	917291708	66	1
969408008	640	967917908	2	1	97005403	641	967917908	77	1
969418008	616	917082808	(100)	1	970056908	213	968161808	8	2
969425308	846	917078808	700	1	97006009	832	917231408	71	2
969466308	51	967908108	50	1	97006009	961	917380508	47	1
969483508	182	968277508	115	1	97006045	831	917231408	55	2
969499208	478	967926708	52	1	97006045	868	917191008	36	1
969499508	478	967926708	(1)	1	97006093	908	968497808	35	1
969532608	792	967923208	250	1	97006094	908	968497808	36	1
969532708	792	967923208	240	1	97006261	962	917380508	106	2
969537601	877	90200131	12	5	97006265	1069	917229808	29	2
969548408	1033	967922908	310	1	97006879	539	917080808	15	2
969555408	804	967792008	179	1	97007320	501	917347708	72	4
969555508	804	967792008	180	1	97007320	977	968028008	9	1
969627708	1027	917251008	38	2	97007619	603	968286908	52	1
969636908	717	917459308	358	1	97008317	729	968646208	5	1
969637008	717	917459308	359	1	97008318	729	968646208	6	1
969637108	717	917459308	362	2	97008319	729	968646208	4	1
969663108	810	917190708	26	1	97008421	191	917438108	13	1
969663108	815	917190808	29	1	97008421	212	917454008	13	1
969663808	811	969663108	2	1	97008527	457	917080008	17	1
969736708	637	917082908	31	1	97008755	749	917081508	(7)	2
969742908	34	967789508	1818	1	97008756	749	917081508	(6)	2
969944608	1107	917571308	7	1	97009588	55	917076208	3	2
969944708	1109	969944608	1	1	97009767	779	917332608	122	4
969973708	812	918188208	1	1	97009767	868	917191008	7	4
969993708	1114	SK_Z98201	410	1	97009767	1004	917085308	43	2
969993808	1114	SK_Z98201	110	1	97009767	1016	917178608	43	1
969993908	1114	SK_Z98201	120	1	97009794	838	917078708	59	4
97000073	529	917080608	6	2	97009794	845	917078808	60	4
97000828	61	917291608	31	4	97009794	858	917079208	60	4
97000828	94	917291708	31	4	97009794	863	917571208	60	4
97001584	845	917078808	27	3	97009799	740	966785108	1	1
97001584	868	917191008	23	1	97009831	122	917076708	32	8
97001584	961	917380508	41	1	97010005	792	967923208	4	1
97002641	489	917080208	20	1	97010163	181	968277508	56	1
97002655	894	917474008	10	1	97010232	1083	968399508	7	2
97002990	445	917203308	47	4	97010784	503	967852308	6	2
97002990	574	968080908	10	1	97010784	974	968026208	5	2
97003872	500	917347708	46	2	97010784	1006	967733608	11	1
97003872	778	917332608	63	3	97010784	1018	967704008	11	1
97004046	172	969324608	1	6	97011112	18	917345308	40	1
97004046	755	917082108	6	2	97011112	95	917291708	81	1
97004046	784	968311308	3	4	97011113	18	917345308	41	1
97004046	823	968012308	1	3	97011113	95	917291708	82	1
97004046	834	969132908	1	3	97011114	18	917345308	42	1
97004046	854	969425308	1	3	97011114	62	917291608	81	1
97004046	870	968688008	2	3	97011115	18	917345308	43	1
97004046	927	968284208	3	4	97011115	62	917291608	82	1
97004046	988	968818608	3	2	97011305	792	967923208	5	1
97004046	1012	969025808	3	2	97011305	998	968188208	5	1
97004046	1036	968222108	4	1	97011422	1108	968455908	6	3
97004046	1097	968809408	4	6	97011690	89	917322108	6	2
97004379	874	917473608	17	1	97011690	108	917322308	6	2
97004546	927	968284208	10	2	97011904	749	917081508	(3)	2
97004677	457	917080008	27	1	97011971	950	968285108	4	1
97004852	1044	917228608	32	1	97011976	1004	917085308	61	20
97004857	965	967946208	10	2	97011976	1016	917178608	61	40
97004857	1109	969944608	3	2	97012015	998	968188208	4	1
97004973	62	917291608	66	1	97012280	845	917078808	64	3

Item	Page	Assembly	Pos.	Quantity	Item	Page	Assembly	Pos.	Quantity
97012280	920	917333208	100	1	97026767	974	968026208	4	2
97012280	961	917380508	43	5	97026767	1006	967733608	10	1
97012280	1083	968399508	8	2	97026767	1018	967704008	10	1
97013907	501	917347708	55	1	97026864	61	917291608	17	20
97013912	854	969425308	10	4	97026864	94	917291708	17	20
97014253	1069	917229808	12	2	97026865	61	917291608	18	20
97015064	649	967918008	20	6	97026865	94	917291708	18	20
97015671	595	917200808	14	1	97026884	61	917291608	21	40
97016304	536	917473108	8	1	97026884	94	917291708	21	40
97016304	757	917082208	49	1	97026885	61	917291608	22	2
97016392	118	967975008	1	4	97026885	94	917291708	22	2
97016392	755	917082108	9	1	97026925	61	917291608	23	2
97016429	500	917347708	(1)	1	97026925	94	917291708	23	2
97016729	1046	968650608	5	1	97027081	221	917451208	45	1
97016764	1046	968650608	4	1	97027081	232	968081908	323	2
97017074	637	917082908	44	1	97027105	181	968277508	54	2
97017499	778	917332608	86	4	97027114	509	967981008	4	1
97018042	544	967968208	9	2	97027114	820	967746908	4	1
97018042	921	917333208	148	2	97027114	840	967743808	4	1
97018042	1004	917085308	48	5	97027114	847	967897608	4	1
97018042	1016	917178608	48	10	97027114	849	968190108	4	1
97018327	988	968818608	12	2	97027114	851	968190208	7	1
97018451	784	968311308	10	5	97027114	923	968242208	10	2
97018495	1004	917085308	65	2	97027114	969	967997708	10	1
97018495	1016	917178608	27	3	97027114	970	967983208	7	2
97018998	831	917231408	16	2	97027114	1088	968772408	5	1
97018998	920	917333208	64	4	97027114	1094	968786808	4	1
97019039	19	917345308	64	1	97027115	509	967981008	5	1
97019145	920	917333208	83	2	97027115	820	967746908	10	1
97019521	489	917080208	11	3	97027115	840	967743808	10	1
97019521	595	917200808	15	3	97027115	847	967897608	5	1
97019834	779	917332608	144	2	97027115	849	968190108	5	1
97019869	137	917347808	33	8	97027115	923	968242208	11	1
97019870	137	917347808	14	2	97027115	969	967997708	11	1
97019970	988	968818608	11	1	97027115	1088	968772408	4	1
97019987	457	917080008	53	2	97027115	1094	968786808	10	1
97019987	1070	917229808	64	2	97027116	841	967744008	1	2
97020171	221	917451208	77	2	97027174	821	967747008	1	2
97020292	427	917079408	2	1	97027729	61	917291608	27	4
97021238	777	917332608	58	2	97027729	94	917291708	27	4
970212608	559	917081608	38	29	97027730	61	917291608	28	2
97022886	457	917080008	47	2	97027730	94	917291708	28	2
97022950	434	968169408	4	6	97027746	61	917291608	33	8
97023353	560	917081608	80	2	97027746	94	917291708	33	8
97023431	559	917081608	56	1	97027747	61	917291608	34	4
97023730	595	917200808	24	1	97027747	94	917291708	34	4
97024394	440	968114008	7	1	97027748	61	917291608	35	8
97024427	778	917332608	71	2	97027748	94	917291708	35	8
97024859	1007	967733808	1	2	97027749	61	917291608	36	4
97025532	264	967978708	26	1	97027749	94	917291708	36	4
97025533	264	967978708	27	1	97027750	61	917291608	37	4
97025882	649	967918008	23	1	97027750	94	917291708	37	4
97025926	823	968012308	7	4	97027767	920	917333208	111	1
97025926	834	969132908	10	4	97027785	61	917291608	42	2
97025926	854	969425308	7	4	97027785	94	917291708	42	2
97026700	1019	967704108	1	2	97027786	61	917291608	46	2
97026766	507	967846208	15	1	97027786	94	917291708	46	2
97026766	1006	967733608	4	1	97027787	61	917291608	51	1
97026766	1018	967704008	4	1	97027788	61	917291608	52	1
97026767	507	967846208	6	1	97027789	61	917291608	53	1

Item	Page	Assembly	Pos.	Quantity	Item	Page	Assembly	Pos.	Quantity
97027790	61	917291608	54	1	97028373	973	968026108	2	10
97027791	62	917291608	57	1	97028373	975	968027708	2	6
97027791	95	917291708	57	1	97028373	1007	967733808	2	8
97027792	62	917291608	58	1	97028373	1019	967704108	2	16
97027793	62	917291608	59	1	97028373	1089	968803008	2	4
97027794	62	917291608	60	1	97028373	1095	968786908	2	4
97027794	95	917291708	60	1	97028386	777	917332608	44	1
97027795	62	917291608	61	1	97028394	427	917079408	9	1
97027796	62	917291608	62	1	97028437	427	917079408	20	1
97027803	62	917291608	67	2	97028770	778	917332608	68	1
97027803	95	917291708	67	2	97028894	777	917332608	4	2
97027804	62	917291608	72	2	97028894	819	917190908	2	4
97027804	95	917291708	72	2	97028894	827	917333908	2	4
97027806	62	917291608	78	8	97028894	831	917231408	2	4
97027806	95	917291708	78	8	97028894	838	917078708	2	4
97027807	62	917291608	79	12	97028894	845	917078808	2	4
97027807	95	917291708	79	12	97028894	858	917079208	2	4
97027817	94	917291708	51	1	97028894	863	917571208	2	4
97027818	94	917291708	52	1	97028894	868	917191008	46	2
97027819	94	917291708	53	1	97028898	819	917190908	22	2
97027820	94	917291708	54	1	97028898	827	917333908	22	2
97027827	95	917291708	58	1	97028898	868	917191008	20	2
97027828	95	917291708	59	1	97028898	1004	917085308	17	4
97028102	777	917332608	2	2	97028898	1083	968399508	10	2
97028117	527	917080508	7	1	97028899	831	917231408	22	8
97028118	527	917080508	8	3	97028899	838	917078708	22	8
97028120	527	917080508	9	2	97028899	845	917078808	22	6
97028121	527	917080508	10	2	97028899	858	917079208	22	8
97028122	527	917080508	17	2	97028899	863	917571208	22	8
97028219	427	917079408	13	2	97028900	819	917190908	23	2
97028265	427	917079408	14	2	97028900	827	917333908	23	2
97028266	427	917079408	15	1	97028900	831	917231408	23	1
97028299	1004	917085308	46	1	97028900	838	917078708	23	2
97028299	1016	917178608	46	1	97028900	845	917078808	23	1
97028301	427	917079408	16	1	97028900	858	917079208	23	2
97028302	500	917347708	3	2	97028900	863	917571208	23	2
97028303	500	917347708	5	2	97028903	819	917190908	24	2
97028304	500	917347708	(2)	1	97028903	827	917333908	24	2
97028309	508	967846508	1	2	97028903	831	917231408	24	1
97028311	507	967846208	5	1	97028903	838	917078708	24	2
97028311	971	968026008	3	2	97028903	845	917078808	24	1
97028312	500	917347708	9	2	97028903	858	917079208	24	2
97028313	500	917347708	10	2	97028903	863	917571208	24	2
97028314	500	917347708	11	2	97028904	819	917190908	25	4
97028314	962	917380508	72	2	97028904	827	917333908	25	4
97028315	500	917347708	12	2	97028904	838	917078708	25	4
97028321	500	917347708	13	1	97028904	845	917078808	25	2
97028335	500	917347708	15	2	97028904	858	917079208	25	4
97028337	500	917347708	17	4	97028904	863	917571208	25	4
97028340	500	917347708	20	4	97029313	919	917333208	11	3
97028344	500	917347708	23	2	97029313	962	917380508	63	6
97028373	508	967846508	2	4	97029313	1004	917085308	28	2
97028373	510	967981108	2	6	97029313	1016	917178608	28	3
97028373	821	967747008	2	8	97029559	527	917080508	21	1
97028373	841	967744008	2	16	97029647	427	917079408	17	1
97028373	848	967950808	3	5	97029694	147	917080408	2	84
97028373	850	968214108	3	6	97029695	126	917076508	1	84
97028373	852	968217108	2	7	97029778	810	917190708	5	3
97028373	924	968242108	2	8	97029778	815	917190808	5	3
97028373	972	968027308	2	10	97029779	815	917190808	6	4

Item	Page	Assembly	Pos.	Quantity	Item	Page	Assembly	Pos.	Quantity
97029780	815	917190808	7	2	97031136	966	967966108	3	1
97029781	1029	967913408	2	1	97031137	966	967966108	4	1
97029782	810	917190708	6	2	97031137	967	967966808	4	1
97029782	815	917190808	8	2	97031144	967	967966808	3	1
97029783	810	917190708	7	2	97031145	965	967946208	11	2
97029783	815	917190808	9	2	97031162	539	917080808	3	1
97029784	815	917190808	10	1	97031163	539	917080808	6	2
97029785	815	917190808	11	1	97031164	539	917080808	16	2
97029786	815	917190808	12	2	97031165	536	917473108	9	1
97029789	810	917190708	17	4	97031166	539	917080808	20	1
97029789	815	917190808	21	4	97031167	539	917080808	21	1
97029805	1027	917251008	(6)	1	97031168	965	967946208	9	2
97029806	1027	917251008	6	2	97031169	965	967946208	12	2
97029816	1027	917251008	21	2	97031170	543	917080908	5	1
97029817	1027	917251008	23	2	97031171	543	917080908	6	1
97029818	1030	96001219	2	1	97031172	543	917080908	14	2
97029819	1030	96001219	10	1	97031199	965	967946208	35	1
97029827	1027	917251008	39	4	97031250	55	917076208	2	4
97029828	1027	917251008	40	2	97031313	965	967946208	38	1
97029851	810	917190708	8	1	97031338	868	917191008	35	2
97029852	810	917190708	9	1	97031390	777	917332608	33	38
97029853	810	917190708	10	1	97031391	777	917332608	34	1
97029855	810	917190708	11	1	97031392	777	917332608	35	1
97029863	1016	917178608	17	8	97031393	777	917332608	36	1
97029863	1085	968678908	11	3	97031394	777	917332608	37	1
97029882	794	968546008	510	1	97031395	777	917332608	38	1
97029882	795	968546108	509	1	97031396	777	917332608	39	1
97029899	920	917333208	114	2	97031397	777	917332608	40	1
97029899	1016	917178608	18	12	97031398	777	917332608	41	1
97029978	503	967852308	3	2	97031399	777	917332608	42	1
97030002	1028	917251008	68	1	97031400	777	917332608	43	1
97030158	122	917076708	5	2	97031402	819	917190908	26	4
97030161	122	917076708	6	2	97031402	827	917333908	26	4
97030162	122	917076708	7	4	97031402	831	917231408	26	4
97030182	1103	968838608	2	1	97031402	838	917078708	26	4
97030183	264	967978708	32	1	97031402	845	917078808	26	4
97030223	819	917190908	27	1	97031402	858	917079208	26	4
97030223	827	917333908	27	1	97031402	863	917571208	26	4
97030223	831	917231408	27	7	97031403	777	917332608	12	2
97030223	838	917078708	27	6	97031413	510	967981108	1	2
97030223	858	917079208	27	6	97031529	1038	967276708	(5)	1
97030223	863	917571208	27	6	97031531	1041	967922708	5	1
97030223	1016	917178608	16	12	97031582	500	917347708	27	2
97030307	1105	967937608	1	1	97031586	500	917347708	41	1
97030350	819	917190908	29	2	97031587	500	917347708	43	1
97030350	827	917333908	29	2	97031588	500	917347708	44	1
97030350	868	917191008	21	2	97031590	501	917347708	59	4
97030350	1004	917085308	18	4	97031613	501	917347708	64	4
97030562	1104	967936408	3	1	97031614	501	917347708	67	4
97030592	848	967950808	2	1	97031615	501	917347708	69	4
97030595	848	967950808	1	2	97031615	963	917380508	120	2
97030604	963	917380508	136	2	97031687	965	967946208	13	4
97030604	1004	917085308	55	2	97031688	965	967946208	23	1
97030604	1016	917178608	55	2	97031758	1039	967995008	1	1
97030724	852	968217108	6	1	97031843	819	917190908	46	2
97030822	919	917333208	2	2	97031843	827	917333908	46	2
97030846	112	918589408	5	8	97031843	831	917231408	46	2
97030847	112	918589408	6	8	97031843	838	917078708	46	2
97030848	112	918589408	11	4	97031843	845	917078808	46	1
97031023	112	918589408	12	8	97031843	858	917079208	46	2

Item	Page	Assembly	Pos.	Quantity	Item	Page	Assembly	Pos.	Quantity
97031843	863	917571208	46	2	97032319	961	917380508	21	1
97031843	868	917191008	11	1	97032322	961	917380508	22	4
97031844	831	917231408	28	2	97032323	961	917380508	23	4
97031844	838	917078708	28	2	97032324	961	917380508	24	4
97031844	845	917078808	28	1	97032325	961	917380508	25	2
97031844	858	917079208	28	2	97032325	1085	968678908	13	1
97031844	863	917571208	28	2	97032326	961	917380508	26	2
97031845	831	917231408	29	2	97032326	1083	968399508	9	3
97031845	838	917078708	29	2	97032327	961	917380508	27	2
97031845	845	917078808	29	1	97032328	961	917380508	28	3
97031845	858	917079208	29	2	97032337	961	917380508	29	1
97031845	863	917571208	29	2	97032338	961	917380508	30	1
97031853	819	917190908	30	4	97032341	961	917380508	31	2
97031853	827	917333908	30	4	97032342	961	917380508	32	2
97031853	838	917078708	30	4	97032343	961	917380508	33	1
97031853	845	917078808	30	2	97032344	961	917380508	34	1
97031853	858	917079208	30	4	97032345	961	917380508	35	1
97031853	863	917571208	30	4	97032346	961	917380508	36	1
97031853	921	917333208	132	6	97032348	961	917380508	37	1
97031853	963	917380508	122	4	97032351	961	917380508	38	1
97031853	1004	917085308	34	6	97032352	961	917380508	39	1
97031853	1016	917178608	34	6	97032360	920	917333208	93	2
97031881	819	917190908	45	2	97032362	920	917333208	90	1
97031881	827	917333908	45	2	97032363	920	917333208	91	1
97031881	831	917231408	45	2	97032364	920	917333208	81	1
97031881	838	917078708	45	2	97032366	920	917333208	87	3
97031881	845	917078808	45	1	97032391	749	917081508	28	4
97031881	858	917079208	45	2	97032401	962	917380508	54	3
97031881	863	917571208	45	2	97032401	1004	917085308	25	2
97031881	868	917191008	12	1	97032401	1016	917178608	25	2
97031944	968	967946308	6	1	97032506	137	917347808	4	2
97031980	18	917345308	5	2	97032537	137	917347808	6	2
97031985	18	917345308	6	2	97032551	137	917347808	7	2
970320008	181	968277508	14	1	97032567	137	917347808	9	2
970320008	676	967788108	196	1	97032590	137	917347808	10	2
97032006	819	917190908	55	1	97032594	137	917347808	11	1
97032006	827	917333908	31	1	97032596	137	917347808	12	1
97032006	838	917078708	55	1	97032606	137	917347808	13	4
97032006	858	917079208	55	1	97032610	137	917347808	15	2
97032006	863	917571208	55	1	97032642	75	967906508	4	1
97032021	968	967946308	10	1	97032642	101	967906608	4	1
97032021	970	967983208	9	1	97032685	95	917291708	61	1
97032031	1038	967276708	(4)	1	97032686	95	917291708	62	1
97032038	970	967983208	3	1	97032748	977	968028008	1	2
97032039	970	967983208	4	1	97032749	977	968028008	3	1
97032040	1041	967922708	4	1	97032903	976	968027908	2	1
970320808	181	968277508	13	1	97033195	784	968311308	6	2
970320808	676	967788108	197	1	97033213	61	917291608	8	2
97032091	18	917345308	7	4	97033213	94	917291708	8	2
97032094	524	917475908	1	1	970332508	894	917474008	15	1
97032135	500	917347708	16	4	97033256	779	917332608	156	1
97032267	972	968027308	1	2	97033289	921	917333208	143	1
97032274	973	968026108	1	2	97033290	921	917333208	144	1
97032299	975	968027708	1	2	97033349	920	917333208	71	1
97032312	961	917380508	14	1	97033350	920	917333208	72	1
97032313	961	917380508	15	2	97033351	838	917078708	60	4
97032314	961	917380508	16	1	97033351	845	917078808	61	4
97032315	961	917380508	17	1	97033351	858	917079208	61	4
97032316	961	917380508	19	1	97033351	863	917571208	61	4
97032318	961	917380508	20	1	97033351	1016	917178608	65	1

Item	Page	Assembly	Pos.	Quantity	Item	Page	Assembly	Pos.	Quantity
97033352	838	917078708	61	4	97034238	191	917438108	15	1
97033352	845	917078808	62	4	97034238	212	917454008	15	1
97033352	858	917079208	62	4	97034238	457	917080008	24	1
97033352	863	917571208	62	4	97034264	1057	968099808	3	1
97033387	501	917347708	54	2	97034274	1056	968134408	6	1
97033388	501	917347708	56	1	97034317	1044	917228608	6	2
97033418	1044	917228608	22	1	97034318	1044	917228608	4	2
97033435	175	917401608	11	2	97034319	1044	917228608	10	2
97033506	175	917401608	4	2	97034337	1044	917228608	26	1
97033530	175	917401608	5	4	97034360	978	968028208	6	2
97033531	175	917401608	6	2	970344808	779	917332608	137	12
97033533	175	917401608	7	2	970344808	894	917474008	16	1
97033534	175	917401608	8	2	970344808	921	917333208	156	4
97033535	175	917401608	9	2	970344808	962	917380508	103	12
97033539	175	917401608	10	4	97034481	980	968107908	14	1
97033818	962	917380508	118	3	97034636	440	968114008	3	1
97033818	1085	968678908	15	8	97034649	439	968111208	2	1
97033846	175	917401608	35	4	97034651	439	968111208	3	1
97033859	175	917401608	33	2	97034652	439	968111208	4	1
97033860	175	917401608	34	2	97034653	439	968111208	5	1
97033924	868	917191008	16	6	97034655	962	917380508	77	2
97033924	1083	968399508	13	4	97034699	489	917080208	50	1
97033943	831	917231408	9	1	97034927	191	917438108	9	1
97033944	831	917231408	10	1	97034927	212	917454008	9	1
97033945	831	917231408	11	1	970350108	521	917691308	8	2
97033950	1004	917085308	49	5	970350108	548	917081208	23	5
97033950	1016	917178608	49	10	970350108	779	917332608	173	2
97033956	831	917231408	12	2	970350108	807	917692108	13	2
97033957	831	917231408	13	2	970350108	910	917478608	5	1
97033963	831	917231408	(1)	1	97035016	831	917231408	49	4
97033979	125	917077008	(2)	4	97035017	175	917401608	27	4
97033982	524	917475908	3	1	970350208	548	917081208	22	1
97033982	927	968284208	9	1	97035262	433	917079708	2	1
97034040	919	917333208	53	24	97035373	221	917451208	6	1
97034094	1044	917228608	5	1	97035374	221	917451208	7	1
97034110	1004	917085308	60	10	97035379	221	917451208	11	1
97034110	1016	917178608	60	10	97035380	221	917451208	12	1
97034111	919	917333208	54	12	97035382	221	917451208	17	8
97034124	1044	917228608	23	1	97035383	221	917451208	18	4
97034130	1044	917228608	8	2	97035454	221	917451208	13	1
97034131	187	917077708	3	2	97035583	963	917380508	123	2
97034139	191	917438108	4	1	97035584	212	917454008	6	1
97034139	212	917454008	4	1	97035645	831	917231408	62	1
97034140	187	917077708	6	2	97035649	831	917231408	63	1
97034141	191	917438108	5	1	97035653	831	917231408	64	1
97034141	212	917454008	5	1	97035654	831	917231408	65	1
97034142	191	917438108	6	1	97035655	831	917231408	66	1
97034143	187	917077708	7	2	97035656	831	917231408	67	1
97034144	187	917077708	9	4	97035681	832	917231408	68	2
97034145	191	917438108	7	1	97035682	832	917231408	69	6
97034145	212	917454008	7	1	97035684	137	917347808	37	1
97034146	191	917438108	8	1	97035722	433	917079708	6	1
97034146	212	917454008	8	1	97035729	433	917079708	16	1
97034146	221	917451208	38	1	97035730	433	917079708	17	1
97034146	874	917473608	10	1	97035731	433	917079708	18	1
97034146	894	917474008	12	1	97035732	433	917079708	19	1
97034180	56	96006203	2	146	97035738	433	917079708	25	1
97034203	651	968095808	1	1	97035739	777	917332608	3	2
97034205	649	967918008	24	1	97035739	919	917333208	3	2
97034220	640	967917908	11	2	97035757	427	917079408	21	1

Item	Page	Assembly	Pos.	Quantity	Item	Page	Assembly	Pos.	Quantity
97035771	1044	917228608	29	1	97036734	54	917591608	1	12
97035882	831	917231408	30	10	97036734	89	917322108	1	12
97035882	1083	968399508	12	6	97036734	108	917322308	1	12
97035894	778	917332608	111	1	97036796	874	917473608	6	1
97035909	831	917231408	25	2	97036873	1069	917229808	10	4
97035945	786	917084408	9	2	97036912	529	917080608	14	1
97035945	929	917178708	2	2	97036913	529	917080608	16	1
97035950	213	968161808	4	1	97036917	1036	968222108	7	4
97036099	778	917332608	91	1	97036927	894	917474008	7	1
97036111	919	917333208	4	2	97037131	1038	967276708	(6)	1
97036117	919	917333208	15	1	97037131	1041	967922708	6	1
97036123	919	917333208	25	1	97037191	894	917474008	8	2
97036136	919	917333208	43	1	97037192	894	917474008	9	2
97036137	919	917333208	44	6	97037196	924	968242108	1	2
97036138	430	917079508	6	1	97037207	296	968240908	17	1
97036153	727	967956208	9	1	97037209	296	968240908	18	1
97036157	213	968161808	6	1	97037210	296	968240908	19	2
97036162	213	968161808	5	1	97037212	296	968240908	21	2
97036214	920	917333208	62	2	97037213	296	968240908	22	2
97036215	920	917333208	66	1	97037214	296	968240908	23	4
97036220	920	917333208	77	2	97037215	296	968240908	24	1
97036234	920	917333208	84	1	97037228	296	968240908	14	1
97036235	920	917333208	88	1	97037234	894	917474008	(2)	1
97036237	920	917333208	97	3	97037248	264	967978708	6	1
97036238	920	917333208	98	2	97037249	264	967978708	7	1
97036240	920	917333208	108	2	97037250	264	967978708	8	1
97036241	920	917333208	113	1	97037251	264	967978708	9	1
97036259	921	917333208	124	2	97037252	264	967978708	10	1
97036261	921	917333208	126	2	97037253	264	967978708	11	1
97036266	921	917333208	129	1	97037254	264	967978708	12	1
97036267	921	917333208	130	1	97037255	264	967978708	13	1
97036287	832	917231408	70	12	97037258	264	967978708	14	1
97036292	845	917078808	12	2	97037259	264	967978708	15	1
97036294	434	968169408	5	6	97037260	264	967978708	16	1
97036296	845	917078808	14	1	97037261	264	967978708	17	1
97036297	845	917078808	15	1	97037262	264	967978708	18	1
97036299	845	917078808	17	4	97037263	264	967978708	19	1
97036300	845	917078808	18	2	97037264	264	967978708	20	1
97036304	1085	968678908	14	2	97037265	264	967978708	21	1
97036307	832	917231408	73	2	97037266	264	967978708	22	1
97036309	832	917231408	74	6	97037267	264	967978708	23	1
97036378	430	917079508	7	1	97037268	264	967978708	24	1
97036379	430	917079508	8	2	97037383	757	917082208	60	1
97036380	430	917079508	9	2	97037392	925	968246608	1	2
97036381	430	917079508	4	1	97037393	925	968246608	2	4
97036486	453	917079908	(1)	1	97037473	778	917332608	115	4
97036487	453	917079908	(1)	1	97037484	778	917332608	116	3
97036488	453	917079908	(1)	1	97037519	778	917332608	117	1
97036489	453	917079908	(1)	1	97037550	894	917474008	11	1
97036556	851	968190208	4	1	97037615	612	968255808	1	1
97036582	852	968217108	1	2	97037616	613	968255908	1	1
97036732	172	969324608	4	1	97037617	614	968256008	1	1
97036732	784	968311308	4	1	97037618	615	968256108	1	1
97036732	823	968012308	6	1	97037619	611	968255308	19	2
97036732	834	969132908	6	1	97037626	182	968277508	100	1
97036732	854	969425308	6	1	97037631	749	917081508	29	4
97036732	870	968688008	6	1	97037672	264	967978708	51	1
97036732	927	968284208	4	1	97037673	264	967978708	52	1
97036732	988	968818608	5	1	97037674	264	967978708	53	1
97036732	1012	969025808	4	1	97037679	874	917473608	7	4

Item	Page	Assembly	Pos.	Quantity	Item	Page	Assembly	Pos.	Quantity
97037683	477	967926708	(1)	1	97038745	461	968283208	40	2
97037694	191	917438108	16	1	97038746	461	968283208	44	1
97037694	212	917454008	16	1	97038747	461	968283208	45	2
97037694	221	917451208	32	1	97038811	559	917081608	12	3
97037694	502	917347708	112	1	97038823	559	917081608	47	1
97037694	874	917473608	11	1	97038870	559	917081608	49	1
97037694	894	917474008	35	1	97038890	927	968284208	8	4
97037694	921	917333208	171	1	97038903	458	917080008	61	1
97037952	757	917082208	18	1	97038904	458	917080008	62	1
97037973	264	967978708	48	1	97038906	458	917080008	64	1
97037974	264	967978708	49	1	97038929	62	917291608	91	1
97038017	743	917190608	6	1	97038929	95	917291708	91	1
97038143	611	968255308	16	1	97038930	649	967918008	(1)	1
97038144	611	968255308	17	1	97038931	649	967918008	(2)	2
97038145	611	968255308	27	20	97038945	607	968309108	1	1
97038192	1069	917229808	13	2	97038976	784	968311308	5	6
97038194	1069	917229808	30	4	97039028	602	968286908	(1)	1
97038195	1069	917229808	38	4	97039033	602	968286908	(1)	1
97038196	1069	917229808	44	8	97039038	602	968286908	(1)	1
97038215	850	968214108	1	2	97039043	602	968286908	21	1
97038232	1083	968399508	11	9	97039044	602	968286908	22	1
97038232	1085	968678908	12	1	97039051	602	968286908	(1)	1
97038274	1080	917230008	3	6	97039057	608	968310408	1	1
97038281	845	917078808	54	2	97039058	609	968318208	1	1
97038291	727	967956208	8	1	97039081	602	968286908	23	1
97038291	1054	967957508	3	1	97039082	602	968286908	24	1
97038344	138	968284308	1	1	97039083	602	968286908	25	1
97038345	138	968284308	2	1	97039084	602	968286908	26	1
97038368	463	968309908	4	1	97039085	602	968286908	27	1
97038369	458	917080008	85	1	97039103	560	917081608	77	1
97038370	457	917080008	29	2	97039140	921	917333208	154	2
97038371	457	917080008	32	3	97039154	602	968286908	28	1
97038372	457	917080008	28	2	97039416	18	917345308	46	1
97038376	457	917080008	25	1	97039460	181	968277508	1	1
97038377	457	917080008	23	2	97039461	181	968277508	2	1
97038378	457	917080008	7	1	97039462	181	968277508	3	1
97038379	457	917080008	22	1	97039463	181	968277508	4	1
97038380	457	917080008	26	2	97039464	181	968277508	5	1
97038381	457	917080008	20	10	97039466	181	968277508	7	1
97038382	457	917080008	19	2	97039467	181	968277508	8	2
97038383	457	917080008	16	1	97039470	181	968277508	10	7
97038385	457	917080008	12	2	97039471	181	968277508	11	7
97038386	457	917080008	11	1	97039553	518	968241408	6	1
97038387	457	917080008	55	1	97039577	518	968241408	5	1
97038389	465	968287208	2	1	97039643	779	917332608	143	1
97038390	464	968287308	2	1	97039674	628	968346208	502	1
97038442	927	968284208	7	2	97039674	793	968541308	505	1
97038527	602	968286908	50	1	97039676	628	968346208	512	1
97038528	603	968286908	51	1	97039690	779	917332608	147	1
97038532	602	968286908	20	10	97039713	640	967917908	60	1
97038690	457	917080008	14	1	97039738	779	917332608	145	1
97038690	466	968904008	1	1	97039753	524	917475908	4	1
97038727	477	967926708	15	1	97039803	733	967956108	3	1
97038738	461	968283208	21	2	97039804	733	967956108	4	1
97038739	461	968283208	29	1	97039807	560	917081608	79	1
97038740	461	968283208	30	1	97039810	640	967917908	62	1
97038741	461	968283208	31	1	97039811	640	967917908	63	1
97038742	461	968283208	37	2	97039812	640	967917908	64	1
97038743	461	968283208	38	2	97039813	640	967917908	65	1
97038744	461	968283208	39	2	97039814	640	967917908	66	1

Item	Page	Assembly	Pos.	Quantity	Item	Page	Assembly	Pos.	Quantity
97039815	640	967917908	67	1	97042552	921	917333208	157	12
97039816	630	968418008	506	1	97042554	921	917333208	158	1
97039816	640	967917908	68	1	97042557	921	917333208	159	2
97039817	640	967917908	69	1	97042559	921	917333208	160	1
97039821	641	967917908	78	1	97042562	921	917333208	161	1
97039827	640	967917908	61	1	97042567	921	917333208	162	1
97039850	755	917082108	16	2	97042634	264	967978708	61	1
97039864	18	917345308	47	4	97042635	264	967978708	62	1
97039865	18	917345308	48	4	97042668	269	968510808	3	1
970398708	874	917473608	12	2	97042676	501	917347708	(1)	1
970398708	894	917474008	14	4	97042677	501	917347708	(2)	1
97039946	628	968346208	503	2	97042686	264	967978708	63	1
97040330	589	968397108	3	2	97042687	264	967978708	64	1
97040368	1028	917251008	84	1	97042729	264	967978708	65	1
97040369	1027	917251008	15	1	97042752	264	967978708	66	1
97040393	560	917081608	93	2	97042931	137	917347808	48	1
97040859	976	968027908	7	2	97042936	137	917347808	5	1
97040910	1033	967922908	4	1	97042994	125	917077008	3	2
97040913	221	917451208	42	1	97042998	181	968277508	69	1
97040952	1033	967922908	5	1	97042999	181	968277508	70	1
97041020	792	967923208	1	1	97043000	181	968277508	71	1
97041020	950	968285108	2	1	97043001	181	968277508	72	1
97041020	998	968188208	1	1	97043002	181	968277508	73	1
97041020	1033	967922908	1	1	97043013	264	967978708	67	1
97041125	191	917438108	10	1	97043085	503	967852308	5	2
97041125	212	917454008	10	1	97043105	181	968277508	68	2
97041169	221	917451208	43	1	97043135	502	917347708	111	1
97041338	649	967918008	4	1	97043179	182	968277508	74	2
97041346	963	917380508	121	10	97043269	527	917080508	26	2
97041357	181	968277508	41	2	97043275	269	968510808	1	1
97041360	181	968277508	42	2	97043288	269	968510808	4	2
97041363	181	968277508	43	1	97043395	296	968240908	28	3
97041577	62	917291608	92	2	97043400	458	917080008	75	1
97041577	95	917291708	92	2	97043505	265	967978708	70	1
97041578	62	917291608	93	2	97043542	831	917231408	(2)	4
97041578	95	917291708	93	2	97043582	267	967978708	391	2
97041624	181	968277508	44	1	97043586	267	967978708	392	2
97041631	602	968286908	29	1	97043592	921	917333208	172	1
97041632	602	968286908	30	1	97043594	1004	917085308	45	1
97041641	649	967918008	5	1	97043594	1016	917178608	45	1
97041731	863	917571208	5	4	97043617	1004	917085308	39	1
97041768	461	968283208	48	1	97043617	1016	917178608	53	1
97041772	181	968277508	45	1	97043653	920	917333208	86	4
97041855	181	968277508	46	1	97044073	632	968031008	(2)	1
97041875	649	967918008	21	6	97044106	632	968031008	3	1
97041883	727	967956208	35	1	97044171	677	967788108	251	4
97041946	656	968486208	1	1	97044172	677	967788108	252	4
97041962	656	968486208	9	1	97044194	632	968031008	4	1
97042030	112	918589408	7	8	97044210	677	967788108	253	4
97042118	908	968497808	4	1	97044211	677	967788108	254	4
97042124	649	967918008	25	2	97044212	677	967788108	255	2
97042144	181	968277508	47	1	97044213	677	967788108	256	2
97042144	560	917081608	94	1	97044214	677	967788108	257	3
97042167	922	917333208	183	2	97044215	677	967788108	258	3
97042215	743	917190608	12	1	97044216	677	967788108	259	3
97042216	921	917333208	174	1	97044217	677	967788108	260	2
97042452	181	968277508	59	1	97044218	677	967788108	261	2
97042475	1104	967936408	9	1	97044219	677	967788108	262	1
97042535	137	917347808	16	16	97044328	182	968277508	83	1
97042535	603	968286908	61	4	97044329	182	968277508	84	2

Item	Page	Assembly	Pos.	Quantity	Item	Page	Assembly	Pos.	Quantity
97044330	182	968277508	85	1	97047123	1027	917251008	(1)	1
97044331	182	968277508	86	1	97047127	1027	917251008	(5)	8
97044371	182	968277508	87	1	97047264	1087	968671408	20	12
97044391	182	968277508	88	1	97047413	1095	968786908	1	2
97044765	560	917081608	97	8	97047523	1089	968803008	1	2
97044803	182	968277508	90	1	97047563	1087	968671408	8	2
97044911	729	968646208	2	1	97047570	1087	968671408	9	2
97044966	296	968240908	29	2	97047682	458	917080008	77	1
97044984	560	917081608	76	1	97047686	1023	917722108	2	2
97045106	221	917451208	50	1	97047687	1023	917722108	4	2
97045315	269	968510808	5	1	97047692	922	917333208	185	6
97045325	1030	96001219	5	2	97047728	927	968284208	11	2
97045334	1030	96001219	6	4	97047743	1083	968399508	18	1
97045411	430	917079508	18	2	97047785	972	968027308	6	2
97045547	635	968681408	2	1	97047810	988	968818608	8	2
97045631	1028	917251008	69	1	97047881	922	917333208	188	2
97045664	122	917076708	52	12	97047924	779	917332608	163	2
97045860	82	917322008	6	1	97047994	1097	968809408	1	6
97045860	106	917322208	6	1	97047995	1097	968809408	2	4
97045869	124	968705508	2	1	97047996	1097	968809408	3	4
97045870	124	968705508	3	1	97048028	80	968727008	7	2
97045871	124	968705508	4	1	97048028	104	968668808	7	2
97045872	122	917076708	34	2	97048030	19	917345308	72	2
97045873	122	917076708	35	2	97048089	1027	917251008	8	2
97045905	80	968727008	1	1	97048090	1027	917251008	9	1
97045905	104	968668808	1	1	97048315	1083	968399508	19	3
97045909	80	968727008	2	1	97049013	183	968907308	1	1
97045909	104	968668808	2	1	97049015	184	968907408	1	1
97045945	1087	968671408	37	2	97049016	182	968277508	107	1
97045994	677	967788108	428	3	97049226	182	968277508	109	1
97046054	611	968255308	30	1	97049469	502	917347708	113	2
97046155	560	917081608	98	1	97049470	502	917347708	114	1
97046156	560	917081608	99	1	97049471	502	917347708	115	1
97046163	269	968510808	6	1	97049539	735	917618308	4	2
970462508	962	917380508	89	2	97049540	735	917618308	5	2
970462508	976	968027908	5	1	97049944	923	968242208	(1)	1
97046332	980	968107908	20	2	97049945	840	967743808	(1)	1
97046488	751	917694108	100	1	97049955	820	967746908	(1)	1
97046499	18	917345308	19	4	97050176	265	967978708	72	1
97046557	1085	968678908	9	2	97050386	815	917190808	27	1
97046558	1085	968678908	10	2	97050391	810	917190708	23	1
97046646	1085	968678908	6	4	97050478	237	917645608	8	1
97046647	1085	968678908	7	1	97050479	237	917645608	11	1
97046648	1085	968678908	8	1	97050741	749	917081508	31	2
97046716	779	917332608	168	1	97050744	749	917081508	32	2
97046716	921	917333208	177	1	97050745	749	917081508	33	2
97046776	458	917080008	86	2	97050746	749	917081508	34	2
97046777	458	917080008	89	2	97050876	978	968028208	18	8
97046778	458	917080008	88	2	97050890	175	917401608	46	2
970469208	182	968277508	93	1	97050926	529	917080608	24	1
97046991	1092	968766508	2	2	97051398	779	917332608	179	1
97046992	1092	968766508	7	2	970520308	181	968277508	17	2
97046993	1092	968766508	8	4	97052197	509	967981008	(1)	1
97046994	1092	968766508	6	2	97052223	507	967846208	(1)	1
97047073	1028	917251008	80	2	97052223	1006	967733608	(1)	1
97047091	458	917080008	87	2	97052256	847	967897608	(1)	1
97047098	1083	968399508	5	8	97052297	973	968026108	(1)	1
97047100	1083	968399508	6	1	97052299	974	968026208	(1)	1
97047102	182	968277508	103	1	97052319	1018	967704008	(1)	1
97047103	182	968277508	104	1	97052499	849	968190108	(1)	1

Item	Page	Assembly	Pos.	Quantity	Item	Page	Assembly	Pos.	Quantity
97052524	19	917345308	69	2	97058237	182	968277508	116	1
97052556	922	917333208	189	1	97058285	569	917202908	17	1
97052635	851	968190208	(1)	1	97058307	569	917202908	18	1
97052922	25	969088908	1	1	97058578	137	917347808	8	2
97052923	25	969088908	2	1	97058632	745	917863208	11	4
97053134	1107	917571308	4	4	97058645	745	917863208	16	6
97053156	181	968277508	6	1	97058646	745	917863208	17	12
97053263	56	96006203	1	73	97059137	562	968121308	14	1
97053409	208	917472708	1	1	970591808	744	917508308	3	2
97053409	209	917077908	(1)	1	97059383	175	917401608	17	8
97053409	235	917872108	1	1	97059478	786	917084408	15	2
97053409	891	917481708	2	1	97060078	592	917081908	5	1
97053409	911	917813408	2	1	97060078	743	917190608	5	1
97053410	208	917472708	2	1	97060667	570	917202908	82	1
97053410	209	917077908	(2)	1	97060792	755	917082108	19	4
97053410	891	917481708	3	1	97060845	1028	917251008	82	2
97053543	868	917191008	52	4	97060968	172	969324608	5	2
97053543	922	917333208	191	2	97061275	811	969663108	9	1
97053543	1004	917085308	33	8	97061276	811	969663108	7	1
97053543	1016	917178608	33	8	97061277	811	969663108	8	1
97053548	922	917333208	192	2	97061422	810	917190708	27	2
97053636	548	917081208	66	2	97061423	810	917190708	28	2
97054546	181	968277508	9	1	97061423	815	917190808	34	2
97054602	468	969259908	4	1	97061424	810	917190708	29	2
97054634	265	967978708	(1)	1	97061424	815	917190808	35	2
97054740	255	917079108	7	1	97061427	810	917190708	30	2
97054741	255	917079108	8	1	97061428	810	917190708	31	2
97055133	745	917863208	2	4	97061428	815	917190808	36	2
97055134	745	917863208	3	6	97061429	810	917190708	32	2
97055135	745	917863208	4	4	97061429	815	917190808	37	2
97055136	745	917863208	5	8	97061436	815	917190808	30	2
97055291	468	969259908	18	2	97061438	815	917190808	31	4
97055646	560	917081608	103	1	97061440	815	917190808	32	2
970556508	965	967946208	15	2	97061442	815	917190808	33	4
97056171	172	969324608	3	4	97062056	30	967787308	162	2
97056529	458	917080008	82	2	97063069	950	968285108	7	1
97056563	779	917332608	180	1	97064029	750	965575208	1100	1
97056676	755	917082108	14	4	97065013	1109	969944608	2	1
97056677	755	917082108	15	2	97065015	1110	969944708	1	2
97056678	986	969396908	1	1	97065847	812	918188208	2	2
97056679	986	969396908	2	2	97066285	181	968277508	50	1
97056680	985	969396608	5	2	97066286	181	968277508	51	1
97056726	985	969396608	19	4	97066575	461	968283208	12	10
97056726	986	969396908	11	4	97067271	731	96005701	2	1
97056864	25	969088908	12	4	97067272	727	967956208	38	1
97057097	1036	968222108	6	4	97067313	89	917322108	7	2
97057111	122	917076708	43	1	97067313	108	917322308	7	2
97057112	122	917076708	44	1	97067621	750	965575208	1101	1
97057113	122	917076708	45	1	970682408	1069	917229808	33	4
97057114	122	917076708	46	1	97070803	562	968121308	18	1
97057141	832	917231408	81	2	97070905	1047	969149808	3	2
97057169	122	917076708	48	2	970717308	501	917347708	108	8
970572908	676	967788108	195	1	970717308	977	968028008	12	2
97057352	1083	968399508	43	2	97074779	727	967956208	36	1
97057773	502	917347708	120	1	97075181	112	918589408	22	1
97057774	502	917347708	121	1	970762808	182	968277508	94	7
97058233	182	968277508	112	1	970762808	921	917333208	175	1
97058234	182	968277508	113	1	970771908	19	917345308	66	1
97058235	182	968277508	114	1	970771908	181	968277508	53	2
97058236	185	969483508	1	1	970833608	778	917332608	90	2

Item	Page	Assembly	Pos.	Quantity	Item	Page	Assembly	Pos.	Quantity
970833608	919	917333208	48	5	971447408	963	917380508	130	4
970833608	962	917380508	64	6	97145330	678	967788108	445	9
97083880	47	926891108	1	1	971510808	548	917081208	8	1
970839108	30	967787308	163	1	971534508	1027	917251008	53	1
970879408	823	968012308	8	1	971552108	501	917347708	102	1
970879408	834	969132908	8	1	971562708	779	917332608	157	3
970879408	854	969425308	8	1	971585008	501	917347708	(3)	2
970879408	870	968688008	8	1	971586108	919	917333208	45	3
970879408	988	968818608	10	1	971622408	427	917079408	22	2
970879408	1012	969025808	8	1	971622408	539	917080808	14	8
970879408	1036	968222108	5	4	971622408	543	917080908	23	8
970879408	1070	917229808	61	2	971625908	62	917291608	98	4
970879708	755	917082108	20	2	971625908	95	917291708	98	4
97091645	1108	968455908	(1)	1	971636608	448	962282208	2	1
970921108	1056	968134408	14	1	971636608	449	962282308	2	1
97093653	656	968486208	8	1	971663208	159	968129608	172	1
97094873	461	968283208	9	1	971693908	757	917082208	75	1
97094874	461	968283208	16	1	971739608	181	968277508	57	1
97094948	749	917081508	(4)	6	971749908	757	917082208	2	4
97095298	208	917472708	3	1	971780208	851	968190208	5	2
97095298	209	917077908	(3)	1	971805708	445	917203308	19	4
97096728	963	917380508	132	1	971857508	780	917332608	185	1
97096729	963	917380508	(2)	1	971973608	448	962282208	3	1
97096765	988	968818608	4	1	971973608	449	962282308	3	1
97097974	649	967918008	26	1	971974108	445	917203308	21	4
97100047	1079	968651108	5	2	971974208	445	917203308	22	2
97100456	891	917481708	4	4	972028708	138	968284308	3	1
97100629	1079	968651108	6	2	972141808	1108	968455908	3	1
971111308	777	917332608	31	4	972202808	676	967788108	199	1
971111408	777	917332608	32	6	972205608	749	917081508	9	2
971111408	962	917380508	58	4	972205708	749	917081508	10	2
97119691	735	917618308	2	2	972372308	1057	968099808	4	1
971213508	427	917079408	23	2	972523608	264	967978708	43	2
971265208	711	967788208	158	3	972561308	584	964598408	38	10
971265308	677	967788108	276	1	972561508	584	964598408	39	3
97126567	536	917473108	10	1	972636908	777	917332608	7	2
971276408	181	968277508	55	1	972636908	819	917190908	5	4
971276408	559	917081608	43	2	972636908	827	917333908	5	4
971279508	919	917333208	36	8	972636908	831	917231408	5	4
971290108	182	968277508	99	1	972636908	838	917078708	5	4
971290308	182	968277508	95	1	972636908	845	917078808	5	4
97135364	874	917473608	9	1	972636908	858	917079208	5	4
97139471	980	968107908	13	1	972636908	868	917191008	48	2
97139634	500	917347708	(3)	2	972859408	823	968012308	9	1
97139634	507	967846208	20	2	972859408	834	969132908	9	1
97139634	509	967981008	13	2	972859408	854	969425308	9	9
97139634	820	967746908	13	2	972859408	870	968688008	7	1
97139634	840	967743808	13	2	972859408	988	968818608	9	1
97139634	847	967897608	9	2	972859408	1012	969025808	7	1
97139634	849	968190108	9	2	972908808	501	917347708	60	1
97139634	851	968190208	13	2	972908808	777	917332608	29	2
97139634	923	968242208	14	2	972908808	920	917333208	76	2
97139634	971	968026008	9	2	972908808	962	917380508	114	2
97139634	974	968026208	11	2	972908808	1027	917251008	51	2
97139634	1006	967733608	13	2	973099408	819	917190908	37	4
97139634	1018	967704008	13	2	973099408	827	917333908	37	4
97139634	1029	967913408	7	2	973099408	831	917231408	37	11
97139634	1088	968772408	13	2	973099408	838	917078708	37	4
97139634	1094	968786808	13	2	973099408	845	917078808	37	2
971447408	182	968277508	81	3	973099408	858	917079208	37	4

Item	Page	Assembly	Pos.	Quantity	Item	Page	Assembly	Pos.	Quantity
973099408	863	917571208	37	4	974318908	1080	917230008	2	6
973179308	784	968311308	9	2	974698908	478	967926708	49	1
973179308	834	969132908	7	2	974713508	675	967788108	151	1
973200408	778	917332608	76	2	974713608	675	967788108	152	1
973200408	832	917231408	77	2	974782608	61	917291608	45	9
973424408	755	917082108	17	4	974782608	94	917291708	45	9
973461608	729	968646208	9	2	974782708	61	917291608	44	4
973567608	508	967846508	5	1	974782708	94	917291708	44	4
973567608	510	967981108	6	1	974792608	609	968318208	(1)	1
973567608	750	965575208	16	1	974803608	603	968286908	67	12
973567608	812	918188208	6	1	974803608	611	968255308	28	21
973567608	821	967747008	5	1	974820408	61	917291608	26	2
973567608	841	967744008	5	1	974820408	94	917291708	26	2
973567608	848	967950808	6	1	974968008	221	917451208	41	2
973567608	850	968214108	6	1	975076408	919	917333208	52	4
973567608	852	968217108	5	1	975136308	819	917190908	28	2
973567608	924	968242108	5	1	975136308	827	917333908	28	2
973567608	925	968246608	8	1	975136308	845	917078808	63	2
973567608	972	968027308	5	1	975136308	1004	917085308	16	6
973567608	973	968026108	5	1	975208408	112	918589408	19	24
973567608	975	968027708	5	1	975218608	569	917202908	20	6
973567608	977	968028008	11	1	975221608	576	964561008	4	2
973567608	985	969396608	20	1	975384508	569	917202908	21	6
973567608	1007	967733808	5	1	975471408	182	968277508	82	4
973567608	1019	967704108	5	1	975472908	181	968277508	61	1
973567608	1089	968803008	5	1	975536808	980	968107908	24	1
973567608	1095	968786908	5	1	975589508	779	917332608	135	3
973632808	730	965669108	4	1	975614108	501	917347708	103	2
973672008	490	967276208	15	3	975623908	182	968277508	108	1
973911908	1044	917228608	39	2	975651908	503	967852308	11	3
974067008	745	917863208	13	1	975651908	560	917081608	96	1
974141808	874	917473608	42	1	975686908	463	968309908	5	2
974143908	819	917190908	54	1	975686908	831	917231408	19	2
974143908	827	917333908	53	1	975716708	181	968277508	15	1
974143908	831	917231408	47	2	975716708	676	967788108	198	1
974143908	838	917078708	47	2	975744708	779	917332608	136	3
974143908	845	917078808	47	3	975812308	921	917333208	168	12
974143908	858	917079208	47	2	975824908	529	917080608	19	1
974143908	863	917571208	47	2	975850708	569	917202908	50	1
974143908	868	917191008	31	2	975852208	1075	968174908	2	1
974143908	1004	917085308	26	3	976077208	570	917202908	64	2
974143908	1016	917178608	39	3	976094108	584	964598408	53	1
974144008	819	917190908	58	1	976094308	584	964598408	54	1
974144008	827	917333908	54	1	976167508	264	967978708	25	1
974144008	831	917231408	48	2	976179708	264	967978708	37	2
974144008	838	917078708	48	2	976193208	570	917202908	65	1
974144008	845	917078808	48	3	976430808	589	968397108	4	4
974144008	858	917079208	48	2	976458808	961	917380508	46	1
974144008	863	917571208	48	2	976499408	868	917191008	44	2
974144008	868	917191008	30	2	976499408	921	917333208	137	2
974144008	1004	917085308	38	1	976499408	962	917380508	79	2
974144008	1016	917178608	38	2	976499408	1004	917085308	12	4
974145908	749	917081508	6	2	976499408	1016	917178608	12	4
974149708	744	917508308	6	1	976499408	1027	917251008	17	2
974150408	755	917082108	11	3	976517608	595	917200808	2	1
974150508	524	917475908	5	3	976536208	649	967918008	39	1
974150608	755	917082108	12	3	976555708	140	917352008	4	3
974150708	755	917082108	13	2	976606608	632	968031008	10	1
974171608	812	918188208	4	1	976606608	640	967917908	45	1
974318808	1080	917230008	1	6	976637308	559	917081608	52	1

Item	Page	Assembly	Pos.	Quantity	Item	Page	Assembly	Pos.	Quantity
976637308	1044	917228608	35	1	977145108	584	964598408	6	1
976648308	264	967978708	38	2	977145208	584	964598408	7	1
976649908	819	917190908	16	2	977145308	584	964598408	8	1
976649908	827	917333908	16	2	977145408	584	964598408	9	1
976649908	838	917078708	16	2	977145508	584	964598408	18	1
976649908	858	917079208	16	2	977176508	569	917202908	16	2
976649908	863	917571208	16	2	977177808	642	969408008	7	6
976650008	819	917190908	17	4	977179308	588	964720408	1	1
976650008	827	917333908	17	4	977183108	585	964588408	1	1
976650008	838	917078708	17	6	977183308	586	964588308	1	1
976650008	858	917079208	17	6	977207008	569	917202908	33	1
976650008	863	917571208	17	6	977214908	221	917451208	74	2
976650108	819	917190908	18	2	977224608	584	964598408	22	1
976650108	827	917333908	18	2	977279408	586	964588308	2	1
976650108	838	917078708	18	2	977332608	572	917432008	3	1
976650108	858	917079208	18	2	977342608	733	967956108	5	4
976650108	863	917571208	18	2	977358208	595	917200808	21	1
976661208	777	917332608	30	1	977392908	585	964588408	2	1
976661208	920	917333208	96	3	977430408	445	917203308	10	2
976788108	569	917202908	47	1	977435008	572	917432008	22	1
976832908	584	964598408	21	1	977437608	579	964598008	17	1
976833108	584	964598408	20	1	977437808	579	964598008	18	1
976837708	569	917202908	3	1	977444008	445	917203308	15	1
976837808	569	917202908	4	1	977444108	445	917203308	16	1
976837908	569	917202908	5	1	977444308	445	917203308	17	1
976838008	575	964560908	2	1	977444408	445	917203308	18	1
976838108	576	964561008	1	1	977483308	445	917203308	2	2
976861108	572	917432008	6	4	977490808	649	967918008	38	1
976861208	572	917432008	7	1	977498608	181	968277508	19	1
976866008	574	968080908	3	1	977500808	75	967906508	5	1
976866208	574	968080908	5	1	977505708	642	969408008	10	1
976866508	574	968080908	8	1	977507008	101	967906608	5	1
976872208	574	968080908	13	1	977510208	640	967917908	15	2
976872408	574	968080908	14	1	977512608	570	917202908	67	1
976873008	572	917432008	11	1	977519308	921	917333208	146	2
976873408	572	917432008	12	1	977539408	640	967917908	72	1
976873708	729	968646208	18	2	977539508	640	967917908	71	1
976885108	572	917432008	14	1	977539608	640	967917908	70	1
976888308	586	964588308	11	2	977540208	640	967917908	73	1
976955008	569	917202908	12	1	977540308	640	967917908	74	1
976955108	569	917202908	13	1	977540408	640	967917908	75	1
976955508	493	917191108	20	1	977555308	451	964862608	1	1
976958808	579	964598008	4	1	977555708	451	964862608	2	1
976965608	584	964598408	1	1	977555808	451	964862608	3	1
976965708	584	964598408	2	1	977556508	451	964862608	4	1
976967208	569	917202908	14	1	977556708	451	964862608	5	1
976967308	569	917202908	15	1	977579608	570	917202908	70	1
976982408	584	964598408	10	1	977593708	485	964931408	1	1
976982508	584	964598408	11	1	977597408	501	917347708	81	1
976982608	584	964598408	12	1	977615308	584	964598408	40	4
976982708	584	964598408	13	1	977616408	584	964598408	49	1
976989008	584	964598408	3	1	977648608	490	967276208	2	1
976989108	584	964598408	4	1	977658108	587	964912508	1	1
976989208	584	964598408	5	1	977658208	587	964912508	2	1
977046608	569	917202908	22	2	977658308	587	964912508	3	1
977067308	569	917202908	23	1	977658408	587	964912508	4	1
977080408	584	964598408	14	1	977658508	587	964912508	5	1
977080608	584	964598408	15	1	977658608	587	964912508	6	1
977080708	584	964598408	16	1	977658708	587	964912508	7	1
977104008	584	964598408	17	1	977658808	587	964912508	8	1

Item	Page	Assembly	Pos.	Quantity	Item	Page	Assembly	Pos.	Quantity
977658908	587	964912508	9	1	978637208	779	917332608	176	1
977659008	587	964912508	10	1	978637208	921	917333208	176	1
977659108	587	964912508	11	1	978637208	963	917380508	133	1
977659208	587	964912508	12	1	978653108	779	917332608	134	1
977659308	587	964912508	13	1	978667508	584	964598408	23	1
977659508	489	917080208	2	1	978673908	123	968029408	3	2
977664508	963	917380508	142	2	978674008	89	917322108	5	1
977664708	963	917380508	143	1	978674008	108	917322308	5	1
977674308	477	967926708	25	2	978674008	123	968029408	2	2
977692008	445	917203308	40	4	978674008	784	968311308	1	2
977711708	445	917203308	39	2	978674008	823	968012308	2	1
977722108	576	964561008	9	1	978674008	834	969132908	2	1
977724408	574	968080908	22	1	978674008	854	969425308	2	1
977765008	919	917333208	28	2	978674008	870	968688008	1	1
977774408	921	917333208	133	2	978674008	927	968284208	1	3
977852108	749	917081508	15	4	978674008	988	968818608	1	3
977852108	1069	917229808	42	8	978674008	1012	969025808	1	2
977874608	574	968080908	27	1	978674108	54	917591608	2	6
977903308	580	965063308	1	1	978674108	89	917322108	2	1
977915708	569	917202908	53	1	978674108	108	917322308	2	1
977915808	569	917202908	54	1	978674108	755	917082108	1	4
977951808	182	968277508	89	2	978674108	784	968311308	7	4
977984008	265	967978708	69	1	978674108	823	968012308	5	4
977984508	181	968277508	20	1	978674108	834	969132908	5	4
978015708	468	969259908	12	16	978674108	854	969425308	5	4
978015708	778	917332608	105	24	978674108	870	968688008	4	4
978025708	560	917081608	62	1	978674108	911	917813408	3	2
978041208	181	968277508	12	3	978674108	927	968284208	5	8
978041408	559	917081608	50	2	978674108	988	968818608	6	2
978089308	539	917080808	4	2	978674108	1012	969025808	6	4
978100308	585	964588408	5	2	978674108	1036	968222108	1	4
978100308	586	964588308	16	8	978674108	1047	969149808	2	2
978107708	501	917347708	104	1	978674108	1079	968651108	1	2
978120408	501	917347708	96	17	978674108	1097	968809408	5	12
978155008	779	917332608	133	3	978674308	123	968029408	4	2
978157308	919	917333208	12	4	978674408	89	917322108	4	2
978179508	543	917080908	15	2	978674408	108	917322308	4	2
978187308	269	968510808	2	2	978674408	755	917082108	8	2
978295308	1075	968174908	3	1	978674608	54	917591608	3	4
978308408	461	968283208	23	2	978674608	89	917322108	3	10
978308508	461	968283208	22	7	978674608	108	917322308	3	10
978308608	461	968283208	10	10	978674608	125	917077008	(1)	12
978311508	711	967788208	320	1	978674608	755	917082108	2	8
978389708	62	917291608	70	1	978674608	784	968311308	8	4
978389708	95	917291708	70	1	978674608	813	969096408	2	4
978486708	570	917202908	83	1	978674608	823	968012308	4	4
978499208	503	967852308	8	2	978674608	834	969132908	4	4
978499508	819	917190908	20	8	978674608	854	969425308	4	4
978499508	827	917333908	20	8	978674608	870	968688008	5	4
978499508	838	917078708	20	10	978674608	927	968284208	6	6
978499508	858	917079208	20	10	978674608	988	968818608	7	4
978499508	863	917571208	20	10	978674608	1012	969025808	5	4
978501408	778	917332608	82	2	978674608	1036	968222108	2	6
978587308	237	917645608	9	1	978674608	1047	969149808	1	2
978587408	237	917645608	10	1	978674608	1079	968651108	2	2
978603608	159	968129608	194	3	978674608	1097	968809408	6	12
978637208	18	917345308	12	2	978674808	54	917591608	4	2
978637208	62	917291608	88	2	978674808	172	969324608	2	6
978637208	95	917291708	88	2	978674808	235	917872108	2	4
978637208	138	968284308	4	1	978674808	524	917475908	2	5

Item	Page	Assembly	Pos.	Quantity
978674808	749	917081508	(1)	2
978674808	755	917082108	4	9
978674808	784	968311308	2	4
978674808	823	968012308	3	4
978674808	834	969132908	3	3
978674808	854	969425308	3	4
978674808	870	968688008	3	3
978674808	911	917813408	1	1
978674808	927	968284208	2	4
978674808	988	968818608	2	3
978674808	1012	969025808	2	2
978674808	1036	968222108	3	1
978674808	1079	968651108	3	2
978674908	524	917475908	6	4
978674908	755	917082108	5	3
978675008	123	968029408	1	2
978675008	755	917082108	21	3
978675008	1079	968651108	4	2
978677008	1044	917228608	24	1
978682708	175	917401608	32	4
978687408	755	917082108	7	4
978687408	891	917481708	1	4
978787708	18	917345308	11	24
978787708	62	917291608	68	8
978787708	95	917291708	68	8
978787708	181	968277508	26	97
978787708	191	917438108	21	6
978787708	212	917454008	21	6
978787708	221	917451208	37	3
978787708	255	917079108	51	4
978787708	264	967978708	39	3
978787708	437	917079808	7	4
978787708	457	917080008	40	40
978787708	461	968283208	53	4
978787708	502	917347708	117	4
978787708	560	917081608	101	4
978787708	603	968286908	66	12
978787708	611	968255308	26	25
978787708	735	917618308	12	4
978787708	749	917081508	41	8
978787708	874	917473608	23	4
978787708	894	917474008	32	2
978787708	1069	917229808	39	8
978787708	1087	968671408	40	4
978810808	778	917332608	62	4
978842708	651	968095808	3	2
978859508	560	917081608	70	10
978880308	221	917451208	10	2
978880508	810	917190708	22	4
978880508	815	917190808	23	4
978913308	562	968121308	10	1
978931408	778	917332608	65	1
978979808	730	965669108	1	1
978979908	730	965669108	2	1
979067108	920	917333208	120	1
979067108	961	917380508	42	1
979076508	46	965690708	4	1
979132008	1044	917228608	13	1
979177108	922	917333208	184	1
979204408	629	968709008	5	1
979228608	1069	917229808	57	1
979240708	536	917473108	2	1
979260308	30	967787308	158	1
979294908	651	968095808	2	1
979318708	868	917191008	22	2
979327808	986	969396908	3	1
979331508	1004	917085308	15	6
979331508	1016	917178608	15	6
979358408	187	917077708	8	4
979358708	187	917077708	18	4
979358808	187	917077708	22	8
979383308	757	917082208	62	1
979396408	457	917080008	10	2
979405108	962	917380508	87	2
979405208	560	917081608	67	3
979488708	986	969396908	4	2
979489508	591	916097508	3	1
979515108	570	917202908	86	1
979517508	477	967926708	3	1
979523108	463	968309908	3	1
979533808	45	967907608	3	1
979533908	45	967907608	4	1
979554608	778	917332608	64	5
979581108	591	916097508	1	1
979610808	749	917081508	12	2
979653308	640	967917908	76	1
979656308	920	917333208	103	1
979700108	529	917080608	20	1
979742908	1108	968455908	10	1
979761208	559	917081608	44	4
979776508	1027	917251008	12	2
979806308	539	917080808	7	2
979930908	780	917332608	187	2
9887737	315	10135639	9	2
999832101	883	90200135	21	1
999834501	196	90024490	25	1
SK_Z98201	12		2000	1
SL_Z98201	12		2020	1

Description	Item	Pos.	Quantity	Page	Assembly	Description
	964830208	(506)	1	43	967907508	SWITCH BOX CPL.
12-SIDED SCREW M10X30 X5N	10132558	8	8	397	10137635	EXHAUST NOZZLE ATTACHM
A COLUMN CLADDING LEFT	976965608	1	1	584	964598408	INTERIOR PANELING
A COLUMN CLADDING RIGHT	976965708	2	1	584	964598408	INTERIOR PANELING
ABSORBER	10650488	66	1	447	11113343	OPERATOR SEAT
ACCESS LADDER PRE-ASS.	968287308	3	1	457	917080008	SLEWING PLATFORM CATWAL
ACCESS LADDER PRE-ASS.	969396608	134	1	963	917380508	D HEAD SECTION PRE-ASS.
ACCESS LADDER WELDMENT	969396808	1	1	985	969396608	ACCESS LADDER PRE-ASS.
ACCESSORIES	96005694	2	1	127	917077108	TOOL
ACCESSORIES AIR COMPRES	10135642	334	1	308	10137680	DIESEL ENGINE
ACOUST. WARN. DISPLACEM.	96026351	20	1	48	968270208	EL.ADD-ON SET-LIMIT SWITCH
ACTUATION SPIKE GD-ZN SW	704253408	8	4	46	965690708	COVER COMPL.
ACTUATION SPIKE GD-ZN SW	704253408	(8)	4	434	968169408	BATTERY BOX, PRE-ASSEMB
ACTUATION SPIKE GD-ZN SW	704253408	(3)	4	602	968286908	SOUND DAMPING ABOVE
ACTUATION SPIKE GD-ZN SW	704253408	(3)	4	602	968286908	SOUND DAMPING ABOVE
ACTUATION SPIKE GD-ZN SW	704253408	(3)	4	602	968286908	SOUND DAMPING ABOVE
ACTUATION SPIKE GD-ZN SW	704253408	(3)	4	602	968286908	SOUND DAMPING ABOVE
ACTUATION SPIKE GD-ZN SW	704253408	9	3	604	968308808	COVER COMPL.
ACTUATION SPIKE GD-ZN SW	704253408	9	4	605	968308908	COVER COMPL.
ACTUATION SPIKE GD-ZN SW	704253408	9	2	606	968309008	COVER COMPL.
ACTUATION SPIKE GD-ZN SW	704253408	3	2	608	968310408	COVER COMPL.
ACTUATION SPIKE GD-ZN SW	704253408	3	2	609	968318208	COVER COMPL.
ACTUATION SPIKE GD-ZN SW	704253408	3	5	612	968255808	COVER PRE-ASSY.
ACTUATION SPIKE GD-ZN SW	704253408	3	7	613	968255908	COVER PRE-ASSY.
ACTUATION SPIKE GD-ZN SW	704253408	3	7	614	968256008	COVER PRE-ASSY.
ACTUATION SPIKE GD-ZN SW	704253408	3	7	615	968256108	COVER PRE-ASSY.
ACTUATION SPIKE GD-ZN SW	704253408	(5)	4	632	968031008	TERMINAL BOX ELECTRICS S
ACTUATION SPIKE GD-ZN SW	704253408	2	6	642	969408008	COVER COMPL.
ACTUATOR WELDED	968027608	8	1	18	917345308	CENTRAL SECTION CRAWLER
ADAPTER DATA LOGGER	916872208	405	1	12		LIEBHERR CRAW.CRANE LR
ADAPTER RING	11007300	2	1	24	11601184	COLLECTING RING
ADAPTOR 18-POL SPF	660024508	11	1	655	967918208	CABLING MOUNTING PLATE
ADAPTOR KUNSTSTOFF	10036974	11	1	579	964598008	WINDSHIELD WASHER INSTAL
ADAPTOR RAL 9005,M,GT SPF	965185908	30	4	733	967956108	EQUIPMENT CAMERA CAB
ADD HEATING SUPERSTRUC	917080208	134	1	9		LIEBHERR CRAW.CRANE LR
ADD-ON HOUSING HAN 10B	10873526	53	1	640	967917908	SWITCH CABINET
ADD-ON HOUSING HAN 16B	10873527	51	2	640	967917908	SWITCH CABINET
ADD-ON HOUSING HAN 24B	10873528	50	12	640	967917908	SWITCH CABINET
ADD-ON HOUSING HAN 24B	10873528	30	1	908	968497808	TERMINAL BOX CPL.
ADD-ON HOUSING HAN 6B	10873525	52	3	640	967917908	SWITCH CABINET
ADD-ON PARTS LADEGERAET	964837908	4	1	592	917081908	CHARGER F.BATTERY
ADDITIONAL GUY ROPE 40MM	97047687	4	2	1023	917722108	SUPPLEMENTARY GUYING D
ADDITIONAL HYDR.D HEAD SE	917321508	2	1	954	917178408	D HEAD SECTION CPL.
ADDITIONAL HYDR.D HEAD SE	967788608	4	1	989	917321508	ADDITIONAL HYDR.D HEAD S
ADDITIONAL HYDR.D PIVOT S	917321408	300	1	912	917083708	D PIVOT SECTION CPL.
ADDITIONAL HYDR.D PIVOT S	967788408	4	1	932	917321408	ADDITIONAL HYDR.D PIVOT
ADDITIONAL HYDR.S PIVOT S	917321308	4	1	770	917078408	S PIVOT SECTION CPL.
ADDITIONAL HYDR.S PIVOT S	967788308	4	1	796	917321308	ADDITIONAL HYDR.S PIVOT SE
ADDITIONAL HYDR.SLEWING P	968129608	4	1	155	917459208	SLEWING PLATFORM HYDRA
ADDITIONAL HYDRAULIC BOL	968562908	4	1	736	917626808	ADDITIONAL HYDRAULIC BOLT
ADDITIONAL HYDRAULIC BOL	917626808	400	1	735	917618308	UPPERCARRIAGE SUSP BALL
ADDITIONAL HYDRAULICS INT	917321708	400	1	1017	917178608	D INTERMEDIATE SECTION
ADDITIONAL HYDRAULICS INT	967788808	4	1	1020	917321708	ADDITIONAL HYDRAULICS IN
ADDITIONAL HYDRAULICS IN	917321608	400	1	1005	917085308	D INTERMEDIATE SECTION
ADDITIONAL HYDRAULICS IN	967788708	4	1	1008	917321608	ADDITIONAL HYDRAULICS IN
ADDITIONAL HYDRAULICS WI	917078108	2	1	209	917077908	WINCH 2
ADDITIONAL HYDRAULICS WI	967787808	4	1	214	917078108	ADDITIONAL HYDRAULICS WI
ADDITIONAL HYDRAULICS WI	917078008	2	1	188	917077808	WINCH 1
ADDITIONAL HYDRAULICS WI	967787708	4	1	199	917078008	ADDITIONAL HYDRAULICS WI
ADDITIONAL HYDRAULICS WI	917083308	2	1	892	917083208	WINCH 3

Description	Item	Pos.	Quantity	Page	Assembly	Description
ADDITIONAL HYDRAULICS WI	967789108	4	1	902	917083308	ADDITIONAL HYDRAULICS WI
ADDITIONAL HYDRAULICS WI	917433408	3	1	219	917078208	WINCH 4 LUFFING GEAR
ADDITIONAL HYDRAULICS WI	968081908	4	1	230	917433408	ADDITIONAL HYDRAULICS WI
ADDITIONAL HYDRAULICS, SA	917597908	2	1	496	917080308	SA FRAME
ADDITIONAL HYDRAULICS, SA	968513208	4	1	512	917597908	ADDITIONAL HYDRAULICS, SA
ADDITIONAL WEIGHT DERRIC	967983208	4	1	961	917380508	D HEAD SECTION PRE-ASS.
ADDL.HYDR.F.PIN PULLING DE	968883308	500	1	1060	968929808	PIN PULLING CYLINDER CPL.
ADDL.HYDR.F.PIN PULLING D	968883408	500	1	1063	968229108	PIN PULLING CYLINDER CPL.
ADDNL. HYDR. F. ERECTING	917079008	2	1	236	917078908	ERECTING WINCH
ADDNL. HYDR. F. ERECTING	967787908	4	1	250	917079008	ADDNL. HYDR. F. ERECTING W
ADDNL.HEATING, PRE-ASSEM	967276208	1	1	489	917080208	ADD HEATING SUPERSTRUCT
ADDNL.HYDR.ERECTION DEV	917080708	50	1	529	917080608	MOUNTING EQUIPMENT CRAW
ADDNL.HYDR.ERECTION DEV	967788008	4	1	531	917080708	ADDNL.HYDR.ERECTION DEV
ADHESIVE 600ML FC-BEUTEL	811203308	51	1	572	917432008	SLIDING DOOR CPL.
ADHESIVE CLEANER 250ML	811205108	50	1	572	917432008	SLIDING DOOR CPL.
ADJUSTING PLATE S235JR	9078622	1	1	407	9078467	CONTROL PLATE ASSEMBLY
ADJUSTING SCREW	510779808	28	1	41	511497508	PRESSURE RELIEF VALVE
ADJUSTING SCREW	510779808	28	1	707	510438508	PRESSURE RELIEF VALVE
ADJUSTING SCREW M10X1	10012225	5	2	335	10122503	ROCKER ARM BRACKET PRE
ADJUSTING SHIM	7023472	12	1	293	11314599	VARIABLE PUMP
ADJUSTMENT	10412333	4	1	279	11212743	VARIABLE PUMP
ADJUSTMENT	10650393	26	1	447	11113343	OPERATOR SEAT
ADJUSTMENT	10873649	2	1	271	11212738	VARIABLE PUMP
ADJUSTMENT	10873649	2	1	273	11212739	VARIABLE PUMP
ADJUSTMENT	10873649	2	1	276	11212740	VARIABLE PUMP
ADJUSTMENT	10873649	2	1	282	11212746	VARIABLE PUMP
ADJUSTMENT	10873649	2	1	284	11212744	VARIABLE PUMP
ADJUSTMENT	10873890	2	1	285	11212745	VARIABLE PUMP
AERATION FILTER	10813476	(715)	1	1059	917474108	BOLT EXTRACTION ATTACHM
AERATION FILTER	510667308	6	2	544	967968208	OIL TANK PRE-ASS.
AERATION NOZZLE M25	11341849	509	2	628	968346208	DUMMY PLUG
AERATION NOZZLE M25	11341849	512	1	793	968541308	LEAD
AERATOR	11005445	4	2	297	11340518	RADIATOR UNIT
AGGREGATE SUPPORT PRE-A	10119410	1	1	313	9078462	POWER UNIT SUPPORT ATT
AGITATOR PADDLE	10014712	19	1	152	10871517	ELECTRIC PUMP
AGITATOR PADDLE	10664141	27	1	550	10425291	ELECTRIC PUMP
AIR COMPRESSOR	10650490	85	1	447	11113343	OPERATOR SEAT
AIR COMPRESSOR PRE-ASSY	11364209	1	1	379	10126103	INSTALLATION BRAKE COMPR
AIR CONDITIONING TIER 4U	917191108	135	1	10		LIEBHERR CRAW.CRANE LR
AIR CONDITIONING UNIT 24V	10228112	1	1	595	917200808	CLIMA-HEATING INSTALLATIO
AIR DRYER	502657308	52	1	711	967788208	COMPRESSED AIR PLANT
AIR DUCT PP SPF	977176508	16	2	569	917202908	CABIN, GLAZED
AIR FILTER	551710208	1	2	430	917079508	AIR FILTER UNIT CPL.
AIR FILTER UNIT CPL.	917079508	125	1	9		LIEBHERR CRAW.CRANE LR
AIR GUIDE L PP SPF	976955008	12	1	569	917202908	CABIN, GLAZED
AIR GUIDE L PP SPF	976967208	14	1	569	917202908	CABIN, GLAZED
AIR GUIDE R PP SPF	976955108	13	1	569	917202908	CABIN, GLAZED
AIR GUIDE R PP SPF	976967308	15	1	569	917202908	CABIN, GLAZED
AIR INTAKE ASSEMBLY V-MO	9079074	220	1	307	10137680	DIESEL ENGINE
AIR INTAKE LEFT V-MOTORX	9079076	2	1	369	9079074	AIR INTAKE ASSEMBLY
AIR INTAKE PIPE LEFT V-MO	9079037	1	1	371	9079076	AIR INTAKE LEFT
AIR INTAKE PIPE RIGHT V-MO	9079036	1	1	370	9079075	AIR INTAKE RIGHT
AIR INTAKE RIGHT V-MOTORX	9079075	1	1	369	9079074	AIR INTAKE ASSEMBLY
AIR SCOOP 2X598X379 DC01	97036381	4	1	430	917079508	AIR FILTER UNIT CPL.
AIR SUCTION PIPE STAHL SP	968184008	5	2	430	917079508	AIR FILTER UNIT CPL.
AIR SUCTION PIPE STAHL SP	97036138	6	1	430	917079508	AIR FILTER UNIT CPL.
AIR TANK 39,8L 10BAR ST RAL	502655808	162	1	711	967788208	COMPRESSED AIR PLANT
AIR TANK DIN 74281 4,5L 15,5	502987108	160	1	711	967788208	COMPRESSED AIR PLANT
ANGLE 1.5X54X251 DC01 FE//	97041875	21	6	649	967918008	ASSEMBLY PARTS MOUNTIN
ANGLE 4X147X93 S315MC FE//	97046499	19	4	18	917345308	CENTRAL SECTION CRAWLER

Description	Item	Pos.	Quantity	Page	Assembly	Description
ANGLE 4X150X161 S315MC T Z	97045873	35	2	122	917076708	CATWALK CRAW.TRACK TRA
ANGLE 4X234X60 S315MC FE//	97033256	156	1	779	917332608	S PIVOT SECTION PRE-ASS.
ANGLE 4X57X20 S315MC FE//	950596908	73	1	560	917081608	CRANE DRIVER'S CABIN CPL.
ANGLE 4X80X93 S315MC FE//	975536808	24	1	980	968107908	TRACTION RAM PRE-ASS.
ANGLE 5X70X199 S355MC	97021238	58	2	777	917332608	S PIVOT SECTION PRE-ASS.
ANGLE LEFT 4X150X161 S315	97045872	34	2	122	917076708	CATWALK CRAW.TRACK TRA
ANGLE PLATE 4X266X286 S31	97060845	82	2	1028	917251008	L-HEAD PIECE
ANGLE SCREW DRIVER GR.3	810035408	33	1	128	96005686	MAIN TOOLS
ANGLE TRANSMITTER +/-15°	11088402	10	1	1041	967922708	TERMINAL BOX CPL.
ANGLE TRANSMITTER 360° L	10802057	20	1	519	968241508	SENSOR ASSEMBLY
ANGLE TRANSMITTER 360° L	10802057	(1)	2	789	917480108	ELECTRIC FOR S-PIVOT SECT
ANGLE TRANSMITTER 360° L	10802057	(10)	2	948	917483808	D PIVOT SECTION ELEC. EQUI
ANGLE TRANSMITTER 360° L	10802057	10	2	996	968188108	SENSOR ASSEMBLY HEAD PI
ANGLE TRANSMITTER 360° L	10802057	10	2	1034	968188308	SENSOR ASSEMBLY HEAD PI
ANGULAR GEAR 01	90029090	3	1	61	917291608	CRAWLER TRACK CARRIER, L
ANGULAR GEAR 01	90029090	3	1	94	917291708	CRAWLER TRACK CARRIER,
ANGULAR GEAR 01	90029091	4	1	61	917291608	CRAWLER TRACK CARRIER, L
ANGULAR GEAR 01	90029091	4	1	94	917291708	CRAWLER TRACK CARRIER,
ANTENNA	10450273	60	1	478	967926708	ELECTRIC ADD-ON PARTS CA
ANTENNA	10650233	5	1	630	968418008	WIRING HARNESS
ANTENNA	10878172	1	1	1099	12257818	CAR RADIO
ANTENNA AKTIV	12102817	29	1	477	967926708	ELECTRIC ADD-ON PARTS CA
ANTENNA BTT	10802334	(1)	1	483	968252708	BTT PROGRAMMED
ANTENNA CABLE 1-4,850M	11114971	38	1	477	967926708	ELECTRIC ADD-ON PARTS CA
ANTENNA CABLE 1-5M	11114975	39	1	477	967926708	ELECTRIC ADD-ON PARTS CA
ANTENNA CABLE 7X48-2M	10675778	(429)	1	637	917082908	SWITCHBOX MOUNTING PART
ANTENNA CABLE KPL. +S800	969736708	31	1	637	917082908	SWITCHBOX MOUNTING PART
ANTENNA CPL.	968709008	40	1	623	968030908	CABLE LIST SLEWING PLATF
ANTENNA FUNK	11211570	(31)	1	1038	967276708	RECEIVER
ANTENNA FUNK	11211570	(1)	1	1041	967922708	TERMINAL BOX CPL.
ANTENNA ROD	10815004	1	1	486	10450273	ANTENNA
ANTENNA ROD	10815004	1	1	631	10650233	ANTENNA
ANTI-SLIP SURFACE 1.6X102X	97019970	11	1	988	968818608	SIGNS
ANTI-SLIP SURFACE 1.6X102X	97018327	12	2	988	968818608	SIGNS
ANTI-SLIP SURFACE 1.6X150	970879708	20	2	755	917082108	INSCRIPTION PLATE
ANTI-SLIP SURFACE 1.6X150X	97013912	10	4	854	969425308	SIGNS
ANTI-SLIP SURFACE 1.6X150X	972859408	9	1	823	968012308	SIGNS
ANTI-SLIP SURFACE 1.6X150X	972859408	9	1	834	969132908	SIGNS
ANTI-SLIP SURFACE 1.6X150X	972859408	9	9	854	969425308	SIGNS
ANTI-SLIP SURFACE 1.6X150X	972859408	7	1	870	968688008	SIGNS
ANTI-SLIP SURFACE 1.6X150X	972859408	9	1	988	968818608	SIGNS
ANTI-SLIP SURFACE 1.6X150X	972859408	7	1	1012	969025808	SIGNS
ANTI-SLIP SURFACE 1.6X150X	970879408	8	1	823	968012308	SIGNS
ANTI-SLIP SURFACE 1.6X150X	970879408	8	1	834	969132908	SIGNS
ANTI-SLIP SURFACE 1.6X150X	970879408	8	1	854	969425308	SIGNS
ANTI-SLIP SURFACE 1.6X150X	970879408	8	1	870	968688008	SIGNS
ANTI-SLIP SURFACE 1.6X150X	970879408	10	1	988	968818608	SIGNS
ANTI-SLIP SURFACE 1.6X150X	970879408	8	1	1012	969025808	SIGNS
ANTI-SLIP SURFACE 1.6X150X	970879408	5	4	1036	968222108	SIGNS
ANTI-SLIP SURFACE 1.6X150X	970879408	61	2	1070	917229808	SUSPENDED BALLAST
ANTI-SLIP SURFACE 1.6X152X	97018451	10	5	784	968311308	SIGNS
ANTI-SLIP SURFACE 1.6X152X	97032094	1	1	524	917475908	SIGNS
ANTI-SLIP SURFACE 1.6X400X	97011904	(3)	2	749	917081508	COUNTERWEIGHT FRAME
ANTI-SLIP SURFACE 1.6X560X	97039850	16	2	755	917082108	INSCRIPTION PLATE
ANTI-SLIP SURFACE 255X110 3	973424408	17	4	755	917082108	INSCRIPTION PLATE
ANTICORROSION ANTIFREEZ	10871121	100	137	1127	968360308	SERVICE FILL
APPLIANCE SOCKET 3-POL	605007908	511	19	621	968030708	WIRING HARNESS
APPLIANCE SOCKET 3-POL	605007908	507	16	625	968416808	WIRING HARNESS
APPLIANCE SOCKET 54-POL A	692404508	60	1	24	11601184	COLLECTING RING
APPLIANCE SOCKET DIN 436	605210608	502	4	471	967925808	WIRING HARNESS

Description	Item	Pos.	Quantity	Page	Assembly	Description
APPLIANCE SOCKET DIN 436	605210608	508	14	625	968416808	WIRING HARNESS
ARGON FLOODLIGHT HEEL PI	917229608	334	1	12		LIEBHERR CRAW.CRANE LR
ARM REST 310ERGO	774119708	1	1	448	962282208	ARM REST LEFT
ARM REST 310ERGO	774119808	1	1	449	962282308	ARM REST RIGHT
ARM REST LEFT	11659653	80	1	447	11113343	OPERATOR SEAT
ARM REST LEFT	962282208	5	1	445	917203308	CONTROL STAND
ARM REST RIGHT	11659652	81	1	447	11113343	OPERATOR SEAT
ARM REST RIGHT	962282308	6	1	445	917203308	CONTROL STAND
ARM REST SUPPORT	971636608	2	1	448	962282208	ARM REST LEFT
ARM REST SUPPORT	971636608	2	1	449	962282308	ARM REST RIGHT
ARTICULATED HOOK WRENC	885182808	17	1	128	96005686	MAIN TOOLS
ASH TRAY KUNSTSTOFF	10291997	33	1	584	964598408	INTERIOR PANELING
ASSEMBLY PARTS F.SLEWIN	968277508	50	1	175	917401608	SLEWING PLATFORM CPL.
ASSEMBLY PARTS MOUNTIN	967918008	20	1	637	917082908	SWITCHBOX MOUNTING PART
ASSEMBLY TOOL BOX	790045408	1	1	128	96005686	MAIN TOOLS
ATTACHABLE SLEEVE HOUSIN	602209708	(502)	1	43	967907508	SWITCH BOX CPL.
ATTACHABLE SLEEVE HOUSIN	602209708	507	5	471	967925808	WIRING HARNESS
ATTACHABLE SLEEVE HOUSIN	602209708	505	2	473	967926308	WIRING HARNESS
ATTACHABLE SLEEVE HOUSIN	602209708	518	1	621	968030708	WIRING HARNESS
ATTACHABLE SLEEVE HOUSIN	602209708	509	2	625	968416808	WIRING HARNESS
ATTACHABLE SLEEVE HOUSIN	602208608	525	1	621	968030708	WIRING HARNESS
ATTACHABLE SLEEVE HOUSIN	602319808	505	1	471	967925808	WIRING HARNESS
AUX.HYDR.PIN EXTRACTION D	968883508	500	1	1059	917474108	BOLT EXTRACTION ATTACHM
AUX.HYDRAULIC WINCH 6	917083108	2	1	871	917081708	WINCH 6
AUX.HYDRAULIC WINCH 6	967789008	4	1	885	917083108	AUX.HYDRAULIC WINCH 6
AUXILIARY DRIVE PRE-ASS.	11366388	1	1	418	10126182	POWER TAKE-OFF ADD-ON
AUXILIARY ROPE DIN 3055 4X4	773324408	182	1	780	917332608	S PIVOT SECTION PRE-ASS.
AUXILIARY SWITCH BLOCK 1O	606661408	201	1	635	968681408	CONTR: PANEL PINNING
AUXILIARY SWITCH BLOCK 1	10028932	207	8	635	968681408	CONTR: PANEL PINNING
AXIAL FAN 24V	10222682	1	1	652	963398008	PREMOUNT.AXIAL FLOW FAN
AXLE 130.0X435 35NICRMOV12	97026885	22	2	61	917291608	CRAWLER TRACK CARRIER, L
AXLE 130.0X435 35NICRMOV12	97026885	22	2	94	917291708	CRAWLER TRACK CARRIER,
AXLE 18.0X190 S355J2C+C FE//	97067272	38	1	727	967956208	CAMERA INSTALLATION SLEW
AXLE 180.0X530 35NICRMOV12	97026864	17	20	61	917291608	CRAWLER TRACK CARRIER, L
AXLE 180.0X530 35NICRMOV12	97026864	17	20	94	917291708	CRAWLER TRACK CARRIER,
AXLE 193.7X330 S890QL1	97032362	90	1	920	917333208	D PIVOT SECTION PRE-ASS.
AXLE 240.0X1419 35NICRMOV	97031944	6	1	968	967946308	LUFFING PULLEY BLOCK COM
AXLE 240.0X2178 35NICRMOV	97028117	7	1	527	917080508	ROLLER BEARING
AXLE 240.0X2870 35NICRMOV	97028321	13	1	500	917347708	SA FRAME
AXLE 244.5X1041 S770QL SPF	97029851	8	1	810	917190708	ROLLER SET
AXLE 244.5X1421 S770QL GA	97029784	10	1	815	917190808	ROLLER SET
AXLE 244.5X152 S770QL1 SPF	97035771	29	1	1044	917228608	BOOM NOSE
AXLE 244.5X182 S770QL	97032903	2	1	976	968027908	ROLLER SEATING COMPL.
AXLE 244.5X548 S770QL SPF	97032314	16	1	961	917380508	D HEAD SECTION PRE-ASS.
AXLE 244.5X675 S890QL1 SPF	97034094	5	1	1044	917228608	BOOM NOSE
AXLE 30.0X82 S355J2C+C FE//	97070803	18	1	562	968121308	CRANE DRIVER'S CABIN,PRE
AXLE 320.0X2692 35NICRMOV	97032312	14	1	961	917380508	D HEAD SECTION PRE-ASS.
AXLE 40.0X1357 S355J2C+C FE	97037234	(2)	1	894	917474008	WINCH
AXLE 50.0X407 42CRMO4+QT	97034180	2	146	56	96006203	FLOOR PLATES PRE-ASS.
AXLE 50.0X80 S355J2C+C FE//	977664508	142	2	963	917380508	D HEAD SECTION PRE-ASS.
AXLE 80.0X1075 S355J2C+C FE	97029852	9	1	810	917190708	ROLLER SET
AXLE 80.0X1455 S355J2C+C FE	97029785	11	1	815	917190808	ROLLER SET
AXLE 82.5X1679 S770QL	950362908	1	1	511	928331508	SAFETY ROLLER CPL.
AXLE CPL.	968861208	3	1	1027	917251008	L-HEAD PIECE
AXLE GUARD PLATE 40X500X3	97034140	6	2	187	917077708	PIN F. S AND D PIVOT SECTIO
AXLE HOLDER 10X150X40 S35	934787908	35	4	500	917347708	SA FRAME
AXLE HOLDER 10X150X40 S35	934787908	25	2	777	917332608	S PIVOT SECTION PRE-ASS.
AXLE HOLDER 20X362X275 S	97028335	15	2	500	917347708	SA FRAME
AXLE HOLDER 25X250X49 S69	97026925	23	2	61	917291608	CRAWLER TRACK CARRIER, L
AXLE HOLDER 25X250X49 S69	97026925	23	2	94	917291708	CRAWLER TRACK CARRIER,

Description	Item	Pos.	Quantity	Page	Assembly	Description
AXLE HOLDER 25X325X64 S96	97026865	18	20	61	917291608	CRAWLER TRACK CARRIER, L
AXLE HOLDER 25X325X64 S96	97026865	18	20	94	917291708	CRAWLER TRACK CARRIER,
AXLE HOLDER 6.0 X0 S235JR	941324408	10	2	213	968161808	SAFETY ROLLER CPL.
AXLE HOLDER 6.0 X0 S235JR	941324408	14	2	874	917473608	WINCH 6 PRE-ASSEMBLY
AXLE HOLDER 6.0 X0 S235JR	941324408	18	6	894	917474008	WINCH
AXLE RD20X340 S355J2C+C FE	941369108	67	2	1028	917251008	L-HEAD PIECE
AXLE RD220X898 35NICRMOV	946872408	19	1	965	967946208	LUFFING PULLEY BLOCK COM
AXLE RD40X1650 S355J2C+C	956334708	(2)	1	874	917473608	WINCH 6 PRE-ASSEMBLY
BACK COVERING	11171268	2	1	447	11113343	OPERATOR SEAT
BACK PART	10492345	1	1	447	11113343	OPERATOR SEAT
BACK UP RING 109X220	511052608	15	2	169	510401908	REVERSING VALVE
BAG	11320720	(1)	1	132	916959908	PERSONAL PROTECTION EQ
BALL 6,35 G20P2	10011834	(3)	1	421	10119873	POWER TAKE-OFF ADD-ON
BALL DIN 5401 10	747000608	34	2	682	11211288	CONTROL BLOCK
BALL DIN 5401 8	747000408	38	1	788	11211228	TILT-BACK SUPPORT
BALL DIN 5401-1 12,7 G20 X4	10036651	8	2	311	10143289	CRANKCASE CPL.
BALL VALVE BKH1/2"NW13 A3	510682308	2	1	302	968669208	FUEL-PREFILTER ASS.
BALL VALVE BKH20-S A3C	510688008	170	1	30	967787308	HYDRAULIC EQUIPM.CENTER
BALL VALVE SK3 38-S-32 A3C	511065008	165	2	159	968129608	ADDITIONAL HYDR.SLEWING
BALLAST PALLET WELDED	968031508	1	1	1069	917229808	SUSPENDED BALLAST
BAR LINKAGE CLIP	704279708	(14)	3	574	968080908	CLOSING DEVICE
BAR LINKAGE CLIP	704279708	9	2	574	968080908	CLOSING DEVICE
BAR LINKAGE CLIP D 4,0MM T	704280008	30	1	574	968080908	CLOSING DEVICE
BASE PART	11102171	(2)	1	483	968252708	BTT PROGRAMMED
BASE PART	917347908	1	1	137	917347808	PREMOUNTED LOWER PART
BASE PLATE	11214405	1	1	761	10475436	BELT CARRIER SYSTEM
BASKET CPL. LINKS	967966808	4	1	965	967946208	LUFFING PULLEY BLOCK COM
BASKET CPL. RECHTS	967966108	3	1	965	967946208	LUFFING PULLEY BLOCK COM
BASKET FILTER B80/200	10112750	5	1	537	965527508	FUEL TANK CONTAINER PRE
BASKET FILTER B80/200	10112750	17	1	539	917080808	FUEL TANK CPL.
BATTERY 12V 70AH	10664800	15	6	435	968175408	ELECTRIC FOR BATTERY BOX
BATTERY 12V 72AH	11114958	(913)	1	1059	917474108	BOLT EXTRACTION ATTACHM
BATTERY BOX ST.CONST. SP	968132308	1	1	434	968169408	BATTERY BOX, PRE-ASSEMB
BATTERY BOX, PRE-ASSEMB	968169408	1	1	433	917079708	BATTERY STORAGE
BATTERY HOLDER	10873512	4	2	760	10454762	REMOTE CONTROL TRANSMIT
BATTERY STORAGE	917079708	126	1	9		LIEBHERR CRAW.CRANE LR
BATTERY TERMINAL CLAMP 1	613206608	19	6	435	968175408	ELECTRIC FOR BATTERY BOX
BATTERY TERMINAL CLAMP 1	613206508	20	6	435	968175408	ELECTRIC FOR BATTERY BOX
BEARING	938576001	7	1	61	917291608	CRAWLER TRACK CARRIER, L
BEARING	938576001	7	1	94	917291708	CRAWLER TRACK CARRIER,
BEARING	938576201	6	1	61	917291608	CRAWLER TRACK CARRIER, L
BEARING	938576201	6	1	94	917291708	CRAWLER TRACK CARRIER,
BEARING 48X50 GUMMI 64CR	10097496	10	4	296	968240908	RADIATOR, PRE-ASSEMBLED
BEARING BLOCK 282X214X180	97031402	26	4	819	917190908	S INTERMEDIATE SECTION
BEARING BLOCK 282X214X180	97031402	26	4	827	917333908	S INTERMEDIATE SECTION
BEARING BLOCK 282X214X180	97031402	26	4	831	917231408	S ADAPTER SECTION
BEARING BLOCK 282X214X180	97031402	26	4	838	917078708	S INTERMEDIATE SECTION
BEARING BLOCK 282X214X180	97031402	26	4	845	917078808	S INTERMEDIATE SECTION
BEARING BLOCK 282X214X180	97031402	26	4	858	917079208	S INTERMEDIATE SECTION
BEARING BLOCK 282X214X180	97031402	26	4	863	917571208	S INTERMEDIATE SECTION
BEARING BUSH 65X70X18 A-37	9079002	(2)	1	421	10119873	POWER TAKE-OFF ADD-ON
BEARING COVER 6X88X88 S35	97045871	4	1	124	968705508	SUPPORT
BEARING FLANGE S235JR	9078058	7	1	344	10130765	CAMSHAFT CPL.
BEARING HOUSING, PRE-AS	10120394	1	1	421	10119873	POWER TAKE-OFF ADD-ON
BEARING HOUSING, PRE-AS	10126181	1	1	420	11366388	AUXILIARY DRIVE PRE-ASS.
BEARING MOUNT	11100949	10	1	24	11601184	COLLECTING RING
BEARING PLATE	283030708	28	4	777	917332608	S PIVOT SECTION PRE-ASS.
BEARING PLATE 22X60X270 P	97036162	5	1	213	968161808	SAFETY ROLLER CPL.
BEARING PLATE 22X60X310 P	97035950	4	1	213	968161808	SAFETY ROLLER CPL.
BEARING PLATE 240X195X25 P	97055134	3	6	745	917863208	TRANSPORT KEEPER

Description	Item	Pos.	Quantity	Page	Assembly	Description
BEARING PLATE PA6G	97029559	21	1	527	917080508	ROLLER BEARING
BEARING PLATE PA6G	97055133	2	4	745	917863208	TRANSPORT KEEPER
BEARING PLATE X0 PA6G	935469208	2	4	978	968028208	SUPPORT CPL.
BEARING RING	570113508	3	1	248	570112908	DRIVING GEAR
BEARING RING	570796008	3	1	245	540270414	POWER TAKE-OFF CPL
BEARING STUB SHAFT	11181885	7	1	24	11601184	COLLECTING RING
BEARING WELDED	965444808	3	1	237	917645608	MOUNTING JACK/ERECTING
BEDPLATE ENGINE V-MOTO	11386983	2	1	312	12451208	CRANKCASE PRE-ASSY.
BELT CARRIER SYSTEM	10475436	2	1	759	917751408	ELECTR.FOR SLEWING GEAR
BELT PULLEY	571558708	20	1	495	10451181	LIQUEFIER
BELT PULLEY	9077281	5	1	328	9077286	DRIVING PARTS
BELT PULLEY 0.5X8PKX51,7	9079587	2	1	399	9079586	GENERATOR, PRE-ASSEMBLE
BELT PULLEY 8PKX51,7 C45	11355618	2	1	399	9079586	GENERATOR, PRE-ASSEMBLE
BEVEL GEAR HUB Z=25 42CrM	938846401	4	1	64	90029090	ANGULAR GEAR
BEVEL GEAR HUB Z=25 42CrM	938846401	4	1	66	90029091	ANGULAR GEAR
BLANK OUTLET	96039273	40	1	1074	968174808	ELECTR.FOR BALLAST PALLE
BLANKING PLATE	511497514	51	1	201	967787708	ADDITIONAL HYDRAULICS WI
BLANKING PLATE	511497514	51	1	216	967787808	ADDITIONAL HYDRAULICS WI
BLANKING PLATE	511497514	51	1	887	967789008	AUX.HYDRAULIC WINCH 6
BLANKING PLATE	511497514	51	1	904	967789108	ADDITIONAL HYDRAULICS WI
BLANKING PLUG	779017601	76	2	142	90201679	SLEWING GEAR DRIVE
BLANKING PLUG GPN 300 LD	779016201	88	1	142	90201679	SLEWING GEAR DRIVE
BLANKING PLUG ISO 8434-1 PL	477700408	782	2	680	967788108	HYDRAULICS
BLANKING PLUG ISO 8434-1 PL	477700508	808	2	681	967788108	HYDRAULICS
BLANKING PLUG ISO 8434-1 PL	477700908	760	4	680	967788108	HYDRAULICS
BLIND	11007847	38	1	569	917202908	CABIN, GLAZED
BLIND	11007848	39	1	569	917202908	CABIN, GLAZED
BLIND	11007849	37	1	569	917202908	CABIN, GLAZED
BLIND RIVET 3,2X4,3-5,9	704212708	84	4	650	967918008	ASSEMBLY PARTS MOUNTIN
BLIND RIVET 4,0X10,5	704232308	23	2	45	967907608	SWITCH BOX COMPL.
BLIND RIVET 4,0X10,5	704232308	85	47	650	967918008	ASSEMBLY PARTS MOUNTIN
BLIND RIVET 4,0X10,5	704232308	6	6	651	968095808	PRE-ASSEMBLY MOUNTING U
BLIND RIVET 4,0X10,5	704232308	262	2	1033	967922908	TERMINAL BOX
BLIND RIVET NUT M4 K=1,0-3,	413006208	(3)	32	649	967918008	ASSEMBLY PARTS MOUNTIN
BLIND RIVET NUT M5 K=1,0-3,5	10042592	27	4	45	967907608	SWITCH BOX COMPL.
BLIND RIVET NUT M5 K=1,0-3,5	10042592	31	29	569	917202908	CABIN, GLAZED
BLIND RIVET NUT M5 K=1,0-3,5	10042592	4	23	572	917432008	SLIDING DOOR CPL.
BLIND RIVET NUT M6 K=1,5-3,	10042593	32	1	477	967926708	ELECTRIC ADD-ON PARTS CA
BLIND RIVET NUT M6 K=1,5-3,	10042593	32	80	569	917202908	CABIN, GLAZED
BLIND RIVET NUT M6 K=1,5-3,	10042593	5	6	575	964560908	ROOF WINDOW PRE-ASS.
BLIND RIVET NUT M6 K=1,5-3,	10042593	3	7	588	964720408	PEDAL CANTILEVER INSTALL
BLIND RIVET NUT M6 K=1,5-3,	10042593	(4)	1	649	967918008	ASSEMBLY PARTS MOUNTIN
BLIND RIVET NUT M8 K=1,8-5 4	12100289	24	5	569	917202908	CABIN, GLAZED
BLIND RIVET NUT M8 K=1,8-5 4	12100289	18	2	572	917432008	SLIDING DOOR CPL.
BLIND RIVET NUT M8 K=1,8-5 4	12100289	2	12	588	964720408	PEDAL CANTILEVER INSTALL
BLIND RIVET NUT M8 K=1,8-5 4	12100289	(5)	6	649	967918008	ASSEMBLY PARTS MOUNTIN
BLIND RIVET NUT M8 K=1,8-5 4	12100289	10	1	966	967966108	BASKET CPL.
BLIND RIVET NUT M8 K=1,8-5 4	12100289	10	1	967	967966808	BASKET CPL.
BLOCK	510713808	1	1	41	511497508	PRESSURE RELIEF VALVE
BLOCK	510713808	1	1	707	510438508	PRESSURE RELIEF VALVE
BLOCK	510714308	14	1	41	511497508	PRESSURE RELIEF VALVE
BLOCK	510714308	14	1	707	510438508	PRESSURE RELIEF VALVE
BLOCKING WHEEL	10802362	17	1	782	540001808	ROPE WINCH
BLOWER	10330586	900	1	597	10228112	AIR CONDITIONING UNIT
BLOWER	10410572	10	1	495	10451181	LIQUEFIER
BLOWER 24V	10290122	3	1	491	10042043	WATER HEATING SYSTEM
BOLT EXTRACTION ATTACHM	917474108	344	1	12		LIEBHERR CRAW.CRANE LR
BOOM NOSE 32T	917228608	305	1	11		LIEBHERR CRAW.CRANE LR
BOOM NOSE WELDED CONST	968054908	1	1	1044	917228608	BOOM NOSE
BOWDEN PULL SYSTEM L=130	10424581	18	1	574	968080908	CLOSING DEVICE

Description	Item	Pos.	Quantity	Page	Assembly	Description
BOWL	10331395	16	1	360	10303007	FUEL PREFILTER
BOWLEN SEALING HNBR	10294170	5	1	360	10303007	FUEL PREFILTER
BOX NUT	11004443	27	1	688	10451049	DIRECTIONAL CONTROL VALV
BOX NUT AL8 CR6-FREI	477401408	32	1	489	917080208	ADD HEATING SUPERSTRUCT
BOX NUT DIN 3870 AL10 A3P	477401508	781	2	680	967788108	HYDRAULICS
BOX NUT DIN 3870 AL12 A3C	477401608	809	2	681	967788108	HYDRAULICS
BOX NUT DIN 3870 AL22 A3P	477402608	634	3	160	968129608	ADDITIONAL HYDR.SLEWING
BOX NUT DIN 3870 AL28 A3P	477401708	640	1	160	968129608	ADDITIONAL HYDR.SLEWING
BOX NUT DIN 3870 AL35 A3C	477401808	819	1	681	967788108	HYDRAULICS
BOX NUT DIN 3870 AL42 A3P	477401908	759	4	680	967788108	HYDRAULICS
BOX NUT DIN 3870 AS16 A3P	477400608	622	2	514	968513208	ADDITIONAL HYDRAULICS, SA
BOX NUT DIN 3870 AS16 A3P	477400608	859	1	681	967788108	HYDRAULICS
BOX NUT DIN 3870 AS30 A3C	477400908	620	3	514	968513208	ADDITIONAL HYDRAULICS, SA
BOX NUT DIN 3870 AS38	477401008	817	1	681	967788108	HYDRAULICS
BOX NUT DIN 3870 AS6 A3P	477400108	15	1	150	917081108	CENT. LUBRIC. SYSTEM SUP
BOX NUT DIN 3870 AS6 A3P	477400108	3	1	207	917451408	CENTRAL GREASING
BOX NUT DIN 3870 AS6 A3P	477400108	75	2	221	917451208	WINCH 4 PRE-ASSEMBLY
BOX NUT DIN 3870 AS6 A3P	477400108	17	9	521	917691308	CENTRAL GREASING
BOX NUT DIN 3870 AS6 A3P	477400108	28	26	548	917081208	CENT. LUBRIC. SYSTEM SUP
BOX NUT DIN 3870 AS6 A3P	477400108	614	3	711	967788208	COMPRESSED AIR PLANT
BOX NUT DIN 3870 AS6 A3P	477400108	7	7	807	917692108	CENTRAL GREASING
BOX NUT DIN 3870 AS6 A3P	477400108	3	1	890	917481408	CENTRAL GREASING
BOX NUT DIN 3870 AS6 A3P	477400108	3	1	910	917478608	CENTRAL GREASING
BOX NUT DIN 3870 AS6 A3P	477400108	7	2	952	917692208	CENTRAL GREASING
BRACKET	11171276	(71)	1	447	11113343	OPERATOR SEAT
BRACKET	11171276	71	1	447	11113343	OPERATOR SEAT
BRACKET 10 ST	10216529	60	1	493	917191108	AIR CONDITIONING
BRACKET ADD-ON	10119353	10	1	410	10135786	CABLE HARNESS MOUNTING
BRACKET ADD-ON	10119356	11	1	410	10135786	CABLE HARNESS MOUNTING
BRACKET CPL.	928830408	2	2	781	928830208	SAFETY ROLLER CPL.
BRACKET CPL.	96021267	131	1	963	917380508	D HEAD SECTION PRE-ASS.
BRACKET CPL.	968028008	11	2	961	917380508	D HEAD SECTION PRE-ASS.
BRACKET CPL.	968082908	14	2	831	917231408	S ADAPTER SECTION
BRACKET LEFT	977556508	4	1	451	964862608	SEAT
BRACKET LEFT SPF	967588308	3	1	445	917203308	CONTROL STAND
BRACKET RIGHT	977556708	5	1	451	964862608	SEAT
BRACKET RIGHT SPF	967588408	4	1	445	917203308	CONTROL STAND
BRACKET WELDED CONST.	927068308	28	1	264	967978708	DIESEL ENGINE, PRE-ASSEMB
BRACKET WELDED CONST.	96005812	(2)	1	1028	917251008	L-HEAD PIECE
BRACKET WELDED CONST.	964913908	29	2	264	967978708	DIESEL ENGINE, PRE-ASSEMB
BRACKET WELDED CONST.	967781108	1	2	749	917081508	COUNTERWEIGHT FRAME
BRACKET WELDED CONST.	967826308	6	1	527	917080508	ROLLER BEARING
BRACKET WELDED CONST.	967847308	16	4	221	917451208	WINCH 4 PRE-ASSEMBLY
BRACKET WELDED CONST.	967847408	19	2	500	917347708	SA FRAME
BRACKET WELDED CONST.	968032608	3	2	137	917347808	PREMOUNTED LOWER PART
BRACKET WELDED CONST.	968059908	2	1	1054	967957508	CAMERA EQUIPMENT S-PIVOT
BRACKET WELDED CONST.	968093308	4	2	187	917077708	PIN F. S AND D PIVOT SECTIO
BRACKET WELDED CONST.	968093408	5	2	187	917077708	PIN F. S AND D PIVOT SECTIO
BRACKET WELDED CONST.	968340908	30	2	493	917191108	AIR CONDITIONING
BRACKET WELDED CONST.	968559408	25	1	527	917080508	ROLLER BEARING
BRACKET WELDED CONST.	968918708	118	1	502	917347708	SA FRAME
BRACKET WELDED CONST.	969062908	2	1	744	917508308	TRANSPORT KEEPER
BRACKET WELDED CONST. 0	967843308	1	2	125	917077008	FIXAGE DU CONTREPOIDS CE
BRACKET WELDED CONST. FE	964598308	3	1	579	964598008	WINDSHIELD WASHER INSTAL
BRACKET WELDED CONST. FE	966687808	7	1	445	917203308	CONTROL STAND
BRACKET WELDED CONST. FE	968178708	2	2	786	917084408	S OVERRUN PROTECTION
BRACKET WELDED CONST. FE	968178708	6	2	929	917178708	D OVERRUN PROTECTION
BRACKET WELDED CONST. FE	968493308	59	1	264	967978708	DIESEL ENGINE, PRE-ASSEMB
BRACKET WELDED CONST. R	964843708	12	2	445	917203308	CONTROL STAND
BRACKET WITH BOARD	968247008	10	4	777	917332608	S PIVOT SECTION PRE-ASS.

Description	Item	Pos.	Quantity	Page	Assembly	Description
BRACKET WITH BOARD 0.30	967704308	2	2	974	968026208	PULL ROD
BRACKET WITH BOARD 0.30	967704308	2	2	1006	967733608	ROD CPL.
BRACKET WITH BOARD 0.30	967704308	2	2	1018	967704008	ROD CPL.
BRACKET WITH BOARD 0.30	967704408	3	1	974	968026208	PULL ROD
BRACKET WITH BOARD 0.30	967704408	3	1	1006	967733608	ROD CPL.
BRACKET WITH BOARD 0.30	967704408	3	1	1018	967704008	ROD CPL.
BRACKET WITH BOARD 0.30M	967744108	2	2	509	967981008	PULL ROD
BRACKET WITH BOARD 0.30M	967744108	2	2	820	967746908	ROD CPL.
BRACKET WITH BOARD 0.30M	967744108	2	2	840	967743808	ROD CPL.
BRACKET WITH BOARD 0.30M	967744108	2	2	847	967897608	PULL ROD
BRACKET WITH BOARD 0.30M	967744108	2	2	849	968190108	PULL ROD
BRACKET WITH BOARD 0.30M	967744108	8	2	923	968242208	PULL ROD
BRACKET WITH BOARD 0.30M	967744108	1	2	969	967997708	CONNECTING LINK PRE-ASS.
BRACKET WITH BOARD 0.30M	967744108	3	2	1088	968772408	PULL ROD
BRACKET WITH BOARD 0.30M	967744108	2	2	1094	968786808	PULL ROD
BRACKET WITH BOARD 0.30M	967744208	3	1	509	967981008	PULL ROD
BRACKET WITH BOARD 0.30M	967744208	3	1	820	967746908	ROD CPL.
BRACKET WITH BOARD 0.30M	967744208	3	1	840	967743808	ROD CPL.
BRACKET WITH BOARD 0.30M	967744208	3	1	847	967897608	PULL ROD
BRACKET WITH BOARD 0.30M	967744208	3	1	849	968190108	PULL ROD
BRACKET WITH BOARD 0.30M	967744208	9	1	923	968242208	PULL ROD
BRACKET WITH BOARD 0.30M	967744208	2	1	969	967997708	CONNECTING LINK PRE-ASS.
BRACKET WITH BOARD 0.30M	967744208	2	1	1088	968772408	PULL ROD
BRACKET WITH BOARD 0.30M	967744208	3	1	1094	968786808	PULL ROD
BRACKET WITH BOARD 0.30M	968838908	4	1	507	967846208	PULL ROD
BRACKET WITH BOARD 0.30M	968839008	3	2	507	967846208	PULL ROD
BRACKET WITH BOARD 0.425	968036608	77	2	62	917291608	CRAWLER TRACK CARRIER, L
BRACKET WITH BOARD 0.425	968036608	77	2	95	917291708	CRAWLER TRACK CARRIER,
BRACKET,LEFT WELDED	968162108	3	1	213	968161808	SAFETY ROLLER CPL.
BRACKET,LEFT WELDED	968262708	47	1	264	967978708	DIESEL ENGINE, PRE-ASSEMB
BRACKET,LEFT WELDED FE//	964842708	8	1	445	917203308	CONTROL STAND
BRACKET,LEFT WELDED RAL	964843808	13	1	445	917203308	CONTROL STAND
BRACKET,RIGHT WELDED	968162008	2	1	213	968161808	SAFETY ROLLER CPL.
BRACKET,RIGHT WELDED	968262608	46	1	264	967978708	DIESEL ENGINE, PRE-ASSEMB
BRACKET,RIGHT WELDED FE//	964842808	9	1	445	917203308	CONTROL STAND
BRACKET,RIGHT WELDED RAL	964843908	14	1	445	917203308	CONTROL STAND
BRAKE FLANGE	570796208	1	1	246	540270514	DRIVE UNIT CPL
BRAKE REPAIR KIT	931722001	98	1	142	90201679	SLEWING GEAR DRIVE
BRAKE VALVE	10038262	7	1	113	512391108	SUPPORT CYLINDER
BRICK 50X242X242 S355J2+N	974318808	1	6	1080	917230008	CENTERING STANDARD
BRICK 50X242X242 S355J2+N	974318908	2	6	1080	917230008	CENTERING STANDARD
BRICK 50X255X610 S355J2+N	97038274	3	6	1080	917230008	CENTERING STANDARD
BRUSH SUPPORT	10411786	16	8	1078	10028002	CABLE REEL
BRUSH SUPPORT 10A GOLD	11003142	(1)	1	1078	10028002	CABLE REEL
BS HOUSING HAN 24B	605618508	507	2	628	968346208	DUMMY PLUG
BS HOUSING HAN 24B	605618508	511	1	793	968541308	LEAD
BS HOUSING HAN 24B	605618508	509	1	794	968546008	LEAD
BS HOUSING HAN 24B	605618508	507	1	795	968546108	LEAD
BTB PROGRAMMED	968252908	41	5	637	917082908	SWITCHBOX MOUNTING PART
BTB PROGRAMMED	968252908	13	1	640	967917908	SWITCH CABINET
BTT PROGRAMMED	968252708	31	1	482	967924408	DASHBOARD, PRE-ASSEMBL
BUILT-IN SOCKET 2-POL	605203908	(2)	1	477	967926708	ELECTRIC ADD-ON PARTS CA
BUILT-IN SOCKET 2-POL	605203908	3	2	627	927868908	TERMINAL BOX LIGHTING
BUILT-IN SOCKET 2-POL	605203908	4	1	656	968486208	LOCKING PLATE
BUILT-IN VALVE 350BAR 900L/	10813731	2	4	692	10413255	CHANGE-OVER BLOCK
BURNER 24V 9,1KW	10290124	17	1	491	10042043	WATER HEATING SYSTEM
BUS LINE 2 X 0,5	11840113	9	3.52	473	967926308	WIRING HARNESS
BUS LINE 2 X 0,5	11840113	371	0.25	474	967926408	WIRING HARNESS
BUS LINE 2 X 0,5	11840113	372	0.25	474	967926408	WIRING HARNESS
BUS LINE 2 X 0,5	11840113	373	0.25	474	967926408	WIRING HARNESS

Description	Item	Pos.	Quantity	Page	Assembly	Description
BUS LINE 2 X 0,5	11840113	374	0.46	474	967926408	WIRING HARNESS
BUS LINE 2 X 0,5	11840113	375	0.46	474	967926408	WIRING HARNESS
BUS LINE 2 X 0,5	11840113	381	0.2	474	967926408	WIRING HARNESS
BUS LINE 2 X 0,5	11840113	382	0.2	474	967926408	WIRING HARNESS
BUS LINE 2 X 0,5	11840113	379	12.38	621	968030708	WIRING HARNESS
BUS LINE 2 X 0,5	11840113	400	3.36	621	968030708	WIRING HARNESS
BUS LINE 2 X 0,5	11840113	401	0.17	621	968030708	WIRING HARNESS
BUS LINE 2 X 0,5	11840113	402	0.17	621	968030708	WIRING HARNESS
BUS LINE 2 X 0,5	11840113	403	6.06	621	968030708	WIRING HARNESS
BUS LINE 2 X 0,5	11840113	404	17.01	621	968030708	WIRING HARNESS
BUS LINE 2 X 0,5	11840113	405	0.17	621	968030708	WIRING HARNESS
BUSHING 16X12 1.4301	97002990	47	4	445	917203308	CONTROL STAND
BUSHING 16X12 1.4301	97002990	10	1	574	968080908	CLOSING DEVICE
BUSHING 200X160X144 GU-CU	97029781	2	1	1029	967913408	ROD CPL.
BUSHING 220X200X120 37MNB	97030822	2	2	919	917333208	D PIVOT SECTION PRE-ASS.
BUSHING 240X220X60 GZ-CU	97028304	(2)	1	500	917347708	SA FRAME
BUSHING 270X240X273 GZ-CU	97028302	3	2	500	917347708	SA FRAME
BUSHING 270X240X48 GZ-CU	97029978	3	2	503	967852308	SA FRAME ERECTING DEVICE
BUSHING 300X340X250 GZ-CU	97032749	3	1	977	968028008	BRACKET CPL.
BUSHING 400X360X266 GZ-CU	97028102	2	2	777	917332608	S PIVOT SECTION PRE-ASS.
BUSHING 60X100X100 GZ-CU	97035739	3	2	777	917332608	S PIVOT SECTION PRE-ASS.
BUSHING 60X100X100 GZ-CU	97035739	3	2	919	917333208	D PIVOT SECTION PRE-ASS.
BUSHING 75X80X80	12104073	30	1	931	11211229	TILT-BACK SUPPORT
BUSHING 80X100X70 GZ-CUZN	704334608	30	2	559	917081608	CRANE DRIVER'S CABIN CPL.
BUSHING GZ-CUZN25AL5	97033435	11	2	175	917401608	SLEWING PLATFORM CPL.
BUSHING HOUSING 1-POL	11118242	502	1	473	967926308	WIRING HARNESS
BUSHING HOUSING 18-POL 20	11067833	509	1	621	968030708	WIRING HARNESS
BUSHING HOUSING 2-POL 15	11170959	523	1	621	968030708	WIRING HARNESS
BUSHING HOUSING 2-POL 20	11060619	527	1	621	968030708	WIRING HARNESS
BUSHING HOUSING 2-POL 5A	10424622	506	2	471	967925808	WIRING HARNESS
BUSHING HOUSING 70	10041779	160	1	416	967404608	RK PLUG
BUSHING HOUSING 70	10114926	150	1	416	967404608	RK PLUG
BUSHING RD50,25X20 PA6G	288154508	33	2	1044	917228608	BOOM NOSE
BUSHING SUPPORT 6-POL 16	604526508	504	1	625	968416808	WIRING HARNESS
BUTT STRAP 20X220X110 S96	97047881	188	2	922	917333208	D PIVOT SECTION PRE-ASS.
BUTTON HEAD SCREW AEHN	10174481	7	4	612	968255808	COVER PRE-ASSY.
BUTTON HEAD SCREW AEHN	10174481	8	4	613	968255908	COVER PRE-ASSY.
BUTTON HEAD SCREW AEHN	10174481	7	4	614	968256008	COVER PRE-ASSY.
BUTTON HEAD SCREW AEHN	10174481	7	4	615	968256108	COVER PRE-ASSY.
BUTTON HEAD SCREW AEHN	10028237	4	1	1103	968838608	LOCATION FIXTURE PRE-ASS.
BUTTON HEAD SCREW AEHN	10813359	(50)	4	1038	967276708	RECEIVER
BUTTON HEAD SCREW AEHN	10475893	51	2	1041	967922708	TERMINAL BOX CPL.
BUTTON HEAD SCREW AEHN	10875468	5	8	477	967926708	ELECTRIC ADD-ON PARTS CA
BUTTON HEAD SCREW AEHN	10875468	3	4	485	964931408	PREMOUNTED PLUG SOCKET
BUTTON HEAD SCREW AEHN	10875468	76	10	570	917202908	CABIN, GLAZED
BUTTON HEAD SCREW AEHN	10875468	21	6	579	964598008	WINDSHIELD WASHER INSTAL
BUTTON HEAD SCREW AEHN	10875468	45	93	584	964598408	INTERIOR PANELING
BUTTON HEAD SCREW AEHN	10875468	7	2	588	964720408	PEDAL CANTILEVER INSTALL
BUTTON HEAD SCREW AEHN	10875468	22	5	595	917200808	CLIMA-HEATING INSTALLATIO
BUTTON HEAD SCREW AEHN	10875468	7	8	733	967956108	EQUIPMENT CAMERA CAB
BUTTON HEAD SCREW AEHN	10412851	81	6	560	917081608	CRANE DRIVER'S CABIN CPL.
BUTTON HEAD SCREW AEHN	10412851	7	1	1103	968838608	LOCATION FIXTURE PRE-ASS.
BUTTON HEAD SCREW AEHN	10412852	18	4	437	917079808	UREA TANK
BUTTON HEAD SCREW AEHN	10412852	15	10	586	964588308	GUIDE PRE-ASS.
BUTTON HEAD SCREW AEHN	10412852	18	19	727	967956208	CAMERA INSTALLATION SLEW
BUTTON HEAD SCREW AEHN	10412852	21	6	729	968646208	CAMERA HOLDER, PREMOU
BUTTON HEAD SCREW AEHN	10412852	5	4	731	96005701	CAMERA HOLDER, PREMOU
BUTTON HEAD SCREW AEHN	10412853	12	1	574	968080908	CLOSING DEVICE
BUTTON HEAD SCREW AEHN	10412853	(51)	2	1038	967276708	RECEIVER
BUTTON HEAD SCREW AEHN	10875485	24	5	191	917438108	WINCH 1 PRE-ASSEMBLY

Description	Item	Pos.	Quantity	Page	Assembly	Description
BUTTON HEAD SCREW AEHN	10875485	24	5	212	917454008	WINCH 2 PRE-ASS.
BUTTON HEAD SCREW AEHN	10875485	22	8	430	917079508	AIR FILTER UNIT CPL.
BUTTON HEAD SCREW AEHN	10875485	60	2	458	917080008	SLEWING PLATFORM CATWAL
BUTTON HEAD SCREW AEHN	10875485	34	15	461	968283208	CATWALK SUPERSTR.LEFT
BUTTON HEAD SCREW AEHN	10875485	19	4	489	917080208	ADD HEATING SUPERSTRUCT
BUTTON HEAD SCREW AEHN	10875485	11	1	490	967276208	ADDNL.HEATING, PRE-ASSE
BUTTON HEAD SCREW AEHN	10875485	85	2	570	917202908	CABIN, GLAZED
BUTTON HEAD SCREW AEHN	10875485	11	4	735	917618308	UPPERCARRIAGE SUSP BALL
BUTTON HEAD SCREW AEHN	10875485	36	8	874	917473608	WINCH 6 PRE-ASSEMBLY
BUTTON HEAD SCREW AEHN	10875485	25	8	894	917474008	WINCH
BUTTON HEAD SCREW AEHN	10875485	102	2	920	917333208	D PIVOT SECTION PRE-ASS.
BUTTON HEAD SCREW AEHN	10875485	22	4	1027	917251008	L-HEAD PIECE
BUTTON HEAD SCREW AEHN	10875471	105	3	603	968286908	SOUND DAMPING ABOVE
BUTTON HEAD SCREW AEHN	10875471	10	48	611	968255308	SOUND DAMPING DOWN
BUTTON HEAD SCREW AEHN	10875486	20	8	18	917345308	CENTRAL SECTION CRAWLER
BUTTON HEAD SCREW AEHN	10875486	119	2	182	968277508	ASSEMBLY PARTS F.SLEWING
BUTTON HEAD SCREW AEHN	10875486	25	8	489	917080208	ADD HEATING SUPERSTRUCT
BUTTON HEAD SCREW AEHN	10875486	10	1	490	967276208	ADDNL.HEATING, PRE-ASSE
BUTTON HEAD SCREW AEHN	10875486	12	2	562	968121308	CRANE DRIVER'S CABIN,PRE
BUTTON HEAD SCREW AEHN	10875486	79	2	570	917202908	CABIN, GLAZED
BUTTON HEAD SCREW AEHN	10875486	51	2	584	964598408	INTERIOR PANELING
BUTTON HEAD SCREW ISO 73	10875482	46	8	477	967926708	ELECTRIC ADD-ON PARTS CA
BUTTON HEAD SCREW ISO 73	11835043	43	4	445	917203308	CONTROL STAND
BUTTON HEAD SCREW ISO 73	11835043	78	2	570	917202908	CABIN, GLAZED
BUTTON HEAD SCREW ISO 73	11835043	46	6	584	964598408	INTERIOR PANELING
BUTTON HEAD SCREW ISO 73	10875483	15	3	562	968121308	CRANE DRIVER'S CABIN,PRE
BUTTON HEAD SCREW ISO 73	10875483	80	6	570	917202908	CABIN, GLAZED
BUTTON HEAD SCREW ISO 73	10875483	3	11	580	965063308	MONITOR CONSOLE
BUTTON HEAD SCREW ISO 73	10875483	25	4	584	964598408	INTERIOR PANELING
BUTTON HEAD SCREW ISO 73	10875483	73	2	650	967918008	ASSEMBLY PARTS MOUNTIN
BUTTON HEAD SCREW ISO 73	10875483	8	4	733	967956108	EQUIPMENT CAMERA CAB
BUTTON HEAD SCREW ISO 73	10875474	28	6	445	917203308	CONTROL STAND
BUTTON HEAD SCREW ISO 73	10875474	3	7	482	967924408	DASHBOARD, PRE-ASSEMBL
BUTTON HEAD SCREW ISO 73	10875474	5	27	572	917432008	SLIDING DOOR CPL.
BUTTON HEAD SCREW ISO 73	10875474	44	46	584	964598408	INTERIOR PANELING
BUTTON HEAD SCREW ISO 73	408650608	34	2	427	917079408	MUFFLER UNIT
BUTTON HEAD SCREW ISO 73	408650608	2	2	1105	967937608	OBSTRUCTION LIGHTS PREAS
BUTTON HEAD SCREW ISO 73	10301319	13	6	468	969259908	SLEWING PLATFORM CATWAL
BUTTON HEAD SCREW ISO 73	10301319	41	2	1044	917228608	BOOM NOSE
BUTTON HEAD SCREW ISO 73	12100574	68	1	650	967918008	ASSEMBLY PARTS MOUNTIN
BUTTON HEAD SCREW ISO 7	12100221	324	2	266	967978708	DIESEL ENGINE, PRE-ASSEMB
BUTTON HEAD SCREW ISO 7	12100221	142	24	779	917332608	S PIVOT SECTION PRE-ASS.
BUTTON HEAD SCREW ISO 7	12100221	101	8	920	917333208	D PIVOT SECTION PRE-ASS.
BUTTON HEAD SCREW ISO 7	12100221	109	12	962	917380508	D HEAD SECTION PRE-ASS.
BUTTON HEAD SCREW ISO 7	12100221	52	10	1004	917085308	D INTERMEDIATE SECTION
BUTTON HEAD SCREW ISO 7	12100221	52	20	1016	917178608	D INTERMEDIATE SECTION
BUTTON HEAD SCREW ISO73	12102696	18	35	18	917345308	CENTRAL SECTION CRAWLER
BUTTON HEAD SCREW ISO73	12102696	69	47	62	917291608	CRAWLER TRACK CARRIER, L
BUTTON HEAD SCREW ISO73	12102696	69	47	95	917291708	CRAWLER TRACK CARRIER,
BUTTON HEAD SCREW ISO73	12102696	24	4	112	918589408	HYDRAULIC SUPPORT
BUTTON HEAD SCREW ISO73	12102696	4	4	125	917077008	FIXAGE DU CONTREPOIDS CE
BUTTON HEAD SCREW ISO73	12102696	40	2	137	917347808	PREMOUNTED LOWER PART
BUTTON HEAD SCREW ISO73	12102696	6	2	138	968284308	MOUNTING PARTS BASE PAR
BUTTON HEAD SCREW ISO73	12102696	33	10	181	968277508	ASSEMBLY PARTS F.SLEWING
BUTTON HEAD SCREW ISO73	12102696	17	23	191	917438108	WINCH 1 PRE-ASSEMBLY
BUTTON HEAD SCREW ISO73	12102696	17	23	212	917454008	WINCH 2 PRE-ASS.
BUTTON HEAD SCREW ISO73	12102696	34	29	221	917451208	WINCH 4 PRE-ASSEMBLY
BUTTON HEAD SCREW ISO73	12102696	313	4	266	967978708	DIESEL ENGINE, PRE-ASSEMB
BUTTON HEAD SCREW ISO73	12102696	50	2	478	967926708	ELECTRIC ADD-ON PARTS CA
BUTTON HEAD SCREW ISO73	12102696	51	2	493	917191108	AIR CONDITIONING

Description	Item	Pos.	Quantity	Page	Assembly	Description
BUTTON HEAD SCREW ISO73	12102696	79	41	501	917347708	SA FRAME
BUTTON HEAD SCREW ISO73	12102696	20	4	521	917691308	CENTRAL GREASING
BUTTON HEAD SCREW ISO73	12102696	25	4	529	917080608	MOUNTING EQUIPMENT CRAW
BUTTON HEAD SCREW ISO73	12102696	314	8	533	967788008	ADDNL.HYDR.ERECTION DEV
BUTTON HEAD SCREW ISO73	12102696	10	4	544	967968208	OIL TANK PRE-ASS.
BUTTON HEAD SCREW ISO73	12102696	42	13	559	917081608	CRANE DRIVER'S CABIN CPL.
BUTTON HEAD SCREW ISO73	12102696	3	4	595	917200808	CLIMA-HEATING INSTALLATIO
BUTTON HEAD SCREW ISO73	12102696	5	3	741	917190508	EL.COOLANT PREHEAT
BUTTON HEAD SCREW ISO73	12102696	7	2	744	917508308	TRANSPORT KEEPER
BUTTON HEAD SCREW ISO73	12102696	14	2	745	917863208	TRANSPORT KEEPER
BUTTON HEAD SCREW ISO73	12102696	30	16	749	917081508	COUNTERWEIGHT FRAME
BUTTON HEAD SCREW ISO73	12102696	126	61	779	917332608	S PIVOT SECTION PRE-ASS.
BUTTON HEAD SCREW ISO73	12102696	24	2	810	917190708	ROLLER SET
BUTTON HEAD SCREW ISO73	12102696	5	2	812	918188208	REST
BUTTON HEAD SCREW ISO73	12102696	19	4	815	917190808	ROLLER SET
BUTTON HEAD SCREW ISO73	12102696	37	25	874	917473608	WINCH 6 PRE-ASSEMBLY
BUTTON HEAD SCREW ISO73	12102696	26	26	894	917474008	WINCH
BUTTON HEAD SCREW ISO73	12102696	6	1	910	917478608	CENTRAL GREASING
BUTTON HEAD SCREW ISO73	12102696	33	55	919	917333208	D PIVOT SECTION PRE-ASS.
BUTTON HEAD SCREW ISO73	12102696	108	62	962	917380508	D HEAD SECTION PRE-ASS.
BUTTON HEAD SCREW ISO73	12102696	34	19	965	967946208	LUFFING PULLEY BLOCK COM
BUTTON HEAD SCREW ISO73	12102696	11	2	968	967946308	LUFFING PULLEY BLOCK COM
BUTTON HEAD SCREW ISO73	12102696	8	2	970	967983208	ADDITIONAL WEIGHT DERRIC
BUTTON HEAD SCREW ISO73	12102696	(6)	4	1027	917251008	L-HEAD PIECE
BUTTON HEAD SCREW ISO73	12102696	54	64	1027	917251008	L-HEAD PIECE
BUTTON HEAD SCREW ISO73	12102696	36	9	1044	917228608	BOOM NOSE
BUTTON HEAD SCREW ISO73	12102696	53	75	1069	917229808	SUSPENDED BALLAST
BUTTON HEAD SCREW ISO73	12102696	11	2	1108	968455908	FOOT COMPLETE
CABIN SHEET METAL SECTI	917203608	71	1	570	917202908	CABIN, GLAZED
CABIN, GLAZED SPF	917202908	1	1	562	968121308	CRANE DRIVER'S CABIN,PRE
CABLE 1,5M	11320215	53	1	733	967956108	EQUIPMENT CAMERA CAB
CABLE 12M	614037608	16	1	724	967956008	EQUIPMENT CAMERA SLEW C
CABLE 14M	614043408	10	1	1111	918641208	PREPARATION CAMERA WINC
CABLE 16M	614043508	10	1	1112	918641308	PREPARATION CAMERA WINC
CABLE 2X0,14+2X0,22-7M	11492304	18	4	724	967956008	EQUIPMENT CAMERA SLEW C
CABLE 3M	10552752	52	1	733	967956108	EQUIPMENT CAMERA CAB
CABLE 3M	614037508	12	1	724	967956008	EQUIPMENT CAMERA SLEW C
CABLE 6X0,6-15M	11600245	31	1	1055	917229608	ARGON FLOODLIGHT HEEL PI
CABLE 6X0,6-9M	11492306	50	1	724	967956008	EQUIPMENT CAMERA SLEW C
CABLE 8X0,14-9,5M	11600521	11	1	724	967956008	EQUIPMENT CAMERA SLEW C
CABLE 9M	614041808	13	1	724	967956008	EQUIPMENT CAMERA SLEW C
CABLE BRACKET	968525808	101	2	501	917347708	SA FRAME
CABLE CHAIN 200X80X1443 SP	11450435	66	1	560	917081608	CRANE DRIVER'S CABIN CPL.
CABLE CHANNEL 40X60/2000	601406408	4	0.3	651	968095808	PRE-ASSEMBLY MOUNTING U
CABLE CHANNEL 80X100/2000	601414208	10	0.895	649	967918008	ASSEMBLY PARTS MOUNTIN
CABLE CHANNEL 80X80/2000	601413908	11	0.31	649	967918008	ASSEMBLY PARTS MOUNTIN
CABLE CHANNEL 80X80/2000	601413908	12	0.725	649	967918008	ASSEMBLY PARTS MOUNTIN
CABLE CLAMP	720014408	20	2	815	917190808	ROLLER SET
CABLE CLAMP	720014408	47	5	1004	917085308	D INTERMEDIATE SECTION
CABLE CLAMP	720014408	47	10	1016	917178608	D INTERMEDIATE SECTION
CABLE CLAMP	720014408	(5)	4	1027	917251008	L-HEAD PIECE
CABLE CLAMP	720014408	56	6	1027	917251008	L-HEAD PIECE
CABLE CLAMP DC01 FE//ZNNI	953650008	22	17	191	917438108	WINCH 1 PRE-ASSEMBLY
CABLE CLAMP DC01 FE//ZNNI	953650008	22	17	212	917454008	WINCH 2 PRE-ASS.
CABLE CLAMP DC01 FE//ZNNI	953650008	46	8	221	917451208	WINCH 4 PRE-ASSEMBLY
CABLE CLAMP DC01 FE//ZNNI	953650008	55	2	493	917191108	AIR CONDITIONING
CABLE CLAMP DC01 FE//ZNNI	953650008	105	18	501	917347708	SA FRAME
CABLE CLAMP DC01 FE//ZNNI	953650008	46	3	559	917081608	CRANE DRIVER'S CABIN CPL.
CABLE CLAMP DC01 FE//ZNNI	953650008	88	1	650	967918008	ASSEMBLY PARTS MOUNTIN
CABLE CLAMP DC01 FE//ZNNI	953650008	6	1	741	917190508	EL.COOLANT PREHEAT

Description	Item	Pos.	Quantity	Page	Assembly	Description
CABLE CLAMP DC01 FE//ZNNI	953650008	158	37	779	917332608	S PIVOT SECTION PRE-ASS.
CABLE CLAMP DC01 FE//ZNNI	953650008	22	16	874	917473608	WINCH 6 PRE-ASSEMBLY
CABLE CLAMP DC01 FE//ZNNI	953650008	34	19	894	917474008	WINCH
CABLE CLAMP DC01 FE//ZNNI	953650008	110	38	962	917380508	D HEAD SECTION PRE-ASS.
CABLE CLAMP DC01 FE//ZNNI	953650008	32	15	965	967946208	LUFFING PULLEY BLOCK COM
CABLE CLAMP DC01 FE//ZNNI	953650008	55	42	1027	917251008	L-HEAD PIECE
CABLE CLAMP DC01 FE//ZNNI	953650008	37	11	1044	917228608	BOOM NOSE
CABLE CLAMP DC01 FE//ZNNI	953650008	52	60	1069	917229808	SUSPENDED BALLAST
CABLE CLAMP POLYAMID	704280508	19	3	574	968080908	CLOSING DEVICE
CABLE CLIP HOLDER 28X28-	10870511	49	2	489	917080208	ADD HEATING SUPERSTRUCT
CABLE CLIP HOLDER 28X28-	10870511	5	5	540	967967608	FUEL TANK, PRE-ASSEMBLED
CABLE CLIP HOLDER 46X70-	10872676	34	54	919	917333208	D PIVOT SECTION PRE-ASS.
CABLE CLIP HOLDER 8,1X-S	11492315	6	7	580	965063308	MONITOR CONSOLE
CABLE CLIP HOLDER 8,1X-S	11492315	87	10	650	967918008	ASSEMBLY PARTS MOUNTIN
CABLE CONDUIT	10509010	274	0.6	620	968030708	WIRING HARNESS
CABLE CONDUIT DN16X0,6 PU	11124205	223	1.03	471	967925808	WIRING HARNESS
CABLE CONDUIT DN16X0,6 PU	11124205	223	2.23	620	968030708	WIRING HARNESS
CABLE CONDUIT DN16X0,6 PU	11124205	223	14.4	624	968416808	WIRING HARNESS
CABLE CONDUIT DN20X0,6 PU	11124207	224	1.46	471	967925808	WIRING HARNESS
CABLE CONDUIT DN20X0,6 PU	11124207	224	3.66	624	968416808	WIRING HARNESS
CABLE CONDUIT DN25X0,6 PU	11124208	225	1.03	620	968030708	WIRING HARNESS
CABLE CONDUIT DN25X0,6 PU	11124208	225	10.39	624	968416808	WIRING HARNESS
CABLE CONDUIT DN30X0,6 PU	11124209	226	0.53	472	967926208	WIRES CPL.
CABLE CONDUIT DN30X0,6 PU	11124209	226	1.03	473	967926308	WIRING HARNESS
CABLE CONDUIT DN30X0,6 PU	11124209	226	11.85	620	968030708	WIRING HARNESS
CABLE CONDUIT DN30X0,6 PU	11124209	226	4.16	624	968416808	WIRING HARNESS
CABLE CONDUIT DN35X0,6 PU	11124210	227	1.73	471	967925808	WIRING HARNESS
CABLE CONDUIT DN35X0,6 PU	11124210	227	2.1	472	967926208	WIRES CPL.
CABLE CONDUIT DN35X0,6 PU	11124210	227	2.3	473	967926308	WIRING HARNESS
CABLE CONDUIT DN35X0,6 PU	11124210	227	1.18	620	968030708	WIRING HARNESS
CABLE CONDUIT DN35X0,6 PU	11124210	227	1.63	624	968416808	WIRING HARNESS
CABLE CONDUIT DN40X0,6 PU	11124211	228	1.6	474	967926408	WIRING HARNESS
CABLE CONDUIT DN50X0,6 PU	11124212	229	0.8	471	967925808	WIRING HARNESS
CABLE CONDUIT DN50X0,6 PU	11124212	229	9.86	620	968030708	WIRING HARNESS
CABLE CONDUIT DN50X0,6 PU	11124212	229	2.03	624	968416808	WIRING HARNESS
CABLE CONDUIT DN60X0,6 PU	11124213	230	1.6	624	968416808	WIRING HARNESS
CABLE CONNECTOR	602336408	2	1	47	926891108	GROUND RAIL
CABLE DRUM 150M SPF	10813237	151	1	790	967923108	CABLE DRUM COMPL.
CABLE DRUM COMPL.	968175108	30	1	1074	968174808	ELECTR.FOR BALLAST PALLE
CABLE DRUM COMPL. N1911	967923108	5	1	789	917480108	ELECTRIC FOR S-PIVOT SECT
CABLE DRUM COMPL. N2052	968285208	2	1	948	917483808	D PIVOT SECTION ELEC. EQUI
CABLE GLAND M16X1,5X4,5-10	602441701	(11)	2	741	917190508	EL.COOLANT PREHEAT
CABLE GLAND M16X1,5X4,5-10	602441701	11	3	743	917190608	EXTERNAL FEED
CABLE GLAND M16X1,5X4-11	602424108	511	1	77	967971708	WIRING HARNESS
CABLE GLAND M16X1,5X4-11	602424108	72	3	570	917202908	CABIN, GLAZED
CABLE GLAND M16X1,5X4-11	602424108	510	2	628	968346208	DUMMY PLUG
CABLE GLAND M16X1,5X4-11	602424108	153	1	629	968709008	ANTENNA CPL.
CABLE GLAND M16X1,5X4-11	602424108	508	1	630	968418008	WIRING HARNESS
CABLE GLAND M16X1,5X4-11	602424108	10	1	1078	10028002	CABLE REEL
CABLE GLAND M16X1,5X4-11	10428532	42	3	477	967926708	ELECTRIC ADD-ON PARTS CA
CABLE GLAND M20X1,5/13X3	10216578	(13)	2	741	917190508	EL.COOLANT PREHEAT
CABLE GLAND M20X1,5X5-14	602424208	421	1	951	968285208	CABLE DRUM COMPL.
CABLE GLAND M20X1,5X5-14	602424208	8	1	1077	968175108	CABLE DRUM COMPL.
CABLE GLAND M20X1,5X5-14	602424208	3	1	1078	10028002	CABLE REEL
CABLE GLAND M25X1,5X11-20	602424308	505	2	76	967971408	WIRING HARNESS
CABLE GLAND M25X1,5X11-20	602424308	529	2	625	968416808	WIRING HARNESS
CABLE GLAND M25X1,5X11-20	602424308	504	2	793	968541308	LEAD
CABLE GLAND M25X1,5X11-20	602424308	511	2	794	968546008	LEAD
CABLE GLAND M25X1,5X11-20	602424308	511	2	795	968546108	LEAD
CABLE GLAND M25X1,5X6-13	602441101	507	1	77	967971708	WIRING HARNESS

Description	Item	Pos.	Quantity	Page	Assembly	Description
CABLE GLAND M32X1,5X15-25	10875696	200	1	790	967923108	CABLE DRUM COMPL.
CABLE GUIDE	967916208	20	2	1027	917251008	L-HEAD PIECE
CABLE HARNESS 3300MM	553186908	50	1	470	967925708	CABLE LIST DRIVER'S CABIN
CABLE HARNESS MOUNTING	10135786	580	1	310	10137680	DIESEL ENGINE
CABLE HARNESS W700	11160633	1	1	410	10135786	CABLE HARNESS MOUNTING
CABLE LIST DRIVER'S CABIN	967925708	6	1	469	917080108	EL.INSTRUMENTS F.CRANE D
CABLE LIST F.CENTER SECTIO	967908108	5	1	42	917361408	EL.CENTER PART
CABLE LIST SLEWING PLATF	968030908	15	1	616	917082808	ELECTR. SYSTEM F.SLEWING
CABLE LOOM WL709	11182782	5	1	410	10135786	CABLE HARNESS MOUNTING
CABLE LOOM WL710	10441308	2	1	410	10135786	CABLE HARNESS MOUNTING
CABLE LOOM WL720	11100081	4	2	410	10135786	CABLE HARNESS MOUNTING
CABLE LUG DIN 46234 M10/16	602311308	56	2	620	968030708	WIRING HARNESS
CABLE LUG DIN 46234 M10/25	602301608	115	2	620	968030708	WIRING HARNESS
CABLE LUG DIN 46234 M6/10	602311508	55	1	620	968030708	WIRING HARNESS
CABLE LUG DIN 46234 M6/16	602205708	58	2	620	968030708	WIRING HARNESS
CABLE LUG DIN 46234 M8/16-2	602301708	106	4	620	968030708	WIRING HARNESS
CABLE LUG DIN 46237 M6/1-2,5	602217908	34	3	471	967925808	WIRING HARNESS
CABLE LUG M10/2,5mm²	602217208	101	1	624	968416808	WIRING HARNESS
CABLE LUG M4/0,25-1,5MM² V	602218408	112	4	620	968030708	WIRING HARNESS
CABLE LUG M6/16,8-26,7MM²	602205808	111	6	620	968030708	WIRING HARNESS
CABLE MARKER	923512208	(500)	24	43	967907508	SWITCH BOX CPL.
CABLE MARKER	923512208	500	1	50	96026395	CABLING
CABLE MARKER	923512208	(500)	1	51	967908108	CABLE LIST F.CENTER SECTIO
CABLE MARKER	923512208	(500)	1	51	967908108	CABLE LIST F.CENTER SECTIO
CABLE MARKER	923512208	500	4	76	967971408	WIRING HARNESS
CABLE MARKER	923512208	500	6	77	967971708	WIRING HARNESS
CABLE MARKER	923512208	500	50	471	967925808	WIRING HARNESS
CABLE MARKER	923512208	500	44	472	967926208	WIRES CPL.
CABLE MARKER	923512208	500	38	473	967926308	WIRING HARNESS
CABLE MARKER	923512208	500	40	474	967926408	WIRING HARNESS
CABLE MARKER	923512208	(500)	1	477	967926708	ELECTRIC ADD-ON PARTS CA
CABLE MARKER	923512208	500	73	621	968030708	WIRING HARNESS
CABLE MARKER	923512208	500	87	624	968416808	WIRING HARNESS
CABLE MARKER	923512208	500	2	628	968346208	DUMMY PLUG
CABLE MARKER	923512208	500	2	630	968418008	WIRING HARNESS
CABLE MARKER	923512208	(500)	2	637	917082908	SWITCHBOX MOUNTING PART
CABLE MARKER	923512208	500	5	793	968541308	LEAD
CABLE MARKER	923512208	500	3	794	968546008	LEAD
CABLE MARKER	923512208	500	3	795	968546108	LEAD
CABLE MARKER	923512208	(500)	1	1033	967922908	TERMINAL BOX
CABLE PLUG 4-POL	10015704	517	1	625	968416808	WIRING HARNESS
CABLE PLUG 4-POL 90°	10324830	505	1	77	967971708	WIRING HARNESS
CABLE PLUG 7-POL	10025278	(1)	1	78	968726908	EQUIPMENT CAMERA
CABLE PLUG 7-POL	10025278	(1)	1	724	967956008	EQUIPMENT CAMERA SLEW C
CABLE PROTECTION SWITCH	11006827	30	1	743	917190608	EXTERNAL FEED
CABLE REEL 30M 7-POL+PE	10028002	5	1	1077	968175108	CABLE DRUM COMPL.
CABLE REEL 50M VERZ. SPF	11494003	151	1	951	968285208	CABLE DRUM COMPL.
CABLE SLEEVE 12,0-3,0/12/1,4	10872032	98	5	620	968030708	WIRING HARNESS
CABLE SLEEVE 16,0-4,0/16/1,7	10872033	709	12	621	968030708	WIRING HARNESS
CABLE SLEEVE 2,4-3,0/2,4/0,6	10473048	(708)	6	51	967908108	CABLE LIST F.CENTER SECTIO
CABLE SLEEVE 2,4-3,0/2,4/0,6	10473048	(708)	8	51	967908108	CABLE LIST F.CENTER SECTIO
CABLE SLEEVE 2,4-3,0/2,4/0,6	10473048	708	18	76	967971408	WIRING HARNESS
CABLE SLEEVE 2,4-3,0/2,4/0,6	10473048	708	2	471	967925808	WIRING HARNESS
CABLE SLEEVE 2,4-3,0/2,4/0,6	10473048	708	46	625	968416808	WIRING HARNESS
CABLE SLEEVE 2,4-3,0/2,4/0,6	10473048	(708)	2	1033	967922908	TERMINAL BOX
CABLE SLEEVE 3,0-7,0/3/0,6	602710008	(97)	1	51	967908108	CABLE LIST F.CENTER SECTIO
CABLE SLEEVE 3,0-7,0/3/0,6	602710008	97	2	624	968416808	WIRING HARNESS
CABLE SLEEVE 4-6	602704808	532	2	625	968416808	WIRING HARNESS
CABLE SOCKET M11-Z	604505508	534	1	625	968416808	WIRING HARNESS
CABLE TIE 2,5X98-SCHWARZ P	603202208	268	1	655	967918208	CABLING MOUNTING PLATE

Description	Item	Pos.	Quantity	Page	Assembly	Description
CABLE TIE 2,5X98-SCHWARZ P	603202208	217	15	950	968285108	TERMINAL BOX
CABLE TIE 2,5X98-SCHWARZ P	603202208	260	5	1046	968650608	TERMINAL BOX CPL.
CABLE TIE 3,6X140-SCHWARZ	603200308	261	1	77	967971708	WIRING HARNESS
CABLE TIE 3,6X140-SCHWARZ	603200308	261	30	473	967926308	WIRING HARNESS
CABLE TIE 3,6X140-SCHWARZ	603200308	261	10	474	967926408	WIRING HARNESS
CABLE TIE 3,6X140-SCHWARZ	603200308	261	11	620	968030708	WIRING HARNESS
CABLE TIE 3,6X140-SCHWARZ	603200308	261	3	624	968416808	WIRING HARNESS
CABLE TIE 3,6X140-SCHWARZ	603200308	261	1	655	967918208	CABLING MOUNTING PLATE
CABLE TIE 3,6X200-SCHWARZ	603200408	269	20	474	967926408	WIRING HARNESS
CABLE TIE 3,6X200-SCHWARZ	603200408	267	1	655	967918208	CABLING MOUNTING PLATE
CABLE TIE 3,6X200-SCHWARZ	603200408	269	5	1077	968175108	CABLE DRUM COMPL.
CABLE TIE 4,8X292-SCHWARZ	10874588	84	2	411	10135786	CABLE HARNESS MOUNTING
CABLES MOUNTING PANEL CP	967918308	2	1	655	967918208	CABLING MOUNTING PLATE
CABLES MOUNTING PLATES,P	967908008	(2)	1	43	967907508	SWITCH BOX CPL.
CABLES, BASIC CONSTRUCTI	967907908	4	1	43	967907508	SWITCH BOX CPL.
CABLING A581	967919708	120	1	743	917190608	EXTERNAL FEED
CABLING E303	969499508	(1)	1	478	967926708	ELECTRIC ADD-ON PARTS CA
CABLING H200	96026395	10	1	49	96026351	ACOUST. WARN. DISPLACEM.
CABLING H510	969418008	(100)	1	616	917082808	ELECTR. SYSTEM F.SLEWING
CABLING MOUNTING PLATE S	967918208	30	1	637	917082908	SWITCHBOX MOUNTING PART
CAGE NUT M10	413004408	56	32	61	917291608	CRAWLER TRACK CARRIER, L
CAGE NUT M10	413004408	8	4	80	968727008	CAMERA EQUIPMENT CRAW
CAGE NUT M10	413004408	56	32	94	917291708	CRAWLER TRACK CARRIER,
CAGE NUT M10	413004408	8	4	104	968668808	CAMERA EQUIPMENT CRAW
CAGE NUT M5 ST	10455281	27	6	445	917203308	CONTROL STAND
CAGE NUT M6	413002708	77	2	182	968277508	ASSEMBLY PARTS F.SLEWING
CAGE NUT M6	413002708	44	4	445	917203308	CONTROL STAND
CAGE NUT M6	413002808	57	1	584	964598408	INTERIOR PANELING
CAGE NUT M6 NIROSTA	10875857	84	2	62	917291608	CRAWLER TRACK CARRIER, L
CAGE NUT M6 NIROSTA	10875857	84	2	95	917291708	CRAWLER TRACK CARRIER,
CAGE NUT M6 NIROSTA	10875857	358	2	266	967978708	DIESEL ENGINE, PRE-ASSEMB
CAGE NUT M8	413003108	4	1	580	965063308	MONITOR CONSOLE
CAGE NUT M8 A2/ST A2K	10875858	31	4	430	917079508	AIR FILTER UNIT CPL.
CAGE NUT M8 A2/ST A2K	413003208	85	4	62	917291608	CRAWLER TRACK CARRIER, L
CAGE NUT M8 A2/ST A2K	413003208	85	4	95	917291708	CRAWLER TRACK CARRIER,
CAGE NUT M8 A2/ST A2K	413003208	49	4	137	917347808	PREMOUNTED LOWER PART
CAGE NUT M8 A2/ST A2K	413003208	17	4	980	968107908	TRACTION RAM PRE-ASS.
CAM	11341708	12	1	788	11211228	TILT-BACK SUPPORT
CAM	11341708	12	1	931	11211229	TILT-BACK SUPPORT
CAM	11341708	33	2	982	11211928	DRAW CYLINDER
CAMERA CONTROL WINCH 3	917229408	324	1	12		LIEBHERR CRAW.CRANE LR
CAMERA COVER 2X619X394	97067271	2	1	731	96005701	CAMERA HOLDER, PREMOU
CAMERA EQUIPMENT CRAW	968727008	3	1	78	968726908	EQUIPMENT CAMERA
CAMERA EQUIPMENT CRAWL	968668808	3	1	102	968668608	EQUIPMENT CAMERA
CAMERA EQUIPMENT S-PIVO	967957508	12	1	1052	917229508	CAMERA MONITOR WINCH
CAMERA HOLDER, PREMOU	96005701	37	1	727	967956208	CAMERA INSTALLATION SLEW
CAMERA HOLDER, PREMOU	968099808	2	1	1056	968134408	MECH.AUXILIARIES FOR LIG
CAMERA HOLDER, PREMOU	968646208	1	1	727	967956208	CAMERA INSTALLATION SLEW
CAMERA INSTALLATION SLE	967956208	3	1	724	967956008	EQUIPMENT CAMERA SLEW C
CAMERA MONITOR WINCH WI	917229508	326	1	12		LIEBHERR CRAW.CRANE LR
CAMERA MOUNT WELDED ST	968484808	34	1	727	967956208	CAMERA INSTALLATION SLEW
CAMERA SPF	10097079	40	1	724	967956008	EQUIPMENT CAMERA SLEW C
CAMERA SPF	614043608	50	2	78	968726908	EQUIPMENT CAMERA
CAMERA SPF	614043608	50	2	102	968668608	EQUIPMENT CAMERA
CAMERA SPF	614043608	39	4	724	967956008	EQUIPMENT CAMERA SLEW C
CAMERA SPF	614043608	17	1	1053	967957308	EQUIPMENT CAMERA WINCHE
CAMERA SPF	614045108	38	2	724	967956008	EQUIPMENT CAMERA SLEW C
CAMERA SPF	614045108	(17)	1	1051	917229408	CAMERA CONTROL WINCH 3
CAMERA SUPPORT WELDMEN	96005702	1	1	731	96005701	CAMERA HOLDER, PREMOU
CAMERA SUPPORT WELDMEN	968099908	1	1	1057	968099808	CAMERA HOLDER, PREMOU

Description	Item	Pos.	Quantity	Page	Assembly	Description
CAMERA SUPPORT WELDMEN	968646308	1	1	729	968646208	CAMERA HOLDER, PREMOU
CAMS	11645754	30	2	530	11211234	DRAW CYLINDER
CAMSHAFT BEARING V-MOTO	10129215	6	5	312	12451208	CRANKCASE PRE-ASSY.
CAMSHAFT CPL. V-MOTORXD9	10130765	100	1	306	10137680	DIESEL ENGINE
CAMSHAFT V-MOTORXD9508	10116354	1	1	344	10130765	CAMSHAFT CPL.
CAMSHAFT V-MOTORXD9508	10154280	1	1	344	10130765	CAMSHAFT CPL.
CAP BOLT	511051908	8	1	169	510401908	REVERSING VALVE
CAP GUMMI	511052408	13	1	169	510401908	REVERSING VALVE
CAP NUT	510710608	30	1	41	511497508	PRESSURE RELIEF VALVE
CAP NUT	510710608	30	1	707	510438508	PRESSURE RELIEF VALVE
CAP NUT DIN 1587 M6 A2-70	10219361	8	6	576	964561008	REAR WINDOW PRE-ASS.
CAP NUT DIN 986 M4 A2-70	4002886	35	4	550	10425291	ELECTRIC PUMP
CAP NUT DIN 986 M6	691035008	30	2	24	11601184	COLLECTING RING
CAPACITOR	11341145	5	1	495	10451181	LIQUEFIER
CAPACITOR 100N 10%250V	691210608	(6)	4	649	967918008	ASSEMBLY PARTS MOUNTIN
CAPACITOR 4,7U 63V	634218501	504	1	50	96026395	CABLING
CAPSCREW	510733308	21	2	169	510401908	REVERSING VALVE
CAR RADIO	12257818	1	1	1098	916166208	CAR RADIO
CAR RADIO	916166208	360	1	12		LIEBHERR CRAW.CRANE LR
CARRIER	965470908	8	2	562	968121308	CRANE DRIVER'S CABIN,PRE
CARRIER PRE-ASSEMBLED	968904008	78	1	458	917080008	SLEWING PLATFORM CATWAL
CARRIER RAIL NUT DIN 3015-	602018008	306	12	514	968513208	ADDITIONAL HYDRAULICS, SA
CARRIER RAIL NUT DIN 3015-	602018008	307	8	533	967788008	ADDNL.HYDR.ERECTION DEV
CARRIER RAIL NUT DIN 3015-	602018008	51	4	874	917473608	WINCH 6 PRE-ASSEMBLY
CARRIER, MEAS. & WARN. D	917569308	362	1	12		LIEBHERR CRAW.CRANE LR
CARRYING BOLT M8	409710908	(5)	2	265	967978708	DIESEL ENGINE, PRE-ASSEMB
CARRYING BOLT M8	409710908	2	2	604	968308808	COVER COMPL.
CARRYING BOLT M8	409710908	2	1	605	968308908	COVER COMPL.
CARRYING BOLT M8	409710908	2	2	606	968309008	COVER COMPL.
CARRYING BOLT M8	409710908	7	2	608	968310408	COVER COMPL.
CARRYING BOLT M8	409710908	7	2	609	968318208	COVER COMPL.
CARRYING ROLLER 80/5/20X51	749012008	58	1	919	917333208	D PIVOT SECTION PRE-ASS.
CARRYING ROLLER 80/5/20X95	749010208	1	1	781	928830208	SAFETY ROLLER CPL.
CARTRIDGE	571352308	1	1	713	502657308	AIR DRYER
CARTRIDGE	571352308	(201)	1	1114	SK_Z98201	SERVICE
CARTRIDGE	571352308	201	1	1119	969993908	FILTER PACKAGE
CATCHING LEVER	11006668	2	1	761	10475436	BELT CARRIER SYSTEM
CATWALK CRAW.TRACK TRAV	917076708	18	1	9		LIEBHERR CRAW.CRANE LR
CATWALK SUPERSTR.LEFT	968283208	1	1	457	917080008	SLEWING PLATFORM CATWAL
CAUTION DECAL ACCID.PREV	9412158	10	6	755	917082108	INSCRIPTION PLATE
CAUTION DECAL ACCID.PREV	9412158	35	1	757	917082208	PLATING
CELL RUBBER 20X12 CR SC	262104308	6	1.7	46	965690708	COVER COMPL.
CELL RUBBER 20X12 CR SC	262104308	(3)	1.78	632	968031008	TERMINAL BOX ELECTRICS S
CELL RUBBER 20X12 CR SC	262104308	11	4.7	642	969408008	COVER COMPL.
CELL RUBBER 25X4 NEOPREN	262107814	52	3	569	917202908	CABIN, GLAZED
CELL RUBBER 8X10	262109108	9	3.7	575	964560908	ROOF WINDOW PRE-ASS.
CELL RUBBER 8X10	262109108	10	0.72	640	967917908	SWITCH CABINET
CENT. LUBRIC. SYSTEM SUP	917081208	147	1	10		LIEBHERR CRAW.CRANE LR
CENT. LUBRIC. SYSTEM SUP	917081108	4	1	134	917077508	SLEWING PLATFORM FRAME
CENT.SECT.CRAWLER STEE	967849108	1	1	18	917345308	CENTRAL SECTION CRAWLER
CENTER STUD	570114608	3	1	249	570113308	DRIVING GEAR
CENTER-ZERO RELAY 24V 10	630121508	55	3	637	917082908	SWITCHBOX MOUNTING PART
CENTERING RING FILTERGR.	10130586	50	1	428	11008894	SCR MODULE
CENTERING STANDARD	917230008	350	1	12		LIEBHERR CRAW.CRANE LR
CENTR.LUBRICATION SYSTE	917322208	4	1	90	917076408	CRAWLER CARRIER RIGHT CP
CENTRA.LUBRICATION SYST	917322008	4	1	57	917076308	CRAWLER TRACK CARRIER LE
CENTRAL GREASING	917478608	4	1	892	917083208	WINCH 3
CENTRAL GREASING	917481408	4	1	871	917081708	WINCH 6
CENTRAL GREASING D-ANLEN	917692208	500	1	912	917083708	D PIVOT SECTION CPL.
CENTRAL GREASING S-ANLEN	917692108	5	1	770	917078408	S PIVOT SECTION CPL.

Description	Item	Pos.	Quantity	Page	Assembly	Description
CENTRAL GREASING SA-BOC	917691308	4	1	496	917080308	SA FRAME
CENTRAL GREASING WINDE	917451408	4	1	188	917077808	WINCH 1
CENTRAL GREASING WINDE	917451408	4	1	209	917077908	WINCH 2
CENTRAL SECTION CRAWLER	917345308	1	1	14	917075908	CENTRAL SECTION CRAWLER
CENTRAL SECTION CRAWLER	917075908	4	1	9		LIEBHERR CRAW.CRANE LR
CENTRING COMPLETE LOZ-25	965575208	2	1	749	917081508	COUNTERWEIGHT FRAME
CENTRING DEVICE WELDME	965575508	5	1	750	965575208	CENTRING COMPLETE
CHAIN DIN 763 7X49 0.3t ST35	10663970	3	2	763	96013575	HOIST LIM.SWITCH PLUMMET
CHAIN DIN 763 7X49 0.3t ST35	10663970	107	4	778	917332608	S PIVOT SECTION PRE-ASS.
CHAIN SUSPENSION 19T-8.195	10290071	3	2	749	917081508	COUNTERWEIGHT FRAME
CHAIR BACK	977555808	3	1	451	964862608	SEAT
CHANGE-OVER BLOCK SPF	10413255	53	2	675	967788108	HYDRAULICS
CHARGE AIR COOLER	11005448	1	1	297	11340518	RADIATOR UNIT
CHARGE AIR CORRUGATED H	551702508	251	2	266	967978708	DIESEL ENGINE, PRE-ASSEMB
CHARGE AIR CORRUGATED	10663848	11	2	296	968240908	RADIATOR, PRE-ASSEMBLED
CHARGE AIR ELBOW	10134998	4	2	375	10135729	CHARGE AIR LINE ASSEMBLY
CHARGE AIR LINE ASSEMBLY	10135729	230	1	308	10137680	DIESEL ENGINE
CHARGE AIR PIPE	10132799	2	1	375	10135729	CHARGE AIR LINE ASSEMBLY
CHARGE AIR PIPE PRE-ASS.	10143702	3	1	375	10135729	CHARGE AIR LINE ASSEMBLY
CHARGE AIR PIPE SPF	967568108	30	1	264	967978708	DIESEL ENGINE, PRE-ASSEMB
CHARGE AIR PIPE SPF	968258208	54	1	264	967978708	DIESEL ENGINE, PRE-ASSEMB
CHARGE AIR PIPE SPF	968258308	55	1	264	967978708	DIESEL ENGINE, PRE-ASSEMB
CHARGE AIR PIPE SPF	968258408	56	1	264	967978708	DIESEL ENGINE, PRE-ASSEMB
CHARGER 110V 24V8A SPF	613301908	2	1	592	917081908	CHARGER F.BATTERY
CHARGER F.BATTERY 110V	917081908	156	1	10		LIEBHERR CRAW.CRANE LR
CHARGING UNIT BTT SPF	10412777	32	1	482	967924408	DASHBOARD, PRE-ASSEMBL
CHECK SCREW	10816566	72	2	946	967421208	COVER
CHECK SCREW	571561008	16	2	700	511308608	PROPORTIONAL VALVE
CHECK SCREW	571563308	71	2	946	967421208	COVER
CHECK SCREW	571814108	35	1	700	511308608	PROPORTIONAL VALVE
CHECK SCREW	571889608	71	2	945	10815010	COVER
CHECK SCREW	571903708	45	1	700	511308608	PROPORTIONAL VALVE
CHEQUER PLATE FOOTBOA	97035731	18	1	433	917079708	BATTERY STORAGE
CHEQUER PLATE FOOTBOA	97035732	19	1	433	917079708	BATTERY STORAGE
CIGARETTE LIGHTER	10429058	10	1	477	967926708	ELECTRIC ADD-ON PARTS CA
CIRCLIP	11002524	2	2	760	10454762	REMOTE CONTROL TRANSMIT
CIRCLIP FUER GRIFFKAPPE	10678848	4	2	481	10343693	MASTER SWITCH
CIRCLIP PLIERS STRAIGHT A	885268808	41	1	128	96005686	MAIN TOOLS
CIRCULATING PUMP	10290121	2	1	491	10042043	WATER HEATING SYSTEM
CIRCULATING PUMP U4840	553054508	6	1	595	917200808	CLIMA-HEATING INSTALLATIO
CLADDING REAR PANEL 0X100	977080708	16	1	584	964598408	INTERIOR PANELING
CLAMP	11100970	3	1	1058	11004726	WORK LIGHT
CLAMP	968184708	6	1	727	967956208	CAMERA INSTALLATION SLEW
CLAMP	968479208	1	1	1054	967957508	CAMERA EQUIPMENT S-PIVOT
CLAMP - ADD-ON UNIT	10126771	8	2	315	10135639	CRANKCASE BREATHER ASS
CLAMP 40X102X24 S960QL+Z2	97037393	2	4	925	968246608	PULL ROD
CLAMP 40X142X24 S960QL+Z2	97028373	2	4	508	967846508	DRAWBAR PRE-ASS
CLAMP 40X142X24 S960QL+Z2	97028373	2	6	510	967981108	DRAWBAR PRE-ASS
CLAMP 40X142X24 S960QL+Z2	97028373	2	8	821	967747008	ROD
CLAMP 40X142X24 S960QL+Z2	97028373	2	16	841	967744008	ROD
CLAMP 40X142X24 S960QL+Z2	97028373	3	5	848	967950808	DRAWBAR PRE-ASS
CLAMP 40X142X24 S960QL+Z2	97028373	3	6	850	968214108	DRAWBAR PRE-ASS
CLAMP 40X142X24 S960QL+Z2	97028373	2	7	852	968217108	DRAWBAR PRE-ASS
CLAMP 40X142X24 S960QL+Z2	97028373	2	8	924	968242108	DRAWBAR PRE-ASS
CLAMP 40X142X24 S960QL+Z2	97028373	2	10	972	968027308	DRAWBAR PRE-ASS
CLAMP 40X142X24 S960QL+Z2	97028373	2	10	973	968026108	DRAWBAR PRE-ASS
CLAMP 40X142X24 S960QL+Z2	97028373	2	6	975	968027708	DRAWBAR PRE-ASS
CLAMP 40X142X24 S960QL+Z2	97028373	2	8	1007	967733808	ROD
CLAMP 40X142X24 S960QL+Z2	97028373	2	16	1019	967704108	ROD
CLAMP 40X142X24 S960QL+Z2	97028373	2	4	1089	968803008	DRAWBAR PRE-ASS

Description	Item	Pos.	Quantity	Page	Assembly	Description
CLAMP 40X142X24 S960QL+Z2	97028373	2	4	1095	968786908	DRAWBAR PRE-ASS
CLAMP 40X142X57 S960QL+Z2	97030592	2	1	848	967950808	DRAWBAR PRE-ASS
CLAMP 40X142X58 S960QL+Z2	97030724	6	1	852	968217108	DRAWBAR PRE-ASS
CLAMP DIN 3016-1 10X12XD1	7381679	3	1	1103	968838608	LOCATION FIXTURE PRE-ASS.
CLAMP DIN 3016-1 10X20XA1	7381285	13	1	398	10138014	REGULATION BOOST PRESS
CLAMP DIN 3016-1 10X20XD1	7381628	3	1	321	10118748	PIPELINE INSTALLATION
CLAMP DIN 3016-1 10X20XD1	7381628	4	1	323	10137870	OIL DIPSTICK CPL.
CLAMP DIN 3016-1 10X20XD1	7381628	16	1	361	10137788	FUEL FINE-FILTER ASSEMBLY
CLAMP DIN 3016-1 10X20XD1	7381628	10	6	388	10135649	VENT TUBE ASSEMBLY
CLAMP DIN 3016-1 10X20XD1	7381628	34	1	410	10135786	CABLE HARNESS MOUNTING
CLAMP DIN 3016-1 10X25XD1	7382092	42	1	411	10135786	CABLE HARNESS MOUNTING
CLAMP DIN 3016-1 12X15XD1	7382087	29	8	410	10135786	CABLE HARNESS MOUNTING
CLAMP DIN 3016-1 12X20XD1	7381629	26	1	363	10135675	FUEL LINES
CLAMP DIN 3016-1 12X20XD1	7381629	18	1	382	10135642	ACCESSORIES AIR COMPRES
CLAMP DIN 3016-1 12X20XD1	7381629	35	5	410	10135786	CABLE HARNESS MOUNTING
CLAMP DIN 3016-1 12X20XD1	7381629	8	1	424	10141869	SEAL KIT CRANKCASE BREAT
CLAMP DIN 3016-1 15X20XA1	10491040	(10)	1	322	10134887	OIL SUMP WITH FASTENING
CLAMP DIN 3016-1 16X15XD1	7381294	30	3	410	10135786	CABLE HARNESS MOUNTING
CLAMP DIN 3016-1 16X20XD1	7382085	36	3	410	10135786	CABLE HARNESS MOUNTING
CLAMP DIN 3016-1 18X20XA1	10802186	22	1	382	10135642	ACCESSORIES AIR COMPRES
CLAMP DIN 3016-1 18X20XD1	7381635	11	2	388	10135649	VENT TUBE ASSEMBLY
CLAMP DIN 3016-1 18X20XD1	7381635	8	3	389	10135655	COOLANT PIPE BEND ADD-ON
CLAMP DIN 3016-1 22X20XA1	7381286	15	2	398	10138014	REGULATION BOOST PRESS
CLAMP DIN 3016-1 22X20XA1	7381286	2	1	424	10141869	SEAL KIT CRANKCASE BREAT
CLAMP DIN 3016-1 22X20XD1	7381630	7	4	315	10135639	CRANKCASE BREATHER ASS
CLAMP DIN 3016-1 22X20XD1	7381630	3	2	424	10141869	SEAL KIT CRANKCASE BREAT
CLAMP DIN 3016-1 25X20XD1	7381631	14	5	315	10135639	CRANKCASE BREATHER ASS
CLAMP DIN 3016-1 25X20XD1	7381631	4	1	317	10126771	CLAMP - ADD-ON UNIT
CLAMP DIN 3016-1 25X20XD1	7381631	39	1	410	10135786	CABLE HARNESS MOUNTING
CLAMP DIN 3016-1 25X20XD1	7381631	9	5	424	10141869	SEAL KIT CRANKCASE BREAT
CLAMP DIN 3016-1 6X15XD1 W	7381292	26	3	410	10135786	CABLE HARNESS MOUNTING
CLAMP DIN 3016-1 6X20XA1 W	11000593	14	3	398	10138014	REGULATION BOOST PRESS
CLAMP DIN 3016-1 6X20XD1 W	7382088	20	1	382	10135642	ACCESSORIES AIR COMPRES
CLAMP DIN 3016-1 6X20XD1 W	7382088	12	3	398	10138014	REGULATION BOOST PRESS
CLAMP DIN 3016-1 8X15XD1 W	7381771	27	5	410	10135786	CABLE HARNESS MOUNTING
CLAMP DIN 3016-1 8X20XD1 W	7382090	33	8	410	10135786	CABLE HARNESS MOUNTING
CLAMP DIN 3017-1 16/12-20/9	4601105	6	2	424	10141869	SEAL KIT CRANKCASE BREAT
CLAMP LIMIT SWITCH FE//ZNNI	968108008	2	1	980	968107908	TRACTION RAM PRE-ASS.
CLAMP SURE-SEAL	605215508	530	3	621	968030708	WIRING HARNESS
CLAMP SURE-SEAL	605215508	523	1	625	968416808	WIRING HARNESS
CLAMP WELDED CONST.	964873308	46	1	569	917202908	CABIN, GLAZED
CLAMP WELDED CONST.	968731108	95	2	962	917380508	D HEAD SECTION PRE-ASS.
CLAMP WELDED CONST.	968876008	27	2	1087	968671408	HEAD SECTION PRE-ASS.
CLAMP WELDED CONST. FE//	968258708	5	2	874	917473608	WINCH 6 PRE-ASSEMBLY
CLAMP WELDED CONST. FE//	968574108	31	1	493	917191108	AIR CONDITIONING
CLAMP WELDED CONST. RAL	964580308	3	1	585	964588408	GUIDE PRE-ASS.
CLAMP WELDED CONST. RAL	964604608	4	1	586	964588308	GUIDE PRE-ASS.
CLAMP WELDED CONST. RAL	968861108	9	1	562	968121308	CRANE DRIVER'S CABIN,PRE
CLAMP WIND WARNING UNIT	968224008	75	1	1028	917251008	L-HEAD PIECE
CLAMP X5CrNi18-10	11160700	(2)	1	437	917079808	UREA TANK
CLAMP-HALF DIN 3015-1 L 0 R	7365090	13	22	150	917081108	CENT. LUBRIC. SYSTEM SUP
CLAMP-HALF DIN 3015-1 L 0 R	7365090	308	2	533	967788008	ADDNL.HYDR.ERECTION DEV
CLAMP-HALF DIN 3015-1 L 0 R	602007708	189	8	265	967978708	DIESEL ENGINE, PRE-ASSEMB
CLAMP-HALF DIN 3015-1 L 1 R	602007108	308	12	514	968513208	ADDITIONAL HYDRAULICS, SA
CLAMP-HALF DIN 3015-1 L 1 R	602007408	309	8	514	968513208	ADDITIONAL HYDRAULICS, SA
CLAMP-HALF DIN 3015-1 L 2 G	602008108	49	2	445	917203308	CONTROL STAND
CLAMP-HALF DIN 3015-1 L 2 R	7362946	309	6	533	967788008	ADDNL.HYDR.ERECTION DEV
CLAMP-HALF DIN 3015-1 L 3 G	602008408	190	2	265	967978708	DIESEL ENGINE, PRE-ASSEMB
CLAMP-HALF DIN 3015-1 L 3 G	602008408	7	10	296	968240908	RADIATOR, PRE-ASSEMBLED
CLAMP-HALF DIN 3015-1 L 3 G	602008408	27	4	437	917079808	UREA TANK

Description	Item	Pos.	Quantity	Page	Assembly	Description
CLAMP-HALF DIN 3015-1 L 3 R	602008508	35	2	191	917438108	WINCH 1 PRE-ASSEMBLY
CLAMP-HALF DIN 3015-1 L 3 R	602008508	35	2	212	917454008	WINCH 2 PRE-ASS.
CLAMP-HALF DIN 3015-1 L 3 R	7005052	13	8	18	917345308	CENTRAL SECTION CRAWLER
CLAMP-HALF DIN 3015-1 L 3 R	7005052	194	4	266	967978708	DIESEL ENGINE, PRE-ASSEMB
CLAMP-HALF DIN 3015-1 L 3 R	7005052	40	4	727	967956208	CAMERA INSTALLATION SLEW
CLAMP-HALF DIN 3015-1 L 3 R	7005052	152	4	779	917332608	S PIVOT SECTION PRE-ASS.
CLAMP-HALF DIN 3015-1 L 4 R	7403077	23	4	437	917079808	UREA TANK
CLAMP-HALF DIN 3015-1 L 4 R	602008808	58	3	493	917191108	AIR CONDITIONING
CLAMP-HALF DIN 3015-1 L 4 R	602008908	312	66	514	968513208	ADDITIONAL HYDRAULICS, SA
CLAMP-HALF DIN 3015-1 L 4 R	602008908	312	40	533	967788008	ADDNL.HYDR.ERECTION DEV
CLAMP-HALF DIN 3015-1 L 4 R	602008908	21	4	874	917473608	WINCH 6 PRE-ASSEMBLY
CLAMP-HALF DIN 3015-1 L 5 R	602009108	191	4	265	967978708	DIESEL ENGINE, PRE-ASSEMB
CLAMP-HALF DIN 3015-1 L 5 R	602009108	57	2	493	917191108	AIR CONDITIONING
CLAMP-HALF DIN 3015-1 L 5 R	602009108	24	2	1057	968099808	CAMERA HOLDER, PREMOU
CLAMP-HALF DIN 3015-1 L 6 R	602010108	14	8	18	917345308	CENTRAL SECTION CRAWLER
CLAMP-HALF DIN 3015-1 L 6 R	602010108	195	2	266	967978708	DIESEL ENGINE, PRE-ASSEMB
CLAMP-HALF S 4 E 64 PP	10492888	301	4	711	967788208	COMPRESSED AIR PLANT
CLAMP-HALF S 4 E 64 PP	10492888	322	4	904	967789108	ADDITIONAL HYDRAULICS WI
CLAMPING BOARD 6XM6	604412408	1	1	653	922648308	TERMINAL BOARD PRE-ASS.
CLAMPING COVERPLATE	10116401	8	1	400	10120850	GENERATOR ADD-ON
CLAMPING LEVER NIROSTA	10024803	33	1	727	967956208	CAMERA INSTALLATION SLEW
CLAMPING LEVER NIROSTA	10024803	3	1	731	96005701	CAMERA HOLDER, PREMOU
CLAMPING LEVER NIROSTA	10024803	3	2	1056	968134408	MECH.AUXILIARIES FOR LIG
CLAMPING LEVER NIROSTA	10024803	6	2	1057	968099808	CAMERA HOLDER, PREMOU
CLAMPING PIECE 25X40X90	969537601	12	5	877	90200131	ROPE DRUM
CLAMPING PIECE PA6G+OEL	976873708	18	2	729	968646208	CAMERA HOLDER, PREMOU
CLAMPING PROFILE 1,5-4X25X	11002218	16	0.426	562	968121308	CRANE DRIVER'S CABIN,PRE
CLAMPING PROFILE 2X13,5X2	10300600	13	4.5	572	917432008	SLIDING DOOR CPL.
CLAMPING PROFILE 40X1M P	7014524	11	2	611	968255308	SOUND DAMPING DOWN
CLAMPING RING RD10X12 PA6	288182508	30	1	489	917080208	ADD HEATING SUPERSTRUCT
CLIMA-HEATING INSTALLATIO	917200808	158	1	10		LIEBHERR CRAW.CRANE LR
CLIP 23 ST	10216534	61	2	493	917191108	AIR CONDITIONING
CLOGGING INDICATOR	11003392	(713)	1	1059	917474108	BOLT EXTRACTION ATTACHM
CLOGGING INDICATOR	11341359	3	2	544	967968208	OIL TANK PRE-ASS.
CLOGGING INDICATOR	571356108	(4)	1	675	967788108	HYDRAULICS
CLOSE TOLERANCE GROOV	431103708	16	2	181	968277508	ASSEMBLY PARTS F.SLEWING
CLOSING DEVICE SCHIEBET	968080908	10	1	572	917432008	SLIDING DOOR CPL.
CLOSING NIPPLE SP-006-0 V	511506208	247	1	711	967788208	COMPRESSED AIR PLANT
CLOSING PIN	11005988	4	1	574	968080908	CLOSING DEVICE
CLOSING PLATE	10871729	3	1	228	11212497	VARIABLE DISPLACEMENT MO
CLOSING PLATE	10871731	3	1	198	11170708	VARIABLE DISPLACEMENT MO
CLOSING PLATE	10871731	3	1	901	11170709	VARIABLE DISPLACEMENT MO
CLOSING RING	7024263	4	1	248	570112908	DRIVING GEAR
CLOSURE HAKEN	704262408	26	2	1027	917251008	L-HEAD PIECE
COAT HOOK	591050108	32	2	584	964598408	INTERIOR PANELING
COLD MACHINE OIL WAECO	11211803	101	0.24	493	917191108	AIR CONDITIONING
COLLAR WASHER	510714408	18	1	707	510438508	PRESSURE RELIEF VALVE
COLLECTING PIPE	927892208	422	1	677	967788108	HYDRAULICS
COLLECTING PIPE WELDED	924176608	424	1	159	968129608	ADDITIONAL HYDR.SLEWING
COLLECTING RING 70X16A/24	11601184	10	1	20	968660508	SLIPRING UNIT INSTALLATION
COLLER BUSHING 300X320X45	97040859	7	2	976	968027908	ROLLER SEATING COMPL.
COMBI PLIERS DIN 5244 180	790031508	40	1	128	96005686	MAIN TOOLS
COMBUSTION CHAMER	10665263	14	1	491	10042043	WATER HEATING SYSTEM
COMPACT ROPE WINCH KSW	90024769	2	1	874	917473608	WINCH 6 PRE-ASSEMBLY
COMPACT ROPE WINCH KSW	90023098	2	1	191	917438108	WINCH 1 PRE-ASSEMBLY
COMPACT ROPE WINCH KSW	90023098	2	1	212	917454008	WINCH 2 PRE-ASS.
COMPACT ROPE WINCH KSW	90023100	2	1	894	917474008	WINCH
COMPACT ROPE WINCH KSW	90023101	1	1	221	917451208	WINCH 4 PRE-ASSEMBLY
COMPENSATOR	10133133	4	2	397	10137635	EXHAUST NOZZLE ATTACHM
COMPENSATOR	10152117	4	2	397	10137635	EXHAUST NOZZLE ATTACHM

Description	Item	Pos.	Quantity	Page	Assembly	Description
COMPRESSED AIR PLANT	967788208	4	1	709	917084008	COMPRESSED AIR PLANT
COMPRESSED AIR PLANT LR	917084008	177	1	10		LIEBHERR CRAW.CRANE LR
COMPRESSED-AIR CYLINDER	5700086	(1)	1	430	917079508	AIR FILTER UNIT CPL.
COMPRESSION RING	502923708	40	3	477	967926708	ELECTRIC ADD-ON PARTS CA
COMPRESSION RING	502932608	553	3	711	967788208	COMPRESSED AIR PLANT
COMPRESSION RING DR/R22	502932508	3	1	537	965527508	FUEL TANK CONTAINER PRE
COMPRESSION RING DR/R22	502932508	307	8	711	967788208	COMPRESSED AIR PLANT
COMPRESSION ROD 55.0X228	97045869	2	1	124	968705508	SUPPORT
COMPRESSOR	553037908	11	1	495	10451181	LIQUEFIER
CONICAL MOUNT 70NR11	10291989	6	4	559	917081608	CRANE DRIVER'S CABIN CPL.
CONNECTING CABLE 2X0,14+	11622194	15	2	724	967956008	EQUIPMENT CAMERA SLEW C
CONNECTING CABLE 2X0,14+	11622195	14	2	724	967956008	EQUIPMENT CAMERA SLEW C
CONNECTING CABLE 2X0,14+	11492806	15	1	1112	918641308	PREPARATION CAMERA WINC
CONNECTING CABLE 2X0,14+	11492807	31	4	724	967956008	EQUIPMENT CAMERA SLEW C
CONNECTING CABLE 2X0,14+	11622198	21	1	724	967956008	EQUIPMENT CAMERA SLEW C
CONNECTING CABLE 2X0,14+	11622197	12	2	78	968726908	EQUIPMENT CAMERA
CONNECTING CABLE 2X0,14+	11622197	12	2	102	968668608	EQUIPMENT CAMERA
CONNECTING CABLE 2X0,14+	11622193	20	1	724	967956008	EQUIPMENT CAMERA SLEW C
CONNECTING CABLE 3M	10871167	54	1	733	967956108	EQUIPMENT CAMERA CAB
CONNECTING CABLE 4M	11692299	4	1	486	10450273	ANTENNA
CONNECTING CABLE 4M	11692299	4	1	631	10650233	ANTENNA
CONNECTING CABLE 6X0,6-1,5	11492305	51	1	733	967956108	EQUIPMENT CAMERA CAB
CONNECTING CABLE 8X0,14-4	11482076	20	1	733	967956108	EQUIPMENT CAMERA CAB
CONNECTING DEVICE EN 358	12102869	4	1	132	916959908	PERSONAL PROTECTION EQ
CONNECTING ELEMENT SPF	10332161	2	2	769	913364808	ROPE WITH ACCESSORIES
CONNECTING LINE 7X0,25-10,0	10472995	42	1	637	917082908	SWITCHBOX MOUNTING PART
CONNECTING LINE ADD-ON V-	10137808	231	1	308	10137680	DIESEL ENGINE
CONNECTING LINE V-MOTORX	10136287	1	1	376	10137808	CONNECTING LINE ADD-ON
CONNECTING LINK PRE-ASS.	967997708	2	2	968	967946308	LUFFING PULLEY BLOCK COM
CONNECTING LINK PRE-ASS.	968772208	2	2	1087	968671408	HEAD SECTION PRE-ASS.
CONNECTING LINK PRE-ASS.	968772308	3	2	1087	968671408	HEAD SECTION PRE-ASS.
CONNECTING LINK WELDED	96021268	(1)	1	963	917380508	D HEAD SECTION PRE-ASS.
CONNECTING LINK WELDED	968309808	51	1	559	917081608	CRANE DRIVER'S CABIN CPL.
CONNECTING LINK WELDED	968765308	31	1	919	917333208	D PIVOT SECTION PRE-ASS.
CONNECTING LINK WELDED	968766908	1	2	1023	917722108	SUPPLEMENTARY GUYING D
CONNECTING LINK WELDED	969146008	190	1	922	917333208	D PIVOT SECTION PRE-ASS.
CONNECTING LUG EL 10LX51	953600608	264	1	677	967788108	HYDRAULICS
CONNECTING PIECE PRE-ASS	10118835	582	1	310	10137680	DIESEL ENGINE
CONNECTING PIN WELDED FE	962580308	38	8	500	917347708	SA FRAME
CONNECTING PIN WELDED FE	962580308	16	4	777	917332608	S PIVOT SECTION PRE-ASS.
CONNECTING PIN WELDED FE	962580308	40	8	819	917190908	S INTERMEDIATE SECTION
CONNECTING PIN WELDED FE	962580308	40	8	827	917333908	S INTERMEDIATE SECTION
CONNECTING PIN WELDED FE	962580308	40	8	831	917231408	S ADAPTER SECTION
CONNECTING PIN WELDED FE	962580308	40	8	838	917078708	S INTERMEDIATE SECTION
CONNECTING PIN WELDED FE	962580308	40	10	845	917078808	S INTERMEDIATE SECTION
CONNECTING PIN WELDED FE	962580308	40	8	858	917079208	S INTERMEDIATE SECTION
CONNECTING PIN WELDED FE	962580308	40	8	863	917571208	S INTERMEDIATE SECTION
CONNECTING PIN WELDED FE	962580308	3	4	868	917191008	SL REDUCING SECTION
CONNECTING PIN WELDED FE	962580308	80	4	920	917333208	D PIVOT SECTION PRE-ASS.
CONNECTING PIN WELDED FE	962580308	101	8	962	917380508	D HEAD SECTION PRE-ASS.
CONNECTING PIN WELDED FE	962580308	4	8	1004	917085308	D INTERMEDIATE SECTION
CONNECTING PIN WELDED FE	962580308	4	8	1016	917178608	D INTERMEDIATE SECTION
CONNECTING PIN WELDED FE	962580308	13	2	1087	968671408	HEAD SECTION PRE-ASS.
CONNECTING PIN WELDED FE	962580308	9	2	1092	968766508	FASTENER
CONNECTING PIN WELDED FE	965427708	128	2	921	917333208	D PIVOT SECTION PRE-ASS.
CONNECTING PIN WELDED FE	968190708	20	2	845	917078808	S INTERMEDIATE SECTION
CONNECTING PIPE 18X1,5X60	553173008	21	1	489	917080208	ADD HEATING SUPERSTRUCT
CONNECTING PIPE 18X1,5X60	553173008	16	3	595	917200808	CLIMA-HEATING INSTALLATIO
CONNECTING PLATE	10324854	6	1	293	11314599	VARIABLE PUMP
CONNECTING PLATE	10663801	6	1	298	10228004	HYDRO MOTOR

Description	Item	Pos.	Quantity	Page	Assembly	Description
CONNECTING PLATE	510629508	182	5	676	967788108	HYDRAULICS
CONNECTING PLATE	510629508	150	1	738	968562908	ADDITIONAL HYDRAULIC BOLT
CONNECTING PLATE	510629508	170	1	936	967788408	ADDITIONAL HYDR.D PIVOT
CONNECTING PLATE	510631808	183	4	676	967788108	HYDRAULICS
CONNECTING PLATE	510633908	191	2	30	967787308	HYDRAULIC EQUIPM.CENTER
CONNECTING PLATE	7024283	4	1	247	510230608	HYDRO MOTOR
CONNECTING PLATE AlMgSi0	10116178	4	1	421	10119873	POWER TAKE-OFF ADD-ON
CONNECTING PLATE AlMgSi0	10126124	4	1	418	10126182	POWER TAKE-OFF ADD-ON
CONNECTING PLATE DP1-10/3	511058308	156	1	252	967787908	ADDNL. HYDR. F. ERECTING W
CONNECTING ROD ASSEMBLY	10116876	60	8	306	10137680	DIESEL ENGINE
CONNECTING ROD BUSHING	12450073	(3)	1	331	10116876	CONNECTING ROD ASSEMBL
CONNECTION BLOCK	971663208	172	1	159	968129608	ADDITIONAL HYDR.SLEWING
CONNECTION CABLE	10454783	11	4	733	967956108	EQUIPMENT CAMERA CAB
CONNECTION F.WATER PIPE	10126477	385	1	308	10137680	DIESEL ENGINE
CONNECTION FLANGE 20MnCr	10116179	6	1	421	10119873	POWER TAKE-OFF ADD-ON
CONNECTION FLANGE 85X85X	511062408	180	1	232	968081908	ADDITIONAL HYDRAULICS WI
CONNECTION FLANGE SAE 11/	11314710	180	1	201	967787708	ADDITIONAL HYDRAULICS WI
CONNECTION FLANGE SAE 11/	11314710	153	1	216	967787808	ADDITIONAL HYDRAULICS WI
CONNECTION FLANGE SAE 11/	11314710	180	1	887	967789008	AUX.HYDRAULIC WINCH 6
CONNECTION FLANGE SAE 11/	11314710	180	1	904	967789108	ADDITIONAL HYDRAULICS WI
CONNECTION PIECE	10122637	3	1	343	11364325	CYLINDER HEAD COVER PRE
CONNECTION PIECE EN AC-A	10132964	4	1	383	10140056	WATER PUMP WITH FASTENIN
CONNECTION PIECE M14X1,5/	774383208	13	4	82	917322008	CENTRA.LUBRICATION SYSTE
CONNECTION PIECE M14X1,5/	774383208	13	4	106	917322208	CENTR.LUBRICATION SYSTEM
CONNECTION PIECE S235JR	10117507	1	1	417	10118835	CONNECTING PIECE PRE-ASS
CONNECTION STRIP	974713508	151	1	675	967788108	HYDRAULICS
CONNECTION STRIP	974713608	152	1	675	967788108	HYDRAULICS
CONNECTION STUB 11SMnPb3	927586201	12	1	196	90024490	OIL-GAUGING INSTRUMENT
CONNECTION STUB M26X1,5	927625201	20	1	196	90024490	OIL-GAUGING INSTRUMENT
CONNECTION STUB M26X1,5	927625201	1	2	883	90200135	OIL-GAUGING INSTRUMENT
CONNECTION STUB M26X1,5	927625201	20	1	900	90028042	OIL-GAUGING INSTRUMENT
CONNECTOR BASE	630149008	52	4	649	967918008	ASSEMBLY PARTS MOUNTIN
CONNECTOR PIN 0,75-2,0MM2	10100062	669	2	50	96026395	CABLING
CONNECTOR PIN 0,75-2,0MM2	10100062	669	7	473	967926308	WIRING HARNESS
CONNECTOR PIN 0,75-2,0MM2	10100062	669	1	625	968416808	WIRING HARNESS
CONNECTOR PLUG A AX	602337008	507	25	472	967926208	WIRES CPL.
CONNECTOR PLUG A AX	602337008	507	1	473	967926308	WIRING HARNESS
CONROD BOLT M14X1,5X65,5	9077199	(1)	2	331	10116876	CONNECTING ROD ASSEMBL
CONROD BOLT M14X1,5X65,5	12446830	(2)	2	331	10116876	CONNECTING ROD ASSEMBL
CONROD V-MOTORX96	10116877	1	1	331	10116876	CONNECTING ROD ASSEMBL
CONROD V-MOTORX96	12446853	1	1	331	10116876	CONNECTING ROD ASSEMBL
CONROD V-MOTORX96	12446854	(1)	1	331	10116876	CONNECTING ROD ASSEMBL
CONSOLE	774215708	304	4	533	967788008	ADDNL.HYDR.ERECTION DEV
CONSOLE	774215708	400	3	677	967788108	HYDRAULICS
CONSOLE	9079593	4	1	400	10120850	GENERATOR ADD-ON
CONSOLE 1.0580	97066575	12	10	461	968283208	CATWALK SUPERSTR.LEFT
CONSOLE 4X1562X417 S315M	97034649	2	1	439	968111208	UREA TANK, PRE-MOUNTING
CONSOLE 6X889X1863 S355M	97035262	2	1	433	917079708	BATTERY STORAGE
CONSOLE COMPL.	96005810	87	1	1028	917251008	L-HEAD PIECE
CONSOLE RAL 7037	921724508	1	1	1071	921723608	SWITCH UNIT
CONSOLE RAL 7037	921725108	1	1	1072	921723708	SWITCH UNIT
CONTACT 0,5-1MM2	602300308	125	18	76	967971408	WIRING HARNESS
CONTACT 0,5-1MM2	602300308	125	5	77	967971708	WIRING HARNESS
CONTACT 0,5-1MM2	602300308	125	204	471	967925808	WIRING HARNESS
CONTACT 0,5-1MM2	602300308	125	144	473	967926308	WIRING HARNESS
CONTACT 0,5-1MM2	602300308	125	6	474	967926408	WIRING HARNESS
CONTACT 0,5-1MM2	602300308	125	31	620	968030708	WIRING HARNESS
CONTACT 0,5-1MM2	602300308	125	112	624	968416808	WIRING HARNESS
CONTACT 0,5-1MM2	602300308	125	46	793	968541308	LEAD
CONTACT 0,5-1MM2	602300308	125	23	794	968546008	LEAD

Description	Item	Pos.	Quantity	Page	Assembly	Description
CONTACT 0,5-1MM2	602300308	125	23	795	968546108	LEAD
CONTACT 0,5-1MM2	602329108	617	2	471	967925808	WIRING HARNESS
CONTACT 0,5-1MM2	602329108	617	6	621	968030708	WIRING HARNESS
CONTACT 1-2,5MM2	602300108	121	4	77	967971708	WIRING HARNESS
CONTACT 1-2,5MM2	602300108	121	27	471	967925808	WIRING HARNESS
CONTACT 1-2,5MM2	602300108	121	16	473	967926308	WIRING HARNESS
CONTACT 1-2,5MM2	602300108	121	67	620	968030708	WIRING HARNESS
CONTACT 1-2,5MM2	602300108	121	25	624	968416808	WIRING HARNESS
CONTACT 1-2,5MM2	602300108	121	2	793	968541308	LEAD
CONTACT 1-2,5MM2	602300108	121	1	794	968546008	LEAD
CONTACT 1-2,5MM2	602300108	121	1	795	968546108	LEAD
CONTACT BOW	691041608	17	46	24	11601184	COLLECTING RING
CONTACT BOW CUBE2 VERG	11003224	45	24	24	11601184	COLLECTING RING
CONTACT BOW HOLDER	10359128	19	2	24	11601184	COLLECTING RING
CONTACT BOW HOLDER	691043108	16	74	24	11601184	COLLECTING RING
CONTACT BUSHING 0,14-5,5	10675506	(502)	2	637	917082908	SWITCHBOX MOUNTING PART
CONTACT BUSHING 1MM2	605601801	127	23	794	968546008	LEAD
CONTACT BUSHING 1MM2	605601801	127	23	795	968546108	LEAD
CONTACT LOCK 2-POL	7368241	502	1	50	96026395	CABLING
CONTACT LOCK 2-POL	7368241	522	2	621	968030708	WIRING HARNESS
CONTACT LOCK 2-POL	7368241	519	1	625	968416808	WIRING HARNESS
CONTACT LOCK 3-POL	605252214	524	1	625	968416808	WIRING HARNESS
CONTACT LOCK DT 12 POLIG	10216772	506	1	621	968030708	WIRING HARNESS
CONTACT LOCK DT V-KEIL	10342519	504	1	77	967971708	WIRING HARNESS
CONTACT LOCK DT V-KEIL	10342519	504	1	471	967925808	WIRING HARNESS
CONTACT LOCK DT V-KEIL	10342519	514	2	473	967926308	WIRING HARNESS
CONTACT LOCK DT V-KEIL	10342519	503	9	625	968416808	WIRING HARNESS
CONTACT PIN 0,14-5,5MM2	10675505	504	2	630	968418008	WIRING HARNESS
CONTACT PIN 0,75MM2	10113737	777	61	793	968541308	LEAD
CONTACT PIN 1,5MM2	637005601	131	5	628	968346208	DUMMY PLUG
CONTACT PIN 1MM2	605601701	130	1	628	968346208	DUMMY PLUG
CONTACT RELAY 1OE	11211275	31	1	640	967917908	SWITCH CABINET
CONTAINER	571539308	2	1	83	11621396	ELECTRIC PUMP
CONTAINER	571539308	20	1	152	10871517	ELECTRIC PUMP
CONTAINER 2,5 KG	10038271	29	1	550	10425291	ELECTRIC PUMP
CONTAINER COVER	10813573	26	1	152	10871517	ELECTRIC PUMP
CONTAINER COVER	11644965	1	1	83	11621396	ELECTRIC PUMP
CONTAINER COVER 2,5KG	11212502	34	1	550	10425291	ELECTRIC PUMP
CONTAINER PLUG	570066208	4	1	39	502806508	EQUALIZING RESERVOIR
CONTAINER SCREW JOINT	10878281	2	1	38	96028333	EXPANSION TANK CPL.
CONTAINER SCREW JOINT	10878281	(2)	1	201	967787708	ADDITIONAL HYDRAULICS WI
CONTR: PANEL PINNING A570	968681408	45	1	616	917082808	ELECTR. SYSTEM F.SLEWING
CONTROL BLOCK	10489449	(889)	1	1059	917474108	BOLT EXTRACTION ATTACHM
CONTROL BLOCK 200BAR SP	11347373	21	1	799	967788308	ADDITIONAL HYDR.S PIVOT SE
CONTROL BLOCK 200BAR SP	11347373	22	1	936	967788408	ADDITIONAL HYDR.D PIVOT
CONTROL BLOCK 320BAR SP	11211288	23	1	675	967788108	HYDRAULICS
CONTROL BLOCK 320BAR SP	11340741	24	1	675	967788108	HYDRAULICS
CONTROL BLOCK 350BAR	11213423	21	1	936	967788408	ADDITIONAL HYDR.D PIVOT
CONTROL BLOCK 350BAR SP	11314761	25	1	675	967788108	HYDRAULICS
CONTROL BLOCK 380BAR SP	11341035	21	1	159	968129608	ADDITIONAL HYDR.SLEWING
CONTROL BLOCK 55BAR SPF	11181960	50	1	201	967787708	ADDITIONAL HYDRAULICS WI
CONTROL BLOCK 55BAR SPF	11181960	50	1	216	967787808	ADDITIONAL HYDRAULICS WI
CONTROL BLOCK 55BAR SPF	11181960	50	1	232	968081908	ADDITIONAL HYDRAULICS WI
CONTROL BLOCK 55BAR SPF	11181960	50	1	887	967789008	AUX.HYDRAULIC WINCH 6
CONTROL BLOCK 55BAR SPF	11181960	50	1	904	967789108	ADDITIONAL HYDRAULICS WI
CONTROL BOX ANNEXE	10137987	571	1	310	10137680	DIESEL ENGINE
CONTROL BOX MB618A SPF	10332640	10	2	724	967956008	EQUIPMENT CAMERA SLEW C
CONTROL ELEMENT	10871728	4	1	228	11212497	VARIABLE DISPLACEMENT MO
CONTROL ELEMENT	10871732	4	1	198	11170708	VARIABLE DISPLACEMENT MO
CONTROL ELEMENT	10871732	4	1	901	11170709	VARIABLE DISPLACEMENT MO

Description	Item	Pos.	Quantity	Page	Assembly	Description
CONTROL ELEMENT	11161917	4	1	884	11212498	VARIABLE DISPLACEMENT MO
CONTROL GEAR	10818469	4	1	83	11621396	ELECTRIC PUMP
CONTROL GEAR 24V	10278698	1	1	491	10042043	WATER HEATING SYSTEM
CONTROL LEAD 61 X 0,75	600461008	5	6.37	793	968541308	LEAD
CONTROL PARTS	10116320	110	8	306	10137680	DIESEL ENGINE
CONTROL PLATE ASSEMBLY	9078467	521	1	310	10137680	DIESEL ENGINE
CONTROL STAND	917203308	129	1	9		LIEBHERR CRAW.CRANE LR
CONTROL UNIT	10873652	5	1	271	11212738	VARIABLE PUMP
CONTROL UNIT	10873652	5	1	273	11212739	VARIABLE PUMP
CONTROL UNIT	10873652	5	1	276	11212740	VARIABLE PUMP
CONTROL UNIT	10873652	5	1	282	11212746	VARIABLE PUMP
CONTROL UNIT	10873652	5	1	284	11212744	VARIABLE PUMP
CONTROL UNIT	10873894	5	1	285	11212745	VARIABLE PUMP
CONTROL UNIT	11690588	5	1	277	11212741	VARIABLE PUMP
CONTROL VALVE	10871686	50	1	293	11314599	VARIABLE PUMP
CONTROL VALVE	10871687	51	1	293	11314599	VARIABLE PUMP
COOLANT PIPE BEND	10134296	1	1	390	10126477	CONNECTION F.WATER PIPE
COOLANT PIPE BEND	10138365	1	1	389	10135655	COOLANT PIPE BEND ADD-ON
COOLANT PIPE BEND	9078876	2	1	389	10135655	COOLANT PIPE BEND ADD-ON
COOLANT PIPE BEND ADD-ON	10135655	382	1	308	10137680	DIESEL ENGINE
COOLING WATER HOSE DN10-	11621769	254	3.5	266	967978708	DIESEL ENGINE, PRE-ASSEMB
COOLING WATER HOSE DN10-	11621769	11	1	437	917079808	UREA TANK
COOLING WATER HOSE DN10-	11621769	22	2.5	439	968111208	UREA TANK, PRE-MOUNTING
COOLING WATER HOSE DN12-	10873086	253	1	266	967978708	DIESEL ENGINE, PRE-ASSEMB
COOLING WATER HOSE DN12-	10873086	26	5	296	968240908	RADIATOR, PRE-ASSEMBLED
COOLING WATER HOSE DN18-	11621783	8	0.6	489	917080208	ADD HEATING SUPERSTRUCT
COOLING WATER HOSE DN18-	11621783	22	0.05	489	917080208	ADD HEATING SUPERSTRUCT
COOLING WATER HOSE DN18-	11621783	20	10	595	917200808	CLIMA-HEATING INSTALLATIO
COOLING WATER HOSE DN18-	11621783	26	10	595	917200808	CLIMA-HEATING INSTALLATIO
COOLING WATER HOSE DN18-	11621783	27	0.075	595	917200808	CLIMA-HEATING INSTALLATIO
COOLING WATER HOSE DN18-	11621783	28	0.155	595	917200808	CLIMA-HEATING INSTALLATIO
COOLING WATER HOSE DN32-	11621775	25	1.5	296	968240908	RADIATOR, PRE-ASSEMBLED
COOLING WATER HOSE DN6-	11621768	9	7	437	917079808	UREA TANK
COOLING WATER HOSE DN8-	10873085	255	2	266	967978708	DIESEL ENGINE, PRE-ASSEMB
COOLING WATER HOSE DN8-	10873085	1	1	300	96004429	HOSES
COOLING WATER LINE 12X1	10138371	7	1	382	10135642	ACCESSORIES AIR COMPRES
COOLING WATER LINE 12X1	10138372	1	1	382	10135642	ACCESSORIES AIR COMPRES
COOLING WATER LINE 12X1	10138373	2	1	382	10135642	ACCESSORIES AIR COMPRES
COPPER PASTE 850g	10002552	132	1	397	10137635	EXHAUST NOZZLE ATTACHM
CORE PIN DIN 1472 4X12	431100201	21	1	877	90200131	ROPE DRUM
CORE PIN DIN 1472 4X12	431100201	21	1	896	90028040	ROPE DRUM
CORRUGATED PIPE DN12 PA	10491248	293	8.5	630	968418008	WIRING HARNESS
COTTER PIN CPL. FE//ZNNI8//C	921766008	4	2	1085	968678908	INTERMEDIATE PIECE PRE-A
COTTER PIN CPL. FE//ZNNI8//C	925056608	4	1	750	965575208	CENTRING COMPLETE
COTTER PIN CPL. FE//ZNNI8//C	927315108	14	1	978	968028208	SUPPORT CPL.
COUNTER NUT M25X1,5 POLY	10042696	(10)	4	741	917190508	EL.COOLANT PREHEAT
COUNTER NUT M25X1,5 POLY	10042696	20	3	743	917190608	EXTERNAL FEED
COUNTER NUT PG9 MS	602501908	5	1	627	927868908	TERMINAL BOX LIGHTING
COUNTERSUNK SCREW	10355737	19	2	293	11314599	VARIABLE PUMP
COUNTERSUNK SCREW AEHN	12100589	8	5	124	968705508	SUPPORT
COUNTERSUNK SCREW AEHN	12100589	4	3	185	969483508	PARK CONSOLE HOSES PRE
COUNTERSUNK SCREW AEHN	12100589	45	4	445	917203308	CONTROL STAND
COUNTERSUNK SCREW AEHN	12100589	29	10	569	917202908	CABIN, GLAZED
COUNTERSUNK SCREW AEHN	12100589	8	6	575	964560908	ROOF WINDOW PRE-ASS.
COUNTERSUNK SCREW AEHN	12100589	5	4	576	964561008	REAR WINDOW PRE-ASS.
COUNTERSUNK SCREW AEHN	12100589	170	8	779	917332608	S PIVOT SECTION PRE-ASS.
COUNTERSUNK SCREW DIN 7	12225936	167	4	921	917333208	D PIVOT SECTION PRE-ASS.
COUNTERSUNK SCREW DIN 7	10875807	89	6	501	917347708	SA FRAME
COUNTERSUNK SCREW DIN 7	10875807	97	8	778	917332608	S PIVOT SECTION PRE-ASS.
COUNTERSUNK SCREW DIN	10876388	66	16	650	967918008	ASSEMBLY PARTS MOUNTIN

Description	Item	Pos.	Quantity	Page	Assembly	Description
COUNTERSUNK SCREW DIN 7	408603508	33	4	445	917203308	CONTROL STAND
COUNTERSUNK SCREW DIN 7	408603508	30	2	569	917202908	CABIN, GLAZED
COUNTERSUNK SCREW DIN	10875550	24	8	45	967907608	SWITCH BOX COMPL.
COUNTERSUNK SCREW DIN	10875550	17	8	632	968031008	TERMINAL BOX ELECTRICS S
COUNTERSUNK SCREW DIN	10875550	66	4	637	917082908	SWITCHBOX MOUNTING PART
COUNTERSUNK SCREW DIN	10875550	63	16	650	967918008	ASSEMBLY PARTS MOUNTIN
COUNTERSUNK SCREW DIN	10875550	11	4	656	968486208	LOCKING PLATE
COUNTERSUNK SCREW DIN 7	408604008	27	2	112	918589408	HYDRAULIC SUPPORT
COUNTERSUNK SCREW DIN 7	408604008	40	8	175	917401608	SLEWING PLATFORM CPL.
COUNTERSUNK SCREW DIN 7	408604008	57	2	457	917080008	SLEWING PLATFORM CATWAL
COUNTERSUNK SCREW DIN 7	408604008	30	2	463	968309908	PLATFORM COMPL.
COUNTERSUNK SCREW DIN 7	408604008	23	4	468	969259908	SLEWING PLATFORM CATWAL
COUNTERSUNK SCREW DIN 7	408604008	37	8	749	917081508	COUNTERWEIGHT FRAME
COUNTERSUNK SCREW DIN 7	408606201	11	8	25	969088908	HOLDER PRE-ASSEMBLY
COUNTERSUNK SCREW DIN	10875551	(4)	4	453	917079908	TURNTABLE PANELLING
COUNTERSUNK SCREW DIN	10875551	(4)	4	453	917079908	TURNTABLE PANELLING
COUNTERSUNK SCREW DIN	10875551	(4)	4	453	917079908	TURNTABLE PANELLING
COUNTERSUNK SCREW DIN	10875551	(4)	4	453	917079908	TURNTABLE PANELLING
COUNTERSUNK SCREW DIN	10875551	7	16	453	917079908	TURNTABLE PANELLING
COUNTERSUNK SCREW DIN	10875551	25	4	574	968080908	CLOSING DEVICE
COUNTERSUNK SCREW DIN	11113906	4	5	183	968907308	PARK CONSOLE HOSES PRE
COUNTERSUNK SCREW DIN	11113906	4	3	184	968907408	PARK CONSOLE HOSES PRE
COUNTERSUNK SCREW DIN	11113906	5	4	466	968904008	CARRIER PRE-ASSEMBLED
COUNTERSUNK SCREW DIN	11113906	81	16	641	967917908	SWITCH CABINET
COUNTERSUNK SCREW DIN	11113906	19	8	919	917333208	D PIVOT SECTION PRE-ASS.
COUNTERSUNK SCREW DIN	10875553	4	4	25	969088908	HOLDER PRE-ASSEMBLY
COUNTERSUNK SCREW DIN	10875553	16	4	213	968161808	SAFETY ROLLER CPL.
COUNTERSUNK SCREW DIN	10875553	24	4	461	968283208	CATWALK SUPERSTR.LEFT
COUNTERSUNK SCREW DIN	10875553	16	5	468	969259908	SLEWING PLATFORM CATWAL
COUNTERSUNK SCREW DIN	10875553	112	3	920	917333208	D PIVOT SECTION PRE-ASS.
COUNTERSUNK SCREW DIN	10875554	3	8	978	968028208	SUPPORT CPL.
COUNTERSUNK SCREW DIN 7	408605708	86	4	560	917081608	CRANE DRIVER'S CABIN CPL.
COUNTERSUNK SCREW DIN	10875555	20	4	445	917203308	CONTROL STAND
COUNTERSUNK SCREW ISO 1	12202341	129	4	963	917380508	D HEAD SECTION PRE-ASS.
COUNTERSUNK SCREW ISO	10353735	11	2	966	967966108	BASKET CPL.
COUNTERSUNK SCREW ISO	10353735	11	2	967	967966808	BASKET CPL.
COUNTERSUNK SCREW ISO	12100279	25	1	572	917432008	SLIDING DOOR CPL.
COUNTERSUNK SCREW ISO	10181421	31	32	137	917347808	PREMOUNTED LOWER PART
COUNTERSUNK SCREW ISO	10181421	103	8	603	968286908	SOUND DAMPING ABOVE
COUNTERSUNK SCREW ISO	12220375	1	2	811	969663108	ROPE GUIDE PULLEY
COUNTERSUNK SCREW ISO 1	12217490	6	8	384	10118223	INTERMEDIATE GEAR ASSEM
COUNTERSUNK SCREW ISO	11838360	85	2	501	917347708	SA FRAME
COUNTERSUNK SCREW ISO	11066654	68	10	560	917081608	CRANE DRIVER'S CABIN CPL.
COUNTERSUNK SCREW ISO	11066654	72	32	832	917231408	S ADAPTER SECTION
COUNTERSUNK SCREW ISO	12201384	30	8	221	917451208	WINCH 4 PRE-ASSEMBLY
COUNTERSUNK SCREW ISO	400603508	251	2	635	968681408	CONTR: PANEL PINNING
COUNTERWEIGHT FRAME	917081508	150	1	10		LIEBHERR CRAW.CRANE LR
COUNTERWEIGHT SPF	969125408	151	100	10		LIEBHERR CRAW.CRANE LR
COUPLING	10664999	11	1	352	10117814	HIGH PRESSURE PUMP PRE-
COUPLING 3800NM/1900U/MIN	10663384	110	1	265	967978708	DIESEL ENGINE, PRE-ASSEMB
COUPLING FERRULE 31CrMoV	9078269	5	1	354	11363994	DRIVE FOR HPP PRE-ASS.
COUPLING PLUG	774372708	1	1	207	917451408	CENTRAL GREASING
COUPLING PLUG	774372708	11	5	521	917691308	CENTRAL GREASING
COUPLING PLUG	774372708	21	13	548	917081208	CENT. LUBRIC. SYSTEM SUP
COUPLING PLUG	774372708	5	3	807	917692108	CENTRAL GREASING
COUPLING PLUG	774372708	1	1	890	917481408	CENTRAL GREASING
COUPLING PLUG	774372708	1	1	910	917478608	CENTRAL GREASING
COUPLING PLUG	774372708	5	1	952	917692208	CENTRAL GREASING
COUPLING PLUG B2 10-L	511508308	238	1	514	968513208	ADDITIONAL HYDRAULICS, SA
COUPLING PLUG B2 10-L	511508308	238	4	676	967788108	HYDRAULICS

Description	Item	Pos.	Quantity	Page	Assembly	Description
COUPLING PLUG B2 10-L	511508308	238	2	799	967788308	ADDITIONAL HYDR.S PIVOT SE
COUPLING PLUG B2 12-L	511509608	236	1	1062	968883308	ADDL.HYDR.F.PIN PULLING DE
COUPLING PLUG B2 12-L	511509608	236	3	1067	968883508	AUX.HYDR.PIN EXTRACTION
COUPLING PLUG B2 12-S	511501308	232	1	30	967787308	HYDRAULIC EQUIPM.CENTER
COUPLING PLUG B2 12-S	511501308	232	1	1065	968883408	ADDL.HYDR.F.PIN PULLING DE
COUPLING PLUG B3 15-L	511500408	228	2	71	967787408	CRAWLER TRACK HYDRAULI
COUPLING PLUG B3 15-L	511500408	228	2	98	967787508	CRAWLER TRACK HYDRAULI
COUPLING PLUG B3 15-L	511500408	228	1	676	967788108	HYDRAULICS
COUPLING PLUG B3 15-L	511500408	228	1	1067	968883508	AUX.HYDR.PIN EXTRACTION
COUPLING PLUG B3 16-S	511508608	226	1	159	968129608	ADDITIONAL HYDR.SLEWING
COUPLING PLUG B3 16-S	511508608	226	2	676	967788108	HYDRAULICS
COUPLING PLUG B3 16-S	511508608	226	1	936	967788408	ADDITIONAL HYDR.D PIVOT
COUPLING PLUG B3 16-S	511508608	226	1	992	967788608	ADDITIONAL HYDR.D HEAD S
COUPLING PLUG B3 16-S	511508608	226	1	1010	967788708	ADDITIONAL HYDRAULICS IN
COUPLING PLUG B3 16-S	511508608	226	1	1022	967788808	ADDITIONAL HYDRAULICS IN
COUPLING PLUG B3 16-S	511508608	226	1	1065	968883408	ADDL.HYDR.F.PIN PULLING DE
COUPLING PLUG B6 18-L	570504808	222	1	992	967788608	ADDITIONAL HYDR.D HEAD S
COUPLING PLUG B6 18-L	570504808	222	1	1067	968883508	AUX.HYDR.PIN EXTRACTION
COUPLING PLUG B6 22-L	511508108	220	1	1010	967788708	ADDITIONAL HYDRAULICS IN
COUPLING PLUG B6 22-L	511508108	220	1	1022	967788808	ADDITIONAL HYDRAULICS IN
COUPLING PLUG B6 25-S	510599708	214	2	533	967788008	ADDNL.HYDR.ERECTION DEV
COUPLING PLUG B6 25-S	510599708	214	2	676	967788108	HYDRAULICS
COUPLING PLUG B6 28-L	511501108	218	2	71	967787408	CRAWLER TRACK HYDRAULI
COUPLING PLUG B6 28-L	511501108	218	2	98	967787508	CRAWLER TRACK HYDRAULI
COUPLING PLUG B6 28-L	511501108	218	8	676	967788108	HYDRAULICS
COUPLING PLUG B6 28-L	511501108	218	4	799	967788308	ADDITIONAL HYDR.S PIVOT SE
COUPLING PLUG B6 28-L	511501108	218	2	936	967788408	ADDITIONAL HYDR.D PIVOT
COUPLING PLUG B6 30-S	511510808	212	1	676	967788108	HYDRAULICS
COUPLING PLUG B6 30-S	511510808	212	1	936	967788408	ADDITIONAL HYDR.D PIVOT
COUPLING PLUG B8 35-L	511518508	206	1	676	967788108	HYDRAULICS
COUPLING PLUG B8 35-L	511518508	206	1	904	967789108	ADDITIONAL HYDRAULICS WI
COUPLING PLUG B8 38-S	511512308	202	4	71	967787408	CRAWLER TRACK HYDRAULI
COUPLING PLUG B8 38-S	511512308	202	4	98	967787508	CRAWLER TRACK HYDRAULI
COUPLING PLUG B8 38-S	511512308	202	16	676	967788108	HYDRAULICS
COUPLING PLUG B8 38-S	511512308	202	4	799	967788308	ADDITIONAL HYDR.S PIVOT SE
COUPLING PLUG B8 38-S	511512308	202	2	904	967789108	ADDITIONAL HYDRAULICS WI
COUPLING PLUG B8 38-S	511512308	202	1	936	967788408	ADDITIONAL HYDR.D PIVOT
COUPLING PLUG B8 38-S	511512308	202	4	992	967788608	ADDITIONAL HYDR.D HEAD S
COUPLING PLUG B8 38-S	511512308	202	4	1010	967788708	ADDITIONAL HYDRAULICS IN
COUPLING PLUG B8 38-S	511512308	202	4	1022	967788808	ADDITIONAL HYDRAULICS IN
COUPLING PLUG B8 42-L A3C	10675114	204	2	676	967788108	HYDRAULICS
COUPLING PLUG B8 42-L A3C	10675114	204	2	936	967788408	ADDITIONAL HYDR.D PIVOT
COUPLING SLEEVE	774372608	10	3	521	917691308	CENTRAL GREASING
COUPLING SLEEVE	774372608	20	11	548	917081208	CENT. LUBRIC. SYSTEM SUP
COUPLING SLEEVE	774372608	4	3	807	917692108	CENTRAL GREASING
COUPLING SLEEVE	774372608	4	1	952	917692208	CENTRAL GREASING
COUPLING SLEEVE B2 10-L	511508408	237	1	159	968129608	ADDITIONAL HYDR.SLEWING
COUPLING SLEEVE B2 10-L	511508408	237	1	201	967787708	ADDITIONAL HYDRAULICS WI
COUPLING SLEEVE B2 10-L	511508408	237	1	216	967787808	ADDITIONAL HYDRAULICS WI
COUPLING SLEEVE B2 10-L	511508408	235	2	232	968081908	ADDITIONAL HYDRAULICS WI
COUPLING SLEEVE B2 10-L	511508408	237	1	514	968513208	ADDITIONAL HYDRAULICS, SA
COUPLING SLEEVE B2 10-L	511508408	237	3	676	967788108	HYDRAULICS
COUPLING SLEEVE B2 10-L	511508408	237	2	799	967788308	ADDITIONAL HYDR.S PIVOT SE
COUPLING SLEEVE B2 10-L	511508408	237	1	887	967789008	AUX.HYDRAULIC WINCH 6
COUPLING SLEEVE B2 10-L	511508408	237	1	904	967789108	ADDITIONAL HYDRAULICS WI
COUPLING SLEEVE B2 12-L	511505808	236	3	30	967787308	HYDRAULIC EQUIPM.CENTER
COUPLING SLEEVE B2 12-L	511505808	235	1	1062	968883308	ADDL.HYDR.F.PIN PULLING DE
COUPLING SLEEVE B2 12-L	511505808	235	3	1067	968883508	AUX.HYDR.PIN EXTRACTION
COUPLING SLEEVE B3 15-L	511500508	227	4	30	967787308	HYDRAULIC EQUIPM.CENTER
COUPLING SLEEVE B3 15-L	511500508	227	1	159	968129608	ADDITIONAL HYDR.SLEWING

Description	Item	Pos.	Quantity	Page	Assembly	Description
COUPLING SLEEVE B3 16-S	511505908	225	2	30	967787308	HYDRAULIC EQUIPM.CENTER
COUPLING SLEEVE B3 16-S	511505908	225	2	159	968129608	ADDITIONAL HYDR.SLEWING
COUPLING SLEEVE B3 16-S	511505908	225	1	676	967788108	HYDRAULICS
COUPLING SLEEVE B3 16-S	511505908	225	1	799	967788308	ADDITIONAL HYDR.S PIVOT SE
COUPLING SLEEVE B3 16-S	511505908	225	1	936	967788408	ADDITIONAL HYDR.D PIVOT
COUPLING SLEEVE B3 16-S	511505908	225	1	1010	967788708	ADDITIONAL HYDRAULICS IN
COUPLING SLEEVE B3 16-S	511505908	225	1	1022	967788808	ADDITIONAL HYDRAULICS IN
COUPLING SLEEVE B6 22-L	511508208	219	1	676	967788108	HYDRAULICS
COUPLING SLEEVE B6 22-L	511508208	219	1	936	967788408	ADDITIONAL HYDR.D PIVOT
COUPLING SLEEVE B6 22-L	511508208	219	1	1010	967788708	ADDITIONAL HYDRAULICS IN
COUPLING SLEEVE B6 22-L	511508208	219	1	1022	967788808	ADDITIONAL HYDRAULICS IN
COUPLING SLEEVE B6 25-S	510599608	213	1	159	968129608	ADDITIONAL HYDR.SLEWING
COUPLING SLEEVE B6 25-S	510599608	213	1	201	967787708	ADDITIONAL HYDRAULICS WI
COUPLING SLEEVE B6 25-S	510599608	213	1	216	967787808	ADDITIONAL HYDRAULICS WI
COUPLING SLEEVE B6 25-S	510599608	213	1	232	968081908	ADDITIONAL HYDRAULICS WI
COUPLING SLEEVE B6 25-S	510599608	213	1	676	967788108	HYDRAULICS
COUPLING SLEEVE B6 25-S	510599608	213	1	887	967789008	AUX.HYDRAULIC WINCH 6
COUPLING SLEEVE B6 28-L	511501008	217	4	30	967787308	HYDRAULIC EQUIPM.CENTER
COUPLING SLEEVE B6 28-L	511501008	217	2	159	968129608	ADDITIONAL HYDR.SLEWING
COUPLING SLEEVE B6 28-L	511501008	217	1	201	967787708	ADDITIONAL HYDRAULICS WI
COUPLING SLEEVE B6 28-L	511501008	217	1	216	967787808	ADDITIONAL HYDRAULICS WI
COUPLING SLEEVE B6 28-L	511501008	217	1	232	968081908	ADDITIONAL HYDRAULICS WI
COUPLING SLEEVE B6 28-L	511501008	217	1	799	967788308	ADDITIONAL HYDR.S PIVOT SE
COUPLING SLEEVE B6 28-L	511501008	217	1	887	967789008	AUX.HYDRAULIC WINCH 6
COUPLING SLEEVE B6 28-L	511501008	217	1	904	967789108	ADDITIONAL HYDRAULICS WI
COUPLING SLEEVE B6 30-S	511510708	211	3	676	967788108	HYDRAULICS
COUPLING SLEEVE B6 30-S	511510708	211	1	799	967788308	ADDITIONAL HYDR.S PIVOT SE
COUPLING SLEEVE B8 35-L	511518408	205	2	676	967788108	HYDRAULICS
COUPLING SLEEVE B8 35-L	511518408	205	1	799	967788308	ADDITIONAL HYDR.S PIVOT SE
COUPLING SLEEVE B8 38-S	511512208	201	8	30	967787308	HYDRAULIC EQUIPM.CENTER
COUPLING SLEEVE B8 38-S	511512208	201	6	159	968129608	ADDITIONAL HYDR.SLEWING
COUPLING SLEEVE B8 38-S	511512208	201	2	201	967787708	ADDITIONAL HYDRAULICS WI
COUPLING SLEEVE B8 38-S	511512208	201	2	216	967787808	ADDITIONAL HYDRAULICS WI
COUPLING SLEEVE B8 38-S	511512208	201	2	232	968081908	ADDITIONAL HYDRAULICS WI
COUPLING SLEEVE B8 38-S	511512208	201	3	676	967788108	HYDRAULICS
COUPLING SLEEVE B8 38-S	511512208	201	4	799	967788308	ADDITIONAL HYDR.S PIVOT SE
COUPLING SLEEVE B8 38-S	511512208	201	2	887	967789008	AUX.HYDRAULIC WINCH 6
COUPLING SLEEVE B8 38-S	511512208	201	4	936	967788408	ADDITIONAL HYDR.D PIVOT
COUPLING SLEEVE B8 38-S	511512208	201	4	1010	967788708	ADDITIONAL HYDRAULICS IN
COUPLING SLEEVE B8 38-S	511512208	201	4	1022	967788808	ADDITIONAL HYDRAULICS IN
COUPLING SLEEVE B8 42-L A3	10675113	203	1	159	968129608	ADDITIONAL HYDR.SLEWING
COUPLING SLEEVE B8 42-L A3	10675113	203	2	676	967788108	HYDRAULICS
COUPLING SLEEVE B8 42-L A3	10675113	203	1	799	967788308	ADDITIONAL HYDR.S PIVOT SE
COUPLING SOCKET 3-POL G	605012708	7	1	743	917190608	EXTERNAL FEED
COUPLING SOCKET 4-POL G	680001708	7	1	624	968416808	WIRING HARNESS
COUPLING SOCKET 4-POL G	680001708	8	1	624	968416808	WIRING HARNESS
COUPLING SOCKET 4-POL G	680001708	9	1	624	968416808	WIRING HARNESS
COUPLING SOCKET 4-POL G	680001708	376	1	624	968416808	WIRING HARNESS
COUPLING SOCKET 4-POL SP	10678491	5	1	624	968416808	WIRING HARNESS
COUPLING SOCKET 4-POL SP	10678491	6	1	624	968416808	WIRING HARNESS
COUPLING SOCKET 4-POL SP	10678491	375	1	624	968416808	WIRING HARNESS
COUPLING SOCKET 4-POL SP	10678491	377	1	624	968416808	WIRING HARNESS
COUPLING SOCKET 4-POL SP	10678491	378	1	624	968416808	WIRING HARNESS
COUPLING SOCKET 4-POL SP	10678492	5	1	620	968030708	WIRING HARNESS
COUPLING SOCKET 4-POL SP	10678492	6	1	620	968030708	WIRING HARNESS
COUPLING SOCKET 4-POL SP	10678492	7	1	620	968030708	WIRING HARNESS
COUPLING SOCKET 4-POL SP	10678492	8	1	620	968030708	WIRING HARNESS
COUPLING SOCKET 4-POL SP	10678492	9	1	620	968030708	WIRING HARNESS
COUPLING SOCKET 4-POL SP	10678492	10	1	620	968030708	WIRING HARNESS
COUPLING SOCKET 4-POL SP	10678492	13	1	620	968030708	WIRING HARNESS

Description	Item	Pos.	Quantity	Page	Assembly	Description
COUPLING SOCKET 4-POL SP	10678492	15	1	620	968030708	WIRING HARNESS
COUPLING SOCKET 4-POL SP	680001408	7	1	471	967925808	WIRING HARNESS
COUPLING SOCKET 4-POL SP	680001408	7	1	473	967926308	WIRING HARNESS
COUPLING SOCKET 4-POL SP	680001408	374	1	624	968416808	WIRING HARNESS
COUPLING SOCKET 4-POLE 90	680000308	5	1	473	967926308	WIRING HARNESS
COUPLING SOCKET 4-POLE 90	680000808	17	1	624	968416808	WIRING HARNESS
COUPLING SOCKET 4-POLE	680000008	8	1	77	967971708	WIRING HARNESS
COUPLING SOCKET 4-POLE	680000008	6	1	471	967925808	WIRING HARNESS
COUPLING SOCKET 4-POLE	680000008	18	1	624	968416808	WIRING HARNESS
COUPLING SOCKET 4-POLE	680000008	19	1	624	968416808	WIRING HARNESS
COUPLING SOCKET 4-POLE	680000008	381	1	624	968416808	WIRING HARNESS
COUPLING SOCKET 4-POLE	680000008	382	1	624	968416808	WIRING HARNESS
COUPLING SOCKET 4-POLE	680000008	383	1	624	968416808	WIRING HARNESS
COUPLING SOCKET 4-POLE	680000008	384	1	624	968416808	WIRING HARNESS
COVER	10039124	3	2	362	10120512	FUEL FILTER MODULE
COVER	10124766	6	1	347	10124754	OIL MODULE LEFT
COVER	10124766	6	1	348	10124755	OIL MODULE RIGHT
COVER	10331026	45	1	477	967926708	ELECTRIC ADD-ON PARTS CA
COVER	10450521	3	1	431	551710208	AIR FILTER
COVER	10650507	(2)	1	591	916097508	MIRROR ATTACHM.IN CRANE
COVER	10815010	23	1	942	11213423	CONTROL BLOCK
COVER	11002990	22	1	447	11113343	OPERATOR SEAT
COVER	11005170	17	1	447	11113343	OPERATOR SEAT
COVER	11110124	3	4	692	10413255	CHANGE-OVER BLOCK
COVER	11171270	32	1	447	11113343	OPERATOR SEAT
COVER	511051408	3	1	169	510401908	REVERSING VALVE
COVER	591064608	61	1	597	10228112	AIR CONDITIONING UNIT
COVER	7027755	2	1	360	10303007	FUEL PREFILTER
COVER	9143918	13	1	421	10119873	POWER TAKE-OFF ADD-ON
COVER	967421208	24	1	942	11213423	CONTROL BLOCK
COVER 1.5X954X977 DC01 RAL	977579608	70	1	570	917202908	CABIN, GLAZED
COVER 15X240X240 S690QL	97032313	15	2	961	917380508	D HEAD SECTION PRE-ASS.
COVER 15X244X244 S690QL	97029783	7	2	810	917190708	ROLLER SET
COVER 15X244X244 S690QL	97029783	9	2	815	917190808	ROLLER SET
COVER 20X290X290 S960QL	979776508	12	2	1027	917251008	L-HEAD PIECE
COVER 5X177X130 S355MC FE	97048028	7	2	80	968727008	CAMERA EQUIPMENT CRAW
COVER 5X177X130 S355MC FE	97048028	7	2	104	968668808	CAMERA EQUIPMENT CRAW
COVER ABS SPF	977358208	21	1	595	917200808	CLIMA-HEATING INSTALLATIO
COVER COMPL.	963949708	10	1	609	968318208	COVER COMPL.
COVER COMPL.	963949708	6	1	613	968255908	COVER PRE-ASSY.
COVER COMPL.	965690708	2	1	45	967907608	SWITCH BOX COMPL.
COVER COMPL.	968308808	4	1	602	968286908	SOUND DAMPING ABOVE
COVER COMPL.	968308908	5	1	602	968286908	SOUND DAMPING ABOVE
COVER COMPL.	968309008	6	1	602	968286908	SOUND DAMPING ABOVE
COVER COMPL.	968309108	7	1	602	968286908	SOUND DAMPING ABOVE
COVER COMPL.	968310408	13	1	602	968286908	SOUND DAMPING ABOVE
COVER COMPL.	968316908	9	1	602	968286908	SOUND DAMPING ABOVE
COVER COMPL.	968317408	10	1	602	968286908	SOUND DAMPING ABOVE
COVER COMPL.	968317708	11	1	602	968286908	SOUND DAMPING ABOVE
COVER COMPL.	968318108	12	1	602	968286908	SOUND DAMPING ABOVE
COVER COMPL.	968318208	14	1	602	968286908	SOUND DAMPING ABOVE
COVER COMPL.	968404208	95	1	62	917291608	CRAWLER TRACK CARRIER, L
COVER COMPL.	968404208	95	1	95	917291708	CRAWLER TRACK CARRIER,
COVER COMPL.	968595308	2	1	632	968031008	TERMINAL BOX ELECTRICS S
COVER COMPL.	969408008	2	1	640	967917908	SWITCH CABINET
COVER GLUED	965718308	1	1	46	965690708	COVER COMPL.
COVER GLUED	968595408	(1)	1	632	968031008	TERMINAL BOX ELECTRICS S
COVER GLUED	969398108	1	1	642	969408008	COVER COMPL.
COVER HOOD	10451017	18	1	1078	10028002	CABLE REEL
COVER HOOD	10875014	3	1	495	10451181	LIQUEFIER

Description	Item	Pos.	Quantity	Page	Assembly	Description
COVER HOOD	968310608	49	1	61	917291608	CRAWLER TRACK CARRIER, L
COVER HOOD	968310608	49	1	94	917291708	CRAWLER TRACK CARRIER,
COVER HOOD	968310708	50	1	61	917291608	CRAWLER TRACK CARRIER, L
COVER HOOD	968310708	50	1	94	917291708	CRAWLER TRACK CARRIER,
COVER LID	11171306	2	1	1101	11482252	WIND VELOCITY TRANSMITTE
COVER LID 22X25,5 POLYACE	591645508	16	1	434	968169408	BATTERY BOX, PRE-ASSEMB
COVER LID 9,5X11 POLYACE	591064708	15	2	434	968169408	BATTERY BOX, PRE-ASSEMB
COVER LID DT-LC01 PA66	10870604	516	1	471	967925808	WIRING HARNESS
COVER LID DT-LC01 PA66	10870604	516	2	473	967926308	WIRING HARNESS
COVER LID DT-LC01 PA66	10870604	526	7	625	968416808	WIRING HARNESS
COVER LID POLYSTIC27-33 AB	591570908	77	2	570	917202908	CABIN, GLAZED
COVER LID POLYSTIC27-33 AB	591570908	5	2	651	968095808	PRE-ASSEMBLY MOUNTING U
COVER PLATE	944313303	14	1	142	90201679	SLEWING GEAR DRIVE
COVER PLATE EN AC-Al Si1	10134888	2	1	404	10135336	PROTECTION PLATE ASSEM
COVER PLATE PRE-ASS.	10135338	1	1	404	10135336	PROTECTION PLATE ASSEM
COVER PLATE PRE-ASS.	965021508	46	2	445	917203308	CONTROL STAND
COVER PRE-ASSY.	968132408	2	1	434	968169408	BATTERY BOX, PRE-ASSEMB
COVER PRE-ASSY.	968255808	5	2	611	968255308	SOUND DAMPING DOWN
COVER PRE-ASSY.	968255908	6	1	611	968255308	SOUND DAMPING DOWN
COVER PRE-ASSY.	968256008	7	1	611	968255308	SOUND DAMPING DOWN
COVER PRE-ASSY.	968256108	8	2	611	968255308	SOUND DAMPING DOWN
COVER S235JR	10121052	1	1	381	10135676	LOCKING PIECES
COVER S235JR	10131012	15	2	376	10137808	CONNECTING LINE ADD-ON
COVER S235JR	9080502	11	1	406	10129212	FLYWHEEL HOUSING MOUNT
COVER SEAL HNBR	10294171	4	1	360	10303007	FUEL PREFILTER
COVER SEAL HNBR	10294171	(310)	1	1114	SK_Z98201	SERVICE
COVER ST. CONST. RAL 7016	964987308	2	1	580	965063308	MONITOR CONSOLE
COVER WELDED	964908308	68	1	570	917202908	CABIN, GLAZED
COVER WELDED	968132508	(1)	1	434	968169408	BATTERY BOX, PRE-ASSEMB
COVER WELDED	968309408	1	1	604	968308808	COVER COMPL.
COVER WELDED	968310008	1	1	605	968308908	COVER COMPL.
COVER WELDED	968310308	1	1	606	968309008	COVER COMPL.
COVER WELDED FE//ZNNI8//C	969339408	26	2	1069	917229808	SUSPENDED BALLAST
COVER WELDED SPF	968309208	8	1	602	968286908	SOUND DAMPING ABOVE
COVERING	12101204	(1)	1	447	11113343	OPERATOR SEAT
COVERING LEFT BOTTOM	976982408	10	1	584	964598408	INTERIOR PANELING
COVERING RIGHT BOTTOM 15	976982508	11	1	584	964598408	INTERIOR PANELING
COVERS	976982608	12	1	584	964598408	INTERIOR PANELING
COVERS ABS-TPU SPF	976873008	11	1	572	917432008	SLIDING DOOR CPL.
COVERS ABS-TPU SPF	976873408	12	1	572	917432008	SLIDING DOOR CPL.
COVERS SPF	976989208	5	1	584	964598408	INTERIOR PANELING
CRANE DRIVER'S CABIN CPL.	917081608	153	1	10		LIEBHERR CRAW.CRANE LR
CRANE DRIVER'S CABIN,PRE-	968121308	1	1	559	917081608	CRANE DRIVER'S CABIN CPL.
CRANK	12103365	22	1	782	540001808	ROPE WINCH
CRANKCASE BREATHER ASS	10135639	16	1	305	10137680	DIESEL ENGINE
CRANKCASE CPL. V-MOTOR	10143289	10	1	305	10137680	DIESEL ENGINE
CRANKCASE PRE-ASSY. V-MO	12451208	1	1	311	10143289	CRANKCASE CPL.
CRANKCASE V-MOTORXD950	11430300	1	1	312	12451208	CRANKCASE PRE-ASSY.
CRANKSHAFT BEARINGS	10128540	51	1	305	10137680	DIESEL ENGINE
CRANKSHAFT PRE-ASSY. V-	10128914	1	1	326	10130808	CRANKSHAFT WITH GEAR
CRANKSHAFT WITH GEAR V-	10130808	50	1	305	10137680	DIESEL ENGINE
CRAWLER CARRIER RIGHT CP	917076408	10	1	9		LIEBHERR CRAW.CRANE LR
CRAWLER TRACK CARRIER L	917076308	8	1	9		LIEBHERR CRAW.CRANE LR
CRAWLER TRACK CARRIER, L	917291608	1	1	57	917076308	CRAWLER TRACK CARRIER LE
CRAWLER TRACK CARRIER, L	967722108	1	1	61	917291608	CRAWLER TRACK CARRIER, L
CRAWLER TRACK CARRIER,	917291708	1	1	90	917076408	CRAWLER CARRIER RIGHT CP
CRAWLER TRACK CARRIER,	967775708	1	1	94	917291708	CRAWLER TRACK CARRIER,
CRAWLER TRACK HYDRAULI	917321008	2	1	57	917076308	CRAWLER TRACK CARRIER LE
CRAWLER TRACK HYDRAULI	967787408	4	1	69	917321008	CRAWLER TRACK HYDRAULI
CRAWLER TRACK HYDRAULIC	917321108	2	1	90	917076408	CRAWLER CARRIER RIGHT CP

Description	Item	Pos.	Quantity	Page	Assembly	Description
CRAWLER TRACK HYDRAULIC	967787508	4	1	96	917321108	CRAWLER TRACK HYDRAULI
CRIMPING CONTACT 0,2-0,56	602322808	615	174	474	967926408	WIRING HARNESS
CRIMPING CONTACT 0,2-0,6	602334708	649	9	474	967926408	WIRING HARNESS
CROSS CONNECTING LINK W	968233108	13	1	529	917080608	MOUNTING EQUIPMENT CRAW
CROSS CONNECTING LINK W	968242308	7	2	1069	917229808	SUSPENDED BALLAST
CROSS CONNECTING LINK W	968825908	5	2	1023	917722108	SUPPLEMENTARY GUYING D
CROSS PIECE 30 G-ALMG TR	10440990	49	1	569	917202908	CABIN, GLAZED
CROWN GEAR C45	9080734	(3)	1	408	10120077	FLYWHEEL ASSEMBLY
CROWN GEAR Z=142	90200514	7	1	223	90023101	COMPACT ROPE WINCH
CUP HEAD SQUARE NECK B	10181375	19	4	729	968646208	CAMERA HOLDER, PREMOU
CURRENT SOURCE LSB SPF	10027448	43	4	649	967918008	ASSEMBLY PARTS MOUNTIN
CURVED SPRING X5NiCrTi26-1	10030768	9	1	392	10115667	EXHAUST PIPE RIGHT
CURVED SPRING X5NiCrTi26-1	10030768	9	2	393	10115668	EXHAUST PIPE LEFT
CUTOFF RELAY 24V/1W	630103608	12	1	435	968175408	ELECTRIC FOR BATTERY BOX
CYCLE VALVE 2.5BAR 8L/MIN 6	10125152	5	1	398	10138014	REGULATION BOOST PRESS
CYL ROLLER BEARING	11267363	10	1	287	11267361	DRIVE SHAFT
CYL.ROLLER DIN 5402-1 26X2	747004401	18	55	194	90024489	PLANETARY GEARBOX
CYL.ROLLER DIN 5402-1 26X2	747004401	18	55	225	90200276	PLANETARY GEARBOX
CYL.ROLLER DIN 5402-1 26X2	747004401	12	46	879	90200134	PLANETARY GEARBOX
CYL.ROLLER DIN 5402-1 26X2	747004401	18	55	898	90026841	PLANETARY GEARBOX
CYLINDER	11267368	1	1	288	11219355	HYDRAULIC PARTS DRIVING G
CYLINDER	7024273	1	1	249	570113308	DRIVING GEAR
CYLINDER HEAD ASSEMBLY	10118050	80	8	306	10137680	DIESEL ENGINE
CYLINDER HEAD COVER	10122220	1	1	343	11364325	CYLINDER HEAD COVER PRE
CYLINDER HEAD COVER	10122266	1	1	336	10122645	CYLINDER HEAD COVER ASS
CYLINDER HEAD COVER	12469625	1	1	338	11364303	CYLINDER HEAD COVER PRE
CYLINDER HEAD COVER	12469625	1	1	343	11364325	CYLINDER HEAD COVER PRE
CYLINDER HEAD COVER	12469626	1	1	336	10122645	CYLINDER HEAD COVER ASS
CYLINDER HEAD COVER ASS	10122640	83	1	306	10137680	DIESEL ENGINE
CYLINDER HEAD COVER ASS	10122645	82	5	306	10137680	DIESEL ENGINE
CYLINDER HEAD COVER ASS	10122646	84	1	306	10137680	DIESEL ENGINE
CYLINDER HEAD COVER ASS	10122659	85	1	306	10137680	DIESEL ENGINE
CYLINDER HEAD COVER PRE	11364303	1	1	337	10122640	CYLINDER HEAD COVER ASS
CYLINDER HEAD COVER PRE	11364325	1	1	342	10122659	CYLINDER HEAD COVER ASS
CYLINDER HEAD COVER PRE	12562204	1	1	341	10122646	CYLINDER HEAD COVER ASS
CYLINDER HEAD GASKET Met	10118055	2	1	333	10118050	CYLINDER HEAD ASSEMBLY
CYLINDER HEAD PRE-ASSY.	10131939	1	1	333	10118050	CYLINDER HEAD ASSEMBLY
CYLINDER LINER V-MOTORXD	11406892	1	1	325	9078049	CYLINDER
CYLINDER SCREW M18X2X246	9080476	4	6	333	10118050	CYLINDER HEAD ASSEMBLY
CYLINDER V-MOTORXD9508	9078049	40	8	305	10137680	DIESEL ENGINE
CYLINDRICAL ROLLER BEARIN	571900108	(31)	1	279	11212743	VARIABLE PUMP
CYLINDRICAL ROLLER BEARIN	746607908	37	1	1050	917229108	HOOK BLOCK
CYLINDRICAL ROLLER BEARI	746605808	37	1	1049	917229008	HOOK BLOCK
CYLINDRICAL ROLLER BEARI	10428344	37	1	1048	917228808	DOUBLE HOOK BLOCK
D HEAD SECTION CPL.	917178408	252	1	11		LIEBHERR CRAW.CRANE LR
D HEAD SECTION PRE-ASS.	917380508	1	1	954	917178408	D HEAD SECTION CPL.
D HEAD SECTION WELDED CO	967946108	1	1	961	917380508	D HEAD SECTION PRE-ASS.
D INTERMED. SECTION WELD.	967697808	1	1	1016	917178608	D INTERMEDIATE SECTION
D INTERMED. SECTION WELD.	967733708	1	1	1004	917085308	D INTERMEDIATE SECTION
D INTERMEDIATE SECTION 28	917178608	256	1	11		LIEBHERR CRAW.CRANE LR
D INTERMEDIATE SECTION 2	917085308	254	1	11		LIEBHERR CRAW.CRANE LR
D OVERRUN PROTECTION	917178708	2	1	912	917083708	D PIVOT SECTION CPL.
D PIVOT SECTION CPL.	917083708	250	1	11		LIEBHERR CRAW.CRANE LR
D PIVOT SECTION ELEC. EQUI	917483808	400	1	912	917083708	D PIVOT SECTION CPL.
D PIVOT SECTION PRE-ASS.	917333208	1	1	912	917083708	D PIVOT SECTION CPL.
D PIVOT SECTION WELDED	967780208	1	1	919	917333208	D PIVOT SECTION PRE-ASS.
DAMPERS 24.6X120 PA6	976872208	13	1	574	968080908	CLOSING DEVICE
DAMPING ELEMENT 70 HNBR	10119412	16	1	313	9078462	POWER UNIT SUPPORT ATT
DAMPING ELEMENT 70 HNBR	9078589	3	8	384	10118223	INTERMEDIATE GEAR ASSEM
DAMPING PISTON	510797408	7	1	516	511433908	PRESSURE LIMITING VALVE

Description	Item	Pos.	Quantity	Page	Assembly	Description
DAMPING PISTON	510797408	7	1	534	511417708	PRESSURE LIMITING VALVE
DAMPING PISTON	510797408	7	1	706	511417608	PRESSURE LIMITING VALVE
DASHBOARD, PRE-ASSEMBLE	967924408	14	1	477	967926708	ELECTRIC ADD-ON PARTS CA
DATA LINE 2 X 1 FEP SPF	12100217	14	12.38	620	968030708	WIRING HARNESS
DATA LINE 2 X 1 FEP SPF	12100217	372	13.38	620	968030708	WIRING HARNESS
DATA LINE 2 X 1 FEP SPF	12100217	373	9.68	621	968030708	WIRING HARNESS
DATA LINE 2 X 1 FEP SPF	12100217	377	3.03	621	968030708	WIRING HARNESS
DATA LINE 2 X 1 FEP SPF	12100217	378	12.38	621	968030708	WIRING HARNESS
DATA LINE 2 X 1 FEP SPF	12100217	10	17.3	624	968416808	WIRING HARNESS
DATA LINE 2 X 1,5 FEP SPF	12100216	406	14.5	621	968030708	WIRING HARNESS
DATA LINE 2 X 2,5 FEP SPF	12100214	16	12.38	620	968030708	WIRING HARNESS
DATA LINE 2 X 2,5 FEP SPF	12100214	17	12.38	620	968030708	WIRING HARNESS
DATA LINE 3 X 1 FEP SPF	12100215	5	3.9	471	967925808	WIRING HARNESS
DATA LINE 3 X 1 FEP SPF	12100215	10	3.52	473	967926308	WIRING HARNESS
DATA LINE 3 X 1 FEP SPF	12100215	371	3.43	620	968030708	WIRING HARNESS
DATA LINE 3 X 1 FEP SPF	12100215	375	12.38	621	968030708	WIRING HARNESS
DATA LINE 3 X 1 FEP SPF	12100215	376	12.38	621	968030708	WIRING HARNESS
DATA LINE 3 X 1 FEP SPF	12100215	380	12.38	621	968030708	WIRING HARNESS
DATA LINE 3 X 1 FEP SPF	12100215	381	12.38	621	968030708	WIRING HARNESS
DATALOGGER LDL2 DIGITAL	10340438	40	1	649	967918008	ASSEMBLY PARTS MOUNTIN
DEEP GROOVE BALL BEARIN	10114839	3	1	24	11601184	COLLECTING RING
DEEP GROOVE BALL BEARIN	10114838	8	1	24	11601184	COLLECTING RING
DEEP GROOVE BALL BEARING	745194708	12	1	246	540270514	DRIVE UNIT CPL
DEEP GROOVE BALL BEARIN	540511608	23	1	245	540270414	POWER TAKE-OFF CPL
DEEP GROOVE BALL BEARIN	570713908	23	1	879	90200134	PLANETARY GEARBOX
DEEP GROOVE BALL BEARIN	10168662	23	1	194	90024489	PLANETARY GEARBOX
DEEP GROOVE BALL BEARIN	10168662	23	1	225	90200276	PLANETARY GEARBOX
DEEP GROOVE BALL BEARIN	10168662	23	1	898	90026841	PLANETARY GEARBOX
DEEP GROOVE BALL BEARING	514507308	303	1	244	11347399	FLANGE BEARING
DEEP GROOVE BALL BEARING	4980305	(4)	2	951	968285208	CABLE DRUM COMPL.
DEEP GROOVE BALL BEARIN	745128808	4	2	1071	921723608	SWITCH UNIT
DEEP GROOVE BALL BEARIN	745128808	4	2	1072	921723708	SWITCH UNIT
DEEP GROOVE BALL BEARIN	745148808	(3)	2	874	917473608	WINCH 6 PRE-ASSEMBLY
DEEP GROOVE BALL BEARIN	745148808	(3)	1	894	917474008	WINCH
DEEP GROOVE BALL BEARIN	745159201	2	1	879	90200134	PLANETARY GEARBOX
DEEP GROOVE BALL BEARING	745141201	66	1	142	90201679	SLEWING GEAR DRIVE
DEEP GROOVE BALL BEARING	745141201	4	1	194	90024489	PLANETARY GEARBOX
DEEP GROOVE BALL BEARING	745141201	4	1	225	90200276	PLANETARY GEARBOX
DEEP GROOVE BALL BEARING	745141201	4	1	898	90026841	PLANETARY GEARBOX
DEEP GROOVE BALL BEARIN	745149608	3	2	511	928331508	SAFETY ROLLER CPL.
DEEP GROOVE BALL BEARING	746170801	6	1	244	11347399	FLANGE BEARING
DEEP GROOVE BALL BEARIN	745168808	7	2	213	968161808	SAFETY ROLLER CPL.
DEEP GROOVE BALL BEARING	745173801	43	2	64	90029090	ANGULAR GEAR
DEEP GROOVE BALL BEARING	745173801	43	2	66	90029091	ANGULAR GEAR
DEEP GROOVE BALL BEARIN	745129501	4	2	585	964588408	GUIDE PRE-ASS.
DEEP GROOVE BALL BEARIN	745129501	5	8	586	964588308	GUIDE PRE-ASS.
DEFLECTION PULLEY	10044691	11	1	400	10120850	GENERATOR ADD-ON
DETENT PAWL	10802364	21	1	782	540001808	ROPE WINCH
DEVICE PLUG DIN 43650 4-POL	605006608	2	1	705	511444508	DIRECTIONAL CONTROL VALV
DIAPHRAGM 5X810X250 S35	97032594	11	1	137	917347808	PREMOUNTED LOWER PART
DIAPHRAGM 5X810X250 S35	97032596	12	1	137	917347808	PREMOUNTED LOWER PART
DIAPHRAGM ACCUMULATOR 2	510642508	150	3	675	967788108	HYDRAULICS
DIAPHRAGM SOCKET 29/37/44	553027808	51	2	569	917202908	CABIN, GLAZED
DIAPHRAGM SOCKET 29/37/44	553027808	5	2	580	965063308	MONITOR CONSOLE
DIAPHRAGM SOCKET 29/37/44	553027808	26	1	584	964598408	INTERIOR PANELING
DIAPHRAGM SOCKET 29/37/44	553027808	12	4	595	917200808	CLIMA-HEATING INSTALLATIO
DIE PLUG	11450029	4	1	272	10873652	CONTROL UNIT
DIE PLUG	11450029	4	1	278	11690588	CONTROL UNIT
DIE PLUG	11450030	3	1	272	10873652	CONTROL UNIT
DIE PLUG	11450030	3	1	278	11690588	CONTROL UNIT

Description	Item	Pos.	Quantity	Page	Assembly	Description
DIESEL ENGINE CPL.	917079108	121	1	9		LIEBHERR CRAW.CRANE LR
DIESEL ENGINE D9508 A7SCR	10137680	1	1	304	917469408	DIESEL ENGINE PURCHASED
DIESEL ENGINE PURCHASED	917469408	122	1	9		LIEBHERR CRAW.CRANE LR
DIESEL ENGINE, PRE-ASSEMB	967978708	1	1	255	917079108	DIESEL ENGINE CPL.
DIODE 1N4007 DO-41 SPF	660033108	3	1	654	964591108	INSERTION MODULE
DIODE SUBASSEMBLY PBTP-G	10440553	56	1	637	917082908	SWITCHBOX MOUNTING PART
DIRECTIONAL CONTROL VALV	11005327	1	1	695	10356406	PRESSURE LIMITING VALVE
DIRECTIONAL CONTROL VALV	11110125	4	1	692	10413255	CHANGE-OVER BLOCK
DIRECTIONAL CONTROL VALV	11450339	11	1	682	11211288	CONTROL BLOCK
DIRECTIONAL CONTROL VALV	11450339	11	1	684	11340741	CONTROL BLOCK
DIRECTIONAL CONTROL VALV	10664416	53	1	711	967788208	COMPRESSED AIR PLANT
DIRECTIONAL CONTROL VALV	10451049	7	1	687	11314761	CONTROL BLOCK
DIRECTIONAL CONTROL VAL	511465508	51	2	799	967788308	ADDITIONAL HYDR.S PIVOT SE
DIRECTIONAL CONTROL VAL	511444508	67	1	675	967788108	HYDRAULICS
DIRECTIONAL CONTROL VAL	511494308	61	1	675	967788108	HYDRAULICS
DIRECTIONAL CONTROL VAL	511320108	58	2	675	967788108	HYDRAULICS
DIRECTIONAL CONTROL VAL	11341847	4	1	687	11314761	CONTROL BLOCK
DIRECTIONAL CONTROL VALV	10472229	(909)	1	1059	917474108	BOLT EXTRACTION ATTACHM
DIRECTIONAL CONTROL VAL	511493608	51	1	30	967787308	HYDRAULIC EQUIPM.CENTER
DIRECTIONAL CONTROL VAL	511444408	57	1	675	967788108	HYDRAULICS
DIRECTIONAL CONTROL VAL	511449808	50	1	159	968129608	ADDITIONAL HYDR.SLEWING
DIRECTIONAL CONTROL VAL	11182924	52	1	201	967787708	ADDITIONAL HYDRAULICS WI
DIRECTIONAL CONTROL VAL	11182924	52	1	216	967787808	ADDITIONAL HYDRAULICS WI
DIRECTIONAL CONTROL VAL	11182924	52	1	232	968081908	ADDITIONAL HYDRAULICS WI
DIRECTIONAL CONTROL VAL	11182924	52	1	887	967789008	AUX.HYDRAULIC WINCH 6
DIRECTIONAL CONTROL VAL	11182924	52	1	904	967789108	ADDITIONAL HYDRAULICS WI
DIRECTIONAL CONTROL VALV	11004976	26	1	675	967788108	HYDRAULICS
DIRECTIONAL CONTROL VAL	511302108	52	1	936	967788408	ADDITIONAL HYDR.D PIVOT
DIRECTIONAL CONTROL VAL	10652724	21	1	201	967787708	ADDITIONAL HYDRAULICS WI
DIRECTIONAL CONTROL VAL	10652724	21	1	216	967787808	ADDITIONAL HYDRAULICS WI
DIRECTIONAL CONTROL VAL	10652724	21	1	232	968081908	ADDITIONAL HYDRAULICS WI
DIRECTIONAL CONTROL VAL	10652724	21	1	887	967789008	AUX.HYDRAULIC WINCH 6
DIRECTIONAL CONTROL VAL	10652724	21	1	904	967789108	ADDITIONAL HYDRAULICS WI
DIRECTIONAL CONTROL VALV	10423938	50	1	252	967787908	ADDNL. HYDR. F. ERECTING W
DIRECTIONAL CONTROL VAL	511302208	63	7	675	967788108	HYDRAULICS
DIRECTIONAL CONTROL VAL	511302208	50	1	738	968562908	ADDITIONAL HYDRAULIC BOLT
DIRECTIONAL CONTROL VALV	10472226	(903)	1	1059	917474108	BOLT EXTRACTION ATTACHM
DIRECTIONAL CTRL. VALVE 4	511322508	167	1	676	967788108	HYDRAULICS
DIRECTIONAL CTRL. VALVE 4	510403408	150	1	1065	968883408	ADDL.HYDR.F.PIN PULLING DE
DIRECTIONAL CTRL. VALVE 4	511304508	150	1	1062	968883308	ADDL.HYDR.F.PIN PULLING DE
DIRECTIONAL SEAT VALVE	11482390	4	1	806	11347373	CONTROL BLOCK
DIRECTIONAL SEAT VALVE 2/	11210615	4	1	682	11211288	CONTROL BLOCK
DIRECTIONAL SEAT VALVE 2/	11210615	4	1	684	11340741	CONTROL BLOCK
DIRECTIONAL SEAT VALVE 3	10675694	69	1	675	967788108	HYDRAULICS
DIRECTIONAL SEAT VALVE 3	10493159	65	1	675	967788108	HYDRAULICS
DISC SPRING	7024282	7	4	249	570113308	DRIVING GEAR
DISC SPRING DIN 2093 34X16,	720800208	25	4	445	917203308	CONTROL STAND
DISH MOUNTING	10100621	103	8	62	917291608	CRAWLER TRACK CARRIER, L
DISH MOUNTING	10100621	103	8	95	917291708	CRAWLER TRACK CARRIER,
DISH MOUNTING	10100621	12	60	122	917076708	CATWALK CRAW.TRACK TRA
DISH MOUNTING	10100621	19	20	137	917347808	PREMOUNTED LOWER PART
DISH MOUNTING	10100621	30	6	191	917438108	WINCH 1 PRE-ASSEMBLY
DISH MOUNTING	10100621	30	8	212	917454008	WINCH 2 PRE-ASS.
DISH MOUNTING	10100621	27	8	221	917451208	WINCH 4 PRE-ASSEMBLY
DISH MOUNTING	10100621	15	14	296	968240908	RADIATOR, PRE-ASSEMBLED
DISH MOUNTING	10100621	45	93	457	917080008	SLEWING PLATFORM CATWAL
DISH MOUNTING	10100621	10	12	463	968309908	PLATFORM COMPL.
DISH MOUNTING	10100621	9	4	465	968287208	FOLDING LADDER PRE-ASS.
DISH MOUNTING	10100621	49	16	500	917347708	SA FRAME
DISH MOUNTING	10100621	120	10	603	968286908	SOUND DAMPING ABOVE

Description	Item	Pos.	Quantity	Page	Assembly	Description
DISH MOUNTING	10100621	55	111	777	917332608	S PIVOT SECTION PRE-ASS.
DISH MOUNTING	10100621	32	30	819	917190908	S INTERMEDIATE SECTION
DISH MOUNTING	10100621	32	30	827	917333908	S INTERMEDIATE SECTION
DISH MOUNTING	10100621	32	73	831	917231408	S ADAPTER SECTION
DISH MOUNTING	10100621	32	44	838	917078708	S INTERMEDIATE SECTION
DISH MOUNTING	10100621	32	46	845	917078808	S INTERMEDIATE SECTION
DISH MOUNTING	10100621	32	44	858	917079208	S INTERMEDIATE SECTION
DISH MOUNTING	10100621	32	44	863	917571208	S INTERMEDIATE SECTION
DISH MOUNTING	10100621	18	36	868	917191008	SL REDUCING SECTION
DISH MOUNTING	10100621	6	50	919	917333208	D PIVOT SECTION PRE-ASS.
DISH MOUNTING	10100621	48	72	961	917380508	D HEAD SECTION PRE-ASS.
DISH MOUNTING	10100621	35	58	1004	917085308	D INTERMEDIATE SECTION
DISH MOUNTING	10100621	35	94	1016	917178608	D INTERMEDIATE SECTION
DISH MOUNTING	10100621	42	16	1027	917251008	L-HEAD PIECE
DISH MOUNTING	10100621	21	36	1069	917229808	SUSPENDED BALLAST
DISH MOUNTING	10100621	20	39	1083	968399508	PIVOT SECTION, PRE-ASSEMB
DISH MOUNTING	10100621	17	30	1085	968678908	INTERMEDIATE PIECE PRE-A
DISH MOUNTING	10100621	12	8	1087	968671408	HEAD SECTION PRE-ASS.
DISPLAY TFT 7" 800X480 SPF	10454782	10	4	733	967956108	EQUIPMENT CAMERA CAB
DISTANCE PIECE WELDED	968028108	12	2	961	917380508	D HEAD SECTION PRE-ASS.
DISTANCE PLATE 10X80X30 S3	97038371	32	3	457	917080008	SLEWING PLATFORM CATWAL
DISTANCE PLATE 3X84X15 D	977692008	40	4	445	917203308	CONTROL STAND
DISTANCE PLATE 9 X 70 X180	288199508	166	2	921	917333208	D PIVOT SECTION PRE-ASS.
DISTANCE RING ALMG3	973672008	15	3	490	967276208	ADDNL.HEATING, PRE-ASSE
DISTANCE RING RD48X3 DC0	941540008	13	2	213	968161808	SAFETY ROLLER CPL.
DISTANCE RING RD48X3 DC0	941540008	5	2	1071	921723608	SWITCH UNIT
DISTANCE RING RD48X3 DC0	941540008	5	2	1072	921723708	SWITCH UNIT
DISTANCE SLEEVE 10,5X20X	10121610	12	3	397	10137635	EXHAUST NOZZLE ATTACHM
DISTANCE SLEEVE 12.0X46 E	97045325	5	2	1030	96001219	HOISTING LIMIT SWITCH PRE-
DISTANCE SLEEVE 12.0X7 E23	97045334	6	4	1030	96001219	HOISTING LIMIT SWITCH PRE-
DISTANCE SLEEVE 24X34X9	10115863	3	1	361	10137788	FUEL FINE-FILTER ASSEMBLY
DISTANCE SLEEVE 30X10 X2	978015708	12	16	468	969259908	SLEWING PLATFORM CATWAL
DISTANCE SLEEVE 30X10 X2	978015708	105	24	778	917332608	S PIVOT SECTION PRE-ASS.
DISTANCE SLEEVE 40X35 S35	97047127	(5)	8	1027	917251008	L-HEAD PIECE
DISTANCE SLEEVE 8,5X18X10	9132577	14	8	392	10115667	EXHAUST PIPE RIGHT
DISTANCE SLEEVE 8,5X18X10	9132577	14	8	393	10115668	EXHAUST PIPE LEFT
DISTANCE SLEEVE 8,5X18X10	9132577	8	7	394	10135177	OUTLET MANIFOLD ADD-ON
DISTANCE SLEEVE 8,5X20 K	704271308	11	4	562	968121308	CRANE DRIVER'S CABIN,PRE
DISTANCE SLEEVE 9X15X30	9887737	9	2	315	10135639	CRANKCASE BREATHER ASS
DISTANCE SLEEVE 9X16X70 S	10136023	13	3	375	10135729	CHARGE AIR LINE ASSEMBLY
DISTANCE SLEEVE 9X16X85 S	9079979	2	2	317	10126771	CLAMP - ADD-ON UNIT
DISTANCE SLEEVE 9X18X17,5	9078947	19	1	382	10135642	ACCESSORIES AIR COMPRES
DISTANCE SLEEVE 9X26X4	10137059	9	2	409	10137987	CONTROL BOX ANNEXE
DISTANCE STUD M4X30 VERZ	602017808	23	1	574	968080908	CLOSING DEVICE
DISTANCE STUD M5X30	660044708	17	1	572	917432008	SLIDING DOOR CPL.
DISTANCE STUD M6X50 STA	10875447	43	1	584	964598408	INTERIOR PANELING
DISTANCE TUBE 244.5X78 S3	97028118	8	3	527	917080508	ROLLER BEARING
DISTANCE TUBE 244.5X90 S7	97032316	19	1	961	917380508	D HEAD SECTION PRE-ASS.
DISTANCE WASHER 1x60x60	970212608	38	29	559	917081608	CRANE DRIVER'S CABIN CPL.
DISTRIBUTING NOZZLE	968115408	3	2	437	917079808	UREA TANK
DISTRIBUTION BLOCK MX-F 10	11491832	4	1	82	917322008	CENTRA.LUBRICATION SYSTE
DISTRIBUTION BLOCK MX-F 10	11491832	4	1	106	917322208	CENTR.LUBRICATION SYSTEM
DISTRIBUTION BLOCK MX-F 10	11491833	5	1	82	917322008	CENTRA.LUBRICATION SYSTE
DISTRIBUTION BLOCK MX-F 10	11491833	5	1	106	917322208	CENTR.LUBRICATION SYSTEM
DISTRIBUTION BLOCK MX-F 3/	11621499	1	1	952	917692208	CENTRAL GREASING
DISTRIBUTION BLOCK MX-F 3/	11621498	1	1	521	917691308	CENTRAL GREASING
DISTRIBUTION BLOCK MX-F 3/	11621500	1	1	807	917692108	CENTRAL GREASING
DISTRIBUTION BLOCK MX-F 4/	11621502	4	1	548	917081208	CENT. LUBRIC. SYSTEM SUP
DISTRIBUTION BLOCK MX-F 6	11210825	2	1	150	917081108	CENT. LUBRIC. SYSTEM SUP
DISTRIBUTION BLOCK MX-F 6	11491831	3	1	82	917322008	CENTRA.LUBRICATION SYSTE

Description	Item	Pos.	Quantity	Page	Assembly	Description
DISTRIBUTION BLOCK MX-F 6	11491831	3	1	106	917322208	CENTR.LUBRICATION SYSTEM
DISTRIBUTION BLOCK MX-F 7	11621501	5	1	548	917081208	CENT. LUBRIC. SYSTEM SUP
DISTRIBUTION BLOCK SXE-2	11621291	2	1	82	917322008	CENTRA.LUBRICATION SYSTE
DISTRIBUTION BLOCK SXE-2	11621291	2	1	106	917322208	CENTR.LUBRICATION SYSTEM
DISTRIBUTION BOX 110X110X	10036634	(1)	1	741	917190508	EL.COOLANT PREHEAT
DISTRIBUTION STRIP	774383708	309	1	711	967788208	COMPRESSED AIR PLANT
DISTRIBUTOR BLOCK Al Rm>1	10122787	10	1	363	10135675	FUEL LINES
DISTRIBUTOR BLOCK Al Rm>=	10130968	38	1	364	10135675	FUEL LINES
DISTRIBUTOR BRIDGE WITH O	7622804	5	1	552	11621501	DISTRIBUTION BLOCK
DOOR COMPL.	968213508	2	1	453	917079908	TURNTABLE PANELLING
DOOR COMPL.	968213608	3	1	453	917079908	TURNTABLE PANELLING
DOOR COMPL.	968213708	4	1	453	917079908	TURNTABLE PANELLING
DOOR COMPL.	968213808	5	1	453	917079908	TURNTABLE PANELLING
DOOR CONTACT SWITCH	606020708	30	1	477	967926708	ELECTRIC ADD-ON PARTS CA
DOOR PANE ESG-GLAS SPF	976885108	14	1	572	917432008	SLIDING DOOR CPL.
DOSING PUMP DP2	553186808	5	1	489	917080208	ADD HEATING SUPERSTRUCT
DOSING VALVE	10331907	3	1	352	10117814	HIGH PRESSURE PUMP PRE-
DOUBLE BANJO BOLT 10-6-M	12210032	11	2	366	10117753	LEAK OIL LINE ADD-ON
DOUBLE BANJO BOLT 10-6-M	12210032	8	2	388	10135649	VENT TUBE ASSEMBLY
DOUBLE FLASH BEACON 18W	11160407	65	1	478	967926708	ELECTRIC ADD-ON PARTS CA
DOUBLE HOOK BLOCK 650 DM	917228808	312	1	11		LIEBHERR CRAW.CRANE LR
DOUBLE NIPPLE R1/4"-M10X1	774375008	13	2	521	917691308	CENTRAL GREASING
DOUBLE PLUG	7022127	31	2	293	11314599	VARIABLE PUMP
DOUBLE RING SPANNER DIN	790012608	14	1	128	96005686	MAIN TOOLS
DOUBLE SPRING CONTACT 0	6001703	2267	1	474	967926408	WIRING HARNESS
DOUBLE-ENDED STUD DIN 93	4981172	11	4	395	10135386	EXHAUST TC MOUNTING
DOUBLE-ENDED STUD DIN 93	4981172	11	4	396	10135681	EXHAUST TC MOUNTING
DOUBLE-ENDED STUD DIN 93	12210038	11	3	376	10137808	CONNECTING LINE ADD-ON
DOUBLE-HEADED SPANNER D	790003908	11	1	128	96005686	MAIN TOOLS
DOUBLE-HEADED SPANNER D	790007908	10	1	128	96005686	MAIN TOOLS
DOWEL PIN ISO 8752 21X140	432013108	6	1	750	965575208	CENTRING COMPLETE
DOWEL PIN ISO 8752 5X12	432003408	36	2	569	917202908	CABIN, GLAZED
DOWEL PIN ISO 8752 5X12	432003408	28	1	574	968080908	CLOSING DEVICE
DOWEL PIN ISO 8752 5X14 ST	4320051	27	8	965	967946208	LUFFING PULLEY BLOCK COM
DOWEL PIN ISO 8752 5X16	432003708	92	4	501	917347708	SA FRAME
DOWEL PIN ISO 8752 5X32 480	12100670	14	2	586	964588308	GUIDE PRE-ASS.
DOWEL PIN ISO 8752 6X10 ST	10875881	5	2	980	968107908	TRACTION RAM PRE-ASS.
DOWEL PIN ISO 8752 6X14 480	12100672	7	4	183	968907308	PARK CONSOLE HOSES PRE
DOWEL PIN ISO 8752 6X14 480	12100672	7	3	184	968907408	PARK CONSOLE HOSES PRE
DOWEL PIN ISO 8752 6X14 480	12100672	6	2	185	969483508	PARK CONSOLE HOSES PRE
DOWEL PIN ISO 8752 6X14 480	12100672	8	3	466	968904008	CARRIER PRE-ASSEMBLED
DOWEL PIN ISO 8752 6X14 480	12100672	22	8	919	917333208	D PIVOT SECTION PRE-ASS.
DOWEL PIN ISO 8752 6X14 480	12100672	12	2	1071	921723608	SWITCH UNIT
DOWEL PIN ISO 8752 6X14 480	12100672	12	2	1072	921723708	SWITCH UNIT
DOWEL PIN ISO 8752 6X16 A2	10294239	64	6	1004	917085308	D INTERMEDIATE SECTION
DOWEL PIN ISO 8752 6X16 A2	10294239	64	6	1016	917178608	D INTERMEDIATE SECTION
DOWEL PIN ISO 8752 6X20 480	10876162	172	8	779	917332608	S PIVOT SECTION PRE-ASS.
DOWEL PIN ISO 8752 6X20 480	10876162	5	8	786	917084408	S OVERRUN PROTECTION
DOWEL PIN ISO 8752 6X20 480	10876162	9	8	929	917178708	D OVERRUN PROTECTION
DOWEL PIN ISO 8752 6X20 480	10876162	83	12	1028	917251008	L-HEAD PIECE
DOWEL PIN ISO 8752 6X40 480	12100674	29	4	137	917347808	PREMOUNTED LOWER PART
DOWEL PIN ISO 8752 6X55 St 4	432006801	13	4	735	917618308	UPPERCARRIAGE SUSP BALL
DOWEL PIN ISO 8752 8X50	432008708	38	16	175	917401608	SLEWING PLATFORM CPL.
DOWEL PIN ISO 8752 8X50	432008708	16	1	980	968107908	TRACTION RAM PRE-ASS.
DOWEL PIN ISO 8752 8X70	432009108	7	2	812	918188208	REST
DRAIN SCREW	11170567	10	1	441	10139284	PUMP
DRAIN TAP G1/4"	11696074	22	1	360	10303007	FUEL PREFILTER
DRAIN VALVE	10032906	5	2	320	10120168	LOCKING PIECES
DRAIN VALVE	10032906	(20)	1	322	10134887	OIL SUMP WITH FASTENING
DRAIN VALVE	10120100	16	1	347	10124754	OIL MODULE LEFT

Description	Item	Pos.	Quantity	Page	Assembly	Description
DRAIN VALVE	10120100	16	1	348	10124755	OIL MODULE RIGHT
DRAW CONNECTING LINK	968256208	2	1	923	968242208	PULL ROD
DRAW CONNECTING LINK 0.7	967845608	(1)	1	500	917347708	SA FRAME
DRAW CYLINDER 180/80-2500	11211234	1	1	529	917080608	MOUNTING EQUIPMENT CRAW
DRAW CYLINDER 370/160-500	11211928	1	1	980	968107908	TRACTION RAM PRE-ASS.
DRAW SHACKLE 0.7M	967845508	6	4	500	917347708	SA FRAME
DRAWBAR PRE-ASS	968786908	1	1	1094	968786808	PULL ROD
DRAWBAR PRE-ASS	968803008	1	1	1088	968772408	PULL ROD
DRAWBAR PRE-ASS 2.2M	968214108	1	1	849	968190108	PULL ROD
DRAWBAR PRE-ASS 2.6M	967846508	1	1	507	967846208	PULL ROD
DRAWBAR PRE-ASS 3.225M	967981108	1	1	509	967981008	PULL ROD
DRAWBAR PRE-ASS 3.2M	967950808	1	1	847	967897608	PULL ROD
DRAWBAR PRE-ASS 3.6M	968027708	1	1	974	968026208	PULL ROD
DRAWBAR PRE-ASS 5.15 M	968242108	1	1	923	968242208	PULL ROD
DRAWBAR PRE-ASS 5.1M	968217108	1	1	851	968190208	PULL ROD
DRAWBAR PRE-ASS 5.365M	968027308	1	1	971	968026008	PULL ROD
DRAWBAR PRE-ASS 6.0M	968026108	8	2	961	917380508	D HEAD SECTION PRE-ASS.
DRIVE FLANGE EDELSTAHL	606012608	6	1	205	917452308	ELECTRIC FOR WINCH 1
DRIVE FLANGE EDELSTAHL	606012608	6	1	218	917452408	ELECTRIC FOR WINCH 2
DRIVE FLANGE EDELSTAHL	606012608	6	1	889	917452808	ELECTRIC FOR WINCH 6
DRIVE FLANGE EDELSTAHL	606012608	6	1	907	917452508	ELECTRIC FOR WINCH 3
DRIVE FOR HIGH PRESSURE P	10137654	180	1	307	10137680	DIESEL ENGINE
DRIVE FOR HPP PRE-ASS.	11363994	1	1	353	10137654	DRIVE FOR HIGH PRESSURE P
DRIVE PARTS W. DAMPER P	11367689	1	1	328	9077286	DRIVING PARTS
DRIVE SHAFT	10220345	8	1	293	11314599	VARIABLE PUMP
DRIVE SHAFT	11267361	1	1	286	10873889	DRIVING GEAR
DRIVE SHAFT	11267362	1	1	287	11267361	DRIVE SHAFT
DRIVE SHAFT	570113408	2	1	248	570112908	DRIVING GEAR
DRIVE SHAFT 31CrMoV9	9080600	3	1	354	11363994	DRIVE FOR HPP PRE-ASS.
DRIVE SLEEVE	571727208	4	1	246	540270514	DRIVE UNIT CPL
DRIVE UNIT CPL	540270514	24	1	239	10802280	ROPE WINCH
DRIVER	10014729	7	1	152	10871517	ELECTRIC PUMP
DRIVER	10014729	7	1	550	10425291	ELECTRIC PUMP
DRIVER	927675901	20	1	877	90200131	ROPE DRUM
DRIVER	927675901	20	1	896	90028040	ROPE DRUM
DRIVING GEAR	10008433	1	1	298	10228004	HYDRO MOTOR
DRIVING GEAR	10443111	1	1	279	11212743	VARIABLE PUMP
DRIVING GEAR	10650065	1	1	145	510235408	HYDRO MOTOR
DRIVING GEAR	10871685	1	1	293	11314599	VARIABLE PUMP
DRIVING GEAR	10871727	2	1	198	11170708	VARIABLE DISPLACEMENT MO
DRIVING GEAR	10871727	2	1	228	11212497	VARIABLE DISPLACEMENT MO
DRIVING GEAR	10871727	2	1	901	11170709	VARIABLE DISPLACEMENT MO
DRIVING GEAR	10873647	1	1	271	11212738	VARIABLE PUMP
DRIVING GEAR	10873647	1	1	273	11212739	VARIABLE PUMP
DRIVING GEAR	10873647	1	1	276	11212740	VARIABLE PUMP
DRIVING GEAR	10873647	1	1	282	11212746	VARIABLE PUMP
DRIVING GEAR	10873647	1	1	284	11212744	VARIABLE PUMP
DRIVING GEAR	10873889	1	1	285	11212745	VARIABLE PUMP
DRIVING GEAR	11161916	2	1	884	11212498	VARIABLE DISPLACEMENT MO
DRIVING GEAR	11690584	1	1	277	11212741	VARIABLE PUMP
DRIVING GEAR	570112908	1	1	247	510230608	HYDRO MOTOR
DRIVING GEAR	570113308	1	1	248	570112908	DRIVING GEAR
DRIVING PARTS	9077286	53	1	305	10137680	DIESEL ENGINE
DRYER	571489008	13	1	495	10451181	LIQUEFIER
DS HYDRO CYLINDER	10491695	(999)	1	560	917081608	CRANE DRIVER'S CABIN CPL.
DS HYDRO CYLINDER	10663439	(999)	1	559	917081608	CRANE DRIVER'S CABIN CPL.
DS HYDRO CYLINDER	10814137	(999)	1	1060	968929808	PIN PULLING CYLINDER CPL.
DS HYDRO CYLINDER	10815162	999	1	590	10326323	HYDRO CYLINDER
DS HYDRO CYLINDER	10874188	(999)	1	187	917077708	PIN F. S AND D PIVOT SECTIO
DS HYDRO CYLINDER	10874189	999	1	505	11211235	HYDRO CYLINDER

Description	Item	Pos.	Quantity	Page	Assembly	Description
DS RELAPSE SUPPORT	10873250	999	1	788	11211228	TILT-BACK SUPPORT
DS RELAPSE SUPPORT	10874036	999	1	931	11211229	TILT-BACK SUPPORT
DSF RING 128X120,1X3,5	10145868	5	1	332	10148222	PISTON CPL.
DU BUSHING	708003508	57	1	559	917081608	CRANE DRIVER'S CABIN CPL.
DU BUSHING	708004008	2	4	589	968397108	LADDER COMPL.
DU BUSHING	708010208	15	2	529	917080608	MOUNTING EQUIPMENT CRAW
DU BUSHING 60X65X70	708002608	19	2	175	917401608	SLEWING PLATFORM CPL.
DUMMY PLUG W1938BS	967254408	320	1	1033	967922908	TERMINAL BOX
DUMMY PLUG W200BSL	968662908	30	1	51	967908108	CABLE LIST F.CENTER SECTIO
DUMMY PLUG W200BSR	968663008	40	1	51	967908108	CABLE LIST F.CENTER SECTIO
DUMMY PLUG X1910BS	968346208	31	1	623	968030908	CABLE LIST SLEWING PLATF
DUMMY PLUG X1939BS	969548408	310	1	1033	967922908	TERMINAL BOX
DUMMY PLUG X1939WBS	96003291	311	1	1033	967922908	TERMINAL BOX
DUMMY PLUG X1980BS	969211908	30	1	789	917480108	ELECTRIC FOR S-PIVOT SECT
DUST CAP 1 3/4-18NS METALL	692405308	172	1	790	967923108	CABLE DRUM COMPL.
DUST CAP 1 3/4-18NS METALL	692405308	271	3	1033	967922908	TERMINAL BOX
DUST CAP 3/4-18 NS METALL	692405208	(502)	1	1033	967922908	TERMINAL BOX
DUST CAP METALL A240	692400008	509	1	76	967971408	WIRING HARNESS
DUST CAP POLYETHYLEN SC	704254808	(7)	4	434	968169408	BATTERY BOX, PRE-ASSEMB
DUST CAP POLYETHYLEN SC	704254808	(4)	4	602	968286908	SOUND DAMPING ABOVE
DUST CAP POLYETHYLEN SC	704254808	(4)	4	602	968286908	SOUND DAMPING ABOVE
DUST CAP POLYETHYLEN SC	704254808	(4)	4	602	968286908	SOUND DAMPING ABOVE
DUST CAP POLYETHYLEN SC	704254808	(4)	4	602	968286908	SOUND DAMPING ABOVE
DUST CAP POLYETHYLEN SC	704254808	10	3	604	968308808	COVER COMPL.
DUST CAP POLYETHYLEN SC	704254808	10	4	605	968308908	COVER COMPL.
DUST CAP POLYETHYLEN SC	704254808	10	2	606	968309008	COVER COMPL.
DUST CAP POLYETHYLEN SC	704254808	4	2	608	968310408	COVER COMPL.
DUST CAP POLYETHYLEN SC	704254808	4	2	609	968318208	COVER COMPL.
DUST PLUG	511506508	248	1	711	967788208	COMPRESSED AIR PLANT
EARTH CONNECTION PLATE C	9080911	4	1	377	9078314	HEATING FLANGE ADD-ON
EDGE PROTECTION 1-2,5X33X	262105308	14	5.2	453	917079908	TURNTABLE PANELLING
EDGE PROTECTION 1-2,5X33X	262105308	18	6.5	611	968255308	SOUND DAMPING DOWN
EDGE PROTECTION 1-2X9,5X6,	262103908	7	0.16	47	926891108	GROUND RAIL
EDGE PROTECTION 1-2X9,5X6,	262103908	8	3.5	434	968169408	BATTERY BOX, PRE-ASSEMB
EDGE PROTECTION 1-2X9,5X6,	262103908	42	0.6	584	964598408	INTERIOR PANELING
EDGE PROTECTION 1-2X9,5X6,	262103908	6	0.7	607	968309108	COVER COMPL.
EDGE PROTECTION 1-2X9,5X6,	262103908	9	22	611	968255308	SOUND DAMPING DOWN
EDGE PROTECTION 1-2X9,5X6,	262103908	90	0.5	650	967918008	ASSEMBLY PARTS MOUNTIN
EDGE PROTECTION 1-2X9,5X6,	262103908	24	0.05	729	968646208	CAMERA HOLDER, PREMOU
EDGE PROTECTION 1-4X14,5	262104008	19	1	439	968111208	UREA TANK, PRE-MOUNTING
EDGE PROTECTION 1-4X14,5	262104008	19	0.25	468	969259908	SLEWING PLATFORM CATWAL
EDGE PROTECTION 1-4X14,5	262104008	65	1.2	603	968286908	SOUND DAMPING ABOVE
EDGE PROTECTION 1-4X14,5	262104008	35	0.26	749	917081508	COUNTERWEIGHT FRAME
EDGE SEALING RING CR6-FRE	10173722	581	3	678	967788108	HYDRAULICS
EL.ADD-ON SET-LIMIT SWITC	967891008	10	1	146	917353608	ELECTR.FOR SLEWING GEAR
EL.ADD-ON SET-LIMIT SWITC	968270208	4	1	42	917361408	EL.CENTER PART
EL.BACKING PROTECTION D	968185108	500	1	929	917178708	D OVERRUN PROTECTION
EL.CENTER PART	917361408	3	1	14	917075908	CENTRAL SECTION CRAWLER
EL.CHARGER F.BATTERY	967919108	3	1	592	917081908	CHARGER F.BATTERY
EL.COOLANT PREHEAT 110V	917190508	413	1	12		LIEBHERR CRAW.CRANE LR
EL.COOLANT PREHEAT MOT	917590708	2	1	741	917190508	EL.COOLANT PREHEAT
EL.EQUIPMENT SAFETY RETAI	968182008	500	1	786	917084408	S OVERRUN PROTECTION
EL.INSTRUMENTS F.CRANE	917080108	133	1	9		LIEBHERR CRAW.CRANE LR
ELASTOMER INSERT DIN 3015	10493065	319	2	711	967788208	COMPRESSED AIR PLANT
ELASTOMER INSERT DIN 3015	10493065	323	4	904	967789108	ADDITIONAL HYDRAULICS WI
ELBOW	10153006	4	1	322	10134887	OIL SUMP WITH FASTENING
ELBOW 90° DI=130 GUMMI	10099969	11	5	430	917079508	AIR FILTER UNIT CPL.
ELECTR. FOR HEAD SECTION	917471508	3	1	954	917178408	D HEAD SECTION CPL.
ELECTR. FOR L-HEAD SECTIO	967922808	500	1	1028	917251008	L-HEAD PIECE
ELECTR. SYSTEM F.SLEWING	917082808	163	1	10		LIEBHERR CRAW.CRANE LR

Description	Item	Pos.	Quantity	Page	Assembly	Description
ELECTR. SYSTEM F.SLEWING	917459108	5	1	134	917077508	SLEWING PLATFORM FRAME
ELECTR.CABLE 0,5	10870538	344	13.3	473	967926308	WIRING HARNESS
ELECTR.CABLE 0,5	10870538	344	5.05	474	967926408	WIRING HARNESS
ELECTR.CABLE 0,75	10870539	345	18.2	471	967925808	WIRING HARNESS
ELECTR.CABLE 0,75	10870539	345	0.64	628	968346208	DUMMY PLUG
ELECTR.CABLE 0,75	10870539	(345)	0.16	1033	967922908	TERMINAL BOX
ELECTR.CABLE 1,0	10870540	305	0.38	50	96026395	CABLING
ELECTR.CABLE 1,0	10870540	(305)	0.64	51	967908108	CABLE LIST F.CENTER SECTIO
ELECTR.CABLE 1,0	10870540	(305)	0.64	51	967908108	CABLE LIST F.CENTER SECTIO
ELECTR.CABLE 1,0	10870540	305	480.15	471	967925808	WIRING HARNESS
ELECTR.CABLE 1,0	10870540	305	353.69	473	967926308	WIRING HARNESS
ELECTR.CABLE 1,0	10870540	305	966.8	624	968416808	WIRING HARNESS
ELECTR.CABLE 1,5	10870541	307	6.6	473	967926308	WIRING HARNESS
ELECTR.CABLE 1,5	10870541	307	9.3	624	968416808	WIRING HARNESS
ELECTR.CABLE 2,5	10870542	309	22.33	471	967925808	WIRING HARNESS
ELECTR.CABLE 2,5	10870542	309	25.2	473	967926308	WIRING HARNESS
ELECTR.CABLE 2,5	10870542	309	3.8	620	968030708	WIRING HARNESS
ELECTR.CABLE 2,5	10870542	309	34.6	624	968416808	WIRING HARNESS
ELECTR.CABLE 25 PVC	600431508	325	31.15	620	968030708	WIRING HARNESS
ELECTR.CABLE DIN 72551 16	600431008	326	0.95	620	968030708	WIRING HARNESS
ELECTR.CABLE DIN 72551 16	600431108	327	0.95	620	968030708	WIRING HARNESS
ELECTR.CRAWLER SUPPORT	917361508	3	1	57	917076308	CRAWLER TRACK CARRIER LE
ELECTR.CRAWLER SUPPORT	917361608	3	1	90	917076408	CRAWLER CARRIER RIGHT CP
ELECTR.F.FUEL TANK	967930608	500	1	540	967967608	FUEL TANK, PRE-ASSEMBLED
ELECTR.FOR BALLAST PALL	968174808	10	1	1073	917461608	ELECTRICS F.SUSPENDED BA
ELECTR.FOR SLEWING GEAR	917353608	2	1	139	917078308	SLEWING GEAR
ELECTR.FOR SLEWING GEAR	917751408	170	1	10		LIEBHERR CRAW.CRANE LR
ELECTRIC ADD-ON PARTS CA	967926708	7	1	469	917080108	EL.INSTRUMENTS F.CRANE D
ELECTRIC ADD-ON PARTS DR	968763208	50	1	616	917082808	ELECTR. SYSTEM F.SLEWING
ELECTRIC DISCHARGE LAMP	10665265	2	1	1058	11004726	WORK LIGHT
ELECTRIC F. AGGREGATE	968030508	10	1	616	917082808	ELECTR. SYSTEM F.SLEWING
ELECTRIC FOR BATTERY BOX	968175408	500	1	434	968169408	BATTERY BOX, PRE-ASSEMB
ELECTRIC FOR S-PIVOT SECT	917480108	3	1	770	917078408	S PIVOT SECTION CPL.
ELECTRIC FOR SA - FRAME	917476108	3	1	496	917080308	SA FRAME
ELECTRIC FOR WINCH 1	917452308	3	1	188	917077808	WINCH 1
ELECTRIC FOR WINCH 2	917452408	3	1	209	917077908	WINCH 2
ELECTRIC FOR WINCH 3	917452508	3	1	892	917083208	WINCH 3
ELECTRIC FOR WINCH 4	917452608	2	1	219	917078208	WINCH 4 LUFFING GEAR
ELECTRIC FOR WINCH 6	917452808	3	1	871	917081708	WINCH 6
ELECTRIC HYDRAULIC TANK	968015308	500	1	544	967968208	OIL TANK PRE-ASS.
ELECTRIC MONTAGE ZYLINDE	968235208	60	1	529	917080608	MOUNTING EQUIPMENT CRAW
ELECTRIC PUMP	10425291	1	1	548	917081208	CENT. LUBRIC. SYSTEM SUP
ELECTRIC PUMP EP-1	10871517	1	1	150	917081108	CENT. LUBRIC. SYSTEM SUP
ELECTRIC PUMP EP-1	11621396	1	1	82	917322008	CENTRA.LUBRICATION SYSTE
ELECTRIC PUMP EP-1	11621396	1	1	106	917322208	CENTR.LUBRICATION SYSTEM
ELECTRICS F.SUSPENDED BA	917461608	500	1	1070	917229808	SUSPENDED BALLAST
EMERGENCY CUT-OFF CRANE	968075908	4	1	477	967926708	ELECTRIC ADD-ON PARTS CA
EMERGENCY HAMMER	885042208	58	1	584	964598408	INTERIOR PANELING
EMERGENCY HAND OPERAT	10878075	5	1	689	11004976	DIRECTIONAL CONTROL VALV
EMERGENCY SEAT	915587308	130	1	9		LIEBHERR CRAW.CRANE LR
EMERGENCY STOP BUTTON	11211286	30	1	640	967917908	SWITCH CABINET
EMERGENCY STOP BUTTON	606144108	(2)	1	477	967926708	ELECTRIC ADD-ON PARTS CA
EMPTY CASING	97016729	5	1	1046	968650608	TERMINAL BOX CPL.
EMPTY CASING 110X230X600	97040910	4	1	1033	967922908	TERMINAL BOX
EMPTY CASING 120X220X80X0	97039577	5	1	518	968241408	TERMINAL BOX WINCH PRE-A
EMPTY CASING 160.0X0 AL	97042118	4	1	908	968497808	TERMINAL BOX CPL.
EMPTY CASING 160X160X90X0	975852208	2	1	1075	968174908	TERMINAL BOX CPL.
EMPTY CASING 160X260X90X0	97032642	4	1	75	967906508	TERMINAL BOX CPL.
EMPTY CASING 160X260X90X0	97032642	4	1	101	967906608	TERMINAL BOX CPL.
EMPTY CASING 230X600X110	97011305	5	1	792	967923208	TERMINAL BOX CPL.

Description	Item	Pos.	Quantity	Page	Assembly	Description
EMPTY CASING 230X600X110	97011305	5	1	998	968188208	TERMINAL BOX CPL.
EMPTY CASING 230X600X110	97063069	7	1	950	968285108	TERMINAL BOX
EMPTY CASING 255X250X121	97031529	(5)	1	1038	967276708	RECEIVER
EMPTY CASING 255X250X121X	97031531	5	1	1041	967922708	TERMINAL BOX CPL.
EMPTY CASING 560X370X70	606653708	200	1	635	968681408	CONTR: PANEL PINNING
EMPTY CASING 80.0X0 AL	979204408	5	1	629	968709008	ANTENNA CPL.
EMPTY CASING POLYESTER	949825008	2	1	627	927868908	TERMINAL BOX LIGHTING
END CAP 34	553181108	4	1	490	967276208	ADDNL.HEATING, PRE-ASSE
END CAP 42,3	553174108	7	1	489	917080208	ADD HEATING SUPERSTRUCT
END COVER 60	550607208	1	1	299	10675550	EQUALIZING RESERVOIR
END COVER 60	9144757	2	1	340	10118839	OIL FILLER INLET
END COVER DIN 443 B 480H	12209784	7	13	311	10143289	CRANKCASE CPL.
END ELEMENT	10097614	3	1	153	11210825	DISTRIBUTION BLOCK
END ELEMENT	10097614	4	1	552	11621501	DISTRIBUTION BLOCK
END HOLDER	602110108	55	2	649	967918008	ASSEMBLY PARTS MOUNTIN
ENGINE CONTROL SENSORS	10131095	581	1	310	10137680	DIESEL ENGINE
ENTRANCE 600X155X40 ALUMI	11450714	75	2	560	917081608	CRANE DRIVER'S CABIN CPL.
ENTRANCE SPF	979405208	67	3	560	917081608	CRANE DRIVER'S CABIN CPL.
EQUALIZER PLATE	10220448	18	4	24	11601184	COLLECTING RING
EQUALIZING RESERVOIR	570065908	1	1	39	502806508	EQUALIZING RESERVOIR
EQUALIZING RESERVOIR 0,2L	502807308	(1)	1	201	967787708	ADDITIONAL HYDRAULICS WI
EQUALIZING RESERVOIR 1L	502806508	1	1	38	96028333	EXPANSION TANK CPL.
EQUALIZING RESERVOIR 27L	10675550	4	1	296	968240908	RADIATOR, PRE-ASSEMBLED
EQUIPMENT CAMERA CAB	967956108	20	1	723	917084208	SLEWING PLATF.CAMERA MO
EQUIPMENT CAMERA RAUPE	968726908	30	1	74	917361508	ELECTR.CRAWLER SUPPORT
EQUIPMENT CAMERA RAUPE	968668608	30	1	100	917361608	ELECTR.CRAWLER SUPPORT
EQUIPMENT CAMERA SLEW C	967956008	10	1	723	917084208	SLEWING PLATF.CAMERA MO
EQUIPMENT CAMERA WINCH	967956908	10	1	1051	917229408	CAMERA CONTROL WINCH 3
EQUIPMENT CAMERA WINCHE	967957308	10	1	1052	917229508	CAMERA MONITOR WINCH
EQUIPMENT CARRIER WELDE	968189508	50	1	264	967978708	DIESEL ENGINE, PRE-ASSEMB
EQUIPMENT MOUNTING 35 F	10324834	25	1	461	968283208	CATWALK SUPERSTR.LEFT
EQUIPMENT MOUNTING 35 F	10324834	28	1	463	968309908	PLATFORM COMPL.
ERECTING WINCH	917078908	119	1	9		LIEBHERR CRAW.CRANE LR
ERECTION EQUIPMENT WEL	967922608	1	1	503	967852308	SA FRAME ERECTING DEVICE
ES PIN 8X16 FE/ZN8/CN/T2	725111808	5	2	640	967917908	SWITCH CABINET
ETHERNET SWITCH -40/+70°C	10651470	42	1	649	967918008	ASSEMBLY PARTS MOUNTIN
EVAPORATOR	10874825	15	1	597	10228112	AIR CONDITIONING UNIT
EXHAUST GAS TURBOCHAR	10134988	1	1	395	10135386	EXHAUST TC MOUNTING
EXHAUST GAS TURBOCHAR	10134989	1	1	396	10135681	EXHAUST TC MOUNTING
EXHAUST MANIFOLD LEFT V	10135927	2	1	394	10135177	OUTLET MANIFOLD ADD-ON
EXHAUST MIXING PIPE SPF	97020292	2	1	427	917079408	MUFFLER UNIT
EXHAUST MUFFLER 116/55X15	553187208	7	1	490	967276208	ADDNL.HEATING, PRE-ASSE
EXHAUST NOZZLE ATTACHM	10137635	432	1	309	10137680	DIESEL ENGINE
EXHAUST NOZZLE V-MOTORX	10135293	2	1	397	10137635	EXHAUST NOZZLE ATTACHM
EXHAUST NOZZLE V-MOTORX	10135295	3	1	397	10137635	EXHAUST NOZZLE ATTACHM
EXHAUST NOZZLE V-MOTORX	10137633	1	1	397	10137635	EXHAUST NOZZLE ATTACHM
EXHAUST NOZZLE V-MOTORX	10153469	1	1	397	10137635	EXHAUST NOZZLE ATTACHM
EXHAUST PIPE 38/FLEXIBEL	553054108	6	2.4	489	917080208	ADD HEATING SUPERSTRUCT
EXHAUST PIPE 38/FLEXIBEL	553054108	9	0.5	490	967276208	ADDNL.HEATING, PRE-ASSE
EXHAUST PIPE ASSEMBLY V-	10115669	410	1	309	10137680	DIESEL ENGINE
EXHAUST PIPE EDELSTAHL	97028394	9	1	427	917079408	MUFFLER UNIT
EXHAUST PIPE LEFT V-MOTO	10115668	2	1	391	10115669	EXHAUST PIPE ASSEMBLY
EXHAUST PIPE RIGHT V-MOTO	10115667	1	1	391	10115669	EXHAUST PIPE ASSEMBLY
EXHAUST PIPE V-MOTORXD9	10115612	2	1	392	10115667	EXHAUST PIPE RIGHT
EXHAUST PIPE V-MOTORXD9	10115614	2	1	393	10115668	EXHAUST PIPE LEFT
EXHAUST PIPE V-MOTORXD9	9079024	1	1	393	10115668	EXHAUST PIPE LEFT
EXHAUST PIPE V-MOTORXD9	9079026	1	1	392	10115667	EXHAUST PIPE RIGHT
EXHAUST PIPE WELDED EDEL	967828408	7	1	427	917079408	MUFFLER UNIT
EXHAUST PIPE WELDED EDEL	967828508	8	1	427	917079408	MUFFLER UNIT
EXHAUST TC MOUNTING	10135386	430	1	309	10137680	DIESEL ENGINE

Description	Item	Pos.	Quantity	Page	Assembly	Description
EXHAUST TC MOUNTING	10135681	431	1	309	10137680	DIESEL ENGINE
EXPANSION BOLT M56X305 10.	97029695	1	84	126	917076508	FIXING PARTS SLEWING RING
EXPANSION BOLT M56X350 10.	97029694	2	84	147	917080408	ROLLER SLEWING RING
EXPANSION TANK CPL.	96028331	157	1	201	967787708	ADDITIONAL HYDRAULICS WI
EXPANSION TANK CPL.	96028331	157	1	232	968081908	ADDITIONAL HYDRAULICS WI
EXPANSION TANK CPL.	96028331	152	1	514	968513208	ADDITIONAL HYDRAULICS, SA
EXPANSION TANK CPL.	96028331	157	1	887	967789008	AUX.HYDRAULIC WINCH 6
EXPANSION TANK CPL.	96028331	157	1	904	967789108	ADDITIONAL HYDRAULICS WI
EXPANSION TANK CPL.	96028331	166	1	936	967788408	ADDITIONAL HYDR.D PIVOT
EXPANSION TANK CPL.	96028333	157	2	30	967787308	HYDRAULIC EQUIPM.CENTER
EXPANSION TANK CPL.	96028333	232	2	71	967787408	CRAWLER TRACK HYDRAULI
EXPANSION TANK CPL.	96028333	232	2	98	967787508	CRAWLER TRACK HYDRAULI
EXPANSION TANK CPL.	96028333	157	1	159	968129608	ADDITIONAL HYDR.SLEWING
EXPANSION TANK CPL.	96028333	157	1	216	967787808	ADDITIONAL HYDRAULICS WI
EXPANSION TANK CPL.	96028333	154	1	533	967788008	ADDNL.HYDR.ERECTION DEV
EXPANSION TANK CPL.	96028333	165	1	799	967788308	ADDITIONAL HYDR.S PIVOT SE
EXPANSION TANK CPL.	96028333	165	1	936	967788408	ADDITIONAL HYDR.D PIVOT
EXPANSION TANK CPL.	96028333	153	1	992	967788608	ADDITIONAL HYDR.D HEAD S
EXTENSION	10009602	5	1	84	11621291	DISTRIBUTION BLOCK
EXTENSION	10045006	12	2	548	917081208	CENT. LUBRIC. SYSTEM SUP
EXTENSION LADDER 7/8-420X	10870476	76	1	19	917345308	CENTRAL SECTION CRAWLER
EXTENSION M10X1K/ M10X1	774373408	29	2	548	917081208	CENT. LUBRIC. SYSTEM SUP
EXTENSION M10X1K/ M10X1	774373408	3	2	807	917692108	CENTRAL GREASING
EXTENSION M10X1K/ M10X1	774373408	3	2	952	917692208	CENTRAL GREASING
EXTENSION M10X1K/ M10X1	774373508	70	2	221	917451208	WINCH 4 PRE-ASSEMBLY
EXTENSION M10X1K/ M10X1	774373508	22	4	521	917691308	CENTRAL GREASING
EXTENSION M10X1K/ M10X1	774373508	11	6	548	917081208	CENT. LUBRIC. SYSTEM SUP
EXTENSION M8X1	774374508	13	1	548	917081208	CENT. LUBRIC. SYSTEM SUP
EXTERNAL FEED 230V-110V	917190608	414	1	12		LIEBHERR CRAW.CRANE LR
EYE BOLT DIN 444 M10X80 5.6	12100296	12	1	966	967966108	BASKET CPL.
EYE BOLT DIN 444 M10X80 5.6	12100296	12	1	967	967966808	BASKET CPL.
FALL PROTECTION EN 360 H	11007310	2	2	132	916959908	PERSONAL PROTECTION EQ
FALL-BACK GUARD 12-36V 82	614009908	503	1	50	96026395	CABLING
FAN COWL	11005449	(1)	1	297	11340518	RADIATOR UNIT
FAN HUB 203 G-ALSI9CU3	955451608	3	2	296	968240908	RADIATOR, PRE-ASSEMBLED
FASTENER	885042308	59	1	584	964598408	INTERIOR PANELING
FASTENER	968766508	4	1	1081	917230108	GUIDE SUSPENDED BALLAST
FASTENING CLAMP	570066408	7	1	39	502806508	EQUALIZING RESERVOIR
FASTENING PIECE	9079604	1	2	403	9079954	FASTENING PIECES ASSEMBL
FASTENING PIECES ASSEMBL	9079954	460	1	309	10137680	DIESEL ENGINE
FAULT INDICATOR	10429952	9	1	152	10871517	ELECTRIC PUMP
FAULT INDICATOR	10429952	9	1	550	10425291	ELECTRIC PUMP
FELT STRIP DIN 5419 5X4	261100708	12	0.6	242	11347396	ROPE DRUM
FEMALE INSERT 24-POL+PE 16	605609514	501	1	794	968546008	LEAD
FEMALE INSERT 24-POL+PE 16	605609514	501	1	795	968546108	LEAD
FEMALE INSERT 4-POLX2+SM	605664201	(501)	1	637	917082908	SWITCHBOX MOUNTING PART
FEMALE PLUG 15-POLE	10024744	503	1	472	967926208	WIRES CPL.
FEMALE PLUG 15-POLE	10024744	504	6	474	967926408	WIRING HARNESS
FEMALE PLUG 25-POLE	602322708	505	1	472	967926208	WIRES CPL.
FEMALE PLUG 25-POLE	602322708	502	3	474	967926408	WIRING HARNESS
FEMALE PLUG 9-POLE	602338608	508	1	474	967926408	WIRING HARNESS
FERRITE KLAPPBAR	617000608	518	1	471	967925808	WIRING HARNESS
FERRITE KLAPPBAR	617000608	515	1	473	967926308	WIRING HARNESS
FERRULE 2 CU	11170565	6	4	131	96051604	ROLLER BEARING
FERRULE 2 CU	11170565	36	6	461	968283208	CATWALK SUPERSTR.LEFT
FERRULE 2 CU	11170565	78	4	560	917081608	CRANE DRIVER'S CABIN CPL.
FERRULE 2 CU	11170565	9	2	750	965575208	CENTRING COMPLETE
FERRULE 2 CU	11170565	128	24	779	917332608	S PIVOT SECTION PRE-ASS.
FERRULE 2 CU	11170565	17	4	978	968028208	SUPPORT CPL.
FERRULE 2 CU	11170565	(4)	4	1027	917251008	L-HEAD PIECE

Description	Item	Pos.	Quantity	Page	Assembly	Description
FERRULE 2 CU	11170565	3	2	1093	921706708	GRIP BOLT CPL.
FERRULE 2 CU	11170565	6	4	1109	969944608	MOUNTING CPL
FILLER NECK CPL.	10118838	1	1	340	10118839	OIL FILLER INLET
FILLER NECK GR.40 ALU	11101353	5	1	440	968114008	UREA TANK
FILLER STUB PIPE WELDED	968114108	2	1	440	968114008	UREA TANK
FILLING CONNECTION	10675463	45	1	152	10871517	ELECTRIC PUMP
FILLING CONNECTION	10675463	18	1	548	917081208	CENT. LUBRIC. SYSTEM SUP
FILTER	10872409	6	1	203	11181960	CONTROL BLOCK
FILTER	11083438	2	1	597	10228112	AIR CONDITIONING UNIT
FILTER	11083438	(212)	1	1114	SK_Z98201	SERVICE
FILTER	11083438	212	1	1119	969993908	FILTER PACKAGE
FILTER	11210617	7	1	682	11211288	CONTROL BLOCK
FILTER	11210617	7	1	684	11340741	CONTROL BLOCK
FILTER	11482393	6	1	806	11347373	CONTROL BLOCK
FILTER	571528008	34	1	943	967421008	SHEET
FILTER BRACKET S355J0	10138088	3	1	359	10138091	FUEL-PREFILTER ASS.
FILTER CARTRIDGE 0,005m³/m	510671108	191	3	676	967788108	HYDRAULICS
FILTER CARTRIDGE 0,005m³/m	510671108	157	1	936	967788408	ADDITIONAL HYDR.D PIVOT
FILTER ELEMENT OEL 8µm	11068050	(1)	1	544	967968208	OIL TANK PRE-ASS.
FILTER ELEMENT OEL 8µm	11068050	(6)	2	1114	SK_Z98201	SERVICE
FILTER ELEMENT OEL 8µm	11068050	6	2	1116	969993808	FILTER PACKAGE
FILTER ELEMENT OEL 8µm	11068050	6	2	1119	969993908	FILTER PACKAGE
FILTER INSERT 1m³/min 10µm	510671808	(1)	1	544	967968208	OIL TANK PRE-ASS.
FILTER INSERT 1m³/min 10µm	510671808	(200)	2	1114	SK_Z98201	SERVICE
FILTER INSERT 1m³/min 10µm	510671808	200	2	1116	969993808	FILTER PACKAGE
FILTER INSERT 1m³/min 10µm	510671808	200	2	1119	969993908	FILTER PACKAGE
FILTER INSERT 21m³/min3µm	571558808	1	1	431	551710208	AIR FILTER
FILTER INSERT 21m³/min3µm	571558808	(209)	2	1114	SK_Z98201	SERVICE
FILTER INSERT 21m³/min3µm	571558808	209	2	1119	969993908	FILTER PACKAGE
FILTER INSERT KRAFTSTOFF	553183708	14	1	360	10303007	FUEL PREFILTER
FILTER INSERT KRAFTSTOFF	553183708	(101)	1	1114	SK_Z98201	SERVICE
FILTER INSERT KRAFTSTOFF	553183708	101	1	1116	969993808	FILTER PACKAGE
FILTER INSERT KRAFTSTOFF	553183708	101	1	1119	969993908	FILTER PACKAGE
FILTER INSERT OEL 10µm	10037623	(1)	1	675	967788108	HYDRAULICS
FILTER INSERT OEL 10µm	10037623	(12)	2	1114	SK_Z98201	SERVICE
FILTER INSERT OEL 10µm	10037623	12	2	1116	969993808	FILTER PACKAGE
FILTER INSERT OEL 10µm	10037623	12	2	1119	969993908	FILTER PACKAGE
FILTER INSERT OEL 4µm	11356726	1	1	318	11356725	OIL SEPARATOR
FILTER INSERT OEL 4µm	11356726	(21)	2	1114	SK_Z98201	SERVICE
FILTER INSERT OEL 4µm	11356726	21	2	1116	969993808	FILTER PACKAGE
FILTER INSERT OEL 4µm	11356726	21	2	1119	969993908	FILTER PACKAGE
FILTER KIT	11170563	1	1	441	10139284	PUMP
FILTER PACKAGE 1000 STD L	969993908	120	1	1114	SK_Z98201	SERVICE
FILTER PACKAGE 500 STD. LR	969993808	110	1	1114	SK_Z98201	SERVICE
FIRE EXTINGUISHER DIN EN 3	12101159	2	1	129	96005694	ACCESSORIES
FIRST AID KIST DIN 13164 260	789000308	1	1	129	96005694	ACCESSORIES
FITTING	11081053	3	1	154	774375108	PASSAGE NIPPLE BLOCK
FITTING	11644971	5	1	83	11621396	ELECTRIC PUMP
FITTING	570066008	2	1	39	502806508	EQUALIZING RESERVOIR
FITTING	955919508	195	1	30	967787308	HYDRAULIC EQUIPM.CENTER
FITTING AEHNL.ISO 8434 GAI	470701614	624	1	201	967787708	ADDITIONAL HYDRAULICS WI
FITTING AEHNL.ISO 8434 GAI	470701614	624	1	216	967787808	ADDITIONAL HYDRAULICS WI
FITTING AEHNL.ISO 8434 GAI	470701614	636	1	232	968081908	ADDITIONAL HYDRAULICS WI
FITTING AEHNL.ISO 8434 GAI	470701614	626	1	887	967789008	AUX.HYDRAULIC WINCH 6
FITTING AEHNL.ISO 8434 GAI	470701614	630	1	905	967789108	ADDITIONAL HYDRAULICS WI
FITTING AEHNL.ISO 8434;ISO	510713214	574	1	678	967788108	HYDRAULICS
FITTING BUZ 16S CR6-FREI	477701108	623	2	514	968513208	ADDITIONAL HYDRAULICS, SA
FITTING BUZ 16S CR6-FREI	477701108	860	1	681	967788108	HYDRAULICS
FITTING BUZ 22L CR6-FREI	477700208	635	3	160	968129608	ADDITIONAL HYDR.SLEWING
FITTING BUZ 30S CR6-FREI	477701608	621	3	514	968513208	ADDITIONAL HYDRAULICS, SA

Description	Item	Pos.	Quantity	Page	Assembly	Description
FITTING BUZ 35L CR6-FREI	477700708	818	1	681	967788108	HYDRAULICS
FITTING BUZ 38S CR6-FREI	477701808	816	1	681	967788108	HYDRAULICS
FITTING EGE 10L G3/8A CR6-F	471904308	624	1	232	968081908	ADDITIONAL HYDRAULICS WI
FITTING EGE 10L G3/8A CR6-F	471904308	604	1	514	968513208	ADDITIONAL HYDRAULICS, SA
FITTING EGE 10L G3/8A CR6-F	471904308	668	6	679	967788108	HYDRAULICS
FITTING EGE 10L G3/8A CR6-F	471904308	602	1	738	968562908	ADDITIONAL HYDRAULIC BOLT
FITTING EGE 10S G3/8 A3C	471900408	667	1	678	967788108	HYDRAULICS
FITTING EGE 12L G1/2 A3P	471903808	744	1	680	967788108	HYDRAULICS
FITTING EGE 12S G1/2A CR6-F	471901808	607	4	117	967787608	HYDRAULIC SUPPORT
FITTING EGE 12S G1/2A CR6-F	471901808	609	1	533	967788008	ADDNL.HYDR.ERECTION DEV
FITTING EGE 16S G3/4 A3P	471901908	629	2	31	967787308	HYDRAULIC EQUIPM.CENTER
FITTING EGE 30S G3/4A CR6-F	11823327	862	1	681	967788108	HYDRAULICS
FITTING EGE 42L G1 1/2 A3P	471903608	614	5	678	967788108	HYDRAULICS
FITTING EGE 42L G1 1/2 A3P	471903608	649	1	937	967788408	ADDITIONAL HYDR.D PIVOT
FITTING EGESD10-LR-WD A3P	471901108	625	1	160	968129608	ADDITIONAL HYDR.SLEWING
FITTING EGESD10-LR-WD A3P	471901108	820	2	681	967788108	HYDRAULICS
FITTING EGESD12-LR-WD A3P	471901208	833	2	681	967788108	HYDRAULICS
FITTING EGESD12-LR-WD A3P	471901208	645	2	937	967788408	ADDITIONAL HYDR.D PIVOT
FITTING EGESD12-SR-WD A3P	471900508	617	1	799	967788308	ADDITIONAL HYDR.S PIVOT SE
FITTING EGESD16-SR-WD A3P	471900608	620	1	252	967787908	ADDNL. HYDR. F. ERECTING W
FITTING EGESD16-SR-WD A3P	471900608	710	5	679	967788108	HYDRAULICS
FITTING EGESD18-LM-WD A3P	471902308	766	4	680	967788108	HYDRAULICS
FITTING EGESD18-LM-WD A3P	471902308	621	1	712	967788208	COMPRESSED AIR PLANT
FITTING EGESD18-LR-WD A3P	471901308	608	2	252	967787908	ADDNL. HYDR. F. ERECTING W
FITTING EGESD18-LR-WD A3P	471901308	9	1	302	968669208	FUEL-PREFILTER ASS.
FITTING EGESD18-LR-WD A3P	471901308	711	5	679	967788108	HYDRAULICS
FITTING EGESD18-LR-WD A3P	471901308	615	1	887	967789008	AUX.HYDRAULIC WINCH 6
FITTING EGESD18-LR-WD A3P	471901308	607	1	904	967789108	ADDITIONAL HYDRAULICS WI
FITTING EGESD20-SM-WD A3	471903208	633	2	678	967788108	HYDRAULICS
FITTING EGESD20-SR-WD A3P	471900708	682	1	31	967787308	HYDRAULIC EQUIPM.CENTER
FITTING EGESD20-SR-WD A3P	471900708	673	1	679	967788108	HYDRAULICS
FITTING EGESD20-SR1/2 A3P	471904508	637	4	800	967788308	ADDITIONAL HYDR.S PIVOT SE
FITTING EGESD28-LR-WD A3P	471901508	655	5	678	967788108	HYDRAULICS
FITTING EGESD30-SR-WD CF	471900908	736	1	680	967788108	HYDRAULICS
FITTING EGESD6-SR-WD A3P	471900308	687	2	679	967788108	HYDRAULICS
FITTING EL 10L CR6-FREI	472330208	658	2	31	967787308	HYDRAULIC EQUIPM.CENTER
FITTING EL 10L CR6-FREI	472330208	621	4	71	967787408	CRAWLER TRACK HYDRAULI
FITTING EL 10L CR6-FREI	472330208	622	4	98	967787508	CRAWLER TRACK HYDRAULI
FITTING EL 10L CR6-FREI	472330208	655	1	160	968129608	ADDITIONAL HYDR.SLEWING
FITTING EL 10L CR6-FREI	472330208	626	1	201	967787708	ADDITIONAL HYDRAULICS WI
FITTING EL 10L CR6-FREI	472330208	626	1	216	967787808	ADDITIONAL HYDRAULICS WI
FITTING EL 10L CR6-FREI	472330208	621	5	232	968081908	ADDITIONAL HYDRAULICS WI
FITTING EL 10L CR6-FREI	472330208	602	3	514	968513208	ADDITIONAL HYDRAULICS, SA
FITTING EL 10L CR6-FREI	472330208	698	14	679	967788108	HYDRAULICS
FITTING EL 10L CR6-FREI	472330208	612	1	887	967789008	AUX.HYDRAULIC WINCH 6
FITTING EL 10L CR6-FREI	472330208	615	1	904	967789108	ADDITIONAL HYDRAULICS WI
FITTING EL 10S CR6-FREI	7367776	627	1	533	967788008	ADDNL.HYDR.ERECTION DEV
FITTING EL 10S CR6-FREI	7367776	666	3	678	967788108	HYDRAULICS
FITTING EL 12L M18X1,5 CR6-F	247128602	628	1	71	967787408	CRAWLER TRACK HYDRAULI
FITTING EL 12L M18X1,5 CR6-F	247128602	630	1	98	967787508	CRAWLER TRACK HYDRAULI
FITTING EL 12L M18X1,5 CR6-F	247128602	650	4	160	968129608	ADDITIONAL HYDR.SLEWING
FITTING EL 12L M18X1,5 CR6-F	247128602	604	1	201	967787708	ADDITIONAL HYDRAULICS WI
FITTING EL 12L M18X1,5 CR6-F	247128602	607	1	216	967787808	ADDITIONAL HYDRAULICS WI
FITTING EL 12L M18X1,5 CR6-F	247128602	606	1	533	967788008	ADDNL.HYDR.ERECTION DEV
FITTING EL 12L M18X1,5 CR6-F	247128602	688	10	679	967788108	HYDRAULICS
FITTING EL 12L M18X1,5 CR6-F	247128602	619	1	711	967788208	COMPRESSED AIR PLANT
FITTING EL 12L M18X1,5 CR6-F	247128602	644	3	937	967788408	ADDITIONAL HYDR.D PIVOT
FITTING EL 12S CR6-FREI	7617461	684	1	31	967787308	HYDRAULIC EQUIPM.CENTER
FITTING EL 12S CR6-FREI	7617461	831	3	681	967788108	HYDRAULICS
FITTING EL 12S CR6-FREI	7617461	655	1	937	967788408	ADDITIONAL HYDR.D PIVOT

Description	Item	Pos.	Quantity	Page	Assembly	Description
FITTING EL 15L CR6-FREI	472300414	638	1	160	968129608	ADDITIONAL HYDR.SLEWING
FITTING EL 15L CR6-FREI	472300414	858	1	681	967788108	HYDRAULICS
FITTING EL 16S CR6-FREI	7407098	601	2	159	968129608	ADDITIONAL HYDR.SLEWING
FITTING EL 16S CR6-FREI	7407098	713	3	679	967788108	HYDRAULICS
FITTING EL 18L CR6-FREI	247128502	668	2	31	967787308	HYDRAULIC EQUIPM.CENTER
FITTING EL 18L CR6-FREI	247128502	631	1	232	968081908	ADDITIONAL HYDRAULICS WI
FITTING EL 18L CR6-FREI	247128502	605	2	252	967787908	ADDNL. HYDR. F. ERECTING W
FITTING EL 20S CR6-FREI	7407107	620	1	31	967787308	HYDRAULIC EQUIPM.CENTER
FITTING EL 20S CR6-FREI	7407107	643	2	800	967788308	ADDITIONAL HYDR.S PIVOT SE
FITTING EL 22L CR6-FREI	247138602	776	4	680	967788108	HYDRAULICS
FITTING EL 25S CR6-FREI	7407118	610	1	201	967787708	ADDITIONAL HYDRAULICS WI
FITTING EL 25S CR6-FREI	7407118	614	1	216	967787808	ADDITIONAL HYDRAULICS WI
FITTING EL 25S CR6-FREI	7407118	613	1	232	968081908	ADDITIONAL HYDRAULICS WI
FITTING EL 25S CR6-FREI	7407118	605	1	887	967789008	AUX.HYDRAULIC WINCH 6
FITTING EL 25S CR6-FREI	7407118	617	1	904	967789108	ADDITIONAL HYDRAULICS WI
FITTING EL 28L CR6-FREI	7407120	602	2	30	967787308	HYDRAULIC EQUIPM.CENTER
FITTING EL 28L CR6-FREI	7407120	611	3	71	967787408	CRAWLER TRACK HYDRAULI
FITTING EL 28L CR6-FREI	7407120	606	3	98	967787508	CRAWLER TRACK HYDRAULI
FITTING EL 28L CR6-FREI	7407120	605	1	201	967787708	ADDITIONAL HYDRAULICS WI
FITTING EL 28L CR6-FREI	7407120	605	1	216	967787808	ADDITIONAL HYDRAULICS WI
FITTING EL 28L CR6-FREI	7407120	610	2	232	968081908	ADDITIONAL HYDRAULICS WI
FITTING EL 28L CR6-FREI	7407120	764	6	680	967788108	HYDRAULICS
FITTING EL 28L CR6-FREI	7407120	626	1	799	967788308	ADDITIONAL HYDR.S PIVOT SE
FITTING EL 28L CR6-FREI	7407120	617	1	887	967789008	AUX.HYDRAULIC WINCH 6
FITTING EL 28L CR6-FREI	7407120	606	2	904	967789108	ADDITIONAL HYDRAULICS WI
FITTING EL 42L A3P SPF	472332008	272	1	677	967788108	HYDRAULICS
FITTING EL 42L CR6-FREI	7367986	628	20	678	967788108	HYDRAULICS
FITTING EL 42L CR6-FREI	7367986	614	1	799	967788308	ADDITIONAL HYDR.S PIVOT SE
FITTING EL 42L CR6-FREI	7367986	601	2	936	967788408	ADDITIONAL HYDR.D PIVOT
FITTING EL 6S CR6-FREI	472331208	651	1	160	968129608	ADDITIONAL HYDR.SLEWING
FITTING EL 6S CR6-FREI	472331208	27	1	548	917081208	CENT. LUBRIC. SYSTEM SUP
FITTING EL 6S CR6-FREI	472331208	637	3	678	967788108	HYDRAULICS
FITTING EL 6S CR6-FREI	472331208	9	1	807	917692108	CENTRAL GREASING
FITTING ELSD38-S A3P	472331908	601	4	71	967787408	CRAWLER TRACK HYDRAULI
FITTING ELSD38-S A3P	472331908	601	4	98	967787508	CRAWLER TRACK HYDRAULI
FITTING ELSD38-S A3P	472331908	612	1	160	968129608	ADDITIONAL HYDR.SLEWING
FITTING ELSD38-S A3P	472331908	611	1	232	968081908	ADDITIONAL HYDRAULICS WI
FITTING ELSD38-S A3P	472331908	694	6	679	967788108	HYDRAULICS
FITTING ELSD38-S A3P	472331908	600	2	799	967788308	ADDITIONAL HYDR.S PIVOT SE
FITTING ELSD38-S A3P	472331908	608	5	936	967788408	ADDITIONAL HYDR.D PIVOT
FITTING ELSD38-S A3P	472331908	608	8	1010	967788708	ADDITIONAL HYDRAULICS IN
FITTING ELSD38-S A3P	472331908	602	8	1022	967788808	ADDITIONAL HYDRAULICS IN
FITTING ELSD6-L CFX	472032308	601	1	711	967788208	COMPRESSED AIR PLANT
FITTING ET 12L M18X1,5 CR6-F	247105602	661	2	31	967787308	HYDRAULIC EQUIPM.CENTER
FITTING ET 12L M18X1,5 CR6-F	247105602	623	1	71	967787408	CRAWLER TRACK HYDRAULI
FITTING ET 12L M18X1,5 CR6-F	247105602	628	1	98	967787508	CRAWLER TRACK HYDRAULI
FITTING ET 12L M18X1,5 CR6-F	247105602	725	3	679	967788108	HYDRAULICS
FITTING ET 15L M22X1,5 CR6-F	472430408	634	1	31	967787308	HYDRAULIC EQUIPM.CENTER
FITTING ET 15L M22X1,5 CR6-F	472430408	794	2	680	967788108	HYDRAULICS
FITTING ET 18L CR6-FREI	247108402	651	1	31	967787308	HYDRAULIC EQUIPM.CENTER
FITTING ET 18L CR6-FREI	247108402	604	2	252	967787908	ADDNL. HYDR. F. ERECTING W
FITTING ET 18L CR6-FREI	247108402	779	3	680	967788108	HYDRAULICS
FITTING ET 18L CR6-FREI	247108402	606	1	992	967788608	ADDITIONAL HYDR.D HEAD S
FITTING ET 28L M36X2 CR6-F	7407122	619	1	887	967789008	AUX.HYDRAULIC WINCH 6
FITTING ET 30S CR6-FREI	472431808	730	1	680	967788108	HYDRAULICS
FITTING ET 30S CR6-FREI	472431808	638	1	800	967788308	ADDITIONAL HYDR.S PIVOT SE
FITTING ET 35L CR6-FREI	7407125	636	2	31	967787308	HYDRAULIC EQUIPM.CENTER
FITTING ET 6S CR6-FREI	472431208	814	3	681	967788108	HYDRAULICS
FITTING EV 22L M30X2 CR6-F	10410771	844	1	681	967788108	HYDRAULICS
FITTING EV 28L M36X2 CR6-F	10410772	767	5	680	967788108	HYDRAULICS

Description	Item	Pos.	Quantity	Page	Assembly	Description
FITTING EV 42L M52X2 ZN-NI C	10651363	692	6	679	967788108	HYDRAULICS
FITTING EV 42L M52X2 ZN-NI C	10651363	653	1	937	967788408	ADDITIONAL HYDR.D PIVOT
FITTING EV16S M24X1,5 A3C	10410770	841	1	681	967788108	HYDRAULICS
FITTING EV38S M52X2 A3C	10467292	691	2	679	967788108	HYDRAULICS
FITTING EVW22-LM	472201108	3	1	196	90024490	OIL-GAUGING INSTRUMENT
FITTING EVW22-LM	472201108	22	1	196	90024490	OIL-GAUGING INSTRUMENT
FITTING EW 10L M16X1,5 CR6	7403569	685	4	31	967787308	HYDRAULIC EQUIPM.CENTER
FITTING EW 10L M16X1,5 CR6	7403569	618	3	71	967787408	CRAWLER TRACK HYDRAULI
FITTING EW 10L M16X1,5 CR6	7403569	619	3	98	967787508	CRAWLER TRACK HYDRAULI
FITTING EW 10L M16X1,5 CR6	7403569	621	1	201	967787708	ADDITIONAL HYDRAULICS WI
FITTING EW 10L M16X1,5 CR6	7403569	623	1	216	967787808	ADDITIONAL HYDRAULICS WI
FITTING EW 10L M16X1,5 CR6	7403569	617	4	232	968081908	ADDITIONAL HYDRAULICS WI
FITTING EW 10L M16X1,5 CR6	7403569	617	1	252	967787908	ADDNL. HYDR. F. ERECTING W
FITTING EW 10L M16X1,5 CR6	7403569	603	1	514	968513208	ADDITIONAL HYDRAULICS, SA
FITTING EW 10L M16X1,5 CR6	7403569	625	25	678	967788108	HYDRAULICS
FITTING EW 10L M16X1,5 CR6	7403569	610	3	711	967788208	COMPRESSED AIR PLANT
FITTING EW 10L M16X1,5 CR6	7403569	606	2	738	968562908	ADDITIONAL HYDRAULIC BOLT
FITTING EW 10L M16X1,5 CR6	7403569	603	1	887	967789008	AUX.HYDRAULIC WINCH 6
FITTING EW 10L M16X1,5 CR6	7403569	625	2	904	967789108	ADDITIONAL HYDRAULICS WI
FITTING EW 10S CR6-FREI	7617268	608	4	117	967787608	HYDRAULIC SUPPORT
FITTING EW 10S CR6-FREI	7617268	664	8	678	967788108	HYDRAULICS
FITTING EW 12L M18X1,5 CR6	247117702	606	2	31	967787308	HYDRAULIC EQUIPM.CENTER
FITTING EW 12L M18X1,5 CR6	247117702	627	5	160	968129608	ADDITIONAL HYDR.SLEWING
FITTING EW 12L M18X1,5 CR6	247117702	602	1	201	967787708	ADDITIONAL HYDRAULICS WI
FITTING EW 12L M18X1,5 CR6	247117702	603	1	216	967787808	ADDITIONAL HYDRAULICS WI
FITTING EW 12L M18X1,5 CR6	247117702	624	1	533	967788008	ADDNL.HYDR.ERECTION DEV
FITTING EW 12L M18X1,5 CR6	247117702	721	20	679	967788108	HYDRAULICS
FITTING EW 12L M18X1,5 CR6	247117702	617	1	711	967788208	COMPRESSED AIR PLANT
FITTING EW 12L M18X1,5 CR6	247117702	635	1	800	967788308	ADDITIONAL HYDR.S PIVOT SE
FITTING EW 12L M18X1,5 CR6	247117702	629	1	888	967789008	AUX.HYDRAULIC WINCH 6
FITTING EW 12L M18X1,5 CR6	247117702	628	2	904	967789108	ADDITIONAL HYDRAULICS WI
FITTING EW 12L M18X1,5 CR6	247117702	612	2	936	967788408	ADDITIONAL HYDR.D PIVOT
FITTING EW 12L M18X1,5 CR6	247117702	604	1	1062	968883308	ADDL.HYDR.F.PIN PULLING DE
FITTING EW 12L M18X1,5 CR6	247117702	605	1	1065	968883408	ADDL.HYDR.F.PIN PULLING DE
FITTING EW 12S CR6-FREI	7617354	600	4	117	967787608	HYDRAULIC SUPPORT
FITTING EW 12S CR6-FREI	7617354	856	1	681	967788108	HYDRAULICS
FITTING EW 12S CR6-FREI	7617354	619	1	936	967788408	ADDITIONAL HYDR.D PIVOT
FITTING EW 15L CR6-FREE	7615379	650	2	31	967787308	HYDRAULIC EQUIPM.CENTER
FITTING EW 16S CR6-FREI	7617460	627	2	31	967787308	HYDRAULIC EQUIPM.CENTER
FITTING EW 16S CR6-FREI	7617460	602	3	159	968129608	ADDITIONAL HYDR.SLEWING
FITTING EW 16S CR6-FREI	7617460	621	1	252	967787908	ADDNL. HYDR. F. ERECTING W
FITTING EW 16S CR6-FREI	7617460	623	1	533	967788008	ADDNL.HYDR.ERECTION DEV
FITTING EW 16S CR6-FREI	7617460	702	4	679	967788108	HYDRAULICS
FITTING EW 16S CR6-FREI	7617460	607	1	936	967788408	ADDITIONAL HYDR.D PIVOT
FITTING EW 18L M26X1,5 CR6	247108302	670	1	31	967787308	HYDRAULIC EQUIPM.CENTER
FITTING EW 18L M26X1,5 CR6	247108302	657	1	160	968129608	ADDITIONAL HYDR.SLEWING
FITTING EW 18L M26X1,5 CR6	247108302	630	1	232	968081908	ADDITIONAL HYDRAULICS WI
FITTING EW 18L M26X1,5 CR6	247108302	5	2	302	968669208	FUEL-PREFILTER ASS.
FITTING EW 18L M26X1,5 CR6	247108302	707	7	679	967788108	HYDRAULICS
FITTING EW 18L M26X1,5 CR6	247108302	606	3	711	967788208	COMPRESSED AIR PLANT
FITTING EW 20S M30X2 CR6-F	7407108	624	3	31	967787308	HYDRAULIC EQUIPM.CENTER
FITTING EW 20S M30X2 CR6-F	7407108	674	3	679	967788108	HYDRAULICS
FITTING EW 20S M30X2 CR6-F	7407108	645	1	800	967788308	ADDITIONAL HYDR.S PIVOT SE
FITTING EW 22L CR6-FREI	247126202	8	1	883	90200135	OIL-GAUGING INSTRUMENT
FITTING EW 22L CR6-FREI	247126202	22	1	900	90028042	OIL-GAUGING INSTRUMENT
FITTING EW 25S CR6-FREI	7407119	605	2	160	968129608	ADDITIONAL HYDR.SLEWING
FITTING EW 25S CR6-FREI	7407119	684	2	679	967788108	HYDRAULICS
FITTING EW 25S CR6-FREI	7407119	606	1	887	967789008	AUX.HYDRAULIC WINCH 6
FITTING EW 28L CR6-FREI	7617494	613	2	71	967787408	CRAWLER TRACK HYDRAULI
FITTING EW 28L CR6-FREI	7617494	604	2	98	967787508	CRAWLER TRACK HYDRAULI

Description	Item	Pos.	Quantity	Page	Assembly	Description
FITTING EW 28L CR6-FREI	7617494	633	1	160	968129608	ADDITIONAL HYDR.SLEWING
FITTING EW 28L CR6-FREI	7617494	627	1	201	967787708	ADDITIONAL HYDRAULICS WI
FITTING EW 28L CR6-FREI	7617494	627	1	216	967787808	ADDITIONAL HYDRAULICS WI
FITTING EW 28L CR6-FREI	7617494	671	9	679	967788108	HYDRAULICS
FITTING EW 28L CR6-FREI	7617494	621	1	887	967789008	AUX.HYDRAULIC WINCH 6
FITTING EW 28L CR6-FREI	7617494	601	1	904	967789108	ADDITIONAL HYDRAULICS WI
FITTING EW 6L CR6-FREI	247021702	602	5	711	967788208	COMPRESSED AIR PLANT
FITTING EW 6S M14X1,5 CR6-F	472531508	11	1	150	917081108	CENT. LUBRIC. SYSTEM SUP
FITTING EW 6S M14X1,5 CR6-F	472531508	647	2	160	968129608	ADDITIONAL HYDR.SLEWING
FITTING EW 6S M14X1,5 CR6-F	472531508	635	1	232	968081908	ADDITIONAL HYDRAULICS WI
FITTING EW 6S M14X1,5 CR6-F	472531508	21	2	521	917691308	CENTRAL GREASING
FITTING EW 6S M14X1,5 CR6-F	472531508	629	1	533	967788008	ADDNL.HYDR.ERECTION DEV
FITTING EW 6S M14X1,5 CR6-F	472531508	26	6	548	917081208	CENT. LUBRIC. SYSTEM SUP
FITTING EW 6S M14X1,5 CR6-F	472531508	13	1	632	968031008	TERMINAL BOX ELECTRICS S
FITTING EW 6S M14X1,5 CR6-F	472531508	40	1	640	967917908	SWITCH CABINET
FITTING EW 6S M14X1,5 CR6-F	472531508	636	14	678	967788108	HYDRAULICS
FITTING EW 6S M14X1,5 CR6-F	472531508	613	3	711	967788208	COMPRESSED AIR PLANT
FITTING EW 6S M14X1,5 CR6-F	472531508	632	3	800	967788308	ADDITIONAL HYDR.S PIVOT SE
FITTING EW 6S M14X1,5 CR6-F	472531508	601	1	887	967789008	AUX.HYDRAULIC WINCH 6
FITTING EW 6S M14X1,5 CR6-F	472531508	624	1	904	967789108	ADDITIONAL HYDRAULICS WI
FITTING EW 8S M16X1,5 CR6-F	7404186	824	1	681	967788108	HYDRAULICS
FITTING EWSD22-L A3P	472530608	777	4	680	967788108	HYDRAULICS
FITTING EWSD38-S A3P	472531808	600	4	71	967787408	CRAWLER TRACK HYDRAULI
FITTING EWSD38-S A3P	472531808	600	4	98	967787508	CRAWLER TRACK HYDRAULI
FITTING EWSD38-S A3P	472531808	644	1	160	968129608	ADDITIONAL HYDR.SLEWING
FITTING EWSD38-S A3P	472531808	601	3	201	967787708	ADDITIONAL HYDRAULICS WI
FITTING EWSD38-S A3P	472531808	602	3	216	967787808	ADDITIONAL HYDRAULICS WI
FITTING EWSD38-S A3P	472531808	609	4	232	968081908	ADDITIONAL HYDRAULICS WI
FITTING EWSD38-S A3P	472531808	693	8	679	967788108	HYDRAULICS
FITTING EWSD38-S A3P	472531808	601	4	799	967788308	ADDITIONAL HYDR.S PIVOT SE
FITTING EWSD38-S A3P	472531808	610	2	887	967789008	AUX.HYDRAULIC WINCH 6
FITTING EWSD38-S A3P	472531808	621	1	904	967789108	ADDITIONAL HYDRAULICS WI
FITTING EWSD38-S A3P	472531808	611	10	936	967788408	ADDITIONAL HYDR.D PIVOT
FITTING EWSD38-S A3P	472531808	607	8	1010	967788708	ADDITIONAL HYDRAULICS IN
FITTING EWSD38-S A3P	472531808	601	8	1022	967788808	ADDITIONAL HYDRAULICS IN
FITTING G 22L CR6-FREI	470030708	773	5	680	967788108	HYDRAULICS
FITTING G 22L CR6-FREI	470030708	642	2	937	967788408	ADDITIONAL HYDR.D PIVOT
FITTING G 22L CR6-FREI	470030708	611	1	1022	967788808	ADDITIONAL HYDRAULICS IN
FITTING GE 10 M14X1,5/9/ CR6	10813936	16	1	363	10135675	FUEL LINES
FITTING GE 10 M14X1,5/9/ CR6	10813936	5	1	366	10117753	LEAK OIL LINE ADD-ON
FITTING GE 10 M14X1,5/9/ CR6	10813936	7	1	395	10135386	EXHAUST TC MOUNTING
FITTING GE 10 M14X1,5/9/ CR6	10813936	7	1	396	10135681	EXHAUST TC MOUNTING
FITTING GE 10 M16X1,5/9/ CR6	10813937	6	1	366	10117753	LEAK OIL LINE ADD-ON
FITTING GE 10L M14X1,5 A3P	471030508	616	4	71	967787408	CRAWLER TRACK HYDRAULI
FITTING GE 10L M14X1,5 A3P	471030508	618	4	98	967787508	CRAWLER TRACK HYDRAULI
FITTING GE 10L M14X1,5 A3P	471030508	625	1	201	967787708	ADDITIONAL HYDRAULICS WI
FITTING GE 10L M14X1,5 A3P	471030508	625	1	216	967787808	ADDITIONAL HYDRAULICS WI
FITTING GE 10L M14X1,5 A3P	471030508	606	3	232	968081908	ADDITIONAL HYDRAULICS WI
FITTING GE 10L M14X1,5 A3P	471030508	634	3	678	967788108	HYDRAULICS
FITTING GE 10L M14X1,5 A3P	471030508	627	1	887	967789008	AUX.HYDRAULIC WINCH 6
FITTING GE 10L M14X1,5 A3P	471030508	631	1	905	967789108	ADDITIONAL HYDRAULICS WI
FITTING GE 10L M22X1,5 CR6	471039808	621	3	678	967788108	HYDRAULICS
FITTING GE 10L M22X1,5 CR6	471039808	611	1	711	967788208	COMPRESSED AIR PLANT
FITTING GE 12 M14X1,5/3/ CR6	10813939	14	3	363	10135675	FUEL LINES
FITTING GE 12 M16X1,5/3/ CR6	10813940	16	2	382	10135642	ACCESSORIES AIR COMPRES
FITTING GE 12 M16X1,5/3/ CR6	10813940	9	2	389	10135655	COOLANT PIPE BEND ADD-ON
FITTING GE 12 M18X1,5/3/ CR6	10813941	11	4	363	10135675	FUEL LINES
FITTING GE 12L G1/2 ZNNI	471034808	654	1	160	968129608	ADDITIONAL HYDR.SLEWING
FITTING GE 12L G1/2 ZNNI	471034808	613	2	201	967787708	ADDITIONAL HYDRAULICS WI
FITTING GE 12L G1/2 ZNNI	471034808	613	2	216	967787808	ADDITIONAL HYDRAULICS WI

Description	Item	Pos.	Quantity	Page	Assembly	Description
FITTING GE 12L G1/2 ZNNI	471034808	620	2	232	968081908	ADDITIONAL HYDRAULICS WI
FITTING GE 12L G1/2 ZNNI	471034808	605	1	533	967788008	ADDNL.HYDR.ERECTION DEV
FITTING GE 12L G1/2 ZNNI	471034808	722	4	679	967788108	HYDRAULICS
FITTING GE 12L G1/2 ZNNI	471034808	628	1	888	967789008	AUX.HYDRAULIC WINCH 6
FITTING GE 12L G1/2 ZNNI	471034808	627	1	904	967789108	ADDITIONAL HYDRAULICS WI
FITTING GE 12L M22X1,5 CR6	471039908	647	7	678	967788108	HYDRAULICS
FITTING GE 12L M22X1,5 CR6	471039908	620	1	712	967788208	COMPRESSED AIR PLANT
FITTING GE 12S G1/2A CR6-F	471032608	654	1	31	967787308	HYDRAULIC EQUIPM.CENTER
FITTING GE 12S G1/2A CR6-F	471032608	612	1	216	967787808	ADDITIONAL HYDRAULICS WI
FITTING GE 12S G1/2A CR6-F	471032608	600	2	678	967788108	HYDRAULICS
FITTING GE 12S G1/2A CR6-F	471032608	616	1	887	967789008	AUX.HYDRAULIC WINCH 6
FITTING GE 12S G3/8A CR6-F	471032708	622	1	160	968129608	ADDITIONAL HYDR.SLEWING
FITTING GE 12S G3/8A CR6-F	471032708	836	1	681	967788108	HYDRAULICS
FITTING GE 12S G3/8A CR6-F	471032708	628	1	937	967788408	ADDITIONAL HYDR.D PIVOT
FITTING GE 14,15,16 M22X CR6	10813943	12	1	363	10135675	FUEL LINES
FITTING GE 18L M22X1,5 CR6	471031108	7	2	540	967967608	FUEL TANK, PRE-ASSEMBLED
FITTING GE 18L M22X1,5 CR6	471031108	622	3	678	967788108	HYDRAULICS
FITTING GE 18L M22X1,5 CR6	471031108	605	4	711	967788208	COMPRESSED AIR PLANT
FITTING GE 18L M22X1,5 ST C	10815662	608	2	711	967788208	COMPRESSED AIR PLANT
FITTING GE 20S G1/2A CR6-F	7410451	681	2	31	967787308	HYDRAULIC EQUIPM.CENTER
FITTING GE 20S G1/2A CR6-F	7410451	861	2	681	967788108	HYDRAULICS
FITTING GE 22L M22X1,5 A3P	10036896	772	1	680	967788108	HYDRAULICS
FITTING GE 28L G1 A3P	471031608	742	1	680	967788108	HYDRAULICS
FITTING GE 28L G3/4A CR6-F	7410441	697	3	679	967788108	HYDRAULICS
FITTING GE 28L M42X2 CR6-F	7615629	605	2	232	968081908	ADDITIONAL HYDRAULICS WI
FITTING GE 28L M42X2 CR6-F	7615629	769	4	680	967788108	HYDRAULICS
FITTING GE 30S G1 A CR6-FRE	11002216	717	7	679	967788108	HYDRAULICS
FITTING GE 30S G3/4 A CR6-F	10877614	863	1	681	967788108	HYDRAULICS
FITTING GE 42L G1 1/2 CR6-F	471034708	611	3	31	967787308	HYDRAULIC EQUIPM.CENTER
FITTING GE 42L G1 1/2 CR6-F	471034708	615	13	678	967788108	HYDRAULICS
FITTING GE 6 M10X1,0/7/1 CR6	10813933	15	2	382	10135642	ACCESSORIES AIR COMPRES
FITTING GE 6 M10X1,0/7/1 CR6	10813933	7	1	398	10138014	REGULATION BOOST PRESS
FITTING GE 6L M12X1,5	476607708	603	3	711	967788208	COMPRESSED AIR PLANT
FITTING GE 6L M22X1,5 CR6-F	502946108	623	1	712	967788208	COMPRESSED AIR PLANT
FITTING GE 6LL M10X1	774376508	1	1	153	11210825	DISTRIBUTION BLOCK
FITTING GE 6LL M10X1	774376508	71	2	221	917451208	WINCH 4 PRE-ASSEMBLY
FITTING GE 6S G1/4 CR6-FREI	471032108	626	1	31	967787308	HYDRAULIC EQUIPM.CENTER
FITTING GE 6S G1/4 CR6-FREI	471032108	2	1	207	917451408	CENTRAL GREASING
FITTING GE 6S G1/4 CR6-FREI	471032108	12	6	521	917691308	CENTRAL GREASING
FITTING GE 6S G1/4 CR6-FREI	471032108	25	24	548	917081208	CENT. LUBRIC. SYSTEM SUP
FITTING GE 6S G1/4 CR6-FREI	471032108	41	1	640	967917908	SWITCH CABINET
FITTING GE 6S G1/4 CR6-FREI	471032108	679	10	679	967788108	HYDRAULICS
FITTING GE 6S G1/4 CR6-FREI	471032108	615	1	711	967788208	COMPRESSED AIR PLANT
FITTING GE 6S G1/4 CR6-FREI	471032108	633	3	800	967788308	ADDITIONAL HYDR.S PIVOT SE
FITTING GE 6S G1/4 CR6-FREI	471032108	6	6	807	917692108	CENTRAL GREASING
FITTING GE 6S G1/4 CR6-FREI	471032108	2	1	890	917481408	CENTRAL GREASING
FITTING GE 6S G1/4 CR6-FREI	471032108	2	1	910	917478608	CENTRAL GREASING
FITTING GE 6S G1/4 CR6-FREI	471032108	6	2	952	917692208	CENTRAL GREASING
FITTING GE 8 M12X1,5/1/2 CR6	10813935	10	1	383	10140056	WATER PUMP WITH FASTENIN
FITTING GE 8L M18X1,5 CR6-F	471039308	31	1	489	917080208	ADD HEATING SUPERSTRUCT
FITTING GEO18-LM A3P	471050308	6	2	302	968669208	FUEL-PREFILTER ASS.
FITTING GR 12/10L M18X1, A3	475031508	667	1	31	967787308	HYDRAULIC EQUIPM.CENTER
FITTING GR 12/10L M18X1, A3	475031508	601	2	514	968513208	ADDITIONAL HYDRAULICS, SA
FITTING GR 12/10L M18X1, A3	475031508	724	3	679	967788108	HYDRAULICS
FITTING ISO 8434 EL 30S CR6	482331814	728	4	679	967788108	HYDRAULICS
FITTING ISO 8434 EL 30S CR6	482331814	640	1	800	967788308	ADDITIONAL HYDR.S PIVOT SE
FITTING ISO 8434 EL 35L CR6	482330814	638	2	31	967787308	HYDRAULIC EQUIPM.CENTER
FITTING ISO 8434 EL 35L CR6	482330814	765	3	680	967788108	HYDRAULICS
FITTING ISO 8434 ET 10L M16	482430314	615	4	71	967787408	CRAWLER TRACK HYDRAULI
FITTING ISO 8434 ET 10L M16	482430314	615	4	98	967787508	CRAWLER TRACK HYDRAULI

Description	Item	Pos.	Quantity	Page	Assembly	Description
FITTING ISO 8434 ET 10L M16	482430314	607	1	160	968129608	ADDITIONAL HYDR.SLEWING
FITTING ISO 8434 ET 10L M16	482430314	669	2	679	967788108	HYDRAULICS
FITTING ISO 8434 ET 10S CR6	482431314	753	2	680	967788108	HYDRAULICS
FITTING ISO 8434 ET 12S CR6	482431414	687	1	32	967787308	HYDRAULIC EQUIPM.CENTER
FITTING ISO 8434 ET 16S CR6	482431514	616	1	252	967787908	ADDNL. HYDR. F. ERECTING W
FITTING ISO 8434 ET 16S CR6	482431514	729	1	679	967788108	HYDRAULICS
FITTING ISO 8434 ET 20S CR6	482431614	644	1	800	967788308	ADDITIONAL HYDR.S PIVOT SE
FITTING ISO 8434 ET 38S CR6	482431814	611	1	160	968129608	ADDITIONAL HYDR.SLEWING
FITTING ISO 8434 ET 38S CR6	482431814	715	1	679	967788108	HYDRAULICS
FITTING ISO 8434 ET 42L CR6	482431114	658	12	678	967788108	HYDRAULICS
FITTING ISO 8434 EW 30S CR6	482531614	700	12	679	967788108	HYDRAULICS
FITTING ISO 8434 EW 35L M45	482530914	651	8	678	967788108	HYDRAULICS
FITTING ISO 8434 EW 35L M45	482530914	608	1	799	967788308	ADDITIONAL HYDR.S PIVOT SE
FITTING ISO 8434 EW 42L CR6	482530814	678	1	31	967787308	HYDRAULIC EQUIPM.CENTER
FITTING ISO 8434 EW 42L CR6	482530814	629	12	678	967788108	HYDRAULICS
FITTING ISO 8434 EW 42L CR6	482530814	609	1	799	967788308	ADDITIONAL HYDR.S PIVOT SE
FITTING ISO 8434 EW 42L CR6	482530814	610	3	936	967788408	ADDITIONAL HYDR.D PIVOT
FITTING ISO 8434 GE 10S G1/4	471004514	605	4	117	967787608	HYDRAULIC SUPPORT
FITTING ISO 8434 GE 10S G1/4	471004514	614	2	160	968129608	ADDITIONAL HYDR.SLEWING
FITTING ISO 8434 GE 10S G1/4	471004514	626	1	533	967788008	ADDNL.HYDR.ERECTION DEV
FITTING ISO 8434 GE 10S G1/4	471004514	704	4	679	967788108	HYDRAULICS
FITTING ISO 8434 RED 42/10L	485438414	848	1	681	967788108	HYDRAULICS
FITTING ISO 8434-1 GE 10L G1/	7362091	655	1	31	967787308	HYDRAULIC EQUIPM.CENTER
FITTING ISO 8434-1 GE 10L G1/	7362091	624	2	160	968129608	ADDITIONAL HYDR.SLEWING
FITTING ISO 8434-1 GE 10L G1/	7362091	659	19	678	967788108	HYDRAULICS
FITTING ISO 8434-1 GE 10L G1/	7362091	656	1	937	967788408	ADDITIONAL HYDR.D PIVOT
FITTING ISO 8434-1 GE 10L M	471039708	622	4	71	967787408	CRAWLER TRACK HYDRAULI
FITTING ISO 8434-1 GE 10L M	471039708	616	4	98	967787508	CRAWLER TRACK HYDRAULI
FITTING ISO 8434-1 GE 10L M	471039708	629	3	160	968129608	ADDITIONAL HYDR.SLEWING
FITTING ISO 8434-1 GE 10L M	471039708	619	1	201	967787708	ADDITIONAL HYDRAULICS WI
FITTING ISO 8434-1 GE 10L M	471039708	618	1	216	967787808	ADDITIONAL HYDRAULICS WI
FITTING ISO 8434-1 GE 10L M	471039708	618	2	232	968081908	ADDITIONAL HYDRAULICS WI
FITTING ISO 8434-1 GE 10L M	471039708	609	1	252	967787908	ADDNL. HYDR. F. ERECTING W
FITTING ISO 8434-1 GE 10L M	471039708	803	1	680	967788108	HYDRAULICS
FITTING ISO 8434-1 GE 10L M	471039708	609	2	711	967788208	COMPRESSED AIR PLANT
FITTING ISO 8434-1 GE 10L M	471039708	614	1	887	967789008	AUX.HYDRAULIC WINCH 6
FITTING ISO 8434-1 GE 10L M	471039708	603	1	904	967789108	ADDITIONAL HYDRAULICS WI
FITTING ISO 8434-1 GE 10S G3/	471032808	670	7	679	967788108	HYDRAULICS
FITTING ISO 8434-1 GE 10S G3/	471032808	603	2	1062	968883308	ADDL.HYDR.F.PIN PULLING DE
FITTING ISO 8434-1 GE 10S G3/	471032808	603	2	1065	968883408	ADDL.HYDR.F.PIN PULLING DE
FITTING ISO 8434-1 GE 12L M	11006188	18	2	363	10135675	FUEL LINES
FITTING ISO 8434-1 GE 12L M	471030708	630	3	160	968129608	ADDITIONAL HYDR.SLEWING
FITTING ISO 8434-1 T 6L M12	7362170	6	1	398	10138014	REGULATION BOOST PRESS
FITTING KEY DIN 6885 A8X7X1	434006601	92	1	64	90029090	ANGULAR GEAR
FITTING KEY DIN 6885 A8X7X1	434006601	92	1	66	90029091	ANGULAR GEAR
FITTING KEY DIN 6885 B32X18	571827408	400	10	291	11320826	PUMP DISTRIBUTION GEAR
FITTING RED 15/10L CR6-FREI	475430108	633	1	71	967787408	CRAWLER TRACK HYDRAULI
FITTING RED 15/10L CR6-FREI	475430108	633	1	98	967787508	CRAWLER TRACK HYDRAULI
FITTING RED 15/10L CR6-FREI	475430108	839	1	681	967788108	HYDRAULICS
FITTING RED 15/12L CR6-FREI	475431808	639	3	160	968129608	ADDITIONAL HYDR.SLEWING
FITTING RED 15/12L CR6-FREI	475431808	857	2	681	967788108	HYDRAULICS
FITTING RED 15/12L CR6-FREI	475431808	602	1	1067	968883508	AUX.HYDR.PIN EXTRACTION
FITTING RED 18/15L CR6-FREI	475435608	610	1	252	967787908	ADDNL. HYDR. F. ERECTING W
FITTING RED 18/15L CR6-FREI	475435608	827	1	681	967788108	HYDRAULICS
FITTING RED 35/12L CR6-FREI	7368007	665	1	31	967787308	HYDRAULIC EQUIPM.CENTER
FITTING RED 42/18L CR6-FREI	475431708	732	1	680	967788108	HYDRAULICS
FITTING RED 42/22L A3C	475431608	763	3	680	967788108	HYDRAULICS
FITTING RED 42/22L A3C	475431608	603	1	936	967788408	ADDITIONAL HYDR.D PIVOT
FITTING RED 42/28L CR6-FREI	475431308	656	17	678	967788108	HYDRAULICS
FITTING RED 42/28L CR6-FREI	475431308	615	2	799	967788308	ADDITIONAL HYDR.S PIVOT SE

Description	Item	Pos.	Quantity	Page	Assembly	Description
FITTING RED 42/28L CR6-FREI	475431308	600	1	936	967788408	ADDITIONAL HYDR.D PIVOT
FITTING RED 42/35L A3C	475436708	690	7	679	967788108	HYDRAULICS
FITTING REDSD12/10-L A3P	475431408	672	1	31	967787308	HYDRAULIC EQUIPM.CENTER
FITTING REDSD12/10-L A3P	475431408	627	1	71	967787408	CRAWLER TRACK HYDRAULI
FITTING REDSD12/10-L A3P	475431408	629	1	98	967787508	CRAWLER TRACK HYDRAULI
FITTING REDSD12/10-L A3P	475431408	609	1	160	968129608	ADDITIONAL HYDR.SLEWING
FITTING REDSD12/10-L A3P	475431408	620	1	201	967787708	ADDITIONAL HYDRAULICS WI
FITTING REDSD12/10-L A3P	475431408	620	1	216	967787808	ADDITIONAL HYDRAULICS WI
FITTING REDSD12/10-L A3P	475431408	633	1	232	968081908	ADDITIONAL HYDRAULICS WI
FITTING REDSD12/10-L A3P	475431408	723	8	679	967788108	HYDRAULICS
FITTING REDSD12/10-L A3P	475431408	601	2	738	968562908	ADDITIONAL HYDRAULIC BOLT
FITTING REDSD12/10-L A3P	475431408	630	1	888	967789008	AUX.HYDRAULIC WINCH 6
FITTING REDSD12/10-L A3P	475431408	629	1	904	967789108	ADDITIONAL HYDRAULICS WI
FITTING REDSD16/10-S A3P	475433508	602	4	117	967787608	HYDRAULIC SUPPORT
FITTING REDSD16/10-S A3P	475433508	623	1	160	968129608	ADDITIONAL HYDR.SLEWING
FITTING REDSD16/10-S A3P	475433508	601	1	533	967788008	ADDNL.HYDR.ERECTION DEV
FITTING REDSD16/12-S A3P	475433308	673	2	31	967787308	HYDRAULIC EQUIPM.CENTER
FITTING REDSD16/12-S A3P	475433308	616	1	936	967788408	ADDITIONAL HYDR.D PIVOT
FITTING REDSD16/12-S A3P	475433308	604	1	1065	968883408	ADDL.HYDR.F.PIN PULLING DE
FITTING REDSD16/6-S CFX	475433108	614	1	252	967787908	ADDNL. HYDR. F. ERECTING W
FITTING REDSD16/6-S CFX	475433108	712	9	679	967788108	HYDRAULICS
FITTING REDSD16/6-S CFX	475433108	605	1	992	967788608	ADDITIONAL HYDR.D HEAD S
FITTING REDSD16/6-S CFX	475433108	602	1	1010	967788708	ADDITIONAL HYDRAULICS IN
FITTING REDSD16/6-S CFX	475433108	603	1	1022	967788808	ADDITIONAL HYDRAULICS IN
FITTING REDSD18/10-L A3P	475430308	807	2	681	967788108	HYDRAULICS
FITTING REDSD18/10-L A3P	475430308	607	1	992	967788608	ADDITIONAL HYDR.D HEAD S
FITTING REDSD18/12-L A3P	475436308	669	1	31	967787308	HYDRAULIC EQUIPM.CENTER
FITTING REDSD18/12-L A3P	475436308	629	1	71	967787408	CRAWLER TRACK HYDRAULI
FITTING REDSD18/12-L A3P	475436308	631	1	98	967787508	CRAWLER TRACK HYDRAULI
FITTING REDSD18/12-L A3P	475436308	634	1	232	968081908	ADDITIONAL HYDRAULICS WI
FITTING REDSD18/12-L A3P	475436308	733	4	680	967788108	HYDRAULICS
FITTING REDSD18/12-L A3P	475436308	612	1	992	967788608	ADDITIONAL HYDR.D HEAD S
FITTING REDSD18/12-L A3P	475436308	601	1	1067	968883508	AUX.HYDR.PIN EXTRACTION
FITTING REDSD20/12-S A3P	475434808	621	1	31	967787308	HYDRAULIC EQUIPM.CENTER
FITTING REDSD22/10-L A3P	475430808	605	1	1010	967788708	ADDITIONAL HYDRAULICS IN
FITTING REDSD22/10-L A3P	475430808	605	1	1022	967788808	ADDITIONAL HYDRAULICS IN
FITTING REDSD22/12-L A3P	475436108	643	1	31	967787308	HYDRAULIC EQUIPM.CENTER
FITTING REDSD22/12-L A3P	475436108	791	1	680	967788108	HYDRAULICS
FITTING REDSD22/12-L A3P	475436108	613	2	936	967788408	ADDITIONAL HYDR.D PIVOT
FITTING REDSD22/15-L A3P	475435508	788	3	680	967788108	HYDRAULICS
FITTING REDSD22/18-L A3P	475436008	775	5	680	967788108	HYDRAULICS
FITTING REDSD28/18-L A3P	475430908	622	1	232	968081908	ADDITIONAL HYDRAULICS WI
FITTING REDSD28/18-L A3P	475430908	840	2	681	967788108	HYDRAULICS
FITTING REDSD28/22-L A3P	475430508	612	4	71	967787408	CRAWLER TRACK HYDRAULI
FITTING REDSD28/22-L A3P	475430508	605	4	98	967787508	CRAWLER TRACK HYDRAULI
FITTING REDSD28/22-L A3P	475430508	771	5	680	967788108	HYDRAULICS
FITTING REDSD28/22-L A3P	475430508	634	2	937	967788408	ADDITIONAL HYDR.D PIVOT
FITTING REDSD30/20-S A3P	475432608	737	5	680	967788108	HYDRAULICS
FITTING REDSD35/18-L A3P	475431208	635	2	31	967787308	HYDRAULIC EQUIPM.CENTER
FITTING REDSD35/18-L A3P	475431208	708	5	679	967788108	HYDRAULICS
FITTING REDSD35/22-L CFX	475431508	664	1	31	967787308	HYDRAULIC EQUIPM.CENTER
FITTING REDSD35/22-L CFX	475431508	838	1	681	967788108	HYDRAULICS
FITTING REDSD35/28-L CFX	475430408	677	1	31	967787308	HYDRAULIC EQUIPM.CENTER
FITTING REDSD35/28-L CFX	475430408	605	2	799	967788308	ADDITIONAL HYDR.S PIVOT SE
FITTING REDSD35/28-L CFX	475430408	626	1	904	967789108	ADDITIONAL HYDRAULICS WI
FITTING REDSD38/16-S A3P	475434208	610	4	160	968129608	ADDITIONAL HYDR.SLEWING
FITTING REDSD38/16-S A3P	475434208	683	3	679	967788108	HYDRAULICS
FITTING REDSD38/6-S A3P	475408108	682	4	679	967788108	HYDRAULICS
FITTING REDSDN10/6-S A3P	475432008	628	1	533	967788008	ADDNL.HYDR.ERECTION DEV
FITTING REDSDN10/6-S A3P	475432008	703	6	679	967788108	HYDRAULICS

Description	Item	Pos.	Quantity	Page	Assembly	Description
FITTING REDSDN12/6-L A3P	475430208	616	1	711	967788208	COMPRESSED AIR PLANT
FITTING REDSDN25/12-S A3P	475433608	611	1	201	967787708	ADDITIONAL HYDRAULICS WI
FITTING REDSDN25/12-S A3P	475433608	611	1	216	967787808	ADDITIONAL HYDRAULICS WI
FITTING REDSDN25/12-S A3P	475433608	612	1	232	968081908	ADDITIONAL HYDRAULICS WI
FITTING REDSDN25/12-S A3P	475433608	607	1	887	967789008	AUX.HYDRAULIC WINCH 6
FITTING REDSDN25/12-S A3P	475433608	616	1	904	967789108	ADDITIONAL HYDRAULICS WI
FITTING REDSDN25/20-S A3P	475432308	652	1	31	967787308	HYDRAULIC EQUIPM.CENTER
FITTING REDSDN28/10-L A3P	475435408	786	1	680	967788108	HYDRAULICS
FITTING REDSDN28/10-L A3P	475435408	628	1	799	967788308	ADDITIONAL HYDR.S PIVOT SE
FITTING REDSDN28/12-L A3P	475435708	604	2	30	967787308	HYDRAULIC EQUIPM.CENTER
FITTING REDSDN28/12-L A3P	475435708	610	1	71	967787408	CRAWLER TRACK HYDRAULI
FITTING REDSDN28/12-L A3P	475435708	624	1	98	967787508	CRAWLER TRACK HYDRAULI
FITTING REDSDN28/12-L A3P	475435708	603	1	201	967787708	ADDITIONAL HYDRAULICS WI
FITTING REDSDN28/12-L A3P	475435708	606	1	216	967787808	ADDITIONAL HYDRAULICS WI
FITTING REDSDN28/12-L A3P	475435708	793	1	680	967788108	HYDRAULICS
FITTING REDSDN28/12-L A3P	475435708	620	1	887	967789008	AUX.HYDRAULIC WINCH 6
FITTING REDSDN28/12-L A3P	475435708	605	1	904	967789108	ADDITIONAL HYDRAULICS WI
FITTING REDSDN28/12-L A3P	475435708	617	1	936	967788408	ADDITIONAL HYDR.D PIVOT
FITTING REDSDN30/12-S A3P	475434008	608	1	533	967788008	ADDNL.HYDR.ERECTION DEV
FITTING REDSDN30/16-S A3P	475432508	701	4	679	967788108	HYDRAULICS
FITTING REDSDN30/25-S A3P	475432708	652	1	160	968129608	ADDITIONAL HYDR.SLEWING
FITTING REDSDN30/25-S A3P	475432708	632	2	533	967788008	ADDNL.HYDR.ERECTION DEV
FITTING REDSDN30/25-S A3P	475432708	830	1	681	967788108	HYDRAULICS
FITTING REDSDN30/25-S A3P	475432708	637	2	937	967788408	ADDITIONAL HYDR.D PIVOT
FITTING REDSDN30/6-S A3P	475434108	835	1	681	967788108	HYDRAULICS
FITTING REDSDN38/25-S A3P	475434308	606	5	160	968129608	ADDITIONAL HYDR.SLEWING
FITTING REDSDN38/30-S CFX	475435308	727	4	679	967788108	HYDRAULICS
FITTING REDSDN42/12-L A3P	475407208	731	4	680	967788108	HYDRAULICS
FITTING REDSDN42/12-L A3P	475407208	612	1	799	967788308	ADDITIONAL HYDR.S PIVOT SE
FITTING RI G1/2AXG1/4 CR6-F	475500408	755	2	680	967788108	HYDRAULICS
FITTING RI M22X1,5/M16X CR6	7381363	11	2	382	10135642	ACCESSORIES AIR COMPRES
FITTING ROV 10L M 16X1,5 C	10300881	19	1	361	10137788	FUEL FINE-FILTER ASSEMBLY
FITTING RSWS10-LM-WD A3P	476610208	843	1	681	967788108	HYDRAULICS
FITTING RSWS10-LR-WD A3P	473230508	633	1	31	967787308	HYDRAULIC EQUIPM.CENTER
FITTING RSWS10-SR-WD A3P	473231008	783	4	680	967788108	HYDRAULICS
FITTING RSWS10-SR-WD A3P	473231008	602	2	1062	968883308	ADDL.HYDR.F.PIN PULLING DE
FITTING RSWS10-SR-WD A3P	473231008	602	2	1065	968883408	ADDL.HYDR.F.PIN PULLING DE
FITTING RSWS12-LM-WD M18X	476611708	849	2	681	967788108	HYDRAULICS
FITTING RSWS12-LR-WD A3P	473230808	630	1	937	967788408	ADDITIONAL HYDR.D PIVOT
FITTING RSWS12-LR-WD A3P	473230808	601	2	1062	968883308	ADDL.HYDR.F.PIN PULLING DE
FITTING RSWS12-LR-WD A3P	473230808	601	2	1065	968883408	ADDL.HYDR.F.PIN PULLING DE
FITTING RSWS12-SR-WD A3P	476611508	604	8	117	967787608	HYDRAULIC SUPPORT
FITTING RSWS16-SM-WD A3P	476611408	618	1	252	967787908	ADDNL. HYDR. F. ERECTING W
FITTING RSWS16-SR-WD A3P	473231208	603	1	533	967788008	ADDNL.HYDR.ERECTION DEV
FITTING RSWS20-SR-WD A3P	473231408	719	2	679	967788108	HYDRAULICS
FITTING RSWS28-LM-WD A3P	476630908	622	1	887	967789008	AUX.HYDRAULIC WINCH 6
FITTING RSWS6-SR-WD A3P	473230608	28	2	559	917081608	CRANE DRIVER'S CABIN CPL.
FITTING SNV10-L CFX	470010108	659	3	31	967787308	HYDRAULIC EQUIPM.CENTER
FITTING SNV10-L CFX	470010108	608	1	160	968129608	ADDITIONAL HYDR.SLEWING
FITTING SNV10-L CFX	470010108	756	2	680	967788108	HYDRAULICS
FITTING SNV10-S A3P	470010208	665	1	678	967788108	HYDRAULICS
FITTING SNV12-L A3P	470011308	605	2	30	967787308	HYDRAULIC EQUIPM.CENTER
FITTING SNV12-L A3P	470011308	624	1	71	967787408	CRAWLER TRACK HYDRAULI
FITTING SNV12-L A3P	470011308	626	1	98	967787508	CRAWLER TRACK HYDRAULI
FITTING SNV12-L A3P	470011308	606	1	201	967787708	ADDITIONAL HYDRAULICS WI
FITTING SNV12-L A3P	470011308	604	1	216	967787808	ADDITIONAL HYDRAULICS WI
FITTING SNV12-L A3P	470011308	625	1	232	968081908	ADDITIONAL HYDRAULICS WI
FITTING SNV12-L A3P	470011308	623	1	887	967789008	AUX.HYDRAULIC WINCH 6
FITTING SNV12-L A3P	470011308	604	1	904	967789108	ADDITIONAL HYDRAULICS WI
FITTING SNV12-L A3P	470011308	654	1	937	967788408	ADDITIONAL HYDR.D PIVOT

Description	Item	Pos.	Quantity	Page	Assembly	Description
FITTING SNV12-L A3P	470011308	611	1	992	967788608	ADDITIONAL HYDR.D HEAD S
FITTING SNV12-S A3P	470010308	622	2	31	967787308	HYDRAULIC EQUIPM.CENTER
FITTING SNV12-S A3P	470010308	641	1	800	967788308	ADDITIONAL HYDR.S PIVOT SE
FITTING SNV12-S A3P	470010308	606	1	1065	968883408	ADDL.HYDR.F.PIN PULLING DE
FITTING SNV16-S A3P	470010808	680	2	31	967787308	HYDRAULIC EQUIPM.CENTER
FITTING SNV16-S A3P	470010808	642	1	160	968129608	ADDITIONAL HYDR.SLEWING
FITTING SNV16-S A3P	470010808	622	1	252	967787908	ADDNL. HYDR. F. ERECTING W
FITTING SNV20-S A3P	470010508	642	3	800	967788308	ADDITIONAL HYDR.S PIVOT SE
FITTING SNV28-L A3P	470010608	837	1	681	967788108	HYDRAULICS
FITTING SNV30-S A3P	470011108	639	1	800	967788308	ADDITIONAL HYDR.S PIVOT SE
FITTING SNV42-L A3P	470011408	714	4	679	967788108	HYDRAULICS
FITTING SNV42-L A3P	470011408	646	1	937	967788408	ADDITIONAL HYDR.D PIVOT
FITTING SNV6-S A3P	470011508	631	1	533	967788008	ADDNL.HYDR.ERECTION DEV
FITTING SNV6-S A3P	470011508	846	3	681	967788108	HYDRAULICS
FITTING SV 25S A3C	474032808	823	1	681	967788108	HYDRAULICS
FITTING T 10 9/16-18 CR6-FRE	11068055	23	1	388	10135649	VENT TUBE ASSEMBLY
FITTING T 16S CR6-FREI	470432508	603	4	117	967787608	HYDRAULIC SUPPORT
FITTING T 16S CR6-FREI	470432508	613	1	160	968129608	ADDITIONAL HYDR.SLEWING
FITTING T 16S CR6-FREI	470432508	602	1	533	967788008	ADDNL.HYDR.ERECTION DEV
FITTING T 16S CR6-FREI	470432508	620	1	936	967788408	ADDITIONAL HYDR.D PIVOT
FITTING T 16S CR6-FREI	470432508	609	2	992	967788608	ADDITIONAL HYDR.D HEAD S
FITTING T 16S CR6-FREI	470432508	603	1	1010	967788708	ADDITIONAL HYDRAULICS IN
FITTING T 16S CR6-FREI	470432508	607	1	1022	967788808	ADDITIONAL HYDRAULICS IN
FITTING T 18L A3C	470430608	734	4	680	967788108	HYDRAULICS
FITTING T 18L A3C	470430608	610	2	992	967788608	ADDITIONAL HYDR.D HEAD S
FITTING T 22L	470400708	4	1	196	90024490	OIL-GAUGING INSTRUMENT
FITTING T 22L	470400708	11	1	196	90024490	OIL-GAUGING INSTRUMENT
FITTING T 22L	470400708	4	1	226	90200528	OIL-GAUGING INSTRUMENT
FITTING T 22L	470400708	4	2	900	90028042	OIL-GAUGING INSTRUMENT
FITTING T 22L CR6-FREI	470430708	642	1	31	967787308	HYDRAULIC EQUIPM.CENTER
FITTING T 22L CR6-FREI	470430708	789	2	680	967788108	HYDRAULICS
FITTING T 22L CR6-FREI	470430708	614	2	936	967788408	ADDITIONAL HYDR.D PIVOT
FITTING T 22L CR6-FREI	470430708	606	1	1010	967788708	ADDITIONAL HYDRAULICS IN
FITTING T 22L CR6-FREI	470430708	608	1	1022	967788808	ADDITIONAL HYDRAULICS IN
FITTING T 28L A3C	470430808	602	2	71	967787408	CRAWLER TRACK HYDRAULI
FITTING T 28L A3C	470430808	607	2	98	967787508	CRAWLER TRACK HYDRAULI
FITTING T 28L A3C	470430808	796	2	680	967788108	HYDRAULICS
FITTING T 28L A3C	470430808	627	1	799	967788308	ADDITIONAL HYDR.S PIVOT SE
FITTING T 28L A3C	470430808	618	2	936	967788408	ADDITIONAL HYDR.D PIVOT
FITTING T 30S A3C	470432908	607	1	514	968513208	ADDITIONAL HYDRAULICS, SA
FITTING T 30S A3C	470432908	801	2	680	967788108	HYDRAULICS
FITTING T 30S A3C	470432908	638	1	937	967788408	ADDITIONAL HYDR.D PIVOT
FITTING T 35L A3P	470431508	709	2	679	967788108	HYDRAULICS
FITTING T 35L A3P	470431508	606	1	799	967788308	ADDITIONAL HYDR.S PIVOT SE
FITTING T 42L A3C	470431408	677	19	679	967788108	HYDRAULICS
FITTING T 42L A3C	470431408	611	1	799	967788308	ADDITIONAL HYDR.S PIVOT SE
FITTING T 42L A3C	470431408	626	1	937	967788408	ADDITIONAL HYDR.D PIVOT
FITTING TR 12 1210 3/4- CR6-F	11082333	25	1	382	10135642	ACCESSORIES AIR COMPRES
FITTING TR 22/15/22L CR6-FRE	475133408	826	1	681	967788108	HYDRAULICS
FITTING W 16S A3C	470232608	648	6	31	967787308	HYDRAULIC EQUIPM.CENTER
FITTING W 16S A3C	470232608	600	1	533	967788008	ADDNL.HYDR.ERECTION DEV
FITTING W 16S A3C	470232608	652	1	937	967788408	ADDITIONAL HYDR.D PIVOT
FITTING W 28L A3C	470230808	623	1	232	968081908	ADDITIONAL HYDRAULICS WI
FITTING W 28L A3C	470230808	695	1	679	967788108	HYDRAULICS
FITTING W 28L A3C	470230808	624	1	937	967788408	ADDITIONAL HYDR.D PIVOT
FITTING W 42L A3P	470231408	716	2	679	967788108	HYDRAULICS
FITTING W22-L	470200708	9	1	227	90200533	OIL-GAUGING INSTRUMENT
FITTING W22-L	470200708	39	1	900	90028042	OIL-GAUGING INSTRUMENT
FITTING WE 12 M18X1,5 CR6-F	10429974	19	2	363	10135675	FUEL LINES
FITTING WE 6LL M10x1	774373808	12	48	82	917322008	CENTRA.LUBRICATION SYSTE

Description	Item	Pos.	Quantity	Page	Assembly	Description
FITTING WE 6LL M10x1	774373808	1	1	85	11491831	DISTRIBUTION BLOCK
FITTING WE 6LL M10x1	774373808	1	1	86	11491832	DISTRIBUTION BLOCK
FITTING WE 6LL M10x1	774373808	1	1	87	11491833	DISTRIBUTION BLOCK
FITTING WE 6LL M10x1	774373808	12	48	106	917322208	CENTR.LUBRICATION SYSTEM
FITTING WE 6LL M10x1	774373808	12	12	150	917081108	CENT. LUBRIC. SYSTEM SUP
FITTING WE 6LL M10x1	774373808	1	1	522	11621498	DISTRIBUTION BLOCK
FITTING WE 6LL M10x1	774373808	9	1	548	917081208	CENT. LUBRIC. SYSTEM SUP
FITTING WE 6LL M10x1	774373808	1	1	551	11621502	DISTRIBUTION BLOCK
FITTING WE 6LL M10x1	774373808	1	1	552	11621501	DISTRIBUTION BLOCK
FITTING WE 6LL M10x1	774373808	1	1	808	11621500	DISTRIBUTION BLOCK
FITTING WE 6LL M10x1	774373808	1	1	953	11621499	DISTRIBUTION BLOCK
FITTING WH 22L G3/4 CR6-FRE	473300208	625	1	31	967787308	HYDRAULIC EQUIPM.CENTER
FITTING WH 22L G3/4 CR6-FRE	473300208	748	2	680	967788108	HYDRAULICS
FITTING WH 8S M14X1,5 CR6-F	7368166	743	2	680	967788108	HYDRAULICS
FITTING XG10-L A3P	470030308	686	1	32	967787308	HYDRAULIC EQUIPM.CENTER
FITTING XG10-L A3P	470030308	614	2	514	968513208	ADDITIONAL HYDRAULICS, SA
FITTING XG10-L A3P	470030308	746	13	680	967788108	HYDRAULICS
FITTING XG10-L A3P	470030308	613	5	799	967788308	ADDITIONAL HYDR.S PIVOT SE
FITTING XG10-L A3P	470030308	611	1	904	967789108	ADDITIONAL HYDRAULICS WI
FITTING XG12-L A3P	470030408	675	2	31	967787308	HYDRAULIC EQUIPM.CENTER
FITTING XG12-L A3P	470030408	625	1	71	967787408	CRAWLER TRACK HYDRAULI
FITTING XG12-L A3P	470030408	627	1	98	967787508	CRAWLER TRACK HYDRAULI
FITTING XG12-L A3P	470030408	615	1	533	967788008	ADDNL.HYDR.ERECTION DEV
FITTING XG12-L A3P	470030408	726	3	679	967788108	HYDRAULICS
FITTING XG12-L A3P	470030408	620	4	799	967788308	ADDITIONAL HYDR.S PIVOT SE
FITTING XG12-L A3P	470030408	640	3	937	967788408	ADDITIONAL HYDR.D PIVOT
FITTING XG12-S A3P	470032508	662	2	31	967787308	HYDRAULIC EQUIPM.CENTER
FITTING XG12-S A3P	470032508	829	1	681	967788108	HYDRAULICS
FITTING XG12-S A3P	470032508	621	4	799	967788308	ADDITIONAL HYDR.S PIVOT SE
FITTING XG12-S A3P	470032508	633	3	937	967788408	ADDITIONAL HYDR.D PIVOT
FITTING XG15-L A3P	470030508	609	1	71	967787408	CRAWLER TRACK HYDRAULI
FITTING XG15-L A3P	470030508	609	1	98	967787508	CRAWLER TRACK HYDRAULI
FITTING XG16-S A3P	470032708	628	10	31	967787308	HYDRAULIC EQUIPM.CENTER
FITTING XG16-S A3P	470032708	618	2	160	968129608	ADDITIONAL HYDR.SLEWING
FITTING XG16-S A3P	470032708	630	1	800	967788308	ADDITIONAL HYDR.S PIVOT SE
FITTING XG16-S A3P	470032708	601	5	992	967788608	ADDITIONAL HYDR.D HEAD S
FITTING XG16-S A3P	470032708	610	1	1022	967788808	ADDITIONAL HYDRAULICS IN
FITTING XG18-L A3P	470030608	605	1	71	967787408	CRAWLER TRACK HYDRAULI
FITTING XG18-L A3P	470030608	611	1	98	967787508	CRAWLER TRACK HYDRAULI
FITTING XG18-L A3P	470030608	758	4	680	967788108	HYDRAULICS
FITTING XG18-L A3P	470030608	607	2	711	967788208	COMPRESSED AIR PLANT
FITTING XG18-L A3P	470030608	613	3	992	967788608	ADDITIONAL HYDR.D HEAD S
FITTING XG25-S A3P	470032908	641	2	937	967788408	ADDITIONAL HYDR.D PIVOT
FITTING XG28-L A3P	470030808	607	1	71	967787408	CRAWLER TRACK HYDRAULI
FITTING XG28-L A3P	470030808	612	1	98	967787508	CRAWLER TRACK HYDRAULI
FITTING XG28-L A3P	470030808	761	3	680	967788108	HYDRAULICS
FITTING XG28-L A3P	470030808	607	5	799	967788308	ADDITIONAL HYDR.S PIVOT SE
FITTING XG30-S CFX	470033008	619	8	514	968513208	ADDITIONAL HYDRAULICS, SA
FITTING XG30-S CFX	470033008	718	2	679	967788108	HYDRAULICS
FITTING XG30-S CFX	470033008	623	3	799	967788308	ADDITIONAL HYDR.S PIVOT SE
FITTING XG30-S CFX	470033008	615	1	936	967788408	ADDITIONAL HYDR.D PIVOT
FITTING XG35-L A3P	470033208	603	1	799	967788308	ADDITIONAL HYDR.S PIVOT SE
FITTING XG38-S A3P	470033108	609	12	31	967787308	HYDRAULIC EQUIPM.CENTER
FITTING XG38-S A3P	470033108	608	2	71	967787408	CRAWLER TRACK HYDRAULI
FITTING XG38-S A3P	470033108	613	2	98	967787508	CRAWLER TRACK HYDRAULI
FITTING XG38-S A3P	470033108	678	30	679	967788108	HYDRAULICS
FITTING XG38-S A3P	470033108	602	10	799	967788308	ADDITIONAL HYDR.S PIVOT SE
FITTING XG38-S A3P	470033108	618	2	904	967789108	ADDITIONAL HYDRAULICS WI
FITTING XG38-S A3P	470033108	621	2	937	967788408	ADDITIONAL HYDR.D PIVOT
FITTING XG38-S A3P	470033108	600	14	992	967788608	ADDITIONAL HYDR.D HEAD S

Description	Item	Pos.	Quantity	Page	Assembly	Description
FITTING XG38-S A3P	470033108	609	8	1022	967788808	ADDITIONAL HYDRAULICS IN
FITTING XG42-L A3P	470030908	757	14	680	967788108	HYDRAULICS
FITTING XG42-L A3P	470030908	610	1	799	967788308	ADDITIONAL HYDR.S PIVOT SE
FITTING XG42-L A3P	470030908	622	2	937	967788408	ADDITIONAL HYDR.D PIVOT
FITTING XG6-S A3P	470031008	631	1	31	967787308	HYDRAULIC EQUIPM.CENTER
FITTING XGAI6-SR A3P	470700208	626	1	71	967787408	CRAWLER TRACK HYDRAULI
FITTING XGAI6-SR A3P	470700208	625	1	98	967787508	CRAWLER TRACK HYDRAULI
FITTING XGAI6-SR A3P	470700208	620	2	160	968129608	ADDITIONAL HYDR.SLEWING
FITTING XGAI6-SR A3P	470700208	607	1	201	967787708	ADDITIONAL HYDRAULICS WI
FITTING XGAI6-SR A3P	470700208	608	1	216	967787808	ADDITIONAL HYDRAULICS WI
FITTING XGAI6-SR A3P	470700208	608	1	232	968081908	ADDITIONAL HYDRAULICS WI
FITTING XGAI6-SR A3P	470700208	630	1	533	967788008	ADDNL.HYDR.ERECTION DEV
FITTING XGAI6-SR A3P	470700208	650	14	678	967788108	HYDRAULICS
FITTING XGAI6-SR A3P	470700208	600	1	887	967789008	AUX.HYDRAULIC WINCH 6
FITTING XGAI6-SR A3P	470700208	600	1	904	967789108	ADDITIONAL HYDRAULICS WI
FITTING XGE10-LR-ED3/8" A3P	471039608	646	1	160	968129608	ADDITIONAL HYDR.SLEWING
FITTING XGE10-LR-ED3/8" A3P	471039608	618	2	201	967787708	ADDITIONAL HYDRAULICS WI
FITTING XGE10-LR-ED3/8" A3P	471039608	615	2	216	967787808	ADDITIONAL HYDRAULICS WI
FITTING XGE10-LR-ED3/8" A3P	471039608	601	2	232	968081908	ADDITIONAL HYDRAULICS WI
FITTING XGE10-LR-ED3/8" A3P	471039608	612	4	514	968513208	ADDITIONAL HYDRAULICS, SA
FITTING XGE10-LR-ED3/8" A3P	471039608	675	25	679	967788108	HYDRAULICS
FITTING XGE10-LR-ED3/8" A3P	471039608	600	7	738	968562908	ADDITIONAL HYDRAULIC BOLT
FITTING XGE10-LR-ED3/8" A3P	471039608	618	2	799	967788308	ADDITIONAL HYDR.S PIVOT SE
FITTING XGE10-LR-ED3/8" A3P	471039608	631	2	888	967789008	AUX.HYDRAULIC WINCH 6
FITTING XGE10-LR-ED3/8" A3P	471039608	613	2	904	967789108	ADDITIONAL HYDRAULICS WI
FITTING XGE12-LR-ED A3P	471030808	615	1	160	968129608	ADDITIONAL HYDR.SLEWING
FITTING XGE12-LR-ED A3P	471030808	605	1	514	968513208	ADDITIONAL HYDRAULICS, SA
FITTING XGE12-LR-ED A3P	471030808	806	1	681	967788108	HYDRAULICS
FITTING XGE12-LR-ED A3P	471030808	616	2	799	967788308	ADDITIONAL HYDR.S PIVOT SE
FITTING XGE12-LR-ED A3P	471030808	609	1	904	967789108	ADDITIONAL HYDRAULICS WI
FITTING XGE12-LR-ED A3P	471030808	627	6	937	967788408	ADDITIONAL HYDR.D PIVOT
FITTING XGE12-LR-ED1/4" A3P	471035308	625	1	533	967788008	ADDNL.HYDR.ERECTION DEV
FITTING XGE12-LR-ED1/4" A3P	471035308	689	15	679	967788108	HYDRAULICS
FITTING XGE12-LR-ED1/4" A3P	471035308	647	2	937	967788408	ADDITIONAL HYDR.D PIVOT
FITTING XGE15-LM-ED A3P	471030908	645	2	678	967788108	HYDRAULICS
FITTING XGE15-LR-ED A3P	471031008	641	3	31	967787308	HYDRAULIC EQUIPM.CENTER
FITTING XGE15-LR-ED A3P	471031008	52	1	128	96005686	MAIN TOOLS
FITTING XGE15-LR-ED A3P	471031008	612	1	201	967787708	ADDITIONAL HYDRAULICS WI
FITTING XGE15-LR-ED A3P	471031008	619	1	252	967787908	ADDNL. HYDR. F. ERECTING W
FITTING XGE15-LR-ED A3P	471031008	845	3	681	967788108	HYDRAULICS
FITTING XGE16-SM-ED A3P	471033008	611	1	252	967787908	ADDNL. HYDR. F. ERECTING W
FITTING XGE16-SM-ED A3P	471033008	741	4	680	967788108	HYDRAULICS
FITTING XGE16-SR-ED A3P	471033208	679	1	31	967787308	HYDRAULIC EQUIPM.CENTER
FITTING XGE16-SR-ED A3P	471033208	606	4	117	967787608	HYDRAULIC SUPPORT
FITTING XGE16-SR-ED A3P	471033208	616	2	160	968129608	ADDITIONAL HYDR.SLEWING
FITTING XGE16-SR-ED A3P	471033208	600	2	252	967787908	ADDNL. HYDR. F. ERECTING W
FITTING XGE16-SR-ED A3P	471033208	622	1	533	967788008	ADDNL.HYDR.ERECTION DEV
FITTING XGE16-SR-ED A3P	471033208	680	15	679	967788108	HYDRAULICS
FITTING XGE16-SR-ED3/4" A3	471033108	630	6	31	967787308	HYDRAULIC EQUIPM.CENTER
FITTING XGE18-LM-ED M18X1,	471037008	628	3	160	968129608	ADDITIONAL HYDR.SLEWING
FITTING XGE18-LM-ED M26X1,	476607808	834	3	681	967788108	HYDRAULICS
FITTING XGE18-LR-ED A3P	471031208	617	8	31	967787308	HYDRAULIC EQUIPM.CENTER
FITTING XGE18-LR-ED A3P	471031208	619	1	232	968081908	ADDITIONAL HYDRAULICS WI
FITTING XGE18-LR-ED A3P	471031208	603	4	252	967787908	ADDNL. HYDR. F. ERECTING W
FITTING XGE18-LR-ED A3P	471031208	3	1	302	968669208	FUEL-PREFILTER ASS.
FITTING XGE18-LR-ED3/4" A3P	471037508	853	2	681	967788108	HYDRAULICS
FITTING XGE20-SM-ED A3P	471033308	643	2	678	967788108	HYDRAULICS
FITTING XGE20-SR-ED A3P	471033408	623	2	31	967787308	HYDRAULIC EQUIPM.CENTER
FITTING XGE20-SR-ED A3P	471033408	672	1	679	967788108	HYDRAULICS
FITTING XGE22-LM-ED M26X1,	471031308	620	4	71	967787408	CRAWLER TRACK HYDRAULI

Description	Item	Pos.	Quantity	Page	Assembly	Description
FITTING XGE22-LM-ED M26X1,	471031308	621	4	98	967787508	CRAWLER TRACK HYDRAULI
FITTING XGE22-LM-ED M26X1,	471031308	619	3	678	967788108	HYDRAULICS
FITTING XGE22-LR-ED A3P	471031408	778	2	680	967788108	HYDRAULICS
FITTING XGE25-SR-ED A3P	471033608	618	2	31	967787308	HYDRAULIC EQUIPM.CENTER
FITTING XGE25-SR-ED A3P	471033608	663	2	678	967788108	HYDRAULICS
FITTING XGE28-LM-ED A3P	471031508	615	1	201	967787708	ADDITIONAL HYDRAULICS WI
FITTING XGE28-LM-ED A3P	471031508	619	1	216	967787808	ADDITIONAL HYDRAULICS WI
FITTING XGE28-LM-ED A3P	471031508	617	12	678	967788108	HYDRAULICS
FITTING XGE28-LM-ED A3P	471031508	602	1	904	967789108	ADDITIONAL HYDRAULICS WI
FITTING XGE35-LM-ED A3P	471031808	620	11	678	967788108	HYDRAULICS
FITTING XGE35-LR-ED A3P	471034508	612	3	31	967787308	HYDRAULIC EQUIPM.CENTER
FITTING XGE42-LM-ED A3P	471031908	616	7	678	967788108	HYDRAULICS
FITTING XGE6-LM-ED A3P	471030108	630	1	712	967788208	COMPRESSED AIR PLANT
FITTING XGE6-LM-EDX0	971265208	158	3	711	967788208	COMPRESSED AIR PLANT
FITTING XGE6-SM-ED A3P	471030208	638	1	678	967788108	HYDRAULICS
FITTING XGE8-SM-ED CFX	471032208	740	6	680	967788108	HYDRAULICS
FITTING XGE8-SR-ED CFX	471032308	792	1	680	967788108	HYDRAULICS
FITTING XGEV30-SR-WD A3P	471033808	699	5	679	967788108	HYDRAULICS
FITTING XGEV30-SR-WD A3P	471033808	650	4	937	967788408	ADDITIONAL HYDR.D PIVOT
FITTING XGEV38-SR-WD A3P	471034408	660	3	678	967788108	HYDRAULICS
FITTING XGR15/10-L A3P	475031608	632	1	71	967787408	CRAWLER TRACK HYDRAULI
FITTING XGR15/10-L A3P	475031608	634	1	98	967787508	CRAWLER TRACK HYDRAULI
FITTING XGR15/10-L A3P	475031608	616	8	232	968081908	ADDITIONAL HYDRAULICS WI
FITTING XGR15/12-L A3P	475031708	615	2	232	968081908	ADDITIONAL HYDRAULICS WI
FITTING XGR15/12-L A3P	475031708	787	1	680	967788108	HYDRAULICS
FITTING XGR16/12-S A3P	475032508	601	4	117	967787608	HYDRAULIC SUPPORT
FITTING XGR16/12-S A3P	475032508	617	1	160	968129608	ADDITIONAL HYDR.SLEWING
FITTING XGR16/12-S A3P	475032508	634	1	800	967788308	ADDITIONAL HYDR.S PIVOT SE
FITTING XGR16/12-S A3P	475032508	651	2	937	967788408	ADDITIONAL HYDR.D PIVOT
FITTING XGR18/15-L A3P	475030208	600	8	30	967787308	HYDRAULIC EQUIPM.CENTER
FITTING XGR18/15-L A3P	475030208	805	1	681	967788108	HYDRAULICS
FITTING XGR25/20-S A3P	475033008	632	2	678	967788108	HYDRAULICS
FITTING XGR28/18-L A3P	475031108	618	1	887	967789008	AUX.HYDRAULIC WINCH 6
FITTING XGR28/18-L A3P	475031108	608	1	904	967789108	ADDITIONAL HYDRAULICS WI
FITTING XGR28/22-L A3P	475031808	798	1	680	967788108	HYDRAULICS
FITTING XGR28/22-L A3P	475031808	629	2	799	967788308	ADDITIONAL HYDR.S PIVOT SE
FITTING XGR30/16-S CFX	475033708	606	2	514	968513208	ADDITIONAL HYDRAULICS, SA
FITTING XGR30/16-S CFX	475033708	604	2	533	967788008	ADDNL.HYDR.ERECTION DEV
FITTING XGR30/20-S A3P	475034008	799	2	680	967788108	HYDRAULICS
FITTING XGR30/20-S A3P	475034008	636	5	800	967788308	ADDITIONAL HYDR.S PIVOT SE
FITTING XGR30/25-S CFX	475032908	625	2	799	967788308	ADDITIONAL HYDR.S PIVOT SE
FITTING XGR30/25-S CFX	475032908	619	1	904	967789108	ADDITIONAL HYDRAULICS WI
FITTING XGR35/28-L A3P	475031308	607	4	31	967787308	HYDRAULIC EQUIPM.CENTER
FITTING XGR35/28-L A3P	475031308	735	1	680	967788108	HYDRAULICS
FITTING XGR42/28-L A3P	475031008	632	1	160	968129608	ADDITIONAL HYDR.SLEWING
FITTING XGR42/28-L A3P	475031008	657	2	678	967788108	HYDRAULICS
FITTING XGR42/35-L A3P	475031908	637	2	31	967787308	HYDRAULIC EQUIPM.CENTER
FITTING XSV16-S A3P	474032608	643	1	160	968129608	ADDITIONAL HYDR.SLEWING
FITTING XSV16-S A3P	474032608	822	1	681	967788108	HYDRAULICS
FITTING XSV16-S A3P	474032608	606	1	936	967788408	ADDITIONAL HYDR.D PIVOT
FITTING XSV28-L CFX	474001008	605	1	936	967788408	ADDITIONAL HYDR.D PIVOT
FITTING XSV30-S A3P	474032908	821	1	681	967788108	HYDRAULICS
FITTING XSV30-S A3P	474032908	604	1	936	967788408	ADDITIONAL HYDR.D PIVOT
FITTING XSV35-L A3P	474001108	813	1	681	967788108	HYDRAULICS
FITTING XSV38-S A3P	474033008	811	4	681	967788108	HYDRAULICS
FITTING XSV38-S A3P	474033008	609	1	936	967788408	ADDITIONAL HYDR.D PIVOT
FITTING XSV42-L A3P	474031408	812	1	681	967788108	HYDRAULICS
FITTING XSV42-L A3P	474031408	602	2	936	967788408	ADDITIONAL HYDR.D PIVOT
FITTING XSV6-SX59	977214908	74	2	221	917451208	WINCH 4 PRE-ASSEMBLY
FITTING XT10-L A3P	470430308	754	13	680	967788108	HYDRAULICS

Description	Item	Pos.	Quantity	Page	Assembly	Description
FITTING XT10-L A3P	470430308	604	2	738	968562908	ADDITIONAL HYDRAULIC BOLT
FITTING XT12-L A3P	470430408	636	2	160	968129608	ADDITIONAL HYDR.SLEWING
FITTING XT12-L A3P	470430408	780	5	680	967788108	HYDRAULICS
FITTING XT12-L A3P	470430408	622	1	799	967788308	ADDITIONAL HYDR.S PIVOT SE
FITTING XT12-L A3P	470430408	635	1	937	967788408	ADDITIONAL HYDR.D PIVOT
FITTING XT12-S A3P	470432308	619	1	799	967788308	ADDITIONAL HYDR.S PIVOT SE
FITTING XT12-S A3P	470432308	632	1	937	967788408	ADDITIONAL HYDR.D PIVOT
FITTING XT15-L A3P	470430508	604	1	71	967787408	CRAWLER TRACK HYDRAULI
FITTING XT15-L A3P	470430508	610	1	98	967787508	CRAWLER TRACK HYDRAULI
FITTING XT15-L A3P	470430508	637	1	160	968129608	ADDITIONAL HYDR.SLEWING
FITTING XT15-L A3P	470430508	810	1	681	967788108	HYDRAULICS
FITTING XT38-S A3P	470433008	603	4	71	967787408	CRAWLER TRACK HYDRAULI
FITTING XT38-S A3P	470433008	608	4	98	967787508	CRAWLER TRACK HYDRAULI
FITTING XT38-S A3P	470433008	619	4	160	968129608	ADDITIONAL HYDR.SLEWING
FITTING XT38-S A3P	470433008	681	7	679	967788108	HYDRAULICS
FITTING XT38-S A3P	470433008	604	2	799	967788308	ADDITIONAL HYDR.S PIVOT SE
FITTING XT38-S A3P	470433008	625	5	937	967788408	ADDITIONAL HYDR.D PIVOT
FITTING XT6-S A3P	470430008	18	1	521	917691308	CENTRAL GREASING
FITTING XT6-S A3P	470430008	847	3	681	967788108	HYDRAULICS
FITTING XTR18/12/18-L CFX	475132008	784	1	680	967788108	HYDRAULICS
FITTING XTR18/15/18-L CFX	475131308	606	1	71	967787408	CRAWLER TRACK HYDRAULI
FITTING XTR18/15/18-L CFX	475131308	602	1	98	967787508	CRAWLER TRACK HYDRAULI
FITTING XW10-L A3P	470230308	747	5	680	967788108	HYDRAULICS
FITTING XW10-L A3P	470230308	605	2	738	968562908	ADDITIONAL HYDRAULIC BOLT
FITTING XW12-L A3P	470230408	624	2	514	968513208	ADDITIONAL HYDRAULICS, SA
FITTING XW12-L A3P	470230408	636	1	937	967788408	ADDITIONAL HYDR.D PIVOT
FITTING XW12-S A3P	470232408	676	2	31	967787308	HYDRAULIC EQUIPM.CENTER
FITTING XW12-S A3P	470232408	629	1	937	967788408	ADDITIONAL HYDR.D PIVOT
FITTING XW15-L A3P	470230508	603	1	159	968129608	ADDITIONAL HYDR.SLEWING
FITTING XW18-L A3P	470230608	131	1	265	967978708	DIESEL ENGINE, PRE-ASSEMB
FITTING XW18-L A3P	470230608	600	1	711	967788208	COMPRESSED AIR PLANT
FITTING XW22-L A3P	470230708	639	1	937	967788408	ADDITIONAL HYDR.D PIVOT
FITTING XW30-S A3P	470233008	706	2	679	967788108	HYDRAULICS
FITTING XW30-S A3P	470233008	623	1	937	967788408	ADDITIONAL HYDR.D PIVOT
FITTING XW38-S A3P	470233408	604	2	159	968129608	ADDITIONAL HYDR.SLEWING
FITTING XW38-S A3P	470233408	607	2	232	968081908	ADDITIONAL HYDRAULICS WI
FITTING XW38-S A3P	470233408	696	4	679	967788108	HYDRAULICS
FITTING XW38-S A3P	470233408	614	2	992	967788608	ADDITIONAL HYDR.D HEAD S
FITTINGS 7/8-14 /M26X1,5 11	10126587	(22)	1	322	10134887	OIL SUMP WITH FASTENING
FITTINGS M16X1,5/M14X1,5	9131612	7	1	323	10137870	OIL DIPSTICK CPL.
FITTINGS M16X1,5/M14X1,5 11	10119357	7	1	321	10118748	PIPELINE INSTALLATION
FITTINGS M22X1,5/M18X1,5 11	9080359	5	1	359	10138091	FUEL-PREFILTER ASS.
FITTINGS M22X1,5/M22X1,5 11	10117236	6	1	359	10138091	FUEL-PREFILTER ASS.
FIXAGE DU CONTREPOIDS CE	917077008	24	1	9		LIEBHERR CRAW.CRANE LR
FIXED BOOM RAISING DEVICE	10650483	28	1	447	11113343	OPERATOR SEAT
FIXING BAND	501507214	142	0.8	242	11347396	ROPE DRUM
FIXING BAND	501507214	201	0.4	244	11347399	FLANGE BEARING
FIXING PARTS COMPRESSED	968510808	80	1	265	967978708	DIESEL ENGINE, PRE-ASSEMB
FIXING PARTS SLEWING RING	917076508	12	1	9		LIEBHERR CRAW.CRANE LR
FLAME DETECTOR	10290123	16	1	491	10042043	WATER HEATING SYSTEM
FLANGE	511052508	14	1	169	510401908	REVERSING VALVE
FLANGE	540271814	1	1	244	11347399	FLANGE BEARING
FLANGE BEARING	11347399	22	1	239	10802280	ROPE WINCH
FLANGE HALF SAE1 1/2-C62-M	510588208	500	16	71	967787408	CRAWLER TRACK HYDRAULI
FLANGE HALF SAE1 1/2-C62-M	510588208	500	16	98	967787508	CRAWLER TRACK HYDRAULI
FLANGE HALF SAE1 1/4-C62-M	510586608	500	24	30	967787308	HYDRAULIC EQUIPM.CENTER
FLANGE HALF SAE1 1/4-C62-M	510586608	578	24	678	967788108	HYDRAULICS
FLANGE HALF SAE1-C62-M12	510586908	577	8	678	967788108	HYDRAULICS
FLANGE HALF SAE3/4-C62-M10	510587508	502	12	159	968129608	ADDITIONAL HYDR.SLEWING
FLANGE POM	977437808	18	1	579	964598008	WINDSHIELD WASHER INSTAL

Description	Item	Pos.	Quantity	Page	Assembly	Description
FLANGE S235JR	11422653	6	1	395	10135386	EXHAUST TC MOUNTING
FLANGE S235JR	11422653	6	1	395	10135386	EXHAUST TC MOUNTING
FLANGE S235JR	11422653	6	1	396	10135681	EXHAUST TC MOUNTING
FLANGE SEAL	10346938	(5)	1	541	967930608	ELECTR.F.FUEL TANK
FLANGE SEAL	11004257	34	1	687	11314761	CONTROL BLOCK
FLANGE SEAL GR.28	10815121	171	1	790	967923108	CABLE DRUM COMPL.
FLANGE SEAL GR.28	10815121	270	3	1033	967922908	TERMINAL BOX
FLANGE SLEEVE 18X12X12 S	10424489	7	4	586	964588308	GUIDE PRE-ASS.
FLANGE STUB PIPE AFG 38S	511517808	500	2	159	968129608	ADDITIONAL HYDR.SLEWING
FLANGE STUB PIPE AFG 38S	511517808	500	4	201	967787708	ADDITIONAL HYDRAULICS WI
FLANGE STUB PIPE AFG 38S	511517808	500	4	216	967787808	ADDITIONAL HYDRAULICS WI
FLANGE STUB PIPE AFG 38S	511517808	500	7	232	968081908	ADDITIONAL HYDRAULICS WI
FLANGE STUB PIPE AFG 38S	511517808	580	8	678	967788108	HYDRAULICS
FLANGE STUB PIPE AFG 38S	511517808	500	2	887	967789008	AUX.HYDRAULIC WINCH 6
FLANGE STUB PIPE AFG 38S	511517808	500	2	904	967789108	ADDITIONAL HYDRAULICS WI
FLANGE STUB PIPE WFS 38S	511517708	501	1	159	968129608	ADDITIONAL HYDR.SLEWING
FLANGE STUB PIPE WFS 38S	511517708	579	5	678	967788108	HYDRAULICS
FLASHING ST. CONST. FE//ZN	96010191	43	1	749	917081508	COUNTERWEIGHT FRAME
FLAT CAGE BEARING	501532014	9	1	242	11347396	ROPE DRUM
FLAT GASKET	704274908	11	4	46	965690708	COVER COMPL.
FLAT GASKET	704274908	(8)	4	632	968031008	TERMINAL BOX ELECTRICS S
FLAT GASKET	704274908	5	6	642	969408008	COVER COMPL.
FLAT PLUG	602304808	2	2	652	963398008	PREMOUNT.AXIAL FLOW FAN
FLAT PLUG 0,5-1,0MM2 CuSn4	10097470	671	2	625	968416808	WIRING HARNESS
FLAT PLUG 1,0-2,5MM2	602323208	120	6	473	967926308	WIRING HARNESS
FLAT PLUG 1,0-2,5MM2	602323208	120	3	620	968030708	WIRING HARNESS
FLAT PLUG 2,8X0,5-1 VERZ	602323508	124	6	474	967926408	WIRING HARNESS
FLAT PLUG HOUSING 18-POL	602323308	(501)	10	43	967907508	SWITCH BOX CPL.
FLAT PLUG HOUSING 18-POL	602323308	514	1	621	968030708	WIRING HARNESS
FLAT PLUG HOUSING FASTIN	602305908	(503)	1	43	967907508	SWITCH BOX CPL.
FLAT PLUG HOUSING FASTIN	602305908	506	1	472	967926208	WIRES CPL.
FLAT PLUG HOUSING FASTIN	602305908	3	1	652	963398008	PREMOUNT.AXIAL FLOW FAN
FLAT PLUG HOUSING JPT	602325608	(505)	2	43	967907508	SWITCH BOX CPL.
FLOOR COVERING ALUCOBON	97037615	1	1	612	968255808	COVER PRE-ASSY.
FLOOR COVERING ALUCOBON	97037616	1	1	613	968255908	COVER PRE-ASSY.
FLOOR COVERING ALUCOBON	97037617	1	1	614	968256008	COVER PRE-ASSY.
FLOOR COVERING ALUCOBON	97037618	1	1	615	968256108	COVER PRE-ASSY.
FLOOR MAT 1188X829X28 PU	977145408	9	1	584	964598408	INTERIOR PANELING
FLOOR MAT 1214X894X209 PU	977145308	8	1	584	964598408	INTERIOR PANELING
FLOOR PLATE 2.4M GS22NIM	97053263	1	73	56	96006203	FLOOR PLATES PRE-ASS.
FLOOR PLATE 4X143X1100 S	97039864	47	4	18	917345308	CENTRAL SECTION CRAWLER
FLOOR PLATE 4X143X380 S31	97039865	48	4	18	917345308	CENTRAL SECTION CRAWLER
FLOOR PLATES PRE-ASS. 2.4	96006203	1	1	55	917076208	FLOOR SHEET COMPL.
FLOOR SHEET COMPL. 2.4M	917076208	6	2	9		LIEBHERR CRAW.CRANE LR
FLOW RATE INDICATOR NG 1	11646293	53	1	30	967787308	HYDRAULIC EQUIPM.CENTER
FLOW RATE INDICATOR NG 1	11646293	71	2	675	967788108	HYDRAULICS
FLUSH VALVE	511484608	173	2	676	967788108	HYDRAULICS
FLYWHEEL ASSEMBLY SAE 1X	10120077	530	1	310	10137680	DIESEL ENGINE
FLYWHEEL HOUSING MOUNT	10129212	520	1	309	10137680	DIESEL ENGINE
FLYWHEEL PRE-ASS. SAE 1X2,	10120078	1	1	408	10120077	FLYWHEEL ASSEMBLY
FOAM RUBBER BAND 15X5	262105108	(6)	0.8	453	917079908	TURNTABLE PANELLING
FOAM RUBBER BAND 15X5	262105108	(6)	0.8	453	917079908	TURNTABLE PANELLING
FOAM RUBBER BAND 15X5	262105108	(6)	0.8	453	917079908	TURNTABLE PANELLING
FOLDING LADDER PRE-ASS.	968287208	5	2	457	917080008	SLEWING PLATFORM CATWAL
FOOT COMPLETE	968455908	1	4	1107	917571308	MOUNTING AIDS
FOOT ROCKER SPF	10297310	8	2	477	967926708	ELECTRIC ADD-ON PARTS CA
FOOT SWITCH CPL. W346	96022549	9	1	477	967926708	ELECTRIC ADD-ON PARTS CA
FOOT SWITCH TASTEND	10877510	(5)	1	477	967926708	ELECTRIC ADD-ON PARTS CA
FORCE MEASURING STRAP 0	11346815	34	1	1044	917228608	BOOM NOSE
FORKED LINK DIN 71751 A 30X	725101005	22	2	559	917081608	CRANE DRIVER'S CABIN CPL.

Description	Item	Pos.	Quantity	Page	Assembly	Description
FORM HOSE 18X672 PER-EPD	553083614	9	1	489	917080208	ADD HEATING SUPERSTRUCT
FORM HOSE 18X672 PER-EPD	553083614	23	2	595	917200808	CLIMA-HEATING INSTALLATIO
FORM HOSE DN80X140	550632308	250	1	266	967978708	DIESEL ENGINE, PRE-ASSEMB
FORM HOSE DN80X140	550632308	6	3	296	968240908	RADIATOR, PRE-ASSEMBLED
FORM HOSE SPF	97015671	14	1	595	917200808	CLIMA-HEATING INSTALLATIO
FORM HOSE SPF	97019521	11	3	489	917080208	ADD HEATING SUPERSTRUCT
FORM HOSE SPF	97019521	15	3	595	917200808	CLIMA-HEATING INSTALLATIO
FORMCLIP 10X55 VERZ	433200908	85	4	778	917332608	S PIVOT SECTION PRE-ASS.
FORMCLIP AEHNL.DIN 11023	433201008	4	1	131	96051604	ROLLER BEARING
FRAME L WELDM.	968031708	2	1	1069	917229808	SUSPENDED BALLAST
FRAME R WELDM.	968031808	3	1	1069	917229808	SUSPENDED BALLAST
FRAME WELDED	968213308	1	1	453	917079908	TURNTABLE PANELLING
FRAME WELDED	968221808	2	1	559	917081608	CRANE DRIVER'S CABIN CPL.
FRAME WELDED	968255408	1	1	611	968255308	SOUND DAMPING DOWN
FRAME WELDED	968255508	2	1	611	968255308	SOUND DAMPING DOWN
FRAME WELDED	968255608	3	1	611	968255308	SOUND DAMPING DOWN
FRAME WELDED	968255708	4	1	611	968255308	SOUND DAMPING DOWN
FRAME WELDED	968279208	1	1	602	968286908	SOUND DAMPING ABOVE
FRAME WELDED	968308508	2	1	602	968286908	SOUND DAMPING ABOVE
FRAME WELDED	968308608	3	1	602	968286908	SOUND DAMPING ABOVE
FRAME WELDED	968317908	17	1	602	968286908	SOUND DAMPING ABOVE
FRAME WELDED	968318908	18	1	602	968286908	SOUND DAMPING ABOVE
FRAME WELDED FE//ZNNI8//C	968317808	16	1	602	968286908	SOUND DAMPING ABOVE
FRAME WELDED RAL 9005,M,G	964698008	1	1	575	964560908	ROOF WINDOW PRE-ASS.
FRAME WELDED SPF	967473008	3	2	434	968169408	BATTERY BOX, PRE-ASSEMB
FRAME WELDED T ZN O	968031608	2	1	137	917347808	PREMOUNTED LOWER PART
FRAME WELDED T ZN O	968287608	6	1	457	917080008	SLEWING PLATFORM CATWAL
FRAME WELDED T ZN O	968495108	96	2	62	917291608	CRAWLER TRACK CARRIER, L
FRAME WELDED T ZN O	968495108	96	2	95	917291708	CRAWLER TRACK CARRIER,
FRAME WELDED T ZN O	968754808	15	1	463	968309908	PLATFORM COMPL.
FRICTION BEARING 30X34X20	10488513	53	3	559	917081608	CRANE DRIVER'S CABIN CPL.
FRONT COVER	11171269	31	1	447	11113343	OPERATOR SEAT
FRONT ELEMENT	606652508	205	8	635	968681408	CONTR: PANEL PINNING
FRONT WINDOW ESG-GLAS	976837708	3	1	569	917202908	CABIN, GLAZED
FUEL CONTAINER WC. 57L/55	965527808	1	1	537	965527508	FUEL TANK CONTAINER PRE
FUEL FILTER	553174008	(1)	1	489	917080208	ADD HEATING SUPERSTRUCT
FUEL FILTER	553174008	(102)	1	1114	SK_Z98201	SERVICE
FUEL FILTER	553174008	102	1	1119	969993908	FILTER PACKAGE
FUEL FILTER INSERT PRE-AS	10289138	2	2	362	10120512	FUEL FILTER MODULE
FUEL FILTER INSERT PRE-AS	10289138	(105)	2	1114	SK_Z98201	SERVICE
FUEL FILTER INSERT PRE-AS	10289138	105	2	1116	969993808	FILTER PACKAGE
FUEL FILTER INSERT PRE-AS	10289138	105	2	1119	969993908	FILTER PACKAGE
FUEL FILTER MODULE	10120512	1	1	361	10137788	FUEL FINE-FILTER ASSEMBLY
FUEL FINE-FILTER ASSEMBLY	10137788	201	1	307	10137680	DIESEL ENGINE
FUEL HEATER 24V 0,6KW PA6	10488927	4	1	362	10120512	FUEL FILTER MODULE
FUEL HOSE	978089308	4	2	539	917080808	FUEL TANK CPL.
FUEL HOSE DN12X3,5 FPM/H	10489142	20	2	363	10135675	FUEL LINES
FUEL HOSE DN4,5	10815777	17	2	489	917080208	ADD HEATING SUPERSTRUCT
FUEL HOSE DN4,5-NBR NBR/	553191108	14	0.05	489	917080208	ADD HEATING SUPERSTRUCT
FUEL LINE	10119000	2	1	361	10137788	FUEL FINE-FILTER ASSEMBLY
FUEL LINE 10X1	10118444	2	1	363	10135675	FUEL LINES
FUEL LINE 12X1	10118446	1	1	363	10135675	FUEL LINES
FUEL LINE 12X1	10130971	5	1	363	10135675	FUEL LINES
FUEL LINE 12X1	10130972	6	1	363	10135675	FUEL LINES
FUEL LINE 12X1	10133475	4	1	363	10135675	FUEL LINES
FUEL LINE 12X1	10135668	8	1	363	10135675	FUEL LINES
FUEL LINE 12X1	10135669	9	1	363	10135675	FUEL LINES
FUEL LINE 12X1	10135677	15	1	363	10135675	FUEL LINES
FUEL LINE 12X1	10138400	7	1	363	10135675	FUEL LINES
FUEL LINE 15X1,5	10133474	3	1	363	10135675	FUEL LINES

Description	Item	Pos.	Quantity	Page	Assembly	Description
FUEL LINE 15X1,5	10138092	4	1	359	10138091	FUEL-PREFILTER ASS.
FUEL LINES	10135675	212	1	307	10137680	DIESEL ENGINE
FUEL PIPING 5X1,5 PA12 EFE	553018708	12	2	489	917080208	ADD HEATING SUPERSTRUCT
FUEL PIPING 5X1,5 PA12 EFE	553018708	13	1.85	489	917080208	ADD HEATING SUPERSTRUCT
FUEL PREFILTER	10303007	1	1	359	10138091	FUEL-PREFILTER ASS.
FUEL TANK CONTAINER PRE	965527508	1	1	536	917473108	FUEL TANK CONTAINER UPPE
FUEL TANK CONTAINER UPP	917473108	141	1	10		LIEBHERR CRAW.CRANE LR
FUEL TANK CPL.	917080808	143	1	10		LIEBHERR CRAW.CRANE LR
FUEL TANK WELDED CONSTR	967966708	1	1	540	967967608	FUEL TANK, PRE-ASSEMBLED
FUEL TANK, PRE-ASSEMBLED	967967608	1	1	539	917080808	FUEL TANK CPL.
FUEL-PREFILTER ASS.	10138091	200	1	307	10137680	DIESEL ENGINE
FUEL-PREFILTER ASS.	968669208	2	1	255	917079108	DIESEL ENGINE CPL.
FUSE BOX SMALL	604501408	532	2	621	968030708	WIRING HARNESS
FUSE BOX SMALL 6-POL, LEE	604501608	16	1	435	968175408	ELECTRIC FOR BATTERY BOX
FUSE BOX SMALL 6-POL, LEE	604501608	2	20	656	968486208	LOCKING PLATE
FUSE FE//ZNNI8//CN//T0	963249908	5	2	749	917081508	COUNTERWEIGHT FRAME
FUSE STRIP 100A	604002908	534	2	621	968030708	WIRING HARNESS
FUSE STRIP 50A	604003108	533	2	621	968030708	WIRING HARNESS
GAS SENSOR 0X51-0X52 NICH	12412141	12	2	427	917079408	MUFFLER UNIT
GAS SPRING 12X50-130N	10412871	6	2	575	964560908	ROOF WINDOW PRE-ASS.
GAS SPRING 19X60-550N	591067008	23	1	445	917203308	CONTROL STAND
GAS SPRING 28.0X400-300N	10871548	4	2	640	967917908	SWITCH CABINET
GAUGE CONNECTION 12S M20	7409922	832	2	681	967788108	HYDRAULICS
GAUGE CONNECTION DKO 1	5607617	705	1	679	967788108	HYDRAULICS
GAUGE CONNECTION NW 12	7409918	825	1	681	967788108	HYDRAULICS
GEAR PUMP SNP3	512125408	105	1	265	967978708	DIESEL ENGINE, PRE-ASSEMB
GEAR WHEEL GREASE RHY 2	861301508	180	0.5	1127	968360308	SERVICE FILL
GEAR WHEEL Z=30 M=2,6 20	10119855	2	1	354	11363994	DRIVE FOR HPP PRE-ASS.
GEAR WHEEL Z=40 M=3,5	10119685	2	1	421	10119873	POWER TAKE-OFF ADD-ON
GEAR WHEEL Z=47 M=3,5	11407185	2	1	328	9077286	DRIVING PARTS
GEAR WHEEL Z=53 M=3,5	11408961	3	1	328	9077286	DRIVING PARTS
GEARWHEEL PRE-ASS.	10119847	2	1	326	10130808	CRANKSHAFT WITH GEAR
GEARWHEEL PRE-ASS.	10130766	3	1	344	10130765	CAMSHAFT CPL.
GEARWHEEL PRE-ASS.	11369506	2	1	418	10126182	POWER TAKE-OFF ADD-ON
GENERATOR ADD-ON	10120850	441	1	309	10137680	DIESEL ENGINE
GENERATOR, PRE-ASSEMBL	9079586	440	1	309	10137680	DIESEL ENGINE
GLUE 10ML FLASCHE -50/+175	8655032	104	1	311	10143289	CRANKCASE CPL.
GRATING	11003854	6	2	297	11340518	RADIATOR UNIT
GRATING 452X100X25/2 S235	725814808	81	2	458	917080008	SLEWING PLATFORM CATWAL
GRATING T1350X770X30/2 S2	97029828	40	2	1027	917251008	L-HEAD PIECE
GREASE NBU 30 1KG DOSE	10285708	100	1	353	10137654	DRIVE FOR HIGH PRESSURE P
GREASE NBU 30 1KG DOSE	10285708	100	1	354	11363994	DRIVE FOR HPP PRE-ASS.
GREASE NBU 30 1KG DOSE	10285708	100	1	373	10137586	INTAKE STACK ASSEMBLY
GREASE NBU 30 1KG DOSE	10285708	(100)	1	412	10131095	ENGINE CONTROL SENSORS
GREASE NBU 30 1KG DOSE	10285708	100	1	420	11366388	AUXILIARY DRIVE PRE-ASS.
GREASE NIPPLE CAP	10014701	13	1	83	11621396	ELECTRIC PUMP
GREASE NIPPLE DIN 71412 C	510748108	940	1	242	11347396	ROPE DRUM
GREASE STABURAGS NBU 30	10282622	100	1	325	9078049	CYLINDER
GRIDIRON LINKS S235JR T ZN	97030161	6	2	122	917076708	CATWALK CRAW.TRACK TRA
GRIDIRON RECHTS S235JR T	97030158	5	2	122	917076708	CATWALK CRAW.TRACK TRA
GRIDIRON S235JR T ZN K SPF	97030162	7	4	122	917076708	CATWALK CRAW.TRACK TRA
GRIDIRON S235JR T ZN K SPF	97047098	5	8	1083	968399508	PIVOT SECTION, PRE-ASSEMB
GRIDIRON S235JR T ZN K SPF	97047100	6	1	1083	968399508	PIVOT SECTION, PRE-ASSEMB
GRIDIRON T1000X1100X30/2	97009794	59	4	838	917078708	S INTERMEDIATE SECTION
GRIDIRON T1000X1100X30/2	97009794	60	4	845	917078808	S INTERMEDIATE SECTION
GRIDIRON T1000X1100X30/2	97009794	60	4	858	917079208	S INTERMEDIATE SECTION
GRIDIRON T1000X1100X30/2	97009794	60	4	863	917571208	S INTERMEDIATE SECTION
GRIDIRON T1000X1270X30/2 S	97006009	71	2	832	917231408	S ADAPTER SECTION
GRIDIRON T1000X1270X30/2 S	97006009	47	1	961	917380508	D HEAD SECTION PRE-ASS.
GRIDIRON T1000X1378X30/2	97033944	10	1	831	917231408	S ADAPTER SECTION

Description	Item	Pos.	Quantity	Page	Assembly	Description
GRIDIRON T1000X1378X30/2	97033945	11	1	831	917231408	S ADAPTER SECTION
GRIDIRON T1000X1490X30/2	97012280	64	3	845	917078808	S INTERMEDIATE SECTION
GRIDIRON T1000X1490X30/2	97012280	100	1	920	917333208	D PIVOT SECTION PRE-ASS.
GRIDIRON T1000X1490X30/2	97012280	43	5	961	917380508	D HEAD SECTION PRE-ASS.
GRIDIRON T1000X1490X30/2	97012280	8	2	1083	968399508	PIVOT SECTION, PRE-ASSEMB
GRIDIRON T1000X1730X30/2 S	979318708	22	2	868	917191008	SL REDUCING SECTION
GRIDIRON T1000X1860X30/2	975136308	28	2	819	917190908	S INTERMEDIATE SECTION
GRIDIRON T1000X1860X30/2	975136308	28	2	827	917333908	S INTERMEDIATE SECTION
GRIDIRON T1000X1860X30/2	975136308	63	2	845	917078808	S INTERMEDIATE SECTION
GRIDIRON T1000X1860X30/2	975136308	16	6	1004	917085308	D INTERMEDIATE SECTION
GRIDIRON T1000X1930X30/2	97030223	27	1	819	917190908	S INTERMEDIATE SECTION
GRIDIRON T1000X1930X30/2	97030223	27	1	827	917333908	S INTERMEDIATE SECTION
GRIDIRON T1000X1930X30/2	97030223	27	7	831	917231408	S ADAPTER SECTION
GRIDIRON T1000X1930X30/2	97030223	27	6	838	917078708	S INTERMEDIATE SECTION
GRIDIRON T1000X1930X30/2	97030223	27	6	858	917079208	S INTERMEDIATE SECTION
GRIDIRON T1000X1930X30/2	97030223	27	6	863	917571208	S INTERMEDIATE SECTION
GRIDIRON T1000X1930X30/2	97030223	16	12	1016	917178608	D INTERMEDIATE SECTION
GRIDIRON T1000X1930X30/2	97033943	9	1	831	917231408	S ADAPTER SECTION
GRIDIRON T1000X1930X30/2	97035645	62	1	831	917231408	S ADAPTER SECTION
GRIDIRON T1000X1930X30/2	97035649	63	1	831	917231408	S ADAPTER SECTION
GRIDIRON T1000X1930X30/2	97035653	64	1	831	917231408	S ADAPTER SECTION
GRIDIRON T1000X1930X30/2	97035654	65	1	831	917231408	S ADAPTER SECTION
GRIDIRON T1000X1930X30/2	97035655	66	1	831	917231408	S ADAPTER SECTION
GRIDIRON T1000X1930X30/2	97035656	67	1	831	917231408	S ADAPTER SECTION
GRIDIRON T1000X2180X30/2 S	97001584	27	3	845	917078808	S INTERMEDIATE SECTION
GRIDIRON T1000X2180X30/2 S	97001584	23	1	868	917191008	SL REDUCING SECTION
GRIDIRON T1000X2180X30/2 S	97001584	41	1	961	917380508	D HEAD SECTION PRE-ASS.
GRIDIRON T1000X2280X30/2 S	979067108	120	1	920	917333208	D PIVOT SECTION PRE-ASS.
GRIDIRON T1000X2280X30/2 S	979067108	42	1	961	917380508	D HEAD SECTION PRE-ASS.
GRIDIRON T1000X2400X30/3 S	97010232	7	2	1083	968399508	PIVOT SECTION, PRE-ASSEMB
GRIDIRON T1000X450X30/2 S2	725867508	40	1	961	917380508	D HEAD SECTION PRE-ASS.
GRIDIRON T1000X500X30/2 S2	725800608	24	2	868	917191008	SL REDUCING SECTION
GRIDIRON T1000X575X30/2 S2	97028900	23	2	819	917190908	S INTERMEDIATE SECTION
GRIDIRON T1000X575X30/2 S2	97028900	23	2	827	917333908	S INTERMEDIATE SECTION
GRIDIRON T1000X575X30/2 S2	97028900	23	1	831	917231408	S ADAPTER SECTION
GRIDIRON T1000X575X30/2 S2	97028900	23	2	838	917078708	S INTERMEDIATE SECTION
GRIDIRON T1000X575X30/2 S2	97028900	23	1	845	917078808	S INTERMEDIATE SECTION
GRIDIRON T1000X575X30/2 S2	97028900	23	2	858	917079208	S INTERMEDIATE SECTION
GRIDIRON T1000X575X30/2 S2	97028900	23	2	863	917571208	S INTERMEDIATE SECTION
GRIDIRON T1000X575X30/2 S2	97028903	24	2	819	917190908	S INTERMEDIATE SECTION
GRIDIRON T1000X575X30/2 S2	97028903	24	2	827	917333908	S INTERMEDIATE SECTION
GRIDIRON T1000X575X30/2 S2	97028903	24	1	831	917231408	S ADAPTER SECTION
GRIDIRON T1000X575X30/2 S2	97028903	24	2	838	917078708	S INTERMEDIATE SECTION
GRIDIRON T1000X575X30/2 S2	97028903	24	1	845	917078808	S INTERMEDIATE SECTION
GRIDIRON T1000X575X30/2 S2	97028903	24	2	858	917079208	S INTERMEDIATE SECTION
GRIDIRON T1000X575X30/2 S2	97028903	24	2	863	917571208	S INTERMEDIATE SECTION
GRIDIRON T1000X800X30/2 S2	725867208	44	2	961	917380508	D HEAD SECTION PRE-ASS.
GRIDIRON T1045X993X25/3 AL	97037619	19	2	611	968255308	SOUND DAMPING DOWN
GRIDIRON T1050X290X30/3 S2	97038528	51	1	603	968286908	SOUND DAMPING ABOVE
GRIDIRON T1050X650X30/3 S2	97038527	50	1	602	968286908	SOUND DAMPING ABOVE
GRIDIRON T1050X950X30/3 S2	97007619	52	1	603	968286908	SOUND DAMPING ABOVE
GRIDIRON T1060X485X30/2 S2	97032343	33	1	961	917380508	D HEAD SECTION PRE-ASS.
GRIDIRON T1100X330X30/2 S2	97039690	147	1	779	917332608	S PIVOT SECTION PRE-ASS.
GRIDIRON T1125X1521X30/3	97036873	10	4	1069	917229808	SUSPENDED BALLAST
GRIDIRON T1170X436X30/3 S2	979523108	3	1	463	968309908	PLATFORM COMPL.
GRIDIRON T1200X1000X30/2	725855708	146	1	779	917332608	S PIVOT SECTION PRE-ASS.
GRIDIRON T1200X1500X30/2	725820008	180	1	921	917333208	D PIVOT SECTION PRE-ASS.
GRIDIRON T1210X340X30/2 S2	97004677	27	1	457	917080008	SLEWING PLATFORM CATWAL
GRIDIRON T1220X900X30/2 S2	725858708	51	2	777	917332608	S PIVOT SECTION PRE-ASS.
GRIDIRON T1300X1500X30/2	725861908	116	4	920	917333208	D PIVOT SECTION PRE-ASS.

Description	Item	Pos.	Quantity	Page	Assembly	Description
GRIDIRON T1300X500X30/2 S2	725802108	115	2	920	917333208	D PIVOT SECTION PRE-ASS.
GRIDIRON T1350X550X30/2 S2	97036111	4	2	919	917333208	D PIVOT SECTION PRE-ASS.
GRIDIRON T1375X483X30/2 S2	725801008	45	2	500	917347708	SA FRAME
GRIDIRON T1485X560X30/2 S2	725870108	48	2	777	917332608	S PIVOT SECTION PRE-ASS.
GRIDIRON T1530X483X30/2 S2	725808008	32	1	919	917333208	D PIVOT SECTION PRE-ASS.
GRIDIRON T1540X483X30/3 S2	725865108	49	1	777	917332608	S PIVOT SECTION PRE-ASS.
GRIDIRON T1560X350X30/3 S2	725864908	13	1	457	917080008	SLEWING PLATFORM CATWAL
GRIDIRON T1600X550X30/2 S2	725869408	41	4	919	917333208	D PIVOT SECTION PRE-ASS.
GRIDIRON T1620X483X30/3 S2	97008527	17	1	457	917080008	SLEWING PLATFORM CATWAL
GRIDIRON T1625X300X30/2 S2	725860508	9	1	457	917080008	SLEWING PLATFORM CATWAL
GRIDIRON T1680X600X30/2 S2	97031397	40	1	777	917332608	S PIVOT SECTION PRE-ASS.
GRIDIRON T1680X630X30/2 S2	97031398	41	1	777	917332608	S PIVOT SECTION PRE-ASS.
GRIDIRON T1700X1100X30/2	97036220	77	2	920	917333208	D PIVOT SECTION PRE-ASS.
GRIDIRON T1780X800X30/2 S2	97056563	180	1	779	917332608	S PIVOT SECTION PRE-ASS.
GRIDIRON T1800X650X30/2 S2	97031400	43	1	777	917332608	S PIVOT SECTION PRE-ASS.
GRIDIRON T1800X650X30/2 S2	97036099	91	1	778	917332608	S PIVOT SECTION PRE-ASS.
GRIDIRON T2000X1000X30/2	10036840	53	1	777	917332608	S PIVOT SECTION PRE-ASS.
GRIDIRON T2000X1000X30/2	97035894	111	1	778	917332608	S PIVOT SECTION PRE-ASS.
GRIDIRON T2000X876X30/2 S2	725860608	52	4	777	917332608	S PIVOT SECTION PRE-ASS.
GRIDIRON T2070X1000X30/2	97028386	44	1	777	917332608	S PIVOT SECTION PRE-ASS.
GRIDIRON T2070X800X30/2 S2	97031392	35	1	777	917332608	S PIVOT SECTION PRE-ASS.
GRIDIRON T2070X860X30/2 S2	97031393	36	1	777	917332608	S PIVOT SECTION PRE-ASS.
GRIDIRON T2240X810X30/3 S2	97031395	38	1	777	917332608	S PIVOT SECTION PRE-ASS.
GRIDIRON T2240X810X30/3 S2	97031399	42	1	777	917332608	S PIVOT SECTION PRE-ASS.
GRIDIRON T2300X750X30/3 S2	97031588	44	1	500	917347708	SA FRAME
GRIDIRON T2350X350X30/2 S2	97038380	26	2	457	917080008	SLEWING PLATFORM CATWAL
GRIDIRON T2440X730X30/2 S2	97031396	39	1	777	917332608	S PIVOT SECTION PRE-ASS.
GRIDIRON T2940X920X30/2 S2	97031394	37	1	777	917332608	S PIVOT SECTION PRE-ASS.
GRIDIRON T3000X483X30/3 S2	725808808	54	1	777	917332608	S PIVOT SECTION PRE-ASS.
GRIDIRON T310X200X25/2 S2	97034238	15	1	191	917438108	WINCH 1 PRE-ASSEMBLY
GRIDIRON T310X200X25/2 S2	97034238	15	1	212	917454008	WINCH 2 PRE-ASS.
GRIDIRON T310X200X25/2 S2	97034238	24	1	457	917080008	SLEWING PLATFORM CATWAL
GRIDIRON T350X240X30/2 S2	979396408	10	2	457	917080008	SLEWING PLATFORM CATWAL
GRIDIRON T388X676X30/2 S2	97032346	36	1	961	917380508	D HEAD SECTION PRE-ASS.
GRIDIRON T388X676X30/2 S2	97032348	37	1	961	917380508	D HEAD SECTION PRE-ASS.
GRIDIRON T400X200X25/2 S2	725856108	14	2	191	917438108	WINCH 1 PRE-ASSEMBLY
GRIDIRON T400X200X25/2 S2	725856108	14	2	212	917454008	WINCH 2 PRE-ASS.
GRIDIRON T400X200X25/2 S2	725856108	15	2	457	917080008	SLEWING PLATFORM CATWAL
GRIDIRON T483X240X30/2 S2	10035308	18	3	457	917080008	SLEWING PLATFORM CATWAL
GRIDIRON T483X240X30/2 S2	10035308	46	1	777	917332608	S PIVOT SECTION PRE-ASS.
GRIDIRON T483X300X30/2 S2	725806408	21	6	457	917080008	SLEWING PLATFORM CATWAL
GRIDIRON T500X350X30/2 S2	725801308	1	1	465	968287208	FOLDING LADDER PRE-ASS.
GRIDIRON T500X350X30/2 S2	725801308	50	1	777	917332608	S PIVOT SECTION PRE-ASS.
GRIDIRON T550X1050X30/2 S2	976458808	46	1	961	917380508	D HEAD SECTION PRE-ASS.
GRIDIRON T583X450X30/2 S2	10035309	97	2	62	917291608	CRAWLER TRACK CARRIER, L
GRIDIRON T583X450X30/2 S2	10035309	97	2	95	917291708	CRAWLER TRACK CARRIER,
GRIDIRON T585X525X30/2 S2	97042936	5	1	137	917347808	PREMOUNTED LOWER PART
GRIDIRON T621X1075X30/2 S2	97032506	4	2	137	917347808	PREMOUNTED LOWER PART
GRIDIRON T621X354X30/2 S2	97032537	6	2	137	917347808	PREMOUNTED LOWER PART
GRIDIRON T621X354X30/2 S2	97032551	7	2	137	917347808	PREMOUNTED LOWER PART
GRIDIRON T640X300X30/2 S2	725857508	67	1	845	917078808	S INTERMEDIATE SECTION
GRIDIRON T640X300X30/2 S2	725857508	27	4	868	917191008	SL REDUCING SECTION
GRIDIRON T640X300X30/2 S2	725857508	100	2	962	917380508	D HEAD SECTION PRE-ASS.
GRIDIRON T660X655X30/2 S2	725868408	2	1	463	968309908	PLATFORM COMPL.
GRIDIRON T690X460X30/2 S2	97057352	43	2	1083	968399508	PIVOT SECTION, PRE-ASSEMB
GRIDIRON T720X360X30/2 S2	10035262	47	2	777	917332608	S PIVOT SECTION PRE-ASS.
GRIDIRON T765X1100X30/2 S2	97032344	34	1	961	917380508	D HEAD SECTION PRE-ASS.
GRIDIRON T765X1100X30/2 S2	97032345	35	1	961	917380508	D HEAD SECTION PRE-ASS.
GRIDIRON T765X1100X30/2 S2	97032351	38	1	961	917380508	D HEAD SECTION PRE-ASS.
GRIDIRON T800X525X30/2 S2	725820108	121	2	921	917333208	D PIVOT SECTION PRE-ASS.

Description	Item	Pos.	Quantity	Page	Assembly	Description
GRIDIRON T800X580X30/2 S2	979331508	15	6	1004	917085308	D INTERMEDIATE SECTION
GRIDIRON T800X580X30/2 S2	979331508	15	6	1016	917178608	D INTERMEDIATE SECTION
GRIDIRON T800X740X30/2 S2	97036266	129	1	921	917333208	D PIVOT SECTION PRE-ASS.
GRIDIRON T800X740X30/2 S2	97036267	130	1	921	917333208	D PIVOT SECTION PRE-ASS.
GRIDIRON T800X750X30/2 S2	10045468	119	2	920	917333208	D PIVOT SECTION PRE-ASS.
GRIDIRON T800X750X30/2 S2	10045468	59	5	1004	917085308	D INTERMEDIATE SECTION
GRIDIRON T800X750X30/2 S2	10045468	59	5	1016	917178608	D INTERMEDIATE SECTION
GRIDIRON T850X630X30/2 S2	725805908	19	2	1069	917229808	SUSPENDED BALLAST
GRIDIRON T866X846X30/2 S2	97042931	48	1	137	917347808	PREMOUNTED LOWER PART
GRIDIRON T895X500X30/2 S2	97035374	7	1	221	917451208	WINCH 4 PRE-ASSEMBLY
GRIDIRON T895X500X30/2 S2	97035454	13	1	221	917451208	WINCH 4 PRE-ASSEMBLY
GRIDIRON T900X2350X30/2 S2	97046646	6	4	1085	968678908	INTERMEDIATE PIECE PRE-A
GRIDIRON T900X2350X30/2 S2	97046647	7	1	1085	968678908	INTERMEDIATE PIECE PRE-A
GRIDIRON T900X2350X30/2 S2	97046648	8	1	1085	968678908	INTERMEDIATE PIECE PRE-A
GRIDIRON T900X483X30/2 S2	725802408	25	2	868	917191008	SL REDUCING SECTION
GRIDIRON T900X867X30/2 S2	725838308	45	1	777	917332608	S PIVOT SECTION PRE-ASS.
GRIDIRON T920X1335X30/2 S2	97047563	8	2	1087	968671408	HEAD SECTION PRE-ASS.
GRIDIRON T965X660X30/2 S2	97038368	4	1	463	968309908	PLATFORM COMPL.
GRIP	11171272	58	1	447	11113343	OPERATOR SEAT
GRIP 10.0X750 S235JRG2 FE//	978389708	70	1	62	917291608	CRAWLER TRACK CARRIER, L
GRIP 10.0X750 S235JRG2 FE//	978389708	70	1	95	917291708	CRAWLER TRACK CARRIER,
GRIP BOLT	925068708	29	2	1087	968671408	HEAD SECTION PRE-ASS.
GRIP BOLT CPL.	921706708	1	2	1092	968766508	FASTENER
GRIP BOLT FE//ZNNI8//CN//T0	929868108	85	1	832	917231408	S ADAPTER SECTION
GRIP BOLT T ZN O	968188008	60	2	919	917333208	D PIVOT SECTION PRE-ASS.
GRIP BOLT WELDED FE//ZNNI	929879408	1	1	1093	921706708	GRIP BOLT CPL.
GRIP PA6-30%GF SPF	966435308	38	1	819	917190908	S INTERMEDIATE SECTION
GRIP PA6-30%GF SPF	966435308	38	1	827	917333908	S INTERMEDIATE SECTION
GRIP PA6-30%GF SPF	966435308	54	2	831	917231408	S ADAPTER SECTION
GRIP PA6-30%GF SPF	966435308	54	1	838	917078708	S INTERMEDIATE SECTION
GRIP PA6-30%GF SPF	966435308	54	1	858	917079208	S INTERMEDIATE SECTION
GRIP PA6-30%GF SPF	966435308	54	1	863	917571208	S INTERMEDIATE SECTION
GRIP PA6-30%GF SPF	966435308	38	1	868	917191008	SL REDUCING SECTION
GRIP PA6-30%GF SPF	966435308	135	1	963	917380508	D HEAD SECTION PRE-ASS.
GRIP PA6-30%GF SPF	966435308	56	1	1004	917085308	D INTERMEDIATE SECTION
GRIP PA6-30%GF SPF	966435308	56	1	1016	917178608	D INTERMEDIATE SECTION
GROMMET 10/12/17,5 PVC BK	602701308	5	1	588	964720408	PEDAL CANTILEVER INSTALL
GROMMET 18/22/27 TPE	10410873	6	1	588	964720408	PEDAL CANTILEVER INSTALL
GROUND RAIL	926891108	11	1	45	967907608	SWITCH BOX COMPL.
GROUND RAIL	926891108	8	1	632	968031008	TERMINAL BOX ELECTRICS S
GROUND RAIL	926891108	45	2	649	967918008	ASSEMBLY PARTS MOUNTIN
GRUB SCREW DIN 913 M10X20	404402508	23	1	530	11211234	DRAW CYLINDER
GRUB SCREW DIN 913 M6X25	404400508	27	2	572	917432008	SLIDING DOOR CPL.
GRUB SCREW ISO 4026 M10X	12240952	22	2	530	11211234	DRAW CYLINDER
GRUB SCREW ISO 4026 M10X	12240952	39	1	788	11211228	TILT-BACK SUPPORT
GRUB SCREW ISO 4026 M10X	10179470	4	1	448	962282208	ARM REST LEFT
GRUB SCREW ISO 4026 M10X	10179470	4	1	449	962282308	ARM REST RIGHT
GRUB SCREW ISO 4026 M6X3	510753308	9	1	702	571130108	PRESSURE LIMITING VALVE
GSM-MODULE PROGRAMMED	968091608	57	1	637	917082908	SWITCHBOX MOUNTING PART
GUARD PA	10222686	37	4	649	967918008	ASSEMBLY PARTS MOUNTIN
GUARD RAILING T ZN O	967932508	2	4	122	917076708	CATWALK CRAW.TRACK TRA
GUARD RAILING T ZN O	967932608	3	4	122	917076708	CATWALK CRAW.TRACK TRA
GUARD RAILING T ZN O	967932708	4	4	122	917076708	CATWALK CRAW.TRACK TRA
GUARD RAILING T ZN O	968284908	44	2	18	917345308	CENTRAL SECTION CRAWLER
GUARD RAILING T ZN O	968372908	45	2	18	917345308	CENTRAL SECTION CRAWLER
GUIDE	965669108	31	1	727	967956208	CAMERA INSTALLATION SLEW
GUIDE 306X48X37 ENAW6060-	977430408	10	2	445	917203308	CONTROL STAND
GUIDE 30X932X173 ALZN10SI	977279408	2	1	586	964588308	GUIDE PRE-ASS.
GUIDE 32X897X173 ALZN10SI	977183308	1	1	586	964588308	GUIDE PRE-ASS.
GUIDE 45X1319X189 ALZN10SI	977183108	1	1	585	964588408	GUIDE PRE-ASS.

Description	Item	Pos.	Quantity	Page	Assembly	Description
GUIDE BUSHING CODIERUNG	10871289	508	5	628	968346208	DUMMY PLUG
GUIDE BUSHING CODIERUNG	10871289	56	32	640	967917908	SWITCH CABINET
GUIDE BUSHING CODIERUNG	10871289	507	2	793	968541308	LEAD
GUIDE BUSHING CODIERUNG	10871289	504	4	794	968546008	LEAD
GUIDE BUSHING CODIERUNG	10871289	506	4	795	968546108	LEAD
GUIDE PIN CODIERUNG HAN	10871288	506	3	628	968346208	DUMMY PLUG
GUIDE PIN CODIERUNG HAN	10871288	57	36	640	967917908	SWITCH CABINET
GUIDE PIN CODIERUNG HAN	10871288	506	2	793	968541308	LEAD
GUIDE PIN CODIERUNG HAN	10871288	505	4	794	968546008	LEAD
GUIDE PIN CODIERUNG HAN	10871288	508	4	795	968546108	LEAD
GUIDE PLATE	570114508	2	1	249	570113308	DRIVING GEAR
GUIDE PRE-ASS. OBEN	964588408	26	1	569	917202908	CABIN, GLAZED
GUIDE PRE-ASS. UNTEN	964588308	27	1	569	917202908	CABIN, GLAZED
GUIDE PULLEY COMPL.	966213408	85	2	920	917333208	D PIVOT SECTION PRE-ASS.
GUIDE SUSPENDED BALLAST	917230108	351	1	12		LIEBHERR CRAW.CRANE LR
GUIDE WELDED	967967808	5	2	965	967946208	LUFFING PULLEY BLOCK COM
GUIDE WELDED	968113208	1	1	1056	968134408	MECH.AUXILIARIES FOR LIG
GUIDE WELDED T ZN O	965577308	2	1	750	965575208	CENTRING COMPLETE
GUIDING PIPE	10137873	2	1	323	10137870	OIL DIPSTICK CPL.
GUIDING SHEET 10X665X135 S	97033531	6	2	175	917401608	SLEWING PLATFORM CPL.
GUIDING SHEET 10X665X135 S	97033533	7	2	175	917401608	SLEWING PLATFORM CPL.
HAMMER HEAD BOLT M8X15 8	409706908	2	4	450	915587308	EMERGENCY SEAT
HAMMER HEAD BOLT M8X15 8	409706908	44	4	548	917081208	CENT. LUBRIC. SYSTEM SUP
HAMMER HEAD BOLT M8X20 8	409707008	9	4	138	968284308	MOUNTING PARTS BASE PAR
HAMMER HEAD BOLT M8X25 8	409706608	174	2	779	917332608	S PIVOT SECTION PRE-ASS.
HAMMER HEAD BOLT M8X30 8	409706808	4	2	150	917081108	CENT. LUBRIC. SYSTEM SUP
HAND GRIP WELDED SCHWA	965419308	28	1	569	917202908	CABIN, GLAZED
HAND HAMMER 500G	790030308	25	1	128	96005686	MAIN TOOLS
HAND HAMMER DIN 1041 1500	790030108	26	1	128	96005686	MAIN TOOLS
HAND LEVER PRESS VERZ.	790042008	45	1	128	96005686	MAIN TOOLS
HAND PUMP ZPH1A/12	571369308	(1)	1	127	917077108	TOOL
HAND QUARD WELDED FE//ZN	968241908	6	1	894	917474008	WINCH
HAND QUARD WELDED FE//ZN	968258508	4	1	874	917473608	WINCH 6 PRE-ASSEMBLY
HAND RAIL 2572 ELOXIERT SP	10871515	17	1	468	969259908	SLEWING PLATFORM CATWAL
HAND RAIL WELDED STRUCTU	967070508	80	1	778	917332608	S PIVOT SECTION PRE-ASS.
HAND RAIL WELDED STRUCTU	967311308	81	1	778	917332608	S PIVOT SECTION PRE-ASS.
HAND RAIL WELDED STRUCTU	967980708	77	2	778	917332608	S PIVOT SECTION PRE-ASS.
HAND RAIL WELDED STRUCTU	967980808	78	2	778	917332608	S PIVOT SECTION PRE-ASS.
HAND RAIL WELDED STRUCTU	967980908	79	2	778	917332608	S PIVOT SECTION PRE-ASS.
HAND RAIL WELDED STRUCTU	968775908	17	1	1083	968399508	PIVOT SECTION, PRE-ASSEMB
HAND RAIL WELDED STRUCTU	969260908	1	2	468	969259908	SLEWING PLATFORM CATWAL
HAND RAIL WELDED STRUCTU	969261008	2	1	468	969259908	SLEWING PLATFORM CATWAL
HAND RAIL WELDED STRUCTU	969261108	3	1	468	969259908	SLEWING PLATFORM CATWAL
HANDGRIP 215X25X59,2X169	10443309	19	1	572	917432008	SLIDING DOOR CPL.
HANDLE	10046941	(12)	1	790	967923108	CABLE DRUM COMPL.
HANDLE	10046941	(13)	1	951	968285208	CABLE DRUM COMPL.
HANDLE	591066808	3	1	575	964560908	ROOF WINDOW PRE-ASS.
HANDLE CAP	571824708	1	1	481	10343693	MASTER SWITCH
HANDLE GRIP WELDED FE//ZN	925561708	23	4	175	917401608	SLEWING PLATFORM CPL.
HANDLE GRIP WELDED FE//ZN	967992308	7	2	965	967946208	LUFFING PULLEY BLOCK COM
HANDLE WELD.CONST.	962729508	72	2	778	917332608	S PIVOT SECTION PRE-ASS.
HANDLE WELD.CONST. FE//ZN	921079508	21	9	500	917347708	SA FRAME
HANDLE WELD.CONST. FE//ZN	921079508	8	2	529	917080608	MOUNTING EQUIPMENT CRAW
HANDLE WELD.CONST. FE//ZN	921079508	4	2	744	917508308	TRANSPORT KEEPER
HANDLE WELD.CONST. FE//ZN	921079508	132	8	779	917332608	S PIVOT SECTION PRE-ASS.
HANDLE WELD.CONST. T ZN	968287108	8	1	457	917080008	SLEWING PLATFORM CATWAL
HANDLE WELD.CONST. T ZN	968448208	97	2	501	917347708	SA FRAME
HANDLE WELD.CONST. T ZN	969397008	3	2	985	969396608	ACCESS LADDER PRE-ASS.
HANDLE WELDED LEFT T ZN	968761408	42	1	137	917347808	PREMOUNTED LOWER PART
HANDLE WELDED RIGHT T ZN	968761508	43	1	137	917347808	PREMOUNTED LOWER PART

Description	Item	Pos.	Quantity	Page	Assembly	Description
HANDRAIL 38.0X1200 S355J2H	97038372	28	2	457	917080008	SLEWING PLATFORM CATWAL
HANDRAIL 5X509X210 S355MC	97038370	29	2	457	917080008	SLEWING PLATFORM CATWAL
HANDRAIL WELDED T ZN O	968784108	38	1	894	917474008	WINCH
HEAD SECTION PRE-ASS.	968671408	3	1	1081	917230108	GUIDE SUSPENDED BALLAST
HEAD SECTION WELDED 650T	967898808	1	1	1027	917251008	L-HEAD PIECE
HEAD SECTION, WELDED CO	968704508	1	1	1087	968671408	HEAD SECTION PRE-ASS.
HEAT EXCHANGER ALU	10801858	14	1	597	10228112	AIR CONDITIONING UNIT
HEAT INSULATION PLATE DC0	10120330	5	1	392	10115667	EXHAUST PIPE RIGHT
HEAT INSULATION PLATE DC0	10120331	6	1	392	10115667	EXHAUST PIPE RIGHT
HEAT INSULATION PLATE DC0	10120332	5	1	393	10115668	EXHAUST PIPE LEFT
HEAT INSULATION PLATE DC0	10120333	6	1	393	10115668	EXHAUST PIPE LEFT
HEAT INSULATION PLATE DC0	10135107	6	1	394	10135177	OUTLET MANIFOLD ADD-ON
HEAT INSULATION PLATE DC0	10135477	7	1	394	10135177	OUTLET MANIFOLD ADD-ON
HEAT PROTECTION	10135528	10	3	375	10135729	CHARGE AIR LINE ASSEMBLY
HEAT PROTECTION SHEET 1.	97028301	16	1	427	917079408	MUFFLER UNIT
HEAT PROTECTION SHEET 2.5	97028265	14	2	427	917079408	MUFFLER UNIT
HEATING	502651408	2	1	713	502657308	AIR DRYER
HEATING ELEMENT 4-POL	12102752	9	1	360	10303007	FUEL PREFILTER
HEATING FILTER 24V 0,3KW	10331916	8	1	360	10303007	FUEL PREFILTER
HEATING FLANGE ADD-ON	9078314	260	2	308	10137680	DIESEL ENGINE
HEATING FLANGE PRE.ASS.	10299988	1	1	377	9078314	HEATING FLANGE ADD-ON
HEATING HOSE 70/PRIMAFLE	553181208	57	1.7	570	917202908	CABIN, GLAZED
HEATING HOSE 70/PRIMAFLE	553181208	58	1.9	570	917202908	CABIN, GLAZED
HEATING HOSE 89	553018208	59	0.16	570	917202908	CABIN, GLAZED
HEATING HOSE 89	553018208	60	0.3	570	917202908	CABIN, GLAZED
HEATING HOSE 89	553018208	61	0.13	570	917202908	CABIN, GLAZED
HEATING HOSE 89	553018208	62	0.26	570	917202908	CABIN, GLAZED
HEATING HOSE 89	553018208	63	1.62	570	917202908	CABIN, GLAZED
HEATSHRINK SLEEVING 12-3,	603016608	241	0.03	951	968285208	CABLE DRUM COMPL.
HEATSHRINK SLEEVING 12/2,5	10429652	288	0.12	50	96026395	CABLING
HEATSHRINK SLEEVING 12/2,5	10429652	288	0.8	472	967926208	WIRES CPL.
HEATSHRINK SLEEVING 17,8/4	10441167	291	0.4	620	968030708	WIRING HARNESS
HEATSHRINK SLEEVING 44,4/7	11123168	294	0.15	76	967971408	WIRING HARNESS
HEATSHRINK SLEEVING 44,4/7	11123168	294	0.3	624	968416808	WIRING HARNESS
HEATSHRINK SLEEVING 6/1,4X	10429651	287	0.2	474	967926408	WIRING HARNESS
HEATSHRINK SLEEVING 6/1,4X	10429651	287	0.21	624	968416808	WIRING HARNESS
HEX CAP NUT RD32X3 SPF	10466914	243	3	30	967787308	HYDRAULIC EQUIPM.CENTER
HEX CAP NUT RD32X3 SPF	10466914	243	1	159	968129608	ADDITIONAL HYDR.SLEWING
HEX CAP NUT RD32X3 SPF	10466914	243	1	201	967787708	ADDITIONAL HYDRAULICS WI
HEX CAP NUT RD32X3 SPF	10466914	243	1	216	967787808	ADDITIONAL HYDRAULICS WI
HEX CAP NUT RD32X3 SPF	10466914	243	2	232	968081908	ADDITIONAL HYDRAULICS WI
HEX CAP NUT RD32X3 SPF	10466914	243	1	514	968513208	ADDITIONAL HYDRAULICS, SA
HEX CAP NUT RD32X3 SPF	10466914	243	3	677	967788108	HYDRAULICS
HEX CAP NUT RD32X3 SPF	10466914	243	2	799	967788308	ADDITIONAL HYDR.S PIVOT SE
HEX CAP NUT RD32X3 SPF	10466914	243	1	887	967789008	AUX.HYDRAULIC WINCH 6
HEX CAP NUT RD32X3 SPF	10466914	243	1	904	967789108	ADDITIONAL HYDRAULICS WI
HEX CAP NUT RD32X3 SPF	10466914	243	1	1062	968883308	ADDL.HYDR.F.PIN PULLING DE
HEX CAP NUT RD32X3 SPF	10466914	243	3	1067	968883508	AUX.HYDR.PIN EXTRACTION
HEX CAP NUT RD36X3 SPF	10466915	229	6	30	967787308	HYDRAULIC EQUIPM.CENTER
HEX CAP NUT RD36X3 SPF	10466915	229	3	159	968129608	ADDITIONAL HYDR.SLEWING
HEX CAP NUT RD36X3 SPF	10466915	229	1	676	967788108	HYDRAULICS
HEX CAP NUT RD36X3 SPF	10466915	229	1	799	967788308	ADDITIONAL HYDR.S PIVOT SE
HEX CAP NUT RD36X3 SPF	10466915	229	1	936	967788408	ADDITIONAL HYDR.D PIVOT
HEX CAP NUT RD36X3 SPF	10466915	229	1	1010	967788708	ADDITIONAL HYDRAULICS IN
HEX CAP NUT RD36X3 SPF	10466915	229	1	1022	967788808	ADDITIONAL HYDRAULICS IN
HEX CAP NUT RD54X4 SPF	10466916	223	4	30	967787308	HYDRAULIC EQUIPM.CENTER
HEX CAP NUT RD54X4 SPF	10466916	223	3	159	968129608	ADDITIONAL HYDR.SLEWING
HEX CAP NUT RD54X4 SPF	10466916	223	2	201	967787708	ADDITIONAL HYDRAULICS WI
HEX CAP NUT RD54X4 SPF	10466916	223	2	216	967787808	ADDITIONAL HYDRAULICS WI
HEX CAP NUT RD54X4 SPF	10466916	223	2	232	968081908	ADDITIONAL HYDRAULICS WI

Description	Item	Pos.	Quantity	Page	Assembly	Description
HEX CAP NUT RD54X4 SPF	10466916	223	5	676	967788108	HYDRAULICS
HEX CAP NUT RD54X4 SPF	10466916	223	2	799	967788308	ADDITIONAL HYDR.S PIVOT SE
HEX CAP NUT RD54X4 SPF	10466916	223	2	887	967789008	AUX.HYDRAULIC WINCH 6
HEX CAP NUT RD54X4 SPF	10466916	223	1	904	967789108	ADDITIONAL HYDRAULICS WI
HEX CAP NUT RD54X4 SPF	10466916	223	1	936	967788408	ADDITIONAL HYDR.D PIVOT
HEX CAP NUT RD54X4 SPF	10466916	223	1	1010	967788708	ADDITIONAL HYDRAULICS IN
HEX CAP NUT RD54X4 SPF	10466916	223	1	1022	967788808	ADDITIONAL HYDRAULICS IN
HEX CAP NUT RD79X4 SPF	10466917	207	8	30	967787308	HYDRAULIC EQUIPM.CENTER
HEX CAP NUT RD79X4 SPF	10466917	207	7	159	968129608	ADDITIONAL HYDR.SLEWING
HEX CAP NUT RD79X4 SPF	10466917	207	2	201	967787708	ADDITIONAL HYDRAULICS WI
HEX CAP NUT RD79X4 SPF	10466917	207	2	216	967787808	ADDITIONAL HYDRAULICS WI
HEX CAP NUT RD79X4 SPF	10466917	207	2	232	968081908	ADDITIONAL HYDRAULICS WI
HEX CAP NUT RD79X4 SPF	10466917	207	7	676	967788108	HYDRAULICS
HEX CAP NUT RD79X4 SPF	10466917	207	6	799	967788308	ADDITIONAL HYDR.S PIVOT SE
HEX CAP NUT RD79X4 SPF	10466917	207	2	887	967789008	AUX.HYDRAULIC WINCH 6
HEX CAP NUT RD79X4 SPF	10466917	207	4	936	967788408	ADDITIONAL HYDR.D PIVOT
HEX CAP NUT RD79X4 SPF	10466917	207	4	1010	967788708	ADDITIONAL HYDRAULICS IN
HEX CAP NUT RD79X4 SPF	10466917	207	4	1022	967788808	ADDITIONAL HYDRAULICS IN
HEX NUT AEHNL.ISO 4035 UNF	12100243	52	2	296	968240908	RADIATOR, PRE-ASSEMBLED
HEX NUT AEHNL.ISO 7040 M6	11004444	48	8	1027	917251008	L-HEAD PIECE
HEX NUT AEHNL.ISO 7040 M6	11004444	9	2	1103	968838608	LOCATION FIXTURE PRE-ASS.
HEX NUT DIN 980 M18 10 FLZ	10179122	356	2	266	967978708	DIESEL ENGINE, PRE-ASSEMB
HEX NUT DIN 980 M18 10 FLZ	10179122	20	8	965	967946208	LUFFING PULLEY BLOCK COM
HEX NUT DIN 985 M10 10 FLZ	10875605	10	1	1057	968099808	CAMERA HOLDER, PREMOU
HEX NUT DIN 985 M10 8 ZNNI-4	10197769	54	8	296	968240908	RADIATOR, PRE-ASSEMBLED
HEX NUT DIN 985 M10 8 ZNNI-4	10197769	88	14	501	917347708	SA FRAME
HEX NUT DIN 985 M10 8 ZNNI-4	10197769	20	10	543	917080908	OIL RESERVOIR, COMPLETE
HEX NUT DIN 985 M10 8 ZNNI-4	10197769	10	8	559	917081608	CRANE DRIVER'S CABIN CPL.
HEX NUT DIN 985 M10 8 ZNNI-4	10197769	98	13	778	917332608	S PIVOT SECTION PRE-ASS.
HEX NUT DIN 985 M10 8 ZNNI-4	10197769	164	28	921	917333208	D PIVOT SECTION PRE-ASS.
HEX NUT DIN 985 M10 8 ZNNI-4	10197769	13	1	966	967966108	BASKET CPL.
HEX NUT DIN 985 M10 8 ZNNI-4	10197769	13	1	967	967966808	BASKET CPL.
HEX NUT DIN 985 M10 8 ZNNI-4	10197769	13	1	978	968028208	SUPPORT CPL.
HEX NUT DIN 985 M10 8 ZNNI-4	10197769	91	4	1028	917251008	L-HEAD PIECE
HEX NUT DIN 985 M10 8 ZNNI-4	10197769	17	4	1054	967957508	CAMERA EQUIPMENT S-PIVOT
HEX NUT DIN 985 M10 8 ZNNI-4	10197769	11	4	1056	968134408	MECH.AUXILIARIES FOR LIG
HEX NUT DIN 985 M10 8 ZNNI-4	10197769	46	8	1069	917229808	SUSPENDED BALLAST
HEX NUT DIN 985 M10 8 ZNNI-4	10197769	13	8	1092	968766508	FASTENER
HEX NUT DIN 985 M10 8 ZNNI-4	10197769	9	18	1108	968455908	FOOT COMPLETE
HEX NUT DIN 985 M10 A2-70	411903208	12	2	729	968646208	CAMERA HOLDER, PREMOU
HEX NUT DIN 985 M12 10 FLZ	12218127	321	4	269	968510808	FIXING PARTS COMPRESSED
HEX NUT DIN 985 M12 8 FLZN	10875607	16	8	112	918589408	HYDRAULIC SUPPORT
HEX NUT DIN 985 M12 8 FLZN	10875607	25	12	175	917401608	SLEWING PLATFORM CPL.
HEX NUT DIN 985 M12 8 FLZN	10875607	354	8	266	967978708	DIESEL ENGINE, PRE-ASSEMB
HEX NUT DIN 985 M12 8 FLZN	10875607	55	8	296	968240908	RADIATOR, PRE-ASSEMBLED
HEX NUT DIN 985 M12 8 FLZN	10875607	43	2	457	917080008	SLEWING PLATFORM CATWAL
HEX NUT DIN 985 M12 8 FLZN	10875607	26	2	463	968309908	PLATFORM COMPL.
HEX NUT DIN 985 M12 8 FLZN	10875607	16	2	810	917190708	ROLLER SET
HEX NUT DIN 985 M12 8 FLZN	10875607	15	2	815	917190808	ROLLER SET
HEX NUT DIN 985 M12 8 FLZN	10875607	30	4	965	967946208	LUFFING PULLEY BLOCK COM
HEX NUT DIN 985 M12 8 FLZN	10875607	9	2	980	968107908	TRACTION RAM PRE-ASS.
HEX NUT DIN 985 M12 8 FLZN	10875607	11	4	985	969396608	ACCESS LADDER PRE-ASS.
HEX NUT DIN 985 M12 8 FLZN	10875607	9	8	1004	917085308	D INTERMEDIATE SECTION
HEX NUT DIN 985 M12 8 FLZN	10875607	9	8	1016	917178608	D INTERMEDIATE SECTION
HEX NUT DIN 985 M12 8 FLZN	10875607	28	6	1083	968399508	PIVOT SECTION, PRE-ASSEMB
HEX NUT DIN 985 M12 8 FLZN	10875607	24	1	1090	10423865	ROPE WINCH
HEX NUT DIN 985 M12 A2-70	411903308	7	4	589	968397108	LADDER COMPL.
HEX NUT DIN 985 M14 10 FLZ	10875608	59	4	1069	917229808	SUSPENDED BALLAST
HEX NUT DIN 985 M16 8 FLZN	10875609	4	146	56	96006203	FLOOR PLATES PRE-ASS.
HEX NUT DIN 985 M16 8 FLZN	10875609	355	7	266	967978708	DIESEL ENGINE, PRE-ASSEMB

Description	Item	Pos.	Quantity	Page	Assembly	Description
HEX NUT DIN 985 M16 8 FLZN	10875609	13	1	507	967846208	PULL ROD
HEX NUT DIN 985 M16 8 FLZN	10875609	12	1	509	967981008	PULL ROD
HEX NUT DIN 985 M16 8 FLZN	10875609	24	6	539	917080808	FUEL TANK CPL.
HEX NUT DIN 985 M16 8 FLZN	10875609	11	6	543	917080908	OIL RESERVOIR, COMPLETE
HEX NUT DIN 985 M16 8 FLZN	10875609	8	1	820	967746908	ROD CPL.
HEX NUT DIN 985 M16 8 FLZN	10875609	8	1	840	967743808	ROD CPL.
HEX NUT DIN 985 M16 8 FLZN	10875609	13	1	847	967897608	PULL ROD
HEX NUT DIN 985 M16 8 FLZN	10875609	13	1	849	968190108	PULL ROD
HEX NUT DIN 985 M16 8 FLZN	10875609	12	1	851	968190208	PULL ROD
HEX NUT DIN 985 M16 8 FLZN	10875609	30	16	894	917474008	WINCH
HEX NUT DIN 985 M16 8 FLZN	10875609	12	1	923	968242208	PULL ROD
HEX NUT DIN 985 M16 8 FLZN	10875609	5	1	969	967997708	CONNECTING LINK PRE-ASS.
HEX NUT DIN 985 M16 8 FLZN	10875609	10	1	974	968026208	PULL ROD
HEX NUT DIN 985 M16 8 FLZN	10875609	6	2	977	968028008	BRACKET CPL.
HEX NUT DIN 985 M16 8 FLZN	10875609	8	1	1006	967733608	ROD CPL.
HEX NUT DIN 985 M16 8 FLZN	10875609	8	1	1018	967704008	ROD CPL.
HEX NUT DIN 985 M16 8 FLZN	10875609	6	2	1029	967913408	ROD CPL.
HEX NUT DIN 985 M16 8 FLZN	10875609	8	1	1088	968772408	PULL ROD
HEX NUT DIN 985 M16 8 FLZN	10875609	8	1	1094	968786808	PULL ROD
HEX NUT DIN 985 M20 10 FLZ	10875610	11	2	131	96051604	ROLLER BEARING
HEX NUT DIN 985 M20 10 FLZ	10875610	14	6	175	917401608	SLEWING PLATFORM CPL.
HEX NUT DIN 985 M20 10 FLZ	10875610	77	2	501	917347708	SA FRAME
HEX NUT DIN 985 M20 10 FLZ	10875610	19	1	507	967846208	PULL ROD
HEX NUT DIN 985 M20 10 FLZ	10875610	60	7	831	917231408	S ADAPTER SECTION
HEX NUT DIN 985 M20 10 FLZ	10875610	146	1	963	917380508	D HEAD SECTION PRE-ASS.
HEX NUT DIN 985 M20 10 FLZ	10875610	11	4	970	967983208	ADDITIONAL WEIGHT DERRIC
HEX NUT DIN 985 M20 10 FLZ	10875610	8	1	971	968026008	PULL ROD
HEX NUT DIN 985 M20 10 FLZ	10875610	4	3	1110	969944708	MOUNTING PRE-ASS.
HEX NUT DIN 985 M24 10 FE//	12226094	357	2	266	967978708	DIESEL ENGINE, PRE-ASSEMB
HEX NUT DIN 985 M3 8 480H	10876399	47	4	477	967926708	ELECTRIC ADD-ON PARTS CA
HEX NUT DIN 985 M3 8 480H	10876399	266	4	790	967923108	CABLE DRUM COMPL.
HEX NUT DIN 985 M3 8 480H	10876399	266	4	951	968285208	CABLE DRUM COMPL.
HEX NUT DIN 985 M4 8 480H	10875611	28	2	461	968283208	CATWALK SUPERSTR.LEFT
HEX NUT DIN 985 M4 8 480H	10875611	35	2	463	968309908	PLATFORM COMPL.
HEX NUT DIN 985 M4 8 480H	10875611	52	2	548	917081208	CENT. LUBRIC. SYSTEM SUP
HEX NUT DIN 985 M4 8 480H	10875611	83	72	641	967917908	SWITCH CABINET
HEX NUT DIN 985 M4 8 480H	10875611	325	2	711	967788208	COMPRESSED AIR PLANT
HEX NUT DIN 985 M4 8 480H	10875611	7	3	1104	967936408	WIND WARNING PREASSEMB
HEX NUT DIN 985 M5 8 480H	10875612	58	3	18	917345308	CENTRAL SECTION CRAWLER
HEX NUT DIN 985 M5 8 480H	10875612	10	11	25	969088908	HOLDER PRE-ASSEMBLY
HEX NUT DIN 985 M5 8 480H	10875612	28	2	112	918589408	HYDRAULIC SUPPORT
HEX NUT DIN 985 M5 8 480H	10875612	9	2	150	917081108	CENT. LUBRIC. SYSTEM SUP
HEX NUT DIN 985 M5 8 480H	10875612	41	8	175	917401608	SLEWING PLATFORM CPL.
HEX NUT DIN 985 M5 8 480H	10875612	59	2	458	917080008	SLEWING PLATFORM CATWAL
HEX NUT DIN 985 M5 8 480H	10875612	32	2	463	968309908	PLATFORM COMPL.
HEX NUT DIN 985 M5 8 480H	10875612	25	4	468	969259908	SLEWING PLATFORM CATWAL
HEX NUT DIN 985 M5 8 480H	10875612	51	2	548	917081208	CENT. LUBRIC. SYSTEM SUP
HEX NUT DIN 985 M5 8 480H	10875612	253	2	635	968681408	CONTR: PANEL PINNING
HEX NUT DIN 985 M5 8 480H	10875612	28	2	649	967918008	ASSEMBLY PARTS MOUNTIN
HEX NUT DIN 985 M5 8 480H	10875612	39	8	749	917081508	COUNTERWEIGHT FRAME
HEX NUT DIN 985 M5 A2-70	10301317	5	1	1103	968838608	LOCATION FIXTURE PRE-ASS.
HEX NUT DIN 985 M6 8 ZNNI-4	12102692	33	18	18	917345308	CENTRAL SECTION CRAWLER
HEX NUT DIN 985 M6 8 ZNNI-4	12102692	14	6	47	926891108	GROUND RAIL
HEX NUT DIN 985 M6 8 ZNNI-4	12102692	4	10	80	968727008	CAMERA EQUIPMENT CRAW
HEX NUT DIN 985 M6 8 ZNNI-4	12102692	4	10	104	968668808	CAMERA EQUIPMENT CRAW
HEX NUT DIN 985 M6 8 ZNNI-4	12102692	97	4	182	968277508	ASSEMBLY PARTS F.SLEWING
HEX NUT DIN 985 M6 8 ZNNI-4	12102692	5	3	185	969483508	PARK CONSOLE HOSES PRE
HEX NUT DIN 985 M6 8 ZNNI-4	12102692	353	8	266	967978708	DIESEL ENGINE, PRE-ASSEMB
HEX NUT DIN 985 M6 8 ZNNI-4	12102692	323	3	269	968510808	FIXING PARTS COMPRESSED
HEX NUT DIN 985 M6 8 ZNNI-4	12102692	52	4	427	917079408	MUFFLER UNIT

Description	Item	Pos.	Quantity	Page	Assembly	Description
HEX NUT DIN 985 M6 8 ZNNI-4	12102692	95	8	501	917347708	SA FRAME
HEX NUT DIN 985 M6 8 ZNNI-4	12102692	111	1	560	917081608	CRANE DRIVER'S CABIN CPL.
HEX NUT DIN 985 M6 8 ZNNI-4	12102692	171	14	779	917332608	S PIVOT SECTION PRE-ASS.
HEX NUT DIN 985 M6 8 ZNNI-4	12102692	51	15	819	917190908	S INTERMEDIATE SECTION
HEX NUT DIN 985 M6 8 ZNNI-4	12102692	48	15	827	917333908	S INTERMEDIATE SECTION
HEX NUT DIN 985 M6 8 ZNNI-4	12102692	51	4	863	917571208	S INTERMEDIATE SECTION
HEX NUT DIN 985 M6 8 ZNNI-4	12102692	21	44	919	917333208	D PIVOT SECTION PRE-ASS.
HEX NUT DIN 985 M6 8 ZNNI-4	12102692	57	24	962	917380508	D HEAD SECTION PRE-ASS.
HEX NUT DIN 985 M6 8 ZNNI-4	12102692	9	2	972	968027308	DRAWBAR PRE-ASS
HEX NUT DIN 985 M6 8 ZNNI-4	12102692	72	4	1028	917251008	L-HEAD PIECE
HEX NUT DIN 985 M6 A2-70	411903008	23	4	729	968646208	CAMERA HOLDER, PREMOU
HEX NUT DIN 985 M8 10 480H	10876076	54	4	461	968283208	CATWALK SUPERSTR.LEFT
HEX NUT DIN 985 M8 10 480H	10876076	15	11	468	969259908	SLEWING PLATFORM CATWAL
HEX NUT DIN 985 M8 10 480H	10876076	85	5	560	917081608	CRANE DRIVER'S CABIN CPL.
HEX NUT DIN 985 M8 8 480H	10875614	34	20	18	917345308	CENTRAL SECTION CRAWLER
HEX NUT DIN 985 M8 8 480H	10875614	6	4	25	969088908	HOLDER PRE-ASSEMBLY
HEX NUT DIN 985 M8 8 480H	10875614	106	8	62	917291608	CRAWLER TRACK CARRIER, L
HEX NUT DIN 985 M8 8 480H	10875614	106	8	95	917291708	CRAWLER TRACK CARRIER,
HEX NUT DIN 985 M8 8 480H	10875614	14	60	122	917076708	CATWALK CRAW.TRACK TRA
HEX NUT DIN 985 M8 8 480H	10875614	26	16	137	917347808	PREMOUNTED LOWER PART
HEX NUT DIN 985 M8 8 480H	10875614	6	2	150	917081108	CENT. LUBRIC. SYSTEM SUP
HEX NUT DIN 985 M8 8 480H	10875614	76	12	182	968277508	ASSEMBLY PARTS F.SLEWING
HEX NUT DIN 985 M8 8 480H	10875614	25	6	191	917438108	WINCH 1 PRE-ASSEMBLY
HEX NUT DIN 985 M8 8 480H	10875614	25	6	212	917454008	WINCH 2 PRE-ASS.
HEX NUT DIN 985 M8 8 480H	10875614	33	7	255	917079108	DIESEL ENGINE CPL.
HEX NUT DIN 985 M8 8 480H	10875614	(7)	2	265	967978708	DIESEL ENGINE, PRE-ASSEMB
HEX NUT DIN 985 M8 8 480H	10875614	320	11	269	968510808	FIXING PARTS COMPRESSED
HEX NUT DIN 985 M8 8 480H	10875614	53	48	296	968240908	RADIATOR, PRE-ASSEMBLED
HEX NUT DIN 985 M8 8 480H	10875614	21	4	437	917079808	UREA TANK
HEX NUT DIN 985 M8 8 480H	10875614	9	15	439	968111208	UREA TANK, PRE-MOUNTING
HEX NUT DIN 985 M8 8 480H	10875614	3	4	450	915587308	EMERGENCY SEAT
HEX NUT DIN 985 M8 8 480H	10875614	39	125	457	917080008	SLEWING PLATFORM CATWAL
HEX NUT DIN 985 M8 8 480H	10875614	13	12	463	968309908	PLATFORM COMPL.
HEX NUT DIN 985 M8 8 480H	10875614	5	12	464	968287308	ACCESS LADDER PRE-ASS.
HEX NUT DIN 985 M8 8 480H	10875614	8	4	465	968287208	FOLDING LADDER PRE-ASS.
HEX NUT DIN 985 M8 8 480H	10875614	26	8	489	917080208	ADD HEATING SUPERSTRUCT
HEX NUT DIN 985 M8 8 480H	10875614	13	1	490	967276208	ADDNL.HEATING, PRE-ASSE
HEX NUT DIN 985 M8 8 480H	10875614	51	18	501	917347708	SA FRAME
HEX NUT DIN 985 M8 8 480H	10875614	29	4	527	917080508	ROLLER BEARING
HEX NUT DIN 985 M8 8 480H	10875614	7	8	536	917473108	FUEL TANK CONTAINER UPPE
HEX NUT DIN 985 M8 8 480H	10875614	11	16	539	917080808	FUEL TANK CPL.
HEX NUT DIN 985 M8 8 480H	10875614	54	3	548	917081208	CENT. LUBRIC. SYSTEM SUP
HEX NUT DIN 985 M8 8 480H	10875614	6	6	562	968121308	CRANE DRIVER'S CABIN,PRE
HEX NUT DIN 985 M8 8 480H	10875614	10	2	586	964588308	GUIDE PRE-ASS.
HEX NUT DIN 985 M8 8 480H	10875614	5	1	591	916097508	MIRROR ATTACHM.IN CRANE
HEX NUT DIN 985 M8 8 480H	10875614	150	58	603	968286908	SOUND DAMPING ABOVE
HEX NUT DIN 985 M8 8 480H	10875614	5	2	604	968308808	COVER COMPL.
HEX NUT DIN 985 M8 8 480H	10875614	5	1	605	968308908	COVER COMPL.
HEX NUT DIN 985 M8 8 480H	10875614	5	2	606	968309008	COVER COMPL.
HEX NUT DIN 985 M8 8 480H	10875614	8	2	608	968310408	COVER COMPL.
HEX NUT DIN 985 M8 8 480H	10875614	8	2	609	968318208	COVER COMPL.
HEX NUT DIN 985 M8 8 480H	10875614	7	2	640	967917908	SWITCH CABINET
HEX NUT DIN 985 M8 8 480H	10875614	18	4	749	917081508	COUNTERWEIGHT FRAME
HEX NUT DIN 985 M8 8 480H	10875614	100	197	778	917332608	S PIVOT SECTION PRE-ASS.
HEX NUT DIN 985 M8 8 480H	10875614	35	48	819	917190908	S INTERMEDIATE SECTION
HEX NUT DIN 985 M8 8 480H	10875614	35	49	827	917333908	S INTERMEDIATE SECTION
HEX NUT DIN 985 M8 8 480H	10875614	35	214	831	917231408	S ADAPTER SECTION
HEX NUT DIN 985 M8 8 480H	10875614	35	99	838	917078708	S INTERMEDIATE SECTION
HEX NUT DIN 985 M8 8 480H	10875614	35	106	845	917078808	S INTERMEDIATE SECTION
HEX NUT DIN 985 M8 8 480H	10875614	35	108	858	917079208	S INTERMEDIATE SECTION

Description	Item	Pos.	Quantity	Page	Assembly	Description
HEX NUT DIN 985 M8 8 480H	10875614	35	104	863	917571208	S INTERMEDIATE SECTION
HEX NUT DIN 985 M8 8 480H	10875614	15	78	868	917191008	SL REDUCING SECTION
HEX NUT DIN 985 M8 8 480H	10875614	9	126	919	917333208	D PIVOT SECTION PRE-ASS.
HEX NUT DIN 985 M8 8 480H	10875614	51	140	961	917380508	D HEAD SECTION PRE-ASS.
HEX NUT DIN 985 M8 8 480H	10875614	25	12	965	967946208	LUFFING PULLEY BLOCK COM
HEX NUT DIN 985 M8 8 480H	10875614	5	8	978	968028208	SUPPORT CPL.
HEX NUT DIN 985 M8 8 480H	10875614	23	5	980	968107908	TRACTION RAM PRE-ASS.
HEX NUT DIN 985 M8 8 480H	10875614	9	4	986	969396908	LADDER, PRE-ASSEMBLED
HEX NUT DIN 985 M8 8 480H	10875614	23	132	1004	917085308	D INTERMEDIATE SECTION
HEX NUT DIN 985 M8 8 480H	10875614	23	214	1016	917178608	D INTERMEDIATE SECTION
HEX NUT DIN 985 M8 8 480H	10875614	33	32	1027	917251008	L-HEAD PIECE
HEX NUT DIN 985 M8 8 480H	10875614	9	4	1030	96001219	HOISTING LIMIT SWITCH PRE-
HEX NUT DIN 985 M8 8 480H	10875614	5	3	1054	967957508	CAMERA EQUIPMENT S-PIVOT
HEX NUT DIN 985 M8 8 480H	10875614	9	1	1056	968134408	MECH.AUXILIARIES FOR LIG
HEX NUT DIN 985 M8 8 480H	10875614	11	8	1057	968099808	CAMERA HOLDER, PREMOU
HEX NUT DIN 985 M8 8 480H	10875614	24	52	1069	917229808	SUSPENDED BALLAST
HEX NUT DIN 985 M8 8 480H	10875614	27	77	1083	968399508	PIVOT SECTION, PRE-ASSEMB
HEX NUT DIN 985 M8 8 480H	10875614	19	63	1085	968678908	INTERMEDIATE PIECE PRE-A
HEX NUT DIN 985 M8 8 480H	10875614	22	8	1087	968671408	HEAD SECTION PRE-ASS.
HEX NUT DIN 985 M8 A2-70	411903108	74	13	570	917202908	CABIN, GLAZED
HEX NUT DIN 985 M8 A2-70	411903108	20	4	729	968646208	CAMERA HOLDER, PREMOU
HEX NUT DIN 985 M8 A2-70	411903108	4	4	1105	967937608	OBSTRUCTION LIGHTS PREAS
HEX NUT EN 1661 M8 8 480H	11820285	8	2	350	10134883	OIL LINE ASSEMBLY
HEX NUT ISO 4032 M10 10 FLZ	11002807	37	8	122	917076708	CATWALK CRAW.TRACK TRA
HEX NUT ISO 4032 M10 10 FLZ	11002807	26	2	400	10120850	GENERATOR ADD-ON
HEX NUT ISO 4032 M10 10 FLZ	11002807	32	5	495	10451181	LIQUEFIER
HEX NUT ISO 4032 M10 10 FLZ	11002807	40	8	919	917333208	D PIVOT SECTION PRE-ASS.
HEX NUT ISO 4032 M10 8 ZNNI	12102695	47	12	137	917347808	PREMOUNTED LOWER PART
HEX NUT ISO 4032 M10 8 ZNNI	12102695	308	2	252	967787908	ADDNL. HYDR. F. ERECTING W
HEX NUT ISO 4032 M10 8 ZNNI	12102695	31	4	255	917079108	DIESEL ENGINE CPL.
HEX NUT ISO 4032 M10 8 ZNNI	12102695	352	65	266	967978708	DIESEL ENGINE, PRE-ASSEMB
HEX NUT ISO 4032 M10 8 ZNNI	12102695	322	2	269	968510808	FIXING PARTS COMPRESSED
HEX NUT ISO 4032 M10 8 ZNNI	12102695	50	10	427	917079408	MUFFLER UNIT
HEX NUT ISO 4032 M10 8 ZNNI	12102695	9	16	433	917079708	BATTERY STORAGE
HEX NUT ISO 4032 M10 8 ZNNI	12102695	32	2	445	917203308	CONTROL STAND
HEX NUT ISO 4032 M10 8 ZNNI	12102695	35	22	457	917080008	SLEWING PLATFORM CATWAL
HEX NUT ISO 4032 M10 8 ZNNI	12102695	19	44	461	968283208	CATWALK SUPERSTR.LEFT
HEX NUT ISO 4032 M10 8 ZNNI	12102695	(6)	2	501	917347708	SA FRAME
HEX NUT ISO 4032 M10 8 ZNNI	12102695	24	4	527	917080508	ROLLER BEARING
HEX NUT ISO 4032 M10 8 ZNNI	12102695	91	8	560	917081608	CRANE DRIVER'S CABIN CPL.
HEX NUT ISO 4032 M10 8 ZNNI	12102695	31	4	894	917474008	WINCH
HEX NUT ISO 4032 M10 8 ZNNI	12102695	11	1	978	968028208	SUPPORT CPL.
HEX NUT ISO 4032 M10 A2-70	510748608	3	1	730	965669108	GUIDE
HEX NUT ISO 4032 M12 10 FLZ	11002808	28	1	400	10120850	GENERATOR ADD-ON
HEX NUT ISO 4032 M12 8 FLZ	10875616	30	1	18	917345308	CENTRAL SECTION CRAWLER
HEX NUT ISO 4032 M12 8 FLZ	10875616	24	4	175	917401608	SLEWING PLATFORM CPL.
HEX NUT ISO 4032 M12 8 FLZ	10875616	25	8	181	968277508	ASSEMBLY PARTS F.SLEWING
HEX NUT ISO 4032 M12 8 FLZ	10875616	24	6	221	917451208	WINCH 4 PRE-ASSEMBLY
HEX NUT ISO 4032 M12 8 FLZ	10875616	351	4	266	967978708	DIESEL ENGINE, PRE-ASSEMB
HEX NUT ISO 4032 M12 8 FLZ	10875616	34	8	500	917347708	SA FRAME
HEX NUT ISO 4032 M12 8 FLZ	10875616	41	3	559	917081608	CRANE DRIVER'S CABIN CPL.
HEX NUT ISO 4032 M12 8 FLZ	10875616	8	8	735	917618308	UPPERCARRIAGE SUSP BALL
HEX NUT ISO 4032 M12 8 FLZ	10875616	8	8	819	917190908	S INTERMEDIATE SECTION
HEX NUT ISO 4032 M12 8 FLZ	10875616	8	8	827	917333908	S INTERMEDIATE SECTION
HEX NUT ISO 4032 M12 8 FLZ	10875616	8	8	831	917231408	S ADAPTER SECTION
HEX NUT ISO 4032 M12 8 FLZ	10875616	8	8	838	917078708	S INTERMEDIATE SECTION
HEX NUT ISO 4032 M12 8 FLZ	10875616	8	8	845	917078808	S INTERMEDIATE SECTION
HEX NUT ISO 4032 M12 8 FLZ	10875616	8	8	858	917079208	S INTERMEDIATE SECTION
HEX NUT ISO 4032 M12 8 FLZ	10875616	8	8	863	917571208	S INTERMEDIATE SECTION
HEX NUT ISO 4032 M12 8 FLZ	10875616	142	4	921	917333208	D PIVOT SECTION PRE-ASS.

Description	Item	Pos.	Quantity	Page	Assembly	Description
HEX NUT ISO 4032 M12 8 FLZ	10875616	85	12	962	917380508	D HEAD SECTION PRE-ASS.
HEX NUT ISO 4032 M12 8 FLZ	10875616	60	8	1028	917251008	L-HEAD PIECE
HEX NUT ISO 4032 M16 10 A3	411505001	88	8	64	90029090	ANGULAR GEAR
HEX NUT ISO 4032 M16 10 A3	411505001	88	8	66	90029091	ANGULAR GEAR
HEX NUT ISO 4032 M16 8 FLZ	10875617	31	4	18	917345308	CENTRAL SECTION CRAWLER
HEX NUT ISO 4032 M16 8 FLZ	10875617	4	2	508	967846508	DRAWBAR PRE-ASS
HEX NUT ISO 4032 M16 8 FLZ	10875617	4	3	510	967981108	DRAWBAR PRE-ASS
HEX NUT ISO 4032 M16 8 FLZ	10875617	12	1	529	917080608	MOUNTING EQUIPMENT CRAW
HEX NUT ISO 4032 M16 8 FLZ	10875617	4	4	821	967747008	ROD
HEX NUT ISO 4032 M16 8 FLZ	10875617	4	8	841	967744008	ROD
HEX NUT ISO 4032 M16 8 FLZ	10875617	5	3	848	967950808	DRAWBAR PRE-ASS
HEX NUT ISO 4032 M16 8 FLZ	10875617	5	4	850	968214108	DRAWBAR PRE-ASS
HEX NUT ISO 4032 M16 8 FLZ	10875617	4	4	852	968217108	DRAWBAR PRE-ASS
HEX NUT ISO 4032 M16 8 FLZ	10875617	4	4	924	968242108	DRAWBAR PRE-ASS
HEX NUT ISO 4032 M16 8 FLZ	10875617	4	2	925	968246608	PULL ROD
HEX NUT ISO 4032 M16 8 FLZ	10875617	4	5	972	968027308	DRAWBAR PRE-ASS
HEX NUT ISO 4032 M16 8 FLZ	10875617	4	5	973	968026108	DRAWBAR PRE-ASS
HEX NUT ISO 4032 M16 8 FLZ	10875617	4	4	975	968027708	DRAWBAR PRE-ASS
HEX NUT ISO 4032 M16 8 FLZ	10875617	4	4	1007	967733808	ROD
HEX NUT ISO 4032 M16 8 FLZ	10875617	4	8	1019	967704108	ROD
HEX NUT ISO 4032 M16 8 FLZ	10875617	32	3	1069	917229808	SUSPENDED BALLAST
HEX NUT ISO 4032 M16 8 FLZ	10875617	4	2	1089	968803008	DRAWBAR PRE-ASS
HEX NUT ISO 4032 M16 8 FLZ	10875617	4	2	1095	968786908	DRAWBAR PRE-ASS
HEX NUT ISO 4032 M20 10 FLZ	10425687	20	16	122	917076708	CATWALK CRAW.TRACK TRA
HEX NUT ISO 4032 M20 8 FLZ	10875618	9	1	124	968705508	SUPPORT
HEX NUT ISO 4032 M20 8 FLZ	10875618	25	4	137	917347808	PREMOUNTED LOWER PART
HEX NUT ISO 4032 M20 8 FLZ	10875618	8	16	745	917863208	TRANSPORT KEEPER
HEX NUT ISO 4032 M24 10 FLZ	10425688	32	2	18	917345308	CENTRAL SECTION CRAWLER
HEX NUT ISO 4032 M24 10 FLZ	10425688	21	10	221	917451208	WINCH 4 PRE-ASSEMBLY
HEX NUT ISO 4032 M24 10 FLZ	10425688	10	8	744	917508308	TRANSPORT KEEPER
HEX NUT ISO 4032 M3 10 480H	12226068	(156)	2	1038	967276708	RECEIVER
HEX NUT ISO 4032 M3 A4-70	10005173	23	2	640	967917908	SWITCH CABINET
HEX NUT ISO 4032 M30 10 FLZ	10425689	9	4	463	968309908	PLATFORM COMPL.
HEX NUT ISO 4032 M30 10 FLZ	10425689	15	8	1048	917228808	DOUBLE HOOK BLOCK
HEX NUT ISO 4032 M30 10 FLZ	10425689	15	8	1049	917229008	HOOK BLOCK
HEX NUT ISO 4032 M30 10 FLZ	10425689	18	4	1069	917229808	SUSPENDED BALLAST
HEX NUT ISO 4032 M30 10 FLZ	10425689	5	36	1080	917230008	CENTERING STANDARD
HEX NUT ISO 4032 M4 8 480H	10875619	26	2	574	968080908	CLOSING DEVICE
HEX NUT ISO 4032 M4 8 480H	10875619	3	4	741	917190508	EL.COOLANT PREHEAT
HEX NUT ISO 4032 M5 8 480H	10875620	57	6	18	917345308	CENTRAL SECTION CRAWLER
HEX NUT ISO 4032 M5 8 480H	10875620	8	6	82	917322008	CENTRA.LUBRICATION SYSTE
HEX NUT ISO 4032 M5 8 480H	10875620	8	6	106	917322208	CENTR.LUBRICATION SYSTEM
HEX NUT ISO 4032 M5 8 480H	10875620	19	1	398	10138014	REGULATION BOOST PRESS
HEX NUT ISO 4032 M5 8 480H	10875620	5	2	521	917691308	CENTRAL GREASING
HEX NUT ISO 4032 M5 8 480H	10875620	34	2	593	964837908	ADD-ON PARTS
HEX NUT ISO 4032 M5 8 480H	10875620	8	8	612	968255808	COVER PRE-ASSY.
HEX NUT ISO 4032 M5 8 480H	10875620	9	8	613	968255908	COVER PRE-ASSY.
HEX NUT ISO 4032 M5 8 480H	10875620	8	8	614	968256008	COVER PRE-ASSY.
HEX NUT ISO 4032 M5 8 480H	10875620	8	8	615	968256108	COVER PRE-ASSY.
HEX NUT ISO 4032 M5 8 480H	10875620	72	10	637	917082908	SWITCHBOX MOUNTING PART
HEX NUT ISO 4032 M5 8 480H	10875620	8	5	743	917190608	EXTERNAL FEED
HEX NUT ISO 4032 M5 8 480H	10875620	12	2	952	917692208	CENTRAL GREASING
HEX NUT ISO 4032 M6 10 ZNNI	10197764	29	2	45	967907608	SWITCH BOX COMPL.
HEX NUT ISO 4032 M6 10 ZNNI	10197764	6	4	47	926891108	GROUND RAIL
HEX NUT ISO 4032 M6 10 ZNNI	10197764	110	4	182	968277508	ASSEMBLY PARTS F.SLEWING
HEX NUT ISO 4032 M6 10 ZNNI	10197764	6	5	183	968907308	PARK CONSOLE HOSES PRE
HEX NUT ISO 4032 M6 10 ZNNI	10197764	6	3	184	968907408	PARK CONSOLE HOSES PRE
HEX NUT ISO 4032 M6 10 ZNNI	10197764	33	2	191	917438108	WINCH 1 PRE-ASSEMBLY
HEX NUT ISO 4032 M6 10 ZNNI	10197764	33	2	212	917454008	WINCH 2 PRE-ASS.
HEX NUT ISO 4032 M6 10 ZNNI	10197764	14	8	237	917645608	MOUNTING JACK/ERECTING

Description	Item	Pos.	Quantity	Page	Assembly	Description
HEX NUT ISO 4032 M6 10 ZNNI	10197764	(4)	4	265	967978708	DIESEL ENGINE, PRE-ASSEMB
HEX NUT ISO 4032 M6 10 ZNNI	10197764	51	12	296	968240908	RADIATOR, PRE-ASSEMBLED
HEX NUT ISO 4032 M6 10 ZNNI	10197764	21	11	433	917079708	BATTERY STORAGE
HEX NUT ISO 4032 M6 10 ZNNI	10197764	11	32	453	917079908	TURNTABLE PANELLING
HEX NUT ISO 4032 M6 10 ZNNI	10197764	7	4	466	968904008	CARRIER PRE-ASSEMBLED
HEX NUT ISO 4032 M6 10 ZNNI	10197764	310	74	514	968513208	ADDITIONAL HYDRAULICS, SA
HEX NUT ISO 4032 M6 10 ZNNI	10197764	64	3	560	917081608	CRANE DRIVER'S CABIN CPL.
HEX NUT ISO 4032 M6 10 ZNNI	10197764	22	8	593	964837908	ADD-ON PARTS
HEX NUT ISO 4032 M6 10 ZNNI	10197764	25	2	595	917200808	CLIMA-HEATING INSTALLATIO
HEX NUT ISO 4032 M6 10 ZNNI	10197764	151	12	603	968286908	SOUND DAMPING ABOVE
HEX NUT ISO 4032 M6 10 ZNNI	10197764	4	2	604	968308808	COVER COMPL.
HEX NUT ISO 4032 M6 10 ZNNI	10197764	4	1	605	968308908	COVER COMPL.
HEX NUT ISO 4032 M6 10 ZNNI	10197764	4	2	606	968309008	COVER COMPL.
HEX NUT ISO 4032 M6 10 ZNNI	10197764	4	2	607	968309108	COVER COMPL.
HEX NUT ISO 4032 M6 10 ZNNI	10197764	80	1	650	967918008	ASSEMBLY PARTS MOUNTIN
HEX NUT ISO 4032 M6 10 ZNNI	10197764	5	12	653	922648308	TERMINAL BOARD PRE-ASS.
HEX NUT ISO 4032 M6 10 ZNNI	10197764	43	4	727	967956208	CAMERA INSTALLATION SLEW
HEX NUT ISO 4032 M6 10 ZNNI	10197764	306	2	936	967788408	ADDITIONAL HYDR.D PIVOT
HEX NUT ISO 4032 M6 10 ZNNI	10197764	15	1	985	969396608	ACCESS LADDER PRE-ASS.
HEX NUT ISO 4032 M6 10 ZNNI	10197764	9	7	1054	967957508	CAMERA EQUIPMENT S-PIVOT
HEX NUT ISO 4032 M6 10 ZNNI	10197764	301	2	1062	968883308	ADDL.HYDR.F.PIN PULLING DE
HEX NUT ISO 4032 M6 10 ZNNI	10197764	301	2	1065	968883408	ADDL.HYDR.F.PIN PULLING DE
HEX NUT ISO 4032 M6 10 ZNNI	10197764	9	4	1071	921723608	SWITCH UNIT
HEX NUT ISO 4032 M6 10 ZNNI	10197764	9	4	1072	921723708	SWITCH UNIT
HEX NUT ISO 4032 M6 10 ZNNI	10197764	25	1	1090	10423865	ROPE WINCH
HEX NUT ISO 4032 M6 A2-70	411530301	10	2	589	968397108	LADDER COMPL.
HEX NUT ISO 4032 M6 A2-70	411530301	20	19	727	967956208	CAMERA INSTALLATION SLEW
HEX NUT ISO 4032 M6 A2-70	411530301	7	4	731	96005701	CAMERA HOLDER, PREMOU
HEX NUT ISO 4032 M8 10 A2C	4000381	8	1	382	10135642	ACCESSORIES AIR COMPRES
HEX NUT ISO 4032 M8 10 A2C	4000381	20	2	388	10135649	VENT TUBE ASSEMBLY
HEX NUT ISO 4032 M8 10 A2C	4000381	18	3	398	10138014	REGULATION BOOST PRESS
HEX NUT ISO 4032 M8 10 ZNNI	10197760	10	4	47	926891108	GROUND RAIL
HEX NUT ISO 4032 M8 10 ZNNI	10197760	29	2	112	918589408	HYDRAULIC SUPPORT
HEX NUT ISO 4032 M8 10 ZNNI	10197760	51	23	427	917079408	MUFFLER UNIT
HEX NUT ISO 4032 M8 10 ZNNI	10197760	30	24	430	917079508	AIR FILTER UNIT CPL.
HEX NUT ISO 4032 M8 10 ZNNI	10197760	16	4	729	968646208	CAMERA HOLDER, PREMOU
HEX NUT ISO 4032 M8 8 480H	11693875	10	4	138	968284308	MOUNTING PARTS BASE PAR
HEX NUT ISO 4032 M8 8 480H	11693875	32	4	181	968277508	ASSEMBLY PARTS F.SLEWING
HEX NUT ISO 4032 M8 8 480H	11693875	28	17	221	917451208	WINCH 4 PRE-ASSEMBLY
HEX NUT ISO 4032 M8 8 480H	11693875	350	45	266	967978708	DIESEL ENGINE, PRE-ASSEMB
HEX NUT ISO 4032 M8 8 480H	11693875	15	6	433	917079708	BATTERY STORAGE
HEX NUT ISO 4032 M8 8 480H	11693875	10	8	434	968169408	BATTERY BOX, PRE-ASSEMB
HEX NUT ISO 4032 M8 8 480H	11693875	43	12	461	968283208	CATWALK SUPERSTR.LEFT
HEX NUT ISO 4032 M8 8 480H	11693875	4	2	465	968287208	FOLDING LADDER PRE-ASS.
HEX NUT ISO 4032 M8 8 480H	11693875	86	2	501	917347708	SA FRAME
HEX NUT ISO 4032 M8 8 480H	11693875	23	8	529	917080608	MOUNTING EQUIPMENT CRAW
HEX NUT ISO 4032 M8 8 480H	11693875	305	8	533	967788008	ADDNL.HYDR.ERECTION DEV
HEX NUT ISO 4032 M8 8 480H	11693875	53	4	548	917081208	CENT. LUBRIC. SYSTEM SUP
HEX NUT ISO 4032 M8 8 480H	11693875	72	10	560	917081608	CRANE DRIVER'S CABIN CPL.
HEX NUT ISO 4032 M8 8 480H	11693875	424	10	677	967788108	HYDRAULICS
HEX NUT ISO 4032 M8 8 480H	11693875	442	6	677	967788108	HYDRAULICS
HEX NUT ISO 4032 M8 8 480H	11693875	67	3	1070	917229808	SUSPENDED BALLAST
HEX NUT ISO 4032 M8 A2-70	510737408	17	9	727	967956208	CAMERA INSTALLATION SLEW
HEX NUT ISO 4032 M8 A4-80	4901732	28	8	191	917438108	WINCH 1 PRE-ASSEMBLY
HEX NUT ISO 4032 M8 A4-80	4901732	28	8	212	917454008	WINCH 2 PRE-ASS.
HEX NUT ISO 4032 M8 A4-80	4901732	21	4	213	968161808	SAFETY ROLLER CPL.
HEX NUT ISO 4032 M8 A4-80	4901732	25	4	1085	968678908	INTERMEDIATE PIECE PRE-A
HEX NUT ISO 4035 M27 05 FLZ	10179975	18	4	527	917080508	ROLLER BEARING
HEX NUT ISO 4035 M30 05 FLZ	4635422	16	4	187	917077708	PIN F. S AND D PIVOT SECTIO
HEX NUT ISO 4035 M30 05 FLZ	4635422	23	2	559	917081608	CRANE DRIVER'S CABIN CPL.

Description	Item	Pos.	Quantity	Page	Assembly	Description
HEX NUT ISO 4035 M5 04	511001708	19	2	595	917200808	CLIMA-HEATING INSTALLATIO
HEX NUT ISO 4035 M8 04 A2C	410120308	17	2	574	968080908	CLOSING DEVICE
HEX NUT ISO 7040 M10 8 FLZ	10875629	11	8	468	969259908	SLEWING PLATFORM CATWAL
HEX NUT ISO 7040 M10 8 FLZ	10875629	24	16	749	917081508	COUNTERWEIGHT FRAME
HEX NUT ISO 7040 M10 8 FLZ	10875629	159	12	779	917332608	S PIVOT SECTION PRE-ASS.
HEX NUT ISO 7040 M12 8 FLZ	11840127	93	16	778	917332608	S PIVOT SECTION PRE-ASS.
HEX NUT ISO 7040 M12 8 FLZ	11840127	40	8	868	917191008	SL REDUCING SECTION
HEX NUT ISO 7040 M12 8 FLZ	11840127	41	8	894	917474008	WINCH
HEX NUT ISO 7040 M12 8 FLZ	11840127	75	21	920	917333208	D PIVOT SECTION PRE-ASS.
HEX NUT ISO 7040 M20 10 FE//	10875630	32	2	255	917079108	DIESEL ENGINE CPL.
HEX NUT ISO 7040 M6 8 480H	11656734	49	6	493	917191108	AIR CONDITIONING
HEX NUT ISO 7040 M6 8 480H	11656734	17	2	1056	968134408	MECH.AUXILIARIES FOR LIG
HEX NUT ISO 7040 M6 8 480H	11656734	22	2	1057	968099808	CAMERA HOLDER, PREMOU
HEX NUT ISO 7040 M8 8 480H	11656731	46	1	493	917191108	AIR CONDITIONING
HEX NUT ISO 7040 M8 8 480H	11656731	42	4	1044	917228608	BOOM NOSE
HEX NUT ISO 7042 M10 10 FLZ	10814801	3	1	1090	10423865	ROPE WINCH
HEX NUT ISO 7042 M10 8 A3C	4635148	50	4	874	917473608	WINCH 6 PRE-ASSEMBLY
HEX NUT ISO 7042 M10 8 A3C	4635148	26	6	1087	968671408	HEAD SECTION PRE-ASS.
HEX NUT ISO 7042 M8 10 480H	10814800	50	12	122	917076708	CATWALK CRAW.TRACK TRA
HEX NUT ISO 8675 M12X1,0 04	10875633	21	3	477	967926708	ELECTRIC ADD-ON PARTS CA
HEX NUT ISO 8675 M16X1,5 04	10179933	17	2	213	968161808	SAFETY ROLLER CPL.
HEX NUT ISO 8675 M20X1,5 A	10285016	8	2	729	968646208	CAMERA HOLDER, PREMOU
HEX NUT M10X1	10012557	3	2	335	10122503	ROCKER ARM BRACKET PRE
HEX NUT M32X1,5 MS	602504408	48	1	640	967917908	SWITCH CABINET
HEX SCREW DIN 6921 M10X1	10045357	2	3	383	10140056	WATER PUMP WITH FASTENIN
HEX SCREW DIN 6921 M10X40	10112497	11	1	404	10135336	PROTECTION PLATE ASSEM
HEX SCREW DIN 6921 M6X40 1	10289164	5	14	349	10116165	LUBE OIL PUMP WITH FASTEN
HEX SCREW DIN 6921 M8X150	10037106	16	1	319	10123759	OIL LINE PRE-ASSEMBLY
HEX SCREW DIN 6921 M8X150	10037106	16	3	375	10135729	CHARGE AIR LINE ASSEMBLY
HEX SCREW DIN 6921 M8X20	10030519	(13)	1	322	10134887	OIL SUMP WITH FASTENING
HEX SCREW DIN 6921 M8X20	10030519	7	2	350	10134883	OIL LINE ASSEMBLY
HEX SCREW DIN 6921 M8X25	10009007	18	1	361	10137788	FUEL FINE-FILTER ASSEMBLY
HEX SCREW DIN 6921 M8X25	10009007	13	4	376	10137808	CONNECTING LINE ADD-ON
HEX SCREW DIN 6921 M8X25	10009007	10	6	389	10135655	COOLANT PIPE BEND ADD-ON
HEX SCREW DIN 6921 M8X25 X	10336200	13	8	392	10115667	EXHAUST PIPE RIGHT
HEX SCREW DIN 6921 M8X25 X	10336200	13	8	393	10115668	EXHAUST PIPE LEFT
HEX SCREW DIN 6921 M8X45	10016907	8	7	409	10137987	CONTROL BOX ANNEXE
HEX SCREW EN 1665 M10X10	12207561	4	8	369	9079074	AIR INTAKE ASSEMBLY
HEX SCREW EN 1665 M10X10	12207561	3	4	370	9079075	AIR INTAKE RIGHT
HEX SCREW EN 1665 M10X10	12207561	3	4	371	9079076	AIR INTAKE LEFT
HEX SCREW EN 1665 M10X100	11692608	20	1	400	10120850	GENERATOR ADD-ON
HEX SCREW EN 1665 M10X120	12207559	18	1	375	10135729	CHARGE AIR LINE ASSEMBLY
HEX SCREW EN 1665 M10X16	12207564	6	4	353	10137654	DRIVE FOR HIGH PRESSURE P
HEX SCREW EN 1665 M10X16	12207564	3	1	383	10140056	WATER PUMP WITH FASTENIN
HEX SCREW EN 1665 M10X16	12207564	11	2	390	10126477	CONNECTION F.WATER PIPE
HEX SCREW EN 1665 M10X20	11656153	22	2	400	10120850	GENERATOR ADD-ON
HEX SCREW EN 1665 M10X20	11656153	65	2	411	10135786	CABLE HARNESS MOUNTING
HEX SCREW EN 1665 M10X25	11656154	12	3	376	10137808	CONNECTING LINE ADD-ON
HEX SCREW EN 1665 M10X30	11656155	10	4	359	10138091	FUEL-PREFILTER ASS.
HEX SCREW EN 1665 M10X30	11656155	19	2	397	10137635	EXHAUST NOZZLE ATTACHM
HEX SCREW EN 1665 M10X30	11656155	14	2	421	10119873	POWER TAKE-OFF ADD-ON
HEX SCREW EN 1665 M10X35	10299582	3	8	369	9079074	AIR INTAKE ASSEMBLY
HEX SCREW EN 1665 M10X35	10299582	2	4	370	9079075	AIR INTAKE RIGHT
HEX SCREW EN 1665 M10X35	10299582	2	4	371	9079076	AIR INTAKE LEFT
HEX SCREW EN 1665 M10X35	11643686	6	1	409	10137987	CONTROL BOX ANNEXE
HEX SCREW EN 1665 M10X45	11656156	5	1	409	10137987	CONTROL BOX ANNEXE
HEX SCREW EN 1665 M10X50	11626073	7	1	404	10135336	PROTECTION PLATE ASSEM
HEX SCREW EN 1665 M10X60	10299587	6	4	313	9078462	POWER UNIT SUPPORT ATT
HEX SCREW EN 1665 M10X60	11656158	19	1	375	10135729	CHARGE AIR LINE ASSEMBLY
HEX SCREW EN 1665 M10X60	11656158	8	1	404	10135336	PROTECTION PLATE ASSEM

Description	Item	Pos.	Quantity	Page	Assembly	Description
HEX SCREW EN 1665 M10X65	10299588	20	1	375	10135729	CHARGE AIR LINE ASSEMBLY
HEX SCREW EN 1665 M10X80	11656160	23	1	315	10135639	CRANKCASE BREATHER ASS
HEX SCREW EN 1665 M10X80	11656160	17	1	375	10135729	CHARGE AIR LINE ASSEMBLY
HEX SCREW EN 1665 M10X90	12692825	7	1	353	10137654	DRIVE FOR HIGH PRESSURE P
HEX SCREW EN 1665 M12X10	10299598	9	2	406	10129212	FLYWHEEL HOUSING MOUNT
HEX SCREW EN 1665 M12X10	10299598	8	4	418	10126182	POWER TAKE-OFF ADD-ON
HEX SCREW EN 1665 M12X10	10299598	11	6	421	10119873	POWER TAKE-OFF ADD-ON
HEX SCREW EN 1665 M12X35	10299566	2	3	401	10120540	STARTER INSTALLATION
HEX SCREW EN 1665 M12X40	10875423	21	2	400	10120850	GENERATOR ADD-ON
HEX SCREW EN 1665 M12X40	10875423	9	2	421	10119873	POWER TAKE-OFF ADD-ON
HEX SCREW EN 1665 M12X70	10299568	7	10	406	10129212	FLYWHEEL HOUSING MOUNT
HEX SCREW EN 1665 M16X30	12207569	(3)	1	410	10135786	CABLE HARNESS MOUNTING
HEX SCREW EN 1665 M16X30	12207569	(3)	1	410	10135786	CABLE HARNESS MOUNTING
HEX SCREW EN 1665 M5X10	10875503	26	4	45	967907608	SWITCH BOX COMPL.
HEX SCREW EN 1665 M5X10	10875503	17	4	477	967926708	ELECTRIC ADD-ON PARTS CA
HEX SCREW EN 1665 M5X10	10875503	16	4	632	968031008	TERMINAL BOX ELECTRICS S
HEX SCREW EN 1665 M5X10	10875503	70	41	637	917082908	SWITCHBOX MOUNTING PART
HEX SCREW EN 1665 M5X10	10875503	80	8	641	967917908	SWITCH CABINET
HEX SCREW EN 1665 M5X10	10875503	62	55	650	967918008	ASSEMBLY PARTS MOUNTIN
HEX SCREW EN 1665 M5X10	10875503	7	2	651	968095808	PRE-ASSEMBLY MOUNTING U
HEX SCREW EN 1665 M5X10 8	12207546	17	2	398	10138014	REGULATION BOOST PRESS
HEX SCREW EN 1665 M5X10 8	12207546	64	6	411	10135786	CABLE HARNESS MOUNTING
HEX SCREW EN 1665 M6X16 8	11840297	31	1	364	10135675	FUEL LINES
HEX SCREW EN 1665 M6X16 8	11840297	11	2	365	10119413	HIGH PRESSURE PIPE ASSEM
HEX SCREW EN 1665 M6X16 8	11840297	47	15	411	10135786	CABLE HARNESS MOUNTING
HEX SCREW EN 1665 M6X16 8	11840297	25	4	435	968175408	ELECTRIC FOR BATTERY BOX
HEX SCREW EN 1665 M6X16 8	11840297	40	2	569	917202908	CABIN, GLAZED
HEX SCREW EN 1665 M6X16 8	11840297	9	2	642	969408008	COVER COMPL.
HEX SCREW EN 1665 M6X20 8	12207548	6	3	338	11364303	CYLINDER HEAD COVER PRE
HEX SCREW EN 1665 M6X20 8	12207548	6	3	343	11364325	CYLINDER HEAD COVER PRE
HEX SCREW EN 1665 M6X20 8	12207548	2	4	377	9078314	HEATING FLANGE ADD-ON
HEX SCREW EN 1665 M6X25 8	12217566	16	1	388	10135649	VENT TUBE ASSEMBLY
HEX SCREW EN 1665 M6X25 8	12217566	49	4	411	10135786	CABLE HARNESS MOUNTING
HEX SCREW EN 1665 M6X30 8	12207549	29	1	364	10135675	FUEL LINES
HEX SCREW EN 1665 M6X60 8	12207551	8	2	359	10138091	FUEL-PREFILTER ASS.
HEX SCREW EN 1665 M8X100	12207552	10	7	346	10124762	OIL MODULE ASSEMBLY
HEX SCREW EN 1665 M8X100	12207552	9	4	404	10135336	PROTECTION PLATE ASSEM
HEX SCREW EN 1665 M8X110	12210058	8	3	313	9078462	POWER UNIT SUPPORT ATT
HEX SCREW EN 1665 M8X12 8	11656991	41	1	364	10135675	FUEL LINES
HEX SCREW EN 1665 M8X120	12207553	5	5	385	10125247	THERMOSTAT HOUSING ASS
HEX SCREW EN 1665 M8X130	12210059	3	2	317	10126771	CLAMP - ADD-ON UNIT
HEX SCREW EN 1665 M8X140	11826195	12	11	346	10124762	OIL MODULE ASSEMBLY
HEX SCREW EN 1665 M8X140	11826195	4	2	361	10137788	FUEL FINE-FILTER ASSEMBLY
HEX SCREW EN 1665 M8X16 8	11656992	1	4	52	967908308	SWITCH CABINET EXTENSION
HEX SCREW EN 1665 M8X16 8	11656992	22	5	315	10135639	CRANKCASE BREATHER ASS
HEX SCREW EN 1665 M8X16 8	11656992	5	1	317	10126771	CLAMP - ADD-ON UNIT
HEX SCREW EN 1665 M8X16 8	11656992	6	1	323	10137870	OIL DIPSTICK CPL.
HEX SCREW EN 1665 M8X16 8	11656992	32	1	364	10135675	FUEL LINES
HEX SCREW EN 1665 M8X16 8	11656992	23	1	382	10135642	ACCESSORIES AIR COMPRES
HEX SCREW EN 1665 M8X16 8	11656992	11	1	389	10135655	COOLANT PIPE BEND ADD-ON
HEX SCREW EN 1665 M8X16 8	11656992	16	6	398	10138014	REGULATION BOOST PRESS
HEX SCREW EN 1665 M8X16 8	11656992	52	18	411	10135786	CABLE HARNESS MOUNTING
HEX SCREW EN 1665 M8X16 8	11656992	9	4	440	968114008	UREA TANK
HEX SCREW EN 1665 M8X160	12207554	13	2	346	10124762	OIL MODULE ASSEMBLY
HEX SCREW EN 1665 M8X175	12210056	5	2	361	10137788	FUEL FINE-FILTER ASSEMBLY
HEX SCREW EN 1665 M8X20 8	11657219	25	2	316	10135639	CRANKCASE BREATHER ASS
HEX SCREW EN 1665 M8X20 8	11657219	4	1	321	10118748	PIPELINE INSTALLATION
HEX SCREW EN 1665 M8X20 8	11657219	9	2	359	10138091	FUEL-PREFILTER ASS.
HEX SCREW EN 1665 M8X20 8	11657219	15	7	388	10135649	VENT TUBE ASSEMBLY
HEX SCREW EN 1665 M8X20 8	11657219	12	2	389	10135655	COOLANT PIPE BEND ADD-ON

Description	Item	Pos.	Quantity	Page	Assembly	Description
HEX SCREW EN 1665 M8X20 8	11657219	13	2	406	10129212	FLYWHEEL HOUSING MOUNT
HEX SCREW EN 1665 M8X20 8	11657219	(2)	4	410	10135786	CABLE HARNESS MOUNTING
HEX SCREW EN 1665 M8X20 8	11657219	(2)	3	410	10135786	CABLE HARNESS MOUNTING
HEX SCREW EN 1665 M8X20 8	11657219	71	9	637	917082908	SWITCHBOX MOUNTING PART
HEX SCREW EN 1665 M8X20	12691481	9	7	394	10135177	OUTLET MANIFOLD ADD-ON
HEX SCREW EN 1665 M8X30	10299567	5	4	313	9078462	POWER UNIT SUPPORT ATT
HEX SCREW EN 1665 M8X30	10299567	5	2	323	10137870	OIL DIPSTICK CPL.
HEX SCREW EN 1665 M8X30 8	11826563	6	2	350	10134883	OIL LINE ASSEMBLY
HEX SCREW EN 1665 M8X30 8	11826563	10	4	390	10126477	CONNECTION F.WATER PIPE
HEX SCREW EN 1665 M8X30 8	11826563	5	3	404	10135336	PROTECTION PLATE ASSEM
HEX SCREW EN 1665 M8X35	10299603	10	8	311	10143289	CRANKCASE CPL.
HEX SCREW EN 1665 M8X35	10299603	14	24	322	10134887	OIL SUMP WITH FASTENING
HEX SCREW EN 1665 M8X35	10299603	20	2	390	10126477	CONNECTION F.WATER PIPE
HEX SCREW EN 1665 M8X35 8	11827987	30	2	364	10135675	FUEL LINES
HEX SCREW EN 1665 M8X40	10299604	9	2	313	9078462	POWER UNIT SUPPORT ATT
HEX SCREW EN 1665 M8X40 8	11658660	3	3	336	10122645	CYLINDER HEAD COVER ASS
HEX SCREW EN 1665 M8X40 8	11658660	5	3	337	10122640	CYLINDER HEAD COVER ASS
HEX SCREW EN 1665 M8X40 8	11658660	6	1	337	10122640	CYLINDER HEAD COVER ASS
HEX SCREW EN 1665 M8X40 8	11658660	5	3	341	10122646	CYLINDER HEAD COVER ASS
HEX SCREW EN 1665 M8X40 8	11658660	6	1	341	10122646	CYLINDER HEAD COVER ASS
HEX SCREW EN 1665 M8X40 8	11658660	6	1	342	10122659	CYLINDER HEAD COVER ASS
HEX SCREW EN 1665 M8X40 8	11658660	10	8	376	10137808	CONNECTING LINE ADD-ON
HEX SCREW EN 1665 M8X40 8	11658660	24	1	382	10135642	ACCESSORIES AIR COMPRES
HEX SCREW EN 1665 M8X40 8	11658660	23	4	400	10120850	GENERATOR ADD-ON
HEX SCREW EN 1665 M8X45	10299605	3	9	313	9078462	POWER UNIT SUPPORT ATT
HEX SCREW EN 1665 M8X50	10299606	10	2	313	9078462	POWER UNIT SUPPORT ATT
HEX SCREW EN 1665 M8X50	10299606	21	4	347	10124754	OIL MODULE LEFT
HEX SCREW EN 1665 M8X50	10299606	21	4	348	10124755	OIL MODULE RIGHT
HEX SCREW EN 1665 M8X50 8	11691686	24	2	315	10135639	CRANKCASE BREATHER ASS
HEX SCREW EN 1665 M8X50 8	11691686	15	4	322	10134887	OIL SUMP WITH FASTENING
HEX SCREW EN 1665 M8X50 8	11691686	10	4	365	10119413	HIGH PRESSURE PIPE ASSEM
HEX SCREW EN 1665 M8X50 8	11691686	6	1	404	10135336	PROTECTION PLATE ASSEM
HEX SCREW EN 1665 M8X50 8	11691686	4	2	409	10137987	CONTROL BOX ANNEXE
HEX SCREW EN 1665 M8X55 8	12210060	24	2	400	10120850	GENERATOR ADD-ON
HEX SCREW EN 1665 M8X60	10299607	4	6	313	9078462	POWER UNIT SUPPORT ATT
HEX SCREW EN 1665 M8X70	10299608	7	3	313	9078462	POWER UNIT SUPPORT ATT
HEX SCREW EN 1665 M8X75	10299609	4	2	386	10125248	THERMOSTAT HOUSING PRE
HEX SCREW EN 1665 M8X80 8	11626067	5	2	337	10122640	CYLINDER HEAD COVER ASS
HEX SCREW EN 1665 M8X80 8	11626067	5	2	341	10122646	CYLINDER HEAD COVER ASS
HEX SCREW EN 1665 M8X80 8	11626067	5	2	342	10122659	CYLINDER HEAD COVER ASS
HEX SCREW EN 1665 M8X80 8	11626067	40	1	1016	917178608	D INTERMEDIATE SECTION
HEX SCREW ISO 4014 M10X1	11651143	303	12	266	967978708	DIESEL ENGINE, PRE-ASSEMB
HEX SCREW ISO 4014 M10X1	11651143	21	16	749	917081508	COUNTERWEIGHT FRAME
HEX SCREW ISO 4014 M10X13	10299624	89	4	560	917081608	CRANE DRIVER'S CABIN CPL.
HEX SCREW ISO 4014 M10X1	12213408	92	4	560	917081608	CRANE DRIVER'S CABIN CPL.
HEX SCREW ISO 4014 M10X1	12213408	22	1	1090	10423865	ROPE WINCH
HEX SCREW ISO 4014 M10X50	10178864	38	8	919	917333208	D PIVOT SECTION PRE-ASS.
HEX SCREW ISO 4014 M10X50	11631860	34	4	874	917473608	WINCH 6 PRE-ASSEMBLY
HEX SCREW ISO 4014 M10X60	11626719	33	2	457	917080008	SLEWING PLATFORM CATWAL
HEX SCREW ISO 4014 M10X60	11626719	11	8	1092	968766508	FASTENER
HEX SCREW ISO 4014 M10X65	406201808	10	3	384	10118223	INTERMEDIATE GEAR ASSEM
HEX SCREW ISO 4014 M10X65	11642367	12	2	406	10129212	FLYWHEEL HOUSING MOUNT
HEX SCREW ISO 4014 M12X1	10875504	319	4	266	967978708	DIESEL ENGINE, PRE-ASSEMB
HEX SCREW ISO 4014 M12X1	12222992	13	2	815	917190808	ROLLER SET
HEX SCREW ISO 4014 M12X1	12224027	41	2	457	917080008	SLEWING PLATFORM CATWAL
HEX SCREW ISO 4014 M12X1	11642341	186	4	922	917333208	D PIVOT SECTION PRE-ASS.
HEX SCREW ISO 4014 M12X20	10299657	3	2	405	10126465	LIFTING DEVICE
HEX SCREW ISO 4014 M12X50	11651578	161	2	779	917332608	S PIVOT SECTION PRE-ASS.
HEX SCREW ISO 4014 M12X55	11658891	310	4	266	967978708	DIESEL ENGINE, PRE-ASSEMB
HEX SCREW ISO 4014 M12X60	10875506	419	1	677	967788108	HYDRAULICS

Description	Item	Pos.	Quantity	Page	Assembly	Description
HEX SCREW ISO 4014 M12X60	10875506	39	8	894	917474008	WINCH
HEX SCREW ISO 4014 M12X65	11658890	417	4	677	967788108	HYDRAULICS
HEX SCREW ISO 4014 M12X65	11658890	186	1	780	917332608	S PIVOT SECTION PRE-ASS.
HEX SCREW ISO 4014 M12X70	11642498	24	4	1083	968399508	PIVOT SECTION, PRE-ASSEMB
HEX SCREW ISO 4014 M12X75	7004640	412	4	677	967788108	HYDRAULICS
HEX SCREW ISO 4014 M12X75	10875507	34	4	296	968240908	RADIATOR, PRE-ASSEMBLED
HEX SCREW ISO 4014 M12X80	9230171	4	2	405	10126465	LIFTING DEVICE
HEX SCREW ISO 4014 M14X1	10878788	7	4	559	917081608	CRANE DRIVER'S CABIN CPL.
HEX SCREW ISO 4014 M14X60	10178872	58	4	1069	917229808	SUSPENDED BALLAST
HEX SCREW ISO 4014 M14X65	11340040	407	5	677	967788108	HYDRAULICS
HEX SCREW ISO 4014 M16X1	12218492	3	1	1029	967913408	ROD CPL.
HEX SCREW ISO 4014 M16X1	4600601	52	16	64	90029090	ANGULAR GEAR
HEX SCREW ISO 4014 M16X1	4600601	52	16	66	90029091	ANGULAR GEAR
HEX SCREW ISO 4014 M16X1	4000437	9	1	529	917080608	MOUNTING EQUIPMENT CRAW
HEX SCREW ISO 4014 M16X2	12224045	12	1	507	967846208	PULL ROD
HEX SCREW ISO 4014 M16X2	12224045	10	1	509	967981008	PULL ROD
HEX SCREW ISO 4014 M16X2	12224045	6	1	820	967746908	ROD CPL.
HEX SCREW ISO 4014 M16X2	12224045	6	1	840	967743808	ROD CPL.
HEX SCREW ISO 4014 M16X2	12224045	8	1	847	967897608	PULL ROD
HEX SCREW ISO 4014 M16X2	12224045	8	1	849	968190108	PULL ROD
HEX SCREW ISO 4014 M16X2	12224045	10	1	851	968190208	PULL ROD
HEX SCREW ISO 4014 M16X2	12224045	5	1	923	968242208	PULL ROD
HEX SCREW ISO 4014 M16X2	12224045	7	1	969	967997708	CONNECTING LINK PRE-ASS.
HEX SCREW ISO 4014 M16X2	12224045	7	1	974	968026208	PULL ROD
HEX SCREW ISO 4014 M16X2	12224045	6	1	1006	967733608	ROD CPL.
HEX SCREW ISO 4014 M16X2	12224045	6	1	1018	967704008	ROD CPL.
HEX SCREW ISO 4014 M16X2	12224045	7	1	1088	968772408	PULL ROD
HEX SCREW ISO 4014 M16X2	12224045	6	1	1094	968786808	PULL ROD
HEX SCREW ISO 4014 M16X2	12100535	4	2	977	968028008	BRACKET CPL.
HEX SCREW ISO 4014 M16X65	12224015	85	2	1028	917251008	L-HEAD PIECE
HEX SCREW ISO 4014 M18X18	406221408	301	2	266	967978708	DIESEL ENGINE, PRE-ASSEMB
HEX SCREW ISO 4014 M18X95	406221108	18	8	965	967946208	LUFFING PULLEY BLOCK COM
HEX SCREW ISO 4014 M20X10	10412379	23	4	137	917347808	PREMOUNTED LOWER PART
HEX SCREW ISO 4014 M20X10	10412379	7	4	543	917080908	OIL RESERVOIR, COMPLETE
HEX SCREW ISO 4014 M20X12	11691323	11	36	877	90200131	ROPE DRUM
HEX SCREW ISO 4014 M20X1	10878585	9	2	131	96051604	ROLLER BEARING
HEX SCREW ISO 4014 M20X1	10878585	84	3	832	917231408	S ADAPTER SECTION
HEX SCREW ISO 4014 M20X1	10878585	3	3	1110	969944708	MOUNTING PRE-ASS.
HEX SCREW ISO 4014 M20X1	12218496	59	4	831	917231408	S ADAPTER SECTION
HEX SCREW ISO 4014 M20X1	12230471	13	6	175	917401608	SLEWING PLATFORM CPL.
HEX SCREW ISO 4014 M20X2	10876516	5	4	970	967983208	ADDITIONAL WEIGHT DERRIC
HEX SCREW ISO 4014 M20X2	10876534	144	1	963	917380508	D HEAD SECTION PRE-ASS.
HEX SCREW ISO 4014 M20X2	12207974	75	2	501	917347708	SA FRAME
HEX SCREW ISO 4014 M20X2	12207974	17	1	507	967846208	PULL ROD
HEX SCREW ISO 4014 M20X2	12207974	6	1	971	968026008	PULL ROD
HEX SCREW ISO 4014 M20X70	11691066	31	8	896	90028040	ROPE DRUM
HEX SCREW ISO 4014 M24X1	12225207	300	2	266	967978708	DIESEL ENGINE, PRE-ASSEMB
HEX SCREW ISO 4014 M30X22	406210708	13	8	61	917291608	CRAWLER TRACK CARRIER, L
HEX SCREW ISO 4014 M30X22	406210708	13	8	94	917291708	CRAWLER TRACK CARRIER,
HEX SCREW ISO 4014 M30X25	406210808	15	8	61	917291608	CRAWLER TRACK CARRIER, L
HEX SCREW ISO 4014 M30X25	406210808	15	8	94	917291708	CRAWLER TRACK CARRIER,
HEX SCREW ISO 4014 M30X2	10878767	16	8	1069	917229808	SUSPENDED BALLAST
HEX SCREW ISO 4014 M30X53	406264008	12	35	61	917291608	CRAWLER TRACK CARRIER, L
HEX SCREW ISO 4014 M30X53	406264008	12	35	94	917291708	CRAWLER TRACK CARRIER,
HEX SCREW ISO 4014 M30X57	10877647	14	35	61	917291608	CRAWLER TRACK CARRIER, L
HEX SCREW ISO 4014 M30X57	10877647	14	35	94	917291708	CRAWLER TRACK CARRIER,
HEX SCREW ISO 4014 M36X1	406219808	11	24	896	90028040	ROPE DRUM
HEX SCREW ISO 4014 M36X2	406220708	31	24	192	90023098	COMPACT ROPE WINCH
HEX SCREW ISO 4014 M36X2	406220708	31	24	895	90023100	COMPACT ROPE WINCH
HEX SCREW ISO 4014 M6X30 8	10875511	110	1	560	917081608	CRANE DRIVER'S CABIN CPL.

Description	Item	Pos.	Quantity	Page	Assembly	Description
HEX SCREW ISO 4014 M6X40 8	12216183	31	2	819	917190908	S INTERMEDIATE SECTION
HEX SCREW ISO 4014 M6X40 8	12216183	50	2	827	917333908	S INTERMEDIATE SECTION
HEX SCREW ISO 4014 M6X40 8	12216183	52	4	863	917571208	S INTERMEDIATE SECTION
HEX SCREW ISO 4014 M6X45 8	12216909	154	4	779	917332608	S PIVOT SECTION PRE-ASS.
HEX SCREW ISO 4014 M6X50 8	10875512	300	1	1062	968883308	ADDL.HYDR.F.PIN PULLING DE
HEX SCREW ISO 4014 M6X50 8	10875512	300	1	1065	968883408	ADDL.HYDR.F.PIN PULLING DE
HEX SCREW ISO 4014 M6X55 8	12216913	66	1	962	917380508	D HEAD SECTION PRE-ASS.
HEX SCREW ISO 4014 M6X60 8	12216185	55	22	962	917380508	D HEAD SECTION PRE-ASS.
HEX SCREW ISO 4014 M6X65 8	12216186	51	21	919	917333208	D PIVOT SECTION PRE-ASS.
HEX SCREW ISO 4014 M6X65 8	12216186	65	9	962	917380508	D HEAD SECTION PRE-ASS.
HEX SCREW ISO 4014 M6X65 8	12216186	54	8	1004	917085308	D INTERMEDIATE SECTION
HEX SCREW ISO 4014 M6X65 8	12216186	54	8	1016	917178608	D INTERMEDIATE SECTION
HEX SCREW ISO 4014 M8X120	12212106	426	3	677	967788108	HYDRAULICS
HEX SCREW ISO 4014 M8X150	12203658	7	6	434	968169408	BATTERY BOX, PRE-ASSEMB
HEX SCREW ISO 4014 M8X160	12100208	433	2	677	967788108	HYDRAULICS
HEX SCREW ISO 4014 M8X170	10875799	434	2	677	967788108	HYDRAULICS
HEX SCREW ISO 4014 M8X40 8	11651579	33	14	296	968240908	RADIATOR, PRE-ASSEMBLED
HEX SCREW ISO 4014 M8X40 8	11651579	52	4	831	917231408	S ADAPTER SECTION
HEX SCREW ISO 4014 M8X40 8	11651579	52	4	838	917078708	S INTERMEDIATE SECTION
HEX SCREW ISO 4014 M8X40 8	11651579	52	6	845	917078808	S INTERMEDIATE SECTION
HEX SCREW ISO 4014 M8X40 8	11651579	52	4	858	917079208	S INTERMEDIATE SECTION
HEX SCREW ISO 4014 M8X40 8	11651579	41	2	1016	917178608	D INTERMEDIATE SECTION
HEX SCREW ISO 4014 M8X45 8	11651580	79	4	832	917231408	S ADAPTER SECTION
HEX SCREW ISO 4014 M8X45 8	11651580	81	4	1028	917251008	L-HEAD PIECE
HEX SCREW ISO 4014 M8X45 8	11651580	22	17	1083	968399508	PIVOT SECTION, PRE-ASSEMB
HEX SCREW ISO 4014 M8X50 8	11651581	104	8	62	917291608	CRAWLER TRACK CARRIER, L
HEX SCREW ISO 4014 M8X50 8	11651581	104	8	95	917291708	CRAWLER TRACK CARRIER,
HEX SCREW ISO 4014 M8X50 8	11651581	13	60	122	917076708	CATWALK CRAW.TRACK TRA
HEX SCREW ISO 4014 M8X50 8	11651581	9	4	311	10143289	CRANKCASE CPL.
HEX SCREW ISO 4014 M8X50 8	11651581	11	12	463	968309908	PLATFORM COMPL.
HEX SCREW ISO 4014 M8X50 8	11651581	20	8	611	968255308	SOUND DAMPING DOWN
HEX SCREW ISO 4014 M8X50 8	11651581	25	36	1069	917229808	SUSPENDED BALLAST
HEX SCREW ISO 4014 M8X55 8	11651582	25	8	221	917451208	WINCH 4 PRE-ASSEMBLY
HEX SCREW ISO 4014 M8X55 8	11651582	304	2	269	968510808	FIXING PARTS COMPRESSED
HEX SCREW ISO 4014 M8X55 8	11651582	48	16	500	917347708	SA FRAME
HEX SCREW ISO 4014 M8X55 8	11651582	13	52	868	917191008	SL REDUCING SECTION
HEX SCREW ISO 4014 M8X55 8	11651582	7	50	919	917333208	D PIVOT SECTION PRE-ASS.
HEX SCREW ISO 4014 M8X55 8	11651582	49	75	961	917380508	D HEAD SECTION PRE-ASS.
HEX SCREW ISO 4014 M8X55 8	11651582	32	91	1004	917085308	D INTERMEDIATE SECTION
HEX SCREW ISO 4014 M8X55 8	11651582	32	128	1016	917178608	D INTERMEDIATE SECTION
HEX SCREW ISO 4014 M8X55 8	11651582	41	12	1027	917251008	L-HEAD PIECE
HEX SCREW ISO 4014 M8X55 8	11651582	14	2	1044	917228608	BOOM NOSE
HEX SCREW ISO 4014 M8X55 8	11651582	21	48	1083	968399508	PIVOT SECTION, PRE-ASSEMB
HEX SCREW ISO 4014 M8X55 8	11651582	16	62	1085	968678908	INTERMEDIATE PIECE PRE-A
HEX SCREW ISO 4014 M8X55 8	11651582	21	8	1087	968671408	HEAD SECTION PRE-ASS.
HEX SCREW ISO 4014 M8X60 8	11651583	113	4	778	917332608	S PIVOT SECTION PRE-ASS.
HEX SCREW ISO 4014 M8X60 8	11651583	50	8	919	917333208	D PIVOT SECTION PRE-ASS.
HEX SCREW ISO 4014 M8X60 8	11651583	62	6	962	917380508	D HEAD SECTION PRE-ASS.
HEX SCREW ISO 4014 M8X60 8	11651583	21	15	1004	917085308	D INTERMEDIATE SECTION
HEX SCREW ISO 4014 M8X70 8	11651585	56	16	831	917231408	S ADAPTER SECTION
HEX SCREW ISO 4014 M8X70 8	11651585	50	16	838	917078708	S INTERMEDIATE SECTION
HEX SCREW ISO 4014 M8X70 8	11651585	50	14	845	917078808	S INTERMEDIATE SECTION
HEX SCREW ISO 4014 M8X70 8	11651585	50	16	858	917079208	S INTERMEDIATE SECTION
HEX SCREW ISO 4014 M8X70 8	11651585	50	16	863	917571208	S INTERMEDIATE SECTION
HEX SCREW ISO 4014 M8X70 8	11651585	99	2	920	917333208	D PIVOT SECTION PRE-ASS.
HEX SCREW ISO 4014 M8X70 8	11651585	29	17	1004	917085308	D INTERMEDIATE SECTION
HEX SCREW ISO 4014 M8X70 8	11651585	29	23	1016	917178608	D INTERMEDIATE SECTION
HEX SCREW ISO 4014 M8X80 8	11632102	40	2	1004	917085308	D INTERMEDIATE SECTION
HEX SCREW ISO 4014 M8X80 8	11632102	58	2	1004	917085308	D INTERMEDIATE SECTION
HEX SCREW ISO 4014 M8X80 8	11632102	58	2	1016	917178608	D INTERMEDIATE SECTION

Description	Item	Pos.	Quantity	Page	Assembly	Description
HEX SCREW ISO 4014 M8X90 8	12216195	138	2	963	917380508	D HEAD SECTION PRE-ASS.
HEX SCREW ISO 4017 M10X1	10178881	14	1	400	10120850	GENERATOR ADD-ON
HEX SCREW ISO 4017 M10X1	10178881	29	1	495	10451181	LIQUEFIER
HEX SCREW ISO 4017 M10X16	406509408	36	1	1090	10423865	ROPE WINCH
HEX SCREW ISO 4017 M10X20	11002753	9	16	559	917081608	CRANE DRIVER'S CABIN CPL.
HEX SCREW ISO 4017 M10X20	10197730	49	6	221	917451208	WINCH 4 PRE-ASSEMBLY
HEX SCREW ISO 4017 M10X25	10299578	66	12	194	90024489	PLANETARY GEARBOX
HEX SCREW ISO 4017 M10X25	10299578	3	8	330	11367689	DRIVE PARTS W. DAMPER PR
HEX SCREW ISO 4017 M10X25	10299578	66	12	898	90026841	PLANETARY GEARBOX
HEX SCREW ISO 4017 M10X25	406509108	36	30	457	917080008	SLEWING PLATFORM CATWAL
HEX SCREW ISO 4017 M10X25	406509108	36	8	500	917347708	SA FRAME
HEX SCREW ISO 4017 M10X25	406509108	19	12	559	917081608	CRANE DRIVER'S CABIN CPL.
HEX SCREW ISO 4017 M10X25	11631816	9	4	80	968727008	CAMERA EQUIPMENT CRAW
HEX SCREW ISO 4017 M10X25	11631816	9	4	104	968668808	CAMERA EQUIPMENT CRAW
HEX SCREW ISO 4017 M10X25	11631816	44	4	137	917347808	PREMOUNTED LOWER PART
HEX SCREW ISO 4017 M10X25	11631816	5	9	140	917352008	SLEWING GEAR ATTACHMEN
HEX SCREW ISO 4017 M10X25	11631816	7	12	237	917645608	MOUNTING JACK/ERECTING
HEX SCREW ISO 4017 M10X25	11631816	20	6	242	11347396	ROPE DRUM
HEX SCREW ISO 4017 M10X25	11631816	303	2	269	968510808	FIXING PARTS COMPRESSED
HEX SCREW ISO 4017 M10X25	11631816	30	10	427	917079408	MUFFLER UNIT
HEX SCREW ISO 4017 M10X25	11631816	98	8	501	917347708	SA FRAME
HEX SCREW ISO 4017 M10X25	11631816	18	8	543	917080908	OIL RESERVOIR, COMPLETE
HEX SCREW ISO 4017 M10X25	11631816	95	4	778	917332608	S PIVOT SECTION PRE-ASS.
HEX SCREW ISO 4017 M10X25	11631816	12	2	810	917190708	ROLLER SET
HEX SCREW ISO 4017 M10X25	11631816	8	1	1057	968099808	CAMERA HOLDER, PREMOU
HEX SCREW ISO 4017 M10X30	11642358	63	32	62	917291608	CRAWLER TRACK CARRIER, L
HEX SCREW ISO 4017 M10X30	11642358	63	32	95	917291708	CRAWLER TRACK CARRIER,
HEX SCREW ISO 4017 M10X30	11642358	36	8	122	917076708	CATWALK CRAW.TRACK TRA
HEX SCREW ISO 4017 M10X30	11642358	46	12	137	917347808	PREMOUNTED LOWER PART
HEX SCREW ISO 4017 M10X30	11642358	311	55	266	967978708	DIESEL ENGINE, PRE-ASSEMB
HEX SCREW ISO 4017 M10X30	11642358	30	8	296	968240908	RADIATOR, PRE-ASSEMBLED
HEX SCREW ISO 4017 M10X30	11642358	5	2	381	10135676	LOCKING PIECES
HEX SCREW ISO 4017 M10X30	11642358	16	3	397	10137635	EXHAUST NOZZLE ATTACHM
HEX SCREW ISO 4017 M10X30	11642358	15	1	400	10120850	GENERATOR ADD-ON
HEX SCREW ISO 4017 M10X30	11642358	10	12	433	917079708	BATTERY STORAGE
HEX SCREW ISO 4017 M10X30	11642358	16	4	815	917190808	ROLLER SET
HEX SCREW ISO 4017 M10X30	11642358	15	4	980	968107908	TRACTION RAM PRE-ASS.
HEX SCREW ISO 4017 M10X30	11642358	89	4	1028	917251008	L-HEAD PIECE
HEX SCREW ISO 4017 M10X30	11642358	16	4	1054	967957508	CAMERA EQUIPMENT S-PIVOT
HEX SCREW ISO 4017 M10X30	11642358	13	4	1056	968134408	MECH.AUXILIARIES FOR LIG
HEX SCREW ISO 4017 M10X30	11642358	24	6	1087	968671408	HEAD SECTION PRE-ASS.
HEX SCREW ISO 4017 M10X30	406527608	10	2	729	968646208	CAMERA HOLDER, PREMOU
HEX SCREW ISO 4017 M10X35	11691328	6	2	381	10135676	LOCKING PIECES
HEX SCREW ISO 4017 M10X35	11691328	18	3	397	10137635	EXHAUST NOZZLE ATTACHM
HEX SCREW ISO 4017 M10X35	11691328	17	40	461	968283208	CATWALK SUPERSTR.LEFT
HEX SCREW ISO 4017 M10X35	11691328	10	2	735	917618308	UPPERCARRIAGE SUSP BALL
HEX SCREW ISO 4017 M10X35	11691328	149	5	779	917332608	S PIVOT SECTION PRE-ASS.
HEX SCREW ISO 4017 M10X40	11002713	5	1	379	10126103	INSTALLATION BRAKE COMPR
HEX SCREW ISO 4017 M10X40	11626706	308	8	266	967978708	DIESEL ENGINE, PRE-ASSEMB
HEX SCREW ISO 4017 M10X40	11626706	87	8	501	917347708	SA FRAME
HEX SCREW ISO 4017 M10X40	11626706	(4)	2	501	917347708	SA FRAME
HEX SCREW ISO 4017 M10X45	11691682	22	4	255	917079108	DIESEL ENGINE CPL.
HEX SCREW ISO 4017 M10X45	11691682	31	2	445	917203308	CONTROL STAND
HEX SCREW ISO 4017 M10X45	11691682	23	4	894	917474008	WINCH
HEX SCREW ISO 4017 M10X50	11642355	10	8	468	969259908	SLEWING PLATFORM CATWAL
HEX SCREW ISO 4017 M10X50	11642355	112	12	778	917332608	S PIVOT SECTION PRE-ASS.
HEX SCREW ISO 4017 M10X55	10331856	10	6	344	10130765	CAMSHAFT CPL.
HEX SCREW ISO 4017 M10X80	4600307	10	1	978	968028208	SUPPORT CPL.
HEX SCREW ISO 4017 M12X20	11651006	79	8	182	968277508	ASSEMBLY PARTS F.SLEWING
HEX SCREW ISO 4017 M12X20	11651006	322	8	266	967978708	DIESEL ENGINE, PRE-ASSEMB

Description	Item	Pos.	Quantity	Page	Assembly	Description
HEX SCREW ISO 4017 M12X25	406608708	40	2	788	11211228	TILT-BACK SUPPORT
HEX SCREW ISO 4017 M12X25	11658892	7	8	1044	917228608	BOOM NOSE
HEX SCREW ISO 4017 M12X30	11631742	29	8	175	917401608	SLEWING PLATFORM CPL.
HEX SCREW ISO 4017 M12X30	11631742	40	8	493	917191108	AIR CONDITIONING
HEX SCREW ISO 4017 M12X30	11631742	70	8	962	917380508	D HEAD SECTION PRE-ASS.
HEX SCREW ISO 4017 M12X30	11631742	29	4	965	967946208	LUFFING PULLEY BLOCK COM
HEX SCREW ISO 4017 M12X30	11631742	25	12	1083	968399508	PIVOT SECTION, PRE-ASSEMB
HEX SCREW ISO 4017 M12X35	10299574	80	8	64	90029090	ANGULAR GEAR
HEX SCREW ISO 4017 M12X35	10299574	80	8	66	90029091	ANGULAR GEAR
HEX SCREW ISO 4017 M12X35	10299574	5	4	405	10126465	LIFTING DEVICE
HEX SCREW ISO 4017 M12X35	11642349	305	14	266	967978708	DIESEL ENGINE, PRE-ASSEMB
HEX SCREW ISO 4017 M12X35	11642349	3	2	781	928830208	SAFETY ROLLER CPL.
HEX SCREW ISO 4017 M12X35	11642349	56	2	919	917333208	D PIVOT SECTION PRE-ASS.
HEX SCREW ISO 4017 M12X40	11002727	15	8	112	918589408	HYDRAULIC SUPPORT
HEX SCREW ISO 4017 M12X40	11002727	42	6	788	11211228	TILT-BACK SUPPORT
HEX SCREW ISO 4017 M12X40	11645384	7	12	140	917352008	SLEWING GEAR ATTACHMEN
HEX SCREW ISO 4017 M12X40	11645384	23	7	181	968277508	ASSEMBLY PARTS F.SLEWING
HEX SCREW ISO 4017 M12X40	11645384	316	4	266	967978708	DIESEL ENGINE, PRE-ASSEMB
HEX SCREW ISO 4017 M12X40	11645384	35	4	296	968240908	RADIATOR, PRE-ASSEMBLED
HEX SCREW ISO 4017 M12X40	11645384	14	2	810	917190708	ROLLER SET
HEX SCREW ISO 4017 M12X40	11645384	147	4	963	917380508	D HEAD SECTION PRE-ASS.
HEX SCREW ISO 4017 M12X40	11645384	9	4	985	969396608	ACCESS LADDER PRE-ASS.
HEX SCREW ISO 4017 M12X45	11645386	25	1	18	917345308	CENTRAL SECTION CRAWLER
HEX SCREW ISO 4017 M12X45	11645386	22	6	221	917451208	WINCH 4 PRE-ASSEMBLY
HEX SCREW ISO 4017 M12X45	11645386	24	2	463	968309908	PLATFORM COMPL.
HEX SCREW ISO 4017 M12X45	11645386	32	8	500	917347708	SA FRAME
HEX SCREW ISO 4017 M12X45	11645386	404	2	677	967788108	HYDRAULICS
HEX SCREW ISO 4017 M12X45	11645386	6	8	735	917618308	UPPERCARRIAGE SUSP BALL
HEX SCREW ISO 4017 M12X45	11645386	92	14	778	917332608	S PIVOT SECTION PRE-ASS.
HEX SCREW ISO 4017 M12X45	11645386	6	8	819	917190908	S INTERMEDIATE SECTION
HEX SCREW ISO 4017 M12X45	11645386	6	8	827	917333908	S INTERMEDIATE SECTION
HEX SCREW ISO 4017 M12X45	11645386	6	8	831	917231408	S ADAPTER SECTION
HEX SCREW ISO 4017 M12X45	11645386	6	8	838	917078708	S INTERMEDIATE SECTION
HEX SCREW ISO 4017 M12X45	11645386	6	8	845	917078808	S INTERMEDIATE SECTION
HEX SCREW ISO 4017 M12X45	11645386	6	8	858	917079208	S INTERMEDIATE SECTION
HEX SCREW ISO 4017 M12X45	11645386	6	8	863	917571208	S INTERMEDIATE SECTION
HEX SCREW ISO 4017 M12X45	11645386	39	8	868	917191008	SL REDUCING SECTION
HEX SCREW ISO 4017 M12X45	11645386	140	4	921	917333208	D PIVOT SECTION PRE-ASS.
HEX SCREW ISO 4017 M12X45	11645386	83	12	962	917380508	D HEAD SECTION PRE-ASS.
HEX SCREW ISO 4017 M12X45	11645386	7	2	980	968107908	TRACTION RAM PRE-ASS.
HEX SCREW ISO 4017 M12X45	11645386	8	8	1004	917085308	D INTERMEDIATE SECTION
HEX SCREW ISO 4017 M12X45	11645386	8	8	1016	917178608	D INTERMEDIATE SECTION
HEX SCREW ISO 4017 M12X45	11645386	59	8	1028	917251008	L-HEAD PIECE
HEX SCREW ISO 4017 M12X50	11840136	28	4	175	917401608	SLEWING PLATFORM CPL.
HEX SCREW ISO 4017 M12X50	11840136	123	2	779	917332608	S PIVOT SECTION PRE-ASS.
HEX SCREW ISO 4017 M12X60	11823611	59	1	560	917081608	CRANE DRIVER'S CABIN CPL.
HEX SCREW ISO 4017 M14X20	10037101	3	1	314	10124183	PISTON COOLING
HEX SCREW ISO 4017 M14X45	10878799	503	12	30	967787308	HYDRAULIC EQUIPM.CENTER
HEX SCREW ISO 4017 M14X45	10878799	503	8	71	967787408	CRAWLER TRACK HYDRAULI
HEX SCREW ISO 4017 M14X45	10878799	503	8	98	967787508	CRAWLER TRACK HYDRAULI
HEX SCREW ISO 4017 M14X45	10878799	551	2	159	968129608	ADDITIONAL HYDR.SLEWING
HEX SCREW ISO 4017 M14X45	10878799	503	4	232	968081908	ADDITIONAL HYDRAULICS WI
HEX SCREW ISO 4017 M16X1	10875801	4	1	1029	967913408	ROD CPL.
HEX SCREW ISO 4017 M16X30	4902326	82	16	501	917347708	SA FRAME
HEX SCREW ISO 4017 M16X30	4902326	12	2	970	967983208	ADDITIONAL WEIGHT DERRIC
HEX SCREW ISO 4017 M16X35	12214938	309	4	266	967978708	DIESEL ENGINE, PRE-ASSEMB
HEX SCREW ISO 4017 M16X35	12214938	3	4	433	917079708	BATTERY STORAGE
HEX SCREW ISO 4017 M16X35	12214938	13	8	527	917080508	ROLLER BEARING
HEX SCREW ISO 4017 M16X35	12214938	28	8	965	967946208	LUFFING PULLEY BLOCK COM
HEX SCREW ISO 4017 M16X35	12214938	50	16	1069	917229808	SUSPENDED BALLAST

Description	Item	Pos.	Quantity	Page	Assembly	Description
HEX SCREW ISO 4017 M16X40	4600577	21	12	64	90029090	ANGULAR GEAR
HEX SCREW ISO 4017 M16X40	4600577	21	12	66	90029091	ANGULAR GEAR
HEX SCREW ISO 4017 M16X40	406603008	74	16	962	917380508	D HEAD SECTION PRE-ASS.
HEX SCREW ISO 4017 M16X40	406603008	13	16	1027	917251008	L-HEAD PIECE
HEX SCREW ISO 4017 M16X40	10875519	3	146	56	96006203	FLOOR PLATES PRE-ASS.
HEX SCREW ISO 4017 M16X40	10875519	306	8	266	967978708	DIESEL ENGINE, PRE-ASSEMB
HEX SCREW ISO 4017 M16X40	10875519	52	16	501	917347708	SA FRAME
HEX SCREW ISO 4017 M16X40	10875519	22	10	539	917080808	FUEL TANK CPL.
HEX SCREW ISO 4017 M16X40	10875519	9	10	543	917080908	OIL RESERVOIR, COMPLETE
HEX SCREW ISO 4017 M16X40	10875519	69	1	778	917332608	S PIVOT SECTION PRE-ASS.
HEX SCREW ISO 4017 M16X40	10875519	33	8	874	917473608	WINCH 6 PRE-ASSEMBLY
HEX SCREW ISO 4017 M16X40	12100310	57	8	501	917347708	SA FRAME
HEX SCREW ISO 4017 M16X40	12100310	11	32	527	917080508	ROLLER BEARING
HEX SCREW ISO 4017 M16X45	10875803	47	4	61	917291608	CRAWLER TRACK CARRIER, L
HEX SCREW ISO 4017 M16X45	10875803	47	4	94	917291708	CRAWLER TRACK CARRIER,
HEX SCREW ISO 4017 M16X45	10875803	307	13	266	967978708	DIESEL ENGINE, PRE-ASSEMB
HEX SCREW ISO 4017 M16X50	10875520	26	4	18	917345308	CENTRAL SECTION CRAWLER
HEX SCREW ISO 4017 M16X60	10875521	31	10	877	90200131	ROPE DRUM
HEX SCREW ISO 4017 M16X75	10878789	22	16	894	917474008	WINCH
HEX SCREW ISO 4017 M20X1	10179035	19	8	122	917076708	CATWALK CRAW.TRACK TRA
HEX SCREW ISO 4017 M20X25	12224041	11	2	819	917190908	S INTERMEDIATE SECTION
HEX SCREW ISO 4017 M20X25	12224041	11	2	827	917333908	S INTERMEDIATE SECTION
HEX SCREW ISO 4017 M20X25	12224041	11	2	838	917078708	S INTERMEDIATE SECTION
HEX SCREW ISO 4017 M20X25	12224041	11	2	858	917079208	S INTERMEDIATE SECTION
HEX SCREW ISO 4017 M20X25	12224041	11	2	863	917571208	S INTERMEDIATE SECTION
HEX SCREW ISO 4017 M20X40	4600199	24	8	137	917347808	PREMOUNTED LOWER PART
HEX SCREW ISO 4017 M20X40	4600199	10	8	187	917077708	PIN F. S AND D PIVOT SECTIO
HEX SCREW ISO 4017 M20X45	4065281	24	8	18	917345308	CENTRAL SECTION CRAWLER
HEX SCREW ISO 4017 M20X50	10875805	15	8	187	917077708	PIN F. S AND D PIVOT SECTIO
HEX SCREW ISO 4017 M20X50	10875805	27	2	1069	917229808	SUSPENDED BALLAST
HEX SCREW ISO 4017 M20X55	406604008	302	16	266	967978708	DIESEL ENGINE, PRE-ASSEMB
HEX SCREW ISO 4017 M20X60	10875806	21	2	255	917079108	DIESEL ENGINE CPL.
HEX SCREW ISO 4017 M20X65	12224059	39	12	61	917291608	CRAWLER TRACK CARRIER, L
HEX SCREW ISO 4017 M20X65	12224059	39	12	94	917291708	CRAWLER TRACK CARRIER,
HEX SCREW ISO 4017 M20X90	406521701	39	4	137	917347808	PREMOUNTED LOWER PART
HEX SCREW ISO 4017 M24X1	12219339	19	8	221	917451208	WINCH 4 PRE-ASSEMBLY
HEX SCREW ISO 4017 M24X1	10179871	40	2	221	917451208	WINCH 4 PRE-ASSEMBLY
HEX SCREW ISO 4017 M24X25	10026122	43	1	67	933878901	PLANETARY GEARBOX
HEX SCREW ISO 4017 M24X45	406605608	20	8	894	917474008	WINCH
HEX SCREW ISO 4017 M24X50	4600785	24	4	61	917291608	CRAWLER TRACK CARRIER, L
HEX SCREW ISO 4017 M24X50	4600785	24	4	94	917291708	CRAWLER TRACK CARRIER,
HEX SCREW ISO 4017 M24X60	406605808	19	40	61	917291608	CRAWLER TRACK CARRIER, L
HEX SCREW ISO 4017 M24X60	406605808	19	40	94	917291708	CRAWLER TRACK CARRIER,
HEX SCREW ISO 4017 M24X60	406605808	20	8	191	917438108	WINCH 1 PRE-ASSEMBLY
HEX SCREW ISO 4017 M24X60	406605808	20	8	212	917454008	WINCH 2 PRE-ASS.
HEX SCREW ISO 4017 M24X60	406605808	30	8	874	917473608	WINCH 6 PRE-ASSEMBLY
HEX SCREW ISO 4017 M24X60	12224020	13	8	187	917077708	PIN F. S AND D PIVOT SECTIO
HEX SCREW ISO 4017 M24X80	4901595	8	8	744	917508308	TRANSPORT KEEPER
HEX SCREW ISO 4017 M24X90	12100009	23	2	18	917345308	CENTRAL SECTION CRAWLER
HEX SCREW ISO 4017 M30X1	10878610	8	2	463	968309908	PLATFORM COMPL.
HEX SCREW ISO 4017 M4X10 8	11690047	27	12	727	967956208	CAMERA INSTALLATION SLEW
HEX SCREW ISO 4017 M4X12 8	12216198	26	2	461	968283208	CATWALK SUPERSTR.LEFT
HEX SCREW ISO 4017 M4X12 8	12216198	33	2	463	968309908	PLATFORM COMPL.
HEX SCREW ISO 4017 M4X8 8.	406500214	35	4	482	967924408	DASHBOARD, PRE-ASSEMBL
HEX SCREW ISO 4017 M4X8 8.	406500214	31	16	733	967956108	EQUIPMENT CAMERA CAB
HEX SCREW ISO 4017 M5X12 8	11140402	37	8	445	917203308	CONTROL STAND
HEX SCREW ISO 4017 M5X12 8	11140402	9	4	612	968255808	COVER PRE-ASSY.
HEX SCREW ISO 4017 M5X12 8	11140402	10	4	613	968255908	COVER PRE-ASSY.
HEX SCREW ISO 4017 M5X12 8	11140402	9	4	614	968256008	COVER PRE-ASSY.
HEX SCREW ISO 4017 M5X12 8	11140402	9	4	615	968256108	COVER PRE-ASSY.

Description	Item	Pos.	Quantity	Page	Assembly	Description
HEX SCREW ISO 4017 M5X16 8	11647548	306	4	269	968510808	FIXING PARTS COMPRESSED
HEX SCREW ISO 4017 M5X16 8	11647548	20	2	398	10138014	REGULATION BOOST PRESS
HEX SCREW ISO 4017 M5X16 8	11647548	2	2	407	9078467	CONTROL PLATE ASSEMBLY
HEX SCREW ISO 4017 M5X16 8	11647548	67	2	920	917333208	D PIVOT SECTION PRE-ASS.
HEX SCREW ISO 4017 M5X20 8	10875524	11	2	576	964561008	REAR WINDOW PRE-ASS.
HEX SCREW ISO 4017 M5X35 8	12219811	10	5	541	967930608	ELECTR.F.FUEL TANK
HEX SCREW ISO 4017 M5X35 8	12219811	(10)	5	544	967968208	OIL TANK PRE-ASS.
HEX SCREW ISO 4017 M6X10 8	11642497	308	2	936	967788408	ADDITIONAL HYDR.D PIVOT
HEX SCREW ISO 4017 M6X16 8	11657360	10	3	205	917452308	ELECTRIC FOR WINCH 1
HEX SCREW ISO 4017 M6X16 8	11657360	10	3	218	917452408	ELECTRIC FOR WINCH 2
HEX SCREW ISO 4017 M6X16 8	11657360	10	3	229	917452608	ELECTRIC FOR WINCH 4
HEX SCREW ISO 4017 M6X16 8	11657360	33	4	427	917079408	MUFFLER UNIT
HEX SCREW ISO 4017 M6X16 8	11657360	34	1	477	967926708	ELECTRIC ADD-ON PARTS CA
HEX SCREW ISO 4017 M6X16 8	11657360	107	1	560	917081608	CRANE DRIVER'S CABIN CPL.
HEX SCREW ISO 4017 M6X16 8	11657360	7	4	595	917200808	CLIMA-HEATING INSTALLATIO
HEX SCREW ISO 4017 M6X16 8	11657360	169	2	779	917332608	S PIVOT SECTION PRE-ASS.
HEX SCREW ISO 4017 M6X16 8	11657360	10	3	889	917452808	ELECTRIC FOR WINCH 6
HEX SCREW ISO 4017 M6X16 8	11657360	10	3	907	917452508	ELECTRIC FOR WINCH 3
HEX SCREW ISO 4017 M6X16 8	11657360	23	1	919	917333208	D PIVOT SECTION PRE-ASS.
HEX SCREW ISO 4017 M6X20 8	11644899	3	10	80	968727008	CAMERA EQUIPMENT CRAW
HEX SCREW ISO 4017 M6X20 8	11644899	3	10	104	968668808	CAMERA EQUIPMENT CRAW
HEX SCREW ISO 4017 M6X20 8	11644899	96	8	182	968277508	ASSEMBLY PARTS F.SLEWING
HEX SCREW ISO 4017 M6X20 8	11644899	12	8	237	917645608	MOUNTING JACK/ERECTING
HEX SCREW ISO 4017 M6X20 8	11644899	307	1	269	968510808	FIXING PARTS COMPRESSED
HEX SCREW ISO 4017 M6X20 8	11644899	31	24	296	968240908	RADIATOR, PRE-ASSEMBLED
HEX SCREW ISO 4017 M6X20 8	11644899	20	7	433	917079708	BATTERY STORAGE
HEX SCREW ISO 4017 M6X20 8	11644899	9	16	453	917079908	TURNTABLE PANELLING
HEX SCREW ISO 4017 M6X20 8	11644899	93	8	501	917347708	SA FRAME
HEX SCREW ISO 4017 M6X20 8	11644899	15	8	572	917432008	SLIDING DOOR CPL.
HEX SCREW ISO 4017 M6X20 8	11644899	42	1	597	10228112	AIR CONDITIONING UNIT
HEX SCREW ISO 4017 M6X20 8	11644899	61	1	650	967918008	ASSEMBLY PARTS MOUNTIN
HEX SCREW ISO 4017 M6X20 8	11644899	7	4	786	917084408	S OVERRUN PROTECTION
HEX SCREW ISO 4017 M6X20 8	11644899	11	4	929	917178708	D OVERRUN PROTECTION
HEX SCREW ISO 4017 M6X20 8	11644899	8	7	1054	967957508	CAMERA EQUIPMENT S-PIVOT
HEX SCREW ISO 4017 M6X20 8	11644899	15	2	1056	968134408	MECH.AUXILIARIES FOR LIG
HEX SCREW ISO 4017 M6X20 8	11644899	8	4	1071	921723608	SWITCH UNIT
HEX SCREW ISO 4017 M6X20 8	11644899	8	4	1072	921723708	SWITCH UNIT
HEX SCREW ISO 4017 M6X25	10197836	11	2	47	926891108	GROUND RAIL
HEX SCREW ISO 4017 M6X25	10197836	305	2	269	968510808	FIXING PARTS COMPRESSED
HEX SCREW ISO 4017 M6X25	10197836	11	4	360	10303007	FUEL PREFILTER
HEX SCREW ISO 4017 M6X25	10197836	23	4	433	917079708	BATTERY STORAGE
HEX SCREW ISO 4017 M6X25	10197836	24	4	593	964837908	ADD-ON PARTS
HEX SCREW ISO 4017 M6X25	10197836	69	3	920	917333208	D PIVOT SECTION PRE-ASS.
HEX SCREW ISO 4017 M6X25	10197836	47	12	1027	917251008	L-HEAD PIECE
HEX SCREW ISO 4017 M6X30 8	12217223	12	4	360	10303007	FUEL PREFILTER
HEX SCREW ISO 4017 M6X30 8	12217223	46	10	919	917333208	D PIVOT SECTION PRE-ASS.
HEX SCREW ISO 4017 M6X30 8	12217223	7	2	972	968027308	DRAWBAR PRE-ASS
HEX SCREW ISO 4017 M6X35 8	12216946	26	1	572	917432008	SLIDING DOOR CPL.
HEX SCREW ISO 4017 M6X50 8	12216202	27	2	18	917345308	CENTRAL SECTION CRAWLER
HEX SCREW ISO 4017 M6X60 8	10181340	24	2	687	11314761	CONTROL BLOCK
HEX SCREW ISO 4017 M6X80	490129703	50	13	819	917190908	S INTERMEDIATE SECTION
HEX SCREW ISO 4017 M6X80	490129703	47	13	827	917333908	S INTERMEDIATE SECTION
HEX SCREW ISO 4017 M8X12 8	11690048	8	10	138	968284308	MOUNTING PARTS BASE PAR
HEX SCREW ISO 4017 M8X12 8	11690048	24	4	433	917079708	BATTERY STORAGE
HEX SCREW ISO 4017 M8X12 8	11690048	11	2	980	968107908	TRACTION RAM PRE-ASS.
HEX SCREW ISO 4017 M8X16	10299649	30	15	727	967956208	CAMERA INSTALLATION SLEW
HEX SCREW ISO 4017 M8X16 8	11651612	53	34	18	917345308	CENTRAL SECTION CRAWLER
HEX SCREW ISO 4017 M8X16 8	11651612	44	8	175	917401608	SLEWING PLATFORM CPL.
HEX SCREW ISO 4017 M8X16 8	11651612	28	116	181	968277508	ASSEMBLY PARTS F.SLEWING
HEX SCREW ISO 4017 M8X16 8	11651612	11	4	191	917438108	WINCH 1 PRE-ASSEMBLY

Description	Item	Pos.	Quantity	Page	Assembly	Description
HEX SCREW ISO 4017 M8X16 8	11651612	11	4	212	917454008	WINCH 2 PRE-ASS.
HEX SCREW ISO 4017 M8X16 8	11651612	20	4	213	968161808	SAFETY ROLLER CPL.
HEX SCREW ISO 4017 M8X16 8	11651612	302	4	269	968510808	FIXING PARTS COMPRESSED
HEX SCREW ISO 4017 M8X16 8	11651612	9	2	344	10130765	CAMSHAFT CPL.
HEX SCREW ISO 4017 M8X16 8	11651612	32	6	427	917079408	MUFFLER UNIT
HEX SCREW ISO 4017 M8X16 8	11651612	84	8	458	917080008	SLEWING PLATFORM CATWAL
HEX SCREW ISO 4017 M8X16 8	11651612	52	4	461	968283208	CATWALK SUPERSTR.LEFT
HEX SCREW ISO 4017 M8X16 8	11651612	21	4	468	969259908	SLEWING PLATFORM CATWAL
HEX SCREW ISO 4017 M8X16 8	11651612	110	8	502	917347708	SA FRAME
HEX SCREW ISO 4017 M8X16 8	11651612	12	3	503	967852308	SA FRAME ERECTING DEVICE
HEX SCREW ISO 4017 M8X16 8	11651612	13	8	539	917080808	FUEL TANK CPL.
HEX SCREW ISO 4017 M8X16 8	11651612	21	8	543	917080908	OIL RESERVOIR, COMPLETE
HEX SCREW ISO 4017 M8X16 8	11651612	44	6	569	917202908	CABIN, GLAZED
HEX SCREW ISO 4017 M8X16 8	11651612	7	4	585	964588408	GUIDE PRE-ASS.
HEX SCREW ISO 4017 M8X16 8	11651612	24	4	611	968255308	SOUND DAMPING DOWN
HEX SCREW ISO 4017 M8X16 8	11651612	42	16	749	917081508	COUNTERWEIGHT FRAME
HEX SCREW ISO 4017 M8X16 8	11651612	44	2	749	917081508	COUNTERWEIGHT FRAME
HEX SCREW ISO 4017 M8X16 8	11651612	3	12	786	917084408	S OVERRUN PROTECTION
HEX SCREW ISO 4017 M8X16 8	11651612	38	4	874	917473608	WINCH 6 PRE-ASSEMBLY
HEX SCREW ISO 4017 M8X16 8	11651612	24	14	894	917474008	WINCH
HEX SCREW ISO 4017 M8X16 8	11651612	26	5	919	917333208	D PIVOT SECTION PRE-ASS.
HEX SCREW ISO 4017 M8X16 8	11651612	7	8	929	917178708	D OVERRUN PROTECTION
HEX SCREW ISO 4017 M8X16 8	11651612	112	10	962	917380508	D HEAD SECTION PRE-ASS.
HEX SCREW ISO 4017 M8X16 8	11651612	40	8	1069	917229808	SUSPENDED BALLAST
HEX SCREW ISO 4017 M8X16 8	11651612	38	4	1087	968671408	HEAD SECTION PRE-ASS.
HEX SCREW ISO 4017 M8X16	406506808	321	2	711	967788208	COMPRESSED AIR PLANT
HEX SCREW ISO 4017 M8X16	406506308	20	6	579	964598008	WINDSHIELD WASHER INSTAL
HEX SCREW ISO 4017 M8X18 8	12216205	16	8	453	917079908	TURNTABLE PANELLING
HEX SCREW ISO 4017 M8X18 8	12216205	42	4	493	917191108	AIR CONDITIONING
HEX SCREW ISO 4017 M8X18 8	12216205	141	22	779	917332608	S PIVOT SECTION PRE-ASS.
HEX SCREW ISO 4017 M8X18 8	12216205	145	10	921	917333208	D PIVOT SECTION PRE-ASS.
HEX SCREW ISO 4017 M8X20	10299666	72	4	458	917080008	SLEWING PLATFORM CATWAL
HEX SCREW ISO 4017 M8X20 8	11651767	56	8	18	917345308	CENTRAL SECTION CRAWLER
HEX SCREW ISO 4017 M8X20 8	11651767	89	4	62	917291608	CRAWLER TRACK CARRIER, L
HEX SCREW ISO 4017 M8X20 8	11651767	89	4	95	917291708	CRAWLER TRACK CARRIER,
HEX SCREW ISO 4017 M8X20 8	11651767	35	15	181	968277508	ASSEMBLY PARTS F.SLEWING
HEX SCREW ISO 4017 M8X20 8	11651767	27	8	191	917438108	WINCH 1 PRE-ASSEMBLY
HEX SCREW ISO 4017 M8X20 8	11651767	38	4	196	90024490	OIL-GAUGING INSTRUMENT
HEX SCREW ISO 4017 M8X20 8	11651767	27	8	212	917454008	WINCH 2 PRE-ASS.
HEX SCREW ISO 4017 M8X20 8	11651767	47	1	221	917451208	WINCH 4 PRE-ASSEMBLY
HEX SCREW ISO 4017 M8X20 8	11651767	38	4	226	90200528	OIL-GAUGING INSTRUMENT
HEX SCREW ISO 4017 M8X20 8	11651767	38	4	227	90200533	OIL-GAUGING INSTRUMENT
HEX SCREW ISO 4017 M8X20 8	11651767	25	4	246	540270514	DRIVE UNIT CPL
HEX SCREW ISO 4017 M8X20 8	11651767	23	4	255	917079108	DIESEL ENGINE CPL.
HEX SCREW ISO 4017 M8X20 8	11651767	315	28	266	967978708	DIESEL ENGINE, PRE-ASSEMB
HEX SCREW ISO 4017 M8X20 8	11651767	301	9	269	968510808	FIXING PARTS COMPRESSED
HEX SCREW ISO 4017 M8X20 8	11651767	31	17	427	917079408	MUFFLER UNIT
HEX SCREW ISO 4017 M8X20 8	11651767	21	24	430	917079508	AIR FILTER UNIT CPL.
HEX SCREW ISO 4017 M8X20 8	11651767	13	6	433	917079708	BATTERY STORAGE
HEX SCREW ISO 4017 M8X20 8	11651767	5	4	437	917079808	UREA TANK
HEX SCREW ISO 4017 M8X20 8	11651767	41	12	461	968283208	CATWALK SUPERSTR.LEFT
HEX SCREW ISO 4017 M8X20 8	11651767	42	10	548	917081208	CENT. LUBRIC. SYSTEM SUP
HEX SCREW ISO 4017 M8X20 8	11651767	102	12	603	968286908	SOUND DAMPING ABOVE
HEX SCREW ISO 4017 M8X20 8	11651767	29	37	611	968255308	SOUND DAMPING DOWN
HEX SCREW ISO 4017 M8X20 8	11651767	56	2	819	917190908	S INTERMEDIATE SECTION
HEX SCREW ISO 4017 M8X20 8	11651767	49	2	827	917333908	S INTERMEDIATE SECTION
HEX SCREW ISO 4017 M8X20 8	11651767	56	2	838	917078708	S INTERMEDIATE SECTION
HEX SCREW ISO 4017 M8X20 8	11651767	56	2	858	917079208	S INTERMEDIATE SECTION
HEX SCREW ISO 4017 M8X20 8	11651767	56	2	863	917571208	S INTERMEDIATE SECTION
HEX SCREW ISO 4017 M8X20 8	11651767	38	4	883	90200135	OIL-GAUGING INSTRUMENT

Description	Item	Pos.	Quantity	Page	Assembly	Description
HEX SCREW ISO 4017 M8X20 8	11651767	38	4	900	90028042	OIL-GAUGING INSTRUMENT
HEX SCREW ISO 4017 M8X20 8	11651767	18	1	966	967966108	BASKET CPL.
HEX SCREW ISO 4017 M8X20 8	11651767	18	1	967	967966808	BASKET CPL.
HEX SCREW ISO 4017 M8X20 8	11651767	22	1	980	968107908	TRACTION RAM PRE-ASS.
HEX SCREW ISO 4017 M8X20 8	11651767	51	10	1004	917085308	D INTERMEDIATE SECTION
HEX SCREW ISO 4017 M8X20 8	11651767	51	20	1016	917178608	D INTERMEDIATE SECTION
HEX SCREW ISO 4017 M8X20 8	11651767	26	3	1083	968399508	PIVOT SECTION, PRE-ASSEMB
HEX SCREW ISO 4017 M8X22	502618908	37	42	457	917080008	SLEWING PLATFORM CATWAL
HEX SCREW ISO 4017 M8X22	502618908	4	12	562	968121308	CRANE DRIVER'S CABIN,PRE
HEX SCREW ISO 4017 M8X22	502618908	9	2	585	964588408	GUIDE PRE-ASS.
HEX SCREW ISO 4017 M8X22	502618908	24	8	965	967946208	LUFFING PULLEY BLOCK COM
HEX SCREW ISO 4017 M8X25	10197831	28	28	18	917345308	CENTRAL SECTION CRAWLER
HEX SCREW ISO 4017 M8X25	10197831	8	2	47	926891108	GROUND RAIL
HEX SCREW ISO 4017 M8X25	10197831	25	2	112	918589408	HYDRAULIC SUPPORT
HEX SCREW ISO 4017 M8X25	10197831	31	31	181	968277508	ASSEMBLY PARTS F.SLEWING
HEX SCREW ISO 4017 M8X25	10197831	6	10	237	917645608	MOUNTING JACK/ERECTING
HEX SCREW ISO 4017 M8X25	10197831	24	7	255	917079108	DIESEL ENGINE CPL.
HEX SCREW ISO 4017 M8X25	10197831	317	16	266	967978708	DIESEL ENGINE, PRE-ASSEMB
HEX SCREW ISO 4017 M8X25	10197831	37	36	296	968240908	RADIATOR, PRE-ASSEMBLED
HEX SCREW ISO 4017 M8X25	10197831	20	4	437	917079808	UREA TANK
HEX SCREW ISO 4017 M8X25	10197831	17	7	439	968111208	UREA TANK, PRE-MOUNTING
HEX SCREW ISO 4017 M8X25	10197831	83	16	458	917080008	SLEWING PLATFORM CATWAL
HEX SCREW ISO 4017 M8X25	10197831	44	1	493	917191108	AIR CONDITIONING
HEX SCREW ISO 4017 M8X25	10197831	61	2	501	917347708	SA FRAME
HEX SCREW ISO 4017 M8X25	10197831	27	4	527	917080508	ROLLER BEARING
HEX SCREW ISO 4017 M8X25	10197831	5	8	536	917473108	FUEL TANK CONTAINER UPPE
HEX SCREW ISO 4017 M8X25	10197831	9	16	539	917080808	FUEL TANK CPL.
HEX SCREW ISO 4017 M8X25	10197831	4	8	544	967968208	OIL TANK PRE-ASS.
HEX SCREW ISO 4017 M8X25	10197831	40	1	548	917081208	CENT. LUBRIC. SYSTEM SUP
HEX SCREW ISO 4017 M8X25	10197831	114	1	560	917081608	CRANE DRIVER'S CABIN CPL.
HEX SCREW ISO 4017 M8X25	10197831	4	20	588	964720408	PEDAL CANTILEVER INSTALL
HEX SCREW ISO 4017 M8X25	10197831	101	86	603	968286908	SOUND DAMPING ABOVE
HEX SCREW ISO 4017 M8X25	10197831	104	14	778	917332608	S PIVOT SECTION PRE-ASS.
HEX SCREW ISO 4017 M8X25	10197831	78	8	832	917231408	S ADAPTER SECTION
HEX SCREW ISO 4017 M8X25	10197831	68	22	920	917333208	D PIVOT SECTION PRE-ASS.
HEX SCREW ISO 4017 M8X25	10197831	68	4	962	917380508	D HEAD SECTION PRE-ASS.
HEX SCREW ISO 4017 M8X25	10197831	19	8	980	968107908	TRACTION RAM PRE-ASS.
HEX SCREW ISO 4017 M8X25	10197831	52	8	1027	917251008	L-HEAD PIECE
HEX SCREW ISO 4017 M8X25	10197831	4	2	1054	967957508	CAMERA EQUIPMENT S-PIVOT
HEX SCREW ISO 4017 M8X25	10197831	66	3	1070	917229808	SUSPENDED BALLAST
HEX SCREW ISO 4017 M8X25	406590105	15	9	727	967956208	CAMERA INSTALLATION SLEW
HEX SCREW ISO 4017 M8X25	406590105	3	2	1105	967937608	OBSTRUCTION LIGHTS PREAS
HEX SCREW ISO 4017 M8X30	10299580	49	12	122	917076708	CATWALK CRAW.TRACK TRA
HEX SCREW ISO 4017 M8X30 8	11826527	36	12	296	968240908	RADIATOR, PRE-ASSEMBLED
HEX SCREW ISO 4017 M8X30 8	11826527	45	2	548	917081208	CENT. LUBRIC. SYSTEM SUP
HEX SCREW ISO 4017 M8X30 8	11826527	84	4	560	917081608	CRANE DRIVER'S CABIN CPL.
HEX SCREW ISO 4017 M8X30 8	11826527	13	2	586	964588308	GUIDE PRE-ASS.
HEX SCREW ISO 4017 M8X30 8	11826527	16	4	749	917081508	COUNTERWEIGHT FRAME
HEX SCREW ISO 4017 M8X30 8	11826527	47	4	819	917190908	S INTERMEDIATE SECTION
HEX SCREW ISO 4017 M8X30 8	11826527	55	4	827	917333908	S INTERMEDIATE SECTION
HEX SCREW ISO 4017 M8X30 8	11826527	38	2	838	917078708	S INTERMEDIATE SECTION
HEX SCREW ISO 4017 M8X30 8	11826527	38	10	845	917078808	S INTERMEDIATE SECTION
HEX SCREW ISO 4017 M8X30 8	11826527	38	10	858	917079208	S INTERMEDIATE SECTION
HEX SCREW ISO 4017 M8X30 8	11826527	38	10	863	917571208	S INTERMEDIATE SECTION
HEX SCREW ISO 4017 M8X30 8	11826527	125	12	963	917380508	D HEAD SECTION PRE-ASS.
HEX SCREW ISO 4017 M8X30 8	11826527	36	4	965	967946208	LUFFING PULLEY BLOCK COM
HEX SCREW ISO 4017 M8X30 8	11826527	6	4	985	969396608	ACCESS LADDER PRE-ASS.
HEX SCREW ISO 4017 M8X30 8	11826527	36	13	1004	917085308	D INTERMEDIATE SECTION
HEX SCREW ISO 4017 M8X30 8	11826527	36	27	1016	917178608	D INTERMEDIATE SECTION
HEX SCREW ISO 4017 M8X30 8	11826527	35	16	1027	917251008	L-HEAD PIECE

Description	Item	Pos.	Quantity	Page	Assembly	Description
HEX SCREW ISO 4017 M8X30 8	11826527	22	10	1069	917229808	SUSPENDED BALLAST
HEX SCREW ISO 4017 M8X30 8	11826527	43	8	1069	917229808	SUSPENDED BALLAST
HEX SCREW ISO 4017 M8X30 8	11826527	23	8	1083	968399508	PIVOT SECTION, PRE-ASSEMB
HEX SCREW ISO 4017 M8X35 8	11692827	20	8	430	917079508	AIR FILTER UNIT CPL.
HEX SCREW ISO 4017 M8X35 8	11692827	49	8	919	917333208	D PIVOT SECTION PRE-ASS.
HEX SCREW ISO 4017 M8X35 8	11692827	14	4	1057	968099808	CAMERA HOLDER, PREMOU
HEX SCREW ISO 4017 M8X40	10299653	(5)	6	344	10130765	CAMSHAFT CPL.
HEX SCREW ISO 4017 M8X40 8	10875537	29	6	191	917438108	WINCH 1 PRE-ASSEMBLY
HEX SCREW ISO 4017 M8X40 8	10875537	29	6	212	917454008	WINCH 2 PRE-ASS.
HEX SCREW ISO 4017 M8X45 8	11690046	103	50	778	917332608	S PIVOT SECTION PRE-ASS.
HEX SCREW ISO 4017 M8X45 8	11690046	32	10	868	917191008	SL REDUCING SECTION
HEX SCREW ISO 4017 M8X45 8	11690046	52	30	961	917380508	D HEAD SECTION PRE-ASS.
HEX SCREW ISO 4017 M8X45 8	11690046	15	2	1057	968099808	CAMERA HOLDER, PREMOU
HEX SCREW ISO 4017 M8X50 8	10875538	318	2	711	967788208	COMPRESSED AIR PLANT
HEX SCREW ISO 4017 M8X50 8	10875538	17	1	729	968646208	CAMERA HOLDER, PREMOU
HEX SCREW ISO 4017 M8X60 8	12216207	33	44	819	917190908	S INTERMEDIATE SECTION
HEX SCREW ISO 4017 M8X60 8	12216207	33	44	827	917333908	S INTERMEDIATE SECTION
HEX SCREW ISO 4017 M8X60 8	12216207	33	154	831	917231408	S ADAPTER SECTION
HEX SCREW ISO 4017 M8X60 8	12216207	33	77	838	917078708	S INTERMEDIATE SECTION
HEX SCREW ISO 4017 M8X60 8	12216207	33	76	845	917078808	S INTERMEDIATE SECTION
HEX SCREW ISO 4017 M8X60 8	12216207	33	78	858	917079208	S INTERMEDIATE SECTION
HEX SCREW ISO 4017 M8X60 8	12216207	33	78	863	917571208	S INTERMEDIATE SECTION
HEX SCREW ISO 4017 M8X60 8	12216207	131	15	921	917333208	D PIVOT SECTION PRE-ASS.
HEX SCREW ISO 4017 M8X60 8	12216207	13	1	1057	968099808	CAMERA HOLDER, PREMOU
HEX SCREW ISO 4017 M8X65 8	12220759	179	2	921	917333208	D PIVOT SECTION PRE-ASS.
HEX SCREW ISO 4017 M8X65 8	12220759	7	4	1030	96001219	HOISTING LIMIT SWITCH PRE-
HEX SCREW ISO 4017 M8X70 8	12212107	8	19	868	917191008	SL REDUCING SECTION
HEX SCREW ISO 4017 M8X75	406508208	14	1	729	968646208	CAMERA HOLDER, PREMOU
HEX SCREW ISO 8676 M12X1,	12216237	310	3	711	967788208	COMPRESSED AIR PLANT
HEX SCREW M5X16 10.9 480H	10876387	31	1	593	964837908	ADD-ON PARTS
HEX SCREW UNC7/16X14X30	12100552	320	4	266	967978708	DIESEL ENGINE, PRE-ASSEMB
HEX SCREW UNC7/16X14X30	12100552	416	8	677	967788108	HYDRAULICS
HEXAGON KEY DIN 911	790023608	15	1	128	96005686	MAIN TOOLS
HEXALOBULAR HEAD SCREW	11007668	17	3	397	10137635	EXHAUST NOZZLE ATTACHM
HEXALOBULAR HEAD SCREW	10030346	10	5	392	10115667	EXHAUST PIPE RIGHT
HEXALOBULAR HEAD SCREW	10030346	10	5	393	10115668	EXHAUST PIPE LEFT
HEXALOBULAR HEAD SCREW	10012550	11	7	392	10115667	EXHAUST PIPE RIGHT
HEXALOBULAR HEAD SCREW	10012550	11	7	393	10115668	EXHAUST PIPE LEFT
HEXALOBULAR HEAD SCREW	10133196	7	6	397	10137635	EXHAUST NOZZLE ATTACHM
HEXALOBULAR HEAD SCREW	9077282	4	8	328	9077286	DRIVING PARTS
HEXALOBULAR HEAD SCREW	9077749	4	10	312	12451208	CRANKCASE PRE-ASSY.
HEXALOBULAR HEAD SCREW	9079517	4	10	408	10120077	FLYWHEEL ASSEMBLY
HEXALOBULAR HEAD SCREW	10154260	3	20	312	12451208	CRANKCASE PRE-ASSY.
HEXALOBULAR HEAD SCREW	10118695	9	16	397	10137635	EXHAUST NOZZLE ATTACHM
HIGH PRESSURE CONNECT	9078324	191	8	307	10137680	DIESEL ENGINE
HIGH PRESSURE CONNECT	9078324	191	1	358	10124950	RK INJECTION NOZZLE
HIGH PRESSURE HOSE DN4-	774376108	91	3.5	521	917691308	CENTRAL GREASING
HIGH PRESSURE PIPE ASSEM	10119413	213	1	307	10137680	DIESEL ENGINE
HIGH PRESSURE PUMP PRE-	10117814	1	1	351	9078260	HIGH PRESSURE PUMP W.FAS
HIGH PRESSURE PUMP W.FA	9078260	171	1	307	10137680	DIESEL ENGINE
HIGH PRESSURE RAIL LEFT	10116119	1	1	365	10119413	HIGH PRESSURE PIPE ASSEM
HIGH PRESSURE RAIL RIGHT	10116120	2	1	365	10119413	HIGH PRESSURE PIPE ASSEM
HINGE 19X28,5X126/118° ST	704261908	6	2	612	968255808	COVER PRE-ASSY.
HINGE 19X28,5X126/118° ST	704261908	7	2	613	968255908	COVER PRE-ASSY.
HINGE 19X28,5X126/118° ST	704261908	6	2	614	968256008	COVER PRE-ASSY.
HINGE 19X28,5X126/118° ST	704261908	6	2	615	968256108	COVER PRE-ASSY.
HINGE 20X20X40/180° GD-ZN S	704258208	14	2	45	967907608	SWITCH BOX COMPL.
HINGE 20X20X40/180° GD-ZN S	704258208	15	2	632	968031008	TERMINAL BOX ELECTRICS S
HINGE 20X20X40/180° GD-ZN S	704258208	30	4	649	967918008	ASSEMBLY PARTS MOUNTIN
HINGE 20X20X40/180° GD-ZN S	704258208	3	2	656	968486208	LOCKING PLATE

Description	Item	Pos.	Quantity	Page	Assembly	Description
HINGE 27X32X42/180° GD-ZN S	704259808	42	2	569	917202908	CABIN, GLAZED
HINGE 35X35X50/180° ST FE//	704228108	17	8	137	917347808	PREMOUNTED LOWER PART
HINGE 35X35X50/180° ST FE//	704228108	(2)	2	453	917079908	TURNTABLE PANELLING
HINGE 35X35X50/180° ST FE//	704228108	(2)	2	453	917079908	TURNTABLE PANELLING
HINGE 35X35X50/180° ST FE//	704228108	(2)	2	453	917079908	TURNTABLE PANELLING
HINGE 35X35X50/180° ST FE//	704228108	(2)	2	453	917079908	TURNTABLE PANELLING
HINGE 35X35X50/180° ST FE//	704228108	60	2	603	968286908	SOUND DAMPING ABOVE
HINGED FRAME HAN 6B	260407602	503	1	630	968418008	WIRING HARNESS
HINGED FRAME HAN 6B	260407702	(503)	1	637	917082908	SWITCHBOX MOUNTING PART
HINGED HANDLE KUNSTSTOF	10292023	2	1	576	964561008	REAR WINDOW PRE-ASS.
HINGED THREADED UNION W	7412734	6	1	84	11621291	DISTRIBUTION BLOCK
HOIST LIM.SWITCH PLUMMET	96013575	3	1	762	917084808	ROPE WITH ACCESSORIES 1
HOIST LIM.SWITCH PLUMMET	96013575	3	1	765	917084908	ROPE WITH ACCESSORIES 2
HOIST LIM.SWITCH PLUMMET	96013575	3	1	768	917085408	ROPE FOR WINCH 6
HOIST ROPE 28X600M -40°C	11314901	1	1	768	917085408	ROPE FOR WINCH 6
HOIST ROPE 32X1450M -40°C	11314899	1	1	762	917084808	ROPE WITH ACCESSORIES 1
HOIST ROPE 32X1450M -40°C	11314899	1	1	765	917084908	ROPE WITH ACCESSORIES 2
HOISTING LIMIT SWITCH PRE	96001219	86	2	1028	917251008	L-HEAD PIECE
HOLDER	10116402	9	1	400	10120850	GENERATOR ADD-ON
HOLDER	10129490	(1)	1	410	10135786	CABLE HARNESS MOUNTING
HOLDER	10130858	2	1	409	10137987	CONTROL BOX ANNEXE
HOLDER	10130860	3	1	409	10137987	CONTROL BOX ANNEXE
HOLDER	10135728	2	2	381	10135676	LOCKING PIECES
HOLDER	10136484	2	1	388	10135649	VENT TUBE ASSEMBLY
HOLDER	10137600	15	1	315	10135639	CRANKCASE BREATHER ASS
HOLDER	10137630	15	1	410	10135786	CABLE HARNESS MOUNTING
HOLDER	10137655	2	1	353	10137654	DRIVE FOR HIGH PRESSURE P
HOLDER	11442759	15	1	397	10137635	EXHAUST NOZZLE ATTACHM
HOLDER	11442761	14	1	397	10137635	EXHAUST NOZZLE ATTACHM
HOLDER	511051508	4	1	169	510401908	REVERSING VALVE
HOLDER	551710308	2	4	430	917079508	AIR FILTER UNIT CPL.
HOLDER	591070408	19	1	562	968121308	CRANE DRIVER'S CABIN,PRE
HOLDER	890101408	31	1	584	964598408	INTERIOR PANELING
HOLDER	968262408	6	2	786	917084408	S OVERRUN PROTECTION
HOLDER	968262408	10	2	929	917178708	D OVERRUN PROTECTION
HOLDER 1.4308	975218608	20	6	569	917202908	CABIN, GLAZED
HOLDER 1.4308	975384508	21	6	569	917202908	CABIN, GLAZED
HOLDER 161X160X35 PAGF30	978913308	10	1	562	968121308	CRANE DRIVER'S CABIN,PRE
HOLDER 260X170X19X1,5 AL	704221308	29	1	584	964598408	INTERIOR PANELING
HOLDER 2X229X286 DC01 FE//	97034220	11	2	640	967917908	SWITCH CABINET
HOLDER 3X1216X95 DC01 FE//	97029647	17	1	427	917079408	MUFFLER UNIT
HOLDER 40X80X40 G-ALMG3	979489508	3	1	591	916097508	MIRROR ATTACHM.IN CRANE
HOLDER 44X156X141 PA6.6GV	972372308	4	1	1057	968099808	CAMERA HOLDER, PREMOU
HOLDER 4X1100X277 S315MC	97028266	15	1	427	917079408	MUFFLER UNIT
HOLDER 4X175X108 S315MC	97031985	6	2	18	917345308	CENTRAL SECTION CRAWLER
HOLDER 4X319X80 S315MC FE	97035757	21	1	427	917079408	MUFFLER UNIT
HOLDER 4X414X107 S315MC	97028437	20	1	427	917079408	MUFFLER UNIT
HOLDER 4X726X151 S315MC	97031980	5	2	18	917345308	CENTRAL SECTION CRAWLER
HOLDER 4X788X211 S315MC	97028219	13	2	427	917079408	MUFFLER UNIT
HOLDER 4x130x123 S315MC	950430808	65	2	19	917345308	CENTRAL SECTION CRAWLER
HOLDER 4x130x123 S315MC	950430808	300	2	30	967787308	HYDRAULIC EQUIPM.CENTER
HOLDER 5X90X93 S355MC FE//	952067308	102	2	182	968277508	ASSEMBLY PARTS F.SLEWING
HOLDER FE//ZNNI8//CN//T0	964490608	36	1	264	967978708	DIESEL ENGINE, PRE-ASSEMB
HOLDER FE//ZNNI8//CN//T0	968001208	3	2	18	917345308	CENTRAL SECTION CRAWLER
HOLDER FE//ZNNI8//CN//T0	968001308	4	2	18	917345308	CENTRAL SECTION CRAWLER
HOLDER PA 66 HB SCH	11007215	9	3	410	10135786	CABLE HARNESS MOUNTING
HOLDER PRE-ASSEMBLY	966817308	24	1	584	964598408	INTERIOR PANELING
HOLDER PRE-ASSEMBLY	969088908	73	3	19	917345308	CENTRAL SECTION CRAWLER
HOLDER QStE 380 TM	9079591	2	1	400	10120850	GENERATOR ADD-ON
HOLDER S235JR	10125597	6	1	390	10126477	CONNECTION F.WATER PIPE

Description	Item	Pos.	Quantity	Page	Assembly	Description
HOLDER S235JR	10126772	1	1	317	10126771	CLAMP - ADD-ON UNIT
HOLDER S235JR	10127458	21	1	315	10135639	CRANKCASE BREATHER ASS
HOLDER S235JR	10127459	17	1	315	10135639	CRANKCASE BREATHER ASS
HOLDER S235JR	10133168	37	1	364	10135675	FUEL LINES
HOLDER S235JR	10133221	13	1	410	10135786	CABLE HARNESS MOUNTING
HOLDER S235JR	10135678	25	1	363	10135675	FUEL LINES
HOLDER S235JR	10135732	6	1	375	10135729	CHARGE AIR LINE ASSEMBLY
HOLDER S235JR	10135773	18	1	410	10135786	CABLE HARNESS MOUNTING
HOLDER S235JR	10135838	3	5	404	10135336	PROTECTION PLATE ASSEM
HOLDER S235JR	10137766	12	1	410	10135786	CABLE HARNESS MOUNTING
HOLDER S315MC FE//ZNNI8//C	951473308	73	1	265	967978708	DIESEL ENGINE, PRE-ASSEMB
HOLDER S355J0	10117039	16	1	400	10120850	GENERATOR ADD-ON
HOLDER S355J0	10120849	1	1	400	10120850	GENERATOR ADD-ON
HOLDER S355MC	10128282	3	1	350	10134883	OIL LINE ASSEMBLY
HOLDER T ZN O	968841208	67	1	19	917345308	CENTRAL SECTION CRAWLER
HOLDER T ZN O	968841308	68	1	19	917345308	CENTRAL SECTION CRAWLER
HOLDER X12CRNIS188	923569408	91	2	501	917347708	SA FRAME
HOLDER X12CRNIS188	923569408	11	1	1071	921723608	SWITCH UNIT
HOLDER X12CRNIS188	923569408	11	1	1072	921723708	SWITCH UNIT
HOLDING ANGLE 2X190X112 D	978107708	104	1	501	917347708	SA FRAME
HOLDING BRACKET	10815196	1	1	760	10454762	REMOTE CONTROL TRANSMIT
HOLDING PLATE 45X169X180	972205608	9	2	749	917081508	COUNTERWEIGHT FRAME
HOLDING PLATE 4X155X50 S	978120408	96	17	501	917347708	SA FRAME
HOLDING RING GK-ALSI12CU	10219991	3	1	360	10303007	FUEL PREFILTER
HOLLOW KEY	704271108	18	1	128	96005686	MAIN TOOLS
HOLLOW SCREW A3C	10874777	(1)	1	677	967788108	HYDRAULICS
HOLLOW SCREW DIN 74305 22	502940108	6	1	537	965527508	FUEL TANK CONTAINER PRE
HOLLOW SCREW DIN 7643 10	12210013	5	1	321	10118748	PIPELINE INSTALLATION
HOLLOW SCREW DIN 7643 10	12210013	11	2	361	10137788	FUEL FINE-FILTER ASSEMBLY
HOLLOW SCREW DIN 7643 10	12210013	21	1	363	10135675	FUEL LINES
HOLLOW SCREW DIN 7643 10	12210013	10	6	366	10117753	LEAK OIL LINE ADD-ON
HOLLOW SCREW DIN 7643 10	12210013	7	8	388	10135649	VENT TUBE ASSEMBLY
HOLLOW SCREW DIN 7643 12-	11002995	40	1	364	10135675	FUEL LINES
HOLLOW SCREW DIN 7643 15--	4981226	10	2	319	10123759	OIL LINE PRE-ASSEMBLY
HOLLOW SCREW DIN 7643 15--	4981226	13	2	363	10135675	FUEL LINES
HOLLOW SCREW DIN 7643 15--	4981226	9	1	383	10140056	WATER PUMP WITH FASTENIN
HOLLOW SCREW DIN 7643 15--	4981226	3	1	417	10118835	CONNECTING PIECE PRE-ASS
HOLLOW SCREW DIN 7643 22	12210017	6	2	382	10135642	ACCESSORIES AIR COMPRES
HOLLOW SCREW DIN 7643 8-3	12210024	8	1	383	10140056	WATER PUMP WITH FASTENIN
HOOD 1.5X217X351 DC01 RAL	97044194	4	1	632	968031008	TERMINAL BOX ELECTRICS S
HOOD 180X350 GEWEBE ROT	97042475	9	1	1104	967936408	WIND WARNING PREASSEMB
HOOD 2X348X291 DC01 FE//ZN	97050926	24	1	529	917080608	MOUNTING EQUIPMENT CRAW
HOOD 2X477X1130 ALMG3 H1	97039103	77	1	560	917081608	CRANE DRIVER'S CABIN CPL.
HOOD 411X555 DC01 FE//ZNNI	972908808	60	1	501	917347708	SA FRAME
HOOD 411X555 DC01 FE//ZNNI	972908808	29	2	777	917332608	S PIVOT SECTION PRE-ASS.
HOOD 411X555 DC01 FE//ZNNI	972908808	76	2	920	917333208	D PIVOT SECTION PRE-ASS.
HOOD 411X555 DC01 FE//ZNNI	972908808	114	2	962	917380508	D HEAD SECTION PRE-ASS.
HOOD 411X555 DC01 FE//ZNNI	972908808	51	2	1027	917251008	L-HEAD PIECE
HOOD COVER	11181887	28	1	24	11601184	COLLECTING RING
HOOK BLOCK 160 DM SPF	917229008	314	1	11		LIEBHERR CRAW.CRANE LR
HOOK BLOCK 80 DM SPF	917229108	316	1	11		LIEBHERR CRAW.CRANE LR
HOOK ROD T ZN O	963611208	7	1	127	917077108	TOOL
HORIZONTAL TENSIONER	779001108	7	1	1054	967957508	CAMERA EQUIPMENT S-PIVOT
HORN 24V	614003108	27	1	477	967926708	ELECTRIC ADD-ON PARTS CA
HOSE BEND 90°	7412540	252	2	266	967978708	DIESEL ENGINE, PRE-ASSEMB
HOSE CLAMP 10/9,5-10,5/9	553102308	14	3	437	917079808	UREA TANK
HOSE CLAMP 10/9,5-10,5/9	553102308	15	6	489	917080208	ADD HEATING SUPERSTRUCT
HOSE CLAMP 100-104 ST	774223708	8	4	539	917080808	FUEL TANK CPL.
HOSE CLAMP 100-120 W3	550849408	5	8	539	917080808	FUEL TANK CPL.
HOSE CLAMP 115/113-121/25 S	774211708	179	2	265	967978708	DIESEL ENGINE, PRE-ASSEMB

Description	Item	Pos.	Quantity	Page	Assembly	Description
HOSE CLAMP 140/130-150/12	774209908	13	16	430	917079508	AIR FILTER UNIT CPL.
HOSE CLAMP 158-166 ST	774211908	401	3	677	967788108	HYDRAULICS
HOSE CLAMP 169/167-175/25 S	774227108	10	1	427	917079408	MUFFLER UNIT
HOSE CLAMP 185-193X25 ST	774224908	25	4	543	917080908	OIL RESERVOIR, COMPLETE
HOSE CLAMP 21/16-27/12 W3	11118077	183	2	265	967978708	DIESEL ENGINE, PRE-ASSEMB
HOSE CLAMP 21/16-27/12 W3	11118077	8	4	296	968240908	RADIATOR, PRE-ASSEMBLED
HOSE CLAMP 21/16-27/12 W3	11118077	6	2	319	10123759	OIL LINE PRE-ASSEMBLY
HOSE CLAMP 21/16-27/12 W3	11118077	42	4	364	10135675	FUEL LINES
HOSE CLAMP 21/16-27/12 W3	11118077	12	14	437	917079808	UREA TANK
HOSE CLAMP 21/16-27/12 W3	11118077	23	4	439	968111208	UREA TANK, PRE-MOUNTING
HOSE CLAMP 21/16-27/12 W3	11118077	16	13	489	917080208	ADD HEATING SUPERSTRUCT
HOSE CLAMP 21/16-27/12 W3	11118077	13	19	595	917200808	CLIMA-HEATING INSTALLATIO
HOSE CLAMP 210/208-216/25	10296652	13	4	543	917080908	OIL RESERVOIR, COMPLETE
HOSE CLAMP 217-225 ST	774229908	303	2	533	967788008	ADDNL.HYDR.ERECTION DEV
HOSE CLAMP 26/20-32/12 W3	774215008	17	2	395	10135386	EXHAUST TC MOUNTING
HOSE CLAMP 26/20-32/12 W3	774215008	17	2	396	10135681	EXHAUST TC MOUNTING
HOSE CLAMP 32/25-40/12 W3	774208508	5	2	300	96004429	HOSES
HOSE CLAMP 32/25-40/12 W3	774208508	16	16	315	10135639	CRANKCASE BREATHER ASS
HOSE CLAMP 32/25-40/12 W3	774208508	2	2	372	10122793	INTAKE STACK ASSEMBLY
HOSE CLAMP 32/25-40/12 W3	774208508	2	2	374	9078649	INTAKE STACK ASSEMBLY
HOSE CLAMP 32/25-40/12 W3	774208508	2211	4	422	10141865	SEAL KIT DIESEL ENGINE
HOSE CLAMP 32/25-40/12 W3	774208508	10	16	424	10141869	SEAL KIT CRANKCASE BREAT
HOSE CLAMP 32/25-40/12 W3	774208508	5	1	490	967276208	ADDNL.HEATING, PRE-ASSE
HOSE CLAMP 41/35-50/12 W3	550849508	27	2	296	968240908	RADIATOR, PRE-ASSEMBLED
HOSE CLAMP 45/30-45/9 W3	10878445	15	2	579	964598008	WINDSHIELD WASHER INSTAL
HOSE CLAMP 50/40-60/12 W3	550838008	52	4	584	964598408	INTERIOR PANELING
HOSE CLAMP 60/50-70/12 W3	774208008	182	2	265	967978708	DIESEL ENGINE, PRE-ASSEMB
HOSE CLAMP 72X20	774213908	186	2	265	967978708	DIESEL ENGINE, PRE-ASSEMB
HOSE CLAMP 77-95/12 W3	11212022	12	6	375	10135729	CHARGE AIR LINE ASSEMBLY
HOSE CLAMP 77-95/12 W3	11212022	2303	4	422	10141865	SEAL KIT DIESEL ENGINE
HOSE CLAMP 86-91X25 ST	774227908	187	8	265	967978708	DIESEL ENGINE, PRE-ASSEMB
HOSE CLAMP 90/80-100/12 W3	774218808	180	16	265	967978708	DIESEL ENGINE, PRE-ASSEMB
HOSE CLAMP 90/80-100/12 W3	774218808	9	8	296	968240908	RADIATOR, PRE-ASSEMBLED
HOSE CLAMP DIN 3017-1 12-22	10872022	181	2	265	967978708	DIESEL ENGINE, PRE-ASSEMB
HOSE CLAMP DIN 3017-1 12-22	10872022	7	1	302	968669208	FUEL-PREFILTER ASS.
HOSE CLAMP DIN 3017-1 12-22	10872022	10	4	437	917079808	UREA TANK
HOSE CLAMP DIN 3017-1 33/2	482000705	15	2	389	10135655	COOLANT PIPE BEND ADD-ON
HOSE CLAMP DIN 3017-1 8-16	10872024	3	1	540	967967608	FUEL TANK, PRE-ASSEMBLED
HOSE CLAMP DIN 3017-2 115/	4981178	3	1	372	10122793	INTAKE STACK ASSEMBLY
HOSE CLAMP DIN 3017-2 115/	4981178	3	1	374	9078649	INTAKE STACK ASSEMBLY
HOSE CLAMP DIN 3017-2 115/	4981178	2212	2	422	10141865	SEAL KIT DIESEL ENGINE
HOSE CLAMP DIN 3017-2 12/1	11005281	10	8	398	10138014	REGULATION BOOST PRESS
HOSE CLAMP DIN 3017-2 17/16	4981029	3	2	300	96004429	HOSES
HOSE CLAMP DIN 3017-3 108/	774223808	185	4	265	967978708	DIESEL ENGINE, PRE-ASSEMB
HOSE CLAMP DIN 3017-3 108/	774223808	188	2	265	967978708	DIESEL ENGINE, PRE-ASSEMB
HOSE CLAMP THREADED UNI	602440008	4	1	627	927868908	TERMINAL BOX LIGHTING
HOSE CPL. 1SC 8X1000	926058208	142	1	162	917084108	HOSE LINES SUPERSTRUCT
HOSE CPL. 1SC 8X1000	961802908	131	1	162	917084108	HOSE LINES SUPERSTRUCT
HOSE CPL. 1SC 8X1000	961802908	264	1	716	917459308	HOSE LINES SUPERSTRUCT
HOSE CPL. 1SC 8X1020	926743408	1271	1	233	968082008	HOSE LINES WINCH
HOSE CPL. 1SC 8X1040	926049208	1276	1	233	968082008	HOSE LINES WINCH
HOSE CPL. 1SC 8X1060	926122608	1273	1	233	968082008	HOSE LINES WINCH
HOSE CPL. 1SC 8X1100	926359608	1280	1	233	968082008	HOSE LINES WINCH
HOSE CPL. 1SC 8X1100	926612308	1277	1	233	968082008	HOSE LINES WINCH
HOSE CPL. 1SC 8X1220	928016008	340	1	717	917459308	HOSE LINES SUPERSTRUCT
HOSE CPL. 1SC 8X1360	965800508	266	1	716	917459308	HOSE LINES SUPERSTRUCT
HOSE CPL. 1SC 8X1500	926094508	1865	1	72	967789708	HOSE LINES CRAWLER TRACK
HOSE CPL. 1SC 8X1500	926094508	1845	1	99	967789908	HOSE LINES CRAWLER TRACK
HOSE CPL. 1SC 8X160	927377208	315	1	716	917459308	HOSE LINES SUPERSTRUCT
HOSE CPL. 1SC 8X1600	921620508	1864	1	72	967789708	HOSE LINES CRAWLER TRACK

Description	Item	Pos.	Quantity	Page	Assembly	Description
HOSE CPL. 1SC 8X1600	921620508	1844	1	99	967789908	HOSE LINES CRAWLER TRACK
HOSE CPL. 1SC 8X1600	926119108	320	1	716	917459308	HOSE LINES SUPERSTRUCT
HOSE CPL. 1SC 8X1600	965429308	267	1	716	917459308	HOSE LINES SUPERSTRUCT
HOSE CPL. 1SC 8X1700	927671808	265	1	716	917459308	HOSE LINES SUPERSTRUCT
HOSE CPL. 1SC 8X1700	927671808	270	1	716	917459308	HOSE LINES SUPERSTRUCT
HOSE CPL. 1SC 8X1750	968002508	1260	1	802	967791908	HOSE LINES
HOSE CPL. 1SC 8X1800	926119208	1876	1	72	967789708	HOSE LINES CRAWLER TRACK
HOSE CPL. 1SC 8X1800	926119208	1856	1	99	967789908	HOSE LINES CRAWLER TRACK
HOSE CPL. 1SC 8X1900	921620608	1875	1	72	967789708	HOSE LINES CRAWLER TRACK
HOSE CPL. 1SC 8X1900	921620608	1855	1	99	967789908	HOSE LINES CRAWLER TRACK
HOSE CPL. 1SC 8X1900	921620608	(1114)	1	252	967787908	ADDNL. HYDR. F. ERECTING W
HOSE CPL. 1SC 8X200	929757108	1274	1	233	968082008	HOSE LINES WINCH
HOSE CPL. 1SC 8X2400	926058408	425	1	718	917459308	HOSE LINES SUPERSTRUCT
HOSE CPL. 1SC 8X300	926122108	1817	1	34	967789508	HOSE LINES CENTRE SECTIO
HOSE CPL. 1SC 8X370	968568408	317	1	716	917459308	HOSE LINES SUPERSTRUCT
HOSE CPL. 1SC 8X380	963338108	127	1	162	917084108	HOSE LINES SUPERSTRUCT
HOSE CPL. 1SC 8X380	966186308	130	1	162	917084108	HOSE LINES SUPERSTRUCT
HOSE CPL. 1SC 8X380	966186308	132	1	162	917084108	HOSE LINES SUPERSTRUCT
HOSE CPL. 1SC 8X400	926096908	314	1	716	917459308	HOSE LINES SUPERSTRUCT
HOSE CPL. 1SC 8X400	968144108	250	1	715	917459308	HOSE LINES SUPERSTRUCT
HOSE CPL. 1SC 8X420	966147208	123	1	162	917084108	HOSE LINES SUPERSTRUCT
HOSE CPL. 1SC 8X440	926837208	122	1	162	917084108	HOSE LINES SUPERSTRUCT
HOSE CPL. 1SC 8X440	962641908	128	1	162	917084108	HOSE LINES SUPERSTRUCT
HOSE CPL. 1SC 8X500	926098108	1833	1	34	967789508	HOSE LINES CENTRE SECTIO
HOSE CPL. 1SC 8X500	962257108	1327	1	939	967792108	HOSE LINES
HOSE CPL. 1SC 8X580	926965608	324	1	717	917459308	HOSE LINES SUPERSTRUCT
HOSE CPL. 1SC 8X600	921445908	120	1	162	917084108	HOSE LINES SUPERSTRUCT
HOSE CPL. 1SC 8X620	928049708	(1122)	1	887	967789008	AUX.HYDRAULIC WINCH 6
HOSE CPL. 1SC 8X620	928049708	1168	1	906	967790708	HOSE LINES WINCH 3
HOSE CPL. 1SC 8X640	968568908	326	1	717	917459308	HOSE LINES SUPERSTRUCT
HOSE CPL. 1SC 8X680	927550308	1279	1	233	968082008	HOSE LINES WINCH
HOSE CPL. 1SC 8X680	927550308	1281	1	233	968082008	HOSE LINES WINCH
HOSE CPL. 1SC 8X720	966861108	1330	1	939	967792108	HOSE LINES
HOSE CPL. 1SC 8X740	965475408	412	1	718	917459308	HOSE LINES SUPERSTRUCT
HOSE CPL. 1SC 8X740	968607008	1331	1	939	967792108	HOSE LINES
HOSE CPL. 1SC 8X760	965802108	129	1	162	917084108	HOSE LINES SUPERSTRUCT
HOSE CPL. 1SC 8X800	926455908	1135	1	202	967790308	HOSE LINES WINCH 1
HOSE CPL. 1SC 8X800	926455908	1135	1	217	967790508	HOSE LINES WINCH 2
HOSE CPL. 1SC 8X800	928468308	124	1	162	917084108	HOSE LINES SUPERSTRUCT
HOSE CPL. 1SC 8X840	968534608	121	1	162	917084108	HOSE LINES SUPERSTRUCT
HOSE CPL. 1SC 8X880	927550208	382	1	718	917459308	HOSE LINES SUPERSTRUCT
HOSE CPL. 1SC 8X940	963466308	268	1	716	917459308	HOSE LINES SUPERSTRUCT
HOSE CPL. 1SC 8X960	926743308	336	1	717	917459308	HOSE LINES SUPERSTRUCT
HOSE CPL. 1SC 8X960	963698108	330	1	717	917459308	HOSE LINES SUPERSTRUCT
HOSE CPL. 1SC 8X980	922734908	269	1	716	917459308	HOSE LINES SUPERSTRUCT
HOSE CPL. 1SN 25X1100	967622308	251	1	715	917459308	HOSE LINES SUPERSTRUCT
HOSE CPL. 1SN 25X1200	926385808	252	1	715	917459308	HOSE LINES SUPERSTRUCT
HOSE CPL. 1SN 25X1200	929757908	253	1	715	917459308	HOSE LINES SUPERSTRUCT
HOSE CPL. 1SN 25X1320	928879908	364	1	717	917459308	HOSE LINES SUPERSTRUCT
HOSE CPL. 1SN 25X1440	968582008	399	1	718	917459308	HOSE LINES SUPERSTRUCT
HOSE CPL. 1SN 25X1480	920730808	361	1	717	917459308	HOSE LINES SUPERSTRUCT
HOSE CPL. 1SN 25X1500	922912408	360	1	717	917459308	HOSE LINES SUPERSTRUCT
HOSE CPL. 1SN 25X1500	926432508	363	1	717	917459308	HOSE LINES SUPERSTRUCT
HOSE CPL. 1SN 25X1550	962761808	419	1	718	917459308	HOSE LINES SUPERSTRUCT
HOSE CPL. 1SN 25X1700	962641208	257	1	715	917459308	HOSE LINES SUPERSTRUCT
HOSE CPL. 1SN 25X1950	968569208	332	1	717	917459308	HOSE LINES SUPERSTRUCT
HOSE CPL. 1SN 25X200	965201608	(1125)	1	887	967789008	AUX.HYDRAULIC WINCH 6
HOSE CPL. 1SN 25X2000	926970408	254	1	715	917459308	HOSE LINES SUPERSTRUCT
HOSE CPL. 1SN 25X260	968696008	1165	1	906	967790708	HOSE LINES WINCH 3
HOSE CPL. 1SN 25X280	968585708	1130	1	202	967790308	HOSE LINES WINCH 1

Description	Item	Pos.	Quantity	Page	Assembly	Description
HOSE CPL. 1SN 25X280	968585708	1130	1	217	967790508	HOSE LINES WINCH 2
HOSE CPL. 1SN 25X400	920892708	227	1	715	917459308	HOSE LINES SUPERSTRUCT
HOSE CPL. 1SN 25X460	968695008	256	1	715	917459308	HOSE LINES SUPERSTRUCT
HOSE CPL. 1SN 25X480	968582508	415	1	718	917459308	HOSE LINES SUPERSTRUCT
HOSE CPL. 1SN 25X480	968845908	219	1	715	917459308	HOSE LINES SUPERSTRUCT
HOSE CPL. 1SN 25X500	927607208	306	1	716	917459308	HOSE LINES SUPERSTRUCT
HOSE CPL. 1SN 25X620	922681508	404	1	718	917459308	HOSE LINES SUPERSTRUCT
HOSE CPL. 1SN 25X700	968144708	298	1	716	917459308	HOSE LINES SUPERSTRUCT
HOSE CPL. 1SN 25X720	966388208	393	1	718	917459308	HOSE LINES SUPERSTRUCT
HOSE CPL. 1SN 25X840	968140808	255	1	715	917459308	HOSE LINES SUPERSTRUCT
HOSE CPL. 1SN 25X860	926095708	418	1	718	917459308	HOSE LINES SUPERSTRUCT
HOSE CPL. 1SN 25X960	927281408	421	1	718	917459308	HOSE LINES SUPERSTRUCT
HOSE CPL. 1SN 25X980	966389208	104	1	162	917084108	HOSE LINES SUPERSTRUCT
HOSE CPL. 1SN 32X1180	963463208	297	1	716	917459308	HOSE LINES SUPERSTRUCT
HOSE CPL. 1SN 32X1360	962641108	294	1	716	917459308	HOSE LINES SUPERSTRUCT
HOSE CPL. 1SN 32X1700	926455708	300	1	716	917459308	HOSE LINES SUPERSTRUCT
HOSE CPL. 1SN 32X520	922645708	293	1	716	917459308	HOSE LINES SUPERSTRUCT
HOSE CPL. 1SN 32X640	968695508	292	1	716	917459308	HOSE LINES SUPERSTRUCT
HOSE CPL. 1SN 32X760	962066108	295	1	716	917459308	HOSE LINES SUPERSTRUCT
HOSE CPL. 1SN 32X800	965197608	243	1	715	917459308	HOSE LINES SUPERSTRUCT
HOSE CPL. 1SN 32X840	968599308	242	1	715	917459308	HOSE LINES SUPERSTRUCT
HOSE CPL. 1SN 32X920	968582908	428	1	718	917459308	HOSE LINES SUPERSTRUCT
HOSE CPL. 1SN 32X940	968695608	296	1	716	917459308	HOSE LINES SUPERSTRUCT
HOSE CPL. 2SN 10X1040	927677008	1832	1	34	967789508	HOSE LINES CENTRE SECTIO
HOSE CPL. 2SN 10X1220	927671508	1837	1	34	967789508	HOSE LINES CENTRE SECTIO
HOSE CPL. 2SN 10X160	968608708	1169	1	906	967790708	HOSE LINES WINCH 3
HOSE CPL. 2SN 10X1650	921767008	283	1	716	917459308	HOSE LINES SUPERSTRUCT
HOSE CPL. 2SN 10X2050	926854808	1407	1	993	967792308	HOSE LINES D-HEAD SECTIO
HOSE CPL. 2SN 10X2250	968601308	(1352)	1	533	967788008	ADDNL.HYDR.ERECTION DEV
HOSE CPL. 2SN 10X2350	968609308	1411	1	993	967792308	HOSE LINES D-HEAD SECTIO
HOSE CPL. 2SN 10X240	964682508	(1121)	1	887	967789008	AUX.HYDRAULIC WINCH 6
HOSE CPL. 2SN 10X3100	962861308	1834	1	34	967789508	HOSE LINES CENTRE SECTIO
HOSE CPL. 2SN 10X400	927617608	435	1	718	917459308	HOSE LINES SUPERSTRUCT
HOSE CPL. 2SN 10X480	967574308	1131	1	202	967790308	HOSE LINES WINCH 1
HOSE CPL. 2SN 10X480	967574308	1131	1	217	967790508	HOSE LINES WINCH 2
HOSE CPL. 2SN 10X660	928032808	1831	1	34	967789508	HOSE LINES CENTRE SECTIO
HOSE CPL. 2SN 10X700	926560008	(95)	2	1062	968883308	ADDL.HYDR.F.PIN PULLING DE
HOSE CPL. 2SN 10X720	963861608	1262	1	802	967791908	HOSE LINES
HOSE CPL. 2SN 10X740	968006208	1263	1	802	967791908	HOSE LINES
HOSE CPL. 2SN 10X8000	96017641	(94)	2	1065	968883408	ADDL.HYDR.F.PIN PULLING DE
HOSE CPL. 2SN 10X880	963922908	1268	1	802	967791908	HOSE LINES
HOSE CPL. 2SN 10X960	927685308	1269	1	802	967791908	HOSE LINES
HOSE CPL. 2SN 12X1300	927613508	(1112)	1	252	967787908	ADDNL. HYDR. F. ERECTING W
HOSE CPL. 2SN 12X1460	927693008	1868	2	72	967789708	HOSE LINES CRAWLER TRACK
HOSE CPL. 2SN 12X1460	927693008	1848	2	99	967789908	HOSE LINES CRAWLER TRACK
HOSE CPL. 2SN 12X1500	967213408	(1111)	1	252	967787908	ADDNL. HYDR. F. ERECTING W
HOSE CPL. 2SN 12X1700	927619308	429	2	718	917459308	HOSE LINES SUPERSTRUCT
HOSE CPL. 2SN 12X1800	928004108	1401	1	993	967792308	HOSE LINES D-HEAD SECTIO
HOSE CPL. 2SN 12X1850	928762608	302	1	716	917459308	HOSE LINES SUPERSTRUCT
HOSE CPL. 2SN 12X1850	928762608	(1381)	1	1010	967788708	ADDITIONAL HYDRAULICS IN
HOSE CPL. 2SN 12X1850	928762608	(1381)	1	1022	967788808	ADDITIONAL HYDRAULICS IN
HOSE CPL. 2SN 12X2050	920716908	1324	1	939	967792108	HOSE LINES
HOSE CPL. 2SN 12X2050	920716908	1408	1	993	967792308	HOSE LINES D-HEAD SECTIO
HOSE CPL. 2SN 12X2300	929638708	1412	1	993	967792308	HOSE LINES D-HEAD SECTIO
HOSE CPL. 2SN 12X2300	969385108	(1110)	1	252	967787908	ADDNL. HYDR. F. ERECTING W
HOSE CPL. 2SN 16X1420	968582708	424	1	718	917459308	HOSE LINES SUPERSTRUCT
HOSE CPL. 2SN 16X1800	966262908	1400	1	993	967792308	HOSE LINES D-HEAD SECTIO
HOSE CPL. 2SN 16X360	968581908	397	1	718	917459308	HOSE LINES SUPERSTRUCT
HOSE CPL. 2SN 20X1460	968151708	1874	1	72	967789708	HOSE LINES CRAWLER TRACK
HOSE CPL. 2SN 20X1750	968568108	303	1	716	917459308	HOSE LINES SUPERSTRUCT

Description	Item	Pos.	Quantity	Page	Assembly	Description
HOSE CPL. 2SN 20X1800	968609408	(1380)	1	1010	967788708	ADDITIONAL HYDRAULICS IN
HOSE CPL. 2SN 20X1800	968609408	(1380)	1	1022	967788808	ADDITIONAL HYDRAULICS IN
HOSE CPL. 2SN 20X600	968582108	401	1	718	917459308	HOSE LINES SUPERSTRUCT
HOSE CPL. 2SN 20X700	963702608	400	1	718	917459308	HOSE LINES SUPERSTRUCT
HOSE CPL. 2SN 20X720	968607408	1337	1	939	967792108	HOSE LINES
HOSE CPL. 2SN 20X820	963339408	1336	1	939	967792108	HOSE LINES
HOSE CPL. 2SN 25X1020	96012877	1275	1	233	968082008	HOSE LINES WINCH
HOSE CPL. 2SN 25X1400	968150808	1867	2	72	967789708	HOSE LINES CRAWLER TRACK
HOSE CPL. 2SN 25X1400	968150808	1847	2	99	967789908	HOSE LINES CRAWLER TRACK
HOSE CPL. 2SN 25X1900	929963108	1257	1	802	967791908	HOSE LINES
HOSE CPL. 2SN 25X2000	929921108	1256	1	802	967791908	HOSE LINES
HOSE CPL. 2SN 25X2000	929921108	1325	1	939	967792108	HOSE LINES
HOSE CPL. 2SN 25X2500	968532308	1252	1	802	967791908	HOSE LINES
HOSE CPL. 2SN 25X2650	928040808	1251	1	802	967791908	HOSE LINES
HOSE CPL. 2SN 25X3400	968608308	1162	1	906	967790708	HOSE LINES WINCH 3
HOSE CPL. 2SN 25X460	96003050	1270	1	233	968082008	HOSE LINES WINCH
HOSE CPL. 2SN 25X700	967769308	1266	1	802	967791908	HOSE LINES
HOSE CPL. 2SN 25X860	968606908	1326	1	939	967792108	HOSE LINES
HOSE CPL. 2SN 25X940	968605708	1265	1	802	967791908	HOSE LINES
HOSE CPL. 2SN 6X1120	968599008	223	1	715	917459308	HOSE LINES SUPERSTRUCT
HOSE CPL. 2SN 6X1160	968569408	344	1	717	917459308	HOSE LINES SUPERSTRUCT
HOSE CPL. 2SN 6X1180	968696808	289	1	716	917459308	HOSE LINES SUPERSTRUCT
HOSE CPL. 2SN 6X1200	968534908	140	1	162	917084108	HOSE LINES SUPERSTRUCT
HOSE CPL. 2SN 6X1200	968696708	288	1	716	917459308	HOSE LINES SUPERSTRUCT
HOSE CPL. 2SN 6X1300	929389908	290	1	716	917459308	HOSE LINES SUPERSTRUCT
HOSE CPL. 2SN 6X1300	968696508	285	1	716	917459308	HOSE LINES SUPERSTRUCT
HOSE CPL. 2SN 6X1360	968535008	141	1	162	917084108	HOSE LINES SUPERSTRUCT
HOSE CPL. 2SN 6X1400	968843308	284	1	716	917459308	HOSE LINES SUPERSTRUCT
HOSE CPL. 2SN 6X1550	968697008	(1896)	1	82	917322008	CENTRA.LUBRICATION SYSTE
HOSE CPL. 2SN 6X1550	968697008	(1891)	1	106	917322208	CENTR.LUBRICATION SYSTEM
HOSE CPL. 2SN 6X2000	964326508	281	1	716	917459308	HOSE LINES SUPERSTRUCT
HOSE CPL. 2SN 6X2100	920605708	197	1	715	917459308	HOSE LINES SUPERSTRUCT
HOSE CPL. 2SN 6X2150	964326708	280	1	716	917459308	HOSE LINES SUPERSTRUCT
HOSE CPL. 2SN 6X2150	968697108	(1892)	1	106	917322208	CENTR.LUBRICATION SYSTEM
HOSE CPL. 2SN 6X2350	966183708	291	1	716	917459308	HOSE LINES SUPERSTRUCT
HOSE CPL. 2SN 6X2550	968697308	(1897)	1	82	917322008	CENTRA.LUBRICATION SYSTE
HOSE CPL. 2SN 6X350	926559808	(1890)	1	106	917322208	CENTR.LUBRICATION SYSTEM
HOSE CPL. 2SN 6X350	966600408	1282	1	233	968082008	HOSE LINES WINCH
HOSE CPL. 2SN 6X390	968601708	(1123)	1	887	967789008	AUX.HYDRAULIC WINCH 6
HOSE CPL. 2SN 6X400	963921808	1167	1	906	967790708	HOSE LINES WINCH 3
HOSE CPL. 2SN 6X440	963561108	1136	1	202	967790308	HOSE LINES WINCH 1
HOSE CPL. 2SN 6X440	963561108	1136	1	217	967790508	HOSE LINES WINCH 2
HOSE CPL. 2SN 6X460	962479208	263	1	716	917459308	HOSE LINES SUPERSTRUCT
HOSE CPL. 2SN 6X460	962479208	342	1	717	917459308	HOSE LINES SUPERSTRUCT
HOSE CPL. 2SN 6X470	968696908	321	1	716	917459308	HOSE LINES SUPERSTRUCT
HOSE CPL. 2SN 6X520	962639608	325	1	717	917459308	HOSE LINES SUPERSTRUCT
HOSE CPL. 2SN 6X520	963560608	1283	1	233	968082008	HOSE LINES WINCH
HOSE CPL. 2SN 6X540	920984208	327	1	717	917459308	HOSE LINES SUPERSTRUCT
HOSE CPL. 2SN 6X5400	968697208	(1898)	1	82	917322008	CENTRA.LUBRICATION SYSTE
HOSE CPL. 2SN 6X5400	968697208	(1893)	1	106	917322208	CENTR.LUBRICATION SYSTEM
HOSE CPL. 2SN 6X600	924927608	434	1	718	917459308	HOSE LINES SUPERSTRUCT
HOSE CPL. 2SN 6X600	968695908	(1895)	1	82	917322008	CENTRA.LUBRICATION SYSTE
HOSE CPL. 2SN 6X700	964614308	323	1	717	917459308	HOSE LINES SUPERSTRUCT
HOSE CPL. 2SN 6X740	964685508	262	1	716	917459308	HOSE LINES SUPERSTRUCT
HOSE CPL. 2SN 6X800	968696608	287	1	716	917459308	HOSE LINES SUPERSTRUCT
HOSE CPL. 2SN 6X820	964478208	307	1	716	917459308	HOSE LINES SUPERSTRUCT
HOSE CPL. 2SN 6X860	969042108	286	1	716	917459308	HOSE LINES SUPERSTRUCT
HOSE CPL. 2SN 6X900	920903208	313	1	716	917459308	HOSE LINES SUPERSTRUCT
HOSE CPL. 2SN 6X960	968568308	261	1	715	917459308	HOSE LINES SUPERSTRUCT
HOSE CPL. 2SN 6X960	968568308	310	2	716	917459308	HOSE LINES SUPERSTRUCT

Description	Item	Pos.	Quantity	Page	Assembly	Description
HOSE CPL. 2SN 8X1000	929625708	411	1	718	917459308	HOSE LINES SUPERSTRUCT
HOSE CPL. 2SN 8X1080	968607708	1345	1	939	967792108	HOSE LINES
HOSE CPL. 2SN 8X1140	968569308	339	1	717	917459308	HOSE LINES SUPERSTRUCT
HOSE CPL. 2SN 8X1200	968608408	279	1	716	917459308	HOSE LINES SUPERSTRUCT
HOSE CPL. 2SN 8X1200	968608408	1163	1	906	967790708	HOSE LINES WINCH 3
HOSE CPL. 2SN 8X1300	926554208	319	1	716	917459308	HOSE LINES SUPERSTRUCT
HOSE CPL. 2SN 8X1300	961717608	420	1	718	917459308	HOSE LINES SUPERSTRUCT
HOSE CPL. 2SN 8X1400	965194608	274	1	716	917459308	HOSE LINES SUPERSTRUCT
HOSE CPL. 2SN 8X1500	928041308	282	1	716	917459308	HOSE LINES SUPERSTRUCT
HOSE CPL. 2SN 8X1500	961719608	318	1	716	917459308	HOSE LINES SUPERSTRUCT
HOSE CPL. 2SN 8X15000	928755908	(1090)	4	1067	968883508	AUX.HYDR.PIN EXTRACTION
HOSE CPL. 2SN 8X1700	967222108	1259	1	802	967791908	HOSE LINES
HOSE CPL. 2SN 8X180	968582408	414	1	718	917459308	HOSE LINES SUPERSTRUCT
HOSE CPL. 2SN 8X2000	920984908	196	1	715	917459308	HOSE LINES SUPERSTRUCT
HOSE CPL. 2SN 8X220	968597208	1328	1	939	967792108	HOSE LINES
HOSE CPL. 2SN 8X230	927449608	375	1	717	917459308	HOSE LINES SUPERSTRUCT
HOSE CPL. 2SN 8X280	929612808	135	1	162	917084108	HOSE LINES SUPERSTRUCT
HOSE CPL. 2SN 8X300	927640008	278	1	716	917459308	HOSE LINES SUPERSTRUCT
HOSE CPL. 2SN 8X3100	929379308	1254	1	802	967791908	HOSE LINES
HOSE CPL. 2SN 8X340	968601108	(1099)	2	738	968562908	ADDITIONAL HYDRAULIC BOLT
HOSE CPL. 2SN 8X3500	929208908	380	1	717	917459308	HOSE LINES SUPERSTRUCT
HOSE CPL. 2SN 8X390	968581108	384	1	718	917459308	HOSE LINES SUPERSTRUCT
HOSE CPL. 2SN 8X400	928006008	378	1	717	917459308	HOSE LINES SUPERSTRUCT
HOSE CPL. 2SN 8X400	928006008	(1098)	2	738	968562908	ADDITIONAL HYDRAULIC BOLT
HOSE CPL. 2SN 8X400	962068708	133	1	162	917084108	HOSE LINES SUPERSTRUCT
HOSE CPL. 2SN 8X400	968357808	431	2	718	917459308	HOSE LINES SUPERSTRUCT
HOSE CPL. 2SN 8X420	961718408	1166	1	906	967790708	HOSE LINES WINCH 3
HOSE CPL. 2SN 8X4400	968581008	381	1	717	917459308	HOSE LINES SUPERSTRUCT
HOSE CPL. 2SN 8X450	928463708	1329	1	939	967792108	HOSE LINES
HOSE CPL. 2SN 8X450	968580908	376	1	717	917459308	HOSE LINES SUPERSTRUCT
HOSE CPL. 2SN 8X460	965860108	408	1	718	917459308	HOSE LINES SUPERSTRUCT
HOSE CPL. 2SN 8X460	966862908	377	1	717	917459308	HOSE LINES SUPERSTRUCT
HOSE CPL. 2SN 8X480	928870608	407	1	718	917459308	HOSE LINES SUPERSTRUCT
HOSE CPL. 2SN 8X480	968582208	410	1	718	917459308	HOSE LINES SUPERSTRUCT
HOSE CPL. 2SN 8X500	928049908	(1124)	1	887	967789008	AUX.HYDRAULIC WINCH 6
HOSE CPL. 2SN 8X500	968313308	1315	1	939	967792108	HOSE LINES
HOSE CPL. 2SN 8X520	929632408	1339	1	939	967792108	HOSE LINES
HOSE CPL. 2SN 8X520	961918608	134	1	162	917084108	HOSE LINES SUPERSTRUCT
HOSE CPL. 2SN 8X540	968607208	1333	1	939	967792108	HOSE LINES
HOSE CPL. 2SN 8X560	922909808	136	1	162	917084108	HOSE LINES SUPERSTRUCT
HOSE CPL. 2SN 8X560	928027908	383	1	718	917459308	HOSE LINES SUPERSTRUCT
HOSE CPL. 2SN 8X560	928864808	409	1	718	917459308	HOSE LINES SUPERSTRUCT
HOSE CPL. 2SN 8X560	929625508	1340	1	939	967792108	HOSE LINES
HOSE CPL. 2SN 8X560	968607308	1334	1	939	967792108	HOSE LINES
HOSE CPL. 2SN 8X580	965472808	430	2	718	917459308	HOSE LINES SUPERSTRUCT
HOSE CPL. 2SN 8X600	921252408	385	1	718	917459308	HOSE LINES SUPERSTRUCT
HOSE CPL. 2SN 8X600	968582308	413	1	718	917459308	HOSE LINES SUPERSTRUCT
HOSE CPL. 2SN 8X620	967804108	433	1	718	917459308	HOSE LINES SUPERSTRUCT
HOSE CPL. 2SN 8X640	965159008	1137	1	202	967790308	HOSE LINES WINCH 1
HOSE CPL. 2SN 8X640	965159008	1137	1	217	967790508	HOSE LINES WINCH 2
HOSE CPL. 2SN 8X660	929312908	(1120)	1	887	967789008	AUX.HYDRAULIC WINCH 6
HOSE CPL. 2SN 8X680	963462208	432	1	718	917459308	HOSE LINES SUPERSTRUCT
HOSE CPL. 2SN 8X700	920975008	406	2	718	917459308	HOSE LINES SUPERSTRUCT
HOSE CPL. 2SN 8X740	968601508	(1358)	1	514	968513208	ADDITIONAL HYDRAULICS, SA
HOSE CPL. 2SN 8X740	968601508	(1359)	1	514	968513208	ADDITIONAL HYDRAULICS, SA
HOSE CPL. 2SN 8X760	927706908	1132	1	202	967790308	HOSE LINES WINCH 1
HOSE CPL. 2SN 8X760	927706908	1132	1	217	967790508	HOSE LINES WINCH 2
HOSE CPL. 2SN 8X780	965200708	405	2	718	917459308	HOSE LINES SUPERSTRUCT
HOSE CPL. 2SN 8X920	965156808	335	1	717	917459308	HOSE LINES SUPERSTRUCT
HOSE CPL. 2SN 8X920	968607608	1344	1	939	967792108	HOSE LINES

Description	Item	Pos.	Quantity	Page	Assembly	Description
HOSE CPL. 2SN 8X940	928036308	379	1	717	917459308	HOSE LINES SUPERSTRUCT
HOSE CPL. 2SN 8X960	922626408	1343	1	939	967792108	HOSE LINES
HOSE CPL. 2TE 10X1000	926067808	276	1	716	917459308	HOSE LINES SUPERSTRUCT
HOSE CPL. 2TE 10X1000	926465408	1869	1	72	967789708	HOSE LINES CRAWLER TRACK
HOSE CPL. 2TE 10X1000	926465408	1849	1	99	967789908	HOSE LINES CRAWLER TRACK
HOSE CPL. 2TE 10X1150	927677508	1278	1	233	968082008	HOSE LINES WINCH
HOSE CPL. 2TE 10X1300	929647608	1164	1	906	967790708	HOSE LINES WINCH 3
HOSE CPL. 2TE 10X1360	968585808	1134	1	202	967790308	HOSE LINES WINCH 1
HOSE CPL. 2TE 10X1360	968585808	1134	1	217	967790508	HOSE LINES WINCH 2
HOSE CPL. 2TE 10X1550	929312208	374	1	717	917459308	HOSE LINES SUPERSTRUCT
HOSE CPL. 2TE 10X1800	927679208	1824	1	34	967789508	HOSE LINES CENTRE SECTIO
HOSE CPL. 2TE 10X2350	929648208	1836	1	34	967789508	HOSE LINES CENTRE SECTIO
HOSE CPL. 2TE 10X280	926940008	272	1	716	917459308	HOSE LINES SUPERSTRUCT
HOSE CPL. 2TE 10X300	926149708	273	1	716	917459308	HOSE LINES SUPERSTRUCT
HOSE CPL. 2TE 10X310	966262308	277	1	716	917459308	HOSE LINES SUPERSTRUCT
HOSE CPL. 2TE 10X400	926095408	275	1	716	917459308	HOSE LINES SUPERSTRUCT
HOSE CPL. 2TE 10X400	965200208	1272	1	233	968082008	HOSE LINES WINCH
HOSE CPL. 2TE 10X440	966735908	308	1	716	917459308	HOSE LINES SUPERSTRUCT
HOSE CPL. 2TE 10X470	929629208	(1353)	1	533	967788008	ADDNL.HYDR.ERECTION DEV
HOSE CPL. 2TE 10X600	926120008	1835	1	34	967789508	HOSE LINES CENTRE SECTIO
HOSE CPL. 2TE 10X600	926551108	(1357)	1	514	968513208	ADDITIONAL HYDRAULICS, SA
HOSE CPL. 2TE 10X620	967686908	312	1	716	917459308	HOSE LINES SUPERSTRUCT
HOSE CPL. 2TE 10X640	926097308	436	1	718	917459308	HOSE LINES SUPERSTRUCT
HOSE CPL. 2TE 10X700	926042908	309	1	716	917459308	HOSE LINES SUPERSTRUCT
HOSE CPL. 2TE 10X700	926042908	311	1	716	917459308	HOSE LINES SUPERSTRUCT
HOSE CPL. 2TE 10X700	926367008	345	1	717	917459308	HOSE LINES SUPERSTRUCT
HOSE CPL. 2TE 10X700	928025108	126	1	162	917084108	HOSE LINES SUPERSTRUCT
HOSE CPL. 2TE 10X700	966182708	1870	2	72	967789708	HOSE LINES CRAWLER TRACK
HOSE CPL. 2TE 10X700	966182708	1850	2	99	967789908	HOSE LINES CRAWLER TRACK
HOSE CPL. 2TE 10X700	966182708	1286	1	233	968082008	HOSE LINES WINCH
HOSE CPL. 2TE 10X700	966182708	(1126)	1	887	967789008	AUX.HYDRAULIC WINCH 6
HOSE CPL. 2TE 10X820	920711308	1133	1	202	967790308	HOSE LINES WINCH 1
HOSE CPL. 2TE 10X820	920711308	1133	1	217	967790508	HOSE LINES WINCH 2
HOSE CPL. 2TE 10X900	927681408	316	1	716	917459308	HOSE LINES SUPERSTRUCT
HOSE CPL. 2TE 10X960	926070508	346	1	717	917459308	HOSE LINES SUPERSTRUCT
HOSE CPL. 2TE 12X1000	926289108	1807	1	34	967789508	HOSE LINES CENTRE SECTIO
HOSE CPL. 2TE 12X1060	926847608	248	1	715	917459308	HOSE LINES SUPERSTRUCT
HOSE CPL. 2TE 12X1120	966732208	1829	1	34	967789508	HOSE LINES CENTRE SECTIO
HOSE CPL. 2TE 12X1200	926606408	1812	1	34	967789508	HOSE LINES CENTRE SECTIO
HOSE CPL. 2TE 12X1750	965565808	351	1	717	917459308	HOSE LINES SUPERSTRUCT
HOSE CPL. 2TE 12X2900	929316908	352	1	717	917459308	HOSE LINES SUPERSTRUCT
HOSE CPL. 2TE 12X3100	926561708	423	1	718	917459308	HOSE LINES SUPERSTRUCT
HOSE CPL. 2TE 12X720	963000808	271	1	716	917459308	HOSE LINES SUPERSTRUCT
HOSE CPL. 2TE 12X800	968534708	125	1	162	917084108	HOSE LINES SUPERSTRUCT
HOSE CPL. 2TE 12X840	961797308	108	1	162	917084108	HOSE LINES SUPERSTRUCT
HOSE CPL. 2TE 12X900	926965308	249	1	715	917459308	HOSE LINES SUPERSTRUCT
HOSE CPL. 2TE 12X960	962533308	1830	1	34	967789508	HOSE LINES CENTRE SECTIO
HOSE CPL. 2TE 12X960	968533008	107	1	162	917084108	HOSE LINES SUPERSTRUCT
HOSE CPL. 2TE 16X1020	965799908	117	1	162	917084108	HOSE LINES SUPERSTRUCT
HOSE CPL. 2TE 16X1020	965799908	220	1	715	917459308	HOSE LINES SUPERSTRUCT
HOSE CPL. 2TE 16X1100	924506308	1809	1	34	967789508	HOSE LINES CENTRE SECTIO
HOSE CPL. 2TE 16X1700	968149408	1816	1	34	967789508	HOSE LINES CENTRE SECTIO
HOSE CPL. 2TE 16X1900	926121308	2390	1	718	917459308	HOSE LINES SUPERSTRUCT
HOSE CPL. 2TE 16X1950	929716708	1825	1	34	967789508	HOSE LINES CENTRE SECTIO
HOSE CPL. 2TE 16X2700	927641608	1826	1	34	967789508	HOSE LINES CENTRE SECTIO
HOSE CPL. 2TE 16X300	928871308	1284	1	233	968082008	HOSE LINES WINCH
HOSE CPL. 2TE 16X360	926095208	221	1	715	917459308	HOSE LINES SUPERSTRUCT
HOSE CPL. 2TE 16X3800	926534008	(1115)	1	252	967787908	ADDNL. HYDR. F. ERECTING W
HOSE CPL. 2TE 16X430	968581808	396	1	718	917459308	HOSE LINES SUPERSTRUCT
HOSE CPL. 2TE 16X440	926056908	118	1	162	917084108	HOSE LINES SUPERSTRUCT

Description	Item	Pos.	Quantity	Page	Assembly	Description
HOSE CPL. 2TE 16X470	928017208	119	1	162	917084108	HOSE LINES SUPERSTRUCT
HOSE CPL. 2TE 16X7300	929749808	2393	1	718	917459308	HOSE LINES SUPERSTRUCT
HOSE CPL. 2TE 16X740	927294008	198	1	715	917459308	HOSE LINES SUPERSTRUCT
HOSE CPL. 2TE 16X7900	968695708	2391	1	718	917459308	HOSE LINES SUPERSTRUCT
HOSE CPL. 2TE 16X900	928015008	1827	1	34	967789508	HOSE LINES CENTRE SECTIO
HOSE CPL. 2TE 16X960	926606908	1828	1	34	967789508	HOSE LINES CENTRE SECTIO
HOSE CPL. 2TE 20X1100	928874108	1863	1	72	967789708	HOSE LINES CRAWLER TRACK
HOSE CPL. 2TE 20X1100	928874108	1843	1	99	967789908	HOSE LINES CRAWLER TRACK
HOSE CPL. 2TE 20X1200	928040608	1862	1	72	967789708	HOSE LINES CRAWLER TRACK
HOSE CPL. 2TE 20X1200	928040608	1842	1	99	967789908	HOSE LINES CRAWLER TRACK
HOSE CPL. 2TE 20X1460	966860008	1854	1	99	967789908	HOSE LINES CRAWLER TRACK
HOSE CPL. 2TE 20X1500	968695208	236	1	715	917459308	HOSE LINES SUPERSTRUCT
HOSE CPL. 2TE 20X1650	926561808	1873	1	72	967789708	HOSE LINES CRAWLER TRACK
HOSE CPL. 2TE 20X1650	926561808	1853	1	99	967789908	HOSE LINES CRAWLER TRACK
HOSE CPL. 2TE 20X2150	968609908	247	1	715	917459308	HOSE LINES SUPERSTRUCT
HOSE CPL. 2TE 20X2600	929316708	1819	1	34	967789508	HOSE LINES CENTRE SECTIO
HOSE CPL. 2TE 20X380	929622508	398	1	718	917459308	HOSE LINES SUPERSTRUCT
HOSE CPL. 2TE 20X390	926046308	199	1	715	917459308	HOSE LINES SUPERSTRUCT
HOSE CPL. 2TE 20X5000	929322208	373	1	717	917459308	HOSE LINES SUPERSTRUCT
HOSE CPL. 2TE 20X620	926557608	334	1	717	917459308	HOSE LINES SUPERSTRUCT
HOSE CPL. 2TE 20X620	929392208	338	1	717	917459308	HOSE LINES SUPERSTRUCT
HOSE CPL. 2TE 20X640	964776308	422	1	718	917459308	HOSE LINES SUPERSTRUCT
HOSE CPL. 2TE 20X780	963710408	299	1	716	917459308	HOSE LINES SUPERSTRUCT
HOSE CPL. 2TE 20X860	968582808	427	1	718	917459308	HOSE LINES SUPERSTRUCT
HOSE CPL. 2TE 20X980	928042808	246	1	715	917459308	HOSE LINES SUPERSTRUCT
HOSE CPL. 2TE 25X1000	968569108	331	1	717	917459308	HOSE LINES SUPERSTRUCT
HOSE CPL. 2TE 25X1300	968568708	322	1	717	917459308	HOSE LINES SUPERSTRUCT
HOSE CPL. 2TE 6X1500	968531608	1877	1	72	967789708	HOSE LINES CRAWLER TRACK
HOSE CPL. 2TE 6X1500	968531608	1857	1	99	967789908	HOSE LINES CRAWLER TRACK
HOSE CPL. 2TE 8X1650	968597308	1332	1	939	967792108	HOSE LINES
HOSE CPL. 2TE 8X500	968534808	1801	2	34	967789508	HOSE LINES CENTRE SECTIO
HOSE CPL. 2TE 8X500	968534808	137	1	162	917084108	HOSE LINES SUPERSTRUCT
HOSE CPL. 2TE 8X700	968143708	1346	1	939	967792108	HOSE LINES
HOSE CPL. 2TE 8X780	968609108	1404	1	993	967792308	HOSE LINES D-HEAD SECTIO
HOSE CPL. 2TE 8X800	966378608	1261	1	802	967791908	HOSE LINES
HOSE CPL. 304 60X480	96013937	240	1	715	917459308	HOSE LINES SUPERSTRUCT
HOSE CPL. 304 76X340	96013979	239	1	715	917459308	HOSE LINES SUPERSTRUCT
HOSE CPL. 304 76X390	96013981	238	1	715	917459308	HOSE LINES SUPERSTRUCT
HOSE CPL. 304 76X500	96013982	235	1	715	917459308	HOSE LINES SUPERSTRUCT
HOSE CPL. 304 76X560	96013985	237	1	715	917459308	HOSE LINES SUPERSTRUCT
HOSE CPL. 4ST+ 31X1070	967801008	1860	1	72	967789708	HOSE LINES CRAWLER TRACK
HOSE CPL. 4ST+ 31X1070	967801008	1840	1	99	967789908	HOSE LINES CRAWLER TRACK
HOSE CPL. 4ST+ 31X1080	968608008	1318	1	939	967792108	HOSE LINES
HOSE CPL. 4ST+ 31X1090	968149708	1861	1	72	967789708	HOSE LINES CRAWLER TRACK
HOSE CPL. 4ST+ 31X1090	968149708	1841	1	99	967789908	HOSE LINES CRAWLER TRACK
HOSE CPL. 4ST+ 31X1120	968607808	1316	1	939	967792108	HOSE LINES
HOSE CPL. 4ST+ 31X1260	968607908	1317	1	939	967792108	HOSE LINES
HOSE CPL. 4ST+ 31X1320	968608108	1319	1	939	967792108	HOSE LINES
HOSE CPL. 4ST+ 31X1330	968150608	1866	4	72	967789708	HOSE LINES CRAWLER TRACK
HOSE CPL. 4ST+ 31X1330	968150608	1846	4	99	967789908	HOSE LINES CRAWLER TRACK
HOSE CPL. 4ST+ 31X1410	968151608	1871	1	72	967789708	HOSE LINES CRAWLER TRACK
HOSE CPL. 4ST+ 31X1410	968151608	1851	1	99	967789908	HOSE LINES CRAWLER TRACK
HOSE CPL. 4ST+ 31X1430	967627408	1872	1	72	967789708	HOSE LINES CRAWLER TRACK
HOSE CPL. 4ST+ 31X1430	967627408	1852	1	99	967789908	HOSE LINES CRAWLER TRACK
HOSE CPL. 4ST+ 31X1680	968608808	1402	2	993	967792308	HOSE LINES D-HEAD SECTIO
HOSE CPL. 4ST+ 31X1780	968609008	1403	2	993	967792308	HOSE LINES D-HEAD SECTIO
HOSE CPL. 4ST+ 31X1780	968609008	(1382)	4	1010	967788708	ADDITIONAL HYDRAULICS IN
HOSE CPL. 4ST+ 31X1780	968609008	(1382)	4	1022	967788808	ADDITIONAL HYDRAULICS IN
HOSE CPL. 4ST+ 31X1830	968596908	1405	1	993	967792308	HOSE LINES D-HEAD SECTIO
HOSE CPL. 4ST+ 31X1830	968596908	1406	1	993	967792308	HOSE LINES D-HEAD SECTIO

Description	Item	Pos.	Quantity	Page	Assembly	Description
HOSE CPL. 4ST+ 31X1970	968609208	1409	1	993	967792308	HOSE LINES D-HEAD SECTIO
HOSE CPL. 4ST+ 31X1970	968609208	1410	1	993	967792308	HOSE LINES D-HEAD SECTIO
HOSE CPL. 4ST+ 31X2020	968009008	1803	1	34	967789508	HOSE LINES CENTRE SECTIO
HOSE CPL. 4ST+ 31X2020	968009008	1814	1	34	967789508	HOSE LINES CENTRE SECTIO
HOSE CPL. 4ST+ 31X2070	968142408	1806	1	34	967789508	HOSE LINES CENTRE SECTIO
HOSE CPL. 4ST+ 31X2070	968142408	1811	1	34	967789508	HOSE LINES CENTRE SECTIO
HOSE CPL. 4ST+ 31X2180	968137808	1805	1	34	967789508	HOSE LINES CENTRE SECTIO
HOSE CPL. 4ST+ 31X2180	968137808	1813	1	34	967789508	HOSE LINES CENTRE SECTIO
HOSE CPL. 4ST+ 31X2230	967801708	1802	1	34	967789508	HOSE LINES CENTRE SECTIO
HOSE CPL. 4ST+ 31X2230	967801708	1810	1	34	967789508	HOSE LINES CENTRE SECTIO
HOSE CPL. 4ST+ 31X630	968351408	110	1	162	917084108	HOSE LINES SUPERSTRUCT
HOSE CPL. 4ST+ 31X710	968151008	109	1	162	917084108	HOSE LINES SUPERSTRUCT
HOSE CPL. 6ST 38X1040	968569008	207	1	715	917459308	HOSE LINES SUPERSTRUCT
HOSE CPL. 6ST 38X1040	968569008	208	1	715	917459308	HOSE LINES SUPERSTRUCT
HOSE CPL. 6ST 38X1050	968582608	416	1	718	917459308	HOSE LINES SUPERSTRUCT
HOSE CPL. 6ST 38X1060	968570008	209	1	715	917459308	HOSE LINES SUPERSTRUCT
HOSE CPL. 6ST 38X1080	968568808	206	1	715	917459308	HOSE LINES SUPERSTRUCT
HOSE CPL. 6ST 38X1120	966964808	387	1	718	917459308	HOSE LINES SUPERSTRUCT
HOSE CPL. 6ST 38X1140	968536708	205	1	715	917459308	HOSE LINES SUPERSTRUCT
HOSE CPL. 6ST 38X1170	968532108	204	1	715	917459308	HOSE LINES SUPERSTRUCT
HOSE CPL. 6ST 38X1180	968584008	213	1	715	917459308	HOSE LINES SUPERSTRUCT
HOSE CPL. 6ST 38X1200	968569608	348	1	717	917459308	HOSE LINES SUPERSTRUCT
HOSE CPL. 6ST 38X1270	966733608	417	1	718	917459308	HOSE LINES SUPERSTRUCT
HOSE CPL. 6ST 38X1300	968532708	102	1	162	917084108	HOSE LINES SUPERSTRUCT
HOSE CPL. 6ST 38X1300	969637008	359	1	717	917459308	HOSE LINES SUPERSTRUCT
HOSE CPL. 6ST 38X1340	968569708	349	1	717	917459308	HOSE LINES SUPERSTRUCT
HOSE CPL. 6ST 38X1340	968581208	386	1	718	917459308	HOSE LINES SUPERSTRUCT
HOSE CPL. 6ST 38X1400	968532908	105	1	162	917084108	HOSE LINES SUPERSTRUCT
HOSE CPL. 6ST 38X1400	968569508	347	1	717	917459308	HOSE LINES SUPERSTRUCT
HOSE CPL. 6ST 38X1400	969637108	362	2	717	917459308	HOSE LINES SUPERSTRUCT
HOSE CPL. 6ST 38X1500	968355308	356	1	717	917459308	HOSE LINES SUPERSTRUCT
HOSE CPL. 6ST 38X1500	968532808	103	1	162	917084108	HOSE LINES SUPERSTRUCT
HOSE CPL. 6ST 38X1500	969636908	358	1	717	917459308	HOSE LINES SUPERSTRUCT
HOSE CPL. 6ST 38X1600	968532608	101	1	162	917084108	HOSE LINES SUPERSTRUCT
HOSE CPL. 6ST 38X1650	966963608	1258	1	802	967791908	HOSE LINES
HOSE CPL. 6ST 38X1700	967798608	305	4	716	917459308	HOSE LINES SUPERSTRUCT
HOSE CPL. 6ST 38X1950	968605608	1255	1	802	967791908	HOSE LINES
HOSE CPL. 6ST 38X2100	967810008	1322	1	939	967792108	HOSE LINES
HOSE CPL. 6ST 38X2300	968532408	1250	1	802	967791908	HOSE LINES
HOSE CPL. 6ST 38X2300	968532408	1253	1	802	967791908	HOSE LINES
HOSE CPL. 6ST 38X4000	968608208	1160	1	906	967790708	HOSE LINES WINCH 3
HOSE CPL. 6ST 38X4000	968608208	1161	1	906	967790708	HOSE LINES WINCH 3
HOSE CPL. 6ST 38X490	968607508	1341	1	939	967792108	HOSE LINES
HOSE CPL. 6ST 38X700	968584308	214	1	715	917459308	HOSE LINES SUPERSTRUCT
HOSE CPL. 6ST 38X760	968144908	203	1	715	917459308	HOSE LINES SUPERSTRUCT
HOSE CPL. 6ST 38X960	966866108	200	1	715	917459308	HOSE LINES SUPERSTRUCT
HOSE CPL. 6ST 38X960	966866108	201	1	715	917459308	HOSE LINES SUPERSTRUCT
HOSE CPL. 6ST 38X960	968583208	328	1	717	917459308	HOSE LINES SUPERSTRUCT
HOSE CPL. 6ST 38X980	968695808	202	1	715	917459308	HOSE LINES SUPERSTRUCT
HOSE CPL. CARBURITE10 50X	96014337	241	1	715	917459308	HOSE LINES SUPERSTRUCT
HOSE CPL. CONTI KWS 55X20	96014003	402	11	718	917459308	HOSE LINES SUPERSTRUCT
HOSE CPL. CONTI KWS 55X30	96014004	403	1	718	917459308	HOSE LINES SUPERSTRUCT
HOSE CPL. CONTI KWS 55X35	96014175	1347	2	939	967792108	HOSE LINES
HOSE CPL. F6000 31X2080	968584408	215	1	715	917459308	HOSE LINES SUPERSTRUCT
HOSE CPL. F6000 31X700	968583708	211	1	715	917459308	HOSE LINES SUPERSTRUCT
HOSE CPL. F6000 31X740	968583308	210	1	715	917459308	HOSE LINES SUPERSTRUCT
HOSE CPL. F6000 31X840	968357708	355	1	717	917459308	HOSE LINES SUPERSTRUCT
HOSE CPL. GH001 13X500	963711708	(1104)	1	493	917191108	AIR CONDITIONING
HOSE CPL. GH001 13X7000	963857308	(1100)	1	493	917191108	AIR CONDITIONING
HOSE CPL. GH001 8X6800	968600908	(1101)	1	493	917191108	AIR CONDITIONING

Description	Item	Pos.	Quantity	Page	Assembly	Description
HOSE CPL. GH425-10 16X1550	921876008	245	1	715	917459308	HOSE LINES SUPERSTRUCT
HOSE CPL. GH425-10 16X2150	969742908	1818	1	34	967789508	HOSE LINES CENTRE SECTIO
HOSE CPL. GH425-10 16X440	922217808	244	1	715	917459308	HOSE LINES SUPERSTRUCT
HOSE CPL. GH425-10 16X620	921849508	333	1	717	917459308	HOSE LINES SUPERSTRUCT
HOSE CPL. GH425-10 16X700	922099808	337	1	717	917459308	HOSE LINES SUPERSTRUCT
HOSE CPL. GH425-12 19X1000	922250508	1338	1	939	967792108	HOSE LINES
HOSE CPL. GH425-12 19X1160	962242508	106	1	162	917084108	HOSE LINES SUPERSTRUCT
HOSE CPL. GH425-12 19X1240	968569808	350	1	717	917459308	HOSE LINES SUPERSTRUCT
HOSE CPL. GH425-12 19X1550	968534408	111	1	162	917084108	HOSE LINES SUPERSTRUCT
HOSE CPL. GH425-12 19X2000	926712108	112	1	162	917084108	HOSE LINES SUPERSTRUCT
HOSE CPL. GH425-12 19X400	962686408	114	1	162	917084108	HOSE LINES SUPERSTRUCT
HOSE CPL. GH425-12 19X600	968534508	115	1	162	917084108	HOSE LINES SUPERSTRUCT
HOSE CPL. GH425-12 19X720	922124508	(1354)	1	533	967788008	ADDNL.HYDR.ERECTION DEV
HOSE CPL. GH425-12 19X740	965159108	116	1	162	917084108	HOSE LINES SUPERSTRUCT
HOSE CPL. GH425-12 19X820	964770608	(1355)	1	533	967788008	ADDNL.HYDR.ERECTION DEV
HOSE CPL. GH425-12 19X960	925649508	1335	1	939	967792108	HOSE LINES
HOSE CPL. GH425-12 19X980	927105808	113	1	162	917084108	HOSE LINES SUPERSTRUCT
HOSE CPL. GH425-16 25X1800	961890708	304	1	716	917459308	HOSE LINES SUPERSTRUCT
HOSE CPL. GH425-16 25X2000	922207308	1323	1	939	967792108	HOSE LINES
HOSE CPL. GH425-16 25X680	968584808	216	1	715	917459308	HOSE LINES SUPERSTRUCT
HOSE CPL. GH425-8 12X1000	926053108	258	1	715	917459308	HOSE LINES SUPERSTRUCT
HOSE CPL. GH425-8 12X1060	928396708	343	1	717	917459308	HOSE LINES SUPERSTRUCT
HOSE CPL. GH425-8 12X1080	925655908	(1351)	1	533	967788008	ADDNL.HYDR.ERECTION DEV
HOSE CPL. GH425-8 12X1180	968598708	222	1	715	917459308	HOSE LINES SUPERSTRUCT
HOSE CPL. GH425-8 12X1280	962064608	(1350)	1	533	967788008	ADDNL.HYDR.ERECTION DEV
HOSE CPL. GH425-8 12X1400	926443808	329	1	717	917459308	HOSE LINES SUPERSTRUCT
HOSE CPL. GH425-8 12X1850	923344608	(1790)	8	117	967787608	HYDRAULIC SUPPORT
HOSE CPL. GH425-8 12X3300	922929808	1820	1	34	967789508	HOSE LINES CENTRE SECTIO
HOSE CPL. GH425-8 12X3300	922929808	1822	1	34	967789508	HOSE LINES CENTRE SECTIO
HOSE CPL. GH425-8 12X3400	962065408	1821	1	34	967789508	HOSE LINES CENTRE SECTIO
HOSE CPL. GH425-8 12X3400	962065408	1823	1	34	967789508	HOSE LINES CENTRE SECTIO
HOSE CPL. GH425-8 12X370	922895908	341	1	717	917459308	HOSE LINES SUPERSTRUCT
HOSE CPL. GH425-8 12X450	922587308	139	1	162	917084108	HOSE LINES SUPERSTRUCT
HOSE CPL. GH425-8 12X470	926850208	143	1	162	917084108	HOSE LINES SUPERSTRUCT
HOSE CPL. GH425-8 12X560	923583408	138	1	162	917084108	HOSE LINES SUPERSTRUCT
HOSE CPL. GH425-8 12X600	922885208	260	1	715	917459308	HOSE LINES SUPERSTRUCT
HOSE CPL. GH425-8 12X720	929753808	259	1	715	917459308	HOSE LINES SUPERSTRUCT
HOSE CPL. GH506 31X1800	929351208	217	1	715	917459308	HOSE LINES SUPERSTRUCT
HOSE CPL. GH506 31X680	968597008	218	1	715	917459308	HOSE LINES SUPERSTRUCT
HOSE CPL. GH506 31X700	924476008	212	1	715	917459308	HOSE LINES SUPERSTRUCT
HOSE CPL. GH506 31X760	968569908	354	1	717	917459308	HOSE LINES SUPERSTRUCT
HOSE CPL. GH506-16 25X810	963699008	1267	1	802	967791908	HOSE LINES
HOSE CPL. GH506-16 25X840	963927608	1264	1	802	967791908	HOSE LINES
HOSE CPL. GH663 38X1020	968581308	388	1	718	917459308	HOSE LINES SUPERSTRUCT
HOSE CPL. GH663 38X1080	968581608	391	1	718	917459308	HOSE LINES SUPERSTRUCT
HOSE CPL. GH663 38X1100	968581508	390	1	718	917459308	HOSE LINES SUPERSTRUCT
HOSE CPL. GH663 38X1160	968598608	226	1	715	917459308	HOSE LINES SUPERSTRUCT
HOSE CPL. GH663 38X1240	966854108	395	1	718	917459308	HOSE LINES SUPERSTRUCT
HOSE CPL. GH663 38X1320	968581708	394	1	718	917459308	HOSE LINES SUPERSTRUCT
HOSE CPL. GH663 38X1600	965803008	100	1	162	917084108	HOSE LINES SUPERSTRUCT
HOSE CPL. GH663 38X1650	967690408	301	1	716	917459308	HOSE LINES SUPERSTRUCT
HOSE CPL. GH663 38X2050	965947108	371	1	717	917459308	HOSE LINES SUPERSTRUCT
HOSE CPL. GH663 38X2100	964687508	353	1	717	917459308	HOSE LINES SUPERSTRUCT
HOSE CPL. GH663 38X2100	966854008	370	1	717	917459308	HOSE LINES SUPERSTRUCT
HOSE CPL. GH663 38X2150	967800608	1800	1	34	967789508	HOSE LINES CENTRE SECTIO
HOSE CPL. GH663 38X2150	968152108	1321	1	939	967792108	HOSE LINES
HOSE CPL. GH663 38X2200	968606808	1320	1	939	967792108	HOSE LINES
HOSE CPL. GH663 38X2300	968580108	357	1	717	917459308	HOSE LINES SUPERSTRUCT
HOSE CPL. GH663 38X2450	968580608	366	1	717	917459308	HOSE LINES SUPERSTRUCT
HOSE CPL. GH663 38X2500	966056008	1808	1	34	967789508	HOSE LINES CENTRE SECTIO

Description	Item	Pos.	Quantity	Page	Assembly	Description
HOSE CPL. GH663 38X2500	968580508	367	1	717	917459308	HOSE LINES SUPERSTRUCT
HOSE CPL. GH663 38X2500	968583108	365	1	717	917459308	HOSE LINES SUPERSTRUCT
HOSE CPL. GH663 38X2650	968580708	369	1	717	917459308	HOSE LINES SUPERSTRUCT
HOSE CPL. GH663 38X2750	966853008	368	1	717	917459308	HOSE LINES SUPERSTRUCT
HOSE CPL. GH663 38X3200	968580808	372	1	717	917459308	HOSE LINES SUPERSTRUCT
HOSE CPL. GH663 38X640	926485608	224	1	715	917459308	HOSE LINES SUPERSTRUCT
HOSE CPL. GH663 38X640	967769508	1342	1	939	967792108	HOSE LINES
HOSE CPL. GH663 38X720	966681908	228	1	715	917459308	HOSE LINES SUPERSTRUCT
HOSE CPL. GH663 38X820	968581408	389	1	718	917459308	HOSE LINES SUPERSTRUCT
HOSE CPL. GH663 38X940	966056408	225	1	715	917459308	HOSE LINES SUPERSTRUCT
HOSE CPL. GH663 38X940	966056408	392	1	718	917459308	HOSE LINES SUPERSTRUCT
HOSE CPL. HPC 4X1440	968535108	144	1	162	917084108	HOSE LINES SUPERSTRUCT
HOSE CPL. HPC 4X1600	968698708	461	1	553	968712908	HOSE LINES LUBRICATION
HOSE CPL. HPC 4X1600	968698908	464	1	553	968712908	HOSE LINES LUBRICATION
HOSE CPL. HPC 4X2100	928889108	470	1	553	968712908	HOSE LINES LUBRICATION
HOSE CPL. HPC 4X2200	967216508	465	1	553	968712908	HOSE LINES LUBRICATION
HOSE CPL. HPC 4X2300	927067808	1249	1	802	967791908	HOSE LINES
HOSE CPL. HPC 4X2900	961950508	466	1	553	968712908	HOSE LINES LUBRICATION
HOSE CPL. HPC 4X3100	922909008	(1360)	1	514	968513208	ADDITIONAL HYDRAULICS, SA
HOSE CPL. HPC 4X3600	928887708	472	1	553	968712908	HOSE LINES LUBRICATION
HOSE CPL. HPC 4X400	928861508	471	2	553	968712908	HOSE LINES LUBRICATION
HOSE CPL. HPC 4X4800	968604608	468	1	553	968712908	HOSE LINES LUBRICATION
HOSE CPL. HPC 4X4900	920983508	463	1	553	968712908	HOSE LINES LUBRICATION
HOSE CPL. HPC 4X500	929728208	469	1	553	968712908	HOSE LINES LUBRICATION
HOSE CPL. HPC 4X5600	928885008	473	1	553	968712908	HOSE LINES LUBRICATION
HOSE CPL. HPC 4X6100	968698808	462	1	553	968712908	HOSE LINES LUBRICATION
HOSE CPL. HPC 4X6100	968698808	1248	1	802	967791908	HOSE LINES
HOSE CPL. HPC 4X6200	962065808	460	1	553	968712908	HOSE LINES LUBRICATION
HOSE CPL. HPC 4X6300	921999008	467	1	553	968712908	HOSE LINES LUBRICATION
HOSE CPL. HPC 4X8500	968842408	1247	1	802	967791908	HOSE LINES
HOSE CPL. HPC 4X9900	968842908	1348	1	939	967792108	HOSE LINES
HOSE CPL. TFS 5X1460	968600408	(1369)	1	711	967788208	COMPRESSED AIR PLANT
HOSE CPL. TFS 5X430	921262008	(1368)	1	711	967788208	COMPRESSED AIR PLANT
HOSE DIN 73411 10X3,5 EPDM	7363116	2	1	300	96004429	HOSES
HOSE DIN 73411 32X4 EPDM	4901428	4	1	300	96004429	HOSES
HOSE GUARD DN44-65 SGX50	10449843	32	2	112	918589408	HYDRAULIC SUPPORT
HOSE LINE X535	11211067	21	1	439	968111208	UREA TANK, PRE-MOUNTING
HOSE LINE X8000	11212666	8	1	437	917079808	UREA TANK
HOSE LINES ADD HYDR VERB	968563108	10	1	738	968562908	ADDITIONAL HYDRAULIC BOLT
HOSE LINES AIR CONDITIONIN	968337008	500	1	493	917191108	AIR CONDITIONING
HOSE LINES AIR FLAP OW	967793208	10	1	711	967788208	COMPRESSED AIR PLANT
HOSE LINES BOLT EXTRACTIO	968644008	10	1	1065	968883408	ADDL.HYDR.F.PIN PULLING DE
HOSE LINES BOLT EXTRACTIO	968898908	10	1	1062	968883308	ADDL.HYDR.F.PIN PULLING DE
HOSE LINES BOLT EXTRACTIO	968907508	10	1	1067	968883508	AUX.HYDR.PIN EXTRACTION
HOSE LINES CENTRE SECTIO	967789508	10	1	30	967787308	HYDRAULIC EQUIPM.CENTER
HOSE LINES CRAWLER TRAC	967789708	10	1	71	967787408	CRAWLER TRACK HYDRAULI
HOSE LINES CRAWLER TRACK	967789908	10	1	98	967787508	CRAWLER TRACK HYDRAULI
HOSE LINES CRAWLER TRACK	968710608	91	1	106	917322208	CENTR.LUBRICATION SYSTEM
HOSE LINES D-ANLENKSTUEC	967792108	10	1	936	967788408	ADDITIONAL HYDR.D PIVOT
HOSE LINES D-HEAD SECTIO	967792308	10	1	992	967788608	ADDITIONAL HYDR.D HEAD S
HOSE LINES INTERM. SECTIO	967792708	10	1	1022	967788808	ADDITIONAL HYDRAULICS IN
HOSE LINES INTERM. SECTI	967792508	10	1	1010	967788708	ADDITIONAL HYDRAULICS IN
HOSE LINES LUBRICATION D	968712908	91	1	548	917081208	CENT. LUBRIC. SYSTEM SUP
HOSE LINES LUBRICATION LI	968710508	91	1	82	917322008	CENTRA.LUBRICATION SYSTE
HOSE LINES MOUNTING INST	967791508	10	1	533	967788008	ADDNL.HYDR.ERECTION DEV
HOSE LINES MOUNTING JACK	967791308	10	1	252	967787908	ADDNL. HYDR. F. ERECTING W
HOSE LINES S-ANLENKSTUEC	967791908	10	1	799	967788308	ADDITIONAL HYDR.S PIVOT SE
HOSE LINES SA-BOCK VERB.	968513308	10	1	514	968513208	ADDITIONAL HYDRAULICS, SA
HOSE LINES SUPERSTRUCT	917459308	180	1	10		LIEBHERR CRAW.CRANE LR
HOSE LINES SUPERSTRUCT	917084108	10	1	159	968129608	ADDITIONAL HYDR.SLEWING

Description	Item	Pos.	Quantity	Page	Assembly	Description
HOSE LINES SUPPORTING RA	967790108	10	1	117	967787608	HYDRAULIC SUPPORT
HOSE LINES WINCH 1	967790308	10	1	201	967787708	ADDITIONAL HYDRAULICS WI
HOSE LINES WINCH 2	967790508	10	1	216	967787808	ADDITIONAL HYDRAULICS WI
HOSE LINES WINCH 3	967790708	10	1	904	967789108	ADDITIONAL HYDRAULICS WI
HOSE LINES WINCH 6	967791108	10	1	887	967789008	AUX.HYDRAULIC WINCH 6
HOSE LINES WINCH WINDE 4	968082008	10	1	232	968081908	ADDITIONAL HYDRAULICS WI
HOSE NIPPLE CE-0, H54	9140351	15	1	395	10135386	EXHAUST TC MOUNTING
HOSE NIPPLE CE-0, H54	9140351	15	1	396	10135681	EXHAUST TC MOUNTING
HOSE NIPPLE CE-0, H56 11SM	9272900	15	1	390	10126477	CONNECTION F.WATER PIPE
HOSE NIPPLE GERADE 11SM	9270655	5	1	389	10135655	COOLANT PIPE BEND ADD-ON
HOSE NIPPLE GERADE 11SM	9270655	13	1	390	10126477	CONNECTION F.WATER PIPE
HOSE SLEEVE 0 MESSING V	10355422	127	2	265	967978708	DIESEL ENGINE, PRE-ASSEMB
HOSE SLEEVE 0 ST	11088764	128	1	265	967978708	DIESEL ENGINE, PRE-ASSEMB
HOSE UNION BE6-0 STAHL	774371808	24	4	521	917691308	CENTRAL GREASING
HOSE UNION DIN 74304 B11 M	4980770	13	1	389	10135655	COOLANT PIPE BEND ADD-ON
HOSES	96004429	999	1	299	10675550	EQUALIZING RESERVOIR
HOUSING	10873370	4	1	1058	11004726	WORK LIGHT
HOUSING	510796908	1	1	534	511417708	PRESSURE LIMITING VALVE
HOUSING	510796908	1	1	706	511417608	PRESSURE LIMITING VALVE
HOUSING	511051208	1	1	169	510401908	REVERSING VALVE
HOUSING	570063108	1	1	516	511433908	PRESSURE LIMITING VALVE
HOUSING	570113008	3	1	247	510230608	HYDRO MOTOR
HOUSING 140X540X100 SPF	604532708	23	1	112	918589408	HYDRAULIC SUPPORT
HOUSING 18-POL	10099864	509	3	473	967926308	WIRING HARNESS
HOUSING 4-POL	602331308	511	1	471	967925808	WIRING HARNESS
HOUSING 4-POL	602331308	503	5	473	967926308	WIRING HARNESS
HOUSING 4-POL	602331308	510	3	474	967926408	WIRING HARNESS
HOUSING 6-POL	602325508	501	2	76	967971408	WIRING HARNESS
HOUSING 6-POL	602325508	508	8	471	967925808	WIRING HARNESS
HOUSING 6-POL	602325508	510	2	472	967926208	WIRES CPL.
HOUSING 6-POL	602325508	511	1	473	967926308	WIRING HARNESS
HOUSING 68X85X85 ALU	10112671	513	1	77	967971708	WIRING HARNESS
HOUSING 8-POL	602300508	510	1	471	967925808	WIRING HARNESS
HOUSING 8-POL	602300608	513	1	471	967925808	WIRING HARNESS
HOUSING 8-POL	602301408	509	1	471	967925808	WIRING HARNESS
HOUSING 8-POL	602301408	503	2	793	968541308	LEAD
HOUSING 8-POL	602301408	503	1	794	968546008	LEAD
HOUSING 8-POL	602301408	503	1	795	968546108	LEAD
HOUSING GD-ZN SW GEPULV	704253308	7	4	46	965690708	COVER COMPL.
HOUSING GD-ZN SW GEPULV	704253308	2	1	608	968310408	COVER COMPL.
HOUSING GD-ZN SW GEPULV	704253308	2	5	612	968255808	COVER PRE-ASSY.
HOUSING GD-ZN SW GEPULV	704253308	2	7	613	968255908	COVER PRE-ASSY.
HOUSING GD-ZN SW GEPULV	704253308	2	7	614	968256008	COVER PRE-ASSY.
HOUSING GD-ZN SW GEPULV	704253308	2	7	615	968256108	COVER PRE-ASSY.
HOUSING GD-ZN SW GEPULV	704253308	(4)	4	632	968031008	TERMINAL BOX ELECTRICS S
HOUSING GD-ZN SW GEPULV	704256608	(6)	4	434	968169408	BATTERY BOX, PRE-ASSEMB
HOUSING GD-ZN SW GEPULV	704256608	(2)	4	602	968286908	SOUND DAMPING ABOVE
HOUSING GD-ZN SW GEPULV	704256608	(2)	4	602	968286908	SOUND DAMPING ABOVE
HOUSING GD-ZN SW GEPULV	704256608	(2)	4	602	968286908	SOUND DAMPING ABOVE
HOUSING GD-ZN SW GEPULV	704256608	(2)	4	602	968286908	SOUND DAMPING ABOVE
HOUSING GD-ZN SW GEPULV	704256608	13	1	604	968308808	COVER COMPL.
HOUSING GD-ZN SW GEPULV	704256608	14	2	605	968308908	COVER COMPL.
HOUSING GD-ZN SW GEPULV	704256608	11	1	608	968310408	COVER COMPL.
HOUSING GD-ZN SW GEPULV	704256608	2	2	609	968318208	COVER COMPL.
HOUSING GD-ZN SW GEPULV	704274708	8	2	604	968308808	COVER COMPL.
HOUSING GD-ZN SW GEPULV	704274708	8	2	605	968308908	COVER COMPL.
HOUSING GD-ZN SW GEPULV	704274708	8	2	606	968309008	COVER COMPL.
HOUSING GD-ZN SW GEPULV	704274708	3	6	642	969408008	COVER COMPL.
HOUSING PRE-ASSEMBLED	10116150	1	1	354	11363994	DRIVE FOR HPP PRE-ASS.
HOUSING PUR SPF	975850708	50	1	569	917202908	CABIN, GLAZED

Description	Item	Pos.	Quantity	Page	Assembly	Description
HOUSING WELDED RAL 7037	968610608	1	1	632	968031008	TERMINAL BOX ELECTRICS S
HOUSING WELDED SPF	968070808	1	1	45	967907608	SWITCH BOX COMPL.
HUB	9077280	2	1	330	11367689	DRIVE PARTS W. DAMPER PR
HYDR. SUPPORT WELDMENT	967849308	1	2	112	918589408	HYDRAULIC SUPPORT
HYDR. SUPPORT WELDMENT	967849408	2	2	112	918589408	HYDRAULIC SUPPORT
HYDRAULIC AGGREGATE BZ	11600525	3	1	1059	917474108	BOLT EXTRACTION ATTACHM
HYDRAULIC ATTACHMENT MO	10132387	9	4	61	917291608	CRAWLER TRACK CARRIER, L
HYDRAULIC ATTACHMENT MO	10132387	9	4	94	917291708	CRAWLER TRACK CARRIER,
HYDRAULIC EQUIPM.CENTER	917320908	2	1	14	917075908	CENTRAL SECTION CRAWLER
HYDRAULIC EQUIPM.CENTER	967787308	4	1	26	917320908	HYDRAULIC EQUIPM.CENTER
HYDRAULIC HOSE DIN EN 854	510511408	8	2.5	302	968669208	FUEL-PREFILTER ASS.
HYDRAULIC HOSE DIN EN 854	510510908	7	1	207	917451408	CENTRAL GREASING
HYDRAULIC HOSE DIN EN 854	510510908	7	0.75	890	917481408	CENTRAL GREASING
HYDRAULIC HOSE DIN EN 854	510510908	9	0.75	910	917478608	CENTRAL GREASING
HYDRAULIC HOSE DIN EN 857	10343527	4	2	540	967967608	FUEL TANK, PRE-ASSEMBLED
HYDRAULIC PARTS DRIVING G	11219355	3	1	286	10873889	DRIVING GEAR
HYDRAULIC SUPPORT	917321208	2	1	109	918588908	HYDRAULIC SUPPORT
HYDRAULIC SUPPORT	918588908	14	1	9		LIEBHERR CRAW.CRANE LR
HYDRAULIC SUPPORT	918589408	1	1	109	918588908	HYDRAULIC SUPPORT
HYDRAULIC SUPPORT	967787608	4	1	115	917321208	HYDRAULIC SUPPORT
HYDRAULIC-TYPE LUBRICAT.N	12103914	12	1	83	11621396	ELECTRIC PUMP
HYDRAULIC-TYPE LUBRICAT.N	7743242	30	4	61	917291608	CRAWLER TRACK CARRIER, L
HYDRAULIC-TYPE LUBRICAT.N	7743242	30	4	94	917291708	CRAWLER TRACK CARRIER,
HYDRAULIC-TYPE LUBRICAT.N	7743242	13	8	112	918589408	HYDRAULIC SUPPORT
HYDRAULIC-TYPE LUBRICAT.N	7743242	89	1	194	90024489	PLANETARY GEARBOX
HYDRAULIC-TYPE LUBRICAT.N	7743242	73	2	221	917451208	WINCH 4 PRE-ASSEMBLY
HYDRAULIC-TYPE LUBRICAT.N	7743242	89	1	225	90200276	PLANETARY GEARBOX
HYDRAULIC-TYPE LUBRICAT.N	7743242	(4)	1	500	917347708	SA FRAME
HYDRAULIC-TYPE LUBRICAT.N	7743242	12	2	786	917084408	S OVERRUN PROTECTION
HYDRAULIC-TYPE LUBRICAT.N	7743242	(4)	1	810	917190708	ROLLER SET
HYDRAULIC-TYPE LUBRICAT.N	7743242	24	1	877	90200131	ROPE DRUM
HYDRAULIC-TYPE LUBRICAT.N	7743242	91	1	879	90200134	PLANETARY GEARBOX
HYDRAULIC-TYPE LUBRICAT.N	7743242	24	1	896	90028040	ROPE DRUM
HYDRAULIC-TYPE LUBRICAT.N	7743242	89	1	898	90026841	PLANETARY GEARBOX
HYDRAULIC-TYPE LUBRICAT.N	7743242	3	2	929	917178708	D OVERRUN PROTECTION
HYDRAULIC-TYPE LUBRICAT.N	7743242	76	2	962	917380508	D HEAD SECTION PRE-ASS.
HYDRAULIC-TYPE LUBRICAT.N	7743242	8	4	976	968027908	ROLLER SEATING COMPL.
HYDRAULIC-TYPE LUBRICAT.N	7743242	(4)	1	1027	917251008	L-HEAD PIECE
HYDRAULIC-TYPE LUBRICAT.N	7743242	57	2	1028	917251008	L-HEAD PIECE
HYDRAULIC-TYPE LUBRICAT.N	7743242	15	4	1087	968671408	HEAD SECTION PRE-ASS.
HYDRAULIC-TYPE LUBRICAT.N	571578608	2	1	154	774375108	PASSAGE NIPPLE BLOCK
HYDRAULICS	917083008	169	1	10		LIEBHERR CRAW.CRANE LR
HYDRAULICS	967788108	4	1	657	917083008	HYDRAULICS
HYDRO CYLINDER 150/130-242	11211235	2	2	503	967852308	SA FRAME ERECTING DEVICE
HYDRO CYLINDER 50/28-210	10471144	58	1	560	917081608	CRANE DRIVER'S CABIN CPL.
HYDRO CYLINDER 70/30-260	11211232	3	2	527	917080508	ROLLER BEARING
HYDRO CYLINDER 75/30-100	10326323	21	2	559	917081608	CRANE DRIVER'S CABIN CPL.
HYDRO CYLINDER 75/30-310	10332325	1	1	1060	968929808	PIN PULLING CYLINDER CPL.
HYDRO CYLINDER 75/30-405	11342037	1	1	1063	968229108	PIN PULLING CYLINDER CPL.
HYDRO CYLINDER 80/35-396	11211233	2	2	187	917077708	PIN F. S AND D PIVOT SECTIO
HYDRO MOTOR A10FE 28CM³/	10228004	2	2	296	968240908	RADIATOR, PRE-ASSEMBLED
HYDRO MOTOR A2FM 16CM³/	571368908	12	1	495	10451181	LIQUEFIER
HYDRO MOTOR A2FM 16CM³/	510230608	2	1	237	917645608	MOUNTING JACK/ERECTING
HYDRO MOTOR A2FM 56CM³/	510235408	2	3	140	917352008	SLEWING GEAR ATTACHMEN
IGNITION STARTER SWITCH 3	10335557	4	1	482	967924408	DASHBOARD, PRE-ASSEMBL
IMMERSION HEATER 120V	10121515	1	1	741	917190508	EL.COOLANT PREHEAT
INCLINATION SENSOR +/-25°	11001194	10	2	48	968270208	EL.ADD-ON SET-LIMIT SWITCH
INCLINATION SENSOR +/-5° X	10802062	10	1	1076	968175008	LIMIT SWITCH AND SENSOR
INCLINATION SENSOR HAKEN	917156108	301	1	11		LIEBHERR CRAW.CRANE LR
INDICATOR LAMP	606143508	7	17	482	967924408	DASHBOARD, PRE-ASSEMBL

Description	Item	Pos.	Quantity	Page	Assembly	Description
INDICATOR LAMP	606143508	5	1	656	968486208	LOCKING PLATE
INDUCTIVE SENSOR BERUE	10354584	15	2	519	968241508	SENSOR ASSEMBLY
INDUCTIVE SENSOR BERUE	10354584	(1)	2	617	968030208	LIMIT SWITCH AND SENSOR
INDUCTIVE SENSOR BERUE	10354584	35	1	640	967917908	SWITCH CABINET
INDUCTIVE SENSOR BERUE	10354584	(151)	2	786	917084408	S OVERRUN PROTECTION
INDUCTIVE SENSOR BERUE	10354584	(151)	2	929	917178708	D OVERRUN PROTECTION
INDUCTIVE SENSOR BERUE	10354584	3	1	980	968107908	TRACTION RAM PRE-ASS.
INDUCTIVE SENSOR BERUE	10354584	151	2	996	968188108	SENSOR ASSEMBLY HEAD PI
INDUCTIVE SENSOR BERUE	10354584	20	4	1076	968175008	LIMIT SWITCH AND SENSOR
INDUCTIVE SENSOR BERUE	10875197	(15)	1	529	917080608	MOUNTING EQUIPMENT CRAW
INDUCTIVE SENSOR BERUE	10875197	(152)	4	786	917084408	S OVERRUN PROTECTION
INDUCTIVE TRANSMITTER BW	967202008	2	1	617	968030208	LIMIT SWITCH AND SENSOR
INFORMATION SIGN 158X35 K	97100456	4	4	891	917481708	SIGN WINCH 6
INFORMATION SIGN 70X40 SP	9402377	4	2	208	917472708	SIGNS
INFORMATION SIGN 70X40 SP	9402377	(4)	2	209	917077908	WINCH 2
INFORMATION SIGN 70X40 SP	9402377	(5)	14	749	917081508	COUNTERWEIGHT FRAME
INFORMATION SIGN 70X40 SP	9402377	3	6	755	917082108	INSCRIPTION PLATE
INFORMATION SIGN 70X40 SP	9402377	1	2	813	969096408	SIGNS
INFORMATION SIGN BAUJ S-N	97067621	1101	1	750	965575208	CENTRING COMPLETE
INJECTION LINE V-MOTORXD9	10119369	1	1	367	10119367	INJECTION LINES
INJECTION LINE V-MOTORXD9	10119369	1	1	368	10119368	INJECTION LINES
INJECTION LINE V-MOTORXD9	10119370	2	1	367	10119367	INJECTION LINES
INJECTION LINE V-MOTORXD9	10119370	3	1	368	10119368	INJECTION LINES
INJECTION LINE V-MOTORXD9	10119371	3	1	367	10119367	INJECTION LINES
INJECTION LINE V-MOTORXD9	10119371	2	1	368	10119368	INJECTION LINES
INJECTION LINE V-MOTORXD9	10119372	4	1	367	10119367	INJECTION LINES
INJECTION LINE V-MOTORXD9	10119373	4	1	368	10119368	INJECTION LINES
INJECTION LINES V-MOTORX	10119367	215	1	307	10137680	DIESEL ENGINE
INJECTION LINES V-MOTORX	10119368	216	1	307	10137680	DIESEL ENGINE
INJECTION NOZZLE W.FASTEN	10117167	190	8	307	10137680	DIESEL ENGINE
INJECTOR CPL.	11008919	2	1	437	917079808	UREA TANK
INLET MODULE DPF IIIB	11088737	10	1	428	11008894	SCR MODULE
INLET VALVE	10120987	(2)	2	333	10118050	CYLINDER HEAD ASSEMBLY
INNER RING 60X70X28	747404201	71	1	142	90201679	SLEWING GEAR DRIVE
INPUT/OUTPUT MODULE LSB-	11213706	100	1	644	968253608	UNIVERSAL INPUT-OUTPUT M
INSCRIPTION PLATE DB-HAUP	917082108	161	1	10		LIEBHERR CRAW.CRANE LR
INSERT 3X7 NBR	10424962	508	1	77	967971708	WIRING HARNESS
INSERTION MODULE	602792308	(1)	1	649	967918008	ASSEMBLY PARTS MOUNTIN
INSERTION MODULE	602792308	1	1	654	964591108	INSERTION MODULE
INSERTION MODULE	964591108	48	1	649	967918008	ASSEMBLY PARTS MOUNTIN
INSERTION MODULE	967539808	47	1	649	967918008	ASSEMBLY PARTS MOUNTIN
INSERTION MODULE	968329408	60	1	650	967918008	ASSEMBLY PARTS MOUNTIN
INSERTION MODULE	969337008	56	1	649	967918008	ASSEMBLY PARTS MOUNTIN
INSERTION MODULE 12POLIG	966929508	(507)	2	43	967907508	SWITCH BOX CPL.
INSERTION MODULE 12POLIG	966929508	46	1	649	967918008	ASSEMBLY PARTS MOUNTIN
INSTALLATION BRAKE COMPR	10126103	330	1	308	10137680	DIESEL ENGINE
INSULANT FLOOR PLATE	964912508	69	1	570	917202908	CABIN, GLAZED
INSULATING HOSE DN10X0,65	11082604	204	1.66	471	967925808	WIRING HARNESS
INSULATING HOSE DN10X0,65	11082604	204	2.03	473	967926308	WIRING HARNESS
INSULATING HOSE DN10X0,65	11082604	204	0.83	620	968030708	WIRING HARNESS
INSULATING HOSE DN10X0,65	11082604	204	2.89	624	968416808	WIRING HARNESS
INSULATING HOSE DN12X0,65	11082605	205	4.02	471	967925808	WIRING HARNESS
INSULATING HOSE DN12X0,65	11082605	205	0.63	473	967926308	WIRING HARNESS
INSULATING HOSE DN12X0,65	11082605	205	3.24	620	968030708	WIRING HARNESS
INSULATING HOSE DN12X0,65	11082605	205	0.2	624	968416808	WIRING HARNESS
INSULATING HOSE DN14X0,65	11082606	206	0.26	50	96026395	CABLING
INSULATING HOSE DN14X0,65	11082606	206	0.73	471	967925808	WIRING HARNESS
INSULATING HOSE DN14X0,65	11082606	206	2.19	620	968030708	WIRING HARNESS
INSULATING HOSE DN14X0,65	11082606	206	1.53	624	968416808	WIRING HARNESS
INSULATING HOSE DN14X0,8	603012608	232	2.74	620	968030708	WIRING HARNESS

Description	Item	Pos.	Quantity	Page	Assembly	Description
INSULATING HOSE DN14X0,8	603012608	(24)	3	741	917190508	EL.COOLANT PREHEAT
INSULATING HOSE DN16X0,85	11082607	207	1.13	471	967925808	WIRING HARNESS
INSULATING HOSE DN16X0,85	11082607	207	0.73	620	968030708	WIRING HARNESS
INSULATING HOSE DN18X0,85	11082608	208	0.85	620	968030708	WIRING HARNESS
INSULATING HOSE DN20X0,85	11082609	209	2.48	620	968030708	WIRING HARNESS
INSULATING HOSE DN4X0,5	11082601	201	1.63	473	967926308	WIRING HARNESS
INSULATING HOSE DN4X0,5	11082601	201	5.05	474	967926408	WIRING HARNESS
INSULATING HOSE DN4X0,5	11082601	4	0.28	652	963398008	PREMOUNT.AXIAL FLOW FAN
INSULATING HOSE DN6X0,5	11082602	202	19.94	471	967925808	WIRING HARNESS
INSULATING HOSE DN6X0,5	11082602	202	9.6	473	967926308	WIRING HARNESS
INSULATING HOSE DN6X0,5	11082602	202	24.49	620	968030708	WIRING HARNESS
INSULATING HOSE DN6X0,5	11082602	202	30.62	624	968416808	WIRING HARNESS
INSULATING HOSE DN6X0,6	11005148	281	2.01	620	968030708	WIRING HARNESS
INSULATING HOSE DN8X0,6	11005149	282	1.93	620	968030708	WIRING HARNESS
INSULATING HOSE DN8X0,65	11082603	203	4.98	471	967925808	WIRING HARNESS
INSULATING HOSE DN8X0,65	11082603	203	1.83	473	967926308	WIRING HARNESS
INSULATING HOSE DN8X0,65	11082603	203	22.69	620	968030708	WIRING HARNESS
INSULATING HOSE DN8X0,65	11082603	203	25.09	624	968416808	WIRING HARNESS
INSULATING MAT 20X100X274	977659108	11	1	587	964912508	INSULANT FLOOR PLATE
INSULATING MAT 20X123X288	977659008	10	1	587	964912508	INSULANT FLOOR PLATE
INSULATING MAT 20X155X429	977658208	2	1	587	964912508	INSULANT FLOOR PLATE
INSULATING MAT 20X182X747	977658808	8	1	587	964912508	INSULANT FLOOR PLATE
INSULATING MAT 20X213X280	977659208	12	1	587	964912508	INSULANT FLOOR PLATE
INSULATING MAT 20X215X451	977659308	13	1	587	964912508	INSULANT FLOOR PLATE
INSULATING MAT 20X229X810	977658408	4	1	587	964912508	INSULANT FLOOR PLATE
INSULATING MAT 20X229X810	977658608	6	1	587	964912508	INSULANT FLOOR PLATE
INSULATING MAT 20X294X986	977658708	7	1	587	964912508	INSULANT FLOOR PLATE
INSULATING MAT 20X348X786	977658108	1	1	587	964912508	INSULANT FLOOR PLATE
INSULATING MAT 20X380X894	977658308	3	1	587	964912508	INSULANT FLOOR PLATE
INSULATING MAT 20X451X986	977658908	9	1	587	964912508	INSULANT FLOOR PLATE
INSULATING MAT 20X747X195	977658508	5	1	587	964912508	INSULANT FLOOR PLATE
INSULATING MATERIAL 20X20	10425409	16	1.5	430	917079508	AIR FILTER UNIT CPL.
INSULATING RING	691041708	4	78	24	11601184	COLLECTING RING
INTAKE ST.CONST. FE//ZNNI8/	968251708	44	1	264	967978708	DIESEL ENGINE, PRE-ASSEMB
INTAKE ST.CONST. FE//ZNNI8/	968575708	71	1	265	967978708	DIESEL ENGINE, PRE-ASSEMB
INTAKE ST.CONST. SAE-90,H	964045608	41	2	264	967978708	DIESEL ENGINE, PRE-ASSEMB
INTAKE ST.CONST. SAE-90,H7	964045408	40	1	264	967978708	DIESEL ENGINE, PRE-ASSEMB
INTAKE STACK ASSEMBLY V-	9078649	2	1	373	10137586	INTAKE STACK ASSEMBLY
INTAKE STACK ASSEMBLY V-	10137586	222	1	308	10137680	DIESEL ENGINE
INTAKE STACK ASSEMBLY V	10122793	221	1	307	10137680	DIESEL ENGINE
INTAKE STACK V-MOTORXD9	9078650	1	1	372	10122793	INTAKE STACK ASSEMBLY
INTAKE STACK V-MOTORXD9	9078650	1	1	374	9078649	INTAKE STACK ASSEMBLY
INTAKE STACK V-MOTORXD95	10137588	1	1	373	10137586	INTAKE STACK ASSEMBLY
INTERIOR PANELING	964598408	11	1	569	917202908	CABIN, GLAZED
INTERMEDIATE FLANGE	10014707	15	1	152	10871517	ELECTRIC PUMP
INTERMEDIATE FLANGE	10144876	2	2	390	10126477	CONNECTION F.WATER PIPE
INTERMEDIATE GEAR ASSEM	10118223	372	1	308	10137680	DIESEL ENGINE
INTERMEDIATE GEAR PRE-A	11348855	1	2	384	10118223	INTERMEDIATE GEAR ASSEM
INTERMEDIATE GEAR PRE-A	11348855	2	8	384	10118223	INTERMEDIATE GEAR ASSEM
INTERMEDIATE PART	797028301	21	55	194	90024489	PLANETARY GEARBOX
INTERMEDIATE PART	797028301	21	55	225	90200276	PLANETARY GEARBOX
INTERMEDIATE PART	797028301	14	46	879	90200134	PLANETARY GEARBOX
INTERMEDIATE PART	797028301	21	55	898	90026841	PLANETARY GEARBOX
INTERMEDIATE PIECE PRE-A	968678908	2	2	1081	917230108	GUIDE SUSPENDED BALLAST
INTERMEDIATE RING	10014730	8	1	152	10871517	ELECTRIC PUMP
INTERMEDIATE RING	10014730	8	1	550	10425291	ELECTRIC PUMP
INTERMEDIATE RING	10129236	2	1	406	10129212	FLYWHEEL HOUSING MOUNT
INTERMEDIATE SECTION WE	968679008	1	1	1085	968678908	INTERMEDIATE PIECE PRE-A
INTERMEDIATE WHEEL AXLE 3	9078590	4	1	384	10118223	INTERMEDIATE GEAR ASSEM
INTERNAL LIGHT 6W 24V WEIS	10342854	26	2	477	967926708	ELECTRIC ADD-ON PARTS CA

Description	Item	Pos.	Quantity	Page	Assembly	Description
INTERNAL MULTI-DISC	502046408	(6)	7	881	90200207	SPRING LOADED BRAKE
INTERNAL MULTI-DISC	503199001	(1)	11	195	90024729	SPRING LOADED BRAKE
INTERNAL MULTI-DISC	570256408	5	7	144	10004520	SPRING LOADED MULTI-DISC
JAW SINT-D39	9078321	2	1	357	10117167	INJECTION NOZZLE W.FASTEN
JOINER 0,75 MM²	10877547	(501)	1	477	967926708	ELECTRIC ADD-ON PARTS CA
JOINER AL	11002980	3	1	729	968646208	CAMERA HOLDER, PREMOU
KB-RING 128X119,1X3,5	10145869	3	1	332	10148222	PISTON CPL.
KEY	10873434	(1)	1	482	967924408	DASHBOARD, PRE-ASSEMBL
KEY	10873434	(1)	1	656	968486208	LOCKING PLATE
KEY	570882108	(1)	1	480	10487102	LICCON CONSOLE LCD5A
KEY RING 25X1,5 ST FE/ZN8/C	12101869	8	1	185	969483508	PARK CONSOLE HOSES PRE
KEY RING 25X1,5 ST FE/ZN8/C	12101869	301	1	514	968513208	ADDITIONAL HYDRAULICS, SA
KEY RING 25X1,5 ST FE/ZN8/C	12101869	301	2	533	967788008	ADDNL.HYDR.ERECTION DEV
KEY RING 25X1,5 ST FE/ZN8/C	12101869	431	6	677	967788108	HYDRAULICS
KEY SWITCH	692701308	25	1	480	10487102	LICCON CONSOLE LCD5A
KEYBOARD UNIT LSB-TE PR	963792208	12	2	477	967926708	ELECTRIC ADD-ON PARTS CA
KEYBOARD UNIT LSB-TE PR	963792208	30	1	482	967924408	DASHBOARD, PRE-ASSEMBL
KEYBOARD UNIT SPF	10652910	2	1	477	967926708	ELECTRIC ADD-ON PARTS CA
KEYPAD BUTTON	606144008	8	15	482	967924408	DASHBOARD, PRE-ASSEMBL
KEYPAD BUTTON	606144008	6	1	656	968486208	LOCKING PLATE
KIT SPARE PARTS HOUSING	10878706	5	1	760	10454762	REMOTE CONTROL TRANSMIT
KIT SPARE PARTS HOUSING	11490326	6	1	760	10454762	REMOTE CONTROL TRANSMIT
KNOTTED-LINK CHAIN DIN 56	740000808	(502)	0.2	51	967908108	CABLE LIST F.CENTER SECTIO
KNOTTED-LINK CHAIN DIN 56	740000808	(502)	0.2	51	967908108	CABLE LIST F.CENTER SECTIO
KNOTTED-LINK CHAIN DIN 56	740000808	540	0.6	625	968416808	WIRING HARNESS
KNOTTED-LINK CHAIN DIN 56	740000808	(504)	0.2	1033	967922908	TERMINAL BOX
KNURLED SCREW M5X10 PA6	10449664	25	2	45	967907608	SWITCH BOX COMPL.
KNURLED SCREW M5X10 PA6	10449664	20	2	632	968031008	TERMINAL BOX ELECTRICS S
KNURLED SCREW M5X10 PA6	10449664	65	4	637	917082908	SWITCHBOX MOUNTING PART
KNURLED SCREW M5X10 PA6	10449664	69	4	650	967918008	ASSEMBLY PARTS MOUNTIN
KNURLED SCREW M5X10 PA6	10449664	33	16	733	967956108	EQUIPMENT CAMERA CAB
L COUPLING	11644975	9	1	83	11621396	ELECTRIC PUMP
L-HEAD PIECE 650T	917251008	267	1	11		LIEBHERR CRAW.CRANE LR
L-PROFILE 4X640X127 S315M	97035583	123	2	963	917380508	D HEAD SECTION PRE-ASS.
LABELS 10X90 POLYESTER	11007853	301	1	483	968252708	BTT PROGRAMMED
LABELS 10X90 POLYESTER	11007853	301	1	644	968253608	UNIVERSAL INPUT-OUTPUT M
LABELS 10X90 POLYESTER	11007853	301	1	646	968252908	BTB PROGRAMMED
LADDER 5-352X1.48M AL SPF	97038378	7	1	457	917080008	SLEWING PLATFORM CATWAL
LADDER 7-352X1.78M AL SPF	97038369	85	1	458	917080008	SLEWING PLATFORM CATWAL
LADDER COMPL.	968397108	11	1	559	917081608	CRANE DRIVER'S CABIN CPL.
LADDER WELDED T ZN O	968301308	6	1	461	968283208	CATWALK SUPERSTR.LEFT
LADDER WELDED T ZN O	968761308	41	1	137	917347808	PREMOUNTED LOWER PART
LADDER, PRE-ASSEMBLED	969396908	2	1	985	969396608	ACCESS LADDER PRE-ASS.
LAMELLAR DISK KIT 52/46,7X2	10030741	8	2	392	10115667	EXHAUST PIPE RIGHT
LAMELLAR DISK KIT 52/46,7X2	10030741	8	2	393	10115668	EXHAUST PIPE LEFT
LAMP SOCKET	606144508	21	2	482	967924408	DASHBOARD, PRE-ASSEMBL
LASHING STRAP	97031250	2	4	55	917076208	FLOOR SHEET COMPL.
LASHING STRAP 0,5MX18MM	10020519	118	3	182	968277508	ASSEMBLY PARTS F.SLEWING
LASHING STRAP 0,5MX18MM	10020519	197	1	266	967978708	DIESEL ENGINE, PRE-ASSEMB
LASHING STRAP EN 12195-2	779034708	87	1	560	917081608	CRANE DRIVER'S CABIN CPL.
LATCH CLAMP	602116008	50	4	584	964598408	INTERIOR PANELING
LATCHING RELAY 24V 16A	630117508	50	1	649	967918008	ASSEMBLY PARTS MOUNTIN
LEAD	12103776	63	1	24	11601184	COLLECTING RING
LEAD 0,5M	12103039	62	4	24	11601184	COLLECTING RING
LEAD 15 X 0,34 TPE-U	10428544	6	5.195	474	967926408	WIRING HARNESS
LEAD 15 X 0,34 TPE-U	10428544	7	4.972	474	967926408	WIRING HARNESS
LEAD 15 X 0,34 TPE-U	10428544	8	4.972	474	967926408	WIRING HARNESS
LEAD 15 X 0,34 TPE-U	10428544	11	5.372	474	967926408	WIRING HARNESS
LEAD 15 X 0,34 TPE-U	10428544	12	5.372	474	967926408	WIRING HARNESS
LEAD 15 X 0,34 TPE-U	10428544	15	5.772	474	967926408	WIRING HARNESS

Description	Item	Pos.	Quantity	Page	Assembly	Description
LEAD 15 X 0,34 TPE-U	10428544	16	5.772	474	967926408	WIRING HARNESS
LEAD 18 G 1	10465638	5	1.38	76	967971408	WIRING HARNESS
LEAD 18 G 1	10465638	15	8.75	624	968416808	WIRING HARNESS
LEAD 18 G 1	10465638	16	6.55	624	968416808	WIRING HARNESS
LEAD 2 X 0,5	10815830	5	0.64	628	968346208	DUMMY PLUG
LEAD 2 X 1	11620017	11	5.13	471	967925808	WIRING HARNESS
LEAD 2 X 1	11620017	11	7.12	624	968416808	WIRING HARNESS
LEAD 2 X 1	11620017	12	7.62	624	968416808	WIRING HARNESS
LEAD 2 X 1	11620017	371	8.25	624	968416808	WIRING HARNESS
LEAD 2 X 1	11620017	372	8.25	624	968416808	WIRING HARNESS
LEAD 2 X 1	11620017	413	10.82	624	968416808	WIRING HARNESS
LEAD 2 X 1	11620017	415	12.92	624	968416808	WIRING HARNESS
LEAD 2 X 1	11620017	419	18.92	624	968416808	WIRING HARNESS
LEAD 2 X 1	11620017	421	8.84	624	968416808	WIRING HARNESS
LEAD 2 X 1	11620017	423	17.23	624	968416808	WIRING HARNESS
LEAD 2 X 1	11620017	424	0.76	624	968416808	WIRING HARNESS
LEAD 2 X 1,5	11341599	5	6.37	77	967971708	WIRING HARNESS
LEAD 2 X 1,5	11341599	6	6.12	77	967971708	WIRING HARNESS
LEAD 2 X 1,5	11341599	6	0.65	473	967926308	WIRING HARNESS
LEAD 2 X 1,5	11341599	8	0.55	473	967926308	WIRING HARNESS
LEAD 2 X 1,5	11341599	11	0.59	473	967926308	WIRING HARNESS
LEAD 25 G 1	11491064	5	9.02	794	968546008	LEAD
LEAD 25 G 1	11491064	5	4.72	795	968546108	LEAD
LEAD 25 X 0,34 TPE-U	10428545	5	4.98	474	967926408	WIRING HARNESS
LEAD 25 X 0,34 TPE-U	10428545	9	5.38	474	967926408	WIRING HARNESS
LEAD 25 X 0,34 TPE-U	10428545	13	5.78	474	967926408	WIRING HARNESS
LEAD 4 G 1,5	600365808	11	8.58	620	968030708	WIRING HARNESS
LEAD 5 X 1	10870348	7	4.83	77	967971708	WIRING HARNESS
LEAD AWG 14	600261201	360	114.7	620	968030708	WIRING HARNESS
LEAD AWG 16	6002836	359	842.23	620	968030708	WIRING HARNESS
LEAD AWG 18	600261301	346	433.95	620	968030708	WIRING HARNESS
LEAD W1140	968649108	40	1	1077	968175108	CABLE DRUM COMPL.
LEAD W1140A	968649008	30	1	1077	968175108	CABLE DRUM COMPL.
LEAD W1142	968650108	20	1	1075	968174908	TERMINAL BOX CPL.
LEAD W1143	968650208	30	1	1075	968174908	TERMINAL BOX CPL.
LEAD W1144	968650308	40	1	1075	968174908	TERMINAL BOX CPL.
LEAD W1145	968650408	50	1	1075	968174908	TERMINAL BOX CPL.
LEAD W1146	968650508	60	1	1075	968174908	TERMINAL BOX CPL.
LEAD W1901	966989308	20	1	1055	917229608	ARGON FLOODLIGHT HEEL PI
LEAD W1903	967953508	19	1	1055	917229608	ARGON FLOODLIGHT HEEL PI
LEAD W1903Z	968639708	21	1	1055	917229608	ARGON FLOODLIGHT HEEL PI
LEAD W1909	968361908	160	1	792	967923208	TERMINAL BOX CPL.
LEAD W1910	968541308	157	1	792	967923208	TERMINAL BOX CPL.
LEAD W1911	968347908	156	1	792	967923208	TERMINAL BOX CPL.
LEAD W1911A	968394308	1	1	790	967923108	CABLE DRUM COMPL.
LEAD W1913	967957408	20	1	1112	918641308	PREPARATION CAMERA WINC
LEAD W1913A	968548608	330	1	792	967923208	TERMINAL BOX CPL.
LEAD W1915	968546108	320	1	792	967923208	TERMINAL BOX CPL.
LEAD W1916	968546008	310	1	792	967923208	TERMINAL BOX CPL.
LEAD W1917	968340208	170	1	792	967923208	TERMINAL BOX CPL.
LEAD W1917A	968578508	180	1	792	967923208	TERMINAL BOX CPL.
LEAD W1918	968579908	200	1	792	967923208	TERMINAL BOX CPL.
LEAD W1918A	968347708	190	1	792	967923208	TERMINAL BOX CPL.
LEAD W1921	968347808	230	1	792	967923208	TERMINAL BOX CPL.
LEAD W1923	968360508	260	1	792	967923208	TERMINAL BOX CPL.
LEAD W1927	969532708	240	1	792	967923208	TERMINAL BOX CPL.
LEAD W1928	969532608	250	1	792	967923208	TERMINAL BOX CPL.
LEAD W1931	968436108	340	1	1033	967922908	TERMINAL BOX
LEAD W1932	968436808	410	1	1033	967922908	TERMINAL BOX
LEAD W1933	968436608	390	1	1033	967922908	TERMINAL BOX

Description	Item	Pos.	Quantity	Page	Assembly	Description
LEAD W1934	968436208	350	1	1033	967922908	TERMINAL BOX
LEAD W1935	968436308	360	1	1033	967922908	TERMINAL BOX
LEAD W1936	968436408	370	1	1033	967922908	TERMINAL BOX
LEAD W1937	968436508	380	1	1033	967922908	TERMINAL BOX
LEAD W1985Y	968897308	5	1	1100	917569308	CARRIER, MEAS. & WARN. D
LEAD W1995L	968726808	420	1	1033	967922908	TERMINAL BOX
LEAD W2030	968650908	206	1	1046	968650608	TERMINAL BOX CPL.
LEAD W2031	968649808	204	1	1046	968650608	TERMINAL BOX CPL.
LEAD W2032	968650808	205	1	1046	968650608	TERMINAL BOX CPL.
LEAD W2050	968549808	320	1	950	968285108	TERMINAL BOX
LEAD W2052	968495408	400	1	950	968285108	TERMINAL BOX
LEAD W2053	967957008	20	1	1111	918641208	PREPARATION CAMERA WINC
LEAD W2055	968495808	360	1	950	968285108	TERMINAL BOX
LEAD W2056	968496208	370	1	950	968285108	TERMINAL BOX
LEAD W2057	968496808	380	1	950	968285108	TERMINAL BOX
LEAD W2058	968496908	390	1	950	968285108	TERMINAL BOX
LEAD W2059	968493208	310	1	950	968285108	TERMINAL BOX
LEAD W2059A	968493508	300	1	950	968285108	TERMINAL BOX
LEAD W2060	968494508	430	1	950	968285108	TERMINAL BOX
LEAD W2060A	968495008	330	1	950	968285108	TERMINAL BOX
LEAD W2061	968495208	345	1	950	968285108	TERMINAL BOX
LEAD W2063A	968593208	340	1	950	968285108	TERMINAL BOX
LEAD W2064	968495308	350	1	950	968285108	TERMINAL BOX
LEAD W2069	968567908	420	1	950	968285108	TERMINAL BOX
LEAD W2070	968629608	300	1	998	968188208	TERMINAL BOX CPL.
LEAD W2070A	968495708	420	1	951	968285208	CABLE DRUM COMPL.
LEAD W2071	968572608	310	1	998	968188208	TERMINAL BOX CPL.
LEAD W2072	968572708	320	1	998	968188208	TERMINAL BOX CPL.
LEAD W2073	968621708	350	1	998	968188208	TERMINAL BOX CPL.
LEAD W2073A	968621608	340	1	998	968188208	TERMINAL BOX CPL.
LEAD W2074	968622108	370	1	998	968188208	TERMINAL BOX CPL.
LEAD W2074A	968621908	360	1	998	968188208	TERMINAL BOX CPL.
LEAD W2081	968572808	330	1	998	968188208	TERMINAL BOX CPL.
LEAD W2086	968627208	420	1	998	968188208	TERMINAL BOX CPL.
LEAD W2086A	968627108	410	1	998	968188208	TERMINAL BOX CPL.
LEAD W2090	968339508	110	1	518	968241408	TERMINAL BOX WINCH PRE-A
LEAD W2091	968339608	120	1	518	968241408	TERMINAL BOX WINCH PRE-A
LEAD W2092	968339708	130	1	518	968241408	TERMINAL BOX WINCH PRE-A
LEAD W2093	968339808	140	1	518	968241408	TERMINAL BOX WINCH PRE-A
LEAD W2095	968340008	160	1	518	968241408	TERMINAL BOX WINCH PRE-A
LEAD W330	968416908	10	1	623	968030908	CABLE LIST SLEWING PLATF
LEAD W331	968417008	11	1	623	968030908	CABLE LIST SLEWING PLATF
LEAD W332	968417108	12	1	623	968030908	CABLE LIST SLEWING PLATF
LEAD W333	968417208	13	1	623	968030908	CABLE LIST SLEWING PLATF
LEAD W334	968417308	14	1	623	968030908	CABLE LIST SLEWING PLATF
LEAD W335	968417408	15	1	623	968030908	CABLE LIST SLEWING PLATF
LEAD W336	968346508	25	1	623	968030908	CABLE LIST SLEWING PLATF
LEAD W337	968346708	26	1	623	968030908	CABLE LIST SLEWING PLATF
LEAD W338	968346808	28	1	623	968030908	CABLE LIST SLEWING PLATF
LEAD W339	968346908	29	1	623	968030908	CABLE LIST SLEWING PLATF
LEAD W340	968416708	30	1	623	968030908	CABLE LIST SLEWING PLATF
LEAD W390	968417908	20	1	623	968030908	CABLE LIST SLEWING PLATF
LEAD W511	968444308	6	1	623	968030908	CABLE LIST SLEWING PLATF
LEAD W512	968444408	7	1	623	968030908	CABLE LIST SLEWING PLATF
LEAD W514	968444508	8	1	623	968030908	CABLE LIST SLEWING PLATF
LEAD W540	968417508	16	1	623	968030908	CABLE LIST SLEWING PLATF
LEAD W540A	968654808	33	1	623	968030908	CABLE LIST SLEWING PLATF
LEAD W541	968420908	23	1	623	968030908	CABLE LIST SLEWING PLATF
LEAD W545	968444608	9	1	623	968030908	CABLE LIST SLEWING PLATF
LEAD W560	968417608	17	1	623	968030908	CABLE LIST SLEWING PLATF

Description	Item	Pos.	Quantity	Page	Assembly	Description
LEAD W570	968681508	3	1	635	968681408	CONTR: PANEL PINNING
LEAD W571	968417708	18	1	623	968030908	CABLE LIST SLEWING PLATF
LEAD W571A	968547308	3	1	623	968030908	CABLE LIST SLEWING PLATF
LEAD W572	968417808	19	1	623	968030908	CABLE LIST SLEWING PLATF
LEAD W572A	968547408	4	1	623	968030908	CABLE LIST SLEWING PLATF
LEAD W580	968624708	32	1	623	968030908	CABLE LIST SLEWING PLATF
LEAD W591	968558608	(1)	1	435	968175408	ELECTRIC FOR BATTERY BOX
LEAD W592	968558708	(2)	1	435	968175408	ELECTRIC FOR BATTERY BOX
LEAD W593	968559008	(5)	1	435	968175408	ELECTRIC FOR BATTERY BOX
LEAD W594	968558808	(3)	1	435	968175408	ELECTRIC FOR BATTERY BOX
LEAD W595	968558908	(4)	1	435	968175408	ELECTRIC FOR BATTERY BOX
LEAD W597	968559108	(6)	1	435	968175408	ELECTRIC FOR BATTERY BOX
LEAD W681	968495908	(20)	2	741	917190508	EL.COOLANT PREHEAT
LEAD W693	965751108	100	1	743	917190608	EXTERNAL FEED
LEAD W694	966947408	110	1	743	917190608	EXTERNAL FEED
LEAK OIL LINE ADD-ON	10117753	214	1	307	10137680	DIESEL ENGINE
LED WORKING HEAD LIGHT 12	12101891	23	1	74	917361508	ELECTR.CRAWLER SUPPORT
LED WORKING HEAD LIGHT 12	12101891	23	1	100	917361608	ELECTR.CRAWLER SUPPORT
LED WORKING HEAD LIGHT 12	12101891	41	5	724	967956008	EQUIPMENT CAMERA SLEW C
LED WORKING HEAD LIGHT 12	12101891	(20)	1	1051	917229408	CAMERA CONTROL WINCH 3
LED WORKING HEAD LIGHT 12	12101891	20	1	1053	967957308	EQUIPMENT CAMERA WINCHE
LED WORKING HEAD LIGHT 2	12101892	22	2	74	917361508	ELECTR.CRAWLER SUPPORT
LED WORKING HEAD LIGHT 2	12101892	22	2	100	917361608	ELECTR.CRAWLER SUPPORT
LED WORKING HEAD LIGHT 43	11114087	24	3	477	967926708	ELECTRIC ADD-ON PARTS CA
LED WORKING HEAD LIGHT 43	11114087	(10)	2	616	917082808	ELECTR. SYSTEM F.SLEWING
LENS	11066808	1	1	1058	11004726	WORK LIGHT
LENS	607212608	1	1	634	607113108	TAIL BRAKE LIGHT
LETTERING FILM 40X30 GELB	11490473	74	1	1112	918641308	PREPARATION CAMERA WINC
LETTERING FILM 40X30 GRUE	11490468	70	1	1055	917229608	ARGON FLOODLIGHT HEEL PI
LETTERING WIRE	965622108	996	8	77	967971708	WIRING HARNESS
LETTERING WIRE	965622108	996	12	471	967925808	WIRING HARNESS
LETTERING WIRE	965622108	996	12	473	967926308	WIRING HARNESS
LETTERING WIRE	965622108	996	18	474	967926408	WIRING HARNESS
LETTERING WIRE	965622108	(996)	2	477	967926708	ELECTRIC ADD-ON PARTS CA
LETTERING WIRE	965622108	996	120	622	968030708	WIRING HARNESS
LETTERING WIRE	965622108	996	45	626	968416808	WIRING HARNESS
LETTERING WIRING HARNES	965622208	998	1	50	96026395	CABLING
LETTERING WIRING HARNES	965622208	(998)	1	51	967908108	CABLE LIST F.CENTER SECTIO
LETTERING WIRING HARNES	965622208	(998)	1	51	967908108	CABLE LIST F.CENTER SECTIO
LETTERING WIRING HARNES	965622208	998	2	76	967971408	WIRING HARNESS
LETTERING WIRING HARNES	965622208	998	2	473	967926308	WIRING HARNESS
LETTERING WIRING HARNES	965622208	998	1	474	967926408	WIRING HARNESS
LETTERING WIRING HARNES	965622208	(998)	2	477	967926708	ELECTRIC ADD-ON PARTS CA
LETTERING WIRING HARNES	965622208	998	1	622	968030708	WIRING HARNESS
LETTERING WIRING HARNES	965622208	998	1	626	968416808	WIRING HARNESS
LETTERING WIRING HARNES	965622208	998	1	628	968346208	DUMMY PLUG
LETTERING WIRING HARNES	965622208	998	2	630	968418008	WIRING HARNESS
LETTERING WIRING HARNES	965622208	(998)	2	637	917082908	SWITCHBOX MOUNTING PART
LETTERING WIRING HARNES	965622208	998	2	793	968541308	LEAD
LETTERING WIRING HARNES	965622208	998	2	794	968546008	LEAD
LETTERING WIRING HARNES	965622208	998	2	795	968546108	LEAD
LEVEL INDICATION 381MM	11066572	(717)	1	1059	917474108	BOLT EXTRACTION ATTACHM
LEVEL PROBE L=50 5 V SPF	10228143	5	1	296	968240908	RADIATOR, PRE-ASSEMBLED
LEVEL SENSOR L=195 24V	10135392	22	1	305	10137680	DIESEL ENGINE
LEVEL SENSOR L=195 24V	11088130	1	1	324	10135392	LEVEL SENSOR
LEVEL SENSOR L=450	789016008	2	1	537	965527508	FUEL TANK CONTAINER PRE
LEVER	921724608	2	1	1071	921723608	SWITCH UNIT
LEVER	921724608	2	1	1072	921723708	SWITCH UNIT
LEVER	968070108	3	8	175	917401608	SLEWING PLATFORM CPL.
LEVER ARM	10816458	(11)	1	1065	968883408	ADDL.HYDR.F.PIN PULLING DE

Description	Item	Pos.	Quantity	Page	Assembly	Description
LEVER ARM	570073908	(11)	1	1062	968883308	ADDL.HYDR.F.PIN PULLING DE
LEVER FASTENER	11450420	(5)	2	453	917079908	TURNTABLE PANELLING
LEVER FASTENER	11450420	(5)	2	453	917079908	TURNTABLE PANELLING
LEVER FASTENER	11450420	(5)	2	453	917079908	TURNTABLE PANELLING
LEVER FASTENER	11450420	(5)	2	453	917079908	TURNTABLE PANELLING
LEVER FASTENER	11450420	41	1	569	917202908	CABIN, GLAZED
LEVER HOUSING	510725590	(1)	1	1062	968883308	ADDL.HYDR.F.PIN PULLING DE
LEVER JACK 6,0T PULVERBE	10284532	8	1	127	917077108	TOOL
LEVER WELDED T ZN O	963011708	3	1	750	965575208	CENTRING COMPLETE
LEVER WELDED T ZN O	968497008	37	2	175	917401608	SLEWING PLATFORM CPL.
LI INTERMEDIATE SECTION 6	967967408	1	1	868	917191008	SL REDUCING SECTION
LICCON CONSOLE LCD5A LSB-	96006544	6	3	477	967926708	ELECTRIC ADD-ON PARTS CA
LICCON CONSOLE LCD5A LSB-	10487102	80	1	479	96006544	LICCON CONSOLE LCD5A
LID PLATE DIN 3015-1 L-DP 4	7008583	24	1	437	917079808	UREA TANK
LID PLATE DIN 3015-1 L-DP 5	5005219	126	4	963	917380508	D HEAD SECTION PRE-ASS.
LID PLATE DIN 3015-1 L-DP 5	5005219	63	4	1004	917085308	D INTERMEDIATE SECTION
LID PLATE DIN 3015-1 L-DP 5	5005219	63	4	1016	917178608	D INTERMEDIATE SECTION
LIEBHERR HYDRAULIC OIL 37	10664856	1000	1	1135	861903508	LIEBHERR HYDRAULIC OIL
LIEBHERR HYDRAULIC OIL 37	10664867	20	1	1135	861903508	LIEBHERR HYDRAULIC OIL
LIEBHERR HYDRAULIC OIL 37	10664712	210	1	1135	861903508	LIEBHERR HYDRAULIC OIL
LIEBHERR HYDRAULIC OIL 37	10664865	5	1	1135	861903508	LIEBHERR HYDRAULIC OIL
LIEBHERR HYDRAULIC OIL 37	861903508	210	0.2	1127	968360308	SERVICE FILL
LIEBHERR HYDRAULIC OIL 37	861903508	211	0.2	1127	968360308	SERVICE FILL
LIEBHERR HYDRAULIC OIL 37	861903508	212	0.2	1127	968360308	SERVICE FILL
LIEBHERR HYDRAULIC OIL 37	861903508	213	0.2	1127	968360308	SERVICE FILL
LIEBHERR HYDRAULIC OIL 37	861903508	214	0.2	1127	968360308	SERVICE FILL
LIEBHERR HYDRAULIC OIL 37	861903508	215	0.2	1127	968360308	SERVICE FILL
LIEBHERR HYDRAULIC OIL 37	861903508	216	0.2	1127	968360308	SERVICE FILL
LIEBHERR HYDRAULIC OIL 37	861903508	310	0.8	1128	968360308	SERVICE FILL
LIEBHERR HYDRAULIC OIL 37	861903508	410	0.8	1128	968360308	SERVICE FILL
LIEBHERR HYDRAULIC OIL 37	861903508	510	0.8	1128	968360308	SERVICE FILL
LIEBHERR HYDRAULIC OIL 37	861903508	610	0.8	1129	968360308	SERVICE FILL
LIEBHERR HYDRAULIC OIL 37	861903508	611	0.8	1129	968360308	SERVICE FILL
LIEBHERR HYDRAULIC OIL 37	861903508	710	0.8	1129	968360308	SERVICE FILL
LIEBHERR HYDRAULIC OIL 37	861903508	810	0.8	1129	968360308	SERVICE FILL
LIEBHERR HYDRAULIC OIL PL	10296478	1000	1	1132	10293807	LIEBHERR HYDRAULIC OIL
LIEBHERR HYDRAULIC OIL P	10330277	20	1	1132	10293807	LIEBHERR HYDRAULIC OIL
LIEBHERR HYDRAULIC OIL PL	10330278	210	1	1132	10293807	LIEBHERR HYDRAULIC OIL
LIEBHERR HYDRAULIC OIL PL	10296479	5	1	1132	10293807	LIEBHERR HYDRAULIC OIL
LIEBHERR HYDRAULIC OIL PL	10293807	120	830	1127	968360308	SERVICE FILL
LIEBHERR HYDRAULIC OIL PL	10293807	121	150	1127	968360308	SERVICE FILL
LIEBHERR MOTOR OIL LOW	10326110	1000	1	1133	10663796	LIEBHERR MOTOR OIL
LIEBHERR MOTOR OIL LOW A	10326112	20	1	1133	10663796	LIEBHERR MOTOR OIL
LIEBHERR MOTOR OIL LOW	10326111	210	1	1133	10663796	LIEBHERR MOTOR OIL
LIEBHERR MOTOR OIL LOW	10663796	140	65	1127	968360308	SERVICE FILL
LIEBHERR MOTOR OIL LOW	10326113	5	1	1133	10663796	LIEBHERR MOTOR OIL
LIEBHERR TRANSMISSION OIL	11000874	210	1	1131	10665030	LIEBHERR TRANSMISSION OI
LIEBHERR TRANSMISSION OI	11000871	1000	1	1124	861901208	LIEBHERR TRANSMISSION OI
LIEBHERR TRANSMISSION OIL	11000869	20	1	1124	861901208	LIEBHERR TRANSMISSION OI
LIEBHERR TRANSMISSION OIL	11000869	20	1	1131	10665030	LIEBHERR TRANSMISSION OI
LIEBHERR TRANSMISSION OIL	11000870	210	1	1124	861901208	LIEBHERR TRANSMISSION OI
LIEBHERR TRANSMISSION OIL	861901208	101	60	1123	968674008	SERVICE FILL
LIEBHERR TRANSMISSION OIL	861901208	102	60	1123	968674008	SERVICE FILL
LIEBHERR TRANSMISSION OIL	861901208	103	60	1123	968674008	SERVICE FILL
LIEBHERR TRANSMISSION OIL	861901208	104	60	1123	968674008	SERVICE FILL
LIEBHERR TRANSMISSION OI	11000867	5	1	1124	861901208	LIEBHERR TRANSMISSION OI
LIEBHERR TRANSMISSION OI	11000867	200	23	1127	968360308	SERVICE FILL
LIEBHERR TRANSMISSION OI	11000867	201	23	1127	968360308	SERVICE FILL
LIEBHERR TRANSMISSION OI	11000867	202	23	1127	968360308	SERVICE FILL
LIEBHERR TRANSMISSION OI	11000867	203	27.5	1127	968360308	SERVICE FILL

Description	Item	Pos.	Quantity	Page	Assembly	Description
LIEBHERR TRANSMISSION OI	11000867	204	27.5	1127	968360308	SERVICE FILL
LIEBHERR TRANSMISSION OI	11000867	205	27.5	1127	968360308	SERVICE FILL
LIEBHERR TRANSMISSION OI	11000867	206	27.5	1127	968360308	SERVICE FILL
LIEBHERR TRANSMISSION OI	11000867	220	1	1127	968360308	SERVICE FILL
LIEBHERR TRANSMISSION OI	11000867	221	1	1127	968360308	SERVICE FILL
LIEBHERR TRANSMISSION OI	11000867	222	1	1127	968360308	SERVICE FILL
LIEBHERR TRANSMISSION OI	11000867	223	1	1127	968360308	SERVICE FILL
LIEBHERR TRANSMISSION OI	11000867	224	1.5	1127	968360308	SERVICE FILL
LIEBHERR TRANSMISSION OI	11000867	225	1.5	1127	968360308	SERVICE FILL
LIEBHERR TRANSMISSION OI	11000867	226	1.5	1127	968360308	SERVICE FILL
LIEBHERR TRANSMISSION OI	11000867	227	1.5	1127	968360308	SERVICE FILL
LIEBHERR TRANSMISSION OI	11000867	5	1	1131	10665030	LIEBHERR TRANSMISSION OI
LIEBHERR TRANSMISSION OI	10665030	110	6	1127	968360308	SERVICE FILL
LIEBHERR TRANSMISSION OI	10665030	300	28.5	1128	968360308	SERVICE FILL
LIEBHERR TRANSMISSION OI	10665030	400	28.5	1128	968360308	SERVICE FILL
LIEBHERR TRANSMISSION OI	10665030	500	30	1128	968360308	SERVICE FILL
LIEBHERR TRANSMISSION OI	10665030	600	28	1129	968360308	SERVICE FILL
LIEBHERR TRANSMISSION OI	10665030	601	28	1129	968360308	SERVICE FILL
LIEBHERR TRANSMISSION OI	10665030	700	30	1129	968360308	SERVICE FILL
LIEBHERR TRANSMISSION OI	10665030	800	15	1129	968360308	SERVICE FILL
LIEBHERR TRANSMISSION OI	10665030	900	0.4	1129	968360308	SERVICE FILL
LIEBHERR UNIVERSAL GREAS	10296816	1	1	1137	11000948	LIEBHERR UNIVERSAL GREAS
LIEBHERR UNIVERSAL GREAS	10874745	10	1	1137	11000948	LIEBHERR UNIVERSAL GREAS
LIEBHERR UNIVERSAL GREAS	10296812	25	1	1137	11000948	LIEBHERR UNIVERSAL GREAS
LIEBHERR UNIVERSAL GREAS	10296811	50	1	1137	11000948	LIEBHERR UNIVERSAL GREAS
LIEBHERR UNIVERSAL GREAS	11000948	251	0.03	1127	968360308	SERVICE FILL
LIEBHERR UNIVERSAL GREAS	11000948	252	0.03	1127	968360308	SERVICE FILL
LIEBHERR UNIVERSAL GREAS	11000948	253	0.03	1127	968360308	SERVICE FILL
LIEBHERR UNIVERSAL GREAS	11000948	254	0.03	1127	968360308	SERVICE FILL
LIEBHERR UNIVERSAL GREAS	11000948	255	0.03	1127	968360308	SERVICE FILL
LIEBHERR UNIVERSAL GREAS	11000948	256	0.03	1128	968360308	SERVICE FILL
LIEBHERR UNIVERSAL GREAS	11000948	257	0.03	1128	968360308	SERVICE FILL
LIEBHERR UNIVERSAL GREAS	11000948	258	0.03	1128	968360308	SERVICE FILL
LIEBHERR UNIVERSAL GREAS	11000948	259	0.03	1128	968360308	SERVICE FILL
LIEBHERR UNIVERSAL GREAS	11000948	260	0.03	1128	968360308	SERVICE FILL
LIEBHERR UNIVERSAL GREAS	11000948	261	0.03	1128	968360308	SERVICE FILL
LIEBHERR UNIVERSAL GREAS	11000948	262	0.03	1128	968360308	SERVICE FILL
LIEBHERR UNIVERSAL GREAS	11000948	263	0.03	1128	968360308	SERVICE FILL
LIEBHERR UNIVERSAL GREAS	11000948	264	0.03	1128	968360308	SERVICE FILL
LIEBHERR UNIVERSAL GREAS	11000948	265	0.03	1128	968360308	SERVICE FILL
LIEBHERR UNIVERSAL GREAS	11000948	266	0.03	1128	968360308	SERVICE FILL
LIEBHERR UNIVERSAL GREAS	11000948	267	0.03	1128	968360308	SERVICE FILL
LIEBHERR UNIVERSAL GREAS	11000948	268	0.03	1128	968360308	SERVICE FILL
LIEBHERR UNIVERSAL GREAS	11000948	269	0.03	1128	968360308	SERVICE FILL
LIEBHERR UNIVERSAL GREAS	11000948	270	0.03	1128	968360308	SERVICE FILL
LIEBHERR UNIVERSAL GREAS	11000948	271	0.03	1128	968360308	SERVICE FILL
LIEBHERR UNIVERSAL GREAS	11000948	272	0.03	1128	968360308	SERVICE FILL
LIEBHERR UNIVERSAL GREAS	11000948	273	0.03	1128	968360308	SERVICE FILL
LIEBHERR UNIVERSAL GREAS	11000948	274	0.03	1128	968360308	SERVICE FILL
LIEBHERR UNIVERSAL GREAS	11000948	275	0.03	1128	968360308	SERVICE FILL
LIEBHERR UNIVERSAL GREAS	11000948	276	0.03	1128	968360308	SERVICE FILL
LIEBHERR UNIVERSAL GREAS	11000948	390	0.2	1128	968360308	SERVICE FILL
LIEBHERR UNIVERSAL GREAS	11000948	490	0.2	1128	968360308	SERVICE FILL
LIEBHERR UNIVERSAL GREAS	11000948	590	0.2	1128	968360308	SERVICE FILL
LIEBHERR UNIVERSAL GREAS	11000948	690	0.2	1129	968360308	SERVICE FILL
LIEBHERR UNIVERSAL GREAS	11000948	691	0.2	1129	968360308	SERVICE FILL
LIEBHERR UNIVERSAL GREAS	11000948	790	0.2	1129	968360308	SERVICE FILL
LIEBHERR UNIVERSAL GREAS	11000948	890	0.2	1129	968360308	SERVICE FILL
LIFTING DEVICE	10126465	480	1	309	10137680	DIESEL ENGINE
LIFTING HOOK S355J0	10126466	1	2	405	10126465	LIFTING DEVICE

Description	Item	Pos.	Quantity	Page	Assembly	Description
LIFTING HOOK S355J0	9079977	2	1	405	10126465	LIFTING DEVICE
LIGHT BULB 1,2W 30V	607008708	17	11	482	967924408	DASHBOARD, PRE-ASSEMBL
LIGHT BULB 1,2W 48V	607011708	23	2	482	967924408	DASHBOARD, PRE-ASSEMBL
LIGHT BULB DIN 72601 21W 24	607021708	4	2	633	965939808	WARNING LIGHT
LIGHT BULB DIN 72601 21W 24	607021708	2	1	634	607113108	TAIL BRAKE LIGHT
LIGHT BULB DIN 72601 5W 24	607020108	3	1	634	607113108	TAIL BRAKE LIGHT
LIGHT DRIVE UNIT ALU-ELOXI	10029139	5	1	1057	968099808	CAMERA HOLDER, PREMOU
LIGHTING LESELEUCHTE	969499208	52	1	478	967926708	ELECTRIC ADD-ON PARTS CA
LIMIT STOP	11485426	3	1	293	11314599	VARIABLE PUMP
LIMIT STOP	510745708	29	1	700	511308608	PROPORTIONAL VALVE
LIMIT STOP 15X160X120 PA6	977765008	28	2	919	917333208	D PIVOT SECTION PRE-ASS.
LIMIT STOP RING 16,5X75X5	10875905	8	4	559	917081608	CRANE DRIVER'S CABIN CPL.
LIMIT SWITCH AND SENSOR G	968030208	8	1	616	917082808	ELECTR. SYSTEM F.SLEWING
LIMIT SWITCH AND SENSOR S	968175008	20	1	1074	968174808	ELECTR.FOR BALLAST PALLE
LIMIT SWITCH HOUSING LINK	967966908	1	1	967	967966808	BASKET CPL.
LIMIT SWITCH HOUSING REC	967966208	1	1	966	967966108	BASKET CPL.
LIMIT SWITCH HOUSING SCH	967967008	2	1	967	967966808	BASKET CPL.
LIMIT SWITCH HOUSING SCH	967966308	2	1	966	967966108	BASKET CPL.
LIMIT SWITCH HOUSING X12C	968737508	4	1	980	968107908	TRACTION RAM PRE-ASS.
LIMIT SWITCH TQ200-RFID SP	10678395	30	2	1034	968188308	SENSOR ASSEMBLY HEAD PI
LIMIT SWITCH TQ200-RFID SP	10678395	(1)	1	1045	968135508	UNDERCARR.ADDNL.ELEC.EQ
LINE CONNECTOR	5603876	512	2	471	967925808	WIRING HARNESS
LINE CONNECTOR	5603876	508	1	473	967926308	WIRING HARNESS
LINKAGE 4.0X106 ST	977724408	22	1	574	968080908	CLOSING DEVICE
LINKAGE 4.0X62 ST	976866208	5	1	574	968080908	CLOSING DEVICE
LINKAGE 4.0X78 ST	976866508	8	1	574	968080908	CLOSING DEVICE
LIQUEFIER	10451181	1	1	493	917191108	AIR CONDITIONING
LOAD HOLDING VALVE 400BA	10218310	242	2	676	967788108	HYDRAULICS
LOAD HOLDING VALVE 400BA	10342074	270	2	677	967788108	HYDRAULICS
LOAD HOLDING VALVE pv=130	511471608	245	1	677	967788108	HYDRAULICS
LOAD HOOK CPL. SPF	97053134	4	4	1107	917571308	MOUNTING AIDS
LOAD RETAINING VLV ELEM	11002678	(7)	2	677	967788108	HYDRAULICS
LOCATION FIXTURE PRE-ASS.	968838608	1	1	1102	968838508	MECH MEAS AND WARNING D
LOCATION FIXTURE WELDED	968266508	1	1	1103	968838608	LOCATION FIXTURE PRE-ASS.
LOCK BEARING GUMMI	704218508	31	1	112	918589408	HYDRAULIC SUPPORT
LOCK BEARING GUMMI	704218508	39	4	175	917401608	SLEWING PLATFORM CPL.
LOCK BEARING GUMMI	704218508	56	1	457	917080008	SLEWING PLATFORM CATWAL
LOCK BEARING GUMMI	704218508	29	1	463	968309908	PLATFORM COMPL.
LOCK BEARING GUMMI	704218508	22	2	468	969259908	SLEWING PLATFORM CATWAL
LOCK BEARING GUMMI	704218508	36	4	749	917081508	COUNTERWEIGHT FRAME
LOCK PIECE	571575608	2	1	431	551710208	AIR FILTER
LOCK PIECE FEDERBUEGEL S	704227608	7	1	25	969088908	HOLDER PRE-ASSEMBLY
LOCK WASHER	510733208	18	4	169	510401908	REVERSING VALVE
LOCK WASHER	511052808	19	1	169	510401908	REVERSING VALVE
LOCK WASHER DIN 6799 6	502611908	6	6	434	968169408	BATTERY BOX, PRE-ASSEMB
LOCK WASHER DIN 6799 8	502640508	15	1	966	967966108	BASKET CPL.
LOCK WASHER DIN 6799 8	502640508	15	1	967	967966808	BASKET CPL.
LOCK WASHER RD40X4 S315M	944393808	37	2	191	917438108	WINCH 1 PRE-ASSEMBLY
LOCK WASHER RD40X4 S315M	944393808	38	2	212	917454008	WINCH 2 PRE-ASS.
LOCK WASHER VS 12 ZN8M+P	4900093	27	8	142	90201679	SLEWING GEAR DRIVE
LOCK WASHER VS 12 ZN8M+P	4900093	75	12	142	90201679	SLEWING GEAR DRIVE
LOCK WASHER VS 20 ZN8M+P	423912001	39	4	67	933878901	PLANETARY GEARBOX
LOCK WASHER VS 8 ZN8M+P	423910801	23	1	877	90200131	ROPE DRUM
LOCK WASHER VS 8 ZN8M+P	423910801	23	1	896	90028040	ROPE DRUM
LOCK WITH FALLING LATCH LI	11006392	1	1	574	968080908	CLOSING DEVICE
LOCKABLE TANK CAP 40	11101351	4	1	440	968114008	UREA TANK
LOCKING BAR 20X46X169 S35	945495808	2	2	114	96016050	SUPPORT PLATE COMPL.
LOCKING BAR WELDMENT	967967908	6	2	965	967946208	LUFFING PULLEY BLOCK COM
LOCKING BOLT 55.0X175 35N	97033846	35	4	175	917401608	SLEWING PLATFORM CPL.
LOCKING DEVICE 10X165X130	97030848	11	4	112	918589408	HYDRAULIC SUPPORT

Description	Item	Pos.	Quantity	Page	Assembly	Description
LOCKING PIECE	10492347	19	1	447	11113343	OPERATOR SEAT
LOCKING PIECES	10120168	17	1	305	10137680	DIESEL ENGINE
LOCKING PIECES	10135676	332	1	308	10137680	DIESEL ENGINE
LOCKING PLATE	968486208	60	1	637	917082908	SWITCHBOX MOUNTING PART
LOCKING PLATE 5X191X104 S	97033859	33	2	175	917401608	SLEWING PLATFORM CPL.
LOCKING PLATE 5X191X104 S	97033860	34	2	175	917401608	SLEWING PLATFORM CPL.
LOCKING RING AEHNL.DIN 98	10220937	25	1	293	11314599	VARIABLE PUMP
LOCKING RING DIN 471 100X3	10875652	78	2	962	917380508	D HEAD SECTION PRE-ASS.
LOCKING RING DIN 471 115X4	12100650	68	4	501	917347708	SA FRAME
LOCKING RING DIN 471 115X4	12100650	73	2	962	917380508	D HEAD SECTION PRE-ASS.
LOCKING RING DIN 471 120X4	12100651	18	5	67	933878901	PLANETARY GEARBOX
LOCKING RING DIN 471 125X4	428007508	66	2	501	917347708	SA FRAME
LOCKING RING DIN 471 125X4	428007508	10	1	507	967846208	PULL ROD
LOCKING RING DIN 471 125X4	428007508	5	2	971	968026008	PULL ROD
LOCKING RING DIN 471 125X4	485529714	370	10	291	11320826	PUMP DISTRIBUTION GEAR
LOCKING RING DIN 471 140X4	12100249	19	2	1087	968671408	HEAD SECTION PRE-ASS.
LOCKING RING DIN 471 160X4	428008508	6	2	851	968190208	PULL ROD
LOCKING RING DIN 471 16X1	428000908	4	1	1090	10423865	ROPE WINCH
LOCKING RING DIN 471 17X1	10171568	304	1	244	11347399	FLANGE BEARING
LOCKING RING DIN 471 180X4	428009408	92	2	920	917333208	D PIVOT SECTION PRE-ASS.
LOCKING RING DIN 471 18X1,2	10171569	47	16	175	917401608	SLEWING PLATFORM CPL.
LOCKING RING DIN 471 20X1,2	10875655	6	2	925	968246608	PULL ROD
LOCKING RING DIN 471 220X5	428010508	69	1	962	917380508	D HEAD SECTION PRE-ASS.
LOCKING RING DIN 471 220X5	428010508	4	2	976	968027908	ROLLER SEATING COMPL.
LOCKING RING DIN 471 220X5	428010508	73	2	1028	917251008	L-HEAD PIECE
LOCKING RING DIN 471 220X5	428010508	30	1	1044	917228608	BOOM NOSE
LOCKING RING DIN 471 240X5	428006705	25	1	194	90024489	PLANETARY GEARBOX
LOCKING RING DIN 471 240X5	428006705	25	1	225	90200276	PLANETARY GEARBOX
LOCKING RING DIN 471 240X5	428006705	25	1	898	90026841	PLANETARY GEARBOX
LOCKING RING DIN 471 25X1,2	10875656	48	3	559	917081608	CRANE DRIVER'S CABIN CPL.
LOCKING RING DIN 471 25X1,2	10875656	14	4	749	917081508	COUNTERWEIGHT FRAME
LOCKING RING DIN 471 28X2	463000103	56	3	142	90201679	SLEWING GEAR DRIVE
LOCKING RING DIN 471 300X5	10872701	(3)	2	810	917190708	ROLLER SET
LOCKING RING DIN 471 300X5	428010708	(3)	2	500	917347708	SA FRAME
LOCKING RING DIN 471 300X5	428010708	(3)	2	1027	917251008	L-HEAD PIECE
LOCKING RING DIN 471 30X1,5	12100639	13	8	559	917081608	CRANE DRIVER'S CABIN CPL.
LOCKING RING DIN 471 30X1,5	12100639	5	1	811	969663108	ROPE GUIDE PULLEY
LOCKING RING DIN 471 30X1,5	12100639	11	4	1044	917228608	BOOM NOSE
LOCKING RING DIN 471 32X1,5	428002708	25	2	1044	917228608	BOOM NOSE
LOCKING RING DIN 471 340X6	428011308	7	2	335	10122503	ROCKER ARM BRACKET PRE
LOCKING RING DIN 471 35X1,5	428002908	13	1	246	540270514	DRIVE UNIT CPL
LOCKING RING DIN 471 40X1,	10875657	15	4	559	917081608	CRANE DRIVER'S CABIN CPL.
LOCKING RING DIN 471 40X1,	10875657	20	3	1044	917228608	BOOM NOSE
LOCKING RING DIN 471 40X2,5	400208003	76	3	879	90200134	PLANETARY GEARBOX
LOCKING RING DIN 471 50X2 4	10875659	63	4	920	917333208	D PIVOT SECTION PRE-ASS.
LOCKING RING DIN 471 50X2	10171585	83	1	879	90200134	PLANETARY GEARBOX
LOCKING RING DIN 471 50X3	400085903	41	3	142	90201679	SLEWING GEAR DRIVE
LOCKING RING DIN 471 55X2	10171587	30	1	245	540270414	POWER TAKE-OFF CPL
LOCKING RING DIN 471 60X2 4	10875660	19	8	819	917190908	S INTERMEDIATE SECTION
LOCKING RING DIN 471 60X2 4	10875660	19	8	827	917333908	S INTERMEDIATE SECTION
LOCKING RING DIN 471 60X2 4	10875660	19	10	838	917078708	S INTERMEDIATE SECTION
LOCKING RING DIN 471 60X2 4	10875660	19	10	858	917079208	S INTERMEDIATE SECTION
LOCKING RING DIN 471 60X2 4	10875660	19	10	863	917571208	S INTERMEDIATE SECTION
LOCKING RING DIN 471 60X2	10171588	72	1	142	90201679	SLEWING GEAR DRIVE
LOCKING RING DIN 471 60X2	10171588	11	1	194	90024489	PLANETARY GEARBOX
LOCKING RING DIN 471 60X2	10171588	11	1	225	90200276	PLANETARY GEARBOX
LOCKING RING DIN 471 60X2	10171588	11	1	898	90026841	PLANETARY GEARBOX
LOCKING RING DIN 471 60X3	428012201	21	5	142	90201679	SLEWING GEAR DRIVE
LOCKING RING DIN 471 60X3 4	10875661	10	2	503	967852308	SA FRAME ERECTING DEVICE
LOCKING RING DIN 471 65X2,5	12100643	8	1	509	967981008	PULL ROD

Description	Item	Pos.	Quantity	Page	Assembly	Description
LOCKING RING DIN 471 65X2,5	12100643	12	1	820	967746908	ROD CPL.
LOCKING RING DIN 471 65X2,5	12100643	12	1	840	967743808	ROD CPL.
LOCKING RING DIN 471 65X2,5	12100643	10	1	847	967897608	PULL ROD
LOCKING RING DIN 471 65X2,5	12100643	10	1	849	968190108	PULL ROD
LOCKING RING DIN 471 65X2,5	12100643	4	1	923	968242208	PULL ROD
LOCKING RING DIN 471 65X2,5	12100643	6	1	969	967997708	CONNECTING LINK PRE-ASS.
LOCKING RING DIN 471 65X2,5	12100643	11	1	1088	968772408	PULL ROD
LOCKING RING DIN 471 65X2,5	12100643	12	1	1094	968786808	PULL ROD
LOCKING RING DIN 471 70X2,5	12100251	7	2	503	967852308	SA FRAME ERECTING DEVICE
LOCKING RING DIN 471 70X2,5	12100251	8	1	507	967846208	PULL ROD
LOCKING RING DIN 471 70X2,5	12100251	18	4	529	917080608	MOUNTING EQUIPMENT CRAW
LOCKING RING DIN 471 70X2,5	12100251	134	2	921	917333208	D PIVOT SECTION PRE-ASS.
LOCKING RING DIN 471 70X2,5	12100251	6	2	974	968026208	PULL ROD
LOCKING RING DIN 471 70X2,5	12100251	12	1	1006	967733608	ROD CPL.
LOCKING RING DIN 471 70X2,5	12100251	12	1	1018	967704008	ROD CPL.
LOCKING RING DIN 471 70X4 Z	4001447	83	4	62	917291608	CRAWLER TRACK CARRIER, L
LOCKING RING DIN 471 70X4 Z	4001447	83	4	95	917291708	CRAWLER TRACK CARRIER,
LOCKING RING DIN 471 70X4 Z	4001447	12	4	175	917401608	SLEWING PLATFORM CPL.
LOCKING RING DIN 471 80X2,5	10875663	20	2	810	917190708	ROLLER SET
LOCKING RING DIN 471 80X2,5	10875663	25	2	815	917190808	ROLLER SET
LOCKING RING DIN 471 80X2,5	10875663	82	2	920	917333208	D PIVOT SECTION PRE-ASS.
LOCKING RING DIN 471 80X4	463000303	38	3	194	90024489	PLANETARY GEARBOX
LOCKING RING DIN 471 80X4	463000303	38	3	225	90200276	PLANETARY GEARBOX
LOCKING RING DIN 471 80X4	463000303	38	3	898	90026841	PLANETARY GEARBOX
LOCKING RING DIN 471 80X4 4	12100688	10	2	786	917084408	S OVERRUN PROTECTION
LOCKING RING DIN 471 80X4 4	12100688	5	2	929	917178708	D OVERRUN PROTECTION
LOCKING RING DIN 471 85X3 4	12100645	31	4	175	917401608	SLEWING PLATFORM CPL.
LOCKING RING DIN 471 8X0,8	10450160	6	2	585	964588408	GUIDE PRE-ASS.
LOCKING RING DIN 471 8X0,8	10450160	8	8	586	964588308	GUIDE PRE-ASS.
LOCKING RING DIN 472 110X4	428103508	67	1	142	90201679	SLEWING GEAR DRIVE
LOCKING RING DIN 472 22X1 4	12100655	6	1	354	11363994	DRIVE FOR HPP PRE-ASS.
LOCKING RING DIN 472 22X1 4	12100655	10	2	585	964588408	GUIDE PRE-ASS.
LOCKING RING DIN 472 22X1 4	12100655	17	8	586	964588308	GUIDE PRE-ASS.
LOCKING RING DIN 472 23X1,2	428100308	21	1	246	540270514	DRIVE UNIT CPL
LOCKING RING DIN 472 35X1,5	550296708	306	1	244	11347399	FLANGE BEARING
LOCKING RING DIN 472 360X6	540187408	24	1	194	90024489	PLANETARY GEARBOX
LOCKING RING DIN 472 360X6	540187408	24	1	225	90200276	PLANETARY GEARBOX
LOCKING RING DIN 472 360X6	540187408	24	1	898	90026841	PLANETARY GEARBOX
LOCKING RING DIN 472 41X1,7	428110201	61	2	64	90029090	ANGULAR GEAR
LOCKING RING DIN 472 41X1,7	428110201	61	2	66	90029091	ANGULAR GEAR
LOCKING RING DIN 472 50X2	428101508	11	1	287	11267361	DRIVE SHAFT
LOCKING RING DIN 472 62X2 4	12100656	14	1	246	540270514	DRIVE UNIT CPL
LOCKING RING DIN 472 62X2 4	12100656	16	2	590	10326323	HYDRO CYLINDER
LOCKING RING DIN 472 70X2,5	428102208	12	1	248	570112908	DRIVING GEAR
LOCKING RING DIN 472 75X2,5	428102408	12	1	24	11601184	COLLECTING RING
LOCKING RING DIN 472 80X2,5	428102508	4	1	244	11347399	FLANGE BEARING
LOCKING RING DIN 472 90X3 4	12100657	31	1	245	540270414	POWER TAKE-OFF CPL
LOCKING RING DIN 472 90X3	10171632	3	1	879	90200134	PLANETARY GEARBOX
LOCKING SCREW DEUTSCH D	10450919	(5)	1	416	967404608	RK PLUG
LOCKING SCREW M8X1X44 10.	10125291	2	2	345	10116320	CONTROL PARTS
LOUDSPEAKER 2,77V 86DBA	10489011	28	2	477	967926708	ELECTRIC ADD-ON PARTS CA
LOW TEMPERATURE GREASE	10296828	1	1	1138	10296825	LOW TEMPERATURE GREASE
LOW TEMPERATURE GREASE	10296825	950	0.03	1129	968360308	SERVICE FILL
LOW TEMPERATURE GREASE	10296825	951	0.03	1129	968360308	SERVICE FILL
LOW TEMPERATURE GREASE	10296825	952	0.03	1129	968360308	SERVICE FILL
LOW TEMPERATURE GREASE	10296825	953	0.03	1129	968360308	SERVICE FILL
LOW TEMPERATURE GREASE	10296825	954	0.03	1129	968360308	SERVICE FILL
LOW TEMPERATURE GREASE	10296825	955	0.03	1129	968360308	SERVICE FILL
LOW TEMPERATURE GREASE	10296825	956	0.03	1129	968360308	SERVICE FILL
LOW TEMPERATURE GREASE	10296825	957	0.03	1129	968360308	SERVICE FILL

Description	Item	Pos.	Quantity	Page	Assembly	Description
LOW TEMPERATURE GREASE	10296825	958	0.03	1129	968360308	SERVICE FILL
LOW TEMPERATURE GREASE	10296825	959	0.03	1129	968360308	SERVICE FILL
LOW TEMPERATURE GREASE	10296825	960	0.03	1129	968360308	SERVICE FILL
LOW TEMPERATURE GREASE	10296825	961	0.03	1129	968360308	SERVICE FILL
LOW TEMPERATURE GREASE	10296825	962	0.03	1129	968360308	SERVICE FILL
LOW TEMPERATURE GREASE	10296825	963	0.03	1129	968360308	SERVICE FILL
LOW TEMPERATURE GREASE	10296825	964	0.03	1129	968360308	SERVICE FILL
LOW TEMPERATURE GREASE	10296825	965	0.03	1129	968360308	SERVICE FILL
LOW TEMPERATURE GREASE	10296825	966	0.03	1129	968360308	SERVICE FILL
LOW TEMPERATURE GREASE	10296825	967	0.03	1130	968360308	SERVICE FILL
LOW TEMPERATURE GREASE	10296825	968	0.03	1130	968360308	SERVICE FILL
LOW TEMPERATURE GREASE	10296825	969	0.03	1130	968360308	SERVICE FILL
LOW TEMPERATURE GREASE	10296825	970	0.03	1130	968360308	SERVICE FILL
LOW TEMPERATURE GREASE	10296825	971	0.03	1130	968360308	SERVICE FILL
LOW TEMPERATURE GREASE	10296825	972	0.03	1130	968360308	SERVICE FILL
LOW TEMPERATURE GREASE	10296825	973	0.03	1130	968360308	SERVICE FILL
LOW TEMPERATURE GREASE	10296825	974	0.03	1130	968360308	SERVICE FILL
LOW TEMPERATURE GREASE	10296825	975	0.03	1130	968360308	SERVICE FILL
LOW TEMPERATURE GREASE	10296825	976	0.03	1130	968360308	SERVICE FILL
LOW TEMPERATURE GREASE	10296825	977	0.03	1130	968360308	SERVICE FILL
LOW TEMPERATURE GREASE	10296825	978	0.03	1130	968360308	SERVICE FILL
LOW TEMPERATURE GREASE	10296825	979	0.03	1130	968360308	SERVICE FILL
LOW TEMPERATURE GREASE	10296825	980	0.03	1130	968360308	SERVICE FILL
LOW TEMPERATURE GREASE	10296825	981	0.03	1130	968360308	SERVICE FILL
LOW TEMPERATURE GREASE	10296825	982	0.03	1130	968360308	SERVICE FILL
LOW TEMPERATURE GREASE	10296825	983	0.03	1130	968360308	SERVICE FILL
LOW TEMPERATURE GREASE	10296825	984	0.03	1130	968360308	SERVICE FILL
LOW TEMPERATURE GREASE	10296825	985	0.03	1130	968360308	SERVICE FILL
LOW TEMPERATURE GREASE	10296825	986	0.03	1130	968360308	SERVICE FILL
LOWERING BRAKE VALVE 420	10870586	156	1	533	967788008	ADDNL.HYDR.ERECTION DEV
LUBE OIL PUMP PRE-ASSY. B	10116166	1	2	349	10116165	LUBE OIL PUMP WITH FASTEN
LUBE OIL PUMP WITH FASTE	10116165	140	1	306	10137680	DIESEL ENGINE
LUBRICANT PASTE 100G TUB	040710450	100	1	336	10122645	CYLINDER HEAD COVER ASS
LUBRICANT PASTE 10G FETTD	12692355	100	1	358	10124950	RK INJECTION NOZZLE
LUBRICATING OIL LINE 10X1	10135232	2	1	395	10135386	EXHAUST TC MOUNTING
LUBRICATING OIL LINE 10X1	10135310	3	1	396	10135681	EXHAUST TC MOUNTING
LUBRICATING OIL LINE 6X1	10135646	3	1	382	10135642	ACCESSORIES AIR COMPRES
LUBRICATING OIL LINE 8X1	10150626	5	1	383	10140056	WATER PUMP WITH FASTENIN
LUFFING PULLEY BLOCK COM	967946208	2	1	961	917380508	D HEAD SECTION PRE-ASS.
LUFFING PULLEY BLOCK COM	967946308	3	1	961	917380508	D HEAD SECTION PRE-ASS.
LUFFING PULLEY BLOCK WE	967950508	1	1	965	967946208	LUFFING PULLEY BLOCK COM
LUFFING PULLEY BLOCK WE	967981708	1	1	968	967946308	LUFFING PULLEY BLOCK COM
LUFFING ROPE 8X400M VERZ.	10038259	1	1	769	913364808	ROPE WITH ACCESSORIES
LUMINOUS PUSH BUTTON C	606143708	24	9	482	967924408	DASHBOARD, PRE-ASSEMBL
LUMINOUS SWITCH CONTACT	606144708	10	2	482	967924408	DASHBOARD, PRE-ASSEMBL
MACHINING CAN- STUETZP	967116308	999	6	622	968030708	WIRING HARNESS
MAGNET 24V	10650092	2	1	693	10342823	PRESSURE CONTROL VALVE
MAGNET 24V	10663094	(1)	1	675	967788108	HYDRAULICS
MAGNET 24V	10663094	1	1	704	10493159	DIRECTIONAL SEAT VALVE
MAGNET 24V	570633808	1	1	167	511449808	DIRECTIONAL CONTROL VALV
MAGNET 24V	570633808	(1)	1	675	967788108	HYDRAULICS
MAGNET 24V	570633808	1	1	697	511494308	DIRECTIONAL CONTROL VALV
MAGNET 24V	570633808	1	1	705	511444508	DIRECTIONAL CONTROL VALV
MAGNET 24V	570827808	1	1	694	511444408	DIRECTIONAL CONTROL VALV
MAGNET 24V	571135508	(21)	1	30	967787308	HYDRAULIC EQUIPM.CENTER
MAGNET 24V	571135508	21	1	204	11182924	DIRECTIONAL CONTROL VALV
MAGNET 24V	571135508	(1)	1	799	967788308	ADDITIONAL HYDR.S PIVOT SE
MAGNET 28V	10291306	(1)	1	692	10413255	CHANGE-OVER BLOCK
MAGNET ADAPTER 40 KUNST	11101354	6	1	440	968114008	UREA TANK
MAGNET COIL	10564740	(1)	1	201	967787708	ADDITIONAL HYDRAULICS WI

Description	Item	Pos.	Quantity	Page	Assembly	Description
MAGNET COIL	10564740	1	1	696	11005327	DIRECTIONAL CONTROL VALV
MAGNET COIL	10564740	1	2	698	511302208	DIRECTIONAL CONTROL VALV
MAGNET COIL	10564740	157	1	947	511302108	DIRECTIONAL CONTROL VALV
MAGNET COIL	11005244	1	2	253	10423938	DIRECTIONAL CONTROL VALV
MAGNET COIL 24V	10493030	(30)	1	232	968081908	ADDITIONAL HYDRAULICS WI
MAGNET COIL 24V	11004321	(12)	1	682	11211288	CONTROL BLOCK
MAGNET COIL 24V	11004321	12	1	688	10451049	DIRECTIONAL CONTROL VALV
MAGNET COIL 24V	571818908	1	1	689	11004976	DIRECTIONAL CONTROL VALV
MAGNET COIL 24V	571910108	435	2	703	571362608	PILOT VALVE
MAGNET COIL 28V	11342424	16	1	685	11450342	PRESSURE REDUCTION VALV
MAIN TOOLS	96005686	1	1	127	917077108	TOOL
MAINTENANCE SWITCH 0,05	11101017	12	2	430	917079508	AIR FILTER UNIT CPL.
MALE CONNECTOR WSV 6 M1	12101832	5	1	207	917451408	CENTRAL GREASING
MALE CONNECTOR WSV 6 M1	12101832	23	2	521	917691308	CENTRAL GREASING
MALE CONNECTOR WSV 6 M1	12101832	10	11	548	917081208	CENT. LUBRIC. SYSTEM SUP
MALE CONNECTOR WSV 6 M1	12101832	5	1	890	917481408	CENTRAL GREASING
MALE CONNECTOR WSV 6 M1	12101832	7	1	910	917478608	CENTRAL GREASING
MALE CONNECTOR WSV 6 M1	12102343	2	2	807	917692108	CENTRAL GREASING
MALE CONNECTOR WSV 6 M1	12102343	2	2	952	917692208	CENTRAL GREASING
MALE INSERT 4-POLX2+SM 10	605664101	501	1	630	968418008	WIRING HARNESS
MALE INSERT 64-POL 16A POL	11060125	501	2	628	968346208	DUMMY PLUG
MALE INSERT 64-POL 16A POL	11060125	501	1	793	968541308	LEAD
MANDRIL RIVET 4X10,3	704207608	(9)	40	649	967918008	ASSEMBLY PARTS MOUNTIN
MANDRIL RIVET 4X10,3	704207608	12	40	656	968486208	LOCKING PLATE
MANDRIL RIVET 4X15	704207708	200	4	757	917082208	PLATING
MANIFOLD PG16/M20X1,5 MS	602607508	509	1	77	967971708	WIRING HARNESS
MANUAL ACTUATION	511043808	(8)	1	676	967788108	HYDRAULICS
MANUAL ACTUATION	511043808	(8)	1	1065	968883408	ADDL.HYDR.F.PIN PULLING DE
MANUAL VENTILATION PUMP	10129218	2	1	359	10138091	FUEL-PREFILTER ASS.
MARKING STRIP 1X112X14 D	979517508	3	1	477	967926708	ELECTRIC ADD-ON PARTS CA
MASTER PLUG 4-POL	602225508	509	1	472	967926208	WIRES CPL.
MASTER PLUG 6-POL	602225608	508	1	472	967926208	WIRES CPL.
MASTER SWITCH LSB-AMS SP	10343693	11	3	477	967926708	ELECTRIC ADD-ON PARTS CA
MEASURING PLATE 2500 KN	917368908	253	2	11		LIEBHERR CRAW.CRANE LR
MEASURING PLATE 3000 KN	917368808	138	2	10		LIEBHERR CRAW.CRANE LR
MECH MEAS AND WARNING D	968838508	10	1	1100	917569308	CARRIER, MEAS. & WARN. D
MECH.AUXILIARIES FOR LIG	968134408	1	1	1055	917229608	ARGON FLOODLIGHT HEEL PI
MECHANICAL AUXILIARIES	967995008	40	1	1038	967276708	RECEIVER
MECHANICAL AUXILIARIES	967995008	40	1	1040	967276808	SENDER
MEGI BUFFER	726611308	61	1	560	917081608	CRANE DRIVER'S CABIN CPL.
MEGI BUFFER	726611308	37	2	1083	968399508	PIVOT SECTION, PRE-ASSEMB
MEGI BUFFER	726612208	40	1	559	917081608	CRANE DRIVER'S CABIN CPL.
MEGI BUFFER	726612208	8	3	589	968397108	LADDER COMPL.
MEGI BUFFER	726612208	13	1	985	969396608	ACCESS LADDER PRE-ASS.
MEGI BUFFER	726612708	3	2	465	968287208	FOLDING LADDER PRE-ASS.
MEGI BUFFER	726612708	14	1	1054	967957508	CAMERA EQUIPMENT S-PIVOT
MEGI BUFFER	726613008	74	4	19	917345308	CENTRAL SECTION CRAWLER
MEGI BUFFER	726613008	49	4	461	968283208	CATWALK SUPERSTR.LEFT
MEGI BUFFER 100X40-M16X44	726616008	31	3	1069	917229808	SUSPENDED BALLAST
MEGI BUFFER 18X7,5	726616708	(2)	4	265	967978708	DIESEL ENGINE, PRE-ASSEMB
MEGI BUFFER 18X7,5	726616708	12	8	453	917079908	TURNTABLE PANELLING
MEGI BUFFER 18X7,5	726616708	63	12	603	968286908	SOUND DAMPING ABOVE
MEGI BUFFER 18X7,5	726616708	3	2	604	968308808	COVER COMPL.
MEGI BUFFER 18X7,5	726616708	3	1	605	968308908	COVER COMPL.
MEGI BUFFER 18X7,5	726616708	3	2	606	968309008	COVER COMPL.
MEGI BUFFER 18X7,5	726616708	3	2	607	968309108	COVER COMPL.
MEGI BUFFER 30X17 M8 75°SH	10030440	13	2	729	968646208	CAMERA HOLDER, PREMOU
MEGI BUFFER 30X17-M8 NR 60	726616208	11	2	589	968397108	LADDER COMPL.
MEMORY CARD BSE 2GB CF	965014308	27	1	480	10487102	LICCON CONSOLE LCD5A
MEMORY CARD BSE 8GB CF	96006542	90	1	479	96006544	LICCON CONSOLE LCD5A

Description	Item	Pos.	Quantity	Page	Assembly	Description
MICRO SWITCH	10335596	3	4	481	10343693	MASTER SWITCH
MICROPHONE	11826513	2	1	1099	12257818	CAR RADIO
MIRROR ATTACHM.IN CRANE	916097508	154	1	10		LIEBHERR CRAW.CRANE LR
MIRROR SUPPORT 28X2 ST.37	979581108	1	1	591	916097508	MIRROR ATTACHM.IN CRANE
MODIFICAT.KIT REGULATION	10150952	4	1	68	10132387	HYDRAULIC ATTACHMENT MO
MODIFICAT.KIT REGULATION	10150952	91	1	68	10132387	HYDRAULIC ATTACHMENT MO
MODULE HOLDER	632126901	32	1	640	967917908	SWITCH CABINET
MONITOR CONSOLE	965063308	9	1	569	917202908	CABIN, GLAZED
MONITOR CONSOLE PU SPF	977903308	1	1	580	965063308	MONITOR CONSOLE
MOTOR	10470423	(351)	1	1059	917474108	BOLT EXTRACTION ATTACHM
MOTOR CONTROL DEVICE LID	10139679	570	1	310	10137680	DIESEL ENGINE
MOTOR FLANGE	540184008	7	1	246	540270514	DRIVE UNIT CPL
MOTOR HOUSING	10014692	3	1	152	10871517	ELECTRIC PUMP
MOTOR HOUSING	10014692	3	1	550	10425291	ELECTRIC PUMP
MOTOR HOUSING	10493920	1	1	152	10871517	ELECTRIC PUMP
MOTOR HOUSING	10493920	1	1	550	10425291	ELECTRIC PUMP
MOTOR SEAT	11005450	(2)	1	297	11340518	RADIATOR UNIT
MOULDING 317-1397-000 SUR	605212808	531	3	621	968030708	WIRING HARNESS
MOULDING 317-1397-000 SUR	605212808	522	1	625	968416808	WIRING HARNESS
MOUNTING - PISTON W. PUM	512335208	5	1	127	917077108	TOOL
MOUNTING AIDS	917571308	456	1	12		LIEBHERR CRAW.CRANE LR
MOUNTING CPL	969944608	7	1	1107	917571308	MOUNTING AIDS
MOUNTING EQUIPMENT CRAW	917080608	140	1	10		LIEBHERR CRAW.CRANE LR
MOUNTING JACK/ERECTING	917645608	1	1	236	917078908	ERECTING WINCH
MOUNTING PANEL 1.5X1442X7	97038930	(1)	1	649	967918008	ASSEMBLY PARTS MOUNTIN
MOUNTING PARTS	10650403	49	1	447	11113343	OPERATOR SEAT
MOUNTING PARTS	11171275	65	1	447	11113343	OPERATOR SEAT
MOUNTING PARTS BASE PAR	968284308	50	1	137	917347808	PREMOUNTED LOWER PART
MOUNTING PRE-ASS.	969944708	1	1	1109	969944608	MOUNTING CPL
MOUNTING RAIL	970344808	137	12	779	917332608	S PIVOT SECTION PRE-ASS.
MOUNTING RAIL	970344808	16	1	894	917474008	WINCH
MOUNTING RAIL	970344808	156	4	921	917333208	D PIVOT SECTION PRE-ASS.
MOUNTING RAIL	970344808	103	12	962	917380508	D HEAD SECTION PRE-ASS.
MOUNTING RAIL C28/11X530 T	97006261	106	2	962	917380508	D HEAD SECTION PRE-ASS.
MOUNTING RAIL C28/11X620 T	97018042	9	2	544	967968208	OIL TANK PRE-ASS.
MOUNTING RAIL C28/11X620 T	97018042	148	2	921	917333208	D PIVOT SECTION PRE-ASS.
MOUNTING RAIL C28/11X620 T	97018042	48	5	1004	917085308	D INTERMEDIATE SECTION
MOUNTING RAIL C28/11X620 T	97018042	48	10	1016	917178608	D INTERMEDIATE SECTION
MOUNTING RAIL X0	954117308	36	1	191	917438108	WINCH 1 PRE-ASSEMBLY
MOUNTING RAIL X0	954117308	37	1	212	917454008	WINCH 2 PRE-ASS.
MOUNTING RAIL X0	954117308	107	3	501	917347708	SA FRAME
MOUNTING RAIL X0	954117308	306	4	533	967788008	ADDNL.HYDR.ERECTION DEV
MOUNTING RAIL X0	954117308	139	1	779	917332608	S PIVOT SECTION PRE-ASS.
MOUNTING RAIL X0	954117308	149	2	921	917333208	D PIVOT SECTION PRE-ASS.
MOUNTING RAIL X0	954117308	33	1	965	967946208	LUFFING PULLEY BLOCK COM
MOUNTING RAIL X0	954117408	169	2	921	917333208	D PIVOT SECTION PRE-ASS.
MOUNTING RAIL X0	954117408	104	2	962	917380508	D HEAD SECTION PRE-ASS.
MOUNTING RAIL X0	954117508	51	2	221	917451208	WINCH 4 PRE-ASSEMBLY
MOUNTING RAIL X0	954117508	138	5	779	917332608	S PIVOT SECTION PRE-ASS.
MOUNTING RAIL X0	954117508	105	2	962	917380508	D HEAD SECTION PRE-ASS.
MOUNTING RAIL X0	954128608	35	3	221	917451208	WINCH 4 PRE-ASSEMBLY
MOUNTING RAIL X0	954128608	20	1	874	917473608	WINCH 6 PRE-ASSEMBLY
MOUNTING RAIL X0	954128608	13	1	894	917474008	WINCH
MOUNTING RAIL X0	954128608	170	2	921	917333208	D PIVOT SECTION PRE-ASS.
MOUNTING WELDED WARNEI	968410408	125	2	779	917332608	S PIVOT SECTION PRE-ASS.
MUFFLER UNIT	917079408	124	1	9		LIEBHERR CRAW.CRANE LR
MULTI-DISC CARRIER 119	927603401	15	1	881	90200207	SPRING LOADED BRAKE
MULTI-PLATE PLUG 28MM PE-	10678377	45	2	569	917202908	CABIN, GLAZED
MUSHROOM PUSH-BUTTON	606652608	202	1	635	968681408	CONTR: PANEL PINNING
NAME PLATE 20X8	602761408	12	10	47	926891108	GROUND RAIL

Description	Item	Pos.	Quantity	Page	Assembly	Description
NAME PLATE 70X40 POLYES	10288121	980	1	479	96006544	LICCON CONSOLE LCD5A
NAME PLATE 70X40 POLYES	10288121	300	1	483	968252708	BTT PROGRAMMED
NAME PLATE 70X40 POLYES	10288121	300	1	644	968253608	UNIVERSAL INPUT-OUTPUT M
NAME PLATE 70X40 POLYES	10288121	300	1	646	968252908	BTB PROGRAMMED
NEEDLE GEAR RIM 110X117X2	570796108	20	1	245	540270414	POWER TAKE-OFF CPL
NON-RETURN VALVE	10119971	5	1	319	10123759	OIL LINE PRE-ASSEMBLY
NON-RETURN VALVE	10120102	11	1	347	10124754	OIL MODULE LEFT
NON-RETURN VALVE	10120102	11	1	348	10124755	OIL MODULE RIGHT
NON-RETURN VALVE	10451048	6	1	687	11314761	CONTROL BLOCK
NON-RETURN VALVE	10872406	4	1	203	11181960	CONTROL BLOCK
NON-RETURN VALVE	10873251	13	1	788	11211228	TILT-BACK SUPPORT
NON-RETURN VALVE	10873251	13	1	931	11211229	TILT-BACK SUPPORT
NON-RETURN VALVE	11007219	3	4	522	11621498	DISTRIBUTION BLOCK
NON-RETURN VALVE	11007219	3	7	551	11621502	DISTRIBUTION BLOCK
NON-RETURN VALVE	11007219	6	6	552	11621501	DISTRIBUTION BLOCK
NON-RETURN VALVE	11007219	2	4	808	11621500	DISTRIBUTION BLOCK
NON-RETURN VALVE	11007219	2	3	953	11621499	DISTRIBUTION BLOCK
NON-RETURN VALVE	11482349	3	1	203	11181960	CONTROL BLOCK
NON-RETURN VALVE	11490778	11	1	982	11211928	DRAW CYLINDER
NON-RETURN VALVE	5612465	14	1	682	11211288	CONTROL BLOCK
NON-RETURN VALVE	5612465	14	1	684	11340741	CONTROL BLOCK
NON-RETURN VALVE	570531308	11	1	165	11341035	CONTROL BLOCK
NON-RETURN VALVE	570651408	27	2	944	967421108	VALVE BLOCK
NON-RETURN VALVE	570818008	10	1	165	11341035	CONTROL BLOCK
NON-RETURN VALVE	570964908	5	6	692	10413255	CHANGE-OVER BLOCK
NON-RETURN VALVE	571412808	10	1	788	11211228	TILT-BACK SUPPORT
NON-RETURN VALVE	571412808	10	1	931	11211229	TILT-BACK SUPPORT
NON-RETURN VALVE	571412808	12	1	982	11211928	DRAW CYLINDER
NON-RETURN VALVE	571903808	48	1	700	511308608	PROPORTIONAL VALVE
NON-RETURN VALVE	591055608	16	2	579	964598008	WINDSHIELD WASHER INSTAL
NON-RETURN VALVE	7622803	2	12	85	11491831	DISTRIBUTION BLOCK
NON-RETURN VALVE	7622803	3	18	86	11491832	DISTRIBUTION BLOCK
NON-RETURN VALVE	7622803	2	18	87	11491833	DISTRIBUTION BLOCK
NON-RETURN VALVE	7622803	2	12	153	11210825	DISTRIBUTION BLOCK
NON-RETURN VALVE	7622803	3	4	552	11621501	DISTRIBUTION BLOCK
NON-RETURN VALVE 250BAR	511435108	158	4	675	967788108	HYDRAULICS
NON-RETURN VALVE 250BAR	511435108	150	2	936	967788408	ADDITIONAL HYDR.D PIVOT
NON-RETURN VALVE 250BAR	511476908	162	2	675	967788108	HYDRAULICS
NON-RETURN VALVE 250BAR	11485448	177	1	676	967788108	HYDRAULICS
NON-RETURN VALVE 250BAR	511481508	159	2	30	967787308	HYDRAULIC EQUIPM.CENTER
NON-RETURN VALVE 250BAR	511481508	231	1	71	967787408	CRAWLER TRACK HYDRAULI
NON-RETURN VALVE 250BAR	511481508	231	1	98	967787508	CRAWLER TRACK HYDRAULI
NON-RETURN VALVE 250BAR	511481508	159	1	159	968129608	ADDITIONAL HYDR.SLEWING
NON-RETURN VALVE 250BAR	511481508	159	1	201	967787708	ADDITIONAL HYDRAULICS WI
NON-RETURN VALVE 250BAR	511481508	159	1	216	967787808	ADDITIONAL HYDRAULICS WI
NON-RETURN VALVE 250BAR	511481508	159	1	232	968081908	ADDITIONAL HYDRAULICS WI
NON-RETURN VALVE 250BAR	511481508	159	1	887	967789008	AUX.HYDRAULIC WINCH 6
NON-RETURN VALVE 250BAR	511481508	159	1	904	967789108	ADDITIONAL HYDRAULICS WI
NON-RETURN VALVE 250BAR	511481508	151	1	992	967788608	ADDITIONAL HYDR.D HEAD S
NON-RETURN VALVE 350BAR	10872263	25	1	505	11211235	HYDRO CYLINDER
NON-RETURN VALVE 400BAR	510412108	150	2	799	967788308	ADDITIONAL HYDR.S PIVOT SE
NON-RETURN VALVE 400BAR	510412408	183	1	30	967787308	HYDRAULIC EQUIPM.CENTER
NON-RETURN VALVE 400BAR	510412408	159	6	675	967788108	HYDRAULICS
NON-RETURN VALVE 400BAR	510412408	151	1	738	968562908	ADDITIONAL HYDRAULIC BOLT
NON-RETURN VALVE 400BAR	511306508	231	1	936	967788408	ADDITIONAL HYDR.D PIVOT
NON-RETURN VALVE 400BAR	511311808	161	1	159	968129608	ADDITIONAL HYDR.SLEWING
NON-RETURN VALVE 400BAR	511446908	158	1	252	967787908	ADDNL. HYDR. F. ERECTING W
NON-RETURN VALVE 400BAR	511446908	175	1	676	967788108	HYDRAULICS
NON-RETURN VALVE 400BAR	10031993	182	1	30	967787308	HYDRAULIC EQUIPM.CENTER
NON-RETURN VALVE 420BAR	510408708	153	1	201	967787708	ADDITIONAL HYDRAULICS WI

Description	Item	Pos.	Quantity	Page	Assembly	Description
NON-RETURN VALVE 420BAR	510408708	180	1	216	967787808	ADDITIONAL HYDRAULICS WI
NON-RETURN VALVE 420BAR	510408708	153	1	232	968081908	ADDITIONAL HYDRAULICS WI
NON-RETURN VALVE 420BAR	510408708	153	1	887	967789008	AUX.HYDRAULIC WINCH 6
NON-RETURN VALVE 420BAR	510408708	153	1	904	967789108	ADDITIONAL HYDRAULICS WI
NON-RETURN VALVE 420BAR	510409808	178	1	676	967788108	HYDRAULICS
NON-RETURN VALVE 420BAR	510412908	164	1	30	967787308	HYDRAULIC EQUIPM.CENTER
NON-RETURN VALVE 420BAR	510412908	165	2	676	967788108	HYDRAULICS
NON-RETURN VALVE 420BAR	510412908	151	1	1065	968883408	ADDL.HYDR.F.PIN PULLING DE
NON-RETURN VALVE 420BAR	511449708	173	1	159	968129608	ADDITIONAL HYDR.SLEWING
NOZZLE 0,4 M5X6 MS	510754308	157	3	711	967788208	COMPRESSED AIR PLANT
NOZZLE 0,4 M5X6 MS	510754308	25	2	943	967421008	SHEET
NOZZLE 0,4 M5X9 CUZN39PB3	511048708	192	3	676	967788108	HYDRAULICS
NOZZLE 0,5 M10X10 MS	511062908	265	1	677	967788108	HYDRAULICS
NOZZLE 0,5 M5X9 MS	511062708	159	1	936	967788408	ADDITIONAL HYDR.D PIVOT
NOZZLE 0,6 M8X8 10.9	570818808	267	3	677	967788108	HYDRAULICS
NOZZLE 0,8 M8X8 MS	511058508	278	3	677	967788108	HYDRAULICS
NOZZLE 1,0 M10X10 MS	511057808	196	1	30	967787308	HYDRAULIC EQUIPM.CENTER
NOZZLE 1,2 M10X10 MS	511059808	162	1	799	967788308	ADDITIONAL HYDR.S PIVOT SE
NOZZLE 1,2 M10X10 MS	511059808	162	1	936	967788408	ADDITIONAL HYDR.D PIVOT
NOZZLE 1,2 M4	571903908	51	1	700	511308608	PROPORTIONAL VALVE
NOZZLE 1,2 M8X8 MS	511056808	274	1	677	967788108	HYDRAULICS
NOZZLE 1,5 M8X8 MS	511057508	191	3	159	968129608	ADDITIONAL HYDR.SLEWING
NOZZLE 2,0 M10X10 ST	511062608	277	1	677	967788108	HYDRAULICS
NOZZLE 2,0 M12X12 MS	511064608	193	3	159	968129608	ADDITIONAL HYDR.SLEWING
NOZZLE DIN 913 1,0 M5X6 ST	570647908	18	2	944	967421108	VALVE BLOCK
NOZZLE DIN 913 1,2 M5X5 MS	571362208	21	4	945	10815010	COVER
NOZZLE DIN 913 1,2 M5X5 MS	571362208	19	4	946	967421208	COVER
NOZZLE PRE-ASS. D=2.6MM	10124184	1	1	314	10124183	PISTON COOLING
NUT	10040137	2	1	690	10878075	EMERGENCY HAND OPERAT
NUT	510779908	29	1	41	511497508	PRESSURE RELIEF VALVE
NUT	510779908	29	1	707	510438508	PRESSURE RELIEF VALVE
NUT	511053008	22	1	169	510401908	REVERSING VALVE
NUT	7027459	(2)	1	201	967787708	ADDITIONAL HYDRAULICS WI
NUT	7027459	2	1	696	11005327	DIRECTIONAL CONTROL VALV
NUT	7027459	2	2	698	511302208	DIRECTIONAL CONTROL VALV
NUT	7027459	998	1	947	511302108	DIRECTIONAL CONTROL VALV
NUT CR6-FREI	571082308	(5)	1	30	967787308	HYDRAULIC EQUIPM.CENTER
NUT M10X1,5 X5NiCrTi26-1	10120639	13	4	395	10135386	EXHAUST TC MOUNTING
NUT M10X1,5 X5NiCrTi26-1	10120639	13	4	396	10135681	EXHAUST TC MOUNTING
NUT M54 CR6-FREI	571077208	(5)	1	159	968129608	ADDITIONAL HYDR.SLEWING
NUT M54 CR6-FREI	571077208	(5)	1	676	967788108	HYDRAULICS
O-RING	10040400	2	1	352	10117814	HIGH PRESSURE PUMP PRE-
O-RING	7369571	23	1	683	11450338	PRESSURE LIMITING VALVE
O-RING 10,00X2,5 NBR90	10337381	7	1	303	510682308	BALL VALVE
O-RING 100,00X4,00 HNBR 60	10289140	5	2	362	10120512	FUEL FILTER MODULE
O-RING 100X5 FKM 70	11008055	4	1	373	10137586	INTAKE STACK ASSEMBLY
O-RING 102X2,62	11693498	13	1	274	10873653	PUMP SUPPORT
O-RING 10X2 NBR70	726406508	(22)	1	687	11314761	CONTROL BLOCK
O-RING 10X2,2 NBR70	502933208	552	3	711	967788208	COMPRESSED AIR PLANT
O-RING 110X2,5 V80	10008091	22	1	298	10228004	HYDRO MOTOR
O-RING 11X2	10664998	6	1	352	10117814	HIGH PRESSURE PUMP PRE-
O-RING 11X2 NBR90	726406108	(1)	1	944	967421108	VALVE BLOCK
O-RING 120X2,5 V80	10324867	21	1	293	11314599	VARIABLE PUMP
O-RING 120X3 NBR 70	726424601	97	1	142	90201679	SLEWING GEAR DRIVE
O-RING 125X2 VMQ 70	10002310	9	1	418	10126182	POWER TAKE-OFF ADD-ON
O-RING 125X3 FKM	7006516	9	1	354	11363994	DRIVE FOR HPP PRE-ASS.
O-RING 128X4,2 ACM 70	10120092	(25)	1	347	10124754	OIL MODULE LEFT
O-RING 128X4,2 ACM 70	10120092	25	1	347	10124754	OIL MODULE LEFT
O-RING 128X4,2 ACM 70	10120092	25	1	348	10124755	OIL MODULE RIGHT
O-RING 12X2 NBR70	704274808	10	4	46	965690708	COVER COMPL.

Description	Item	Pos.	Quantity	Page	Assembly	Description
O-RING 12X2 NBR70	704274808	(10)	4	434	968169408	BATTERY BOX, PRE-ASSEMB
O-RING 12X2 NBR70	704274808	(6)	4	602	968286908	SOUND DAMPING ABOVE
O-RING 12X2 NBR70	704274808	(6)	4	602	968286908	SOUND DAMPING ABOVE
O-RING 12X2 NBR70	704274808	(6)	4	602	968286908	SOUND DAMPING ABOVE
O-RING 12X2 NBR70	704274808	(6)	4	602	968286908	SOUND DAMPING ABOVE
O-RING 12X2 NBR70	704274808	12	3	604	968308808	COVER COMPL.
O-RING 12X2 NBR70	704274808	12	4	605	968308908	COVER COMPL.
O-RING 12X2 NBR70	704274808	12	2	606	968309008	COVER COMPL.
O-RING 12X2 NBR70	704274808	6	2	608	968310408	COVER COMPL.
O-RING 12X2 NBR70	704274808	6	2	609	968318208	COVER COMPL.
O-RING 12X2 NBR70	704274808	4	5	612	968255808	COVER PRE-ASSY.
O-RING 12X2 NBR70	704274808	4	7	613	968255908	COVER PRE-ASSY.
O-RING 12X2 NBR70	704274808	4	7	614	968256008	COVER PRE-ASSY.
O-RING 12X2 NBR70	704274808	4	7	615	968256108	COVER PRE-ASSY.
O-RING 12X2 NBR70	704274808	(7)	4	632	968031008	TERMINAL BOX ELECTRICS S
O-RING 12X2 NBR70	704274808	6	6	642	969408008	COVER COMPL.
O-RING 12X2,5 HNBR	7412937	23	1	360	10303007	FUEL PREFILTER
O-RING 133,07X1,78 NBR 70	10099208	32	1	550	10425291	ELECTRIC PUMP
O-RING 133,07X1,78 NBR 70	10099208	(1)	1	550	10425291	ELECTRIC PUMP
O-RING 13X2,5 HNBR	10294172	20	1	360	10303007	FUEL PREFILTER
O-RING 140X3 NBR70	570163708	5	1	550	10425291	ELECTRIC PUMP
O-RING 143X2 NBR 70 SH	11102172	(3)	1	483	968252708	BTT PROGRAMMED
O-RING 14X1,1 NBR70	570010108	3	2	167	511449808	DIRECTIONAL CONTROL VALV
O-RING 14X1,1 NBR70	570010108	3	2	697	511494308	DIRECTIONAL CONTROL VALV
O-RING 14X2,5 NBR70	502923877	41	3	477	967926708	ELECTRIC ADD-ON PARTS CA
O-RING 15,50X2,00 FKM 80	10113975	(2)	1	412	10131095	ENGINE CONTROL SENSORS
O-RING 150,0X4,0 FKM 70	10036521	401	16	422	10141865	SEAL KIT DIESEL ENGINE
O-RING 150X3 NBR70	518578108	404	4	267	967978708	DIESEL ENGINE, PRE-ASSEMB
O-RING 154X3 NBR70	518547908	8	1	274	10873653	PUMP SUPPORT
O-RING 160X2,5	7624285	24	1	152	10871517	ELECTRIC PUMP
O-RING 160X3 FPM70	570939808	52	1	67	933878901	PLANETARY GEARBOX
O-RING 165X3 FKM 70	726440001	16	1	152	10871517	ELECTRIC PUMP
O-RING 16X2 NBR70	726407908	(1)	1	681	967788108	HYDRAULICS
O-RING 16X3 NBR90	570096208	27	1	505	11211235	HYDRO CYLINDER
O-RING 174X3 FKM 70	726431401	17	1	881	90200207	SPRING LOADED BRAKE
O-RING 175X3 NBR 70	726453601	83	2	64	90029090	ANGULAR GEAR
O-RING 175X3 NBR 70	726453601	83	2	66	90029091	ANGULAR GEAR
O-RING 17X2 FPM70	571082608	(2)	1	30	967787308	HYDRAULIC EQUIPM.CENTER
O-RING 17X2 FPM70	571082608	(2)	1	30	967787308	HYDRAULIC EQUIPM.CENTER
O-RING 17X2 FPM70	571082608	(2)	1	1062	968883308	ADDL.HYDR.F.PIN PULLING DE
O-RING 17X2,5 NBR90	726409108	(1)	1	31	967787308	HYDRAULIC EQUIPM.CENTER
O-RING 182X3 FKM 80	726434401	4	1	195	90024729	SPRING LOADED BRAKE
O-RING 182X3 FKM 80	726434401	4	1	881	90200207	SPRING LOADED BRAKE
O-RING 182X3 FKM 80	726434401	4	1	899	90026848	SPRING LOADED BRAKE
O-RING 18X2 FKM 80	10003192	5	1	353	10137654	DRIVE FOR HIGH PRESSURE P
O-RING 19,4X2,1	11004432	21	1	683	11450338	PRESSURE LIMITING VALVE
O-RING 19,4X2,5 HNBR	10340226	7	2	360	10303007	FUEL PREFILTER
O-RING 190X3 FKM 70	726432901	17	1	195	90024729	SPRING LOADED BRAKE
O-RING 190X3 FKM 70	726432901	17	1	899	90026848	SPRING LOADED BRAKE
O-RING 19X2,5 NBR70	726424108	(21)	2	687	11314761	CONTROL BLOCK
O-RING 20,3X2,4 NBR70	502932908	4	1	537	965527508	FUEL TANK CONTAINER PRE
O-RING 20,3X2,4 NBR70	502932908	308	8	711	967788208	COMPRESSED AIR PLANT
O-RING 20X2 FPM70	571082008	(2)	1	30	967787308	HYDRAULIC EQUIPM.CENTER
O-RING 20X2 FPM70	571082008	(2)	1	159	968129608	ADDITIONAL HYDR.SLEWING
O-RING 20X2,5 NBR70	726407508	7	1	168	511065008	BALL VALVE
O-RING 22,2X3 NBR70	540184308	16	1	246	540270514	DRIVE UNIT CPL
O-RING 22X1,5 FPM70	571082708	(3)	1	30	967787308	HYDRAULIC EQUIPM.CENTER
O-RING 22X2 NBR90	726418408	8	2	303	510682308	BALL VALVE
O-RING 235X3 FKM 70	10014136	6	1	195	90024729	SPRING LOADED BRAKE
O-RING 235X3 FKM 70	10014136	6	1	899	90026848	SPRING LOADED BRAKE

Description	Item	Pos.	Quantity	Page	Assembly	Description
O-RING 23X2 NBR90	10664129	2	2	196	90024490	OIL-GAUGING INSTRUMENT
O-RING 23X2 NBR90	10664129	2	2	226	90200528	OIL-GAUGING INSTRUMENT
O-RING 23X2 NBR90	10664129	2	2	227	90200533	OIL-GAUGING INSTRUMENT
O-RING 23X2 NBR90	10664129	2	3	900	90028042	OIL-GAUGING INSTRUMENT
O-RING 23X2,5 NBR 70	726454601	94	2	64	90029090	ANGULAR GEAR
O-RING 23X2,5 NBR 70	726454601	94	2	66	90029091	ANGULAR GEAR
O-RING 24X2 NBR70	726430608	32	2	687	11314761	CONTROL BLOCK
O-RING 24X2,5 NBR70	502933508	(24)	1	682	11211288	CONTROL BLOCK
O-RING 24X3 FPM70	571077408	(4)	1	676	967788108	HYDRAULICS
O-RING 26X1,5 FPM70	571082108	(3)	1	30	967787308	HYDRAULIC EQUIPM.CENTER
O-RING 26X3 NBR90	510711308	(18)	1	1062	968883308	ADDL.HYDR.F.PIN PULLING DE
O-RING 29X3 NBR70	530073208	31	2	687	11314761	CONTROL BLOCK
O-RING 29X3 NBR90	570055108	(24)	1	682	11211288	CONTROL BLOCK
O-RING 29X3 NBR90	570055108	21	1	685	11450342	PRESSURE REDUCTION VALV
O-RING 320X3 NBR70	761020303	73	1	142	90201679	SLEWING GEAR DRIVE
O-RING 32X3 FPM70	571076908	(2)	1	159	968129608	ADDITIONAL HYDR.SLEWING
O-RING 32X3 FPM70	571076908	(2)	1	676	967788108	HYDRAULICS
O-RING 32X3 FPM70	571076908	(2)	1	676	967788108	HYDRAULICS
O-RING 340X4 NBR 72	761034103	24	1	142	90201679	SLEWING GEAR DRIVE
O-RING 35X2,5 NBR70	726410008	53	4	682	11211288	CONTROL BLOCK
O-RING 35X2,5 NBR70	726410008	53	4	684	11340741	CONTROL BLOCK
O-RING 37,5X3,55 FKM 70	10120093	(26)	1	347	10124754	OIL MODULE LEFT
O-RING 37,5X3,55 FKM 70	10120093	26	1	347	10124754	OIL MODULE LEFT
O-RING 37,5X3,55 FKM 70	10120093	26	1	348	10124755	OIL MODULE RIGHT
O-RING 380X4 NBR70	530084808	6	1	879	90200134	PLANETARY GEARBOX
O-RING 40X3 FPM70	571077108	(4)	1	159	968129608	ADDITIONAL HYDR.SLEWING
O-RING 40X3 FPM70	571077108	(4)	1	676	967788108	HYDRAULICS
O-RING 42X3 NBR90	726421208	19	1	579	964598008	WINDSHIELD WASHER INSTAL
O-RING 44,60X2,40 FKM 75	10036913	8	2	322	10134887	OIL SUMP WITH FASTENING
O-RING 45X3 NBR90	726430508	81	1	879	90200134	PLANETARY GEARBOX
O-RING 460X4 NBR 70	726443401	21	2	879	90200134	PLANETARY GEARBOX
O-RING 470X5 NBR 70	761061703	2	1	194	90024489	PLANETARY GEARBOX
O-RING 470X5 NBR 70	761061703	2	1	225	90200276	PLANETARY GEARBOX
O-RING 470X5 NBR 70	761061703	2	1	898	90026841	PLANETARY GEARBOX
O-RING 480X4 NBR 70	761032303	33	2	194	90024489	PLANETARY GEARBOX
O-RING 480X4 NBR 70	761032303	33	2	225	90200276	PLANETARY GEARBOX
O-RING 480X4 NBR 70	761032303	33	2	898	90026841	PLANETARY GEARBOX
O-RING 51X2,5 NBR 90	7025208	8	2	168	511065008	BALL VALVE
O-RING 51X5 N-FKM1-70	10038573	6	4	389	10135655	COOLANT PIPE BEND ADD-ON
O-RING 54X3 NBR70	726405508	68	1	142	90201679	SLEWING GEAR DRIVE
O-RING 58X3 NBR70	726426708	54	2	682	11211288	CONTROL BLOCK
O-RING 58X3 NBR70	726426708	54	2	684	11340741	CONTROL BLOCK
O-RING 600X4 NBR 70	761020803	26	1	194	90024489	PLANETARY GEARBOX
O-RING 600X4 NBR 70	761020803	26	1	225	90200276	PLANETARY GEARBOX
O-RING 600X4 NBR 70	761020803	26	1	898	90026841	PLANETARY GEARBOX
O-RING 60X3 NBR 70	726411301	9	1	194	90024489	PLANETARY GEARBOX
O-RING 60X3 NBR 70	726411301	9	1	225	90200276	PLANETARY GEARBOX
O-RING 60X3 NBR 70	726411301	9	1	898	90026841	PLANETARY GEARBOX
O-RING 63,17X2,62 FKM 70 A,G	7380970	14	2	375	10135729	CHARGE AIR LINE ASSEMBLY
O-RING 63,17X2,62 FKM 70 A,G	7380970	2304	2	422	10141865	SEAL KIT DIESEL ENGINE
O-RING 63X3 FKM 75	10037224	6	2	385	10125247	THERMOSTAT HOUSING ASS
O-RING 63X3 FKM 75	10037224	2	2	425	10141889	SEAL KIT THERMOSTAT HOUS
O-RING 680X5 NBR 70	761036003	11	1	64	90029090	ANGULAR GEAR
O-RING 680X5 NBR 70	761036003	11	1	66	90029091	ANGULAR GEAR
O-RING 6X1 NBR90	570690608	33	1	550	10425291	ELECTRIC PUMP
O-RING 6X1 NBR90	570690608	17	1	701	571529608	PRESSURE VALVE
O-RING 6X1 NBR90	570690608	7	1	702	571130108	PRESSURE LIMITING VALVE
O-RING 6X1,5 NBR90	510712908	11	3	167	511449808	DIRECTIONAL CONTROL VALV
O-RING 6X1,5 NBR90	510712908	11	3	697	511494308	DIRECTIONAL CONTROL VALV
O-RING 740X5 NBR 70	726457501	12	1	64	90029090	ANGULAR GEAR

Description	Item	Pos.	Quantity	Page	Assembly	Description
O-RING 740X5 NBR 70	726457501	12	1	66	90029091	ANGULAR GEAR
O-RING 740X5 NBR 70	726457501	2	3	67	933878901	PLANETARY GEARBOX
O-RING 78,97X3,53 FKM 70	10220707	6	1	145	510235408	HYDRO MOTOR
O-RING 78X3 FKM 70	726433701	7	1	385	10125247	THERMOSTAT HOUSING ASS
O-RING 78X3 FKM 70	726433701	3	1	425	10141889	SEAL KIT THERMOSTAT HOUS
O-RING 82,00X3 BL VI70	7380296	7	1	385	10125247	THERMOSTAT HOUSING ASS
O-RING 85X2 HNBR 70	10218370	2	1	402	10120541	STARTER PRE-ASSY.
O-RING 85X3 NBR70	726408708	405	1	267	967978708	DIESEL ENGINE, PRE-ASSEMB
O-RING 8X2	10664994	9	1	352	10117814	HIGH PRESSURE PUMP PRE-
O-RING 90X3 FKM 70	10040386	8	1	390	10126477	CONNECTION F.WATER PIPE
O-RING 98,02X3,53 S-FPM 75	7372303	(15)	1	145	510235408	HYDRO MOTOR
O-RING 9X1,5 NBR 70	726454401	14	1	195	90024729	SPRING LOADED BRAKE
O-RING 9X1,5 NBR90	521196508	3	2	195	90024729	SPRING LOADED BRAKE
O-RING 9X1,5 NBR90	521196508	3	2	881	90200207	SPRING LOADED BRAKE
O-RING 9X1,5 NBR90	521196508	(16)	6	881	90200207	SPRING LOADED BRAKE
O-RING 9X2	10664997	5	1	352	10117814	HIGH PRESSURE PUMP PRE-
O-RING AEHNL.ISO 3601-1 150	11656620	2	2	325	9078049	CYLINDER
O-RING AEHNL.ISO 3601-1 67,5	10040387	8	2	385	10125247	THERMOSTAT HOUSING ASS
O-RING AEHNL.ISO 3601-1 67,5	10040387	4	2	390	10126477	CONNECTION F.WATER PIPE
O-RING AEHNL.ISO 3601-1 67,5	10040387	4	2	425	10141889	SEAL KIT THERMOSTAT HOUS
O-RING ARP 568 10,52X1,83 NB	501243708	1	1	170	471030708	FITTING
O-RING ARP 568 10,82X1,78 NB	510718108	27	1	166	10489734	PRESSURE LIMITING VALVE
O-RING ARP 568 10,82X1,78 NB	510760408	32	1	597	10228112	AIR CONDITIONING UNIT
O-RING ARP 568 11,89X1,98 N	571130508	8	1	702	571130108	PRESSURE LIMITING VALVE
O-RING ARP 568 12,37X2,62 NB	510746108	24	2	700	511308608	PROPORTIONAL VALVE
O-RING ARP 568 12,37X2,62 NB	510746108	1	1	708	10218310	LOAD HOLDING VALVE
O-RING ARP 568 13,94X2,62 NB	510790108	2	3	204	11182924	DIRECTIONAL CONTROL VALV
O-RING ARP 568 145,64X3,53	570807108	5	1	421	10119873	POWER TAKE-OFF ADD-ON
O-RING ARP 568 14X1,78 NBR9	515710608	31	1	597	10228112	AIR CONDITIONING UNIT
O-RING ARP 568 17,12X2,62 NB	510710108	3	2	707	510438508	PRESSURE RELIEF VALVE
O-RING ARP 568 17,12X2,62 NB	510710108	15	1	707	510438508	PRESSURE RELIEF VALVE
O-RING ARP 568 18,72X2,62 NB	510738308	(11)	2	676	967788108	HYDRAULICS
O-RING ARP 568 23,47X2,62 NB	510776608	(2)	1	676	967788108	HYDRAULICS
O-RING ARP 568 23,52X1,78 N	570652308	25	1	166	10489734	PRESSURE LIMITING VALVE
O-RING ARP 568 24,99X3,53 NB	510587808	504	6	159	968129608	ADDITIONAL HYDR.SLEWING
O-RING ARP 568 29,87X1,78 NB	510747808	39	2	700	511308608	PROPORTIONAL VALVE
O-RING ARP 568 32,92X3,53 NB	510587008	405	6	677	967788108	HYDRAULICS
O-RING ARP 568 32,92X3,53 NB	510587008	(1)	1	678	967788108	HYDRAULICS
O-RING ARP 568 32,92X3,53 NB	510587008	(1)	1	678	967788108	HYDRAULICS
O-RING ARP 568 32,92X3,53 NB	510587008	(1)	1	681	967788108	HYDRAULICS
O-RING ARP 568 34,52X3,53 NB	501204208	16	2	169	510401908	REVERSING VALVE
O-RING ARP 568 37,69X3,53 NB	510586708	501	12	30	967787308	HYDRAULIC EQUIPM.CENTER
O-RING ARP 568 37,69X3,53 NB	510586708	501	8	71	967787408	CRAWLER TRACK HYDRAULI
O-RING ARP 568 37,69X3,53 NB	510586708	501	8	98	967787508	CRAWLER TRACK HYDRAULI
O-RING ARP 568 37,69X3,53 NB	510586708	(1)	1	159	968129608	ADDITIONAL HYDR.SLEWING
O-RING ARP 568 37,69X3,53 NB	510586708	553	6	159	968129608	ADDITIONAL HYDR.SLEWING
O-RING ARP 568 37,69X3,53 NB	510586708	501	2	201	967787708	ADDITIONAL HYDRAULICS WI
O-RING ARP 568 37,69X3,53 NB	510586708	501	2	216	967787808	ADDITIONAL HYDRAULICS WI
O-RING ARP 568 37,69X3,53 NB	510586708	501	4	232	968081908	ADDITIONAL HYDRAULICS WI
O-RING ARP 568 37,69X3,53 NB	510586708	402	1	267	967978708	DIESEL ENGINE, PRE-ASSEMB
O-RING ARP 568 37,69X3,53 NB	510586708	1	1	301	511516208	SAE-FLANGE HALF
O-RING ARP 568 37,69X3,53 NB	510586708	411	19	677	967788108	HYDRAULICS
O-RING ARP 568 37,69X3,53 NB	510586708	(1)	1	678	967788108	HYDRAULICS
O-RING ARP 568 37,69X3,53 NB	510586708	501	2	887	967789008	AUX.HYDRAULIC WINCH 6
O-RING ARP 568 37,69X3,53 NB	510586708	501	2	904	967789108	ADDITIONAL HYDRAULICS WI
O-RING ARP 568 4,47X1,78 NB	510714208	13	2	707	510438508	PRESSURE RELIEF VALVE
O-RING ARP 568 4,47X1,78 NB	513119208	50	1	700	511308608	PROPORTIONAL VALVE
O-RING ARP 568 44,04X3,53 NB	570296608	2	1	1117	11068050	FILTER ELEMENT
O-RING ARP 568 47,22X3,53 NB	510587908	401	2	267	967978708	DIESEL ENGINE, PRE-ASSEMB
O-RING ARP 568 47,22X3,53 NB	510587908	(1)	1	267	967978708	DIESEL ENGINE, PRE-ASSEMB

Description	Item	Pos.	Quantity	Page	Assembly	Description
O-RING ARP 568 5,28X1,78 NB	726426608	49	2	700	511308608	PROPORTIONAL VALVE
O-RING ARP 568 52,07X2,62 NB	726426508	6	1	247	510230608	HYDRO MOTOR
O-RING ARP 568 56,74X3,53 NB	726421608	8	2	440	968114008	UREA TANK
O-RING ARP 568 6,07X1,78 NB	510738408	441	4	703	571362608	PILOT VALVE
O-RING ARP 568 64,77X2,62 NB	515705108	15	1	248	570112908	DRIVING GEAR
O-RING ARP 568 69,44X3,53 NB	510598908	403	1	267	967978708	DIESEL ENGINE, PRE-ASSEMB
O-RING ARP 568 9,25X1,78 NB	510719008	26	1	166	10489734	PRESSURE LIMITING VALVE
O-RING ARP 568 9,25X1,78 NB	510738677	(1)	1	30	967787308	HYDRAULIC EQUIPM.CENTER
O-RING ARP 568-NBR70 6,07X1	726419608	20	1	701	571529608	PRESSURE VALVE
O-RING DIN 3770 150X3	790346914	320	2	291	11320826	PUMP DISTRIBUTION GEAR
O-RING DIN 3771 100X3 FKM	7381192	7	1	352	10117814	HIGH PRESSURE PUMP PRE-
O-RING DIN 3771 101,20X3,53	7380401	6	1	420	11366388	AUXILIARY DRIVE PRE-ASS.
O-RING DIN 3771 101,20X3,53	7380401	8	1	421	10119873	POWER TAKE-OFF ADD-ON
O-RING DIN 3771 103X4,5 NB	10875006	(6)	1	440	968114008	UREA TANK
O-RING DIN 3771 10X3 FKM 80	7381417	4	1	351	9078260	HIGH PRESSURE PUMP W.FAS
O-RING DIN 3771 110X2 NBR 7	726423401	5	1	491	10042043	WATER HEATING SYSTEM
O-RING DIN 3771 140X3 HNBR	10425260	5	1	152	10871517	ELECTRIC PUMP
O-RING DIN 3771 15,00X2,50	7380619	4	1	353	10137654	DRIVE FOR HIGH PRESSURE P
O-RING DIN 3771 15,00X2,50	7380619	16	1	421	10119873	POWER TAKE-OFF ADD-ON
O-RING DIN 3771 19,30X2,40	7380577	7	4	359	10138091	FUEL-PREFILTER ASS.
O-RING DIN 3771 19,30X2,40	7380196	22	1	688	10451049	DIRECTIONAL CONTROL VALV
O-RING DIN 3771 23,6X2,9 NBR	571817308	(1)	1	74	917361508	ELECTR.CRAWLER SUPPORT
O-RING DIN 3771 38X4,50 FKM	10294497	12	6	313	9078462	POWER UNIT SUPPORT ATT
O-RING DIN 3771 40,64X5,33 F	7381566	15	1	421	10119873	POWER TAKE-OFF ADD-ON
O-RING DIN 3771 44X3 NBR70	726405908	52	4	682	11211288	CONTROL BLOCK
O-RING DIN 3771 44X3 NBR70	726405908	52	4	684	11340741	CONTROL BLOCK
O-RING DIN 3771 55,25X2,62	511052108	10	1	169	510401908	REVERSING VALVE
O-RING DIN 3771 59,69X5,33	7381568	22	1	437	917079808	UREA TANK
O-RING DIN 3771 74,00X3,00 N	7264455	9	2	390	10126477	CONNECTION F.WATER PIPE
O-RING DIN 3771 94,50X3,00 F	10116255	1	1	378	10299988	HEATING FLANGE PRE.ASS.
O-RING ISO 3601-1 117,07X3,5	7380604	3	1	353	10137654	DRIVE FOR HIGH PRESSURE P
O-RING ISO 3601-1 117,07X3,5	7380604	5	1	420	11366388	AUXILIARY DRIVE PRE-ASS.
O-RING ISO 3601-1 12,37X2,62	7380935	2	1	378	10299988	HEATING FLANGE PRE.ASS.
O-RING ISO 3601-1 17,17X1,78	7381103	2	1	413	9079206	ROTATIONAL SPEED SENSOR
O-RING ISO 3601-1 40,87X3,53	7380983	4	2	350	10134883	OIL LINE ASSEMBLY
O-RING ISO 3601-1 42,52X2,62	7381760	21	2	168	511065008	BALL VALVE
O-RING ISO 3601-1 6,02X2,62	7380648	31	1	68	10132387	HYDRAULIC ATTACHMENT MO
O-RING ISO 3601-1 6,02X2,62	7380230	10	3	404	10135336	PROTECTION PLATE ASSEM
O-RING ISO 3601-1 9,25X1,78	7380574	5	4	693	10342823	PRESSURE CONTROL VALVE
OBSTRUCTION LIGHT 7,2W 19,	11482305	3	1	1100	917569308	CARRIER, MEAS. & WARN. D
OBSTRUCTION LIGHTS PREAS	967937608	3	1	1102	968838508	MECH MEAS AND WARNING D
OIL COOLER	11005447	2	1	297	11340518	RADIATOR UNIT
OIL COOLER	9078344	3	1	347	10124754	OIL MODULE LEFT
OIL COOLER	9078344	3	1	348	10124755	OIL MODULE RIGHT
OIL COOLER HOUSING	10124773	1	1	347	10124754	OIL MODULE LEFT
OIL COOLER HOUSING	10124775	1	1	348	10124755	OIL MODULE RIGHT
OIL DIPSTICK	10120861	1	1	323	10137870	OIL DIPSTICK CPL.
OIL DIPSTICK	10802891	170	1	291	11320826	PUMP DISTRIBUTION GEAR
OIL DIPSTICK	931916701	15	1	883	90200135	OIL-GAUGING INSTRUMENT
OIL DIPSTICK 1 1/8"	927554401	1	1	143	927554301	VENTILATION CONNECTING PI
OIL DIPSTICK CPL.	10137870	21	1	305	10137680	DIESEL ENGINE
OIL DRAIN PLUG M26X1,5	789011908	16	1	296	968240908	RADIATOR, PRE-ASSEMBLED
OIL DRAIN PLUG M26X1,5	789011908	18	1	539	917080808	FUEL TANK CPL.
OIL DRAIN PLUG M26X1,5	789011908	26	3	543	917080908	OIL RESERVOIR, COMPLETE
OIL DRAINAGE	90200614	45	1	883	90200135	OIL-GAUGING INSTRUMENT
OIL DRAINING HOSE COMPL. 1	10032297	55	1	128	96005686	MAIN TOOLS
OIL FILLER INLET	10118839	2	1	339	10122632	OIL FILLER INLET
OIL FILLER INLET	10122630	1	1	339	10122632	OIL FILLER INLET
OIL FILLER INLET	10122632	3	1	338	11364303	CYLINDER HEAD COVER PRE
OIL FILTER INSERT OEL 17µm	10044373	5	1	347	10124754	OIL MODULE LEFT

Description	Item	Pos.	Quantity	Page	Assembly	Description
OIL FILTER INSERT OEL 17µm	10044373	5	1	348	10124755	OIL MODULE RIGHT
OIL FILTER INSERT OEL 17µm	10044373	(15)	2	1114	SK_Z98201	SERVICE
OIL FILTER INSERT OEL 17µm	10044373	15	2	1116	969993808	FILTER PACKAGE
OIL FILTER INSERT OEL 17µm	10044373	15	2	1119	969993908	FILTER PACKAGE
OIL LEVEL PROBE L=50 12/24	10168177	40	1	196	90024490	OIL-GAUGING INSTRUMENT
OIL LEVEL PROBE L=50 12/24	10168177	40	1	226	90200528	OIL-GAUGING INSTRUMENT
OIL LEVEL PROBE L=50 12/24	10168177	40	1	227	90200533	OIL-GAUGING INSTRUMENT
OIL LEVEL PROBE L=50 12/24	10168177	40	1	883	90200135	OIL-GAUGING INSTRUMENT
OIL LEVEL PROBE L=50 12/24	10168177	40	1	900	90028042	OIL-GAUGING INSTRUMENT
OIL LINE ASSEMBLY	10134883	161	1	306	10137680	DIESEL ENGINE
OIL LINE ASSEMBLY	10134883	(2)	1	322	10134887	OIL SUMP WITH FASTENING
OIL LINE LEFT	10134884	1	1	350	10134883	OIL LINE ASSEMBLY
OIL LINE PRE-ASSEMBLY	10123759	20	1	315	10135639	CRANKCASE BREATHER ASS
OIL LINE RIGHT	10134886	2	1	350	10134883	OIL LINE ASSEMBLY
OIL MODULE ASSEMBLY	10124762	130	1	306	10137680	DIESEL ENGINE
OIL MODULE LEFT	10124754	1	1	346	10124762	OIL MODULE ASSEMBLY
OIL MODULE RIGHT	10124755	2	1	346	10124762	OIL MODULE ASSEMBLY
OIL RESERVOIR, COMPLETE	917080908	144	1	10		LIEBHERR CRAW.CRANE LR
OIL RETURN PIPE	10123760	1	1	319	10123759	OIL LINE PRE-ASSEMBLY
OIL RETURN PIPE 15X1,5	10123764	2	1	319	10123759	OIL LINE PRE-ASSEMBLY
OIL RETURN PIPE 15X1,5	10127927	(5)	1	322	10134887	OIL SUMP WITH FASTENING
OIL RETURN PIPE 22X1,5	10135023	2	1	396	10135681	EXHAUST TC MOUNTING
OIL RETURN PIPE 22X1,5	10135221	3	1	395	10135386	EXHAUST TC MOUNTING
OIL SEPARATOR OEL	11356725	12	2	315	10135639	CRANKCASE BREATHER ASS
OIL SUMP PRE-ASS. V-MOTO	11364377	1	1	322	10134887	OIL SUMP WITH FASTENING
OIL SUMP WITH FASTENING V-	10134887	20	1	305	10137680	DIESEL ENGINE
OIL TANK PRE-ASS.	967968208	1	1	543	917080908	OIL RESERVOIR, COMPLETE
OIL TANK ST.CONST. ALMG3	967967108	1	1	544	967968208	OIL TANK PRE-ASS.
OIL-GAUGING INSTRUMENT	90024490	10	1	192	90023098	COMPACT ROPE WINCH
OIL-GAUGING INSTRUMENT	90028042	10	1	895	90023100	COMPACT ROPE WINCH
OIL-GAUGING INSTRUMENT	90200135	25	1	875	90024769	COMPACT ROPE WINCH
OIL-GAUGING INSTRUMENT	90200528	10	1	223	90023101	COMPACT ROPE WINCH
OIL-GAUGING INSTRUMENT	90200533	20	1	223	90023101	COMPACT ROPE WINCH
OPERATING HOURS COUNTE	691798508	(3)	1	477	967926708	ELECTRIC ADD-ON PARTS CA
OPERATING HOURS COUNTE	691798508	10	1	656	968486208	LOCKING PLATE
OPERATING PANEL RAL 7016	968294908	2	1	482	967924408	DASHBOARD, PRE-ASSEMBL
OPERATING UNIT MBE5200-	11213750	50	1	733	967956108	EQUIPMENT CAMERA CAB
OPERATION	10650484	29	1	447	11113343	OPERATOR SEAT
OPERATOR SEAT 1030/880NTS	11113343	1	1	445	917203308	CONTROL STAND
ORIFICE	606762008	(8)	2	477	967926708	ELECTRIC ADD-ON PARTS CA
OUTER MULTI-DISC	570256308	4	9	144	10004520	SPRING LOADED MULTI-DISC
OUTER MULTI-DISC	571468008	(5)	8	881	90200207	SPRING LOADED BRAKE
OUTER MULTI-DISC	761039003	(2)	12	195	90024729	SPRING LOADED BRAKE
OUTLET JET D=82 T=5 PA	553193208	36	9	584	964598408	INTERIOR PANELING
OUTLET MANIFOLD ADD-ON V-	10135177	412	1	309	10137680	DIESEL ENGINE
OUTLET MANIFOLD V-MOTO	10135001	1	1	394	10135177	OUTLET MANIFOLD ADD-ON
OUTLET MODULE DPF IIIB	11088741	20	1	428	11008894	SCR MODULE
OUTLET VALVE	10120988	(3)	2	333	10118050	CYLINDER HEAD ASSEMBLY
OUTPUT SHAFT 270 18CrNiMo	927633401	10	1	142	90201679	SLEWING GEAR DRIVE
OUTRIGGER	9080695	3	1	323	10137870	OIL DIPSTICK CPL.
OUTSIDE HANDLE ZUG	11007272	2	1	574	968080908	CLOSING DEVICE
OVAL LOAD RING 11X60X120	10871568	6	2	508	967846508	DRAWBAR PRE-ASS
OVAL LOAD RING 11X60X120	10871568	5	2	510	967981108	DRAWBAR PRE-ASS
OVAL LOAD RING 11X60X120	10871568	6	2	821	967747008	ROD
OVAL LOAD RING 11X60X120	10871568	6	2	841	967744008	ROD
OVAL LOAD RING 11X60X120	10871568	7	2	848	967950808	DRAWBAR PRE-ASS
OVAL LOAD RING 11X60X120	10871568	7	2	850	968214108	DRAWBAR PRE-ASS
OVAL LOAD RING 11X60X120	10871568	7	2	852	968217108	DRAWBAR PRE-ASS
OVAL LOAD RING 11X60X120	10871568	6	2	924	968242108	DRAWBAR PRE-ASS
OVAL LOAD RING 11X60X120	10871568	10	2	972	968027308	DRAWBAR PRE-ASS

Description	Item	Pos.	Quantity	Page	Assembly	Description
OVAL LOAD RING 11X60X120	10871568	6	2	973	968026108	DRAWBAR PRE-ASS
OVAL LOAD RING 11X60X120	10871568	6	2	975	968027708	DRAWBAR PRE-ASS
OVAL LOAD RING 11X60X120	10871568	6	2	1007	967733808	ROD
OVAL LOAD RING 11X60X120	10871568	6	2	1019	967704108	ROD
OVAL LOAD RING 11X60X120	10871568	6	2	1095	968786908	DRAWBAR PRE-ASS
OVERFLOW VALVE	10664993	8	1	352	10117814	HIGH PRESSURE PUMP PRE-
OVERFLOW VALVE 13BAR M2	502662808	155	1	711	967788208	COMPRESSED AIR PLANT
OVERFLOW-OIL LINE	9078555	1	2	366	10117753	LEAK OIL LINE ADD-ON
OVERFLOW-OIL LINE 10X1	10118896	2	1	366	10117753	LEAK OIL LINE ADD-ON
OVERFLOW-OIL LINE 10X1	10118897	3	1	366	10117753	LEAK OIL LINE ADD-ON
OVERHEAT PROTECTION	10290127	21	1	491	10042043	WATER HEATING SYSTEM
PACKING RING RETAINER	511051608	5	1	169	510401908	REVERSING VALVE
PADLOCK	885252008	35	1	1087	968671408	HEAD SECTION PRE-ASS.
PADLOCK ABUS-64TI/40 TITAL	885251508	70	1	19	917345308	CENTRAL SECTION CRAWLER
PADLOCK ABUS-64TI/40 TITAL	885251508	2	1	128	96005686	MAIN TOOLS
PADLOCK ABUS-64TI/40 TITAL	885251508	175	2	779	917332608	S PIVOT SECTION PRE-ASS.
PAN-HEAD SCREW ISO 7045 M	12219257	512	6	474	967926408	WIRING HARNESS
PAN-HEAD SCREW ISO 7045	408400701	21	2	640	967917908	SWITCH CABINET
PAN-HEAD SCREW ISO 7045	408400701	(155)	2	1038	967276708	RECEIVER
PAN-HEAD SCREW ISO 7045	408400801	268	4	790	967923108	CABLE DRUM COMPL.
PAN-HEAD SCREW ISO 7045	408400801	268	4	951	968285208	CABLE DRUM COMPL.
PAN-HEAD SCREW ISO 7045	12216224	507	1	76	967971408	WIRING HARNESS
PAN-HEAD SCREW ISO 7045 M	514599408	(505)	1	51	967908108	CABLE LIST F.CENTER SECTIO
PAN-HEAD SCREW ISO 7045 M	514599408	(505)	1	51	967908108	CABLE LIST F.CENTER SECTIO
PAN-HEAD SCREW ISO 7045 M	514599408	20	7	248	570112908	DRIVING GEAR
PAN-HEAD SCREW ISO 7045 M	514599408	541	2	625	968416808	WIRING HARNESS
PAN-HEAD SCREW ISO 7045 M	514599408	(507)	1	1033	967922908	TERMINAL BOX
PAN-HEAD SCREW ISO 7045 M	12219804	39	4	597	10228112	AIR CONDITIONING UNIT
PAN-HEAD SCREW ISO 7045 M	12219805	60	8	584	964598408	INTERIOR PANELING
PAN-HEAD SCREW ISO 7045 M	12216226	26	2	435	968175408	ELECTRIC FOR BATTERY BOX
PAN-HEAD SCREW ISO 7045 M	12216226	82	72	641	967917908	SWITCH CABINET
PAN-HEAD SCREW ISO 7045 M	12216226	33	4	908	968497808	TERMINAL BOX CPL.
PAN-HEAD SCREW ISO 7045 M	11658059	8	3	25	969088908	HOLDER PRE-ASSEMBLY
PAN-HEAD SCREW ISO 7045 M	10876384	9	1	743	917190608	EXTERNAL FEED
PAN-HEAD SCREW ISO 7045 M	11656605	64	2	650	967918008	ASSEMBLY PARTS MOUNTIN
PAN-HEAD SCREW ISO 7045 M	11656605	4	4	743	917190608	EXTERNAL FEED
PAN-HEAD SCREW ISO 7045 M	12220252	55	3	18	917345308	CENTRAL SECTION CRAWLER
PANELLING ABOVE RIGHT	977080408	14	1	584	964598408	INTERIOR PANELING
PANELLING REST SPF	976989008	3	1	584	964598408	INTERIOR PANELING
PANELLING REST SPF	976989108	4	1	584	964598408	INTERIOR PANELING
PANELLING ROLLER BLIND SP	977145508	18	1	584	964598408	INTERIOR PANELING
PANELLING ROOF SPF	977104008	17	1	584	964598408	INTERIOR PANELING
PANELLING,LEFT	977080608	15	1	584	964598408	INTERIOR PANELING
PANELLING,LEFT SPF	976982708	13	1	584	964598408	INTERIOR PANELING
PANELLING,STRUT LEFT SPF	977145108	6	1	584	964598408	INTERIOR PANELING
PARALLEL PIN 12m6X23,5	9268385	10	2	400	10120850	GENERATOR ADD-ON
PARALLEL PIN 6X18 St	11840110	33	1	293	11314599	VARIABLE PUMP
PARALLEL PIN DIN 6325 6h6X	10470574	8	2	333	10118050	CYLINDER HEAD ASSEMBLY
PARALLEL PIN ISO 2338 3M6X	570113208	5	1	247	510230608	HYDRO MOTOR
PARALLEL PIN ISO 2338 6M6X	514534908	20	2	687	11314761	CONTROL BLOCK
PARALLEL PIN ISO 2338 6M6X	430604708	7	1	574	968080908	CLOSING DEVICE
PARALLEL PIN ISO 2338 8M6X	430606308	24	2	530	11211234	DRAW CYLINDER
PARALLEL PIN ISO 8734 6m6X	4980736	5	1	344	10130765	CAMSHAFT CPL.
PARALLEL PIN ISO 8734 8m6X	4980853	14	2	313	9078462	POWER UNIT SUPPORT ATT
PARALLEL PIN ISO 8734 8m6X	4980995	8	10	312	12451208	CRANKCASE PRE-ASSY.
PARK CONSOLE HOSES PRE	968907308	105	1	182	968277508	ASSEMBLY PARTS F.SLEWING
PARK CONSOLE HOSES PRE	968907408	106	1	182	968277508	ASSEMBLY PARTS F.SLEWING
PARK CONSOLE HOSES PRE	969483508	115	1	182	968277508	ASSEMBLY PARTS F.SLEWING
PASSAGE NIPPLE BLOCK	10874021	14	1	82	917322008	CENTRA.LUBRICATION SYSTE
PASSAGE NIPPLE BLOCK	10874021	14	1	106	917322208	CENTR.LUBRICATION SYSTEM

Description	Item	Pos.	Quantity	Page	Assembly	Description
PASSAGE NIPPLE BLOCK	774375108	3	1	150	917081108	CENT. LUBRIC. SYSTEM SUP
PASSAGE NIPPLE BLOCK	774375108	3	1	548	917081208	CENT. LUBRIC. SYSTEM SUP
PATCH CABLE 4X2XAWG27/7-5	12102759	376	1	474	967926408	WIRING HARNESS
PATCH CABLE 8-5M	10771060	378	1	474	967926408	WIRING HARNESS
PATCH CABLE 8-5M	10771060	379	1	474	967926408	WIRING HARNESS
PATCH CABLE 8-5M	10771060	380	1	474	967926408	WIRING HARNESS
PEDAL CANTILEVER INSTALL	964720408	3	1	562	968121308	CRANE DRIVER'S CABIN,PRE
PEDAL TRANSDUCER 20° SPF	10297309	7	2	477	967926708	ELECTRIC ADD-ON PARTS CA
PEDESTAL 1193X2820X165 A	11644883	20	2	749	917081508	COUNTERWEIGHT FRAME
PEDESTAL 1877X1310X1173 A	11450544	5	1	559	917081608	CRANE DRIVER'S CABIN CPL.
PEDESTAL 2541X1195X2670,5	11450543	4	1	559	917081608	CRANE DRIVER'S CABIN CPL.
PEDESTAL 50X650X1240 ALM	11450151	1	1	461	968283208	CATWALK SUPERSTR.LEFT
PEDESTAL 50X650X1675 ALM	11450152	2	1	461	968283208	CATWALK SUPERSTR.LEFT
PEDESTAL 50X650X1675 ALM	11450153	3	1	461	968283208	CATWALK SUPERSTR.LEFT
PEDESTAL 50X650X1675 ALM	11450155	4	1	461	968283208	CATWALK SUPERSTR.LEFT
PEDESTAL 50X650X1675 ALM	11450156	5	1	461	968283208	CATWALK SUPERSTR.LEFT
PENCIL-TYPE GLOW PLUG	10290125	18	1	491	10042043	WATER HEATING SYSTEM
PERFORMANCE RELAY	10877283	27	1	649	967918008	ASSEMBLY PARTS MOUNTIN
PERFORMANCE RELAY 75A	11160723	41	1	649	967918008	ASSEMBLY PARTS MOUNTIN
PERMANENT MAGNET 9V	617000108	250	2	635	968681408	CONTR: PANEL PINNING
PERSONAL PROTECTION EQ	916959908	98	1	9		LIEBHERR CRAW.CRANE LR
PILOT VALVE	571362608	55	1	700	511308608	PROPORTIONAL VALVE
PIN 100.0X0 35NICRMOV125	970682408	33	4	1069	917229808	SUSPENDED BALLAST
PIN 100.0X210 35NICRMOV125	97119691	2	2	735	917618308	UPPERCARRIAGE SUSP BALL
PIN 100.0X275 35NICRMOV125	946627708	71	2	62	917291608	CRAWLER TRACK CARRIER, L
PIN 100.0X275 35NICRMOV125	946627708	71	2	95	917291708	CRAWLER TRACK CARRIER,
PIN 105.0X233 35NICRMOV125	97035017	27	4	175	917401608	SLEWING PLATFORM CPL.
PIN 110.0X231 35NICRMOV125	97034655	77	2	962	917380508	D HEAD SECTION PRE-ASS.
PIN 110.0X260 35NICRMOV125	97029789	17	4	810	917190708	ROLLER SET
PIN 110.0X260 35NICRMOV125	97029789	21	4	815	917190808	ROLLER SET
PIN 115.0X270 35NICRMOV125	951881708	8	2	1069	917229808	SUSPENDED BALLAST
PIN 120.0X210 35NICRMOV125	97028313	10	2	500	917347708	SA FRAME
PIN 120.0X215 35NICRMOV125	973911908	39	2	1044	917228608	BOOM NOSE
PIN 120.0X230 35NICRMOV125	97031145	11	2	965	967946208	LUFFING PULLEY BLOCK COM
PIN 120.0X237 35NICRMOV125	976499408	44	2	868	917191008	SL REDUCING SECTION
PIN 120.0X237 35NICRMOV125	976499408	137	2	921	917333208	D PIVOT SECTION PRE-ASS.
PIN 120.0X237 35NICRMOV125	976499408	79	2	962	917380508	D HEAD SECTION PRE-ASS.
PIN 120.0X237 35NICRMOV125	976499408	12	4	1004	917085308	D INTERMEDIATE SECTION
PIN 120.0X237 35NICRMOV125	976499408	12	4	1016	917178608	D INTERMEDIATE SECTION
PIN 120.0X237 35NICRMOV125	976499408	17	2	1027	917251008	L-HEAD PIECE
PIN 120.0X240 35NICRMOV125	97028314	11	2	500	917347708	SA FRAME
PIN 120.0X240 35NICRMOV125	97028314	72	2	962	917380508	D HEAD SECTION PRE-ASS.
PIN 120.0X245 35NICRMOV125	97038192	13	2	1069	917229808	SUSPENDED BALLAST
PIN 120.0X377 35NICRMOV125	97036292	12	2	845	917078808	S INTERMEDIATE SECTION
PIN 130.0X239 35NICRMOV125	97028311	5	1	507	967846208	PULL ROD
PIN 130.0X239 35NICRMOV125	97028311	3	2	971	968026008	PULL ROD
PIN 130.0X247 35NICRMOV125	97030846	5	8	112	918589408	HYDRAULIC SUPPORT
PIN 130.0X316 35NICRMOV125	97028315	12	2	500	917347708	SA FRAME
PIN 140.0X291 35NICRMOV125	97028894	4	2	777	917332608	S PIVOT SECTION PRE-ASS.
PIN 140.0X291 35NICRMOV125	97028894	2	4	819	917190908	S INTERMEDIATE SECTION
PIN 140.0X291 35NICRMOV125	97028894	2	4	827	917333908	S INTERMEDIATE SECTION
PIN 140.0X291 35NICRMOV125	97028894	2	4	831	917231408	S ADAPTER SECTION
PIN 140.0X291 35NICRMOV125	97028894	2	4	838	917078708	S INTERMEDIATE SECTION
PIN 140.0X291 35NICRMOV125	97028894	2	4	845	917078808	S INTERMEDIATE SECTION
PIN 140.0X291 35NICRMOV125	97028894	2	4	858	917079208	S INTERMEDIATE SECTION
PIN 140.0X291 35NICRMOV125	97028894	2	4	863	917571208	S INTERMEDIATE SECTION
PIN 140.0X291 35NICRMOV125	97028894	46	2	868	917191008	SL REDUCING SECTION
PIN 150.0X355 35NICRMOV125	97047570	9	2	1087	968671408	HEAD SECTION PRE-ASS.
PIN 170.0X333 35NICRMOV125	97029806	6	2	1027	917251008	L-HEAD PIECE
PIN 18.0X400 S355J2C+C FE//	978501408	82	2	778	917332608	S PIVOT SECTION PRE-ASS.

Description	Item	Pos.	Quantity	Page	Assembly	Description
PIN 19X78 X8CRNI18-9	976888308	11	2	586	964588308	GUIDE PRE-ASS.
PIN 20.0X120 S355J2G3 FE//ZN	97059383	17	8	175	917401608	SLEWING PLATFORM CPL.
PIN 20X105 42CRMO4+QT GA	955524708	5	1	925	968246608	PULL ROD
PIN 220.0X255 35NICRMOV125	97028303	5	2	500	917347708	SA FRAME
PIN 220.0X505 35NICRMOV125	97027729	27	4	61	917291608	CRAWLER TRACK CARRIER, L
PIN 220.0X505 35NICRMOV125	97027729	27	4	94	917291708	CRAWLER TRACK CARRIER,
PIN 240.0X325 35NICRMOV125	97032567	9	2	137	917347808	PREMOUNTED LOWER PART
PIN 25.0 X152 S355J2G3C+C	97061277	8	1	811	969663108	ROPE GUIDE PULLEY
PIN 25.0X105 42CRMO4+QT GA	971625908	98	4	62	917291608	CRAWLER TRACK CARRIER, L
PIN 25.0X105 42CRMO4+QT GA	971625908	98	4	95	917291708	CRAWLER TRACK CARRIER,
PIN 25.0X370 S355J2G3	979488708	4	2	986	969396908	LADDER, PRE-ASSEMBLED
PIN 25.0X418 S355J2G3C+C FE	97022886	47	2	457	917080008	SLEWING PLATFORM CATWAL
PIN 25.0X465 S355J2G3C+C FE	979610808	12	2	749	917081508	COUNTERWEIGHT FRAME
PIN 25.0X52 S355J2G3C+C FE//	971973608	3	1	448	962282208	ARM REST LEFT
PIN 25.0X52 S355J2G3C+C FE//	971973608	3	1	449	962282308	ARM REST RIGHT
PIN 280.0X400 35NICRMOV125	97032590	10	2	137	917347808	PREMOUNTED LOWER PART
PIN 30.0X120 S355J2G3 FE//ZN	97009831	32	8	122	917076708	CATWALK CRAW.TRACK TRA
PIN 30.0X228 S355J2C+C FE//	948902708	74	2	501	917347708	SA FRAME
PIN 30.0X65 35NICRMOV125	97038823	47	1	559	917081608	CRANE DRIVER'S CABIN CPL.
PIN 33.7X185 S355J2H FE//ZN	978677008	24	1	1044	917228608	BOOM NOSE
PIN 35.0X110 35NICRMOV125	97034319	10	2	1044	917228608	BOOM NOSE
PIN 35.0X120 35NICRMOV125	97038811	12	3	559	917081608	CRANE DRIVER'S CABIN CPL.
PIN 35.0X123 35NICRMOV125	97055646	103	1	560	917081608	CRANE DRIVER'S CABIN CPL.
PIN 35.0X135 35NICRMOV125	97004852	32	1	1044	917228608	BOOM NOSE
PIN 35.0X138 35NICRMOV125	977519308	146	2	921	917333208	D PIVOT SECTION PRE-ASS.
PIN 35.0X147 35NICRMOV125	97019987	53	2	457	917080008	SLEWING PLATFORM CATWAL
PIN 35.0X147 35NICRMOV125	97019987	64	2	1070	917229808	SUSPENDED BALLAST
PIN 35.0X165 35NICRMOV125	972205708	10	2	749	917081508	COUNTERWEIGHT FRAME
PIN 35.0X165 35NICRMOV125	938865908	27	1	1044	917228608	BOOM NOSE
PIN 35.0X178 35NICRMOV125	970462508	89	2	962	917380508	D HEAD SECTION PRE-ASS.
PIN 35.0X178 35NICRMOV125	970462508	5	1	976	968027908	ROLLER SEATING COMPL.
PIN 35.0X178 35NICRMOV125	97049539	4	2	735	917618308	UPPERCARRIAGE SUSP BALL
PIN 35.0X187 35NICRMOV125	977597408	81	1	501	917347708	SA FRAME
PIN 35.0X210 35NICRMOV125	979358708	18	4	187	917077708	PIN F. S AND D PIVOT SECTIO
PIN 35.0X228 35NICRMOV125	97049469	113	2	502	917347708	SA FRAME
PIN 35.0X282 35NICRMOV125	97042030	7	8	112	918589408	HYDRAULIC SUPPORT
PIN 35.0X62 35NICRMOV125	97019869	33	8	137	917347808	PREMOUNTED LOWER PART
PIN 35.0X70 35NICRMOV125	979358808	22	8	187	917077708	PIN F. S AND D PIVOT SECTIO
PIN 35.0X75 35NICRMOV125	97023431	56	1	559	917081608	CRANE DRIVER'S CABIN CPL.
PIN 38.0X350 S355J2H T ZN O	97036235	88	1	920	917333208	D PIVOT SECTION PRE-ASS.
PIN 390.0X540 35NICRMOV125	97034131	3	2	187	917077708	PIN F. S AND D PIVOT SECTIO
PIN 40.0X1270 S355J2C+C FE//	97040369	15	1	1027	917251008	L-HEAD PIECE
PIN 45.0 X122 35NICRMOV125	949653808	14	2	559	917081608	CRANE DRIVER'S CABIN CPL.
PIN 45.0 X122 35NICRMOV125	949653808	19	1	1044	917228608	BOOM NOSE
PIN 45.0X123 35NICRMOV125	97034144	9	4	187	917077708	PIN F. S AND D PIVOT SECTIO
PIN 45.0X140 35NICRMOV125	975686908	5	2	463	968309908	PLATFORM COMPL.
PIN 45.0X140 35NICRMOV125	975686908	19	2	831	917231408	S ADAPTER SECTION
PIN 45.0X150 35NICRMOV125	97033388	56	1	501	917347708	SA FRAME
PIN 45.0X153 35NICRMOV125	97032091	7	4	18	917345308	CENTRAL SECTION CRAWLER
PIN 45.0X207 35NICRMOV125	97004857	10	2	965	967946208	LUFFING PULLEY BLOCK COM
PIN 45.0X207 35NICRMOV125	97004857	3	2	1109	969944608	MOUNTING CPL
PIN 45.0X210 35NICRMOV125	97034337	26	1	1044	917228608	BOOM NOSE
PIN 45.0X223 35NICRMOV125	97096729	(2)	1	963	917380508	D HEAD SECTION PRE-ASS.
PIN 45.0X265 35NICRMOV125	97027804	72	2	62	917291608	CRAWLER TRACK CARRIER, L
PIN 45.0X265 35NICRMOV125	97027804	72	2	95	917291708	CRAWLER TRACK CARRIER,
PIN 45.0X285 35NICRMOV125	97058632	11	4	745	917863208	TRANSPORT KEEPER
PIN 45.0X300 35NICRMOV125	97065847	2	2	812	918188208	REST
PIN 45.0X64 35NICRMOV125	976637308	52	1	559	917081608	CRANE DRIVER'S CABIN CPL.
PIN 45.0X64 35NICRMOV125	976637308	35	1	1044	917228608	BOOM NOSE
PIN 45.0X66 35NICRMOV125	97039807	79	1	560	917081608	CRANE DRIVER'S CABIN CPL.

Description	Item	Pos.	Quantity	Page	Assembly	Description
PIN 45.0X76 35NICRMOV125	970056908	8	2	213	968161808	SAFETY ROLLER CPL.
PIN 45.0X91 35NICRMOV125	945611208	9	8	112	918589408	HYDRAULIC SUPPORT
PIN 45X183 35NICRMOV125 GA	955998208	22	8	175	917401608	SLEWING PLATFORM CPL.
PIN 50.0X100 35NICRMOV125	933558708	24	2	559	917081608	CRANE DRIVER'S CABIN CPL.
PIN 50.0X100 35NICRMOV125	97028337	17	4	500	917347708	SA FRAME
PIN 50.0X203 35NICRMOV125	97028340	20	4	500	917347708	SA FRAME
PIN 50.0X230 S355J2C+C FE//	97036214	62	2	920	917333208	D PIVOT SECTION PRE-ASS.
PIN 50.0X400 S355J2C+C FE//	97027785	42	2	61	917291608	CRAWLER TRACK CARRIER, L
PIN 50.0X400 S355J2C+C FE//	97027785	42	2	94	917291708	CRAWLER TRACK CARRIER,
PIN 50.0X90 35NICRMOV125	979405108	87	2	962	917380508	D HEAD SECTION PRE-ASS.
PIN 55.0X158 35NICRMOV125	939249808	16	2	559	917081608	CRANE DRIVER'S CABIN CPL.
PIN 55.0X165 35NICRMOV125	97013907	55	1	501	917347708	SA FRAME
PIN 55.0X175 35NICRMOV125	949088208	17	4	18	917345308	CENTRAL SECTION CRAWLER
PIN 55.0X207 35NICRMOV125	953552708	21	1	507	967846208	PULL ROD
PIN 55.0X300 35NICRMOV125	97000828	31	4	61	917291608	CRAWLER TRACK CARRIER, L
PIN 55.0X300 35NICRMOV125	97000828	31	4	94	917291708	CRAWLER TRACK CARRIER,
PIN 55.0X348 35NICRMOV125	970556508	15	2	965	967946208	LUFFING PULLEY BLOCK COM
PIN 65.0X110 35NICRMOV125	97052556	189	1	922	917333208	D PIVOT SECTION PRE-ASS.
PIN 65.0X129 35NICRMOV125	978499208	8	2	503	967852308	SA FRAME ERECTING DEVICE
PIN 65.0X155 35NICRMOV125	97042167	183	2	922	917333208	D PIVOT SECTION PRE-ASS.
PIN 65.0X187 35NICRMOV125	976649908	16	2	819	917190908	S INTERMEDIATE SECTION
PIN 65.0X187 35NICRMOV125	976649908	16	2	827	917333908	S INTERMEDIATE SECTION
PIN 65.0X187 35NICRMOV125	976649908	16	2	838	917078708	S INTERMEDIATE SECTION
PIN 65.0X187 35NICRMOV125	976649908	16	2	858	917079208	S INTERMEDIATE SECTION
PIN 65.0X187 35NICRMOV125	976649908	16	2	863	917571208	S INTERMEDIATE SECTION
PIN 70.0X203 35NICRMOV125	97027115	5	1	509	967981008	PULL ROD
PIN 70.0X203 35NICRMOV125	97027115	10	1	820	967746908	ROD CPL.
PIN 70.0X203 35NICRMOV125	97027115	10	1	840	967743808	ROD CPL.
PIN 70.0X203 35NICRMOV125	97027115	5	1	847	967897608	PULL ROD
PIN 70.0X203 35NICRMOV125	97027115	5	1	849	968190108	PULL ROD
PIN 70.0X203 35NICRMOV125	97027115	11	1	923	968242208	PULL ROD
PIN 70.0X203 35NICRMOV125	97027115	11	1	969	967997708	CONNECTING LINK PRE-ASS.
PIN 70.0X203 35NICRMOV125	97027115	4	1	1088	968772408	PULL ROD
PIN 70.0X203 35NICRMOV125	97027115	10	1	1094	968786808	PULL ROD
PIN 70.0X220 35NICRMOV125	97027114	4	1	509	967981008	PULL ROD
PIN 70.0X220 35NICRMOV125	97027114	4	1	820	967746908	ROD CPL.
PIN 70.0X220 35NICRMOV125	97027114	4	1	840	967743808	ROD CPL.
PIN 70.0X220 35NICRMOV125	97027114	4	1	847	967897608	PULL ROD
PIN 70.0X220 35NICRMOV125	97027114	4	1	849	968190108	PULL ROD
PIN 70.0X220 35NICRMOV125	97027114	7	1	851	968190208	PULL ROD
PIN 70.0X220 35NICRMOV125	97027114	10	2	923	968242208	PULL ROD
PIN 70.0X220 35NICRMOV125	97027114	10	1	969	967997708	CONNECTING LINK PRE-ASS.
PIN 70.0X220 35NICRMOV125	97027114	7	2	970	967983208	ADDITIONAL WEIGHT DERRIC
PIN 70.0X220 35NICRMOV125	97027114	5	1	1088	968772408	PULL ROD
PIN 70.0X220 35NICRMOV125	97027114	4	1	1094	968786808	PULL ROD
PIN 70.0X310 35NICRMOV125	97037484	116	3	778	917332608	S PIVOT SECTION PRE-ASS.
PIN 70.0X385 35NICRMOV125	97037519	117	1	778	917332608	S PIVOT SECTION PRE-ASS.
PIN 75.0X124 35NICRMOV125	977774408	133	2	921	917333208	D PIVOT SECTION PRE-ASS.
PIN 75.0X137 35NICRMOV125	97047686	2	2	1023	917722108	SUPPLEMENTARY GUYING D
PIN 75.0X150 35NICRMOV125	978157308	12	4	919	917333208	D PIVOT SECTION PRE-ASS.
PIN 75.0X175 35NICRMOV125	975824908	19	1	529	917080608	MOUNTING EQUIPMENT CRAW
PIN 75.0X178 35NICRMOV125	97043085	5	2	503	967852308	SA FRAME ERECTING DEVICE
PIN 75.0X200 35NICRMOV125	97026767	6	1	507	967846208	PULL ROD
PIN 75.0X200 35NICRMOV125	97026767	4	2	974	968026208	PULL ROD
PIN 75.0X200 35NICRMOV125	97026767	10	1	1006	967733608	ROD CPL.
PIN 75.0X200 35NICRMOV125	97026767	10	1	1018	967704008	ROD CPL.
PIN 75.0X220 35NICRMOV125	97026766	15	1	507	967846208	PULL ROD
PIN 75.0X220 35NICRMOV125	97026766	4	1	1006	967733608	ROD CPL.
PIN 75.0X220 35NICRMOV125	97026766	4	1	1018	967704008	ROD CPL.
PIN 75.0X285 35NICRMOV125	97033530	5	4	175	917401608	SLEWING PLATFORM CPL.

Description	Item	Pos.	Quantity	Page	Assembly	Description
PIN 75.0X290 35NICRMOV125	97033539	10	4	175	917401608	SLEWING PLATFORM CPL.
PIN 75.0X300 35NICRMOV125	97033506	4	2	175	917401608	SLEWING PLATFORM CPL.
PIN 75.0X300 35NICRMOV125	97050890	46	2	175	917401608	SLEWING PLATFORM CPL.
PIN 75.0X408 35NICRMOV125	97036912	14	1	529	917080608	MOUNTING EQUIPMENT CRAW
PIN 75.0X440 35NICRMOV125	97027730	28	2	61	917291608	CRAWLER TRACK CARRIER, L
PIN 75.0X440 35NICRMOV125	97027730	28	2	94	917291708	CRAWLER TRACK CARRIER,
PIN 75.0x220 35NICRMOV125	970591808	3	2	744	917508308	TRANSPORT KEEPER
PIN 80.0X200 35NICRMOV125	97000073	6	2	529	917080608	MOUNTING EQUIPMENT CRAW
PIN 80.0X245 35NICRMOV125	972141808	3	1	1108	968455908	FOOT COMPLETE
PIN 80.0X320 35NICRMOV125	945359708	2	4	1083	968399508	PIVOT SECTION, PRE-ASSEMB
PIN 80.0X320 35NICRMOV125	945359708	2	4	1085	968678908	INTERMEDIATE PIECE PRE-A
PIN 80.0X35 S355J2C+C FE//ZN	97061276	7	1	811	969663108	ROPE GUIDE PULLEY
PIN 80.0X370 35NICRMOV125	97037473	115	4	778	917332608	S PIVOT SECTION PRE-ASS.
PIN 80.0X560 35NICRMOV125	975076408	52	4	919	917333208	D PIVOT SECTION PRE-ASS.
PIN 85.0X135 35NICRMOV125	97035945	9	2	786	917084408	S OVERRUN PROTECTION
PIN 85.0X135 35NICRMOV125	97035945	2	2	929	917178708	D OVERRUN PROTECTION
PIN 85.0X306 35NICRMOV125	97032364	81	1	920	917333208	D PIVOT SECTION PRE-ASS.
PIN 90.0X290 35NICRMOV125	97030847	6	8	112	918589408	HYDRAULIC SUPPORT
PIN BOX 4-POL	691815608	61	2	24	11601184	COLLECTING RING
PIN CARRIER 6-POL 16A	604526608	520	1	625	968416808	WIRING HARNESS
PIN COMPL. FE//ZNNI8//CN//T0	963683608	36	4	1069	917229808	SUSPENDED BALLAST
PIN COMPL. FE//ZNNI8//CN//T0	966556808	33	1	1087	968671408	HEAD SECTION PRE-ASS.
PIN CONNECTOR 9-POL	602334608	506	1	474	967926408	WIRING HARNESS
PIN CONTACT 0,2-0,5MM2	10335819	689	4	473	967926308	WIRING HARNESS
PIN CONTACT 0,5-1,0MM2 CU	7369458	740	4	622	968030708	WIRING HARNESS
PIN CONTACT 0,5-1MM2MM2 C	10300944	715	2	473	967926308	WIRING HARNESS
PIN CONTACT 0,75-1,5MM2	6202444	95	6	620	968030708	WIRING HARNESS
PIN CONTACT 0,75-1,5MM2	6202444	95	1	624	968416808	WIRING HARNESS
PIN CONTACT 0,75-1MM2	604519208	628	2	625	968416808	WIRING HARNESS
PIN CONTACT 1,0-1,5MM2 VER	11068331	756	4	622	968030708	WIRING HARNESS
PIN CONTACT 1,5MM2	10675380	733	1	630	968418008	WIRING HARNESS
PIN DIN 1434 5X40X35 X5CRN	451000208	1	1	1104	967936408	WIND WARNING PREASSEMB
PIN DIN 1435 16X40X35 ST.50K	451241208	24	4	777	917332608	S PIVOT SECTION PRE-ASS.
PIN DIN 1435 16X87X82 35NIC	451418408	5	1	966	967966108	BASKET CPL.
PIN DIN 1435 16X87X82 35NIC	451418408	5	1	967	967966808	BASKET CPL.
PIN DIN 1435 20X40X34 S355J2	451223008	16	4	985	969396608	ACCESS LADDER PRE-ASS.
PIN DIN 1435 20X40X34 S355J2	451223008	3	1	1030	96001219	HOISTING LIMIT SWITCH PRE-
PIN DIN 1435 20X45X38 ST.50	451222208	4	4	237	917645608	MOUNTING JACK/ERECTING
PIN DIN 1435 20X45X38 ST.50	451222208	13	20	461	968283208	CATWALK SUPERSTR.LEFT
PIN DIN 1435 20X45X38 ST.50	451222208	10	1	750	965575208	CENTRING COMPLETE
PIN DIN 1435 20X60X50 ST.50-	451223108	90	4	458	917080008	SLEWING PLATFORM CATWAL
PIN DIN 1435 20X60X50 ST.50-	451223108	7	8	468	969259908	SLEWING PLATFORM CATWAL
PIN DIN 1435 20X65X58 ST.50-	451222408	52	8	18	917345308	CENTRAL SECTION CRAWLER
PIN DIN 1435 20X65X58 ST.50-	451222408	9	24	122	917076708	CATWALK CRAW.TRACK TRA
PIN DIN 1435 20X65X58 ST.50-	451222408	88	12	778	917332608	S PIVOT SECTION PRE-ASS.
PIN DIN 1435 25X145X137 ST.5	451226608	18	4	137	917347808	PREMOUNTED LOWER PART
PIN DIN 1435 25X160X152 ST.	451227408	50	4	457	917080008	SLEWING PLATFORM CATWAL
PIN DIN 1435 25X90X80 42CRM	451226808	52	4	457	917080008	SLEWING PLATFORM CATWAL
PIN DIN 1435 25X90X80 42CRM	451226808	19	4	527	917080508	ROLLER BEARING
PIN DIN 1435 30X145X135 ST.5	451231008	3	2	1092	968766508	FASTENER
PIN DIN 1436 20X85X78 35NIC	451422308	24	4	122	917076708	CATWALK CRAW.TRACK TRA
PIN DIN 1436 30X105X97 35NIC	451430808	13	4	819	917190908	S INTERMEDIATE SECTION
PIN DIN 1436 30X105X97 35NIC	451430808	13	4	827	917333908	S INTERMEDIATE SECTION
PIN DIN 1436 30X105X97 35NIC	451430808	13	4	838	917078708	S INTERMEDIATE SECTION
PIN DIN 1436 30X105X97 35NIC	451430808	13	4	858	917079208	S INTERMEDIATE SECTION
PIN DIN 1436 30X105X97 35NIC	451430808	13	4	863	917571208	S INTERMEDIATE SECTION
PIN DIN 1436 40X110X98 ST.50	451436208	3	1	1071	921723608	SWITCH UNIT
PIN DIN 1436 40X110X98 ST.50	451436208	3	1	1072	921723708	SWITCH UNIT
PIN F. S AND D PIVOT SECTI	917077708	106	1	9		LIEBHERR CRAW.CRANE LR
PIN HOUSING 2-POL	11068330	516	2	621	968030708	WIRING HARNESS

Description	Item	Pos.	Quantity	Page	Assembly	Description
PIN ISO 2340 B16X60X50 ST.50	450019108	3	2	114	96016050	SUPPORT PLATE COMPL.
PIN ISO 2340 B20X370X350 ST.	450022208	3	2	1039	967995008	MECHANICAL AUXILIARIES
PIN ISO 2340 B20X500X485 ST.	450023208	59	2	778	917332608	S PIVOT SECTION PRE-ASS.
PIN ISO 2340 B20X500X485 ST.	450023208	104	2	920	917333208	D PIVOT SECTION PRE-ASS.
PIN ISO 2340 B30X248X228 3	452554108	7	1	977	968028008	BRACKET CPL.
PIN ISO 2340 B30X255X240 3	452541408	70	2	501	917347708	SA FRAME
PIN ISO 2340 B40X1075X1045 S	452548508	9	3	968	967946308	LUFFING PULLEY BLOCK COM
PIN ISO 2340 B40X377X357 ST	452553508	11	2	1087	968671408	HEAD SECTION PRE-ASS.
PIN ISO 2340 B40X935X915 ST.	450037808	8	3	965	967946208	LUFFING PULLEY BLOCK COM
PIN ISO 2341 B14X100X92 X2	453008808	101	4	62	917291608	CRAWLER TRACK CARRIER, L
PIN ISO 2341 B14X100X92 X2	453008808	101	4	95	917291708	CRAWLER TRACK CARRIER,
PIN ISO 2341 B16X135X129 ST	453008508	18	4	777	917332608	S PIVOT SECTION PRE-ASS.
PIN ISO 2341 B16X162X157 30	453008308	19	4	777	917332608	S PIVOT SECTION PRE-ASS.
PIN ISO 2341 B20X115X107 ST	453020908	20	10	461	968283208	CATWALK SUPERSTR.LEFT
PIN ISO 2341 B20X170X162 3	453022108	28	2	1087	968671408	HEAD SECTION PRE-ASS.
PIN ISO 2341 B20X200X192 42	453021308	41	8	819	917190908	S INTERMEDIATE SECTION
PIN ISO 2341 B20X200X192 42	453021308	41	8	827	917333908	S INTERMEDIATE SECTION
PIN ISO 2341 B20X200X192 42	453021308	41	8	831	917231408	S ADAPTER SECTION
PIN ISO 2341 B20X200X192 42	453021308	41	8	838	917078708	S INTERMEDIATE SECTION
PIN ISO 2341 B20X200X192 42	453021308	41	8	845	917078808	S INTERMEDIATE SECTION
PIN ISO 2341 B20X200X192 42	453021308	41	8	858	917079208	S INTERMEDIATE SECTION
PIN ISO 2341 B20X200X192 42	453021308	41	8	863	917571208	S INTERMEDIATE SECTION
PIN ISO 2341 B20X75X66 S355	451222508	(3)	1	1028	917251008	L-HEAD PIECE
PIN ISO 2341 B20X75X66 S355	451222508	11	1	1054	967957508	CAMERA EQUIPMENT S-PIVOT
PIN ISO 2341 B24X91X82 35NIC	453022308	7	7	461	968283208	CATWALK SUPERSTR.LEFT
PIN ISO 2341 B30E8X65X55 3	11210987	2	1	131	96051604	ROLLER BEARING
PIN ISO 2341 B30E8X65X55 3	11210987	2	1	1060	968929808	PIN PULLING CYLINDER CPL.
PIN ISO 2341 B30X120X110 3	10041260	17	8	122	917076708	CATWALK CRAW.TRACK TRA
PIN ISO 2341 B30X120X110 3	10041260	14	2	965	967946208	LUFFING PULLEY BLOCK COM
PIN ISO 2341 B30X260X250 3	453031808	75	2	62	917291608	CRAWLER TRACK CARRIER, L
PIN ISO 2341 B30X260X250 3	453031808	75	2	95	917291708	CRAWLER TRACK CARRIER,
PIN ISO 2341 B30X75X65 35NIC	453032008	9	2	213	968161808	SAFETY ROLLER CPL.
PIN ISO 2341 B30X75X65 35NIC	453032008	37	2	559	917081608	CRANE DRIVER'S CABIN CPL.
PIN ISO 2341 B30X95X85 35NIC	453032708	22	4	122	917076708	CATWALK CRAW.TRACK TRA
PIN ISO 2341 B30X95X85 35NIC	453032708	33	2	559	917081608	CRANE DRIVER'S CABIN CPL.
PIN ISO 2341 B30X95X85 35NIC	453032708	129	2	779	917332608	S PIVOT SECTION PRE-ASS.
PIN ISO 2341 B30X95X85 35NIC	453032708	38	2	1083	968399508	PIVOT SECTION, PRE-ASSEMB
PIN PULLING CYLINDER 75/30-	11211231	26	2	500	917347708	SA FRAME
PIN PULLING CYLINDER 75/30-	11211231	1	2	735	917618308	UPPERCARRIAGE SUSP BALL
PIN PULLING CYLINDER 90/45-	11211230	1	2	187	917077708	PIN F. S AND D PIVOT SECTIO
PIN PULLING CYLINDER CPL.	968229108	2	2	1059	917474108	BOLT EXTRACTION ATTACHM
PIN PULLING CYLINDER CPL.	968929808	1	2	1059	917474108	BOLT EXTRACTION ATTACHM
PIN RD100X235 35NICRMOV12	932377308	11	2	777	917332608	S PIVOT SECTION PRE-ASS.
PIN RD25X240 S355J2G3 FE//	951167108	74	2	1028	917251008	L-HEAD PIECE
PIN RD30X74 S355J2G3 FE//ZN	931849708	7	1	978	968028208	SUPPORT CPL.
PIN RD35X165 42CRMO4+QT	935085908	3	2	255	917079108	DIESEL ENGINE CPL.
PIN RD35X200 42CRMO4+QT	952466108	93	1	962	917380508	D HEAD SECTION PRE-ASS.
PIN RD40X105 35NICRMOV125	932226808	41	4	61	917291608	CRAWLER TRACK CARRIER, L
PIN RD40X105 35NICRMOV125	932226808	41	4	94	917291708	CRAWLER TRACK CARRIER,
PIN RD50X107 35NICRMOV125	944018408	15	2	831	917231408	S ADAPTER SECTION
PIN RD75X165 35NICRMOV125	954444708	3	1	529	917080608	MOUNTING EQUIPMENT CRAW
PIN RD75X215 35NICRMOV125	949948308	21	2	175	917401608	SLEWING PLATFORM CPL.
PIN RD80X365 35NICRMOV125	955629908	29	1	559	917081608	CRANE DRIVER'S CABIN CPL.
PIN TYPE CABLE SOCKET 1,8	602215808	23	3	620	968030708	WIRING HARNESS
PIN W. HANDLE FE//ZNNI8//CN/	921122708	39	2	1083	968399508	PIVOT SECTION, PRE-ASSEMB
PIN WITH HEAD 25X46 X5CRNI	976430808	4	4	589	968397108	LADDER COMPL.
PIPE CLAMP	10222743	5	2	365	10119413	HIGH PRESSURE PIPE ASSEM
PIPE CLAMP	10222743	2131	2	422	10141865	SEAL KIT DIESEL ENGINE
PIPE CLAMP 12 PP	7382216	22	1	363	10135675	FUEL LINES
PIPE CLAMP 15X12 PP	10356261	27	1	364	10135675	FUEL LINES

Description	Item	Pos.	Quantity	Page	Assembly	Description
PIPE CLAMP 33/20	774225008	6	1	490	967276208	ADDNL.HEATING, PRE-ASSE
PIPE CLAMP 43/20	774221708	18	7	489	917080208	ADD HEATING SUPERSTRUCT
PIPE CLAMP 43/20	774221708	113	1	560	917081608	CRANE DRIVER'S CABIN CPL.
PIPE CLAMP 9.5 X5CrNi18-10	10132401	11	2	398	10138014	REGULATION BOOST PRESS
PIPE CLAMP DIN 71555 37,2	552050208	56	3	1069	917229808	SUSPENDED BALLAST
PIPE COMPL. 10X1,5X1597	968380008	290	1	234	968082208	PIPELINE WINCH
PIPE COMPL. 10X1,5X52	968380108	291	1	234	968082208	PIPELINE WINCH
PIPE COMPL. 10X1,5X770	968205008	(522)	4	117	967787608	HYDRAULIC SUPPORT
PIPE COMPL. 10X1,5X851	968612308	(278)	1	904	967789108	ADDITIONAL HYDRAULICS WI
PIPE COMPL. 10X1.5	968183208	757	2	73	967789808	PIPELINES CRAWL.TRACK CA
PIPE COMPL. 10X1.5	968183308	758	2	73	967789808	PIPELINES CRAWL.TRACK CA
PIPE COMPL. 10X1.5	968193608	717	1	36	967789608	PIPELINES CENTER PART
PIPE COMPL. 10X1.5	968281508	427	1	163	917084308	PIPELINES SUPERSTRUCTUR
PIPE COMPL. 10X1.5	968326608	159	1	804	967792008	PIPELINES S PIVOT SECTION
PIPE COMPL. 10X1.5	968326708	160	1	804	967792008	PIPELINES S PIVOT SECTION
PIPE COMPL. 10X1.5	968326808	161	1	804	967792008	PIPELINES S PIVOT SECTION
PIPE COMPL. 10X1.5	968326908	162	1	804	967792008	PIPELINES S PIVOT SECTION
PIPE COMPL. 10X1.5	968327608	169	1	804	967792008	PIPELINES S PIVOT SECTION
PIPE COMPL. 10X1.5	968425208	200	1	720	917459408	PIPELINES SUPERSTRUCTUR
PIPE COMPL. 10X1.5	968429508	339	1	721	917459408	PIPELINES SUPERSTRUCTUR
PIPE COMPL. 10X1.5	968429608	340	1	721	917459408	PIPELINES SUPERSTRUCTUR
PIPE COMPL. 10X1.5	968431008	353	1	721	917459408	PIPELINES SUPERSTRUCTUR
PIPE COMPL. 10X1.5	968431108	354	1	721	917459408	PIPELINES SUPERSTRUCTUR
PIPE COMPL. 10X1.5	968471808	390	1	722	917459408	PIPELINES SUPERSTRUCTUR
PIPE COMPL. 10X1.5	968471908	391	1	722	917459408	PIPELINES SUPERSTRUCTUR
PIPE COMPL. 10X1.5	968472008	392	1	722	917459408	PIPELINES SUPERSTRUCTUR
PIPE COMPL. 10X1.5	968472108	393	1	722	917459408	PIPELINES SUPERSTRUCTUR
PIPE COMPL. 10X1.5	968472208	394	1	722	917459408	PIPELINES SUPERSTRUCTUR
PIPE COMPL. 10X1.5	968487408	(138)	1	533	967788008	ADDNL.HYDR.ERECTION DEV
PIPE COMPL. 10X1.5	968487808	129	1	515	968513408	PIPELINES
PIPE COMPL. 10X1.5	968487908	130	1	515	968513408	PIPELINES
PIPE COMPL. 10X1.5	968488008	131	1	515	968513408	PIPELINES
PIPE COMPL. 10X1.5	968488108	132	1	515	968513408	PIPELINES
PIPE COMPL. 10X1.5	968488208	133	1	515	968513408	PIPELINES
PIPE COMPL. 10X1.5	968488308	134	1	515	968513408	PIPELINES
PIPE COMPL. 10X1.5	968553108	397	1	722	917459408	PIPELINES SUPERSTRUCTUR
PIPE COMPL. 10X1.5	968553208	398	1	722	917459408	PIPELINES SUPERSTRUCTUR
PIPE COMPL. 10X1.5	968553308	399	1	722	917459408	PIPELINES SUPERSTRUCTUR
PIPE COMPL. 10X1.5	968553408	400	1	722	917459408	PIPELINES SUPERSTRUCTUR
PIPE COMPL. 10X1.5	968578608	409	1	722	917459408	PIPELINES SUPERSTRUCTUR
PIPE COMPL. 10X1.5	968595808	178	1	804	967792008	PIPELINES S PIVOT SECTION
PIPE COMPL. 10X1.5	968632108	75	1	720	917459408	PIPELINES SUPERSTRUCTUR
PIPE COMPL. 10X1.5	968632208	76	1	720	917459408	PIPELINES SUPERSTRUCTUR
PIPE COMPL. 10X1.5	968632408	78	1	720	917459408	PIPELINES SUPERSTRUCTUR
PIPE COMPL. 10X1.5	968632508	79	1	720	917459408	PIPELINES SUPERSTRUCTUR
PIPE COMPL. 10X1.5	968632608	80	1	720	917459408	PIPELINES SUPERSTRUCTUR
PIPE COMPL. 10X1.5	968632708	81	1	720	917459408	PIPELINES SUPERSTRUCTUR
PIPE COMPL. 10X1.5	968632808	82	1	720	917459408	PIPELINES SUPERSTRUCTUR
PIPE COMPL. 10X1.5	968632908	83	1	720	917459408	PIPELINES SUPERSTRUCTUR
PIPE COMPL. 10X1.5	968633008	84	1	720	917459408	PIPELINES SUPERSTRUCTUR
PIPE COMPL. 10X1.5	968633108	85	1	720	917459408	PIPELINES SUPERSTRUCTUR
PIPE COMPL. 10X1.5	968633208	86	1	720	917459408	PIPELINES SUPERSTRUCTUR
PIPE COMPL. 10X1.5	968633308	87	1	720	917459408	PIPELINES SUPERSTRUCTUR
PIPE COMPL. 10X1.5	968634008	94	1	720	917459408	PIPELINES SUPERSTRUCTUR
PIPE COMPL. 10X1.5	968634108	95	1	720	917459408	PIPELINES SUPERSTRUCTUR
PIPE COMPL. 10X1.5	968634208	96	1	720	917459408	PIPELINES SUPERSTRUCTUR
PIPE COMPL. 10X1.5	968634308	97	1	720	917459408	PIPELINES SUPERSTRUCTUR
PIPE COMPL. 10X1.5	968634508	98	1	720	917459408	PIPELINES SUPERSTRUCTUR
PIPE COMPL. 10X1.5	968634608	99	1	720	917459408	PIPELINES SUPERSTRUCTUR
PIPE COMPL. 10X1.5	968634708	100	1	720	917459408	PIPELINES SUPERSTRUCTUR

Description	Item	Pos.	Quantity	Page	Assembly	Description
PIPE COMPL. 10X1.5	968634808	101	1	720	917459408	PIPELINES SUPERSTRUCTUR
PIPE COMPL. 10X1.5	968634908	102	1	720	917459408	PIPELINES SUPERSTRUCTUR
PIPE COMPL. 10X1.5	968635008	103	1	720	917459408	PIPELINES SUPERSTRUCTUR
PIPE COMPL. 10X1.5	968635108	104	1	720	917459408	PIPELINES SUPERSTRUCTUR
PIPE COMPL. 10X1.5	968635208	105	1	720	917459408	PIPELINES SUPERSTRUCTUR
PIPE COMPL. 10X1.5	968635308	106	1	720	917459408	PIPELINES SUPERSTRUCTUR
PIPE COMPL. 10X1.5	968635408	107	1	720	917459408	PIPELINES SUPERSTRUCTUR
PIPE COMPL. 10X1.5	968635508	112	1	720	917459408	PIPELINES SUPERSTRUCTUR
PIPE COMPL. 10X1.5	968635608	113	1	720	917459408	PIPELINES SUPERSTRUCTUR
PIPE COMPL. 10X1.5	968635708	114	1	720	917459408	PIPELINES SUPERSTRUCTUR
PIPE COMPL. 10X1.5	968635808	115	1	720	917459408	PIPELINES SUPERSTRUCTUR
PIPE COMPL. 10X1.5	968635908	116	1	720	917459408	PIPELINES SUPERSTRUCTUR
PIPE COMPL. 10X1.5	968636008	117	1	720	917459408	PIPELINES SUPERSTRUCTUR
PIPE COMPL. 10X1.5	968636308	(840)	1	738	968562908	ADDITIONAL HYDRAULIC BOLT
PIPE COMPL. 10X1.5	968636408	(841)	1	738	968562908	ADDITIONAL HYDRAULIC BOLT
PIPE COMPL. 10X1.5	968636508	(842)	1	738	968562908	ADDITIONAL HYDRAULIC BOLT
PIPE COMPL. 10X1.5	968636608	(843)	1	738	968562908	ADDITIONAL HYDRAULIC BOLT
PIPE COMPL. 10X1.5	968636708	(844)	1	738	968562908	ADDITIONAL HYDRAULIC BOLT
PIPE COMPL. 10X1.5	968636808	(845)	1	738	968562908	ADDITIONAL HYDRAULIC BOLT
PIPE COMPL. 10X1.5	969136608	(820)	1	1065	968883408	ADDL.HYDR.F.PIN PULLING DE
PIPE COMPL. 10X1.5	969136708	(821)	1	1065	968883408	ADDL.HYDR.F.PIN PULLING DE
PIPE COMPL. 10X1.5	969137608	(430)	1	1062	968883308	ADDL.HYDR.F.PIN PULLING DE
PIPE COMPL. 10X1.5	969137708	(431)	1	1062	968883308	ADDL.HYDR.F.PIN PULLING DE
PIPE COMPL. 12X1,5X782	968204908	(521)	4	117	967787608	HYDRAULIC SUPPORT
PIPE COMPL. 12X1.5	96044236	732	1	36	967789608	PIPELINES CENTER PART
PIPE COMPL. 12X1.5	968193508	716	1	36	967789608	PIPELINES CENTER PART
PIPE COMPL. 12X1.5	968281208	424	1	163	917084308	PIPELINES SUPERSTRUCTUR
PIPE COMPL. 12X1.5	968328108	174	1	804	967792008	PIPELINES S PIVOT SECTION
PIPE COMPL. 12X1.5	968328208	175	1	804	967792008	PIPELINES S PIVOT SECTION
PIPE COMPL. 12X1.5	968328308	176	1	804	967792008	PIPELINES S PIVOT SECTION
PIPE COMPL. 12X1.5	968328408	177	1	804	967792008	PIPELINES S PIVOT SECTION
PIPE COMPL. 12X1.5	968429108	335	1	721	917459408	PIPELINES SUPERSTRUCTUR
PIPE COMPL. 12X1.5	968429208	336	1	721	917459408	PIPELINES SUPERSTRUCTUR
PIPE COMPL. 12X1.5	968487508	(139)	1	533	967788008	ADDNL.HYDR.ERECTION DEV
PIPE COMPL. 12X1.5	968487608	127	1	515	968513408	PIPELINES
PIPE COMPL. 12X1.5	968487708	128	1	515	968513408	PIPELINES
PIPE COMPL. 12X1.5	968507308	476	1	941	967792208	PIPELINES D PIVOT SECTION
PIPE COMPL. 12X1.5	968507408	477	1	941	967792208	PIPELINES D PIVOT SECTION
PIPE COMPL. 12X1.5	968507508	478	1	941	967792208	PIPELINES D PIVOT SECTION
PIPE COMPL. 12X1.5	968507608	479	1	941	967792208	PIPELINES D PIVOT SECTION
PIPE COMPL. 12X1.5	968507708	480	1	941	967792208	PIPELINES D PIVOT SECTION
PIPE COMPL. 12X1.5	968507808	481	1	941	967792208	PIPELINES D PIVOT SECTION
PIPE COMPL. 12X1.5	968507908	482	1	941	967792208	PIPELINES D PIVOT SECTION
PIPE COMPL. 12X1.5	968508008	483	1	941	967792208	PIPELINES D PIVOT SECTION
PIPE COMPL. 12X1.5	968508108	484	1	941	967792208	PIPELINES D PIVOT SECTION
PIPE COMPL. 12X1.5	968530208	728	1	36	967789608	PIPELINES CENTER PART
PIPE COMPL. 12X1.5	968530308	729	1	36	967789608	PIPELINES CENTER PART
PIPE COMPL. 12X1.5	968530408	730	1	36	967789608	PIPELINES CENTER PART
PIPE COMPL. 12X1.5	968530508	731	1	36	967789608	PIPELINES CENTER PART
PIPE COMPL. 12X1.5	968632308	77	1	720	917459408	PIPELINES SUPERSTRUCTUR
PIPE COMPL. 12X1.5	968633408	88	1	720	917459408	PIPELINES SUPERSTRUCTUR
PIPE COMPL. 12X1.5	968633508	89	1	720	917459408	PIPELINES SUPERSTRUCTUR
PIPE COMPL. 12X1.5	968633608	90	1	720	917459408	PIPELINES SUPERSTRUCTUR
PIPE COMPL. 12X1.5	968633708	91	1	720	917459408	PIPELINES SUPERSTRUCTUR
PIPE COMPL. 12X1.5	968633808	92	1	720	917459408	PIPELINES SUPERSTRUCTUR
PIPE COMPL. 12X1.5	968633908	93	1	720	917459408	PIPELINES SUPERSTRUCTUR
PIPE COMPL. 12X1.5	968636108	118	1	720	917459408	PIPELINES SUPERSTRUCTUR
PIPE COMPL. 15X1,5X1831	968380208	292	5	234	968082208	PIPELINE WINCH
PIPE COMPL. 15X1.5	968183008	755	1	73	967789808	PIPELINES CRAWL.TRACK CA
PIPE COMPL. 15X1.5	968183108	756	1	73	967789808	PIPELINES CRAWL.TRACK CA

Description	Item	Pos.	Quantity	Page	Assembly	Description
PIPE COMPL. 15X1.5	968192408	705	2	36	967789608	PIPELINES CENTER PART
PIPE COMPL. 15X1.5	968193008	711	2	36	967789608	PIPELINES CENTER PART
PIPE COMPL. 15X1.5	968281008	422	1	163	917084308	PIPELINES SUPERSTRUCTUR
PIPE COMPL. 15X1.5	968281108	423	1	163	917084308	PIPELINES SUPERSTRUCTUR
PIPE COMPL. 16X2	968193908	720	1	36	967789608	PIPELINES CENTER PART
PIPE COMPL. 16X2	968194008	721	1	36	967789608	PIPELINES CENTER PART
PIPE COMPL. 16X2	968194108	722	1	36	967789608	PIPELINES CENTER PART
PIPE COMPL. 16X2	968194208	723	1	36	967789608	PIPELINES CENTER PART
PIPE COMPL. 16X2	968194308	724	1	36	967789608	PIPELINES CENTER PART
PIPE COMPL. 16X2	968194408	725	1	36	967789608	PIPELINES CENTER PART
PIPE COMPL. 16X2	968194508	726	1	36	967789608	PIPELINES CENTER PART
PIPE COMPL. 16X2	968194608	727	1	36	967789608	PIPELINES CENTER PART
PIPE COMPL. 16X2	968280608	418	1	163	917084308	PIPELINES SUPERSTRUCTUR
PIPE COMPL. 16X2	968280708	419	1	163	917084308	PIPELINES SUPERSTRUCTUR
PIPE COMPL. 16X2	968280808	420	1	163	917084308	PIPELINES SUPERSTRUCTUR
PIPE COMPL. 16X2	968281408	426	1	163	917084308	PIPELINES SUPERSTRUCTUR
PIPE COMPL. 16X2	968327008	163	1	804	967792008	PIPELINES S PIVOT SECTION
PIPE COMPL. 16X2	968327108	164	1	804	967792008	PIPELINES S PIVOT SECTION
PIPE COMPL. 16X2	968425808	302	1	720	917459408	PIPELINES SUPERSTRUCTUR
PIPE COMPL. 16X2	968427308	317	1	721	917459408	PIPELINES SUPERSTRUCTUR
PIPE COMPL. 16X2	968487208	(136)	1	533	967788008	ADDNL.HYDR.ERECTION DEV
PIPE COMPL. 16X2	968487308	(137)	1	533	967788008	ADDNL.HYDR.ERECTION DEV
PIPE COMPL. 16X2	968506908	472	1	941	967792208	PIPELINES D PIVOT SECTION
PIPE COMPL. 16X2	968507008	473	1	941	967792208	PIPELINES D PIVOT SECTION
PIPE COMPL. 16X2	968507108	474	1	941	967792208	PIPELINES D PIVOT SECTION
PIPE COMPL. 16X2	968507208	475	1	941	967792208	PIPELINES D PIVOT SECTION
PIPE COMPL. 16X2	968523708	6	1	994	967792408	PIPELINES DERR. HEAD SECT
PIPE COMPL. 16X2	968523808	7	1	994	967792408	PIPELINES DERR. HEAD SECT
PIPE COMPL. 16X2	968523908	8	1	994	967792408	PIPELINES DERR. HEAD SECT
PIPE COMPL. 16X2	968524008	9	2	994	967792408	PIPELINES DERR. HEAD SECT
PIPE COMPL. 16X2	968524108	10	1	994	967792408	PIPELINES DERR. HEAD SECT
PIPE COMPL. 16X2X323	968204808	(520)	4	117	967787608	HYDRAULIC SUPPORT
PIPE COMPL. 16X2X4062	968381208	(491)	1	1010	967788708	ADDITIONAL HYDRAULICS IN
PIPE COMPL. 16X2X4062	968381208	(491)	1	1022	967788808	ADDITIONAL HYDRAULICS IN
PIPE COMPL. 16X2X5960	968381508	(494)	1	1022	967788808	ADDITIONAL HYDRAULICS IN
PIPE COMPL. 18X1.5	968182808	753	1	73	967789808	PIPELINES CRAWL.TRACK CA
PIPE COMPL. 18X1.5	968182908	754	1	73	967789808	PIPELINES CRAWL.TRACK CA
PIPE COMPL. 18X1.5	968428908	333	1	721	917459408	PIPELINES SUPERSTRUCTUR
PIPE COMPL. 18X1.5	968433108	373	1	722	917459408	PIPELINES SUPERSTRUCTUR
PIPE COMPL. 18X1.5	968474208	(197)	1	252	967787908	ADDNL. HYDR. F. ERECTING W
PIPE COMPL. 18X1.5	968474308	(198)	1	252	967787908	ADDNL. HYDR. F. ERECTING W
PIPE COMPL. 18X1.5	968523208	1	1	994	967792408	PIPELINES DERR. HEAD SECT
PIPE COMPL. 18X1.5	968523308	2	1	994	967792408	PIPELINES DERR. HEAD SECT
PIPE COMPL. 18X1.5	968523408	3	1	994	967792408	PIPELINES DERR. HEAD SECT
PIPE COMPL. 18X1.5	968523508	4	2	994	967792408	PIPELINES DERR. HEAD SECT
PIPE COMPL. 18X1.5	968523608	5	1	994	967792408	PIPELINES DERR. HEAD SECT
PIPE COMPL. 18X1.5	968554008	406	1	722	917459408	PIPELINES SUPERSTRUCTUR
PIPE COMPL. 18X1.5	968554108	407	1	722	917459408	PIPELINES SUPERSTRUCTUR
PIPE COMPL. 18X1.5	968555808	(210)	1	711	967788208	COMPRESSED AIR PLANT
PIPE COMPL. 18X1.5	968555908	(211)	1	711	967788208	COMPRESSED AIR PLANT
PIPE COMPL. 18X1.5	968579008	60	1	720	917459408	PIPELINES SUPERSTRUCTUR
PIPE COMPL. 18X1.5	968579108	108	1	720	917459408	PIPELINES SUPERSTRUCTUR
PIPE COMPL. 18X1.5	968579208	109	1	720	917459408	PIPELINES SUPERSTRUCTUR
PIPE COMPL. 18X1.5	968579308	110	1	720	917459408	PIPELINES SUPERSTRUCTUR
PIPE COMPL. 18X1.5	968579408	111	1	720	917459408	PIPELINES SUPERSTRUCTUR
PIPE COMPL. 18X1.5	968636208	119	1	720	917459408	PIPELINES SUPERSTRUCTUR
PIPE COMPL. 18X3	968192508	706	2	36	967789608	PIPELINES CENTER PART
PIPE COMPL. 18X3	968193108	712	2	36	967789608	PIPELINES CENTER PART
PIPE COMPL. 20X2.5	968193308	714	1	36	967789608	PIPELINES CENTER PART
PIPE COMPL. 20X2.5	968193408	715	1	36	967789608	PIPELINES CENTER PART

Description	Item	Pos.	Quantity	Page	Assembly	Description
PIPE COMPL. 20X2.5	968427908	323	1	721	917459408	PIPELINES SUPERSTRUCTUR
PIPE COMPL. 20X2.5	968429408	338	1	721	917459408	PIPELINES SUPERSTRUCTUR
PIPE COMPL. 20X2.5	969555508	180	1	804	967792008	PIPELINES S PIVOT SECTION
PIPE COMPL. 22X2,5X4040	968381108	(490)	1	1010	967788708	ADDITIONAL HYDRAULICS IN
PIPE COMPL. 22X2,5X4040	968381108	(490)	1	1022	967788808	ADDITIONAL HYDRAULICS IN
PIPE COMPL. 22X2,5X5960	968381408	(493)	1	1022	967788808	ADDITIONAL HYDRAULICS IN
PIPE COMPL. 22X2.5	968193708	718	1	36	967789608	PIPELINES CENTER PART
PIPE COMPL. 22X2.5	968506308	466	1	941	967792208	PIPELINES D PIVOT SECTION
PIPE COMPL. 22X2.5	968506408	467	1	941	967792208	PIPELINES D PIVOT SECTION
PIPE COMPL. 22X2.5	968506508	468	1	941	967792208	PIPELINES D PIVOT SECTION
PIPE COMPL. 22X2.5	968506608	469	1	941	967792208	PIPELINES D PIVOT SECTION
PIPE COMPL. 22X2.5	968506708	470	1	941	967792208	PIPELINES D PIVOT SECTION
PIPE COMPL. 22X2.5	968506808	471	1	941	967792208	PIPELINES D PIVOT SECTION
PIPE COMPL. 22X2.5	968555708	204	1	720	917459408	PIPELINES SUPERSTRUCTUR
PIPE COMPL. 22X2.5	968578708	57	1	720	917459408	PIPELINES SUPERSTRUCTUR
PIPE COMPL. 22X2.5	968578808	58	1	720	917459408	PIPELINES SUPERSTRUCTUR
PIPE COMPL. 22X2.5	968578908	59	1	720	917459408	PIPELINES SUPERSTRUCTUR
PIPE COMPL. 25X3	968425908	303	1	720	917459408	PIPELINES SUPERSTRUCTUR
PIPE COMPL. 25X3	968427508	319	1	721	917459408	PIPELINES SUPERSTRUCTUR
PIPE COMPL. 25X3	968505808	461	1	941	967792208	PIPELINES D PIVOT SECTION
PIPE COMPL. 25X3	968505908	462	1	941	967792208	PIPELINES D PIVOT SECTION
PIPE COMPL. 25X3X480	966895008	(267)	1	887	967789008	AUX.HYDRAULIC WINCH 6
PIPE COMPL. 25X3X544	968612208	(277)	1	904	967789108	ADDITIONAL HYDRAULICS WI
PIPE COMPL. 25X3X823	968379808	288	1	234	968082208	PIPELINE WINCH
PIPE COMPL. 25X3X86	968379008	(272)	1	201	967787708	ADDITIONAL HYDRAULICS WI
PIPE COMPL. 25X3X86	968379008	(272)	1	216	967787808	ADDITIONAL HYDRAULICS WI
PIPE COMPL. 28X2	968182708	752	2	73	967789808	PIPELINES CRAWL.TRACK CA
PIPE COMPL. 28X2	968191908	700	2	36	967789608	PIPELINES CENTER PART
PIPE COMPL. 28X2	968192608	707	2	36	967789608	PIPELINES CENTER PART
PIPE COMPL. 28X2	968280908	421	1	163	917084308	PIPELINES SUPERSTRUCTUR
PIPE COMPL. 28X2	968325608	149	2	804	967792008	PIPELINES S PIVOT SECTION
PIPE COMPL. 28X2	968327208	165	1	804	967792008	PIPELINES S PIVOT SECTION
PIPE COMPL. 28X2	968327308	166	1	804	967792008	PIPELINES S PIVOT SECTION
PIPE COMPL. 28X2	968327408	167	1	804	967792008	PIPELINES S PIVOT SECTION
PIPE COMPL. 28X2	968327508	168	1	804	967792008	PIPELINES S PIVOT SECTION
PIPE COMPL. 28X2	968430608	350	1	721	917459408	PIPELINES SUPERSTRUCTUR
PIPE COMPL. 28X2	968434208	384	1	722	917459408	PIPELINES SUPERSTRUCTUR
PIPE COMPL. 28X2	968434408	386	1	722	917459408	PIPELINES SUPERSTRUCTUR
PIPE COMPL. 28X2	968434708	389	1	722	917459408	PIPELINES SUPERSTRUCTUR
PIPE COMPL. 28X2	968506008	463	1	941	967792208	PIPELINES D PIVOT SECTION
PIPE COMPL. 28X2	968506108	464	1	941	967792208	PIPELINES D PIVOT SECTION
PIPE COMPL. 28X2	968506208	465	1	941	967792208	PIPELINES D PIVOT SECTION
PIPE COMPL. 28X2	968553908	405	1	722	917459408	PIPELINES SUPERSTRUCTUR
PIPE COMPL. 28X2X2493	968379908	289	1	234	968082208	PIPELINE WINCH
PIPE COMPL. 28X2X597	968612408	(279)	1	904	967789108	ADDITIONAL HYDRAULICS WI
PIPE COMPL. 28X2X618	966894408	(266)	1	887	967789008	AUX.HYDRAULIC WINCH 6
PIPE COMPL. 30X4	968327708	170	1	804	967792008	PIPELINES S PIVOT SECTION
PIPE COMPL. 30X4	968327808	171	1	804	967792008	PIPELINES S PIVOT SECTION
PIPE COMPL. 30X4	968327908	172	1	804	967792008	PIPELINES S PIVOT SECTION
PIPE COMPL. 30X4	968328008	173	1	804	967792008	PIPELINES S PIVOT SECTION
PIPE COMPL. 30X4	968426008	304	1	720	917459408	PIPELINES SUPERSTRUCTUR
PIPE COMPL. 30X4	968427108	315	1	721	917459408	PIPELINES SUPERSTRUCTUR
PIPE COMPL. 30X4	968427208	316	1	721	917459408	PIPELINES SUPERSTRUCTUR
PIPE COMPL. 30X4	968427408	318	1	721	917459408	PIPELINES SUPERSTRUCTUR
PIPE COMPL. 30X4	968427708	321	1	721	917459408	PIPELINES SUPERSTRUCTUR
PIPE COMPL. 30X4	968427808	322	1	721	917459408	PIPELINES SUPERSTRUCTUR
PIPE COMPL. 30X4	968428008	324	1	721	917459408	PIPELINES SUPERSTRUCTUR
PIPE COMPL. 30X4	968428108	325	1	721	917459408	PIPELINES SUPERSTRUCTUR
PIPE COMPL. 30X4	968428208	326	1	721	917459408	PIPELINES SUPERSTRUCTUR
PIPE COMPL. 30X4	968428308	327	1	721	917459408	PIPELINES SUPERSTRUCTUR

Description	Item	Pos.	Quantity	Page	Assembly	Description
PIPE COMPL. 30X4	968428408	328	1	721	917459408	PIPELINES SUPERSTRUCTUR
PIPE COMPL. 30X4	968429308	337	1	721	917459408	PIPELINES SUPERSTRUCTUR
PIPE COMPL. 30X4	968430708	351	1	721	917459408	PIPELINES SUPERSTRUCTUR
PIPE COMPL. 30X4	968486508	120	1	515	968513408	PIPELINES
PIPE COMPL. 30X4	968486608	121	1	515	968513408	PIPELINES
PIPE COMPL. 30X4	968486708	122	2	515	968513408	PIPELINES
PIPE COMPL. 30X4	968486808	123	2	515	968513408	PIPELINES
PIPE COMPL. 30X4	968486908	124	1	515	968513408	PIPELINES
PIPE COMPL. 30X4	968487008	125	1	515	968513408	PIPELINES
PIPE COMPL. 30X4	968487108	126	1	515	968513408	PIPELINES
PIPE COMPL. 30X4	968505508	458	1	941	967792208	PIPELINES D PIVOT SECTION
PIPE COMPL. 30X4	968505608	459	1	941	967792208	PIPELINES D PIVOT SECTION
PIPE COMPL. 30X4	968505708	460	1	941	967792208	PIPELINES D PIVOT SECTION
PIPE COMPL. 30X4	968553808	404	1	722	917459408	PIPELINES SUPERSTRUCTUR
PIPE COMPL. 30X4	969555408	179	1	804	967792008	PIPELINES S PIVOT SECTION
PIPE COMPL. 35X2	968192008	701	2	36	967789608	PIPELINES CENTER PART
PIPE COMPL. 35X2	968192708	708	2	36	967789608	PIPELINES CENTER PART
PIPE COMPL. 35X2	968325408	147	1	804	967792008	PIPELINES S PIVOT SECTION
PIPE COMPL. 35X2	968325508	148	1	804	967792008	PIPELINES S PIVOT SECTION
PIPE COMPL. 35X2	968425608	300	1	720	917459408	PIPELINES SUPERSTRUCTUR
PIPE COMPL. 35X2	968426508	309	1	721	917459408	PIPELINES SUPERSTRUCTUR
PIPE COMPL. 35X2	968427608	320	1	721	917459408	PIPELINES SUPERSTRUCTUR
PIPE COMPL. 38X5	968182508	750	1	73	967789808	PIPELINES CRAWL.TRACK CA
PIPE COMPL. 38X5	968182608	751	1	73	967789808	PIPELINES CRAWL.TRACK CA
PIPE COMPL. 38X5	968183408	759	4	73	967789808	PIPELINES CRAWL.TRACK CA
PIPE COMPL. 38X5	968192108	702	8	36	967789608	PIPELINES CENTER PART
PIPE COMPL. 38X5	968192208	703	2	36	967789608	PIPELINES CENTER PART
PIPE COMPL. 38X5	968192308	704	2	36	967789608	PIPELINES CENTER PART
PIPE COMPL. 38X5	968192808	709	2	36	967789608	PIPELINES CENTER PART
PIPE COMPL. 38X5	968192908	710	2	36	967789608	PIPELINES CENTER PART
PIPE COMPL. 38X5	968279808	410	1	163	917084308	PIPELINES SUPERSTRUCTUR
PIPE COMPL. 38X5	968279908	411	1	163	917084308	PIPELINES SUPERSTRUCTUR
PIPE COMPL. 38X5	968280008	412	1	163	917084308	PIPELINES SUPERSTRUCTUR
PIPE COMPL. 38X5	968280108	413	1	163	917084308	PIPELINES SUPERSTRUCTUR
PIPE COMPL. 38X5	968280208	414	1	163	917084308	PIPELINES SUPERSTRUCTUR
PIPE COMPL. 38X5	968280308	415	1	163	917084308	PIPELINES SUPERSTRUCTUR
PIPE COMPL. 38X5	968280408	416	1	163	917084308	PIPELINES SUPERSTRUCTUR
PIPE COMPL. 38X5	968280508	417	1	163	917084308	PIPELINES SUPERSTRUCTUR
PIPE COMPL. 38X5	968324708	140	1	804	967792008	PIPELINES S PIVOT SECTION
PIPE COMPL. 38X5	968324808	141	1	804	967792008	PIPELINES S PIVOT SECTION
PIPE COMPL. 38X5	968324908	142	1	804	967792008	PIPELINES S PIVOT SECTION
PIPE COMPL. 38X5	968325008	143	1	804	967792008	PIPELINES S PIVOT SECTION
PIPE COMPL. 38X5	968325108	144	1	804	967792008	PIPELINES S PIVOT SECTION
PIPE COMPL. 38X5	968325208	145	1	804	967792008	PIPELINES S PIVOT SECTION
PIPE COMPL. 38X5	968325308	146	1	804	967792008	PIPELINES S PIVOT SECTION
PIPE COMPL. 38X5	968325908	152	1	804	967792008	PIPELINES S PIVOT SECTION
PIPE COMPL. 38X5	968326008	153	1	804	967792008	PIPELINES S PIVOT SECTION
PIPE COMPL. 38X5	968326108	154	1	804	967792008	PIPELINES S PIVOT SECTION
PIPE COMPL. 38X5	968326208	155	1	804	967792008	PIPELINES S PIVOT SECTION
PIPE COMPL. 38X5	968326308	156	1	804	967792008	PIPELINES S PIVOT SECTION
PIPE COMPL. 38X5	968326408	157	1	804	967792008	PIPELINES S PIVOT SECTION
PIPE COMPL. 38X5	968326508	158	1	804	967792008	PIPELINES S PIVOT SECTION
PIPE COMPL. 38X5	968426108	305	1	720	917459408	PIPELINES SUPERSTRUCTUR
PIPE COMPL. 38X5	968426208	306	1	721	917459408	PIPELINES SUPERSTRUCTUR
PIPE COMPL. 38X5	968426308	307	1	721	917459408	PIPELINES SUPERSTRUCTUR
PIPE COMPL. 38X5	968426408	308	1	721	917459408	PIPELINES SUPERSTRUCTUR
PIPE COMPL. 38X5	968426808	312	1	721	917459408	PIPELINES SUPERSTRUCTUR
PIPE COMPL. 38X5	968426908	313	1	721	917459408	PIPELINES SUPERSTRUCTUR
PIPE COMPL. 38X5	968427008	314	1	721	917459408	PIPELINES SUPERSTRUCTUR
PIPE COMPL. 38X5	968428508	329	1	721	917459408	PIPELINES SUPERSTRUCTUR

Description	Item	Pos.	Quantity	Page	Assembly	Description
PIPE COMPL. 38X5	968429708	341	1	721	917459408	PIPELINES SUPERSTRUCTUR
PIPE COMPL. 38X5	968429808	342	1	721	917459408	PIPELINES SUPERSTRUCTUR
PIPE COMPL. 38X5	968429908	343	1	721	917459408	PIPELINES SUPERSTRUCTUR
PIPE COMPL. 38X5	968430008	344	1	721	917459408	PIPELINES SUPERSTRUCTUR
PIPE COMPL. 38X5	968430108	345	1	721	917459408	PIPELINES SUPERSTRUCTUR
PIPE COMPL. 38X5	968430208	346	1	721	917459408	PIPELINES SUPERSTRUCTUR
PIPE COMPL. 38X5	968430908	352	1	721	917459408	PIPELINES SUPERSTRUCTUR
PIPE COMPL. 38X5	968431208	355	1	721	917459408	PIPELINES SUPERSTRUCTUR
PIPE COMPL. 38X5	968431308	356	1	721	917459408	PIPELINES SUPERSTRUCTUR
PIPE COMPL. 38X5	968431408	357	1	721	917459408	PIPELINES SUPERSTRUCTUR
PIPE COMPL. 38X5	968431508	358	1	721	917459408	PIPELINES SUPERSTRUCTUR
PIPE COMPL. 38X5	968431608	359	1	721	917459408	PIPELINES SUPERSTRUCTUR
PIPE COMPL. 38X5	968431708	360	1	721	917459408	PIPELINES SUPERSTRUCTUR
PIPE COMPL. 38X5	968431808	361	1	721	917459408	PIPELINES SUPERSTRUCTUR
PIPE COMPL. 38X5	968431908	362	1	721	917459408	PIPELINES SUPERSTRUCTUR
PIPE COMPL. 38X5	968432208	364	1	721	917459408	PIPELINES SUPERSTRUCTUR
PIPE COMPL. 38X5	968432308	365	1	721	917459408	PIPELINES SUPERSTRUCTUR
PIPE COMPL. 38X5	968432408	366	1	722	917459408	PIPELINES SUPERSTRUCTUR
PIPE COMPL. 38X5	968432508	367	1	722	917459408	PIPELINES SUPERSTRUCTUR
PIPE COMPL. 38X5	968432808	370	1	722	917459408	PIPELINES SUPERSTRUCTUR
PIPE COMPL. 38X5	968433208	374	1	722	917459408	PIPELINES SUPERSTRUCTUR
PIPE COMPL. 38X5	968433308	375	1	722	917459408	PIPELINES SUPERSTRUCTUR
PIPE COMPL. 38X5	968433408	376	1	722	917459408	PIPELINES SUPERSTRUCTUR
PIPE COMPL. 38X5	968434508	387	1	722	917459408	PIPELINES SUPERSTRUCTUR
PIPE COMPL. 38X5	968434608	388	1	722	917459408	PIPELINES SUPERSTRUCTUR
PIPE COMPL. 38X5	968435508	760	1	73	967789808	PIPELINES CRAWL.TRACK CA
PIPE COMPL. 38X5	968435608	761	1	73	967789808	PIPELINES CRAWL.TRACK CA
PIPE COMPL. 38X5	968504708	450	1	941	967792208	PIPELINES D PIVOT SECTION
PIPE COMPL. 38X5	968504808	451	1	941	967792208	PIPELINES D PIVOT SECTION
PIPE COMPL. 38X5	968504908	452	1	941	967792208	PIPELINES D PIVOT SECTION
PIPE COMPL. 38X5	968505008	453	1	941	967792208	PIPELINES D PIVOT SECTION
PIPE COMPL. 38X5	968508208	485	2	941	967792208	PIPELINES D PIVOT SECTION
PIPE COMPL. 38X5	968524208	11	1	994	967792408	PIPELINES DERR. HEAD SECT
PIPE COMPL. 38X5	968524308	12	1	994	967792408	PIPELINES DERR. HEAD SECT
PIPE COMPL. 38X5	968524408	13	2	994	967792408	PIPELINES DERR. HEAD SECT
PIPE COMPL. 38X5	968524508	14	2	994	967792408	PIPELINES DERR. HEAD SECT
PIPE COMPL. 38X5	968524608	15	1	994	967792408	PIPELINES DERR. HEAD SECT
PIPE COMPL. 38X5	968524708	16	1	994	967792408	PIPELINES DERR. HEAD SECT
PIPE COMPL. 38X5	968524808	17	2	994	967792408	PIPELINES DERR. HEAD SECT
PIPE COMPL. 38X5	968524908	18	2	994	967792408	PIPELINES DERR. HEAD SECT
PIPE COMPL. 38X5	968525008	19	1	994	967792408	PIPELINES DERR. HEAD SECT
PIPE COMPL. 38X5	968525108	20	1	994	967792408	PIPELINES DERR. HEAD SECT
PIPE COMPL. 38X5	968525208	21	1	994	967792408	PIPELINES DERR. HEAD SECT
PIPE COMPL. 38X5	968525308	22	1	994	967792408	PIPELINES DERR. HEAD SECT
PIPE COMPL. 38X5	968553508	401	1	722	917459408	PIPELINES SUPERSTRUCTUR
PIPE COMPL. 38X5	968553608	402	1	722	917459408	PIPELINES SUPERSTRUCTUR
PIPE COMPL. 38X5	968554208	408	1	722	917459408	PIPELINES SUPERSTRUCTUR
PIPE COMPL. 38X5	968620508	486	2	941	967792208	PIPELINES D PIVOT SECTION
PIPE COMPL. 38X5	968620608	487	2	941	967792208	PIPELINES D PIVOT SECTION
PIPE COMPL. 38X5	968620708	488	2	941	967792208	PIPELINES D PIVOT SECTION
PIPE COMPL. 38X5X1117	968379708	287	1	234	968082208	PIPELINE WINCH
PIPE COMPL. 38X5X1130	968379408	284	1	234	968082208	PIPELINE WINCH
PIPE COMPL. 38X5X1854	968379608	286	1	234	968082208	PIPELINE WINCH
PIPE COMPL. 38X5X2468	968379208	282	1	234	968082208	PIPELINE WINCH
PIPE COMPL. 38X5X362	966895208	(270)	1	201	967787708	ADDITIONAL HYDRAULICS WI
PIPE COMPL. 38X5X362	966895208	(270)	1	216	967787808	ADDITIONAL HYDRAULICS WI
PIPE COMPL. 38X5X3772	968381308	(492)	8	1010	967788708	ADDITIONAL HYDRAULICS IN
PIPE COMPL. 38X5X3772	968381308	(492)	8	1022	967788808	ADDITIONAL HYDRAULICS IN
PIPE COMPL. 38X5X476	966894308	(265)	1	887	967789008	AUX.HYDRAULIC WINCH 6
PIPE COMPL. 38X5X511	966895108	(268)	1	887	967789008	AUX.HYDRAULIC WINCH 6

Description	Item	Pos.	Quantity	Page	Assembly	Description
PIPE COMPL. 38X5X575	968379108	281	1	234	968082208	PIPELINE WINCH
PIPE COMPL. 38X5X585	968612008	(275)	1	904	967789108	ADDITIONAL HYDRAULICS WI
PIPE COMPL. 38X5X5968	968381608	(495)	8	1022	967788808	ADDITIONAL HYDRAULICS IN
PIPE COMPL. 38X5X639	968612108	(276)	1	904	967789108	ADDITIONAL HYDRAULICS WI
PIPE COMPL. 38X5X696	968379508	285	1	234	968082208	PIPELINE WINCH
PIPE COMPL. 38X5X719	968379308	283	1	234	968082208	PIPELINE WINCH
PIPE COMPL. 38X5X973	968378908	(271)	1	201	967787708	ADDITIONAL HYDRAULICS WI
PIPE COMPL. 38X5X973	968378908	(271)	1	216	967787808	ADDITIONAL HYDRAULICS WI
PIPE COMPL. 42X3	968325708	150	1	804	967792008	PIPELINES S PIVOT SECTION
PIPE COMPL. 42X3	968325808	151	1	804	967792008	PIPELINES S PIVOT SECTION
PIPE COMPL. 42X3	968425308	201	1	720	917459408	PIPELINES SUPERSTRUCTUR
PIPE COMPL. 42X3	968425408	202	1	720	917459408	PIPELINES SUPERSTRUCTUR
PIPE COMPL. 42X3	968425508	203	1	720	917459408	PIPELINES SUPERSTRUCTUR
PIPE COMPL. 42X3	968425708	301	1	720	917459408	PIPELINES SUPERSTRUCTUR
PIPE COMPL. 42X3	968426608	310	1	721	917459408	PIPELINES SUPERSTRUCTUR
PIPE COMPL. 42X3	968426708	311	1	721	917459408	PIPELINES SUPERSTRUCTUR
PIPE COMPL. 42X3	968428608	330	2	721	917459408	PIPELINES SUPERSTRUCTUR
PIPE COMPL. 42X3	968428708	331	1	721	917459408	PIPELINES SUPERSTRUCTUR
PIPE COMPL. 42X3	968428808	332	1	721	917459408	PIPELINES SUPERSTRUCTUR
PIPE COMPL. 42X3	968429008	334	1	721	917459408	PIPELINES SUPERSTRUCTUR
PIPE COMPL. 42X3	968430308	347	1	721	917459408	PIPELINES SUPERSTRUCTUR
PIPE COMPL. 42X3	968430408	348	1	721	917459408	PIPELINES SUPERSTRUCTUR
PIPE COMPL. 42X3	968430508	349	3	721	917459408	PIPELINES SUPERSTRUCTUR
PIPE COMPL. 42X3	968432008	363	1	721	917459408	PIPELINES SUPERSTRUCTUR
PIPE COMPL. 42X3	968432608	368	1	722	917459408	PIPELINES SUPERSTRUCTUR
PIPE COMPL. 42X3	968432708	369	1	722	917459408	PIPELINES SUPERSTRUCTUR
PIPE COMPL. 42X3	968432908	371	1	722	917459408	PIPELINES SUPERSTRUCTUR
PIPE COMPL. 42X3	968433008	372	1	722	917459408	PIPELINES SUPERSTRUCTUR
PIPE COMPL. 42X3	968433508	377	1	722	917459408	PIPELINES SUPERSTRUCTUR
PIPE COMPL. 42X3	968433608	378	1	722	917459408	PIPELINES SUPERSTRUCTUR
PIPE COMPL. 42X3	968433708	379	1	722	917459408	PIPELINES SUPERSTRUCTUR
PIPE COMPL. 42X3	968433908	381	1	722	917459408	PIPELINES SUPERSTRUCTUR
PIPE COMPL. 42X3	968434008	382	1	722	917459408	PIPELINES SUPERSTRUCTUR
PIPE COMPL. 42X3	968434308	385	3	722	917459408	PIPELINES SUPERSTRUCTUR
PIPE COMPL. 42X3	968434808	440	1	722	917459408	PIPELINES SUPERSTRUCTUR
PIPE COMPL. 42X3	968434908	441	1	722	917459408	PIPELINES SUPERSTRUCTUR
PIPE COMPL. 42X3	968505108	454	1	941	967792208	PIPELINES D PIVOT SECTION
PIPE COMPL. 42X3	968505208	455	1	941	967792208	PIPELINES D PIVOT SECTION
PIPE COMPL. 42X3	968505308	456	1	941	967792208	PIPELINES D PIVOT SECTION
PIPE COMPL. 42X3	968505408	457	1	941	967792208	PIPELINES D PIVOT SECTION
PIPE COMPL. 42X3	968553708	403	1	722	917459408	PIPELINES SUPERSTRUCTUR
PIPE COMPL. 6X1	968193808	719	1	36	967789608	PIPELINES CENTER PART
PIPE COMPL. 6X1	968552908	395	1	722	917459408	PIPELINES SUPERSTRUCTUR
PIPE COMPL. 6X1	968553008	396	1	722	917459408	PIPELINES SUPERSTRUCTUR
PIPE ELBOW	570066108	3	1	39	502806508	EQUALIZING RESERVOIR
PIPE FOLDING PLUG 10X45 V	433201608	51	1	461	968283208	CATWALK SUPERSTR.LEFT
PIPE FOLDING PLUG 10X45 V	433201608	89	2	920	917333208	D PIVOT SECTION PRE-ASS.
PIPE FOLDING PLUG 10X75X9	11170911	74	2	560	917081608	CRANE DRIVER'S CABIN CPL.
PIPE LINES WINCH 1	967790408	11	1	201	967787708	ADDITIONAL HYDRAULICS WI
PIPE LINES WINCH 2	967790608	11	1	216	967787808	ADDITIONAL HYDRAULICS WI
PIPE LINES WINCH 3	967790808	11	1	904	967789108	ADDITIONAL HYDRAULICS WI
PIPE SOCKET GSCK45 FE//ZN	954624208	10	1	595	917200808	CLIMA-HEATING INSTALLATIO
PIPE SOCKET R1/4"	10014698	1	1	154	774375108	PASSAGE NIPPLE BLOCK
PIPE SUPPORT	774215508	16	2	543	917080908	OIL RESERVOIR, COMPLETE
PIPE WELDED	968153808	5	2	221	917451208	WINCH 4 PRE-ASSEMBLY
PIPE WELDED ALUMINIUM SP	967967708	2	1	539	917080808	FUEL TANK CPL.
PIPE WELDED RAL 7016 SPF	964570508	2	1	572	917432008	SLIDING DOOR CPL.
PIPE WELDED RAL 9005 SPF	965575408	1	1	750	965575208	CENTRING COMPLETE
PIPELINE	10135640	10	1	315	10135639	CRANKCASE BREATHER ASS
PIPELINE	10135641	6	1	315	10135639	CRANKCASE BREATHER ASS

Description	Item	Pos.	Quantity	Page	Assembly	Description
PIPELINE	774378008	3	1	953	11621499	DISTRIBUTION BLOCK
PIPELINE 10X1	10117635	14	1	361	10137788	FUEL FINE-FILTER ASSEMBLY
PIPELINE 10X1	10118747	1	1	321	10118748	PIPELINE INSTALLATION
PIPELINE 18X1,5	10135714	5	1	382	10135642	ACCESSORIES AIR COMPRES
PIPELINE 18X1,5	10136489	3	1	389	10135655	COOLANT PIPE BEND ADD-ON
PIPELINE 22X1,5	10135645	4	1	382	10135642	ACCESSORIES AIR COMPRES
PIPELINE 25X1,5	10133313	1	1	315	10135639	CRANKCASE BREATHER ASS
PIPELINE 25X1,5	10133314	2	1	315	10135639	CRANKCASE BREATHER ASS
PIPELINE 25X1,5	10133316	4	1	315	10135639	CRANKCASE BREATHER ASS
PIPELINE 25X1,5	10133681	3	1	315	10135639	CRANKCASE BREATHER ASS
PIPELINE 6X1	10137605	2	1	398	10138014	REGULATION BOOST PRESS
PIPELINE 6X1	10137606	3	1	398	10138014	REGULATION BOOST PRESS
PIPELINE 6X1	10137896	1	1	398	10138014	REGULATION BOOST PRESS
PIPELINE 6X1	10138013	4	1	398	10138014	REGULATION BOOST PRESS
PIPELINE INSTALLATION	10118748	4	1	320	10120168	LOCKING PIECES
PIPELINE PIN PULLING CYLIND	969126508	11	1	1062	968883308	ADDL.HYDR.F.PIN PULLING DE
PIPELINE PIN PULLING CYLIN	969126408	11	1	1065	968883408	ADDL.HYDR.F.PIN PULLING DE
PIPELINE WINCH 6	967791208	11	1	887	967789008	AUX.HYDRAULIC WINCH 6
PIPELINE WINCH WINDE 4	968082208	11	1	232	968081908	ADDITIONAL HYDRAULICS WI
PIPELINES	967793308	11	1	711	967788208	COMPRESSED AIR PLANT
PIPELINES	968513408	11	1	514	968513208	ADDITIONAL HYDRAULICS, SA
PIPELINES CENTER PART	967789608	11	1	30	967787308	HYDRAULIC EQUIPM.CENTER
PIPELINES CRAWL.TRACK CA	967789808	11	1	71	967787408	CRAWLER TRACK HYDRAULI
PIPELINES CRAWL.TRACK CA	967789808	11	1	98	967787508	CRAWLER TRACK HYDRAULI
PIPELINES D PIVOT SECTION	967792208	11	1	936	967788408	ADDITIONAL HYDR.D PIVOT
PIPELINES DERR. HEAD SECT	967792408	11	1	992	967788608	ADDITIONAL HYDR.D HEAD S
PIPELINES DERR. INT. SECT.	967792808	11	1	1022	967788808	ADDITIONAL HYDRAULICS IN
PIPELINES DERR. INT. SECT. 6	967792608	11	1	1010	967788708	ADDITIONAL HYDRAULICS IN
PIPELINES ERECTION WINCH	967791408	11	1	252	967787908	ADDNL. HYDR. F. ERECTING W
PIPELINES MOUNTING DEVIC	967791608	11	1	533	967788008	ADDNL.HYDR.ERECTION DEV
PIPELINES S PIVOT SECTION	967792008	11	1	799	967788308	ADDITIONAL HYDR.S PIVOT SE
PIPELINES SUPERSTRUCTUR	917459408	182	1	10		LIEBHERR CRAW.CRANE LR
PIPELINES SUPERSTRUCTUR	917084308	11	1	159	968129608	ADDITIONAL HYDR.SLEWING
PIPELINES SUPPORT CYLINDE	967790208	11	1	117	967787608	HYDRAULIC SUPPORT
PIPELINES VERBOLZUNG SB	968563208	11	1	738	968562908	ADDITIONAL HYDRAULIC BOLT
PISTON	510713708	4	1	707	510438508	PRESSURE RELIEF VALVE
PISTON	510764908	4	1	41	511497508	PRESSURE RELIEF VALVE
PISTON	511051308	2	1	169	510401908	REVERSING VALVE
PISTON	570114708	4	7	249	570113308	DRIVING GEAR
PISTON BOLT 55X80 16MnCr5	10029863	6	1	332	10148222	PISTON CPL.
PISTON COOLING	10124183	15	8	305	10137680	DIESEL ENGINE
PISTON CPL. V-MOTORX128	10148222	70	8	306	10137680	DIESEL ENGINE
PISTON RING MG 128X117,8X	10145867	4	1	332	10148222	PISTON CPL.
PIVOT PIECE ST. CONST.	968447508	1	1	1083	968399508	PIVOT SECTION, PRE-ASSEMB
PIVOT SECTION, PRE-ASSEMB	968399508	1	1	1081	917230108	GUIDE SUSPENDED BALLAST
PIVOTING CONNECTION PLA	968092908	5	3	919	917333208	D PIVOT SECTION PRE-ASS.
PIVOTING CONNECTION PLA	969144008	187	1	922	917333208	D PIVOT SECTION PRE-ASS.
PIVOTING CONNECTION PLAT	968260808	20	2	1069	917229808	SUSPENDED BALLAST
PIVOTING WALKWAY WELDE	967976008	14	1	777	917332608	S PIVOT SECTION PRE-ASS.
PIVOTING WALKWAY WELDE	967976108	15	1	777	917332608	S PIVOT SECTION PRE-ASS.
PIVOTING WALKWAY WELDED	967931608	1	2	122	917076708	CATWALK CRAW.TRACK TRA
PLANET WHEEL	927633801	20	5	142	90201679	SLEWING GEAR DRIVE
PLANET WHEEL	927636201	40	3	142	90201679	SLEWING GEAR DRIVE
PLANET WHEEL	927636601	55	3	142	90201679	SLEWING GEAR DRIVE
PLANETARY CARRIER	11005316	24	1	240	11005308	PLANETARY GEARBOX
PLANETARY CARRIER	570795908	1	1	245	540270414	POWER TAKE-OFF CPL
PLANETARY CARRIER 255 42C	927636501	50	1	142	90201679	SLEWING GEAR DRIVE
PLANETARY CARRIER 275 42C	927635901	35	1	142	90201679	SLEWING GEAR DRIVE
PLANETARY CARRIER 325 42C	927633701	15	1	142	90201679	SLEWING GEAR DRIVE
PLANETARY CARRIER 390 42	932126801	15	1	879	90200134	PLANETARY GEARBOX

Description	Item	Pos.	Quantity	Page	Assembly	Description
PLANETARY GEARBOX	11005308	1	1	239	10802280	ROPE WINCH
PLANETARY GEARBOX 01	933878901	5	2	61	917291608	CRAWLER TRACK CARRIER, L
PLANETARY GEARBOX 01	933878901	5	2	94	917291708	CRAWLER TRACK CARRIER,
PLANETARY GEARBOX 3-STU	90024489	5	1	192	90023098	COMPACT ROPE WINCH
PLANETARY GEARBOX 3-STU	90026841	5	1	895	90023100	COMPACT ROPE WINCH
PLANETARY GEARBOX 3-STU	90200134	5	1	875	90024769	COMPACT ROPE WINCH
PLANETARY GEARBOX 3-STU	90200276	5	2	223	90023101	COMPACT ROPE WINCH
PLANETARY STAGE	11005313	11	1	240	11005308	PLANETARY GEARBOX
PLANETARY STAGE	11005314	21	1	240	11005308	PLANETARY GEARBOX
PLANETARY WHEEL AXLE	570795808	2	3	245	540270414	POWER TAKE-OFF CPL
PLATE 1.5X114X70 DC01 FE//	97025882	23	1	649	967918008	ASSEMBLY PARTS MOUNTIN
PLATE 1.5X128X830 DC01 FE//	97038143	16	1	611	968255308	SOUND DAMPING DOWN
PLATE 1.5X131X10 DC01 FE//	977332608	3	1	572	917432008	SLIDING DOOR CPL.
PLATE 1.5X174X114 DC01 RAL	976094108	53	1	584	964598408	INTERIOR PANELING
PLATE 1.5X200X375 DC01 FE//	97038945	1	1	607	968309108	COVER COMPL.
PLATE 1.5X203X2048 DC01	97038144	17	1	611	968255308	SOUND DAMPING DOWN
PLATE 1.5X20X80 X5CRNI18-1	97046332	20	2	980	968107908	TRACTION RAM PRE-ASS.
PLATE 1.5X221X229 DC01 FE//	979533908	4	1	45	967907608	SWITCH BOX COMPL.
PLATE 1.5X240X140 DC01 RAL	977593708	1	1	485	964931408	PREMOUNTED PLUG SOCKET
PLATE 1.5X256X53 DC01 FE//	979294908	2	1	651	968095808	PRE-ASSEMBLY MOUNTING U
PLATE 1.5X261X328 DC01 RAL	97059137	14	1	562	968121308	CRANE DRIVER'S CABIN,PRE
PLATE 1.5X287X160 DC01 RAL	97037683	(1)	1	477	967926708	ELECTRIC ADD-ON PARTS CA
PLATE 1.5X30X137 DC01 FE//	97042124	25	2	649	967918008	ASSEMBLY PARTS MOUNTIN
PLATE 1.5X344X918 DC01	97054741	8	1	255	917079108	DIESEL ENGINE CPL.
PLATE 1.5X35X150 DC01 FE//	97056726	19	4	985	969396608	ACCESS LADDER PRE-ASS.
PLATE 1.5X35X150 DC01 FE//	97056726	11	4	986	969396908	LADDER, PRE-ASSEMBLED
PLATE 1.5X370X190 DC01	979533808	3	1	45	967907608	SWITCH BOX COMPL.
PLATE 1.5X389X269 DC01 FE//	97038727	15	1	477	967926708	ELECTRIC ADD-ON PARTS CA
PLATE 1.5X395X345 DC01 FE//	97041946	1	1	656	968486208	LOCKING PLATE
PLATE 1.5X399X35 DC01 FE//	97017074	44	1	637	917082908	SWITCHBOX MOUNTING PART
PLATE 1.5X414X230 DC01	97042676	(1)	1	501	917347708	SA FRAME
PLATE 1.5X426X303 DC01	97042677	(2)	1	501	917347708	SA FRAME
PLATE 1.5X486X140 DC01	977659508	2	1	489	917080208	ADD HEATING SUPERSTRUCT
PLATE 1.5X500X111 DC01 RAL	976861208	7	1	572	917432008	SLIDING DOOR CPL.
PLATE 1.5X60X39 DC01 RAL 90	977435008	22	1	572	917432008	SLIDING DOOR CPL.
PLATE 1.5X691X50 X5CRNI18-1	97030182	2	1	1103	968838608	LOCATION FIXTURE PRE-ASS.
PLATE 1.5X70X100 DC01 FE//	978842708	3	2	651	968095808	PRE-ASSEMBLY MOUNTING U
PLATE 1.5X75X75 DC01 RAL 7	977512608	67	1	570	917202908	CABIN, GLAZED
PLATE 1.5X75X75 DC01 SPF	977177808	7	6	642	969408008	COVER COMPL.
PLATE 1.5X779X694 DC01 FE//	97034203	1	1	651	968095808	PRE-ASSEMBLY MOUNTING U
PLATE 1.5X79X67 DC01 FE//ZN	977490808	38	1	649	967918008	ASSEMBLY PARTS MOUNTIN
PLATE 1.5X801X289 DC01 RAL	977722108	9	1	576	964561008	REAR WINDOW PRE-ASS.
PLATE 1.5X812X326 DC01 RAL	976832908	21	1	584	964598408	INTERIOR PANELING
PLATE 1.5X85X54 DC01	978667508	23	1	584	964598408	INTERIOR PANELING
PLATE 1.5X872X70 X5CRNI18-1	977616408	49	1	584	964598408	INTERIOR PANELING
PLATE 100X370X260 S355J2+	97028312	9	2	500	917347708	SA FRAME
PLATE 10X100X178 S355MC FE	978308608	10	10	461	968283208	CATWALK SUPERSTR.LEFT
PLATE 10X104X185 S700MC	97041731	5	4	863	917571208	S INTERMEDIATE SECTION
PLATE 10X1142X845 S355MC	97032366	87	3	920	917333208	D PIVOT SECTION PRE-ASS.
PLATE 10X1250X80 S355MC	974144008	58	1	819	917190908	S INTERMEDIATE SECTION
PLATE 10X1250X80 S355MC	974144008	54	1	827	917333908	S INTERMEDIATE SECTION
PLATE 10X1250X80 S355MC	974144008	48	2	831	917231408	S ADAPTER SECTION
PLATE 10X1250X80 S355MC	974144008	48	2	838	917078708	S INTERMEDIATE SECTION
PLATE 10X1250X80 S355MC	974144008	48	3	845	917078808	S INTERMEDIATE SECTION
PLATE 10X1250X80 S355MC	974144008	48	2	858	917079208	S INTERMEDIATE SECTION
PLATE 10X1250X80 S355MC	974144008	48	2	863	917571208	S INTERMEDIATE SECTION
PLATE 10X1250X80 S355MC	974144008	30	2	868	917191008	SL REDUCING SECTION
PLATE 10X1250X80 S355MC	974144008	38	1	1004	917085308	D INTERMEDIATE SECTION
PLATE 10X1250X80 S355MC	974144008	38	2	1016	917178608	D INTERMEDIATE SECTION
PLATE 10X150X150 S355MC FE	974820408	26	2	61	917291608	CRAWLER TRACK CARRIER, L

Description	Item	Pos.	Quantity	Page	Assembly	Description
PLATE 10X150X150 S355MC FE	974820408	26	2	94	917291708	CRAWLER TRACK CARRIER,
PLATE 10X1690X60 S355MC	97031843	46	2	819	917190908	S INTERMEDIATE SECTION
PLATE 10X1690X60 S355MC	97031843	46	2	827	917333908	S INTERMEDIATE SECTION
PLATE 10X1690X60 S355MC	97031843	46	2	831	917231408	S ADAPTER SECTION
PLATE 10X1690X60 S355MC	97031843	46	2	838	917078708	S INTERMEDIATE SECTION
PLATE 10X1690X60 S355MC	97031843	46	1	845	917078808	S INTERMEDIATE SECTION
PLATE 10X1690X60 S355MC	97031843	46	2	858	917079208	S INTERMEDIATE SECTION
PLATE 10X1690X60 S355MC	97031843	46	2	863	917571208	S INTERMEDIATE SECTION
PLATE 10X1690X60 S355MC	97031843	11	1	868	917191008	SL REDUCING SECTION
PLATE 10X175X104 S700MC F	972636908	7	2	777	917332608	S PIVOT SECTION PRE-ASS.
PLATE 10X175X104 S700MC F	972636908	5	4	819	917190908	S INTERMEDIATE SECTION
PLATE 10X175X104 S700MC F	972636908	5	4	827	917333908	S INTERMEDIATE SECTION
PLATE 10X175X104 S700MC F	972636908	5	4	831	917231408	S ADAPTER SECTION
PLATE 10X175X104 S700MC F	972636908	5	4	838	917078708	S INTERMEDIATE SECTION
PLATE 10X175X104 S700MC F	972636908	5	4	845	917078808	S INTERMEDIATE SECTION
PLATE 10X175X104 S700MC F	972636908	5	4	858	917079208	S INTERMEDIATE SECTION
PLATE 10X175X104 S700MC F	972636908	48	2	868	917191008	SL REDUCING SECTION
PLATE 10X39X150 S355MC FE//	941846108	31	1	559	917081608	CRANE DRIVER'S CABIN CPL.
PLATE 10X910X40 S355MC FE//	97029816	21	2	1027	917251008	L-HEAD PIECE
PLATE 110X34 S315MC FE//ZN	979132008	13	1	1044	917228608	BOOM NOSE
PLATE 12X120X444 S355MC FE	97037192	9	2	894	917474008	WINCH
PLATE 12X120X451 S355MC FE	97037191	8	2	894	917474008	WINCH
PLATE 12X260X370 S355MC FE	97031613	64	4	501	917347708	SA FRAME
PLATE 12X334X234 S355MC	97033956	12	2	831	917231408	S ADAPTER SECTION
PLATE 12X334X234 S355MC	97033957	13	2	831	917231408	S ADAPTER SECTION
PLATE 12X385X122 S690QL	97027750	37	4	61	917291608	CRAWLER TRACK CARRIER, L
PLATE 12X385X122 S690QL	97027750	37	4	94	917291708	CRAWLER TRACK CARRIER,
PLATE 12X615X320 S690QL	97032315	17	1	961	917380508	D HEAD SECTION PRE-ASS.
PLATE 15.0X113 S235JR FE//	977711708	39	2	445	917203308	CONTROL STAND
PLATE 15X1190X1630 S355MC	97035373	6	1	221	917451208	WINCH 4 PRE-ASSEMBLY
PLATE 15X796X806 S690QL	97028121	10	2	527	917080508	ROLLER BEARING
PLATE 15X819X719 S690QL	97029778	5	3	810	917190708	ROLLER SET
PLATE 15X819X719 S690QL	97029778	5	3	815	917190808	ROLLER SET
PLATE 185X260 DC01 FE//ZNNI	97039140	154	2	921	917333208	D PIVOT SECTION PRE-ASS.
PLATE 192X126 DC01 FE//ZNNI	97037694	16	1	191	917438108	WINCH 1 PRE-ASSEMBLY
PLATE 192X126 DC01 FE//ZNNI	97037694	16	1	212	917454008	WINCH 2 PRE-ASS.
PLATE 192X126 DC01 FE//ZNNI	97037694	32	1	221	917451208	WINCH 4 PRE-ASSEMBLY
PLATE 192X126 DC01 FE//ZNNI	97037694	112	1	502	917347708	SA FRAME
PLATE 192X126 DC01 FE//ZNNI	97037694	11	1	874	917473608	WINCH 6 PRE-ASSEMBLY
PLATE 192X126 DC01 FE//ZNNI	97037694	35	1	894	917474008	WINCH
PLATE 192X126 DC01 FE//ZNNI	97037694	171	1	921	917333208	D PIVOT SECTION PRE-ASS.
PLATE 196X63 S315MC FE//ZN	955668108	92	3	182	968277508	ASSEMBLY PARTS F.SLEWING
PLATE 196X63 S315MC FE//ZN	955668108	33	1	221	917451208	WINCH 4 PRE-ASSEMBLY
PLATE 196X63 S315MC FE//ZN	955668108	16	1	874	917473608	WINCH 6 PRE-ASSEMBLY
PLATE 196X63 S315MC FE//ZN	955668108	63	1	1070	917229808	SUSPENDED BALLAST
PLATE 1X105X105 DC01 FE//ZN	953621508	7	1	507	967846208	PULL ROD
PLATE 1X110X45 DC01 FE//ZN	97037679	7	4	874	917473608	WINCH 6 PRE-ASSEMBLY
PLATE 1X160X120 DC01 FE//ZN	97047692	185	6	922	917333208	D PIVOT SECTION PRE-ASS.
PLATE 1X176X176 X5CRNI18-1	974792608	(1)	1	609	968318208	COVER COMPL.
PLATE 1X196X316 DC01 FE//ZN	97055135	4	4	745	917863208	TRANSPORT KEEPER
PLATE 1X285X126 DC01 RAL 9	977444308	17	1	445	917203308	CONTROL STAND
PLATE 1X285X126 DC01 RAL 9	977444408	18	1	445	917203308	CONTROL STAND
PLATE 1X374X106 DC01 FE//ZN	976167508	25	1	264	967978708	DIESEL ENGINE, PRE-ASSEMB
PLATE 1X60X120 DC01 FE//ZN	97050876	18	8	978	968028208	SUPPORT CPL.
PLATE 1x120x100 DC01 FE//ZN	970398708	12	2	874	917473608	WINCH 6 PRE-ASSEMBLY
PLATE 1x120x100 DC01 FE//ZN	970398708	14	4	894	917474008	WINCH
PLATE 2.5X182X99 DC01 FE//	97015064	20	6	649	967918008	ASSEMBLY PARTS MOUNTIN
PLATE 2.5X375X475 DC01 FE//	979700108	20	1	529	917080608	MOUNTING EQUIPMENT CRAW
PLATE 2.5X438X540 DC01 FE//	97027803	67	2	62	917291608	CRAWLER TRACK CARRIER, L
PLATE 2.5X438X540 DC01 FE//	97027803	67	2	95	917291708	CRAWLER TRACK CARRIER,

Description	Item	Pos.	Quantity	Page	Assembly	Description
PLATE 2.5X66X1007 DC01 RAL	97039803	3	1	733	967956108	EQUIPMENT CAMERA CAB
PLATE 2.5X70X111 DC01 FE//	977951808	89	2	182	968277508	ASSEMBLY PARTS F.SLEWING
PLATE 2.5X775X531 DC01	97054634	(1)	1	265	967978708	DIESEL ENGINE, PRE-ASSEMB
PLATE 2.5X86X86 DC01 RAL 90	977615308	40	4	584	964598408	INTERIOR PANELING
PLATE 20X1684X216 S960QL+	97037392	1	2	925	968246608	PULL ROD
PLATE 20X278X155 S690QL	97033963	(1)	1	831	917231408	S ADAPTER SECTION
PLATE 20X292X100 S690QL	97028122	17	2	527	917080508	ROLLER BEARING
PLATE 20X353X60 S960QL	97019870	14	2	137	917347808	PREMOUNTED LOWER PART
PLATE 20X368X141 S355J2+N	97027807	79	12	62	917291608	CRAWLER TRACK CARRIER, L
PLATE 20X368X141 S355J2+N	97027807	79	12	95	917291708	CRAWLER TRACK CARRIER,
PLATE 20X373X60 S960QL	97032610	15	2	137	917347808	PREMOUNTED LOWER PART
PLATE 20X409X270 S690QL	97027786	46	2	61	917291608	CRAWLER TRACK CARRIER, L
PLATE 20X409X270 S690QL	97027786	46	2	94	917291708	CRAWLER TRACK CARRIER,
PLATE 20X420X189 S355J2+N	97038870	49	1	559	917081608	CRANE DRIVER'S CABIN CPL.
PLATE 20X602X80 S690QL	974782608	45	9	61	917291608	CRAWLER TRACK CARRIER, L
PLATE 20X602X80 S690QL	974782608	45	9	94	917291708	CRAWLER TRACK CARRIER,
PLATE 220X364 S315MC FE//	979656308	103	1	920	917333208	D PIVOT SECTION PRE-ASS.
PLATE 226X380 DC01 FE//ZNNI	97033350	72	1	920	917333208	D PIVOT SECTION PRE-ASS.
PLATE 228X255 S315MC FE//	97042216	174	1	921	917333208	D PIVOT SECTION PRE-ASS.
PLATE 2600X53 S315MC	978653108	134	1	779	917332608	S PIVOT SECTION PRE-ASS.
PLATE 2834X53 S315MC	978155008	133	3	779	917332608	S PIVOT SECTION PRE-ASS.
PLATE 2X100X190 DC01 FE//ZN	97008421	13	1	191	917438108	WINCH 1 PRE-ASSEMBLY
PLATE 2X100X190 DC01 FE//ZN	97008421	13	1	212	917454008	WINCH 2 PRE-ASS.
PLATE 2X100X228 DC01 FE//ZN	979228608	57	1	1069	917229808	SUSPENDED BALLAST
PLATE 2X100X260 DC01 FE//ZN	97037550	11	1	894	917474008	WINCH
PLATE 2X103X117 DC01	976077208	64	2	570	917202908	CABIN, GLAZED
PLATE 2X114X114 DC01 FE//ZN	957018808	44	6	221	917451208	WINCH 4 PRE-ASSEMBLY
PLATE 2X114X114 DC01 FE//ZN	957018808	322	4	232	968081908	ADDITIONAL HYDRAULICS WI
PLATE 2X130X125 DC01 FE//ZN	970469208	93	1	182	968277508	ASSEMBLY PARTS F.SLEWING
PLATE 2X140X245 DC01 FE//ZN	97035383	18	4	221	917451208	WINCH 4 PRE-ASSEMBLY
PLATE 2X143X88 DC01 FE//ZN	97083880	1	1	47	926891108	GROUND RAIL
PLATE 2X143X92 X5CRNI18-10	97030562	3	1	1104	967936408	WIND WARNING PREASSEMB
PLATE 2X160X160 DC01 FE//ZN	978880508	22	4	810	917190708	ROLLER SET
PLATE 2X160X160 DC01 FE//ZN	978880508	23	4	815	917190808	ROLLER SET
PLATE 2X162X142 ALMG3 H11	976536208	39	1	649	967918008	ASSEMBLY PARTS MOUNTIN
PLATE 2X180X100 DC01 FE//ZN	97011112	40	1	18	917345308	CENTRAL SECTION CRAWLER
PLATE 2X180X100 DC01 FE//ZN	97011112	81	1	95	917291708	CRAWLER TRACK CARRIER,
PLATE 2X180X100 DC01 FE//ZN	97011113	41	1	18	917345308	CENTRAL SECTION CRAWLER
PLATE 2X180X100 DC01 FE//ZN	97011113	82	1	95	917291708	CRAWLER TRACK CARRIER,
PLATE 2X180X100 DC01 FE//ZN	97011114	42	1	18	917345308	CENTRAL SECTION CRAWLER
PLATE 2X180X100 DC01 FE//ZN	97011114	81	1	62	917291608	CRAWLER TRACK CARRIER, L
PLATE 2X180X100 DC01 FE//ZN	97011115	43	1	18	917345308	CENTRAL SECTION CRAWLER
PLATE 2X180X100 DC01 FE//ZN	97011115	82	1	62	917291608	CRAWLER TRACK CARRIER, L
PLATE 2X191X185 X5CRNI18-1	97030307	1	1	1105	967937608	OBSTRUCTION LIGHTS PREAS
PLATE 2X196X238 DC01 RAL 7	977207008	33	1	569	917202908	CABIN, GLAZED
PLATE 2X196X316 DC01 FE//ZN	97055136	5	8	745	917863208	TRANSPORT KEEPER
PLATE 2X200X100 DC01 FE//ZN	97050386	27	1	815	917190808	ROLLER SET
PLATE 2X200X100 DC01 FE//ZN	97050391	23	1	810	917190708	ROLLER SET
PLATE 2X201X127 DC01 FE//ZN	977915708	53	1	569	917202908	CABIN, GLAZED
PLATE 2X201X128 DC01 FE//ZN	977915808	54	1	569	917202908	CABIN, GLAZED
PLATE 2X20X54 DC01 FE//ZNNI	976866008	3	1	574	968080908	CLOSING DEVICE
PLATE 2X212X265 DC01 FE//ZN	97031590	59	4	501	917347708	SA FRAME
PLATE 2X214X295 DC01 FE//ZN	97034142	6	1	191	917438108	WINCH 1 PRE-ASSEMBLY
PLATE 2X214X295 DC01 FE//ZN	97035584	6	1	212	917454008	WINCH 2 PRE-ASS.
PLATE 2X227X73 X5CRNI18-10	977674308	25	2	477	967926708	ELECTRIC ADD-ON PARTS CA
PLATE 2X228X100 DC01 FE//ZN	974067008	13	1	745	917863208	TRANSPORT KEEPER
PLATE 2X228X100 DC01 FE//ZN	974141808	42	1	874	917473608	WINCH 6 PRE-ASSEMBLY
PLATE 2X228X100 DC01 FE//ZN	974149708	6	1	744	917508308	TRANSPORT KEEPER
PLATE 2X235X190 DC01 FE//ZN	97058645	16	6	745	917863208	TRANSPORT KEEPER
PLATE 2X242X221 DC01 FE//ZN	97050478	8	1	237	917645608	MOUNTING JACK/ERECTING

Description	Item	Pos.	Quantity	Page	Assembly	Description
PLATE 2X242X221 DC01 FE//ZN	97050479	11	1	237	917645608	MOUNTING JACK/ERECTING
PLATE 2X248X327 X5CRNI18-1	97038291	8	1	727	967956208	CAMERA INSTALLATION SLEW
PLATE 2X248X327 X5CRNI18-1	97038291	3	1	1054	967957508	CAMERA EQUIPMENT S-PIVOT
PLATE 2X250X100 DC01 FE//ZN	97004379	17	1	874	917473608	WINCH 6 PRE-ASSEMBLY
PLATE 2X251X134 DC01	976517608	2	1	595	917200808	CLIMA-HEATING INSTALLATIO
PLATE 2X264X124 DC01 FE//ZN	97047785	6	2	972	968027308	DRAWBAR PRE-ASS
PLATE 2X290X188 DC01 RAL 7	97039804	4	1	733	967956108	EQUIPMENT CAMERA CAB
PLATE 2X291X190 DC01 RAL 7	977342608	5	4	733	967956108	EQUIPMENT CAMERA CAB
PLATE 2X291X200 X5CRNI18-1	97008317	5	1	729	968646208	CAMERA HOLDER, PREMOU
PLATE 2X30X20 DC01 FE//ZNNI	97036123	25	1	919	917333208	D PIVOT SECTION PRE-ASS.
PLATE 2X45X91 DC01 FE//ZNNI	956449508	112	1	560	917081608	CRANE DRIVER'S CABIN CPL.
PLATE 2X490X381 X5CRNI18-1	97046156	99	1	560	917081608	CRANE DRIVER'S CABIN CPL.
PLATE 2X515X476 DC01 RAL 7	976833108	20	1	584	964598408	INTERIOR PANELING
PLATE 2X539X189 DC01 T ZN	97047743	18	1	1083	968399508	PIVOT SECTION, PRE-ASSEMB
PLATE 2X546X1049 DC01	97036486	(1)	1	453	917079908	TURNTABLE PANELLING
PLATE 2X552X1049 DC01	97036488	(1)	1	453	917079908	TURNTABLE PANELLING
PLATE 2X616X222 DC01 SCH	977648608	2	1	490	967276208	ADDNL.HEATING, PRE-ASSE
PLATE 2X623X1049 DC01	97036487	(1)	1	453	917079908	TURNTABLE PANELLING
PLATE 2X623X1049 DC01	97036489	(1)	1	453	917079908	TURNTABLE PANELLING
PLATE 2X640X170 DC01 FE//ZN	97031586	41	1	500	917347708	SA FRAME
PLATE 2X67X47 X5CRNI18-10	977874608	27	1	574	968080908	CLOSING DEVICE
PLATE 2X68X76 DC01 FE//ZNNI	97034205	24	1	649	967918008	ASSEMBLY PARTS MOUNTIN
PLATE 2X75X75 DC01 FE//ZNNI	978025708	62	1	560	917081608	CRANE DRIVER'S CABIN CPL.
PLATE 2X76X108 X5CRNI18-10	97097974	26	1	649	967918008	ASSEMBLY PARTS MOUNTIN
PLATE 2X817X486 DC01 RAL 7	977067308	23	1	569	917202908	CABIN, GLAZED
PLATE 2X81X20 DC01 FE//ZNNI	97002641	20	1	489	917080208	ADD HEATING SUPERSTRUCT
PLATE 2X832X202 X5CRNI18-1	97046155	98	1	560	917081608	CRANE DRIVER'S CABIN CPL.
PLATE 2X850X91 DC01 FE//ZN	97126567	10	1	536	917473108	FUEL TANK CONTAINER UPPE
PLATE 2X90X156 ALMG3 H111	97057111	43	1	122	917076708	CATWALK CRAW.TRACK TRA
PLATE 2X90X156 ALMG3 H111	97057112	44	1	122	917076708	CATWALK CRAW.TRACK TRA
PLATE 2X90X156 ALMG3 H111	97057113	45	1	122	917076708	CATWALK CRAW.TRACK TRA
PLATE 2X90X156 ALMG3 H111	97057114	46	1	122	917076708	CATWALK CRAW.TRACK TRA
PLATE 2X90X196 ALMG3 H111	97057169	48	2	122	917076708	CATWALK CRAW.TRACK TRA
PLATE 2X98X32 ALMG3 H111 R	976606608	10	1	632	968031008	TERMINAL BOX ELECTRICS S
PLATE 2X98X32 ALMG3 H111 R	976606608	45	1	640	967917908	SWITCH CABINET
PLATE 30X230X117 S960QL	97058578	8	2	137	917347808	PREMOUNTED LOWER PART
PLATE 30X250X135 S960QL	97032606	13	4	137	917347808	PREMOUNTED LOWER PART
PLATE 30X266X206 S960QL	97031582	27	2	500	917347708	SA FRAME
PLATE 30X319X184 S690QL	97027749	36	4	61	917291608	CRAWLER TRACK CARRIER, L
PLATE 30X319X184 S690QL	97027749	36	4	94	917291708	CRAWLER TRACK CARRIER,
PLATE 30X368X180 S960QL	97034143	7	2	187	917077708	PIN F. S AND D PIVOT SECTIO
PLATE 3X113X80 S355MC FE//	97027105	54	2	181	968277508	ASSEMBLY PARTS F.SLEWING
PLATE 3X121X111 DC01 FE//ZN	97023730	24	1	595	917200808	CLIMA-HEATING INSTALLATIO
PLATE 3X121X249 S355MC FE//	97029819	10	1	1030	96001219	HOISTING LIMIT SWITCH PRE-
PLATE 3X122X150 DC01 FE//ZN	97041125	10	1	191	917438108	WINCH 1 PRE-ASSEMBLY
PLATE 3X122X150 DC01 FE//ZN	97041125	10	1	212	917454008	WINCH 2 PRE-ASS.
PLATE 3X137X140 X5CRNI18-1	978979908	2	1	730	965669108	GUIDE
PLATE 3X144X278 DC01 FE//ZN	97041169	43	1	221	917451208	WINCH 4 PRE-ASSEMBLY
PLATE 3X146X80 DC01 FE//ZN	970771908	66	1	19	917345308	CENTRAL SECTION CRAWLER
PLATE 3X146X80 DC01 FE//ZN	970771908	53	2	181	968277508	ASSEMBLY PARTS F.SLEWING
PLATE 3X147X130 X5CRNI18-1	97066285	50	1	181	968277508	ASSEMBLY PARTS F.SLEWING
PLATE 3X147X130 X5CRNI18-1	97066286	51	1	181	968277508	ASSEMBLY PARTS F.SLEWING
PLATE 3X1500X82 DC01 FE//ZN	97038281	54	2	845	917078808	S INTERMEDIATE SECTION
PLATE 3X150X40 DC01 FE//ZN	978041208	12	3	181	968277508	ASSEMBLY PARTS F.SLEWING
PLATE 3X151X136 S355MC FE//	976958808	4	1	579	964598008	WINDSHIELD WASHER INSTAL
PLATE 3X158X365 DC01 FE//ZN	97035738	25	1	433	917079708	BATTERY STORAGE
PLATE 3X165X258 DC01 FE//ZN	97034699	50	1	489	917080208	ADD HEATING SUPERSTRUCT
PLATE 3X180X316 DC01 T ZN	97038387	55	1	457	917080008	SLEWING PLATFORM CATWAL
PLATE 3X182X352 S355MC T Z	97058234	113	1	182	968277508	ASSEMBLY PARTS F.SLEWING
PLATE 3X185X40 S355MC FE//	977984008	69	1	265	967978708	DIESEL ENGINE, PRE-ASSEMB

Description	Item	Pos.	Quantity	Page	Assembly	Description
PLATE 3X190X60 DC01 FE//ZN	971562708	157	3	779	917332608	S PIVOT SECTION PRE-ASS.
PLATE 3X200X323 DC01 FE//ZN	97041631	29	1	602	968286908	SOUND DAMPING ABOVE
PLATE 3X200X400 DC01 FE//ZN	97049016	107	1	182	968277508	ASSEMBLY PARTS F.SLEWING
PLATE 3X200X85 DC01 FE//ZN	97043013	67	1	264	967978708	DIESEL ENGINE, PRE-ASSEMB
PLATE 3X209X230 DC01 FE//ZN	97038344	1	1	138	968284308	MOUNTING PARTS BASE PAR
PLATE 3X214X84 S355MC FE//	97030604	136	2	963	917380508	D HEAD SECTION PRE-ASS.
PLATE 3X214X84 S355MC FE//	97030604	55	2	1004	917085308	D INTERMEDIATE SECTION
PLATE 3X214X84 S355MC FE//	97030604	55	2	1016	917178608	D INTERMEDIATE SECTION
PLATE 3X221X252 S355MC T Z	97047682	77	1	458	917080008	SLEWING PLATFORM CATWAL
PLATE 3X245X141 DC01 FE//ZN	97040913	42	1	221	917451208	WINCH 4 PRE-ASSEMBLY
PLATE 3X250X121 S355MC FE//	97029818	2	1	1030	96001219	HOISTING LIMIT SWITCH PRE-
PLATE 3X250X136 S355MC FE//	97046054	30	1	611	968255308	SOUND DAMPING DOWN
PLATE 3X251X182 DC01 FE//ZN	97053156	6	1	181	968277508	ASSEMBLY PARTS F.SLEWING
PLATE 3X253X221 S355MC T Z	97043400	75	1	458	917080008	SLEWING PLATFORM CATWAL
PLATE 3X26X26 DC01 FE//ZNNI	971974208	22	2	445	917203308	CONTROL STAND
PLATE 3X278X620 X5CRNI18-1	97036153	9	1	727	967956208	CAMERA INSTALLATION SLEW
PLATE 3X280X154 DC01 FE//ZN	971552108	102	1	501	917347708	SA FRAME
PLATE 3X280X170 DC01 RAL 7	977224608	22	1	584	964598408	INTERIOR PANELING
PLATE 3X296X60 X5CRNI18-10	97034264	3	1	1057	968099808	CAMERA HOLDER, PREMOU
PLATE 3X298X107 S355MC FE//	97034653	5	1	439	968111208	UREA TANK, PRE-MOUNTING
PLATE 3X300X115 DC01 FE//ZN	975471408	82	4	182	968277508	ASSEMBLY PARTS F.SLEWING
PLATE 3X300X347 DC01 FE//ZN	97042752	66	1	264	967978708	DIESEL ENGINE, PRE-ASSEMB
PLATE 3X30X95 S355MC FE//	975651908	11	3	503	967852308	SA FRAME ERECTING DEVICE
PLATE 3X30X95 S355MC FE//	975651908	96	1	560	917081608	CRANE DRIVER'S CABIN CPL.
PLATE 3X316X134 DC01 FE//ZN	97042634	61	1	264	967978708	DIESEL ENGINE, PRE-ASSEMB
PLATE 3X321X455 DC01 FE//ZN	97039084	26	1	602	968286908	SOUND DAMPING ABOVE
PLATE 3X321X504 DC01 FE//ZN	97039085	27	1	602	968286908	SOUND DAMPING ABOVE
PLATE 3X327X177 S355MC T Z	97058233	112	1	182	968277508	ASSEMBLY PARTS F.SLEWING
PLATE 3X328X593 DC01 FE//ZN	97041632	30	1	602	968286908	SOUND DAMPING ABOVE
PLATE 3X338X91 S355MC FE//	97043395	28	3	296	968240908	RADIATOR, PRE-ASSEMBLED
PLATE 3X340X162 DC01 T ZN	97058236	1	1	185	969483508	PARK CONSOLE HOSES PRE
PLATE 3X342X177 S355MC T Z	97058235	114	1	182	968277508	ASSEMBLY PARTS F.SLEWING
PLATE 3X352X581 DC01 FE//ZN	97075181	22	1	112	918589408	HYDRAULIC SUPPORT
PLATE 3X354X500 DC01 FE//ZN	97058237	116	1	182	968277508	ASSEMBLY PARTS F.SLEWING
PLATE 3X363X377 DC01	97039082	24	1	602	968286908	SOUND DAMPING ABOVE
PLATE 3X366X104 DC01 RAL 9	977444008	15	1	445	917203308	CONTROL STAND
PLATE 3X366X104 DC01 RAL 9	977444108	16	1	445	917203308	CONTROL STAND
PLATE 3X366X391 DC01 FE//ZN	97059478	15	2	786	917084408	S OVERRUN PROTECTION
PLATE 3X38X100 S355MC FE//	97022950	4	6	434	968169408	BATTERY BOX, PRE-ASSEMB
PLATE 3X390X260 S355MC FE//	97032006	55	1	819	917190908	S INTERMEDIATE SECTION
PLATE 3X390X260 S355MC FE//	97032006	31	1	827	917333908	S INTERMEDIATE SECTION
PLATE 3X390X260 S355MC FE//	97032006	55	1	838	917078708	S INTERMEDIATE SECTION
PLATE 3X390X260 S355MC FE//	97032006	55	1	858	917079208	S INTERMEDIATE SECTION
PLATE 3X390X260 S355MC FE//	97032006	55	1	863	917571208	S INTERMEDIATE SECTION
PLATE 3X404X480 X5CRNI18-1	97045905	1	1	80	968727008	CAMERA EQUIPMENT CRAW
PLATE 3X404X480 X5CRNI18-1	97045905	1	1	104	968668808	CAMERA EQUIPMENT CRAW
PLATE 3X404X480 X5CRNI18-1	97045909	2	1	80	968727008	CAMERA EQUIPMENT CRAW
PLATE 3X404X480 X5CRNI18-1	97045909	2	1	104	968668808	CAMERA EQUIPMENT CRAW
PLATE 3X404X698 DC01 T ZN	97034481	14	1	980	968107908	TRACTION RAM PRE-ASS.
PLATE 3X407X167 S355MC FE//	97045411	18	2	430	917079508	AIR FILTER UNIT CPL.
PLATE 3X40X40 DC01 FE//ZNNI	971974108	21	4	445	917203308	CONTROL STAND
PLATE 3X415X506 DC01 FE//ZN	97044328	83	1	182	968277508	ASSEMBLY PARTS F.SLEWING
PLATE 3X437X320 DC01 FE//ZN	97043275	1	1	269	968510808	FIXING PARTS COMPRESSED
PLATE 3X44X105 DC01 FE//ZN	97038145	27	20	611	968255308	SOUND DAMPING DOWN
PLATE 3X480X81 S355MC FE//	97033924	16	6	868	917191008	SL REDUCING SECTION
PLATE 3X480X81 S355MC FE//	97033924	13	4	1083	968399508	PIVOT SECTION, PRE-ASSEMB
PLATE 3X486X308 DC01 FE//ZN	97044803	90	1	182	968277508	ASSEMBLY PARTS F.SLEWING
PLATE 3X50X234 DC01 FE//ZN	97041768	48	1	461	968283208	CATWALK SUPERSTR.LEFT
PLATE 3X52X188 DC01 T ZN O	978187308	2	2	269	968510808	FIXING PARTS COMPRESSED
PLATE 3X577X255 S355MC	97042729	65	1	264	967978708	DIESEL ENGINE, PRE-ASSEMB

Description	Item	Pos.	Quantity	Page	Assembly	Description
PLATE 3X581X162 DC01 FE//ZN	97052923	2	1	25	969088908	HOLDER PRE-ASSEMBLY
PLATE 3X600X300 DC01	97042668	3	1	269	968510808	FIXING PARTS COMPRESSED
PLATE 3X609X869 S355MC T Z	97038390	2	1	464	968287308	ACCESS LADDER PRE-ASS.
PLATE 3X627X291 DC01 FE//ZN	97039083	25	1	602	968286908	SOUND DAMPING ABOVE
PLATE 3X700X112 S355MC FE//	97034110	60	10	1004	917085308	D INTERMEDIATE SECTION
PLATE 3X700X112 S355MC FE//	97034110	60	10	1016	917178608	D INTERMEDIATE SECTION
PLATE 3X70X135 DC01 FE//ZN	974698908	49	1	478	967926708	ELECTRIC ADD-ON PARTS CA
PLATE 3X70X135 S355MC FE//	977984508	20	1	181	968277508	ASSEMBLY PARTS F.SLEWING
PLATE 3X70X60 DC01 FE//ZNNI	971447408	81	3	182	968277508	ASSEMBLY PARTS F.SLEWING
PLATE 3X70X60 DC01 FE//ZNNI	971447408	130	4	963	917380508	D HEAD SECTION PRE-ASS.
PLATE 3X70X87 DC01 FE//ZNNI	954061908	151	1	779	917332608	S PIVOT SECTION PRE-ASS.
PLATE 3X78X86 DC01 RAL 701	97060667	82	1	570	917202908	CABIN, GLAZED
PLATE 3X80X1392 ALMG3 H11	979515108	86	1	570	917202908	CABIN, GLAZED
PLATE 3X80X174 DC01 FE//ZN	97049226	109	1	182	968277508	ASSEMBLY PARTS F.SLEWING
PLATE 3X829X165 DC01 FE//ZN	97052922	1	1	25	969088908	HOLDER PRE-ASSEMBLY
PLATE 3X82X1035 S355MC	97033818	118	3	962	917380508	D HEAD SECTION PRE-ASS.
PLATE 3X82X1035 S355MC	97033818	15	8	1085	968678908	INTERMEDIATE PIECE PRE-A
PLATE 3X82X1110 DC01 FE//ZN	97033352	61	4	838	917078708	S INTERMEDIATE SECTION
PLATE 3X82X1110 DC01 FE//ZN	97033352	62	4	845	917078808	S INTERMEDIATE SECTION
PLATE 3X82X1110 DC01 FE//ZN	97033352	62	4	858	917079208	S INTERMEDIATE SECTION
PLATE 3X82X1110 DC01 FE//ZN	97033352	62	4	863	917571208	S INTERMEDIATE SECTION
PLATE 3X82X2240 DC01 FE//ZN	97035882	30	10	831	917231408	S ADAPTER SECTION
PLATE 3X82X2240 DC01 FE//ZN	97035882	12	6	1083	968399508	PIVOT SECTION, PRE-ASSEMB
PLATE 3X82X460 DC01 FE//ZN	97036304	14	2	1085	968678908	INTERMEDIATE PIECE PRE-A
PLATE 3X82X580 DC01 FE//ZN	97031853	30	4	819	917190908	S INTERMEDIATE SECTION
PLATE 3X82X580 DC01 FE//ZN	97031853	30	4	827	917333908	S INTERMEDIATE SECTION
PLATE 3X82X580 DC01 FE//ZN	97031853	30	4	838	917078708	S INTERMEDIATE SECTION
PLATE 3X82X580 DC01 FE//ZN	97031853	30	2	845	917078808	S INTERMEDIATE SECTION
PLATE 3X82X580 DC01 FE//ZN	97031853	30	4	858	917079208	S INTERMEDIATE SECTION
PLATE 3X82X580 DC01 FE//ZN	97031853	30	4	863	917571208	S INTERMEDIATE SECTION
PLATE 3X82X580 DC01 FE//ZN	97031853	132	6	921	917333208	D PIVOT SECTION PRE-ASS.
PLATE 3X82X580 DC01 FE//ZN	97031853	122	4	963	917380508	D HEAD SECTION PRE-ASS.
PLATE 3X82X580 DC01 FE//ZN	97031853	34	6	1004	917085308	D INTERMEDIATE SECTION
PLATE 3X82X580 DC01 FE//ZN	97031853	34	6	1016	917178608	D INTERMEDIATE SECTION
PLATE 3X88X96 DC01 FE//ZNNI	97030183	32	1	264	967978708	DIESEL ENGINE, PRE-ASSEMB
PLATE 3X892X382 DC01 RAL	977179308	1	1	588	964720408	PEDAL CANTILEVER INSTALL
PLATE 3X896X129 S355MC	97034652	4	1	439	968111208	UREA TANK, PRE-MOUNTING
PLATE 3X90X150 DC01 FE//ZN	97045106	50	1	221	917451208	WINCH 4 PRE-ASSEMBLY
PLATE 3X90X224 DC01 FE//ZN	97032135	16	4	500	917347708	SA FRAME
PLATE 3X92X132 S355MC FE//	97043269	26	2	527	917080508	ROLLER BEARING
PLATE 3X95X30 DC01+ZE FE//	971213508	23	2	427	917079408	MUFFLER UNIT
PLATE 3X97X70 S355MC FE//	978311508	320	1	711	967788208	COMPRESSED AIR PLANT
PLATE 40X11978X194 S960QL+	97026700	1	2	1019	967704108	ROD
PLATE 40X3867X194 S960QL+	97032299	1	2	975	968027708	DRAWBAR PRE-ASS
PLATE 40X5696X264 S960QL+	97032267	1	2	972	968027308	DRAWBAR PRE-ASS
PLATE 40X5922X168 S960QL+	97027174	1	2	821	967747008	ROD
PLATE 40X5980X194 S960QL+	97024859	1	2	1007	967733808	ROD
PLATE 40X6260X254 S960QL+	97032274	1	2	973	968026108	DRAWBAR PRE-ASS
PLATE 40X76 DC01 FE//ZNNI8/	97033349	71	1	920	917333208	D PIVOT SECTION PRE-ASS.
PLATE 433X200 DC01 FE//ZNNI	97042559	160	1	921	917333208	D PIVOT SECTION PRE-ASS.
PLATE 45X944X464 S960QL+Z2	97032748	1	2	977	968028008	BRACKET CPL.
PLATE 4X1000X291 S315MC FE	97035380	12	1	221	917451208	WINCH 4 PRE-ASSEMBLY
PLATE 4X1000X292 S315MC FE	97035379	11	1	221	917451208	WINCH 4 PRE-ASSEMBLY
PLATE 4X100X218 S315MC FE//	97055291	18	2	468	969259908	SLEWING PLATFORM CATWAL
PLATE 4X1029X268 S315MC	97037258	14	1	264	967978708	DIESEL ENGINE, PRE-ASSEMB
PLATE 4X103X20 S315MC FE//	952859808	33	1	264	967978708	DIESEL ENGINE, PRE-ASSEMB
PLATE 4X103X20 S315MC FE//	952859808	56	1	493	917191108	AIR CONDITIONING
PLATE 4X103X900 S315MC FE//	945048208	148	3	779	917332608	S PIVOT SECTION PRE-ASS.
PLATE 4X1046X98 S315MC	97054740	7	1	255	917079108	DIESEL ENGINE CPL.
PLATE 4X1055X161 S315MC FE	97031844	28	2	831	917231408	S ADAPTER SECTION

Description	Item	Pos.	Quantity	Page	Assembly	Description
PLATE 4X1055X161 S315MC FE	97031844	28	2	838	917078708	S INTERMEDIATE SECTION
PLATE 4X1055X161 S315MC FE	97031844	28	1	845	917078808	S INTERMEDIATE SECTION
PLATE 4X1055X161 S315MC FE	97031844	28	2	858	917079208	S INTERMEDIATE SECTION
PLATE 4X1055X161 S315MC FE	97031844	28	2	863	917571208	S INTERMEDIATE SECTION
PLATE 4X105X153 S315MC FE//	97041360	42	2	181	968277508	ASSEMBLY PARTS F.SLEWING
PLATE 4X107X70 S315MC FE//	97046716	168	1	779	917332608	S PIVOT SECTION PRE-ASS.
PLATE 4X107X70 S315MC FE//	97046716	177	1	921	917333208	D PIVOT SECTION PRE-ASS.
PLATE 4X1092X326 S315MC	97037253	11	1	264	967978708	DIESEL ENGINE, PRE-ASSEMB
PLATE 4X109X70 S315MC FE//	97011976	61	20	1004	917085308	D INTERMEDIATE SECTION
PLATE 4X109X70 S315MC FE//	97011976	61	40	1016	917178608	D INTERMEDIATE SECTION
PLATE 4X110X80 S315MC FE//	970350208	22	1	548	917081208	CENT. LUBRIC. SYSTEM SUP
PLATE 4X1110X122 S315MC FE	97033351	60	4	838	917078708	S INTERMEDIATE SECTION
PLATE 4X1110X122 S315MC FE	97033351	61	4	845	917078808	S INTERMEDIATE SECTION
PLATE 4X1110X122 S315MC FE	97033351	61	4	858	917079208	S INTERMEDIATE SECTION
PLATE 4X1110X122 S315MC FE	97033351	61	4	863	917571208	S INTERMEDIATE SECTION
PLATE 4X1110X122 S315MC FE	97033351	65	1	1016	917178608	D INTERMEDIATE SECTION
PLATE 4X112X1860 S315MC FE	97036307	73	2	832	917231408	S ADAPTER SECTION
PLATE 4X1130X202 S315MC FE	978931408	65	1	778	917332608	S PIVOT SECTION PRE-ASS.
PLATE 4X113X221 S315MC FE//	97037262	18	1	264	967978708	DIESEL ENGINE, PRE-ASSEMB
PLATE 4X115X97 S315MC FE//	971276408	55	1	181	968277508	ASSEMBLY PARTS F.SLEWING
PLATE 4X115X97 S315MC FE//	971276408	43	2	559	917081608	CRANE DRIVER'S CABIN CPL.
PLATE 4X119X70 S315MC FE//	978682708	32	4	175	917401608	SLEWING PLATFORM CPL.
PLATE 4X121X75 S315MC FE//	97045860	6	1	82	917322008	CENTRA.LUBRICATION SYSTE
PLATE 4X121X75 S315MC FE//	97045860	6	1	106	917322208	CENTR.LUBRICATION SYSTEM
PLATE 4X122X700 S315MC FE//	97003872	46	2	500	917347708	SA FRAME
PLATE 4X122X700 S315MC FE//	97003872	63	3	778	917332608	S PIVOT SECTION PRE-ASS.
PLATE 4X123X137 S315MC T Z	97046777	89	2	458	917080008	SLEWING PLATFORM CATWAL
PLATE 4X125X178 S315MC FE//	97037626	100	1	182	968277508	ASSEMBLY PARTS F.SLEWING
PLATE 4X127X1320 S315MC	97019834	144	2	779	917332608	S PIVOT SECTION PRE-ASS.
PLATE 4X134X75 S315MC FE//	97042999	70	1	181	968277508	ASSEMBLY PARTS F.SLEWING
PLATE 4X135X306 S315MC FE//	97053548	192	2	922	917333208	D PIVOT SECTION PRE-ASS.
PLATE 4X137X123 S315MC T Z	97046778	88	2	458	917080008	SLEWING PLATFORM CATWAL
PLATE 4X138X138 S315MC FE//	975208408	19	24	112	918589408	HYDRAULIC SUPPORT
PLATE 4X138X143 S315MC FE//	97050741	31	2	749	917081508	COUNTERWEIGHT FRAME
PLATE 4X138X143 S315MC FE//	97050746	34	2	749	917081508	COUNTERWEIGHT FRAME
PLATE 4X138X20 S315MC FE//	97044966	29	2	296	968240908	RADIATOR, PRE-ASSEMBLED
PLATE 4X140X245 S315MC FE//	97035382	17	8	221	917451208	WINCH 4 PRE-ASSEMBLY
PLATE 4X140X82 S315MC FE//	97037207	17	1	296	968240908	RADIATOR, PRE-ASSEMBLED
PLATE 4X140X83 S315MC FE//	97037215	24	1	296	968240908	RADIATOR, PRE-ASSEMBLED
PLATE 4X140X93 S315MC FE//	956093308	52	1	181	968277508	ASSEMBLY PARTS F.SLEWING
PLATE 4X140X93 S315MC FE//	956093308	309	1	252	967787908	ADDNL. HYDR. F. ERECTING W
PLATE 4X143X100 S315MC FE//	97050744	32	2	749	917081508	COUNTERWEIGHT FRAME
PLATE 4X143X100 S315MC FE//	97050745	33	2	749	917081508	COUNTERWEIGHT FRAME
PLATE 4X143X166 S315MC FE//	97037261	17	1	264	967978708	DIESEL ENGINE, PRE-ASSEMB
PLATE 4X143X30 S315MC FE//	97050176	72	1	265	967978708	DIESEL ENGINE, PRE-ASSEMB
PLATE 4X1440X112 S315MC FE	97035909	25	2	831	917231408	S ADAPTER SECTION
PLATE 4X148X819 S315MC FE//	97035729	16	1	433	917079708	BATTERY STORAGE
PLATE 4X1500X122 S315MC FE	97036299	17	4	845	917078808	S INTERMEDIATE SECTION
PLATE 4X150X50 S315MC FE//	97010163	56	1	181	968277508	ASSEMBLY PARTS F.SLEWING
PLATE 4X150X50 S315MC FE//	971510808	8	1	548	917081208	CENT. LUBRIC. SYSTEM SUP
PLATE 4X1514X564 S315MC	97039081	23	1	602	968286908	SOUND DAMPING ABOVE
PLATE 4X151X665 S315MC FE//	97032338	30	1	961	917380508	D HEAD SECTION PRE-ASS.
PLATE 4X151X89 S315MC FE//	97049471	115	1	502	917347708	SA FRAME
PLATE 4X1533X198 S315MC	97054602	4	1	468	969259908	SLEWING PLATFORM CATWAL
PLATE 4X1565X161 S315MC FE	97029863	17	8	1016	917178608	D INTERMEDIATE SECTION
PLATE 4X1565X161 S315MC FE	97029863	11	3	1085	968678908	INTERMEDIATE PIECE PRE-A
PLATE 4X156X190 S315MC FE//	97039470	10	7	181	968277508	ASSEMBLY PARTS F.SLEWING
PLATE 4X156X298 S315MC FE//	97041363	43	1	181	968277508	ASSEMBLY PARTS F.SLEWING
PLATE 4X156X450 S315MC FE//	97041357	41	2	181	968277508	ASSEMBLY PARTS F.SLEWING
PLATE 4X158X190 S315MC FE//	97042998	69	1	181	968277508	ASSEMBLY PARTS F.SLEWING

Description	Item	Pos.	Quantity	Page	Assembly	Description
PLATE 4X159X275 S315MC FE//	97034141	5	1	191	917438108	WINCH 1 PRE-ASSEMBLY
PLATE 4X159X275 S315MC FE//	97034141	5	1	212	917454008	WINCH 2 PRE-ASS.
PLATE 4X160X77 S315MC FE//	97042552	157	12	921	917333208	D PIVOT SECTION PRE-ASS.
PLATE 4X167X165 S315MC FE//	97039738	145	1	779	917332608	S PIVOT SECTION PRE-ASS.
PLATE 4X167X25 S315MC T Z	977852108	15	4	749	917081508	COUNTERWEIGHT FRAME
PLATE 4X167X25 S315MC T Z	977852108	42	8	1069	917229808	SUSPENDED BALLAST
PLATE 4X168X177 S315MC FE//	97019039	64	1	19	917345308	CENTRAL SECTION CRAWLER
PLATE 4X170X90 S315MC FE//	97051398	179	1	779	917332608	S PIVOT SECTION PRE-ASS.
PLATE 4X173X230 S315MC FE//	97042215	12	1	743	917190608	EXTERNAL FEED
PLATE 4X1750X161 S315MC FE	97036296	14	1	845	917078808	S INTERMEDIATE SECTION
PLATE 4X176X199 S315MC FE//	97037264	20	1	264	967978708	DIESEL ENGINE, PRE-ASSEMB
PLATE 4X180X111 S315MC FE//	97043105	68	2	181	968277508	ASSEMBLY PARTS F.SLEWING
PLATE 4X180X200 S315MC FE//	97038345	2	1	138	968284308	MOUNTING PARTS BASE PAR
PLATE 4X182X338 S315MC FE//	97039462	3	1	181	968277508	ASSEMBLY PARTS F.SLEWING
PLATE 4X182X40 S315MC FE//	971739608	57	1	181	968277508	ASSEMBLY PARTS F.SLEWING
PLATE 4X1830X112 S315MC FE	97046558	10	2	1085	968678908	INTERMEDIATE PIECE PRE-A
PLATE 4X1856X337 S315MC T	97038386	11	1	457	917080008	SLEWING PLATFORM CATWAL
PLATE 4X185X380 S315MC	97037259	15	1	264	967978708	DIESEL ENGINE, PRE-ASSEMB
PLATE 4X187X168 S315MC FE//	97037209	18	1	296	968240908	RADIATOR, PRE-ASSEMBLED
PLATE 4X189X75 S315MC FE//	97041772	45	1	181	968277508	ASSEMBLY PARTS F.SLEWING
PLATE 4X190X158 S315MC FE//	97043002	73	1	181	968277508	ASSEMBLY PARTS F.SLEWING
PLATE 4X190X174 S315MC T Z	978308508	22	7	461	968283208	CATWALK SUPERSTR.LEFT
PLATE 4X190X209 S315MC T Z	978308408	23	2	461	968283208	CATWALK SUPERSTR.LEFT
PLATE 4X1910X200 S315MC FE	979177108	184	1	922	917333208	D PIVOT SECTION PRE-ASS.
PLATE 4X1975X127 S315MC	97042452	59	1	181	968277508	ASSEMBLY PARTS F.SLEWING
PLATE 4X197X945 S315MC FE//	97036927	7	1	894	917474008	WINCH
PLATE 4X200X115 S315MC FE//	97043592	172	1	921	917333208	D PIVOT SECTION PRE-ASS.
PLATE 4X200X155 S315MC FE//	975472908	61	1	181	968277508	ASSEMBLY PARTS F.SLEWING
PLATE 4X200X86 S315MC FE//	97036287	70	12	832	917231408	S ADAPTER SECTION
PLATE 4X205X121 S315MC FE//	97049540	5	2	735	917618308	UPPERCARRIAGE SUSP BALL
PLATE 4X205X400 S315MC FE//	97054546	9	1	181	968277508	ASSEMBLY PARTS F.SLEWING
PLATE 4X210X143 S315MC FE//	97053636	66	2	548	917081208	CENT. LUBRIC. SYSTEM SUP
PLATE 4X210X196 S315MC FE//	97037260	16	1	264	967978708	DIESEL ENGINE, PRE-ASSEMB
PLATE 4X211X168 S315MC FE//	97041855	46	1	181	968277508	ASSEMBLY PARTS F.SLEWING
PLATE 4X218X429 S315MC FE//	97038747	45	2	461	968283208	CATWALK SUPERSTR.LEFT
PLATE 4X219X80 S315MC FE//	97006879	15	2	539	917080808	FUEL TANK CPL.
PLATE 4X2200X161 S315MC FE	97036297	15	1	845	917078808	S INTERMEDIATE SECTION
PLATE 4X2205X262 S315MC	97039154	28	1	602	968286908	SOUND DAMPING ABOVE
PLATE 4X220X152 S315MC FE//	97037265	21	1	264	967978708	DIESEL ENGINE, PRE-ASSEMB
PLATE 4X220X156 S315MC FE//	971290308	95	1	182	968277508	ASSEMBLY PARTS F.SLEWING
PLATE 4X220X368 S315MC T Z	97049015	1	1	184	968907408	PARK CONSOLE HOSES PRE
PLATE 4X221X890 S315MC FE//	97035730	17	1	433	917079708	BATTERY STORAGE
PLATE 4X222X512 S315MC FE//	97044371	87	1	182	968277508	ASSEMBLY PARTS F.SLEWING
PLATE 4X224X166 S315MC T Z	97038196	44	8	1069	917229808	SUSPENDED BALLAST
PLATE 4X227X937 X5CRNI18-1	97044911	2	1	729	968646208	CAMERA HOLDER, PREMOU
PLATE 4X230X158 S315MC FE//	97044329	84	2	182	968277508	ASSEMBLY PARTS F.SLEWING
PLATE 4X231X151 S315MC FE//	97034146	8	1	191	917438108	WINCH 1 PRE-ASSEMBLY
PLATE 4X231X151 S315MC FE//	97034146	8	1	212	917454008	WINCH 2 PRE-ASS.
PLATE 4X231X151 S315MC FE//	97034146	38	1	221	917451208	WINCH 4 PRE-ASSEMBLY
PLATE 4X231X151 S315MC FE//	97034146	10	1	874	917473608	WINCH 6 PRE-ASSEMBLY
PLATE 4X231X151 S315MC FE//	97034146	12	1	894	917474008	WINCH
PLATE 4X231X53 S315MC FE//	97046163	6	1	269	968510808	FIXING PARTS COMPRESSED
PLATE 4X235X190 S315MC FE//	97058646	17	12	745	917863208	TRANSPORT KEEPER
PLATE 4X2395X112 S315MC FE	97036309	74	6	832	917231408	S ADAPTER SECTION
PLATE 4X240X386 S315MC FE//	97036378	7	1	430	917079508	AIR FILTER UNIT CPL.
PLATE 4X2430X226 S315MC	97041624	44	1	181	968277508	ASSEMBLY PARTS F.SLEWING
PLATE 4X244X171 S315MC FE//	97037266	22	1	264	967978708	DIESEL ENGINE, PRE-ASSEMB
PLATE 4X2490X161 S315MC FE	97028899	22	8	831	917231408	S ADAPTER SECTION
PLATE 4X2490X161 S315MC FE	97028899	22	8	838	917078708	S INTERMEDIATE SECTION
PLATE 4X2490X161 S315MC FE	97028899	22	6	845	917078808	S INTERMEDIATE SECTION

Description	Item	Pos.	Quantity	Page	Assembly	Description
PLATE 4X2490X161 S315MC FE	97028899	22	8	858	917079208	S INTERMEDIATE SECTION
PLATE 4X2490X161 S315MC FE	97028899	22	8	863	917571208	S INTERMEDIATE SECTION
PLATE 4X249X80 S315MC FE//	97036380	9	2	430	917079508	AIR FILTER UNIT CPL.
PLATE 4X250X132 S315MC FE//	97043001	72	1	181	968277508	ASSEMBLY PARTS F.SLEWING
PLATE 4X250X268 S315MC FE//	97031172	14	2	543	917080908	OIL RESERVOIR, COMPLETE
PLATE 4X2580X112 S315MC FE	97046557	9	2	1085	968678908	INTERMEDIATE PIECE PRE-A
PLATE 4X258X50 S315MC FE//	97038739	29	1	461	968283208	CATWALK SUPERSTR.LEFT
PLATE 4X260X174 S315MC T Z	97038738	21	2	461	968283208	CATWALK SUPERSTR.LEFT
PLATE 4X2667X160 S315MC FE	97030350	29	2	819	917190908	S INTERMEDIATE SECTION
PLATE 4X2667X160 S315MC FE	97030350	29	2	827	917333908	S INTERMEDIATE SECTION
PLATE 4X2667X160 S315MC FE	97030350	21	2	868	917191008	SL REDUCING SECTION
PLATE 4X2667X160 S315MC FE	97030350	18	4	1004	917085308	D INTERMEDIATE SECTION
PLATE 4X269X293 S315MC FE//	97042687	64	1	264	967978708	DIESEL ENGINE, PRE-ASSEMB
PLATE 4X270X155 S315MC T Z	97046776	86	2	458	917080008	SLEWING PLATFORM CATWAL
PLATE 4X270X155 S315MC T Z	97047091	87	2	458	917080008	SLEWING PLATFORM CATWAL
PLATE 4X272X50 S315MC FE//	97038740	30	1	461	968283208	CATWALK SUPERSTR.LEFT
PLATE 4X276X323 S315MC FE//	97044330	85	1	182	968277508	ASSEMBLY PARTS F.SLEWING
PLATE 4X279X108 S315MC FE//	97037263	19	1	264	967978708	DIESEL ENGINE, PRE-ASSEMB
PLATE 4X2845X161 S315MC FE	97029899	114	2	920	917333208	D PIVOT SECTION PRE-ASS.
PLATE 4X2845X161 S315MC FE	97029899	18	12	1016	917178608	D INTERMEDIATE SECTION
PLATE 4X285X103 S315MC FE//	97037267	23	1	264	967978708	DIESEL ENGINE, PRE-ASSEMB
PLATE 4X285X60 S315MC FE//	97042144	47	1	181	968277508	ASSEMBLY PARTS F.SLEWING
PLATE 4X285X60 S315MC FE//	97042144	94	1	560	917081608	CRANE DRIVER'S CABIN CPL.
PLATE 4X286X1073 S315MC	97039043	21	1	602	968286908	SOUND DAMPING ABOVE
PLATE 4X287X113 S315MC T Z	97038381	20	10	457	917080008	SLEWING PLATFORM CATWAL
PLATE 4X288X226 S315MC FE//	97042635	62	1	264	967978708	DIESEL ENGINE, PRE-ASSEMB
PLATE 4X290X103 S315MC FE//	97045315	5	1	269	968510808	FIXING PARTS COMPRESSED
PLATE 4X2970X161 S315MC FE	97028898	22	2	819	917190908	S INTERMEDIATE SECTION
PLATE 4X2970X161 S315MC FE	97028898	22	2	827	917333908	S INTERMEDIATE SECTION
PLATE 4X2970X161 S315MC FE	97028898	20	2	868	917191008	SL REDUCING SECTION
PLATE 4X2970X161 S315MC FE	97028898	17	4	1004	917085308	D INTERMEDIATE SECTION
PLATE 4X2970X161 S315MC FE	97028898	10	2	1083	968399508	PIVOT SECTION, PRE-ASSEMB
PLATE 4X302X219 S315MC FE//	97034927	9	1	191	917438108	WINCH 1 PRE-ASSEMBLY
PLATE 4X302X219 S315MC FE//	97034927	9	1	212	917454008	WINCH 2 PRE-ASS.
PLATE 4X305X185 S315MC FE//	97043179	74	2	182	968277508	ASSEMBLY PARTS F.SLEWING
PLATE 4X306X497 S315MC FE//	97039461	2	1	181	968277508	ASSEMBLY PARTS F.SLEWING
PLATE 4X30X141 S315MC T Z	97048030	72	2	19	917345308	CENTRAL SECTION CRAWLER
PLATE 4X310X112 S315MC FE//	97036300	18	2	845	917078808	S INTERMEDIATE SECTION
PLATE 4X316X240 S315MC FE//	977498608	19	1	181	968277508	ASSEMBLY PARTS F.SLEWING
PLATE 4X320X60 S315MC FE//	97036259	124	2	921	917333208	D PIVOT SECTION PRE-ASS.
PLATE 4X320X934 S315MC FE//	97036117	15	1	919	917333208	D PIVOT SECTION PRE-ASS.
PLATE 4X323X60 S315MC FE//	97031164	16	2	539	917080808	FUEL TANK CPL.
PLATE 4X323X860 S315MC	97031391	34	1	777	917332608	S PIVOT SECTION PRE-ASS.
PLATE 4X334X50 S315MC FE//	97038741	31	1	461	968283208	CATWALK SUPERSTR.LEFT
PLATE 4X335X136 S315MC FE//	97041577	92	2	62	917291608	CRAWLER TRACK CARRIER, L
PLATE 4X335X136 S315MC FE//	97041577	92	2	95	917291708	CRAWLER TRACK CARRIER,
PLATE 4X337X113 S315MC FE//	979806308	7	2	539	917080808	FUEL TANK CPL.
PLATE 4X35X149 S315MC FE//	97043288	4	2	269	968510808	FIXING PARTS COMPRESSED
PLATE 4X366X300 S315MC	97037255	13	1	264	967978708	DIESEL ENGINE, PRE-ASSEMB
PLATE 4X384X350 S315MC FE//	97031758	1	1	1039	967995008	MECHANICAL AUXILIARIES
PLATE 4X386X169 S315MC FE//	978179508	15	2	543	917080908	OIL RESERVOIR, COMPLETE
PLATE 4X398X116 S315MC FE//	97041578	93	2	62	917291608	CRAWLER TRACK CARRIER, L
PLATE 4X398X116 S315MC FE//	97041578	93	2	95	917291708	CRAWLER TRACK CARRIER,
PLATE 4X399X128 S315MC FE//	97043505	70	1	265	967978708	DIESEL ENGINE, PRE-ASSEMB
PLATE 4X421X981 S315MC FE//	97037212	21	2	296	968240908	RADIATOR, PRE-ASSEMBLED
PLATE 4X423X225 S315MC FE//	97039467	8	2	181	968277508	ASSEMBLY PARTS F.SLEWING
PLATE 4X425X97 S315MC FE//	97036379	8	2	430	917079508	AIR FILTER UNIT CPL.
PLATE 4X429X126 S315MC FE//	97031163	6	2	539	917080808	FUEL TANK CPL.
PLATE 4X438X327 S315MC FE//	97039044	22	1	602	968286908	SOUND DAMPING ABOVE
PLATE 4X444X350 S315MC FE//	97030002	68	1	1028	917251008	L-HEAD PIECE

Description	Item	Pos.	Quantity	Page	Assembly	Description
PLATE 4X450X100 S315MC	975744708	136	3	779	917332608	S PIVOT SECTION PRE-ASS.
PLATE 4X457X658 S315MC T Z	97139471	13	1	980	968107908	TRACTION RAM PRE-ASS.
PLATE 4X458X369 X5CRNI18-1	97074779	36	1	727	967956208	CAMERA INSTALLATION SLEW
PLATE 4X480X112 S315MC FE//	97028904	25	4	819	917190908	S INTERMEDIATE SECTION
PLATE 4X480X112 S315MC FE//	97028904	25	4	827	917333908	S INTERMEDIATE SECTION
PLATE 4X480X112 S315MC FE//	97028904	25	4	838	917078708	S INTERMEDIATE SECTION
PLATE 4X480X112 S315MC FE//	97028904	25	2	845	917078808	S INTERMEDIATE SECTION
PLATE 4X480X112 S315MC FE//	97028904	25	4	858	917079208	S INTERMEDIATE SECTION
PLATE 4X480X112 S315MC FE//	97028904	25	4	863	917571208	S INTERMEDIATE SECTION
PLATE 4X480X486 S315MC FE//	97027787	51	1	61	917291608	CRAWLER TRACK CARRIER, L
PLATE 4X480X486 S315MC FE//	97027788	52	1	61	917291608	CRAWLER TRACK CARRIER, L
PLATE 4X480X486 S315MC FE//	97027817	51	1	94	917291708	CRAWLER TRACK CARRIER,
PLATE 4X480X486 S315MC FE//	97027818	52	1	94	917291708	CRAWLER TRACK CARRIER,
PLATE 4X505X231 S315MC FE//	97044331	86	1	182	968277508	ASSEMBLY PARTS F.SLEWING
PLATE 4X50X321 S315MC FE//	97047073	80	2	1028	917251008	L-HEAD PIECE
PLATE 4X512X400 S315MC T Z	97056678	1	1	986	969396908	LADDER, PRE-ASSEMBLED
PLATE 4X517X506 X5CRNI18-1	97041883	35	1	727	967956208	CAMERA INSTALLATION SLEW
PLATE 4X523X310 S315MC FE//	97034139	4	1	191	917438108	WINCH 1 PRE-ASSEMBLY
PLATE 4X523X310 S315MC FE//	97034139	4	1	212	917454008	WINCH 2 PRE-ASS.
PLATE 4X524X138 S315MC T Z	97056529	82	2	458	917080008	SLEWING PLATFORM CATWAL
PLATE 4X524X607 S315MC	97044984	76	1	560	917081608	CRANE DRIVER'S CABIN CPL.
PLATE 4X526X563 S315MC T Z	97038906	64	1	458	917080008	SLEWING PLATFORM CATWAL
PLATE 4X530X562 S315MC FE//	97027790	54	1	61	917291608	CRAWLER TRACK CARRIER, L
PLATE 4X530X562 S315MC FE//	97027820	54	1	94	917291708	CRAWLER TRACK CARRIER,
PLATE 4X540X119 S315MC FE//	97047924	163	2	779	917332608	S PIVOT SECTION PRE-ASS.
PLATE 4X546X397 S315MC	97037973	48	1	264	967978708	DIESEL ENGINE, PRE-ASSEMB
PLATE 4X550X220 S315MC T Z	97049013	1	1	183	968907308	PARK CONSOLE HOSES PRE
PLATE 4X555X95 S315MC FE//	97029817	23	2	1027	917251008	L-HEAD PIECE
PLATE 4X55X116 S315MC FE//	956468908	120	2	182	968277508	ASSEMBLY PARTS F.SLEWING
PLATE 4X561X633 S315MC	97042686	63	1	264	967978708	DIESEL ENGINE, PRE-ASSEMB
PLATE 4X566X374 S315MC FE//	97038746	44	1	461	968283208	CATWALK SUPERSTR.LEFT
PLATE 4X567X417 S315MC T Z	97038376	25	1	457	917080008	SLEWING PLATFORM CATWAL
PLATE 4X571X421 S315MC T Z	97038389	2	1	465	968287208	FOLDING LADDER PRE-ASS.
PLATE 4X582X268 S315MC T Z	97038385	12	2	457	917080008	SLEWING PLATFORM CATWAL
PLATE 4X588X375 S315MC	97034651	3	1	439	968111208	UREA TANK, PRE-MOUNTING
PLATE 4X597X717 S315MC FE//	97039466	7	1	181	968277508	ASSEMBLY PARTS F.SLEWING
PLATE 4X605X161 S315MC FE//	97031845	29	2	831	917231408	S ADAPTER SECTION
PLATE 4X605X161 S315MC FE//	97031845	29	2	838	917078708	S INTERMEDIATE SECTION
PLATE 4X605X161 S315MC FE//	97031845	29	1	845	917078808	S INTERMEDIATE SECTION
PLATE 4X605X161 S315MC FE//	97031845	29	2	858	917079208	S INTERMEDIATE SECTION
PLATE 4X605X161 S315MC FE//	97031845	29	2	863	917571208	S INTERMEDIATE SECTION
PLATE 4X605X622 S315MC FE//	97027789	53	1	61	917291608	CRAWLER TRACK CARRIER, L
PLATE 4X605X622 S315MC FE//	97027819	53	1	94	917291708	CRAWLER TRACK CARRIER,
PLATE 4X60X100 S315MC FE//	97043000	71	1	181	968277508	ASSEMBLY PARTS F.SLEWING
PLATE 4X60X103 S315MC FE//	955152508	18	2	181	968277508	ASSEMBLY PARTS F.SLEWING
PLATE 4X60X50 S315MC FE//	975614108	103	2	501	917347708	SA FRAME
PLATE 4X60X530 S315MC FE//	97036241	113	1	920	917333208	D PIVOT SECTION PRE-ASS.
PLATE 4X630X168 S315MC	97135364	9	1	874	917473608	WINCH 6 PRE-ASSEMBLY
PLATE 4X647X384 S315MC	97037268	24	1	264	967978708	DIESEL ENGINE, PRE-ASSEMB
PLATE 4X650X442 S315MC	971534508	53	1	1027	917251008	L-HEAD PIECE
PLATE 4X660X728 S315MC T Z	97038903	61	1	458	917080008	SLEWING PLATFORM CATWAL
PLATE 4X665X151 S315MC FE//	97032337	29	1	961	917380508	D HEAD SECTION PRE-ASS.
PLATE 4X684X481 S315MC FE//	979554608	64	5	778	917332608	S PIVOT SECTION PRE-ASS.
PLATE 4X687X417 S315MC T Z	97038383	16	1	457	917080008	SLEWING PLATFORM CATWAL
PLATE 4X688X660 S315MC T Z	97038904	62	1	458	917080008	SLEWING PLATFORM CATWAL
PLATE 4X708X312 S315MC FE//	97096728	132	1	963	917380508	D HEAD SECTION PRE-ASS.
PLATE 4X70X297 S315MC FE//	97043135	111	1	502	917347708	SA FRAME
PLATE 4X70X306 S315MC FE//	97053543	52	4	868	917191008	SL REDUCING SECTION
PLATE 4X70X306 S315MC FE//	97053543	191	2	922	917333208	D PIVOT SECTION PRE-ASS.
PLATE 4X70X306 S315MC FE//	97053543	33	8	1004	917085308	D INTERMEDIATE SECTION

Description	Item	Pos.	Quantity	Page	Assembly	Description
PLATE 4X70X306 S315MC FE//	97053543	33	8	1016	917178608	D INTERMEDIATE SECTION
PLATE 4X70X99 S315MC FE//	97038532	20	10	602	968286908	SOUND DAMPING ABOVE
PLATE 4X745X443 S315MC	97031165	9	1	536	917473108	FUEL TANK CONTAINER UPPE
PLATE 4X762X150 S315MC	97037974	49	1	264	967978708	DIESEL ENGINE, PRE-ASSEMB
PLATE 4X788X356 S315MC	979240708	2	1	536	917473108	FUEL TANK CONTAINER UPPE
PLATE 4X80X80 S315MC FE//	973099408	37	4	819	917190908	S INTERMEDIATE SECTION
PLATE 4X80X80 S315MC FE//	973099408	37	4	827	917333908	S INTERMEDIATE SECTION
PLATE 4X80X80 S315MC FE//	973099408	37	11	831	917231408	S ADAPTER SECTION
PLATE 4X80X80 S315MC FE//	973099408	37	4	838	917078708	S INTERMEDIATE SECTION
PLATE 4X80X80 S315MC FE//	973099408	37	2	845	917078808	S INTERMEDIATE SECTION
PLATE 4X80X80 S315MC FE//	973099408	37	4	858	917079208	S INTERMEDIATE SECTION
PLATE 4X80X80 S315MC FE//	973099408	37	4	863	917571208	S INTERMEDIATE SECTION
PLATE 4X830X422 S315MC FE//	97034145	7	1	191	917438108	WINCH 1 PRE-ASSEMBLY
PLATE 4X830X422 S315MC FE//	97034145	7	1	212	917454008	WINCH 2 PRE-ASS.
PLATE 4X85X60 S315MC FE//	978587308	9	1	237	917645608	MOUNTING JACK/ERECTING
PLATE 4X860X114 S315MC FE//	97037214	23	4	296	968240908	RADIATOR, PRE-ASSEMBLED
PLATE 4X861X201 S315MC	97094873	9	1	461	968283208	CATWALK SUPERSTR.LEFT
PLATE 4X873X196 S315MC FE//	97036796	6	1	874	917473608	WINCH 6 PRE-ASSEMBLY
PLATE 4X890X486 S315MC FE//	97039460	1	1	181	968277508	ASSEMBLY PARTS F.SLEWING
PLATE 4X89X151 S315MC FE//	97049470	114	1	502	917347708	SA FRAME
PLATE 4X90X103 S315MC FE//	97031199	35	1	965	967946208	LUFFING PULLEY BLOCK COM
PLATE 4X90X103 S315MC FE//	97031688	23	1	965	967946208	LUFFING PULLEY BLOCK COM
PLATE 4X90X117 S315MC FE//	97039471	11	7	181	968277508	ASSEMBLY PARTS F.SLEWING
PLATE 4X90X67 S315MC FE//	954113708	8	8	453	917079908	TURNTABLE PANELLING
PLATE 4X93X50 S315MC FE//	970921108	14	1	1056	968134408	MECH.AUXILIARIES FOR LIG
PLATE 4X942X308 S315MC FE//	97037213	22	2	296	968240908	RADIATOR, PRE-ASSEMBLED
PLATE 4X960X202 S315MC FE//	978810808	62	4	778	917332608	S PIVOT SECTION PRE-ASS.
PLATE 4X97X77 S315MC FE//	978587408	10	1	237	917645608	MOUNTING JACK/ERECTING
PLATE 4X982X174 S315MC	97094874	16	1	461	968283208	CATWALK SUPERSTR.LEFT
PLATE 4X98X100 S315MC FE//	971290108	99	1	182	968277508	ASSEMBLY PARTS F.SLEWING
PLATE 4X98X246 S315MC FE//	97044391	88	1	182	968277508	ASSEMBLY PARTS F.SLEWING
PLATE 4X999X366 S315MC FE//	97052524	69	2	19	917345308	CENTRAL SECTION CRAWLER
PLATE 4x136x107 S315MC FE//	970520308	17	2	181	968277508	ASSEMBLY PARTS F.SLEWING
PLATE 4x190x227 S315MC FE//	970332508	15	1	894	917474008	WINCH
PLATE 4x73x30 S315MC FE//ZN	970350108	8	2	521	917691308	CENTRAL GREASING
PLATE 4x73x30 S315MC FE//ZN	970350108	23	5	548	917081208	CENT. LUBRIC. SYSTEM SUP
PLATE 4x73x30 S315MC FE//ZN	970350108	173	2	779	917332608	S PIVOT SECTION PRE-ASS.
PLATE 4x73x30 S315MC FE//ZN	970350108	13	2	807	917692108	CENTRAL GREASING
PLATE 4x73x30 S315MC FE//ZN	970350108	5	1	910	917478608	CENTRAL GREASING
PLATE 50X130X142 S355J2+N	97040368	84	1	1028	917251008	L-HEAD PIECE
PLATE 50X175X300 S960QL+Z2	979358408	8	4	187	917077708	PIN F. S AND D PIVOT SECTIO
PLATE 5X1069X253 S355MC FE	97039464	5	1	181	968277508	ASSEMBLY PARTS F.SLEWING
PLATE 5X110X122 X5CRNI18-1	97008318	6	1	729	968646208	CAMERA HOLDER, PREMOU
PLATE 5X110X20 S355MC FE//	976861108	6	4	572	917432008	SLIDING DOOR CPL.
PLATE 5X110X60 S355MC FE//	97029313	11	3	919	917333208	D PIVOT SECTION PRE-ASS.
PLATE 5X110X60 S355MC FE//	97029313	63	6	962	917380508	D HEAD SECTION PRE-ASS.
PLATE 5X110X60 S355MC FE//	97029313	28	2	1004	917085308	D INTERMEDIATE SECTION
PLATE 5X110X60 S355MC FE//	97029313	28	3	1016	917178608	D INTERMEDIATE SECTION
PLATE 5X1117X627 ALMG3 H	97039028	(1)	1	602	968286908	SOUND DAMPING ABOVE
PLATE 5X1169X356 S355MC	97039643	143	1	779	917332608	S PIVOT SECTION PRE-ASS.
PLATE 5X130X155 S355MC FE//	97031169	12	2	965	967946208	LUFFING PULLEY BLOCK COM
PLATE 5X1310X325 ALMG3 H	97039051	(1)	1	602	968286908	SOUND DAMPING ABOVE
PLATE 5X1352X225 S355MC	97037254	12	1	264	967978708	DIESEL ENGINE, PRE-ASSEMB
PLATE 5X1415X334 S355MC	97027792	58	1	62	917291608	CRAWLER TRACK CARRIER, L
PLATE 5X1415X334 S355MC	97027793	59	1	62	917291608	CRAWLER TRACK CARRIER, L
PLATE 5X1415X340 S355MC	97027827	58	1	95	917291708	CRAWLER TRACK CARRIER,
PLATE 5X1415X340 S355MC	97027828	59	1	95	917291708	CRAWLER TRACK CARRIER,
PLATE 5X143X50 S355MC FE//	97029827	39	4	1027	917251008	L-HEAD PIECE
PLATE 5X1449X335 S355MC	97027796	62	1	62	917291608	CRAWLER TRACK CARRIER, L
PLATE 5X1449X335 S355MC	97032686	62	1	95	917291708	CRAWLER TRACK CARRIER,

Description	Item	Pos.	Quantity	Page	Assembly	Description
PLATE 5X1451X335 S355MC	97027795	61	1	62	917291608	CRAWLER TRACK CARRIER, L
PLATE 5X1451X335 S355MC	97032685	61	1	95	917291708	CRAWLER TRACK CARRIER,
PLATE 5X150X150 S355MC FE//	977664708	143	1	963	917380508	D HEAD SECTION PRE-ASS.
PLATE 5X1620X259 S355MC T	97038690	14	1	457	917080008	SLEWING PLATFORM CATWAL
PLATE 5X1620X259 S355MC T	97038690	1	1	466	968904008	CARRIER PRE-ASSEMBLED
PLATE 5X170X60 S355MC FE//	97036137	44	6	919	917333208	D PIVOT SECTION PRE-ASS.
PLATE 5X178X645 S355MC FE//	97033950	49	5	1004	917085308	D INTERMEDIATE SECTION
PLATE 5X178X645 S355MC FE//	97033950	49	10	1016	917178608	D INTERMEDIATE SECTION
PLATE 5X1815X335 S355MC	97027791	57	1	62	917291608	CRAWLER TRACK CARRIER, L
PLATE 5X1815X335 S355MC	97027791	57	1	95	917291708	CRAWLER TRACK CARRIER,
PLATE 5X1815X335 S355MC	97027794	60	1	62	917291608	CRAWLER TRACK CARRIER, L
PLATE 5X1815X335 S355MC	97027794	60	1	95	917291708	CRAWLER TRACK CARRIER,
PLATE 5X189X70 S355MC FE//	97036240	108	2	920	917333208	D PIVOT SECTION PRE-ASS.
PLATE 5X1965X225 S355MC	97037250	8	1	264	967978708	DIESEL ENGINE, PRE-ASSEMB
PLATE 5X200X179 S355MC FE//	97042557	159	2	921	917333208	D PIVOT SECTION PRE-ASS.
PLATE 5X215X290 S355MC FE//	97039463	4	1	181	968277508	ASSEMBLY PARTS F.SLEWING
PLATE 5X233X30 S355MC FE//	97061275	9	1	811	969663108	ROPE GUIDE PULLEY
PLATE 5X247X60 S355MC FE//	97035016	49	4	831	917231408	S ADAPTER SECTION
PLATE 5X249X226 S355MC FE//	97036261	126	2	921	917333208	D PIVOT SECTION PRE-ASS.
PLATE 5X280X120 S355MC FE//	972028708	3	1	138	968284308	MOUNTING PARTS BASE PAR
PLATE 5X2850X225 S355MC	97037249	7	1	264	967978708	DIESEL ENGINE, PRE-ASSEMB
PLATE 5X285X189 S355MC FE//	97025532	26	1	264	967978708	DIESEL ENGINE, PRE-ASSEMB
PLATE 5X299X209 S355MC FE//	97025533	27	1	264	967978708	DIESEL ENGINE, PRE-ASSEMB
PLATE 5X3011X216 S355MC	97037248	6	1	264	967978708	DIESEL ENGINE, PRE-ASSEMB
PLATE 5X354X90 S355MC FE//	97038195	38	4	1069	917229808	SUSPENDED BALLAST
PLATE 5X362X208 S700MC	97029779	6	4	815	917190808	ROLLER SET
PLATE 5X368X141 S355MC FE//	97027806	78	8	62	917291608	CRAWLER TRACK CARRIER, L
PLATE 5X368X141 S355MC FE//	97027806	78	8	95	917291708	CRAWLER TRACK CARRIER,
PLATE 5X379X375 S700MC	97031166	20	1	539	917080808	FUEL TANK CPL.
PLATE 5X379X375 S700MC	97031167	21	1	539	917080808	FUEL TANK CPL.
PLATE 5X393X60 S355MC FE//	956442808	53	2	819	917190908	S INTERMEDIATE SECTION
PLATE 5X393X60 S355MC FE//	956442808	52	2	827	917333908	S INTERMEDIATE SECTION
PLATE 5X393X60 S355MC FE//	956442808	49	4	838	917078708	S INTERMEDIATE SECTION
PLATE 5X393X60 S355MC FE//	956442808	49	6	845	917078808	S INTERMEDIATE SECTION
PLATE 5X393X60 S355MC FE//	956442808	49	4	858	917079208	S INTERMEDIATE SECTION
PLATE 5X393X60 S355MC FE//	956442808	49	4	863	917571208	S INTERMEDIATE SECTION
PLATE 5X393X60 S355MC FE//	956442808	34	4	868	917191008	SL REDUCING SECTION
PLATE 5X393X60 S355MC FE//	956442808	27	2	1004	917085308	D INTERMEDIATE SECTION
PLATE 5X393X60 S355MC FE//	956442808	66	4	1017	917178608	D INTERMEDIATE SECTION
PLATE 5X464X460 S700MC	97031170	5	1	543	917080908	OIL RESERVOIR, COMPLETE
PLATE 5X464X460 S700MC	97031171	6	1	543	917080908	OIL RESERVOIR, COMPLETE
PLATE 5X555X709 S355MC FE//	97042567	162	1	921	917333208	D PIVOT SECTION PRE-ASS.
PLATE 5X58X290 X5CRNI18-10	97040330	3	2	589	968397108	LADDER COMPL.
PLATE 5X602X80 S700MC	974782708	44	4	61	917291608	CRAWLER TRACK CARRIER, L
PLATE 5X602X80 S700MC	974782708	44	4	94	917291708	CRAWLER TRACK CARRIER,
PLATE 5X60X333 S355MC FE//	97018495	65	2	1004	917085308	D INTERMEDIATE SECTION
PLATE 5X60X333 S355MC FE//	97018495	27	3	1016	917178608	D INTERMEDIATE SECTION
PLATE 5X670X1148 ALMG3 H	97039057	1	1	608	968310408	COVER COMPL.
PLATE 5X678X468 ALMG3 H11	97039033	(1)	1	602	968286908	SOUND DAMPING ABOVE
PLATE 5X70X484 S355MC FE//	97045945	37	2	1087	968671408	HEAD SECTION PRE-ASS.
PLATE 5X70X70 S355MC FE//	979930908	187	2	780	917332608	S PIVOT SECTION PRE-ASS.
PLATE 5X725X155 S355MC FE//	97033290	144	1	921	917333208	D PIVOT SECTION PRE-ASS.
PLATE 5X725X233 S355MC FE//	97033289	143	1	921	917333208	D PIVOT SECTION PRE-ASS.
PLATE 5X739X1148 ALMG3 H	97039058	1	1	609	968318208	COVER COMPL.
PLATE 5X759X204 S355MC	97037210	19	2	296	968240908	RADIATOR, PRE-ASSEMBLED
PLATE 5X884X134 S355MC	97037251	9	1	264	967978708	DIESEL ENGINE, PRE-ASSEMB
PLATE 5X885X468 ALMG3 H11	97039038	(1)	1	602	968286908	SOUND DAMPING ABOVE
PLATE 5X88X139 S355MC FE//	97029853	10	1	810	917190708	ROLLER SET
PLATE 5X88X139 S355MC FE//	97029855	11	1	810	917190708	ROLLER SET
PLATE 5X893X191 S355MC	97037252	10	1	264	967978708	DIESEL ENGINE, PRE-ASSEMB

Description	Item	Pos.	Quantity	Page	Assembly	Description
PLATE 5X95X137 X5CRNI18-10	978979808	1	1	730	965669108	GUIDE
PLATE 5X980X60 S355MC FE//	97032401	54	3	962	917380508	D HEAD SECTION PRE-ASS.
PLATE 5X980X60 S355MC FE//	97032401	25	2	1004	917085308	D INTERMEDIATE SECTION
PLATE 5X980X60 S355MC FE//	97032401	25	2	1016	917178608	D INTERMEDIATE SECTION
PLATE 5X980X60 S355MC FE//	97036237	97	3	920	917333208	D PIVOT SECTION PRE-ASS.
PLATE 650X650X10 FE//ZNNI8/	97029805	(6)	1	1027	917251008	L-HEAD PIECE
PLATE 6X1010X562 S355MC	97035681	68	2	832	917231408	S ADAPTER SECTION
PLATE 6X1070X254 S355MC FE	97042554	158	1	921	917333208	D PIVOT SECTION PRE-ASS.
PLATE 6X128X166 S355MC	955101708	22	2	181	968277508	ASSEMBLY PARTS F.SLEWING
PLATE 6X140X362 S355MC FE//	97057141	81	2	832	917231408	S ADAPTER SECTION
PLATE 6X190X90 S355MC FE//	97046993	8	4	1092	968766508	FASTENER
PLATE 6X210X393 S355MC FE//	97046994	6	2	1092	968766508	FASTENER
PLATE 6X220X464 S355MC FE//	97046992	7	2	1092	968766508	FASTENER
PLATE 6X223X437 S355MC FE//	97065013	2	1	1109	969944608	MOUNTING CPL
PLATE 6X273X273 S960QL	97034130	8	2	1044	917228608	BOOM NOSE
PLATE 6X423X291 S355MC FE//	97065015	1	2	1110	969944708	MOUNTING PRE-ASS.
PLATE 6X516X546 S355MC FE//	97046991	2	2	1092	968766508	FASTENER
PLATE 6X633X658 S355MC FE//	97034124	23	1	1044	917228608	BOOM NOSE
PLATE 6X671X811 S355MC FE//	97033418	22	1	1044	917228608	BOOM NOSE
PLATE 6X760X562 S355MC	97035682	69	6	832	917231408	S ADAPTER SECTION
PLATE 6X90X123 S355MC FE//	954017708	21	2	181	968277508	ASSEMBLY PARTS F.SLEWING
PLATE 6X938X995 S355MC T Z	97038379	22	1	457	917080008	SLEWING PLATFORM CATWAL
PLATE 70X2210X795 S355J2+	97032038	3	1	970	967983208	ADDITIONAL WEIGHT DERRIC
PLATE 70X2210X795 S355J2+	97032039	4	1	970	967983208	ADDITIONAL WEIGHT DERRIC
PLATE 800X100 S315MC	975589508	135	3	779	917332608	S PIVOT SECTION PRE-ASS.
PLATE 8X110X135 S700MC	97034360	6	2	978	968028208	SUPPORT CPL.
PLATE 8X173X1775 S355MC FE	97036136	43	1	919	917333208	D PIVOT SECTION PRE-ASS.
PLATE 8X200X1775 S355MC FE	97036215	66	1	920	917333208	D PIVOT SECTION PRE-ASS.
PLATE 8X276X40 S355MC FE//	970833608	90	2	778	917332608	S PIVOT SECTION PRE-ASS.
PLATE 8X276X40 S355MC FE//	970833608	48	5	919	917333208	D PIVOT SECTION PRE-ASS.
PLATE 8X276X40 S355MC FE//	970833608	64	6	962	917380508	D HEAD SECTION PRE-ASS.
PLATE 8X300X50 S355MC FE//	955404808	48	2	819	917190908	S INTERMEDIATE SECTION
PLATE 8X300X50 S355MC FE//	955404808	56	2	827	917333908	S INTERMEDIATE SECTION
PLATE 8X300X50 S355MC FE//	955404808	31	5	838	917078708	S INTERMEDIATE SECTION
PLATE 8X300X50 S355MC FE//	955404808	31	5	845	917078808	S INTERMEDIATE SECTION
PLATE 8X300X50 S355MC FE//	955404808	31	5	858	917079208	S INTERMEDIATE SECTION
PLATE 8X300X50 S355MC FE//	955404808	31	5	863	917571208	S INTERMEDIATE SECTION
PLATE 8X300X50 S355MC FE//	955404808	28	2	868	917191008	SL REDUCING SECTION
PLATE 8X300X50 S355MC FE//	955404808	67	6	962	917380508	D HEAD SECTION PRE-ASS.
PLATE 8X300X50 S355MC FE//	955404808	37	4	1004	917085308	D INTERMEDIATE SECTION
PLATE 8X300X50 S355MC FE//	955404808	37	15	1016	917178608	D INTERMEDIATE SECTION
PLATE 8X300X50 S355MC FE//	955404808	14	2	1083	968399508	PIVOT SECTION, PRE-ASSEMB
PLATE 8X310X725 S355MC T Z	97038377	23	2	457	917080008	SLEWING PLATFORM CATWAL
PLATE 8X795X779 S355MC T Z	97038382	19	2	457	917080008	SLEWING PLATFORM CATWAL
PLATE 8X96X96 S700MC	976648308	38	2	264	967978708	DIESEL ENGINE, PRE-ASSEMB
PLATE 8X96X96 S700MC FLZN	976179708	37	2	264	967978708	DIESEL ENGINE, PRE-ASSEMB
PLATE 924X767 DC01	97042562	161	1	921	917333208	D PIVOT SECTION PRE-ASS.
PLATE ALMG3 H111	97006045	55	2	831	917231408	S ADAPTER SECTION
PLATE ALMG3 H111	97006045	36	1	868	917191008	SL REDUCING SECTION
PLATE ALMG3 H111	973200408	76	2	778	917332608	S PIVOT SECTION PRE-ASS.
PLATE ALMG3 H111	973200408	77	2	832	917231408	S ADAPTER SECTION
PLATE ASSEMBLY SCHILD BG	97139634	(3)	2	500	917347708	SA FRAME
PLATE ASSEMBLY SCHILD BG	97139634	20	2	507	967846208	PULL ROD
PLATE ASSEMBLY SCHILD BG	97139634	13	2	509	967981008	PULL ROD
PLATE ASSEMBLY SCHILD BG	97139634	13	2	820	967746908	ROD CPL.
PLATE ASSEMBLY SCHILD BG	97139634	13	2	840	967743808	ROD CPL.
PLATE ASSEMBLY SCHILD BG	97139634	9	2	847	967897608	PULL ROD
PLATE ASSEMBLY SCHILD BG	97139634	9	2	849	968190108	PULL ROD
PLATE ASSEMBLY SCHILD BG	97139634	13	2	851	968190208	PULL ROD
PLATE ASSEMBLY SCHILD BG	97139634	14	2	923	968242208	PULL ROD

Description	Item	Pos.	Quantity	Page	Assembly	Description
PLATE ASSEMBLY SCHILD BG	97139634	9	2	971	968026008	PULL ROD
PLATE ASSEMBLY SCHILD BG	97139634	11	2	974	968026208	PULL ROD
PLATE ASSEMBLY SCHILD BG	97139634	13	2	1006	967733608	ROD CPL.
PLATE ASSEMBLY SCHILD BG	97139634	13	2	1018	967704008	ROD CPL.
PLATE ASSEMBLY SCHILD BG	97139634	7	2	1029	967913408	ROD CPL.
PLATE ASSEMBLY SCHILD BG	97139634	13	2	1088	968772408	PULL ROD
PLATE ASSEMBLY SCHILD BG	97139634	13	2	1094	968786808	PULL ROD
PLATE CPL. SPF	963253908	4	2	749	917081508	COUNTERWEIGHT FRAME
PLATE DC01 FE//ZNNI8//CN//T	970717308	108	8	501	917347708	SA FRAME
PLATE DC01 FE//ZNNI8//CN//T	970717308	12	2	977	968028008	BRACKET CPL.
PLATE DC01 FE//ZNNI8//CN//T	978637208	12	2	18	917345308	CENTRAL SECTION CRAWLER
PLATE DC01 FE//ZNNI8//CN//T	978637208	88	2	62	917291608	CRAWLER TRACK CARRIER, L
PLATE DC01 FE//ZNNI8//CN//T	978637208	88	2	95	917291708	CRAWLER TRACK CARRIER,
PLATE DC01 FE//ZNNI8//CN//T	978637208	4	1	138	968284308	MOUNTING PARTS BASE PAR
PLATE DC01 FE//ZNNI8//CN//T	978637208	176	1	779	917332608	S PIVOT SECTION PRE-ASS.
PLATE DC01 FE//ZNNI8//CN//T	978637208	176	1	921	917333208	D PIVOT SECTION PRE-ASS.
PLATE DC01 FE//ZNNI8//CN//T	978637208	133	1	963	917380508	D HEAD SECTION PRE-ASS.
PLATE IDENTIFICATION NUMB	973567608	5	1	508	967846508	DRAWBAR PRE-ASS
PLATE IDENTIFICATION NUMB	973567608	6	1	510	967981108	DRAWBAR PRE-ASS
PLATE IDENTIFICATION NUMB	973567608	16	1	750	965575208	CENTRING COMPLETE
PLATE IDENTIFICATION NUMB	973567608	6	1	812	918188208	REST
PLATE IDENTIFICATION NUMB	973567608	5	1	821	967747008	ROD
PLATE IDENTIFICATION NUMB	973567608	5	1	841	967744008	ROD
PLATE IDENTIFICATION NUMB	973567608	6	1	848	967950808	DRAWBAR PRE-ASS
PLATE IDENTIFICATION NUMB	973567608	6	1	850	968214108	DRAWBAR PRE-ASS
PLATE IDENTIFICATION NUMB	973567608	5	1	852	968217108	DRAWBAR PRE-ASS
PLATE IDENTIFICATION NUMB	973567608	5	1	924	968242108	DRAWBAR PRE-ASS
PLATE IDENTIFICATION NUMB	973567608	8	1	925	968246608	PULL ROD
PLATE IDENTIFICATION NUMB	973567608	5	1	972	968027308	DRAWBAR PRE-ASS
PLATE IDENTIFICATION NUMB	973567608	5	1	973	968026108	DRAWBAR PRE-ASS
PLATE IDENTIFICATION NUMB	973567608	5	1	975	968027708	DRAWBAR PRE-ASS
PLATE IDENTIFICATION NUMB	973567608	11	1	977	968028008	BRACKET CPL.
PLATE IDENTIFICATION NUMB	973567608	20	1	985	969396608	ACCESS LADDER PRE-ASS.
PLATE IDENTIFICATION NUMB	973567608	5	1	1007	967733808	ROD
PLATE IDENTIFICATION NUMB	973567608	5	1	1019	967704108	ROD
PLATE IDENTIFICATION NUMB	973567608	5	1	1089	968803008	DRAWBAR PRE-ASS
PLATE IDENTIFICATION NUMB	973567608	5	1	1095	968786908	DRAWBAR PRE-ASS
PLATE LEFT WELDMENT	967826208	5	1	527	917080508	ROLLER BEARING
PLATE LEFT WELDMENT	967999408	4	1	968	967946308	LUFFING PULLEY BLOCK COM
PLATE PRE-ASS.	967978608	23	4	611	968255308	SOUND DAMPING DOWN
PLATE PRE-ASS. DACH	967923908	1	1	477	967926708	ELECTRIC ADD-ON PARTS CA
PLATE RAL 7016, SDGL, GT 4X	977392908	2	1	585	964588408	GUIDE PRE-ASS.
PLATE RD110X2 DC01 FE//ZN	946394508	13	4	919	917333208	D PIVOT SECTION PRE-ASS.
PLATE RD64X4 S315MC FE//ZN	954706208	9	16	744	917508308	TRANSPORT KEEPER
PLATE RIGHT WELDMENT	967826108	4	1	527	917080508	ROLLER BEARING
PLATE RIGHT WELDMENT	967999308	3	1	968	967946308	LUFFING PULLEY BLOCK COM
PLATE S315MC FE//ZNNI8//CN/	953696908	5	1	138	968284308	MOUNTING PARTS BASE PAR
PLATE S315MC FE//ZNNI8//CN/	953696908	2	1	521	917691308	CENTRAL GREASING
PLATE S315MC FE//ZNNI8//CN/	953696908	6	1	548	917081208	CENT. LUBRIC. SYSTEM SUP
PLATE S315MC FE//ZNNI8//CN/	953741108	101	1	182	968277508	ASSEMBLY PARTS F.SLEWING
PLATE S315MC FE//ZNNI8//CN/	953741108	38	1	1044	917228608	BOOM NOSE
PLATE S315MC FE//ZNNI8//CN/	955749508	55	1	1069	917229808	SUSPENDED BALLAST
PLATE S315MC FE//ZNNI8//CN/	970762808	94	7	182	968277508	ASSEMBLY PARTS F.SLEWING
PLATE S315MC FE//ZNNI8//CN/	970762808	175	1	921	917333208	D PIVOT SECTION PRE-ASS.
PLATE S700MC	955051808	30	4	175	917401608	SLEWING PLATFORM CPL.
PLATE S700MC	955051808	42	2	868	917191008	SL REDUCING SECTION
PLATE S700MC	955051808	139	2	921	917333208	D PIVOT SECTION PRE-ASS.
PLATE S700MC	955051808	82	2	962	917380508	D HEAD SECTION PRE-ASS.
PLATE S700MC	955051808	13	4	1004	917085308	D INTERMEDIATE SECTION
PLATE S700MC	955051808	13	4	1016	917178608	D INTERMEDIATE SECTION

Description	Item	Pos.	Quantity	Page	Assembly	Description
PLATE S700MC	955051808	58	2	1028	917251008	L-HEAD PIECE
PLATE WELDED	967995608	1	1	970	967983208	ADDITIONAL WEIGHT DERRIC
PLATE WELDED	968169508	5	1	433	917079708	BATTERY STORAGE
PLATE WELDED	968232808	2	2	529	917080608	MOUNTING EQUIPMENT CRAW
PLATE WELDED	968243508	1	1	264	967978708	DIESEL ENGINE, PRE-ASSEMB
PLATE WELDED	968243608	2	1	264	967978708	DIESEL ENGINE, PRE-ASSEMB
PLATE WELDED	968243708	3	1	264	967978708	DIESEL ENGINE, PRE-ASSEMB
PLATE WELDED	968243808	4	1	264	967978708	DIESEL ENGINE, PRE-ASSEMB
PLATE WELDED	968243908	5	1	264	967978708	DIESEL ENGINE, PRE-ASSEMB
PLATE WELDED	968484708	20	2	296	968240908	RADIATOR, PRE-ASSEMBLED
PLATE WELDED	968803908	15	1	1083	968399508	PIVOT SECTION, PRE-ASSEMB
PLATE WELDED RAL 7016,SD	965291708	81	1	570	917202908	CABIN, GLAZED
PLATE WELDED T ZN O	968771508	16	1	1083	968399508	PIVOT SECTION, PRE-ASSEMB
PLATE WELDED T ZN O	969314008	102	1	560	917081608	CRANE DRIVER'S CABIN CPL.
PLATE X5CrNi18-10	10133879	28	1	364	10135675	FUEL LINES
PLATFORM COMPL.	968309908	2	1	457	917080008	SLEWING PLATFORM CATWAL
PLATFORM ST.CONST. T ZN O	928051908	15	2	1069	917229808	SUSPENDED BALLAST
PLATFORM ST.CONST. T ZN O	968291108	1	1	463	968309908	PLATFORM COMPL.
PLATING ALLGEMEIN	917082208	162	1	10		LIEBHERR CRAW.CRANE LR
PLATING DATA LOGGER	966785108	4	1	739	916872208	ADAPTER DATA LOGGER
PLATING FABRIKDATEN	916283608	164	1	10		LIEBHERR CRAW.CRANE LR
PLUG	927996308	519	1	621	968030708	WIRING HARNESS
PLUG	927996308	513	1	625	968416808	WIRING HARNESS
PLUG 10-POLIG	11690056	4	1	206	10802061	WINCH REVOLUTION TRANS
PLUG 12-POL	10491808	(2)	1	470	967925708	CABLE LIST DRIVER'S CABIN
PLUG 19-POL A240	10443664	(501)	1	51	967908108	CABLE LIST F.CENTER SECTIO
PLUG 19-POL A240	10443664	(501)	1	51	967908108	CABLE LIST F.CENTER SECTIO
PLUG 19-POL A240	10443664	521	2	625	968416808	WIRING HARNESS
PLUG 2	10492113	(1)	1	470	967925708	CABLE LIST DRIVER'S CABIN
PLUG 24-POL A240	10443660	502	1	76	967971408	WIRING HARNESS
PLUG 3-POL	6003168	516	1	625	968416808	WIRING HARNESS
PLUG 43-POL	10815122	(501)	1	1033	967922908	TERMINAL BOX
PLUG 6-POL	604508608	535	1	625	968416808	WIRING HARNESS
PLUG 8-POL	10047000	517	1	621	968030708	WIRING HARNESS
PLUG 8-POL	10047001	512	1	621	968030708	WIRING HARNESS
PLUG 9-POL PVC	10301148	504	1	473	967926308	WIRING HARNESS
PLUG BODY 4-POL	605613908	511	1	625	968416808	WIRING HARNESS
PLUG BUSHING 0,5-1,0MM2	7624353	761	2	622	968030708	WIRING HARNESS
PLUG BUSHING 0,75-2,0MM2 C	10100063	670	2	77	967971708	WIRING HARNESS
PLUG BUSHING 0,75-2,0MM2 C	10100063	670	2	471	967925808	WIRING HARNESS
PLUG BUSHING 0,75-2,0MM2 C	10100063	670	4	473	967926308	WIRING HARNESS
PLUG BUSHING 0,75-2,0MM2 C	10100063	670	20	625	968416808	WIRING HARNESS
PLUG CONNECTION GERADE	10038842	17	1	363	10135675	FUEL LINES
PLUG COUPLING PS312-0 PA6	10678754	10	2	439	968111208	UREA TANK, PRE-MOUNTING
PLUG COUPLING PS38-0 PA66	10678752	20	2	439	968111208	UREA TANK, PRE-MOUNTING
PLUG DIN 72585 4-POL POLY	692406308	507	2	621	968030708	WIRING HARNESS
PLUG DIN 72585 4-POL POLY	692406308	505	1	625	968416808	WIRING HARNESS
PLUG DIN 72585 7-POL POLY	692406708	502	1	77	967971708	WIRING HARNESS
PLUG DIN 72585 7-POL POLY	692406708	510	1	625	968416808	WIRING HARNESS
PLUG PLATE 1.5X366X363 DC0	97041338	4	1	649	967918008	ASSEMBLY PARTS MOUNTIN
PLUG PLATE 1.5X591X195 DC0	97044106	3	1	632	968031008	TERMINAL BOX ELECTRICS S
PLUG PLATE 1.5X640X129 DC0	97041020	1	1	792	967923208	TERMINAL BOX CPL.
PLUG PLATE 1.5X640X129 DC0	97041020	2	1	950	968285108	TERMINAL BOX
PLUG PLATE 1.5X640X129 DC0	97041020	1	1	998	968188208	TERMINAL BOX CPL.
PLUG PLATE 1.5X640X129 DC0	97041020	1	1	1033	967922908	TERMINAL BOX
PLUG PLATE 1.5X645X357 DC0	97041641	5	1	649	967918008	ASSEMBLY PARTS MOUNTIN
PLUG SHELL 12-POL 13A TH.P	10412433	505	1	621	968030708	WIRING HARNESS
PLUG SHELL 14-POL	602336008	(504)	5	43	967907508	SWITCH BOX CPL.
PLUG SHELL 14-POL	602336008	515	4	471	967925808	WIRING HARNESS
PLUG SHELL 14-POL	602336008	504	1	472	967926208	WIRES CPL.

Description	Item	Pos.	Quantity	Page	Assembly	Description
PLUG SHELL 14-POL	602336008	513	2	621	968030708	WIRING HARNESS
PLUG SHELL 14-POL	602336008	515	3	625	968416808	WIRING HARNESS
PLUG SHELL 14-POL	602336508	3	6	47	926891108	GROUND RAIL
PLUG SHELL 18-POL	11067930	501	1	472	967926208	WIRES CPL.
PLUG SHELL 18-POL	602300208	503	1	76	967971408	WIRING HARNESS
PLUG SHELL 18-POL	602300208	501	1	77	967971708	WIRING HARNESS
PLUG SHELL 18-POL	602300208	501	9	471	967925808	WIRING HARNESS
PLUG SHELL 18-POL	602300208	502	9	472	967926208	WIRES CPL.
PLUG SHELL 18-POL	602300208	501	7	473	967926308	WIRING HARNESS
PLUG SHELL 18-POL	602300208	501	12	474	967926408	WIRING HARNESS
PLUG SHELL 18-POL	602300208	501	9	621	968030708	WIRING HARNESS
PLUG SHELL 18-POL	602300208	501	9	624	968416808	WIRING HARNESS
PLUG SHELL 18-POL	602300208	502	2	793	968541308	LEAD
PLUG SHELL 18-POL	602300208	502	1	794	968546008	LEAD
PLUG SHELL 18-POL	602300208	502	1	795	968546108	LEAD
PLUG SHELL 2 13A TH.PLAST	10342517	503	1	77	967971708	WIRING HARNESS
PLUG SHELL 2 13A TH.PLAST	10342517	512	2	625	968416808	WIRING HARNESS
PLUG SHELL 2-POL	6004195	506	1	625	968416808	WIRING HARNESS
PLUG SHELL 2-POL 13A TH.P	10870602	503	1	471	967925808	WIRING HARNESS
PLUG SHELL 2-POL 13A TH.P	10870602	513	2	473	967926308	WIRING HARNESS
PLUG SHELL 2-POL 13A TH.P	10870602	502	7	625	968416808	WIRING HARNESS
PLUG SHELL 2-POLE 9,5A	602331808	506	2	473	967926308	WIRING HARNESS
PLUG SHELL 4-POL	602335908	512	4	473	967926308	WIRING HARNESS
PLUG SHELL 4-POL	602335908	511	3	474	967926408	WIRING HARNESS
PLUG SHELL 62-POL PBT-GF2	10678453	502	1	621	968030708	WIRING HARNESS
PLUG SHELL 62-POL PBT-GF2	10678452	504	1	621	968030708	WIRING HARNESS
PLUG SHELL D-SUB METALL	10217899	507	1	474	967926408	WIRING HARNESS
PLUG SHELL D-SUB METALL	10355182	505	6	474	967926408	WIRING HARNESS
PLUG SHELL D-SUB METALL	10355184	509	1	474	967926408	WIRING HARNESS
PLUG SHELL MCON MCP1,2	10813633	515	2	621	968030708	WIRING HARNESS
PLUG SHELL SUB-D METALL	10493611	511	1	472	967926208	WIRES CPL.
PLUG SHELL SUB-D METALL	10493612	513	1	472	967926208	WIRES CPL.
PLUG SHELL SUB-D METALL	10664626	503	3	474	967926408	WIRING HARNESS
PLUG SOCKET 0	510569608	51	1	128	96005686	MAIN TOOLS
PLUG SOCKET BODY 3-POL	605212708	524	1	621	968030708	WIRING HARNESS
PLUG SOCKET BODY 4-POLE	605251608	510	2	621	968030708	WIRING HARNESS
PLUG SUPERSEAL 4-POL PA	6001769	526	1	621	968030708	WIRING HARNESS
PLUG-IN NOZZLE 1,5	10815350	8	2	692	10413255	CHANGE-OVER BLOCK
PLUG-IN PIPE DMR42X32 75	10354600	7	2	322	10134887	OIL SUMP WITH FASTENING
PLUG-IN PIPE DNR61X32 70 EP	10354601	5	2	390	10126477	CONNECTION F.WATER PIPE
PLUG-IN PIPE S235JR	9078800	3	2	390	10126477	CONNECTION F.WATER PIPE
PLUG-IN SLEEVE E6-4	772002208	16	6	521	917691308	CENTRAL GREASING
PLUG-IN SLEEVE E6-4	772002208	551	3	711	967788208	COMPRESSED AIR PLANT
PLUG-IN SLEEVE E6-4	772002208	12	2	807	917692108	CENTRAL GREASING
PLUG-IN SLEEVE E6-4	772002208	9	1	952	917692208	CENTRAL GREASING
POCKET KUNSTSTOFF	740300008	28	1	584	964598408	INTERIOR PANELING
POIGNEE 118X18X43	10222677	10	1	608	968310408	COVER COMPL.
POIGNEE 118X18X43	10222677	11	1	609	968318208	COVER COMPL.
POIGNEE 118X18X43	10870376	(11)	2	434	968169408	BATTERY BOX, PRE-ASSEMB
POLYAMID PIPE DIN 73378 6X1	10873149	15	70	82	917322008	CENTRA.LUBRICATION SYSTE
POLYAMID PIPE DIN 73378 6X1	10873149	15	70	106	917322208	CENTR.LUBRICATION SYSTEM
POLYAMID PIPE DIN 73378 6X1	10873149	14	37.5	150	917081108	CENT. LUBRIC. SYSTEM SUP
POLYAMID PIPE DIN 73378 6X1	10873149	6	4.5	207	917451408	CENTRAL GREASING
POLYAMID PIPE DIN 73378 6X1	10873149	78	5	222	917451208	WINCH 4 PRE-ASSEMBLY
POLYAMID PIPE DIN 73378 6X1	10873149	90	32	521	917691308	CENTRAL GREASING
POLYAMID PIPE DIN 73378 6X1	10873149	90	90	548	917081208	CENT. LUBRIC. SYSTEM SUP
POLYAMID PIPE DIN 73378 6X1	10873149	10	30	807	917692108	CENTRAL GREASING
POLYAMID PIPE DIN 73378 6X1	10873149	6	3.25	890	917481408	CENTRAL GREASING
POLYAMID PIPE DIN 73378 6X1	10873149	8	4	910	917478608	CENTRAL GREASING
POLYAMID PIPE DIN 73378 6X1	10873149	90	13	952	917692208	CENTRAL GREASING

Description	Item	Pos.	Quantity	Page	Assembly	Description
POUCH SOCKET 30-32 SPF	773940508	4	1	762	917084808	ROPE WITH ACCESSORIES 1
POUCH SOCKET 30-32 SPF	773940508	4	1	765	917084908	ROPE WITH ACCESSORIES 2
POUCH SOCKET 30-32 SPF	773940508	2	1	766	917085008	ROPES FOR WINCHES 3
POUCH SOCKET 30-32 SPF	773940508	2	1	768	917085408	ROPE FOR WINCH 6
POUCH SOCKET LR 32 SPF	11481877	5	1	762	917084808	ROPE WITH ACCESSORIES 1
POUCH SOCKET LR 32 SPF	11481877	5	1	765	917084908	ROPE WITH ACCESSORIES 2
POWER TAKE-OFF ADD-ON	10119873	652	1	310	10137680	DIESEL ENGINE
POWER TAKE-OFF ADD-ON	10126182	650	1	310	10137680	DIESEL ENGINE
POWER TAKE-OFF CPL	540270414	23	1	239	10802280	ROPE WINCH
POWER UNIT SUPPORT ATT	9078462	12	1	305	10137680	DIESEL ENGINE
PRE-ASSEMBLY MOUNTING U	968095808	2	2	649	967918008	ASSEMBLY PARTS MOUNTIN
PRECISION RESISTOR -40/+12	10449516	20	3	477	967926708	ELECTRIC ADD-ON PARTS CA
PREFEEDING PUMP ZP18,5	10116343	1	1	352	10117814	HIGH PRESSURE PUMP PRE-
PREMOUNT ERECTING PANEL	968095708	1	1	649	967918008	ASSEMBLY PARTS MOUNTIN
PREMOUNT.AXIAL FLOW FAN	963398008	36	4	649	967918008	ASSEMBLY PARTS MOUNTIN
PREMOUNTED LOWER PART	917347808	1	1	134	917077508	SLEWING PLATFORM FRAME
PREMOUNTED PLUG SOCKET	964931408	31	1	477	967926708	ELECTRIC ADD-ON PARTS CA
PREPARATION CAMERA WINC	918641208	498	1	12		LIEBHERR CRAW.CRANE LR
PREPARATION CAMERA WINC	918641308	499	1	12		LIEBHERR CRAW.CRANE LR
PRESSURE CONTROL VALVE	10342823	55	1	675	967788108	HYDRAULICS
PRESSURE CONTROL VALVE	511633014	52	2	30	967787308	HYDRAULIC EQUIPM.CENTER
PRESSURE CONTROL VALVE	511485308	164	2	676	967788108	HYDRAULICS
PRESSURE CONTROL VALVE	10278566	51	1	232	968081908	ADDITIONAL HYDRAULICS WI
PRESSURE FILTER	510671508	153	2	675	967788108	HYDRAULICS
PRESSURE FILTER STAHL VE	10877386	180	1	30	967787308	HYDRAULIC EQUIPM.CENTER
PRESSURE FILTER STAHL VE	10877386	180	1	676	967788108	HYDRAULICS
PRESSURE GAUGE	10290231	(839)	1	1059	917474108	BOLT EXTRACTION ATTACHM
PRESSURE GAUGE 63	750002408	240	3	676	967788108	HYDRAULICS
PRESSURE LIMITING VALVE	10489734	7	1	165	11341035	CONTROL BLOCK
PRESSURE LIMITING VALVE	10593474	2	2	289	10873891	PUMP HOUSING
PRESSURE LIMITING VALVE	10873252	14	1	788	11211228	TILT-BACK SUPPORT
PRESSURE LIMITING VALVE	10873253	15	1	788	11211228	TILT-BACK SUPPORT
PRESSURE LIMITING VALVE	10873898	4	1	289	10873891	PUMP HOUSING
PRESSURE LIMITING VALVE	11450338	3	2	682	11211288	CONTROL BLOCK
PRESSURE LIMITING VALVE	11450338	3	2	684	11340741	CONTROL BLOCK
PRESSURE LIMITING VALVE	11482388	2	1	806	11347373	CONTROL BLOCK
PRESSURE LIMITING VALVE	571130108	31	1	700	511308608	PROPORTIONAL VALVE
PRESSURE LIMITING VALVE	571691008	8	1	687	11314761	CONTROL BLOCK
PRESSURE LIMITING VALVE 1	10451060	9	1	687	11314761	CONTROL BLOCK
PRESSURE LIMITING VALVE 2	10472228	(907)	1	1059	917474108	BOLT EXTRACTION ATTACHM
PRESSURE LIMITING VALVE 3	10815289	24	1	505	11211235	HYDRO CYLINDER
PRESSURE LIMITING VALVE	10472227	(905)	1	1059	917474108	BOLT EXTRACTION ATTACHM
PRESSURE LIMITING VALVE p	10118610	7	1	347	10124754	OIL MODULE LEFT
PRESSURE LIMITING VALVE p	10118610	7	1	348	10124755	OIL MODULE RIGHT
PRESSURE LIMITING VALVE	11170511	3	1	806	11347373	CONTROL BLOCK
PRESSURE LIMITING VALVE	511485208	154	1	675	967788108	HYDRAULICS
PRESSURE LIMITING VALVE	511417608	157	1	675	967788108	HYDRAULICS
PRESSURE LIMITING VALVE	511417708	153	1	533	967788008	ADDNL.HYDR.ERECTION DEV
PRESSURE LIMITING VALVE	511423508	161	1	675	967788108	HYDRAULICS
PRESSURE LIMITING VALVE	511429108	155	1	675	967788108	HYDRAULICS
PRESSURE LIMITING VALVE	511433308	154	1	252	967787908	ADDNL. HYDR. F. ERECTING W
PRESSURE LIMITING VALVE	511433908	151	1	514	968513208	ADDITIONAL HYDRAULICS, SA
PRESSURE LIMITING VALVE pv	10356406	60	1	675	967788108	HYDRAULICS
PRESSURE LIMITING VALVE p	10025582	156	1	675	967788108	HYDRAULICS
PRESSURE LIMITING VALVE pv	11211592	160	1	936	967788408	ADDITIONAL HYDR.D PIVOT
PRESSURE LIMITING VALVE p	11211759	168	1	676	967788108	HYDRAULICS
PRESSURE LIMITING VALVE pv	510468708	163	3	675	967788108	HYDRAULICS
PRESSURE LINE V-MOTORXD9	10119365	3	1	365	10119413	HIGH PRESSURE PIPE ASSEM
PRESSURE LINE V-MOTORXD9	10119366	4	1	365	10119413	HIGH PRESSURE PIPE ASSEM
PRESSURE REDUCTION VALV	11450340	12	1	682	11211288	CONTROL BLOCK

Description	Item	Pos.	Quantity	Page	Assembly	Description
PRESSURE REDUCTION VALV	11450340	12	1	684	11340741	CONTROL BLOCK
PRESSURE REDUCTION VALV	11450341	13	1	682	11211288	CONTROL BLOCK
PRESSURE REDUCTION VALV	11450342	13	1	684	11340741	CONTROL BLOCK
PRESSURE RELIEF VALVE	10040581	8	1	83	11621396	ELECTRIC PUMP
PRESSURE RELIEF VALVE	571328408	14	1	152	10871517	ELECTRIC PUMP
PRESSURE RELIEF VALVE	571328408	14	1	550	10425291	ELECTRIC PUMP
PRESSURE RELIEF VALVE pv	511497508	181	1	30	967787308	HYDRAULIC EQUIPM.CENTER
PRESSURE RELIEF VALVE pv	511497508	241	2	676	967788108	HYDRAULICS
PRESSURE RELIEF VALVE pv=	510438508	160	1	675	967788108	HYDRAULICS
PRESSURE SENSOR 0-400/400	10813738	50	1	71	967787408	CRAWLER TRACK HYDRAULI
PRESSURE SENSOR 0-400/400	10813738	50	1	98	967787508	CRAWLER TRACK HYDRAULI
PRESSURE SENSOR 0-400/400	10813738	51	2	159	968129608	ADDITIONAL HYDR.SLEWING
PRESSURE SENSOR 0-400/400	10813738	54	2	201	967787708	ADDITIONAL HYDRAULICS WI
PRESSURE SENSOR 0-400/400	10813738	54	2	216	967787808	ADDITIONAL HYDRAULICS WI
PRESSURE SENSOR 0-400/400	10813738	54	2	232	968081908	ADDITIONAL HYDRAULICS WI
PRESSURE SENSOR 0-400/400	10813738	50	2	533	967788008	ADDNL.HYDR.ERECTION DEV
PRESSURE SENSOR 0-400/400	10813738	50	11	675	967788108	HYDRAULICS
PRESSURE SENSOR 0-400/400	10813738	54	2	887	967789008	AUX.HYDRAULIC WINCH 6
PRESSURE SENSOR 0-400/400	10813738	54	2	904	967789108	ADDITIONAL HYDRAULICS WI
PRESSURE SENSOR 0-400/400	10816185	51	2	675	967788108	HYDRAULICS
PRESSURE SENSOR 0-400/400	10816185	50	2	799	967788308	ADDITIONAL HYDR.S PIVOT SE
PRESSURE SENSOR 0-400/400	10816185	50	2	936	967788408	ADDITIONAL HYDR.D PIVOT
PRESSURE SENSOR 0-400/400	10816185	50	6	992	967788608	ADDITIONAL HYDR.D HEAD S
PRESSURE SPRING	10120103	12	1	347	10124754	OIL MODULE LEFT
PRESSURE SPRING	10120103	12	1	348	10124755	OIL MODULE RIGHT
PRESSURE SPRING	11267369	29	1	288	11219355	HYDRAULIC PARTS DRIVING G
PRESSURE SPRING	500414708	104	1	560	917081608	CRANE DRIVER'S CABIN CPL.
PRESSURE SPRING	502045808	(7)	22	881	90200207	SPRING LOADED BRAKE
PRESSURE SPRING	502045908	(8)	22	881	90200207	SPRING LOADED BRAKE
PRESSURE SPRING	510714008	6	1	707	510438508	PRESSURE RELIEF VALVE
PRESSURE SPRING	510714508	19	1	41	511497508	PRESSURE RELIEF VALVE
PRESSURE SPRING	510714508	19	1	707	510438508	PRESSURE RELIEF VALVE
PRESSURE SPRING	510797108	4	1	706	511417608	PRESSURE LIMITING VALVE
PRESSURE SPRING	510797508	9	1	516	511433908	PRESSURE LIMITING VALVE
PRESSURE SPRING	510797508	9	1	534	511417708	PRESSURE LIMITING VALVE
PRESSURE SPRING	510797508	(26)	2	677	967788108	HYDRAULICS
PRESSURE SPRING	510797508	9	1	706	511417608	PRESSURE LIMITING VALVE
PRESSURE SPRING	511015108	4	1	516	511433908	PRESSURE LIMITING VALVE
PRESSURE SPRING	511015108	4	1	534	511417708	PRESSURE LIMITING VALVE
PRESSURE SPRING	560019208	6	1	574	968080908	CLOSING DEVICE
PRESSURE SPRING 0,6X5,1X4	11340583	2	1	293	11314599	VARIABLE PUMP
PRESSURE SPRING 1,4X16X83	720012508	16	1	966	967966108	BASKET CPL.
PRESSURE SPRING 1,4X16X83	720012508	16	1	967	967966808	BASKET CPL.
PRESSURE SPRING 1,9X6,9X2	510735908	6	1	702	571130108	PRESSURE LIMITING VALVE
PRESSURE SWITCH	571547108	15	1	495	10451181	LIQUEFIER
PRESSURE TRANSMITTER 0,5-	10100781	(1)	1	412	10131095	ENGINE CONTROL SENSORS
PRESSURE TRANSMITTER 0,5-	12907020	(1)	1	412	10131095	ENGINE CONTROL SENSORS
PRESSURE TRANSMITTER 0-1	12907001	(1)	1	412	10131095	ENGINE CONTROL SENSORS
PRESSURE TRANSMITTER 0-	10442905	12	2	412	10131095	ENGINE CONTROL SENSORS
PRESSURE TRANSMITTER C	9076550	11	1	412	10131095	ENGINE CONTROL SENSORS
PRESSURE TRANSMITTER CP	9076531	10	2	412	10131095	ENGINE CONTROL SENSORS
PRESSURE VALVE	10342597	10	4	944	967421108	VALVE BLOCK
PRESSURE VALVE	571529608	8	1	700	511308608	PROPORTIONAL VALVE
PRESSURELIMITINGVALVECA	11110126	6	1	692	10413255	CHANGE-OVER BLOCK
PRESSURELIMITINGVALVECA	12102910	7	1	692	10413255	CHANGE-OVER BLOCK
PRETENSIONING VALVE pv=30	10878515	150	4	117	967787608	HYDRAULIC SUPPORT
PRETENSIONING VALVE pv=55	10112824	153	1	252	967787908	ADDNL. HYDR. F. ERECTING W
PROFIL CLAMP 163,0/K1	10494116	13	1	397	10137635	EXHAUST NOZZLE ATTACHM
PROFIL CLAMP 163,0/K1	10494116	4	2	427	917079408	MUFFLER UNIT
PROFIL CLAMP 191,6/K1	10494117	6	1	427	917079408	MUFFLER UNIT

Description	Item	Pos.	Quantity	Page	Assembly	Description
PROFIL CLAMP 435/K1 X5CrNi	10130587	70	1	428	11008894	SCR MODULE
PROFILE 3X70X1078 DC01 FE//	97032341	31	2	961	917380508	D HEAD SECTION PRE-ASS.
PROFILE 3X70X2577 DC01 FE//	97032342	32	2	961	917380508	D HEAD SECTION PRE-ASS.
PROFILE CORD	501507014	141	0.7	242	11347396	ROPE DRUM
PROFILE CORD	501507014	200	0.3	244	11347399	FLANGE BEARING
PROFILE HOLLOW SHAFT D1	10492558	130	4	291	11320826	PUMP DISTRIBUTION GEAR
PROFILE PACKING DIN 3869 1	10040984	(2)	1	412	10131095	ENGINE CONTROL SENSORS
PROFILE PACKING DIN 3869 33	10335629	3	1	340	10118839	OIL FILLER INLET
PROFILE RING PR6-S/L A3P	477101408	16	1	150	917081108	CENT. LUBRIC. SYSTEM SUP
PROFILE RING PR6-S/L A3P	477101408	76	2	221	917451208	WINCH 4 PRE-ASSEMBLY
PROFILE RING PR6-S/L A3P	477101408	15	9	521	917691308	CENTRAL GREASING
PROFILE RING PR6-S/L A3P	477101408	15	26	548	917081208	CENT. LUBRIC. SYSTEM SUP
PROFILE RING PR6-S/L A3P	477101408	550	3	711	967788208	COMPRESSED AIR PLANT
PROFILE RING PR6-S/L A3P	477101408	11	2	807	917692108	CENTRAL GREASING
PROFILE RING PR6-S/L A3P	477101408	10	1	910	917478608	CENTRAL GREASING
PROFILE RING PR6-S/L A3P	477101408	8	1	952	917692208	CENTRAL GREASING
PROPORTIONAL MAGNET	11161919	(6)	1	198	11170708	VARIABLE DISPLACEMENT MO
PROPORTIONAL MAGNET	11161919	(27)	1	884	11212498	VARIABLE DISPLACEMENT MO
PROPORTIONAL MAGNET 24V	10471437	2	2	272	10873652	CONTROL UNIT
PROPORTIONAL MAGNET 24V	10471437	2	2	278	11690588	CONTROL UNIT
PROPORTIONAL MAGNET 24V	10471437	(2)	2	285	11212745	VARIABLE PUMP
PROPORTIONAL VALVE 340BA	511308608	64	1	675	967788108	HYDRAULICS
PROTECTING CAP	10450134	(13)	1	293	11314599	VARIABLE PUMP
PROTECTING CAP	610701108	529	2	621	968030708	WIRING HARNESS
PROTECTING CAP	779013008	80	4	62	917291608	CRAWLER TRACK CARRIER, L
PROTECTING CAP	779013008	80	4	95	917291708	CRAWLER TRACK CARRIER,
PROTECTING CAP	779013008	72	2	221	917451208	WINCH 4 PRE-ASSEMBLY
PROTECTING CAP 180°	11060618	535	1	621	968030708	WIRING HARNESS
PROTECTING CAP 90°	11067831	536	1	621	968030708	WIRING HARNESS
PROTECTING CAP JPT	10874331	517	1	471	967925808	WIRING HARNESS
PROTECTING CAP JPT	10874331	528	4	621	968030708	WIRING HARNESS
PROTECTING CAP JPT	10874331	531	1	625	968416808	WIRING HARNESS
PROTECTING CAP M12	602339208	537	4	625	968416808	WIRING HARNESS
PROTECTING CAP MCP BUC	10678458	503	2	621	968030708	WIRING HARNESS
PROTECTING CAP MS A240	691812808	(504)	1	51	967908108	CABLE LIST F.CENTER SECTIO
PROTECTING CAP MS A240	691812808	(504)	1	51	967908108	CABLE LIST F.CENTER SECTIO
PROTECTING CAP MS A240	691812808	539	2	625	968416808	WIRING HARNESS
PROTECTING CAP MS A240	691812908	530	2	625	968416808	WIRING HARNESS
PROTECTING CAP MS A240	691812908	172	1	951	968285208	CABLE DRUM COMPL.
PROTECTING CAP MS A240	691812908	153	1	1033	967922908	TERMINAL BOX
PROTECTING CAP SW10	779020108	2	6	653	922648308	TERMINAL BOARD PRE-ASS.
PROTECTING PLATE 60X45X3	97056864	12	4	25	969088908	HOLDER PRE-ASSEMBLY
PROTECTING SHEET CPL. FE//	968049308	9	1	18	917345308	CENTRAL SECTION CRAWLER
PROTECTION GUARD 4X215X5	97038929	91	1	62	917291608	CRAWLER TRACK CARRIER, L
PROTECTION GUARD 4X215X5	97038929	91	1	95	917291708	CRAWLER TRACK CARRIER,
PROTECTION GUARD 4X307X7	976555708	4	3	140	917352008	SLEWING GEAR ATTACHMEN
PROTECTION GUARD 4X350X7	97004973	66	1	62	917291608	CRAWLER TRACK CARRIER, L
PROTECTION GUARD 4X350X7	97004973	66	1	95	917291708	CRAWLER TRACK CARRIER,
PROTECTION GUARD 4X732X	97057773	120	1	502	917347708	SA FRAME
PROTECTION GUARD 4X732X	97057774	121	1	502	917347708	SA FRAME
PROTECTION GUARD FE//ZNNI	968067108	65	1	95	917291708	CRAWLER TRACK CARRIER,
PROTECTION GUARD FE//ZNNI	968067808	65	1	62	917291608	CRAWLER TRACK CARRIER, L
PROTECTION GUARD FE//ZNNI	968310808	90	1	62	917291608	CRAWLER TRACK CARRIER, L
PROTECTION GUARD FE//ZNNI	968310808	90	1	95	917291708	CRAWLER TRACK CARRIER,
PROTECTION PLATE ASSEM	10135336	470	1	309	10137680	DIESEL ENGINE
PROTECTION PLATE WELDED	968153908	8	1	221	917451208	WINCH 4 PRE-ASSEMBLY
PROTECTION PLATE WELDED	968154008	9	1	221	917451208	WINCH 4 PRE-ASSEMBLY
PROTECTION WELDED STRU	968100008	2	1	1057	968099808	CAMERA HOLDER, PREMOU
PROTECTIVE HOOD 3X469X4	97039416	46	1	18	917345308	CENTRAL SECTION CRAWLER
PROTECTIVE HOOD V2A	10041053	42	1	724	967956008	EQUIPMENT CAMERA SLEW C

Description	Item	Pos.	Quantity	Page	Assembly	Description
PROTECTIVE HOSE 40MM AL-	10324905	212	1.15	620	968030708	WIRING HARNESS
PROTECTIVE MOTOR SWITCH	570338308	23	1	24	11601184	COLLECTING RING
PROXIMITY SWITCH	10013883	7	1	84	11621291	DISTRIBUTION BLOCK
PROXIMITY SWITCH BERUEHR	11003193	5	2	74	917361508	ELECTR.CRAWLER SUPPORT
PROXIMITY SWITCH BERUEHR	11003193	5	2	100	917361608	ELECTR.CRAWLER SUPPORT
PROXIMITY SWITCH BERUEHR	11003193	(1)	2	146	917353608	ELECTR.FOR SLEWING GEAR
PROXIMITY SWITCH BERUEHR	571318808	20	4	1034	968188308	SENSOR ASSEMBLY HEAD PI
PULL ROD	10014715	18	4	152	10871517	ELECTRIC PUMP
PULL ROD	10099209	28	4	550	10425291	ELECTRIC PUMP
PULL ROD	540272114	301	1	244	11347399	FLANGE BEARING
PULL ROD	968772408	4	2	1087	968671408	HEAD SECTION PRE-ASS.
PULL ROD	968786808	5	2	1081	917230108	GUIDE SUSPENDED BALLAST
PULL ROD 2.5M	968190108	81	2	845	917078808	S INTERMEDIATE SECTION
PULL ROD 3.3M	967846208	7	2	500	917347708	SA FRAME
PULL ROD 3.525M	967981008	14	2	500	917347708	SA FRAME
PULL ROD 3.5M	967897608	80	2	845	917078808	S INTERMEDIATE SECTION
PULL ROD 3.9M	968026208	9	2	961	917380508	D HEAD SECTION PRE-ASS.
PULL ROD 40X11923X168 S96	97027116	1	2	841	967744008	ROD
PULL ROD 40X1663X168 S96	97047413	1	2	1095	968786908	DRAWBAR PRE-ASS
PULL ROD 40X1912X168 S96	97047523	1	2	1089	968803008	DRAWBAR PRE-ASS
PULL ROD 40X2438X168 S96	97038215	1	2	850	968214108	DRAWBAR PRE-ASS
PULL ROD 40X3001X264 S96	97028309	1	2	508	967846508	DRAWBAR PRE-ASS
PULL ROD 40X3397X168 S96	97030595	1	2	848	967950808	DRAWBAR PRE-ASS
PULL ROD 40X3474X194 S96	97031413	1	2	510	967981108	DRAWBAR PRE-ASS
PULL ROD 40X5339X274 S96	97036582	1	2	852	968217108	DRAWBAR PRE-ASS
PULL ROD 40X5367X168 S96	97037196	1	2	924	968242108	DRAWBAR PRE-ASS
PULL ROD 5.765M	968026008	7	2	961	917380508	D HEAD SECTION PRE-ASS.
PULL ROD 6.005M	968190208	82	2	845	917078808	S INTERMEDIATE SECTION
PULL ROD 6.050 M	968242208	79	2	920	917333208	D PIVOT SECTION PRE-ASS.
PULL ROD SPF	968246608	125	2	921	917333208	D PIVOT SECTION PRE-ASS.
PULL TAB WITH SIGN 0.4M	967846608	8	4	500	917347708	SA FRAME
PULL TAB WITH SIGN 0.4M	967846608	2	2	507	967846208	PULL ROD
PULL TAB WITH SIGN 0.4M	968027408	2	2	971	968026008	PULL ROD
PULL-BACK PLATE	7024265	7	1	248	570112908	DRIVING GEAR
PUMP	510108201	93	1	64	90029090	ANGULAR GEAR
PUMP	510108201	93	1	66	90029091	ANGULAR GEAR
PUMP DISTRIBUTION GEAR A	11320826	107	1	265	967978708	DIESEL ENGINE, PRE-ASSEMB
PUMP ELEMENT	10216340	13	1	152	10871517	ELECTRIC PUMP
PUMP ELEMENT	10216340	13	1	550	10425291	ELECTRIC PUMP
PUMP ELEMENT	11001770	6	1	83	11621396	ELECTRIC PUMP
PUMP HOUSING	10014693	3	1	83	11621396	ELECTRIC PUMP
PUMP HOUSING	10014693	4	1	152	10871517	ELECTRIC PUMP
PUMP HOUSING	10014693	4	1	550	10425291	ELECTRIC PUMP
PUMP HOUSING	10873891	3	1	285	11212745	VARIABLE PUMP
PUMP MP41 SPF	591055408	12	1	579	964598008	WINDSHIELD WASHER INSTAL
PUMP RETURN FLOW	774372808	2	1	548	917081208	CENT. LUBRIC. SYSTEM SUP
PUMP SCR	10139284	9011	1	439	968111208	UREA TANK, PRE-MOUNTING
PUMP SUPPORT	10873651	4	1	271	11212738	VARIABLE PUMP
PUMP SUPPORT	10873651	4	1	282	11212746	VARIABLE PUMP
PUMP SUPPORT	10873651	4	1	284	11212744	VARIABLE PUMP
PUMP SUPPORT	10873653	4	1	273	11212739	VARIABLE PUMP
PUMP SUPPORT	10873653	4	1	285	11212745	VARIABLE PUMP
PUSH BUTTON	11171271	33	1	447	11113343	OPERATOR SEAT
PUSH BUTTON	606143008	14	20	482	967924408	DASHBOARD, PRE-ASSEMBL
PUSH BUTTON 1OE+1S	10112675	514	1	77	967971708	WIRING HARNESS
PUSH-BUTTON CAP FLACH G	606143908	9	15	482	967924408	DASHBOARD, PRE-ASSEMBL
PUSH-BUTTON CAP FLACH K	606144408	12	7	482	967924408	DASHBOARD, PRE-ASSEMBL
PUSH-BUTTON CAP FLACH RO	606143108	15	1	482	967924408	DASHBOARD, PRE-ASSEMBL
QUICK COUPLING FEMALE	790515308	(3)	1	127	917077108	TOOL
QUICK RELEASE PIN 12X90X4	10490116	(2)	2	1027	917251008	L-HEAD PIECE

Description	Item	Pos.	Quantity	Page	Assembly	Description
QUICK RELEASE PIN 20X191,	11320195	20	8	175	917401608	SLEWING PLATFORM CPL.
QUICK RELEASE PIN 4X55,5X1	12103691	10	2	575	964560908	ROOF WINDOW PRE-ASS.
RADIAL PACKING SET DRIVE	10873896	(999)	1	271	11212738	VARIABLE PUMP
RADIAL PACKING SET DRIVE	10873896	4	1	286	10873889	DRIVING GEAR
RADIAL SEAL 70X90X7	7008986	(2)	1	884	11212498	VARIABLE DISPLACEMENT MO
RADIATOR UNIT AL	11340518	1	1	296	968240908	RADIATOR, PRE-ASSEMBLED
RADIATOR, PRE-ASSEMBLED	968240908	120	1	265	967978708	DIESEL ENGINE, PRE-ASSEMB
RAIL PAIR	10650489	70	1	447	11113343	OPERATOR SEAT
RAPID ACTION COUPLING	790515408	(4)	1	127	917077108	TOOL
RAPID FIXING	704259608	29	1	574	968080908	CLOSING DEVICE
RAW AIR HOSE 130X660 TPE	10291933	15	2	430	917079508	AIR FILTER UNIT CPL.
REAR REST HANDLE	10492348	21	1	447	11113343	OPERATOR SEAT
REAR VISION MIRROR UNIT 20	10286840	(1)	1	591	916097508	MIRROR ATTACHM.IN CRANE
REAR WINDOW ESG-GLAS SP	976838108	1	1	576	964561008	REAR WINDOW PRE-ASS.
REAR WINDOW PRE-ASS. SPF	964561008	7	1	569	917202908	CABIN, GLAZED
REBUILDING KIT	12470175	999	1	394	10135177	OUTLET MANIFOLD ADD-ON
RECEIVER FUNK	11088401	(30)	1	1038	967276708	RECEIVER
RECEIVER KOPFSTUECK	967276708	10	1	1037	917156108	INCLINATION SENSOR
RECEPTACLE 2,8X0,3-1,5 VER	602203108	67	2	473	967926308	WIRING HARNESS
RECEPTACLE 4,8X1,5	602225914	703	2	473	967926308	WIRING HARNESS
RECEPTACLE 6,3X0,5-1,0 VER	11080881	758	16	471	967925808	WIRING HARNESS
RECEPTACLE 6,3X0,5-1,0 VER	11080881	758	6	473	967926308	WIRING HARNESS
RECEPTACLE 6,3X0,5-1,0 VER	11080881	758	5	622	968030708	WIRING HARNESS
RECEPTACLE 6,3X0,5-1,0 VER	11080881	758	6	625	968416808	WIRING HARNESS
RECEPTACLE 6,3X1-2,5 TIN-P	602203408	72	5	471	967925808	WIRING HARNESS
RECEPTACLE 6,3X1-2,5 TIN-P	602203408	72	2	473	967926308	WIRING HARNESS
RECEPTACLE 6,3X1-2,5 TIN-P	602203408	72	6	620	968030708	WIRING HARNESS
RECEPTACLE 6,3X1-2,5 TIN-P	602203408	72	2	624	968416808	WIRING HARNESS
RECEPTACLE FOR TABS 0,5-1	602320508	62	3	473	967926308	WIRING HARNESS
RECEPTACLE FOR TABS 6,3X	602303308	134	4	471	967925808	WIRING HARNESS
RECEPTACLE FOR TABS 6,3X	602303308	134	6	473	967926308	WIRING HARNESS
RECEPTACLE FOR TABS 6,3X	602303290	135	2	473	967926308	WIRING HARNESS
RECTANGULAR SECTION RIN	10001114	24	2	293	11314599	VARIABLE PUMP
REDUCER M25X1,5 M16X1,5 P	10044648	(9)	2	741	917190508	EL.COOLANT PREHEAT
REDUCER M25X1,5 M16X1,5 P	10044648	15	3	743	917190608	EXTERNAL FEED
REDUCER M25X1,5 M20X1,5 P	10042707	(12)	2	741	917190508	EL.COOLANT PREHEAT
REDUCER R1/4"- M20X1,5	774386508	17	1	548	917081208	CENT. LUBRIC. SYSTEM SUP
REDUCING PIECE	9270340	17	1	382	10135642	ACCESSORIES AIR COMPRES
REDUCING PIECE 81,5/53,5 P	10424785	37	2	584	964598408	INTERIOR PANELING
REDUCING SCREW GR 18/12L	247030202	630	1	71	967787408	CRAWLER TRACK HYDRAULI
REDUCING SCREW GR 18/12L	247030202	632	1	98	967787508	CRAWLER TRACK HYDRAULI
REDUCING SCREW GR 18/12L	247030202	602	2	992	967788608	ADDITIONAL HYDR.D HEAD S
REDUCING STUD RI 8 M14X1,	10165571	39	1	364	10135675	FUEL LINES
REDUCTION M20X1,5/M16X1,5	602606208	510	1	77	967971708	WIRING HARNESS
REDUCTION M20X1,5/M16X1,5	602606208	507	1	630	968418008	WIRING HARNESS
REDUCTION M25X1,5/M16X1,5	602606308	511	2	628	968346208	DUMMY PLUG
REDUCTION M25X1,5/M20X1,5	602606408	505	2	628	968346208	DUMMY PLUG
REDUCTION M25X1,5/M20X1,5	602606408	510	1	793	968541308	LEAD
REDUCTION M25X1,5/M20X1,5	602606408	508	1	794	968546008	LEAD
REDUCTION M25X1,5/M20X1,5	602606408	505	1	795	968546108	LEAD
REDUCTION M32X1,5/M20X1,5	602606508	505	1	630	968418008	WIRING HARNESS
REDUCTION M32X1,5/M20X1,5	602606508	422	1	951	968285208	CABLE DRUM COMPL.
REDUCTION M32X1,5/M20X1,5	602606508	7	1	1077	968175108	CABLE DRUM COMPL.
REDUCTION M32X1,5/M25X1,5	602606608	506	1	76	967971408	WIRING HARNESS
REDUCTION M32X1,5/M25X1,5	602606608	528	2	625	968416808	WIRING HARNESS
REDUCTION M40X1,5/M25X1,5	602606708	504	1	76	967971408	WIRING HARNESS
REDUCTION M40X1,5/M25X1,5	602606708	506	1	77	967971708	WIRING HARNESS
REDUCTION M40X1,5/M25X1,5	602606708	508	1	793	968541308	LEAD
REDUCTION M40X1,5/M25X1,5	602606708	512	1	794	968546008	LEAD
REDUCTION M40X1,5/M25X1,5	602606708	512	1	795	968546108	LEAD

Description	Item	Pos.	Quantity	Page	Assembly	Description
REFRIGERANT 12KG FLASCH	7020440	100	2.4	493	917191108	AIR CONDITIONING
REGULATING VALVE	10125692	2	1	318	11356725	OIL SEPARATOR
REGULATING VALVE	11644973	7	1	83	11621396	ELECTRIC PUMP
REGULATION BOOST PRESS	10138014	436	1	309	10137680	DIESEL ENGINE
REGULATION HYDRAULIC	7023888	5	1	279	11212743	VARIABLE PUMP
REGULATION REPAIR KIT	10134156	85	1	68	10132387	HYDRAULIC ATTACHMENT MO
REGULATOR	10475994	(1)	1	399	9079586	GENERATOR, PRE-ASSEMBLE
REGULATOR	12103770	(3)	1	281	11212366	TRIPLE PUMP
REINFORCED RUBBER HOSE	790042908	50	1	128	96005686	MAIN TOOLS
RELAY 24V	630102108	53	3	649	967918008	ASSEMBLY PARTS MOUNTIN
RELAY 24V/1S 26X26X24MM	630105108	54	7	637	917082908	SWITCHBOX MOUNTING PART
RELAY 24V/1S SPF	630105308	13	2	435	968175408	ELECTRIC FOR BATTERY BOX
REMOTE CONTROL APPARA	11212256	100	1	646	968252908	BTB PROGRAMMED
REMOTE CONTROL TRANSMIT	10454762	1	1	759	917751408	ELECTR.FOR SLEWING GEAR
REMOTE CONTROL TRANSMIT	10664335	100	1	483	968252708	BTT PROGRAMMED
REP.KIT CENTRY WIRING	967363808	999	1	484	10340105	WARNING LIGHT
REPAIR KIT	10650501	(998)	1	675	967788108	HYDRAULICS
REPAIR KIT	11003094	999	1	713	502657308	AIR DRYER
REPAIR KIT	12580834	1	1	338	11364303	CYLINDER HEAD COVER PRE
REPAIR KIT	12580834	1	1	341	10122646	CYLINDER HEAD COVER ASS
REPAIR KIT CONNECTING PL	10140298	83	1	68	10132387	HYDRAULIC ATTACHMENT MO
REPAIR KIT DRIVING MECHAN	10140281	81	1	68	10132387	HYDRAULIC ATTACHMENT MO
REPAIR KIT LOCK RING	10140202	84	1	68	10132387	HYDRAULIC ATTACHMENT MO
REPAIR SET PRESSURE GOV	11003089	998	1	713	502657308	AIR DRYER
RESISTOR 121R 1% 0.6W SPF	635050808	513	2	474	967926408	WIRING HARNESS
RESISTOR 1K 5% 3W SPF	635058508	2	1	654	964591108	INSERTION MODULE
RESISTOR 20R 1% 25W	635052808	59	1	650	967918008	ASSEMBLY PARTS MOUNTIN
RESISTOR 47R 1% 25W	635017008	58	1	650	967918008	ASSEMBLY PARTS MOUNTIN
RESISTOR 5,6K 5% 3.75W SPF	635052008	505	1	50	96026395	CABLING
RESISTOR 500R 0.1% 3W SPF	635051508	4	2	654	964591108	INSERTION MODULE
REST MONTAGE+TRANSPOR	918188208	33	1	810	917190708	ROLLER SET
REST MONTAGE+TRANSPOR	918188208	38	1	815	917190808	ROLLER SET
REST WELDED	967960008	2	1	850	968214108	DRAWBAR PRE-ASS
REST WELDED	968183908	35	2	919	917333208	D PIVOT SECTION PRE-ASS.
REST WELDED	968281608	42	2	919	917333208	D PIVOT SECTION PRE-ASS.
REST WELDED T ZN O	969973708	1	1	812	918188208	REST
RESTRICTOR VALVE 90L/MIN	511427708	157	1	252	967787908	ADDNL. HYDR. F. ERECTING W
RETAINER CLIP 102-100 ST	774222908	184	4	265	967978708	DIESEL ENGINE, PRE-ASSEMB
RETAINER CLIP 122,5/K1 St/Ino	10127984	192	2	266	967978708	DIESEL ENGINE, PRE-ASSEMB
RETAINER CLIP 122,5/K1 St/Ino	10127984	13	2	296	968240908	RADIATOR, PRE-ASSEMBLED
RETAINER CLIP 122,5/K1 St/Ino	10127984	2321	1	423	10141865	SEAL KIT DIESEL ENGINE
RETAINER CLIP 129	12222896	22	1	491	10042043	WATER HEATING SYSTEM
RETAINER CLIP 135-142/140/25	11140381	19	1	427	917079408	MUFFLER UNIT
RETAINER CLIP 77/K1 St/Inox	10124798	11	2	375	10135729	CHARGE AIR LINE ASSEMBLY
RETAINER CLIP 77/K1 St/Inox	10124798	2301	2	422	10141865	SEAL KIT DIESEL ENGINE
RETAINER CPL.	10138162	1	1	375	10135729	CHARGE AIR LINE ASSEMBLY
RETAINER FOR ROLLER WC.	968859608	7	1	1027	917251008	L-HEAD PIECE
RETAINING DISK 120X6 42CrM	944228903	36	1	142	90201679	SLEWING GEAR DRIVE
RETAINING DISK 150X6,5X6 42	944196003	16	1	142	90201679	SLEWING GEAR DRIVE
RETAINING DISK 160X80X6	944324703	5	1	879	90200134	PLANETARY GEARBOX
RETAINING DISK 65X6,5X4	944102603	51	1	142	90201679	SLEWING GEAR DRIVE
RETAINING DISK 70X159X44,5	944338603	36	1	879	90200134	PLANETARY GEARBOX
RETAINING NUT	10663825	(1)	1	272	10873652	CONTROL UNIT
RETAINING NUT M16X1	602042208	18	2	482	967924408	DASHBOARD, PRE-ASSEMBL
RETAINING PLATE 4X258X418	97043617	39	1	1004	917085308	D INTERMEDIATE SECTION
RETAINING PLATE 4X258X418	97043617	53	1	1016	917178608	D INTERMEDIATE SECTION
RETAINING PLATE 4X943X313	97032352	39	1	961	917380508	D HEAD SECTION PRE-ASS.
RETAINING PLATE 5X880X248	97043594	45	1	1004	917085308	D INTERMEDIATE SECTION
RETAINING PLATE 5X880X248	97043594	45	1	1016	917178608	D INTERMEDIATE SECTION
RETAINING PLATE FE//ZNNI8/	969627708	38	2	1027	917251008	L-HEAD PIECE

Description	Item	Pos.	Quantity	Page	Assembly	Description
RETAINING SPRING 3X55 VER	433102808	51	8	18	917345308	CENTRAL SECTION CRAWLER
RETAINING SPRING 3X55 VER	433102808	102	4	62	917291608	CRAWLER TRACK CARRIER, L
RETAINING SPRING 3X55 VER	433102808	102	4	95	917291708	CRAWLER TRACK CARRIER,
RETAINING SPRING 3X55 VER	433102808	10	24	122	917076708	CATWALK CRAW.TRACK TRA
RETAINING SPRING 3X55 VER	433102808	6	8	468	969259908	SLEWING PLATFORM CATWAL
RETAINING SPRING 3X55 VER	433102808	20	6	777	917332608	S PIVOT SECTION PRE-ASS.
RETAINING SPRING 3X55 VER	433102808	5	1	1104	967936408	WIND WARNING PREASSEMB
RETAINING SPRING 4,5X98 IS	433100908	7	2	463	968309908	PLATFORM COMPL.
RETAINING SPRING 4,5X98 IS	433100908	39	12	500	917347708	SA FRAME
RETAINING SPRING 4,5X98 IS	433100908	9	2	735	917618308	UPPERCARRIAGE SUSP BALL
RETAINING SPRING 4,5X98 IS	433100908	17	4	777	917332608	S PIVOT SECTION PRE-ASS.
RETAINING SPRING 4,5X98 IS	433100908	21	8	819	917190908	S INTERMEDIATE SECTION
RETAINING SPRING 4,5X98 IS	433100908	21	8	827	917333908	S INTERMEDIATE SECTION
RETAINING SPRING 4,5X98 IS	433100908	21	10	831	917231408	S ADAPTER SECTION
RETAINING SPRING 4,5X98 IS	433100908	21	8	838	917078708	S INTERMEDIATE SECTION
RETAINING SPRING 4,5X98 IS	433100908	21	12	845	917078808	S INTERMEDIATE SECTION
RETAINING SPRING 4,5X98 IS	433100908	21	8	858	917079208	S INTERMEDIATE SECTION
RETAINING SPRING 4,5X98 IS	433100908	21	8	863	917571208	S INTERMEDIATE SECTION
RETAINING SPRING 4,5X98 IS	433100908	4	4	868	917191008	SL REDUCING SECTION
RETAINING SPRING 4,5X98 IS	433100908	61	10	920	917333208	D PIVOT SECTION PRE-ASS.
RETAINING SPRING 4,5X98 IS	433100908	102	8	962	917380508	D HEAD SECTION PRE-ASS.
RETAINING SPRING 4,5X98 IS	433100908	5	8	1004	917085308	D INTERMEDIATE SECTION
RETAINING SPRING 4,5X98 IS	433100908	5	8	1016	917178608	D INTERMEDIATE SECTION
RETAINING SPRING 4,5X98 IS	433100908	18	2	1087	968671408	HEAD SECTION PRE-ASS.
RETAINING SPRING 4,5X98 IS	433100908	10	2	1092	968766508	FASTENER
RETAINING SPRING 4X68 ISO	433101208	38	6	61	917291608	CRAWLER TRACK CARRIER, L
RETAINING SPRING 4X68 ISO	433101208	38	6	94	917291708	CRAWLER TRACK CARRIER,
RETAINING SPRING 4X68 ISO	433101208	8	2	749	917081508	COUNTERWEIGHT FRAME
RETAINING SPRING 4X68 ISO	433101208	42	8	819	917190908	S INTERMEDIATE SECTION
RETAINING SPRING 4X68 ISO	433101208	42	8	827	917333908	S INTERMEDIATE SECTION
RETAINING SPRING 4X68 ISO	433101208	42	9	831	917231408	S ADAPTER SECTION
RETAINING SPRING 4X68 ISO	433101208	42	8	838	917078708	S INTERMEDIATE SECTION
RETAINING SPRING 4X68 ISO	433101208	42	8	845	917078808	S INTERMEDIATE SECTION
RETAINING SPRING 4X68 ISO	433101208	42	8	858	917079208	S INTERMEDIATE SECTION
RETAINING SPRING 4X68 ISO	433101208	42	8	863	917571208	S INTERMEDIATE SECTION
RETAINING SPRING 5X122 IS	433102508	78	1	182	968277508	ASSEMBLY PARTS F.SLEWING
RETAINING SPRING 5X122 IS	433102508	3	2	812	918188208	REST
RETAINING SPRING 5X122 IS	433102508	127	2	921	917333208	D PIVOT SECTION PRE-ASS.
RETAINING SPRING 5X122 IS	433102508	94	1	962	917380508	D HEAD SECTION PRE-ASS.
RETAINING SPRING 5X122 IS	433102508	4	1	1060	968929808	PIN PULLING CYLINDER CPL.
RETAINING SPRING 5X122 IS	433102508	5	2	1085	968678908	INTERMEDIATE PIECE PRE-A
RETAINING SPRING 5X122 IS	433102508	10	1	1103	968838608	LOCATION FIXTURE PRE-ASS.
RETAINING SPRING DIN 2194	433105008	36	2	175	917401608	SLEWING PLATFORM CPL.
RETAINING SPRING DIN 2194	433105008	4	2	255	917079108	DIESEL ENGINE CPL.
RETAINING SPRING DIN 2194	433105008	120	2	778	917332608	S PIVOT SECTION PRE-ASS.
RETAINING SPRING DIN 2194	433105008	37	4	1069	917229808	SUSPENDED BALLAST
RETAINING SPRING DIN 2194	433105008	3	4	1083	968399508	PIVOT SECTION, PRE-ASSEMB
RETAINING SPRING DIN 2194	433105008	3	4	1085	968678908	INTERMEDIATE PIECE PRE-A
RETAINING SPRING X0 VERZ.	433105208	5	2	744	917508308	TRANSPORT KEEPER
RETURN FILTER	11493652	(711)	1	1059	917474108	BOLT EXTRACTION ATTACHM
RETURN FILTER 400L/MIN	10871356	2	2	544	967968208	OIL TANK PRE-ASS.
RETURN STRIP	774380308	7	1	548	917081208	CENT. LUBRIC. SYSTEM SUP
REVERSING VALVE 350BAR	510401908	171	1	159	968129608	ADDITIONAL HYDR.SLEWING
RIBBED HEX NUT M6 10	10003366	3	1	377	9078314	HEATING FLANGE ADD-ON
RIBBED TUBE ALU	10493045	154	1	711	967788208	COMPRESSED AIR PLANT
RIGGING SCREW	553086208	17	1	495	10451181	LIQUEFIER
RING	570114808	5	14	249	570113308	DRIVING GEAR
RING BOLT	511052308	12	1	169	510401908	REVERSING VALVE
RING BOLT DIN 580 M10X17 C	402600208	108	4	62	917291608	CRAWLER TRACK CARRIER, L
RING BOLT DIN 580 M10X17 C	402600208	108	4	95	917291708	CRAWLER TRACK CARRIER,

Description	Item	Pos.	Quantity	Page	Assembly	Description
RING BOLT DIN 580 M12 C15E	10179932	139	2	963	917380508	D HEAD SECTION PRE-ASS.
RING BOLT DIN 580 M16X27 C	402600508	15	4	745	917863208	TRANSPORT KEEPER
RING BOLT DIN 580 M24 C15E	10179299	68	1	1070	917229808	SUSPENDED BALLAST
RING BOLT DIN 580 M6X13 C1	12100569	167	4	779	917332608	S PIVOT SECTION PRE-ASS.
RING BOLT DIN 580 M8 C15E 4	10181367	19	4	187	917077708	PIN F. S AND D PIVOT SECTIO
RING BOLT DIN 580 M8 C15E 4	10181367	12	4	692	10413255	CHANGE-OVER BLOCK
RING BOLT DIN 580 M8 C15E 4	10181367	5	1	1056	968134408	MECH.AUXILIARIES FOR LIG
RING BOLT M16X24 INOX SPF	11181742	67	3	778	917332608	S PIVOT SECTION PRE-ASS.
RING DIN 70951 47X1,6	4242017	(6)	2	559	917081608	CRANE DRIVER'S CABIN CPL.
RING NUT DIN 582 M12 C15E F	10179302	124	2	779	917332608	S PIVOT SECTION PRE-ASS.
RING PA6G+OEL	97034317	6	2	1044	917228608	BOOM NOSE
RING PA6G+OEL	97034318	4	2	1044	917228608	BOOM NOSE
RING RD100X5 S355MC FE//ZN	952198708	2	2	511	928331508	SAFETY ROLLER CPL.
RING RD100X5 S355MC FE//ZN	952198708	26	2	777	917332608	S PIVOT SECTION PRE-ASS.
RK ADDITIONAL PARTS	10126156	80	1	68	10132387	HYDRAULIC ATTACHMENT MO
RK BIG-END BEARING D9500	10122907	60	1	331	10116876	CONNECTING ROD ASSEMBL
RK BIG-END BEARING D9500	12579693	50	1	331	10116876	CONNECTING ROD ASSEMBL
RK CRANKSHAFT SEAL D9500	10141874	52	1	305	10137680	DIESEL ENGINE
RK CRANKSHAFT SEAL D9500	10141874	521	1	422	10141865	SEAL KIT DIESEL ENGINE
RK INJECTION NOZZLE	10124950	998	1	357	10117167	INJECTION NOZZLE W.FASTEN
RK LIMIT STOP BOLT NG 215	10135893	86	1	68	10132387	HYDRAULIC ATTACHMENT MO
RK PLUG	10130053	10	3	416	967404608	RK PLUG
RK PLUG	10130060	50	3	416	967404608	RK PLUG
RK PLUG	10130061	40	1	416	967404608	RK PLUG
RK PLUG	10130062	30	3	416	967404608	RK PLUG
RK PLUG	10130089	60	1	416	967404608	RK PLUG
RK PLUG	10130090	70	1	416	967404608	RK PLUG
RK PLUG	10130091	20	2	416	967404608	RK PLUG
RK PLUG	10130317	130	1	416	967404608	RK PLUG
RK PLUG	10130318	100	1	416	967404608	RK PLUG
RK PLUG	10130319	120	1	416	967404608	RK PLUG
RK PLUG	10130320	140	1	416	967404608	RK PLUG
RK PLUG D9508	967404608	999	1	412	10131095	ENGINE CONTROL SENSORS
RK PLUG RKS M4X1,5MM²	10130093	90	1	416	967404608	RK PLUG
RK PLUG RKS M6X2,5MM²	10130092	80	1	416	967404608	RK PLUG
RK PLUG WKS M6-M3X2.5MM²	10130094	110	1	416	967404608	RK PLUG
RK WATER PUMP WITH FAST	10141502	999	1	383	10140056	WATER PUMP WITH FASTENIN
RK1 BIG-END BEARING D9500	10124739	61	1	331	10116876	CONNECTING ROD ASSEMBL
RK1 BIG-END BEARING D9500	12580191	51	1	331	10116876	CONNECTING ROD ASSEMBL
RK1 MAIN BEARING CPL. D95	10134576	51	1	327	10128540	CRANKSHAFT BEARINGS
RK2 BIG-END BEARING D9500	10124740	62	1	331	10116876	CONNECTING ROD ASSEMBL
RK2 BIG-END BEARING D9500	12580192	52	1	331	10116876	CONNECTING ROD ASSEMBL
RK2 MAIN BEARING CPL. D95	10134577	52	1	327	10128540	CRANKSHAFT BEARINGS
ROCKER ARM BRACKET PRE	10122503	1	1	334	10118060	ROCKER ARMS DEVICE CPL.
ROCKER ARM PRE-ASSY.	10119407	2	2	335	10122503	ROCKER ARM BRACKET PRE
ROCKER ARM SUPPORT	10122504	1	1	335	10122503	ROCKER ARM BRACKET PRE
ROCKER ARMS DEVICE CPL. N	10118060	81	8	306	10137680	DIESEL ENGINE
ROD 11.7M	967704108	1	1	1018	967704008	ROD CPL.
ROD 11.7M	967744008	1	1	840	967743808	ROD CPL.
ROD 30.0X330 S355J2C+C FE//	97029780	7	2	815	917190808	ROLLER SET
ROD 5.7M	967733808	1	1	1006	967733608	ROD CPL.
ROD 5.7M	967747008	1	1	820	967746908	ROD CPL.
ROD CPL. 1.35 M	967913408	2	2	1027	917251008	L-HEAD PIECE
ROD CPL. 12 M	967704008	2	2	1016	917178608	D INTERMEDIATE SECTION
ROD CPL. 12 M	967743808	80	2	838	917078708	S INTERMEDIATE SECTION
ROD CPL. 12 M	967743808	80	2	858	917079208	S INTERMEDIATE SECTION
ROD CPL. 12 M	967743808	80	2	864	917571208	S INTERMEDIATE SECTION
ROD CPL. 12 M	967743808	3	2	1016	917178608	D INTERMEDIATE SECTION
ROD CPL. 6 M	967733608	2	2	1004	917085308	D INTERMEDIATE SECTION
ROD CPL. 6M	967746908	80	2	819	917190908	S INTERMEDIATE SECTION

Description	Item	Pos.	Quantity	Page	Assembly	Description
ROD CPL. 6M	967746908	80	2	827	917333908	S INTERMEDIATE SECTION
ROD CPL. 6M	967746908	80	4	832	917231408	S ADAPTER SECTION
ROD CPL. 6M	967746908	2	2	868	917191008	SL REDUCING SECTION
ROD CPL. 6M	967746908	3	2	1004	917085308	D INTERMEDIATE SECTION
ROD ST.CONST.	964581908	8	4	112	918589408	HYDRAULIC SUPPORT
ROD ST.CONST.	968068408	2	1	175	917401608	SLEWING PLATFORM CPL.
ROD WITH BOARD	967913108	1	2	1029	967913408	ROD CPL.
ROLLER	968031908	4	2	1069	917229808	SUSPENDED BALLAST
ROLLER	976650108	18	2	819	917190908	S INTERMEDIATE SECTION
ROLLER	976650108	18	2	827	917333908	S INTERMEDIATE SECTION
ROLLER	976650108	18	2	838	917078708	S INTERMEDIATE SECTION
ROLLER	976650108	18	2	858	917079208	S INTERMEDIATE SECTION
ROLLER	976650108	18	2	863	917571208	S INTERMEDIATE SECTION
ROLLER 101.6X1535 S355J2H	97036157	6	1	213	968161808	SAFETY ROLLER CPL.
ROLLER 159.0X1585 S355J2H	950363008	4	1	511	928331508	SAFETY ROLLER CPL.
ROLLER 220-80/80	10876496	7	1	931	11211229	TILT-BACK SUPPORT
ROLLER 30X11 X20CR13	978100308	5	2	585	964588408	GUIDE PRE-ASS.
ROLLER 30X11 X20CR13	978100308	16	8	586	964588308	GUIDE PRE-ASS.
ROLLER 80.5X160X90 PA6G	97029782	6	2	810	917190708	ROLLER SET
ROLLER 80.5X160X90 PA6G	97029782	8	2	815	917190808	ROLLER SET
ROLLER 91X160X100.5 PA6G	97061436	30	2	815	917190808	ROLLER SET
ROLLER 91X160X103 PA6G	97061422	27	2	810	917190708	ROLLER SET
ROLLER 91X160X105 PA6G	97061423	28	2	810	917190708	ROLLER SET
ROLLER 91X160X105 PA6G	97061423	34	2	815	917190808	ROLLER SET
ROLLER 91X160X88 PA6G	97061438	31	4	815	917190808	ROLLER SET
ROLLER 91X160X96 PA6G	97061424	29	2	810	917190708	ROLLER SET
ROLLER 91X160X96 PA6G	97061424	35	2	815	917190808	ROLLER SET
ROLLER BEARING	96051604	6	2	127	917077108	TOOL
ROLLER BEARING 220X300X9	746509408	(2)	1	500	917347708	SA FRAME
ROLLER BEARING 220X300X9	746509408	(2)	1	810	917190708	ROLLER SET
ROLLER BEARING 220X300X9	746509408	(2)	1	1027	917251008	L-HEAD PIECE
ROLLER BEARING DREHBUE	917080508	139	1	10		LIEBHERR CRAW.CRANE LR
ROLLER BEARING WELDED	967812208	1	1	527	917080508	ROLLER BEARING
ROLLER BEARING WELDED	968051108	1	1	976	968027908	ROLLER SEATING COMPL.
ROLLER BEARING WELDED FE	96051595	1	1	131	96051604	ROLLER BEARING
ROLLER BEARING WELDED FE	969663808	2	1	811	969663108	ROPE GUIDE PULLEY
ROLLER BODY HALF CPL.	925067508	11	4	61	917291608	CRAWLER TRACK CARRIER, L
ROLLER BODY HALF CPL.	925067508	11	4	94	917291708	CRAWLER TRACK CARRIER,
ROLLER BODY HALF CPL.	967723908	10	40	61	917291608	CRAWLER TRACK CARRIER, L
ROLLER BODY HALF CPL.	967723908	10	40	94	917291708	CRAWLER TRACK CARRIER,
ROLLER CLAMP WELDED	968066408	2	1	1044	917228608	BOOM NOSE
ROLLER CLAMP WELDED FE//	96010404	140	2	963	917380508	D HEAD SECTION PRE-ASS.
ROLLER PA6G	976650008	17	4	819	917190908	S INTERMEDIATE SECTION
ROLLER PA6G	976650008	17	4	827	917333908	S INTERMEDIATE SECTION
ROLLER PA6G	976650008	17	6	838	917078708	S INTERMEDIATE SECTION
ROLLER PA6G	976650008	17	6	858	917079208	S INTERMEDIATE SECTION
ROLLER PA6G	976650008	17	6	863	917571208	S INTERMEDIATE SECTION
ROLLER RD100X78 PA6G	288155308	7	2	131	96051604	ROLLER BEARING
ROLLER RD100X78 PA6G	288155308	3	1	811	969663108	ROPE GUIDE PULLEY
ROLLER RD100X78 PA6G	288155308	82	1	832	917231408	S ADAPTER SECTION
ROLLER RD100X78 PA6G	288155308	2	2	1110	969944708	MOUNTING PRE-ASS.
ROLLER RD100X95 PA6G	288179708	21	1	1044	917228608	BOOM NOSE
ROLLER RD160X220 PA6G	97036913	16	1	529	917080608	MOUNTING EQUIPMENT CRAW
ROLLER RD68X20 PA6G	283096108	184	1	780	917332608	S PIVOT SECTION PRE-ASS.
ROLLER SEATING COMPL.	968027908	10	1	961	917380508	D HEAD SECTION PRE-ASS.
ROLLER SET 350T	917190708	204	1	11		LIEBHERR CRAW.CRANE LR
ROLLER SET 400T	917190808	205	1	11		LIEBHERR CRAW.CRANE LR
ROLLER SET WELDED	967912408	1	1	815	917190808	ROLLER SET
ROLLER SET WELDED	967917008	1	1	810	917190708	ROLLER SET
ROLLER SLEWING RING	917080408	3	1	134	917077508	SLEWING PLATFORM FRAME

Description	Item	Pos.	Quantity	Page	Assembly	Description
ROLLER SLEWING RING 2654	90025097	1	1	147	917080408	ROLLER SLEWING RING
ROLLER TAPPET 39X76MM	9078257	1	2	345	10116320	CONTROL PARTS
ROLLER X0 PA6G	288135108	9	2	1044	917228608	BOOM NOSE
ROLLER X0 PA6G	288169408	141	2	963	917380508	D HEAD SECTION PRE-ASS.
ROLLING NOZZLE	10292013	35	10	584	964598408	INTERIOR PANELING
ROOF WINDOW PRE-ASS.	964560908	6	1	569	917202908	CABIN, GLAZED
ROOF WINDOW SPF	976838008	2	1	575	964560908	ROOF WINDOW PRE-ASS.
ROPE	571887008	17	1	983	11003086	ROPE LENGTH INDICATOR
ROPE 2 2,3KN EDELSTAHL	11160431	5	0.8	131	96051604	ROLLER BEARING
ROPE 2 2,3KN EDELSTAHL	11160431	35	0.5	461	968283208	CATWALK SUPERSTR.LEFT
ROPE 2 2,3KN EDELSTAHL	11160431	54	1	559	917081608	CRANE DRIVER'S CABIN CPL.
ROPE 2 2,3KN EDELSTAHL	11160431	8	0.3	750	965575208	CENTRING COMPLETE
ROPE 2 2,3KN EDELSTAHL	11160431	127	12	779	917332608	S PIVOT SECTION PRE-ASS.
ROPE 2 2,3KN EDELSTAHL	11160431	16	1	978	968028208	SUPPORT CPL.
ROPE 2 2,3KN EDELSTAHL	11160431	(3)	0.6	1027	917251008	L-HEAD PIECE
ROPE 2 2,3KN EDELSTAHL	11160431	2	0.4	1093	921706708	GRIP BOLT CPL.
ROPE 2 2,3KN EDELSTAHL	11160431	5	0.7	1109	969944608	MOUNTING CPL
ROPE 32X1450M SPF	11211360	1	1	766	917085008	ROPES FOR WINCHES 3
ROPE 32X890M -40°C SPF	11211362	1	1	767	917085108	ROPE FOR WINCH 4
ROPE 8X12,5M VERZ.	10871574	36	2	1087	968671408	HEAD SECTION PRE-ASS.
ROPE DRUM	11347396	21	1	239	10802280	ROPE WINCH
ROPE DRUM	90028040	1	1	895	90023100	COMPACT ROPE WINCH
ROPE DRUM	90200131	1	1	875	90024769	COMPACT ROPE WINCH
ROPE DRUM	90200221	1	1	223	90023101	COMPACT ROPE WINCH
ROPE DRUM D=840 SEIL=32/1	90024482	1	1	192	90023098	COMPACT ROPE WINCH
ROPE FOR WINCH 4	917085108	193	1	11		LIEBHERR CRAW.CRANE LR
ROPE FOR WINCH 6	917085408	195	1	11		LIEBHERR CRAW.CRANE LR
ROPE GUARD WELDED	967847508	22	4	500	917347708	SA FRAME
ROPE GUARD WELDED	967988908	40	4	500	917347708	SA FRAME
ROPE GUARD WELDED FE//ZN	967913008	26	2	815	917190808	ROLLER SET
ROPE GUIDE PULLEY	969663108	26	1	810	917190708	ROLLER SET
ROPE GUIDE PULLEY	969663108	29	1	815	917190808	ROLLER SET
ROPE GUIDE PULLEY CPL.	571904008	41	1	983	11003086	ROPE LENGTH INDICATOR
ROPE LENGTH INDICATOR 1	11003086	10	1	980	968107908	TRACTION RAM PRE-ASS.
ROPE PROTECTION ROD	10443737	12	2	1049	917229008	HOOK BLOCK
ROPE PROTECTION ROD	10470645	12	4	1048	917228808	DOUBLE HOOK BLOCK
ROPE PROTECTION ROD 30X	11691881	12	2	1050	917229108	HOOK BLOCK
ROPE PULLEY 300X780X84 S	97016429	(1)	1	500	917347708	SA FRAME
ROPE PULLEY 300X780X84 S	97047123	(1)	1	1027	917251008	L-HEAD PIECE
ROPE PULLEY CPL.	967066008	2	19	500	917347708	SA FRAME
ROPE PULLEY CPL.	967066008	2	18	527	917080508	ROLLER BEARING
ROPE PULLEY CPL.	967066008	5	3	961	917380508	D HEAD SECTION PRE-ASS.
ROPE PULLEY CPL.	967066008	2	8	965	967946208	LUFFING PULLEY BLOCK COM
ROPE PULLEY CPL.	967066008	5	9	968	967946308	LUFFING PULLEY BLOCK COM
ROPE PULLEY CPL.	967066008	3	1	976	968027908	ROLLER SEATING COMPL.
ROPE PULLEY CPL.	967066008	5	2	1027	917251008	L-HEAD PIECE
ROPE PULLEY CPL. SPF	924954508	2	8	810	917190708	ROLLER SET
ROPE PULLEY CPL. SPF	924954508	2	12	815	917190808	ROLLER SET
ROPE PULLEY CPL. SPF	924954508	94	2	920	917333208	D PIVOT SECTION PRE-ASS.
ROPE PULLEY CPL. SPF	924954508	3	2	1044	917228608	BOOM NOSE
ROPE PULLEY CPL. SPF	924954508	1	14	1048	917228808	DOUBLE HOOK BLOCK
ROPE PULLEY CPL. SPF	924954508	1	3	1049	917229008	HOOK BLOCK
ROPE PULLEY CPL. SPF	924954508	1	1	1050	917229108	HOOK BLOCK
ROPE PULLEY CPL. SPF	968771408	4	2	1027	917251008	L-HEAD PIECE
ROPE PULLEY RD780X84 PA6	288138108	(1)	1	810	917190708	ROLLER SET
ROPE SLING EN 13414 35T-7.	11646113	2	2	746	917081308	SLING GEAR ERECTION CRAW
ROPE WEDGE	11450343	4	1	242	11347396	ROPE DRUM
ROPE WINCH 901/A	10423865	7	2	1087	968671408	HEAD SECTION PRE-ASS.
ROPE WINCH TYP 351	540001808	181	1	779	917332608	S PIVOT SECTION PRE-ASS.
ROPE WINCH ZHP 4.13 SPF	10802280	1	1	237	917645608	MOUNTING JACK/ERECTING

Description	Item	Pos.	Quantity	Page	Assembly	Description
ROPE WITH ACCESSORIES	913364808	198	1	11		LIEBHERR CRAW.CRANE LR
ROPE WITH ACCESSORIES 1	917084808	190	1	10		LIEBHERR CRAW.CRANE LR
ROPE WITH ACCESSORIES 2	917084908	191	1	11		LIEBHERR CRAW.CRANE LR
ROPE-DESCENDING+RESCUE	11007312	3	1	132	916959908	PERSONAL PROTECTION EQ
ROPES FOR WINCHES 3	917085008	192	1	11		LIEBHERR CRAW.CRANE LR
ROTARY ENCODER	11659106	45	1	983	11003086	ROPE LENGTH INDICATOR
ROTARY ENCODER 360° LSB P	10802060	11	1	20	968660508	SLIPRING UNIT INSTALLATION
ROTARY FEED THROUGH SPF	11212785	2	1	18	917345308	CENTRAL SECTION CRAWLER
ROTARY LOCK 1W	606143308	19	2	482	967924408	DASHBOARD, PRE-ASSEMBL
ROTARY SHAFT LIP SEAL A 70	710024101	64	2	142	90201679	SLEWING GEAR DRIVE
ROTARY SHAFT LIP SEAL BAB	710061801	84	1	879	90200134	PLANETARY GEARBOX
ROTARY SHAFT LIP SEAL DIN	710031208	10	1	245	540270414	POWER TAKE-OFF CPL
ROTARY SHAFT LIP SEAL DIN	570151908	15	1	246	540270514	DRIVE UNIT CPL
ROTARY SHAFT LIP SEAL DIN	710027101	7	2	194	90024489	PLANETARY GEARBOX
ROTARY SHAFT LIP SEAL DIN	710027101	7	2	225	90200276	PLANETARY GEARBOX
ROTARY SHAFT LIP SEAL DIN	710027101	7	2	898	90026841	PLANETARY GEARBOX
ROTARY SHAFT LIP SEAL DIN	710063001	4	1	142	90201679	SLEWING GEAR DRIVE
ROTARY SHAFT LIP SEAL DIN	570701808	(14)	1	145	510235408	HYDRO MOTOR
ROTARY SHAFT LIP SEAL DIN	710034108	11	2	142	90201679	SLEWING GEAR DRIVE
ROTATIONAL SPEED SENSOR	10154944	1	1	413	9079206	ROTATIONAL SPEED SENSOR
ROTATIONAL SPEED SENSOR	9079206	20	2	412	10131095	ENGINE CONTROL SENSORS
ROTOR	11171311	1	1	1101	11482252	WIND VELOCITY TRANSMITTE
ROUND RD20X20 S355J2G3	943950608	108	1	560	917081608	CRANE DRIVER'S CABIN CPL.
ROUND SLING DIN EN 1492-2 3	10285626	12	2	819	917190908	S INTERMEDIATE SECTION
ROUND SLING DIN EN 1492-2 3	10285626	12	2	827	917333908	S INTERMEDIATE SECTION
ROUND SLING DIN EN 1492-2 3	10285626	12	2	838	917078708	S INTERMEDIATE SECTION
ROUND SLING DIN EN 1492-2 3	10285626	12	2	858	917079208	S INTERMEDIATE SECTION
ROUND SLING DIN EN 1492-2 3	10285626	12	2	863	917571208	S INTERMEDIATE SECTION
ROUND SLING DIN EN 1492-2	12101794	5	2	1107	917571308	MOUNTING AIDS
ROUND SLING SUSPENSION	10871664	2	1	1107	917571308	MOUNTING AIDS
ROUND STEEL 45.0X160 35NIC	97028770	68	1	778	917332608	S PIVOT SECTION PRE-ASS.
ROUND STRAND ROPE 10X1,4	10652830	36	2	137	917347808	PREMOUNTED LOWER PART
ROUND STRAND ROPE 10X1,	10652811	36	1	894	917474008	WINCH
ROUND STRAND ROPE 10X1,	10652811	152	1	921	917333208	D PIVOT SECTION PRE-ASS.
ROUND STRAND ROPE 10X1,	10652811	44	1	1027	917251008	L-HEAD PIECE
ROUND STRAND ROPE 10X1,	10652814	75	1	778	917332608	S PIVOT SECTION PRE-ASS.
ROUND STRAND ROPE 10X1,	10652814	78	2	920	917333208	D PIVOT SECTION PRE-ASS.
ROUND STRAND ROPE 10X11	10652829	43	2	831	917231408	S ADAPTER SECTION
ROUND STRAND ROPE 10X11	10652829	43	2	838	917078708	S INTERMEDIATE SECTION
ROUND STRAND ROPE 10X11	10652829	43	2	845	917078808	S INTERMEDIATE SECTION
ROUND STRAND ROPE 10X11	10652829	43	2	858	917079208	S INTERMEDIATE SECTION
ROUND STRAND ROPE 10X11	10652829	43	2	863	917571208	S INTERMEDIATE SECTION
ROUND STRAND ROPE 10X11,	10652440	6	3	1016	917178608	D INTERMEDIATE SECTION
ROUND STRAND ROPE 10X2,	10675387	35	2	137	917347808	PREMOUNTED LOWER PART
ROUND STRAND ROPE 10X2,	10675387	153	1	921	917333208	D PIVOT SECTION PRE-ASS.
ROUND STRAND ROPE 10X2,	10652804	34	1	137	917347808	PREMOUNTED LOWER PART
ROUND STRAND ROPE 10X3,	10675401	49	1	457	917080008	SLEWING PLATFORM CATWAL
ROUND STRAND ROPE 10X3,	10652805	151	1	921	917333208	D PIVOT SECTION PRE-ASS.
ROUND STRAND ROPE 10X3,5	11002141	110	1	920	917333208	D PIVOT SECTION PRE-ASS.
ROUND STRAND ROPE 10X3,7	10652820	74	2	778	917332608	S PIVOT SECTION PRE-ASS.
ROUND STRAND ROPE 10X3,7	10652820	95	2	920	917333208	D PIVOT SECTION PRE-ASS.
ROUND STRAND ROPE 10X3,7	10652820	98	2	962	917380508	D HEAD SECTION PRE-ASS.
ROUND STRAND ROPE 10X3,	10665364	73	1	778	917332608	S PIVOT SECTION PRE-ASS.
ROUND STRAND ROPE 10X4,6	11006655	97	2	962	917380508	D HEAD SECTION PRE-ASS.
ROUND STRAND ROPE 10X4,	11626400	26	1	1085	968678908	INTERMEDIATE PIECE PRE-A
ROUND STRAND ROPE 10X4,	10663834	99	1	962	917380508	D HEAD SECTION PRE-ASS.
ROUND STRAND ROPE 10X5,3	10652826	43	2	819	917190908	S INTERMEDIATE SECTION
ROUND STRAND ROPE 10X5,3	10652826	43	2	827	917333908	S INTERMEDIATE SECTION
ROUND STRAND ROPE 10X5,3	10652826	5	2	868	917191008	SL REDUCING SECTION
ROUND STRAND ROPE 10X5,	10652439	6	3	1004	917085308	D INTERMEDIATE SECTION

Description	Item	Pos.	Quantity	Page	Assembly	Description
ROUND STRAND ROPE 10X7,8	11006766	4	1	1083	968399508	PIVOT SECTION, PRE-ASSEMB
RS CRANKSHAFT BEARING KP	10128593	50	1	327	10128540	CRANKSHAFT BEARINGS
RS PRESSURE FILTER DF...33	10101384	(3)	1	675	967788108	HYDRAULICS
RS PRESSURE FILTER DF...33	10101384	(318)	2	1114	SK_Z98201	SERVICE
RUBBER BELLOWS	10650485	48	1	447	11113343	OPERATOR SEAT
RUBBER BELLOWS	11124040	3	2	760	10454762	REMOTE CONTROL TRANSMIT
RUBBER BELLOWS	571912308	2	1	481	10343693	MASTER SWITCH
RUBBER BUFFER	10296431	18	4	495	10451181	LIQUEFIER
RUBBER BUFFER 32X32XM6	10472890	84	2	570	917202908	CABIN, GLAZED
RUBBER BUFFER 8,3/26X7,2 3	10116274	7	5	409	10137987	CONTROL BOX ANNEXE
RUBBER CONNECTION	10116310	11	4	315	10135639	CRANKCASE BREATHER ASS
RUBBER CONNECTION	10116310	5	4	424	10141869	SEAL KIT CRANKCASE BREAT
RUBBER CONNECTION 06-12	10126119	8	1	398	10138014	REGULATION BOOST PRESS
RUBBER CONNECTION 12 X 18	9079603	3	1	319	10123759	OIL LINE PRE-ASSEMBLY
RUBBER CONNECTION 12X18	10132412	4	1	424	10141869	SEAL KIT CRANKCASE BREAT
RUBBER CONNECTION 25 X35	9271340	5	4	315	10135639	CRANKCASE BREATHER ASS
RUBBER CONNECTION 25 X35	9271340	1	4	424	10141869	SEAL KIT CRANKCASE BREAT
RUBBER CONNECTION 30° Sil	10123540	16	1	395	10135386	EXHAUST TC MOUNTING
RUBBER CONNECTION 30° Sil	10123540	16	1	396	10135681	EXHAUST TC MOUNTING
RUBBER CONNECTION SILIKO	10133143	2302	2	422	10141865	SEAL KIT DIESEL ENGINE
RUBBER CONNECTION SILIKO	10139107	5	3	375	10135729	CHARGE AIR LINE ASSEMBLY
RUBBER CONNECTION Silicon	10126481	4	1	389	10135655	COOLANT PIPE BEND ADD-ON
RUBBER CONNECTION Silicon	10128228	9	3	398	10138014	REGULATION BOOST PRESS
RUBBER PROTECTION CAP	10040136	1	1	690	10878075	EMERGENCY HAND OPERAT
RUBBER RING X16	10123876	20	2	410	10135786	CABLE HARNESS MOUNTING
RUBBER RING X16	10123876	11	1	618	968030508	ELECTRIC F. AGGREGATE
RUBBER RING X19	10123877	12	1	618	968030508	ELECTRIC F. AGGREGATE
RUBBER-METAL STOP BUFF	10282698	9	2	819	917190908	S INTERMEDIATE SECTION
RUBBER-METAL STOP BUFF	10282698	9	2	827	917333908	S INTERMEDIATE SECTION
RUBBER-METAL STOP BUFF	10282698	9	2	838	917078708	S INTERMEDIATE SECTION
RUBBER-METAL STOP BUFF	10282698	9	2	858	917079208	S INTERMEDIATE SECTION
RUBBER-METAL STOP BUFF	10282698	9	2	863	917571208	S INTERMEDIATE SECTION
RUNNER 20X57X41 S355J2+N	97031137	4	1	966	967966108	BASKET CPL.
RUNNER 20X57X41 S355J2+N	97031137	4	1	967	967966808	BASKET CPL.
S ADAPTER SECTION 3228.25/	917231408	208	1	11		LIEBHERR CRAW.CRANE LR
S INTERMED.SECTION WELD	968033808	1	1	838	917078708	S INTERMEDIATE SECTION
S INTERMED.SECTION WELD.	968044708	1	1	827	917333908	S INTERMEDIATE SECTION
S INTERMED.SECTION WELD	967686308	1	1	858	917079208	S INTERMEDIATE SECTION
S INTERMED.SECTION WELD	968110808	1	1	845	917078808	S INTERMEDIATE SECTION
S INTERMED.SECTION WELD.	968015408	1	1	819	917190908	S INTERMEDIATE SECTION
S INTERMED.SECTION WELD	968464208	1	1	863	917571208	S INTERMEDIATE SECTION
S INTERMEDIATE SECTION 32	917078708	210	1	11		LIEBHERR CRAW.CRANE LR
S INTERMEDIATE SECTION 3	917333908	207	2	11		LIEBHERR CRAW.CRANE LR
S INTERMEDIATE SECTION 32	917079208	212	1	11		LIEBHERR CRAW.CRANE LR
S INTERMEDIATE SECTION 32	917078808	211	1	11		LIEBHERR CRAW.CRANE LR
S INTERMEDIATE SECTION 3	917190908	206	1	11		LIEBHERR CRAW.CRANE LR
S INTERMEDIATE SECTION 32	917571208	213	1	11		LIEBHERR CRAW.CRANE LR
S OVERRUN PROTECTION	917084408	2	1	770	917078408	S PIVOT SECTION CPL.
S PIVOT SECTION CPL. 10.5M	917078408	201	1	11		LIEBHERR CRAW.CRANE LR
S PIVOT SECTION PRE-ASS.	917332608	1	1	770	917078408	S PIVOT SECTION CPL.
S PIVOT SECTION, WELD.CO	967723408	1	1	777	917332608	S PIVOT SECTION PRE-ASS.
S-ADAPTER WELDM. 3228.25/	968059108	1	1	831	917231408	S ADAPTER SECTION
SA FRAME	917080308	136	1	10		LIEBHERR CRAW.CRANE LR
SA FRAME ERECTING DEVICE	967852308	4	1	500	917347708	SA FRAME
SA FRAME STAHLBAU	917479408	1	1	500	917347708	SA FRAME
SA FRAME VORM.	917347708	1	1	496	917080308	SA FRAME
SAE FLANGE CONNECTION	474907608	842	1	681	967788108	HYDRAULICS
SAE FLANGE CONNECTION	474907308	582	2	678	967788108	HYDRAULICS
SAE FLANGE CONNECTION	474906608	503	1	159	968129608	ADDITIONAL HYDR.SLEWING
SAE FLANGE SAE1 1/2-C61-M1	511502608	410	6	267	967978708	DIESEL ENGINE, PRE-ASSEMB

Description	Item	Pos.	Quantity	Page	Assembly	Description
SAE INTERMEDIATE FLANGE	511519208	501	4	678	967788108	HYDRAULICS
SAE INTERMEDIATE FLANGE	511517208	584	1	678	967788108	HYDRAULICS
SAE INTERMEDIATE FLANGE S	11320616	500	3	678	967788108	HYDRAULICS
SAE-FLANGE HALF SAE1 1/4-C	511516208	412	2	267	967978708	DIESEL ENGINE, PRE-ASSEMB
SAE-FLANGE HALF SAE2 1/2-C	510598808	411	4	267	967978708	DIESEL ENGINE, PRE-ASSEMB
SAE-FLANGE HALF SAE3-C61	510599208	413	2	267	967978708	DIESEL ENGINE, PRE-ASSEMB
SAFETY HARNESS EN 361 IK	11007305	1	2	132	916959908	PERSONAL PROTECTION EQ
SAFETY PLUG W HINGE-LID	571817208	(1)	1	762	917084808	ROPE WITH ACCESSORIES 1
SAFETY PLUG W HINGE-LID 10	10180883	32	6	61	917291608	CRAWLER TRACK CARRIER, L
SAFETY PLUG W HINGE-LID 10	10180883	32	6	94	917291708	CRAWLER TRACK CARRIER,
SAFETY PLUG W HINGE-LID 10	10180883	18	4	500	917347708	SA FRAME
SAFETY PLUG W HINGE-LID 10	10180883	1	1	764	11481877	POUCH SOCKET
SAFETY PLUG W HINGE-LID 10	10180883	(3)	1	963	917380508	D HEAD SECTION PRE-ASS.
SAFETY PLUG W HINGE-LID 10	10180883	16	2	1027	917251008	L-HEAD PIECE
SAFETY PLUG W HINGE-LID 1	10180882	18	4	112	918589408	HYDRAULIC SUPPORT
SAFETY PLUG W HINGE-LID 1	10181899	43	4	61	917291608	CRAWLER TRACK CARRIER, L
SAFETY PLUG W HINGE-LID 1	10181899	43	4	94	917291708	CRAWLER TRACK CARRIER,
SAFETY PLUG W HINGE-LID 1	10181899	12	1	213	968161808	SAFETY ROLLER CPL.
SAFETY PLUG W HINGE-LID 1	10181899	131	4	779	917332608	S PIVOT SECTION PRE-ASS.
SAFETY PLUG W HINGE-LID 17	10180878	16	1	507	967846208	PULL ROD
SAFETY PLUG W HINGE-LID 17	10180878	6	1	509	967981008	PULL ROD
SAFETY PLUG W HINGE-LID 17	10180878	7	2	529	917080608	MOUNTING EQUIPMENT CRAW
SAFETY PLUG W HINGE-LID 17	10180878	118	4	778	917332608	S PIVOT SECTION PRE-ASS.
SAFETY PLUG W HINGE-LID 17	10180878	5	1	820	967746908	ROD CPL.
SAFETY PLUG W HINGE-LID 17	10180878	5	1	840	967743808	ROD CPL.
SAFETY PLUG W HINGE-LID 17	10180878	12	1	847	967897608	PULL ROD
SAFETY PLUG W HINGE-LID 17	10180878	12	1	849	968190108	PULL ROD
SAFETY PLUG W HINGE-LID 17	10180878	8	1	851	968190208	PULL ROD
SAFETY PLUG W HINGE-LID 17	10180878	13	2	923	968242208	PULL ROD
SAFETY PLUG W HINGE-LID 17	10180878	3	1	969	967997708	CONNECTING LINK PRE-ASS.
SAFETY PLUG W HINGE-LID 17	10180878	2	2	970	967983208	ADDITIONAL WEIGHT DERRIC
SAFETY PLUG W HINGE-LID 17	10180878	5	1	1006	967733608	ROD CPL.
SAFETY PLUG W HINGE-LID 17	10180878	5	1	1018	967704008	ROD CPL.
SAFETY PLUG W HINGE-LID 17	10180878	3	2	1023	917722108	SUPPLEMENTARY GUYING D
SAFETY PLUG W HINGE-LID 17	10180878	54	4	1069	917229808	SUSPENDED BALLAST
SAFETY PLUG W HINGE-LID 17	10180878	12	1	1088	968772408	PULL ROD
SAFETY PLUG W HINGE-LID 17	10180878	5	1	1094	968786808	PULL ROD
SAFETY PLUG W HINGE-LID 1	12100335	18	4	810	917190708	ROLLER SET
SAFETY PLUG W HINGE-LID 1	12100335	22	4	815	917190808	ROLLER SET
SAFETY PLUG W HINGE-LID 1	12100335	40	2	1044	917228608	BOOM NOSE
SAFETY PLUG W HINGE-LID 2	12100250	13	2	845	917078808	S INTERMEDIATE SECTION
SAFETY PLUG W HINGE-LID 2	10878577	5	2	777	917332608	S PIVOT SECTION PRE-ASS.
SAFETY PLUG W HINGE-LID 2	10878577	3	4	819	917190908	S INTERMEDIATE SECTION
SAFETY PLUG W HINGE-LID 2	10878577	3	4	827	917333908	S INTERMEDIATE SECTION
SAFETY PLUG W HINGE-LID 2	10878577	3	4	831	917231408	S ADAPTER SECTION
SAFETY PLUG W HINGE-LID 2	10878577	3	4	838	917078708	S INTERMEDIATE SECTION
SAFETY PLUG W HINGE-LID 2	10878577	3	4	845	917078808	S INTERMEDIATE SECTION
SAFETY PLUG W HINGE-LID 2	10878577	3	4	858	917079208	S INTERMEDIATE SECTION
SAFETY PLUG W HINGE-LID 2	10878577	3	4	863	917571208	S INTERMEDIATE SECTION
SAFETY PLUG W HINGE-LID 2	10878577	45	4	868	917191008	SL REDUCING SECTION
SAFETY PLUG W HINGE-LID 2	10878577	136	2	921	917333208	D PIVOT SECTION PRE-ASS.
SAFETY PLUG W HINGE-LID 2	10878577	80	2	962	917380508	D HEAD SECTION PRE-ASS.
SAFETY PLUG W HINGE-LID 2	10878577	14	4	1004	917085308	D INTERMEDIATE SECTION
SAFETY PLUG W HINGE-LID 2	10878577	14	4	1016	917178608	D INTERMEDIATE SECTION
SAFETY PLUG W HINGE-LID 2	10878577	18	2	1027	917251008	L-HEAD PIECE
SAFETY PLUG W HINGE-LID 4	10180879	2	1	764	11481877	POUCH SOCKET
SAFETY PLUG W HINGE-LID 5	10875869	50	8	18	917345308	CENTRAL SECTION CRAWLER
SAFETY PLUG W HINGE-LID 5	10875869	25	12	122	917076708	CATWALK CRAW.TRACK TRA
SAFETY PLUG W HINGE-LID 5	10875869	20	4	137	917347808	PREMOUNTED LOWER PART
SAFETY PLUG W HINGE-LID 5	10875869	54	16	457	917080008	SLEWING PLATFORM CATWAL

Description	Item	Pos.	Quantity	Page	Assembly	Description
SAFETY PLUG W HINGE-LID 5	10875869	14	37	461	968283208	CATWALK SUPERSTR.LEFT
SAFETY PLUG W HINGE-LID 5	10875869	8	8	468	969259908	SLEWING PLATFORM CATWAL
SAFETY PLUG W HINGE-LID 5	10875869	20	4	527	917080508	ROLLER BEARING
SAFETY PLUG W HINGE-LID 5	10875869	89	12	778	917332608	S PIVOT SECTION PRE-ASS.
SAFETY PLUG W HINGE-LID 5	10875869	6	1	811	969663108	ROPE GUIDE PULLEY
SAFETY PLUG W HINGE-LID 5	10875869	18	4	985	969396608	ACCESS LADDER PRE-ASS.
SAFETY PLUG W HINGE-LID 5	10875869	10	1	986	969396908	LADDER, PRE-ASSEMBLED
SAFETY PLUG W HINGE-LID 5	10875869	37	2	1027	917251008	L-HEAD PIECE
SAFETY PLUG W HINGE-LID 5	10875869	4	1	1030	96001219	HOISTING LIMIT SWITCH PRE-
SAFETY PLUG W HINGE-LID 5	10875869	4	2	1039	967995008	MECHANICAL AUXILIARIES
SAFETY PLUG W HINGE-LID 5	10875869	12	1	1044	917228608	BOOM NOSE
SAFETY PLUG W HINGE-LID 5	10875869	65	2	1070	917229808	SUSPENDED BALLAST
SAFETY PLUG W HINGE-LID 5	10875869	40	2	1083	968399508	PIVOT SECTION, PRE-ASSEMB
SAFETY PLUG W HINGE-LID 5	10875869	30	4	1087	968671408	HEAD SECTION PRE-ASS.
SAFETY PLUG W HINGE-LID 6	10875870	15	4	18	917345308	CENTRAL SECTION CRAWLER
SAFETY PLUG W HINGE-LID 6	10875870	3	1	131	96051604	ROLLER BEARING
SAFETY PLUG W HINGE-LID 6	10875870	20	8	187	917077708	PIN F. S AND D PIVOT SECTIO
SAFETY PLUG W HINGE-LID 6	10875870	29	3	500	917347708	SA FRAME
SAFETY PLUG W HINGE-LID 6	10875870	15	2	819	917190908	S INTERMEDIATE SECTION
SAFETY PLUG W HINGE-LID 6	10875870	15	2	827	917333908	S INTERMEDIATE SECTION
SAFETY PLUG W HINGE-LID 6	10875870	15	2	838	917078708	S INTERMEDIATE SECTION
SAFETY PLUG W HINGE-LID 6	10875870	15	2	858	917079208	S INTERMEDIATE SECTION
SAFETY PLUG W HINGE-LID 6	10875870	15	2	863	917571208	S INTERMEDIATE SECTION
SAFETY PLUG W HINGE-LID 6	10875870	90	2	962	917380508	D HEAD SECTION PRE-ASS.
SAFETY PLUG W HINGE-LID 6	10875870	17	4	965	967946208	LUFFING PULLEY BLOCK COM
SAFETY PLUG W HINGE-LID 6	10875870	6	2	976	968027908	ROLLER SEATING COMPL.
SAFETY PLUG W HINGE-LID 6	10875870	15	1	978	968028208	SUPPORT CPL.
SAFETY PLUG W HINGE-LID 6	10875870	70	2	1028	917251008	L-HEAD PIECE
SAFETY PLUG W HINGE-LID 6	10875870	28	1	1044	917228608	BOOM NOSE
SAFETY PLUG W HINGE-LID 6	10875870	3	1	1060	968929808	PIN PULLING CYLINDER CPL.
SAFETY PLUG W HINGE-LID 6	10875870	4	2	1109	969944608	MOUNTING CPL
SAFETY PLUG W HINGE-LID 8	10180880	76	2	62	917291608	CRAWLER TRACK CARRIER, L
SAFETY PLUG W HINGE-LID 8	10180880	76	2	95	917291708	CRAWLER TRACK CARRIER,
SAFETY PLUG W HINGE-LID 8	10180880	10	8	112	918589408	HYDRAULIC SUPPORT
SAFETY PLUG W HINGE-LID 8	10180880	11	2	213	968161808	SAFETY ROLLER CPL.
SAFETY PLUG W HINGE-LID 8	10180880	32	3	461	968283208	CATWALK SUPERSTR.LEFT
SAFETY PLUG W HINGE-LID 8	10180880	78	1	501	917347708	SA FRAME
SAFETY PLUG W HINGE-LID 8	10180880	130	2	779	917332608	S PIVOT SECTION PRE-ASS.
SAFETY PLUG W HINGE-LID 8	10180880	147	2	921	917333208	D PIVOT SECTION PRE-ASS.
SAFETY PLUG W HINGE-LID 8	10180880	34	1	1087	968671408	HEAD SECTION PRE-ASS.
SAFETY PLUG W HINGE-LID 8	10180884	16	4	18	917345308	CENTRAL SECTION CRAWLER
SAFETY PLUG W HINGE-LID 8	10180884	86	4	62	917291608	CRAWLER TRACK CARRIER, L
SAFETY PLUG W HINGE-LID 8	10180884	86	4	95	917291708	CRAWLER TRACK CARRIER,
SAFETY PLUG W HINGE-LID 8	10180884	17	4	187	917077708	PIN F. S AND D PIVOT SECTIO
SAFETY PLUG W HINGE-LID 8	10180884	22	1	507	967846208	PULL ROD
SAFETY PLUG W HINGE-LID 8	10180884	12	4	745	917863208	TRANSPORT KEEPER
SAFETY PLUG W HINGE-LID 8	10180884	76	2	832	917231408	S ADAPTER SECTION
SAFETY PLUG W HINGE-LID 8	10180884	88	6	962	917380508	D HEAD SECTION PRE-ASS.
SAFETY PLUG W HINGE-LID 8	10180884	16	8	965	967946208	LUFFING PULLEY BLOCK COM
SAFETY PLUG W HINGE-LID 8	10180884	7	6	968	967946308	LUFFING PULLEY BLOCK COM
SAFETY PLUG W HINGE-LID 8	10180884	16	4	1087	968671408	HEAD SECTION PRE-ASS.
SAFETY ROLLER CPL.	928830208	9	1	777	917332608	S PIVOT SECTION PRE-ASS.
SAFETY ROLLER CPL.	968161808	36	1	212	917454008	WINCH 2 PRE-ASS.
SAFETY ROLLER CPL.	968241808	5	1	894	917474008	WINCH
SAFETY ROLLER CPL. SPF	928331508	25	2	500	917347708	SA FRAME
SAFETY ROLLER CPL. SPF	928331508	8	1	777	917332608	S PIVOT SECTION PRE-ASS.
SAFETY ROLLER CPL. SPF	961866708	13	1	874	917473608	WINCH 6 PRE-ASSEMBLY
SAFETY ROLLER CPL. SPF	961866708	4	2	894	917474008	WINCH
SAFETY ROLLER WELDED	923878308	(1)	1	874	917473608	WINCH 6 PRE-ASSEMBLY
SAFETY ROLLER WELDED	968161908	1	1	213	968161808	SAFETY ROLLER CPL.

Description	Item	Pos.	Quantity	Page	Assembly	Description
SAFETY ROLLER WELDED	968243308	(1)	1	894	917474008	WINCH
SAFETY TRAP	10220731	34	2	1048	917228808	DOUBLE HOOK BLOCK
SAFETY TRAP	10504645	34	2	1050	917229108	HOOK BLOCK
SAFETY TRAP	10599212	34	2	1049	917229008	HOOK BLOCK
SCAVENGING BLOCK 420BAR	12102722	171	4	676	967788108	HYDRAULICS
SCOOP WELDED STAHL SPF	968194808	3	1	430	917079508	AIR FILTER UNIT CPL.
SCR MODULE GAS	11008894	1	1	427	917079408	MUFFLER UNIT
SCREW	11006669	20	2	761	10475436	BELT CARRIER SYSTEM
SCREW	511052908	20	2	169	510401908	REVERSING VALVE
SCREW	570941408	(2)	2	677	967788108	HYDRAULICS
SCREW AEHNL.ISO 4017 UNC	10876375	321	8	266	967978708	DIESEL ENGINE, PRE-ASSEMB
SCREW CARABINER OVAL M.	10877382	2	2	763	96013575	HOIST LIM.SWITCH PLUMMET
SCREW COUPLING EMA3 M14	7406865	617	4	71	967787408	CRAWLER TRACK HYDRAULI
SCREW COUPLING EMA3 M14	7406865	617	4	98	967787508	CRAWLER TRACK HYDRAULI
SCREW COUPLING EMA3 M14	7406865	81	1	265	967978708	DIESEL ENGINE, PRE-ASSEMB
SCREW COUPLING EMA3 M14	7406865	29	1	543	917080908	OIL RESERVOIR, COMPLETE
SCREW COUPLING EMA3 M14	7406865	745	19	680	967788108	HYDRAULICS
SCREW FITTING ELEMENT X	937501408	192	3	159	968129608	ADDITIONAL HYDR.SLEWING
SCREW LOCKING 50G	811201708	102	1	384	10118223	INTERMEDIATE GEAR ASSEM
SCREW LOCKING 50ML FLASC	811205708	109	1	311	10143289	CRANKCASE CPL.
SCREW LOCKING 50ML FLASC	811205708	109	1	314	10124183	PISTON COOLING
SCREW LOCKING 50ML FLASC	811205708	(105)	1	322	10134887	OIL SUMP WITH FASTENING
SCREW LOCKING 50ML FLASC	811205708	109	1	338	11364303	CYLINDER HEAD COVER PRE
SCREW LOCKING 50ML FLASC	811205708	109	1	343	11364325	CYLINDER HEAD COVER PRE
SCREW LOCKING 50ML FLASC	811205708	109	1	376	10137808	CONNECTING LINE ADD-ON
SCREW M3X34 ST	602334108	512	4	472	967926208	WIRES CPL.
SCREW M5X20	10664996	4	3	352	10117814	HIGH PRESSURE PUMP PRE-
SCREW M6X14,4 St Rm>800N/	10127499	18	2	315	10135639	CRANKCASE BREATHER ASS
SCREW M6X15,4 St Rm>800N/	10127691	19	2	315	10135639	CRANKCASE BREATHER ASS
SCREW M8X20 VERZ	409831208	3	12	464	968287308	ACCESS LADDER PRE-ASS.
SCREW PLUG	11690057	3	1	206	10802061	WINCH REVOLUTION TRANS
SCREW PLUG	12101689	1	2	84	11621291	DISTRIBUTION BLOCK
SCREW PLUG	504006408	480	7	291	11320826	PUMP DISTRIBUTION GEAR
SCREW PLUG	774378208	2	2	86	11491832	DISTRIBUTION BLOCK
SCREW PLUG	774378208	3	2	87	11491833	DISTRIBUTION BLOCK
SCREW PLUG	774378208	2	2	522	11621498	DISTRIBUTION BLOCK
SCREW PLUG	774378208	2	1	551	11621502	DISTRIBUTION BLOCK
SCREW PLUG	774378208	2	3	552	11621501	DISTRIBUTION BLOCK
SCREW PLUG	774378208	3	2	808	11621500	DISTRIBUTION BLOCK
SCREW PLUG DIN 7604 A M10	407800208	2	1	355	10116150	HOUSING PRE-ASSEMBLED
SCREW PLUG DIN 7604 C M30	4078004	9	2	362	10120512	FUEL FILTER MODULE
SCREW PLUG DIN 906 M10X1	403900101	6	1	355	10116150	HOUSING PRE-ASSEMBLED
SCREW PLUG DIN 906 M30X1,5	240042802	2	4	311	10143289	CRANKCASE CPL.
SCREW PLUG DIN 906 M36X1,5	4000461	5	2	311	10143289	CRANKCASE CPL.
SCREW PLUG DIN 906 M48X1,5	10652552	6	6	311	10143289	CRANKCASE CPL.
SCREW PLUG DIN 908 M14X1,	11651084	4	1	355	10116150	HOUSING PRE-ASSEMBLED
SCREW PLUG DIN 908 M14X1,	11651084	7	3	362	10120512	FUEL FILTER MODULE
SCREW PLUG DIN 908 M18X1,5	4600320	(4)	2	559	917081608	CRANE DRIVER'S CABIN CPL.
SCREW PLUG DIN 908 M20X1,	12218194	12	2	550	10425291	ELECTRIC PUMP
SCREW PLUG DIN 908 M22X1,5	10878578	12	2	152	10871517	ELECTRIC PUMP
SCREW PLUG DIN 908 M22X1,5	10878578	124	2	242	11347396	ROPE DRUM
SCREW PLUG DIN 908 M30X1,5	7402330	15	2	347	10124754	OIL MODULE LEFT
SCREW PLUG DIN 908 M30X1,5	7402330	15	2	348	10124755	OIL MODULE RIGHT
SCREW PLUG DIN 910 G3/8X1	404140208	13	1	590	10326323	HYDRO CYLINDER
SCREW PLUG M10X1	10115237	35	1	293	11314599	VARIABLE PUMP
SCREW PLUG M12X1,5 MS	602425508	152	1	1075	968174908	TERMINAL BOX CPL.
SCREW PLUG M14X1,5 X5CrNi	10128874	20	1	397	10137635	EXHAUST NOZZLE ATTACHM
SCREW PLUG M16X1,5 MS	602424908	54	1	478	967926708	ELECTRIC ADD-ON PARTS CA
SCREW PLUG M16X1,5 MS	602424908	151	1	1075	968174908	TERMINAL BOX CPL.
SCREW PLUG M22X1,5	10340236	6	2	360	10303007	FUEL PREFILTER

Description	Item	Pos.	Quantity	Page	Assembly	Description
SCREW PLUG M32X1,5 MS	602425208	(503)	1	51	967908108	CABLE LIST F.CENTER SECTIO
SCREW PLUG M32X1,5 MS	602425208	(503)	1	51	967908108	CABLE LIST F.CENTER SECTIO
SCREW PLUG M32X1,5 MS	602425208	538	2	625	968416808	WIRING HARNESS
SCREW PLUG M32X1,5 MS	602425208	47	1	640	967917908	SWITCH CABINET
SCREW PLUG M32X1,5 MS	602425208	150	9	792	967923208	TERMINAL BOX CPL.
SCREW PLUG M32X1,5 MS	602425208	270	3	950	968285108	TERMINAL BOX
SCREW PLUG M32X1,5 MS	602425208	150	12	998	968188208	TERMINAL BOX CPL.
SCREW PLUG M32X1,5 MS	602425208	272	2	1033	967922908	TERMINAL BOX
SCREW PLUG M32X1,5 MS	602425208	(505)	1	1033	967922908	TERMINAL BOX
SCREW PLUG M33X2	10120104	13	1	347	10124754	OIL MODULE LEFT
SCREW PLUG M33X2	10120104	13	1	348	10124755	OIL MODULE RIGHT
SCREW PLUG M40X1,5 MS	602425308	151	1	792	967923208	TERMINAL BOX CPL.
SCREW PLUG M40X1,5 MS	602425308	271	2	950	968285108	TERMINAL BOX
SCREW PLUG M40X1,5 MS	602425308	156	3	998	968188208	TERMINAL BOX CPL.
SCREW PLUG RD32X3 SPF	10466906	164	2	779	917332608	S PIVOT SECTION PRE-ASS.
SCREW PLUG RD32X3 SPF	10466910	244	1	30	967787308	HYDRAULIC EQUIPM.CENTER
SCREW PLUG RD32X3 SPF	10466910	244	1	514	968513208	ADDITIONAL HYDRAULICS, SA
SCREW PLUG RD32X3 SPF	10466910	244	4	677	967788108	HYDRAULICS
SCREW PLUG RD32X3 SPF	10466910	244	2	799	967788308	ADDITIONAL HYDR.S PIVOT SE
SCREW PLUG RD32X3 SPF	10466910	244	1	1062	968883308	ADDL.HYDR.F.PIN PULLING DE
SCREW PLUG RD32X3 SPF	10466910	244	1	1065	968883408	ADDL.HYDR.F.PIN PULLING DE
SCREW PLUG RD32X3 SPF	10466910	244	3	1067	968883508	AUX.HYDR.PIN EXTRACTION
SCREW PLUG RD36X3 SPF	10466907	3	1	183	968907308	PARK CONSOLE HOSES PRE
SCREW PLUG RD36X3 SPF	10466907	2	1	185	969483508	PARK CONSOLE HOSES PRE
SCREW PLUG RD36X3 SPF	10466907	4	1	466	968904008	CARRIER PRE-ASSEMBLED
SCREW PLUG RD36X3 SPF	10466907	18	1	919	917333208	D PIVOT SECTION PRE-ASS.
SCREW PLUG RD36X3 SPF	10466911	230	2	71	967787408	CRAWLER TRACK HYDRAULI
SCREW PLUG RD36X3 SPF	10466911	230	2	98	967787508	CRAWLER TRACK HYDRAULI
SCREW PLUG RD36X3 SPF	10466911	230	1	159	968129608	ADDITIONAL HYDR.SLEWING
SCREW PLUG RD36X3 SPF	10466911	230	3	676	967788108	HYDRAULICS
SCREW PLUG RD36X3 SPF	10466911	230	1	936	967788408	ADDITIONAL HYDR.D PIVOT
SCREW PLUG RD36X3 SPF	10466911	230	1	992	967788608	ADDITIONAL HYDR.D HEAD S
SCREW PLUG RD36X3 SPF	10466911	230	1	1010	967788708	ADDITIONAL HYDRAULICS IN
SCREW PLUG RD36X3 SPF	10466911	230	1	1022	967788808	ADDITIONAL HYDRAULICS IN
SCREW PLUG RD36X3 SPF	10466911	230	1	1065	968883408	ADDL.HYDR.F.PIN PULLING DE
SCREW PLUG RD36X3 SPF	10466911	230	1	1067	968883508	AUX.HYDR.PIN EXTRACTION
SCREW PLUG RD54X4 ALCUM	10466908	3	1	184	968907408	PARK CONSOLE HOSES PRE
SCREW PLUG RD54X4 ALCUM	10466908	3	2	185	969483508	PARK CONSOLE HOSES PRE
SCREW PLUG RD54X4 ALCUM	10466908	3	2	466	968904008	CARRIER PRE-ASSEMBLED
SCREW PLUG RD54X4 ALCUM	10466908	165	4	779	917332608	S PIVOT SECTION PRE-ASS.
SCREW PLUG RD54X4 ALCUM	10466908	17	2	919	917333208	D PIVOT SECTION PRE-ASS.
SCREW PLUG RD54X4 SPF	10466912	224	2	71	967787408	CRAWLER TRACK HYDRAULI
SCREW PLUG RD54X4 SPF	10466912	224	2	98	967787508	CRAWLER TRACK HYDRAULI
SCREW PLUG RD54X4 SPF	10466912	224	2	533	967788008	ADDNL.HYDR.ERECTION DEV
SCREW PLUG RD54X4 SPF	10466912	224	11	676	967788108	HYDRAULICS
SCREW PLUG RD54X4 SPF	10466912	224	4	799	967788308	ADDITIONAL HYDR.S PIVOT SE
SCREW PLUG RD54X4 SPF	10466912	224	3	936	967788408	ADDITIONAL HYDR.D PIVOT
SCREW PLUG RD54X4 SPF	10466912	224	1	992	967788608	ADDITIONAL HYDR.D HEAD S
SCREW PLUG RD54X4 SPF	10466912	224	1	1010	967788708	ADDITIONAL HYDRAULICS IN
SCREW PLUG RD54X4 SPF	10466912	224	1	1022	967788808	ADDITIONAL HYDRAULICS IN
SCREW PLUG RD54X4 SPF	10466912	224	1	1067	968883508	AUX.HYDR.PIN EXTRACTION
SCREW PLUG RD79X4 SPF	10466909	2	4	183	968907308	PARK CONSOLE HOSES PRE
SCREW PLUG RD79X4 SPF	10466909	2	2	184	968907408	PARK CONSOLE HOSES PRE
SCREW PLUG RD79X4 SPF	10466909	2	1	466	968904008	CARRIER PRE-ASSEMBLED
SCREW PLUG RD79X4 SPF	10466909	166	4	779	917332608	S PIVOT SECTION PRE-ASS.
SCREW PLUG RD79X4 SPF	10466909	16	6	919	917333208	D PIVOT SECTION PRE-ASS.
SCREW PLUG RD79X4 SPF	10466913	208	4	71	967787408	CRAWLER TRACK HYDRAULI
SCREW PLUG RD79X4 SPF	10466913	208	4	98	967787508	CRAWLER TRACK HYDRAULI
SCREW PLUG RD79X4 SPF	10466913	208	19	676	967788108	HYDRAULICS
SCREW PLUG RD79X4 SPF	10466913	208	4	799	967788308	ADDITIONAL HYDR.S PIVOT SE

Description	Item	Pos.	Quantity	Page	Assembly	Description
SCREW PLUG RD79X4 SPF	10466913	208	3	904	967789108	ADDITIONAL HYDRAULICS WI
SCREW PLUG RD79X4 SPF	10466913	208	3	936	967788408	ADDITIONAL HYDR.D PIVOT
SCREW PLUG RD79X4 SPF	10466913	208	4	992	967788608	ADDITIONAL HYDR.D HEAD S
SCREW PLUG RD79X4 SPF	10466913	208	4	1010	967788708	ADDITIONAL HYDRAULICS IN
SCREW PLUG RD79X4 SPF	10466913	208	4	1022	967788808	ADDITIONAL HYDRAULICS IN
SCREW PLUG VSTI M10X1	7381638	11	2	313	9078462	POWER UNIT SUPPORT ATT
SCREW PLUG VSTI M10X1	7381638	7	1	376	10137808	CONNECTING LINE ADD-ON
SCREW PLUG VSTI M10X1 CR6	477510501	10	4	195	90024729	SPRING LOADED BRAKE
SCREW PLUG VSTI M10X1 CR6	477510501	22	1	687	11314761	CONTROL BLOCK
SCREW PLUG VSTI M10X1 CR6	477510501	8	8	881	90200207	SPRING LOADED BRAKE
SCREW PLUG VSTI M14X1,5	7380566	(9)	1	322	10134887	OIL SUMP WITH FASTENING
SCREW PLUG VSTI M14X1,5	7380566	34	1	364	10135675	FUEL LINES
SCREW PLUG VSTI M14X1,5	7380566	11	1	383	10140056	WATER PUMP WITH FASTENIN
SCREW PLUG VSTI M14X1,5 C	477510101	15	1	687	11314761	CONTROL BLOCK
SCREW PLUG VSTI M16X1,5	7382203	3	2	311	10143289	CRANKCASE CPL.
SCREW PLUG VSTI M16X1,5	7382203	12	1	390	10126477	CONNECTION F.WATER PIPE
SCREW PLUG VSTI M16X1,5 C	477511301	79	8	64	90029090	ANGULAR GEAR
SCREW PLUG VSTI M16X1,5 C	477511301	79	4	66	90029091	ANGULAR GEAR
SCREW PLUG VSTI M18X1,5 C	7380688	13	1	313	9078462	POWER UNIT SUPPORT ATT
SCREW PLUG VSTI M18X1,5 C	7380688	10	1	361	10137788	FUEL FINE-FILTER ASSEMBLY
SCREW PLUG VSTI M18X1,5 C	7380688	33	1	364	10135675	FUEL LINES
SCREW PLUG VSTI M22X1,5 C	7380177	10	1	406	10129212	FLYWHEEL HOUSING MOUNT
SCREW PLUG VSTI M24X1,5	10041903	(11)	1	322	10134887	OIL SUMP WITH FASTENING
SCREW PLUG VSTI M26X1,5 C	477511501	77	2	64	90029090	ANGULAR GEAR
SCREW PLUG VSTI M26X1,5 C	477511501	77	2	66	90029091	ANGULAR GEAR
SCREW PLUG VSTI M26X1,5 C	477511501	68	3	194	90024489	PLANETARY GEARBOX
SCREW PLUG VSTI M26X1,5 C	477511501	39	1	196	90024490	OIL-GAUGING INSTRUMENT
SCREW PLUG VSTI M26X1,5 C	477511501	39	1	226	90200528	OIL-GAUGING INSTRUMENT
SCREW PLUG VSTI M26X1,5 C	477511501	39	1	227	90200533	OIL-GAUGING INSTRUMENT
SCREW PLUG VSTI M26X1,5 C	477511501	93	1	879	90200134	PLANETARY GEARBOX
SCREW PLUG VSTI M26X1,5 C	477511501	68	2	898	90026841	PLANETARY GEARBOX
SCREW PLUG VSTI M26X1,5 C	7381457	1	2	320	10120168	LOCKING PIECES
SCREW PLUG VSTI M26X1,5 C	7381457	(12)	7	322	10134887	OIL SUMP WITH FASTENING
SCREW PLUG VSTI M27X2 CR6	477511601	69	2	64	90029090	ANGULAR GEAR
SCREW PLUG VSTI M27X2 CR6	477511601	69	2	66	90029091	ANGULAR GEAR
SCREW PLUG VSTI M30X1,5 S	7382204	4	2	311	10143289	CRANKCASE CPL.
SCREW PLUG VSTI M33X2 CR6	10043136	18	1	347	10124754	OIL MODULE LEFT
SCREW PLUG VSTI M33X2 CR6	10043136	18	1	348	10124755	OIL MODULE RIGHT
SCREW PLUG VSTI M38X1,5	7382202	6	1	406	10129212	FLYWHEEL HOUSING MOUNT
SCREW PLUG VSTI M42X2 CR6	10285724	13	1	687	11314761	CONTROL BLOCK
SCREW SLEEVE 0	774376008	25	4	521	917691308	CENTRAL GREASING
SCREW-IN BLIND	10800672	5	1	682	11211288	CONTROL BLOCK
SCREW-IN BLIND	10872407	5	1	203	11181960	CONTROL BLOCK
SCREW-IN BLIND	11482392	5	1	806	11347373	CONTROL BLOCK
SCREW-ON CONNECTION	947906708	266	6	677	967788108	HYDRAULICS
SCREW-ON CONNECTION	948390108	273	1	677	967788108	HYDRAULICS
SCREW-ON CONNECTION	949864108	161	1	799	967788308	ADDITIONAL HYDR.S PIVOT SE
SCREW-ON CONNECTION	949864108	161	1	936	967788408	ADDITIONAL HYDR.D PIVOT
SCREW-ON CONNECTION DN	10037655	7	1	361	10137788	FUEL FINE-FILTER ASSEMBLY
SCREW-ON CONNECTION GE	7410455	648	1	937	967788408	ADDITIONAL HYDR.D PIVOT
SCREW-ON CONNECTION X0	945569108	12	1	632	968031008	TERMINAL BOX ELECTRICS S
SCREW-ON HINGE 25X25X50/	10871177	4	3	575	964560908	ROOF WINDOW PRE-ASS.
SCREW-ON HINGE 25X25X50/	10871177	3	2	576	964561008	REAR WINDOW PRE-ASS.
SCREW-ON HINGE 25X25X50/	10871177	3	4	640	967917908	SWITCH CABINET
SCREW-ON HINGE 30X30X60/	10872344	3	1	25	969088908	HOLDER PRE-ASSEMBLY
SCREWDRIVER 3,5 CRV-VERNI	790032008	30	1	128	96005686	MAIN TOOLS
SCREWDRIVER 4,5	885200408	31	1	128	96005686	MAIN TOOLS
SCREWDRIVER 5,5 CRV-VERNI	790032308	32	1	128	96005686	MAIN TOOLS
SEAL	10115623	8	1	395	10135386	EXHAUST TC MOUNTING
SEAL	10115623	8	1	396	10135681	EXHAUST TC MOUNTING

Description	Item	Pos.	Quantity	Page	Assembly	Description
SEAL	10118717	10	2	347	10124754	OIL MODULE LEFT
SEAL	10118717	10	2	348	10124755	OIL MODULE RIGHT
SEAL	10130585	(1)	1	428	11008894	SCR MODULE
SEAL	10297876	(2)	1	293	11314599	VARIABLE PUMP
SEAL	10650511	46	1	983	11003086	ROPE LENGTH INDICATOR
SEAL	10650512	47	1	983	11003086	ROPE LENGTH INDICATOR
SEAL	10815005	2	1	486	10450273	ANTENNA
SEAL	10815005	2	1	631	10650233	ANTENNA
SEAL	691822208	171	1	951	968285208	CABLE DRUM COMPL.
SEAL	691822208	152	1	1033	967922908	TERMINAL BOX
SEAL	7371585	(4)	2	416	967404608	RK PLUG
SEAL	9077329	12	1	421	10119873	POWER TAKE-OFF ADD-ON
SEAL	9144762	(3)	1	340	10118839	OIL FILLER INLET
SEAL 0 PE	977510208	15	2	640	967917908	SWITCH CABINET
SEAL 0,33 METALOSEAL 1	10133721	2	1	313	9078462	POWER UNIT SUPPORT ATT
SEAL 0,33 METALOSEAL 1	10133722	5	1	406	10129212	FLYWHEEL HOUSING MOUNT
SEAL 1,22 METALOSEAL	9078308	12	4	392	10115667	EXHAUST PIPE RIGHT
SEAL 1,22 METALOSEAL	9078308	12	4	393	10115668	EXHAUST PIPE LEFT
SEAL 1,5	9079885	2	1	336	10122645	CYLINDER HEAD COVER ASS
SEAL 1,5	9079885	2	1	337	10122640	CYLINDER HEAD COVER ASS
SEAL 1,5	9079885	2	1	341	10122646	CYLINDER HEAD COVER ASS
SEAL 1,5	9079885	2	1	342	10122659	CYLINDER HEAD COVER ASS
SEAL 1,5	9079885	7	1	358	10124950	RK INJECTION NOZZLE
SEAL 1,5	9079885	(319)	8	1114	SK_Z98201	SERVICE
SEAL 1,5X128X98X141 AFM 31	9271963	130	2	265	967978708	DIESEL ENGINE, PRE-ASSEMB
SEAL 1,5X128X98X141 AFM 31	9271963	15	1	375	10135729	CHARGE AIR LINE ASSEMBLY
SEAL 1,5X128X98X141 AFM 31	9271963	5	2	376	10137808	CONNECTING LINE ADD-ON
SEAL 1,5X128X98X141 AFM 31	9271963	2305	3	422	10141865	SEAL KIT DIESEL ENGINE
SEAL 120X60X 30 SCHWARZ	976094308	54	1	584	964598408	INTERIOR PANELING
SEAL 1X359,1X789,2 AFM 30	10129839	3	1	322	10134887	OIL SUMP WITH FASTENING
SEAL 25X1091X850 EPDM	97058285	17	1	569	917202908	CABIN, GLAZED
SEAL 25X776X276 EPDM	97058307	18	1	569	917202908	CABIN, GLAZED
SEAL 78X64 30	976193208	65	1	570	917202908	CABIN, GLAZED
SEAL AFM 30	10131032	8	2	376	10137808	CONNECTING LINE ADD-ON
SEAL AFM 30	10131032	2313	2	422	10141865	SEAL KIT DIESEL ENGINE
SEAL AFM 32/2	10132331	5	1	395	10135386	EXHAUST TC MOUNTING
SEAL AFM 32/2	10132331	5	1	396	10135681	EXHAUST TC MOUNTING
SEAL FPM 42	10118991	6	8	369	9079074	AIR INTAKE ASSEMBLY
SEAL FPM 42	10118991	6	4	370	9079075	AIR INTAKE RIGHT
SEAL FPM 42	10118991	6	4	371	9079076	AIR INTAKE LEFT
SEAL GLIMMER	11160699	(1)	1	437	917079808	UREA TANK
SEAL KIT	10114429	(999)	1	30	967787308	HYDRAULIC EQUIPM.CENTER
SEAL KIT	10285695	999	1	689	11004976	DIRECTIONAL CONTROL VALV
SEAL KIT	10424726	(98)	1	279	11212743	VARIABLE PUMP
SEAL KIT	10476391	(999)	1	265	967978708	DIESEL ENGINE, PRE-ASSEMB
SEAL KIT	10476391	(999)	1	265	967978708	DIESEL ENGINE, PRE-ASSEMB
SEAL KIT	11003535	998	1	704	10493159	DIRECTIONAL SEAT VALVE
SEAL KIT	11005227	(2)	1	675	967788108	HYDRAULICS
SEAL KIT	11065858	999	1	279	11212743	VARIABLE PUMP
SEAL KIT	11450337	(11)	1	881	90200207	SPRING LOADED BRAKE
SEAL KIT	11600280	(999)	1	277	11212741	VARIABLE PUMP
SEAL KIT	571774008	999	1	113	512391108	SUPPORT CYLINDER
SEAL KIT	571840008	(999)	1	201	967787708	ADDITIONAL HYDRAULICS WI
SEAL KIT	571840008	999	1	696	11005327	DIRECTIONAL CONTROL VALV
SEAL KIT	571840008	999	1	947	511302108	DIRECTIONAL CONTROL VALV
SEAL KIT	7411445	999	1	698	511302208	DIRECTIONAL CONTROL VALV
SEAL KIT 170X180,65X4,2	11450336	(10)	1	881	90200207	SPRING LOADED BRAKE
SEAL KIT AGGREGATE CARR	10141867	121	1	422	10141865	SEAL KIT DIESEL ENGINE
SEAL KIT AIR COMPRESSOR	10141886	3301	1	423	10141865	SEAL KIT DIESEL ENGINE
SEAL KIT BRAKE VALVE	10873610	(999)	1	113	512391108	SUPPORT CYLINDER

Description	Item	Pos.	Quantity	Page	Assembly	Description
SEAL KIT CARTRIDGE	10684171	(998)	1	675	967788108	HYDRAULICS
SEAL KIT CONTROL BLOCK	10491129	999	1	253	10423938	DIRECTIONAL CONTROL VALV
SEAL KIT COOLANT PIPE BEN	10141890	3821	1	423	10141865	SEAL KIT DIESEL ENGINE
SEAL KIT CPL.	10140302	999	1	68	10132387	HYDRAULIC ATTACHMENT MO
SEAL KIT CRANKCASE BREAT	10141869	161	1	422	10141865	SEAL KIT DIESEL ENGINE
SEAL KIT CYLINDER	11171149	(999)	1	500	917347708	SA FRAME
SEAL KIT CYLINDER	11171149	(999)	1	1063	968229108	PIN PULLING CYLINDER CPL.
SEAL KIT CYLINDER	11656880	(999)	1	187	917077708	PIN F. S AND D PIVOT SECTIO
SEAL KIT CYLINDER	11656881	(999)	1	527	917080508	ROLLER BEARING
SEAL KIT CYLINDER HEAD	10141875	801	8	422	10141865	SEAL KIT DIESEL ENGINE
SEAL KIT DIESEL ENGINE	10141865	939	1	310	10137680	DIESEL ENGINE
SEAL KIT DIRECTIONAL VALV	10802253	(999)	1	675	967788108	HYDRAULICS
SEAL KIT DIRECTIONAL VALV	10802253	999	1	705	511444508	DIRECTIONAL CONTROL VALV
SEAL KIT DIRECTIONAL VALV	11481332	(999)	1	682	11211288	CONTROL BLOCK
SEAL KIT DIRECTIONAL VALV	11481333	(999)	1	682	11211288	CONTROL BLOCK
SEAL KIT DRIVE HIGH PRESS	10141878	1801	1	422	10141865	SEAL KIT DIESEL ENGINE
SEAL KIT FINAL CONTROL VA	10141868	141	1	422	10141865	SEAL KIT DIESEL ENGINE
SEAL KIT FINE FILTER	10141882	2011	1	422	10141865	SEAL KIT DIESEL ENGINE
SEAL KIT FLYWHEEL HOUSIN	10141897	5201	1	423	10141865	SEAL KIT DIESEL ENGINE
SEAL KIT FUEL LINE	10141884	2121	1	422	10141865	SEAL KIT DIESEL ENGINE
SEAL KIT HIGH PRESSURE P	10141877	1711	1	422	10141865	SEAL KIT DIESEL ENGINE
SEAL KIT HOUSING	10025194	(999)	1	675	967788108	HYDRAULICS
SEAL KIT INJECTION NOZZLE	10141880	1901	1	422	10141865	SEAL KIT DIESEL ENGINE
SEAL KIT LIMIT VALVE	10493014	(997)	1	675	967788108	HYDRAULICS
SEAL KIT LIMIT VALVE	10493014	(999)	1	676	967788108	HYDRAULICS
SEAL KIT LIMIT VALVE	11005330	999	1	695	10356406	PRESSURE LIMITING VALVE
SEAL KIT LIMIT VALVE	11007353	999	1	683	11450338	PRESSURE LIMITING VALVE
SEAL KIT LOCKING PARTS	10141871	171	1	422	10141865	SEAL KIT DIESEL ENGINE
SEAL KIT OIL MODULE	10141876	1301	1	422	10141865	SEAL KIT DIESEL ENGINE
SEAL KIT OIL SUMP	10141872	201	1	422	10141865	SEAL KIT DIESEL ENGINE
SEAL KIT OUTPUT SHAFT	10141898	6501	1	423	10141865	SEAL KIT DIESEL ENGINE
SEAL KIT PRESSURE CONTR	10493038	(999)	1	232	968081908	ADDITIONAL HYDRAULICS WI
SEAL KIT PULL CYLINDER	10871820	999	1	982	11211928	DRAW CYLINDER
SEAL KIT PULL CYLINDER	10874928	999	1	530	11211234	DRAW CYLINDER
SEAL KIT REGUL.BOOST PRE	10141895	4361	1	423	10141865	SEAL KIT DIESEL ENGINE
SEAL KIT REGULATING VALVE	10873895	98	1	285	11212745	VARIABLE PUMP
SEAL KIT REGULATING VALVE	11690589	98	1	277	11212741	VARIABLE PUMP
SEAL KIT RETURN FILTER	11341871	(999)	1	544	967968208	OIL TANK PRE-ASS.
SEAL KIT THERMOSTAT HOUS	10141889	3801	1	423	10141865	SEAL KIT DIESEL ENGINE
SEAL KIT TURBOCHARGER M	10141893	4301	1	423	10141865	SEAL KIT DIESEL ENGINE
SEAL KIT VALVE BLOCK	10815025	999	1	943	967421008	SHEET
SEAL KIT VALVE BLOCK	10815028	999	1	944	967421108	VALVE BLOCK
SEAL KIT VARIAB.DISPLAC.MO	10871730	5	1	198	11170708	VARIABLE DISPLACEMENT MO
SEAL KIT VARIAB.DISPLAC.MO	10871730	98	1	228	11212497	VARIABLE DISPLACEMENT MO
SEAL KIT VARIAB.DISPLAC.MO	10871730	98	1	901	11170709	VARIABLE DISPLACEMENT MO
SEAL METALOSEAL 1	10117681	3	2	346	10124762	OIL MODULE ASSEMBLY
SEAL METALOSEAL 1	10134945	5	2	397	10137635	EXHAUST NOZZLE ATTACHM
SEAL MatriCS	10119342	6	2	376	10137808	CONNECTING LINE ADD-ON
SEAL MatriCS	10119342	2312	2	422	10141865	SEAL KIT DIESEL ENGINE
SEAL X15CrNiSi20-	10125739	4	1	395	10135386	EXHAUST TC MOUNTING
SEAL X15CrNiSi20-	10125739	4	1	396	10135681	EXHAUST TC MOUNTING
SEALANT 250ML TUBE -50/+1	8622905	108	1	311	10143289	CRANKCASE CPL.
SEALANT 50ML TUBE	862760923	7	1	355	10116150	HOUSING PRE-ASSEMBLED
SEALANT A80MR HYLOMAR	870002808	265	0.1	950	968285108	TERMINAL BOX
SEALING FRAME 10X60X 185 P	972561308	38	10	584	964598408	INTERIOR PANELING
SEALING FRAME RD92X20 DI=	972561508	39	3	584	964598408	INTERIOR PANELING
SEALING KIT	10684172	(999)	1	675	967788108	HYDRAULICS
SEALING NUT M6	510753408	11	1	166	10489734	PRESSURE LIMITING VALVE
SEALING NUT M6	510753408	10	1	702	571130108	PRESSURE LIMITING VALVE
SEALING NUT M8	510741708	21	1	516	511433908	PRESSURE LIMITING VALVE

Description	Item	Pos.	Quantity	Page	Assembly	Description
SEALING NUT M8	510741708	21	1	534	511417708	PRESSURE LIMITING VALVE
SEALING NUT M8	510741708	21	1	706	511417608	PRESSURE LIMITING VALVE
SEALING PLUG	11212526	999	1	365	10119413	HIGH PRESSURE PIPE ASSEM
SEALING PLUG LK 950	10036325	8	2	335	10122503	ROCKER ARM BRACKET PRE
SEALING PLUG M 1-K	604508508	536	1	625	968416808	WIRING HARNESS
SEALING PLUG M1-D	604512108	533	1	625	968416808	WIRING HARNESS
SEALING PLUG M1-D	604512108	17	1	640	967917908	SWITCH CABINET
SEALING PLUG M1-D	604512108	157	1	1033	967922908	TERMINAL BOX
SEALING PROFILE	262182101	314	9.91	148	90025097	ROLLER SLEWING RING
SEALING PROFILE	262182101	315	9.8	148	90025097	ROLLER SLEWING RING
SEALING PROFILE	90001698	313	9.85	148	90025097	ROLLER SLEWING RING
SEALING PROFILE	97044073	(2)	1	632	968031008	TERMINAL BOX ELECTRICS S
SEALING PROFILE	979076508	4	1	46	965690708	COVER COMPL.
SEALING PROFILE 0 GUMMI 55	977505708	10	1	642	969408008	COVER COMPL.
SEALING PROFILE 1-3X21,5X1	262106708	17	0.52	430	917079508	AIR FILTER UNIT CPL.
SEALING PROFILE 1-4X14,5X1	591507808	13	4	453	917079908	TURNTABLE PANELLING
SEALING PROFILE 1-4X14,5X1	591507808	64	15	603	968286908	SOUND DAMPING ABOVE
SEALING RING	10664995	10	1	352	10117814	HIGH PRESSURE PUMP PRE-
SEALING RING	10874778	(2)	1	677	967788108	HYDRAULICS
SEALING RING	12101688	2	2	84	11621291	DISTRIBUTION BLOCK
SEALING RING	511051808	7	1	169	510401908	REVERSING VALVE
SEALING RING 10,7X16X1,5 St/	10011864	3	1	355	10116150	HOUSING PRE-ASSEMBLED
SEALING RING 109X113X3	10021191	12	1	491	10042043	WATER HEATING SYSTEM
SEALING RING 12,7X18X1,5 St/	10011865	6	2	383	10140056	WATER PUMP WITH FASTENIN
SEALING RING 14,7X22X1,5 St/	10011866	3	1	320	10120168	LOCKING PIECES
SEALING RING 14,7X22X1,5 St/	10011866	6	3	321	10118748	PIPELINE INSTALLATION
SEALING RING 14,7X22X1,5 St/	10011866	5	1	355	10116150	HOUSING PRE-ASSEMBLED
SEALING RING 14,7X22X1,5 St/	10011866	12	5	361	10137788	FUEL FINE-FILTER ASSEMBLY
SEALING RING 14,7X22X1,5 St/	10011866	35	3	364	10135675	FUEL LINES
SEALING RING 14,7X22X1,5 St/	10011866	12	18	366	10117753	LEAK OIL LINE ADD-ON
SEALING RING 14,7X22X1,5 St/	10011866	21	1	382	10135642	ACCESSORIES AIR COMPRES
SEALING RING 14,7X22X1,5 St/	10011866	9	22	388	10135649	VENT TUBE ASSEMBLY
SEALING RING 14,7X22X1,5 St/	10011866	2141	18	422	10141865	SEAL KIT DIESEL ENGINE
SEALING RING 140X155X13	10802682	5	1	427	917079408	MUFFLER UNIT
SEALING RING 16,7X24X1,5 St/	10011867	36	2	364	10135675	FUEL LINES
SEALING RING 16,7X24X1,5 St/	10011867	14	2	389	10135655	COOLANT PIPE BEND ADD-ON
SEALING RING 16,7X24X1,5 St/	10011867	14	1	390	10126477	CONNECTION F.WATER PIPE
SEALING RING 18,7X26X1,5 St/	10011868	2	1	324	10135392	LEVEL SENSOR
SEALING RING 18,7X26X1,5 St/	10011868	43	4	364	10135675	FUEL LINES
SEALING RING 18,7X26X1,5 St/	10011868	7	2	383	10140056	WATER PUMP WITH FASTENIN
SEALING RING 18,7X26X1,5 St/	10011868	2	2	417	10118835	CONNECTING PIECE PRE-ASS
SEALING RING 19,6X24,3X1,5	761022503	6	1	143	927554301	VENTILATION CONNECTING PI
SEALING RING 19,6X24,3X1,5	761022503	14	1	196	90024490	OIL-GAUGING INSTRUMENT
SEALING RING 19,6X24,3X1,5	761022503	14	1	226	90200528	OIL-GAUGING INSTRUMENT
SEALING RING 19,6X24,3X1,5	761022503	14	1	227	90200533	OIL-GAUGING INSTRUMENT
SEALING RING 24,7X32X2 St/	10011842	4	1	324	10135392	LEVEL SENSOR
SEALING RING 26,7X34,93X2 S	10011870	6	2	320	10120168	LOCKING PIECES
SEALING RING 26,7X34,93X2 S	10011870	(16)	1	322	10134887	OIL SUMP WITH FASTENING
SEALING RING 26,7X34,93X2 S	10011870	9	4	382	10135642	ACCESSORIES AIR COMPRES
SEALING RING 27X20X1,5 CU	10014697	10	3	152	10871517	ELECTRIC PUMP
SEALING RING 27X20X1,5 CU	10014697	10	3	550	10425291	ELECTRIC PUMP
SEALING RING 4,95X6,35X67,5	10043255	3	3	387	10125249	THERMOSTAT HOUSING PRE
SEALING RING 4,95X6,35X67,5	10043255	1	3	425	10141889	SEAL KIT THERMOSTAT HOUS
SEALING RING DIN 7603 A 14X	500432508	22	2	41	511497508	PRESSURE RELIEF VALVE
SEALING RING DIN 7603 A12X	710102008	555	2	711	967788208	COMPRESSED AIR PLANT
SEALING RING DIN 7603 A13X	710102308	4	1	84	11621291	DISTRIBUTION BLOCK
SEALING RING DIN 7603 A13X	710102308	24	12	548	917081208	CENT. LUBRIC. SYSTEM SUP
SEALING RING DIN 7603 A14X	710102508	4	1	207	917451408	CENTRAL GREASING
SEALING RING DIN 7603 A14X	710102508	8	1	323	10137870	OIL DIPSTICK CPL.
SEALING RING DIN 7603 A14X	710102508	14	4	521	917691308	CENTRAL GREASING

Description	Item	Pos.	Quantity	Page	Assembly	Description
SEALING RING DIN 7603 A14X	710102508	8	4	807	917692108	CENTRAL GREASING
SEALING RING DIN 7603 A14X	710102508	4	1	890	917481408	CENTRAL GREASING
SEALING RING DIN 7603 A14X	710102508	4	1	910	917478608	CENTRAL GREASING
SEALING RING DIN 7603 A14X	4900262	18	1	395	10135386	EXHAUST TC MOUNTING
SEALING RING DIN 7603 A14X	4900262	18	1	396	10135681	EXHAUST TC MOUNTING
SEALING RING DIN 7603 A14X	710103008	6	3	362	10120512	FUEL FILTER MODULE
SEALING RING DIN 7603 A14X	710103008	37	1	477	967926708	ELECTRIC ADD-ON PARTS CA
SEALING RING DIN 7603 A17X	710103808	14	1	590	10326323	HYDRO CYLINDER
SEALING RING DIN 7603 A18X	710104008	41	1	196	90024490	OIL-GAUGING INSTRUMENT
SEALING RING DIN 7603 A18X	710104008	41	1	226	90200528	OIL-GAUGING INSTRUMENT
SEALING RING DIN 7603 A18X	710104008	41	1	227	90200533	OIL-GAUGING INSTRUMENT
SEALING RING DIN 7603 A18X	710104008	41	1	900	90028042	OIL-GAUGING INSTRUMENT
SEALING RING DIN 7603 A18X	4000935	7	4	424	10141869	SEAL KIT CRANKCASE BREAT
SEALING RING DIN 7603 A20X	710104208	11	4	319	10123759	OIL LINE PRE-ASSEMBLY
SEALING RING DIN 7603 A22X	540145208	125	2	242	11347396	ROPE DRUM
SEALING RING DIN 7603 A24X	10099553	302	2	514	968513208	ADDITIONAL HYDRAULICS, SA
SEALING RING DIN 7603 A26X	710106108	14	1	395	10135386	EXHAUST TC MOUNTING
SEALING RING DIN 7603 A26X	710106008	8	2	362	10120512	FUEL FILTER MODULE
SEALING RING DIN 7603 A26X	710106008	14	1	396	10135681	EXHAUST TC MOUNTING
SEALING RING DIN 7603 A26X	710106008	19	1	539	917080808	FUEL TANK CPL.
SEALING RING DIN 7603 A26X	710106008	27	3	543	917080908	OIL RESERVOIR, COMPLETE
SEALING RING DIN 7603 A26X	710106008	311	1	711	967788208	COMPRESSED AIR PLANT
SEALING RING DIN 7603 A27X	710105908	29	1	196	90024490	OIL-GAUGING INSTRUMENT
SEALING RING DIN 7603 A27X	710105908	29	1	226	90200528	OIL-GAUGING INSTRUMENT
SEALING RING DIN 7603 A27X	710105908	29	1	227	90200533	OIL-GAUGING INSTRUMENT
SEALING RING DIN 7603 A27X	710105908	29	1	900	90028042	OIL-GAUGING INSTRUMENT
SEALING RING DIN 7603 A30X	710106508	27	2	347	10124754	OIL MODULE LEFT
SEALING RING DIN 7603 A30X	710106508	27	2	348	10124755	OIL MODULE RIGHT
SEALING RING DIN 7603 A30X	710106508	16	1	390	10126477	CONNECTION F.WATER PIPE
SEALING RING DIN 7603 A33X	7101022	22	2	347	10124754	OIL MODULE LEFT
SEALING RING DIN 7603 A33X	7101022	22	2	348	10124755	OIL MODULE RIGHT
SEALING RING DIN 7603 A38X	710107208	300	2	533	967788008	ADDNL.HYDR.ERECTION DEV
SEALING RING DIN 7603 A48X	790347214	550	9	291	11320826	PUMP DISTRIBUTION GEAR
SEALING RING DIN 7603 A48X	790347214	560	1	291	11320826	PUMP DISTRIBUTION GEAR
SEALING RING KDS27X 27,3X3	7619656	(1)	1	679	967788108	HYDRAULICS
SEALING RING WITH O-RING	10043293	32	2	68	10132387	HYDRAULIC ATTACHMENT MO
SEALING SET VALVE	10678157	(999)	1	252	967787908	ADDNL. HYDR. F. ERECTING W
SEALING SET VALVE	10875274	(999)	1	945	10815010	COVER
SEALING SET VALVE	11003536	999	1	704	10493159	DIRECTIONAL SEAT VALVE
SEALING SET WATER PUMP	10141887	3701	1	423	10141865	SEAL KIT DIESEL ENGINE
SEALING STRIP 40X4 NBR/SBR	262001308	4	0.2	536	917473108	FUEL TANK CONTAINER UPPE
SEALINGSET ROTARY TRANS	11341968	(999)	1	18	917345308	CENTRAL SECTION CRAWLER
SEAT	977555708	2	1	451	964862608	SEAT
SEAT BRACKET	977555308	1	1	451	964862608	SEAT
SEAT CUSHION	10878406	55	1	447	11113343	OPERATOR SEAT
SEAT RAL 7016 PULVERB.	964862608	1	1	450	915587308	EMERGENCY SEAT
SECURING PIN FOR JPT PLUG	602338208	510	3	473	967926308	WIRING HARNESS
SENDER HAKENFLASCHE	967276808	20	1	1037	917156108	INCLINATION SENSOR
SENSOR ASSEMBLY	967923008	15	1	789	917480108	ELECTRIC FOR S-PIVOT SECT
SENSOR ASSEMBLY	968285308	5	1	948	917483808	D PIVOT SECTION ELEC. EQUI
SENSOR ASSEMBLY HEAD PI	968188108	10	1	995	917471508	ELECTR. FOR HEAD SECTION
SENSOR ASSEMBLY HEAD PIE	968188308	10	1	1031	967922808	ELECTR. FOR L-HEAD SECTIO
SENSOR ASSEMBLY SA-BOCK	968241508	20	1	517	917476108	ELECTRIC FOR SA - FRAME
SENSOR LIFT TOP LIMIT SWI	966764308	10	1	1045	968135508	UNDERCARR.ADDNL.ELEC.EQ
SEPARATING RING	10114850	6	7	24	11601184	COLLECTING RING
SERRATED LOCK WASHER D	12102694	21	4	593	964837908	ADD-ON PARTS
SERRATED LOCK WASHER D	12102694	70	1	650	967918008	ASSEMBLY PARTS MOUNTIN
SERRATED LOCK WASHER D	12102694	4	12	653	922648308	TERMINAL BOARD PRE-ASS.
SERRATED LOCK WASHER D	425220708	71	32	650	967918008	ASSEMBLY PARTS MOUNTIN
SERRATED LOCK WASHER D	425220808	32	1	593	964837908	ADD-ON PARTS

Description	Item	Pos.	Quantity	Page	Assembly	Description
SERRATED LOCK WASHER D	425220808	3	6	743	917190608	EXTERNAL FEED
SERVICE FILL LR 11000	SL_Z98201	2020	1	12		LIEBHERR CRAW.CRANE LR
SERVICE FILL OW	968360308	20	1	1121	SL_Z98201	SERVICE FILL
SERVICE FILL UW	968674008	10	1	1121	SL_Z98201	SERVICE FILL
SERVICE LR 11000	SK_Z98201	2000	1	12		LIEBHERR CRAW.CRANE LR
SERVICE PACKAGE 1000STD.	969993708	410	1	1114	SK_Z98201	SERVICE
SERVOMOTOR 0,0024KW24V	10287301	13	2	597	10228112	AIR CONDITIONING UNIT
SET OF SEALING RINGS	502817301	9	1	144	10004520	SPRING LOADED MULTI-DISC
SET OF SEALING RINGS	502817401	10	1	144	10004520	SPRING LOADED MULTI-DISC
SHACKLE 1T SPF	10283193	42	1	1083	968399508	PIVOT SECTION, PRE-ASSEMB
SHACKLE 25T SPF	10283204	3	4	1107	917571308	MOUNTING AIDS
SHACKLE 25T SPF	10290252	178	4	921	917333208	D PIVOT SECTION PRE-ASS.
SHACKLE 35T VERZ SPF	773930708	1	2	746	917081308	SLING GEAR ERECTION CRAW
SHACKLE 40T LACKIERT SPF	10871666	6	4	1107	917571308	MOUNTING AIDS
SHACKLE 42,5T VERZ SPF	773938308	14	1	750	965575208	CENTRING COMPLETE
SHACKLE DIN 82101 0,25T NG0	773933508	183	1	780	917332608	S PIVOT SECTION PRE-ASS.
SHACKLE DIN 82101 1,6T NG1,	773933408	36	1	181	968277508	ASSEMBLY PARTS F.SLEWING
SHACKLE DIN 82101 1,6T NG1,	773933408	65	1	560	917081608	CRANE DRIVER'S CABIN CPL.
SHAFT SEAL	10008419	20	1	298	10228004	HYDRO MOTOR
SHAFT SEAL 28X40X6 75V595	10220348	20	1	293	11314599	VARIABLE PUMP
SHAFT SEAL 28X40X6 NBR	570114108	14	1	248	570112908	DRIVING GEAR
SHAFT SEAL 28X40X6 NBR	570114108	(1)	1	495	10451181	LIQUEFIER
SHEET	967421308	30	1	942	11213423	CONTROL BLOCK
SHEET 10X190 X60 PA6G+OEL	97031687	13	4	965	967946208	LUFFING PULLEY BLOCK COM
SHEET 15X30X50 PA6G	288176208	12	1	20	968660508	SLIPRING UNIT INSTALLATION
SHEET 22X60X450 PA6G	97027767	111	1	920	917333208	D PIVOT SECTION PRE-ASS.
SHEET 30X95X500 PA6G	97011422	6	3	1108	968455908	FOOT COMPLETE
SHEET 50X20X2 PE	975221608	4	2	576	964561008	REAR WINDOW PRE-ASS.
SHEET CPL.	969056608	74	1	265	967978708	DIESEL ENGINE, PRE-ASSEMB
SHEET CPL. FE//ZNNI8//CN//T0	967998108	16	1	437	917079808	UREA TANK
SHEET CPL. FE//ZNNI8//CN//T0	967998208	17	1	437	917079808	UREA TANK
SHEET CPL. FE//ZNNI8//CN//T0	968276108	12	1	611	968255308	SOUND DAMPING DOWN
SHEET CPL. FE//ZNNI8//CN//T0	968276208	13	1	611	968255308	SOUND DAMPING DOWN
SHEET CPL. FE//ZNNI8//CN//T0	968276308	14	1	611	968255308	SOUND DAMPING DOWN
SHEET CPL. FE//ZNNI8//CN//T0	968276408	15	1	611	968255308	SOUND DAMPING DOWN
SHEET GASKET	571077308	(1)	1	676	967788108	HYDRAULICS
SHEET GASKET 7,6X15,8X1 VI	571082508	(1)	1	30	967787308	HYDRAULIC EQUIPM.CENTER
SHEET GASKET VITON	571081908	(1)	1	30	967787308	HYDRAULIC EQUIPM.CENTER
SHEET GASKET VITON	571082408	(1)	1	159	968129608	ADDITIONAL HYDR.SLEWING
SHEET GASKET VITON	571083008	(1)	1	30	967787308	HYDRAULIC EQUIPM.CENTER
SHEET GASKET VITON	571083008	(1)	1	1062	968883308	ADDL.HYDR.F.PIN PULLING DE
SHEET METAL NUT M8 480H	12100332	359	3	266	967978708	DIESEL ENGINE, PRE-ASSEMB
SHEET METAL NUT M8 480H	12100332	56	14	296	968240908	RADIATOR, PRE-ASSEMBLED
SHEET METAL NUT M8 480H	12100332	32	8	430	917079508	AIR FILTER UNIT CPL.
SHEET METAL NUT M8 480H	12100332	62	13	603	968286908	SOUND DAMPING ABOVE
SHEET METAL NUT M8 480H	12100332	22	28	611	968255308	SOUND DAMPING DOWN
SHEET SC22	967421008	10	1	942	11213423	CONTROL BLOCK
SHEET-METAL SCREW ISO 704	10876381	53	2	478	967926708	ELECTRIC ADD-ON PARTS CA
SHEET-METAL SCREW ISO 704	10875793	21	2	493	917191108	AIR CONDITIONING
SHEET-METAL SCREW ISO 704	553168708	22	2	45	967907608	SWITCH BOX COMPL.
SHEET-METAL SCREW ISO 704	553168708	19	2	632	968031008	TERMINAL BOX ELECTRICS S
SHEET-METAL SCREW ISO 705	10876382	47	20	584	964598408	INTERIOR PANELING
SHIELDING TIED BACK	965617208	995	20	474	967926408	WIRING HARNESS
SHIM	510783208	17	1	534	511417708	PRESSURE LIMITING VALVE
SHIM	510783208	17	1	706	511417608	PRESSURE LIMITING VALVE
SHIM	511015508	17	2	516	511433908	PRESSURE LIMITING VALVE
SHIM FE//ZNNI8//CN//T0	964984108	26	2	445	917203308	CONTROL STAND
SHIM RING 58X70X0,1	570114208	17	2	248	570112908	DRIVING GEAR
SHIM RING 58X70X0,3	570114308	18	1	248	570112908	DRIVING GEAR
SHIM RING DIN 988 16X22X0,5	501500908	6	4	114	96016050	SUPPORT PLATE COMPL.

Description	Item	Pos.	Quantity	Page	Assembly	Description
SHIM RING DIN 988 16X22X1	501501077	23	3	246	540270514	DRIVE UNIT CPL
SHIM RING DIN 988 18X25X0,5	605251108	7	1	966	967966108	BASKET CPL.
SHIM RING DIN 988 18X25X0,5	605251108	7	1	967	967966808	BASKET CPL.
SHIM RING DIN 988 18X25X1,5	500713708	6	2	966	967966108	BASKET CPL.
SHIM RING DIN 988 18X25X1,5	500713708	6	2	967	967966808	BASKET CPL.
SHIM RING DIN 988 80X100X1	421000608	25	4	810	917190708	ROLLER SET
SHIM RING DIN 988 80X100X1	421000608	28	4	815	917190808	ROLLER SET
SHUT OFF DEVICE DN200-FL	11491257	7	1	544	967968208	OIL TANK PRE-ASS.
SHUTDOWN VALVE	11067304	5	1	289	10873891	PUMP HOUSING
SHUTTER WELDED RAL 7016	964944108	19	1	584	964598408	INTERIOR PANELING
SHUTTLE VALVE	10873614	7	1	203	11181960	CONTROL BLOCK
SHUTTLE VALVE	11067305	6	1	289	10873891	PUMP HOUSING
SHUTTLE VALVE	11482394	11	1	806	11347373	CONTROL BLOCK
SHUTTLE VALVE	571535008	9	1	165	11341035	CONTROL BLOCK
SHUTTLE VALVE 350BAR	571529508	8	2	165	11341035	CONTROL BLOCK
SHUTTLE VALVE 350BAR	571529508	28	2	946	967421208	COVER
SHUTTLE VALVE 420BAR	12859365	7	1	68	10132387	HYDRAULIC ATTACHMENT MO
SHUTTLE VALVE 500BAR CR6	511491914	193	2	676	967788108	HYDRAULICS
SIDE PANEL LEFT WELD.STRU	96033815	3	1	810	917190708	ROLLER SET
SIDE PANEL LEFT WELD.STRU	96033815	3	1	815	917190808	ROLLER SET
SIDE PLATE RIGHT WELD. ST	96033816	4	1	810	917190708	ROLLER SET
SIDE PLATE RIGHT WELD. ST	96033816	4	1	815	917190808	ROLLER SET
SIDE PLATE WELDED CONST	968153708	4	1	221	917451208	WINCH 4 PRE-ASSEMBLY
SIDE PLATE WELDED CONST	968153608	3	1	221	917451208	WINCH 4 PRE-ASSEMBLY
SIDE WINDOW LEFT 4X603.5X8	976837908	5	1	569	917202908	CABIN, GLAZED
SIDE WINDOW RIGHT 4X1063X	976837808	4	1	569	917202908	CABIN, GLAZED
SIEVE SLEEVE	570066308	5	1	39	502806508	EQUALIZING RESERVOIR
SIGN	11494432	(2)	1	550	10425291	ELECTRIC PUMP
SIGN	11494581	22	1	152	10871517	ELECTRIC PUMP
SIGN	11494581	(3)	1	550	10425291	ELECTRIC PUMP
SIGN	970320008	14	1	181	968277508	ASSEMBLY PARTS F.SLEWING
SIGN	970320008	196	1	676	967788108	HYDRAULICS
SIGN	970320808	13	1	181	968277508	ASSEMBLY PARTS F.SLEWING
SIGN	970320808	197	1	676	967788108	HYDRAULICS
SIGN	970572908	195	1	676	967788108	HYDRAULICS
SIGN	970839108	163	1	30	967787308	HYDRAULIC EQUIPM.CENTER
SIGN	971749908	2	4	757	917082208	PLATING
SIGN	972202808	199	1	676	967788108	HYDRAULICS
SIGN +S1100 LEXAN	978295308	3	1	1075	968174908	TERMINAL BOX CPL.
SIGN -X864	977539508	71	1	640	967917908	SWITCH CABINET
SIGN -X865	977539408	72	1	640	967917908	SWITCH CABINET
SIGN -X866	977540208	73	1	640	967917908	SWITCH CABINET
SIGN -X867	977540308	74	1	640	967917908	SWITCH CABINET
SIGN 100X100X1 AL-BL	97062056	162	2	30	967787308	HYDRAULIC EQUIPM.CENTER
SIGN 100X200 AL-BL 1MM	975716708	15	1	181	968277508	ASSEMBLY PARTS F.SLEWING
SIGN 100X200 AL-BL 1MM	975716708	198	1	676	967788108	HYDRAULICS
SIGN 100X290 KLEBEFOLIE SP	97033195	6	2	784	968311308	SIGNS
SIGN 100X70X1 AL-BL	979260308	158	1	30	967787308	HYDRAULIC EQUIPM.CENTER
SIGN 105X55X1 KLEBEFOLIE	97096765	4	1	988	968818608	SIGNS
SIGN 105X55X1 KLEBEFOLIE	97036917	7	4	1036	968222108	SIGNS
SIGN 110X56 KLEBEFOLIE SP	97047995	2	4	1097	968809408	SIGNS
SIGN 110X79 KLEBEFOLIE SP	97047996	3	4	1097	968809408	SIGNS
SIGN 112DBA/100X90 KLEBE	971693908	75	1	757	917082208	PLATING
SIGN 120X80 KLEBEFOLIE SP	97037383	60	1	757	917082208	PLATING
SIGN 138X69 KLEBEFOLIE SP	97025926	7	4	823	968012308	SIGNS
SIGN 138X69 KLEBEFOLIE SP	97025926	10	4	834	969132908	SIGNS
SIGN 138X69 KLEBEFOLIE SP	97025926	7	4	854	969425308	SIGNS
SIGN 149X63 KLEBEFOLIE SP	97038442	7	2	927	968284208	SIGNS
SIGN 149X63 KLEBEFOLIE SP	97038890	8	4	927	968284208	SIGNS
SIGN 158X68 KLEBEFOLIE SP	978687408	7	4	755	917082108	INSCRIPTION PLATE

Description	Item	Pos.	Quantity	Page	Assembly	Description
SIGN 158X68 KLEBEFOLIE SP	978687408	1	4	891	917481708	SIGN WINCH 6
SIGN 159X45 KLEBEFOLIE	97095298	3	1	208	917472708	SIGNS
SIGN 159X45 KLEBEFOLIE	97095298	(3)	1	209	917077908	WINCH 2
SIGN 160X100 KLEBEFOLIE SP	97064029	1100	1	750	965575208	CENTRING COMPLETE
SIGN 160X110X1 KLEBEFOLIE	97047810	8	2	988	968818608	SIGNS
SIGN 160X50 KLEBEFOLIE SP	97091645	(1)	1	1108	968455908	FOOT COMPLETE
SIGN 168X62 KLEBEFOLIE SP	978674808	4	2	54	917591608	SIGNS
SIGN 168X62 KLEBEFOLIE SP	978674808	2	6	172	969324608	SIGNS
SIGN 168X62 KLEBEFOLIE SP	978674808	2	4	235	917872108	SIGNS
SIGN 168X62 KLEBEFOLIE SP	978674808	2	5	524	917475908	SIGNS
SIGN 168X62 KLEBEFOLIE SP	978674808	(1)	2	749	917081508	COUNTERWEIGHT FRAME
SIGN 168X62 KLEBEFOLIE SP	978674808	4	9	755	917082108	INSCRIPTION PLATE
SIGN 168X62 KLEBEFOLIE SP	978674808	2	4	784	968311308	SIGNS
SIGN 168X62 KLEBEFOLIE SP	978674808	3	4	823	968012308	SIGNS
SIGN 168X62 KLEBEFOLIE SP	978674808	3	3	834	969132908	SIGNS
SIGN 168X62 KLEBEFOLIE SP	978674808	3	4	854	969425308	SIGNS
SIGN 168X62 KLEBEFOLIE SP	978674808	3	3	870	968688008	SIGNS
SIGN 168X62 KLEBEFOLIE SP	978674808	1	1	911	917813408	SIGNS
SIGN 168X62 KLEBEFOLIE SP	978674808	2	4	927	968284208	SIGNS
SIGN 168X62 KLEBEFOLIE SP	978674808	2	3	988	968818608	SIGNS
SIGN 168X62 KLEBEFOLIE SP	978674808	2	2	1012	969025808	SIGNS
SIGN 168X62 KLEBEFOLIE SP	978674808	3	1	1036	968222108	SIGNS
SIGN 168X62 KLEBEFOLIE SP	978674808	3	2	1079	968651108	SIGNS
SIGN 168X88 KLEBEFOLIE SP	97009799	1	1	740	966785108	PLATING
SIGN 168X88 KLEBEFOLIE SP	97011690	6	2	89	917322108	SIGNS
SIGN 168X88 KLEBEFOLIE SP	97011690	6	2	108	917322308	SIGNS
SIGN 168X88 KLEBEFOLIE SP	97036732	4	1	172	969324608	SIGNS
SIGN 168X88 KLEBEFOLIE SP	97036732	4	1	784	968311308	SIGNS
SIGN 168X88 KLEBEFOLIE SP	97036732	6	1	823	968012308	SIGNS
SIGN 168X88 KLEBEFOLIE SP	97036732	6	1	834	969132908	SIGNS
SIGN 168X88 KLEBEFOLIE SP	97036732	6	1	854	969425308	SIGNS
SIGN 168X88 KLEBEFOLIE SP	97036732	6	1	870	968688008	SIGNS
SIGN 168X88 KLEBEFOLIE SP	97036732	4	1	927	968284208	SIGNS
SIGN 168X88 KLEBEFOLIE SP	97036732	5	1	988	968818608	SIGNS
SIGN 168X88 KLEBEFOLIE SP	97036732	4	1	1012	969025808	SIGNS
SIGN 168X88 KLEBEFOLIE SP	97037952	18	1	757	917082208	PLATING
SIGN 168X88 KLEBEFOLIE SP	97057097	6	4	1036	968222108	SIGNS
SIGN 168X88 KLEBEFOLIE SP	978674308	4	2	123	968029408	SIGNS
SIGN 168X88 KLEBEFOLIE SP	979383308	62	1	757	917082208	PLATING
SIGN 168X88X1 KLEBEFOLIE	97004046	1	6	172	969324608	SIGNS
SIGN 168X88X1 KLEBEFOLIE	97004046	6	2	755	917082108	INSCRIPTION PLATE
SIGN 168X88X1 KLEBEFOLIE	97004046	3	4	784	968311308	SIGNS
SIGN 168X88X1 KLEBEFOLIE	97004046	1	3	823	968012308	SIGNS
SIGN 168X88X1 KLEBEFOLIE	97004046	1	3	834	969132908	SIGNS
SIGN 168X88X1 KLEBEFOLIE	97004046	1	3	854	969425308	SIGNS
SIGN 168X88X1 KLEBEFOLIE	97004046	2	3	870	968688008	SIGNS
SIGN 168X88X1 KLEBEFOLIE	97004046	3	4	927	968284208	SIGNS
SIGN 168X88X1 KLEBEFOLIE	97004046	3	2	988	968818608	SIGNS
SIGN 168X88X1 KLEBEFOLIE	97004046	3	2	1012	969025808	SIGNS
SIGN 168X88X1 KLEBEFOLIE	97004046	4	1	1036	968222108	SIGNS
SIGN 168X88X1 KLEBEFOLIE	97004046	4	6	1097	968809408	SIGNS
SIGN 170X55 KLEBEFOLIE SP	97049944	(1)	1	923	968242208	PULL ROD
SIGN 170X55 KLEBEFOLIE SP	97049945	(1)	1	840	967743808	ROD CPL.
SIGN 170X55 KLEBEFOLIE SP	97049955	(1)	1	820	967746908	ROD CPL.
SIGN 170X55 KLEBEFOLIE SP	97052197	(1)	1	509	967981008	PULL ROD
SIGN 170X55 KLEBEFOLIE SP	97052256	(1)	1	847	967897608	PULL ROD
SIGN 170X55 KLEBEFOLIE SP	97052297	(1)	1	973	968026108	DRAWBAR PRE-ASS
SIGN 170X55 KLEBEFOLIE SP	97052299	(1)	1	974	968026208	PULL ROD
SIGN 170X55 KLEBEFOLIE SP	97052319	(1)	1	1018	967704008	ROD CPL.
SIGN 170X55 KLEBEFOLIE SP	97052499	(1)	1	849	968190108	PULL ROD

Description	Item	Pos.	Quantity	Page	Assembly	Description
SIGN 170X55 KLEBEFOLIE SP	97052635	(1)	1	851	968190208	PULL ROD
SIGN 178X78 KLEBEFOLIE SP	97038976	5	6	784	968311308	SIGNS
SIGN 188X78 KLEBEFOLIE SP	97036734	1	12	54	917591608	SIGNS
SIGN 188X78 KLEBEFOLIE SP	97036734	1	12	89	917322108	SIGNS
SIGN 188X78 KLEBEFOLIE SP	97036734	1	12	108	917322308	SIGNS
SIGN 195X87 KLEBEFOLIE SP	97047994	1	6	1097	968809408	SIGNS
SIGN 1X100X100 AL-BL	97047103	104	1	182	968277508	ASSEMBLY PARTS F.SLEWING
SIGN 1X200X100 AL-BL	97047102	103	1	182	968277508	ASSEMBLY PARTS F.SLEWING
SIGN 1X80X80 KLEBEFOLIE SP	97056676	14	4	755	917082108	INSCRIPTION PLATE
SIGN 1X80X80 KLEBEFOLIE SP	97056677	15	2	755	917082108	INSCRIPTION PLATE
SIGN 1X80X80 KLEBEFOLIE SP	974150408	11	3	755	917082108	INSCRIPTION PLATE
SIGN 1X80X80 KLEBEFOLIE SP	974150508	5	3	524	917475908	SIGNS
SIGN 1X80X80 KLEBEFOLIE SP	974150608	12	3	755	917082108	INSCRIPTION PLATE
SIGN 1X80X80 KLEBEFOLIE SP	974150708	13	2	755	917082108	INSCRIPTION PLATE
SIGN 200X100 KLEBEFOLIE	97047728	11	2	927	968284208	SIGNS
SIGN 208X88 KLEBEFOLIE	97053409	1	1	208	917472708	SIGNS
SIGN 208X88 KLEBEFOLIE	97053409	(1)	1	209	917077908	WINCH 2
SIGN 208X88 KLEBEFOLIE	97053409	1	1	235	917872108	SIGNS
SIGN 208X88 KLEBEFOLIE	97053409	2	1	891	917481708	SIGN WINCH 6
SIGN 208X88 KLEBEFOLIE	97053409	2	1	911	917813408	SIGNS
SIGN 208X88 KLEBEFOLIE	97053410	2	1	208	917472708	SIGNS
SIGN 208X88 KLEBEFOLIE	97053410	(2)	1	209	917077908	WINCH 2
SIGN 208X88 KLEBEFOLIE	97053410	3	1	891	917481708	SIGN WINCH 6
SIGN 208X88 KLEBEFOLIE	97056171	3	4	172	969324608	SIGNS
SIGN 208X88 KLEBEFOLIE SP	97008755	(7)	2	749	917081508	COUNTERWEIGHT FRAME
SIGN 208X88 KLEBEFOLIE SP	97008756	(6)	2	749	917081508	COUNTERWEIGHT FRAME
SIGN 208X88 KLEBEFOLIE SP	97016304	8	1	536	917473108	FUEL TANK CONTAINER UPPE
SIGN 208X88 KLEBEFOLIE SP	97016304	49	1	757	917082208	PLATING
SIGN 208X88 KLEBEFOLIE SP	97016392	1	4	118	967975008	SIGNS
SIGN 208X88 KLEBEFOLIE SP	97016392	9	1	755	917082108	INSCRIPTION PLATE
SIGN 208X88 KLEBEFOLIE SP	97033979	(2)	4	125	917077008	FIXAGE DU CONTREPOIDS CE
SIGN 208X88 KLEBEFOLIE SP	97033982	3	1	524	917475908	SIGNS
SIGN 208X88 KLEBEFOLIE SP	97033982	9	1	927	968284208	SIGNS
SIGN 208X88 KLEBEFOLIE SP	97039753	4	1	524	917475908	SIGNS
SIGN 208X88 KLEBEFOLIE SP	97067313	7	2	89	917322108	SIGNS
SIGN 208X88 KLEBEFOLIE SP	97067313	7	2	108	917322308	SIGNS
SIGN 208X88 KLEBEFOLIE SP	978673908	3	2	123	968029408	SIGNS
SIGN 208X88 KLEBEFOLIE SP	978674008	5	1	89	917322108	SIGNS
SIGN 208X88 KLEBEFOLIE SP	978674008	5	1	108	917322308	SIGNS
SIGN 208X88 KLEBEFOLIE SP	978674008	2	2	123	968029408	SIGNS
SIGN 208X88 KLEBEFOLIE SP	978674008	1	2	784	968311308	SIGNS
SIGN 208X88 KLEBEFOLIE SP	978674008	2	1	823	968012308	SIGNS
SIGN 208X88 KLEBEFOLIE SP	978674008	2	1	834	969132908	SIGNS
SIGN 208X88 KLEBEFOLIE SP	978674008	2	1	854	969425308	SIGNS
SIGN 208X88 KLEBEFOLIE SP	978674008	1	1	870	968688008	SIGNS
SIGN 208X88 KLEBEFOLIE SP	978674008	1	3	927	968284208	SIGNS
SIGN 208X88 KLEBEFOLIE SP	978674008	1	3	988	968818608	SIGNS
SIGN 208X88 KLEBEFOLIE SP	978674008	1	2	1012	969025808	SIGNS
SIGN 208X88 KLEBEFOLIE SP	978674108	2	6	54	917591608	SIGNS
SIGN 208X88 KLEBEFOLIE SP	978674108	2	1	89	917322108	SIGNS
SIGN 208X88 KLEBEFOLIE SP	978674108	2	1	108	917322308	SIGNS
SIGN 208X88 KLEBEFOLIE SP	978674108	1	4	755	917082108	INSCRIPTION PLATE
SIGN 208X88 KLEBEFOLIE SP	978674108	7	4	784	968311308	SIGNS
SIGN 208X88 KLEBEFOLIE SP	978674108	5	4	823	968012308	SIGNS
SIGN 208X88 KLEBEFOLIE SP	978674108	5	4	834	969132908	SIGNS
SIGN 208X88 KLEBEFOLIE SP	978674108	5	4	854	969425308	SIGNS
SIGN 208X88 KLEBEFOLIE SP	978674108	4	4	870	968688008	SIGNS
SIGN 208X88 KLEBEFOLIE SP	978674108	3	2	911	917813408	SIGNS
SIGN 208X88 KLEBEFOLIE SP	978674108	5	8	927	968284208	SIGNS
SIGN 208X88 KLEBEFOLIE SP	978674108	6	2	988	968818608	SIGNS

Description	Item	Pos.	Quantity	Page	Assembly	Description
SIGN 208X88 KLEBEFOLIE SP	978674108	6	4	1012	969025808	SIGNS
SIGN 208X88 KLEBEFOLIE SP	978674108	1	4	1036	968222108	SIGNS
SIGN 208X88 KLEBEFOLIE SP	978674108	2	2	1047	969149808	SIGNS
SIGN 208X88 KLEBEFOLIE SP	978674108	1	2	1079	968651108	SIGNS
SIGN 208X88 KLEBEFOLIE SP	978674108	5	12	1097	968809408	SIGNS
SIGN 208X88 KLEBEFOLIE SP	978674408	4	2	89	917322108	SIGNS
SIGN 208X88 KLEBEFOLIE SP	978674408	4	2	108	917322308	SIGNS
SIGN 208X88 KLEBEFOLIE SP	978674408	8	2	755	917082108	INSCRIPTION PLATE
SIGN 208X88 KLEBEFOLIE SP	978674608	3	4	54	917591608	SIGNS
SIGN 208X88 KLEBEFOLIE SP	978674608	3	10	89	917322108	SIGNS
SIGN 208X88 KLEBEFOLIE SP	978674608	3	10	108	917322308	SIGNS
SIGN 208X88 KLEBEFOLIE SP	978674608	(1)	12	125	917077008	FIXAGE DU CONTREPOIDS CE
SIGN 208X88 KLEBEFOLIE SP	978674608	2	8	755	917082108	INSCRIPTION PLATE
SIGN 208X88 KLEBEFOLIE SP	978674608	8	4	784	968311308	SIGNS
SIGN 208X88 KLEBEFOLIE SP	978674608	2	4	813	969096408	SIGNS
SIGN 208X88 KLEBEFOLIE SP	978674608	4	4	823	968012308	SIGNS
SIGN 208X88 KLEBEFOLIE SP	978674608	4	4	834	969132908	SIGNS
SIGN 208X88 KLEBEFOLIE SP	978674608	4	4	854	969425308	SIGNS
SIGN 208X88 KLEBEFOLIE SP	978674608	5	4	870	968688008	SIGNS
SIGN 208X88 KLEBEFOLIE SP	978674608	6	6	927	968284208	SIGNS
SIGN 208X88 KLEBEFOLIE SP	978674608	7	4	988	968818608	SIGNS
SIGN 208X88 KLEBEFOLIE SP	978674608	5	4	1012	969025808	SIGNS
SIGN 208X88 KLEBEFOLIE SP	978674608	2	6	1036	968222108	SIGNS
SIGN 208X88 KLEBEFOLIE SP	978674608	1	2	1047	969149808	SIGNS
SIGN 208X88 KLEBEFOLIE SP	978674608	2	2	1079	968651108	SIGNS
SIGN 208X88 KLEBEFOLIE SP	978674608	6	12	1097	968809408	SIGNS
SIGN 208X88 KLEBEFOLIE SP	978674908	6	4	524	917475908	SIGNS
SIGN 208X88 KLEBEFOLIE SP	978674908	5	3	755	917082108	INSCRIPTION PLATE
SIGN 208X88 KLEBEFOLIE SP	978675008	1	2	123	968029408	SIGNS
SIGN 208X88 KLEBEFOLIE SP	978675008	21	3	755	917082108	INSCRIPTION PLATE
SIGN 208X88 KLEBEFOLIE SP	978675008	4	2	1079	968651108	SIGNS
SIGN 208X88 M.SCHUTZF. SP	97004546	10	2	927	968284208	SIGNS
SIGN 210X297 KLEBEFOLIE SP	97060792	19	4	755	917082108	INSCRIPTION PLATE
SIGN 235X100 KLEBEFOLIE SP	97060968	5	2	172	969324608	SIGNS
SIGN 2X200X100 DC01 FE//ZN	975623908	108	1	182	968277508	ASSEMBLY PARTS F.SLEWING
SIGN 2X200X100 DC01 FE//ZN	979742908	10	1	1108	968455908	FOOT COMPLETE
SIGN 2X228X100 DC01 FE//ZN	974171608	4	1	812	918188208	REST
SIGN 2X290X100 DC01 FE//ZN	97002655	10	1	894	917474008	WINCH
SIGN 2X56X30 X5CRNI18-10	97038742	37	2	461	968283208	CATWALK SUPERSTR.LEFT
SIGN 2X56X30 X5CRNI18-10	97038743	38	2	461	968283208	CATWALK SUPERSTR.LEFT
SIGN 2X56X30 X5CRNI18-10	97038744	39	2	461	968283208	CATWALK SUPERSTR.LEFT
SIGN 2X56X30 X5CRNI18-10	97038745	40	2	461	968283208	CATWALK SUPERSTR.LEFT
SIGN 35X15 LEXEDGE II	97005403	77	1	641	967917908	SWITCH CABINET
SIGN 35X15 LEXEDGE II	97006093	35	1	908	968497808	TERMINAL BOX CPL.
SIGN 35X15 LEXEDGE II	97006094	36	1	908	968497808	TERMINAL BOX CPL.
SIGN 35X15 LEXEDGE II	97038017	6	1	743	917190608	EXTERNAL FEED
SIGN 35X15 LEXEDGE II	97039553	6	1	518	968241408	TERMINAL BOX WINCH PRE-A
SIGN 35X15 LEXEDGE II	97039674	502	1	628	968346208	DUMMY PLUG
SIGN 35X15 LEXEDGE II	97039674	505	1	793	968541308	LEAD
SIGN 35X15 LEXEDGE II	97039676	512	1	628	968346208	DUMMY PLUG
SIGN 35X15 LEXEDGE II	97039713	60	1	640	967917908	SWITCH CABINET
SIGN 35X15 LEXEDGE II	97039810	62	1	640	967917908	SWITCH CABINET
SIGN 35X15 LEXEDGE II	97039811	63	1	640	967917908	SWITCH CABINET
SIGN 35X15 LEXEDGE II	97039812	64	1	640	967917908	SWITCH CABINET
SIGN 35X15 LEXEDGE II	97039813	65	1	640	967917908	SWITCH CABINET
SIGN 35X15 LEXEDGE II	97039814	66	1	640	967917908	SWITCH CABINET
SIGN 35X15 LEXEDGE II	97039815	67	1	640	967917908	SWITCH CABINET
SIGN 35X15 LEXEDGE II	97039816	506	1	630	968418008	WIRING HARNESS
SIGN 35X15 LEXEDGE II	97039816	68	1	640	967917908	SWITCH CABINET
SIGN 35X15 LEXEDGE II	97039817	69	1	640	967917908	SWITCH CABINET

Description	Item	Pos.	Quantity	Page	Assembly	Description
SIGN 35X15 LEXEDGE II	97039821	78	1	641	967917908	SWITCH CABINET
SIGN 35X15 LEXEDGE II	97039827	61	1	640	967917908	SWITCH CABINET
SIGN 35X15 LEXEDGE II	97039946	503	2	628	968346208	DUMMY PLUG
SIGN 35X15 LEXEDGE II	97060078	5	1	592	917081908	CHARGER F.BATTERY
SIGN 35X15 LEXEDGE II	97060078	5	1	743	917190608	EXTERNAL FEED
SIGN 35X15 LEXEDGE II	977539608	70	1	640	967917908	SWITCH CABINET
SIGN 35X15 LEXEDGE II	977540408	75	1	640	967917908	SWITCH CABINET
SIGN 35X15 LEXEDGE II	979653308	76	1	640	967917908	SWITCH CABINET
SIGN 36X12.5 LEXEDGE II	97041962	9	1	656	968486208	LOCKING PLATE
SIGN 375X2250 FOLIE	973179308	9	2	784	968311308	SIGNS
SIGN 375X2250 FOLIE	973179308	7	2	834	969132908	SIGNS
SIGN 390 KG KLEBEFOLIE SP	97052223	(1)	1	507	967846208	PULL ROD
SIGN 390 KG KLEBEFOLIE SP	97052223	(1)	1	1006	967733608	ROD CPL.
SIGN 6X107X237 G-ALSI12	772569908	1	1	758	916283608	PLATING
SIGN 75X45 ALUMINIUM	976955508	20	1	493	917191108	AIR CONDITIONING
SIGN 85X45X1 ALUMINIUM	97093653	8	1	656	968486208	LOCKING PLATE
SIGN 88X168 KLEBEFOLIE SP	97046488	100	1	751	917694108	SIGNAGE COOLANT
SIGN A570 ALU	97045547	2	1	635	968681408	CONTR: PANEL PINNING
SIGN KLEBEFOLIE	97070905	3	2	1047	969149808	SIGNS
SIGN S1910 ALU	97010005	4	1	792	967923208	TERMINAL BOX CPL.
SIGN S1930 LEXAN	97040952	5	1	1033	967922908	TERMINAL BOX
SIGN S1994 LEXEDGE II	97032040	4	1	1041	967922708	TERMINAL BOX CPL.
SIGN S1995 LEXEDGE II	97032031	(4)	1	1038	967276708	RECEIVER
SIGN S2030	97016764	4	1	1046	968650608	TERMINAL BOX CPL.
SIGN S2050 ALU	97011971	4	1	950	968285108	TERMINAL BOX
SIGN S2070 ALU	97012015	4	1	998	968188208	TERMINAL BOX CPL.
SIGN S220 LEXAN	977507008	5	1	101	967906608	TERMINAL BOX CPL.
SIGN S240 LEXAN	977500808	5	1	75	967906508	TERMINAL BOX CPL.
SIGN WINCH 6	917481708	5	1	871	917081708	WINCH 6
SIGN X0	773291208	31	1	1044	917228608	BOOM NOSE
SIGNAGE COOLANT OW	917694108	160	1	10		LIEBHERR CRAW.CRANE LR
SIGNS	96017374	700	1	1108	968455908	FOOT COMPLETE
SIGNS	967975008	3	1	109	918588908	HYDRAULIC SUPPORT
SIGNS	968029408	30	1	122	917076708	CATWALK CRAW.TRACK TRA
SIGNS	968054508	700	1	749	917081508	COUNTERWEIGHT FRAME
SIGNS	968809408	6	1	1081	917230108	GUIDE SUSPENDED BALLAST
SIGNS	968818608	300	1	963	917380508	D HEAD SECTION PRE-ASS.
SIGNS	969060708	700	1	840	967743808	ROD CPL.
SIGNS	969063908	700	1	509	967981008	PULL ROD
SIGNS	969066208	700	1	507	967846208	PULL ROD
SIGNS	969068608	700	1	847	967897608	PULL ROD
SIGNS 12 M	969075608	700	1	1018	967704008	ROD CPL.
SIGNS 2.5M	969086008	700	1	849	968190108	PULL ROD
SIGNS 3.9M	969073208	700	1	974	968026208	PULL ROD
SIGNS 5.765M	969082708	700	1	971	968026008	PULL ROD
SIGNS 6 M	969062808	700	1	1006	967733608	ROD CPL.
SIGNS 6.005M	969092108	700	1	851	968190208	PULL ROD
SIGNS 6.050 M	969083508	700	1	923	968242208	PULL ROD
SIGNS 6.0M	969072508	700	1	973	968026108	DRAWBAR PRE-ASS
SIGNS 6M	969057908	700	1	820	967746908	ROD CPL.
SIGNS BALLASTPALETTE	968651108	700	1	1070	917229808	SUSPENDED BALLAST
SIGNS D-ANLENKSTUECK	968284208	300	1	922	917333208	D PIVOT SECTION PRE-ASS.
SIGNS D-ZWISCHENSTUECK	969025808	700	1	1005	917085308	D INTERMEDIATE SECTION
SIGNS D-ZWISCHENSTUECK	969025808	700	1	1017	917178608	D INTERMEDIATE SECTION
SIGNS DB-UNTERTEIL	969324608	7	1	134	917077508	SLEWING PLATFORM FRAME
SIGNS L-KOPFSTUECK	968222108	700	1	1028	917251008	L-HEAD PIECE
SIGNS LI.	917322108	5	1	57	917076308	CRAWLER TRACK CARRIER LE
SIGNS MASTNASE32T	969149808	700	1	1044	917228608	BOOM NOSE
SIGNS MITTELTEIL	917591608	4	1	14	917075908	CENTRAL SECTION CRAWLER
SIGNS RE.	917322308	5	1	90	917076408	CRAWLER CARRIER RIGHT CP

Description	Item	Pos.	Quantity	Page	Assembly	Description
SIGNS ROLLENSATZ	969096408	700	1	810	917190708	ROLLER SET
SIGNS ROLLENSATZ	969096408	700	1	815	917190808	ROLLER SET
SIGNS S-ADAPTELR11000	969132908	700	1	832	917231408	S ADAPTER SECTION
SIGNS S-ANLENKSTUECK	968311308	700	1	780	917332608	S PIVOT SECTION PRE-ASS.
SIGNS S-ZW.FLMLR11000	969425308	700	1	846	917078808	S INTERMEDIATE SECTION
SIGNS S-ZW.ST.LR11000	968012308	700	1	819	917190908	S INTERMEDIATE SECTION
SIGNS S-ZW.ST.LR11000	968012308	700	1	827	917333908	S INTERMEDIATE SECTION
SIGNS S-ZW.ST.LR11000	968012308	700	1	839	917078708	S INTERMEDIATE SECTION
SIGNS S-ZW.ST.LR11000	968012308	700	1	859	917079208	S INTERMEDIATE SECTION
SIGNS S-ZW.ST.LR11000	968012308	700	1	864	917571208	S INTERMEDIATE SECTION
SIGNS SA-BOCK	917475908	5	1	496	917080308	SA FRAME
SIGNS SL-REDU.	968688008	700	1	868	917191008	SL REDUCING SECTION
SIGNS WINDE 1	917472708	5	1	188	917077808	WINCH 1
SIGNS WINDE 2	917473708	5	1	209	917077908	WINCH 2
SIGNS WINDE 3	917813408	5	1	892	917083208	WINCH 3
SIGNS WINDE 4	917872108	4	1	219	917078208	WINCH 4 LUFFING GEAR
SIGNS ZENTRALBALLAST	968057608	2	1	125	917077008	FIXAGE DU CONTREPOIDS CE
SILENCER	502661608	152	1	711	967788208	COMPRESSED AIR PLANT
SIM-CARD	10284444	58	1	637	917082908	SWITCHBOX MOUNTING PART
SIMPLE LADDER 3-316X0.81M	979327808	3	1	986	969396908	LADDER, PRE-ASSEMBLED
SIMPLE LADDER EN 131 7-420	11481667	57	1	777	917332608	S PIVOT SECTION PRE-ASS.
SIMPLE LADDER EN 131 7-420	11481667	32	1	1087	968671408	HEAD SECTION PRE-ASS.
SIMPLE LADDER EN 131 9-420	11481400	11	2	749	917081508	COUNTERWEIGHT FRAME
SIMPLE LADDER EN 131 9-420	11481400	107	1	920	917333208	D PIVOT SECTION PRE-ASS.
SINGEL SEAL 0,5-0,75MM2	10007388	829	23	622	968030708	WIRING HARNESS
SINGEL SEAL 1,0-1,5MM2	10014387	830	41	622	968030708	WIRING HARNESS
SINGLE STRAND SEALING	602333308	805	3	622	968030708	WIRING HARNESS
SINGLE STRAND SEALING 1,2	602330808	802	2	471	967925808	WIRING HARNESS
SINGLE STRAND SEALING 1,2	602330808	802	10	622	968030708	WIRING HARNESS
SINGLE STRAND SEALING 1,2	602330808	802	2	625	968416808	WIRING HARNESS
SINGLE STRAND SEALING 1,4-	10424625	828	4	471	967925808	WIRING HARNESS
SINGLE STRAND SEALING 1,4-	10424625	828	13	622	968030708	WIRING HARNESS
SINGLE STRAND SEALING 2	605619708	813	4	471	967925808	WIRING HARNESS
SINGLE STRAND SEALING 2	605619708	813	19	622	968030708	WIRING HARNESS
SINGLE STRAND SEALING 2	605619708	813	30	625	968416808	WIRING HARNESS
SINGLE STRAND SEALING 2,2-	602330508	801	4	622	968030708	WIRING HARNESS
SINGLE STRAND SEALING DIN	605620108	815	5	622	968030708	WIRING HARNESS
SINGLE STRAND SEALING DIN	605619908	821	5	77	967971708	WIRING HARNESS
SINGLE STRAND SEALING DIN	605619908	821	5	625	968416808	WIRING HARNESS
SINGLE STRAND SEALING DIN	605619808	816	4	625	968416808	WIRING HARNESS
SINGLE STRAND SEALING M	11170953	840	2	622	968030708	WIRING HARNESS
SINGLE-END SPANNER DIN 8	885132208	12	1	128	96005686	MAIN TOOLS
SINGLE-END SPANNER DIN 8	790004608	13	1	128	96005686	MAIN TOOLS
SIPHON PIPE 100X600 NBR	11491357	6	1	255	917079108	DIESEL ENGINE CPL.
SIPHON PIPE DN170X300 NB	510569908	24	1	543	917080908	OIL RESERVOIR, COMPLETE
SIPHON PIPE X0 SPF	774235608	12	1	543	917080908	OIL RESERVOIR, COMPLETE
SL REDUCING SECTION 6M	917191008	216	1	11		LIEBHERR CRAW.CRANE LR
SLEDGE HAMMER 5KG	885034108	27	1	128	96005686	MAIN TOOLS
SLEEVE	10815006	3	1	486	10450273	ANTENNA
SLEEVE	10815006	3	1	631	10650233	ANTENNA
SLEEVE	511052208	11	1	169	510401908	REVERSING VALVE
SLEEVE	571130308	2	1	702	571130108	PRESSURE LIMITING VALVE
SLEEVE 108.0X222 S355J2H FE	97036234	84	1	920	917333208	D PIVOT SECTION PRE-ASS.
SLEEVE 114.3X50 S355J2H FE//	97031403	12	2	777	917332608	S PIVOT SECTION PRE-ASS.
SLEEVE 16MnCr5+TH	927585501	82	1	879	90200134	PLANETARY GEARBOX
SLEEVE 20.0X25 S355J2G3 R	971585008	(3)	2	501	917347708	SA FRAME
SLEEVE 20.0X55 S355J2H FE//	97028299	46	1	1004	917085308	D INTERMEDIATE SECTION
SLEEVE 20.0X55 S355J2H FE//	97028299	46	1	1016	917178608	D INTERMEDIATE SECTION
SLEEVE 244.5X230 S770QL	97032363	91	1	920	917333208	D PIVOT SECTION PRE-ASS.
SLEEVE 25.0X15 35NICRMOV	97020171	77	2	221	917451208	WINCH 4 PRE-ASSEMBLY

Description	Item	Pos.	Quantity	Page	Assembly	Description
SLEEVE 25X20 11SMN37 FE//	953873408	62	30	19	917345308	CENTRAL SECTION CRAWLER
SLEEVE 25X20 11SMN37 FE//	953873408	45	8	175	917401608	SLEWING PLATFORM CPL.
SLEEVE 25X20 11SMN37 FE//	953873408	34	17	181	968277508	ASSEMBLY PARTS F.SLEWING
SLEEVE 25X20 11SMN37 FE//	953873408	23	5	191	917438108	WINCH 1 PRE-ASSEMBLY
SLEEVE 25X20 11SMN37 FE//	953873408	23	3	212	917454008	WINCH 2 PRE-ASS.
SLEEVE 25X20 11SMN37 FE//	953873408	36	4	221	917451208	WINCH 4 PRE-ASSEMBLY
SLEEVE 25X20 11SMN37 FE//	953873408	68	4	265	967978708	DIESEL ENGINE, PRE-ASSEMB
SLEEVE 25X20 11SMN37 FE//	953873408	50	4	269	968510808	FIXING PARTS COMPRESSED
SLEEVE 25X20 11SMN37 FE//	953873408	15	8	453	917079908	TURNTABLE PANELLING
SLEEVE 25X20 11SMN37 FE//	953873408	33	15	461	968283208	CATWALK SUPERSTR.LEFT
SLEEVE 25X20 11SMN37 FE//	953873408	20	4	468	969259908	SLEWING PLATFORM CATWAL
SLEEVE 25X20 11SMN37 FE//	953873408	51	2	478	967926708	ELECTRIC ADD-ON PARTS CA
SLEEVE 25X20 11SMN37 FE//	953873408	109	10	502	917347708	SA FRAME
SLEEVE 25X20 11SMN37 FE//	953873408	65	10	548	917081208	CENT. LUBRIC. SYSTEM SUP
SLEEVE 25X20 11SMN37 FE//	953873408	40	10	749	917081508	COUNTERWEIGHT FRAME
SLEEVE 25X20 11SMN37 FE//	953873408	140	58	779	917332608	S PIVOT SECTION PRE-ASS.
SLEEVE 25X20 11SMN37 FE//	953873408	24	4	874	917473608	WINCH 6 PRE-ASSEMBLY
SLEEVE 25X20 11SMN37 FE//	953873408	33	3	894	917474008	WINCH
SLEEVE 25X20 11SMN37 FE//	953873408	27	26	919	917333208	D PIVOT SECTION PRE-ASS.
SLEEVE 25X20 11SMN37 FE//	953873408	107	48	962	917380508	D HEAD SECTION PRE-ASS.
SLEEVE 25X20 11SMN37 FE//	953873408	50	20	1004	917085308	D INTERMEDIATE SECTION
SLEEVE 25X20 11SMN37 FE//	953873408	50	40	1016	917178608	D INTERMEDIATE SECTION
SLEEVE 30.0X13 E355+N	97006265	29	2	1069	917229808	SUSPENDED BALLAST
SLEEVE 33.0X19 FE//ZNNI8//C	978787708	11	24	18	917345308	CENTRAL SECTION CRAWLER
SLEEVE 33.0X19 FE//ZNNI8//C	978787708	68	8	62	917291608	CRAWLER TRACK CARRIER, L
SLEEVE 33.0X19 FE//ZNNI8//C	978787708	68	8	95	917291708	CRAWLER TRACK CARRIER,
SLEEVE 33.0X19 FE//ZNNI8//C	978787708	26	97	181	968277508	ASSEMBLY PARTS F.SLEWING
SLEEVE 33.0X19 FE//ZNNI8//C	978787708	21	6	191	917438108	WINCH 1 PRE-ASSEMBLY
SLEEVE 33.0X19 FE//ZNNI8//C	978787708	21	6	212	917454008	WINCH 2 PRE-ASS.
SLEEVE 33.0X19 FE//ZNNI8//C	978787708	37	3	221	917451208	WINCH 4 PRE-ASSEMBLY
SLEEVE 33.0X19 FE//ZNNI8//C	978787708	51	4	255	917079108	DIESEL ENGINE CPL.
SLEEVE 33.0X19 FE//ZNNI8//C	978787708	39	3	264	967978708	DIESEL ENGINE, PRE-ASSEMB
SLEEVE 33.0X19 FE//ZNNI8//C	978787708	7	4	437	917079808	UREA TANK
SLEEVE 33.0X19 FE//ZNNI8//C	978787708	40	40	457	917080008	SLEWING PLATFORM CATWAL
SLEEVE 33.0X19 FE//ZNNI8//C	978787708	53	4	461	968283208	CATWALK SUPERSTR.LEFT
SLEEVE 33.0X19 FE//ZNNI8//C	978787708	117	4	502	917347708	SA FRAME
SLEEVE 33.0X19 FE//ZNNI8//C	978787708	101	4	560	917081608	CRANE DRIVER'S CABIN CPL.
SLEEVE 33.0X19 FE//ZNNI8//C	978787708	66	12	603	968286908	SOUND DAMPING ABOVE
SLEEVE 33.0X19 FE//ZNNI8//C	978787708	26	25	611	968255308	SOUND DAMPING DOWN
SLEEVE 33.0X19 FE//ZNNI8//C	978787708	12	4	735	917618308	UPPERCARRIAGE SUSP BALL
SLEEVE 33.0X19 FE//ZNNI8//C	978787708	41	8	749	917081508	COUNTERWEIGHT FRAME
SLEEVE 33.0X19 FE//ZNNI8//C	978787708	23	4	874	917473608	WINCH 6 PRE-ASSEMBLY
SLEEVE 33.0X19 FE//ZNNI8//C	978787708	32	2	894	917474008	WINCH
SLEEVE 33.0X19 FE//ZNNI8//C	978787708	39	8	1069	917229808	SUSPENDED BALLAST
SLEEVE 33.0X19 FE//ZNNI8//C	978787708	40	4	1087	968671408	HEAD SECTION PRE-ASS.
SLEEVE 40.0X19 S355J2G3 FE	971622408	22	2	427	917079408	MUFFLER UNIT
SLEEVE 40.0X19 S355J2G3 FE	971622408	14	8	539	917080808	FUEL TANK CPL.
SLEEVE 40.0X19 S355J2G3 FE	971622408	23	8	543	917080908	OIL RESERVOIR, COMPLETE
SLEEVE 48X204 PA6	976872408	14	1	574	968080908	CLOSING DEVICE
SLEEVE 80X60X36,5	968478401	8	1	194	90024489	PLANETARY GEARBOX
SLEEVE 80X60X36,5	968478401	8	1	225	90200276	PLANETARY GEARBOX
SLEEVE 80X60X36,5	968478401	8	1	898	90026841	PLANETARY GEARBOX
SLEEVE 8X0,4	501507314	143	1	242	11347396	ROPE DRUM
SLEEVE 8X0,4	501507314	202	1	244	11347399	FLANGE BEARING
SLEEVE CONTACT 0,2-0,5MM2	10335820	690	6	471	967925808	WIRING HARNESS
SLEEVE CONTACT 0,2-0,5MM2	10335820	690	3	473	967926308	WIRING HARNESS
SLEEVE CONTACT 0,2-0,5MM2	10335820	690	164	474	967926408	WIRING HARNESS
SLEEVE CONTACT 0,2-0,5MM2	10335820	690	30	621	968030708	WIRING HARNESS
SLEEVE CONTACT 0,2-0,5MM2	10335820	690	7	625	968416808	WIRING HARNESS
SLEEVE CONTACT 0,3-0,89MM	602332108	611	4	473	967926308	WIRING HARNESS

Description	Item	Pos.	Quantity	Page	Assembly	Description
SLEEVE CONTACT 0,5-0,75MM	10424623	700	4	471	967925808	WIRING HARNESS
SLEEVE CONTACT 0,5-0,75M	10813644	754	4	622	968030708	WIRING HARNESS
SLEEVE CONTACT 0,5-1,0MM2	6003031	666	4	621	968030708	WIRING HARNESS
SLEEVE CONTACT 0,5-1,0MM2	10493495	726	52	621	968030708	WIRING HARNESS
SLEEVE CONTACT 0,5-1,0MM2	10800631	753	2	622	968030708	WIRING HARNESS
SLEEVE CONTACT 0,75-1,0MM	604519308	629	2	625	968416808	WIRING HARNESS
SLEEVE CONTACT 0,75-1,5MM	602333408	622	3	621	968030708	WIRING HARNESS
SLEEVE CONTACT 0,75-1,5MM	6202434	96	5	620	968030708	WIRING HARNESS
SLEEVE CONTACT 0,75-1,5MM	6202434	96	1	624	968416808	WIRING HARNESS
SLEEVE CONTACT 1,0-1,5MM2	10493496	727	12	622	968030708	WIRING HARNESS
SLEEVE CONTACT 1,0-1,5MM2	10813645	755	5	622	968030708	WIRING HARNESS
SLEEVE CONTACT 1,0-2,5MM2	10493493	724	4	621	968030708	WIRING HARNESS
SLEEVE CONTACT 1,5MM2	10675381	(734)	1	637	917082908	SWITCHBOX MOUNTING PART
SLEEVE CONTACT 2,00MM2	11170957	769	2	622	968030708	WIRING HARNESS
SLEEVE CONTACT 2.5MM2	605615714	129	1	794	968546008	LEAD
SLEEVE CONTACT 2.5MM2	605615714	129	1	795	968546108	LEAD
SLEEVE CONTACT DIN 72585 0	602339508	647	5	77	967971708	WIRING HARNESS
SLEEVE CONTACT DIN 72585 0	602339508	647	5	625	968416808	WIRING HARNESS
SLEEVE CONTACT DIN 72585 0	602339408	643	5	621	968030708	WIRING HARNESS
SLEEVE CONTACT DIN 72585 0	602339408	643	2	625	968416808	WIRING HARNESS
SLEEVE CONTACT DIN 72585 1	602339908	646	2	625	968416808	WIRING HARNESS
SLEEVE EDELSTAHL	97024394	7	1	440	968114008	UREA TANK
SLEEVE EDELSTAHL	97034636	3	1	440	968114008	UREA TANK
SLEEVE RD20X15 S355J2G3	941530008	75	1	650	967918008	ASSEMBLY PARTS MOUNTIN
SLEIGH CPL.	964788008	3	2	586	964588308	GUIDE PRE-ASS.
SLEWING GEAR	917078308	2	1	134	917077508	SLEWING PLATFORM FRAME
SLEWING GEAR ATTACHMEN	917352008	1	1	139	917078308	SLEWING GEAR
SLEWING GEAR DRIVE DAT 45	90201679	1	3	140	917352008	SLEWING GEAR ATTACHMEN
SLEWING GEAR WARN SIGNA	969299208	9	1	616	917082808	ELECTR. SYSTEM F.SLEWING
SLEWING PLATF.CAMERA MO	917084208	322	1	12		LIEBHERR CRAW.CRANE LR
SLEWING PLATFORM CATWAL	917080008	132	1	9		LIEBHERR CRAW.CRANE LR
SLEWING PLATFORM CATWAL	969259908	80	1	458	917080008	SLEWING PLATFORM CATWAL
SLEWING PLATFORM CPL.	917401608	1	1	173	917077608	SLEWING PLATFORM FRAME
SLEWING PLATFORM FRAME	917077608	103	1	9		LIEBHERR CRAW.CRANE LR
SLEWING PLATFORM FRAME	917077508	102	1	9		LIEBHERR CRAW.CRANE LR
SLEWING PLATFORM HYDRA	917459208	6	1	134	917077508	SLEWING PLATFORM FRAME
SLIDE BLOCK CPL.	10455144	15	1	447	11113343	OPERATOR SEAT
SLIDE PLATE 10X100X80 PA6	97040393	93	2	560	917081608	CRANE DRIVER'S CABIN CPL.
SLIDE RAIL PA6G	97035722	6	1	433	917079708	BATTERY STORAGE
SLIDE VALVE BLOCK 400BAR	11600129	21	1	30	967787308	HYDRAULIC EQUIPM.CENTER
SLIDER 15X50X230 PA6G+OEL	971279508	36	8	919	917333208	D PIVOT SECTION PRE-ASS.
SLIDING DOOR CPL. SPF	917432008	2	1	569	917202908	CABIN, GLAZED
SLIDING PIECE L STEEL CONS	967722208	2	1	61	917291608	CRAWLER TRACK CARRIER, L
SLIDING PIECE STEEL CONS	967776008	2	1	94	917291708	CRAWLER TRACK CARRIER,
SLING GEAR ERECTION CRAW	917081308	148	1	10		LIEBHERR CRAW.CRANE LR
SLIP RING	10411780	14	1	1078	10028002	CABLE REEL
SLIP RING 10A PHASE	11003140	15	7	1078	10028002	CABLE REEL
SLIP RING 60X2 2,5²	10114843	5	46	24	11601184	COLLECTING RING
SLIP RING MS60 VERGOLDET	11003223	44	24	24	11601184	COLLECTING RING
SLIPRING UNIT INSTALLATION	968660508	10	1	18	917345308	CENTRAL SECTION CRAWLER
SLOTTED NUT M100X2 C45	927612301	28	1	64	90029090	ANGULAR GEAR
SLOTTED NUT M100X2 C45	927612301	28	1	66	90029091	ANGULAR GEAR
SLOTTED NUT M150X2 C45	944311703	13	1	142	90201679	SLEWING GEAR DRIVE
SLOTTED NUT M30X1,5	570113908	9	1	248	570112908	DRIVING GEAR
SMALL HILL COVERING SPF	977145208	7	1	584	964598408	INTERIOR PANELING
SNAP HOOK AEHNLICH DIN 5	11004801	173	6	921	917333208	D PIVOT SECTION PRE-ASS.
SNAP HOOK AEHNLICH DIN 5	11004801	128	6	963	917380508	D HEAD SECTION PRE-ASS.
SNAP HOOK AEHNLICH DIN 5	11004801	62	6	1004	917085308	D INTERMEDIATE SECTION
SNAP HOOK AEHNLICH DIN 5	11004801	62	6	1016	917178608	D INTERMEDIATE SECTION
SNAP HOOK DIN 5299 C 100X1	744010408	106	4	778	917332608	S PIVOT SECTION PRE-ASS.

Description	Item	Pos.	Quantity	Page	Assembly	Description
SNAP HOOK DIN 5299 C 60X6-	744010208	432	6	677	967788108	HYDRAULICS
SNAP LOCK ABS	10296157	2	1	607	968309108	COVER COMPL.
SNAP LOCK ABS	10296157	(2)	3	609	968318208	COVER COMPL.
SNAP RING DIN 7993 38X2,5	4635246	9	1	274	10873653	PUMP SUPPORT
SNAP SWITCH	571486808	25	1	24	11601184	COLLECTING RING
SNAP-IN LOCK NIROSTA	10010025	7	2	729	968646208	CAMERA HOLDER, PREMOU
SOCKET	10429057	(5)	1	477	967926708	ELECTRIC ADD-ON PARTS CA
SOCKET	10429057	2	1	485	964931408	PREMOUNTED PLUG SOCKET
SOCKET 2 13A	10342518	501	1	50	96026395	CABLING
SOCKET 2 13A	10342518	521	2	621	968030708	WIRING HARNESS
SOCKET 2 13A	10342518	518	1	625	968416808	WIRING HARNESS
SOCKET 8-POL	10219477	(4)	1	477	967926708	ELECTRIC ADD-ON PARTS CA
SOCKET COMBINATION 3-POL	605215708	1	1	743	917190608	EXTERNAL FEED
SOCKET HEAD SCREW	511051708	6	1	169	510401908	REVERSING VALVE
SOCKET HEAD SCREW DIN 6	12100322	4	36	1080	917230008	CENTERING STANDARD
SOCKET HEAD SCREW DIN 69	4001230	24	1	919	917333208	D PIVOT SECTION PRE-ASS.
SOCKET HEAD SCREW DIN 7	408303201	(7)	8	1027	917251008	L-HEAD PIECE
SOCKET HEAD SCREW DIN 7	11968081	19	16	810	917190708	ROLLER SET
SOCKET HEAD SCREW DIN 7	11968081	18	16	815	917190808	ROLLER SET
SOCKET HEAD SCREW DIN 79	4901022	8	16	968	967946308	LUFFING PULLEY BLOCK COM
SOCKET HEAD SCREW DIN 7	10875563	7	2	575	964560908	ROOF WINDOW PRE-ASS.
SOCKET HEAD SCREW DIN 7	12216056	37	16	919	917333208	D PIVOT SECTION PRE-ASS.
SOCKET HEAD SCREW DIN 84	510797708	22	1	516	511433908	PRESSURE LIMITING VALVE
SOCKET HEAD SCREW DIN 84	510797708	22	1	534	511417708	PRESSURE LIMITING VALVE
SOCKET HEAD SCREW DIN 84	510797708	22	1	706	511417608	PRESSURE LIMITING VALVE
SOCKET HEAD SCREW DIN 9	501562308	62	36	194	90024489	PLANETARY GEARBOX
SOCKET HEAD SCREW DIN 9	501562308	62	36	898	90026841	PLANETARY GEARBOX
SOCKET HEAD SCREW DIN 91	10876394	22	8	18	917345308	CENTRAL SECTION CRAWLER
SOCKET HEAD SCREW DIN 91	10876394	301	4	252	967787908	ADDNL. HYDR. F. ERECTING W
SOCKET HEAD SCREW ISO 12	400170108	280	18	1033	967922908	TERMINAL BOX
SOCKET HEAD SCREW ISO 12	10875564	21	2	45	967907608	SWITCH BOX COMPL.
SOCKET HEAD SCREW ISO 12	10875564	18	2	632	968031008	TERMINAL BOX ELECTRICS S
SOCKET HEAD SCREW ISO 12	10875564	67	4	650	967918008	ASSEMBLY PARTS MOUNTIN
SOCKET HEAD SCREW ISO 12	10875564	(23)	4	741	917190508	EL.COOLANT PREHEAT
SOCKET HEAD SCREW ISO 47	10560807	86	12	142	90201679	SLEWING GEAR DRIVE
SOCKET HEAD SCREW ISO 47	12208101	6	2	881	90200207	SPRING LOADED BRAKE
SOCKET HEAD SCREW ISO 47	4043016	66	24	64	90029090	ANGULAR GEAR
SOCKET HEAD SCREW ISO 47	4043016	66	24	66	90029091	ANGULAR GEAR
SOCKET HEAD SCREW ISO 4	12219296	21	8	242	11347396	ROPE DRUM
SOCKET HEAD SCREW ISO 4	10415162	7	2	145	510235408	HYDRO MOTOR
SOCKET HEAD SCREW ISO 4	10875571	318	6	266	967978708	DIESEL ENGINE, PRE-ASSEMB
SOCKET HEAD SCREW ISO 4	10875571	7	1	400	10120850	GENERATOR ADD-ON
SOCKET HEAD SCREW ISO 4	10875571	7	4	433	917079708	BATTERY STORAGE
SOCKET HEAD SCREW ISO 4	10875571	22	4	527	917080508	ROLLER BEARING
SOCKET HEAD SCREW ISO 4	10875571	45	8	1069	917229808	SUSPENDED BALLAST
SOCKET HEAD SCREW ISO 47	10299659	6	8	328	9077286	DRIVING PARTS
SOCKET HEAD SCREW ISO 4	11690628	550	24	159	968129608	ADDITIONAL HYDR.SLEWING
SOCKET HEAD SCREW ISO 47	404309408	61	24	879	90200134	PLANETARY GEARBOX
SOCKET HEAD SCREW ISO 4	11657000	306	2	252	967787908	ADDNL. HYDR. F. ERECTING W
SOCKET HEAD SCREW ISO 4	4980973	7	2	418	10126182	POWER TAKE-OFF ADD-ON
SOCKET HEAD SCREW ISO 4	10875573	7	18	1108	968455908	FOOT COMPLETE
SOCKET HEAD SCREW ISO 4	4001622	2	3	351	9078260	HIGH PRESSURE PUMP W.FAS
SOCKET HEAD SCREW ISO 4	12208100	10	4	145	510235408	HYDRO MOTOR
SOCKET HEAD SCREW ISO 4	12213812	163	24	921	917333208	D PIVOT SECTION PRE-ASS.
SOCKET HEAD SCREW ISO 4	4900980	7	1	421	10119873	POWER TAKE-OFF ADD-ON
SOCKET HEAD SCREW ISO 47	4042195	922	6	242	11347396	ROPE DRUM
SOCKET HEAD SCREW ISO 47	4042020	7	2	195	90024729	SPRING LOADED BRAKE
SOCKET HEAD SCREW ISO 47	4042020	7	2	899	90026848	SPRING LOADED BRAKE
SOCKET HEAD SCREW ISO 47	10875574	300	4	269	968510808	FIXING PARTS COMPRESSED
SOCKET HEAD SCREW ISO 47	10875574	194	4	922	917333208	D PIVOT SECTION PRE-ASS.

Description	Item	Pos.	Quantity	Page	Assembly	Description
SOCKET HEAD SCREW ISO 4	11321151	8	12	195	90024729	SPRING LOADED BRAKE
SOCKET HEAD SCREW ISO 47	404313701	7	12	881	90200207	SPRING LOADED BRAKE
SOCKET HEAD SCREW ISO 4	11321152	8	12	899	90026848	SPRING LOADED BRAKE
SOCKET HEAD SCREW ISO 4	10875577	4	4	274	10873653	PUMP SUPPORT
SOCKET HEAD SCREW ISO 4	12201263	30	12	500	917347708	SA FRAME
SOCKET HEAD SCREW ISO 4	4043164	17	18	64	90029090	ANGULAR GEAR
SOCKET HEAD SCREW ISO 4	4043164	17	18	66	90029091	ANGULAR GEAR
SOCKET HEAD SCREW ISO 4	10875565	314	4	266	967978708	DIESEL ENGINE, PRE-ASSEMB
SOCKET HEAD SCREW ISO 4	10875565	73	13	920	917333208	D PIVOT SECTION PRE-ASS.
SOCKET HEAD SCREW ISO 4	11834794	403	10	677	967788108	HYDRAULICS
SOCKET HEAD SCREW ISO 4	11834794	118	4	920	917333208	D PIVOT SECTION PRE-ASS.
SOCKET HEAD SCREW ISO 47	10012659	9	10	195	90024729	SPRING LOADED BRAKE
SOCKET HEAD SCREW ISO 47	10012659	9	10	899	90026848	SPRING LOADED BRAKE
SOCKET HEAD SCREW ISO 4	10876374	74	12	142	90201679	SLEWING GEAR DRIVE
SOCKET HEAD SCREW ISO 4	10876374	304	8	266	967978708	DIESEL ENGINE, PRE-ASSEMB
SOCKET HEAD SCREW ISO 4	10876374	418	3	677	967788108	HYDRAULICS
SOCKET HEAD SCREW ISO 4	4043173	11	2	334	10118060	ROCKER ARMS DEVICE CPL.
SOCKET HEAD SCREW ISO 47	10663388	6	4	877	90200131	ROPE DRUM
SOCKET HEAD SCREW ISO 47	404316101	408	20	677	967788108	HYDRAULICS
SOCKET HEAD SCREW ISO 47	4042273	503	4	201	967787708	ADDITIONAL HYDRAULICS WI
SOCKET HEAD SCREW ISO 47	4042273	503	4	216	967787808	ADDITIONAL HYDRAULICS WI
SOCKET HEAD SCREW ISO 47	4042273	503	4	887	967789008	AUX.HYDRAULIC WINCH 6
SOCKET HEAD SCREW ISO 47	4042273	503	4	904	967789108	ADDITIONAL HYDRAULICS WI
SOCKET HEAD SCREW ISO 4	10876373	502	36	30	967787308	HYDRAULIC EQUIPM.CENTER
SOCKET HEAD SCREW ISO 4	10876373	502	24	71	967787408	CRAWLER TRACK HYDRAULI
SOCKET HEAD SCREW ISO 4	10876373	502	24	98	967787508	CRAWLER TRACK HYDRAULI
SOCKET HEAD SCREW ISO 4	10876373	552	14	159	968129608	ADDITIONAL HYDR.SLEWING
SOCKET HEAD SCREW ISO 4	10876373	502	4	201	967787708	ADDITIONAL HYDRAULICS WI
SOCKET HEAD SCREW ISO 4	10876373	502	4	216	967787808	ADDITIONAL HYDRAULICS WI
SOCKET HEAD SCREW ISO 4	10876373	502	12	232	968081908	ADDITIONAL HYDRAULICS WI
SOCKET HEAD SCREW ISO 4	10876373	502	4	887	967789008	AUX.HYDRAULIC WINCH 6
SOCKET HEAD SCREW ISO 4	10876373	502	4	904	967789108	ADDITIONAL HYDRAULICS WI
SOCKET HEAD SCREW ISO 47	4600741	406	15	677	967788108	HYDRAULICS
SOCKET HEAD SCREW ISO 4	10878823	554	8	159	968129608	ADDITIONAL HYDR.SLEWING
SOCKET HEAD SCREW ISO 47	12691483	3	3	510	967981108	DRAWBAR PRE-ASS
SOCKET HEAD SCREW ISO 47	12691483	3	4	821	967747008	ROD
SOCKET HEAD SCREW ISO 47	12691483	3	8	841	967744008	ROD
SOCKET HEAD SCREW ISO 47	12691483	4	3	848	967950808	DRAWBAR PRE-ASS
SOCKET HEAD SCREW ISO 47	12691483	4	4	850	968214108	DRAWBAR PRE-ASS
SOCKET HEAD SCREW ISO 47	12691483	3	4	852	968217108	DRAWBAR PRE-ASS
SOCKET HEAD SCREW ISO 47	12691483	3	4	924	968242108	DRAWBAR PRE-ASS
SOCKET HEAD SCREW ISO 47	12691483	3	5	972	968027308	DRAWBAR PRE-ASS
SOCKET HEAD SCREW ISO 47	12691483	3	2	1089	968803008	DRAWBAR PRE-ASS
SOCKET HEAD SCREW ISO 47	12691483	3	2	1095	968786908	DRAWBAR PRE-ASS
SOCKET HEAD SCREW ISO 47	12224056	3	2	508	967846508	DRAWBAR PRE-ASS
SOCKET HEAD SCREW ISO 47	12224056	3	5	973	968026108	DRAWBAR PRE-ASS
SOCKET HEAD SCREW ISO 47	12224056	3	3	975	968027708	DRAWBAR PRE-ASS
SOCKET HEAD SCREW ISO 47	12224056	3	4	1007	967733808	ROD
SOCKET HEAD SCREW ISO 47	12224056	3	8	1019	967704108	ROD
SOCKET HEAD SCREW ISO 4	10001472	6	4	896	90028040	ROPE DRUM
SOCKET HEAD SCREW ISO 4	10878827	10	24	745	917863208	TRANSPORT KEEPER
SOCKET HEAD SCREW ISO 4	12223047	9	24	745	917863208	TRANSPORT KEEPER
SOCKET HEAD SCREW ISO 47	10001464	3	8	403	9079954	FASTENING PIECES ASSEMBL
SOCKET HEAD SCREW ISO 47	10001077	36	12	64	90029090	ANGULAR GEAR
SOCKET HEAD SCREW ISO 47	10001077	36	12	66	90029091	ANGULAR GEAR
SOCKET HEAD SCREW ISO 47	404363008	43	4	684	11340741	CONTROL BLOCK
SOCKET HEAD SCREW ISO 4	12230467	32	4	874	917473608	WINCH 6 PRE-ASSEMBLY
SOCKET HEAD SCREW ISO 47	404317208	11	16	692	10413255	CHANGE-OVER BLOCK
SOCKET HEAD SCREW ISO 47	4002918	27	36	194	90024489	PLANETARY GEARBOX
SOCKET HEAD SCREW ISO 47	4002918	27	36	225	90200276	PLANETARY GEARBOX

Description	Item	Pos.	Quantity	Page	Assembly	Description
SOCKET HEAD SCREW ISO 47	4002918	27	36	898	90026841	PLANETARY GEARBOX
SOCKET HEAD SCREW ISO 47	4902329	27	16	879	90200134	PLANETARY GEARBOX
SOCKET HEAD SCREW ISO 47	4902030	79	24	879	90200134	PLANETARY GEARBOX
SOCKET HEAD SCREW ISO 4	12224055	3	2	925	968246608	PULL ROD
SOCKET HEAD SCREW ISO 4	10018976	39	4	68	10132387	HYDRAULIC ATTACHMENT MO
SOCKET HEAD SCREW ISO 47	12100210	37	1	67	933878901	PLANETARY GEARBOX
SOCKET HEAD SCREW ISO 4	10197292	38	3	67	933878901	PLANETARY GEARBOX
SOCKET HEAD SCREW ISO 4	12692008	11	4	281	11212366	TRIPLE PUMP
SOCKET HEAD SCREW ISO 4	12691230	18	4	191	917438108	WINCH 1 PRE-ASSEMBLY
SOCKET HEAD SCREW ISO 4	12691230	18	4	212	917454008	WINCH 2 PRE-ASS.
SOCKET HEAD SCREW ISO 4	12691230	15	8	221	917451208	WINCH 4 PRE-ASSEMBLY
SOCKET HEAD SCREW ISO 4	12691230	21	4	894	917474008	WINCH
SOCKET HEAD SCREW ISO 47	10299569	31	33	874	917473608	WINCH 6 PRE-ASSEMBLY
SOCKET HEAD SCREW ISO 4	12691466	6	16	745	917863208	TRANSPORT KEEPER
SOCKET HEAD SCREW ISO 47	10472864	12	8	187	917077708	PIN F. S AND D PIVOT SECTIO
SOCKET HEAD SCREW ISO 4	12691987	8	4	544	967968208	OIL TANK PRE-ASS.
SOCKET HEAD SCREW ISO 4	404324908	19	35	191	917438108	WINCH 1 PRE-ASSEMBLY
SOCKET HEAD SCREW ISO 4	404324908	3	35	194	90024489	PLANETARY GEARBOX
SOCKET HEAD SCREW ISO 4	404324908	19	35	212	917454008	WINCH 2 PRE-ASS.
SOCKET HEAD SCREW ISO 4	404324908	19	35	894	917474008	WINCH
SOCKET HEAD SCREW ISO 4	404324908	3	35	898	90026841	PLANETARY GEARBOX
SOCKET HEAD SCREW ISO 4	11342411	3	72	140	917352008	SLEWING GEAR ATTACHMEN
SOCKET HEAD SCREW ISO 4	11342411	31	2	500	917347708	SA FRAME
SOCKET HEAD SCREW ISO 47	12100098	43	2	868	917191008	SL REDUCING SECTION
SOCKET HEAD SCREW ISO 47	12100098	19	2	1027	917251008	L-HEAD PIECE
SOCKET HEAD SCREW ISO 4	10545933	138	2	921	917333208	D PIVOT SECTION PRE-ASS.
SOCKET HEAD SCREW ISO 4	10545933	81	2	962	917380508	D HEAD SECTION PRE-ASS.
SOCKET HEAD SCREW ISO 4	10545933	11	4	1004	917085308	D INTERMEDIATE SECTION
SOCKET HEAD SCREW ISO 4	10545933	11	4	1016	917178608	D INTERMEDIATE SECTION
SOCKET HEAD SCREW ISO 4	10878755	6	2	777	917332608	S PIVOT SECTION PRE-ASS.
SOCKET HEAD SCREW ISO 4	10878755	4	4	819	917190908	S INTERMEDIATE SECTION
SOCKET HEAD SCREW ISO 4	10878755	4	4	827	917333908	S INTERMEDIATE SECTION
SOCKET HEAD SCREW ISO 4	10878755	4	4	831	917231408	S ADAPTER SECTION
SOCKET HEAD SCREW ISO 4	10878755	4	4	838	917078708	S INTERMEDIATE SECTION
SOCKET HEAD SCREW ISO 4	10878755	4	4	845	917078808	S INTERMEDIATE SECTION
SOCKET HEAD SCREW ISO 4	10878755	4	4	858	917079208	S INTERMEDIATE SECTION
SOCKET HEAD SCREW ISO 4	10878755	4	4	863	917571208	S INTERMEDIATE SECTION
SOCKET HEAD SCREW ISO 4	10878755	47	2	868	917191008	SL REDUCING SECTION
SOCKET HEAD SCREW ISO 4	12225299	22	4	137	917347808	PREMOUNTED LOWER PART
SOCKET HEAD SCREW ISO 4	10878835	29	4	61	917291608	CRAWLER TRACK CARRIER, L
SOCKET HEAD SCREW ISO 4	10878835	29	4	94	917291708	CRAWLER TRACK CARRIER,
SOCKET HEAD SCREW ISO 47	404324508	3	2	735	917618308	UPPERCARRIAGE SUSP BALL
SOCKET HEAD SCREW ISO 47	10001470	14	70	221	917451208	WINCH 4 PRE-ASSEMBLY
SOCKET HEAD SCREW ISO 47	10001470	3	35	225	90200276	PLANETARY GEARBOX
SOCKET HEAD SCREW ISO 47	10875567	59	2	637	917082908	SWITCHBOX MOUNTING PART
SOCKET HEAD SCREW ISO 47	11691539	36	8	445	917203308	CONTROL STAND
SOCKET HEAD SCREW ISO 47	11691539	87	8	945	10815010	COVER
SOCKET HEAD SCREW ISO 47	10876395	65	32	650	967918008	ASSEMBLY PARTS MOUNTIN
SOCKET HEAD SCREW ISO 47	10875815	43	2	548	917081208	CENT. LUBRIC. SYSTEM SUP
SOCKET HEAD SCREW ISO 47	10875815	323	2	711	967788208	COMPRESSED AIR PLANT
SOCKET HEAD SCREW ISO 47	10875815	6	3	1104	967936408	WIND WARNING PREASSEMB
SOCKET HEAD SCREW ISO 4	4901531	19	4	693	10342823	PRESSURE CONTROL VALVE
SOCKET HEAD SCREW ISO 4	240213102	479	8	703	571362608	PILOT VALVE
SOCKET HEAD SCREW ISO 47	11690040	23	1	572	917432008	SLIDING DOOR CPL.
SOCKET HEAD SCREW ISO 47	11690040	17	4	1057	968099808	CAMERA HOLDER, PREMOU
SOCKET HEAD SCREW ISO 47	11690042	34	24	445	917203308	CONTROL STAND
SOCKET HEAD SCREW ISO 47	11690042	18	2	595	917200808	CLIMA-HEATING INSTALLATIO
SOCKET HEAD SCREW ISO 4	240046502	23	4	579	964598008	WINDSHIELD WASHER INSTAL
SOCKET HEAD SCREW ISO 47	10875584	35	2	569	917202908	CABIN, GLAZED
SOCKET HEAD SCREW ISO 47	4002299	321	8	201	967787708	ADDITIONAL HYDRAULICS WI

Description	Item	Pos.	Quantity	Page	Assembly	Description
SOCKET HEAD SCREW ISO 47	4002299	321	8	216	967787808	ADDITIONAL HYDRAULICS WI
SOCKET HEAD SCREW ISO 47	4002299	321	8	232	968081908	ADDITIONAL HYDRAULICS WI
SOCKET HEAD SCREW ISO 47	4002299	10	4	692	10413255	CHANGE-OVER BLOCK
SOCKET HEAD SCREW ISO 47	4002299	321	4	887	967789008	AUX.HYDRAULIC WINCH 6
SOCKET HEAD SCREW ISO 47	4002299	321	8	904	967789108	ADDITIONAL HYDRAULICS WI
SOCKET HEAD SCREW ISO 47	12207210	94	2	62	917291608	CRAWLER TRACK CARRIER, L
SOCKET HEAD SCREW ISO 47	12207210	94	2	95	917291708	CRAWLER TRACK CARRIER,
SOCKET HEAD SCREW ISO 47	12207210	34	6	569	917202908	CABIN, GLAZED
SOCKET HEAD SCREW ISO 47	12204614	7	6	82	917322008	CENTRA.LUBRICATION SYSTE
SOCKET HEAD SCREW ISO 47	12204614	7	6	106	917322208	CENTR.LUBRICATION SYSTEM
SOCKET HEAD SCREW ISO 47	12204614	3	2	521	917691308	CENTRAL GREASING
SOCKET HEAD SCREW ISO 47	12204614	10	2	952	917692208	CENTRAL GREASING
SOCKET HEAD SCREW ISO 47	12203070	7	2	150	917081108	CENT. LUBRIC. SYSTEM SUP
SOCKET HEAD SCREW ISO 47	12203070	37	2	597	10228112	AIR CONDITIONING UNIT
SOCKET HEAD SCREW ISO 4	12225950	430	4	677	967788108	HYDRAULICS
SOCKET HEAD SCREW ISO 47	404361208	4	4	693	10342823	PRESSURE CONTROL VALVE
SOCKET HEAD SCREW ISO 47	404361208	56	4	700	511308608	PROPORTIONAL VALVE
SOCKET HEAD SCREW ISO 47	404361208	10	4	703	571362608	PILOT VALVE
SOCKET HEAD SCREW ISO 4	10181382	429	24	677	967788108	HYDRAULICS
SOCKET HEAD SCREW ISO 4	10181382	300	4	738	968562908	ADDITIONAL HYDRAULIC BOLT
SOCKET HEAD SCREW ISO 47	4600552	322	4	887	967789008	AUX.HYDRAULIC WINCH 6
SOCKET HEAD SCREW ISO 47	12216217	48	4	445	917203308	CONTROL STAND
SOCKET HEAD SCREW ISO 4	10181383	95	4	64	90029090	ANGULAR GEAR
SOCKET HEAD SCREW ISO 4	10181383	95	4	66	90029091	ANGULAR GEAR
SOCKET HEAD SCREW ISO 4	10181507	41	2	548	917081208	CENT. LUBRIC. SYSTEM SUP
SOCKET HEAD SCREW ISO 4	10181388	26	2	437	917079808	UREA TANK
SOCKET HEAD SCREW ISO 47	4002601	23	4	700	511308608	PROPORTIONAL VALVE
SOCKET HEAD SCREW ISO 47	11690044	8	2	572	917432008	SLIDING DOOR CPL.
SOCKET HEAD SCREW ISO 47	11690044	15	3	574	968080908	CLOSING DEVICE
SOCKET HEAD SCREW ISO 47	510746608	15	8	700	511308608	PROPORTIONAL VALVE
SOCKET HEAD SCREW ISO 47	10875586	91	4	142	90201679	SLEWING GEAR DRIVE
SOCKET HEAD SCREW ISO 47	10875586	308	3	244	11347399	FLANGE BEARING
SOCKET HEAD SCREW ISO 47	10875586	7	6	247	510230608	HYDRO MOTOR
SOCKET HEAD SCREW ISO 47	10875586	(2)	1	412	10131095	ENGINE CONTROL SENSORS
SOCKET HEAD SCREW ISO 47	10875586	3	1	413	9079206	ROTATIONAL SPEED SENSOR
SOCKET HEAD SCREW ISO 47	11140465	41	4	445	917203308	CONTROL STAND
SOCKET HEAD SCREW ISO 47	11140465	47	2	493	917191108	AIR CONDITIONING
SOCKET HEAD SCREW ISO 47	11140465	310	2	533	967788008	ADDNL.HYDR.ERECTION DEV
SOCKET HEAD SCREW ISO 47	10875588	10	11	150	917081108	CENT. LUBRIC. SYSTEM SUP
SOCKET HEAD SCREW ISO 47	10875588	6	3	152	10871517	ELECTRIC PUMP
SOCKET HEAD SCREW ISO 47	10875588	(1)	2	477	967926708	ELECTRIC ADD-ON PARTS CA
SOCKET HEAD SCREW ISO 47	10875588	311	6	533	967788008	ADDNL.HYDR.ERECTION DEV
SOCKET HEAD SCREW ISO 47	10875588	6	3	550	10425291	ELECTRIC PUMP
SOCKET HEAD SCREW ISO 47	4901159	(3)	4	293	11314599	VARIABLE PUMP
SOCKET HEAD SCREW ISO 47	11820284	87	4	62	917291608	CRAWLER TRACK CARRIER, L
SOCKET HEAD SCREW ISO 47	11820284	87	4	95	917291708	CRAWLER TRACK CARRIER,
SOCKET HEAD SCREW ISO 47	11820284	307	20	514	968513208	ADDITIONAL HYDRAULICS, SA
SOCKET HEAD SCREW ISO 47	10875590	313	40	533	967788008	ADDNL.HYDR.ERECTION DEV
SOCKET HEAD SCREW ISO 47	10875590	13	4	562	968121308	CRANE DRIVER'S CABIN,PRE
SOCKET HEAD SCREW ISO 47	10875590	2	4	1039	967995008	MECHANICAL AUXILIARIES
SOCKET HEAD SCREW ISO 47	10875591	3	1	373	10137586	INTAKE STACK ASSEMBLY
SOCKET HEAD SCREW ISO 47	10875591	50	2	445	917203308	CONTROL STAND
SOCKET HEAD SCREW ISO 47	10875591	41	4	727	967956208	CAMERA INSTALLATION SLEW
SOCKET HEAD SCREW ISO 47	10875591	39	4	874	917473608	WINCH 6 PRE-ASSEMBLY
SOCKET HEAD SCREW ISO 4	404230308	326	2	266	967978708	DIESEL ENGINE, PRE-ASSEMB
SOCKET HEAD SCREW ISO 47	10875592	10	4	82	917322008	CENTRA.LUBRICATION SYSTE
SOCKET HEAD SCREW ISO 47	10875592	10	4	106	917322208	CENTR.LUBRICATION SYSTEM
SOCKET HEAD SCREW ISO 47	10875592	32	2	191	917438108	WINCH 1 PRE-ASSEMBLY
SOCKET HEAD SCREW ISO 47	10875592	32	2	212	917454008	WINCH 2 PRE-ASS.
SOCKET HEAD SCREW ISO 47	10875592	312	7	266	967978708	DIESEL ENGINE, PRE-ASSEMB

Description	Item	Pos.	Quantity	Page	Assembly	Description
SOCKET HEAD SCREW ISO 47	10875592	32	12	296	968240908	RADIATOR, PRE-ASSEMBLED
SOCKET HEAD SCREW ISO 47	10875592	66	2	570	917202908	CABIN, GLAZED
SOCKET HEAD SCREW ISO 47	12203634	38	3	597	10228112	AIR CONDITIONING UNIT
SOCKET HEAD SCREW ISO 47	10876359	55	4	584	964598408	INTERIOR PANELING
SOCKET HEAD SCREW ISO 47	12202784	313	66	514	968513208	ADDITIONAL HYDRAULICS, SA
SOCKET HEAD SCREW ISO 47	10876361	50	4	493	917191108	AIR CONDITIONING
SOCKET HEAD SCREW ISO 47	10876361	25	2	1057	968099808	CAMERA HOLDER, PREMOU
SOCKET HEAD SCREW ISO 47	12215338	21	8	18	917345308	CENTRAL SECTION CRAWLER
SOCKET HEAD SCREW ISO 47	12215338	323	8	266	967978708	DIESEL ENGINE, PRE-ASSEMB
SOCKET HEAD SCREW ISO 47	12203635	325	2	266	967978708	DIESEL ENGINE, PRE-ASSEMB
SOCKET HEAD SCREW ISO 4	12214458	12	4	439	968111208	UREA TANK, PRE-MOUNTING
SOCKET HEAD SCREW ISO 47	10875597	7	8	67	933878901	PLANETARY GEARBOX
SOCKET HEAD SCREW ISO 47	10875597	9	8	434	968169408	BATTERY BOX, PRE-ASSEMB
SOCKET HEAD SCREW ISO 47	10875597	38	6	445	917203308	CONTROL STAND
SOCKET HEAD SCREW ISO 47	10875597	21	8	529	917080608	MOUNTING EQUIPMENT CRAW
SOCKET HEAD SCREW ISO 47	10875597	22	1	877	90200131	ROPE DRUM
SOCKET HEAD SCREW ISO 47	10875597	22	1	896	90028040	ROPE DRUM
SOCKET HEAD SCREW ISO 4	4600377	9	2	395	10135386	EXHAUST TC MOUNTING
SOCKET HEAD SCREW ISO 47	10875598	31	4	64	90029090	ANGULAR GEAR
SOCKET HEAD SCREW ISO 47	10875598	31	4	66	90029091	ANGULAR GEAR
SOCKET HEAD SCREW ISO 47	10875598	9	2	395	10135386	EXHAUST TC MOUNTING
SOCKET HEAD SCREW ISO 47	10875598	9	2	396	10135681	EXHAUST TC MOUNTING
SOCKET HEAD SCREW ISO 4	240049702	8	3	354	11363994	DRIVE FOR HPP PRE-ASS.
SOCKET HEAD SCREW ISO 47	10875599	73	4	64	90029090	ANGULAR GEAR
SOCKET HEAD SCREW ISO 47	10875599	73	4	66	90029091	ANGULAR GEAR
SOCKET HEAD SCREW ISO 47	10875599	10	2	395	10135386	EXHAUST TC MOUNTING
SOCKET HEAD SCREW ISO 47	10875599	10	2	396	10135681	EXHAUST TC MOUNTING
SOCKET HEAD SCREW ISO 47	10875599	104	3	603	968286908	SOUND DAMPING ABOVE
SOCKET HEAD SCREW ISO 4	10007205	73	24	570	917202908	CABIN, GLAZED
SOCKET HEAD SCREW ISO 47	12208098	17	2	41	511497508	PRESSURE RELIEF VALVE
SOCKET HEAD SCREW ISO 47	12208098	23	4	1085	968678908	INTERMEDIATE PIECE PRE-A
SOCKET HEAD SCREW ISO 47	4980388	7	6	354	11363994	DRIVE FOR HPP PRE-ASS.
SOCKET HEAD SCREW ISO 47	240192002	11	4	687	11314761	CONTROL BLOCK
SOCKET HEAD SCREW ISO 47	11691424	17	2	707	510438508	PRESSURE RELIEF VALVE
SOCKET HEAD SCREW ISO 47	11691424	29	8	919	917333208	D PIVOT SECTION PRE-ASS.
SOCKET HEAD SCREW ISO 47	12206699	18	6	246	540270514	DRIVE UNIT CPL
SOCKET HEAD SCREW ISO 47	12206699	15	1	439	968111208	UREA TANK, PRE-MOUNTING
SOCKET HEAD SCREW ISO 47	12206699	44	93	457	917080008	SLEWING PLATFORM CATWAL
SOCKET HEAD SCREW ISO 47	12206699	6	4	465	968287208	FOLDING LADDER PRE-ASS.
SOCKET HEAD SCREW ISO 47	12206699	7	4	986	969396908	LADDER, PRE-ASSEMBLED
SOCKET HEAD SCREW ISO 47	10875601	302	1	244	11347399	FLANGE BEARING
SOCKET HEAD SCREW ISO 47	10875601	4	1	591	916097508	MIRROR ATTACHM.IN CRANE
SOCKET HEAD SCREW ISO 47	4980273	3	1	357	10117167	INJECTION NOZZLE W.FASTEN
SOCKET HEAD SCREW ISO 47	10875570	21	20	137	917347808	PREMOUNTED LOWER PART
SOCKET HEAD SCREW ISO 47	10875570	4	3	380	11364209	AIR COMPRESSOR PRE-ASSY
SOCKET HEAD SCREW ISO 47	10875570	21	2	572	917432008	SLIDING DOOR CPL.
SOCKET HEAD SCREW ISO 47	10875570	100	10	603	968286908	SOUND DAMPING ABOVE
SOCKET HEAD SCREW ISO 47	10875570	99	141	778	917332608	S PIVOT SECTION PRE-ASS.
SOCKET HEAD SCREW ISO 47	10875570	109	2	920	917333208	D PIVOT SECTION PRE-ASS.
SOCKET HEAD SCREW ISO 47	12201166	7	3	439	968111208	UREA TANK, PRE-MOUNTING
SOCKET HEAD SCREW ISO 47	12203167	102	2	778	917332608	S PIVOT SECTION PRE-ASS.
SOCKET HEAD SCREW ISO 47	12213825	17	6	246	540270514	DRIVE UNIT CPL
SOCKET HEAD SCREW ISO 47	409752408	415	4	677	967788108	HYDRAULICS
SOCKET HOUSING 2-POL	6001790	514	1	471	967925808	WIRING HARNESS
SOCKET HOUSING 2-POL	6001790	520	4	621	968030708	WIRING HARNESS
SOCKET PIN T ZN K	924713108	54	8	18	917345308	CENTRAL SECTION CRAWLER
SOCKET PIN T ZN K	924713108	8	26	122	917076708	CATWALK CRAW.TRACK TRA
SOCKET PIN T ZN K	924713108	5	8	468	969259908	SLEWING PLATFORM CATWAL
SOCKET PIN T ZN K	924713108	87	12	778	917332608	S PIVOT SECTION PRE-ASS.
SOCKET SHELL HAN 24B	605617608	506	1	794	968546008	LEAD

Description	Item	Pos.	Quantity	Page	Assembly	Description
SOCKET SHELL HAN 24B	605617608	510	1	795	968546108	LEAD
SOCKET SHELL HAN 6B	10036809	502	1	630	968418008	WIRING HARNESS
SOCKET WRENCH GR.11/3	790024908	16	1	128	96005686	MAIN TOOLS
SOFTWARE	96004619	999	1	480	10487102	LICCON CONSOLE LCD5A
SOLENOID VALVE	10343003	3	1	489	917080208	ADD HEATING SUPERSTRUCT
SOLENOID VALVE	10343003	4	1	595	917200808	CLIMA-HEATING INSTALLATIO
SOLENOID VALVE	10876704	4	1	165	11341035	CONTROL BLOCK
SOLENOID VALVE	10876705	5	1	165	11341035	CONTROL BLOCK
SOUND DAMPING	917082008	159	1	10		LIEBHERR CRAW.CRANE LR
SOUND DAMPING ABOVE	968286908	1	1	598	917082008	SOUND DAMPING
SOUND DAMPING DOWN	968255308	2	1	598	917082008	SOUND DAMPING
SPACER BOLT	11171125	11	4	1049	917229008	HOOK BLOCK
SPACER BOLT	11493822	11	4	1048	917228808	DOUBLE HOOK BLOCK
SPACER BUSHING PA6G	973461608	9	2	729	968646208	CAMERA HOLDER, PREMOU
SPACER PIECE	10133649	2	1	376	10137808	CONNECTING LINE ADD-ON
SPACER PIECE	570690308	25	1	700	511308608	PROPORTIONAL VALVE
SPACER PIECE	571130408	5	1	702	571130108	PRESSURE LIMITING VALVE
SPACER PIECE	968042108	2	1	977	968028008	BRACKET CPL.
SPACER PIECE RD244,5X20X9	946863608	18	1	961	917380508	D HEAD SECTION PRE-ASS.
SPACER RING	11181884	32	1	24	11601184	COLLECTING RING
SPACER SLEEVE 11SMnPb30+	9079595	6	1	400	10120850	GENERATOR ADD-ON
SPARE PARTS SET GRIFF	10873517	5	1	481	10343693	MASTER SWITCH
SPECIAL GREASE 10KG HOBB	861301308	150	4	1127	968360308	SERVICE FILL
SPECIAL GREASE 10KG HOBB	861301308	151	4	1127	968360308	SERVICE FILL
SPECIAL GREASE 10KG HOBB	861301308	155	4	1127	968360308	SERVICE FILL
SPECIAL GREASE 10KG HOBB	861301308	156	4	1127	968360308	SERVICE FILL
SPECIAL GREASE 10KG HOBB	861301308	170	4	1127	968360308	SERVICE FILL
SPECIAL GREASE 9610 PLUS 0	861302908	301	4	1123	968674008	SERVICE FILL
SPECIAL GREASE 9610 PLUS 0	861302908	1	1	1134	861301308	SPECIAL GREASE
SPECIAL GREASE 9610 PLUS 2	861304508	25	1	1134	861301308	SPECIAL GREASE
SPECIAL GREASE 9610 PLUS 5	861305308	201	10	1123	968674008	SERVICE FILL
SPECIAL GREASE 9610 PLUS 5	861305308	202	10	1123	968674008	SERVICE FILL
SPECIAL GREASE 9610 PLUS 5	861305308	203	10	1123	968674008	SERVICE FILL
SPECIAL GREASE 9610 PLUS 5	861305308	204	10	1123	968674008	SERVICE FILL
SPECIAL GREASE 9610 PLUS 5	861305308	251	4	1123	968674008	SERVICE FILL
SPECIAL GREASE 9610 PLUS 5	861305308	252	4	1123	968674008	SERVICE FILL
SPECIAL GREASE 9610 PLUS 5	861305308	50	1	1134	861301308	SPECIAL GREASE
SPHERICAL BEARING 200	746916014	8	1	982	11211928	DRAW CYLINDER
SPHERICAL BEARING 30	571505208	(9)	2	559	917081608	CRANE DRIVER'S CABIN CPL.
SPHERICAL BEARING 40	746911608	15	1	590	10326323	HYDRO CYLINDER
SPHERICAL CAP	606144308	22	1	482	967924408	DASHBOARD, PRE-ASSEMBL
SPHERICAL WASHER DIN 631	11622278	5	1	357	10117167	INJECTION NOZZLE W.FASTEN
SPIRAL BACK-UP RING	540184408	20	1	246	540270514	DRIVE UNIT CPL
SPIRAL DOWEL PIN 8X35 St	10011783	5	2	326	10130808	CRANKSHAFT WITH GEAR
SPIRAL SPRING	570198908	12	2	1078	10028002	CABLE REEL
SPIRIT LEVEL	714000808	63	1	19	917345308	CENTRAL SECTION CRAWLER
SPLINE SHAFT D125X234	571828008	120	1	291	11320826	PUMP DISTRIBUTION GEAR
SPLIT PIN ISO 1234 1,6X14 A2	10180340	4	1	1104	967936408	WIND WARNING PREASSEMB
SPLIT PIN ISO 1234 10X140 ST	12100685	74	2	62	917291608	CRAWLER TRACK CARRIER, L
SPLIT PIN ISO 1234 10X140 ST	12100685	74	2	95	917291708	CRAWLER TRACK CARRIER,
SPLIT PIN ISO 1234 10X140 ST	12100685	121	4	779	917332608	S PIVOT SECTION PRE-ASS.
SPLIT PIN ISO 1234 10X71 St 4	10180374	80	1	501	917347708	SA FRAME
SPLIT PIN ISO 1234 10X80 St 4	10180375	18	2	559	917081608	CRANE DRIVER'S CABIN CPL.
SPLIT PIN ISO 1234 10X80 St 4	10180375	181	3	921	917333208	D PIVOT SECTION PRE-ASS.
SPLIT PIN ISO 1234 13X125 St	10180381	119	4	778	917332608	S PIVOT SECTION PRE-ASS.
SPLIT PIN ISO 1234 13X125 St	10180381	35	4	1069	917229808	SUSPENDED BALLAST
SPLIT PIN ISO 1234 13X125 St	10180381	5	1	1108	968455908	FOOT COMPLETE
SPLIT PIN ISO 1234 13X160 St	10180383	13	2	777	917332608	S PIVOT SECTION PRE-ASS.
SPLIT PIN ISO 1234 13X160 St	10180383	9	2	1069	917229808	SUSPENDED BALLAST
SPLIT PIN ISO 1234 16X140 St	433012101	14	4	919	917333208	D PIVOT SECTION PRE-ASS.

Description	Item	Pos.	Quantity	Page	Assembly	Description
SPLIT PIN ISO 1234 3,2X25 ST	433003608	39	2	727	967956208	CAMERA INSTALLATION SLEW
SPLIT PIN ISO 1234 4X25 St 4	10180351	4	4	114	96016050	SUPPORT PLATE COMPL.
SPLIT PIN ISO 1234 4X25 St 4	10180351	21	6	777	917332608	S PIVOT SECTION PRE-ASS.
SPLIT PIN ISO 1234 4X25 St 4	10180351	9	1	966	967966108	BASKET CPL.
SPLIT PIN ISO 1234 4X25 St 4	10180351	9	1	967	967966808	BASKET CPL.
SPLIT PIN ISO 1234 4X32 St 4	10180352	5	4	237	917645608	MOUNTING JACK/ERECTING
SPLIT PIN ISO 1234 4X32 St 4	10180352	84	4	778	917332608	S PIVOT SECTION PRE-ASS.
SPLIT PIN ISO 1234 5X28 ST 4	12100681	100	4	62	917291608	CRAWLER TRACK CARRIER, L
SPLIT PIN ISO 1234 5X28 ST 4	12100681	100	4	95	917291708	CRAWLER TRACK CARRIER,
SPLIT PIN ISO 1234 5X28 ST 4	12100681	46	2	1027	917251008	L-HEAD PIECE
SPLIT PIN ISO 1234 5X28 ST 4	12100681	6	2	1039	967995008	MECHANICAL AUXILIARIES
SPLIT PIN ISO 1234 5X40 St 4	10180359	11	24	122	917076708	CATWALK CRAW.TRACK TRA
SPLIT PIN ISO 1234 5X40 St 4	10180359	13	1	750	965575208	CENTRING COMPLETE
SPLIT PIN ISO 1234 5X40 St 4	10180359	61	18	778	917332608	S PIVOT SECTION PRE-ASS.
SPLIT PIN ISO 1234 5X40 St 4	10180359	105	4	920	917333208	D PIVOT SECTION PRE-ASS.
SPLIT PIN ISO 1234 5X40 St 4	10180359	(5)	1	1028	917251008	L-HEAD PIECE
SPLIT PIN ISO 1234 5X40 St 4	10180359	13	1	1054	967957508	CAMERA EQUIPMENT S-PIVOT
SPLIT PIN ISO 1234 6,3X40 St 4	10180363	21	4	187	917077708	PIN F. S AND D PIVOT SECTIO
SPLIT PIN ISO 1234 6,3X40 St 4	10180363	6	3	986	969396908	LADDER, PRE-ASSEMBLED
SPLIT PIN ISO 1234 6,3X45 ST	11968305	18	8	122	917076708	CATWALK CRAW.TRACK TRA
SPLIT PIN ISO 1234 6,3X45 ST	11968305	30	4	137	917347808	PREMOUNTED LOWER PART
SPLIT PIN ISO 1234 6,3X45 ST	11968305	49	4	1069	917229808	SUSPENDED BALLAST
SPLIT PIN ISO 1234 6,3X50 St 4	10180364	34	5	559	917081608	CRANE DRIVER'S CABIN CPL.
SPLIT PIN ISO 1234 6,3X50 St 4	10180364	14	2	819	917190908	S INTERMEDIATE SECTION
SPLIT PIN ISO 1234 6,3X50 St 4	10180364	14	2	827	917333908	S INTERMEDIATE SECTION
SPLIT PIN ISO 1234 6,3X50 St 4	10180364	14	2	838	917078708	S INTERMEDIATE SECTION
SPLIT PIN ISO 1234 6,3X50 St 4	10180364	14	2	858	917079208	S INTERMEDIATE SECTION
SPLIT PIN ISO 1234 6,3X50 St 4	10180364	14	2	863	917571208	S INTERMEDIATE SECTION
SPLIT PIN ISO 1234 6,3X50 St 4	10180364	9	1	978	968028208	SUPPORT CPL.
SPLIT PIN ISO 1234 6,3X50 St 4	10180364	5	2	1092	968766508	FASTENER
SPLIT PIN ISO 1234 8X100 St 4	10180373	14	8	112	918589408	HYDRAULIC SUPPORT
SPLIT PIN ISO 1234 8X100 St 4	10180373	5	1	529	917080608	MOUNTING EQUIPMENT CRAW
SPLIT PIN ISO 1234 8X50 St 4	10180368	20	8	112	918589408	HYDRAULIC SUPPORT
SPLIT PIN ISO 1234 8X50 St 4	10180368	23	4	122	917076708	CATWALK CRAW.TRACK TRA
SPLIT PIN ISO 1234 8X50 St 4	10180368	14	4	213	968161808	SAFETY ROLLER CPL.
SPLIT PIN ISO 1234 8X50 St 4	10180368	73	8	501	917347708	SA FRAME
SPLIT PIN ISO 1234 8X50 St 4	10180368	39	2	559	917081608	CRANE DRIVER'S CABIN CPL.
SPLIT PIN ISO 1234 8X50 St 4	10180368	10	2	977	968028008	BRACKET CPL.
SPLIT PIN ISO 1234 8X50 St 4	10180368	41	2	1083	968399508	PIVOT SECTION, PRE-ASSEMB
SPLIT PIN ISO 1234 8X63 ST 4	10875873	18	8	175	917401608	SLEWING PLATFORM CPL.
SPLIT PIN ISO 1234 8X63 ST 4	10875873	31	2	457	917080008	SLEWING PLATFORM CATWAL
SPLIT PIN ISO 1234 8X63 ST 4	10875873	84	8	501	917347708	SA FRAME
SPLIT PIN ISO 1234 8X63 ST 4	10875873	15	4	527	917080508	ROLLER BEARING
SPLIT PIN ISO 1234 8X63 ST 4	10875873	26	2	559	917081608	CRANE DRIVER'S CABIN CPL.
SPLIT PIN ISO 1234 8X63 ST 4	10875873	7	1	1071	921723608	SWITCH UNIT
SPLIT PIN ISO 1234 8X63 ST 4	10875873	7	1	1072	921723708	SWITCH UNIT
SPLIT PIN ISO 1234 8X80 St 4	10180371	41	4	122	917076708	CATWALK CRAW.TRACK TRA
SPLIT PIN ISO 1234 8X80 St 4	10180371	17	2	831	917231408	S ADAPTER SECTION
SPONGE RUBBER 20X4 MOOS	262103108	30	0.064	445	917203308	CONTROL STAND
SPOUT 6,5/6,5/2 GUMMI	591055508	13	1	579	964598008	WINDSHIELD WASHER INSTAL
SPRING	10324859	10	1	293	11314599	VARIABLE PUMP
SPRING	511052008	9	1	169	510401908	REVERSING VALVE
SPRING 2X125X19 X10CRNI18-	978486708	83	1	570	917202908	CABIN, GLAZED
SPRING CASSETTE	10032001	24	1	360	10303007	FUEL PREFILTER
SPRING LOADED BRAKE	10175736	18	1	195	90024729	SPRING LOADED BRAKE
SPRING LOADED BRAKE	502041701	20	1	881	90200207	SPRING LOADED BRAKE
SPRING LOADED BRAKE	90024729	85	1	194	90024489	PLANETARY GEARBOX
SPRING LOADED BRAKE	90024729	85	1	225	90200276	PLANETARY GEARBOX
SPRING LOADED BRAKE	90026848	85	1	898	90026841	PLANETARY GEARBOX
SPRING LOADED BRAKE	90200207	85	1	879	90200134	PLANETARY GEARBOX

Description	Item	Pos.	Quantity	Page	Assembly	Description
SPRING LOADED MULTI-DISC	10004520	80	1	142	90201679	SLEWING GEAR DRIVE
SPRING PLUG 4,5X4X78 A2K	433206208	42	2	122	917076708	CATWALK CRAW.TRACK TRA
SPRING PLUG 5 VERZ	433206308	79	2	458	917080008	SLEWING PLATFORM CATWAL
SPRING PLUG 5 VERZ	433206308	4	1	1093	921706708	GRIP BOLT CPL.
SPRING PLUG 6 ZINC COATE	433206408	116	2	502	917347708	SA FRAME
SPRING PLUG 6 ZINC COATE	433206408	7	4	749	917081508	COUNTERWEIGHT FRAME
SPRING PLUG 6 ZINC COATE	433206408	7	1	750	965575208	CENTRING COMPLETE
SPRING PLUG B 7 VERZ	433206608	30	2	457	917080008	SLEWING PLATFORM CATWAL
SPRING SUPPORT	510797008	3	1	516	511433908	PRESSURE LIMITING VALVE
SPRING SUPPORT	510797008	3	1	534	511417708	PRESSURE LIMITING VALVE
SPRING SUPPORT	510797008	3	1	706	511417608	PRESSURE LIMITING VALVE
SPRING SUPPORT	570114908	6	1	249	570113308	DRIVING GEAR
SPRING SUPPORT 33,5X23,8X	9078515	(5)	4	333	10118050	CYLINDER HEAD ASSEMBLY
SPRING WASHER DIN 137 B 3	570824177	26	2	24	11601184	COLLECTING RING
SPRING-LOADED LOCK VERZ	704232608	12	1	985	969396608	ACCESS LADDER PRE-ASS.
SPRING-LOADED PIN	510797308	6	1	516	511433908	PRESSURE LIMITING VALVE
SPRING-LOADED PIN	510797308	6	1	534	511417708	PRESSURE LIMITING VALVE
SPRING-LOADED PIN	510797308	6	1	706	511417608	PRESSURE LIMITING VALVE
SPROCKET G22NIMOCR56 SP	97033213	8	2	61	917291608	CRAWLER TRACK CARRIER, L
SPROCKET G22NIMOCR56 SP	97033213	8	2	94	917291708	CRAWLER TRACK CARRIER,
SPUR WHEEL	968913001	11	1	223	90023101	COMPACT ROPE WINCH
SQUARE 60.0X2225 X5CRNI18	97034274	6	1	1056	968134408	MECH.AUXILIARIES FOR LIG
STAIR 8-711X2,370M ALUMINI	11450713	1	1	589	968397108	LADDER COMPL.
STAIR 8-881X3,336M STAHL SP	11210605	26	2	122	917076708	CATWALK CRAW.TRACK TRA
STAR HANDLE SCREW	10443625	24	2	445	917203308	CONTROL STAND
STARTER 8.4KW 24V	10120542	1	1	402	10120541	STARTER PRE-ASSY.
STARTER INSTALLATION 8.4K	10120540	450	2	309	10137680	DIESEL ENGINE
STARTER PRE-ASSY. 8.4KW 24	10120541	1	1	401	10120540	STARTER INSTALLATION
STICKER	10441600	21	1	152	10871517	ELECTRIC PUMP
STICKER	10663909	(1)	1	550	10425291	ELECTRIC PUMP
STICKER BEHAELTER 2,5KG	967421808	30	1	550	10425291	ELECTRIC PUMP
STIFFENING 4X1320X36 S315M	97038931	(2)	2	649	967918008	ASSEMBLY PARTS MOUNTIN
STOP BOLT	570796908	309	1	244	11347399	FLANGE BEARING
STOP BOLT NIROSTA	704231608	15	2	213	968161808	SAFETY ROLLER CPL.
STOP BOLT NIROSTA	704231608	32	1	727	967956208	CAMERA INSTALLATION SLEW
STOP BOLT NIROSTA	704231608	4	1	731	96005701	CAMERA HOLDER, PREMOU
STOP BOLT NIROSTA	704231608	4	1	1056	968134408	MECH.AUXILIARIES FOR LIG
STOP BOLT NIROSTA	704231608	7	1	1057	968099808	CAMERA HOLDER, PREMOU
STOP PLUG Al Rm>100N/m	9078926	4	1	374	9078649	INTAKE STACK ASSEMBLY
STOP PLUG D10,7 LD-PE	10678375	43	2	569	917202908	CABIN, GLAZED
STOP PLUG VSTI M12X1,5 A3P	477704308	612	1	252	967787908	ADDNL. HYDR. F. ERECTING W
STOP PLUG VSTI M12X1,5 A3P	477704308	654	1	678	967788108	HYDRAULICS
STOP PLUG VSTI M12X1,5 A3P	477704308	604	1	711	967788208	COMPRESSED AIR PLANT
STOP PLUG VSTI M12X1,5 A3P	477704308	11	9	899	90026848	SPRING LOADED BRAKE
STOP PLUG VSTI M30X1,5ED	514506808	123	1	265	967978708	DIESEL ENGINE, PRE-ASSEMB
STOP PLUG VSTI1"ED A3P	477704608	666	1	31	967787308	HYDRAULIC EQUIPM.CENTER
STOP PLUG VSTI1"ED A3P	477704608	600	1	159	968129608	ADDITIONAL HYDR.SLEWING
STOP PLUG VSTI1"ED A3P	477704608	662	4	678	967788108	HYDRAULICS
STOP PLUG VSTI1"ED A3P	477704608	202	2	692	10413255	CHANGE-OVER BLOCK
STOP PLUG VSTI1"ED A3P	477704608	(66)	1	942	11213423	CONTROL BLOCK
STOP PLUG VSTI1"ED A3P	477704608	66	2	944	967421108	VALVE BLOCK
STOP PLUG VSTI1/2"ED A3P	477704208	649	2	31	967787308	HYDRAULIC EQUIPM.CENTER
STOP PLUG VSTI1/2"ED A3P	477704208	24	2	165	11341035	CONTROL BLOCK
STOP PLUG VSTI1/2"ED A3P	477704208	12	2	203	11181960	CONTROL BLOCK
STOP PLUG VSTI1/2"ED A3P	477704208	29	1	530	11211234	DRAW CYLINDER
STOP PLUG VSTI1/4"ED A3P	477704077	27	2	530	11211234	DRAW CYLINDER
STOP PLUG VSTI1/4"ED A3P	477704077	33	2	684	11340741	CONTROL BLOCK
STOP PLUG VSTI1/8"ED ST A3	510741508	21	5	165	11341035	CONTROL BLOCK
STOP PLUG VSTI1/8"ED ST A3	510741508	3	1	700	511308608	PROPORTIONAL VALVE
STOP PLUG VSTI1/8"ED ST A3	510741508	60	2	943	967421008	SHEET

Description	Item	Pos.	Quantity	Page	Assembly	Description
STOP PLUG VSTI1/8"ED ST A3	510741508	60	5	944	967421108	VALVE BLOCK
STOP PLUG VSTI1/8"ED ST A3	510741508	60	2	946	967421208	COVER
STOP PLUG VSTI3/4"ED A3P	477704708	32	1	682	11211288	CONTROL BLOCK
STOP PLUG VSTI3/4"ED A3P	477704708	32	1	684	11340741	CONTROL BLOCK
STOP PLUG VSTI3/4"ED A3P	477704708	201	2	692	10413255	CHANGE-OVER BLOCK
STOP PLUG VSTI3/4"ED A3P	477704708	65	2	943	967421008	SHEET
STOP PLUG VSTI3/4"ED A3P	477704708	65	2	944	967421108	VALVE BLOCK
STOP PLUG VSTI3/8"ED A3P	477704108	26	2	113	512391108	SUPPORT CYLINDER
STOP PLUG VSTI3/8"ED A3P	477704108	23	4	165	11341035	CONTROL BLOCK
STOP PLUG VSTI3/8"ED A3P	477704108	614	1	201	967787708	ADDITIONAL HYDRAULICS WI
STOP PLUG VSTI3/8"ED A3P	477704108	11	1	203	11181960	CONTROL BLOCK
STOP PLUG VSTI3/8"ED A3P	477704108	617	1	216	967787808	ADDITIONAL HYDRAULICS WI
STOP PLUG VSTI3/8"ED A3P	477704108	676	2	679	967788108	HYDRAULICS
STOP PLUG VSTI3/8"ED A3P	477704108	625	1	887	967789008	AUX.HYDRAULIC WINCH 6
STOP PLUG VSTI3/8"ED A3P	477704108	610	1	904	967789108	ADDITIONAL HYDRAULICS WI
STOP PLUG VSTI3/8"ED A3P	477704108	643	1	937	967788408	ADDITIONAL HYDR.D PIVOT
STOP PLUG VSTI3/8"ED A3P	477704108	62	1	943	967421008	SHEET
STOP PLUG VSTIM12X1,5ED	477704377	11	6	195	90024729	SPRING LOADED BRAKE
STOP PLUG VSTIM14X1,5ED	477704908	69	1	194	90024489	PLANETARY GEARBOX
STOP PLUG VSTIM14X1,5ED	477704908	69	1	225	90200276	PLANETARY GEARBOX
STOP PLUG VSTIM14X1,5ED	477704908	12	1	806	11347373	CONTROL BLOCK
STOP PLUG VSTIM14X1,5ED	477704908	69	1	898	90026841	PLANETARY GEARBOX
STOP PLUG VSTIM16X1,5ED	477704408	124	1	265	967978708	DIESEL ENGINE, PRE-ASSEMB
STOP PLUG VSTIM18X1,5ED	477705108	6	2	540	967967608	FUEL TANK, PRE-ASSEMBLED
STOP PLUG VSTIM22X1,5ED	477704508	618	1	678	967788108	HYDRAULICS
STOP PLUG VSTIM22X1,5ED	477704508	612	2	711	967788208	COMPRESSED AIR PLANT
STOP PLUG VSTIM26X1,5ED	477705808	619	8	71	967787408	CRAWLER TRACK HYDRAULI
STOP PLUG VSTIM26X1,5ED	477705808	620	8	98	967787508	CRAWLER TRACK HYDRAULI
STOP PLUG VSTIM26X1,5ED	477705808	68	3	225	90200276	PLANETARY GEARBOX
STOP PLUG VSTIM26X1,5ED	477705808	627	4	678	967788108	HYDRAULICS
STOP PLUG VSTIM26X1,5ED	477705808	28	1	900	90028042	OIL-GAUGING INSTRUMENT
STOP PLUG VSTIM27X2ED A3	477705608	28	1	530	11211234	DRAW CYLINDER
STOP PLUG VSTIM33X2ED A3	477705208	609	1	201	967787708	ADDITIONAL HYDRAULICS WI
STOP PLUG VSTIM33X2ED A3	477705208	610	1	216	967787808	ADDITIONAL HYDRAULICS WI
STOP PLUG VSTIM33X2ED A3	477705208	768	2	680	967788108	HYDRAULICS
STOP PLUG VSTIM33X2ED A3	477705208	609	1	887	967789008	AUX.HYDRAULIC WINCH 6
STOP PLUG VSTIM33X2ED A3	477705208	622	1	904	967789108	ADDITIONAL HYDRAULICS WI
STOP PLUG VSTIM42X2ED A3	477704808	62	3	67	933878901	PLANETARY GEARBOX
STOP PLUG VSTIM42X2ED A3	477704808	626	6	678	967788108	HYDRAULICS
STOP PLUG VSTIM48X2ED A3	477705708	630	1	678	967788108	HYDRAULICS
STOPPER BUZ 28L A3C	477700808	641	1	160	968129608	ADDITIONAL HYDR.SLEWING
STOPPER PLUG	692404908	811	2	625	968416808	WIRING HARNESS
STOPPER PLUG 3,6MM SILIK	602331108	806	68	622	968030708	WIRING HARNESS
STOPPER PLUG AMP JPT-SER	602329208	807	6	622	968030708	WIRING HARNESS
STOPPER PLUG BAUREIHE_M	604518908	812	10	625	968416808	WIRING HARNESS
STOPPER PLUG DEUTSCH GR	7368253	823	2	625	968416808	WIRING HARNESS
STOPPER PLUG DEUTSCH-ST	10800046	842	8	622	968030708	WIRING HARNESS
STOPPER PLUG DIN 72585 4	692405808	817	3	622	968030708	WIRING HARNESS
STOPPER PLUG DIN 72585 7	692405708	822	2	77	967971708	WIRING HARNESS
STOPPER PLUG DIN 72585 7	692405708	822	2	625	968416808	WIRING HARNESS
STOPPER PLUG MCON 1,23,5	10813642	836	1	622	968030708	WIRING HARNESS
STOPPER PLUG SUPERSEAL	7020009	838	1	622	968030708	WIRING HARNESS
STOPPER PLUG VSTI1/4"ED A3	477704008	25	4	113	512391108	SUPPORT CYLINDER
STOPPER PLUG VSTI1/4"ED A3	477704008	22	4	165	11341035	CONTROL BLOCK
STOPPER PLUG VSTI1/4"ED A3	477704008	628	1	201	967787708	ADDITIONAL HYDRAULICS WI
STOPPER PLUG VSTI1/4"ED A3	477704008	628	1	216	967787808	ADDITIONAL HYDRAULICS WI
STOPPER PLUG VSTI1/4"ED A3	477704008	661	9	678	967788108	HYDRAULICS
STOPPER PLUG VSTI1/4"ED A3	477704008	33	2	682	11211288	CONTROL BLOCK
STOPPER PLUG VSTI1/4"ED A3	477704008	200	4	692	10413255	CHANGE-OVER BLOCK
STOPPER PLUG VSTI1/4"ED A3	477704008	2	3	700	511308608	PROPORTIONAL VALVE

Description	Item	Pos.	Quantity	Page	Assembly	Description
STOPPER PLUG VSTI1/4"ED A3	477704008	632	1	888	967789008	AUX.HYDRAULIC WINCH 6
STOPPER PLUG VSTI1/4"ED A3	477704008	632	1	905	967789108	ADDITIONAL HYDRAULICS WI
STOPPER PLUG VSTI1/4"ED A3	477704008	61	4	943	967421008	SHEET
STOPPER PLUG VSTIM10X1E	477705508	629	2	712	967788208	COMPRESSED AIR PLANT
STRAIGHT TUBE 12.0X36 X5CR	97145330	445	9	678	967788108	HYDRAULICS
STRAIN	10467392	(5)	1	790	967923108	CABLE DRUM COMPL.
STRIP 13X45X710 PA6G	937200508	42	2	500	917347708	SA FRAME
STRIP 25X665X60 S355J2+N FE	97033534	8	2	175	917401608	SLEWING PLATFORM CPL.
STRIP 25X665X60 S355J2+N FE	97033535	9	2	175	917401608	SLEWING PLATFORM CPL.
STRIP PA6G	97031587	43	1	500	917347708	SA FRAME
STRIP PA6G	97033387	54	2	501	917347708	SA FRAME
STRIP WELDED FE//ZNNI8//CN/	967916408	(1)	1	1027	917251008	L-HEAD PIECE
STRIPE 32X1,5 PERBUNAN65	262201608	18	3	439	968111208	UREA TANK, PRE-MOUNTING
SUBPLATE 2X265X198 DC01	97037131	(6)	1	1038	967276708	RECEIVER
SUBPLATE 2X265X198 DC01	97037131	6	1	1041	967922708	TERMINAL BOX CPL.
SUBSTRUCTURE	11171274	60	1	447	11113343	OPERATOR SEAT
SUCTION PIPE OIL SPF	972523608	43	2	264	967978708	DIESEL ENGINE, PRE-ASSEMB
SUCTION PIPE OIL WELDM. AL	967968408	3	1	543	917080908	OIL RESERVOIR, COMPLETE
SUCTION PIPE WELDED	967968508	4	1	543	917080908	OIL RESERVOIR, COMPLETE
SUCTION PIPE WELDED ALUM	967968308	2	1	543	917080908	OIL RESERVOIR, COMPLETE
SUN WHEEL Z=15 18CrNiMo7-	927636401	45	1	142	90201679	SLEWING GEAR DRIVE
SUN WHEEL Z=15 18CrNiMo7-	927636801	60	1	142	90201679	SLEWING GEAR DRIVE
SUN WHEEL Z=24 18CrNiMo7-	927635801	30	1	142	90201679	SLEWING GEAR DRIVE
SUN WHEEL Z=24 18CrNiMo7-	932127301	30	1	879	90200134	PLANETARY GEARBOX
SUN WHEEL Z=24 18CrNiMo7-	944441603	40	1	194	90024489	PLANETARY GEARBOX
SUN WHEEL Z=24 18CrNiMo7-	944441603	40	1	225	90200276	PLANETARY GEARBOX
SUN WHEEL Z=24 18CrNiMo7-	944441603	40	1	898	90026841	PLANETARY GEARBOX
SUPERSTR.STEEL CONSTR.M	917401708	1	1	175	917401608	SLEWING PLATFORM CPL.
SUPPLEMENTARY GUYING D	917722108	257	1	11		LIEBHERR CRAW.CRANE LR
SUPPORT	968705508	40	2	122	917076708	CATWALK CRAW.TRACK TRA
SUPPORT 1400X60 PA6G	976661208	30	1	777	917332608	S PIVOT SECTION PRE-ASS.
SUPPORT 1400X60 PA6G	976661208	96	3	920	917333208	D PIVOT SECTION PRE-ASS.
SUPPORT 150X35X48 PA6G	97056679	2	2	986	969396908	LADDER, PRE-ASSEMBLED
SUPPORT 150X35X73 PA6G	97056680	5	2	985	969396608	ACCESS LADDER PRE-ASS.
SUPPORT 15X60X1170 PA6G	288177508	53	3	961	917380508	D HEAD SECTION PRE-ASS.
SUPPORT 15X60X1170 PA6G	288177508	26	1	1016	917178608	D INTERMEDIATE SECTION
SUPPORT 40X40X100 PA6G	288131508	22	2	1085	968678908	INTERMEDIATE PIECE PRE-A
SUPPORT 50X70X190 PA6G	288157308	47	1	500	917347708	SA FRAME
SUPPORT 60X1270 PA6G	974143908	54	1	819	917190908	S INTERMEDIATE SECTION
SUPPORT 60X1270 PA6G	974143908	53	1	827	917333908	S INTERMEDIATE SECTION
SUPPORT 60X1270 PA6G	974143908	47	2	831	917231408	S ADAPTER SECTION
SUPPORT 60X1270 PA6G	974143908	47	2	838	917078708	S INTERMEDIATE SECTION
SUPPORT 60X1270 PA6G	974143908	47	3	845	917078808	S INTERMEDIATE SECTION
SUPPORT 60X1270 PA6G	974143908	47	2	858	917079208	S INTERMEDIATE SECTION
SUPPORT 60X1270 PA6G	974143908	47	2	863	917571208	S INTERMEDIATE SECTION
SUPPORT 60X1270 PA6G	974143908	31	2	868	917191008	SL REDUCING SECTION
SUPPORT 60X1270 PA6G	974143908	26	3	1004	917085308	D INTERMEDIATE SECTION
SUPPORT 60X1270 PA6G	974143908	39	3	1016	917178608	D INTERMEDIATE SECTION
SUPPORT 60X1660 PA6G	97031881	45	2	819	917190908	S INTERMEDIATE SECTION
SUPPORT 60X1660 PA6G	97031881	45	2	827	917333908	S INTERMEDIATE SECTION
SUPPORT 60X1660 PA6G	97031881	45	2	831	917231408	S ADAPTER SECTION
SUPPORT 60X1660 PA6G	97031881	45	2	838	917078708	S INTERMEDIATE SECTION
SUPPORT 60X1660 PA6G	97031881	45	1	845	917078808	S INTERMEDIATE SECTION
SUPPORT 60X1660 PA6G	97031881	45	2	858	917079208	S INTERMEDIATE SECTION
SUPPORT 60X1660 PA6G	97031881	45	2	863	917571208	S INTERMEDIATE SECTION
SUPPORT 60X1660 PA6G	97031881	12	1	868	917191008	SL REDUCING SECTION
SUPPORT CPL.	968028208	13	2	961	917380508	D HEAD SECTION PRE-ASS.
SUPPORT CYLINDER 210/180-1	512391108	3	4	112	918589408	HYDRAULIC SUPPORT
SUPPORT PA6G	97031390	33	38	777	917332608	S PIVOT SECTION PRE-ASS.
SUPPORT PA6G	971111308	31	4	777	917332608	S PIVOT SECTION PRE-ASS.

Description	Item	Pos.	Quantity	Page	Assembly	Description
SUPPORT PA6G	971111408	32	6	777	917332608	S PIVOT SECTION PRE-ASS.
SUPPORT PA6G	971111408	58	4	962	917380508	D HEAD SECTION PRE-ASS.
SUPPORT PA6G	971586108	45	3	919	917333208	D PIVOT SECTION PRE-ASS.
SUPPORT PA6G	975812308	168	12	921	917333208	D PIVOT SECTION PRE-ASS.
SUPPORT PLATE COMPL.	96016050	4	4	112	918589408	HYDRAULIC SUPPORT
SUPPORT PLATE S235JR	10118713	11	1	359	10138091	FUEL-PREFILTER ASS.
SUPPORT PLATE S235JR	9073189	23	1	363	10135675	FUEL LINES
SUPPORT PLATE S235JR	9073190	24	1	363	10135675	FUEL LINES
SUPPORT PLATE ST.CONST.	96016054	1	1	114	96016050	SUPPORT PLATE COMPL.
SUPPORT WELDED	967847608	24	1	500	917347708	SA FRAME
SUPPORT WELDED	967997508	2	1	1108	968455908	FOOT COMPLETE
SUPPORT WELDED	967997608	27	2	777	917332608	S PIVOT SECTION PRE-ASS.
SUPPORT WELDED	968032408	1	1	978	968028208	SUPPORT CPL.
SUPPORT WELDED	968187708	59	2	919	917333208	D PIVOT SECTION PRE-ASS.
SUPPORT WELDED	968299008	1	1	1108	968455908	FOOT COMPLETE
SUPPORT WELDED T ZN O	965309108	11	9	461	968283208	CATWALK SUPERSTR.LEFT
SUPPORT WELDED T ZN O	968184608	47	1	461	968283208	CATWALK SUPERSTR.LEFT
SUPPORT WELDED T ZN O	968188408	117	4	920	917333208	D PIVOT SECTION PRE-ASS.
SUPPORT WELDED T ZN O	968705708	1	1	124	968705508	SUPPORT
SUPPORTING RING 16,9X12,9X	11009443	26	1	687	11314761	CONTROL BLOCK
SUPPORTING RING 17,5X20,9	571082808	(3)	1	30	967787308	HYDRAULIC EQUIPM.CENTER
SUPPORTING RING 17,5X20,9	571082808	(4)	1	30	967787308	HYDRAULIC EQUIPM.CENTER
SUPPORTING RING 17,5X20,9	571082808	(3)	1	1062	968883308	ADDL.HYDR.F.PIN PULLING DE
SUPPORTING RING 20X23,5X1	571082208	(4)	1	30	967787308	HYDRAULIC EQUIPM.CENTER
SUPPORTING RING 20X23,5X1	571082208	(3)	1	159	968129608	ADDITIONAL HYDR.SLEWING
SUPPORTING RING 32X37,2X1	571077008	(3)	1	159	968129608	ADDITIONAL HYDR.SLEWING
SUPPORTING RING 32X37,2X1	571077008	(3)	1	676	967788108	HYDRAULICS
SUPPORTING RING 32X37,2X1	571077008	(3)	1	676	967788108	HYDRAULICS
SUPPORTING RING PTFE	10800684	33	4	687	11314761	CONTROL BLOCK
SUPPORTING RING PTSM	11004440	24	1	683	11450338	PRESSURE LIMITING VALVE
SUPPORTING WASHER DIN 9	422007001	49	3	194	90024489	PLANETARY GEARBOX
SUPPORTING WASHER DIN 9	422007001	49	3	898	90026841	PLANETARY GEARBOX
SUPPORTING WASHER DIN 98	422005501	11	2	786	917084408	S OVERRUN PROTECTION
SUPPORTING WASHER DIN 98	422005501	4	2	929	917178708	D OVERRUN PROTECTION
SUPPORTING WASHER DIN 98	530063108	9	2	503	967852308	SA FRAME ERECTING DEVICE
SUPPORTING WASHER DIN 9	12100040	17	6	529	917080608	MOUNTING EQUIPMENT CRAW
SURFACE SEALING 300ML KA	10354595	115	1	311	10143289	CRANKCASE CPL.
SURFACE SEALING 300ML KA	10354595	115	1	338	11364303	CYLINDER HEAD COVER PRE
SURFACE SEALING 300ML KA	10354595	115	1	343	11364325	CYLINDER HEAD COVER PRE
SURFACE SEALING 300ML KA	10354595	115	1	381	10135676	LOCKING PIECES
SURFACE SEALING 85ML KA	12697087	100	1	341	10122646	CYLINDER HEAD COVER ASS
SURFACE SEALING 85ML KA	12697087	100	1	342	10122659	CYLINDER HEAD COVER ASS
SUSPENDED BALLAST	917229808	346	1	12		LIEBHERR CRAW.CRANE LR
SWITCH BOX COMPL. MITTEL	967907608	3	1	43	967907508	SWITCH BOX CPL.
SWITCH BOX CPL. MITTEL TEI	967907508	3	1	42	917361408	EL.CENTER PART
SWITCH CABINET	967917908	10	1	637	917082908	SWITCHBOX MOUNTING PART
SWITCH CABINET EXTENSION	967908308	6	1	42	917361408	EL.CENTER PART
SWITCH CABINET WELDED R	968076008	1	1	640	967917908	SWITCH CABINET
SWITCH TAG 4X187X151 S31	97031136	3	1	966	967966108	BASKET CPL.
SWITCH TAG 4X187X151 S31	97031144	3	1	967	967966808	BASKET CPL.
SWITCH UNIT	921723608	5	2	1069	917229808	SUSPENDED BALLAST
SWITCH UNIT	921723708	6	2	1069	917229808	SUSPENDED BALLAST
SWITCHBOX MOUNTING PART	917082908	165	1	10		LIEBHERR CRAW.CRANE LR
SWITCHING ELEMENT	692701408	26	1	480	10487102	LICCON CONSOLE LCD5A
SWIVEL ARM WELDED	968176508	3	1	559	917081608	CRANE DRIVER'S CABIN CPL.
SWIVEL BOLT BRACKET CLAM	10023266	14	3	430	917079508	AIR FILTER UNIT CPL.
SWIVEL BOLT BRACKET CLAM	10036051	18	1	427	917079408	MUFFLER UNIT
SWIVEL BOLT BRACKET CLAM	10336873	28	2	543	917080908	OIL RESERVOIR, COMPLETE
SWIVEL BOLT BRACKET CLAM	10355007	3	2	427	917079408	MUFFLER UNIT
SWIVEL BOLT BRACKET CLA	10337339	125	3	265	967978708	DIESEL ENGINE, PRE-ASSEMB

Description	Item	Pos.	Quantity	Page	Assembly	Description
SWIVEL BOLT BRACKET CLA	10337339	12	2	296	968240908	RADIATOR, PRE-ASSEMBLED
SWIVEL BOLT BRACKET CLA	774284708	58	1	181	968277508	ASSEMBLY PARTS F.SLEWING
SWIVEL BOLT CLAMPING BAN	10335947	3	2	536	917473108	FUEL TANK CONTAINER UPPE
SWIVEL ELBOW	591051008	24	2	579	964598008	WINDSHIELD WASHER INSTAL
SWIVEL SCREW JOINT DG103	10027795	150	2	533	967788008	ADDNL.HYDR.ERECTION DEV
SYNTHETIC HOSE DN7-TRAN	10219946	13	3.8	437	917079808	UREA TANK
T-COUPLING	774389308	10	1	83	11621396	ELECTRIC PUMP
TAIL BRAKE LIGHT 5/21W 12/24	607113108	3	2	633	965939808	WARNING LIGHT
TALLOW-DROP SCREW 4X10 1	10875795	4	4	489	917080208	ADD HEATING SUPERSTRUCT
TALLOW-DROP SCREW K4X12	10019040	29	8	445	917203308	CONTROL STAND
TALLOW-DROP SCREW K4X12	10019040	5	4	595	917200808	CLIMA-HEATING INSTALLATIO
TANK SENSOR L=1000 24V SP	789015108	5	1	541	967930608	ELECTR.F.FUEL TANK
TANK SENSOR L=316 48V	11101352	10	1	440	968114008	UREA TANK
TANK SENSOR L=850 24V	11213670	(5)	1	544	967968208	OIL TANK PRE-ASS.
TAPER	510792108	4	1	702	571130108	PRESSURE LIMITING VALVE
TAPERED PLUG GPN 600 PE-	7380055	94	1	142	90201679	SLEWING GEAR DRIVE
TAPERED ROLLER BEARING	570114008	10	1	248	570112908	DRIVING GEAR
TAPERED ROLLER BEARING	7408797	15	1	293	11314599	VARIABLE PUMP
TAPERED ROLLER BEARING	7408798	16	1	293	11314599	VARIABLE PUMP
TAPERED ROLLER BEARING	7409755	(6)	1	198	11170708	VARIABLE DISPLACEMENT MO
TAPERED ROLLER BEARING D	746202601	12	1	142	90201679	SLEWING GEAR DRIVE
TAPERED ROLLER BEARING D	746222501	16	2	64	90029090	ANGULAR GEAR
TAPERED ROLLER BEARING D	746222501	16	2	66	90029091	ANGULAR GEAR
TAPERED ROLLER BEARING D	746223701	3	1	142	90201679	SLEWING GEAR DRIVE
TAPERED ROLLER BEARING	746221608	11	1	248	570112908	DRIVING GEAR
TAPPET PUSH ROD C50E A	9078259	3	2	345	10116320	CONTROL PARTS
TEE 18X18 L=75 GELB GEBR.	553128108	10	1	489	917080208	ADD HEATING SUPERSTRUCT
TEE 18X18 L=75 GELB GEBR.	553128108	11	1	595	917200808	CLIMA-HEATING INSTALLATIO
TEE 30 G-ALMG TROWALPOLI	10285701	22	2	477	967926708	ELECTRIC ADD-ON PARTS CA
TEE 30 G-ALMG TROWALPOLI	10285701	17	1	562	968121308	CRANE DRIVER'S CABIN,PRE
TEE 30 G-ALMG TROWALPOLI	10285701	48	2	569	917202908	CABIN, GLAZED
TEE REDUCER 18X10 L=79 PA	11181764	4	2	437	917079808	UREA TANK
TEFLON HOSE DN16 750 CR6	510500508	129	1	265	967978708	DIESEL ENGINE, PRE-ASSEMB
TEMPERATURE PROBE CPL. -	10152036	2	1	412	10131095	ENGINE CONTROL SENSORS
TEMPERATURE SENSOR	10290126	19	1	491	10042043	WATER HEATING SYSTEM
TEMPERATURE SENSOR	10299987	(1)	1	592	917081908	CHARGER F.BATTERY
TEMPERATURE SENSOR -30/+	691183108	72	1	675	967788108	HYDRAULICS
TEMPERATURE SENSOR -30°C	10424276	10	1	617	968030208	LIMIT SWITCH AND SENSOR
TEMPERATURE SENSOR -40°C	10493625	(1)	1	412	10131095	ENGINE CONTROL SENSORS
TEMPERATURE SENSOR -40°C	10493626	1	2	412	10131095	ENGINE CONTROL SENSORS
TEMPERATURE SENSOR -40°	11349182	11	2	427	917079408	MUFFLER UNIT
TENSION DYNAMOMETER 0-2	11210072	22	1	999	917368908	MEASURING PLATE
TENSION DYNAMOMETER 0-3	11210073	6	1	525	917368808	MEASURING PLATE
TENSION SPRING 0,8X8X26,5	10443769	24	2	574	968080908	CLOSING DEVICE
TERMINAL BOARD PRE-ASS.	922648308	44	1	649	967918008	ASSEMBLY PARTS MOUNTIN
TERMINAL BOX CPL. +S1100	968174908	10	1	1074	968174808	ELECTR.FOR BALLAST PALLE
TERMINAL BOX CPL. S1910	967923208	10	1	789	917480108	ELECTRIC FOR S-PIVOT SECT
TERMINAL BOX CPL. S1994	967922708	10	1	1040	967276808	SENDER
TERMINAL BOX CPL. S1995	967276908	10	1	1038	967276708	RECEIVER
TERMINAL BOX CPL. S2030	968650608	1	1	1045	968135508	UNDERCARR.ADDNL.ELEC.EQ
TERMINAL BOX CPL. S2063	968497808	20	1	907	917452508	ELECTRIC FOR WINCH 3
TERMINAL BOX CPL. S2070	968188208	20	1	995	917471508	ELECTR. FOR HEAD SECTION
TERMINAL BOX CPL. S220 4X F	967906608	10	1	100	917361608	ELECTR.CRAWLER SUPPORT
TERMINAL BOX CPL. S240 4X	967906508	10	1	74	917361508	ELECTR.CRAWLER SUPPORT
TERMINAL BOX ELECTRICS S	968031008	20	1	616	917082808	ELECTR. SYSTEM F.SLEWING
TERMINAL BOX LIGHTING	927868908	527	1	625	968416808	WIRING HARNESS
TERMINAL BOX S1930	967922908	1	1	1031	967922808	ELECTR. FOR L-HEAD SECTIO
TERMINAL BOX S2050	968285108	1	1	948	917483808	D PIVOT SECTION ELEC. EQUI
TERMINAL BOX WINCH PRE-	968241408	10	1	517	917476108	ELECTRIC FOR SA - FRAME
TERMINAL CLIP 40,5/39-42	553054208	28	1	489	917080208	ADD HEATING SUPERSTRUCT

Description	Item	Pos.	Quantity	Page	Assembly	Description
TERMINAL CLIP 40,5/39-42	553054208	8	3	490	967276208	ADDNL.HEATING, PRE-ASSE
TERMINAL HOUSING	540271614	2	1	242	11347396	ROPE DRUM
TERMINAL HOUSING CA	10815280	173	1	790	967923108	CABLE DRUM COMPL.
TERMINAL HOUSING CA	10815280	(503)	1	1033	967922908	TERMINAL BOX
TERMINAL HOUSING DIN 7258	692406008	512	1	77	967971708	WIRING HARNESS
TERMINAL HOUSING DIN 7258	692406008	508	3	621	968030708	WIRING HARNESS
TERMINAL HOUSING DIN 7258	692406008	525	2	625	968416808	WIRING HARNESS
TERMINAL MARKER 0,2-2,5MM	602761608	57	2	649	967918008	ASSEMBLY PARTS MOUNTIN
TERMINAL/CLAMP	636107901	49	2	649	967918008	ASSEMBLY PARTS MOUNTIN
TEST ADAPTER	910506108	10	1	655	967918208	CABLING MOUNTING PLATE
TEST CONNECTION PL-RA 12	475600908	618	1	711	967788208	COMPRESSED AIR PLANT
TEST POINT FITTING BMA3 6S	475601508	632	1	31	967787308	HYDRAULIC EQUIPM.CENTER
TEST POINT FITTING BMA3 6S	475601508	648	1	160	968129608	ADDITIONAL HYDR.SLEWING
TEST POINT FITTING BMA3 6S	475601508	613	1	252	967787908	ADDNL. HYDR. F. ERECTING W
TEST POINT FITTING BMA3 6S	475601508	635	8	678	967788108	HYDRAULICS
TEST POINT FITTING BMA3 6S	475601508	631	3	800	967788308	ADDITIONAL HYDR.S PIVOT SE
TEST POINT FITTING BMA3 6S	475601508	604	1	992	967788608	ADDITIONAL HYDR.D HEAD S
TEST POINT FITTING BMA3 6S	475601508	601	1	1010	967788708	ADDITIONAL HYDRAULICS IN
TEST POINT FITTING BMA3 6S	475601508	604	1	1022	967788808	ADDITIONAL HYDRAULICS IN
TEST POINT FITTING EMA3 G1	475602608	645	1	160	968129608	ADDITIONAL HYDR.SLEWING
TEST POINT FITTING EMA3 G1	475602608	600	1	232	968081908	ADDITIONAL HYDRAULICS WI
TEST POINT FITTING EMA3 G1	475602608	601	19	678	967788108	HYDRAULICS
TEST POINT FITTING EMA3 G1	475602608	631	5	937	967788408	ADDITIONAL HYDR.D PIVOT
TEST POINT FITTING GMA3 3	475603408	601	4	30	967787308	HYDRAULIC EQUIPM.CENTER
TEST POINT FITTING GMA3 3	475603408	603	4	992	967788608	ADDITIONAL HYDR.D HEAD S
TEST POINT FITTING GMA3 3	475603408	600	4	1010	967788708	ADDITIONAL HYDRAULICS IN
TEST POINT FITTING GMA3 3	475603408	600	4	1022	967788808	ADDITIONAL HYDRAULICS IN
TEST POINT FITTING R1/4	11004397	31	3	684	11340741	CONTROL BLOCK
TEST POINT FITTING VKA3 10	510629008	614	4	71	967787408	CRAWLER TRACK HYDRAULI
TEST POINT FITTING VKA3 10	510629008	614	4	98	967787508	CRAWLER TRACK HYDRAULI
TEST POINT FITTING VKA3 10	510629008	656	1	160	968129608	ADDITIONAL HYDR.SLEWING
TEST POINT FITTING VKA3 10	510629008	623	1	201	967787708	ADDITIONAL HYDRAULICS WI
TEST POINT FITTING VKA3 10	510629008	622	1	216	967787808	ADDITIONAL HYDRAULICS WI
TEST POINT FITTING VKA3 10	510629008	602	2	232	968081908	ADDITIONAL HYDRAULICS WI
TEST POINT FITTING VKA3 10	510629008	624	7	678	967788108	HYDRAULICS
TEST POINT FITTING VKA3 10	510629008	613	1	887	967789008	AUX.HYDRAULIC WINCH 6
TEST POINT FITTING VKA3 10	510629008	620	1	904	967789108	ADDITIONAL HYDRAULICS WI
TEST POINT FITTING VKA3 10	510629008	608	1	992	967788608	ADDITIONAL HYDR.D HEAD S
TEST POINT FITTING VKA3 10	510629008	604	1	1010	967788708	ADDITIONAL HYDRAULICS IN
TEST POINT FITTING VKA3 10	510629008	606	1	1022	967788808	ADDITIONAL HYDRAULICS IN
TEST POINT FITTING VKA3 22L	475603008	774	1	680	967788108	HYDRAULICS
THERMAL SWITCH BERUEHR	11080088	36	1	477	967926708	ELECTRIC ADD-ON PARTS CA
THERMOSTAT	571867708	44	1	597	10228112	AIR CONDITIONING UNIT
THERMOSTAT 82°C BIS92°C	10117576	3	3	386	10125248	THERMOSTAT HOUSING PRE
THERMOSTAT HOUSING	10116610	1	1	386	10125248	THERMOSTAT HOUSING PRE
THERMOSTAT HOUSING ASS	10125247	380	1	308	10137680	DIESEL ENGINE
THERMOSTAT HOUSING PRE	10125248	1	1	385	10125247	THERMOSTAT HOUSING ASS
THERMOSTAT HOUSING PRE	10125249	2	1	386	10125248	THERMOSTAT HOUSING PRE
THREADED BUSHING	973632808	4	1	730	965669108	GUIDE
THREADED CONNECTION PI	932187701	13	1	195	90024729	SPRING LOADED BRAKE
THREADED PIN 16F7X52X76	977483308	2	2	445	917203308	CONTROL STAND
THREADED PIN 25.0X50 42C	974145908	6	2	749	917081508	COUNTERWEIGHT FRAME
THREADED PIN 45.0X150 S355	97027747	34	4	61	917291608	CRAWLER TRACK CARRIER, L
THREADED PIN 45.0X150 S355	97027747	34	4	94	917291708	CRAWLER TRACK CARRIER,
THREADED PIN 50.0X540 35N	97027746	33	8	61	917291608	CRAWLER TRACK CARRIER, L
THREADED PIN 50.0X540 35N	97027746	33	8	94	917291708	CRAWLER TRACK CARRIER,
THREADED PLATE 15X120X1	97048315	19	3	1083	968399508	PIVOT SECTION, PRE-ASSEMB
THREADED PLATE 20X150X60	97023353	80	2	560	917081608	CRANE DRIVER'S CABIN CPL.
THREADED PLATE 8X20X60 S	953695308	(3)	2	453	917079908	TURNTABLE PANELLING
THREADED PLATE 8X20X60 S	953695308	(3)	2	453	917079908	TURNTABLE PANELLING

Description	Item	Pos.	Quantity	Page	Assembly	Description
THREADED PLATE 8X20X60 S	953695308	(3)	2	453	917079908	TURNTABLE PANELLING
THREADED PLATE 8X20X60 S	953695308	(3)	2	453	917079908	TURNTABLE PANELLING
THREADED PLATE 8X20X60 S	953695308	6	8	453	917079908	TURNTABLE PANELLING
THREADED PLATE 8X75X45 S	97042535	16	16	137	917347808	PREMOUNTED LOWER PART
THREADED PLATE 8X75X45 S	97042535	61	4	603	968286908	SOUND DAMPING ABOVE
THREADED ROD M8X350 5.8	953097108	444	3	678	967788108	HYDRAULICS
THREE PHASE CURRENT GEN	10044682	1	1	399	9079586	GENERATOR, PRE-ASSEMBLE
THROTTLE FLAP 130	551706808	10	2	430	917079508	AIR FILTER UNIT CPL.
THRUST PIECE	10288794	20	1	574	968080908	CLOSING DEVICE
THRUST PIECE 100X60X120 P	97045870	3	1	124	968705508	SUPPORT
THRUST WASHER 15X220X220	97026884	21	40	61	917291608	CRAWLER TRACK CARRIER, L
THRUST WASHER 15X220X220	97026884	21	40	94	917291708	CRAWLER TRACK CARRIER,
THRUST WASHER 16X82X4 -C	9078591	5	1	384	10118223	INTERMEDIATE GEAR ASSEM
THRUST WASHER 38X105X4	9080599	4	1	354	11363994	DRIVE FOR HPP PRE-ASS.
THRUST WASHER X170 GZ-CU	703003508	25	4	61	917291608	CRAWLER TRACK CARRIER, L
THRUST WASHER X170 GZ-CU	703003508	25	4	94	917291708	CRAWLER TRACK CARRIER,
TIE ROD WITH SIGN 0.905M	968217208	2	1	851	968190208	PULL ROD
TIE ROD WITH SIGN 0.905M	968217508	3	2	851	968190208	PULL ROD
TIGHT FIT SLEEVE 12X20X15,5	10123103	14	2	406	10129212	FLYWHEEL HOUSING MOUNT
TIGHT FIT SLEEVE 15,5X20X15	9178018	5	2	312	12451208	CRANKCASE PRE-ASSY.
TIGHTENING STRAP	571546808	17	2	543	917080908	OIL RESERVOIR, COMPLETE
TIGHTENING STRAP 206/206/	774211308	305	1	711	967788208	COMPRESSED AIR PLANT
TIGHTENING STRAP 240-280/	774210508	306	2	711	967788208	COMPRESSED AIR PLANT
TILT CYLINDER 55/32-400 SPF	512349708	36	1	559	917081608	CRANE DRIVER'S CABIN CPL.
TILT-BACK SUPPORT 180/150	11211228	1	2	786	917084408	S OVERRUN PROTECTION
TILT-BACK SUPPORT 180/150	11211229	1	2	929	917178708	D OVERRUN PROTECTION
TIME RELAY 0,05S ... 100H 1	12075176	51	1	649	967918008	ASSEMBLY PARTS MOUNTIN
TIME RELAY 0,2-300S24V	630102608	54	1	649	967918008	ASSEMBLY PARTS MOUNTIN
TIN M1	604508108	16	1	640	967917908	SWITCH CABINET
TIN M1	604508108	160	1	1033	967922908	TERMINAL BOX
TIN M1	604508108	(150)	1	1038	967276708	RECEIVER
TONGUE	570799108	5	5	612	968255808	COVER PRE-ASSY.
TONGUE	570799108	5	7	613	968255908	COVER PRE-ASSY.
TONGUE	570799108	5	7	614	968256008	COVER PRE-ASSY.
TONGUE	570799108	5	7	615	968256108	COVER PRE-ASSY.
TONGUE	704253808	14	1	604	968308808	COVER COMPL.
TONGUE	704253808	11	2	605	968308908	COVER COMPL.
TONGUE	704254008	(9)	4	434	968169408	BATTERY BOX, PRE-ASSEMB
TONGUE	704254708	5	1	608	968310408	COVER COMPL.
TONGUE	704255308	4	6	642	969408008	COVER COMPL.
TONGUE	704256208	5	2	609	968318208	COVER COMPL.
TONGUE	704256708	9	4	46	965690708	COVER COMPL.
TONGUE	704256708	(5)	4	602	968286908	SOUND DAMPING ABOVE
TONGUE	704256708	(5)	4	602	968286908	SOUND DAMPING ABOVE
TONGUE	704256708	(5)	4	602	968286908	SOUND DAMPING ABOVE
TONGUE	704256708	(5)	4	602	968286908	SOUND DAMPING ABOVE
TONGUE	704256708	12	1	608	968310408	COVER COMPL.
TONGUE	704256708	(6)	4	632	968031008	TERMINAL BOX ELECTRICS S
TONGUE 45X19 STAHL VERZ	704259008	11	2	604	968308808	COVER COMPL.
TONGUE 45X19 STAHL VERZ	704259008	13	2	605	968308908	COVER COMPL.
TONGUE 45X19 STAHL VERZ	704259008	11	2	606	968309008	COVER COMPL.
TOOL	917077108	28	1	9		LIEBHERR CRAW.CRANE LR
TOOLING AGENT KANISTER5L	811203108	52	1	572	917432008	SLIDING DOOR CPL.
TOOTH LOCK WASHER DIN 6	425100508	283	18	1033	967922908	TERMINAL BOX
TOOTH LOCK WASHER DIN 6	425100508	(158)	2	1038	967276708	RECEIVER
TOOTH LOCK WASHER DIN 6	425100708	84	72	641	967917908	SWITCH CABINET
TOOTHED BELT 12T5X445	11211480	1	1	597	10228112	AIR CONDITIONING UNIT
TOP HAT RAIL 35X27X7,3X1	602106708	15	0.18	45	967907608	SWITCH BOX COMPL.
TOP HAT RAIL 35X27X7,3X1	602106708	262	0.205	518	968241408	TERMINAL BOX WINCH PRE-A
TOP HAT RAIL 35X27X7,3X1	602106708	16	0.38	649	967918008	ASSEMBLY PARTS MOUNTIN

Description	Item	Pos.	Quantity	Page	Assembly	Description
TOP HAT RAIL 35X27X7,3X1	602106708	17	0.07	649	967918008	ASSEMBLY PARTS MOUNTIN
TOP HAT RAIL 35X27X7,3X1	602106708	18	0.05	649	967918008	ASSEMBLY PARTS MOUNTIN
TOP HAT RAIL 35X27X7,3X1	602106708	19	0.095	649	967918008	ASSEMBLY PARTS MOUNTIN
TOP HAT RAIL 35X27X7,3X1	602106708	261	0.05	1033	967922908	TERMINAL BOX
TOP HAT RAIL 35X27X7,3X1	602106708	6	0.145	1046	968650608	TERMINAL BOX CPL.
TOP HAT RAIL 35X27X7,3X1	602106708	273	0.15	1075	968174908	TERMINAL BOX CPL.
TOUCH CONTACT TRANSMITT	606143408	20	2	482	967924408	DASHBOARD, PRE-ASSEMBL
TOUCH CONTACT TRANSMIT	11214100	(3)	1	477	967926708	ELECTRIC ADD-ON PARTS CA
TOUCH CONTACT TRANSMITT	606144608	16	10	482	967924408	DASHBOARD, PRE-ASSEMBL
TOUCH CONTACT TRANSMITT	606144608	13	1	656	968486208	LOCKING PLATE
TRACTION RAM PRE-ASS.	968107908	91	2	962	917380508	D HEAD SECTION PRE-ASS.
TRAILER 2X25X25 ALMG3 H11	97044171	251	4	677	967788108	HYDRAULICS
TRAILER 2X25X25 ALMG3 H111	97044217	260	2	677	967788108	HYDRAULICS
TRAILER 2X25X25 ALMG3 H111	97044218	261	2	677	967788108	HYDRAULICS
TRAILER 2X25X25 ALMG3 H111	97044219	262	1	677	967788108	HYDRAULICS
TRAILER 2X25X25 ALMG3 H11	97044172	252	4	677	967788108	HYDRAULICS
TRAILER 2X25X25 ALMG3 H11	97044210	253	4	677	967788108	HYDRAULICS
TRAILER 2X25X25 ALMG3 H11	97044211	254	4	677	967788108	HYDRAULICS
TRAILER 2X25X25 ALMG3 H11	97044212	255	2	677	967788108	HYDRAULICS
TRAILER 2X25X25 ALMG3 H11	97044213	256	2	677	967788108	HYDRAULICS
TRAILER 2X25X25 ALMG3 H11	97044214	257	3	677	967788108	HYDRAULICS
TRAILER 2X25X25 ALMG3 H11	97044215	258	3	677	967788108	HYDRAULICS
TRAILER 2X25X25 ALMG3 H11	97044216	259	3	677	967788108	HYDRAULICS
TRANSMISSION MOTOR 24V	10355140	11	1	83	11621396	ELECTRIC PUMP
TRANSMISSION MOTOR 24V	10355140	2	1	152	10871517	ELECTRIC PUMP
TRANSMISSION MOTOR 24V	10355140	2	1	550	10425291	ELECTRIC PUMP
TRANSPONDER SPF	11060128	46	2	640	967917908	SWITCH CABINET
TRANSPORT KEEPER DREHB.	917508308	104	1	9		LIEBHERR CRAW.CRANE LR
TRANSPORT KEEPER SA-BOC	917863208	137	1	10		LIEBHERR CRAW.CRANE LR
TRANSPORT SUPPORT WEL	969045808	1	1	744	917508308	TRANSPORT KEEPER
TRANSPORT SUPPORT WEL	969164008	1	1	745	917863208	TRANSPORT KEEPER
TRAVEL BELT	11659765	3	1	761	10475436	BELT CARRIER SYSTEM
TRAY EDELSTAHL	968166608	15	1	437	917079808	UREA TANK
TREAD 2X40X320X120 ALMG3	978880308	10	2	221	917451208	WINCH 4 PRE-ASSEMBLY
TRIPLE PUMP A4VG+A11VLO	11212366	103	1	265	967978708	DIESEL ENGINE, PRE-ASSEMB
TRIPLE PUMP A4VG+A4VG+A1	11212365	102	1	265	967978708	DIESEL ENGINE, PRE-ASSEMB
TUBE 12.0X27 E235+N	97045994	428	3	677	967788108	HYDRAULICS
TUBE 12X1,5X20 E235+N VER	939654008	16	1	439	968111208	UREA TANK, PRE-MOUNTING
TUBE 12X1,5X7 E235+N VERZ	938968808	21	1	980	968107908	TRACTION RAM PRE-ASS.
TUBE 12X1,5X75 E235+N VER	941609908	13	4	439	968111208	UREA TANK, PRE-MOUNTING
TUBE 15.0 X24 S355J2C+C FE//	971805708	19	4	445	917203308	CONTROL STAND
TUBE 15.0X124 E235+N	97036294	5	6	434	968169408	BATTERY BOX, PRE-ASSEMB
TUBE 15.0X84 E235+N	97044765	97	8	560	917081608	CRANE DRIVER'S CABIN CPL.
TUBE 15X1,5X35 E235+N VER	943122808	12	1	978	968028208	SUPPORT CPL.
TUBE 16.0X22 E235+N	971857508	185	1	780	917332608	S PIVOT SECTION PRE-ASS.
TUBE 20.0X33 E235+N	978859508	70	10	560	917081608	CRANE DRIVER'S CABIN CPL.
TUBE 20.0X92 S355J2H FE//ZN	97029786	12	2	815	917190808	ROLLER SET
TUBE 21,3X4X20 S355J2H FE//	943142708	27	2	463	968309908	PLATFORM COMPL.
TUBE 22X2,5X110 E235+N VER	940107008	10	1	529	917080608	MOUNTING EQUIPMENT CRAW
TUBE 22X2,5X50 E235+N VER	951589108	5	2	1029	967913408	ROD CPL.
TUBE 244.5X144 S890QL1	97045631	69	1	1028	917251008	L-HEAD PIECE
TUBE 244.5X311 S890QL1	97048090	9	1	1027	917251008	L-HEAD PIECE
TUBE 244.5X81 S890QL1	97048089	8	2	1027	917251008	L-HEAD PIECE
TUBE 25.0 X0 S355J2H	947811508	31	2	264	967978708	DIESEL ENGINE, PRE-ASSEMB
TUBE 30.0X255 X5CRNI18-10	97008319	4	1	729	968646208	CAMERA HOLDER, PREMOU
TUBE 30.0X2863 X5CRNI18-10	977046608	22	2	569	917202908	CABIN, GLAZED
TUBE 30.0X495 X5CRNI18-10	976788108	47	1	569	917202908	CABIN, GLAZED
TUBE 30/FLEXIBEL PAK	553159408	3	0.5	490	967276208	ADDNL.HEATING, PRE-ASSE
TUBE 30X4X80 E355+N VERZ	941609808	8	2	131	96051604	ROLLER BEARING
TUBE 30X4X83 E355+N VERZ	946103108	83	2	832	917231408	S ADAPTER SECTION

Description	Item	Pos.	Quantity	Page	Assembly	Description
TUBE 30X4X83 E355+N VERZ	946103108	6	3	1110	969944708	MOUNTING PRE-ASS.
TUBE 31,8X2,6X24 S355J2H FE	944367508	29	4	181	968277508	ASSEMBLY PARTS F.SLEWING
TUBE 33,7X8X45 S355J2H FE//	949987108	11	2	507	967846208	PULL ROD
TUBE 33,7X8X45 S355J2H FE//	949987108	9	2	509	967981008	PULL ROD
TUBE 33,7X8X45 S355J2H FE//	949987108	9	2	820	967746908	ROD CPL.
TUBE 33,7X8X45 S355J2H FE//	949987108	9	2	840	967743808	ROD CPL.
TUBE 33,7X8X45 S355J2H FE//	949987108	6	2	847	967897608	PULL ROD
TUBE 33,7X8X45 S355J2H FE//	949987108	6	2	849	968190108	PULL ROD
TUBE 33,7X8X45 S355J2H FE//	949987108	9	2	851	968190208	PULL ROD
TUBE 33,7X8X45 S355J2H FE//	949987108	7	2	923	968242208	PULL ROD
TUBE 33,7X8X45 S355J2H FE//	949987108	9	2	969	967997708	CONNECTING LINK PRE-ASS.
TUBE 33,7X8X45 S355J2H FE//	949987108	9	2	974	968026208	PULL ROD
TUBE 33,7X8X45 S355J2H FE//	949987108	9	2	1006	967733608	ROD CPL.
TUBE 33,7X8X45 S355J2H FE//	949987108	9	2	1018	967704008	ROD CPL.
TUBE 33,7X8X45 S355J2H FE//	949987108	6	2	1088	968772408	PULL ROD
TUBE 33,7X8X45 S355J2H FE//	949987108	9	2	1094	968786808	PULL ROD
TUBE 35.0X25 E235+N	978041408	50	2	559	917081608	CRANE DRIVER'S CABIN CPL.
TUBE 38.0X1483 S355J2H T ZN	97028344	23	2	500	917347708	SA FRAME
TUBE 38.0X2251 S355J2H T ZN	97028120	9	2	527	917080508	ROLLER BEARING
TUBE 38.0X384 S355J2H T ZN	97032318	20	1	961	917380508	D HEAD SECTION PRE-ASS.
TUBE 38.0X573 S355J2H T ZN	97032319	21	1	961	917380508	D HEAD SECTION PRE-ASS.
TUBE 44.5X100 S355J2H FE//	97007320	72	4	501	917347708	SA FRAME
TUBE 44.5X100 S355J2H FE//	97007320	9	1	977	968028008	BRACKET CPL.
TUBE 44.5X134 S355J2H	97038194	30	4	1069	917229808	SUSPENDED BALLAST
TUBE 48,3X3,2X14 S235JRH FE	956114308	6	1	1071	921723608	SWITCH UNIT
TUBE 48,3X3,2X14 S235JRH FE	956114308	6	1	1072	921723708	SWITCH UNIT
TUBE 54.0X75 S355J2H FE//ZN	97027748	35	8	61	917291608	CRAWLER TRACK CARRIER, L
TUBE 54.0X75 S355J2H FE//ZN	97027748	35	8	94	917291708	CRAWLER TRACK CARRIER,
TUBE 90.0X102 E235+N FE//ZN	97061440	32	2	815	917190808	ROLLER SET
TUBE 90.0X105 E235+N FE//ZN	97061427	30	2	810	917190708	ROLLER SET
TUBE 90.0X107 E235+N FE//ZN	97061428	31	2	810	917190708	ROLLER SET
TUBE 90.0X107 E235+N FE//ZN	97061428	36	2	815	917190808	ROLLER SET
TUBE 90.0X90 E235+N FE//ZN	97061442	33	4	815	917190808	ROLLER SET
TUBE 90.0X98 E235+N FE//ZN	97061429	32	2	810	917190708	ROLLER SET
TUBE 90.0X98 E235+N FE//ZN	97061429	37	2	815	917190808	ROLLER SET
TUBE ALUMINIUM SPF	97031162	3	1	539	917080808	FUEL TANK CPL.
TUBE EPDM	977437608	17	1	579	964598008	WINDSHIELD WASHER INSTAL
TUBE LN 80 401 22X1.5X172 E	999832101	21	1	883	90200135	OIL-GAUGING INSTRUMENT
TUBE LN 80 401 22X1.5X325 St	999834501	25	1	196	90024490	OIL-GAUGING INSTRUMENT
TUBING COIL 9	774383508	16	15	82	917322008	CENTRA.LUBRICATION SYSTE
TUBING COIL 9	774383508	16	15	106	917322208	CENTR.LUBRICATION SYSTEM
TUBULAR BOLT 170.0X207 35N	97036556	4	1	851	968190208	PULL ROD
TURNLOCK ACTUATOR 1W	606144908	7	1	656	968486208	LOCKING PLATE
TURNTABLE PANELLING	917079908	131	1	9		LIEBHERR CRAW.CRANE LR
TWIST COMPENSATOR 2t SPF	773947308	3	1	769	913364808	ROPE WITH ACCESSORIES
TWO-HOLE NUT AL	11005554	21	1	360	10303007	FUEL PREFILTER
TWO-STAGE PUMP A4VG+A4V	11212367	104	1	265	967978708	DIESEL ENGINE, PRE-ASSEMB
TWO-STAGE PUMP A4VG+A4V	11212364	101	1	265	967978708	DIESEL ENGINE, PRE-ASSEMB
TWO-STAGE PUMP PRR SPF	10220483	106	1	265	967978708	DIESEL ENGINE, PRE-ASSEMB
UNDERCARR.ADDNL.ELEC.EQ	968135508	500	1	1044	917228608	BOOM NOSE
UNION NUT DIN 431 G1/4 14H	410150008	11	1	632	968031008	TERMINAL BOX ELECTRICS S
UNION NUT DIN 431 G1/4 14H	410150008	44	1	640	967917908	SWITCH CABINET
UNION PIECE RETOUCH	971265308	276	1	677	967788108	HYDRAULICS
UNION PIECE RETOUCH XGE	978603608	194	3	159	968129608	ADDITIONAL HYDR.SLEWING
UNIVERSAL CONNECTING LIN	740002608	4	2	769	913364808	ROPE WITH ACCESSORIES
UNIVERSAL INPUT-OUTPUT M	968253608	40	9	637	917082908	SWITCHBOX MOUNTING PART
UNIVERSAL INPUT-OUTPUT M	968253608	12	1	640	967917908	SWITCH CABINET
UNIVERSAL PERFORMANCE 3	788905808	1	3	464	968287308	ACCESS LADDER PRE-ASS.
UPPERCARRIAGE SUSP BALL	917618308	347	1	12		LIEBHERR CRAW.CRANE LR
UREA CONTAINER 75L/60L ED	11088793	1	1	440	968114008	UREA TANK

Description	Item	Pos.	Quantity	Page	Assembly	Description
UREA TANK	917079808	127	1	9		LIEBHERR CRAW.CRANE LR
UREA TANK	968114008	1	1	439	968111208	UREA TANK, PRE-MOUNTING
UREA TANK, PRE-MOUNTING	968111208	1	1	437	917079808	UREA TANK
USB STICK PROGRAMMED	96004618	998	1	480	10487102	LICCON CONSOLE LCD5A
USIT RING U 6,7X10X1	514508008	17	1	360	10303007	FUEL PREFILTER
V-BELT	11160643	19	1	495	10451181	LIQUEFIER
V-RING 500 NBR,60 SHORE	710909501	89	1	879	90200134	PLANETARY GEARBOX
V-RIPPED BELT DIN 7867 8XP	4981139	12	1	400	10120850	GENERATOR ADD-ON
VALVE	10011832	2	1	320	10120168	LOCKING PIECES
VALVE	10011832	2	1	321	10118748	PIPELINE INSTALLATION
VALVE	10815029	17	4	945	10815010	COVER
VALVE	7622478	16	1	597	10228112	AIR CONDITIONING UNIT
VALVE BLOCK SC22	967421108	20	1	942	11213423	CONTROL BLOCK
VALVE BRIDGE	10119695	13	2	334	10118060	ROCKER ARMS DEVICE CPL.
VALVE COLLET MK9	11357514	(6)	8	333	10118050	CYLINDER HEAD ASSEMBLY
VALVE CONE	510710408	20	1	41	511497508	PRESSURE RELIEF VALVE
VALVE CONE	510710408	20	1	707	510438508	PRESSURE RELIEF VALVE
VALVE GUIDE	10009606	3	2	84	11621291	DISTRIBUTION BLOCK
VALVE SEAT	10120108	17	1	347	10124754	OIL MODULE LEFT
VALVE SEAT	10120109	14	1	347	10124754	OIL MODULE LEFT
VALVE SEAT	10120109	14	1	348	10124755	OIL MODULE RIGHT
VALVE SEAT	510797608	10	1	534	511417708	PRESSURE LIMITING VALVE
VALVE SEAT	510797608	10	1	706	511417608	PRESSURE LIMITING VALVE
VALVE SEAT	570063208	10	1	516	511433908	PRESSURE LIMITING VALVE
VALVE SEAT	570647508	3	1	702	571130108	PRESSURE LIMITING VALVE
VALVE SPRING 4,25X28,35X63,	10012210	(7)	4	333	10118050	CYLINDER HEAD ASSEMBLY
VALVE STEM SEAL RING	10120334	(4)	4	333	10118050	CYLINDER HEAD ASSEMBLY
VARIABLE DISPLACEMENT MO	11212498	3	1	874	917473608	WINCH 6 PRE-ASSEMBLY
VARIABLE DISPLACEMENT MO	11170708	1	1	197	96047439	VARIABLE MOTOR PRE-ASSY.
VARIABLE DISPLACEMENT MO	11170709	3	1	894	917474008	WINCH
VARIABLE DISPLACEMENT MO	11212497	2	2	221	917451208	WINCH 4 PRE-ASSEMBLY
VARIABLE MOTOR PRE-ASSY.	96047439	3	1	191	917438108	WINCH 1 PRE-ASSEMBLY
VARIABLE MOTOR PRE-ASSY.	96047439	3	1	212	917454008	WINCH 2 PRE-ASS.
VARIABLE PUMP A10VO SPF	11314599	108	1	265	967978708	DIESEL ENGINE, PRE-ASSEMB
VARIABLE PUMP A10VO SPF	512136408	(353)	1	1059	917474108	BOLT EXTRACTION ATTACHM
VARIABLE PUMP A11VLO SPF	11212747	2	1	281	11212366	TRIPLE PUMP
VARIABLE PUMP A11VO SPF	11212743	3	1	275	11212365	TRIPLE PUMP
VARIABLE PUMP A11VO SPF	11212748	3	1	281	11212366	TRIPLE PUMP
VARIABLE PUMP A4VG SPF	11212738	1	1	270	11212364	TWO-STAGE PUMP
VARIABLE PUMP A4VG SPF	11212739	2	1	270	11212364	TWO-STAGE PUMP
VARIABLE PUMP A4VG SPF	11212740	1	1	275	11212365	TRIPLE PUMP
VARIABLE PUMP A4VG SPF	11212741	2	1	275	11212365	TRIPLE PUMP
VARIABLE PUMP A4VG SPF	11212744	1	1	283	11212367	TWO-STAGE PUMP
VARIABLE PUMP A4VG SPF	11212745	2	1	283	11212367	TWO-STAGE PUMP
VARIABLE PUMP A4VG SPF	11212746	1	1	281	11212366	TRIPLE PUMP
VENT TUBE ASSEMBLY	10135649	381	1	308	10137680	DIESEL ENGINE
VENTILATION	10292000	19	2	569	917202908	CABIN, GLAZED
VENTILATION CONNECTING PI	927501901	2	1	143	927554301	VENTILATION CONNECTING PI
VENTILATION CONNECTING PI	927501901	13	1	196	90024490	OIL-GAUGING INSTRUMENT
VENTILATION CONNECTING PI	927501901	13	1	226	90200528	OIL-GAUGING INSTRUMENT
VENTILATION CONNECTING PI	927501901	13	1	227	90200533	OIL-GAUGING INSTRUMENT
VENTILATION CONNECTING PI	927554301	77	1	142	90201679	SLEWING GEAR DRIVE
VENTILATION FILTER	570151708	260	1	291	11320826	PUMP DISTRIBUTION GEAR
VENTILATION FILTER	693113814	485	1	291	11320826	PUMP DISTRIBUTION GEAR
VENTILATION LINE	10120020	1	2	388	10135649	VENT TUBE ASSEMBLY
VENTILATION LINE	10135650	4	1	388	10135649	VENT TUBE ASSEMBLY
VENTILATION LINE	10136444	3	1	388	10135649	VENT TUBE ASSEMBLY
VENTILATION LINE 10X0,5	10138375	21	1	388	10135649	VENT TUBE ASSEMBLY
VENTILATION LINE 10X0,5	10138376	22	1	388	10135649	VENT TUBE ASSEMBLY
VENTILATION SCREW	11170568	3	1	441	10139284	PUMP

Description	Item	Pos.	Quantity	Page	Assembly	Description
VENTILATION SCREW G1/2"X3	602501308	423	1	790	967923108	CABLE DRUM COMPL.
VENTILATION SCREW G1/2"X3	602501308	423	1	951	968285208	CABLE DRUM COMPL.
VENTILATION SCREW G1/2"X3	602501308	293	1	1075	968174908	TERMINAL BOX CPL.
VENTILATION SCREW G1/2"X3	602501308	9	1	1077	968175108	CABLE DRUM COMPL.
VENTILATION SCREW M20X1,5	10488662	293	1	75	967906508	TERMINAL BOX CPL.
VENTILATION SCREW M20X1,5	10488662	293	1	101	967906608	TERMINAL BOX CPL.
VENTILATION SCREW M20X1,5	10488662	293	1	518	968241408	TERMINAL BOX WINCH PRE-A
VENTILATION SCREW M20X1,5	10488662	504	2	628	968346208	DUMMY PLUG
VENTILATION SCREW M20X1,5	10488662	286	1	792	967923208	TERMINAL BOX CPL.
VENTILATION SCREW M20X1,5	10488662	509	1	793	968541308	LEAD
VENTILATION SCREW M20X1,5	10488662	507	1	794	968546008	LEAD
VENTILATION SCREW M20X1,5	10488662	504	1	795	968546108	LEAD
VENTILATION SCREW M20X1,5	10488662	32	1	908	968497808	TERMINAL BOX CPL.
VENTILATION SCREW M20X1,5	10488662	307	1	950	968285108	TERMINAL BOX
VENTILATION SCREW M20X1,5	10488662	286	1	998	968188208	TERMINAL BOX CPL.
VENTILATION SCREW M20X1,5	10488662	292	1	1033	967922908	TERMINAL BOX
VENTILATION SCREW M20X1,5	10488662	(293)	1	1038	967276708	RECEIVER
VENTILATION SCREW M20X1,5	10488662	293	1	1041	967922708	TERMINAL BOX CPL.
VENTILATION SCREW M20X1,5	10488662	280	1	1046	968650608	TERMINAL BOX CPL.
VENTILATION SCREW M6X20	7412942	18	1	360	10303007	FUEL PREFILTER
VENTILATION TUBE	10292724	23	1	152	10871517	ELECTRIC PUMP
VENTILATION TUBE	10292724	(2)	1	550	10425291	ELECTRIC PUMP
VENTILATION UNIT ST VERZ	721108801	8	1	196	90024490	OIL-GAUGING INSTRUMENT
VENTILATION UNIT ST VERZ	721108801	8	1	226	90200528	OIL-GAUGING INSTRUMENT
VENTILATION UNIT ST VERZ	721108801	8	1	227	90200533	OIL-GAUGING INSTRUMENT
VENTILATION VALVE	10097910	2	1	540	967967608	FUEL TANK, PRE-ASSEMBLED
VENTILATION VALVE	10428946	23	1	489	917080208	ADD HEATING SUPERSTRUCT
VENTILATION VALVE	10428946	17	1	595	917200808	CLIMA-HEATING INSTALLATIO
VENTILATION VALVE	10493944	34	2	982	11211928	DRAW CYLINDER
VENTILATION VALVE	721114701	12	1	195	90024729	SPRING LOADED BRAKE
VENTILATION VALVE	721114701	12	1	899	90026848	SPRING LOADED BRAKE
VENTILATION VALVE 0,15-0,2	10007446	5	1	883	90200135	OIL-GAUGING INSTRUMENT
VENTILATION VALVE 0,15-0,2	10007446	8	1	900	90028042	OIL-GAUGING INSTRUMENT
VENTILATION VALVE ST VERZ	721113601	10	1	881	90200207	SPRING LOADED BRAKE
VERTICAL LADDER EN 13586 T	10877076	11	2	1069	917229808	SUSPENDED BALLAST
VIBRATION DAMPER	550452508	121	2	265	967978708	DIESEL ENGINE, PRE-ASSEMB
VIBRATION DAMPER	550452608	122	2	265	967978708	DIESEL ENGINE, PRE-ASSEMB
VIDEO CAMERA MC5200-1	11213751	30	1	1055	917229608	ARGON FLOODLIGHT HEEL PI
VISCOSE DAMPER ASK 3298	9077223	1	1	330	11367689	DRIVE PARTS W. DAMPER PR
VOLTAGE REGULATOR 24V 1	614020508	16	1	477	967926708	ELECTRIC ADD-ON PARTS CA
WALL OUTLET 19-POL A240 SP	10443663	170	1	951	968285208	CABLE DRUM COMPL.
WALL OUTLET 19-POL A240 SP	10443665	514	2	625	968416808	WIRING HARNESS
WALL OUTLET 43-POL	10815125	170	1	790	967923108	CABLE DRUM COMPL.
WARM AIR HOSE PAK	10425588	55	0.12	569	917202908	CABIN, GLAZED
WARM AIR HOSE PAK	10425588	56	0.18	570	917202908	CABIN, GLAZED
WARM AIR HOSE PAK	10425588	41	0.4	584	964598408	INTERIOR PANELING
WARNING DESIGNATION DIN 4	11067611	7	0.5	524	917475908	SIGNS
WARNING DESIGNATION DIN 4	11067611	18	0.5	755	917082108	INSCRIPTION PLATE
WARNING LIGHT 14W 13-36V	10340105	23	1	477	967926708	ELECTRIC ADD-ON PARTS CA
WARNING LIGHT LMB	965939808	35	1	616	917082808	ELECTR. SYSTEM F.SLEWING
WARNING SIGN 208X88 KLEBE	97100047	5	2	1079	968651108	SIGNS
WARNING SIGN 208X88 KLEBE	97100629	6	2	1079	968651108	SIGNS
WASHER	510713908	2	1	41	511497508	PRESSURE RELIEF VALVE
WASHER	510713908	2	1	707	510438508	PRESSURE RELIEF VALVE
WASHER	510714108	12	1	41	511497508	PRESSURE RELIEF VALVE
WASHER	510714108	12	1	707	510438508	PRESSURE RELIEF VALVE
WASHER	510731808	17	1	169	510401908	REVERSING VALVE
WASHER	510797208	5	1	516	511433908	PRESSURE LIMITING VALVE
WASHER	510797208	5	1	534	511417708	PRESSURE LIMITING VALVE
WASHER	510797208	5	1	706	511417608	PRESSURE LIMITING VALVE

Description	Item	Pos.	Quantity	Page	Assembly	Description
WASHER	540184208	11	1	246	540270514	DRIVE UNIT CPL
WASHER	540271914	3	1	244	11347399	FLANGE BEARING
WASHER	591058908	21	1	574	968080908	CLOSING DEVICE
WASHER	591063508	36	1	640	967917908	SWITCH CABINET
WASHER	7024264	5	1	248	570112908	DRIVING GEAR
WASHER	927633301	5	1	142	90201679	SLEWING GEAR DRIVE
WASHER 10,5X18,5X2 -	9076638	12	4	395	10135386	EXHAUST TC MOUNTING
WASHER 10,5X18,5X2 -	9076638	12	4	396	10135681	EXHAUST TC MOUNTING
WASHER 10,5X25X4	9134374	3	3	351	9078260	HIGH PRESSURE PUMP W.FAS
WASHER 10X120X120 S355MC	97034111	54	12	919	917333208	D PIVOT SECTION PRE-ASS.
WASHER 10X80X80 S700MC	97043542	(2)	4	831	917231408	S ADAPTER SECTION
WASHER 12X240X240 S355MC	97031168	9	2	965	967946208	LUFFING PULLEY BLOCK COM
WASHER 13X34X3 GUMMI	11481788	10	2	576	964561008	REAR WINDOW PRE-ASS.
WASHER 15X185X185 S355MC	97031615	69	4	501	917347708	SA FRAME
WASHER 15X185X185 S355MC	97031615	120	2	963	917380508	D HEAD SECTION PRE-ASS.
WASHER 1X100X100 DC01 FE//	943399108	7	1	509	967981008	PULL ROD
WASHER 1X100X100 DC01 FE//	943399108	11	1	820	967746908	ROD CPL.
WASHER 1X100X100 DC01 FE//	943399108	11	1	840	967743808	ROD CPL.
WASHER 1X100X100 DC01 FE//	943399108	7	1	847	967897608	PULL ROD
WASHER 1X100X100 DC01 FE//	943399108	7	1	849	968190108	PULL ROD
WASHER 1X100X100 DC01 FE//	943399108	6	1	923	968242208	PULL ROD
WASHER 1X100X100 DC01 FE//	943399108	8	1	969	967997708	CONNECTING LINK PRE-ASS.
WASHER 1X100X100 DC01 FE//	943399108	10	1	1088	968772408	PULL ROD
WASHER 1X100X100 DC01 FE//	943399108	11	1	1094	968786808	PULL ROD
WASHER 1X144X144 DC01 FE//	97041346	121	10	963	917380508	D HEAD SECTION PRE-ASS.
WASHER 1X165X165 DC01 FE//	947923908	65	2	501	917347708	SA FRAME
WASHER 1X165X165 DC01 FE//	947923908	9	1	507	967846208	PULL ROD
WASHER 1X165X165 DC01 FE//	947923908	4	2	971	968026008	PULL ROD
WASHER 1X90X90 DC01 FE//	97010784	6	2	503	967852308	SA FRAME ERECTING DEVICE
WASHER 1X90X90 DC01 FE//	97010784	5	2	974	968026208	PULL ROD
WASHER 1X90X90 DC01 FE//	97010784	11	1	1006	967733608	ROD CPL.
WASHER 1X90X90 DC01 FE//	97010784	11	1	1018	967704008	ROD CPL.
WASHER 20,2X25X3XA GUMMI	710207408	37	1	640	967917908	SWITCH CABINET
WASHER 20X120X120 S355J2+	97034040	53	24	919	917333208	D PIVOT SECTION PRE-ASS.
WASHER 210X121 GZ-CUZN25	97031023	12	8	112	918589408	HYDRAULIC SUPPORT
WASHER 2X110X110 DC01 FE//	97019145	83	2	920	917333208	D PIVOT SECTION PRE-ASS.
WASHER 2X115X115 DC01 FE//	97043582	391	2	267	967978708	DIESEL ENGINE, PRE-ASSEMB
WASHER 2X145X145 DC01+ZE	97031614	67	4	501	917347708	SA FRAME
WASHER 2X199X199 DC01 FE//	971780208	5	2	851	968190208	PULL ROD
WASHER 34X45X1	9078522	6	2	335	10122503	ROCKER ARM BRACKET PRE
WASHER 3X159X159 S355MC T	97047264	20	12	1087	968671408	HEAD SECTION PRE-ASS.
WASHER 3X344X344 DC01 FE//	97043653	86	4	920	917333208	D PIVOT SECTION PRE-ASS.
WASHER 3X54X54 X5CRNI18-1	97017499	86	4	778	917332608	S PIVOT SECTION PRE-ASS.
WASHER 3X75X75 DC01 FE//	978499508	20	8	819	917190908	S INTERMEDIATE SECTION
WASHER 3X75X75 DC01 FE//	978499508	20	8	827	917333908	S INTERMEDIATE SECTION
WASHER 3X75X75 DC01 FE//	978499508	20	10	838	917078708	S INTERMEDIATE SECTION
WASHER 3X75X75 DC01 FE//	978499508	20	10	858	917079208	S INTERMEDIATE SECTION
WASHER 3X75X75 DC01 FE//	978499508	20	10	863	917571208	S INTERMEDIATE SECTION
WASHER 3X80X80 S355MC FE	97027081	45	1	221	917451208	WINCH 4 PRE-ASSEMBLY
WASHER 3X80X80 S355MC FE	97027081	323	2	232	968081908	ADDITIONAL HYDRAULICS WI
WASHER 3X90X90 DC01 FE//	934282108	135	2	921	917333208	D PIVOT SECTION PRE-ASS.
WASHER 4 ST 480H SPF	12226095	(8)	40	649	967918008	ASSEMBLY PARTS MOUNTIN
WASHER 4X115X115 S315MC	97043586	392	2	267	967978708	DIESEL ENGINE, PRE-ASSEMB
WASHER 4X40X40 S315MC FE	940116008	21	8	611	968255308	SOUND DAMPING DOWN
WASHER 4X60X60 S315MC FE	97009767	122	4	779	917332608	S PIVOT SECTION PRE-ASS.
WASHER 4X60X60 S315MC FE	97009767	7	4	868	917191008	SL REDUCING SECTION
WASHER 4X60X60 S315MC FE	97009767	43	2	1004	917085308	D INTERMEDIATE SECTION
WASHER 4X60X60 S315MC FE	97009767	43	1	1016	917178608	D INTERMEDIATE SECTION
WASHER 4X60X60 S315MC FE	979761208	44	4	559	917081608	CRANE DRIVER'S CABIN CPL.
WASHER 5X120X120 S960QL	974968008	41	2	221	917451208	WINCH 4 PRE-ASSEMBLY

Description	Item	Pos.	Quantity	Page	Assembly	Description
WASHER 5X130X130 S355MC	97024427	71	2	778	917332608	S PIVOT SECTION PRE-ASS.
WASHER 5X156X156 S355MC	97014253	12	2	1069	917229808	SUSPENDED BALLAST
WASHER 5X220X220 S355MC	97032360	93	2	920	917333208	D PIVOT SECTION PRE-ASS.
WASHER 5X36X36 S355MC FE	941054208	23	20	1069	917229808	SUSPENDED BALLAST
WASHER 5X38X48 S700MC F	974803608	67	12	603	968286908	SOUND DAMPING ABOVE
WASHER 5X38X48 S700MC F	974803608	28	21	611	968255308	SOUND DAMPING DOWN
WASHER 70X70 S315MC FE//	97018998	16	2	831	917231408	S ADAPTER SECTION
WASHER 70X70 S315MC FE//	97018998	64	4	920	917333208	D PIVOT SECTION PRE-ASS.
WASHER 8 -EDELSTAHL	788901808	29	8	221	917451208	WINCH 4 PRE-ASSEMBLY
WASHER 8 -EDELSTAHL	788901808	69	10	560	917081608	CRANE DRIVER'S CABIN CPL.
WASHER 9,2X13,6X4,5	12102754	2	1	197	96047439	VARIABLE MOTOR PRE-ASSY.
WASHER AEHNL.ISO 7089 10	420005414	(12)	4	434	968169408	BATTERY BOX, PRE-ASSEMB
WASHER AEHNL.ISO 7093-1 8X	97045664	52	12	122	917076708	CATWALK CRAW.TRACK TRA
WASHER DC01 FE//ZNNI8//CN/	941138108	105	8	62	917291608	CRAWLER TRACK CARRIER, L
WASHER DC01 FE//ZNNI8//CN/	941138108	105	8	95	917291708	CRAWLER TRACK CARRIER,
WASHER DC01 FE//ZNNI8//CN/	941138108	15	36	122	917076708	CATWALK CRAW.TRACK TRA
WASHER DC01 FE//ZNNI8//CN/	941138108	32	16	137	917347808	PREMOUNTED LOWER PART
WASHER DC01 FE//ZNNI8//CN/	941138108	31	6	191	917438108	WINCH 1 PRE-ASSEMBLY
WASHER DC01 FE//ZNNI8//CN/	941138108	31	6	212	917454008	WINCH 2 PRE-ASS.
WASHER DC01 FE//ZNNI8//CN/	941138108	26	8	221	917451208	WINCH 4 PRE-ASSEMBLY
WASHER DC01 FE//ZNNI8//CN/	941138108	46	93	457	917080008	SLEWING PLATFORM CATWAL
WASHER DC01 FE//ZNNI8//CN/	941138108	12	12	463	968309908	PLATFORM COMPL.
WASHER DC01 FE//ZNNI8//CN/	941138108	7	4	465	968287208	FOLDING LADDER PRE-ASS.
WASHER DC01 FE//ZNNI8//CN/	941138108	50	16	501	917347708	SA FRAME
WASHER DC01 FE//ZNNI8//CN/	941138108	56	184	777	917332608	S PIVOT SECTION PRE-ASS.
WASHER DC01 FE//ZNNI8//CN/	941138108	34	71	819	917190908	S INTERMEDIATE SECTION
WASHER DC01 FE//ZNNI8//CN/	941138108	34	71	827	917333908	S INTERMEDIATE SECTION
WASHER DC01 FE//ZNNI8//CN/	941138108	34	155	831	917231408	S ADAPTER SECTION
WASHER DC01 FE//ZNNI8//CN/	941138108	34	94	838	917078708	S INTERMEDIATE SECTION
WASHER DC01 FE//ZNNI8//CN/	941138108	34	88	845	917078808	S INTERMEDIATE SECTION
WASHER DC01 FE//ZNNI8//CN/	941138108	34	94	858	917079208	S INTERMEDIATE SECTION
WASHER DC01 FE//ZNNI8//CN/	941138108	34	94	863	917571208	S INTERMEDIATE SECTION
WASHER DC01 FE//ZNNI8//CN/	941138108	10	57	868	917191008	SL REDUCING SECTION
WASHER DC01 FE//ZNNI8//CN/	941138108	8	53	919	917333208	D PIVOT SECTION PRE-ASS.
WASHER DC01 FE//ZNNI8//CN/	941138108	50	98	961	917380508	D HEAD SECTION PRE-ASS.
WASHER DC01 FE//ZNNI8//CN/	941138108	22	88	1004	917085308	D INTERMEDIATE SECTION
WASHER DC01 FE//ZNNI8//CN/	941138108	22	124	1016	917178608	D INTERMEDIATE SECTION
WASHER DC01 FE//ZNNI8//CN/	941138108	43	12	1027	917251008	L-HEAD PIECE
WASHER DC01 FE//ZNNI8//CN/	941138108	62	32	1070	917229808	SUSPENDED BALLAST
WASHER DC01 FE//ZNNI8//CN/	941138108	30	39	1083	968399508	PIVOT SECTION, PRE-ASSEMB
WASHER DC01 FE//ZNNI8//CN/	941138108	18	30	1085	968678908	INTERMEDIATE PIECE PRE-A
WASHER DC01 FE//ZNNI8//CN/	941138108	23	8	1087	968671408	HEAD SECTION PRE-ASS.
WASHER DIN 1440 12 ST FLZN	10876079	8	4	980	968107908	TRACTION RAM PRE-ASS.
WASHER DIN 1440 14 ST VER	421101308	43	1	640	967917908	SWITCH CABINET
WASHER DIN 1440 26 -St FLZN	10179337	13	4	749	917081508	COUNTERWEIGHT FRAME
WASHER DIN 1440 32 ST VER	421102608	22	4	213	968161808	SAFETY ROLLER CPL.
WASHER DIN 1440 45 ST FLZN	10875636	83	7	501	917347708	SA FRAME
WASHER DIN 1440 45 ST FLZN	10875636	16	4	527	917080508	ROLLER BEARING
WASHER DIN 1440 75 ST FLZN	11972078	55	4	919	917333208	D PIVOT SECTION PRE-ASS.
WASHER DIN 1441 21 ST FLZN	10875637	60	18	778	917332608	S PIVOT SECTION PRE-ASS.
WASHER DIN 1441 21 ST FLZN	10875637	(4)	1	1028	917251008	L-HEAD PIECE
WASHER DIN 1441 21 ST FLZN	10875637	12	1	1054	967957508	CAMERA EQUIPMENT S-PIVOT
WASHER DIN 1441 26 -St FLZN	10179376	28	4	137	917347808	PREMOUNTED LOWER PART
WASHER DIN 1441 26 -St FLZN	10179376	48	12	457	917080008	SLEWING PLATFORM CATWAL
WASHER DIN 1441 31 ST FLZN	10875638	21	8	112	918589408	HYDRAULIC SUPPORT
WASHER DIN 1441 31 ST FLZN	10875638	8	3	978	968028208	SUPPORT CPL.
WASHER DIN 1441 37 -ST FLZ	11910904	16	24	175	917401608	SLEWING PLATFORM CPL.
WASHER DIN 1441 41 St FLZN	10179377	25	2	559	917081608	CRANE DRIVER'S CABIN CPL.
WASHER DIN 433 19 140HV A3	530609208	38	1	640	967917908	SWITCH CABINET
WASHER DIN 440 6,6 -ST 480H	10875640	25	2	687	11314761	CONTROL BLOCK

Description	Item	Pos.	Quantity	Page	Assembly	Description
WASHER DIN 440 6,6 -ST 480H	10875640	47	9	919	917333208	D PIVOT SECTION PRE-ASS.
WASHER DIN 6340 13 FLZN SP	10179356	74	34	920	917333208	D PIVOT SECTION PRE-ASS.
WASHER DIN 7349 10,5 200HV-	11658580	55	8	61	917291608	CRAWLER TRACK CARRIER, L
WASHER DIN 7349 10,5 200HV-	11658580	55	8	94	917291708	CRAWLER TRACK CARRIER,
WASHER DIN 7349 10,5 200HV-	11658580	381	16	266	967978708	DIESEL ENGINE, PRE-ASSEMB
WASHER DIN 7349 10,5 200HV-	11658580	18	84	461	968283208	CATWALK SUPERSTR.LEFT
WASHER DIN 7349 10,5 200HV-	11658580	31	2	495	10451181	LIQUEFIER
WASHER DIN 7349 10,5 200HV-	11658580	20	10	559	917081608	CRANE DRIVER'S CABIN CPL.
WASHER DIN 7349 10,5 200HV-	11658580	150	10	779	917332608	S PIVOT SECTION PRE-ASS.
WASHER DIN 7349 10,5 200HV-	11658580	39	44	919	917333208	D PIVOT SECTION PRE-ASS.
WASHER DIN 7349 10,5 A2	10410155	25	12	1087	968671408	HEAD SECTION PRE-ASS.
WASHER DIN 7349 13 200HV F	10006370	24	16	181	968277508	ASSEMBLY PARTS F.SLEWING
WASHER DIN 7349 13 200HV F	10006370	382	26	266	967978708	DIESEL ENGINE, PRE-ASSEMB
WASHER DIN 7349 13 200HV F	10006370	41	8	493	917191108	AIR CONDITIONING
WASHER DIN 7349 13 200HV F	10006370	162	2	779	917332608	S PIVOT SECTION PRE-ASS.
WASHER DIN 7349 13 200HV F	10006370	148	4	963	917380508	D HEAD SECTION PRE-ASS.
WASHER DIN 7349 13 200HV F	10006370	10	16	1004	917085308	D INTERMEDIATE SECTION
WASHER DIN 7349 13 200HV F	10006370	10	16	1016	917178608	D INTERMEDIATE SECTION
WASHER DIN 7349 17 200HV F	4600021	48	4	61	917291608	CRAWLER TRACK CARRIER, L
WASHER DIN 7349 17 200HV F	4600021	48	4	94	917291708	CRAWLER TRACK CARRIER,
WASHER DIN 7349 17 200HV F	4600021	58	8	501	917347708	SA FRAME
WASHER DIN 7349 17 200HV F	4600021	23	4	777	917332608	S PIVOT SECTION PRE-ASS.
WASHER DIN 7349 19 ST VER	421601008	383	4	266	967978708	DIESEL ENGINE, PRE-ASSEMB
WASHER DIN 7349 21 100HV F	4600604	41	4	255	917079108	DIESEL ENGINE CPL.
WASHER DIN 7349 21 100HV F	4600604	8	4	543	917080908	OIL RESERVOIR, COMPLETE
WASHER DIN 7349 4 -A4	11161084	28	12	727	967956208	CAMERA INSTALLATION SLEW
WASHER DIN 7349 6,4 200HV 4	11693878	98	8	182	968277508	ASSEMBLY PARTS F.SLEWING
WASHER DIN 7349 6,4 200HV 4	11693878	155	4	779	917332608	S PIVOT SECTION PRE-ASS.
WASHER DIN 7349 6,4 200HV 4	11693878	29	8	1027	917251008	L-HEAD PIECE
WASHER DIN 7349 8,4 200HV 4	11840501	60	28	19	917345308	CENTRAL SECTION CRAWLER
WASHER DIN 7349 8,4 200HV 4	11840501	26	4	112	918589408	HYDRAULIC SUPPORT
WASHER DIN 7349 8,4 200HV 4	11840501	5	2	150	917081108	CENT. LUBRIC. SYSTEM SUP
WASHER DIN 7349 8,4 200HV 4	11840501	30	66	181	968277508	ASSEMBLY PARTS F.SLEWING
WASHER DIN 7349 8,4 200HV 4	11840501	17	8	453	917079908	TURNTABLE PANELLING
WASHER DIN 7349 8,4 200HV 4	11840501	46	4	461	968283208	CATWALK SUPERSTR.LEFT
WASHER DIN 7349 8,4 200HV 4	11840501	14	21	468	969259908	SLEWING PLATFORM CATWAL
WASHER DIN 7349 8,4 200HV 4	11840501	43	4	493	917191108	AIR CONDITIONING
WASHER DIN 7349 8,4 200HV 4	11840501	60	13	548	917081208	CENT. LUBRIC. SYSTEM SUP
WASHER DIN 7349 8,4 200HV 4	11840501	83	8	560	917081608	CRANE DRIVER'S CABIN CPL.
WASHER DIN 7349 8,4 200HV 4	11840501	123	8	603	968286908	SOUND DAMPING ABOVE
WASHER DIN 7349 8,4 200HV 4	11840501	443	3	678	967788108	HYDRAULICS
WASHER DIN 7349 8,4 200HV 4	11840501	114	32	778	917332608	S PIVOT SECTION PRE-ASS.
WASHER DIN 7349 8,4 200HV 4	11840501	4	12	786	917084408	S OVERRUN PROTECTION
WASHER DIN 7349 8,4 200HV 4	11840501	113	12	962	917380508	D HEAD SECTION PRE-ASS.
WASHER DIN 7349 8,4 200HV 4	11840501	6	4	1054	967957508	CAMERA EQUIPMENT S-PIVOT
WASHER DIN 7349 8,4 200HV 4	11840501	16	4	1057	968099808	CAMERA HOLDER, PREMOU
WASHER DIN 7989-2 30 100HV-	12100263	74	4	296	968240908	RADIATOR, PRE-ASSEMBLED
WASHER DIN 7989-2 A 10 100	12214460	12	4	490	967276208	ADDNL.HEATING, PRE-ASSE
WASHER EN 14399-6 12 300H	10870512	18	8	1044	917228608	BOOM NOSE
WASHER EN 14399-6 16 300-37	10180180	379	8	266	967978708	DIESEL ENGINE, PRE-ASSEMB
WASHER EN 14399-6 20 300-3	4600222	387	16	267	967978708	DIESEL ENGINE, PRE-ASSEMB
WASHER EN 14399-6 24 300-3	4600146	20	44	61	917291608	CRAWLER TRACK CARRIER, L
WASHER EN 14399-6 24 300-3	4600146	20	44	94	917291708	CRAWLER TRACK CARRIER,
WASHER EN 14399-6 24 300-3	4600146	380	2	266	967978708	DIESEL ENGINE, PRE-ASSEMB
WASHER EN 14399-6 30 300-37	4900000	16	86	61	917291608	CRAWLER TRACK CARRIER, L
WASHER EN 14399-6 30 300-37	4900000	16	86	94	917291708	CRAWLER TRACK CARRIER,
WASHER EN 28738 70 160HV-	11964262	4	1	1108	968455908	FOOT COMPLETE
WASHER ISO 7089 10 200HV-A	500917508	6	9	140	917352008	SLEWING GEAR ATTACHMEN
WASHER ISO 7089 10 200HV-A	500917508	11	2	729	968646208	CAMERA HOLDER, PREMOU
WASHER ISO 7089 10 200HV-A	500917508	23	16	749	917081508	COUNTERWEIGHT FRAME

Description	Item	Pos.	Quantity	Page	Assembly	Description
WASHER ISO 7089 10 200HV-A	420001114	90	16	560	917081608	CRANE DRIVER'S CABIN CPL.
WASHER ISO 7089 10 300HV F	10289795	10	4	80	968727008	CAMERA EQUIPMENT CRAW
WASHER ISO 7089 10 300HV F	10289795	10	4	104	968668808	CAMERA EQUIPMENT CRAW
WASHER ISO 7089 10 300HV F	10289795	38	16	122	917076708	CATWALK CRAW.TRACK TRA
WASHER ISO 7089 10 300HV F	10289795	45	28	137	917347808	PREMOUNTED LOWER PART
WASHER ISO 7089 10 300HV F	10289795	307	2	252	967787908	ADDNL. HYDR. F. ERECTING W
WASHER ISO 7089 10 300HV F	10289795	376	6	266	967978708	DIESEL ENGINE, PRE-ASSEMB
WASHER ISO 7089 10 300HV F	10289795	386	12	266	967978708	DIESEL ENGINE, PRE-ASSEMB
WASHER ISO 7089 10 300HV F	10289795	352	4	269	968510808	FIXING PARTS COMPRESSED
WASHER ISO 7089 10 300HV F	10289795	40	20	427	917079408	MUFFLER UNIT
WASHER ISO 7089 10 300HV F	10289795	34	54	457	917080008	SLEWING PLATFORM CATWAL
WASHER ISO 7089 10 300HV F	10289795	30	11	495	10451181	LIQUEFIER
WASHER ISO 7089 10 300HV F	10289795	37	30	500	917347708	SA FRAME
WASHER ISO 7089 10 300HV F	10289795	(5)	4	501	917347708	SA FRAME
WASHER ISO 7089 10 300HV F	10289795	96	12	778	917332608	S PIVOT SECTION PRE-ASS.
WASHER ISO 7089 10 300HV F	10289795	165	24	921	917333208	D PIVOT SECTION PRE-ASS.
WASHER ISO 7089 10 300HV F	10289795	14	2	966	967966108	BASKET CPL.
WASHER ISO 7089 10 300HV F	10289795	14	2	967	967966808	BASKET CPL.
WASHER ISO 7089 10 300HV F	10289795	18	4	980	968107908	TRACTION RAM PRE-ASS.
WASHER ISO 7089 10 300HV F	10289795	90	8	1028	917251008	L-HEAD PIECE
WASHER ISO 7089 10 300HV F	10289795	18	4	1054	967957508	CAMERA EQUIPMENT S-PIVOT
WASHER ISO 7089 10 300HV F	10289795	9	2	1057	968099808	CAMERA HOLDER, PREMOU
WASHER ISO 7089 10 300HV F	10289795	47	16	1069	917229808	SUSPENDED BALLAST
WASHER ISO 7089 10 MS	420050701	8	18	1108	968455908	FOOT COMPLETE
WASHER ISO 7089 12 200HV-A	10410178	6	4	589	968397108	LADDER COMPL.
WASHER ISO 7089 12 200HV-A	4901782	42	8	457	917080008	SLEWING PLATFORM CATWAL
WASHER ISO 7089 12 300HV F	10289804	26	24	175	917401608	SLEWING PLATFORM CPL.
WASHER ISO 7089 12 300HV F	10289804	72	8	296	968240908	RADIATOR, PRE-ASSEMBLED
WASHER ISO 7089 12 300HV F	10289804	25	4	463	968309908	PLATFORM COMPL.
WASHER ISO 7089 12 300HV F	10289804	63	1	560	917081608	CRANE DRIVER'S CABIN CPL.
WASHER ISO 7089 12 300HV F	10289804	42	1	640	967917908	SWITCH CABINET
WASHER ISO 7089 12 300HV F	10289804	7	16	735	917618308	UPPERCARRIAGE SUSP BALL
WASHER ISO 7089 12 300HV F	10289804	160	6	779	917332608	S PIVOT SECTION PRE-ASS.
WASHER ISO 7089 12 300HV F	10289804	15	4	810	917190708	ROLLER SET
WASHER ISO 7089 12 300HV F	10289804	14	4	815	917190808	ROLLER SET
WASHER ISO 7089 12 300HV F	10289804	40	16	894	917474008	WINCH
WASHER ISO 7089 12 300HV F	10289804	193	8	922	917333208	D PIVOT SECTION PRE-ASS.
WASHER ISO 7089 12 300HV F	10289804	71	24	962	917380508	D HEAD SECTION PRE-ASS.
WASHER ISO 7089 12 300HV F	10289804	31	8	965	967946208	LUFFING PULLEY BLOCK COM
WASHER ISO 7089 12 300HV F	10289804	10	8	985	969396608	ACCESS LADDER PRE-ASS.
WASHER ISO 7089 12 300HV F	10289804	33	12	1083	968399508	PIVOT SECTION, PRE-ASSEMB
WASHER ISO 7089 12 MS	420050801	388	4	267	967978708	DIESEL ENGINE, PRE-ASSEMB
WASHER ISO 7089 14 300HV F	10289805	38	20	137	917347808	PREMOUNTED LOWER PART
WASHER ISO 7089 14 300HV F	10289805	74	4	458	917080008	SLEWING PLATFORM CATWAL
WASHER ISO 7089 14 300HV F	10289805	109	16	778	917332608	S PIVOT SECTION PRE-ASS.
WASHER ISO 7089 14 300HV F	10289805	44	8	819	917190908	S INTERMEDIATE SECTION
WASHER ISO 7089 14 300HV F	10289805	44	8	827	917333908	S INTERMEDIATE SECTION
WASHER ISO 7089 14 300HV F	10289805	44	8	831	917231408	S ADAPTER SECTION
WASHER ISO 7089 14 300HV F	10289805	44	8	838	917078708	S INTERMEDIATE SECTION
WASHER ISO 7089 14 300HV F	10289805	44	8	845	917078808	S INTERMEDIATE SECTION
WASHER ISO 7089 14 300HV F	10289805	44	8	858	917079208	S INTERMEDIATE SECTION
WASHER ISO 7089 14 300HV F	10289805	44	8	863	917571208	S INTERMEDIATE SECTION
WASHER ISO 7089 14 300HV F	10289805	6	8	868	917191008	SL REDUCING SECTION
WASHER ISO 7089 14 300HV F	10289805	37	4	894	917474008	WINCH
WASHER ISO 7089 14 300HV F	10289805	30	32	919	917333208	D PIVOT SECTION PRE-ASS.
WASHER ISO 7089 14 300HV F	10289805	117	20	962	917380508	D HEAD SECTION PRE-ASS.
WASHER ISO 7089 14 300HV F	10289805	7	12	1004	917085308	D INTERMEDIATE SECTION
WASHER ISO 7089 14 300HV F	10289805	7	12	1016	917178608	D INTERMEDIATE SECTION
WASHER ISO 7089 14 300HV F	10289805	36	4	1083	968399508	PIVOT SECTION, PRE-ASSEMB
WASHER ISO 7089 14 300HV F	10289805	27	4	1085	968678908	INTERMEDIATE PIECE PRE-A

Description	Item	Pos.	Quantity	Page	Assembly	Description
WASHER ISO 7089 16 -A2	10410161	5	8	589	968397108	LADDER COMPL.
WASHER ISO 7089 16 200HV	420001901	53	16	64	90029090	ANGULAR GEAR
WASHER ISO 7089 16 200HV F	12210036	2	8	403	9079954	FASTENING PIECES ASSEMBL
WASHER ISO 7089 16 300HV F	10289806	37	4	18	917345308	CENTRAL SECTION CRAWLER
WASHER ISO 7089 16 300HV F	10289806	53	16	66	90029091	ANGULAR GEAR
WASHER ISO 7089 16 300HV F	10289806	5	4	114	96016050	SUPPORT PLATE COMPL.
WASHER ISO 7089 16 300HV F	10289806	377	26	266	967978708	DIESEL ENGINE, PRE-ASSEMB
WASHER ISO 7089 16 300HV F	10289806	53	34	501	917347708	SA FRAME
WASHER ISO 7089 16 300HV F	10289806	14	2	507	967846208	PULL ROD
WASHER ISO 7089 16 300HV F	10289806	11	2	509	967981008	PULL ROD
WASHER ISO 7089 16 300HV F	10289806	12	32	527	917080508	ROLLER BEARING
WASHER ISO 7089 16 300HV F	10289806	11	2	529	917080608	MOUNTING EQUIPMENT CRAW
WASHER ISO 7089 16 300HV F	10289806	70	1	778	917332608	S PIVOT SECTION PRE-ASS.
WASHER ISO 7089 16 300HV F	10289806	7	2	820	967746908	ROD CPL.
WASHER ISO 7089 16 300HV F	10289806	7	2	840	967743808	ROD CPL.
WASHER ISO 7089 16 300HV F	10289806	11	2	847	967897608	PULL ROD
WASHER ISO 7089 16 300HV F	10289806	11	2	849	968190108	PULL ROD
WASHER ISO 7089 16 300HV F	10289806	11	2	851	968190208	PULL ROD
WASHER ISO 7089 16 300HV F	10289806	40	8	874	917473608	WINCH 6 PRE-ASSEMBLY
WASHER ISO 7089 16 300HV F	10289806	27	32	894	917474008	WINCH
WASHER ISO 7089 16 300HV F	10289806	3	2	923	968242208	PULL ROD
WASHER ISO 7089 16 300HV F	10289806	75	16	962	917380508	D HEAD SECTION PRE-ASS.
WASHER ISO 7089 16 300HV F	10289806	22	8	965	967946208	LUFFING PULLEY BLOCK COM
WASHER ISO 7089 16 300HV F	10289806	8	1	966	967966108	BASKET CPL.
WASHER ISO 7089 16 300HV F	10289806	8	1	967	967966808	BASKET CPL.
WASHER ISO 7089 16 300HV F	10289806	4	2	969	967997708	CONNECTING LINK PRE-ASS.
WASHER ISO 7089 16 300HV F	10289806	13	2	970	967983208	ADDITIONAL WEIGHT DERRIC
WASHER ISO 7089 16 300HV F	10289806	8	2	974	968026208	PULL ROD
WASHER ISO 7089 16 300HV F	10289806	5	2	977	968028008	BRACKET CPL.
WASHER ISO 7089 16 300HV F	10289806	7	2	1006	967733608	ROD CPL.
WASHER ISO 7089 16 300HV F	10289806	7	2	1018	967704008	ROD CPL.
WASHER ISO 7089 16 300HV F	10289806	51	16	1069	917229808	SUSPENDED BALLAST
WASHER ISO 7089 16 300HV F	10289806	9	2	1088	968772408	PULL ROD
WASHER ISO 7089 16 300HV F	10289806	7	2	1094	968786808	PULL ROD
WASHER ISO 7089 18 300HV F	10289807	99	16	62	917291608	CRAWLER TRACK CARRIER, L
WASHER ISO 7089 18 300HV F	10289807	99	16	95	917291708	CRAWLER TRACK CARRIER,
WASHER ISO 7089 18 300HV F	10289807	48	16	175	917401608	SLEWING PLATFORM CPL.
WASHER ISO 7089 18 300HV F	10289807	83	6	778	917332608	S PIVOT SECTION PRE-ASS.
WASHER ISO 7089 18 300HV F	10289807	21	8	965	967946208	LUFFING PULLEY BLOCK COM
WASHER ISO 7089 20 200HV-A	4902174	7	32	745	917863208	TRANSPORT KEEPER
WASHER ISO 7089 20 300HV F	10289808	38	16	18	917345308	CENTRAL SECTION CRAWLER
WASHER ISO 7089 20 300HV F	10289808	40	12	61	917291608	CRAWLER TRACK CARRIER, L
WASHER ISO 7089 20 300HV F	10289808	40	12	94	917291708	CRAWLER TRACK CARRIER,
WASHER ISO 7089 20 300HV F	10289808	29	42	122	917076708	CATWALK CRAW.TRACK TRA
WASHER ISO 7089 20 300HV F	10289808	10	1	124	968705508	SUPPORT
WASHER ISO 7089 20 300HV F	10289808	10	4	131	96051604	ROLLER BEARING
WASHER ISO 7089 20 300HV F	10289808	27	16	137	917347808	PREMOUNTED LOWER PART
WASHER ISO 7089 20 300HV F	10289808	15	12	175	917401608	SLEWING PLATFORM CPL.
WASHER ISO 7089 20 300HV F	10289808	11	16	187	917077708	PIN F. S AND D PIVOT SECTIO
WASHER ISO 7089 20 300HV F	10289808	91	6	458	917080008	SLEWING PLATFORM CATWAL
WASHER ISO 7089 20 300HV F	10289808	15	20	461	968283208	CATWALK SUPERSTR.LEFT
WASHER ISO 7089 20 300HV F	10289808	9	24	468	969259908	SLEWING PLATFORM CATWAL
WASHER ISO 7089 20 300HV F	10289808	76	4	501	917347708	SA FRAME
WASHER ISO 7089 20 300HV F	10289808	18	2	507	967846208	PULL ROD
WASHER ISO 7089 20 300HV F	10289808	12	1	750	965575208	CENTRING COMPLETE
WASHER ISO 7089 20 300HV F	10289808	10	2	819	917190908	S INTERMEDIATE SECTION
WASHER ISO 7089 20 300HV F	10289808	10	2	827	917333908	S INTERMEDIATE SECTION
WASHER ISO 7089 20 300HV F	10289808	61	11	831	917231408	S ADAPTER SECTION
WASHER ISO 7089 20 300HV F	10289808	10	2	838	917078708	S INTERMEDIATE SECTION
WASHER ISO 7089 20 300HV F	10289808	10	2	858	917079208	S INTERMEDIATE SECTION

Description	Item	Pos.	Quantity	Page	Assembly	Description
WASHER ISO 7089 20 300HV F	10289808	10	2	863	917571208	S INTERMEDIATE SECTION
WASHER ISO 7089 20 300HV F	10289808	106	4	920	917333208	D PIVOT SECTION PRE-ASS.
WASHER ISO 7089 20 300HV F	10289808	145	1	963	917380508	D HEAD SECTION PRE-ASS.
WASHER ISO 7089 20 300HV F	10289808	10	8	970	967983208	ADDITIONAL WEIGHT DERRIC
WASHER ISO 7089 20 300HV F	10289808	7	2	971	968026008	PULL ROD
WASHER ISO 7089 20 300HV F	10289808	45	2	1027	917251008	L-HEAD PIECE
WASHER ISO 7089 20 300HV F	10289808	5	2	1039	967995008	MECHANICAL AUXILIARIES
WASHER ISO 7089 20 300HV F	10289808	5	6	1110	969944708	MOUNTING PRE-ASS.
WASHER ISO 7089 24 300HV F	10289810	44	1	67	933878901	PLANETARY GEARBOX
WASHER ISO 7089 24 300HV F	10289810	14	8	187	917077708	PIN F. S AND D PIVOT SECTIO
WASHER ISO 7089 24 300HV F	10289810	8	29	461	968283208	CATWALK SUPERSTR.LEFT
WASHER ISO 7089 24 300HV F	10289810	5	2	986	969396908	LADDER, PRE-ASSEMBLED
WASHER ISO 7089 3 MS	420050108	(506)	1	51	967908108	CABLE LIST F.CENTER SECTIO
WASHER ISO 7089 3 MS	420050108	(506)	1	51	967908108	CABLE LIST F.CENTER SECTIO
WASHER ISO 7089 3 MS	420050108	508	1	76	967971408	WIRING HARNESS
WASHER ISO 7089 3 MS	420050108	22	2	640	967917908	SWITCH CABINET
WASHER ISO 7089 3 MS	420050108	267	9	790	967923108	CABLE DRUM COMPL.
WASHER ISO 7089 3 MS	420050108	267	9	951	968285208	CABLE DRUM COMPL.
WASHER ISO 7089 3 MS	420050108	(506)	1	1033	967922908	TERMINAL BOX
WASHER ISO 7089 3 MS	420050108	(157)	2	1038	967276708	RECEIVER
WASHER ISO 7089 3,5 200HV 4	10875644	282	18	1033	967922908	TERMINAL BOX
WASHER ISO 7089 30 300HV F	10289811	27	4	122	917076708	CATWALK CRAW.TRACK TRA
WASHER ISO 7089 30 300HV F	10289811	71	8	501	917347708	SA FRAME
WASHER ISO 7089 30 300HV F	10289811	27	13	559	917081608	CRANE DRIVER'S CABIN CPL.
WASHER ISO 7089 30 300HV F	10289811	4	1	811	969663108	ROPE GUIDE PULLEY
WASHER ISO 7089 30 300HV F	10289811	8	4	977	968028008	BRACKET CPL.
WASHER ISO 7089 30 300HV F	10289811	17	8	1069	917229808	SUSPENDED BALLAST
WASHER ISO 7089 33 300HV F	11692808	6	36	1080	917230008	CENTERING STANDARD
WASHER ISO 7089 39 300HV F	10289855	6	6	463	968309908	PLATFORM COMPL.
WASHER ISO 7089 4 200HV 4	10875645	62	2	548	917081208	CENT. LUBRIC. SYSTEM SUP
WASHER ISO 7089 4 200HV 4	10875645	85	72	641	967917908	SWITCH CABINET
WASHER ISO 7089 4 200HV 4	10875645	72	32	650	967918008	ASSEMBLY PARTS MOUNTIN
WASHER ISO 7089 4 200HV 4	10875645	8	3	1104	967936408	WIND WARNING PREASSEMB
WASHER ISO 7089 5 -A2	10410193	355	4	269	968510808	FIXING PARTS COMPRESSED
WASHER ISO 7089 5 -A2	10410193	2	2	1104	967936408	WIND WARNING PREASSEMB
WASHER ISO 7089 5 200HV 4	11140403	59	6	18	917345308	CENTRAL SECTION CRAWLER
WASHER ISO 7089 5 200HV 4	11140403	9	11	25	969088908	HOLDER PRE-ASSEMBLY
WASHER ISO 7089 5 200HV 4	11140403	9	6	82	917322008	CENTRA.LUBRICATION SYSTE
WASHER ISO 7089 5 200HV 4	11140403	9	6	106	917322208	CENTR.LUBRICATION SYSTEM
WASHER ISO 7089 5 200HV 4	11140403	8	2	150	917081108	CENT. LUBRIC. SYSTEM SUP
WASHER ISO 7089 5 200HV 4	11140403	21	2	398	10138014	REGULATION BOOST PRESS
WASHER ISO 7089 5 200HV 4	11140403	3	2	407	9078467	CONTROL PLATE ASSEMBLY
WASHER ISO 7089 5 200HV 4	11140403	35	8	445	917203308	CONTROL STAND
WASHER ISO 7089 5 200HV 4	11140403	4	2	521	917691308	CENTRAL GREASING
WASHER ISO 7089 5 200HV 4	11140403	15	5	541	967930608	ELECTR.F.FUEL TANK
WASHER ISO 7089 5 200HV 4	11140403	(15)	5	544	967968208	OIL TANK PRE-ASS.
WASHER ISO 7089 5 200HV 4	11140403	61	2	548	917081208	CENT. LUBRIC. SYSTEM SUP
WASHER ISO 7089 5 200HV 4	11140403	24	1	572	917432008	SLIDING DOOR CPL.
WASHER ISO 7089 5 200HV 4	11140403	33	2	593	964837908	ADD-ON PARTS
WASHER ISO 7089 5 200HV 4	11140403	2	4	743	917190608	EXTERNAL FEED
WASHER ISO 7089 5 200HV 4	11140403	11	2	952	917692208	CENTRAL GREASING
WASHER ISO 7089 5 200HV 4	11140403	6	1	1103	968838608	LOCATION FIXTURE PRE-ASS.
WASHER ISO 7089 6 200HV ZN	10197771	35	18	18	917345308	CENTRAL SECTION CRAWLER
WASHER ISO 7089 6 200HV ZN	10197771	30	2	45	967907608	SWITCH BOX COMPL.
WASHER ISO 7089 6 200HV ZN	10197771	4	4	47	926891108	GROUND RAIL
WASHER ISO 7089 6 200HV ZN	10197771	6	6	80	968727008	CAMERA EQUIPMENT CRAW
WASHER ISO 7089 6 200HV ZN	10197771	11	4	82	917322008	CENTRA.LUBRICATION SYSTE
WASHER ISO 7089 6 200HV ZN	10197771	6	6	104	968668808	CAMERA EQUIPMENT CRAW
WASHER ISO 7089 6 200HV ZN	10197771	11	4	106	917322208	CENTR.LUBRICATION SYSTEM
WASHER ISO 7089 6 200HV ZN	10197771	111	8	182	968277508	ASSEMBLY PARTS F.SLEWING

Description	Item	Pos.	Quantity	Page	Assembly	Description
WASHER ISO 7089 6 200HV ZN	10197771	7	3	185	969483508	PARK CONSOLE HOSES PRE
WASHER ISO 7089 6 200HV ZN	10197771	34	2	191	917438108	WINCH 1 PRE-ASSEMBLY
WASHER ISO 7089 6 200HV ZN	10197771	34	2	212	917454008	WINCH 2 PRE-ASS.
WASHER ISO 7089 6 200HV ZN	10197771	13	16	237	917645608	MOUNTING JACK/ERECTING
WASHER ISO 7089 6 200HV ZN	10197771	390	12	267	967978708	DIESEL ENGINE, PRE-ASSEMB
WASHER ISO 7089 6 200HV ZN	10197771	354	6	269	968510808	FIXING PARTS COMPRESSED
WASHER ISO 7089 6 200HV ZN	10197771	71	36	296	968240908	RADIATOR, PRE-ASSEMBLED
WASHER ISO 7089 6 200HV ZN	10197771	13	8	360	10303007	FUEL PREFILTER
WASHER ISO 7089 6 200HV ZN	10197771	42	8	427	917079408	MUFFLER UNIT
WASHER ISO 7089 6 200HV ZN	10197771	42	4	445	917203308	CONTROL STAND
WASHER ISO 7089 6 200HV ZN	10197771	109	1	560	917081608	CRANE DRIVER'S CABIN CPL.
WASHER ISO 7089 6 200HV ZN	10197771	9	3	572	917432008	SLIDING DOOR CPL.
WASHER ISO 7089 6 200HV ZN	10197771	16	3	574	968080908	CLOSING DEVICE
WASHER ISO 7089 6 200HV ZN	10197771	56	4	584	964598408	INTERIOR PANELING
WASHER ISO 7089 6 200HV ZN	10197771	23	12	593	964837908	ADD-ON PARTS
WASHER ISO 7089 6 200HV ZN	10197771	9	2	595	917200808	CLIMA-HEATING INSTALLATIO
WASHER ISO 7089 6 200HV ZN	10197771	43	2	597	10228112	AIR CONDITIONING UNIT
WASHER ISO 7089 6 200HV ZN	10197771	8	4	642	969408008	COVER COMPL.
WASHER ISO 7089 6 200HV ZN	10197771	3	6	653	922648308	TERMINAL BOARD PRE-ASS.
WASHER ISO 7089 6 200HV ZN	10197771	42	4	727	967956208	CAMERA INSTALLATION SLEW
WASHER ISO 7089 6 200HV ZN	10197771	22	4	729	968646208	CAMERA HOLDER, PREMOU
WASHER ISO 7089 6 200HV ZN	10197771	70	6	920	917333208	D PIVOT SECTION PRE-ASS.
WASHER ISO 7089 6 200HV ZN	10197771	8	2	972	968027308	DRAWBAR PRE-ASS
WASHER ISO 7089 6 200HV ZN	10197771	10	14	1054	967957508	CAMERA EQUIPMENT S-PIVOT
WASHER ISO 7089 6 200HV ZN	10197771	302	1	1062	968883308	ADDL.HYDR.F.PIN PULLING DE
WASHER ISO 7089 6 200HV ZN	10197771	302	1	1065	968883408	ADDL.HYDR.F.PIN PULLING DE
WASHER ISO 7089 6 200HV ZN	10197771	10	8	1071	921723608	SWITCH UNIT
WASHER ISO 7089 6 200HV ZN	10197771	10	8	1072	921723708	SWITCH UNIT
WASHER ISO 7089 6 200HV ZN	10197771	26	1	1090	10423865	ROPE WINCH
WASHER ISO 7089 6 200HV-A2	420060201	26	19	727	967956208	CAMERA INSTALLATION SLEW
WASHER ISO 7089 6 200HV-A2	420060201	6	4	731	96005701	CAMERA HOLDER, PREMOU
WASHER ISO 7089 6 200HV-A4	420000414	49	16	1027	917251008	L-HEAD PIECE
WASHER ISO 7089 8 200HV	10017181	10	3	354	11363994	DRIVE FOR HPP PRE-ASS.
WASHER ISO 7089 8 200HV-A2	420060705	26	16	191	917438108	WINCH 1 PRE-ASSEMBLY
WASHER ISO 7089 8 200HV-A2	420060705	26	16	212	917454008	WINCH 2 PRE-ASS.
WASHER ISO 7089 8 200HV-A2	420060705	19	4	213	968161808	SAFETY ROLLER CPL.
WASHER ISO 7089 8 200HV-A2	420060705	41	46	427	917079408	MUFFLER UNIT
WASHER ISO 7089 8 200HV-A2	420060705	25	56	430	917079508	AIR FILTER UNIT CPL.
WASHER ISO 7089 8 200HV-A2	420060705	16	32	727	967956208	CAMERA INSTALLATION SLEW
WASHER ISO 7089 8 200HV-A2	420060705	24	4	1085	968678908	INTERMEDIATE PIECE PRE-A
WASHER ISO 7089 8 200HV-A2	420060705	5	6	1105	967937608	OBSTRUCTION LIGHTS PREAS
WASHER ISO 7089 8 200HV-A4	420001014	107	4	62	917291608	CRAWLER TRACK CARRIER, L
WASHER ISO 7089 8 200HV-A4	420001014	107	4	95	917291708	CRAWLER TRACK CARRIER,
WASHER ISO 7089 8 200HV-A4	420001014	79	4	246	540270514	DRIVE UNIT CPL
WASHER ISO 7089 8 200HV-A4	420001014	375	4	266	967978708	DIESEL ENGINE, PRE-ASSEMB
WASHER ISO 7089 8 200HV-A4	420001014	38	43	457	917080008	SLEWING PLATFORM CATWAL
WASHER ISO 7089 8 200HV-A4	420001014	5	8	544	967968208	OIL TANK PRE-ASS.
WASHER ISO 7089 8 200HV-A4	420001014	50	36	1027	917251008	L-HEAD PIECE
WASHER ISO 7089 8 300HV 4	10289803	36	4	18	917345308	CENTRAL SECTION CRAWLER
WASHER ISO 7089 8 300HV 4	10289803	13	4	47	926891108	GROUND RAIL
WASHER ISO 7089 8 300HV 4	10289803	7	14	138	968284308	MOUNTING PARTS BASE PAR
WASHER ISO 7089 8 300HV 4	10289803	42	8	175	917401608	SLEWING PLATFORM CPL.
WASHER ISO 7089 8 300HV 4	10289803	27	112	181	968277508	ASSEMBLY PARTS F.SLEWING
WASHER ISO 7089 8 300HV 4	10289803	18	4	213	968161808	SAFETY ROLLER CPL.
WASHER ISO 7089 8 300HV 4	10289803	31	10	221	917451208	WINCH 4 PRE-ASSEMBLY
WASHER ISO 7089 8 300HV 4	10289803	(6)	2	265	967978708	DIESEL ENGINE, PRE-ASSEMB
WASHER ISO 7089 8 300HV 4	10289803	353	4	269	968510808	FIXING PARTS COMPRESSED
WASHER ISO 7089 8 300HV 4	10289803	11	28	434	968169408	BATTERY BOX, PRE-ASSEMB
WASHER ISO 7089 8 300HV 4	10289803	8	3	439	968111208	UREA TANK, PRE-MOUNTING
WASHER ISO 7089 8 300HV 4	10289803	4	4	450	915587308	EMERGENCY SEAT

Description	Item	Pos.	Quantity	Page	Assembly	Description
WASHER ISO 7089 8 300HV 4	10289803	76	52	458	917080008	SLEWING PLATFORM CATWAL
WASHER ISO 7089 8 300HV 4	10289803	42	28	461	968283208	CATWALK SUPERSTR.LEFT
WASHER ISO 7089 8 300HV 4	10289803	4	12	464	968287308	ACCESS LADDER PRE-ASS.
WASHER ISO 7089 8 300HV 4	10289803	5	2	465	968287208	FOLDING LADDER PRE-ASS.
WASHER ISO 7089 8 300HV 4	10289803	27	9	489	917080208	ADD HEATING SUPERSTRUCT
WASHER ISO 7089 8 300HV 4	10289803	14	1	490	967276208	ADDNL.HEATING, PRE-ASSE
WASHER ISO 7089 8 300HV 4	10289803	45	2	493	917191108	AIR CONDITIONING
WASHER ISO 7089 8 300HV 4	10289803	62	14	501	917347708	SA FRAME
WASHER ISO 7089 8 300HV 4	10289803	13	3	503	967852308	SA FRAME ERECTING DEVICE
WASHER ISO 7089 8 300HV 4	10289803	22	8	529	917080608	MOUNTING EQUIPMENT CRAW
WASHER ISO 7089 8 300HV 4	10289803	12	8	539	917080808	FUEL TANK CPL.
WASHER ISO 7089 8 300HV 4	10289803	63	5	548	917081208	CENT. LUBRIC. SYSTEM SUP
WASHER ISO 7089 8 300HV 4	10289803	115	2	560	917081608	CRANE DRIVER'S CABIN CPL.
WASHER ISO 7089 8 300HV 4	10289803	5	18	562	968121308	CRANE DRIVER'S CABIN,PRE
WASHER ISO 7089 8 300HV 4	10289803	20	2	572	917432008	SLIDING DOOR CPL.
WASHER ISO 7089 8 300HV 4	10289803	8	4	585	964588408	GUIDE PRE-ASS.
WASHER ISO 7089 8 300HV 4	10289803	9	2	586	964588308	GUIDE PRE-ASS.
WASHER ISO 7089 8 300HV 4	10289803	122	20	603	968286908	SOUND DAMPING ABOVE
WASHER ISO 7089 8 300HV 4	10289803	6	2	604	968308808	COVER COMPL.
WASHER ISO 7089 8 300HV 4	10289803	6	1	605	968308908	COVER COMPL.
WASHER ISO 7089 8 300HV 4	10289803	6	2	606	968309008	COVER COMPL.
WASHER ISO 7089 8 300HV 4	10289803	9	2	608	968310408	COVER COMPL.
WASHER ISO 7089 8 300HV 4	10289803	9	2	609	968318208	COVER COMPL.
WASHER ISO 7089 8 300HV 4	10289803	6	8	640	967917908	SWITCH CABINET
WASHER ISO 7089 8 300HV 4	10289803	22	2	727	967956208	CAMERA INSTALLATION SLEW
WASHER ISO 7089 8 300HV 4	10289803	17	20	749	917081508	COUNTERWEIGHT FRAME
WASHER ISO 7089 8 300HV 4	10289803	45	2	749	917081508	COUNTERWEIGHT FRAME
WASHER ISO 7089 8 300HV 4	10289803	43	4	874	917473608	WINCH 6 PRE-ASSEMBLY
WASHER ISO 7089 8 300HV 4	10289803	29	14	894	917474008	WINCH
WASHER ISO 7089 8 300HV 4	10289803	8	8	929	917178708	D OVERRUN PROTECTION
WASHER ISO 7089 8 300HV 4	10289803	61	32	962	917380508	D HEAD SECTION PRE-ASS.
WASHER ISO 7089 8 300HV 4	10289803	26	20	965	967946208	LUFFING PULLEY BLOCK COM
WASHER ISO 7089 8 300HV 4	10289803	17	1	966	967966108	BASKET CPL.
WASHER ISO 7089 8 300HV 4	10289803	17	1	967	967966808	BASKET CPL.
WASHER ISO 7089 8 300HV 4	10289803	4	8	978	968028208	SUPPORT CPL.
WASHER ISO 7089 8 300HV 4	10289803	12	12	980	968107908	TRACTION RAM PRE-ASS.
WASHER ISO 7089 8 300HV 4	10289803	7	4	985	969396608	ACCESS LADDER PRE-ASS.
WASHER ISO 7089 8 300HV 4	10289803	8	4	986	969396908	LADDER, PRE-ASSEMBLED
WASHER ISO 7089 8 300HV 4	10289803	34	8	1027	917251008	L-HEAD PIECE
WASHER ISO 7089 8 300HV 4	10289803	8	4	1030	96001219	HOISTING LIMIT SWITCH PRE-
WASHER ISO 7089 8 300HV 4	10289803	16	12	1044	917228608	BOOM NOSE
WASHER ISO 7089 8 300HV 4	10289803	41	22	1069	917229808	SUSPENDED BALLAST
WASHER ISO 7089 8 300HV 4	10289803	39	4	1087	968671408	HEAD SECTION PRE-ASS.
WASHER ISO 7089 8 MS	420050601	15	6	729	968646208	CAMERA HOLDER, PREMOU
WASHER ISO 7092 16 300HV F	11691326	73	2	296	968240908	RADIATOR, PRE-ASSEMBLED
WASHER ISO 7092 16 300HV F	11691326	22	6	777	917332608	S PIVOT SECTION PRE-ASS.
WASHER ISO 7092 16 300HV F	11691326	14	18	1027	917251008	L-HEAD PIECE
WASHER ISO 7092 20 300HV F	11691327	28	4	122	917076708	CATWALK CRAW.TRACK TRA
WASHER ISO 7092 20 300HV F	11691327	7	2	925	968246608	PULL ROD
WASHER ISO 7092 20 300HV F	11691327	17	4	985	969396608	ACCESS LADDER PRE-ASS.
WASHER ISO 7092 6 200HV-A2	10035694	14	1	985	969396608	ACCESS LADDER PRE-ASS.
WASHER ISO 7092 6 200HV-A2	10035694	16	2	1056	968134408	MECH.AUXILIARIES FOR LIG
WASHER ISO 7092 6 200HV-A2	10035694	23	4	1057	968099808	CAMERA HOLDER, PREMOU
WASHER ISO 7092 8 200HV 4	10299679	73	8	458	917080008	SLEWING PLATFORM CATWAL
WASHER ISO 7093-1 10 300HV	11491889	71	12	19	917345308	CENTRAL SECTION CRAWLER
WASHER ISO 7093-1 10 300HV	11491889	48	6	221	917451208	WINCH 4 PRE-ASSEMBLY
WASHER ISO 7093-1 10 300HV	11491889	76	16	296	968240908	RADIATOR, PRE-ASSEMBLED
WASHER ISO 7093-1 10 300HV	11491889	43	2	427	917079408	MUFFLER UNIT
WASHER ISO 7093-1 10 300HV	11491889	11	28	433	917079708	BATTERY STORAGE
WASHER ISO 7093-1 10 300HV	11491889	23	4	527	917080508	ROLLER BEARING

Description	Item	Pos.	Quantity	Page	Assembly	Description
WASHER ISO 7093-1 10 300HV	11491889	13	2	810	917190708	ROLLER SET
WASHER ISO 7093-1 10 300HV	11491889	17	4	815	917190808	ROLLER SET
WASHER ISO 7093-1 10 300HV	11491889	41	8	874	917473608	WINCH 6 PRE-ASSEMBLY
WASHER ISO 7093-1 10 300HV	11491889	28	8	894	917474008	WINCH
WASHER ISO 7093-1 10 300HV	11491889	12	8	1056	968134408	MECH.AUXILIARIES FOR LIG
WASHER ISO 7093-1 10 300HV	11491889	12	16	1092	968766508	FASTENER
WASHER ISO 7093-1 10 A2	421802108	385	110	266	967978708	DIESEL ENGINE, PRE-ASSEMB
WASHER ISO 7093-1 10 A2	421802108	19	18	543	917080908	OIL RESERVOIR, COMPLETE
WASHER ISO 7093-1 10 A2	421802108	22	16	749	917081508	COUNTERWEIGHT FRAME
WASHER ISO 7093-1 12 200HV	421801908	389	8	267	967978708	DIESEL ENGINE, PRE-ASSEMB
WASHER ISO 7093-1 12 200HV	421801908	351	4	269	968510808	FIXING PARTS COMPRESSED
WASHER ISO 7093-1 12 200HV	421801908	34	16	1083	968399508	PIVOT SECTION, PRE-ASSEMB
WASHER ISO 7093-1 12 300HV	11182717	17	16	112	918589408	HYDRAULIC SUPPORT
WASHER ISO 7093-1 12 300HV	11182717	23	12	221	917451208	WINCH 4 PRE-ASSEMBLY
WASHER ISO 7093-1 12 300HV	11182717	77	8	296	968240908	RADIATOR, PRE-ASSEMBLED
WASHER ISO 7093-1 12 300HV	11182717	33	16	500	917347708	SA FRAME
WASHER ISO 7093-1 12 300HV	11182717	94	24	778	917332608	S PIVOT SECTION PRE-ASS.
WASHER ISO 7093-1 12 300HV	11182717	7	16	819	917190908	S INTERMEDIATE SECTION
WASHER ISO 7093-1 12 300HV	11182717	7	16	827	917333908	S INTERMEDIATE SECTION
WASHER ISO 7093-1 12 300HV	11182717	7	16	831	917231408	S ADAPTER SECTION
WASHER ISO 7093-1 12 300HV	11182717	7	16	838	917078708	S INTERMEDIATE SECTION
WASHER ISO 7093-1 12 300HV	11182717	7	16	845	917078808	S INTERMEDIATE SECTION
WASHER ISO 7093-1 12 300HV	11182717	7	16	858	917079208	S INTERMEDIATE SECTION
WASHER ISO 7093-1 12 300HV	11182717	7	16	863	917571208	S INTERMEDIATE SECTION
WASHER ISO 7093-1 12 300HV	11182717	41	16	868	917191008	SL REDUCING SECTION
WASHER ISO 7093-1 12 300HV	11182717	141	8	921	917333208	D PIVOT SECTION PRE-ASS.
WASHER ISO 7093-1 12 300HV	11182717	84	8	962	917380508	D HEAD SECTION PRE-ASS.
WASHER ISO 7093-1 12 300HV	11182717	61	8	1028	917251008	L-HEAD PIECE
WASHER ISO 7093-1 14 300HV	10876800	60	4	1070	917229808	SUSPENDED BALLAST
WASHER ISO 7093-1 16 200HV	10455191	4	4	433	917079708	BATTERY STORAGE
WASHER ISO 7093-1 16 200HV	10455191	14	8	527	917080508	ROLLER BEARING
WASHER ISO 7093-1 16 200HV	10455191	23	16	539	917080808	FUEL TANK CPL.
WASHER ISO 7093-1 16 200HV	10455191	10	16	543	917080908	OIL RESERVOIR, COMPLETE
WASHER ISO 7093-1 20 300HV	4600328	11	2	750	965575208	CENTRING COMPLETE
WASHER ISO 7093-1 20 300HV	4600328	28	2	1069	917229808	SUSPENDED BALLAST
WASHER ISO 7093-1 24 300HV	10179463	20	16	221	917451208	WINCH 4 PRE-ASSEMBLY
WASHER ISO 7093-1 4 200HV 4	10875642	27	2	461	968283208	CATWALK SUPERSTR.LEFT
WASHER ISO 7093-1 4 200HV 4	10875642	34	2	463	968309908	PLATFORM COMPL.
WASHER ISO 7093-1 4 200HV 4	10875642	67	2	548	917081208	CENT. LUBRIC. SYSTEM SUP
WASHER ISO 7093-1 4 200HV 4	10875642	324	4	711	967788208	COMPRESSED AIR PLANT
WASHER ISO 7093-1 4 200HV 4	10875642	32	16	733	967956108	EQUIPMENT CAMERA CAB
WASHER ISO 7093-1 5 200HV 4	10875643	61	6	19	917345308	CENTRAL SECTION CRAWLER
WASHER ISO 7093-1 5 200HV 4	10875643	30	2	112	918589408	HYDRAULIC SUPPORT
WASHER ISO 7093-1 5 200HV 4	10875643	43	8	175	917401608	SLEWING PLATFORM CPL.
WASHER ISO 7093-1 5 200HV 4	10875643	58	2	457	917080008	SLEWING PLATFORM CATWAL
WASHER ISO 7093-1 5 200HV 4	10875643	31	2	463	968309908	PLATFORM COMPL.
WASHER ISO 7093-1 5 200HV 4	10875643	24	4	468	969259908	SLEWING PLATFORM CATWAL
WASHER ISO 7093-1 5 200HV 4	10875643	11	1	574	968080908	CLOSING DEVICE
WASHER ISO 7093-1 5 200HV 4	10875643	10	4	612	968255808	COVER PRE-ASSY.
WASHER ISO 7093-1 5 200HV 4	10875643	11	4	613	968255908	COVER PRE-ASSY.
WASHER ISO 7093-1 5 200HV 4	10875643	10	4	614	968256008	COVER PRE-ASSY.
WASHER ISO 7093-1 5 200HV 4	10875643	10	4	615	968256108	COVER PRE-ASSY.
WASHER ISO 7093-1 5 200HV 4	10875643	252	6	635	968681408	CONTR: PANEL PINNING
WASHER ISO 7093-1 5 200HV 4	10875643	38	8	749	917081508	COUNTERWEIGHT FRAME
WASHER ISO 7093-1 5 200HV 4	10875643	218	2	950	968285108	TERMINAL BOX
WASHER ISO 7093-1 5 200HV 4	10875643	18	4	1057	968099808	CAMERA HOLDER, PREMOU
WASHER ISO 7093-1 5 200HV-A	10353747	150	2	921	917333208	D PIVOT SECTION PRE-ASS.
WASHER ISO 7093-1 6 200HV 4	10875648	(3)	8	265	967978708	DIESEL ENGINE, PRE-ASSEMB
WASHER ISO 7093-1 6 200HV 4	10875648	393	2	267	967978708	DIESEL ENGINE, PRE-ASSEMB
WASHER ISO 7093-1 6 200HV 4	10875648	22	22	433	917079708	BATTERY STORAGE

Description	Item	Pos.	Quantity	Page	Assembly	Description
WASHER ISO 7093-1 6 200HV 4	10875648	19	4	437	917079808	UREA TANK
WASHER ISO 7093-1 6 200HV 4	10875648	10	32	453	917079908	TURNTABLE PANELLING
WASHER ISO 7093-1 6 200HV 4	10875648	33	1	477	967926708	ELECTRIC ADD-ON PARTS CA
WASHER ISO 7093-1 6 200HV 4	10875648	48	8	493	917191108	AIR CONDITIONING
WASHER ISO 7093-1 6 200HV 4	10875648	94	16	501	917347708	SA FRAME
WASHER ISO 7093-1 6 200HV 4	10875648	311	74	514	968513208	ADDITIONAL HYDRAULICS, SA
WASHER ISO 7093-1 6 200HV 4	10875648	16	8	572	917432008	SLIDING DOOR CPL.
WASHER ISO 7093-1 6 200HV 4	10875648	7	6	576	964561008	REAR WINDOW PRE-ASS.
WASHER ISO 7093-1 6 200HV 4	10875648	8	4	595	917200808	CLIMA-HEATING INSTALLATIO
WASHER ISO 7093-1 6 200HV 4	10875648	124	16	603	968286908	SOUND DAMPING ABOVE
WASHER ISO 7093-1 6 200HV 4	10875648	7	4	604	968308808	COVER COMPL.
WASHER ISO 7093-1 6 200HV 4	10875648	7	2	605	968308908	COVER COMPL.
WASHER ISO 7093-1 6 200HV 4	10875648	7	4	606	968309008	COVER COMPL.
WASHER ISO 7093-1 6 200HV 4	10875648	5	4	607	968309108	COVER COMPL.
WASHER ISO 7093-1 6 200HV 4	10875648	8	4	786	917084408	S OVERRUN PROTECTION
WASHER ISO 7093-1 6 200HV 4	10875648	52	2	819	917190908	S INTERMEDIATE SECTION
WASHER ISO 7093-1 6 200HV 4	10875648	51	2	827	917333908	S INTERMEDIATE SECTION
WASHER ISO 7093-1 6 200HV 4	10875648	53	8	863	917571208	S INTERMEDIATE SECTION
WASHER ISO 7093-1 6 200HV 4	10875648	12	4	929	917178708	D OVERRUN PROTECTION
WASHER ISO 7093-1 6 200HV 4	10875648	56	24	962	917380508	D HEAD SECTION PRE-ASS.
WASHER ISO 7093-1 6 200HV-A	421801708	5	14	80	968727008	CAMERA EQUIPMENT CRAW
WASHER ISO 7093-1 6 200HV-A	421801708	5	14	104	968668808	CAMERA EQUIPMENT CRAW
WASHER ISO 7093-1 6 200HV-A	421801708	5	5	183	968907308	PARK CONSOLE HOSES PRE
WASHER ISO 7093-1 6 200HV-A	421801708	5	3	184	968907408	PARK CONSOLE HOSES PRE
WASHER ISO 7093-1 6 200HV-A	421801708	6	4	466	968904008	CARRIER PRE-ASSEMBLED
WASHER ISO 7093-1 6 200HV-A	421801708	82	2	560	917081608	CRANE DRIVER'S CABIN CPL.
WASHER ISO 7093-1 6 200HV-A	421801708	20	9	919	917333208	D PIVOT SECTION PRE-ASS.
WASHER ISO 7093-1 6 200HV-A	421801708	307	2	936	967788408	ADDITIONAL HYDR.D PIVOT
WASHER ISO 7093-1 6 200HV-A	10540500	29	2	24	11601184	COLLECTING RING
WASHER ISO 7093-1 6 200HV-A	10540500	88	1	560	917081608	CRANE DRIVER'S CABIN CPL.
WASHER ISO 7093-1 6 200HV-A	10540500	9	3	589	968397108	LADDER COMPL.
WASHER ISO 7093-1 6 200HV-A	10540500	8	1	1103	968838608	LOCATION FIXTURE PRE-ASS.
WASHER ISO 7093-1 8 200HV 4	11140469	49	42	18	917345308	CENTRAL SECTION CRAWLER
WASHER ISO 7093-1 8 200HV 4	11140469	5	4	25	969088908	HOLDER PRE-ASSEMBLY
WASHER ISO 7093-1 8 200HV 4	11140469	16	24	122	917076708	CATWALK CRAW.TRACK TRA
WASHER ISO 7093-1 8 200HV 4	11140469	51	24	122	917076708	CATWALK CRAW.TRACK TRA
WASHER ISO 7093-1 8 200HV 4	11140469	12	2	191	917438108	WINCH 1 PRE-ASSEMBLY
WASHER ISO 7093-1 8 200HV 4	11140469	12	2	212	917454008	WINCH 2 PRE-ASS.
WASHER ISO 7093-1 8 200HV 4	11140469	42	18	255	917079108	DIESEL ENGINE CPL.
WASHER ISO 7093-1 8 200HV 4	11140469	384	73	266	967978708	DIESEL ENGINE, PRE-ASSEMB
WASHER ISO 7093-1 8 200HV 4	11140469	350	22	269	968510808	FIXING PARTS COMPRESSED
WASHER ISO 7093-1 8 200HV 4	11140469	75	96	296	968240908	RADIATOR, PRE-ASSEMBLED
WASHER ISO 7093-1 8 200HV 4	11140469	4	5	404	10135336	PROTECTION PLATE ASSEM
WASHER ISO 7093-1 8 200HV 4	11140469	14	16	433	917079708	BATTERY STORAGE
WASHER ISO 7093-1 8 200HV 4	11140469	6	12	437	917079808	UREA TANK
WASHER ISO 7093-1 8 200HV 4	11140469	14	24	439	968111208	UREA TANK, PRE-MOUNTING
WASHER ISO 7093-1 8 200HV 4	11140469	28	8	527	917080508	ROLLER BEARING
WASHER ISO 7093-1 8 200HV 4	11140469	6	16	536	917473108	FUEL TANK CONTAINER UPPE
WASHER ISO 7093-1 8 200HV 4	11140469	10	32	539	917080808	FUEL TANK CPL.
WASHER ISO 7093-1 8 200HV 4	11140469	22	8	543	917080908	OIL RESERVOIR, COMPLETE
WASHER ISO 7093-1 8 200HV 4	11140469	64	2	548	917081208	CENT. LUBRIC. SYSTEM SUP
WASHER ISO 7093-1 8 200HV 4	11140469	71	10	560	917081608	CRANE DRIVER'S CABIN CPL.
WASHER ISO 7093-1 8 200HV 4	11140469	75	7	570	917202908	CABIN, GLAZED
WASHER ISO 7093-1 8 200HV 4	11140469	121	140	603	968286908	SOUND DAMPING ABOVE
WASHER ISO 7093-1 8 200HV 4	11140469	25	41	611	968255308	SOUND DAMPING DOWN
WASHER ISO 7093-1 8 200HV 4	11140469	441	6	677	967788108	HYDRAULICS
WASHER ISO 7093-1 8 200HV 4	11140469	322	2	711	967788208	COMPRESSED AIR PLANT
WASHER ISO 7093-1 8 200HV 4	11140469	101	92	778	917332608	S PIVOT SECTION PRE-ASS.
WASHER ISO 7093-1 8 200HV 4	11140469	39	12	819	917190908	S INTERMEDIATE SECTION
WASHER ISO 7093-1 8 200HV 4	11140469	39	12	827	917333908	S INTERMEDIATE SECTION

Description	Item	Pos.	Quantity	Page	Assembly	Description
WASHER ISO 7093-1 8 200HV 4	11140469	39	56	831	917231408	S ADAPTER SECTION
WASHER ISO 7093-1 8 200HV 4	11140469	39	12	838	917078708	S INTERMEDIATE SECTION
WASHER ISO 7093-1 8 200HV 4	11140469	39	26	845	917078808	S INTERMEDIATE SECTION
WASHER ISO 7093-1 8 200HV 4	11140469	39	28	858	917079208	S INTERMEDIATE SECTION
WASHER ISO 7093-1 8 200HV 4	11140469	39	24	863	917571208	S INTERMEDIATE SECTION
WASHER ISO 7093-1 8 200HV 4	11140469	14	50	868	917191008	SL REDUCING SECTION
WASHER ISO 7093-1 8 200HV 4	11140469	10	200	919	917333208	D PIVOT SECTION PRE-ASS.
WASHER ISO 7093-1 8 200HV 4	11140469	60	14	962	917380508	D HEAD SECTION PRE-ASS.
WASHER ISO 7093-1 8 200HV 4	11140469	15	4	1054	967957508	CAMERA EQUIPMENT S-PIVOT
WASHER ISO 7093-1 8 200HV 4	11140469	8	1	1056	968134408	MECH.AUXILIARIES FOR LIG
WASHER ISO 7093-1 8 200HV 4	11140469	12	12	1057	968099808	CAMERA HOLDER, PREMOU
WASHER ISO 7093-1 8 200HV-A	421861405	39	8	18	917345308	CENTRAL SECTION CRAWLER
WASHER ISO 7093-1 8 200HV-A	421861405	423	4	677	967788108	HYDRAULICS
WASHER ISO 7093-1 8 200HV-A	421861405	435	4	677	967788108	HYDRAULICS
WASHER ISO 7093-1 8 200HV-A	10540510	119	2	502	917347708	SA FRAME
WASHER ISO 7093-1 8 200HV-A	10540510	37	4	965	967946208	LUFFING PULLEY BLOCK COM
WASHER ISO 7094 8 100 HV-ST	420600301	36	24	819	917190908	S INTERMEDIATE SECTION
WASHER ISO 7094 8 100 HV-ST	420600301	36	25	827	917333908	S INTERMEDIATE SECTION
WASHER ISO 7094 8 100 HV-ST	420600301	36	159	831	917231408	S ADAPTER SECTION
WASHER ISO 7094 8 100 HV-ST	420600301	36	62	838	917078708	S INTERMEDIATE SECTION
WASHER ISO 7094 8 100 HV-ST	420600301	36	60	845	917078808	S INTERMEDIATE SECTION
WASHER ISO 7094 8 100 HV-ST	420600301	36	64	858	917079208	S INTERMEDIATE SECTION
WASHER ISO 7094 8 100 HV-ST	420600301	36	64	863	917571208	S INTERMEDIATE SECTION
WASHER ISO 7094 8 100 HV-ST	420600301	124	50	963	917380508	D HEAD SECTION PRE-ASS.
WASHER ISO 7094 8 100 HV-ST	420600301	24	137	1004	917085308	D INTERMEDIATE SECTION
WASHER ISO 7094 8 100 HV-ST	420600301	24	267	1016	917178608	D INTERMEDIATE SECTION
WASHER ISO 7094 8 100 HV-ST	420600301	31	74	1083	968399508	PIVOT SECTION, PRE-ASSEMB
WASHER ISO 7094 8 100 HV-ST	420600301	20	64	1085	968678908	INTERMEDIATE PIECE PRE-A
WASHER RD110X2 DC01 FE//	949635408	4	9	529	917080608	MOUNTING EQUIPMENT CRAW
WASHER RD120X4 S315MC FE	955702308	66	2	778	917332608	S PIVOT SECTION PRE-ASS.
WASHER RD135X3 DC01 FE//	953848908	73	2	62	917291608	CRAWLER TRACK CARRIER, L
WASHER RD135X3 DC01 FE//	953848908	73	2	95	917291708	CRAWLER TRACK CARRIER,
WASHER RD135X3 DC01 FE//	953848908	34	4	1069	917229808	SUSPENDED BALLAST
WASHER RD160X10 S355MC	956654908	21	4	810	917190708	ROLLER SET
WASHER RD160X10 S355MC	956654908	24	4	815	917190808	ROLLER SET
WASHER RD25X6 PA6G SCHW	288183108	6	6	576	964561008	REAR WINDOW PRE-ASS.
WASHER RD44X2 DC01 FE//ZN	939460808	33	8	122	917076708	CATWALK CRAW.TRACK TRA
WASHER RD44X2 DC01 FE//ZN	939460808	105	1	560	917081608	CRANE DRIVER'S CABIN CPL.
WASHER RD50X4 S315MC FE//	951385608	35	2	1083	968399508	PIVOT SECTION, PRE-ASSEMB
WASHER RD50X4 S315MC FE//	951385608	4	2	1092	968766508	FASTENER
WASHER RD50X5 S355MC FE//	953867308	64	24	62	917291608	CRAWLER TRACK CARRIER, L
WASHER RD50X5 S355MC FE//	953867308	64	24	95	917291708	CRAWLER TRACK CARRIER,
WASHER RD50X5 S355MC FE//	953867308	50	4	461	968283208	CATWALK SUPERSTR.LEFT
WASHER RD50X5 S355MC FE//	953867308	19	9	868	917191008	SL REDUCING SECTION
WASHER RD50X5 S355MC FE//	953867308	59	36	962	917380508	D HEAD SECTION PRE-ASS.
WASHER RD50X5 S355MC FE//	953867308	44	3	1004	917085308	D INTERMEDIATE SECTION
WASHER RD50X5 S355MC FE//	953867308	44	7	1016	917178608	D INTERMEDIATE SECTION
WASHER RD60X5 S355MC FE//	941009708	29	2	868	917191008	SL REDUCING SECTION
WASHER RD65X8 S355MC FE//	932401608	48	4	1069	917229808	SUSPENDED BALLAST
WASHER RD80X3 DC01 FE//ZN	953518308	39	8	122	917076708	CATWALK CRAW.TRACK TRA
WASHER RD80X3 DC01 FE//ZN	953518308	182	3	921	917333208	D PIVOT SECTION PRE-ASS.
WASHER RD80X5 S355MC FE//	949582708	17	2	559	917081608	CRANE DRIVER'S CABIN CPL.
WASHER SPRING DIN 127 A 6	424000508	12	3	205	917452308	ELECTRIC FOR WINCH 1
WASHER SPRING DIN 127 A 6	424000508	12	3	218	917452408	ELECTRIC FOR WINCH 2
WASHER SPRING DIN 127 A 6	424000508	12	3	229	917452608	ELECTRIC FOR WINCH 4
WASHER SPRING DIN 127 A 6	424000508	12	3	889	917452808	ELECTRIC FOR WINCH 6
WASHER SPRING DIN 127 A 6	424000508	12	3	907	917452508	ELECTRIC FOR WINCH 3
WASHER SPRING DIN 127 B 12	12227180	4	2	781	928830208	SAFETY ROLLER CPL.
WASHER SPRING DIN 127 B 12	12227180	57	2	919	917333208	D PIVOT SECTION PRE-ASS.
WASHER SPRING DIN 127 B 8	11659025	16	2	707	510438508	PRESSURE RELIEF VALVE

Description	Item	Pos.	Quantity	Page	Assembly	Description
WASHER SPRING DIN 7980 6 F	424100608	8	6	247	510230608	HYDRO MOTOR
WASHER SPRING DIN 7980 8 F	424100708	12	4	687	11314761	CONTROL BLOCK
WATER BASIN 8L KUNSTSTOF	10036977	10	1	579	964598008	WINDSHIELD WASHER INSTAL
WATER COOLER	10873302	3	1	297	11340518	RADIATOR UNIT
WATER DRAIN PLUG M12 PA6	602501208	12	2	45	967907608	SWITCH BOX COMPL.
WATER DRAIN PLUG M12 PA6	602501208	292	1	75	967906508	TERMINAL BOX CPL.
WATER DRAIN PLUG M12 PA6	602501208	292	1	101	967906608	TERMINAL BOX CPL.
WATER DRAIN PLUG M12 PA6	602501208	292	1	518	968241408	TERMINAL BOX WINCH PRE-A
WATER DRAIN PLUG M12 PA6	602501208	9	2	632	968031008	TERMINAL BOX ELECTRICS S
WATER DRAIN PLUG M12 PA6	602501208	20	2	640	967917908	SWITCH CABINET
WATER DRAIN PLUG M12 PA6	602501208	285	3	792	967923208	TERMINAL BOX CPL.
WATER DRAIN PLUG M12 PA6	602501208	31	2	908	968497808	TERMINAL BOX CPL.
WATER DRAIN PLUG M12 PA6	602501208	308	3	950	968285108	TERMINAL BOX
WATER DRAIN PLUG M12 PA6	602501208	285	3	998	968188208	TERMINAL BOX CPL.
WATER DRAIN PLUG M12 PA6	602501208	293	1	1033	967922908	TERMINAL BOX
WATER DRAIN PLUG M12 PA6	602501208	(292)	2	1038	967276708	RECEIVER
WATER DRAIN PLUG M12 PA6	602501208	292	2	1041	967922708	TERMINAL BOX CPL.
WATER DRAIN PLUG M12 PA6	602501208	270	1	1046	968650608	TERMINAL BOX CPL.
WATER DRAIN PLUG M12 PA6	602501208	292	1	1075	968174908	TERMINAL BOX CPL.
WATER DRAIN PLUG PA6G	97029882	510	1	794	968546008	LEAD
WATER DRAIN PLUG PA6G	97029882	509	1	795	968546108	LEAD
WATER DRAIN VALVE 22BAR	502921908	161	2	711	967788208	COMPRESSED AIR PLANT
WATER HEATING SYSTEM 24	10042043	1	1	490	967276208	ADDNL.HEATING, PRE-ASSE
WATER HOSE DN4-RAUCLAIR-	11000710	14	10	579	964598008	WINDSHIELD WASHER INSTAL
WATER PIPE	97037672	51	1	264	967978708	DIESEL ENGINE, PRE-ASSEMB
WATER PIPE	97037673	52	1	264	967978708	DIESEL ENGINE, PRE-ASSEMB
WATER PIPE	97037674	53	1	264	967978708	DIESEL ENGINE, PRE-ASSEMB
WATER PIPE EDELSTAHL	97037228	14	1	296	968240908	RADIATOR, PRE-ASSEMBLED
WATER PUMP WITH FASTENIN	10140056	370	1	308	10137680	DIESEL ENGINE
WATER PUMP, PRE-ASSEMB	10138461	1	1	383	10140056	WATER PUMP WITH FASTENIN
WATER SENSOR 5V	10331335	19	1	360	10303007	FUEL PREFILTER
WATER VALVE NW12X2,5 NICH	11082158	6	1	439	968111208	UREA TANK, PRE-MOUNTING
WEDGE SOCKET 27-29 GR.29	12100038	10	1	127	917077108	TOOL
WEDGE SOCKET 32-33 GR.33	12100046	11	1	127	917077108	TOOL
WEIGHT EN-GJS400-18 FE//ZN	10873379	1	1	763	96013575	HOIST LIM.SWITCH PLUMMET
WEIGHT INFORMATION PLAT	97094948	(4)	6	749	917081508	COUNTERWEIGHT FRAME
WEIGHT INFORMATION PLATE	97042994	3	2	125	917077008	FIXAGE DU CONTREPOIDS CE
WEIGHT INFORMATION PLATE	97031313	38	1	965	967946208	LUFFING PULLEY BLOCK COM
WEIGHT INFORMATION PLATE	97032021	10	1	968	967946308	LUFFING PULLEY BLOCK COM
WEIGHT INFORMATION PLATE	97032021	9	1	970	967983208	ADDITIONAL WEIGHT DERRIC
WEIGHT INFORMATION PLATE	97009588	3	2	55	917076208	FLOOR SHEET COMPL.
WEIGHT INFORMATION PLATE	97035684	37	1	137	917347808	PREMOUNTED LOWER PART
WEIGHT INFORMATION PLATE	97037631	29	4	749	917081508	COUNTERWEIGHT FRAME
WEIGHT INFORMATION PLATE	97032391	28	4	749	917081508	COUNTERWEIGHT FRAME
WELD PLATE DIN 3015-1 L-AP	10802203	193	4	266	967978708	DIESEL ENGINE, PRE-ASSEMB
WELD PLATE DIN 3015-1 L-AP	10802203	153	2	779	917332608	S PIVOT SECTION PRE-ASS.
WELD PLATE DIN 3015-1 L-AP	10802205	25	1	437	917079808	UREA TANK
WELD PLATE DIN 3015-1 L-AP	10802201	127	9	963	917380508	D HEAD SECTION PRE-ASS.
WELD PLATE DIN 3015-1 L-AP	11008020	196	1	266	967978708	DIESEL ENGINE, PRE-ASSEMB
WELD PLATE DIN 3015-3 Z-AP	602015908	117	8	182	968277508	ASSEMBLY PARTS F.SLEWING
WELDMENT STEP	968318808	15	1	602	968286908	SOUND DAMPING ABOVE
WIDE ANGLE MIRROR 219X17	591069508	2	1	591	916097508	MIRROR ATTACHM.IN CRANE
WINCH	917474008	1	1	892	917083208	WINCH 3
WINCH 1	917077808	107	1	9		LIEBHERR CRAW.CRANE LR
WINCH 1 PRE-ASSEMBLY	917438108	1	1	188	917077808	WINCH 1
WINCH 2	917077908	108	1	9		LIEBHERR CRAW.CRANE LR
WINCH 2 PRE-ASS.	917454008	1	1	209	917077908	WINCH 2
WINCH 3	917083208	223	1	11		LIEBHERR CRAW.CRANE LR
WINCH 4 LUFFING GEAR	917078208	111	1	9		LIEBHERR CRAW.CRANE LR
WINCH 4 PRE-ASSEMBLY	917451208	1	1	219	917078208	WINCH 4 LUFFING GEAR

Description	Item	Pos.	Quantity	Page	Assembly	Description
WINCH 6	917081708	219	1	11		LIEBHERR CRAW.CRANE LR
WINCH 6 PRE-ASSEMBLY	917473608	1	1	871	917081708	WINCH 6
WINCH BEARING	968093208	1	1	191	917438108	WINCH 1 PRE-ASSEMBLY
WINCH BEARING	968093208	1	1	212	917454008	WINCH 2 PRE-ASS.
WINCH BEARING	968224208	1	1	874	917473608	WINCH 6 PRE-ASSEMBLY
WINCH BEARING	968226408	1	1	894	917474008	WINCH
WINCH REVOLUTION TRANS	10802061	5	1	205	917452308	ELECTRIC FOR WINCH 1
WINCH REVOLUTION TRANS	10802061	5	1	218	917452408	ELECTRIC FOR WINCH 2
WINCH REVOLUTION TRANS	10802061	5	1	229	917452608	ELECTRIC FOR WINCH 4
WINCH REVOLUTION TRANS	10802061	5	1	889	917452808	ELECTRIC FOR WINCH 6
WINCH REVOLUTION TRANS	10802061	5	1	907	917452508	ELECTRIC FOR WINCH 3
WIND VELOCITY TRANSMITTE	11482252	2	1	1100	917569308	CARRIER, MEAS. & WARN. D
WIND WARNING PREASSEMB	967936408	2	1	1102	968838508	MECH MEAS AND WARNING D
WINDOW	11110060	1	1	152	10871517	ELECTRIC PUMP
WINDSHIELD WASHER INSTA	964598008	8	1	569	917202908	CABIN, GLAZED
WIPER ARM 1000MM	10412881	5	1	579	964598008	WINDSHIELD WASHER INSTAL
WIPER ARM 650MM	10292014	8	1	579	964598008	WINDSHIELD WASHER INSTAL
WIPER BLADE 1000	10292017	6	1	579	964598008	WINDSHIELD WASHER INSTAL
WIPER BLADE 700	10292016	9	1	579	964598008	WINDSHIELD WASHER INSTAL
WIPER FRAME 10	10412879	7	1	579	964598008	WINDSHIELD WASHER INSTAL
WIPER FRAME 12	10412880	2	1	579	964598008	WINDSHIELD WASHER INSTAL
WIPER MOTOR 55NM 24V SPF	10292021	1	2	579	964598008	WINDSHIELD WASHER INSTAL
WIRE	7367367	(17)	4	279	11212743	VARIABLE PUMP
WIRED END FERRULE DIN 462	602308008	87	2	77	967971708	WIRING HARNESS
WIRED END FERRULE DIN 462	602308008	87	42	620	968030708	WIRING HARNESS
WIRED END FERRULE DIN 46	602307808	114	3	77	967971708	WIRING HARNESS
WIRED END FERRULE DIN 46	602307808	114	3	624	968416808	WIRING HARNESS
WIRED END FERRULE DIN 46	602307708	86	10	471	967925808	WIRING HARNESS
WIRED END FERRULE DIN 46	602307708	86	1	620	968030708	WIRING HARNESS
WIRED END FERRULE DIN 46	602307708	86	64	624	968416808	WIRING HARNESS
WIRED END FERRULE DIN 46	602308108	88	3	620	968030708	WIRING HARNESS
WIRED END FERRULE DIN 46	602308108	88	7	624	968416808	WIRING HARNESS
WIRED END FERRULE DIN 462	602308208	698	2	50	96026395	CABLING
WIRED END FERRULE DIN 46	602308308	89	3	620	968030708	WIRING HARNESS
WIRES CPL. A309	967926208	15	1	470	967925708	CABLE LIST DRIVER'S CABIN
WIRES CPL. S220	968275008	2	1	101	967906608	TERMINAL BOX CPL.
WIRES CPL. S240	968274708	2	1	75	967906508	TERMINAL BOX CPL.
WIRES PRE-ASS. A309	968038008	2	1	472	967926208	WIRES CPL.
WIRES TERIMINAL BOX S2063	968502908	20	1	908	968497808	TERMINAL BOX CPL.
WIRES TERMINAL BOX CPL. +	968650008	10	1	1075	968174908	TERMINAL BOX CPL.
WIRES TERMINAL BOX CPL.	967277008	(1)	1	1038	967276708	RECEIVER
WIRES TERMINAL BOX CPL.	968653208	1	1	1046	968650608	TERMINAL BOX CPL.
WIRES TERMINAL BOX CPL.	968340308	1	1	518	968241408	TERMINAL BOX WINCH PRE-A
WIRING DUCT 80X40/2000 HAR	638109101	14	0.37	649	967918008	ASSEMBLY PARTS MOUNTIN
WIRING DUCT 80X40/2000 HAR	638109101	15	0.58	649	967918008	ASSEMBLY PARTS MOUNTIN
WIRING DUCT 80X60/2000 HAR	638109201	9	0.16	649	967918008	ASSEMBLY PARTS MOUNTIN
WIRING DUCT 80X60/2000 HAR	638109201	13	0.31	649	967918008	ASSEMBLY PARTS MOUNTIN
WIRING HARNESS W1926	968158108	20	1	889	917452808	ELECTRIC FOR WINCH 6
WIRING HARNESS W200	967908208	20	1	51	967908108	CABLE LIST F.CENTER SECTIO
WIRING HARNESS W2063	968157808	10	1	908	968497808	TERMINAL BOX CPL.
WIRING HARNESS W220	967971808	11	1	101	967906608	TERMINAL BOX CPL.
WIRING HARNESS W221	967971908	12	1	101	967906608	TERMINAL BOX CPL.
WIRING HARNESS W223	967972008	13	1	101	967906608	TERMINAL BOX CPL.
WIRING HARNESS W225	967972108	14	1	101	967906608	TERMINAL BOX CPL.
WIRING HARNESS W240	967971408	11	1	75	967906508	TERMINAL BOX CPL.
WIRING HARNESS W241	967971508	12	1	75	967906508	TERMINAL BOX CPL.
WIRING HARNESS W243	967971608	13	1	75	967906508	TERMINAL BOX CPL.
WIRING HARNESS W245	967971708	14	1	75	967906508	TERMINAL BOX CPL.
WIRING HARNESS W291	969466308	50	1	51	967908108	CABLE LIST F.CENTER SECTIO
WIRING HARNESS W300	967925808	10	1	470	967925708	CABLE LIST DRIVER'S CABIN

Description	Item	Pos.	Quantity	Page	Assembly	Description
WIRING HARNESS W301	967925908	11	1	470	967925708	CABLE LIST DRIVER'S CABIN
WIRING HARNESS W302	967926008	12	1	470	967925708	CABLE LIST DRIVER'S CABIN
WIRING HARNESS W305	967926108	13	1	470	967925708	CABLE LIST DRIVER'S CABIN
WIRING HARNESS W310	967926308	16	1	470	967925708	CABLE LIST DRIVER'S CABIN
WIRING HARNESS W360	967926408	17	1	470	967925708	CABLE LIST DRIVER'S CABIN
WIRING HARNESS W400	964842508	1	1	739	916872208	ADAPTER DATA LOGGER
WIRING HARNESS W500	968416808	5	1	623	968030908	CABLE LIST SLEWING PLATF
WIRING HARNESS W500U	968287908	(10)	1	134	917077508	SLEWING PLATFORM FRAME
WIRING HARNESS W501	968030708	15	1	619	968030608	WIRING LIST F.ELECTR.AGG
WIRING HARNESS W521	968157608	20	1	205	917452308	ELECTRIC FOR WINCH 1
WIRING HARNESS W522	968157708	20	1	218	917452408	ELECTRIC FOR WINCH 2
WIRING HARNESS W524	968157908	20	1	229	917452608	ELECTRIC FOR WINCH 4
WIRING HARNESS W587	968400808	17	1	619	968030608	WIRING LIST F.ELECTR.AGG
WIRING HARNESS W588	968401008	19	1	619	968030608	WIRING LIST F.ELECTR.AGG
WIRING HARNESS W589	968400908	18	1	619	968030608	WIRING LIST F.ELECTR.AGG
WIRING HARNESS W602	968418008	1	1	629	968709008	ANTENNA CPL.
WIRING HARNESS W620	967919208	(10)	1	592	917081908	CHARGER F.BATTERY
WIRING LIST BATTERY BOX	968175508	10	1	435	968175408	ELECTRIC FOR BATTERY BOX
WIRING LIST F.ELECTR.AGGR	968030608	10	1	618	968030508	ELECTRIC F. AGGREGATE
WIRING LIST S1910	968533608	110	1	792	967923208	TERMINAL BOX CPL.
WIRING LIST S1930	968503708	6	1	1033	967922908	TERMINAL BOX
WIRING LIST S2050	968516008	1	1	950	968285108	TERMINAL BOX
WIRING LIST S2070	968518108	2	1	998	968188208	TERMINAL BOX CPL.
WORK LIGHT 45W 24V ALU	11004726	15	1	1055	917229608	ARGON FLOODLIGHT HEEL PI
Y DISTRIBUTOR G1/2 MESSI	10355421	126	1	265	967978708	DIESEL ENGINE, PRE-ASSEMB
Z-PROFILE 4X131X1100 S315M	97032328	28	3	961	917380508	D HEAD SECTION PRE-ASS.
Z-PROFILE 4X160X1050 S315M	97032327	27	2	961	917380508	D HEAD SECTION PRE-ASS.
Z-PROFILE 4X161X1264 S315M	97032322	22	4	961	917380508	D HEAD SECTION PRE-ASS.
Z-PROFILE 4X161X1625 S315M	97032324	24	4	961	917380508	D HEAD SECTION PRE-ASS.
Z-PROFILE 4X161X1930 S315M	97038232	11	9	1083	968399508	PIVOT SECTION, PRE-ASSEMB
Z-PROFILE 4X161X1930 S315M	97038232	12	1	1085	968678908	INTERMEDIATE PIECE PRE-A
Z-PROFILE 4X161X2160 S315M	97032323	23	4	961	917380508	D HEAD SECTION PRE-ASS.
Z-PROFILE 4X161X2368 S315M	97032326	26	2	961	917380508	D HEAD SECTION PRE-ASS.
Z-PROFILE 4X161X2368 S315M	97032326	9	3	1083	968399508	PIVOT SECTION, PRE-ASSEMB
Z-PROFILE 4X161X2755 S315M	97032325	25	2	961	917380508	D HEAD SECTION PRE-ASS.
Z-PROFILE 4X161X2755 S315M	97032325	13	1	1085	968678908	INTERMEDIATE PIECE PRE-A
Z-PROFILE 4X760X126 S315M	97031338	35	2	868	917191008	SL REDUCING SECTION
Z-PROFILE 4X940X161 S315M	97036238	98	2	920	917333208	D PIVOT SECTION PRE-ASS.

Bezeichnung	Artikel	Pos.	Menge	Seite	Baugruppe	Bezeichnung
A-SCHEINWERFER S-ANLEN	917229608	334	1	12		LIEBHERR RAUPENKRAN LR
ABDECKBLECH	944313303	14	1	142	90201679	DREHWERKANTRIEB
ABDECKBLECH VORM.	965021508	46	2	445	917203308	STEUERSTAND
ABDECKHAUBE	10451017	18	1	1078	10028002	LEITUNGSTROMMEL
ABDECKHAUBE	10875014	3	1	495	10451181	VERFLUESSIGEREINHEIT
ABDECKHAUBE	968310608	49	1	61	917291608	RAUPENTRAEGER LI.
ABDECKHAUBE	968310608	49	1	94	917291708	RAUPENTRAEGER RE.
ABDECKHAUBE	968310708	50	1	61	917291608	RAUPENTRAEGER LI.
ABDECKHAUBE	968310708	50	1	94	917291708	RAUPENTRAEGER RE.
ABDECKKAPPE	11171306	2	1	1101	11482252	WINDGESCHWINDIGKEITSGE
ABDECKKAPPE 22X25,5 POL	591645508	16	1	434	968169408	BATTERIEKASTEN VORM.
ABDECKKAPPE 9,5X11 POLYA	591064708	15	2	434	968169408	BATTERIEKASTEN VORM.
ABDECKKAPPE DT-LC01 PA66	10870604	516	1	471	967925808	KABELSTRANG
ABDECKKAPPE DT-LC01 PA66	10870604	516	2	473	967926308	KABELSTRANG
ABDECKKAPPE DT-LC01 PA66	10870604	526	7	625	968416808	KABELSTRANG
ABDECKKAPPE POLYSTIC27-3	591570908	77	2	570	917202908	KABINE VERGLAST
ABDECKKAPPE POLYSTIC27-3	591570908	5	2	651	968095808	MONTAGEEINHEIT VORM.
ABDECKPLATTE ANBAU	10135336	470	1	309	10137680	DIESELMOTOR
ABDECKPLATTE EN AC-Al Si1	10134888	2	1	404	10135336	ABDECKPLATTE ANBAU
ABDECKPLATTE VORM.	10135338	1	1	404	10135336	ABDECKPLATTE ANBAU
ABDECKUNG	10650507	(2)	1	591	916097508	SPIEGELANBAU KRANFUEHR
ABDECKUNG	11002990	22	1	447	11113343	FAHRERSITZ
ABDECKUNG	11005170	17	1	447	11113343	FAHRERSITZ
ABDECKUNG	11171270	32	1	447	11113343	FAHRERSITZ
ABDECKUNG SCHWK. RAL 701	964987308	2	1	580	965063308	MONITORKONSOLE
ABDICHTPROFIL	97044073	(2)	1	632	968031008	ELEKTRIK KLEMMKASTEN DB
ABDICHTPROFIL	979076508	4	1	46	965690708	DECKEL KPL.
ABDICHTPROFIL 0 GUMMI 55°	977505708	10	1	642	969408008	DECKEL KPL.
ABDICHTPROFIL 1-3X21,5X11	262106708	17	0.52	430	917079508	LUFTFILTERANLAGE KPL.
ABGASKRUEMMER ANBAU V-	10135177	412	1	309	10137680	DIESELMOTOR
ABGASKRUEMMER LINKS V-M	10135927	2	1	394	10135177	ABGASKRUEMMER ANBAU
ABGASKRUEMMER V-MOTORX	10135001	1	1	394	10135177	ABGASKRUEMMER ANBAU
ABGASMISCHROHR SPF	97020292	2	1	427	917079408	SCHALLDAEMPFERANLAGE
ABGASROHR 38/FLEXIBEL	553054108	6	2.4	489	917080208	ZUSATZHEIZUNG OW
ABGASROHR 38/FLEXIBEL	553054108	9	0.5	490	967276208	ZUSATZHEIZUNG VORM.
ABGASROHR ANBAU V-MOTO	10115669	410	1	309	10137680	DIESELMOTOR
ABGASROHR EDELSTAHL	97028394	9	1	427	917079408	SCHALLDAEMPFERANLAGE
ABGASROHR LINKS V-MOTO	10115668	2	1	391	10115669	ABGASROHR ANBAU
ABGASROHR RECHTS V-MO	10115667	1	1	391	10115669	ABGASROHR ANBAU
ABGASROHR SCHWK. EDELST	967828408	7	1	427	917079408	SCHALLDAEMPFERANLAGE
ABGASROHR SCHWK. EDELST	967828508	8	1	427	917079408	SCHALLDAEMPFERANLAGE
ABGASROHR V-MOTORXD950	10115612	2	1	392	10115667	ABGASROHR RECHTS
ABGASROHR V-MOTORXD950	10115614	2	1	393	10115668	ABGASROHR LINKS
ABGASROHR V-MOTORXD950	9079024	1	1	393	10115668	ABGASROHR LINKS
ABGASROHR V-MOTORXD950	9079026	1	1	392	10115667	ABGASROHR RECHTS
ABGASSCHALLDAEMPFER 116	553187208	7	1	490	967276208	ZUSATZHEIZUNG VORM.
ABGASSTUTZEN ANBAU V-MO	10137635	432	1	309	10137680	DIESELMOTOR
ABGASSTUTZEN V-MOTORX	10135293	2	1	397	10137635	ABGASSTUTZEN ANBAU
ABGASSTUTZEN V-MOTORX	10135295	3	1	397	10137635	ABGASSTUTZEN ANBAU
ABGASSTUTZEN V-MOTORX	10137633	1	1	397	10137635	ABGASSTUTZEN ANBAU
ABGASSTUTZEN V-MOTORX	10153469	1	1	397	10137635	ABGASSTUTZEN ANBAU
ABGASTURBOLADER HE400W	10134988	1	1	395	10135386	ATL-ANBAU
ABGASTURBOLADER HE400W	10134989	1	1	396	10135681	ATL-ANBAU
ABGLAETTMITTEL KANISTER5	811203108	52	1	572	917432008	SCHIEBETUER KPL.
ABLAGE MONTAGE+TRANSPO	918188208	33	1	810	917190708	ROLLENSATZ
ABLAGE MONTAGE+TRANSPO	918188208	38	1	815	917190808	ROLLENSATZ
ABLAGE SCHWK.	967960008	2	1	850	968214108	ZUGSTANGE VORM.
ABLAGE SCHWK.	968183908	35	2	919	917333208	D-ANLENKSTUECK VORM.
ABLAGE SCHWK.	968281608	42	2	919	917333208	D-ANLENKSTUECK VORM.
ABLAGE SCHWK. T ZN O	969973708	1	1	812	918188208	ABLAGE

Bezeichnung	Artikel	Pos.	Menge	Seite	Baugruppe	Bezeichnung
ABLASSHAHN G1/4"	11696074	22	1	360	10303007	KRAFTSTOFFVORFILTER
ABLASSSCHRAUBE	11170567	10	1	441	10139284	PUMPE
ABLASSVENTIL	10032906	5	2	320	10120168	VERSCHLUSSTEILE
ABLASSVENTIL	10032906	(20)	1	322	10134887	OELWANNE MIT BEFEST.
ABLASSVENTIL	10120100	16	1	347	10124754	OELMODUL LINKS
ABLASSVENTIL	10120100	16	1	348	10124755	OELMODUL RECHTS
ABSCHALTVENTIL	11067304	5	1	289	10873891	PUMPENGEHAEUSE
ABSCHIRMUNG ZURUECKGEB	965617208	995	20	474	967926408	KABELSTRANG
ABSCHLUSSPLATTE	10871729	3	1	228	11212497	VERSTELLMOTOR
ABSCHLUSSPLATTE	10871731	3	1	198	11170708	VERSTELLMOTOR
ABSCHLUSSPLATTE	10871731	3	1	901	11170709	VERSTELLMOTOR
ABSEIL- UND RETTUNGSGER	11007312	3	1	132	916959908	PERSOENLICHE SCHUTZAUS
ABSPERRORGAN DN200-FLAN	11491257	7	1	544	967968208	OELBEHAELTER VORM.
ABSTANDSBOLZEN M4X30 V	602017808	23	1	574	968080908	SCHLIESSANLAGE
ABSTANDSBOLZEN M5X30	660044708	17	1	572	917432008	SCHIEBETUER KPL.
ABSTANDSBOLZEN M6X50 S	10875447	43	1	584	964598408	INNENVERKLEIDUNG
ABSTANDSHUELSE 11SMnPb3	9079595	6	1	400	10120850	GENERATOR ANBAU
ABSTANDSRING	11181884	32	1	24	11601184	SCHLEIFRINGUEBERTRAEGE
ABSTECKBOLZEN SCHWK. FE	962580308	38	8	500	917347708	SA-BOCK
ABSTECKBOLZEN SCHWK. FE	962580308	16	4	777	917332608	S-ANLENKSTUECK VORM.
ABSTECKBOLZEN SCHWK. FE	962580308	40	8	819	917190908	S-ZWISCHENSTUECK
ABSTECKBOLZEN SCHWK. FE	962580308	40	8	827	917333908	S-ZWISCHENSTUECK
ABSTECKBOLZEN SCHWK. FE	962580308	40	8	831	917231408	S-ADAPTER
ABSTECKBOLZEN SCHWK. FE	962580308	40	8	838	917078708	S-ZWISCHENSTUECK
ABSTECKBOLZEN SCHWK. FE	962580308	40	10	845	917078808	S-ZWISCHENSTUECK
ABSTECKBOLZEN SCHWK. FE	962580308	40	8	858	917079208	S-ZWISCHENSTUECK
ABSTECKBOLZEN SCHWK. FE	962580308	40	8	863	917571208	S-ZWISCHENSTUECK
ABSTECKBOLZEN SCHWK. FE	962580308	3	4	868	917191008	SL-REDUZIERSTUECK
ABSTECKBOLZEN SCHWK. FE	962580308	80	4	920	917333208	D-ANLENKSTUECK VORM.
ABSTECKBOLZEN SCHWK. FE	962580308	101	8	962	917380508	D-KOPFSTUECK VORM.
ABSTECKBOLZEN SCHWK. FE	962580308	4	8	1004	917085308	D-ZWISCHENSTUECK
ABSTECKBOLZEN SCHWK. FE	962580308	4	8	1016	917178608	D-ZWISCHENSTUECK
ABSTECKBOLZEN SCHWK. FE	962580308	13	2	1087	968671408	KOPFSTUECK VORM.
ABSTECKBOLZEN SCHWK. FE	962580308	9	2	1092	968766508	HALTERUNG
ABSTECKBOLZEN SCHWK. FE	965427708	128	2	921	917333208	D-ANLENKSTUECK VORM.
ABSTECKBOLZEN SCHWK. FE	968190708	20	2	845	917078808	S-ZWISCHENSTUECK
ABSTIMMSCHEIBE	7023472	12	1	293	11314599	VERSTELLPUMPE
ABSTUETZPLATTE KPL.	96016050	4	4	112	918589408	HYDRAULISCHE ABSTUETZUN
ABSTUETZPLATTE SCHWK.	96016054	1	1	114	96016050	ABSTUETZPLATTE KPL.
ABSTUETZUNG	9080695	3	1	323	10137870	OELMESSSTAB KPL.
ABSTUETZZYLINDER 210/180-1	512391108	3	4	112	918589408	HYDRAULISCHE ABSTUETZUN
ABTRIEB KPL	540270414	23	1	239	10802280	SEILWINDE
ABTRIEBSWELLE 270 18CrNi	927633401	10	1	142	90201679	DREHWERKANTRIEB
ABWEISER SCHWK. FE//ZNNI8/	96010191	43	1	749	917081508	AUFNAHME GEGENGEWICHT
ACHSE 130.0X435 35NICRMOV	97026885	22	2	61	917291608	RAUPENTRAEGER LI.
ACHSE 130.0X435 35NICRMOV	97026885	22	2	94	917291708	RAUPENTRAEGER RE.
ACHSE 18.0X190 S355J2C+C	97067272	38	1	727	967956208	KAMERAANBAU DREHBUEHN
ACHSE 180.0X530 35NICRMOV	97026864	17	20	61	917291608	RAUPENTRAEGER LI.
ACHSE 180.0X530 35NICRMOV	97026864	17	20	94	917291708	RAUPENTRAEGER RE.
ACHSE 193.7X330 S890QL1	97032362	90	1	920	917333208	D-ANLENKSTUECK VORM.
ACHSE 240.0X1419 35NICRM	97031944	6	1	968	967946308	VERSTELLFLASCHE KPL.
ACHSE 240.0X2178 35NICRM	97028117	7	1	527	917080508	ROLLENLAGERUNG
ACHSE 240.0X2870 35NICRM	97028321	13	1	500	917347708	SA-BOCK
ACHSE 244.5X1041 S770QL SP	97029851	8	1	810	917190708	ROLLENSATZ
ACHSE 244.5X1421 S770QL GA	97029784	10	1	815	917190808	ROLLENSATZ
ACHSE 244.5X152 S770QL1 SP	97035771	29	1	1044	917228608	MASTNASE
ACHSE 244.5X182 S770QL	97032903	2	1	976	968027908	ROLLENLAGERUNG KPL.
ACHSE 244.5X548 S770QL SP	97032314	16	1	961	917380508	D-KOPFSTUECK VORM.
ACHSE 244.5X675 S890QL1 SP	97034094	5	1	1044	917228608	MASTNASE
ACHSE 30.0X82 S355J2C+C FE	97070803	18	1	562	968121308	KRANFUEHRERKABINE VORM

Bezeichnung	Artikel	Pos.	Menge	Seite	Baugruppe	Bezeichnung
ACHSE 320.0X2692 35NICRM	97032312	14	1	961	917380508	D-KOPFSTUECK VORM.
ACHSE 40.0X1357 S355J2C+C	97037234	(2)	1	894	917474008	WINDE 3 VORM.
ACHSE 50.0X407 42CRMO4+Q	97034180	2	146	56	96006203	BODENPLATTEN VORM.
ACHSE 50.0X80 S355J2C+C FE	977664508	142	2	963	917380508	D-KOPFSTUECK VORM.
ACHSE 80.0X1075 S355J2C+C	97029852	9	1	810	917190708	ROLLENSATZ
ACHSE 80.0X1455 S355J2C+C	97029785	11	1	815	917190808	ROLLENSATZ
ACHSE 82.5X1679 S770QL	950362908	1	1	511	928331508	SCHUTZWALZE KPL.
ACHSE KPL.	968861208	3	1	1027	917251008	L-KOPFSTUECK
ACHSE RD20X340 S355J2C+C	941369108	67	2	1028	917251008	L-KOPFSTUECK
ACHSE RD220X898 35NICRM	946872408	19	1	965	967946208	VERSTELLFLASCHE KPL.
ACHSE RD40X1650 S355J2C+	956334708	(2)	1	874	917473608	WINDE 6 VORM.
ACHSHALTER 10X150X40 S35	934787908	35	4	500	917347708	SA-BOCK
ACHSHALTER 10X150X40 S35	934787908	25	2	777	917332608	S-ANLENKSTUECK VORM.
ACHSHALTER 20X362X275 S96	97028335	15	2	500	917347708	SA-BOCK
ACHSHALTER 25X250X49 S69	97026925	23	2	61	917291608	RAUPENTRAEGER LI.
ACHSHALTER 25X250X49 S69	97026925	23	2	94	917291708	RAUPENTRAEGER RE.
ACHSHALTER 25X325X64 S96	97026865	18	20	61	917291608	RAUPENTRAEGER LI.
ACHSHALTER 25X325X64 S96	97026865	18	20	94	917291708	RAUPENTRAEGER RE.
ACHSHALTER 6.0 X0 S235JR	941324408	10	2	213	968161808	SCHUTZWALZE KPL.
ACHSHALTER 6.0 X0 S235JR	941324408	14	2	874	917473608	WINDE 6 VORM.
ACHSHALTER 6.0 X0 S235JR	941324408	18	6	894	917474008	WINDE 3 VORM.
ACHSHALTERBLECH 40X500	97034140	6	2	187	917077708	BOLZEN S-ANLENKSTUECK
ADAPTER 18-POL SPF	660024508	11	1	655	967918208	VERKABELUNG MONTAGETA
ADAPTER DATENLOGGER	916872208	405	1	12		LIEBHERR RAUPENKRAN LR
ADAPTER KUNSTSTOFF	10036974	11	1	579	964598008	SCHEIBENWISCHANLAGE EIN
ADAPTER RAL 9005,M,GT SPF	965185908	30	4	733	967956108	AUSRUESTUNG KAMERA KAB
ADAPTERRING	11007300	2	1	24	11601184	SCHLEIFRINGUEBERTRAEGE
ADERENDHUELSE DIN 46228 1	602308008	87	2	77	967971708	KABELSTRANG
ADERENDHUELSE DIN 46228 1	602308008	87	42	620	968030708	KABELSTRANG
ADERENDHUELSE DIN 46228-	602307808	114	3	77	967971708	KABELSTRANG
ADERENDHUELSE DIN 46228-	602307808	114	3	624	968416808	KABELSTRANG
ADERENDHUELSE DIN 46228-	602307708	86	10	471	967925808	KABELSTRANG
ADERENDHUELSE DIN 46228-	602307708	86	1	620	968030708	KABELSTRANG
ADERENDHUELSE DIN 46228-	602307708	86	64	624	968416808	KABELSTRANG
ADERENDHUELSE DIN 46228-	602308108	88	3	620	968030708	KABELSTRANG
ADERENDHUELSE DIN 46228-	602308108	88	7	624	968416808	KABELSTRANG
ADERENDHUELSE DIN 46228-1	602308208	698	2	50	96026395	VERKABELUNG
ADERENDHUELSE DIN 46228-	602308308	89	3	620	968030708	KABELSTRANG
AGGREGATETRAEGER ANBA	9078462	12	1	305	10137680	DIESELMOTOR
AGGREGATETRAEGER SCH	968189508	50	1	264	967978708	DIESELMOTOR VORM.
AGGREGATETRAEGER VORM	10119410	1	1	313	9078462	AGGREGATETRAEGER ANBA
AKUST.WARNUNG VERFAHR	96026351	20	1	48	968270208	EL.GEBER U.ENDSCHALTER
ANBAUGEHAEUSE HAN 10B	10873526	53	1	640	967917908	SCHALTSCHRANK MECH.
ANBAUGEHAEUSE HAN 16B	10873527	51	2	640	967917908	SCHALTSCHRANK MECH.
ANBAUGEHAEUSE HAN 24B	10873528	50	12	640	967917908	SCHALTSCHRANK MECH.
ANBAUGEHAEUSE HAN 24B	10873528	30	1	908	968497808	KLEMMKASTEN KPL.
ANBAUGEHAEUSE HAN 6B	10873525	52	3	640	967917908	SCHALTSCHRANK MECH.
ANBAUTEILE LADEGERAET	964837908	4	1	592	917081908	BATTERIE LADEEINHEIT
ANBAUTEILE LUFTPRESSER	10135642	334	1	308	10137680	DIESELMOTOR
ANHAENGEGURT	97031250	2	4	55	917076208	BODENPLATTEN KPL.
ANHAENGELASCHE SCHWK.	968092908	5	3	919	917333208	D-ANLENKSTUECK VORM.
ANHAENGELASCHE SCHWK.	969144008	187	1	922	917333208	D-ANLENKSTUECK VORM.
ANHAENGELASCHE SCHWK. 2	968260808	20	2	1069	917229808	SCHWEBEBALLAST
ANHAENGER 2X25X25 ALMG3	97044171	251	4	677	967788108	HYDRAULIK
ANHAENGER 2X25X25 ALMG3	97044217	260	2	677	967788108	HYDRAULIK
ANHAENGER 2X25X25 ALMG3	97044218	261	2	677	967788108	HYDRAULIK
ANHAENGER 2X25X25 ALMG3	97044219	262	1	677	967788108	HYDRAULIK
ANHAENGER 2X25X25 ALMG3	97044172	252	4	677	967788108	HYDRAULIK
ANHAENGER 2X25X25 ALMG3	97044210	253	4	677	967788108	HYDRAULIK
ANHAENGER 2X25X25 ALMG3	97044211	254	4	677	967788108	HYDRAULIK

Bezeichnung	Artikel	Pos.	Menge	Seite	Baugruppe	Bezeichnung
ANHAENGER 2X25X25 ALMG3	97044212	255	2	677	967788108	HYDRAULIK
ANHAENGER 2X25X25 ALMG3	97044213	256	2	677	967788108	HYDRAULIK
ANHAENGER 2X25X25 ALMG3	97044214	257	3	677	967788108	HYDRAULIK
ANHAENGER 2X25X25 ALMG3	97044215	258	3	677	967788108	HYDRAULIK
ANHAENGER 2X25X25 ALMG3	97044216	259	3	677	967788108	HYDRAULIK
ANLAUFSCHEIBE 15X220X220	97026884	21	40	61	917291608	RAUPENTRAEGER LI.
ANLAUFSCHEIBE 15X220X220	97026884	21	40	94	917291708	RAUPENTRAEGER RE.
ANLAUFSCHEIBE 16X82X4 -C	9078591	5	1	384	10118223	ZWISCHENRAD ANBAU
ANLAUFSCHEIBE 38X105X4 -C	9080599	4	1	354	11363994	ANTRIEB FUER HDP VORM.
ANLAUFSCHEIBE X170 GZ-CU	703003508	25	4	61	917291608	RAUPENTRAEGER LI.
ANLAUFSCHEIBE X170 GZ-CU	703003508	25	4	94	917291708	RAUPENTRAEGER RE.
ANLEGELEITER 3-316X0.81M	979327808	3	1	986	969396908	LEITER VORM.
ANLEGELEITER EN 131 7-420	11481667	57	1	777	917332608	S-ANLENKSTUECK VORM.
ANLEGELEITER EN 131 7-420	11481667	32	1	1087	968671408	KOPFSTUECK VORM.
ANLEGELEITER EN 131 9-420	11481400	11	2	749	917081508	AUFNAHME GEGENGEWICHT
ANLEGELEITER EN 131 9-420	11481400	107	1	920	917333208	D-ANLENKSTUECK VORM.
ANLENKSTUECK SCHWK.	968447508	1	1	1083	968399508	ANLENKSTUECK VORM.
ANLENKSTUECK VORM.	968399508	1	1	1081	917230108	FUEHRUNG SCHWEBEBALLAS
ANSAUGROHR SCHWK.	967968508	4	1	543	917080908	OELBEHAELTER KPL.
ANSAUGROHR SCHWK. ALUM	967968308	2	1	543	917080908	OELBEHAELTER KPL.
ANSAUGSTUTZEN ANBAU V-	9078649	2	1	373	10137586	ANSAUGSTUTZEN ANBAU
ANSAUGSTUTZEN ANBAU V-	10137586	222	1	308	10137680	DIESELMOTOR
ANSAUGSTUTZEN ANBAU V-M	10122793	221	1	307	10137680	DIESELMOTOR
ANSAUGSTUTZEN V-MOTORX	9078650	1	1	372	10122793	ANSAUGSTUTZEN ANBAU
ANSAUGSTUTZEN V-MOTORX	9078650	1	1	374	9078649	ANSAUGSTUTZEN ANBAU
ANSAUGSTUTZEN V-MOTOR	10137588	1	1	373	10137586	ANSAUGSTUTZEN ANBAU
ANSCHLAG	11485426	3	1	293	11314599	VERSTELLPUMPE
ANSCHLAG	510745708	29	1	700	511308608	PROPORTIONALVENTIL
ANSCHLAG 15X160X120 PA6	977765008	28	2	919	917333208	D-ANLENKSTUECK VORM.
ANSCHLAGMITTEL MONTAGE	917081308	148	1	10		LIEBHERR RAUPENKRAN LR
ANSCHLAGSCHEIBE 16,5X75X	10875905	8	4	559	917081608	KRANFUEHRERKABINE KPL.
ANSCHLAGSEIL EN 13414 35T-	11646113	2	2	746	917081308	ANSCHLAGMITTEL MONTAGE
ANSCHLUSSBLOCK	971663208	172	1	159	968129608	ZUSATZHYDRAULIK DREHBUE
ANSCHLUSSFLANSCH 20MnCr	10116179	6	1	421	10119873	NEBENABTRIEB ANBAU
ANSCHLUSSFLANSCH 85X85X	511062408	180	1	232	968081908	ZUSATZHYDRAULIK WINDE 4
ANSCHLUSSFLANSCH SAE 11/	11314710	180	1	201	967787708	ZUSATZHYDRAULIK WINDE 1
ANSCHLUSSFLANSCH SAE 11/	11314710	153	1	216	967787808	ZUSATZHYDRAULIK WINDE 2
ANSCHLUSSFLANSCH SAE 11/	11314710	180	1	887	967789008	ZUSATZHYDRAULIK WINDE 6
ANSCHLUSSFLANSCH SAE 11/	11314710	180	1	904	967789108	ZUSATZHYDRAULIK WINDE 3
ANSCHLUSSKABEL	10454783	11	4	733	967956108	AUSRUESTUNG KAMERA KAB
ANSCHLUSSLEISTE	974713508	151	1	675	967788108	HYDRAULIK
ANSCHLUSSLEISTE	974713608	152	1	675	967788108	HYDRAULIK
ANSCHLUSSPLATTE	10324854	6	1	293	11314599	VERSTELLPUMPE
ANSCHLUSSPLATTE	10663801	6	1	298	10228004	HYDROMOTOR
ANSCHLUSSPLATTE	510629508	182	5	676	967788108	HYDRAULIK
ANSCHLUSSPLATTE	510629508	150	1	738	968562908	ZUSATZHYDRAULIK VERBOLZ
ANSCHLUSSPLATTE	510629508	170	1	936	967788408	ZUSATZHYDRAULIK D-ANLENK
ANSCHLUSSPLATTE	510631808	183	4	676	967788108	HYDRAULIK
ANSCHLUSSPLATTE	510633908	191	2	30	967787308	HYDRAULIK MITTELTEIL
ANSCHLUSSPLATTE	7024283	4	1	247	510230608	HYDROMOTOR
ANSCHLUSSPLATTE AlMgSi08	10116178	4	1	421	10119873	NEBENABTRIEB ANBAU
ANSCHLUSSPLATTE AlMgSi08	10126124	4	1	418	10126182	NEBENABTRIEB ANBAU
ANSCHLUSSPLATTE DP1-10/3	511058308	156	1	252	967787908	ZUSATZHYDRAULIK MONTAGE
ANSCHLUSSSTECKER AX	602337008	507	25	472	967926208	DRAEHTE KPL.
ANSCHLUSSSTECKER AX	602337008	507	1	473	967926308	KABELSTRANG
ANSCHLUSSSTUECK	10122637	3	1	343	11364325	ZYLINDERKOPFDECKEL VORM
ANSCHLUSSSTUECK EN AC-A	10132964	4	1	383	10140056	WASSERPUMPE MIT BEFEST.
ANSCHLUSSSTUECK M14X1,5/	774383208	13	4	82	917322008	ZENTRALSCHMIERUNG RAUP
ANSCHLUSSSTUECK M14X1,5/	774383208	13	4	106	917322208	ZENTRALSCHMIERUNG RAUP
ANSCHLUSSSTUECK S235JR	10117507	1	1	417	10118835	ANSCHLUSSSTUECK VORM.

Bezeichnung	Artikel	Pos.	Menge	Seite	Baugruppe	Bezeichnung
ANSCHLUSSSTUECK VORM.	10118835	582	1	310	10137680	DIESELMOTOR
ANSCHLUSSSTUTZEN 11SMnP	927586201	12	1	196	90024490	OELMESSEINRICHTUNG
ANSCHLUSSSTUTZEN M26X1,	927625201	20	1	196	90024490	OELMESSEINRICHTUNG
ANSCHLUSSSTUTZEN M26X1,	927625201	1	2	883	90200135	OELMESSEINRICHTUNG
ANSCHLUSSSTUTZEN M26X1,	927625201	20	1	900	90028042	OELMESSEINRICHTUNG
ANSCHRAUBSCHARNIER 25X	10871177	4	3	575	964560908	DACHSCHEIBE VORM.
ANSCHRAUBSCHARNIER 25X	10871177	3	2	576	964561008	HECKSCHEIBE VORM.
ANSCHRAUBSCHARNIER 25X	10871177	3	4	640	967917908	SCHALTSCHRANK MECH.
ANSCHRAUBSCHARNIER 30X	10872344	3	1	25	969088908	HALTER VORM.
ANSCHWEISSPLATTE DIN 301	10802203	193	4	266	967978708	DIESELMOTOR VORM.
ANSCHWEISSPLATTE DIN 301	10802203	153	2	779	917332608	S-ANLENKSTUECK VORM.
ANSCHWEISSPLATTE DIN 301	10802205	25	1	437	917079808	HARNSTOFFTANK
ANSCHWEISSPLATTE DIN 301	10802201	127	9	963	917380508	D-KOPFSTUECK VORM.
ANSCHWEISSPLATTE DIN 301	11008020	196	1	266	967978708	DIESELMOTOR VORM.
ANSCHWEISSPLATTE DIN 301	602015908	117	8	182	968277508	MONTAGETEILE DREHBUEHN
ANSTEUERGERAET	10873652	5	1	271	11212738	VERSTELLPUMPE
ANSTEUERGERAET	10873652	5	1	273	11212739	VERSTELLPUMPE
ANSTEUERGERAET	10873652	5	1	276	11212740	VERSTELLPUMPE
ANSTEUERGERAET	10873652	5	1	282	11212746	VERSTELLPUMPE
ANSTEUERGERAET	10873652	5	1	284	11212744	VERSTELLPUMPE
ANSTEUERGERAET	10873894	5	1	285	11212745	VERSTELLPUMPE
ANSTEUERGERAET	11690588	5	1	277	11212741	VERSTELLPUMPE
ANTENNE	10450273	60	1	478	967926708	ELEKTRIK ANBAUTEILE KABIN
ANTENNE	10650233	5	1	630	968418008	KABELSTRANG
ANTENNE	10878172	1	1	1099	12257818	AUTORADIO
ANTENNE AKTIV	12102817	29	1	477	967926708	ELEKTRIK ANBAUTEILE KABIN
ANTENNE BTT	10802334	(1)	1	483	968252708	BTT PROGRAMMIERT
ANTENNE FUNK	11211570	(31)	1	1038	967276708	EMPFAENGER
ANTENNE FUNK	11211570	(1)	1	1041	967922708	KLEMMKASTEN KPL.
ANTENNE KPL.	968709008	40	1	623	968030908	KABELLISTE DREHBUEHNE
ANTENNENKABEL 1-4,850M	11114971	38	1	477	967926708	ELEKTRIK ANBAUTEILE KABIN
ANTENNENKABEL 1-5M	11114975	39	1	477	967926708	ELEKTRIK ANBAUTEILE KABIN
ANTENNENKABEL 7X48-2M	10675778	(429)	1	637	917082908	EINBAUTEILE SCHALTSCHRAN
ANTENNENKABEL KPL. +S800	969736708	31	1	637	917082908	EINBAUTEILE SCHALTSCHRAN
ANTENNENSTAB	10815004	1	1	486	10450273	ANTENNE
ANTENNENSTAB	10815004	1	1	631	10650233	ANTENNE
ANTIRUTSCHBELAG 1.6X102X	97019970	11	1	988	968818608	BESCHILDERUNG
ANTIRUTSCHBELAG 1.6X102X	97018327	12	2	988	968818608	BESCHILDERUNG
ANTIRUTSCHBELAG 1.6X150	970879708	20	2	755	917082108	BESCHILDERUNG DREHBUE
ANTIRUTSCHBELAG 1.6X150X	97013912	10	4	854	969425308	BESCHILDERUNG
ANTIRUTSCHBELAG 1.6X150X	972859408	9	1	823	968012308	BESCHILDERUNG
ANTIRUTSCHBELAG 1.6X150X	972859408	9	1	834	969132908	BESCHILDERUNG
ANTIRUTSCHBELAG 1.6X150X	972859408	9	9	854	969425308	BESCHILDERUNG
ANTIRUTSCHBELAG 1.6X150X	972859408	7	1	870	968688008	BESCHILDERUNG
ANTIRUTSCHBELAG 1.6X150X	972859408	9	1	988	968818608	BESCHILDERUNG
ANTIRUTSCHBELAG 1.6X150X	972859408	7	1	1012	969025808	BESCHILDERUNG
ANTIRUTSCHBELAG 1.6X150X	970879408	8	1	823	968012308	BESCHILDERUNG
ANTIRUTSCHBELAG 1.6X150X	970879408	8	1	834	969132908	BESCHILDERUNG
ANTIRUTSCHBELAG 1.6X150X	970879408	8	1	854	969425308	BESCHILDERUNG
ANTIRUTSCHBELAG 1.6X150X	970879408	8	1	870	968688008	BESCHILDERUNG
ANTIRUTSCHBELAG 1.6X150X	970879408	10	1	988	968818608	BESCHILDERUNG
ANTIRUTSCHBELAG 1.6X150X	970879408	8	1	1012	969025808	BESCHILDERUNG
ANTIRUTSCHBELAG 1.6X150X	970879408	5	4	1036	968222108	BESCHILDERUNG
ANTIRUTSCHBELAG 1.6X150X	970879408	61	2	1070	917229808	SCHWEBEBALLAST
ANTIRUTSCHBELAG 1.6X152X	97018451	10	5	784	968311308	BESCHILDERUNG
ANTIRUTSCHBELAG 1.6X152X	97032094	1	1	524	917475908	BESCHILDERUNG
ANTIRUTSCHBELAG 1.6X400X	97011904	(3)	2	749	917081508	AUFNAHME GEGENGEWICHT
ANTIRUTSCHBELAG 1.6X560X	97039850	16	2	755	917082108	BESCHILDERUNG DREHBUE
ANTIRUTSCHBELAG 255X110 3	973424408	17	4	755	917082108	BESCHILDERUNG DREHBUE
ANTRIEB FUER HDP VORM.	11363994	1	1	353	10137654	ANTRIEB FUER HOCHDRUCK

Bezeichnung	Artikel	Pos.	Menge	Seite	Baugruppe	Bezeichnung
ANTRIEB FUER HOCHDRUCK	10137654	180	1	307	10137680	DIESELMOTOR
ANTRIEB KPL	540270514	24	1	239	10802280	SEILWINDE
ANTRIEBSFLANSCH EDELST	606012608	6	1	205	917452308	ELEKTRIK WINDE 1
ANTRIEBSFLANSCH EDELST	606012608	6	1	218	917452408	ELEKTRIK WINDE 2
ANTRIEBSFLANSCH EDELST	606012608	6	1	889	917452808	ELEKTRIK WINDE 6
ANTRIEBSFLANSCH EDELST	606012608	6	1	907	917452508	ELEKTRIK WINDE 3
ANTRIEBSHUELSE	571727208	4	1	246	540270514	ANTRIEB KPL
ANTRIEBSTEILE M. SCHWING.	11367689	1	1	328	9077286	ANTRIEBSTEILE M.SCHWINGU
ANTRIEBSTEILE M.SCHWINGU	9077286	53	1	305	10137680	DIESELMOTOR
ANTRIEBSWELLE	10220345	8	1	293	11314599	VERSTELLPUMPE
ANTRIEBSWELLE 31CrMoV9	9080600	3	1	354	11363994	ANTRIEB FUER HDP VORM.
ARBEITSSCHEINWERFER 45	11004726	15	1	1055	917229608	A-SCHEINWERFER S-ANLEN
ARMATURENBRETT VORM.RE	967924408	14	1	477	967926708	ELEKTRIK ANBAUTEILE KABIN
ARMLEHNE 310ERGO	774119708	1	1	448	962282208	ARMLEHNE LINKS
ARMLEHNE 310ERGO	774119808	1	1	449	962282308	ARMLEHNE RECHTS
ARMLEHNE LINKS	11659653	80	1	447	11113343	FAHRERSITZ
ARMLEHNE LINKS	962282208	5	1	445	917203308	STEUERSTAND
ARMLEHNE RECHTS	11659652	81	1	447	11113343	FAHRERSITZ
ARMLEHNE RECHTS	962282308	6	1	445	917203308	STEUERSTAND
ARMLEHNENAUFLAGE	971636608	2	1	448	962282208	ARMLEHNE LINKS
ARMLEHNENAUFLAGE	971636608	2	1	449	962282308	ARMLEHNE RECHTS
ARRETIERUNG 10X165X130 S	97030848	11	4	112	918589408	HYDRAULISCHE ABSTUETZUN
ASCHENBECHER KUNSTSTOF	10291997	33	1	584	964598408	INNENVERKLEIDUNG
ATL-ANBAU	10135386	430	1	309	10137680	DIESELMOTOR
ATL-ANBAU	10135681	431	1	309	10137680	DIESELMOTOR
AUFBAUTEILE MONTAGETAFE	967918008	20	1	637	917082908	EINBAUTEILE SCHALTSCHRAN
AUFFANGGURT EN 361 IK G 2	11007305	1	2	132	916959908	PERSOENLICHE SCHUTZAUS
AUFKLEBER	10441600	21	1	152	10871517	ELEKTROPUMPE
AUFKLEBER	10663909	(1)	1	550	10425291	ELEKTROPUMPE
AUFKLEBER BEHAELTER 2,5K	967421808	30	1	550	10425291	ELEKTROPUMPE
AUFLAGE 1400X60 PA6G	976661208	30	1	777	917332608	S-ANLENKSTUECK VORM.
AUFLAGE 1400X60 PA6G	976661208	96	3	920	917333208	D-ANLENKSTUECK VORM.
AUFLAGE 150X35X48 PA6G	97056679	2	2	986	969396908	LEITER VORM.
AUFLAGE 150X35X73 PA6G	97056680	5	2	985	969396608	AUFSTIEG VORM.
AUFLAGE 15X60X1170 PA6G	288177508	53	3	961	917380508	D-KOPFSTUECK VORM.
AUFLAGE 15X60X1170 PA6G	288177508	26	1	1016	917178608	D-ZWISCHENSTUECK
AUFLAGE 40X40X100 PA6G	288131508	22	2	1085	968678908	ZWISCHENSTUECK VORM.
AUFLAGE 50X70X190 PA6G	288157308	47	1	500	917347708	SA-BOCK
AUFLAGE 60X1270 PA6G	974143908	54	1	819	917190908	S-ZWISCHENSTUECK
AUFLAGE 60X1270 PA6G	974143908	53	1	827	917333908	S-ZWISCHENSTUECK
AUFLAGE 60X1270 PA6G	974143908	47	2	831	917231408	S-ADAPTER
AUFLAGE 60X1270 PA6G	974143908	47	2	838	917078708	S-ZWISCHENSTUECK
AUFLAGE 60X1270 PA6G	974143908	47	3	845	917078808	S-ZWISCHENSTUECK
AUFLAGE 60X1270 PA6G	974143908	47	2	858	917079208	S-ZWISCHENSTUECK
AUFLAGE 60X1270 PA6G	974143908	47	2	863	917571208	S-ZWISCHENSTUECK
AUFLAGE 60X1270 PA6G	974143908	31	2	868	917191008	SL-REDUZIERSTUECK
AUFLAGE 60X1270 PA6G	974143908	26	3	1004	917085308	D-ZWISCHENSTUECK
AUFLAGE 60X1270 PA6G	974143908	39	3	1016	917178608	D-ZWISCHENSTUECK
AUFLAGE 60X1660 PA6G	97031881	45	2	819	917190908	S-ZWISCHENSTUECK
AUFLAGE 60X1660 PA6G	97031881	45	2	827	917333908	S-ZWISCHENSTUECK
AUFLAGE 60X1660 PA6G	97031881	45	2	831	917231408	S-ADAPTER
AUFLAGE 60X1660 PA6G	97031881	45	2	838	917078708	S-ZWISCHENSTUECK
AUFLAGE 60X1660 PA6G	97031881	45	1	845	917078808	S-ZWISCHENSTUECK
AUFLAGE 60X1660 PA6G	97031881	45	2	858	917079208	S-ZWISCHENSTUECK
AUFLAGE 60X1660 PA6G	97031881	45	2	863	917571208	S-ZWISCHENSTUECK
AUFLAGE 60X1660 PA6G	97031881	12	1	868	917191008	SL-REDUZIERSTUECK
AUFLAGE KPL.	968028208	13	2	961	917380508	D-KOPFSTUECK VORM.
AUFLAGE PA6G	97031390	33	38	777	917332608	S-ANLENKSTUECK VORM.
AUFLAGE PA6G	971111308	31	4	777	917332608	S-ANLENKSTUECK VORM.
AUFLAGE PA6G	971111408	32	6	777	917332608	S-ANLENKSTUECK VORM.

Bezeichnung	Artikel	Pos.	Menge	Seite	Baugruppe	Bezeichnung
AUFLAGE PA6G	971111408	58	4	962	917380508	D-KOPFSTUECK VORM.
AUFLAGE PA6G	971586108	45	3	919	917333208	D-ANLENKSTUECK VORM.
AUFLAGE PA6G	975812308	168	12	921	917333208	D-ANLENKSTUECK VORM.
AUFLAGE SCHWK.	967997508	2	1	1108	968455908	FUSS KPL.
AUFLAGE SCHWK.	967997608	27	2	777	917332608	S-ANLENKSTUECK VORM.
AUFLAGE SCHWK.	968032408	1	1	978	968028208	AUFLAGE KPL.
AUFLAGE SCHWK. T ZN O	968188408	117	4	920	917333208	D-ANLENKSTUECK VORM.
AUFNAHME GEGENGEWICHT	917081508	150	1	10		LIEBHERR RAUPENKRAN LR
AUFNAHME SCHWK. WARNEI	968410408	125	2	779	917332608	S-ANLENKSTUECK VORM.
AUFSTELLVORRICHTUNG SCH	967922608	1	1	503	967852308	SA-BOCK AUFSTELLVORRIC
AUFSTIEG VORM.	968287308	3	1	457	917080008	LAUFSTEG DREHBUEHNE
AUFSTIEG VORM.	969396608	134	1	963	917380508	D-KOPFSTUECK VORM.
AUFSTIEGSKONSOLE SCHWK	969396808	1	1	985	969396608	AUFSTIEG VORM.
AUFSTIEGSTRITT 2X40X320X1	978880308	10	2	221	917451208	WINDE 4 VORM.
AUFTRITT 600X155X40 ALUMI	11450714	75	2	560	917081608	KRANFUEHRERKABINE KPL.
AUFTRITT SPF	979405208	67	3	560	917081608	KRANFUEHRERKABINE KPL.
AUGENSCHRAUBE DIN 444 M1	12100296	12	1	966	967966108	ENDSCHALTER KPL.
AUGENSCHRAUBE DIN 444 M1	12100296	12	1	967	967966808	ENDSCHALTER KPL.
AUSGLEICHSBEHAELTER	570065908	1	1	39	502806508	AUSGLEICHSBEHAELTER
AUSGLEICHSBEHAELTER 0,2L	502807308	(1)	1	201	967787708	ZUSATZHYDRAULIK WINDE 1
AUSGLEICHSBEHAELTER 1L	502806508	1	1	38	96028333	AUSGLEICHSBEHAELTER KPL
AUSGLEICHSBEHAELTER 27L	10675550	4	1	296	968240908	KUEHLER VORM.
AUSGLEICHSBEHAELTER KPL	96028331	157	1	201	967787708	ZUSATZHYDRAULIK WINDE 1
AUSGLEICHSBEHAELTER KPL	96028331	157	1	232	968081908	ZUSATZHYDRAULIK WINDE 4
AUSGLEICHSBEHAELTER KPL	96028331	152	1	514	968513208	ZUSATZHYDRAULIK SA-BOCK
AUSGLEICHSBEHAELTER KPL	96028331	157	1	887	967789008	ZUSATZHYDRAULIK WINDE 6
AUSGLEICHSBEHAELTER KPL	96028331	157	1	904	967789108	ZUSATZHYDRAULIK WINDE 3
AUSGLEICHSBEHAELTER KPL	96028331	166	1	936	967788408	ZUSATZHYDRAULIK D-ANLENK
AUSGLEICHSBEHAELTER KPL	96028333	157	2	30	967787308	HYDRAULIK MITTELTEIL
AUSGLEICHSBEHAELTER KPL	96028333	232	2	71	967787408	HYDRAULIK RAUPE
AUSGLEICHSBEHAELTER KPL	96028333	232	2	98	967787508	HYDRAULIK RAUPE
AUSGLEICHSBEHAELTER KPL	96028333	157	1	159	968129608	ZUSATZHYDRAULIK DREHBUE
AUSGLEICHSBEHAELTER KPL	96028333	157	1	216	967787808	ZUSATZHYDRAULIK WINDE 2
AUSGLEICHSBEHAELTER KPL	96028333	154	1	533	967788008	ZUSATZHYDR.MONTAGEEINR
AUSGLEICHSBEHAELTER KPL	96028333	165	1	799	967788308	ZUSATZHYDRAULIK S-ANLENK
AUSGLEICHSBEHAELTER KPL	96028333	165	1	936	967788408	ZUSATZHYDRAULIK D-ANLENK
AUSGLEICHSBEHAELTER KPL	96028333	153	1	992	967788608	ZUSATZHYDRAULIK D-KOPFS
AUSGLEICHSBLECH FE//ZNNI	964984108	26	2	445	917203308	STEUERSTAND
AUSGLEICHSCHEIBE	510783208	17	1	534	511417708	DRUCKBEGRENZUNGSVENTI
AUSGLEICHSCHEIBE	510783208	17	1	706	511417608	DRUCKBEGRENZUNGSVENTI
AUSGLEICHSCHEIBE	511015508	17	2	516	511433908	DRUCKBEGRENZUNGSVENTI
AUSGLEICHSPLATTE	10220448	18	4	24	11601184	SCHLEIFRINGUEBERTRAEGE
AUSLASS	10009606	3	2	84	11621291	VERTEILERKOMBINATION
AUSLASSMODUL DPF IIIB	11088741	20	1	428	11008894	SCR-MODUL
AUSLASSVENTIL	10120988	(3)	2	333	10118050	ZYLINDERKOPF ANBAU
AUSRUESTUNG KAMERA DRE	967956008	10	1	723	917084208	KAMERAUEBERWACHUNG D
AUSRUESTUNG KAMERA KAB	967956108	20	1	723	917084208	KAMERAUEBERWACHUNG D
AUSRUESTUNG KAMERA RA	968726908	30	1	74	917361508	ELEKTRIK RAUPENTRAEGER
AUSRUESTUNG KAMERA RAU	968668608	30	1	100	917361608	ELEKTRIK RAUPENTRAEGER
AUSRUESTUNG KAMERA WI	967956908	10	1	1051	917229408	KAMERAUEBERWACHUNG WI
AUSRUESTUNG KAMERA WI	967957308	10	1	1052	917229508	KAMERAUEBERWACHUNG W
AUSSENGRIFF ZUG	11007272	2	1	574	968080908	SCHLIESSANLAGE
AUSSENLAMELLE	570256308	4	9	144	10004520	FEDERDRUCKLAMELLENBRE
AUSSENLAMELLE	571468008	(5)	8	881	90200207	FEDERDRUCKBREMSE
AUSSENLAMELLE	761039003	(2)	12	195	90024729	FEDERDRUCKBREMSE
AUSSTELLGRIFF KUNSTSTOF	10292023	2	1	576	964561008	HECKSCHEIBE VORM.
AUSSTROEMDUESE D=82 T=5	553193208	36	9	584	964598408	INNENVERKLEIDUNG
AUTORADIO	12257818	1	1	1098	916166208	AUTORADIO
AUTORADIO	916166208	360	1	12		LIEBHERR RAUPENKRAN LR
AXIALLUEFTER 24V	10222682	1	1	652	963398008	AXIALLUEFTER VORM.OBEN

Bezeichnung	Artikel	Pos.	Menge	Seite	Baugruppe	Bezeichnung
AXIALLUEFTER VORM.OBEN	963398008	36	4	649	967918008	AUFBAUTEILE MONTAGETAFE
AXIALZYLINDERROLLENLAGE	746607908	37	1	1050	917229108	HAKENFLASCHE
AXIALZYLINDERROLLENLAG	746605808	37	1	1049	917229008	HAKENFLASCHE
AXIALZYLINDERROLLENLAG	10428344	37	1	1048	917228808	DOPPELHAKENFLASCHE
BACKUP-RING 109X220	511052608	15	2	169	510401908	UMSCHALTVENTIL
BALLASTPALETTE SCHWK.	968031508	1	1	1069	917229808	SCHWEBEBALLAST
BATTERIE 12V 70AH	10664800	15	6	435	968175408	ELEKTRIK BATTERIEKASTEN
BATTERIE 12V 72AH	11114958	(913)	1	1059	917474108	BOLZENZIEHEINRICHTUNG
BATTERIE LADEEINHEIT 110V	917081908	156	1	10		LIEBHERR RAUPENKRAN LR
BATTERIEHALTER	10873512	4	2	760	10454762	FERNSTEUERSENDER
BATTERIEKASTEN SCHWK. SP	968132308	1	1	434	968169408	BATTERIEKASTEN VORM.
BATTERIEKASTEN VORM.	968169408	1	1	433	917079708	BATTERIELAGERUNG
BATTERIEKLEMME 15,9MM² V	613206608	19	6	435	968175408	ELEKTRIK BATTERIEKASTEN
BATTERIEKLEMME 17,5MM² V	613206508	20	6	435	968175408	ELEKTRIK BATTERIEKASTEN
BATTERIELAGERUNG	917079708	126	1	9		LIEBHERR RAUPENKRAN LR
BE- UND ENTLUEFTUNGSFIL	721108801	8	1	196	90024490	OELMESSEINRICHTUNG
BE- UND ENTLUEFTUNGSFIL	721108801	8	1	226	90200528	OELMESSEINRICHTUNG
BE- UND ENTLUEFTUNGSFIL	721108801	8	1	227	90200533	OELMESSEINRICHTUNG
BEARBEITUNG CAN- STUETZ	967116308	999	6	622	968030708	KABELSTRANG
BEDIENEINHEIT MBE5200-LW	11213750	50	1	733	967956108	AUSRUESTUNG KAMERA KAB
BEDIENKONSOLE RAL 7016 SP	968294908	2	1	482	967924408	ARMATURENBRETT VORM.RE
BEDIENPULT VERBOLZUNG A	968681408	45	1	616	917082808	ELEKTRIK DREHBUEHNE
BEF BAND	501507214	142	0.8	242	11347396	SEILTROMMEL
BEF BAND	501507214	201	0.4	244	11347399	FLANSCHLAGER
BEFESTIGUNGSMATERIAL	10650403	49	1	447	11113343	FAHRERSITZ
BEFESTIGUNGSMATERIAL	11171275	65	1	447	11113343	FAHRERSITZ
BEFESTIGUNGSMUTTER	10663825	(1)	1	272	10873652	ANSTEUERGERAET
BEFESTIGUNGSMUTTER M16X	602042208	18	2	482	967924408	ARMATURENBRETT VORM.RE
BEFESTIGUNGSSCHELLE	570066408	7	1	39	502806508	AUSGLEICHSBEHAELTER
BEFESTIGUNGSTEIL	9079604	1	2	403	9079954	BEFESTIGUNGSTEILE ANBAU
BEFESTIGUNGSTEILE ANBAU	9079954	460	1	309	10137680	DIESELMOTOR
BEFESTIGUNGSTEILE DREHV	917076508	12	1	9		LIEBHERR RAUPENKRAN LR
BEFESTIGUNGSTEILE DRUC	968510808	80	1	265	967978708	DIESELMOTOR VORM.
BEFUELLANSCHLUSS	10675463	45	1	152	10871517	ELEKTROPUMPE
BEFUELLANSCHLUSS	10675463	18	1	548	917081208	ZENTRALSCHMIERANLAGE O
BEHAELTER	571539308	2	1	83	11621396	ELEKTROPUMPE
BEHAELTER	571539308	20	1	152	10871517	ELEKTROPUMPE
BEHAELTER 2,5 KG	10038271	29	1	550	10425291	ELEKTROPUMPE
BEHAELTERABDECKKAPPE	10813573	26	1	152	10871517	ELEKTROPUMPE
BEHAELTERABDECKKAPPE	11644965	1	1	83	11621396	ELEKTROPUMPE
BEHAELTERABDECKKAPPE 2,	11212502	34	1	550	10425291	ELEKTROPUMPE
BEHAELTERSTOPFEN	570066208	4	1	39	502806508	AUSGLEICHSBEHAELTER
BEHAELTERVERSCHRAUBUN	10878281	2	1	38	96028333	AUSGLEICHSBEHAELTER KPL
BEHAELTERVERSCHRAUBUN	10878281	(2)	1	201	967787708	ZUSATZHYDRAULIK WINDE 1
BELEUCHTUNG LESELEUCHT	969499208	52	1	478	967926708	ELEKTRIK ANBAUTEILE KABIN
BELUEFTUNGSEINRICHTUNG	11005445	4	2	297	11340518	KUEHLERANLAGE
BELUEFTUNGSFILTER	10813476	(715)	1	1059	917474108	BOLZENZIEHEINRICHTUNG
BELUEFTUNGSFILTER	510667308	6	2	544	967968208	OELBEHAELTER VORM.
BELUEFTUNGSSTUTZEN M25	11341849	509	2	628	968346208	BLINDSTECKER
BELUEFTUNGSSTUTZEN M25	11341849	512	1	793	968541308	LEITUNG
BESCHILDERUNG	96017374	700	1	1108	968455908	FUSS KPL.
BESCHILDERUNG	967975008	3	1	109	918588908	HYDRAULISCHE ABSTUETZUN
BESCHILDERUNG	968029408	30	1	122	917076708	LAUFSTEG RAUPENFAHRWER
BESCHILDERUNG	968054508	700	1	749	917081508	AUFNAHME GEGENGEWICHT
BESCHILDERUNG	968809408	6	1	1081	917230108	FUEHRUNG SCHWEBEBALLAS
BESCHILDERUNG	968818608	300	1	963	917380508	D-KOPFSTUECK VORM.
BESCHILDERUNG	969060708	700	1	840	967743808	STANGE KPL.
BESCHILDERUNG	969063908	700	1	509	967981008	ZUGSTANGE KPL.
BESCHILDERUNG	969066208	700	1	507	967846208	ZUGSTANGE KPL.
BESCHILDERUNG	969068608	700	1	847	967897608	ZUGSTANGE KPL.

Bezeichnung	Artikel	Pos.	Menge	Seite	Baugruppe	Bezeichnung
BESCHILDERUNG 12 M	969075608	700	1	1018	967704008	STANGE KPL.
BESCHILDERUNG 2.5M	969086008	700	1	849	968190108	ZUGSTANGE KPL.
BESCHILDERUNG 3.9M	969073208	700	1	974	968026208	ZUGSTANGE KPL.
BESCHILDERUNG 5.765M	969082708	700	1	971	968026008	ZUGSTANGE KPL.
BESCHILDERUNG 6 M	969062808	700	1	1006	967733608	STANGE KPL.
BESCHILDERUNG 6.005M	969092108	700	1	851	968190208	ZUGSTANGE KPL.
BESCHILDERUNG 6.050 M	969083508	700	1	923	968242208	ZUGSTANGE KPL.
BESCHILDERUNG 6.0M	969072508	700	1	973	968026108	ZUGSTANGE VORM.
BESCHILDERUNG 6M	969057908	700	1	820	967746908	STANGE KPL.
BESCHILDERUNG BALLASTPA	968651108	700	1	1070	917229808	SCHWEBEBALLAST
BESCHILDERUNG D-ANLENKS	968284208	300	1	922	917333208	D-ANLENKSTUECK VORM.
BESCHILDERUNG D-ZWISCHE	969025808	700	1	1005	917085308	D-ZWISCHENSTUECK
BESCHILDERUNG D-ZWISCHE	969025808	700	1	1017	917178608	D-ZWISCHENSTUECK
BESCHILDERUNG DB-UNTERT	969324608	7	1	134	917077508	DREHBUEHNENRAHMEN
BESCHILDERUNG DREHBUEH	917082108	161	1	10		LIEBHERR RAUPENKRAN LR
BESCHILDERUNG KUEHLMITT	917694108	160	1	10		LIEBHERR RAUPENKRAN LR
BESCHILDERUNG L-KOPFSTU	968222108	700	1	1028	917251008	L-KOPFSTUECK
BESCHILDERUNG LI.	917322108	5	1	57	917076308	RAUPENTRAEGER KPL.LI.
BESCHILDERUNG MASTNASE	969149808	700	1	1044	917228608	MASTNASE
BESCHILDERUNG MITTELTEIL	917591608	4	1	14	917075908	RAUPENMITTELTEIL KPL.
BESCHILDERUNG RE.	917322308	5	1	90	917076408	RAUPENTRAEGER KPL.RE.
BESCHILDERUNG ROLLENSAT	969096408	700	1	810	917190708	ROLLENSATZ
BESCHILDERUNG ROLLENSAT	969096408	700	1	815	917190808	ROLLENSATZ
BESCHILDERUNG S-ADAPTE	969132908	700	1	832	917231408	S-ADAPTER
BESCHILDERUNG S-ANLENKS	968311308	700	1	780	917332608	S-ANLENKSTUECK VORM.
BESCHILDERUNG S-ZW.FLM	969425308	700	1	846	917078808	S-ZWISCHENSTUECK
BESCHILDERUNG S-ZW.ST.LR	968012308	700	1	819	917190908	S-ZWISCHENSTUECK
BESCHILDERUNG S-ZW.ST.LR	968012308	700	1	827	917333908	S-ZWISCHENSTUECK
BESCHILDERUNG S-ZW.ST.LR	968012308	700	1	839	917078708	S-ZWISCHENSTUECK
BESCHILDERUNG S-ZW.ST.LR	968012308	700	1	859	917079208	S-ZWISCHENSTUECK
BESCHILDERUNG S-ZW.ST.LR	968012308	700	1	864	917571208	S-ZWISCHENSTUECK
BESCHILDERUNG SA-BOCK	917475908	5	1	496	917080308	SA-BOCK
BESCHILDERUNG SL-REDU.	968688008	700	1	868	917191008	SL-REDUZIERSTUECK
BESCHILDERUNG WINDE 1	917472708	5	1	188	917077808	WINDE 1
BESCHILDERUNG WINDE 2	917473708	5	1	209	917077908	WINDE 2
BESCHILDERUNG WINDE 3	917813408	5	1	892	917083208	WINDE 3
BESCHILDERUNG WINDE 4	917872108	4	1	219	917078208	WINDE 4 EINZIEHWERK
BESCHILDERUNG WINDE 6	917481708	5	1	871	917081708	WINDE 6
BESCHILDERUNG ZENTRALBA	968057608	2	1	125	917077008	ZENTRALBALLASTBEFESTIG
BESCHRIFTUNG ADER	965622108	996	8	77	967971708	KABELSTRANG
BESCHRIFTUNG ADER	965622108	996	12	471	967925808	KABELSTRANG
BESCHRIFTUNG ADER	965622108	996	12	473	967926308	KABELSTRANG
BESCHRIFTUNG ADER	965622108	996	18	474	967926408	KABELSTRANG
BESCHRIFTUNG ADER	965622108	(996)	2	477	967926708	ELEKTRIK ANBAUTEILE KABIN
BESCHRIFTUNG ADER	965622108	996	120	622	968030708	KABELSTRANG
BESCHRIFTUNG ADER	965622108	996	45	626	968416808	KABELSTRANG
BESCHRIFTUNG KABELBAUM	965622208	998	1	50	96026395	VERKABELUNG
BESCHRIFTUNG KABELBAUM	965622208	(998)	1	51	967908108	KABELLISTE MITTELSTUECK
BESCHRIFTUNG KABELBAUM	965622208	(998)	1	51	967908108	KABELLISTE MITTELSTUECK
BESCHRIFTUNG KABELBAUM	965622208	998	2	76	967971408	KABELSTRANG
BESCHRIFTUNG KABELBAUM	965622208	998	2	473	967926308	KABELSTRANG
BESCHRIFTUNG KABELBAUM	965622208	998	1	474	967926408	KABELSTRANG
BESCHRIFTUNG KABELBAUM	965622208	(998)	2	477	967926708	ELEKTRIK ANBAUTEILE KABIN
BESCHRIFTUNG KABELBAUM	965622208	998	1	622	968030708	KABELSTRANG
BESCHRIFTUNG KABELBAUM	965622208	998	1	626	968416808	KABELSTRANG
BESCHRIFTUNG KABELBAUM	965622208	998	1	628	968346208	BLINDSTECKER
BESCHRIFTUNG KABELBAUM	965622208	998	2	630	968418008	KABELSTRANG
BESCHRIFTUNG KABELBAUM	965622208	(998)	2	637	917082908	EINBAUTEILE SCHALTSCHRAN
BESCHRIFTUNG KABELBAUM	965622208	998	2	793	968541308	LEITUNG
BESCHRIFTUNG KABELBAUM	965622208	998	2	794	968546008	LEITUNG

Bezeichnung	Artikel	Pos.	Menge	Seite	Baugruppe	Bezeichnung
BESCHRIFTUNG KABELBAUM	965622208	998	2	795	968546108	LEITUNG
BESCHRIFTUNGSFOLIE 40X30	11490473	74	1	1112	918641308	VORBEREITUNG KAMERA WI
BESCHRIFTUNGSFOLIE 40X30	11490468	70	1	1055	917229608	A-SCHEINWERFER S-ANLEN
BESTUECKUNGSMODUL	602792308	(1)	1	649	967918008	AUFBAUTEILE MONTAGETAFE
BESTUECKUNGSMODUL	602792308	1	1	654	964591108	BESTUECKUNGSMODUL
BESTUECKUNGSMODUL	964591108	48	1	649	967918008	AUFBAUTEILE MONTAGETAFE
BESTUECKUNGSMODUL	967539808	47	1	649	967918008	AUFBAUTEILE MONTAGETAFE
BESTUECKUNGSMODUL	968329408	60	1	650	967918008	AUFBAUTEILE MONTAGETAFE
BESTUECKUNGSMODUL	969337008	56	1	649	967918008	AUFBAUTEILE MONTAGETAFE
BESTUECKUNGSMODUL 12PO	966929508	(507)	2	43	967907508	SCHALTKASTEN KPL.
BESTUECKUNGSMODUL 12PO	966929508	46	1	649	967918008	AUFBAUTEILE MONTAGETAFE
BESTUECKUNGSMODUL 2	964830208	(506)	1	43	967907508	SCHALTKASTEN KPL.
BETAETIGUNG	10650484	29	1	447	11113343	FAHRERSITZ
BETAETIGUNGSDORN GD-ZN	704253408	8	4	46	965690708	DECKEL KPL.
BETAETIGUNGSDORN GD-ZN	704253408	(8)	4	434	968169408	BATTERIEKASTEN VORM.
BETAETIGUNGSDORN GD-ZN	704253408	(3)	4	602	968286908	GERAEUSCHDAEMMUNG OBE
BETAETIGUNGSDORN GD-ZN	704253408	(3)	4	602	968286908	GERAEUSCHDAEMMUNG OBE
BETAETIGUNGSDORN GD-ZN	704253408	(3)	4	602	968286908	GERAEUSCHDAEMMUNG OBE
BETAETIGUNGSDORN GD-ZN	704253408	(3)	4	602	968286908	GERAEUSCHDAEMMUNG OBE
BETAETIGUNGSDORN GD-ZN	704253408	9	3	604	968308808	DECKEL KPL.
BETAETIGUNGSDORN GD-ZN	704253408	9	4	605	968308908	DECKEL KPL.
BETAETIGUNGSDORN GD-ZN	704253408	9	2	606	968309008	DECKEL KPL.
BETAETIGUNGSDORN GD-ZN	704253408	3	2	608	968310408	DECKEL KPL.
BETAETIGUNGSDORN GD-ZN	704253408	3	2	609	968318208	DECKEL KPL.
BETAETIGUNGSDORN GD-ZN	704253408	3	5	612	968255808	DECKEL VORM.
BETAETIGUNGSDORN GD-ZN	704253408	3	7	613	968255908	DECKEL VORM.
BETAETIGUNGSDORN GD-ZN	704253408	3	7	614	968256008	DECKEL VORM.
BETAETIGUNGSDORN GD-ZN	704253408	3	7	615	968256108	DECKEL VORM.
BETAETIGUNGSDORN GD-ZN	704253408	(5)	4	632	968031008	ELEKTRIK KLEMMKASTEN DB
BETAETIGUNGSDORN GD-ZN	704253408	2	6	642	969408008	DECKEL KPL.
BETRIEBSSTUNDENZAEHLER	691798508	(3)	1	477	967926708	ELEKTRIK ANBAUTEILE KABIN
BETRIEBSSTUNDENZAEHLER	691798508	10	1	656	968486208	SICHERUNGSBLECH
BEUTEL	11320720	(1)	1	132	916959908	PERSOENLICHE SCHUTZAUS
BEZEICHNUNGSSCHILD 20X8	602761408	12	10	47	926891108	VERTEILER MASSE
BEZEICHNUNGSSCHILD 70X4	10288121	980	1	479	96006544	LICCON MONITOR LCD5A
BEZEICHNUNGSSCHILD 70X4	10288121	300	1	483	968252708	BTT PROGRAMMIERT
BEZEICHNUNGSSCHILD 70X4	10288121	300	1	644	968253608	UNIVERSAL EIN-AUSGANGS
BEZEICHNUNGSSCHILD 70X4	10288121	300	1	646	968252908	BTB PROGRAMMIERT
BEZUG	12101204	(1)	1	447	11113343	FAHRERSITZ
BLECH 1.5X114X70 DC01 FE//	97025882	23	1	649	967918008	AUFBAUTEILE MONTAGETAFE
BLECH 1.5X128X830 DC01 FE//	97038143	16	1	611	968255308	GERAEUSCHDAEMMUNG UN
BLECH 1.5X131X10 DC01 FE//	977332608	3	1	572	917432008	SCHIEBETUER KPL.
BLECH 1.5X174X114 DC01 RAL	976094108	53	1	584	964598408	INNENVERKLEIDUNG
BLECH 1.5X200X375 DC01 FE//	97038945	1	1	607	968309108	DECKEL KPL.
BLECH 1.5X203X2048 DC01	97038144	17	1	611	968255308	GERAEUSCHDAEMMUNG UN
BLECH 1.5X20X80 X5CRNI18-1	97046332	20	2	980	968107908	ZUGZYLINDER VORM.
BLECH 1.5X221X229 DC01 FE//	979533908	4	1	45	967907608	SCHALTKASTEN VORM.
BLECH 1.5X240X140 DC01 RA	977593708	1	1	485	964931408	STECKDOSEN VORM.
BLECH 1.5X256X53 DC01 FE//	979294908	2	1	651	968095808	MONTAGEEINHEIT VORM.
BLECH 1.5X261X328 DC01 RAL	97059137	14	1	562	968121308	KRANFUEHRERKABINE VORM
BLECH 1.5X287X160 DC01 RAL	97037683	(1)	1	477	967926708	ELEKTRIK ANBAUTEILE KABIN
BLECH 1.5X30X137 DC01 FE//	97042124	25	2	649	967918008	AUFBAUTEILE MONTAGETAFE
BLECH 1.5X344X918 DC01	97054741	8	1	255	917079108	DIESELMOTOR KPL.
BLECH 1.5X35X150 DC01 FE//	97056726	19	4	985	969396608	AUFSTIEG VORM.
BLECH 1.5X35X150 DC01 FE//	97056726	11	4	986	969396908	LEITER VORM.
BLECH 1.5X370X190 DC01	979533808	3	1	45	967907608	SCHALTKASTEN VORM.
BLECH 1.5X389X269 DC01 FE//	97038727	15	1	477	967926708	ELEKTRIK ANBAUTEILE KABIN
BLECH 1.5X395X345 DC01 FE//	97041946	1	1	656	968486208	SICHERUNGSBLECH
BLECH 1.5X399X35 DC01 FE//	97017074	44	1	637	917082908	EINBAUTEILE SCHALTSCHRAN
BLECH 1.5X414X230 DC01	97042676	(1)	1	501	917347708	SA-BOCK

Bezeichnung	Artikel	Pos.	Menge	Seite	Baugruppe	Bezeichnung
BLECH 1.5X426X303 DC01	97042677	(2)	1	501	917347708	SA-BOCK
BLECH 1.5X486X140 DC01	977659508	2	1	489	917080208	ZUSATZHEIZUNG OW
BLECH 1.5X500X111 DC01 RAL	976861208	7	1	572	917432008	SCHIEBETUER KPL.
BLECH 1.5X60X39 DC01 RAL	977435008	22	1	572	917432008	SCHIEBETUER KPL.
BLECH 1.5X691X50 X5CRNI18	97030182	2	1	1103	968838608	GRUNDHALTER VORM.
BLECH 1.5X70X100 DC01 FE//	978842708	3	2	651	968095808	MONTAGEEINHEIT VORM.
BLECH 1.5X75X75 DC01 RAL 7	977512608	67	1	570	917202908	KABINE VERGLAST
BLECH 1.5X75X75 DC01 SPF	977177808	7	6	642	969408008	DECKEL KPL.
BLECH 1.5X779X694 DC01 FE//	97034203	1	1	651	968095808	MONTAGEEINHEIT VORM.
BLECH 1.5X79X67 DC01 FE//ZN	977490808	38	1	649	967918008	AUFBAUTEILE MONTAGETAFE
BLECH 1.5X801X289 DC01 RA	977722108	9	1	576	964561008	HECKSCHEIBE VORM.
BLECH 1.5X812X326 DC01 RAL	976832908	21	1	584	964598408	INNENVERKLEIDUNG
BLECH 1.5X85X54 DC01	978667508	23	1	584	964598408	INNENVERKLEIDUNG
BLECH 1.5X872X70 X5CRNI18	977616408	49	1	584	964598408	INNENVERKLEIDUNG
BLECH 100X370X260 S355J2+	97028312	9	2	500	917347708	SA-BOCK
BLECH 10X100X178 S355MC	978308608	10	10	461	968283208	LAUFSTEG DREHBUEHNE LI
BLECH 10X104X185 S700MC	97041731	5	4	863	917571208	S-ZWISCHENSTUECK
BLECH 10X1142X845 S355MC	97032366	87	3	920	917333208	D-ANLENKSTUECK VORM.
BLECH 10X1250X80 S355MC	974144008	58	1	819	917190908	S-ZWISCHENSTUECK
BLECH 10X1250X80 S355MC	974144008	54	1	827	917333908	S-ZWISCHENSTUECK
BLECH 10X1250X80 S355MC	974144008	48	2	831	917231408	S-ADAPTER
BLECH 10X1250X80 S355MC	974144008	48	2	838	917078708	S-ZWISCHENSTUECK
BLECH 10X1250X80 S355MC	974144008	48	3	845	917078808	S-ZWISCHENSTUECK
BLECH 10X1250X80 S355MC	974144008	48	2	858	917079208	S-ZWISCHENSTUECK
BLECH 10X1250X80 S355MC	974144008	48	2	863	917571208	S-ZWISCHENSTUECK
BLECH 10X1250X80 S355MC	974144008	30	2	868	917191008	SL-REDUZIERSTUECK
BLECH 10X1250X80 S355MC	974144008	38	1	1004	917085308	D-ZWISCHENSTUECK
BLECH 10X1250X80 S355MC	974144008	38	2	1016	917178608	D-ZWISCHENSTUECK
BLECH 10X150X150 S355MC	974820408	26	2	61	917291608	RAUPENTRAEGER LI.
BLECH 10X150X150 S355MC	974820408	26	2	94	917291708	RAUPENTRAEGER RE.
BLECH 10X1690X60 S355MC	97031843	46	2	819	917190908	S-ZWISCHENSTUECK
BLECH 10X1690X60 S355MC	97031843	46	2	827	917333908	S-ZWISCHENSTUECK
BLECH 10X1690X60 S355MC	97031843	46	2	831	917231408	S-ADAPTER
BLECH 10X1690X60 S355MC	97031843	46	2	838	917078708	S-ZWISCHENSTUECK
BLECH 10X1690X60 S355MC	97031843	46	1	845	917078808	S-ZWISCHENSTUECK
BLECH 10X1690X60 S355MC	97031843	46	2	858	917079208	S-ZWISCHENSTUECK
BLECH 10X1690X60 S355MC	97031843	46	2	863	917571208	S-ZWISCHENSTUECK
BLECH 10X1690X60 S355MC	97031843	11	1	868	917191008	SL-REDUZIERSTUECK
BLECH 10X175X104 S700MC F	972636908	7	2	777	917332608	S-ANLENKSTUECK VORM.
BLECH 10X175X104 S700MC F	972636908	5	4	819	917190908	S-ZWISCHENSTUECK
BLECH 10X175X104 S700MC F	972636908	5	4	827	917333908	S-ZWISCHENSTUECK
BLECH 10X175X104 S700MC F	972636908	5	4	831	917231408	S-ADAPTER
BLECH 10X175X104 S700MC F	972636908	5	4	838	917078708	S-ZWISCHENSTUECK
BLECH 10X175X104 S700MC F	972636908	5	4	845	917078808	S-ZWISCHENSTUECK
BLECH 10X175X104 S700MC F	972636908	5	4	858	917079208	S-ZWISCHENSTUECK
BLECH 10X175X104 S700MC F	972636908	48	2	868	917191008	SL-REDUZIERSTUECK
BLECH 10X39X150 S355MC FE	941846108	31	1	559	917081608	KRANFUEHRERKABINE KPL.
BLECH 10X910X40 S355MC FE	97029816	21	2	1027	917251008	L-KOPFSTUECK
BLECH 110X34 S315MC FE//ZN	979132008	13	1	1044	917228608	MASTNASE
BLECH 12X120X444 S355MC	97037192	9	2	894	917474008	WINDE 3 VORM.
BLECH 12X120X451 S355MC	97037191	8	2	894	917474008	WINDE 3 VORM.
BLECH 12X260X370 S355MC	97031613	64	4	501	917347708	SA-BOCK
BLECH 12X334X234 S355MC	97033956	12	2	831	917231408	S-ADAPTER
BLECH 12X334X234 S355MC	97033957	13	2	831	917231408	S-ADAPTER
BLECH 12X385X122 S690QL	97027750	37	4	61	917291608	RAUPENTRAEGER LI.
BLECH 12X385X122 S690QL	97027750	37	4	94	917291708	RAUPENTRAEGER RE.
BLECH 12X615X320 S690QL	97032315	17	1	961	917380508	D-KOPFSTUECK VORM.
BLECH 15.0X113 S235JR FE//	977711708	39	2	445	917203308	STEUERSTAND
BLECH 15X1190X1630 S355MC	97035373	6	1	221	917451208	WINDE 4 VORM.
BLECH 15X796X806 S690QL	97028121	10	2	527	917080508	ROLLENLAGERUNG

Bezeichnung	Artikel	Pos.	Menge	Seite	Baugruppe	Bezeichnung
BLECH 15X819X719 S690QL	97029778	5	3	810	917190708	ROLLENSATZ
BLECH 15X819X719 S690QL	97029778	5	3	815	917190808	ROLLENSATZ
BLECH 185X260 DC01 FE//ZNNI	97039140	154	2	921	917333208	D-ANLENKSTUECK VORM.
BLECH 192X126 DC01 FE//ZNNI	97037694	16	1	191	917438108	WINDE 1 VORM.
BLECH 192X126 DC01 FE//ZNNI	97037694	16	1	212	917454008	WINDE 2 VORM.
BLECH 192X126 DC01 FE//ZNNI	97037694	32	1	221	917451208	WINDE 4 VORM.
BLECH 192X126 DC01 FE//ZNNI	97037694	112	1	502	917347708	SA-BOCK
BLECH 192X126 DC01 FE//ZNNI	97037694	11	1	874	917473608	WINDE 6 VORM.
BLECH 192X126 DC01 FE//ZNNI	97037694	35	1	894	917474008	WINDE 3 VORM.
BLECH 192X126 DC01 FE//ZNNI	97037694	171	1	921	917333208	D-ANLENKSTUECK VORM.
BLECH 196X63 S315MC FE//ZN	955668108	92	3	182	968277508	MONTAGETEILE DREHBUEHN
BLECH 196X63 S315MC FE//ZN	955668108	33	1	221	917451208	WINDE 4 VORM.
BLECH 196X63 S315MC FE//ZN	955668108	16	1	874	917473608	WINDE 6 VORM.
BLECH 196X63 S315MC FE//ZN	955668108	63	1	1070	917229808	SCHWEBEBALLAST
BLECH 1X105X105 DC01 FE//	953621508	7	1	507	967846208	ZUGSTANGE KPL.
BLECH 1X110X45 DC01 FE//ZN	97037679	7	4	874	917473608	WINDE 6 VORM.
BLECH 1X160X120 DC01 FE//	97047692	185	6	922	917333208	D-ANLENKSTUECK VORM.
BLECH 1X176X176 X5CRNI18-1	974792608	(1)	1	609	968318208	DECKEL KPL.
BLECH 1X196X316 DC01 FE//	97055135	4	4	745	917863208	TRANSPORTABLAGE
BLECH 1X285X126 DC01 RAL 9	977444308	17	1	445	917203308	STEUERSTAND
BLECH 1X285X126 DC01 RAL 9	977444408	18	1	445	917203308	STEUERSTAND
BLECH 1X374X106 DC01 FE//	976167508	25	1	264	967978708	DIESELMOTOR VORM.
BLECH 1X60X120 DC01 FE//ZN	97050876	18	8	978	968028208	AUFLAGE KPL.
BLECH 1x120x100 DC01 FE//ZN	970398708	12	2	874	917473608	WINDE 6 VORM.
BLECH 1x120x100 DC01 FE//ZN	970398708	14	4	894	917474008	WINDE 3 VORM.
BLECH 2.5X182X99 DC01 FE//	97015064	20	6	649	967918008	AUFBAUTEILE MONTAGETAFE
BLECH 2.5X375X475 DC01 FE//	979700108	20	1	529	917080608	MONTAGEEINRICHTUNG RA
BLECH 2.5X438X540 DC01 FE//	97027803	67	2	62	917291608	RAUPENTRAEGER LI.
BLECH 2.5X438X540 DC01 FE//	97027803	67	2	95	917291708	RAUPENTRAEGER RE.
BLECH 2.5X66X1007 DC01 RAL	97039803	3	1	733	967956108	AUSRUESTUNG KAMERA KAB
BLECH 2.5X70X111 DC01 FE//	977951808	89	2	182	968277508	MONTAGETEILE DREHBUEHN
BLECH 2.5X775X531 DC01	97054634	(1)	1	265	967978708	DIESELMOTOR VORM.
BLECH 2.5X86X86 DC01 RAL	977615308	40	4	584	964598408	INNENVERKLEIDUNG
BLECH 20X1684X216 S960QL+	97037392	1	2	925	968246608	ZUGSTANGE KPL.
BLECH 20X278X155 S690QL	97033963	(1)	1	831	917231408	S-ADAPTER
BLECH 20X292X100 S690QL	97028122	17	2	527	917080508	ROLLENLAGERUNG
BLECH 20X353X60 S960QL	97019870	14	2	137	917347808	UNTERTEIL VORM.
BLECH 20X368X141 S355J2+N	97027807	79	12	62	917291608	RAUPENTRAEGER LI.
BLECH 20X368X141 S355J2+N	97027807	79	12	95	917291708	RAUPENTRAEGER RE.
BLECH 20X373X60 S960QL	97032610	15	2	137	917347808	UNTERTEIL VORM.
BLECH 20X409X270 S690QL	97027786	46	2	61	917291608	RAUPENTRAEGER LI.
BLECH 20X409X270 S690QL	97027786	46	2	94	917291708	RAUPENTRAEGER RE.
BLECH 20X420X189 S355J2+N	97038870	49	1	559	917081608	KRANFUEHRERKABINE KPL.
BLECH 20X602X80 S690QL	974782608	45	9	61	917291608	RAUPENTRAEGER LI.
BLECH 20X602X80 S690QL	974782608	45	9	94	917291708	RAUPENTRAEGER RE.
BLECH 220X364 S315MC FE//	979656308	103	1	920	917333208	D-ANLENKSTUECK VORM.
BLECH 226X380 DC01 FE//ZNNI	97033350	72	1	920	917333208	D-ANLENKSTUECK VORM.
BLECH 228X255 S315MC FE//	97042216	174	1	921	917333208	D-ANLENKSTUECK VORM.
BLECH 2600X53 S315MC	978653108	134	1	779	917332608	S-ANLENKSTUECK VORM.
BLECH 2834X53 S315MC	978155008	133	3	779	917332608	S-ANLENKSTUECK VORM.
BLECH 2X100X190 DC01 FE//	97008421	13	1	191	917438108	WINDE 1 VORM.
BLECH 2X100X190 DC01 FE//	97008421	13	1	212	917454008	WINDE 2 VORM.
BLECH 2X100X228 DC01 FE//	979228608	57	1	1069	917229808	SCHWEBEBALLAST
BLECH 2X100X260 DC01 FE//	97037550	11	1	894	917474008	WINDE 3 VORM.
BLECH 2X103X117 DC01	976077208	64	2	570	917202908	KABINE VERGLAST
BLECH 2X114X114 DC01 FE//	957018808	44	6	221	917451208	WINDE 4 VORM.
BLECH 2X114X114 DC01 FE//	957018808	322	4	232	968081908	ZUSATZHYDRAULIK WINDE 4
BLECH 2X130X125 DC01 FE//	970469208	93	1	182	968277508	MONTAGETEILE DREHBUEHN
BLECH 2X140X245 DC01 FE//	97035383	18	4	221	917451208	WINDE 4 VORM.
BLECH 2X143X88 DC01 FE//ZN	97083880	1	1	47	926891108	VERTEILER MASSE

Bezeichnung	Artikel	Pos.	Menge	Seite	Baugruppe	Bezeichnung
BLECH 2X143X92 X5CRNI18-1	97030562	3	1	1104	967936408	WINDWARNUNG VORM.
BLECH 2X160X160 DC01 FE//	978880508	22	4	810	917190708	ROLLENSATZ
BLECH 2X160X160 DC01 FE//	978880508	23	4	815	917190808	ROLLENSATZ
BLECH 2X162X142 ALMG3 H11	976536208	39	1	649	967918008	AUFBAUTEILE MONTAGETAFE
BLECH 2X180X100 DC01 FE//	97011112	40	1	18	917345308	RAUPENMITTELTEIL
BLECH 2X180X100 DC01 FE//	97011112	81	1	95	917291708	RAUPENTRAEGER RE.
BLECH 2X180X100 DC01 FE//	97011113	41	1	18	917345308	RAUPENMITTELTEIL
BLECH 2X180X100 DC01 FE//	97011113	82	1	95	917291708	RAUPENTRAEGER RE.
BLECH 2X180X100 DC01 FE//	97011114	42	1	18	917345308	RAUPENMITTELTEIL
BLECH 2X180X100 DC01 FE//	97011114	81	1	62	917291608	RAUPENTRAEGER LI.
BLECH 2X180X100 DC01 FE//	97011115	43	1	18	917345308	RAUPENMITTELTEIL
BLECH 2X180X100 DC01 FE//	97011115	82	1	62	917291608	RAUPENTRAEGER LI.
BLECH 2X191X185 X5CRNI18-1	97030307	1	1	1105	967937608	HINDERNISFEUER VORM.
BLECH 2X196X238 DC01 RAL 7	977207008	33	1	569	917202908	KABINE VERGLAST
BLECH 2X196X316 DC01 FE//	97055136	5	8	745	917863208	TRANSPORTABLAGE
BLECH 2X200X100 DC01 FE//	97050386	27	1	815	917190808	ROLLENSATZ
BLECH 2X200X100 DC01 FE//	97050391	23	1	810	917190708	ROLLENSATZ
BLECH 2X201X127 DC01 FE//	977915708	53	1	569	917202908	KABINE VERGLAST
BLECH 2X201X128 DC01 FE//	977915808	54	1	569	917202908	KABINE VERGLAST
BLECH 2X20X54 DC01 FE//ZN	976866008	3	1	574	968080908	SCHLIESSANLAGE
BLECH 2X212X265 DC01 FE//	97031590	59	4	501	917347708	SA-BOCK
BLECH 2X214X295 DC01 FE//	97034142	6	1	191	917438108	WINDE 1 VORM.
BLECH 2X214X295 DC01 FE//	97035584	6	1	212	917454008	WINDE 2 VORM.
BLECH 2X227X73 X5CRNI18-1	977674308	25	2	477	967926708	ELEKTRIK ANBAUTEILE KABIN
BLECH 2X228X100 DC01 FE//	974067008	13	1	745	917863208	TRANSPORTABLAGE
BLECH 2X228X100 DC01 FE//	974141808	42	1	874	917473608	WINDE 6 VORM.
BLECH 2X228X100 DC01 FE//	974149708	6	1	744	917508308	TRANSPORTABLAGE
BLECH 2X235X190 DC01 FE//	97058645	16	6	745	917863208	TRANSPORTABLAGE
BLECH 2X242X221 DC01 FE//	97050478	8	1	237	917645608	MONTAGEWINDE VORM.
BLECH 2X242X221 DC01 FE//	97050479	11	1	237	917645608	MONTAGEWINDE VORM.
BLECH 2X248X327 X5CRNI18-1	97038291	8	1	727	967956208	KAMERAANBAU DREHBUEHN
BLECH 2X248X327 X5CRNI18-1	97038291	3	1	1054	967957508	KAMERAANBAU S-ANLENKSTU
BLECH 2X250X100 DC01 FE//	97004379	17	1	874	917473608	WINDE 6 VORM.
BLECH 2X251X134 DC01	976517608	2	1	595	917200808	HEIZKLIMAGERAET EINBAU
BLECH 2X264X124 DC01 FE//	97047785	6	2	972	968027308	ZUGSTANGE VORM.
BLECH 2X290X188 DC01 RAL 7	97039804	4	1	733	967956108	AUSRUESTUNG KAMERA KAB
BLECH 2X291X190 DC01 RAL 7	977342608	5	4	733	967956108	AUSRUESTUNG KAMERA KAB
BLECH 2X291X200 X5CRNI18-1	97008317	5	1	729	968646208	KAMERAHALTER VORM.
BLECH 2X30X20 DC01 FE//ZN	97036123	25	1	919	917333208	D-ANLENKSTUECK VORM.
BLECH 2X45X91 DC01 FE//ZN	956449508	112	1	560	917081608	KRANFUEHRERKABINE KPL.
BLECH 2X490X381 X5CRNI18-1	97046156	99	1	560	917081608	KRANFUEHRERKABINE KPL.
BLECH 2X515X476 DC01 RAL 7	976833108	20	1	584	964598408	INNENVERKLEIDUNG
BLECH 2X539X189 DC01 T ZN	97047743	18	1	1083	968399508	ANLENKSTUECK VORM.
BLECH 2X546X1049 DC01	97036486	(1)	1	453	917079908	DREHBUEHNENVERKLEIDUN
BLECH 2X552X1049 DC01	97036488	(1)	1	453	917079908	DREHBUEHNENVERKLEIDUN
BLECH 2X616X222 DC01 SCH	977648608	2	1	490	967276208	ZUSATZHEIZUNG VORM.
BLECH 2X623X1049 DC01	97036487	(1)	1	453	917079908	DREHBUEHNENVERKLEIDUN
BLECH 2X623X1049 DC01	97036489	(1)	1	453	917079908	DREHBUEHNENVERKLEIDUN
BLECH 2X640X170 DC01 FE//	97031586	41	1	500	917347708	SA-BOCK
BLECH 2X67X47 X5CRNI18-10	977874608	27	1	574	968080908	SCHLIESSANLAGE
BLECH 2X68X76 DC01 FE//ZN	97034205	24	1	649	967918008	AUFBAUTEILE MONTAGETAFE
BLECH 2X75X75 DC01 FE//ZN	978025708	62	1	560	917081608	KRANFUEHRERKABINE KPL.
BLECH 2X76X108 X5CRNI18-1	97097974	26	1	649	967918008	AUFBAUTEILE MONTAGETAFE
BLECH 2X817X486 DC01 RAL 7	977067308	23	1	569	917202908	KABINE VERGLAST
BLECH 2X81X20 DC01 FE//ZN	97002641	20	1	489	917080208	ZUSATZHEIZUNG OW
BLECH 2X832X202 X5CRNI18-1	97046155	98	1	560	917081608	KRANFUEHRERKABINE KPL.
BLECH 2X850X91 DC01 FE//ZN	97126567	10	1	536	917473108	BRENNSTOFFBEHAELTER O
BLECH 2X90X156 ALMG3 H111	97057111	43	1	122	917076708	LAUFSTEG RAUPENFAHRWER
BLECH 2X90X156 ALMG3 H111	97057112	44	1	122	917076708	LAUFSTEG RAUPENFAHRWER
BLECH 2X90X156 ALMG3 H111	97057113	45	1	122	917076708	LAUFSTEG RAUPENFAHRWER

Bezeichnung	Artikel	Pos.	Menge	Seite	Baugruppe	Bezeichnung
BLECH 2X90X156 ALMG3 H111	97057114	46	1	122	917076708	LAUFSTEG RAUPENFAHRWER
BLECH 2X90X196 ALMG3 H111	97057169	48	2	122	917076708	LAUFSTEG RAUPENFAHRWER
BLECH 2X98X32 ALMG3 H111	976606608	10	1	632	968031008	ELEKTRIK KLEMMKASTEN DB
BLECH 2X98X32 ALMG3 H111	976606608	45	1	640	967917908	SCHALTSCHRANK MECH.
BLECH 30X230X117 S960QL	97058578	8	2	137	917347808	UNTERTEIL VORM.
BLECH 30X250X135 S960QL	97032606	13	4	137	917347808	UNTERTEIL VORM.
BLECH 30X266X206 S960QL	97031582	27	2	500	917347708	SA-BOCK
BLECH 30X319X184 S690QL	97027749	36	4	61	917291608	RAUPENTRAEGER LI.
BLECH 30X319X184 S690QL	97027749	36	4	94	917291708	RAUPENTRAEGER RE.
BLECH 30X368X180 S960QL	97034143	7	2	187	917077708	BOLZEN S-ANLENKSTUECK
BLECH 3X113X80 S355MC FE//	97027105	54	2	181	968277508	MONTAGETEILE DREHBUEHN
BLECH 3X121X111 DC01 FE//	97023730	24	1	595	917200808	HEIZKLIMAGERAET EINBAU
BLECH 3X121X249 S355MC FE	97029819	10	1	1030	96001219	HUBENDSCHALTER VORM.
BLECH 3X122X150 DC01 FE//	97041125	10	1	191	917438108	WINDE 1 VORM.
BLECH 3X122X150 DC01 FE//	97041125	10	1	212	917454008	WINDE 2 VORM.
BLECH 3X137X140 X5CRNI18-1	978979908	2	1	730	965669108	FUEHRUNG
BLECH 3X144X278 DC01 FE//	97041169	43	1	221	917451208	WINDE 4 VORM.
BLECH 3X146X80 DC01 FE//ZN	970771908	66	1	19	917345308	RAUPENMITTELTEIL
BLECH 3X146X80 DC01 FE//ZN	970771908	53	2	181	968277508	MONTAGETEILE DREHBUEHN
BLECH 3X147X130 X5CRNI18-1	97066285	50	1	181	968277508	MONTAGETEILE DREHBUEHN
BLECH 3X147X130 X5CRNI18-1	97066286	51	1	181	968277508	MONTAGETEILE DREHBUEHN
BLECH 3X1500X82 DC01 FE//	97038281	54	2	845	917078808	S-ZWISCHENSTUECK
BLECH 3X150X40 DC01 FE//ZN	978041208	12	3	181	968277508	MONTAGETEILE DREHBUEHN
BLECH 3X151X136 S355MC FE	976958808	4	1	579	964598008	SCHEIBENWISCHANLAGE EIN
BLECH 3X158X365 DC01 FE//	97035738	25	1	433	917079708	BATTERIELAGERUNG
BLECH 3X165X258 DC01 FE//	97034699	50	1	489	917080208	ZUSATZHEIZUNG OW
BLECH 3X180X316 DC01 T ZN	97038387	55	1	457	917080008	LAUFSTEG DREHBUEHNE
BLECH 3X182X352 S355MC T Z	97058234	113	1	182	968277508	MONTAGETEILE DREHBUEHN
BLECH 3X185X40 S355MC FE//	977984008	69	1	265	967978708	DIESELMOTOR VORM.
BLECH 3X190X60 DC01 FE//ZN	971562708	157	3	779	917332608	S-ANLENKSTUECK VORM.
BLECH 3X200X323 DC01 FE//	97041631	29	1	602	968286908	GERAEUSCHDAEMMUNG OBE
BLECH 3X200X400 DC01 FE//	97049016	107	1	182	968277508	MONTAGETEILE DREHBUEHN
BLECH 3X200X85 DC01 FE//ZN	97043013	67	1	264	967978708	DIESELMOTOR VORM.
BLECH 3X209X230 DC01 FE//	97038344	1	1	138	968284308	MONTAGETEILE UNTERTEIL
BLECH 3X214X84 S355MC FE//	97030604	136	2	963	917380508	D-KOPFSTUECK VORM.
BLECH 3X214X84 S355MC FE//	97030604	55	2	1004	917085308	D-ZWISCHENSTUECK
BLECH 3X214X84 S355MC FE//	97030604	55	2	1016	917178608	D-ZWISCHENSTUECK
BLECH 3X221X252 S355MC T Z	97047682	77	1	458	917080008	LAUFSTEG DREHBUEHNE
BLECH 3X245X141 DC01 FE//	97040913	42	1	221	917451208	WINDE 4 VORM.
BLECH 3X250X121 S355MC FE	97029818	2	1	1030	96001219	HUBENDSCHALTER VORM.
BLECH 3X250X136 S355MC FE	97046054	30	1	611	968255308	GERAEUSCHDAEMMUNG UN
BLECH 3X251X182 DC01 FE//	97053156	6	1	181	968277508	MONTAGETEILE DREHBUEHN
BLECH 3X253X221 S355MC T Z	97043400	75	1	458	917080008	LAUFSTEG DREHBUEHNE
BLECH 3X26X26 DC01 FE//ZN	971974208	22	2	445	917203308	STEUERSTAND
BLECH 3X278X620 X5CRNI18-1	97036153	9	1	727	967956208	KAMERAANBAU DREHBUEHN
BLECH 3X280X154 DC01 FE//	971552108	102	1	501	917347708	SA-BOCK
BLECH 3X280X170 DC01 RAL 7	977224608	22	1	584	964598408	INNENVERKLEIDUNG
BLECH 3X296X60 X5CRNI18-1	97034264	3	1	1057	968099808	KAMERAHALTER VORM.
BLECH 3X298X107 S355MC FE	97034653	5	1	439	968111208	HARNSTOFFTANK VORM.
BLECH 3X300X115 DC01 FE//	975471408	82	4	182	968277508	MONTAGETEILE DREHBUEHN
BLECH 3X300X347 DC01 FE//	97042752	66	1	264	967978708	DIESELMOTOR VORM.
BLECH 3X30X95 S355MC FE//	975651908	11	3	503	967852308	SA-BOCK AUFSTELLVORRIC
BLECH 3X30X95 S355MC FE//	975651908	96	1	560	917081608	KRANFUEHRERKABINE KPL.
BLECH 3X316X134 DC01 FE//	97042634	61	1	264	967978708	DIESELMOTOR VORM.
BLECH 3X321X455 DC01 FE//	97039084	26	1	602	968286908	GERAEUSCHDAEMMUNG OBE
BLECH 3X321X504 DC01 FE//	97039085	27	1	602	968286908	GERAEUSCHDAEMMUNG OBE
BLECH 3X327X177 S355MC T Z	97058233	112	1	182	968277508	MONTAGETEILE DREHBUEHN
BLECH 3X328X593 DC01 FE//	97041632	30	1	602	968286908	GERAEUSCHDAEMMUNG OBE
BLECH 3X338X91 S355MC FE//	97043395	28	3	296	968240908	KUEHLER VORM.
BLECH 3X340X162 DC01 T ZN	97058236	1	1	185	969483508	PARKKONSOLE SCHLAEUCHE

Bezeichnung	Artikel	Pos.	Menge	Seite	Baugruppe	Bezeichnung
BLECH 3X342X177 S355MC T Z	97058235	114	1	182	968277508	MONTAGETEILE DREHBUEHN
BLECH 3X352X581 DC01 FE//	97075181	22	1	112	918589408	HYDRAULISCHE ABSTUETZUN
BLECH 3X354X500 DC01 FE//	97058237	116	1	182	968277508	MONTAGETEILE DREHBUEHN
BLECH 3X363X377 DC01	97039082	24	1	602	968286908	GERAEUSCHDAEMMUNG OBE
BLECH 3X366X104 DC01 RAL 9	977444008	15	1	445	917203308	STEUERSTAND
BLECH 3X366X104 DC01 RAL 9	977444108	16	1	445	917203308	STEUERSTAND
BLECH 3X366X391 DC01 FE//	97059478	15	2	786	917084408	S-RUECKHALTESICHERUNG
BLECH 3X38X100 S355MC FE//	97022950	4	6	434	968169408	BATTERIEKASTEN VORM.
BLECH 3X390X260 S355MC FE	97032006	55	1	819	917190908	S-ZWISCHENSTUECK
BLECH 3X390X260 S355MC FE	97032006	31	1	827	917333908	S-ZWISCHENSTUECK
BLECH 3X390X260 S355MC FE	97032006	55	1	838	917078708	S-ZWISCHENSTUECK
BLECH 3X390X260 S355MC FE	97032006	55	1	858	917079208	S-ZWISCHENSTUECK
BLECH 3X390X260 S355MC FE	97032006	55	1	863	917571208	S-ZWISCHENSTUECK
BLECH 3X404X480 X5CRNI18-1	97045905	1	1	80	968727008	KAMERAANBAU RAUPE
BLECH 3X404X480 X5CRNI18-1	97045905	1	1	104	968668808	KAMERAANBAU RAUPE
BLECH 3X404X480 X5CRNI18-1	97045909	2	1	80	968727008	KAMERAANBAU RAUPE
BLECH 3X404X480 X5CRNI18-1	97045909	2	1	104	968668808	KAMERAANBAU RAUPE
BLECH 3X404X698 DC01 T ZN	97034481	14	1	980	968107908	ZUGZYLINDER VORM.
BLECH 3X407X167 S355MC FE	97045411	18	2	430	917079508	LUFTFILTERANLAGE KPL.
BLECH 3X40X40 DC01 FE//ZN	971974108	21	4	445	917203308	STEUERSTAND
BLECH 3X415X506 DC01 FE//	97044328	83	1	182	968277508	MONTAGETEILE DREHBUEHN
BLECH 3X437X320 DC01 FE//	97043275	1	1	269	968510808	BEFESTIGUNGSTEILE DRUC
BLECH 3X44X105 DC01 FE//ZN	97038145	27	20	611	968255308	GERAEUSCHDAEMMUNG UN
BLECH 3X480X81 S355MC FE//	97033924	16	6	868	917191008	SL-REDUZIERSTUECK
BLECH 3X480X81 S355MC FE//	97033924	13	4	1083	968399508	ANLENKSTUECK VORM.
BLECH 3X486X308 DC01 FE//	97044803	90	1	182	968277508	MONTAGETEILE DREHBUEHN
BLECH 3X50X234 DC01 FE//ZN	97041768	48	1	461	968283208	LAUFSTEG DREHBUEHNE LI
BLECH 3X52X188 DC01 T ZN O	978187308	2	2	269	968510808	BEFESTIGUNGSTEILE DRUC
BLECH 3X577X255 S355MC	97042729	65	1	264	967978708	DIESELMOTOR VORM.
BLECH 3X581X162 DC01 FE//	97052923	2	1	25	969088908	HALTER VORM.
BLECH 3X600X300 DC01	97042668	3	1	269	968510808	BEFESTIGUNGSTEILE DRUC
BLECH 3X609X869 S355MC T Z	97038390	2	1	464	968287308	AUFSTIEG VORM.
BLECH 3X627X291 DC01 FE//	97039083	25	1	602	968286908	GERAEUSCHDAEMMUNG OBE
BLECH 3X700X112 S355MC FE	97034110	60	10	1004	917085308	D-ZWISCHENSTUECK
BLECH 3X700X112 S355MC FE	97034110	60	10	1016	917178608	D-ZWISCHENSTUECK
BLECH 3X70X135 DC01 FE//ZN	974698908	49	1	478	967926708	ELEKTRIK ANBAUTEILE KABIN
BLECH 3X70X135 S355MC FE//	977984508	20	1	181	968277508	MONTAGETEILE DREHBUEHN
BLECH 3X70X60 DC01 FE//ZN	971447408	81	3	182	968277508	MONTAGETEILE DREHBUEHN
BLECH 3X70X60 DC01 FE//ZN	971447408	130	4	963	917380508	D-KOPFSTUECK VORM.
BLECH 3X70X87 DC01 FE//ZN	954061908	151	1	779	917332608	S-ANLENKSTUECK VORM.
BLECH 3X78X86 DC01 RAL 701	97060667	82	1	570	917202908	KABINE VERGLAST
BLECH 3X80X1392 ALMG3 H11	979515108	86	1	570	917202908	KABINE VERGLAST
BLECH 3X80X174 DC01 FE//ZN	97049226	109	1	182	968277508	MONTAGETEILE DREHBUEHN
BLECH 3X829X165 DC01 FE//	97052922	1	1	25	969088908	HALTER VORM.
BLECH 3X82X1035 S355MC	97033818	118	3	962	917380508	D-KOPFSTUECK VORM.
BLECH 3X82X1035 S355MC	97033818	15	8	1085	968678908	ZWISCHENSTUECK VORM.
BLECH 3X82X1110 DC01 FE//	97033352	61	4	838	917078708	S-ZWISCHENSTUECK
BLECH 3X82X1110 DC01 FE//	97033352	62	4	845	917078808	S-ZWISCHENSTUECK
BLECH 3X82X1110 DC01 FE//	97033352	62	4	858	917079208	S-ZWISCHENSTUECK
BLECH 3X82X1110 DC01 FE//	97033352	62	4	863	917571208	S-ZWISCHENSTUECK
BLECH 3X82X2240 DC01 FE//	97035882	30	10	831	917231408	S-ADAPTER
BLECH 3X82X2240 DC01 FE//	97035882	12	6	1083	968399508	ANLENKSTUECK VORM.
BLECH 3X82X460 DC01 FE//ZN	97036304	14	2	1085	968678908	ZWISCHENSTUECK VORM.
BLECH 3X82X580 DC01 FE//ZN	97031853	30	4	819	917190908	S-ZWISCHENSTUECK
BLECH 3X82X580 DC01 FE//ZN	97031853	30	4	827	917333908	S-ZWISCHENSTUECK
BLECH 3X82X580 DC01 FE//ZN	97031853	30	4	838	917078708	S-ZWISCHENSTUECK
BLECH 3X82X580 DC01 FE//ZN	97031853	30	2	845	917078808	S-ZWISCHENSTUECK
BLECH 3X82X580 DC01 FE//ZN	97031853	30	4	858	917079208	S-ZWISCHENSTUECK
BLECH 3X82X580 DC01 FE//ZN	97031853	30	4	863	917571208	S-ZWISCHENSTUECK
BLECH 3X82X580 DC01 FE//ZN	97031853	132	6	921	917333208	D-ANLENKSTUECK VORM.

Bezeichnung	Artikel	Pos.	Menge	Seite	Baugruppe	Bezeichnung
BLECH 3X82X580 DC01 FE//ZN	97031853	122	4	963	917380508	D-KOPFSTUECK VORM.
BLECH 3X82X580 DC01 FE//ZN	97031853	34	6	1004	917085308	D-ZWISCHENSTUECK
BLECH 3X82X580 DC01 FE//ZN	97031853	34	6	1016	917178608	D-ZWISCHENSTUECK
BLECH 3X88X96 DC01 FE//ZN	97030183	32	1	264	967978708	DIESELMOTOR VORM.
BLECH 3X892X382 DC01 RAL	977179308	1	1	588	964720408	PEDALTRAEGER EINBAU
BLECH 3X896X129 S355MC	97034652	4	1	439	968111208	HARNSTOFFTANK VORM.
BLECH 3X90X150 DC01 FE//ZN	97045106	50	1	221	917451208	WINDE 4 VORM.
BLECH 3X90X224 DC01 FE//ZN	97032135	16	4	500	917347708	SA-BOCK
BLECH 3X92X132 S355MC FE//	97043269	26	2	527	917080508	ROLLENLAGERUNG
BLECH 3X95X30 DC01+ZE FE//	971213508	23	2	427	917079408	SCHALLDAEMPFERANLAGE
BLECH 3X97X70 S355MC FE//	978311508	320	1	711	967788208	DRUCKLUFTANLAGE
BLECH 40X11978X194 S960Q	97026700	1	2	1019	967704108	STANGE VORM.
BLECH 40X3867X194 S960QL+	97032299	1	2	975	968027708	ZUGSTANGE VORM.
BLECH 40X5696X264 S960QL+	97032267	1	2	972	968027308	ZUGSTANGE VORM.
BLECH 40X5922X168 S960QL+	97027174	1	2	821	967747008	STANGE VORM.
BLECH 40X5980X194 S960QL+	97024859	1	2	1007	967733808	STANGE VORM.
BLECH 40X6260X254 S960QL+	97032274	1	2	973	968026108	ZUGSTANGE VORM.
BLECH 40X76 DC01 FE//ZNNI8/	97033349	71	1	920	917333208	D-ANLENKSTUECK VORM.
BLECH 433X200 DC01 FE//ZNNI	97042559	160	1	921	917333208	D-ANLENKSTUECK VORM.
BLECH 45X944X464 S960QL+	97032748	1	2	977	968028008	LASCHE KPL.
BLECH 4X1000X291 S315MC	97035380	12	1	221	917451208	WINDE 4 VORM.
BLECH 4X1000X292 S315MC	97035379	11	1	221	917451208	WINDE 4 VORM.
BLECH 4X100X218 S315MC FE	97055291	18	2	468	969259908	LAUFSTEG DREHBUEHNE REC
BLECH 4X1029X268 S315MC	97037258	14	1	264	967978708	DIESELMOTOR VORM.
BLECH 4X103X20 S315MC FE//	952859808	33	1	264	967978708	DIESELMOTOR VORM.
BLECH 4X103X20 S315MC FE//	952859808	56	1	493	917191108	KLIMAANLAGE
BLECH 4X103X900 S315MC FE	945048208	148	3	779	917332608	S-ANLENKSTUECK VORM.
BLECH 4X1046X98 S315MC	97054740	7	1	255	917079108	DIESELMOTOR KPL.
BLECH 4X1055X161 S315MC	97031844	28	2	831	917231408	S-ADAPTER
BLECH 4X1055X161 S315MC	97031844	28	2	838	917078708	S-ZWISCHENSTUECK
BLECH 4X1055X161 S315MC	97031844	28	1	845	917078808	S-ZWISCHENSTUECK
BLECH 4X1055X161 S315MC	97031844	28	2	858	917079208	S-ZWISCHENSTUECK
BLECH 4X1055X161 S315MC	97031844	28	2	863	917571208	S-ZWISCHENSTUECK
BLECH 4X105X153 S315MC FE	97041360	42	2	181	968277508	MONTAGETEILE DREHBUEHN
BLECH 4X107X70 S315MC FE//	97046716	168	1	779	917332608	S-ANLENKSTUECK VORM.
BLECH 4X107X70 S315MC FE//	97046716	177	1	921	917333208	D-ANLENKSTUECK VORM.
BLECH 4X1092X326 S315MC	97037253	11	1	264	967978708	DIESELMOTOR VORM.
BLECH 4X109X70 S315MC FE//	97011976	61	20	1004	917085308	D-ZWISCHENSTUECK
BLECH 4X109X70 S315MC FE//	97011976	61	40	1016	917178608	D-ZWISCHENSTUECK
BLECH 4X110X80 S315MC FE//	970350208	22	1	548	917081208	ZENTRALSCHMIERANLAGE O
BLECH 4X1110X122 S315MC	97033351	60	4	838	917078708	S-ZWISCHENSTUECK
BLECH 4X1110X122 S315MC	97033351	61	4	845	917078808	S-ZWISCHENSTUECK
BLECH 4X1110X122 S315MC	97033351	61	4	858	917079208	S-ZWISCHENSTUECK
BLECH 4X1110X122 S315MC	97033351	61	4	863	917571208	S-ZWISCHENSTUECK
BLECH 4X1110X122 S315MC	97033351	65	1	1016	917178608	D-ZWISCHENSTUECK
BLECH 4X112X1860 S315MC	97036307	73	2	832	917231408	S-ADAPTER
BLECH 4X1130X202 S315MC	978931408	65	1	778	917332608	S-ANLENKSTUECK VORM.
BLECH 4X113X221 S315MC FE	97037262	18	1	264	967978708	DIESELMOTOR VORM.
BLECH 4X115X97 S315MC FE//	971276408	55	1	181	968277508	MONTAGETEILE DREHBUEHN
BLECH 4X115X97 S315MC FE//	971276408	43	2	559	917081608	KRANFUEHRERKABINE KPL.
BLECH 4X119X70 S315MC FE//	978682708	32	4	175	917401608	DREHBUEHNE KPL.
BLECH 4X121X75 S315MC FE//	97045860	6	1	82	917322008	ZENTRALSCHMIERUNG RAUP
BLECH 4X121X75 S315MC FE//	97045860	6	1	106	917322208	ZENTRALSCHMIERUNG RAUP
BLECH 4X122X700 S315MC FE	97003872	46	2	500	917347708	SA-BOCK
BLECH 4X122X700 S315MC FE	97003872	63	3	778	917332608	S-ANLENKSTUECK VORM.
BLECH 4X123X137 S315MC T Z	97046777	89	2	458	917080008	LAUFSTEG DREHBUEHNE
BLECH 4X125X178 S315MC FE	97037626	100	1	182	968277508	MONTAGETEILE DREHBUEHN
BLECH 4X127X1320 S315MC	97019834	144	2	779	917332608	S-ANLENKSTUECK VORM.
BLECH 4X134X75 S315MC FE//	97042999	70	1	181	968277508	MONTAGETEILE DREHBUEHN
BLECH 4X135X306 S315MC FE	97053548	192	2	922	917333208	D-ANLENKSTUECK VORM.

Bezeichnung	Artikel	Pos.	Menge	Seite	Baugruppe	Bezeichnung
BLECH 4X137X123 S315MC T Z	97046778	88	2	458	917080008	LAUFSTEG DREHBUEHNE
BLECH 4X138X138 S315MC FE	975208408	19	24	112	918589408	HYDRAULISCHE ABSTUETZUN
BLECH 4X138X143 S315MC FE	97050741	31	2	749	917081508	AUFNAHME GEGENGEWICHT
BLECH 4X138X143 S315MC FE	97050746	34	2	749	917081508	AUFNAHME GEGENGEWICHT
BLECH 4X138X20 S315MC FE//	97044966	29	2	296	968240908	KUEHLER VORM.
BLECH 4X140X245 S315MC FE	97035382	17	8	221	917451208	WINDE 4 VORM.
BLECH 4X140X82 S315MC FE//	97037207	17	1	296	968240908	KUEHLER VORM.
BLECH 4X140X83 S315MC FE//	97037215	24	1	296	968240908	KUEHLER VORM.
BLECH 4X140X93 S315MC FE//	956093308	52	1	181	968277508	MONTAGETEILE DREHBUEHN
BLECH 4X140X93 S315MC FE//	956093308	309	1	252	967787908	ZUSATZHYDRAULIK MONTAGE
BLECH 4X143X100 S315MC FE	97050744	32	2	749	917081508	AUFNAHME GEGENGEWICHT
BLECH 4X143X100 S315MC FE	97050745	33	2	749	917081508	AUFNAHME GEGENGEWICHT
BLECH 4X143X166 S315MC FE	97037261	17	1	264	967978708	DIESELMOTOR VORM.
BLECH 4X143X30 S315MC FE//	97050176	72	1	265	967978708	DIESELMOTOR VORM.
BLECH 4X1440X112 S315MC	97035909	25	2	831	917231408	S-ADAPTER
BLECH 4X148X819 S315MC FE	97035729	16	1	433	917079708	BATTERIELAGERUNG
BLECH 4X1500X122 S315MC	97036299	17	4	845	917078808	S-ZWISCHENSTUECK
BLECH 4X150X50 S315MC FE//	97010163	56	1	181	968277508	MONTAGETEILE DREHBUEHN
BLECH 4X150X50 S315MC FE//	971510808	8	1	548	917081208	ZENTRALSCHMIERANLAGE O
BLECH 4X1514X564 S315MC	97039081	23	1	602	968286908	GERAEUSCHDAEMMUNG OBE
BLECH 4X151X665 S315MC FE	97032338	30	1	961	917380508	D-KOPFSTUECK VORM.
BLECH 4X151X89 S315MC FE//	97049471	115	1	502	917347708	SA-BOCK
BLECH 4X1533X198 S315MC	97054602	4	1	468	969259908	LAUFSTEG DREHBUEHNE REC
BLECH 4X1565X161 S315MC	97029863	17	8	1016	917178608	D-ZWISCHENSTUECK
BLECH 4X1565X161 S315MC	97029863	11	3	1085	968678908	ZWISCHENSTUECK VORM.
BLECH 4X156X190 S315MC FE	97039470	10	7	181	968277508	MONTAGETEILE DREHBUEHN
BLECH 4X156X298 S315MC FE	97041363	43	1	181	968277508	MONTAGETEILE DREHBUEHN
BLECH 4X156X450 S315MC FE	97041357	41	2	181	968277508	MONTAGETEILE DREHBUEHN
BLECH 4X158X190 S315MC FE	97042998	69	1	181	968277508	MONTAGETEILE DREHBUEHN
BLECH 4X159X275 S315MC FE	97034141	5	1	191	917438108	WINDE 1 VORM.
BLECH 4X159X275 S315MC FE	97034141	5	1	212	917454008	WINDE 2 VORM.
BLECH 4X160X77 S315MC FE//	97042552	157	12	921	917333208	D-ANLENKSTUECK VORM.
BLECH 4X167X165 S315MC FE	97039738	145	1	779	917332608	S-ANLENKSTUECK VORM.
BLECH 4X167X25 S315MC T Z	977852108	15	4	749	917081508	AUFNAHME GEGENGEWICHT
BLECH 4X167X25 S315MC T Z	977852108	42	8	1069	917229808	SCHWEBEBALLAST
BLECH 4X168X177 S315MC FE	97019039	64	1	19	917345308	RAUPENMITTELTEIL
BLECH 4X170X90 S315MC FE//	97051398	179	1	779	917332608	S-ANLENKSTUECK VORM.
BLECH 4X173X230 S315MC FE	97042215	12	1	743	917190608	FREMDEINSPEISUNG
BLECH 4X1750X161 S315MC	97036296	14	1	845	917078808	S-ZWISCHENSTUECK
BLECH 4X176X199 S315MC FE	97037264	20	1	264	967978708	DIESELMOTOR VORM.
BLECH 4X180X111 S315MC FE	97043105	68	2	181	968277508	MONTAGETEILE DREHBUEHN
BLECH 4X180X200 S315MC FE	97038345	2	1	138	968284308	MONTAGETEILE UNTERTEIL
BLECH 4X182X338 S315MC FE	97039462	3	1	181	968277508	MONTAGETEILE DREHBUEHN
BLECH 4X182X40 S315MC FE//	971739608	57	1	181	968277508	MONTAGETEILE DREHBUEHN
BLECH 4X1830X112 S315MC	97046558	10	2	1085	968678908	ZWISCHENSTUECK VORM.
BLECH 4X1856X337 S315MC T	97038386	11	1	457	917080008	LAUFSTEG DREHBUEHNE
BLECH 4X185X380 S315MC	97037259	15	1	264	967978708	DIESELMOTOR VORM.
BLECH 4X187X168 S315MC FE	97037209	18	1	296	968240908	KUEHLER VORM.
BLECH 4X189X75 S315MC FE//	97041772	45	1	181	968277508	MONTAGETEILE DREHBUEHN
BLECH 4X190X158 S315MC FE	97043002	73	1	181	968277508	MONTAGETEILE DREHBUEHN
BLECH 4X190X174 S315MC T Z	978308508	22	7	461	968283208	LAUFSTEG DREHBUEHNE LI
BLECH 4X190X209 S315MC T Z	978308408	23	2	461	968283208	LAUFSTEG DREHBUEHNE LI
BLECH 4X1910X200 S315MC	979177108	184	1	922	917333208	D-ANLENKSTUECK VORM.
BLECH 4X1975X127 S315MC	97042452	59	1	181	968277508	MONTAGETEILE DREHBUEHN
BLECH 4X197X945 S315MC FE	97036927	7	1	894	917474008	WINDE 3 VORM.
BLECH 4X200X115 S315MC FE	97043592	172	1	921	917333208	D-ANLENKSTUECK VORM.
BLECH 4X200X155 S315MC FE	975472908	61	1	181	968277508	MONTAGETEILE DREHBUEHN
BLECH 4X200X86 S315MC FE//	97036287	70	12	832	917231408	S-ADAPTER
BLECH 4X205X121 S315MC FE	97049540	5	2	735	917618308	VERBOLZUNG DB-SCHWEBE
BLECH 4X210X143 S315MC FE	97053636	66	2	548	917081208	ZENTRALSCHMIERANLAGE O

Bezeichnung	Artikel	Pos.	Menge	Seite	Baugruppe	Bezeichnung
BLECH 4X210X196 S315MC FE	97037260	16	1	264	967978708	DIESELMOTOR VORM.
BLECH 4X211X168 S315MC FE	97041855	46	1	181	968277508	MONTAGETEILE DREHBUEHN
BLECH 4X218X429 S315MC FE	97038747	45	2	461	968283208	LAUFSTEG DREHBUEHNE LI
BLECH 4X219X80 S315MC FE//	97006879	15	2	539	917080808	KRAFTSTOFFBEHAELTER KPL
BLECH 4X2200X161 S315MC	97036297	15	1	845	917078808	S-ZWISCHENSTUECK
BLECH 4X2205X262 S315MC	97039154	28	1	602	968286908	GERAEUSCHDAEMMUNG OBE
BLECH 4X220X152 S315MC FE	97037265	21	1	264	967978708	DIESELMOTOR VORM.
BLECH 4X220X156 S315MC FE	971290308	95	1	182	968277508	MONTAGETEILE DREHBUEHN
BLECH 4X220X368 S315MC T Z	97049015	1	1	184	968907408	PARKKONSOLE SCHLAEUCHE
BLECH 4X221X890 S315MC FE	97035730	17	1	433	917079708	BATTERIELAGERUNG
BLECH 4X222X512 S315MC FE	97044371	87	1	182	968277508	MONTAGETEILE DREHBUEHN
BLECH 4X224X166 S315MC T Z	97038196	44	8	1069	917229808	SCHWEBEBALLAST
BLECH 4X227X937 X5CRNI18-1	97044911	2	1	729	968646208	KAMERAHALTER VORM.
BLECH 4X230X158 S315MC FE	97044329	84	2	182	968277508	MONTAGETEILE DREHBUEHN
BLECH 4X231X151 S315MC FE	97034146	8	1	191	917438108	WINDE 1 VORM.
BLECH 4X231X151 S315MC FE	97034146	8	1	212	917454008	WINDE 2 VORM.
BLECH 4X231X151 S315MC FE	97034146	38	1	221	917451208	WINDE 4 VORM.
BLECH 4X231X151 S315MC FE	97034146	10	1	874	917473608	WINDE 6 VORM.
BLECH 4X231X151 S315MC FE	97034146	12	1	894	917474008	WINDE 3 VORM.
BLECH 4X231X53 S315MC FE//	97046163	6	1	269	968510808	BEFESTIGUNGSTEILE DRUC
BLECH 4X235X190 S315MC FE	97058646	17	12	745	917863208	TRANSPORTABLAGE
BLECH 4X2395X112 S315MC	97036309	74	6	832	917231408	S-ADAPTER
BLECH 4X240X386 S315MC FE	97036378	7	1	430	917079508	LUFTFILTERANLAGE KPL.
BLECH 4X2430X226 S315MC	97041624	44	1	181	968277508	MONTAGETEILE DREHBUEHN
BLECH 4X244X171 S315MC FE	97037266	22	1	264	967978708	DIESELMOTOR VORM.
BLECH 4X2490X161 S315MC	97028899	22	8	831	917231408	S-ADAPTER
BLECH 4X2490X161 S315MC	97028899	22	8	838	917078708	S-ZWISCHENSTUECK
BLECH 4X2490X161 S315MC	97028899	22	6	845	917078808	S-ZWISCHENSTUECK
BLECH 4X2490X161 S315MC	97028899	22	8	858	917079208	S-ZWISCHENSTUECK
BLECH 4X2490X161 S315MC	97028899	22	8	863	917571208	S-ZWISCHENSTUECK
BLECH 4X249X80 S315MC FE//	97036380	9	2	430	917079508	LUFTFILTERANLAGE KPL.
BLECH 4X250X132 S315MC FE	97043001	72	1	181	968277508	MONTAGETEILE DREHBUEHN
BLECH 4X250X268 S315MC FE	97031172	14	2	543	917080908	OELBEHAELTER KPL.
BLECH 4X2580X112 S315MC	97046557	9	2	1085	968678908	ZWISCHENSTUECK VORM.
BLECH 4X258X50 S315MC FE//	97038739	29	1	461	968283208	LAUFSTEG DREHBUEHNE LI
BLECH 4X260X174 S315MC T Z	97038738	21	2	461	968283208	LAUFSTEG DREHBUEHNE LI
BLECH 4X2667X160 S315MC	97030350	29	2	819	917190908	S-ZWISCHENSTUECK
BLECH 4X2667X160 S315MC	97030350	29	2	827	917333908	S-ZWISCHENSTUECK
BLECH 4X2667X160 S315MC	97030350	21	2	868	917191008	SL-REDUZIERSTUECK
BLECH 4X2667X160 S315MC	97030350	18	4	1004	917085308	D-ZWISCHENSTUECK
BLECH 4X269X293 S315MC FE	97042687	64	1	264	967978708	DIESELMOTOR VORM.
BLECH 4X270X155 S315MC T Z	97046776	86	2	458	917080008	LAUFSTEG DREHBUEHNE
BLECH 4X270X155 S315MC T Z	97047091	87	2	458	917080008	LAUFSTEG DREHBUEHNE
BLECH 4X272X50 S315MC FE//	97038740	30	1	461	968283208	LAUFSTEG DREHBUEHNE LI
BLECH 4X276X323 S315MC FE	97044330	85	1	182	968277508	MONTAGETEILE DREHBUEHN
BLECH 4X279X108 S315MC FE	97037263	19	1	264	967978708	DIESELMOTOR VORM.
BLECH 4X2845X161 S315MC	97029899	114	2	920	917333208	D-ANLENKSTUECK VORM.
BLECH 4X2845X161 S315MC	97029899	18	12	1016	917178608	D-ZWISCHENSTUECK
BLECH 4X285X103 S315MC FE	97037267	23	1	264	967978708	DIESELMOTOR VORM.
BLECH 4X285X60 S315MC FE//	97042144	47	1	181	968277508	MONTAGETEILE DREHBUEHN
BLECH 4X285X60 S315MC FE//	97042144	94	1	560	917081608	KRANFUEHRERKABINE KPL.
BLECH 4X286X1073 S315MC	97039043	21	1	602	968286908	GERAEUSCHDAEMMUNG OBE
BLECH 4X287X113 S315MC T Z	97038381	20	10	457	917080008	LAUFSTEG DREHBUEHNE
BLECH 4X288X226 S315MC FE	97042635	62	1	264	967978708	DIESELMOTOR VORM.
BLECH 4X290X103 S315MC FE	97045315	5	1	269	968510808	BEFESTIGUNGSTEILE DRUC
BLECH 4X2970X161 S315MC	97028898	22	2	819	917190908	S-ZWISCHENSTUECK
BLECH 4X2970X161 S315MC	97028898	22	2	827	917333908	S-ZWISCHENSTUECK
BLECH 4X2970X161 S315MC	97028898	20	2	868	917191008	SL-REDUZIERSTUECK
BLECH 4X2970X161 S315MC	97028898	17	4	1004	917085308	D-ZWISCHENSTUECK
BLECH 4X2970X161 S315MC	97028898	10	2	1083	968399508	ANLENKSTUECK VORM.

Bezeichnung	Artikel	Pos.	Menge	Seite	Baugruppe	Bezeichnung
BLECH 4X302X219 S315MC FE	97034927	9	1	191	917438108	WINDE 1 VORM.
BLECH 4X302X219 S315MC FE	97034927	9	1	212	917454008	WINDE 2 VORM.
BLECH 4X305X185 S315MC FE	97043179	74	2	182	968277508	MONTAGETEILE DREHBUEHN
BLECH 4X306X497 S315MC FE	97039461	2	1	181	968277508	MONTAGETEILE DREHBUEHN
BLECH 4X30X141 S315MC T Z	97048030	72	2	19	917345308	RAUPENMITTELTEIL
BLECH 4X310X112 S315MC FE	97036300	18	2	845	917078808	S-ZWISCHENSTUECK
BLECH 4X316X240 S315MC FE	977498608	19	1	181	968277508	MONTAGETEILE DREHBUEHN
BLECH 4X320X60 S315MC FE//	97036259	124	2	921	917333208	D-ANLENKSTUECK VORM.
BLECH 4X320X934 S315MC FE	97036117	15	1	919	917333208	D-ANLENKSTUECK VORM.
BLECH 4X323X60 S315MC FE//	97031164	16	2	539	917080808	KRAFTSTOFFBEHAELTER KPL
BLECH 4X323X860 S315MC	97031391	34	1	777	917332608	S-ANLENKSTUECK VORM.
BLECH 4X334X50 S315MC FE//	97038741	31	1	461	968283208	LAUFSTEG DREHBUEHNE LI
BLECH 4X335X136 S315MC FE	97041577	92	2	62	917291608	RAUPENTRAEGER LI.
BLECH 4X335X136 S315MC FE	97041577	92	2	95	917291708	RAUPENTRAEGER RE.
BLECH 4X337X113 S315MC FE	979806308	7	2	539	917080808	KRAFTSTOFFBEHAELTER KPL
BLECH 4X35X149 S315MC FE//	97043288	4	2	269	968510808	BEFESTIGUNGSTEILE DRUC
BLECH 4X366X300 S315MC	97037255	13	1	264	967978708	DIESELMOTOR VORM.
BLECH 4X384X350 S315MC FE	97031758	1	1	1039	967995008	MECH.BEFESTIGUNGSTEILE
BLECH 4X386X169 S315MC FE	978179508	15	2	543	917080908	OELBEHAELTER KPL.
BLECH 4X398X116 S315MC FE	97041578	93	2	62	917291608	RAUPENTRAEGER LI.
BLECH 4X398X116 S315MC FE	97041578	93	2	95	917291708	RAUPENTRAEGER RE.
BLECH 4X399X128 S315MC FE	97043505	70	1	265	967978708	DIESELMOTOR VORM.
BLECH 4X421X981 S315MC FE	97037212	21	2	296	968240908	KUEHLER VORM.
BLECH 4X423X225 S315MC FE	97039467	8	2	181	968277508	MONTAGETEILE DREHBUEHN
BLECH 4X425X97 S315MC FE//	97036379	8	2	430	917079508	LUFTFILTERANLAGE KPL.
BLECH 4X429X126 S315MC FE	97031163	6	2	539	917080808	KRAFTSTOFFBEHAELTER KPL
BLECH 4X438X327 S315MC FE	97039044	22	1	602	968286908	GERAEUSCHDAEMMUNG OBE
BLECH 4X444X350 S315MC FE	97030002	68	1	1028	917251008	L-KOPFSTUECK
BLECH 4X450X100 S315MC	975744708	136	3	779	917332608	S-ANLENKSTUECK VORM.
BLECH 4X457X658 S315MC T Z	97139471	13	1	980	968107908	ZUGZYLINDER VORM.
BLECH 4X458X369 X5CRNI18-1	97074779	36	1	727	967956208	KAMERAANBAU DREHBUEHN
BLECH 4X480X112 S315MC FE	97028904	25	4	819	917190908	S-ZWISCHENSTUECK
BLECH 4X480X112 S315MC FE	97028904	25	4	827	917333908	S-ZWISCHENSTUECK
BLECH 4X480X112 S315MC FE	97028904	25	4	838	917078708	S-ZWISCHENSTUECK
BLECH 4X480X112 S315MC FE	97028904	25	2	845	917078808	S-ZWISCHENSTUECK
BLECH 4X480X112 S315MC FE	97028904	25	4	858	917079208	S-ZWISCHENSTUECK
BLECH 4X480X112 S315MC FE	97028904	25	4	863	917571208	S-ZWISCHENSTUECK
BLECH 4X480X486 S315MC FE	97027787	51	1	61	917291608	RAUPENTRAEGER LI.
BLECH 4X480X486 S315MC FE	97027788	52	1	61	917291608	RAUPENTRAEGER LI.
BLECH 4X480X486 S315MC FE	97027817	51	1	94	917291708	RAUPENTRAEGER RE.
BLECH 4X480X486 S315MC FE	97027818	52	1	94	917291708	RAUPENTRAEGER RE.
BLECH 4X505X231 S315MC FE	97044331	86	1	182	968277508	MONTAGETEILE DREHBUEHN
BLECH 4X50X321 S315MC FE//	97047073	80	2	1028	917251008	L-KOPFSTUECK
BLECH 4X512X400 S315MC T Z	97056678	1	1	986	969396908	LEITER VORM.
BLECH 4X517X506 X5CRNI18-1	97041883	35	1	727	967956208	KAMERAANBAU DREHBUEHN
BLECH 4X523X310 S315MC FE	97034139	4	1	191	917438108	WINDE 1 VORM.
BLECH 4X523X310 S315MC FE	97034139	4	1	212	917454008	WINDE 2 VORM.
BLECH 4X524X138 S315MC T Z	97056529	82	2	458	917080008	LAUFSTEG DREHBUEHNE
BLECH 4X524X607 S315MC	97044984	76	1	560	917081608	KRANFUEHRERKABINE KPL.
BLECH 4X526X563 S315MC T Z	97038906	64	1	458	917080008	LAUFSTEG DREHBUEHNE
BLECH 4X530X562 S315MC FE	97027790	54	1	61	917291608	RAUPENTRAEGER LI.
BLECH 4X530X562 S315MC FE	97027820	54	1	94	917291708	RAUPENTRAEGER RE.
BLECH 4X540X119 S315MC FE	97047924	163	2	779	917332608	S-ANLENKSTUECK VORM.
BLECH 4X546X397 S315MC	97037973	48	1	264	967978708	DIESELMOTOR VORM.
BLECH 4X550X220 S315MC T Z	97049013	1	1	183	968907308	PARKKONSOLE SCHLAEUCHE
BLECH 4X555X95 S315MC FE//	97029817	23	2	1027	917251008	L-KOPFSTUECK
BLECH 4X55X116 S315MC FE//	956468908	120	2	182	968277508	MONTAGETEILE DREHBUEHN
BLECH 4X561X633 S315MC	97042686	63	1	264	967978708	DIESELMOTOR VORM.
BLECH 4X566X374 S315MC FE	97038746	44	1	461	968283208	LAUFSTEG DREHBUEHNE LI
BLECH 4X567X417 S315MC T Z	97038376	25	1	457	917080008	LAUFSTEG DREHBUEHNE

Bezeichnung	Artikel	Pos.	Menge	Seite	Baugruppe	Bezeichnung
BLECH 4X571X421 S315MC T Z	97038389	2	1	465	968287208	KLAPPTRITT VORM.
BLECH 4X582X268 S315MC T Z	97038385	12	2	457	917080008	LAUFSTEG DREHBUEHNE
BLECH 4X588X375 S315MC	97034651	3	1	439	968111208	HARNSTOFFTANK VORM.
BLECH 4X597X717 S315MC FE	97039466	7	1	181	968277508	MONTAGETEILE DREHBUEHN
BLECH 4X605X161 S315MC FE	97031845	29	2	831	917231408	S-ADAPTER
BLECH 4X605X161 S315MC FE	97031845	29	2	838	917078708	S-ZWISCHENSTUECK
BLECH 4X605X161 S315MC FE	97031845	29	1	845	917078808	S-ZWISCHENSTUECK
BLECH 4X605X161 S315MC FE	97031845	29	2	858	917079208	S-ZWISCHENSTUECK
BLECH 4X605X161 S315MC FE	97031845	29	2	863	917571208	S-ZWISCHENSTUECK
BLECH 4X605X622 S315MC FE	97027789	53	1	61	917291608	RAUPENTRAEGER LI.
BLECH 4X605X622 S315MC FE	97027819	53	1	94	917291708	RAUPENTRAEGER RE.
BLECH 4X60X100 S315MC FE//	97043000	71	1	181	968277508	MONTAGETEILE DREHBUEHN
BLECH 4X60X103 S315MC FE//	955152508	18	2	181	968277508	MONTAGETEILE DREHBUEHN
BLECH 4X60X50 S315MC FE//	975614108	103	2	501	917347708	SA-BOCK
BLECH 4X60X530 S315MC FE//	97036241	113	1	920	917333208	D-ANLENKSTUECK VORM.
BLECH 4X630X168 S315MC	97135364	9	1	874	917473608	WINDE 6 VORM.
BLECH 4X647X384 S315MC	97037268	24	1	264	967978708	DIESELMOTOR VORM.
BLECH 4X650X442 S315MC	971534508	53	1	1027	917251008	L-KOPFSTUECK
BLECH 4X660X728 S315MC T Z	97038903	61	1	458	917080008	LAUFSTEG DREHBUEHNE
BLECH 4X665X151 S315MC FE	97032337	29	1	961	917380508	D-KOPFSTUECK VORM.
BLECH 4X684X481 S315MC FE	979554608	64	5	778	917332608	S-ANLENKSTUECK VORM.
BLECH 4X687X417 S315MC T Z	97038383	16	1	457	917080008	LAUFSTEG DREHBUEHNE
BLECH 4X688X660 S315MC T Z	97038904	62	1	458	917080008	LAUFSTEG DREHBUEHNE
BLECH 4X708X312 S315MC FE	97096728	132	1	963	917380508	D-KOPFSTUECK VORM.
BLECH 4X70X297 S315MC FE//	97043135	111	1	502	917347708	SA-BOCK
BLECH 4X70X306 S315MC FE//	97053543	52	4	868	917191008	SL-REDUZIERSTUECK
BLECH 4X70X306 S315MC FE//	97053543	191	2	922	917333208	D-ANLENKSTUECK VORM.
BLECH 4X70X306 S315MC FE//	97053543	33	8	1004	917085308	D-ZWISCHENSTUECK
BLECH 4X70X306 S315MC FE//	97053543	33	8	1016	917178608	D-ZWISCHENSTUECK
BLECH 4X70X99 S315MC FE//	97038532	20	10	602	968286908	GERAEUSCHDAEMMUNG OBE
BLECH 4X745X443 S315MC	97031165	9	1	536	917473108	BRENNSTOFFBEHAELTER O
BLECH 4X762X150 S315MC	97037974	49	1	264	967978708	DIESELMOTOR VORM.
BLECH 4X788X356 S315MC	979240708	2	1	536	917473108	BRENNSTOFFBEHAELTER O
BLECH 4X80X80 S315MC FE//	973099408	37	4	819	917190908	S-ZWISCHENSTUECK
BLECH 4X80X80 S315MC FE//	973099408	37	4	827	917333908	S-ZWISCHENSTUECK
BLECH 4X80X80 S315MC FE//	973099408	37	11	831	917231408	S-ADAPTER
BLECH 4X80X80 S315MC FE//	973099408	37	4	838	917078708	S-ZWISCHENSTUECK
BLECH 4X80X80 S315MC FE//	973099408	37	2	845	917078808	S-ZWISCHENSTUECK
BLECH 4X80X80 S315MC FE//	973099408	37	4	858	917079208	S-ZWISCHENSTUECK
BLECH 4X80X80 S315MC FE//	973099408	37	4	863	917571208	S-ZWISCHENSTUECK
BLECH 4X830X422 S315MC FE	97034145	7	1	191	917438108	WINDE 1 VORM.
BLECH 4X830X422 S315MC FE	97034145	7	1	212	917454008	WINDE 2 VORM.
BLECH 4X85X60 S315MC FE//	978587308	9	1	237	917645608	MONTAGEWINDE VORM.
BLECH 4X860X114 S315MC FE	97037214	23	4	296	968240908	KUEHLER VORM.
BLECH 4X861X201 S315MC	97094873	9	1	461	968283208	LAUFSTEG DREHBUEHNE LI
BLECH 4X873X196 S315MC FE	97036796	6	1	874	917473608	WINDE 6 VORM.
BLECH 4X890X486 S315MC FE	97039460	1	1	181	968277508	MONTAGETEILE DREHBUEHN
BLECH 4X89X151 S315MC FE//	97049470	114	1	502	917347708	SA-BOCK
BLECH 4X90X103 S315MC FE//	97031199	35	1	965	967946208	VERSTELLFLASCHE KPL.
BLECH 4X90X103 S315MC FE//	97031688	23	1	965	967946208	VERSTELLFLASCHE KPL.
BLECH 4X90X117 S315MC FE//	97039471	11	7	181	968277508	MONTAGETEILE DREHBUEHN
BLECH 4X90X67 S315MC FE//	954113708	8	8	453	917079908	DREHBUEHNENVERKLEIDUN
BLECH 4X93X50 S315MC FE//	970921108	14	1	1056	968134408	MECH.ANBAUTEILE SCHEINW
BLECH 4X942X308 S315MC FE	97037213	22	2	296	968240908	KUEHLER VORM.
BLECH 4X960X202 S315MC FE	978810808	62	4	778	917332608	S-ANLENKSTUECK VORM.
BLECH 4X97X77 S315MC FE//	978587408	10	1	237	917645608	MONTAGEWINDE VORM.
BLECH 4X982X174 S315MC	97094874	16	1	461	968283208	LAUFSTEG DREHBUEHNE LI
BLECH 4X98X100 S315MC FE//	971290108	99	1	182	968277508	MONTAGETEILE DREHBUEHN
BLECH 4X98X246 S315MC FE//	97044391	88	1	182	968277508	MONTAGETEILE DREHBUEHN
BLECH 4X999X366 S315MC FE	97052524	69	2	19	917345308	RAUPENMITTELTEIL

Bezeichnung	Artikel	Pos.	Menge	Seite	Baugruppe	Bezeichnung
BLECH 4x136x107 S315MC FE//	970520308	17	2	181	968277508	MONTAGETEILE DREHBUEHN
BLECH 4x190x227 S315MC FE//	970332508	15	1	894	917474008	WINDE 3 VORM.
BLECH 4x73x30 S315MC FE//	970350108	8	2	521	917691308	ZENTRALSCHMIERUNG
BLECH 4x73x30 S315MC FE//	970350108	23	5	548	917081208	ZENTRALSCHMIERANLAGE O
BLECH 4x73x30 S315MC FE//	970350108	173	2	779	917332608	S-ANLENKSTUECK VORM.
BLECH 4x73x30 S315MC FE//	970350108	13	2	807	917692108	ZENTRALSCHMIERUNG
BLECH 4x73x30 S315MC FE//	970350108	5	1	910	917478608	ZENTRALSCHMIERUNG
BLECH 50X130X142 S355J2+N	97040368	84	1	1028	917251008	L-KOPFSTUECK
BLECH 50X175X300 S960QL+	979358408	8	4	187	917077708	BOLZEN S-ANLENKSTUECK
BLECH 5X1069X253 S355MC	97039464	5	1	181	968277508	MONTAGETEILE DREHBUEHN
BLECH 5X110X122 X5CRNI18-1	97008318	6	1	729	968646208	KAMERAHALTER VORM.
BLECH 5X110X20 S355MC FE//	976861108	6	4	572	917432008	SCHIEBETUER KPL.
BLECH 5X110X60 S355MC FE//	97029313	11	3	919	917333208	D-ANLENKSTUECK VORM.
BLECH 5X110X60 S355MC FE//	97029313	63	6	962	917380508	D-KOPFSTUECK VORM.
BLECH 5X110X60 S355MC FE//	97029313	28	2	1004	917085308	D-ZWISCHENSTUECK
BLECH 5X110X60 S355MC FE//	97029313	28	3	1016	917178608	D-ZWISCHENSTUECK
BLECH 5X1117X627 ALMG3 H	97039028	(1)	1	602	968286908	GERAEUSCHDAEMMUNG OBE
BLECH 5X1169X356 S355MC	97039643	143	1	779	917332608	S-ANLENKSTUECK VORM.
BLECH 5X130X155 S355MC FE	97031169	12	2	965	967946208	VERSTELLFLASCHE KPL.
BLECH 5X1310X325 ALMG3 H	97039051	(1)	1	602	968286908	GERAEUSCHDAEMMUNG OBE
BLECH 5X1352X225 S355MC	97037254	12	1	264	967978708	DIESELMOTOR VORM.
BLECH 5X1415X334 S355MC	97027792	58	1	62	917291608	RAUPENTRAEGER LI.
BLECH 5X1415X334 S355MC	97027793	59	1	62	917291608	RAUPENTRAEGER LI.
BLECH 5X1415X340 S355MC	97027827	58	1	95	917291708	RAUPENTRAEGER RE.
BLECH 5X1415X340 S355MC	97027828	59	1	95	917291708	RAUPENTRAEGER RE.
BLECH 5X143X50 S355MC FE//	97029827	39	4	1027	917251008	L-KOPFSTUECK
BLECH 5X1449X335 S355MC	97027796	62	1	62	917291608	RAUPENTRAEGER LI.
BLECH 5X1449X335 S355MC	97032686	62	1	95	917291708	RAUPENTRAEGER RE.
BLECH 5X1451X335 S355MC	97027795	61	1	62	917291608	RAUPENTRAEGER LI.
BLECH 5X1451X335 S355MC	97032685	61	1	95	917291708	RAUPENTRAEGER RE.
BLECH 5X150X150 S355MC FE	977664708	143	1	963	917380508	D-KOPFSTUECK VORM.
BLECH 5X1620X259 S355MC T	97038690	14	1	457	917080008	LAUFSTEG DREHBUEHNE
BLECH 5X1620X259 S355MC T	97038690	1	1	466	968904008	TRAEGER VORM.
BLECH 5X170X60 S355MC FE//	97036137	44	6	919	917333208	D-ANLENKSTUECK VORM.
BLECH 5X178X645 S355MC FE	97033950	49	5	1004	917085308	D-ZWISCHENSTUECK
BLECH 5X178X645 S355MC FE	97033950	49	10	1016	917178608	D-ZWISCHENSTUECK
BLECH 5X1815X335 S355MC	97027791	57	1	62	917291608	RAUPENTRAEGER LI.
BLECH 5X1815X335 S355MC	97027791	57	1	95	917291708	RAUPENTRAEGER RE.
BLECH 5X1815X335 S355MC	97027794	60	1	62	917291608	RAUPENTRAEGER LI.
BLECH 5X1815X335 S355MC	97027794	60	1	95	917291708	RAUPENTRAEGER RE.
BLECH 5X189X70 S355MC FE//	97036240	108	2	920	917333208	D-ANLENKSTUECK VORM.
BLECH 5X1965X225 S355MC	97037250	8	1	264	967978708	DIESELMOTOR VORM.
BLECH 5X200X179 S355MC FE	97042557	159	2	921	917333208	D-ANLENKSTUECK VORM.
BLECH 5X215X290 S355MC FE	97039463	4	1	181	968277508	MONTAGETEILE DREHBUEHN
BLECH 5X233X30 S355MC FE//	97061275	9	1	811	969663108	SEILFUEHRROLLE
BLECH 5X247X60 S355MC FE//	97035016	49	4	831	917231408	S-ADAPTER
BLECH 5X249X226 S355MC FE	97036261	126	2	921	917333208	D-ANLENKSTUECK VORM.
BLECH 5X280X120 S355MC FE	972028708	3	1	138	968284308	MONTAGETEILE UNTERTEIL
BLECH 5X2850X225 S355MC	97037249	7	1	264	967978708	DIESELMOTOR VORM.
BLECH 5X285X189 S355MC FE	97025532	26	1	264	967978708	DIESELMOTOR VORM.
BLECH 5X299X209 S355MC FE	97025533	27	1	264	967978708	DIESELMOTOR VORM.
BLECH 5X3011X216 S355MC	97037248	6	1	264	967978708	DIESELMOTOR VORM.
BLECH 5X354X90 S355MC FE//	97038195	38	4	1069	917229808	SCHWEBEBALLAST
BLECH 5X362X208 S700MC	97029779	6	4	815	917190808	ROLLENSATZ
BLECH 5X368X141 S355MC FE	97027806	78	8	62	917291608	RAUPENTRAEGER LI.
BLECH 5X368X141 S355MC FE	97027806	78	8	95	917291708	RAUPENTRAEGER RE.
BLECH 5X379X375 S700MC	97031166	20	1	539	917080808	KRAFTSTOFFBEHAELTER KPL
BLECH 5X379X375 S700MC	97031167	21	1	539	917080808	KRAFTSTOFFBEHAELTER KPL
BLECH 5X393X60 S355MC FE//	956442808	53	2	819	917190908	S-ZWISCHENSTUECK
BLECH 5X393X60 S355MC FE//	956442808	52	2	827	917333908	S-ZWISCHENSTUECK

Bezeichnung	Artikel	Pos.	Menge	Seite	Baugruppe	Bezeichnung
BLECH 5X393X60 S355MC FE//	956442808	49	4	838	917078708	S-ZWISCHENSTUECK
BLECH 5X393X60 S355MC FE//	956442808	49	6	845	917078808	S-ZWISCHENSTUECK
BLECH 5X393X60 S355MC FE//	956442808	49	4	858	917079208	S-ZWISCHENSTUECK
BLECH 5X393X60 S355MC FE//	956442808	49	4	863	917571208	S-ZWISCHENSTUECK
BLECH 5X393X60 S355MC FE//	956442808	34	4	868	917191008	SL-REDUZIERSTUECK
BLECH 5X393X60 S355MC FE//	956442808	27	2	1004	917085308	D-ZWISCHENSTUECK
BLECH 5X393X60 S355MC FE//	956442808	66	4	1017	917178608	D-ZWISCHENSTUECK
BLECH 5X464X460 S700MC	97031170	5	1	543	917080908	OELBEHAELTER KPL.
BLECH 5X464X460 S700MC	97031171	6	1	543	917080908	OELBEHAELTER KPL.
BLECH 5X555X709 S355MC FE	97042567	162	1	921	917333208	D-ANLENKSTUECK VORM.
BLECH 5X58X290 X5CRNI18-10	97040330	3	2	589	968397108	LEITER KPL.
BLECH 5X602X80 S700MC	974782708	44	4	61	917291608	RAUPENTRAEGER LI.
BLECH 5X602X80 S700MC	974782708	44	4	94	917291708	RAUPENTRAEGER RE.
BLECH 5X60X333 S355MC FE//	97018495	65	2	1004	917085308	D-ZWISCHENSTUECK
BLECH 5X60X333 S355MC FE//	97018495	27	3	1016	917178608	D-ZWISCHENSTUECK
BLECH 5X670X1148 ALMG3 H	97039057	1	1	608	968310408	DECKEL KPL.
BLECH 5X678X468 ALMG3 H11	97039033	(1)	1	602	968286908	GERAEUSCHDAEMMUNG OBE
BLECH 5X70X484 S355MC FE//	97045945	37	2	1087	968671408	KOPFSTUECK VORM.
BLECH 5X70X70 S355MC FE//	979930908	187	2	780	917332608	S-ANLENKSTUECK VORM.
BLECH 5X725X155 S355MC FE	97033290	144	1	921	917333208	D-ANLENKSTUECK VORM.
BLECH 5X725X233 S355MC FE	97033289	143	1	921	917333208	D-ANLENKSTUECK VORM.
BLECH 5X739X1148 ALMG3 H	97039058	1	1	609	968318208	DECKEL KPL.
BLECH 5X759X204 S355MC	97037210	19	2	296	968240908	KUEHLER VORM.
BLECH 5X884X134 S355MC	97037251	9	1	264	967978708	DIESELMOTOR VORM.
BLECH 5X885X468 ALMG3 H11	97039038	(1)	1	602	968286908	GERAEUSCHDAEMMUNG OBE
BLECH 5X88X139 S355MC FE//	97029853	10	1	810	917190708	ROLLENSATZ
BLECH 5X88X139 S355MC FE//	97029855	11	1	810	917190708	ROLLENSATZ
BLECH 5X893X191 S355MC	97037252	10	1	264	967978708	DIESELMOTOR VORM.
BLECH 5X95X137 X5CRNI18-1	978979808	1	1	730	965669108	FUEHRUNG
BLECH 5X980X60 S355MC FE//	97032401	54	3	962	917380508	D-KOPFSTUECK VORM.
BLECH 5X980X60 S355MC FE//	97032401	25	2	1004	917085308	D-ZWISCHENSTUECK
BLECH 5X980X60 S355MC FE//	97032401	25	2	1016	917178608	D-ZWISCHENSTUECK
BLECH 5X980X60 S355MC FE//	97036237	97	3	920	917333208	D-ANLENKSTUECK VORM.
BLECH 650X650X10 FE//ZNNI8/	97029805	(6)	1	1027	917251008	L-KOPFSTUECK
BLECH 6X1010X562 S355MC	97035681	68	2	832	917231408	S-ADAPTER
BLECH 6X1070X254 S355MC	97042554	158	1	921	917333208	D-ANLENKSTUECK VORM.
BLECH 6X128X166 S355MC	955101708	22	2	181	968277508	MONTAGETEILE DREHBUEHN
BLECH 6X140X362 S355MC FE	97057141	81	2	832	917231408	S-ADAPTER
BLECH 6X190X90 S355MC FE//	97046993	8	4	1092	968766508	HALTERUNG
BLECH 6X210X393 S355MC FE	97046994	6	2	1092	968766508	HALTERUNG
BLECH 6X220X464 S355MC FE	97046992	7	2	1092	968766508	HALTERUNG
BLECH 6X223X437 S355MC FE	97065013	2	1	1109	969944608	HALTERUNG KPL.
BLECH 6X273X273 S960QL	97034130	8	2	1044	917228608	MASTNASE
BLECH 6X423X291 S355MC FE	97065015	1	2	1110	969944708	HALTERUNG VORM.
BLECH 6X516X546 S355MC FE	97046991	2	2	1092	968766508	HALTERUNG
BLECH 6X633X658 S355MC FE	97034124	23	1	1044	917228608	MASTNASE
BLECH 6X671X811 S355MC FE	97033418	22	1	1044	917228608	MASTNASE
BLECH 6X760X562 S355MC	97035682	69	6	832	917231408	S-ADAPTER
BLECH 6X90X123 S355MC FE//	954017708	21	2	181	968277508	MONTAGETEILE DREHBUEHN
BLECH 6X938X995 S355MC T Z	97038379	22	1	457	917080008	LAUFSTEG DREHBUEHNE
BLECH 70X2210X795 S355J2+	97032038	3	1	970	967983208	ZUSATZGEWICHT DERRICK
BLECH 70X2210X795 S355J2+	97032039	4	1	970	967983208	ZUSATZGEWICHT DERRICK
BLECH 800X100 S315MC	975589508	135	3	779	917332608	S-ANLENKSTUECK VORM.
BLECH 8X110X135 S700MC	97034360	6	2	978	968028208	AUFLAGE KPL.
BLECH 8X173X1775 S355MC	97036136	43	1	919	917333208	D-ANLENKSTUECK VORM.
BLECH 8X200X1775 S355MC	97036215	66	1	920	917333208	D-ANLENKSTUECK VORM.
BLECH 8X276X40 S355MC FE//	970833608	90	2	778	917332608	S-ANLENKSTUECK VORM.
BLECH 8X276X40 S355MC FE//	970833608	48	5	919	917333208	D-ANLENKSTUECK VORM.
BLECH 8X276X40 S355MC FE//	970833608	64	6	962	917380508	D-KOPFSTUECK VORM.
BLECH 8X300X50 S355MC FE//	955404808	48	2	819	917190908	S-ZWISCHENSTUECK

Bezeichnung	Artikel	Pos.	Menge	Seite	Baugruppe	Bezeichnung
BLECH 8X300X50 S355MC FE//	955404808	56	2	827	917333908	S-ZWISCHENSTUECK
BLECH 8X300X50 S355MC FE//	955404808	31	5	838	917078708	S-ZWISCHENSTUECK
BLECH 8X300X50 S355MC FE//	955404808	31	5	845	917078808	S-ZWISCHENSTUECK
BLECH 8X300X50 S355MC FE//	955404808	31	5	858	917079208	S-ZWISCHENSTUECK
BLECH 8X300X50 S355MC FE//	955404808	31	5	863	917571208	S-ZWISCHENSTUECK
BLECH 8X300X50 S355MC FE//	955404808	28	2	868	917191008	SL-REDUZIERSTUECK
BLECH 8X300X50 S355MC FE//	955404808	67	6	962	917380508	D-KOPFSTUECK VORM.
BLECH 8X300X50 S355MC FE//	955404808	37	4	1004	917085308	D-ZWISCHENSTUECK
BLECH 8X300X50 S355MC FE//	955404808	37	15	1016	917178608	D-ZWISCHENSTUECK
BLECH 8X300X50 S355MC FE//	955404808	14	2	1083	968399508	ANLENKSTUECK VORM.
BLECH 8X310X725 S355MC T Z	97038377	23	2	457	917080008	LAUFSTEG DREHBUEHNE
BLECH 8X795X779 S355MC T Z	97038382	19	2	457	917080008	LAUFSTEG DREHBUEHNE
BLECH 8X96X96 S700MC	976648308	38	2	264	967978708	DIESELMOTOR VORM.
BLECH 8X96X96 S700MC FLZN	976179708	37	2	264	967978708	DIESELMOTOR VORM.
BLECH 924X767 DC01	97042562	161	1	921	917333208	D-ANLENKSTUECK VORM.
BLECH ALMG3 H111	97006045	55	2	831	917231408	S-ADAPTER
BLECH ALMG3 H111	97006045	36	1	868	917191008	SL-REDUZIERSTUECK
BLECH ALMG3 H111	973200408	76	2	778	917332608	S-ANLENKSTUECK VORM.
BLECH ALMG3 H111	973200408	77	2	832	917231408	S-ADAPTER
BLECH DC01 FE//ZNNI8//CN//T	970717308	108	8	501	917347708	SA-BOCK
BLECH DC01 FE//ZNNI8//CN//T	970717308	12	2	977	968028008	LASCHE KPL.
BLECH DC01 FE//ZNNI8//CN//T	978637208	12	2	18	917345308	RAUPENMITTELTEIL
BLECH DC01 FE//ZNNI8//CN//T	978637208	88	2	62	917291608	RAUPENTRAEGER LI.
BLECH DC01 FE//ZNNI8//CN//T	978637208	88	2	95	917291708	RAUPENTRAEGER RE.
BLECH DC01 FE//ZNNI8//CN//T	978637208	4	1	138	968284308	MONTAGETEILE UNTERTEIL
BLECH DC01 FE//ZNNI8//CN//T	978637208	176	1	779	917332608	S-ANLENKSTUECK VORM.
BLECH DC01 FE//ZNNI8//CN//T	978637208	176	1	921	917333208	D-ANLENKSTUECK VORM.
BLECH DC01 FE//ZNNI8//CN//T	978637208	133	1	963	917380508	D-KOPFSTUECK VORM.
BLECH KPL.	969056608	74	1	265	967978708	DIESELMOTOR VORM.
BLECH KPL. FE//ZNNI8//CN//T0	967998108	16	1	437	917079808	HARNSTOFFTANK
BLECH KPL. FE//ZNNI8//CN//T0	967998208	17	1	437	917079808	HARNSTOFFTANK
BLECH KPL. FE//ZNNI8//CN//T0	968276108	12	1	611	968255308	GERAEUSCHDAEMMUNG UN
BLECH KPL. FE//ZNNI8//CN//T0	968276208	13	1	611	968255308	GERAEUSCHDAEMMUNG UN
BLECH KPL. FE//ZNNI8//CN//T0	968276308	14	1	611	968255308	GERAEUSCHDAEMMUNG UN
BLECH KPL. FE//ZNNI8//CN//T0	968276408	15	1	611	968255308	GERAEUSCHDAEMMUNG UN
BLECH RAL 7016, SDGL, GT 4X	977392908	2	1	585	964588408	FUEHRUNG VORM.
BLECH RD110X2 DC01 FE//ZN	946394508	13	4	919	917333208	D-ANLENKSTUECK VORM.
BLECH RD64X4 S315MC FE//	954706208	9	16	744	917508308	TRANSPORTABLAGE
BLECH S315MC FE//ZNNI8//CN/	953696908	5	1	138	968284308	MONTAGETEILE UNTERTEIL
BLECH S315MC FE//ZNNI8//CN/	953696908	2	1	521	917691308	ZENTRALSCHMIERUNG
BLECH S315MC FE//ZNNI8//CN/	953696908	6	1	548	917081208	ZENTRALSCHMIERANLAGE O
BLECH S315MC FE//ZNNI8//CN/	953741108	101	1	182	968277508	MONTAGETEILE DREHBUEHN
BLECH S315MC FE//ZNNI8//CN/	953741108	38	1	1044	917228608	MASTNASE
BLECH S315MC FE//ZNNI8//CN/	955749508	55	1	1069	917229808	SCHWEBEBALLAST
BLECH S315MC FE//ZNNI8//CN/	970762808	94	7	182	968277508	MONTAGETEILE DREHBUEHN
BLECH S315MC FE//ZNNI8//CN/	970762808	175	1	921	917333208	D-ANLENKSTUECK VORM.
BLECH S700MC	955051808	30	4	175	917401608	DREHBUEHNE KPL.
BLECH S700MC	955051808	42	2	868	917191008	SL-REDUZIERSTUECK
BLECH S700MC	955051808	139	2	921	917333208	D-ANLENKSTUECK VORM.
BLECH S700MC	955051808	82	2	962	917380508	D-KOPFSTUECK VORM.
BLECH S700MC	955051808	13	4	1004	917085308	D-ZWISCHENSTUECK
BLECH S700MC	955051808	13	4	1016	917178608	D-ZWISCHENSTUECK
BLECH S700MC	955051808	58	2	1028	917251008	L-KOPFSTUECK
BLECH SCHWK.	967995608	1	1	970	967983208	ZUSATZGEWICHT DERRICK
BLECH SCHWK.	968169508	5	1	433	917079708	BATTERIELAGERUNG
BLECH SCHWK.	968232808	2	2	529	917080608	MONTAGEEINRICHTUNG RA
BLECH SCHWK.	968243508	1	1	264	967978708	DIESELMOTOR VORM.
BLECH SCHWK.	968243608	2	1	264	967978708	DIESELMOTOR VORM.
BLECH SCHWK.	968243708	3	1	264	967978708	DIESELMOTOR VORM.
BLECH SCHWK.	968243808	4	1	264	967978708	DIESELMOTOR VORM.

Bezeichnung	Artikel	Pos.	Menge	Seite	Baugruppe	Bezeichnung
BLECH SCHWK.	968243908	5	1	264	967978708	DIESELMOTOR VORM.
BLECH SCHWK.	968484708	20	2	296	968240908	KUEHLER VORM.
BLECH SCHWK.	968803908	15	1	1083	968399508	ANLENKSTUECK VORM.
BLECH SCHWK. RAL 7016,SD	965291708	81	1	570	917202908	KABINE VERGLAST
BLECH SCHWK. T ZN O	968771508	16	1	1083	968399508	ANLENKSTUECK VORM.
BLECH SCHWK. T ZN O	969314008	102	1	560	917081608	KRANFUEHRERKABINE KPL.
BLECH SCHWK.LINKS	967826208	5	1	527	917080508	ROLLENLAGERUNG
BLECH SCHWK.LINKS	967999408	4	1	968	967946308	VERSTELLFLASCHE KPL.
BLECH SCHWK.RECHTS	967826108	4	1	527	917080508	ROLLENLAGERUNG
BLECH SCHWK.RECHTS	967999308	3	1	968	967946308	VERSTELLFLASCHE KPL.
BLECH VORM.	967978608	23	4	611	968255308	GERAEUSCHDAEMMUNG UN
BLECH VORM. DACH	967923908	1	1	477	967926708	ELEKTRIK ANBAUTEILE KABIN
BLECH X5CrNi18-10	10133879	28	1	364	10135675	KRAFTSTOFFLEITUNGEN
BLECHMUTTER M8 480H SPF	12100332	359	3	266	967978708	DIESELMOTOR VORM.
BLECHMUTTER M8 480H SPF	12100332	56	14	296	968240908	KUEHLER VORM.
BLECHMUTTER M8 480H SPF	12100332	32	8	430	917079508	LUFTFILTERANLAGE KPL.
BLECHMUTTER M8 480H SPF	12100332	62	13	603	968286908	GERAEUSCHDAEMMUNG OBE
BLECHMUTTER M8 480H SPF	12100332	22	28	611	968255308	GERAEUSCHDAEMMUNG UN
BLECHSCHRAUBE ISO 7049 ST	10876381	53	2	478	967926708	ELEKTRIK ANBAUTEILE KABIN
BLECHSCHRAUBE ISO 7049 ST	10875793	21	2	493	917191108	KLIMAANLAGE
BLECHSCHRAUBE ISO 7049 ST	553168708	22	2	45	967907608	SCHALTKASTEN VORM.
BLECHSCHRAUBE ISO 7049 ST	553168708	19	2	632	968031008	ELEKTRIK KLEMMKASTEN DB
BLECHSCHRAUBE ISO 7050 ST	10876382	47	20	584	964598408	INNENVERKLEIDUNG
BLENDE	606762008	(8)	2	477	967926708	ELEKTRIK ANBAUTEILE KABIN
BLENDE SCHWK. RAL 7016 SP	964944108	19	1	584	964598408	INNENVERKLEIDUNG
BLINDDOSE	96039273	40	1	1074	968174808	ELEKTRIK BALLASTPALETTE
BLINDNIET 3,2X4,3-5,9	704212708	84	4	650	967918008	AUFBAUTEILE MONTAGETAFE
BLINDNIET 4,0X10,5	704232308	23	2	45	967907608	SCHALTKASTEN VORM.
BLINDNIET 4,0X10,5	704232308	85	47	650	967918008	AUFBAUTEILE MONTAGETAFE
BLINDNIET 4,0X10,5	704232308	6	6	651	968095808	MONTAGEEINHEIT VORM.
BLINDNIET 4,0X10,5	704232308	262	2	1033	967922908	KLEMMKASTEN
BLINDNIETMUTTER M4 K=1,0-	413006208	(3)	32	649	967918008	AUFBAUTEILE MONTAGETAFE
BLINDNIETMUTTER M5 K=1,0-3	10042592	27	4	45	967907608	SCHALTKASTEN VORM.
BLINDNIETMUTTER M5 K=1,0-3	10042592	31	29	569	917202908	KABINE VERGLAST
BLINDNIETMUTTER M5 K=1,0-3	10042592	4	23	572	917432008	SCHIEBETUER KPL.
BLINDNIETMUTTER M6 K=1,5-	10042593	32	1	477	967926708	ELEKTRIK ANBAUTEILE KABIN
BLINDNIETMUTTER M6 K=1,5-	10042593	32	80	569	917202908	KABINE VERGLAST
BLINDNIETMUTTER M6 K=1,5-	10042593	5	6	575	964560908	DACHSCHEIBE VORM.
BLINDNIETMUTTER M6 K=1,5-	10042593	3	7	588	964720408	PEDALTRAEGER EINBAU
BLINDNIETMUTTER M6 K=1,5-	10042593	(4)	1	649	967918008	AUFBAUTEILE MONTAGETAFE
BLINDNIETMUTTER M8 K=1,8-5	12100289	24	5	569	917202908	KABINE VERGLAST
BLINDNIETMUTTER M8 K=1,8-5	12100289	18	2	572	917432008	SCHIEBETUER KPL.
BLINDNIETMUTTER M8 K=1,8-5	12100289	2	12	588	964720408	PEDALTRAEGER EINBAU
BLINDNIETMUTTER M8 K=1,8-5	12100289	(5)	6	649	967918008	AUFBAUTEILE MONTAGETAFE
BLINDNIETMUTTER M8 K=1,8-5	12100289	10	1	966	967966108	ENDSCHALTER KPL.
BLINDNIETMUTTER M8 K=1,8-5	12100289	10	1	967	967966808	ENDSCHALTER KPL.
BLINDPLATTE	511497514	51	1	201	967787708	ZUSATZHYDRAULIK WINDE 1
BLINDPLATTE	511497514	51	1	216	967787808	ZUSATZHYDRAULIK WINDE 2
BLINDPLATTE	511497514	51	1	887	967789008	ZUSATZHYDRAULIK WINDE 6
BLINDPLATTE	511497514	51	1	904	967789108	ZUSATZHYDRAULIK WINDE 3
BLINDSTECKER W1938BS	967254408	320	1	1033	967922908	KLEMMKASTEN
BLINDSTECKER W200BSL	968662908	30	1	51	967908108	KABELLISTE MITTELSTUECK
BLINDSTECKER W200BSR	968663008	40	1	51	967908108	KABELLISTE MITTELSTUECK
BLINDSTECKER X1910BS	968346208	31	1	623	968030908	KABELLISTE DREHBUEHNE
BLINDSTECKER X1939BS	969548408	310	1	1033	967922908	KLEMMKASTEN
BLINDSTECKER X1939WBS	96003291	311	1	1033	967922908	KLEMMKASTEN
BLINDSTECKER X1980BS	969211908	30	1	789	917480108	ELEKTRIK S-ANLENKSTUECK
BLINDSTOPFEN	692404908	811	2	625	968416808	KABELSTRANG
BLINDSTOPFEN 3,6MM SILIK	602331108	806	68	622	968030708	KABELSTRANG
BLINDSTOPFEN AMP JPT-SER	602329208	807	6	622	968030708	KABELSTRANG

Bezeichnung	Artikel	Pos.	Menge	Seite	Baugruppe	Bezeichnung
BLINDSTOPFEN BAUREIHE_M	604518908	812	10	625	968416808	KABELSTRANG
BLINDSTOPFEN DEUTSCH GR	7368253	823	2	625	968416808	KABELSTRANG
BLINDSTOPFEN DEUTSCH-ST	10800046	842	8	622	968030708	KABELSTRANG
BLINDSTOPFEN DIN 72585 4	692405808	817	3	622	968030708	KABELSTRANG
BLINDSTOPFEN DIN 72585 7	692405708	822	2	77	967971708	KABELSTRANG
BLINDSTOPFEN DIN 72585 7	692405708	822	2	625	968416808	KABELSTRANG
BLINDSTOPFEN MCON 1,23,5	10813642	836	1	622	968030708	KABELSTRANG
BLINDSTOPFEN SUPERSEAL	7020009	838	1	622	968030708	KABELSTRANG
BLINDSTOPFEN VSTI1/4"ED A3	477704008	25	4	113	512391108	ABSTUETZZYLINDER
BLINDSTOPFEN VSTI1/4"ED A3	477704008	22	4	165	11341035	STEUERBLOCK
BLINDSTOPFEN VSTI1/4"ED A3	477704008	628	1	201	967787708	ZUSATZHYDRAULIK WINDE 1
BLINDSTOPFEN VSTI1/4"ED A3	477704008	628	1	216	967787808	ZUSATZHYDRAULIK WINDE 2
BLINDSTOPFEN VSTI1/4"ED A3	477704008	661	9	678	967788108	HYDRAULIK
BLINDSTOPFEN VSTI1/4"ED A3	477704008	33	2	682	11211288	STEUERBLOCK
BLINDSTOPFEN VSTI1/4"ED A3	477704008	200	4	692	10413255	UMSCHALTBLOCK
BLINDSTOPFEN VSTI1/4"ED A3	477704008	2	3	700	511308608	PROPORTIONALVENTIL
BLINDSTOPFEN VSTI1/4"ED A3	477704008	632	1	888	967789008	ZUSATZHYDRAULIK WINDE 6
BLINDSTOPFEN VSTI1/4"ED A3	477704008	632	1	905	967789108	ZUSATZHYDRAULIK WINDE 3
BLINDSTOPFEN VSTI1/4"ED A3	477704008	61	4	943	967421008	PLATTE
BLINDSTOPFEN VSTIM10X1E	477705508	629	2	712	967788208	DRUCKLUFTANLAGE
BLOCK	510713808	1	1	41	511497508	DRUCKMINDERVENTIL
BLOCK	510713808	1	1	707	510438508	DRUCKMINDERVENTIL
BLOCK	510714308	14	1	41	511497508	DRUCKMINDERVENTIL
BLOCK	510714308	14	1	707	510438508	DRUCKMINDERVENTIL
BOCK SCHWK.LI.	968031708	2	1	1069	917229808	SCHWEBEBALLAST
BOCK SCHWK.RE.	968031808	3	1	1069	917229808	SCHWEBEBALLAST
BODENMATTE 1188X829X28	977145408	9	1	584	964598408	INNENVERKLEIDUNG
BODENMATTE 1214X894X209	977145308	8	1	584	964598408	INNENVERKLEIDUNG
BODENPLATTE 2.4M GS22NIM	97053263	1	73	56	96006203	BODENPLATTEN VORM.
BODENPLATTEN KPL. 2.4M	917076208	6	2	9		LIEBHERR RAUPENKRAN LR
BODENPLATTEN VORM. 2.4M	96006203	1	1	55	917076208	BODENPLATTEN KPL.
BODENVERKLEIDUNG ALUC	97037615	1	1	612	968255808	DECKEL VORM.
BODENVERKLEIDUNG ALUC	97037616	1	1	613	968255908	DECKEL VORM.
BODENVERKLEIDUNG ALUC	97037617	1	1	614	968256008	DECKEL VORM.
BODENVERKLEIDUNG ALUC	97037618	1	1	615	968256108	DECKEL VORM.
BOLZEN 100.0X0 35NICRMOV	970682408	33	4	1069	917229808	SCHWEBEBALLAST
BOLZEN 100.0X210 35NICRM	97119691	2	2	735	917618308	VERBOLZUNG DB-SCHWEBE
BOLZEN 100.0X275 35NICRM	946627708	71	2	62	917291608	RAUPENTRAEGER LI.
BOLZEN 100.0X275 35NICRM	946627708	71	2	95	917291708	RAUPENTRAEGER RE.
BOLZEN 105.0X233 35NICRM	97035017	27	4	175	917401608	DREHBUEHNE KPL.
BOLZEN 110.0X231 35NICRM	97034655	77	2	962	917380508	D-KOPFSTUECK VORM.
BOLZEN 110.0X260 35NICRM	97029789	17	4	810	917190708	ROLLENSATZ
BOLZEN 110.0X260 35NICRM	97029789	21	4	815	917190808	ROLLENSATZ
BOLZEN 115.0X270 35NICRM	951881708	8	2	1069	917229808	SCHWEBEBALLAST
BOLZEN 120.0X210 35NICRM	97028313	10	2	500	917347708	SA-BOCK
BOLZEN 120.0X215 35NICRM	973911908	39	2	1044	917228608	MASTNASE
BOLZEN 120.0X230 35NICRM	97031145	11	2	965	967946208	VERSTELLFLASCHE KPL.
BOLZEN 120.0X237 35NICRM	976499408	44	2	868	917191008	SL-REDUZIERSTUECK
BOLZEN 120.0X237 35NICRM	976499408	137	2	921	917333208	D-ANLENKSTUECK VORM.
BOLZEN 120.0X237 35NICRM	976499408	79	2	962	917380508	D-KOPFSTUECK VORM.
BOLZEN 120.0X237 35NICRM	976499408	12	4	1004	917085308	D-ZWISCHENSTUECK
BOLZEN 120.0X237 35NICRM	976499408	12	4	1016	917178608	D-ZWISCHENSTUECK
BOLZEN 120.0X237 35NICRM	976499408	17	2	1027	917251008	L-KOPFSTUECK
BOLZEN 120.0X240 35NICRM	97028314	11	2	500	917347708	SA-BOCK
BOLZEN 120.0X240 35NICRM	97028314	72	2	962	917380508	D-KOPFSTUECK VORM.
BOLZEN 120.0X245 35NICRM	97038192	13	2	1069	917229808	SCHWEBEBALLAST
BOLZEN 120.0X377 35NICRM	97036292	12	2	845	917078808	S-ZWISCHENSTUECK
BOLZEN 130.0X239 35NICRM	97028311	5	1	507	967846208	ZUGSTANGE KPL.
BOLZEN 130.0X239 35NICRM	97028311	3	2	971	968026008	ZUGSTANGE KPL.
BOLZEN 130.0X247 35NICRM	97030846	5	8	112	918589408	HYDRAULISCHE ABSTUETZUN

Bezeichnung	Artikel	Pos.	Menge	Seite	Baugruppe	Bezeichnung
BOLZEN 130.0X316 35NICRM	97028315	12	2	500	917347708	SA-BOCK
BOLZEN 140.0X291 35NICRM	97028894	4	2	777	917332608	S-ANLENKSTUECK VORM.
BOLZEN 140.0X291 35NICRM	97028894	2	4	819	917190908	S-ZWISCHENSTUECK
BOLZEN 140.0X291 35NICRM	97028894	2	4	827	917333908	S-ZWISCHENSTUECK
BOLZEN 140.0X291 35NICRM	97028894	2	4	831	917231408	S-ADAPTER
BOLZEN 140.0X291 35NICRM	97028894	2	4	838	917078708	S-ZWISCHENSTUECK
BOLZEN 140.0X291 35NICRM	97028894	2	4	845	917078808	S-ZWISCHENSTUECK
BOLZEN 140.0X291 35NICRM	97028894	2	4	858	917079208	S-ZWISCHENSTUECK
BOLZEN 140.0X291 35NICRM	97028894	2	4	863	917571208	S-ZWISCHENSTUECK
BOLZEN 140.0X291 35NICRM	97028894	46	2	868	917191008	SL-REDUZIERSTUECK
BOLZEN 150.0X355 35NICRM	97047570	9	2	1087	968671408	KOPFSTUECK VORM.
BOLZEN 170.0X333 35NICRM	97029806	6	2	1027	917251008	L-KOPFSTUECK
BOLZEN 18.0X400 S355J2C+C	978501408	82	2	778	917332608	S-ANLENKSTUECK VORM.
BOLZEN 19X78 X8CRNI18-9	976888308	11	2	586	964588308	FUEHRUNG VORM.
BOLZEN 20.0X120 S355J2G3	97059383	17	8	175	917401608	DREHBUEHNE KPL.
BOLZEN 20X105 42CRMO4+QT	955524708	5	1	925	968246608	ZUGSTANGE KPL.
BOLZEN 220.0X255 35NICRM	97028303	5	2	500	917347708	SA-BOCK
BOLZEN 220.0X505 35NICRM	97027729	27	4	61	917291608	RAUPENTRAEGER LI.
BOLZEN 220.0X505 35NICRM	97027729	27	4	94	917291708	RAUPENTRAEGER RE.
BOLZEN 240.0X325 35NICRM	97032567	9	2	137	917347808	UNTERTEIL VORM.
BOLZEN 25.0 X152 S355J2G3	97061277	8	1	811	969663108	SEILFUEHRROLLE
BOLZEN 25.0X105 42CRMO4+Q	971625908	98	4	62	917291608	RAUPENTRAEGER LI.
BOLZEN 25.0X105 42CRMO4+Q	971625908	98	4	95	917291708	RAUPENTRAEGER RE.
BOLZEN 25.0X370 S355J2G3	979488708	4	2	986	969396908	LEITER VORM.
BOLZEN 25.0X418 S355J2G3C+	97022886	47	2	457	917080008	LAUFSTEG DREHBUEHNE
BOLZEN 25.0X465 S355J2G3C+	979610808	12	2	749	917081508	AUFNAHME GEGENGEWICHT
BOLZEN 25.0X52 S355J2G3C+	971973608	3	1	448	962282208	ARMLEHNE LINKS
BOLZEN 25.0X52 S355J2G3C+	971973608	3	1	449	962282308	ARMLEHNE RECHTS
BOLZEN 280.0X400 35NICRM	97032590	10	2	137	917347808	UNTERTEIL VORM.
BOLZEN 30.0X228 S355J2C+C	948902708	74	2	501	917347708	SA-BOCK
BOLZEN 30.0X65 35NICRMOV	97038823	47	1	559	917081608	KRANFUEHRERKABINE KPL.
BOLZEN 33.7X185 S355J2H FE	978677008	24	1	1044	917228608	MASTNASE
BOLZEN 35.0X110 35NICRMOV	97034319	10	2	1044	917228608	MASTNASE
BOLZEN 35.0X120 35NICRMOV	97038811	12	3	559	917081608	KRANFUEHRERKABINE KPL.
BOLZEN 35.0X123 35NICRMOV	97055646	103	1	560	917081608	KRANFUEHRERKABINE KPL.
BOLZEN 35.0X135 35NICRMOV	97004852	32	1	1044	917228608	MASTNASE
BOLZEN 35.0X138 35NICRMOV	977519308	146	2	921	917333208	D-ANLENKSTUECK VORM.
BOLZEN 35.0X147 35NICRMOV	97019987	53	2	457	917080008	LAUFSTEG DREHBUEHNE
BOLZEN 35.0X147 35NICRMOV	97019987	64	2	1070	917229808	SCHWEBEBALLAST
BOLZEN 35.0X165 35NICRMOV	972205708	10	2	749	917081508	AUFNAHME GEGENGEWICHT
BOLZEN 35.0X165 35NICRMOV	938865908	27	1	1044	917228608	MASTNASE
BOLZEN 35.0X178 35NICRMOV	970462508	89	2	962	917380508	D-KOPFSTUECK VORM.
BOLZEN 35.0X178 35NICRMOV	970462508	5	1	976	968027908	ROLLENLAGERUNG KPL.
BOLZEN 35.0X178 35NICRMOV	97049539	4	2	735	917618308	VERBOLZUNG DB-SCHWEBE
BOLZEN 35.0X187 35NICRMOV	977597408	81	1	501	917347708	SA-BOCK
BOLZEN 35.0X210 35NICRMOV	979358708	18	4	187	917077708	BOLZEN S-ANLENKSTUECK
BOLZEN 35.0X228 35NICRMOV	97049469	113	2	502	917347708	SA-BOCK
BOLZEN 35.0X282 35NICRMOV	97042030	7	8	112	918589408	HYDRAULISCHE ABSTUETZUN
BOLZEN 35.0X62 35NICRMOV	97019869	33	8	137	917347808	UNTERTEIL VORM.
BOLZEN 35.0X70 35NICRMOV	979358808	22	8	187	917077708	BOLZEN S-ANLENKSTUECK
BOLZEN 35.0X75 35NICRMOV	97023431	56	1	559	917081608	KRANFUEHRERKABINE KPL.
BOLZEN 38.0X350 S355J2H T Z	97036235	88	1	920	917333208	D-ANLENKSTUECK VORM.
BOLZEN 390.0X540 35NICRM	97034131	3	2	187	917077708	BOLZEN S-ANLENKSTUECK
BOLZEN 40.0X1270 S355J2C+	97040369	15	1	1027	917251008	L-KOPFSTUECK
BOLZEN 45.0 X122 35NICRMOV	949653808	14	2	559	917081608	KRANFUEHRERKABINE KPL.
BOLZEN 45.0 X122 35NICRMOV	949653808	19	1	1044	917228608	MASTNASE
BOLZEN 45.0X123 35NICRMOV	97034144	9	4	187	917077708	BOLZEN S-ANLENKSTUECK
BOLZEN 45.0X140 35NICRMOV	975686908	5	2	463	968309908	PODEST KPL.
BOLZEN 45.0X140 35NICRMOV	975686908	19	2	831	917231408	S-ADAPTER
BOLZEN 45.0X150 35NICRMOV	97033388	56	1	501	917347708	SA-BOCK

Bezeichnung	Artikel	Pos.	Menge	Seite	Baugruppe	Bezeichnung
BOLZEN 45.0X153 35NICRMOV	97032091	7	4	18	917345308	RAUPENMITTELTEIL
BOLZEN 45.0X207 35NICRMOV	97004857	10	2	965	967946208	VERSTELLFLASCHE KPL.
BOLZEN 45.0X207 35NICRMOV	97004857	3	2	1109	969944608	HALTERUNG KPL.
BOLZEN 45.0X210 35NICRMOV	97034337	26	1	1044	917228608	MASTNASE
BOLZEN 45.0X223 35NICRMOV	97096729	(2)	1	963	917380508	D-KOPFSTUECK VORM.
BOLZEN 45.0X265 35NICRMOV	97027804	72	2	62	917291608	RAUPENTRAEGER LI.
BOLZEN 45.0X265 35NICRMOV	97027804	72	2	95	917291708	RAUPENTRAEGER RE.
BOLZEN 45.0X285 35NICRMOV	97058632	11	4	745	917863208	TRANSPORTABLAGE
BOLZEN 45.0X300 35NICRMOV	97065847	2	2	812	918188208	ABLAGE
BOLZEN 45.0X64 35NICRMOV	976637308	52	1	559	917081608	KRANFUEHRERKABINE KPL.
BOLZEN 45.0X64 35NICRMOV	976637308	35	1	1044	917228608	MASTNASE
BOLZEN 45.0X66 35NICRMOV	97039807	79	1	560	917081608	KRANFUEHRERKABINE KPL.
BOLZEN 45.0X76 35NICRMOV	970056908	8	2	213	968161808	SCHUTZWALZE KPL.
BOLZEN 45.0X91 35NICRMOV	945611208	9	8	112	918589408	HYDRAULISCHE ABSTUETZUN
BOLZEN 45X183 35NICRMOV12	955998208	22	8	175	917401608	DREHBUEHNE KPL.
BOLZEN 50.0X100 35NICRMOV	933558708	24	2	559	917081608	KRANFUEHRERKABINE KPL.
BOLZEN 50.0X100 35NICRMOV	97028337	17	4	500	917347708	SA-BOCK
BOLZEN 50.0X203 35NICRMOV	97028340	20	4	500	917347708	SA-BOCK
BOLZEN 50.0X230 S355J2C+C	97036214	62	2	920	917333208	D-ANLENKSTUECK VORM.
BOLZEN 50.0X400 S355J2C+C	97027785	42	2	61	917291608	RAUPENTRAEGER LI.
BOLZEN 50.0X400 S355J2C+C	97027785	42	2	94	917291708	RAUPENTRAEGER RE.
BOLZEN 50.0X90 35NICRMOV	979405108	87	2	962	917380508	D-KOPFSTUECK VORM.
BOLZEN 55.0X158 35NICRMOV	939249808	16	2	559	917081608	KRANFUEHRERKABINE KPL.
BOLZEN 55.0X165 35NICRMOV	97013907	55	1	501	917347708	SA-BOCK
BOLZEN 55.0X175 35NICRMOV	949088208	17	4	18	917345308	RAUPENMITTELTEIL
BOLZEN 55.0X207 35NICRMOV	953552708	21	1	507	967846208	ZUGSTANGE KPL.
BOLZEN 55.0X300 35NICRMOV	97000828	31	4	61	917291608	RAUPENTRAEGER LI.
BOLZEN 55.0X300 35NICRMOV	97000828	31	4	94	917291708	RAUPENTRAEGER RE.
BOLZEN 55.0X348 35NICRMOV	970556508	15	2	965	967946208	VERSTELLFLASCHE KPL.
BOLZEN 65.0X110 35NICRMOV	97052556	189	1	922	917333208	D-ANLENKSTUECK VORM.
BOLZEN 65.0X129 35NICRMOV	978499208	8	2	503	967852308	SA-BOCK AUFSTELLVORRIC
BOLZEN 65.0X155 35NICRMOV	97042167	183	2	922	917333208	D-ANLENKSTUECK VORM.
BOLZEN 65.0X187 35NICRMOV	976649908	16	2	819	917190908	S-ZWISCHENSTUECK
BOLZEN 65.0X187 35NICRMOV	976649908	16	2	827	917333908	S-ZWISCHENSTUECK
BOLZEN 65.0X187 35NICRMOV	976649908	16	2	838	917078708	S-ZWISCHENSTUECK
BOLZEN 65.0X187 35NICRMOV	976649908	16	2	858	917079208	S-ZWISCHENSTUECK
BOLZEN 65.0X187 35NICRMOV	976649908	16	2	863	917571208	S-ZWISCHENSTUECK
BOLZEN 70.0X203 35NICRMOV	97027115	5	1	509	967981008	ZUGSTANGE KPL.
BOLZEN 70.0X203 35NICRMOV	97027115	10	1	820	967746908	STANGE KPL.
BOLZEN 70.0X203 35NICRMOV	97027115	10	1	840	967743808	STANGE KPL.
BOLZEN 70.0X203 35NICRMOV	97027115	5	1	847	967897608	ZUGSTANGE KPL.
BOLZEN 70.0X203 35NICRMOV	97027115	5	1	849	968190108	ZUGSTANGE KPL.
BOLZEN 70.0X203 35NICRMOV	97027115	11	1	923	968242208	ZUGSTANGE KPL.
BOLZEN 70.0X203 35NICRMOV	97027115	11	1	969	967997708	LASCHE VORM.
BOLZEN 70.0X203 35NICRMOV	97027115	4	1	1088	968772408	ZUGSTANGE KPL.
BOLZEN 70.0X203 35NICRMOV	97027115	10	1	1094	968786808	ZUGSTANGE KPL.
BOLZEN 70.0X220 35NICRMOV	97027114	4	1	509	967981008	ZUGSTANGE KPL.
BOLZEN 70.0X220 35NICRMOV	97027114	4	1	820	967746908	STANGE KPL.
BOLZEN 70.0X220 35NICRMOV	97027114	4	1	840	967743808	STANGE KPL.
BOLZEN 70.0X220 35NICRMOV	97027114	4	1	847	967897608	ZUGSTANGE KPL.
BOLZEN 70.0X220 35NICRMOV	97027114	4	1	849	968190108	ZUGSTANGE KPL.
BOLZEN 70.0X220 35NICRMOV	97027114	7	1	851	968190208	ZUGSTANGE KPL.
BOLZEN 70.0X220 35NICRMOV	97027114	10	2	923	968242208	ZUGSTANGE KPL.
BOLZEN 70.0X220 35NICRMOV	97027114	10	1	969	967997708	LASCHE VORM.
BOLZEN 70.0X220 35NICRMOV	97027114	7	2	970	967983208	ZUSATZGEWICHT DERRICK
BOLZEN 70.0X220 35NICRMOV	97027114	5	1	1088	968772408	ZUGSTANGE KPL.
BOLZEN 70.0X220 35NICRMOV	97027114	4	1	1094	968786808	ZUGSTANGE KPL.
BOLZEN 70.0X310 35NICRMOV	97037484	116	3	778	917332608	S-ANLENKSTUECK VORM.
BOLZEN 70.0X385 35NICRMOV	97037519	117	1	778	917332608	S-ANLENKSTUECK VORM.
BOLZEN 75.0X124 35NICRMOV	977774408	133	2	921	917333208	D-ANLENKSTUECK VORM.

Bezeichnung	Artikel	Pos.	Menge	Seite	Baugruppe	Bezeichnung
BOLZEN 75.0X137 35NICRMOV	97047686	2	2	1023	917722108	ZUSATZABSPANNUNG
BOLZEN 75.0X150 35NICRMOV	978157308	12	4	919	917333208	D-ANLENKSTUECK VORM.
BOLZEN 75.0X175 35NICRMOV	975824908	19	1	529	917080608	MONTAGEEINRICHTUNG RA
BOLZEN 75.0X178 35NICRMOV	97043085	5	2	503	967852308	SA-BOCK AUFSTELLVORRIC
BOLZEN 75.0X200 35NICRMOV	97026767	6	1	507	967846208	ZUGSTANGE KPL.
BOLZEN 75.0X200 35NICRMOV	97026767	4	2	974	968026208	ZUGSTANGE KPL.
BOLZEN 75.0X200 35NICRMOV	97026767	10	1	1006	967733608	STANGE KPL.
BOLZEN 75.0X200 35NICRMOV	97026767	10	1	1018	967704008	STANGE KPL.
BOLZEN 75.0X220 35NICRMOV	97026766	15	1	507	967846208	ZUGSTANGE KPL.
BOLZEN 75.0X220 35NICRMOV	97026766	4	1	1006	967733608	STANGE KPL.
BOLZEN 75.0X220 35NICRMOV	97026766	4	1	1018	967704008	STANGE KPL.
BOLZEN 75.0X285 35NICRMOV	97033530	5	4	175	917401608	DREHBUEHNE KPL.
BOLZEN 75.0X290 35NICRMOV	97033539	10	4	175	917401608	DREHBUEHNE KPL.
BOLZEN 75.0X300 35NICRMOV	97033506	4	2	175	917401608	DREHBUEHNE KPL.
BOLZEN 75.0X300 35NICRMOV	97050890	46	2	175	917401608	DREHBUEHNE KPL.
BOLZEN 75.0X408 35NICRMOV	97036912	14	1	529	917080608	MONTAGEEINRICHTUNG RA
BOLZEN 75.0X440 35NICRMOV	97027730	28	2	61	917291608	RAUPENTRAEGER LI.
BOLZEN 75.0X440 35NICRMOV	97027730	28	2	94	917291708	RAUPENTRAEGER RE.
BOLZEN 75.0x220 35NICRMOV	970591808	3	2	744	917508308	TRANSPORTABLAGE
BOLZEN 80.0X200 35NICRMOV	97000073	6	2	529	917080608	MONTAGEEINRICHTUNG RA
BOLZEN 80.0X245 35NICRMOV	972141808	3	1	1108	968455908	FUSS KPL.
BOLZEN 80.0X320 35NICRMOV	945359708	2	4	1083	968399508	ANLENKSTUECK VORM.
BOLZEN 80.0X320 35NICRMOV	945359708	2	4	1085	968678908	ZWISCHENSTUECK VORM.
BOLZEN 80.0X35 S355J2C+C	97061276	7	1	811	969663108	SEILFUEHRROLLE
BOLZEN 80.0X370 35NICRMOV	97037473	115	4	778	917332608	S-ANLENKSTUECK VORM.
BOLZEN 80.0X560 35NICRMOV	975076408	52	4	919	917333208	D-ANLENKSTUECK VORM.
BOLZEN 85.0X135 35NICRMOV	97035945	9	2	786	917084408	S-RUECKHALTESICHERUNG
BOLZEN 85.0X135 35NICRMOV	97035945	2	2	929	917178708	D-RUECKHALTESICHERUNG
BOLZEN 85.0X306 35NICRMOV	97032364	81	1	920	917333208	D-ANLENKSTUECK VORM.
BOLZEN 90.0X290 35NICRMOV	97030847	6	8	112	918589408	HYDRAULISCHE ABSTUETZUN
BOLZEN DIN 1434 5X40X35 X	451000208	1	1	1104	967936408	WINDWARNUNG VORM.
BOLZEN DIN 1435 16X40X35	451241208	24	4	777	917332608	S-ANLENKSTUECK VORM.
BOLZEN DIN 1435 16X87X82 3	451418408	5	1	966	967966108	ENDSCHALTER KPL.
BOLZEN DIN 1435 16X87X82 3	451418408	5	1	967	967966808	ENDSCHALTER KPL.
BOLZEN DIN 1435 20X40X34 S3	451223008	16	4	985	969396608	AUFSTIEG VORM.
BOLZEN DIN 1435 20X40X34 S3	451223008	3	1	1030	96001219	HUBENDSCHALTER VORM.
BOLZEN DIN 1435 20X45X38 S	451222208	4	4	237	917645608	MONTAGEWINDE VORM.
BOLZEN DIN 1435 20X45X38 S	451222208	13	20	461	968283208	LAUFSTEG DREHBUEHNE LI
BOLZEN DIN 1435 20X45X38 S	451222208	10	1	750	965575208	ZENTRIERUNG KPL.
BOLZEN DIN 1435 20X60X50	451223108	90	4	458	917080008	LAUFSTEG DREHBUEHNE
BOLZEN DIN 1435 20X60X50	451223108	7	8	468	969259908	LAUFSTEG DREHBUEHNE REC
BOLZEN DIN 1435 20X65X58	451222408	52	8	18	917345308	RAUPENMITTELTEIL
BOLZEN DIN 1435 20X65X58	451222408	9	24	122	917076708	LAUFSTEG RAUPENFAHRWER
BOLZEN DIN 1435 20X65X58	451222408	88	12	778	917332608	S-ANLENKSTUECK VORM.
BOLZEN DIN 1435 25X145X137	451226608	18	4	137	917347808	UNTERTEIL VORM.
BOLZEN DIN 1435 25X160X152	451227408	50	4	457	917080008	LAUFSTEG DREHBUEHNE
BOLZEN DIN 1435 25X90X80 4	451226808	52	4	457	917080008	LAUFSTEG DREHBUEHNE
BOLZEN DIN 1435 25X90X80 4	451226808	19	4	527	917080508	ROLLENLAGERUNG
BOLZEN DIN 1435 30X145X135	451231008	3	2	1092	968766508	HALTERUNG
BOLZEN DIN 1436 20X85X78 3	451422308	24	4	122	917076708	LAUFSTEG RAUPENFAHRWER
BOLZEN DIN 1436 30X105X97 3	451430808	13	4	819	917190908	S-ZWISCHENSTUECK
BOLZEN DIN 1436 30X105X97 3	451430808	13	4	827	917333908	S-ZWISCHENSTUECK
BOLZEN DIN 1436 30X105X97 3	451430808	13	4	838	917078708	S-ZWISCHENSTUECK
BOLZEN DIN 1436 30X105X97 3	451430808	13	4	858	917079208	S-ZWISCHENSTUECK
BOLZEN DIN 1436 30X105X97 3	451430808	13	4	863	917571208	S-ZWISCHENSTUECK
BOLZEN DIN 1436 40X110X98	451436208	3	1	1071	921723608	SCHALTEINHEIT
BOLZEN DIN 1436 40X110X98	451436208	3	1	1072	921723708	SCHALTEINHEIT
BOLZEN ISO 2340 B16X60X50	450019108	3	2	114	96016050	ABSTUETZPLATTE KPL.
BOLZEN ISO 2340 B20X370X3	450022208	3	2	1039	967995008	MECH.BEFESTIGUNGSTEILE
BOLZEN ISO 2340 B20X500X4	450023208	59	2	778	917332608	S-ANLENKSTUECK VORM.

Bezeichnung	Artikel	Pos.	Menge	Seite	Baugruppe	Bezeichnung
BOLZEN ISO 2340 B20X500X4	450023208	104	2	920	917333208	D-ANLENKSTUECK VORM.
BOLZEN ISO 2340 B30X248X2	452554108	7	1	977	968028008	LASCHE KPL.
BOLZEN ISO 2340 B30X255X2	452541408	70	2	501	917347708	SA-BOCK
BOLZEN ISO 2340 B40X1075X	452548508	9	3	968	967946308	VERSTELLFLASCHE KPL.
BOLZEN ISO 2340 B40X377X35	452553508	11	2	1087	968671408	KOPFSTUECK VORM.
BOLZEN ISO 2340 B40X935X9	450037808	8	3	965	967946208	VERSTELLFLASCHE KPL.
BOLZEN ISO 2341 B14X100X92	453008808	101	4	62	917291608	RAUPENTRAEGER LI.
BOLZEN ISO 2341 B14X100X92	453008808	101	4	95	917291708	RAUPENTRAEGER RE.
BOLZEN ISO 2341 B16X135X12	453008508	18	4	777	917332608	S-ANLENKSTUECK VORM.
BOLZEN ISO 2341 B16X162X15	453008308	19	4	777	917332608	S-ANLENKSTUECK VORM.
BOLZEN ISO 2341 B20X115X10	453020908	20	10	461	968283208	LAUFSTEG DREHBUEHNE LI
BOLZEN ISO 2341 B20X170X1	453022108	28	2	1087	968671408	KOPFSTUECK VORM.
BOLZEN ISO 2341 B20X200X19	453021308	41	8	819	917190908	S-ZWISCHENSTUECK
BOLZEN ISO 2341 B20X200X19	453021308	41	8	827	917333908	S-ZWISCHENSTUECK
BOLZEN ISO 2341 B20X200X19	453021308	41	8	831	917231408	S-ADAPTER
BOLZEN ISO 2341 B20X200X19	453021308	41	8	838	917078708	S-ZWISCHENSTUECK
BOLZEN ISO 2341 B20X200X19	453021308	41	8	845	917078808	S-ZWISCHENSTUECK
BOLZEN ISO 2341 B20X200X19	453021308	41	8	858	917079208	S-ZWISCHENSTUECK
BOLZEN ISO 2341 B20X200X19	453021308	41	8	863	917571208	S-ZWISCHENSTUECK
BOLZEN ISO 2341 B20X75X66	451222508	(3)	1	1028	917251008	L-KOPFSTUECK
BOLZEN ISO 2341 B20X75X66	451222508	11	1	1054	967957508	KAMERAANBAU S-ANLENKSTU
BOLZEN ISO 2341 B24X91X82 3	453022308	7	7	461	968283208	LAUFSTEG DREHBUEHNE LI
BOLZEN ISO 2341 B30E8X65X	11210987	2	1	131	96051604	ROLLENLAGERUNG
BOLZEN ISO 2341 B30E8X65X	11210987	2	1	1060	968929808	BOLZENZIEHZYLINDER KPL.
BOLZEN ISO 2341 B30X120X1	10041260	17	8	122	917076708	LAUFSTEG RAUPENFAHRWER
BOLZEN ISO 2341 B30X120X1	10041260	14	2	965	967946208	VERSTELLFLASCHE KPL.
BOLZEN ISO 2341 B30X260X2	453031808	75	2	62	917291608	RAUPENTRAEGER LI.
BOLZEN ISO 2341 B30X260X2	453031808	75	2	95	917291708	RAUPENTRAEGER RE.
BOLZEN ISO 2341 B30X75X65 3	453032008	9	2	213	968161808	SCHUTZWALZE KPL.
BOLZEN ISO 2341 B30X75X65 3	453032008	37	2	559	917081608	KRANFUEHRERKABINE KPL.
BOLZEN ISO 2341 B30X95X85 3	453032708	22	4	122	917076708	LAUFSTEG RAUPENFAHRWER
BOLZEN ISO 2341 B30X95X85 3	453032708	33	2	559	917081608	KRANFUEHRERKABINE KPL.
BOLZEN ISO 2341 B30X95X85 3	453032708	129	2	779	917332608	S-ANLENKSTUECK VORM.
BOLZEN ISO 2341 B30X95X85 3	453032708	38	2	1083	968399508	ANLENKSTUECK VORM.
BOLZEN KPL. FE//ZNNI8//CN//T	963683608	36	4	1069	917229808	SCHWEBEBALLAST
BOLZEN KPL. FE//ZNNI8//CN//T	966556808	33	1	1087	968671408	KOPFSTUECK VORM.
BOLZEN MIT GRIFF FE//ZNNI8/	921122708	39	2	1083	968399508	ANLENKSTUECK VORM.
BOLZEN MIT KOPF 25X46 X5	976430808	4	4	589	968397108	LEITER KPL.
BOLZEN RD100X235 35NICRM	932377308	11	2	777	917332608	S-ANLENKSTUECK VORM.
BOLZEN RD25X240 S355J2G3	951167108	74	2	1028	917251008	L-KOPFSTUECK
BOLZEN RD30X74 S355J2G3	931849708	7	1	978	968028208	AUFLAGE KPL.
BOLZEN RD35X165 42CRMO4	935085908	3	2	255	917079108	DIESELMOTOR KPL.
BOLZEN RD35X200 42CRMO4	952466108	93	1	962	917380508	D-KOPFSTUECK VORM.
BOLZEN RD40X105 35NICRM	932226808	41	4	61	917291608	RAUPENTRAEGER LI.
BOLZEN RD40X105 35NICRM	932226808	41	4	94	917291708	RAUPENTRAEGER RE.
BOLZEN RD50X107 35NICRM	944018408	15	2	831	917231408	S-ADAPTER
BOLZEN RD75X165 35NICRM	954444708	3	1	529	917080608	MONTAGEEINRICHTUNG RA
BOLZEN RD75X215 35NICRM	949948308	21	2	175	917401608	DREHBUEHNE KPL.
BOLZEN RD80X365 35NICRM	955629908	29	1	559	917081608	KRANFUEHRERKABINE KPL.
BOLZEN S-ANLENKSTUECK U	917077708	106	1	9		LIEBHERR RAUPENKRAN LR
BOLZENZIEHEINRICHTUNG	917474108	344	1	12		LIEBHERR RAUPENKRAN LR
BOLZENZIEHZYLINDER 75/30-	11211231	26	2	500	917347708	SA-BOCK
BOLZENZIEHZYLINDER 75/30-	11211231	1	2	735	917618308	VERBOLZUNG DB-SCHWEBE
BOLZENZIEHZYLINDER 90/45-	11211230	1	2	187	917077708	BOLZEN S-ANLENKSTUECK
BOLZENZIEHZYLINDER KPL.	968229108	2	2	1059	917474108	BOLZENZIEHEINRICHTUNG
BOLZENZIEHZYLINDER KPL.	968929808	1	2	1059	917474108	BOLZENZIEHEINRICHTUNG
BOWDENZUG L=1300 FWK	10424581	18	1	574	968080908	SCHLIESSANLAGE
BOWLE	10331395	16	1	360	10303007	KRAFTSTOFFVORFILTER
BOWLENDICHTUNG HNBR	10294170	5	1	360	10303007	KRAFTSTOFFVORFILTER
BREMSE-REPARATURSATZ	931722001	98	1	142	90201679	DREHWERKANTRIEB

Bezeichnung	Artikel	Pos.	Menge	Seite	Baugruppe	Bezeichnung
BREMSFLANSCH	570796208	1	1	246	540270514	ANTRIEB KPL
BREMSVENTIL	10038262	7	1	113	512391108	ABSTUETZZYLINDER
BRENNER 24V 9,1KW	10290124	17	1	491	10042043	WASSERHEIZGERAET
BRENNKAMMER	10665263	14	1	491	10042043	WASSERHEIZGERAET
BRENNSTOFFBEHAELTER O	917473108	141	1	10		LIEBHERR RAUPENKRAN LR
BRENNSTOFFBEHAELTER S	965527808	1	1	537	965527508	BRENNSTOFFBEHAELTER VO
BRENNSTOFFBEHAELTER VO	965527508	1	1	536	917473108	BRENNSTOFFBEHAELTER O
BRENNSTOFFLEITUNG 5X1,5	553018708	12	2	489	917080208	ZUSATZHEIZUNG OW
BRENNSTOFFLEITUNG 5X1,5	553018708	13	1.85	489	917080208	ZUSATZHEIZUNG OW
BTB PROGRAMMIERT	968252908	41	5	637	917082908	EINBAUTEILE SCHALTSCHRAN
BTB PROGRAMMIERT	968252908	13	1	640	967917908	SCHALTSCHRANK MECH.
BTT PROGRAMMIERT	968252708	31	1	482	967924408	ARMATURENBRETT VORM.RE
BUCHSE 16X12 1.4301	97002990	47	4	445	917203308	STEUERSTAND
BUCHSE 16X12 1.4301	97002990	10	1	574	968080908	SCHLIESSANLAGE
BUCHSE 200X160X144 GU-CU	97029781	2	1	1029	967913408	STANGE KPL.
BUCHSE 220X200X120 37MNB	97030822	2	2	919	917333208	D-ANLENKSTUECK VORM.
BUCHSE 240X220X60 GZ-CU	97028304	(2)	1	500	917347708	SA-BOCK
BUCHSE 270X240X273 GZ-CU	97028302	3	2	500	917347708	SA-BOCK
BUCHSE 270X240X48 GZ-CU	97029978	3	2	503	967852308	SA-BOCK AUFSTELLVORRIC
BUCHSE 300X340X250 GZ-CU	97032749	3	1	977	968028008	LASCHE KPL.
BUCHSE 400X360X266 GZ-CU	97028102	2	2	777	917332608	S-ANLENKSTUECK VORM.
BUCHSE 60X100X100 GZ-CU	97035739	3	2	777	917332608	S-ANLENKSTUECK VORM.
BUCHSE 60X100X100 GZ-CU	97035739	3	2	919	917333208	D-ANLENKSTUECK VORM.
BUCHSE 75X80X80	12104073	30	1	931	11211229	RUECKFALLSTUETZE
BUCHSE 80X100X70 GZ-CUZN	704334608	30	2	559	917081608	KRANFUEHRERKABINE KPL.
BUCHSE GZ-CUZN25AL5	97033435	11	2	175	917401608	DREHBUEHNE KPL.
BUCHSE RD50,25X20 PA6G	288154508	33	2	1044	917228608	MASTNASE
BUCHSENEINSATZ 24-POL+P	605609514	501	1	794	968546008	LEITUNG
BUCHSENEINSATZ 24-POL+P	605609514	501	1	795	968546108	LEITUNG
BUCHSENEINSATZ 4-POLX2+S	605664201	(501)	1	637	917082908	EINBAUTEILE SCHALTSCHRAN
BUCHSENGEHAEUSE 1-POL	11118242	502	1	473	967926308	KABELSTRANG
BUCHSENGEHAEUSE 18-POL	11067833	509	1	621	968030708	KABELSTRANG
BUCHSENGEHAEUSE 2-POL	11170959	523	1	621	968030708	KABELSTRANG
BUCHSENGEHAEUSE 2-POL	11060619	527	1	621	968030708	KABELSTRANG
BUCHSENGEHAEUSE 2-POL 5	10424622	506	2	471	967925808	KABELSTRANG
BUCHSENGEHAEUSE 70	10041779	160	1	416	967404608	RS STECKER
BUCHSENGEHAEUSE 70	10114926	150	1	416	967404608	RS STECKER
BUCHSENKONTAKT 0,2-0,5MM	10335820	690	6	471	967925808	KABELSTRANG
BUCHSENKONTAKT 0,2-0,5MM	10335820	690	3	473	967926308	KABELSTRANG
BUCHSENKONTAKT 0,2-0,5MM	10335820	690	164	474	967926408	KABELSTRANG
BUCHSENKONTAKT 0,2-0,5MM	10335820	690	30	621	968030708	KABELSTRANG
BUCHSENKONTAKT 0,2-0,5MM	10335820	690	7	625	968416808	KABELSTRANG
BUCHSENKONTAKT 0,3-0,89	602332108	611	4	473	967926308	KABELSTRANG
BUCHSENKONTAKT 0,5-0,75	10424623	700	4	471	967925808	KABELSTRANG
BUCHSENKONTAKT 0,5-0,75M	10813644	754	4	622	968030708	KABELSTRANG
BUCHSENKONTAKT 0,5-1,0M	6003031	666	4	621	968030708	KABELSTRANG
BUCHSENKONTAKT 0,5-1,0M	10493495	726	52	621	968030708	KABELSTRANG
BUCHSENKONTAKT 0,5-1,0M	10800631	753	2	622	968030708	KABELSTRANG
BUCHSENKONTAKT 0,75-1,0	604519308	629	2	625	968416808	KABELSTRANG
BUCHSENKONTAKT 0,75-1,5	602333408	622	3	621	968030708	KABELSTRANG
BUCHSENKONTAKT 0,75-1,5	6202434	96	5	620	968030708	KABELSTRANG
BUCHSENKONTAKT 0,75-1,5	6202434	96	1	624	968416808	KABELSTRANG
BUCHSENKONTAKT 1,0-1,5M	10493496	727	12	622	968030708	KABELSTRANG
BUCHSENKONTAKT 1,0-1,5M	10813645	755	5	622	968030708	KABELSTRANG
BUCHSENKONTAKT 1,0-2,5M	10493493	724	4	621	968030708	KABELSTRANG
BUCHSENKONTAKT 1,5MM2	10675381	(734)	1	637	917082908	EINBAUTEILE SCHALTSCHRAN
BUCHSENKONTAKT 2,00MM2	11170957	769	2	622	968030708	KABELSTRANG
BUCHSENKONTAKT 2.5MM2	605615714	129	1	794	968546008	LEITUNG
BUCHSENKONTAKT 2.5MM2	605615714	129	1	795	968546108	LEITUNG
BUCHSENKONTAKT DIN 72585	602339508	647	5	77	967971708	KABELSTRANG

Bezeichnung	Artikel	Pos.	Menge	Seite	Baugruppe	Bezeichnung
BUCHSENKONTAKT DIN 72585	602339508	647	5	625	968416808	KABELSTRANG
BUCHSENKONTAKT DIN 72585	602339408	643	5	621	968030708	KABELSTRANG
BUCHSENKONTAKT DIN 72585	602339408	643	2	625	968416808	KABELSTRANG
BUCHSENKONTAKT DIN 72585	602339908	646	2	625	968416808	KABELSTRANG
BUCHSENSTECKER 15-POLE	10024744	503	1	472	967926208	DRAEHTE KPL.
BUCHSENSTECKER 15-POLE	10024744	504	6	474	967926408	KABELSTRANG
BUCHSENSTECKER 25-POLE	602322708	505	1	472	967926208	DRAEHTE KPL.
BUCHSENSTECKER 25-POLE	602322708	502	3	474	967926408	KABELSTRANG
BUCHSENSTECKER 9-POLE	602338608	508	1	474	967926408	KABELSTRANG
BUCHSENTRAEGER 6-POL 16	604526508	504	1	625	968416808	KABELSTRANG
BUEGEL	11171276	(71)	1	447	11113343	FAHRERSITZ
BUEGEL	11171276	71	1	447	11113343	FAHRERSITZ
BUEGEL 10 ST	10216529	60	1	493	917191108	KLIMAANLAGE
BUERSTENHALTER	10411786	16	8	1078	10028002	LEITUNGSTROMMEL
BUERSTENHALTER 10A GOLD	11003142	(1)	1	1078	10028002	LEITUNGSTROMMEL
BUNDBUCHSE 300X320X45 G	97040859	7	2	976	968027908	ROLLENLAGERUNG KPL.
BUNDLAGER 18X12X12 SINT	10424489	7	4	586	964588308	FUEHRUNG VORM.
BUNDSCHEIBE	510714408	18	1	707	510438508	DRUCKMINDERVENTIL
BUSLEITUNG 2 X 0,5	11840113	9	3.52	473	967926308	KABELSTRANG
BUSLEITUNG 2 X 0,5	11840113	371	0.25	474	967926408	KABELSTRANG
BUSLEITUNG 2 X 0,5	11840113	372	0.25	474	967926408	KABELSTRANG
BUSLEITUNG 2 X 0,5	11840113	373	0.25	474	967926408	KABELSTRANG
BUSLEITUNG 2 X 0,5	11840113	374	0.46	474	967926408	KABELSTRANG
BUSLEITUNG 2 X 0,5	11840113	375	0.46	474	967926408	KABELSTRANG
BUSLEITUNG 2 X 0,5	11840113	381	0.2	474	967926408	KABELSTRANG
BUSLEITUNG 2 X 0,5	11840113	382	0.2	474	967926408	KABELSTRANG
BUSLEITUNG 2 X 0,5	11840113	379	12.38	621	968030708	KABELSTRANG
BUSLEITUNG 2 X 0,5	11840113	400	3.36	621	968030708	KABELSTRANG
BUSLEITUNG 2 X 0,5	11840113	401	0.17	621	968030708	KABELSTRANG
BUSLEITUNG 2 X 0,5	11840113	402	0.17	621	968030708	KABELSTRANG
BUSLEITUNG 2 X 0,5	11840113	403	6.06	621	968030708	KABELSTRANG
BUSLEITUNG 2 X 0,5	11840113	404	17.01	621	968030708	KABELSTRANG
BUSLEITUNG 2 X 0,5	11840113	405	0.17	621	968030708	KABELSTRANG
BUTZEN BUZ 28L A3C	477700808	641	1	160	968129608	ZUSATZHYDRAULIK DREHBUE
CLIP 23 ST	10216534	61	2	493	917191108	KLIMAANLAGE
CRIMPKONTAKT 0,2-0,56MM2	602322808	615	174	474	967926408	KABELSTRANG
CRIMPKONTAKT 0,2-0,6MM2	602334708	649	9	474	967926408	KABELSTRANG
D-ANLENKSTUECK KPL.	917083708	250	1	11		LIEBHERR RAUPENKRAN LR
D-ANLENKSTUECK SCHWK.	967780208	1	1	919	917333208	D-ANLENKSTUECK VORM.
D-ANLENKSTUECK VORM. 12	917333208	1	1	912	917083708	D-ANLENKSTUECK KPL.
D-KOPFSTUECK KPL.	917178408	252	1	11		LIEBHERR RAUPENKRAN LR
D-KOPFSTUECK SCHWK.	967946108	1	1	961	917380508	D-KOPFSTUECK VORM.
D-KOPFSTUECK VORM.	917380508	1	1	954	917178408	D-KOPFSTUECK KPL.
D-RUECKHALTESICHERUNG	917178708	2	1	912	917083708	D-ANLENKSTUECK KPL.
D-ZWISCHENSTUECK 2825.20	917178608	256	1	11		LIEBHERR RAUPENKRAN LR
D-ZWISCHENSTUECK 2825.25	917085308	254	1	11		LIEBHERR RAUPENKRAN LR
D-ZWISCHENSTUECK SCHWK.	967697808	1	1	1016	917178608	D-ZWISCHENSTUECK
D-ZWISCHENSTUECK SCHWK.	967733708	1	1	1004	917085308	D-ZWISCHENSTUECK
DACHSCHEIBE SPF	976838008	2	1	575	964560908	DACHSCHEIBE VORM.
DACHSCHEIBE VORM.	964560908	6	1	569	917202908	KABINE VERGLAST
DAEMMMATTE 20X100X274 ZP	977659108	11	1	587	964912508	DAEMMUNG BODENBLECH
DAEMMMATTE 20X123X288 ZP	977659008	10	1	587	964912508	DAEMMUNG BODENBLECH
DAEMMMATTE 20X155X429 ZP	977658208	2	1	587	964912508	DAEMMUNG BODENBLECH
DAEMMMATTE 20X182X747 ZP	977658808	8	1	587	964912508	DAEMMUNG BODENBLECH
DAEMMMATTE 20X213X280 ZP	977659208	12	1	587	964912508	DAEMMUNG BODENBLECH
DAEMMMATTE 20X215X451 ZP	977659308	13	1	587	964912508	DAEMMUNG BODENBLECH
DAEMMMATTE 20X229X810 ZP	977658408	4	1	587	964912508	DAEMMUNG BODENBLECH
DAEMMMATTE 20X229X810 ZP	977658608	6	1	587	964912508	DAEMMUNG BODENBLECH
DAEMMMATTE 20X294X986 ZP	977658708	7	1	587	964912508	DAEMMUNG BODENBLECH
DAEMMMATTE 20X348X786 ZP	977658108	1	1	587	964912508	DAEMMUNG BODENBLECH

Bezeichnung	Artikel	Pos.	Menge	Seite	Baugruppe	Bezeichnung
DAEMMMATTE 20X380X894 ZP	977658308	3	1	587	964912508	DAEMMUNG BODENBLECH
DAEMMMATTE 20X451X986 ZP	977658908	9	1	587	964912508	DAEMMUNG BODENBLECH
DAEMMMATTE 20X747X195 ZP	977658508	5	1	587	964912508	DAEMMUNG BODENBLECH
DAEMMSTOFF 20X20X2000 PU	10425409	16	1.5	430	917079508	LUFTFILTERANLAGE KPL.
DAEMMUNG BODENBLECH	964912508	69	1	570	917202908	KABINE VERGLAST
DAEMPFER	10650488	66	1	447	11113343	FAHRERSITZ
DAEMPFUNGSELEMENT 70 HN	10119412	16	1	313	9078462	AGGREGATETRAEGER ANBA
DAEMPFUNGSELEMENT 70 HN	9078589	3	8	384	10118223	ZWISCHENRAD ANBAU
DAEMPFUNGSKOLBEN	510797408	7	1	516	511433908	DRUCKBEGRENZUNGSVENTI
DAEMPFUNGSKOLBEN	510797408	7	1	534	511417708	DRUCKBEGRENZUNGSVENTI
DAEMPFUNGSKOLBEN	510797408	7	1	706	511417608	DRUCKBEGRENZUNGSVENTI
DATENLEITUNG 2 X 1 FEP SP	12100217	14	12.38	620	968030708	KABELSTRANG
DATENLEITUNG 2 X 1 FEP SP	12100217	372	13.38	620	968030708	KABELSTRANG
DATENLEITUNG 2 X 1 FEP SP	12100217	373	9.68	621	968030708	KABELSTRANG
DATENLEITUNG 2 X 1 FEP SP	12100217	377	3.03	621	968030708	KABELSTRANG
DATENLEITUNG 2 X 1 FEP SP	12100217	378	12.38	621	968030708	KABELSTRANG
DATENLEITUNG 2 X 1 FEP SP	12100217	10	17.3	624	968416808	KABELSTRANG
DATENLEITUNG 2 X 1,5 FEP	12100216	406	14.5	621	968030708	KABELSTRANG
DATENLEITUNG 2 X 2,5 FEP	12100214	16	12.38	620	968030708	KABELSTRANG
DATENLEITUNG 2 X 2,5 FEP	12100214	17	12.38	620	968030708	KABELSTRANG
DATENLEITUNG 3 X 1 FEP SP	12100215	5	3.9	471	967925808	KABELSTRANG
DATENLEITUNG 3 X 1 FEP SP	12100215	10	3.52	473	967926308	KABELSTRANG
DATENLEITUNG 3 X 1 FEP SP	12100215	371	3.43	620	968030708	KABELSTRANG
DATENLEITUNG 3 X 1 FEP SP	12100215	375	12.38	621	968030708	KABELSTRANG
DATENLEITUNG 3 X 1 FEP SP	12100215	376	12.38	621	968030708	KABELSTRANG
DATENLEITUNG 3 X 1 FEP SP	12100215	380	12.38	621	968030708	KABELSTRANG
DATENLEITUNG 3 X 1 FEP SP	12100215	381	12.38	621	968030708	KABELSTRANG
DATENLOGGER LDL2 DIGITAL	10340438	40	1	649	967918008	AUFBAUTEILE MONTAGETAFE
DAUERMAGNET 9V	617000108	250	2	635	968681408	BEDIENPULT VERBOLZUNG
DECKEL	10039124	3	2	362	10120512	KRAFTSTOFFFILTERMODUL
DECKEL	10124766	6	1	347	10124754	OELMODUL LINKS
DECKEL	10124766	6	1	348	10124755	OELMODUL RECHTS
DECKEL	10331026	45	1	477	967926708	ELEKTRIK ANBAUTEILE KABIN
DECKEL	10450521	3	1	431	551710208	LUFTFILTER
DECKEL	10815010	23	1	942	11213423	STEUERBLOCK
DECKEL	11110124	3	4	692	10413255	UMSCHALTBLOCK
DECKEL	511051408	3	1	169	510401908	UMSCHALTVENTIL
DECKEL	591064608	61	1	597	10228112	HEIZKLIMAGERAET
DECKEL	7027755	2	1	360	10303007	KRAFTSTOFFVORFILTER
DECKEL	9143918	13	1	421	10119873	NEBENABTRIEB ANBAU
DECKEL	967421208	24	1	942	11213423	STEUERBLOCK
DECKEL 1.5X954X977 DC01 R	977579608	70	1	570	917202908	KABINE VERGLAST
DECKEL 15X240X240 S690QL	97032313	15	2	961	917380508	D-KOPFSTUECK VORM.
DECKEL 15X244X244 S690QL	97029783	7	2	810	917190708	ROLLENSATZ
DECKEL 15X244X244 S690QL	97029783	9	2	815	917190808	ROLLENSATZ
DECKEL 20X290X290 S960QL	979776508	12	2	1027	917251008	L-KOPFSTUECK
DECKEL 5X177X130 S355MC	97048028	7	2	80	968727008	KAMERAANBAU RAUPE
DECKEL 5X177X130 S355MC	97048028	7	2	104	968668808	KAMERAANBAU RAUPE
DECKEL ABS SPF	977358208	21	1	595	917200808	HEIZKLIMAGERAET EINBAU
DECKEL GEKLEBT	965718308	1	1	46	965690708	DECKEL KPL.
DECKEL GEKLEBT	968595408	(1)	1	632	968031008	ELEKTRIK KLEMMKASTEN DB
DECKEL GEKLEBT	969398108	1	1	642	969408008	DECKEL KPL.
DECKEL KPL.	963949708	10	1	609	968318208	DECKEL KPL.
DECKEL KPL.	963949708	6	1	613	968255908	DECKEL VORM.
DECKEL KPL.	965690708	2	1	45	967907608	SCHALTKASTEN VORM.
DECKEL KPL.	968308808	4	1	602	968286908	GERAEUSCHDAEMMUNG OBE
DECKEL KPL.	968308908	5	1	602	968286908	GERAEUSCHDAEMMUNG OBE
DECKEL KPL.	968309008	6	1	602	968286908	GERAEUSCHDAEMMUNG OBE
DECKEL KPL.	968309108	7	1	602	968286908	GERAEUSCHDAEMMUNG OBE
DECKEL KPL.	968310408	13	1	602	968286908	GERAEUSCHDAEMMUNG OBE

Bezeichnung	Artikel	Pos.	Menge	Seite	Baugruppe	Bezeichnung
DECKEL KPL.	968316908	9	1	602	968286908	GERAEUSCHDAEMMUNG OBE
DECKEL KPL.	968317408	10	1	602	968286908	GERAEUSCHDAEMMUNG OBE
DECKEL KPL.	968317708	11	1	602	968286908	GERAEUSCHDAEMMUNG OBE
DECKEL KPL.	968318108	12	1	602	968286908	GERAEUSCHDAEMMUNG OBE
DECKEL KPL.	968318208	14	1	602	968286908	GERAEUSCHDAEMMUNG OBE
DECKEL KPL.	968404208	95	1	62	917291608	RAUPENTRAEGER LI.
DECKEL KPL.	968404208	95	1	95	917291708	RAUPENTRAEGER RE.
DECKEL KPL.	968595308	2	1	632	968031008	ELEKTRIK KLEMMKASTEN DB
DECKEL KPL.	969408008	2	1	640	967917908	SCHALTSCHRANK MECH.
DECKEL S235JR	10121052	1	1	381	10135676	VERSCHLUSSTEILE
DECKEL S235JR	10131012	15	2	376	10137808	VERBINDUNGSLEITUNG ANBA
DECKEL S235JR	9080502	11	1	406	10129212	SCHWUNGRADGEHAEUSE AN
DECKEL SCHWK.	964908308	68	1	570	917202908	KABINE VERGLAST
DECKEL SCHWK.	968132508	(1)	1	434	968169408	BATTERIEKASTEN VORM.
DECKEL SCHWK.	968309408	1	1	604	968308808	DECKEL KPL.
DECKEL SCHWK.	968310008	1	1	605	968308908	DECKEL KPL.
DECKEL SCHWK.	968310308	1	1	606	968309008	DECKEL KPL.
DECKEL SCHWK. FE//ZNNI8//C	969339408	26	2	1069	917229808	SCHWEBEBALLAST
DECKEL SCHWK. SPF	968309208	8	1	602	968286908	GERAEUSCHDAEMMUNG OBE
DECKEL VORM.	968132408	2	1	434	968169408	BATTERIEKASTEN VORM.
DECKEL VORM.	968255808	5	2	611	968255308	GERAEUSCHDAEMMUNG UN
DECKEL VORM.	968255908	6	1	611	968255308	GERAEUSCHDAEMMUNG UN
DECKEL VORM.	968256008	7	1	611	968255308	GERAEUSCHDAEMMUNG UN
DECKEL VORM.	968256108	8	2	611	968255308	GERAEUSCHDAEMMUNG UN
DECKELDICHTUNG HNBR	10294171	4	1	360	10303007	KRAFTSTOFFVORFILTER
DECKELDICHTUNG HNBR	10294171	(310)	1	1114	SK_Z98201	SERVICE
DECKPLATTE DIN 3015-1 L-DP	7008583	24	1	437	917079808	HARNSTOFFTANK
DECKPLATTE DIN 3015-1 L-DP	5005219	126	4	963	917380508	D-KOPFSTUECK VORM.
DECKPLATTE DIN 3015-1 L-DP	5005219	63	4	1004	917085308	D-ZWISCHENSTUECK
DECKPLATTE DIN 3015-1 L-DP	5005219	63	4	1016	917178608	D-ZWISCHENSTUECK
DEHNSCHRAUBE M56X305 10.	97029695	1	84	126	917076508	BEFESTIGUNGSTEILE DREH
DEHNSCHRAUBE M56X350 10.	97029694	2	84	147	917080408	ROLLENDREHVERBINDUNG
DICHTKANTENRING CR6-FREI	10173722	581	3	678	967788108	HYDRAULIK
DICHTMITTEL A80MR HYLOMA	870002808	265	0.1	950	968285108	KLEMMKASTEN
DICHTMUTTER M6	510753408	11	1	166	10489734	DRUCKBEGRENZUNGSVENTI
DICHTMUTTER M6	510753408	10	1	702	571130108	DRUCKBEGRENZUNGSVENTI
DICHTMUTTER M8	510741708	21	1	516	511433908	DRUCKBEGRENZUNGSVENTI
DICHTMUTTER M8	510741708	21	1	534	511417708	DRUCKBEGRENZUNGSVENTI
DICHTMUTTER M8	510741708	21	1	706	511417608	DRUCKBEGRENZUNGSVENTI
DICHTPROFIL	262182101	314	9.91	148	90025097	ROLLENDREHVERBINDUNG
DICHTPROFIL	262182101	315	9.8	148	90025097	ROLLENDREHVERBINDUNG
DICHTPROFIL	90001698	313	9.85	148	90025097	ROLLENDREHVERBINDUNG
DICHTPROFIL 1-4X14,5X10	591507808	13	4	453	917079908	DREHBUEHNENVERKLEIDUN
DICHTPROFIL 1-4X14,5X10	591507808	64	15	603	968286908	GERAEUSCHDAEMMUNG OBE
DICHTRAHMEN 10X60X 185 P	972561308	38	10	584	964598408	INNENVERKLEIDUNG
DICHTRAHMEN RD92X20 DI=80	972561508	39	3	584	964598408	INNENVERKLEIDUNG
DICHTRING	10664995	10	1	352	10117814	HOCHDRUCKPUMPE VORM.
DICHTRING	10874778	(2)	1	677	967788108	HYDRAULIK
DICHTRING	12101688	2	2	84	11621291	VERTEILERKOMBINATION
DICHTRING	511051808	7	1	169	510401908	UMSCHALTVENTIL
DICHTRING 10,7X16X1,5 St/FP	10011864	3	1	355	10116150	GEHAEUSE VORM.
DICHTRING 109X113X3	10021191	12	1	491	10042043	WASSERHEIZGERAET
DICHTRING 12,7X18X1,5 St/FP	10011865	6	2	383	10140056	WASSERPUMPE MIT BEFEST.
DICHTRING 14,7X22X1,5 St/FP	10011866	3	1	320	10120168	VERSCHLUSSTEILE
DICHTRING 14,7X22X1,5 St/FP	10011866	6	3	321	10118748	ROHRLEITUNG ANBAU
DICHTRING 14,7X22X1,5 St/FP	10011866	5	1	355	10116150	GEHAEUSE VORM.
DICHTRING 14,7X22X1,5 St/FP	10011866	12	5	361	10137788	KRAFTSTOFF-FEINFILTERAN
DICHTRING 14,7X22X1,5 St/FP	10011866	35	3	364	10135675	KRAFTSTOFFLEITUNGEN
DICHTRING 14,7X22X1,5 St/FP	10011866	12	18	366	10117753	LECKOELLEITUNG ANBAU
DICHTRING 14,7X22X1,5 St/FP	10011866	21	1	382	10135642	ANBAUTEILE LUFTPRESSER

Bezeichnung	Artikel	Pos.	Menge	Seite	Baugruppe	Bezeichnung
DICHTRING 14,7X22X1,5 St/FP	10011866	9	22	388	10135649	ENTLUEFTUNGSLEITUNG AN
DICHTRING 14,7X22X1,5 St/FP	10011866	2141	18	422	10141865	DS DIESELMOTOR
DICHTRING 140X155X13	10802682	5	1	427	917079408	SCHALLDAEMPFERANLAGE
DICHTRING 16,7X24X1,5 St/FP	10011867	36	2	364	10135675	KRAFTSTOFFLEITUNGEN
DICHTRING 16,7X24X1,5 St/FP	10011867	14	2	389	10135655	KUEHLMITTELKRUEMMER AN
DICHTRING 16,7X24X1,5 St/FP	10011867	14	1	390	10126477	WASSERLEITUNGSANSCHLUE
DICHTRING 18,7X26X1,5 St/FP	10011868	2	1	324	10135392	NIVEAUGEBER
DICHTRING 18,7X26X1,5 St/FP	10011868	43	4	364	10135675	KRAFTSTOFFLEITUNGEN
DICHTRING 18,7X26X1,5 St/FP	10011868	7	2	383	10140056	WASSERPUMPE MIT BEFEST.
DICHTRING 18,7X26X1,5 St/FP	10011868	2	2	417	10118835	ANSCHLUSSSTUECK VORM.
DICHTRING 19,6X24,3X1,5	761022503	6	1	143	927554301	ENTLUEFTUNGSSTUTZEN
DICHTRING 19,6X24,3X1,5	761022503	14	1	196	90024490	OELMESSEINRICHTUNG
DICHTRING 19,6X24,3X1,5	761022503	14	1	226	90200528	OELMESSEINRICHTUNG
DICHTRING 19,6X24,3X1,5	761022503	14	1	227	90200533	OELMESSEINRICHTUNG
DICHTRING 24,7X32X2 St/FPM1	10011842	4	1	324	10135392	NIVEAUGEBER
DICHTRING 26,7X34,93X2 St/FP	10011870	6	2	320	10120168	VERSCHLUSSTEILE
DICHTRING 26,7X34,93X2 St/FP	10011870	(16)	1	322	10134887	OELWANNE MIT BEFEST.
DICHTRING 26,7X34,93X2 St/FP	10011870	9	4	382	10135642	ANBAUTEILE LUFTPRESSER
DICHTRING 27X20X1,5 CU	10014697	10	3	152	10871517	ELEKTROPUMPE
DICHTRING 27X20X1,5 CU	10014697	10	3	550	10425291	ELEKTROPUMPE
DICHTRING 4,95X6,35X67,59 In	10043255	3	3	387	10125249	THERMOSTATGEHAEUSE VO
DICHTRING 4,95X6,35X67,59 In	10043255	1	3	425	10141889	DS THERMOSTATGEHAEUSE
DICHTRING DIN 7603 A 14X18	500432508	22	2	41	511497508	DRUCKMINDERVENTIL
DICHTRING DIN 7603 A12X18	710102008	555	2	711	967788208	DRUCKLUFTANLAGE
DICHTRING DIN 7603 A13X18	710102308	4	1	84	11621291	VERTEILERKOMBINATION
DICHTRING DIN 7603 A13X18	710102308	24	12	548	917081208	ZENTRALSCHMIERANLAGE O
DICHTRING DIN 7603 A14X18	710102508	4	1	207	917451408	ZENTRALSCHMIERUNG
DICHTRING DIN 7603 A14X18	710102508	8	1	323	10137870	OELMESSSTAB KPL.
DICHTRING DIN 7603 A14X18	710102508	14	4	521	917691308	ZENTRALSCHMIERUNG
DICHTRING DIN 7603 A14X18	710102508	8	4	807	917692108	ZENTRALSCHMIERUNG
DICHTRING DIN 7603 A14X18	710102508	4	1	890	917481408	ZENTRALSCHMIERUNG
DICHTRING DIN 7603 A14X18	710102508	4	1	910	917478608	ZENTRALSCHMIERUNG
DICHTRING DIN 7603 A14X20 C	4900262	18	1	395	10135386	ATL-ANBAU
DICHTRING DIN 7603 A14X20 C	4900262	18	1	396	10135681	ATL-ANBAU
DICHTRING DIN 7603 A14X20	710103008	6	3	362	10120512	KRAFTSTOFFFILTERMODUL
DICHTRING DIN 7603 A14X20	710103008	37	1	477	967926708	ELEKTRIK ANBAUTEILE KABIN
DICHTRING DIN 7603 A17X21	710103808	14	1	590	10326323	HYDROZYLINDER
DICHTRING DIN 7603 A18X22	710104008	41	1	196	90024490	OELMESSEINRICHTUNG
DICHTRING DIN 7603 A18X22	710104008	41	1	226	90200528	OELMESSEINRICHTUNG
DICHTRING DIN 7603 A18X22	710104008	41	1	227	90200533	OELMESSEINRICHTUNG
DICHTRING DIN 7603 A18X22	710104008	41	1	900	90028042	OELMESSEINRICHTUNG
DICHTRING DIN 7603 A18X24 C	4000935	7	4	424	10141869	DS KURBELGEHAEUSEENTL
DICHTRING DIN 7603 A20X24	710104208	11	4	319	10123759	OELLEITUNG VORM.
DICHTRING DIN 7603 A22X27	540145208	125	2	242	11347396	SEILTROMMEL
DICHTRING DIN 7603 A24X30 C	10099553	302	2	514	968513208	ZUSATZHYDRAULIK SA-BOCK
DICHTRING DIN 7603 A26X31	710106108	14	1	395	10135386	ATL-ANBAU
DICHTRING DIN 7603 A26X32	710106008	8	2	362	10120512	KRAFTSTOFFFILTERMODUL
DICHTRING DIN 7603 A26X32	710106008	14	1	396	10135681	ATL-ANBAU
DICHTRING DIN 7603 A26X32	710106008	19	1	539	917080808	KRAFTSTOFFBEHAELTER KPL
DICHTRING DIN 7603 A26X32	710106008	27	3	543	917080908	OELBEHAELTER KPL.
DICHTRING DIN 7603 A26X32	710106008	311	1	711	967788208	DRUCKLUFTANLAGE
DICHTRING DIN 7603 A27X32	710105908	29	1	196	90024490	OELMESSEINRICHTUNG
DICHTRING DIN 7603 A27X32	710105908	29	1	226	90200528	OELMESSEINRICHTUNG
DICHTRING DIN 7603 A27X32	710105908	29	1	227	90200533	OELMESSEINRICHTUNG
DICHTRING DIN 7603 A27X32	710105908	29	1	900	90028042	OELMESSEINRICHTUNG
DICHTRING DIN 7603 A30X36	710106508	27	2	347	10124754	OELMODUL LINKS
DICHTRING DIN 7603 A30X36	710106508	27	2	348	10124755	OELMODUL RECHTS
DICHTRING DIN 7603 A30X36	710106508	16	1	390	10126477	WASSERLEITUNGSANSCHLUE
DICHTRING DIN 7603 A33X39	7101022	22	2	347	10124754	OELMODUL LINKS
DICHTRING DIN 7603 A33X39	7101022	22	2	348	10124755	OELMODUL RECHTS

Bezeichnung	Artikel	Pos.	Menge	Seite	Baugruppe	Bezeichnung
DICHTRING DIN 7603 A38X44	710107208	300	2	533	967788008	ZUSATZHYDR.MONTAGEEINR
DICHTRING DIN 7603 A48X55	790347214	550	9	291	11320826	PUMPENVERTEILERGETRIEB
DICHTRING DIN 7603 A48X55	790347214	560	1	291	11320826	PUMPENVERTEILERGETRIEB
DICHTRING KDS27X 27,3X38	7619656	(1)	1	679	967788108	HYDRAULIK
DICHTRINGHALTER	511051608	5	1	169	510401908	UMSCHALTVENTIL
DICHTRINGSATZ	502817301	9	1	144	10004520	FEDERDRUCKLAMELLENBRE
DICHTRINGSATZ	502817401	10	1	144	10004520	FEDERDRUCKLAMELLENBRE
DICHTSATZ	10114429	(999)	1	30	967787308	HYDRAULIK MITTELTEIL
DICHTSATZ	10285695	999	1	689	11004976	WEGEVENTIL
DICHTSATZ	10424726	(98)	1	279	11212743	VERSTELLPUMPE
DICHTSATZ	10476391	(999)	1	265	967978708	DIESELMOTOR VORM.
DICHTSATZ	10476391	(999)	1	265	967978708	DIESELMOTOR VORM.
DICHTSATZ	11003535	998	1	704	10493159	WEGESITZVENTIL
DICHTSATZ	11005227	(2)	1	675	967788108	HYDRAULIK
DICHTSATZ	11065858	999	1	279	11212743	VERSTELLPUMPE
DICHTSATZ	11450337	(11)	1	881	90200207	FEDERDRUCKBREMSE
DICHTSATZ	11600280	(999)	1	277	11212741	VERSTELLPUMPE
DICHTSATZ	571774008	999	1	113	512391108	ABSTUETZZYLINDER
DICHTSATZ	571840008	(999)	1	201	967787708	ZUSATZHYDRAULIK WINDE 1
DICHTSATZ	571840008	999	1	696	11005327	WEGEVENTIL
DICHTSATZ	571840008	999	1	947	511302108	WEGEVENTIL
DICHTSATZ 170X180,65X4,2	11450336	(10)	1	881	90200207	FEDERDRUCKBREMSE
DICHTSATZ CARTRIDGE	10684171	(998)	1	675	967788108	HYDRAULIK
DICHTSATZ KPL.	10140302	999	1	68	10132387	HYDRAULIKANBAUMOTOR
DICHTSCHEIBE	571077308	(1)	1	676	967788108	HYDRAULIK
DICHTSCHEIBE 7,6X15,8X1 VI	571082508	(1)	1	30	967787308	HYDRAULIK MITTELTEIL
DICHTSCHEIBE VITON	571081908	(1)	1	30	967787308	HYDRAULIK MITTELTEIL
DICHTSCHEIBE VITON	571082408	(1)	1	159	968129608	ZUSATZHYDRAULIK DREHBUE
DICHTSCHEIBE VITON	571083008	(1)	1	30	967787308	HYDRAULIK MITTELTEIL
DICHTSCHEIBE VITON	571083008	(1)	1	1062	968883308	ZUSATZHYDR.BOLZENZIEHZ
DICHTSTOPFEN	11212526	999	1	365	10119413	DRUCKLEITUNG ANBAU
DICHTSTOPFEN LK 950	10036325	8	2	335	10122503	KIPPHEBELBOCK VORM.
DICHTSTREIFEN 40X4 NBR/S	262001308	4	0.2	536	917473108	BRENNSTOFFBEHAELTER O
DICHTUNG	10115623	8	1	395	10135386	ATL-ANBAU
DICHTUNG	10115623	8	1	396	10135681	ATL-ANBAU
DICHTUNG	10118717	10	2	347	10124754	OELMODUL LINKS
DICHTUNG	10118717	10	2	348	10124755	OELMODUL RECHTS
DICHTUNG	10130585	(1)	1	428	11008894	SCR-MODUL
DICHTUNG	10297876	(2)	1	293	11314599	VERSTELLPUMPE
DICHTUNG	10650511	46	1	983	11003086	SEILLAENGENGEBER
DICHTUNG	10650512	47	1	983	11003086	SEILLAENGENGEBER
DICHTUNG	10815005	2	1	486	10450273	ANTENNE
DICHTUNG	10815005	2	1	631	10650233	ANTENNE
DICHTUNG	691822208	171	1	951	968285208	LEITUNGSTROMMEL KPL.
DICHTUNG	691822208	152	1	1033	967922908	KLEMMKASTEN
DICHTUNG	7371585	(4)	2	416	967404608	RS STECKER
DICHTUNG	9077329	12	1	421	10119873	NEBENABTRIEB ANBAU
DICHTUNG	9144762	(3)	1	340	10118839	OELEINFUELLUNG
DICHTUNG 0 PE	977510208	15	2	640	967917908	SCHALTSCHRANK MECH.
DICHTUNG 0,33 METALOSEAL	10133721	2	1	313	9078462	AGGREGATETRAEGER ANBA
DICHTUNG 0,33 METALOSEAL	10133722	5	1	406	10129212	SCHWUNGRADGEHAEUSE AN
DICHTUNG 1,22 METALOSEAL	9078308	12	4	392	10115667	ABGASROHR RECHTS
DICHTUNG 1,22 METALOSEAL	9078308	12	4	393	10115668	ABGASROHR LINKS
DICHTUNG 1,5	9079885	2	1	336	10122645	ZYLINDERKOPFDECKEL ANBA
DICHTUNG 1,5	9079885	2	1	337	10122640	ZYLINDERKOPFDECKEL ANBA
DICHTUNG 1,5	9079885	2	1	341	10122646	ZYLINDERKOPFDECKEL ANBA
DICHTUNG 1,5	9079885	2	1	342	10122659	ZYLINDERKOPFDECKEL ANBA
DICHTUNG 1,5	9079885	7	1	358	10124950	RS EINSPRITZDUESE
DICHTUNG 1,5	9079885	(319)	8	1114	SK_Z98201	SERVICE
DICHTUNG 1,5X128X98X141 A	9271963	130	2	265	967978708	DIESELMOTOR VORM.

Bezeichnung	Artikel	Pos.	Menge	Seite	Baugruppe	Bezeichnung
DICHTUNG 1,5X128X98X141 A	9271963	15	1	375	10135729	LADELUFTLEITUNG ANBAU
DICHTUNG 1,5X128X98X141 A	9271963	5	2	376	10137808	VERBINDUNGSLEITUNG ANBA
DICHTUNG 1,5X128X98X141 A	9271963	2305	3	422	10141865	DS DIESELMOTOR
DICHTUNG 120X60X 30 SCHW	976094308	54	1	584	964598408	INNENVERKLEIDUNG
DICHTUNG 1X359,1X789,2 AFM	10129839	3	1	322	10134887	OELWANNE MIT BEFEST.
DICHTUNG 25X1091X850 EPD	97058285	17	1	569	917202908	KABINE VERGLAST
DICHTUNG 25X776X276 EPDM	97058307	18	1	569	917202908	KABINE VERGLAST
DICHTUNG 78X64 30	976193208	65	1	570	917202908	KABINE VERGLAST
DICHTUNG AFM 30	10131032	8	2	376	10137808	VERBINDUNGSLEITUNG ANBA
DICHTUNG AFM 30	10131032	2313	2	422	10141865	DS DIESELMOTOR
DICHTUNG AFM 32/2	10132331	5	1	395	10135386	ATL-ANBAU
DICHTUNG AFM 32/2	10132331	5	1	396	10135681	ATL-ANBAU
DICHTUNG FPM 42	10118991	6	8	369	9079074	LUFTANSAUGUNG ANBAU
DICHTUNG FPM 42	10118991	6	4	370	9079075	LUFTANSAUGUNG RECHTS
DICHTUNG FPM 42	10118991	6	4	371	9079076	LUFTANSAUGUNG LINKS
DICHTUNG GLIMMER	11160699	(1)	1	437	917079808	HARNSTOFFTANK
DICHTUNG METALOSEAL 1	10117681	3	2	346	10124762	OELMODULANBAU
DICHTUNG METALOSEAL 1	10134945	5	2	397	10137635	ABGASSTUTZEN ANBAU
DICHTUNG MatriCS	10119342	6	2	376	10137808	VERBINDUNGSLEITUNG ANBA
DICHTUNG MatriCS	10119342	2312	2	422	10141865	DS DIESELMOTOR
DICHTUNG X15CrNiSi20-	10125739	4	1	395	10135386	ATL-ANBAU
DICHTUNG X15CrNiSi20-	10125739	4	1	396	10135681	ATL-ANBAU
DICHTUNGSMITTEL 250ML T	8622905	108	1	311	10143289	KURBELGEHAEUSE KPL.
DICHTUNGSMITTEL 50ML TUB	862760923	7	1	355	10116150	GEHAEUSE VORM.
DICHTUNGSSATZ	7411445	999	1	698	511302208	WEGEVENTIL
DIESELMOTOR D9508 A7SCR	10137680	1	1	304	917469408	DIESELMOTOR KAUFTEIL
DIESELMOTOR KAUFTEIL	917469408	122	1	9		LIEBHERR RAUPENKRAN LR
DIESELMOTOR KPL.	917079108	121	1	9		LIEBHERR RAUPENKRAN LR
DIESELMOTOR VORM.	967978708	1	1	255	917079108	DIESELMOTOR KPL.
DIODE 1N4007 DO-41 SPF	660033108	3	1	654	964591108	BESTUECKUNGSMODUL
DIODENBAUSTEIN PBTP-GF20	10440553	56	1	637	917082908	EINBAUTEILE SCHALTSCHRAN
DISPLAY TFT 7" 800X480 SPF	10454782	10	4	733	967956108	AUSRUESTUNG KAMERA KAB
DISTANZBLECH 10X80X30 S3	97038371	32	3	457	917080008	LAUFSTEG DREHBUEHNE
DISTANZBLECH 3X84X15 DC0	977692008	40	4	445	917203308	STEUERSTAND
DISTANZBOLZEN	11171125	11	4	1049	917229008	HAKENFLASCHE
DISTANZBOLZEN	11493822	11	4	1048	917228808	DOPPELHAKENFLASCHE
DISTANZBUCHSE PA6G	973461608	9	2	729	968646208	KAMERAHALTER VORM.
DISTANZHUELSE 10,5X20X19 2	10121610	12	3	397	10137635	ABGASSTUTZEN ANBAU
DISTANZHUELSE 12.0X46 E23	97045325	5	2	1030	96001219	HUBENDSCHALTER VORM.
DISTANZHUELSE 12.0X7 E235+	97045334	6	4	1030	96001219	HUBENDSCHALTER VORM.
DISTANZHUELSE 24X34X9 11	10115863	3	1	361	10137788	KRAFTSTOFF-FEINFILTERAN
DISTANZHUELSE 30X10 X20C	978015708	12	16	468	969259908	LAUFSTEG DREHBUEHNE REC
DISTANZHUELSE 30X10 X20C	978015708	105	24	778	917332608	S-ANLENKSTUECK VORM.
DISTANZHUELSE 40X35 S355	97047127	(5)	8	1027	917251008	L-KOPFSTUECK
DISTANZHUELSE 8,5X18X10 11	9132577	14	8	392	10115667	ABGASROHR RECHTS
DISTANZHUELSE 8,5X18X10 11	9132577	14	8	393	10115668	ABGASROHR LINKS
DISTANZHUELSE 8,5X18X10 11	9132577	8	7	394	10135177	ABGASKRUEMMER ANBAU
DISTANZHUELSE 8,5X20 KUN	704271308	11	4	562	968121308	KRANFUEHRERKABINE VORM
DISTANZHUELSE 9X15X30 ET	9887737	9	2	315	10135639	KURBELGEHAEUSEENTLUEF
DISTANZHUELSE 9X16X70 S23	10136023	13	3	375	10135729	LADELUFTLEITUNG ANBAU
DISTANZHUELSE 9X16X85 S23	9079979	2	2	317	10126771	HALTER ANBAU
DISTANZHUELSE 9X18X17,5 S	9078947	19	1	382	10135642	ANBAUTEILE LUFTPRESSER
DISTANZHUELSE 9X26X4	10137059	9	2	409	10137987	STEUERGERAET ANBAU
DISTANZPLATTE 9 X 70 X180 P	288199508	166	2	921	917333208	D-ANLENKSTUECK VORM.
DISTANZRING ALMG3	973672008	15	3	490	967276208	ZUSATZHEIZUNG VORM.
DISTANZRING RD48X3 DC01	941540008	13	2	213	968161808	SCHUTZWALZE KPL.
DISTANZRING RD48X3 DC01	941540008	5	2	1071	921723608	SCHALTEINHEIT
DISTANZRING RD48X3 DC01	941540008	5	2	1072	921723708	SCHALTEINHEIT
DISTANZROHR 244.5X78 S355	97028118	8	3	527	917080508	ROLLENLAGERUNG
DISTANZROHR 244.5X90 S770	97032316	19	1	961	917380508	D-KOPFSTUECK VORM.

Bezeichnung	Artikel	Pos.	Menge	Seite	Baugruppe	Bezeichnung
DISTANZSCHEIBE 1x60x60 DC	970212608	38	29	559	917081608	KRANFUEHRERKABINE KPL.
DISTANZSTUECK	10133649	2	1	376	10137808	VERBINDUNGSLEITUNG ANBA
DISTANZSTUECK	570690308	25	1	700	511308608	PROPORTIONALVENTIL
DISTANZSTUECK	571130408	5	1	702	571130108	DRUCKBEGRENZUNGSVENTI
DISTANZSTUECK	968042108	2	1	977	968028008	LASCHE KPL.
DISTANZSTUECK RD244,5X20	946863608	18	1	961	917380508	D-KOPFSTUECK VORM.
DISTANZSTUECK SCHWK.	968028108	12	2	961	917380508	D-KOPFSTUECK VORM.
DOPPELABREISSSTOPFEN	7022127	31	2	293	11314599	VERSTELLPUMPE
DOPPELBLITZKENNLEUCHTE	11160407	65	1	478	967926708	ELEKTRIK ANBAUTEILE KABIN
DOPPELFEDERKONTAKT 0,5-1	6001703	2267	1	474	967926408	KABELSTRANG
DOPPELHAKENFLASCHE 650	917228808	312	1	11		LIEBHERR RAUPENKRAN LR
DOPPELHOHLSCHRAUBE 10-6	12210032	11	2	366	10117753	LECKOELLEITUNG ANBAU
DOPPELHOHLSCHRAUBE 10-6	12210032	8	2	388	10135649	ENTLUEFTUNGSLEITUNG AN
DOPPELMAULSCHLUESSEL D	790003908	11	1	128	96005686	GRUNDWERKZEUG
DOPPELMAULSCHLUESSEL D	790007908	10	1	128	96005686	GRUNDWERKZEUG
DOPPELNIPPEL R1/4"-M10X1	774375008	13	2	521	917691308	ZENTRALSCHMIERUNG
DOPPELRINGSCHLUESSEL DI	790012608	14	1	128	96005686	GRUNDWERKZEUG
DORNNIET 4X10,3	704207608	(9)	40	649	967918008	AUFBAUTEILE MONTAGETAFE
DORNNIET 4X10,3	704207608	12	40	656	968486208	SICHERUNGSBLECH
DORNNIET 4X15	704207708	200	4	757	917082208	ZUSATZBESCHILDERUNG
DOSE M1	604508108	16	1	640	967917908	SCHALTSCHRANK MECH.
DOSE M1	604508108	160	1	1033	967922908	KLEMMKASTEN
DOSE M1	604508108	(150)	1	1038	967276708	EMPFAENGER
DOSIERPUMPE DP2	553186808	5	1	489	917080208	ZUSATZHEIZUNG OW
DRAEHTE GRUNDAUFBAU S20	967907908	4	1	43	967907508	SCHALTKASTEN KPL.
DRAEHTE KLEMMKASTEN KP	968650008	10	1	1075	968174908	KLEMMKASTEN KPL.
DRAEHTE KLEMMKASTEN KPL	967277008	(1)	1	1038	967276708	EMPFAENGER
DRAEHTE KLEMMKASTEN KPL	968653208	1	1	1046	968650608	KLEMMKASTEN KPL.
DRAEHTE KLEMMKASTEN KPL	968340308	1	1	518	968241408	KLEMMKASTEN SA-BOCK VO
DRAEHTE KLEMMKASTEN S2	968502908	20	1	908	968497808	KLEMMKASTEN KPL.
DRAEHTE KPL. A309	967926208	15	1	470	967925708	KABELLISTE KRANFUEHRERK
DRAEHTE KPL. S220	968275008	2	1	101	967906608	KLEMMKASTEN KPL.
DRAEHTE KPL. S240	968274708	2	1	75	967906508	KLEMMKASTEN KPL.
DRAEHTE MONTAGETAFEL KP	967918308	2	1	655	967918208	VERKABELUNG MONTAGETA
DRAEHTE MONTAGETAFEL V	967908008	(2)	1	43	967907508	SCHALTKASTEN KPL.
DRAEHTE VORM. A309	968038008	2	1	472	967926208	DRAEHTE KPL.
DRAHT	7367367	(17)	4	279	11212743	VERSTELLPUMPE
DRALLFAENGER 2t SPF	773947308	3	1	769	913364808	SEIL MONTAGEWINDE M.ZUB
DREHBUEHNE KPL.	917401608	1	1	173	917077608	DREHBUEHNENRAHMEN
DREHBUEHNE STAHLBAU BEA	917401708	1	1	175	917401608	DREHBUEHNE KPL.
DREHBUEHNENRAHMEN HA	917077608	103	1	9		LIEBHERR RAUPENKRAN LR
DREHBUEHNENRAHMEN UN	917077508	102	1	9		LIEBHERR RAUPENKRAN LR
DREHBUEHNENVERKLEIDUN	917079908	131	1	9		LIEBHERR RAUPENKRAN LR
DREHDURCHFUEHRUNG SPF	11212785	2	1	18	917345308	RAUPENMITTELTEIL
DREHFALLENSCHLOSS LINKS	11006392	1	1	574	968080908	SCHLIESSANLAGE
DREHGEBER	11659106	45	1	983	11003086	SEILLAENGENGEBER
DREHGEBER 360° LSB PL:E SP	10802060	11	1	20	968660508	SCHLEIFRINGKOERPER EINBA
DREHSCHLOSS 1W	606143308	19	2	482	967924408	ARMATURENBRETT VORM.RE
DREHSCHLOSSBETAETIGER 1	606144908	7	1	656	968486208	SICHERUNGSBLECH
DREHSTROMGENERATOR 3.0	10044682	1	1	399	9079586	GENERATOR VORM.
DREHVERSCHRAUBUNG DG1	10027795	150	2	533	967788008	ZUSATZHYDR.MONTAGEEINR
DREHWERK	917078308	2	1	134	917077508	DREHBUEHNENRAHMEN
DREHWERK ANBAU	917352008	1	1	139	917078308	DREHWERK
DREHWERK WARN SIGNAL	969299208	9	1	616	917082808	ELEKTRIK DREHBUEHNE
DREHWERKANTRIEB DAT 450/	90201679	1	3	140	917352008	DREHWERK ANBAU
DREHZAHLGEBER	10154944	1	1	413	9079206	DREHZAHLGEBER KPL.
DREHZAHLGEBER KPL. 10-10	9079206	20	2	412	10131095	MOTORREGELUNGSENSORIK
DREIFACHPUMPE A4VG+A11V	11212366	103	1	265	967978708	DIESELMOTOR VORM.
DREIFACHPUMPE A4VG+A4V	11212365	102	1	265	967978708	DIESELMOTOR VORM.
DROSSELKLAPPE 130	551706808	10	2	430	917079508	LUFTFILTERANLAGE KPL.

Bezeichnung	Artikel	Pos.	Menge	Seite	Baugruppe	Bezeichnung
DROSSELVENTIL 90L/MIN VE	511427708	157	1	252	967787908	ZUSATZHYDRAULIK MONTAGE
DRUCKAUFNEHMER 0-400/400	10813738	50	1	71	967787408	HYDRAULIK RAUPE
DRUCKAUFNEHMER 0-400/400	10813738	50	1	98	967787508	HYDRAULIK RAUPE
DRUCKAUFNEHMER 0-400/400	10813738	51	2	159	968129608	ZUSATZHYDRAULIK DREHBUE
DRUCKAUFNEHMER 0-400/400	10813738	54	2	201	967787708	ZUSATZHYDRAULIK WINDE 1
DRUCKAUFNEHMER 0-400/400	10813738	54	2	216	967787808	ZUSATZHYDRAULIK WINDE 2
DRUCKAUFNEHMER 0-400/400	10813738	54	2	232	968081908	ZUSATZHYDRAULIK WINDE 4
DRUCKAUFNEHMER 0-400/400	10813738	50	2	533	967788008	ZUSATZHYDR.MONTAGEEINR
DRUCKAUFNEHMER 0-400/400	10813738	50	11	675	967788108	HYDRAULIK
DRUCKAUFNEHMER 0-400/400	10813738	54	2	887	967789008	ZUSATZHYDRAULIK WINDE 6
DRUCKAUFNEHMER 0-400/400	10813738	54	2	904	967789108	ZUSATZHYDRAULIK WINDE 3
DRUCKAUFNEHMER 0-400/400	10816185	51	2	675	967788108	HYDRAULIK
DRUCKAUFNEHMER 0-400/400	10816185	50	2	799	967788308	ZUSATZHYDRAULIK S-ANLENK
DRUCKAUFNEHMER 0-400/400	10816185	50	2	936	967788408	ZUSATZHYDRAULIK D-ANLENK
DRUCKAUFNEHMER 0-400/400	10816185	50	6	992	967788608	ZUSATZHYDRAULIK D-KOPFS
DRUCKBEGRENZUNGSVENTI	10489734	7	1	165	11341035	STEUERBLOCK
DRUCKBEGRENZUNGSVENTI	10593474	2	2	289	10873891	PUMPENGEHAEUSE
DRUCKBEGRENZUNGSVENTI	10873252	14	1	788	11211228	RUECKFALLSTUETZE
DRUCKBEGRENZUNGSVENTI	10873253	15	1	788	11211228	RUECKFALLSTUETZE
DRUCKBEGRENZUNGSVENTI	10873898	4	1	289	10873891	PUMPENGEHAEUSE
DRUCKBEGRENZUNGSVENTI	11450338	3	2	682	11211288	STEUERBLOCK
DRUCKBEGRENZUNGSVENTI	11450338	3	2	684	11340741	STEUERBLOCK
DRUCKBEGRENZUNGSVENTI	11482388	2	1	806	11347373	STEUERBLOCK
DRUCKBEGRENZUNGSVENTI	571130108	31	1	700	511308608	PROPORTIONALVENTIL
DRUCKBEGRENZUNGSVENTI	571691008	8	1	687	11314761	STEUERBLOCK
DRUCKBEGRENZUNGSVENTIL	10451060	9	1	687	11314761	STEUERBLOCK
DRUCKBEGRENZUNGSVENTIL	10472228	(907)	1	1059	917474108	BOLZENZIEHEINRICHTUNG
DRUCKBEGRENZUNGSVENTIL	10815289	24	1	505	11211235	HYDROZYLINDER
DRUCKBEGRENZUNGSVENTI	10472227	(905)	1	1059	917474108	BOLZENZIEHEINRICHTUNG
DRUCKBEGRENZUNGSVENTIL	10118610	7	1	347	10124754	OELMODUL LINKS
DRUCKBEGRENZUNGSVENTIL	10118610	7	1	348	10124755	OELMODUL RECHTS
DRUCKBEGRENZUNGSVENTI	11170511	3	1	806	11347373	STEUERBLOCK
DRUCKBEGRENZUNGSVENTI	511485208	154	1	675	967788108	HYDRAULIK
DRUCKBEGRENZUNGSVENTI	511417608	157	1	675	967788108	HYDRAULIK
DRUCKBEGRENZUNGSVENTI	511417708	153	1	533	967788008	ZUSATZHYDR.MONTAGEEINR
DRUCKBEGRENZUNGSVENTI	511423508	161	1	675	967788108	HYDRAULIK
DRUCKBEGRENZUNGSVENTI	511429108	155	1	675	967788108	HYDRAULIK
DRUCKBEGRENZUNGSVENTI	511433308	154	1	252	967787908	ZUSATZHYDRAULIK MONTAGE
DRUCKBEGRENZUNGSVENTI	511433908	151	1	514	968513208	ZUSATZHYDRAULIK SA-BOCK
DRUCKBEGRENZUNGSVENTI	10356406	60	1	675	967788108	HYDRAULIK
DRUCKBEGRENZUNGSVENTIL	10025582	156	1	675	967788108	HYDRAULIK
DRUCKBEGRENZUNGSVENTI	11211592	160	1	936	967788408	ZUSATZHYDRAULIK D-ANLENK
DRUCKBEGRENZUNGSVENTIL	11211759	168	1	676	967788108	HYDRAULIK
DRUCKBEGRENZUNGSVENTI	510468708	163	3	675	967788108	HYDRAULIK
DRUCKBEGRENZUNGSVENTIL	11110126	6	1	692	10413255	UMSCHALTBLOCK
DRUCKBEGRENZUNGSVENTIL	12102910	7	1	692	10413255	UMSCHALTBLOCK
DRUCKFEDER	10120103	12	1	347	10124754	OELMODUL LINKS
DRUCKFEDER	10120103	12	1	348	10124755	OELMODUL RECHTS
DRUCKFEDER	11267369	29	1	288	11219355	TRIEBWERK HYDRAULIKTEIL
DRUCKFEDER	500414708	104	1	560	917081608	KRANFUEHRERKABINE KPL.
DRUCKFEDER	502045808	(7)	22	881	90200207	FEDERDRUCKBREMSE
DRUCKFEDER	502045908	(8)	22	881	90200207	FEDERDRUCKBREMSE
DRUCKFEDER	510714008	6	1	707	510438508	DRUCKMINDERVENTIL
DRUCKFEDER	510714508	19	1	41	511497508	DRUCKMINDERVENTIL
DRUCKFEDER	510714508	19	1	707	510438508	DRUCKMINDERVENTIL
DRUCKFEDER	510797108	4	1	706	511417608	DRUCKBEGRENZUNGSVENTI
DRUCKFEDER	510797508	9	1	516	511433908	DRUCKBEGRENZUNGSVENTI
DRUCKFEDER	510797508	9	1	534	511417708	DRUCKBEGRENZUNGSVENTI
DRUCKFEDER	510797508	(26)	2	677	967788108	HYDRAULIK
DRUCKFEDER	510797508	9	1	706	511417608	DRUCKBEGRENZUNGSVENTI

Bezeichnung	Artikel	Pos.	Menge	Seite	Baugruppe	Bezeichnung
DRUCKFEDER	511015108	4	1	516	511433908	DRUCKBEGRENZUNGSVENTI
DRUCKFEDER	511015108	4	1	534	511417708	DRUCKBEGRENZUNGSVENTI
DRUCKFEDER	560019208	6	1	574	968080908	SCHLIESSANLAGE
DRUCKFEDER 0,6X5,1X4	11340583	2	1	293	11314599	VERSTELLPUMPE
DRUCKFEDER 1,4X16X83,3 X	720012508	16	1	966	967966108	ENDSCHALTER KPL.
DRUCKFEDER 1,4X16X83,3 X	720012508	16	1	967	967966808	ENDSCHALTER KPL.
DRUCKFEDER 1,9X6,9X21,5	510735908	6	1	702	571130108	DRUCKBEGRENZUNGSVENTI
DRUCKFILTER	510671508	153	2	675	967788108	HYDRAULIK
DRUCKFILTER STAHL VERZ.	10877386	180	1	30	967787308	HYDRAULIK MITTELTEIL
DRUCKFILTER STAHL VERZ.	10877386	180	1	676	967788108	HYDRAULIK
DRUCKGEBER 0,5-4,5 BAR	10100781	(1)	1	412	10131095	MOTORREGELUNGSENSORIK
DRUCKGEBER 0,5-4,5 BAR	12907020	(1)	1	412	10131095	MOTORREGELUNGSENSORIK
DRUCKGEBER 0-10 BAR	12907001	(1)	1	412	10131095	MOTORREGELUNGSENSORIK
DRUCKGEBER 0-1800/2300 BA	10442905	12	2	412	10131095	MOTORREGELUNGSENSORIK
DRUCKGEBER KPL. 0,5-4,5 BA	9076550	11	1	412	10131095	MOTORREGELUNGSENSORIK
DRUCKGEBER KPL. 0-10 BAR	9076531	10	2	412	10131095	MOTORREGELUNGSENSORIK
DRUCKLEITUNG ANBAU V-MO	10119413	213	1	307	10137680	DIESELMOTOR
DRUCKLEITUNG V-MOTORXD9	10119365	3	1	365	10119413	DRUCKLEITUNG ANBAU
DRUCKLEITUNG V-MOTORXD9	10119366	4	1	365	10119413	DRUCKLEITUNG ANBAU
DRUCKLUFTANLAGE	967788208	4	1	709	917084008	DRUCKLUFTANLAGE
DRUCKLUFTANLAGE LR11000	917084008	177	1	10		LIEBHERR RAUPENKRAN LR
DRUCKLUFTZYLINDER KS 301	5700086	(1)	1	430	917079508	LUFTFILTERANLAGE KPL.
DRUCKMINDERVENTIL pv=200	511497508	181	1	30	967787308	HYDRAULIK MITTELTEIL
DRUCKMINDERVENTIL pv=200	511497508	241	2	676	967788108	HYDRAULIK
DRUCKMINDERVENTIL pv=30	510438508	160	1	675	967788108	HYDRAULIK
DRUCKREDUZIERVENTIL	11450340	12	1	682	11211288	STEUERBLOCK
DRUCKREDUZIERVENTIL	11450340	12	1	684	11340741	STEUERBLOCK
DRUCKREDUZIERVENTIL	11450341	13	1	682	11211288	STEUERBLOCK
DRUCKREDUZIERVENTIL	11450342	13	1	684	11340741	STEUERBLOCK
DRUCKREGELVENTIL SPF	10342823	55	1	675	967788108	HYDRAULIK
DRUCKREGELVENTIL pmax=20	511633014	52	2	30	967787308	HYDRAULIK MITTELTEIL
DRUCKREGELVENTIL pmax=3	511485308	164	2	676	967788108	HYDRAULIK
DRUCKREGELVENTIL pv=16BA	10278566	51	1	232	968081908	ZUSATZHYDRAULIK WINDE 4
DRUCKRING	502923708	40	3	477	967926708	ELEKTRIK ANBAUTEILE KABIN
DRUCKRING	502932608	553	3	711	967788208	DRUCKLUFTANLAGE
DRUCKRING DR/R22X27	502932508	3	1	537	965527508	BRENNSTOFFBEHAELTER VO
DRUCKRING DR/R22X27	502932508	307	8	711	967788208	DRUCKLUFTANLAGE
DRUCKROHR RAIL LINKS	10116119	1	1	365	10119413	DRUCKLEITUNG ANBAU
DRUCKROHR RAIL RECHTS	10116120	2	1	365	10119413	DRUCKLEITUNG ANBAU
DRUCKROHRSTUTZEN ANBA	9078324	191	8	307	10137680	DIESELMOTOR
DRUCKROHRSTUTZEN ANBA	9078324	191	1	358	10124950	RS EINSPRITZDUESE
DRUCKSCHALTER	571547108	15	1	495	10451181	VERFLUESSIGEREINHEIT
DRUCKSTANGE 55.0X228 35N	97045869	2	1	124	968705508	STUETZE
DRUCKSTUECK	10288794	20	1	574	968080908	SCHLIESSANLAGE
DRUCKSTUECK 100X60X120 P	97045870	3	1	124	968705508	STUETZE
DRUCKTASTE	606143008	14	20	482	967924408	ARMATURENBRETT VORM.RE
DRUCKTASTER	11171271	33	1	447	11113343	FAHRERSITZ
DRUCKTASTER 1OE+1S	10112675	514	1	77	967971708	KABELSTRANG
DRUCKVENTIL	10342597	10	4	944	967421108	VENTILBLOCK
DRUCKVENTIL	571529608	8	1	700	511308608	PROPORTIONALVENTIL
DS AGGREGATETRAEGER	10141867	121	1	422	10141865	DS DIESELMOTOR
DS ATL-ANBAU	10141893	4301	1	423	10141865	DS DIESELMOTOR
DS BREMSVENTIL	10873610	(999)	1	113	512391108	ABSTUETZZYLINDER
DS DIESELMOTOR	10141865	939	1	310	10137680	DIESELMOTOR
DS DREHDURCHFUEHRUNG	11341968	(999)	1	18	917345308	RAUPENMITTELTEIL
DS DRUCKBEGRENZUNGSV	10493014	(997)	1	675	967788108	HYDRAULIK
DS DRUCKBEGRENZUNGSV	10493014	(999)	1	676	967788108	HYDRAULIK
DS DRUCKBEGRENZUNGSV	11005330	999	1	695	10356406	DRUCKBEGRENZUNGSVENTI
DS DRUCKBEGRENZUNGSV	11007353	999	1	683	11450338	DRUCKBEGRENZUNGSVENTI
DS DRUCKREGELVENTIL	10493038	(999)	1	232	968081908	ZUSATZHYDRAULIK WINDE 4

Bezeichnung	Artikel	Pos.	Menge	Seite	Baugruppe	Bezeichnung
DS EINSPRITZDUESE	10141880	1901	1	422	10141865	DS DIESELMOTOR
DS ENDREGELVENTIL	10141868	141	1	422	10141865	DS DIESELMOTOR
DS FEINFILTER	10141882	2011	1	422	10141865	DS DIESELMOTOR
DS GEHAEUSE	10025194	(999)	1	675	967788108	HYDRAULIK
DS HDP ANTRIEB	10141878	1801	1	422	10141865	DS DIESELMOTOR
DS HOCHDRUCKPUMPE	10141877	1711	1	422	10141865	DS DIESELMOTOR
DS HYDROZYLINDER	10491695	(999)	1	560	917081608	KRANFUEHRERKABINE KPL.
DS HYDROZYLINDER	10663439	(999)	1	559	917081608	KRANFUEHRERKABINE KPL.
DS HYDROZYLINDER	10814137	(999)	1	1060	968929808	BOLZENZIEHZYLINDER KPL.
DS HYDROZYLINDER	10815162	999	1	590	10326323	HYDROZYLINDER
DS HYDROZYLINDER	10874188	(999)	1	187	917077708	BOLZEN S-ANLENKSTUECK
DS HYDROZYLINDER	10874189	999	1	505	11211235	HYDROZYLINDER
DS KRAFTSTOFFLEITUNG	10141884	2121	1	422	10141865	DS DIESELMOTOR
DS KUEHLMITTELKRUEMMER	10141890	3821	1	423	10141865	DS DIESELMOTOR
DS KURBELGEHAEUSEENTL	10141869	161	1	422	10141865	DS DIESELMOTOR
DS LADEDRUCKREGELUNG	10141895	4361	1	423	10141865	DS DIESELMOTOR
DS LUFTPRESSER	10141886	3301	1	423	10141865	DS DIESELMOTOR
DS NEBENABTRIEB	10141898	6501	1	423	10141865	DS DIESELMOTOR
DS OELMODUL	10141876	1301	1	422	10141865	DS DIESELMOTOR
DS OELWANNE	10141872	201	1	422	10141865	DS DIESELMOTOR
DS RUECKFALLSTUETZE	10873250	999	1	788	11211228	RUECKFALLSTUETZE
DS RUECKFALLSTUETZE	10874036	999	1	931	11211229	RUECKFALLSTUETZE
DS RUECKLAUFFILTER	11341871	(999)	1	544	967968208	OELBEHAELTER VORM.
DS SCHWUNGRADGEHAEUSE	10141897	5201	1	423	10141865	DS DIESELMOTOR
DS STEUERBLOCK	10491129	999	1	253	10423938	WEGEVENTIL
DS THERMOSTATGEHAEUSE	10141889	3801	1	423	10141865	DS DIESELMOTOR
DS TRIEBWELLE	10873896	(999)	1	271	11212738	VERSTELLPUMPE
DS TRIEBWELLE	10873896	4	1	286	10873889	TRIEBWERK
DS VENTIL	10678157	(999)	1	252	967787908	ZUSATZHYDRAULIK MONTAGE
DS VENTIL	10875274	(999)	1	945	10815010	DECKEL
DS VENTIL	11003536	999	1	704	10493159	WEGESITZVENTIL
DS VENTILBLOCK	10815025	999	1	943	967421008	PLATTE
DS VENTILBLOCK	10815028	999	1	944	967421108	VENTILBLOCK
DS VERSCHLUSSTEILE	10141871	171	1	422	10141865	DS DIESELMOTOR
DS VERSTELLMOTOR	10871730	5	1	198	11170708	VERSTELLMOTOR
DS VERSTELLMOTOR	10871730	98	1	228	11212497	VERSTELLMOTOR
DS VERSTELLMOTOR	10871730	98	1	901	11170709	VERSTELLMOTOR
DS VERSTELLPUMPE	10873895	98	1	285	11212745	VERSTELLPUMPE
DS VERSTELLPUMPE	11690589	98	1	277	11212741	VERSTELLPUMPE
DS VORSTEUERVENTIL	10684172	(999)	1	675	967788108	HYDRAULIK
DS WASSERPUMPE	10141887	3701	1	423	10141865	DS DIESELMOTOR
DS WEGEVENTIL	10802253	(999)	1	675	967788108	HYDRAULIK
DS WEGEVENTIL	10802253	999	1	705	511444508	WEGEVENTIL
DS WEGEVENTIL	11481332	(999)	1	682	11211288	STEUERBLOCK
DS WEGEVENTIL	11481333	(999)	1	682	11211288	STEUERBLOCK
DS ZUGZYLINDER	10871820	999	1	982	11211928	ZUGZYLINDER
DS ZUGZYLINDER	10874928	999	1	530	11211234	ZUGZYLINDER
DS ZYLINDER	11171149	(999)	1	500	917347708	SA-BOCK
DS ZYLINDER	11171149	(999)	1	1063	968229108	BOLZENZIEHZYLINDER KPL.
DS ZYLINDER	11656880	(999)	1	187	917077708	BOLZEN S-ANLENKSTUECK
DS ZYLINDER	11656881	(999)	1	527	917080508	ROLLENLAGERUNG
DS ZYLINDERKOPF	10141875	801	8	422	10141865	DS DIESELMOTOR
DSF-RING 128X120,1X3,5	10145868	5	1	332	10148222	KOLBEN KPL.
DU-BUCHSE	708003508	57	1	559	917081608	KRANFUEHRERKABINE KPL.
DU-BUCHSE	708004008	2	4	589	968397108	LEITER KPL.
DU-BUCHSE	708010208	15	2	529	917080608	MONTAGEEINRICHTUNG RA
DU-BUCHSE 60X65X70	708002608	19	2	175	917401608	DREHBUEHNE KPL.
DUESE 0,4 M5X6 MS	510754308	157	3	711	967788208	DRUCKLUFTANLAGE
DUESE 0,4 M5X6 MS	510754308	25	2	943	967421008	PLATTE
DUESE 0,4 M5X9 CUZN39PB3	511048708	192	3	676	967788108	HYDRAULIK

Bezeichnung	Artikel	Pos.	Menge	Seite	Baugruppe	Bezeichnung
DUESE 0,5 M10X10 MS	511062908	265	1	677	967788108	HYDRAULIK
DUESE 0,5 M5X9 MS	511062708	159	1	936	967788408	ZUSATZHYDRAULIK D-ANLENK
DUESE 0,6 M8X8 10.9	570818808	267	3	677	967788108	HYDRAULIK
DUESE 0,8 M8X8 MS	511058508	278	3	677	967788108	HYDRAULIK
DUESE 1,0 M10X10 MS	511057808	196	1	30	967787308	HYDRAULIK MITTELTEIL
DUESE 1,2 M10X10 MS	511059808	162	1	799	967788308	ZUSATZHYDRAULIK S-ANLENK
DUESE 1,2 M10X10 MS	511059808	162	1	936	967788408	ZUSATZHYDRAULIK D-ANLENK
DUESE 1,2 M4	571903908	51	1	700	511308608	PROPORTIONALVENTIL
DUESE 1,2 M8X8 MS	511056808	274	1	677	967788108	HYDRAULIK
DUESE 1,5 M8X8 MS	511057508	191	3	159	968129608	ZUSATZHYDRAULIK DREHBUE
DUESE 2,0 M10X10 ST	511062608	277	1	677	967788108	HYDRAULIK
DUESE 2,0 M12X12 MS	511064608	193	3	159	968129608	ZUSATZHYDRAULIK DREHBUE
DUESE DIN 913 1,0 M5X6 STAH	570647908	18	2	944	967421108	VENTILBLOCK
DUESE DIN 913 1,2 M5X5 MS	571362208	21	4	945	10815010	DECKEL
DUESE DIN 913 1,2 M5X5 MS	571362208	19	4	946	967421208	DECKEL
DURCHFLUSSANZEIGER NG 1	11646293	53	1	30	967787308	HYDRAULIK MITTELTEIL
DURCHFLUSSANZEIGER NG 1	11646293	71	2	675	967788108	HYDRAULIK
DURCHFUEHRUNGSTUELLE	602701308	5	1	588	964720408	PEDALTRAEGER EINBAU
DURCHFUEHRUNGSTUELLE 1	10410873	6	1	588	964720408	PEDALTRAEGER EINBAU
DURCHGANGSNIPPELBLOCK	10874021	14	1	82	917322008	ZENTRALSCHMIERUNG RAUP
DURCHGANGSNIPPELBLOCK	10874021	14	1	106	917322208	ZENTRALSCHMIERUNG RAUP
DURCHGANGSNIPPELBLOCK	774375108	3	1	150	917081108	ZENTRALSCHMIERANLAGE O
DURCHGANGSNIPPELBLOCK	774375108	3	1	548	917081208	ZENTRALSCHMIERANLAGE O
EIN-/AUSGANGSMODUL LSB-	11213706	100	1	644	968253608	UNIVERSAL EIN-AUSGANGS
EINBAUSTECKDOSE 2-POL	605203908	(2)	1	477	967926708	ELEKTRIK ANBAUTEILE KABIN
EINBAUSTECKDOSE 2-POL	605203908	3	2	627	927868908	KLEMMKASTEN BELEUCHTUN
EINBAUSTECKDOSE 2-POL	605203908	4	1	656	968486208	SICHERUNGSBLECH
EINBAUTEILE SCHALTSCHRAN	917082908	165	1	10		LIEBHERR RAUPENKRAN LR
EINBAUVENTIL 350BAR 900L/	10813731	2	4	692	10413255	UMSCHALTBLOCK
EINFUELLSTUTZEN GR.40 AL	11101353	5	1	440	968114008	HARNSTOFFTANK
EINFUELLSTUTZEN KPL.	10118838	1	1	340	10118839	OELEINFUELLUNG
EINFUELLSTUTZEN SCHWK.	968114108	2	1	440	968114008	HARNSTOFFTANK
EINHAENGELEITER 5-352X1.4	97038378	7	1	457	917080008	LAUFSTEG DREHBUEHNE
EINHAENGELEITER 7-352X1.7	97038369	85	1	458	917080008	LAUFSTEG DREHBUEHNE
EINLASSMODUL DPF IIIB	11088737	10	1	428	11008894	SCR-MODUL
EINLASSVENTIL	10120987	(2)	2	333	10118050	ZYLINDERKOPF ANBAU
EINLEGESTREIFEN 1X112X14	979517508	3	1	477	967926708	ELEKTRIK ANBAUTEILE KABIN
EINMAULSCHLUESSEL DIN 8	885132208	12	1	128	96005686	GRUNDWERKZEUG
EINMAULSCHLUESSEL DIN 8	790004608	13	1	128	96005686	GRUNDWERKZEUG
EINSCHRAUBBLENDE	10800672	5	1	682	11211288	STEUERBLOCK
EINSCHRAUBBLENDE	10872407	5	1	203	11181960	STEUERBLOCK
EINSCHRAUBBLENDE	11482392	5	1	806	11347373	STEUERBLOCK
EINSCHRAUBRUECKSCHLAGV	11644973	7	1	83	11621396	ELEKTROPUMPE
EINSCHRAUBSTUTZEN	947906708	266	6	677	967788108	HYDRAULIK
EINSCHRAUBSTUTZEN	948390108	273	1	677	967788108	HYDRAULIK
EINSCHRAUBSTUTZEN	949864108	161	1	799	967788308	ZUSATZHYDRAULIK S-ANLENK
EINSCHRAUBSTUTZEN	949864108	161	1	936	967788408	ZUSATZHYDRAULIK D-ANLENK
EINSCHRAUBSTUTZEN DN 12	10037655	7	1	361	10137788	KRAFTSTOFF-FEINFILTERAN
EINSCHRAUBSTUTZEN GE 38S	7410455	648	1	937	967788408	ZUSATZHYDRAULIK D-ANLENK
EINSCHRAUBSTUTZEN X0	945569108	12	1	632	968031008	ELEKTRIK KLEMMKASTEN DB
EINSPRITZDUESE MIT BEFEST	10117167	190	8	307	10137680	DIESELMOTOR
EINSPRITZLEITUNG V-MOTO	10119369	1	1	367	10119367	EINSPRITZLEITUNGEN
EINSPRITZLEITUNG V-MOTO	10119369	1	1	368	10119368	EINSPRITZLEITUNGEN
EINSPRITZLEITUNG V-MOTO	10119370	2	1	367	10119367	EINSPRITZLEITUNGEN
EINSPRITZLEITUNG V-MOTO	10119370	3	1	368	10119368	EINSPRITZLEITUNGEN
EINSPRITZLEITUNG V-MOTO	10119371	3	1	367	10119367	EINSPRITZLEITUNGEN
EINSPRITZLEITUNG V-MOTO	10119371	2	1	368	10119368	EINSPRITZLEITUNGEN
EINSPRITZLEITUNG V-MOTO	10119372	4	1	367	10119367	EINSPRITZLEITUNGEN
EINSPRITZLEITUNG V-MOTO	10119373	4	1	368	10119368	EINSPRITZLEITUNGEN
EINSPRITZLEITUNGEN V-MO	10119367	215	1	307	10137680	DIESELMOTOR

Bezeichnung	Artikel	Pos.	Menge	Seite	Baugruppe	Bezeichnung
EINSPRITZLEITUNGEN V-MO	10119368	216	1	307	10137680	DIESELMOTOR
EINSTECKDUESE 1,5	10815350	8	2	692	10413255	UMSCHALTBLOCK
EINSTECKHUELSE E6-4	772002208	16	6	521	917691308	ZENTRALSCHMIERUNG
EINSTECKHUELSE E6-4	772002208	551	3	711	967788208	DRUCKLUFTANLAGE
EINSTECKHUELSE E6-4	772002208	12	2	807	917692108	ZENTRALSCHMIERUNG
EINSTECKHUELSE E6-4	772002208	9	1	952	917692208	ZENTRALSCHMIERUNG
EINSTELLBLECH ANBAU	9078467	521	1	310	10137680	DIESELMOTOR
EINSTELLBLECH S235JR	9078622	1	1	407	9078467	EINSTELLBLECH ANBAU
EINSTELLSCHRAUBE	510779808	28	1	41	511497508	DRUCKMINDERVENTIL
EINSTELLSCHRAUBE	510779808	28	1	707	510438508	DRUCKMINDERVENTIL
EINSTELLSCHRAUBE M10X1	10012225	5	2	335	10122503	KIPPHEBELBOCK VORM.
EINZELADERABDICHTUNG	602333308	805	3	622	968030708	KABELSTRANG
EINZELADERABDICHTUNG 1,2	602330808	802	2	471	967925808	KABELSTRANG
EINZELADERABDICHTUNG 1,2	602330808	802	10	622	968030708	KABELSTRANG
EINZELADERABDICHTUNG 1,2	602330808	802	2	625	968416808	KABELSTRANG
EINZELADERABDICHTUNG 1,4-	10424625	828	4	471	967925808	KABELSTRANG
EINZELADERABDICHTUNG 1,4-	10424625	828	13	622	968030708	KABELSTRANG
EINZELADERABDICHTUNG 2	605619708	813	4	471	967925808	KABELSTRANG
EINZELADERABDICHTUNG 2	605619708	813	19	622	968030708	KABELSTRANG
EINZELADERABDICHTUNG 2	605619708	813	30	625	968416808	KABELSTRANG
EINZELADERABDICHTUNG 2,2-	602330508	801	4	622	968030708	KABELSTRANG
EINZELADERABDICHTUNG DI	605620108	815	5	622	968030708	KABELSTRANG
EINZELADERABDICHTUNG DI	605619908	821	5	77	967971708	KABELSTRANG
EINZELADERABDICHTUNG DI	605619908	821	5	625	968416808	KABELSTRANG
EINZELADERABDICHTUNG DI	605619808	816	4	625	968416808	KABELSTRANG
EINZELADERABDICHTUNG M	11170953	840	2	622	968030708	KABELSTRANG
EINZELDICHTUNG 0,5-0,75MM	10007388	829	23	622	968030708	KABELSTRANG
EINZELDICHTUNG 1,0-1,5MM2	10014387	830	41	622	968030708	KABELSTRANG
EINZIEHSEIL 8X400M VERZ.	10038259	1	1	769	913364808	SEIL MONTAGEWINDE M.ZUB
EL.GEBER U.ENDSCHALTER	967891008	10	1	146	917353608	ELEKTRIK DREHWERK
EL.GEBER U.ENDSCHALTER	968270208	4	1	42	917361408	ELEKTRIK MITTELTEIL
EL.KUEHLWASSERVORWAER	917190508	413	1	12		LIEBHERR RAUPENKRAN LR
EL.KUEHLWASSERVORWAER	917590708	2	1	741	917190508	EL.KUEHLWASSERVORWAE
ELASTOMEREINSATZ DIN 3015	10493065	319	2	711	967788208	DRUCKLUFTANLAGE
ELASTOMEREINSATZ DIN 3015	10493065	323	4	904	967789108	ZUSATZHYDRAULIK WINDE 3
ELEKTRIK AGGREGAT	968030508	10	1	616	917082808	ELEKTRIK DREHBUEHNE
ELEKTRIK ANBAUTEILE DREH	968763208	50	1	616	917082808	ELEKTRIK DREHBUEHNE
ELEKTRIK ANBAUTEILE KABIN	967926708	7	1	469	917080108	ELEKTRIK KRANFUEHRERKAB
ELEKTRIK BALLASTPALETTE S	968174808	10	1	1073	917461608	ELEKTRIK SCHWEBEBALLAST
ELEKTRIK BATTERIEKASTEN	968175408	500	1	434	968169408	BATTERIEKASTEN VORM.
ELEKTRIK BATTERIELADEGER	967919108	3	1	592	917081908	BATTERIE LADEEINHEIT
ELEKTRIK D-ANLENKSTUECK	917483808	400	1	912	917083708	D-ANLENKSTUECK KPL.
ELEKTRIK D-KOPFSTUECK	917471508	3	1	954	917178408	D-KOPFSTUECK KPL.
ELEKTRIK D-RUECKHALTESI	968185108	500	1	929	917178708	D-RUECKHALTESICHERUNG
ELEKTRIK DREHBUEHNE	917082808	163	1	10		LIEBHERR RAUPENKRAN LR
ELEKTRIK DREHBUEHNE UN	917459108	5	1	134	917077508	DREHBUEHNENRAHMEN
ELEKTRIK DREHWERK	917353608	2	1	139	917078308	DREHWERK
ELEKTRIK FUNKFERNSTEUER	917751408	170	1	10		LIEBHERR RAUPENKRAN LR
ELEKTRIK HYDRAULIKBEHAEL	968015308	500	1	544	967968208	OELBEHAELTER VORM.
ELEKTRIK KLEMMKASTEN DB	968031008	20	1	616	917082808	ELEKTRIK DREHBUEHNE
ELEKTRIK KRAFTSTOFFBEHA	967930608	500	1	540	967967608	KRAFTSTOFFBEHAELTER VO
ELEKTRIK KRANFUEHRERKAB	917080108	133	1	9		LIEBHERR RAUPENKRAN LR
ELEKTRIK L-KOPFSTUECK	967922808	500	1	1028	917251008	L-KOPFSTUECK
ELEKTRIK MASTNASE	968135508	500	1	1044	917228608	MASTNASE
ELEKTRIK MITTELTEIL	917361408	3	1	14	917075908	RAUPENMITTELTEIL KPL.
ELEKTRIK MONTAGE ZYLINDE	968235208	60	1	529	917080608	MONTAGEEINRICHTUNG RA
ELEKTRIK RAUPENTRAEGER	917361508	3	1	57	917076308	RAUPENTRAEGER KPL.LI.
ELEKTRIK RAUPENTRAEGER	917361608	3	1	90	917076408	RAUPENTRAEGER KPL.RE.
ELEKTRIK S-ANLENKSTUECK	917480108	3	1	770	917078408	S-ANLENKSTUECK KPL.
ELEKTRIK S-RUECKHALTESI	968182008	500	1	786	917084408	S-RUECKHALTESICHERUNG

Bezeichnung	Artikel	Pos.	Menge	Seite	Baugruppe	Bezeichnung
ELEKTRIK SA-BOCK	917476108	3	1	496	917080308	SA-BOCK
ELEKTRIK SCHWEBEBALLAST	917461608	500	1	1070	917229808	SCHWEBEBALLAST
ELEKTRIK WINDE 1	917452308	3	1	188	917077808	WINDE 1
ELEKTRIK WINDE 2	917452408	3	1	209	917077908	WINDE 2
ELEKTRIK WINDE 3	917452508	3	1	892	917083208	WINDE 3
ELEKTRIK WINDE 4	917452608	2	1	219	917078208	WINDE 4 EINZIEHWERK
ELEKTRIK WINDE 6	917452808	3	1	871	917081708	WINDE 6
ELEKTROPUMPE	10425291	1	1	548	917081208	ZENTRALSCHMIERANLAGE O
ELEKTROPUMPE EP-1	10871517	1	1	150	917081108	ZENTRALSCHMIERANLAGE O
ELEKTROPUMPE EP-1	11621396	1	1	82	917322008	ZENTRALSCHMIERUNG RAUP
ELEKTROPUMPE EP-1	11621396	1	1	106	917322208	ZENTRALSCHMIERUNG RAUP
EMPFAENGER FUNK	11088401	(30)	1	1038	967276708	EMPFAENGER
EMPFAENGER KOPFSTUECK	967276708	10	1	1037	917156108	NEIGUNGSGEBER
ENDELEMENT	10097614	3	1	153	11210825	VERTEILERKOMBINATION
ENDELEMENT	10097614	4	1	552	11621501	VERTEILERKOMBINATION
ENDGEHAEUSE	540271614	2	1	242	11347396	SEILTROMMEL
ENDGEHAEUSE CA	10815280	173	1	790	967923108	LEITUNGSTROMMEL KPL.
ENDGEHAEUSE CA	10815280	(503)	1	1033	967922908	KLEMMKASTEN
ENDGEHAEUSE DIN 72585 AP	692406008	512	1	77	967971708	KABELSTRANG
ENDGEHAEUSE DIN 72585 AP	692406008	508	3	621	968030708	KABELSTRANG
ENDGEHAEUSE DIN 72585 AP	692406008	525	2	625	968416808	KABELSTRANG
ENDHALTER	602110108	55	2	649	967918008	AUFBAUTEILE MONTAGETAFE
ENDKAPPE 34	553181108	4	1	490	967276208	ZUSATZHEIZUNG VORM.
ENDKAPPE 42,3	553174108	7	1	489	917080208	ZUSATZHEIZUNG OW
ENDSCHALTER KPL. LINKS	967966808	4	1	965	967946208	VERSTELLFLASCHE KPL.
ENDSCHALTER KPL. RECHTS	967966108	3	1	965	967946208	VERSTELLFLASCHE KPL.
ENDSCHALTER TQ200-RFID	10678395	30	2	1034	968188308	GEBERANBAU KOPFSTUECK
ENDSCHALTER TQ200-RFID	10678395	(1)	1	1045	968135508	ELEKTRIK MASTNASE
ENDSCHALTER U.GEBER AL	968030208	8	1	616	917082808	ELEKTRIK DREHBUEHNE
ENDSCHALTER U.GEBER SB	968175008	20	1	1074	968174808	ELEKTRIK BALLASTPALETTE
ENDSCHALTERGEHAEUSE LI	967966908	1	1	967	967966808	ENDSCHALTER KPL.
ENDSCHALTERGEHAEUSE R	967966208	1	1	966	967966108	ENDSCHALTER KPL.
ENDSCHALTERGEHAEUSE S	967967008	2	1	967	967966808	ENDSCHALTER KPL.
ENDSCHALTERGEHAEUSE S	967966308	2	1	966	967966108	ENDSCHALTER KPL.
ENDSCHALTERGEHAEUSE X1	968737508	4	1	980	968107908	ZUGZYLINDER VORM.
ENERGIEFUEHRUNGSKETTE	11450435	66	1	560	917081608	KRANFUEHRERKABINE KPL.
ENTLUEFTUNG	10292000	19	2	569	917202908	KABINE VERGLAST
ENTLUEFTUNGSFILTER	570151708	260	1	291	11320826	PUMPENVERTEILERGETRIEB
ENTLUEFTUNGSFILTER	693113814	485	1	291	11320826	PUMPENVERTEILERGETRIEB
ENTLUEFTUNGSLEITUNG	10120020	1	2	388	10135649	ENTLUEFTUNGSLEITUNG AN
ENTLUEFTUNGSLEITUNG	10135650	4	1	388	10135649	ENTLUEFTUNGSLEITUNG AN
ENTLUEFTUNGSLEITUNG	10136444	3	1	388	10135649	ENTLUEFTUNGSLEITUNG AN
ENTLUEFTUNGSLEITUNG 10X	10138375	21	1	388	10135649	ENTLUEFTUNGSLEITUNG AN
ENTLUEFTUNGSLEITUNG 10X	10138376	22	1	388	10135649	ENTLUEFTUNGSLEITUNG AN
ENTLUEFTUNGSLEITUNG AN	10135649	381	1	308	10137680	DIESELMOTOR
ENTLUEFTUNGSROHR	10292724	23	1	152	10871517	ELEKTROPUMPE
ENTLUEFTUNGSROHR	10292724	(2)	1	550	10425291	ELEKTROPUMPE
ENTLUEFTUNGSSCHRAUBE	11170568	3	1	441	10139284	PUMPE
ENTLUEFTUNGSSCHRAUBE G	602501308	423	1	790	967923108	LEITUNGSTROMMEL KPL.
ENTLUEFTUNGSSCHRAUBE G	602501308	423	1	951	968285208	LEITUNGSTROMMEL KPL.
ENTLUEFTUNGSSCHRAUBE G	602501308	293	1	1075	968174908	KLEMMKASTEN KPL.
ENTLUEFTUNGSSCHRAUBE G	602501308	9	1	1077	968175108	LEITUNGSTROMMEL KPL.
ENTLUEFTUNGSSCHRAUBE M	10488662	293	1	75	967906508	KLEMMKASTEN KPL.
ENTLUEFTUNGSSCHRAUBE M	10488662	293	1	101	967906608	KLEMMKASTEN KPL.
ENTLUEFTUNGSSCHRAUBE M	10488662	293	1	518	968241408	KLEMMKASTEN SA-BOCK VO
ENTLUEFTUNGSSCHRAUBE M	10488662	504	2	628	968346208	BLINDSTECKER
ENTLUEFTUNGSSCHRAUBE M	10488662	286	1	792	967923208	KLEMMKASTEN KPL.
ENTLUEFTUNGSSCHRAUBE M	10488662	509	1	793	968541308	LEITUNG
ENTLUEFTUNGSSCHRAUBE M	10488662	507	1	794	968546008	LEITUNG
ENTLUEFTUNGSSCHRAUBE M	10488662	504	1	795	968546108	LEITUNG

Bezeichnung	Artikel	Pos.	Menge	Seite	Baugruppe	Bezeichnung
ENTLUEFTUNGSSCHRAUBE M	10488662	32	1	908	968497808	KLEMMKASTEN KPL.
ENTLUEFTUNGSSCHRAUBE M	10488662	307	1	950	968285108	KLEMMKASTEN
ENTLUEFTUNGSSCHRAUBE M	10488662	286	1	998	968188208	KLEMMKASTEN KPL.
ENTLUEFTUNGSSCHRAUBE M	10488662	292	1	1033	967922908	KLEMMKASTEN
ENTLUEFTUNGSSCHRAUBE M	10488662	(293)	1	1038	967276708	EMPFAENGER
ENTLUEFTUNGSSCHRAUBE M	10488662	293	1	1041	967922708	KLEMMKASTEN KPL.
ENTLUEFTUNGSSCHRAUBE M	10488662	280	1	1046	968650608	KLEMMKASTEN KPL.
ENTLUEFTUNGSSCHRAUBE	7412942	18	1	360	10303007	KRAFTSTOFFVORFILTER
ENTLUEFTUNGSSTUTZEN	927501901	2	1	143	927554301	ENTLUEFTUNGSSTUTZEN
ENTLUEFTUNGSSTUTZEN	927501901	13	1	196	90024490	OELMESSEINRICHTUNG
ENTLUEFTUNGSSTUTZEN	927501901	13	1	226	90200528	OELMESSEINRICHTUNG
ENTLUEFTUNGSSTUTZEN	927501901	13	1	227	90200533	OELMESSEINRICHTUNG
ENTLUEFTUNGSSTUTZEN	927554301	77	1	142	90201679	DREHWERKANTRIEB
ENTLUEFTUNGSVENTIL	10097910	2	1	540	967967608	KRAFTSTOFFBEHAELTER VO
ENTLUEFTUNGSVENTIL	10428946	23	1	489	917080208	ZUSATZHEIZUNG OW
ENTLUEFTUNGSVENTIL	10428946	17	1	595	917200808	HEIZKLIMAGERAET EINBAU
ENTLUEFTUNGSVENTIL	10493944	34	2	982	11211928	ZUGZYLINDER
ENTLUEFTUNGSVENTIL	721114701	12	1	195	90024729	FEDERDRUCKBREMSE
ENTLUEFTUNGSVENTIL	721114701	12	1	899	90026848	FEDERDRUCKBREMSE
ENTLUEFTUNGSVENTIL 0,15-0	10007446	5	1	883	90200135	OELMESSEINRICHTUNG
ENTLUEFTUNGSVENTIL 0,15-0	10007446	8	1	900	90028042	OELMESSEINRICHTUNG
ENTLUEFTUNGSVENTIL ST V	721113601	10	1	881	90200207	FEDERDRUCKBREMSE
ENTWAESSERUNGSSTOPFEN	602501208	12	2	45	967907608	SCHALTKASTEN VORM.
ENTWAESSERUNGSSTOPFEN	602501208	292	1	75	967906508	KLEMMKASTEN KPL.
ENTWAESSERUNGSSTOPFEN	602501208	292	1	101	967906608	KLEMMKASTEN KPL.
ENTWAESSERUNGSSTOPFEN	602501208	292	1	518	968241408	KLEMMKASTEN SA-BOCK VO
ENTWAESSERUNGSSTOPFEN	602501208	9	2	632	968031008	ELEKTRIK KLEMMKASTEN DB
ENTWAESSERUNGSSTOPFEN	602501208	20	2	640	967917908	SCHALTSCHRANK MECH.
ENTWAESSERUNGSSTOPFEN	602501208	285	3	792	967923208	KLEMMKASTEN KPL.
ENTWAESSERUNGSSTOPFEN	602501208	31	2	908	968497808	KLEMMKASTEN KPL.
ENTWAESSERUNGSSTOPFEN	602501208	308	3	950	968285108	KLEMMKASTEN
ENTWAESSERUNGSSTOPFEN	602501208	285	3	998	968188208	KLEMMKASTEN KPL.
ENTWAESSERUNGSSTOPFEN	602501208	293	1	1033	967922908	KLEMMKASTEN
ENTWAESSERUNGSSTOPFEN	602501208	(292)	2	1038	967276708	EMPFAENGER
ENTWAESSERUNGSSTOPFEN	602501208	292	2	1041	967922708	KLEMMKASTEN KPL.
ENTWAESSERUNGSSTOPFEN	602501208	270	1	1046	968650608	KLEMMKASTEN KPL.
ENTWAESSERUNGSSTOPFEN	602501208	292	1	1075	968174908	KLEMMKASTEN KPL.
ENTWAESSERUNGSSTOPFEN	97029882	510	1	794	968546008	LEITUNG
ENTWAESSERUNGSSTOPFEN	97029882	509	1	795	968546108	LEITUNG
ENTWAESSERUNGSVENTIL 22	502921908	161	2	711	967788208	DRUCKLUFTANLAGE
ERSATZTEILSATZ GRIFF	10873517	5	1	481	10343693	MEISTERSCHALTER
ES BOLZEN 8X16 FE/ZN8/CN/T	725111808	5	2	640	967917908	SCHALTSCHRANK MECH.
ETHERNET SWITCH -40/+70°C	10651470	42	1	649	967918008	AUFBAUTEILE MONTAGETAFE
ETIKETTEN 10X90 POLYESTE	11007853	301	1	483	968252708	BTT PROGRAMMIERT
ETIKETTEN 10X90 POLYESTE	11007853	301	1	644	968253608	UNIVERSAL EIN-AUSGANGS
ETIKETTEN 10X90 POLYESTE	11007853	301	1	646	968252908	BTB PROGRAMMIERT
FAECHERSCHEIBE DIN 6798 A	12102694	21	4	593	964837908	ANBAUTEILE
FAECHERSCHEIBE DIN 6798 A	12102694	70	1	650	967918008	AUFBAUTEILE MONTAGETAFE
FAECHERSCHEIBE DIN 6798 A	12102694	4	12	653	922648308	KLEMMBRETT VORM.
FAECHERSCHEIBE DIN 6798 J	425220708	71	32	650	967918008	AUFBAUTEILE MONTAGETAFE
FAECHERSCHEIBE DIN 6798 J	425220808	32	1	593	964837908	ANBAUTEILE
FAECHERSCHEIBE DIN 6798 J	425220808	3	6	743	917190608	FREMDEINSPEISUNG
FAHRERSITZ 1030/880NTS LI	11113343	1	1	445	917203308	STEUERSTAND
FALTENBALG	10650485	48	1	447	11113343	FAHRERSITZ
FALTENBALG	11124040	3	2	760	10454762	FERNSTEUERSENDER
FALTENBALG	571912308	2	1	481	10343693	MEISTERSCHALTER
FEDER	10324859	10	1	293	11314599	VERSTELLPUMPE
FEDER	511052008	9	1	169	510401908	UMSCHALTVENTIL
FEDER 2X125X19 X10CRNI18-	978486708	83	1	570	917202908	KABINE VERGLAST
FEDERBOLZEN	510797308	6	1	516	511433908	DRUCKBEGRENZUNGSVENTI

Bezeichnung	Artikel	Pos.	Menge	Seite	Baugruppe	Bezeichnung
FEDERBOLZEN	510797308	6	1	534	511417708	DRUCKBEGRENZUNGSVENTI
FEDERBOLZEN	510797308	6	1	706	511417608	DRUCKBEGRENZUNGSVENTI
FEDERDRUCKBREMSE	10175736	18	1	195	90024729	FEDERDRUCKBREMSE
FEDERDRUCKBREMSE	502041701	20	1	881	90200207	FEDERDRUCKBREMSE
FEDERDRUCKBREMSE	90024729	85	1	194	90024489	PLANETENGETRIEBE
FEDERDRUCKBREMSE	90024729	85	1	225	90200276	PLANETENGETRIEBE
FEDERDRUCKBREMSE	90026848	85	1	898	90026841	PLANETENGETRIEBE
FEDERDRUCKBREMSE	90200207	85	1	879	90200134	PLANETENGETRIEBE
FEDERDRUCKLAMELLENBRE	10004520	80	1	142	90201679	DREHWERKANTRIEB
FEDERKASSETTE	10032001	24	1	360	10303007	KRAFTSTOFFVORFILTER
FEDERRIEGEL VERZ	704232608	12	1	985	969396608	AUFSTIEG VORM.
FEDERRING DIN 127 A 6 FST	424000508	12	3	205	917452308	ELEKTRIK WINDE 1
FEDERRING DIN 127 A 6 FST	424000508	12	3	218	917452408	ELEKTRIK WINDE 2
FEDERRING DIN 127 A 6 FST	424000508	12	3	229	917452608	ELEKTRIK WINDE 4
FEDERRING DIN 127 A 6 FST	424000508	12	3	889	917452808	ELEKTRIK WINDE 6
FEDERRING DIN 127 A 6 FST	424000508	12	3	907	917452508	ELEKTRIK WINDE 3
FEDERRING DIN 127 B 12 FLZ	12227180	4	2	781	928830208	SCHUTZWALZE KPL.
FEDERRING DIN 127 B 12 FLZ	12227180	57	2	919	917333208	D-ANLENKSTUECK VORM.
FEDERRING DIN 127 B 8 FLZN	11659025	16	2	707	510438508	DRUCKMINDERVENTIL
FEDERRING DIN 7980 6 FST V	424100608	8	6	247	510230608	HYDROMOTOR
FEDERRING DIN 7980 8 FST V	424100708	12	4	687	11314761	STEUERBLOCK
FEDERSCHEIBE DIN 137 B 3 V	570824177	26	2	24	11601184	SCHLEIFRINGUEBERTRAEGE
FEDERSTECKER 4,5X4X78 A2	433206208	42	2	122	917076708	LAUFSTEG RAUPENFAHRWER
FEDERSTECKER 5 VERZ	433206308	79	2	458	917080008	LAUFSTEG DREHBUEHNE
FEDERSTECKER 5 VERZ	433206308	4	1	1093	921706708	GRIFFBOLZEN KPL.
FEDERSTECKER 6 ZINC COA	433206408	116	2	502	917347708	SA-BOCK
FEDERSTECKER 6 ZINC COA	433206408	7	4	749	917081508	AUFNAHME GEGENGEWICHT
FEDERSTECKER 6 ZINC COA	433206408	7	1	750	965575208	ZENTRIERUNG KPL.
FEDERSTECKER B 7 VERZ	433206608	30	2	457	917080008	LAUFSTEG DREHBUEHNE
FEDERTELLER	510797008	3	1	516	511433908	DRUCKBEGRENZUNGSVENTI
FEDERTELLER	510797008	3	1	534	511417708	DRUCKBEGRENZUNGSVENTI
FEDERTELLER	510797008	3	1	706	511417608	DRUCKBEGRENZUNGSVENTI
FEDERTELLER	570114908	6	1	249	570113308	TRIEBWERK
FEDERTELLER 33,5X23,8X3 16	9078515	(5)	4	333	10118050	ZYLINDERKOPF ANBAU
FERNSTEUEREMPFAENGER	11212256	100	1	646	968252908	BTB PROGRAMMIERT
FERNSTEUERSENDER LSB-BT	10454762	1	1	759	917751408	ELEKTRIK FUNKFERNSTEUER
FERNSTEUERSENDER SPF	10664335	100	1	483	968252708	BTT PROGRAMMIERT
FERRIT KLAPPBAR	617000608	518	1	471	967925808	KABELSTRANG
FERRIT KLAPPBAR	617000608	515	1	473	967926308	KABELSTRANG
FETT NBU 30 1KG DOSE	10285708	100	1	353	10137654	ANTRIEB FUER HOCHDRUCK
FETT NBU 30 1KG DOSE	10285708	100	1	354	11363994	ANTRIEB FUER HDP VORM.
FETT NBU 30 1KG DOSE	10285708	100	1	373	10137586	ANSAUGSTUTZEN ANBAU
FETT NBU 30 1KG DOSE	10285708	(100)	1	412	10131095	MOTORREGELUNGSENSORIK
FETT NBU 30 1KG DOSE	10285708	100	1	420	11366388	NEBENABTRIEB VORM.
FETT STABURAGS NBU 30 0.01	10282622	100	1	325	9078049	ZYLINDER
FEUERLOESCHER DIN EN 3	12101159	2	1	129	96005694	ZUBEHOER
FILTER	10872409	6	1	203	11181960	STEUERBLOCK
FILTER	11083438	2	1	597	10228112	HEIZKLIMAGERAET
FILTER	11083438	(212)	1	1114	SK_Z98201	SERVICE
FILTER	11083438	212	1	1119	969993908	FILTERPAKET
FILTER	11210617	7	1	682	11211288	STEUERBLOCK
FILTER	11210617	7	1	684	11340741	STEUERBLOCK
FILTER	11482393	6	1	806	11347373	STEUERBLOCK
FILTER	571528008	34	1	943	967421008	PLATTE
FILTEREINSATZ 1m³/min 10µm	510671808	(1)	1	544	967968208	OELBEHAELTER VORM.
FILTEREINSATZ 1m³/min 10µm	510671808	(200)	2	1114	SK_Z98201	SERVICE
FILTEREINSATZ 1m³/min 10µm	510671808	200	2	1116	969993808	FILTERPAKET
FILTEREINSATZ 1m³/min 10µm	510671808	200	2	1119	969993908	FILTERPAKET
FILTEREINSATZ 21m³/min3µm	571558808	1	1	431	551710208	LUFTFILTER
FILTEREINSATZ 21m³/min3µm	571558808	(209)	2	1114	SK_Z98201	SERVICE

Bezeichnung	Artikel	Pos.	Menge	Seite	Baugruppe	Bezeichnung
FILTEREINSATZ 21m³/min3µm	571558808	209	2	1119	969993908	FILTERPAKET
FILTEREINSATZ KRAFTSTOFF	553183708	14	1	360	10303007	KRAFTSTOFFVORFILTER
FILTEREINSATZ KRAFTSTOFF	553183708	(101)	1	1114	SK_Z98201	SERVICE
FILTEREINSATZ KRAFTSTOFF	553183708	101	1	1116	969993808	FILTERPAKET
FILTEREINSATZ KRAFTSTOFF	553183708	101	1	1119	969993908	FILTERPAKET
FILTEREINSATZ OEL 10µm	10037623	(1)	1	675	967788108	HYDRAULIK
FILTEREINSATZ OEL 10µm	10037623	(12)	2	1114	SK_Z98201	SERVICE
FILTEREINSATZ OEL 10µm	10037623	12	2	1116	969993808	FILTERPAKET
FILTEREINSATZ OEL 10µm	10037623	12	2	1119	969993908	FILTERPAKET
FILTEREINSATZ OEL 4µm	11356726	1	1	318	11356725	OELABSCHEIDER
FILTEREINSATZ OEL 4µm	11356726	(21)	2	1114	SK_Z98201	SERVICE
FILTEREINSATZ OEL 4µm	11356726	21	2	1116	969993808	FILTERPAKET
FILTEREINSATZ OEL 4µm	11356726	21	2	1119	969993908	FILTERPAKET
FILTERELEMENT OEL 8µm	11068050	(1)	1	544	967968208	OELBEHAELTER VORM.
FILTERELEMENT OEL 8µm	11068050	(6)	2	1114	SK_Z98201	SERVICE
FILTERELEMENT OEL 8µm	11068050	6	2	1116	969993808	FILTERPAKET
FILTERELEMENT OEL 8µm	11068050	6	2	1119	969993908	FILTERPAKET
FILTERHEIZUNG 24V 0,3KW	10331916	8	1	360	10303007	KRAFTSTOFFVORFILTER
FILTERKIT	11170563	1	1	441	10139284	PUMPE
FILTERKONSOLE S355J0	10138088	3	1	359	10138091	KRAFTSTOFFVORFILTERANBA
FILTERPAKET 1000 STD LR 11	969993908	120	1	1114	SK_Z98201	SERVICE
FILTERPAKET 500 STD. LR 11	969993808	110	1	1114	SK_Z98201	SERVICE
FILTERPATRONE 0,005m³/min 2	510671108	191	3	676	967788108	HYDRAULIK
FILTERPATRONE 0,005m³/min 2	510671108	157	1	936	967788408	ZUSATZHYDRAULIK D-ANLENK
FILZSTREIFEN DIN 5419 5X4	261100708	12	0.6	242	11347396	SEILTROMMEL
FLACHDICHTUNG	704274908	11	4	46	965690708	DECKEL KPL.
FLACHDICHTUNG	704274908	(8)	4	632	968031008	ELEKTRIK KLEMMKASTEN DB
FLACHDICHTUNG	704274908	5	6	642	969408008	DECKEL KPL.
FLACHKAEFIG	501532014	9	1	242	11347396	SEILTROMMEL
FLACHKOPFSCHRAUBE ISO 70	12219257	512	6	474	967926408	KABELSTRANG
FLACHKOPFSCHRAUBE ISO 7	408400701	21	2	640	967917908	SCHALTSCHRANK MECH.
FLACHKOPFSCHRAUBE ISO 7	408400701	(155)	2	1038	967276708	EMPFAENGER
FLACHKOPFSCHRAUBE ISO 7	408400801	268	4	790	967923108	LEITUNGSTROMMEL KPL.
FLACHKOPFSCHRAUBE ISO 7	408400801	268	4	951	968285208	LEITUNGSTROMMEL KPL.
FLACHKOPFSCHRAUBE ISO 7	12216224	507	1	76	967971408	KABELSTRANG
FLACHKOPFSCHRAUBE ISO 70	514599408	(505)	1	51	967908108	KABELLISTE MITTELSTUECK
FLACHKOPFSCHRAUBE ISO 70	514599408	(505)	1	51	967908108	KABELLISTE MITTELSTUECK
FLACHKOPFSCHRAUBE ISO 70	514599408	20	7	248	570112908	TRIEBWERK
FLACHKOPFSCHRAUBE ISO 70	514599408	541	2	625	968416808	KABELSTRANG
FLACHKOPFSCHRAUBE ISO 70	514599408	(507)	1	1033	967922908	KLEMMKASTEN
FLACHKOPFSCHRAUBE ISO 70	12219804	39	4	597	10228112	HEIZKLIMAGERAET
FLACHKOPFSCHRAUBE ISO 70	12219805	60	8	584	964598408	INNENVERKLEIDUNG
FLACHKOPFSCHRAUBE ISO 70	12216226	26	2	435	968175408	ELEKTRIK BATTERIEKASTEN
FLACHKOPFSCHRAUBE ISO 70	12216226	82	72	641	967917908	SCHALTSCHRANK MECH.
FLACHKOPFSCHRAUBE ISO 70	12216226	33	4	908	968497808	KLEMMKASTEN KPL.
FLACHKOPFSCHRAUBE ISO 70	11658059	8	3	25	969088908	HALTER VORM.
FLACHKOPFSCHRAUBE ISO 70	10876384	9	1	743	917190608	FREMDEINSPEISUNG
FLACHKOPFSCHRAUBE ISO 70	11656605	64	2	650	967918008	AUFBAUTEILE MONTAGETAFE
FLACHKOPFSCHRAUBE ISO 70	11656605	4	4	743	917190608	FREMDEINSPEISUNG
FLACHKOPFSCHRAUBE ISO 70	12220252	55	3	18	917345308	RAUPENMITTELTEIL
FLACHRUNDSCHRAUBE DIN	10181375	19	4	729	968646208	KAMERAHALTER VORM.
FLACHSTECKER	602304808	2	2	652	963398008	AXIALLUEFTER VORM.OBEN
FLACHSTECKER 0,5-1,0MM2	10097470	671	2	625	968416808	KABELSTRANG
FLACHSTECKER 1,0-2,5MM2	602323208	120	6	473	967926308	KABELSTRANG
FLACHSTECKER 1,0-2,5MM2	602323208	120	3	620	968030708	KABELSTRANG
FLACHSTECKER 2,8X0,5-1 VER	602323508	124	6	474	967926408	KABELSTRANG
FLACHSTECKERGEHAEUSE 1	602323308	(501)	10	43	967907508	SCHALTKASTEN KPL.
FLACHSTECKERGEHAEUSE 1	602323308	514	1	621	968030708	KABELSTRANG
FLACHSTECKERGEHAEUSE	602305908	(503)	1	43	967907508	SCHALTKASTEN KPL.
FLACHSTECKERGEHAEUSE	602305908	506	1	472	967926208	DRAEHTE KPL.

Bezeichnung	Artikel	Pos.	Menge	Seite	Baugruppe	Bezeichnung
FLACHSTECKERGEHAEUSE	602305908	3	1	652	963398008	AXIALLUEFTER VORM.OBEN
FLACHSTECKERGEHAEUSE	602325608	(505)	2	43	967907508	SCHALTKASTEN KPL.
FLACHSTECKHUELSE 0,5-1,5	602320508	62	3	473	967926308	KABELSTRANG
FLACHSTECKHUELSE 6,3X0,5-	602303308	134	4	471	967925808	KABELSTRANG
FLACHSTECKHUELSE 6,3X0,5-	602303308	134	6	473	967926308	KABELSTRANG
FLACHSTECKHUELSE 6,3X1,5-	602303290	135	2	473	967926308	KABELSTRANG
FLAECHENDICHTUNG 300ML	10354595	115	1	311	10143289	KURBELGEHAEUSE KPL.
FLAECHENDICHTUNG 300ML	10354595	115	1	338	11364303	ZYLINDERKOPFDECKEL VORM
FLAECHENDICHTUNG 300ML	10354595	115	1	343	11364325	ZYLINDERKOPFDECKEL VORM
FLAECHENDICHTUNG 300ML	10354595	115	1	381	10135676	VERSCHLUSSTEILE
FLAECHENDICHTUNG 85ML	12697087	100	1	341	10122646	ZYLINDERKOPFDECKEL ANBA
FLAECHENDICHTUNG 85ML	12697087	100	1	342	10122659	ZYLINDERKOPFDECKEL ANBA
FLAMMWAECHTER	10290123	16	1	491	10042043	WASSERHEIZGERAET
FLANSCH	511052508	14	1	169	510401908	UMSCHALTVENTIL
FLANSCH	540271814	1	1	244	11347399	FLANSCHLAGER
FLANSCH POM	977437808	18	1	579	964598008	SCHEIBENWISCHANLAGE EIN
FLANSCH S235JR	11422653	6	1	395	10135386	ATL-ANBAU
FLANSCH S235JR	11422653	6	1	395	10135386	ATL-ANBAU
FLANSCH S235JR	11422653	6	1	396	10135681	ATL-ANBAU
FLANSCHDICHTUNG	10346938	(5)	1	541	967930608	ELEKTRIK KRAFTSTOFFBEHA
FLANSCHDICHTUNG	11004257	34	1	687	11314761	STEUERBLOCK
FLANSCHDICHTUNG GR.28	10815121	171	1	790	967923108	LEITUNGSTROMMEL KPL.
FLANSCHDICHTUNG GR.28	10815121	270	3	1033	967922908	KLEMMKASTEN
FLANSCHHAELFTE SAE1 1/2-C	510588208	500	16	71	967787408	HYDRAULIK RAUPE
FLANSCHHAELFTE SAE1 1/2-C	510588208	500	16	98	967787508	HYDRAULIK RAUPE
FLANSCHHAELFTE SAE1 1/4-C	510586608	500	24	30	967787308	HYDRAULIK MITTELTEIL
FLANSCHHAELFTE SAE1 1/4-C	510586608	578	24	678	967788108	HYDRAULIK
FLANSCHHAELFTE SAE1-C62	510586908	577	8	678	967788108	HYDRAULIK
FLANSCHHAELFTE SAE3/4-C	510587508	502	12	159	968129608	ZUSATZHYDRAULIK DREHBUE
FLANSCHLAGER	11347399	22	1	239	10802280	SEILWINDE
FLANSCHSTUTZEN AFG 38S	511517808	500	2	159	968129608	ZUSATZHYDRAULIK DREHBUE
FLANSCHSTUTZEN AFG 38S	511517808	500	4	201	967787708	ZUSATZHYDRAULIK WINDE 1
FLANSCHSTUTZEN AFG 38S	511517808	500	4	216	967787808	ZUSATZHYDRAULIK WINDE 2
FLANSCHSTUTZEN AFG 38S	511517808	500	7	232	968081908	ZUSATZHYDRAULIK WINDE 4
FLANSCHSTUTZEN AFG 38S	511517808	580	8	678	967788108	HYDRAULIK
FLANSCHSTUTZEN AFG 38S	511517808	500	2	887	967789008	ZUSATZHYDRAULIK WINDE 6
FLANSCHSTUTZEN AFG 38S	511517808	500	2	904	967789108	ZUSATZHYDRAULIK WINDE 3
FLANSCHSTUTZEN WFS 38S 1	511517708	501	1	159	968129608	ZUSATZHYDRAULIK DREHBUE
FLANSCHSTUTZEN WFS 38S 1	511517708	579	5	678	967788108	HYDRAULIK
FORMCLIP 10X55 VERZ	433200908	85	4	778	917332608	S-ANLENKSTUECK VORM.
FORMCLIP AEHNL.DIN 11023	433201008	4	1	131	96051604	ROLLENLAGERUNG
FORMSCHLAUCH 18X672 PER	553083614	9	1	489	917080208	ZUSATZHEIZUNG OW
FORMSCHLAUCH 18X672 PER	553083614	23	2	595	917200808	HEIZKLIMAGERAET EINBAU
FORMSCHLAUCH DN80X140	550632308	250	1	266	967978708	DIESELMOTOR VORM.
FORMSCHLAUCH DN80X140	550632308	6	3	296	968240908	KUEHLER VORM.
FORMSCHLAUCH SPF	97015671	14	1	595	917200808	HEIZKLIMAGERAET EINBAU
FORMSCHLAUCH SPF	97019521	11	3	489	917080208	ZUSATZHEIZUNG OW
FORMSCHLAUCH SPF	97019521	15	3	595	917200808	HEIZKLIMAGERAET EINBAU
FORMTEIL 317-1397-000 SUR	605212808	531	3	621	968030708	KABELSTRANG
FORMTEIL 317-1397-000 SUR	605212808	522	1	625	968416808	KABELSTRANG
FREMDEINSPEISUNG 230V-1	917190608	414	1	12		LIEBHERR RAUPENKRAN LR
FRONTABDECKUNG	11171269	31	1	447	11113343	FAHRERSITZ
FRONTELEMENT	606652508	205	8	635	968681408	BEDIENPULT VERBOLZUNG
FRONTSCHEIBE ESG-GLAS SP	976837708	3	1	569	917202908	KABINE VERGLAST
FUEHRUNG	965669108	31	1	727	967956208	KAMERAANBAU DREHBUEHN
FUEHRUNG 306X48X37 ENA	977430408	10	2	445	917203308	STEUERSTAND
FUEHRUNG 30X932X173 ALZN	977279408	2	1	586	964588308	FUEHRUNG VORM.
FUEHRUNG 32X897X173 ALZN	977183308	1	1	586	964588308	FUEHRUNG VORM.
FUEHRUNG 45X1319X189 AL	977183108	1	1	585	964588408	FUEHRUNG VORM.
FUEHRUNG SCHWEBEBALLAS	917230108	351	1	12		LIEBHERR RAUPENKRAN LR

Bezeichnung	Artikel	Pos.	Menge	Seite	Baugruppe	Bezeichnung
FUEHRUNG SCHWK.	967967808	5	2	965	967946208	VERSTELLFLASCHE KPL.
FUEHRUNG SCHWK.	968113208	1	1	1056	968134408	MECH.ANBAUTEILE SCHEINW
FUEHRUNG SCHWK. T ZN O	965577308	2	1	750	965575208	ZENTRIERUNG KPL.
FUEHRUNG VORM. OBEN	964588408	26	1	569	917202908	KABINE VERGLAST
FUEHRUNG VORM. UNTEN	964588308	27	1	569	917202908	KABINE VERGLAST
FUEHRUNGSBLECH 10X665X1	97033531	6	2	175	917401608	DREHBUEHNE KPL.
FUEHRUNGSBLECH 10X665X1	97033533	7	2	175	917401608	DREHBUEHNE KPL.
FUEHRUNGSBUCHSE CODIER	10871289	508	5	628	968346208	BLINDSTECKER
FUEHRUNGSBUCHSE CODIER	10871289	56	32	640	967917908	SCHALTSCHRANK MECH.
FUEHRUNGSBUCHSE CODIER	10871289	507	2	793	968541308	LEITUNG
FUEHRUNGSBUCHSE CODIER	10871289	504	4	794	968546008	LEITUNG
FUEHRUNGSBUCHSE CODIER	10871289	506	4	795	968546108	LEITUNG
FUEHRUNGSROHR	10137873	2	1	323	10137870	OELMESSSTAB KPL.
FUEHRUNGSSTIFT CODIERUN	10871288	506	3	628	968346208	BLINDSTECKER
FUEHRUNGSSTIFT CODIERUN	10871288	57	36	640	967917908	SCHALTSCHRANK MECH.
FUEHRUNGSSTIFT CODIERUN	10871288	506	2	793	968541308	LEITUNG
FUEHRUNGSSTIFT CODIERUN	10871288	505	4	794	968546008	LEITUNG
FUEHRUNGSSTIFT CODIERUN	10871288	508	4	795	968546108	LEITUNG
FUELLSTANDSANZEIGE 381M	11066572	(717)	1	1059	917474108	BOLZENZIEHEINRICHTUNG
FUSS KPL.	968455908	1	4	1107	917571308	MONTAGEHILFSMITTEL
FUSS SCHWK.	968299008	1	1	1108	968455908	FUSS KPL.
FUSSBLECH 4X143X1100 S31	97039864	47	4	18	917345308	RAUPENMITTELTEIL
FUSSBLECH 4X143X380 S315M	97039865	48	4	18	917345308	RAUPENMITTELTEIL
FUSSTASTER KPL. W346	96022549	9	1	477	967926708	ELEKTRIK ANBAUTEILE KABIN
FUSSTASTER TASTEND	10877510	(5)	1	477	967926708	ELEKTRIK ANBAUTEILE KABIN
FUSSWIPPE SPF	10297310	8	2	477	967926708	ELEKTRIK ANBAUTEILE KABIN
GABELGELENK DIN 71751 A 3	725101005	22	2	559	917081608	KRANFUEHRERKABINE KPL.
GARDEROBENHAKEN	591050108	32	2	584	964598408	INNENVERKLEIDUNG
GASENTLADUNGSLAMPE 35W	10665265	2	1	1058	11004726	ARBEITSSCHEINWERFER
GASFEDER 12X50-130N	10412871	6	2	575	964560908	DACHSCHEIBE VORM.
GASFEDER 19X60-550N	591067008	23	1	445	917203308	STEUERSTAND
GASFEDER 28.0X400-300N	10871548	4	2	640	967917908	SCHALTSCHRANK MECH.
GASSENSOR 0X51-0X52 NICH	12412141	12	2	427	917079408	SCHALLDAEMPFERANLAGE
GEBER HUB OBEN ENDSCHAL	966764308	10	1	1045	968135508	ELEKTRIK MASTNASE
GEBERANBAU	967923008	15	1	789	917480108	ELEKTRIK S-ANLENKSTUECK
GEBERANBAU ANLENKSTUEC	968285308	5	1	948	917483808	ELEKTRIK D-ANLENKSTUECK
GEBERANBAU KOPFSTUECK	968188108	10	1	995	917471508	ELEKTRIK D-KOPFSTUECK
GEBERANBAU KOPFSTUECK L	968188308	10	1	1031	967922808	ELEKTRIK L-KOPFSTUECK
GEBERANBAU SA-BOCK	968241508	20	1	517	917476108	ELEKTRIK SA-BOCK
GEBLAESE	10330586	900	1	597	10228112	HEIZKLIMAGERAET
GEBLAESE	10410572	10	1	495	10451181	VERFLUESSIGEREINHEIT
GEBLAESE 24V	10290122	3	1	491	10042043	WASSERHEIZGERAET
GEGENGEWICHT SPF	969125408	151	100	10		LIEBHERR RAUPENKRAN LR
GEGENMUTTER M25X1,5 PO	10042696	(10)	4	741	917190508	EL.KUEHLWASSERVORWAE
GEGENMUTTER M25X1,5 PO	10042696	20	3	743	917190608	FREMDEINSPEISUNG
GEGENMUTTER PG9 MS	602501908	5	1	627	927868908	KLEMMKASTEN BELEUCHTUN
GEHAEUSE	10873370	4	1	1058	11004726	ARBEITSSCHEINWERFER
GEHAEUSE	510796908	1	1	534	511417708	DRUCKBEGRENZUNGSVENTI
GEHAEUSE	510796908	1	1	706	511417608	DRUCKBEGRENZUNGSVENTI
GEHAEUSE	511051208	1	1	169	510401908	UMSCHALTVENTIL
GEHAEUSE	570063108	1	1	516	511433908	DRUCKBEGRENZUNGSVENTI
GEHAEUSE	570113008	3	1	247	510230608	HYDROMOTOR
GEHAEUSE 140X540X100 SPF	604532708	23	1	112	918589408	HYDRAULISCHE ABSTUETZUN
GEHAEUSE 18-POL	10099864	509	3	473	967926308	KABELSTRANG
GEHAEUSE 4-POL	602331308	511	1	471	967925808	KABELSTRANG
GEHAEUSE 4-POL	602331308	503	5	473	967926308	KABELSTRANG
GEHAEUSE 4-POL	602331308	510	3	474	967926408	KABELSTRANG
GEHAEUSE 6-POL	602325508	501	2	76	967971408	KABELSTRANG
GEHAEUSE 6-POL	602325508	508	8	471	967925808	KABELSTRANG
GEHAEUSE 6-POL	602325508	510	2	472	967926208	DRAEHTE KPL.

Bezeichnung	Artikel	Pos.	Menge	Seite	Baugruppe	Bezeichnung
GEHAEUSE 6-POL	602325508	511	1	473	967926308	KABELSTRANG
GEHAEUSE 68X85X85 ALU	10112671	513	1	77	967971708	KABELSTRANG
GEHAEUSE 8-POL	602300508	510	1	471	967925808	KABELSTRANG
GEHAEUSE 8-POL	602300608	513	1	471	967925808	KABELSTRANG
GEHAEUSE 8-POL	602301408	509	1	471	967925808	KABELSTRANG
GEHAEUSE 8-POL	602301408	503	2	793	968541308	LEITUNG
GEHAEUSE 8-POL	602301408	503	1	794	968546008	LEITUNG
GEHAEUSE 8-POL	602301408	503	1	795	968546108	LEITUNG
GEHAEUSE GD-ZN SW GEPU	704253308	7	4	46	965690708	DECKEL KPL.
GEHAEUSE GD-ZN SW GEPU	704253308	2	1	608	968310408	DECKEL KPL.
GEHAEUSE GD-ZN SW GEPU	704253308	2	5	612	968255808	DECKEL VORM.
GEHAEUSE GD-ZN SW GEPU	704253308	2	7	613	968255908	DECKEL VORM.
GEHAEUSE GD-ZN SW GEPU	704253308	2	7	614	968256008	DECKEL VORM.
GEHAEUSE GD-ZN SW GEPU	704253308	2	7	615	968256108	DECKEL VORM.
GEHAEUSE GD-ZN SW GEPU	704253308	(4)	4	632	968031008	ELEKTRIK KLEMMKASTEN DB
GEHAEUSE GD-ZN SW GEPU	704256608	(6)	4	434	968169408	BATTERIEKASTEN VORM.
GEHAEUSE GD-ZN SW GEPU	704256608	(2)	4	602	968286908	GERAEUSCHDAEMMUNG OBE
GEHAEUSE GD-ZN SW GEPU	704256608	(2)	4	602	968286908	GERAEUSCHDAEMMUNG OBE
GEHAEUSE GD-ZN SW GEPU	704256608	(2)	4	602	968286908	GERAEUSCHDAEMMUNG OBE
GEHAEUSE GD-ZN SW GEPU	704256608	(2)	4	602	968286908	GERAEUSCHDAEMMUNG OBE
GEHAEUSE GD-ZN SW GEPU	704256608	13	1	604	968308808	DECKEL KPL.
GEHAEUSE GD-ZN SW GEPU	704256608	14	2	605	968308908	DECKEL KPL.
GEHAEUSE GD-ZN SW GEPU	704256608	11	1	608	968310408	DECKEL KPL.
GEHAEUSE GD-ZN SW GEPU	704256608	2	2	609	968318208	DECKEL KPL.
GEHAEUSE GD-ZN SW GEPU	704274708	8	2	604	968308808	DECKEL KPL.
GEHAEUSE GD-ZN SW GEPU	704274708	8	2	605	968308908	DECKEL KPL.
GEHAEUSE GD-ZN SW GEPU	704274708	8	2	606	968309008	DECKEL KPL.
GEHAEUSE GD-ZN SW GEPU	704274708	3	6	642	969408008	DECKEL KPL.
GEHAEUSE PUR SPF	975850708	50	1	569	917202908	KABINE VERGLAST
GEHAEUSE SCHWK. RAL 7037	968610608	1	1	632	968031008	ELEKTRIK KLEMMKASTEN DB
GEHAEUSE SCHWK. SPF	968070808	1	1	45	967907608	SCHALTKASTEN VORM.
GEHAEUSE VORM.	10116150	1	1	354	11363994	ANTRIEB FUER HDP VORM.
GELAENDER SCHWK. T ZN O	967070508	80	1	778	917332608	S-ANLENKSTUECK VORM.
GELAENDER SCHWK. T ZN O	967311308	81	1	778	917332608	S-ANLENKSTUECK VORM.
GELAENDER SCHWK. T ZN O	967980708	77	2	778	917332608	S-ANLENKSTUECK VORM.
GELAENDER SCHWK. T ZN O	967980808	78	2	778	917332608	S-ANLENKSTUECK VORM.
GELAENDER SCHWK. T ZN O	967980908	79	2	778	917332608	S-ANLENKSTUECK VORM.
GELAENDER SCHWK. T ZN O	968775908	17	1	1083	968399508	ANLENKSTUECK VORM.
GELAENDER SCHWK. T ZN O	969260908	1	2	468	969259908	LAUFSTEG DREHBUEHNE REC
GELAENDER SCHWK. T ZN O	969261008	2	1	468	969259908	LAUFSTEG DREHBUEHNE REC
GELAENDER SCHWK. T ZN O	969261108	3	1	468	969259908	LAUFSTEG DREHBUEHNE REC
GELAENDER T ZN O	967932508	2	4	122	917076708	LAUFSTEG RAUPENFAHRWER
GELAENDER T ZN O	967932608	3	4	122	917076708	LAUFSTEG RAUPENFAHRWER
GELAENDER T ZN O	967932708	4	4	122	917076708	LAUFSTEG RAUPENFAHRWER
GELAENDER T ZN O	968284908	44	2	18	917345308	RAUPENMITTELTEIL
GELAENDER T ZN O	968372908	45	2	18	917345308	RAUPENMITTELTEIL
GELENKBANDKONSOLENSC	10023266	14	3	430	917079508	LUFTFILTERANLAGE KPL.
GELENKBANDKONSOLENSC	10036051	18	1	427	917079408	SCHALLDAEMPFERANLAGE
GELENKBANDKONSOLENSC	10336873	28	2	543	917080908	OELBEHAELTER KPL.
GELENKBANDKONSOLENSC	10355007	3	2	427	917079408	SCHALLDAEMPFERANLAGE
GELENKBANDKONSOLENSCH	10337339	125	3	265	967978708	DIESELMOTOR VORM.
GELENKBANDKONSOLENSCH	10337339	12	2	296	968240908	KUEHLER VORM.
GELENKBANDKONSOLENSCH	774284708	58	1	181	968277508	MONTAGETEILE DREHBUEHN
GELENKBOLZENSPANNBAND	10335947	3	2	536	917473108	BRENNSTOFFBEHAELTER O
GELENKHAKENSCHLUESSEL	885182808	17	1	128	96005686	GRUNDWERKZEUG
GELENKLAGER 200	746916014	8	1	982	11211928	ZUGZYLINDER
GELENKLAGER 30	571505208	(9)	2	559	917081608	KRANFUEHRERKABINE KPL.
GELENKLAGER 40	746911608	15	1	590	10326323	HYDROZYLINDER
GELENKRAHMEN HAN 6B	260407602	503	1	630	968418008	KABELSTRANG
GELENKRAHMEN HAN 6B	260407702	(503)	1	637	917082908	EINBAUTEILE SCHALTSCHRAN

Bezeichnung	Artikel	Pos.	Menge	Seite	Baugruppe	Bezeichnung
GENERATOR ANBAU	10120850	441	1	309	10137680	DIESELMOTOR
GENERATOR VORM. 3.08KW	9079586	440	1	309	10137680	DIESELMOTOR
GERAETEHALTER 35 FEDER	10324834	25	1	461	968283208	LAUFSTEG DREHBUEHNE LI
GERAETEHALTER 35 FEDER	10324834	28	1	463	968309908	PODEST KPL.
GERAETESTECKDOSE 3-POL	605007908	511	19	621	968030708	KABELSTRANG
GERAETESTECKDOSE 3-POL	605007908	507	16	625	968416808	KABELSTRANG
GERAETESTECKDOSE 54-POL	692404508	60	1	24	11601184	SCHLEIFRINGUEBERTRAEGE
GERAETESTECKDOSE DIN 436	605210608	502	4	471	967925808	KABELSTRANG
GERAETESTECKDOSE DIN 436	605210608	508	14	625	968416808	KABELSTRANG
GERAETESTECKER DIN 43650	605006608	2	1	705	511444508	WEGEVENTIL
GERAEUSCHDAEMMUNG	917082008	159	1	10		LIEBHERR RAUPENKRAN LR
GERAEUSCHDAEMMUNG OBE	968286908	1	1	598	917082008	GERAEUSCHDAEMMUNG
GERAEUSCHDAEMMUNG UN	968255308	2	1	598	917082008	GERAEUSCHDAEMMUNG
GERAEUSCHDAEMPFER	502661608	152	1	711	967788208	DRUCKLUFTANLAGE
GESTAENGE 4.0X106 ST	977724408	22	1	574	968080908	SCHLIESSANLAGE
GESTAENGE 4.0X62 ST	976866208	5	1	574	968080908	SCHLIESSANLAGE
GESTAENGE 4.0X78 ST	976866508	8	1	574	968080908	SCHLIESSANLAGE
GESTAENGECLIP	704279708	(14)	3	574	968080908	SCHLIESSANLAGE
GESTAENGECLIP	704279708	9	2	574	968080908	SCHLIESSANLAGE
GESTAENGECLIP D 4,0MM T 3,	704280008	30	1	574	968080908	SCHLIESSANLAGE
GEWICHTSSCHILD 170X50 KLE	97094948	(4)	6	749	917081508	AUFNAHME GEGENGEWICHT
GEWICHTSSCHILD 2X100X228	97042994	3	2	125	917077008	ZENTRALBALLASTBEFESTIG
GEWICHTSSCHILD 2X188X100	97031313	38	1	965	967946208	VERSTELLFLASCHE KPL.
GEWICHTSSCHILD 2X188X100	97032021	10	1	968	967946308	VERSTELLFLASCHE KPL.
GEWICHTSSCHILD 2X188X100	97032021	9	1	970	967983208	ZUSATZGEWICHT DERRICK
GEWICHTSSCHILD 2X200X100	97009588	3	2	55	917076208	BODENPLATTEN KPL.
GEWICHTSSCHILD 2X200X100	97035684	37	1	137	917347808	UNTERTEIL VORM.
GEWICHTSSCHILD 2X290X120	97037631	29	4	749	917081508	AUFNAHME GEGENGEWICHT
GEWICHTSSCHILD 2X530X120	97032391	28	4	749	917081508	AUFNAHME GEGENGEWICHT
GEWINDEANSCHLUSSSTUTZE	932187701	13	1	195	90024729	FEDERDRUCKBREMSE
GEWINDEBOLZEN 16F7X52X7	977483308	2	2	445	917203308	STEUERSTAND
GEWINDEBOLZEN 25.0X50 42C	974145908	6	2	749	917081508	AUFNAHME GEGENGEWICHT
GEWINDEBOLZEN 45.0X150 S3	97027747	34	4	61	917291608	RAUPENTRAEGER LI.
GEWINDEBOLZEN 45.0X150 S3	97027747	34	4	94	917291708	RAUPENTRAEGER RE.
GEWINDEBOLZEN 50.0X540 3	97027746	33	8	61	917291608	RAUPENTRAEGER LI.
GEWINDEBOLZEN 50.0X540 3	97027746	33	8	94	917291708	RAUPENTRAEGER RE.
GEWINDEBUCHSE	973632808	4	1	730	965669108	FUEHRUNG
GEWINDEGRIFF SCHWK. FE//	925561708	23	4	175	917401608	DREHBUEHNE KPL.
GEWINDEGRIFF SCHWK. FE//	967992308	7	2	965	967946208	VERSTELLFLASCHE KPL.
GEWINDEPLATTE 15X120X100	97048315	19	3	1083	968399508	ANLENKSTUECK VORM.
GEWINDEPLATTE 20X150X60	97023353	80	2	560	917081608	KRANFUEHRERKABINE KPL.
GEWINDEPLATTE 8X20X60 S	953695308	(3)	2	453	917079908	DREHBUEHNENVERKLEIDUN
GEWINDEPLATTE 8X20X60 S	953695308	(3)	2	453	917079908	DREHBUEHNENVERKLEIDUN
GEWINDEPLATTE 8X20X60 S	953695308	(3)	2	453	917079908	DREHBUEHNENVERKLEIDUN
GEWINDEPLATTE 8X20X60 S	953695308	(3)	2	453	917079908	DREHBUEHNENVERKLEIDUN
GEWINDEPLATTE 8X20X60 S	953695308	6	8	453	917079908	DREHBUEHNENVERKLEIDUN
GEWINDEPLATTE 8X75X45 S	97042535	16	16	137	917347808	UNTERTEIL VORM.
GEWINDEPLATTE 8X75X45 S	97042535	61	4	603	968286908	GERAEUSCHDAEMMUNG OBE
GEWINDESTANGE M8X350 5.8	953097108	444	3	678	967788108	HYDRAULIK
GEWINDESTIFT DIN 913 M10X	404402508	23	1	530	11211234	ZUGZYLINDER
GEWINDESTIFT DIN 913 M6X25	404400508	27	2	572	917432008	SCHIEBETUER KPL.
GEWINDESTIFT ISO 4026 M10X	12240952	22	2	530	11211234	ZUGZYLINDER
GEWINDESTIFT ISO 4026 M10X	12240952	39	1	788	11211228	RUECKFALLSTUETZE
GEWINDESTIFT ISO 4026 M10X	10179470	4	1	448	962282208	ARMLEHNE LINKS
GEWINDESTIFT ISO 4026 M10X	10179470	4	1	449	962282308	ARMLEHNE RECHTS
GEWINDESTIFT ISO 4026 M6X3	510753308	9	1	702	571130108	DRUCKBEGRENZUNGSVENTI
GITTERROST	11003854	6	2	297	11340518	KUEHLERANLAGE
GITTERROST 452X100X25/2 S2	725814808	81	2	458	917080008	LAUFSTEG DREHBUEHNE
GITTERROST T1350X770X30/2	97029828	40	2	1027	917251008	L-KOPFSTUECK
GITTERROST-P LINKS S235JR	97030161	6	2	122	917076708	LAUFSTEG RAUPENFAHRWER

Bezeichnung	Artikel	Pos.	Menge	Seite	Baugruppe	Bezeichnung
GITTERROST-P RECHTS S235	97030158	5	2	122	917076708	LAUFSTEG RAUPENFAHRWER
GITTERROST-P S235JR T ZN	97030162	7	4	122	917076708	LAUFSTEG RAUPENFAHRWER
GITTERROST-P S235JR T ZN	97047098	5	8	1083	968399508	ANLENKSTUECK VORM.
GITTERROST-P S235JR T ZN	97047100	6	1	1083	968399508	ANLENKSTUECK VORM.
GITTERROST-P T1000X1100X3	97009794	59	4	838	917078708	S-ZWISCHENSTUECK
GITTERROST-P T1000X1100X3	97009794	60	4	845	917078808	S-ZWISCHENSTUECK
GITTERROST-P T1000X1100X3	97009794	60	4	858	917079208	S-ZWISCHENSTUECK
GITTERROST-P T1000X1100X3	97009794	60	4	863	917571208	S-ZWISCHENSTUECK
GITTERROST-P T1000X1270X	97006009	71	2	832	917231408	S-ADAPTER
GITTERROST-P T1000X1270X	97006009	47	1	961	917380508	D-KOPFSTUECK VORM.
GITTERROST-P T1000X1378X3	97033944	10	1	831	917231408	S-ADAPTER
GITTERROST-P T1000X1378X3	97033945	11	1	831	917231408	S-ADAPTER
GITTERROST-P T1000X1490X3	97012280	64	3	845	917078808	S-ZWISCHENSTUECK
GITTERROST-P T1000X1490X3	97012280	100	1	920	917333208	D-ANLENKSTUECK VORM.
GITTERROST-P T1000X1490X3	97012280	43	5	961	917380508	D-KOPFSTUECK VORM.
GITTERROST-P T1000X1490X3	97012280	8	2	1083	968399508	ANLENKSTUECK VORM.
GITTERROST-P T1000X1730X	979318708	22	2	868	917191008	SL-REDUZIERSTUECK
GITTERROST-P T1000X1860X3	975136308	28	2	819	917190908	S-ZWISCHENSTUECK
GITTERROST-P T1000X1860X3	975136308	28	2	827	917333908	S-ZWISCHENSTUECK
GITTERROST-P T1000X1860X3	975136308	63	2	845	917078808	S-ZWISCHENSTUECK
GITTERROST-P T1000X1860X3	975136308	16	6	1004	917085308	D-ZWISCHENSTUECK
GITTERROST-P T1000X1930X3	97030223	27	1	819	917190908	S-ZWISCHENSTUECK
GITTERROST-P T1000X1930X3	97030223	27	1	827	917333908	S-ZWISCHENSTUECK
GITTERROST-P T1000X1930X3	97030223	27	7	831	917231408	S-ADAPTER
GITTERROST-P T1000X1930X3	97030223	27	6	838	917078708	S-ZWISCHENSTUECK
GITTERROST-P T1000X1930X3	97030223	27	6	858	917079208	S-ZWISCHENSTUECK
GITTERROST-P T1000X1930X3	97030223	27	6	863	917571208	S-ZWISCHENSTUECK
GITTERROST-P T1000X1930X3	97030223	16	12	1016	917178608	D-ZWISCHENSTUECK
GITTERROST-P T1000X1930X3	97033943	9	1	831	917231408	S-ADAPTER
GITTERROST-P T1000X1930X3	97035645	62	1	831	917231408	S-ADAPTER
GITTERROST-P T1000X1930X3	97035649	63	1	831	917231408	S-ADAPTER
GITTERROST-P T1000X1930X3	97035653	64	1	831	917231408	S-ADAPTER
GITTERROST-P T1000X1930X3	97035654	65	1	831	917231408	S-ADAPTER
GITTERROST-P T1000X1930X3	97035655	66	1	831	917231408	S-ADAPTER
GITTERROST-P T1000X1930X3	97035656	67	1	831	917231408	S-ADAPTER
GITTERROST-P T1000X2180X	97001584	27	3	845	917078808	S-ZWISCHENSTUECK
GITTERROST-P T1000X2180X	97001584	23	1	868	917191008	SL-REDUZIERSTUECK
GITTERROST-P T1000X2180X	97001584	41	1	961	917380508	D-KOPFSTUECK VORM.
GITTERROST-P T1000X2280X	979067108	120	1	920	917333208	D-ANLENKSTUECK VORM.
GITTERROST-P T1000X2280X	979067108	42	1	961	917380508	D-KOPFSTUECK VORM.
GITTERROST-P T1000X2400X	97010232	7	2	1083	968399508	ANLENKSTUECK VORM.
GITTERROST-P T1000X450X30/	725867508	40	1	961	917380508	D-KOPFSTUECK VORM.
GITTERROST-P T1000X500X30/	725800608	24	2	868	917191008	SL-REDUZIERSTUECK
GITTERROST-P T1000X575X30/	97028900	23	2	819	917190908	S-ZWISCHENSTUECK
GITTERROST-P T1000X575X30/	97028900	23	2	827	917333908	S-ZWISCHENSTUECK
GITTERROST-P T1000X575X30/	97028900	23	1	831	917231408	S-ADAPTER
GITTERROST-P T1000X575X30/	97028900	23	2	838	917078708	S-ZWISCHENSTUECK
GITTERROST-P T1000X575X30/	97028900	23	1	845	917078808	S-ZWISCHENSTUECK
GITTERROST-P T1000X575X30/	97028900	23	2	858	917079208	S-ZWISCHENSTUECK
GITTERROST-P T1000X575X30/	97028900	23	2	863	917571208	S-ZWISCHENSTUECK
GITTERROST-P T1000X575X30/	97028903	24	2	819	917190908	S-ZWISCHENSTUECK
GITTERROST-P T1000X575X30/	97028903	24	2	827	917333908	S-ZWISCHENSTUECK
GITTERROST-P T1000X575X30/	97028903	24	1	831	917231408	S-ADAPTER
GITTERROST-P T1000X575X30/	97028903	24	2	838	917078708	S-ZWISCHENSTUECK
GITTERROST-P T1000X575X30/	97028903	24	1	845	917078808	S-ZWISCHENSTUECK
GITTERROST-P T1000X575X30/	97028903	24	2	858	917079208	S-ZWISCHENSTUECK
GITTERROST-P T1000X575X30/	97028903	24	2	863	917571208	S-ZWISCHENSTUECK
GITTERROST-P T1000X800X30/	725867208	44	2	961	917380508	D-KOPFSTUECK VORM.
GITTERROST-P T1045X993X25/	97037619	19	2	611	968255308	GERAEUSCHDAEMMUNG UN
GITTERROST-P T1050X290X30/	97038528	51	1	603	968286908	GERAEUSCHDAEMMUNG OBE

Bezeichnung	Artikel	Pos.	Menge	Seite	Baugruppe	Bezeichnung
GITTERROST-P T1050X650X30/	97038527	50	1	602	968286908	GERAEUSCHDAEMMUNG OBE
GITTERROST-P T1050X950X30/	97007619	52	1	603	968286908	GERAEUSCHDAEMMUNG OBE
GITTERROST-P T1060X485X30/	97032343	33	1	961	917380508	D-KOPFSTUECK VORM.
GITTERROST-P T1100X330X30/	97039690	147	1	779	917332608	S-ANLENKSTUECK VORM.
GITTERROST-P T1125X1521X3	97036873	10	4	1069	917229808	SCHWEBEBALLAST
GITTERROST-P T1170X436X30/	979523108	3	1	463	968309908	PODEST KPL.
GITTERROST-P T1200X1000X3	725855708	146	1	779	917332608	S-ANLENKSTUECK VORM.
GITTERROST-P T1200X1500X3	725820008	180	1	921	917333208	D-ANLENKSTUECK VORM.
GITTERROST-P T1210X340X30/	97004677	27	1	457	917080008	LAUFSTEG DREHBUEHNE
GITTERROST-P T1220X900X30/	725858708	51	2	777	917332608	S-ANLENKSTUECK VORM.
GITTERROST-P T1300X1500X3	725861908	116	4	920	917333208	D-ANLENKSTUECK VORM.
GITTERROST-P T1300X500X30/	725802108	115	2	920	917333208	D-ANLENKSTUECK VORM.
GITTERROST-P T1350X550X30/	97036111	4	2	919	917333208	D-ANLENKSTUECK VORM.
GITTERROST-P T1375X483X30/	725801008	45	2	500	917347708	SA-BOCK
GITTERROST-P T1485X560X30/	725870108	48	2	777	917332608	S-ANLENKSTUECK VORM.
GITTERROST-P T1530X483X30/	725808008	32	1	919	917333208	D-ANLENKSTUECK VORM.
GITTERROST-P T1540X483X30/	725865108	49	1	777	917332608	S-ANLENKSTUECK VORM.
GITTERROST-P T1560X350X30/	725864908	13	1	457	917080008	LAUFSTEG DREHBUEHNE
GITTERROST-P T1600X550X30/	725869408	41	4	919	917333208	D-ANLENKSTUECK VORM.
GITTERROST-P T1620X483X30/	97008527	17	1	457	917080008	LAUFSTEG DREHBUEHNE
GITTERROST-P T1625X300X30/	725860508	9	1	457	917080008	LAUFSTEG DREHBUEHNE
GITTERROST-P T1680X600X30/	97031397	40	1	777	917332608	S-ANLENKSTUECK VORM.
GITTERROST-P T1680X630X30/	97031398	41	1	777	917332608	S-ANLENKSTUECK VORM.
GITTERROST-P T1700X1100X3	97036220	77	2	920	917333208	D-ANLENKSTUECK VORM.
GITTERROST-P T1780X800X30/	97056563	180	1	779	917332608	S-ANLENKSTUECK VORM.
GITTERROST-P T1800X650X30/	97031400	43	1	777	917332608	S-ANLENKSTUECK VORM.
GITTERROST-P T1800X650X30/	97036099	91	1	778	917332608	S-ANLENKSTUECK VORM.
GITTERROST-P T2000X1000X3	10036840	53	1	777	917332608	S-ANLENKSTUECK VORM.
GITTERROST-P T2000X1000X3	97035894	111	1	778	917332608	S-ANLENKSTUECK VORM.
GITTERROST-P T2000X876X30/	725860608	52	4	777	917332608	S-ANLENKSTUECK VORM.
GITTERROST-P T2070X1000X3	97028386	44	1	777	917332608	S-ANLENKSTUECK VORM.
GITTERROST-P T2070X800X30/	97031392	35	1	777	917332608	S-ANLENKSTUECK VORM.
GITTERROST-P T2070X860X30/	97031393	36	1	777	917332608	S-ANLENKSTUECK VORM.
GITTERROST-P T2240X810X30/	97031395	38	1	777	917332608	S-ANLENKSTUECK VORM.
GITTERROST-P T2240X810X30/	97031399	42	1	777	917332608	S-ANLENKSTUECK VORM.
GITTERROST-P T2300X750X30/	97031588	44	1	500	917347708	SA-BOCK
GITTERROST-P T2350X350X30/	97038380	26	2	457	917080008	LAUFSTEG DREHBUEHNE
GITTERROST-P T2440X730X30/	97031396	39	1	777	917332608	S-ANLENKSTUECK VORM.
GITTERROST-P T2940X920X30/	97031394	37	1	777	917332608	S-ANLENKSTUECK VORM.
GITTERROST-P T310X200X25/	97034238	15	1	191	917438108	WINDE 1 VORM.
GITTERROST-P T310X200X25/	97034238	15	1	212	917454008	WINDE 2 VORM.
GITTERROST-P T310X200X25/	97034238	24	1	457	917080008	LAUFSTEG DREHBUEHNE
GITTERROST-P T350X240X30/	979396408	10	2	457	917080008	LAUFSTEG DREHBUEHNE
GITTERROST-P T388X676X30/	97032346	36	1	961	917380508	D-KOPFSTUECK VORM.
GITTERROST-P T388X676X30/	97032348	37	1	961	917380508	D-KOPFSTUECK VORM.
GITTERROST-P T400X200X25/	725856108	14	2	191	917438108	WINDE 1 VORM.
GITTERROST-P T400X200X25/	725856108	14	2	212	917454008	WINDE 2 VORM.
GITTERROST-P T400X200X25/	725856108	15	2	457	917080008	LAUFSTEG DREHBUEHNE
GITTERROST-P T483X240X30/	10035308	18	3	457	917080008	LAUFSTEG DREHBUEHNE
GITTERROST-P T483X240X30/	10035308	46	1	777	917332608	S-ANLENKSTUECK VORM.
GITTERROST-P T483X300X30/	725806408	21	6	457	917080008	LAUFSTEG DREHBUEHNE
GITTERROST-P T500X350X30/	725801308	1	1	465	968287208	KLAPPTRITT VORM.
GITTERROST-P T500X350X30/	725801308	50	1	777	917332608	S-ANLENKSTUECK VORM.
GITTERROST-P T550X1050X30/	976458808	46	1	961	917380508	D-KOPFSTUECK VORM.
GITTERROST-P T583X450X30/	10035309	97	2	62	917291608	RAUPENTRAEGER LI.
GITTERROST-P T583X450X30/	10035309	97	2	95	917291708	RAUPENTRAEGER RE.
GITTERROST-P T585X525X30/	97042936	5	1	137	917347808	UNTERTEIL VORM.
GITTERROST-P T621X1075X30/	97032506	4	2	137	917347808	UNTERTEIL VORM.
GITTERROST-P T621X354X30/	97032537	6	2	137	917347808	UNTERTEIL VORM.
GITTERROST-P T621X354X30/	97032551	7	2	137	917347808	UNTERTEIL VORM.

Bezeichnung	Artikel	Pos.	Menge	Seite	Baugruppe	Bezeichnung
GITTERROST-P T640X300X30/	725857508	67	1	845	917078808	S-ZWISCHENSTUECK
GITTERROST-P T640X300X30/	725857508	27	4	868	917191008	SL-REDUZIERSTUECK
GITTERROST-P T640X300X30/	725857508	100	2	962	917380508	D-KOPFSTUECK VORM.
GITTERROST-P T660X655X30/	725868408	2	1	463	968309908	PODEST KPL.
GITTERROST-P T690X460X30/	97057352	43	2	1083	968399508	ANLENKSTUECK VORM.
GITTERROST-P T720X360X30/	10035262	47	2	777	917332608	S-ANLENKSTUECK VORM.
GITTERROST-P T765X1100X30/	97032344	34	1	961	917380508	D-KOPFSTUECK VORM.
GITTERROST-P T765X1100X30/	97032345	35	1	961	917380508	D-KOPFSTUECK VORM.
GITTERROST-P T765X1100X30/	97032351	38	1	961	917380508	D-KOPFSTUECK VORM.
GITTERROST-P T800X525X30/	725820108	121	2	921	917333208	D-ANLENKSTUECK VORM.
GITTERROST-P T800X580X30/	979331508	15	6	1004	917085308	D-ZWISCHENSTUECK
GITTERROST-P T800X580X30/	979331508	15	6	1016	917178608	D-ZWISCHENSTUECK
GITTERROST-P T800X740X30/	97036266	129	1	921	917333208	D-ANLENKSTUECK VORM.
GITTERROST-P T800X740X30/	97036267	130	1	921	917333208	D-ANLENKSTUECK VORM.
GITTERROST-P T800X750X30/	10045468	119	2	920	917333208	D-ANLENKSTUECK VORM.
GITTERROST-P T800X750X30/	10045468	59	5	1004	917085308	D-ZWISCHENSTUECK
GITTERROST-P T800X750X30/	10045468	59	5	1016	917178608	D-ZWISCHENSTUECK
GITTERROST-P T850X630X30/	725805908	19	2	1069	917229808	SCHWEBEBALLAST
GITTERROST-P T866X846X30/	97042931	48	1	137	917347808	UNTERTEIL VORM.
GITTERROST-P T895X500X30/	97035374	7	1	221	917451208	WINDE 4 VORM.
GITTERROST-P T895X500X30/	97035454	13	1	221	917451208	WINDE 4 VORM.
GITTERROST-P T900X2350X30/	97046646	6	4	1085	968678908	ZWISCHENSTUECK VORM.
GITTERROST-P T900X2350X30/	97046647	7	1	1085	968678908	ZWISCHENSTUECK VORM.
GITTERROST-P T900X2350X30/	97046648	8	1	1085	968678908	ZWISCHENSTUECK VORM.
GITTERROST-P T900X483X30/	725802408	25	2	868	917191008	SL-REDUZIERSTUECK
GITTERROST-P T900X867X30/	725838308	45	1	777	917332608	S-ANLENKSTUECK VORM.
GITTERROST-P T920X1335X30/	97047563	8	2	1087	968671408	KOPFSTUECK VORM.
GITTERROST-P T965X660X30/	97038368	4	1	463	968309908	PODEST KPL.
GITTERROST-SP T3000X483X3	725808808	54	1	777	917332608	S-ANLENKSTUECK VORM.
GLASEINHEIT 203X154	10286840	(1)	1	591	916097508	SPIEGELANBAU KRANFUEHR
GLEICHSTROMGETRIEBEMO	10355140	11	1	83	11621396	ELEKTROPUMPE
GLEICHSTROMGETRIEBEMO	10355140	2	1	152	10871517	ELEKTROPUMPE
GLEICHSTROMGETRIEBEMO	10355140	2	1	550	10425291	ELEKTROPUMPE
GLEITKLOTZ KPL.	10455144	15	1	447	11113343	FAHRERSITZ
GLEITLAGER 30X34X20 IGLIDU	10488513	53	3	559	917081608	KRANFUEHRERKABINE KPL.
GLEITLEISTE PA6G	97035722	6	1	433	917079708	BATTERIELAGERUNG
GLEITPLATTE 10X100X80 PA6	97040393	93	2	560	917081608	KRANFUEHRERKABINE KPL.
GLEITSTUECK 15X50X230 PA6	971279508	36	8	919	917333208	D-ANLENKSTUECK VORM.
GLUEHLAMPE 1,2W 30V	607008708	17	11	482	967924408	ARMATURENBRETT VORM.RE
GLUEHLAMPE 1,2W 48V	607011708	23	2	482	967924408	ARMATURENBRETT VORM.RE
GLUEHLAMPE DIN 72601 21W	607021708	4	2	633	965939808	WARNLEUCHTE
GLUEHLAMPE DIN 72601 21W	607021708	2	1	634	607113108	SCHLUSSBREMSLEUCHTE
GLUEHLAMPE DIN 72601 5W	607020108	3	1	634	607113108	SCHLUSSBREMSLEUCHTE
GLUEHSTIFT	10290125	18	1	491	10042043	WASSERHEIZGERAET
GRIFF	11171272	58	1	447	11113343	FAHRERSITZ
GRIFF 10.0X750 S235JRG2 FE//	978389708	70	1	62	917291608	RAUPENTRAEGER LI.
GRIFF 10.0X750 S235JRG2 FE//	978389708	70	1	95	917291708	RAUPENTRAEGER RE.
GRIFF PA6-30%GF SPF	966435308	38	1	819	917190908	S-ZWISCHENSTUECK
GRIFF PA6-30%GF SPF	966435308	38	1	827	917333908	S-ZWISCHENSTUECK
GRIFF PA6-30%GF SPF	966435308	54	2	831	917231408	S-ADAPTER
GRIFF PA6-30%GF SPF	966435308	54	1	838	917078708	S-ZWISCHENSTUECK
GRIFF PA6-30%GF SPF	966435308	54	1	858	917079208	S-ZWISCHENSTUECK
GRIFF PA6-30%GF SPF	966435308	54	1	863	917571208	S-ZWISCHENSTUECK
GRIFF PA6-30%GF SPF	966435308	38	1	868	917191008	SL-REDUZIERSTUECK
GRIFF PA6-30%GF SPF	966435308	135	1	963	917380508	D-KOPFSTUECK VORM.
GRIFF PA6-30%GF SPF	966435308	56	1	1004	917085308	D-ZWISCHENSTUECK
GRIFF PA6-30%GF SPF	966435308	56	1	1016	917178608	D-ZWISCHENSTUECK
GRIFF SCHWK.	962729508	72	2	778	917332608	S-ANLENKSTUECK VORM.
GRIFF SCHWK. FE//ZNNI8//CN/	921079508	21	9	500	917347708	SA-BOCK
GRIFF SCHWK. FE//ZNNI8//CN/	921079508	8	2	529	917080608	MONTAGEEINRICHTUNG RA

Bezeichnung	Artikel	Pos.	Menge	Seite	Baugruppe	Bezeichnung
GRIFF SCHWK. FE//ZNNI8//CN/	921079508	4	2	744	917508308	TRANSPORTABLAGE
GRIFF SCHWK. FE//ZNNI8//CN/	921079508	132	8	779	917332608	S-ANLENKSTUECK VORM.
GRIFF SCHWK. T ZN O	968287108	8	1	457	917080008	LAUFSTEG DREHBUEHNE
GRIFF SCHWK. T ZN O	968448208	97	2	501	917347708	SA-BOCK
GRIFF SCHWK. T ZN O	969397008	3	2	985	969396608	AUFSTIEG VORM.
GRIFF SCHWK.LI. T ZN O	968761408	42	1	137	917347808	UNTERTEIL VORM.
GRIFF SCHWK.RE. T ZN O	968761508	43	1	137	917347808	UNTERTEIL VORM.
GRIFFBOLZEN	925068708	29	2	1087	968671408	KOPFSTUECK VORM.
GRIFFBOLZEN FE//ZNNI8//CN/	929868108	85	1	832	917231408	S-ADAPTER
GRIFFBOLZEN KPL.	921706708	1	2	1092	968766508	HALTERUNG
GRIFFBOLZEN SCHWK. FE//ZN	929879408	1	1	1093	921706708	GRIFFBOLZEN KPL.
GRIFFBOLZEN T ZN O	968188008	60	2	919	917333208	D-ANLENKSTUECK VORM.
GRIFFKAPPE	571824708	1	1	481	10343693	MEISTERSCHALTER
GRIFFSTANGE 2572 ELOXIER	10871515	17	1	468	969259908	LAUFSTEG DREHBUEHNE REC
GRUNDHALTER SCHWK.	968266508	1	1	1103	968838608	GRUNDHALTER VORM.
GRUNDHALTER VORM.	968838608	1	1	1102	968838508	MECHANIK MESS-U.WARNEI
GRUNDPLATTE	11214405	1	1	761	10475436	GURTTRAGESYSTEM
GRUNDWERKZEUG	96005686	1	1	127	917077108	WERKZEUG
GSM-MODUL PROGRAMMIER	968091608	57	1	637	917082908	EINBAUTEILE SCHALTSCHRAN
GUMMIMUFFE	10116310	11	4	315	10135639	KURBELGEHAEUSEENTLUEF
GUMMIMUFFE	10116310	5	4	424	10141869	DS KURBELGEHAEUSEENTL
GUMMIMUFFE 06-12X45 SILI	10126119	8	1	398	10138014	LADEDRUCKREGELUNG
GUMMIMUFFE 12 X 18 X 45 GU	9079603	3	1	319	10123759	OELLEITUNG VORM.
GUMMIMUFFE 12X18X50	10132412	4	1	424	10141869	DS KURBELGEHAEUSEENTL
GUMMIMUFFE 25 X35/33X56 L.	9271340	5	4	315	10135639	KURBELGEHAEUSEENTLUEF
GUMMIMUFFE 25 X35/33X56 L.	9271340	1	4	424	10141869	DS KURBELGEHAEUSEENTL
GUMMIMUFFE 30° Silicone	10123540	16	1	395	10135386	ATL-ANBAU
GUMMIMUFFE 30° Silicone	10123540	16	1	396	10135681	ATL-ANBAU
GUMMIMUFFE SILIKON	10133143	2302	2	422	10141865	DS DIESELMOTOR
GUMMIMUFFE SILIKON	10139107	5	3	375	10135729	LADELUFTLEITUNG ANBAU
GUMMIMUFFE Silicone	10126481	4	1	389	10135655	KUEHLMITTELKRUEMMER AN
GUMMIMUFFE Silicone	10128228	9	3	398	10138014	LADEDRUCKREGELUNG
GUMMIPANZERSCHLAUCH 30	790042908	50	1	128	96005686	GRUNDWERKZEUG
GUMMIPUFFER	10296431	18	4	495	10451181	VERFLUESSIGEREINHEIT
GUMMIPUFFER 32X32XM6 EL	10472890	84	2	570	917202908	KABINE VERGLAST
GUMMIPUFFER 8,3/26X7,2 30	10116274	7	5	409	10137987	STEUERGERAET ANBAU
GUMMIRING X16	10123876	20	2	410	10135786	KABELBAUM ANBAU
GUMMIRING X16	10123876	11	1	618	968030508	ELEKTRIK AGGREGAT
GUMMIRING X19	10123877	12	1	618	968030508	ELEKTRIK AGGREGAT
GUMMISCHUTZKAPPE	10040136	1	1	690	10878075	NOTHANDBETAETIGUNG
GURTTRAGESYSTEM	10475436	2	1	759	917751408	ELEKTRIK FUNKFERNSTEUER
HAFTREINIGER 250ML	811205108	50	1	572	917432008	SCHIEBETUER KPL.
HAKENFLASCHE 160 DM SPF	917229008	314	1	11		LIEBHERR RAUPENKRAN LR
HAKENFLASCHE 80 DM SPF	917229108	316	1	11		LIEBHERR RAUPENKRAN LR
HAKENSTANGE T ZN O	963611208	7	1	127	917077108	WERKZEUG
HAKENVERSCHLUSS HAKEN	704262408	26	2	1027	917251008	L-KOPFSTUECK
HALBRUNDKOPFSCHRAUBE	10174481	7	4	612	968255808	DECKEL VORM.
HALBRUNDKOPFSCHRAUBE	10174481	8	4	613	968255908	DECKEL VORM.
HALBRUNDKOPFSCHRAUBE	10174481	7	4	614	968256008	DECKEL VORM.
HALBRUNDKOPFSCHRAUBE	10174481	7	4	615	968256108	DECKEL VORM.
HALBRUNDKOPFSCHRAUBE	10028237	4	1	1103	968838608	GRUNDHALTER VORM.
HALBRUNDKOPFSCHRAUBE	10813359	(50)	4	1038	967276708	EMPFAENGER
HALBRUNDKOPFSCHRAUBE	10475893	51	2	1041	967922708	KLEMMKASTEN KPL.
HALBRUNDKOPFSCHRAUBE	10875468	5	8	477	967926708	ELEKTRIK ANBAUTEILE KABIN
HALBRUNDKOPFSCHRAUBE	10875468	3	4	485	964931408	STECKDOSEN VORM.
HALBRUNDKOPFSCHRAUBE	10875468	76	10	570	917202908	KABINE VERGLAST
HALBRUNDKOPFSCHRAUBE	10875468	21	6	579	964598008	SCHEIBENWISCHANLAGE EIN
HALBRUNDKOPFSCHRAUBE	10875468	45	93	584	964598408	INNENVERKLEIDUNG
HALBRUNDKOPFSCHRAUBE	10875468	7	2	588	964720408	PEDALTRAEGER EINBAU
HALBRUNDKOPFSCHRAUBE	10875468	22	5	595	917200808	HEIZKLIMAGERAET EINBAU

Bezeichnung	Artikel	Pos.	Menge	Seite	Baugruppe	Bezeichnung
HALBRUNDKOPFSCHRAUBE	10875468	7	8	733	967956108	AUSRUESTUNG KAMERA KAB
HALBRUNDKOPFSCHRAUBE	10412851	81	6	560	917081608	KRANFUEHRERKABINE KPL.
HALBRUNDKOPFSCHRAUBE	10412851	7	1	1103	968838608	GRUNDHALTER VORM.
HALBRUNDKOPFSCHRAUBE	10412852	18	4	437	917079808	HARNSTOFFTANK
HALBRUNDKOPFSCHRAUBE	10412852	15	10	586	964588308	FUEHRUNG VORM.
HALBRUNDKOPFSCHRAUBE	10412852	18	19	727	967956208	KAMERAANBAU DREHBUEHN
HALBRUNDKOPFSCHRAUBE	10412852	21	6	729	968646208	KAMERAHALTER VORM.
HALBRUNDKOPFSCHRAUBE	10412852	5	4	731	96005701	KAMERAHALTER VORM.
HALBRUNDKOPFSCHRAUBE	10412853	12	1	574	968080908	SCHLIESSANLAGE
HALBRUNDKOPFSCHRAUBE	10412853	(51)	2	1038	967276708	EMPFAENGER
HALBRUNDKOPFSCHRAUBE	10875485	24	5	191	917438108	WINDE 1 VORM.
HALBRUNDKOPFSCHRAUBE	10875485	24	5	212	917454008	WINDE 2 VORM.
HALBRUNDKOPFSCHRAUBE	10875485	22	8	430	917079508	LUFTFILTERANLAGE KPL.
HALBRUNDKOPFSCHRAUBE	10875485	60	2	458	917080008	LAUFSTEG DREHBUEHNE
HALBRUNDKOPFSCHRAUBE	10875485	34	15	461	968283208	LAUFSTEG DREHBUEHNE LI
HALBRUNDKOPFSCHRAUBE	10875485	19	4	489	917080208	ZUSATZHEIZUNG OW
HALBRUNDKOPFSCHRAUBE	10875485	11	1	490	967276208	ZUSATZHEIZUNG VORM.
HALBRUNDKOPFSCHRAUBE	10875485	85	2	570	917202908	KABINE VERGLAST
HALBRUNDKOPFSCHRAUBE	10875485	11	4	735	917618308	VERBOLZUNG DB-SCHWEBE
HALBRUNDKOPFSCHRAUBE	10875485	36	8	874	917473608	WINDE 6 VORM.
HALBRUNDKOPFSCHRAUBE	10875485	25	8	894	917474008	WINDE 3 VORM.
HALBRUNDKOPFSCHRAUBE	10875485	102	2	920	917333208	D-ANLENKSTUECK VORM.
HALBRUNDKOPFSCHRAUBE	10875485	22	4	1027	917251008	L-KOPFSTUECK
HALBRUNDKOPFSCHRAUBE	10875471	105	3	603	968286908	GERAEUSCHDAEMMUNG OBE
HALBRUNDKOPFSCHRAUBE	10875471	10	48	611	968255308	GERAEUSCHDAEMMUNG UN
HALBRUNDKOPFSCHRAUBE	10875486	20	8	18	917345308	RAUPENMITTELTEIL
HALBRUNDKOPFSCHRAUBE	10875486	119	2	182	968277508	MONTAGETEILE DREHBUEHN
HALBRUNDKOPFSCHRAUBE	10875486	25	8	489	917080208	ZUSATZHEIZUNG OW
HALBRUNDKOPFSCHRAUBE	10875486	10	1	490	967276208	ZUSATZHEIZUNG VORM.
HALBRUNDKOPFSCHRAUBE	10875486	12	2	562	968121308	KRANFUEHRERKABINE VORM
HALBRUNDKOPFSCHRAUBE	10875486	79	2	570	917202908	KABINE VERGLAST
HALBRUNDKOPFSCHRAUBE	10875486	51	2	584	964598408	INNENVERKLEIDUNG
HALBRUNDKOPFSCHRAUBE	10875482	46	8	477	967926708	ELEKTRIK ANBAUTEILE KABIN
HALBRUNDKOPFSCHRAUBE	11835043	43	4	445	917203308	STEUERSTAND
HALBRUNDKOPFSCHRAUBE	11835043	78	2	570	917202908	KABINE VERGLAST
HALBRUNDKOPFSCHRAUBE	11835043	46	6	584	964598408	INNENVERKLEIDUNG
HALBRUNDKOPFSCHRAUBE	10875483	15	3	562	968121308	KRANFUEHRERKABINE VORM
HALBRUNDKOPFSCHRAUBE	10875483	80	6	570	917202908	KABINE VERGLAST
HALBRUNDKOPFSCHRAUBE	10875483	3	11	580	965063308	MONITORKONSOLE
HALBRUNDKOPFSCHRAUBE	10875483	25	4	584	964598408	INNENVERKLEIDUNG
HALBRUNDKOPFSCHRAUBE	10875483	73	2	650	967918008	AUFBAUTEILE MONTAGETAFE
HALBRUNDKOPFSCHRAUBE	10875483	8	4	733	967956108	AUSRUESTUNG KAMERA KAB
HALBRUNDKOPFSCHRAUBE	10875474	28	6	445	917203308	STEUERSTAND
HALBRUNDKOPFSCHRAUBE	10875474	3	7	482	967924408	ARMATURENBRETT VORM.RE
HALBRUNDKOPFSCHRAUBE	10875474	5	27	572	917432008	SCHIEBETUER KPL.
HALBRUNDKOPFSCHRAUBE	10875474	44	46	584	964598408	INNENVERKLEIDUNG
HALBRUNDKOPFSCHRAUBE	408650608	34	2	427	917079408	SCHALLDAEMPFERANLAGE
HALBRUNDKOPFSCHRAUBE	408650608	2	2	1105	967937608	HINDERNISFEUER VORM.
HALBRUNDKOPFSCHRAUBE	10301319	13	6	468	969259908	LAUFSTEG DREHBUEHNE REC
HALBRUNDKOPFSCHRAUBE	10301319	41	2	1044	917228608	MASTNASE
HALBRUNDKOPFSCHRAUBE	12100574	68	1	650	967918008	AUFBAUTEILE MONTAGETAFE
HALBRUNDKOPFSCHRAUBE I	12100221	324	2	266	967978708	DIESELMOTOR VORM.
HALBRUNDKOPFSCHRAUBE I	12100221	142	24	779	917332608	S-ANLENKSTUECK VORM.
HALBRUNDKOPFSCHRAUBE I	12100221	101	8	920	917333208	D-ANLENKSTUECK VORM.
HALBRUNDKOPFSCHRAUBE I	12100221	109	12	962	917380508	D-KOPFSTUECK VORM.
HALBRUNDKOPFSCHRAUBE I	12100221	52	10	1004	917085308	D-ZWISCHENSTUECK
HALBRUNDKOPFSCHRAUBE I	12100221	52	20	1016	917178608	D-ZWISCHENSTUECK
HALBRUNDKOPFSCHRAUBE I	12102696	18	35	18	917345308	RAUPENMITTELTEIL
HALBRUNDKOPFSCHRAUBE I	12102696	69	47	62	917291608	RAUPENTRAEGER LI.
HALBRUNDKOPFSCHRAUBE I	12102696	69	47	95	917291708	RAUPENTRAEGER RE.

Bezeichnung	Artikel	Pos.	Menge	Seite	Baugruppe	Bezeichnung
HALBRUNDKOPFSCHRAUBE I	12102696	24	4	112	918589408	HYDRAULISCHE ABSTUETZUN
HALBRUNDKOPFSCHRAUBE I	12102696	4	4	125	917077008	ZENTRALBALLASTBEFESTIG
HALBRUNDKOPFSCHRAUBE I	12102696	40	2	137	917347808	UNTERTEIL VORM.
HALBRUNDKOPFSCHRAUBE I	12102696	6	2	138	968284308	MONTAGETEILE UNTERTEIL
HALBRUNDKOPFSCHRAUBE I	12102696	33	10	181	968277508	MONTAGETEILE DREHBUEHN
HALBRUNDKOPFSCHRAUBE I	12102696	17	23	191	917438108	WINDE 1 VORM.
HALBRUNDKOPFSCHRAUBE I	12102696	17	23	212	917454008	WINDE 2 VORM.
HALBRUNDKOPFSCHRAUBE I	12102696	34	29	221	917451208	WINDE 4 VORM.
HALBRUNDKOPFSCHRAUBE I	12102696	313	4	266	967978708	DIESELMOTOR VORM.
HALBRUNDKOPFSCHRAUBE I	12102696	50	2	478	967926708	ELEKTRIK ANBAUTEILE KABIN
HALBRUNDKOPFSCHRAUBE I	12102696	51	2	493	917191108	KLIMAANLAGE
HALBRUNDKOPFSCHRAUBE I	12102696	79	41	501	917347708	SA-BOCK
HALBRUNDKOPFSCHRAUBE I	12102696	20	4	521	917691308	ZENTRALSCHMIERUNG
HALBRUNDKOPFSCHRAUBE I	12102696	25	4	529	917080608	MONTAGEEINRICHTUNG RA
HALBRUNDKOPFSCHRAUBE I	12102696	314	8	533	967788008	ZUSATZHYDR.MONTAGEEINR
HALBRUNDKOPFSCHRAUBE I	12102696	10	4	544	967968208	OELBEHAELTER VORM.
HALBRUNDKOPFSCHRAUBE I	12102696	42	13	559	917081608	KRANFUEHRERKABINE KPL.
HALBRUNDKOPFSCHRAUBE I	12102696	3	4	595	917200808	HEIZKLIMAGERAET EINBAU
HALBRUNDKOPFSCHRAUBE I	12102696	5	3	741	917190508	EL.KUEHLWASSERVORWAE
HALBRUNDKOPFSCHRAUBE I	12102696	7	2	744	917508308	TRANSPORTABLAGE
HALBRUNDKOPFSCHRAUBE I	12102696	14	2	745	917863208	TRANSPORTABLAGE
HALBRUNDKOPFSCHRAUBE I	12102696	30	16	749	917081508	AUFNAHME GEGENGEWICHT
HALBRUNDKOPFSCHRAUBE I	12102696	126	61	779	917332608	S-ANLENKSTUECK VORM.
HALBRUNDKOPFSCHRAUBE I	12102696	24	2	810	917190708	ROLLENSATZ
HALBRUNDKOPFSCHRAUBE I	12102696	5	2	812	918188208	ABLAGE
HALBRUNDKOPFSCHRAUBE I	12102696	19	4	815	917190808	ROLLENSATZ
HALBRUNDKOPFSCHRAUBE I	12102696	37	25	874	917473608	WINDE 6 VORM.
HALBRUNDKOPFSCHRAUBE I	12102696	26	26	894	917474008	WINDE 3 VORM.
HALBRUNDKOPFSCHRAUBE I	12102696	6	1	910	917478608	ZENTRALSCHMIERUNG
HALBRUNDKOPFSCHRAUBE I	12102696	33	55	919	917333208	D-ANLENKSTUECK VORM.
HALBRUNDKOPFSCHRAUBE I	12102696	108	62	962	917380508	D-KOPFSTUECK VORM.
HALBRUNDKOPFSCHRAUBE I	12102696	34	19	965	967946208	VERSTELLFLASCHE KPL.
HALBRUNDKOPFSCHRAUBE I	12102696	11	2	968	967946308	VERSTELLFLASCHE KPL.
HALBRUNDKOPFSCHRAUBE I	12102696	8	2	970	967983208	ZUSATZGEWICHT DERRICK
HALBRUNDKOPFSCHRAUBE I	12102696	(6)	4	1027	917251008	L-KOPFSTUECK
HALBRUNDKOPFSCHRAUBE I	12102696	54	64	1027	917251008	L-KOPFSTUECK
HALBRUNDKOPFSCHRAUBE I	12102696	36	9	1044	917228608	MASTNASE
HALBRUNDKOPFSCHRAUBE I	12102696	53	75	1069	917229808	SCHWEBEBALLAST
HALBRUNDKOPFSCHRAUBE I	12102696	11	2	1108	968455908	FUSS KPL.
HALTEBLECH 4X258X418 S31	97043617	39	1	1004	917085308	D-ZWISCHENSTUECK
HALTEBLECH 4X258X418 S31	97043617	53	1	1016	917178608	D-ZWISCHENSTUECK
HALTEBLECH 4X943X313 S31	97032352	39	1	961	917380508	D-KOPFSTUECK VORM.
HALTEBLECH 5X880X248 S35	97043594	45	1	1004	917085308	D-ZWISCHENSTUECK
HALTEBLECH 5X880X248 S35	97043594	45	1	1016	917178608	D-ZWISCHENSTUECK
HALTEBLECH FE//ZNNI8//CN//T	969627708	38	2	1027	917251008	L-KOPFSTUECK
HALTEBUEGEL	10815196	1	1	760	10454762	FERNSTEUERSENDER
HALTEGRIFF 215X25X59,2X16	10443309	19	1	572	917432008	SCHIEBETUER KPL.
HALTEGRIFF SCHWK. SCHWA	965419308	28	1	569	917202908	KABINE VERGLAST
HALTEPLATTE 45X169X180 S	972205608	9	2	749	917081508	AUFNAHME GEGENGEWICHT
HALTEPLATTE 4X155X50 S31	978120408	96	17	501	917347708	SA-BOCK
HALTER	10116402	9	1	400	10120850	GENERATOR ANBAU
HALTER	10129490	(1)	1	410	10135786	KABELBAUM ANBAU
HALTER	10130858	2	1	409	10137987	STEUERGERAET ANBAU
HALTER	10130860	3	1	409	10137987	STEUERGERAET ANBAU
HALTER	10135728	2	2	381	10135676	VERSCHLUSSTEILE
HALTER	10136484	2	1	388	10135649	ENTLUEFTUNGSLEITUNG AN
HALTER	10137600	15	1	315	10135639	KURBELGEHAEUSEENTLUEF
HALTER	10137630	15	1	410	10135786	KABELBAUM ANBAU
HALTER	10137655	2	1	353	10137654	ANTRIEB FUER HOCHDRUCK
HALTER	11442759	15	1	397	10137635	ABGASSTUTZEN ANBAU

Bezeichnung	Artikel	Pos.	Menge	Seite	Baugruppe	Bezeichnung
HALTER	11442761	14	1	397	10137635	ABGASSTUTZEN ANBAU
HALTER	511051508	4	1	169	510401908	UMSCHALTVENTIL
HALTER	551710308	2	4	430	917079508	LUFTFILTERANLAGE KPL.
HALTER	591070408	19	1	562	968121308	KRANFUEHRERKABINE VORM
HALTER	890101408	31	1	584	964598408	INNENVERKLEIDUNG
HALTER	968262408	6	2	786	917084408	S-RUECKHALTESICHERUNG
HALTER	968262408	10	2	929	917178708	D-RUECKHALTESICHERUNG
HALTER 1.4308	975218608	20	6	569	917202908	KABINE VERGLAST
HALTER 1.4308	975384508	21	6	569	917202908	KABINE VERGLAST
HALTER 161X160X35 PAGF30	978913308	10	1	562	968121308	KRANFUEHRERKABINE VORM
HALTER 260X170X19X1,5 AL	704221308	29	1	584	964598408	INNENVERKLEIDUNG
HALTER 2X229X286 DC01 FE//	97034220	11	2	640	967917908	SCHALTSCHRANK MECH.
HALTER 3X1216X95 DC01 FE//	97029647	17	1	427	917079408	SCHALLDAEMPFERANLAGE
HALTER 40X80X40 G-ALMG3	979489508	3	1	591	916097508	SPIEGELANBAU KRANFUEHR
HALTER 44X156X141 PA6.6GV	972372308	4	1	1057	968099808	KAMERAHALTER VORM.
HALTER 4X1100X277 S315MC	97028266	15	1	427	917079408	SCHALLDAEMPFERANLAGE
HALTER 4X175X108 S315MC	97031985	6	2	18	917345308	RAUPENMITTELTEIL
HALTER 4X319X80 S315MC FE	97035757	21	1	427	917079408	SCHALLDAEMPFERANLAGE
HALTER 4X414X107 S315MC	97028437	20	1	427	917079408	SCHALLDAEMPFERANLAGE
HALTER 4X726X151 S315MC	97031980	5	2	18	917345308	RAUPENMITTELTEIL
HALTER 4X788X211 S315MC	97028219	13	2	427	917079408	SCHALLDAEMPFERANLAGE
HALTER 4x130x123 S315MC FE	950430808	65	2	19	917345308	RAUPENMITTELTEIL
HALTER 4x130x123 S315MC FE	950430808	300	2	30	967787308	HYDRAULIK MITTELTEIL
HALTER 5X90X93 S355MC FE//	952067308	102	2	182	968277508	MONTAGETEILE DREHBUEHN
HALTER ANBAU	10126771	8	2	315	10135639	KURBELGEHAEUSEENTLUEF
HALTER ENDSCHALTER FE//	968108008	2	1	980	968107908	ZUGZYLINDER VORM.
HALTER FE//ZNNI8//CN//T0	964490608	36	1	264	967978708	DIESELMOTOR VORM.
HALTER FE//ZNNI8//CN//T0	968001208	3	2	18	917345308	RAUPENMITTELTEIL
HALTER FE//ZNNI8//CN//T0	968001308	4	2	18	917345308	RAUPENMITTELTEIL
HALTER FUER ROLLE SCHWK	968859608	7	1	1027	917251008	L-KOPFSTUECK
HALTER KPL.	10138162	1	1	375	10135729	LADELUFTLEITUNG ANBAU
HALTER PA 66 HB SCH	11007215	9	3	410	10135786	KABELBAUM ANBAU
HALTER QStE 380 TM	9079591	2	1	400	10120850	GENERATOR ANBAU
HALTER S235JR	10125597	6	1	390	10126477	WASSERLEITUNGSANSCHLUE
HALTER S235JR	10126772	1	1	317	10126771	HALTER ANBAU
HALTER S235JR	10127458	21	1	315	10135639	KURBELGEHAEUSEENTLUEF
HALTER S235JR	10127459	17	1	315	10135639	KURBELGEHAEUSEENTLUEF
HALTER S235JR	10133168	37	1	364	10135675	KRAFTSTOFFLEITUNGEN
HALTER S235JR	10133221	13	1	410	10135786	KABELBAUM ANBAU
HALTER S235JR	10135678	25	1	363	10135675	KRAFTSTOFFLEITUNGEN
HALTER S235JR	10135732	6	1	375	10135729	LADELUFTLEITUNG ANBAU
HALTER S235JR	10135773	18	1	410	10135786	KABELBAUM ANBAU
HALTER S235JR	10135838	3	5	404	10135336	ABDECKPLATTE ANBAU
HALTER S235JR	10137766	12	1	410	10135786	KABELBAUM ANBAU
HALTER S315MC FE//ZNNI8//C	951473308	73	1	265	967978708	DIESELMOTOR VORM.
HALTER S355J0	10117039	16	1	400	10120850	GENERATOR ANBAU
HALTER S355J0	10120849	1	1	400	10120850	GENERATOR ANBAU
HALTER S355MC	10128282	3	1	350	10134883	OELLEITUNG ANBAU
HALTER SCHWK.	964873308	46	1	569	917202908	KABINE VERGLAST
HALTER SCHWK.	968731108	95	2	962	917380508	D-KOPFSTUECK VORM.
HALTER SCHWK.	968876008	27	2	1087	968671408	KOPFSTUECK VORM.
HALTER SCHWK. FE//ZNNI8//C	968258708	5	2	874	917473608	WINDE 6 VORM.
HALTER SCHWK. FE//ZNNI8//C	968574108	31	1	493	917191108	KLIMAANLAGE
HALTER SCHWK. RAL 7016, S	964580308	3	1	585	964588408	FUEHRUNG VORM.
HALTER SCHWK. RAL 7016,SD	964604608	4	1	586	964588308	FUEHRUNG VORM.
HALTER SCHWK. RAL 7016,SD	968861108	9	1	562	968121308	KRANFUEHRERKABINE VORM
HALTER T ZN O	968841208	67	1	19	917345308	RAUPENMITTELTEIL
HALTER T ZN O	968841308	68	1	19	917345308	RAUPENMITTELTEIL
HALTER VORM.	966817308	24	1	584	964598408	INNENVERKLEIDUNG
HALTER VORM.	969088908	73	3	19	917345308	RAUPENMITTELTEIL

Bezeichnung	Artikel	Pos.	Menge	Seite	Baugruppe	Bezeichnung
HALTER WINDWARNUNG	968224008	75	1	1028	917251008	L-KOPFSTUECK
HALTER X12CRNIS188	923569408	91	2	501	917347708	SA-BOCK
HALTER X12CRNIS188	923569408	11	1	1071	921723608	SCHALTEINHEIT
HALTER X12CRNIS188	923569408	11	1	1072	921723708	SCHALTEINHEIT
HALTERING GK-ALSI12CU	10219991	3	1	360	10303007	KRAFTSTOFFVORFILTER
HALTERUNG	885042308	59	1	584	964598408	INNENVERKLEIDUNG
HALTERUNG	968766508	4	1	1081	917230108	FUEHRUNG SCHWEBEBALLAS
HALTERUNG KPL.	969944608	7	1	1107	917571308	MONTAGEHILFSMITTEL
HALTERUNG VORM.	969944708	1	1	1109	969944608	HALTERUNG KPL.
HALTESCHEIBE 120X6 42CrM	944228903	36	1	142	90201679	DREHWERKANTRIEB
HALTESCHEIBE 150X6,5X6 42	944196003	16	1	142	90201679	DREHWERKANTRIEB
HALTESCHEIBE 160X80X6	944324703	5	1	879	90200134	PLANETENGETRIEBE
HALTESCHEIBE 65X6,5X4	944102603	51	1	142	90201679	DREHWERKANTRIEB
HALTESCHEIBE 70X159X44,5	944338603	36	1	879	90200134	PLANETENGETRIEBE
HALTEWINKEL 2X190X112 DC0	978107708	104	1	501	917347708	SA-BOCK
HAMMERKOPFSCHRAUBE M	409706908	2	4	450	915587308	NOTSITZ
HAMMERKOPFSCHRAUBE M	409706908	44	4	548	917081208	ZENTRALSCHMIERANLAGE O
HAMMERKOPFSCHRAUBE M	409707008	9	4	138	968284308	MONTAGETEILE UNTERTEIL
HAMMERKOPFSCHRAUBE M	409706608	174	2	779	917332608	S-ANLENKSTUECK VORM.
HAMMERKOPFSCHRAUBE M	409706808	4	2	150	917081108	ZENTRALSCHMIERANLAGE O
HANDBETAETIGUNG	511043808	(8)	1	676	967788108	HYDRAULIK
HANDBETAETIGUNG	511043808	(8)	1	1065	968883408	ZUSATZHYDR.BOLZENZIEHZ
HANDENTLUEFTUNGSPUMPE	10129218	2	1	359	10138091	KRAFTSTOFFVORFILTERANBA
HANDGRIFF	10046941	(12)	1	790	967923108	LEITUNGSTROMMEL KPL.
HANDGRIFF	10046941	(13)	1	951	968285208	LEITUNGSTROMMEL KPL.
HANDGRIFF	591066808	3	1	575	964560908	DACHSCHEIBE VORM.
HANDHAMMER 500G	790030308	25	1	128	96005686	GRUNDWERKZEUG
HANDHAMMER DIN 1041 1500	790030108	26	1	128	96005686	GRUNDWERKZEUG
HANDHEBELPRESSE VERZ.	790042008	45	1	128	96005686	GRUNDWERKZEUG
HANDLAUF 38.0X1200 S355J2H	97038372	28	2	457	917080008	LAUFSTEG DREHBUEHNE
HANDLAUF 5X509X210 S355	97038370	29	2	457	917080008	LAUFSTEG DREHBUEHNE
HANDLAUF SCHWK. T ZN O	968784108	38	1	894	917474008	WINDE 3 VORM.
HANDPUMPE ZPH1A/12	571369308	(1)	1	127	917077108	WERKZEUG
HANDSCHUTZ SCHWK. FE//ZN	968241908	6	1	894	917474008	WINDE 3 VORM.
HANDSCHUTZ SCHWK. FE//ZN	968258508	4	1	874	917473608	WINDE 6 VORM.
HARNSTOFFBEHAELTER 75L/	11088793	1	1	440	968114008	HARNSTOFFTANK
HARNSTOFFTANK	917079808	127	1	9		LIEBHERR RAUPENKRAN LR
HARNSTOFFTANK	968114008	1	1	439	968111208	HARNSTOFFTANK VORM.
HARNSTOFFTANK VORM.	968111208	1	1	437	917079808	HARNSTOFFTANK
HAUBE 1.5X217X351 DC01 RAL	97044194	4	1	632	968031008	ELEKTRIK KLEMMKASTEN DB
HAUBE 180X350 GEWEBE RO	97042475	9	1	1104	967936408	WINDWARNUNG VORM.
HAUBE 2X348X291 DC01 FE//	97050926	24	1	529	917080608	MONTAGEEINRICHTUNG RA
HAUBE 2X477X1130 ALMG3 H1	97039103	77	1	560	917081608	KRANFUEHRERKABINE KPL.
HAUBE 411X555 DC01 FE//ZN	972908808	60	1	501	917347708	SA-BOCK
HAUBE 411X555 DC01 FE//ZN	972908808	29	2	777	917332608	S-ANLENKSTUECK VORM.
HAUBE 411X555 DC01 FE//ZN	972908808	76	2	920	917333208	D-ANLENKSTUECK VORM.
HAUBE 411X555 DC01 FE//ZN	972908808	114	2	962	917380508	D-KOPFSTUECK VORM.
HAUBE 411X555 DC01 FE//ZN	972908808	51	2	1027	917251008	L-KOPFSTUECK
HAUBENDECKEL	11181887	28	1	24	11601184	SCHLEIFRINGUEBERTRAEGE
HEBEHAKEN S355J0	10126466	1	2	405	10126465	HEBEVORRICHTUNG
HEBEHAKEN S355J0	9079977	2	1	405	10126465	HEBEVORRICHTUNG
HEBEL	921724608	2	1	1071	921723608	SCHALTEINHEIT
HEBEL	921724608	2	1	1072	921723708	SCHALTEINHEIT
HEBEL	968070108	3	8	175	917401608	DREHBUEHNE KPL.
HEBEL SCHWK. T ZN O	963011708	3	1	750	965575208	ZENTRIERUNG KPL.
HEBEL SCHWK. T ZN O	968497008	37	2	175	917401608	DREHBUEHNE KPL.
HEBELGEHAEUSE	510725590	(1)	1	1062	968883308	ZUSATZHYDR.BOLZENZIEHZ
HEBELSTANGE	10816458	(11)	1	1065	968883408	ZUSATZHYDR.BOLZENZIEHZ
HEBELSTANGE	570073908	(11)	1	1062	968883308	ZUSATZHYDR.BOLZENZIEHZ
HEBELVERSCHLUSS	11450420	(5)	2	453	917079908	DREHBUEHNENVERKLEIDUN

Bezeichnung	Artikel	Pos.	Menge	Seite	Baugruppe	Bezeichnung
HEBELVERSCHLUSS	11450420	(5)	2	453	917079908	DREHBUEHNENVERKLEIDUN
HEBELVERSCHLUSS	11450420	(5)	2	453	917079908	DREHBUEHNENVERKLEIDUN
HEBELVERSCHLUSS	11450420	(5)	2	453	917079908	DREHBUEHNENVERKLEIDUN
HEBELVERSCHLUSS	11450420	41	1	569	917202908	KABINE VERGLAST
HEBELZUG 6,0T PULVERBESC	10284532	8	1	127	917077108	WERKZEUG
HEBEVORRICHTUNG	10126465	480	1	309	10137680	DIESELMOTOR
HECKSCHEIBE ESG-GLAS SP	976838108	1	1	576	964561008	HECKSCHEIBE VORM.
HECKSCHEIBE VORM. SPF	964561008	7	1	569	917202908	KABINE VERGLAST
HEIZELEMENT 4-POL	12102752	9	1	360	10303007	KRAFTSTOFFVORFILTER
HEIZFLANSCH ANBAU	9078314	260	2	308	10137680	DIESELMOTOR
HEIZFLANSCH VORM. 24V 1,9K	10299988	1	1	377	9078314	HEIZFLANSCH ANBAU
HEIZKLIMAGERAET 24V	10228112	1	1	595	917200808	HEIZKLIMAGERAET EINBAU
HEIZKLIMAGERAET EINBAU	917200808	158	1	10		LIEBHERR RAUPENKRAN LR
HEIZUNG	502651408	2	1	713	502657308	LUFTTROCKNER
HEIZUNGSSCHLAUCH 70/PRIM	553181208	57	1.7	570	917202908	KABINE VERGLAST
HEIZUNGSSCHLAUCH 70/PRIM	553181208	58	1.9	570	917202908	KABINE VERGLAST
HEIZUNGSSCHLAUCH 89	553018208	59	0.16	570	917202908	KABINE VERGLAST
HEIZUNGSSCHLAUCH 89	553018208	60	0.3	570	917202908	KABINE VERGLAST
HEIZUNGSSCHLAUCH 89	553018208	61	0.13	570	917202908	KABINE VERGLAST
HEIZUNGSSCHLAUCH 89	553018208	62	0.26	570	917202908	KABINE VERGLAST
HEIZUNGSSCHLAUCH 89	553018208	63	1.62	570	917202908	KABINE VERGLAST
HILFSSCHALTERBLOCK 1OE	606661408	201	1	635	968681408	BEDIENPULT VERBOLZUNG
HILFSSCHALTERBLOCK 1OE+2	10028932	207	8	635	968681408	BEDIENPULT VERBOLZUNG
HILFSSEIL DIN 3055 4X4,5M	773324408	182	1	780	917332608	S-ANLENKSTUECK VORM.
HINDERNISFEUER 7,2W 19,2-	11482305	3	1	1100	917569308	TRAEGER MESS-U.WARNEIN
HINDERNISFEUER VORM.	967937608	3	1	1102	968838508	MECHANIK MESS-U.WARNEI
HINWEISSCHILD 158X35 KLE	97100456	4	4	891	917481708	BESCHILDERUNG WINDE 6
HINWEISSCHILD 70X40 SPF	9402377	4	2	208	917472708	BESCHILDERUNG
HINWEISSCHILD 70X40 SPF	9402377	(4)	2	209	917077908	WINDE 2
HINWEISSCHILD 70X40 SPF	9402377	(5)	14	749	917081508	AUFNAHME GEGENGEWICHT
HINWEISSCHILD 70X40 SPF	9402377	3	6	755	917082108	BESCHILDERUNG DREHBUE
HINWEISSCHILD 70X40 SPF	9402377	1	2	813	969096408	BESCHILDERUNG
HINWEISSCHILD BAUJ S-NR	97067621	1101	1	750	965575208	ZENTRIERUNG KPL.
HITZESCHUTZ	10135528	10	3	375	10135729	LADELUFTLEITUNG ANBAU
HITZESCHUTZBLECH 1.5X669X	97028301	16	1	427	917079408	SCHALLDAEMPFERANLAGE
HITZESCHUTZBLECH 2.5X303	97028265	14	2	427	917079408	SCHALLDAEMPFERANLAGE
HOCHDRUCKPUMPE MIT BEFE	9078260	171	1	307	10137680	DIESELMOTOR
HOCHDRUCKPUMPE VORM. V-	10117814	1	1	351	9078260	HOCHDRUCKPUMPE MIT BEFE
HOCHDRUCKSCHLAUCH DN4-	774376108	91	3.5	521	917691308	ZENTRALSCHMIERUNG
HOEHENSICHERUNGSGERAE	11007310	2	2	132	916959908	PERSOENLICHE SCHUTZAUS
HOEHENVERSTELLUNG	10650483	28	1	447	11113343	FAHRERSITZ
HOHLSCHLUESSEL	704271108	18	1	128	96005686	GRUNDWERKZEUG
HOHLSCHRAUBE A3C	10874777	(1)	1	677	967788108	HYDRAULIK
HOHLSCHRAUBE DIN 74305 22	502940108	6	1	537	965527508	BRENNSTOFFBEHAELTER VO
HOHLSCHRAUBE DIN 7643 10	12210013	5	1	321	10118748	ROHRLEITUNG ANBAU
HOHLSCHRAUBE DIN 7643 10	12210013	11	2	361	10137788	KRAFTSTOFF-FEINFILTERAN
HOHLSCHRAUBE DIN 7643 10	12210013	21	1	363	10135675	KRAFTSTOFFLEITUNGEN
HOHLSCHRAUBE DIN 7643 10	12210013	10	6	366	10117753	LECKOELLEITUNG ANBAU
HOHLSCHRAUBE DIN 7643 10	12210013	7	8	388	10135649	ENTLUEFTUNGSLEITUNG AN
HOHLSCHRAUBE DIN 7643 12-	11002995	40	1	364	10135675	KRAFTSTOFFLEITUNGEN
HOHLSCHRAUBE DIN 7643 15--	4981226	10	2	319	10123759	OELLEITUNG VORM.
HOHLSCHRAUBE DIN 7643 15--	4981226	13	2	363	10135675	KRAFTSTOFFLEITUNGEN
HOHLSCHRAUBE DIN 7643 15--	4981226	9	1	383	10140056	WASSERPUMPE MIT BEFEST.
HOHLSCHRAUBE DIN 7643 15--	4981226	3	1	417	10118835	ANSCHLUSSSTUECK VORM.
HOHLSCHRAUBE DIN 7643 22	12210017	6	2	382	10135642	ANBAUTEILE LUFTPRESSER
HOHLSCHRAUBE DIN 7643 8-3	12210024	8	1	383	10140056	WASSERPUMPE MIT BEFEST.
HORIZONTALSPANNER	779001108	7	1	1054	967957508	KAMERAANBAU S-ANLENKSTU
HORN 24V	614003108	27	1	477	967926708	ELEKTRIK ANBAUTEILE KABIN
HUBENDSCHALTER GEWICHT	96013575	3	1	762	917084808	SEIL F.WINDE 1
HUBENDSCHALTER GEWICHT	96013575	3	1	765	917084908	SEIL F.WINDE 2

Bezeichnung	Artikel	Pos.	Menge	Seite	Baugruppe	Bezeichnung
HUBENDSCHALTER GEWICHT	96013575	3	1	768	917085408	SEIL F.WINDE 6
HUBENDSCHALTER VORM.	96001219	86	2	1028	917251008	L-KOPFSTUECK
HUBENDSCHALTERGEWICHT	10873379	1	1	763	96013575	HUBENDSCHALTER GEWICHT
HUBSEIL 28X600M -40°C SPF	11314901	1	1	768	917085408	SEIL F.WINDE 6
HUBSEIL 32X1450M -40°C SPF	11314899	1	1	762	917084808	SEIL F.WINDE 1
HUBSEIL 32X1450M -40°C SPF	11314899	1	1	765	917084908	SEIL F.WINDE 2
HUELSE	10815006	3	1	486	10450273	ANTENNE
HUELSE	10815006	3	1	631	10650233	ANTENNE
HUELSE	511052208	11	1	169	510401908	UMSCHALTVENTIL
HUELSE	571130308	2	1	702	571130108	DRUCKBEGRENZUNGSVENTI
HUELSE 108.0X222 S355J2H	97036234	84	1	920	917333208	D-ANLENKSTUECK VORM.
HUELSE 114.3X50 S355J2H FE	97031403	12	2	777	917332608	S-ANLENKSTUECK VORM.
HUELSE 20.0X25 S355J2G3 R	971585008	(3)	2	501	917347708	SA-BOCK
HUELSE 20.0X55 S355J2H FE//	97028299	46	1	1004	917085308	D-ZWISCHENSTUECK
HUELSE 20.0X55 S355J2H FE//	97028299	46	1	1016	917178608	D-ZWISCHENSTUECK
HUELSE 244.5X230 S770QL	97032363	91	1	920	917333208	D-ANLENKSTUECK VORM.
HUELSE 25.0X15 35NICRMOV	97020171	77	2	221	917451208	WINDE 4 VORM.
HUELSE 25X20 11SMN37 FE//	953873408	62	30	19	917345308	RAUPENMITTELTEIL
HUELSE 25X20 11SMN37 FE//	953873408	45	8	175	917401608	DREHBUEHNE KPL.
HUELSE 25X20 11SMN37 FE//	953873408	34	17	181	968277508	MONTAGETEILE DREHBUEHN
HUELSE 25X20 11SMN37 FE//	953873408	23	5	191	917438108	WINDE 1 VORM.
HUELSE 25X20 11SMN37 FE//	953873408	23	3	212	917454008	WINDE 2 VORM.
HUELSE 25X20 11SMN37 FE//	953873408	36	4	221	917451208	WINDE 4 VORM.
HUELSE 25X20 11SMN37 FE//	953873408	68	4	265	967978708	DIESELMOTOR VORM.
HUELSE 25X20 11SMN37 FE//	953873408	50	4	269	968510808	BEFESTIGUNGSTEILE DRUC
HUELSE 25X20 11SMN37 FE//	953873408	15	8	453	917079908	DREHBUEHNENVERKLEIDUN
HUELSE 25X20 11SMN37 FE//	953873408	33	15	461	968283208	LAUFSTEG DREHBUEHNE LI
HUELSE 25X20 11SMN37 FE//	953873408	20	4	468	969259908	LAUFSTEG DREHBUEHNE REC
HUELSE 25X20 11SMN37 FE//	953873408	51	2	478	967926708	ELEKTRIK ANBAUTEILE KABIN
HUELSE 25X20 11SMN37 FE//	953873408	109	10	502	917347708	SA-BOCK
HUELSE 25X20 11SMN37 FE//	953873408	65	10	548	917081208	ZENTRALSCHMIERANLAGE O
HUELSE 25X20 11SMN37 FE//	953873408	40	10	749	917081508	AUFNAHME GEGENGEWICHT
HUELSE 25X20 11SMN37 FE//	953873408	140	58	779	917332608	S-ANLENKSTUECK VORM.
HUELSE 25X20 11SMN37 FE//	953873408	24	4	874	917473608	WINDE 6 VORM.
HUELSE 25X20 11SMN37 FE//	953873408	33	3	894	917474008	WINDE 3 VORM.
HUELSE 25X20 11SMN37 FE//	953873408	27	26	919	917333208	D-ANLENKSTUECK VORM.
HUELSE 25X20 11SMN37 FE//	953873408	107	48	962	917380508	D-KOPFSTUECK VORM.
HUELSE 25X20 11SMN37 FE//	953873408	50	20	1004	917085308	D-ZWISCHENSTUECK
HUELSE 25X20 11SMN37 FE//	953873408	50	40	1016	917178608	D-ZWISCHENSTUECK
HUELSE 30.0X13 E355+N	97006265	29	2	1069	917229808	SCHWEBEBALLAST
HUELSE 33.0X19 FE//ZNNI8//C	978787708	11	24	18	917345308	RAUPENMITTELTEIL
HUELSE 33.0X19 FE//ZNNI8//C	978787708	68	8	62	917291608	RAUPENTRAEGER LI.
HUELSE 33.0X19 FE//ZNNI8//C	978787708	68	8	95	917291708	RAUPENTRAEGER RE.
HUELSE 33.0X19 FE//ZNNI8//C	978787708	26	97	181	968277508	MONTAGETEILE DREHBUEHN
HUELSE 33.0X19 FE//ZNNI8//C	978787708	21	6	191	917438108	WINDE 1 VORM.
HUELSE 33.0X19 FE//ZNNI8//C	978787708	21	6	212	917454008	WINDE 2 VORM.
HUELSE 33.0X19 FE//ZNNI8//C	978787708	37	3	221	917451208	WINDE 4 VORM.
HUELSE 33.0X19 FE//ZNNI8//C	978787708	51	4	255	917079108	DIESELMOTOR KPL.
HUELSE 33.0X19 FE//ZNNI8//C	978787708	39	3	264	967978708	DIESELMOTOR VORM.
HUELSE 33.0X19 FE//ZNNI8//C	978787708	7	4	437	917079808	HARNSTOFFTANK
HUELSE 33.0X19 FE//ZNNI8//C	978787708	40	40	457	917080008	LAUFSTEG DREHBUEHNE
HUELSE 33.0X19 FE//ZNNI8//C	978787708	53	4	461	968283208	LAUFSTEG DREHBUEHNE LI
HUELSE 33.0X19 FE//ZNNI8//C	978787708	117	4	502	917347708	SA-BOCK
HUELSE 33.0X19 FE//ZNNI8//C	978787708	101	4	560	917081608	KRANFUEHRERKABINE KPL.
HUELSE 33.0X19 FE//ZNNI8//C	978787708	66	12	603	968286908	GERAEUSCHDAEMMUNG OBE
HUELSE 33.0X19 FE//ZNNI8//C	978787708	26	25	611	968255308	GERAEUSCHDAEMMUNG UN
HUELSE 33.0X19 FE//ZNNI8//C	978787708	12	4	735	917618308	VERBOLZUNG DB-SCHWEBE
HUELSE 33.0X19 FE//ZNNI8//C	978787708	41	8	749	917081508	AUFNAHME GEGENGEWICHT
HUELSE 33.0X19 FE//ZNNI8//C	978787708	23	4	874	917473608	WINDE 6 VORM.
HUELSE 33.0X19 FE//ZNNI8//C	978787708	32	2	894	917474008	WINDE 3 VORM.

Bezeichnung	Artikel	Pos.	Menge	Seite	Baugruppe	Bezeichnung
HUELSE 33.0X19 FE//ZNNI8//C	978787708	39	8	1069	917229808	SCHWEBEBALLAST
HUELSE 33.0X19 FE//ZNNI8//C	978787708	40	4	1087	968671408	KOPFSTUECK VORM.
HUELSE 40.0X19 S355J2G3 FE	971622408	22	2	427	917079408	SCHALLDAEMPFERANLAGE
HUELSE 40.0X19 S355J2G3 FE	971622408	14	8	539	917080808	KRAFTSTOFFBEHAELTER KPL
HUELSE 40.0X19 S355J2G3 FE	971622408	23	8	543	917080908	OELBEHAELTER KPL.
HUELSE 48X204 PA6	976872408	14	1	574	968080908	SCHLIESSANLAGE
HUELSE 8X0,4	501507314	143	1	242	11347396	SEILTROMMEL
HUELSE 8X0,4	501507314	202	1	244	11347399	FLANSCHLAGER
HUELSE EDELSTAHL	97024394	7	1	440	968114008	HARNSTOFFTANK
HUELSE EDELSTAHL	97034636	3	1	440	968114008	HARNSTOFFTANK
HUELSE RD20X15 S355J2G3	941530008	75	1	650	967918008	AUFBAUTEILE MONTAGETAFE
HUTMUTTER	510710608	30	1	41	511497508	DRUCKMINDERVENTIL
HUTMUTTER	510710608	30	1	707	510438508	DRUCKMINDERVENTIL
HUTMUTTER DIN 1587 M6 A2-7	10219361	8	6	576	964561008	HECKSCHEIBE VORM.
HUTMUTTER DIN 986 M4 A2-7	4002886	35	4	550	10425291	ELEKTROPUMPE
HUTMUTTER DIN 986 M6	691035008	30	2	24	11601184	SCHLEIFRINGUEBERTRAEGE
HUTSCHIENE 35X27X7,3X1	602106708	15	0.18	45	967907608	SCHALTKASTEN VORM.
HUTSCHIENE 35X27X7,3X1	602106708	262	0.205	518	968241408	KLEMMKASTEN SA-BOCK VO
HUTSCHIENE 35X27X7,3X1	602106708	16	0.38	649	967918008	AUFBAUTEILE MONTAGETAFE
HUTSCHIENE 35X27X7,3X1	602106708	17	0.07	649	967918008	AUFBAUTEILE MONTAGETAFE
HUTSCHIENE 35X27X7,3X1	602106708	18	0.05	649	967918008	AUFBAUTEILE MONTAGETAFE
HUTSCHIENE 35X27X7,3X1	602106708	19	0.095	649	967918008	AUFBAUTEILE MONTAGETAFE
HUTSCHIENE 35X27X7,3X1	602106708	261	0.05	1033	967922908	KLEMMKASTEN
HUTSCHIENE 35X27X7,3X1	602106708	6	0.145	1046	968650608	KLEMMKASTEN KPL.
HUTSCHIENE 35X27X7,3X1	602106708	273	0.15	1075	968174908	KLEMMKASTEN KPL.
HUTSCHRAUBE	511051908	8	1	169	510401908	UMSCHALTVENTIL
HYDRAULIK	917083008	169	1	10		LIEBHERR RAUPENKRAN LR
HYDRAULIK	967788108	4	1	657	917083008	HYDRAULIK
HYDRAULIK ABSTUETZUNG	917321208	2	1	109	918588908	HYDRAULISCHE ABSTUETZUN
HYDRAULIK ABSTUETZUNG	967787608	4	1	115	917321208	HYDRAULIK ABSTUETZUNG
HYDRAULIK DREHBUEHNE UN	917459208	6	1	134	917077508	DREHBUEHNENRAHMEN
HYDRAULIK MITTELTEIL	917320908	2	1	14	917075908	RAUPENMITTELTEIL KPL.
HYDRAULIK MITTELTEIL	967787308	4	1	26	917320908	HYDRAULIK MITTELTEIL
HYDRAULIK RAUPE LINKS	917321008	2	1	57	917076308	RAUPENTRAEGER KPL.LI.
HYDRAULIK RAUPE LINKS	967787408	4	1	69	917321008	HYDRAULIK RAUPE
HYDRAULIK RAUPE RECHTS	917321108	2	1	90	917076408	RAUPENTRAEGER KPL.RE.
HYDRAULIK RAUPE RECHTS	967787508	4	1	96	917321108	HYDRAULIK RAUPE
HYDRAULIKAGGREGAT BZGF	11600525	3	1	1059	917474108	BOLZENZIEHEINRICHTUNG
HYDRAULIKANBAUMOTOR DM	10132387	9	4	61	917291608	RAUPENTRAEGER LI.
HYDRAULIKANBAUMOTOR DM	10132387	9	4	94	917291708	RAUPENTRAEGER RE.
HYDRAULIKSCHLAUCH DIN EN	510511408	8	2.5	302	968669208	KRAFTSTOFFVORFILTERANBA
HYDRAULIKSCHLAUCH DIN E	510510908	7	1	207	917451408	ZENTRALSCHMIERUNG
HYDRAULIKSCHLAUCH DIN E	510510908	7	0.75	890	917481408	ZENTRALSCHMIERUNG
HYDRAULIKSCHLAUCH DIN E	510510908	9	0.75	910	917478608	ZENTRALSCHMIERUNG
HYDRAULIKSCHLAUCH DIN E	10343527	4	2	540	967967608	KRAFTSTOFFBEHAELTER VO
HYDRAULISCHE ABSTUETZUN	918588908	14	1	9		LIEBHERR RAUPENKRAN LR
HYDRAULISCHE ABSTUETZUN	918589408	1	1	109	918588908	HYDRAULISCHE ABSTUETZUN
HYDRAULISCHE ABSTUETZUN	967849308	1	2	112	918589408	HYDRAULISCHE ABSTUETZUN
HYDRAULISCHE ABSTUETZU	967849408	2	2	112	918589408	HYDRAULISCHE ABSTUETZUN
HYDROMOTOR A10FE 28CM³/	10228004	2	2	296	968240908	KUEHLER VORM.
HYDROMOTOR A2FM 16CM³/U	571368908	12	1	495	10451181	VERFLUESSIGEREINHEIT
HYDROMOTOR A2FM 16CM³/U	510230608	2	1	237	917645608	MONTAGEWINDE VORM.
HYDROMOTOR A2FM 56CM³/U	510235408	2	3	140	917352008	DREHWERK ANBAU
HYDROZYLINDER 150/130-242	11211235	2	2	503	967852308	SA-BOCK AUFSTELLVORRIC
HYDROZYLINDER 50/28-210 SP	10471144	58	1	560	917081608	KRANFUEHRERKABINE KPL.
HYDROZYLINDER 70/30-260 SP	11211232	3	2	527	917080508	ROLLENLAGERUNG
HYDROZYLINDER 75/30-100 SP	10326323	21	2	559	917081608	KRANFUEHRERKABINE KPL.
HYDROZYLINDER 75/30-310 SP	10332325	1	1	1060	968929808	BOLZENZIEHZYLINDER KPL.
HYDROZYLINDER 75/30-405 SP	11342037	1	1	1063	968229108	BOLZENZIEHZYLINDER KPL.
HYDROZYLINDER 80/35-396 SP	11211233	2	2	187	917077708	BOLZEN S-ANLENKSTUECK

Bezeichnung	Artikel	Pos.	Menge	Seite	Baugruppe	Bezeichnung
INBUSSCHLUESSEL DIN 911	790023608	15	1	128	96005686	GRUNDWERKZEUG
INDUKTIVGEBER BW MONTIER	967202008	2	1	617	968030208	ENDSCHALTER U.GEBER AL
INDUKTIVSENSOR BERUEHR	10354584	15	2	519	968241508	GEBERANBAU
INDUKTIVSENSOR BERUEHR	10354584	(1)	2	617	968030208	ENDSCHALTER U.GEBER AL
INDUKTIVSENSOR BERUEHR	10354584	35	1	640	967917908	SCHALTSCHRANK MECH.
INDUKTIVSENSOR BERUEHR	10354584	(151)	2	786	917084408	S-RUECKHALTESICHERUNG
INDUKTIVSENSOR BERUEHR	10354584	(151)	2	929	917178708	D-RUECKHALTESICHERUNG
INDUKTIVSENSOR BERUEHR	10354584	3	1	980	968107908	ZUGZYLINDER VORM.
INDUKTIVSENSOR BERUEHR	10354584	151	2	996	968188108	GEBERANBAU KOPFSTUECK
INDUKTIVSENSOR BERUEHR	10354584	20	4	1076	968175008	ENDSCHALTER U.GEBER
INDUKTIVSENSOR BERUEHR	10875197	(15)	1	529	917080608	MONTAGEEINRICHTUNG RA
INDUKTIVSENSOR BERUEHR	10875197	(152)	4	786	917084408	S-RUECKHALTESICHERUNG
INJEKTOR KPL.	11008919	2	1	437	917079808	HARNSTOFFTANK
INNENLAMELLE	502046408	(6)	7	881	90200207	FEDERDRUCKBREMSE
INNENLAMELLE	503199001	(1)	11	195	90024729	FEDERDRUCKBREMSE
INNENLAMELLE	570256408	5	7	144	10004520	FEDERDRUCKLAMELLENBRE
INNENLEUCHTE 6W 24V WEIS	10342854	26	2	477	967926708	ELEKTRIK ANBAUTEILE KABIN
INNENRING 60X70X28	747404201	71	1	142	90201679	DREHWERKANTRIEB
INNENVERKLEIDUNG	964598408	11	1	569	917202908	KABINE VERGLAST
ISOLIERRING	691041708	4	78	24	11601184	SCHLEIFRINGUEBERTRAEGE
ISOLIERSCHLAUCH DN10X0,6	11082604	204	1.66	471	967925808	KABELSTRANG
ISOLIERSCHLAUCH DN10X0,6	11082604	204	2.03	473	967926308	KABELSTRANG
ISOLIERSCHLAUCH DN10X0,6	11082604	204	0.83	620	968030708	KABELSTRANG
ISOLIERSCHLAUCH DN10X0,6	11082604	204	2.89	624	968416808	KABELSTRANG
ISOLIERSCHLAUCH DN12X0,6	11082605	205	4.02	471	967925808	KABELSTRANG
ISOLIERSCHLAUCH DN12X0,6	11082605	205	0.63	473	967926308	KABELSTRANG
ISOLIERSCHLAUCH DN12X0,6	11082605	205	3.24	620	968030708	KABELSTRANG
ISOLIERSCHLAUCH DN12X0,6	11082605	205	0.2	624	968416808	KABELSTRANG
ISOLIERSCHLAUCH DN14X0,6	11082606	206	0.26	50	96026395	VERKABELUNG
ISOLIERSCHLAUCH DN14X0,6	11082606	206	0.73	471	967925808	KABELSTRANG
ISOLIERSCHLAUCH DN14X0,6	11082606	206	2.19	620	968030708	KABELSTRANG
ISOLIERSCHLAUCH DN14X0,6	11082606	206	1.53	624	968416808	KABELSTRANG
ISOLIERSCHLAUCH DN14X0,8	603012608	232	2.74	620	968030708	KABELSTRANG
ISOLIERSCHLAUCH DN14X0,8	603012608	(24)	3	741	917190508	EL.KUEHLWASSERVORWAE
ISOLIERSCHLAUCH DN16X0,8	11082607	207	1.13	471	967925808	KABELSTRANG
ISOLIERSCHLAUCH DN16X0,8	11082607	207	0.73	620	968030708	KABELSTRANG
ISOLIERSCHLAUCH DN18X0,8	11082608	208	0.85	620	968030708	KABELSTRANG
ISOLIERSCHLAUCH DN20X0,8	11082609	209	2.48	620	968030708	KABELSTRANG
ISOLIERSCHLAUCH DN4X0,5	11082601	201	1.63	473	967926308	KABELSTRANG
ISOLIERSCHLAUCH DN4X0,5	11082601	201	5.05	474	967926408	KABELSTRANG
ISOLIERSCHLAUCH DN4X0,5	11082601	4	0.28	652	963398008	AXIALLUEFTER VORM.OBEN
ISOLIERSCHLAUCH DN6X0,5	11082602	202	19.94	471	967925808	KABELSTRANG
ISOLIERSCHLAUCH DN6X0,5	11082602	202	9.6	473	967926308	KABELSTRANG
ISOLIERSCHLAUCH DN6X0,5	11082602	202	24.49	620	968030708	KABELSTRANG
ISOLIERSCHLAUCH DN6X0,5	11082602	202	30.62	624	968416808	KABELSTRANG
ISOLIERSCHLAUCH DN6X0,6	11005148	281	2.01	620	968030708	KABELSTRANG
ISOLIERSCHLAUCH DN8X0,6	11005149	282	1.93	620	968030708	KABELSTRANG
ISOLIERSCHLAUCH DN8X0,65	11082603	203	4.98	471	967925808	KABELSTRANG
ISOLIERSCHLAUCH DN8X0,65	11082603	203	1.83	473	967926308	KABELSTRANG
ISOLIERSCHLAUCH DN8X0,65	11082603	203	22.69	620	968030708	KABELSTRANG
ISOLIERSCHLAUCH DN8X0,65	11082603	203	25.09	624	968416808	KABELSTRANG
KABEL 1,5M	11320215	53	1	733	967956108	AUSRUESTUNG KAMERA KAB
KABEL 12M	614037608	16	1	724	967956008	AUSRUESTUNG KAMERA DRE
KABEL 14M	614043408	10	1	1111	918641208	VORBEREITUNG KAMERA WI
KABEL 16M	614043508	10	1	1112	918641308	VORBEREITUNG KAMERA WI
KABEL 2X0,14+2X0,22-7M	11492304	18	4	724	967956008	AUSRUESTUNG KAMERA DRE
KABEL 3M	10552752	52	1	733	967956108	AUSRUESTUNG KAMERA KAB
KABEL 3M	614037508	12	1	724	967956008	AUSRUESTUNG KAMERA DRE
KABEL 6X0,6-15M	11600245	31	1	1055	917229608	A-SCHEINWERFER S-ANLEN
KABEL 6X0,6-9M	11492306	50	1	724	967956008	AUSRUESTUNG KAMERA DRE

Bezeichnung	Artikel	Pos.	Menge	Seite	Baugruppe	Bezeichnung
KABEL 8X0,14-9,5M	11600521	11	1	724	967956008	AUSRUESTUNG KAMERA DRE
KABEL 9M	614041808	13	1	724	967956008	AUSRUESTUNG KAMERA DRE
KABELBAUM 3300MM	553186908	50	1	470	967925708	KABELLISTE KRANFUEHRERK
KABELBAUM ANBAU	10135786	580	1	310	10137680	DIESELMOTOR
KABELBAUM W700	11160633	1	1	410	10135786	KABELBAUM ANBAU
KABELBINDER 2,5X98-SCHWA	603202208	268	1	655	967918208	VERKABELUNG MONTAGETA
KABELBINDER 2,5X98-SCHWA	603202208	217	15	950	968285108	KLEMMKASTEN
KABELBINDER 2,5X98-SCHWA	603202208	260	5	1046	968650608	KLEMMKASTEN KPL.
KABELBINDER 3,6X140-SCH	603200308	261	1	77	967971708	KABELSTRANG
KABELBINDER 3,6X140-SCH	603200308	261	30	473	967926308	KABELSTRANG
KABELBINDER 3,6X140-SCH	603200308	261	10	474	967926408	KABELSTRANG
KABELBINDER 3,6X140-SCH	603200308	261	11	620	968030708	KABELSTRANG
KABELBINDER 3,6X140-SCH	603200308	261	3	624	968416808	KABELSTRANG
KABELBINDER 3,6X140-SCH	603200308	261	1	655	967918208	VERKABELUNG MONTAGETA
KABELBINDER 3,6X200-SCH	603200408	269	20	474	967926408	KABELSTRANG
KABELBINDER 3,6X200-SCH	603200408	267	1	655	967918208	VERKABELUNG MONTAGETA
KABELBINDER 3,6X200-SCH	603200408	269	5	1077	968175108	LEITUNGSTROMMEL KPL.
KABELBINDER 4,8X292-SCH	10874588	84	2	411	10135786	KABELBAUM ANBAU
KABELBINDERHALTER 28X28-	10870511	49	2	489	917080208	ZUSATZHEIZUNG OW
KABELBINDERHALTER 28X28-	10870511	5	5	540	967967608	KRAFTSTOFFBEHAELTER VO
KABELBINDERHALTER 46X70-	10872676	34	54	919	917333208	D-ANLENKSTUECK VORM.
KABELBINDERHALTER 8,1X-S	11492315	6	7	580	965063308	MONITORKONSOLE
KABELBINDERHALTER 8,1X-S	11492315	87	10	650	967918008	AUFBAUTEILE MONTAGETAFE
KABELDOSE M11-Z	604505508	534	1	625	968416808	KABELSTRANG
KABELFUEHRUNG	967916208	20	2	1027	917251008	L-KOPFSTUECK
KABELHALTER	720014408	20	2	815	917190808	ROLLENSATZ
KABELHALTER	720014408	47	5	1004	917085308	D-ZWISCHENSTUECK
KABELHALTER	720014408	47	10	1016	917178608	D-ZWISCHENSTUECK
KABELHALTER	720014408	(5)	4	1027	917251008	L-KOPFSTUECK
KABELHALTER	720014408	56	6	1027	917251008	L-KOPFSTUECK
KABELHALTER DC01 FE//ZNNI	953650008	22	17	191	917438108	WINDE 1 VORM.
KABELHALTER DC01 FE//ZNNI	953650008	22	17	212	917454008	WINDE 2 VORM.
KABELHALTER DC01 FE//ZNNI	953650008	46	8	221	917451208	WINDE 4 VORM.
KABELHALTER DC01 FE//ZNNI	953650008	55	2	493	917191108	KLIMAANLAGE
KABELHALTER DC01 FE//ZNNI	953650008	105	18	501	917347708	SA-BOCK
KABELHALTER DC01 FE//ZNNI	953650008	46	3	559	917081608	KRANFUEHRERKABINE KPL.
KABELHALTER DC01 FE//ZNNI	953650008	88	1	650	967918008	AUFBAUTEILE MONTAGETAFE
KABELHALTER DC01 FE//ZNNI	953650008	6	1	741	917190508	EL.KUEHLWASSERVORWAE
KABELHALTER DC01 FE//ZNNI	953650008	158	37	779	917332608	S-ANLENKSTUECK VORM.
KABELHALTER DC01 FE//ZNNI	953650008	22	16	874	917473608	WINDE 6 VORM.
KABELHALTER DC01 FE//ZNNI	953650008	34	19	894	917474008	WINDE 3 VORM.
KABELHALTER DC01 FE//ZNNI	953650008	110	38	962	917380508	D-KOPFSTUECK VORM.
KABELHALTER DC01 FE//ZNNI	953650008	32	15	965	967946208	VERSTELLFLASCHE KPL.
KABELHALTER DC01 FE//ZNNI	953650008	55	42	1027	917251008	L-KOPFSTUECK
KABELHALTER DC01 FE//ZNNI	953650008	37	11	1044	917228608	MASTNASE
KABELHALTER DC01 FE//ZNNI	953650008	52	60	1069	917229808	SCHWEBEBALLAST
KABELKANAL 40X60/2000	601406408	4	0.3	651	968095808	MONTAGEEINHEIT VORM.
KABELKANAL 80X100/2000	601414208	10	0.895	649	967918008	AUFBAUTEILE MONTAGETAFE
KABELKANAL 80X80/2000	601413908	11	0.31	649	967918008	AUFBAUTEILE MONTAGETAFE
KABELKANAL 80X80/2000	601413908	12	0.725	649	967918008	AUFBAUTEILE MONTAGETAFE
KABELKONSOLE	968525808	101	2	501	917347708	SA-BOCK
KABELLISTE BATTERIEKASTE	968175508	10	1	435	968175408	ELEKTRIK BATTERIEKASTEN
KABELLISTE DREHBUEHNE	968030908	15	1	616	917082808	ELEKTRIK DREHBUEHNE
KABELLISTE ELEKTRIK AGG	968030608	10	1	618	968030508	ELEKTRIK AGGREGAT
KABELLISTE KRANFUEHRERK	967925708	6	1	469	917080108	ELEKTRIK KRANFUEHRERKAB
KABELLISTE MITTELSTUECK	967908108	5	1	42	917361408	ELEKTRIK MITTELTEIL
KABELMARKER	923512208	(500)	24	43	967907508	SCHALTKASTEN KPL.
KABELMARKER	923512208	500	1	50	96026395	VERKABELUNG
KABELMARKER	923512208	(500)	1	51	967908108	KABELLISTE MITTELSTUECK
KABELMARKER	923512208	(500)	1	51	967908108	KABELLISTE MITTELSTUECK

Bezeichnung	Artikel	Pos.	Menge	Seite	Baugruppe	Bezeichnung
KABELMARKER	923512208	500	4	76	967971408	KABELSTRANG
KABELMARKER	923512208	500	6	77	967971708	KABELSTRANG
KABELMARKER	923512208	500	50	471	967925808	KABELSTRANG
KABELMARKER	923512208	500	44	472	967926208	DRAEHTE KPL.
KABELMARKER	923512208	500	38	473	967926308	KABELSTRANG
KABELMARKER	923512208	500	40	474	967926408	KABELSTRANG
KABELMARKER	923512208	(500)	1	477	967926708	ELEKTRIK ANBAUTEILE KABIN
KABELMARKER	923512208	500	73	621	968030708	KABELSTRANG
KABELMARKER	923512208	500	87	624	968416808	KABELSTRANG
KABELMARKER	923512208	500	2	628	968346208	BLINDSTECKER
KABELMARKER	923512208	500	2	630	968418008	KABELSTRANG
KABELMARKER	923512208	(500)	2	637	917082908	EINBAUTEILE SCHALTSCHRAN
KABELMARKER	923512208	500	5	793	968541308	LEITUNG
KABELMARKER	923512208	500	3	794	968546008	LEITUNG
KABELMARKER	923512208	500	3	795	968546108	LEITUNG
KABELMARKER	923512208	(500)	1	1033	967922908	KLEMMKASTEN
KABELSATZ WL709	11182782	5	1	410	10135786	KABELBAUM ANBAU
KABELSATZ WL710	10441308	2	1	410	10135786	KABELBAUM ANBAU
KABELSATZ WL720	11100081	4	2	410	10135786	KABELBAUM ANBAU
KABELSCHLAUCH	10509010	274	0.6	620	968030708	KABELSTRANG
KABELSCHLAUCH DN16X0,6	11124205	223	1.03	471	967925808	KABELSTRANG
KABELSCHLAUCH DN16X0,6	11124205	223	2.23	620	968030708	KABELSTRANG
KABELSCHLAUCH DN16X0,6	11124205	223	14.4	624	968416808	KABELSTRANG
KABELSCHLAUCH DN20X0,6	11124207	224	1.46	471	967925808	KABELSTRANG
KABELSCHLAUCH DN20X0,6	11124207	224	3.66	624	968416808	KABELSTRANG
KABELSCHLAUCH DN25X0,6	11124208	225	1.03	620	968030708	KABELSTRANG
KABELSCHLAUCH DN25X0,6	11124208	225	10.39	624	968416808	KABELSTRANG
KABELSCHLAUCH DN30X0,6	11124209	226	0.53	472	967926208	DRAEHTE KPL.
KABELSCHLAUCH DN30X0,6	11124209	226	1.03	473	967926308	KABELSTRANG
KABELSCHLAUCH DN30X0,6	11124209	226	11.85	620	968030708	KABELSTRANG
KABELSCHLAUCH DN30X0,6	11124209	226	4.16	624	968416808	KABELSTRANG
KABELSCHLAUCH DN35X0,6	11124210	227	1.73	471	967925808	KABELSTRANG
KABELSCHLAUCH DN35X0,6	11124210	227	2.1	472	967926208	DRAEHTE KPL.
KABELSCHLAUCH DN35X0,6	11124210	227	2.3	473	967926308	KABELSTRANG
KABELSCHLAUCH DN35X0,6	11124210	227	1.18	620	968030708	KABELSTRANG
KABELSCHLAUCH DN35X0,6	11124210	227	1.63	624	968416808	KABELSTRANG
KABELSCHLAUCH DN40X0,6	11124211	228	1.6	474	967926408	KABELSTRANG
KABELSCHLAUCH DN50X0,6	11124212	229	0.8	471	967925808	KABELSTRANG
KABELSCHLAUCH DN50X0,6	11124212	229	9.86	620	968030708	KABELSTRANG
KABELSCHLAUCH DN50X0,6	11124212	229	2.03	624	968416808	KABELSTRANG
KABELSCHLAUCH DN60X0,6	11124213	230	1.6	624	968416808	KABELSTRANG
KABELSCHUH DIN 46234 M10/	602311308	56	2	620	968030708	KABELSTRANG
KABELSCHUH DIN 46234 M10/	602301608	115	2	620	968030708	KABELSTRANG
KABELSCHUH DIN 46234 M6/10	602311508	55	1	620	968030708	KABELSTRANG
KABELSCHUH DIN 46234 M6/16	602205708	58	2	620	968030708	KABELSTRANG
KABELSCHUH DIN 46234 M8/16	602301708	106	4	620	968030708	KABELSTRANG
KABELSCHUH DIN 46237 M6/1	602217908	34	3	471	967925808	KABELSTRANG
KABELSCHUH M10/2,5mm²	602217208	101	1	624	968416808	KABELSTRANG
KABELSCHUH M4/0,25-1,5MM²	602218408	112	4	620	968030708	KABELSTRANG
KABELSCHUH M6/16,8-26,7MM	602205808	111	6	620	968030708	KABELSTRANG
KABELSTECKER 4-POL	10015704	517	1	625	968416808	KABELSTRANG
KABELSTECKER 4-POL 90°	10324830	505	1	77	967971708	KABELSTRANG
KABELSTECKER 7-POL	10025278	(1)	1	78	968726908	AUSRUESTUNG KAMERA
KABELSTECKER 7-POL	10025278	(1)	1	724	967956008	AUSRUESTUNG KAMERA DRE
KABELSTRANG W1926	968158108	20	1	889	917452808	ELEKTRIK WINDE 6
KABELSTRANG W200	967908208	20	1	51	967908108	KABELLISTE MITTELSTUECK
KABELSTRANG W2063	968157808	10	1	908	968497808	KLEMMKASTEN KPL.
KABELSTRANG W220	967971808	11	1	101	967906608	KLEMMKASTEN KPL.
KABELSTRANG W221	967971908	12	1	101	967906608	KLEMMKASTEN KPL.
KABELSTRANG W223	967972008	13	1	101	967906608	KLEMMKASTEN KPL.

Bezeichnung	Artikel	Pos.	Menge	Seite	Baugruppe	Bezeichnung
KABELSTRANG W225	967972108	14	1	101	967906608	KLEMMKASTEN KPL.
KABELSTRANG W240	967971408	11	1	75	967906508	KLEMMKASTEN KPL.
KABELSTRANG W241	967971508	12	1	75	967906508	KLEMMKASTEN KPL.
KABELSTRANG W243	967971608	13	1	75	967906508	KLEMMKASTEN KPL.
KABELSTRANG W245	967971708	14	1	75	967906508	KLEMMKASTEN KPL.
KABELSTRANG W291	969466308	50	1	51	967908108	KABELLISTE MITTELSTUECK
KABELSTRANG W300	967925808	10	1	470	967925708	KABELLISTE KRANFUEHRERK
KABELSTRANG W301	967925908	11	1	470	967925708	KABELLISTE KRANFUEHRERK
KABELSTRANG W302	967926008	12	1	470	967925708	KABELLISTE KRANFUEHRERK
KABELSTRANG W305	967926108	13	1	470	967925708	KABELLISTE KRANFUEHRERK
KABELSTRANG W310	967926308	16	1	470	967925708	KABELLISTE KRANFUEHRERK
KABELSTRANG W360	967926408	17	1	470	967925708	KABELLISTE KRANFUEHRERK
KABELSTRANG W400	964842508	1	1	739	916872208	ADAPTER DATENLOGGER
KABELSTRANG W500	968416808	5	1	623	968030908	KABELLISTE DREHBUEHNE
KABELSTRANG W500U	968287908	(10)	1	134	917077508	DREHBUEHNENRAHMEN
KABELSTRANG W501	968030708	15	1	619	968030608	KABELLISTE ELEKTRIK AGG
KABELSTRANG W521	968157608	20	1	205	917452308	ELEKTRIK WINDE 1
KABELSTRANG W522	968157708	20	1	218	917452408	ELEKTRIK WINDE 2
KABELSTRANG W524	968157908	20	1	229	917452608	ELEKTRIK WINDE 4
KABELSTRANG W587	968400808	17	1	619	968030608	KABELLISTE ELEKTRIK AGG
KABELSTRANG W588	968401008	19	1	619	968030608	KABELLISTE ELEKTRIK AGG
KABELSTRANG W589	968400908	18	1	619	968030608	KABELLISTE ELEKTRIK AGG
KABELSTRANG W602	968418008	1	1	629	968709008	ANTENNE KPL.
KABELSTRANG W620	967919208	(10)	1	592	917081908	BATTERIE LADEEINHEIT
KABELTROMMEL 150M SPF	10813237	151	1	790	967923108	LEITUNGSTROMMEL KPL.
KABELTUELLE 12,0-3,0/12/1,4	10872032	98	5	620	968030708	KABELSTRANG
KABELTUELLE 16,0-4,0/16/1,78	10872033	709	12	621	968030708	KABELSTRANG
KABELTUELLE 2,4-3,0/2,4/0,6 SI	10473048	(708)	6	51	967908108	KABELLISTE MITTELSTUECK
KABELTUELLE 2,4-3,0/2,4/0,6 SI	10473048	(708)	8	51	967908108	KABELLISTE MITTELSTUECK
KABELTUELLE 2,4-3,0/2,4/0,6 SI	10473048	708	18	76	967971408	KABELSTRANG
KABELTUELLE 2,4-3,0/2,4/0,6 SI	10473048	708	2	471	967925808	KABELSTRANG
KABELTUELLE 2,4-3,0/2,4/0,6 SI	10473048	708	46	625	968416808	KABELSTRANG
KABELTUELLE 2,4-3,0/2,4/0,6 SI	10473048	(708)	2	1033	967922908	KLEMMKASTEN
KABELTUELLE 3,0-7,0/3/0,6	602710008	(97)	1	51	967908108	KABELLISTE MITTELSTUECK
KABELTUELLE 3,0-7,0/3/0,6	602710008	97	2	624	968416808	KABELSTRANG
KABELTUELLE 4-6	602704808	532	2	625	968416808	KABELSTRANG
KABELVERBINDER	602336408	2	1	47	926891108	VERTEILER MASSE
KABELVERSCHRAUBUNG M1	602441701	(11)	2	741	917190508	EL.KUEHLWASSERVORWAE
KABELVERSCHRAUBUNG M1	602441701	11	3	743	917190608	FREMDEINSPEISUNG
KABELVERSCHRAUBUNG M1	602424108	511	1	77	967971708	KABELSTRANG
KABELVERSCHRAUBUNG M1	602424108	72	3	570	917202908	KABINE VERGLAST
KABELVERSCHRAUBUNG M1	602424108	510	2	628	968346208	BLINDSTECKER
KABELVERSCHRAUBUNG M1	602424108	153	1	629	968709008	ANTENNE KPL.
KABELVERSCHRAUBUNG M1	602424108	508	1	630	968418008	KABELSTRANG
KABELVERSCHRAUBUNG M1	602424108	10	1	1078	10028002	LEITUNGSTROMMEL
KABELVERSCHRAUBUNG M16	10428532	42	3	477	967926708	ELEKTRIK ANBAUTEILE KABIN
KABELVERSCHRAUBUNG M2	10216578	(13)	2	741	917190508	EL.KUEHLWASSERVORWAE
KABELVERSCHRAUBUNG M2	602424208	421	1	951	968285208	LEITUNGSTROMMEL KPL.
KABELVERSCHRAUBUNG M2	602424208	8	1	1077	968175108	LEITUNGSTROMMEL KPL.
KABELVERSCHRAUBUNG M2	602424208	3	1	1078	10028002	LEITUNGSTROMMEL
KABELVERSCHRAUBUNG M25	602424308	505	2	76	967971408	KABELSTRANG
KABELVERSCHRAUBUNG M25	602424308	529	2	625	968416808	KABELSTRANG
KABELVERSCHRAUBUNG M25	602424308	504	2	793	968541308	LEITUNG
KABELVERSCHRAUBUNG M25	602424308	511	2	794	968546008	LEITUNG
KABELVERSCHRAUBUNG M25	602424308	511	2	795	968546108	LEITUNG
KABELVERSCHRAUBUNG M2	602441101	507	1	77	967971708	KABELSTRANG
KABELVERSCHRAUBUNG M32	10875696	200	1	790	967923108	LEITUNGSTROMMEL KPL.
KABINE BLECHTEILE	917203608	71	1	570	917202908	KABINE VERGLAST
KABINE VERGLAST SPF	917202908	1	1	562	968121308	KRANFUEHRERKABINE VORM
KAEFIGMUTTER M10	413004408	56	32	61	917291608	RAUPENTRAEGER LI.

Bezeichnung	Artikel	Pos.	Menge	Seite	Baugruppe	Bezeichnung
KAEFIGMUTTER M10	413004408	8	4	80	968727008	KAMERAANBAU RAUPE
KAEFIGMUTTER M10	413004408	56	32	94	917291708	RAUPENTRAEGER RE.
KAEFIGMUTTER M10	413004408	8	4	104	968668808	KAMERAANBAU RAUPE
KAEFIGMUTTER M5 ST	10455281	27	6	445	917203308	STEUERSTAND
KAEFIGMUTTER M6	413002708	77	2	182	968277508	MONTAGETEILE DREHBUEHN
KAEFIGMUTTER M6	413002708	44	4	445	917203308	STEUERSTAND
KAEFIGMUTTER M6	413002808	57	1	584	964598408	INNENVERKLEIDUNG
KAEFIGMUTTER M6 NIROSTA	10875857	84	2	62	917291608	RAUPENTRAEGER LI.
KAEFIGMUTTER M6 NIROSTA	10875857	84	2	95	917291708	RAUPENTRAEGER RE.
KAEFIGMUTTER M6 NIROSTA	10875857	358	2	266	967978708	DIESELMOTOR VORM.
KAEFIGMUTTER M8	413003108	4	1	580	965063308	MONITORKONSOLE
KAEFIGMUTTER M8 A2/ST A2	10875858	31	4	430	917079508	LUFTFILTERANLAGE KPL.
KAEFIGMUTTER M8 A2/ST A2	413003208	85	4	62	917291608	RAUPENTRAEGER LI.
KAEFIGMUTTER M8 A2/ST A2	413003208	85	4	95	917291708	RAUPENTRAEGER RE.
KAEFIGMUTTER M8 A2/ST A2	413003208	49	4	137	917347808	UNTERTEIL VORM.
KAEFIGMUTTER M8 A2/ST A2	413003208	17	4	980	968107908	ZUGZYLINDER VORM.
KAELTEMASCHINENOEL WA	11211803	101	0.24	493	917191108	KLIMAANLAGE
KAELTEMITTEL 12KG FLASCH	7020440	100	2.4	493	917191108	KLIMAANLAGE
KALOTTE	606144308	22	1	482	967924408	ARMATURENBRETT VORM.RE
KAMERA SPF	10097079	40	1	724	967956008	AUSRUESTUNG KAMERA DRE
KAMERA SPF	614043608	50	2	78	968726908	AUSRUESTUNG KAMERA
KAMERA SPF	614043608	50	2	102	968668608	AUSRUESTUNG KAMERA
KAMERA SPF	614043608	39	4	724	967956008	AUSRUESTUNG KAMERA DRE
KAMERA SPF	614043608	17	1	1053	967957308	AUSRUESTUNG KAMERA WI
KAMERA SPF	614045108	38	2	724	967956008	AUSRUESTUNG KAMERA DRE
KAMERA SPF	614045108	(17)	1	1051	917229408	KAMERAUEBERWACHUNG WI
KAMERAANBAU DREHBUEHN	967956208	3	1	724	967956008	AUSRUESTUNG KAMERA DRE
KAMERAANBAU RAUPE LINKS	968727008	3	1	78	968726908	AUSRUESTUNG KAMERA
KAMERAANBAU RAUPE REC	968668808	3	1	102	968668608	AUSRUESTUNG KAMERA
KAMERAANBAU S-ANLENKSTU	967957508	12	1	1052	917229508	KAMERAUEBERWACHUNG W
KAMERAHALTER SCHWK.	96005702	1	1	731	96005701	KAMERAHALTER VORM.
KAMERAHALTER SCHWK.	968099908	1	1	1057	968099808	KAMERAHALTER VORM.
KAMERAHALTER SCHWK.	968646308	1	1	729	968646208	KAMERAHALTER VORM.
KAMERAHALTER VORM.	96005701	37	1	727	967956208	KAMERAANBAU DREHBUEHN
KAMERAHALTER VORM.	968099808	2	1	1056	968134408	MECH.ANBAUTEILE SCHEINW
KAMERAHALTER VORM.	968646208	1	1	727	967956208	KAMERAANBAU DREHBUEHN
KAMERAHALTERUNG SCHWK.	968484808	34	1	727	967956208	KAMERAANBAU DREHBUEHN
KAMERAHAUBE 2X619X394 X5	97067271	2	1	731	96005701	KAMERAHALTER VORM.
KAMERAUEBERWACHUNG D	917084208	322	1	12		LIEBHERR RAUPENKRAN LR
KAMERAUEBERWACHUNG WI	917229408	324	1	12		LIEBHERR RAUPENKRAN LR
KAMERAUEBERWACHUNG W	917229508	326	1	12		LIEBHERR RAUPENKRAN LR
KANTENSCHUTZ 1-2,5X33X8,7	262105308	14	5.2	453	917079908	DREHBUEHNENVERKLEIDUN
KANTENSCHUTZ 1-2,5X33X8,7	262105308	18	6.5	611	968255308	GERAEUSCHDAEMMUNG UN
KANTENSCHUTZ 1-2X9,5X6,5	262103908	7	0.16	47	926891108	VERTEILER MASSE
KANTENSCHUTZ 1-2X9,5X6,5	262103908	8	3.5	434	968169408	BATTERIEKASTEN VORM.
KANTENSCHUTZ 1-2X9,5X6,5	262103908	42	0.6	584	964598408	INNENVERKLEIDUNG
KANTENSCHUTZ 1-2X9,5X6,5	262103908	6	0.7	607	968309108	DECKEL KPL.
KANTENSCHUTZ 1-2X9,5X6,5	262103908	9	22	611	968255308	GERAEUSCHDAEMMUNG UN
KANTENSCHUTZ 1-2X9,5X6,5	262103908	90	0.5	650	967918008	AUFBAUTEILE MONTAGETAFE
KANTENSCHUTZ 1-2X9,5X6,5	262103908	24	0.05	729	968646208	KAMERAHALTER VORM.
KANTENSCHUTZ 1-4X14,5X10	262104008	19	1	439	968111208	HARNSTOFFTANK VORM.
KANTENSCHUTZ 1-4X14,5X10	262104008	19	0.25	468	969259908	LAUFSTEG DREHBUEHNE REC
KANTENSCHUTZ 1-4X14,5X10	262104008	65	1.2	603	968286908	GERAEUSCHDAEMMUNG OBE
KANTENSCHUTZ 1-4X14,5X10	262104008	35	0.26	749	917081508	AUFNAHME GEGENGEWICHT
KAPPE GUMMI	511052408	13	1	169	510401908	UMSCHALTVENTIL
KARABINERHAKEN AEHNLICH	11004801	173	6	921	917333208	D-ANLENKSTUECK VORM.
KARABINERHAKEN AEHNLICH	11004801	128	6	963	917380508	D-KOPFSTUECK VORM.
KARABINERHAKEN AEHNLICH	11004801	62	6	1004	917085308	D-ZWISCHENSTUECK
KARABINERHAKEN AEHNLICH	11004801	62	6	1016	917178608	D-ZWISCHENSTUECK
KARABINERHAKEN DIN 5299 C	744010408	106	4	778	917332608	S-ANLENKSTUECK VORM.

Bezeichnung	Artikel	Pos.	Menge	Seite	Baugruppe	Bezeichnung
KARABINERHAKEN DIN 5299 C	744010208	432	6	677	967788108	HYDRAULIK
KARTUSCHE	571352308	1	1	713	502657308	LUFTTROCKNER
KARTUSCHE	571352308	(201)	1	1114	SK_Z98201	SERVICE
KARTUSCHE	571352308	201	1	1119	969993908	FILTERPAKET
KB-RING 128X119,1X3,5	10145869	3	1	332	10148222	KOLBEN KPL.
KEGEL	510792108	4	1	702	571130108	DRUCKBEGRENZUNGSVENTI
KEGELRADNABE Z=25 42CrM	938846401	4	1	64	90029090	WINKELGETRIEBE
KEGELRADNABE Z=25 42CrM	938846401	4	1	66	90029091	WINKELGETRIEBE
KEGELROLLENLAGER	570114008	10	1	248	570112908	TRIEBWERK
KEGELROLLENLAGER	7408797	15	1	293	11314599	VERSTELLPUMPE
KEGELROLLENLAGER	7408798	16	1	293	11314599	VERSTELLPUMPE
KEGELROLLENLAGER	7409755	(6)	1	198	11170708	VERSTELLMOTOR
KEGELROLLENLAGER DIN 720	746202601	12	1	142	90201679	DREHWERKANTRIEB
KEGELROLLENLAGER DIN 720	746222501	16	2	64	90029090	WINKELGETRIEBE
KEGELROLLENLAGER DIN 720	746222501	16	2	66	90029091	WINKELGETRIEBE
KEGELROLLENLAGER DIN 720	746223701	3	1	142	90201679	DREHWERKANTRIEB
KEGELROLLENLAGER DIN 720	746221608	11	1	248	570112908	TRIEBWERK
KEGELSCHMIERNIPPEL DIN 71	12103914	12	1	83	11621396	ELEKTROPUMPE
KEGELSCHMIERNIPPEL DIN 71	7743242	30	4	61	917291608	RAUPENTRAEGER LI.
KEGELSCHMIERNIPPEL DIN 71	7743242	30	4	94	917291708	RAUPENTRAEGER RE.
KEGELSCHMIERNIPPEL DIN 71	7743242	13	8	112	918589408	HYDRAULISCHE ABSTUETZUN
KEGELSCHMIERNIPPEL DIN 71	7743242	89	1	194	90024489	PLANETENGETRIEBE
KEGELSCHMIERNIPPEL DIN 71	7743242	73	2	221	917451208	WINDE 4 VORM.
KEGELSCHMIERNIPPEL DIN 71	7743242	89	1	225	90200276	PLANETENGETRIEBE
KEGELSCHMIERNIPPEL DIN 71	7743242	(4)	1	500	917347708	SA-BOCK
KEGELSCHMIERNIPPEL DIN 71	7743242	12	2	786	917084408	S-RUECKHALTESICHERUNG
KEGELSCHMIERNIPPEL DIN 71	7743242	(4)	1	810	917190708	ROLLENSATZ
KEGELSCHMIERNIPPEL DIN 71	7743242	24	1	877	90200131	SEILTROMMEL
KEGELSCHMIERNIPPEL DIN 71	7743242	91	1	879	90200134	PLANETENGETRIEBE
KEGELSCHMIERNIPPEL DIN 71	7743242	24	1	896	90028040	SEILTROMMEL
KEGELSCHMIERNIPPEL DIN 71	7743242	89	1	898	90026841	PLANETENGETRIEBE
KEGELSCHMIERNIPPEL DIN 71	7743242	3	2	929	917178708	D-RUECKHALTESICHERUNG
KEGELSCHMIERNIPPEL DIN 71	7743242	76	2	962	917380508	D-KOPFSTUECK VORM.
KEGELSCHMIERNIPPEL DIN 71	7743242	8	4	976	968027908	ROLLENLAGERUNG KPL.
KEGELSCHMIERNIPPEL DIN 71	7743242	(4)	1	1027	917251008	L-KOPFSTUECK
KEGELSCHMIERNIPPEL DIN 71	7743242	57	2	1028	917251008	L-KOPFSTUECK
KEGELSCHMIERNIPPEL DIN 71	7743242	15	4	1087	968671408	KOPFSTUECK VORM.
KEGELSCHMIERNIPPEL DIN 71	571578608	2	1	154	774375108	DURCHGANGSNIPPELBLOCK
KEGELVERSCHLUSS GPN 600	7380055	94	1	142	90201679	DREHWERKANTRIEB
KEILENDKLEMME 27-29 GR.29	12100038	10	1	127	917077108	WERKZEUG
KEILENDKLEMME 32-33 GR.33	12100046	11	1	127	917077108	WERKZEUG
KEILRIEMEN	11160643	19	1	495	10451181	VERFLUESSIGEREINHEIT
KEILRIPPENRIEMEN DIN 7867	4981139	12	1	400	10120850	GENERATOR ANBAU
KERBSTIFT DIN 1472 4X12	431100201	21	1	877	90200131	SEILTROMMEL
KERBSTIFT DIN 1472 4X12	431100201	21	1	896	90028040	SEILTROMMEL
KETTE DIN 763 7X49 0.3t ST35	10663970	3	2	763	96013575	HUBENDSCHALTER GEWICHT
KETTE DIN 763 7X49 0.3t ST35	10663970	107	4	778	917332608	S-ANLENKSTUECK VORM.
KETTENGEHAENGE 19T-8.195	10290071	3	2	749	917081508	AUFNAHME GEGENGEWICHT
KFZ-LEITUNG 0,5	10870538	344	13.3	473	967926308	KABELSTRANG
KFZ-LEITUNG 0,5	10870538	344	5.05	474	967926408	KABELSTRANG
KFZ-LEITUNG 0,75	10870539	345	18.2	471	967925808	KABELSTRANG
KFZ-LEITUNG 0,75	10870539	345	0.64	628	968346208	BLINDSTECKER
KFZ-LEITUNG 0,75	10870539	(345)	0.16	1033	967922908	KLEMMKASTEN
KFZ-LEITUNG 1,0	10870540	305	0.38	50	96026395	VERKABELUNG
KFZ-LEITUNG 1,0	10870540	(305)	0.64	51	967908108	KABELLISTE MITTELSTUECK
KFZ-LEITUNG 1,0	10870540	(305)	0.64	51	967908108	KABELLISTE MITTELSTUECK
KFZ-LEITUNG 1,0	10870540	305	480.15	471	967925808	KABELSTRANG
KFZ-LEITUNG 1,0	10870540	305	353.69	473	967926308	KABELSTRANG
KFZ-LEITUNG 1,0	10870540	305	966.8	624	968416808	KABELSTRANG
KFZ-LEITUNG 1,5	10870541	307	6.6	473	967926308	KABELSTRANG

Bezeichnung	Artikel	Pos.	Menge	Seite	Baugruppe	Bezeichnung
KFZ-LEITUNG 1,5	10870541	307	9.3	624	968416808	KABELSTRANG
KFZ-LEITUNG 2,5	10870542	309	22.33	471	967925808	KABELSTRANG
KFZ-LEITUNG 2,5	10870542	309	25.2	473	967926308	KABELSTRANG
KFZ-LEITUNG 2,5	10870542	309	3.8	620	968030708	KABELSTRANG
KFZ-LEITUNG 2,5	10870542	309	34.6	624	968416808	KABELSTRANG
KFZ-LEITUNG 25 PVC	600431508	325	31.15	620	968030708	KABELSTRANG
KFZ-LEITUNG DIN 72551 16	600431008	326	0.95	620	968030708	KABELSTRANG
KFZ-LEITUNG DIN 72551 16	600431108	327	0.95	620	968030708	KABELSTRANG
KIPPHEBEL VORM.	10119407	2	2	335	10122503	KIPPHEBELBOCK VORM.
KIPPHEBELBOCK	10122504	1	1	335	10122503	KIPPHEBELBOCK VORM.
KIPPHEBELBOCK VORM.	10122503	1	1	334	10118060	KIPPHEBELWERK KPL.
KIPPHEBELWERK KPL. NEIN	10118060	81	8	306	10137680	DIESELMOTOR
KIPPZYLINDER 55/32-400 SPF	512349708	36	1	559	917081608	KRANFUEHRERKABINE KPL.
KLAMMER	11100970	3	1	1058	11004726	ARBEITSSCHEINWERFER
KLAMMER 40X102X24 S960QL+	97037393	2	4	925	968246608	ZUGSTANGE KPL.
KLAMMER 40X142X24 S960QL+	97028373	2	4	508	967846508	ZUGSTANGE VORM.
KLAMMER 40X142X24 S960QL+	97028373	2	6	510	967981108	ZUGSTANGE VORM.
KLAMMER 40X142X24 S960QL+	97028373	2	8	821	967747008	STANGE VORM.
KLAMMER 40X142X24 S960QL+	97028373	2	16	841	967744008	STANGE VORM.
KLAMMER 40X142X24 S960QL+	97028373	3	5	848	967950808	ZUGSTANGE VORM.
KLAMMER 40X142X24 S960QL+	97028373	3	6	850	968214108	ZUGSTANGE VORM.
KLAMMER 40X142X24 S960QL+	97028373	2	7	852	968217108	ZUGSTANGE VORM.
KLAMMER 40X142X24 S960QL+	97028373	2	8	924	968242108	ZUGSTANGE VORM.
KLAMMER 40X142X24 S960QL+	97028373	2	10	972	968027308	ZUGSTANGE VORM.
KLAMMER 40X142X24 S960QL+	97028373	2	10	973	968026108	ZUGSTANGE VORM.
KLAMMER 40X142X24 S960QL+	97028373	2	6	975	968027708	ZUGSTANGE VORM.
KLAMMER 40X142X24 S960QL+	97028373	2	8	1007	967733808	STANGE VORM.
KLAMMER 40X142X24 S960QL+	97028373	2	16	1019	967704108	STANGE VORM.
KLAMMER 40X142X24 S960QL+	97028373	2	4	1089	968803008	ZUGSTANGE VORM.
KLAMMER 40X142X24 S960QL+	97028373	2	4	1095	968786908	ZUGSTANGE VORM.
KLAMMER 40X142X57 S960QL+	97030592	2	1	848	967950808	ZUGSTANGE VORM.
KLAMMER 40X142X58 S960QL+	97030724	6	1	852	968217108	ZUGSTANGE VORM.
KLAMMER SURE-SEAL	605215508	530	3	621	968030708	KABELSTRANG
KLAMMER SURE-SEAL	605215508	523	1	625	968416808	KABELSTRANG
KLAPPGRIFF 118X18X43	10222677	10	1	608	968310408	DECKEL KPL.
KLAPPGRIFF 118X18X43	10222677	11	1	609	968318208	DECKEL KPL.
KLAPPGRIFF 118X18X43	10870376	(11)	2	434	968169408	BATTERIEKASTEN VORM.
KLAPPTRITT VORM.	968287208	5	2	457	917080008	LAUFSTEG DREHBUEHNE
KLEBER 600ML FC-BEUTEL	811203308	51	1	572	917432008	SCHIEBETUER KPL.
KLEBSTOFF 10ML FLASCHE -5	8655032	104	1	311	10143289	KURBELGEHAEUSE KPL.
KLEMMBRETT 6XM6	604412408	1	1	653	922648308	KLEMMBRETT VORM.
KLEMMBRETT VORM.	922648308	44	1	649	967918008	AUFBAUTEILE MONTAGETAFE
KLEMME	636107901	49	2	649	967918008	AUFBAUTEILE MONTAGETAFE
KLEMMHAELFTE DIN 3015-1 L	7365090	13	22	150	917081108	ZENTRALSCHMIERANLAGE O
KLEMMHAELFTE DIN 3015-1 L	7365090	308	2	533	967788008	ZUSATZHYDR.MONTAGEEINR
KLEMMHAELFTE DIN 3015-1 L	602007708	189	8	265	967978708	DIESELMOTOR VORM.
KLEMMHAELFTE DIN 3015-1 L	602007108	308	12	514	968513208	ZUSATZHYDRAULIK SA-BOCK
KLEMMHAELFTE DIN 3015-1 L	602007408	309	8	514	968513208	ZUSATZHYDRAULIK SA-BOCK
KLEMMHAELFTE DIN 3015-1 L	602008108	49	2	445	917203308	STEUERSTAND
KLEMMHAELFTE DIN 3015-1 L	7362946	309	6	533	967788008	ZUSATZHYDR.MONTAGEEINR
KLEMMHAELFTE DIN 3015-1 L	602008408	190	2	265	967978708	DIESELMOTOR VORM.
KLEMMHAELFTE DIN 3015-1 L	602008408	7	10	296	968240908	KUEHLER VORM.
KLEMMHAELFTE DIN 3015-1 L	602008408	27	4	437	917079808	HARNSTOFFTANK
KLEMMHAELFTE DIN 3015-1 L	602008508	35	2	191	917438108	WINDE 1 VORM.
KLEMMHAELFTE DIN 3015-1 L	602008508	35	2	212	917454008	WINDE 2 VORM.
KLEMMHAELFTE DIN 3015-1 L	7005052	13	8	18	917345308	RAUPENMITTELTEIL
KLEMMHAELFTE DIN 3015-1 L	7005052	194	4	266	967978708	DIESELMOTOR VORM.
KLEMMHAELFTE DIN 3015-1 L	7005052	40	4	727	967956208	KAMERAANBAU DREHBUEHN
KLEMMHAELFTE DIN 3015-1 L	7005052	152	4	779	917332608	S-ANLENKSTUECK VORM.
KLEMMHAELFTE DIN 3015-1 L	7403077	23	4	437	917079808	HARNSTOFFTANK

Bezeichnung	Artikel	Pos.	Menge	Seite	Baugruppe	Bezeichnung
KLEMMHAELFTE DIN 3015-1 L	602008808	58	3	493	917191108	KLIMAANLAGE
KLEMMHAELFTE DIN 3015-1 L	602008908	312	66	514	968513208	ZUSATZHYDRAULIK SA-BOCK
KLEMMHAELFTE DIN 3015-1 L	602008908	312	40	533	967788008	ZUSATZHYDR.MONTAGEEINR
KLEMMHAELFTE DIN 3015-1 L	602008908	21	4	874	917473608	WINDE 6 VORM.
KLEMMHAELFTE DIN 3015-1 L	602009108	191	4	265	967978708	DIESELMOTOR VORM.
KLEMMHAELFTE DIN 3015-1 L	602009108	57	2	493	917191108	KLIMAANLAGE
KLEMMHAELFTE DIN 3015-1 L	602009108	24	2	1057	968099808	KAMERAHALTER VORM.
KLEMMHAELFTE DIN 3015-1 L	602010108	14	8	18	917345308	RAUPENMITTELTEIL
KLEMMHAELFTE DIN 3015-1 L	602010108	195	2	266	967978708	DIESELMOTOR VORM.
KLEMMHAELFTE S 4 E 64 PP	10492888	301	4	711	967788208	DRUCKLUFTANLAGE
KLEMMHAELFTE S 4 E 64 PP	10492888	322	4	904	967789108	ZUSATZHYDRAULIK WINDE 3
KLEMMHEBEL NIROSTA	10024803	33	1	727	967956208	KAMERAANBAU DREHBUEHN
KLEMMHEBEL NIROSTA	10024803	3	1	731	96005701	KAMERAHALTER VORM.
KLEMMHEBEL NIROSTA	10024803	3	2	1056	968134408	MECH.ANBAUTEILE SCHEINW
KLEMMHEBEL NIROSTA	10024803	6	2	1057	968099808	KAMERAHALTER VORM.
KLEMMKASTEN BELEUCHTUN	927868908	527	1	625	968416808	KABELSTRANG
KLEMMKASTEN KPL. +S1100	968174908	10	1	1074	968174808	ELEKTRIK BALLASTPALETTE
KLEMMKASTEN KPL. S1910	967923208	10	1	789	917480108	ELEKTRIK S-ANLENKSTUECK
KLEMMKASTEN KPL. S1994	967922708	10	1	1040	967276808	SENDER
KLEMMKASTEN KPL. S1995	967276908	10	1	1038	967276708	EMPFAENGER
KLEMMKASTEN KPL. S2030	968650608	1	1	1045	968135508	ELEKTRIK MASTNASE
KLEMMKASTEN KPL. S2063	968497808	20	1	907	917452508	ELEKTRIK WINDE 3
KLEMMKASTEN KPL. S2070	968188208	20	1	995	917471508	ELEKTRIK D-KOPFSTUECK
KLEMMKASTEN KPL. S220 4X	967906608	10	1	100	917361608	ELEKTRIK RAUPENTRAEGER
KLEMMKASTEN KPL. S240 4X	967906508	10	1	74	917361508	ELEKTRIK RAUPENTRAEGER
KLEMMKASTEN S1930	967922908	1	1	1031	967922808	ELEKTRIK L-KOPFSTUECK
KLEMMKASTEN S2050	968285108	1	1	948	917483808	ELEKTRIK D-ANLENKSTUECK
KLEMMKASTEN SA-BOCK VO	968241408	10	1	517	917476108	ELEKTRIK SA-BOCK
KLEMMPROFIL 1,5-4X25X13 E	11002218	16	0.426	562	968121308	KRANFUEHRERKABINE VORM
KLEMMPROFIL 2X13,5X20 EP	10300600	13	4.5	572	917432008	SCHIEBETUER KPL.
KLEMMPROFIL 40X1M PUR-H	7014524	11	2	611	968255308	GERAEUSCHDAEMMUNG UN
KLEMMRING RD10X12 PA6G	288182508	30	1	489	917080208	ZUSATZHEIZUNG OW
KLEMMSCHELLE 40,5/39-42	553054208	28	1	489	917080208	ZUSATZHEIZUNG OW
KLEMMSCHELLE 40,5/39-42	553054208	8	3	490	967276208	ZUSATZHEIZUNG VORM.
KLEMMSTUECK 25X40X90	969537601	12	5	877	90200131	SEILTROMMEL
KLEMMSTUECK PA6G+OEL	976873708	18	2	729	968646208	KAMERAHALTER VORM.
KLIMAANLAGE TIER 4U SCR	917191108	135	1	10		LIEBHERR RAUPENKRAN LR
KLOTZ 50X242X242 S355J2+N	974318808	1	6	1080	917230008	ZENTRIERUNG STANDARD
KLOTZ 50X242X242 S355J2+N	974318908	2	6	1080	917230008	ZENTRIERUNG STANDARD
KLOTZ 50X255X610 S355J2+N	97038274	3	6	1080	917230008	ZENTRIERUNG STANDARD
KNIESTUECK	570066108	3	1	39	502806508	AUSGLEICHSBEHAELTER
KNOTENKETTE DIN 5686 1.8X2	740000808	(502)	0.2	51	967908108	KABELLISTE MITTELSTUECK
KNOTENKETTE DIN 5686 1.8X2	740000808	(502)	0.2	51	967908108	KABELLISTE MITTELSTUECK
KNOTENKETTE DIN 5686 1.8X2	740000808	540	0.6	625	968416808	KABELSTRANG
KNOTENKETTE DIN 5686 1.8X2	740000808	(504)	0.2	1033	967922908	KLEMMKASTEN
KOLBEN	510713708	4	1	707	510438508	DRUCKMINDERVENTIL
KOLBEN	510764908	4	1	41	511497508	DRUCKMINDERVENTIL
KOLBEN	511051308	2	1	169	510401908	UMSCHALTVENTIL
KOLBEN	570114708	4	7	249	570113308	TRIEBWERK
KOLBEN KPL. V-MOTORX128	10148222	70	8	306	10137680	DIESELMOTOR
KOLBENBOLZEN 55X80 16Mn	10029863	6	1	332	10148222	KOLBEN KPL.
KOLBENKUEHLUNG	10124183	15	8	305	10137680	DIESELMOTOR
KOMBIZANGE DIN 5244 180	790031508	40	1	128	96005686	GRUNDWERKZEUG
KOMPAKTSEILWINDE KSW 55	90024769	2	1	874	917473608	WINDE 6 VORM.
KOMPAKTSEILWINDE KSW 70	90023098	2	1	191	917438108	WINDE 1 VORM.
KOMPAKTSEILWINDE KSW 70	90023098	2	1	212	917454008	WINDE 2 VORM.
KOMPAKTSEILWINDE KSW 70	90023100	2	1	894	917474008	WINDE 3 VORM.
KOMPAKTSEILWINDE KSW 70	90023101	1	1	221	917451208	WINDE 4 VORM.
KOMPENSATOR	10133133	4	2	397	10137635	ABGASSTUTZEN ANBAU
KOMPENSATOR	10152117	4	2	397	10137635	ABGASSTUTZEN ANBAU

Bezeichnung	Artikel	Pos.	Menge	Seite	Baugruppe	Bezeichnung
KOMPRESSOR	553037908	11	1	495	10451181	VERFLUESSIGEREINHEIT
KONDENSATOR	11341145	5	1	495	10451181	VERFLUESSIGEREINHEIT
KONDENSATOR 100N 10%250	691210608	(6)	4	649	967918008	AUFBAUTEILE MONTAGETAFE
KONDENSATOR 4,7U 63V	634218501	504	1	50	96026395	VERKABELUNG
KONSOLE	774215708	304	4	533	967788008	ZUSATZHYDR.MONTAGEEINR
KONSOLE	774215708	400	3	677	967788108	HYDRAULIK
KONSOLE	9079593	4	1	400	10120850	GENERATOR ANBAU
KONSOLE 1.0580	97066575	12	10	461	968283208	LAUFSTEG DREHBUEHNE LI
KONSOLE 4X1562X417 S315M	97034649	2	1	439	968111208	HARNSTOFFTANK VORM.
KONSOLE 6X889X1863 S355M	97035262	2	1	433	917079708	BATTERIELAGERUNG
KONSOLE ANBAU	10119353	10	1	410	10135786	KABELBAUM ANBAU
KONSOLE ANBAU	10119356	11	1	410	10135786	KABELBAUM ANBAU
KONSOLE KPL.	96005810	87	1	1028	917251008	L-KOPFSTUECK
KONSOLE LINKS	977556508	4	1	451	964862608	SITZ
KONSOLE LINKS SPF	967588308	3	1	445	917203308	STEUERSTAND
KONSOLE RAL 7037	921724508	1	1	1071	921723608	SCHALTEINHEIT
KONSOLE RAL 7037	921725108	1	1	1072	921723708	SCHALTEINHEIT
KONSOLE RECHTS	977556708	5	1	451	964862608	SITZ
KONSOLE RECHTS SPF	967588408	4	1	445	917203308	STEUERSTAND
KONSOLE SCHWK.	927068308	28	1	264	967978708	DIESELMOTOR VORM.
KONSOLE SCHWK.	96005812	(2)	1	1028	917251008	L-KOPFSTUECK
KONSOLE SCHWK.	964913908	29	2	264	967978708	DIESELMOTOR VORM.
KONSOLE SCHWK.	967781108	1	2	749	917081508	AUFNAHME GEGENGEWICHT
KONSOLE SCHWK.	967826308	6	1	527	917080508	ROLLENLAGERUNG
KONSOLE SCHWK.	967847308	16	4	221	917451208	WINDE 4 VORM.
KONSOLE SCHWK.	967847408	19	2	500	917347708	SA-BOCK
KONSOLE SCHWK.	968032608	3	2	137	917347808	UNTERTEIL VORM.
KONSOLE SCHWK.	968059908	2	1	1054	967957508	KAMERAANBAU S-ANLENKSTU
KONSOLE SCHWK.	968093308	4	2	187	917077708	BOLZEN S-ANLENKSTUECK
KONSOLE SCHWK.	968093408	5	2	187	917077708	BOLZEN S-ANLENKSTUECK
KONSOLE SCHWK.	968340908	30	2	493	917191108	KLIMAANLAGE
KONSOLE SCHWK.	968559408	25	1	527	917080508	ROLLENLAGERUNG
KONSOLE SCHWK.	968918708	118	1	502	917347708	SA-BOCK
KONSOLE SCHWK.	969062908	2	1	744	917508308	TRANSPORTABLAGE
KONSOLE SCHWK. 0	967843308	1	2	125	917077008	ZENTRALBALLASTBEFESTIG
KONSOLE SCHWK. FE//ZNNI8/	964598308	3	1	579	964598008	SCHEIBENWISCHANLAGE EIN
KONSOLE SCHWK. FE//ZNNI8/	966687808	7	1	445	917203308	STEUERSTAND
KONSOLE SCHWK. FE//ZNNI8/	968178708	2	2	786	917084408	S-RUECKHALTESICHERUNG
KONSOLE SCHWK. FE//ZNNI8/	968178708	6	2	929	917178708	D-RUECKHALTESICHERUNG
KONSOLE SCHWK. FE//ZNNI8/	968493308	59	1	264	967978708	DIESELMOTOR VORM.
KONSOLE SCHWK. RAL 9005	964843708	12	2	445	917203308	STEUERSTAND
KONSOLE SCHWK.LI.	968162108	3	1	213	968161808	SCHUTZWALZE KPL.
KONSOLE SCHWK.LI.	968262708	47	1	264	967978708	DIESELMOTOR VORM.
KONSOLE SCHWK.LI. FE//ZNNI	964842708	8	1	445	917203308	STEUERSTAND
KONSOLE SCHWK.LI. RAL 900	964843808	13	1	445	917203308	STEUERSTAND
KONSOLE SCHWK.RE.	968162008	2	1	213	968161808	SCHUTZWALZE KPL.
KONSOLE SCHWK.RE.	968262608	46	1	264	967978708	DIESELMOTOR VORM.
KONSOLE SCHWK.RE. FE//ZN	964842808	9	1	445	917203308	STEUERSTAND
KONSOLE SCHWK.RE. RAL 900	964843908	14	1	445	917203308	STEUERSTAND
KONTAKT 0,5-1MM2	602300308	125	18	76	967971408	KABELSTRANG
KONTAKT 0,5-1MM2	602300308	125	5	77	967971708	KABELSTRANG
KONTAKT 0,5-1MM2	602300308	125	204	471	967925808	KABELSTRANG
KONTAKT 0,5-1MM2	602300308	125	144	473	967926308	KABELSTRANG
KONTAKT 0,5-1MM2	602300308	125	6	474	967926408	KABELSTRANG
KONTAKT 0,5-1MM2	602300308	125	31	620	968030708	KABELSTRANG
KONTAKT 0,5-1MM2	602300308	125	112	624	968416808	KABELSTRANG
KONTAKT 0,5-1MM2	602300308	125	46	793	968541308	LEITUNG
KONTAKT 0,5-1MM2	602300308	125	23	794	968546008	LEITUNG
KONTAKT 0,5-1MM2	602300308	125	23	795	968546108	LEITUNG
KONTAKT 0,5-1MM2	602329108	617	2	471	967925808	KABELSTRANG

Bezeichnung	Artikel	Pos.	Menge	Seite	Baugruppe	Bezeichnung
KONTAKT 0,5-1MM2	602329108	617	6	621	968030708	KABELSTRANG
KONTAKT 1-2,5MM2	602300108	121	4	77	967971708	KABELSTRANG
KONTAKT 1-2,5MM2	602300108	121	27	471	967925808	KABELSTRANG
KONTAKT 1-2,5MM2	602300108	121	16	473	967926308	KABELSTRANG
KONTAKT 1-2,5MM2	602300108	121	67	620	968030708	KABELSTRANG
KONTAKT 1-2,5MM2	602300108	121	25	624	968416808	KABELSTRANG
KONTAKT 1-2,5MM2	602300108	121	2	793	968541308	LEITUNG
KONTAKT 1-2,5MM2	602300108	121	1	794	968546008	LEITUNG
KONTAKT 1-2,5MM2	602300108	121	1	795	968546108	LEITUNG
KONTAKTBUCHSE 0,14-5,5MM	10675506	(502)	2	637	917082908	EINBAUTEILE SCHALTSCHRAN
KONTAKTBUCHSE 1MM2	605601801	127	23	794	968546008	LEITUNG
KONTAKTBUCHSE 1MM2	605601801	127	23	795	968546108	LEITUNG
KONTAKTGEBER 1OE	11211275	31	1	640	967917908	SCHALTSCHRANK MECH.
KONTAKTSTIFT 0,14-5,5MM2	10675505	504	2	630	968418008	KABELSTRANG
KONTAKTSTIFT 0,75MM2	10113737	777	61	793	968541308	LEITUNG
KONTAKTSTIFT 1,5MM2	637005601	131	5	628	968346208	BLINDSTECKER
KONTAKTSTIFT 1MM2	605601701	130	1	628	968346208	BLINDSTECKER
KONTAKTVERRIEGELUNG 2-	7368241	502	1	50	96026395	VERKABELUNG
KONTAKTVERRIEGELUNG 2-	7368241	522	2	621	968030708	KABELSTRANG
KONTAKTVERRIEGELUNG 2-	7368241	519	1	625	968416808	KABELSTRANG
KONTAKTVERRIEGELUNG 3-	605252214	524	1	625	968416808	KABELSTRANG
KONTAKTVERRIEGELUNG DT	10216772	506	1	621	968030708	KABELSTRANG
KONTAKTVERRIEGELUNG DT	10342519	504	1	77	967971708	KABELSTRANG
KONTAKTVERRIEGELUNG DT	10342519	504	1	471	967925808	KABELSTRANG
KONTAKTVERRIEGELUNG DT	10342519	514	2	473	967926308	KABELSTRANG
KONTAKTVERRIEGELUNG DT	10342519	503	9	625	968416808	KABELSTRANG
KONUSLAGER 70NR11	10291989	6	4	559	917081608	KRANFUEHRERKABINE KPL.
KOPFSCHRAUBE	510733308	21	2	169	510401908	UMSCHALTVENTIL
KOPFSTUECK SCHWK.	968704508	1	1	1087	968671408	KOPFSTUECK VORM.
KOPFSTUECK VORM.	968671408	3	1	1081	917230108	FUEHRUNG SCHWEBEBALLAS
KORBFILTER B80/200	10112750	5	1	537	965527508	BRENNSTOFFBEHAELTER VO
KORBFILTER B80/200	10112750	17	1	539	917080808	KRAFTSTOFFBEHAELTER KPL
KORROSIONSFROSTSCHUTZ	10871121	100	137	1127	968360308	SERVICEBEFUELLUNG
KRAFTMESSLASCHE 0-50KN	11346815	34	1	1044	917228608	MASTNASE
KRAFTSTOFF-FEINFILTERAN	10137788	201	1	307	10137680	DIESELMOTOR
KRAFTSTOFFBEHAELTER KPL	917080808	143	1	10		LIEBHERR RAUPENKRAN LR
KRAFTSTOFFBEHAELTER SCH	967966708	1	1	540	967967608	KRAFTSTOFFBEHAELTER VO
KRAFTSTOFFBEHAELTER VO	967967608	1	1	539	917080808	KRAFTSTOFFBEHAELTER KPL
KRAFTSTOFFFILTER	553174008	(1)	1	489	917080208	ZUSATZHEIZUNG OW
KRAFTSTOFFFILTER	553174008	(102)	1	1114	SK_Z98201	SERVICE
KRAFTSTOFFFILTER	553174008	102	1	1119	969993908	FILTERPAKET
KRAFTSTOFFFILTEREINSATZ	10289138	2	2	362	10120512	KRAFTSTOFFFILTERMODUL
KRAFTSTOFFFILTEREINSATZ	10289138	(105)	2	1114	SK_Z98201	SERVICE
KRAFTSTOFFFILTEREINSATZ	10289138	105	2	1116	969993808	FILTERPAKET
KRAFTSTOFFFILTEREINSATZ	10289138	105	2	1119	969993908	FILTERPAKET
KRAFTSTOFFFILTERMODUL	10120512	1	1	361	10137788	KRAFTSTOFF-FEINFILTERAN
KRAFTSTOFFHEIZER 24V 0,6	10488927	4	1	362	10120512	KRAFTSTOFFFILTERMODUL
KRAFTSTOFFLEITUNG	10119000	2	1	361	10137788	KRAFTSTOFF-FEINFILTERAN
KRAFTSTOFFLEITUNG 10X1	10118444	2	1	363	10135675	KRAFTSTOFFLEITUNGEN
KRAFTSTOFFLEITUNG 12X1	10118446	1	1	363	10135675	KRAFTSTOFFLEITUNGEN
KRAFTSTOFFLEITUNG 12X1	10130971	5	1	363	10135675	KRAFTSTOFFLEITUNGEN
KRAFTSTOFFLEITUNG 12X1	10130972	6	1	363	10135675	KRAFTSTOFFLEITUNGEN
KRAFTSTOFFLEITUNG 12X1	10133475	4	1	363	10135675	KRAFTSTOFFLEITUNGEN
KRAFTSTOFFLEITUNG 12X1	10135668	8	1	363	10135675	KRAFTSTOFFLEITUNGEN
KRAFTSTOFFLEITUNG 12X1	10135669	9	1	363	10135675	KRAFTSTOFFLEITUNGEN
KRAFTSTOFFLEITUNG 12X1	10135677	15	1	363	10135675	KRAFTSTOFFLEITUNGEN
KRAFTSTOFFLEITUNG 12X1	10138400	7	1	363	10135675	KRAFTSTOFFLEITUNGEN
KRAFTSTOFFLEITUNG 15X1,5	10133474	3	1	363	10135675	KRAFTSTOFFLEITUNGEN
KRAFTSTOFFLEITUNG 15X1,5	10138092	4	1	359	10138091	KRAFTSTOFFVORFILTERANBA
KRAFTSTOFFLEITUNGEN	10135675	212	1	307	10137680	DIESELMOTOR

Bezeichnung	Artikel	Pos.	Menge	Seite	Baugruppe	Bezeichnung
KRAFTSTOFFSCHLAUCH	978089308	4	2	539	917080808	KRAFTSTOFFBEHAELTER KPL
KRAFTSTOFFSCHLAUCH DN12	10489142	20	2	363	10135675	KRAFTSTOFFLEITUNGEN
KRAFTSTOFFSCHLAUCH DN4,	10815777	17	2	489	917080208	ZUSATZHEIZUNG OW
KRAFTSTOFFSCHLAUCH DN4,	553191108	14	0.05	489	917080208	ZUSATZHEIZUNG OW
KRAFTSTOFFVORFILTER	10303007	1	1	359	10138091	KRAFTSTOFFVORFILTERANBA
KRAFTSTOFFVORFILTERANBA	10138091	200	1	307	10137680	DIESELMOTOR
KRAFTSTOFFVORFILTERANBA	968669208	2	1	255	917079108	DIESELMOTOR KPL.
KRANFUEHRERKABINE KPL.	917081608	153	1	10		LIEBHERR RAUPENKRAN LR
KRANFUEHRERKABINE VORM	968121308	1	1	559	917081608	KRANFUEHRERKABINE KPL.
KREUZLASCHE SCHWK.	968233108	13	1	529	917080608	MONTAGEEINRICHTUNG RA
KREUZLASCHE SCHWK.	968242308	7	2	1069	917229808	SCHWEBEBALLAST
KREUZLASCHE SCHWK.	968825908	5	2	1023	917722108	ZUSATZABSPANNUNG
KREUZSTUECK 30 G-ALMG TR	10440990	49	1	569	917202908	KABINE VERGLAST
KRUEMMER	10153006	4	1	322	10134887	OELWANNE MIT BEFEST.
KRUEMMER 90° DI=130 GUMM	10099969	11	5	430	917079508	LUFTFILTERANLAGE KPL.
KUEHLER VORM.	968240908	120	1	265	967978708	DIESELMOTOR VORM.
KUEHLERANLAGE AL	11340518	1	1	296	968240908	KUEHLER VORM.
KUEHLMITTELKRUEMMER	10134296	1	1	390	10126477	WASSERLEITUNGSANSCHLUE
KUEHLMITTELKRUEMMER	10138365	1	1	389	10135655	KUEHLMITTELKRUEMMER AN
KUEHLMITTELKRUEMMER	9078876	2	1	389	10135655	KUEHLMITTELKRUEMMER AN
KUEHLMITTELKRUEMMER AN	10135655	382	1	308	10137680	DIESELMOTOR
KUEHLWASSERLEITUNG 12X1	10138371	7	1	382	10135642	ANBAUTEILE LUFTPRESSER
KUEHLWASSERLEITUNG 12X1	10138372	1	1	382	10135642	ANBAUTEILE LUFTPRESSER
KUEHLWASSERLEITUNG 12X1	10138373	2	1	382	10135642	ANBAUTEILE LUFTPRESSER
KUEHLWASSERSCHLAUCH D	11621769	254	3.5	266	967978708	DIESELMOTOR VORM.
KUEHLWASSERSCHLAUCH D	11621769	11	1	437	917079808	HARNSTOFFTANK
KUEHLWASSERSCHLAUCH D	11621769	22	2.5	439	968111208	HARNSTOFFTANK VORM.
KUEHLWASSERSCHLAUCH D	10873086	253	1	266	967978708	DIESELMOTOR VORM.
KUEHLWASSERSCHLAUCH D	10873086	26	5	296	968240908	KUEHLER VORM.
KUEHLWASSERSCHLAUCH D	11621783	8	0.6	489	917080208	ZUSATZHEIZUNG OW
KUEHLWASSERSCHLAUCH D	11621783	22	0.05	489	917080208	ZUSATZHEIZUNG OW
KUEHLWASSERSCHLAUCH D	11621783	20	10	595	917200808	HEIZKLIMAGERAET EINBAU
KUEHLWASSERSCHLAUCH D	11621783	26	10	595	917200808	HEIZKLIMAGERAET EINBAU
KUEHLWASSERSCHLAUCH D	11621783	27	0.075	595	917200808	HEIZKLIMAGERAET EINBAU
KUEHLWASSERSCHLAUCH D	11621783	28	0.155	595	917200808	HEIZKLIMAGERAET EINBAU
KUEHLWASSERSCHLAUCH D	11621775	25	1.5	296	968240908	KUEHLER VORM.
KUEHLWASSERSCHLAUCH DN	11621768	9	7	437	917079808	HARNSTOFFTANK
KUEHLWASSERSCHLAUCH DN	10873085	255	2	266	967978708	DIESELMOTOR VORM.
KUEHLWASSERSCHLAUCH DN	10873085	1	1	300	96004429	SCHLAEUCHE
KUFE 20X57X41 S355J2+N	97031137	4	1	966	967966108	ENDSCHALTER KPL.
KUFE 20X57X41 S355J2+N	97031137	4	1	967	967966808	ENDSCHALTER KPL.
KUGEL 6,35 G20P2	10011834	(3)	1	421	10119873	NEBENABTRIEB ANBAU
KUGEL DIN 5401 10	747000608	34	2	682	11211288	STEUERBLOCK
KUGEL DIN 5401 8	747000408	38	1	788	11211228	RUECKFALLSTUETZE
KUGEL DIN 5401-1 12,7 G20 X4	10036651	8	2	311	10143289	KURBELGEHAEUSE KPL.
KUGELHAHN BKH1/2"NW13 A3	510682308	2	1	302	968669208	KRAFTSTOFFVORFILTERANBA
KUGELHAHN BKH20-S A3C	510688008	170	1	30	967787308	HYDRAULIK MITTELTEIL
KUGELHAHN SK3 38-S-32 A3C	511065008	165	2	159	968129608	ZUSATZHYDRAULIK DREHBUE
KUGELSCHEIBE DIN 6319 C 8,	11622278	5	1	357	10117167	EINSPRITZDUESE MIT BEFEST
KUGELSPERRBOLZEN 12X90	10490116	(2)	2	1027	917251008	L-KOPFSTUECK
KUGELSPERRBOLZEN 20X191,	11320195	20	8	175	917401608	DREHBUEHNE KPL.
KUGELSPERRBOLZEN 4X55,5	12103691	10	2	575	964560908	DACHSCHEIBE VORM.
KUNSTSTOFFSCHLAUCH DN7-	10219946	13	3.8	437	917079808	HARNSTOFFTANK
KUPFERPASTE 850g	10002552	132	1	397	10137635	ABGASSTUTZEN ANBAU
KUPPLUNG	10664999	11	1	352	10117814	HOCHDRUCKPUMPE VORM.
KUPPLUNG 3800NM/1900U/MI	10663384	110	1	265	967978708	DIESELMOTOR VORM.
KUPPLUNGSDOSE 3-POL GER	605012708	7	1	743	917190608	FREMDEINSPEISUNG
KUPPLUNGSDOSE 4-POL GER	680001708	7	1	624	968416808	KABELSTRANG
KUPPLUNGSDOSE 4-POL GER	680001708	8	1	624	968416808	KABELSTRANG
KUPPLUNGSDOSE 4-POL GER	680001708	9	1	624	968416808	KABELSTRANG

Bezeichnung	Artikel	Pos.	Menge	Seite	Baugruppe	Bezeichnung
KUPPLUNGSDOSE 4-POL GER	680001708	376	1	624	968416808	KABELSTRANG
KUPPLUNGSDOSE 4-POL SPF	10678491	5	1	624	968416808	KABELSTRANG
KUPPLUNGSDOSE 4-POL SPF	10678491	6	1	624	968416808	KABELSTRANG
KUPPLUNGSDOSE 4-POL SPF	10678491	375	1	624	968416808	KABELSTRANG
KUPPLUNGSDOSE 4-POL SPF	10678491	377	1	624	968416808	KABELSTRANG
KUPPLUNGSDOSE 4-POL SPF	10678491	378	1	624	968416808	KABELSTRANG
KUPPLUNGSDOSE 4-POL SPF	10678492	5	1	620	968030708	KABELSTRANG
KUPPLUNGSDOSE 4-POL SPF	10678492	6	1	620	968030708	KABELSTRANG
KUPPLUNGSDOSE 4-POL SPF	10678492	7	1	620	968030708	KABELSTRANG
KUPPLUNGSDOSE 4-POL SPF	10678492	8	1	620	968030708	KABELSTRANG
KUPPLUNGSDOSE 4-POL SPF	10678492	9	1	620	968030708	KABELSTRANG
KUPPLUNGSDOSE 4-POL SPF	10678492	10	1	620	968030708	KABELSTRANG
KUPPLUNGSDOSE 4-POL SPF	10678492	13	1	620	968030708	KABELSTRANG
KUPPLUNGSDOSE 4-POL SPF	10678492	15	1	620	968030708	KABELSTRANG
KUPPLUNGSDOSE 4-POL SPF	680001408	7	1	471	967925808	KABELSTRANG
KUPPLUNGSDOSE 4-POL SPF	680001408	7	1	473	967926308	KABELSTRANG
KUPPLUNGSDOSE 4-POL SPF	680001408	374	1	624	968416808	KABELSTRANG
KUPPLUNGSDOSE 4-POLE 90°	680000308	5	1	473	967926308	KABELSTRANG
KUPPLUNGSDOSE 4-POLE 90°	680000808	17	1	624	968416808	KABELSTRANG
KUPPLUNGSDOSE 4-POLE SP	680000008	8	1	77	967971708	KABELSTRANG
KUPPLUNGSDOSE 4-POLE SP	680000008	6	1	471	967925808	KABELSTRANG
KUPPLUNGSDOSE 4-POLE SP	680000008	18	1	624	968416808	KABELSTRANG
KUPPLUNGSDOSE 4-POLE SP	680000008	19	1	624	968416808	KABELSTRANG
KUPPLUNGSDOSE 4-POLE SP	680000008	381	1	624	968416808	KABELSTRANG
KUPPLUNGSDOSE 4-POLE SP	680000008	382	1	624	968416808	KABELSTRANG
KUPPLUNGSDOSE 4-POLE SP	680000008	383	1	624	968416808	KABELSTRANG
KUPPLUNGSDOSE 4-POLE SP	680000008	384	1	624	968416808	KABELSTRANG
KUPPLUNGSHUELSE 31CrMoV	9078269	5	1	354	11363994	ANTRIEB FUER HDP VORM.
KUPPLUNGSMUFFE	774372608	10	3	521	917691308	ZENTRALSCHMIERUNG
KUPPLUNGSMUFFE	774372608	20	11	548	917081208	ZENTRALSCHMIERANLAGE O
KUPPLUNGSMUFFE	774372608	4	3	807	917692108	ZENTRALSCHMIERUNG
KUPPLUNGSMUFFE	774372608	4	1	952	917692208	ZENTRALSCHMIERUNG
KUPPLUNGSMUFFE B2 10-L	511508408	237	1	159	968129608	ZUSATZHYDRAULIK DREHBUE
KUPPLUNGSMUFFE B2 10-L	511508408	237	1	201	967787708	ZUSATZHYDRAULIK WINDE 1
KUPPLUNGSMUFFE B2 10-L	511508408	237	1	216	967787808	ZUSATZHYDRAULIK WINDE 2
KUPPLUNGSMUFFE B2 10-L	511508408	235	2	232	968081908	ZUSATZHYDRAULIK WINDE 4
KUPPLUNGSMUFFE B2 10-L	511508408	237	1	514	968513208	ZUSATZHYDRAULIK SA-BOCK
KUPPLUNGSMUFFE B2 10-L	511508408	237	3	676	967788108	HYDRAULIK
KUPPLUNGSMUFFE B2 10-L	511508408	237	2	799	967788308	ZUSATZHYDRAULIK S-ANLENK
KUPPLUNGSMUFFE B2 10-L	511508408	237	1	887	967789008	ZUSATZHYDRAULIK WINDE 6
KUPPLUNGSMUFFE B2 10-L	511508408	237	1	904	967789108	ZUSATZHYDRAULIK WINDE 3
KUPPLUNGSMUFFE B2 12-L	511505808	236	3	30	967787308	HYDRAULIK MITTELTEIL
KUPPLUNGSMUFFE B2 12-L	511505808	235	1	1062	968883308	ZUSATZHYDR.BOLZENZIEHZ
KUPPLUNGSMUFFE B2 12-L	511505808	235	3	1067	968883508	ZUS.HYDR.BOLZENZIEHEINRI
KUPPLUNGSMUFFE B3 15-L	511500508	227	4	30	967787308	HYDRAULIK MITTELTEIL
KUPPLUNGSMUFFE B3 15-L	511500508	227	1	159	968129608	ZUSATZHYDRAULIK DREHBUE
KUPPLUNGSMUFFE B3 16-S	511505908	225	2	30	967787308	HYDRAULIK MITTELTEIL
KUPPLUNGSMUFFE B3 16-S	511505908	225	2	159	968129608	ZUSATZHYDRAULIK DREHBUE
KUPPLUNGSMUFFE B3 16-S	511505908	225	1	676	967788108	HYDRAULIK
KUPPLUNGSMUFFE B3 16-S	511505908	225	1	799	967788308	ZUSATZHYDRAULIK S-ANLENK
KUPPLUNGSMUFFE B3 16-S	511505908	225	1	936	967788408	ZUSATZHYDRAULIK D-ANLENK
KUPPLUNGSMUFFE B3 16-S	511505908	225	1	1010	967788708	ZUSATZHYDRAULIK ZWISCH
KUPPLUNGSMUFFE B3 16-S	511505908	225	1	1022	967788808	ZUSATZHYDRAULIK ZWISCH
KUPPLUNGSMUFFE B6 22-L	511508208	219	1	676	967788108	HYDRAULIK
KUPPLUNGSMUFFE B6 22-L	511508208	219	1	936	967788408	ZUSATZHYDRAULIK D-ANLENK
KUPPLUNGSMUFFE B6 22-L	511508208	219	1	1010	967788708	ZUSATZHYDRAULIK ZWISCH
KUPPLUNGSMUFFE B6 22-L	511508208	219	1	1022	967788808	ZUSATZHYDRAULIK ZWISCH
KUPPLUNGSMUFFE B6 25-S	510599608	213	1	159	968129608	ZUSATZHYDRAULIK DREHBUE
KUPPLUNGSMUFFE B6 25-S	510599608	213	1	201	967787708	ZUSATZHYDRAULIK WINDE 1
KUPPLUNGSMUFFE B6 25-S	510599608	213	1	216	967787808	ZUSATZHYDRAULIK WINDE 2

Bezeichnung	Artikel	Pos.	Menge	Seite	Baugruppe	Bezeichnung
KUPPLUNGSMUFFE B6 25-S	510599608	213	1	232	968081908	ZUSATZHYDRAULIK WINDE 4
KUPPLUNGSMUFFE B6 25-S	510599608	213	1	676	967788108	HYDRAULIK
KUPPLUNGSMUFFE B6 25-S	510599608	213	1	887	967789008	ZUSATZHYDRAULIK WINDE 6
KUPPLUNGSMUFFE B6 28-L	511501008	217	4	30	967787308	HYDRAULIK MITTELTEIL
KUPPLUNGSMUFFE B6 28-L	511501008	217	2	159	968129608	ZUSATZHYDRAULIK DREHBUE
KUPPLUNGSMUFFE B6 28-L	511501008	217	1	201	967787708	ZUSATZHYDRAULIK WINDE 1
KUPPLUNGSMUFFE B6 28-L	511501008	217	1	216	967787808	ZUSATZHYDRAULIK WINDE 2
KUPPLUNGSMUFFE B6 28-L	511501008	217	1	232	968081908	ZUSATZHYDRAULIK WINDE 4
KUPPLUNGSMUFFE B6 28-L	511501008	217	1	799	967788308	ZUSATZHYDRAULIK S-ANLENK
KUPPLUNGSMUFFE B6 28-L	511501008	217	1	887	967789008	ZUSATZHYDRAULIK WINDE 6
KUPPLUNGSMUFFE B6 28-L	511501008	217	1	904	967789108	ZUSATZHYDRAULIK WINDE 3
KUPPLUNGSMUFFE B6 30-S	511510708	211	3	676	967788108	HYDRAULIK
KUPPLUNGSMUFFE B6 30-S	511510708	211	1	799	967788308	ZUSATZHYDRAULIK S-ANLENK
KUPPLUNGSMUFFE B8 35-L	511518408	205	2	676	967788108	HYDRAULIK
KUPPLUNGSMUFFE B8 35-L	511518408	205	1	799	967788308	ZUSATZHYDRAULIK S-ANLENK
KUPPLUNGSMUFFE B8 38-S	511512208	201	8	30	967787308	HYDRAULIK MITTELTEIL
KUPPLUNGSMUFFE B8 38-S	511512208	201	6	159	968129608	ZUSATZHYDRAULIK DREHBUE
KUPPLUNGSMUFFE B8 38-S	511512208	201	2	201	967787708	ZUSATZHYDRAULIK WINDE 1
KUPPLUNGSMUFFE B8 38-S	511512208	201	2	216	967787808	ZUSATZHYDRAULIK WINDE 2
KUPPLUNGSMUFFE B8 38-S	511512208	201	2	232	968081908	ZUSATZHYDRAULIK WINDE 4
KUPPLUNGSMUFFE B8 38-S	511512208	201	3	676	967788108	HYDRAULIK
KUPPLUNGSMUFFE B8 38-S	511512208	201	4	799	967788308	ZUSATZHYDRAULIK S-ANLENK
KUPPLUNGSMUFFE B8 38-S	511512208	201	2	887	967789008	ZUSATZHYDRAULIK WINDE 6
KUPPLUNGSMUFFE B8 38-S	511512208	201	4	936	967788408	ZUSATZHYDRAULIK D-ANLENK
KUPPLUNGSMUFFE B8 38-S	511512208	201	4	1010	967788708	ZUSATZHYDRAULIK ZWISCH
KUPPLUNGSMUFFE B8 38-S	511512208	201	4	1022	967788808	ZUSATZHYDRAULIK ZWISCH
KUPPLUNGSMUFFE B8 42-L A3	10675113	203	1	159	968129608	ZUSATZHYDRAULIK DREHBUE
KUPPLUNGSMUFFE B8 42-L A3	10675113	203	2	676	967788108	HYDRAULIK
KUPPLUNGSMUFFE B8 42-L A3	10675113	203	1	799	967788308	ZUSATZHYDRAULIK S-ANLENK
KUPPLUNGSSTECKER	774372708	1	1	207	917451408	ZENTRALSCHMIERUNG
KUPPLUNGSSTECKER	774372708	11	5	521	917691308	ZENTRALSCHMIERUNG
KUPPLUNGSSTECKER	774372708	21	13	548	917081208	ZENTRALSCHMIERANLAGE O
KUPPLUNGSSTECKER	774372708	5	3	807	917692108	ZENTRALSCHMIERUNG
KUPPLUNGSSTECKER	774372708	1	1	890	917481408	ZENTRALSCHMIERUNG
KUPPLUNGSSTECKER	774372708	1	1	910	917478608	ZENTRALSCHMIERUNG
KUPPLUNGSSTECKER	774372708	5	1	952	917692208	ZENTRALSCHMIERUNG
KUPPLUNGSSTECKER B2 10-L	511508308	238	1	514	968513208	ZUSATZHYDRAULIK SA-BOCK
KUPPLUNGSSTECKER B2 10-L	511508308	238	4	676	967788108	HYDRAULIK
KUPPLUNGSSTECKER B2 10-L	511508308	238	2	799	967788308	ZUSATZHYDRAULIK S-ANLENK
KUPPLUNGSSTECKER B2 12-L	511509608	236	1	1062	968883308	ZUSATZHYDR.BOLZENZIEHZ
KUPPLUNGSSTECKER B2 12-L	511509608	236	3	1067	968883508	ZUS.HYDR.BOLZENZIEHEINRI
KUPPLUNGSSTECKER B2 12-	511501308	232	1	30	967787308	HYDRAULIK MITTELTEIL
KUPPLUNGSSTECKER B2 12-	511501308	232	1	1065	968883408	ZUSATZHYDR.BOLZENZIEHZ
KUPPLUNGSSTECKER B3 15-L	511500408	228	2	71	967787408	HYDRAULIK RAUPE
KUPPLUNGSSTECKER B3 15-L	511500408	228	2	98	967787508	HYDRAULIK RAUPE
KUPPLUNGSSTECKER B3 15-L	511500408	228	1	676	967788108	HYDRAULIK
KUPPLUNGSSTECKER B3 15-L	511500408	228	1	1067	968883508	ZUS.HYDR.BOLZENZIEHEINRI
KUPPLUNGSSTECKER B3 16-	511508608	226	1	159	968129608	ZUSATZHYDRAULIK DREHBUE
KUPPLUNGSSTECKER B3 16-	511508608	226	2	676	967788108	HYDRAULIK
KUPPLUNGSSTECKER B3 16-	511508608	226	1	936	967788408	ZUSATZHYDRAULIK D-ANLENK
KUPPLUNGSSTECKER B3 16-	511508608	226	1	992	967788608	ZUSATZHYDRAULIK D-KOPFS
KUPPLUNGSSTECKER B3 16-	511508608	226	1	1010	967788708	ZUSATZHYDRAULIK ZWISCH
KUPPLUNGSSTECKER B3 16-	511508608	226	1	1022	967788808	ZUSATZHYDRAULIK ZWISCH
KUPPLUNGSSTECKER B3 16-	511508608	226	1	1065	968883408	ZUSATZHYDR.BOLZENZIEHZ
KUPPLUNGSSTECKER B6 18-L	570504808	222	1	992	967788608	ZUSATZHYDRAULIK D-KOPFS
KUPPLUNGSSTECKER B6 18-L	570504808	222	1	1067	968883508	ZUS.HYDR.BOLZENZIEHEINRI
KUPPLUNGSSTECKER B6 22-L	511508108	220	1	1010	967788708	ZUSATZHYDRAULIK ZWISCH
KUPPLUNGSSTECKER B6 22-L	511508108	220	1	1022	967788808	ZUSATZHYDRAULIK ZWISCH
KUPPLUNGSSTECKER B6 25-	510599708	214	2	533	967788008	ZUSATZHYDR.MONTAGEEINR
KUPPLUNGSSTECKER B6 25-	510599708	214	2	676	967788108	HYDRAULIK

Bezeichnung	Artikel	Pos.	Menge	Seite	Baugruppe	Bezeichnung
KUPPLUNGSSTECKER B6 28-L	511501108	218	2	71	967787408	HYDRAULIK RAUPE
KUPPLUNGSSTECKER B6 28-L	511501108	218	2	98	967787508	HYDRAULIK RAUPE
KUPPLUNGSSTECKER B6 28-L	511501108	218	8	676	967788108	HYDRAULIK
KUPPLUNGSSTECKER B6 28-L	511501108	218	4	799	967788308	ZUSATZHYDRAULIK S-ANLENK
KUPPLUNGSSTECKER B6 28-L	511501108	218	2	936	967788408	ZUSATZHYDRAULIK D-ANLENK
KUPPLUNGSSTECKER B6 30-	511510808	212	1	676	967788108	HYDRAULIK
KUPPLUNGSSTECKER B6 30-	511510808	212	1	936	967788408	ZUSATZHYDRAULIK D-ANLENK
KUPPLUNGSSTECKER B8 35-L	511518508	206	1	676	967788108	HYDRAULIK
KUPPLUNGSSTECKER B8 35-L	511518508	206	1	904	967789108	ZUSATZHYDRAULIK WINDE 3
KUPPLUNGSSTECKER B8 38-	511512308	202	4	71	967787408	HYDRAULIK RAUPE
KUPPLUNGSSTECKER B8 38-	511512308	202	4	98	967787508	HYDRAULIK RAUPE
KUPPLUNGSSTECKER B8 38-	511512308	202	16	676	967788108	HYDRAULIK
KUPPLUNGSSTECKER B8 38-	511512308	202	4	799	967788308	ZUSATZHYDRAULIK S-ANLENK
KUPPLUNGSSTECKER B8 38-	511512308	202	2	904	967789108	ZUSATZHYDRAULIK WINDE 3
KUPPLUNGSSTECKER B8 38-	511512308	202	1	936	967788408	ZUSATZHYDRAULIK D-ANLENK
KUPPLUNGSSTECKER B8 38-	511512308	202	4	992	967788608	ZUSATZHYDRAULIK D-KOPFS
KUPPLUNGSSTECKER B8 38-	511512308	202	4	1010	967788708	ZUSATZHYDRAULIK ZWISCH
KUPPLUNGSSTECKER B8 38-	511512308	202	4	1022	967788808	ZUSATZHYDRAULIK ZWISCH
KUPPLUNGSSTECKER B8 42-L	10675114	204	2	676	967788108	HYDRAULIK
KUPPLUNGSSTECKER B8 42-L	10675114	204	2	936	967788408	ZUSATZHYDRAULIK D-ANLENK
KURBEL	12103365	22	1	782	540001808	SEILWINDE
KURBELGEHAEUSE KPL. V-M	10143289	10	1	305	10137680	DIESELMOTOR
KURBELGEHAEUSE UNTERTEI	11386983	2	1	312	12451208	KURBELGEHAEUSE VORM.
KURBELGEHAEUSE V-MOTO	11430300	1	1	312	12451208	KURBELGEHAEUSE VORM.
KURBELGEHAEUSE VORM. V-	12451208	1	1	311	10143289	KURBELGEHAEUSE KPL.
KURBELGEHAEUSEENTLUEF	10135639	16	1	305	10137680	DIESELMOTOR
KURBELWELLE MIT ZAHNRAD	10130808	50	1	305	10137680	DIESELMOTOR
KURBELWELLE VORM. V-MO	10128914	1	1	326	10130808	KURBELWELLE MIT ZAHNRAD
KURBELWELLENLAGERUNG	10128540	51	1	305	10137680	DIESELMOTOR
L-KOPFSTUECK 650T	917251008	267	1	11		LIEBHERR RAUPENKRAN LR
L-KOPFSTUECK SCHWK. 650T	967898808	1	1	1027	917251008	L-KOPFSTUECK
L-PROFIL 4X640X127 S315MC	97035583	123	2	963	917380508	D-KOPFSTUECK VORM.
L-VERSCHRAUBUNG	11644975	9	1	83	11621396	ELEKTROPUMPE
LADEDRUCKREGELUNG	10138014	436	1	309	10137680	DIESELMOTOR
LADEEINHEIT BTT SPF	10412777	32	1	482	967924408	ARMATURENBRETT VORM.RE
LADEGERAET 110V 24V8A SP	613301908	2	1	592	917081908	BATTERIE LADEEINHEIT
LADELUFTKRUEMMER	10134998	4	2	375	10135729	LADELUFTLEITUNG ANBAU
LADELUFTKUEHLER	11005448	1	1	297	11340518	KUEHLERANLAGE
LADELUFTLEITUNG ANBAU	10135729	230	1	308	10137680	DIESELMOTOR
LADELUFTROHR	10132799	2	1	375	10135729	LADELUFTLEITUNG ANBAU
LADELUFTROHR SPF	967568108	30	1	264	967978708	DIESELMOTOR VORM.
LADELUFTROHR SPF	968258208	54	1	264	967978708	DIESELMOTOR VORM.
LADELUFTROHR SPF	968258308	55	1	264	967978708	DIESELMOTOR VORM.
LADELUFTROHR SPF	968258408	56	1	264	967978708	DIESELMOTOR VORM.
LADELUFTROHR VORM.	10143702	3	1	375	10135729	LADELUFTLEITUNG ANBAU
LADELUFTWELLSCHLAUCH 10	551702508	251	2	266	967978708	DIESELMOTOR VORM.
LADELUFTWELLSCHLAUCH 9	10663848	11	2	296	968240908	KUEHLER VORM.
LAENGENGEBERSEIL	571887008	17	1	983	11003086	SEILLAENGENGEBER
LAGER 48X50 GUMMI 64CR	10097496	10	4	296	968240908	KUEHLER VORM.
LAGERAUFNAHME	11100949	10	1	24	11601184	SCHLEIFRINGUEBERTRAEGE
LAGERBUCHSE 65X70X18 A-37	9079002	(2)	1	421	10119873	NEBENABTRIEB ANBAU
LAGERDECKEL 6X88X88 S35	97045871	4	1	124	968705508	STUETZE
LAGERFLANSCH S235JR	9078058	7	1	344	10130765	NOCKENWELLE KPL.
LAGERGEHAEUSE VORM.	10120394	1	1	421	10119873	NEBENABTRIEB ANBAU
LAGERGEHAEUSE VORM.	10126181	1	1	420	11366388	NEBENABTRIEB VORM.
LAGERKLOTZ 282X214X180 P	97031402	26	4	819	917190908	S-ZWISCHENSTUECK
LAGERKLOTZ 282X214X180 P	97031402	26	4	827	917333908	S-ZWISCHENSTUECK
LAGERKLOTZ 282X214X180 P	97031402	26	4	831	917231408	S-ADAPTER
LAGERKLOTZ 282X214X180 P	97031402	26	4	838	917078708	S-ZWISCHENSTUECK
LAGERKLOTZ 282X214X180 P	97031402	26	4	845	917078808	S-ZWISCHENSTUECK

Bezeichnung	Artikel	Pos.	Menge	Seite	Baugruppe	Bezeichnung
LAGERKLOTZ 282X214X180 P	97031402	26	4	858	917079208	S-ZWISCHENSTUECK
LAGERKLOTZ 282X214X180 P	97031402	26	4	863	917571208	S-ZWISCHENSTUECK
LAGERPLATTE	283030708	28	4	777	917332608	S-ANLENKSTUECK VORM.
LAGERPLATTE 22X60X270 PA6	97036162	5	1	213	968161808	SCHUTZWALZE KPL.
LAGERPLATTE 22X60X310 PA6	97035950	4	1	213	968161808	SCHUTZWALZE KPL.
LAGERPLATTE 240X195X25 P	97055134	3	6	745	917863208	TRANSPORTABLAGE
LAGERPLATTE PA6G	97029559	21	1	527	917080508	ROLLENLAGERUNG
LAGERPLATTE PA6G	97055133	2	4	745	917863208	TRANSPORTABLAGE
LAGERPLATTE X0 PA6G	935469208	2	4	978	968028208	AUFLAGE KPL.
LAGERRING	570113508	3	1	248	570112908	TRIEBWERK
LAGERRING	570796008	3	1	245	540270414	ABTRIEB KPL
LAGERUNG	938576001	7	1	61	917291608	RAUPENTRAEGER LI.
LAGERUNG	938576001	7	1	94	917291708	RAUPENTRAEGER RE.
LAGERUNG	938576201	6	1	61	917291608	RAUPENTRAEGER LI.
LAGERUNG	938576201	6	1	94	917291708	RAUPENTRAEGER RE.
LAGERUNG SCHWK.	965444808	3	1	237	917645608	MONTAGEWINDE VORM.
LAGERZAPFEN	11181885	7	1	24	11601184	SCHLEIFRINGUEBERTRAEGE
LAMELLENRINGSATZ 52/46,7	10030741	8	2	392	10115667	ABGASROHR RECHTS
LAMELLENRINGSATZ 52/46,7	10030741	8	2	393	10115668	ABGASROHR LINKS
LAMELLENSTOPFEN 28MM PE-	10678377	45	2	569	917202908	KABINE VERGLAST
LAMELLENTRAEGER 119	927603401	15	1	881	90200207	FEDERDRUCKBREMSE
LAMPENFASSUNG	606144508	21	2	482	967924408	ARMATURENBRETT VORM.RE
LASCHE 20X220X110 S960QL+	97047881	188	2	922	917333208	D-ANLENKSTUECK VORM.
LASCHE KPL.	928830408	2	2	781	928830208	SCHUTZWALZE KPL.
LASCHE KPL.	96021267	131	1	963	917380508	D-KOPFSTUECK VORM.
LASCHE KPL.	968028008	11	2	961	917380508	D-KOPFSTUECK VORM.
LASCHE KPL.	968082908	14	2	831	917231408	S-ADAPTER
LASCHE MIT SCHILD	968247008	10	4	777	917332608	S-ANLENKSTUECK VORM.
LASCHE MIT SCHILD 0.30 M	967704308	2	2	974	968026208	ZUGSTANGE KPL.
LASCHE MIT SCHILD 0.30 M	967704308	2	2	1006	967733608	STANGE KPL.
LASCHE MIT SCHILD 0.30 M	967704308	2	2	1018	967704008	STANGE KPL.
LASCHE MIT SCHILD 0.30 M	967704408	3	1	974	968026208	ZUGSTANGE KPL.
LASCHE MIT SCHILD 0.30 M	967704408	3	1	1006	967733608	STANGE KPL.
LASCHE MIT SCHILD 0.30 M	967704408	3	1	1018	967704008	STANGE KPL.
LASCHE MIT SCHILD 0.30M	967744108	2	2	509	967981008	ZUGSTANGE KPL.
LASCHE MIT SCHILD 0.30M	967744108	2	2	820	967746908	STANGE KPL.
LASCHE MIT SCHILD 0.30M	967744108	2	2	840	967743808	STANGE KPL.
LASCHE MIT SCHILD 0.30M	967744108	2	2	847	967897608	ZUGSTANGE KPL.
LASCHE MIT SCHILD 0.30M	967744108	2	2	849	968190108	ZUGSTANGE KPL.
LASCHE MIT SCHILD 0.30M	967744108	8	2	923	968242208	ZUGSTANGE KPL.
LASCHE MIT SCHILD 0.30M	967744108	1	2	969	967997708	LASCHE VORM.
LASCHE MIT SCHILD 0.30M	967744108	3	2	1088	968772408	ZUGSTANGE KPL.
LASCHE MIT SCHILD 0.30M	967744108	2	2	1094	968786808	ZUGSTANGE KPL.
LASCHE MIT SCHILD 0.30M	967744208	3	1	509	967981008	ZUGSTANGE KPL.
LASCHE MIT SCHILD 0.30M	967744208	3	1	820	967746908	STANGE KPL.
LASCHE MIT SCHILD 0.30M	967744208	3	1	840	967743808	STANGE KPL.
LASCHE MIT SCHILD 0.30M	967744208	3	1	847	967897608	ZUGSTANGE KPL.
LASCHE MIT SCHILD 0.30M	967744208	3	1	849	968190108	ZUGSTANGE KPL.
LASCHE MIT SCHILD 0.30M	967744208	9	1	923	968242208	ZUGSTANGE KPL.
LASCHE MIT SCHILD 0.30M	967744208	2	1	969	967997708	LASCHE VORM.
LASCHE MIT SCHILD 0.30M	967744208	2	1	1088	968772408	ZUGSTANGE KPL.
LASCHE MIT SCHILD 0.30M	967744208	3	1	1094	968786808	ZUGSTANGE KPL.
LASCHE MIT SCHILD 0.30M	968838908	4	1	507	967846208	ZUGSTANGE KPL.
LASCHE MIT SCHILD 0.30M	968839008	3	2	507	967846208	ZUGSTANGE KPL.
LASCHE MIT SCHILD 0.425 M	968036608	77	2	62	917291608	RAUPENTRAEGER LI.
LASCHE MIT SCHILD 0.425 M	968036608	77	2	95	917291708	RAUPENTRAEGER RE.
LASCHE SCHWK.	96021268	(1)	1	963	917380508	D-KOPFSTUECK VORM.
LASCHE SCHWK.	968309808	51	1	559	917081608	KRANFUEHRERKABINE KPL.
LASCHE SCHWK.	968765308	31	1	919	917333208	D-ANLENKSTUECK VORM.
LASCHE SCHWK.	968766908	1	2	1023	917722108	ZUSATZABSPANNUNG

Bezeichnung	Artikel	Pos.	Menge	Seite	Baugruppe	Bezeichnung
LASCHE SCHWK.	969146008	190	1	922	917333208	D-ANLENKSTUECK VORM.
LASCHE VORM.	967997708	2	2	968	967946308	VERSTELLFLASCHE KPL.
LASCHE VORM.	968772208	2	2	1087	968671408	KOPFSTUECK VORM.
LASCHE VORM.	968772308	3	2	1087	968671408	KOPFSTUECK VORM.
LASTHAKEN KPL. SPF	97053134	4	4	1107	917571308	MONTAGEHILFSMITTEL
LASTHALTEVENTIL 400BAR SP	10218310	242	2	676	967788108	HYDRAULIK
LASTHALTEVENTIL 400BAR SP	10342074	270	2	677	967788108	HYDRAULIK
LASTHALTEVENTIL pv=130BA	511471608	245	1	677	967788108	HYDRAULIK
LASTHALTEVENTILEINSATZ	11002678	(7)	2	677	967788108	HYDRAULIK
LAUFRING 16MnCr5+TH	927585501	82	1	879	90200134	PLANETENGETRIEBE
LAUFRING 80X60X36,5	968478401	8	1	194	90024489	PLANETENGETRIEBE
LAUFRING 80X60X36,5	968478401	8	1	225	90200276	PLANETENGETRIEBE
LAUFRING 80X60X36,5	968478401	8	1	898	90026841	PLANETENGETRIEBE
LAUFSTEG DREHBUEHNE	917080008	132	1	9		LIEBHERR RAUPENKRAN LR
LAUFSTEG DREHBUEHNE LI	968283208	1	1	457	917080008	LAUFSTEG DREHBUEHNE
LAUFSTEG DREHBUEHNE REC	969259908	80	1	458	917080008	LAUFSTEG DREHBUEHNE
LAUFSTEG RAUPENFAHRWER	917076708	18	1	9		LIEBHERR RAUPENKRAN LR
LAUFSTEG SCHWK.	967976008	14	1	777	917332608	S-ANLENKSTUECK VORM.
LAUFSTEG SCHWK.	967976108	15	1	777	917332608	S-ANLENKSTUECK VORM.
LAUFSTEG SCHWK. T ZN O	967931608	1	2	122	917076708	LAUFSTEG RAUPENFAHRWER
LAUTSPRECHER 2,77V 86DBA	10489011	28	2	477	967926708	ELEKTRIK ANBAUTEILE KABIN
LECKOELLEITUNG	9078555	1	2	366	10117753	LECKOELLEITUNG ANBAU
LECKOELLEITUNG 10X1	10118896	2	1	366	10117753	LECKOELLEITUNG ANBAU
LECKOELLEITUNG 10X1	10118897	3	1	366	10117753	LECKOELLEITUNG ANBAU
LECKOELLEITUNG ANBAU	10117753	214	1	307	10137680	DIESELMOTOR
LED ARBEITSSCHEINWERFER	12101891	23	1	74	917361508	ELEKTRIK RAUPENTRAEGER
LED ARBEITSSCHEINWERFER	12101891	23	1	100	917361608	ELEKTRIK RAUPENTRAEGER
LED ARBEITSSCHEINWERFER	12101891	41	5	724	967956008	AUSRUESTUNG KAMERA DRE
LED ARBEITSSCHEINWERFER	12101891	(20)	1	1051	917229408	KAMERAUEBERWACHUNG WI
LED ARBEITSSCHEINWERFER	12101891	20	1	1053	967957308	AUSRUESTUNG KAMERA WI
LED ARBEITSSCHEINWERFER	12101892	22	2	74	917361508	ELEKTRIK RAUPENTRAEGER
LED ARBEITSSCHEINWERFER	12101892	22	2	100	917361608	ELEKTRIK RAUPENTRAEGER
LED ARBEITSSCHEINWERFER	11114087	24	3	477	967926708	ELEKTRIK ANBAUTEILE KABIN
LED ARBEITSSCHEINWERFER	11114087	(10)	2	616	917082808	ELEKTRIK DREHBUEHNE
LEERGEHAEUSE	97016729	5	1	1046	968650608	KLEMMKASTEN KPL.
LEERGEHAEUSE 110X230X600	97040910	4	1	1033	967922908	KLEMMKASTEN
LEERGEHAEUSE 120X220X80	97039577	5	1	518	968241408	KLEMMKASTEN SA-BOCK VO
LEERGEHAEUSE 160.0X0 AL	97042118	4	1	908	968497808	KLEMMKASTEN KPL.
LEERGEHAEUSE 160X160X90	975852208	2	1	1075	968174908	KLEMMKASTEN KPL.
LEERGEHAEUSE 160X260X90	97032642	4	1	75	967906508	KLEMMKASTEN KPL.
LEERGEHAEUSE 160X260X90	97032642	4	1	101	967906608	KLEMMKASTEN KPL.
LEERGEHAEUSE 230X600X110	97011305	5	1	792	967923208	KLEMMKASTEN KPL.
LEERGEHAEUSE 230X600X110	97011305	5	1	998	968188208	KLEMMKASTEN KPL.
LEERGEHAEUSE 230X600X110	97063069	7	1	950	968285108	KLEMMKASTEN
LEERGEHAEUSE 255X250X12	97031529	(5)	1	1038	967276708	EMPFAENGER
LEERGEHAEUSE 255X250X12	97031531	5	1	1041	967922708	KLEMMKASTEN KPL.
LEERGEHAEUSE 560X370X70	606653708	200	1	635	968681408	BEDIENPULT VERBOLZUNG
LEERGEHAEUSE 80.0X0 AL	979204408	5	1	629	968709008	ANTENNE KPL.
LEERGEHAEUSE POLYESTER	949825008	2	1	627	927868908	KLEMMKASTEN BELEUCHTUN
LEHNE	977555808	3	1	451	964862608	SITZ
LEISTE 13X45X710 PA6G	937200508	42	2	500	917347708	SA-BOCK
LEISTE 25X665X60 S355J2+N	97033534	8	2	175	917401608	DREHBUEHNE KPL.
LEISTE 25X665X60 S355J2+N	97033535	9	2	175	917401608	DREHBUEHNE KPL.
LEISTE PA6G	97031587	43	1	500	917347708	SA-BOCK
LEISTE PA6G	97033387	54	2	501	917347708	SA-BOCK
LEISTE SCHWK. FE//ZNNI8//C	967916408	(1)	1	1027	917251008	L-KOPFSTUECK
LEISTUNGSRELAIS	10877283	27	1	649	967918008	AUFBAUTEILE MONTAGETAFE
LEISTUNGSRELAIS 75A	11160723	41	1	649	967918008	AUFBAUTEILE MONTAGETAFE
LEITER KPL.	968397108	11	1	559	917081608	KRANFUEHRERKABINE KPL.
LEITER SCHWK. T ZN O	968301308	6	1	461	968283208	LAUFSTEG DREHBUEHNE LI

Bezeichnung	Artikel	Pos.	Menge	Seite	Baugruppe	Bezeichnung
LEITER SCHWK. T ZN O	968761308	41	1	137	917347808	UNTERTEIL VORM.
LEITER VORM.	969396908	2	1	985	969396608	AUFSTIEG VORM.
LEITUNG	12103776	63	1	24	11601184	SCHLEIFRINGUEBERTRAEGE
LEITUNG 0,5M	12103039	62	4	24	11601184	SCHLEIFRINGUEBERTRAEGE
LEITUNG 15 X 0,34 TPE-U	10428544	6	5.195	474	967926408	KABELSTRANG
LEITUNG 15 X 0,34 TPE-U	10428544	7	4.972	474	967926408	KABELSTRANG
LEITUNG 15 X 0,34 TPE-U	10428544	8	4.972	474	967926408	KABELSTRANG
LEITUNG 15 X 0,34 TPE-U	10428544	11	5.372	474	967926408	KABELSTRANG
LEITUNG 15 X 0,34 TPE-U	10428544	12	5.372	474	967926408	KABELSTRANG
LEITUNG 15 X 0,34 TPE-U	10428544	15	5.772	474	967926408	KABELSTRANG
LEITUNG 15 X 0,34 TPE-U	10428544	16	5.772	474	967926408	KABELSTRANG
LEITUNG 18 G 1	10465638	5	1.38	76	967971408	KABELSTRANG
LEITUNG 18 G 1	10465638	15	8.75	624	968416808	KABELSTRANG
LEITUNG 18 G 1	10465638	16	6.55	624	968416808	KABELSTRANG
LEITUNG 2 X 0,5	10815830	5	0.64	628	968346208	BLINDSTECKER
LEITUNG 2 X 1	11620017	11	5.13	471	967925808	KABELSTRANG
LEITUNG 2 X 1	11620017	11	7.12	624	968416808	KABELSTRANG
LEITUNG 2 X 1	11620017	12	7.62	624	968416808	KABELSTRANG
LEITUNG 2 X 1	11620017	371	8.25	624	968416808	KABELSTRANG
LEITUNG 2 X 1	11620017	372	8.25	624	968416808	KABELSTRANG
LEITUNG 2 X 1	11620017	413	10.82	624	968416808	KABELSTRANG
LEITUNG 2 X 1	11620017	415	12.92	624	968416808	KABELSTRANG
LEITUNG 2 X 1	11620017	419	18.92	624	968416808	KABELSTRANG
LEITUNG 2 X 1	11620017	421	8.84	624	968416808	KABELSTRANG
LEITUNG 2 X 1	11620017	423	17.23	624	968416808	KABELSTRANG
LEITUNG 2 X 1	11620017	424	0.76	624	968416808	KABELSTRANG
LEITUNG 2 X 1,5	11341599	5	6.37	77	967971708	KABELSTRANG
LEITUNG 2 X 1,5	11341599	6	6.12	77	967971708	KABELSTRANG
LEITUNG 2 X 1,5	11341599	6	0.65	473	967926308	KABELSTRANG
LEITUNG 2 X 1,5	11341599	8	0.55	473	967926308	KABELSTRANG
LEITUNG 2 X 1,5	11341599	11	0.59	473	967926308	KABELSTRANG
LEITUNG 25 G 1	11491064	5	9.02	794	968546008	LEITUNG
LEITUNG 25 G 1	11491064	5	4.72	795	968546108	LEITUNG
LEITUNG 25 X 0,34 TPE-U	10428545	5	4.98	474	967926408	KABELSTRANG
LEITUNG 25 X 0,34 TPE-U	10428545	9	5.38	474	967926408	KABELSTRANG
LEITUNG 25 X 0,34 TPE-U	10428545	13	5.78	474	967926408	KABELSTRANG
LEITUNG 4 G 1,5	600365808	11	8.58	620	968030708	KABELSTRANG
LEITUNG 5 X 1	10870348	7	4.83	77	967971708	KABELSTRANG
LEITUNG AWG 14	600261201	360	114.7	620	968030708	KABELSTRANG
LEITUNG AWG 16	6002836	359	842.23	620	968030708	KABELSTRANG
LEITUNG AWG 18	600261301	346	433.95	620	968030708	KABELSTRANG
LEITUNG W1140	968649108	40	1	1077	968175108	LEITUNGSTROMMEL KPL.
LEITUNG W1140A	968649008	30	1	1077	968175108	LEITUNGSTROMMEL KPL.
LEITUNG W1142	968650108	20	1	1075	968174908	KLEMMKASTEN KPL.
LEITUNG W1143	968650208	30	1	1075	968174908	KLEMMKASTEN KPL.
LEITUNG W1144	968650308	40	1	1075	968174908	KLEMMKASTEN KPL.
LEITUNG W1145	968650408	50	1	1075	968174908	KLEMMKASTEN KPL.
LEITUNG W1146	968650508	60	1	1075	968174908	KLEMMKASTEN KPL.
LEITUNG W1901	966989308	20	1	1055	917229608	A-SCHEINWERFER S-ANLEN
LEITUNG W1903	967953508	19	1	1055	917229608	A-SCHEINWERFER S-ANLEN
LEITUNG W1903Z	968639708	21	1	1055	917229608	A-SCHEINWERFER S-ANLEN
LEITUNG W1909	968361908	160	1	792	967923208	KLEMMKASTEN KPL.
LEITUNG W1910	968541308	157	1	792	967923208	KLEMMKASTEN KPL.
LEITUNG W1911	968347908	156	1	792	967923208	KLEMMKASTEN KPL.
LEITUNG W1911A	968394308	1	1	790	967923108	LEITUNGSTROMMEL KPL.
LEITUNG W1913	967957408	20	1	1112	918641308	VORBEREITUNG KAMERA WI
LEITUNG W1913A	968548608	330	1	792	967923208	KLEMMKASTEN KPL.
LEITUNG W1915	968546108	320	1	792	967923208	KLEMMKASTEN KPL.
LEITUNG W1916	968546008	310	1	792	967923208	KLEMMKASTEN KPL.
LEITUNG W1917	968340208	170	1	792	967923208	KLEMMKASTEN KPL.

Bezeichnung	Artikel	Pos.	Menge	Seite	Baugruppe	Bezeichnung
LEITUNG W1917A	968578508	180	1	792	967923208	KLEMMKASTEN KPL.
LEITUNG W1918	968579908	200	1	792	967923208	KLEMMKASTEN KPL.
LEITUNG W1918A	968347708	190	1	792	967923208	KLEMMKASTEN KPL.
LEITUNG W1921	968347808	230	1	792	967923208	KLEMMKASTEN KPL.
LEITUNG W1923	968360508	260	1	792	967923208	KLEMMKASTEN KPL.
LEITUNG W1927	969532708	240	1	792	967923208	KLEMMKASTEN KPL.
LEITUNG W1928	969532608	250	1	792	967923208	KLEMMKASTEN KPL.
LEITUNG W1931	968436108	340	1	1033	967922908	KLEMMKASTEN
LEITUNG W1932	968436808	410	1	1033	967922908	KLEMMKASTEN
LEITUNG W1933	968436608	390	1	1033	967922908	KLEMMKASTEN
LEITUNG W1934	968436208	350	1	1033	967922908	KLEMMKASTEN
LEITUNG W1935	968436308	360	1	1033	967922908	KLEMMKASTEN
LEITUNG W1936	968436408	370	1	1033	967922908	KLEMMKASTEN
LEITUNG W1937	968436508	380	1	1033	967922908	KLEMMKASTEN
LEITUNG W1985Y	968897308	5	1	1100	917569308	TRAEGER MESS-U.WARNEIN
LEITUNG W1995L	968726808	420	1	1033	967922908	KLEMMKASTEN
LEITUNG W2030	968650908	206	1	1046	968650608	KLEMMKASTEN KPL.
LEITUNG W2031	968649808	204	1	1046	968650608	KLEMMKASTEN KPL.
LEITUNG W2032	968650808	205	1	1046	968650608	KLEMMKASTEN KPL.
LEITUNG W2050	968549808	320	1	950	968285108	KLEMMKASTEN
LEITUNG W2052	968495408	400	1	950	968285108	KLEMMKASTEN
LEITUNG W2053	967957008	20	1	1111	918641208	VORBEREITUNG KAMERA WI
LEITUNG W2055	968495808	360	1	950	968285108	KLEMMKASTEN
LEITUNG W2056	968496208	370	1	950	968285108	KLEMMKASTEN
LEITUNG W2057	968496808	380	1	950	968285108	KLEMMKASTEN
LEITUNG W2058	968496908	390	1	950	968285108	KLEMMKASTEN
LEITUNG W2059	968493208	310	1	950	968285108	KLEMMKASTEN
LEITUNG W2059A	968493508	300	1	950	968285108	KLEMMKASTEN
LEITUNG W2060	968494508	430	1	950	968285108	KLEMMKASTEN
LEITUNG W2060A	968495008	330	1	950	968285108	KLEMMKASTEN
LEITUNG W2061	968495208	345	1	950	968285108	KLEMMKASTEN
LEITUNG W2063A	968593208	340	1	950	968285108	KLEMMKASTEN
LEITUNG W2064	968495308	350	1	950	968285108	KLEMMKASTEN
LEITUNG W2069	968567908	420	1	950	968285108	KLEMMKASTEN
LEITUNG W2070	968629608	300	1	998	968188208	KLEMMKASTEN KPL.
LEITUNG W2070A	968495708	420	1	951	968285208	LEITUNGSTROMMEL KPL.
LEITUNG W2071	968572608	310	1	998	968188208	KLEMMKASTEN KPL.
LEITUNG W2072	968572708	320	1	998	968188208	KLEMMKASTEN KPL.
LEITUNG W2073	968621708	350	1	998	968188208	KLEMMKASTEN KPL.
LEITUNG W2073A	968621608	340	1	998	968188208	KLEMMKASTEN KPL.
LEITUNG W2074	968622108	370	1	998	968188208	KLEMMKASTEN KPL.
LEITUNG W2074A	968621908	360	1	998	968188208	KLEMMKASTEN KPL.
LEITUNG W2081	968572808	330	1	998	968188208	KLEMMKASTEN KPL.
LEITUNG W2086	968627208	420	1	998	968188208	KLEMMKASTEN KPL.
LEITUNG W2086A	968627108	410	1	998	968188208	KLEMMKASTEN KPL.
LEITUNG W2090	968339508	110	1	518	968241408	KLEMMKASTEN SA-BOCK VO
LEITUNG W2091	968339608	120	1	518	968241408	KLEMMKASTEN SA-BOCK VO
LEITUNG W2092	968339708	130	1	518	968241408	KLEMMKASTEN SA-BOCK VO
LEITUNG W2093	968339808	140	1	518	968241408	KLEMMKASTEN SA-BOCK VO
LEITUNG W2095	968340008	160	1	518	968241408	KLEMMKASTEN SA-BOCK VO
LEITUNG W330	968416908	10	1	623	968030908	KABELLISTE DREHBUEHNE
LEITUNG W331	968417008	11	1	623	968030908	KABELLISTE DREHBUEHNE
LEITUNG W332	968417108	12	1	623	968030908	KABELLISTE DREHBUEHNE
LEITUNG W333	968417208	13	1	623	968030908	KABELLISTE DREHBUEHNE
LEITUNG W334	968417308	14	1	623	968030908	KABELLISTE DREHBUEHNE
LEITUNG W335	968417408	15	1	623	968030908	KABELLISTE DREHBUEHNE
LEITUNG W336	968346508	25	1	623	968030908	KABELLISTE DREHBUEHNE
LEITUNG W337	968346708	26	1	623	968030908	KABELLISTE DREHBUEHNE
LEITUNG W338	968346808	28	1	623	968030908	KABELLISTE DREHBUEHNE
LEITUNG W339	968346908	29	1	623	968030908	KABELLISTE DREHBUEHNE

Bezeichnung	Artikel	Pos.	Menge	Seite	Baugruppe	Bezeichnung
LEITUNG W340	968416708	30	1	623	968030908	KABELLISTE DREHBUEHNE
LEITUNG W390	968417908	20	1	623	968030908	KABELLISTE DREHBUEHNE
LEITUNG W511	968444308	6	1	623	968030908	KABELLISTE DREHBUEHNE
LEITUNG W512	968444408	7	1	623	968030908	KABELLISTE DREHBUEHNE
LEITUNG W514	968444508	8	1	623	968030908	KABELLISTE DREHBUEHNE
LEITUNG W540	968417508	16	1	623	968030908	KABELLISTE DREHBUEHNE
LEITUNG W540A	968654808	33	1	623	968030908	KABELLISTE DREHBUEHNE
LEITUNG W541	968420908	23	1	623	968030908	KABELLISTE DREHBUEHNE
LEITUNG W545	968444608	9	1	623	968030908	KABELLISTE DREHBUEHNE
LEITUNG W560	968417608	17	1	623	968030908	KABELLISTE DREHBUEHNE
LEITUNG W570	968681508	3	1	635	968681408	BEDIENPULT VERBOLZUNG
LEITUNG W571	968417708	18	1	623	968030908	KABELLISTE DREHBUEHNE
LEITUNG W571A	968547308	3	1	623	968030908	KABELLISTE DREHBUEHNE
LEITUNG W572	968417808	19	1	623	968030908	KABELLISTE DREHBUEHNE
LEITUNG W572A	968547408	4	1	623	968030908	KABELLISTE DREHBUEHNE
LEITUNG W580	968624708	32	1	623	968030908	KABELLISTE DREHBUEHNE
LEITUNG W591	968558608	(1)	1	435	968175408	ELEKTRIK BATTERIEKASTEN
LEITUNG W592	968558708	(2)	1	435	968175408	ELEKTRIK BATTERIEKASTEN
LEITUNG W593	968559008	(5)	1	435	968175408	ELEKTRIK BATTERIEKASTEN
LEITUNG W594	968558808	(3)	1	435	968175408	ELEKTRIK BATTERIEKASTEN
LEITUNG W595	968558908	(4)	1	435	968175408	ELEKTRIK BATTERIEKASTEN
LEITUNG W597	968559108	(6)	1	435	968175408	ELEKTRIK BATTERIEKASTEN
LEITUNG W681	968495908	(20)	2	741	917190508	EL.KUEHLWASSERVORWAE
LEITUNG W693	965751108	100	1	743	917190608	FREMDEINSPEISUNG
LEITUNG W694	966947408	110	1	743	917190608	FREMDEINSPEISUNG
LEITUNGSDOSE	11450029	4	1	272	10873652	ANSTEUERGERAET
LEITUNGSDOSE	11450029	4	1	278	11690588	ANSTEUERGERAET
LEITUNGSDOSE	11450030	3	1	272	10873652	ANSTEUERGERAET
LEITUNGSDOSE	11450030	3	1	278	11690588	ANSTEUERGERAET
LEITUNGSHALTER POLYAMID	704280508	19	3	574	968080908	SCHLIESSANLAGE
LEITUNGSSCHUTZSCHALTER	11006827	30	1	743	917190608	FREMDEINSPEISUNG
LEITUNGSTROMMEL 30M 7-P	10028002	5	1	1077	968175108	LEITUNGSTROMMEL KPL.
LEITUNGSTROMMEL 50M VE	11494003	151	1	951	968285208	LEITUNGSTROMMEL KPL.
LEITUNGSTROMMEL KPL.	968175108	30	1	1074	968174808	ELEKTRIK BALLASTPALETTE
LEITUNGSTROMMEL KPL. N1	967923108	5	1	789	917480108	ELEKTRIK S-ANLENKSTUECK
LEITUNGSTROMMEL KPL. N2	968285208	2	1	948	917483808	ELEKTRIK D-ANLENKSTUECK
LEITUNGSVERBINDER	5603876	512	2	471	967925808	KABELSTRANG
LEITUNGSVERBINDER	5603876	508	1	473	967926308	KABELSTRANG
LEUCHTMELDER	606143508	7	17	482	967924408	ARMATURENBRETT VORM.RE
LEUCHTMELDER	606143508	5	1	656	968486208	SICHERUNGSBLECH
LEUCHTSCHALTKONTAKTGEB	606144708	10	2	482	967924408	ARMATURENBRETT VORM.RE
LEUCHTTASTKONTAKTGEBER	606143708	24	9	482	967924408	ARMATURENBRETT VORM.RE
LIBELLE	714000808	63	1	19	917345308	RAUPENMITTELTEIL
LICCON MONITOR LCD5A LSB-	96006544	6	3	477	967926708	ELEKTRIK ANBAUTEILE KABIN
LICCON MONITOR LCD5A LSB-	10487102	80	1	479	96006544	LICCON MONITOR LCD5A
LICHTSCHEIBE	11066808	1	1	1058	11004726	ARBEITSSCHEINWERFER
LICHTSCHEIBE	607212608	1	1	634	607113108	SCHLUSSBREMSLEUCHTE
LIEBHERR GETRIEBEOEL PG	11000874	210	1	1131	10665030	LIEBHERR GETRIEBEOEL
LIEBHERR GETRIEBEOEL PG 2	11000871	1000	1	1124	861901208	LIEBHERR GETRIEBEOEL
LIEBHERR GETRIEBEOEL PG	11000869	20	1	1124	861901208	LIEBHERR GETRIEBEOEL
LIEBHERR GETRIEBEOEL PG	11000869	20	1	1131	10665030	LIEBHERR GETRIEBEOEL
LIEBHERR GETRIEBEOEL PG	11000870	210	1	1124	861901208	LIEBHERR GETRIEBEOEL
LIEBHERR GETRIEBEOEL PG	861901208	101	60	1123	968674008	SERVICEBEFUELLUNG
LIEBHERR GETRIEBEOEL PG	861901208	102	60	1123	968674008	SERVICEBEFUELLUNG
LIEBHERR GETRIEBEOEL PG	861901208	103	60	1123	968674008	SERVICEBEFUELLUNG
LIEBHERR GETRIEBEOEL PG	861901208	104	60	1123	968674008	SERVICEBEFUELLUNG
LIEBHERR GETRIEBEOEL PG 2	11000867	5	1	1124	861901208	LIEBHERR GETRIEBEOEL
LIEBHERR GETRIEBEOEL PG 2	11000867	200	23	1127	968360308	SERVICEBEFUELLUNG
LIEBHERR GETRIEBEOEL PG 2	11000867	201	23	1127	968360308	SERVICEBEFUELLUNG
LIEBHERR GETRIEBEOEL PG 2	11000867	202	23	1127	968360308	SERVICEBEFUELLUNG

Bezeichnung	Artikel	Pos.	Menge	Seite	Baugruppe	Bezeichnung
LIEBHERR GETRIEBEOEL PG 2	11000867	203	27.5	1127	968360308	SERVICEBEFUELLUNG
LIEBHERR GETRIEBEOEL PG 2	11000867	204	27.5	1127	968360308	SERVICEBEFUELLUNG
LIEBHERR GETRIEBEOEL PG 2	11000867	205	27.5	1127	968360308	SERVICEBEFUELLUNG
LIEBHERR GETRIEBEOEL PG 2	11000867	206	27.5	1127	968360308	SERVICEBEFUELLUNG
LIEBHERR GETRIEBEOEL PG 2	11000867	220	1	1127	968360308	SERVICEBEFUELLUNG
LIEBHERR GETRIEBEOEL PG 2	11000867	221	1	1127	968360308	SERVICEBEFUELLUNG
LIEBHERR GETRIEBEOEL PG 2	11000867	222	1	1127	968360308	SERVICEBEFUELLUNG
LIEBHERR GETRIEBEOEL PG 2	11000867	223	1	1127	968360308	SERVICEBEFUELLUNG
LIEBHERR GETRIEBEOEL PG 2	11000867	224	1.5	1127	968360308	SERVICEBEFUELLUNG
LIEBHERR GETRIEBEOEL PG 2	11000867	225	1.5	1127	968360308	SERVICEBEFUELLUNG
LIEBHERR GETRIEBEOEL PG 2	11000867	226	1.5	1127	968360308	SERVICEBEFUELLUNG
LIEBHERR GETRIEBEOEL PG 2	11000867	227	1.5	1127	968360308	SERVICEBEFUELLUNG
LIEBHERR GETRIEBEOEL PG 2	11000867	5	1	1131	10665030	LIEBHERR GETRIEBEOEL
LIEBHERR GETRIEBEOEL PG 2	10665030	110	6	1127	968360308	SERVICEBEFUELLUNG
LIEBHERR GETRIEBEOEL PG 2	10665030	300	28.5	1128	968360308	SERVICEBEFUELLUNG
LIEBHERR GETRIEBEOEL PG 2	10665030	400	28.5	1128	968360308	SERVICEBEFUELLUNG
LIEBHERR GETRIEBEOEL PG 2	10665030	500	30	1128	968360308	SERVICEBEFUELLUNG
LIEBHERR GETRIEBEOEL PG 2	10665030	600	28	1129	968360308	SERVICEBEFUELLUNG
LIEBHERR GETRIEBEOEL PG 2	10665030	601	28	1129	968360308	SERVICEBEFUELLUNG
LIEBHERR GETRIEBEOEL PG 2	10665030	700	30	1129	968360308	SERVICEBEFUELLUNG
LIEBHERR GETRIEBEOEL PG 2	10665030	800	15	1129	968360308	SERVICEBEFUELLUNG
LIEBHERR GETRIEBEOEL PG 2	10665030	900	0.4	1129	968360308	SERVICEBEFUELLUNG
LIEBHERR HYDRAULIKOEL 37	10664856	1000	1	1135	861903508	LIEBHERR HYDRAULIKOEL
LIEBHERR HYDRAULIKOEL 37	10664867	20	1	1135	861903508	LIEBHERR HYDRAULIKOEL
LIEBHERR HYDRAULIKOEL 37	10664712	210	1	1135	861903508	LIEBHERR HYDRAULIKOEL
LIEBHERR HYDRAULIKOEL 37	10664865	5	1	1135	861903508	LIEBHERR HYDRAULIKOEL
LIEBHERR HYDRAULIKOEL 37	861903508	210	0.2	1127	968360308	SERVICEBEFUELLUNG
LIEBHERR HYDRAULIKOEL 37	861903508	211	0.2	1127	968360308	SERVICEBEFUELLUNG
LIEBHERR HYDRAULIKOEL 37	861903508	212	0.2	1127	968360308	SERVICEBEFUELLUNG
LIEBHERR HYDRAULIKOEL 37	861903508	213	0.2	1127	968360308	SERVICEBEFUELLUNG
LIEBHERR HYDRAULIKOEL 37	861903508	214	0.2	1127	968360308	SERVICEBEFUELLUNG
LIEBHERR HYDRAULIKOEL 37	861903508	215	0.2	1127	968360308	SERVICEBEFUELLUNG
LIEBHERR HYDRAULIKOEL 37	861903508	216	0.2	1127	968360308	SERVICEBEFUELLUNG
LIEBHERR HYDRAULIKOEL 37	861903508	310	0.8	1128	968360308	SERVICEBEFUELLUNG
LIEBHERR HYDRAULIKOEL 37	861903508	410	0.8	1128	968360308	SERVICEBEFUELLUNG
LIEBHERR HYDRAULIKOEL 37	861903508	510	0.8	1128	968360308	SERVICEBEFUELLUNG
LIEBHERR HYDRAULIKOEL 37	861903508	610	0.8	1129	968360308	SERVICEBEFUELLUNG
LIEBHERR HYDRAULIKOEL 37	861903508	611	0.8	1129	968360308	SERVICEBEFUELLUNG
LIEBHERR HYDRAULIKOEL 37	861903508	710	0.8	1129	968360308	SERVICEBEFUELLUNG
LIEBHERR HYDRAULIKOEL 37	861903508	810	0.8	1129	968360308	SERVICEBEFUELLUNG
LIEBHERR HYDRAULIKOEL PL	10296478	1000	1	1132	10293807	LIEBHERR HYDRAULIKOEL
LIEBHERR HYDRAULIKOEL P	10330277	20	1	1132	10293807	LIEBHERR HYDRAULIKOEL
LIEBHERR HYDRAULIKOEL PL	10330278	210	1	1132	10293807	LIEBHERR HYDRAULIKOEL
LIEBHERR HYDRAULIKOEL PL	10296479	5	1	1132	10293807	LIEBHERR HYDRAULIKOEL
LIEBHERR HYDRAULIKOEL PL	10293807	120	830	1127	968360308	SERVICEBEFUELLUNG
LIEBHERR HYDRAULIKOEL PL	10293807	121	150	1127	968360308	SERVICEBEFUELLUNG
LIEBHERR MOTOROEL LOW	10326110	1000	1	1133	10663796	LIEBHERR MOTOROEL
LIEBHERR MOTOROEL LOW A	10326112	20	1	1133	10663796	LIEBHERR MOTOROEL
LIEBHERR MOTOROEL LOW	10326111	210	1	1133	10663796	LIEBHERR MOTOROEL
LIEBHERR MOTOROEL LOW	10663796	140	65	1127	968360308	SERVICEBEFUELLUNG
LIEBHERR MOTOROEL LOW	10326113	5	1	1133	10663796	LIEBHERR MOTOROEL
LIEBHERR UNIVERSALFETT 99	10296816	1	1	1137	11000948	LIEBHERR UNIVERSALFETT
LIEBHERR UNIVERSALFETT 99	10874745	10	1	1137	11000948	LIEBHERR UNIVERSALFETT
LIEBHERR UNIVERSALFETT 99	10296812	25	1	1137	11000948	LIEBHERR UNIVERSALFETT
LIEBHERR UNIVERSALFETT 99	10296811	50	1	1137	11000948	LIEBHERR UNIVERSALFETT
LIEBHERR UNIVERSALFETT 99	11000948	251	0.03	1127	968360308	SERVICEBEFUELLUNG
LIEBHERR UNIVERSALFETT 99	11000948	252	0.03	1127	968360308	SERVICEBEFUELLUNG
LIEBHERR UNIVERSALFETT 99	11000948	253	0.03	1127	968360308	SERVICEBEFUELLUNG
LIEBHERR UNIVERSALFETT 99	11000948	254	0.03	1127	968360308	SERVICEBEFUELLUNG
LIEBHERR UNIVERSALFETT 99	11000948	255	0.03	1127	968360308	SERVICEBEFUELLUNG

Bezeichnung	Artikel	Pos.	Menge	Seite	Baugruppe	Bezeichnung
LIEBHERR UNIVERSALFETT 99	11000948	256	0.03	1128	968360308	SERVICEBEFUELLUNG
LIEBHERR UNIVERSALFETT 99	11000948	257	0.03	1128	968360308	SERVICEBEFUELLUNG
LIEBHERR UNIVERSALFETT 99	11000948	258	0.03	1128	968360308	SERVICEBEFUELLUNG
LIEBHERR UNIVERSALFETT 99	11000948	259	0.03	1128	968360308	SERVICEBEFUELLUNG
LIEBHERR UNIVERSALFETT 99	11000948	260	0.03	1128	968360308	SERVICEBEFUELLUNG
LIEBHERR UNIVERSALFETT 99	11000948	261	0.03	1128	968360308	SERVICEBEFUELLUNG
LIEBHERR UNIVERSALFETT 99	11000948	262	0.03	1128	968360308	SERVICEBEFUELLUNG
LIEBHERR UNIVERSALFETT 99	11000948	263	0.03	1128	968360308	SERVICEBEFUELLUNG
LIEBHERR UNIVERSALFETT 99	11000948	264	0.03	1128	968360308	SERVICEBEFUELLUNG
LIEBHERR UNIVERSALFETT 99	11000948	265	0.03	1128	968360308	SERVICEBEFUELLUNG
LIEBHERR UNIVERSALFETT 99	11000948	266	0.03	1128	968360308	SERVICEBEFUELLUNG
LIEBHERR UNIVERSALFETT 99	11000948	267	0.03	1128	968360308	SERVICEBEFUELLUNG
LIEBHERR UNIVERSALFETT 99	11000948	268	0.03	1128	968360308	SERVICEBEFUELLUNG
LIEBHERR UNIVERSALFETT 99	11000948	269	0.03	1128	968360308	SERVICEBEFUELLUNG
LIEBHERR UNIVERSALFETT 99	11000948	270	0.03	1128	968360308	SERVICEBEFUELLUNG
LIEBHERR UNIVERSALFETT 99	11000948	271	0.03	1128	968360308	SERVICEBEFUELLUNG
LIEBHERR UNIVERSALFETT 99	11000948	272	0.03	1128	968360308	SERVICEBEFUELLUNG
LIEBHERR UNIVERSALFETT 99	11000948	273	0.03	1128	968360308	SERVICEBEFUELLUNG
LIEBHERR UNIVERSALFETT 99	11000948	274	0.03	1128	968360308	SERVICEBEFUELLUNG
LIEBHERR UNIVERSALFETT 99	11000948	275	0.03	1128	968360308	SERVICEBEFUELLUNG
LIEBHERR UNIVERSALFETT 99	11000948	276	0.03	1128	968360308	SERVICEBEFUELLUNG
LIEBHERR UNIVERSALFETT 99	11000948	390	0.2	1128	968360308	SERVICEBEFUELLUNG
LIEBHERR UNIVERSALFETT 99	11000948	490	0.2	1128	968360308	SERVICEBEFUELLUNG
LIEBHERR UNIVERSALFETT 99	11000948	590	0.2	1128	968360308	SERVICEBEFUELLUNG
LIEBHERR UNIVERSALFETT 99	11000948	690	0.2	1129	968360308	SERVICEBEFUELLUNG
LIEBHERR UNIVERSALFETT 99	11000948	691	0.2	1129	968360308	SERVICEBEFUELLUNG
LIEBHERR UNIVERSALFETT 99	11000948	790	0.2	1129	968360308	SERVICEBEFUELLUNG
LIEBHERR UNIVERSALFETT 99	11000948	890	0.2	1129	968360308	SERVICEBEFUELLUNG
LINSENKOPFSCHRAUBE 4X10	10875795	4	4	489	917080208	ZUSATZHEIZUNG OW
LINSENKOPFSCHRAUBE K4X	10019040	29	8	445	917203308	STEUERSTAND
LINSENKOPFSCHRAUBE K4X	10019040	5	4	595	917200808	HEIZKLIMAGERAET EINBAU
LUEFTERHAUBE	11005449	(1)	1	297	11340518	KUEHLERANLAGE
LUEFTERNABE 203 G-ALSI9CU	955451608	3	2	296	968240908	KUEHLER VORM.
LUFTANSAUGROHR LINKS V-	9079037	1	1	371	9079076	LUFTANSAUGUNG LINKS
LUFTANSAUGROHR RECHTS	9079036	1	1	370	9079075	LUFTANSAUGUNG RECHTS
LUFTANSAUGROHR STAHL SP	968184008	5	2	430	917079508	LUFTFILTERANLAGE KPL.
LUFTANSAUGROHR STAHL SP	97036138	6	1	430	917079508	LUFTFILTERANLAGE KPL.
LUFTANSAUGUNG ANBAU V-	9079074	220	1	307	10137680	DIESELMOTOR
LUFTANSAUGUNG LINKS V-	9079076	2	1	369	9079074	LUFTANSAUGUNG ANBAU
LUFTANSAUGUNG RECHTS V-	9079075	1	1	369	9079074	LUFTANSAUGUNG ANBAU
LUFTBEHAELTER 39,8L 10BAR	502655808	162	1	711	967788208	DRUCKLUFTANLAGE
LUFTBEHAELTER DIN 74281 4	502987108	160	1	711	967788208	DRUCKLUFTANLAGE
LUFTFILTER	551710208	1	2	430	917079508	LUFTFILTERANLAGE KPL.
LUFTFILTERANLAGE KPL.	917079508	125	1	9		LIEBHERR RAUPENKRAN LR
LUFTFUEHRUNG LI. PP SPF	976955008	12	1	569	917202908	KABINE VERGLAST
LUFTFUEHRUNG LI. PP SPF	976967208	14	1	569	917202908	KABINE VERGLAST
LUFTFUEHRUNG PP SPF	977176508	16	2	569	917202908	KABINE VERGLAST
LUFTFUEHRUNG RE. PP SPF	976955108	13	1	569	917202908	KABINE VERGLAST
LUFTFUEHRUNG RE. PP SPF	976967308	15	1	569	917202908	KABINE VERGLAST
LUFTHUTZE 2X598X379 DC01	97036381	4	1	430	917079508	LUFTFILTERANLAGE KPL.
LUFTHUTZE SCHWK. STAHL	968194808	3	1	430	917079508	LUFTFILTERANLAGE KPL.
LUFTPRESSER	10650490	85	1	447	11113343	FAHRERSITZ
LUFTPRESSER ANBAU	10126103	330	1	308	10137680	DIESELMOTOR
LUFTPRESSER VORM.	11364209	1	1	379	10126103	LUFTPRESSER ANBAU
LUFTTROCKNER	502657308	52	1	711	967788208	DRUCKLUFTANLAGE
M-RING 128X117,8X2,5 F14	10145867	4	1	332	10148222	KOLBEN KPL.
MAGNET 24V	10650092	2	1	693	10342823	DRUCKREGELVENTIL
MAGNET 24V	10663094	(1)	1	675	967788108	HYDRAULIK
MAGNET 24V	10663094	1	1	704	10493159	WEGESITZVENTIL
MAGNET 24V	570633808	1	1	167	511449808	WEGEVENTIL

Bezeichnung	Artikel	Pos.	Menge	Seite	Baugruppe	Bezeichnung
MAGNET 24V	570633808	(1)	1	675	967788108	HYDRAULIK
MAGNET 24V	570633808	1	1	697	511494308	WEGEVENTIL
MAGNET 24V	570633808	1	1	705	511444508	WEGEVENTIL
MAGNET 24V	570827808	1	1	694	511444408	WEGEVENTIL
MAGNET 24V	571135508	(21)	1	30	967787308	HYDRAULIK MITTELTEIL
MAGNET 24V	571135508	21	1	204	11182924	WEGEVENTIL
MAGNET 24V	571135508	(1)	1	799	967788308	ZUSATZHYDRAULIK S-ANLENK
MAGNET 28V	10291306	(1)	1	692	10413255	UMSCHALTBLOCK
MAGNETADAPTER 40 KUNST	11101354	6	1	440	968114008	HARNSTOFFTANK
MAGNETSPULE	10564740	(1)	1	201	967787708	ZUSATZHYDRAULIK WINDE 1
MAGNETSPULE	10564740	1	1	696	11005327	WEGEVENTIL
MAGNETSPULE	10564740	1	2	698	511302208	WEGEVENTIL
MAGNETSPULE	10564740	157	1	947	511302108	WEGEVENTIL
MAGNETSPULE	11005244	1	2	253	10423938	WEGEVENTIL
MAGNETSPULE 24V	10493030	(30)	1	232	968081908	ZUSATZHYDRAULIK WINDE 4
MAGNETSPULE 24V	11004321	(12)	1	682	11211288	STEUERBLOCK
MAGNETSPULE 24V	11004321	12	1	688	10451049	WEGEVENTIL
MAGNETSPULE 24V	571818908	1	1	689	11004976	WEGEVENTIL
MAGNETSPULE 24V	571910108	435	2	703	571362608	VORSTEUERVENTIL
MAGNETSPULE 28V	11342424	16	1	685	11450342	DRUCKREDUZIERVENTIL
MAGNETVENTIL	10343003	3	1	489	917080208	ZUSATZHEIZUNG OW
MAGNETVENTIL	10343003	4	1	595	917200808	HEIZKLIMAGERAET EINBAU
MAGNETVENTIL	10876704	4	1	165	11341035	STEUERBLOCK
MAGNETVENTIL	10876705	5	1	165	11341035	STEUERBLOCK
MANOMETER	10290231	(839)	1	1059	917474108	BOLZENZIEHEINRICHTUNG
MANOMETER 63	750002408	240	3	676	967788108	HYDRAULIK
MANTELRING MIT O-RING 14	10043293	32	2	68	10132387	HYDRAULIKANBAUMOTOR
MASSEVERBINDUNGSBLECH	9080911	4	1	377	9078314	HEIZFLANSCH ANBAU
MASTNASE 32T	917228608	305	1	11		LIEBHERR RAUPENKRAN LR
MASTNASE SCHWK. 32T	968054908	1	1	1044	917228608	MASTNASE
MECH.ANBAUTEILE SCHEINW	968134408	1	1	1055	917229608	A-SCHEINWERFER S-ANLEN
MECH.BEFESTIGUNGSTEILE	967995008	40	1	1038	967276708	EMPFAENGER
MECH.BEFESTIGUNGSTEILE	967995008	40	1	1040	967276808	SENDER
MECHANIK MESS-U.WARNEIN	968838508	10	1	1100	917569308	TRAEGER MESS-U.WARNEIN
MEGI-ANSCHLAGPUFFER 200	10282698	9	2	819	917190908	S-ZWISCHENSTUECK
MEGI-ANSCHLAGPUFFER 200	10282698	9	2	827	917333908	S-ZWISCHENSTUECK
MEGI-ANSCHLAGPUFFER 200	10282698	9	2	838	917078708	S-ZWISCHENSTUECK
MEGI-ANSCHLAGPUFFER 200	10282698	9	2	858	917079208	S-ZWISCHENSTUECK
MEGI-ANSCHLAGPUFFER 200	10282698	9	2	863	917571208	S-ZWISCHENSTUECK
MEGIPUFFER	726611308	61	1	560	917081608	KRANFUEHRERKABINE KPL.
MEGIPUFFER	726611308	37	2	1083	968399508	ANLENKSTUECK VORM.
MEGIPUFFER	726612208	40	1	559	917081608	KRANFUEHRERKABINE KPL.
MEGIPUFFER	726612208	8	3	589	968397108	LEITER KPL.
MEGIPUFFER	726612208	13	1	985	969396608	AUFSTIEG VORM.
MEGIPUFFER	726612708	3	2	465	968287208	KLAPPTRITT VORM.
MEGIPUFFER	726612708	14	1	1054	967957508	KAMERAANBAU S-ANLENKSTU
MEGIPUFFER	726613008	74	4	19	917345308	RAUPENMITTELTEIL
MEGIPUFFER	726613008	49	4	461	968283208	LAUFSTEG DREHBUEHNE LI
MEGIPUFFER 100X40-M16X44	726616008	31	3	1069	917229808	SCHWEBEBALLAST
MEGIPUFFER 18X7,5	726616708	(2)	4	265	967978708	DIESELMOTOR VORM.
MEGIPUFFER 18X7,5	726616708	12	8	453	917079908	DREHBUEHNENVERKLEIDUN
MEGIPUFFER 18X7,5	726616708	63	12	603	968286908	GERAEUSCHDAEMMUNG OBE
MEGIPUFFER 18X7,5	726616708	3	2	604	968308808	DECKEL KPL.
MEGIPUFFER 18X7,5	726616708	3	1	605	968308908	DECKEL KPL.
MEGIPUFFER 18X7,5	726616708	3	2	606	968309008	DECKEL KPL.
MEGIPUFFER 18X7,5	726616708	3	2	607	968309108	DECKEL KPL.
MEGIPUFFER 30X17 M8 75°SH	10030440	13	2	729	968646208	KAMERAHALTER VORM.
MEGIPUFFER 30X17-M8 NR 60	726616208	11	2	589	968397108	LEITER KPL.
MEHRFACHDICHTEINSATZ 3X	10424962	508	1	77	967971708	KABELSTRANG
MEISTERSCHALTER LSB-AMS	10343693	11	3	477	967926708	ELEKTRIK ANBAUTEILE KABIN

Bezeichnung	Artikel	Pos.	Menge	Seite	Baugruppe	Bezeichnung
MEMBRANSPEICHER 2L 10BA	510642508	150	3	675	967788108	HYDRAULIK
MEMBRANTUELLE 29/37/44	553027808	51	2	569	917202908	KABINE VERGLAST
MEMBRANTUELLE 29/37/44	553027808	5	2	580	965063308	MONITORKONSOLE
MEMBRANTUELLE 29/37/44	553027808	26	1	584	964598408	INNENVERKLEIDUNG
MEMBRANTUELLE 29/37/44	553027808	12	4	595	917200808	HEIZKLIMAGERAET EINBAU
MESSANSCHLUSS BMA3 6S	475601508	632	1	31	967787308	HYDRAULIK MITTELTEIL
MESSANSCHLUSS BMA3 6S	475601508	648	1	160	968129608	ZUSATZHYDRAULIK DREHBUE
MESSANSCHLUSS BMA3 6S	475601508	613	1	252	967787908	ZUSATZHYDRAULIK MONTAGE
MESSANSCHLUSS BMA3 6S	475601508	635	8	678	967788108	HYDRAULIK
MESSANSCHLUSS BMA3 6S	475601508	631	3	800	967788308	ZUSATZHYDRAULIK S-ANLENK
MESSANSCHLUSS BMA3 6S	475601508	604	1	992	967788608	ZUSATZHYDRAULIK D-KOPFS
MESSANSCHLUSS BMA3 6S	475601508	601	1	1010	967788708	ZUSATZHYDRAULIK ZWISCH
MESSANSCHLUSS BMA3 6S	475601508	604	1	1022	967788808	ZUSATZHYDRAULIK ZWISCH
MESSANSCHLUSS EMA3 G1/4	475602608	645	1	160	968129608	ZUSATZHYDRAULIK DREHBUE
MESSANSCHLUSS EMA3 G1/4	475602608	600	1	232	968081908	ZUSATZHYDRAULIK WINDE 4
MESSANSCHLUSS EMA3 G1/4	475602608	601	19	678	967788108	HYDRAULIK
MESSANSCHLUSS EMA3 G1/4	475602608	631	5	937	967788408	ZUSATZHYDRAULIK D-ANLENK
MESSANSCHLUSS GMA3 38S	475603408	601	4	30	967787308	HYDRAULIK MITTELTEIL
MESSANSCHLUSS GMA3 38S	475603408	603	4	992	967788608	ZUSATZHYDRAULIK D-KOPFS
MESSANSCHLUSS GMA3 38S	475603408	600	4	1010	967788708	ZUSATZHYDRAULIK ZWISCH
MESSANSCHLUSS GMA3 38S	475603408	600	4	1022	967788808	ZUSATZHYDRAULIK ZWISCH
MESSANSCHLUSS R1/4	11004397	31	3	684	11340741	STEUERBLOCK
MESSANSCHLUSS VKA3 10LM	510629008	614	4	71	967787408	HYDRAULIK RAUPE
MESSANSCHLUSS VKA3 10LM	510629008	614	4	98	967787508	HYDRAULIK RAUPE
MESSANSCHLUSS VKA3 10LM	510629008	656	1	160	968129608	ZUSATZHYDRAULIK DREHBUE
MESSANSCHLUSS VKA3 10LM	510629008	623	1	201	967787708	ZUSATZHYDRAULIK WINDE 1
MESSANSCHLUSS VKA3 10LM	510629008	622	1	216	967787808	ZUSATZHYDRAULIK WINDE 2
MESSANSCHLUSS VKA3 10LM	510629008	602	2	232	968081908	ZUSATZHYDRAULIK WINDE 4
MESSANSCHLUSS VKA3 10LM	510629008	624	7	678	967788108	HYDRAULIK
MESSANSCHLUSS VKA3 10LM	510629008	613	1	887	967789008	ZUSATZHYDRAULIK WINDE 6
MESSANSCHLUSS VKA3 10LM	510629008	620	1	904	967789108	ZUSATZHYDRAULIK WINDE 3
MESSANSCHLUSS VKA3 10LM	510629008	608	1	992	967788608	ZUSATZHYDRAULIK D-KOPFS
MESSANSCHLUSS VKA3 10LM	510629008	604	1	1010	967788708	ZUSATZHYDRAULIK ZWISCH
MESSANSCHLUSS VKA3 10LM	510629008	606	1	1022	967788808	ZUSATZHYDRAULIK ZWISCH
MESSANSCHLUSS VKA3 22L C	475603008	774	1	680	967788108	HYDRAULIK
MESSERTRENNKLEMME 0,2-2	602761608	57	2	649	967918008	AUFBAUTEILE MONTAGETAFE
MESSSTUTZEN 12S M20X1,5 C	7409922	832	2	681	967788108	HYDRAULIK
MESSSTUTZEN DKO 10S M18	5607617	705	1	679	967788108	HYDRAULIK
MESSSTUTZEN NW 12	7409918	825	1	681	967788108	HYDRAULIK
MESSWIDERSTAND -40/+125°	10449516	20	3	477	967926708	ELEKTRIK ANBAUTEILE KABIN
MIKROPHON	11826513	2	1	1099	12257818	AUTORADIO
MIKROSCHALTER	10335596	3	4	481	10343693	MEISTERSCHALTER
MITNEHMER	10014729	7	1	152	10871517	ELEKTROPUMPE
MITNEHMER	10014729	7	1	550	10425291	ELEKTROPUMPE
MITNEHMER	927675901	20	1	877	90200131	SEILTROMMEL
MITNEHMER	927675901	20	1	896	90028040	SEILTROMMEL
MITNEHMER SCHWK.	968027608	8	1	18	917345308	RAUPENMITTELTEIL
MITTELZAPFEN	570114608	3	1	249	570113308	TRIEBWERK
MODULHALTER	632126901	32	1	640	967917908	SCHALTSCHRANK MECH.
MONITORKONSOLE	965063308	9	1	569	917202908	KABINE VERGLAST
MONITORKONSOLE PU SPF	977903308	1	1	580	965063308	MONITORKONSOLE
MONTAGEEINHEIT VORM.	968095808	2	2	649	967918008	AUFBAUTEILE MONTAGETAFE
MONTAGEEINRICHTUNG RA	917080608	140	1	10		LIEBHERR RAUPENKRAN LR
MONTAGEHILFSMITTEL	917571308	456	1	12		LIEBHERR RAUPENKRAN LR
MONTAGEPLATTE 2X265X198	97037131	(6)	1	1038	967276708	EMPFAENGER
MONTAGEPLATTE 2X265X198	97037131	6	1	1041	967922708	KLEMMKASTEN KPL.
MONTAGETAFEL 1.5X1442X7	97038930	(1)	1	649	967918008	AUFBAUTEILE MONTAGETAFE
MONTAGETAFEL VORM.	968095708	1	1	649	967918008	AUFBAUTEILE MONTAGETAFE
MONTAGETEILE DREHBUEHN	968277508	50	1	175	917401608	DREHBUEHNE KPL.
MONTAGETEILE UNTERTEIL	968284308	50	1	137	917347808	UNTERTEIL VORM.

Bezeichnung	Artikel	Pos.	Menge	Seite	Baugruppe	Bezeichnung
MONTAGEWERKZEUGKASTE	790045408	1	1	128	96005686	GRUNDWERKZEUG
MONTAGEWINDE	917078908	119	1	9		LIEBHERR RAUPENKRAN LR
MONTAGEWINDE VORM.	917645608	1	1	236	917078908	MONTAGEWINDE
MONTAGEZYLINDER SPF	512335208	5	1	127	917077108	WERKZEUG
MOOSGUMMI 20X4 MOOSGU	262103108	30	0.064	445	917203308	STEUERSTAND
MOTOR	10470423	(351)	1	1059	917474108	BOLZENZIEHEINRICHTUNG
MOTORAUFNAHME	11005450	(2)	1	297	11340518	KUEHLERANLAGE
MOTORFLANSCH	540184008	7	1	246	540270514	ANTRIEB KPL
MOTORGEHAEUSE	10014692	3	1	152	10871517	ELEKTROPUMPE
MOTORGEHAEUSE	10014692	3	1	550	10425291	ELEKTROPUMPE
MOTORGEHAEUSE	10493920	1	1	152	10871517	ELEKTROPUMPE
MOTORGEHAEUSE	10493920	1	1	550	10425291	ELEKTROPUMPE
MOTORREGELUNGSENSORIK	10131095	581	1	310	10137680	DIESELMOTOR
MOTORSTEUERGERAET LID	10139679	570	1	310	10137680	DIESELMOTOR
MUTTER	10040137	2	1	690	10878075	NOTHANDBETAETIGUNG
MUTTER	510779908	29	1	41	511497508	DRUCKMINDERVENTIL
MUTTER	510779908	29	1	707	510438508	DRUCKMINDERVENTIL
MUTTER	511053008	22	1	169	510401908	UMSCHALTVENTIL
MUTTER	7027459	(2)	1	201	967787708	ZUSATZHYDRAULIK WINDE 1
MUTTER	7027459	2	1	696	11005327	WEGEVENTIL
MUTTER	7027459	2	2	698	511302208	WEGEVENTIL
MUTTER	7027459	998	1	947	511302108	WEGEVENTIL
MUTTER CR6-FREI	571082308	(5)	1	30	967787308	HYDRAULIK MITTELTEIL
MUTTER M10X1,5 X5NiCrTi26-	10120639	13	4	395	10135386	ATL-ANBAU
MUTTER M10X1,5 X5NiCrTi26-	10120639	13	4	396	10135681	ATL-ANBAU
MUTTER M54 CR6-FREI	571077208	(5)	1	159	968129608	ZUSATZHYDRAULIK DREHBUE
MUTTER M54 CR6-FREI	571077208	(5)	1	676	967788108	HYDRAULIK
NABE	9077280	2	1	330	11367689	ANTRIEBSTEILE M. SCHWING.
NADELKRANZ 110X117X24	570796108	20	1	245	540270414	ABTRIEB KPL
NAEHERUNGSSCHALTER	10013883	7	1	84	11621291	VERTEILERKOMBINATION
NAEHERUNGSSCHALTER BER	11003193	5	2	74	917361508	ELEKTRIK RAUPENTRAEGER
NAEHERUNGSSCHALTER BER	11003193	5	2	100	917361608	ELEKTRIK RAUPENTRAEGER
NAEHERUNGSSCHALTER BER	11003193	(1)	2	146	917353608	ELEKTRIK DREHWERK
NAEHERUNGSSCHALTER BER	571318808	20	4	1034	968188308	GEBERANBAU KOPFSTUECK
NEBENABTRIEB ANBAU	10119873	652	1	310	10137680	DIESELMOTOR
NEBENABTRIEB ANBAU	10126182	650	1	310	10137680	DIESELMOTOR
NEBENABTRIEB VORM.	11366388	1	1	418	10126182	NEBENABTRIEB ANBAU
NEIGUNGSGEBER +/-25° ALU	11001194	10	2	48	968270208	EL.GEBER U.ENDSCHALTER
NEIGUNGSGEBER +/-5° X/Y L	10802062	10	1	1076	968175008	ENDSCHALTER U.GEBER
NEIGUNGSGEBER HAKENFL	917156108	301	1	11		LIEBHERR RAUPENKRAN LR
NIVEAUGEBER L=195 24V	10135392	22	1	305	10137680	DIESELMOTOR
NIVEAUGEBER L=195 24V	11088130	1	1	324	10135392	NIVEAUGEBER
NIVEAUGEBER L=450	789016008	2	1	537	965527508	BRENNSTOFFBEHAELTER VO
NIVEAUSONDE L=50 5 V SPF	10228143	5	1	296	968240908	KUEHLER VORM.
NOCKE	11341708	12	1	788	11211228	RUECKFALLSTUETZE
NOCKE	11341708	12	1	931	11211229	RUECKFALLSTUETZE
NOCKE	11341708	33	2	982	11211928	ZUGZYLINDER
NOCKEN	11645754	30	2	530	11211234	ZUGZYLINDER
NOCKENSCHALTER	570338308	23	1	24	11601184	SCHLEIFRINGUEBERTRAEGE
NOCKENWELLE KPL. V-MOTO	10130765	100	1	306	10137680	DIESELMOTOR
NOCKENWELLE V-MOTORXD9	10116354	1	1	344	10130765	NOCKENWELLE KPL.
NOCKENWELLE V-MOTORXD9	10154280	1	1	344	10130765	NOCKENWELLE KPL.
NOCKENWELLENLAGER V-MO	10129215	6	5	312	12451208	KURBELGEHAEUSE VORM.
NOT-AUS TASTE	11211286	30	1	640	967917908	SCHALTSCHRANK MECH.
NOT-AUS TASTE	606144108	(2)	1	477	967926708	ELEKTRIK ANBAUTEILE KABIN
NOTAUS KRANFUEHRERKAB	968075908	4	1	477	967926708	ELEKTRIK ANBAUTEILE KABIN
NOTHAMMER	885042208	58	1	584	964598408	INNENVERKLEIDUNG
NOTHANDBETAETIGUNG RP	10878075	5	1	689	11004976	WEGEVENTIL
NOTSITZ	915587308	130	1	9		LIEBHERR RAUPENKRAN LR
NUTMUTTER M100X2 C45	927612301	28	1	64	90029090	WINKELGETRIEBE

Bezeichnung	Artikel	Pos.	Menge	Seite	Baugruppe	Bezeichnung
NUTMUTTER M100X2 C45	927612301	28	1	66	90029091	WINKELGETRIEBE
NUTMUTTER M150X2 C45	944311703	13	1	142	90201679	DREHWERKANTRIEB
NUTMUTTER M30X1,5	570113908	9	1	248	570112908	TRIEBWERK
O-RING	10040400	2	1	352	10117814	HOCHDRUCKPUMPE VORM.
O-RING	7369571	23	1	683	11450338	DRUCKBEGRENZUNGSVENTI
O-RING 10,00X2,5 NBR90	10337381	7	1	303	510682308	KUGELHAHN
O-RING 100,00X4,00 HNBR 60	10289140	5	2	362	10120512	KRAFTSTOFFFILTERMODUL
O-RING 100X5 FKM 70	11008055	4	1	373	10137586	ANSAUGSTUTZEN ANBAU
O-RING 102X2,62	11693498	13	1	274	10873653	PUMPENTRAEGER
O-RING 10X2 NBR70	726406508	(22)	1	687	11314761	STEUERBLOCK
O-RING 10X2,2 NBR70	502933208	552	3	711	967788208	DRUCKLUFTANLAGE
O-RING 110X2,5 V80	10008091	22	1	298	10228004	HYDROMOTOR
O-RING 11X2	10664998	6	1	352	10117814	HOCHDRUCKPUMPE VORM.
O-RING 11X2 NBR90	726406108	(1)	1	944	967421108	VENTILBLOCK
O-RING 120X2,5 V80	10324867	21	1	293	11314599	VERSTELLPUMPE
O-RING 120X3 NBR 70	726424601	97	1	142	90201679	DREHWERKANTRIEB
O-RING 125X2 VMQ 70	10002310	9	1	418	10126182	NEBENABTRIEB ANBAU
O-RING 125X3 FKM	7006516	9	1	354	11363994	ANTRIEB FUER HDP VORM.
O-RING 128X4,2 ACM 70	10120092	(25)	1	347	10124754	OELMODUL LINKS
O-RING 128X4,2 ACM 70	10120092	25	1	347	10124754	OELMODUL LINKS
O-RING 128X4,2 ACM 70	10120092	25	1	348	10124755	OELMODUL RECHTS
O-RING 12X2 NBR70	704274808	10	4	46	965690708	DECKEL KPL.
O-RING 12X2 NBR70	704274808	(10)	4	434	968169408	BATTERIEKASTEN VORM.
O-RING 12X2 NBR70	704274808	(6)	4	602	968286908	GERAEUSCHDAEMMUNG OBE
O-RING 12X2 NBR70	704274808	(6)	4	602	968286908	GERAEUSCHDAEMMUNG OBE
O-RING 12X2 NBR70	704274808	(6)	4	602	968286908	GERAEUSCHDAEMMUNG OBE
O-RING 12X2 NBR70	704274808	(6)	4	602	968286908	GERAEUSCHDAEMMUNG OBE
O-RING 12X2 NBR70	704274808	12	3	604	968308808	DECKEL KPL.
O-RING 12X2 NBR70	704274808	12	4	605	968308908	DECKEL KPL.
O-RING 12X2 NBR70	704274808	12	2	606	968309008	DECKEL KPL.
O-RING 12X2 NBR70	704274808	6	2	608	968310408	DECKEL KPL.
O-RING 12X2 NBR70	704274808	6	2	609	968318208	DECKEL KPL.
O-RING 12X2 NBR70	704274808	4	5	612	968255808	DECKEL VORM.
O-RING 12X2 NBR70	704274808	4	7	613	968255908	DECKEL VORM.
O-RING 12X2 NBR70	704274808	4	7	614	968256008	DECKEL VORM.
O-RING 12X2 NBR70	704274808	4	7	615	968256108	DECKEL VORM.
O-RING 12X2 NBR70	704274808	(7)	4	632	968031008	ELEKTRIK KLEMMKASTEN DB
O-RING 12X2 NBR70	704274808	6	6	642	969408008	DECKEL KPL.
O-RING 12X2,5 HNBR	7412937	23	1	360	10303007	KRAFTSTOFFVORFILTER
O-RING 133,07X1,78 NBR 70	10099208	32	1	550	10425291	ELEKTROPUMPE
O-RING 133,07X1,78 NBR 70	10099208	(1)	1	550	10425291	ELEKTROPUMPE
O-RING 13X2,5 HNBR	10294172	20	1	360	10303007	KRAFTSTOFFVORFILTER
O-RING 140X3 NBR70	570163708	5	1	550	10425291	ELEKTROPUMPE
O-RING 143X2 NBR 70 SH	11102172	(3)	1	483	968252708	BTT PROGRAMMIERT
O-RING 14X1,1 NBR70	570010108	3	2	167	511449808	WEGEVENTIL
O-RING 14X1,1 NBR70	570010108	3	2	697	511494308	WEGEVENTIL
O-RING 14X2,5 NBR70	502923877	41	3	477	967926708	ELEKTRIK ANBAUTEILE KABIN
O-RING 15,50X2,00 FKM 80	10113975	(2)	1	412	10131095	MOTORREGELUNGSENSORIK
O-RING 150,0X4,0 FKM 70	10036521	401	16	422	10141865	DS DIESELMOTOR
O-RING 150X3 NBR70	518578108	404	4	267	967978708	DIESELMOTOR VORM.
O-RING 154X3 NBR70	518547908	8	1	274	10873653	PUMPENTRAEGER
O-RING 160X2,5	7624285	24	1	152	10871517	ELEKTROPUMPE
O-RING 160X3 FPM70	570939808	52	1	67	933878901	PLANETENGETRIEBE
O-RING 165X3 FKM 70	726440001	16	1	152	10871517	ELEKTROPUMPE
O-RING 16X2 NBR70	726407908	(1)	1	681	967788108	HYDRAULIK
O-RING 16X3 NBR90	570096208	27	1	505	11211235	HYDROZYLINDER
O-RING 174X3 FKM 70	726431401	17	1	881	90200207	FEDERDRUCKBREMSE
O-RING 175X3 NBR 70	726453601	83	2	64	90029090	WINKELGETRIEBE
O-RING 175X3 NBR 70	726453601	83	2	66	90029091	WINKELGETRIEBE
O-RING 17X2 FPM70	571082608	(2)	1	30	967787308	HYDRAULIK MITTELTEIL

Bezeichnung	Artikel	Pos.	Menge	Seite	Baugruppe	Bezeichnung
O-RING 17X2 FPM70	571082608	(2)	1	30	967787308	HYDRAULIK MITTELTEIL
O-RING 17X2 FPM70	571082608	(2)	1	1062	968883308	ZUSATZHYDR.BOLZENZIEHZ
O-RING 17X2,5 NBR90	726409108	(1)	1	31	967787308	HYDRAULIK MITTELTEIL
O-RING 182X3 FKM 80	726434401	4	1	195	90024729	FEDERDRUCKBREMSE
O-RING 182X3 FKM 80	726434401	4	1	881	90200207	FEDERDRUCKBREMSE
O-RING 182X3 FKM 80	726434401	4	1	899	90026848	FEDERDRUCKBREMSE
O-RING 18X2 FKM 80	10003192	5	1	353	10137654	ANTRIEB FUER HOCHDRUCK
O-RING 19,4X2,1	11004432	21	1	683	11450338	DRUCKBEGRENZUNGSVENTI
O-RING 19,4X2,5 HNBR	10340226	7	2	360	10303007	KRAFTSTOFFVORFILTER
O-RING 190X3 FKM 70	726432901	17	1	195	90024729	FEDERDRUCKBREMSE
O-RING 190X3 FKM 70	726432901	17	1	899	90026848	FEDERDRUCKBREMSE
O-RING 19X2,5 NBR70	726424108	(21)	2	687	11314761	STEUERBLOCK
O-RING 20,3X2,4 NBR70	502932908	4	1	537	965527508	BRENNSTOFFBEHAELTER VO
O-RING 20,3X2,4 NBR70	502932908	308	8	711	967788208	DRUCKLUFTANLAGE
O-RING 20X2 FPM70	571082008	(2)	1	30	967787308	HYDRAULIK MITTELTEIL
O-RING 20X2 FPM70	571082008	(2)	1	159	968129608	ZUSATZHYDRAULIK DREHBUE
O-RING 20X2,5 NBR70	726407508	7	1	168	511065008	KUGELHAHN
O-RING 22,2X3 NBR70	540184308	16	1	246	540270514	ANTRIEB KPL
O-RING 22X1,5 FPM70	571082708	(3)	1	30	967787308	HYDRAULIK MITTELTEIL
O-RING 22X2 NBR90	726418408	8	2	303	510682308	KUGELHAHN
O-RING 235X3 FKM 70	10014136	6	1	195	90024729	FEDERDRUCKBREMSE
O-RING 235X3 FKM 70	10014136	6	1	899	90026848	FEDERDRUCKBREMSE
O-RING 23X2 NBR90	10664129	2	2	196	90024490	OELMESSEINRICHTUNG
O-RING 23X2 NBR90	10664129	2	2	226	90200528	OELMESSEINRICHTUNG
O-RING 23X2 NBR90	10664129	2	2	227	90200533	OELMESSEINRICHTUNG
O-RING 23X2 NBR90	10664129	2	3	900	90028042	OELMESSEINRICHTUNG
O-RING 23X2,5 NBR 70	726454601	94	2	64	90029090	WINKELGETRIEBE
O-RING 23X2,5 NBR 70	726454601	94	2	66	90029091	WINKELGETRIEBE
O-RING 24X2 NBR70	726430608	32	2	687	11314761	STEUERBLOCK
O-RING 24X2,5 NBR70	502933508	(24)	1	682	11211288	STEUERBLOCK
O-RING 24X3 FPM70	571077408	(4)	1	676	967788108	HYDRAULIK
O-RING 26X1,5 FPM70	571082108	(3)	1	30	967787308	HYDRAULIK MITTELTEIL
O-RING 26X3 NBR90	510711308	(18)	1	1062	968883308	ZUSATZHYDR.BOLZENZIEHZ
O-RING 29X3 NBR70	530073208	31	2	687	11314761	STEUERBLOCK
O-RING 29X3 NBR90	570055108	(24)	1	682	11211288	STEUERBLOCK
O-RING 29X3 NBR90	570055108	21	1	685	11450342	DRUCKREDUZIERVENTIL
O-RING 320X3 NBR70	761020303	73	1	142	90201679	DREHWERKANTRIEB
O-RING 32X3 FPM70	571076908	(2)	1	159	968129608	ZUSATZHYDRAULIK DREHBUE
O-RING 32X3 FPM70	571076908	(2)	1	676	967788108	HYDRAULIK
O-RING 32X3 FPM70	571076908	(2)	1	676	967788108	HYDRAULIK
O-RING 340X4 NBR 72	761034103	24	1	142	90201679	DREHWERKANTRIEB
O-RING 35X2,5 NBR70	726410008	53	4	682	11211288	STEUERBLOCK
O-RING 35X2,5 NBR70	726410008	53	4	684	11340741	STEUERBLOCK
O-RING 37,5X3,55 FKM 70	10120093	(26)	1	347	10124754	OELMODUL LINKS
O-RING 37,5X3,55 FKM 70	10120093	26	1	347	10124754	OELMODUL LINKS
O-RING 37,5X3,55 FKM 70	10120093	26	1	348	10124755	OELMODUL RECHTS
O-RING 380X4 NBR70	530084808	6	1	879	90200134	PLANETENGETRIEBE
O-RING 40X3 FPM70	571077108	(4)	1	159	968129608	ZUSATZHYDRAULIK DREHBUE
O-RING 40X3 FPM70	571077108	(4)	1	676	967788108	HYDRAULIK
O-RING 42X3 NBR90	726421208	19	1	579	964598008	SCHEIBENWISCHANLAGE EIN
O-RING 44,60X2,40 FKM 75	10036913	8	2	322	10134887	OELWANNE MIT BEFEST.
O-RING 45X3 NBR90	726430508	81	1	879	90200134	PLANETENGETRIEBE
O-RING 460X4 NBR 70	726443401	21	2	879	90200134	PLANETENGETRIEBE
O-RING 470X5 NBR 70	761061703	2	1	194	90024489	PLANETENGETRIEBE
O-RING 470X5 NBR 70	761061703	2	1	225	90200276	PLANETENGETRIEBE
O-RING 470X5 NBR 70	761061703	2	1	898	90026841	PLANETENGETRIEBE
O-RING 480X4 NBR 70	761032303	33	2	194	90024489	PLANETENGETRIEBE
O-RING 480X4 NBR 70	761032303	33	2	225	90200276	PLANETENGETRIEBE
O-RING 480X4 NBR 70	761032303	33	2	898	90026841	PLANETENGETRIEBE
O-RING 51X2,5 NBR 90	7025208	8	2	168	511065008	KUGELHAHN

Bezeichnung	Artikel	Pos.	Menge	Seite	Baugruppe	Bezeichnung
O-RING 51X5 N-FKM1-70	10038573	6	4	389	10135655	KUEHLMITTELKRUEMMER AN
O-RING 54X3 NBR70	726405508	68	1	142	90201679	DREHWERKANTRIEB
O-RING 58X3 NBR70	726426708	54	2	682	11211288	STEUERBLOCK
O-RING 58X3 NBR70	726426708	54	2	684	11340741	STEUERBLOCK
O-RING 600X4 NBR 70	761020803	26	1	194	90024489	PLANETENGETRIEBE
O-RING 600X4 NBR 70	761020803	26	1	225	90200276	PLANETENGETRIEBE
O-RING 600X4 NBR 70	761020803	26	1	898	90026841	PLANETENGETRIEBE
O-RING 60X3 NBR 70	726411301	9	1	194	90024489	PLANETENGETRIEBE
O-RING 60X3 NBR 70	726411301	9	1	225	90200276	PLANETENGETRIEBE
O-RING 60X3 NBR 70	726411301	9	1	898	90026841	PLANETENGETRIEBE
O-RING 63,17X2,62 FKM 70 A,G	7380970	14	2	375	10135729	LADELUFTLEITUNG ANBAU
O-RING 63,17X2,62 FKM 70 A,G	7380970	2304	2	422	10141865	DS DIESELMOTOR
O-RING 63X3 FKM 75	10037224	6	2	385	10125247	THERMOSTATGEHAEUSE AN
O-RING 63X3 FKM 75	10037224	2	2	425	10141889	DS THERMOSTATGEHAEUSE
O-RING 680X5 NBR 70	761036003	11	1	64	90029090	WINKELGETRIEBE
O-RING 680X5 NBR 70	761036003	11	1	66	90029091	WINKELGETRIEBE
O-RING 6X1 NBR90	570690608	33	1	550	10425291	ELEKTROPUMPE
O-RING 6X1 NBR90	570690608	17	1	701	571529608	DRUCKVENTIL
O-RING 6X1 NBR90	570690608	7	1	702	571130108	DRUCKBEGRENZUNGSVENTI
O-RING 6X1,5 NBR90	510712908	11	3	167	511449808	WEGEVENTIL
O-RING 6X1,5 NBR90	510712908	11	3	697	511494308	WEGEVENTIL
O-RING 740X5 NBR 70	726457501	12	1	64	90029090	WINKELGETRIEBE
O-RING 740X5 NBR 70	726457501	12	1	66	90029091	WINKELGETRIEBE
O-RING 740X5 NBR 70	726457501	2	3	67	933878901	PLANETENGETRIEBE
O-RING 78,97X3,53 FKM 70	10220707	6	1	145	510235408	HYDROMOTOR
O-RING 78X3 FKM 70	726433701	7	1	385	10125247	THERMOSTATGEHAEUSE AN
O-RING 78X3 FKM 70	726433701	3	1	425	10141889	DS THERMOSTATGEHAEUSE
O-RING 82,00X3 BL VI70	7380296	7	1	385	10125247	THERMOSTATGEHAEUSE AN
O-RING 85X2 HNBR 70	10218370	2	1	402	10120541	STARTER VORM.
O-RING 85X3 NBR70	726408708	405	1	267	967978708	DIESELMOTOR VORM.
O-RING 8X2	10664994	9	1	352	10117814	HOCHDRUCKPUMPE VORM.
O-RING 90X3 FKM 70	10040386	8	1	390	10126477	WASSERLEITUNGSANSCHLUE
O-RING 98,02X3,53 S-FPM 75	7372303	(15)	1	145	510235408	HYDROMOTOR
O-RING 9X1,5 NBR 70	726454401	14	1	195	90024729	FEDERDRUCKBREMSE
O-RING 9X1,5 NBR90	521196508	3	2	195	90024729	FEDERDRUCKBREMSE
O-RING 9X1,5 NBR90	521196508	3	2	881	90200207	FEDERDRUCKBREMSE
O-RING 9X1,5 NBR90	521196508	(16)	6	881	90200207	FEDERDRUCKBREMSE
O-RING 9X2	10664997	5	1	352	10117814	HOCHDRUCKPUMPE VORM.
O-RING AEHNL.ISO 3601-1 150	11656620	2	2	325	9078049	ZYLINDER
O-RING AEHNL.ISO 3601-1 67,5	10040387	8	2	385	10125247	THERMOSTATGEHAEUSE AN
O-RING AEHNL.ISO 3601-1 67,5	10040387	4	2	390	10126477	WASSERLEITUNGSANSCHLUE
O-RING AEHNL.ISO 3601-1 67,5	10040387	4	2	425	10141889	DS THERMOSTATGEHAEUSE
O-RING ARP 568 10,52X1,83 NB	501243708	1	1	170	471030708	VERSCHRAUBUNG
O-RING ARP 568 10,82X1,78 NB	510718108	27	1	166	10489734	DRUCKBEGRENZUNGSVENTI
O-RING ARP 568 10,82X1,78 NB	510760408	32	1	597	10228112	HEIZKLIMAGERAET
O-RING ARP 568 11,89X1,98 N	571130508	8	1	702	571130108	DRUCKBEGRENZUNGSVENTI
O-RING ARP 568 12,37X2,62 NB	510746108	24	2	700	511308608	PROPORTIONALVENTIL
O-RING ARP 568 12,37X2,62 NB	510746108	1	1	708	10218310	LASTHALTEVENTIL
O-RING ARP 568 13,94X2,62 NB	510790108	2	3	204	11182924	WEGEVENTIL
O-RING ARP 568 145,64X3,53	570807108	5	1	421	10119873	NEBENABTRIEB ANBAU
O-RING ARP 568 14X1,78 NBR9	515710608	31	1	597	10228112	HEIZKLIMAGERAET
O-RING ARP 568 17,12X2,62 NB	510710108	3	2	707	510438508	DRUCKMINDERVENTIL
O-RING ARP 568 17,12X2,62 NB	510710108	15	1	707	510438508	DRUCKMINDERVENTIL
O-RING ARP 568 18,72X2,62 NB	510738308	(11)	2	676	967788108	HYDRAULIK
O-RING ARP 568 23,47X2,62 NB	510776608	(2)	1	676	967788108	HYDRAULIK
O-RING ARP 568 23,52X1,78 N	570652308	25	1	166	10489734	DRUCKBEGRENZUNGSVENTI
O-RING ARP 568 24,99X3,53 NB	510587808	504	6	159	968129608	ZUSATZHYDRAULIK DREHBUE
O-RING ARP 568 29,87X1,78 NB	510747808	39	2	700	511308608	PROPORTIONALVENTIL
O-RING ARP 568 32,92X3,53 NB	510587008	405	6	677	967788108	HYDRAULIK
O-RING ARP 568 32,92X3,53 NB	510587008	(1)	1	678	967788108	HYDRAULIK

Bezeichnung	Artikel	Pos.	Menge	Seite	Baugruppe	Bezeichnung
O-RING ARP 568 32,92X3,53 NB	510587008	(1)	1	678	967788108	HYDRAULIK
O-RING ARP 568 32,92X3,53 NB	510587008	(1)	1	681	967788108	HYDRAULIK
O-RING ARP 568 34,52X3,53 NB	501204208	16	2	169	510401908	UMSCHALTVENTIL
O-RING ARP 568 37,69X3,53 NB	510586708	501	12	30	967787308	HYDRAULIK MITTELTEIL
O-RING ARP 568 37,69X3,53 NB	510586708	501	8	71	967787408	HYDRAULIK RAUPE
O-RING ARP 568 37,69X3,53 NB	510586708	501	8	98	967787508	HYDRAULIK RAUPE
O-RING ARP 568 37,69X3,53 NB	510586708	(1)	1	159	968129608	ZUSATZHYDRAULIK DREHBUE
O-RING ARP 568 37,69X3,53 NB	510586708	553	6	159	968129608	ZUSATZHYDRAULIK DREHBUE
O-RING ARP 568 37,69X3,53 NB	510586708	501	2	201	967787708	ZUSATZHYDRAULIK WINDE 1
O-RING ARP 568 37,69X3,53 NB	510586708	501	2	216	967787808	ZUSATZHYDRAULIK WINDE 2
O-RING ARP 568 37,69X3,53 NB	510586708	501	4	232	968081908	ZUSATZHYDRAULIK WINDE 4
O-RING ARP 568 37,69X3,53 NB	510586708	402	1	267	967978708	DIESELMOTOR VORM.
O-RING ARP 568 37,69X3,53 NB	510586708	1	1	301	511516208	SAE-FLANSCHHAELFTE
O-RING ARP 568 37,69X3,53 NB	510586708	411	19	677	967788108	HYDRAULIK
O-RING ARP 568 37,69X3,53 NB	510586708	(1)	1	678	967788108	HYDRAULIK
O-RING ARP 568 37,69X3,53 NB	510586708	501	2	887	967789008	ZUSATZHYDRAULIK WINDE 6
O-RING ARP 568 37,69X3,53 NB	510586708	501	2	904	967789108	ZUSATZHYDRAULIK WINDE 3
O-RING ARP 568 4,47X1,78 NB	510714208	13	2	707	510438508	DRUCKMINDERVENTIL
O-RING ARP 568 4,47X1,78 NB	513119208	50	1	700	511308608	PROPORTIONALVENTIL
O-RING ARP 568 44,04X3,53 NB	570296608	2	1	1117	11068050	FILTERELEMENT
O-RING ARP 568 47,22X3,53 NB	510587908	401	2	267	967978708	DIESELMOTOR VORM.
O-RING ARP 568 47,22X3,53 NB	510587908	(1)	1	267	967978708	DIESELMOTOR VORM.
O-RING ARP 568 5,28X1,78 NB	726426608	49	2	700	511308608	PROPORTIONALVENTIL
O-RING ARP 568 52,07X2,62 NB	726426508	6	1	247	510230608	HYDROMOTOR
O-RING ARP 568 56,74X3,53 NB	726421608	8	2	440	968114008	HARNSTOFFTANK
O-RING ARP 568 6,07X1,78 NB	510738408	441	4	703	571362608	VORSTEUERVENTIL
O-RING ARP 568 64,77X2,62 NB	515705108	15	1	248	570112908	TRIEBWERK
O-RING ARP 568 69,44X3,53 NB	510598908	403	1	267	967978708	DIESELMOTOR VORM.
O-RING ARP 568 9,25X1,78 NB	510719008	26	1	166	10489734	DRUCKBEGRENZUNGSVENTI
O-RING ARP 568 9,25X1,78 NB	510738677	(1)	1	30	967787308	HYDRAULIK MITTELTEIL
O-RING ARP 568-NBR70 6,07X1	726419608	20	1	701	571529608	DRUCKVENTIL
O-RING DIN 3770 150X3	790346914	320	2	291	11320826	PUMPENVERTEILERGETRIEB
O-RING DIN 3771 100X3 FKM	7381192	7	1	352	10117814	HOCHDRUCKPUMPE VORM.
O-RING DIN 3771 101,20X3,53	7380401	6	1	420	11366388	NEBENABTRIEB VORM.
O-RING DIN 3771 101,20X3,53	7380401	8	1	421	10119873	NEBENABTRIEB ANBAU
O-RING DIN 3771 103X4,5 NB	10875006	(6)	1	440	968114008	HARNSTOFFTANK
O-RING DIN 3771 10X3 FKM 80	7381417	4	1	351	9078260	HOCHDRUCKPUMPE MIT BEFE
O-RING DIN 3771 110X2 NBR 7	726423401	5	1	491	10042043	WASSERHEIZGERAET
O-RING DIN 3771 140X3 HNBR	10425260	5	1	152	10871517	ELEKTROPUMPE
O-RING DIN 3771 15,00X2,50	7380619	4	1	353	10137654	ANTRIEB FUER HOCHDRUCK
O-RING DIN 3771 15,00X2,50	7380619	16	1	421	10119873	NEBENABTRIEB ANBAU
O-RING DIN 3771 19,30X2,40	7380577	7	4	359	10138091	KRAFTSTOFFVORFILTERANBA
O-RING DIN 3771 19,30X2,40	7380196	22	1	688	10451049	WEGEVENTIL
O-RING DIN 3771 23,6X2,9 NBR	571817308	(1)	1	74	917361508	ELEKTRIK RAUPENTRAEGER
O-RING DIN 3771 38X4,50 FKM	10294497	12	6	313	9078462	AGGREGATETRAEGER ANBA
O-RING DIN 3771 40,64X5,33 F	7381566	15	1	421	10119873	NEBENABTRIEB ANBAU
O-RING DIN 3771 44X3 NBR70	726405908	52	4	682	11211288	STEUERBLOCK
O-RING DIN 3771 44X3 NBR70	726405908	52	4	684	11340741	STEUERBLOCK
O-RING DIN 3771 55,25X2,62	511052108	10	1	169	510401908	UMSCHALTVENTIL
O-RING DIN 3771 59,69X5,33	7381568	22	1	437	917079808	HARNSTOFFTANK
O-RING DIN 3771 74,00X3,00 N	7264455	9	2	390	10126477	WASSERLEITUNGSANSCHLUE
O-RING DIN 3771 94,50X3,00 F	10116255	1	1	378	10299988	HEIZFLANSCH VORM.
O-RING ISO 3601-1 117,07X3,5	7380604	3	1	353	10137654	ANTRIEB FUER HOCHDRUCK
O-RING ISO 3601-1 117,07X3,5	7380604	5	1	420	11366388	NEBENABTRIEB VORM.
O-RING ISO 3601-1 12,37X2,62	7380935	2	1	378	10299988	HEIZFLANSCH VORM.
O-RING ISO 3601-1 17,17X1,78	7381103	2	1	413	9079206	DREHZAHLGEBER KPL.
O-RING ISO 3601-1 40,87X3,53	7380983	4	2	350	10134883	OELLEITUNG ANBAU
O-RING ISO 3601-1 42,52X2,62	7381760	21	2	168	511065008	KUGELHAHN
O-RING ISO 3601-1 6,02X2,62	7380648	31	1	68	10132387	HYDRAULIKANBAUMOTOR
O-RING ISO 3601-1 6,02X2,62	7380230	10	3	404	10135336	ABDECKPLATTE ANBAU

Bezeichnung	Artikel	Pos.	Menge	Seite	Baugruppe	Bezeichnung
O-RING ISO 3601-1 9,25X1,78	7380574	5	4	693	10342823	DRUCKREGELVENTIL
OELABLASS	90200614	45	1	883	90200135	OELMESSEINRICHTUNG
OELABLASSSCHLAUCH KPL. 1	10032297	55	1	128	96005686	GRUNDWERKZEUG
OELABLASSSCHRAUBE M26X	789011908	16	1	296	968240908	KUEHLER VORM.
OELABLASSSCHRAUBE M26X	789011908	18	1	539	917080808	KRAFTSTOFFBEHAELTER KPL
OELABLASSSCHRAUBE M26X	789011908	26	3	543	917080908	OELBEHAELTER KPL.
OELABSCHEIDER OEL	11356725	12	2	315	10135639	KURBELGEHAEUSEENTLUEF
OELBEHAELTER KPL.	917080908	144	1	10		LIEBHERR RAUPENKRAN LR
OELBEHAELTER SCHWK. AL	967967108	1	1	544	967968208	OELBEHAELTER VORM.
OELBEHAELTER VORM.	967968208	1	1	543	917080908	OELBEHAELTER KPL.
OELEINFUELLUNG	10118839	2	1	339	10122632	OELEINFUELLUNG
OELEINFUELLUNG	10122630	1	1	339	10122632	OELEINFUELLUNG
OELEINFUELLUNG	10122632	3	1	338	11364303	ZYLINDERKOPFDECKEL VORM
OELFILTEREINSATZ OEL 17µ	10044373	5	1	347	10124754	OELMODUL LINKS
OELFILTEREINSATZ OEL 17µ	10044373	5	1	348	10124755	OELMODUL RECHTS
OELFILTEREINSATZ OEL 17µ	10044373	(15)	2	1114	SK_Z98201	SERVICE
OELFILTEREINSATZ OEL 17µ	10044373	15	2	1116	969993808	FILTERPAKET
OELFILTEREINSATZ OEL 17µ	10044373	15	2	1119	969993908	FILTERPAKET
OELKUEHLER	11005447	2	1	297	11340518	KUEHLERANLAGE
OELKUEHLER	9078344	3	1	347	10124754	OELMODUL LINKS
OELKUEHLER	9078344	3	1	348	10124755	OELMODUL RECHTS
OELKUEHLERGEHAEUSE	10124773	1	1	347	10124754	OELMODUL LINKS
OELKUEHLERGEHAEUSE	10124775	1	1	348	10124755	OELMODUL RECHTS
OELLEITUNG ANBAU	10134883	161	1	306	10137680	DIESELMOTOR
OELLEITUNG ANBAU	10134883	(2)	1	322	10134887	OELWANNE MIT BEFEST.
OELLEITUNG LINKS	10134884	1	1	350	10134883	OELLEITUNG ANBAU
OELLEITUNG RECHTS	10134886	2	1	350	10134883	OELLEITUNG ANBAU
OELLEITUNG VORM.	10123759	20	1	315	10135639	KURBELGEHAEUSEENTLUEF
OELMESSEINRICHTUNG	90024490	10	1	192	90023098	KOMPAKTSEILWINDE
OELMESSEINRICHTUNG	90028042	10	1	895	90023100	KOMPAKTSEILWINDE
OELMESSEINRICHTUNG	90200135	25	1	875	90024769	KOMPAKTSEILWINDE
OELMESSEINRICHTUNG	90200528	10	1	223	90023101	KOMPAKTSEILWINDE
OELMESSEINRICHTUNG	90200533	20	1	223	90023101	KOMPAKTSEILWINDE
OELMESSSTAB	10802891	170	1	291	11320826	PUMPENVERTEILERGETRIEB
OELMESSSTAB	931916701	15	1	883	90200135	OELMESSEINRICHTUNG
OELMESSSTAB 1 1/8"	927554401	1	1	143	927554301	ENTLUEFTUNGSSTUTZEN
OELMESSSTAB KPL.	10137870	21	1	305	10137680	DIESELMOTOR
OELMESSSTAB MIT RING	10120861	1	1	323	10137870	OELMESSSTAB KPL.
OELMODUL LINKS	10124754	1	1	346	10124762	OELMODULANBAU
OELMODUL RECHTS	10124755	2	1	346	10124762	OELMODULANBAU
OELMODULANBAU	10124762	130	1	306	10137680	DIESELMOTOR
OELRUECKLAUFLEITUNG	10123760	1	1	319	10123759	OELLEITUNG VORM.
OELRUECKLAUFLEITUNG 15X	10123764	2	1	319	10123759	OELLEITUNG VORM.
OELRUECKLAUFLEITUNG 15X	10127927	(5)	1	322	10134887	OELWANNE MIT BEFEST.
OELRUECKLAUFLEITUNG 22X	10135023	2	1	396	10135681	ATL-ANBAU
OELRUECKLAUFLEITUNG 22X	10135221	3	1	395	10135386	ATL-ANBAU
OELSTANDSSONDE L=50 12/24	10168177	40	1	196	90024490	OELMESSEINRICHTUNG
OELSTANDSSONDE L=50 12/24	10168177	40	1	226	90200528	OELMESSEINRICHTUNG
OELSTANDSSONDE L=50 12/24	10168177	40	1	227	90200533	OELMESSEINRICHTUNG
OELSTANDSSONDE L=50 12/24	10168177	40	1	883	90200135	OELMESSEINRICHTUNG
OELSTANDSSONDE L=50 12/24	10168177	40	1	900	90028042	OELMESSEINRICHTUNG
OELWANNE MIT BEFEST. V-	10134887	20	1	305	10137680	DIESELMOTOR
OELWANNE VORM. V-MOTOR/	11364377	1	1	322	10134887	OELWANNE MIT BEFEST.
OVALRING 11X60X120 GK 10	10871568	6	2	508	967846508	ZUGSTANGE VORM.
OVALRING 11X60X120 GK 10	10871568	5	2	510	967981108	ZUGSTANGE VORM.
OVALRING 11X60X120 GK 10	10871568	6	2	821	967747008	STANGE VORM.
OVALRING 11X60X120 GK 10	10871568	6	2	841	967744008	STANGE VORM.
OVALRING 11X60X120 GK 10	10871568	7	2	848	967950808	ZUGSTANGE VORM.
OVALRING 11X60X120 GK 10	10871568	7	2	850	968214108	ZUGSTANGE VORM.
OVALRING 11X60X120 GK 10	10871568	7	2	852	968217108	ZUGSTANGE VORM.

Bezeichnung	Artikel	Pos.	Menge	Seite	Baugruppe	Bezeichnung
OVALRING 11X60X120 GK 10	10871568	6	2	924	968242108	ZUGSTANGE VORM.
OVALRING 11X60X120 GK 10	10871568	10	2	972	968027308	ZUGSTANGE VORM.
OVALRING 11X60X120 GK 10	10871568	6	2	973	968026108	ZUGSTANGE VORM.
OVALRING 11X60X120 GK 10	10871568	6	2	975	968027708	ZUGSTANGE VORM.
OVALRING 11X60X120 GK 10	10871568	6	2	1007	967733808	STANGE VORM.
OVALRING 11X60X120 GK 10	10871568	6	2	1019	967704108	STANGE VORM.
OVALRING 11X60X120 GK 10	10871568	6	2	1095	968786908	ZUGSTANGE VORM.
PARKKONSOLE SCHLAEUCHE	968907308	105	1	182	968277508	MONTAGETEILE DREHBUEHN
PARKKONSOLE SCHLAEUCHE	968907408	106	1	182	968277508	MONTAGETEILE DREHBUEHN
PARKKONSOLE SCHLAEUCHE	969483508	115	1	182	968277508	MONTAGETEILE DREHBUEHN
PASSFEDER DIN 6885 A8X7X1	434006601	92	1	64	90029090	WINKELGETRIEBE
PASSFEDER DIN 6885 A8X7X1	434006601	92	1	66	90029091	WINKELGETRIEBE
PASSFEDER DIN 6885 B32X18	571827408	400	10	291	11320826	PUMPENVERTEILERGETRIEB
PASSHUELSE 12X20X15,5 100	10123103	14	2	406	10129212	SCHWUNGRADGEHAEUSE AN
PASSHUELSE 15,5X20X15,25	9178018	5	2	312	12451208	KURBELGEHAEUSE VORM.
PASSKERBSTIFT ISO 8745 6X	431103708	16	2	181	968277508	MONTAGETEILE DREHBUEHN
PASSSCHEIBE 58X70X0,1	570114208	17	2	248	570112908	TRIEBWERK
PASSSCHEIBE 58X70X0,3	570114308	18	1	248	570112908	TRIEBWERK
PASSSCHEIBE DIN 988 16X22	501500908	6	4	114	96016050	ABSTUETZPLATTE KPL.
PASSSCHEIBE DIN 988 16X22X	501501077	23	3	246	540270514	ANTRIEB KPL
PASSSCHEIBE DIN 988 18X25X	605251108	7	1	966	967966108	ENDSCHALTER KPL.
PASSSCHEIBE DIN 988 18X25X	605251108	7	1	967	967966808	ENDSCHALTER KPL.
PASSSCHEIBE DIN 988 18X25X	500713708	6	2	966	967966108	ENDSCHALTER KPL.
PASSSCHEIBE DIN 988 18X25X	500713708	6	2	967	967966808	ENDSCHALTER KPL.
PASSSCHEIBE DIN 988 80X10	421000608	25	4	810	917190708	ROLLENSATZ
PASSSCHEIBE DIN 988 80X10	421000608	28	4	815	917190808	ROLLENSATZ
PATCHKABEL 4X2XAWG27/7-5	12102759	376	1	474	967926408	KABELSTRANG
PATCHKABEL 8-5M	10771060	378	1	474	967926408	KABELSTRANG
PATCHKABEL 8-5M	10771060	379	1	474	967926408	KABELSTRANG
PATCHKABEL 8-5M	10771060	380	1	474	967926408	KABELSTRANG
PEDALGEBER 20° SPF	10297309	7	2	477	967926708	ELEKTRIK ANBAUTEILE KABIN
PEDALTRAEGER EINBAU	964720408	3	1	562	968121308	KRANFUEHRERKABINE VORM
PERSOENLICHE SCHUTZAUSR	916959908	98	1	9		LIEBHERR RAUPENKRAN LR
PILZTASTE	606652608	202	1	635	968681408	BEDIENPULT VERBOLZUNG
PLANETENACHSE	570795808	2	3	245	540270414	ABTRIEB KPL
PLANETENGETRIEBE	11005308	1	1	239	10802280	SEILWINDE
PLANETENGETRIEBE 01	933878901	5	2	61	917291608	RAUPENTRAEGER LI.
PLANETENGETRIEBE 01	933878901	5	2	94	917291708	RAUPENTRAEGER RE.
PLANETENGETRIEBE 3-STUFI	90024489	5	1	192	90023098	KOMPAKTSEILWINDE
PLANETENGETRIEBE 3-STUFI	90026841	5	1	895	90023100	KOMPAKTSEILWINDE
PLANETENGETRIEBE 3-STUFI	90200134	5	1	875	90024769	KOMPAKTSEILWINDE
PLANETENGETRIEBE 3-STUFI	90200276	5	2	223	90023101	KOMPAKTSEILWINDE
PLANETENRAD	927633801	20	5	142	90201679	DREHWERKANTRIEB
PLANETENRAD	927636201	40	3	142	90201679	DREHWERKANTRIEB
PLANETENRAD	927636601	55	3	142	90201679	DREHWERKANTRIEB
PLANETENSTUFE	11005313	11	1	240	11005308	PLANETENGETRIEBE
PLANETENSTUFE	11005314	21	1	240	11005308	PLANETENGETRIEBE
PLANETENTRAEGER	11005316	24	1	240	11005308	PLANETENGETRIEBE
PLANETENTRAEGER	570795908	1	1	245	540270414	ABTRIEB KPL
PLANETENTRAEGER 255 42C	927636501	50	1	142	90201679	DREHWERKANTRIEB
PLANETENTRAEGER 275 42C	927635901	35	1	142	90201679	DREHWERKANTRIEB
PLANETENTRAEGER 325 42C	927633701	15	1	142	90201679	DREHWERKANTRIEB
PLANETENTRAEGER 390 42Cr	932126801	15	1	879	90200134	PLANETENGETRIEBE
PLATTE	967421308	30	1	942	11213423	STEUERBLOCK
PLATTE 10X190 X60 PA6G+OE	97031687	13	4	965	967946208	VERSTELLFLASCHE KPL.
PLATTE 15X30X50 PA6G	288176208	12	1	20	968660508	SCHLEIFRINGKOERPER EINBA
PLATTE 22X60X450 PA6G	97027767	111	1	920	917333208	D-ANLENKSTUECK VORM.
PLATTE 30X95X500 PA6G	97011422	6	3	1108	968455908	FUSS KPL.
PLATTE 50X20X2 PE	975221608	4	2	576	964561008	HECKSCHEIBE VORM.
PLATTE KPL. SPF	963253908	4	2	749	917081508	AUFNAHME GEGENGEWICHT

Bezeichnung	Artikel	Pos.	Menge	Seite	Baugruppe	Bezeichnung
PLATTE SC22	967421008	10	1	942	11213423	STEUERBLOCK
PLEUELBUCHSE CuZn31Si1	12450073	(3)	1	331	10116876	PLEUELSTANGE ANBAU
PLEUELSCHRAUBE M14X1,5X	9077199	(1)	2	331	10116876	PLEUELSTANGE ANBAU
PLEUELSCHRAUBE M14X1,5X	12446830	(2)	2	331	10116876	PLEUELSTANGE ANBAU
PLEUELSTANGE ANBAU V-M	10116876	60	8	306	10137680	DIESELMOTOR
PLEUELSTANGE V-MOTORX9	10116877	1	1	331	10116876	PLEUELSTANGE ANBAU
PLEUELSTANGE V-MOTORX9	12446853	1	1	331	10116876	PLEUELSTANGE ANBAU
PLEUELSTANGE V-MOTORX9	12446854	(1)	1	331	10116876	PLEUELSTANGE ANBAU
PODEST 1193X2820X165 ALU	11644883	20	2	749	917081508	AUFNAHME GEGENGEWICHT
PODEST 1877X1310X1173 ALU	11450544	5	1	559	917081608	KRANFUEHRERKABINE KPL.
PODEST 2541X1195X2670,5 A	11450543	4	1	559	917081608	KRANFUEHRERKABINE KPL.
PODEST 50X650X1240 ALMG3	11450151	1	1	461	968283208	LAUFSTEG DREHBUEHNE LI
PODEST 50X650X1675 ALMG3	11450152	2	1	461	968283208	LAUFSTEG DREHBUEHNE LI
PODEST 50X650X1675 ALMG3	11450153	3	1	461	968283208	LAUFSTEG DREHBUEHNE LI
PODEST 50X650X1675 ALMG3	11450155	4	1	461	968283208	LAUFSTEG DREHBUEHNE LI
PODEST 50X650X1675 ALMG3	11450156	5	1	461	968283208	LAUFSTEG DREHBUEHNE LI
PODEST KPL.	968309908	2	1	457	917080008	LAUFSTEG DREHBUEHNE
PODEST SCHWK. T ZN O	928051908	15	2	1069	917229808	SCHWEBEBALLAST
PODEST SCHWK. T ZN O	968291108	1	1	463	968309908	PODEST KPL.
POLYAMIDROHR DIN 73378 6	10873149	15	70	82	917322008	ZENTRALSCHMIERUNG RAUP
POLYAMIDROHR DIN 73378 6	10873149	15	70	106	917322208	ZENTRALSCHMIERUNG RAUP
POLYAMIDROHR DIN 73378 6	10873149	14	37.5	150	917081108	ZENTRALSCHMIERANLAGE O
POLYAMIDROHR DIN 73378 6	10873149	6	4.5	207	917451408	ZENTRALSCHMIERUNG
POLYAMIDROHR DIN 73378 6	10873149	78	5	222	917451208	WINDE 4 VORM.
POLYAMIDROHR DIN 73378 6	10873149	90	32	521	917691308	ZENTRALSCHMIERUNG
POLYAMIDROHR DIN 73378 6	10873149	90	90	548	917081208	ZENTRALSCHMIERANLAGE O
POLYAMIDROHR DIN 73378 6	10873149	10	30	807	917692108	ZENTRALSCHMIERUNG
POLYAMIDROHR DIN 73378 6	10873149	6	3.25	890	917481408	ZENTRALSCHMIERUNG
POLYAMIDROHR DIN 73378 6	10873149	8	4	910	917478608	ZENTRALSCHMIERUNG
POLYAMIDROHR DIN 73378 6	10873149	90	13	952	917692208	ZENTRALSCHMIERUNG
PRATZE SINT-D39	9078321	2	1	357	10117167	EINSPRITZDUESE MIT BEFEST
PRESSKLEMME 2 CU	11170565	6	4	131	96051604	ROLLENLAGERUNG
PRESSKLEMME 2 CU	11170565	36	6	461	968283208	LAUFSTEG DREHBUEHNE LI
PRESSKLEMME 2 CU	11170565	78	4	560	917081608	KRANFUEHRERKABINE KPL.
PRESSKLEMME 2 CU	11170565	9	2	750	965575208	ZENTRIERUNG KPL.
PRESSKLEMME 2 CU	11170565	128	24	779	917332608	S-ANLENKSTUECK VORM.
PRESSKLEMME 2 CU	11170565	17	4	978	968028208	AUFLAGE KPL.
PRESSKLEMME 2 CU	11170565	(4)	4	1027	917251008	L-KOPFSTUECK
PRESSKLEMME 2 CU	11170565	3	2	1093	921706708	GRIFFBOLZEN KPL.
PRESSKLEMME 2 CU	11170565	6	4	1109	969944608	HALTERUNG KPL.
PROFIL 3X70X1078 DC01 FE//	97032341	31	2	961	917380508	D-KOPFSTUECK VORM.
PROFIL 3X70X2577 DC01 FE//	97032342	32	2	961	917380508	D-KOPFSTUECK VORM.
PROFILDICHTRING DIN 3869 1	10040984	(2)	1	412	10131095	MOTORREGELUNGSENSORIK
PROFILDICHTRING DIN 3869	10335629	3	1	340	10118839	OELEINFUELLUNG
PROFILHOHLWELLE D125/46X	10492558	130	4	291	11320826	PUMPENVERTEILERGETRIEB
PROFILRING PR6-S/L A3P	477101408	16	1	150	917081108	ZENTRALSCHMIERANLAGE O
PROFILRING PR6-S/L A3P	477101408	76	2	221	917451208	WINDE 4 VORM.
PROFILRING PR6-S/L A3P	477101408	15	9	521	917691308	ZENTRALSCHMIERUNG
PROFILRING PR6-S/L A3P	477101408	15	26	548	917081208	ZENTRALSCHMIERANLAGE O
PROFILRING PR6-S/L A3P	477101408	550	3	711	967788208	DRUCKLUFTANLAGE
PROFILRING PR6-S/L A3P	477101408	11	2	807	917692108	ZENTRALSCHMIERUNG
PROFILRING PR6-S/L A3P	477101408	10	1	910	917478608	ZENTRALSCHMIERUNG
PROFILRING PR6-S/L A3P	477101408	8	1	952	917692208	ZENTRALSCHMIERUNG
PROFILSCHELLE 163,0/K1	10494116	13	1	397	10137635	ABGASSTUTZEN ANBAU
PROFILSCHELLE 163,0/K1	10494116	4	2	427	917079408	SCHALLDAEMPFERANLAGE
PROFILSCHELLE 191,6/K1	10494117	6	1	427	917079408	SCHALLDAEMPFERANLAGE
PROFILSCHELLE 435/K1 X5Cr	10130587	70	1	428	11008894	SCR-MODUL
PROFILSCHNUR	501507014	141	0.7	242	11347396	SEILTROMMEL
PROFILSCHNUR	501507014	200	0.3	244	11347399	FLANSCHLAGER
PROPORTIONALMAGNET	11161919	(6)	1	198	11170708	VERSTELLMOTOR

Bezeichnung	Artikel	Pos.	Menge	Seite	Baugruppe	Bezeichnung
PROPORTIONALMAGNET	11161919	(27)	1	884	11212498	VERSTELLMOTOR
PROPORTIONALMAGNET 24V	10471437	2	2	272	10873652	ANSTEUERGERAET
PROPORTIONALMAGNET 24V	10471437	2	2	278	11690588	ANSTEUERGERAET
PROPORTIONALMAGNET 24V	10471437	(2)	2	285	11212745	VERSTELLPUMPE
PROPORTIONALVENTIL 340BA	511308608	64	1	675	967788108	HYDRAULIK
PRUEFADAPTER	910506108	10	1	655	967918208	VERKABELUNG MONTAGETA
PRUEFANSCHLUSS PL-RA 12L	475600908	618	1	711	967788208	DRUCKLUFTANLAGE
PUMPE	510108201	93	1	64	90029090	WINKELGETRIEBE
PUMPE	510108201	93	1	66	90029091	WINKELGETRIEBE
PUMPE MP41 SPF	591055408	12	1	579	964598008	SCHEIBENWISCHANLAGE EIN
PUMPE SCR	10139284	9011	1	439	968111208	HARNSTOFFTANK VORM.
PUMPENELEMENT	10216340	13	1	152	10871517	ELEKTROPUMPE
PUMPENELEMENT	10216340	13	1	550	10425291	ELEKTROPUMPE
PUMPENELEMENT	11001770	6	1	83	11621396	ELEKTROPUMPE
PUMPENGEHAEUSE	10014693	3	1	83	11621396	ELEKTROPUMPE
PUMPENGEHAEUSE	10014693	4	1	152	10871517	ELEKTROPUMPE
PUMPENGEHAEUSE	10014693	4	1	550	10425291	ELEKTROPUMPE
PUMPENGEHAEUSE	10873891	3	1	285	11212745	VERSTELLPUMPE
PUMPENRUECKLAUF	774372808	2	1	548	917081208	ZENTRALSCHMIERANLAGE O
PUMPENTRAEGER	10873651	4	1	271	11212738	VERSTELLPUMPE
PUMPENTRAEGER	10873651	4	1	282	11212746	VERSTELLPUMPE
PUMPENTRAEGER	10873651	4	1	284	11212744	VERSTELLPUMPE
PUMPENTRAEGER	10873653	4	1	273	11212739	VERSTELLPUMPE
PUMPENTRAEGER	10873653	4	1	285	11212745	VERSTELLPUMPE
PUMPENVERTEILERGETRIEB	11320826	107	1	265	967978708	DIESELMOTOR VORM.
RADIALDICHTRING 70X90X7	7008986	(2)	1	884	11212498	VERSTELLMOTOR
RADIALWELLENDICHTRING A	710024101	64	2	142	90201679	DREHWERKANTRIEB
RADIALWELLENDICHTRING B	710061801	84	1	879	90200134	PLANETENGETRIEBE
RADIALWELLENDICHTRING DI	710031208	10	1	245	540270414	ABTRIEB KPL
RADIALWELLENDICHTRING D	570151908	15	1	246	540270514	ANTRIEB KPL
RADIALWELLENDICHTRING D	710027101	7	2	194	90024489	PLANETENGETRIEBE
RADIALWELLENDICHTRING D	710027101	7	2	225	90200276	PLANETENGETRIEBE
RADIALWELLENDICHTRING D	710027101	7	2	898	90026841	PLANETENGETRIEBE
RADIALWELLENDICHTRING DI	710063001	4	1	142	90201679	DREHWERKANTRIEB
RADIALWELLENDICHTRING DI	570701808	(14)	1	145	510235408	HYDROMOTOR
RADIALWELLENDICHTRING DI	710034108	11	2	142	90201679	DREHWERKANTRIEB
RAENDELSCHRAUBE M5X10	10449664	25	2	45	967907608	SCHALTKASTEN VORM.
RAENDELSCHRAUBE M5X10	10449664	20	2	632	968031008	ELEKTRIK KLEMMKASTEN DB
RAENDELSCHRAUBE M5X10	10449664	65	4	637	917082908	EINBAUTEILE SCHALTSCHRAN
RAENDELSCHRAUBE M5X10	10449664	69	4	650	967918008	AUFBAUTEILE MONTAGETAFE
RAENDELSCHRAUBE M5X10	10449664	33	16	733	967956108	AUSRUESTUNG KAMERA KAB
RAHMEN SCHWK.	968213308	1	1	453	917079908	DREHBUEHNENVERKLEIDUN
RAHMEN SCHWK.	968221808	2	1	559	917081608	KRANFUEHRERKABINE KPL.
RAHMEN SCHWK.	968255408	1	1	611	968255308	GERAEUSCHDAEMMUNG UN
RAHMEN SCHWK.	968255508	2	1	611	968255308	GERAEUSCHDAEMMUNG UN
RAHMEN SCHWK.	968255608	3	1	611	968255308	GERAEUSCHDAEMMUNG UN
RAHMEN SCHWK.	968255708	4	1	611	968255308	GERAEUSCHDAEMMUNG UN
RAHMEN SCHWK.	968279208	1	1	602	968286908	GERAEUSCHDAEMMUNG OBE
RAHMEN SCHWK.	968308508	2	1	602	968286908	GERAEUSCHDAEMMUNG OBE
RAHMEN SCHWK.	968308608	3	1	602	968286908	GERAEUSCHDAEMMUNG OBE
RAHMEN SCHWK.	968317908	17	1	602	968286908	GERAEUSCHDAEMMUNG OBE
RAHMEN SCHWK.	968318908	18	1	602	968286908	GERAEUSCHDAEMMUNG OBE
RAHMEN SCHWK. FE//ZNNI8//C	968317808	16	1	602	968286908	GERAEUSCHDAEMMUNG OBE
RAHMEN SCHWK. RAL 9005,M	964698008	1	1	575	964560908	DACHSCHEIBE VORM.
RAHMEN SCHWK. SPF	967473008	3	2	434	968169408	BATTERIEKASTEN VORM.
RAHMEN SCHWK. T ZN O	968031608	2	1	137	917347808	UNTERTEIL VORM.
RAHMEN SCHWK. T ZN O	968287608	6	1	457	917080008	LAUFSTEG DREHBUEHNE
RAHMEN SCHWK. T ZN O	968495108	96	2	62	917291608	RAUPENTRAEGER LI.
RAHMEN SCHWK. T ZN O	968495108	96	2	95	917291708	RAUPENTRAEGER RE.
RAHMEN SCHWK. T ZN O	968754808	15	1	463	968309908	PODEST KPL.

Bezeichnung	Artikel	Pos.	Menge	Seite	Baugruppe	Bezeichnung
RASTBOLZEN	570796908	309	1	244	11347399	FLANSCHLAGER
RASTBOLZEN NIROSTA	704231608	15	2	213	968161808	SCHUTZWALZE KPL.
RASTBOLZEN NIROSTA	704231608	32	1	727	967956208	KAMERAANBAU DREHBUEHN
RASTBOLZEN NIROSTA	704231608	4	1	731	96005701	KAMERAHALTER VORM.
RASTBOLZEN NIROSTA	704231608	4	1	1056	968134408	MECH.ANBAUTEILE SCHEINW
RASTBOLZEN NIROSTA	704231608	7	1	1057	968099808	KAMERAHALTER VORM.
RASTE	10492347	19	1	447	11113343	FAHRERSITZ
RASTHEBEL	11006668	2	1	761	10475436	GURTTRAGESYSTEM
RASTRIEGEL NIROSTA	10010025	7	2	729	968646208	KAMERAHALTER VORM.
RAUPENMITTELTEIL	917345308	1	1	14	917075908	RAUPENMITTELTEIL KPL.
RAUPENMITTELTEIL KPL.	917075908	4	1	9		LIEBHERR RAUPENKRAN LR
RAUPENMITTELTEIL STAHLBA	967849108	1	1	18	917345308	RAUPENMITTELTEIL
RAUPENTRAEGER KPL.LI.	917076308	8	1	9		LIEBHERR RAUPENKRAN LR
RAUPENTRAEGER KPL.RE.	917076408	10	1	9		LIEBHERR RAUPENKRAN LR
RAUPENTRAEGER LI.	917291608	1	1	57	917076308	RAUPENTRAEGER KPL.LI.
RAUPENTRAEGER LI.	967722108	1	1	61	917291608	RAUPENTRAEGER LI.
RAUPENTRAEGER RE.	917291708	1	1	90	917076408	RAUPENTRAEGER KPL.RE.
RAUPENTRAEGER RE.	967775708	1	1	94	917291708	RAUPENTRAEGER RE.
RECHTECKRING 7,65X1,68 V9	10001114	24	2	293	11314599	VERSTELLPUMPE
REDUKTION M20X1,5/M16X1,5	602606208	510	1	77	967971708	KABELSTRANG
REDUKTION M20X1,5/M16X1,5	602606208	507	1	630	968418008	KABELSTRANG
REDUKTION M25X1,5/M16X1,5	602606308	511	2	628	968346208	BLINDSTECKER
REDUKTION M25X1,5/M20X1,5	602606408	505	2	628	968346208	BLINDSTECKER
REDUKTION M25X1,5/M20X1,5	602606408	510	1	793	968541308	LEITUNG
REDUKTION M25X1,5/M20X1,5	602606408	508	1	794	968546008	LEITUNG
REDUKTION M25X1,5/M20X1,5	602606408	505	1	795	968546108	LEITUNG
REDUKTION M32X1,5/M20X1,5	602606508	505	1	630	968418008	KABELSTRANG
REDUKTION M32X1,5/M20X1,5	602606508	422	1	951	968285208	LEITUNGSTROMMEL KPL.
REDUKTION M32X1,5/M20X1,5	602606508	7	1	1077	968175108	LEITUNGSTROMMEL KPL.
REDUKTION M32X1,5/M25X1,5	602606608	506	1	76	967971408	KABELSTRANG
REDUKTION M32X1,5/M25X1,5	602606608	528	2	625	968416808	KABELSTRANG
REDUKTION M40X1,5/M25X1,5	602606708	504	1	76	967971408	KABELSTRANG
REDUKTION M40X1,5/M25X1,5	602606708	506	1	77	967971708	KABELSTRANG
REDUKTION M40X1,5/M25X1,5	602606708	508	1	793	968541308	LEITUNG
REDUKTION M40X1,5/M25X1,5	602606708	512	1	794	968546008	LEITUNG
REDUKTION M40X1,5/M25X1,5	602606708	512	1	795	968546108	LEITUNG
REDUZIERSTUECK	9270340	17	1	382	10135642	ANBAUTEILE LUFTPRESSER
REDUZIERSTUECK 81,5/53,5 P	10424785	37	2	584	964598408	INNENVERKLEIDUNG
REDUZIERSTUTZEN RI 8 M14X	10165571	39	1	364	10135675	KRAFTSTOFFLEITUNGEN
REDUZIERUNG M25X1,5 M16	10044648	(9)	2	741	917190508	EL.KUEHLWASSERVORWAE
REDUZIERUNG M25X1,5 M16	10044648	15	3	743	917190608	FREMDEINSPEISUNG
REDUZIERUNG M25X1,5 M20	10042707	(12)	2	741	917190508	EL.KUEHLWASSERVORWAE
REDUZIERUNG R1/4"- M20X1,5	774386508	17	1	548	917081208	ZENTRALSCHMIERANLAGE O
REDUZIERVERSCHRAUBUNG	247030202	630	1	71	967787408	HYDRAULIK RAUPE
REDUZIERVERSCHRAUBUNG	247030202	632	1	98	967787508	HYDRAULIK RAUPE
REDUZIERVERSCHRAUBUNG	247030202	602	2	992	967788608	ZUSATZHYDRAULIK D-KOPFS
REGELVENTIL	10125692	2	1	318	11356725	OELABSCHEIDER
REGLER	10475994	(1)	1	399	9079586	GENERATOR VORM.
REGLER	12103770	(3)	1	281	11212366	DREIFACHPUMPE
RELAIS 24V	630102108	53	3	649	967918008	AUFBAUTEILE MONTAGETAFE
RELAIS 24V/1S 26X26X24MM	630105108	54	7	637	917082908	EINBAUTEILE SCHALTSCHRAN
RELAIS 24V/1S SPF	630105308	13	2	435	968175408	ELEKTRIK BATTERIEKASTEN
REPARATURSATZ	10650501	(998)	1	675	967788108	HYDRAULIK
REPARATURSATZ	11003094	999	1	713	502657308	LUFTTROCKNER
REPARATURSATZ	12580834	1	1	338	11364303	ZYLINDERKOPFDECKEL VORM
REPARATURSATZ	12580834	1	1	341	10122646	ZYLINDERKOPFDECKEL ANBA
RIEGEL 20X46X169 S355J2+N	945495808	2	2	114	96016050	ABSTUETZPLATTE KPL.
RIEGEL SCHWK.	967967908	6	2	965	967946208	VERSTELLFLASCHE KPL.
RIEGELKLEMME	602116008	50	4	584	964598408	INNENVERKLEIDUNG
RIEMENSCHEIBE	571558708	20	1	495	10451181	VERFLUESSIGEREINHEIT

Bezeichnung	Artikel	Pos.	Menge	Seite	Baugruppe	Bezeichnung
RIEMENSCHEIBE	9077281	5	1	328	9077286	ANTRIEBSTEILE M.SCHWINGU
RIEMENSCHEIBE 0.5X8PKX51,	9079587	2	1	399	9079586	GENERATOR VORM.
RIEMENSCHEIBE 8PKX51,7 C4	11355618	2	1	399	9079586	GENERATOR VORM.
RILLENKUGELLAGER	10114839	3	1	24	11601184	SCHLEIFRINGUEBERTRAEGE
RILLENKUGELLAGER 50X65X7	10114838	8	1	24	11601184	SCHLEIFRINGUEBERTRAEGE
RILLENKUGELLAGER DIN 625	745194708	12	1	246	540270514	ANTRIEB KPL
RILLENKUGELLAGER DIN 625	540511608	23	1	245	540270414	ABTRIEB KPL
RILLENKUGELLAGER DIN 625	570713908	23	1	879	90200134	PLANETENGETRIEBE
RILLENKUGELLAGER DIN 625	10168662	23	1	194	90024489	PLANETENGETRIEBE
RILLENKUGELLAGER DIN 625	10168662	23	1	225	90200276	PLANETENGETRIEBE
RILLENKUGELLAGER DIN 625	10168662	23	1	898	90026841	PLANETENGETRIEBE
RILLENKUGELLAGER DIN 625	514507308	303	1	244	11347399	FLANSCHLAGER
RILLENKUGELLAGER DIN 625	4980305	(4)	2	951	968285208	LEITUNGSTROMMEL KPL.
RILLENKUGELLAGER DIN 625	745128808	4	2	1071	921723608	SCHALTEINHEIT
RILLENKUGELLAGER DIN 625	745128808	4	2	1072	921723708	SCHALTEINHEIT
RILLENKUGELLAGER DIN 625	745148808	(3)	2	874	917473608	WINDE 6 VORM.
RILLENKUGELLAGER DIN 625	745148808	(3)	1	894	917474008	WINDE 3 VORM.
RILLENKUGELLAGER DIN 625	745159201	2	1	879	90200134	PLANETENGETRIEBE
RILLENKUGELLAGER DIN 625	745141201	66	1	142	90201679	DREHWERKANTRIEB
RILLENKUGELLAGER DIN 625	745141201	4	1	194	90024489	PLANETENGETRIEBE
RILLENKUGELLAGER DIN 625	745141201	4	1	225	90200276	PLANETENGETRIEBE
RILLENKUGELLAGER DIN 625	745141201	4	1	898	90026841	PLANETENGETRIEBE
RILLENKUGELLAGER DIN 625	745149608	3	2	511	928331508	SCHUTZWALZE KPL.
RILLENKUGELLAGER DIN 625	746170801	6	1	244	11347399	FLANSCHLAGER
RILLENKUGELLAGER DIN 625	745168808	7	2	213	968161808	SCHUTZWALZE KPL.
RILLENKUGELLAGER DIN 625	745173801	43	2	64	90029090	WINKELGETRIEBE
RILLENKUGELLAGER DIN 625	745173801	43	2	66	90029091	WINKELGETRIEBE
RILLENKUGELLAGER DIN 625	745129501	4	2	585	964588408	FUEHRUNG VORM.
RILLENKUGELLAGER DIN 625	745129501	5	8	586	964588308	FUEHRUNG VORM.
RING	570114808	5	14	249	570113308	TRIEBWERK
RING DIN 70951 47X1,6	4242017	(6)	2	559	917081608	KRANFUEHRERKABINE KPL.
RING PA6G+OEL	97034317	6	2	1044	917228608	MASTNASE
RING PA6G+OEL	97034318	4	2	1044	917228608	MASTNASE
RING RD100X5 S355MC FE//ZN	952198708	2	2	511	928331508	SCHUTZWALZE KPL.
RING RD100X5 S355MC FE//ZN	952198708	26	2	777	917332608	S-ANLENKSTUECK VORM.
RINGMUTTER DIN 582 M12 C1	10179302	124	2	779	917332608	S-ANLENKSTUECK VORM.
RINGSCHRAUBE	511052308	12	1	169	510401908	UMSCHALTVENTIL
RINGSCHRAUBE DIN 580 M10X	402600208	108	4	62	917291608	RAUPENTRAEGER LI.
RINGSCHRAUBE DIN 580 M10X	402600208	108	4	95	917291708	RAUPENTRAEGER RE.
RINGSCHRAUBE DIN 580 M12	10179932	139	2	963	917380508	D-KOPFSTUECK VORM.
RINGSCHRAUBE DIN 580 M16X	402600508	15	4	745	917863208	TRANSPORTABLAGE
RINGSCHRAUBE DIN 580 M24	10179299	68	1	1070	917229808	SCHWEBEBALLAST
RINGSCHRAUBE DIN 580 M6X1	12100569	167	4	779	917332608	S-ANLENKSTUECK VORM.
RINGSCHRAUBE DIN 580 M8	10181367	19	4	187	917077708	BOLZEN S-ANLENKSTUECK
RINGSCHRAUBE DIN 580 M8	10181367	12	4	692	10413255	UMSCHALTBLOCK
RINGSCHRAUBE DIN 580 M8	10181367	5	1	1056	968134408	MECH.ANBAUTEILE SCHEINW
RINGSCHRAUBE M16X24 INO	11181742	67	3	778	917332608	S-ANLENKSTUECK VORM.
RIPPENROHR ALU	10493045	154	1	711	967788208	DRUCKLUFTANLAGE
ROHLUFTSCHLAUCH 130X660	10291933	15	2	430	917079508	LUFTFILTERANLAGE KPL.
ROHR 12.0X27 E235+N	97045994	428	3	677	967788108	HYDRAULIK
ROHR 12X1,5X20 E235+N VER	939654008	16	1	439	968111208	HARNSTOFFTANK VORM.
ROHR 12X1,5X7 E235+N VERZ	938968808	21	1	980	968107908	ZUGZYLINDER VORM.
ROHR 12X1,5X75 E235+N VER	941609908	13	4	439	968111208	HARNSTOFFTANK VORM.
ROHR 15.0 X24 S355J2C+C FE	971805708	19	4	445	917203308	STEUERSTAND
ROHR 15.0X124 E235+N	97036294	5	6	434	968169408	BATTERIEKASTEN VORM.
ROHR 15.0X84 E235+N	97044765	97	8	560	917081608	KRANFUEHRERKABINE KPL.
ROHR 15X1,5X35 E235+N VER	943122808	12	1	978	968028208	AUFLAGE KPL.
ROHR 16.0X22 E235+N	971857508	185	1	780	917332608	S-ANLENKSTUECK VORM.
ROHR 20.0X33 E235+N	978859508	70	10	560	917081608	KRANFUEHRERKABINE KPL.
ROHR 20.0X92 S355J2H FE//ZN	97029786	12	2	815	917190808	ROLLENSATZ

Bezeichnung	Artikel	Pos.	Menge	Seite	Baugruppe	Bezeichnung
ROHR 21,3X4X20 S355J2H FE//	943142708	27	2	463	968309908	PODEST KPL.
ROHR 22X2,5X110 E235+N VER	940107008	10	1	529	917080608	MONTAGEEINRICHTUNG RA
ROHR 22X2,5X50 E235+N VER	951589108	5	2	1029	967913408	STANGE KPL.
ROHR 244.5X144 S890QL1	97045631	69	1	1028	917251008	L-KOPFSTUECK
ROHR 244.5X311 S890QL1	97048090	9	1	1027	917251008	L-KOPFSTUECK
ROHR 244.5X81 S890QL1	97048089	8	2	1027	917251008	L-KOPFSTUECK
ROHR 25.0 X0 S355J2H	947811508	31	2	264	967978708	DIESELMOTOR VORM.
ROHR 30.0X255 X5CRNI18-10	97008319	4	1	729	968646208	KAMERAHALTER VORM.
ROHR 30.0X2863 X5CRNI18-10	977046608	22	2	569	917202908	KABINE VERGLAST
ROHR 30.0X495 X5CRNI18-10	976788108	47	1	569	917202908	KABINE VERGLAST
ROHR 30/FLEXIBEL PAK	553159408	3	0.5	490	967276208	ZUSATZHEIZUNG VORM.
ROHR 30X4X80 E355+N VERZ	941609808	8	2	131	96051604	ROLLENLAGERUNG
ROHR 30X4X83 E355+N VERZ	946103108	83	2	832	917231408	S-ADAPTER
ROHR 30X4X83 E355+N VERZ	946103108	6	3	1110	969944708	HALTERUNG VORM.
ROHR 31,8X2,6X24 S355J2H FE	944367508	29	4	181	968277508	MONTAGETEILE DREHBUEHN
ROHR 33,7X8X45 S355J2H FE//	949987108	11	2	507	967846208	ZUGSTANGE KPL.
ROHR 33,7X8X45 S355J2H FE//	949987108	9	2	509	967981008	ZUGSTANGE KPL.
ROHR 33,7X8X45 S355J2H FE//	949987108	9	2	820	967746908	STANGE KPL.
ROHR 33,7X8X45 S355J2H FE//	949987108	9	2	840	967743808	STANGE KPL.
ROHR 33,7X8X45 S355J2H FE//	949987108	6	2	847	967897608	ZUGSTANGE KPL.
ROHR 33,7X8X45 S355J2H FE//	949987108	6	2	849	968190108	ZUGSTANGE KPL.
ROHR 33,7X8X45 S355J2H FE//	949987108	9	2	851	968190208	ZUGSTANGE KPL.
ROHR 33,7X8X45 S355J2H FE//	949987108	7	2	923	968242208	ZUGSTANGE KPL.
ROHR 33,7X8X45 S355J2H FE//	949987108	9	2	969	967997708	LASCHE VORM.
ROHR 33,7X8X45 S355J2H FE//	949987108	9	2	974	968026208	ZUGSTANGE KPL.
ROHR 33,7X8X45 S355J2H FE//	949987108	9	2	1006	967733608	STANGE KPL.
ROHR 33,7X8X45 S355J2H FE//	949987108	9	2	1018	967704008	STANGE KPL.
ROHR 33,7X8X45 S355J2H FE//	949987108	6	2	1088	968772408	ZUGSTANGE KPL.
ROHR 33,7X8X45 S355J2H FE//	949987108	9	2	1094	968786808	ZUGSTANGE KPL.
ROHR 35.0X25 E235+N	978041408	50	2	559	917081608	KRANFUEHRERKABINE KPL.
ROHR 38.0X1483 S355J2H T Z	97028344	23	2	500	917347708	SA-BOCK
ROHR 38.0X2251 S355J2H T Z	97028120	9	2	527	917080508	ROLLENLAGERUNG
ROHR 38.0X384 S355J2H T ZN	97032318	20	1	961	917380508	D-KOPFSTUECK VORM.
ROHR 38.0X573 S355J2H T ZN	97032319	21	1	961	917380508	D-KOPFSTUECK VORM.
ROHR 44.5X100 S355J2H FE//	97007320	72	4	501	917347708	SA-BOCK
ROHR 44.5X100 S355J2H FE//	97007320	9	1	977	968028008	LASCHE KPL.
ROHR 44.5X134 S355J2H	97038194	30	4	1069	917229808	SCHWEBEBALLAST
ROHR 48,3X3,2X14 S235JRH	956114308	6	1	1071	921723608	SCHALTEINHEIT
ROHR 48,3X3,2X14 S235JRH	956114308	6	1	1072	921723708	SCHALTEINHEIT
ROHR 54.0X75 S355J2H FE//ZN	97027748	35	8	61	917291608	RAUPENTRAEGER LI.
ROHR 54.0X75 S355J2H FE//ZN	97027748	35	8	94	917291708	RAUPENTRAEGER RE.
ROHR 90.0X102 E235+N FE//ZN	97061440	32	2	815	917190808	ROLLENSATZ
ROHR 90.0X105 E235+N FE//ZN	97061427	30	2	810	917190708	ROLLENSATZ
ROHR 90.0X107 E235+N FE//ZN	97061428	31	2	810	917190708	ROLLENSATZ
ROHR 90.0X107 E235+N FE//ZN	97061428	36	2	815	917190808	ROLLENSATZ
ROHR 90.0X90 E235+N FE//ZN	97061442	33	4	815	917190808	ROLLENSATZ
ROHR 90.0X98 E235+N FE//ZN	97061429	32	2	810	917190708	ROLLENSATZ
ROHR 90.0X98 E235+N FE//ZN	97061429	37	2	815	917190808	ROLLENSATZ
ROHR ALUMINIUM SPF	97031162	3	1	539	917080808	KRAFTSTOFFBEHAELTER KPL
ROHR EPDM	977437608	17	1	579	964598008	SCHEIBENWISCHANLAGE EIN
ROHR GERADE 12.0X36 X5CR	97145330	445	9	678	967788108	HYDRAULIK
ROHR KPL. 10X1,5X1597	968380008	290	1	234	968082208	ROHRLEITUNGEN WINDE
ROHR KPL. 10X1,5X52	968380108	291	1	234	968082208	ROHRLEITUNGEN WINDE
ROHR KPL. 10X1,5X770	968205008	(522)	4	117	967787608	HYDRAULIK ABSTUETZUNG
ROHR KPL. 10X1,5X851	968612308	(278)	1	904	967789108	ZUSATZHYDRAULIK WINDE 3
ROHR KPL. 10X1.5	968183208	757	2	73	967789808	ROHRLEITUNGEN RAUPENTR
ROHR KPL. 10X1.5	968183308	758	2	73	967789808	ROHRLEITUNGEN RAUPENTR
ROHR KPL. 10X1.5	968193608	717	1	36	967789608	ROHRLEITUNGEN MITTELTEIL
ROHR KPL. 10X1.5	968281508	427	1	163	917084308	ROHRLEITUNGEN OBERWAGE
ROHR KPL. 10X1.5	968326608	159	1	804	967792008	ROHRLEITUNGEN S-ANLENKS

Bezeichnung	Artikel	Pos.	Menge	Seite	Baugruppe	Bezeichnung
ROHR KPL. 10X1.5	968326708	160	1	804	967792008	ROHRLEITUNGEN S-ANLENKS
ROHR KPL. 10X1.5	968326808	161	1	804	967792008	ROHRLEITUNGEN S-ANLENKS
ROHR KPL. 10X1.5	968326908	162	1	804	967792008	ROHRLEITUNGEN S-ANLENKS
ROHR KPL. 10X1.5	968327608	169	1	804	967792008	ROHRLEITUNGEN S-ANLENKS
ROHR KPL. 10X1.5	968425208	200	1	720	917459408	ROHRLEITUNGEN OBERWAGE
ROHR KPL. 10X1.5	968429508	339	1	721	917459408	ROHRLEITUNGEN OBERWAGE
ROHR KPL. 10X1.5	968429608	340	1	721	917459408	ROHRLEITUNGEN OBERWAGE
ROHR KPL. 10X1.5	968431008	353	1	721	917459408	ROHRLEITUNGEN OBERWAGE
ROHR KPL. 10X1.5	968431108	354	1	721	917459408	ROHRLEITUNGEN OBERWAGE
ROHR KPL. 10X1.5	968471808	390	1	722	917459408	ROHRLEITUNGEN OBERWAGE
ROHR KPL. 10X1.5	968471908	391	1	722	917459408	ROHRLEITUNGEN OBERWAGE
ROHR KPL. 10X1.5	968472008	392	1	722	917459408	ROHRLEITUNGEN OBERWAGE
ROHR KPL. 10X1.5	968472108	393	1	722	917459408	ROHRLEITUNGEN OBERWAGE
ROHR KPL. 10X1.5	968472208	394	1	722	917459408	ROHRLEITUNGEN OBERWAGE
ROHR KPL. 10X1.5	968487408	(138)	1	533	967788008	ZUSATZHYDR.MONTAGEEINR
ROHR KPL. 10X1.5	968487808	129	1	515	968513408	ROHRLEITUNGEN
ROHR KPL. 10X1.5	968487908	130	1	515	968513408	ROHRLEITUNGEN
ROHR KPL. 10X1.5	968488008	131	1	515	968513408	ROHRLEITUNGEN
ROHR KPL. 10X1.5	968488108	132	1	515	968513408	ROHRLEITUNGEN
ROHR KPL. 10X1.5	968488208	133	1	515	968513408	ROHRLEITUNGEN
ROHR KPL. 10X1.5	968488308	134	1	515	968513408	ROHRLEITUNGEN
ROHR KPL. 10X1.5	968553108	397	1	722	917459408	ROHRLEITUNGEN OBERWAGE
ROHR KPL. 10X1.5	968553208	398	1	722	917459408	ROHRLEITUNGEN OBERWAGE
ROHR KPL. 10X1.5	968553308	399	1	722	917459408	ROHRLEITUNGEN OBERWAGE
ROHR KPL. 10X1.5	968553408	400	1	722	917459408	ROHRLEITUNGEN OBERWAGE
ROHR KPL. 10X1.5	968578608	409	1	722	917459408	ROHRLEITUNGEN OBERWAGE
ROHR KPL. 10X1.5	968595808	178	1	804	967792008	ROHRLEITUNGEN S-ANLENKS
ROHR KPL. 10X1.5	968632108	75	1	720	917459408	ROHRLEITUNGEN OBERWAGE
ROHR KPL. 10X1.5	968632208	76	1	720	917459408	ROHRLEITUNGEN OBERWAGE
ROHR KPL. 10X1.5	968632408	78	1	720	917459408	ROHRLEITUNGEN OBERWAGE
ROHR KPL. 10X1.5	968632508	79	1	720	917459408	ROHRLEITUNGEN OBERWAGE
ROHR KPL. 10X1.5	968632608	80	1	720	917459408	ROHRLEITUNGEN OBERWAGE
ROHR KPL. 10X1.5	968632708	81	1	720	917459408	ROHRLEITUNGEN OBERWAGE
ROHR KPL. 10X1.5	968632808	82	1	720	917459408	ROHRLEITUNGEN OBERWAGE
ROHR KPL. 10X1.5	968632908	83	1	720	917459408	ROHRLEITUNGEN OBERWAGE
ROHR KPL. 10X1.5	968633008	84	1	720	917459408	ROHRLEITUNGEN OBERWAGE
ROHR KPL. 10X1.5	968633108	85	1	720	917459408	ROHRLEITUNGEN OBERWAGE
ROHR KPL. 10X1.5	968633208	86	1	720	917459408	ROHRLEITUNGEN OBERWAGE
ROHR KPL. 10X1.5	968633308	87	1	720	917459408	ROHRLEITUNGEN OBERWAGE
ROHR KPL. 10X1.5	968634008	94	1	720	917459408	ROHRLEITUNGEN OBERWAGE
ROHR KPL. 10X1.5	968634108	95	1	720	917459408	ROHRLEITUNGEN OBERWAGE
ROHR KPL. 10X1.5	968634208	96	1	720	917459408	ROHRLEITUNGEN OBERWAGE
ROHR KPL. 10X1.5	968634308	97	1	720	917459408	ROHRLEITUNGEN OBERWAGE
ROHR KPL. 10X1.5	968634508	98	1	720	917459408	ROHRLEITUNGEN OBERWAGE
ROHR KPL. 10X1.5	968634608	99	1	720	917459408	ROHRLEITUNGEN OBERWAGE
ROHR KPL. 10X1.5	968634708	100	1	720	917459408	ROHRLEITUNGEN OBERWAGE
ROHR KPL. 10X1.5	968634808	101	1	720	917459408	ROHRLEITUNGEN OBERWAGE
ROHR KPL. 10X1.5	968634908	102	1	720	917459408	ROHRLEITUNGEN OBERWAGE
ROHR KPL. 10X1.5	968635008	103	1	720	917459408	ROHRLEITUNGEN OBERWAGE
ROHR KPL. 10X1.5	968635108	104	1	720	917459408	ROHRLEITUNGEN OBERWAGE
ROHR KPL. 10X1.5	968635208	105	1	720	917459408	ROHRLEITUNGEN OBERWAGE
ROHR KPL. 10X1.5	968635308	106	1	720	917459408	ROHRLEITUNGEN OBERWAGE
ROHR KPL. 10X1.5	968635408	107	1	720	917459408	ROHRLEITUNGEN OBERWAGE
ROHR KPL. 10X1.5	968635508	112	1	720	917459408	ROHRLEITUNGEN OBERWAGE
ROHR KPL. 10X1.5	968635608	113	1	720	917459408	ROHRLEITUNGEN OBERWAGE
ROHR KPL. 10X1.5	968635708	114	1	720	917459408	ROHRLEITUNGEN OBERWAGE
ROHR KPL. 10X1.5	968635808	115	1	720	917459408	ROHRLEITUNGEN OBERWAGE
ROHR KPL. 10X1.5	968635908	116	1	720	917459408	ROHRLEITUNGEN OBERWAGE
ROHR KPL. 10X1.5	968636008	117	1	720	917459408	ROHRLEITUNGEN OBERWAGE
ROHR KPL. 10X1.5	968636308	(840)	1	738	968562908	ZUSATZHYDRAULIK VERBOLZ

Bezeichnung	Artikel	Pos.	Menge	Seite	Baugruppe	Bezeichnung
ROHR KPL. 10X1.5	968636408	(841)	1	738	968562908	ZUSATZHYDRAULIK VERBOLZ
ROHR KPL. 10X1.5	968636508	(842)	1	738	968562908	ZUSATZHYDRAULIK VERBOLZ
ROHR KPL. 10X1.5	968636608	(843)	1	738	968562908	ZUSATZHYDRAULIK VERBOLZ
ROHR KPL. 10X1.5	968636708	(844)	1	738	968562908	ZUSATZHYDRAULIK VERBOLZ
ROHR KPL. 10X1.5	968636808	(845)	1	738	968562908	ZUSATZHYDRAULIK VERBOLZ
ROHR KPL. 10X1.5	969136608	(820)	1	1065	968883408	ZUSATZHYDR.BOLZENZIEHZ
ROHR KPL. 10X1.5	969136708	(821)	1	1065	968883408	ZUSATZHYDR.BOLZENZIEHZ
ROHR KPL. 10X1.5	969137608	(430)	1	1062	968883308	ZUSATZHYDR.BOLZENZIEHZ
ROHR KPL. 10X1.5	969137708	(431)	1	1062	968883308	ZUSATZHYDR.BOLZENZIEHZ
ROHR KPL. 12X1,5X782	968204908	(521)	4	117	967787608	HYDRAULIK ABSTUETZUNG
ROHR KPL. 12X1.5	96044236	732	1	36	967789608	ROHRLEITUNGEN MITTELTEIL
ROHR KPL. 12X1.5	968193508	716	1	36	967789608	ROHRLEITUNGEN MITTELTEIL
ROHR KPL. 12X1.5	968281208	424	1	163	917084308	ROHRLEITUNGEN OBERWAGE
ROHR KPL. 12X1.5	968328108	174	1	804	967792008	ROHRLEITUNGEN S-ANLENKS
ROHR KPL. 12X1.5	968328208	175	1	804	967792008	ROHRLEITUNGEN S-ANLENKS
ROHR KPL. 12X1.5	968328308	176	1	804	967792008	ROHRLEITUNGEN S-ANLENKS
ROHR KPL. 12X1.5	968328408	177	1	804	967792008	ROHRLEITUNGEN S-ANLENKS
ROHR KPL. 12X1.5	968429108	335	1	721	917459408	ROHRLEITUNGEN OBERWAGE
ROHR KPL. 12X1.5	968429208	336	1	721	917459408	ROHRLEITUNGEN OBERWAGE
ROHR KPL. 12X1.5	968487508	(139)	1	533	967788008	ZUSATZHYDR.MONTAGEEINR
ROHR KPL. 12X1.5	968487608	127	1	515	968513408	ROHRLEITUNGEN
ROHR KPL. 12X1.5	968487708	128	1	515	968513408	ROHRLEITUNGEN
ROHR KPL. 12X1.5	968507308	476	1	941	967792208	ROHRLEITUNGEN D-ANLENKS
ROHR KPL. 12X1.5	968507408	477	1	941	967792208	ROHRLEITUNGEN D-ANLENKS
ROHR KPL. 12X1.5	968507508	478	1	941	967792208	ROHRLEITUNGEN D-ANLENKS
ROHR KPL. 12X1.5	968507608	479	1	941	967792208	ROHRLEITUNGEN D-ANLENKS
ROHR KPL. 12X1.5	968507708	480	1	941	967792208	ROHRLEITUNGEN D-ANLENKS
ROHR KPL. 12X1.5	968507808	481	1	941	967792208	ROHRLEITUNGEN D-ANLENKS
ROHR KPL. 12X1.5	968507908	482	1	941	967792208	ROHRLEITUNGEN D-ANLENKS
ROHR KPL. 12X1.5	968508008	483	1	941	967792208	ROHRLEITUNGEN D-ANLENKS
ROHR KPL. 12X1.5	968508108	484	1	941	967792208	ROHRLEITUNGEN D-ANLENKS
ROHR KPL. 12X1.5	968530208	728	1	36	967789608	ROHRLEITUNGEN MITTELTEIL
ROHR KPL. 12X1.5	968530308	729	1	36	967789608	ROHRLEITUNGEN MITTELTEIL
ROHR KPL. 12X1.5	968530408	730	1	36	967789608	ROHRLEITUNGEN MITTELTEIL
ROHR KPL. 12X1.5	968530508	731	1	36	967789608	ROHRLEITUNGEN MITTELTEIL
ROHR KPL. 12X1.5	968632308	77	1	720	917459408	ROHRLEITUNGEN OBERWAGE
ROHR KPL. 12X1.5	968633408	88	1	720	917459408	ROHRLEITUNGEN OBERWAGE
ROHR KPL. 12X1.5	968633508	89	1	720	917459408	ROHRLEITUNGEN OBERWAGE
ROHR KPL. 12X1.5	968633608	90	1	720	917459408	ROHRLEITUNGEN OBERWAGE
ROHR KPL. 12X1.5	968633708	91	1	720	917459408	ROHRLEITUNGEN OBERWAGE
ROHR KPL. 12X1.5	968633808	92	1	720	917459408	ROHRLEITUNGEN OBERWAGE
ROHR KPL. 12X1.5	968633908	93	1	720	917459408	ROHRLEITUNGEN OBERWAGE
ROHR KPL. 12X1.5	968636108	118	1	720	917459408	ROHRLEITUNGEN OBERWAGE
ROHR KPL. 15X1,5X1831	968380208	292	5	234	968082208	ROHRLEITUNGEN WINDE
ROHR KPL. 15X1.5	968183008	755	1	73	967789808	ROHRLEITUNGEN RAUPENTR
ROHR KPL. 15X1.5	968183108	756	1	73	967789808	ROHRLEITUNGEN RAUPENTR
ROHR KPL. 15X1.5	968192408	705	2	36	967789608	ROHRLEITUNGEN MITTELTEIL
ROHR KPL. 15X1.5	968193008	711	2	36	967789608	ROHRLEITUNGEN MITTELTEIL
ROHR KPL. 15X1.5	968281008	422	1	163	917084308	ROHRLEITUNGEN OBERWAGE
ROHR KPL. 15X1.5	968281108	423	1	163	917084308	ROHRLEITUNGEN OBERWAGE
ROHR KPL. 16X2	968193908	720	1	36	967789608	ROHRLEITUNGEN MITTELTEIL
ROHR KPL. 16X2	968194008	721	1	36	967789608	ROHRLEITUNGEN MITTELTEIL
ROHR KPL. 16X2	968194108	722	1	36	967789608	ROHRLEITUNGEN MITTELTEIL
ROHR KPL. 16X2	968194208	723	1	36	967789608	ROHRLEITUNGEN MITTELTEIL
ROHR KPL. 16X2	968194308	724	1	36	967789608	ROHRLEITUNGEN MITTELTEIL
ROHR KPL. 16X2	968194408	725	1	36	967789608	ROHRLEITUNGEN MITTELTEIL
ROHR KPL. 16X2	968194508	726	1	36	967789608	ROHRLEITUNGEN MITTELTEIL
ROHR KPL. 16X2	968194608	727	1	36	967789608	ROHRLEITUNGEN MITTELTEIL
ROHR KPL. 16X2	968280608	418	1	163	917084308	ROHRLEITUNGEN OBERWAGE
ROHR KPL. 16X2	968280708	419	1	163	917084308	ROHRLEITUNGEN OBERWAGE

Bezeichnung	Artikel	Pos.	Menge	Seite	Baugruppe	Bezeichnung
ROHR KPL. 16X2	968280808	420	1	163	917084308	ROHRLEITUNGEN OBERWAGE
ROHR KPL. 16X2	968281408	426	1	163	917084308	ROHRLEITUNGEN OBERWAGE
ROHR KPL. 16X2	968327008	163	1	804	967792008	ROHRLEITUNGEN S-ANLENKS
ROHR KPL. 16X2	968327108	164	1	804	967792008	ROHRLEITUNGEN S-ANLENKS
ROHR KPL. 16X2	968425808	302	1	720	917459408	ROHRLEITUNGEN OBERWAGE
ROHR KPL. 16X2	968427308	317	1	721	917459408	ROHRLEITUNGEN OBERWAGE
ROHR KPL. 16X2	968487208	(136)	1	533	967788008	ZUSATZHYDR.MONTAGEEINR
ROHR KPL. 16X2	968487308	(137)	1	533	967788008	ZUSATZHYDR.MONTAGEEINR
ROHR KPL. 16X2	968506908	472	1	941	967792208	ROHRLEITUNGEN D-ANLENKS
ROHR KPL. 16X2	968507008	473	1	941	967792208	ROHRLEITUNGEN D-ANLENKS
ROHR KPL. 16X2	968507108	474	1	941	967792208	ROHRLEITUNGEN D-ANLENKS
ROHR KPL. 16X2	968507208	475	1	941	967792208	ROHRLEITUNGEN D-ANLENKS
ROHR KPL. 16X2	968523708	6	1	994	967792408	ROHRLEITUNGEN DERR.KOP
ROHR KPL. 16X2	968523808	7	1	994	967792408	ROHRLEITUNGEN DERR.KOP
ROHR KPL. 16X2	968523908	8	1	994	967792408	ROHRLEITUNGEN DERR.KOP
ROHR KPL. 16X2	968524008	9	2	994	967792408	ROHRLEITUNGEN DERR.KOP
ROHR KPL. 16X2	968524108	10	1	994	967792408	ROHRLEITUNGEN DERR.KOP
ROHR KPL. 16X2X323	968204808	(520)	4	117	967787608	HYDRAULIK ABSTUETZUNG
ROHR KPL. 16X2X4062	968381208	(491)	1	1010	967788708	ZUSATZHYDRAULIK ZWISCH
ROHR KPL. 16X2X4062	968381208	(491)	1	1022	967788808	ZUSATZHYDRAULIK ZWISCH
ROHR KPL. 16X2X5960	968381508	(494)	1	1022	967788808	ZUSATZHYDRAULIK ZWISCH
ROHR KPL. 18X1.5	968182808	753	1	73	967789808	ROHRLEITUNGEN RAUPENTR
ROHR KPL. 18X1.5	968182908	754	1	73	967789808	ROHRLEITUNGEN RAUPENTR
ROHR KPL. 18X1.5	968428908	333	1	721	917459408	ROHRLEITUNGEN OBERWAGE
ROHR KPL. 18X1.5	968433108	373	1	722	917459408	ROHRLEITUNGEN OBERWAGE
ROHR KPL. 18X1.5	968474208	(197)	1	252	967787908	ZUSATZHYDRAULIK MONTAGE
ROHR KPL. 18X1.5	968474308	(198)	1	252	967787908	ZUSATZHYDRAULIK MONTAGE
ROHR KPL. 18X1.5	968523208	1	1	994	967792408	ROHRLEITUNGEN DERR.KOP
ROHR KPL. 18X1.5	968523308	2	1	994	967792408	ROHRLEITUNGEN DERR.KOP
ROHR KPL. 18X1.5	968523408	3	1	994	967792408	ROHRLEITUNGEN DERR.KOP
ROHR KPL. 18X1.5	968523508	4	2	994	967792408	ROHRLEITUNGEN DERR.KOP
ROHR KPL. 18X1.5	968523608	5	1	994	967792408	ROHRLEITUNGEN DERR.KOP
ROHR KPL. 18X1.5	968554008	406	1	722	917459408	ROHRLEITUNGEN OBERWAGE
ROHR KPL. 18X1.5	968554108	407	1	722	917459408	ROHRLEITUNGEN OBERWAGE
ROHR KPL. 18X1.5	968555808	(210)	1	711	967788208	DRUCKLUFTANLAGE
ROHR KPL. 18X1.5	968555908	(211)	1	711	967788208	DRUCKLUFTANLAGE
ROHR KPL. 18X1.5	968579008	60	1	720	917459408	ROHRLEITUNGEN OBERWAGE
ROHR KPL. 18X1.5	968579108	108	1	720	917459408	ROHRLEITUNGEN OBERWAGE
ROHR KPL. 18X1.5	968579208	109	1	720	917459408	ROHRLEITUNGEN OBERWAGE
ROHR KPL. 18X1.5	968579308	110	1	720	917459408	ROHRLEITUNGEN OBERWAGE
ROHR KPL. 18X1.5	968579408	111	1	720	917459408	ROHRLEITUNGEN OBERWAGE
ROHR KPL. 18X1.5	968636208	119	1	720	917459408	ROHRLEITUNGEN OBERWAGE
ROHR KPL. 18X3	968192508	706	2	36	967789608	ROHRLEITUNGEN MITTELTEIL
ROHR KPL. 18X3	968193108	712	2	36	967789608	ROHRLEITUNGEN MITTELTEIL
ROHR KPL. 20X2.5	968193308	714	1	36	967789608	ROHRLEITUNGEN MITTELTEIL
ROHR KPL. 20X2.5	968193408	715	1	36	967789608	ROHRLEITUNGEN MITTELTEIL
ROHR KPL. 20X2.5	968427908	323	1	721	917459408	ROHRLEITUNGEN OBERWAGE
ROHR KPL. 20X2.5	968429408	338	1	721	917459408	ROHRLEITUNGEN OBERWAGE
ROHR KPL. 20X2.5	969555508	180	1	804	967792008	ROHRLEITUNGEN S-ANLENKS
ROHR KPL. 22X2,5X4040	968381108	(490)	1	1010	967788708	ZUSATZHYDRAULIK ZWISCH
ROHR KPL. 22X2,5X4040	968381108	(490)	1	1022	967788808	ZUSATZHYDRAULIK ZWISCH
ROHR KPL. 22X2,5X5960	968381408	(493)	1	1022	967788808	ZUSATZHYDRAULIK ZWISCH
ROHR KPL. 22X2.5	968193708	718	1	36	967789608	ROHRLEITUNGEN MITTELTEIL
ROHR KPL. 22X2.5	968506308	466	1	941	967792208	ROHRLEITUNGEN D-ANLENKS
ROHR KPL. 22X2.5	968506408	467	1	941	967792208	ROHRLEITUNGEN D-ANLENKS
ROHR KPL. 22X2.5	968506508	468	1	941	967792208	ROHRLEITUNGEN D-ANLENKS
ROHR KPL. 22X2.5	968506608	469	1	941	967792208	ROHRLEITUNGEN D-ANLENKS
ROHR KPL. 22X2.5	968506708	470	1	941	967792208	ROHRLEITUNGEN D-ANLENKS
ROHR KPL. 22X2.5	968506808	471	1	941	967792208	ROHRLEITUNGEN D-ANLENKS
ROHR KPL. 22X2.5	968555708	204	1	720	917459408	ROHRLEITUNGEN OBERWAGE

Bezeichnung	Artikel	Pos.	Menge	Seite	Baugruppe	Bezeichnung
ROHR KPL. 22X2.5	968578708	57	1	720	917459408	ROHRLEITUNGEN OBERWAGE
ROHR KPL. 22X2.5	968578808	58	1	720	917459408	ROHRLEITUNGEN OBERWAGE
ROHR KPL. 22X2.5	968578908	59	1	720	917459408	ROHRLEITUNGEN OBERWAGE
ROHR KPL. 25X3	968425908	303	1	720	917459408	ROHRLEITUNGEN OBERWAGE
ROHR KPL. 25X3	968427508	319	1	721	917459408	ROHRLEITUNGEN OBERWAGE
ROHR KPL. 25X3	968505808	461	1	941	967792208	ROHRLEITUNGEN D-ANLENKS
ROHR KPL. 25X3	968505908	462	1	941	967792208	ROHRLEITUNGEN D-ANLENKS
ROHR KPL. 25X3X480	966895008	(267)	1	887	967789008	ZUSATZHYDRAULIK WINDE 6
ROHR KPL. 25X3X544	968612208	(277)	1	904	967789108	ZUSATZHYDRAULIK WINDE 3
ROHR KPL. 25X3X823	968379808	288	1	234	968082208	ROHRLEITUNGEN WINDE
ROHR KPL. 25X3X86	968379008	(272)	1	201	967787708	ZUSATZHYDRAULIK WINDE 1
ROHR KPL. 25X3X86	968379008	(272)	1	216	967787808	ZUSATZHYDRAULIK WINDE 2
ROHR KPL. 28X2	968182708	752	2	73	967789808	ROHRLEITUNGEN RAUPENTR
ROHR KPL. 28X2	968191908	700	2	36	967789608	ROHRLEITUNGEN MITTELTEIL
ROHR KPL. 28X2	968192608	707	2	36	967789608	ROHRLEITUNGEN MITTELTEIL
ROHR KPL. 28X2	968280908	421	1	163	917084308	ROHRLEITUNGEN OBERWAGE
ROHR KPL. 28X2	968325608	149	2	804	967792008	ROHRLEITUNGEN S-ANLENKS
ROHR KPL. 28X2	968327208	165	1	804	967792008	ROHRLEITUNGEN S-ANLENKS
ROHR KPL. 28X2	968327308	166	1	804	967792008	ROHRLEITUNGEN S-ANLENKS
ROHR KPL. 28X2	968327408	167	1	804	967792008	ROHRLEITUNGEN S-ANLENKS
ROHR KPL. 28X2	968327508	168	1	804	967792008	ROHRLEITUNGEN S-ANLENKS
ROHR KPL. 28X2	968430608	350	1	721	917459408	ROHRLEITUNGEN OBERWAGE
ROHR KPL. 28X2	968434208	384	1	722	917459408	ROHRLEITUNGEN OBERWAGE
ROHR KPL. 28X2	968434408	386	1	722	917459408	ROHRLEITUNGEN OBERWAGE
ROHR KPL. 28X2	968434708	389	1	722	917459408	ROHRLEITUNGEN OBERWAGE
ROHR KPL. 28X2	968506008	463	1	941	967792208	ROHRLEITUNGEN D-ANLENKS
ROHR KPL. 28X2	968506108	464	1	941	967792208	ROHRLEITUNGEN D-ANLENKS
ROHR KPL. 28X2	968506208	465	1	941	967792208	ROHRLEITUNGEN D-ANLENKS
ROHR KPL. 28X2	968553908	405	1	722	917459408	ROHRLEITUNGEN OBERWAGE
ROHR KPL. 28X2X2493	968379908	289	1	234	968082208	ROHRLEITUNGEN WINDE
ROHR KPL. 28X2X597	968612408	(279)	1	904	967789108	ZUSATZHYDRAULIK WINDE 3
ROHR KPL. 28X2X618	966894408	(266)	1	887	967789008	ZUSATZHYDRAULIK WINDE 6
ROHR KPL. 30X4	968327708	170	1	804	967792008	ROHRLEITUNGEN S-ANLENKS
ROHR KPL. 30X4	968327808	171	1	804	967792008	ROHRLEITUNGEN S-ANLENKS
ROHR KPL. 30X4	968327908	172	1	804	967792008	ROHRLEITUNGEN S-ANLENKS
ROHR KPL. 30X4	968328008	173	1	804	967792008	ROHRLEITUNGEN S-ANLENKS
ROHR KPL. 30X4	968426008	304	1	720	917459408	ROHRLEITUNGEN OBERWAGE
ROHR KPL. 30X4	968427108	315	1	721	917459408	ROHRLEITUNGEN OBERWAGE
ROHR KPL. 30X4	968427208	316	1	721	917459408	ROHRLEITUNGEN OBERWAGE
ROHR KPL. 30X4	968427408	318	1	721	917459408	ROHRLEITUNGEN OBERWAGE
ROHR KPL. 30X4	968427708	321	1	721	917459408	ROHRLEITUNGEN OBERWAGE
ROHR KPL. 30X4	968427808	322	1	721	917459408	ROHRLEITUNGEN OBERWAGE
ROHR KPL. 30X4	968428008	324	1	721	917459408	ROHRLEITUNGEN OBERWAGE
ROHR KPL. 30X4	968428108	325	1	721	917459408	ROHRLEITUNGEN OBERWAGE
ROHR KPL. 30X4	968428208	326	1	721	917459408	ROHRLEITUNGEN OBERWAGE
ROHR KPL. 30X4	968428308	327	1	721	917459408	ROHRLEITUNGEN OBERWAGE
ROHR KPL. 30X4	968428408	328	1	721	917459408	ROHRLEITUNGEN OBERWAGE
ROHR KPL. 30X4	968429308	337	1	721	917459408	ROHRLEITUNGEN OBERWAGE
ROHR KPL. 30X4	968430708	351	1	721	917459408	ROHRLEITUNGEN OBERWAGE
ROHR KPL. 30X4	968486508	120	1	515	968513408	ROHRLEITUNGEN
ROHR KPL. 30X4	968486608	121	1	515	968513408	ROHRLEITUNGEN
ROHR KPL. 30X4	968486708	122	2	515	968513408	ROHRLEITUNGEN
ROHR KPL. 30X4	968486808	123	2	515	968513408	ROHRLEITUNGEN
ROHR KPL. 30X4	968486908	124	1	515	968513408	ROHRLEITUNGEN
ROHR KPL. 30X4	968487008	125	1	515	968513408	ROHRLEITUNGEN
ROHR KPL. 30X4	968487108	126	1	515	968513408	ROHRLEITUNGEN
ROHR KPL. 30X4	968505508	458	1	941	967792208	ROHRLEITUNGEN D-ANLENKS
ROHR KPL. 30X4	968505608	459	1	941	967792208	ROHRLEITUNGEN D-ANLENKS
ROHR KPL. 30X4	968505708	460	1	941	967792208	ROHRLEITUNGEN D-ANLENKS
ROHR KPL. 30X4	968553808	404	1	722	917459408	ROHRLEITUNGEN OBERWAGE

Bezeichnung	Artikel	Pos.	Menge	Seite	Baugruppe	Bezeichnung
ROHR KPL. 30X4	969555408	179	1	804	967792008	ROHRLEITUNGEN S-ANLENKS
ROHR KPL. 35X2	968192008	701	2	36	967789608	ROHRLEITUNGEN MITTELTEIL
ROHR KPL. 35X2	968192708	708	2	36	967789608	ROHRLEITUNGEN MITTELTEIL
ROHR KPL. 35X2	968325408	147	1	804	967792008	ROHRLEITUNGEN S-ANLENKS
ROHR KPL. 35X2	968325508	148	1	804	967792008	ROHRLEITUNGEN S-ANLENKS
ROHR KPL. 35X2	968425608	300	1	720	917459408	ROHRLEITUNGEN OBERWAGE
ROHR KPL. 35X2	968426508	309	1	721	917459408	ROHRLEITUNGEN OBERWAGE
ROHR KPL. 35X2	968427608	320	1	721	917459408	ROHRLEITUNGEN OBERWAGE
ROHR KPL. 38X5	968182508	750	1	73	967789808	ROHRLEITUNGEN RAUPENTR
ROHR KPL. 38X5	968182608	751	1	73	967789808	ROHRLEITUNGEN RAUPENTR
ROHR KPL. 38X5	968183408	759	4	73	967789808	ROHRLEITUNGEN RAUPENTR
ROHR KPL. 38X5	968192108	702	8	36	967789608	ROHRLEITUNGEN MITTELTEIL
ROHR KPL. 38X5	968192208	703	2	36	967789608	ROHRLEITUNGEN MITTELTEIL
ROHR KPL. 38X5	968192308	704	2	36	967789608	ROHRLEITUNGEN MITTELTEIL
ROHR KPL. 38X5	968192808	709	2	36	967789608	ROHRLEITUNGEN MITTELTEIL
ROHR KPL. 38X5	968192908	710	2	36	967789608	ROHRLEITUNGEN MITTELTEIL
ROHR KPL. 38X5	968279808	410	1	163	917084308	ROHRLEITUNGEN OBERWAGE
ROHR KPL. 38X5	968279908	411	1	163	917084308	ROHRLEITUNGEN OBERWAGE
ROHR KPL. 38X5	968280008	412	1	163	917084308	ROHRLEITUNGEN OBERWAGE
ROHR KPL. 38X5	968280108	413	1	163	917084308	ROHRLEITUNGEN OBERWAGE
ROHR KPL. 38X5	968280208	414	1	163	917084308	ROHRLEITUNGEN OBERWAGE
ROHR KPL. 38X5	968280308	415	1	163	917084308	ROHRLEITUNGEN OBERWAGE
ROHR KPL. 38X5	968280408	416	1	163	917084308	ROHRLEITUNGEN OBERWAGE
ROHR KPL. 38X5	968280508	417	1	163	917084308	ROHRLEITUNGEN OBERWAGE
ROHR KPL. 38X5	968324708	140	1	804	967792008	ROHRLEITUNGEN S-ANLENKS
ROHR KPL. 38X5	968324808	141	1	804	967792008	ROHRLEITUNGEN S-ANLENKS
ROHR KPL. 38X5	968324908	142	1	804	967792008	ROHRLEITUNGEN S-ANLENKS
ROHR KPL. 38X5	968325008	143	1	804	967792008	ROHRLEITUNGEN S-ANLENKS
ROHR KPL. 38X5	968325108	144	1	804	967792008	ROHRLEITUNGEN S-ANLENKS
ROHR KPL. 38X5	968325208	145	1	804	967792008	ROHRLEITUNGEN S-ANLENKS
ROHR KPL. 38X5	968325308	146	1	804	967792008	ROHRLEITUNGEN S-ANLENKS
ROHR KPL. 38X5	968325908	152	1	804	967792008	ROHRLEITUNGEN S-ANLENKS
ROHR KPL. 38X5	968326008	153	1	804	967792008	ROHRLEITUNGEN S-ANLENKS
ROHR KPL. 38X5	968326108	154	1	804	967792008	ROHRLEITUNGEN S-ANLENKS
ROHR KPL. 38X5	968326208	155	1	804	967792008	ROHRLEITUNGEN S-ANLENKS
ROHR KPL. 38X5	968326308	156	1	804	967792008	ROHRLEITUNGEN S-ANLENKS
ROHR KPL. 38X5	968326408	157	1	804	967792008	ROHRLEITUNGEN S-ANLENKS
ROHR KPL. 38X5	968326508	158	1	804	967792008	ROHRLEITUNGEN S-ANLENKS
ROHR KPL. 38X5	968426108	305	1	720	917459408	ROHRLEITUNGEN OBERWAGE
ROHR KPL. 38X5	968426208	306	1	721	917459408	ROHRLEITUNGEN OBERWAGE
ROHR KPL. 38X5	968426308	307	1	721	917459408	ROHRLEITUNGEN OBERWAGE
ROHR KPL. 38X5	968426408	308	1	721	917459408	ROHRLEITUNGEN OBERWAGE
ROHR KPL. 38X5	968426808	312	1	721	917459408	ROHRLEITUNGEN OBERWAGE
ROHR KPL. 38X5	968426908	313	1	721	917459408	ROHRLEITUNGEN OBERWAGE
ROHR KPL. 38X5	968427008	314	1	721	917459408	ROHRLEITUNGEN OBERWAGE
ROHR KPL. 38X5	968428508	329	1	721	917459408	ROHRLEITUNGEN OBERWAGE
ROHR KPL. 38X5	968429708	341	1	721	917459408	ROHRLEITUNGEN OBERWAGE
ROHR KPL. 38X5	968429808	342	1	721	917459408	ROHRLEITUNGEN OBERWAGE
ROHR KPL. 38X5	968429908	343	1	721	917459408	ROHRLEITUNGEN OBERWAGE
ROHR KPL. 38X5	968430008	344	1	721	917459408	ROHRLEITUNGEN OBERWAGE
ROHR KPL. 38X5	968430108	345	1	721	917459408	ROHRLEITUNGEN OBERWAGE
ROHR KPL. 38X5	968430208	346	1	721	917459408	ROHRLEITUNGEN OBERWAGE
ROHR KPL. 38X5	968430908	352	1	721	917459408	ROHRLEITUNGEN OBERWAGE
ROHR KPL. 38X5	968431208	355	1	721	917459408	ROHRLEITUNGEN OBERWAGE
ROHR KPL. 38X5	968431308	356	1	721	917459408	ROHRLEITUNGEN OBERWAGE
ROHR KPL. 38X5	968431408	357	1	721	917459408	ROHRLEITUNGEN OBERWAGE
ROHR KPL. 38X5	968431508	358	1	721	917459408	ROHRLEITUNGEN OBERWAGE
ROHR KPL. 38X5	968431608	359	1	721	917459408	ROHRLEITUNGEN OBERWAGE
ROHR KPL. 38X5	968431708	360	1	721	917459408	ROHRLEITUNGEN OBERWAGE
ROHR KPL. 38X5	968431808	361	1	721	917459408	ROHRLEITUNGEN OBERWAGE

Bezeichnung	Artikel	Pos.	Menge	Seite	Baugruppe	Bezeichnung
ROHR KPL. 38X5	968431908	362	1	721	917459408	ROHRLEITUNGEN OBERWAGE
ROHR KPL. 38X5	968432208	364	1	721	917459408	ROHRLEITUNGEN OBERWAGE
ROHR KPL. 38X5	968432308	365	1	721	917459408	ROHRLEITUNGEN OBERWAGE
ROHR KPL. 38X5	968432408	366	1	722	917459408	ROHRLEITUNGEN OBERWAGE
ROHR KPL. 38X5	968432508	367	1	722	917459408	ROHRLEITUNGEN OBERWAGE
ROHR KPL. 38X5	968432808	370	1	722	917459408	ROHRLEITUNGEN OBERWAGE
ROHR KPL. 38X5	968433208	374	1	722	917459408	ROHRLEITUNGEN OBERWAGE
ROHR KPL. 38X5	968433308	375	1	722	917459408	ROHRLEITUNGEN OBERWAGE
ROHR KPL. 38X5	968433408	376	1	722	917459408	ROHRLEITUNGEN OBERWAGE
ROHR KPL. 38X5	968434508	387	1	722	917459408	ROHRLEITUNGEN OBERWAGE
ROHR KPL. 38X5	968434608	388	1	722	917459408	ROHRLEITUNGEN OBERWAGE
ROHR KPL. 38X5	968435508	760	1	73	967789808	ROHRLEITUNGEN RAUPENTR
ROHR KPL. 38X5	968435608	761	1	73	967789808	ROHRLEITUNGEN RAUPENTR
ROHR KPL. 38X5	968504708	450	1	941	967792208	ROHRLEITUNGEN D-ANLENKS
ROHR KPL. 38X5	968504808	451	1	941	967792208	ROHRLEITUNGEN D-ANLENKS
ROHR KPL. 38X5	968504908	452	1	941	967792208	ROHRLEITUNGEN D-ANLENKS
ROHR KPL. 38X5	968505008	453	1	941	967792208	ROHRLEITUNGEN D-ANLENKS
ROHR KPL. 38X5	968508208	485	2	941	967792208	ROHRLEITUNGEN D-ANLENKS
ROHR KPL. 38X5	968524208	11	1	994	967792408	ROHRLEITUNGEN DERR.KOP
ROHR KPL. 38X5	968524308	12	1	994	967792408	ROHRLEITUNGEN DERR.KOP
ROHR KPL. 38X5	968524408	13	2	994	967792408	ROHRLEITUNGEN DERR.KOP
ROHR KPL. 38X5	968524508	14	2	994	967792408	ROHRLEITUNGEN DERR.KOP
ROHR KPL. 38X5	968524608	15	1	994	967792408	ROHRLEITUNGEN DERR.KOP
ROHR KPL. 38X5	968524708	16	1	994	967792408	ROHRLEITUNGEN DERR.KOP
ROHR KPL. 38X5	968524808	17	2	994	967792408	ROHRLEITUNGEN DERR.KOP
ROHR KPL. 38X5	968524908	18	2	994	967792408	ROHRLEITUNGEN DERR.KOP
ROHR KPL. 38X5	968525008	19	1	994	967792408	ROHRLEITUNGEN DERR.KOP
ROHR KPL. 38X5	968525108	20	1	994	967792408	ROHRLEITUNGEN DERR.KOP
ROHR KPL. 38X5	968525208	21	1	994	967792408	ROHRLEITUNGEN DERR.KOP
ROHR KPL. 38X5	968525308	22	1	994	967792408	ROHRLEITUNGEN DERR.KOP
ROHR KPL. 38X5	968553508	401	1	722	917459408	ROHRLEITUNGEN OBERWAGE
ROHR KPL. 38X5	968553608	402	1	722	917459408	ROHRLEITUNGEN OBERWAGE
ROHR KPL. 38X5	968554208	408	1	722	917459408	ROHRLEITUNGEN OBERWAGE
ROHR KPL. 38X5	968620508	486	2	941	967792208	ROHRLEITUNGEN D-ANLENKS
ROHR KPL. 38X5	968620608	487	2	941	967792208	ROHRLEITUNGEN D-ANLENKS
ROHR KPL. 38X5	968620708	488	2	941	967792208	ROHRLEITUNGEN D-ANLENKS
ROHR KPL. 38X5X1117	968379708	287	1	234	968082208	ROHRLEITUNGEN WINDE
ROHR KPL. 38X5X1130	968379408	284	1	234	968082208	ROHRLEITUNGEN WINDE
ROHR KPL. 38X5X1854	968379608	286	1	234	968082208	ROHRLEITUNGEN WINDE
ROHR KPL. 38X5X2468	968379208	282	1	234	968082208	ROHRLEITUNGEN WINDE
ROHR KPL. 38X5X362	966895208	(270)	1	201	967787708	ZUSATZHYDRAULIK WINDE 1
ROHR KPL. 38X5X362	966895208	(270)	1	216	967787808	ZUSATZHYDRAULIK WINDE 2
ROHR KPL. 38X5X3772	968381308	(492)	8	1010	967788708	ZUSATZHYDRAULIK ZWISCH
ROHR KPL. 38X5X3772	968381308	(492)	8	1022	967788808	ZUSATZHYDRAULIK ZWISCH
ROHR KPL. 38X5X476	966894308	(265)	1	887	967789008	ZUSATZHYDRAULIK WINDE 6
ROHR KPL. 38X5X511	966895108	(268)	1	887	967789008	ZUSATZHYDRAULIK WINDE 6
ROHR KPL. 38X5X575	968379108	281	1	234	968082208	ROHRLEITUNGEN WINDE
ROHR KPL. 38X5X585	968612008	(275)	1	904	967789108	ZUSATZHYDRAULIK WINDE 3
ROHR KPL. 38X5X5968	968381608	(495)	8	1022	967788808	ZUSATZHYDRAULIK ZWISCH
ROHR KPL. 38X5X639	968612108	(276)	1	904	967789108	ZUSATZHYDRAULIK WINDE 3
ROHR KPL. 38X5X696	968379508	285	1	234	968082208	ROHRLEITUNGEN WINDE
ROHR KPL. 38X5X719	968379308	283	1	234	968082208	ROHRLEITUNGEN WINDE
ROHR KPL. 38X5X973	968378908	(271)	1	201	967787708	ZUSATZHYDRAULIK WINDE 1
ROHR KPL. 38X5X973	968378908	(271)	1	216	967787808	ZUSATZHYDRAULIK WINDE 2
ROHR KPL. 42X3	968325708	150	1	804	967792008	ROHRLEITUNGEN S-ANLENKS
ROHR KPL. 42X3	968325808	151	1	804	967792008	ROHRLEITUNGEN S-ANLENKS
ROHR KPL. 42X3	968425308	201	1	720	917459408	ROHRLEITUNGEN OBERWAGE
ROHR KPL. 42X3	968425408	202	1	720	917459408	ROHRLEITUNGEN OBERWAGE
ROHR KPL. 42X3	968425508	203	1	720	917459408	ROHRLEITUNGEN OBERWAGE
ROHR KPL. 42X3	968425708	301	1	720	917459408	ROHRLEITUNGEN OBERWAGE

Bezeichnung	Artikel	Pos.	Menge	Seite	Baugruppe	Bezeichnung
ROHR KPL. 42X3	968426608	310	1	721	917459408	ROHRLEITUNGEN OBERWAGE
ROHR KPL. 42X3	968426708	311	1	721	917459408	ROHRLEITUNGEN OBERWAGE
ROHR KPL. 42X3	968428608	330	2	721	917459408	ROHRLEITUNGEN OBERWAGE
ROHR KPL. 42X3	968428708	331	1	721	917459408	ROHRLEITUNGEN OBERWAGE
ROHR KPL. 42X3	968428808	332	1	721	917459408	ROHRLEITUNGEN OBERWAGE
ROHR KPL. 42X3	968429008	334	1	721	917459408	ROHRLEITUNGEN OBERWAGE
ROHR KPL. 42X3	968430308	347	1	721	917459408	ROHRLEITUNGEN OBERWAGE
ROHR KPL. 42X3	968430408	348	1	721	917459408	ROHRLEITUNGEN OBERWAGE
ROHR KPL. 42X3	968430508	349	3	721	917459408	ROHRLEITUNGEN OBERWAGE
ROHR KPL. 42X3	968432008	363	1	721	917459408	ROHRLEITUNGEN OBERWAGE
ROHR KPL. 42X3	968432608	368	1	722	917459408	ROHRLEITUNGEN OBERWAGE
ROHR KPL. 42X3	968432708	369	1	722	917459408	ROHRLEITUNGEN OBERWAGE
ROHR KPL. 42X3	968432908	371	1	722	917459408	ROHRLEITUNGEN OBERWAGE
ROHR KPL. 42X3	968433008	372	1	722	917459408	ROHRLEITUNGEN OBERWAGE
ROHR KPL. 42X3	968433508	377	1	722	917459408	ROHRLEITUNGEN OBERWAGE
ROHR KPL. 42X3	968433608	378	1	722	917459408	ROHRLEITUNGEN OBERWAGE
ROHR KPL. 42X3	968433708	379	1	722	917459408	ROHRLEITUNGEN OBERWAGE
ROHR KPL. 42X3	968433908	381	1	722	917459408	ROHRLEITUNGEN OBERWAGE
ROHR KPL. 42X3	968434008	382	1	722	917459408	ROHRLEITUNGEN OBERWAGE
ROHR KPL. 42X3	968434308	385	3	722	917459408	ROHRLEITUNGEN OBERWAGE
ROHR KPL. 42X3	968434808	440	1	722	917459408	ROHRLEITUNGEN OBERWAGE
ROHR KPL. 42X3	968434908	441	1	722	917459408	ROHRLEITUNGEN OBERWAGE
ROHR KPL. 42X3	968505108	454	1	941	967792208	ROHRLEITUNGEN D-ANLENKS
ROHR KPL. 42X3	968505208	455	1	941	967792208	ROHRLEITUNGEN D-ANLENKS
ROHR KPL. 42X3	968505308	456	1	941	967792208	ROHRLEITUNGEN D-ANLENKS
ROHR KPL. 42X3	968505408	457	1	941	967792208	ROHRLEITUNGEN D-ANLENKS
ROHR KPL. 42X3	968553708	403	1	722	917459408	ROHRLEITUNGEN OBERWAGE
ROHR KPL. 6X1	968193808	719	1	36	967789608	ROHRLEITUNGEN MITTELTEIL
ROHR KPL. 6X1	968552908	395	1	722	917459408	ROHRLEITUNGEN OBERWAGE
ROHR KPL. 6X1	968553008	396	1	722	917459408	ROHRLEITUNGEN OBERWAGE
ROHR LN 80 401 22X1.5X172 E	999832101	21	1	883	90200135	OELMESSEINRICHTUNG
ROHR LN 80 401 22X1.5X325 St	999834501	25	1	196	90024490	OELMESSEINRICHTUNG
ROHR SCHWK.	968153808	5	2	221	917451208	WINDE 4 VORM.
ROHR SCHWK. ALUMINIUM SP	967967708	2	1	539	917080808	KRAFTSTOFFBEHAELTER KPL
ROHR SCHWK. RAL 7016 SPF	964570508	2	1	572	917432008	SCHIEBETUER KPL.
ROHR SCHWK. RAL 9005 SPF	965575408	1	1	750	965575208	ZENTRIERUNG KPL.
ROHRBOLZEN 170.0X207 35N	97036556	4	1	851	968190208	ZUGSTANGE KPL.
ROHRKLAPPSTECKER 10X45	433201608	51	1	461	968283208	LAUFSTEG DREHBUEHNE LI
ROHRKLAPPSTECKER 10X45	433201608	89	2	920	917333208	D-ANLENKSTUECK VORM.
ROHRKLAPPSTECKER 10X75	11170911	74	2	560	917081608	KRANFUEHRERKABINE KPL.
ROHRLEITUNG	10135640	10	1	315	10135639	KURBELGEHAEUSEENTLUEF
ROHRLEITUNG	10135641	6	1	315	10135639	KURBELGEHAEUSEENTLUEF
ROHRLEITUNG	774378008	3	1	953	11621499	VERTEILERKOMBINATION
ROHRLEITUNG 10X1	10117635	14	1	361	10137788	KRAFTSTOFF-FEINFILTERAN
ROHRLEITUNG 10X1	10118747	1	1	321	10118748	ROHRLEITUNG ANBAU
ROHRLEITUNG 18X1,5	10135714	5	1	382	10135642	ANBAUTEILE LUFTPRESSER
ROHRLEITUNG 18X1,5	10136489	3	1	389	10135655	KUEHLMITTELKRUEMMER AN
ROHRLEITUNG 22X1,5	10135645	4	1	382	10135642	ANBAUTEILE LUFTPRESSER
ROHRLEITUNG 25X1,5	10133313	1	1	315	10135639	KURBELGEHAEUSEENTLUEF
ROHRLEITUNG 25X1,5	10133314	2	1	315	10135639	KURBELGEHAEUSEENTLUEF
ROHRLEITUNG 25X1,5	10133316	4	1	315	10135639	KURBELGEHAEUSEENTLUEF
ROHRLEITUNG 25X1,5	10133681	3	1	315	10135639	KURBELGEHAEUSEENTLUEF
ROHRLEITUNG 6X1	10137605	2	1	398	10138014	LADEDRUCKREGELUNG
ROHRLEITUNG 6X1	10137606	3	1	398	10138014	LADEDRUCKREGELUNG
ROHRLEITUNG 6X1	10137896	1	1	398	10138014	LADEDRUCKREGELUNG
ROHRLEITUNG 6X1	10138013	4	1	398	10138014	LADEDRUCKREGELUNG
ROHRLEITUNG ANBAU	10118748	4	1	320	10120168	VERSCHLUSSTEILE
ROHRLEITUNGEN	967793308	11	1	711	967788208	DRUCKLUFTANLAGE
ROHRLEITUNGEN	968513408	11	1	514	968513208	ZUSATZHYDRAULIK SA-BOCK
ROHRLEITUNGEN ABSTUETZZ	967790208	11	1	117	967787608	HYDRAULIK ABSTUETZUNG

Bezeichnung	Artikel	Pos.	Menge	Seite	Baugruppe	Bezeichnung
ROHRLEITUNGEN BOLZENZI	969126508	11	1	1062	968883308	ZUSATZHYDR.BOLZENZIEHZ
ROHRLEITUNGEN BOLZENZIE	969126408	11	1	1065	968883408	ZUSATZHYDR.BOLZENZIEHZ
ROHRLEITUNGEN D-ANLENKS	967792208	11	1	936	967788408	ZUSATZHYDRAULIK D-ANLENK
ROHRLEITUNGEN DERR.KOP	967792408	11	1	992	967788608	ZUSATZHYDRAULIK D-KOPFS
ROHRLEITUNGEN DERR.ZWIS	967792808	11	1	1022	967788808	ZUSATZHYDRAULIK ZWISCH
ROHRLEITUNGEN DERR.ZWI	967792608	11	1	1010	967788708	ZUSATZHYDRAULIK ZWISCH
ROHRLEITUNGEN MITTELTEIL	967789608	11	1	30	967787308	HYDRAULIK MITTELTEIL
ROHRLEITUNGEN MONTAGEEI	967791608	11	1	533	967788008	ZUSATZHYDR.MONTAGEEINR
ROHRLEITUNGEN MONTAGE	967791408	11	1	252	967787908	ZUSATZHYDRAULIK MONTAGE
ROHRLEITUNGEN OBERWAGE	917459408	182	1	10		LIEBHERR RAUPENKRAN LR
ROHRLEITUNGEN OBERWAGE	917084308	11	1	159	968129608	ZUSATZHYDRAULIK DREHBUE
ROHRLEITUNGEN RAUPENTR	967789808	11	1	71	967787408	HYDRAULIK RAUPE
ROHRLEITUNGEN RAUPENTR	967789808	11	1	98	967787508	HYDRAULIK RAUPE
ROHRLEITUNGEN S-ANLENKS	967792008	11	1	799	967788308	ZUSATZHYDRAULIK S-ANLENK
ROHRLEITUNGEN VERBOLZU	968563208	11	1	738	968562908	ZUSATZHYDRAULIK VERBOLZ
ROHRLEITUNGEN WINDE 1	967790408	11	1	201	967787708	ZUSATZHYDRAULIK WINDE 1
ROHRLEITUNGEN WINDE 2	967790608	11	1	216	967787808	ZUSATZHYDRAULIK WINDE 2
ROHRLEITUNGEN WINDE 3	967790808	11	1	904	967789108	ZUSATZHYDRAULIK WINDE 3
ROHRLEITUNGEN WINDE 6	967791208	11	1	887	967789008	ZUSATZHYDRAULIK WINDE 6
ROHRLEITUNGEN WINDE WI	968082208	11	1	232	968081908	ZUSATZHYDRAULIK WINDE 4
ROHRMUTTER DIN 431 G1/4 14	410150008	11	1	632	968031008	ELEKTRIK KLEMMKASTEN DB
ROHRMUTTER DIN 431 G1/4 14	410150008	44	1	640	967917908	SCHALTSCHRANK MECH.
ROHRSCHELLE	10222743	5	2	365	10119413	DRUCKLEITUNG ANBAU
ROHRSCHELLE	10222743	2131	2	422	10141865	DS DIESELMOTOR
ROHRSCHELLE 12 PP	7382216	22	1	363	10135675	KRAFTSTOFFLEITUNGEN
ROHRSCHELLE 15X12 PP	10356261	27	1	364	10135675	KRAFTSTOFFLEITUNGEN
ROHRSCHELLE 33/20	774225008	6	1	490	967276208	ZUSATZHEIZUNG VORM.
ROHRSCHELLE 43/20	774221708	18	7	489	917080208	ZUSATZHEIZUNG OW
ROHRSCHELLE 43/20	774221708	113	1	560	917081608	KRANFUEHRERKABINE KPL.
ROHRSCHELLE 9.5 X5CrNi18-1	10132401	11	2	398	10138014	LADEDRUCKREGELUNG
ROHRSCHELLE DIN 71555 37,	552050208	56	3	1069	917229808	SCHWEBEBALLAST
ROHRSTUTZEN GSCK45 FE//	954624208	10	1	595	917200808	HEIZKLIMAGERAET EINBAU
ROHRSTUTZEN R1/4"	10014698	1	1	154	774375108	DURCHGANGSNIPPELBLOCK
ROHRUNTERLAGE	774215508	16	2	543	917080908	OELBEHAELTER KPL.
ROHRWENDEL 9	774383508	16	15	82	917322008	ZENTRALSCHMIERUNG RAUP
ROHRWENDEL 9	774383508	16	15	106	917322208	ZENTRALSCHMIERUNG RAUP
ROLLE	976650108	18	2	819	917190908	S-ZWISCHENSTUECK
ROLLE	976650108	18	2	827	917333908	S-ZWISCHENSTUECK
ROLLE	976650108	18	2	838	917078708	S-ZWISCHENSTUECK
ROLLE	976650108	18	2	858	917079208	S-ZWISCHENSTUECK
ROLLE	976650108	18	2	863	917571208	S-ZWISCHENSTUECK
ROLLE 159.0X1585 S355J2H	950363008	4	1	511	928331508	SCHUTZWALZE KPL.
ROLLE 220-80/80	10876496	7	1	931	11211229	RUECKFALLSTUETZE
ROLLE 30X11 X20CR13	978100308	5	2	585	964588408	FUEHRUNG VORM.
ROLLE 30X11 X20CR13	978100308	16	8	586	964588308	FUEHRUNG VORM.
ROLLE 80.5X160X90 PA6G	97029782	6	2	810	917190708	ROLLENSATZ
ROLLE 80.5X160X90 PA6G	97029782	8	2	815	917190808	ROLLENSATZ
ROLLE 91X160X100.5 PA6G	97061436	30	2	815	917190808	ROLLENSATZ
ROLLE 91X160X103 PA6G	97061422	27	2	810	917190708	ROLLENSATZ
ROLLE 91X160X105 PA6G	97061423	28	2	810	917190708	ROLLENSATZ
ROLLE 91X160X105 PA6G	97061423	34	2	815	917190808	ROLLENSATZ
ROLLE 91X160X88 PA6G	97061438	31	4	815	917190808	ROLLENSATZ
ROLLE 91X160X96 PA6G	97061424	29	2	810	917190708	ROLLENSATZ
ROLLE 91X160X96 PA6G	97061424	35	2	815	917190808	ROLLENSATZ
ROLLE PA6G	976650008	17	4	819	917190908	S-ZWISCHENSTUECK
ROLLE PA6G	976650008	17	4	827	917333908	S-ZWISCHENSTUECK
ROLLE PA6G	976650008	17	6	838	917078708	S-ZWISCHENSTUECK
ROLLE PA6G	976650008	17	6	858	917079208	S-ZWISCHENSTUECK
ROLLE PA6G	976650008	17	6	863	917571208	S-ZWISCHENSTUECK
ROLLE RD100X78 PA6G	288155308	7	2	131	96051604	ROLLENLAGERUNG

Bezeichnung	Artikel	Pos.	Menge	Seite	Baugruppe	Bezeichnung
ROLLE RD100X78 PA6G	288155308	3	1	811	969663108	SEILFUEHRROLLE
ROLLE RD100X78 PA6G	288155308	82	1	832	917231408	S-ADAPTER
ROLLE RD100X78 PA6G	288155308	2	2	1110	969944708	HALTERUNG VORM.
ROLLE RD100X95 PA6G	288179708	21	1	1044	917228608	MASTNASE
ROLLE RD160X220 PA6G	97036913	16	1	529	917080608	MONTAGEEINRICHTUNG RA
ROLLE RD68X20 PA6G	283096108	184	1	780	917332608	S-ANLENKSTUECK VORM.
ROLLE X0 PA6G	288135108	9	2	1044	917228608	MASTNASE
ROLLE X0 PA6G	288169408	141	2	963	917380508	D-KOPFSTUECK VORM.
ROLLENDREHVERBINDUNG	917080408	3	1	134	917077508	DREHBUEHNENRAHMEN
ROLLENDREHVERBINDUNG 26	90025097	1	1	147	917080408	ROLLENDREHVERBINDUNG
ROLLENHALTER SCHWK.	968066408	2	1	1044	917228608	MASTNASE
ROLLENHALTER SCHWK. FE//	96010404	140	2	963	917380508	D-KOPFSTUECK VORM.
ROLLENKOERPERHAELFTE K	925067508	11	4	61	917291608	RAUPENTRAEGER LI.
ROLLENKOERPERHAELFTE K	925067508	11	4	94	917291708	RAUPENTRAEGER RE.
ROLLENKOERPERHAELFTE K	967723908	10	40	61	917291608	RAUPENTRAEGER LI.
ROLLENKOERPERHAELFTE K	967723908	10	40	94	917291708	RAUPENTRAEGER RE.
ROLLENLAGER SCHWK. FE//	969663808	2	1	811	969663108	SEILFUEHRROLLE
ROLLENLAGERUNG	96051604	6	2	127	917077108	WERKZEUG
ROLLENLAGERUNG DREHBUE	917080508	139	1	10		LIEBHERR RAUPENKRAN LR
ROLLENLAGERUNG KPL.	968027908	10	1	961	917380508	D-KOPFSTUECK VORM.
ROLLENLAGERUNG SCHWK.	967812208	1	1	527	917080508	ROLLENLAGERUNG
ROLLENLAGERUNG SCHWK.	968051108	1	1	976	968027908	ROLLENLAGERUNG KPL.
ROLLENLAGERUNG SCHWK.	96051595	1	1	131	96051604	ROLLENLAGERUNG
ROLLENSATZ 350T	917190708	204	1	11		LIEBHERR RAUPENKRAN LR
ROLLENSATZ 400T	917190808	205	1	11		LIEBHERR RAUPENKRAN LR
ROLLENSATZ SCHWK.	967912408	1	1	815	917190808	ROLLENSATZ
ROLLENSATZ SCHWK.	967917008	1	1	810	917190708	ROLLENSATZ
ROLLENSTOESSEL 39X76MM	9078257	1	2	345	10116320	STEUERUNGSTEILE
ROLLO	11007847	38	1	569	917202908	KABINE VERGLAST
ROLLO	11007848	39	1	569	917202908	KABINE VERGLAST
ROLLO	11007849	37	1	569	917202908	KABINE VERGLAST
ROTOR	11171311	1	1	1101	11482252	WINDGESCHWINDIGKEITSGE
RS ANSCHLAGSCHRAUBE NG	10135893	86	1	68	10132387	HYDRAULIKANBAUMOTOR
RS ANSCHLUSSPLATTE	10140298	83	1	68	10132387	HYDRAULIKANBAUMOTOR
RS DRUCKFILTER DF...330FG	10101384	(3)	1	675	967788108	HYDRAULIK
RS DRUCKFILTER DF...330FG	10101384	(318)	2	1114	SK_Z98201	SERVICE
RS DRUCKREGLER	11003089	998	1	713	502657308	LUFTTROCKNER
RS EINSPRITZDUESE	10124950	998	1	357	10117167	EINSPRITZDUESE MIT BEFEST
RS GEHAEUSE	10878706	5	1	760	10454762	FERNSTEUERSENDER
RS GEHAEUSE	11490326	6	1	760	10454762	FERNSTEUERSENDER
RS KABELSATZ	967363808	999	1	484	10340105	WARNLEUCHTE
RS KURBELWELLENDICHTU	10141874	52	1	305	10137680	DIESELMOTOR
RS KURBELWELLENDICHTU	10141874	521	1	422	10141865	DS DIESELMOTOR
RS KURBELWELLENLAGERUN	10128593	50	1	327	10128540	KURBELWELLENLAGERUNG
RS PLEUELLAGER D9500	10122907	60	1	331	10116876	PLEUELSTANGE ANBAU
RS PLEUELLAGER D9500	12579693	50	1	331	10116876	PLEUELSTANGE ANBAU
RS STECKER	10130053	10	3	416	967404608	RS STECKER
RS STECKER	10130060	50	3	416	967404608	RS STECKER
RS STECKER	10130061	40	1	416	967404608	RS STECKER
RS STECKER	10130062	30	3	416	967404608	RS STECKER
RS STECKER	10130089	60	1	416	967404608	RS STECKER
RS STECKER	10130090	70	1	416	967404608	RS STECKER
RS STECKER	10130091	20	2	416	967404608	RS STECKER
RS STECKER	10130317	130	1	416	967404608	RS STECKER
RS STECKER	10130318	100	1	416	967404608	RS STECKER
RS STECKER	10130319	120	1	416	967404608	RS STECKER
RS STECKER	10130320	140	1	416	967404608	RS STECKER
RS STECKER D9508	967404608	999	1	412	10131095	MOTORREGELUNGSENSORIK
RS STECKER RKS M4X1,5MM²	10130093	90	1	416	967404608	RS STECKER
RS STECKER RKS M6X2,5MM²	10130092	80	1	416	967404608	RS STECKER

Bezeichnung	Artikel	Pos.	Menge	Seite	Baugruppe	Bezeichnung
RS STECKER WKS M6-M3X2.5	10130094	110	1	416	967404608	RS STECKER
RS TRIEBWERK	10140281	81	1	68	10132387	HYDRAULIKANBAUMOTOR
RS VERSCHLUSSRING	10140202	84	1	68	10132387	HYDRAULIKANBAUMOTOR
RS VERSTELLUNG	10134156	85	1	68	10132387	HYDRAULIKANBAUMOTOR
RS WASSERPUMPE MIT BEFE	10141502	999	1	383	10140056	WASSERPUMPE MIT BEFEST.
RS ZUSATZTEILE	10126156	80	1	68	10132387	HYDRAULIKANBAUMOTOR
RS1 KURBELWELLENLAGER	10134576	51	1	327	10128540	KURBELWELLENLAGERUNG
RS1 PLEUELLAGER D9500	10124739	61	1	331	10116876	PLEUELSTANGE ANBAU
RS1 PLEUELLAGER D9500	12580191	51	1	331	10116876	PLEUELSTANGE ANBAU
RS2 KURBELWELLENLAGER	10134577	52	1	327	10128540	KURBELWELLENLAGERUNG
RS2 PLEUELLAGER D9500	10124740	62	1	331	10116876	PLEUELSTANGE ANBAU
RS2 PLEUELLAGER D9500	12580192	52	1	331	10116876	PLEUELSTANGE ANBAU
RUECKENLEHNENBEZUG	11171268	2	1	447	11113343	FAHRERSITZ
RUECKENLEHNENGRIFF	10492348	21	1	447	11113343	FAHRERSITZ
RUECKENTEIL	10492345	1	1	447	11113343	FAHRERSITZ
RUECKFAHRWARNUNG 12-36	614009908	503	1	50	96026395	VERKABELUNG
RUECKFALLSTUETZE 180/150	11211228	1	2	786	917084408	S-RUECKHALTESICHERUNG
RUECKFALLSTUETZE 180/150	11211229	1	2	929	917178708	D-RUECKHALTESICHERUNG
RUECKLAUFFILTER	11493652	(711)	1	1059	917474108	BOLZENZIEHEINRICHTUNG
RUECKLAUFFILTER 400L/MIN	10871356	2	2	544	967968208	OELBEHAELTER VORM.
RUECKLAUFLEISTE	774380308	7	1	548	917081208	ZENTRALSCHMIERANLAGE O
RUECKSCHLAGVENTIL	10119971	5	1	319	10123759	OELLEITUNG VORM.
RUECKSCHLAGVENTIL	10120102	11	1	347	10124754	OELMODUL LINKS
RUECKSCHLAGVENTIL	10120102	11	1	348	10124755	OELMODUL RECHTS
RUECKSCHLAGVENTIL	10451048	6	1	687	11314761	STEUERBLOCK
RUECKSCHLAGVENTIL	10872406	4	1	203	11181960	STEUERBLOCK
RUECKSCHLAGVENTIL	10873251	13	1	788	11211228	RUECKFALLSTUETZE
RUECKSCHLAGVENTIL	10873251	13	1	931	11211229	RUECKFALLSTUETZE
RUECKSCHLAGVENTIL	11007219	3	4	522	11621498	VERTEILERKOMBINATION
RUECKSCHLAGVENTIL	11007219	3	7	551	11621502	VERTEILERKOMBINATION
RUECKSCHLAGVENTIL	11007219	6	6	552	11621501	VERTEILERKOMBINATION
RUECKSCHLAGVENTIL	11007219	2	4	808	11621500	VERTEILERKOMBINATION
RUECKSCHLAGVENTIL	11007219	2	3	953	11621499	VERTEILERKOMBINATION
RUECKSCHLAGVENTIL	11482349	3	1	203	11181960	STEUERBLOCK
RUECKSCHLAGVENTIL	11490778	11	1	982	11211928	ZUGZYLINDER
RUECKSCHLAGVENTIL	5612465	14	1	682	11211288	STEUERBLOCK
RUECKSCHLAGVENTIL	5612465	14	1	684	11340741	STEUERBLOCK
RUECKSCHLAGVENTIL	570531308	11	1	165	11341035	STEUERBLOCK
RUECKSCHLAGVENTIL	570651408	27	2	944	967421108	VENTILBLOCK
RUECKSCHLAGVENTIL	570818008	10	1	165	11341035	STEUERBLOCK
RUECKSCHLAGVENTIL	570964908	5	6	692	10413255	UMSCHALTBLOCK
RUECKSCHLAGVENTIL	571412808	10	1	788	11211228	RUECKFALLSTUETZE
RUECKSCHLAGVENTIL	571412808	10	1	931	11211229	RUECKFALLSTUETZE
RUECKSCHLAGVENTIL	571412808	12	1	982	11211928	ZUGZYLINDER
RUECKSCHLAGVENTIL	571903808	48	1	700	511308608	PROPORTIONALVENTIL
RUECKSCHLAGVENTIL	591055608	16	2	579	964598008	SCHEIBENWISCHANLAGE EIN
RUECKSCHLAGVENTIL	7622803	2	12	85	11491831	VERTEILERKOMBINATION
RUECKSCHLAGVENTIL	7622803	3	18	86	11491832	VERTEILERKOMBINATION
RUECKSCHLAGVENTIL	7622803	2	18	87	11491833	VERTEILERKOMBINATION
RUECKSCHLAGVENTIL	7622803	2	12	153	11210825	VERTEILERKOMBINATION
RUECKSCHLAGVENTIL	7622803	3	4	552	11621501	VERTEILERKOMBINATION
RUECKSCHLAGVENTIL 250B	511435108	158	4	675	967788108	HYDRAULIK
RUECKSCHLAGVENTIL 250B	511435108	150	2	936	967788408	ZUSATZHYDRAULIK D-ANLENK
RUECKSCHLAGVENTIL 250B	511476908	162	2	675	967788108	HYDRAULIK
RUECKSCHLAGVENTIL 250B	11485448	177	1	676	967788108	HYDRAULIK
RUECKSCHLAGVENTIL 250B	511481508	159	2	30	967787308	HYDRAULIK MITTELTEIL
RUECKSCHLAGVENTIL 250B	511481508	231	1	71	967787408	HYDRAULIK RAUPE
RUECKSCHLAGVENTIL 250B	511481508	231	1	98	967787508	HYDRAULIK RAUPE
RUECKSCHLAGVENTIL 250B	511481508	159	1	159	968129608	ZUSATZHYDRAULIK DREHBUE
RUECKSCHLAGVENTIL 250B	511481508	159	1	201	967787708	ZUSATZHYDRAULIK WINDE 1

Bezeichnung	Artikel	Pos.	Menge	Seite	Baugruppe	Bezeichnung
RUECKSCHLAGVENTIL 250B	511481508	159	1	216	967787808	ZUSATZHYDRAULIK WINDE 2
RUECKSCHLAGVENTIL 250B	511481508	159	1	232	968081908	ZUSATZHYDRAULIK WINDE 4
RUECKSCHLAGVENTIL 250B	511481508	159	1	887	967789008	ZUSATZHYDRAULIK WINDE 6
RUECKSCHLAGVENTIL 250B	511481508	159	1	904	967789108	ZUSATZHYDRAULIK WINDE 3
RUECKSCHLAGVENTIL 250B	511481508	151	1	992	967788608	ZUSATZHYDRAULIK D-KOPFS
RUECKSCHLAGVENTIL 350BA	10872263	25	1	505	11211235	HYDROZYLINDER
RUECKSCHLAGVENTIL 400B	510412108	150	2	799	967788308	ZUSATZHYDRAULIK S-ANLENK
RUECKSCHLAGVENTIL 400B	510412408	183	1	30	967787308	HYDRAULIK MITTELTEIL
RUECKSCHLAGVENTIL 400B	510412408	159	6	675	967788108	HYDRAULIK
RUECKSCHLAGVENTIL 400B	510412408	151	1	738	968562908	ZUSATZHYDRAULIK VERBOLZ
RUECKSCHLAGVENTIL 400B	511306508	231	1	936	967788408	ZUSATZHYDRAULIK D-ANLENK
RUECKSCHLAGVENTIL 400B	511311808	161	1	159	968129608	ZUSATZHYDRAULIK DREHBUE
RUECKSCHLAGVENTIL 400B	511446908	158	1	252	967787908	ZUSATZHYDRAULIK MONTAGE
RUECKSCHLAGVENTIL 400B	511446908	175	1	676	967788108	HYDRAULIK
RUECKSCHLAGVENTIL 400B	10031993	182	1	30	967787308	HYDRAULIK MITTELTEIL
RUECKSCHLAGVENTIL 420B	510408708	153	1	201	967787708	ZUSATZHYDRAULIK WINDE 1
RUECKSCHLAGVENTIL 420B	510408708	180	1	216	967787808	ZUSATZHYDRAULIK WINDE 2
RUECKSCHLAGVENTIL 420B	510408708	153	1	232	968081908	ZUSATZHYDRAULIK WINDE 4
RUECKSCHLAGVENTIL 420B	510408708	153	1	887	967789008	ZUSATZHYDRAULIK WINDE 6
RUECKSCHLAGVENTIL 420B	510408708	153	1	904	967789108	ZUSATZHYDRAULIK WINDE 3
RUECKSCHLAGVENTIL 420B	510409808	178	1	676	967788108	HYDRAULIK
RUECKSCHLAGVENTIL 420B	510412908	164	1	30	967787308	HYDRAULIK MITTELTEIL
RUECKSCHLAGVENTIL 420B	510412908	165	2	676	967788108	HYDRAULIK
RUECKSCHLAGVENTIL 420B	510412908	151	1	1065	968883408	ZUSATZHYDR.BOLZENZIEHZ
RUECKSCHLAGVENTIL 420B	511449708	173	1	159	968129608	ZUSATZHYDRAULIK DREHBUE
RUECKZUGPLATTE	7024265	7	1	248	570112908	TRIEBWERK
RUEHRFLUEGEL	10014712	19	1	152	10871517	ELEKTROPUMPE
RUEHRFLUEGEL	10664141	27	1	550	10425291	ELEKTROPUMPE
RUND RD20X20 S355J2G3	943950608	108	1	560	917081608	KRANFUEHRERKABINE KPL.
RUNDLITZENSEIL 10X1,4M ST	10652830	36	2	137	917347808	UNTERTEIL VORM.
RUNDLITZENSEIL 10X1,55M ST	10652811	36	1	894	917474008	WINDE 3 VORM.
RUNDLITZENSEIL 10X1,55M ST	10652811	152	1	921	917333208	D-ANLENKSTUECK VORM.
RUNDLITZENSEIL 10X1,55M ST	10652811	44	1	1027	917251008	L-KOPFSTUECK
RUNDLITZENSEIL 10X1,75M ST	10652814	75	1	778	917332608	S-ANLENKSTUECK VORM.
RUNDLITZENSEIL 10X1,75M ST	10652814	78	2	920	917333208	D-ANLENKSTUECK VORM.
RUNDLITZENSEIL 10X11,3M ST	10652829	43	2	831	917231408	S-ADAPTER
RUNDLITZENSEIL 10X11,3M ST	10652829	43	2	838	917078708	S-ZWISCHENSTUECK
RUNDLITZENSEIL 10X11,3M ST	10652829	43	2	845	917078808	S-ZWISCHENSTUECK
RUNDLITZENSEIL 10X11,3M ST	10652829	43	2	858	917079208	S-ZWISCHENSTUECK
RUNDLITZENSEIL 10X11,3M ST	10652829	43	2	863	917571208	S-ZWISCHENSTUECK
RUNDLITZENSEIL 10X11,54M	10652440	6	3	1016	917178608	D-ZWISCHENSTUECK
RUNDLITZENSEIL 10X2,30M ST	10675387	35	2	137	917347808	UNTERTEIL VORM.
RUNDLITZENSEIL 10X2,30M ST	10675387	153	1	921	917333208	D-ANLENKSTUECK VORM.
RUNDLITZENSEIL 10X2,95M ST	10652804	34	1	137	917347808	UNTERTEIL VORM.
RUNDLITZENSEIL 10X3,13M ST	10675401	49	1	457	917080008	LAUFSTEG DREHBUEHNE
RUNDLITZENSEIL 10X3,36M ST	10652805	151	1	921	917333208	D-ANLENKSTUECK VORM.
RUNDLITZENSEIL 10X3,5M ST	11002141	110	1	920	917333208	D-ANLENKSTUECK VORM.
RUNDLITZENSEIL 10X3,7M ST	10652820	74	2	778	917332608	S-ANLENKSTUECK VORM.
RUNDLITZENSEIL 10X3,7M ST	10652820	95	2	920	917333208	D-ANLENKSTUECK VORM.
RUNDLITZENSEIL 10X3,7M ST	10652820	98	2	962	917380508	D-KOPFSTUECK VORM.
RUNDLITZENSEIL 10X3,90M ST	10665364	73	1	778	917332608	S-ANLENKSTUECK VORM.
RUNDLITZENSEIL 10X4,6M ST	11006655	97	2	962	917380508	D-KOPFSTUECK VORM.
RUNDLITZENSEIL 10X4,75M ST	11626400	26	1	1085	968678908	ZWISCHENSTUECK VORM.
RUNDLITZENSEIL 10X4,97M ST	10663834	99	1	962	917380508	D-KOPFSTUECK VORM.
RUNDLITZENSEIL 10X5,3M ST	10652826	43	2	819	917190908	S-ZWISCHENSTUECK
RUNDLITZENSEIL 10X5,3M ST	10652826	43	2	827	917333908	S-ZWISCHENSTUECK
RUNDLITZENSEIL 10X5,3M ST	10652826	5	2	868	917191008	SL-REDUZIERSTUECK
RUNDLITZENSEIL 10X5,54M ST	10652439	6	3	1004	917085308	D-ZWISCHENSTUECK
RUNDLITZENSEIL 10X7,8M ST	11006766	4	1	1083	968399508	ANLENKSTUECK VORM.
RUNDSCHLINGE DIN EN 1492	10285626	12	2	819	917190908	S-ZWISCHENSTUECK

Bezeichnung	Artikel	Pos.	Menge	Seite	Baugruppe	Bezeichnung
RUNDSCHLINGE DIN EN 1492	10285626	12	2	827	917333908	S-ZWISCHENSTUECK
RUNDSCHLINGE DIN EN 1492	10285626	12	2	838	917078708	S-ZWISCHENSTUECK
RUNDSCHLINGE DIN EN 1492	10285626	12	2	858	917079208	S-ZWISCHENSTUECK
RUNDSCHLINGE DIN EN 1492	10285626	12	2	863	917571208	S-ZWISCHENSTUECK
RUNDSCHLINGE DIN EN 1492-	12101794	5	2	1107	917571308	MONTAGEHILFSMITTEL
RUNDSCHLINGENGEHAENGE	10871664	2	1	1107	917571308	MONTAGEHILFSMITTEL
RUNDSTAHL 45.0X160 35NIC	97028770	68	1	778	917332608	S-ANLENKSTUECK VORM.
S-ADAPTER 3228.25/20A 12M	917231408	208	1	11		LIEBHERR RAUPENKRAN LR
S-ADAPTER SCHWK. 3228.25/	968059108	1	1	831	917231408	S-ADAPTER
S-ANLENKSTUECK KPL. 10.5M	917078408	201	1	11		LIEBHERR RAUPENKRAN LR
S-ANLENKSTUECK SCHWK. 10	967723408	1	1	777	917332608	S-ANLENKSTUECK VORM.
S-ANLENKSTUECK VORM. 10.5	917332608	1	1	770	917078408	S-ANLENKSTUECK KPL.
S-RUECKHALTESICHERUNG	917084408	2	1	770	917078408	S-ANLENKSTUECK KPL.
S-ZWISCHENSTUECK 3228.20	917078708	210	1	11		LIEBHERR RAUPENKRAN LR
S-ZWISCHENSTUECK 3228.20	917333908	207	2	11		LIEBHERR RAUPENKRAN LR
S-ZWISCHENSTUECK 3228.25	917079208	212	1	11		LIEBHERR RAUPENKRAN LR
S-ZWISCHENSTUECK 3228.25	917078808	211	1	11		LIEBHERR RAUPENKRAN LR
S-ZWISCHENSTUECK 3228.25	917190908	206	1	11		LIEBHERR RAUPENKRAN LR
S-ZWISCHENSTUECK 3228.40	917571208	213	1	11		LIEBHERR RAUPENKRAN LR
S-ZWISCHENSTUECK SCHWK.	968033808	1	1	838	917078708	S-ZWISCHENSTUECK
S-ZWISCHENSTUECK SCHWK.	968044708	1	1	827	917333908	S-ZWISCHENSTUECK
S-ZWISCHENSTUECK SCHWK.	967686308	1	1	858	917079208	S-ZWISCHENSTUECK
S-ZWISCHENSTUECK SCHWK.	968110808	1	1	845	917078808	S-ZWISCHENSTUECK
S-ZWISCHENSTUECK SCHWK.	968015408	1	1	819	917190908	S-ZWISCHENSTUECK
S-ZWISCHENSTUECK SCHWK.	968464208	1	1	863	917571208	S-ZWISCHENSTUECK
SA-BOCK	917080308	136	1	10		LIEBHERR RAUPENKRAN LR
SA-BOCK AUFSTELLVORRIC	967852308	4	1	500	917347708	SA-BOCK
SA-BOCK STAHLBAU	917479408	1	1	500	917347708	SA-BOCK
SA-BOCK VORM.	917347708	1	1	496	917080308	SA-BOCK
SAE-FLANSCH SAE1 1/2-C61-	511502608	410	6	267	967978708	DIESELMOTOR VORM.
SAE-FLANSCHHAELFTE SAE1	511516208	412	2	267	967978708	DIESELMOTOR VORM.
SAE-FLANSCHHAELFTE SAE2	510598808	411	4	267	967978708	DIESELMOTOR VORM.
SAE-FLANSCHHAELFTE SAE3	510599208	413	2	267	967978708	DIESELMOTOR VORM.
SAE-FLANSCHVERBINDUNG	474907608	842	1	681	967788108	HYDRAULIK
SAE-FLANSCHVERBINDUNG	474907308	582	2	678	967788108	HYDRAULIK
SAE-FLANSCHVERBINDUNG	474906608	503	1	159	968129608	ZUSATZHYDRAULIK DREHBUE
SAE-ZWISCHENFLANSCH 1 1/	511519208	501	4	678	967788108	HYDRAULIK
SAE-ZWISCHENFLANSCH SAE	511517208	584	1	678	967788108	HYDRAULIK
SAE-ZWISCHENFLANSCH SAE	11320616	500	3	678	967788108	HYDRAULIK
SAMMELROHR	927892208	422	1	677	967788108	HYDRAULIK
SAMMELROHR SCHWK. FE//ZN	924176608	424	1	159	968129608	ZUSATZHYDRAULIK DREHBUE
SAUGROHR-OEL SCHWK. AL	967968408	3	1	543	917080908	OELBEHAELTER KPL.
SAUGROHR-OEL SPF	972523608	43	2	264	967978708	DIESELMOTOR VORM.
SAUGSCHLAUCH 100X600 NB	11491357	6	1	255	917079108	DIESELMOTOR KPL.
SAUGSCHLAUCH DN170X300	510569908	24	1	543	917080908	OELBEHAELTER KPL.
SAUGSCHLAUCH X0 SPF	774235608	12	1	543	917080908	OELBEHAELTER KPL.
SAUGSTUTZEN SCHWK. FE//	968251708	44	1	264	967978708	DIESELMOTOR VORM.
SAUGSTUTZEN SCHWK. FE//	968575708	71	1	265	967978708	DIESELMOTOR VORM.
SAUGSTUTZEN SCHWK. SAE-	964045608	41	2	264	967978708	DIESELMOTOR VORM.
SAUGSTUTZEN SCHWK. SAE-9	964045408	40	1	264	967978708	DIESELMOTOR VORM.
SCHAEKEL 1T SPF	10283193	42	1	1083	968399508	ANLENKSTUECK VORM.
SCHAEKEL 25T SPF	10283204	3	4	1107	917571308	MONTAGEHILFSMITTEL
SCHAEKEL 25T SPF	10290252	178	4	921	917333208	D-ANLENKSTUECK VORM.
SCHAEKEL 35T VERZ SPF	773930708	1	2	746	917081308	ANSCHLAGMITTEL MONTAGE
SCHAEKEL 40T LACKIERT SP	10871666	6	4	1107	917571308	MONTAGEHILFSMITTEL
SCHAEKEL 42,5T VERZ SPF	773938308	14	1	750	965575208	ZENTRIERUNG KPL.
SCHAEKEL DIN 82101 0,25T N	773933508	183	1	780	917332608	S-ANLENKSTUECK VORM.
SCHAEKEL DIN 82101 1,6T NG	773933408	36	1	181	968277508	MONTAGETEILE DREHBUEHN
SCHAEKEL DIN 82101 1,6T NG	773933408	65	1	560	917081608	KRANFUEHRERKABINE KPL.
SCHALLDAEMPFERANLAGE	917079408	124	1	9		LIEBHERR RAUPENKRAN LR

Bezeichnung	Artikel	Pos.	Menge	Seite	Baugruppe	Bezeichnung
SCHALTEINHEIT	921723608	5	2	1069	917229808	SCHWEBEBALLAST
SCHALTEINHEIT	921723708	6	2	1069	917229808	SCHWEBEBALLAST
SCHALTELEMENT	692701408	26	1	480	10487102	LICCON MONITOR LCD5A
SCHALTFAHNE 4X187X151 S31	97031136	3	1	966	967966108	ENDSCHALTER KPL.
SCHALTFAHNE 4X187X151 S31	97031144	3	1	967	967966808	ENDSCHALTER KPL.
SCHALTKASTEN KPL. MITTEL	967907508	3	1	42	917361408	ELEKTRIK MITTELTEIL
SCHALTKASTEN VORM. MITT	967907608	3	1	43	967907508	SCHALTKASTEN KPL.
SCHALTSCHRANK ANBAU MI	967908308	6	1	42	917361408	ELEKTRIK MITTELTEIL
SCHALTSCHRANK MECH.	967917908	10	1	637	917082908	EINBAUTEILE SCHALTSCHRAN
SCHALTSCHRANK SCHWK. R	968076008	1	1	640	967917908	SCHALTSCHRANK MECH.
SCHARNIER 19X28,5X126/118°	704261908	6	2	612	968255808	DECKEL VORM.
SCHARNIER 19X28,5X126/118°	704261908	7	2	613	968255908	DECKEL VORM.
SCHARNIER 19X28,5X126/118°	704261908	6	2	614	968256008	DECKEL VORM.
SCHARNIER 19X28,5X126/118°	704261908	6	2	615	968256108	DECKEL VORM.
SCHARNIER 20X20X40/180° G	704258208	14	2	45	967907608	SCHALTKASTEN VORM.
SCHARNIER 20X20X40/180° G	704258208	15	2	632	968031008	ELEKTRIK KLEMMKASTEN DB
SCHARNIER 20X20X40/180° G	704258208	30	4	649	967918008	AUFBAUTEILE MONTAGETAFE
SCHARNIER 20X20X40/180° G	704258208	3	2	656	968486208	SICHERUNGSBLECH
SCHARNIER 27X32X42/180° G	704259808	42	2	569	917202908	KABINE VERGLAST
SCHARNIER 35X35X50/180° S	704228108	17	8	137	917347808	UNTERTEIL VORM.
SCHARNIER 35X35X50/180° S	704228108	(2)	2	453	917079908	DREHBUEHNENVERKLEIDUN
SCHARNIER 35X35X50/180° S	704228108	(2)	2	453	917079908	DREHBUEHNENVERKLEIDUN
SCHARNIER 35X35X50/180° S	704228108	(2)	2	453	917079908	DREHBUEHNENVERKLEIDUN
SCHARNIER 35X35X50/180° S	704228108	(2)	2	453	917079908	DREHBUEHNENVERKLEIDUN
SCHARNIER 35X35X50/180° S	704228108	60	2	603	968286908	GERAEUSCHDAEMMUNG OBE
SCHEIBE	510713908	2	1	41	511497508	DRUCKMINDERVENTIL
SCHEIBE	510713908	2	1	707	510438508	DRUCKMINDERVENTIL
SCHEIBE	510714108	12	1	41	511497508	DRUCKMINDERVENTIL
SCHEIBE	510714108	12	1	707	510438508	DRUCKMINDERVENTIL
SCHEIBE	510731808	17	1	169	510401908	UMSCHALTVENTIL
SCHEIBE	510797208	5	1	516	511433908	DRUCKBEGRENZUNGSVENTI
SCHEIBE	510797208	5	1	534	511417708	DRUCKBEGRENZUNGSVENTI
SCHEIBE	510797208	5	1	706	511417608	DRUCKBEGRENZUNGSVENTI
SCHEIBE	540184208	11	1	246	540270514	ANTRIEB KPL
SCHEIBE	540271914	3	1	244	11347399	FLANSCHLAGER
SCHEIBE	591058908	21	1	574	968080908	SCHLIESSANLAGE
SCHEIBE	591063508	36	1	640	967917908	SCHALTSCHRANK MECH.
SCHEIBE	7024264	5	1	248	570112908	TRIEBWERK
SCHEIBE	927633301	5	1	142	90201679	DREHWERKANTRIEB
SCHEIBE 10,5X18,5X2 -	9076638	12	4	395	10135386	ATL-ANBAU
SCHEIBE 10,5X18,5X2 -	9076638	12	4	396	10135681	ATL-ANBAU
SCHEIBE 10,5X25X4	9134374	3	3	351	9078260	HOCHDRUCKPUMPE MIT BEFE
SCHEIBE 10X120X120 S355MC	97034111	54	12	919	917333208	D-ANLENKSTUECK VORM.
SCHEIBE 10X80X80 S700MC	97043542	(2)	4	831	917231408	S-ADAPTER
SCHEIBE 12X240X240 S355MC	97031168	9	2	965	967946208	VERSTELLFLASCHE KPL.
SCHEIBE 13X34X3 GUMMI	11481788	10	2	576	964561008	HECKSCHEIBE VORM.
SCHEIBE 15X185X185 S355MC	97031615	69	4	501	917347708	SA-BOCK
SCHEIBE 15X185X185 S355MC	97031615	120	2	963	917380508	D-KOPFSTUECK VORM.
SCHEIBE 1X100X100 DC01 FE//	943399108	7	1	509	967981008	ZUGSTANGE KPL.
SCHEIBE 1X100X100 DC01 FE//	943399108	11	1	820	967746908	STANGE KPL.
SCHEIBE 1X100X100 DC01 FE//	943399108	11	1	840	967743808	STANGE KPL.
SCHEIBE 1X100X100 DC01 FE//	943399108	7	1	847	967897608	ZUGSTANGE KPL.
SCHEIBE 1X100X100 DC01 FE//	943399108	7	1	849	968190108	ZUGSTANGE KPL.
SCHEIBE 1X100X100 DC01 FE//	943399108	6	1	923	968242208	ZUGSTANGE KPL.
SCHEIBE 1X100X100 DC01 FE//	943399108	8	1	969	967997708	LASCHE VORM.
SCHEIBE 1X100X100 DC01 FE//	943399108	10	1	1088	968772408	ZUGSTANGE KPL.
SCHEIBE 1X100X100 DC01 FE//	943399108	11	1	1094	968786808	ZUGSTANGE KPL.
SCHEIBE 1X144X144 DC01 FE//	97041346	121	10	963	917380508	D-KOPFSTUECK VORM.
SCHEIBE 1X165X165 DC01 FE//	947923908	65	2	501	917347708	SA-BOCK
SCHEIBE 1X165X165 DC01 FE//	947923908	9	1	507	967846208	ZUGSTANGE KPL.

Bezeichnung	Artikel	Pos.	Menge	Seite	Baugruppe	Bezeichnung
SCHEIBE 1X165X165 DC01 FE//	947923908	4	2	971	968026008	ZUGSTANGE KPL.
SCHEIBE 1X90X90 DC01 FE//	97010784	6	2	503	967852308	SA-BOCK AUFSTELLVORRIC
SCHEIBE 1X90X90 DC01 FE//	97010784	5	2	974	968026208	ZUGSTANGE KPL.
SCHEIBE 1X90X90 DC01 FE//	97010784	11	1	1006	967733608	STANGE KPL.
SCHEIBE 1X90X90 DC01 FE//	97010784	11	1	1018	967704008	STANGE KPL.
SCHEIBE 20,2X25X3XA GUMMI	710207408	37	1	640	967917908	SCHALTSCHRANK MECH.
SCHEIBE 20X120X120 S355J2+	97034040	53	24	919	917333208	D-ANLENKSTUECK VORM.
SCHEIBE 210X121 GZ-CUZN25	97031023	12	8	112	918589408	HYDRAULISCHE ABSTUETZUN
SCHEIBE 2X110X110 DC01 FE//	97019145	83	2	920	917333208	D-ANLENKSTUECK VORM.
SCHEIBE 2X115X115 DC01 FE//	97043582	391	2	267	967978708	DIESELMOTOR VORM.
SCHEIBE 2X145X145 DC01+ZE	97031614	67	4	501	917347708	SA-BOCK
SCHEIBE 2X199X199 DC01 FE//	971780208	5	2	851	968190208	ZUGSTANGE KPL.
SCHEIBE 34X45X1	9078522	6	2	335	10122503	KIPPHEBELBOCK VORM.
SCHEIBE 3X159X159 S355MC T	97047264	20	12	1087	968671408	KOPFSTUECK VORM.
SCHEIBE 3X344X344 DC01 FE//	97043653	86	4	920	917333208	D-ANLENKSTUECK VORM.
SCHEIBE 3X54X54 X5CRNI18-1	97017499	86	4	778	917332608	S-ANLENKSTUECK VORM.
SCHEIBE 3X75X75 DC01 FE//	978499508	20	8	819	917190908	S-ZWISCHENSTUECK
SCHEIBE 3X75X75 DC01 FE//	978499508	20	8	827	917333908	S-ZWISCHENSTUECK
SCHEIBE 3X75X75 DC01 FE//	978499508	20	10	838	917078708	S-ZWISCHENSTUECK
SCHEIBE 3X75X75 DC01 FE//	978499508	20	10	858	917079208	S-ZWISCHENSTUECK
SCHEIBE 3X75X75 DC01 FE//	978499508	20	10	863	917571208	S-ZWISCHENSTUECK
SCHEIBE 3X80X80 S355MC FE	97027081	45	1	221	917451208	WINDE 4 VORM.
SCHEIBE 3X80X80 S355MC FE	97027081	323	2	232	968081908	ZUSATZHYDRAULIK WINDE 4
SCHEIBE 3X90X90 DC01 FE//	934282108	135	2	921	917333208	D-ANLENKSTUECK VORM.
SCHEIBE 4 ST 480H SPF	12226095	(8)	40	649	967918008	AUFBAUTEILE MONTAGETAFE
SCHEIBE 4X115X115 S315MC	97043586	392	2	267	967978708	DIESELMOTOR VORM.
SCHEIBE 4X40X40 S315MC FE	940116008	21	8	611	968255308	GERAEUSCHDAEMMUNG UN
SCHEIBE 4X60X60 S315MC FE	97009767	122	4	779	917332608	S-ANLENKSTUECK VORM.
SCHEIBE 4X60X60 S315MC FE	97009767	7	4	868	917191008	SL-REDUZIERSTUECK
SCHEIBE 4X60X60 S315MC FE	97009767	43	2	1004	917085308	D-ZWISCHENSTUECK
SCHEIBE 4X60X60 S315MC FE	97009767	43	1	1016	917178608	D-ZWISCHENSTUECK
SCHEIBE 4X60X60 S315MC FE	979761208	44	4	559	917081608	KRANFUEHRERKABINE KPL.
SCHEIBE 5X120X120 S960QL	974968008	41	2	221	917451208	WINDE 4 VORM.
SCHEIBE 5X130X130 S355MC	97024427	71	2	778	917332608	S-ANLENKSTUECK VORM.
SCHEIBE 5X156X156 S355MC	97014253	12	2	1069	917229808	SCHWEBEBALLAST
SCHEIBE 5X220X220 S355MC	97032360	93	2	920	917333208	D-ANLENKSTUECK VORM.
SCHEIBE 5X36X36 S355MC FE	941054208	23	20	1069	917229808	SCHWEBEBALLAST
SCHEIBE 5X38X48 S700MC F	974803608	67	12	603	968286908	GERAEUSCHDAEMMUNG OBE
SCHEIBE 5X38X48 S700MC F	974803608	28	21	611	968255308	GERAEUSCHDAEMMUNG UN
SCHEIBE 70X70 S315MC FE//	97018998	16	2	831	917231408	S-ADAPTER
SCHEIBE 70X70 S315MC FE//	97018998	64	4	920	917333208	D-ANLENKSTUECK VORM.
SCHEIBE 8 -EDELSTAHL	788901808	29	8	221	917451208	WINDE 4 VORM.
SCHEIBE 8 -EDELSTAHL	788901808	69	10	560	917081608	KRANFUEHRERKABINE KPL.
SCHEIBE 9,2X13,6X4,5	12102754	2	1	197	96047439	VERSTELLMOTOR VORM.
SCHEIBE AEHNL.ISO 7089 10	420005414	(12)	4	434	968169408	BATTERIEKASTEN VORM.
SCHEIBE AEHNL.ISO 7093-1 8X	97045664	52	12	122	917076708	LAUFSTEG RAUPENFAHRWER
SCHEIBE DC01 FE//ZNNI8//CN/	941138108	105	8	62	917291608	RAUPENTRAEGER LI.
SCHEIBE DC01 FE//ZNNI8//CN/	941138108	105	8	95	917291708	RAUPENTRAEGER RE.
SCHEIBE DC01 FE//ZNNI8//CN/	941138108	15	36	122	917076708	LAUFSTEG RAUPENFAHRWER
SCHEIBE DC01 FE//ZNNI8//CN/	941138108	32	16	137	917347808	UNTERTEIL VORM.
SCHEIBE DC01 FE//ZNNI8//CN/	941138108	31	6	191	917438108	WINDE 1 VORM.
SCHEIBE DC01 FE//ZNNI8//CN/	941138108	31	6	212	917454008	WINDE 2 VORM.
SCHEIBE DC01 FE//ZNNI8//CN/	941138108	26	8	221	917451208	WINDE 4 VORM.
SCHEIBE DC01 FE//ZNNI8//CN/	941138108	46	93	457	917080008	LAUFSTEG DREHBUEHNE
SCHEIBE DC01 FE//ZNNI8//CN/	941138108	12	12	463	968309908	PODEST KPL.
SCHEIBE DC01 FE//ZNNI8//CN/	941138108	7	4	465	968287208	KLAPPTRITT VORM.
SCHEIBE DC01 FE//ZNNI8//CN/	941138108	50	16	501	917347708	SA-BOCK
SCHEIBE DC01 FE//ZNNI8//CN/	941138108	56	184	777	917332608	S-ANLENKSTUECK VORM.
SCHEIBE DC01 FE//ZNNI8//CN/	941138108	34	71	819	917190908	S-ZWISCHENSTUECK
SCHEIBE DC01 FE//ZNNI8//CN/	941138108	34	71	827	917333908	S-ZWISCHENSTUECK

Bezeichnung	Artikel	Pos.	Menge	Seite	Baugruppe	Bezeichnung
SCHEIBE DC01 FE//ZNNI8//CN/	941138108	34	155	831	917231408	S-ADAPTER
SCHEIBE DC01 FE//ZNNI8//CN/	941138108	34	94	838	917078708	S-ZWISCHENSTUECK
SCHEIBE DC01 FE//ZNNI8//CN/	941138108	34	88	845	917078808	S-ZWISCHENSTUECK
SCHEIBE DC01 FE//ZNNI8//CN/	941138108	34	94	858	917079208	S-ZWISCHENSTUECK
SCHEIBE DC01 FE//ZNNI8//CN/	941138108	34	94	863	917571208	S-ZWISCHENSTUECK
SCHEIBE DC01 FE//ZNNI8//CN/	941138108	10	57	868	917191008	SL-REDUZIERSTUECK
SCHEIBE DC01 FE//ZNNI8//CN/	941138108	8	53	919	917333208	D-ANLENKSTUECK VORM.
SCHEIBE DC01 FE//ZNNI8//CN/	941138108	50	98	961	917380508	D-KOPFSTUECK VORM.
SCHEIBE DC01 FE//ZNNI8//CN/	941138108	22	88	1004	917085308	D-ZWISCHENSTUECK
SCHEIBE DC01 FE//ZNNI8//CN/	941138108	22	124	1016	917178608	D-ZWISCHENSTUECK
SCHEIBE DC01 FE//ZNNI8//CN/	941138108	43	12	1027	917251008	L-KOPFSTUECK
SCHEIBE DC01 FE//ZNNI8//CN/	941138108	62	32	1070	917229808	SCHWEBEBALLAST
SCHEIBE DC01 FE//ZNNI8//CN/	941138108	30	39	1083	968399508	ANLENKSTUECK VORM.
SCHEIBE DC01 FE//ZNNI8//CN/	941138108	18	30	1085	968678908	ZWISCHENSTUECK VORM.
SCHEIBE DC01 FE//ZNNI8//CN/	941138108	23	8	1087	968671408	KOPFSTUECK VORM.
SCHEIBE DIN 1440 12 ST FLZN	10876079	8	4	980	968107908	ZUGZYLINDER VORM.
SCHEIBE DIN 1440 14 ST VER	421101308	43	1	640	967917908	SCHALTSCHRANK MECH.
SCHEIBE DIN 1440 26 -St FLZN	10179337	13	4	749	917081508	AUFNAHME GEGENGEWICHT
SCHEIBE DIN 1440 32 ST VER	421102608	22	4	213	968161808	SCHUTZWALZE KPL.
SCHEIBE DIN 1440 45 ST FLZN	10875636	83	7	501	917347708	SA-BOCK
SCHEIBE DIN 1440 45 ST FLZN	10875636	16	4	527	917080508	ROLLENLAGERUNG
SCHEIBE DIN 1440 75 ST FLZN	11972078	55	4	919	917333208	D-ANLENKSTUECK VORM.
SCHEIBE DIN 1441 21 ST FLZN	10875637	60	18	778	917332608	S-ANLENKSTUECK VORM.
SCHEIBE DIN 1441 21 ST FLZN	10875637	(4)	1	1028	917251008	L-KOPFSTUECK
SCHEIBE DIN 1441 21 ST FLZN	10875637	12	1	1054	967957508	KAMERAANBAU S-ANLENKSTU
SCHEIBE DIN 1441 26 -St FLZN	10179376	28	4	137	917347808	UNTERTEIL VORM.
SCHEIBE DIN 1441 26 -St FLZN	10179376	48	12	457	917080008	LAUFSTEG DREHBUEHNE
SCHEIBE DIN 1441 31 ST FLZN	10875638	21	8	112	918589408	HYDRAULISCHE ABSTUETZUN
SCHEIBE DIN 1441 31 ST FLZN	10875638	8	3	978	968028208	AUFLAGE KPL.
SCHEIBE DIN 1441 37 -ST FLZ	11910904	16	24	175	917401608	DREHBUEHNE KPL.
SCHEIBE DIN 1441 41 St FLZN	10179377	25	2	559	917081608	KRANFUEHRERKABINE KPL.
SCHEIBE DIN 433 19 140HV A3	530609208	38	1	640	967917908	SCHALTSCHRANK MECH.
SCHEIBE DIN 440 6,6 -ST 480H	10875640	25	2	687	11314761	STEUERBLOCK
SCHEIBE DIN 440 6,6 -ST 480H	10875640	47	9	919	917333208	D-ANLENKSTUECK VORM.
SCHEIBE DIN 6340 13 FLZN SP	10179356	74	34	920	917333208	D-ANLENKSTUECK VORM.
SCHEIBE DIN 7349 10,5 200HV-	11658580	55	8	61	917291608	RAUPENTRAEGER LI.
SCHEIBE DIN 7349 10,5 200HV-	11658580	55	8	94	917291708	RAUPENTRAEGER RE.
SCHEIBE DIN 7349 10,5 200HV-	11658580	381	16	266	967978708	DIESELMOTOR VORM.
SCHEIBE DIN 7349 10,5 200HV-	11658580	18	84	461	968283208	LAUFSTEG DREHBUEHNE LI
SCHEIBE DIN 7349 10,5 200HV-	11658580	31	2	495	10451181	VERFLUESSIGEREINHEIT
SCHEIBE DIN 7349 10,5 200HV-	11658580	20	10	559	917081608	KRANFUEHRERKABINE KPL.
SCHEIBE DIN 7349 10,5 200HV-	11658580	150	10	779	917332608	S-ANLENKSTUECK VORM.
SCHEIBE DIN 7349 10,5 200HV-	11658580	39	44	919	917333208	D-ANLENKSTUECK VORM.
SCHEIBE DIN 7349 10,5 A2	10410155	25	12	1087	968671408	KOPFSTUECK VORM.
SCHEIBE DIN 7349 13 200HV F	10006370	24	16	181	968277508	MONTAGETEILE DREHBUEHN
SCHEIBE DIN 7349 13 200HV F	10006370	382	26	266	967978708	DIESELMOTOR VORM.
SCHEIBE DIN 7349 13 200HV F	10006370	41	8	493	917191108	KLIMAANLAGE
SCHEIBE DIN 7349 13 200HV F	10006370	162	2	779	917332608	S-ANLENKSTUECK VORM.
SCHEIBE DIN 7349 13 200HV F	10006370	148	4	963	917380508	D-KOPFSTUECK VORM.
SCHEIBE DIN 7349 13 200HV F	10006370	10	16	1004	917085308	D-ZWISCHENSTUECK
SCHEIBE DIN 7349 13 200HV F	10006370	10	16	1016	917178608	D-ZWISCHENSTUECK
SCHEIBE DIN 7349 17 200HV F	4600021	48	4	61	917291608	RAUPENTRAEGER LI.
SCHEIBE DIN 7349 17 200HV F	4600021	48	4	94	917291708	RAUPENTRAEGER RE.
SCHEIBE DIN 7349 17 200HV F	4600021	58	8	501	917347708	SA-BOCK
SCHEIBE DIN 7349 17 200HV F	4600021	23	4	777	917332608	S-ANLENKSTUECK VORM.
SCHEIBE DIN 7349 19 ST VER	421601008	383	4	266	967978708	DIESELMOTOR VORM.
SCHEIBE DIN 7349 21 100HV F	4600604	41	4	255	917079108	DIESELMOTOR KPL.
SCHEIBE DIN 7349 21 100HV F	4600604	8	4	543	917080908	OELBEHAELTER KPL.
SCHEIBE DIN 7349 4 -A4	11161084	28	12	727	967956208	KAMERAANBAU DREHBUEHN
SCHEIBE DIN 7349 6,4 200HV 4	11693878	98	8	182	968277508	MONTAGETEILE DREHBUEHN

Bezeichnung	Artikel	Pos.	Menge	Seite	Baugruppe	Bezeichnung
SCHEIBE DIN 7349 6,4 200HV 4	11693878	155	4	779	917332608	S-ANLENKSTUECK VORM.
SCHEIBE DIN 7349 6,4 200HV 4	11693878	29	8	1027	917251008	L-KOPFSTUECK
SCHEIBE DIN 7349 8,4 200HV 4	11840501	60	28	19	917345308	RAUPENMITTELTEIL
SCHEIBE DIN 7349 8,4 200HV 4	11840501	26	4	112	918589408	HYDRAULISCHE ABSTUETZUN
SCHEIBE DIN 7349 8,4 200HV 4	11840501	5	2	150	917081108	ZENTRALSCHMIERANLAGE O
SCHEIBE DIN 7349 8,4 200HV 4	11840501	30	66	181	968277508	MONTAGETEILE DREHBUEHN
SCHEIBE DIN 7349 8,4 200HV 4	11840501	17	8	453	917079908	DREHBUEHNENVERKLEIDUN
SCHEIBE DIN 7349 8,4 200HV 4	11840501	46	4	461	968283208	LAUFSTEG DREHBUEHNE LI
SCHEIBE DIN 7349 8,4 200HV 4	11840501	14	21	468	969259908	LAUFSTEG DREHBUEHNE REC
SCHEIBE DIN 7349 8,4 200HV 4	11840501	43	4	493	917191108	KLIMAANLAGE
SCHEIBE DIN 7349 8,4 200HV 4	11840501	60	13	548	917081208	ZENTRALSCHMIERANLAGE O
SCHEIBE DIN 7349 8,4 200HV 4	11840501	83	8	560	917081608	KRANFUEHRERKABINE KPL.
SCHEIBE DIN 7349 8,4 200HV 4	11840501	123	8	603	968286908	GERAEUSCHDAEMMUNG OBE
SCHEIBE DIN 7349 8,4 200HV 4	11840501	443	3	678	967788108	HYDRAULIK
SCHEIBE DIN 7349 8,4 200HV 4	11840501	114	32	778	917332608	S-ANLENKSTUECK VORM.
SCHEIBE DIN 7349 8,4 200HV 4	11840501	4	12	786	917084408	S-RUECKHALTESICHERUNG
SCHEIBE DIN 7349 8,4 200HV 4	11840501	113	12	962	917380508	D-KOPFSTUECK VORM.
SCHEIBE DIN 7349 8,4 200HV 4	11840501	6	4	1054	967957508	KAMERAANBAU S-ANLENKSTU
SCHEIBE DIN 7349 8,4 200HV 4	11840501	16	4	1057	968099808	KAMERAHALTER VORM.
SCHEIBE DIN 7989-2 30 100HV-	12100263	74	4	296	968240908	KUEHLER VORM.
SCHEIBE DIN 7989-2 A 10 100	12214460	12	4	490	967276208	ZUSATZHEIZUNG VORM.
SCHEIBE EN 14399-6 12 300H	10870512	18	8	1044	917228608	MASTNASE
SCHEIBE EN 14399-6 16 300-37	10180180	379	8	266	967978708	DIESELMOTOR VORM.
SCHEIBE EN 14399-6 20 300-3	4600222	387	16	267	967978708	DIESELMOTOR VORM.
SCHEIBE EN 14399-6 24 300-3	4600146	20	44	61	917291608	RAUPENTRAEGER LI.
SCHEIBE EN 14399-6 24 300-3	4600146	20	44	94	917291708	RAUPENTRAEGER RE.
SCHEIBE EN 14399-6 24 300-3	4600146	380	2	266	967978708	DIESELMOTOR VORM.
SCHEIBE EN 14399-6 30 300-37	4900000	16	86	61	917291608	RAUPENTRAEGER LI.
SCHEIBE EN 14399-6 30 300-37	4900000	16	86	94	917291708	RAUPENTRAEGER RE.
SCHEIBE EN 28738 70 160HV-	11964262	4	1	1108	968455908	FUSS KPL.
SCHEIBE ISO 7089 10 200HV-A	500917508	6	9	140	917352008	DREHWERK ANBAU
SCHEIBE ISO 7089 10 200HV-A	500917508	11	2	729	968646208	KAMERAHALTER VORM.
SCHEIBE ISO 7089 10 200HV-A	500917508	23	16	749	917081508	AUFNAHME GEGENGEWICHT
SCHEIBE ISO 7089 10 200HV-A	420001114	90	16	560	917081608	KRANFUEHRERKABINE KPL.
SCHEIBE ISO 7089 10 300HV F	10289795	10	4	80	968727008	KAMERAANBAU RAUPE
SCHEIBE ISO 7089 10 300HV F	10289795	10	4	104	968668808	KAMERAANBAU RAUPE
SCHEIBE ISO 7089 10 300HV F	10289795	38	16	122	917076708	LAUFSTEG RAUPENFAHRWER
SCHEIBE ISO 7089 10 300HV F	10289795	45	28	137	917347808	UNTERTEIL VORM.
SCHEIBE ISO 7089 10 300HV F	10289795	307	2	252	967787908	ZUSATZHYDRAULIK MONTAGE
SCHEIBE ISO 7089 10 300HV F	10289795	376	6	266	967978708	DIESELMOTOR VORM.
SCHEIBE ISO 7089 10 300HV F	10289795	386	12	266	967978708	DIESELMOTOR VORM.
SCHEIBE ISO 7089 10 300HV F	10289795	352	4	269	968510808	BEFESTIGUNGSTEILE DRUC
SCHEIBE ISO 7089 10 300HV F	10289795	40	20	427	917079408	SCHALLDAEMPFERANLAGE
SCHEIBE ISO 7089 10 300HV F	10289795	34	54	457	917080008	LAUFSTEG DREHBUEHNE
SCHEIBE ISO 7089 10 300HV F	10289795	30	11	495	10451181	VERFLUESSIGEREINHEIT
SCHEIBE ISO 7089 10 300HV F	10289795	37	30	500	917347708	SA-BOCK
SCHEIBE ISO 7089 10 300HV F	10289795	(5)	4	501	917347708	SA-BOCK
SCHEIBE ISO 7089 10 300HV F	10289795	96	12	778	917332608	S-ANLENKSTUECK VORM.
SCHEIBE ISO 7089 10 300HV F	10289795	165	24	921	917333208	D-ANLENKSTUECK VORM.
SCHEIBE ISO 7089 10 300HV F	10289795	14	2	966	967966108	ENDSCHALTER KPL.
SCHEIBE ISO 7089 10 300HV F	10289795	14	2	967	967966808	ENDSCHALTER KPL.
SCHEIBE ISO 7089 10 300HV F	10289795	18	4	980	968107908	ZUGZYLINDER VORM.
SCHEIBE ISO 7089 10 300HV F	10289795	90	8	1028	917251008	L-KOPFSTUECK
SCHEIBE ISO 7089 10 300HV F	10289795	18	4	1054	967957508	KAMERAANBAU S-ANLENKSTU
SCHEIBE ISO 7089 10 300HV F	10289795	9	2	1057	968099808	KAMERAHALTER VORM.
SCHEIBE ISO 7089 10 300HV F	10289795	47	16	1069	917229808	SCHWEBEBALLAST
SCHEIBE ISO 7089 10 MS	420050701	8	18	1108	968455908	FUSS KPL.
SCHEIBE ISO 7089 12 200HV-A	10410178	6	4	589	968397108	LEITER KPL.
SCHEIBE ISO 7089 12 200HV-A	4901782	42	8	457	917080008	LAUFSTEG DREHBUEHNE
SCHEIBE ISO 7089 12 300HV F	10289804	26	24	175	917401608	DREHBUEHNE KPL.

Bezeichnung	Artikel	Pos.	Menge	Seite	Baugruppe	Bezeichnung
SCHEIBE ISO 7089 12 300HV F	10289804	72	8	296	968240908	KUEHLER VORM.
SCHEIBE ISO 7089 12 300HV F	10289804	25	4	463	968309908	PODEST KPL.
SCHEIBE ISO 7089 12 300HV F	10289804	63	1	560	917081608	KRANFUEHRERKABINE KPL.
SCHEIBE ISO 7089 12 300HV F	10289804	42	1	640	967917908	SCHALTSCHRANK MECH.
SCHEIBE ISO 7089 12 300HV F	10289804	7	16	735	917618308	VERBOLZUNG DB-SCHWEBE
SCHEIBE ISO 7089 12 300HV F	10289804	160	6	779	917332608	S-ANLENKSTUECK VORM.
SCHEIBE ISO 7089 12 300HV F	10289804	15	4	810	917190708	ROLLENSATZ
SCHEIBE ISO 7089 12 300HV F	10289804	14	4	815	917190808	ROLLENSATZ
SCHEIBE ISO 7089 12 300HV F	10289804	40	16	894	917474008	WINDE 3 VORM.
SCHEIBE ISO 7089 12 300HV F	10289804	193	8	922	917333208	D-ANLENKSTUECK VORM.
SCHEIBE ISO 7089 12 300HV F	10289804	71	24	962	917380508	D-KOPFSTUECK VORM.
SCHEIBE ISO 7089 12 300HV F	10289804	31	8	965	967946208	VERSTELLFLASCHE KPL.
SCHEIBE ISO 7089 12 300HV F	10289804	10	8	985	969396608	AUFSTIEG VORM.
SCHEIBE ISO 7089 12 300HV F	10289804	33	12	1083	968399508	ANLENKSTUECK VORM.
SCHEIBE ISO 7089 12 MS	420050801	388	4	267	967978708	DIESELMOTOR VORM.
SCHEIBE ISO 7089 14 300HV F	10289805	38	20	137	917347808	UNTERTEIL VORM.
SCHEIBE ISO 7089 14 300HV F	10289805	74	4	458	917080008	LAUFSTEG DREHBUEHNE
SCHEIBE ISO 7089 14 300HV F	10289805	109	16	778	917332608	S-ANLENKSTUECK VORM.
SCHEIBE ISO 7089 14 300HV F	10289805	44	8	819	917190908	S-ZWISCHENSTUECK
SCHEIBE ISO 7089 14 300HV F	10289805	44	8	827	917333908	S-ZWISCHENSTUECK
SCHEIBE ISO 7089 14 300HV F	10289805	44	8	831	917231408	S-ADAPTER
SCHEIBE ISO 7089 14 300HV F	10289805	44	8	838	917078708	S-ZWISCHENSTUECK
SCHEIBE ISO 7089 14 300HV F	10289805	44	8	845	917078808	S-ZWISCHENSTUECK
SCHEIBE ISO 7089 14 300HV F	10289805	44	8	858	917079208	S-ZWISCHENSTUECK
SCHEIBE ISO 7089 14 300HV F	10289805	44	8	863	917571208	S-ZWISCHENSTUECK
SCHEIBE ISO 7089 14 300HV F	10289805	6	8	868	917191008	SL-REDUZIERSTUECK
SCHEIBE ISO 7089 14 300HV F	10289805	37	4	894	917474008	WINDE 3 VORM.
SCHEIBE ISO 7089 14 300HV F	10289805	30	32	919	917333208	D-ANLENKSTUECK VORM.
SCHEIBE ISO 7089 14 300HV F	10289805	117	20	962	917380508	D-KOPFSTUECK VORM.
SCHEIBE ISO 7089 14 300HV F	10289805	7	12	1004	917085308	D-ZWISCHENSTUECK
SCHEIBE ISO 7089 14 300HV F	10289805	7	12	1016	917178608	D-ZWISCHENSTUECK
SCHEIBE ISO 7089 14 300HV F	10289805	36	4	1083	968399508	ANLENKSTUECK VORM.
SCHEIBE ISO 7089 14 300HV F	10289805	27	4	1085	968678908	ZWISCHENSTUECK VORM.
SCHEIBE ISO 7089 16 -A2	10410161	5	8	589	968397108	LEITER KPL.
SCHEIBE ISO 7089 16 200HV	420001901	53	16	64	90029090	WINKELGETRIEBE
SCHEIBE ISO 7089 16 200HV F	12210036	2	8	403	9079954	BEFESTIGUNGSTEILE ANBAU
SCHEIBE ISO 7089 16 300HV F	10289806	37	4	18	917345308	RAUPENMITTELTEIL
SCHEIBE ISO 7089 16 300HV F	10289806	53	16	66	90029091	WINKELGETRIEBE
SCHEIBE ISO 7089 16 300HV F	10289806	5	4	114	96016050	ABSTUETZPLATTE KPL.
SCHEIBE ISO 7089 16 300HV F	10289806	377	26	266	967978708	DIESELMOTOR VORM.
SCHEIBE ISO 7089 16 300HV F	10289806	53	34	501	917347708	SA-BOCK
SCHEIBE ISO 7089 16 300HV F	10289806	14	2	507	967846208	ZUGSTANGE KPL.
SCHEIBE ISO 7089 16 300HV F	10289806	11	2	509	967981008	ZUGSTANGE KPL.
SCHEIBE ISO 7089 16 300HV F	10289806	12	32	527	917080508	ROLLENLAGERUNG
SCHEIBE ISO 7089 16 300HV F	10289806	11	2	529	917080608	MONTAGEEINRICHTUNG RA
SCHEIBE ISO 7089 16 300HV F	10289806	70	1	778	917332608	S-ANLENKSTUECK VORM.
SCHEIBE ISO 7089 16 300HV F	10289806	7	2	820	967746908	STANGE KPL.
SCHEIBE ISO 7089 16 300HV F	10289806	7	2	840	967743808	STANGE KPL.
SCHEIBE ISO 7089 16 300HV F	10289806	11	2	847	967897608	ZUGSTANGE KPL.
SCHEIBE ISO 7089 16 300HV F	10289806	11	2	849	968190108	ZUGSTANGE KPL.
SCHEIBE ISO 7089 16 300HV F	10289806	11	2	851	968190208	ZUGSTANGE KPL.
SCHEIBE ISO 7089 16 300HV F	10289806	40	8	874	917473608	WINDE 6 VORM.
SCHEIBE ISO 7089 16 300HV F	10289806	27	32	894	917474008	WINDE 3 VORM.
SCHEIBE ISO 7089 16 300HV F	10289806	3	2	923	968242208	ZUGSTANGE KPL.
SCHEIBE ISO 7089 16 300HV F	10289806	75	16	962	917380508	D-KOPFSTUECK VORM.
SCHEIBE ISO 7089 16 300HV F	10289806	22	8	965	967946208	VERSTELLFLASCHE KPL.
SCHEIBE ISO 7089 16 300HV F	10289806	8	1	966	967966108	ENDSCHALTER KPL.
SCHEIBE ISO 7089 16 300HV F	10289806	8	1	967	967966808	ENDSCHALTER KPL.
SCHEIBE ISO 7089 16 300HV F	10289806	4	2	969	967997708	LASCHE VORM.
SCHEIBE ISO 7089 16 300HV F	10289806	13	2	970	967983208	ZUSATZGEWICHT DERRICK

Bezeichnung	Artikel	Pos.	Menge	Seite	Baugruppe	Bezeichnung
SCHEIBE ISO 7089 16 300HV F	10289806	8	2	974	968026208	ZUGSTANGE KPL.
SCHEIBE ISO 7089 16 300HV F	10289806	5	2	977	968028008	LASCHE KPL.
SCHEIBE ISO 7089 16 300HV F	10289806	7	2	1006	967733608	STANGE KPL.
SCHEIBE ISO 7089 16 300HV F	10289806	7	2	1018	967704008	STANGE KPL.
SCHEIBE ISO 7089 16 300HV F	10289806	51	16	1069	917229808	SCHWEBEBALLAST
SCHEIBE ISO 7089 16 300HV F	10289806	9	2	1088	968772408	ZUGSTANGE KPL.
SCHEIBE ISO 7089 16 300HV F	10289806	7	2	1094	968786808	ZUGSTANGE KPL.
SCHEIBE ISO 7089 18 300HV F	10289807	99	16	62	917291608	RAUPENTRAEGER LI.
SCHEIBE ISO 7089 18 300HV F	10289807	99	16	95	917291708	RAUPENTRAEGER RE.
SCHEIBE ISO 7089 18 300HV F	10289807	48	16	175	917401608	DREHBUEHNE KPL.
SCHEIBE ISO 7089 18 300HV F	10289807	83	6	778	917332608	S-ANLENKSTUECK VORM.
SCHEIBE ISO 7089 18 300HV F	10289807	21	8	965	967946208	VERSTELLFLASCHE KPL.
SCHEIBE ISO 7089 20 200HV-A	4902174	7	32	745	917863208	TRANSPORTABLAGE
SCHEIBE ISO 7089 20 300HV F	10289808	38	16	18	917345308	RAUPENMITTELTEIL
SCHEIBE ISO 7089 20 300HV F	10289808	40	12	61	917291608	RAUPENTRAEGER LI.
SCHEIBE ISO 7089 20 300HV F	10289808	40	12	94	917291708	RAUPENTRAEGER RE.
SCHEIBE ISO 7089 20 300HV F	10289808	29	42	122	917076708	LAUFSTEG RAUPENFAHRWER
SCHEIBE ISO 7089 20 300HV F	10289808	10	1	124	968705508	STUETZE
SCHEIBE ISO 7089 20 300HV F	10289808	10	4	131	96051604	ROLLENLAGERUNG
SCHEIBE ISO 7089 20 300HV F	10289808	27	16	137	917347808	UNTERTEIL VORM.
SCHEIBE ISO 7089 20 300HV F	10289808	15	12	175	917401608	DREHBUEHNE KPL.
SCHEIBE ISO 7089 20 300HV F	10289808	11	16	187	917077708	BOLZEN S-ANLENKSTUECK
SCHEIBE ISO 7089 20 300HV F	10289808	91	6	458	917080008	LAUFSTEG DREHBUEHNE
SCHEIBE ISO 7089 20 300HV F	10289808	15	20	461	968283208	LAUFSTEG DREHBUEHNE LI
SCHEIBE ISO 7089 20 300HV F	10289808	9	24	468	969259908	LAUFSTEG DREHBUEHNE REC
SCHEIBE ISO 7089 20 300HV F	10289808	76	4	501	917347708	SA-BOCK
SCHEIBE ISO 7089 20 300HV F	10289808	18	2	507	967846208	ZUGSTANGE KPL.
SCHEIBE ISO 7089 20 300HV F	10289808	12	1	750	965575208	ZENTRIERUNG KPL.
SCHEIBE ISO 7089 20 300HV F	10289808	10	2	819	917190908	S-ZWISCHENSTUECK
SCHEIBE ISO 7089 20 300HV F	10289808	10	2	827	917333908	S-ZWISCHENSTUECK
SCHEIBE ISO 7089 20 300HV F	10289808	61	11	831	917231408	S-ADAPTER
SCHEIBE ISO 7089 20 300HV F	10289808	10	2	838	917078708	S-ZWISCHENSTUECK
SCHEIBE ISO 7089 20 300HV F	10289808	10	2	858	917079208	S-ZWISCHENSTUECK
SCHEIBE ISO 7089 20 300HV F	10289808	10	2	863	917571208	S-ZWISCHENSTUECK
SCHEIBE ISO 7089 20 300HV F	10289808	106	4	920	917333208	D-ANLENKSTUECK VORM.
SCHEIBE ISO 7089 20 300HV F	10289808	145	1	963	917380508	D-KOPFSTUECK VORM.
SCHEIBE ISO 7089 20 300HV F	10289808	10	8	970	967983208	ZUSATZGEWICHT DERRICK
SCHEIBE ISO 7089 20 300HV F	10289808	7	2	971	968026008	ZUGSTANGE KPL.
SCHEIBE ISO 7089 20 300HV F	10289808	45	2	1027	917251008	L-KOPFSTUECK
SCHEIBE ISO 7089 20 300HV F	10289808	5	2	1039	967995008	MECH.BEFESTIGUNGSTEILE
SCHEIBE ISO 7089 20 300HV F	10289808	5	6	1110	969944708	HALTERUNG VORM.
SCHEIBE ISO 7089 24 300HV F	10289810	44	1	67	933878901	PLANETENGETRIEBE
SCHEIBE ISO 7089 24 300HV F	10289810	14	8	187	917077708	BOLZEN S-ANLENKSTUECK
SCHEIBE ISO 7089 24 300HV F	10289810	8	29	461	968283208	LAUFSTEG DREHBUEHNE LI
SCHEIBE ISO 7089 24 300HV F	10289810	5	2	986	969396908	LEITER VORM.
SCHEIBE ISO 7089 3 MS	420050108	(506)	1	51	967908108	KABELLISTE MITTELSTUECK
SCHEIBE ISO 7089 3 MS	420050108	(506)	1	51	967908108	KABELLISTE MITTELSTUECK
SCHEIBE ISO 7089 3 MS	420050108	508	1	76	967971408	KABELSTRANG
SCHEIBE ISO 7089 3 MS	420050108	22	2	640	967917908	SCHALTSCHRANK MECH.
SCHEIBE ISO 7089 3 MS	420050108	267	9	790	967923108	LEITUNGSTROMMEL KPL.
SCHEIBE ISO 7089 3 MS	420050108	267	9	951	968285208	LEITUNGSTROMMEL KPL.
SCHEIBE ISO 7089 3 MS	420050108	(506)	1	1033	967922908	KLEMMKASTEN
SCHEIBE ISO 7089 3 MS	420050108	(157)	2	1038	967276708	EMPFAENGER
SCHEIBE ISO 7089 3,5 200HV 4	10875644	282	18	1033	967922908	KLEMMKASTEN
SCHEIBE ISO 7089 30 300HV F	10289811	27	4	122	917076708	LAUFSTEG RAUPENFAHRWER
SCHEIBE ISO 7089 30 300HV F	10289811	71	8	501	917347708	SA-BOCK
SCHEIBE ISO 7089 30 300HV F	10289811	27	13	559	917081608	KRANFUEHRERKABINE KPL.
SCHEIBE ISO 7089 30 300HV F	10289811	4	1	811	969663108	SEILFUEHRROLLE
SCHEIBE ISO 7089 30 300HV F	10289811	8	4	977	968028008	LASCHE KPL.
SCHEIBE ISO 7089 30 300HV F	10289811	17	8	1069	917229808	SCHWEBEBALLAST

Bezeichnung	Artikel	Pos.	Menge	Seite	Baugruppe	Bezeichnung
SCHEIBE ISO 7089 33 300HV F	11692808	6	36	1080	917230008	ZENTRIERUNG STANDARD
SCHEIBE ISO 7089 39 300HV F	10289855	6	6	463	968309908	PODEST KPL.
SCHEIBE ISO 7089 4 200HV 4	10875645	62	2	548	917081208	ZENTRALSCHMIERANLAGE O
SCHEIBE ISO 7089 4 200HV 4	10875645	85	72	641	967917908	SCHALTSCHRANK MECH.
SCHEIBE ISO 7089 4 200HV 4	10875645	72	32	650	967918008	AUFBAUTEILE MONTAGETAFE
SCHEIBE ISO 7089 4 200HV 4	10875645	8	3	1104	967936408	WINDWARNUNG VORM.
SCHEIBE ISO 7089 5 -A2	10410193	355	4	269	968510808	BEFESTIGUNGSTEILE DRUC
SCHEIBE ISO 7089 5 -A2	10410193	2	2	1104	967936408	WINDWARNUNG VORM.
SCHEIBE ISO 7089 5 200HV 4	11140403	59	6	18	917345308	RAUPENMITTELTEIL
SCHEIBE ISO 7089 5 200HV 4	11140403	9	11	25	969088908	HALTER VORM.
SCHEIBE ISO 7089 5 200HV 4	11140403	9	6	82	917322008	ZENTRALSCHMIERUNG RAUP
SCHEIBE ISO 7089 5 200HV 4	11140403	9	6	106	917322208	ZENTRALSCHMIERUNG RAUP
SCHEIBE ISO 7089 5 200HV 4	11140403	8	2	150	917081108	ZENTRALSCHMIERANLAGE O
SCHEIBE ISO 7089 5 200HV 4	11140403	21	2	398	10138014	LADEDRUCKREGELUNG
SCHEIBE ISO 7089 5 200HV 4	11140403	3	2	407	9078467	EINSTELLBLECH ANBAU
SCHEIBE ISO 7089 5 200HV 4	11140403	35	8	445	917203308	STEUERSTAND
SCHEIBE ISO 7089 5 200HV 4	11140403	4	2	521	917691308	ZENTRALSCHMIERUNG
SCHEIBE ISO 7089 5 200HV 4	11140403	15	5	541	967930608	ELEKTRIK KRAFTSTOFFBEHA
SCHEIBE ISO 7089 5 200HV 4	11140403	(15)	5	544	967968208	OELBEHAELTER VORM.
SCHEIBE ISO 7089 5 200HV 4	11140403	61	2	548	917081208	ZENTRALSCHMIERANLAGE O
SCHEIBE ISO 7089 5 200HV 4	11140403	24	1	572	917432008	SCHIEBETUER KPL.
SCHEIBE ISO 7089 5 200HV 4	11140403	33	2	593	964837908	ANBAUTEILE
SCHEIBE ISO 7089 5 200HV 4	11140403	2	4	743	917190608	FREMDEINSPEISUNG
SCHEIBE ISO 7089 5 200HV 4	11140403	11	2	952	917692208	ZENTRALSCHMIERUNG
SCHEIBE ISO 7089 5 200HV 4	11140403	6	1	1103	968838608	GRUNDHALTER VORM.
SCHEIBE ISO 7089 6 200HV ZN	10197771	35	18	18	917345308	RAUPENMITTELTEIL
SCHEIBE ISO 7089 6 200HV ZN	10197771	30	2	45	967907608	SCHALTKASTEN VORM.
SCHEIBE ISO 7089 6 200HV ZN	10197771	4	4	47	926891108	VERTEILER MASSE
SCHEIBE ISO 7089 6 200HV ZN	10197771	6	6	80	968727008	KAMERAANBAU RAUPE
SCHEIBE ISO 7089 6 200HV ZN	10197771	11	4	82	917322008	ZENTRALSCHMIERUNG RAUP
SCHEIBE ISO 7089 6 200HV ZN	10197771	6	6	104	968668808	KAMERAANBAU RAUPE
SCHEIBE ISO 7089 6 200HV ZN	10197771	11	4	106	917322208	ZENTRALSCHMIERUNG RAUP
SCHEIBE ISO 7089 6 200HV ZN	10197771	111	8	182	968277508	MONTAGETEILE DREHBUEHN
SCHEIBE ISO 7089 6 200HV ZN	10197771	7	3	185	969483508	PARKKONSOLE SCHLAEUCHE
SCHEIBE ISO 7089 6 200HV ZN	10197771	34	2	191	917438108	WINDE 1 VORM.
SCHEIBE ISO 7089 6 200HV ZN	10197771	34	2	212	917454008	WINDE 2 VORM.
SCHEIBE ISO 7089 6 200HV ZN	10197771	13	16	237	917645608	MONTAGEWINDE VORM.
SCHEIBE ISO 7089 6 200HV ZN	10197771	390	12	267	967978708	DIESELMOTOR VORM.
SCHEIBE ISO 7089 6 200HV ZN	10197771	354	6	269	968510808	BEFESTIGUNGSTEILE DRUC
SCHEIBE ISO 7089 6 200HV ZN	10197771	71	36	296	968240908	KUEHLER VORM.
SCHEIBE ISO 7089 6 200HV ZN	10197771	13	8	360	10303007	KRAFTSTOFFVORFILTER
SCHEIBE ISO 7089 6 200HV ZN	10197771	42	8	427	917079408	SCHALLDAEMPFERANLAGE
SCHEIBE ISO 7089 6 200HV ZN	10197771	42	4	445	917203308	STEUERSTAND
SCHEIBE ISO 7089 6 200HV ZN	10197771	109	1	560	917081608	KRANFUEHRERKABINE KPL.
SCHEIBE ISO 7089 6 200HV ZN	10197771	9	3	572	917432008	SCHIEBETUER KPL.
SCHEIBE ISO 7089 6 200HV ZN	10197771	16	3	574	968080908	SCHLIESSANLAGE
SCHEIBE ISO 7089 6 200HV ZN	10197771	56	4	584	964598408	INNENVERKLEIDUNG
SCHEIBE ISO 7089 6 200HV ZN	10197771	23	12	593	964837908	ANBAUTEILE
SCHEIBE ISO 7089 6 200HV ZN	10197771	9	2	595	917200808	HEIZKLIMAGERAET EINBAU
SCHEIBE ISO 7089 6 200HV ZN	10197771	43	2	597	10228112	HEIZKLIMAGERAET
SCHEIBE ISO 7089 6 200HV ZN	10197771	8	4	642	969408008	DECKEL KPL.
SCHEIBE ISO 7089 6 200HV ZN	10197771	3	6	653	922648308	KLEMMBRETT VORM.
SCHEIBE ISO 7089 6 200HV ZN	10197771	42	4	727	967956208	KAMERAANBAU DREHBUEHN
SCHEIBE ISO 7089 6 200HV ZN	10197771	22	4	729	968646208	KAMERAHALTER VORM.
SCHEIBE ISO 7089 6 200HV ZN	10197771	70	6	920	917333208	D-ANLENKSTUECK VORM.
SCHEIBE ISO 7089 6 200HV ZN	10197771	8	2	972	968027308	ZUGSTANGE VORM.
SCHEIBE ISO 7089 6 200HV ZN	10197771	10	14	1054	967957508	KAMERAANBAU S-ANLENKSTU
SCHEIBE ISO 7089 6 200HV ZN	10197771	302	1	1062	968883308	ZUSATZHYDR.BOLZENZIEHZ
SCHEIBE ISO 7089 6 200HV ZN	10197771	302	1	1065	968883408	ZUSATZHYDR.BOLZENZIEHZ
SCHEIBE ISO 7089 6 200HV ZN	10197771	10	8	1071	921723608	SCHALTEINHEIT

Bezeichnung	Artikel	Pos.	Menge	Seite	Baugruppe	Bezeichnung
SCHEIBE ISO 7089 6 200HV ZN	10197771	10	8	1072	921723708	SCHALTEINHEIT
SCHEIBE ISO 7089 6 200HV ZN	10197771	26	1	1090	10423865	SEILWINDE
SCHEIBE ISO 7089 6 200HV-A2	420060201	26	19	727	967956208	KAMERAANBAU DREHBUEHN
SCHEIBE ISO 7089 6 200HV-A2	420060201	6	4	731	96005701	KAMERAHALTER VORM.
SCHEIBE ISO 7089 6 200HV-A4	420000414	49	16	1027	917251008	L-KOPFSTUECK
SCHEIBE ISO 7089 8 200HV	10017181	10	3	354	11363994	ANTRIEB FUER HDP VORM.
SCHEIBE ISO 7089 8 200HV-A2	420060705	26	16	191	917438108	WINDE 1 VORM.
SCHEIBE ISO 7089 8 200HV-A2	420060705	26	16	212	917454008	WINDE 2 VORM.
SCHEIBE ISO 7089 8 200HV-A2	420060705	19	4	213	968161808	SCHUTZWALZE KPL.
SCHEIBE ISO 7089 8 200HV-A2	420060705	41	46	427	917079408	SCHALLDAEMPFERANLAGE
SCHEIBE ISO 7089 8 200HV-A2	420060705	25	56	430	917079508	LUFTFILTERANLAGE KPL.
SCHEIBE ISO 7089 8 200HV-A2	420060705	16	32	727	967956208	KAMERAANBAU DREHBUEHN
SCHEIBE ISO 7089 8 200HV-A2	420060705	24	4	1085	968678908	ZWISCHENSTUECK VORM.
SCHEIBE ISO 7089 8 200HV-A2	420060705	5	6	1105	967937608	HINDERNISFEUER VORM.
SCHEIBE ISO 7089 8 200HV-A4	420001014	107	4	62	917291608	RAUPENTRAEGER LI.
SCHEIBE ISO 7089 8 200HV-A4	420001014	107	4	95	917291708	RAUPENTRAEGER RE.
SCHEIBE ISO 7089 8 200HV-A4	420001014	79	4	246	540270514	ANTRIEB KPL
SCHEIBE ISO 7089 8 200HV-A4	420001014	375	4	266	967978708	DIESELMOTOR VORM.
SCHEIBE ISO 7089 8 200HV-A4	420001014	38	43	457	917080008	LAUFSTEG DREHBUEHNE
SCHEIBE ISO 7089 8 200HV-A4	420001014	5	8	544	967968208	OELBEHAELTER VORM.
SCHEIBE ISO 7089 8 200HV-A4	420001014	50	36	1027	917251008	L-KOPFSTUECK
SCHEIBE ISO 7089 8 300HV 4	10289803	36	4	18	917345308	RAUPENMITTELTEIL
SCHEIBE ISO 7089 8 300HV 4	10289803	13	4	47	926891108	VERTEILER MASSE
SCHEIBE ISO 7089 8 300HV 4	10289803	7	14	138	968284308	MONTAGETEILE UNTERTEIL
SCHEIBE ISO 7089 8 300HV 4	10289803	42	8	175	917401608	DREHBUEHNE KPL.
SCHEIBE ISO 7089 8 300HV 4	10289803	27	112	181	968277508	MONTAGETEILE DREHBUEHN
SCHEIBE ISO 7089 8 300HV 4	10289803	18	4	213	968161808	SCHUTZWALZE KPL.
SCHEIBE ISO 7089 8 300HV 4	10289803	31	10	221	917451208	WINDE 4 VORM.
SCHEIBE ISO 7089 8 300HV 4	10289803	(6)	2	265	967978708	DIESELMOTOR VORM.
SCHEIBE ISO 7089 8 300HV 4	10289803	353	4	269	968510808	BEFESTIGUNGSTEILE DRUC
SCHEIBE ISO 7089 8 300HV 4	10289803	11	28	434	968169408	BATTERIEKASTEN VORM.
SCHEIBE ISO 7089 8 300HV 4	10289803	8	3	439	968111208	HARNSTOFFTANK VORM.
SCHEIBE ISO 7089 8 300HV 4	10289803	4	4	450	915587308	NOTSITZ
SCHEIBE ISO 7089 8 300HV 4	10289803	76	52	458	917080008	LAUFSTEG DREHBUEHNE
SCHEIBE ISO 7089 8 300HV 4	10289803	42	28	461	968283208	LAUFSTEG DREHBUEHNE LI
SCHEIBE ISO 7089 8 300HV 4	10289803	4	12	464	968287308	AUFSTIEG VORM.
SCHEIBE ISO 7089 8 300HV 4	10289803	5	2	465	968287208	KLAPPTRITT VORM.
SCHEIBE ISO 7089 8 300HV 4	10289803	27	9	489	917080208	ZUSATZHEIZUNG OW
SCHEIBE ISO 7089 8 300HV 4	10289803	14	1	490	967276208	ZUSATZHEIZUNG VORM.
SCHEIBE ISO 7089 8 300HV 4	10289803	45	2	493	917191108	KLIMAANLAGE
SCHEIBE ISO 7089 8 300HV 4	10289803	62	14	501	917347708	SA-BOCK
SCHEIBE ISO 7089 8 300HV 4	10289803	13	3	503	967852308	SA-BOCK AUFSTELLVORRIC
SCHEIBE ISO 7089 8 300HV 4	10289803	22	8	529	917080608	MONTAGEEINRICHTUNG RA
SCHEIBE ISO 7089 8 300HV 4	10289803	12	8	539	917080808	KRAFTSTOFFBEHAELTER KPL
SCHEIBE ISO 7089 8 300HV 4	10289803	63	5	548	917081208	ZENTRALSCHMIERANLAGE O
SCHEIBE ISO 7089 8 300HV 4	10289803	115	2	560	917081608	KRANFUEHRERKABINE KPL.
SCHEIBE ISO 7089 8 300HV 4	10289803	5	18	562	968121308	KRANFUEHRERKABINE VORM
SCHEIBE ISO 7089 8 300HV 4	10289803	20	2	572	917432008	SCHIEBETUER KPL.
SCHEIBE ISO 7089 8 300HV 4	10289803	8	4	585	964588408	FUEHRUNG VORM.
SCHEIBE ISO 7089 8 300HV 4	10289803	9	2	586	964588308	FUEHRUNG VORM.
SCHEIBE ISO 7089 8 300HV 4	10289803	122	20	603	968286908	GERAEUSCHDAEMMUNG OBE
SCHEIBE ISO 7089 8 300HV 4	10289803	6	2	604	968308808	DECKEL KPL.
SCHEIBE ISO 7089 8 300HV 4	10289803	6	1	605	968308908	DECKEL KPL.
SCHEIBE ISO 7089 8 300HV 4	10289803	6	2	606	968309008	DECKEL KPL.
SCHEIBE ISO 7089 8 300HV 4	10289803	9	2	608	968310408	DECKEL KPL.
SCHEIBE ISO 7089 8 300HV 4	10289803	9	2	609	968318208	DECKEL KPL.
SCHEIBE ISO 7089 8 300HV 4	10289803	6	8	640	967917908	SCHALTSCHRANK MECH.
SCHEIBE ISO 7089 8 300HV 4	10289803	22	2	727	967956208	KAMERAANBAU DREHBUEHN
SCHEIBE ISO 7089 8 300HV 4	10289803	17	20	749	917081508	AUFNAHME GEGENGEWICHT
SCHEIBE ISO 7089 8 300HV 4	10289803	45	2	749	917081508	AUFNAHME GEGENGEWICHT

Bezeichnung	Artikel	Pos.	Menge	Seite	Baugruppe	Bezeichnung
SCHEIBE ISO 7089 8 300HV 4	10289803	43	4	874	917473608	WINDE 6 VORM.
SCHEIBE ISO 7089 8 300HV 4	10289803	29	14	894	917474008	WINDE 3 VORM.
SCHEIBE ISO 7089 8 300HV 4	10289803	8	8	929	917178708	D-RUECKHALTESICHERUNG
SCHEIBE ISO 7089 8 300HV 4	10289803	61	32	962	917380508	D-KOPFSTUECK VORM.
SCHEIBE ISO 7089 8 300HV 4	10289803	26	20	965	967946208	VERSTELLFLASCHE KPL.
SCHEIBE ISO 7089 8 300HV 4	10289803	17	1	966	967966108	ENDSCHALTER KPL.
SCHEIBE ISO 7089 8 300HV 4	10289803	17	1	967	967966808	ENDSCHALTER KPL.
SCHEIBE ISO 7089 8 300HV 4	10289803	4	8	978	968028208	AUFLAGE KPL.
SCHEIBE ISO 7089 8 300HV 4	10289803	12	12	980	968107908	ZUGZYLINDER VORM.
SCHEIBE ISO 7089 8 300HV 4	10289803	7	4	985	969396608	AUFSTIEG VORM.
SCHEIBE ISO 7089 8 300HV 4	10289803	8	4	986	969396908	LEITER VORM.
SCHEIBE ISO 7089 8 300HV 4	10289803	34	8	1027	917251008	L-KOPFSTUECK
SCHEIBE ISO 7089 8 300HV 4	10289803	8	4	1030	96001219	HUBENDSCHALTER VORM.
SCHEIBE ISO 7089 8 300HV 4	10289803	16	12	1044	917228608	MASTNASE
SCHEIBE ISO 7089 8 300HV 4	10289803	41	22	1069	917229808	SCHWEBEBALLAST
SCHEIBE ISO 7089 8 300HV 4	10289803	39	4	1087	968671408	KOPFSTUECK VORM.
SCHEIBE ISO 7089 8 MS	420050601	15	6	729	968646208	KAMERAHALTER VORM.
SCHEIBE ISO 7092 16 300HV F	11691326	73	2	296	968240908	KUEHLER VORM.
SCHEIBE ISO 7092 16 300HV F	11691326	22	6	777	917332608	S-ANLENKSTUECK VORM.
SCHEIBE ISO 7092 16 300HV F	11691326	14	18	1027	917251008	L-KOPFSTUECK
SCHEIBE ISO 7092 20 300HV F	11691327	28	4	122	917076708	LAUFSTEG RAUPENFAHRWER
SCHEIBE ISO 7092 20 300HV F	11691327	7	2	925	968246608	ZUGSTANGE KPL.
SCHEIBE ISO 7092 20 300HV F	11691327	17	4	985	969396608	AUFSTIEG VORM.
SCHEIBE ISO 7092 6 200HV-A2	10035694	14	1	985	969396608	AUFSTIEG VORM.
SCHEIBE ISO 7092 6 200HV-A2	10035694	16	2	1056	968134408	MECH.ANBAUTEILE SCHEINW
SCHEIBE ISO 7092 6 200HV-A2	10035694	23	4	1057	968099808	KAMERAHALTER VORM.
SCHEIBE ISO 7092 8 200HV 4	10299679	73	8	458	917080008	LAUFSTEG DREHBUEHNE
SCHEIBE ISO 7093-1 10 300HV	11491889	71	12	19	917345308	RAUPENMITTELTEIL
SCHEIBE ISO 7093-1 10 300HV	11491889	48	6	221	917451208	WINDE 4 VORM.
SCHEIBE ISO 7093-1 10 300HV	11491889	76	16	296	968240908	KUEHLER VORM.
SCHEIBE ISO 7093-1 10 300HV	11491889	43	2	427	917079408	SCHALLDAEMPFERANLAGE
SCHEIBE ISO 7093-1 10 300HV	11491889	11	28	433	917079708	BATTERIELAGERUNG
SCHEIBE ISO 7093-1 10 300HV	11491889	23	4	527	917080508	ROLLENLAGERUNG
SCHEIBE ISO 7093-1 10 300HV	11491889	13	2	810	917190708	ROLLENSATZ
SCHEIBE ISO 7093-1 10 300HV	11491889	17	4	815	917190808	ROLLENSATZ
SCHEIBE ISO 7093-1 10 300HV	11491889	41	8	874	917473608	WINDE 6 VORM.
SCHEIBE ISO 7093-1 10 300HV	11491889	28	8	894	917474008	WINDE 3 VORM.
SCHEIBE ISO 7093-1 10 300HV	11491889	12	8	1056	968134408	MECH.ANBAUTEILE SCHEINW
SCHEIBE ISO 7093-1 10 300HV	11491889	12	16	1092	968766508	HALTERUNG
SCHEIBE ISO 7093-1 10 A2	421802108	385	110	266	967978708	DIESELMOTOR VORM.
SCHEIBE ISO 7093-1 10 A2	421802108	19	18	543	917080908	OELBEHAELTER KPL.
SCHEIBE ISO 7093-1 10 A2	421802108	22	16	749	917081508	AUFNAHME GEGENGEWICHT
SCHEIBE ISO 7093-1 12 200HV	421801908	389	8	267	967978708	DIESELMOTOR VORM.
SCHEIBE ISO 7093-1 12 200HV	421801908	351	4	269	968510808	BEFESTIGUNGSTEILE DRUC
SCHEIBE ISO 7093-1 12 200HV	421801908	34	16	1083	968399508	ANLENKSTUECK VORM.
SCHEIBE ISO 7093-1 12 300HV	11182717	17	16	112	918589408	HYDRAULISCHE ABSTUETZUN
SCHEIBE ISO 7093-1 12 300HV	11182717	23	12	221	917451208	WINDE 4 VORM.
SCHEIBE ISO 7093-1 12 300HV	11182717	77	8	296	968240908	KUEHLER VORM.
SCHEIBE ISO 7093-1 12 300HV	11182717	33	16	500	917347708	SA-BOCK
SCHEIBE ISO 7093-1 12 300HV	11182717	94	24	778	917332608	S-ANLENKSTUECK VORM.
SCHEIBE ISO 7093-1 12 300HV	11182717	7	16	819	917190908	S-ZWISCHENSTUECK
SCHEIBE ISO 7093-1 12 300HV	11182717	7	16	827	917333908	S-ZWISCHENSTUECK
SCHEIBE ISO 7093-1 12 300HV	11182717	7	16	831	917231408	S-ADAPTER
SCHEIBE ISO 7093-1 12 300HV	11182717	7	16	838	917078708	S-ZWISCHENSTUECK
SCHEIBE ISO 7093-1 12 300HV	11182717	7	16	845	917078808	S-ZWISCHENSTUECK
SCHEIBE ISO 7093-1 12 300HV	11182717	7	16	858	917079208	S-ZWISCHENSTUECK
SCHEIBE ISO 7093-1 12 300HV	11182717	7	16	863	917571208	S-ZWISCHENSTUECK
SCHEIBE ISO 7093-1 12 300HV	11182717	41	16	868	917191008	SL-REDUZIERSTUECK
SCHEIBE ISO 7093-1 12 300HV	11182717	141	8	921	917333208	D-ANLENKSTUECK VORM.
SCHEIBE ISO 7093-1 12 300HV	11182717	84	8	962	917380508	D-KOPFSTUECK VORM.

Bezeichnung	Artikel	Pos.	Menge	Seite	Baugruppe	Bezeichnung
SCHEIBE ISO 7093-1 12 300HV	11182717	61	8	1028	917251008	L-KOPFSTUECK
SCHEIBE ISO 7093-1 14 300HV	10876800	60	4	1070	917229808	SCHWEBEBALLAST
SCHEIBE ISO 7093-1 16 200HV	10455191	4	4	433	917079708	BATTERIELAGERUNG
SCHEIBE ISO 7093-1 16 200HV	10455191	14	8	527	917080508	ROLLENLAGERUNG
SCHEIBE ISO 7093-1 16 200HV	10455191	23	16	539	917080808	KRAFTSTOFFBEHAELTER KPL
SCHEIBE ISO 7093-1 16 200HV	10455191	10	16	543	917080908	OELBEHAELTER KPL.
SCHEIBE ISO 7093-1 20 300HV	4600328	11	2	750	965575208	ZENTRIERUNG KPL.
SCHEIBE ISO 7093-1 20 300HV	4600328	28	2	1069	917229808	SCHWEBEBALLAST
SCHEIBE ISO 7093-1 24 300HV	10179463	20	16	221	917451208	WINDE 4 VORM.
SCHEIBE ISO 7093-1 4 200HV 4	10875642	27	2	461	968283208	LAUFSTEG DREHBUEHNE LI
SCHEIBE ISO 7093-1 4 200HV 4	10875642	34	2	463	968309908	PODEST KPL.
SCHEIBE ISO 7093-1 4 200HV 4	10875642	67	2	548	917081208	ZENTRALSCHMIERANLAGE O
SCHEIBE ISO 7093-1 4 200HV 4	10875642	324	4	711	967788208	DRUCKLUFTANLAGE
SCHEIBE ISO 7093-1 4 200HV 4	10875642	32	16	733	967956108	AUSRUESTUNG KAMERA KAB
SCHEIBE ISO 7093-1 5 200HV 4	10875643	61	6	19	917345308	RAUPENMITTELTEIL
SCHEIBE ISO 7093-1 5 200HV 4	10875643	30	2	112	918589408	HYDRAULISCHE ABSTUETZUN
SCHEIBE ISO 7093-1 5 200HV 4	10875643	43	8	175	917401608	DREHBUEHNE KPL.
SCHEIBE ISO 7093-1 5 200HV 4	10875643	58	2	457	917080008	LAUFSTEG DREHBUEHNE
SCHEIBE ISO 7093-1 5 200HV 4	10875643	31	2	463	968309908	PODEST KPL.
SCHEIBE ISO 7093-1 5 200HV 4	10875643	24	4	468	969259908	LAUFSTEG DREHBUEHNE REC
SCHEIBE ISO 7093-1 5 200HV 4	10875643	11	1	574	968080908	SCHLIESSANLAGE
SCHEIBE ISO 7093-1 5 200HV 4	10875643	10	4	612	968255808	DECKEL VORM.
SCHEIBE ISO 7093-1 5 200HV 4	10875643	11	4	613	968255908	DECKEL VORM.
SCHEIBE ISO 7093-1 5 200HV 4	10875643	10	4	614	968256008	DECKEL VORM.
SCHEIBE ISO 7093-1 5 200HV 4	10875643	10	4	615	968256108	DECKEL VORM.
SCHEIBE ISO 7093-1 5 200HV 4	10875643	252	6	635	968681408	BEDIENPULT VERBOLZUNG
SCHEIBE ISO 7093-1 5 200HV 4	10875643	38	8	749	917081508	AUFNAHME GEGENGEWICHT
SCHEIBE ISO 7093-1 5 200HV 4	10875643	218	2	950	968285108	KLEMMKASTEN
SCHEIBE ISO 7093-1 5 200HV 4	10875643	18	4	1057	968099808	KAMERAHALTER VORM.
SCHEIBE ISO 7093-1 5 200HV-A	10353747	150	2	921	917333208	D-ANLENKSTUECK VORM.
SCHEIBE ISO 7093-1 6 200HV 4	10875648	(3)	8	265	967978708	DIESELMOTOR VORM.
SCHEIBE ISO 7093-1 6 200HV 4	10875648	393	2	267	967978708	DIESELMOTOR VORM.
SCHEIBE ISO 7093-1 6 200HV 4	10875648	22	22	433	917079708	BATTERIELAGERUNG
SCHEIBE ISO 7093-1 6 200HV 4	10875648	19	4	437	917079808	HARNSTOFFTANK
SCHEIBE ISO 7093-1 6 200HV 4	10875648	10	32	453	917079908	DREHBUEHNENVERKLEIDUN
SCHEIBE ISO 7093-1 6 200HV 4	10875648	33	1	477	967926708	ELEKTRIK ANBAUTEILE KABIN
SCHEIBE ISO 7093-1 6 200HV 4	10875648	48	8	493	917191108	KLIMAANLAGE
SCHEIBE ISO 7093-1 6 200HV 4	10875648	94	16	501	917347708	SA-BOCK
SCHEIBE ISO 7093-1 6 200HV 4	10875648	311	74	514	968513208	ZUSATZHYDRAULIK SA-BOCK
SCHEIBE ISO 7093-1 6 200HV 4	10875648	16	8	572	917432008	SCHIEBETUER KPL.
SCHEIBE ISO 7093-1 6 200HV 4	10875648	7	6	576	964561008	HECKSCHEIBE VORM.
SCHEIBE ISO 7093-1 6 200HV 4	10875648	8	4	595	917200808	HEIZKLIMAGERAET EINBAU
SCHEIBE ISO 7093-1 6 200HV 4	10875648	124	16	603	968286908	GERAEUSCHDAEMMUNG OBE
SCHEIBE ISO 7093-1 6 200HV 4	10875648	7	4	604	968308808	DECKEL KPL.
SCHEIBE ISO 7093-1 6 200HV 4	10875648	7	2	605	968308908	DECKEL KPL.
SCHEIBE ISO 7093-1 6 200HV 4	10875648	7	4	606	968309008	DECKEL KPL.
SCHEIBE ISO 7093-1 6 200HV 4	10875648	5	4	607	968309108	DECKEL KPL.
SCHEIBE ISO 7093-1 6 200HV 4	10875648	8	4	786	917084408	S-RUECKHALTESICHERUNG
SCHEIBE ISO 7093-1 6 200HV 4	10875648	52	2	819	917190908	S-ZWISCHENSTUECK
SCHEIBE ISO 7093-1 6 200HV 4	10875648	51	2	827	917333908	S-ZWISCHENSTUECK
SCHEIBE ISO 7093-1 6 200HV 4	10875648	53	8	863	917571208	S-ZWISCHENSTUECK
SCHEIBE ISO 7093-1 6 200HV 4	10875648	12	4	929	917178708	D-RUECKHALTESICHERUNG
SCHEIBE ISO 7093-1 6 200HV 4	10875648	56	24	962	917380508	D-KOPFSTUECK VORM.
SCHEIBE ISO 7093-1 6 200HV-A	421801708	5	14	80	968727008	KAMERAANBAU RAUPE
SCHEIBE ISO 7093-1 6 200HV-A	421801708	5	14	104	968668808	KAMERAANBAU RAUPE
SCHEIBE ISO 7093-1 6 200HV-A	421801708	5	5	183	968907308	PARKKONSOLE SCHLAEUCHE
SCHEIBE ISO 7093-1 6 200HV-A	421801708	5	3	184	968907408	PARKKONSOLE SCHLAEUCHE
SCHEIBE ISO 7093-1 6 200HV-A	421801708	6	4	466	968904008	TRAEGER VORM.
SCHEIBE ISO 7093-1 6 200HV-A	421801708	82	2	560	917081608	KRANFUEHRERKABINE KPL.
SCHEIBE ISO 7093-1 6 200HV-A	421801708	20	9	919	917333208	D-ANLENKSTUECK VORM.

Bezeichnung	Artikel	Pos.	Menge	Seite	Baugruppe	Bezeichnung
SCHEIBE ISO 7093-1 6 200HV-A	421801708	307	2	936	967788408	ZUSATZHYDRAULIK D-ANLENK
SCHEIBE ISO 7093-1 6 200HV-A	10540500	29	2	24	11601184	SCHLEIFRINGUEBERTRAEGE
SCHEIBE ISO 7093-1 6 200HV-A	10540500	88	1	560	917081608	KRANFUEHRERKABINE KPL.
SCHEIBE ISO 7093-1 6 200HV-A	10540500	9	3	589	968397108	LEITER KPL.
SCHEIBE ISO 7093-1 6 200HV-A	10540500	8	1	1103	968838608	GRUNDHALTER VORM.
SCHEIBE ISO 7093-1 8 200HV 4	11140469	49	42	18	917345308	RAUPENMITTELTEIL
SCHEIBE ISO 7093-1 8 200HV 4	11140469	5	4	25	969088908	HALTER VORM.
SCHEIBE ISO 7093-1 8 200HV 4	11140469	16	24	122	917076708	LAUFSTEG RAUPENFAHRWER
SCHEIBE ISO 7093-1 8 200HV 4	11140469	51	24	122	917076708	LAUFSTEG RAUPENFAHRWER
SCHEIBE ISO 7093-1 8 200HV 4	11140469	12	2	191	917438108	WINDE 1 VORM.
SCHEIBE ISO 7093-1 8 200HV 4	11140469	12	2	212	917454008	WINDE 2 VORM.
SCHEIBE ISO 7093-1 8 200HV 4	11140469	42	18	255	917079108	DIESELMOTOR KPL.
SCHEIBE ISO 7093-1 8 200HV 4	11140469	384	73	266	967978708	DIESELMOTOR VORM.
SCHEIBE ISO 7093-1 8 200HV 4	11140469	350	22	269	968510808	BEFESTIGUNGSTEILE DRUC
SCHEIBE ISO 7093-1 8 200HV 4	11140469	75	96	296	968240908	KUEHLER VORM.
SCHEIBE ISO 7093-1 8 200HV 4	11140469	4	5	404	10135336	ABDECKPLATTE ANBAU
SCHEIBE ISO 7093-1 8 200HV 4	11140469	14	16	433	917079708	BATTERIELAGERUNG
SCHEIBE ISO 7093-1 8 200HV 4	11140469	6	12	437	917079808	HARNSTOFFTANK
SCHEIBE ISO 7093-1 8 200HV 4	11140469	14	24	439	968111208	HARNSTOFFTANK VORM.
SCHEIBE ISO 7093-1 8 200HV 4	11140469	28	8	527	917080508	ROLLENLAGERUNG
SCHEIBE ISO 7093-1 8 200HV 4	11140469	6	16	536	917473108	BRENNSTOFFBEHAELTER O
SCHEIBE ISO 7093-1 8 200HV 4	11140469	10	32	539	917080808	KRAFTSTOFFBEHAELTER KPL
SCHEIBE ISO 7093-1 8 200HV 4	11140469	22	8	543	917080908	OELBEHAELTER KPL.
SCHEIBE ISO 7093-1 8 200HV 4	11140469	64	2	548	917081208	ZENTRALSCHMIERANLAGE O
SCHEIBE ISO 7093-1 8 200HV 4	11140469	71	10	560	917081608	KRANFUEHRERKABINE KPL.
SCHEIBE ISO 7093-1 8 200HV 4	11140469	75	7	570	917202908	KABINE VERGLAST
SCHEIBE ISO 7093-1 8 200HV 4	11140469	121	140	603	968286908	GERAEUSCHDAEMMUNG OBE
SCHEIBE ISO 7093-1 8 200HV 4	11140469	25	41	611	968255308	GERAEUSCHDAEMMUNG UN
SCHEIBE ISO 7093-1 8 200HV 4	11140469	441	6	677	967788108	HYDRAULIK
SCHEIBE ISO 7093-1 8 200HV 4	11140469	322	2	711	967788208	DRUCKLUFTANLAGE
SCHEIBE ISO 7093-1 8 200HV 4	11140469	101	92	778	917332608	S-ANLENKSTUECK VORM.
SCHEIBE ISO 7093-1 8 200HV 4	11140469	39	12	819	917190908	S-ZWISCHENSTUECK
SCHEIBE ISO 7093-1 8 200HV 4	11140469	39	12	827	917333908	S-ZWISCHENSTUECK
SCHEIBE ISO 7093-1 8 200HV 4	11140469	39	56	831	917231408	S-ADAPTER
SCHEIBE ISO 7093-1 8 200HV 4	11140469	39	12	838	917078708	S-ZWISCHENSTUECK
SCHEIBE ISO 7093-1 8 200HV 4	11140469	39	26	845	917078808	S-ZWISCHENSTUECK
SCHEIBE ISO 7093-1 8 200HV 4	11140469	39	28	858	917079208	S-ZWISCHENSTUECK
SCHEIBE ISO 7093-1 8 200HV 4	11140469	39	24	863	917571208	S-ZWISCHENSTUECK
SCHEIBE ISO 7093-1 8 200HV 4	11140469	14	50	868	917191008	SL-REDUZIERSTUECK
SCHEIBE ISO 7093-1 8 200HV 4	11140469	10	200	919	917333208	D-ANLENKSTUECK VORM.
SCHEIBE ISO 7093-1 8 200HV 4	11140469	60	14	962	917380508	D-KOPFSTUECK VORM.
SCHEIBE ISO 7093-1 8 200HV 4	11140469	15	4	1054	967957508	KAMERAANBAU S-ANLENKSTU
SCHEIBE ISO 7093-1 8 200HV 4	11140469	8	1	1056	968134408	MECH.ANBAUTEILE SCHEINW
SCHEIBE ISO 7093-1 8 200HV 4	11140469	12	12	1057	968099808	KAMERAHALTER VORM.
SCHEIBE ISO 7093-1 8 200HV-A	421861405	39	8	18	917345308	RAUPENMITTELTEIL
SCHEIBE ISO 7093-1 8 200HV-A	421861405	423	4	677	967788108	HYDRAULIK
SCHEIBE ISO 7093-1 8 200HV-A	421861405	435	4	677	967788108	HYDRAULIK
SCHEIBE ISO 7093-1 8 200HV-A	10540510	119	2	502	917347708	SA-BOCK
SCHEIBE ISO 7093-1 8 200HV-A	10540510	37	4	965	967946208	VERSTELLFLASCHE KPL.
SCHEIBE ISO 7094 8 100 HV-ST	420600301	36	24	819	917190908	S-ZWISCHENSTUECK
SCHEIBE ISO 7094 8 100 HV-ST	420600301	36	25	827	917333908	S-ZWISCHENSTUECK
SCHEIBE ISO 7094 8 100 HV-ST	420600301	36	159	831	917231408	S-ADAPTER
SCHEIBE ISO 7094 8 100 HV-ST	420600301	36	62	838	917078708	S-ZWISCHENSTUECK
SCHEIBE ISO 7094 8 100 HV-ST	420600301	36	60	845	917078808	S-ZWISCHENSTUECK
SCHEIBE ISO 7094 8 100 HV-ST	420600301	36	64	858	917079208	S-ZWISCHENSTUECK
SCHEIBE ISO 7094 8 100 HV-ST	420600301	36	64	863	917571208	S-ZWISCHENSTUECK
SCHEIBE ISO 7094 8 100 HV-ST	420600301	124	50	963	917380508	D-KOPFSTUECK VORM.
SCHEIBE ISO 7094 8 100 HV-ST	420600301	24	137	1004	917085308	D-ZWISCHENSTUECK
SCHEIBE ISO 7094 8 100 HV-ST	420600301	24	267	1016	917178608	D-ZWISCHENSTUECK
SCHEIBE ISO 7094 8 100 HV-ST	420600301	31	74	1083	968399508	ANLENKSTUECK VORM.

Bezeichnung	Artikel	Pos.	Menge	Seite	Baugruppe	Bezeichnung
SCHEIBE ISO 7094 8 100 HV-ST	420600301	20	64	1085	968678908	ZWISCHENSTUECK VORM.
SCHEIBE RD110X2 DC01 FE//	949635408	4	9	529	917080608	MONTAGEEINRICHTUNG RA
SCHEIBE RD120X4 S315MC FE	955702308	66	2	778	917332608	S-ANLENKSTUECK VORM.
SCHEIBE RD135X3 DC01 FE//	953848908	73	2	62	917291608	RAUPENTRAEGER LI.
SCHEIBE RD135X3 DC01 FE//	953848908	73	2	95	917291708	RAUPENTRAEGER RE.
SCHEIBE RD135X3 DC01 FE//	953848908	34	4	1069	917229808	SCHWEBEBALLAST
SCHEIBE RD160X10 S355MC	956654908	21	4	810	917190708	ROLLENSATZ
SCHEIBE RD160X10 S355MC	956654908	24	4	815	917190808	ROLLENSATZ
SCHEIBE RD25X6 PA6G SCHW	288183108	6	6	576	964561008	HECKSCHEIBE VORM.
SCHEIBE RD44X2 DC01 FE//ZN	939460808	33	8	122	917076708	LAUFSTEG RAUPENFAHRWER
SCHEIBE RD44X2 DC01 FE//ZN	939460808	105	1	560	917081608	KRANFUEHRERKABINE KPL.
SCHEIBE RD50X4 S315MC FE//	951385608	35	2	1083	968399508	ANLENKSTUECK VORM.
SCHEIBE RD50X4 S315MC FE//	951385608	4	2	1092	968766508	HALTERUNG
SCHEIBE RD50X5 S355MC FE//	953867308	64	24	62	917291608	RAUPENTRAEGER LI.
SCHEIBE RD50X5 S355MC FE//	953867308	64	24	95	917291708	RAUPENTRAEGER RE.
SCHEIBE RD50X5 S355MC FE//	953867308	50	4	461	968283208	LAUFSTEG DREHBUEHNE LI
SCHEIBE RD50X5 S355MC FE//	953867308	19	9	868	917191008	SL-REDUZIERSTUECK
SCHEIBE RD50X5 S355MC FE//	953867308	59	36	962	917380508	D-KOPFSTUECK VORM.
SCHEIBE RD50X5 S355MC FE//	953867308	44	3	1004	917085308	D-ZWISCHENSTUECK
SCHEIBE RD50X5 S355MC FE//	953867308	44	7	1016	917178608	D-ZWISCHENSTUECK
SCHEIBE RD60X5 S355MC FE//	941009708	29	2	868	917191008	SL-REDUZIERSTUECK
SCHEIBE RD65X8 S355MC FE//	932401608	48	4	1069	917229808	SCHWEBEBALLAST
SCHEIBE RD80X3 DC01 FE//ZN	953518308	39	8	122	917076708	LAUFSTEG RAUPENFAHRWER
SCHEIBE RD80X3 DC01 FE//ZN	953518308	182	3	921	917333208	D-ANLENKSTUECK VORM.
SCHEIBE RD80X5 S355MC FE//	949582708	17	2	559	917081608	KRANFUEHRERKABINE KPL.
SCHEIBENWISCHANLAGE EIN	964598008	8	1	569	917202908	KABINE VERGLAST
SCHEINWERFERANTRIEBSEIN	10029139	5	1	1057	968099808	KAMERAHALTER VORM.
SCHELLE DIN 3016-1 10X12XD	7381679	3	1	1103	968838608	GRUNDHALTER VORM.
SCHELLE DIN 3016-1 10X20X	7381285	13	1	398	10138014	LADEDRUCKREGELUNG
SCHELLE DIN 3016-1 10X20X	7381628	3	1	321	10118748	ROHRLEITUNG ANBAU
SCHELLE DIN 3016-1 10X20X	7381628	4	1	323	10137870	OELMESSSTAB KPL.
SCHELLE DIN 3016-1 10X20X	7381628	16	1	361	10137788	KRAFTSTOFF-FEINFILTERAN
SCHELLE DIN 3016-1 10X20X	7381628	10	6	388	10135649	ENTLUEFTUNGSLEITUNG AN
SCHELLE DIN 3016-1 10X20X	7381628	34	1	410	10135786	KABELBAUM ANBAU
SCHELLE DIN 3016-1 10X25X	7382092	42	1	411	10135786	KABELBAUM ANBAU
SCHELLE DIN 3016-1 12X15X	7382087	29	8	410	10135786	KABELBAUM ANBAU
SCHELLE DIN 3016-1 12X20X	7381629	26	1	363	10135675	KRAFTSTOFFLEITUNGEN
SCHELLE DIN 3016-1 12X20X	7381629	18	1	382	10135642	ANBAUTEILE LUFTPRESSER
SCHELLE DIN 3016-1 12X20X	7381629	35	5	410	10135786	KABELBAUM ANBAU
SCHELLE DIN 3016-1 12X20X	7381629	8	1	424	10141869	DS KURBELGEHAEUSEENTL
SCHELLE DIN 3016-1 15X20X	10491040	(10)	1	322	10134887	OELWANNE MIT BEFEST.
SCHELLE DIN 3016-1 16X15X	7381294	30	3	410	10135786	KABELBAUM ANBAU
SCHELLE DIN 3016-1 16X20X	7382085	36	3	410	10135786	KABELBAUM ANBAU
SCHELLE DIN 3016-1 18X20X	10802186	22	1	382	10135642	ANBAUTEILE LUFTPRESSER
SCHELLE DIN 3016-1 18X20X	7381635	11	2	388	10135649	ENTLUEFTUNGSLEITUNG AN
SCHELLE DIN 3016-1 18X20X	7381635	8	3	389	10135655	KUEHLMITTELKRUEMMER AN
SCHELLE DIN 3016-1 22X20X	7381286	15	2	398	10138014	LADEDRUCKREGELUNG
SCHELLE DIN 3016-1 22X20X	7381286	2	1	424	10141869	DS KURBELGEHAEUSEENTL
SCHELLE DIN 3016-1 22X20X	7381630	7	4	315	10135639	KURBELGEHAEUSEENTLUEF
SCHELLE DIN 3016-1 22X20X	7381630	3	2	424	10141869	DS KURBELGEHAEUSEENTL
SCHELLE DIN 3016-1 25X20X	7381631	14	5	315	10135639	KURBELGEHAEUSEENTLUEF
SCHELLE DIN 3016-1 25X20X	7381631	4	1	317	10126771	HALTER ANBAU
SCHELLE DIN 3016-1 25X20X	7381631	39	1	410	10135786	KABELBAUM ANBAU
SCHELLE DIN 3016-1 25X20X	7381631	9	5	424	10141869	DS KURBELGEHAEUSEENTL
SCHELLE DIN 3016-1 6X15XD1	7381292	26	3	410	10135786	KABELBAUM ANBAU
SCHELLE DIN 3016-1 6X20XA1	11000593	14	3	398	10138014	LADEDRUCKREGELUNG
SCHELLE DIN 3016-1 6X20XD1	7382088	20	1	382	10135642	ANBAUTEILE LUFTPRESSER
SCHELLE DIN 3016-1 6X20XD1	7382088	12	3	398	10138014	LADEDRUCKREGELUNG
SCHELLE DIN 3016-1 8X15XD1	7381771	27	5	410	10135786	KABELBAUM ANBAU
SCHELLE DIN 3016-1 8X20XD1	7382090	33	8	410	10135786	KABELBAUM ANBAU

Bezeichnung	Artikel	Pos.	Menge	Seite	Baugruppe	Bezeichnung
SCHELLE DIN 3017-1 16/12-20	4601105	6	2	424	10141869	DS KURBELGEHAEUSEENTL
SCHELLE X5CrNi18-10	11160700	(2)	1	437	917079808	HARNSTOFFTANK
SCHIEBELEITER 7/8-420X2,16	10870476	76	1	19	917345308	RAUPENMITTELTEIL
SCHIEBER 24.6X120 PA6	976872208	13	1	574	968080908	SCHLIESSANLAGE
SCHIEBESTUECK STAHLBAU	967722208	2	1	61	917291608	RAUPENTRAEGER LI.
SCHIEBESTUECK STAHLBAU	967776008	2	1	94	917291708	RAUPENTRAEGER RE.
SCHIEBETUER KPL. SPF	917432008	2	1	569	917202908	KABINE VERGLAST
SCHIENENPAAR	10650489	70	1	447	11113343	FAHRERSITZ
SCHILD	11494432	(2)	1	550	10425291	ELEKTROPUMPE
SCHILD	11494581	22	1	152	10871517	ELEKTROPUMPE
SCHILD	11494581	(3)	1	550	10425291	ELEKTROPUMPE
SCHILD	970320008	14	1	181	968277508	MONTAGETEILE DREHBUEHN
SCHILD	970320008	196	1	676	967788108	HYDRAULIK
SCHILD	970320808	13	1	181	968277508	MONTAGETEILE DREHBUEHN
SCHILD	970320808	197	1	676	967788108	HYDRAULIK
SCHILD	970572908	195	1	676	967788108	HYDRAULIK
SCHILD	970839108	163	1	30	967787308	HYDRAULIK MITTELTEIL
SCHILD	971749908	2	4	757	917082208	ZUSATZBESCHILDERUNG
SCHILD	972202808	199	1	676	967788108	HYDRAULIK
SCHILD +S1100 LEXAN	978295308	3	1	1075	968174908	KLEMMKASTEN KPL.
SCHILD -X864	977539508	71	1	640	967917908	SCHALTSCHRANK MECH.
SCHILD -X865	977539408	72	1	640	967917908	SCHALTSCHRANK MECH.
SCHILD -X866	977540208	73	1	640	967917908	SCHALTSCHRANK MECH.
SCHILD -X867	977540308	74	1	640	967917908	SCHALTSCHRANK MECH.
SCHILD 100X100X1 AL-BL	97062056	162	2	30	967787308	HYDRAULIK MITTELTEIL
SCHILD 100X200 AL-BL 1MM	975716708	15	1	181	968277508	MONTAGETEILE DREHBUEHN
SCHILD 100X200 AL-BL 1MM	975716708	198	1	676	967788108	HYDRAULIK
SCHILD 100X290 KLEBEFOLIE	97033195	6	2	784	968311308	BESCHILDERUNG
SCHILD 100X70X1 AL-BL	979260308	158	1	30	967787308	HYDRAULIK MITTELTEIL
SCHILD 105X55X1 KLEBEFOLI	97096765	4	1	988	968818608	BESCHILDERUNG
SCHILD 105X55X1 KLEBEFOLI	97036917	7	4	1036	968222108	BESCHILDERUNG
SCHILD 110X56 KLEBEFOLIE	97047995	2	4	1097	968809408	BESCHILDERUNG
SCHILD 110X79 KLEBEFOLIE	97047996	3	4	1097	968809408	BESCHILDERUNG
SCHILD 112DBA/100X90 KLEBE	971693908	75	1	757	917082208	ZUSATZBESCHILDERUNG
SCHILD 120X80 KLEBEFOLIE	97037383	60	1	757	917082208	ZUSATZBESCHILDERUNG
SCHILD 138X69 KLEBEFOLIE	97025926	7	4	823	968012308	BESCHILDERUNG
SCHILD 138X69 KLEBEFOLIE	97025926	10	4	834	969132908	BESCHILDERUNG
SCHILD 138X69 KLEBEFOLIE	97025926	7	4	854	969425308	BESCHILDERUNG
SCHILD 149X63 KLEBEFOLIE	97038442	7	2	927	968284208	BESCHILDERUNG
SCHILD 149X63 KLEBEFOLIE	97038890	8	4	927	968284208	BESCHILDERUNG
SCHILD 158X68 KLEBEFOLIE	978687408	7	4	755	917082108	BESCHILDERUNG DREHBUE
SCHILD 158X68 KLEBEFOLIE	978687408	1	4	891	917481708	BESCHILDERUNG WINDE 6
SCHILD 159X45 KLEBEFOLIE	97095298	3	1	208	917472708	BESCHILDERUNG
SCHILD 159X45 KLEBEFOLIE	97095298	(3)	1	209	917077908	WINDE 2
SCHILD 160X100 KLEBEFOLIE	97064029	1100	1	750	965575208	ZENTRIERUNG KPL.
SCHILD 160X110X1 KLEBEFOLI	97047810	8	2	988	968818608	BESCHILDERUNG
SCHILD 160X50 KLEBEFOLIE	97091645	(1)	1	1108	968455908	FUSS KPL.
SCHILD 168X62 KLEBEFOLIE	978674808	4	2	54	917591608	BESCHILDERUNG
SCHILD 168X62 KLEBEFOLIE	978674808	2	6	172	969324608	BESCHILDERUNG
SCHILD 168X62 KLEBEFOLIE	978674808	2	4	235	917872108	BESCHILDERUNG
SCHILD 168X62 KLEBEFOLIE	978674808	2	5	524	917475908	BESCHILDERUNG
SCHILD 168X62 KLEBEFOLIE	978674808	(1)	2	749	917081508	AUFNAHME GEGENGEWICHT
SCHILD 168X62 KLEBEFOLIE	978674808	4	9	755	917082108	BESCHILDERUNG DREHBUE
SCHILD 168X62 KLEBEFOLIE	978674808	2	4	784	968311308	BESCHILDERUNG
SCHILD 168X62 KLEBEFOLIE	978674808	3	4	823	968012308	BESCHILDERUNG
SCHILD 168X62 KLEBEFOLIE	978674808	3	3	834	969132908	BESCHILDERUNG
SCHILD 168X62 KLEBEFOLIE	978674808	3	4	854	969425308	BESCHILDERUNG
SCHILD 168X62 KLEBEFOLIE	978674808	3	3	870	968688008	BESCHILDERUNG
SCHILD 168X62 KLEBEFOLIE	978674808	1	1	911	917813408	BESCHILDERUNG
SCHILD 168X62 KLEBEFOLIE	978674808	2	4	927	968284208	BESCHILDERUNG

Bezeichnung	Artikel	Pos.	Menge	Seite	Baugruppe	Bezeichnung
SCHILD 168X62 KLEBEFOLIE	978674808	2	3	988	968818608	BESCHILDERUNG
SCHILD 168X62 KLEBEFOLIE	978674808	2	2	1012	969025808	BESCHILDERUNG
SCHILD 168X62 KLEBEFOLIE	978674808	3	1	1036	968222108	BESCHILDERUNG
SCHILD 168X62 KLEBEFOLIE	978674808	3	2	1079	968651108	BESCHILDERUNG
SCHILD 168X88 KLEBEFOLIE	97009799	1	1	740	966785108	ZUSATZBESCHILDERUNG
SCHILD 168X88 KLEBEFOLIE	97011690	6	2	89	917322108	BESCHILDERUNG
SCHILD 168X88 KLEBEFOLIE	97011690	6	2	108	917322308	BESCHILDERUNG
SCHILD 168X88 KLEBEFOLIE	97036732	4	1	172	969324608	BESCHILDERUNG
SCHILD 168X88 KLEBEFOLIE	97036732	4	1	784	968311308	BESCHILDERUNG
SCHILD 168X88 KLEBEFOLIE	97036732	6	1	823	968012308	BESCHILDERUNG
SCHILD 168X88 KLEBEFOLIE	97036732	6	1	834	969132908	BESCHILDERUNG
SCHILD 168X88 KLEBEFOLIE	97036732	6	1	854	969425308	BESCHILDERUNG
SCHILD 168X88 KLEBEFOLIE	97036732	6	1	870	968688008	BESCHILDERUNG
SCHILD 168X88 KLEBEFOLIE	97036732	4	1	927	968284208	BESCHILDERUNG
SCHILD 168X88 KLEBEFOLIE	97036732	5	1	988	968818608	BESCHILDERUNG
SCHILD 168X88 KLEBEFOLIE	97036732	4	1	1012	969025808	BESCHILDERUNG
SCHILD 168X88 KLEBEFOLIE	97037952	18	1	757	917082208	ZUSATZBESCHILDERUNG
SCHILD 168X88 KLEBEFOLIE	97057097	6	4	1036	968222108	BESCHILDERUNG
SCHILD 168X88 KLEBEFOLIE	978674308	4	2	123	968029408	BESCHILDERUNG
SCHILD 168X88 KLEBEFOLIE	979383308	62	1	757	917082208	ZUSATZBESCHILDERUNG
SCHILD 168X88X1 KLEBEFOLI	97004046	1	6	172	969324608	BESCHILDERUNG
SCHILD 168X88X1 KLEBEFOLI	97004046	6	2	755	917082108	BESCHILDERUNG DREHBUE
SCHILD 168X88X1 KLEBEFOLI	97004046	3	4	784	968311308	BESCHILDERUNG
SCHILD 168X88X1 KLEBEFOLI	97004046	1	3	823	968012308	BESCHILDERUNG
SCHILD 168X88X1 KLEBEFOLI	97004046	1	3	834	969132908	BESCHILDERUNG
SCHILD 168X88X1 KLEBEFOLI	97004046	1	3	854	969425308	BESCHILDERUNG
SCHILD 168X88X1 KLEBEFOLI	97004046	2	3	870	968688008	BESCHILDERUNG
SCHILD 168X88X1 KLEBEFOLI	97004046	3	4	927	968284208	BESCHILDERUNG
SCHILD 168X88X1 KLEBEFOLI	97004046	3	2	988	968818608	BESCHILDERUNG
SCHILD 168X88X1 KLEBEFOLI	97004046	3	2	1012	969025808	BESCHILDERUNG
SCHILD 168X88X1 KLEBEFOLI	97004046	4	1	1036	968222108	BESCHILDERUNG
SCHILD 168X88X1 KLEBEFOLI	97004046	4	6	1097	968809408	BESCHILDERUNG
SCHILD 170X55 KLEBEFOLIE	97049944	(1)	1	923	968242208	ZUGSTANGE KPL.
SCHILD 170X55 KLEBEFOLIE	97049945	(1)	1	840	967743808	STANGE KPL.
SCHILD 170X55 KLEBEFOLIE	97049955	(1)	1	820	967746908	STANGE KPL.
SCHILD 170X55 KLEBEFOLIE	97052197	(1)	1	509	967981008	ZUGSTANGE KPL.
SCHILD 170X55 KLEBEFOLIE	97052256	(1)	1	847	967897608	ZUGSTANGE KPL.
SCHILD 170X55 KLEBEFOLIE	97052297	(1)	1	973	968026108	ZUGSTANGE VORM.
SCHILD 170X55 KLEBEFOLIE	97052299	(1)	1	974	968026208	ZUGSTANGE KPL.
SCHILD 170X55 KLEBEFOLIE	97052319	(1)	1	1018	967704008	STANGE KPL.
SCHILD 170X55 KLEBEFOLIE	97052499	(1)	1	849	968190108	ZUGSTANGE KPL.
SCHILD 170X55 KLEBEFOLIE	97052635	(1)	1	851	968190208	ZUGSTANGE KPL.
SCHILD 178X78 KLEBEFOLIE	97038976	5	6	784	968311308	BESCHILDERUNG
SCHILD 188X78 KLEBEFOLIE	97036734	1	12	54	917591608	BESCHILDERUNG
SCHILD 188X78 KLEBEFOLIE	97036734	1	12	89	917322108	BESCHILDERUNG
SCHILD 188X78 KLEBEFOLIE	97036734	1	12	108	917322308	BESCHILDERUNG
SCHILD 195X87 KLEBEFOLIE	97047994	1	6	1097	968809408	BESCHILDERUNG
SCHILD 1X100X100 AL-BL	97047103	104	1	182	968277508	MONTAGETEILE DREHBUEHN
SCHILD 1X200X100 AL-BL	97047102	103	1	182	968277508	MONTAGETEILE DREHBUEHN
SCHILD 1X80X80 KLEBEFOLIE	97056676	14	4	755	917082108	BESCHILDERUNG DREHBUE
SCHILD 1X80X80 KLEBEFOLIE	97056677	15	2	755	917082108	BESCHILDERUNG DREHBUE
SCHILD 1X80X80 KLEBEFOLIE	974150408	11	3	755	917082108	BESCHILDERUNG DREHBUE
SCHILD 1X80X80 KLEBEFOLIE	974150508	5	3	524	917475908	BESCHILDERUNG
SCHILD 1X80X80 KLEBEFOLIE	974150608	12	3	755	917082108	BESCHILDERUNG DREHBUE
SCHILD 1X80X80 KLEBEFOLIE	974150708	13	2	755	917082108	BESCHILDERUNG DREHBUE
SCHILD 200X100 KLEBEFOLIE	97047728	11	2	927	968284208	BESCHILDERUNG
SCHILD 208X88 KLEBEFOLIE	97053409	1	1	208	917472708	BESCHILDERUNG
SCHILD 208X88 KLEBEFOLIE	97053409	(1)	1	209	917077908	WINDE 2
SCHILD 208X88 KLEBEFOLIE	97053409	1	1	235	917872108	BESCHILDERUNG
SCHILD 208X88 KLEBEFOLIE	97053409	2	1	891	917481708	BESCHILDERUNG WINDE 6

Bezeichnung	Artikel	Pos.	Menge	Seite	Baugruppe	Bezeichnung
SCHILD 208X88 KLEBEFOLIE	97053409	2	1	911	917813408	BESCHILDERUNG
SCHILD 208X88 KLEBEFOLIE	97053410	2	1	208	917472708	BESCHILDERUNG
SCHILD 208X88 KLEBEFOLIE	97053410	(2)	1	209	917077908	WINDE 2
SCHILD 208X88 KLEBEFOLIE	97053410	3	1	891	917481708	BESCHILDERUNG WINDE 6
SCHILD 208X88 KLEBEFOLIE	97056171	3	4	172	969324608	BESCHILDERUNG
SCHILD 208X88 KLEBEFOLIE	97008755	(7)	2	749	917081508	AUFNAHME GEGENGEWICHT
SCHILD 208X88 KLEBEFOLIE	97008756	(6)	2	749	917081508	AUFNAHME GEGENGEWICHT
SCHILD 208X88 KLEBEFOLIE	97016304	8	1	536	917473108	BRENNSTOFFBEHAELTER O
SCHILD 208X88 KLEBEFOLIE	97016304	49	1	757	917082208	ZUSATZBESCHILDERUNG
SCHILD 208X88 KLEBEFOLIE	97016392	1	4	118	967975008	BESCHILDERUNG
SCHILD 208X88 KLEBEFOLIE	97016392	9	1	755	917082108	BESCHILDERUNG DREHBUE
SCHILD 208X88 KLEBEFOLIE	97033979	(2)	4	125	917077008	ZENTRALBALLASTBEFESTIG
SCHILD 208X88 KLEBEFOLIE	97033982	3	1	524	917475908	BESCHILDERUNG
SCHILD 208X88 KLEBEFOLIE	97033982	9	1	927	968284208	BESCHILDERUNG
SCHILD 208X88 KLEBEFOLIE	97039753	4	1	524	917475908	BESCHILDERUNG
SCHILD 208X88 KLEBEFOLIE	97067313	7	2	89	917322108	BESCHILDERUNG
SCHILD 208X88 KLEBEFOLIE	97067313	7	2	108	917322308	BESCHILDERUNG
SCHILD 208X88 KLEBEFOLIE	978673908	3	2	123	968029408	BESCHILDERUNG
SCHILD 208X88 KLEBEFOLIE	978674008	5	1	89	917322108	BESCHILDERUNG
SCHILD 208X88 KLEBEFOLIE	978674008	5	1	108	917322308	BESCHILDERUNG
SCHILD 208X88 KLEBEFOLIE	978674008	2	2	123	968029408	BESCHILDERUNG
SCHILD 208X88 KLEBEFOLIE	978674008	1	2	784	968311308	BESCHILDERUNG
SCHILD 208X88 KLEBEFOLIE	978674008	2	1	823	968012308	BESCHILDERUNG
SCHILD 208X88 KLEBEFOLIE	978674008	2	1	834	969132908	BESCHILDERUNG
SCHILD 208X88 KLEBEFOLIE	978674008	2	1	854	969425308	BESCHILDERUNG
SCHILD 208X88 KLEBEFOLIE	978674008	1	1	870	968688008	BESCHILDERUNG
SCHILD 208X88 KLEBEFOLIE	978674008	1	3	927	968284208	BESCHILDERUNG
SCHILD 208X88 KLEBEFOLIE	978674008	1	3	988	968818608	BESCHILDERUNG
SCHILD 208X88 KLEBEFOLIE	978674008	1	2	1012	969025808	BESCHILDERUNG
SCHILD 208X88 KLEBEFOLIE	978674108	2	6	54	917591608	BESCHILDERUNG
SCHILD 208X88 KLEBEFOLIE	978674108	2	1	89	917322108	BESCHILDERUNG
SCHILD 208X88 KLEBEFOLIE	978674108	2	1	108	917322308	BESCHILDERUNG
SCHILD 208X88 KLEBEFOLIE	978674108	1	4	755	917082108	BESCHILDERUNG DREHBUE
SCHILD 208X88 KLEBEFOLIE	978674108	7	4	784	968311308	BESCHILDERUNG
SCHILD 208X88 KLEBEFOLIE	978674108	5	4	823	968012308	BESCHILDERUNG
SCHILD 208X88 KLEBEFOLIE	978674108	5	4	834	969132908	BESCHILDERUNG
SCHILD 208X88 KLEBEFOLIE	978674108	5	4	854	969425308	BESCHILDERUNG
SCHILD 208X88 KLEBEFOLIE	978674108	4	4	870	968688008	BESCHILDERUNG
SCHILD 208X88 KLEBEFOLIE	978674108	3	2	911	917813408	BESCHILDERUNG
SCHILD 208X88 KLEBEFOLIE	978674108	5	8	927	968284208	BESCHILDERUNG
SCHILD 208X88 KLEBEFOLIE	978674108	6	2	988	968818608	BESCHILDERUNG
SCHILD 208X88 KLEBEFOLIE	978674108	6	4	1012	969025808	BESCHILDERUNG
SCHILD 208X88 KLEBEFOLIE	978674108	1	4	1036	968222108	BESCHILDERUNG
SCHILD 208X88 KLEBEFOLIE	978674108	2	2	1047	969149808	BESCHILDERUNG
SCHILD 208X88 KLEBEFOLIE	978674108	1	2	1079	968651108	BESCHILDERUNG
SCHILD 208X88 KLEBEFOLIE	978674108	5	12	1097	968809408	BESCHILDERUNG
SCHILD 208X88 KLEBEFOLIE	978674408	4	2	89	917322108	BESCHILDERUNG
SCHILD 208X88 KLEBEFOLIE	978674408	4	2	108	917322308	BESCHILDERUNG
SCHILD 208X88 KLEBEFOLIE	978674408	8	2	755	917082108	BESCHILDERUNG DREHBUE
SCHILD 208X88 KLEBEFOLIE	978674608	3	4	54	917591608	BESCHILDERUNG
SCHILD 208X88 KLEBEFOLIE	978674608	3	10	89	917322108	BESCHILDERUNG
SCHILD 208X88 KLEBEFOLIE	978674608	3	10	108	917322308	BESCHILDERUNG
SCHILD 208X88 KLEBEFOLIE	978674608	(1)	12	125	917077008	ZENTRALBALLASTBEFESTIG
SCHILD 208X88 KLEBEFOLIE	978674608	2	8	755	917082108	BESCHILDERUNG DREHBUE
SCHILD 208X88 KLEBEFOLIE	978674608	8	4	784	968311308	BESCHILDERUNG
SCHILD 208X88 KLEBEFOLIE	978674608	2	4	813	969096408	BESCHILDERUNG
SCHILD 208X88 KLEBEFOLIE	978674608	4	4	823	968012308	BESCHILDERUNG
SCHILD 208X88 KLEBEFOLIE	978674608	4	4	834	969132908	BESCHILDERUNG
SCHILD 208X88 KLEBEFOLIE	978674608	4	4	854	969425308	BESCHILDERUNG
SCHILD 208X88 KLEBEFOLIE	978674608	5	4	870	968688008	BESCHILDERUNG

Bezeichnung	Artikel	Pos.	Menge	Seite	Baugruppe	Bezeichnung
SCHILD 208X88 KLEBEFOLIE	978674608	6	6	927	968284208	BESCHILDERUNG
SCHILD 208X88 KLEBEFOLIE	978674608	7	4	988	968818608	BESCHILDERUNG
SCHILD 208X88 KLEBEFOLIE	978674608	5	4	1012	969025808	BESCHILDERUNG
SCHILD 208X88 KLEBEFOLIE	978674608	2	6	1036	968222108	BESCHILDERUNG
SCHILD 208X88 KLEBEFOLIE	978674608	1	2	1047	969149808	BESCHILDERUNG
SCHILD 208X88 KLEBEFOLIE	978674608	2	2	1079	968651108	BESCHILDERUNG
SCHILD 208X88 KLEBEFOLIE	978674608	6	12	1097	968809408	BESCHILDERUNG
SCHILD 208X88 KLEBEFOLIE	978674908	6	4	524	917475908	BESCHILDERUNG
SCHILD 208X88 KLEBEFOLIE	978674908	5	3	755	917082108	BESCHILDERUNG DREHBUE
SCHILD 208X88 KLEBEFOLIE	978675008	1	2	123	968029408	BESCHILDERUNG
SCHILD 208X88 KLEBEFOLIE	978675008	21	3	755	917082108	BESCHILDERUNG DREHBUE
SCHILD 208X88 KLEBEFOLIE	978675008	4	2	1079	968651108	BESCHILDERUNG
SCHILD 208X88 M.SCHUTZF.	97004546	10	2	927	968284208	BESCHILDERUNG
SCHILD 210X297 KLEBEFOLIE	97060792	19	4	755	917082108	BESCHILDERUNG DREHBUE
SCHILD 235X100 KLEBEFOLIE	97060968	5	2	172	969324608	BESCHILDERUNG
SCHILD 2X200X100 DC01 FE//	975623908	108	1	182	968277508	MONTAGETEILE DREHBUEHN
SCHILD 2X200X100 DC01 FE//	979742908	10	1	1108	968455908	FUSS KPL.
SCHILD 2X228X100 DC01 FE//	974171608	4	1	812	918188208	ABLAGE
SCHILD 2X290X100 DC01 FE//	97002655	10	1	894	917474008	WINDE 3 VORM.
SCHILD 2X56X30 X5CRNI18-10	97038742	37	2	461	968283208	LAUFSTEG DREHBUEHNE LI
SCHILD 2X56X30 X5CRNI18-10	97038743	38	2	461	968283208	LAUFSTEG DREHBUEHNE LI
SCHILD 2X56X30 X5CRNI18-10	97038744	39	2	461	968283208	LAUFSTEG DREHBUEHNE LI
SCHILD 2X56X30 X5CRNI18-10	97038745	40	2	461	968283208	LAUFSTEG DREHBUEHNE LI
SCHILD 35X15 LEXEDGE II	97005403	77	1	641	967917908	SCHALTSCHRANK MECH.
SCHILD 35X15 LEXEDGE II	97006093	35	1	908	968497808	KLEMMKASTEN KPL.
SCHILD 35X15 LEXEDGE II	97006094	36	1	908	968497808	KLEMMKASTEN KPL.
SCHILD 35X15 LEXEDGE II	97038017	6	1	743	917190608	FREMDEINSPEISUNG
SCHILD 35X15 LEXEDGE II	97039553	6	1	518	968241408	KLEMMKASTEN SA-BOCK VO
SCHILD 35X15 LEXEDGE II	97039674	502	1	628	968346208	BLINDSTECKER
SCHILD 35X15 LEXEDGE II	97039674	505	1	793	968541308	LEITUNG
SCHILD 35X15 LEXEDGE II	97039676	512	1	628	968346208	BLINDSTECKER
SCHILD 35X15 LEXEDGE II	97039713	60	1	640	967917908	SCHALTSCHRANK MECH.
SCHILD 35X15 LEXEDGE II	97039810	62	1	640	967917908	SCHALTSCHRANK MECH.
SCHILD 35X15 LEXEDGE II	97039811	63	1	640	967917908	SCHALTSCHRANK MECH.
SCHILD 35X15 LEXEDGE II	97039812	64	1	640	967917908	SCHALTSCHRANK MECH.
SCHILD 35X15 LEXEDGE II	97039813	65	1	640	967917908	SCHALTSCHRANK MECH.
SCHILD 35X15 LEXEDGE II	97039814	66	1	640	967917908	SCHALTSCHRANK MECH.
SCHILD 35X15 LEXEDGE II	97039815	67	1	640	967917908	SCHALTSCHRANK MECH.
SCHILD 35X15 LEXEDGE II	97039816	506	1	630	968418008	KABELSTRANG
SCHILD 35X15 LEXEDGE II	97039816	68	1	640	967917908	SCHALTSCHRANK MECH.
SCHILD 35X15 LEXEDGE II	97039817	69	1	640	967917908	SCHALTSCHRANK MECH.
SCHILD 35X15 LEXEDGE II	97039821	78	1	641	967917908	SCHALTSCHRANK MECH.
SCHILD 35X15 LEXEDGE II	97039827	61	1	640	967917908	SCHALTSCHRANK MECH.
SCHILD 35X15 LEXEDGE II	97039946	503	2	628	968346208	BLINDSTECKER
SCHILD 35X15 LEXEDGE II	97060078	5	1	592	917081908	BATTERIE LADEEINHEIT
SCHILD 35X15 LEXEDGE II	97060078	5	1	743	917190608	FREMDEINSPEISUNG
SCHILD 35X15 LEXEDGE II	977539608	70	1	640	967917908	SCHALTSCHRANK MECH.
SCHILD 35X15 LEXEDGE II	977540408	75	1	640	967917908	SCHALTSCHRANK MECH.
SCHILD 35X15 LEXEDGE II	979653308	76	1	640	967917908	SCHALTSCHRANK MECH.
SCHILD 36X12.5 LEXEDGE II	97041962	9	1	656	968486208	SICHERUNGSBLECH
SCHILD 375X2250 FOLIE	973179308	9	2	784	968311308	BESCHILDERUNG
SCHILD 375X2250 FOLIE	973179308	7	2	834	969132908	BESCHILDERUNG
SCHILD 390 KG KLEBEFOLIE	97052223	(1)	1	507	967846208	ZUGSTANGE KPL.
SCHILD 390 KG KLEBEFOLIE	97052223	(1)	1	1006	967733608	STANGE KPL.
SCHILD 6X107X237 G-ALSI12	772569908	1	1	758	916283608	ZUSATZBESCHILDERUNG
SCHILD 75X45 ALUMINIUM	976955508	20	1	493	917191108	KLIMAANLAGE
SCHILD 85X45X1 ALUMINIUM	97093653	8	1	656	968486208	SICHERUNGSBLECH
SCHILD 88X168 KLEBEFOLIE	97046488	100	1	751	917694108	BESCHILDERUNG KUEHLMIT
SCHILD A570 ALU	97045547	2	1	635	968681408	BEDIENPULT VERBOLZUNG
SCHILD BAUGRUPPE SCHILD	97139634	(3)	2	500	917347708	SA-BOCK

Bezeichnung	Artikel	Pos.	Menge	Seite	Baugruppe	Bezeichnung
SCHILD BAUGRUPPE SCHILD	97139634	20	2	507	967846208	ZUGSTANGE KPL.
SCHILD BAUGRUPPE SCHILD	97139634	13	2	509	967981008	ZUGSTANGE KPL.
SCHILD BAUGRUPPE SCHILD	97139634	13	2	820	967746908	STANGE KPL.
SCHILD BAUGRUPPE SCHILD	97139634	13	2	840	967743808	STANGE KPL.
SCHILD BAUGRUPPE SCHILD	97139634	9	2	847	967897608	ZUGSTANGE KPL.
SCHILD BAUGRUPPE SCHILD	97139634	9	2	849	968190108	ZUGSTANGE KPL.
SCHILD BAUGRUPPE SCHILD	97139634	13	2	851	968190208	ZUGSTANGE KPL.
SCHILD BAUGRUPPE SCHILD	97139634	14	2	923	968242208	ZUGSTANGE KPL.
SCHILD BAUGRUPPE SCHILD	97139634	9	2	971	968026008	ZUGSTANGE KPL.
SCHILD BAUGRUPPE SCHILD	97139634	11	2	974	968026208	ZUGSTANGE KPL.
SCHILD BAUGRUPPE SCHILD	97139634	13	2	1006	967733608	STANGE KPL.
SCHILD BAUGRUPPE SCHILD	97139634	13	2	1018	967704008	STANGE KPL.
SCHILD BAUGRUPPE SCHILD	97139634	7	2	1029	967913408	STANGE KPL.
SCHILD BAUGRUPPE SCHILD	97139634	13	2	1088	968772408	ZUGSTANGE KPL.
SCHILD BAUGRUPPE SCHILD	97139634	13	2	1094	968786808	ZUGSTANGE KPL.
SCHILD IDENTNR. IDENT-NR	973567608	5	1	508	967846508	ZUGSTANGE VORM.
SCHILD IDENTNR. IDENT-NR	973567608	6	1	510	967981108	ZUGSTANGE VORM.
SCHILD IDENTNR. IDENT-NR	973567608	16	1	750	965575208	ZENTRIERUNG KPL.
SCHILD IDENTNR. IDENT-NR	973567608	6	1	812	918188208	ABLAGE
SCHILD IDENTNR. IDENT-NR	973567608	5	1	821	967747008	STANGE VORM.
SCHILD IDENTNR. IDENT-NR	973567608	5	1	841	967744008	STANGE VORM.
SCHILD IDENTNR. IDENT-NR	973567608	6	1	848	967950808	ZUGSTANGE VORM.
SCHILD IDENTNR. IDENT-NR	973567608	6	1	850	968214108	ZUGSTANGE VORM.
SCHILD IDENTNR. IDENT-NR	973567608	5	1	852	968217108	ZUGSTANGE VORM.
SCHILD IDENTNR. IDENT-NR	973567608	5	1	924	968242108	ZUGSTANGE VORM.
SCHILD IDENTNR. IDENT-NR	973567608	8	1	925	968246608	ZUGSTANGE KPL.
SCHILD IDENTNR. IDENT-NR	973567608	5	1	972	968027308	ZUGSTANGE VORM.
SCHILD IDENTNR. IDENT-NR	973567608	5	1	973	968026108	ZUGSTANGE VORM.
SCHILD IDENTNR. IDENT-NR	973567608	5	1	975	968027708	ZUGSTANGE VORM.
SCHILD IDENTNR. IDENT-NR	973567608	11	1	977	968028008	LASCHE KPL.
SCHILD IDENTNR. IDENT-NR	973567608	20	1	985	969396608	AUFSTIEG VORM.
SCHILD IDENTNR. IDENT-NR	973567608	5	1	1007	967733808	STANGE VORM.
SCHILD IDENTNR. IDENT-NR	973567608	5	1	1019	967704108	STANGE VORM.
SCHILD IDENTNR. IDENT-NR	973567608	5	1	1089	968803008	ZUGSTANGE VORM.
SCHILD IDENTNR. IDENT-NR	973567608	5	1	1095	968786908	ZUGSTANGE VORM.
SCHILD KLEBEFOLIE	97070905	3	2	1047	969149808	BESCHILDERUNG
SCHILD S1910 ALU	97010005	4	1	792	967923208	KLEMMKASTEN KPL.
SCHILD S1930 LEXAN	97040952	5	1	1033	967922908	KLEMMKASTEN
SCHILD S1994 LEXEDGE II	97032040	4	1	1041	967922708	KLEMMKASTEN KPL.
SCHILD S1995 LEXEDGE II	97032031	(4)	1	1038	967276708	EMPFAENGER
SCHILD S2030	97016764	4	1	1046	968650608	KLEMMKASTEN KPL.
SCHILD S2050 ALU	97011971	4	1	950	968285108	KLEMMKASTEN
SCHILD S2070 ALU	97012015	4	1	998	968188208	KLEMMKASTEN KPL.
SCHILD S220 LEXAN	977507008	5	1	101	967906608	KLEMMKASTEN KPL.
SCHILD S240 LEXAN	977500808	5	1	75	967906508	KLEMMKASTEN KPL.
SCHILD X0	773291208	31	1	1044	917228608	MASTNASE
SCHLAEUCHE	96004429	999	1	299	10675550	AUSGLEICHSBEHAELTER
SCHLAUCH DIN 73411 10X3,5 E	7363116	2	1	300	96004429	SCHLAEUCHE
SCHLAUCH DIN 73411 32X4 E	4901428	4	1	300	96004429	SCHLAEUCHE
SCHLAUCH KPL. 1SC 8X1000	926058208	142	1	162	917084108	SCHLAUCHLEITUNGEN OBER
SCHLAUCH KPL. 1SC 8X1000	961802908	131	1	162	917084108	SCHLAUCHLEITUNGEN OBER
SCHLAUCH KPL. 1SC 8X1000	961802908	264	1	716	917459308	SCHLAUCHLEITUNGEN OBER
SCHLAUCH KPL. 1SC 8X1020	926743408	1271	1	233	968082008	SCHLAUCHLEITUNGEN WIND
SCHLAUCH KPL. 1SC 8X1040	926049208	1276	1	233	968082008	SCHLAUCHLEITUNGEN WIND
SCHLAUCH KPL. 1SC 8X1060	926122608	1273	1	233	968082008	SCHLAUCHLEITUNGEN WIND
SCHLAUCH KPL. 1SC 8X1100	926359608	1280	1	233	968082008	SCHLAUCHLEITUNGEN WIND
SCHLAUCH KPL. 1SC 8X1100	926612308	1277	1	233	968082008	SCHLAUCHLEITUNGEN WIND
SCHLAUCH KPL. 1SC 8X1220	928016008	340	1	717	917459308	SCHLAUCHLEITUNGEN OBER
SCHLAUCH KPL. 1SC 8X1360	965800508	266	1	716	917459308	SCHLAUCHLEITUNGEN OBER
SCHLAUCH KPL. 1SC 8X1500	926094508	1865	1	72	967789708	SCHLAUCHLEITUNGEN RAUP

Bezeichnung	Artikel	Pos.	Menge	Seite	Baugruppe	Bezeichnung
SCHLAUCH KPL. 1SC 8X1500	926094508	1845	1	99	967789908	SCHLAUCHLEITUNGEN RAUP
SCHLAUCH KPL. 1SC 8X160	927377208	315	1	716	917459308	SCHLAUCHLEITUNGEN OBER
SCHLAUCH KPL. 1SC 8X1600	921620508	1864	1	72	967789708	SCHLAUCHLEITUNGEN RAUP
SCHLAUCH KPL. 1SC 8X1600	921620508	1844	1	99	967789908	SCHLAUCHLEITUNGEN RAUP
SCHLAUCH KPL. 1SC 8X1600	926119108	320	1	716	917459308	SCHLAUCHLEITUNGEN OBER
SCHLAUCH KPL. 1SC 8X1600	965429308	267	1	716	917459308	SCHLAUCHLEITUNGEN OBER
SCHLAUCH KPL. 1SC 8X1700	927671808	265	1	716	917459308	SCHLAUCHLEITUNGEN OBER
SCHLAUCH KPL. 1SC 8X1700	927671808	270	1	716	917459308	SCHLAUCHLEITUNGEN OBER
SCHLAUCH KPL. 1SC 8X1750	968002508	1260	1	802	967791908	SCHLAUCHLEITUNGEN
SCHLAUCH KPL. 1SC 8X1800	926119208	1876	1	72	967789708	SCHLAUCHLEITUNGEN RAUP
SCHLAUCH KPL. 1SC 8X1800	926119208	1856	1	99	967789908	SCHLAUCHLEITUNGEN RAUP
SCHLAUCH KPL. 1SC 8X1900	921620608	1875	1	72	967789708	SCHLAUCHLEITUNGEN RAUP
SCHLAUCH KPL. 1SC 8X1900	921620608	1855	1	99	967789908	SCHLAUCHLEITUNGEN RAUP
SCHLAUCH KPL. 1SC 8X1900	921620608	(1114)	1	252	967787908	ZUSATZHYDRAULIK MONTAGE
SCHLAUCH KPL. 1SC 8X200	929757108	1274	1	233	968082008	SCHLAUCHLEITUNGEN WIND
SCHLAUCH KPL. 1SC 8X2400	926058408	425	1	718	917459308	SCHLAUCHLEITUNGEN OBER
SCHLAUCH KPL. 1SC 8X300	926122108	1817	1	34	967789508	SCHLAUCHLEITUNGEN MITTE
SCHLAUCH KPL. 1SC 8X370	968568408	317	1	716	917459308	SCHLAUCHLEITUNGEN OBER
SCHLAUCH KPL. 1SC 8X380	963338108	127	1	162	917084108	SCHLAUCHLEITUNGEN OBER
SCHLAUCH KPL. 1SC 8X380	966186308	130	1	162	917084108	SCHLAUCHLEITUNGEN OBER
SCHLAUCH KPL. 1SC 8X380	966186308	132	1	162	917084108	SCHLAUCHLEITUNGEN OBER
SCHLAUCH KPL. 1SC 8X400	926096908	314	1	716	917459308	SCHLAUCHLEITUNGEN OBER
SCHLAUCH KPL. 1SC 8X400	968144108	250	1	715	917459308	SCHLAUCHLEITUNGEN OBER
SCHLAUCH KPL. 1SC 8X420	966147208	123	1	162	917084108	SCHLAUCHLEITUNGEN OBER
SCHLAUCH KPL. 1SC 8X440	926837208	122	1	162	917084108	SCHLAUCHLEITUNGEN OBER
SCHLAUCH KPL. 1SC 8X440	962641908	128	1	162	917084108	SCHLAUCHLEITUNGEN OBER
SCHLAUCH KPL. 1SC 8X500	926098108	1833	1	34	967789508	SCHLAUCHLEITUNGEN MITTE
SCHLAUCH KPL. 1SC 8X500	962257108	1327	1	939	967792108	SCHLAUCHLEITUNGEN
SCHLAUCH KPL. 1SC 8X580	926965608	324	1	717	917459308	SCHLAUCHLEITUNGEN OBER
SCHLAUCH KPL. 1SC 8X600	921445908	120	1	162	917084108	SCHLAUCHLEITUNGEN OBER
SCHLAUCH KPL. 1SC 8X620	928049708	(1122)	1	887	967789008	ZUSATZHYDRAULIK WINDE 6
SCHLAUCH KPL. 1SC 8X620	928049708	1168	1	906	967790708	SCHLAUCHLEITUNGEN WIND
SCHLAUCH KPL. 1SC 8X640	968568908	326	1	717	917459308	SCHLAUCHLEITUNGEN OBER
SCHLAUCH KPL. 1SC 8X680	927550308	1279	1	233	968082008	SCHLAUCHLEITUNGEN WIND
SCHLAUCH KPL. 1SC 8X680	927550308	1281	1	233	968082008	SCHLAUCHLEITUNGEN WIND
SCHLAUCH KPL. 1SC 8X720	966861108	1330	1	939	967792108	SCHLAUCHLEITUNGEN
SCHLAUCH KPL. 1SC 8X740	965475408	412	1	718	917459308	SCHLAUCHLEITUNGEN OBER
SCHLAUCH KPL. 1SC 8X740	968607008	1331	1	939	967792108	SCHLAUCHLEITUNGEN
SCHLAUCH KPL. 1SC 8X760	965802108	129	1	162	917084108	SCHLAUCHLEITUNGEN OBER
SCHLAUCH KPL. 1SC 8X800	926455908	1135	1	202	967790308	SCHLAUCHLEITUNGEN WIND
SCHLAUCH KPL. 1SC 8X800	926455908	1135	1	217	967790508	SCHLAUCHLEITUNGEN WIND
SCHLAUCH KPL. 1SC 8X800	928468308	124	1	162	917084108	SCHLAUCHLEITUNGEN OBER
SCHLAUCH KPL. 1SC 8X840	968534608	121	1	162	917084108	SCHLAUCHLEITUNGEN OBER
SCHLAUCH KPL. 1SC 8X880	927550208	382	1	718	917459308	SCHLAUCHLEITUNGEN OBER
SCHLAUCH KPL. 1SC 8X940	963466308	268	1	716	917459308	SCHLAUCHLEITUNGEN OBER
SCHLAUCH KPL. 1SC 8X960	926743308	336	1	717	917459308	SCHLAUCHLEITUNGEN OBER
SCHLAUCH KPL. 1SC 8X960	963698108	330	1	717	917459308	SCHLAUCHLEITUNGEN OBER
SCHLAUCH KPL. 1SC 8X980	922734908	269	1	716	917459308	SCHLAUCHLEITUNGEN OBER
SCHLAUCH KPL. 1SN 25X1100	967622308	251	1	715	917459308	SCHLAUCHLEITUNGEN OBER
SCHLAUCH KPL. 1SN 25X1200	926385808	252	1	715	917459308	SCHLAUCHLEITUNGEN OBER
SCHLAUCH KPL. 1SN 25X1200	929757908	253	1	715	917459308	SCHLAUCHLEITUNGEN OBER
SCHLAUCH KPL. 1SN 25X1320	928879908	364	1	717	917459308	SCHLAUCHLEITUNGEN OBER
SCHLAUCH KPL. 1SN 25X1440	968582008	399	1	718	917459308	SCHLAUCHLEITUNGEN OBER
SCHLAUCH KPL. 1SN 25X1480	920730808	361	1	717	917459308	SCHLAUCHLEITUNGEN OBER
SCHLAUCH KPL. 1SN 25X1500	922912408	360	1	717	917459308	SCHLAUCHLEITUNGEN OBER
SCHLAUCH KPL. 1SN 25X1500	926432508	363	1	717	917459308	SCHLAUCHLEITUNGEN OBER
SCHLAUCH KPL. 1SN 25X1550	962761808	419	1	718	917459308	SCHLAUCHLEITUNGEN OBER
SCHLAUCH KPL. 1SN 25X1700	962641208	257	1	715	917459308	SCHLAUCHLEITUNGEN OBER
SCHLAUCH KPL. 1SN 25X1950	968569208	332	1	717	917459308	SCHLAUCHLEITUNGEN OBER
SCHLAUCH KPL. 1SN 25X200	965201608	(1125)	1	887	967789008	ZUSATZHYDRAULIK WINDE 6

Bezeichnung	Artikel	Pos.	Menge	Seite	Baugruppe	Bezeichnung
SCHLAUCH KPL. 1SN 25X2000	926970408	254	1	715	917459308	SCHLAUCHLEITUNGEN OBER
SCHLAUCH KPL. 1SN 25X260	968696008	1165	1	906	967790708	SCHLAUCHLEITUNGEN WIND
SCHLAUCH KPL. 1SN 25X280	968585708	1130	1	202	967790308	SCHLAUCHLEITUNGEN WIND
SCHLAUCH KPL. 1SN 25X280	968585708	1130	1	217	967790508	SCHLAUCHLEITUNGEN WIND
SCHLAUCH KPL. 1SN 25X400	920892708	227	1	715	917459308	SCHLAUCHLEITUNGEN OBER
SCHLAUCH KPL. 1SN 25X460	968695008	256	1	715	917459308	SCHLAUCHLEITUNGEN OBER
SCHLAUCH KPL. 1SN 25X480	968582508	415	1	718	917459308	SCHLAUCHLEITUNGEN OBER
SCHLAUCH KPL. 1SN 25X480	968845908	219	1	715	917459308	SCHLAUCHLEITUNGEN OBER
SCHLAUCH KPL. 1SN 25X500	927607208	306	1	716	917459308	SCHLAUCHLEITUNGEN OBER
SCHLAUCH KPL. 1SN 25X620	922681508	404	1	718	917459308	SCHLAUCHLEITUNGEN OBER
SCHLAUCH KPL. 1SN 25X700	968144708	298	1	716	917459308	SCHLAUCHLEITUNGEN OBER
SCHLAUCH KPL. 1SN 25X720	966388208	393	1	718	917459308	SCHLAUCHLEITUNGEN OBER
SCHLAUCH KPL. 1SN 25X840	968140808	255	1	715	917459308	SCHLAUCHLEITUNGEN OBER
SCHLAUCH KPL. 1SN 25X860	926095708	418	1	718	917459308	SCHLAUCHLEITUNGEN OBER
SCHLAUCH KPL. 1SN 25X960	927281408	421	1	718	917459308	SCHLAUCHLEITUNGEN OBER
SCHLAUCH KPL. 1SN 25X980	966389208	104	1	162	917084108	SCHLAUCHLEITUNGEN OBER
SCHLAUCH KPL. 1SN 32X1180	963463208	297	1	716	917459308	SCHLAUCHLEITUNGEN OBER
SCHLAUCH KPL. 1SN 32X1360	962641108	294	1	716	917459308	SCHLAUCHLEITUNGEN OBER
SCHLAUCH KPL. 1SN 32X1700	926455708	300	1	716	917459308	SCHLAUCHLEITUNGEN OBER
SCHLAUCH KPL. 1SN 32X520	922645708	293	1	716	917459308	SCHLAUCHLEITUNGEN OBER
SCHLAUCH KPL. 1SN 32X640	968695508	292	1	716	917459308	SCHLAUCHLEITUNGEN OBER
SCHLAUCH KPL. 1SN 32X760	962066108	295	1	716	917459308	SCHLAUCHLEITUNGEN OBER
SCHLAUCH KPL. 1SN 32X800	965197608	243	1	715	917459308	SCHLAUCHLEITUNGEN OBER
SCHLAUCH KPL. 1SN 32X840	968599308	242	1	715	917459308	SCHLAUCHLEITUNGEN OBER
SCHLAUCH KPL. 1SN 32X920	968582908	428	1	718	917459308	SCHLAUCHLEITUNGEN OBER
SCHLAUCH KPL. 1SN 32X940	968695608	296	1	716	917459308	SCHLAUCHLEITUNGEN OBER
SCHLAUCH KPL. 2SN 10X1040	927677008	1832	1	34	967789508	SCHLAUCHLEITUNGEN MITTE
SCHLAUCH KPL. 2SN 10X1220	927671508	1837	1	34	967789508	SCHLAUCHLEITUNGEN MITTE
SCHLAUCH KPL. 2SN 10X160	968608708	1169	1	906	967790708	SCHLAUCHLEITUNGEN WIND
SCHLAUCH KPL. 2SN 10X1650	921767008	283	1	716	917459308	SCHLAUCHLEITUNGEN OBER
SCHLAUCH KPL. 2SN 10X2050	926854808	1407	1	993	967792308	SCHLAUCHLEITUNGEN D-KO
SCHLAUCH KPL. 2SN 10X2250	968601308	(1352)	1	533	967788008	ZUSATZHYDR.MONTAGEEINR
SCHLAUCH KPL. 2SN 10X2350	968609308	1411	1	993	967792308	SCHLAUCHLEITUNGEN D-KO
SCHLAUCH KPL. 2SN 10X240	964682508	(1121)	1	887	967789008	ZUSATZHYDRAULIK WINDE 6
SCHLAUCH KPL. 2SN 10X3100	962861308	1834	1	34	967789508	SCHLAUCHLEITUNGEN MITTE
SCHLAUCH KPL. 2SN 10X400	927617608	435	1	718	917459308	SCHLAUCHLEITUNGEN OBER
SCHLAUCH KPL. 2SN 10X480	967574308	1131	1	202	967790308	SCHLAUCHLEITUNGEN WIND
SCHLAUCH KPL. 2SN 10X480	967574308	1131	1	217	967790508	SCHLAUCHLEITUNGEN WIND
SCHLAUCH KPL. 2SN 10X660	928032808	1831	1	34	967789508	SCHLAUCHLEITUNGEN MITTE
SCHLAUCH KPL. 2SN 10X700	926560008	(95)	2	1062	968883308	ZUSATZHYDR.BOLZENZIEHZ
SCHLAUCH KPL. 2SN 10X720	963861608	1262	1	802	967791908	SCHLAUCHLEITUNGEN
SCHLAUCH KPL. 2SN 10X740	968006208	1263	1	802	967791908	SCHLAUCHLEITUNGEN
SCHLAUCH KPL. 2SN 10X8000	96017641	(94)	2	1065	968883408	ZUSATZHYDR.BOLZENZIEHZ
SCHLAUCH KPL. 2SN 10X880	963922908	1268	1	802	967791908	SCHLAUCHLEITUNGEN
SCHLAUCH KPL. 2SN 10X960	927685308	1269	1	802	967791908	SCHLAUCHLEITUNGEN
SCHLAUCH KPL. 2SN 12X1300	927613508	(1112)	1	252	967787908	ZUSATZHYDRAULIK MONTAGE
SCHLAUCH KPL. 2SN 12X1460	927693008	1868	2	72	967789708	SCHLAUCHLEITUNGEN RAUP
SCHLAUCH KPL. 2SN 12X1460	927693008	1848	2	99	967789908	SCHLAUCHLEITUNGEN RAUP
SCHLAUCH KPL. 2SN 12X1500	967213408	(1111)	1	252	967787908	ZUSATZHYDRAULIK MONTAGE
SCHLAUCH KPL. 2SN 12X1700	927619308	429	2	718	917459308	SCHLAUCHLEITUNGEN OBER
SCHLAUCH KPL. 2SN 12X1800	928004108	1401	1	993	967792308	SCHLAUCHLEITUNGEN D-KO
SCHLAUCH KPL. 2SN 12X1850	928762608	302	1	716	917459308	SCHLAUCHLEITUNGEN OBER
SCHLAUCH KPL. 2SN 12X1850	928762608	(1381)	1	1010	967788708	ZUSATZHYDRAULIK ZWISCH
SCHLAUCH KPL. 2SN 12X1850	928762608	(1381)	1	1022	967788808	ZUSATZHYDRAULIK ZWISCH
SCHLAUCH KPL. 2SN 12X2050	920716908	1324	1	939	967792108	SCHLAUCHLEITUNGEN
SCHLAUCH KPL. 2SN 12X2050	920716908	1408	1	993	967792308	SCHLAUCHLEITUNGEN D-KO
SCHLAUCH KPL. 2SN 12X2300	929638708	1412	1	993	967792308	SCHLAUCHLEITUNGEN D-KO
SCHLAUCH KPL. 2SN 12X2300	969385108	(1110)	1	252	967787908	ZUSATZHYDRAULIK MONTAGE
SCHLAUCH KPL. 2SN 16X1420	968582708	424	1	718	917459308	SCHLAUCHLEITUNGEN OBER
SCHLAUCH KPL. 2SN 16X1800	966262908	1400	1	993	967792308	SCHLAUCHLEITUNGEN D-KO

Bezeichnung	Artikel	Pos.	Menge	Seite	Baugruppe	Bezeichnung
SCHLAUCH KPL. 2SN 16X360	968581908	397	1	718	917459308	SCHLAUCHLEITUNGEN OBER
SCHLAUCH KPL. 2SN 20X1460	968151708	1874	1	72	967789708	SCHLAUCHLEITUNGEN RAUP
SCHLAUCH KPL. 2SN 20X1750	968568108	303	1	716	917459308	SCHLAUCHLEITUNGEN OBER
SCHLAUCH KPL. 2SN 20X1800	968609408	(1380)	1	1010	967788708	ZUSATZHYDRAULIK ZWISCH
SCHLAUCH KPL. 2SN 20X1800	968609408	(1380)	1	1022	967788808	ZUSATZHYDRAULIK ZWISCH
SCHLAUCH KPL. 2SN 20X600	968582108	401	1	718	917459308	SCHLAUCHLEITUNGEN OBER
SCHLAUCH KPL. 2SN 20X700	963702608	400	1	718	917459308	SCHLAUCHLEITUNGEN OBER
SCHLAUCH KPL. 2SN 20X720	968607408	1337	1	939	967792108	SCHLAUCHLEITUNGEN
SCHLAUCH KPL. 2SN 20X820	963339408	1336	1	939	967792108	SCHLAUCHLEITUNGEN
SCHLAUCH KPL. 2SN 25X1020	96012877	1275	1	233	968082008	SCHLAUCHLEITUNGEN WIND
SCHLAUCH KPL. 2SN 25X1400	968150808	1867	2	72	967789708	SCHLAUCHLEITUNGEN RAUP
SCHLAUCH KPL. 2SN 25X1400	968150808	1847	2	99	967789908	SCHLAUCHLEITUNGEN RAUP
SCHLAUCH KPL. 2SN 25X1900	929963108	1257	1	802	967791908	SCHLAUCHLEITUNGEN
SCHLAUCH KPL. 2SN 25X2000	929921108	1256	1	802	967791908	SCHLAUCHLEITUNGEN
SCHLAUCH KPL. 2SN 25X2000	929921108	1325	1	939	967792108	SCHLAUCHLEITUNGEN
SCHLAUCH KPL. 2SN 25X2500	968532308	1252	1	802	967791908	SCHLAUCHLEITUNGEN
SCHLAUCH KPL. 2SN 25X2650	928040808	1251	1	802	967791908	SCHLAUCHLEITUNGEN
SCHLAUCH KPL. 2SN 25X3400	968608308	1162	1	906	967790708	SCHLAUCHLEITUNGEN WIND
SCHLAUCH KPL. 2SN 25X460	96003050	1270	1	233	968082008	SCHLAUCHLEITUNGEN WIND
SCHLAUCH KPL. 2SN 25X700	967769308	1266	1	802	967791908	SCHLAUCHLEITUNGEN
SCHLAUCH KPL. 2SN 25X860	968606908	1326	1	939	967792108	SCHLAUCHLEITUNGEN
SCHLAUCH KPL. 2SN 25X940	968605708	1265	1	802	967791908	SCHLAUCHLEITUNGEN
SCHLAUCH KPL. 2SN 6X1120	968599008	223	1	715	917459308	SCHLAUCHLEITUNGEN OBER
SCHLAUCH KPL. 2SN 6X1160	968569408	344	1	717	917459308	SCHLAUCHLEITUNGEN OBER
SCHLAUCH KPL. 2SN 6X1180	968696808	289	1	716	917459308	SCHLAUCHLEITUNGEN OBER
SCHLAUCH KPL. 2SN 6X1200	968534908	140	1	162	917084108	SCHLAUCHLEITUNGEN OBER
SCHLAUCH KPL. 2SN 6X1200	968696708	288	1	716	917459308	SCHLAUCHLEITUNGEN OBER
SCHLAUCH KPL. 2SN 6X1300	929389908	290	1	716	917459308	SCHLAUCHLEITUNGEN OBER
SCHLAUCH KPL. 2SN 6X1300	968696508	285	1	716	917459308	SCHLAUCHLEITUNGEN OBER
SCHLAUCH KPL. 2SN 6X1360	968535008	141	1	162	917084108	SCHLAUCHLEITUNGEN OBER
SCHLAUCH KPL. 2SN 6X1400	968843308	284	1	716	917459308	SCHLAUCHLEITUNGEN OBER
SCHLAUCH KPL. 2SN 6X1550	968697008	(1896)	1	82	917322008	ZENTRALSCHMIERUNG RAUP
SCHLAUCH KPL. 2SN 6X1550	968697008	(1891)	1	106	917322208	ZENTRALSCHMIERUNG RAUP
SCHLAUCH KPL. 2SN 6X2000	964326508	281	1	716	917459308	SCHLAUCHLEITUNGEN OBER
SCHLAUCH KPL. 2SN 6X2100	920605708	197	1	715	917459308	SCHLAUCHLEITUNGEN OBER
SCHLAUCH KPL. 2SN 6X2150	964326708	280	1	716	917459308	SCHLAUCHLEITUNGEN OBER
SCHLAUCH KPL. 2SN 6X2150	968697108	(1892)	1	106	917322208	ZENTRALSCHMIERUNG RAUP
SCHLAUCH KPL. 2SN 6X2350	966183708	291	1	716	917459308	SCHLAUCHLEITUNGEN OBER
SCHLAUCH KPL. 2SN 6X2550	968697308	(1897)	1	82	917322008	ZENTRALSCHMIERUNG RAUP
SCHLAUCH KPL. 2SN 6X350	926559808	(1890)	1	106	917322208	ZENTRALSCHMIERUNG RAUP
SCHLAUCH KPL. 2SN 6X350	966600408	1282	1	233	968082008	SCHLAUCHLEITUNGEN WIND
SCHLAUCH KPL. 2SN 6X390	968601708	(1123)	1	887	967789008	ZUSATZHYDRAULIK WINDE 6
SCHLAUCH KPL. 2SN 6X400	963921808	1167	1	906	967790708	SCHLAUCHLEITUNGEN WIND
SCHLAUCH KPL. 2SN 6X440	963561108	1136	1	202	967790308	SCHLAUCHLEITUNGEN WIND
SCHLAUCH KPL. 2SN 6X440	963561108	1136	1	217	967790508	SCHLAUCHLEITUNGEN WIND
SCHLAUCH KPL. 2SN 6X460	962479208	263	1	716	917459308	SCHLAUCHLEITUNGEN OBER
SCHLAUCH KPL. 2SN 6X460	962479208	342	1	717	917459308	SCHLAUCHLEITUNGEN OBER
SCHLAUCH KPL. 2SN 6X470	968696908	321	1	716	917459308	SCHLAUCHLEITUNGEN OBER
SCHLAUCH KPL. 2SN 6X520	962639608	325	1	717	917459308	SCHLAUCHLEITUNGEN OBER
SCHLAUCH KPL. 2SN 6X520	963560608	1283	1	233	968082008	SCHLAUCHLEITUNGEN WIND
SCHLAUCH KPL. 2SN 6X540	920984208	327	1	717	917459308	SCHLAUCHLEITUNGEN OBER
SCHLAUCH KPL. 2SN 6X5400	968697208	(1898)	1	82	917322008	ZENTRALSCHMIERUNG RAUP
SCHLAUCH KPL. 2SN 6X5400	968697208	(1893)	1	106	917322208	ZENTRALSCHMIERUNG RAUP
SCHLAUCH KPL. 2SN 6X600	924927608	434	1	718	917459308	SCHLAUCHLEITUNGEN OBER
SCHLAUCH KPL. 2SN 6X600	968695908	(1895)	1	82	917322008	ZENTRALSCHMIERUNG RAUP
SCHLAUCH KPL. 2SN 6X700	964614308	323	1	717	917459308	SCHLAUCHLEITUNGEN OBER
SCHLAUCH KPL. 2SN 6X740	964685508	262	1	716	917459308	SCHLAUCHLEITUNGEN OBER
SCHLAUCH KPL. 2SN 6X800	968696608	287	1	716	917459308	SCHLAUCHLEITUNGEN OBER
SCHLAUCH KPL. 2SN 6X820	964478208	307	1	716	917459308	SCHLAUCHLEITUNGEN OBER
SCHLAUCH KPL. 2SN 6X860	969042108	286	1	716	917459308	SCHLAUCHLEITUNGEN OBER

Bezeichnung	Artikel	Pos.	Menge	Seite	Baugruppe	Bezeichnung
SCHLAUCH KPL. 2SN 6X900	920903208	313	1	716	917459308	SCHLAUCHLEITUNGEN OBER
SCHLAUCH KPL. 2SN 6X960	968568308	261	1	715	917459308	SCHLAUCHLEITUNGEN OBER
SCHLAUCH KPL. 2SN 6X960	968568308	310	2	716	917459308	SCHLAUCHLEITUNGEN OBER
SCHLAUCH KPL. 2SN 8X1000	929625708	411	1	718	917459308	SCHLAUCHLEITUNGEN OBER
SCHLAUCH KPL. 2SN 8X1080	968607708	1345	1	939	967792108	SCHLAUCHLEITUNGEN
SCHLAUCH KPL. 2SN 8X1140	968569308	339	1	717	917459308	SCHLAUCHLEITUNGEN OBER
SCHLAUCH KPL. 2SN 8X1200	968608408	279	1	716	917459308	SCHLAUCHLEITUNGEN OBER
SCHLAUCH KPL. 2SN 8X1200	968608408	1163	1	906	967790708	SCHLAUCHLEITUNGEN WIND
SCHLAUCH KPL. 2SN 8X1300	926554208	319	1	716	917459308	SCHLAUCHLEITUNGEN OBER
SCHLAUCH KPL. 2SN 8X1300	961717608	420	1	718	917459308	SCHLAUCHLEITUNGEN OBER
SCHLAUCH KPL. 2SN 8X1400	965194608	274	1	716	917459308	SCHLAUCHLEITUNGEN OBER
SCHLAUCH KPL. 2SN 8X1500	928041308	282	1	716	917459308	SCHLAUCHLEITUNGEN OBER
SCHLAUCH KPL. 2SN 8X1500	961719608	318	1	716	917459308	SCHLAUCHLEITUNGEN OBER
SCHLAUCH KPL. 2SN 8X15000	928755908	(1090)	4	1067	968883508	ZUS.HYDR.BOLZENZIEHEINRI
SCHLAUCH KPL. 2SN 8X1700	967222108	1259	1	802	967791908	SCHLAUCHLEITUNGEN
SCHLAUCH KPL. 2SN 8X180	968582408	414	1	718	917459308	SCHLAUCHLEITUNGEN OBER
SCHLAUCH KPL. 2SN 8X2000	920984908	196	1	715	917459308	SCHLAUCHLEITUNGEN OBER
SCHLAUCH KPL. 2SN 8X220	968597208	1328	1	939	967792108	SCHLAUCHLEITUNGEN
SCHLAUCH KPL. 2SN 8X230	927449608	375	1	717	917459308	SCHLAUCHLEITUNGEN OBER
SCHLAUCH KPL. 2SN 8X280	929612808	135	1	162	917084108	SCHLAUCHLEITUNGEN OBER
SCHLAUCH KPL. 2SN 8X300	927640008	278	1	716	917459308	SCHLAUCHLEITUNGEN OBER
SCHLAUCH KPL. 2SN 8X3100	929379308	1254	1	802	967791908	SCHLAUCHLEITUNGEN
SCHLAUCH KPL. 2SN 8X340	968601108	(1099)	2	738	968562908	ZUSATZHYDRAULIK VERBOLZ
SCHLAUCH KPL. 2SN 8X3500	929208908	380	1	717	917459308	SCHLAUCHLEITUNGEN OBER
SCHLAUCH KPL. 2SN 8X390	968581108	384	1	718	917459308	SCHLAUCHLEITUNGEN OBER
SCHLAUCH KPL. 2SN 8X400	928006008	378	1	717	917459308	SCHLAUCHLEITUNGEN OBER
SCHLAUCH KPL. 2SN 8X400	928006008	(1098)	2	738	968562908	ZUSATZHYDRAULIK VERBOLZ
SCHLAUCH KPL. 2SN 8X400	962068708	133	1	162	917084108	SCHLAUCHLEITUNGEN OBER
SCHLAUCH KPL. 2SN 8X400	968357808	431	2	718	917459308	SCHLAUCHLEITUNGEN OBER
SCHLAUCH KPL. 2SN 8X420	961718408	1166	1	906	967790708	SCHLAUCHLEITUNGEN WIND
SCHLAUCH KPL. 2SN 8X4400	968581008	381	1	717	917459308	SCHLAUCHLEITUNGEN OBER
SCHLAUCH KPL. 2SN 8X450	928463708	1329	1	939	967792108	SCHLAUCHLEITUNGEN
SCHLAUCH KPL. 2SN 8X450	968580908	376	1	717	917459308	SCHLAUCHLEITUNGEN OBER
SCHLAUCH KPL. 2SN 8X460	965860108	408	1	718	917459308	SCHLAUCHLEITUNGEN OBER
SCHLAUCH KPL. 2SN 8X460	966862908	377	1	717	917459308	SCHLAUCHLEITUNGEN OBER
SCHLAUCH KPL. 2SN 8X480	928870608	407	1	718	917459308	SCHLAUCHLEITUNGEN OBER
SCHLAUCH KPL. 2SN 8X480	968582208	410	1	718	917459308	SCHLAUCHLEITUNGEN OBER
SCHLAUCH KPL. 2SN 8X500	928049908	(1124)	1	887	967789008	ZUSATZHYDRAULIK WINDE 6
SCHLAUCH KPL. 2SN 8X500	968313308	1315	1	939	967792108	SCHLAUCHLEITUNGEN
SCHLAUCH KPL. 2SN 8X520	929632408	1339	1	939	967792108	SCHLAUCHLEITUNGEN
SCHLAUCH KPL. 2SN 8X520	961918608	134	1	162	917084108	SCHLAUCHLEITUNGEN OBER
SCHLAUCH KPL. 2SN 8X540	968607208	1333	1	939	967792108	SCHLAUCHLEITUNGEN
SCHLAUCH KPL. 2SN 8X560	922909808	136	1	162	917084108	SCHLAUCHLEITUNGEN OBER
SCHLAUCH KPL. 2SN 8X560	928027908	383	1	718	917459308	SCHLAUCHLEITUNGEN OBER
SCHLAUCH KPL. 2SN 8X560	928864808	409	1	718	917459308	SCHLAUCHLEITUNGEN OBER
SCHLAUCH KPL. 2SN 8X560	929625508	1340	1	939	967792108	SCHLAUCHLEITUNGEN
SCHLAUCH KPL. 2SN 8X560	968607308	1334	1	939	967792108	SCHLAUCHLEITUNGEN
SCHLAUCH KPL. 2SN 8X580	965472808	430	2	718	917459308	SCHLAUCHLEITUNGEN OBER
SCHLAUCH KPL. 2SN 8X600	921252408	385	1	718	917459308	SCHLAUCHLEITUNGEN OBER
SCHLAUCH KPL. 2SN 8X600	968582308	413	1	718	917459308	SCHLAUCHLEITUNGEN OBER
SCHLAUCH KPL. 2SN 8X620	967804108	433	1	718	917459308	SCHLAUCHLEITUNGEN OBER
SCHLAUCH KPL. 2SN 8X640	965159008	1137	1	202	967790308	SCHLAUCHLEITUNGEN WIND
SCHLAUCH KPL. 2SN 8X640	965159008	1137	1	217	967790508	SCHLAUCHLEITUNGEN WIND
SCHLAUCH KPL. 2SN 8X660	929312908	(1120)	1	887	967789008	ZUSATZHYDRAULIK WINDE 6
SCHLAUCH KPL. 2SN 8X680	963462208	432	1	718	917459308	SCHLAUCHLEITUNGEN OBER
SCHLAUCH KPL. 2SN 8X700	920975008	406	2	718	917459308	SCHLAUCHLEITUNGEN OBER
SCHLAUCH KPL. 2SN 8X740	968601508	(1358)	1	514	968513208	ZUSATZHYDRAULIK SA-BOCK
SCHLAUCH KPL. 2SN 8X740	968601508	(1359)	1	514	968513208	ZUSATZHYDRAULIK SA-BOCK
SCHLAUCH KPL. 2SN 8X760	927706908	1132	1	202	967790308	SCHLAUCHLEITUNGEN WIND
SCHLAUCH KPL. 2SN 8X760	927706908	1132	1	217	967790508	SCHLAUCHLEITUNGEN WIND

Bezeichnung	Artikel	Pos.	Menge	Seite	Baugruppe	Bezeichnung
SCHLAUCH KPL. 2SN 8X780	965200708	405	2	718	917459308	SCHLAUCHLEITUNGEN OBER
SCHLAUCH KPL. 2SN 8X920	965156808	335	1	717	917459308	SCHLAUCHLEITUNGEN OBER
SCHLAUCH KPL. 2SN 8X920	968607608	1344	1	939	967792108	SCHLAUCHLEITUNGEN
SCHLAUCH KPL. 2SN 8X940	928036308	379	1	717	917459308	SCHLAUCHLEITUNGEN OBER
SCHLAUCH KPL. 2SN 8X960	922626408	1343	1	939	967792108	SCHLAUCHLEITUNGEN
SCHLAUCH KPL. 2TE 10X1000	926067808	276	1	716	917459308	SCHLAUCHLEITUNGEN OBER
SCHLAUCH KPL. 2TE 10X1000	926465408	1869	1	72	967789708	SCHLAUCHLEITUNGEN RAUP
SCHLAUCH KPL. 2TE 10X1000	926465408	1849	1	99	967789908	SCHLAUCHLEITUNGEN RAUP
SCHLAUCH KPL. 2TE 10X1150	927677508	1278	1	233	968082008	SCHLAUCHLEITUNGEN WIND
SCHLAUCH KPL. 2TE 10X1300	929647608	1164	1	906	967790708	SCHLAUCHLEITUNGEN WIND
SCHLAUCH KPL. 2TE 10X1360	968585808	1134	1	202	967790308	SCHLAUCHLEITUNGEN WIND
SCHLAUCH KPL. 2TE 10X1360	968585808	1134	1	217	967790508	SCHLAUCHLEITUNGEN WIND
SCHLAUCH KPL. 2TE 10X1550	929312208	374	1	717	917459308	SCHLAUCHLEITUNGEN OBER
SCHLAUCH KPL. 2TE 10X1800	927679208	1824	1	34	967789508	SCHLAUCHLEITUNGEN MITTE
SCHLAUCH KPL. 2TE 10X2350	929648208	1836	1	34	967789508	SCHLAUCHLEITUNGEN MITTE
SCHLAUCH KPL. 2TE 10X280	926940008	272	1	716	917459308	SCHLAUCHLEITUNGEN OBER
SCHLAUCH KPL. 2TE 10X300	926149708	273	1	716	917459308	SCHLAUCHLEITUNGEN OBER
SCHLAUCH KPL. 2TE 10X310	966262308	277	1	716	917459308	SCHLAUCHLEITUNGEN OBER
SCHLAUCH KPL. 2TE 10X400	926095408	275	1	716	917459308	SCHLAUCHLEITUNGEN OBER
SCHLAUCH KPL. 2TE 10X400	965200208	1272	1	233	968082008	SCHLAUCHLEITUNGEN WIND
SCHLAUCH KPL. 2TE 10X440	966735908	308	1	716	917459308	SCHLAUCHLEITUNGEN OBER
SCHLAUCH KPL. 2TE 10X470	929629208	(1353)	1	533	967788008	ZUSATZHYDR.MONTAGEEINR
SCHLAUCH KPL. 2TE 10X600	926120008	1835	1	34	967789508	SCHLAUCHLEITUNGEN MITTE
SCHLAUCH KPL. 2TE 10X600	926551108	(1357)	1	514	968513208	ZUSATZHYDRAULIK SA-BOCK
SCHLAUCH KPL. 2TE 10X620	967686908	312	1	716	917459308	SCHLAUCHLEITUNGEN OBER
SCHLAUCH KPL. 2TE 10X640	926097308	436	1	718	917459308	SCHLAUCHLEITUNGEN OBER
SCHLAUCH KPL. 2TE 10X700	926042908	309	1	716	917459308	SCHLAUCHLEITUNGEN OBER
SCHLAUCH KPL. 2TE 10X700	926042908	311	1	716	917459308	SCHLAUCHLEITUNGEN OBER
SCHLAUCH KPL. 2TE 10X700	926367008	345	1	717	917459308	SCHLAUCHLEITUNGEN OBER
SCHLAUCH KPL. 2TE 10X700	928025108	126	1	162	917084108	SCHLAUCHLEITUNGEN OBER
SCHLAUCH KPL. 2TE 10X700	966182708	1870	2	72	967789708	SCHLAUCHLEITUNGEN RAUP
SCHLAUCH KPL. 2TE 10X700	966182708	1850	2	99	967789908	SCHLAUCHLEITUNGEN RAUP
SCHLAUCH KPL. 2TE 10X700	966182708	1286	1	233	968082008	SCHLAUCHLEITUNGEN WIND
SCHLAUCH KPL. 2TE 10X700	966182708	(1126)	1	887	967789008	ZUSATZHYDRAULIK WINDE 6
SCHLAUCH KPL. 2TE 10X820	920711308	1133	1	202	967790308	SCHLAUCHLEITUNGEN WIND
SCHLAUCH KPL. 2TE 10X820	920711308	1133	1	217	967790508	SCHLAUCHLEITUNGEN WIND
SCHLAUCH KPL. 2TE 10X900	927681408	316	1	716	917459308	SCHLAUCHLEITUNGEN OBER
SCHLAUCH KPL. 2TE 10X960	926070508	346	1	717	917459308	SCHLAUCHLEITUNGEN OBER
SCHLAUCH KPL. 2TE 12X1000	926289108	1807	1	34	967789508	SCHLAUCHLEITUNGEN MITTE
SCHLAUCH KPL. 2TE 12X1060	926847608	248	1	715	917459308	SCHLAUCHLEITUNGEN OBER
SCHLAUCH KPL. 2TE 12X1120	966732208	1829	1	34	967789508	SCHLAUCHLEITUNGEN MITTE
SCHLAUCH KPL. 2TE 12X1200	926606408	1812	1	34	967789508	SCHLAUCHLEITUNGEN MITTE
SCHLAUCH KPL. 2TE 12X1750	965565808	351	1	717	917459308	SCHLAUCHLEITUNGEN OBER
SCHLAUCH KPL. 2TE 12X2900	929316908	352	1	717	917459308	SCHLAUCHLEITUNGEN OBER
SCHLAUCH KPL. 2TE 12X3100	926561708	423	1	718	917459308	SCHLAUCHLEITUNGEN OBER
SCHLAUCH KPL. 2TE 12X720	963000808	271	1	716	917459308	SCHLAUCHLEITUNGEN OBER
SCHLAUCH KPL. 2TE 12X800	968534708	125	1	162	917084108	SCHLAUCHLEITUNGEN OBER
SCHLAUCH KPL. 2TE 12X840	961797308	108	1	162	917084108	SCHLAUCHLEITUNGEN OBER
SCHLAUCH KPL. 2TE 12X900	926965308	249	1	715	917459308	SCHLAUCHLEITUNGEN OBER
SCHLAUCH KPL. 2TE 12X960	962533308	1830	1	34	967789508	SCHLAUCHLEITUNGEN MITTE
SCHLAUCH KPL. 2TE 12X960	968533008	107	1	162	917084108	SCHLAUCHLEITUNGEN OBER
SCHLAUCH KPL. 2TE 16X1020	965799908	117	1	162	917084108	SCHLAUCHLEITUNGEN OBER
SCHLAUCH KPL. 2TE 16X1020	965799908	220	1	715	917459308	SCHLAUCHLEITUNGEN OBER
SCHLAUCH KPL. 2TE 16X1100	924506308	1809	1	34	967789508	SCHLAUCHLEITUNGEN MITTE
SCHLAUCH KPL. 2TE 16X1700	968149408	1816	1	34	967789508	SCHLAUCHLEITUNGEN MITTE
SCHLAUCH KPL. 2TE 16X1900	926121308	2390	1	718	917459308	SCHLAUCHLEITUNGEN OBER
SCHLAUCH KPL. 2TE 16X1950	929716708	1825	1	34	967789508	SCHLAUCHLEITUNGEN MITTE
SCHLAUCH KPL. 2TE 16X2700	927641608	1826	1	34	967789508	SCHLAUCHLEITUNGEN MITTE
SCHLAUCH KPL. 2TE 16X300	928871308	1284	1	233	968082008	SCHLAUCHLEITUNGEN WIND
SCHLAUCH KPL. 2TE 16X360	926095208	221	1	715	917459308	SCHLAUCHLEITUNGEN OBER

Bezeichnung	Artikel	Pos.	Menge	Seite	Baugruppe	Bezeichnung
SCHLAUCH KPL. 2TE 16X3800	926534008	(1115)	1	252	967787908	ZUSATZHYDRAULIK MONTAGE
SCHLAUCH KPL. 2TE 16X430	968581808	396	1	718	917459308	SCHLAUCHLEITUNGEN OBER
SCHLAUCH KPL. 2TE 16X440	926056908	118	1	162	917084108	SCHLAUCHLEITUNGEN OBER
SCHLAUCH KPL. 2TE 16X470	928017208	119	1	162	917084108	SCHLAUCHLEITUNGEN OBER
SCHLAUCH KPL. 2TE 16X7300	929749808	2393	1	718	917459308	SCHLAUCHLEITUNGEN OBER
SCHLAUCH KPL. 2TE 16X740	927294008	198	1	715	917459308	SCHLAUCHLEITUNGEN OBER
SCHLAUCH KPL. 2TE 16X7900	968695708	2391	1	718	917459308	SCHLAUCHLEITUNGEN OBER
SCHLAUCH KPL. 2TE 16X900	928015008	1827	1	34	967789508	SCHLAUCHLEITUNGEN MITTE
SCHLAUCH KPL. 2TE 16X960	926606908	1828	1	34	967789508	SCHLAUCHLEITUNGEN MITTE
SCHLAUCH KPL. 2TE 20X1100	928874108	1863	1	72	967789708	SCHLAUCHLEITUNGEN RAUP
SCHLAUCH KPL. 2TE 20X1100	928874108	1843	1	99	967789908	SCHLAUCHLEITUNGEN RAUP
SCHLAUCH KPL. 2TE 20X1200	928040608	1862	1	72	967789708	SCHLAUCHLEITUNGEN RAUP
SCHLAUCH KPL. 2TE 20X1200	928040608	1842	1	99	967789908	SCHLAUCHLEITUNGEN RAUP
SCHLAUCH KPL. 2TE 20X1460	966860008	1854	1	99	967789908	SCHLAUCHLEITUNGEN RAUP
SCHLAUCH KPL. 2TE 20X1500	968695208	236	1	715	917459308	SCHLAUCHLEITUNGEN OBER
SCHLAUCH KPL. 2TE 20X1650	926561808	1873	1	72	967789708	SCHLAUCHLEITUNGEN RAUP
SCHLAUCH KPL. 2TE 20X1650	926561808	1853	1	99	967789908	SCHLAUCHLEITUNGEN RAUP
SCHLAUCH KPL. 2TE 20X2150	968609908	247	1	715	917459308	SCHLAUCHLEITUNGEN OBER
SCHLAUCH KPL. 2TE 20X2600	929316708	1819	1	34	967789508	SCHLAUCHLEITUNGEN MITTE
SCHLAUCH KPL. 2TE 20X380	929622508	398	1	718	917459308	SCHLAUCHLEITUNGEN OBER
SCHLAUCH KPL. 2TE 20X390	926046308	199	1	715	917459308	SCHLAUCHLEITUNGEN OBER
SCHLAUCH KPL. 2TE 20X5000	929322208	373	1	717	917459308	SCHLAUCHLEITUNGEN OBER
SCHLAUCH KPL. 2TE 20X620	926557608	334	1	717	917459308	SCHLAUCHLEITUNGEN OBER
SCHLAUCH KPL. 2TE 20X620	929392208	338	1	717	917459308	SCHLAUCHLEITUNGEN OBER
SCHLAUCH KPL. 2TE 20X640	964776308	422	1	718	917459308	SCHLAUCHLEITUNGEN OBER
SCHLAUCH KPL. 2TE 20X780	963710408	299	1	716	917459308	SCHLAUCHLEITUNGEN OBER
SCHLAUCH KPL. 2TE 20X860	968582808	427	1	718	917459308	SCHLAUCHLEITUNGEN OBER
SCHLAUCH KPL. 2TE 20X980	928042808	246	1	715	917459308	SCHLAUCHLEITUNGEN OBER
SCHLAUCH KPL. 2TE 25X1000	968569108	331	1	717	917459308	SCHLAUCHLEITUNGEN OBER
SCHLAUCH KPL. 2TE 25X1300	968568708	322	1	717	917459308	SCHLAUCHLEITUNGEN OBER
SCHLAUCH KPL. 2TE 6X1500	968531608	1877	1	72	967789708	SCHLAUCHLEITUNGEN RAUP
SCHLAUCH KPL. 2TE 6X1500	968531608	1857	1	99	967789908	SCHLAUCHLEITUNGEN RAUP
SCHLAUCH KPL. 2TE 8X1650	968597308	1332	1	939	967792108	SCHLAUCHLEITUNGEN
SCHLAUCH KPL. 2TE 8X500	968534808	1801	2	34	967789508	SCHLAUCHLEITUNGEN MITTE
SCHLAUCH KPL. 2TE 8X500	968534808	137	1	162	917084108	SCHLAUCHLEITUNGEN OBER
SCHLAUCH KPL. 2TE 8X700	968143708	1346	1	939	967792108	SCHLAUCHLEITUNGEN
SCHLAUCH KPL. 2TE 8X780	968609108	1404	1	993	967792308	SCHLAUCHLEITUNGEN D-KO
SCHLAUCH KPL. 2TE 8X800	966378608	1261	1	802	967791908	SCHLAUCHLEITUNGEN
SCHLAUCH KPL. 304 60X480	96013937	240	1	715	917459308	SCHLAUCHLEITUNGEN OBER
SCHLAUCH KPL. 304 76X340	96013979	239	1	715	917459308	SCHLAUCHLEITUNGEN OBER
SCHLAUCH KPL. 304 76X390	96013981	238	1	715	917459308	SCHLAUCHLEITUNGEN OBER
SCHLAUCH KPL. 304 76X500	96013982	235	1	715	917459308	SCHLAUCHLEITUNGEN OBER
SCHLAUCH KPL. 304 76X560	96013985	237	1	715	917459308	SCHLAUCHLEITUNGEN OBER
SCHLAUCH KPL. 4ST+ 31X107	967801008	1860	1	72	967789708	SCHLAUCHLEITUNGEN RAUP
SCHLAUCH KPL. 4ST+ 31X107	967801008	1840	1	99	967789908	SCHLAUCHLEITUNGEN RAUP
SCHLAUCH KPL. 4ST+ 31X108	968608008	1318	1	939	967792108	SCHLAUCHLEITUNGEN
SCHLAUCH KPL. 4ST+ 31X109	968149708	1861	1	72	967789708	SCHLAUCHLEITUNGEN RAUP
SCHLAUCH KPL. 4ST+ 31X109	968149708	1841	1	99	967789908	SCHLAUCHLEITUNGEN RAUP
SCHLAUCH KPL. 4ST+ 31X112	968607808	1316	1	939	967792108	SCHLAUCHLEITUNGEN
SCHLAUCH KPL. 4ST+ 31X126	968607908	1317	1	939	967792108	SCHLAUCHLEITUNGEN
SCHLAUCH KPL. 4ST+ 31X132	968608108	1319	1	939	967792108	SCHLAUCHLEITUNGEN
SCHLAUCH KPL. 4ST+ 31X133	968150608	1866	4	72	967789708	SCHLAUCHLEITUNGEN RAUP
SCHLAUCH KPL. 4ST+ 31X133	968150608	1846	4	99	967789908	SCHLAUCHLEITUNGEN RAUP
SCHLAUCH KPL. 4ST+ 31X141	968151608	1871	1	72	967789708	SCHLAUCHLEITUNGEN RAUP
SCHLAUCH KPL. 4ST+ 31X141	968151608	1851	1	99	967789908	SCHLAUCHLEITUNGEN RAUP
SCHLAUCH KPL. 4ST+ 31X143	967627408	1872	1	72	967789708	SCHLAUCHLEITUNGEN RAUP
SCHLAUCH KPL. 4ST+ 31X143	967627408	1852	1	99	967789908	SCHLAUCHLEITUNGEN RAUP
SCHLAUCH KPL. 4ST+ 31X168	968608808	1402	2	993	967792308	SCHLAUCHLEITUNGEN D-KO
SCHLAUCH KPL. 4ST+ 31X178	968609008	1403	2	993	967792308	SCHLAUCHLEITUNGEN D-KO
SCHLAUCH KPL. 4ST+ 31X178	968609008	(1382)	4	1010	967788708	ZUSATZHYDRAULIK ZWISCH

Bezeichnung	Artikel	Pos.	Menge	Seite	Baugruppe	Bezeichnung
SCHLAUCH KPL. 4ST+ 31X178	968609008	(1382)	4	1022	967788808	ZUSATZHYDRAULIK ZWISCH
SCHLAUCH KPL. 4ST+ 31X183	968596908	1405	1	993	967792308	SCHLAUCHLEITUNGEN D-KO
SCHLAUCH KPL. 4ST+ 31X183	968596908	1406	1	993	967792308	SCHLAUCHLEITUNGEN D-KO
SCHLAUCH KPL. 4ST+ 31X197	968609208	1409	1	993	967792308	SCHLAUCHLEITUNGEN D-KO
SCHLAUCH KPL. 4ST+ 31X197	968609208	1410	1	993	967792308	SCHLAUCHLEITUNGEN D-KO
SCHLAUCH KPL. 4ST+ 31X202	968009008	1803	1	34	967789508	SCHLAUCHLEITUNGEN MITTE
SCHLAUCH KPL. 4ST+ 31X202	968009008	1814	1	34	967789508	SCHLAUCHLEITUNGEN MITTE
SCHLAUCH KPL. 4ST+ 31X207	968142408	1806	1	34	967789508	SCHLAUCHLEITUNGEN MITTE
SCHLAUCH KPL. 4ST+ 31X207	968142408	1811	1	34	967789508	SCHLAUCHLEITUNGEN MITTE
SCHLAUCH KPL. 4ST+ 31X218	968137808	1805	1	34	967789508	SCHLAUCHLEITUNGEN MITTE
SCHLAUCH KPL. 4ST+ 31X218	968137808	1813	1	34	967789508	SCHLAUCHLEITUNGEN MITTE
SCHLAUCH KPL. 4ST+ 31X223	967801708	1802	1	34	967789508	SCHLAUCHLEITUNGEN MITTE
SCHLAUCH KPL. 4ST+ 31X223	967801708	1810	1	34	967789508	SCHLAUCHLEITUNGEN MITTE
SCHLAUCH KPL. 4ST+ 31X630	968351408	110	1	162	917084108	SCHLAUCHLEITUNGEN OBER
SCHLAUCH KPL. 4ST+ 31X710	968151008	109	1	162	917084108	SCHLAUCHLEITUNGEN OBER
SCHLAUCH KPL. 6ST 38X1040	968569008	207	1	715	917459308	SCHLAUCHLEITUNGEN OBER
SCHLAUCH KPL. 6ST 38X1040	968569008	208	1	715	917459308	SCHLAUCHLEITUNGEN OBER
SCHLAUCH KPL. 6ST 38X1050	968582608	416	1	718	917459308	SCHLAUCHLEITUNGEN OBER
SCHLAUCH KPL. 6ST 38X1060	968570008	209	1	715	917459308	SCHLAUCHLEITUNGEN OBER
SCHLAUCH KPL. 6ST 38X1080	968568808	206	1	715	917459308	SCHLAUCHLEITUNGEN OBER
SCHLAUCH KPL. 6ST 38X1120	966964808	387	1	718	917459308	SCHLAUCHLEITUNGEN OBER
SCHLAUCH KPL. 6ST 38X1140	968536708	205	1	715	917459308	SCHLAUCHLEITUNGEN OBER
SCHLAUCH KPL. 6ST 38X1170	968532108	204	1	715	917459308	SCHLAUCHLEITUNGEN OBER
SCHLAUCH KPL. 6ST 38X1180	968584008	213	1	715	917459308	SCHLAUCHLEITUNGEN OBER
SCHLAUCH KPL. 6ST 38X1200	968569608	348	1	717	917459308	SCHLAUCHLEITUNGEN OBER
SCHLAUCH KPL. 6ST 38X1270	966733608	417	1	718	917459308	SCHLAUCHLEITUNGEN OBER
SCHLAUCH KPL. 6ST 38X1300	968532708	102	1	162	917084108	SCHLAUCHLEITUNGEN OBER
SCHLAUCH KPL. 6ST 38X1300	969637008	359	1	717	917459308	SCHLAUCHLEITUNGEN OBER
SCHLAUCH KPL. 6ST 38X1340	968569708	349	1	717	917459308	SCHLAUCHLEITUNGEN OBER
SCHLAUCH KPL. 6ST 38X1340	968581208	386	1	718	917459308	SCHLAUCHLEITUNGEN OBER
SCHLAUCH KPL. 6ST 38X1400	968532908	105	1	162	917084108	SCHLAUCHLEITUNGEN OBER
SCHLAUCH KPL. 6ST 38X1400	968569508	347	1	717	917459308	SCHLAUCHLEITUNGEN OBER
SCHLAUCH KPL. 6ST 38X1400	969637108	362	2	717	917459308	SCHLAUCHLEITUNGEN OBER
SCHLAUCH KPL. 6ST 38X1500	968355308	356	1	717	917459308	SCHLAUCHLEITUNGEN OBER
SCHLAUCH KPL. 6ST 38X1500	968532808	103	1	162	917084108	SCHLAUCHLEITUNGEN OBER
SCHLAUCH KPL. 6ST 38X1500	969636908	358	1	717	917459308	SCHLAUCHLEITUNGEN OBER
SCHLAUCH KPL. 6ST 38X1600	968532608	101	1	162	917084108	SCHLAUCHLEITUNGEN OBER
SCHLAUCH KPL. 6ST 38X1650	966963608	1258	1	802	967791908	SCHLAUCHLEITUNGEN
SCHLAUCH KPL. 6ST 38X1700	967798608	305	4	716	917459308	SCHLAUCHLEITUNGEN OBER
SCHLAUCH KPL. 6ST 38X1950	968605608	1255	1	802	967791908	SCHLAUCHLEITUNGEN
SCHLAUCH KPL. 6ST 38X2100	967810008	1322	1	939	967792108	SCHLAUCHLEITUNGEN
SCHLAUCH KPL. 6ST 38X2300	968532408	1250	1	802	967791908	SCHLAUCHLEITUNGEN
SCHLAUCH KPL. 6ST 38X2300	968532408	1253	1	802	967791908	SCHLAUCHLEITUNGEN
SCHLAUCH KPL. 6ST 38X4000	968608208	1160	1	906	967790708	SCHLAUCHLEITUNGEN WIND
SCHLAUCH KPL. 6ST 38X4000	968608208	1161	1	906	967790708	SCHLAUCHLEITUNGEN WIND
SCHLAUCH KPL. 6ST 38X490	968607508	1341	1	939	967792108	SCHLAUCHLEITUNGEN
SCHLAUCH KPL. 6ST 38X700	968584308	214	1	715	917459308	SCHLAUCHLEITUNGEN OBER
SCHLAUCH KPL. 6ST 38X760	968144908	203	1	715	917459308	SCHLAUCHLEITUNGEN OBER
SCHLAUCH KPL. 6ST 38X960	966866108	200	1	715	917459308	SCHLAUCHLEITUNGEN OBER
SCHLAUCH KPL. 6ST 38X960	966866108	201	1	715	917459308	SCHLAUCHLEITUNGEN OBER
SCHLAUCH KPL. 6ST 38X960	968583208	328	1	717	917459308	SCHLAUCHLEITUNGEN OBER
SCHLAUCH KPL. 6ST 38X980	968695808	202	1	715	917459308	SCHLAUCHLEITUNGEN OBER
SCHLAUCH KPL. CARBURITE	96014337	241	1	715	917459308	SCHLAUCHLEITUNGEN OBER
SCHLAUCH KPL. CONTI KWS 5	96014003	402	11	718	917459308	SCHLAUCHLEITUNGEN OBER
SCHLAUCH KPL. CONTI KWS 5	96014004	403	1	718	917459308	SCHLAUCHLEITUNGEN OBER
SCHLAUCH KPL. CONTI KWS 5	96014175	1347	2	939	967792108	SCHLAUCHLEITUNGEN
SCHLAUCH KPL. F6000 31X208	968584408	215	1	715	917459308	SCHLAUCHLEITUNGEN OBER
SCHLAUCH KPL. F6000 31X70	968583708	211	1	715	917459308	SCHLAUCHLEITUNGEN OBER
SCHLAUCH KPL. F6000 31X74	968583308	210	1	715	917459308	SCHLAUCHLEITUNGEN OBER
SCHLAUCH KPL. F6000 31X84	968357708	355	1	717	917459308	SCHLAUCHLEITUNGEN OBER

Bezeichnung	Artikel	Pos.	Menge	Seite	Baugruppe	Bezeichnung
SCHLAUCH KPL. GH001 13X50	963711708	(1104)	1	493	917191108	KLIMAANLAGE
SCHLAUCH KPL. GH001 13X7	963857308	(1100)	1	493	917191108	KLIMAANLAGE
SCHLAUCH KPL. GH001 8X680	968600908	(1101)	1	493	917191108	KLIMAANLAGE
SCHLAUCH KPL. GH425-10 16	921876008	245	1	715	917459308	SCHLAUCHLEITUNGEN OBER
SCHLAUCH KPL. GH425-10 16	969742908	1818	1	34	967789508	SCHLAUCHLEITUNGEN MITTE
SCHLAUCH KPL. GH425-10 16X	922217808	244	1	715	917459308	SCHLAUCHLEITUNGEN OBER
SCHLAUCH KPL. GH425-10 16X	921849508	333	1	717	917459308	SCHLAUCHLEITUNGEN OBER
SCHLAUCH KPL. GH425-10 16X	922099808	337	1	717	917459308	SCHLAUCHLEITUNGEN OBER
SCHLAUCH KPL. GH425-12 19	922250508	1338	1	939	967792108	SCHLAUCHLEITUNGEN
SCHLAUCH KPL. GH425-12 19	962242508	106	1	162	917084108	SCHLAUCHLEITUNGEN OBER
SCHLAUCH KPL. GH425-12 19	968569808	350	1	717	917459308	SCHLAUCHLEITUNGEN OBER
SCHLAUCH KPL. GH425-12 19	968534408	111	1	162	917084108	SCHLAUCHLEITUNGEN OBER
SCHLAUCH KPL. GH425-12 19	926712108	112	1	162	917084108	SCHLAUCHLEITUNGEN OBER
SCHLAUCH KPL. GH425-12 19X	962686408	114	1	162	917084108	SCHLAUCHLEITUNGEN OBER
SCHLAUCH KPL. GH425-12 19X	968534508	115	1	162	917084108	SCHLAUCHLEITUNGEN OBER
SCHLAUCH KPL. GH425-12 19X	922124508	(1354)	1	533	967788008	ZUSATZHYDR.MONTAGEEINR
SCHLAUCH KPL. GH425-12 19X	965159108	116	1	162	917084108	SCHLAUCHLEITUNGEN OBER
SCHLAUCH KPL. GH425-12 19X	964770608	(1355)	1	533	967788008	ZUSATZHYDR.MONTAGEEINR
SCHLAUCH KPL. GH425-12 19X	925649508	1335	1	939	967792108	SCHLAUCHLEITUNGEN
SCHLAUCH KPL. GH425-12 19X	927105808	113	1	162	917084108	SCHLAUCHLEITUNGEN OBER
SCHLAUCH KPL. GH425-16 25	961890708	304	1	716	917459308	SCHLAUCHLEITUNGEN OBER
SCHLAUCH KPL. GH425-16 25	922207308	1323	1	939	967792108	SCHLAUCHLEITUNGEN
SCHLAUCH KPL. GH425-16 25X	968584808	216	1	715	917459308	SCHLAUCHLEITUNGEN OBER
SCHLAUCH KPL. GH425-8 12X1	926053108	258	1	715	917459308	SCHLAUCHLEITUNGEN OBER
SCHLAUCH KPL. GH425-8 12X1	928396708	343	1	717	917459308	SCHLAUCHLEITUNGEN OBER
SCHLAUCH KPL. GH425-8 12X1	925655908	(1351)	1	533	967788008	ZUSATZHYDR.MONTAGEEINR
SCHLAUCH KPL. GH425-8 12X1	968598708	222	1	715	917459308	SCHLAUCHLEITUNGEN OBER
SCHLAUCH KPL. GH425-8 12X1	962064608	(1350)	1	533	967788008	ZUSATZHYDR.MONTAGEEINR
SCHLAUCH KPL. GH425-8 12X1	926443808	329	1	717	917459308	SCHLAUCHLEITUNGEN OBER
SCHLAUCH KPL. GH425-8 12X1	923344608	(1790)	8	117	967787608	HYDRAULIK ABSTUETZUNG
SCHLAUCH KPL. GH425-8 12X3	922929808	1820	1	34	967789508	SCHLAUCHLEITUNGEN MITTE
SCHLAUCH KPL. GH425-8 12X3	922929808	1822	1	34	967789508	SCHLAUCHLEITUNGEN MITTE
SCHLAUCH KPL. GH425-8 12X3	962065408	1821	1	34	967789508	SCHLAUCHLEITUNGEN MITTE
SCHLAUCH KPL. GH425-8 12X3	962065408	1823	1	34	967789508	SCHLAUCHLEITUNGEN MITTE
SCHLAUCH KPL. GH425-8 12X	922895908	341	1	717	917459308	SCHLAUCHLEITUNGEN OBER
SCHLAUCH KPL. GH425-8 12X	922587308	139	1	162	917084108	SCHLAUCHLEITUNGEN OBER
SCHLAUCH KPL. GH425-8 12X	926850208	143	1	162	917084108	SCHLAUCHLEITUNGEN OBER
SCHLAUCH KPL. GH425-8 12X	923583408	138	1	162	917084108	SCHLAUCHLEITUNGEN OBER
SCHLAUCH KPL. GH425-8 12X	922885208	260	1	715	917459308	SCHLAUCHLEITUNGEN OBER
SCHLAUCH KPL. GH425-8 12X	929753808	259	1	715	917459308	SCHLAUCHLEITUNGEN OBER
SCHLAUCH KPL. GH506 31X1	929351208	217	1	715	917459308	SCHLAUCHLEITUNGEN OBER
SCHLAUCH KPL. GH506 31X68	968597008	218	1	715	917459308	SCHLAUCHLEITUNGEN OBER
SCHLAUCH KPL. GH506 31X70	924476008	212	1	715	917459308	SCHLAUCHLEITUNGEN OBER
SCHLAUCH KPL. GH506 31X76	968569908	354	1	717	917459308	SCHLAUCHLEITUNGEN OBER
SCHLAUCH KPL. GH506-16 25X	963699008	1267	1	802	967791908	SCHLAUCHLEITUNGEN
SCHLAUCH KPL. GH506-16 25X	963927608	1264	1	802	967791908	SCHLAUCHLEITUNGEN
SCHLAUCH KPL. GH663 38X1	968581308	388	1	718	917459308	SCHLAUCHLEITUNGEN OBER
SCHLAUCH KPL. GH663 38X1	968581608	391	1	718	917459308	SCHLAUCHLEITUNGEN OBER
SCHLAUCH KPL. GH663 38X1	968581508	390	1	718	917459308	SCHLAUCHLEITUNGEN OBER
SCHLAUCH KPL. GH663 38X1	968598608	226	1	715	917459308	SCHLAUCHLEITUNGEN OBER
SCHLAUCH KPL. GH663 38X1	966854108	395	1	718	917459308	SCHLAUCHLEITUNGEN OBER
SCHLAUCH KPL. GH663 38X1	968581708	394	1	718	917459308	SCHLAUCHLEITUNGEN OBER
SCHLAUCH KPL. GH663 38X1	965803008	100	1	162	917084108	SCHLAUCHLEITUNGEN OBER
SCHLAUCH KPL. GH663 38X1	967690408	301	1	716	917459308	SCHLAUCHLEITUNGEN OBER
SCHLAUCH KPL. GH663 38X2	965947108	371	1	717	917459308	SCHLAUCHLEITUNGEN OBER
SCHLAUCH KPL. GH663 38X2	964687508	353	1	717	917459308	SCHLAUCHLEITUNGEN OBER
SCHLAUCH KPL. GH663 38X2	966854008	370	1	717	917459308	SCHLAUCHLEITUNGEN OBER
SCHLAUCH KPL. GH663 38X2	967800608	1800	1	34	967789508	SCHLAUCHLEITUNGEN MITTE
SCHLAUCH KPL. GH663 38X2	968152108	1321	1	939	967792108	SCHLAUCHLEITUNGEN
SCHLAUCH KPL. GH663 38X2	968606808	1320	1	939	967792108	SCHLAUCHLEITUNGEN

Bezeichnung	Artikel	Pos.	Menge	Seite	Baugruppe	Bezeichnung
SCHLAUCH KPL. GH663 38X2	968580108	357	1	717	917459308	SCHLAUCHLEITUNGEN OBER
SCHLAUCH KPL. GH663 38X2	968580608	366	1	717	917459308	SCHLAUCHLEITUNGEN OBER
SCHLAUCH KPL. GH663 38X2	966056008	1808	1	34	967789508	SCHLAUCHLEITUNGEN MITTE
SCHLAUCH KPL. GH663 38X2	968580508	367	1	717	917459308	SCHLAUCHLEITUNGEN OBER
SCHLAUCH KPL. GH663 38X2	968583108	365	1	717	917459308	SCHLAUCHLEITUNGEN OBER
SCHLAUCH KPL. GH663 38X2	968580708	369	1	717	917459308	SCHLAUCHLEITUNGEN OBER
SCHLAUCH KPL. GH663 38X2	966853008	368	1	717	917459308	SCHLAUCHLEITUNGEN OBER
SCHLAUCH KPL. GH663 38X3	968580808	372	1	717	917459308	SCHLAUCHLEITUNGEN OBER
SCHLAUCH KPL. GH663 38X64	926485608	224	1	715	917459308	SCHLAUCHLEITUNGEN OBER
SCHLAUCH KPL. GH663 38X64	967769508	1342	1	939	967792108	SCHLAUCHLEITUNGEN
SCHLAUCH KPL. GH663 38X72	966681908	228	1	715	917459308	SCHLAUCHLEITUNGEN OBER
SCHLAUCH KPL. GH663 38X82	968581408	389	1	718	917459308	SCHLAUCHLEITUNGEN OBER
SCHLAUCH KPL. GH663 38X94	966056408	225	1	715	917459308	SCHLAUCHLEITUNGEN OBER
SCHLAUCH KPL. GH663 38X94	966056408	392	1	718	917459308	SCHLAUCHLEITUNGEN OBER
SCHLAUCH KPL. HPC 4X1440	968535108	144	1	162	917084108	SCHLAUCHLEITUNGEN OBER
SCHLAUCH KPL. HPC 4X1600	968698708	461	1	553	968712908	SCHLAUCHLEITUNGEN SCHMI
SCHLAUCH KPL. HPC 4X1600	968698908	464	1	553	968712908	SCHLAUCHLEITUNGEN SCHMI
SCHLAUCH KPL. HPC 4X2100	928889108	470	1	553	968712908	SCHLAUCHLEITUNGEN SCHMI
SCHLAUCH KPL. HPC 4X2200	967216508	465	1	553	968712908	SCHLAUCHLEITUNGEN SCHMI
SCHLAUCH KPL. HPC 4X2300	927067808	1249	1	802	967791908	SCHLAUCHLEITUNGEN
SCHLAUCH KPL. HPC 4X2900	961950508	466	1	553	968712908	SCHLAUCHLEITUNGEN SCHMI
SCHLAUCH KPL. HPC 4X3100	922909008	(1360)	1	514	968513208	ZUSATZHYDRAULIK SA-BOCK
SCHLAUCH KPL. HPC 4X3600	928887708	472	1	553	968712908	SCHLAUCHLEITUNGEN SCHMI
SCHLAUCH KPL. HPC 4X400	928861508	471	2	553	968712908	SCHLAUCHLEITUNGEN SCHMI
SCHLAUCH KPL. HPC 4X4800	968604608	468	1	553	968712908	SCHLAUCHLEITUNGEN SCHMI
SCHLAUCH KPL. HPC 4X4900	920983508	463	1	553	968712908	SCHLAUCHLEITUNGEN SCHMI
SCHLAUCH KPL. HPC 4X500	929728208	469	1	553	968712908	SCHLAUCHLEITUNGEN SCHMI
SCHLAUCH KPL. HPC 4X5600	928885008	473	1	553	968712908	SCHLAUCHLEITUNGEN SCHMI
SCHLAUCH KPL. HPC 4X6100	968698808	462	1	553	968712908	SCHLAUCHLEITUNGEN SCHMI
SCHLAUCH KPL. HPC 4X6100	968698808	1248	1	802	967791908	SCHLAUCHLEITUNGEN
SCHLAUCH KPL. HPC 4X6200	962065808	460	1	553	968712908	SCHLAUCHLEITUNGEN SCHMI
SCHLAUCH KPL. HPC 4X6300	921999008	467	1	553	968712908	SCHLAUCHLEITUNGEN SCHMI
SCHLAUCH KPL. HPC 4X8500	968842408	1247	1	802	967791908	SCHLAUCHLEITUNGEN
SCHLAUCH KPL. HPC 4X9900	968842908	1348	1	939	967792108	SCHLAUCHLEITUNGEN
SCHLAUCH KPL. TFS 5X1460	968600408	(1369)	1	711	967788208	DRUCKLUFTANLAGE
SCHLAUCH KPL. TFS 5X430	921262008	(1368)	1	711	967788208	DRUCKLUFTANLAGE
SCHLAUCHBOGEN 90°	7412540	252	2	266	967978708	DIESELMOTOR VORM.
SCHLAUCHLEITUNG X535	11211067	21	1	439	968111208	HARNSTOFFTANK VORM.
SCHLAUCHLEITUNG X8000	11212666	8	1	437	917079808	HARNSTOFFTANK
SCHLAUCHLEITUNGEN ABSTU	967790108	10	1	117	967787608	HYDRAULIK ABSTUETZUNG
SCHLAUCHLEITUNGEN BOLZ	968644008	10	1	1065	968883408	ZUSATZHYDR.BOLZENZIEHZ
SCHLAUCHLEITUNGEN BOLZ	968898908	10	1	1062	968883308	ZUSATZHYDR.BOLZENZIEHZ
SCHLAUCHLEITUNGEN BOLZ	968907508	10	1	1067	968883508	ZUS.HYDR.BOLZENZIEHEINRI
SCHLAUCHLEITUNGEN D-ANL	967792108	10	1	936	967788408	ZUSATZHYDRAULIK D-ANLENK
SCHLAUCHLEITUNGEN D-KOP	967792308	10	1	992	967788608	ZUSATZHYDRAULIK D-KOPFS
SCHLAUCHLEITUNGEN KLIMA	968337008	500	1	493	917191108	KLIMAANLAGE
SCHLAUCHLEITUNGEN LUFT	967793208	10	1	711	967788208	DRUCKLUFTANLAGE
SCHLAUCHLEITUNGEN MITTE	967789508	10	1	30	967787308	HYDRAULIK MITTELTEIL
SCHLAUCHLEITUNGEN MON	967791508	10	1	533	967788008	ZUSATZHYDR.MONTAGEEINR
SCHLAUCHLEITUNGEN MON	967791308	10	1	252	967787908	ZUSATZHYDRAULIK MONTAGE
SCHLAUCHLEITUNGEN OBER	917459308	180	1	10		LIEBHERR RAUPENKRAN LR
SCHLAUCHLEITUNGEN OBER	917084108	10	1	159	968129608	ZUSATZHYDRAULIK DREHBUE
SCHLAUCHLEITUNGEN RAUPE	967789708	10	1	71	967787408	HYDRAULIK RAUPE
SCHLAUCHLEITUNGEN RAUP	967789908	10	1	98	967787508	HYDRAULIK RAUPE
SCHLAUCHLEITUNGEN RAUP	968710608	91	1	106	917322208	ZENTRALSCHMIERUNG RAUP
SCHLAUCHLEITUNGEN S-ANL	967791908	10	1	799	967788308	ZUSATZHYDRAULIK S-ANLENK
SCHLAUCHLEITUNGEN SA-B	968513308	10	1	514	968513208	ZUSATZHYDRAULIK SA-BOCK
SCHLAUCHLEITUNGEN SCHM	968712908	91	1	548	917081208	ZENTRALSCHMIERANLAGE O
SCHLAUCHLEITUNGEN SCHMI	968710508	91	1	82	917322008	ZENTRALSCHMIERUNG RAUP
SCHLAUCHLEITUNGEN WIND	967790308	10	1	201	967787708	ZUSATZHYDRAULIK WINDE 1

Bezeichnung	Artikel	Pos.	Menge	Seite	Baugruppe	Bezeichnung
SCHLAUCHLEITUNGEN WIND	967790508	10	1	216	967787808	ZUSATZHYDRAULIK WINDE 2
SCHLAUCHLEITUNGEN WIND	967790708	10	1	904	967789108	ZUSATZHYDRAULIK WINDE 3
SCHLAUCHLEITUNGEN WIND	967791108	10	1	887	967789008	ZUSATZHYDRAULIK WINDE 6
SCHLAUCHLEITUNGEN WIND	968082008	10	1	232	968081908	ZUSATZHYDRAULIK WINDE 4
SCHLAUCHLEITUNGEN ZUSA	968563108	10	1	738	968562908	ZUSATZHYDRAULIK VERBOLZ
SCHLAUCHLEITUNGEN ZWIS	967792708	10	1	1022	967788808	ZUSATZHYDRAULIK ZWISCH
SCHLAUCHLEITUNGEN ZWISC	967792508	10	1	1010	967788708	ZUSATZHYDRAULIK ZWISCH
SCHLAUCHNIPPEL CE-0, H54	9140351	15	1	395	10135386	ATL-ANBAU
SCHLAUCHNIPPEL CE-0, H54	9140351	15	1	396	10135681	ATL-ANBAU
SCHLAUCHNIPPEL CE-0, H56	9272900	15	1	390	10126477	WASSERLEITUNGSANSCHLUE
SCHLAUCHNIPPEL GERADE 11	9270655	5	1	389	10135655	KUEHLMITTELKRUEMMER AN
SCHLAUCHNIPPEL GERADE 11	9270655	13	1	390	10126477	WASSERLEITUNGSANSCHLUE
SCHLAUCHSCHELLE 10/9,5-10,	553102308	14	3	437	917079808	HARNSTOFFTANK
SCHLAUCHSCHELLE 10/9,5-10,	553102308	15	6	489	917080208	ZUSATZHEIZUNG OW
SCHLAUCHSCHELLE 100-104 S	774223708	8	4	539	917080808	KRAFTSTOFFBEHAELTER KPL
SCHLAUCHSCHELLE 100-120	550849408	5	8	539	917080808	KRAFTSTOFFBEHAELTER KPL
SCHLAUCHSCHELLE 115/113-	774211708	179	2	265	967978708	DIESELMOTOR VORM.
SCHLAUCHSCHELLE 140/130-	774209908	13	16	430	917079508	LUFTFILTERANLAGE KPL.
SCHLAUCHSCHELLE 158-166 S	774211908	401	3	677	967788108	HYDRAULIK
SCHLAUCHSCHELLE 169/167-	774227108	10	1	427	917079408	SCHALLDAEMPFERANLAGE
SCHLAUCHSCHELLE 185-193X	774224908	25	4	543	917080908	OELBEHAELTER KPL.
SCHLAUCHSCHELLE 21/16-27/	11118077	183	2	265	967978708	DIESELMOTOR VORM.
SCHLAUCHSCHELLE 21/16-27/	11118077	8	4	296	968240908	KUEHLER VORM.
SCHLAUCHSCHELLE 21/16-27/	11118077	6	2	319	10123759	OELLEITUNG VORM.
SCHLAUCHSCHELLE 21/16-27/	11118077	42	4	364	10135675	KRAFTSTOFFLEITUNGEN
SCHLAUCHSCHELLE 21/16-27/	11118077	12	14	437	917079808	HARNSTOFFTANK
SCHLAUCHSCHELLE 21/16-27/	11118077	23	4	439	968111208	HARNSTOFFTANK VORM.
SCHLAUCHSCHELLE 21/16-27/	11118077	16	13	489	917080208	ZUSATZHEIZUNG OW
SCHLAUCHSCHELLE 21/16-27/	11118077	13	19	595	917200808	HEIZKLIMAGERAET EINBAU
SCHLAUCHSCHELLE 210/208-2	10296652	13	4	543	917080908	OELBEHAELTER KPL.
SCHLAUCHSCHELLE 217-225 S	774229908	303	2	533	967788008	ZUSATZHYDR.MONTAGEEINR
SCHLAUCHSCHELLE 26/20-32/	774215008	17	2	395	10135386	ATL-ANBAU
SCHLAUCHSCHELLE 26/20-32/	774215008	17	2	396	10135681	ATL-ANBAU
SCHLAUCHSCHELLE 32/25-40/	774208508	5	2	300	96004429	SCHLAEUCHE
SCHLAUCHSCHELLE 32/25-40/	774208508	16	16	315	10135639	KURBELGEHAEUSEENTLUEF
SCHLAUCHSCHELLE 32/25-40/	774208508	2	2	372	10122793	ANSAUGSTUTZEN ANBAU
SCHLAUCHSCHELLE 32/25-40/	774208508	2	2	374	9078649	ANSAUGSTUTZEN ANBAU
SCHLAUCHSCHELLE 32/25-40/	774208508	2211	4	422	10141865	DS DIESELMOTOR
SCHLAUCHSCHELLE 32/25-40/	774208508	10	16	424	10141869	DS KURBELGEHAEUSEENTL
SCHLAUCHSCHELLE 32/25-40/	774208508	5	1	490	967276208	ZUSATZHEIZUNG VORM.
SCHLAUCHSCHELLE 41/35-50/	550849508	27	2	296	968240908	KUEHLER VORM.
SCHLAUCHSCHELLE 45/30-45	10878445	15	2	579	964598008	SCHEIBENWISCHANLAGE EIN
SCHLAUCHSCHELLE 50/40-60/	550838008	52	4	584	964598408	INNENVERKLEIDUNG
SCHLAUCHSCHELLE 60/50-70/	774208008	182	2	265	967978708	DIESELMOTOR VORM.
SCHLAUCHSCHELLE 72X20	774213908	186	2	265	967978708	DIESELMOTOR VORM.
SCHLAUCHSCHELLE 77-95/12	11212022	12	6	375	10135729	LADELUFTLEITUNG ANBAU
SCHLAUCHSCHELLE 77-95/12	11212022	2303	4	422	10141865	DS DIESELMOTOR
SCHLAUCHSCHELLE 86-91X25	774227908	187	8	265	967978708	DIESELMOTOR VORM.
SCHLAUCHSCHELLE 90/80-10	774218808	180	16	265	967978708	DIESELMOTOR VORM.
SCHLAUCHSCHELLE 90/80-10	774218808	9	8	296	968240908	KUEHLER VORM.
SCHLAUCHSCHELLE DIN 3017	10872022	181	2	265	967978708	DIESELMOTOR VORM.
SCHLAUCHSCHELLE DIN 3017	10872022	7	1	302	968669208	KRAFTSTOFFVORFILTERANBA
SCHLAUCHSCHELLE DIN 3017	10872022	10	4	437	917079808	HARNSTOFFTANK
SCHLAUCHSCHELLE DIN 3017-	482000705	15	2	389	10135655	KUEHLMITTELKRUEMMER AN
SCHLAUCHSCHELLE DIN 3017-	10872024	3	1	540	967967608	KRAFTSTOFFBEHAELTER VO
SCHLAUCHSCHELLE DIN 3017-	4981178	3	1	372	10122793	ANSAUGSTUTZEN ANBAU
SCHLAUCHSCHELLE DIN 3017-	4981178	3	1	374	9078649	ANSAUGSTUTZEN ANBAU
SCHLAUCHSCHELLE DIN 3017-	4981178	2212	2	422	10141865	DS DIESELMOTOR
SCHLAUCHSCHELLE DIN 3017-	11005281	10	8	398	10138014	LADEDRUCKREGELUNG
SCHLAUCHSCHELLE DIN 3017	4981029	3	2	300	96004429	SCHLAEUCHE

Bezeichnung	Artikel	Pos.	Menge	Seite	Baugruppe	Bezeichnung
SCHLAUCHSCHELLE DIN 3017-	774223808	185	4	265	967978708	DIESELMOTOR VORM.
SCHLAUCHSCHELLE DIN 3017-	774223808	188	2	265	967978708	DIESELMOTOR VORM.
SCHLAUCHSCHELLENVERSC	602440008	4	1	627	927868908	KLEMMKASTEN BELEUCHTUN
SCHLAUCHSCHUTZ DN44-65 S	10449843	32	2	112	918589408	HYDRAULISCHE ABSTUETZUN
SCHLAUCHSTUTZEN BE6-0 ST	774371808	24	4	521	917691308	ZENTRALSCHMIERUNG
SCHLAUCHSTUTZEN DIN 743	4980770	13	1	389	10135655	KUEHLMITTELKRUEMMER AN
SCHLAUCHTUELLE 0 MESSI	10355422	127	2	265	967978708	DIESELMOTOR VORM.
SCHLAUCHTUELLE 0 ST	11088764	128	1	265	967978708	DIESELMOTOR VORM.
SCHLEIFBUEGEL	691041608	17	46	24	11601184	SCHLEIFRINGUEBERTRAEGE
SCHLEIFBUEGEL CUBE2 VE	11003224	45	24	24	11601184	SCHLEIFRINGUEBERTRAEGE
SCHLEIFBUEGELHALTER	10359128	19	2	24	11601184	SCHLEIFRINGUEBERTRAEGE
SCHLEIFBUEGELHALTER	691043108	16	74	24	11601184	SCHLEIFRINGUEBERTRAEGE
SCHLEIFRING	10411780	14	1	1078	10028002	LEITUNGSTROMMEL
SCHLEIFRING 10A PHASE	11003140	15	7	1078	10028002	LEITUNGSTROMMEL
SCHLEIFRING 60X2 2,5²	10114843	5	46	24	11601184	SCHLEIFRINGUEBERTRAEGE
SCHLEIFRING MS60 VERGOL	11003223	44	24	24	11601184	SCHLEIFRINGUEBERTRAEGE
SCHLEIFRINGKOERPER EINBA	968660508	10	1	18	917345308	RAUPENMITTELTEIL
SCHLEIFRINGUEBERTRAEG	11601184	10	1	20	968660508	SCHLEIFRINGKOERPER EINBA
SCHLIESSANLAGE SCHIEBET	968080908	10	1	572	917432008	SCHIEBETUER KPL.
SCHLIESSBOLZEN	11005988	4	1	574	968080908	SCHLIESSANLAGE
SCHLITTEN KPL.	964788008	3	2	586	964588308	FUEHRUNG VORM.
SCHLUESSEL	10873434	(1)	1	482	967924408	ARMATURENBRETT VORM.RE
SCHLUESSEL	10873434	(1)	1	656	968486208	SICHERUNGSBLECH
SCHLUESSEL	570882108	(1)	1	480	10487102	LICCON MONITOR LCD5A
SCHLUESSELRING 25X1,5 ST	12101869	8	1	185	969483508	PARKKONSOLE SCHLAEUCHE
SCHLUESSELRING 25X1,5 ST	12101869	301	1	514	968513208	ZUSATZHYDRAULIK SA-BOCK
SCHLUESSELRING 25X1,5 ST	12101869	301	2	533	967788008	ZUSATZHYDR.MONTAGEEINR
SCHLUESSELRING 25X1,5 ST	12101869	431	6	677	967788108	HYDRAULIK
SCHLUESSELSCHALTER	692701308	25	1	480	10487102	LICCON MONITOR LCD5A
SCHLUSSBREMSLEUCHTE 5/2	607113108	3	2	633	965939808	WARNLEUCHTE
SCHMIERMITTEL-PASTE 100G	040710450	100	1	336	10122645	ZYLINDERKOPFDECKEL ANBA
SCHMIERMITTEL-PASTE 10G F	12692355	100	1	358	10124950	RS EINSPRITZDUESE
SCHMIERNIPPEL DIN 71412 C	510748108	940	1	242	11347396	SEILTROMMEL
SCHMIERNIPPELKAPPE	10014701	13	1	83	11621396	ELEKTROPUMPE
SCHMIEROELLEITUNG 10X1	10135232	2	1	395	10135386	ATL-ANBAU
SCHMIEROELLEITUNG 10X1	10135310	3	1	396	10135681	ATL-ANBAU
SCHMIEROELLEITUNG 6X1	10135646	3	1	382	10135642	ANBAUTEILE LUFTPRESSER
SCHMIEROELLEITUNG 8X1	10150626	5	1	383	10140056	WASSERPUMPE MIT BEFEST.
SCHMIEROELPUMPE MIT BEF	10116165	140	1	306	10137680	DIESELMOTOR
SCHMIEROELPUMPE VORM. B	10116166	1	2	349	10116165	SCHMIEROELPUMPE MIT BE
SCHNAPPSCHALTER	571486808	25	1	24	11601184	SCHLEIFRINGUEBERTRAEGE
SCHNAPPVERSCHLUSS ABS	10296157	2	1	607	968309108	DECKEL KPL.
SCHNAPPVERSCHLUSS ABS	10296157	(2)	3	609	968318208	DECKEL KPL.
SCHNELLBEFESTIGER	704259608	29	1	574	968080908	SCHLIESSANLAGE
SCHOTTBLECH 5X810X250 S	97032594	11	1	137	917347808	UNTERTEIL VORM.
SCHOTTBLECH 5X810X250 S	97032596	12	1	137	917347808	UNTERTEIL VORM.
SCHRAUBE	11006669	20	2	761	10475436	GURTTRAGESYSTEM
SCHRAUBE	511052908	20	2	169	510401908	UMSCHALTVENTIL
SCHRAUBE	570941408	(2)	2	677	967788108	HYDRAULIK
SCHRAUBE AEHNL.ISO 4017 U	10876375	321	8	266	967978708	DIESELMOTOR VORM.
SCHRAUBE M3X34 ST	602334108	512	4	472	967926208	DRAEHTE KPL.
SCHRAUBE M5X20	10664996	4	3	352	10117814	HOCHDRUCKPUMPE VORM.
SCHRAUBE M6X14,4 St Rm>8	10127499	18	2	315	10135639	KURBELGEHAEUSEENTLUEF
SCHRAUBE M6X15,4 St Rm>8	10127691	19	2	315	10135639	KURBELGEHAEUSEENTLUEF
SCHRAUBE M8X20 VERZ	409831208	3	12	464	968287308	AUFSTIEG VORM.
SCHRAUBENDREHER 3,5 CRV	790032008	30	1	128	96005686	GRUNDWERKZEUG
SCHRAUBENDREHER 4,5	885200408	31	1	128	96005686	GRUNDWERKZEUG
SCHRAUBENDREHER 5,5 CRV	790032308	32	1	128	96005686	GRUNDWERKZEUG
SCHRAUBENSICHERUNG 50G	811201708	102	1	384	10118223	ZWISCHENRAD ANBAU
SCHRAUBENSICHERUNG 50	811205708	109	1	311	10143289	KURBELGEHAEUSE KPL.

Bezeichnung	Artikel	Pos.	Menge	Seite	Baugruppe	Bezeichnung
SCHRAUBENSICHERUNG 50	811205708	109	1	314	10124183	KOLBENKUEHLUNG
SCHRAUBENSICHERUNG 50	811205708	(105)	1	322	10134887	OELWANNE MIT BEFEST.
SCHRAUBENSICHERUNG 50	811205708	109	1	338	11364303	ZYLINDERKOPFDECKEL VORM
SCHRAUBENSICHERUNG 50	811205708	109	1	343	11364325	ZYLINDERKOPFDECKEL VORM
SCHRAUBENSICHERUNG 50	811205708	109	1	376	10137808	VERBINDUNGSLEITUNG ANBA
SCHRAUBHUELSE 0	774376008	25	4	521	917691308	ZENTRALSCHMIERUNG
SCHRAUBKARABINER OVAL	10877382	2	2	763	96013575	HUBENDSCHALTER GEWICHT
SCHRAUBKUPPLUNG EMA3 M	7406865	617	4	71	967787408	HYDRAULIK RAUPE
SCHRAUBKUPPLUNG EMA3 M	7406865	617	4	98	967787508	HYDRAULIK RAUPE
SCHRAUBKUPPLUNG EMA3 M	7406865	81	1	265	967978708	DIESELMOTOR VORM.
SCHRAUBKUPPLUNG EMA3 M	7406865	29	1	543	917080908	OELBEHAELTER KPL.
SCHRAUBKUPPLUNG EMA3 M	7406865	745	19	680	967788108	HYDRAULIK
SCHRUMPFSCHLAUCH 12-3,0	603016608	241	0.03	951	968285208	LEITUNGSTROMMEL KPL.
SCHRUMPFSCHLAUCH 12/2,5	10429652	288	0.12	50	96026395	VERKABELUNG
SCHRUMPFSCHLAUCH 12/2,5	10429652	288	0.8	472	967926208	DRAEHTE KPL.
SCHRUMPFSCHLAUCH 17,8/4	10441167	291	0.4	620	968030708	KABELSTRANG
SCHRUMPFSCHLAUCH 44,4/7	11123168	294	0.15	76	967971408	KABELSTRANG
SCHRUMPFSCHLAUCH 44,4/7	11123168	294	0.3	624	968416808	KABELSTRANG
SCHRUMPFSCHLAUCH 6/1,4X	10429651	287	0.2	474	967926408	KABELSTRANG
SCHRUMPFSCHLAUCH 6/1,4X	10429651	287	0.21	624	968416808	KABELSTRANG
SCHUTZ SCHWK.	968100008	2	1	1057	968099808	KAMERAHALTER VORM.
SCHUTZBLECH 4X215X532 S31	97038929	91	1	62	917291608	RAUPENTRAEGER LI.
SCHUTZBLECH 4X215X532 S31	97038929	91	1	95	917291708	RAUPENTRAEGER RE.
SCHUTZBLECH 4X307X778 S31	976555708	4	3	140	917352008	DREHWERK ANBAU
SCHUTZBLECH 4X350X718 S31	97004973	66	1	62	917291608	RAUPENTRAEGER LI.
SCHUTZBLECH 4X350X718 S31	97004973	66	1	95	917291708	RAUPENTRAEGER RE.
SCHUTZBLECH 4X732X363 S3	97057773	120	1	502	917347708	SA-BOCK
SCHUTZBLECH 4X732X363 S3	97057774	121	1	502	917347708	SA-BOCK
SCHUTZBLECH FE//ZNNI8//CN/	968067108	65	1	95	917291708	RAUPENTRAEGER RE.
SCHUTZBLECH FE//ZNNI8//CN/	968067808	65	1	62	917291608	RAUPENTRAEGER LI.
SCHUTZBLECH FE//ZNNI8//CN/	968310808	90	1	62	917291608	RAUPENTRAEGER LI.
SCHUTZBLECH FE//ZNNI8//CN/	968310808	90	1	95	917291708	RAUPENTRAEGER RE.
SCHUTZBLECH KPL. FE//ZNNI	968049308	9	1	18	917345308	RAUPENMITTELTEIL
SCHUTZBLECH SCHWK. FE//	968153908	8	1	221	917451208	WINDE 4 VORM.
SCHUTZBLECH SCHWK. FE//	968154008	9	1	221	917451208	WINDE 4 VORM.
SCHUTZGITTER PA	10222686	37	4	649	967918008	AUFBAUTEILE MONTAGETAFE
SCHUTZHAUBE 3X469X404 S	97039416	46	1	18	917345308	RAUPENMITTELTEIL
SCHUTZHAUBE V2A	10041053	42	1	724	967956008	AUSRUESTUNG KAMERA DRE
SCHUTZKAPPE	10450134	(13)	1	293	11314599	VERSTELLPUMPE
SCHUTZKAPPE	610701108	529	2	621	968030708	KABELSTRANG
SCHUTZKAPPE	779013008	80	4	62	917291608	RAUPENTRAEGER LI.
SCHUTZKAPPE	779013008	80	4	95	917291708	RAUPENTRAEGER RE.
SCHUTZKAPPE	779013008	72	2	221	917451208	WINDE 4 VORM.
SCHUTZKAPPE 180°	11060618	535	1	621	968030708	KABELSTRANG
SCHUTZKAPPE 90°	11067831	536	1	621	968030708	KABELSTRANG
SCHUTZKAPPE JPT	10874331	517	1	471	967925808	KABELSTRANG
SCHUTZKAPPE JPT	10874331	528	4	621	968030708	KABELSTRANG
SCHUTZKAPPE JPT	10874331	531	1	625	968416808	KABELSTRANG
SCHUTZKAPPE M12	602339208	537	4	625	968416808	KABELSTRANG
SCHUTZKAPPE MCP BUCHS	10678458	503	2	621	968030708	KABELSTRANG
SCHUTZKAPPE MS A240	691812808	(504)	1	51	967908108	KABELLISTE MITTELSTUECK
SCHUTZKAPPE MS A240	691812808	(504)	1	51	967908108	KABELLISTE MITTELSTUECK
SCHUTZKAPPE MS A240	691812808	539	2	625	968416808	KABELSTRANG
SCHUTZKAPPE MS A240	691812908	530	2	625	968416808	KABELSTRANG
SCHUTZKAPPE MS A240	691812908	172	1	951	968285208	LEITUNGSTROMMEL KPL.
SCHUTZKAPPE MS A240	691812908	153	1	1033	967922908	KLEMMKASTEN
SCHUTZKAPPE SW10	779020108	2	6	653	922648308	KLEMMBRETT VORM.
SCHUTZPLATTE 60X45X3 PA6	97056864	12	4	25	969088908	HALTER VORM.
SCHUTZSCHLAUCH 40MM AL-	10324905	212	1.15	620	968030708	KABELSTRANG
SCHUTZWALZE KPL.	928830208	9	1	777	917332608	S-ANLENKSTUECK VORM.

Bezeichnung	Artikel	Pos.	Menge	Seite	Baugruppe	Bezeichnung
SCHUTZWALZE KPL.	968161808	36	1	212	917454008	WINDE 2 VORM.
SCHUTZWALZE KPL.	968241808	5	1	894	917474008	WINDE 3 VORM.
SCHUTZWALZE KPL. SPF	928331508	25	2	500	917347708	SA-BOCK
SCHUTZWALZE KPL. SPF	928331508	8	1	777	917332608	S-ANLENKSTUECK VORM.
SCHUTZWALZE KPL. SPF	961866708	13	1	874	917473608	WINDE 6 VORM.
SCHUTZWALZE KPL. SPF	961866708	4	2	894	917474008	WINDE 3 VORM.
SCHUTZWALZE SCHWK.	923878308	(1)	1	874	917473608	WINDE 6 VORM.
SCHUTZWALZE SCHWK.	968161908	1	1	213	968161808	SCHUTZWALZE KPL.
SCHUTZWALZE SCHWK.	968243308	(1)	1	894	917474008	WINDE 3 VORM.
SCHWEBEBALLAST	917229808	346	1	12		LIEBHERR RAUPENKRAN LR
SCHWENKARM SCHWK.	968176508	3	1	559	917081608	KRANFUEHRERKABINE KPL.
SCHWENKVERSCHRAUBUNG	7412734	6	1	84	11621291	VERTEILERKOMBINATION
SCHWINGUNGSDAEMPFER	550452508	121	2	265	967978708	DIESELMOTOR VORM.
SCHWINGUNGSDAEMPFER	550452608	122	2	265	967978708	DIESELMOTOR VORM.
SCHWUNGRAD ANBAU SAE 1X	10120077	530	1	310	10137680	DIESELMOTOR
SCHWUNGRAD VORM. SAE 1X	10120078	1	1	408	10120077	SCHWUNGRAD ANBAU
SCHWUNGRADGEHAEUSE AN	10129212	520	1	309	10137680	DIESELMOTOR
SCR-MODUL GAS	11008894	1	1	427	917079408	SCHALLDAEMPFERANLAGE
SECHSKANTMUTTER AEHNL.	12100243	52	2	296	968240908	KUEHLER VORM.
SECHSKANTMUTTER AEHNL.	11004444	48	8	1027	917251008	L-KOPFSTUECK
SECHSKANTMUTTER AEHNL.	11004444	9	2	1103	968838608	GRUNDHALTER VORM.
SECHSKANTMUTTER DIN 980	10179122	356	2	266	967978708	DIESELMOTOR VORM.
SECHSKANTMUTTER DIN 980	10179122	20	8	965	967946208	VERSTELLFLASCHE KPL.
SECHSKANTMUTTER DIN 985	10875605	10	1	1057	968099808	KAMERAHALTER VORM.
SECHSKANTMUTTER DIN 985	10197769	54	8	296	968240908	KUEHLER VORM.
SECHSKANTMUTTER DIN 985	10197769	88	14	501	917347708	SA-BOCK
SECHSKANTMUTTER DIN 985	10197769	20	10	543	917080908	OELBEHAELTER KPL.
SECHSKANTMUTTER DIN 985	10197769	10	8	559	917081608	KRANFUEHRERKABINE KPL.
SECHSKANTMUTTER DIN 985	10197769	98	13	778	917332608	S-ANLENKSTUECK VORM.
SECHSKANTMUTTER DIN 985	10197769	164	28	921	917333208	D-ANLENKSTUECK VORM.
SECHSKANTMUTTER DIN 985	10197769	13	1	966	967966108	ENDSCHALTER KPL.
SECHSKANTMUTTER DIN 985	10197769	13	1	967	967966808	ENDSCHALTER KPL.
SECHSKANTMUTTER DIN 985	10197769	13	1	978	968028208	AUFLAGE KPL.
SECHSKANTMUTTER DIN 985	10197769	91	4	1028	917251008	L-KOPFSTUECK
SECHSKANTMUTTER DIN 985	10197769	17	4	1054	967957508	KAMERAANBAU S-ANLENKSTU
SECHSKANTMUTTER DIN 985	10197769	11	4	1056	968134408	MECH.ANBAUTEILE SCHEINW
SECHSKANTMUTTER DIN 985	10197769	46	8	1069	917229808	SCHWEBEBALLAST
SECHSKANTMUTTER DIN 985	10197769	13	8	1092	968766508	HALTERUNG
SECHSKANTMUTTER DIN 985	10197769	9	18	1108	968455908	FUSS KPL.
SECHSKANTMUTTER DIN 985	411903208	12	2	729	968646208	KAMERAHALTER VORM.
SECHSKANTMUTTER DIN 985	12218127	321	4	269	968510808	BEFESTIGUNGSTEILE DRUC
SECHSKANTMUTTER DIN 985	10875607	16	8	112	918589408	HYDRAULISCHE ABSTUETZUN
SECHSKANTMUTTER DIN 985	10875607	25	12	175	917401608	DREHBUEHNE KPL.
SECHSKANTMUTTER DIN 985	10875607	354	8	266	967978708	DIESELMOTOR VORM.
SECHSKANTMUTTER DIN 985	10875607	55	8	296	968240908	KUEHLER VORM.
SECHSKANTMUTTER DIN 985	10875607	43	2	457	917080008	LAUFSTEG DREHBUEHNE
SECHSKANTMUTTER DIN 985	10875607	26	2	463	968309908	PODEST KPL.
SECHSKANTMUTTER DIN 985	10875607	16	2	810	917190708	ROLLENSATZ
SECHSKANTMUTTER DIN 985	10875607	15	2	815	917190808	ROLLENSATZ
SECHSKANTMUTTER DIN 985	10875607	30	4	965	967946208	VERSTELLFLASCHE KPL.
SECHSKANTMUTTER DIN 985	10875607	9	2	980	968107908	ZUGZYLINDER VORM.
SECHSKANTMUTTER DIN 985	10875607	11	4	985	969396608	AUFSTIEG VORM.
SECHSKANTMUTTER DIN 985	10875607	9	8	1004	917085308	D-ZWISCHENSTUECK
SECHSKANTMUTTER DIN 985	10875607	9	8	1016	917178608	D-ZWISCHENSTUECK
SECHSKANTMUTTER DIN 985	10875607	28	6	1083	968399508	ANLENKSTUECK VORM.
SECHSKANTMUTTER DIN 985	10875607	24	1	1090	10423865	SEILWINDE
SECHSKANTMUTTER DIN 985	411903308	7	4	589	968397108	LEITER KPL.
SECHSKANTMUTTER DIN 985	10875608	59	4	1069	917229808	SCHWEBEBALLAST
SECHSKANTMUTTER DIN 985	10875609	4	146	56	96006203	BODENPLATTEN VORM.
SECHSKANTMUTTER DIN 985	10875609	355	7	266	967978708	DIESELMOTOR VORM.

Bezeichnung	Artikel	Pos.	Menge	Seite	Baugruppe	Bezeichnung
SECHSKANTMUTTER DIN 985	10875609	13	1	507	967846208	ZUGSTANGE KPL.
SECHSKANTMUTTER DIN 985	10875609	12	1	509	967981008	ZUGSTANGE KPL.
SECHSKANTMUTTER DIN 985	10875609	24	6	539	917080808	KRAFTSTOFFBEHAELTER KPL
SECHSKANTMUTTER DIN 985	10875609	11	6	543	917080908	OELBEHAELTER KPL.
SECHSKANTMUTTER DIN 985	10875609	8	1	820	967746908	STANGE KPL.
SECHSKANTMUTTER DIN 985	10875609	8	1	840	967743808	STANGE KPL.
SECHSKANTMUTTER DIN 985	10875609	13	1	847	967897608	ZUGSTANGE KPL.
SECHSKANTMUTTER DIN 985	10875609	13	1	849	968190108	ZUGSTANGE KPL.
SECHSKANTMUTTER DIN 985	10875609	12	1	851	968190208	ZUGSTANGE KPL.
SECHSKANTMUTTER DIN 985	10875609	30	16	894	917474008	WINDE 3 VORM.
SECHSKANTMUTTER DIN 985	10875609	12	1	923	968242208	ZUGSTANGE KPL.
SECHSKANTMUTTER DIN 985	10875609	5	1	969	967997708	LASCHE VORM.
SECHSKANTMUTTER DIN 985	10875609	10	1	974	968026208	ZUGSTANGE KPL.
SECHSKANTMUTTER DIN 985	10875609	6	2	977	968028008	LASCHE KPL.
SECHSKANTMUTTER DIN 985	10875609	8	1	1006	967733608	STANGE KPL.
SECHSKANTMUTTER DIN 985	10875609	8	1	1018	967704008	STANGE KPL.
SECHSKANTMUTTER DIN 985	10875609	6	2	1029	967913408	STANGE KPL.
SECHSKANTMUTTER DIN 985	10875609	8	1	1088	968772408	ZUGSTANGE KPL.
SECHSKANTMUTTER DIN 985	10875609	8	1	1094	968786808	ZUGSTANGE KPL.
SECHSKANTMUTTER DIN 985	10875610	11	2	131	96051604	ROLLENLAGERUNG
SECHSKANTMUTTER DIN 985	10875610	14	6	175	917401608	DREHBUEHNE KPL.
SECHSKANTMUTTER DIN 985	10875610	77	2	501	917347708	SA-BOCK
SECHSKANTMUTTER DIN 985	10875610	19	1	507	967846208	ZUGSTANGE KPL.
SECHSKANTMUTTER DIN 985	10875610	60	7	831	917231408	S-ADAPTER
SECHSKANTMUTTER DIN 985	10875610	146	1	963	917380508	D-KOPFSTUECK VORM.
SECHSKANTMUTTER DIN 985	10875610	11	4	970	967983208	ZUSATZGEWICHT DERRICK
SECHSKANTMUTTER DIN 985	10875610	8	1	971	968026008	ZUGSTANGE KPL.
SECHSKANTMUTTER DIN 985	10875610	4	3	1110	969944708	HALTERUNG VORM.
SECHSKANTMUTTER DIN 985	12226094	357	2	266	967978708	DIESELMOTOR VORM.
SECHSKANTMUTTER DIN 985	10876399	47	4	477	967926708	ELEKTRIK ANBAUTEILE KABIN
SECHSKANTMUTTER DIN 985	10876399	266	4	790	967923108	LEITUNGSTROMMEL KPL.
SECHSKANTMUTTER DIN 985	10876399	266	4	951	968285208	LEITUNGSTROMMEL KPL.
SECHSKANTMUTTER DIN 985	10875611	28	2	461	968283208	LAUFSTEG DREHBUEHNE LI
SECHSKANTMUTTER DIN 985	10875611	35	2	463	968309908	PODEST KPL.
SECHSKANTMUTTER DIN 985	10875611	52	2	548	917081208	ZENTRALSCHMIERANLAGE O
SECHSKANTMUTTER DIN 985	10875611	83	72	641	967917908	SCHALTSCHRANK MECH.
SECHSKANTMUTTER DIN 985	10875611	325	2	711	967788208	DRUCKLUFTANLAGE
SECHSKANTMUTTER DIN 985	10875611	7	3	1104	967936408	WINDWARNUNG VORM.
SECHSKANTMUTTER DIN 985	10875612	58	3	18	917345308	RAUPENMITTELTEIL
SECHSKANTMUTTER DIN 985	10875612	10	11	25	969088908	HALTER VORM.
SECHSKANTMUTTER DIN 985	10875612	28	2	112	918589408	HYDRAULISCHE ABSTUETZUN
SECHSKANTMUTTER DIN 985	10875612	9	2	150	917081108	ZENTRALSCHMIERANLAGE O
SECHSKANTMUTTER DIN 985	10875612	41	8	175	917401608	DREHBUEHNE KPL.
SECHSKANTMUTTER DIN 985	10875612	59	2	458	917080008	LAUFSTEG DREHBUEHNE
SECHSKANTMUTTER DIN 985	10875612	32	2	463	968309908	PODEST KPL.
SECHSKANTMUTTER DIN 985	10875612	25	4	468	969259908	LAUFSTEG DREHBUEHNE REC
SECHSKANTMUTTER DIN 985	10875612	51	2	548	917081208	ZENTRALSCHMIERANLAGE O
SECHSKANTMUTTER DIN 985	10875612	253	2	635	968681408	BEDIENPULT VERBOLZUNG
SECHSKANTMUTTER DIN 985	10875612	28	2	649	967918008	AUFBAUTEILE MONTAGETAFE
SECHSKANTMUTTER DIN 985	10875612	39	8	749	917081508	AUFNAHME GEGENGEWICHT
SECHSKANTMUTTER DIN 985	10301317	5	1	1103	968838608	GRUNDHALTER VORM.
SECHSKANTMUTTER DIN 985	12102692	33	18	18	917345308	RAUPENMITTELTEIL
SECHSKANTMUTTER DIN 985	12102692	14	6	47	926891108	VERTEILER MASSE
SECHSKANTMUTTER DIN 985	12102692	4	10	80	968727008	KAMERAANBAU RAUPE
SECHSKANTMUTTER DIN 985	12102692	4	10	104	968668808	KAMERAANBAU RAUPE
SECHSKANTMUTTER DIN 985	12102692	97	4	182	968277508	MONTAGETEILE DREHBUEHN
SECHSKANTMUTTER DIN 985	12102692	5	3	185	969483508	PARKKONSOLE SCHLAEUCHE
SECHSKANTMUTTER DIN 985	12102692	353	8	266	967978708	DIESELMOTOR VORM.
SECHSKANTMUTTER DIN 985	12102692	323	3	269	968510808	BEFESTIGUNGSTEILE DRUC
SECHSKANTMUTTER DIN 985	12102692	52	4	427	917079408	SCHALLDAEMPFERANLAGE

Bezeichnung	Artikel	Pos.	Menge	Seite	Baugruppe	Bezeichnung
SECHSKANTMUTTER DIN 985	12102692	95	8	501	917347708	SA-BOCK
SECHSKANTMUTTER DIN 985	12102692	111	1	560	917081608	KRANFUEHRERKABINE KPL.
SECHSKANTMUTTER DIN 985	12102692	171	14	779	917332608	S-ANLENKSTUECK VORM.
SECHSKANTMUTTER DIN 985	12102692	51	15	819	917190908	S-ZWISCHENSTUECK
SECHSKANTMUTTER DIN 985	12102692	48	15	827	917333908	S-ZWISCHENSTUECK
SECHSKANTMUTTER DIN 985	12102692	51	4	863	917571208	S-ZWISCHENSTUECK
SECHSKANTMUTTER DIN 985	12102692	21	44	919	917333208	D-ANLENKSTUECK VORM.
SECHSKANTMUTTER DIN 985	12102692	57	24	962	917380508	D-KOPFSTUECK VORM.
SECHSKANTMUTTER DIN 985	12102692	9	2	972	968027308	ZUGSTANGE VORM.
SECHSKANTMUTTER DIN 985	12102692	72	4	1028	917251008	L-KOPFSTUECK
SECHSKANTMUTTER DIN 985	411903008	23	4	729	968646208	KAMERAHALTER VORM.
SECHSKANTMUTTER DIN 985	10876076	54	4	461	968283208	LAUFSTEG DREHBUEHNE LI
SECHSKANTMUTTER DIN 985	10876076	15	11	468	969259908	LAUFSTEG DREHBUEHNE REC
SECHSKANTMUTTER DIN 985	10876076	85	5	560	917081608	KRANFUEHRERKABINE KPL.
SECHSKANTMUTTER DIN 985	10875614	34	20	18	917345308	RAUPENMITTELTEIL
SECHSKANTMUTTER DIN 985	10875614	6	4	25	969088908	HALTER VORM.
SECHSKANTMUTTER DIN 985	10875614	106	8	62	917291608	RAUPENTRAEGER LI.
SECHSKANTMUTTER DIN 985	10875614	106	8	95	917291708	RAUPENTRAEGER RE.
SECHSKANTMUTTER DIN 985	10875614	14	60	122	917076708	LAUFSTEG RAUPENFAHRWER
SECHSKANTMUTTER DIN 985	10875614	26	16	137	917347808	UNTERTEIL VORM.
SECHSKANTMUTTER DIN 985	10875614	6	2	150	917081108	ZENTRALSCHMIERANLAGE O
SECHSKANTMUTTER DIN 985	10875614	76	12	182	968277508	MONTAGETEILE DREHBUEHN
SECHSKANTMUTTER DIN 985	10875614	25	6	191	917438108	WINDE 1 VORM.
SECHSKANTMUTTER DIN 985	10875614	25	6	212	917454008	WINDE 2 VORM.
SECHSKANTMUTTER DIN 985	10875614	33	7	255	917079108	DIESELMOTOR KPL.
SECHSKANTMUTTER DIN 985	10875614	(7)	2	265	967978708	DIESELMOTOR VORM.
SECHSKANTMUTTER DIN 985	10875614	320	11	269	968510808	BEFESTIGUNGSTEILE DRUC
SECHSKANTMUTTER DIN 985	10875614	53	48	296	968240908	KUEHLER VORM.
SECHSKANTMUTTER DIN 985	10875614	21	4	437	917079808	HARNSTOFFTANK
SECHSKANTMUTTER DIN 985	10875614	9	15	439	968111208	HARNSTOFFTANK VORM.
SECHSKANTMUTTER DIN 985	10875614	3	4	450	915587308	NOTSITZ
SECHSKANTMUTTER DIN 985	10875614	39	125	457	917080008	LAUFSTEG DREHBUEHNE
SECHSKANTMUTTER DIN 985	10875614	13	12	463	968309908	PODEST KPL.
SECHSKANTMUTTER DIN 985	10875614	5	12	464	968287308	AUFSTIEG VORM.
SECHSKANTMUTTER DIN 985	10875614	8	4	465	968287208	KLAPPTRITT VORM.
SECHSKANTMUTTER DIN 985	10875614	26	8	489	917080208	ZUSATZHEIZUNG OW
SECHSKANTMUTTER DIN 985	10875614	13	1	490	967276208	ZUSATZHEIZUNG VORM.
SECHSKANTMUTTER DIN 985	10875614	51	18	501	917347708	SA-BOCK
SECHSKANTMUTTER DIN 985	10875614	29	4	527	917080508	ROLLENLAGERUNG
SECHSKANTMUTTER DIN 985	10875614	7	8	536	917473108	BRENNSTOFFBEHAELTER O
SECHSKANTMUTTER DIN 985	10875614	11	16	539	917080808	KRAFTSTOFFBEHAELTER KPL
SECHSKANTMUTTER DIN 985	10875614	54	3	548	917081208	ZENTRALSCHMIERANLAGE O
SECHSKANTMUTTER DIN 985	10875614	6	6	562	968121308	KRANFUEHRERKABINE VORM
SECHSKANTMUTTER DIN 985	10875614	10	2	586	964588308	FUEHRUNG VORM.
SECHSKANTMUTTER DIN 985	10875614	5	1	591	916097508	SPIEGELANBAU KRANFUEHR
SECHSKANTMUTTER DIN 985	10875614	150	58	603	968286908	GERAEUSCHDAEMMUNG OBE
SECHSKANTMUTTER DIN 985	10875614	5	2	604	968308808	DECKEL KPL.
SECHSKANTMUTTER DIN 985	10875614	5	1	605	968308908	DECKEL KPL.
SECHSKANTMUTTER DIN 985	10875614	5	2	606	968309008	DECKEL KPL.
SECHSKANTMUTTER DIN 985	10875614	8	2	608	968310408	DECKEL KPL.
SECHSKANTMUTTER DIN 985	10875614	8	2	609	968318208	DECKEL KPL.
SECHSKANTMUTTER DIN 985	10875614	7	2	640	967917908	SCHALTSCHRANK MECH.
SECHSKANTMUTTER DIN 985	10875614	18	4	749	917081508	AUFNAHME GEGENGEWICHT
SECHSKANTMUTTER DIN 985	10875614	100	197	778	917332608	S-ANLENKSTUECK VORM.
SECHSKANTMUTTER DIN 985	10875614	35	48	819	917190908	S-ZWISCHENSTUECK
SECHSKANTMUTTER DIN 985	10875614	35	49	827	917333908	S-ZWISCHENSTUECK
SECHSKANTMUTTER DIN 985	10875614	35	214	831	917231408	S-ADAPTER
SECHSKANTMUTTER DIN 985	10875614	35	99	838	917078708	S-ZWISCHENSTUECK
SECHSKANTMUTTER DIN 985	10875614	35	106	845	917078808	S-ZWISCHENSTUECK
SECHSKANTMUTTER DIN 985	10875614	35	108	858	917079208	S-ZWISCHENSTUECK

Bezeichnung	Artikel	Pos.	Menge	Seite	Baugruppe	Bezeichnung
SECHSKANTMUTTER DIN 985	10875614	35	104	863	917571208	S-ZWISCHENSTUECK
SECHSKANTMUTTER DIN 985	10875614	15	78	868	917191008	SL-REDUZIERSTUECK
SECHSKANTMUTTER DIN 985	10875614	9	126	919	917333208	D-ANLENKSTUECK VORM.
SECHSKANTMUTTER DIN 985	10875614	51	140	961	917380508	D-KOPFSTUECK VORM.
SECHSKANTMUTTER DIN 985	10875614	25	12	965	967946208	VERSTELLFLASCHE KPL.
SECHSKANTMUTTER DIN 985	10875614	5	8	978	968028208	AUFLAGE KPL.
SECHSKANTMUTTER DIN 985	10875614	23	5	980	968107908	ZUGZYLINDER VORM.
SECHSKANTMUTTER DIN 985	10875614	9	4	986	969396908	LEITER VORM.
SECHSKANTMUTTER DIN 985	10875614	23	132	1004	917085308	D-ZWISCHENSTUECK
SECHSKANTMUTTER DIN 985	10875614	23	214	1016	917178608	D-ZWISCHENSTUECK
SECHSKANTMUTTER DIN 985	10875614	33	32	1027	917251008	L-KOPFSTUECK
SECHSKANTMUTTER DIN 985	10875614	9	4	1030	96001219	HUBENDSCHALTER VORM.
SECHSKANTMUTTER DIN 985	10875614	5	3	1054	967957508	KAMERAANBAU S-ANLENKSTU
SECHSKANTMUTTER DIN 985	10875614	9	1	1056	968134408	MECH.ANBAUTEILE SCHEINW
SECHSKANTMUTTER DIN 985	10875614	11	8	1057	968099808	KAMERAHALTER VORM.
SECHSKANTMUTTER DIN 985	10875614	24	52	1069	917229808	SCHWEBEBALLAST
SECHSKANTMUTTER DIN 985	10875614	27	77	1083	968399508	ANLENKSTUECK VORM.
SECHSKANTMUTTER DIN 985	10875614	19	63	1085	968678908	ZWISCHENSTUECK VORM.
SECHSKANTMUTTER DIN 985	10875614	22	8	1087	968671408	KOPFSTUECK VORM.
SECHSKANTMUTTER DIN 985	411903108	74	13	570	917202908	KABINE VERGLAST
SECHSKANTMUTTER DIN 985	411903108	20	4	729	968646208	KAMERAHALTER VORM.
SECHSKANTMUTTER DIN 985	411903108	4	4	1105	967937608	HINDERNISFEUER VORM.
SECHSKANTMUTTER EN 1661	11820285	8	2	350	10134883	OELLEITUNG ANBAU
SECHSKANTMUTTER ISO 403	11002807	37	8	122	917076708	LAUFSTEG RAUPENFAHRWER
SECHSKANTMUTTER ISO 403	11002807	26	2	400	10120850	GENERATOR ANBAU
SECHSKANTMUTTER ISO 403	11002807	32	5	495	10451181	VERFLUESSIGEREINHEIT
SECHSKANTMUTTER ISO 403	11002807	40	8	919	917333208	D-ANLENKSTUECK VORM.
SECHSKANTMUTTER ISO 403	12102695	47	12	137	917347808	UNTERTEIL VORM.
SECHSKANTMUTTER ISO 403	12102695	308	2	252	967787908	ZUSATZHYDRAULIK MONTAGE
SECHSKANTMUTTER ISO 403	12102695	31	4	255	917079108	DIESELMOTOR KPL.
SECHSKANTMUTTER ISO 403	12102695	352	65	266	967978708	DIESELMOTOR VORM.
SECHSKANTMUTTER ISO 403	12102695	322	2	269	968510808	BEFESTIGUNGSTEILE DRUC
SECHSKANTMUTTER ISO 403	12102695	50	10	427	917079408	SCHALLDAEMPFERANLAGE
SECHSKANTMUTTER ISO 403	12102695	9	16	433	917079708	BATTERIELAGERUNG
SECHSKANTMUTTER ISO 403	12102695	32	2	445	917203308	STEUERSTAND
SECHSKANTMUTTER ISO 403	12102695	35	22	457	917080008	LAUFSTEG DREHBUEHNE
SECHSKANTMUTTER ISO 403	12102695	19	44	461	968283208	LAUFSTEG DREHBUEHNE LI
SECHSKANTMUTTER ISO 403	12102695	(6)	2	501	917347708	SA-BOCK
SECHSKANTMUTTER ISO 403	12102695	24	4	527	917080508	ROLLENLAGERUNG
SECHSKANTMUTTER ISO 403	12102695	91	8	560	917081608	KRANFUEHRERKABINE KPL.
SECHSKANTMUTTER ISO 403	12102695	31	4	894	917474008	WINDE 3 VORM.
SECHSKANTMUTTER ISO 403	12102695	11	1	978	968028208	AUFLAGE KPL.
SECHSKANTMUTTER ISO 403	510748608	3	1	730	965669108	FUEHRUNG
SECHSKANTMUTTER ISO 403	11002808	28	1	400	10120850	GENERATOR ANBAU
SECHSKANTMUTTER ISO 4032	10875616	30	1	18	917345308	RAUPENMITTELTEIL
SECHSKANTMUTTER ISO 4032	10875616	24	4	175	917401608	DREHBUEHNE KPL.
SECHSKANTMUTTER ISO 4032	10875616	25	8	181	968277508	MONTAGETEILE DREHBUEHN
SECHSKANTMUTTER ISO 4032	10875616	24	6	221	917451208	WINDE 4 VORM.
SECHSKANTMUTTER ISO 4032	10875616	351	4	266	967978708	DIESELMOTOR VORM.
SECHSKANTMUTTER ISO 4032	10875616	34	8	500	917347708	SA-BOCK
SECHSKANTMUTTER ISO 4032	10875616	41	3	559	917081608	KRANFUEHRERKABINE KPL.
SECHSKANTMUTTER ISO 4032	10875616	8	8	735	917618308	VERBOLZUNG DB-SCHWEBE
SECHSKANTMUTTER ISO 4032	10875616	8	8	819	917190908	S-ZWISCHENSTUECK
SECHSKANTMUTTER ISO 4032	10875616	8	8	827	917333908	S-ZWISCHENSTUECK
SECHSKANTMUTTER ISO 4032	10875616	8	8	831	917231408	S-ADAPTER
SECHSKANTMUTTER ISO 4032	10875616	8	8	838	917078708	S-ZWISCHENSTUECK
SECHSKANTMUTTER ISO 4032	10875616	8	8	845	917078808	S-ZWISCHENSTUECK
SECHSKANTMUTTER ISO 4032	10875616	8	8	858	917079208	S-ZWISCHENSTUECK
SECHSKANTMUTTER ISO 4032	10875616	8	8	863	917571208	S-ZWISCHENSTUECK
SECHSKANTMUTTER ISO 4032	10875616	142	4	921	917333208	D-ANLENKSTUECK VORM.

Bezeichnung	Artikel	Pos.	Menge	Seite	Baugruppe	Bezeichnung
SECHSKANTMUTTER ISO 4032	10875616	85	12	962	917380508	D-KOPFSTUECK VORM.
SECHSKANTMUTTER ISO 4032	10875616	60	8	1028	917251008	L-KOPFSTUECK
SECHSKANTMUTTER ISO 4032	411505001	88	8	64	90029090	WINKELGETRIEBE
SECHSKANTMUTTER ISO 4032	411505001	88	8	66	90029091	WINKELGETRIEBE
SECHSKANTMUTTER ISO 4032	10875617	31	4	18	917345308	RAUPENMITTELTEIL
SECHSKANTMUTTER ISO 4032	10875617	4	2	508	967846508	ZUGSTANGE VORM.
SECHSKANTMUTTER ISO 4032	10875617	4	3	510	967981108	ZUGSTANGE VORM.
SECHSKANTMUTTER ISO 4032	10875617	12	1	529	917080608	MONTAGEEINRICHTUNG RA
SECHSKANTMUTTER ISO 4032	10875617	4	4	821	967747008	STANGE VORM.
SECHSKANTMUTTER ISO 4032	10875617	4	8	841	967744008	STANGE VORM.
SECHSKANTMUTTER ISO 4032	10875617	5	3	848	967950808	ZUGSTANGE VORM.
SECHSKANTMUTTER ISO 4032	10875617	5	4	850	968214108	ZUGSTANGE VORM.
SECHSKANTMUTTER ISO 4032	10875617	4	4	852	968217108	ZUGSTANGE VORM.
SECHSKANTMUTTER ISO 4032	10875617	4	4	924	968242108	ZUGSTANGE VORM.
SECHSKANTMUTTER ISO 4032	10875617	4	2	925	968246608	ZUGSTANGE KPL.
SECHSKANTMUTTER ISO 4032	10875617	4	5	972	968027308	ZUGSTANGE VORM.
SECHSKANTMUTTER ISO 4032	10875617	4	5	973	968026108	ZUGSTANGE VORM.
SECHSKANTMUTTER ISO 4032	10875617	4	4	975	968027708	ZUGSTANGE VORM.
SECHSKANTMUTTER ISO 4032	10875617	4	4	1007	967733808	STANGE VORM.
SECHSKANTMUTTER ISO 4032	10875617	4	8	1019	967704108	STANGE VORM.
SECHSKANTMUTTER ISO 4032	10875617	32	3	1069	917229808	SCHWEBEBALLAST
SECHSKANTMUTTER ISO 4032	10875617	4	2	1089	968803008	ZUGSTANGE VORM.
SECHSKANTMUTTER ISO 4032	10875617	4	2	1095	968786908	ZUGSTANGE VORM.
SECHSKANTMUTTER ISO 403	10425687	20	16	122	917076708	LAUFSTEG RAUPENFAHRWER
SECHSKANTMUTTER ISO 4032	10875618	9	1	124	968705508	STUETZE
SECHSKANTMUTTER ISO 4032	10875618	25	4	137	917347808	UNTERTEIL VORM.
SECHSKANTMUTTER ISO 4032	10875618	8	16	745	917863208	TRANSPORTABLAGE
SECHSKANTMUTTER ISO 403	10425688	32	2	18	917345308	RAUPENMITTELTEIL
SECHSKANTMUTTER ISO 403	10425688	21	10	221	917451208	WINDE 4 VORM.
SECHSKANTMUTTER ISO 403	10425688	10	8	744	917508308	TRANSPORTABLAGE
SECHSKANTMUTTER ISO 4032	12226068	(156)	2	1038	967276708	EMPFAENGER
SECHSKANTMUTTER ISO 4032	10005173	23	2	640	967917908	SCHALTSCHRANK MECH.
SECHSKANTMUTTER ISO 403	10425689	9	4	463	968309908	PODEST KPL.
SECHSKANTMUTTER ISO 403	10425689	15	8	1048	917228808	DOPPELHAKENFLASCHE
SECHSKANTMUTTER ISO 403	10425689	15	8	1049	917229008	HAKENFLASCHE
SECHSKANTMUTTER ISO 403	10425689	18	4	1069	917229808	SCHWEBEBALLAST
SECHSKANTMUTTER ISO 403	10425689	5	36	1080	917230008	ZENTRIERUNG STANDARD
SECHSKANTMUTTER ISO 403	10875619	26	2	574	968080908	SCHLIESSANLAGE
SECHSKANTMUTTER ISO 403	10875619	3	4	741	917190508	EL.KUEHLWASSERVORWAE
SECHSKANTMUTTER ISO 403	10875620	57	6	18	917345308	RAUPENMITTELTEIL
SECHSKANTMUTTER ISO 403	10875620	8	6	82	917322008	ZENTRALSCHMIERUNG RAUP
SECHSKANTMUTTER ISO 403	10875620	8	6	106	917322208	ZENTRALSCHMIERUNG RAUP
SECHSKANTMUTTER ISO 403	10875620	19	1	398	10138014	LADEDRUCKREGELUNG
SECHSKANTMUTTER ISO 403	10875620	5	2	521	917691308	ZENTRALSCHMIERUNG
SECHSKANTMUTTER ISO 403	10875620	34	2	593	964837908	ANBAUTEILE
SECHSKANTMUTTER ISO 403	10875620	8	8	612	968255808	DECKEL VORM.
SECHSKANTMUTTER ISO 403	10875620	9	8	613	968255908	DECKEL VORM.
SECHSKANTMUTTER ISO 403	10875620	8	8	614	968256008	DECKEL VORM.
SECHSKANTMUTTER ISO 403	10875620	8	8	615	968256108	DECKEL VORM.
SECHSKANTMUTTER ISO 403	10875620	72	10	637	917082908	EINBAUTEILE SCHALTSCHRAN
SECHSKANTMUTTER ISO 403	10875620	8	5	743	917190608	FREMDEINSPEISUNG
SECHSKANTMUTTER ISO 403	10875620	12	2	952	917692208	ZENTRALSCHMIERUNG
SECHSKANTMUTTER ISO 403	10197764	29	2	45	967907608	SCHALTKASTEN VORM.
SECHSKANTMUTTER ISO 403	10197764	6	4	47	926891108	VERTEILER MASSE
SECHSKANTMUTTER ISO 403	10197764	110	4	182	968277508	MONTAGETEILE DREHBUEHN
SECHSKANTMUTTER ISO 403	10197764	6	5	183	968907308	PARKKONSOLE SCHLAEUCHE
SECHSKANTMUTTER ISO 403	10197764	6	3	184	968907408	PARKKONSOLE SCHLAEUCHE
SECHSKANTMUTTER ISO 403	10197764	33	2	191	917438108	WINDE 1 VORM.
SECHSKANTMUTTER ISO 403	10197764	33	2	212	917454008	WINDE 2 VORM.
SECHSKANTMUTTER ISO 403	10197764	14	8	237	917645608	MONTAGEWINDE VORM.

Bezeichnung	Artikel	Pos.	Menge	Seite	Baugruppe	Bezeichnung
SECHSKANTMUTTER ISO 403	10197764	(4)	4	265	967978708	DIESELMOTOR VORM.
SECHSKANTMUTTER ISO 403	10197764	51	12	296	968240908	KUEHLER VORM.
SECHSKANTMUTTER ISO 403	10197764	21	11	433	917079708	BATTERIELAGERUNG
SECHSKANTMUTTER ISO 403	10197764	11	32	453	917079908	DREHBUEHNENVERKLEIDUN
SECHSKANTMUTTER ISO 403	10197764	7	4	466	968904008	TRAEGER VORM.
SECHSKANTMUTTER ISO 403	10197764	310	74	514	968513208	ZUSATZHYDRAULIK SA-BOCK
SECHSKANTMUTTER ISO 403	10197764	64	3	560	917081608	KRANFUEHRERKABINE KPL.
SECHSKANTMUTTER ISO 403	10197764	22	8	593	964837908	ANBAUTEILE
SECHSKANTMUTTER ISO 403	10197764	25	2	595	917200808	HEIZKLIMAGERAET EINBAU
SECHSKANTMUTTER ISO 403	10197764	151	12	603	968286908	GERAEUSCHDAEMMUNG OBE
SECHSKANTMUTTER ISO 403	10197764	4	2	604	968308808	DECKEL KPL.
SECHSKANTMUTTER ISO 403	10197764	4	1	605	968308908	DECKEL KPL.
SECHSKANTMUTTER ISO 403	10197764	4	2	606	968309008	DECKEL KPL.
SECHSKANTMUTTER ISO 403	10197764	4	2	607	968309108	DECKEL KPL.
SECHSKANTMUTTER ISO 403	10197764	80	1	650	967918008	AUFBAUTEILE MONTAGETAFE
SECHSKANTMUTTER ISO 403	10197764	5	12	653	922648308	KLEMMBRETT VORM.
SECHSKANTMUTTER ISO 403	10197764	43	4	727	967956208	KAMERAANBAU DREHBUEHN
SECHSKANTMUTTER ISO 403	10197764	306	2	936	967788408	ZUSATZHYDRAULIK D-ANLENK
SECHSKANTMUTTER ISO 403	10197764	15	1	985	969396608	AUFSTIEG VORM.
SECHSKANTMUTTER ISO 403	10197764	9	7	1054	967957508	KAMERAANBAU S-ANLENKSTU
SECHSKANTMUTTER ISO 403	10197764	301	2	1062	968883308	ZUSATZHYDR.BOLZENZIEHZ
SECHSKANTMUTTER ISO 403	10197764	301	2	1065	968883408	ZUSATZHYDR.BOLZENZIEHZ
SECHSKANTMUTTER ISO 403	10197764	9	4	1071	921723608	SCHALTEINHEIT
SECHSKANTMUTTER ISO 403	10197764	9	4	1072	921723708	SCHALTEINHEIT
SECHSKANTMUTTER ISO 403	10197764	25	1	1090	10423865	SEILWINDE
SECHSKANTMUTTER ISO 4032	411530301	10	2	589	968397108	LEITER KPL.
SECHSKANTMUTTER ISO 4032	411530301	20	19	727	967956208	KAMERAANBAU DREHBUEHN
SECHSKANTMUTTER ISO 4032	411530301	7	4	731	96005701	KAMERAHALTER VORM.
SECHSKANTMUTTER ISO 403	4000381	8	1	382	10135642	ANBAUTEILE LUFTPRESSER
SECHSKANTMUTTER ISO 403	4000381	20	2	388	10135649	ENTLUEFTUNGSLEITUNG AN
SECHSKANTMUTTER ISO 403	4000381	18	3	398	10138014	LADEDRUCKREGELUNG
SECHSKANTMUTTER ISO 403	10197760	10	4	47	926891108	VERTEILER MASSE
SECHSKANTMUTTER ISO 403	10197760	29	2	112	918589408	HYDRAULISCHE ABSTUETZUN
SECHSKANTMUTTER ISO 403	10197760	51	23	427	917079408	SCHALLDAEMPFERANLAGE
SECHSKANTMUTTER ISO 403	10197760	30	24	430	917079508	LUFTFILTERANLAGE KPL.
SECHSKANTMUTTER ISO 403	10197760	16	4	729	968646208	KAMERAHALTER VORM.
SECHSKANTMUTTER ISO 403	11693875	10	4	138	968284308	MONTAGETEILE UNTERTEIL
SECHSKANTMUTTER ISO 403	11693875	32	4	181	968277508	MONTAGETEILE DREHBUEHN
SECHSKANTMUTTER ISO 403	11693875	28	17	221	917451208	WINDE 4 VORM.
SECHSKANTMUTTER ISO 403	11693875	350	45	266	967978708	DIESELMOTOR VORM.
SECHSKANTMUTTER ISO 403	11693875	15	6	433	917079708	BATTERIELAGERUNG
SECHSKANTMUTTER ISO 403	11693875	10	8	434	968169408	BATTERIEKASTEN VORM.
SECHSKANTMUTTER ISO 403	11693875	43	12	461	968283208	LAUFSTEG DREHBUEHNE LI
SECHSKANTMUTTER ISO 403	11693875	4	2	465	968287208	KLAPPTRITT VORM.
SECHSKANTMUTTER ISO 403	11693875	86	2	501	917347708	SA-BOCK
SECHSKANTMUTTER ISO 403	11693875	23	8	529	917080608	MONTAGEEINRICHTUNG RA
SECHSKANTMUTTER ISO 403	11693875	305	8	533	967788008	ZUSATZHYDR.MONTAGEEINR
SECHSKANTMUTTER ISO 403	11693875	53	4	548	917081208	ZENTRALSCHMIERANLAGE O
SECHSKANTMUTTER ISO 403	11693875	72	10	560	917081608	KRANFUEHRERKABINE KPL.
SECHSKANTMUTTER ISO 403	11693875	424	10	677	967788108	HYDRAULIK
SECHSKANTMUTTER ISO 403	11693875	442	6	677	967788108	HYDRAULIK
SECHSKANTMUTTER ISO 403	11693875	67	3	1070	917229808	SCHWEBEBALLAST
SECHSKANTMUTTER ISO 4032	510737408	17	9	727	967956208	KAMERAANBAU DREHBUEHN
SECHSKANTMUTTER ISO 4032	4901732	28	8	191	917438108	WINDE 1 VORM.
SECHSKANTMUTTER ISO 4032	4901732	28	8	212	917454008	WINDE 2 VORM.
SECHSKANTMUTTER ISO 4032	4901732	21	4	213	968161808	SCHUTZWALZE KPL.
SECHSKANTMUTTER ISO 4032	4901732	25	4	1085	968678908	ZWISCHENSTUECK VORM.
SECHSKANTMUTTER ISO 403	10179975	18	4	527	917080508	ROLLENLAGERUNG
SECHSKANTMUTTER ISO 403	4635422	16	4	187	917077708	BOLZEN S-ANLENKSTUECK
SECHSKANTMUTTER ISO 403	4635422	23	2	559	917081608	KRANFUEHRERKABINE KPL.

Bezeichnung	Artikel	Pos.	Menge	Seite	Baugruppe	Bezeichnung
SECHSKANTMUTTER ISO 403	511001708	19	2	595	917200808	HEIZKLIMAGERAET EINBAU
SECHSKANTMUTTER ISO 403	410120308	17	2	574	968080908	SCHLIESSANLAGE
SECHSKANTMUTTER ISO 7040	10875629	11	8	468	969259908	LAUFSTEG DREHBUEHNE REC
SECHSKANTMUTTER ISO 7040	10875629	24	16	749	917081508	AUFNAHME GEGENGEWICHT
SECHSKANTMUTTER ISO 7040	10875629	159	12	779	917332608	S-ANLENKSTUECK VORM.
SECHSKANTMUTTER ISO 7040	11840127	93	16	778	917332608	S-ANLENKSTUECK VORM.
SECHSKANTMUTTER ISO 7040	11840127	40	8	868	917191008	SL-REDUZIERSTUECK
SECHSKANTMUTTER ISO 7040	11840127	41	8	894	917474008	WINDE 3 VORM.
SECHSKANTMUTTER ISO 7040	11840127	75	21	920	917333208	D-ANLENKSTUECK VORM.
SECHSKANTMUTTER ISO 7040	10875630	32	2	255	917079108	DIESELMOTOR KPL.
SECHSKANTMUTTER ISO 704	11656734	49	6	493	917191108	KLIMAANLAGE
SECHSKANTMUTTER ISO 704	11656734	17	2	1056	968134408	MECH.ANBAUTEILE SCHEINW
SECHSKANTMUTTER ISO 704	11656734	22	2	1057	968099808	KAMERAHALTER VORM.
SECHSKANTMUTTER ISO 704	11656731	46	1	493	917191108	KLIMAANLAGE
SECHSKANTMUTTER ISO 704	11656731	42	4	1044	917228608	MASTNASE
SECHSKANTMUTTER ISO 704	10814801	3	1	1090	10423865	SEILWINDE
SECHSKANTMUTTER ISO 704	4635148	50	4	874	917473608	WINDE 6 VORM.
SECHSKANTMUTTER ISO 704	4635148	26	6	1087	968671408	KOPFSTUECK VORM.
SECHSKANTMUTTER ISO 7042	10814800	50	12	122	917076708	LAUFSTEG RAUPENFAHRWER
SECHSKANTMUTTER ISO 867	10875633	21	3	477	967926708	ELEKTRIK ANBAUTEILE KABIN
SECHSKANTMUTTER ISO 867	10179933	17	2	213	968161808	SCHUTZWALZE KPL.
SECHSKANTMUTTER ISO 8675	10285016	8	2	729	968646208	KAMERAHALTER VORM.
SECHSKANTMUTTER M10X1	10012557	3	2	335	10122503	KIPPHEBELBOCK VORM.
SECHSKANTMUTTER M32X1,5	602504408	48	1	640	967917908	SCHALTSCHRANK MECH.
SECHSKANTRIPPENMUTTER	10003366	3	1	377	9078314	HEIZFLANSCH ANBAU
SECHSKANTSCHRAUBE DIN	10045357	2	3	383	10140056	WASSERPUMPE MIT BEFEST.
SECHSKANTSCHRAUBE DIN	10112497	11	1	404	10135336	ABDECKPLATTE ANBAU
SECHSKANTSCHRAUBE DIN	10289164	5	14	349	10116165	SCHMIEROELPUMPE MIT BE
SECHSKANTSCHRAUBE DIN 6	10037106	16	1	319	10123759	OELLEITUNG VORM.
SECHSKANTSCHRAUBE DIN 6	10037106	16	3	375	10135729	LADELUFTLEITUNG ANBAU
SECHSKANTSCHRAUBE DIN 6	10030519	(13)	1	322	10134887	OELWANNE MIT BEFEST.
SECHSKANTSCHRAUBE DIN 6	10030519	7	2	350	10134883	OELLEITUNG ANBAU
SECHSKANTSCHRAUBE DIN 6	10009007	18	1	361	10137788	KRAFTSTOFF-FEINFILTERAN
SECHSKANTSCHRAUBE DIN 6	10009007	13	4	376	10137808	VERBINDUNGSLEITUNG ANBA
SECHSKANTSCHRAUBE DIN 6	10009007	10	6	389	10135655	KUEHLMITTELKRUEMMER AN
SECHSKANTSCHRAUBE DIN	10336200	13	8	392	10115667	ABGASROHR RECHTS
SECHSKANTSCHRAUBE DIN	10336200	13	8	393	10115668	ABGASROHR LINKS
SECHSKANTSCHRAUBE DIN 6	10016907	8	7	409	10137987	STEUERGERAET ANBAU
SECHSKANTSCHRAUBE EN 1	12207561	4	8	369	9079074	LUFTANSAUGUNG ANBAU
SECHSKANTSCHRAUBE EN 1	12207561	3	4	370	9079075	LUFTANSAUGUNG RECHTS
SECHSKANTSCHRAUBE EN 1	12207561	3	4	371	9079076	LUFTANSAUGUNG LINKS
SECHSKANTSCHRAUBE EN 16	11692608	20	1	400	10120850	GENERATOR ANBAU
SECHSKANTSCHRAUBE EN 16	12207559	18	1	375	10135729	LADELUFTLEITUNG ANBAU
SECHSKANTSCHRAUBE EN 1	12207564	6	4	353	10137654	ANTRIEB FUER HOCHDRUCK
SECHSKANTSCHRAUBE EN 1	12207564	3	1	383	10140056	WASSERPUMPE MIT BEFEST.
SECHSKANTSCHRAUBE EN 1	12207564	11	2	390	10126477	WASSERLEITUNGSANSCHLUE
SECHSKANTSCHRAUBE EN 1	11656153	22	2	400	10120850	GENERATOR ANBAU
SECHSKANTSCHRAUBE EN 1	11656153	65	2	411	10135786	KABELBAUM ANBAU
SECHSKANTSCHRAUBE EN 1	11656154	12	3	376	10137808	VERBINDUNGSLEITUNG ANBA
SECHSKANTSCHRAUBE EN 1	11656155	10	4	359	10138091	KRAFTSTOFFVORFILTERANBA
SECHSKANTSCHRAUBE EN 1	11656155	19	2	397	10137635	ABGASSTUTZEN ANBAU
SECHSKANTSCHRAUBE EN 1	11656155	14	2	421	10119873	NEBENABTRIEB ANBAU
SECHSKANTSCHRAUBE EN 16	10299582	3	8	369	9079074	LUFTANSAUGUNG ANBAU
SECHSKANTSCHRAUBE EN 16	10299582	2	4	370	9079075	LUFTANSAUGUNG RECHTS
SECHSKANTSCHRAUBE EN 16	10299582	2	4	371	9079076	LUFTANSAUGUNG LINKS
SECHSKANTSCHRAUBE EN 1	11643686	6	1	409	10137987	STEUERGERAET ANBAU
SECHSKANTSCHRAUBE EN 1	11656156	5	1	409	10137987	STEUERGERAET ANBAU
SECHSKANTSCHRAUBE EN 1	11626073	7	1	404	10135336	ABDECKPLATTE ANBAU
SECHSKANTSCHRAUBE EN 16	10299587	6	4	313	9078462	AGGREGATETRAEGER ANBA
SECHSKANTSCHRAUBE EN 1	11656158	19	1	375	10135729	LADELUFTLEITUNG ANBAU

Bezeichnung	Artikel	Pos.	Menge	Seite	Baugruppe	Bezeichnung
SECHSKANTSCHRAUBE EN 1	11656158	8	1	404	10135336	ABDECKPLATTE ANBAU
SECHSKANTSCHRAUBE EN 16	10299588	20	1	375	10135729	LADELUFTLEITUNG ANBAU
SECHSKANTSCHRAUBE EN 1	11656160	23	1	315	10135639	KURBELGEHAEUSEENTLUEF
SECHSKANTSCHRAUBE EN 1	11656160	17	1	375	10135729	LADELUFTLEITUNG ANBAU
SECHSKANTSCHRAUBE EN 16	12692825	7	1	353	10137654	ANTRIEB FUER HOCHDRUCK
SECHSKANTSCHRAUBE EN 1	10299598	9	2	406	10129212	SCHWUNGRADGEHAEUSE AN
SECHSKANTSCHRAUBE EN 1	10299598	8	4	418	10126182	NEBENABTRIEB ANBAU
SECHSKANTSCHRAUBE EN 1	10299598	11	6	421	10119873	NEBENABTRIEB ANBAU
SECHSKANTSCHRAUBE EN 16	10299566	2	3	401	10120540	STARTER ANBAU
SECHSKANTSCHRAUBE EN 1	10875423	21	2	400	10120850	GENERATOR ANBAU
SECHSKANTSCHRAUBE EN 1	10875423	9	2	421	10119873	NEBENABTRIEB ANBAU
SECHSKANTSCHRAUBE EN 16	10299568	7	10	406	10129212	SCHWUNGRADGEHAEUSE AN
SECHSKANTSCHRAUBE EN 1	12207569	(3)	1	410	10135786	KABELBAUM ANBAU
SECHSKANTSCHRAUBE EN 1	12207569	(3)	1	410	10135786	KABELBAUM ANBAU
SECHSKANTSCHRAUBE EN 1	10875503	26	4	45	967907608	SCHALTKASTEN VORM.
SECHSKANTSCHRAUBE EN 1	10875503	17	4	477	967926708	ELEKTRIK ANBAUTEILE KABIN
SECHSKANTSCHRAUBE EN 1	10875503	16	4	632	968031008	ELEKTRIK KLEMMKASTEN DB
SECHSKANTSCHRAUBE EN 1	10875503	70	41	637	917082908	EINBAUTEILE SCHALTSCHRAN
SECHSKANTSCHRAUBE EN 1	10875503	80	8	641	967917908	SCHALTSCHRANK MECH.
SECHSKANTSCHRAUBE EN 1	10875503	62	55	650	967918008	AUFBAUTEILE MONTAGETAFE
SECHSKANTSCHRAUBE EN 1	10875503	7	2	651	968095808	MONTAGEEINHEIT VORM.
SECHSKANTSCHRAUBE EN 16	12207546	17	2	398	10138014	LADEDRUCKREGELUNG
SECHSKANTSCHRAUBE EN 16	12207546	64	6	411	10135786	KABELBAUM ANBAU
SECHSKANTSCHRAUBE EN 16	11840297	31	1	364	10135675	KRAFTSTOFFLEITUNGEN
SECHSKANTSCHRAUBE EN 16	11840297	11	2	365	10119413	DRUCKLEITUNG ANBAU
SECHSKANTSCHRAUBE EN 16	11840297	47	15	411	10135786	KABELBAUM ANBAU
SECHSKANTSCHRAUBE EN 16	11840297	25	4	435	968175408	ELEKTRIK BATTERIEKASTEN
SECHSKANTSCHRAUBE EN 16	11840297	40	2	569	917202908	KABINE VERGLAST
SECHSKANTSCHRAUBE EN 16	11840297	9	2	642	969408008	DECKEL KPL.
SECHSKANTSCHRAUBE EN 16	12207548	6	3	338	11364303	ZYLINDERKOPFDECKEL VORM
SECHSKANTSCHRAUBE EN 16	12207548	6	3	343	11364325	ZYLINDERKOPFDECKEL VORM
SECHSKANTSCHRAUBE EN 16	12207548	2	4	377	9078314	HEIZFLANSCH ANBAU
SECHSKANTSCHRAUBE EN 16	12217566	16	1	388	10135649	ENTLUEFTUNGSLEITUNG AN
SECHSKANTSCHRAUBE EN 16	12217566	49	4	411	10135786	KABELBAUM ANBAU
SECHSKANTSCHRAUBE EN 16	12207549	29	1	364	10135675	KRAFTSTOFFLEITUNGEN
SECHSKANTSCHRAUBE EN 16	12207551	8	2	359	10138091	KRAFTSTOFFVORFILTERANBA
SECHSKANTSCHRAUBE EN 1	12207552	10	7	346	10124762	OELMODULANBAU
SECHSKANTSCHRAUBE EN 1	12207552	9	4	404	10135336	ABDECKPLATTE ANBAU
SECHSKANTSCHRAUBE EN 16	12210058	8	3	313	9078462	AGGREGATETRAEGER ANBA
SECHSKANTSCHRAUBE EN 16	11656991	41	1	364	10135675	KRAFTSTOFFLEITUNGEN
SECHSKANTSCHRAUBE EN 1	12207553	5	5	385	10125247	THERMOSTATGEHAEUSE AN
SECHSKANTSCHRAUBE EN 1	12210059	3	2	317	10126771	HALTER ANBAU
SECHSKANTSCHRAUBE EN 1	11826195	12	11	346	10124762	OELMODULANBAU
SECHSKANTSCHRAUBE EN 1	11826195	4	2	361	10137788	KRAFTSTOFF-FEINFILTERAN
SECHSKANTSCHRAUBE EN 16	11656992	1	4	52	967908308	SCHALTSCHRANK ANBAU
SECHSKANTSCHRAUBE EN 16	11656992	22	5	315	10135639	KURBELGEHAEUSEENTLUEF
SECHSKANTSCHRAUBE EN 16	11656992	5	1	317	10126771	HALTER ANBAU
SECHSKANTSCHRAUBE EN 16	11656992	6	1	323	10137870	OELMESSSTAB KPL.
SECHSKANTSCHRAUBE EN 16	11656992	32	1	364	10135675	KRAFTSTOFFLEITUNGEN
SECHSKANTSCHRAUBE EN 16	11656992	23	1	382	10135642	ANBAUTEILE LUFTPRESSER
SECHSKANTSCHRAUBE EN 16	11656992	11	1	389	10135655	KUEHLMITTELKRUEMMER AN
SECHSKANTSCHRAUBE EN 16	11656992	16	6	398	10138014	LADEDRUCKREGELUNG
SECHSKANTSCHRAUBE EN 16	11656992	52	18	411	10135786	KABELBAUM ANBAU
SECHSKANTSCHRAUBE EN 16	11656992	9	4	440	968114008	HARNSTOFFTANK
SECHSKANTSCHRAUBE EN 1	12207554	13	2	346	10124762	OELMODULANBAU
SECHSKANTSCHRAUBE EN 16	12210056	5	2	361	10137788	KRAFTSTOFF-FEINFILTERAN
SECHSKANTSCHRAUBE EN 16	11657219	25	2	316	10135639	KURBELGEHAEUSEENTLUEF
SECHSKANTSCHRAUBE EN 16	11657219	4	1	321	10118748	ROHRLEITUNG ANBAU
SECHSKANTSCHRAUBE EN 16	11657219	9	2	359	10138091	KRAFTSTOFFVORFILTERANBA
SECHSKANTSCHRAUBE EN 16	11657219	15	7	388	10135649	ENTLUEFTUNGSLEITUNG AN

Bezeichnung	Artikel	Pos.	Menge	Seite	Baugruppe	Bezeichnung
SECHSKANTSCHRAUBE EN 16	11657219	12	2	389	10135655	KUEHLMITTELKRUEMMER AN
SECHSKANTSCHRAUBE EN 16	11657219	13	2	406	10129212	SCHWUNGRADGEHAEUSE AN
SECHSKANTSCHRAUBE EN 16	11657219	(2)	4	410	10135786	KABELBAUM ANBAU
SECHSKANTSCHRAUBE EN 16	11657219	(2)	3	410	10135786	KABELBAUM ANBAU
SECHSKANTSCHRAUBE EN 16	11657219	71	9	637	917082908	EINBAUTEILE SCHALTSCHRAN
SECHSKANTSCHRAUBE EN 1	12691481	9	7	394	10135177	ABGASKRUEMMER ANBAU
SECHSKANTSCHRAUBE EN 1	10299567	5	4	313	9078462	AGGREGATETRAEGER ANBA
SECHSKANTSCHRAUBE EN 1	10299567	5	2	323	10137870	OELMESSSTAB KPL.
SECHSKANTSCHRAUBE EN 16	11826563	6	2	350	10134883	OELLEITUNG ANBAU
SECHSKANTSCHRAUBE EN 16	11826563	10	4	390	10126477	WASSERLEITUNGSANSCHLUE
SECHSKANTSCHRAUBE EN 16	11826563	5	3	404	10135336	ABDECKPLATTE ANBAU
SECHSKANTSCHRAUBE EN 1	10299603	10	8	311	10143289	KURBELGEHAEUSE KPL.
SECHSKANTSCHRAUBE EN 1	10299603	14	24	322	10134887	OELWANNE MIT BEFEST.
SECHSKANTSCHRAUBE EN 1	10299603	20	2	390	10126477	WASSERLEITUNGSANSCHLUE
SECHSKANTSCHRAUBE EN 16	11827987	30	2	364	10135675	KRAFTSTOFFLEITUNGEN
SECHSKANTSCHRAUBE EN 1	10299604	9	2	313	9078462	AGGREGATETRAEGER ANBA
SECHSKANTSCHRAUBE EN 16	11658660	3	3	336	10122645	ZYLINDERKOPFDECKEL ANBA
SECHSKANTSCHRAUBE EN 16	11658660	5	3	337	10122640	ZYLINDERKOPFDECKEL ANBA
SECHSKANTSCHRAUBE EN 16	11658660	6	1	337	10122640	ZYLINDERKOPFDECKEL ANBA
SECHSKANTSCHRAUBE EN 16	11658660	5	3	341	10122646	ZYLINDERKOPFDECKEL ANBA
SECHSKANTSCHRAUBE EN 16	11658660	6	1	341	10122646	ZYLINDERKOPFDECKEL ANBA
SECHSKANTSCHRAUBE EN 16	11658660	6	1	342	10122659	ZYLINDERKOPFDECKEL ANBA
SECHSKANTSCHRAUBE EN 16	11658660	10	8	376	10137808	VERBINDUNGSLEITUNG ANBA
SECHSKANTSCHRAUBE EN 16	11658660	24	1	382	10135642	ANBAUTEILE LUFTPRESSER
SECHSKANTSCHRAUBE EN 16	11658660	23	4	400	10120850	GENERATOR ANBAU
SECHSKANTSCHRAUBE EN 1	10299605	3	9	313	9078462	AGGREGATETRAEGER ANBA
SECHSKANTSCHRAUBE EN 1	10299606	10	2	313	9078462	AGGREGATETRAEGER ANBA
SECHSKANTSCHRAUBE EN 1	10299606	21	4	347	10124754	OELMODUL LINKS
SECHSKANTSCHRAUBE EN 1	10299606	21	4	348	10124755	OELMODUL RECHTS
SECHSKANTSCHRAUBE EN 16	11691686	24	2	315	10135639	KURBELGEHAEUSEENTLUEF
SECHSKANTSCHRAUBE EN 16	11691686	15	4	322	10134887	OELWANNE MIT BEFEST.
SECHSKANTSCHRAUBE EN 16	11691686	10	4	365	10119413	DRUCKLEITUNG ANBAU
SECHSKANTSCHRAUBE EN 16	11691686	6	1	404	10135336	ABDECKPLATTE ANBAU
SECHSKANTSCHRAUBE EN 16	11691686	4	2	409	10137987	STEUERGERAET ANBAU
SECHSKANTSCHRAUBE EN 16	12210060	24	2	400	10120850	GENERATOR ANBAU
SECHSKANTSCHRAUBE EN 1	10299607	4	6	313	9078462	AGGREGATETRAEGER ANBA
SECHSKANTSCHRAUBE EN 1	10299608	7	3	313	9078462	AGGREGATETRAEGER ANBA
SECHSKANTSCHRAUBE EN 1	10299609	4	2	386	10125248	THERMOSTATGEHAEUSE VO
SECHSKANTSCHRAUBE EN 16	11626067	5	2	337	10122640	ZYLINDERKOPFDECKEL ANBA
SECHSKANTSCHRAUBE EN 16	11626067	5	2	341	10122646	ZYLINDERKOPFDECKEL ANBA
SECHSKANTSCHRAUBE EN 16	11626067	5	2	342	10122659	ZYLINDERKOPFDECKEL ANBA
SECHSKANTSCHRAUBE EN 16	11626067	40	1	1016	917178608	D-ZWISCHENSTUECK
SECHSKANTSCHRAUBE ISO	11651143	303	12	266	967978708	DIESELMOTOR VORM.
SECHSKANTSCHRAUBE ISO	11651143	21	16	749	917081508	AUFNAHME GEGENGEWICHT
SECHSKANTSCHRAUBE ISO 4	10299624	89	4	560	917081608	KRANFUEHRERKABINE KPL.
SECHSKANTSCHRAUBE ISO	12213408	92	4	560	917081608	KRANFUEHRERKABINE KPL.
SECHSKANTSCHRAUBE ISO	12213408	22	1	1090	10423865	SEILWINDE
SECHSKANTSCHRAUBE ISO	10178864	38	8	919	917333208	D-ANLENKSTUECK VORM.
SECHSKANTSCHRAUBE ISO 4	11631860	34	4	874	917473608	WINDE 6 VORM.
SECHSKANTSCHRAUBE ISO 4	11626719	33	2	457	917080008	LAUFSTEG DREHBUEHNE
SECHSKANTSCHRAUBE ISO 4	11626719	11	8	1092	968766508	HALTERUNG
SECHSKANTSCHRAUBE ISO	406201808	10	3	384	10118223	ZWISCHENRAD ANBAU
SECHSKANTSCHRAUBE ISO 4	11642367	12	2	406	10129212	SCHWUNGRADGEHAEUSE AN
SECHSKANTSCHRAUBE ISO	10875504	319	4	266	967978708	DIESELMOTOR VORM.
SECHSKANTSCHRAUBE ISO	12222992	13	2	815	917190808	ROLLENSATZ
SECHSKANTSCHRAUBE ISO	12224027	41	2	457	917080008	LAUFSTEG DREHBUEHNE
SECHSKANTSCHRAUBE ISO	11642341	186	4	922	917333208	D-ANLENKSTUECK VORM.
SECHSKANTSCHRAUBE ISO 4	10299657	3	2	405	10126465	HEBEVORRICHTUNG
SECHSKANTSCHRAUBE ISO 4	11651578	161	2	779	917332608	S-ANLENKSTUECK VORM.
SECHSKANTSCHRAUBE ISO 4	11658891	310	4	266	967978708	DIESELMOTOR VORM.

Bezeichnung	Artikel	Pos.	Menge	Seite	Baugruppe	Bezeichnung
SECHSKANTSCHRAUBE ISO 4	10875506	419	1	677	967788108	HYDRAULIK
SECHSKANTSCHRAUBE ISO 4	10875506	39	8	894	917474008	WINDE 3 VORM.
SECHSKANTSCHRAUBE ISO 4	11658890	417	4	677	967788108	HYDRAULIK
SECHSKANTSCHRAUBE ISO 4	11658890	186	1	780	917332608	S-ANLENKSTUECK VORM.
SECHSKANTSCHRAUBE ISO 4	11642498	24	4	1083	968399508	ANLENKSTUECK VORM.
SECHSKANTSCHRAUBE ISO	7004640	412	4	677	967788108	HYDRAULIK
SECHSKANTSCHRAUBE ISO 4	10875507	34	4	296	968240908	KUEHLER VORM.
SECHSKANTSCHRAUBE ISO	9230171	4	2	405	10126465	HEBEVORRICHTUNG
SECHSKANTSCHRAUBE ISO	10878788	7	4	559	917081608	KRANFUEHRERKABINE KPL.
SECHSKANTSCHRAUBE ISO	10178872	58	4	1069	917229808	SCHWEBEBALLAST
SECHSKANTSCHRAUBE ISO	11340040	407	5	677	967788108	HYDRAULIK
SECHSKANTSCHRAUBE ISO	12218492	3	1	1029	967913408	STANGE KPL.
SECHSKANTSCHRAUBE ISO	4600601	52	16	64	90029090	WINKELGETRIEBE
SECHSKANTSCHRAUBE ISO	4600601	52	16	66	90029091	WINKELGETRIEBE
SECHSKANTSCHRAUBE ISO	4000437	9	1	529	917080608	MONTAGEEINRICHTUNG RA
SECHSKANTSCHRAUBE ISO	12224045	12	1	507	967846208	ZUGSTANGE KPL.
SECHSKANTSCHRAUBE ISO	12224045	10	1	509	967981008	ZUGSTANGE KPL.
SECHSKANTSCHRAUBE ISO	12224045	6	1	820	967746908	STANGE KPL.
SECHSKANTSCHRAUBE ISO	12224045	6	1	840	967743808	STANGE KPL.
SECHSKANTSCHRAUBE ISO	12224045	8	1	847	967897608	ZUGSTANGE KPL.
SECHSKANTSCHRAUBE ISO	12224045	8	1	849	968190108	ZUGSTANGE KPL.
SECHSKANTSCHRAUBE ISO	12224045	10	1	851	968190208	ZUGSTANGE KPL.
SECHSKANTSCHRAUBE ISO	12224045	5	1	923	968242208	ZUGSTANGE KPL.
SECHSKANTSCHRAUBE ISO	12224045	7	1	969	967997708	LASCHE VORM.
SECHSKANTSCHRAUBE ISO	12224045	7	1	974	968026208	ZUGSTANGE KPL.
SECHSKANTSCHRAUBE ISO	12224045	6	1	1006	967733608	STANGE KPL.
SECHSKANTSCHRAUBE ISO	12224045	6	1	1018	967704008	STANGE KPL.
SECHSKANTSCHRAUBE ISO	12224045	7	1	1088	968772408	ZUGSTANGE KPL.
SECHSKANTSCHRAUBE ISO	12224045	6	1	1094	968786808	ZUGSTANGE KPL.
SECHSKANTSCHRAUBE ISO	12100535	4	2	977	968028008	LASCHE KPL.
SECHSKANTSCHRAUBE ISO 4	12224015	85	2	1028	917251008	L-KOPFSTUECK
SECHSKANTSCHRAUBE ISO 4	406221408	301	2	266	967978708	DIESELMOTOR VORM.
SECHSKANTSCHRAUBE ISO	406221108	18	8	965	967946208	VERSTELLFLASCHE KPL.
SECHSKANTSCHRAUBE ISO 4	10412379	23	4	137	917347808	UNTERTEIL VORM.
SECHSKANTSCHRAUBE ISO 4	10412379	7	4	543	917080908	OELBEHAELTER KPL.
SECHSKANTSCHRAUBE ISO 4	11691323	11	36	877	90200131	SEILTROMMEL
SECHSKANTSCHRAUBE ISO	10878585	9	2	131	96051604	ROLLENLAGERUNG
SECHSKANTSCHRAUBE ISO	10878585	84	3	832	917231408	S-ADAPTER
SECHSKANTSCHRAUBE ISO	10878585	3	3	1110	969944708	HALTERUNG VORM.
SECHSKANTSCHRAUBE ISO	12218496	59	4	831	917231408	S-ADAPTER
SECHSKANTSCHRAUBE ISO	12230471	13	6	175	917401608	DREHBUEHNE KPL.
SECHSKANTSCHRAUBE ISO	10876516	5	4	970	967983208	ZUSATZGEWICHT DERRICK
SECHSKANTSCHRAUBE ISO	10876534	144	1	963	917380508	D-KOPFSTUECK VORM.
SECHSKANTSCHRAUBE ISO	12207974	75	2	501	917347708	SA-BOCK
SECHSKANTSCHRAUBE ISO	12207974	17	1	507	967846208	ZUGSTANGE KPL.
SECHSKANTSCHRAUBE ISO	12207974	6	1	971	968026008	ZUGSTANGE KPL.
SECHSKANTSCHRAUBE ISO 4	11691066	31	8	896	90028040	SEILTROMMEL
SECHSKANTSCHRAUBE ISO	12225207	300	2	266	967978708	DIESELMOTOR VORM.
SECHSKANTSCHRAUBE ISO 4	406210708	13	8	61	917291608	RAUPENTRAEGER LI.
SECHSKANTSCHRAUBE ISO 4	406210708	13	8	94	917291708	RAUPENTRAEGER RE.
SECHSKANTSCHRAUBE ISO 4	406210808	15	8	61	917291608	RAUPENTRAEGER LI.
SECHSKANTSCHRAUBE ISO 4	406210808	15	8	94	917291708	RAUPENTRAEGER RE.
SECHSKANTSCHRAUBE ISO	10878767	16	8	1069	917229808	SCHWEBEBALLAST
SECHSKANTSCHRAUBE ISO 4	406264008	12	35	61	917291608	RAUPENTRAEGER LI.
SECHSKANTSCHRAUBE ISO 4	406264008	12	35	94	917291708	RAUPENTRAEGER RE.
SECHSKANTSCHRAUBE ISO 4	10877647	14	35	61	917291608	RAUPENTRAEGER LI.
SECHSKANTSCHRAUBE ISO 4	10877647	14	35	94	917291708	RAUPENTRAEGER RE.
SECHSKANTSCHRAUBE ISO	406219808	11	24	896	90028040	SEILTROMMEL
SECHSKANTSCHRAUBE ISO	406220708	31	24	192	90023098	KOMPAKTSEILWINDE
SECHSKANTSCHRAUBE ISO	406220708	31	24	895	90023100	KOMPAKTSEILWINDE

Bezeichnung	Artikel	Pos.	Menge	Seite	Baugruppe	Bezeichnung
SECHSKANTSCHRAUBE ISO	10875511	110	1	560	917081608	KRANFUEHRERKABINE KPL.
SECHSKANTSCHRAUBE ISO	12216183	31	2	819	917190908	S-ZWISCHENSTUECK
SECHSKANTSCHRAUBE ISO	12216183	50	2	827	917333908	S-ZWISCHENSTUECK
SECHSKANTSCHRAUBE ISO	12216183	52	4	863	917571208	S-ZWISCHENSTUECK
SECHSKANTSCHRAUBE ISO	12216909	154	4	779	917332608	S-ANLENKSTUECK VORM.
SECHSKANTSCHRAUBE ISO	10875512	300	1	1062	968883308	ZUSATZHYDR.BOLZENZIEHZ
SECHSKANTSCHRAUBE ISO	10875512	300	1	1065	968883408	ZUSATZHYDR.BOLZENZIEHZ
SECHSKANTSCHRAUBE ISO	12216913	66	1	962	917380508	D-KOPFSTUECK VORM.
SECHSKANTSCHRAUBE ISO	12216185	55	22	962	917380508	D-KOPFSTUECK VORM.
SECHSKANTSCHRAUBE ISO	12216186	51	21	919	917333208	D-ANLENKSTUECK VORM.
SECHSKANTSCHRAUBE ISO	12216186	65	9	962	917380508	D-KOPFSTUECK VORM.
SECHSKANTSCHRAUBE ISO	12216186	54	8	1004	917085308	D-ZWISCHENSTUECK
SECHSKANTSCHRAUBE ISO	12216186	54	8	1016	917178608	D-ZWISCHENSTUECK
SECHSKANTSCHRAUBE ISO 4	12212106	426	3	677	967788108	HYDRAULIK
SECHSKANTSCHRAUBE ISO 4	12203658	7	6	434	968169408	BATTERIEKASTEN VORM.
SECHSKANTSCHRAUBE ISO 4	12100208	433	2	677	967788108	HYDRAULIK
SECHSKANTSCHRAUBE ISO 4	10875799	434	2	677	967788108	HYDRAULIK
SECHSKANTSCHRAUBE ISO	11651579	33	14	296	968240908	KUEHLER VORM.
SECHSKANTSCHRAUBE ISO	11651579	52	4	831	917231408	S-ADAPTER
SECHSKANTSCHRAUBE ISO	11651579	52	4	838	917078708	S-ZWISCHENSTUECK
SECHSKANTSCHRAUBE ISO	11651579	52	6	845	917078808	S-ZWISCHENSTUECK
SECHSKANTSCHRAUBE ISO	11651579	52	4	858	917079208	S-ZWISCHENSTUECK
SECHSKANTSCHRAUBE ISO	11651579	41	2	1016	917178608	D-ZWISCHENSTUECK
SECHSKANTSCHRAUBE ISO	11651580	79	4	832	917231408	S-ADAPTER
SECHSKANTSCHRAUBE ISO	11651580	81	4	1028	917251008	L-KOPFSTUECK
SECHSKANTSCHRAUBE ISO	11651580	22	17	1083	968399508	ANLENKSTUECK VORM.
SECHSKANTSCHRAUBE ISO	11651581	104	8	62	917291608	RAUPENTRAEGER LI.
SECHSKANTSCHRAUBE ISO	11651581	104	8	95	917291708	RAUPENTRAEGER RE.
SECHSKANTSCHRAUBE ISO	11651581	13	60	122	917076708	LAUFSTEG RAUPENFAHRWER
SECHSKANTSCHRAUBE ISO	11651581	9	4	311	10143289	KURBELGEHAEUSE KPL.
SECHSKANTSCHRAUBE ISO	11651581	11	12	463	968309908	PODEST KPL.
SECHSKANTSCHRAUBE ISO	11651581	20	8	611	968255308	GERAEUSCHDAEMMUNG UN
SECHSKANTSCHRAUBE ISO	11651581	25	36	1069	917229808	SCHWEBEBALLAST
SECHSKANTSCHRAUBE ISO	11651582	25	8	221	917451208	WINDE 4 VORM.
SECHSKANTSCHRAUBE ISO	11651582	304	2	269	968510808	BEFESTIGUNGSTEILE DRUC
SECHSKANTSCHRAUBE ISO	11651582	48	16	500	917347708	SA-BOCK
SECHSKANTSCHRAUBE ISO	11651582	13	52	868	917191008	SL-REDUZIERSTUECK
SECHSKANTSCHRAUBE ISO	11651582	7	50	919	917333208	D-ANLENKSTUECK VORM.
SECHSKANTSCHRAUBE ISO	11651582	49	75	961	917380508	D-KOPFSTUECK VORM.
SECHSKANTSCHRAUBE ISO	11651582	32	91	1004	917085308	D-ZWISCHENSTUECK
SECHSKANTSCHRAUBE ISO	11651582	32	128	1016	917178608	D-ZWISCHENSTUECK
SECHSKANTSCHRAUBE ISO	11651582	41	12	1027	917251008	L-KOPFSTUECK
SECHSKANTSCHRAUBE ISO	11651582	14	2	1044	917228608	MASTNASE
SECHSKANTSCHRAUBE ISO	11651582	21	48	1083	968399508	ANLENKSTUECK VORM.
SECHSKANTSCHRAUBE ISO	11651582	16	62	1085	968678908	ZWISCHENSTUECK VORM.
SECHSKANTSCHRAUBE ISO	11651582	21	8	1087	968671408	KOPFSTUECK VORM.
SECHSKANTSCHRAUBE ISO	11651583	113	4	778	917332608	S-ANLENKSTUECK VORM.
SECHSKANTSCHRAUBE ISO	11651583	50	8	919	917333208	D-ANLENKSTUECK VORM.
SECHSKANTSCHRAUBE ISO	11651583	62	6	962	917380508	D-KOPFSTUECK VORM.
SECHSKANTSCHRAUBE ISO	11651583	21	15	1004	917085308	D-ZWISCHENSTUECK
SECHSKANTSCHRAUBE ISO	11651585	56	16	831	917231408	S-ADAPTER
SECHSKANTSCHRAUBE ISO	11651585	50	16	838	917078708	S-ZWISCHENSTUECK
SECHSKANTSCHRAUBE ISO	11651585	50	14	845	917078808	S-ZWISCHENSTUECK
SECHSKANTSCHRAUBE ISO	11651585	50	16	858	917079208	S-ZWISCHENSTUECK
SECHSKANTSCHRAUBE ISO	11651585	50	16	863	917571208	S-ZWISCHENSTUECK
SECHSKANTSCHRAUBE ISO	11651585	99	2	920	917333208	D-ANLENKSTUECK VORM.
SECHSKANTSCHRAUBE ISO	11651585	29	17	1004	917085308	D-ZWISCHENSTUECK
SECHSKANTSCHRAUBE ISO	11651585	29	23	1016	917178608	D-ZWISCHENSTUECK
SECHSKANTSCHRAUBE ISO	11632102	40	2	1004	917085308	D-ZWISCHENSTUECK
SECHSKANTSCHRAUBE ISO	11632102	58	2	1004	917085308	D-ZWISCHENSTUECK

Bezeichnung	Artikel	Pos.	Menge	Seite	Baugruppe	Bezeichnung
SECHSKANTSCHRAUBE ISO	11632102	58	2	1016	917178608	D-ZWISCHENSTUECK
SECHSKANTSCHRAUBE ISO	12216195	138	2	963	917380508	D-KOPFSTUECK VORM.
SECHSKANTSCHRAUBE ISO	10178881	14	1	400	10120850	GENERATOR ANBAU
SECHSKANTSCHRAUBE ISO	10178881	29	1	495	10451181	VERFLUESSIGEREINHEIT
SECHSKANTSCHRAUBE ISO	406509408	36	1	1090	10423865	SEILWINDE
SECHSKANTSCHRAUBE ISO	11002753	9	16	559	917081608	KRANFUEHRERKABINE KPL.
SECHSKANTSCHRAUBE ISO	10197730	49	6	221	917451208	WINDE 4 VORM.
SECHSKANTSCHRAUBE ISO	10299578	66	12	194	90024489	PLANETENGETRIEBE
SECHSKANTSCHRAUBE ISO	10299578	3	8	330	11367689	ANTRIEBSTEILE M. SCHWING.
SECHSKANTSCHRAUBE ISO	10299578	66	12	898	90026841	PLANETENGETRIEBE
SECHSKANTSCHRAUBE ISO	406509108	36	30	457	917080008	LAUFSTEG DREHBUEHNE
SECHSKANTSCHRAUBE ISO	406509108	36	8	500	917347708	SA-BOCK
SECHSKANTSCHRAUBE ISO	406509108	19	12	559	917081608	KRANFUEHRERKABINE KPL.
SECHSKANTSCHRAUBE ISO 4	11631816	9	4	80	968727008	KAMERAANBAU RAUPE
SECHSKANTSCHRAUBE ISO 4	11631816	9	4	104	968668808	KAMERAANBAU RAUPE
SECHSKANTSCHRAUBE ISO 4	11631816	44	4	137	917347808	UNTERTEIL VORM.
SECHSKANTSCHRAUBE ISO 4	11631816	5	9	140	917352008	DREHWERK ANBAU
SECHSKANTSCHRAUBE ISO 4	11631816	7	12	237	917645608	MONTAGEWINDE VORM.
SECHSKANTSCHRAUBE ISO 4	11631816	20	6	242	11347396	SEILTROMMEL
SECHSKANTSCHRAUBE ISO 4	11631816	303	2	269	968510808	BEFESTIGUNGSTEILE DRUC
SECHSKANTSCHRAUBE ISO 4	11631816	30	10	427	917079408	SCHALLDAEMPFERANLAGE
SECHSKANTSCHRAUBE ISO 4	11631816	98	8	501	917347708	SA-BOCK
SECHSKANTSCHRAUBE ISO 4	11631816	18	8	543	917080908	OELBEHAELTER KPL.
SECHSKANTSCHRAUBE ISO 4	11631816	95	4	778	917332608	S-ANLENKSTUECK VORM.
SECHSKANTSCHRAUBE ISO 4	11631816	12	2	810	917190708	ROLLENSATZ
SECHSKANTSCHRAUBE ISO 4	11631816	8	1	1057	968099808	KAMERAHALTER VORM.
SECHSKANTSCHRAUBE ISO 4	11642358	63	32	62	917291608	RAUPENTRAEGER LI.
SECHSKANTSCHRAUBE ISO 4	11642358	63	32	95	917291708	RAUPENTRAEGER RE.
SECHSKANTSCHRAUBE ISO 4	11642358	36	8	122	917076708	LAUFSTEG RAUPENFAHRWER
SECHSKANTSCHRAUBE ISO 4	11642358	46	12	137	917347808	UNTERTEIL VORM.
SECHSKANTSCHRAUBE ISO 4	11642358	311	55	266	967978708	DIESELMOTOR VORM.
SECHSKANTSCHRAUBE ISO 4	11642358	30	8	296	968240908	KUEHLER VORM.
SECHSKANTSCHRAUBE ISO 4	11642358	5	2	381	10135676	VERSCHLUSSTEILE
SECHSKANTSCHRAUBE ISO 4	11642358	16	3	397	10137635	ABGASSTUTZEN ANBAU
SECHSKANTSCHRAUBE ISO 4	11642358	15	1	400	10120850	GENERATOR ANBAU
SECHSKANTSCHRAUBE ISO 4	11642358	10	12	433	917079708	BATTERIELAGERUNG
SECHSKANTSCHRAUBE ISO 4	11642358	16	4	815	917190808	ROLLENSATZ
SECHSKANTSCHRAUBE ISO 4	11642358	15	4	980	968107908	ZUGZYLINDER VORM.
SECHSKANTSCHRAUBE ISO 4	11642358	89	4	1028	917251008	L-KOPFSTUECK
SECHSKANTSCHRAUBE ISO 4	11642358	16	4	1054	967957508	KAMERAANBAU S-ANLENKSTU
SECHSKANTSCHRAUBE ISO 4	11642358	13	4	1056	968134408	MECH.ANBAUTEILE SCHEINW
SECHSKANTSCHRAUBE ISO 4	11642358	24	6	1087	968671408	KOPFSTUECK VORM.
SECHSKANTSCHRAUBE ISO	406527608	10	2	729	968646208	KAMERAHALTER VORM.
SECHSKANTSCHRAUBE ISO 4	11691328	6	2	381	10135676	VERSCHLUSSTEILE
SECHSKANTSCHRAUBE ISO 4	11691328	18	3	397	10137635	ABGASSTUTZEN ANBAU
SECHSKANTSCHRAUBE ISO 4	11691328	17	40	461	968283208	LAUFSTEG DREHBUEHNE LI
SECHSKANTSCHRAUBE ISO 4	11691328	10	2	735	917618308	VERBOLZUNG DB-SCHWEBE
SECHSKANTSCHRAUBE ISO 4	11691328	149	5	779	917332608	S-ANLENKSTUECK VORM.
SECHSKANTSCHRAUBE ISO	11002713	5	1	379	10126103	LUFTPRESSER ANBAU
SECHSKANTSCHRAUBE ISO 4	11626706	308	8	266	967978708	DIESELMOTOR VORM.
SECHSKANTSCHRAUBE ISO 4	11626706	87	8	501	917347708	SA-BOCK
SECHSKANTSCHRAUBE ISO 4	11626706	(4)	2	501	917347708	SA-BOCK
SECHSKANTSCHRAUBE ISO 4	11691682	22	4	255	917079108	DIESELMOTOR KPL.
SECHSKANTSCHRAUBE ISO 4	11691682	31	2	445	917203308	STEUERSTAND
SECHSKANTSCHRAUBE ISO 4	11691682	23	4	894	917474008	WINDE 3 VORM.
SECHSKANTSCHRAUBE ISO 4	11642355	10	8	468	969259908	LAUFSTEG DREHBUEHNE REC
SECHSKANTSCHRAUBE ISO 4	11642355	112	12	778	917332608	S-ANLENKSTUECK VORM.
SECHSKANTSCHRAUBE ISO 4	10331856	10	6	344	10130765	NOCKENWELLE KPL.
SECHSKANTSCHRAUBE ISO	4600307	10	1	978	968028208	AUFLAGE KPL.
SECHSKANTSCHRAUBE ISO 4	11651006	79	8	182	968277508	MONTAGETEILE DREHBUEHN

Bezeichnung	Artikel	Pos.	Menge	Seite	Baugruppe	Bezeichnung
SECHSKANTSCHRAUBE ISO 4	11651006	322	8	266	967978708	DIESELMOTOR VORM.
SECHSKANTSCHRAUBE ISO	406608708	40	2	788	11211228	RUECKFALLSTUETZE
SECHSKANTSCHRAUBE ISO 4	11658892	7	8	1044	917228608	MASTNASE
SECHSKANTSCHRAUBE ISO 4	11631742	29	8	175	917401608	DREHBUEHNE KPL.
SECHSKANTSCHRAUBE ISO 4	11631742	40	8	493	917191108	KLIMAANLAGE
SECHSKANTSCHRAUBE ISO 4	11631742	70	8	962	917380508	D-KOPFSTUECK VORM.
SECHSKANTSCHRAUBE ISO 4	11631742	29	4	965	967946208	VERSTELLFLASCHE KPL.
SECHSKANTSCHRAUBE ISO 4	11631742	25	12	1083	968399508	ANLENKSTUECK VORM.
SECHSKANTSCHRAUBE ISO	10299574	80	8	64	90029090	WINKELGETRIEBE
SECHSKANTSCHRAUBE ISO	10299574	80	8	66	90029091	WINKELGETRIEBE
SECHSKANTSCHRAUBE ISO	10299574	5	4	405	10126465	HEBEVORRICHTUNG
SECHSKANTSCHRAUBE ISO 4	11642349	305	14	266	967978708	DIESELMOTOR VORM.
SECHSKANTSCHRAUBE ISO 4	11642349	3	2	781	928830208	SCHUTZWALZE KPL.
SECHSKANTSCHRAUBE ISO 4	11642349	56	2	919	917333208	D-ANLENKSTUECK VORM.
SECHSKANTSCHRAUBE ISO	11002727	15	8	112	918589408	HYDRAULISCHE ABSTUETZUN
SECHSKANTSCHRAUBE ISO	11002727	42	6	788	11211228	RUECKFALLSTUETZE
SECHSKANTSCHRAUBE ISO 4	11645384	7	12	140	917352008	DREHWERK ANBAU
SECHSKANTSCHRAUBE ISO 4	11645384	23	7	181	968277508	MONTAGETEILE DREHBUEHN
SECHSKANTSCHRAUBE ISO 4	11645384	316	4	266	967978708	DIESELMOTOR VORM.
SECHSKANTSCHRAUBE ISO 4	11645384	35	4	296	968240908	KUEHLER VORM.
SECHSKANTSCHRAUBE ISO 4	11645384	14	2	810	917190708	ROLLENSATZ
SECHSKANTSCHRAUBE ISO 4	11645384	147	4	963	917380508	D-KOPFSTUECK VORM.
SECHSKANTSCHRAUBE ISO 4	11645384	9	4	985	969396608	AUFSTIEG VORM.
SECHSKANTSCHRAUBE ISO 4	11645386	25	1	18	917345308	RAUPENMITTELTEIL
SECHSKANTSCHRAUBE ISO 4	11645386	22	6	221	917451208	WINDE 4 VORM.
SECHSKANTSCHRAUBE ISO 4	11645386	24	2	463	968309908	PODEST KPL.
SECHSKANTSCHRAUBE ISO 4	11645386	32	8	500	917347708	SA-BOCK
SECHSKANTSCHRAUBE ISO 4	11645386	404	2	677	967788108	HYDRAULIK
SECHSKANTSCHRAUBE ISO 4	11645386	6	8	735	917618308	VERBOLZUNG DB-SCHWEBE
SECHSKANTSCHRAUBE ISO 4	11645386	92	14	778	917332608	S-ANLENKSTUECK VORM.
SECHSKANTSCHRAUBE ISO 4	11645386	6	8	819	917190908	S-ZWISCHENSTUECK
SECHSKANTSCHRAUBE ISO 4	11645386	6	8	827	917333908	S-ZWISCHENSTUECK
SECHSKANTSCHRAUBE ISO 4	11645386	6	8	831	917231408	S-ADAPTER
SECHSKANTSCHRAUBE ISO 4	11645386	6	8	838	917078708	S-ZWISCHENSTUECK
SECHSKANTSCHRAUBE ISO 4	11645386	6	8	845	917078808	S-ZWISCHENSTUECK
SECHSKANTSCHRAUBE ISO 4	11645386	6	8	858	917079208	S-ZWISCHENSTUECK
SECHSKANTSCHRAUBE ISO 4	11645386	6	8	863	917571208	S-ZWISCHENSTUECK
SECHSKANTSCHRAUBE ISO 4	11645386	39	8	868	917191008	SL-REDUZIERSTUECK
SECHSKANTSCHRAUBE ISO 4	11645386	140	4	921	917333208	D-ANLENKSTUECK VORM.
SECHSKANTSCHRAUBE ISO 4	11645386	83	12	962	917380508	D-KOPFSTUECK VORM.
SECHSKANTSCHRAUBE ISO 4	11645386	7	2	980	968107908	ZUGZYLINDER VORM.
SECHSKANTSCHRAUBE ISO 4	11645386	8	8	1004	917085308	D-ZWISCHENSTUECK
SECHSKANTSCHRAUBE ISO 4	11645386	8	8	1016	917178608	D-ZWISCHENSTUECK
SECHSKANTSCHRAUBE ISO 4	11645386	59	8	1028	917251008	L-KOPFSTUECK
SECHSKANTSCHRAUBE ISO 4	11840136	28	4	175	917401608	DREHBUEHNE KPL.
SECHSKANTSCHRAUBE ISO 4	11840136	123	2	779	917332608	S-ANLENKSTUECK VORM.
SECHSKANTSCHRAUBE ISO 4	11823611	59	1	560	917081608	KRANFUEHRERKABINE KPL.
SECHSKANTSCHRAUBE ISO 4	10037101	3	1	314	10124183	KOLBENKUEHLUNG
SECHSKANTSCHRAUBE ISO 4	10878799	503	12	30	967787308	HYDRAULIK MITTELTEIL
SECHSKANTSCHRAUBE ISO 4	10878799	503	8	71	967787408	HYDRAULIK RAUPE
SECHSKANTSCHRAUBE ISO 4	10878799	503	8	98	967787508	HYDRAULIK RAUPE
SECHSKANTSCHRAUBE ISO 4	10878799	551	2	159	968129608	ZUSATZHYDRAULIK DREHBUE
SECHSKANTSCHRAUBE ISO 4	10878799	503	4	232	968081908	ZUSATZHYDRAULIK WINDE 4
SECHSKANTSCHRAUBE ISO	10875801	4	1	1029	967913408	STANGE KPL.
SECHSKANTSCHRAUBE ISO 4	4902326	82	16	501	917347708	SA-BOCK
SECHSKANTSCHRAUBE ISO 4	4902326	12	2	970	967983208	ZUSATZGEWICHT DERRICK
SECHSKANTSCHRAUBE ISO 4	12214938	309	4	266	967978708	DIESELMOTOR VORM.
SECHSKANTSCHRAUBE ISO 4	12214938	3	4	433	917079708	BATTERIELAGERUNG
SECHSKANTSCHRAUBE ISO 4	12214938	13	8	527	917080508	ROLLENLAGERUNG
SECHSKANTSCHRAUBE ISO 4	12214938	28	8	965	967946208	VERSTELLFLASCHE KPL.

Bezeichnung	Artikel	Pos.	Menge	Seite	Baugruppe	Bezeichnung
SECHSKANTSCHRAUBE ISO 4	12214938	50	16	1069	917229808	SCHWEBEBALLAST
SECHSKANTSCHRAUBE ISO 4	4600577	21	12	64	90029090	WINKELGETRIEBE
SECHSKANTSCHRAUBE ISO 4	4600577	21	12	66	90029091	WINKELGETRIEBE
SECHSKANTSCHRAUBE ISO	406603008	74	16	962	917380508	D-KOPFSTUECK VORM.
SECHSKANTSCHRAUBE ISO	406603008	13	16	1027	917251008	L-KOPFSTUECK
SECHSKANTSCHRAUBE ISO 4	10875519	3	146	56	96006203	BODENPLATTEN VORM.
SECHSKANTSCHRAUBE ISO 4	10875519	306	8	266	967978708	DIESELMOTOR VORM.
SECHSKANTSCHRAUBE ISO 4	10875519	52	16	501	917347708	SA-BOCK
SECHSKANTSCHRAUBE ISO 4	10875519	22	10	539	917080808	KRAFTSTOFFBEHAELTER KPL
SECHSKANTSCHRAUBE ISO 4	10875519	9	10	543	917080908	OELBEHAELTER KPL.
SECHSKANTSCHRAUBE ISO 4	10875519	69	1	778	917332608	S-ANLENKSTUECK VORM.
SECHSKANTSCHRAUBE ISO 4	10875519	33	8	874	917473608	WINDE 6 VORM.
SECHSKANTSCHRAUBE ISO 4	12100310	57	8	501	917347708	SA-BOCK
SECHSKANTSCHRAUBE ISO 4	12100310	11	32	527	917080508	ROLLENLAGERUNG
SECHSKANTSCHRAUBE ISO 4	10875803	47	4	61	917291608	RAUPENTRAEGER LI.
SECHSKANTSCHRAUBE ISO 4	10875803	47	4	94	917291708	RAUPENTRAEGER RE.
SECHSKANTSCHRAUBE ISO 4	10875803	307	13	266	967978708	DIESELMOTOR VORM.
SECHSKANTSCHRAUBE ISO 4	10875520	26	4	18	917345308	RAUPENMITTELTEIL
SECHSKANTSCHRAUBE ISO 4	10875521	31	10	877	90200131	SEILTROMMEL
SECHSKANTSCHRAUBE ISO 4	10878789	22	16	894	917474008	WINDE 3 VORM.
SECHSKANTSCHRAUBE ISO	10179035	19	8	122	917076708	LAUFSTEG RAUPENFAHRWER
SECHSKANTSCHRAUBE ISO 4	12224041	11	2	819	917190908	S-ZWISCHENSTUECK
SECHSKANTSCHRAUBE ISO 4	12224041	11	2	827	917333908	S-ZWISCHENSTUECK
SECHSKANTSCHRAUBE ISO 4	12224041	11	2	838	917078708	S-ZWISCHENSTUECK
SECHSKANTSCHRAUBE ISO 4	12224041	11	2	858	917079208	S-ZWISCHENSTUECK
SECHSKANTSCHRAUBE ISO 4	12224041	11	2	863	917571208	S-ZWISCHENSTUECK
SECHSKANTSCHRAUBE ISO 4	4600199	24	8	137	917347808	UNTERTEIL VORM.
SECHSKANTSCHRAUBE ISO 4	4600199	10	8	187	917077708	BOLZEN S-ANLENKSTUECK
SECHSKANTSCHRAUBE ISO 4	4065281	24	8	18	917345308	RAUPENMITTELTEIL
SECHSKANTSCHRAUBE ISO 4	10875805	15	8	187	917077708	BOLZEN S-ANLENKSTUECK
SECHSKANTSCHRAUBE ISO 4	10875805	27	2	1069	917229808	SCHWEBEBALLAST
SECHSKANTSCHRAUBE ISO	406604008	302	16	266	967978708	DIESELMOTOR VORM.
SECHSKANTSCHRAUBE ISO 4	10875806	21	2	255	917079108	DIESELMOTOR KPL.
SECHSKANTSCHRAUBE ISO 4	12224059	39	12	61	917291608	RAUPENTRAEGER LI.
SECHSKANTSCHRAUBE ISO 4	12224059	39	12	94	917291708	RAUPENTRAEGER RE.
SECHSKANTSCHRAUBE ISO	406521701	39	4	137	917347808	UNTERTEIL VORM.
SECHSKANTSCHRAUBE ISO	12219339	19	8	221	917451208	WINDE 4 VORM.
SECHSKANTSCHRAUBE ISO	10179871	40	2	221	917451208	WINDE 4 VORM.
SECHSKANTSCHRAUBE ISO	10026122	43	1	67	933878901	PLANETENGETRIEBE
SECHSKANTSCHRAUBE ISO	406605608	20	8	894	917474008	WINDE 3 VORM.
SECHSKANTSCHRAUBE ISO	4600785	24	4	61	917291608	RAUPENTRAEGER LI.
SECHSKANTSCHRAUBE ISO	4600785	24	4	94	917291708	RAUPENTRAEGER RE.
SECHSKANTSCHRAUBE ISO	406605808	19	40	61	917291608	RAUPENTRAEGER LI.
SECHSKANTSCHRAUBE ISO	406605808	19	40	94	917291708	RAUPENTRAEGER RE.
SECHSKANTSCHRAUBE ISO	406605808	20	8	191	917438108	WINDE 1 VORM.
SECHSKANTSCHRAUBE ISO	406605808	20	8	212	917454008	WINDE 2 VORM.
SECHSKANTSCHRAUBE ISO	406605808	30	8	874	917473608	WINDE 6 VORM.
SECHSKANTSCHRAUBE ISO 4	12224020	13	8	187	917077708	BOLZEN S-ANLENKSTUECK
SECHSKANTSCHRAUBE ISO	4901595	8	8	744	917508308	TRANSPORTABLAGE
SECHSKANTSCHRAUBE ISO 4	12100009	23	2	18	917345308	RAUPENMITTELTEIL
SECHSKANTSCHRAUBE ISO	10878610	8	2	463	968309908	PODEST KPL.
SECHSKANTSCHRAUBE ISO	11690047	27	12	727	967956208	KAMERAANBAU DREHBUEHN
SECHSKANTSCHRAUBE ISO	12216198	26	2	461	968283208	LAUFSTEG DREHBUEHNE LI
SECHSKANTSCHRAUBE ISO	12216198	33	2	463	968309908	PODEST KPL.
SECHSKANTSCHRAUBE ISO	406500214	35	4	482	967924408	ARMATURENBRETT VORM.RE
SECHSKANTSCHRAUBE ISO	406500214	31	16	733	967956108	AUSRUESTUNG KAMERA KAB
SECHSKANTSCHRAUBE ISO	11140402	37	8	445	917203308	STEUERSTAND
SECHSKANTSCHRAUBE ISO	11140402	9	4	612	968255808	DECKEL VORM.
SECHSKANTSCHRAUBE ISO	11140402	10	4	613	968255908	DECKEL VORM.
SECHSKANTSCHRAUBE ISO	11140402	9	4	614	968256008	DECKEL VORM.

Bezeichnung	Artikel	Pos.	Menge	Seite	Baugruppe	Bezeichnung
SECHSKANTSCHRAUBE ISO	11140402	9	4	615	968256108	DECKEL VORM.
SECHSKANTSCHRAUBE ISO	11647548	306	4	269	968510808	BEFESTIGUNGSTEILE DRUC
SECHSKANTSCHRAUBE ISO	11647548	20	2	398	10138014	LADEDRUCKREGELUNG
SECHSKANTSCHRAUBE ISO	11647548	2	2	407	9078467	EINSTELLBLECH ANBAU
SECHSKANTSCHRAUBE ISO	11647548	67	2	920	917333208	D-ANLENKSTUECK VORM.
SECHSKANTSCHRAUBE ISO	10875524	11	2	576	964561008	HECKSCHEIBE VORM.
SECHSKANTSCHRAUBE ISO	12219811	10	5	541	967930608	ELEKTRIK KRAFTSTOFFBEHA
SECHSKANTSCHRAUBE ISO	12219811	(10)	5	544	967968208	OELBEHAELTER VORM.
SECHSKANTSCHRAUBE ISO	11642497	308	2	936	967788408	ZUSATZHYDRAULIK D-ANLENK
SECHSKANTSCHRAUBE ISO	11657360	10	3	205	917452308	ELEKTRIK WINDE 1
SECHSKANTSCHRAUBE ISO	11657360	10	3	218	917452408	ELEKTRIK WINDE 2
SECHSKANTSCHRAUBE ISO	11657360	10	3	229	917452608	ELEKTRIK WINDE 4
SECHSKANTSCHRAUBE ISO	11657360	33	4	427	917079408	SCHALLDAEMPFERANLAGE
SECHSKANTSCHRAUBE ISO	11657360	34	1	477	967926708	ELEKTRIK ANBAUTEILE KABIN
SECHSKANTSCHRAUBE ISO	11657360	107	1	560	917081608	KRANFUEHRERKABINE KPL.
SECHSKANTSCHRAUBE ISO	11657360	7	4	595	917200808	HEIZKLIMAGERAET EINBAU
SECHSKANTSCHRAUBE ISO	11657360	169	2	779	917332608	S-ANLENKSTUECK VORM.
SECHSKANTSCHRAUBE ISO	11657360	10	3	889	917452808	ELEKTRIK WINDE 6
SECHSKANTSCHRAUBE ISO	11657360	10	3	907	917452508	ELEKTRIK WINDE 3
SECHSKANTSCHRAUBE ISO	11657360	23	1	919	917333208	D-ANLENKSTUECK VORM.
SECHSKANTSCHRAUBE ISO	11644899	3	10	80	968727008	KAMERAANBAU RAUPE
SECHSKANTSCHRAUBE ISO	11644899	3	10	104	968668808	KAMERAANBAU RAUPE
SECHSKANTSCHRAUBE ISO	11644899	96	8	182	968277508	MONTAGETEILE DREHBUEHN
SECHSKANTSCHRAUBE ISO	11644899	12	8	237	917645608	MONTAGEWINDE VORM.
SECHSKANTSCHRAUBE ISO	11644899	307	1	269	968510808	BEFESTIGUNGSTEILE DRUC
SECHSKANTSCHRAUBE ISO	11644899	31	24	296	968240908	KUEHLER VORM.
SECHSKANTSCHRAUBE ISO	11644899	20	7	433	917079708	BATTERIELAGERUNG
SECHSKANTSCHRAUBE ISO	11644899	9	16	453	917079908	DREHBUEHNENVERKLEIDUN
SECHSKANTSCHRAUBE ISO	11644899	93	8	501	917347708	SA-BOCK
SECHSKANTSCHRAUBE ISO	11644899	15	8	572	917432008	SCHIEBETUER KPL.
SECHSKANTSCHRAUBE ISO	11644899	42	1	597	10228112	HEIZKLIMAGERAET
SECHSKANTSCHRAUBE ISO	11644899	61	1	650	967918008	AUFBAUTEILE MONTAGETAFE
SECHSKANTSCHRAUBE ISO	11644899	7	4	786	917084408	S-RUECKHALTESICHERUNG
SECHSKANTSCHRAUBE ISO	11644899	11	4	929	917178708	D-RUECKHALTESICHERUNG
SECHSKANTSCHRAUBE ISO	11644899	8	7	1054	967957508	KAMERAANBAU S-ANLENKSTU
SECHSKANTSCHRAUBE ISO	11644899	15	2	1056	968134408	MECH.ANBAUTEILE SCHEINW
SECHSKANTSCHRAUBE ISO	11644899	8	4	1071	921723608	SCHALTEINHEIT
SECHSKANTSCHRAUBE ISO	11644899	8	4	1072	921723708	SCHALTEINHEIT
SECHSKANTSCHRAUBE ISO 4	10197836	11	2	47	926891108	VERTEILER MASSE
SECHSKANTSCHRAUBE ISO 4	10197836	305	2	269	968510808	BEFESTIGUNGSTEILE DRUC
SECHSKANTSCHRAUBE ISO 4	10197836	11	4	360	10303007	KRAFTSTOFFVORFILTER
SECHSKANTSCHRAUBE ISO 4	10197836	23	4	433	917079708	BATTERIELAGERUNG
SECHSKANTSCHRAUBE ISO 4	10197836	24	4	593	964837908	ANBAUTEILE
SECHSKANTSCHRAUBE ISO 4	10197836	69	3	920	917333208	D-ANLENKSTUECK VORM.
SECHSKANTSCHRAUBE ISO 4	10197836	47	12	1027	917251008	L-KOPFSTUECK
SECHSKANTSCHRAUBE ISO	12217223	12	4	360	10303007	KRAFTSTOFFVORFILTER
SECHSKANTSCHRAUBE ISO	12217223	46	10	919	917333208	D-ANLENKSTUECK VORM.
SECHSKANTSCHRAUBE ISO	12217223	7	2	972	968027308	ZUGSTANGE VORM.
SECHSKANTSCHRAUBE ISO	12216946	26	1	572	917432008	SCHIEBETUER KPL.
SECHSKANTSCHRAUBE ISO	12216202	27	2	18	917345308	RAUPENMITTELTEIL
SECHSKANTSCHRAUBE ISO	10181340	24	2	687	11314761	STEUERBLOCK
SECHSKANTSCHRAUBE ISO 4	490129703	50	13	819	917190908	S-ZWISCHENSTUECK
SECHSKANTSCHRAUBE ISO 4	490129703	47	13	827	917333908	S-ZWISCHENSTUECK
SECHSKANTSCHRAUBE ISO	11690048	8	10	138	968284308	MONTAGETEILE UNTERTEIL
SECHSKANTSCHRAUBE ISO	11690048	24	4	433	917079708	BATTERIELAGERUNG
SECHSKANTSCHRAUBE ISO	11690048	11	2	980	968107908	ZUGZYLINDER VORM.
SECHSKANTSCHRAUBE ISO 4	10299649	30	15	727	967956208	KAMERAANBAU DREHBUEHN
SECHSKANTSCHRAUBE ISO	11651612	53	34	18	917345308	RAUPENMITTELTEIL
SECHSKANTSCHRAUBE ISO	11651612	44	8	175	917401608	DREHBUEHNE KPL.
SECHSKANTSCHRAUBE ISO	11651612	28	116	181	968277508	MONTAGETEILE DREHBUEHN

Bezeichnung	Artikel	Pos.	Menge	Seite	Baugruppe	Bezeichnung
SECHSKANTSCHRAUBE ISO	11651612	11	4	191	917438108	WINDE 1 VORM.
SECHSKANTSCHRAUBE ISO	11651612	11	4	212	917454008	WINDE 2 VORM.
SECHSKANTSCHRAUBE ISO	11651612	20	4	213	968161808	SCHUTZWALZE KPL.
SECHSKANTSCHRAUBE ISO	11651612	302	4	269	968510808	BEFESTIGUNGSTEILE DRUC
SECHSKANTSCHRAUBE ISO	11651612	9	2	344	10130765	NOCKENWELLE KPL.
SECHSKANTSCHRAUBE ISO	11651612	32	6	427	917079408	SCHALLDAEMPFERANLAGE
SECHSKANTSCHRAUBE ISO	11651612	84	8	458	917080008	LAUFSTEG DREHBUEHNE
SECHSKANTSCHRAUBE ISO	11651612	52	4	461	968283208	LAUFSTEG DREHBUEHNE LI
SECHSKANTSCHRAUBE ISO	11651612	21	4	468	969259908	LAUFSTEG DREHBUEHNE REC
SECHSKANTSCHRAUBE ISO	11651612	110	8	502	917347708	SA-BOCK
SECHSKANTSCHRAUBE ISO	11651612	12	3	503	967852308	SA-BOCK AUFSTELLVORRIC
SECHSKANTSCHRAUBE ISO	11651612	13	8	539	917080808	KRAFTSTOFFBEHAELTER KPL
SECHSKANTSCHRAUBE ISO	11651612	21	8	543	917080908	OELBEHAELTER KPL.
SECHSKANTSCHRAUBE ISO	11651612	44	6	569	917202908	KABINE VERGLAST
SECHSKANTSCHRAUBE ISO	11651612	7	4	585	964588408	FUEHRUNG VORM.
SECHSKANTSCHRAUBE ISO	11651612	24	4	611	968255308	GERAEUSCHDAEMMUNG UN
SECHSKANTSCHRAUBE ISO	11651612	42	16	749	917081508	AUFNAHME GEGENGEWICHT
SECHSKANTSCHRAUBE ISO	11651612	44	2	749	917081508	AUFNAHME GEGENGEWICHT
SECHSKANTSCHRAUBE ISO	11651612	3	12	786	917084408	S-RUECKHALTESICHERUNG
SECHSKANTSCHRAUBE ISO	11651612	38	4	874	917473608	WINDE 6 VORM.
SECHSKANTSCHRAUBE ISO	11651612	24	14	894	917474008	WINDE 3 VORM.
SECHSKANTSCHRAUBE ISO	11651612	26	5	919	917333208	D-ANLENKSTUECK VORM.
SECHSKANTSCHRAUBE ISO	11651612	7	8	929	917178708	D-RUECKHALTESICHERUNG
SECHSKANTSCHRAUBE ISO	11651612	112	10	962	917380508	D-KOPFSTUECK VORM.
SECHSKANTSCHRAUBE ISO	11651612	40	8	1069	917229808	SCHWEBEBALLAST
SECHSKANTSCHRAUBE ISO	11651612	38	4	1087	968671408	KOPFSTUECK VORM.
SECHSKANTSCHRAUBE ISO 4	406506808	321	2	711	967788208	DRUCKLUFTANLAGE
SECHSKANTSCHRAUBE ISO 4	406506308	20	6	579	964598008	SCHEIBENWISCHANLAGE EIN
SECHSKANTSCHRAUBE ISO	12216205	16	8	453	917079908	DREHBUEHNENVERKLEIDUN
SECHSKANTSCHRAUBE ISO	12216205	42	4	493	917191108	KLIMAANLAGE
SECHSKANTSCHRAUBE ISO	12216205	141	22	779	917332608	S-ANLENKSTUECK VORM.
SECHSKANTSCHRAUBE ISO	12216205	145	10	921	917333208	D-ANLENKSTUECK VORM.
SECHSKANTSCHRAUBE ISO 4	10299666	72	4	458	917080008	LAUFSTEG DREHBUEHNE
SECHSKANTSCHRAUBE ISO	11651767	56	8	18	917345308	RAUPENMITTELTEIL
SECHSKANTSCHRAUBE ISO	11651767	89	4	62	917291608	RAUPENTRAEGER LI.
SECHSKANTSCHRAUBE ISO	11651767	89	4	95	917291708	RAUPENTRAEGER RE.
SECHSKANTSCHRAUBE ISO	11651767	35	15	181	968277508	MONTAGETEILE DREHBUEHN
SECHSKANTSCHRAUBE ISO	11651767	27	8	191	917438108	WINDE 1 VORM.
SECHSKANTSCHRAUBE ISO	11651767	38	4	196	90024490	OELMESSEINRICHTUNG
SECHSKANTSCHRAUBE ISO	11651767	27	8	212	917454008	WINDE 2 VORM.
SECHSKANTSCHRAUBE ISO	11651767	47	1	221	917451208	WINDE 4 VORM.
SECHSKANTSCHRAUBE ISO	11651767	38	4	226	90200528	OELMESSEINRICHTUNG
SECHSKANTSCHRAUBE ISO	11651767	38	4	227	90200533	OELMESSEINRICHTUNG
SECHSKANTSCHRAUBE ISO	11651767	25	4	246	540270514	ANTRIEB KPL
SECHSKANTSCHRAUBE ISO	11651767	23	4	255	917079108	DIESELMOTOR KPL.
SECHSKANTSCHRAUBE ISO	11651767	315	28	266	967978708	DIESELMOTOR VORM.
SECHSKANTSCHRAUBE ISO	11651767	301	9	269	968510808	BEFESTIGUNGSTEILE DRUC
SECHSKANTSCHRAUBE ISO	11651767	31	17	427	917079408	SCHALLDAEMPFERANLAGE
SECHSKANTSCHRAUBE ISO	11651767	21	24	430	917079508	LUFTFILTERANLAGE KPL.
SECHSKANTSCHRAUBE ISO	11651767	13	6	433	917079708	BATTERIELAGERUNG
SECHSKANTSCHRAUBE ISO	11651767	5	4	437	917079808	HARNSTOFFTANK
SECHSKANTSCHRAUBE ISO	11651767	41	12	461	968283208	LAUFSTEG DREHBUEHNE LI
SECHSKANTSCHRAUBE ISO	11651767	42	10	548	917081208	ZENTRALSCHMIERANLAGE O
SECHSKANTSCHRAUBE ISO	11651767	102	12	603	968286908	GERAEUSCHDAEMMUNG OBE
SECHSKANTSCHRAUBE ISO	11651767	29	37	611	968255308	GERAEUSCHDAEMMUNG UN
SECHSKANTSCHRAUBE ISO	11651767	56	2	819	917190908	S-ZWISCHENSTUECK
SECHSKANTSCHRAUBE ISO	11651767	49	2	827	917333908	S-ZWISCHENSTUECK
SECHSKANTSCHRAUBE ISO	11651767	56	2	838	917078708	S-ZWISCHENSTUECK
SECHSKANTSCHRAUBE ISO	11651767	56	2	858	917079208	S-ZWISCHENSTUECK
SECHSKANTSCHRAUBE ISO	11651767	56	2	863	917571208	S-ZWISCHENSTUECK

Bezeichnung	Artikel	Pos.	Menge	Seite	Baugruppe	Bezeichnung
SECHSKANTSCHRAUBE ISO	11651767	38	4	883	90200135	OELMESSEINRICHTUNG
SECHSKANTSCHRAUBE ISO	11651767	38	4	900	90028042	OELMESSEINRICHTUNG
SECHSKANTSCHRAUBE ISO	11651767	18	1	966	967966108	ENDSCHALTER KPL.
SECHSKANTSCHRAUBE ISO	11651767	18	1	967	967966808	ENDSCHALTER KPL.
SECHSKANTSCHRAUBE ISO	11651767	22	1	980	968107908	ZUGZYLINDER VORM.
SECHSKANTSCHRAUBE ISO	11651767	51	10	1004	917085308	D-ZWISCHENSTUECK
SECHSKANTSCHRAUBE ISO	11651767	51	20	1016	917178608	D-ZWISCHENSTUECK
SECHSKANTSCHRAUBE ISO	11651767	26	3	1083	968399508	ANLENKSTUECK VORM.
SECHSKANTSCHRAUBE ISO 4	502618908	37	42	457	917080008	LAUFSTEG DREHBUEHNE
SECHSKANTSCHRAUBE ISO 4	502618908	4	12	562	968121308	KRANFUEHRERKABINE VORM
SECHSKANTSCHRAUBE ISO 4	502618908	9	2	585	964588408	FUEHRUNG VORM.
SECHSKANTSCHRAUBE ISO 4	502618908	24	8	965	967946208	VERSTELLFLASCHE KPL.
SECHSKANTSCHRAUBE ISO 4	10197831	28	28	18	917345308	RAUPENMITTELTEIL
SECHSKANTSCHRAUBE ISO 4	10197831	8	2	47	926891108	VERTEILER MASSE
SECHSKANTSCHRAUBE ISO 4	10197831	25	2	112	918589408	HYDRAULISCHE ABSTUETZUN
SECHSKANTSCHRAUBE ISO 4	10197831	31	31	181	968277508	MONTAGETEILE DREHBUEHN
SECHSKANTSCHRAUBE ISO 4	10197831	6	10	237	917645608	MONTAGEWINDE VORM.
SECHSKANTSCHRAUBE ISO 4	10197831	24	7	255	917079108	DIESELMOTOR KPL.
SECHSKANTSCHRAUBE ISO 4	10197831	317	16	266	967978708	DIESELMOTOR VORM.
SECHSKANTSCHRAUBE ISO 4	10197831	37	36	296	968240908	KUEHLER VORM.
SECHSKANTSCHRAUBE ISO 4	10197831	20	4	437	917079808	HARNSTOFFTANK
SECHSKANTSCHRAUBE ISO 4	10197831	17	7	439	968111208	HARNSTOFFTANK VORM.
SECHSKANTSCHRAUBE ISO 4	10197831	83	16	458	917080008	LAUFSTEG DREHBUEHNE
SECHSKANTSCHRAUBE ISO 4	10197831	44	1	493	917191108	KLIMAANLAGE
SECHSKANTSCHRAUBE ISO 4	10197831	61	2	501	917347708	SA-BOCK
SECHSKANTSCHRAUBE ISO 4	10197831	27	4	527	917080508	ROLLENLAGERUNG
SECHSKANTSCHRAUBE ISO 4	10197831	5	8	536	917473108	BRENNSTOFFBEHAELTER O
SECHSKANTSCHRAUBE ISO 4	10197831	9	16	539	917080808	KRAFTSTOFFBEHAELTER KPL
SECHSKANTSCHRAUBE ISO 4	10197831	4	8	544	967968208	OELBEHAELTER VORM.
SECHSKANTSCHRAUBE ISO 4	10197831	40	1	548	917081208	ZENTRALSCHMIERANLAGE O
SECHSKANTSCHRAUBE ISO 4	10197831	114	1	560	917081608	KRANFUEHRERKABINE KPL.
SECHSKANTSCHRAUBE ISO 4	10197831	4	20	588	964720408	PEDALTRAEGER EINBAU
SECHSKANTSCHRAUBE ISO 4	10197831	101	86	603	968286908	GERAEUSCHDAEMMUNG OBE
SECHSKANTSCHRAUBE ISO 4	10197831	104	14	778	917332608	S-ANLENKSTUECK VORM.
SECHSKANTSCHRAUBE ISO 4	10197831	78	8	832	917231408	S-ADAPTER
SECHSKANTSCHRAUBE ISO 4	10197831	68	22	920	917333208	D-ANLENKSTUECK VORM.
SECHSKANTSCHRAUBE ISO 4	10197831	68	4	962	917380508	D-KOPFSTUECK VORM.
SECHSKANTSCHRAUBE ISO 4	10197831	19	8	980	968107908	ZUGZYLINDER VORM.
SECHSKANTSCHRAUBE ISO 4	10197831	52	8	1027	917251008	L-KOPFSTUECK
SECHSKANTSCHRAUBE ISO 4	10197831	4	2	1054	967957508	KAMERAANBAU S-ANLENKSTU
SECHSKANTSCHRAUBE ISO 4	10197831	66	3	1070	917229808	SCHWEBEBALLAST
SECHSKANTSCHRAUBE ISO 4	406590105	15	9	727	967956208	KAMERAANBAU DREHBUEHN
SECHSKANTSCHRAUBE ISO 4	406590105	3	2	1105	967937608	HINDERNISFEUER VORM.
SECHSKANTSCHRAUBE ISO 4	10299580	49	12	122	917076708	LAUFSTEG RAUPENFAHRWER
SECHSKANTSCHRAUBE ISO	11826527	36	12	296	968240908	KUEHLER VORM.
SECHSKANTSCHRAUBE ISO	11826527	45	2	548	917081208	ZENTRALSCHMIERANLAGE O
SECHSKANTSCHRAUBE ISO	11826527	84	4	560	917081608	KRANFUEHRERKABINE KPL.
SECHSKANTSCHRAUBE ISO	11826527	13	2	586	964588308	FUEHRUNG VORM.
SECHSKANTSCHRAUBE ISO	11826527	16	4	749	917081508	AUFNAHME GEGENGEWICHT
SECHSKANTSCHRAUBE ISO	11826527	47	4	819	917190908	S-ZWISCHENSTUECK
SECHSKANTSCHRAUBE ISO	11826527	55	4	827	917333908	S-ZWISCHENSTUECK
SECHSKANTSCHRAUBE ISO	11826527	38	2	838	917078708	S-ZWISCHENSTUECK
SECHSKANTSCHRAUBE ISO	11826527	38	10	845	917078808	S-ZWISCHENSTUECK
SECHSKANTSCHRAUBE ISO	11826527	38	10	858	917079208	S-ZWISCHENSTUECK
SECHSKANTSCHRAUBE ISO	11826527	38	10	863	917571208	S-ZWISCHENSTUECK
SECHSKANTSCHRAUBE ISO	11826527	125	12	963	917380508	D-KOPFSTUECK VORM.
SECHSKANTSCHRAUBE ISO	11826527	36	4	965	967946208	VERSTELLFLASCHE KPL.
SECHSKANTSCHRAUBE ISO	11826527	6	4	985	969396608	AUFSTIEG VORM.
SECHSKANTSCHRAUBE ISO	11826527	36	13	1004	917085308	D-ZWISCHENSTUECK
SECHSKANTSCHRAUBE ISO	11826527	36	27	1016	917178608	D-ZWISCHENSTUECK

Bezeichnung	Artikel	Pos.	Menge	Seite	Baugruppe	Bezeichnung
SECHSKANTSCHRAUBE ISO	11826527	35	16	1027	917251008	L-KOPFSTUECK
SECHSKANTSCHRAUBE ISO	11826527	22	10	1069	917229808	SCHWEBEBALLAST
SECHSKANTSCHRAUBE ISO	11826527	43	8	1069	917229808	SCHWEBEBALLAST
SECHSKANTSCHRAUBE ISO	11826527	23	8	1083	968399508	ANLENKSTUECK VORM.
SECHSKANTSCHRAUBE ISO	11692827	20	8	430	917079508	LUFTFILTERANLAGE KPL.
SECHSKANTSCHRAUBE ISO	11692827	49	8	919	917333208	D-ANLENKSTUECK VORM.
SECHSKANTSCHRAUBE ISO	11692827	14	4	1057	968099808	KAMERAHALTER VORM.
SECHSKANTSCHRAUBE ISO 4	10299653	(5)	6	344	10130765	NOCKENWELLE KPL.
SECHSKANTSCHRAUBE ISO	10875537	29	6	191	917438108	WINDE 1 VORM.
SECHSKANTSCHRAUBE ISO	10875537	29	6	212	917454008	WINDE 2 VORM.
SECHSKANTSCHRAUBE ISO	11690046	103	50	778	917332608	S-ANLENKSTUECK VORM.
SECHSKANTSCHRAUBE ISO	11690046	32	10	868	917191008	SL-REDUZIERSTUECK
SECHSKANTSCHRAUBE ISO	11690046	52	30	961	917380508	D-KOPFSTUECK VORM.
SECHSKANTSCHRAUBE ISO	11690046	15	2	1057	968099808	KAMERAHALTER VORM.
SECHSKANTSCHRAUBE ISO	10875538	318	2	711	967788208	DRUCKLUFTANLAGE
SECHSKANTSCHRAUBE ISO	10875538	17	1	729	968646208	KAMERAHALTER VORM.
SECHSKANTSCHRAUBE ISO	12216207	33	44	819	917190908	S-ZWISCHENSTUECK
SECHSKANTSCHRAUBE ISO	12216207	33	44	827	917333908	S-ZWISCHENSTUECK
SECHSKANTSCHRAUBE ISO	12216207	33	154	831	917231408	S-ADAPTER
SECHSKANTSCHRAUBE ISO	12216207	33	77	838	917078708	S-ZWISCHENSTUECK
SECHSKANTSCHRAUBE ISO	12216207	33	76	845	917078808	S-ZWISCHENSTUECK
SECHSKANTSCHRAUBE ISO	12216207	33	78	858	917079208	S-ZWISCHENSTUECK
SECHSKANTSCHRAUBE ISO	12216207	33	78	863	917571208	S-ZWISCHENSTUECK
SECHSKANTSCHRAUBE ISO	12216207	131	15	921	917333208	D-ANLENKSTUECK VORM.
SECHSKANTSCHRAUBE ISO	12216207	13	1	1057	968099808	KAMERAHALTER VORM.
SECHSKANTSCHRAUBE ISO	12220759	179	2	921	917333208	D-ANLENKSTUECK VORM.
SECHSKANTSCHRAUBE ISO	12220759	7	4	1030	96001219	HUBENDSCHALTER VORM.
SECHSKANTSCHRAUBE ISO	12212107	8	19	868	917191008	SL-REDUZIERSTUECK
SECHSKANTSCHRAUBE ISO 4	406508208	14	1	729	968646208	KAMERAHALTER VORM.
SECHSKANTSCHRAUBE ISO 8	12216237	310	3	711	967788208	DRUCKLUFTANLAGE
SECHSKANTSCHRAUBE M5X1	10876387	31	1	593	964837908	ANBAUTEILE
SECHSKANTSCHRAUBE UNC7/	12100552	320	4	266	967978708	DIESELMOTOR VORM.
SECHSKANTSCHRAUBE UNC7/	12100552	416	8	677	967788108	HYDRAULIK
SECHSRUNDSCHRAUBE M10	11007668	17	3	397	10137635	ABGASSTUTZEN ANBAU
SECHSRUNDSCHRAUBE M10X	10030346	10	5	392	10115667	ABGASROHR RECHTS
SECHSRUNDSCHRAUBE M10X	10030346	10	5	393	10115668	ABGASROHR LINKS
SECHSRUNDSCHRAUBE M10X	10012550	11	7	392	10115667	ABGASROHR RECHTS
SECHSRUNDSCHRAUBE M10X	10012550	11	7	393	10115668	ABGASROHR LINKS
SECHSRUNDSCHRAUBE M12X	10133196	7	6	397	10137635	ABGASSTUTZEN ANBAU
SECHSRUNDSCHRAUBE M16X	9077282	4	8	328	9077286	ANTRIEBSTEILE M.SCHWINGU
SECHSRUNDSCHRAUBE M16X	9077749	4	10	312	12451208	KURBELGEHAEUSE VORM.
SECHSRUNDSCHRAUBE M18	9079517	4	10	408	10120077	SCHWUNGRAD ANBAU
SECHSRUNDSCHRAUBE M18X	10154260	3	20	312	12451208	KURBELGEHAEUSE VORM.
SECHSRUNDSCHRAUBE M8X	10118695	9	16	397	10137635	ABGASSTUTZEN ANBAU
SEEGERZANGE A 3	885268808	41	1	128	96005686	GRUNDWERKZEUG
SEIL 2 2,3KN EDELSTAHL	11160431	5	0.8	131	96051604	ROLLENLAGERUNG
SEIL 2 2,3KN EDELSTAHL	11160431	35	0.5	461	968283208	LAUFSTEG DREHBUEHNE LI
SEIL 2 2,3KN EDELSTAHL	11160431	54	1	559	917081608	KRANFUEHRERKABINE KPL.
SEIL 2 2,3KN EDELSTAHL	11160431	8	0.3	750	965575208	ZENTRIERUNG KPL.
SEIL 2 2,3KN EDELSTAHL	11160431	127	12	779	917332608	S-ANLENKSTUECK VORM.
SEIL 2 2,3KN EDELSTAHL	11160431	16	1	978	968028208	AUFLAGE KPL.
SEIL 2 2,3KN EDELSTAHL	11160431	(3)	0.6	1027	917251008	L-KOPFSTUECK
SEIL 2 2,3KN EDELSTAHL	11160431	2	0.4	1093	921706708	GRIFFBOLZEN KPL.
SEIL 2 2,3KN EDELSTAHL	11160431	5	0.7	1109	969944608	HALTERUNG KPL.
SEIL 32X1450M SPF	11211360	1	1	766	917085008	SEIL F.WINDE 3
SEIL 32X890M -40°C SPF	11211362	1	1	767	917085108	SEIL F.WINDE 4
SEIL 8X12,5M VERZ.	10871574	36	2	1087	968671408	KOPFSTUECK VORM.
SEIL F.WINDE 1	917084808	190	1	10		LIEBHERR RAUPENKRAN LR
SEIL F.WINDE 2	917084908	191	1	11		LIEBHERR RAUPENKRAN LR
SEIL F.WINDE 3	917085008	192	1	11		LIEBHERR RAUPENKRAN LR

Bezeichnung	Artikel	Pos.	Menge	Seite	Baugruppe	Bezeichnung
SEIL F.WINDE 4	917085108	193	1	11		LIEBHERR RAUPENKRAN LR
SEIL F.WINDE 6	917085408	195	1	11		LIEBHERR RAUPENKRAN LR
SEIL MONTAGEWINDE M.ZUB	913364808	198	1	11		LIEBHERR RAUPENKRAN LR
SEILFUEHRROLLE	969663108	26	1	810	917190708	ROLLENSATZ
SEILFUEHRROLLE	969663108	29	1	815	917190808	ROLLENSATZ
SEILFUEHRUNGSROLLE KPL.	571904008	41	1	983	11003086	SEILLAENGENGEBER
SEILKEIL	11450343	4	1	242	11347396	SEILTROMMEL
SEILLAENGENGEBER 10M LSB	11003086	10	1	980	968107908	ZUGZYLINDER VORM.
SEILROLLE 300X780X84 S355J	97016429	(1)	1	500	917347708	SA-BOCK
SEILROLLE 300X780X84 S960	97047123	(1)	1	1027	917251008	L-KOPFSTUECK
SEILROLLE KPL.	967066008	2	19	500	917347708	SA-BOCK
SEILROLLE KPL.	967066008	2	18	527	917080508	ROLLENLAGERUNG
SEILROLLE KPL.	967066008	5	3	961	917380508	D-KOPFSTUECK VORM.
SEILROLLE KPL.	967066008	2	8	965	967946208	VERSTELLFLASCHE KPL.
SEILROLLE KPL.	967066008	5	9	968	967946308	VERSTELLFLASCHE KPL.
SEILROLLE KPL.	967066008	3	1	976	968027908	ROLLENLAGERUNG KPL.
SEILROLLE KPL.	967066008	5	2	1027	917251008	L-KOPFSTUECK
SEILROLLE KPL. SPF	924954508	2	8	810	917190708	ROLLENSATZ
SEILROLLE KPL. SPF	924954508	2	12	815	917190808	ROLLENSATZ
SEILROLLE KPL. SPF	924954508	94	2	920	917333208	D-ANLENKSTUECK VORM.
SEILROLLE KPL. SPF	924954508	3	2	1044	917228608	MASTNASE
SEILROLLE KPL. SPF	924954508	1	14	1048	917228808	DOPPELHAKENFLASCHE
SEILROLLE KPL. SPF	924954508	1	3	1049	917229008	HAKENFLASCHE
SEILROLLE KPL. SPF	924954508	1	1	1050	917229108	HAKENFLASCHE
SEILROLLE KPL. SPF	968771408	4	2	1027	917251008	L-KOPFSTUECK
SEILROLLE RD780X84 PA6G	288138108	(1)	1	810	917190708	ROLLENSATZ
SEILSCHUTZ SCHWK.	967847508	22	4	500	917347708	SA-BOCK
SEILSCHUTZ SCHWK.	967988908	40	4	500	917347708	SA-BOCK
SEILSCHUTZ SCHWK. FE//ZNNI	967913008	26	2	815	917190808	ROLLENSATZ
SEILSCHUTZSTANGE	10443737	12	2	1049	917229008	HAKENFLASCHE
SEILSCHUTZSTANGE	10470645	12	4	1048	917228808	DOPPELHAKENFLASCHE
SEILSCHUTZSTANGE 30X335	11691881	12	2	1050	917229108	HAKENFLASCHE
SEILTROMMEL	11347396	21	1	239	10802280	SEILWINDE
SEILTROMMEL	90028040	1	1	895	90023100	KOMPAKTSEILWINDE
SEILTROMMEL	90200131	1	1	875	90024769	KOMPAKTSEILWINDE
SEILTROMMEL	90200221	1	1	223	90023101	KOMPAKTSEILWINDE
SEILTROMMEL D=840 SEIL=32	90024482	1	1	192	90023098	KOMPAKTSEILWINDE
SEILWINDE 901/A	10423865	7	2	1087	968671408	KOPFSTUECK VORM.
SEILWINDE TYP 351	540001808	181	1	779	917332608	S-ANLENKSTUECK VORM.
SEILWINDE ZHP 4.13 SPF	10802280	1	1	237	917645608	MONTAGEWINDE VORM.
SEITENBLECH SCHWK.LINKS	96033815	3	1	810	917190708	ROLLENSATZ
SEITENBLECH SCHWK.LINKS	96033815	3	1	815	917190808	ROLLENSATZ
SEITENBLECH SCHWK.RECHT	96033816	4	1	810	917190708	ROLLENSATZ
SEITENBLECH SCHWK.RECHT	96033816	4	1	815	917190808	ROLLENSATZ
SEITENSCHEIBE LI. 4X603.5X8	976837908	5	1	569	917202908	KABINE VERGLAST
SEITENSCHEIBE RE. 4X1063X	976837808	4	1	569	917202908	KABINE VERGLAST
SEITENSCHEIBE SCHWK.LI.	968153708	4	1	221	917451208	WINDE 4 VORM.
SEITENSCHEIBE SCHWK.RE.	968153608	3	1	221	917451208	WINDE 4 VORM.
SENDER HAKENFLASCHE	967276808	20	1	1037	917156108	NEIGUNGSGEBER
SENKBREMSVENTIL 420BAR	10870586	156	1	533	967788008	ZUSATZHYDR.MONTAGEEINR
SENKSCHRAUBE	10355737	19	2	293	11314599	VERSTELLPUMPE
SENKSCHRAUBE AEHNL.ISO	12100589	8	5	124	968705508	STUETZE
SENKSCHRAUBE AEHNL.ISO	12100589	4	3	185	969483508	PARKKONSOLE SCHLAEUCHE
SENKSCHRAUBE AEHNL.ISO	12100589	45	4	445	917203308	STEUERSTAND
SENKSCHRAUBE AEHNL.ISO	12100589	29	10	569	917202908	KABINE VERGLAST
SENKSCHRAUBE AEHNL.ISO	12100589	8	6	575	964560908	DACHSCHEIBE VORM.
SENKSCHRAUBE AEHNL.ISO	12100589	5	4	576	964561008	HECKSCHEIBE VORM.
SENKSCHRAUBE AEHNL.ISO	12100589	170	8	779	917332608	S-ANLENKSTUECK VORM.
SENKSCHRAUBE DIN 7991 M1	12225936	167	4	921	917333208	D-ANLENKSTUECK VORM.
SENKSCHRAUBE DIN 7991 M1	10875807	89	6	501	917347708	SA-BOCK

Bezeichnung	Artikel	Pos.	Menge	Seite	Baugruppe	Bezeichnung
SENKSCHRAUBE DIN 7991 M1	10875807	97	8	778	917332608	S-ANLENKSTUECK VORM.
SENKSCHRAUBE DIN 7991 M	10876388	66	16	650	967918008	AUFBAUTEILE MONTAGETAFE
SENKSCHRAUBE DIN 7991 M5	408603508	33	4	445	917203308	STEUERSTAND
SENKSCHRAUBE DIN 7991 M5	408603508	30	2	569	917202908	KABINE VERGLAST
SENKSCHRAUBE DIN 7991 M	10875550	24	8	45	967907608	SCHALTKASTEN VORM.
SENKSCHRAUBE DIN 7991 M	10875550	17	8	632	968031008	ELEKTRIK KLEMMKASTEN DB
SENKSCHRAUBE DIN 7991 M	10875550	66	4	637	917082908	EINBAUTEILE SCHALTSCHRAN
SENKSCHRAUBE DIN 7991 M	10875550	63	16	650	967918008	AUFBAUTEILE MONTAGETAFE
SENKSCHRAUBE DIN 7991 M	10875550	11	4	656	968486208	SICHERUNGSBLECH
SENKSCHRAUBE DIN 7991 M5	408604008	27	2	112	918589408	HYDRAULISCHE ABSTUETZUN
SENKSCHRAUBE DIN 7991 M5	408604008	40	8	175	917401608	DREHBUEHNE KPL.
SENKSCHRAUBE DIN 7991 M5	408604008	57	2	457	917080008	LAUFSTEG DREHBUEHNE
SENKSCHRAUBE DIN 7991 M5	408604008	30	2	463	968309908	PODEST KPL.
SENKSCHRAUBE DIN 7991 M5	408604008	23	4	468	969259908	LAUFSTEG DREHBUEHNE REC
SENKSCHRAUBE DIN 7991 M5	408604008	37	8	749	917081508	AUFNAHME GEGENGEWICHT
SENKSCHRAUBE DIN 7991 M5	408606201	11	8	25	969088908	HALTER VORM.
SENKSCHRAUBE DIN 7991 M	10875551	(4)	4	453	917079908	DREHBUEHNENVERKLEIDUN
SENKSCHRAUBE DIN 7991 M	10875551	(4)	4	453	917079908	DREHBUEHNENVERKLEIDUN
SENKSCHRAUBE DIN 7991 M	10875551	(4)	4	453	917079908	DREHBUEHNENVERKLEIDUN
SENKSCHRAUBE DIN 7991 M	10875551	(4)	4	453	917079908	DREHBUEHNENVERKLEIDUN
SENKSCHRAUBE DIN 7991 M	10875551	7	16	453	917079908	DREHBUEHNENVERKLEIDUN
SENKSCHRAUBE DIN 7991 M	10875551	25	4	574	968080908	SCHLIESSANLAGE
SENKSCHRAUBE DIN 7991 M	11113906	4	5	183	968907308	PARKKONSOLE SCHLAEUCHE
SENKSCHRAUBE DIN 7991 M	11113906	4	3	184	968907408	PARKKONSOLE SCHLAEUCHE
SENKSCHRAUBE DIN 7991 M	11113906	5	4	466	968904008	TRAEGER VORM.
SENKSCHRAUBE DIN 7991 M	11113906	81	16	641	967917908	SCHALTSCHRANK MECH.
SENKSCHRAUBE DIN 7991 M	11113906	19	8	919	917333208	D-ANLENKSTUECK VORM.
SENKSCHRAUBE DIN 7991 M	10875553	4	4	25	969088908	HALTER VORM.
SENKSCHRAUBE DIN 7991 M	10875553	16	4	213	968161808	SCHUTZWALZE KPL.
SENKSCHRAUBE DIN 7991 M	10875553	24	4	461	968283208	LAUFSTEG DREHBUEHNE LI
SENKSCHRAUBE DIN 7991 M	10875553	16	5	468	969259908	LAUFSTEG DREHBUEHNE REC
SENKSCHRAUBE DIN 7991 M	10875553	112	3	920	917333208	D-ANLENKSTUECK VORM.
SENKSCHRAUBE DIN 7991 M	10875554	3	8	978	968028208	AUFLAGE KPL.
SENKSCHRAUBE DIN 7991 M8	408605708	86	4	560	917081608	KRANFUEHRERKABINE KPL.
SENKSCHRAUBE DIN 7991 M	10875555	20	4	445	917203308	STEUERSTAND
SENKSCHRAUBE ISO 10642 M	12202341	129	4	963	917380508	D-KOPFSTUECK VORM.
SENKSCHRAUBE ISO 10642	10353735	11	2	966	967966108	ENDSCHALTER KPL.
SENKSCHRAUBE ISO 10642	10353735	11	2	967	967966808	ENDSCHALTER KPL.
SENKSCHRAUBE ISO 10642	12100279	25	1	572	917432008	SCHIEBETUER KPL.
SENKSCHRAUBE ISO 10642	10181421	31	32	137	917347808	UNTERTEIL VORM.
SENKSCHRAUBE ISO 10642	10181421	103	8	603	968286908	GERAEUSCHDAEMMUNG OBE
SENKSCHRAUBE ISO 10642	12220375	1	2	811	969663108	SEILFUEHRROLLE
SENKSCHRAUBE ISO 10642 M	12217490	6	8	384	10118223	ZWISCHENRAD ANBAU
SENKSCHRAUBE ISO 10642	11838360	85	2	501	917347708	SA-BOCK
SENKSCHRAUBE ISO 10642	11066654	68	10	560	917081608	KRANFUEHRERKABINE KPL.
SENKSCHRAUBE ISO 10642	11066654	72	32	832	917231408	S-ADAPTER
SENKSCHRAUBE ISO 10642	12201384	30	8	221	917451208	WINDE 4 VORM.
SENKSCHRAUBE ISO 2010 M	400603508	251	2	635	968681408	BEDIENPULT VERBOLZUNG
SERVICE LR 11000	SK_Z98201	2000	1	12		LIEBHERR RAUPENKRAN LR
SERVICEBEFUELLUNG LR 11	SL_Z98201	2020	1	12		LIEBHERR RAUPENKRAN LR
SERVICEBEFUELLUNG OW	968360308	20	1	1121	SL_Z98201	SERVICEBEFUELLUNG
SERVICEBEFUELLUNG UW	968674008	10	1	1121	SL_Z98201	SERVICEBEFUELLUNG
SERVICEPAKET 1000STD. LR	969993708	410	1	1114	SK_Z98201	SERVICE
SICHERHEITSKLAPPSTECKER	571817208	(1)	1	762	917084808	SEIL F.WINDE 1
SICHERHEITSKLAPPSTECKER	10180883	32	6	61	917291608	RAUPENTRAEGER LI.
SICHERHEITSKLAPPSTECKER	10180883	32	6	94	917291708	RAUPENTRAEGER RE.
SICHERHEITSKLAPPSTECKER	10180883	18	4	500	917347708	SA-BOCK
SICHERHEITSKLAPPSTECKER	10180883	1	1	764	11481877	TASCHENSCHLOSS
SICHERHEITSKLAPPSTECKER	10180883	(3)	1	963	917380508	D-KOPFSTUECK VORM.
SICHERHEITSKLAPPSTECKER	10180883	16	2	1027	917251008	L-KOPFSTUECK

Bezeichnung	Artikel	Pos.	Menge	Seite	Baugruppe	Bezeichnung
SICHERHEITSKLAPPSTECKER	10180882	18	4	112	918589408	HYDRAULISCHE ABSTUETZUN
SICHERHEITSKLAPPSTECKER	10181899	43	4	61	917291608	RAUPENTRAEGER LI.
SICHERHEITSKLAPPSTECKER	10181899	43	4	94	917291708	RAUPENTRAEGER RE.
SICHERHEITSKLAPPSTECKER	10181899	12	1	213	968161808	SCHUTZWALZE KPL.
SICHERHEITSKLAPPSTECKER	10181899	131	4	779	917332608	S-ANLENKSTUECK VORM.
SICHERHEITSKLAPPSTECKER	10180878	16	1	507	967846208	ZUGSTANGE KPL.
SICHERHEITSKLAPPSTECKER	10180878	6	1	509	967981008	ZUGSTANGE KPL.
SICHERHEITSKLAPPSTECKER	10180878	7	2	529	917080608	MONTAGEEINRICHTUNG RA
SICHERHEITSKLAPPSTECKER	10180878	118	4	778	917332608	S-ANLENKSTUECK VORM.
SICHERHEITSKLAPPSTECKER	10180878	5	1	820	967746908	STANGE KPL.
SICHERHEITSKLAPPSTECKER	10180878	5	1	840	967743808	STANGE KPL.
SICHERHEITSKLAPPSTECKER	10180878	12	1	847	967897608	ZUGSTANGE KPL.
SICHERHEITSKLAPPSTECKER	10180878	12	1	849	968190108	ZUGSTANGE KPL.
SICHERHEITSKLAPPSTECKER	10180878	8	1	851	968190208	ZUGSTANGE KPL.
SICHERHEITSKLAPPSTECKER	10180878	13	2	923	968242208	ZUGSTANGE KPL.
SICHERHEITSKLAPPSTECKER	10180878	3	1	969	967997708	LASCHE VORM.
SICHERHEITSKLAPPSTECKER	10180878	2	2	970	967983208	ZUSATZGEWICHT DERRICK
SICHERHEITSKLAPPSTECKER	10180878	5	1	1006	967733608	STANGE KPL.
SICHERHEITSKLAPPSTECKER	10180878	5	1	1018	967704008	STANGE KPL.
SICHERHEITSKLAPPSTECKER	10180878	3	2	1023	917722108	ZUSATZABSPANNUNG
SICHERHEITSKLAPPSTECKER	10180878	54	4	1069	917229808	SCHWEBEBALLAST
SICHERHEITSKLAPPSTECKER	10180878	12	1	1088	968772408	ZUGSTANGE KPL.
SICHERHEITSKLAPPSTECKER	10180878	5	1	1094	968786808	ZUGSTANGE KPL.
SICHERHEITSKLAPPSTECKER	12100335	18	4	810	917190708	ROLLENSATZ
SICHERHEITSKLAPPSTECKER	12100335	22	4	815	917190808	ROLLENSATZ
SICHERHEITSKLAPPSTECKER	12100335	40	2	1044	917228608	MASTNASE
SICHERHEITSKLAPPSTECKER	12100250	13	2	845	917078808	S-ZWISCHENSTUECK
SICHERHEITSKLAPPSTECKER	10878577	5	2	777	917332608	S-ANLENKSTUECK VORM.
SICHERHEITSKLAPPSTECKER	10878577	3	4	819	917190908	S-ZWISCHENSTUECK
SICHERHEITSKLAPPSTECKER	10878577	3	4	827	917333908	S-ZWISCHENSTUECK
SICHERHEITSKLAPPSTECKER	10878577	3	4	831	917231408	S-ADAPTER
SICHERHEITSKLAPPSTECKER	10878577	3	4	838	917078708	S-ZWISCHENSTUECK
SICHERHEITSKLAPPSTECKER	10878577	3	4	845	917078808	S-ZWISCHENSTUECK
SICHERHEITSKLAPPSTECKER	10878577	3	4	858	917079208	S-ZWISCHENSTUECK
SICHERHEITSKLAPPSTECKER	10878577	3	4	863	917571208	S-ZWISCHENSTUECK
SICHERHEITSKLAPPSTECKER	10878577	45	4	868	917191008	SL-REDUZIERSTUECK
SICHERHEITSKLAPPSTECKER	10878577	136	2	921	917333208	D-ANLENKSTUECK VORM.
SICHERHEITSKLAPPSTECKER	10878577	80	2	962	917380508	D-KOPFSTUECK VORM.
SICHERHEITSKLAPPSTECKER	10878577	14	4	1004	917085308	D-ZWISCHENSTUECK
SICHERHEITSKLAPPSTECKER	10878577	14	4	1016	917178608	D-ZWISCHENSTUECK
SICHERHEITSKLAPPSTECKER	10878577	18	2	1027	917251008	L-KOPFSTUECK
SICHERHEITSKLAPPSTECKER	10180879	2	1	764	11481877	TASCHENSCHLOSS
SICHERHEITSKLAPPSTECKER	10875869	50	8	18	917345308	RAUPENMITTELTEIL
SICHERHEITSKLAPPSTECKER	10875869	25	12	122	917076708	LAUFSTEG RAUPENFAHRWER
SICHERHEITSKLAPPSTECKER	10875869	20	4	137	917347808	UNTERTEIL VORM.
SICHERHEITSKLAPPSTECKER	10875869	54	16	457	917080008	LAUFSTEG DREHBUEHNE
SICHERHEITSKLAPPSTECKER	10875869	14	37	461	968283208	LAUFSTEG DREHBUEHNE LI
SICHERHEITSKLAPPSTECKER	10875869	8	8	468	969259908	LAUFSTEG DREHBUEHNE REC
SICHERHEITSKLAPPSTECKER	10875869	20	4	527	917080508	ROLLENLAGERUNG
SICHERHEITSKLAPPSTECKER	10875869	89	12	778	917332608	S-ANLENKSTUECK VORM.
SICHERHEITSKLAPPSTECKER	10875869	6	1	811	969663108	SEILFUEHRROLLE
SICHERHEITSKLAPPSTECKER	10875869	18	4	985	969396608	AUFSTIEG VORM.
SICHERHEITSKLAPPSTECKER	10875869	10	1	986	969396908	LEITER VORM.
SICHERHEITSKLAPPSTECKER	10875869	37	2	1027	917251008	L-KOPFSTUECK
SICHERHEITSKLAPPSTECKER	10875869	4	1	1030	96001219	HUBENDSCHALTER VORM.
SICHERHEITSKLAPPSTECKER	10875869	4	2	1039	967995008	MECH.BEFESTIGUNGSTEILE
SICHERHEITSKLAPPSTECKER	10875869	12	1	1044	917228608	MASTNASE
SICHERHEITSKLAPPSTECKER	10875869	65	2	1070	917229808	SCHWEBEBALLAST
SICHERHEITSKLAPPSTECKER	10875869	40	2	1083	968399508	ANLENKSTUECK VORM.
SICHERHEITSKLAPPSTECKER	10875869	30	4	1087	968671408	KOPFSTUECK VORM.

Bezeichnung	Artikel	Pos.	Menge	Seite	Baugruppe	Bezeichnung
SICHERHEITSKLAPPSTECKER	10875870	15	4	18	917345308	RAUPENMITTELTEIL
SICHERHEITSKLAPPSTECKER	10875870	3	1	131	96051604	ROLLENLAGERUNG
SICHERHEITSKLAPPSTECKER	10875870	20	8	187	917077708	BOLZEN S-ANLENKSTUECK
SICHERHEITSKLAPPSTECKER	10875870	29	3	500	917347708	SA-BOCK
SICHERHEITSKLAPPSTECKER	10875870	15	2	819	917190908	S-ZWISCHENSTUECK
SICHERHEITSKLAPPSTECKER	10875870	15	2	827	917333908	S-ZWISCHENSTUECK
SICHERHEITSKLAPPSTECKER	10875870	15	2	838	917078708	S-ZWISCHENSTUECK
SICHERHEITSKLAPPSTECKER	10875870	15	2	858	917079208	S-ZWISCHENSTUECK
SICHERHEITSKLAPPSTECKER	10875870	15	2	863	917571208	S-ZWISCHENSTUECK
SICHERHEITSKLAPPSTECKER	10875870	90	2	962	917380508	D-KOPFSTUECK VORM.
SICHERHEITSKLAPPSTECKER	10875870	17	4	965	967946208	VERSTELLFLASCHE KPL.
SICHERHEITSKLAPPSTECKER	10875870	6	2	976	968027908	ROLLENLAGERUNG KPL.
SICHERHEITSKLAPPSTECKER	10875870	15	1	978	968028208	AUFLAGE KPL.
SICHERHEITSKLAPPSTECKER	10875870	70	2	1028	917251008	L-KOPFSTUECK
SICHERHEITSKLAPPSTECKER	10875870	28	1	1044	917228608	MASTNASE
SICHERHEITSKLAPPSTECKER	10875870	3	1	1060	968929808	BOLZENZIEHZYLINDER KPL.
SICHERHEITSKLAPPSTECKER	10875870	4	2	1109	969944608	HALTERUNG KPL.
SICHERHEITSKLAPPSTECKER	10180880	76	2	62	917291608	RAUPENTRAEGER LI.
SICHERHEITSKLAPPSTECKER	10180880	76	2	95	917291708	RAUPENTRAEGER RE.
SICHERHEITSKLAPPSTECKER	10180880	10	8	112	918589408	HYDRAULISCHE ABSTUETZUN
SICHERHEITSKLAPPSTECKER	10180880	11	2	213	968161808	SCHUTZWALZE KPL.
SICHERHEITSKLAPPSTECKER	10180880	32	3	461	968283208	LAUFSTEG DREHBUEHNE LI
SICHERHEITSKLAPPSTECKER	10180880	78	1	501	917347708	SA-BOCK
SICHERHEITSKLAPPSTECKER	10180880	130	2	779	917332608	S-ANLENKSTUECK VORM.
SICHERHEITSKLAPPSTECKER	10180880	147	2	921	917333208	D-ANLENKSTUECK VORM.
SICHERHEITSKLAPPSTECKER	10180880	34	1	1087	968671408	KOPFSTUECK VORM.
SICHERHEITSKLAPPSTECKER	10180884	16	4	18	917345308	RAUPENMITTELTEIL
SICHERHEITSKLAPPSTECKER	10180884	86	4	62	917291608	RAUPENTRAEGER LI.
SICHERHEITSKLAPPSTECKER	10180884	86	4	95	917291708	RAUPENTRAEGER RE.
SICHERHEITSKLAPPSTECKER	10180884	17	4	187	917077708	BOLZEN S-ANLENKSTUECK
SICHERHEITSKLAPPSTECKER	10180884	22	1	507	967846208	ZUGSTANGE KPL.
SICHERHEITSKLAPPSTECKER	10180884	12	4	745	917863208	TRANSPORTABLAGE
SICHERHEITSKLAPPSTECKER	10180884	76	2	832	917231408	S-ADAPTER
SICHERHEITSKLAPPSTECKER	10180884	88	6	962	917380508	D-KOPFSTUECK VORM.
SICHERHEITSKLAPPSTECKER	10180884	16	8	965	967946208	VERSTELLFLASCHE KPL.
SICHERHEITSKLAPPSTECKER	10180884	7	6	968	967946308	VERSTELLFLASCHE KPL.
SICHERHEITSKLAPPSTECKER	10180884	16	4	1087	968671408	KOPFSTUECK VORM.
SICHERUNG FE//ZNNI8//CN//T	963249908	5	2	749	917081508	AUFNAHME GEGENGEWICHT
SICHERUNGSBLECH	968486208	60	1	637	917082908	EINBAUTEILE SCHALTSCHRAN
SICHERUNGSBLECH 5X191X1	97033859	33	2	175	917401608	DREHBUEHNE KPL.
SICHERUNGSBLECH 5X191X1	97033860	34	2	175	917401608	DREHBUEHNE KPL.
SICHERUNGSBOLZEN 55.0X1	97033846	35	4	175	917401608	DREHBUEHNE KPL.
SICHERUNGSCLIP	11002524	2	2	760	10454762	FERNSTEUERSENDER
SICHERUNGSCLIP FUER GRI	10678848	4	2	481	10343693	MEISTERSCHALTER
SICHERUNGSDOSE	604501408	532	2	621	968030708	KABELSTRANG
SICHERUNGSDOSE 6-POL, L	604501608	16	1	435	968175408	ELEKTRIK BATTERIEKASTEN
SICHERUNGSDOSE 6-POL, L	604501608	2	20	656	968486208	SICHERUNGSBLECH
SICHERUNGSFALLE	10220731	34	2	1048	917228808	DOPPELHAKENFLASCHE
SICHERUNGSFALLE	10504645	34	2	1050	917229108	HAKENFLASCHE
SICHERUNGSFALLE	10599212	34	2	1049	917229008	HAKENFLASCHE
SICHERUNGSFEDER 3X55 V	433102808	51	8	18	917345308	RAUPENMITTELTEIL
SICHERUNGSFEDER 3X55 V	433102808	102	4	62	917291608	RAUPENTRAEGER LI.
SICHERUNGSFEDER 3X55 V	433102808	102	4	95	917291708	RAUPENTRAEGER RE.
SICHERUNGSFEDER 3X55 V	433102808	10	24	122	917076708	LAUFSTEG RAUPENFAHRWER
SICHERUNGSFEDER 3X55 V	433102808	6	8	468	969259908	LAUFSTEG DREHBUEHNE REC
SICHERUNGSFEDER 3X55 V	433102808	20	6	777	917332608	S-ANLENKSTUECK VORM.
SICHERUNGSFEDER 3X55 V	433102808	5	1	1104	967936408	WINDWARNUNG VORM.
SICHERUNGSFEDER 4,5X98 IS	433100908	7	2	463	968309908	PODEST KPL.
SICHERUNGSFEDER 4,5X98 IS	433100908	39	12	500	917347708	SA-BOCK
SICHERUNGSFEDER 4,5X98 IS	433100908	9	2	735	917618308	VERBOLZUNG DB-SCHWEBE

Bezeichnung	Artikel	Pos.	Menge	Seite	Baugruppe	Bezeichnung
SICHERUNGSFEDER 4,5X98 IS	433100908	17	4	777	917332608	S-ANLENKSTUECK VORM.
SICHERUNGSFEDER 4,5X98 IS	433100908	21	8	819	917190908	S-ZWISCHENSTUECK
SICHERUNGSFEDER 4,5X98 IS	433100908	21	8	827	917333908	S-ZWISCHENSTUECK
SICHERUNGSFEDER 4,5X98 IS	433100908	21	10	831	917231408	S-ADAPTER
SICHERUNGSFEDER 4,5X98 IS	433100908	21	8	838	917078708	S-ZWISCHENSTUECK
SICHERUNGSFEDER 4,5X98 IS	433100908	21	12	845	917078808	S-ZWISCHENSTUECK
SICHERUNGSFEDER 4,5X98 IS	433100908	21	8	858	917079208	S-ZWISCHENSTUECK
SICHERUNGSFEDER 4,5X98 IS	433100908	21	8	863	917571208	S-ZWISCHENSTUECK
SICHERUNGSFEDER 4,5X98 IS	433100908	4	4	868	917191008	SL-REDUZIERSTUECK
SICHERUNGSFEDER 4,5X98 IS	433100908	61	10	920	917333208	D-ANLENKSTUECK VORM.
SICHERUNGSFEDER 4,5X98 IS	433100908	102	8	962	917380508	D-KOPFSTUECK VORM.
SICHERUNGSFEDER 4,5X98 IS	433100908	5	8	1004	917085308	D-ZWISCHENSTUECK
SICHERUNGSFEDER 4,5X98 IS	433100908	5	8	1016	917178608	D-ZWISCHENSTUECK
SICHERUNGSFEDER 4,5X98 IS	433100908	18	2	1087	968671408	KOPFSTUECK VORM.
SICHERUNGSFEDER 4,5X98 IS	433100908	10	2	1092	968766508	HALTERUNG
SICHERUNGSFEDER 4X68 ISO	433101208	38	6	61	917291608	RAUPENTRAEGER LI.
SICHERUNGSFEDER 4X68 ISO	433101208	38	6	94	917291708	RAUPENTRAEGER RE.
SICHERUNGSFEDER 4X68 ISO	433101208	8	2	749	917081508	AUFNAHME GEGENGEWICHT
SICHERUNGSFEDER 4X68 ISO	433101208	42	8	819	917190908	S-ZWISCHENSTUECK
SICHERUNGSFEDER 4X68 ISO	433101208	42	8	827	917333908	S-ZWISCHENSTUECK
SICHERUNGSFEDER 4X68 ISO	433101208	42	9	831	917231408	S-ADAPTER
SICHERUNGSFEDER 4X68 ISO	433101208	42	8	838	917078708	S-ZWISCHENSTUECK
SICHERUNGSFEDER 4X68 ISO	433101208	42	8	845	917078808	S-ZWISCHENSTUECK
SICHERUNGSFEDER 4X68 ISO	433101208	42	8	858	917079208	S-ZWISCHENSTUECK
SICHERUNGSFEDER 4X68 ISO	433101208	42	8	863	917571208	S-ZWISCHENSTUECK
SICHERUNGSFEDER 5X122 IS	433102508	78	1	182	968277508	MONTAGETEILE DREHBUEHN
SICHERUNGSFEDER 5X122 IS	433102508	3	2	812	918188208	ABLAGE
SICHERUNGSFEDER 5X122 IS	433102508	127	2	921	917333208	D-ANLENKSTUECK VORM.
SICHERUNGSFEDER 5X122 IS	433102508	94	1	962	917380508	D-KOPFSTUECK VORM.
SICHERUNGSFEDER 5X122 IS	433102508	4	1	1060	968929808	BOLZENZIEHZYLINDER KPL.
SICHERUNGSFEDER 5X122 IS	433102508	5	2	1085	968678908	ZWISCHENSTUECK VORM.
SICHERUNGSFEDER 5X122 IS	433102508	10	1	1103	968838608	GRUNDHALTER VORM.
SICHERUNGSFEDER DIN 2194	433105008	36	2	175	917401608	DREHBUEHNE KPL.
SICHERUNGSFEDER DIN 2194	433105008	4	2	255	917079108	DIESELMOTOR KPL.
SICHERUNGSFEDER DIN 2194	433105008	120	2	778	917332608	S-ANLENKSTUECK VORM.
SICHERUNGSFEDER DIN 2194	433105008	37	4	1069	917229808	SCHWEBEBALLAST
SICHERUNGSFEDER DIN 2194	433105008	3	4	1083	968399508	ANLENKSTUECK VORM.
SICHERUNGSFEDER DIN 2194	433105008	3	4	1085	968678908	ZWISCHENSTUECK VORM.
SICHERUNGSFEDER X0 VERZ	433105208	5	2	744	917508308	TRANSPORTABLAGE
SICHERUNGSRING AEHNL.DI	10220937	25	1	293	11314599	VERSTELLPUMPE
SICHERUNGSRING DIN 471 1	10875652	78	2	962	917380508	D-KOPFSTUECK VORM.
SICHERUNGSRING DIN 471 1	12100650	68	4	501	917347708	SA-BOCK
SICHERUNGSRING DIN 471 1	12100650	73	2	962	917380508	D-KOPFSTUECK VORM.
SICHERUNGSRING DIN 471 1	12100651	18	5	67	933878901	PLANETENGETRIEBE
SICHERUNGSRING DIN 471 12	428007508	66	2	501	917347708	SA-BOCK
SICHERUNGSRING DIN 471 12	428007508	10	1	507	967846208	ZUGSTANGE KPL.
SICHERUNGSRING DIN 471 12	428007508	5	2	971	968026008	ZUGSTANGE KPL.
SICHERUNGSRING DIN 471 12	485529714	370	10	291	11320826	PUMPENVERTEILERGETRIEB
SICHERUNGSRING DIN 471 1	12100249	19	2	1087	968671408	KOPFSTUECK VORM.
SICHERUNGSRING DIN 471 16	428008508	6	2	851	968190208	ZUGSTANGE KPL.
SICHERUNGSRING DIN 471 1	428000908	4	1	1090	10423865	SEILWINDE
SICHERUNGSRING DIN 471 1	10171568	304	1	244	11347399	FLANSCHLAGER
SICHERUNGSRING DIN 471 18	428009408	92	2	920	917333208	D-ANLENKSTUECK VORM.
SICHERUNGSRING DIN 471 1	10171569	47	16	175	917401608	DREHBUEHNE KPL.
SICHERUNGSRING DIN 471 20	10875655	6	2	925	968246608	ZUGSTANGE KPL.
SICHERUNGSRING DIN 471 22	428010508	69	1	962	917380508	D-KOPFSTUECK VORM.
SICHERUNGSRING DIN 471 22	428010508	4	2	976	968027908	ROLLENLAGERUNG KPL.
SICHERUNGSRING DIN 471 22	428010508	73	2	1028	917251008	L-KOPFSTUECK
SICHERUNGSRING DIN 471 22	428010508	30	1	1044	917228608	MASTNASE
SICHERUNGSRING DIN 471 2	428006705	25	1	194	90024489	PLANETENGETRIEBE

Bezeichnung	Artikel	Pos.	Menge	Seite	Baugruppe	Bezeichnung
SICHERUNGSRING DIN 471 2	428006705	25	1	225	90200276	PLANETENGETRIEBE
SICHERUNGSRING DIN 471 2	428006705	25	1	898	90026841	PLANETENGETRIEBE
SICHERUNGSRING DIN 471 25	10875656	48	3	559	917081608	KRANFUEHRERKABINE KPL.
SICHERUNGSRING DIN 471 25	10875656	14	4	749	917081508	AUFNAHME GEGENGEWICHT
SICHERUNGSRING DIN 471 2	463000103	56	3	142	90201679	DREHWERKANTRIEB
SICHERUNGSRING DIN 471 30	10872701	(3)	2	810	917190708	ROLLENSATZ
SICHERUNGSRING DIN 471 30	428010708	(3)	2	500	917347708	SA-BOCK
SICHERUNGSRING DIN 471 30	428010708	(3)	2	1027	917251008	L-KOPFSTUECK
SICHERUNGSRING DIN 471 30	12100639	13	8	559	917081608	KRANFUEHRERKABINE KPL.
SICHERUNGSRING DIN 471 30	12100639	5	1	811	969663108	SEILFUEHRROLLE
SICHERUNGSRING DIN 471 30	12100639	11	4	1044	917228608	MASTNASE
SICHERUNGSRING DIN 471 3	428002708	25	2	1044	917228608	MASTNASE
SICHERUNGSRING DIN 471 34	428011308	7	2	335	10122503	KIPPHEBELBOCK VORM.
SICHERUNGSRING DIN 471 3	428002908	13	1	246	540270514	ANTRIEB KPL
SICHERUNGSRING DIN 471 4	10875657	15	4	559	917081608	KRANFUEHRERKABINE KPL.
SICHERUNGSRING DIN 471 4	10875657	20	3	1044	917228608	MASTNASE
SICHERUNGSRING DIN 471 4	400208003	76	3	879	90200134	PLANETENGETRIEBE
SICHERUNGSRING DIN 471 50	10875659	63	4	920	917333208	D-ANLENKSTUECK VORM.
SICHERUNGSRING DIN 471 5	10171585	83	1	879	90200134	PLANETENGETRIEBE
SICHERUNGSRING DIN 471 5	400085903	41	3	142	90201679	DREHWERKANTRIEB
SICHERUNGSRING DIN 471 5	10171587	30	1	245	540270414	ABTRIEB KPL
SICHERUNGSRING DIN 471 60	10875660	19	8	819	917190908	S-ZWISCHENSTUECK
SICHERUNGSRING DIN 471 60	10875660	19	8	827	917333908	S-ZWISCHENSTUECK
SICHERUNGSRING DIN 471 60	10875660	19	10	838	917078708	S-ZWISCHENSTUECK
SICHERUNGSRING DIN 471 60	10875660	19	10	858	917079208	S-ZWISCHENSTUECK
SICHERUNGSRING DIN 471 60	10875660	19	10	863	917571208	S-ZWISCHENSTUECK
SICHERUNGSRING DIN 471 6	10171588	72	1	142	90201679	DREHWERKANTRIEB
SICHERUNGSRING DIN 471 6	10171588	11	1	194	90024489	PLANETENGETRIEBE
SICHERUNGSRING DIN 471 6	10171588	11	1	225	90200276	PLANETENGETRIEBE
SICHERUNGSRING DIN 471 6	10171588	11	1	898	90026841	PLANETENGETRIEBE
SICHERUNGSRING DIN 471 6	428012201	21	5	142	90201679	DREHWERKANTRIEB
SICHERUNGSRING DIN 471 60	10875661	10	2	503	967852308	SA-BOCK AUFSTELLVORRIC
SICHERUNGSRING DIN 471 65	12100643	8	1	509	967981008	ZUGSTANGE KPL.
SICHERUNGSRING DIN 471 65	12100643	12	1	820	967746908	STANGE KPL.
SICHERUNGSRING DIN 471 65	12100643	12	1	840	967743808	STANGE KPL.
SICHERUNGSRING DIN 471 65	12100643	10	1	847	967897608	ZUGSTANGE KPL.
SICHERUNGSRING DIN 471 65	12100643	10	1	849	968190108	ZUGSTANGE KPL.
SICHERUNGSRING DIN 471 65	12100643	4	1	923	968242208	ZUGSTANGE KPL.
SICHERUNGSRING DIN 471 65	12100643	6	1	969	967997708	LASCHE VORM.
SICHERUNGSRING DIN 471 65	12100643	11	1	1088	968772408	ZUGSTANGE KPL.
SICHERUNGSRING DIN 471 65	12100643	12	1	1094	968786808	ZUGSTANGE KPL.
SICHERUNGSRING DIN 471 70	12100251	7	2	503	967852308	SA-BOCK AUFSTELLVORRIC
SICHERUNGSRING DIN 471 70	12100251	8	1	507	967846208	ZUGSTANGE KPL.
SICHERUNGSRING DIN 471 70	12100251	18	4	529	917080608	MONTAGEEINRICHTUNG RA
SICHERUNGSRING DIN 471 70	12100251	134	2	921	917333208	D-ANLENKSTUECK VORM.
SICHERUNGSRING DIN 471 70	12100251	6	2	974	968026208	ZUGSTANGE KPL.
SICHERUNGSRING DIN 471 70	12100251	12	1	1006	967733608	STANGE KPL.
SICHERUNGSRING DIN 471 70	12100251	12	1	1018	967704008	STANGE KPL.
SICHERUNGSRING DIN 471 70	4001447	83	4	62	917291608	RAUPENTRAEGER LI.
SICHERUNGSRING DIN 471 70	4001447	83	4	95	917291708	RAUPENTRAEGER RE.
SICHERUNGSRING DIN 471 70	4001447	12	4	175	917401608	DREHBUEHNE KPL.
SICHERUNGSRING DIN 471 80	10875663	20	2	810	917190708	ROLLENSATZ
SICHERUNGSRING DIN 471 80	10875663	25	2	815	917190808	ROLLENSATZ
SICHERUNGSRING DIN 471 80	10875663	82	2	920	917333208	D-ANLENKSTUECK VORM.
SICHERUNGSRING DIN 471 8	463000303	38	3	194	90024489	PLANETENGETRIEBE
SICHERUNGSRING DIN 471 8	463000303	38	3	225	90200276	PLANETENGETRIEBE
SICHERUNGSRING DIN 471 8	463000303	38	3	898	90026841	PLANETENGETRIEBE
SICHERUNGSRING DIN 471 80	12100688	10	2	786	917084408	S-RUECKHALTESICHERUNG
SICHERUNGSRING DIN 471 80	12100688	5	2	929	917178708	D-RUECKHALTESICHERUNG
SICHERUNGSRING DIN 471 85	12100645	31	4	175	917401608	DREHBUEHNE KPL.

Bezeichnung	Artikel	Pos.	Menge	Seite	Baugruppe	Bezeichnung
SICHERUNGSRING DIN 471 8X	10450160	6	2	585	964588408	FUEHRUNG VORM.
SICHERUNGSRING DIN 471 8X	10450160	8	8	586	964588308	FUEHRUNG VORM.
SICHERUNGSRING DIN 472 11	428103508	67	1	142	90201679	DREHWERKANTRIEB
SICHERUNGSRING DIN 472 22	12100655	6	1	354	11363994	ANTRIEB FUER HDP VORM.
SICHERUNGSRING DIN 472 22	12100655	10	2	585	964588408	FUEHRUNG VORM.
SICHERUNGSRING DIN 472 22	12100655	17	8	586	964588308	FUEHRUNG VORM.
SICHERUNGSRING DIN 472 2	428100308	21	1	246	540270514	ANTRIEB KPL
SICHERUNGSRING DIN 472 3	550296708	306	1	244	11347399	FLANSCHLAGER
SICHERUNGSRING DIN 472 36	540187408	24	1	194	90024489	PLANETENGETRIEBE
SICHERUNGSRING DIN 472 36	540187408	24	1	225	90200276	PLANETENGETRIEBE
SICHERUNGSRING DIN 472 36	540187408	24	1	898	90026841	PLANETENGETRIEBE
SICHERUNGSRING DIN 472 41	428110201	61	2	64	90029090	WINKELGETRIEBE
SICHERUNGSRING DIN 472 41	428110201	61	2	66	90029091	WINKELGETRIEBE
SICHERUNGSRING DIN 472 5	428101508	11	1	287	11267361	TRIEBWELLE
SICHERUNGSRING DIN 472 62	12100656	14	1	246	540270514	ANTRIEB KPL
SICHERUNGSRING DIN 472 62	12100656	16	2	590	10326323	HYDROZYLINDER
SICHERUNGSRING DIN 472 7	428102208	12	1	248	570112908	TRIEBWERK
SICHERUNGSRING DIN 472 7	428102408	12	1	24	11601184	SCHLEIFRINGUEBERTRAEGE
SICHERUNGSRING DIN 472 8	428102508	4	1	244	11347399	FLANSCHLAGER
SICHERUNGSRING DIN 472 90	12100657	31	1	245	540270414	ABTRIEB KPL
SICHERUNGSRING DIN 472 9	10171632	3	1	879	90200134	PLANETENGETRIEBE
SICHERUNGSSCHEIBE	510733208	18	4	169	510401908	UMSCHALTVENTIL
SICHERUNGSSCHEIBE	511052808	19	1	169	510401908	UMSCHALTVENTIL
SICHERUNGSSCHEIBE DIN 6	502611908	6	6	434	968169408	BATTERIEKASTEN VORM.
SICHERUNGSSCHEIBE DIN 6	502640508	15	1	966	967966108	ENDSCHALTER KPL.
SICHERUNGSSCHEIBE DIN 6	502640508	15	1	967	967966808	ENDSCHALTER KPL.
SICHERUNGSSCHEIBE RD40	944393808	37	2	191	917438108	WINDE 1 VORM.
SICHERUNGSSCHEIBE RD40	944393808	38	2	212	917454008	WINDE 2 VORM.
SICHERUNGSSCHEIBE VS 12	4900093	27	8	142	90201679	DREHWERKANTRIEB
SICHERUNGSSCHEIBE VS 12	4900093	75	12	142	90201679	DREHWERKANTRIEB
SICHERUNGSSCHEIBE VS 20	423912001	39	4	67	933878901	PLANETENGETRIEBE
SICHERUNGSSCHEIBE VS 8	423910801	23	1	877	90200131	SEILTROMMEL
SICHERUNGSSCHEIBE VS 8	423910801	23	1	896	90028040	SEILTROMMEL
SICHERUNGSSCHRAUBE DEU	10450919	(5)	1	416	967404608	RS STECKER
SICHERUNGSSCHRAUBE M8X	10125291	2	2	345	10116320	STEUERUNGSTEILE
SICHERUNGSSTIFT FOR JPT P	602338208	510	3	473	967926308	KABELSTRANG
SICHERUNGSSTREIFEN 100A	604002908	534	2	621	968030708	KABELSTRANG
SICHERUNGSSTREIFEN 50A	604003108	533	2	621	968030708	KABELSTRANG
SICHTFENSTER	11110060	1	1	152	10871517	ELEKTROPUMPE
SIEBHUELSE	570066308	5	1	39	502806508	AUSGLEICHSBEHAELTER
SIM-KARTE	10284444	58	1	637	917082908	EINBAUTEILE SCHALTSCHRAN
SITZ	977555708	2	1	451	964862608	SITZ
SITZ RAL 7016 PULVERB.	964862608	1	1	450	915587308	NOTSITZ
SITZKISSEN	10878406	55	1	447	11113343	FAHRERSITZ
SITZKONSOLE	977555308	1	1	451	964862608	SITZ
SL-REDUZIERSTUECK 6M	917191008	216	1	11		LIEBHERR RAUPENKRAN LR
SL-REDUZIERSTUECK SCHW	967967408	1	1	868	917191008	SL-REDUZIERSTUECK
SOCKELGEHAEUSE HAN 24B	605618508	507	2	628	968346208	BLINDSTECKER
SOCKELGEHAEUSE HAN 24B	605618508	511	1	793	968541308	LEITUNG
SOCKELGEHAEUSE HAN 24B	605618508	509	1	794	968546008	LEITUNG
SOCKELGEHAEUSE HAN 24B	605618508	507	1	795	968546108	LEITUNG
SOFTWARE	96004619	999	1	480	10487102	LICCON MONITOR LCD5A
SONNENRAD Z=15 18CrNiMo7-	927636401	45	1	142	90201679	DREHWERKANTRIEB
SONNENRAD Z=15 18CrNiMo7-	927636801	60	1	142	90201679	DREHWERKANTRIEB
SONNENRAD Z=24 18CrNiMo7-	927635801	30	1	142	90201679	DREHWERKANTRIEB
SONNENRAD Z=24 18CrNiMo7-	932127301	30	1	879	90200134	PLANETENGETRIEBE
SONNENRAD Z=24 18CrNiMo7-	944441603	40	1	194	90024489	PLANETENGETRIEBE
SONNENRAD Z=24 18CrNiMo7-	944441603	40	1	225	90200276	PLANETENGETRIEBE
SONNENRAD Z=24 18CrNiMo7-	944441603	40	1	898	90026841	PLANETENGETRIEBE
SPANNBAND	571546808	17	2	543	917080908	OELBEHAELTER KPL.

Bezeichnung	Artikel	Pos.	Menge	Seite	Baugruppe	Bezeichnung
SPANNBAND 206/206/30 ST	774211308	305	1	711	967788208	DRUCKLUFTANLAGE
SPANNBAND 240-280/260/30 S	774210508	306	2	711	967788208	DRUCKLUFTANLAGE
SPANNLASCHE	10116401	8	1	400	10120850	GENERATOR ANBAU
SPANNSCHELLE 102-100 ST	774222908	184	4	265	967978708	DIESELMOTOR VORM.
SPANNSCHELLE 122,5/K1 St/I	10127984	192	2	266	967978708	DIESELMOTOR VORM.
SPANNSCHELLE 122,5/K1 St/I	10127984	13	2	296	968240908	KUEHLER VORM.
SPANNSCHELLE 122,5/K1 St/I	10127984	2321	1	423	10141865	DS DIESELMOTOR
SPANNSCHELLE 129	12222896	22	1	491	10042043	WASSERHEIZGERAET
SPANNSCHELLE 135-142/140/	11140381	19	1	427	917079408	SCHALLDAEMPFERANLAGE
SPANNSCHELLE 77/K1 St/Inox	10124798	11	2	375	10135729	LADELUFTLEITUNG ANBAU
SPANNSCHELLE 77/K1 St/Inox	10124798	2301	2	422	10141865	DS DIESELMOTOR
SPANNSCHRAUBE	553086208	17	1	495	10451181	VERFLUESSIGEREINHEIT
SPANNSTIFT ISO 8752 21X140	432013108	6	1	750	965575208	ZENTRIERUNG KPL.
SPANNSTIFT ISO 8752 5X12	432003408	36	2	569	917202908	KABINE VERGLAST
SPANNSTIFT ISO 8752 5X12	432003408	28	1	574	968080908	SCHLIESSANLAGE
SPANNSTIFT ISO 8752 5X14 S	4320051	27	8	965	967946208	VERSTELLFLASCHE KPL.
SPANNSTIFT ISO 8752 5X16	432003708	92	4	501	917347708	SA-BOCK
SPANNSTIFT ISO 8752 5X32 4	12100670	14	2	586	964588308	FUEHRUNG VORM.
SPANNSTIFT ISO 8752 6X10 ST	10875881	5	2	980	968107908	ZUGZYLINDER VORM.
SPANNSTIFT ISO 8752 6X14 4	12100672	7	4	183	968907308	PARKKONSOLE SCHLAEUCHE
SPANNSTIFT ISO 8752 6X14 4	12100672	7	3	184	968907408	PARKKONSOLE SCHLAEUCHE
SPANNSTIFT ISO 8752 6X14 4	12100672	6	2	185	969483508	PARKKONSOLE SCHLAEUCHE
SPANNSTIFT ISO 8752 6X14 4	12100672	8	3	466	968904008	TRAEGER VORM.
SPANNSTIFT ISO 8752 6X14 4	12100672	22	8	919	917333208	D-ANLENKSTUECK VORM.
SPANNSTIFT ISO 8752 6X14 4	12100672	12	2	1071	921723608	SCHALTEINHEIT
SPANNSTIFT ISO 8752 6X14 4	12100672	12	2	1072	921723708	SCHALTEINHEIT
SPANNSTIFT ISO 8752 6X16 A	10294239	64	6	1004	917085308	D-ZWISCHENSTUECK
SPANNSTIFT ISO 8752 6X16 A	10294239	64	6	1016	917178608	D-ZWISCHENSTUECK
SPANNSTIFT ISO 8752 6X20 4	10876162	172	8	779	917332608	S-ANLENKSTUECK VORM.
SPANNSTIFT ISO 8752 6X20 4	10876162	5	8	786	917084408	S-RUECKHALTESICHERUNG
SPANNSTIFT ISO 8752 6X20 4	10876162	9	8	929	917178708	D-RUECKHALTESICHERUNG
SPANNSTIFT ISO 8752 6X20 4	10876162	83	12	1028	917251008	L-KOPFSTUECK
SPANNSTIFT ISO 8752 6X40 4	12100674	29	4	137	917347808	UNTERTEIL VORM.
SPANNSTIFT ISO 8752 6X55 St	432006801	13	4	735	917618308	VERBOLZUNG DB-SCHWEBE
SPANNSTIFT ISO 8752 8X50	432008708	38	16	175	917401608	DREHBUEHNE KPL.
SPANNSTIFT ISO 8752 8X50	432008708	16	1	980	968107908	ZUGZYLINDER VORM.
SPANNSTIFT ISO 8752 8X70	432009108	7	2	812	918188208	ABLAGE
SPANNUNGSREGLER 24V 12V	614020508	16	1	477	967926708	ELEKTRIK ANBAUTEILE KABIN
SPEICHERKARTE BSE 2GB CF	965014308	27	1	480	10487102	LICCON MONITOR LCD5A
SPEICHERKARTE BSE 8GB CF	96006542	90	1	479	96006544	LICCON MONITOR LCD5A
SPERRE	10467392	(5)	1	790	967923108	LEITUNGSTROMMEL KPL.
SPERRKLINKE	10802364	21	1	782	540001808	SEILWINDE
SPERRRAD	10802362	17	1	782	540001808	SEILWINDE
SPEZIALFETT 10KG HOBBOC	861301308	150	4	1127	968360308	SERVICEBEFUELLUNG
SPEZIALFETT 10KG HOBBOC	861301308	151	4	1127	968360308	SERVICEBEFUELLUNG
SPEZIALFETT 10KG HOBBOC	861301308	155	4	1127	968360308	SERVICEBEFUELLUNG
SPEZIALFETT 10KG HOBBOC	861301308	156	4	1127	968360308	SERVICEBEFUELLUNG
SPEZIALFETT 10KG HOBBOC	861301308	170	4	1127	968360308	SERVICEBEFUELLUNG
SPEZIALFETT 9610 PLUS 0.4	861302908	301	4	1123	968674008	SERVICEBEFUELLUNG
SPEZIALFETT 9610 PLUS 0.4	861302908	1	1	1134	861301308	SPEZIALFETT
SPEZIALFETT 9610 PLUS 25K	861304508	25	1	1134	861301308	SPEZIALFETT
SPEZIALFETT 9610 PLUS 50K	861305308	201	10	1123	968674008	SERVICEBEFUELLUNG
SPEZIALFETT 9610 PLUS 50K	861305308	202	10	1123	968674008	SERVICEBEFUELLUNG
SPEZIALFETT 9610 PLUS 50K	861305308	203	10	1123	968674008	SERVICEBEFUELLUNG
SPEZIALFETT 9610 PLUS 50K	861305308	204	10	1123	968674008	SERVICEBEFUELLUNG
SPEZIALFETT 9610 PLUS 50K	861305308	251	4	1123	968674008	SERVICEBEFUELLUNG
SPEZIALFETT 9610 PLUS 50K	861305308	252	4	1123	968674008	SERVICEBEFUELLUNG
SPEZIALFETT 9610 PLUS 50K	861305308	50	1	1134	861301308	SPEZIALFETT
SPIEGELANBAU KRANFUEHRE	916097508	154	1	10		LIEBHERR RAUPENKRAN LR
SPIEGELHALTER 28X2 ST.37.4	979581108	1	1	591	916097508	SPIEGELANBAU KRANFUEHR

Bezeichnung	Artikel	Pos.	Menge	Seite	Baugruppe	Bezeichnung
SPIRALBACKRING	540184408	20	1	246	540270514	ANTRIEB KPL
SPIRALFEDER	570198908	12	2	1078	10028002	LEITUNGSTROMMEL
SPIRALSPANNSTIFT 8X35 St	10011783	5	2	326	10130808	KURBELWELLE MIT ZAHNRAD
SPLINT ISO 1234 1,6X14 A2	10180340	4	1	1104	967936408	WINDWARNUNG VORM.
SPLINT ISO 1234 10X140 ST 4	12100685	74	2	62	917291608	RAUPENTRAEGER LI.
SPLINT ISO 1234 10X140 ST 4	12100685	74	2	95	917291708	RAUPENTRAEGER RE.
SPLINT ISO 1234 10X140 ST 4	12100685	121	4	779	917332608	S-ANLENKSTUECK VORM.
SPLINT ISO 1234 10X71 St 480	10180374	80	1	501	917347708	SA-BOCK
SPLINT ISO 1234 10X80 St 480	10180375	18	2	559	917081608	KRANFUEHRERKABINE KPL.
SPLINT ISO 1234 10X80 St 480	10180375	181	3	921	917333208	D-ANLENKSTUECK VORM.
SPLINT ISO 1234 13X125 St 480	10180381	119	4	778	917332608	S-ANLENKSTUECK VORM.
SPLINT ISO 1234 13X125 St 480	10180381	35	4	1069	917229808	SCHWEBEBALLAST
SPLINT ISO 1234 13X125 St 480	10180381	5	1	1108	968455908	FUSS KPL.
SPLINT ISO 1234 13X160 St 480	10180383	13	2	777	917332608	S-ANLENKSTUECK VORM.
SPLINT ISO 1234 13X160 St 480	10180383	9	2	1069	917229808	SCHWEBEBALLAST
SPLINT ISO 1234 16X140 St A3	433012101	14	4	919	917333208	D-ANLENKSTUECK VORM.
SPLINT ISO 1234 3,2X25 ST A3	433003608	39	2	727	967956208	KAMERAANBAU DREHBUEHN
SPLINT ISO 1234 4X25 St 480H	10180351	4	4	114	96016050	ABSTUETZPLATTE KPL.
SPLINT ISO 1234 4X25 St 480H	10180351	21	6	777	917332608	S-ANLENKSTUECK VORM.
SPLINT ISO 1234 4X25 St 480H	10180351	9	1	966	967966108	ENDSCHALTER KPL.
SPLINT ISO 1234 4X25 St 480H	10180351	9	1	967	967966808	ENDSCHALTER KPL.
SPLINT ISO 1234 4X32 St 480H	10180352	5	4	237	917645608	MONTAGEWINDE VORM.
SPLINT ISO 1234 4X32 St 480H	10180352	84	4	778	917332608	S-ANLENKSTUECK VORM.
SPLINT ISO 1234 5X28 ST 480	12100681	100	4	62	917291608	RAUPENTRAEGER LI.
SPLINT ISO 1234 5X28 ST 480	12100681	100	4	95	917291708	RAUPENTRAEGER RE.
SPLINT ISO 1234 5X28 ST 480	12100681	46	2	1027	917251008	L-KOPFSTUECK
SPLINT ISO 1234 5X28 ST 480	12100681	6	2	1039	967995008	MECH.BEFESTIGUNGSTEILE
SPLINT ISO 1234 5X40 St 480H	10180359	11	24	122	917076708	LAUFSTEG RAUPENFAHRWER
SPLINT ISO 1234 5X40 St 480H	10180359	13	1	750	965575208	ZENTRIERUNG KPL.
SPLINT ISO 1234 5X40 St 480H	10180359	61	18	778	917332608	S-ANLENKSTUECK VORM.
SPLINT ISO 1234 5X40 St 480H	10180359	105	4	920	917333208	D-ANLENKSTUECK VORM.
SPLINT ISO 1234 5X40 St 480H	10180359	(5)	1	1028	917251008	L-KOPFSTUECK
SPLINT ISO 1234 5X40 St 480H	10180359	13	1	1054	967957508	KAMERAANBAU S-ANLENKSTU
SPLINT ISO 1234 6,3X40 St 480	10180363	21	4	187	917077708	BOLZEN S-ANLENKSTUECK
SPLINT ISO 1234 6,3X40 St 480	10180363	6	3	986	969396908	LEITER VORM.
SPLINT ISO 1234 6,3X45 ST 480	11968305	18	8	122	917076708	LAUFSTEG RAUPENFAHRWER
SPLINT ISO 1234 6,3X45 ST 480	11968305	30	4	137	917347808	UNTERTEIL VORM.
SPLINT ISO 1234 6,3X45 ST 480	11968305	49	4	1069	917229808	SCHWEBEBALLAST
SPLINT ISO 1234 6,3X50 St 480	10180364	34	5	559	917081608	KRANFUEHRERKABINE KPL.
SPLINT ISO 1234 6,3X50 St 480	10180364	14	2	819	917190908	S-ZWISCHENSTUECK
SPLINT ISO 1234 6,3X50 St 480	10180364	14	2	827	917333908	S-ZWISCHENSTUECK
SPLINT ISO 1234 6,3X50 St 480	10180364	14	2	838	917078708	S-ZWISCHENSTUECK
SPLINT ISO 1234 6,3X50 St 480	10180364	14	2	858	917079208	S-ZWISCHENSTUECK
SPLINT ISO 1234 6,3X50 St 480	10180364	14	2	863	917571208	S-ZWISCHENSTUECK
SPLINT ISO 1234 6,3X50 St 480	10180364	9	1	978	968028208	AUFLAGE KPL.
SPLINT ISO 1234 6,3X50 St 480	10180364	5	2	1092	968766508	HALTERUNG
SPLINT ISO 1234 8X100 St 480	10180373	14	8	112	918589408	HYDRAULISCHE ABSTUETZUN
SPLINT ISO 1234 8X100 St 480	10180373	5	1	529	917080608	MONTAGEEINRICHTUNG RA
SPLINT ISO 1234 8X50 St 480H	10180368	20	8	112	918589408	HYDRAULISCHE ABSTUETZUN
SPLINT ISO 1234 8X50 St 480H	10180368	23	4	122	917076708	LAUFSTEG RAUPENFAHRWER
SPLINT ISO 1234 8X50 St 480H	10180368	14	4	213	968161808	SCHUTZWALZE KPL.
SPLINT ISO 1234 8X50 St 480H	10180368	73	8	501	917347708	SA-BOCK
SPLINT ISO 1234 8X50 St 480H	10180368	39	2	559	917081608	KRANFUEHRERKABINE KPL.
SPLINT ISO 1234 8X50 St 480H	10180368	10	2	977	968028008	LASCHE KPL.
SPLINT ISO 1234 8X50 St 480H	10180368	41	2	1083	968399508	ANLENKSTUECK VORM.
SPLINT ISO 1234 8X63 ST 480	10875873	18	8	175	917401608	DREHBUEHNE KPL.
SPLINT ISO 1234 8X63 ST 480	10875873	31	2	457	917080008	LAUFSTEG DREHBUEHNE
SPLINT ISO 1234 8X63 ST 480	10875873	84	8	501	917347708	SA-BOCK
SPLINT ISO 1234 8X63 ST 480	10875873	15	4	527	917080508	ROLLENLAGERUNG
SPLINT ISO 1234 8X63 ST 480	10875873	26	2	559	917081608	KRANFUEHRERKABINE KPL.

Bezeichnung	Artikel	Pos.	Menge	Seite	Baugruppe	Bezeichnung
SPLINT ISO 1234 8X63 ST 480	10875873	7	1	1071	921723608	SCHALTEINHEIT
SPLINT ISO 1234 8X63 ST 480	10875873	7	1	1072	921723708	SCHALTEINHEIT
SPLINT ISO 1234 8X80 St 480H	10180371	41	4	122	917076708	LAUFSTEG RAUPENFAHRWER
SPLINT ISO 1234 8X80 St 480H	10180371	17	2	831	917231408	S-ADAPTER
SPRENGRING DIN 7993 38X2,5	4635246	9	1	274	10873653	PUMPENTRAEGER
SPRITZDUESE VORM. D=2.6M	10124184	1	1	314	10124183	KOLBENKUEHLUNG
SPUELBLOCK 420BAR SPF	12102722	171	4	676	967788108	HYDRAULIK
SPUELVENTIL	511484608	173	2	676	967788108	HYDRAULIK
STANGE 30.0X330 S355J2C+C	97029780	7	2	815	917190808	ROLLENSATZ
STANGE KPL. 1.35 M	967913408	2	2	1027	917251008	L-KOPFSTUECK
STANGE KPL. 12 M	967704008	2	2	1016	917178608	D-ZWISCHENSTUECK
STANGE KPL. 12 M	967743808	80	2	838	917078708	S-ZWISCHENSTUECK
STANGE KPL. 12 M	967743808	80	2	858	917079208	S-ZWISCHENSTUECK
STANGE KPL. 12 M	967743808	80	2	864	917571208	S-ZWISCHENSTUECK
STANGE KPL. 12 M	967743808	3	2	1016	917178608	D-ZWISCHENSTUECK
STANGE KPL. 6 M	967733608	2	2	1004	917085308	D-ZWISCHENSTUECK
STANGE KPL. 6M	967746908	80	2	819	917190908	S-ZWISCHENSTUECK
STANGE KPL. 6M	967746908	80	2	827	917333908	S-ZWISCHENSTUECK
STANGE KPL. 6M	967746908	80	4	832	917231408	S-ADAPTER
STANGE KPL. 6M	967746908	2	2	868	917191008	SL-REDUZIERSTUECK
STANGE KPL. 6M	967746908	3	2	1004	917085308	D-ZWISCHENSTUECK
STANGE MIT SCHILD	967913108	1	2	1029	967913408	STANGE KPL.
STANGE SCHWK.	964581908	8	4	112	918589408	HYDRAULISCHE ABSTUETZUN
STANGE SCHWK.	968068408	2	1	175	917401608	DREHBUEHNE KPL.
STANGE VORM. 11.7M	967704108	1	1	1018	967704008	STANGE KPL.
STANGE VORM. 11.7M	967744008	1	1	840	967743808	STANGE KPL.
STANGE VORM. 5.7M	967733808	1	1	1006	967733608	STANGE KPL.
STANGE VORM. 5.7M	967747008	1	1	820	967746908	STANGE KPL.
STARTER 8.4KW 24V	10120542	1	1	402	10120541	STARTER VORM.
STARTER ANBAU 8.4KW 24V	10120540	450	2	309	10137680	DIESELMOTOR
STARTER VORM. 8.4KW 24V	10120541	1	1	401	10120540	STARTER ANBAU
STATIV SCHWK.	968184708	6	1	727	967956208	KAMERAANBAU DREHBUEHN
STATIV SCHWK.	968479208	1	1	1054	967957508	KAMERAANBAU S-ANLENKSTU
STAUBKAPPE 1 3/4-18NS MET	692405308	172	1	790	967923108	LEITUNGSTROMMEL KPL.
STAUBKAPPE 1 3/4-18NS MET	692405308	271	3	1033	967922908	KLEMMKASTEN
STAUBKAPPE 3/4-18 NS MET	692405208	(502)	1	1033	967922908	KLEMMKASTEN
STAUBKAPPE METALL A240	692400008	509	1	76	967971408	KABELSTRANG
STAUBKAPPE POLYETHYLEN	704254808	(7)	4	434	968169408	BATTERIEKASTEN VORM.
STAUBKAPPE POLYETHYLEN	704254808	(4)	4	602	968286908	GERAEUSCHDAEMMUNG OBE
STAUBKAPPE POLYETHYLEN	704254808	(4)	4	602	968286908	GERAEUSCHDAEMMUNG OBE
STAUBKAPPE POLYETHYLEN	704254808	(4)	4	602	968286908	GERAEUSCHDAEMMUNG OBE
STAUBKAPPE POLYETHYLEN	704254808	(4)	4	602	968286908	GERAEUSCHDAEMMUNG OBE
STAUBKAPPE POLYETHYLEN	704254808	10	3	604	968308808	DECKEL KPL.
STAUBKAPPE POLYETHYLEN	704254808	10	4	605	968308908	DECKEL KPL.
STAUBKAPPE POLYETHYLEN	704254808	10	2	606	968309008	DECKEL KPL.
STAUBKAPPE POLYETHYLEN	704254808	4	2	608	968310408	DECKEL KPL.
STAUBKAPPE POLYETHYLEN	704254808	4	2	609	968318208	DECKEL KPL.
STAUBSTECKER	511506508	248	1	711	967788208	DRUCKLUFTANLAGE
STECKANSCHLUSS WSV 6 M1	12101832	5	1	207	917451408	ZENTRALSCHMIERUNG
STECKANSCHLUSS WSV 6 M1	12101832	23	2	521	917691308	ZENTRALSCHMIERUNG
STECKANSCHLUSS WSV 6 M1	12101832	10	11	548	917081208	ZENTRALSCHMIERANLAGE O
STECKANSCHLUSS WSV 6 M1	12101832	5	1	890	917481408	ZENTRALSCHMIERUNG
STECKANSCHLUSS WSV 6 M1	12101832	7	1	910	917478608	ZENTRALSCHMIERUNG
STECKANSCHLUSS WSV 6 M1	12102343	2	2	807	917692108	ZENTRALSCHMIERUNG
STECKANSCHLUSS WSV 6 M1	12102343	2	2	952	917692208	ZENTRALSCHMIERUNG
STECKBOLZEN KPL. FE//ZNNI	921766008	4	2	1085	968678908	ZWISCHENSTUECK VORM.
STECKBOLZEN KPL. FE//ZNNI	925056608	4	1	750	965575208	ZENTRIERUNG KPL.
STECKBOLZEN KPL. FE//ZNNI	927315108	14	1	978	968028208	AUFLAGE KPL.
STECKBOLZEN T ZN K	924713108	54	8	18	917345308	RAUPENMITTELTEIL
STECKBOLZEN T ZN K	924713108	8	26	122	917076708	LAUFSTEG RAUPENFAHRWER

Bezeichnung	Artikel	Pos.	Menge	Seite	Baugruppe	Bezeichnung
STECKBOLZEN T ZN K	924713108	5	8	468	969259908	LAUFSTEG DREHBUEHNE REC
STECKBOLZEN T ZN K	924713108	87	12	778	917332608	S-ANLENKSTUECK VORM.
STECKDOSE	10429057	(5)	1	477	967926708	ELEKTRIK ANBAUTEILE KABIN
STECKDOSE	10429057	2	1	485	964931408	STECKDOSEN VORM.
STECKDOSE 2 13A	10342518	501	1	50	96026395	VERKABELUNG
STECKDOSE 2 13A	10342518	521	2	621	968030708	KABELSTRANG
STECKDOSE 2 13A	10342518	518	1	625	968416808	KABELSTRANG
STECKDOSE 8-POL	10219477	(4)	1	477	967926708	ELEKTRIK ANBAUTEILE KABIN
STECKDOSEN VORM.	964931408	31	1	477	967926708	ELEKTRIK ANBAUTEILE KABIN
STECKDOSENGEHAEUSE 2-	6001790	514	1	471	967925808	KABELSTRANG
STECKDOSENGEHAEUSE 2-	6001790	520	4	621	968030708	KABELSTRANG
STECKDOSENKOERPER 3-PO	605212708	524	1	621	968030708	KABELSTRANG
STECKDOSENKOERPER 4-PO	605251608	510	2	621	968030708	KABELSTRANG
STECKDOSENKOMBINATION	605215708	1	1	743	917190608	FREMDEINSPEISUNG
STECKER	927996308	519	1	621	968030708	KABELSTRANG
STECKER	927996308	513	1	625	968416808	KABELSTRANG
STECKER 10-POLIG	11690056	4	1	206	10802061	WINDENDREHGEBER
STECKER 12-POL	10491808	(2)	1	470	967925708	KABELLISTE KRANFUEHRERK
STECKER 19-POL A240	10443664	(501)	1	51	967908108	KABELLISTE MITTELSTUECK
STECKER 19-POL A240	10443664	(501)	1	51	967908108	KABELLISTE MITTELSTUECK
STECKER 19-POL A240	10443664	521	2	625	968416808	KABELSTRANG
STECKER 2	10492113	(1)	1	470	967925708	KABELLISTE KRANFUEHRERK
STECKER 24-POL A240	10443660	502	1	76	967971408	KABELSTRANG
STECKER 3-POL	6003168	516	1	625	968416808	KABELSTRANG
STECKER 43-POL	10815122	(501)	1	1033	967922908	KLEMMKASTEN
STECKER 6-POL	604508608	535	1	625	968416808	KABELSTRANG
STECKER 8-POL	10047000	517	1	621	968030708	KABELSTRANG
STECKER 8-POL	10047001	512	1	621	968030708	KABELSTRANG
STECKER 9-POL PVC	10301148	504	1	473	967926308	KABELSTRANG
STECKER DIN 72585 4-POL PO	692406308	507	2	621	968030708	KABELSTRANG
STECKER DIN 72585 4-POL PO	692406308	505	1	625	968416808	KABELSTRANG
STECKER DIN 72585 7-POL PO	692406708	502	1	77	967971708	KABELSTRANG
STECKER DIN 72585 7-POL PO	692406708	510	1	625	968416808	KABELSTRANG
STECKER SUPERSEAL 4-POL	6001769	526	1	621	968030708	KABELSTRANG
STECKERBLECH 1.5X366X363	97041338	4	1	649	967918008	AUFBAUTEILE MONTAGETAFE
STECKERBLECH 1.5X591X195	97044106	3	1	632	968031008	ELEKTRIK KLEMMKASTEN DB
STECKERBLECH 1.5X640X129	97041020	1	1	792	967923208	KLEMMKASTEN KPL.
STECKERBLECH 1.5X640X129	97041020	2	1	950	968285108	KLEMMKASTEN
STECKERBLECH 1.5X640X129	97041020	1	1	998	968188208	KLEMMKASTEN KPL.
STECKERBLECH 1.5X640X129	97041020	1	1	1033	967922908	KLEMMKASTEN
STECKERBLECH 1.5X645X357	97041641	5	1	649	967918008	AUFBAUTEILE MONTAGETAFE
STECKERBUCHSE 0,5-1,0MM2	7624353	761	2	622	968030708	KABELSTRANG
STECKERBUCHSE 0,75-2,0M	10100063	670	2	77	967971708	KABELSTRANG
STECKERBUCHSE 0,75-2,0M	10100063	670	2	471	967925808	KABELSTRANG
STECKERBUCHSE 0,75-2,0M	10100063	670	4	473	967926308	KABELSTRANG
STECKERBUCHSE 0,75-2,0M	10100063	670	20	625	968416808	KABELSTRANG
STECKERGEHAEUSE 12-POL	10412433	505	1	621	968030708	KABELSTRANG
STECKERGEHAEUSE 14-POL	602336008	(504)	5	43	967907508	SCHALTKASTEN KPL.
STECKERGEHAEUSE 14-POL	602336008	515	4	471	967925808	KABELSTRANG
STECKERGEHAEUSE 14-POL	602336008	504	1	472	967926208	DRAEHTE KPL.
STECKERGEHAEUSE 14-POL	602336008	513	2	621	968030708	KABELSTRANG
STECKERGEHAEUSE 14-POL	602336008	515	3	625	968416808	KABELSTRANG
STECKERGEHAEUSE 14-POL	602336508	3	6	47	926891108	VERTEILER MASSE
STECKERGEHAEUSE 18-POL	11067930	501	1	472	967926208	DRAEHTE KPL.
STECKERGEHAEUSE 18-POL	602300208	503	1	76	967971408	KABELSTRANG
STECKERGEHAEUSE 18-POL	602300208	501	1	77	967971708	KABELSTRANG
STECKERGEHAEUSE 18-POL	602300208	501	9	471	967925808	KABELSTRANG
STECKERGEHAEUSE 18-POL	602300208	502	9	472	967926208	DRAEHTE KPL.
STECKERGEHAEUSE 18-POL	602300208	501	7	473	967926308	KABELSTRANG
STECKERGEHAEUSE 18-POL	602300208	501	12	474	967926408	KABELSTRANG

Bezeichnung	Artikel	Pos.	Menge	Seite	Baugruppe	Bezeichnung
STECKERGEHAEUSE 18-POL	602300208	501	9	621	968030708	KABELSTRANG
STECKERGEHAEUSE 18-POL	602300208	501	9	624	968416808	KABELSTRANG
STECKERGEHAEUSE 18-POL	602300208	502	2	793	968541308	LEITUNG
STECKERGEHAEUSE 18-POL	602300208	502	1	794	968546008	LEITUNG
STECKERGEHAEUSE 18-POL	602300208	502	1	795	968546108	LEITUNG
STECKERGEHAEUSE 2 13A TH	10342517	503	1	77	967971708	KABELSTRANG
STECKERGEHAEUSE 2 13A TH	10342517	512	2	625	968416808	KABELSTRANG
STECKERGEHAEUSE 2-POL	6004195	506	1	625	968416808	KABELSTRANG
STECKERGEHAEUSE 2-POL 13	10870602	503	1	471	967925808	KABELSTRANG
STECKERGEHAEUSE 2-POL 13	10870602	513	2	473	967926308	KABELSTRANG
STECKERGEHAEUSE 2-POL 13	10870602	502	7	625	968416808	KABELSTRANG
STECKERGEHAEUSE 2-POLE 9	602331808	506	2	473	967926308	KABELSTRANG
STECKERGEHAEUSE 4-POL	602335908	512	4	473	967926308	KABELSTRANG
STECKERGEHAEUSE 4-POL	602335908	511	3	474	967926408	KABELSTRANG
STECKERGEHAEUSE 62-POL P	10678453	502	1	621	968030708	KABELSTRANG
STECKERGEHAEUSE 62-POL P	10678452	504	1	621	968030708	KABELSTRANG
STECKERGEHAEUSE D-SUB M	10217899	507	1	474	967926408	KABELSTRANG
STECKERGEHAEUSE D-SUB M	10355182	505	6	474	967926408	KABELSTRANG
STECKERGEHAEUSE D-SUB M	10355184	509	1	474	967926408	KABELSTRANG
STECKERGEHAEUSE MCON M	10813633	515	2	621	968030708	KABELSTRANG
STECKERGEHAEUSE SUB-D M	10493611	511	1	472	967926208	DRAEHTE KPL.
STECKERGEHAEUSE SUB-D M	10493612	513	1	472	967926208	DRAEHTE KPL.
STECKERGEHAEUSE SUB-D M	10664626	503	3	474	967926408	KABELSTRANG
STECKERKOERPER 4-POL	605613908	511	1	625	968416808	KABELSTRANG
STECKERSTIFT 0,75-2,0MM2	10100062	669	2	50	96026395	VERKABELUNG
STECKERSTIFT 0,75-2,0MM2	10100062	669	7	473	967926308	KABELSTRANG
STECKERSTIFT 0,75-2,0MM2	10100062	669	1	625	968416808	KABELSTRANG
STECKHUELSE 2,8X0,3-1,5 V	602203108	67	2	473	967926308	KABELSTRANG
STECKHUELSE 4,8X1,5	602225914	703	2	473	967926308	KABELSTRANG
STECKHUELSE 6,3X0,5-1,0 V	11080881	758	16	471	967925808	KABELSTRANG
STECKHUELSE 6,3X0,5-1,0 V	11080881	758	6	473	967926308	KABELSTRANG
STECKHUELSE 6,3X0,5-1,0 V	11080881	758	5	622	968030708	KABELSTRANG
STECKHUELSE 6,3X0,5-1,0 V	11080881	758	6	625	968416808	KABELSTRANG
STECKHUELSE 6,3X1-2,5 TIN-P	602203408	72	5	471	967925808	KABELSTRANG
STECKHUELSE 6,3X1-2,5 TIN-P	602203408	72	2	473	967926308	KABELSTRANG
STECKHUELSE 6,3X1-2,5 TIN-P	602203408	72	6	620	968030708	KABELSTRANG
STECKHUELSE 6,3X1-2,5 TIN-P	602203408	72	2	624	968416808	KABELSTRANG
STECKHUELSENGEHAEUSE 2-	602209708	(502)	1	43	967907508	SCHALTKASTEN KPL.
STECKHUELSENGEHAEUSE 2-	602209708	507	5	471	967925808	KABELSTRANG
STECKHUELSENGEHAEUSE 2-	602209708	505	2	473	967926308	KABELSTRANG
STECKHUELSENGEHAEUSE 2-	602209708	518	1	621	968030708	KABELSTRANG
STECKHUELSENGEHAEUSE 2-	602209708	509	2	625	968416808	KABELSTRANG
STECKHUELSENGEHAEUSE	602208608	525	1	621	968030708	KABELSTRANG
STECKHUELSENGEHAEUSE	602319808	505	1	471	967925808	KABELSTRANG
STECKKUPPLUNG PS312-0 P	10678754	10	2	439	968111208	HARNSTOFFTANK VORM.
STECKKUPPLUNG PS38-0 PA6	10678752	20	2	439	968111208	HARNSTOFFTANK VORM.
STECKKUPPLUNGSMUFFE	790515308	(3)	1	127	917077108	WERKZEUG
STECKKUPPLUNGSNIPPEL	790515408	(4)	1	127	917077108	WERKZEUG
STECKROHR DMR42X32 75 FP	10354600	7	2	322	10134887	OELWANNE MIT BEFEST.
STECKROHR DNR61X32 70 EP	10354601	5	2	390	10126477	WASSERLEITUNGSANSCHLUE
STECKROHR S235JR	9078800	3	2	390	10126477	WASSERLEITUNGSANSCHLUE
STECKSCHLUESSEL GR.11/3	790024908	16	1	128	96005686	GRUNDWERKZEUG
STECKSOCKEL	630149008	52	4	649	967918008	AUFBAUTEILE MONTAGETAFE
STECKTUELLE 0	510569608	51	1	128	96005686	GRUNDWERKZEUG
STECKVERBINDUNG GERADE	10038842	17	1	363	10135675	KRAFTSTOFFLEITUNGEN
STEIGLEITER EN 13586 TYP 1	10877076	11	2	1069	917229808	SCHWEBEBALLAST
STELLMOTOR 0,0024KW24V	10287301	13	2	597	10228112	HEIZKLIMAGERAET
STELLSCHRAUBE	10816566	72	2	946	967421208	DECKEL
STELLSCHRAUBE	571561008	16	2	700	511308608	PROPORTIONALVENTIL
STELLSCHRAUBE	571563308	71	2	946	967421208	DECKEL

Bezeichnung	Artikel	Pos.	Menge	Seite	Baugruppe	Bezeichnung
STELLSCHRAUBE	571814108	35	1	700	511308608	PROPORTIONALVENTIL
STELLSCHRAUBE	571889608	71	2	945	10815010	DECKEL
STELLSCHRAUBE	571903708	45	1	700	511308608	PROPORTIONALVENTIL
STERNGRIFFSCHRAUBE	10443625	24	2	445	917203308	STEUERSTAND
STEUERBLOCK	10489449	(889)	1	1059	917474108	BOLZENZIEHEINRICHTUNG
STEUERBLOCK 200BAR SPF	11347373	21	1	799	967788308	ZUSATZHYDRAULIK S-ANLENK
STEUERBLOCK 200BAR SPF	11347373	22	1	936	967788408	ZUSATZHYDRAULIK D-ANLENK
STEUERBLOCK 320BAR SPF	11211288	23	1	675	967788108	HYDRAULIK
STEUERBLOCK 320BAR SPF	11340741	24	1	675	967788108	HYDRAULIK
STEUERBLOCK 350BAR	11213423	21	1	936	967788408	ZUSATZHYDRAULIK D-ANLENK
STEUERBLOCK 350BAR SPF	11314761	25	1	675	967788108	HYDRAULIK
STEUERBLOCK 380BAR SPF	11341035	21	1	159	968129608	ZUSATZHYDRAULIK DREHBUE
STEUERBLOCK 55BAR SPF	11181960	50	1	201	967787708	ZUSATZHYDRAULIK WINDE 1
STEUERBLOCK 55BAR SPF	11181960	50	1	216	967787808	ZUSATZHYDRAULIK WINDE 2
STEUERBLOCK 55BAR SPF	11181960	50	1	232	968081908	ZUSATZHYDRAULIK WINDE 4
STEUERBLOCK 55BAR SPF	11181960	50	1	887	967789008	ZUSATZHYDRAULIK WINDE 6
STEUERBLOCK 55BAR SPF	11181960	50	1	904	967789108	ZUSATZHYDRAULIK WINDE 3
STEUERBOX MB618A SPF	10332640	10	2	724	967956008	AUSRUESTUNG KAMERA DRE
STEUERGERAET	10818469	4	1	83	11621396	ELEKTROPUMPE
STEUERGERAET 24V	10278698	1	1	491	10042043	WASSERHEIZGERAET
STEUERGERAET ANBAU	10137987	571	1	310	10137680	DIESELMOTOR
STEUERLEITUNG 61 X 0,75	600461008	5	6.37	793	968541308	LEITUNG
STEUERPLATTE	570114508	2	1	249	570113308	TRIEBWERK
STEUERSTAND	917203308	129	1	9		LIEBHERR RAUPENKRAN LR
STEUERTEIL	10871728	4	1	228	11212497	VERSTELLMOTOR
STEUERTEIL	10871732	4	1	198	11170708	VERSTELLMOTOR
STEUERTEIL	10871732	4	1	901	11170709	VERSTELLMOTOR
STEUERTEIL	11161917	4	1	884	11212498	VERSTELLMOTOR
STEUERUNGSTEILE	10116320	110	8	306	10137680	DIESELMOTOR
STEUERVENTIL	10871686	50	1	293	11314599	VERSTELLPUMPE
STEUERVENTIL	10871687	51	1	293	11314599	VERSTELLPUMPE
STIFTEINSATZ 4-POLX2+SM 10	605664101	501	1	630	968418008	KABELSTRANG
STIFTEINSATZ 64-POL 16A P	11060125	501	2	628	968346208	BLINDSTECKER
STIFTEINSATZ 64-POL 16A P	11060125	501	1	793	968541308	LEITUNG
STIFTENDOSE 4-POL	691815608	61	2	24	11601184	SCHLEIFRINGUEBERTRAEGE
STIFTGEHAEUSE 2-POL	11068330	516	2	621	968030708	KABELSTRANG
STIFTKABELSCHUH 1,8/1MM²	602215808	23	3	620	968030708	KABELSTRANG
STIFTKONTAKT 0,2-0,5MM2	10335819	689	4	473	967926308	KABELSTRANG
STIFTKONTAKT 0,5-1,0MM2 C	7369458	740	4	622	968030708	KABELSTRANG
STIFTKONTAKT 0,5-1MM2MM2	10300944	715	2	473	967926308	KABELSTRANG
STIFTKONTAKT 0,75-1,5MM2	6202444	95	6	620	968030708	KABELSTRANG
STIFTKONTAKT 0,75-1,5MM2	6202444	95	1	624	968416808	KABELSTRANG
STIFTKONTAKT 0,75-1MM2	604519208	628	2	625	968416808	KABELSTRANG
STIFTKONTAKT 1,0-1,5MM2 V	11068331	756	4	622	968030708	KABELSTRANG
STIFTKONTAKT 1,5MM2	10675380	733	1	630	968418008	KABELSTRANG
STIFTSCHRAUBE DIN 939 M1	4981172	11	4	395	10135386	ATL-ANBAU
STIFTSCHRAUBE DIN 939 M1	4981172	11	4	396	10135681	ATL-ANBAU
STIFTSCHRAUBE DIN 939 M1	12210038	11	3	376	10137808	VERBINDUNGSLEITUNG ANBA
STIFTSTECKER 9-POL	602334608	506	1	474	967926408	KABELSTRANG
STIFTTRAEGER 6-POL 16A	604526608	520	1	625	968416808	KABELSTRANG
STIRNRAD	968913001	11	1	223	90023101	KOMPAKTSEILWINDE
STOERANZEIGE	10429952	9	1	152	10871517	ELEKTROPUMPE
STOERANZEIGE	10429952	9	1	550	10425291	ELEKTROPUMPE
STOESSELSTANGE C50E A	9078259	3	2	345	10116320	STEUERUNGSTEILE
STOPFEN Al Rm>100N/m	9078926	4	1	374	9078649	ANSAUGSTUTZEN ANBAU
STOPFEN D10,7 LD-PE	10678375	43	2	569	917202908	KABINE VERGLAST
STOPFEN VSTI M12X1,5 A3P	477704308	612	1	252	967787908	ZUSATZHYDRAULIK MONTAGE
STOPFEN VSTI M12X1,5 A3P	477704308	654	1	678	967788108	HYDRAULIK
STOPFEN VSTI M12X1,5 A3P	477704308	604	1	711	967788208	DRUCKLUFTANLAGE
STOPFEN VSTI M12X1,5 A3P	477704308	11	9	899	90026848	FEDERDRUCKBREMSE

Bezeichnung	Artikel	Pos.	Menge	Seite	Baugruppe	Bezeichnung
STOPFEN VSTI M30X1,5ED	514506808	123	1	265	967978708	DIESELMOTOR VORM.
STOPFEN VSTI1"ED A3P	477704608	666	1	31	967787308	HYDRAULIK MITTELTEIL
STOPFEN VSTI1"ED A3P	477704608	600	1	159	968129608	ZUSATZHYDRAULIK DREHBUE
STOPFEN VSTI1"ED A3P	477704608	662	4	678	967788108	HYDRAULIK
STOPFEN VSTI1"ED A3P	477704608	202	2	692	10413255	UMSCHALTBLOCK
STOPFEN VSTI1"ED A3P	477704608	(66)	1	942	11213423	STEUERBLOCK
STOPFEN VSTI1"ED A3P	477704608	66	2	944	967421108	VENTILBLOCK
STOPFEN VSTI1/2"ED A3P	477704208	649	2	31	967787308	HYDRAULIK MITTELTEIL
STOPFEN VSTI1/2"ED A3P	477704208	24	2	165	11341035	STEUERBLOCK
STOPFEN VSTI1/2"ED A3P	477704208	12	2	203	11181960	STEUERBLOCK
STOPFEN VSTI1/2"ED A3P	477704208	29	1	530	11211234	ZUGZYLINDER
STOPFEN VSTI1/4"ED A3P	477704077	27	2	530	11211234	ZUGZYLINDER
STOPFEN VSTI1/4"ED A3P	477704077	33	2	684	11340741	STEUERBLOCK
STOPFEN VSTI1/8"ED ST A3C	510741508	21	5	165	11341035	STEUERBLOCK
STOPFEN VSTI1/8"ED ST A3C	510741508	3	1	700	511308608	PROPORTIONALVENTIL
STOPFEN VSTI1/8"ED ST A3C	510741508	60	2	943	967421008	PLATTE
STOPFEN VSTI1/8"ED ST A3C	510741508	60	5	944	967421108	VENTILBLOCK
STOPFEN VSTI1/8"ED ST A3C	510741508	60	2	946	967421208	DECKEL
STOPFEN VSTI3/4"ED A3P	477704708	32	1	682	11211288	STEUERBLOCK
STOPFEN VSTI3/4"ED A3P	477704708	32	1	684	11340741	STEUERBLOCK
STOPFEN VSTI3/4"ED A3P	477704708	201	2	692	10413255	UMSCHALTBLOCK
STOPFEN VSTI3/4"ED A3P	477704708	65	2	943	967421008	PLATTE
STOPFEN VSTI3/4"ED A3P	477704708	65	2	944	967421108	VENTILBLOCK
STOPFEN VSTI3/8"ED A3P	477704108	26	2	113	512391108	ABSTUETZZYLINDER
STOPFEN VSTI3/8"ED A3P	477704108	23	4	165	11341035	STEUERBLOCK
STOPFEN VSTI3/8"ED A3P	477704108	614	1	201	967787708	ZUSATZHYDRAULIK WINDE 1
STOPFEN VSTI3/8"ED A3P	477704108	11	1	203	11181960	STEUERBLOCK
STOPFEN VSTI3/8"ED A3P	477704108	617	1	216	967787808	ZUSATZHYDRAULIK WINDE 2
STOPFEN VSTI3/8"ED A3P	477704108	676	2	679	967788108	HYDRAULIK
STOPFEN VSTI3/8"ED A3P	477704108	625	1	887	967789008	ZUSATZHYDRAULIK WINDE 6
STOPFEN VSTI3/8"ED A3P	477704108	610	1	904	967789108	ZUSATZHYDRAULIK WINDE 3
STOPFEN VSTI3/8"ED A3P	477704108	643	1	937	967788408	ZUSATZHYDRAULIK D-ANLENK
STOPFEN VSTI3/8"ED A3P	477704108	62	1	943	967421008	PLATTE
STOPFEN VSTIM12X1,5ED A3	477704377	11	6	195	90024729	FEDERDRUCKBREMSE
STOPFEN VSTIM14X1,5ED A3	477704908	69	1	194	90024489	PLANETENGETRIEBE
STOPFEN VSTIM14X1,5ED A3	477704908	69	1	225	90200276	PLANETENGETRIEBE
STOPFEN VSTIM14X1,5ED A3	477704908	12	1	806	11347373	STEUERBLOCK
STOPFEN VSTIM14X1,5ED A3	477704908	69	1	898	90026841	PLANETENGETRIEBE
STOPFEN VSTIM16X1,5ED A3	477704408	124	1	265	967978708	DIESELMOTOR VORM.
STOPFEN VSTIM18X1,5ED A3	477705108	6	2	540	967967608	KRAFTSTOFFBEHAELTER VO
STOPFEN VSTIM22X1,5ED A3	477704508	618	1	678	967788108	HYDRAULIK
STOPFEN VSTIM22X1,5ED A3	477704508	612	2	711	967788208	DRUCKLUFTANLAGE
STOPFEN VSTIM26X1,5ED A3	477705808	619	8	71	967787408	HYDRAULIK RAUPE
STOPFEN VSTIM26X1,5ED A3	477705808	620	8	98	967787508	HYDRAULIK RAUPE
STOPFEN VSTIM26X1,5ED A3	477705808	68	3	225	90200276	PLANETENGETRIEBE
STOPFEN VSTIM26X1,5ED A3	477705808	627	4	678	967788108	HYDRAULIK
STOPFEN VSTIM26X1,5ED A3	477705808	28	1	900	90028042	OELMESSEINRICHTUNG
STOPFEN VSTIM27X2ED A3P	477705608	28	1	530	11211234	ZUGZYLINDER
STOPFEN VSTIM33X2ED A3P	477705208	609	1	201	967787708	ZUSATZHYDRAULIK WINDE 1
STOPFEN VSTIM33X2ED A3P	477705208	610	1	216	967787808	ZUSATZHYDRAULIK WINDE 2
STOPFEN VSTIM33X2ED A3P	477705208	768	2	680	967788108	HYDRAULIK
STOPFEN VSTIM33X2ED A3P	477705208	609	1	887	967789008	ZUSATZHYDRAULIK WINDE 6
STOPFEN VSTIM33X2ED A3P	477705208	622	1	904	967789108	ZUSATZHYDRAULIK WINDE 3
STOPFEN VSTIM42X2ED A3P	477704808	62	3	67	933878901	PLANETENGETRIEBE
STOPFEN VSTIM42X2ED A3P	477704808	626	6	678	967788108	HYDRAULIK
STOPFEN VSTIM48X2ED A3P	477705708	630	1	678	967788108	HYDRAULIK
STREIFEN 32X1,5 PERBUNAN6	262201608	18	3	439	968111208	HARNSTOFFTANK VORM.
STROMQUELLE LSB SPF	10027448	43	4	649	967918008	AUFBAUTEILE MONTAGETAFE
STROMSTOSSRELAIS 24V 16A	630117508	50	1	649	967918008	AUFBAUTEILE MONTAGETAFE
STUETZBLECH S235JR	10118713	11	1	359	10138091	KRAFTSTOFFVORFILTERANBA

Bezeichnung	Artikel	Pos.	Menge	Seite	Baugruppe	Bezeichnung
STUETZBLECH S235JR	9073189	23	1	363	10135675	KRAFTSTOFFLEITUNGEN
STUETZBLECH S235JR	9073190	24	1	363	10135675	KRAFTSTOFFLEITUNGEN
STUETZE	968705508	40	2	122	917076708	LAUFSTEG RAUPENFAHRWER
STUETZE SCHWK.	967847608	24	1	500	917347708	SA-BOCK
STUETZE SCHWK.	968187708	59	2	919	917333208	D-ANLENKSTUECK VORM.
STUETZE SCHWK. T ZN O	965309108	11	9	461	968283208	LAUFSTEG DREHBUEHNE LI
STUETZE SCHWK. T ZN O	968184608	47	1	461	968283208	LAUFSTEG DREHBUEHNE LI
STUETZE SCHWK. T ZN O	968705708	1	1	124	968705508	STUETZE
STUETZRING 16,9X12,9X1	11009443	26	1	687	11314761	STEUERBLOCK
STUETZRING 17,5X20,9X1 PTF	571082808	(3)	1	30	967787308	HYDRAULIK MITTELTEIL
STUETZRING 17,5X20,9X1 PTF	571082808	(4)	1	30	967787308	HYDRAULIK MITTELTEIL
STUETZRING 17,5X20,9X1 PTF	571082808	(3)	1	1062	968883308	ZUSATZHYDR.BOLZENZIEHZ
STUETZRING 20X23,5X1 PTFE	571082208	(4)	1	30	967787308	HYDRAULIK MITTELTEIL
STUETZRING 20X23,5X1 PTFE	571082208	(3)	1	159	968129608	ZUSATZHYDRAULIK DREHBUE
STUETZRING 32X37,2X1 PTFE	571077008	(3)	1	159	968129608	ZUSATZHYDRAULIK DREHBUE
STUETZRING 32X37,2X1 PTFE	571077008	(3)	1	676	967788108	HYDRAULIK
STUETZRING 32X37,2X1 PTFE	571077008	(3)	1	676	967788108	HYDRAULIK
STUETZRING PTFE	10800684	33	4	687	11314761	STEUERBLOCK
STUETZRING PTSM	11004440	24	1	683	11450338	DRUCKBEGRENZUNGSVENTI
STUETZSCHEIBE DIN 988 55X	422007001	49	3	194	90024489	PLANETENGETRIEBE
STUETZSCHEIBE DIN 988 55X	422007001	49	3	898	90026841	PLANETENGETRIEBE
STUETZSCHEIBE DIN 988 80X1	422005501	11	2	786	917084408	S-RUECKHALTESICHERUNG
STUETZSCHEIBE DIN 988 80X1	422005501	4	2	929	917178708	D-RUECKHALTESICHERUNG
STUETZSCHEIBE DIN 988 S 60	530063108	9	2	503	967852308	SA-BOCK AUFSTELLVORRIC
STUETZSCHEIBE DIN 988 S 7	12100040	17	6	529	917080608	MONTAGEEINRICHTUNG RA
STUETZSCHRAUBE M8	409710908	(5)	2	265	967978708	DIESELMOTOR VORM.
STUETZSCHRAUBE M8	409710908	2	2	604	968308808	DECKEL KPL.
STUETZSCHRAUBE M8	409710908	2	1	605	968308908	DECKEL KPL.
STUETZSCHRAUBE M8	409710908	2	2	606	968309008	DECKEL KPL.
STUETZSCHRAUBE M8	409710908	7	2	608	968310408	DECKEL KPL.
STUETZSCHRAUBE M8	409710908	7	2	609	968318208	DECKEL KPL.
STUFE SCHWK.	968318808	15	1	602	968286908	GERAEUSCHDAEMMUNG OBE
STUTZEN 7/8-14 /M26X1,5 11	10126587	(22)	1	322	10134887	OELWANNE MIT BEFEST.
STUTZEN M16X1,5/M14X1,5	9131612	7	1	323	10137870	OELMESSSTAB KPL.
STUTZEN M16X1,5/M14X1,5 11	10119357	7	1	321	10118748	ROHRLEITUNG ANBAU
STUTZEN M22X1,5/M18X1,5 11	9080359	5	1	359	10138091	KRAFTSTOFFVORFILTERANBA
STUTZEN M22X1,5/M22X1,5 11	10117236	6	1	359	10138091	KRAFTSTOFFVORFILTERANBA
T-REDUZIERSTUECK 18X10 L	11181764	4	2	437	917079808	HARNSTOFFTANK
T-STUECK 18X18 L=75 GELB G	553128108	10	1	489	917080208	ZUSATZHEIZUNG OW
T-STUECK 18X18 L=75 GELB G	553128108	11	1	595	917200808	HEIZKLIMAGERAET EINBAU
T-STUECK 30 G-ALMG TROW	10285701	22	2	477	967926708	ELEKTRIK ANBAUTEILE KABIN
T-STUECK 30 G-ALMG TROW	10285701	17	1	562	968121308	KRANFUEHRERKABINE VORM
T-STUECK 30 G-ALMG TROW	10285701	48	2	569	917202908	KABINE VERGLAST
T-VERSCHRAUBUNG	774389308	10	1	83	11621396	ELEKTROPUMPE
TAKTVENTIL 2.5BAR 8L/MIN 6	10125152	5	1	398	10138014	LADEDRUCKREGELUNG
TANKSENSOR L=1000 24V SP	789015108	5	1	541	967930608	ELEKTRIK KRAFTSTOFFBEHA
TANKSENSOR L=316 48V	11101352	10	1	440	968114008	HARNSTOFFTANK
TANKSENSOR L=850 24V	11213670	(5)	1	544	967968208	OELBEHAELTER VORM.
TANKVERSCHLUSS 40	11101351	4	1	440	968114008	HARNSTOFFTANK
TASCHE KUNSTSTOFF	740300008	28	1	584	964598408	INNENVERKLEIDUNG
TASCHENSCHLOSS 30-32 SPF	773940508	4	1	762	917084808	SEIL F.WINDE 1
TASCHENSCHLOSS 30-32 SPF	773940508	4	1	765	917084908	SEIL F.WINDE 2
TASCHENSCHLOSS 30-32 SPF	773940508	2	1	766	917085008	SEIL F.WINDE 3
TASCHENSCHLOSS 30-32 SPF	773940508	2	1	768	917085408	SEIL F.WINDE 6
TASCHENSCHLOSS LR 32 SP	11481877	5	1	762	917084808	SEIL F.WINDE 1
TASCHENSCHLOSS LR 32 SP	11481877	5	1	765	917084908	SEIL F.WINDE 2
TASTATUREINHEIT LSB-TE PR	963792208	12	2	477	967926708	ELEKTRIK ANBAUTEILE KABIN
TASTATUREINHEIT LSB-TE PR	963792208	30	1	482	967924408	ARMATURENBRETT VORM.RE
TASTATUREINHEIT SPF	10652910	2	1	477	967926708	ELEKTRIK ANBAUTEILE KABIN
TASTE	606144008	8	15	482	967924408	ARMATURENBRETT VORM.RE

Bezeichnung	Artikel	Pos.	Menge	Seite	Baugruppe	Bezeichnung
TASTE	606144008	6	1	656	968486208	SICHERUNGSBLECH
TASTERKAPPE FLACH GELB	606143908	9	15	482	967924408	ARMATURENBRETT VORM.RE
TASTERKAPPE FLACH KLAR	606144408	12	7	482	967924408	ARMATURENBRETT VORM.RE
TASTERKAPPE FLACH ROT	606143108	15	1	482	967924408	ARMATURENBRETT VORM.RE
TASTKONTAKTGEBER 1OE+1	606143408	20	2	482	967924408	ARMATURENBRETT VORM.RE
TASTKONTAKTGEBER 2OE	11214100	(3)	1	477	967926708	ELEKTRIK ANBAUTEILE KABIN
TASTKONTAKTGEBER 2OE+2	606144608	16	10	482	967924408	ARMATURENBRETT VORM.RE
TASTKONTAKTGEBER 2OE+2	606144608	13	1	656	968486208	SICHERUNGSBLECH
TAUCHHEIZER 120V	10121515	1	1	741	917190508	EL.KUEHLWASSERVORWAE
TEFLONSCHLAUCH DN16 750	510500508	129	1	265	967978708	DIESELMOTOR VORM.
TELLERBEFESTIGUNG	10100621	103	8	62	917291608	RAUPENTRAEGER LI.
TELLERBEFESTIGUNG	10100621	103	8	95	917291708	RAUPENTRAEGER RE.
TELLERBEFESTIGUNG	10100621	12	60	122	917076708	LAUFSTEG RAUPENFAHRWER
TELLERBEFESTIGUNG	10100621	19	20	137	917347808	UNTERTEIL VORM.
TELLERBEFESTIGUNG	10100621	30	6	191	917438108	WINDE 1 VORM.
TELLERBEFESTIGUNG	10100621	30	8	212	917454008	WINDE 2 VORM.
TELLERBEFESTIGUNG	10100621	27	8	221	917451208	WINDE 4 VORM.
TELLERBEFESTIGUNG	10100621	15	14	296	968240908	KUEHLER VORM.
TELLERBEFESTIGUNG	10100621	45	93	457	917080008	LAUFSTEG DREHBUEHNE
TELLERBEFESTIGUNG	10100621	10	12	463	968309908	PODEST KPL.
TELLERBEFESTIGUNG	10100621	9	4	465	968287208	KLAPPTRITT VORM.
TELLERBEFESTIGUNG	10100621	49	16	500	917347708	SA-BOCK
TELLERBEFESTIGUNG	10100621	120	10	603	968286908	GERAEUSCHDAEMMUNG OBE
TELLERBEFESTIGUNG	10100621	55	111	777	917332608	S-ANLENKSTUECK VORM.
TELLERBEFESTIGUNG	10100621	32	30	819	917190908	S-ZWISCHENSTUECK
TELLERBEFESTIGUNG	10100621	32	30	827	917333908	S-ZWISCHENSTUECK
TELLERBEFESTIGUNG	10100621	32	73	831	917231408	S-ADAPTER
TELLERBEFESTIGUNG	10100621	32	44	838	917078708	S-ZWISCHENSTUECK
TELLERBEFESTIGUNG	10100621	32	46	845	917078808	S-ZWISCHENSTUECK
TELLERBEFESTIGUNG	10100621	32	44	858	917079208	S-ZWISCHENSTUECK
TELLERBEFESTIGUNG	10100621	32	44	863	917571208	S-ZWISCHENSTUECK
TELLERBEFESTIGUNG	10100621	18	36	868	917191008	SL-REDUZIERSTUECK
TELLERBEFESTIGUNG	10100621	6	50	919	917333208	D-ANLENKSTUECK VORM.
TELLERBEFESTIGUNG	10100621	48	72	961	917380508	D-KOPFSTUECK VORM.
TELLERBEFESTIGUNG	10100621	35	58	1004	917085308	D-ZWISCHENSTUECK
TELLERBEFESTIGUNG	10100621	35	94	1016	917178608	D-ZWISCHENSTUECK
TELLERBEFESTIGUNG	10100621	42	16	1027	917251008	L-KOPFSTUECK
TELLERBEFESTIGUNG	10100621	21	36	1069	917229808	SCHWEBEBALLAST
TELLERBEFESTIGUNG	10100621	20	39	1083	968399508	ANLENKSTUECK VORM.
TELLERBEFESTIGUNG	10100621	17	30	1085	968678908	ZWISCHENSTUECK VORM.
TELLERBEFESTIGUNG	10100621	12	8	1087	968671408	KOPFSTUECK VORM.
TELLERFEDER	7024282	7	4	249	570113308	TRIEBWERK
TELLERFEDER DIN 2093 34X1	720800208	25	4	445	917203308	STEUERSTAND
TEMPERATURFUEHLER	10290126	19	1	491	10042043	WASSERHEIZGERAET
TEMPERATURFUEHLER	10299987	(1)	1	592	917081908	BATTERIE LADEEINHEIT
TEMPERATURFUEHLER -30°C	10424276	10	1	617	968030208	ENDSCHALTER U.GEBER AL
TEMPERATURFUEHLER -40°C	10493625	(1)	1	412	10131095	MOTORREGELUNGSENSORIK
TEMPERATURFUEHLER -40°C	10493626	1	2	412	10131095	MOTORREGELUNGSENSORIK
TEMPERATURFUEHLER KPL. -	10152036	2	1	412	10131095	MOTORREGELUNGSENSORIK
TEMPERATURGEBER -30/+13	691183108	72	1	675	967788108	HYDRAULIK
TEMPERATURSENSOR -40°C	11349182	11	2	427	917079408	SCHALLDAEMPFERANLAGE
THERMOSCHALTER BERUEHR	11080088	36	1	477	967926708	ELEKTRIK ANBAUTEILE KABIN
THERMOSTAT	571867708	44	1	597	10228112	HEIZKLIMAGERAET
THERMOSTAT 82°C BIS92°C	10117576	3	3	386	10125248	THERMOSTATGEHAEUSE VO
THERMOSTATGEHAEUSE	10116610	1	1	386	10125248	THERMOSTATGEHAEUSE VO
THERMOSTATGEHAEUSE AN	10125247	380	1	308	10137680	DIESELMOTOR
THERMOSTATGEHAEUSE VO	10125248	1	1	385	10125247	THERMOSTATGEHAEUSE AN
THERMOSTATGEHAEUSE VO	10125249	2	1	386	10125248	THERMOSTATGEHAEUSE VO
TIEFTEMPERATURFETT ARCTI	10296828	1	1	1138	10296825	TIEFTEMPERATURFETT
TIEFTEMPERATURFETT ARCT	10296825	950	0.03	1129	968360308	SERVICEBEFUELLUNG

Bezeichnung	Artikel	Pos.	Menge	Seite	Baugruppe	Bezeichnung
TIEFTEMPERATURFETT ARCT	10296825	951	0.03	1129	968360308	SERVICEBEFUELLUNG
TIEFTEMPERATURFETT ARCT	10296825	952	0.03	1129	968360308	SERVICEBEFUELLUNG
TIEFTEMPERATURFETT ARCT	10296825	953	0.03	1129	968360308	SERVICEBEFUELLUNG
TIEFTEMPERATURFETT ARCT	10296825	954	0.03	1129	968360308	SERVICEBEFUELLUNG
TIEFTEMPERATURFETT ARCT	10296825	955	0.03	1129	968360308	SERVICEBEFUELLUNG
TIEFTEMPERATURFETT ARCT	10296825	956	0.03	1129	968360308	SERVICEBEFUELLUNG
TIEFTEMPERATURFETT ARCT	10296825	957	0.03	1129	968360308	SERVICEBEFUELLUNG
TIEFTEMPERATURFETT ARCT	10296825	958	0.03	1129	968360308	SERVICEBEFUELLUNG
TIEFTEMPERATURFETT ARCT	10296825	959	0.03	1129	968360308	SERVICEBEFUELLUNG
TIEFTEMPERATURFETT ARCT	10296825	960	0.03	1129	968360308	SERVICEBEFUELLUNG
TIEFTEMPERATURFETT ARCT	10296825	961	0.03	1129	968360308	SERVICEBEFUELLUNG
TIEFTEMPERATURFETT ARCT	10296825	962	0.03	1129	968360308	SERVICEBEFUELLUNG
TIEFTEMPERATURFETT ARCT	10296825	963	0.03	1129	968360308	SERVICEBEFUELLUNG
TIEFTEMPERATURFETT ARCT	10296825	964	0.03	1129	968360308	SERVICEBEFUELLUNG
TIEFTEMPERATURFETT ARCT	10296825	965	0.03	1129	968360308	SERVICEBEFUELLUNG
TIEFTEMPERATURFETT ARCT	10296825	966	0.03	1129	968360308	SERVICEBEFUELLUNG
TIEFTEMPERATURFETT ARCT	10296825	967	0.03	1130	968360308	SERVICEBEFUELLUNG
TIEFTEMPERATURFETT ARCT	10296825	968	0.03	1130	968360308	SERVICEBEFUELLUNG
TIEFTEMPERATURFETT ARCT	10296825	969	0.03	1130	968360308	SERVICEBEFUELLUNG
TIEFTEMPERATURFETT ARCT	10296825	970	0.03	1130	968360308	SERVICEBEFUELLUNG
TIEFTEMPERATURFETT ARCT	10296825	971	0.03	1130	968360308	SERVICEBEFUELLUNG
TIEFTEMPERATURFETT ARCT	10296825	972	0.03	1130	968360308	SERVICEBEFUELLUNG
TIEFTEMPERATURFETT ARCT	10296825	973	0.03	1130	968360308	SERVICEBEFUELLUNG
TIEFTEMPERATURFETT ARCT	10296825	974	0.03	1130	968360308	SERVICEBEFUELLUNG
TIEFTEMPERATURFETT ARCT	10296825	975	0.03	1130	968360308	SERVICEBEFUELLUNG
TIEFTEMPERATURFETT ARCT	10296825	976	0.03	1130	968360308	SERVICEBEFUELLUNG
TIEFTEMPERATURFETT ARCT	10296825	977	0.03	1130	968360308	SERVICEBEFUELLUNG
TIEFTEMPERATURFETT ARCT	10296825	978	0.03	1130	968360308	SERVICEBEFUELLUNG
TIEFTEMPERATURFETT ARCT	10296825	979	0.03	1130	968360308	SERVICEBEFUELLUNG
TIEFTEMPERATURFETT ARCT	10296825	980	0.03	1130	968360308	SERVICEBEFUELLUNG
TIEFTEMPERATURFETT ARCT	10296825	981	0.03	1130	968360308	SERVICEBEFUELLUNG
TIEFTEMPERATURFETT ARCT	10296825	982	0.03	1130	968360308	SERVICEBEFUELLUNG
TIEFTEMPERATURFETT ARCT	10296825	983	0.03	1130	968360308	SERVICEBEFUELLUNG
TIEFTEMPERATURFETT ARCT	10296825	984	0.03	1130	968360308	SERVICEBEFUELLUNG
TIEFTEMPERATURFETT ARCT	10296825	985	0.03	1130	968360308	SERVICEBEFUELLUNG
TIEFTEMPERATURFETT ARCT	10296825	986	0.03	1130	968360308	SERVICEBEFUELLUNG
TRAEGER MESS-U.WARNEINR	917569308	362	1	12		LIEBHERR RAUPENKRAN LR
TRAEGER SCHWK.	965470908	8	2	562	968121308	KRANFUEHRERKABINE VORM
TRAEGER VORM.	968904008	78	1	458	917080008	LAUFSTEG DREHBUEHNE
TRAGERIEMEN	11659765	3	1	761	10475436	GURTTRAGESYSTEM
TRAGROLLE 80/5/20X510 GALV	749012008	58	1	919	917333208	D-ANLENKSTUECK VORM.
TRAGROLLE 80/5/20X950 GALV	749010208	1	1	781	928830208	SCHUTZWALZE KPL.
TRAGSCHIENE	970344808	137	12	779	917332608	S-ANLENKSTUECK VORM.
TRAGSCHIENE	970344808	16	1	894	917474008	WINDE 3 VORM.
TRAGSCHIENE	970344808	156	4	921	917333208	D-ANLENKSTUECK VORM.
TRAGSCHIENE	970344808	103	12	962	917380508	D-KOPFSTUECK VORM.
TRAGSCHIENE C28/11X530 T Z	97006261	106	2	962	917380508	D-KOPFSTUECK VORM.
TRAGSCHIENE C28/11X620 T Z	97018042	9	2	544	967968208	OELBEHAELTER VORM.
TRAGSCHIENE C28/11X620 T Z	97018042	148	2	921	917333208	D-ANLENKSTUECK VORM.
TRAGSCHIENE C28/11X620 T Z	97018042	48	5	1004	917085308	D-ZWISCHENSTUECK
TRAGSCHIENE C28/11X620 T Z	97018042	48	10	1016	917178608	D-ZWISCHENSTUECK
TRAGSCHIENE X0	954117308	36	1	191	917438108	WINDE 1 VORM.
TRAGSCHIENE X0	954117308	37	1	212	917454008	WINDE 2 VORM.
TRAGSCHIENE X0	954117308	107	3	501	917347708	SA-BOCK
TRAGSCHIENE X0	954117308	306	4	533	967788008	ZUSATZHYDR.MONTAGEEINR
TRAGSCHIENE X0	954117308	139	1	779	917332608	S-ANLENKSTUECK VORM.
TRAGSCHIENE X0	954117308	149	2	921	917333208	D-ANLENKSTUECK VORM.
TRAGSCHIENE X0	954117308	33	1	965	967946208	VERSTELLFLASCHE KPL.
TRAGSCHIENE X0	954117408	169	2	921	917333208	D-ANLENKSTUECK VORM.
TRAGSCHIENE X0	954117408	104	2	962	917380508	D-KOPFSTUECK VORM.

Bezeichnung	Artikel	Pos.	Menge	Seite	Baugruppe	Bezeichnung
TRAGSCHIENE X0	954117508	51	2	221	917451208	WINDE 4 VORM.
TRAGSCHIENE X0	954117508	138	5	779	917332608	S-ANLENKSTUECK VORM.
TRAGSCHIENE X0	954117508	105	2	962	917380508	D-KOPFSTUECK VORM.
TRAGSCHIENE X0	954128608	35	3	221	917451208	WINDE 4 VORM.
TRAGSCHIENE X0	954128608	20	1	874	917473608	WINDE 6 VORM.
TRAGSCHIENE X0	954128608	13	1	894	917474008	WINDE 3 VORM.
TRAGSCHIENE X0	954128608	170	2	921	917333208	D-ANLENKSTUECK VORM.
TRAGSCHIENENMUTTER DIN 3	602018008	306	12	514	968513208	ZUSATZHYDRAULIK SA-BOCK
TRAGSCHIENENMUTTER DIN 3	602018008	307	8	533	967788008	ZUSATZHYDR.MONTAGEEINR
TRAGSCHIENENMUTTER DIN 3	602018008	51	4	874	917473608	WINDE 6 VORM.
TRANSPONDER SPF	11060128	46	2	640	967917908	SCHALTSCHRANK MECH.
TRANSPORTABLAGE DREHB.	917508308	104	1	9		LIEBHERR RAUPENKRAN LR
TRANSPORTABLAGE SA-BOC	917863208	137	1	10		LIEBHERR RAUPENKRAN LR
TRANSPORTABLAGE SCHWK.	969045808	1	1	744	917508308	TRANSPORTABLAGE
TRANSPORTABLAGE SCHWK.	969164008	1	1	745	917863208	TRANSPORTABLAGE
TRENNRING	10114850	6	7	24	11601184	SCHLEIFRINGUEBERTRAEGE
TRENNSCHALTRELAIS 24V/1	630103608	12	1	435	968175408	ELEKTRIK BATTERIEKASTEN
TREPPE 8-711X2,370M ALUMI	11450713	1	1	589	968397108	LEITER KPL.
TREPPE 8-881X3,336M STAHL	11210605	26	2	122	917076708	LAUFSTEG RAUPENFAHRWER
TRIEBWELLE	11267361	1	1	286	10873889	TRIEBWERK
TRIEBWELLE	11267362	1	1	287	11267361	TRIEBWELLE
TRIEBWELLE	570113408	2	1	248	570112908	TRIEBWERK
TRIEBWERK	10008433	1	1	298	10228004	HYDROMOTOR
TRIEBWERK	10443111	1	1	279	11212743	VERSTELLPUMPE
TRIEBWERK	10650065	1	1	145	510235408	HYDROMOTOR
TRIEBWERK	10871685	1	1	293	11314599	VERSTELLPUMPE
TRIEBWERK	10871727	2	1	198	11170708	VERSTELLMOTOR
TRIEBWERK	10871727	2	1	228	11212497	VERSTELLMOTOR
TRIEBWERK	10871727	2	1	901	11170709	VERSTELLMOTOR
TRIEBWERK	10873647	1	1	271	11212738	VERSTELLPUMPE
TRIEBWERK	10873647	1	1	273	11212739	VERSTELLPUMPE
TRIEBWERK	10873647	1	1	276	11212740	VERSTELLPUMPE
TRIEBWERK	10873647	1	1	282	11212746	VERSTELLPUMPE
TRIEBWERK	10873647	1	1	284	11212744	VERSTELLPUMPE
TRIEBWERK	10873889	1	1	285	11212745	VERSTELLPUMPE
TRIEBWERK	11161916	2	1	884	11212498	VERSTELLMOTOR
TRIEBWERK	11690584	1	1	277	11212741	VERSTELLPUMPE
TRIEBWERK	570112908	1	1	247	510230608	HYDROMOTOR
TRIEBWERK	570113308	1	1	248	570112908	TRIEBWERK
TRIEBWERK HYDRAULIKTEIL	11219355	3	1	286	10873889	TRIEBWERK
TRITTBLECH 5X292X485 ALM	97035731	18	1	433	917079708	BATTERIELAGERUNG
TRITTBLECH 5X315X325 ALM	97035732	19	1	433	917079708	BATTERIELAGERUNG
TROCKNER	571489008	13	1	495	10451181	VERFLUESSIGEREINHEIT
TUELLE 6,5/6,5/2 GUMMI	591055508	13	1	579	964598008	SCHEIBENWISCHANLAGE EIN
TUELLENGEHAEUSE HAN 24B	605617608	506	1	794	968546008	LEITUNG
TUELLENGEHAEUSE HAN 24B	605617608	510	1	795	968546108	LEITUNG
TUELLENGEHAEUSE HAN 6B	10036809	502	1	630	968418008	KABELSTRANG
TUER VORM.	968213508	2	1	453	917079908	DREHBUEHNENVERKLEIDUN
TUER VORM.	968213608	3	1	453	917079908	DREHBUEHNENVERKLEIDUN
TUER VORM.	968213708	4	1	453	917079908	DREHBUEHNENVERKLEIDUN
TUER VORM.	968213808	5	1	453	917079908	DREHBUEHNENVERKLEIDUN
TUERKONTAKTSCHALTER	606020708	30	1	477	967926708	ELEKTRIK ANBAUTEILE KABIN
TUERSCHEIBE ESG-GLAS SP	976885108	14	1	572	917432008	SCHIEBETUER KPL.
TURAS G22NIMOCR56 SPF	97033213	8	2	61	917291608	RAUPENTRAEGER LI.
TURAS G22NIMOCR56 SPF	97033213	8	2	94	917291708	RAUPENTRAEGER RE.
UEBERDRUCKVENTIL	10040581	8	1	83	11621396	ELEKTROPUMPE
UEBERDRUCKVENTIL	571328408	14	1	152	10871517	ELEKTROPUMPE
UEBERDRUCKVENTIL	571328408	14	1	550	10425291	ELEKTROPUMPE
UEBERGANGSSTUECK PG16	602607508	509	1	77	967971708	KABELSTRANG
UEBERHITZUNGSSCHUTZ	10290127	21	1	491	10042043	WASSERHEIZGERAET

Bezeichnung	Artikel	Pos.	Menge	Seite	Baugruppe	Bezeichnung
UEBERSTROEMVENTIL	10664993	8	1	352	10117814	HOCHDRUCKPUMPE VORM.
UEBERSTROEMVENTIL 13BAR	502662808	155	1	711	967788208	DRUCKLUFTANLAGE
UEBERWURFMUTTER	11004443	27	1	688	10451049	WEGEVENTIL
UEBERWURFMUTTER AL8 CR6	477401408	32	1	489	917080208	ZUSATZHEIZUNG OW
UEBERWURFMUTTER DIN 38	477401508	781	2	680	967788108	HYDRAULIK
UEBERWURFMUTTER DIN 38	477401608	809	2	681	967788108	HYDRAULIK
UEBERWURFMUTTER DIN 38	477402608	634	3	160	968129608	ZUSATZHYDRAULIK DREHBUE
UEBERWURFMUTTER DIN 38	477401708	640	1	160	968129608	ZUSATZHYDRAULIK DREHBUE
UEBERWURFMUTTER DIN 38	477401808	819	1	681	967788108	HYDRAULIK
UEBERWURFMUTTER DIN 38	477401908	759	4	680	967788108	HYDRAULIK
UEBERWURFMUTTER DIN 38	477400608	622	2	514	968513208	ZUSATZHYDRAULIK SA-BOCK
UEBERWURFMUTTER DIN 38	477400608	859	1	681	967788108	HYDRAULIK
UEBERWURFMUTTER DIN 38	477400908	620	3	514	968513208	ZUSATZHYDRAULIK SA-BOCK
UEBERWURFMUTTER DIN 38	477401008	817	1	681	967788108	HYDRAULIK
UEBERWURFMUTTER DIN 387	477400108	15	1	150	917081108	ZENTRALSCHMIERANLAGE O
UEBERWURFMUTTER DIN 387	477400108	3	1	207	917451408	ZENTRALSCHMIERUNG
UEBERWURFMUTTER DIN 387	477400108	75	2	221	917451208	WINDE 4 VORM.
UEBERWURFMUTTER DIN 387	477400108	17	9	521	917691308	ZENTRALSCHMIERUNG
UEBERWURFMUTTER DIN 387	477400108	28	26	548	917081208	ZENTRALSCHMIERANLAGE O
UEBERWURFMUTTER DIN 387	477400108	614	3	711	967788208	DRUCKLUFTANLAGE
UEBERWURFMUTTER DIN 387	477400108	7	7	807	917692108	ZENTRALSCHMIERUNG
UEBERWURFMUTTER DIN 387	477400108	3	1	890	917481408	ZENTRALSCHMIERUNG
UEBERWURFMUTTER DIN 387	477400108	3	1	910	917478608	ZENTRALSCHMIERUNG
UEBERWURFMUTTER DIN 387	477400108	7	2	952	917692208	ZENTRALSCHMIERUNG
UMBAUKIT	12470175	999	1	394	10135177	ABGASKRUEMMER ANBAU
UMBAUSATZ REGELVENTIL	10150952	4	1	68	10132387	HYDRAULIKANBAUMOTOR
UMBAUSATZ REGELVENTIL	10150952	91	1	68	10132387	HYDRAULIKANBAUMOTOR
UMLENKROLLE	10044691	11	1	400	10120850	GENERATOR ANBAU
UMLENKROLLE KPL.	966213408	85	2	920	917333208	D-ANLENKSTUECK VORM.
UMSCHALTBLOCK SPF	10413255	53	2	675	967788108	HYDRAULIK
UMSCHALTVENTIL 350BAR	510401908	171	1	159	968129608	ZUSATZHYDRAULIK DREHBUE
UMWAELZPUMPE	10290121	2	1	491	10042043	WASSERHEIZGERAET
UMWAELZPUMPE U4840	553054508	6	1	595	917200808	HEIZKLIMAGERAET EINBAU
UNIVERSAL EIN-AUSGANGS	968253608	40	9	637	917082908	EINBAUTEILE SCHALTSCHRAN
UNIVERSAL EIN-AUSGANGS	968253608	12	1	640	967917908	SCHALTSCHRANK MECH.
UNIVERSALAUFTRITT 30X160X	788905808	1	3	464	968287308	AUFSTIEG VORM.
UNIVERSALVERBINDUNGSGL	740002608	4	2	769	913364808	SEIL MONTAGEWINDE M.ZUB
UNTERBAU	11171274	60	1	447	11113343	FAHRERSITZ
UNTERTEIL	11102171	(2)	1	483	968252708	BTT PROGRAMMIERT
UNTERTEIL STAHLBAU BEARB	917347908	1	1	137	917347808	UNTERTEIL VORM.
UNTERTEIL VORM.	917347808	1	1	134	917077508	DREHBUEHNENRAHMEN
USB-STICK PROGRAMMIERT	96004618	998	1	480	10487102	LICCON MONITOR LCD5A
USIT-RING U 6,7X10X1	514508008	17	1	360	10303007	KRAFTSTOFFVORFILTER
V BLECH 4X205X400 S315MC	97054546	9	1	181	968277508	MONTAGETEILE DREHBUEHN
V BOLZEN 30.0X120 S355J2G3	97009831	32	8	122	917076708	LAUFSTEG RAUPENFAHRWER
V-RING 500 NBR,60 SHORE	710909501	89	1	879	90200134	PLANETENGETRIEBE
VENTIL	10011832	2	1	320	10120168	VERSCHLUSSTEILE
VENTIL	10011832	2	1	321	10118748	ROHRLEITUNG ANBAU
VENTIL	10815029	17	4	945	10815010	DECKEL
VENTIL	7622478	16	1	597	10228112	HEIZKLIMAGERAET
VENTILBLOCK SC22	967421108	20	1	942	11213423	STEUERBLOCK
VENTILBRUECKE	10119695	13	2	334	10118060	KIPPHEBELWERK KPL.
VENTILFEDER 4,25X28,35X63,	10012210	(7)	4	333	10118050	ZYLINDERKOPF ANBAU
VENTILKEGEL	510710408	20	1	41	511497508	DRUCKMINDERVENTIL
VENTILKEGEL	510710408	20	1	707	510438508	DRUCKMINDERVENTIL
VENTILKEGELSTUECK MK9	11357514	(6)	8	333	10118050	ZYLINDERKOPF ANBAU
VENTILSCHAFTDICHTRING	10120334	(4)	4	333	10118050	ZYLINDERKOPF ANBAU
VENTILSITZ	10120108	17	1	347	10124754	OELMODUL LINKS
VENTILSITZ	10120109	14	1	347	10124754	OELMODUL LINKS
VENTILSITZ	10120109	14	1	348	10124755	OELMODUL RECHTS

Bezeichnung	Artikel	Pos.	Menge	Seite	Baugruppe	Bezeichnung
VENTILSITZ	510797608	10	1	534	511417708	DRUCKBEGRENZUNGSVENTI
VENTILSITZ	510797608	10	1	706	511417608	DRUCKBEGRENZUNGSVENTI
VENTILSITZ	570063208	10	1	516	511433908	DRUCKBEGRENZUNGSVENTI
VENTILSITZ	570647508	3	1	702	571130108	DRUCKBEGRENZUNGSVENTI
VERBANDSKASTEN DIN 13164	789000308	1	1	129	96005694	ZUBEHOER
VERBINDER 0,75 MM²	10877547	(501)	1	477	967926708	ELEKTRIK ANBAUTEILE KABIN
VERBINDER AL	11002980	3	1	729	968646208	KAMERAHALTER VORM.
VERBINDUNGSGLIED SPF	10332161	2	2	769	913364808	SEIL MONTAGEWINDE M.ZUB
VERBINDUNGSKABEL 2X0,14+	11622194	15	2	724	967956008	AUSRUESTUNG KAMERA DRE
VERBINDUNGSKABEL 2X0,14+	11622195	14	2	724	967956008	AUSRUESTUNG KAMERA DRE
VERBINDUNGSKABEL 2X0,14+	11492806	15	1	1112	918641308	VORBEREITUNG KAMERA WI
VERBINDUNGSKABEL 2X0,14+	11492807	31	4	724	967956008	AUSRUESTUNG KAMERA DRE
VERBINDUNGSKABEL 2X0,14+	11622198	21	1	724	967956008	AUSRUESTUNG KAMERA DRE
VERBINDUNGSKABEL 2X0,14+	11622197	12	2	78	968726908	AUSRUESTUNG KAMERA
VERBINDUNGSKABEL 2X0,14+	11622197	12	2	102	968668608	AUSRUESTUNG KAMERA
VERBINDUNGSKABEL 2X0,14+	11622193	20	1	724	967956008	AUSRUESTUNG KAMERA DRE
VERBINDUNGSKABEL 3M	10871167	54	1	733	967956108	AUSRUESTUNG KAMERA KAB
VERBINDUNGSKABEL 4M	11692299	4	1	486	10450273	ANTENNE
VERBINDUNGSKABEL 4M	11692299	4	1	631	10650233	ANTENNE
VERBINDUNGSKABEL 6X0,6-1	11492305	51	1	733	967956108	AUSRUESTUNG KAMERA KAB
VERBINDUNGSKABEL 8X0,14-4	11482076	20	1	733	967956108	AUSRUESTUNG KAMERA KAB
VERBINDUNGSLEITUNG 7X0,2	10472995	42	1	637	917082908	EINBAUTEILE SCHALTSCHRAN
VERBINDUNGSLEITUNG ANBA	10137808	231	1	308	10137680	DIESELMOTOR
VERBINDUNGSLEITUNG V-MO	10136287	1	1	376	10137808	VERBINDUNGSLEITUNG ANBA
VERBINDUNGSMITTEL EN 358	12102869	4	1	132	916959908	PERSOENLICHE SCHUTZAUS
VERBINDUNGSROHR 18X1,5X	553173008	21	1	489	917080208	ZUSATZHEIZUNG OW
VERBINDUNGSROHR 18X1,5X	553173008	16	3	595	917200808	HEIZKLIMAGERAET EINBAU
VERBINDUNGSSTUTZEN EL 1	953600608	264	1	677	967788108	HYDRAULIK
VERBOLZUNG DB-SCHWEBE	917618308	347	1	12		LIEBHERR RAUPENKRAN LR
VERDAMPFER	10874825	15	1	597	10228112	HEIZKLIMAGERAET
VERDRAHTUNGSKANAL 80X4	638109101	14	0.37	649	967918008	AUFBAUTEILE MONTAGETAFE
VERDRAHTUNGSKANAL 80X4	638109101	15	0.58	649	967918008	AUFBAUTEILE MONTAGETAFE
VERDRAHTUNGSKANAL 80X6	638109201	9	0.16	649	967918008	AUFBAUTEILE MONTAGETAFE
VERDRAHTUNGSKANAL 80X6	638109201	13	0.31	649	967918008	AUFBAUTEILE MONTAGETAFE
VERDRAHTUNGSLISTE S1910	968533608	110	1	792	967923208	KLEMMKASTEN KPL.
VERDRAHTUNGSLISTE S1930	968503708	6	1	1033	967922908	KLEMMKASTEN
VERDRAHTUNGSLISTE S2050	968516008	1	1	950	968285108	KLEMMKASTEN
VERDRAHTUNGSLISTE S2070	968518108	2	1	998	968188208	KLEMMKASTEN KPL.
VERFLUESSIGEREINHEIT	10451181	1	1	493	917191108	KLIMAANLAGE
VERKABELUNG A581	967919708	120	1	743	917190608	FREMDEINSPEISUNG
VERKABELUNG E303	969499508	(1)	1	478	967926708	ELEKTRIK ANBAUTEILE KABIN
VERKABELUNG H200	96026395	10	1	49	96026351	AKUST.WARNUNG VERFAHRE
VERKABELUNG H510	969418008	(100)	1	616	917082808	ELEKTRIK DREHBUEHNE
VERKABELUNG MONTAGETAF	967918208	30	1	637	917082908	EINBAUTEILE SCHALTSCHRAN
VERKLEIDUNG	976982608	12	1	584	964598408	INNENVERKLEIDUNG
VERKLEIDUNG A-SAEULE LI.	976965608	1	1	584	964598408	INNENVERKLEIDUNG
VERKLEIDUNG A-SAEULE RE.	976965708	2	1	584	964598408	INNENVERKLEIDUNG
VERKLEIDUNG ABLAGE SPF	976989008	3	1	584	964598408	INNENVERKLEIDUNG
VERKLEIDUNG ABLAGE SPF	976989108	4	1	584	964598408	INNENVERKLEIDUNG
VERKLEIDUNG ABS-TPU SPF	976873008	11	1	572	917432008	SCHIEBETUER KPL.
VERKLEIDUNG ABS-TPU SPF	976873408	12	1	572	917432008	SCHIEBETUER KPL.
VERKLEIDUNG DACH SPF	977104008	17	1	584	964598408	INNENVERKLEIDUNG
VERKLEIDUNG HOLM LI. SPF	977145108	6	1	584	964598408	INNENVERKLEIDUNG
VERKLEIDUNG HOLM RE. SPF	977145208	7	1	584	964598408	INNENVERKLEIDUNG
VERKLEIDUNG LI.	977080608	15	1	584	964598408	INNENVERKLEIDUNG
VERKLEIDUNG LI. SPF	976982708	13	1	584	964598408	INNENVERKLEIDUNG
VERKLEIDUNG OBEN RECHTS	977080408	14	1	584	964598408	INNENVERKLEIDUNG
VERKLEIDUNG ROLLO SPF	977145508	18	1	584	964598408	INNENVERKLEIDUNG
VERKLEIDUNG RUECKWAND 0	977080708	16	1	584	964598408	INNENVERKLEIDUNG
VERKLEIDUNG SPF	976989208	5	1	584	964598408	INNENVERKLEIDUNG

Bezeichnung	Artikel	Pos.	Menge	Seite	Baugruppe	Bezeichnung
VERKLEIDUNG UNTEN LINKS	976982408	10	1	584	964598408	INNENVERKLEIDUNG
VERKLEIDUNG UNTEN RECHT	976982508	11	1	584	964598408	INNENVERKLEIDUNG
VERLAENGERUNG	10009602	5	1	84	11621291	VERTEILERKOMBINATION
VERLAENGERUNG	10045006	12	2	548	917081208	ZENTRALSCHMIERANLAGE O
VERLAENGERUNG M10X1K/	774373408	29	2	548	917081208	ZENTRALSCHMIERANLAGE O
VERLAENGERUNG M10X1K/	774373408	3	2	807	917692108	ZENTRALSCHMIERUNG
VERLAENGERUNG M10X1K/	774373408	3	2	952	917692208	ZENTRALSCHMIERUNG
VERLAENGERUNG M10X1K/	774373508	70	2	221	917451208	WINDE 4 VORM.
VERLAENGERUNG M10X1K/	774373508	22	4	521	917691308	ZENTRALSCHMIERUNG
VERLAENGERUNG M10X1K/	774373508	11	6	548	917081208	ZENTRALSCHMIERANLAGE O
VERLAENGERUNG M8X1	774374508	13	1	548	917081208	ZENTRALSCHMIERANLAGE O
VERSCHLUSS	571575608	2	1	431	551710208	LUFTFILTER
VERSCHLUSS FEDERBUEGEL	704227608	7	1	25	969088908	HALTER VORM.
VERSCHLUSSDECKEL 60	550607208	1	1	299	10675550	AUSGLEICHSBEHAELTER
VERSCHLUSSDECKEL 60	9144757	2	1	340	10118839	OELEINFUELLUNG
VERSCHLUSSDECKEL DIN 443	12209784	7	13	311	10143289	KURBELGEHAEUSE KPL.
VERSCHLUSSKAPPE M 1-K	604508508	536	1	625	968416808	KABELSTRANG
VERSCHLUSSKAPPE M1-D	604512108	533	1	625	968416808	KABELSTRANG
VERSCHLUSSKAPPE M1-D	604512108	17	1	640	967917908	SCHALTSCHRANK MECH.
VERSCHLUSSKAPPE M1-D	604512108	157	1	1033	967922908	KLEMMKASTEN
VERSCHLUSSLAGER GUMMI	704218508	31	1	112	918589408	HYDRAULISCHE ABSTUETZUN
VERSCHLUSSLAGER GUMMI	704218508	39	4	175	917401608	DREHBUEHNE KPL.
VERSCHLUSSLAGER GUMMI	704218508	56	1	457	917080008	LAUFSTEG DREHBUEHNE
VERSCHLUSSLAGER GUMMI	704218508	29	1	463	968309908	PODEST KPL.
VERSCHLUSSLAGER GUMMI	704218508	22	2	468	969259908	LAUFSTEG DREHBUEHNE REC
VERSCHLUSSLAGER GUMMI	704218508	36	4	749	917081508	AUFNAHME GEGENGEWICHT
VERSCHLUSSMUTTER RD32X	10466914	243	3	30	967787308	HYDRAULIK MITTELTEIL
VERSCHLUSSMUTTER RD32X	10466914	243	1	159	968129608	ZUSATZHYDRAULIK DREHBUE
VERSCHLUSSMUTTER RD32X	10466914	243	1	201	967787708	ZUSATZHYDRAULIK WINDE 1
VERSCHLUSSMUTTER RD32X	10466914	243	1	216	967787808	ZUSATZHYDRAULIK WINDE 2
VERSCHLUSSMUTTER RD32X	10466914	243	2	232	968081908	ZUSATZHYDRAULIK WINDE 4
VERSCHLUSSMUTTER RD32X	10466914	243	1	514	968513208	ZUSATZHYDRAULIK SA-BOCK
VERSCHLUSSMUTTER RD32X	10466914	243	3	677	967788108	HYDRAULIK
VERSCHLUSSMUTTER RD32X	10466914	243	2	799	967788308	ZUSATZHYDRAULIK S-ANLENK
VERSCHLUSSMUTTER RD32X	10466914	243	1	887	967789008	ZUSATZHYDRAULIK WINDE 6
VERSCHLUSSMUTTER RD32X	10466914	243	1	904	967789108	ZUSATZHYDRAULIK WINDE 3
VERSCHLUSSMUTTER RD32X	10466914	243	1	1062	968883308	ZUSATZHYDR.BOLZENZIEHZ
VERSCHLUSSMUTTER RD32X	10466914	243	3	1067	968883508	ZUS.HYDR.BOLZENZIEHEINRI
VERSCHLUSSMUTTER RD36X	10466915	229	6	30	967787308	HYDRAULIK MITTELTEIL
VERSCHLUSSMUTTER RD36X	10466915	229	3	159	968129608	ZUSATZHYDRAULIK DREHBUE
VERSCHLUSSMUTTER RD36X	10466915	229	1	676	967788108	HYDRAULIK
VERSCHLUSSMUTTER RD36X	10466915	229	1	799	967788308	ZUSATZHYDRAULIK S-ANLENK
VERSCHLUSSMUTTER RD36X	10466915	229	1	936	967788408	ZUSATZHYDRAULIK D-ANLENK
VERSCHLUSSMUTTER RD36X	10466915	229	1	1010	967788708	ZUSATZHYDRAULIK ZWISCH
VERSCHLUSSMUTTER RD36X	10466915	229	1	1022	967788808	ZUSATZHYDRAULIK ZWISCH
VERSCHLUSSMUTTER RD54X	10466916	223	4	30	967787308	HYDRAULIK MITTELTEIL
VERSCHLUSSMUTTER RD54X	10466916	223	3	159	968129608	ZUSATZHYDRAULIK DREHBUE
VERSCHLUSSMUTTER RD54X	10466916	223	2	201	967787708	ZUSATZHYDRAULIK WINDE 1
VERSCHLUSSMUTTER RD54X	10466916	223	2	216	967787808	ZUSATZHYDRAULIK WINDE 2
VERSCHLUSSMUTTER RD54X	10466916	223	2	232	968081908	ZUSATZHYDRAULIK WINDE 4
VERSCHLUSSMUTTER RD54X	10466916	223	5	676	967788108	HYDRAULIK
VERSCHLUSSMUTTER RD54X	10466916	223	2	799	967788308	ZUSATZHYDRAULIK S-ANLENK
VERSCHLUSSMUTTER RD54X	10466916	223	2	887	967789008	ZUSATZHYDRAULIK WINDE 6
VERSCHLUSSMUTTER RD54X	10466916	223	1	904	967789108	ZUSATZHYDRAULIK WINDE 3
VERSCHLUSSMUTTER RD54X	10466916	223	1	936	967788408	ZUSATZHYDRAULIK D-ANLENK
VERSCHLUSSMUTTER RD54X	10466916	223	1	1010	967788708	ZUSATZHYDRAULIK ZWISCH
VERSCHLUSSMUTTER RD54X	10466916	223	1	1022	967788808	ZUSATZHYDRAULIK ZWISCH
VERSCHLUSSMUTTER RD79X	10466917	207	8	30	967787308	HYDRAULIK MITTELTEIL
VERSCHLUSSMUTTER RD79X	10466917	207	7	159	968129608	ZUSATZHYDRAULIK DREHBUE
VERSCHLUSSMUTTER RD79X	10466917	207	2	201	967787708	ZUSATZHYDRAULIK WINDE 1

Bezeichnung	Artikel	Pos.	Menge	Seite	Baugruppe	Bezeichnung
VERSCHLUSSMUTTER RD79X	10466917	207	2	216	967787808	ZUSATZHYDRAULIK WINDE 2
VERSCHLUSSMUTTER RD79X	10466917	207	2	232	968081908	ZUSATZHYDRAULIK WINDE 4
VERSCHLUSSMUTTER RD79X	10466917	207	7	676	967788108	HYDRAULIK
VERSCHLUSSMUTTER RD79X	10466917	207	6	799	967788308	ZUSATZHYDRAULIK S-ANLENK
VERSCHLUSSMUTTER RD79X	10466917	207	2	887	967789008	ZUSATZHYDRAULIK WINDE 6
VERSCHLUSSMUTTER RD79X	10466917	207	4	936	967788408	ZUSATZHYDRAULIK D-ANLENK
VERSCHLUSSMUTTER RD79X	10466917	207	4	1010	967788708	ZUSATZHYDRAULIK ZWISCH
VERSCHLUSSMUTTER RD79X	10466917	207	4	1022	967788808	ZUSATZHYDRAULIK ZWISCH
VERSCHLUSSNIPPEL SP-006-0	511506208	247	1	711	967788208	DRUCKLUFTANLAGE
VERSCHLUSSRING	7024263	4	1	248	570112908	TRIEBWERK
VERSCHLUSSSCHRAUBE	11690057	3	1	206	10802061	WINDENDREHGEBER
VERSCHLUSSSCHRAUBE	12101689	1	2	84	11621291	VERTEILERKOMBINATION
VERSCHLUSSSCHRAUBE	504006408	480	7	291	11320826	PUMPENVERTEILERGETRIEB
VERSCHLUSSSCHRAUBE	774378208	2	2	86	11491832	VERTEILERKOMBINATION
VERSCHLUSSSCHRAUBE	774378208	3	2	87	11491833	VERTEILERKOMBINATION
VERSCHLUSSSCHRAUBE	774378208	2	2	522	11621498	VERTEILERKOMBINATION
VERSCHLUSSSCHRAUBE	774378208	2	1	551	11621502	VERTEILERKOMBINATION
VERSCHLUSSSCHRAUBE	774378208	2	3	552	11621501	VERTEILERKOMBINATION
VERSCHLUSSSCHRAUBE	774378208	3	2	808	11621500	VERTEILERKOMBINATION
VERSCHLUSSSCHRAUBE DIN	407800208	2	1	355	10116150	GEHAEUSE VORM.
VERSCHLUSSSCHRAUBE DIN	4078004	9	2	362	10120512	KRAFTSTOFFFILTERMODUL
VERSCHLUSSSCHRAUBE DIN	403900101	6	1	355	10116150	GEHAEUSE VORM.
VERSCHLUSSSCHRAUBE DIN	240042802	2	4	311	10143289	KURBELGEHAEUSE KPL.
VERSCHLUSSSCHRAUBE DIN	4000461	5	2	311	10143289	KURBELGEHAEUSE KPL.
VERSCHLUSSSCHRAUBE DIN	10652552	6	6	311	10143289	KURBELGEHAEUSE KPL.
VERSCHLUSSSCHRAUBE DIN	11651084	4	1	355	10116150	GEHAEUSE VORM.
VERSCHLUSSSCHRAUBE DIN	11651084	7	3	362	10120512	KRAFTSTOFFFILTERMODUL
VERSCHLUSSSCHRAUBE DIN	4600320	(4)	2	559	917081608	KRANFUEHRERKABINE KPL.
VERSCHLUSSSCHRAUBE DIN	12218194	12	2	550	10425291	ELEKTROPUMPE
VERSCHLUSSSCHRAUBE DIN	10878578	12	2	152	10871517	ELEKTROPUMPE
VERSCHLUSSSCHRAUBE DIN	10878578	124	2	242	11347396	SEILTROMMEL
VERSCHLUSSSCHRAUBE DIN	7402330	15	2	347	10124754	OELMODUL LINKS
VERSCHLUSSSCHRAUBE DIN	7402330	15	2	348	10124755	OELMODUL RECHTS
VERSCHLUSSSCHRAUBE DIN	404140208	13	1	590	10326323	HYDROZYLINDER
VERSCHLUSSSCHRAUBE M1	10115237	35	1	293	11314599	VERSTELLPUMPE
VERSCHLUSSSCHRAUBE M12	602425508	152	1	1075	968174908	KLEMMKASTEN KPL.
VERSCHLUSSSCHRAUBE M1	10128874	20	1	397	10137635	ABGASSTUTZEN ANBAU
VERSCHLUSSSCHRAUBE M16	602424908	54	1	478	967926708	ELEKTRIK ANBAUTEILE KABIN
VERSCHLUSSSCHRAUBE M16	602424908	151	1	1075	968174908	KLEMMKASTEN KPL.
VERSCHLUSSSCHRAUBE M2	10340236	6	2	360	10303007	KRAFTSTOFFVORFILTER
VERSCHLUSSSCHRAUBE M32	602425208	(503)	1	51	967908108	KABELLISTE MITTELSTUECK
VERSCHLUSSSCHRAUBE M32	602425208	(503)	1	51	967908108	KABELLISTE MITTELSTUECK
VERSCHLUSSSCHRAUBE M32	602425208	538	2	625	968416808	KABELSTRANG
VERSCHLUSSSCHRAUBE M32	602425208	47	1	640	967917908	SCHALTSCHRANK MECH.
VERSCHLUSSSCHRAUBE M32	602425208	150	9	792	967923208	KLEMMKASTEN KPL.
VERSCHLUSSSCHRAUBE M32	602425208	270	3	950	968285108	KLEMMKASTEN
VERSCHLUSSSCHRAUBE M32	602425208	150	12	998	968188208	KLEMMKASTEN KPL.
VERSCHLUSSSCHRAUBE M32	602425208	272	2	1033	967922908	KLEMMKASTEN
VERSCHLUSSSCHRAUBE M32	602425208	(505)	1	1033	967922908	KLEMMKASTEN
VERSCHLUSSSCHRAUBE M3	10120104	13	1	347	10124754	OELMODUL LINKS
VERSCHLUSSSCHRAUBE M3	10120104	13	1	348	10124755	OELMODUL RECHTS
VERSCHLUSSSCHRAUBE M40	602425308	151	1	792	967923208	KLEMMKASTEN KPL.
VERSCHLUSSSCHRAUBE M40	602425308	271	2	950	968285108	KLEMMKASTEN
VERSCHLUSSSCHRAUBE M40	602425308	156	3	998	968188208	KLEMMKASTEN KPL.
VERSCHLUSSSCHRAUBE RD3	10466906	164	2	779	917332608	S-ANLENKSTUECK VORM.
VERSCHLUSSSCHRAUBE RD3	10466910	244	1	30	967787308	HYDRAULIK MITTELTEIL
VERSCHLUSSSCHRAUBE RD3	10466910	244	1	514	968513208	ZUSATZHYDRAULIK SA-BOCK
VERSCHLUSSSCHRAUBE RD3	10466910	244	4	677	967788108	HYDRAULIK
VERSCHLUSSSCHRAUBE RD3	10466910	244	2	799	967788308	ZUSATZHYDRAULIK S-ANLENK
VERSCHLUSSSCHRAUBE RD3	10466910	244	1	1062	968883308	ZUSATZHYDR.BOLZENZIEHZ

Bezeichnung	Artikel	Pos.	Menge	Seite	Baugruppe	Bezeichnung
VERSCHLUSSSCHRAUBE RD3	10466910	244	1	1065	968883408	ZUSATZHYDR.BOLZENZIEHZ
VERSCHLUSSSCHRAUBE RD3	10466910	244	3	1067	968883508	ZUS.HYDR.BOLZENZIEHEINRI
VERSCHLUSSSCHRAUBE RD3	10466907	3	1	183	968907308	PARKKONSOLE SCHLAEUCHE
VERSCHLUSSSCHRAUBE RD3	10466907	2	1	185	969483508	PARKKONSOLE SCHLAEUCHE
VERSCHLUSSSCHRAUBE RD3	10466907	4	1	466	968904008	TRAEGER VORM.
VERSCHLUSSSCHRAUBE RD3	10466907	18	1	919	917333208	D-ANLENKSTUECK VORM.
VERSCHLUSSSCHRAUBE RD3	10466911	230	2	71	967787408	HYDRAULIK RAUPE
VERSCHLUSSSCHRAUBE RD3	10466911	230	2	98	967787508	HYDRAULIK RAUPE
VERSCHLUSSSCHRAUBE RD3	10466911	230	1	159	968129608	ZUSATZHYDRAULIK DREHBUE
VERSCHLUSSSCHRAUBE RD3	10466911	230	3	676	967788108	HYDRAULIK
VERSCHLUSSSCHRAUBE RD3	10466911	230	1	936	967788408	ZUSATZHYDRAULIK D-ANLENK
VERSCHLUSSSCHRAUBE RD3	10466911	230	1	992	967788608	ZUSATZHYDRAULIK D-KOPFS
VERSCHLUSSSCHRAUBE RD3	10466911	230	1	1010	967788708	ZUSATZHYDRAULIK ZWISCH
VERSCHLUSSSCHRAUBE RD3	10466911	230	1	1022	967788808	ZUSATZHYDRAULIK ZWISCH
VERSCHLUSSSCHRAUBE RD3	10466911	230	1	1065	968883408	ZUSATZHYDR.BOLZENZIEHZ
VERSCHLUSSSCHRAUBE RD3	10466911	230	1	1067	968883508	ZUS.HYDR.BOLZENZIEHEINRI
VERSCHLUSSSCHRAUBE RD	10466908	3	1	184	968907408	PARKKONSOLE SCHLAEUCHE
VERSCHLUSSSCHRAUBE RD	10466908	3	2	185	969483508	PARKKONSOLE SCHLAEUCHE
VERSCHLUSSSCHRAUBE RD	10466908	3	2	466	968904008	TRAEGER VORM.
VERSCHLUSSSCHRAUBE RD	10466908	165	4	779	917332608	S-ANLENKSTUECK VORM.
VERSCHLUSSSCHRAUBE RD	10466908	17	2	919	917333208	D-ANLENKSTUECK VORM.
VERSCHLUSSSCHRAUBE RD5	10466912	224	2	71	967787408	HYDRAULIK RAUPE
VERSCHLUSSSCHRAUBE RD5	10466912	224	2	98	967787508	HYDRAULIK RAUPE
VERSCHLUSSSCHRAUBE RD5	10466912	224	2	533	967788008	ZUSATZHYDR.MONTAGEEINR
VERSCHLUSSSCHRAUBE RD5	10466912	224	11	676	967788108	HYDRAULIK
VERSCHLUSSSCHRAUBE RD5	10466912	224	4	799	967788308	ZUSATZHYDRAULIK S-ANLENK
VERSCHLUSSSCHRAUBE RD5	10466912	224	3	936	967788408	ZUSATZHYDRAULIK D-ANLENK
VERSCHLUSSSCHRAUBE RD5	10466912	224	1	992	967788608	ZUSATZHYDRAULIK D-KOPFS
VERSCHLUSSSCHRAUBE RD5	10466912	224	1	1010	967788708	ZUSATZHYDRAULIK ZWISCH
VERSCHLUSSSCHRAUBE RD5	10466912	224	1	1022	967788808	ZUSATZHYDRAULIK ZWISCH
VERSCHLUSSSCHRAUBE RD5	10466912	224	1	1067	968883508	ZUS.HYDR.BOLZENZIEHEINRI
VERSCHLUSSSCHRAUBE RD7	10466909	2	4	183	968907308	PARKKONSOLE SCHLAEUCHE
VERSCHLUSSSCHRAUBE RD7	10466909	2	2	184	968907408	PARKKONSOLE SCHLAEUCHE
VERSCHLUSSSCHRAUBE RD7	10466909	2	1	466	968904008	TRAEGER VORM.
VERSCHLUSSSCHRAUBE RD7	10466909	166	4	779	917332608	S-ANLENKSTUECK VORM.
VERSCHLUSSSCHRAUBE RD7	10466909	16	6	919	917333208	D-ANLENKSTUECK VORM.
VERSCHLUSSSCHRAUBE RD7	10466913	208	4	71	967787408	HYDRAULIK RAUPE
VERSCHLUSSSCHRAUBE RD7	10466913	208	4	98	967787508	HYDRAULIK RAUPE
VERSCHLUSSSCHRAUBE RD7	10466913	208	19	676	967788108	HYDRAULIK
VERSCHLUSSSCHRAUBE RD7	10466913	208	4	799	967788308	ZUSATZHYDRAULIK S-ANLENK
VERSCHLUSSSCHRAUBE RD7	10466913	208	3	904	967789108	ZUSATZHYDRAULIK WINDE 3
VERSCHLUSSSCHRAUBE RD7	10466913	208	3	936	967788408	ZUSATZHYDRAULIK D-ANLENK
VERSCHLUSSSCHRAUBE RD7	10466913	208	4	992	967788608	ZUSATZHYDRAULIK D-KOPFS
VERSCHLUSSSCHRAUBE RD7	10466913	208	4	1010	967788708	ZUSATZHYDRAULIK ZWISCH
VERSCHLUSSSCHRAUBE RD7	10466913	208	4	1022	967788808	ZUSATZHYDRAULIK ZWISCH
VERSCHLUSSSCHRAUBE VST	7381638	11	2	313	9078462	AGGREGATETRAEGER ANBA
VERSCHLUSSSCHRAUBE VST	7381638	7	1	376	10137808	VERBINDUNGSLEITUNG ANBA
VERSCHLUSSSCHRAUBE VSTI	477510501	10	4	195	90024729	FEDERDRUCKBREMSE
VERSCHLUSSSCHRAUBE VSTI	477510501	22	1	687	11314761	STEUERBLOCK
VERSCHLUSSSCHRAUBE VSTI	477510501	8	8	881	90200207	FEDERDRUCKBREMSE
VERSCHLUSSSCHRAUBE VST	7380566	(9)	1	322	10134887	OELWANNE MIT BEFEST.
VERSCHLUSSSCHRAUBE VST	7380566	34	1	364	10135675	KRAFTSTOFFLEITUNGEN
VERSCHLUSSSCHRAUBE VST	7380566	11	1	383	10140056	WASSERPUMPE MIT BEFEST.
VERSCHLUSSSCHRAUBE VSTI	477510101	15	1	687	11314761	STEUERBLOCK
VERSCHLUSSSCHRAUBE VST	7382203	3	2	311	10143289	KURBELGEHAEUSE KPL.
VERSCHLUSSSCHRAUBE VST	7382203	12	1	390	10126477	WASSERLEITUNGSANSCHLUE
VERSCHLUSSSCHRAUBE VSTI	477511301	79	8	64	90029090	WINKELGETRIEBE
VERSCHLUSSSCHRAUBE VSTI	477511301	79	4	66	90029091	WINKELGETRIEBE
VERSCHLUSSSCHRAUBE VSTI	7380688	13	1	313	9078462	AGGREGATETRAEGER ANBA
VERSCHLUSSSCHRAUBE VSTI	7380688	10	1	361	10137788	KRAFTSTOFF-FEINFILTERAN

Bezeichnung	Artikel	Pos.	Menge	Seite	Baugruppe	Bezeichnung
VERSCHLUSSSCHRAUBE VSTI	7380688	33	1	364	10135675	KRAFTSTOFFLEITUNGEN
VERSCHLUSSSCHRAUBE VSTI	7380177	10	1	406	10129212	SCHWUNGRADGEHAEUSE AN
VERSCHLUSSSCHRAUBE VST	10041903	(11)	1	322	10134887	OELWANNE MIT BEFEST.
VERSCHLUSSSCHRAUBE VSTI	477511501	77	2	64	90029090	WINKELGETRIEBE
VERSCHLUSSSCHRAUBE VSTI	477511501	77	2	66	90029091	WINKELGETRIEBE
VERSCHLUSSSCHRAUBE VSTI	477511501	68	3	194	90024489	PLANETENGETRIEBE
VERSCHLUSSSCHRAUBE VSTI	477511501	39	1	196	90024490	OELMESSEINRICHTUNG
VERSCHLUSSSCHRAUBE VSTI	477511501	39	1	226	90200528	OELMESSEINRICHTUNG
VERSCHLUSSSCHRAUBE VSTI	477511501	39	1	227	90200533	OELMESSEINRICHTUNG
VERSCHLUSSSCHRAUBE VSTI	477511501	93	1	879	90200134	PLANETENGETRIEBE
VERSCHLUSSSCHRAUBE VSTI	477511501	68	2	898	90026841	PLANETENGETRIEBE
VERSCHLUSSSCHRAUBE VSTI	7381457	1	2	320	10120168	VERSCHLUSSTEILE
VERSCHLUSSSCHRAUBE VSTI	7381457	(12)	7	322	10134887	OELWANNE MIT BEFEST.
VERSCHLUSSSCHRAUBE VSTI	477511601	69	2	64	90029090	WINKELGETRIEBE
VERSCHLUSSSCHRAUBE VSTI	477511601	69	2	66	90029091	WINKELGETRIEBE
VERSCHLUSSSCHRAUBE VSTI	7382204	4	2	311	10143289	KURBELGEHAEUSE KPL.
VERSCHLUSSSCHRAUBE VSTI	10043136	18	1	347	10124754	OELMODUL LINKS
VERSCHLUSSSCHRAUBE VSTI	10043136	18	1	348	10124755	OELMODUL RECHTS
VERSCHLUSSSCHRAUBE VST	7382202	6	1	406	10129212	SCHWUNGRADGEHAEUSE AN
VERSCHLUSSSCHRAUBE VSTI	10285724	13	1	687	11314761	STEUERBLOCK
VERSCHLUSSSTOPFEN	779017601	76	2	142	90201679	DREHWERKANTRIEB
VERSCHLUSSSTOPFEN GPN	779016201	88	1	142	90201679	DREHWERKANTRIEB
VERSCHLUSSSTOPFEN ISO 8	477700408	782	2	680	967788108	HYDRAULIK
VERSCHLUSSSTOPFEN ISO 8	477700508	808	2	681	967788108	HYDRAULIK
VERSCHLUSSSTOPFEN ISO 8	477700908	760	4	680	967788108	HYDRAULIK
VERSCHLUSSTEILE	10120168	17	1	305	10137680	DIESELMOTOR
VERSCHLUSSTEILE	10135676	332	1	308	10137680	DIESELMOTOR
VERSCHMUTZUNGSANZEIGE	11003392	(713)	1	1059	917474108	BOLZENZIEHEINRICHTUNG
VERSCHMUTZUNGSANZEIGE	11341359	3	2	544	967968208	OELBEHAELTER VORM.
VERSCHMUTZUNGSANZEIGE	571356108	(4)	1	675	967788108	HYDRAULIK
VERSCHRAUBUNG	11081053	3	1	154	774375108	DURCHGANGSNIPPELBLOCK
VERSCHRAUBUNG	11644971	5	1	83	11621396	ELEKTROPUMPE
VERSCHRAUBUNG	570066008	2	1	39	502806508	AUSGLEICHSBEHAELTER
VERSCHRAUBUNG	955919508	195	1	30	967787308	HYDRAULIK MITTELTEIL
VERSCHRAUBUNG AEHNL.ISO	470701614	624	1	201	967787708	ZUSATZHYDRAULIK WINDE 1
VERSCHRAUBUNG AEHNL.ISO	470701614	624	1	216	967787808	ZUSATZHYDRAULIK WINDE 2
VERSCHRAUBUNG AEHNL.ISO	470701614	636	1	232	968081908	ZUSATZHYDRAULIK WINDE 4
VERSCHRAUBUNG AEHNL.ISO	470701614	626	1	887	967789008	ZUSATZHYDRAULIK WINDE 6
VERSCHRAUBUNG AEHNL.ISO	470701614	630	1	905	967789108	ZUSATZHYDRAULIK WINDE 3
VERSCHRAUBUNG AEHNL.ISO	510713214	574	1	678	967788108	HYDRAULIK
VERSCHRAUBUNG BUZ 16S C	477701108	623	2	514	968513208	ZUSATZHYDRAULIK SA-BOCK
VERSCHRAUBUNG BUZ 16S C	477701108	860	1	681	967788108	HYDRAULIK
VERSCHRAUBUNG BUZ 22L C	477700208	635	3	160	968129608	ZUSATZHYDRAULIK DREHBUE
VERSCHRAUBUNG BUZ 30S C	477701608	621	3	514	968513208	ZUSATZHYDRAULIK SA-BOCK
VERSCHRAUBUNG BUZ 35L C	477700708	818	1	681	967788108	HYDRAULIK
VERSCHRAUBUNG BUZ 38S C	477701808	816	1	681	967788108	HYDRAULIK
VERSCHRAUBUNG EGE 10L G	471904308	624	1	232	968081908	ZUSATZHYDRAULIK WINDE 4
VERSCHRAUBUNG EGE 10L G	471904308	604	1	514	968513208	ZUSATZHYDRAULIK SA-BOCK
VERSCHRAUBUNG EGE 10L G	471904308	668	6	679	967788108	HYDRAULIK
VERSCHRAUBUNG EGE 10L G	471904308	602	1	738	968562908	ZUSATZHYDRAULIK VERBOLZ
VERSCHRAUBUNG EGE 10S G	471900408	667	1	678	967788108	HYDRAULIK
VERSCHRAUBUNG EGE 12L G	471903808	744	1	680	967788108	HYDRAULIK
VERSCHRAUBUNG EGE 12S G	471901808	607	4	117	967787608	HYDRAULIK ABSTUETZUNG
VERSCHRAUBUNG EGE 12S G	471901808	609	1	533	967788008	ZUSATZHYDR.MONTAGEEINR
VERSCHRAUBUNG EGE 16S G	471901908	629	2	31	967787308	HYDRAULIK MITTELTEIL
VERSCHRAUBUNG EGE 30S G	11823327	862	1	681	967788108	HYDRAULIK
VERSCHRAUBUNG EGE 42L G	471903608	614	5	678	967788108	HYDRAULIK
VERSCHRAUBUNG EGE 42L G	471903608	649	1	937	967788408	ZUSATZHYDRAULIK D-ANLENK
VERSCHRAUBUNG EGESD10-	471901108	625	1	160	968129608	ZUSATZHYDRAULIK DREHBUE
VERSCHRAUBUNG EGESD10-	471901108	820	2	681	967788108	HYDRAULIK

Bezeichnung	Artikel	Pos.	Menge	Seite	Baugruppe	Bezeichnung
VERSCHRAUBUNG EGESD12-	471901208	833	2	681	967788108	HYDRAULIK
VERSCHRAUBUNG EGESD12-	471901208	645	2	937	967788408	ZUSATZHYDRAULIK D-ANLENK
VERSCHRAUBUNG EGESD12-	471900508	617	1	799	967788308	ZUSATZHYDRAULIK S-ANLENK
VERSCHRAUBUNG EGESD16-	471900608	620	1	252	967787908	ZUSATZHYDRAULIK MONTAGE
VERSCHRAUBUNG EGESD16-	471900608	710	5	679	967788108	HYDRAULIK
VERSCHRAUBUNG EGESD18-	471902308	766	4	680	967788108	HYDRAULIK
VERSCHRAUBUNG EGESD18-	471902308	621	1	712	967788208	DRUCKLUFTANLAGE
VERSCHRAUBUNG EGESD18-	471901308	608	2	252	967787908	ZUSATZHYDRAULIK MONTAGE
VERSCHRAUBUNG EGESD18-	471901308	9	1	302	968669208	KRAFTSTOFFVORFILTERANBA
VERSCHRAUBUNG EGESD18-	471901308	711	5	679	967788108	HYDRAULIK
VERSCHRAUBUNG EGESD18-	471901308	615	1	887	967789008	ZUSATZHYDRAULIK WINDE 6
VERSCHRAUBUNG EGESD18-	471901308	607	1	904	967789108	ZUSATZHYDRAULIK WINDE 3
VERSCHRAUBUNG EGESD20-	471903208	633	2	678	967788108	HYDRAULIK
VERSCHRAUBUNG EGESD20-	471900708	682	1	31	967787308	HYDRAULIK MITTELTEIL
VERSCHRAUBUNG EGESD20-	471900708	673	1	679	967788108	HYDRAULIK
VERSCHRAUBUNG EGESD20-	471904508	637	4	800	967788308	ZUSATZHYDRAULIK S-ANLENK
VERSCHRAUBUNG EGESD28-	471901508	655	5	678	967788108	HYDRAULIK
VERSCHRAUBUNG EGESD30-	471900908	736	1	680	967788108	HYDRAULIK
VERSCHRAUBUNG EGESD6-	471900308	687	2	679	967788108	HYDRAULIK
VERSCHRAUBUNG EL 10L CR6	472330208	658	2	31	967787308	HYDRAULIK MITTELTEIL
VERSCHRAUBUNG EL 10L CR6	472330208	621	4	71	967787408	HYDRAULIK RAUPE
VERSCHRAUBUNG EL 10L CR6	472330208	622	4	98	967787508	HYDRAULIK RAUPE
VERSCHRAUBUNG EL 10L CR6	472330208	655	1	160	968129608	ZUSATZHYDRAULIK DREHBUE
VERSCHRAUBUNG EL 10L CR6	472330208	626	1	201	967787708	ZUSATZHYDRAULIK WINDE 1
VERSCHRAUBUNG EL 10L CR6	472330208	626	1	216	967787808	ZUSATZHYDRAULIK WINDE 2
VERSCHRAUBUNG EL 10L CR6	472330208	621	5	232	968081908	ZUSATZHYDRAULIK WINDE 4
VERSCHRAUBUNG EL 10L CR6	472330208	602	3	514	968513208	ZUSATZHYDRAULIK SA-BOCK
VERSCHRAUBUNG EL 10L CR6	472330208	698	14	679	967788108	HYDRAULIK
VERSCHRAUBUNG EL 10L CR6	472330208	612	1	887	967789008	ZUSATZHYDRAULIK WINDE 6
VERSCHRAUBUNG EL 10L CR6	472330208	615	1	904	967789108	ZUSATZHYDRAULIK WINDE 3
VERSCHRAUBUNG EL 10S C	7367776	627	1	533	967788008	ZUSATZHYDR.MONTAGEEINR
VERSCHRAUBUNG EL 10S C	7367776	666	3	678	967788108	HYDRAULIK
VERSCHRAUBUNG EL 12L M18	247128602	628	1	71	967787408	HYDRAULIK RAUPE
VERSCHRAUBUNG EL 12L M18	247128602	630	1	98	967787508	HYDRAULIK RAUPE
VERSCHRAUBUNG EL 12L M18	247128602	650	4	160	968129608	ZUSATZHYDRAULIK DREHBUE
VERSCHRAUBUNG EL 12L M18	247128602	604	1	201	967787708	ZUSATZHYDRAULIK WINDE 1
VERSCHRAUBUNG EL 12L M18	247128602	607	1	216	967787808	ZUSATZHYDRAULIK WINDE 2
VERSCHRAUBUNG EL 12L M18	247128602	606	1	533	967788008	ZUSATZHYDR.MONTAGEEINR
VERSCHRAUBUNG EL 12L M18	247128602	688	10	679	967788108	HYDRAULIK
VERSCHRAUBUNG EL 12L M18	247128602	619	1	711	967788208	DRUCKLUFTANLAGE
VERSCHRAUBUNG EL 12L M18	247128602	644	3	937	967788408	ZUSATZHYDRAULIK D-ANLENK
VERSCHRAUBUNG EL 12S C	7617461	684	1	31	967787308	HYDRAULIK MITTELTEIL
VERSCHRAUBUNG EL 12S C	7617461	831	3	681	967788108	HYDRAULIK
VERSCHRAUBUNG EL 12S C	7617461	655	1	937	967788408	ZUSATZHYDRAULIK D-ANLENK
VERSCHRAUBUNG EL 15L CR6	472300414	638	1	160	968129608	ZUSATZHYDRAULIK DREHBUE
VERSCHRAUBUNG EL 15L CR6	472300414	858	1	681	967788108	HYDRAULIK
VERSCHRAUBUNG EL 16S C	7407098	601	2	159	968129608	ZUSATZHYDRAULIK DREHBUE
VERSCHRAUBUNG EL 16S C	7407098	713	3	679	967788108	HYDRAULIK
VERSCHRAUBUNG EL 18L CR6	247128502	668	2	31	967787308	HYDRAULIK MITTELTEIL
VERSCHRAUBUNG EL 18L CR6	247128502	631	1	232	968081908	ZUSATZHYDRAULIK WINDE 4
VERSCHRAUBUNG EL 18L CR6	247128502	605	2	252	967787908	ZUSATZHYDRAULIK MONTAGE
VERSCHRAUBUNG EL 20S C	7407107	620	1	31	967787308	HYDRAULIK MITTELTEIL
VERSCHRAUBUNG EL 20S C	7407107	643	2	800	967788308	ZUSATZHYDRAULIK S-ANLENK
VERSCHRAUBUNG EL 22L CR6	247138602	776	4	680	967788108	HYDRAULIK
VERSCHRAUBUNG EL 25S C	7407118	610	1	201	967787708	ZUSATZHYDRAULIK WINDE 1
VERSCHRAUBUNG EL 25S C	7407118	614	1	216	967787808	ZUSATZHYDRAULIK WINDE 2
VERSCHRAUBUNG EL 25S C	7407118	613	1	232	968081908	ZUSATZHYDRAULIK WINDE 4
VERSCHRAUBUNG EL 25S C	7407118	605	1	887	967789008	ZUSATZHYDRAULIK WINDE 6
VERSCHRAUBUNG EL 25S C	7407118	617	1	904	967789108	ZUSATZHYDRAULIK WINDE 3
VERSCHRAUBUNG EL 28L CR6	7407120	602	2	30	967787308	HYDRAULIK MITTELTEIL

Bezeichnung	Artikel	Pos.	Menge	Seite	Baugruppe	Bezeichnung
VERSCHRAUBUNG EL 28L CR6	7407120	611	3	71	967787408	HYDRAULIK RAUPE
VERSCHRAUBUNG EL 28L CR6	7407120	606	3	98	967787508	HYDRAULIK RAUPE
VERSCHRAUBUNG EL 28L CR6	7407120	605	1	201	967787708	ZUSATZHYDRAULIK WINDE 1
VERSCHRAUBUNG EL 28L CR6	7407120	605	1	216	967787808	ZUSATZHYDRAULIK WINDE 2
VERSCHRAUBUNG EL 28L CR6	7407120	610	2	232	968081908	ZUSATZHYDRAULIK WINDE 4
VERSCHRAUBUNG EL 28L CR6	7407120	764	6	680	967788108	HYDRAULIK
VERSCHRAUBUNG EL 28L CR6	7407120	626	1	799	967788308	ZUSATZHYDRAULIK S-ANLENK
VERSCHRAUBUNG EL 28L CR6	7407120	617	1	887	967789008	ZUSATZHYDRAULIK WINDE 6
VERSCHRAUBUNG EL 28L CR6	7407120	606	2	904	967789108	ZUSATZHYDRAULIK WINDE 3
VERSCHRAUBUNG EL 42L A3	472332008	272	1	677	967788108	HYDRAULIK
VERSCHRAUBUNG EL 42L CR6	7367986	628	20	678	967788108	HYDRAULIK
VERSCHRAUBUNG EL 42L CR6	7367986	614	1	799	967788308	ZUSATZHYDRAULIK S-ANLENK
VERSCHRAUBUNG EL 42L CR6	7367986	601	2	936	967788408	ZUSATZHYDRAULIK D-ANLENK
VERSCHRAUBUNG EL 6S CR6	472331208	651	1	160	968129608	ZUSATZHYDRAULIK DREHBUE
VERSCHRAUBUNG EL 6S CR6	472331208	27	1	548	917081208	ZENTRALSCHMIERANLAGE O
VERSCHRAUBUNG EL 6S CR6	472331208	637	3	678	967788108	HYDRAULIK
VERSCHRAUBUNG EL 6S CR6	472331208	9	1	807	917692108	ZENTRALSCHMIERUNG
VERSCHRAUBUNG ELSD38-S	472331908	601	4	71	967787408	HYDRAULIK RAUPE
VERSCHRAUBUNG ELSD38-S	472331908	601	4	98	967787508	HYDRAULIK RAUPE
VERSCHRAUBUNG ELSD38-S	472331908	612	1	160	968129608	ZUSATZHYDRAULIK DREHBUE
VERSCHRAUBUNG ELSD38-S	472331908	611	1	232	968081908	ZUSATZHYDRAULIK WINDE 4
VERSCHRAUBUNG ELSD38-S	472331908	694	6	679	967788108	HYDRAULIK
VERSCHRAUBUNG ELSD38-S	472331908	600	2	799	967788308	ZUSATZHYDRAULIK S-ANLENK
VERSCHRAUBUNG ELSD38-S	472331908	608	5	936	967788408	ZUSATZHYDRAULIK D-ANLENK
VERSCHRAUBUNG ELSD38-S	472331908	608	8	1010	967788708	ZUSATZHYDRAULIK ZWISCH
VERSCHRAUBUNG ELSD38-S	472331908	602	8	1022	967788808	ZUSATZHYDRAULIK ZWISCH
VERSCHRAUBUNG ELSD6-L	472032308	601	1	711	967788208	DRUCKLUFTANLAGE
VERSCHRAUBUNG ET 12L M18	247105602	661	2	31	967787308	HYDRAULIK MITTELTEIL
VERSCHRAUBUNG ET 12L M18	247105602	623	1	71	967787408	HYDRAULIK RAUPE
VERSCHRAUBUNG ET 12L M18	247105602	628	1	98	967787508	HYDRAULIK RAUPE
VERSCHRAUBUNG ET 12L M18	247105602	725	3	679	967788108	HYDRAULIK
VERSCHRAUBUNG ET 15L M22	472430408	634	1	31	967787308	HYDRAULIK MITTELTEIL
VERSCHRAUBUNG ET 15L M22	472430408	794	2	680	967788108	HYDRAULIK
VERSCHRAUBUNG ET 18L CR6	247108402	651	1	31	967787308	HYDRAULIK MITTELTEIL
VERSCHRAUBUNG ET 18L CR6	247108402	604	2	252	967787908	ZUSATZHYDRAULIK MONTAGE
VERSCHRAUBUNG ET 18L CR6	247108402	779	3	680	967788108	HYDRAULIK
VERSCHRAUBUNG ET 18L CR6	247108402	606	1	992	967788608	ZUSATZHYDRAULIK D-KOPFS
VERSCHRAUBUNG ET 28L M36	7407122	619	1	887	967789008	ZUSATZHYDRAULIK WINDE 6
VERSCHRAUBUNG ET 30S C	472431808	730	1	680	967788108	HYDRAULIK
VERSCHRAUBUNG ET 30S C	472431808	638	1	800	967788308	ZUSATZHYDRAULIK S-ANLENK
VERSCHRAUBUNG ET 35L CR6	7407125	636	2	31	967787308	HYDRAULIK MITTELTEIL
VERSCHRAUBUNG ET 6S CR6	472431208	814	3	681	967788108	HYDRAULIK
VERSCHRAUBUNG EV 22L M30	10410771	844	1	681	967788108	HYDRAULIK
VERSCHRAUBUNG EV 28L M36	10410772	767	5	680	967788108	HYDRAULIK
VERSCHRAUBUNG EV 42L M52	10651363	692	6	679	967788108	HYDRAULIK
VERSCHRAUBUNG EV 42L M52	10651363	653	1	937	967788408	ZUSATZHYDRAULIK D-ANLENK
VERSCHRAUBUNG EV16S M2	10410770	841	1	681	967788108	HYDRAULIK
VERSCHRAUBUNG EV38S M5	10467292	691	2	679	967788108	HYDRAULIK
VERSCHRAUBUNG EVW22-LM	472201108	3	1	196	90024490	OELMESSEINRICHTUNG
VERSCHRAUBUNG EVW22-LM	472201108	22	1	196	90024490	OELMESSEINRICHTUNG
VERSCHRAUBUNG EW 10L M	7403569	685	4	31	967787308	HYDRAULIK MITTELTEIL
VERSCHRAUBUNG EW 10L M	7403569	618	3	71	967787408	HYDRAULIK RAUPE
VERSCHRAUBUNG EW 10L M	7403569	619	3	98	967787508	HYDRAULIK RAUPE
VERSCHRAUBUNG EW 10L M	7403569	621	1	201	967787708	ZUSATZHYDRAULIK WINDE 1
VERSCHRAUBUNG EW 10L M	7403569	623	1	216	967787808	ZUSATZHYDRAULIK WINDE 2
VERSCHRAUBUNG EW 10L M	7403569	617	4	232	968081908	ZUSATZHYDRAULIK WINDE 4
VERSCHRAUBUNG EW 10L M	7403569	617	1	252	967787908	ZUSATZHYDRAULIK MONTAGE
VERSCHRAUBUNG EW 10L M	7403569	603	1	514	968513208	ZUSATZHYDRAULIK SA-BOCK
VERSCHRAUBUNG EW 10L M	7403569	625	25	678	967788108	HYDRAULIK
VERSCHRAUBUNG EW 10L M	7403569	610	3	711	967788208	DRUCKLUFTANLAGE

Bezeichnung	Artikel	Pos.	Menge	Seite	Baugruppe	Bezeichnung
VERSCHRAUBUNG EW 10L M	7403569	606	2	738	968562908	ZUSATZHYDRAULIK VERBOLZ
VERSCHRAUBUNG EW 10L M	7403569	603	1	887	967789008	ZUSATZHYDRAULIK WINDE 6
VERSCHRAUBUNG EW 10L M	7403569	625	2	904	967789108	ZUSATZHYDRAULIK WINDE 3
VERSCHRAUBUNG EW 10S C	7617268	608	4	117	967787608	HYDRAULIK ABSTUETZUNG
VERSCHRAUBUNG EW 10S C	7617268	664	8	678	967788108	HYDRAULIK
VERSCHRAUBUNG EW 12L M	247117702	606	2	31	967787308	HYDRAULIK MITTELTEIL
VERSCHRAUBUNG EW 12L M	247117702	627	5	160	968129608	ZUSATZHYDRAULIK DREHBUE
VERSCHRAUBUNG EW 12L M	247117702	602	1	201	967787708	ZUSATZHYDRAULIK WINDE 1
VERSCHRAUBUNG EW 12L M	247117702	603	1	216	967787808	ZUSATZHYDRAULIK WINDE 2
VERSCHRAUBUNG EW 12L M	247117702	624	1	533	967788008	ZUSATZHYDR.MONTAGEEINR
VERSCHRAUBUNG EW 12L M	247117702	721	20	679	967788108	HYDRAULIK
VERSCHRAUBUNG EW 12L M	247117702	617	1	711	967788208	DRUCKLUFTANLAGE
VERSCHRAUBUNG EW 12L M	247117702	635	1	800	967788308	ZUSATZHYDRAULIK S-ANLENK
VERSCHRAUBUNG EW 12L M	247117702	629	1	888	967789008	ZUSATZHYDRAULIK WINDE 6
VERSCHRAUBUNG EW 12L M	247117702	628	2	904	967789108	ZUSATZHYDRAULIK WINDE 3
VERSCHRAUBUNG EW 12L M	247117702	612	2	936	967788408	ZUSATZHYDRAULIK D-ANLENK
VERSCHRAUBUNG EW 12L M	247117702	604	1	1062	968883308	ZUSATZHYDR.BOLZENZIEHZ
VERSCHRAUBUNG EW 12L M	247117702	605	1	1065	968883408	ZUSATZHYDR.BOLZENZIEHZ
VERSCHRAUBUNG EW 12S C	7617354	600	4	117	967787608	HYDRAULIK ABSTUETZUNG
VERSCHRAUBUNG EW 12S C	7617354	856	1	681	967788108	HYDRAULIK
VERSCHRAUBUNG EW 12S C	7617354	619	1	936	967788408	ZUSATZHYDRAULIK D-ANLENK
VERSCHRAUBUNG EW 15L C	7615379	650	2	31	967787308	HYDRAULIK MITTELTEIL
VERSCHRAUBUNG EW 16S C	7617460	627	2	31	967787308	HYDRAULIK MITTELTEIL
VERSCHRAUBUNG EW 16S C	7617460	602	3	159	968129608	ZUSATZHYDRAULIK DREHBUE
VERSCHRAUBUNG EW 16S C	7617460	621	1	252	967787908	ZUSATZHYDRAULIK MONTAGE
VERSCHRAUBUNG EW 16S C	7617460	623	1	533	967788008	ZUSATZHYDR.MONTAGEEINR
VERSCHRAUBUNG EW 16S C	7617460	702	4	679	967788108	HYDRAULIK
VERSCHRAUBUNG EW 16S C	7617460	607	1	936	967788408	ZUSATZHYDRAULIK D-ANLENK
VERSCHRAUBUNG EW 18L M	247108302	670	1	31	967787308	HYDRAULIK MITTELTEIL
VERSCHRAUBUNG EW 18L M	247108302	657	1	160	968129608	ZUSATZHYDRAULIK DREHBUE
VERSCHRAUBUNG EW 18L M	247108302	630	1	232	968081908	ZUSATZHYDRAULIK WINDE 4
VERSCHRAUBUNG EW 18L M	247108302	5	2	302	968669208	KRAFTSTOFFVORFILTERANBA
VERSCHRAUBUNG EW 18L M	247108302	707	7	679	967788108	HYDRAULIK
VERSCHRAUBUNG EW 18L M	247108302	606	3	711	967788208	DRUCKLUFTANLAGE
VERSCHRAUBUNG EW 20S M	7407108	624	3	31	967787308	HYDRAULIK MITTELTEIL
VERSCHRAUBUNG EW 20S M	7407108	674	3	679	967788108	HYDRAULIK
VERSCHRAUBUNG EW 20S M	7407108	645	1	800	967788308	ZUSATZHYDRAULIK S-ANLENK
VERSCHRAUBUNG EW 22L C	247126202	8	1	883	90200135	OELMESSEINRICHTUNG
VERSCHRAUBUNG EW 22L C	247126202	22	1	900	90028042	OELMESSEINRICHTUNG
VERSCHRAUBUNG EW 25S C	7407119	605	2	160	968129608	ZUSATZHYDRAULIK DREHBUE
VERSCHRAUBUNG EW 25S C	7407119	684	2	679	967788108	HYDRAULIK
VERSCHRAUBUNG EW 25S C	7407119	606	1	887	967789008	ZUSATZHYDRAULIK WINDE 6
VERSCHRAUBUNG EW 28L C	7617494	613	2	71	967787408	HYDRAULIK RAUPE
VERSCHRAUBUNG EW 28L C	7617494	604	2	98	967787508	HYDRAULIK RAUPE
VERSCHRAUBUNG EW 28L C	7617494	633	1	160	968129608	ZUSATZHYDRAULIK DREHBUE
VERSCHRAUBUNG EW 28L C	7617494	627	1	201	967787708	ZUSATZHYDRAULIK WINDE 1
VERSCHRAUBUNG EW 28L C	7617494	627	1	216	967787808	ZUSATZHYDRAULIK WINDE 2
VERSCHRAUBUNG EW 28L C	7617494	671	9	679	967788108	HYDRAULIK
VERSCHRAUBUNG EW 28L C	7617494	621	1	887	967789008	ZUSATZHYDRAULIK WINDE 6
VERSCHRAUBUNG EW 28L C	7617494	601	1	904	967789108	ZUSATZHYDRAULIK WINDE 3
VERSCHRAUBUNG EW 6L CR6	247021702	602	5	711	967788208	DRUCKLUFTANLAGE
VERSCHRAUBUNG EW 6S M14	472531508	11	1	150	917081108	ZENTRALSCHMIERANLAGE O
VERSCHRAUBUNG EW 6S M14	472531508	647	2	160	968129608	ZUSATZHYDRAULIK DREHBUE
VERSCHRAUBUNG EW 6S M14	472531508	635	1	232	968081908	ZUSATZHYDRAULIK WINDE 4
VERSCHRAUBUNG EW 6S M14	472531508	21	2	521	917691308	ZENTRALSCHMIERUNG
VERSCHRAUBUNG EW 6S M14	472531508	629	1	533	967788008	ZUSATZHYDR.MONTAGEEINR
VERSCHRAUBUNG EW 6S M14	472531508	26	6	548	917081208	ZENTRALSCHMIERANLAGE O
VERSCHRAUBUNG EW 6S M14	472531508	13	1	632	968031008	ELEKTRIK KLEMMKASTEN DB
VERSCHRAUBUNG EW 6S M14	472531508	40	1	640	967917908	SCHALTSCHRANK MECH.
VERSCHRAUBUNG EW 6S M14	472531508	636	14	678	967788108	HYDRAULIK

Bezeichnung	Artikel	Pos.	Menge	Seite	Baugruppe	Bezeichnung
VERSCHRAUBUNG EW 6S M14	472531508	613	3	711	967788208	DRUCKLUFTANLAGE
VERSCHRAUBUNG EW 6S M14	472531508	632	3	800	967788308	ZUSATZHYDRAULIK S-ANLENK
VERSCHRAUBUNG EW 6S M14	472531508	601	1	887	967789008	ZUSATZHYDRAULIK WINDE 6
VERSCHRAUBUNG EW 6S M14	472531508	624	1	904	967789108	ZUSATZHYDRAULIK WINDE 3
VERSCHRAUBUNG EW 8S M16	7404186	824	1	681	967788108	HYDRAULIK
VERSCHRAUBUNG EWSD22-L	472530608	777	4	680	967788108	HYDRAULIK
VERSCHRAUBUNG EWSD38-S	472531808	600	4	71	967787408	HYDRAULIK RAUPE
VERSCHRAUBUNG EWSD38-S	472531808	600	4	98	967787508	HYDRAULIK RAUPE
VERSCHRAUBUNG EWSD38-S	472531808	644	1	160	968129608	ZUSATZHYDRAULIK DREHBUE
VERSCHRAUBUNG EWSD38-S	472531808	601	3	201	967787708	ZUSATZHYDRAULIK WINDE 1
VERSCHRAUBUNG EWSD38-S	472531808	602	3	216	967787808	ZUSATZHYDRAULIK WINDE 2
VERSCHRAUBUNG EWSD38-S	472531808	609	4	232	968081908	ZUSATZHYDRAULIK WINDE 4
VERSCHRAUBUNG EWSD38-S	472531808	693	8	679	967788108	HYDRAULIK
VERSCHRAUBUNG EWSD38-S	472531808	601	4	799	967788308	ZUSATZHYDRAULIK S-ANLENK
VERSCHRAUBUNG EWSD38-S	472531808	610	2	887	967789008	ZUSATZHYDRAULIK WINDE 6
VERSCHRAUBUNG EWSD38-S	472531808	621	1	904	967789108	ZUSATZHYDRAULIK WINDE 3
VERSCHRAUBUNG EWSD38-S	472531808	611	10	936	967788408	ZUSATZHYDRAULIK D-ANLENK
VERSCHRAUBUNG EWSD38-S	472531808	607	8	1010	967788708	ZUSATZHYDRAULIK ZWISCH
VERSCHRAUBUNG EWSD38-S	472531808	601	8	1022	967788808	ZUSATZHYDRAULIK ZWISCH
VERSCHRAUBUNG G 22L CR6	470030708	773	5	680	967788108	HYDRAULIK
VERSCHRAUBUNG G 22L CR6	470030708	642	2	937	967788408	ZUSATZHYDRAULIK D-ANLENK
VERSCHRAUBUNG G 22L CR6	470030708	611	1	1022	967788808	ZUSATZHYDRAULIK ZWISCH
VERSCHRAUBUNG GE 10 M1	10813936	16	1	363	10135675	KRAFTSTOFFLEITUNGEN
VERSCHRAUBUNG GE 10 M1	10813936	5	1	366	10117753	LECKOELLEITUNG ANBAU
VERSCHRAUBUNG GE 10 M1	10813936	7	1	395	10135386	ATL-ANBAU
VERSCHRAUBUNG GE 10 M1	10813936	7	1	396	10135681	ATL-ANBAU
VERSCHRAUBUNG GE 10 M1	10813937	6	1	366	10117753	LECKOELLEITUNG ANBAU
VERSCHRAUBUNG GE 10L M1	471030508	616	4	71	967787408	HYDRAULIK RAUPE
VERSCHRAUBUNG GE 10L M1	471030508	618	4	98	967787508	HYDRAULIK RAUPE
VERSCHRAUBUNG GE 10L M1	471030508	625	1	201	967787708	ZUSATZHYDRAULIK WINDE 1
VERSCHRAUBUNG GE 10L M1	471030508	625	1	216	967787808	ZUSATZHYDRAULIK WINDE 2
VERSCHRAUBUNG GE 10L M1	471030508	606	3	232	968081908	ZUSATZHYDRAULIK WINDE 4
VERSCHRAUBUNG GE 10L M1	471030508	634	3	678	967788108	HYDRAULIK
VERSCHRAUBUNG GE 10L M1	471030508	627	1	887	967789008	ZUSATZHYDRAULIK WINDE 6
VERSCHRAUBUNG GE 10L M1	471030508	631	1	905	967789108	ZUSATZHYDRAULIK WINDE 3
VERSCHRAUBUNG GE 10L M	471039808	621	3	678	967788108	HYDRAULIK
VERSCHRAUBUNG GE 10L M	471039808	611	1	711	967788208	DRUCKLUFTANLAGE
VERSCHRAUBUNG GE 12 M1	10813939	14	3	363	10135675	KRAFTSTOFFLEITUNGEN
VERSCHRAUBUNG GE 12 M1	10813940	16	2	382	10135642	ANBAUTEILE LUFTPRESSER
VERSCHRAUBUNG GE 12 M1	10813940	9	2	389	10135655	KUEHLMITTELKRUEMMER AN
VERSCHRAUBUNG GE 12 M1	10813941	11	4	363	10135675	KRAFTSTOFFLEITUNGEN
VERSCHRAUBUNG GE 12L G1	471034808	654	1	160	968129608	ZUSATZHYDRAULIK DREHBUE
VERSCHRAUBUNG GE 12L G1	471034808	613	2	201	967787708	ZUSATZHYDRAULIK WINDE 1
VERSCHRAUBUNG GE 12L G1	471034808	613	2	216	967787808	ZUSATZHYDRAULIK WINDE 2
VERSCHRAUBUNG GE 12L G1	471034808	620	2	232	968081908	ZUSATZHYDRAULIK WINDE 4
VERSCHRAUBUNG GE 12L G1	471034808	605	1	533	967788008	ZUSATZHYDR.MONTAGEEINR
VERSCHRAUBUNG GE 12L G1	471034808	722	4	679	967788108	HYDRAULIK
VERSCHRAUBUNG GE 12L G1	471034808	628	1	888	967789008	ZUSATZHYDRAULIK WINDE 6
VERSCHRAUBUNG GE 12L G1	471034808	627	1	904	967789108	ZUSATZHYDRAULIK WINDE 3
VERSCHRAUBUNG GE 12L M	471039908	647	7	678	967788108	HYDRAULIK
VERSCHRAUBUNG GE 12L M	471039908	620	1	712	967788208	DRUCKLUFTANLAGE
VERSCHRAUBUNG GE 12S G1/	471032608	654	1	31	967787308	HYDRAULIK MITTELTEIL
VERSCHRAUBUNG GE 12S G1/	471032608	612	1	216	967787808	ZUSATZHYDRAULIK WINDE 2
VERSCHRAUBUNG GE 12S G1/	471032608	600	2	678	967788108	HYDRAULIK
VERSCHRAUBUNG GE 12S G1/	471032608	616	1	887	967789008	ZUSATZHYDRAULIK WINDE 6
VERSCHRAUBUNG GE 12S G3/	471032708	622	1	160	968129608	ZUSATZHYDRAULIK DREHBUE
VERSCHRAUBUNG GE 12S G3/	471032708	836	1	681	967788108	HYDRAULIK
VERSCHRAUBUNG GE 12S G3/	471032708	628	1	937	967788408	ZUSATZHYDRAULIK D-ANLENK
VERSCHRAUBUNG GE 14,15,1	10813943	12	1	363	10135675	KRAFTSTOFFLEITUNGEN
VERSCHRAUBUNG GE 18L M	471031108	7	2	540	967967608	KRAFTSTOFFBEHAELTER VO

Bezeichnung	Artikel	Pos.	Menge	Seite	Baugruppe	Bezeichnung
VERSCHRAUBUNG GE 18L M	471031108	622	3	678	967788108	HYDRAULIK
VERSCHRAUBUNG GE 18L M	471031108	605	4	711	967788208	DRUCKLUFTANLAGE
VERSCHRAUBUNG GE 18L M2	10815662	608	2	711	967788208	DRUCKLUFTANLAGE
VERSCHRAUBUNG GE 20S G1/	7410451	681	2	31	967787308	HYDRAULIK MITTELTEIL
VERSCHRAUBUNG GE 20S G1/	7410451	861	2	681	967788108	HYDRAULIK
VERSCHRAUBUNG GE 22L M2	10036896	772	1	680	967788108	HYDRAULIK
VERSCHRAUBUNG GE 28L G1	471031608	742	1	680	967788108	HYDRAULIK
VERSCHRAUBUNG GE 28L G3/	7410441	697	3	679	967788108	HYDRAULIK
VERSCHRAUBUNG GE 28L M	7615629	605	2	232	968081908	ZUSATZHYDRAULIK WINDE 4
VERSCHRAUBUNG GE 28L M	7615629	769	4	680	967788108	HYDRAULIK
VERSCHRAUBUNG GE 30S G1	11002216	717	7	679	967788108	HYDRAULIK
VERSCHRAUBUNG GE 30S G3	10877614	863	1	681	967788108	HYDRAULIK
VERSCHRAUBUNG GE 42L G1	471034708	611	3	31	967787308	HYDRAULIK MITTELTEIL
VERSCHRAUBUNG GE 42L G1	471034708	615	13	678	967788108	HYDRAULIK
VERSCHRAUBUNG GE 6 M10	10813933	15	2	382	10135642	ANBAUTEILE LUFTPRESSER
VERSCHRAUBUNG GE 6 M10	10813933	7	1	398	10138014	LADEDRUCKREGELUNG
VERSCHRAUBUNG GE 6L M1	476607708	603	3	711	967788208	DRUCKLUFTANLAGE
VERSCHRAUBUNG GE 6L M22	502946108	623	1	712	967788208	DRUCKLUFTANLAGE
VERSCHRAUBUNG GE 6LL M1	774376508	1	1	153	11210825	VERTEILERKOMBINATION
VERSCHRAUBUNG GE 6LL M1	774376508	71	2	221	917451208	WINDE 4 VORM.
VERSCHRAUBUNG GE 6S G1/4	471032108	626	1	31	967787308	HYDRAULIK MITTELTEIL
VERSCHRAUBUNG GE 6S G1/4	471032108	2	1	207	917451408	ZENTRALSCHMIERUNG
VERSCHRAUBUNG GE 6S G1/4	471032108	12	6	521	917691308	ZENTRALSCHMIERUNG
VERSCHRAUBUNG GE 6S G1/4	471032108	25	24	548	917081208	ZENTRALSCHMIERANLAGE O
VERSCHRAUBUNG GE 6S G1/4	471032108	41	1	640	967917908	SCHALTSCHRANK MECH.
VERSCHRAUBUNG GE 6S G1/4	471032108	679	10	679	967788108	HYDRAULIK
VERSCHRAUBUNG GE 6S G1/4	471032108	615	1	711	967788208	DRUCKLUFTANLAGE
VERSCHRAUBUNG GE 6S G1/4	471032108	633	3	800	967788308	ZUSATZHYDRAULIK S-ANLENK
VERSCHRAUBUNG GE 6S G1/4	471032108	6	6	807	917692108	ZENTRALSCHMIERUNG
VERSCHRAUBUNG GE 6S G1/4	471032108	2	1	890	917481408	ZENTRALSCHMIERUNG
VERSCHRAUBUNG GE 6S G1/4	471032108	2	1	910	917478608	ZENTRALSCHMIERUNG
VERSCHRAUBUNG GE 6S G1/4	471032108	6	2	952	917692208	ZENTRALSCHMIERUNG
VERSCHRAUBUNG GE 8 M12	10813935	10	1	383	10140056	WASSERPUMPE MIT BEFEST.
VERSCHRAUBUNG GE 8L M18	471039308	31	1	489	917080208	ZUSATZHEIZUNG OW
VERSCHRAUBUNG GEO18-LM	471050308	6	2	302	968669208	KRAFTSTOFFVORFILTERANBA
VERSCHRAUBUNG GR 12/10L	475031508	667	1	31	967787308	HYDRAULIK MITTELTEIL
VERSCHRAUBUNG GR 12/10L	475031508	601	2	514	968513208	ZUSATZHYDRAULIK SA-BOCK
VERSCHRAUBUNG GR 12/10L	475031508	724	3	679	967788108	HYDRAULIK
VERSCHRAUBUNG ISO 8434	482331814	728	4	679	967788108	HYDRAULIK
VERSCHRAUBUNG ISO 8434	482331814	640	1	800	967788308	ZUSATZHYDRAULIK S-ANLENK
VERSCHRAUBUNG ISO 8434	482330814	638	2	31	967787308	HYDRAULIK MITTELTEIL
VERSCHRAUBUNG ISO 8434	482330814	765	3	680	967788108	HYDRAULIK
VERSCHRAUBUNG ISO 8434	482430314	615	4	71	967787408	HYDRAULIK RAUPE
VERSCHRAUBUNG ISO 8434	482430314	615	4	98	967787508	HYDRAULIK RAUPE
VERSCHRAUBUNG ISO 8434	482430314	607	1	160	968129608	ZUSATZHYDRAULIK DREHBUE
VERSCHRAUBUNG ISO 8434	482430314	669	2	679	967788108	HYDRAULIK
VERSCHRAUBUNG ISO 8434	482431314	753	2	680	967788108	HYDRAULIK
VERSCHRAUBUNG ISO 8434	482431414	687	1	32	967787308	HYDRAULIK MITTELTEIL
VERSCHRAUBUNG ISO 8434	482431514	616	1	252	967787908	ZUSATZHYDRAULIK MONTAGE
VERSCHRAUBUNG ISO 8434	482431514	729	1	679	967788108	HYDRAULIK
VERSCHRAUBUNG ISO 8434	482431614	644	1	800	967788308	ZUSATZHYDRAULIK S-ANLENK
VERSCHRAUBUNG ISO 8434	482431814	611	1	160	968129608	ZUSATZHYDRAULIK DREHBUE
VERSCHRAUBUNG ISO 8434	482431814	715	1	679	967788108	HYDRAULIK
VERSCHRAUBUNG ISO 8434	482431114	658	12	678	967788108	HYDRAULIK
VERSCHRAUBUNG ISO 8434	482531614	700	12	679	967788108	HYDRAULIK
VERSCHRAUBUNG ISO 8434	482530914	651	8	678	967788108	HYDRAULIK
VERSCHRAUBUNG ISO 8434	482530914	608	1	799	967788308	ZUSATZHYDRAULIK S-ANLENK
VERSCHRAUBUNG ISO 8434	482530814	678	1	31	967787308	HYDRAULIK MITTELTEIL
VERSCHRAUBUNG ISO 8434	482530814	629	12	678	967788108	HYDRAULIK
VERSCHRAUBUNG ISO 8434	482530814	609	1	799	967788308	ZUSATZHYDRAULIK S-ANLENK

Bezeichnung	Artikel	Pos.	Menge	Seite	Baugruppe	Bezeichnung
VERSCHRAUBUNG ISO 8434	482530814	610	3	936	967788408	ZUSATZHYDRAULIK D-ANLENK
VERSCHRAUBUNG ISO 8434 G	471004514	605	4	117	967787608	HYDRAULIK ABSTUETZUNG
VERSCHRAUBUNG ISO 8434 G	471004514	614	2	160	968129608	ZUSATZHYDRAULIK DREHBUE
VERSCHRAUBUNG ISO 8434 G	471004514	626	1	533	967788008	ZUSATZHYDR.MONTAGEEINR
VERSCHRAUBUNG ISO 8434 G	471004514	704	4	679	967788108	HYDRAULIK
VERSCHRAUBUNG ISO 8434	485438414	848	1	681	967788108	HYDRAULIK
VERSCHRAUBUNG ISO 8434-1	7362091	655	1	31	967787308	HYDRAULIK MITTELTEIL
VERSCHRAUBUNG ISO 8434-1	7362091	624	2	160	968129608	ZUSATZHYDRAULIK DREHBUE
VERSCHRAUBUNG ISO 8434-1	7362091	659	19	678	967788108	HYDRAULIK
VERSCHRAUBUNG ISO 8434-1	7362091	656	1	937	967788408	ZUSATZHYDRAULIK D-ANLENK
VERSCHRAUBUNG ISO 8434-1	471039708	622	4	71	967787408	HYDRAULIK RAUPE
VERSCHRAUBUNG ISO 8434-1	471039708	616	4	98	967787508	HYDRAULIK RAUPE
VERSCHRAUBUNG ISO 8434-1	471039708	629	3	160	968129608	ZUSATZHYDRAULIK DREHBUE
VERSCHRAUBUNG ISO 8434-1	471039708	619	1	201	967787708	ZUSATZHYDRAULIK WINDE 1
VERSCHRAUBUNG ISO 8434-1	471039708	618	1	216	967787808	ZUSATZHYDRAULIK WINDE 2
VERSCHRAUBUNG ISO 8434-1	471039708	618	2	232	968081908	ZUSATZHYDRAULIK WINDE 4
VERSCHRAUBUNG ISO 8434-1	471039708	609	1	252	967787908	ZUSATZHYDRAULIK MONTAGE
VERSCHRAUBUNG ISO 8434-1	471039708	803	1	680	967788108	HYDRAULIK
VERSCHRAUBUNG ISO 8434-1	471039708	609	2	711	967788208	DRUCKLUFTANLAGE
VERSCHRAUBUNG ISO 8434-1	471039708	614	1	887	967789008	ZUSATZHYDRAULIK WINDE 6
VERSCHRAUBUNG ISO 8434-1	471039708	603	1	904	967789108	ZUSATZHYDRAULIK WINDE 3
VERSCHRAUBUNG ISO 8434-1	471032808	670	7	679	967788108	HYDRAULIK
VERSCHRAUBUNG ISO 8434-1	471032808	603	2	1062	968883308	ZUSATZHYDR.BOLZENZIEHZ
VERSCHRAUBUNG ISO 8434-1	471032808	603	2	1065	968883408	ZUSATZHYDR.BOLZENZIEHZ
VERSCHRAUBUNG ISO 8434-1	11006188	18	2	363	10135675	KRAFTSTOFFLEITUNGEN
VERSCHRAUBUNG ISO 8434-1	471030708	630	3	160	968129608	ZUSATZHYDRAULIK DREHBUE
VERSCHRAUBUNG ISO 8434-1	7362170	6	1	398	10138014	LADEDRUCKREGELUNG
VERSCHRAUBUNG NACHARB	971265308	276	1	677	967788108	HYDRAULIK
VERSCHRAUBUNG NACHAR	978603608	194	3	159	968129608	ZUSATZHYDRAULIK DREHBUE
VERSCHRAUBUNG RED 15/10L	475430108	633	1	71	967787408	HYDRAULIK RAUPE
VERSCHRAUBUNG RED 15/10L	475430108	633	1	98	967787508	HYDRAULIK RAUPE
VERSCHRAUBUNG RED 15/10L	475430108	839	1	681	967788108	HYDRAULIK
VERSCHRAUBUNG RED 15/12L	475431808	639	3	160	968129608	ZUSATZHYDRAULIK DREHBUE
VERSCHRAUBUNG RED 15/12L	475431808	857	2	681	967788108	HYDRAULIK
VERSCHRAUBUNG RED 15/12L	475431808	602	1	1067	968883508	ZUS.HYDR.BOLZENZIEHEINRI
VERSCHRAUBUNG RED 18/15L	475435608	610	1	252	967787908	ZUSATZHYDRAULIK MONTAGE
VERSCHRAUBUNG RED 18/15L	475435608	827	1	681	967788108	HYDRAULIK
VERSCHRAUBUNG RED 35/12L	7368007	665	1	31	967787308	HYDRAULIK MITTELTEIL
VERSCHRAUBUNG RED 42/18L	475431708	732	1	680	967788108	HYDRAULIK
VERSCHRAUBUNG RED 42/22	475431608	763	3	680	967788108	HYDRAULIK
VERSCHRAUBUNG RED 42/22	475431608	603	1	936	967788408	ZUSATZHYDRAULIK D-ANLENK
VERSCHRAUBUNG RED 42/28L	475431308	656	17	678	967788108	HYDRAULIK
VERSCHRAUBUNG RED 42/28L	475431308	615	2	799	967788308	ZUSATZHYDRAULIK S-ANLENK
VERSCHRAUBUNG RED 42/28L	475431308	600	1	936	967788408	ZUSATZHYDRAULIK D-ANLENK
VERSCHRAUBUNG RED 42/35	475436708	690	7	679	967788108	HYDRAULIK
VERSCHRAUBUNG REDSD12/1	475431408	672	1	31	967787308	HYDRAULIK MITTELTEIL
VERSCHRAUBUNG REDSD12/1	475431408	627	1	71	967787408	HYDRAULIK RAUPE
VERSCHRAUBUNG REDSD12/1	475431408	629	1	98	967787508	HYDRAULIK RAUPE
VERSCHRAUBUNG REDSD12/1	475431408	609	1	160	968129608	ZUSATZHYDRAULIK DREHBUE
VERSCHRAUBUNG REDSD12/1	475431408	620	1	201	967787708	ZUSATZHYDRAULIK WINDE 1
VERSCHRAUBUNG REDSD12/1	475431408	620	1	216	967787808	ZUSATZHYDRAULIK WINDE 2
VERSCHRAUBUNG REDSD12/1	475431408	633	1	232	968081908	ZUSATZHYDRAULIK WINDE 4
VERSCHRAUBUNG REDSD12/1	475431408	723	8	679	967788108	HYDRAULIK
VERSCHRAUBUNG REDSD12/1	475431408	601	2	738	968562908	ZUSATZHYDRAULIK VERBOLZ
VERSCHRAUBUNG REDSD12/1	475431408	630	1	888	967789008	ZUSATZHYDRAULIK WINDE 6
VERSCHRAUBUNG REDSD12/1	475431408	629	1	904	967789108	ZUSATZHYDRAULIK WINDE 3
VERSCHRAUBUNG REDSD16/1	475433508	602	4	117	967787608	HYDRAULIK ABSTUETZUNG
VERSCHRAUBUNG REDSD16/1	475433508	623	1	160	968129608	ZUSATZHYDRAULIK DREHBUE
VERSCHRAUBUNG REDSD16/1	475433508	601	1	533	967788008	ZUSATZHYDR.MONTAGEEINR
VERSCHRAUBUNG REDSD16/1	475433308	673	2	31	967787308	HYDRAULIK MITTELTEIL

Bezeichnung	Artikel	Pos.	Menge	Seite	Baugruppe	Bezeichnung
VERSCHRAUBUNG REDSD16/1	475433308	616	1	936	967788408	ZUSATZHYDRAULIK D-ANLENK
VERSCHRAUBUNG REDSD16/1	475433308	604	1	1065	968883408	ZUSATZHYDR.BOLZENZIEHZ
VERSCHRAUBUNG REDSD16/	475433108	614	1	252	967787908	ZUSATZHYDRAULIK MONTAGE
VERSCHRAUBUNG REDSD16/	475433108	712	9	679	967788108	HYDRAULIK
VERSCHRAUBUNG REDSD16/	475433108	605	1	992	967788608	ZUSATZHYDRAULIK D-KOPFS
VERSCHRAUBUNG REDSD16/	475433108	602	1	1010	967788708	ZUSATZHYDRAULIK ZWISCH
VERSCHRAUBUNG REDSD16/	475433108	603	1	1022	967788808	ZUSATZHYDRAULIK ZWISCH
VERSCHRAUBUNG REDSD18/1	475430308	807	2	681	967788108	HYDRAULIK
VERSCHRAUBUNG REDSD18/1	475430308	607	1	992	967788608	ZUSATZHYDRAULIK D-KOPFS
VERSCHRAUBUNG REDSD18/1	475436308	669	1	31	967787308	HYDRAULIK MITTELTEIL
VERSCHRAUBUNG REDSD18/1	475436308	629	1	71	967787408	HYDRAULIK RAUPE
VERSCHRAUBUNG REDSD18/1	475436308	631	1	98	967787508	HYDRAULIK RAUPE
VERSCHRAUBUNG REDSD18/1	475436308	634	1	232	968081908	ZUSATZHYDRAULIK WINDE 4
VERSCHRAUBUNG REDSD18/1	475436308	733	4	680	967788108	HYDRAULIK
VERSCHRAUBUNG REDSD18/1	475436308	612	1	992	967788608	ZUSATZHYDRAULIK D-KOPFS
VERSCHRAUBUNG REDSD18/1	475436308	601	1	1067	968883508	ZUS.HYDR.BOLZENZIEHEINRI
VERSCHRAUBUNG REDSD20/1	475434808	621	1	31	967787308	HYDRAULIK MITTELTEIL
VERSCHRAUBUNG REDSD22/1	475430808	605	1	1010	967788708	ZUSATZHYDRAULIK ZWISCH
VERSCHRAUBUNG REDSD22/1	475430808	605	1	1022	967788808	ZUSATZHYDRAULIK ZWISCH
VERSCHRAUBUNG REDSD22/1	475436108	643	1	31	967787308	HYDRAULIK MITTELTEIL
VERSCHRAUBUNG REDSD22/1	475436108	791	1	680	967788108	HYDRAULIK
VERSCHRAUBUNG REDSD22/1	475436108	613	2	936	967788408	ZUSATZHYDRAULIK D-ANLENK
VERSCHRAUBUNG REDSD22/1	475435508	788	3	680	967788108	HYDRAULIK
VERSCHRAUBUNG REDSD22/1	475436008	775	5	680	967788108	HYDRAULIK
VERSCHRAUBUNG REDSD28/1	475430908	622	1	232	968081908	ZUSATZHYDRAULIK WINDE 4
VERSCHRAUBUNG REDSD28/1	475430908	840	2	681	967788108	HYDRAULIK
VERSCHRAUBUNG REDSD28/2	475430508	612	4	71	967787408	HYDRAULIK RAUPE
VERSCHRAUBUNG REDSD28/2	475430508	605	4	98	967787508	HYDRAULIK RAUPE
VERSCHRAUBUNG REDSD28/2	475430508	771	5	680	967788108	HYDRAULIK
VERSCHRAUBUNG REDSD28/2	475430508	634	2	937	967788408	ZUSATZHYDRAULIK D-ANLENK
VERSCHRAUBUNG REDSD30/2	475432608	737	5	680	967788108	HYDRAULIK
VERSCHRAUBUNG REDSD35/1	475431208	635	2	31	967787308	HYDRAULIK MITTELTEIL
VERSCHRAUBUNG REDSD35/1	475431208	708	5	679	967788108	HYDRAULIK
VERSCHRAUBUNG REDSD35/2	475431508	664	1	31	967787308	HYDRAULIK MITTELTEIL
VERSCHRAUBUNG REDSD35/2	475431508	838	1	681	967788108	HYDRAULIK
VERSCHRAUBUNG REDSD35/2	475430408	677	1	31	967787308	HYDRAULIK MITTELTEIL
VERSCHRAUBUNG REDSD35/2	475430408	605	2	799	967788308	ZUSATZHYDRAULIK S-ANLENK
VERSCHRAUBUNG REDSD35/2	475430408	626	1	904	967789108	ZUSATZHYDRAULIK WINDE 3
VERSCHRAUBUNG REDSD38/1	475434208	610	4	160	968129608	ZUSATZHYDRAULIK DREHBUE
VERSCHRAUBUNG REDSD38/1	475434208	683	3	679	967788108	HYDRAULIK
VERSCHRAUBUNG REDSD38/	475408108	682	4	679	967788108	HYDRAULIK
VERSCHRAUBUNG REDSDN1	475432008	628	1	533	967788008	ZUSATZHYDR.MONTAGEEINR
VERSCHRAUBUNG REDSDN1	475432008	703	6	679	967788108	HYDRAULIK
VERSCHRAUBUNG REDSDN1	475430208	616	1	711	967788208	DRUCKLUFTANLAGE
VERSCHRAUBUNG REDSDN25	475433608	611	1	201	967787708	ZUSATZHYDRAULIK WINDE 1
VERSCHRAUBUNG REDSDN25	475433608	611	1	216	967787808	ZUSATZHYDRAULIK WINDE 2
VERSCHRAUBUNG REDSDN25	475433608	612	1	232	968081908	ZUSATZHYDRAULIK WINDE 4
VERSCHRAUBUNG REDSDN25	475433608	607	1	887	967789008	ZUSATZHYDRAULIK WINDE 6
VERSCHRAUBUNG REDSDN25	475433608	616	1	904	967789108	ZUSATZHYDRAULIK WINDE 3
VERSCHRAUBUNG REDSDN25	475432308	652	1	31	967787308	HYDRAULIK MITTELTEIL
VERSCHRAUBUNG REDSDN28	475435408	786	1	680	967788108	HYDRAULIK
VERSCHRAUBUNG REDSDN28	475435408	628	1	799	967788308	ZUSATZHYDRAULIK S-ANLENK
VERSCHRAUBUNG REDSDN28	475435708	604	2	30	967787308	HYDRAULIK MITTELTEIL
VERSCHRAUBUNG REDSDN28	475435708	610	1	71	967787408	HYDRAULIK RAUPE
VERSCHRAUBUNG REDSDN28	475435708	624	1	98	967787508	HYDRAULIK RAUPE
VERSCHRAUBUNG REDSDN28	475435708	603	1	201	967787708	ZUSATZHYDRAULIK WINDE 1
VERSCHRAUBUNG REDSDN28	475435708	606	1	216	967787808	ZUSATZHYDRAULIK WINDE 2
VERSCHRAUBUNG REDSDN28	475435708	793	1	680	967788108	HYDRAULIK
VERSCHRAUBUNG REDSDN28	475435708	620	1	887	967789008	ZUSATZHYDRAULIK WINDE 6
VERSCHRAUBUNG REDSDN28	475435708	605	1	904	967789108	ZUSATZHYDRAULIK WINDE 3

Bezeichnung	Artikel	Pos.	Menge	Seite	Baugruppe	Bezeichnung
VERSCHRAUBUNG REDSDN28	475435708	617	1	936	967788408	ZUSATZHYDRAULIK D-ANLENK
VERSCHRAUBUNG REDSDN30	475434008	608	1	533	967788008	ZUSATZHYDR.MONTAGEEINR
VERSCHRAUBUNG REDSDN30	475432508	701	4	679	967788108	HYDRAULIK
VERSCHRAUBUNG REDSDN30	475432708	652	1	160	968129608	ZUSATZHYDRAULIK DREHBUE
VERSCHRAUBUNG REDSDN30	475432708	632	2	533	967788008	ZUSATZHYDR.MONTAGEEINR
VERSCHRAUBUNG REDSDN30	475432708	830	1	681	967788108	HYDRAULIK
VERSCHRAUBUNG REDSDN30	475432708	637	2	937	967788408	ZUSATZHYDRAULIK D-ANLENK
VERSCHRAUBUNG REDSDN3	475434108	835	1	681	967788108	HYDRAULIK
VERSCHRAUBUNG REDSDN38	475434308	606	5	160	968129608	ZUSATZHYDRAULIK DREHBUE
VERSCHRAUBUNG REDSDN38	475435308	727	4	679	967788108	HYDRAULIK
VERSCHRAUBUNG REDSDN42	475407208	731	4	680	967788108	HYDRAULIK
VERSCHRAUBUNG REDSDN42	475407208	612	1	799	967788308	ZUSATZHYDRAULIK S-ANLENK
VERSCHRAUBUNG RI G1/2AX	475500408	755	2	680	967788108	HYDRAULIK
VERSCHRAUBUNG RI M22X1,	7381363	11	2	382	10135642	ANBAUTEILE LUFTPRESSER
VERSCHRAUBUNG ROV 10L M	10300881	19	1	361	10137788	KRAFTSTOFF-FEINFILTERAN
VERSCHRAUBUNG RSWS10-	476610208	843	1	681	967788108	HYDRAULIK
VERSCHRAUBUNG RSWS10-	473230508	633	1	31	967787308	HYDRAULIK MITTELTEIL
VERSCHRAUBUNG RSWS10-	473231008	783	4	680	967788108	HYDRAULIK
VERSCHRAUBUNG RSWS10-	473231008	602	2	1062	968883308	ZUSATZHYDR.BOLZENZIEHZ
VERSCHRAUBUNG RSWS10-	473231008	602	2	1065	968883408	ZUSATZHYDR.BOLZENZIEHZ
VERSCHRAUBUNG RSWS12-	476611708	849	2	681	967788108	HYDRAULIK
VERSCHRAUBUNG RSWS12-	473230808	630	1	937	967788408	ZUSATZHYDRAULIK D-ANLENK
VERSCHRAUBUNG RSWS12-	473230808	601	2	1062	968883308	ZUSATZHYDR.BOLZENZIEHZ
VERSCHRAUBUNG RSWS12-	473230808	601	2	1065	968883408	ZUSATZHYDR.BOLZENZIEHZ
VERSCHRAUBUNG RSWS12-	476611508	604	8	117	967787608	HYDRAULIK ABSTUETZUNG
VERSCHRAUBUNG RSWS16-	476611408	618	1	252	967787908	ZUSATZHYDRAULIK MONTAGE
VERSCHRAUBUNG RSWS16-	473231208	603	1	533	967788008	ZUSATZHYDR.MONTAGEEINR
VERSCHRAUBUNG RSWS20-	473231408	719	2	679	967788108	HYDRAULIK
VERSCHRAUBUNG RSWS28-	476630908	622	1	887	967789008	ZUSATZHYDRAULIK WINDE 6
VERSCHRAUBUNG RSWS6-SR	473230608	28	2	559	917081608	KRANFUEHRERKABINE KPL.
VERSCHRAUBUNG SNV10-L	470010108	659	3	31	967787308	HYDRAULIK MITTELTEIL
VERSCHRAUBUNG SNV10-L	470010108	608	1	160	968129608	ZUSATZHYDRAULIK DREHBUE
VERSCHRAUBUNG SNV10-L	470010108	756	2	680	967788108	HYDRAULIK
VERSCHRAUBUNG SNV10-S	470010208	665	1	678	967788108	HYDRAULIK
VERSCHRAUBUNG SNV12-L	470011308	605	2	30	967787308	HYDRAULIK MITTELTEIL
VERSCHRAUBUNG SNV12-L	470011308	624	1	71	967787408	HYDRAULIK RAUPE
VERSCHRAUBUNG SNV12-L	470011308	626	1	98	967787508	HYDRAULIK RAUPE
VERSCHRAUBUNG SNV12-L	470011308	606	1	201	967787708	ZUSATZHYDRAULIK WINDE 1
VERSCHRAUBUNG SNV12-L	470011308	604	1	216	967787808	ZUSATZHYDRAULIK WINDE 2
VERSCHRAUBUNG SNV12-L	470011308	625	1	232	968081908	ZUSATZHYDRAULIK WINDE 4
VERSCHRAUBUNG SNV12-L	470011308	623	1	887	967789008	ZUSATZHYDRAULIK WINDE 6
VERSCHRAUBUNG SNV12-L	470011308	604	1	904	967789108	ZUSATZHYDRAULIK WINDE 3
VERSCHRAUBUNG SNV12-L	470011308	654	1	937	967788408	ZUSATZHYDRAULIK D-ANLENK
VERSCHRAUBUNG SNV12-L	470011308	611	1	992	967788608	ZUSATZHYDRAULIK D-KOPFS
VERSCHRAUBUNG SNV12-S	470010308	622	2	31	967787308	HYDRAULIK MITTELTEIL
VERSCHRAUBUNG SNV12-S	470010308	641	1	800	967788308	ZUSATZHYDRAULIK S-ANLENK
VERSCHRAUBUNG SNV12-S	470010308	606	1	1065	968883408	ZUSATZHYDR.BOLZENZIEHZ
VERSCHRAUBUNG SNV16-S	470010808	680	2	31	967787308	HYDRAULIK MITTELTEIL
VERSCHRAUBUNG SNV16-S	470010808	642	1	160	968129608	ZUSATZHYDRAULIK DREHBUE
VERSCHRAUBUNG SNV16-S	470010808	622	1	252	967787908	ZUSATZHYDRAULIK MONTAGE
VERSCHRAUBUNG SNV20-S	470010508	642	3	800	967788308	ZUSATZHYDRAULIK S-ANLENK
VERSCHRAUBUNG SNV28-L	470010608	837	1	681	967788108	HYDRAULIK
VERSCHRAUBUNG SNV30-S	470011108	639	1	800	967788308	ZUSATZHYDRAULIK S-ANLENK
VERSCHRAUBUNG SNV42-L	470011408	714	4	679	967788108	HYDRAULIK
VERSCHRAUBUNG SNV42-L	470011408	646	1	937	967788408	ZUSATZHYDRAULIK D-ANLENK
VERSCHRAUBUNG SNV6-S A3	470011508	631	1	533	967788008	ZUSATZHYDR.MONTAGEEINR
VERSCHRAUBUNG SNV6-S A3	470011508	846	3	681	967788108	HYDRAULIK
VERSCHRAUBUNG SV 25S A3	474032808	823	1	681	967788108	HYDRAULIK
VERSCHRAUBUNG T 10 9/16-	11068055	23	1	388	10135649	ENTLUEFTUNGSLEITUNG AN
VERSCHRAUBUNG T 16S CR6	470432508	603	4	117	967787608	HYDRAULIK ABSTUETZUNG

Bezeichnung	Artikel	Pos.	Menge	Seite	Baugruppe	Bezeichnung
VERSCHRAUBUNG T 16S CR6	470432508	613	1	160	968129608	ZUSATZHYDRAULIK DREHBUE
VERSCHRAUBUNG T 16S CR6	470432508	602	1	533	967788008	ZUSATZHYDR.MONTAGEEINR
VERSCHRAUBUNG T 16S CR6	470432508	620	1	936	967788408	ZUSATZHYDRAULIK D-ANLENK
VERSCHRAUBUNG T 16S CR6	470432508	609	2	992	967788608	ZUSATZHYDRAULIK D-KOPFS
VERSCHRAUBUNG T 16S CR6	470432508	603	1	1010	967788708	ZUSATZHYDRAULIK ZWISCH
VERSCHRAUBUNG T 16S CR6	470432508	607	1	1022	967788808	ZUSATZHYDRAULIK ZWISCH
VERSCHRAUBUNG T 18L A3C	470430608	734	4	680	967788108	HYDRAULIK
VERSCHRAUBUNG T 18L A3C	470430608	610	2	992	967788608	ZUSATZHYDRAULIK D-KOPFS
VERSCHRAUBUNG T 22L	470400708	4	1	196	90024490	OELMESSEINRICHTUNG
VERSCHRAUBUNG T 22L	470400708	11	1	196	90024490	OELMESSEINRICHTUNG
VERSCHRAUBUNG T 22L	470400708	4	1	226	90200528	OELMESSEINRICHTUNG
VERSCHRAUBUNG T 22L	470400708	4	2	900	90028042	OELMESSEINRICHTUNG
VERSCHRAUBUNG T 22L CR6	470430708	642	1	31	967787308	HYDRAULIK MITTELTEIL
VERSCHRAUBUNG T 22L CR6	470430708	789	2	680	967788108	HYDRAULIK
VERSCHRAUBUNG T 22L CR6	470430708	614	2	936	967788408	ZUSATZHYDRAULIK D-ANLENK
VERSCHRAUBUNG T 22L CR6	470430708	606	1	1010	967788708	ZUSATZHYDRAULIK ZWISCH
VERSCHRAUBUNG T 22L CR6	470430708	608	1	1022	967788808	ZUSATZHYDRAULIK ZWISCH
VERSCHRAUBUNG T 28L A3C	470430808	602	2	71	967787408	HYDRAULIK RAUPE
VERSCHRAUBUNG T 28L A3C	470430808	607	2	98	967787508	HYDRAULIK RAUPE
VERSCHRAUBUNG T 28L A3C	470430808	796	2	680	967788108	HYDRAULIK
VERSCHRAUBUNG T 28L A3C	470430808	627	1	799	967788308	ZUSATZHYDRAULIK S-ANLENK
VERSCHRAUBUNG T 28L A3C	470430808	618	2	936	967788408	ZUSATZHYDRAULIK D-ANLENK
VERSCHRAUBUNG T 30S A3C	470432908	607	1	514	968513208	ZUSATZHYDRAULIK SA-BOCK
VERSCHRAUBUNG T 30S A3C	470432908	801	2	680	967788108	HYDRAULIK
VERSCHRAUBUNG T 30S A3C	470432908	638	1	937	967788408	ZUSATZHYDRAULIK D-ANLENK
VERSCHRAUBUNG T 35L A3P	470431508	709	2	679	967788108	HYDRAULIK
VERSCHRAUBUNG T 35L A3P	470431508	606	1	799	967788308	ZUSATZHYDRAULIK S-ANLENK
VERSCHRAUBUNG T 42L A3C	470431408	677	19	679	967788108	HYDRAULIK
VERSCHRAUBUNG T 42L A3C	470431408	611	1	799	967788308	ZUSATZHYDRAULIK S-ANLENK
VERSCHRAUBUNG T 42L A3C	470431408	626	1	937	967788408	ZUSATZHYDRAULIK D-ANLENK
VERSCHRAUBUNG TR 12 1210	11082333	25	1	382	10135642	ANBAUTEILE LUFTPRESSER
VERSCHRAUBUNG TR 22/15/2	475133408	826	1	681	967788108	HYDRAULIK
VERSCHRAUBUNG W 16S A3C	470232608	648	6	31	967787308	HYDRAULIK MITTELTEIL
VERSCHRAUBUNG W 16S A3C	470232608	600	1	533	967788008	ZUSATZHYDR.MONTAGEEINR
VERSCHRAUBUNG W 16S A3C	470232608	652	1	937	967788408	ZUSATZHYDRAULIK D-ANLENK
VERSCHRAUBUNG W 28L A3C	470230808	623	1	232	968081908	ZUSATZHYDRAULIK WINDE 4
VERSCHRAUBUNG W 28L A3C	470230808	695	1	679	967788108	HYDRAULIK
VERSCHRAUBUNG W 28L A3C	470230808	624	1	937	967788408	ZUSATZHYDRAULIK D-ANLENK
VERSCHRAUBUNG W 42L A3P	470231408	716	2	679	967788108	HYDRAULIK
VERSCHRAUBUNG W22-L	470200708	9	1	227	90200533	OELMESSEINRICHTUNG
VERSCHRAUBUNG W22-L	470200708	39	1	900	90028042	OELMESSEINRICHTUNG
VERSCHRAUBUNG WE 12 M18	10429974	19	2	363	10135675	KRAFTSTOFFLEITUNGEN
VERSCHRAUBUNG WE 6LL M1	774373808	12	48	82	917322008	ZENTRALSCHMIERUNG RAUP
VERSCHRAUBUNG WE 6LL M1	774373808	1	1	85	11491831	VERTEILERKOMBINATION
VERSCHRAUBUNG WE 6LL M1	774373808	1	1	86	11491832	VERTEILERKOMBINATION
VERSCHRAUBUNG WE 6LL M1	774373808	1	1	87	11491833	VERTEILERKOMBINATION
VERSCHRAUBUNG WE 6LL M1	774373808	12	48	106	917322208	ZENTRALSCHMIERUNG RAUP
VERSCHRAUBUNG WE 6LL M1	774373808	12	12	150	917081108	ZENTRALSCHMIERANLAGE O
VERSCHRAUBUNG WE 6LL M1	774373808	1	1	522	11621498	VERTEILERKOMBINATION
VERSCHRAUBUNG WE 6LL M1	774373808	9	1	548	917081208	ZENTRALSCHMIERANLAGE O
VERSCHRAUBUNG WE 6LL M1	774373808	1	1	551	11621502	VERTEILERKOMBINATION
VERSCHRAUBUNG WE 6LL M1	774373808	1	1	552	11621501	VERTEILERKOMBINATION
VERSCHRAUBUNG WE 6LL M1	774373808	1	1	808	11621500	VERTEILERKOMBINATION
VERSCHRAUBUNG WE 6LL M1	774373808	1	1	953	11621499	VERTEILERKOMBINATION
VERSCHRAUBUNG WH 22L G3	473300208	625	1	31	967787308	HYDRAULIK MITTELTEIL
VERSCHRAUBUNG WH 22L G3	473300208	748	2	680	967788108	HYDRAULIK
VERSCHRAUBUNG WH 8S M14	7368166	743	2	680	967788108	HYDRAULIK
VERSCHRAUBUNG XG10-L A3	470030308	686	1	32	967787308	HYDRAULIK MITTELTEIL
VERSCHRAUBUNG XG10-L A3	470030308	614	2	514	968513208	ZUSATZHYDRAULIK SA-BOCK
VERSCHRAUBUNG XG10-L A3	470030308	746	13	680	967788108	HYDRAULIK

Bezeichnung	Artikel	Pos.	Menge	Seite	Baugruppe	Bezeichnung
VERSCHRAUBUNG XG10-L A3	470030308	613	5	799	967788308	ZUSATZHYDRAULIK S-ANLENK
VERSCHRAUBUNG XG10-L A3	470030308	611	1	904	967789108	ZUSATZHYDRAULIK WINDE 3
VERSCHRAUBUNG XG12-L A3	470030408	675	2	31	967787308	HYDRAULIK MITTELTEIL
VERSCHRAUBUNG XG12-L A3	470030408	625	1	71	967787408	HYDRAULIK RAUPE
VERSCHRAUBUNG XG12-L A3	470030408	627	1	98	967787508	HYDRAULIK RAUPE
VERSCHRAUBUNG XG12-L A3	470030408	615	1	533	967788008	ZUSATZHYDR.MONTAGEEINR
VERSCHRAUBUNG XG12-L A3	470030408	726	3	679	967788108	HYDRAULIK
VERSCHRAUBUNG XG12-L A3	470030408	620	4	799	967788308	ZUSATZHYDRAULIK S-ANLENK
VERSCHRAUBUNG XG12-L A3	470030408	640	3	937	967788408	ZUSATZHYDRAULIK D-ANLENK
VERSCHRAUBUNG XG12-S A3	470032508	662	2	31	967787308	HYDRAULIK MITTELTEIL
VERSCHRAUBUNG XG12-S A3	470032508	829	1	681	967788108	HYDRAULIK
VERSCHRAUBUNG XG12-S A3	470032508	621	4	799	967788308	ZUSATZHYDRAULIK S-ANLENK
VERSCHRAUBUNG XG12-S A3	470032508	633	3	937	967788408	ZUSATZHYDRAULIK D-ANLENK
VERSCHRAUBUNG XG15-L A3	470030508	609	1	71	967787408	HYDRAULIK RAUPE
VERSCHRAUBUNG XG15-L A3	470030508	609	1	98	967787508	HYDRAULIK RAUPE
VERSCHRAUBUNG XG16-S A3	470032708	628	10	31	967787308	HYDRAULIK MITTELTEIL
VERSCHRAUBUNG XG16-S A3	470032708	618	2	160	968129608	ZUSATZHYDRAULIK DREHBUE
VERSCHRAUBUNG XG16-S A3	470032708	630	1	800	967788308	ZUSATZHYDRAULIK S-ANLENK
VERSCHRAUBUNG XG16-S A3	470032708	601	5	992	967788608	ZUSATZHYDRAULIK D-KOPFS
VERSCHRAUBUNG XG16-S A3	470032708	610	1	1022	967788808	ZUSATZHYDRAULIK ZWISCH
VERSCHRAUBUNG XG18-L A3	470030608	605	1	71	967787408	HYDRAULIK RAUPE
VERSCHRAUBUNG XG18-L A3	470030608	611	1	98	967787508	HYDRAULIK RAUPE
VERSCHRAUBUNG XG18-L A3	470030608	758	4	680	967788108	HYDRAULIK
VERSCHRAUBUNG XG18-L A3	470030608	607	2	711	967788208	DRUCKLUFTANLAGE
VERSCHRAUBUNG XG18-L A3	470030608	613	3	992	967788608	ZUSATZHYDRAULIK D-KOPFS
VERSCHRAUBUNG XG25-S A3	470032908	641	2	937	967788408	ZUSATZHYDRAULIK D-ANLENK
VERSCHRAUBUNG XG28-L A3	470030808	607	1	71	967787408	HYDRAULIK RAUPE
VERSCHRAUBUNG XG28-L A3	470030808	612	1	98	967787508	HYDRAULIK RAUPE
VERSCHRAUBUNG XG28-L A3	470030808	761	3	680	967788108	HYDRAULIK
VERSCHRAUBUNG XG28-L A3	470030808	607	5	799	967788308	ZUSATZHYDRAULIK S-ANLENK
VERSCHRAUBUNG XG30-S CF	470033008	619	8	514	968513208	ZUSATZHYDRAULIK SA-BOCK
VERSCHRAUBUNG XG30-S CF	470033008	718	2	679	967788108	HYDRAULIK
VERSCHRAUBUNG XG30-S CF	470033008	623	3	799	967788308	ZUSATZHYDRAULIK S-ANLENK
VERSCHRAUBUNG XG30-S CF	470033008	615	1	936	967788408	ZUSATZHYDRAULIK D-ANLENK
VERSCHRAUBUNG XG35-L A3	470033208	603	1	799	967788308	ZUSATZHYDRAULIK S-ANLENK
VERSCHRAUBUNG XG38-S A3	470033108	609	12	31	967787308	HYDRAULIK MITTELTEIL
VERSCHRAUBUNG XG38-S A3	470033108	608	2	71	967787408	HYDRAULIK RAUPE
VERSCHRAUBUNG XG38-S A3	470033108	613	2	98	967787508	HYDRAULIK RAUPE
VERSCHRAUBUNG XG38-S A3	470033108	678	30	679	967788108	HYDRAULIK
VERSCHRAUBUNG XG38-S A3	470033108	602	10	799	967788308	ZUSATZHYDRAULIK S-ANLENK
VERSCHRAUBUNG XG38-S A3	470033108	618	2	904	967789108	ZUSATZHYDRAULIK WINDE 3
VERSCHRAUBUNG XG38-S A3	470033108	621	2	937	967788408	ZUSATZHYDRAULIK D-ANLENK
VERSCHRAUBUNG XG38-S A3	470033108	600	14	992	967788608	ZUSATZHYDRAULIK D-KOPFS
VERSCHRAUBUNG XG38-S A3	470033108	609	8	1022	967788808	ZUSATZHYDRAULIK ZWISCH
VERSCHRAUBUNG XG42-L A3	470030908	757	14	680	967788108	HYDRAULIK
VERSCHRAUBUNG XG42-L A3	470030908	610	1	799	967788308	ZUSATZHYDRAULIK S-ANLENK
VERSCHRAUBUNG XG42-L A3	470030908	622	2	937	967788408	ZUSATZHYDRAULIK D-ANLENK
VERSCHRAUBUNG XG6-S A3P	470031008	631	1	31	967787308	HYDRAULIK MITTELTEIL
VERSCHRAUBUNG XGAI6-SR	470700208	626	1	71	967787408	HYDRAULIK RAUPE
VERSCHRAUBUNG XGAI6-SR	470700208	625	1	98	967787508	HYDRAULIK RAUPE
VERSCHRAUBUNG XGAI6-SR	470700208	620	2	160	968129608	ZUSATZHYDRAULIK DREHBUE
VERSCHRAUBUNG XGAI6-SR	470700208	607	1	201	967787708	ZUSATZHYDRAULIK WINDE 1
VERSCHRAUBUNG XGAI6-SR	470700208	608	1	216	967787808	ZUSATZHYDRAULIK WINDE 2
VERSCHRAUBUNG XGAI6-SR	470700208	608	1	232	968081908	ZUSATZHYDRAULIK WINDE 4
VERSCHRAUBUNG XGAI6-SR	470700208	630	1	533	967788008	ZUSATZHYDR.MONTAGEEINR
VERSCHRAUBUNG XGAI6-SR	470700208	650	14	678	967788108	HYDRAULIK
VERSCHRAUBUNG XGAI6-SR	470700208	600	1	887	967789008	ZUSATZHYDRAULIK WINDE 6
VERSCHRAUBUNG XGAI6-SR	470700208	600	1	904	967789108	ZUSATZHYDRAULIK WINDE 3
VERSCHRAUBUNG XGE10-LR	471039608	646	1	160	968129608	ZUSATZHYDRAULIK DREHBUE
VERSCHRAUBUNG XGE10-LR	471039608	618	2	201	967787708	ZUSATZHYDRAULIK WINDE 1

Bezeichnung	Artikel	Pos.	Menge	Seite	Baugruppe	Bezeichnung
VERSCHRAUBUNG XGE10-LR	471039608	615	2	216	967787808	ZUSATZHYDRAULIK WINDE 2
VERSCHRAUBUNG XGE10-LR	471039608	601	2	232	968081908	ZUSATZHYDRAULIK WINDE 4
VERSCHRAUBUNG XGE10-LR	471039608	612	4	514	968513208	ZUSATZHYDRAULIK SA-BOCK
VERSCHRAUBUNG XGE10-LR	471039608	675	25	679	967788108	HYDRAULIK
VERSCHRAUBUNG XGE10-LR	471039608	600	7	738	968562908	ZUSATZHYDRAULIK VERBOLZ
VERSCHRAUBUNG XGE10-LR	471039608	618	2	799	967788308	ZUSATZHYDRAULIK S-ANLENK
VERSCHRAUBUNG XGE10-LR	471039608	631	2	888	967789008	ZUSATZHYDRAULIK WINDE 6
VERSCHRAUBUNG XGE10-LR	471039608	613	2	904	967789108	ZUSATZHYDRAULIK WINDE 3
VERSCHRAUBUNG XGE12-LR	471030808	615	1	160	968129608	ZUSATZHYDRAULIK DREHBUE
VERSCHRAUBUNG XGE12-LR	471030808	605	1	514	968513208	ZUSATZHYDRAULIK SA-BOCK
VERSCHRAUBUNG XGE12-LR	471030808	806	1	681	967788108	HYDRAULIK
VERSCHRAUBUNG XGE12-LR	471030808	616	2	799	967788308	ZUSATZHYDRAULIK S-ANLENK
VERSCHRAUBUNG XGE12-LR	471030808	609	1	904	967789108	ZUSATZHYDRAULIK WINDE 3
VERSCHRAUBUNG XGE12-LR	471030808	627	6	937	967788408	ZUSATZHYDRAULIK D-ANLENK
VERSCHRAUBUNG XGE12-LR	471035308	625	1	533	967788008	ZUSATZHYDR.MONTAGEEINR
VERSCHRAUBUNG XGE12-LR	471035308	689	15	679	967788108	HYDRAULIK
VERSCHRAUBUNG XGE12-LR	471035308	647	2	937	967788408	ZUSATZHYDRAULIK D-ANLENK
VERSCHRAUBUNG XGE15-LM	471030908	645	2	678	967788108	HYDRAULIK
VERSCHRAUBUNG XGE15-LR	471031008	641	3	31	967787308	HYDRAULIK MITTELTEIL
VERSCHRAUBUNG XGE15-LR	471031008	52	1	128	96005686	GRUNDWERKZEUG
VERSCHRAUBUNG XGE15-LR	471031008	612	1	201	967787708	ZUSATZHYDRAULIK WINDE 1
VERSCHRAUBUNG XGE15-LR	471031008	619	1	252	967787908	ZUSATZHYDRAULIK MONTAGE
VERSCHRAUBUNG XGE15-LR	471031008	845	3	681	967788108	HYDRAULIK
VERSCHRAUBUNG XGE16-SM	471033008	611	1	252	967787908	ZUSATZHYDRAULIK MONTAGE
VERSCHRAUBUNG XGE16-SM	471033008	741	4	680	967788108	HYDRAULIK
VERSCHRAUBUNG XGE16-SR	471033208	679	1	31	967787308	HYDRAULIK MITTELTEIL
VERSCHRAUBUNG XGE16-SR	471033208	606	4	117	967787608	HYDRAULIK ABSTUETZUNG
VERSCHRAUBUNG XGE16-SR	471033208	616	2	160	968129608	ZUSATZHYDRAULIK DREHBUE
VERSCHRAUBUNG XGE16-SR	471033208	600	2	252	967787908	ZUSATZHYDRAULIK MONTAGE
VERSCHRAUBUNG XGE16-SR	471033208	622	1	533	967788008	ZUSATZHYDR.MONTAGEEINR
VERSCHRAUBUNG XGE16-SR	471033208	680	15	679	967788108	HYDRAULIK
VERSCHRAUBUNG XGE16-SR	471033108	630	6	31	967787308	HYDRAULIK MITTELTEIL
VERSCHRAUBUNG XGE18-LM	471037008	628	3	160	968129608	ZUSATZHYDRAULIK DREHBUE
VERSCHRAUBUNG XGE18-LM	476607808	834	3	681	967788108	HYDRAULIK
VERSCHRAUBUNG XGE18-LR	471031208	617	8	31	967787308	HYDRAULIK MITTELTEIL
VERSCHRAUBUNG XGE18-LR	471031208	619	1	232	968081908	ZUSATZHYDRAULIK WINDE 4
VERSCHRAUBUNG XGE18-LR	471031208	603	4	252	967787908	ZUSATZHYDRAULIK MONTAGE
VERSCHRAUBUNG XGE18-LR	471031208	3	1	302	968669208	KRAFTSTOFFVORFILTERANBA
VERSCHRAUBUNG XGE18-LR	471037508	853	2	681	967788108	HYDRAULIK
VERSCHRAUBUNG XGE20-SM	471033308	643	2	678	967788108	HYDRAULIK
VERSCHRAUBUNG XGE20-SR	471033408	623	2	31	967787308	HYDRAULIK MITTELTEIL
VERSCHRAUBUNG XGE20-SR	471033408	672	1	679	967788108	HYDRAULIK
VERSCHRAUBUNG XGE22-LM	471031308	620	4	71	967787408	HYDRAULIK RAUPE
VERSCHRAUBUNG XGE22-LM	471031308	621	4	98	967787508	HYDRAULIK RAUPE
VERSCHRAUBUNG XGE22-LM	471031308	619	3	678	967788108	HYDRAULIK
VERSCHRAUBUNG XGE22-LR	471031408	778	2	680	967788108	HYDRAULIK
VERSCHRAUBUNG XGE25-SR	471033608	618	2	31	967787308	HYDRAULIK MITTELTEIL
VERSCHRAUBUNG XGE25-SR	471033608	663	2	678	967788108	HYDRAULIK
VERSCHRAUBUNG XGE28-LM	471031508	615	1	201	967787708	ZUSATZHYDRAULIK WINDE 1
VERSCHRAUBUNG XGE28-LM	471031508	619	1	216	967787808	ZUSATZHYDRAULIK WINDE 2
VERSCHRAUBUNG XGE28-LM	471031508	617	12	678	967788108	HYDRAULIK
VERSCHRAUBUNG XGE28-LM	471031508	602	1	904	967789108	ZUSATZHYDRAULIK WINDE 3
VERSCHRAUBUNG XGE35-LM	471031808	620	11	678	967788108	HYDRAULIK
VERSCHRAUBUNG XGE35-LR	471034508	612	3	31	967787308	HYDRAULIK MITTELTEIL
VERSCHRAUBUNG XGE42-LM	471031908	616	7	678	967788108	HYDRAULIK
VERSCHRAUBUNG XGE6-LM-E	471030108	630	1	712	967788208	DRUCKLUFTANLAGE
VERSCHRAUBUNG XGE6-LM-E	971265208	158	3	711	967788208	DRUCKLUFTANLAGE
VERSCHRAUBUNG XGE6-SM-E	471030208	638	1	678	967788108	HYDRAULIK
VERSCHRAUBUNG XGE8-SM-E	471032208	740	6	680	967788108	HYDRAULIK
VERSCHRAUBUNG XGE8-SR-E	471032308	792	1	680	967788108	HYDRAULIK

Bezeichnung	Artikel	Pos.	Menge	Seite	Baugruppe	Bezeichnung
VERSCHRAUBUNG XGEV30-	471033808	699	5	679	967788108	HYDRAULIK
VERSCHRAUBUNG XGEV30-	471033808	650	4	937	967788408	ZUSATZHYDRAULIK D-ANLENK
VERSCHRAUBUNG XGEV38-	471034408	660	3	678	967788108	HYDRAULIK
VERSCHRAUBUNG XGR15/10-	475031608	632	1	71	967787408	HYDRAULIK RAUPE
VERSCHRAUBUNG XGR15/10-	475031608	634	1	98	967787508	HYDRAULIK RAUPE
VERSCHRAUBUNG XGR15/10-	475031608	616	8	232	968081908	ZUSATZHYDRAULIK WINDE 4
VERSCHRAUBUNG XGR15/12-	475031708	615	2	232	968081908	ZUSATZHYDRAULIK WINDE 4
VERSCHRAUBUNG XGR15/12-	475031708	787	1	680	967788108	HYDRAULIK
VERSCHRAUBUNG XGR16/12-	475032508	601	4	117	967787608	HYDRAULIK ABSTUETZUNG
VERSCHRAUBUNG XGR16/12-	475032508	617	1	160	968129608	ZUSATZHYDRAULIK DREHBUE
VERSCHRAUBUNG XGR16/12-	475032508	634	1	800	967788308	ZUSATZHYDRAULIK S-ANLENK
VERSCHRAUBUNG XGR16/12-	475032508	651	2	937	967788408	ZUSATZHYDRAULIK D-ANLENK
VERSCHRAUBUNG XGR18/15-	475030208	600	8	30	967787308	HYDRAULIK MITTELTEIL
VERSCHRAUBUNG XGR18/15-	475030208	805	1	681	967788108	HYDRAULIK
VERSCHRAUBUNG XGR25/20-	475033008	632	2	678	967788108	HYDRAULIK
VERSCHRAUBUNG XGR28/18-	475031108	618	1	887	967789008	ZUSATZHYDRAULIK WINDE 6
VERSCHRAUBUNG XGR28/18-	475031108	608	1	904	967789108	ZUSATZHYDRAULIK WINDE 3
VERSCHRAUBUNG XGR28/22-	475031808	798	1	680	967788108	HYDRAULIK
VERSCHRAUBUNG XGR28/22-	475031808	629	2	799	967788308	ZUSATZHYDRAULIK S-ANLENK
VERSCHRAUBUNG XGR30/16-	475033708	606	2	514	968513208	ZUSATZHYDRAULIK SA-BOCK
VERSCHRAUBUNG XGR30/16-	475033708	604	2	533	967788008	ZUSATZHYDR.MONTAGEEINR
VERSCHRAUBUNG XGR30/20-	475034008	799	2	680	967788108	HYDRAULIK
VERSCHRAUBUNG XGR30/20-	475034008	636	5	800	967788308	ZUSATZHYDRAULIK S-ANLENK
VERSCHRAUBUNG XGR30/25-	475032908	625	2	799	967788308	ZUSATZHYDRAULIK S-ANLENK
VERSCHRAUBUNG XGR30/25-	475032908	619	1	904	967789108	ZUSATZHYDRAULIK WINDE 3
VERSCHRAUBUNG XGR35/28-	475031308	607	4	31	967787308	HYDRAULIK MITTELTEIL
VERSCHRAUBUNG XGR35/28-	475031308	735	1	680	967788108	HYDRAULIK
VERSCHRAUBUNG XGR42/28-	475031008	632	1	160	968129608	ZUSATZHYDRAULIK DREHBUE
VERSCHRAUBUNG XGR42/28-	475031008	657	2	678	967788108	HYDRAULIK
VERSCHRAUBUNG XGR42/35-	475031908	637	2	31	967787308	HYDRAULIK MITTELTEIL
VERSCHRAUBUNG XSV16-S	474032608	643	1	160	968129608	ZUSATZHYDRAULIK DREHBUE
VERSCHRAUBUNG XSV16-S	474032608	822	1	681	967788108	HYDRAULIK
VERSCHRAUBUNG XSV16-S	474032608	606	1	936	967788408	ZUSATZHYDRAULIK D-ANLENK
VERSCHRAUBUNG XSV28-L	474001008	605	1	936	967788408	ZUSATZHYDRAULIK D-ANLENK
VERSCHRAUBUNG XSV30-S	474032908	821	1	681	967788108	HYDRAULIK
VERSCHRAUBUNG XSV30-S	474032908	604	1	936	967788408	ZUSATZHYDRAULIK D-ANLENK
VERSCHRAUBUNG XSV35-L A3	474001108	813	1	681	967788108	HYDRAULIK
VERSCHRAUBUNG XSV38-S	474033008	811	4	681	967788108	HYDRAULIK
VERSCHRAUBUNG XSV38-S	474033008	609	1	936	967788408	ZUSATZHYDRAULIK D-ANLENK
VERSCHRAUBUNG XSV42-L A3	474031408	812	1	681	967788108	HYDRAULIK
VERSCHRAUBUNG XSV42-L A3	474031408	602	2	936	967788408	ZUSATZHYDRAULIK D-ANLENK
VERSCHRAUBUNG XSV6-SX5	977214908	74	2	221	917451208	WINDE 4 VORM.
VERSCHRAUBUNG XT10-L A3	470430308	754	13	680	967788108	HYDRAULIK
VERSCHRAUBUNG XT10-L A3	470430308	604	2	738	968562908	ZUSATZHYDRAULIK VERBOLZ
VERSCHRAUBUNG XT12-L A3	470430408	636	2	160	968129608	ZUSATZHYDRAULIK DREHBUE
VERSCHRAUBUNG XT12-L A3	470430408	780	5	680	967788108	HYDRAULIK
VERSCHRAUBUNG XT12-L A3	470430408	622	1	799	967788308	ZUSATZHYDRAULIK S-ANLENK
VERSCHRAUBUNG XT12-L A3	470430408	635	1	937	967788408	ZUSATZHYDRAULIK D-ANLENK
VERSCHRAUBUNG XT12-S A3	470432308	619	1	799	967788308	ZUSATZHYDRAULIK S-ANLENK
VERSCHRAUBUNG XT12-S A3	470432308	632	1	937	967788408	ZUSATZHYDRAULIK D-ANLENK
VERSCHRAUBUNG XT15-L A3	470430508	604	1	71	967787408	HYDRAULIK RAUPE
VERSCHRAUBUNG XT15-L A3	470430508	610	1	98	967787508	HYDRAULIK RAUPE
VERSCHRAUBUNG XT15-L A3	470430508	637	1	160	968129608	ZUSATZHYDRAULIK DREHBUE
VERSCHRAUBUNG XT15-L A3	470430508	810	1	681	967788108	HYDRAULIK
VERSCHRAUBUNG XT38-S A3	470433008	603	4	71	967787408	HYDRAULIK RAUPE
VERSCHRAUBUNG XT38-S A3	470433008	608	4	98	967787508	HYDRAULIK RAUPE
VERSCHRAUBUNG XT38-S A3	470433008	619	4	160	968129608	ZUSATZHYDRAULIK DREHBUE
VERSCHRAUBUNG XT38-S A3	470433008	681	7	679	967788108	HYDRAULIK
VERSCHRAUBUNG XT38-S A3	470433008	604	2	799	967788308	ZUSATZHYDRAULIK S-ANLENK
VERSCHRAUBUNG XT38-S A3	470433008	625	5	937	967788408	ZUSATZHYDRAULIK D-ANLENK

Bezeichnung	Artikel	Pos.	Menge	Seite	Baugruppe	Bezeichnung
VERSCHRAUBUNG XT6-S A3P	470430008	18	1	521	917691308	ZENTRALSCHMIERUNG
VERSCHRAUBUNG XT6-S A3P	470430008	847	3	681	967788108	HYDRAULIK
VERSCHRAUBUNG XTR18/12/1	475132008	784	1	680	967788108	HYDRAULIK
VERSCHRAUBUNG XTR18/15/1	475131308	606	1	71	967787408	HYDRAULIK RAUPE
VERSCHRAUBUNG XTR18/15/1	475131308	602	1	98	967787508	HYDRAULIK RAUPE
VERSCHRAUBUNG XW10-L A3	470230308	747	5	680	967788108	HYDRAULIK
VERSCHRAUBUNG XW10-L A3	470230308	605	2	738	968562908	ZUSATZHYDRAULIK VERBOLZ
VERSCHRAUBUNG XW12-L A3	470230408	624	2	514	968513208	ZUSATZHYDRAULIK SA-BOCK
VERSCHRAUBUNG XW12-L A3	470230408	636	1	937	967788408	ZUSATZHYDRAULIK D-ANLENK
VERSCHRAUBUNG XW12-S A3	470232408	676	2	31	967787308	HYDRAULIK MITTELTEIL
VERSCHRAUBUNG XW12-S A3	470232408	629	1	937	967788408	ZUSATZHYDRAULIK D-ANLENK
VERSCHRAUBUNG XW15-L A3	470230508	603	1	159	968129608	ZUSATZHYDRAULIK DREHBUE
VERSCHRAUBUNG XW18-L A3	470230608	131	1	265	967978708	DIESELMOTOR VORM.
VERSCHRAUBUNG XW18-L A3	470230608	600	1	711	967788208	DRUCKLUFTANLAGE
VERSCHRAUBUNG XW22-L A3	470230708	639	1	937	967788408	ZUSATZHYDRAULIK D-ANLENK
VERSCHRAUBUNG XW30-S A3	470233008	706	2	679	967788108	HYDRAULIK
VERSCHRAUBUNG XW30-S A3	470233008	623	1	937	967788408	ZUSATZHYDRAULIK D-ANLENK
VERSCHRAUBUNG XW38-S A3	470233408	604	2	159	968129608	ZUSATZHYDRAULIK DREHBUE
VERSCHRAUBUNG XW38-S A3	470233408	607	2	232	968081908	ZUSATZHYDRAULIK WINDE 4
VERSCHRAUBUNG XW38-S A3	470233408	696	4	679	967788108	HYDRAULIK
VERSCHRAUBUNG XW38-S A3	470233408	614	2	992	967788608	ZUSATZHYDRAULIK D-KOPFS
VERSCHRAUBUNGSKOERPER	937501408	192	3	159	968129608	ZUSATZHYDRAULIK DREHBUE
VERSTEIFUNG 4X1320X36 S31	97038931	(2)	2	649	967918008	AUFBAUTEILE MONTAGETAFE
VERSTELLFLASCHE KPL.	967946208	2	1	961	917380508	D-KOPFSTUECK VORM.
VERSTELLFLASCHE KPL.	967946308	3	1	961	917380508	D-KOPFSTUECK VORM.
VERSTELLFLASCHE SCHWK.	967950508	1	1	965	967946208	VERSTELLFLASCHE KPL.
VERSTELLFLASCHE SCHWK.	967981708	1	1	968	967946308	VERSTELLFLASCHE KPL.
VERSTELLMOTOR A6VM 170	11212498	3	1	874	917473608	WINDE 6 VORM.
VERSTELLMOTOR A6VM 280	11170708	1	1	197	96047439	VERSTELLMOTOR VORM.
VERSTELLMOTOR A6VM 280	11170709	3	1	894	917474008	WINDE 3 VORM.
VERSTELLMOTOR A6VM 280	11212497	2	2	221	917451208	WINDE 4 VORM.
VERSTELLMOTOR VORM.	96047439	3	1	191	917438108	WINDE 1 VORM.
VERSTELLMOTOR VORM.	96047439	3	1	212	917454008	WINDE 2 VORM.
VERSTELLPUMPE A10VO SPF	11314599	108	1	265	967978708	DIESELMOTOR VORM.
VERSTELLPUMPE A10VO SPF	512136408	(353)	1	1059	917474108	BOLZENZIEHEINRICHTUNG
VERSTELLPUMPE A11VLO SP	11212747	2	1	281	11212366	DREIFACHPUMPE
VERSTELLPUMPE A11VO SPF	11212743	3	1	275	11212365	DREIFACHPUMPE
VERSTELLPUMPE A11VO SPF	11212748	3	1	281	11212366	DREIFACHPUMPE
VERSTELLPUMPE A4VG SPF	11212738	1	1	270	11212364	ZWEIFACHPUMPE
VERSTELLPUMPE A4VG SPF	11212739	2	1	270	11212364	ZWEIFACHPUMPE
VERSTELLPUMPE A4VG SPF	11212740	1	1	275	11212365	DREIFACHPUMPE
VERSTELLPUMPE A4VG SPF	11212741	2	1	275	11212365	DREIFACHPUMPE
VERSTELLPUMPE A4VG SPF	11212744	1	1	283	11212367	ZWEIFACHPUMPE
VERSTELLPUMPE A4VG SPF	11212745	2	1	283	11212367	ZWEIFACHPUMPE
VERSTELLPUMPE A4VG SPF	11212746	1	1	281	11212366	DREIFACHPUMPE
VERSTELLUNG	10412333	4	1	279	11212743	VERSTELLPUMPE
VERSTELLUNG	10650393	26	1	447	11113343	FAHRERSITZ
VERSTELLUNG	10873649	2	1	271	11212738	VERSTELLPUMPE
VERSTELLUNG	10873649	2	1	273	11212739	VERSTELLPUMPE
VERSTELLUNG	10873649	2	1	276	11212740	VERSTELLPUMPE
VERSTELLUNG	10873649	2	1	282	11212746	VERSTELLPUMPE
VERSTELLUNG	10873649	2	1	284	11212744	VERSTELLPUMPE
VERSTELLUNG	10873890	2	1	285	11212745	VERSTELLPUMPE
VERSTELLUNG HYDRAULISC	7023888	5	1	279	11212743	VERSTELLPUMPE
VERTEILER MASSE	926891108	11	1	45	967907608	SCHALTKASTEN VORM.
VERTEILER MASSE	926891108	8	1	632	968031008	ELEKTRIK KLEMMKASTEN DB
VERTEILER MASSE	926891108	45	2	649	967918008	AUFBAUTEILE MONTAGETAFE
VERTEILERBLOCK Al Rm>150	10122787	10	1	363	10135675	KRAFTSTOFFLEITUNGEN
VERTEILERBLOCK Al Rm>=15	10130968	38	1	364	10135675	KRAFTSTOFFLEITUNGEN
VERTEILERBRUECKE M.AUSL	7622804	5	1	552	11621501	VERTEILERKOMBINATION

Bezeichnung	Artikel	Pos.	Menge	Seite	Baugruppe	Bezeichnung
VERTEILERKASTEN 110X110X	10036634	(1)	1	741	917190508	EL.KUEHLWASSERVORWAE
VERTEILERKOMBINATION MX-	11491832	4	1	82	917322008	ZENTRALSCHMIERUNG RAUP
VERTEILERKOMBINATION MX-	11491832	4	1	106	917322208	ZENTRALSCHMIERUNG RAUP
VERTEILERKOMBINATION MX-	11491833	5	1	82	917322008	ZENTRALSCHMIERUNG RAUP
VERTEILERKOMBINATION MX-	11491833	5	1	106	917322208	ZENTRALSCHMIERUNG RAUP
VERTEILERKOMBINATION MX-	11621499	1	1	952	917692208	ZENTRALSCHMIERUNG
VERTEILERKOMBINATION MX-	11621498	1	1	521	917691308	ZENTRALSCHMIERUNG
VERTEILERKOMBINATION MX-	11621500	1	1	807	917692108	ZENTRALSCHMIERUNG
VERTEILERKOMBINATION MX-	11621502	4	1	548	917081208	ZENTRALSCHMIERANLAGE O
VERTEILERKOMBINATION MX	11210825	2	1	150	917081108	ZENTRALSCHMIERANLAGE O
VERTEILERKOMBINATION MX	11491831	3	1	82	917322008	ZENTRALSCHMIERUNG RAUP
VERTEILERKOMBINATION MX	11491831	3	1	106	917322208	ZENTRALSCHMIERUNG RAUP
VERTEILERKOMBINATION MX	11621501	5	1	548	917081208	ZENTRALSCHMIERANLAGE O
VERTEILERKOMBINATION SX	11621291	2	1	82	917322008	ZENTRALSCHMIERUNG RAUP
VERTEILERKOMBINATION SX	11621291	2	1	106	917322208	ZENTRALSCHMIERUNG RAUP
VERTEILERLEISTE	774383708	309	1	711	967788208	DRUCKLUFTANLAGE
VERTEILERSTUECK	968115408	3	2	437	917079808	HARNSTOFFTANK
VIDEOKAMERA MC5200-1	11213751	30	1	1055	917229608	A-SCHEINWERFER S-ANLEN
VIERKANT 60.0X2225 X5CRNI	97034274	6	1	1056	968134408	MECH.ANBAUTEILE SCHEINW
VISKOSEDAEMPFER ASK 329	9077223	1	1	330	11367689	ANTRIEBSTEILE M. SCHWING.
VORBEREITUNG KAMERA WI	918641208	498	1	12		LIEBHERR RAUPENKRAN LR
VORBEREITUNG KAMERA WI	918641308	499	1	12		LIEBHERR RAUPENKRAN LR
VORFOERDERPUMPE ZP18,5	10116343	1	1	352	10117814	HOCHDRUCKPUMPE VORM.
VORHAENGESCHLOSS	885252008	35	1	1087	968671408	KOPFSTUECK VORM.
VORHAENGESCHLOSS ABUS	885251508	70	1	19	917345308	RAUPENMITTELTEIL
VORHAENGESCHLOSS ABUS	885251508	2	1	128	96005686	GRUNDWERKZEUG
VORHAENGESCHLOSS ABUS	885251508	175	2	779	917332608	S-ANLENKSTUECK VORM.
VORSCHLAGHAMMER 5KG	885034108	27	1	128	96005686	GRUNDWERKZEUG
VORSPANNVENTIL pv=30BAR	10878515	150	4	117	967787608	HYDRAULIK ABSTUETZUNG
VORSPANNVENTIL pv=55BAR	10112824	153	1	252	967787908	ZUSATZHYDRAULIK MONTAGE
VORSTEUERVENTIL	571362608	55	1	700	511308608	PROPORTIONALVENTIL
WAELZLAGER 220X300X95	746509408	(2)	1	500	917347708	SA-BOCK
WAELZLAGER 220X300X95	746509408	(2)	1	810	917190708	ROLLENSATZ
WAELZLAGER 220X300X95	746509408	(2)	1	1027	917251008	L-KOPFSTUECK
WAERMESCHUTZBLECH DC0	10120330	5	1	392	10115667	ABGASROHR RECHTS
WAERMESCHUTZBLECH DC0	10120331	6	1	392	10115667	ABGASROHR RECHTS
WAERMESCHUTZBLECH DC0	10120332	5	1	393	10115668	ABGASROHR LINKS
WAERMESCHUTZBLECH DC0	10120333	6	1	393	10115668	ABGASROHR LINKS
WAERMESCHUTZBLECH DC0	10135107	6	1	394	10135177	ABGASKRUEMMER ANBAU
WAERMESCHUTZBLECH DC0	10135477	7	1	394	10135177	ABGASKRUEMMER ANBAU
WAERMETAUSCHER ALU	10801858	14	1	597	10228112	HEIZKLIMAGERAET
WALZE 101.6X1535 S355J2H	97036157	6	1	213	968161808	SCHUTZWALZE KPL.
WALZE SCHWK.	968031908	4	2	1069	917229808	SCHWEBEBALLAST
WALZENDUESE	10292013	35	10	584	964598408	INNENVERKLEIDUNG
WANDSTECKDOSE 19-POL A	10443663	170	1	951	968285208	LEITUNGSTROMMEL KPL.
WANDSTECKDOSE 19-POL A	10443665	514	2	625	968416808	KABELSTRANG
WANDSTECKDOSE 43-POL	10815125	170	1	790	967923108	LEITUNGSTROMMEL KPL.
WANNE SCHWK. EDELSTAHL	968166608	15	1	437	917079808	HARNSTOFFTANK
WARMLUFTSCHLAUCH PAK	10425588	55	0.12	569	917202908	KABINE VERGLAST
WARMLUFTSCHLAUCH PAK	10425588	56	0.18	570	917202908	KABINE VERGLAST
WARMLUFTSCHLAUCH PAK	10425588	41	0.4	584	964598408	INNENVERKLEIDUNG
WARNLEUCHTE 14W 13-36V	10340105	23	1	477	967926708	ELEKTRIK ANBAUTEILE KABIN
WARNLEUCHTE LMB	965939808	35	1	616	917082808	ELEKTRIK DREHBUEHNE
WARNMARKIERUNG DIN 48844	11067611	7	0.5	524	917475908	BESCHILDERUNG
WARNMARKIERUNG DIN 48844	11067611	18	0.5	755	917082108	BESCHILDERUNG DREHBUE
WARNSCHILD 208X88 KLEBE	97100047	5	2	1079	968651108	BESCHILDERUNG
WARNSCHILD 208X88 KLEBE	97100629	6	2	1079	968651108	BESCHILDERUNG
WARNSCHILD UNFALLVERH	9412158	10	6	755	917082108	BESCHILDERUNG DREHBUE
WARNSCHILD UNFALLVERH	9412158	35	1	757	917082208	ZUSATZBESCHILDERUNG
WARTUNGSSCHALTER 0,05	11101017	12	2	430	917079508	LUFTFILTERANLAGE KPL.

Bezeichnung	Artikel	Pos.	Menge	Seite	Baugruppe	Bezeichnung
WASSERBEHAELTER 8L KUN	10036977	10	1	579	964598008	SCHEIBENWISCHANLAGE EIN
WASSERHEIZGERAET 24V	10042043	1	1	490	967276208	ZUSATZHEIZUNG VORM.
WASSERKUEHLER	10873302	3	1	297	11340518	KUEHLERANLAGE
WASSERLEITUNGSANSCHLUE	10126477	385	1	308	10137680	DIESELMOTOR
WASSERPUMPE MIT BEFEST.	10140056	370	1	308	10137680	DIESELMOTOR
WASSERPUMPE VORM. V-MO	10138461	1	1	383	10140056	WASSERPUMPE MIT BEFEST.
WASSERROHR	97037672	51	1	264	967978708	DIESELMOTOR VORM.
WASSERROHR	97037673	52	1	264	967978708	DIESELMOTOR VORM.
WASSERROHR	97037674	53	1	264	967978708	DIESELMOTOR VORM.
WASSERROHR EDELSTAHL	97037228	14	1	296	968240908	KUEHLER VORM.
WASSERSCHLAUCH DN4-RAU	11000710	14	10	579	964598008	SCHEIBENWISCHANLAGE EIN
WASSERSONDE 5V	10331335	19	1	360	10303007	KRAFTSTOFFVORFILTER
WASSERVENTIL NW12X2,5 NI	11082158	6	1	439	968111208	HARNSTOFFTANK VORM.
WECHSELVENTIL	10873614	7	1	203	11181960	STEUERBLOCK
WECHSELVENTIL	11067305	6	1	289	10873891	PUMPENGEHAEUSE
WECHSELVENTIL	11482394	11	1	806	11347373	STEUERBLOCK
WECHSELVENTIL	571535008	9	1	165	11341035	STEUERBLOCK
WECHSELVENTIL 350BAR	571529508	8	2	165	11341035	STEUERBLOCK
WECHSELVENTIL 350BAR	571529508	28	2	946	967421208	DECKEL
WECHSELVENTIL 420BAR	12859365	7	1	68	10132387	HYDRAULIKANBAUMOTOR
WECHSELVENTIL 500BAR CR6	511491914	193	2	676	967788108	HYDRAULIK
WECHSLERRELAIS 24V 10A SP	630121508	55	3	637	917082908	EINBAUTEILE SCHALTSCHRAN
WEGESCHIEBER 4/2 400BAR	511322508	167	1	676	967788108	HYDRAULIK
WEGESCHIEBER 4/3 400BAR	510403408	150	1	1065	968883408	ZUSATZHYDR.BOLZENZIEHZ
WEGESCHIEBER 4/3-400BAR	511304508	150	1	1062	968883308	ZUSATZHYDR.BOLZENZIEHZ
WEGESCHIEBERBLOCK 400BA	11600129	21	1	30	967787308	HYDRAULIK MITTELTEIL
WEGESITZVENTIL	11482390	4	1	806	11347373	STEUERBLOCK
WEGESITZVENTIL 2/2	11210615	4	1	682	11211288	STEUERBLOCK
WEGESITZVENTIL 2/2	11210615	4	1	684	11340741	STEUERBLOCK
WEGESITZVENTIL 350BAR	10675694	69	1	675	967788108	HYDRAULIK
WEGESITZVENTIL 350BAR SP	10493159	65	1	675	967788108	HYDRAULIK
WEGEVENTIL	11005327	1	1	695	10356406	DRUCKBEGRENZUNGSVENTI
WEGEVENTIL	11110125	4	1	692	10413255	UMSCHALTBLOCK
WEGEVENTIL	11450339	11	1	682	11211288	STEUERBLOCK
WEGEVENTIL	11450339	11	1	684	11340741	STEUERBLOCK
WEGEVENTIL 16BAR 3/2WEG	10664416	53	1	711	967788208	DRUCKLUFTANLAGE
WEGEVENTIL 2/2	10451049	7	1	687	11314761	STEUERBLOCK
WEGEVENTIL 2/2 320BAR	511465508	51	2	799	967788308	ZUSATZHYDRAULIK S-ANLENK
WEGEVENTIL 2/2 350BAR	511444508	67	1	675	967788108	HYDRAULIK
WEGEVENTIL 2/2 350BAR	511494308	61	1	675	967788108	HYDRAULIK
WEGEVENTIL 2/2 350BAR SPF	511320108	58	2	675	967788108	HYDRAULIK
WEGEVENTIL 2/2 NG16	11341847	4	1	687	11314761	STEUERBLOCK
WEGEVENTIL 2/2WEGE	10472229	(909)	1	1059	917474108	BOLZENZIEHEINRICHTUNG
WEGEVENTIL 3/2 320BAR	511493608	51	1	30	967787308	HYDRAULIK MITTELTEIL
WEGEVENTIL 3/2 350BAR	511444408	57	1	675	967788108	HYDRAULIK
WEGEVENTIL 3/2 350BAR	511449808	50	1	159	968129608	ZUSATZHYDRAULIK DREHBUE
WEGEVENTIL 3/2-320BAR	11182924	52	1	201	967787708	ZUSATZHYDRAULIK WINDE 1
WEGEVENTIL 3/2-320BAR	11182924	52	1	216	967787808	ZUSATZHYDRAULIK WINDE 2
WEGEVENTIL 3/2-320BAR	11182924	52	1	232	968081908	ZUSATZHYDRAULIK WINDE 4
WEGEVENTIL 3/2-320BAR	11182924	52	1	887	967789008	ZUSATZHYDRAULIK WINDE 6
WEGEVENTIL 3/2-320BAR	11182924	52	1	904	967789108	ZUSATZHYDRAULIK WINDE 3
WEGEVENTIL 4/2 NG6	11004976	26	1	675	967788108	HYDRAULIK
WEGEVENTIL 4/2 NG6-350BAR	511302108	52	1	936	967788408	ZUSATZHYDRAULIK D-ANLENK
WEGEVENTIL 4/2 NG6-350BAR	10652724	21	1	201	967787708	ZUSATZHYDRAULIK WINDE 1
WEGEVENTIL 4/2 NG6-350BAR	10652724	21	1	216	967787808	ZUSATZHYDRAULIK WINDE 2
WEGEVENTIL 4/2 NG6-350BAR	10652724	21	1	232	968081908	ZUSATZHYDRAULIK WINDE 4
WEGEVENTIL 4/2 NG6-350BAR	10652724	21	1	887	967789008	ZUSATZHYDRAULIK WINDE 6
WEGEVENTIL 4/2 NG6-350BAR	10652724	21	1	904	967789108	ZUSATZHYDRAULIK WINDE 3
WEGEVENTIL 4/3 NG10-315BA	10423938	50	1	252	967787908	ZUSATZHYDRAULIK MONTAGE
WEGEVENTIL 4/3 NG6-350BAR	511302208	63	7	675	967788108	HYDRAULIK

Bezeichnung	Artikel	Pos.	Menge	Seite	Baugruppe	Bezeichnung
WEGEVENTIL 4/3 NG6-350BAR	511302208	50	1	738	968562908	ZUSATZHYDRAULIK VERBOLZ
WEGEVENTIL 4/3WEGE	10472226	(903)	1	1059	917474108	BOLZENZIEHEINRICHTUNG
WEITWINKELSPIEGEL 219X17	591069508	2	1	591	916097508	SPIEGELANBAU KRANFUEHR
WELLENDICHTRING	10008419	20	1	298	10228004	HYDROMOTOR
WELLENDICHTRING 28X40X6 7	10220348	20	1	293	11314599	VERSTELLPUMPE
WELLENDICHTRING 28X40X6	570114108	14	1	248	570112908	TRIEBWERK
WELLENDICHTRING 28X40X6	570114108	(1)	1	495	10451181	VERFLUESSIGEREINHEIT
WELLFEDER X5NiCrTi26-1	10030768	9	1	392	10115667	ABGASROHR RECHTS
WELLFEDER X5NiCrTi26-1	10030768	9	2	393	10115668	ABGASROHR LINKS
WELLROHR DN12 PA 6	10491248	293	8.5	630	968418008	KABELSTRANG
WERKZEUG	917077108	28	1	9		LIEBHERR RAUPENKRAN LR
WIDERSTAND 121R 1% 0.6W	635050808	513	2	474	967926408	KABELSTRANG
WIDERSTAND 1K 5% 3W SPF	635058508	2	1	654	964591108	BESTUECKUNGSMODUL
WIDERSTAND 20R 1% 25W	635052808	59	1	650	967918008	AUFBAUTEILE MONTAGETAFE
WIDERSTAND 47R 1% 25W	635017008	58	1	650	967918008	AUFBAUTEILE MONTAGETAFE
WIDERSTAND 500R 0.1% 3W	635051508	4	2	654	964591108	BESTUECKUNGSMODUL
WIDERSTAND DR 5,6K 5% 3.75	635052008	505	1	50	96026395	VERKABELUNG
WINDE 1	917077808	107	1	9		LIEBHERR RAUPENKRAN LR
WINDE 1 VORM.	917438108	1	1	188	917077808	WINDE 1
WINDE 2	917077908	108	1	9		LIEBHERR RAUPENKRAN LR
WINDE 2 VORM.	917454008	1	1	209	917077908	WINDE 2
WINDE 3	917083208	223	1	11		LIEBHERR RAUPENKRAN LR
WINDE 3 VORM.	917474008	1	1	892	917083208	WINDE 3
WINDE 4 EINZIEHWERK	917078208	111	1	9		LIEBHERR RAUPENKRAN LR
WINDE 4 VORM.	917451208	1	1	219	917078208	WINDE 4 EINZIEHWERK
WINDE 6	917081708	219	1	11		LIEBHERR RAUPENKRAN LR
WINDE 6 VORM.	917473608	1	1	871	917081708	WINDE 6
WINDENDREHGEBER 655360	10802061	5	1	205	917452308	ELEKTRIK WINDE 1
WINDENDREHGEBER 655360	10802061	5	1	218	917452408	ELEKTRIK WINDE 2
WINDENDREHGEBER 655360	10802061	5	1	229	917452608	ELEKTRIK WINDE 4
WINDENDREHGEBER 655360	10802061	5	1	889	917452808	ELEKTRIK WINDE 6
WINDENDREHGEBER 655360	10802061	5	1	907	917452508	ELEKTRIK WINDE 3
WINDENLAGERUNG SCHWK.	968093208	1	1	191	917438108	WINDE 1 VORM.
WINDENLAGERUNG SCHWK.	968093208	1	1	212	917454008	WINDE 2 VORM.
WINDENLAGERUNG SCHWK.	968224208	1	1	874	917473608	WINDE 6 VORM.
WINDENLAGERUNG SCHWK.	968226408	1	1	894	917474008	WINDE 3 VORM.
WINDGESCHWINDIGKEITSGE	11482252	2	1	1100	917569308	TRAEGER MESS-U.WARNEIN
WINDWARNUNG VORM.	967936408	2	1	1102	968838508	MECHANIK MESS-U.WARNEI
WINKEL 1.5X54X251 DC01 FE//	97041875	21	6	649	967918008	AUFBAUTEILE MONTAGETAFE
WINKEL 4X147X93 S315MC FE	97046499	19	4	18	917345308	RAUPENMITTELTEIL
WINKEL 4X234X60 S315MC FE	97033256	156	1	779	917332608	S-ANLENKSTUECK VORM.
WINKEL 4X57X20 S315MC FE//	950596908	73	1	560	917081608	KRANFUEHRERKABINE KPL.
WINKEL 4X80X93 S315MC FE//	975536808	24	1	980	968107908	ZUGZYLINDER VORM.
WINKEL 5X70X199 S355MC	97021238	58	2	777	917332608	S-ANLENKSTUECK VORM.
WINKEL LI. 4X150X161 S315MC	97045872	34	2	122	917076708	LAUFSTEG RAUPENFAHRWER
WINKEL RE. 4X150X161 S315	97045873	35	2	122	917076708	LAUFSTEG RAUPENFAHRWER
WINKELBLECH 4X266X286 S31	97060845	82	2	1028	917251008	L-KOPFSTUECK
WINKELGEBER +/-15°	11088402	10	1	1041	967922708	KLEMMKASTEN KPL.
WINKELGEBER 360° LSB PL:D	10802057	20	1	519	968241508	GEBERANBAU
WINKELGEBER 360° LSB PL:D	10802057	(1)	2	789	917480108	ELEKTRIK S-ANLENKSTUECK
WINKELGEBER 360° LSB PL:D	10802057	(10)	2	948	917483808	ELEKTRIK D-ANLENKSTUECK
WINKELGEBER 360° LSB PL:D	10802057	10	2	996	968188108	GEBERANBAU KOPFSTUECK
WINKELGEBER 360° LSB PL:D	10802057	10	2	1034	968188308	GEBERANBAU KOPFSTUECK
WINKELGETRIEBE 01	90029090	3	1	61	917291608	RAUPENTRAEGER LI.
WINKELGETRIEBE 01	90029090	3	1	94	917291708	RAUPENTRAEGER RE.
WINKELGETRIEBE 01	90029091	4	1	61	917291608	RAUPENTRAEGER LI.
WINKELGETRIEBE 01	90029091	4	1	94	917291708	RAUPENTRAEGER RE.
WINKELSCHRAUBENDREHER	810035408	33	1	128	96005686	GRUNDWERKZEUG
WINKELSTUTZEN	591051008	24	2	579	964598008	SCHEIBENWISCHANLAGE EIN
WISCHERARM 1000MM	10412881	5	1	579	964598008	SCHEIBENWISCHANLAGE EIN

Bezeichnung	Artikel	Pos.	Menge	Seite	Baugruppe	Bezeichnung
WISCHERARM 650MM	10292014	8	1	579	964598008	SCHEIBENWISCHANLAGE EIN
WISCHERBLATT 1000	10292017	6	1	579	964598008	SCHEIBENWISCHANLAGE EIN
WISCHERBLATT 700	10292016	9	1	579	964598008	SCHEIBENWISCHANLAGE EIN
WISCHERGESTAENGE 10	10412879	7	1	579	964598008	SCHEIBENWISCHANLAGE EIN
WISCHERGESTAENGE 12	10412880	2	1	579	964598008	SCHEIBENWISCHANLAGE EIN
WISCHERMOTOR 55NM 24V	10292021	1	2	579	964598008	SCHEIBENWISCHANLAGE EIN
Y-VERTEILER G1/2 MESSING V	10355421	126	1	265	967978708	DIESELMOTOR VORM.
Z-PROFIL 4X131X1100 S315M	97032328	28	3	961	917380508	D-KOPFSTUECK VORM.
Z-PROFIL 4X160X1050 S315M	97032327	27	2	961	917380508	D-KOPFSTUECK VORM.
Z-PROFIL 4X161X1264 S315M	97032322	22	4	961	917380508	D-KOPFSTUECK VORM.
Z-PROFIL 4X161X1625 S315M	97032324	24	4	961	917380508	D-KOPFSTUECK VORM.
Z-PROFIL 4X161X1930 S315M	97038232	11	9	1083	968399508	ANLENKSTUECK VORM.
Z-PROFIL 4X161X1930 S315M	97038232	12	1	1085	968678908	ZWISCHENSTUECK VORM.
Z-PROFIL 4X161X2160 S315M	97032323	23	4	961	917380508	D-KOPFSTUECK VORM.
Z-PROFIL 4X161X2368 S315M	97032326	26	2	961	917380508	D-KOPFSTUECK VORM.
Z-PROFIL 4X161X2368 S315M	97032326	9	3	1083	968399508	ANLENKSTUECK VORM.
Z-PROFIL 4X161X2755 S315M	97032325	25	2	961	917380508	D-KOPFSTUECK VORM.
Z-PROFIL 4X161X2755 S315M	97032325	13	1	1085	968678908	ZWISCHENSTUECK VORM.
Z-PROFIL 4X760X126 S315MC	97031338	35	2	868	917191008	SL-REDUZIERSTUECK
Z-PROFIL 4X940X161 S315MC	97036238	98	2	920	917333208	D-ANLENKSTUECK VORM.
ZAHNKRANZ C45	9080734	(3)	1	408	10120077	SCHWUNGRAD ANBAU
ZAHNKRANZ Z=142	90200514	7	1	223	90023101	KOMPAKTSEILWINDE
ZAHNRAD VORM.	10119847	2	1	326	10130808	KURBELWELLE MIT ZAHNRAD
ZAHNRAD VORM.	10130766	3	1	344	10130765	NOCKENWELLE KPL.
ZAHNRAD VORM.	11369506	2	1	418	10126182	NEBENABTRIEB ANBAU
ZAHNRAD Z=30 M=2,6 20MnCr	10119855	2	1	354	11363994	ANTRIEB FUER HDP VORM.
ZAHNRAD Z=40 M=3,5	10119685	2	1	421	10119873	NEBENABTRIEB ANBAU
ZAHNRAD Z=47 M=3,5	11407185	2	1	328	9077286	ANTRIEBSTEILE M.SCHWINGU
ZAHNRAD Z=53 M=3,5	11408961	3	1	328	9077286	ANTRIEBSTEILE M.SCHWINGU
ZAHNRADPUMPE SNP3	512125408	105	1	265	967978708	DIESELMOTOR VORM.
ZAHNRADSCHUTZFETT RHY 2	861301508	180	0.5	1127	968360308	SERVICEBEFUELLUNG
ZAHNRIEMEN 12T5X445	11211480	1	1	597	10228112	HEIZKLIMAGERAET
ZAHNSCHEIBE DIN 6797 A 3,2	425100508	283	18	1033	967922908	KLEMMKASTEN
ZAHNSCHEIBE DIN 6797 A 3,2	425100508	(158)	2	1038	967276708	EMPFAENGER
ZAHNSCHEIBE DIN 6797 A 4,3	425100708	84	72	641	967917908	SCHALTSCHRANK MECH.
ZAHNWELLE D125X234	571828008	120	1	291	11320826	PUMPENVERTEILERGETRIEB
ZEITRELAIS 0,05S ... 100H 1	12075176	51	1	649	967918008	AUFBAUTEILE MONTAGETAFE
ZEITRELAIS 0,2-300S24V	630102608	54	1	649	967918008	AUFBAUTEILE MONTAGETAFE
ZELLGUMMI 20X12 CR SCHW	262104308	6	1.7	46	965690708	DECKEL KPL.
ZELLGUMMI 20X12 CR SCHW	262104308	(3)	1.78	632	968031008	ELEKTRIK KLEMMKASTEN DB
ZELLGUMMI 20X12 CR SCHW	262104308	11	4.7	642	969408008	DECKEL KPL.
ZELLGUMMI 25X4 NEOPRENE	262107814	52	3	569	917202908	KABINE VERGLAST
ZELLGUMMI 8X10	262109108	9	3.7	575	964560908	DACHSCHEIBE VORM.
ZELLGUMMI 8X10	262109108	10	0.72	640	967917908	SCHALTSCHRANK MECH.
ZELLGUMMIBAND 15X5	262105108	(6)	0.8	453	917079908	DREHBUEHNENVERKLEIDUN
ZELLGUMMIBAND 15X5	262105108	(6)	0.8	453	917079908	DREHBUEHNENVERKLEIDUN
ZELLGUMMIBAND 15X5	262105108	(6)	0.8	453	917079908	DREHBUEHNENVERKLEIDUN
ZENTRALBALLASTBEFESTIG	917077008	24	1	9		LIEBHERR RAUPENKRAN LR
ZENTRALSCHMIERANLAGE O	917081208	147	1	10		LIEBHERR RAUPENKRAN LR
ZENTRALSCHMIERANLAGE O	917081108	4	1	134	917077508	DREHBUEHNENRAHMEN
ZENTRALSCHMIERUNG	917478608	4	1	892	917083208	WINDE 3
ZENTRALSCHMIERUNG	917481408	4	1	871	917081708	WINDE 6
ZENTRALSCHMIERUNG D-ANL	917692208	500	1	912	917083708	D-ANLENKSTUECK KPL.
ZENTRALSCHMIERUNG RAUP	917322008	4	1	57	917076308	RAUPENTRAEGER KPL.LI.
ZENTRALSCHMIERUNG RAUP	917322208	4	1	90	917076408	RAUPENTRAEGER KPL.RE.
ZENTRALSCHMIERUNG S-ANL	917692108	5	1	770	917078408	S-ANLENKSTUECK KPL.
ZENTRALSCHMIERUNG SA-B	917691308	4	1	496	917080308	SA-BOCK
ZENTRALSCHMIERUNG WIND	917451408	4	1	188	917077808	WINDE 1
ZENTRALSCHMIERUNG WIND	917451408	4	1	209	917077908	WINDE 2
ZENTRALSTECKER 4-POL	602225508	509	1	472	967926208	DRAEHTE KPL.

Bezeichnung	Artikel	Pos.	Menge	Seite	Baugruppe	Bezeichnung
ZENTRALSTECKER 6-POL	602225608	508	1	472	967926208	DRAEHTE KPL.
ZENTRIERRING FILTERGR. 15	10130586	50	1	428	11008894	SCR-MODUL
ZENTRIERUNG KPL. LOZ-25T	965575208	2	1	749	917081508	AUFNAHME GEGENGEWICHT
ZENTRIERUNG SCHWK. T ZN	965575508	5	1	750	965575208	ZENTRIERUNG KPL.
ZENTRIERUNG STANDARD	917230008	350	1	12		LIEBHERR RAUPENKRAN LR
ZIGARETTENANZUENDER	10429058	10	1	477	967926708	ELEKTRIK ANBAUTEILE KABIN
ZUBEHOER	96005694	2	1	127	917077108	WERKZEUG
ZUENDSTARTSCHALTER 3S	10335557	4	1	482	967924408	ARMATURENBRETT VORM.RE
ZUGFEDER 0,8X8X26,5 EN1027	10443769	24	2	574	968080908	SCHLIESSANLAGE
ZUGLASCHE KPL. 0.7M	967845508	6	4	500	917347708	SA-BOCK
ZUGLASCHE M.SCHILD 0.4M	967846608	8	4	500	917347708	SA-BOCK
ZUGLASCHE M.SCHILD 0.4M	967846608	2	2	507	967846208	ZUGSTANGE KPL.
ZUGLASCHE M.SCHILD 0.4M	968027408	2	2	971	968026008	ZUGSTANGE KPL.
ZUGLASCHE SCHWK.	968256208	2	1	923	968242208	ZUGSTANGE KPL.
ZUGLASCHE SCHWK. 0.7M	967845608	(1)	1	500	917347708	SA-BOCK
ZUGMESSLASCHE 0-2500KN	11210072	22	1	999	917368908	ZUGMESSLASCHE KPL.
ZUGMESSLASCHE 0-3000KN	11210073	6	1	525	917368808	ZUGMESSLASCHE KPL.
ZUGMESSLASCHE KPL. 2500 K	917368908	253	2	11		LIEBHERR RAUPENKRAN LR
ZUGMESSLASCHE KPL. 3000 K	917368808	138	2	10		LIEBHERR RAUPENKRAN LR
ZUGSTANGE	10014715	18	4	152	10871517	ELEKTROPUMPE
ZUGSTANGE	10099209	28	4	550	10425291	ELEKTROPUMPE
ZUGSTANGE	540272114	301	1	244	11347399	FLANSCHLAGER
ZUGSTANGE 40X11923X168 S	97027116	1	2	841	967744008	STANGE VORM.
ZUGSTANGE 40X1663X168 S96	97047413	1	2	1095	968786908	ZUGSTANGE VORM.
ZUGSTANGE 40X1912X168 S96	97047523	1	2	1089	968803008	ZUGSTANGE VORM.
ZUGSTANGE 40X2438X168 S96	97038215	1	2	850	968214108	ZUGSTANGE VORM.
ZUGSTANGE 40X3001X264 S96	97028309	1	2	508	967846508	ZUGSTANGE VORM.
ZUGSTANGE 40X3397X168 S96	97030595	1	2	848	967950808	ZUGSTANGE VORM.
ZUGSTANGE 40X3474X194 S96	97031413	1	2	510	967981108	ZUGSTANGE VORM.
ZUGSTANGE 40X5339X274 S96	97036582	1	2	852	968217108	ZUGSTANGE VORM.
ZUGSTANGE 40X5367X168 S96	97037196	1	2	924	968242108	ZUGSTANGE VORM.
ZUGSTANGE KPL.	968772408	4	2	1087	968671408	KOPFSTUECK VORM.
ZUGSTANGE KPL.	968786808	5	2	1081	917230108	FUEHRUNG SCHWEBEBALLAS
ZUGSTANGE KPL. 2.5M	968190108	81	2	845	917078808	S-ZWISCHENSTUECK
ZUGSTANGE KPL. 3.3M	967846208	7	2	500	917347708	SA-BOCK
ZUGSTANGE KPL. 3.525M	967981008	14	2	500	917347708	SA-BOCK
ZUGSTANGE KPL. 3.5M	967897608	80	2	845	917078808	S-ZWISCHENSTUECK
ZUGSTANGE KPL. 3.9M	968026208	9	2	961	917380508	D-KOPFSTUECK VORM.
ZUGSTANGE KPL. 5.765M	968026008	7	2	961	917380508	D-KOPFSTUECK VORM.
ZUGSTANGE KPL. 6.005M	968190208	82	2	845	917078808	S-ZWISCHENSTUECK
ZUGSTANGE KPL. 6.050 M	968242208	79	2	920	917333208	D-ANLENKSTUECK VORM.
ZUGSTANGE KPL. SPF	968246608	125	2	921	917333208	D-ANLENKSTUECK VORM.
ZUGSTANGE M.SCHILD 0.905	968217208	2	1	851	968190208	ZUGSTANGE KPL.
ZUGSTANGE M.SCHILD 0.905	968217508	3	2	851	968190208	ZUGSTANGE KPL.
ZUGSTANGE VORM.	968786908	1	1	1094	968786808	ZUGSTANGE KPL.
ZUGSTANGE VORM.	968803008	1	1	1088	968772408	ZUGSTANGE KPL.
ZUGSTANGE VORM. 2.2M	968214108	1	1	849	968190108	ZUGSTANGE KPL.
ZUGSTANGE VORM. 2.6M	967846508	1	1	507	967846208	ZUGSTANGE KPL.
ZUGSTANGE VORM. 3.225M	967981108	1	1	509	967981008	ZUGSTANGE KPL.
ZUGSTANGE VORM. 3.2M	967950808	1	1	847	967897608	ZUGSTANGE KPL.
ZUGSTANGE VORM. 3.6M	968027708	1	1	974	968026208	ZUGSTANGE KPL.
ZUGSTANGE VORM. 5.15 M	968242108	1	1	923	968242208	ZUGSTANGE KPL.
ZUGSTANGE VORM. 5.1M	968217108	1	1	851	968190208	ZUGSTANGE KPL.
ZUGSTANGE VORM. 5.365M	968027308	1	1	971	968026008	ZUGSTANGE KPL.
ZUGSTANGE VORM. 6.0M	968026108	8	2	961	917380508	D-KOPFSTUECK VORM.
ZUGZYLINDER 180/80-2500 SP	11211234	1	1	529	917080608	MONTAGEEINRICHTUNG RA
ZUGZYLINDER 370/160-5000 -2	11211928	1	1	980	968107908	ZUGZYLINDER VORM.
ZUGZYLINDER VORM.	968107908	91	2	962	917380508	D-KOPFSTUECK VORM.
ZUMESSVENTIL	10331907	3	1	352	10117814	HOCHDRUCKPUMPE VORM.
ZUNGE	570799108	5	5	612	968255808	DECKEL VORM.

Bezeichnung	Artikel	Pos.	Menge	Seite	Baugruppe	Bezeichnung
ZUNGE	570799108	5	7	613	968255908	DECKEL VORM.
ZUNGE	570799108	5	7	614	968256008	DECKEL VORM.
ZUNGE	570799108	5	7	615	968256108	DECKEL VORM.
ZUNGE	704253808	14	1	604	968308808	DECKEL KPL.
ZUNGE	704253808	11	2	605	968308908	DECKEL KPL.
ZUNGE	704254008	(9)	4	434	968169408	BATTERIEKASTEN VORM.
ZUNGE	704254708	5	1	608	968310408	DECKEL KPL.
ZUNGE	704255308	4	6	642	969408008	DECKEL KPL.
ZUNGE	704256208	5	2	609	968318208	DECKEL KPL.
ZUNGE	704256708	9	4	46	965690708	DECKEL KPL.
ZUNGE	704256708	(5)	4	602	968286908	GERAEUSCHDAEMMUNG OBE
ZUNGE	704256708	(5)	4	602	968286908	GERAEUSCHDAEMMUNG OBE
ZUNGE	704256708	(5)	4	602	968286908	GERAEUSCHDAEMMUNG OBE
ZUNGE	704256708	(5)	4	602	968286908	GERAEUSCHDAEMMUNG OBE
ZUNGE	704256708	12	1	608	968310408	DECKEL KPL.
ZUNGE	704256708	(6)	4	632	968031008	ELEKTRIK KLEMMKASTEN DB
ZUNGE 45X19 STAHL VERZ	704259008	11	2	604	968308808	DECKEL KPL.
ZUNGE 45X19 STAHL VERZ	704259008	13	2	605	968308908	DECKEL KPL.
ZUNGE 45X19 STAHL VERZ	704259008	11	2	606	968309008	DECKEL KPL.
ZURRGURT 0,5MX18MM	10020519	118	3	182	968277508	MONTAGETEILE DREHBUEHN
ZURRGURT 0,5MX18MM	10020519	197	1	266	967978708	DIESELMOTOR VORM.
ZURRGURT EN 12195-2 6MX3	779034708	87	1	560	917081608	KRANFUEHRERKABINE KPL.
ZUS.HYDR.BOLZENZIEHEINR	968883508	500	1	1059	917474108	BOLZENZIEHEINRICHTUNG
ZUSATZABSPANNSEIL 40MM 4	97047687	4	2	1023	917722108	ZUSATZABSPANNUNG
ZUSATZABSPANNUNG DERR	917722108	257	1	11		LIEBHERR RAUPENKRAN LR
ZUSATZBESCHILDERUNG AL	917082208	162	1	10		LIEBHERR RAUPENKRAN LR
ZUSATZBESCHILDERUNG DA	966785108	4	1	739	916872208	ADAPTER DATENLOGGER
ZUSATZBESCHILDERUNG FA	916283608	164	1	10		LIEBHERR RAUPENKRAN LR
ZUSATZGEWICHT DERRICK	967983208	4	1	961	917380508	D-KOPFSTUECK VORM.
ZUSATZHEIZUNG OW LR1800	917080208	134	1	9		LIEBHERR RAUPENKRAN LR
ZUSATZHEIZUNG VORM. TH9	967276208	1	1	489	917080208	ZUSATZHEIZUNG OW
ZUSATZHYDR.BOLZENZIEHZY	968883308	500	1	1060	968929808	BOLZENZIEHZYLINDER KPL.
ZUSATZHYDR.BOLZENZIEHZ	968883408	500	1	1063	968229108	BOLZENZIEHZYLINDER KPL.
ZUSATZHYDR.MONTAGEEINR	917080708	50	1	529	917080608	MONTAGEEINRICHTUNG RA
ZUSATZHYDR.MONTAGEEINR	967788008	4	1	531	917080708	ZUSATZHYDR.MONTAGEEINR
ZUSATZHYDRAULIK D-ANLEN	917321408	300	1	912	917083708	D-ANLENKSTUECK KPL.
ZUSATZHYDRAULIK D-ANLEN	967788408	4	1	932	917321408	ZUSATZHYDRAULIK D-ANLENK
ZUSATZHYDRAULIK D-KOPFS	917321508	2	1	954	917178408	D-KOPFSTUECK KPL.
ZUSATZHYDRAULIK D-KOPFS	967788608	4	1	989	917321508	ZUSATZHYDRAULIK D-KOPFS
ZUSATZHYDRAULIK DREHBUE	968129608	4	1	155	917459208	HYDRAULIK DREHBUEHNE
ZUSATZHYDRAULIK MONTAGE	917079008	2	1	236	917078908	MONTAGEWINDE
ZUSATZHYDRAULIK MONTAGE	967787908	4	1	250	917079008	ZUSATZHYDRAULIK MONTAGE
ZUSATZHYDRAULIK S-ANLEN	917321308	4	1	770	917078408	S-ANLENKSTUECK KPL.
ZUSATZHYDRAULIK S-ANLEN	967788308	4	1	796	917321308	ZUSATZHYDRAULIK S-ANLENK
ZUSATZHYDRAULIK SA-BOCK	917597908	2	1	496	917080308	SA-BOCK
ZUSATZHYDRAULIK SA-BOCK	968513208	4	1	512	917597908	ZUSATZHYDRAULIK SA-BOCK
ZUSATZHYDRAULIK VERBOL	968562908	4	1	736	917626808	ZUSATZHYDRAULIK VERBOLZ
ZUSATZHYDRAULIK VERBOL	917626808	400	1	735	917618308	VERBOLZUNG DB-SCHWEBE
ZUSATZHYDRAULIK WINDE 1	917078008	2	1	188	917077808	WINDE 1
ZUSATZHYDRAULIK WINDE 1	967787708	4	1	199	917078008	ZUSATZHYDRAULIK WINDE 1
ZUSATZHYDRAULIK WINDE 2	917078108	2	1	209	917077908	WINDE 2
ZUSATZHYDRAULIK WINDE 2	967787808	4	1	214	917078108	ZUSATZHYDRAULIK WINDE 2
ZUSATZHYDRAULIK WINDE 3	917083308	2	1	892	917083208	WINDE 3
ZUSATZHYDRAULIK WINDE 3	967789108	4	1	902	917083308	ZUSATZHYDRAULIK WINDE 3
ZUSATZHYDRAULIK WINDE 4	917433408	3	1	219	917078208	WINDE 4 EINZIEHWERK
ZUSATZHYDRAULIK WINDE 4	968081908	4	1	230	917433408	ZUSATZHYDRAULIK WINDE 4
ZUSATZHYDRAULIK WINDE 6	917083108	2	1	871	917081708	WINDE 6
ZUSATZHYDRAULIK WINDE 6	967789008	4	1	885	917083108	ZUSATZHYDRAULIK WINDE 6
ZUSATZHYDRAULIK ZWISCHE	917321708	400	1	1017	917178608	D-ZWISCHENSTUECK
ZUSATZHYDRAULIK ZWISCHE	967788808	4	1	1020	917321708	ZUSATZHYDRAULIK ZWISCH

Bezeichnung	Artikel	Pos.	Menge	Seite	Baugruppe	Bezeichnung
ZUSATZHYDRAULIK ZWISCH	917321608	400	1	1005	917085308	D-ZWISCHENSTUECK
ZUSATZHYDRAULIK ZWISCH	967788708	4	1	1008	917321608	ZUSATZHYDRAULIK ZWISCH
ZWEIFACHPUMPE A4VG+A4V	11212367	104	1	265	967978708	DIESELMOTOR VORM.
ZWEIFACHPUMPE A4VG+A4V	11212364	101	1	265	967978708	DIESELMOTOR VORM.
ZWEIFACHZAHNRADPUMPE	10220483	106	1	265	967978708	DIESELMOTOR VORM.
ZWEILOCHMUTTER AL	11005554	21	1	360	10303007	KRAFTSTOFFVORFILTER
ZWISCHENFLANSCH	10014707	15	1	152	10871517	ELEKTROPUMPE
ZWISCHENFLANSCH	10144876	2	2	390	10126477	WASSERLEITUNGSANSCHLUE
ZWISCHENRAD ANBAU I=1.67	10118223	372	1	308	10137680	DIESELMOTOR
ZWISCHENRAD VORM. Z=49	11348855	1	2	384	10118223	ZWISCHENRAD ANBAU
ZWISCHENRAD VORM. Z=49	11348855	2	8	384	10118223	ZWISCHENRAD ANBAU
ZWISCHENRADACHSE 31CrM	9078590	4	1	384	10118223	ZWISCHENRAD ANBAU
ZWISCHENRING	10014730	8	1	152	10871517	ELEKTROPUMPE
ZWISCHENRING	10014730	8	1	550	10425291	ELEKTROPUMPE
ZWISCHENRING	10129236	2	1	406	10129212	SCHWUNGRADGEHAEUSE AN
ZWISCHENSTUECK	797028301	21	55	194	90024489	PLANETENGETRIEBE
ZWISCHENSTUECK	797028301	21	55	225	90200276	PLANETENGETRIEBE
ZWISCHENSTUECK	797028301	14	46	879	90200134	PLANETENGETRIEBE
ZWISCHENSTUECK	797028301	21	55	898	90026841	PLANETENGETRIEBE
ZWISCHENSTUECK SCHWK.	968679008	1	1	1085	968678908	ZWISCHENSTUECK VORM.
ZWISCHENSTUECK VORM.	968678908	2	2	1081	917230108	FUEHRUNG SCHWEBEBALLAS
ZWOELFKANTSCHRAUBE M1	10132558	8	8	397	10137635	ABGASSTUTZEN ANBAU
ZYL ROLLENLAGER	11267363	10	1	287	11267361	TRIEBWELLE
ZYLINDER	11267368	1	1	288	11219355	TRIEBWERK HYDRAULIKTEIL
ZYLINDER	7024273	1	1	249	570113308	TRIEBWERK
ZYLINDER V-MOTORXD9508	9078049	40	8	305	10137680	DIESELMOTOR
ZYLINDERKOPF ANBAU V-MO	10118050	80	8	306	10137680	DIESELMOTOR
ZYLINDERKOPF VORM. V-MO	10131939	1	1	333	10118050	ZYLINDERKOPF ANBAU
ZYLINDERKOPFDECKEL	10122220	1	1	343	11364325	ZYLINDERKOPFDECKEL VORM
ZYLINDERKOPFDECKEL	10122266	1	1	336	10122645	ZYLINDERKOPFDECKEL ANBA
ZYLINDERKOPFDECKEL	12469625	1	1	338	11364303	ZYLINDERKOPFDECKEL VORM
ZYLINDERKOPFDECKEL	12469625	1	1	343	11364325	ZYLINDERKOPFDECKEL VORM
ZYLINDERKOPFDECKEL	12469626	1	1	336	10122645	ZYLINDERKOPFDECKEL ANBA
ZYLINDERKOPFDECKEL ANBA	10122640	83	1	306	10137680	DIESELMOTOR
ZYLINDERKOPFDECKEL ANBA	10122645	82	5	306	10137680	DIESELMOTOR
ZYLINDERKOPFDECKEL ANBA	10122646	84	1	306	10137680	DIESELMOTOR
ZYLINDERKOPFDECKEL ANBA	10122659	85	1	306	10137680	DIESELMOTOR
ZYLINDERKOPFDECKEL VORM	11364303	1	1	337	10122640	ZYLINDERKOPFDECKEL ANBA
ZYLINDERKOPFDECKEL VORM	11364325	1	1	342	10122659	ZYLINDERKOPFDECKEL ANBA
ZYLINDERKOPFDECKEL VORM	12562204	1	1	341	10122646	ZYLINDERKOPFDECKEL ANBA
ZYLINDERKOPFDICHTUNG Met	10118055	2	1	333	10118050	ZYLINDERKOPF ANBAU
ZYLINDERKOPFSCHRAUBE M	9080476	4	6	333	10118050	ZYLINDERKOPF ANBAU
ZYLINDERLAUFBUCHSE V-M	11406892	1	1	325	9078049	ZYLINDER
ZYLINDERROLLE DIN 5402-1	747004401	18	55	194	90024489	PLANETENGETRIEBE
ZYLINDERROLLE DIN 5402-1	747004401	18	55	225	90200276	PLANETENGETRIEBE
ZYLINDERROLLE DIN 5402-1	747004401	12	46	879	90200134	PLANETENGETRIEBE
ZYLINDERROLLE DIN 5402-1	747004401	18	55	898	90026841	PLANETENGETRIEBE
ZYLINDERROLLENLAGER	571900108	(31)	1	279	11212743	VERSTELLPUMPE
ZYLINDERSCHRAUBE	511051708	6	1	169	510401908	UMSCHALTVENTIL
ZYLINDERSCHRAUBE DIN 691	12100322	4	36	1080	917230008	ZENTRIERUNG STANDARD
ZYLINDERSCHRAUBE DIN 69	4001230	24	1	919	917333208	D-ANLENKSTUECK VORM.
ZYLINDERSCHRAUBE DIN 798	408303201	(7)	8	1027	917251008	L-KOPFSTUECK
ZYLINDERSCHRAUBE DIN 798	11968081	19	16	810	917190708	ROLLENSATZ
ZYLINDERSCHRAUBE DIN 798	11968081	18	16	815	917190808	ROLLENSATZ
ZYLINDERSCHRAUBE DIN 79	4901022	8	16	968	967946308	VERSTELLFLASCHE KPL.
ZYLINDERSCHRAUBE DIN 798	10875563	7	2	575	964560908	DACHSCHEIBE VORM.
ZYLINDERSCHRAUBE DIN 798	12216056	37	16	919	917333208	D-ANLENKSTUECK VORM.
ZYLINDERSCHRAUBE DIN 84	510797708	22	1	516	511433908	DRUCKBEGRENZUNGSVENTI
ZYLINDERSCHRAUBE DIN 84	510797708	22	1	534	511417708	DRUCKBEGRENZUNGSVENTI
ZYLINDERSCHRAUBE DIN 84	510797708	22	1	706	511417608	DRUCKBEGRENZUNGSVENTI

Bezeichnung	Artikel	Pos.	Menge	Seite	Baugruppe	Bezeichnung
ZYLINDERSCHRAUBE DIN 912	501562308	62	36	194	90024489	PLANETENGETRIEBE
ZYLINDERSCHRAUBE DIN 912	501562308	62	36	898	90026841	PLANETENGETRIEBE
ZYLINDERSCHRAUBE DIN 912	10876394	22	8	18	917345308	RAUPENMITTELTEIL
ZYLINDERSCHRAUBE DIN 912	10876394	301	4	252	967787908	ZUSATZHYDRAULIK MONTAGE
ZYLINDERSCHRAUBE ISO 12	400170108	280	18	1033	967922908	KLEMMKASTEN
ZYLINDERSCHRAUBE ISO 12	10875564	21	2	45	967907608	SCHALTKASTEN VORM.
ZYLINDERSCHRAUBE ISO 12	10875564	18	2	632	968031008	ELEKTRIK KLEMMKASTEN DB
ZYLINDERSCHRAUBE ISO 12	10875564	67	4	650	967918008	AUFBAUTEILE MONTAGETAFE
ZYLINDERSCHRAUBE ISO 12	10875564	(23)	4	741	917190508	EL.KUEHLWASSERVORWAE
ZYLINDERSCHRAUBE ISO 47	10560807	86	12	142	90201679	DREHWERKANTRIEB
ZYLINDERSCHRAUBE ISO 47	12208101	6	2	881	90200207	FEDERDRUCKBREMSE
ZYLINDERSCHRAUBE ISO 47	4043016	66	24	64	90029090	WINKELGETRIEBE
ZYLINDERSCHRAUBE ISO 47	4043016	66	24	66	90029091	WINKELGETRIEBE
ZYLINDERSCHRAUBE ISO 476	12219296	21	8	242	11347396	SEILTROMMEL
ZYLINDERSCHRAUBE ISO 476	10415162	7	2	145	510235408	HYDROMOTOR
ZYLINDERSCHRAUBE ISO 476	10875571	318	6	266	967978708	DIESELMOTOR VORM.
ZYLINDERSCHRAUBE ISO 476	10875571	7	1	400	10120850	GENERATOR ANBAU
ZYLINDERSCHRAUBE ISO 476	10875571	7	4	433	917079708	BATTERIELAGERUNG
ZYLINDERSCHRAUBE ISO 476	10875571	22	4	527	917080508	ROLLENLAGERUNG
ZYLINDERSCHRAUBE ISO 476	10875571	45	8	1069	917229808	SCHWEBEBALLAST
ZYLINDERSCHRAUBE ISO 47	10299659	6	8	328	9077286	ANTRIEBSTEILE M.SCHWINGU
ZYLINDERSCHRAUBE ISO 476	11690628	550	24	159	968129608	ZUSATZHYDRAULIK DREHBUE
ZYLINDERSCHRAUBE ISO 47	404309408	61	24	879	90200134	PLANETENGETRIEBE
ZYLINDERSCHRAUBE ISO 476	11657000	306	2	252	967787908	ZUSATZHYDRAULIK MONTAGE
ZYLINDERSCHRAUBE ISO 476	4980973	7	2	418	10126182	NEBENABTRIEB ANBAU
ZYLINDERSCHRAUBE ISO 476	10875573	7	18	1108	968455908	FUSS KPL.
ZYLINDERSCHRAUBE ISO 476	4001622	2	3	351	9078260	HOCHDRUCKPUMPE MIT BEFE
ZYLINDERSCHRAUBE ISO 476	12208100	10	4	145	510235408	HYDROMOTOR
ZYLINDERSCHRAUBE ISO 476	12213812	163	24	921	917333208	D-ANLENKSTUECK VORM.
ZYLINDERSCHRAUBE ISO 476	4900980	7	1	421	10119873	NEBENABTRIEB ANBAU
ZYLINDERSCHRAUBE ISO 47	4042195	922	6	242	11347396	SEILTROMMEL
ZYLINDERSCHRAUBE ISO 47	4042020	7	2	195	90024729	FEDERDRUCKBREMSE
ZYLINDERSCHRAUBE ISO 47	4042020	7	2	899	90026848	FEDERDRUCKBREMSE
ZYLINDERSCHRAUBE ISO 47	10875574	300	4	269	968510808	BEFESTIGUNGSTEILE DRUC
ZYLINDERSCHRAUBE ISO 47	10875574	194	4	922	917333208	D-ANLENKSTUECK VORM.
ZYLINDERSCHRAUBE ISO 476	11321151	8	12	195	90024729	FEDERDRUCKBREMSE
ZYLINDERSCHRAUBE ISO 47	404313701	7	12	881	90200207	FEDERDRUCKBREMSE
ZYLINDERSCHRAUBE ISO 476	11321152	8	12	899	90026848	FEDERDRUCKBREMSE
ZYLINDERSCHRAUBE ISO 476	10875577	4	4	274	10873653	PUMPENTRAEGER
ZYLINDERSCHRAUBE ISO 476	12201263	30	12	500	917347708	SA-BOCK
ZYLINDERSCHRAUBE ISO 476	4043164	17	18	64	90029090	WINKELGETRIEBE
ZYLINDERSCHRAUBE ISO 476	4043164	17	18	66	90029091	WINKELGETRIEBE
ZYLINDERSCHRAUBE ISO 476	10875565	314	4	266	967978708	DIESELMOTOR VORM.
ZYLINDERSCHRAUBE ISO 476	10875565	73	13	920	917333208	D-ANLENKSTUECK VORM.
ZYLINDERSCHRAUBE ISO 476	11834794	403	10	677	967788108	HYDRAULIK
ZYLINDERSCHRAUBE ISO 476	11834794	118	4	920	917333208	D-ANLENKSTUECK VORM.
ZYLINDERSCHRAUBE ISO 47	10012659	9	10	195	90024729	FEDERDRUCKBREMSE
ZYLINDERSCHRAUBE ISO 47	10012659	9	10	899	90026848	FEDERDRUCKBREMSE
ZYLINDERSCHRAUBE ISO 476	10876374	74	12	142	90201679	DREHWERKANTRIEB
ZYLINDERSCHRAUBE ISO 476	10876374	304	8	266	967978708	DIESELMOTOR VORM.
ZYLINDERSCHRAUBE ISO 476	10876374	418	3	677	967788108	HYDRAULIK
ZYLINDERSCHRAUBE ISO 476	4043173	11	2	334	10118060	KIPPHEBELWERK KPL.
ZYLINDERSCHRAUBE ISO 47	10663388	6	4	877	90200131	SEILTROMMEL
ZYLINDERSCHRAUBE ISO 47	404316101	408	20	677	967788108	HYDRAULIK
ZYLINDERSCHRAUBE ISO 47	4042273	503	4	201	967787708	ZUSATZHYDRAULIK WINDE 1
ZYLINDERSCHRAUBE ISO 47	4042273	503	4	216	967787808	ZUSATZHYDRAULIK WINDE 2
ZYLINDERSCHRAUBE ISO 47	4042273	503	4	887	967789008	ZUSATZHYDRAULIK WINDE 6
ZYLINDERSCHRAUBE ISO 47	4042273	503	4	904	967789108	ZUSATZHYDRAULIK WINDE 3
ZYLINDERSCHRAUBE ISO 476	10876373	502	36	30	967787308	HYDRAULIK MITTELTEIL
ZYLINDERSCHRAUBE ISO 476	10876373	502	24	71	967787408	HYDRAULIK RAUPE

Bezeichnung	Artikel	Pos.	Menge	Seite	Baugruppe	Bezeichnung
ZYLINDERSCHRAUBE ISO 476	10876373	502	24	98	967787508	HYDRAULIK RAUPE
ZYLINDERSCHRAUBE ISO 476	10876373	552	14	159	968129608	ZUSATZHYDRAULIK DREHBUE
ZYLINDERSCHRAUBE ISO 476	10876373	502	4	201	967787708	ZUSATZHYDRAULIK WINDE 1
ZYLINDERSCHRAUBE ISO 476	10876373	502	4	216	967787808	ZUSATZHYDRAULIK WINDE 2
ZYLINDERSCHRAUBE ISO 476	10876373	502	12	232	968081908	ZUSATZHYDRAULIK WINDE 4
ZYLINDERSCHRAUBE ISO 476	10876373	502	4	887	967789008	ZUSATZHYDRAULIK WINDE 6
ZYLINDERSCHRAUBE ISO 476	10876373	502	4	904	967789108	ZUSATZHYDRAULIK WINDE 3
ZYLINDERSCHRAUBE ISO 47	4600741	406	15	677	967788108	HYDRAULIK
ZYLINDERSCHRAUBE ISO 476	10878823	554	8	159	968129608	ZUSATZHYDRAULIK DREHBUE
ZYLINDERSCHRAUBE ISO 47	12691483	3	3	510	967981108	ZUGSTANGE VORM.
ZYLINDERSCHRAUBE ISO 47	12691483	3	4	821	967747008	STANGE VORM.
ZYLINDERSCHRAUBE ISO 47	12691483	3	8	841	967744008	STANGE VORM.
ZYLINDERSCHRAUBE ISO 47	12691483	4	3	848	967950808	ZUGSTANGE VORM.
ZYLINDERSCHRAUBE ISO 47	12691483	4	4	850	968214108	ZUGSTANGE VORM.
ZYLINDERSCHRAUBE ISO 47	12691483	3	4	852	968217108	ZUGSTANGE VORM.
ZYLINDERSCHRAUBE ISO 47	12691483	3	4	924	968242108	ZUGSTANGE VORM.
ZYLINDERSCHRAUBE ISO 47	12691483	3	5	972	968027308	ZUGSTANGE VORM.
ZYLINDERSCHRAUBE ISO 47	12691483	3	2	1089	968803008	ZUGSTANGE VORM.
ZYLINDERSCHRAUBE ISO 47	12691483	3	2	1095	968786908	ZUGSTANGE VORM.
ZYLINDERSCHRAUBE ISO 47	12224056	3	2	508	967846508	ZUGSTANGE VORM.
ZYLINDERSCHRAUBE ISO 47	12224056	3	5	973	968026108	ZUGSTANGE VORM.
ZYLINDERSCHRAUBE ISO 47	12224056	3	3	975	968027708	ZUGSTANGE VORM.
ZYLINDERSCHRAUBE ISO 47	12224056	3	4	1007	967733808	STANGE VORM.
ZYLINDERSCHRAUBE ISO 47	12224056	3	8	1019	967704108	STANGE VORM.
ZYLINDERSCHRAUBE ISO 476	10001472	6	4	896	90028040	SEILTROMMEL
ZYLINDERSCHRAUBE ISO 476	10878827	10	24	745	917863208	TRANSPORTABLAGE
ZYLINDERSCHRAUBE ISO 476	12223047	9	24	745	917863208	TRANSPORTABLAGE
ZYLINDERSCHRAUBE ISO 47	10001464	3	8	403	9079954	BEFESTIGUNGSTEILE ANBAU
ZYLINDERSCHRAUBE ISO 47	10001077	36	12	64	90029090	WINKELGETRIEBE
ZYLINDERSCHRAUBE ISO 47	10001077	36	12	66	90029091	WINKELGETRIEBE
ZYLINDERSCHRAUBE ISO 47	404363008	43	4	684	11340741	STEUERBLOCK
ZYLINDERSCHRAUBE ISO 476	12230467	32	4	874	917473608	WINDE 6 VORM.
ZYLINDERSCHRAUBE ISO 47	404317208	11	16	692	10413255	UMSCHALTBLOCK
ZYLINDERSCHRAUBE ISO 47	4002918	27	36	194	90024489	PLANETENGETRIEBE
ZYLINDERSCHRAUBE ISO 47	4002918	27	36	225	90200276	PLANETENGETRIEBE
ZYLINDERSCHRAUBE ISO 47	4002918	27	36	898	90026841	PLANETENGETRIEBE
ZYLINDERSCHRAUBE ISO 47	4902329	27	16	879	90200134	PLANETENGETRIEBE
ZYLINDERSCHRAUBE ISO 47	4902030	79	24	879	90200134	PLANETENGETRIEBE
ZYLINDERSCHRAUBE ISO 476	12224055	3	2	925	968246608	ZUGSTANGE KPL.
ZYLINDERSCHRAUBE ISO 476	10018976	39	4	68	10132387	HYDRAULIKANBAUMOTOR
ZYLINDERSCHRAUBE ISO 47	12100210	37	1	67	933878901	PLANETENGETRIEBE
ZYLINDERSCHRAUBE ISO 476	10197292	38	3	67	933878901	PLANETENGETRIEBE
ZYLINDERSCHRAUBE ISO 476	12692008	11	4	281	11212366	DREIFACHPUMPE
ZYLINDERSCHRAUBE ISO 476	12691230	18	4	191	917438108	WINDE 1 VORM.
ZYLINDERSCHRAUBE ISO 476	12691230	18	4	212	917454008	WINDE 2 VORM.
ZYLINDERSCHRAUBE ISO 476	12691230	15	8	221	917451208	WINDE 4 VORM.
ZYLINDERSCHRAUBE ISO 476	12691230	21	4	894	917474008	WINDE 3 VORM.
ZYLINDERSCHRAUBE ISO 47	10299569	31	33	874	917473608	WINDE 6 VORM.
ZYLINDERSCHRAUBE ISO 476	12691466	6	16	745	917863208	TRANSPORTABLAGE
ZYLINDERSCHRAUBE ISO 47	10472864	12	8	187	917077708	BOLZEN S-ANLENKSTUECK
ZYLINDERSCHRAUBE ISO 476	12691987	8	4	544	967968208	OELBEHAELTER VORM.
ZYLINDERSCHRAUBE ISO 476	404324908	19	35	191	917438108	WINDE 1 VORM.
ZYLINDERSCHRAUBE ISO 476	404324908	3	35	194	90024489	PLANETENGETRIEBE
ZYLINDERSCHRAUBE ISO 476	404324908	19	35	212	917454008	WINDE 2 VORM.
ZYLINDERSCHRAUBE ISO 476	404324908	19	35	894	917474008	WINDE 3 VORM.
ZYLINDERSCHRAUBE ISO 476	404324908	3	35	898	90026841	PLANETENGETRIEBE
ZYLINDERSCHRAUBE ISO 476	11342411	3	72	140	917352008	DREHWERK ANBAU
ZYLINDERSCHRAUBE ISO 476	11342411	31	2	500	917347708	SA-BOCK
ZYLINDERSCHRAUBE ISO 47	12100098	43	2	868	917191008	SL-REDUZIERSTUECK
ZYLINDERSCHRAUBE ISO 47	12100098	19	2	1027	917251008	L-KOPFSTUECK

Bezeichnung	Artikel	Pos.	Menge	Seite	Baugruppe	Bezeichnung
ZYLINDERSCHRAUBE ISO 476	10545933	138	2	921	917333208	D-ANLENKSTUECK VORM.
ZYLINDERSCHRAUBE ISO 476	10545933	81	2	962	917380508	D-KOPFSTUECK VORM.
ZYLINDERSCHRAUBE ISO 476	10545933	11	4	1004	917085308	D-ZWISCHENSTUECK
ZYLINDERSCHRAUBE ISO 476	10545933	11	4	1016	917178608	D-ZWISCHENSTUECK
ZYLINDERSCHRAUBE ISO 476	10878755	6	2	777	917332608	S-ANLENKSTUECK VORM.
ZYLINDERSCHRAUBE ISO 476	10878755	4	4	819	917190908	S-ZWISCHENSTUECK
ZYLINDERSCHRAUBE ISO 476	10878755	4	4	827	917333908	S-ZWISCHENSTUECK
ZYLINDERSCHRAUBE ISO 476	10878755	4	4	831	917231408	S-ADAPTER
ZYLINDERSCHRAUBE ISO 476	10878755	4	4	838	917078708	S-ZWISCHENSTUECK
ZYLINDERSCHRAUBE ISO 476	10878755	4	4	845	917078808	S-ZWISCHENSTUECK
ZYLINDERSCHRAUBE ISO 476	10878755	4	4	858	917079208	S-ZWISCHENSTUECK
ZYLINDERSCHRAUBE ISO 476	10878755	4	4	863	917571208	S-ZWISCHENSTUECK
ZYLINDERSCHRAUBE ISO 476	10878755	47	2	868	917191008	SL-REDUZIERSTUECK
ZYLINDERSCHRAUBE ISO 476	12225299	22	4	137	917347808	UNTERTEIL VORM.
ZYLINDERSCHRAUBE ISO 476	10878835	29	4	61	917291608	RAUPENTRAEGER LI.
ZYLINDERSCHRAUBE ISO 476	10878835	29	4	94	917291708	RAUPENTRAEGER RE.
ZYLINDERSCHRAUBE ISO 47	404324508	3	2	735	917618308	VERBOLZUNG DB-SCHWEBE
ZYLINDERSCHRAUBE ISO 47	10001470	14	70	221	917451208	WINDE 4 VORM.
ZYLINDERSCHRAUBE ISO 47	10001470	3	35	225	90200276	PLANETENGETRIEBE
ZYLINDERSCHRAUBE ISO 47	10875567	59	2	637	917082908	EINBAUTEILE SCHALTSCHRAN
ZYLINDERSCHRAUBE ISO 47	11691539	36	8	445	917203308	STEUERSTAND
ZYLINDERSCHRAUBE ISO 47	11691539	87	8	945	10815010	DECKEL
ZYLINDERSCHRAUBE ISO 47	10876395	65	32	650	967918008	AUFBAUTEILE MONTAGETAFE
ZYLINDERSCHRAUBE ISO 47	10875815	43	2	548	917081208	ZENTRALSCHMIERANLAGE O
ZYLINDERSCHRAUBE ISO 47	10875815	323	2	711	967788208	DRUCKLUFTANLAGE
ZYLINDERSCHRAUBE ISO 47	10875815	6	3	1104	967936408	WINDWARNUNG VORM.
ZYLINDERSCHRAUBE ISO 476	4901531	19	4	693	10342823	DRUCKREGELVENTIL
ZYLINDERSCHRAUBE ISO 476	240213102	479	8	703	571362608	VORSTEUERVENTIL
ZYLINDERSCHRAUBE ISO 47	11690040	23	1	572	917432008	SCHIEBETUER KPL.
ZYLINDERSCHRAUBE ISO 47	11690040	17	4	1057	968099808	KAMERAHALTER VORM.
ZYLINDERSCHRAUBE ISO 47	11690042	34	24	445	917203308	STEUERSTAND
ZYLINDERSCHRAUBE ISO 47	11690042	18	2	595	917200808	HEIZKLIMAGERAET EINBAU
ZYLINDERSCHRAUBE ISO 476	240046502	23	4	579	964598008	SCHEIBENWISCHANLAGE EIN
ZYLINDERSCHRAUBE ISO 47	10875584	35	2	569	917202908	KABINE VERGLAST
ZYLINDERSCHRAUBE ISO 47	4002299	321	8	201	967787708	ZUSATZHYDRAULIK WINDE 1
ZYLINDERSCHRAUBE ISO 47	4002299	321	8	216	967787808	ZUSATZHYDRAULIK WINDE 2
ZYLINDERSCHRAUBE ISO 47	4002299	321	8	232	968081908	ZUSATZHYDRAULIK WINDE 4
ZYLINDERSCHRAUBE ISO 47	4002299	10	4	692	10413255	UMSCHALTBLOCK
ZYLINDERSCHRAUBE ISO 47	4002299	321	4	887	967789008	ZUSATZHYDRAULIK WINDE 6
ZYLINDERSCHRAUBE ISO 47	4002299	321	8	904	967789108	ZUSATZHYDRAULIK WINDE 3
ZYLINDERSCHRAUBE ISO 47	12207210	94	2	62	917291608	RAUPENTRAEGER LI.
ZYLINDERSCHRAUBE ISO 47	12207210	94	2	95	917291708	RAUPENTRAEGER RE.
ZYLINDERSCHRAUBE ISO 47	12207210	34	6	569	917202908	KABINE VERGLAST
ZYLINDERSCHRAUBE ISO 47	12204614	7	6	82	917322008	ZENTRALSCHMIERUNG RAUP
ZYLINDERSCHRAUBE ISO 47	12204614	7	6	106	917322208	ZENTRALSCHMIERUNG RAUP
ZYLINDERSCHRAUBE ISO 47	12204614	3	2	521	917691308	ZENTRALSCHMIERUNG
ZYLINDERSCHRAUBE ISO 47	12204614	10	2	952	917692208	ZENTRALSCHMIERUNG
ZYLINDERSCHRAUBE ISO 47	12203070	7	2	150	917081108	ZENTRALSCHMIERANLAGE O
ZYLINDERSCHRAUBE ISO 47	12203070	37	2	597	10228112	HEIZKLIMAGERAET
ZYLINDERSCHRAUBE ISO 476	12225950	430	4	677	967788108	HYDRAULIK
ZYLINDERSCHRAUBE ISO 47	404361208	4	4	693	10342823	DRUCKREGELVENTIL
ZYLINDERSCHRAUBE ISO 47	404361208	56	4	700	511308608	PROPORTIONALVENTIL
ZYLINDERSCHRAUBE ISO 47	404361208	10	4	703	571362608	VORSTEUERVENTIL
ZYLINDERSCHRAUBE ISO 476	10181382	429	24	677	967788108	HYDRAULIK
ZYLINDERSCHRAUBE ISO 476	10181382	300	4	738	968562908	ZUSATZHYDRAULIK VERBOLZ
ZYLINDERSCHRAUBE ISO 47	4600552	322	4	887	967789008	ZUSATZHYDRAULIK WINDE 6
ZYLINDERSCHRAUBE ISO 47	12216217	48	4	445	917203308	STEUERSTAND
ZYLINDERSCHRAUBE ISO 476	10181383	95	4	64	90029090	WINKELGETRIEBE
ZYLINDERSCHRAUBE ISO 476	10181383	95	4	66	90029091	WINKELGETRIEBE
ZYLINDERSCHRAUBE ISO 476	10181507	41	2	548	917081208	ZENTRALSCHMIERANLAGE O

Bezeichnung	Artikel	Pos.	Menge	Seite	Baugruppe	Bezeichnung
ZYLINDERSCHRAUBE ISO 476	10181388	26	2	437	917079808	HARNSTOFFTANK
ZYLINDERSCHRAUBE ISO 47	4002601	23	4	700	511308608	PROPORTIONALVENTIL
ZYLINDERSCHRAUBE ISO 47	11690044	8	2	572	917432008	SCHIEBETUER KPL.
ZYLINDERSCHRAUBE ISO 47	11690044	15	3	574	968080908	SCHLIESSANLAGE
ZYLINDERSCHRAUBE ISO 47	510746608	15	8	700	511308608	PROPORTIONALVENTIL
ZYLINDERSCHRAUBE ISO 47	10875586	91	4	142	90201679	DREHWERKANTRIEB
ZYLINDERSCHRAUBE ISO 47	10875586	308	3	244	11347399	FLANSCHLAGER
ZYLINDERSCHRAUBE ISO 47	10875586	7	6	247	510230608	HYDROMOTOR
ZYLINDERSCHRAUBE ISO 47	10875586	(2)	1	412	10131095	MOTORREGELUNGSENSORIK
ZYLINDERSCHRAUBE ISO 47	10875586	3	1	413	9079206	DREHZAHLGEBER KPL.
ZYLINDERSCHRAUBE ISO 47	11140465	41	4	445	917203308	STEUERSTAND
ZYLINDERSCHRAUBE ISO 47	11140465	47	2	493	917191108	KLIMAANLAGE
ZYLINDERSCHRAUBE ISO 47	11140465	310	2	533	967788008	ZUSATZHYDR.MONTAGEEINR
ZYLINDERSCHRAUBE ISO 47	10875588	10	11	150	917081108	ZENTRALSCHMIERANLAGE O
ZYLINDERSCHRAUBE ISO 47	10875588	6	3	152	10871517	ELEKTROPUMPE
ZYLINDERSCHRAUBE ISO 47	10875588	(1)	2	477	967926708	ELEKTRIK ANBAUTEILE KABIN
ZYLINDERSCHRAUBE ISO 47	10875588	311	6	533	967788008	ZUSATZHYDR.MONTAGEEINR
ZYLINDERSCHRAUBE ISO 47	10875588	6	3	550	10425291	ELEKTROPUMPE
ZYLINDERSCHRAUBE ISO 47	4901159	(3)	4	293	11314599	VERSTELLPUMPE
ZYLINDERSCHRAUBE ISO 47	11820284	87	4	62	917291608	RAUPENTRAEGER LI.
ZYLINDERSCHRAUBE ISO 47	11820284	87	4	95	917291708	RAUPENTRAEGER RE.
ZYLINDERSCHRAUBE ISO 47	11820284	307	20	514	968513208	ZUSATZHYDRAULIK SA-BOCK
ZYLINDERSCHRAUBE ISO 47	10875590	313	40	533	967788008	ZUSATZHYDR.MONTAGEEINR
ZYLINDERSCHRAUBE ISO 47	10875590	13	4	562	968121308	KRANFUEHRERKABINE VORM
ZYLINDERSCHRAUBE ISO 47	10875590	2	4	1039	967995008	MECH.BEFESTIGUNGSTEILE
ZYLINDERSCHRAUBE ISO 47	10875591	3	1	373	10137586	ANSAUGSTUTZEN ANBAU
ZYLINDERSCHRAUBE ISO 47	10875591	50	2	445	917203308	STEUERSTAND
ZYLINDERSCHRAUBE ISO 47	10875591	41	4	727	967956208	KAMERAANBAU DREHBUEHN
ZYLINDERSCHRAUBE ISO 47	10875591	39	4	874	917473608	WINDE 6 VORM.
ZYLINDERSCHRAUBE ISO 476	404230308	326	2	266	967978708	DIESELMOTOR VORM.
ZYLINDERSCHRAUBE ISO 47	10875592	10	4	82	917322008	ZENTRALSCHMIERUNG RAUP
ZYLINDERSCHRAUBE ISO 47	10875592	10	4	106	917322208	ZENTRALSCHMIERUNG RAUP
ZYLINDERSCHRAUBE ISO 47	10875592	32	2	191	917438108	WINDE 1 VORM.
ZYLINDERSCHRAUBE ISO 47	10875592	32	2	212	917454008	WINDE 2 VORM.
ZYLINDERSCHRAUBE ISO 47	10875592	312	7	266	967978708	DIESELMOTOR VORM.
ZYLINDERSCHRAUBE ISO 47	10875592	32	12	296	968240908	KUEHLER VORM.
ZYLINDERSCHRAUBE ISO 47	10875592	66	2	570	917202908	KABINE VERGLAST
ZYLINDERSCHRAUBE ISO 47	12203634	38	3	597	10228112	HEIZKLIMAGERAET
ZYLINDERSCHRAUBE ISO 47	10876359	55	4	584	964598408	INNENVERKLEIDUNG
ZYLINDERSCHRAUBE ISO 47	12202784	313	66	514	968513208	ZUSATZHYDRAULIK SA-BOCK
ZYLINDERSCHRAUBE ISO 47	10876361	50	4	493	917191108	KLIMAANLAGE
ZYLINDERSCHRAUBE ISO 47	10876361	25	2	1057	968099808	KAMERAHALTER VORM.
ZYLINDERSCHRAUBE ISO 47	12215338	21	8	18	917345308	RAUPENMITTELTEIL
ZYLINDERSCHRAUBE ISO 47	12215338	323	8	266	967978708	DIESELMOTOR VORM.
ZYLINDERSCHRAUBE ISO 47	12203635	325	2	266	967978708	DIESELMOTOR VORM.
ZYLINDERSCHRAUBE ISO 476	12214458	12	4	439	968111208	HARNSTOFFTANK VORM.
ZYLINDERSCHRAUBE ISO 47	10875597	7	8	67	933878901	PLANETENGETRIEBE
ZYLINDERSCHRAUBE ISO 47	10875597	9	8	434	968169408	BATTERIEKASTEN VORM.
ZYLINDERSCHRAUBE ISO 47	10875597	38	6	445	917203308	STEUERSTAND
ZYLINDERSCHRAUBE ISO 47	10875597	21	8	529	917080608	MONTAGEEINRICHTUNG RA
ZYLINDERSCHRAUBE ISO 47	10875597	22	1	877	90200131	SEILTROMMEL
ZYLINDERSCHRAUBE ISO 47	10875597	22	1	896	90028040	SEILTROMMEL
ZYLINDERSCHRAUBE ISO 476	4600377	9	2	395	10135386	ATL-ANBAU
ZYLINDERSCHRAUBE ISO 47	10875598	31	4	64	90029090	WINKELGETRIEBE
ZYLINDERSCHRAUBE ISO 47	10875598	31	4	66	90029091	WINKELGETRIEBE
ZYLINDERSCHRAUBE ISO 47	10875598	9	2	395	10135386	ATL-ANBAU
ZYLINDERSCHRAUBE ISO 47	10875598	9	2	396	10135681	ATL-ANBAU
ZYLINDERSCHRAUBE ISO 476	240049702	8	3	354	11363994	ANTRIEB FUER HDP VORM.
ZYLINDERSCHRAUBE ISO 47	10875599	73	4	64	90029090	WINKELGETRIEBE
ZYLINDERSCHRAUBE ISO 47	10875599	73	4	66	90029091	WINKELGETRIEBE

Bezeichnung	Artikel	Pos.	Menge	Seite	Baugruppe	Bezeichnung
ZYLINDERSCHRAUBE ISO 47	10875599	10	2	395	10135386	ATL-ANBAU
ZYLINDERSCHRAUBE ISO 47	10875599	10	2	396	10135681	ATL-ANBAU
ZYLINDERSCHRAUBE ISO 47	10875599	104	3	603	968286908	GERAEUSCHDAEMMUNG OBE
ZYLINDERSCHRAUBE ISO 476	10007205	73	24	570	917202908	KABINE VERGLAST
ZYLINDERSCHRAUBE ISO 47	12208098	17	2	41	511497508	DRUCKMINDERVENTIL
ZYLINDERSCHRAUBE ISO 47	12208098	23	4	1085	968678908	ZWISCHENSTUECK VORM.
ZYLINDERSCHRAUBE ISO 47	4980388	7	6	354	11363994	ANTRIEB FUER HDP VORM.
ZYLINDERSCHRAUBE ISO 47	240192002	11	4	687	11314761	STEUERBLOCK
ZYLINDERSCHRAUBE ISO 47	11691424	17	2	707	510438508	DRUCKMINDERVENTIL
ZYLINDERSCHRAUBE ISO 47	11691424	29	8	919	917333208	D-ANLENKSTUECK VORM.
ZYLINDERSCHRAUBE ISO 47	12206699	18	6	246	540270514	ANTRIEB KPL
ZYLINDERSCHRAUBE ISO 47	12206699	15	1	439	968111208	HARNSTOFFTANK VORM.
ZYLINDERSCHRAUBE ISO 47	12206699	44	93	457	917080008	LAUFSTEG DREHBUEHNE
ZYLINDERSCHRAUBE ISO 47	12206699	6	4	465	968287208	KLAPPTRITT VORM.
ZYLINDERSCHRAUBE ISO 47	12206699	7	4	986	969396908	LEITER VORM.
ZYLINDERSCHRAUBE ISO 47	10875601	302	1	244	11347399	FLANSCHLAGER
ZYLINDERSCHRAUBE ISO 47	10875601	4	1	591	916097508	SPIEGELANBAU KRANFUEHR
ZYLINDERSCHRAUBE ISO 47	4980273	3	1	357	10117167	EINSPRITZDUESE MIT BEFEST
ZYLINDERSCHRAUBE ISO 47	10875570	21	20	137	917347808	UNTERTEIL VORM.
ZYLINDERSCHRAUBE ISO 47	10875570	4	3	380	11364209	LUFTPRESSER VORM.
ZYLINDERSCHRAUBE ISO 47	10875570	21	2	572	917432008	SCHIEBETUER KPL.
ZYLINDERSCHRAUBE ISO 47	10875570	100	10	603	968286908	GERAEUSCHDAEMMUNG OBE
ZYLINDERSCHRAUBE ISO 47	10875570	99	141	778	917332608	S-ANLENKSTUECK VORM.
ZYLINDERSCHRAUBE ISO 47	10875570	109	2	920	917333208	D-ANLENKSTUECK VORM.
ZYLINDERSCHRAUBE ISO 47	12201166	7	3	439	968111208	HARNSTOFFTANK VORM.
ZYLINDERSCHRAUBE ISO 47	12203167	102	2	778	917332608	S-ANLENKSTUECK VORM.
ZYLINDERSCHRAUBE ISO 47	12213825	17	6	246	540270514	ANTRIEB KPL
ZYLINDERSCHRAUBE ISO 47	409752408	415	4	677	967788108	HYDRAULIK
ZYLINDERSTIFT 12m6X23,5	9268385	10	2	400	10120850	GENERATOR ANBAU
ZYLINDERSTIFT 6X18 St	11840110	33	1	293	11314599	VERSTELLPUMPE
ZYLINDERSTIFT DIN 6325 6h6X	10470574	8	2	333	10118050	ZYLINDERKOPF ANBAU
ZYLINDERSTIFT ISO 2338 3M	570113208	5	1	247	510230608	HYDROMOTOR
ZYLINDERSTIFT ISO 2338 6M	514534908	20	2	687	11314761	STEUERBLOCK
ZYLINDERSTIFT ISO 2338 6M	430604708	7	1	574	968080908	SCHLIESSANLAGE
ZYLINDERSTIFT ISO 2338 8M	430606308	24	2	530	11211234	ZUGZYLINDER
ZYLINDERSTIFT ISO 8734 6m	4980736	5	1	344	10130765	NOCKENWELLE KPL.
ZYLINDERSTIFT ISO 8734 8m	4980853	14	2	313	9078462	AGGREGATETRAEGER ANBA
ZYLINDERSTIFT ISO 8734 8m	4980995	8	10	312	12451208	KURBELGEHAEUSE VORM.