Ersatzteilkatalog
Spare parts catalogue
Catalogue de pièces de rechange
Catálogo de repuestos
Каталог запасных частей

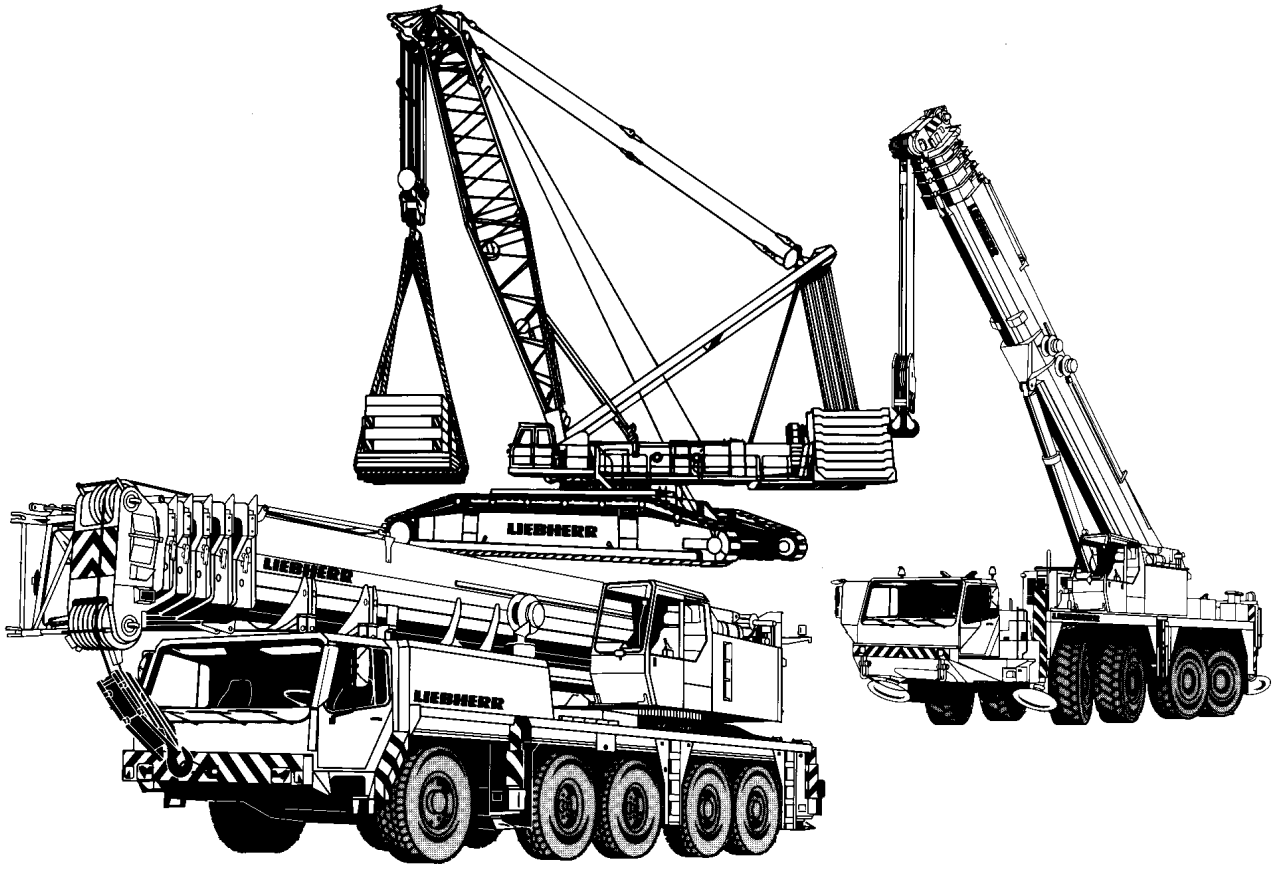

VORBEMERKUNGEN

Dieser Ersatzteilkatalog soll Ihnen die Ermittlung und Bestellung von Ersatzteilen für die Wartung bzw. Reparatur Ihres LIEBHERR-Kranes erleichtern.
Zum schnelleren Auffinden der Ersatzteile sind im Inhaltsverzeichnis die in Ihrem Kran verwendeten Baugruppen aufgeführt.

Inhaltsverzeichnis
Im Inhaltsverzeichnis verweist der Pfeil (⇨) in der zweiten Textzeile der Baugruppenartikelnr. auf die detaillierte Blatt-Nr. mit Artikel-Nr. hin.

Bild- und Textseiten
Die Bild- und Textseiten für die Baugruppen und Einzelteile sind sortiert nach Blatt-Nr.; innerhalb der Blatt-Nr. nach Artikel-Nr. Eine Blatt-Nr. kann aus einer oder mehreren Bild- und / oder Textseiten bestehen.
Jeder weitere Pfeil (⇨) führt zu einer detaillierten Bild- und / oder Textseite des Artikels. Sind Position-Nummern in Klammern (x) gesetzt, handelt es sich um Einzelteile des vorangegangenen Artikels.

Numerischer Index
Der numerische Index ist sortiert nach Artikel-Nr. mit Hinweisen auf Blatt-Nr., Baugruppen-Nr. und Position-Nr.

Alphabetischer Index
Der alphabetische Index ist sortiert nach Bezeichnung mit Hinweisen auf Artikel-Nr., Position-Nr., Blatt-Nr. und Baugruppen-Nr.

Für die sachliche Richtigkeit des Kataloges ist ausschließlich der deutsche Text maßgebend.

PRELIMINARY REMARKS

This spare parts catalog should ease identification and ordering of spare parts of your LIEBHERR crane in respect to maintenance or repair.
In order to locate the spare-parts more quickly, the components used in your crane have been arranged in the table of contents.

Table of contents
In the table of contents the arrow (⇨) in the second text line of the assembly item number indicates the detailed plate number with the item number.

Picture and text pages
The picture and text pages for the assemblies and spare parts are sorted according to page number; within the plate number according to the item number. A page number can consist of one or more picture and / or text pages.
Each further arrow (⇨) leads to a detailed picture and / or text page of item.
Should the position number be displayed in brackets (x), individual parts of the preceding item are now being referred to.

Numerical index
The numerical index is sorted according to item no. with notes indicating page no., component no. and position no.

Alphabetical index
The alphabetical index is sorted according to description with notes indicating item no., position no., page no. and component no.

Please note that the German text is binding as far as the correctness of parts list entries is concerned.

REMARQUES PRÉLIMINAIRES

Cette liste des pièces détachées a pour but de vous faciliter la commande de pièces détachées nécessaires à la maintenance ou à la réparation de votre grue LIEBHERR.
Pour permettre de trouver rapidement les pièces détachées, la table des matières reprend les ensembles utilisés sur votre grue.

Table des matières
Dans la table des matières, la flèche (⇨) dans la deuxième ligne de texte du numéro de l'article de l'ensemble indique le n° détaillé de la planche avec le n° de l'article.
Pages de schémas et de textes
Les pages de schémas et de texte pour les ensembles et les pièces individuelles sont triées selon le n° de la planche; dans la planche, elles sont triées selon le n° de l'article. Un n° de planche peut être composé d'une ou plusieurs pages de schémas et / ou de texte.
Toute autre flèche (⇨) conduit à une page de schémas / de texte détaillée concernant l'article. Si les numéros de repère sont entre parenthèses (x), il s'agit de pièces détachées de l'article concerné.
Index numérique
L'index numérique est trié suivant le numéro d'article avec indication du numéro de planche, du numéro d'ensemble et du numéro de repère.
Index alphabétique
L'index alphabétique est trié suivant la désignation avec indication du numéro d'article, du numéro de repère, du numéro de planche et du numéro d'ensemble.

Des erreurs pouvant s'être glissées dans la traduction des désignations, le constructeur ne peut garantir que l'exactitude du texte allemand qui fera fois.

OBSERVACIONES PRELIMINARES

Este catálogo de piezas de repuestos sirve para facilitarle en el pedido de repuestos necesarios para el mantenimiento o reparación de su grúa LIEBHERR.
Para encontrar rápidamente las piezas de repuestos, el indice le indica los grupos de componentes utilizados en su grúa.

Indice
En el índice, la flecha (⇨) en la segunda línea de texto del N° de artículo de la unidad de componentes indica el N° de hoja detallada con el N° de artículo.
Página de ilustración y texto
Las páginas de ilustración y texto para la unidad de componentes y las piezas individuales están clasificadas según el N° de la hoja, y en la misma hoja, según el N° del artículo. Un N° de hoja puede contener una una o varias páginas de imágenes y / o texto.
Cualquier otra flecha (⇨) le lleva a una ilustración / texto detallado del artículo. Si los números de posición están entre paréntisis (x), se trata de componentes por unidades del artículo precedente.
Indice numérico
El índice numérico está clasificado según el N° de ártículo con indicación del N° de hoja, el N° del grupo de componentes y el N° de posición.
Indice alfabético
El índice alfabético está clasificado según la denominación con indicación del N° de artículo, N° de posición, N° de hoja y N° de grupo de componentes.

En caso que se haya presentado errores en la traducción de designaciones, el constructor garantiza como válido sólo la exactitud del texto alemán.

ПРЕДВАРИТЕЛЬНЫЕ ЗАМЕЧАНИЯ

Данный каталог запасных частей предназначен для поиска, определения и последующего заказа запасных частей, необходимых для технического обслуживания и ремонта кранов фирмы ЛИБХЕРР.
Для быстрого нахождения запасной детали в Оглавлении приведены используемые в Вашем кране узлы.

Оглавление
Стрелка (⇨)в оглавлении, расположенная во второй текстовой строке номера агрегата или узла, указывает на деталированный номер листа с номером артикула.
Иллюстрации и чертежи
Иллюстрации, чертежи и текстовые страницы как по всем агрегатам и узлам, так и по отдельным деталям, отсортированы по номеру страницы, а внутри номера страницы - по номерам деталей. Один номер страницы может состоять из нескольких других иллюстраций и текстов к ним.
Кажлая следующая стрелка (⇨) указывает страницу с подробным рисунком и / или текстом по этому изделию. Когда номер позиции заключен в скобки (x), рассматриваются детали предыдущего артикула.
Цифровой индекс
Цифровой индекс сортирован по номеру артикула с указанием номера листа, номера узла и номера позиции.
Буквенный индекс
Буквенный индекс сортирован по обозначению с указанием номера артикула, номера позиции, номера листа и номера узла.

Для правильности заказа и определения детали используйте только немецкий текст.

WIE BESTELLE ICH EIN ERSATZTEIL
Prüfen Sie zunächst, ob der Kran-Typ und die Werk-Nr. auf dem Typenschild Ihres LIEBHERR-Kranes mit dem Kran-Typ und der Werk-Nr. im Ersatzteilkatalog übereinstimmen.

Ihre Bestellung muß folgende Angaben enthalten:

anzugeben:	**zu ersehen:**	**Beispiel:**
Krantyp	Typenschild	LTM 1080/1
Werk-Nr.	Typenschild	061044
Bestellmenge	Ihr Bedarf	1 Stück
Artikel-Nr.	Bildseite / Textseite	927708001
Bezeichnung	Bildseite / Textseite	Seilwinde
Versandanschrift	-	-
Versandart	-	-

ACHTUNG:
Bei Aggregaten, für die auch Einzelteile bestellt werden können, weist der Pfeil (⇨) in der zweiten Textzeile der Bezeichnung auf die entsprechende Blatt- und Artikelnummer hin.
Bildseiten der Leitungssysteme (Hydraulik, Pneumatik, Elektrik) beinhalten nicht alle Aggregate.
Diese Aggregate sind auf den Bildseiten zu sehen, die die Einbaulage darstellen.

Für die Lieferung von Ersatzteilen gelten unsere Lieferungs- und Zahlungsbedingungen.

HOW TO ORDER SPARE PARTS
First check that the crane type and works no. on the type plate of your LIEBHERR crane are identical with the crane type and works no. on the spare parts catalog you are consulting.

Your order must contain the following details:

please state:	**to be found:**	**example:**
Crane type	Type plate	LTM 1080/1
Works no.	Type plate	061044
Quantity needed	as required	1 piece
Item no.	Picture page / text page	927708001
Description	Picture page / text page	Rope winch
Delivery address	-	-
Delivery method	-	-

CAUTION:
With units to which individual parts can also be ordered, the arrow (⇨) in the second line of the description text indicates the corresponding page and item number.
Picture pages for the line systems (hydraulic, pneumatic, electric) do not include all units.
This units are shown on the picture pages which represent the installation position.

Parts are supplied subject to our terms of delivery and payment.

COMMENT COMMANDER UNE PIECE DETACHEE

S'assurer d'abord que le type de grue et le n° de matricule figurant sur la plaque signalétique de votre grue LIEBHERR correspondent bien au type de grue et au n° de matricule indiqués dans la liste de pièces détachées:

Votre commande doit comporter les renseignements suivants:

renseignement:	**où l'obtenir:**	**exemple:**
Type de grue	Plaque signalétique	LTM 1080/1
N° de matricule	Plaque signalétique	061044
Quantité	Selon vos besoins	1 pièce
N° d'article	Page de schémas / page de textes	927708001
Description	Page de schémas / page de textes	Treuil à cable
Adresse	-	-
Mode d'expédition	-	-

ATTENTION:
Pour les composants pour lesquels il est possible de commander des pièces détachées, la flèche (⇨) dans la deuxième ligne de texte de la désignation indique le numéro de la planche et de l'article.
Les pages de schémas des systèmes hydraulique, pneumatique et électrique ne comportent pas tous les composants.
Ces composants sont représentés sur les pages de schémas comportant la position de montage.

La livraison de nos pièces détachées est soumise à nos conditions générales de livraison et de paiement.

¿COMO HACER EL PEDIDO DE REPUESTO?

Primero verificar si el modelo de grúa y el N° de fabricación indicados en la placa de características de su grúa LIEBHERR coincide con el modelo de grúa y de N° de fabricación del catálogo de repuestos.

Su pedido deberá contener las siguientes informaciones:

Informar:	**De donde obtener:**	**Ejemplo:**
Modelo de grúa	Placa de características	LTM 1080/1
N° de grúa	Placa de características	061044
Cantidad pedida	según la necesidad del cliente	1 unidad
N° de artículo	Pág. de ilustración / Pág. de texto	927708001
Denominación	Pág. de ilustración / Pág. de texto	Cabrestante de cable
Dirección de expedición	-	-
Modo de expedició	-	-

ATENCION:
Para los componentes, los cuales se puede pedir igualmente en piezas sueltas, la flecha (⇨) indica en la segunda línea de texto, la denominación del número de la página y del artículo.
Las páginas de ilustraciones de los sistemas conductores (sistema hidráulico, neumático, eléctrico) no contienen todos los componentes.
Estos componentes se pueden ver en las páginas de ilustraciones representando la posición de montaje.

El suministro de los repuestos está sometido a nuestras condiciones generales de entrega y pago.

КАК ЗАКАЗАТЬ НУЖНУЮ ЗАПАСНУЮ ЧАСТЬ

Прежде всего проверьте, соответствует ли каталог запасных частей типу и заводскому номеру крана, нанесенных на фирменную табличку на кране.

Ваш заказ должен содержать следующие необходимые данные:

Данные:	**Где искать:**	**Пример:**
Тип крана	Фирменная табличка	LTM 1080/1
Заводской номер	Фирменная табличка	061044
Количество	По потребности	1 шт.
Номер детали	Чертеж / текстовая страница	927708001
Наименование детали	Чертеж / текстовая страница	Канатная лебедка
Адрес получателя	-	-
Вид поставки	-	-

Внимание:

Узлы и агрегаты, для которых возможен заказ отдельных запасных частей, помечены стрелкой (⇨) во второй строке текста наименования детали, стрелка указывает на номер соответствующего чертежа или номер детали. Чертежи отдельных систем (гидравлической, пневматической, электрической) содержат не все входящие в системы агрегаты. Данные агрегаты находятся на чертежах узлов, в которые они входят.

При поставке заказанных запасных частей действуют наши условия оплаты и поставки.

Pos.	Item	Quantity	Description	Bezeichnung	Serie	K
2	91 47 025 08	1	CRAWLER TRACK TRAVEL GEAR CPL. ⇨ 1 100 91 47 025 08	RAUPENFAHRWERK KPL.		
4	91 47 026 08	1	CENTRAL SECTION CRAWLER ⇨ 1 130 91 47 026 08	RAUPENMITTELTEIL		
6	91 75 217 08	2	CROSS BEAM CPL. ⇨ 1 140 91 75 217 08	QUERTRAEGER KPL.		
8	91 25 321 08	2	FLOOR SHEET COMPL. 2,0M ⇨ 1 300 91 25 321 08	BODENPLATTEN KPL.		
10	91 76 481 08	1	CRAWLER TRACK CARRIER, LEFT ⇨ 1 400 91 76 481 08	RAUPENTRAEGER LI.		
12	91 76 480 08	1	CRAWLER TRACK CARRIER, RIGHT ⇨ 1 410 91 76 480 08	RAUPENTRAEGER RE.		
14	91 47 032 08	1	FIXING PARTS SLEWING RING ⇨ 1 620 91 47 032 08	BEFESTIGUNGSTEILE DREHVE		
15	91 47 446 08	1	ROLLER SLEWING RING ⇨ 2 620 91 47 446 08	ROLLENDREHVERBINDUNG		
16	91 47 033 08	1	HYDRAULIC SUPPORT ⇨ 1 630 91 47 033 08	HYDRAULISCHE ABSTUETZUN		
22	91 47 036 08	1	CENTRALIZED LUBRICATION SYSTEM ⇨ 1 711 91 47 036 08	ZENTRALSCHMIERUNG RAUPE		
23	91 50 229 08	1	CENTRAL GREASING RDV ⇨ 1 711 025 91 50 229 08	ZENTRALSCHMIERUNG		
24	91 47 037 08	1	CENTRAL BALLAST 30T ⇨ 1 740 91 47 037 08	ZENTRALBALLAST		
26	91 47 038 08	1	TOOL ⇨ 1 750 91 47 038 08	WERKZEUG		
30	91 72 388 08	1	ELECTRICAL EQUIPMENT ⇨ 1 920 300 91 72 388 08	ELEKTR.RAUPE		
32	91 47 041 08	1	CRAWLER TRACK HYDRAULIC ⇨ 1 970 000 91 47 041 08	HYDRAULIK RAUPE		
34	91 47 042 08	1	ADD.HYDR.UNIT SUPPORT CYLINDER ⇨ 1 975 006 91 47 042 08	ZUSATZHYDR.ABSTUETZZYLIN		
36	91 83 359 08	1	ROTARY FEED THROUGH ⇨ 1 991 91 83 359 08	DREHDURCHFUEHRUNG		
38	91 47 044 08	1	HOSE LINES CRAWLER ⇨ 1 997 91 47 044 08	SCHLAUCHLEITUNGEN RAUPE		
40	91 47 045 08	1	PIPELINES CRAWLER TYPE UNDERC. ⇨ 1 998 91 47 045 08	ROHRLEITUNGEN RAUPE		
98	91 69 599 08	1	PERSONAL PROTECTION EQUIPMENT ⇨ 1 793 010 91 69 599 08	PERSOENLICHE SCHUTZAUSRU		
103	91 61 490 08	1	SLEWING PLATFORM FRAME BASE PA ⇨ 2 101 91 61 490 08	DREHBUEHNENRAHMEN UNTE		
105	91 60 648 08	1	SLEWING PLATFORM FRAME FRONT P ⇨ 2 102 010 91 60 648 08	DREHBUEHNENRAHMEN VOR		
107	91 75 173 08	1	SLEWING PLATFORM FRAME TAIL PA ⇨ 2 103 91 75 173 08	DREHBUEHNENRAHMEN HECKT		
109	91 47 417 08	1	PIN F. S AND D PIVOT SECTION ⇨ 2 125 91 47 417 08	BOLZEN D-S ANLENKSTUECK		
111	91 61 646 08	1	WINCH 1 ⇨ 2 310 91 61 646 08	WINDE 1		
113	91 61 647 08	1	WINCH 2 ⇨ 2 320 91 61 647 08	WINDE 2		
115	91 58 716 08	1	ADDITIONAL HYDRAULICS WINCH 1 ⇨ 2 975 000 91 58 716 08	ZUSATZHYDRAULIK WINDE 1		
117	91 58 717 08	1	ADDITIONAL HYDRAULICS WINCH ⇨ 2 975 060 91 58 717 08	ZUSATZHYDRAULIK WINDE 2		
119	91 61 648 08	1	WINCH 4 LUFFING GEAR ⇨ 2 340 91 61 648 08	WINDE 4 EINZIEHWERK		
121	91 72 389 08	1	SLEWING GEAR ⇨ 2 350 91 72 389 08	DREHWERK		

Pos.	Item	Quantity	Description	Bezeichnung	Serie	K
123	91 60 045 08	1	ADDNL.HYDR.2ND SLEWING GEAR ⇨ 2 976 000 91 60 045 08	ZUSATZHYDRAULIK 3 DREHWE		
125	91 61 649 08	1	ERECTING WINCH ⇨ 2 370 91 61 649 08	MONTAGEWINDE		
127	91 62 710 08	1	ADDNL. HYDR. F. ERECTING WINCH ⇨ 2 975 700 91 62 710 08	ZUSATZHYDRAULIK MONTAGE		
129	91 61 061 08	1	MACHINERY HOUSE W.GANGWAY ⇨ 2 200 000 91 61 061 08	MASCHINENHAUS MIT LAUFSTE		
133	91 81 968 08	1	DIESEL ENGINE CPL. ⇨ 2 391 91 81 968 08	DIESELMOTOR KPL.		
137	91 69 972 08	1	MUFFLER UNIT ⇨ 2 392 91 69 972 08	SCHALLDAEMPFERANLAGE		
139	91 60 374 08	1	PUMP F.SLEWING GEAR ⇨ 2 212 91 60 374 08	PUMPE F.DREHWERK		
141	91 69 974 08	1	AIR FILTER UNIT CPL. ⇨ 2 393 91 69 974 08	LUFTFILTERANLAGE KPL.		
142	97 85 695 08	32	COUNTERWEIGHT SPF	GEGENGEWICHT		
149	91 47 443 08	1	COVERING ⇨ 2 510 250 91 47 443 08	VERKLEIDUNG MASCHINENHAU		
150	91 75 556 08	1	SA FRAME ERECTING DEVICE ⇨ 2 655 91 75 556 08	SA-BOCK AUFSTELLVORRICHT		
151	91 81 778 08	1	SA FRAME ⇨ 2 550 91 81 778 08	SA-BOCK		
152	91 81 779 08	2	MEASURING PLATE 4500 KN FA.BROSA ⇨ 3 725 91 81 779 08	ZUGMESSLASCHE KPL.		
153	91 75 474 08	1	ROLLER SEATING COMPL. ⇨ 2 652 91 75 474 08	ROLLENLAGERUNG KPL.		
154	91 47 448 08	1	MOUNTING EQUIPMENT CRAWLER ⇨ 2 657 91 47 448 08	MONTAGEEINRICHTUNG RAUP		
156	91 47 449 08	1	SLING GEAR ERECTION CRAWLER ⇨ 2 750 91 47 449 08	ANSCHLAGMITTEL MONTAGE		
157	91 73 099 08	1	ADDNL.HYDR.ERECTION DEVICE ⇨ 2 978 100 91 73 099 08	ZUSATZHYDR.MONTAGEEINRIC		
158	91 61 208 08	1	FUEL TANK CPL. ⇨ 2 670 91 61 208 08	KRAFTSTOFFBEHAELTER KPL.		
159	91 61 282 08	1	OIL RESERVOIR, COMPLETE ⇨ 2 671 91 61 282 08	OELBEHAELTER KPL.		
161	91 47 454 08	1	CENT. LUBRIC. SYSTEM SUPERST. ⇨ 2 711 91 47 454 08	ZENTRALSCHMIERANLAGE OW		
162	91 80 907 08	1	SIGNAGE COOLANT OW ⇨ 2 881 91 80 907 08	BESCHILDERUNG KUEHLMITTE		
164	91 69 642 08	1	BASE PLATE SLEWING PLATFORM BA 20T ⇨ 2 730 91 69 642 08	GRUNDPLATTE DREHBUEHNE		
166	91 61 266 08	1	CRANE DRIVER'S CABIN CPL. ⇨ 2 810 91 61 266 08	KRANFUEHRERKABINE KPL.		
167	91 47 459 08	1	CONTROL STAND ⇨ 2 502 91 47 459 08	STEUERSTAND		
169	91 71 114 08	1	EL.INSTRUMENTS F.CRANE DRIV.CA ⇨ 2 533 91 71 114 08	ELEKTRIK KRANFUEHRERKABIN		
172	91 62 836 08	1	PLATING FABRIKDATEN ⇨ 1 881 000 91 62 836 08	ZUSATZBESCHILDERUNG		
173	91 55 855 08	1	CHARGER F.BATTERY 110V ⇨ 2 835 003 91 55 855 08	BATTERIE LADEEINHEIT		
174	91 71 112 08	1	ADD HEATING SUPERSTRUCTURE ⇨ 2 541 91 71 112 08	ZUSATZHEIZUNG OW		
175	91 47 465 08	1	SOUND DAMPING ⇨ 2 859 91 47 465 08	GERAEUSCHDAEMMUNG		
176	91 62 958 08	1	LABELLING GREAT BRITAIN ⇨ 1 880 91 62 958 08	BESCHILDERUNG GROSSBRITA		

Pos.	Item	Quantity	Description	Bezeichnung	Serie	K
177	91 72 384 08	1	ELECTR. SYSTEM F.SLEWING PLATF ⇨ 2 920 91 72 384 08	ELEKTRIK DREHBUEHNE		
178	91 75 544 08	1	SWITCHBOX MOUNTING PARTS ⇨ 2 932 91 75 544 08	EINBAUTEILE SCHALTSCHRAN		
179	91 47 470 08	1	SWITCH CABINET MOUNTING ⇨ 2 933 91 47 470 08	ANBAU SCHALTSCHRANK		
180	91 81 525 08	1	HYDRAULICS ⇨ 2 970 91 81 525 08	HYDRAULIK		
181	91 55 599 08	1	EMERGENCY CUT-OFF CRANE DRIVER ⇨ 2 780 244 91 55 599 08	NOTAUS KRANFUEHRERKABIN		
182	91 73 507 08	1	AUX.HYDR.GRID WINCH 5 + 6 ⇨ 2 975 100 91 73 507 08	ZUSATZHYDR.GITTER-WINDE		
183	91 72 417 08	1	ADDNL.HYDR.RETAINING DEVICE ⇨ 2 978 103 91 72 417 08	ZUSATZHYDR.D-RUECKHALTES		
185	91 81 527 08	1	HOSE LINES SUPERSTRUCTURE ⇨ 2 997 91 81 527 08	SCHLAUCHLEITUNGEN OBER		
186	91 73 464 08	1	PIPELINES SUPERSTRUCTURE ⇨ 2 998 91 73 464 08	ROHRLEITUNGEN OBERWAGE		
190	91 69 770 08	1	ROPE WITH ACCESSORIES 1 ⇨ 2 311 91 69 770 08	SEIL F.WINDE 1		
191	91 69 771 08	1	ROPE WITH ACCESSORIES 2 ⇨ 2 312 91 69 771 08	SEIL F.WINDE 2		
192	91 55 332 08	1	ROPES FOR WINCHES 3 ⇨ 2 313 91 55 332 08	SEIL F.WINDE 3		
193	91 55 546 08	1	ROPE FOR WINCH 4 ⇨ 2 314 91 55 546 08	SEIL F.WINDE 4		
194	91 55 547 08	1	ROPE FOR WINCH 5 ⇨ 2 315 91 55 547 08	SEIL F.WINDE 5		
195	91 47 484 08	1	ROPE FOR WINCH 6 ⇨ 2 316 91 47 484 08	SEIL F.WINDE 6		
196	91 47 485 08	1	ROPE WITH ACCESSORIES ⇨ 2 372 91 47 485 08	SEIL MONTAGEWINDE M.ZUBEH		
201	91 75 353 08	1	S PIVOT SECTION 10.5M ⇨ 3 211 91 75 353 08	S-ANLENKSTUECK		
203	91 72 396 08	1	SW HEAD SECTION ⇨ 3 214 91 72 396 08	SW-KOPFSTUECK		
205	91 47 489 08	1	ROLLER SET 675T ⇨ 3 215 003 91 47 489 08	ROLLENSATZ		
206	91 51 840 08	1	ROLLER SET 675T ⇨ 3 215 004 91 51 840 08	ROLLENSATZ		
207	91 60 426 08	2	S INTERMEDIATE SECTION 3227.20 6M ⇨ 3 221 91 60 426 08	S-ZWISCHENSTUECK		
208	91 60 427 08	1	S INTERMEDIATE SECTION 3227.30 12M ⇨ 3 222 91 60 427 08	S-ZWISCHENSTUECK		
210	91 60 429 08	1	S INTERMEDIATE SECTION 3227.30 6M ⇨ 3 221 000 91 60 429 08	S-ZWISCHENSTUECK		
211	91 60 430 08	3	S INTERMEDIATE SECTION 3227.30 12M ⇨ 3 222 000 91 60 430 08	S-ZWISCHENSTUECK		
213	91 60 440 08	1	S ADAPTER SECTION ⇨ 3 224 91 60 440 08	S-ADAPTER		
216	91 72 386 08	1	WINCH 5 ⇨ 3 360 91 72 386 08	WINDE 5		
217	91 58 720 08	1	ADDITIONAL HYDRAULICS WINCH ⇨ 2 975 300 91 58 720 08	ZUSATZHYDRAULIK WINDE 5		
218	91 83 620 08	1	WINCH 6 ⇨ 3 370 91 83 620 08	WINDE 6		
219	91 58 729 08	1	AUX.HYDRAULIC WINCH 6 ⇨ 2 975 400 91 58 729 08	ZUSATZHYDRAULIK WINDE 6		
222	91 75 319 08	1	S OVERRUN PROTECTION ⇨ 3 291 91 75 319 08	S-RUECKHALTESICHERUNG		

Pos.	Item	Quantity	Description	Bezeichnung	Serie	K
223	91 72 413 08	1	ADD.HYDR.S_RETAINING RAM ⇨ 2 978 200 91 72 413 08	ZUSATZHYDR.S-RUECKHALTESI		
249	91 81 780 08	2	MEASURING PLATE 3000 KN FA.BROSA ⇨ 3 725 003 91 81 780 08	ZUGMESSLASCHE KPL.		
250	91 78 833 08	1	D PIVOT SECTION ⇨ 3 713 91 78 833 08	D-ANLENKSTUECK		
251	91 81 777 08	1	D HEAD SECTION 9M ⇨ 3 714 91 81 777 08	D-KOPFSTUECK		
252	91 78 835 08	1	D INTERMEDIATE SECTION 12M ⇨ 3 715 91 78 835 08	D-ZWISCHENSTUECK		
253	91 79 193 08	1	D-REDUCING SECTION 12M ⇨ 3 716 91 79 193 08	D-REDUZIERSTUECK		
256	91 75 318 08	1	D OVERRUN PROTECTION ⇨ 3 292 91 75 318 08	D-RUECKHALTESICHERUNG		
258	91 78 837 08	1	WINCH 3 ⇨ 3 350 91 78 837 08	WINDE 3		
259	91 58 730 08	1	ADDITIONAL HYDRAULICS WINCH 3 ⇨ 2 975 153 91 58 730 08	ZUSATZHYDRAULIK WINDE 3		
270	91 54 307 08	1	ASSEMBLY UNIT ⇨ 3 204 91 54 307 08	W-MONTAGEEINHEIT		
271	91 72 404 08	1	W PIVOT SECTION 10.5M ⇨ 3 212 91 72 404 08	W-ANLENKSTUECK		
272	91 82 548 08	1	WA-FRAME 1 ⇨ 3 554 91 82 548 08	WA-BOCK 1		
273	91 60 447 08	1	WA-FRAME 2 ⇨ 3 556 91 60 447 08	WA-BOCK 2		
274	91 47 510 08	1	SPACER WA-FRAME 1 ⇨ 3 557 91 47 510 08	ZWISCHENSTUECK WA-BOCK 1		
275	91 60 448 08	1	SPACER WA-FRAME 2 ⇨ 3 558 91 60 448 08	ZWISCHENSTUECK WA-BOCK 2		
276	91 60 432 08	2	L INTERMEDIATE SECTION 2621.10 6M ⇨ 3 226 91 60 432 08	LI-ZWISCHENSTUECK		
278	91 60 434 08	1	L INTERMEDIATE SECTION 2621.20 12M ⇨ 3 227 000 91 60 434 08	LI-ZWISCHENSTUECK		
279	91 60 435 08	2	L INTERMEDIATE SECTION 2621.8 12M ⇨ 3 227 006 91 60 435 08	LI-ZWISCHENSTUECK		
280	91 81 780 08	2	MEASURING PLATE 3000 KN FA.BROSA ⇨ 3 725 003 91 81 780 08	ZUGMESSLASCHE KPL.		
281	91 72 405 08	1	JACK-CONNECTION HEAD ⇨ 3 212 000 91 72 405 08	W-ANSCHLUSSKOPF		
282	91 72 406 08	1	W OVERRUN PROTECTION ⇨ 3 592 91 72 406 08	W-RUECKHALTESICHERUNG		
284	91 62 091 08	2	L INTERMEDIATE SECTION 2621.10 12M ⇨ 3 227 000 91 62 091 08	LI-ZWISCHENSTUECK		
286	91 52 682 08	1	WA-FRAME 2 SUSPENSION S 90M ⇨ 3 815 91 52 682 08	WA-BOCK 2 ABSPANNUNG		
303	91 54 426 08	1	ROLLER CARRIAGE W BOOM ⇨ 3 880 91 54 426 08	ROLLENWAGEN W-AUSLEGER		
305	91 71 766 08	1	ELECTR. SYSTEM F. BOOM ⇨ 3 930 91 71 766 08	ELEKTRIK AUSLEGER		
306	91 72 407 08	1	BOOM NOSE 62TO ⇨ 3 711 91 72 407 08	MASTNASE		
308	91 71 483 08	1	DOUBLE HOOK BLOCK 630 DMZ SPF ⇨ 9 171 483 08 91 71 483 08	DOPPELHAKENFLASCHE		
314	91 47 520 08	1	HOOK BLOCK 200 DM SPF ⇨ 4 003 91 47 520 08	HAKENFLASCHE		
315	91 44 580 08	1	HOOK BLOCK 125 DM SPF ⇨ 4 003 007 91 44 580 08	HAKENFLASCHE		
321	91 74 314 08	1	CAMERA CONTROL SUPERSTR. ⇨ 2 925 91 74 314 08	KAMERAUEBERWACHUNG DRE		

Pos.	Item	Quantity	Description	Bezeichnung	Serie	K
322	91 53 915 08	1	CAMERA CONTROL WINCH 3 ⇨ 2 925 200 91 53 915 08	KAMERAUEBERWACHUNG WI		
323	91 71 995 08	1	CAMERA CONTROL WINCH 5 ⇨ 2 925 300 91 71 995 08	KAMERAUEBERWACHUNG WI		
324	91 71 996 08	1	CAMERA CONTROL WINCH 6 ⇨ 2 925 320 91 71 996 08	KAMERAUEBERWACHUNG WI		
325	91 71 997 08	1	ERG. CAMERA CONTROL WINDE 5 ⇨ 2 925 250 91 71 997 08	ERG.KAMERAUEBERWACHUNG		
326	91 71 998 08	1	ERG. CAMERA CONTROL WINDE 6 ⇨ 2 925 251 91 71 998 08	ERG.KAMERAUEBERWACHUNG		
329	91 74 315 08	1	ARGON FLOODLIGHT HEEL PIECE ⇨ 3 780 91 74 315 08	A-SCHEINWERFER S-ANLENKS		
334	91 49 085 08	1	CENTERING STANDARD ⇨ 3 744 91 49 085 08	ZENTRIERUNG STANDARD		
335	91 72 410 08	1	SUSPENDED BALLAST ⇨ 3 745 91 72 410 08	SCHWEBEBALLAST		
337	91 69 769 08	1	GUIDE SUSPENDED BALLAST ⇨ 3 746 91 69 769 08	FUEHRUNG SCHWEBEBALLAST		
338	91 55 739 08	1	DRIVE ASSEMBLY AIR CONDIT. 230V ⇨ 2 790 701 91 55 739 08	ANTRIEBSAGGREGAT KLIMAA		
341	91 72 883 08	1	ACOUST.WARN. SLEWING GEAR ⇨ 2 780 320 91 72 883 08	AKUSTISCHE WARNUNG DRE		
366	91 77 911 08	1	BOLT EXTRACTION ATTACHMENT ⇨ 3 790 91 77 911 08	BOLZENZIEHEINRICHTUNG		
376	91 68 736 08	1	ADAPTER DATA LOGGER ⇨ 2 780 952 91 68 736 08	ADAPTER DATENLOGGER		
414	91 47 543 08	1	EXTERNAL FEED 230V-110 ⇨ 2 780 900 91 47 543 08	FREMDEINSPEISUNG		
419	91 70 947 08	1	CHARGE VOLTAGE REGULATOR ⇨ 2 780 870 91 70 947 08	LADESPANNUNGSREGLER		
495	91 80 443 08	1	SUPPLEMENTARY GUYING DEVICE LASCH ⇨ 3 825 91 80 443 08	ZUSATZABSPANNUNG		
496	91 80 444 08	1	SUPPLEMENTARY GUYING DEVICE LASCH ⇨ 3 826 91 80 444 08	ZUSATZABSPANNUNG		
497	91 80 445 08	1	SUPPLEMENTARY GUYING DEVICE LASCH ⇨ 3 827 91 80 445 08	ZUSATZABSPANNUNG		
498	91 80 446 08	1	SUPPLEMENTARY GUYING DEVICE LASC ⇨ 3 828 91 80 446 08	ZUSATZABSPANNUNG		
500	91 80 435 08	1	SUPPLEMENTARY GUYING DEVICE 3400 ⇨ 3 832 91 80 435 08	ZUSATZABSPANNUNG		
501	91 80 436 08	1	SUPPLEMENTARY GUYING DEVICE 5400 ⇨ 3 833 91 80 436 08	ZUSATZABSPANNUNG		
502	91 80 437 08	1	SUPPLEMENTARY GUYING DEVICE 6900 ⇨ 3 834 91 80 437 08	ZUSATZABSPANNUNG		
503	91 80 438 08	1	SUPPLEMENTARY GUYING DEVICE 8900 ⇨ 3 835 91 80 438 08	ZUSATZABSPANNUNG		
504	91 80 439 08	1	SUPPLEMENTARY GUYING DEVICE 4020 ⇨ 3 836 91 80 439 08	ZUSATZABSPANNUNG		
505	91 80 440 08	1	SUPPLEMENTARY GUYING DEVICE 5310 ⇨ 3 837 91 80 440 08	ZUSATZABSPANNUNG		
506	91 80 441 08	1	SUPPLEMENTARY GUYING DEVICE 3930 ⇨ 3 838 91 80 441 08	ZUSATZABSPANNUNG		
507	91 80 442 08	1	SUPPLEMENTARY GUYING DEVICE 5420 ⇨ 3 839 91 80 442 08	ZUSATZABSPANNUNG		
510	91 80 448 08	1	ADDITIONAL RODS W U. WV ⇨ 3 816 91 80 448 08	ZUSATZSTANGEN		
520	91 80 878 08	1	SUPPLEMENTARY GUYING DEVICE KETTE ⇨ 3 845 91 80 878 08	ZUSATZABSPANNUNG		

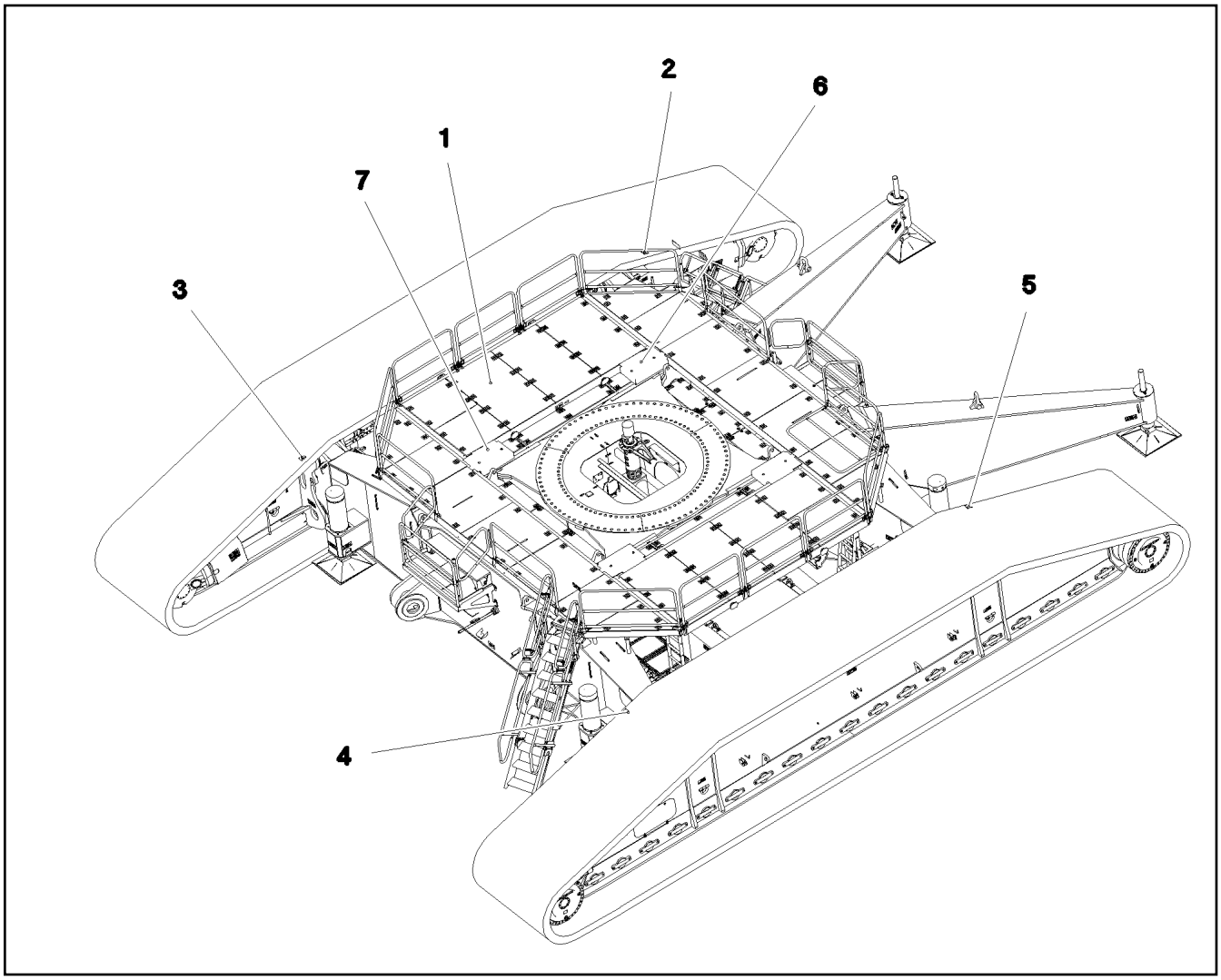

Pos.	Item	Quantity	Description	Bezeichnung	Serie	K
1	96 36 741 08	2	PLATFORM COMPL. ⇨ 1 100 007 96 36 741 08	PODEST KPL.		
2	95 62 979 08	4	PLATE 2X100X100 DC01 FE//ZN20//C	BLECH		
3	95 62 980 08	4	PLATE 2X100X100 DC01 FE//ZN20//C	BLECH		
4	95 62 981 08	4	PLATE 2X100X100 DC01 FE//ZN20//C	BLECH		
5	95 62 982 08	4	PLATE 2X100X100 DC01 FE//ZN20//C	BLECH		
6	97 04 099 3	2	NIPPLE PLATE 5X960X680 ALMG3 H114	WARZENBLECH		
7	97 04 099 4	2	NIPPLE PLATE 5X960X680 ALMG3 H114	WARZENBLECH		

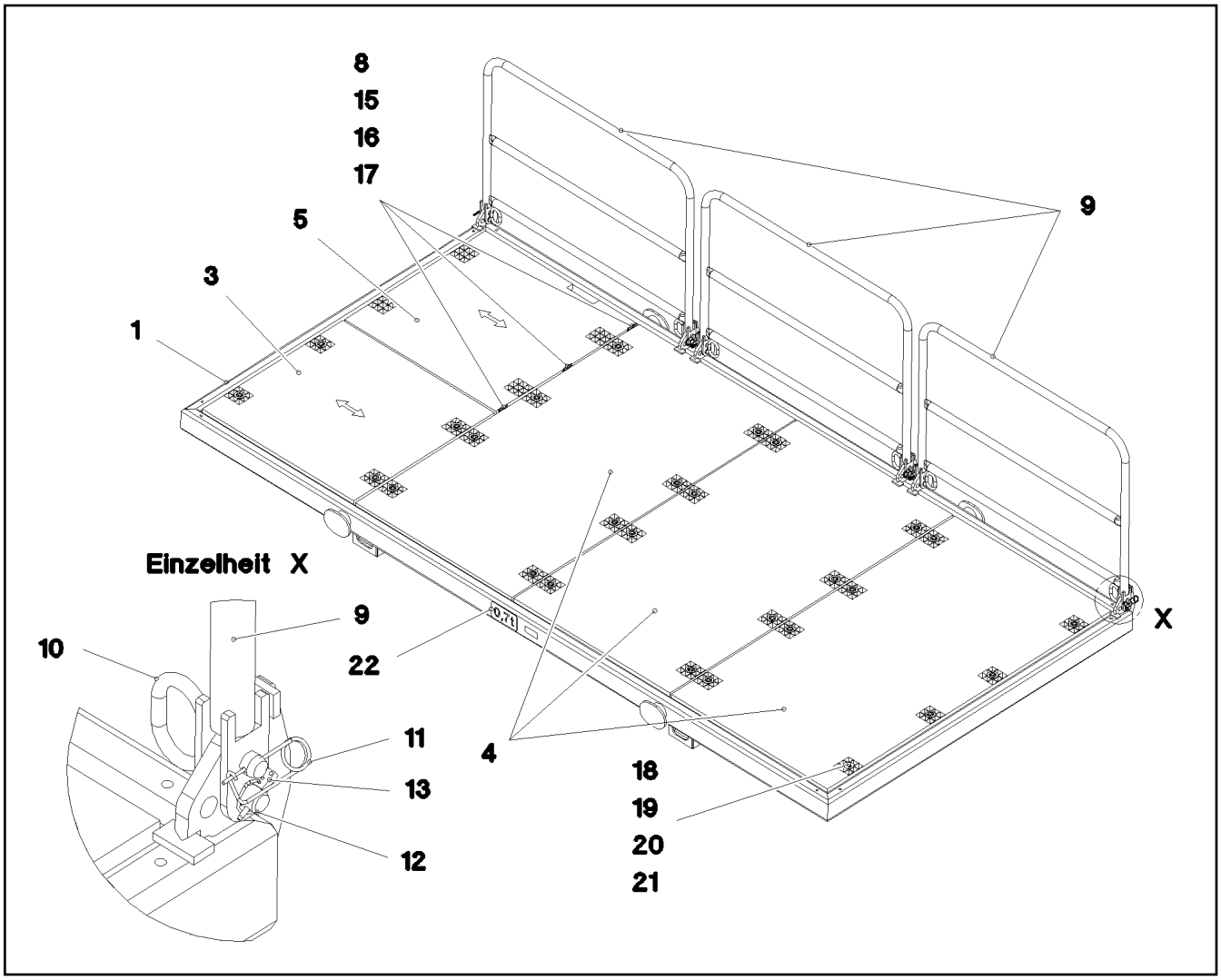

Pos.	Item	Quantity	Description	Bezeichnung	Serie	K
1	96 36 742 08	1	PLATFORM ST.CONST. T ZN O	PODEST SCHWK.		
3	97 07 847 4	1	GRIDIRON T970X925X30/2 S235JR T ZN K	GITTERROST-P		
4	97 51 363 08	3	GRIDIRON T1000X1860X30/2 S235JR T ZN K	GITTERROST-P		
5	97 51 364 08	1	GRIDIRON T970X925X30/2 S235JR T ZN K	GITTERROST-P		
8	10 87 117 7	3	SCREW-ON HINGE 25X25X50/180° AISI 316	ANSCHRAUBSCHARNIER		
9	96 36 790 08	3	HAND RAIL WELDED STRUCTURE T ZN O	GELAENDER SCHWK.		
10	92 47 131 08	6	SOCKET PIN T ZN K	STECKBOLZEN		
11	43 31 028 08	6	RETAINING SPRING 3 VERZ	SICHERUNGSFEDER		
12	45 10 012 08	6	PIN DIN 1434 20X55X46 35NICRMOV125 GA	BOLZEN		
13	43 32 013 08	6	SAFETY PLUG W HINGE-LID 5X32 VERZ	SICHERHEITSKLAPPSTECKER		
15	40 70 312 08	12	COUNTERSUNK SCREW ISO 2009 M6X16 4.	SENKSCHRAUBE		
16	41 15 140 08	12	HEX NUT ISO 4032 M6 8 A2C	SECHSKANTMUTTER		
17	46 00 198	12	WASHER ISO 7093-1 6 200HV A3C	SCHEIBE		
18	40 61 024	28	HEX SCREW ISO 4014 M8X55 8.8 A2C	SECHSKANTSCHRAUBE		
19	10 10 062 1	28	DISH MOUNTING	TELLERBEFESTIGUNG		
20	94 11 381 08	28	WASHER 70X3 DC01 FE//ZN20//C	SCHEIBE		
21	41 19 005 08	28	HEX NUT DIN 985 M8 8 A2C	SECHSKANTMUTTER		
22	97 40 996 08	1	SIGN 2X163X90 DC01 FE//ZN20//C	SCHILD		

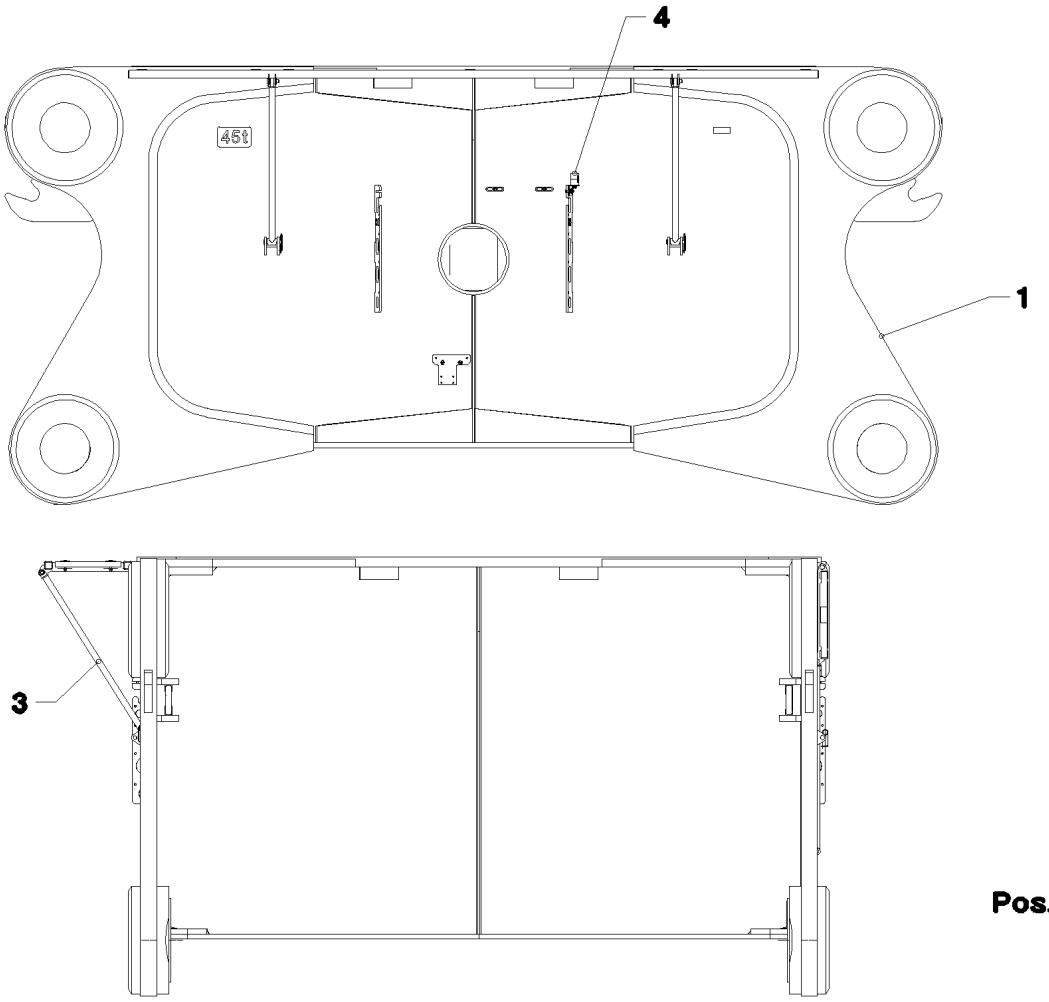

Pos. 700

Pos.	Item	Quantity	Description	Bezeichnung	Serie	K
1	96 38 651 08	1	CENT.SECT.CRAWLER STEELWORK	RAUPENMITTELTEIL STAHLBAU		
3	96 38 655 08	1	CENT.SECT.CRAWLER GRATING	RAUPENMITTELTEIL GITTERR		
			⇨ 1 130 007 96 38 655 08			
4	96 38 102 08	1	CENT.SECT.CRAWLER MOUNTING PAR	RAUPENMITTELTEIL MONTAGE		
			⇨ 1 130 008 96 38 102 08			
700	96 68 934 08	1	SIGNS	BESCHILDERUNG		
			⇨ 1 130 021 96 68 934 08			

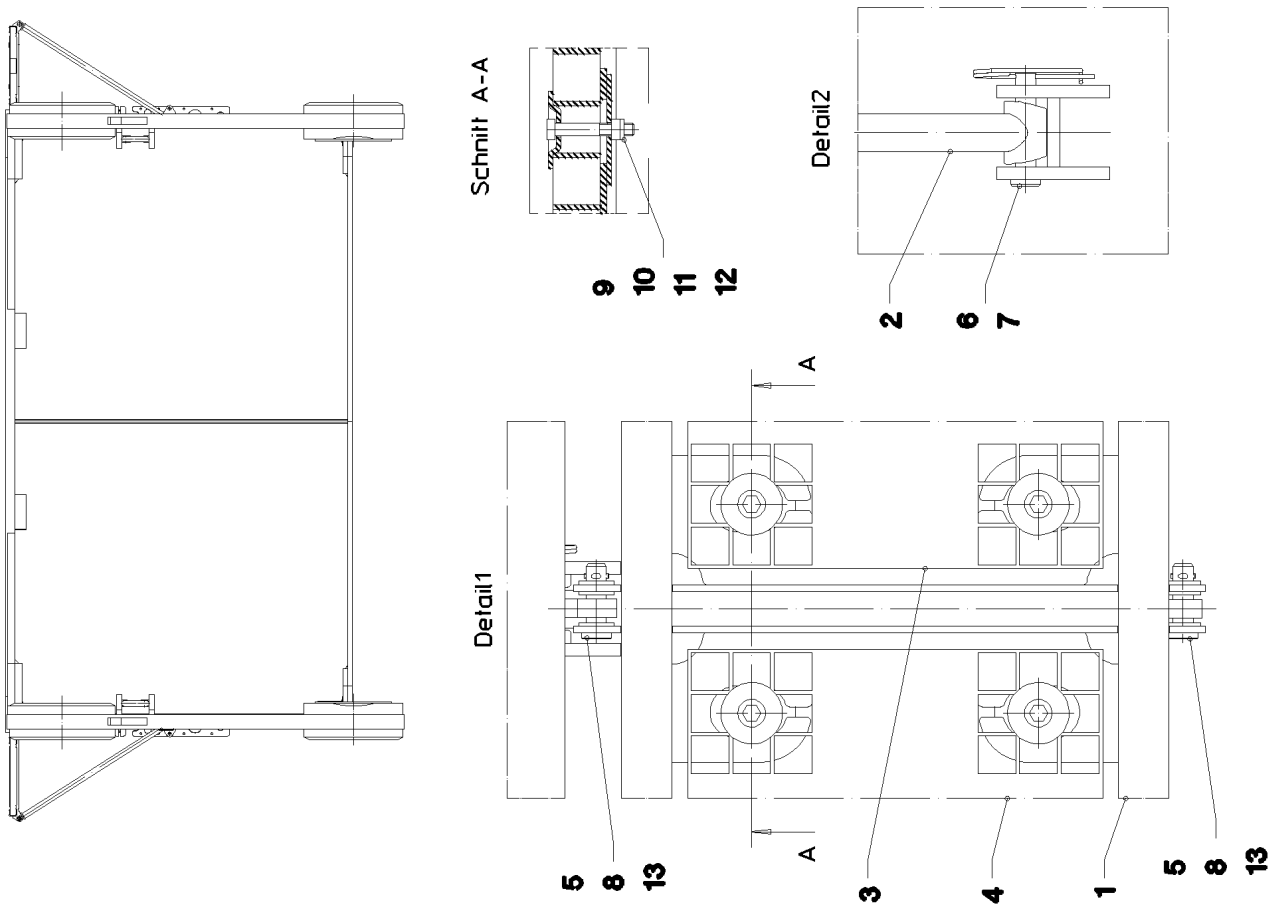

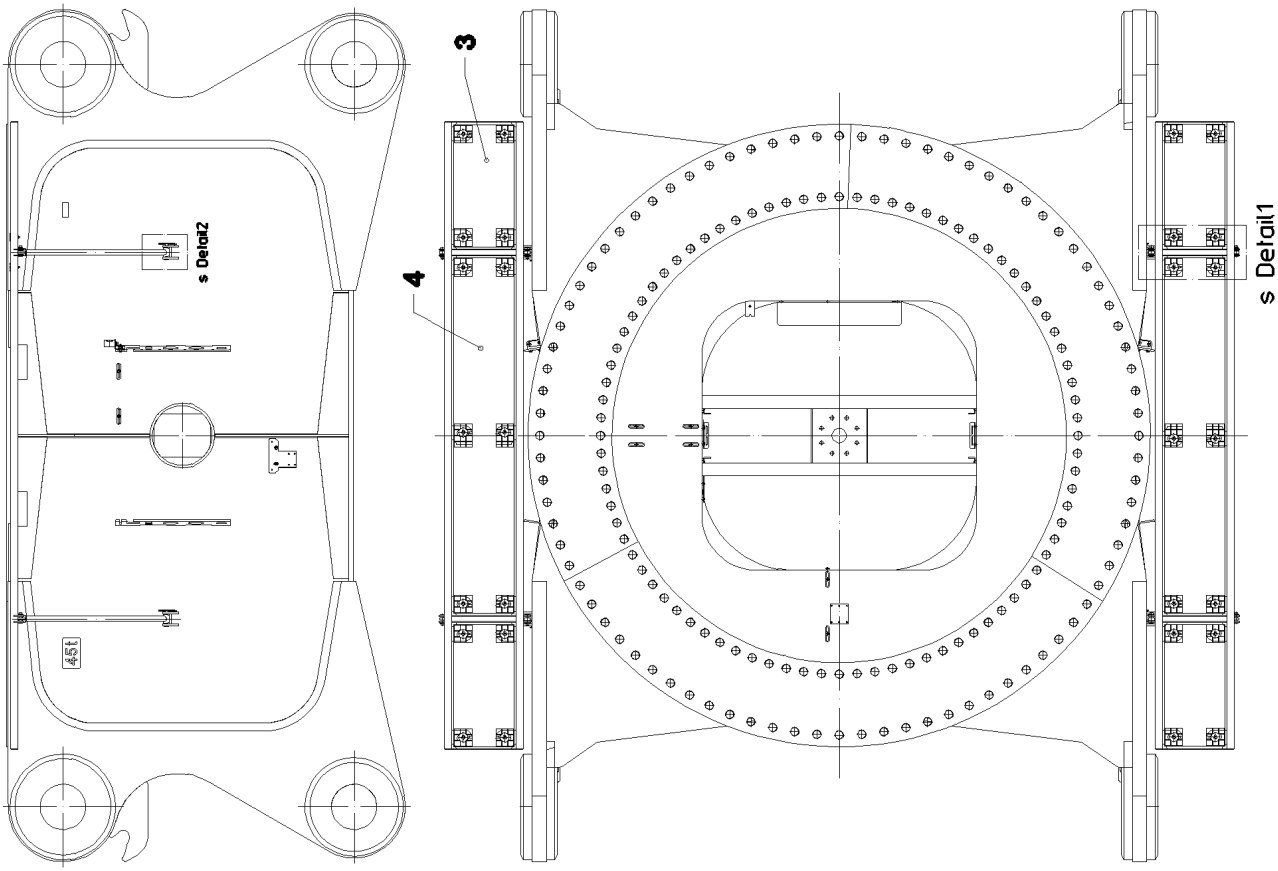

20.5.2016 041679	**etk_en_de_074847 LR 11350**	16 (1/2)
LIEBHERR	**CENT.SECT.CRAWLER GRATING** **RAUPENMITTELTEIL GITTERROST**	⇨ **1 130 007** **96 38 655 08**

Pos.	Item	Quantity	Description	Bezeichnung	Serie	K
1	96 38 663 08	2	GRATING-FRAME WELDED T ZN O	GITTERROSTRAHMEN SCHWK.		
2	96 38 664 08	4	ROD T ZN O	STANGE SCHWK.		
3	97 54 974 08	4	GRIDIRON T670X330X30/2 S235JR T ZN K	GITTERROST-P		
4	97 54 975 08	2	GRIDIRON T1950X330X30/2 S235JR T ZN K	GITTERROST-P		
5	45 12 190 08	8	PIN DIN 1435 16X55X45 42CRMO4 SPF	BOLZEN		
6	45 14 184 08	4	PIN DIN 1435 16X87X82 35NICRMOV125 GA	BOLZEN		
7	43 31 028 08	4	RETAINING SPRING 3 VERZ	SICHERUNGSFEDER		
8	43 30 050 08	8	SPLIT PIN ISO 1234 4X25 ST A3C	SPLINT		
9	10 10 062 1	28	DISH MOUNTING	TELLERBEFESTIGUNG		
10	94 11 381 08	28	WASHER 70X3 DC01 FE//ZN20//C	SCHEIBE		
11	40 01 461	28	HEX SCREW ISO 4014 M8X50 8.8 A2C	SECHSKANTSCHRAUBE		
12	41 19 005 08	28	HEX NUT DIN 985 M8 8 A2C	SECHSKANTMUTTER		
13	42 12 011 08	24	WASHER DIN 1441 17 ST VERZ	SCHEIBE		

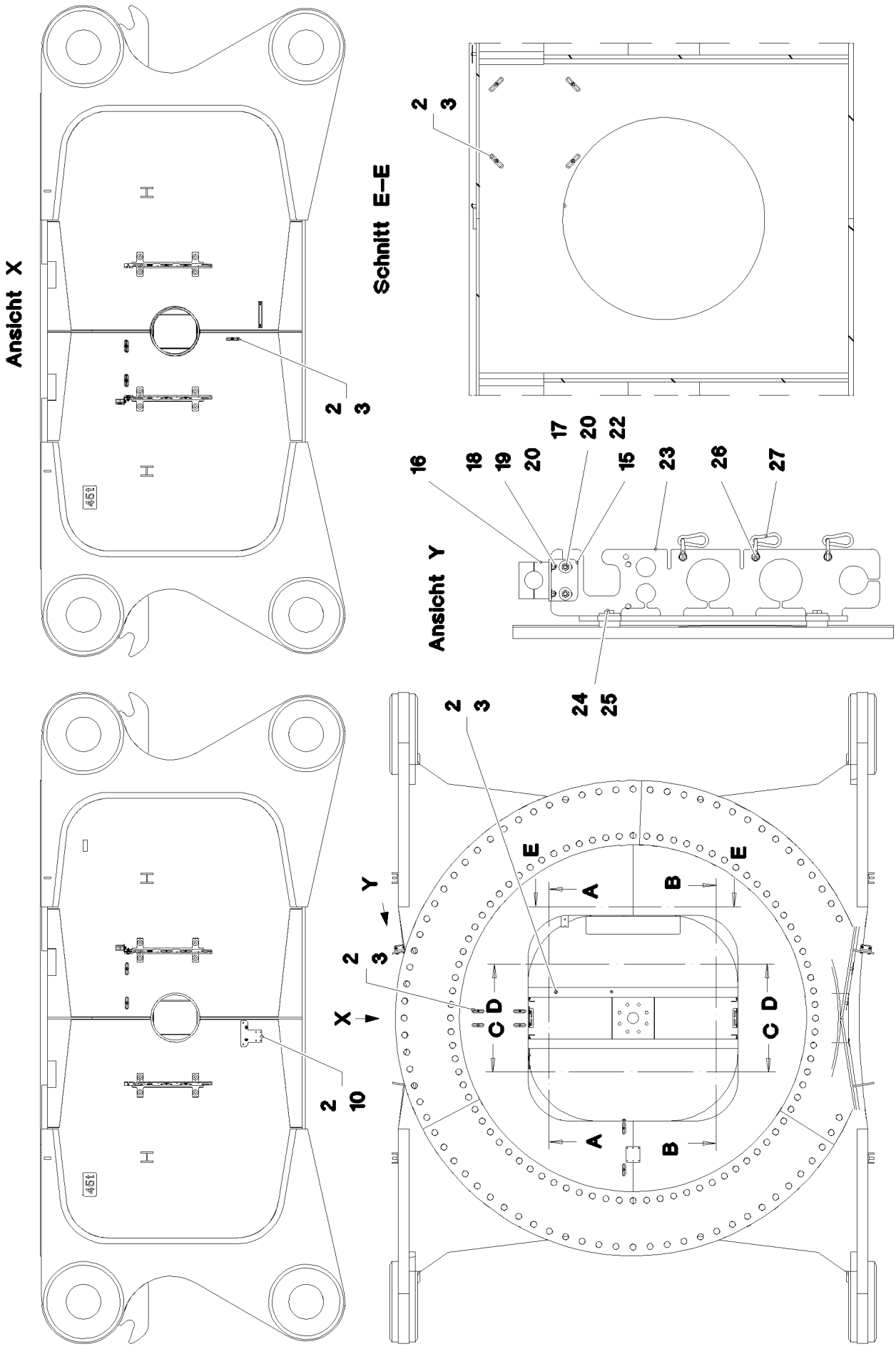
Ansicht X
Schnitt E–E
Ansicht Y
2
3
16
18
19
20
17
20
22
15
23
26
27
24
25
10
A
B
C
D
E
X
Y
451

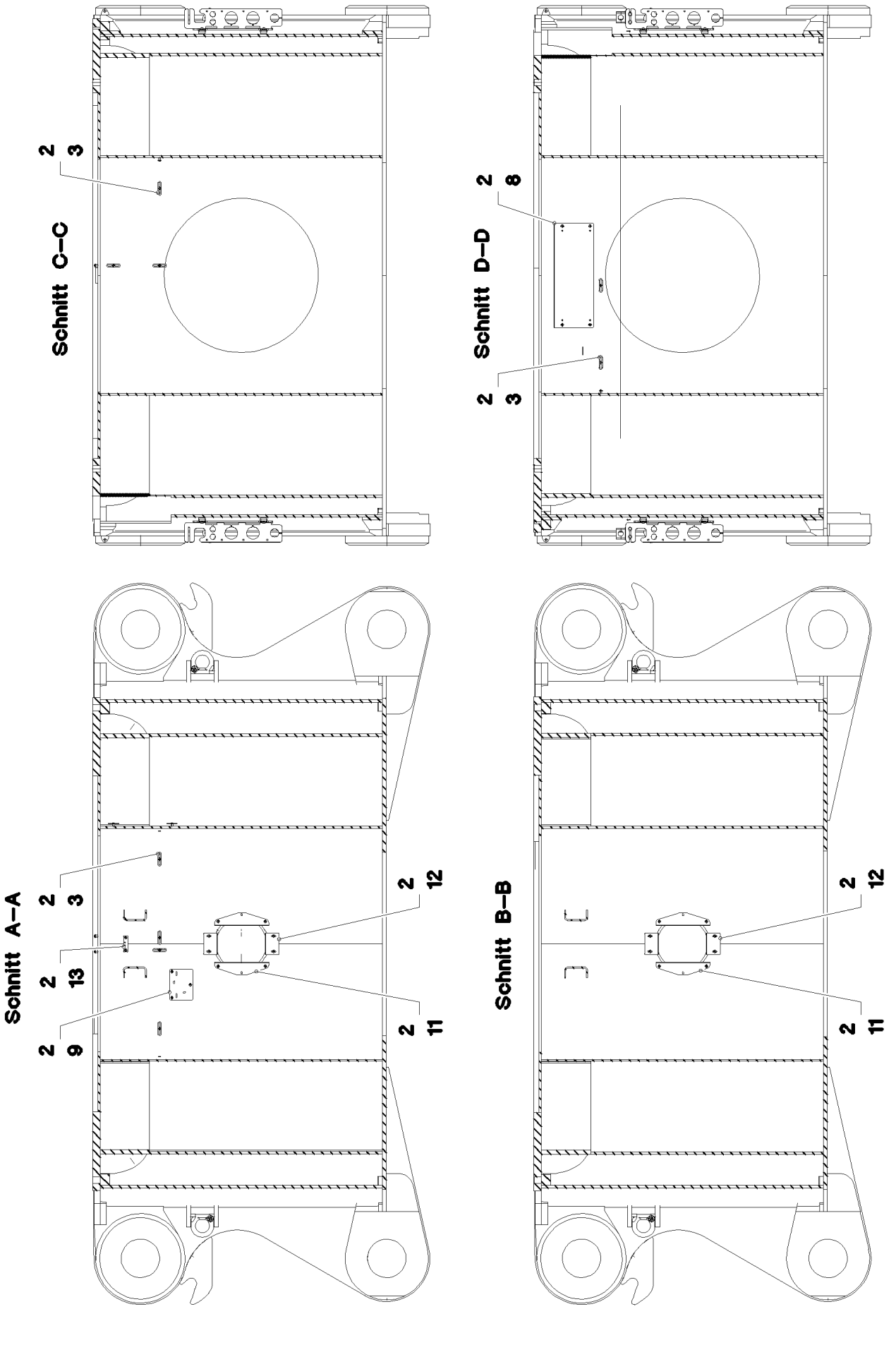
Schnitt C–C
2
3
Schnitt D–D
2
8
2
3
Schnitt A–A
2
3
2
13
2
9
2
12
2
11
Schnitt B–B
2
12
2
11

Pos.	Item	Quantity	Description	Bezeichnung	Serie	K
2	10 41 285 4	53	OVAL HEAD FLAT SCREW AEHNL.ISO 7380	LINSENFLACHKOPFSCHRAUBE		
3	95 36 500 08	26	CABLE CLAMP 2X22X90 DC01 FE//ZN20//C	KABELHALTER		
8	97 15 435 08	1	PLATE 4X680X383 S315MC	BLECH		
9	97 02 854 08	1	PLATE 3X200X150 DC01 FE//ZN20//C	BLECH		
10	97 34 444 08	1	PLATE 4X190X150 S315MC FE//ZN20//C	BLECH		
11	97 34 446 08	4	PLATE 4X115X350 S315MC FE//ZN20//C	BLECH		
12	97 53 682 08	4	PLATE 4X140X113 S315MC FE//ZN20//C	BLECH		
13	95 36 969 08	1	PLATE 4X30X105 S315MC FE//ZN20//C	BLECH		
15	97 55 368 08	2	ANGLE 4X80X93 S315MC FE//ZN20//C	WINKEL		
16	60 20 091 08	4	CLAMP-HALF DIN 3015-1 L 5 R 35 PP SW	KLEMMHAELFTE		
17	50 04 117 08	4	HEX SCREW ISO 4017 M8X28 8.8	SECHSKANTSCHRAUBE		
18	40 02 418	4	SOCKET HEAD SCREW ISO 4762 M6X65 8.8	ZYLINDERSCHRAUBE		
19	41 19 004 08	4	HEX NUT DIN 985 M6 8 A2C	SECHSKANTMUTTER		
20	41 19 005 08	4	HEX NUT DIN 985 M8 8 A2C	SECHSKANTMUTTER		
21	46 00 198	4	WASHER ISO 7093-1 6 200HV A3C	SCHEIBE		
22	42 18 009 08	8	WASHER DIN 9021 8 140HV-ST A2C	SCHEIBE		
23	96 85 937 08	4	BRACKET WELDED CONST.	KONSOLE SCHWK.		
24	94 01 160 08	16	WASHER 4X40X40 S315MC FE//ZN20//C	SCHEIBE		
25	40 65 164	16	HEX SCREW ISO 4017 M10X25 8.8 A3C	SECHSKANTSCHRAUBE		
26	77 39 335 08	14	SHACKLE DIN 82101 0,25T NG0,25 ST VERZ	SCHAEKEL		
27	74 40 102 08	14	SNAP HOOK DIN 5299 C60X6-120 ST VERZ	KARABINERHAKEN		

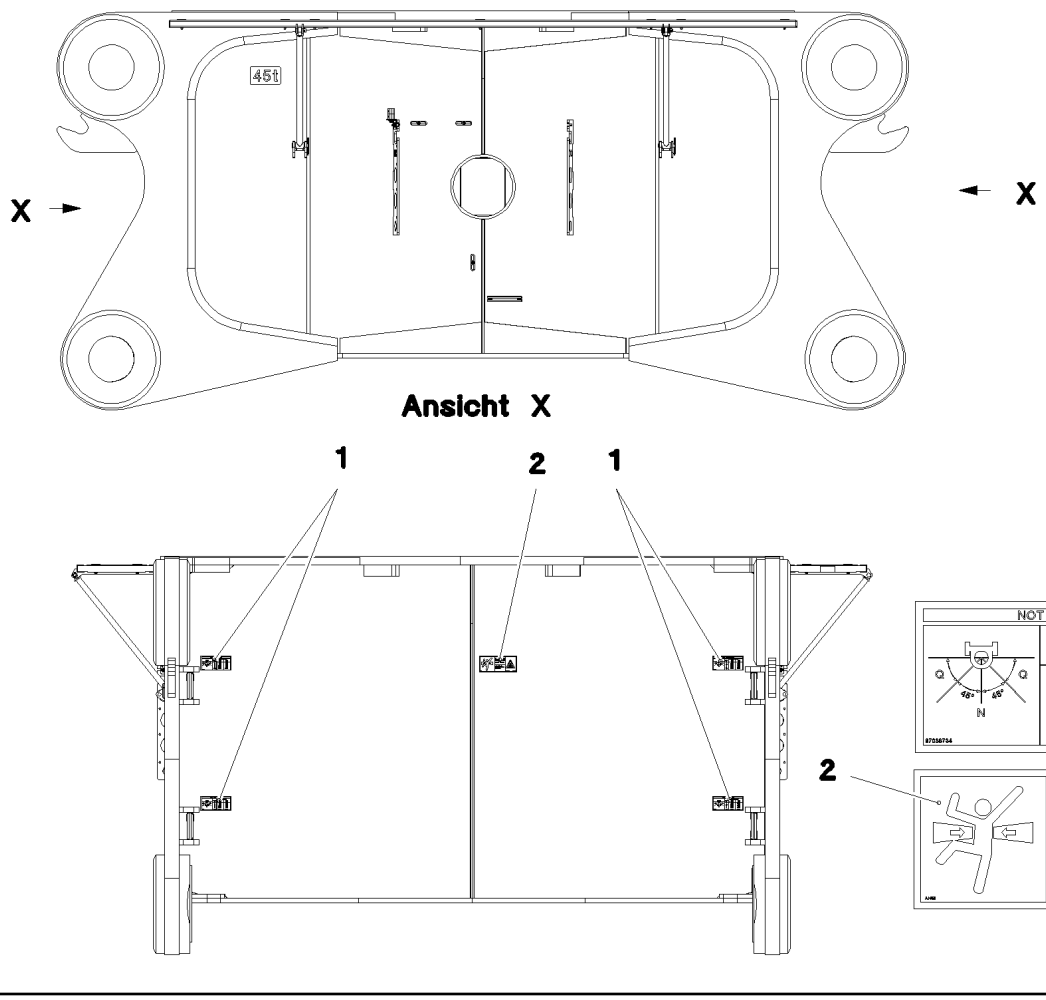

Pos.	Item	Quantity	Description	Bezeichnung	Serie	K
1	97 03 673 4	8	SIGN 188X78 KLEBEFOLIE SPF	SCHILD		
2	97 86 741 08	2	SIGN 208X88 KLEBEFOLIE SPF	SCHILD		

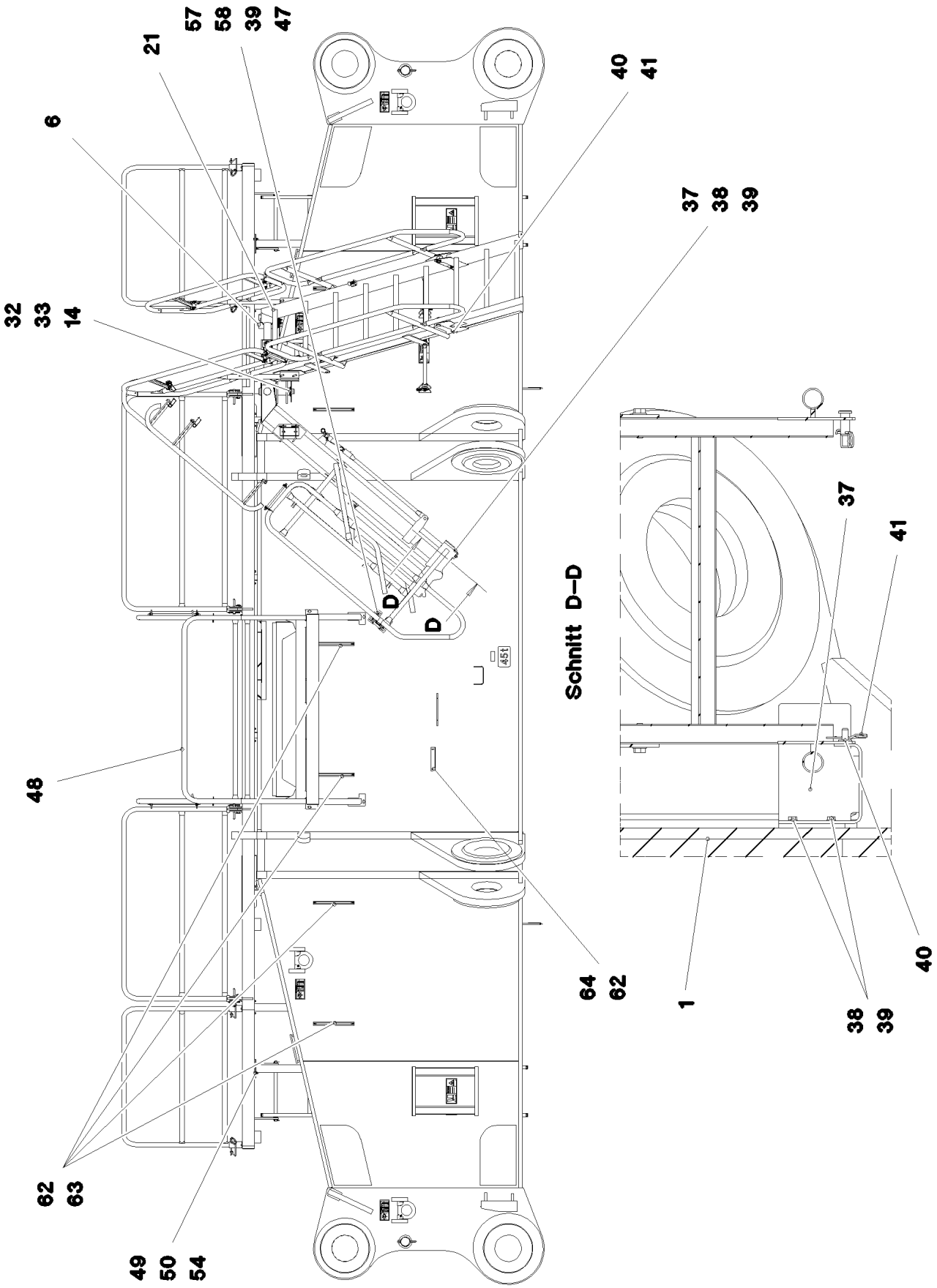

20.5.2016 077287 LIEBHERR	**etk_en_de_074847 LR 11350** **CROSS BEAM CPL.** **QUERTRAEGER KPL.**	❑ 22 (1/7) ⇨ **1 140** **91 75 217 08**

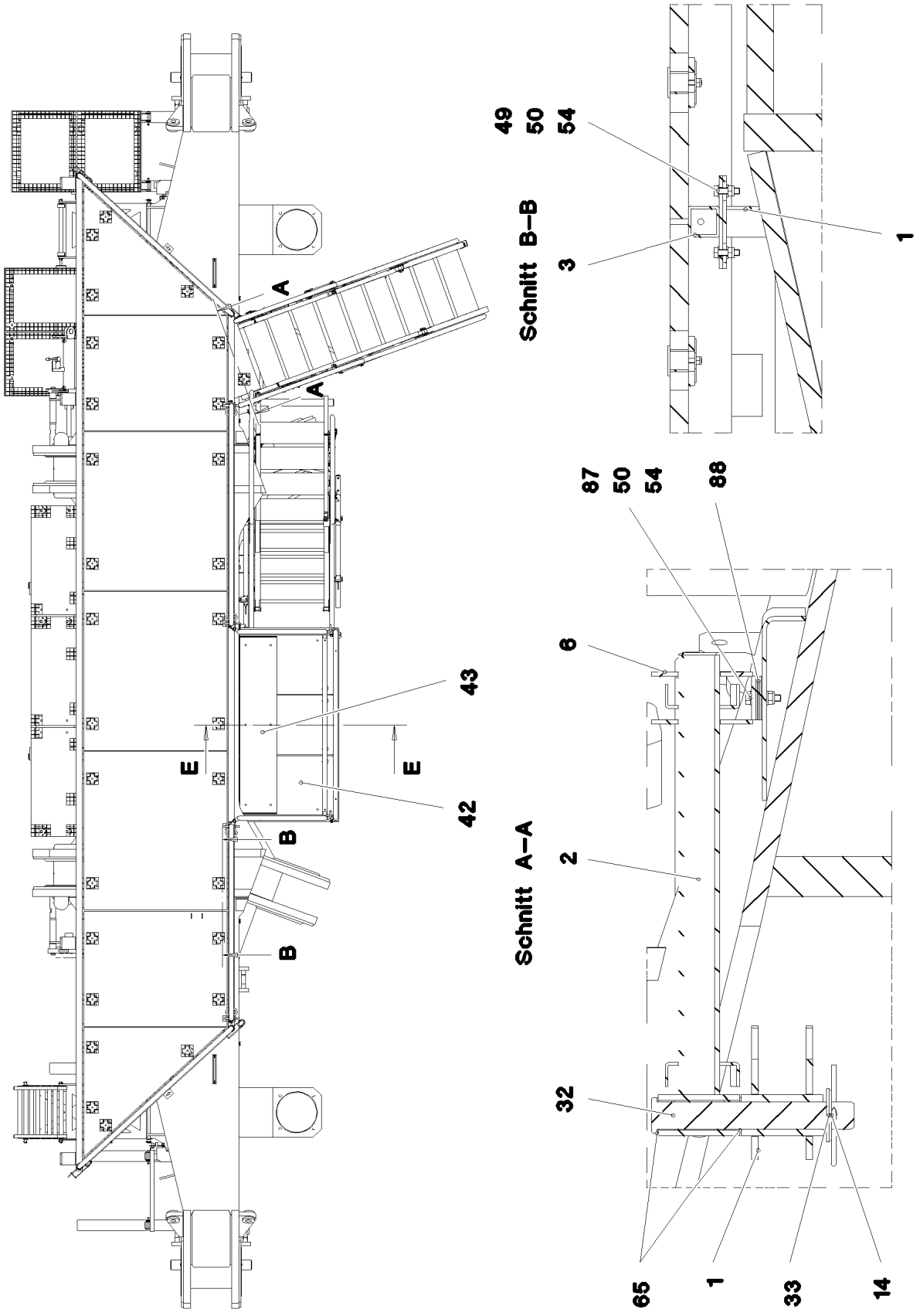
A
A
E
E
B
B
43
42
Schnitt B–B
49
50
54
3
1
Schnitt A–A
87
50
54
88
6
2
32
65
1
33
14

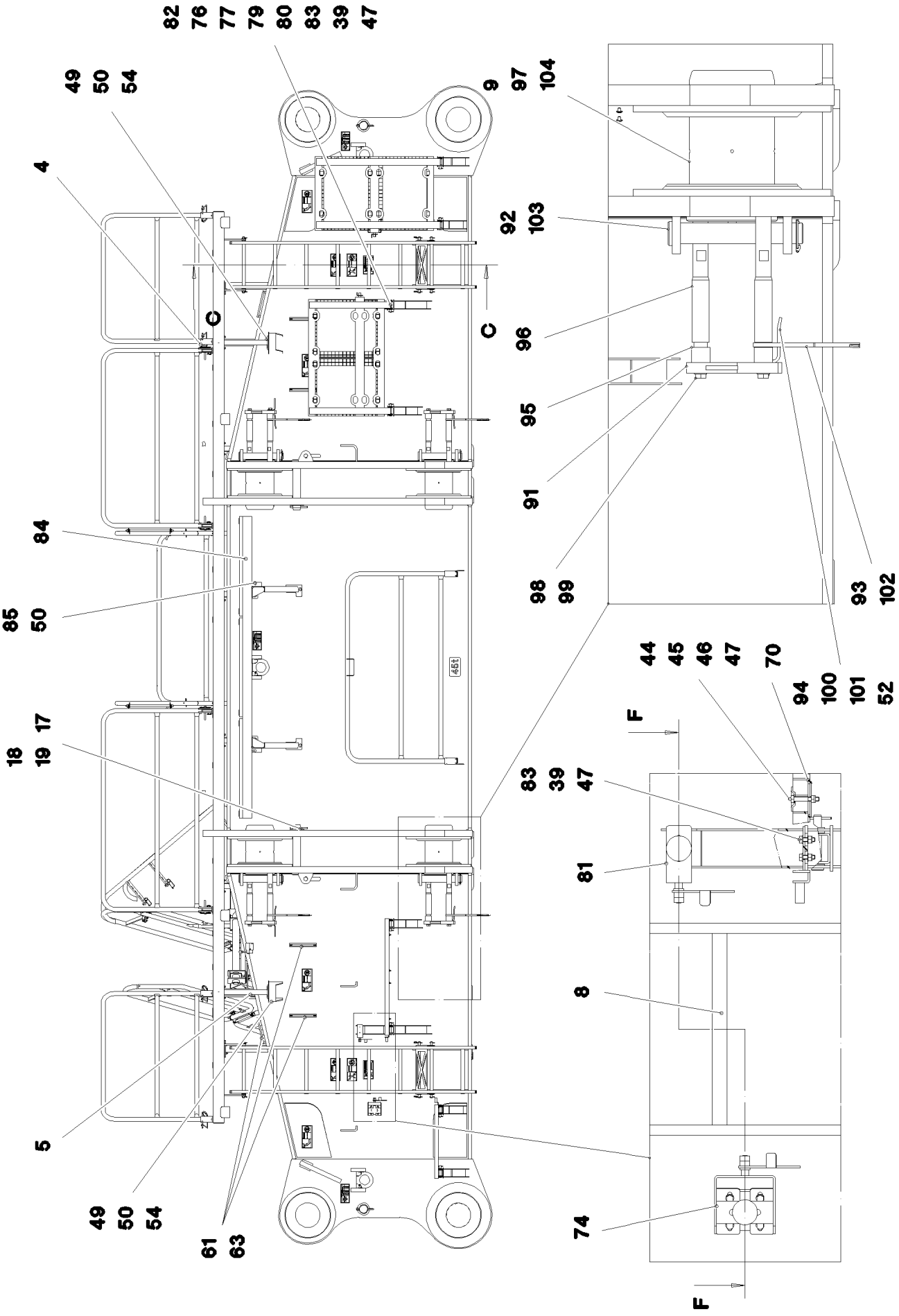

20.5.2016 077289	**etk_en_de_074847 LR 11350**	24 (3/7)
LIEBHERR	**CROSS BEAM CPL.** **QUERTRAEGER KPL.**	⇨ **1 140** **91 75 217 08**

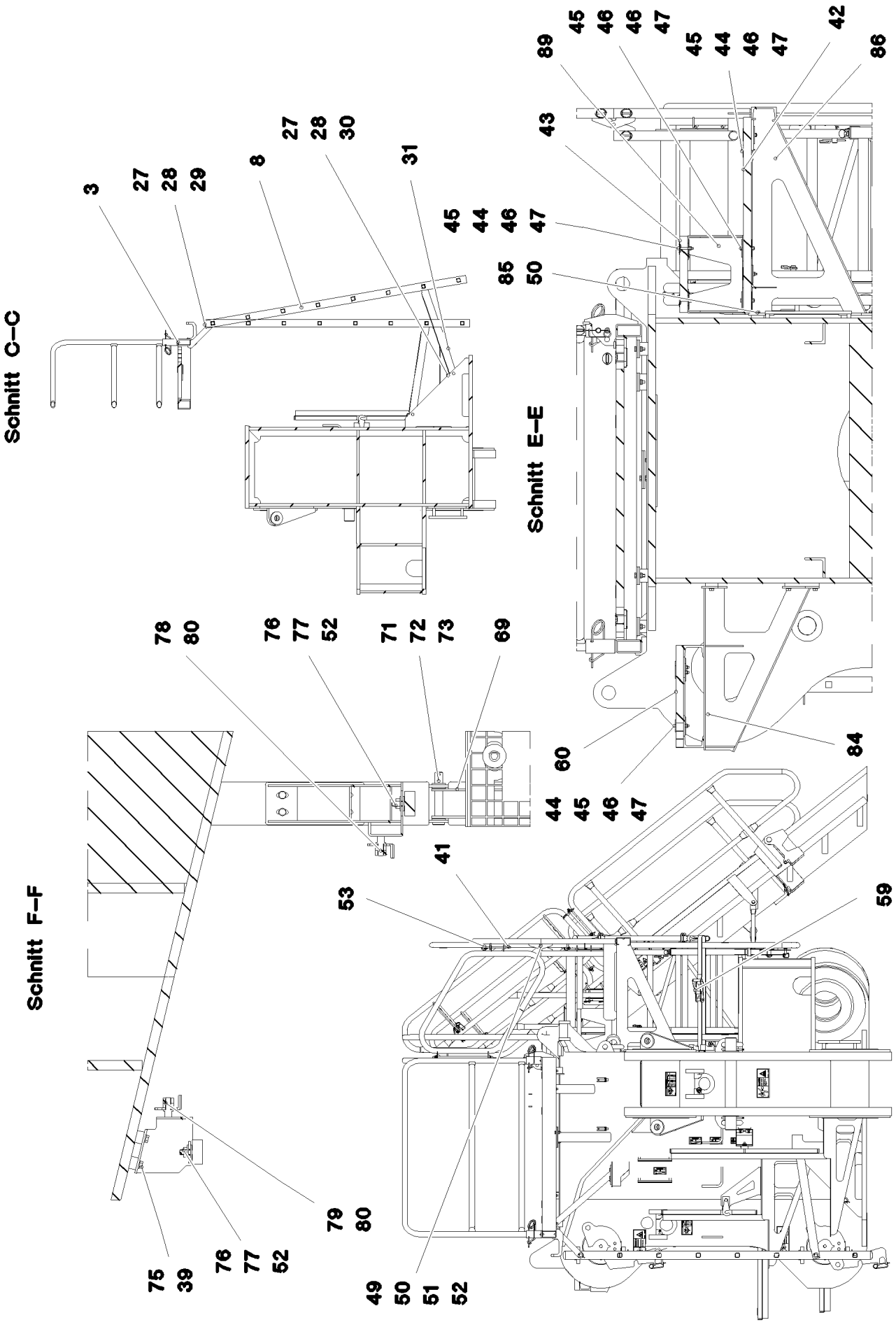

20.5.2016 077290 LIEBHERR	**etk_en_de_074847 LR 11350** **CROSS BEAM CPL.** **QUERTRAEGER KPL.**	❑ 25 (4/7) ⇨ **1 140** **91 75 217 08**

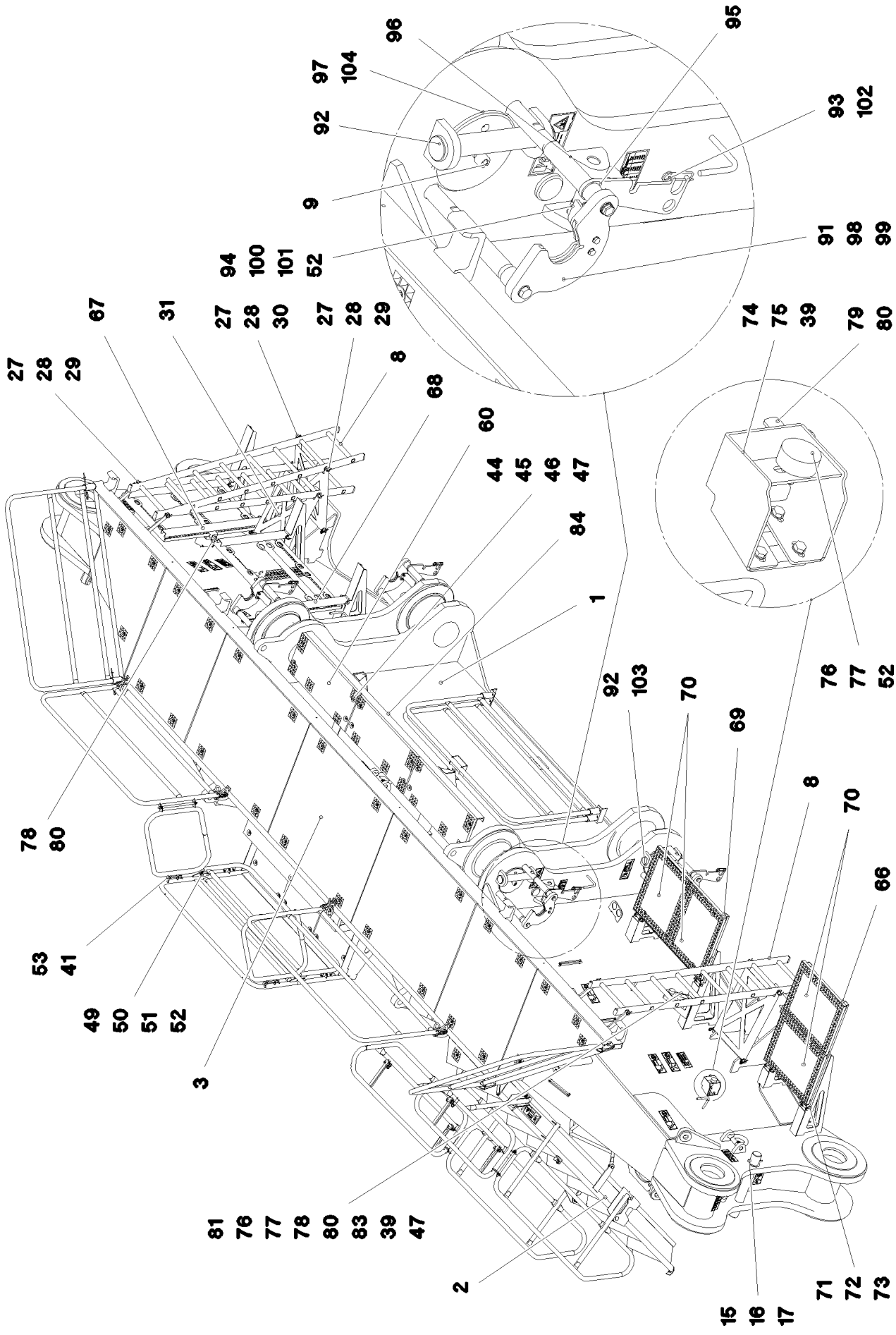

20.5.2016 077291 LIEBHERR	**etk_en_de_074847 LR 11350** **CROSS BEAM CPL.** **QUERTRAEGER KPL.**	26 (5/7) ⇨ **1 140** **91 75 217 08**

Pos.	Item	Quantity	Description	Bezeichnung	Serie	K
1	96 86 114 08	1	CROSS BEAM FRAMED CONSTRUCTION	QUERTRAEGER STAHLBAU		
2	96 35 222 08	1	STAIR COMPLETE ⇨ 1 140 001 96 35 222 08	TREPPE KPL.		
3	96 35 224 08	1	PLATFORM COMPL. ⇨ 1 140 002 96 35 224 08	PODEST KPL.		
4	96 35 225 08	1	SUPPORT	STUETZE SCHWK.RE.		
5	96 35 226 08	1	SUPPORT	STUETZE SCHWK.LI.		
6	96 35 227 08	1	SUPPORT WELDMENT	AUFLAGER SCHWK.		
8	11 48 174 7	2	SIMPLE LADDER EN 131 8-420X2,21M AL SP	ANLEGELEITER		
9	40 43 241 08	4	SOCKET HEAD SCREW ISO 4762 M24X60 10	ZYLINDERSCHRAUBE		
14	43 32 066 08	1	SPRING PLUG B 7 VERZ	FEDERSTECKER		
15	97 47 740 08	2	PIN 85.0X660 35NICRMOV125 SPF	BOLZEN		
16	95 62 821 08	4	WASHER 5X110X110 S700MC	SCHEIBE		
17	43 30 112 08	4	SPLIT PIN ISO 1234 13X125 ST A3C	SPLINT		
18	97 47 741 08	2	PIN 85.0X450 35NICRMOV125 SPF	BOLZEN		
19	95 36 723 08	2	RING RD122X6 S960QL	RING		
21	92 98 617 08	1	COTTER PIN CPL.	STECKBOLZEN KPL.		
27	45 00 232 08	6	PIN ISO 2340 B20X500X485 ST.50K FE//ZN20	BOLZEN		
28	10 28 980 8	20	WASHER ISO 7089 20 300HV FLZN SPF	SCHEIBE		
29	43 30 055 08	8	SPLIT PIN ISO 1234 4X40 ST A3C	SPLINT		
30	43 32 062 08	4	SPRING PLUG 4,5X4X78 A3C	FEDERSTECKER		
31	97 47 745 08	2	PLATE 3X774X542 S355MC	BLECH		
32	97 92 938 08	1	PIN 55.0X295 35NICRMOV125 GASN. SPF	BOLZEN		
33	10 28 984 7	1	WASHER ISO 7089 42 300HV FLZN SPF	SCHEIBE		
37	96 35 648 08	1	SUPPORT WELDMENT FE//ZN20//C	AUFLAGER SCHWK.		
38	40 65 136	2	HEX SCREW ISO 4017 M8X12 8.8 A2C	SECHSKANTSCHRAUBE		
39	42 00 012 01	34	WASHER ISO 7089 8 200HV A3C	SCHEIBE		
40	10 28 980 4	1	WASHER ISO 7089 12 300HV FLZN SPF	SCHEIBE		
41	43 31 007 08	3	SPRING PLUG 3,5X3X62 A3C	FEDERSTECKER		
42	72 58 579 08	3	GRIDIRON T770X483X30/3 S235JR T ZN K	GITTERROST-P		
43	72 58 680 08	1	GRIDIRON T1430X300X30/3 S235JR T ZN K	GITTERROST-P		
44	10 10 062 1	78	DISH MOUNTING	TELLERBEFESTIGUNG		
45	40 01 461	78	HEX SCREW ISO 4014 M8X50 8.8 A2C	SECHSKANTSCHRAUBE		
46	94 11 381 08	78	WASHER 70X3 DC01 FE//ZN20//C	SCHEIBE		
47	41 19 005 08	100	HEX NUT DIN 985 M8 8 A2C	SECHSKANTMUTTER		
48	96 35 651 08	1	HAND RAIL WELDED STRUCTURE	GELAENDER SCHWK.		
49	49 00 112	38	HEX SCREW ISO 4017 M10X35 8.8 A3C	SECHSKANTSCHRAUBE		
50	50 09 175 08	112	WASHER ISO 7089 10 200HV-A2	SCHEIBE		
51	94 33 740 08	2	TUBE 15X1,5X10 E235+N VERZ	ROHR		
52	41 15 144 08	14	HEX NUT ISO 4032 M10 8 A3C	SECHSKANTMUTTER		
53	92 32 898 08	2	SOCKET PIN FE//ZN20//C	STECKBOLZEN		
54	41 19 006 08	38	HEX NUT DIN 985 M10 8 A3C	SECHSKANTMUTTER		
57	28 81 315 08	2	SUPPORT 40X40X100 PA6G	AUFLAGE		
58	49 01 162	4	SOCKET HEAD SCREW ISO 4762 M8X30 8.8	ZYLINDERSCHRAUBE		
59	77 90 347 08	1	LASHING STRAP EN 12195-2 6MX35MM SPF	ZURRGURT		
60	72 58 574 08	3	GRIDIRON T890X400X30/2 S235JR T ZN K	GITTERROST-P		
61	95 41 174 08	8	CARRIER RAIL 240	TRAGSCHIENE		
62	95 41 175 08	6	CARRIER RAIL 340	TRAGSCHIENE		
63	10 41 285 4	30	OVAL HEAD FLAT SCREW AEHNL.ISO 7380	LINSENFLACHKOPFSCHRAUBE		
64	97 53 922 08	1	PLATE 4X200X143 S315MC FE//ZN20//C	BLECH		
65	70 80 016 08	2	COLLER BUSHING 40X44X26 DU	BUNDBUCHSE		
66	96 39 949 08	1	FRAME WELDED	RAHMEN SCHWK.		
67	96 39 950 08	1	FRAME WELDED	RAHMEN SCHWK.		
68	96 39 951 08	1	FRAME WELDED	RAHMEN SCHWK.		
69	96 39 952 08	1	FRAME WELDED	RAHMEN SCHWK.		
70	72 58 667 08	8	GRIDIRON T660X517X30/2 S235JR T ZN K	GITTERROST-P		
71	45 30 227 08	8	PIN ISO 2341 B16X105X99 ST VERZ	BOLZEN		
72	42 12 011 08	24	WASHER DIN 1441 17 ST VERZ	SCHEIBE		
73	43 30 052 08	8	SPLIT PIN ISO 1234 4X32 ST A2K	SPLINT		
74	96 39 973 08	2	STOP WELDED FE//ZN20//C	ANSCHLAG SCHWK.		

Pos.	Item	Quantity	Description	Bezeichnung	Serie	K
75	49 00 188	8	HEX SCREW ISO 4017 M8X16 8.8 A2C	SECHSKANTSCHRAUBE		
76	72 66 130 08	4	MEGI BUFFER	MEGIPUFFER		
77	49 00 531	12	WASHER ISO 7093-1 10 200HV A3C	SCHEIBE		
78	97 56 226 08	2	PLATE 4X122X84 S315MC FE//ZN20//C	BLECH		
79	97 56 688 08	2	PLATE 4X122X84 S315MC FE//ZN20//C	BLECH		
80	41 15 143 08	8	HEX NUT ISO 4032 M12 8 A3C	SECHSKANTMUTTER		
81	96 39 987 08	1	STOP WELDED FE//ZN20//C	ANSCHLAG SCHWK.		
82	96 39 988 08	1	STOP WELDED FE//ZN20//C	ANSCHLAG SCHWK.		
83	49 00 128	8	HEX SCREW ISO 4017 M8X25 8.8 A2C	SECHSKANTSCHRAUBE		
84	96 39 183 08	1	BRACKET WELDED CONST.	KONSOLE SCHWK.		
85	40 65 166	32	HEX SCREW ISO 4017 M10X20 8.8 A3C	SECHSKANTSCHRAUBE		
86	96 35 645 08	1	BRACKET WELDED CONST.	KONSOLE SCHWK.		
87	46 00 355	2	HEX SCREW ISO 4017 M10X45 8.8 A3C	SECHSKANTSCHRAUBE		
88	97 62 903 08	10	PLATE 2X140X58 DC01 FE//ZN20//C	BLECH		
89	96 42 979 08	1	WELDMENT STEP	STUFE SCHWK.		
91	97 04 429 5	4	RETAINER PLATE 30X390X229 S960QL	AUFNAHMEBLECH		
92	97 04 430 6	4	PIN 75.0X395 35NICRMOV125 GASN. SPF	BOLZEN		
93	97 04 431 1	4	SAFETY STIRRUP 12X122X379 S690QL	SICHERUNGSBUEGEL		
94	97 04 434 4	4	STOPPING PLATE 8X70X174 S355MC	AUFLAUFPLATTE		
95	97 04 436 5	8	SLEEVE 54.0X45 S355J2H FE//ZN20//C	HUELSE		
96	97 04 436 7	8	THREADED PIN 55.0X459 35NICRMOV125	GEWINDEBOLZEN		
97	97 04 436 9	4	PIN 280.0X443 35NICRMOV125 GASN. SPF	BOLZEN		
98	46 00 639	8	HEX SCREW ISO 4017 M20X70 8.8 A3C	SECHSKANTSCHRAUBE		
99	42 00 513 14	8	WASHER ISO 7089 20 MS	SCHEIBE		
100	46 00 153	8	HEX SCREW ISO 4014 M10X55 8.8 A3C	SECHSKANTSCHRAUBE		
101	10 28 979 5	16	WASHER ISO 7089 10 300HV FLZN SPF	SCHEIBE		
102	43 31 012 08	4	RETAINING SPRING 4X68 VERZ	SICHERUNGSFEDER		
103	43 32 005 08	4	SAFETY PLUG W HINGE-LID 11,5X96 VERZ	SICHERHEITSKLAPPSTECKER		
104	77 43 242	4	HYDRAULIC-TYPE LUBRICAT.NIPPLE DIN 71	KEGELSCHMIERNIPPEL		
700	96 86 439 08	1	SIGNS	BESCHILDERUNG		
			⇨ 1 140 011 96 86 439 08			

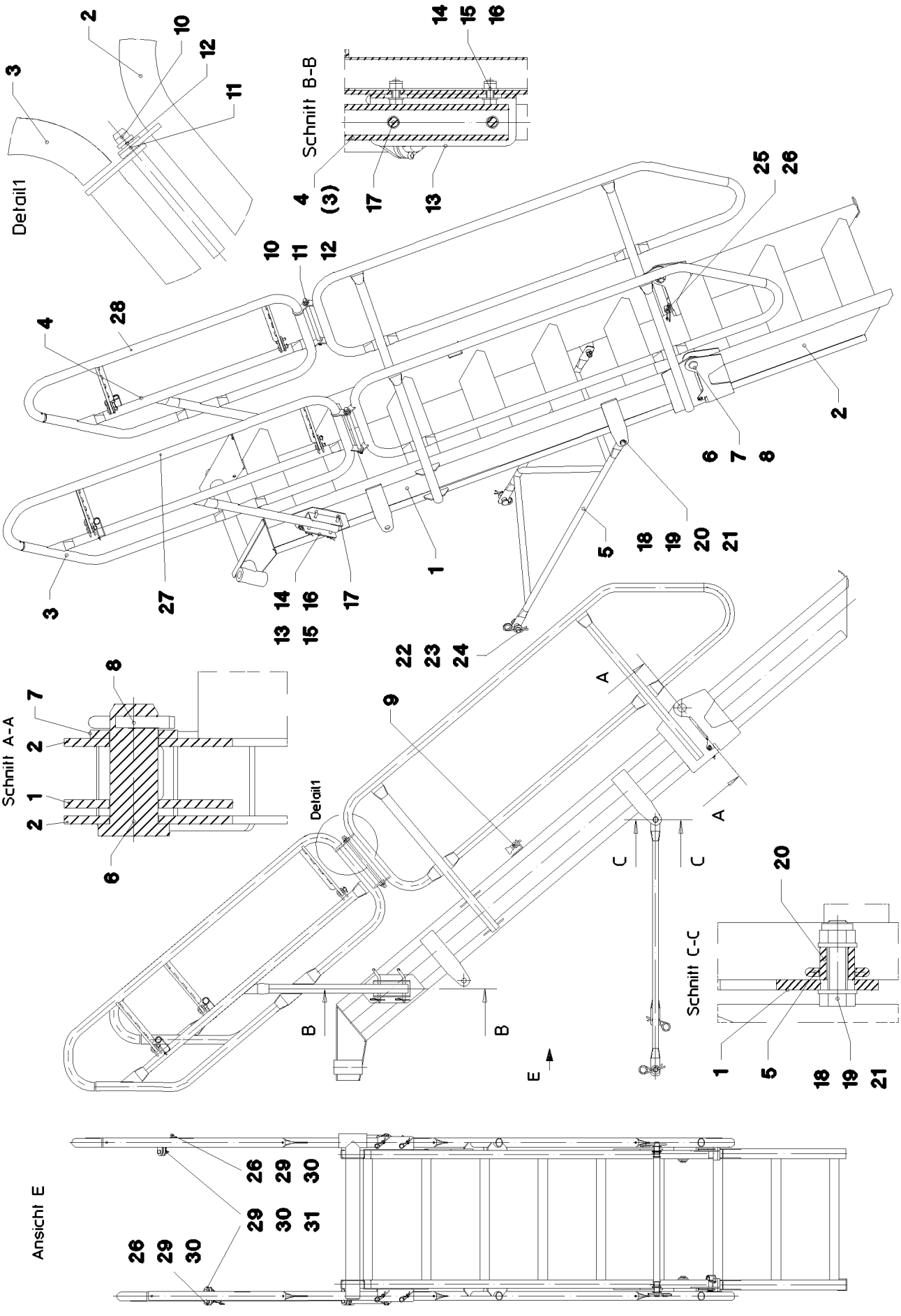

20.5.2016 041686 LIEBHERR	**etk_en_de_074847 LR 11350** **STAIR COMPLETE** **TREPPE KPL.**	29 (1/2) ⇨ **1 140 001** **96 35 222 08**

Pos.	Item	Quantity	Description	Bezeichnung	Serie	K
1	96 35 660 08	1	UPPER PART WELDED T ZN O	OBERTEIL SCHWK.		
2	96 35 668 08	1	LOWER PART T ZN O	UNTERTEIL SCHWK.		
3	96 35 675 08	1	RAILING LEFT T ZN O	GELAENDER SCHWK.LI.		
4	96 35 676 08	1	RAILING WELDED RIGHT T ZN O	GELAENDER SCHWK.RE.		
5	96 35 677 08	1	SUPPORT WELDED	STUETZE SCHWK.		
6	45 30 220 08	2	PIN ISO 2341 B24X60X50 42CRMO4 GASN.	BOLZEN		
7	10 28 981 0	2	WASHER ISO 7089 24 300HV FLZN SPF	SCHEIBE		
8	43 30 077 08	2	SPLIT PIN ISO 1234 6,3X45 ST A2K	SPLINT		
9	70 42 316 08	1	STOP BOLT NIROSTA	RASTBOLZEN		
10	97 48 654 08	2	AXLE 15.0X280 S355J2G3C+C FE//ZN20//C	ACHSE		
11	42 11 014 08	4	WASHER DIN 1440 16 ST VERZ	SCHEIBE		
12	43 30 050 08	4	SPLIT PIN ISO 1234 4X25 ST A3C	SPLINT		
13	97 48 655 08	2	PLATE 4X155X167 S315MC	BLECH		
14	49 00 089	4	HEX SCREW ISO 4017 M8X20 8.8 A2C	SECHSKANTSCHRAUBE		
15	42 00 012 01	8	WASHER ISO 7089 8 200HV A3C	SCHEIBE		
16	41 19 005 08	4	HEX NUT DIN 985 M8 8 A2C	SECHSKANTMUTTER		
17	92 98 617 08	4	COTTER PIN CPL.	STECKBOLZEN KPL.		
(1)	95 33 575 08	1	SOCKET PIN RD10X155 S355J2C+C FE//ZN	STECKBOLZEN		
(2)	43 31 007 08	1	SPRING PLUG 3,5X3X62 A3C	FEDERSTECKER		
(3)	77 38 027 08	0.25	AUXILIARY ROPE 1,5X2,25M	HILFSSEIL		
(4)	11 17 056 5	3	FERRULE 2 CU	PRESSKLEMME		
18	46 00 197	2	HEX SCREW ISO 4014 M12X45 8.8 A3C	SECHSKANTSCHRAUBE		
19	10 28 980 4	4	WASHER ISO 7089 12 300HV FLZN SPF	SCHEIBE		
20	94 31 427 08	2	TUBE 21,3X4X20 S355J2H FE//ZN20//C	ROHR		
21	41 19 007 08	2	HEX NUT DIN 985 M12 8 A3C	SECHSKANTMUTTER		
22	45 12 231 08	2	PIN DIN 1435 20X60X50 ST.50-2K VERZ	BOLZEN		
23	10 28 980 8	2	WASHER ISO 7089 20 300HV FLZN SPF	SCHEIBE		
24	43 32 063 08	2	SPRING PLUG 5 VERZ	FEDERSTECKER		
25	45 12 412 08	1	PIN DIN 1435 16X40X35 ST.50K VERZ	BOLZEN		
26	43 31 028 08	5	RETAINING SPRING 3 VERZ	SICHERUNGSFEDER		
27	96 51 429 08	1	HAND RAIL WELDED STRUCTURE T ZN O	GELAENDER SCHWK.		
28	96 51 430 08	1	HAND RAIL WELDED STRUCTURE T ZN O	GELAENDER SCHWK.		
29	45 12 128 08	8	PIN DIN 1435 10X40X35 42CRMO4 GASN. SP	BOLZEN		
30	10 28 979 5	24	WASHER ISO 7089 10 300HV FLZN SPF	SCHEIBE		
31	43 30 034 08	4	SPLIT PIN ISO 1234 3,2X20 ST A2K	SPLINT		

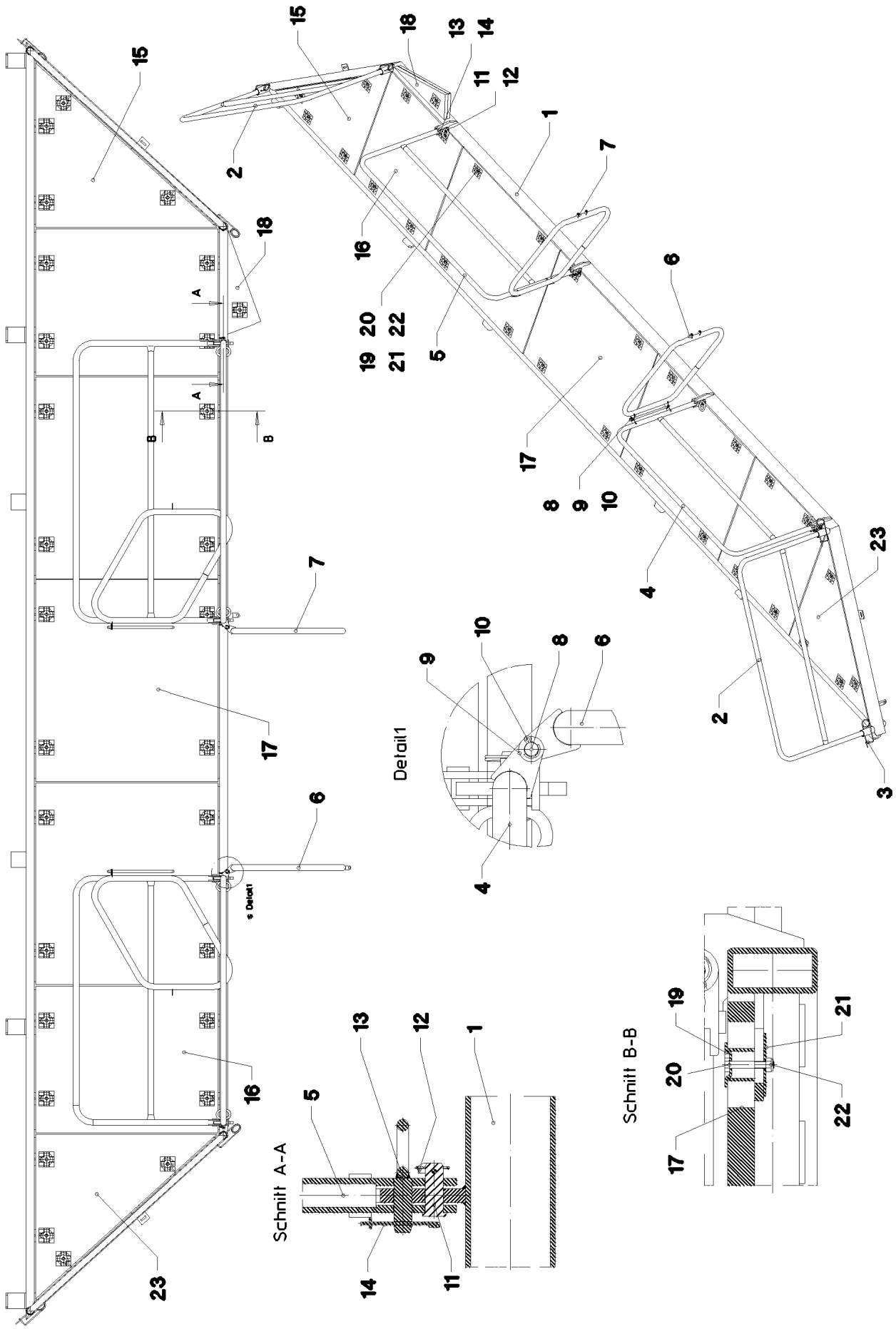

20.5.2016 041687	**etk_en_de_074847 LR 11350**	31 (1/2)
LIEBHERR	**PLATFORM COMPL.** **PODEST KPL.**	⇨ **1 140 002** **96 35 224 08**

Pos.	Item	Quantity	Description	Bezeichnung	Serie	K
1	96 35 686 08	1	PLATFORM ST.CONST. T ZN O	PODEST SCHWK.		
2	96 35 701 08	2	HAND RAIL WELDED STRUCTURE T ZN O	GELAENDER SCHWK.		
3	43 31 050 08	4	RETAINING SPRING DIN 2194 6 A3C	SICHERUNGSFEDER		
4	96 35 703 08	1	HAND RAIL WELDED STRUCTURE T ZN O	GELAENDER SCHWK.		
5	96 35 705 08	1	HAND RAIL WELDED STRUCTURE T ZN O	GELAENDER SCHWK.		
6	96 35 706 08	1	HAND RAIL WELDED STRUCTURE T ZN O	GELAENDER SCHWK.		
7	96 35 707 08	1	HAND RAIL WELDED STRUCTURE T ZN O	GELAENDER SCHWK.		
8	97 48 717 08	2	AXLE 15.0X430 S355J2G3C+C FE//ZN20//C	ACHSE		
9	42 11 014 08	4	WASHER DIN 1440 16 ST VERZ	SCHEIBE		
10	43 30 050 08	4	SPLIT PIN ISO 1234 4X25 ST A3C	SPLINT		
11	45 10 012 08	4	PIN DIN 1434 20X55X46 35NICRMOV125 GA	BOLZEN		
12	43 32 013 08	4	SAFETY PLUG W HINGE-LID 5X32 VERZ	SICHERHEITSKLAPPSTECKER		
13	92 47 131 08	4	SOCKET PIN T ZN K	STECKBOLZEN		
14	43 31 028 08	4	RETAINING SPRING 3 VERZ	SICHERUNGSFEDER		
15	97 48 736 08	1	GRIDIRON T1055X1160X30/2 S235JR T ZN K	GITTERROST-P		
16	97 48 800 08	2	GRIDIRON T940X1170X30/2 S235JR T ZN K	GITTERROST-P		
17	97 48 801 08	3	GRIDIRON T1295X1170X30/2 S235JR T ZN K	GITTERROST-P		
18	97 48 737 08	1	GRIDIRON T669X215X30/2 S235JR T ZN K	GITTERROST-P		
19	10 10 062 1	29	DISH MOUNTING	TELLERBEFESTIGUNG		
20	40 01 461	29	HEX SCREW ISO 4014 M8X50 8.8 A2C	SECHSKANTSCHRAUBE		
21	94 11 381 08	29	WASHER 70X3 DC01 FE//ZN20//C	SCHEIBE		
22	41 19 005 08	29	HEX NUT DIN 985 M8 8 A2C	SECHSKANTMUTTER		
23	97 48 738 08	1	GRIDIRON T1055X1160X30/2 S235JR T ZN K	GITTERROST-P		

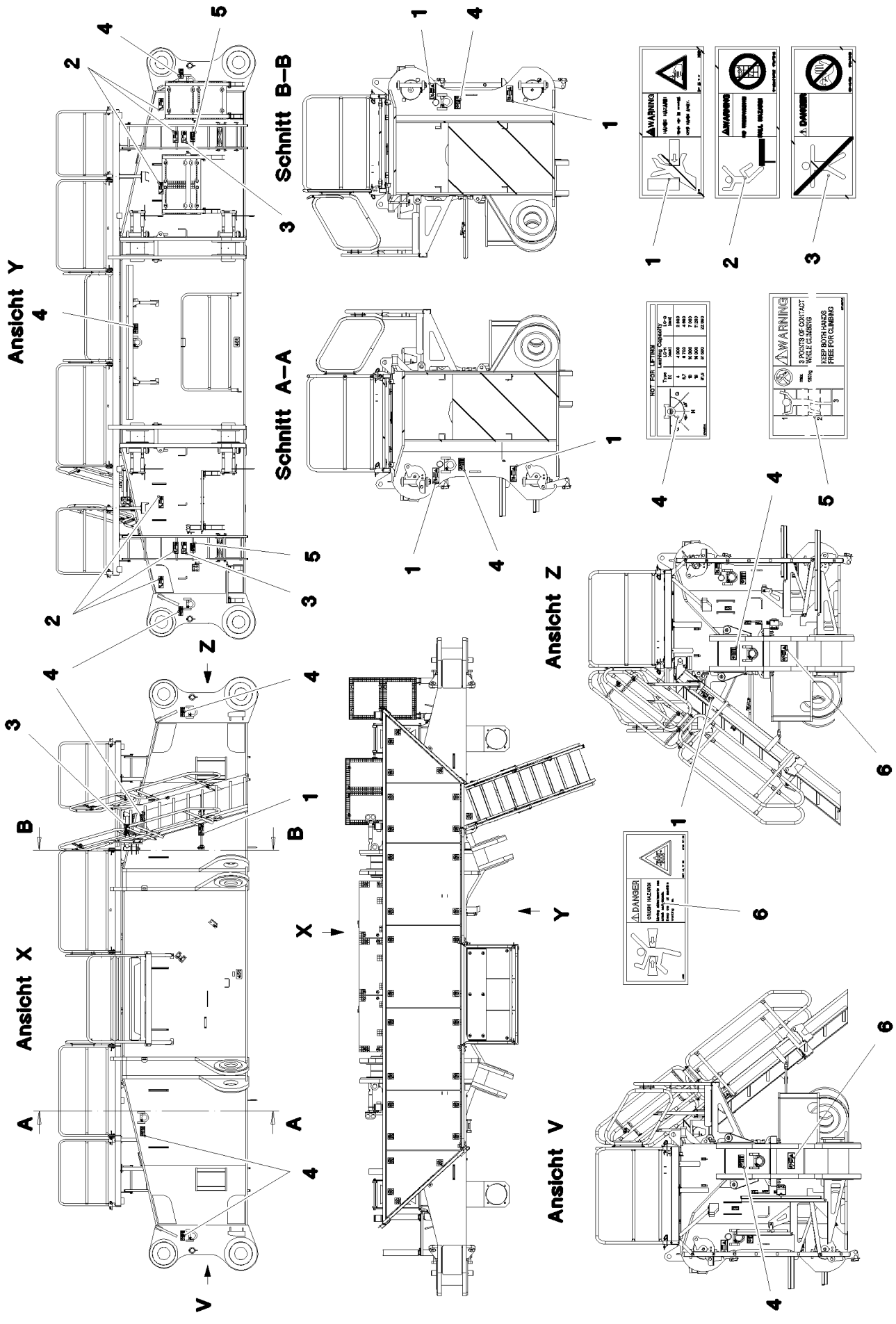
Ansicht Y
Schnitt B–B
Schnitt A–A
Ansicht Z
Ansicht X
Ansicht V
WARNING
DANGER
3 POINTS OF CONTACT WHILE CLIMBING
KEEP BOTH HANDS FREE FOR CLIMBING

Pos.	Item	Quantity	Description	Bezeichnung	Serie	K
1	97 86 746 08	7	SIGN 208X88 KLEBEFOLIE SPF	SCHILD		
2	97 86 750 08	6	SIGN 208X88 KLEBEFOLIE SPF	SCHILD		
3	97 86 740 08	3	SIGN 208X88 KLEBEFOLIE SPF	SCHILD		
4	97 03 673 4	11	SIGN 188X78 KLEBEFOLIE SPF	SCHILD		
5	97 03 673 2	2	SIGN 168X88 KLEBEFOLIE SPF	SCHILD		
6	97 86 741 08	2	SIGN 208X88 KLEBEFOLIE SPF	SCHILD		

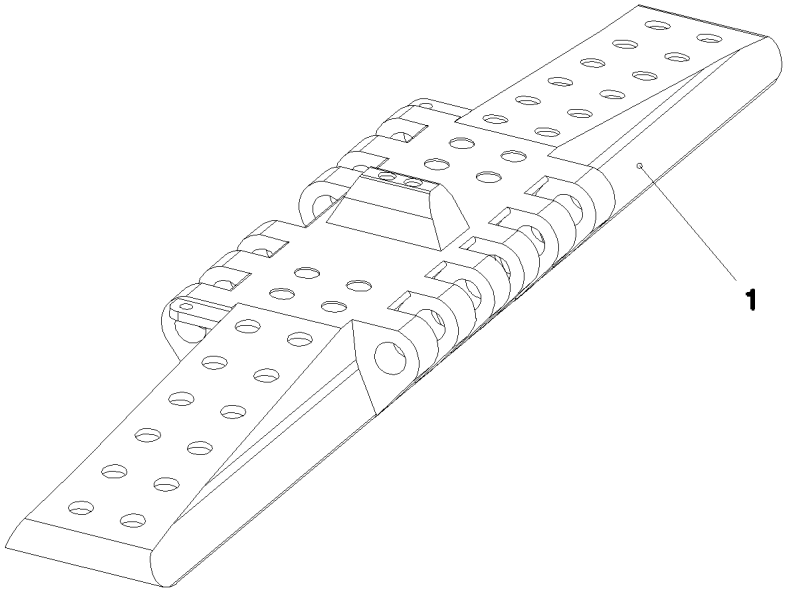

Pos. 6
Pos. 7
Pos. 8
Pos. 9

Pos.	Item	Quantity	Description	Bezeichnung	Serie	K
1	96 52 503 08	1	FLOOR PLATES PRE-ASS. 2.0M	BODENPLATTEN VORM.		
(1)	38 82 551 08	83	FLOOR PLATE GS18NIMOCR36 SPF	BODENPLATTE		
(2)	97 03 418 0	166	AXLE 50.0X407 42CRMO4+QT SPF	ACHSE		
(3)	49 00 153	166	HEX SCREW ISO 4017 M16X40 8.8 A3C	SECHSKANTSCHRAUBE		
(4)	41 19 009 08	166	HEX NUT DIN 985 M16 8 A3C	SECHSKANTMUTTER		
5	92 98 639 08	4	PROTECTION	SCHUTZ		
6	45 30 211 08	4	PIN ISO 2341 B20X150X142 35NICRMOV125	BOLZEN		
7	43 31 012 08	4	RETAINING SPRING 4X68 VERZ	SICHERUNGSFEDER		
8	97 03 125 0	6	LASHING STRAP SPF	ANHAENGEGURT		
9	97 57 314 08	2	PLATE 2X281X80 DC01 FE//ZN20//C	BLECH		

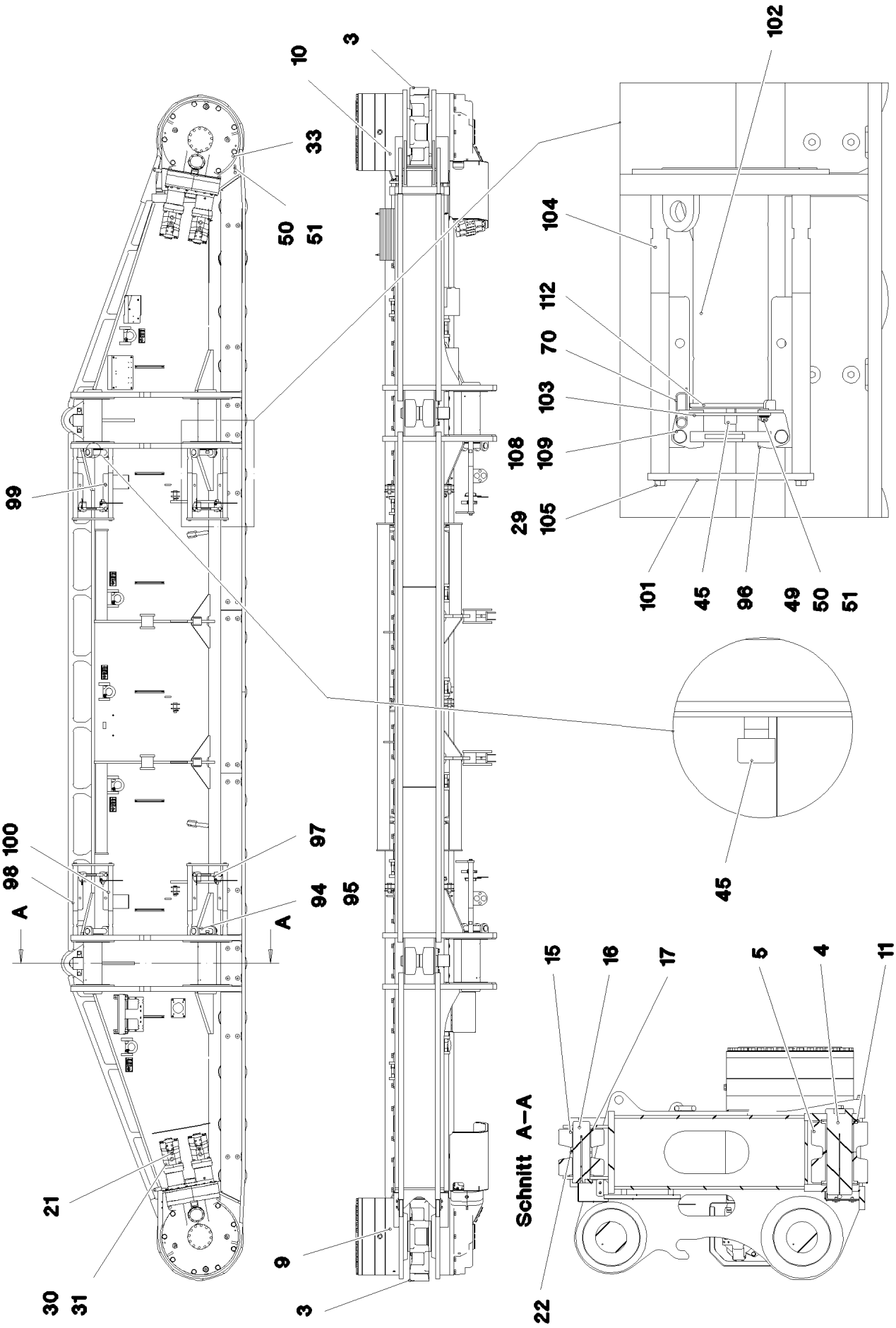

20.5.2016 077293	**etk_en_de_074847 LR 11350**	❑ 36 (1/4)
LIEBHERR	**CRAWLER TRACK CARRIER, LEFT** **RAUPENTRAEGER LI.**	⇨ **1 400** **91 76 481 08**

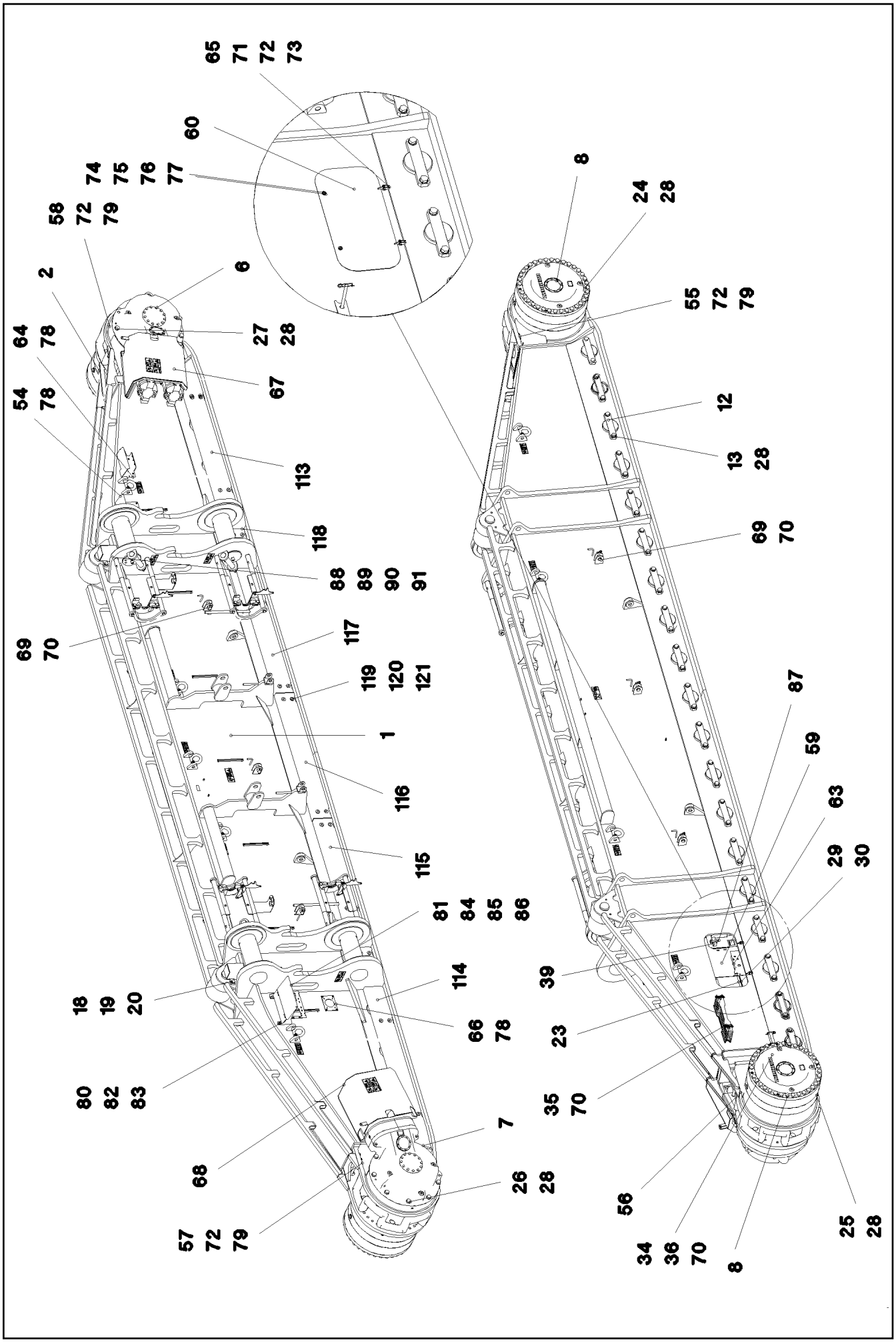

20.5.2016 077294 LIEBHERR	**etk_en_de_074847 LR 11350** **CRAWLER TRACK CARRIER, LEFT** **RAUPENTRAEGER LI.**	❑ 37 (2/4) ⇨ **1 400** **91 76 481 08**

Pos.	Item	Quantity	Description	Bezeichnung	Serie	K
1	96 86 286 08	1	CRAWLER CARRIER STEEL CONSTR.	RAUPENTRAEGER STAHLBAU LI		
2	96 33 094 08	1	SLIDING PIECE L STEEL CONSTR.	SCHIEBESTUECK STAHLBAU LI.		
3	97 03 321 3	2	SPROCKET G22NIMOCR56 SPF	TURAS		
4	97 43 514 08	19	AXLE 200.0X607 35NICRMOV125 SPF	ACHSE		
5	96 33 093 08	38	ROLLER BODY HALF CPL.	ROLLENKOERPERHAELFTE KPL		
6	93 38 787 01	1	ANGULAR GEAR LINKS ⇨ 9 338 787 01 93 38 787 01	WINKELGETRIEBE		
7	93 38 788 01	1	ANGULAR GEAR RECHTS ⇨ 9 338 788 01 93 38 788 01	WINKELGETRIEBE		
8	93 38 789 01	2	PLANETARY GEARBOX ⇨ 9 338 789 01 93 38 789 01	PLANETENGETRIEBE		
9	93 85 762 01	1	BEARING	LAGERUNG		
10	93 85 760 01	1	BEARING	LAGERUNG		
11	97 43 520 08	38	WASHER 10X250X250 S355MC FE//ZN20//C	SCHEIBE		
12	97 44 103 08	19	PLATE 30X410X84 S690QL	BLECH		
13	40 66 072 08	38	HEX SCREW ISO 4017 M30X75 10.9 A3C SP	SECHSKANTSCHRAUBE		
15	92 50 675 08	4	ROLLER BODY HALF CPL.	ROLLENKOERPERHAELFTE KPL		
16	95 44 251 08	2	AXLE 130.0X435 35NICRMOV125 GASN. SP	ACHSE		
17	70 30 035 08	4	THRUST WASHER X170 GZ-CUZN25AL5	ANLAUFSCHEIBE		
18	94 83 965 08	2	AXLE HOLDER 25X50X290 S690QL	ACHSHALTER		
19	46 00 266	4	HEX SCREW ISO 4017 M24X50 8.8 A3C	SECHSKANTSCHRAUBE		
20	10 28 981 0	4	WASHER ISO 7089 24 300HV FLZN SPF	SCHEIBE		
21	10 22 005 8	4	VARIABLE DISPLACEMENT MOTOR A6VM ⇨ X10220058 10 22 005 8	VERSTELLMOTOR		
22	97 48 204 08	2	PLATE 10X150X150 S355MC FE//ZN20//C	BLECH		
23	10 28 294 7	1	COCKING CYLINDER 230/200-200 SPF	SPANNZYLINDER		
(15)	47 77 040 08	1	STOPPER PLUG VSTI1/4"ED A3P	BLINDSTOPFEN		
(16)	47 77 042 08	2	STOP PLUG VSTI1/2"ED A3P	STOPFEN		
(17)	10 00 826 9	1	LOAD HOLDING VALVE pv=280BAR pmax=4	LASTHALTEVENTIL		
(999)	10 49 319 7	1	SEAL KIT CYLINDER	DS ZYLINDER		
24	40 62 640 08	35	HEX SCREW ISO 4014 M30X530 10.9 FLZN	SECHSKANTSCHRAUBE		
25	40 62 228 08	35	HEX SCREW ISO 4014 M30X560 10.9 FLZN	SECHSKANTSCHRAUBE		
26	40 62 107 08	8	HEX SCREW ISO 4014 M30X220 10.9 FLZN	SECHSKANTSCHRAUBE		
27	40 62 108 08	8	HEX SCREW ISO 4014 M30X250 10.9 FLZN	SECHSKANTSCHRAUBE		
28	10 28 981 1	124	WASHER ISO 7089 30 300HV FLZN SPF	SCHEIBE		
29	40 62 054 08	12	HEX SCREW ISO 4014 M20X60 10.9 A3C SP	SECHSKANTSCHRAUBE		
30	42 15 003 08	20	WASHER EN 14399-6 20 ST A3B	SCHEIBE		
31	40 65 211 01	16	HEX SCREW ISO 4017 M20X60 8.8 A3C	SECHSKANTSCHRAUBE		
33	97 47 825 08	2	PLATE 20X371X288 S690QL	BLECH		
34	97 47 826 08	9	PLATE 20X602X80 S690QL	BLECH		
35	97 47 827 08	4	PLATE 5X602X80 S700MC	BLECH		
36	94 52 960 08	2	AXLE RD50X408 35NICRMOV125 SPF	ACHSE		
39	97 48 504 08	1	PLATE 40X460X120 S960QL+Z25	BLECH		
45	40 43 241 08	4	SOCKET HEAD SCREW ISO 4762 M24X60 10	ZYLINDERSCHRAUBE		
49	41 19 009 08	4	HEX NUT DIN 985 M16 8 A3C	SECHSKANTMUTTER		
50	49 00 153	8	HEX SCREW ISO 4017 M16X40 8.8 A3C	SECHSKANTSCHRAUBE		
51	10 28 980 6	12	WASHER ISO 7089 16 300HV FLZN SPF	SCHEIBE		
54	97 52 901 08	1	PLATE 4X400X486 S315MC	BLECH		
55	97 54 068 08	1	PLATE 4X460X417 S315MC	BLECH		
56	97 54 069 08	1	PLATE 4X545X519 S315MC	BLECH		
57	97 54 178 08	1	PLATE 4X500X497 S315MC	BLECH		
58	97 54 179 08	1	PLATE 4X680X629 S315MC	BLECH		
59	97 54 590 08	1	PLATE 2X668X470 DC01	BLECH		
60	96 39 080 08	1	PLATE WELDED	BLECH SCHWK.		
63	97 53 684 08	1	PLATE 4X407X238 S315MC FE//ZN20//C	BLECH		
64	96 98 407 08	1	PROTECTION GUARD	SCHUTZBLECH		
65	97 54 461 08	4	PLATE 4X27X48 S700MC	BLECH		
66	95 57 495 08	1	PLATE 4X165X225 S315MC FE//ZN20//C	BLECH		
67	92 15 099 08	1	COVER HOOD	ABDECKHAUBE		
68	92 15 098 08	1	COVER HOOD	ABDECKHAUBE		

Pos.	Item	Quantity	Description	Bezeichnung	Serie	K
69	93 22 268 08	6	PIN RD40X105 35NICRMOV125 GASN. SPF	BOLZEN		
70	43 31 012 08	16	RETAINING SPRING 4X68 VERZ	SICHERUNGSFEDER		
71	45 12 130 08	2	PIN DIN 1435 8X35X31 ST.50	BOLZEN		
72	42 00 012 01	24	WASHER ISO 7089 8 200HV A3C	SCHEIBE		
73	43 30 022 08	2	SPLIT PIN ISO 1234 2X20 ST A3C	SPLINT		
74	70 42 551 08	2	TONGUE	ZUNGE		
75	70 42 533 08	2	HOUSING GD-ZN SW GEPULVERT	GEHAEUSE		
76	70 42 534 08	2	ACTUATION SPIKE GD-ZN SW GEPULVERT	BETAETIGUNGSDORN		
77	70 42 748 08	2	O-RING 12X2 NBR70	O-RING		
78	10 41 285 4	11	OVAL HEAD FLAT SCREW AEHNL.ISO 7380	LINSENFLACHKOPFSCHRAUBE		
79	49 00 188	8	HEX SCREW ISO 4017 M8X16 8.8 A2C	SECHSKANTSCHRAUBE		
80	92 14 595 08	1	MOUNTING WELDED	HALTERUNG SCHWK.		
81	97 02 676 08	1	COVER 4x498x326 S315MC	DECKEL		
82	49 00 090	4	HEX SCREW ISO 4017 M10X16 8.8 A3C	SECHSKANTSCHRAUBE		
83	10 28 979 5	4	WASHER ISO 7089 10 300HV FLZN SPF	SCHEIBE		
84	70 42 281 08	2	HINGE 35X35X50/180° ST FE//ZN12//B	SCHARNIER		
85	40 86 002 08	8	COUNTERSUNK SCREW DIN 7991 M6X16 8.	SENKSCHRAUBE		
86	95 36 953 08	2	THREADED PLATE 8X20X60 S235JR FE//ZN	GEWINDEPLATTE		
87	45 30 227 08	1	PIN ISO 2341 B16X105X99 ST VERZ	BOLZEN		
88	97 60 740 08	2	PLATE 4X289X559 S315MC FE//ZN20//C	BLECH		
89	49 00 539	4	HEX SCREW ISO 4017 M6X25 8.8 A3C	SECHSKANTSCHRAUBE		
90	41 15 140 08	4	HEX NUT ISO 4032 M6 8 A2C	SECHSKANTMUTTER		
91	46 00 198	8	WASHER ISO 7093-1 6 200HV A3C	SCHEIBE		
94	97 04 430 6	4	PIN 75.0X395 35NICRMOV125 GASN. SPF	BOLZEN		
95	43 32 005 08	4	SAFETY PLUG W HINGE-LID 11,5X96 VERZ	SICHERHEITSKLAPPSTECKER		
96	96 86 385 08	2	SLEDGE LINKS	SCHLITTEN		
97	96 86 407 08	2	SLEDGE RECHTS	SCHLITTEN		
98	96 86 495 08	6	GUIDE	FUEHRUNG		
99	96 86 496 08	1	GUIDE LEFT	FUEHRUNG LI.		
100	96 86 497 08	1	GUIDE RIGHT	FUEHRUNG RE.		
101	97 04 496 9	4	BRACKET 20X319X440 S355J2+N	BUEGEL		
102	97 04 495 8	4	PIN 240.0X705 35NICRMOV125 SPF	BOLZEN		
103	97 04 495 9	4	SAFETY STIRRUP 8X128X266 S355MC	SICHERUNGSBUEGEL		
104	97 04 496 0	8	THREADED PIN 55.0X849 35NICRMOV125	GEWINDEBOLZEN		
105	42 16 011 08	8	WASHER DIN 7349 21 ST VERZ	SCHEIBE		
108	45 14 266 08	8	PIN DIN 1436 25X55X45 42CRMO4 GASN. SP	BOLZEN		
109	11 10 158 4	8	SAFETY PLUG W HINGE-LID 6X42X5,5X32 V	SICHERHEITSKLAPPSTECKER		
112	77 43 242	8	HYDRAULIC-TYPE LUBRICAT.NIPPLE DIN 71	KEGELSCHMIERNIPPEL		
113	97 04 469 9	1	PLATE 5X299X2542 S355MC	BLECH		
114	97 04 468 8	1	PLATE 5X299X2498 S355MC	BLECH		
115	97 04 469 1	1	PLATE 5X300X1902 S355MC	BLECH		
116	97 04 469 4	1	PLATE 5X1915X300 S355MC	BLECH		
117	97 04 469 7	1	PLATE 5X300X1903 S355MC	BLECH		
118	97 04 470 1	2	PLATE 5X299X530 S355MC	BLECH		
119	40 00 828	28	HEX SCREW ISO 4017 M10X30 8.8 A3C	SECHSKANTSCHRAUBE		
120	95 38 673 08	28	WASHER RD50X5 S355MC FE//ZN20//C	SCHEIBE		
121	41 30 044 08	28	CAGE NUT M10	KAEFIGMUTTER		
700	96 86 467 08	1	SIGNS	BESCHILDERUNG		
			⇨ 1 400 210 96 86 467 08			

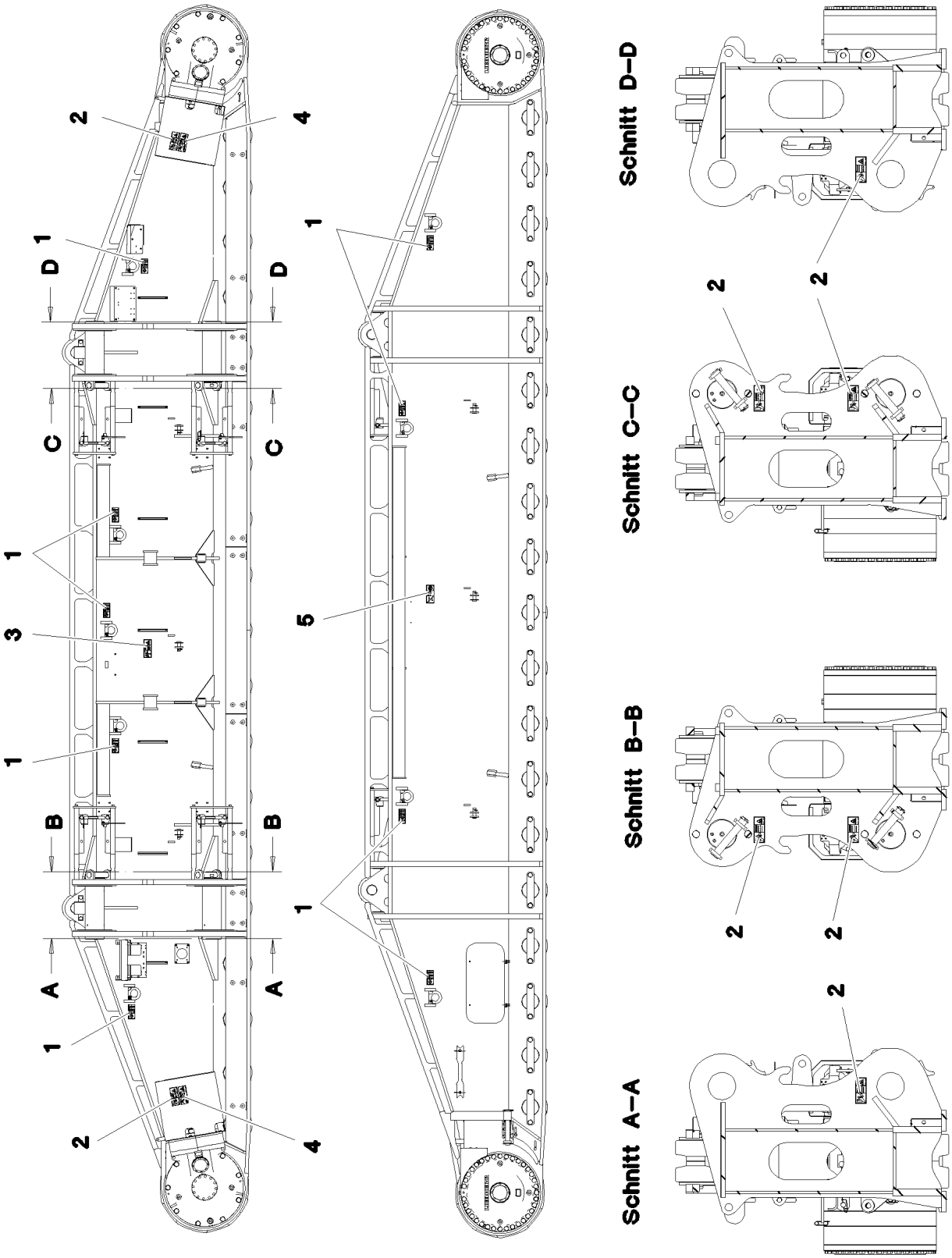
Schnitt D–D
Schnitt C–C
Schnitt B–B
Schnitt A–A

Pos.	Item	Quantity	Description	Bezeichnung	Serie	K
1	97 03 673 4	9	SIGN 188X78 KLEBEFOLIE SPF	SCHILD		
2	97 86 746 08	8	SIGN 208X88 KLEBEFOLIE SPF	SCHILD		
3	97 86 741 08	1	SIGN 208X88 KLEBEFOLIE SPF	SCHILD		
4	97 86 744 08	2	SIGN 208X88 KLEBEFOLIE SPF	SCHILD		
5	97 86 740 08	1	SIGN 208X88 KLEBEFOLIE SPF	SCHILD		

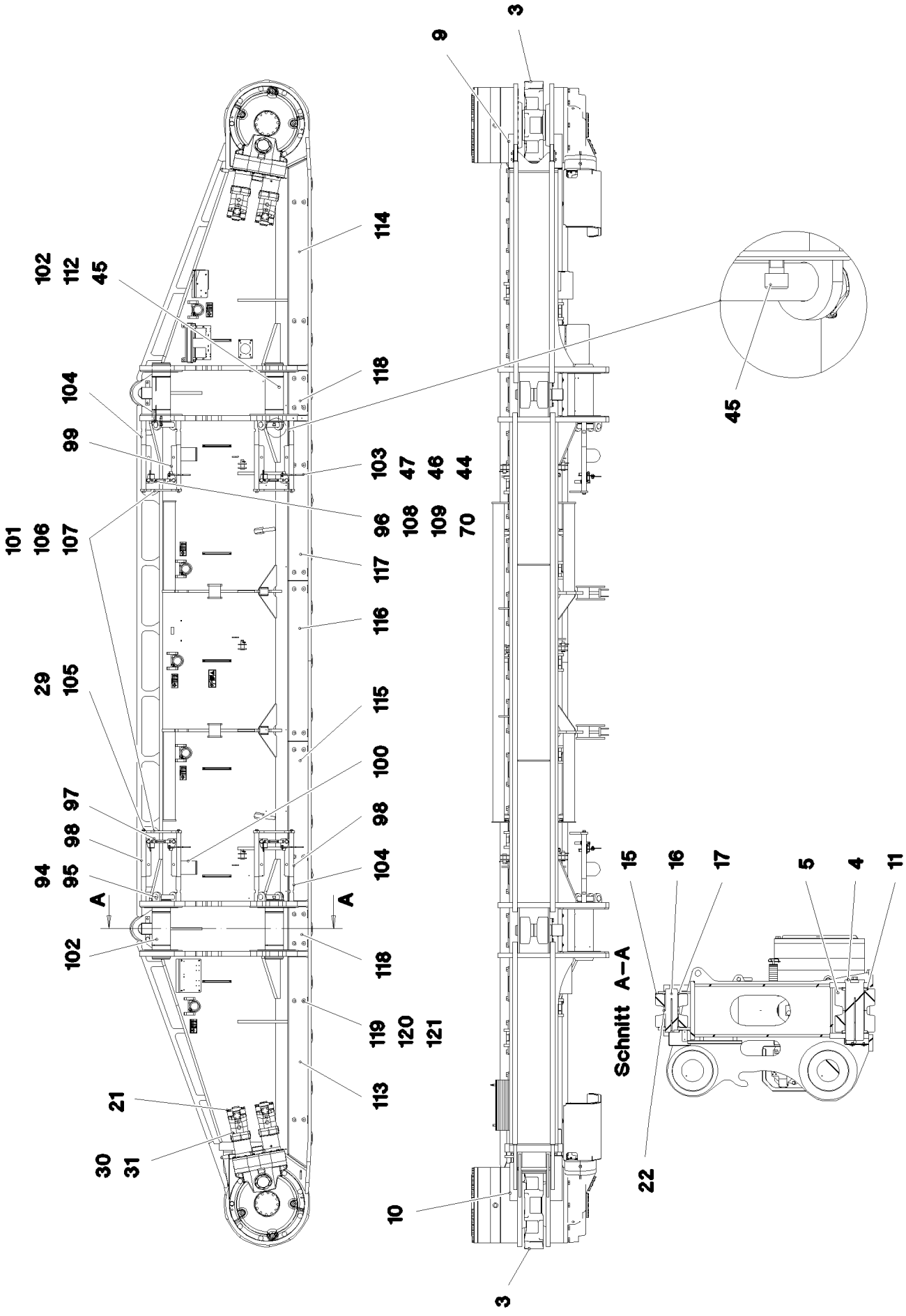

20.5.2016 077296	**etk_en_de_074847 LR 11350**	42 (1/4)
LIEBHERR	**CRAWLER TRACK CARRIER, RIGHT** **RAUPENTRAEGER RE.**	⇨ **1 410** **91 76 480 08**

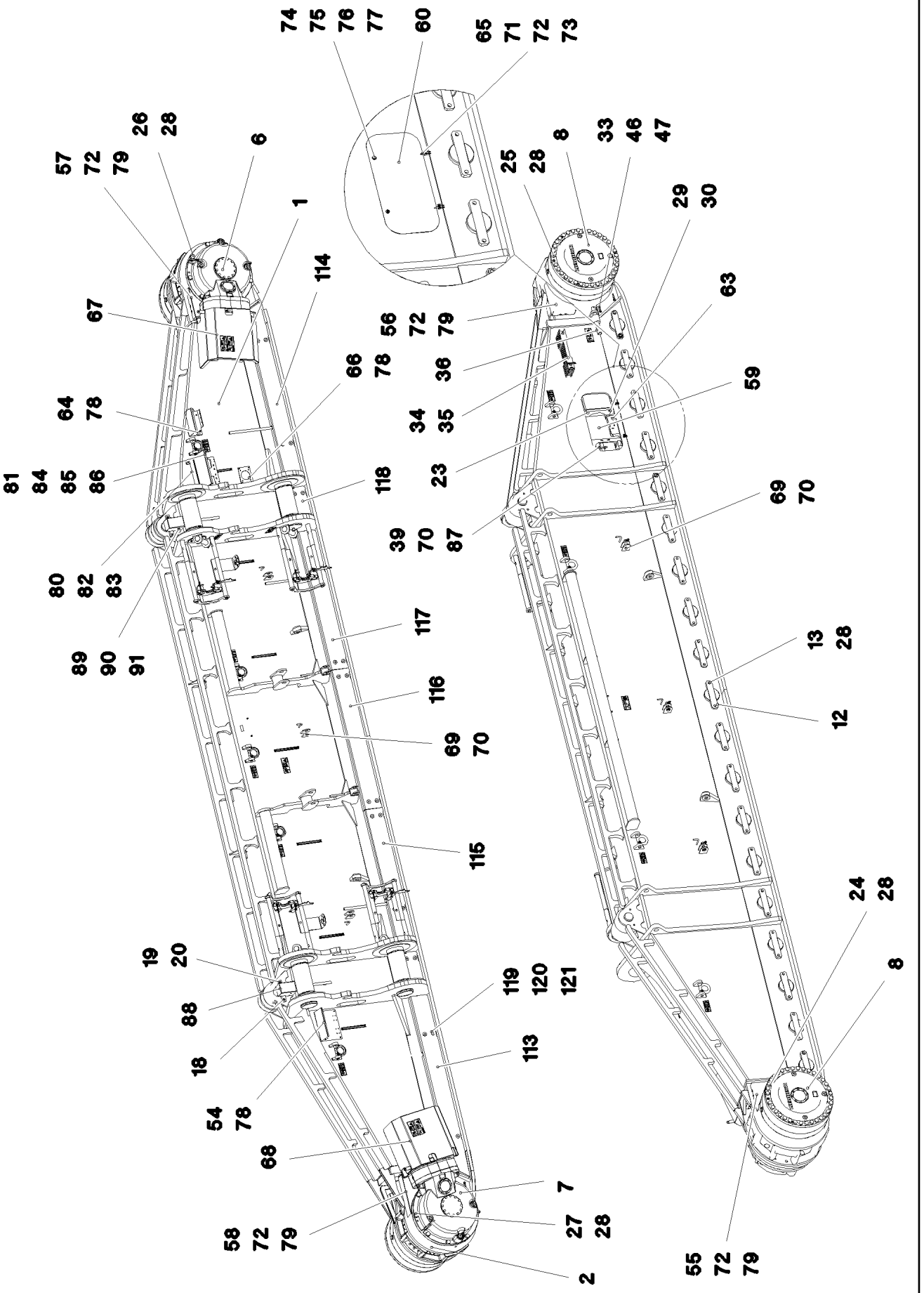

20.5.2016 077297	**etk_en_de_074847 LR 11350**	43 (2/4)
LIEBHERR	**CRAWLER TRACK CARRIER, RIGHT** **RAUPENTRAEGER RE.**	⇨ **1 410** **91 76 480 08**

Pos.	Item	Quantity	Description	Bezeichnung	Serie	K
1	96 86 309 08	1	CRAWLER CARRIER STEEL CONTSR.	RAUPENTRAEGER STAHLBAU		
2	96 34 726 08	1	SLIDING PIECE STEEL CONSTR. R	SCHIEBESTUECK STAHLBAU RE		
3	97 03 321 3	2	SPROCKET G22NIMOCR56 SPF	TURAS		
4	97 43 514 08	19	AXLE 200.0X607 35NICRMOV125 SPF	ACHSE		
5	96 33 093 08	38	ROLLER BODY HALF CPL.	ROLLENKOERPERHAELFTE KPL		
6	93 38 787 01	1	ANGULAR GEAR LINKS ⇨ 9 338 787 01 93 38 787 01	WINKELGETRIEBE		
7	93 38 788 01	1	ANGULAR GEAR RECHTS ⇨ 9 338 788 01 93 38 788 01	WINKELGETRIEBE		
8	93 38 789 01	2	PLANETARY GEARBOX ⇨ 9 338 789 01 93 38 789 01	PLANETENGETRIEBE		
9	93 85 762 01	1	BEARING	LAGERUNG		
10	93 85 760 01	1	BEARING	LAGERUNG		
11	97 43 520 08	38	WASHER 10X250X250 S355MC FE//ZN20//C	SCHEIBE		
12	97 44 103 08	19	PLATE 30X410X84 S690QL	BLECH		
13	40 66 072 08	38	HEX SCREW ISO 4017 M30X75 10.9 A3C SP	SECHSKANTSCHRAUBE		
15	92 50 675 08	4	ROLLER BODY HALF CPL.	ROLLENKOERPERHAELFTE KPL		
16	95 44 251 08	2	AXLE 130.0X435 35NICRMOV125 GASN. SP	ACHSE		
17	70 30 035 08	4	THRUST WASHER X170 GZ-CUZN25AL5	ANLAUFSCHEIBE		
18	94 83 965 08	2	AXLE HOLDER 25X50X290 S690QL	ACHSHALTER		
19	46 00 266	4	HEX SCREW ISO 4017 M24X50 8.8 A3C	SECHSKANTSCHRAUBE		
20	10 28 981 0	4	WASHER ISO 7089 24 300HV FLZN SPF	SCHEIBE		
21	10 22 005 8	4	VARIABLE DISPLACEMENT MOTOR A6VM ⇨ X10220058 10 22 005 8	VERSTELLMOTOR		
22	97 48 204 08	2	PLATE 10X150X150 S355MC FE//ZN20//C	BLECH		
23	10 28 294 7	1	COCKING CYLINDER 230/200-200 SPF	SPANNZYLINDER		
24	40 62 640 08	35	HEX SCREW ISO 4014 M30X530 10.9 FLZN	SECHSKANTSCHRAUBE		
25	40 62 228 08	35	HEX SCREW ISO 4014 M30X560 10.9 FLZN	SECHSKANTSCHRAUBE		
26	40 62 107 08	8	HEX SCREW ISO 4014 M30X220 10.9 FLZN	SECHSKANTSCHRAUBE		
27	40 62 108 08	8	HEX SCREW ISO 4014 M30X250 10.9 FLZN	SECHSKANTSCHRAUBE		
28	10 28 981 1	124	WASHER ISO 7089 30 300HV FLZN SPF	SCHEIBE		
29	40 62 054 08	12	HEX SCREW ISO 4014 M20X60 10.9 A3C SP	SECHSKANTSCHRAUBE		
30	42 15 003 08	20	WASHER EN 14399-6 20 ST A3B	SCHEIBE		
31	40 65 211 01	16	HEX SCREW ISO 4017 M20X60 8.8 A3C	SECHSKANTSCHRAUBE		
33	97 47 825 08	2	PLATE 20X371X288 S690QL	BLECH		
34	97 47 826 08	9	PLATE 20X602X80 S690QL	BLECH		
35	97 47 827 08	4	PLATE 5X602X80 S700MC	BLECH		
36	94 52 960 08	2	AXLE RD50X408 35NICRMOV125 SPF	ACHSE		
39	97 48 504 08	1	PLATE 40X460X120 S960QL+Z25	BLECH		
44	41 19 009 08	4	HEX NUT DIN 985 M16 8 A3C	SECHSKANTMUTTER		
45	40 43 241 08	4	SOCKET HEAD SCREW ISO 4762 M24X60 10	ZYLINDERSCHRAUBE		
46	49 00 153	8	HEX SCREW ISO 4017 M16X40 8.8 A3C	SECHSKANTSCHRAUBE		
47	10 28 980 6	12	WASHER ISO 7089 16 300HV FLZN SPF	SCHEIBE		
54	97 52 901 08	1	PLATE 4X400X486 S315MC	BLECH		
55	97 54 097 08	1	PLATE 4X460X417 S315MC	BLECH		
56	97 54 098 08	1	PLATE 4X545X519 S315MC	BLECH		
57	97 54 180 08	1	PLATE 4X500X497 S315MC	BLECH		
58	97 54 181 08	1	PLATE 4X680X629 S315MC	BLECH		
59	97 54 592 08	1	PLATE 2X668X470 DC01	BLECH		
60	96 39 080 08	1	PLATE WELDED	BLECH SCHWK.		
63	97 53 685 08	1	PLATE 4X407X238 S315MC FE//ZN20//C	BLECH		
64	96 98 407 08	1	PROTECTION GUARD	SCHUTZBLECH		
65	97 54 461 08	4	PLATE 4X27X48 S700MC	BLECH		
66	95 57 495 08	1	PLATE 4X165X225 S315MC FE//ZN20//C	BLECH		
67	92 15 099 08	1	COVER HOOD	ABDECKHAUBE		
68	92 15 098 08	1	COVER HOOD	ABDECKHAUBE		
69	93 22 268 08	6	PIN RD40X105 35NICRMOV125 GASN. SPF	BOLZEN		
70	43 31 012 08	16	RETAINING SPRING 4X68 VERZ	SICHERUNGSFEDER		
71	45 12 130 08	2	PIN DIN 1435 8X35X31 ST.50	BOLZEN		
72	42 00 012 01	24	WASHER ISO 7089 8 200HV A3C	SCHEIBE		

Pos.	Item	Quantity	Description	Bezeichnung	Serie	K
73	43 30 022 08	2	SPLIT PIN ISO 1234 2X20 ST A3C	SPLINT		
74	70 42 551 08	2	TONGUE	ZUNGE		
75	70 42 533 08	2	HOUSING GD-ZN SW GEPULVERT	GEHAEUSE		
76	70 42 534 08	2	ACTUATION SPIKE GD-ZN SW GEPULVERT	BETAETIGUNGSDORN		
77	70 42 748 08	2	O-RING 12X2 NBR70	O-RING		
78	10 41 285 4	11	OVAL HEAD FLAT SCREW AEHNL.ISO 7380	LINSENFLACHKOPFSCHRAUBE		
79	49 00 188	8	HEX SCREW ISO 4017 M8X16 8.8 A2C	SECHSKANTSCHRAUBE		
80	92 14 595 08	1	MOUNTING WELDED	HALTERUNG SCHWK.		
81	97 02 676 08	1	COVER 4x498x326 S315MC	DECKEL		
82	49 00 090	4	HEX SCREW ISO 4017 M10X16 8.8 A3C	SECHSKANTSCHRAUBE		
83	10 28 979 5	4	WASHER ISO 7089 10 300HV FLZN SPF	SCHEIBE		
84	70 42 281 08	2	HINGE 35X35X50/180° ST FE//ZN12//B	SCHARNIER		
85	40 86 002 08	8	COUNTERSUNK SCREW DIN 7991 M6X16 8.	SENKSCHRAUBE		
86	95 36 953 08	2	THREADED PLATE 8X20X60 S235JR FE//ZN	GEWINDEPLATTE		
87	45 30 227 08	1	PIN ISO 2341 B16X105X99 ST VERZ	BOLZEN		
88	97 60 740 08	2	PLATE 4X289X559 S315MC FE//ZN20//C	BLECH		
89	49 00 539	4	HEX SCREW ISO 4017 M6X25 8.8 A3C	SECHSKANTSCHRAUBE		
90	41 15 140 08	4	HEX NUT ISO 4032 M6 8 A2C	SECHSKANTMUTTER		
91	46 00 198	8	WASHER ISO 7093-1 6 200HV A3C	SCHEIBE		
94	97 04 430 6	4	PIN 75.0X395 35NICRMOV125 GASN. SPF	BOLZEN		
95	43 32 005 08	4	SAFETY PLUG W HINGE-LID 11,5X96 VERZ	SICHERHEITSKLAPPSTECKER		
96	96 86 385 08	2	SLEDGE LINKS	SCHLITTEN		
97	96 86 407 08	2	SLEDGE RECHTS	SCHLITTEN		
98	96 86 495 08	6	GUIDE	FUEHRUNG		
99	96 86 496 08	1	GUIDE LEFT	FUEHRUNG LI.		
100	96 86 497 08	1	GUIDE RIGHT	FUEHRUNG RE.		
101	97 04 496 9	4	BRACKET 20X319X440 S355J2+N	BUEGEL		
102	97 04 495 8	4	PIN 240.0X705 35NICRMOV125 SPF	BOLZEN		
103	97 04 495 9	4	SAFETY STIRRUP 8X128X266 S355MC	SICHERUNGSBUEGEL		
104	97 04 496 0	8	THREADED PIN 55.0X849 35NICRMOV125	GEWINDEBOLZEN		
105	42 16 011 08	8	WASHER DIN 7349 21 ST VERZ	SCHEIBE		
108	45 14 266 08	8	PIN DIN 1436 25X55X45 42CRMO4 GASN. SP	BOLZEN		
109	11 10 158 4	8	SAFETY PLUG W HINGE-LID 6X42X5,5X32 V	SICHERHEITSKLAPPSTECKER		
112	77 43 242	8	HYDRAULIC-TYPE LUBRICAT.NIPPLE DIN 71	KEGELSCHMIERNIPPEL		
113	97 04 503 2	1	COVER PLATE IN FRONT RIGHT 5X2542X2	ABDECKBLECH VORN RE.		
114	97 04 503 3	1	COVER PLATE REAR RIGHT 5X2498X299 S	ABDECKBLECH HI.RE.		
115	97 04 469 1	1	PLATE 5X300X1902 S355MC	BLECH		
116	97 04 469 4	1	PLATE 5X1915X300 S355MC	BLECH		
117	97 04 469 7	1	PLATE 5X300X1903 S355MC	BLECH		
118	97 04 470 1	2	PLATE 5X299X530 S355MC	BLECH		
119	40 00 828	28	HEX SCREW ISO 4017 M10X30 8.8 A3C	SECHSKANTSCHRAUBE		
120	95 38 673 08	28	WASHER RD50X5 S355MC FE//ZN20//C	SCHEIBE		
121	41 30 044 08	28	CAGE NUT M10	KAEFIGMUTTER		
700	96 86 650 08	1	SIGNS	BESCHILDERUNG		
			⇨ 1 410 400 96 86 650 08			

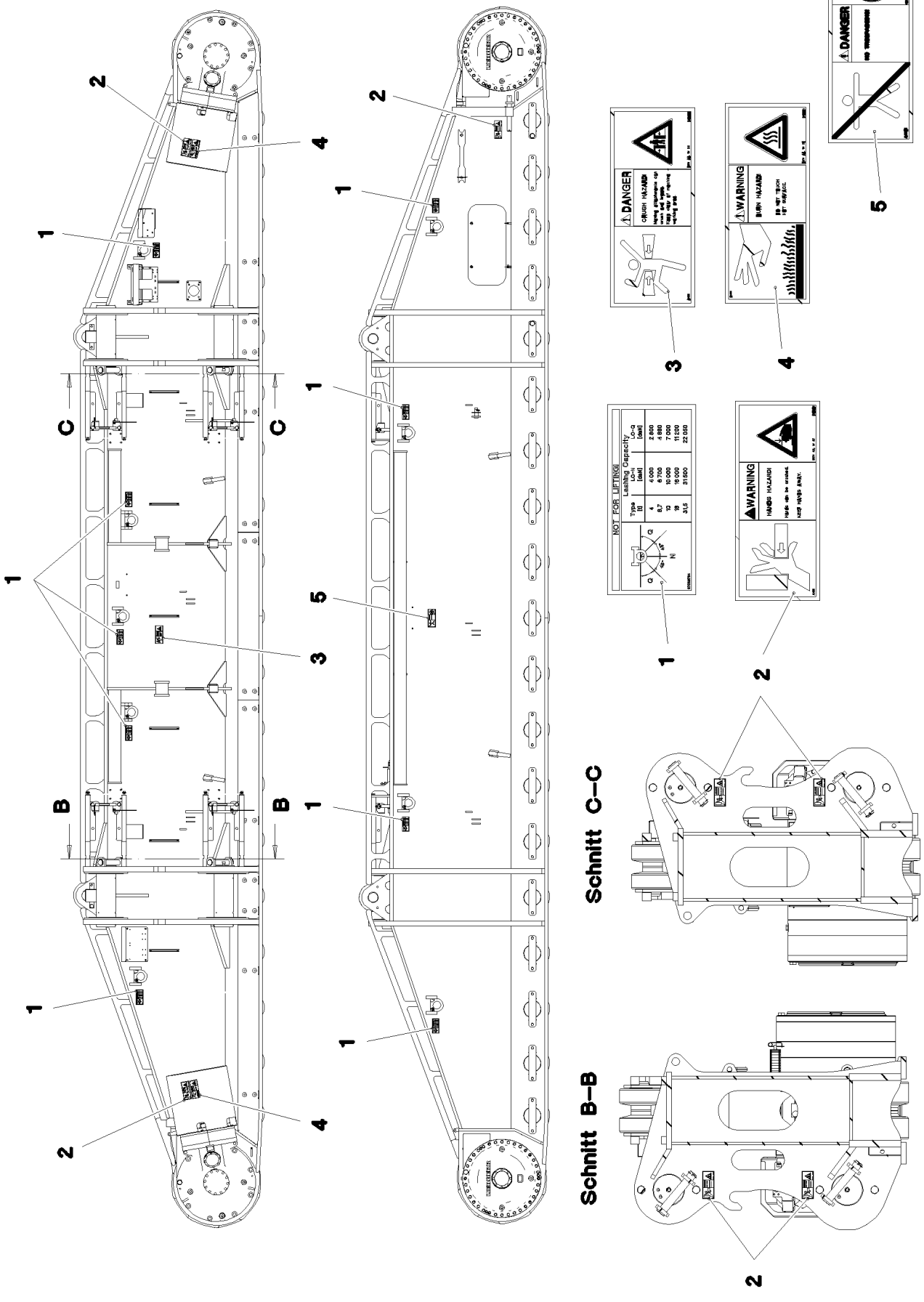

20.5.2016 077295	**etk_en_de_074847 LR 11350**	46 (1/2)
LIEBHERR	**SIGNS** **BESCHILDERUNG**	⇨ **1 410 400** **96 86 650 08**

Pos.	Item	Quantity	Description	Bezeichnung	Serie	K
1	97 03 673 4	9	SIGN 188X78 KLEBEFOLIE SPF	SCHILD		
2	97 86 746 08	7	SIGN 208X88 KLEBEFOLIE SPF	SCHILD		
3	97 86 741 08	1	SIGN 208X88 KLEBEFOLIE SPF	SCHILD		
4	97 86 744 08	2	SIGN 208X88 KLEBEFOLIE SPF	SCHILD		
5	97 86 740 08	1	SIGN 208X88 KLEBEFOLIE SPF	SCHILD		

Pos. 23

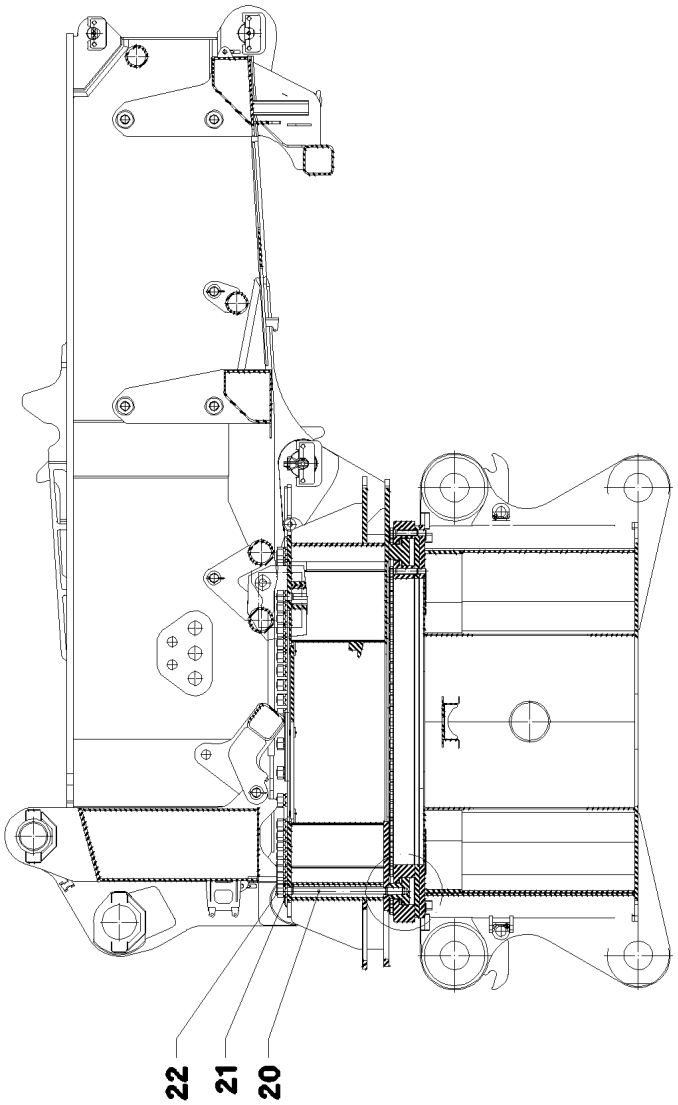

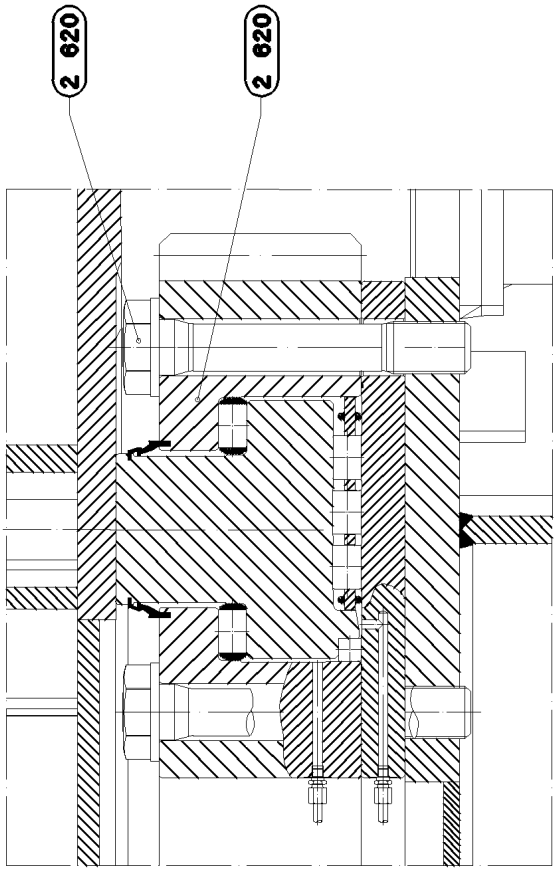

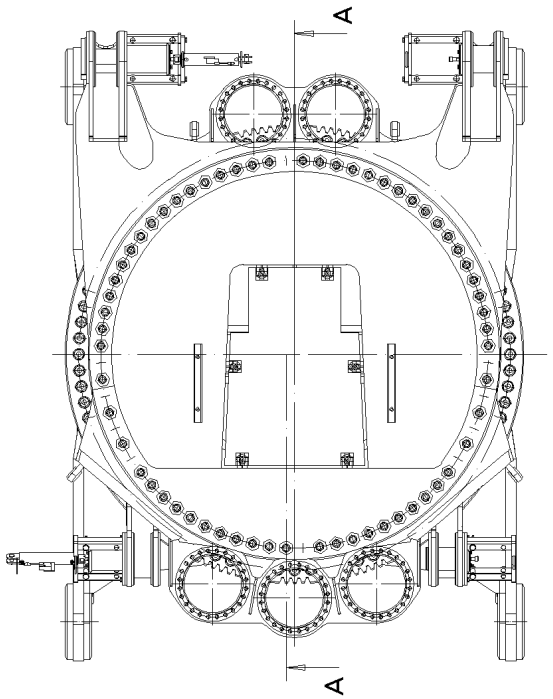

Detail von Schnitt A-A

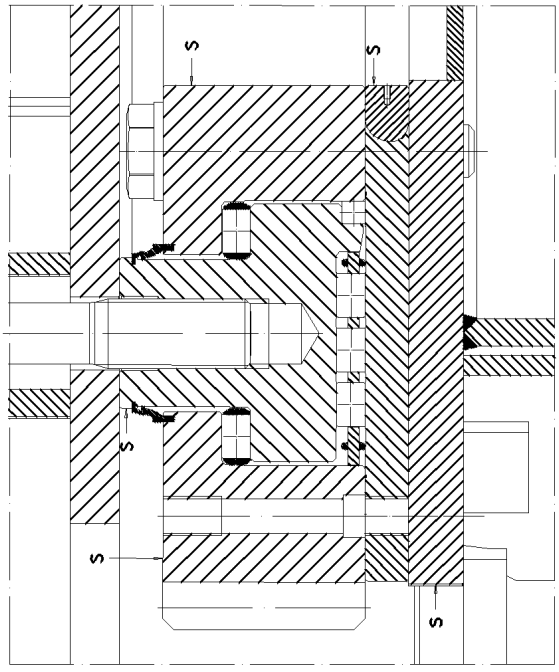

Pos.	Item	Quantity	Description	Bezeichnung	Serie	K
20	97 42 548 08	62	THREADED EXPANSION BOLT 10.9 SPF	GEWINDE-DEHNBOLZEN		
21	10 28 645 7	62	HEXAGON WASHER M64X4 10	SECHSKANTUNTERLEGSCHEIB		
22	41 15 239 14	62	HEX NUT ISO 8673 M64X4 10 A3C	SECHSKANTMUTTER		
23	10 46 763 1	62	COVER LID SW 100 PE-SCHWARZ	ABDECKKAPPE		

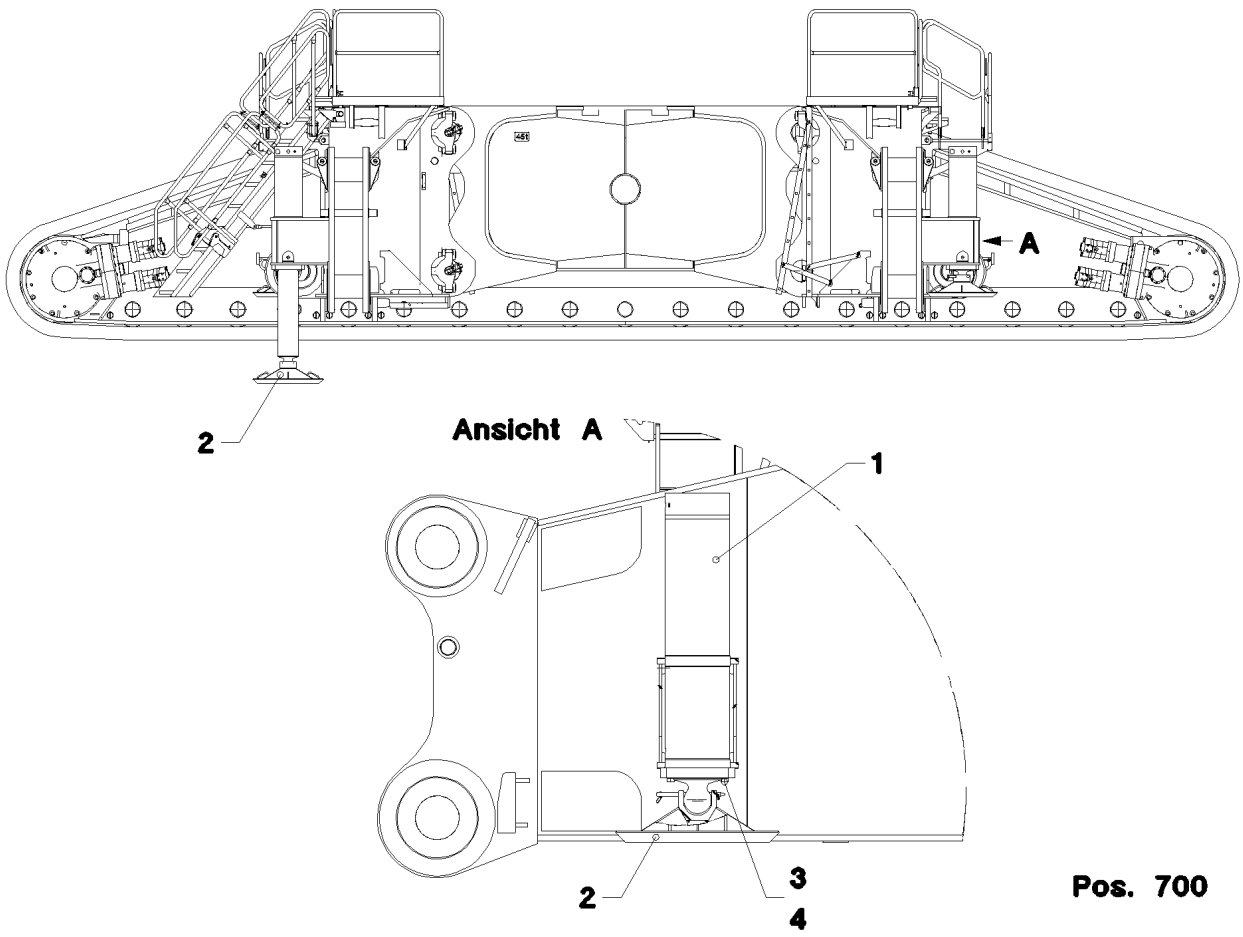

Pos.	Item	Quantity	Description	Bezeichnung	Serie	K
1	10 22 240 0	4	SUPPORT CYLINDER 280/240-1000 SPF	ABSTUETZZYLINDER		
(14)	10 03 826 2	1	BRAKE VALVE	BREMSVENTIL		
(19)	51 86 454 08	2	SCREW PLUG DIN 908 R1/4" ST	VERSCHLUSSSCHRAUBE		
(21)	40 26 007 08	1	RING BOLT DIN 580 M24X36 C15E A3C	RINGSCHRAUBE		
(99)	10 49 391 7	1	DS SUPPORT CYLINDER	DS ABSTUETZZYLINDER		
2	96 20 093 08	4	SUPPORT PLATE COMPL.	ABSTUETZPLATTE KPL.		
			⇨ 1 632 032 96 20 093 08			
3	40 61 274 01	16	HEX SCREW ISO 4014 M24X90 8.8 A3C	SECHSKANTSCHRAUBE		
4	10 28 981 0	16	WASHER ISO 7089 24 300HV FLZN SPF	SCHEIBE		
700	96 69 055 08	1	SIGNS	BESCHILDERUNG		
			⇨ 1 630 005 96 69 055 08			

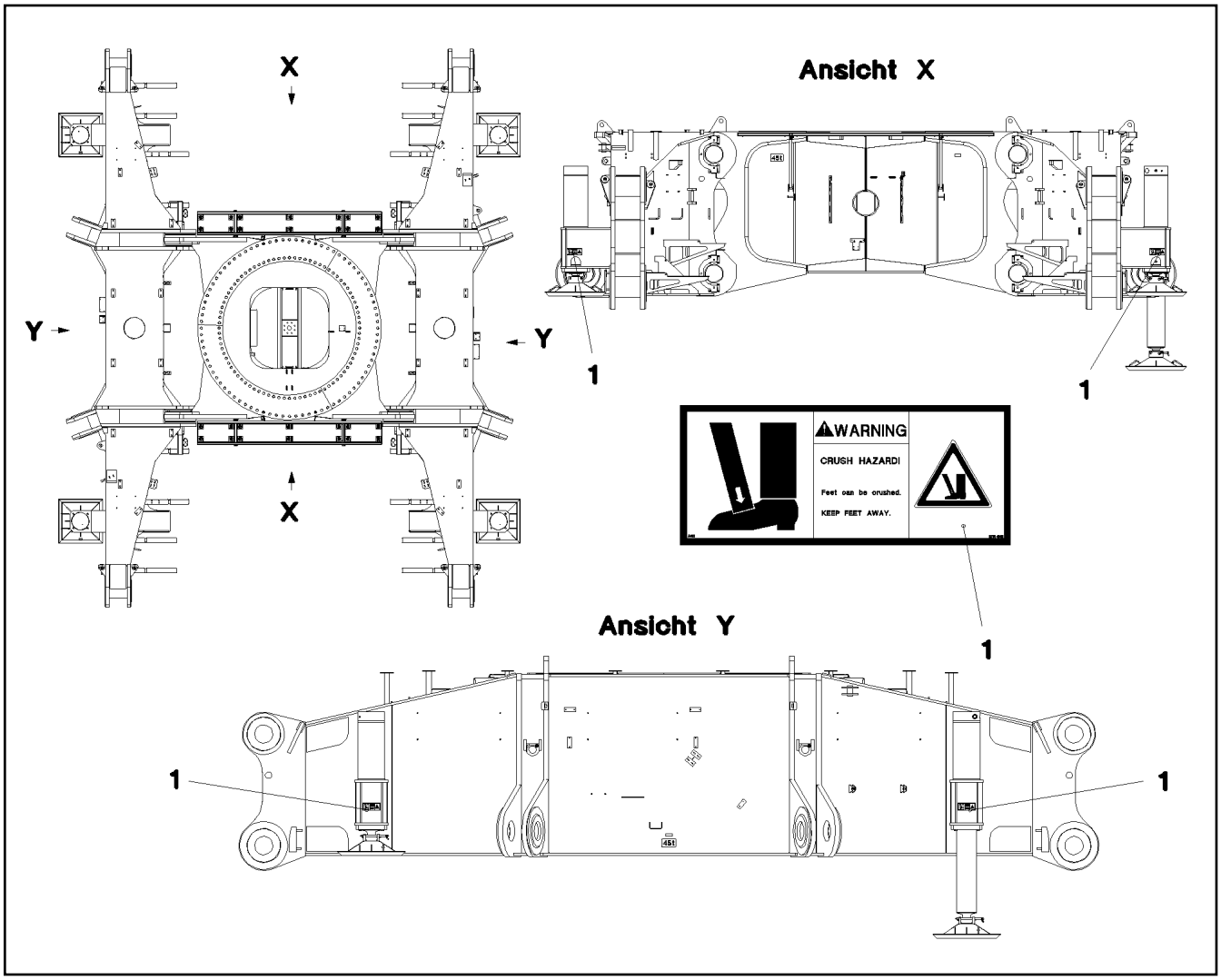

Pos.	Item	Quantity	Description	Bezeichnung	Serie	K
1	97 01 639 2	12	SIGN 208X88 KLEBEFOLIE SPF	SCHILD		

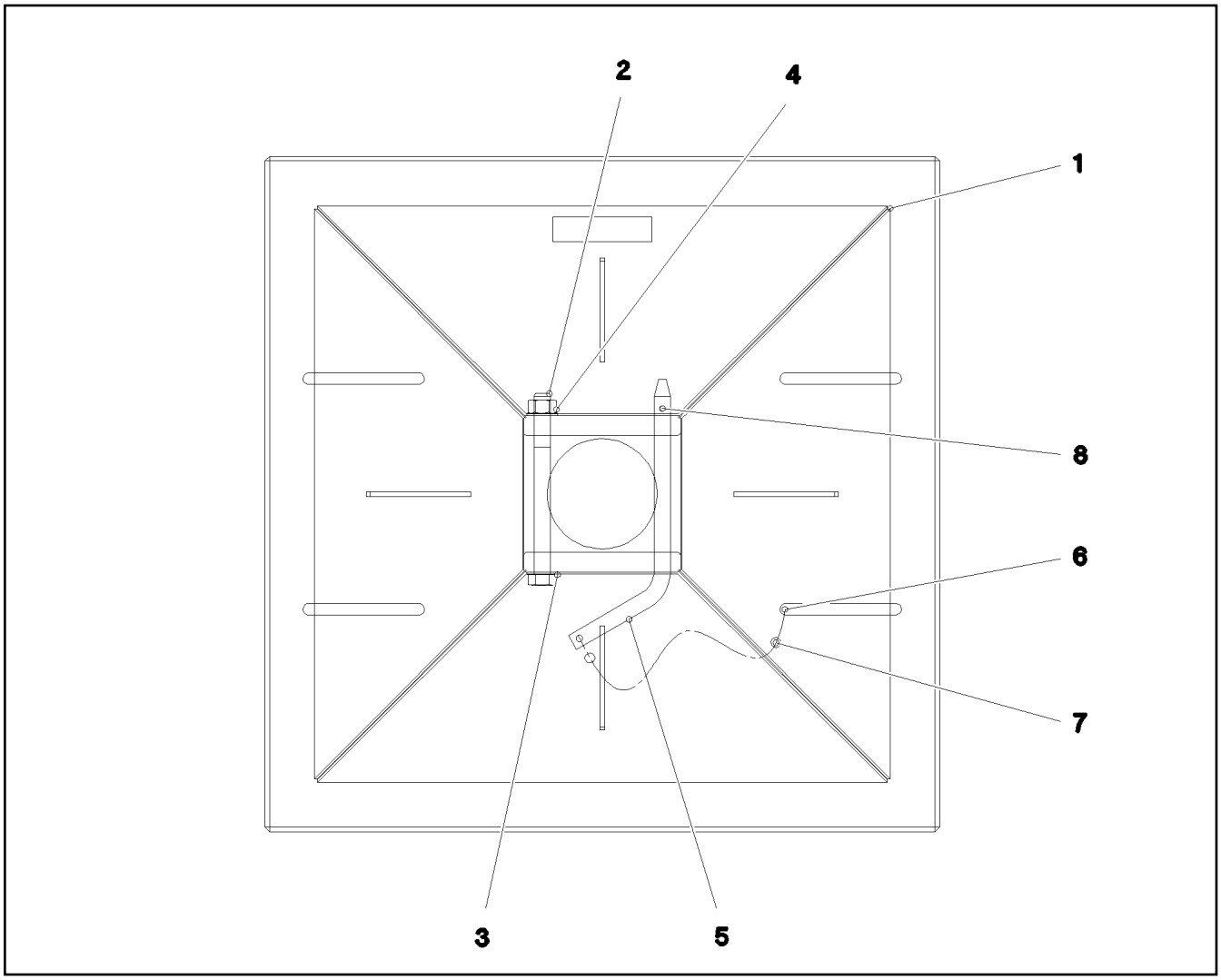

Pos.	Item	Quantity	Description	Bezeichnung	Serie	K
1	96 20 102 08	1	SUPPORT PLATE ST.CONST.	ABSTUETZPLATTE SCHWK.		
2	40 61 246 01	1	HEX SCREW ISO 4014 M20X220 8.8 A3C	SECHSKANTSCHRAUBE		
3	10 28 980 8	2	WASHER ISO 7089 20 300HV FLZN SPF	SCHEIBE		
4	41 15 147 08	1	HEX NUT ISO 4032 M20 8 A3C	SECHSKANTMUTTER		
5	93 03 581 08	1	SOCKET PIN RD20X378 S355J2C+C FE//ZN	STECKBOLZEN		
6	11 17 056 5	2	FERRULE 2 CU	PRESSKLEMME		
7	11 16 043 1	0.3	ROPE 2 2,3KN EDELSTAHL	SEIL		
8	43 32 062 08	1	SPRING PLUG 4,5X4X78 A3C	FEDERSTECKER		

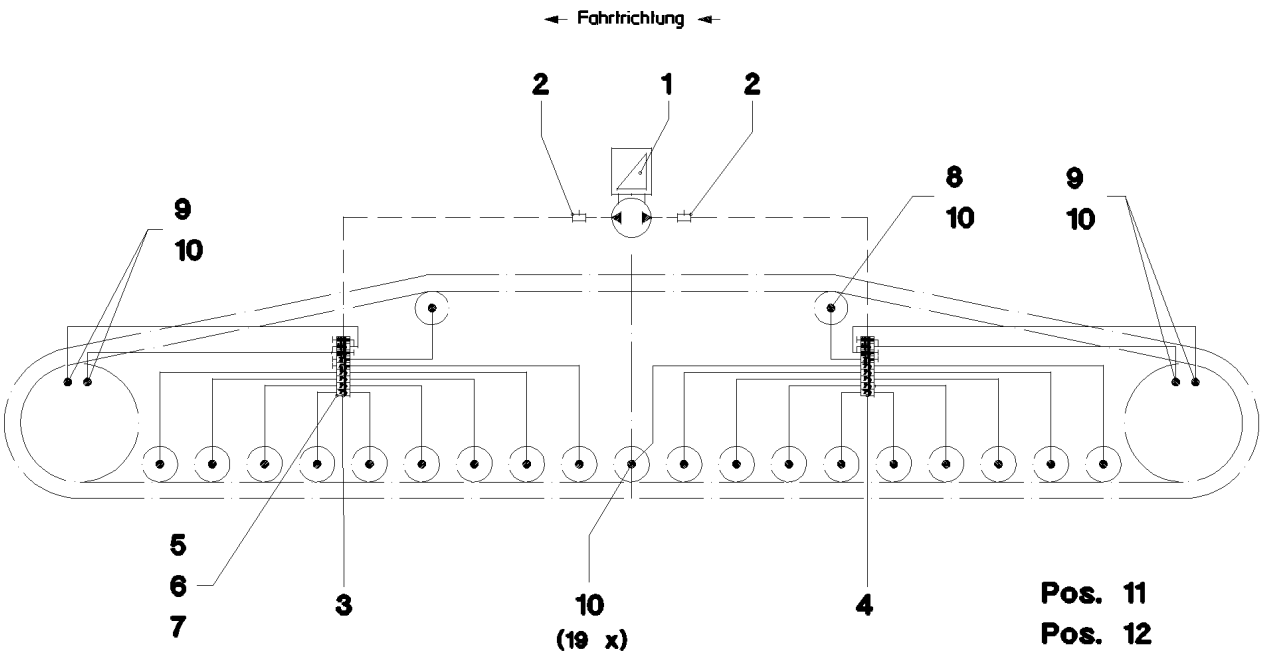

Pos.	Item	Quantity	Description	Bezeichnung	Serie	K
1	77 43 566 08	2	ELECTRIC PUMP ⇨ 7 743 566 08 77 43 566 08	ELEKTROPUMPE		
2	77 43 751 08	4	PASSAGE NIPPLE BLOCK	DURCHGANGSNIPPELBLOCK		
(1)	57 15 786 08	1	HYDRAULIC-TYPE LUBRICAT.NIPPLE DIN 71	KEGELSCHMIERNIPPEL		
3	10 32 687 8	2	DISTRIBUTION BLOCK ⇨ X10326878 10 32 687 8	VERTEILERKOMBINATION		
4	10 32 687 9	2	DISTRIBUTION BLOCK 9/13 ⇨ X10326879 10 32 687 9	VERTEILERKOMBINATION		
5	40 42 025 08	8	SOCKET HEAD SCREW DIN 912 M5X35 8.8	ZYLINDERSCHRAUBE		
6	41 15 148 08	8	HEX NUT ISO 4032 M5 8 A2C	SECHSKANTMUTTER		
7	46 00 305	8	WASHER ISO 7089 5 200HV A3C	SCHEIBE		
8	77 43 734 08	4	EXTENSION M10X1	VERLAENGERUNG		
9	77 43 832 08	8	CONNECTION PIECE M14X1,5/M10X1	ANSCHLUSSSTUECK		
10	77 43 738 08	50	FLANGE JOINT WE6-M10X1R	VERSCHRAUBUNG		
11	10 87 314 9	140	TUBE DIN 73378 6X1,5 PA 12-HL	ROHR		
12	77 43 835 08	20	TUBING COIL	ROHRWENDEL		

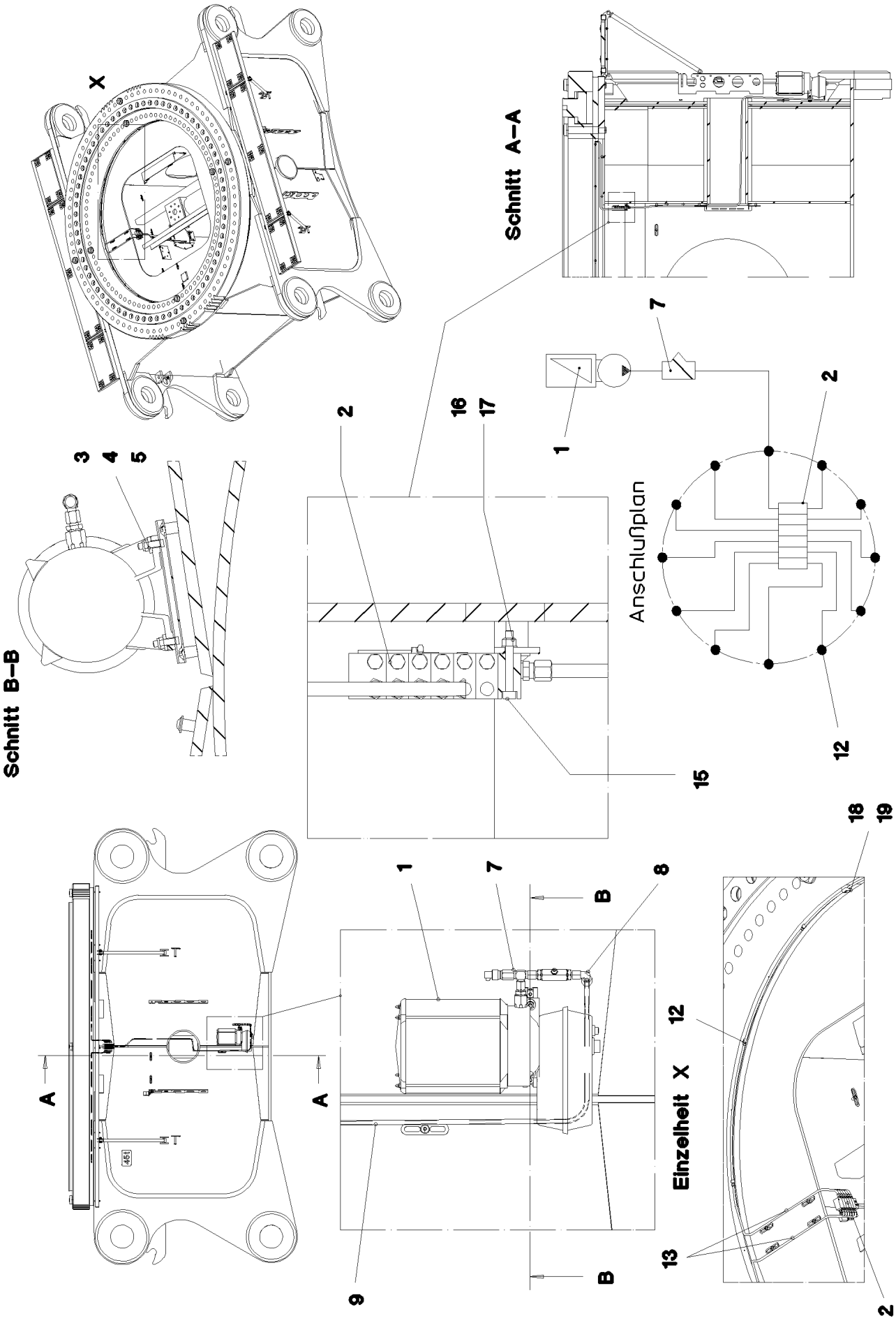

20.5.2016 072619	**etk_en_de_074847 LR 11350**	54 (1/2)
LIEBHERR	**CENTRAL GREASING** **ZENTRALSCHMIERUNG**	⇨ **1 711 025** **91 50 229 08**

Pos.	Item	Quantity	Description	Bezeichnung	Serie	K
1	10 32 717 1	1	ELECTRIC PUMP S-EP4 ⇨ X10327171 10 32 717 1	ELEKTROPUMPE		
2	10 29 521 2	1	DISTRIBUTION BLOCK	VERTEILERKOMBINATION		
(1)	10 09 761 3	1	PROXIMITY SWITCH BERUEHRUNGSLOS	NAEHERUNGSSCHALTER		
3	40 97 068 08	2	HAMMER HEAD BOLT M8X30 8.8 A2K SPF	HAMMERKOPFSCHRAUBE		
4	42 16 025	2	WASHER DIN 7349 8,4 200HV A3C	SCHEIBE		
5	41 19 005 08	2	HEX NUT DIN 985 M8 8 A2C	SECHSKANTMUTTER		
7	77 43 751 08	1	PASSAGE NIPPLE BLOCK	DURCHGANGSNIPPELBLOCK		
8	47 25 315 08	1	FLANGE JOINT EW 6S M14X1,5 CR6-FREI	VERSCHRAUBUNG		
9	92 87 691 08	1	HOSE CPL. HPC 4X2600	SCHLAUCH KPL.		
12	77 43 738 08	12	FLANGE JOINT WE6-M10X1R	VERSCHRAUBUNG		
13	10 87 314 9	30	TUBE DIN 73378 6X1,5 PA 12-HL	ROHR		
15	40 42 026 01	2	SOCKET HEAD SCREW ISO 4762 M5X40 8.8	ZYLINDERSCHRAUBE		
16	46 00 305	2	WASHER ISO 7089 5 200HV A3C	SCHEIBE		
17	41 19 003 08	2	HEX NUT DIN 985 M5 8 A2C	SECHSKANTMUTTER		
18	73 65 090	12	CLAMP-HALF DIN 3015-1 L 0 R 12 PP SW	KLEMMHAELFTE		
19	40 42 003	6	SOCKET HEAD SCREW ISO 4762 M6X25 8.8	ZYLINDERSCHRAUBE		

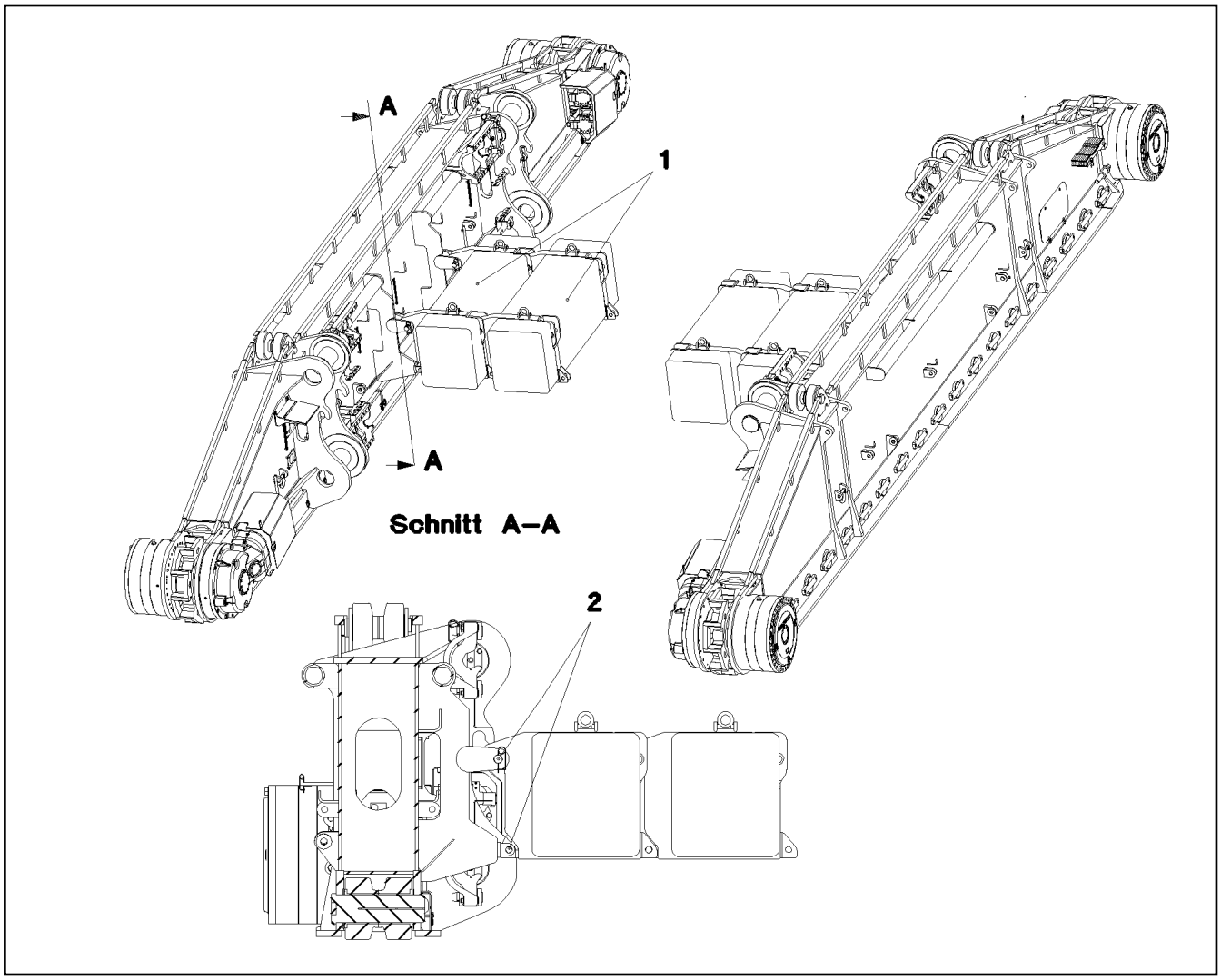

Pos.	Item	Quantity	Description		Bezeichnung	Serie	K
1	96 71 559 08	4	BALLAST		BALLAST		
			⇨ 1 740	96 71 559 08			
2	96 59 053 08	1	ADD-ON PARTS		ANBAUTEILE		
			⇨ 1 740 003	96 59 053 08			

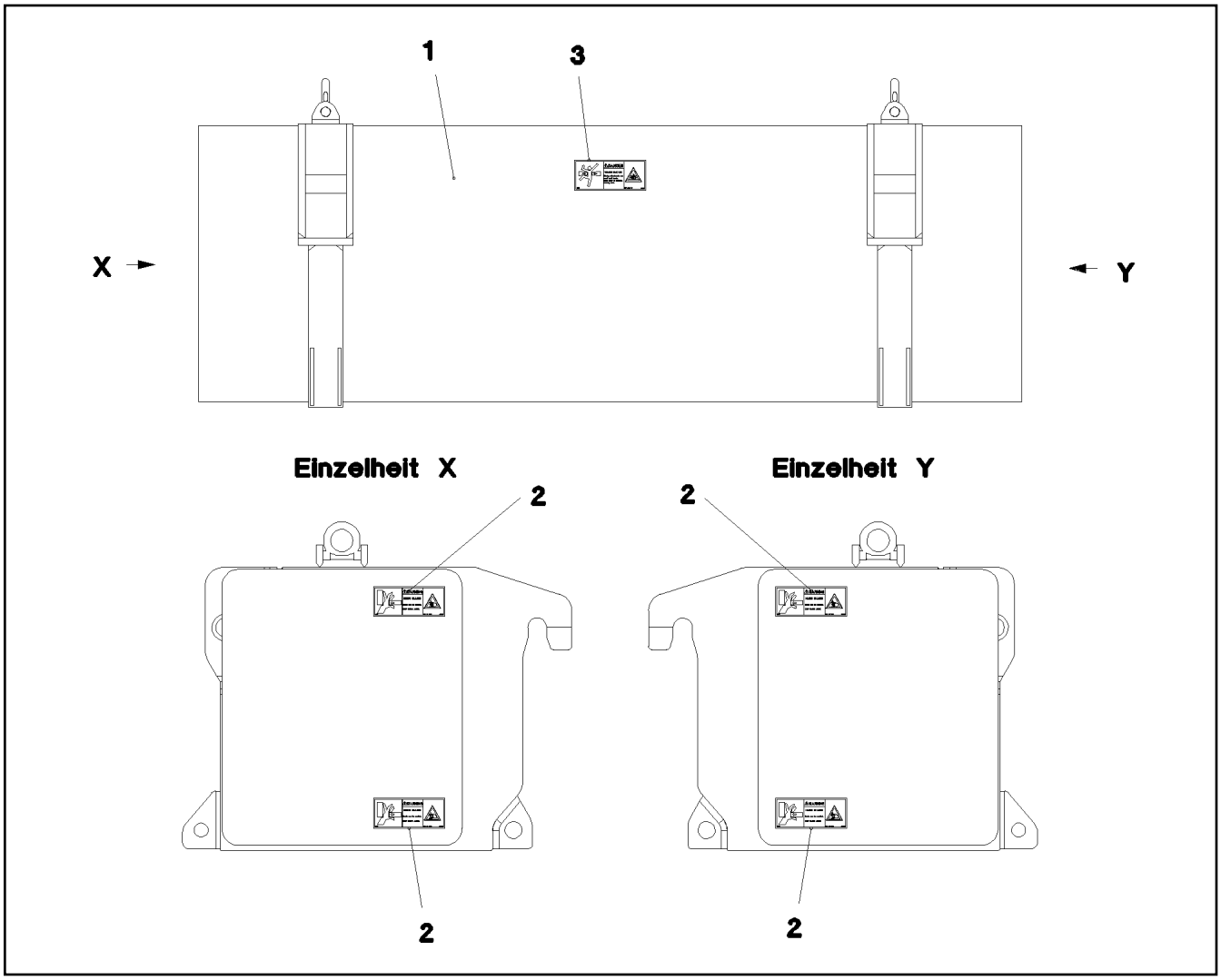

Pos.	Item	Quantity	Description	Bezeichnung	Serie	K
1	97 37 188 08	1	BALLAST 7.5T SPF	BALLAST		
2	97 86 746 08	4	SIGN 208X88 KLEBEFOLIE SPF	SCHILD		
3	97 86 741 08	1	SIGN 208X88 KLEBEFOLIE SPF	SCHILD		

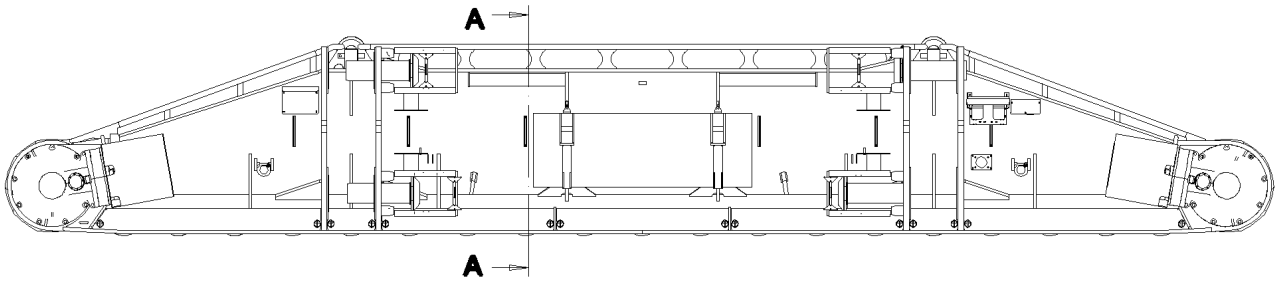

Schnitt A–A

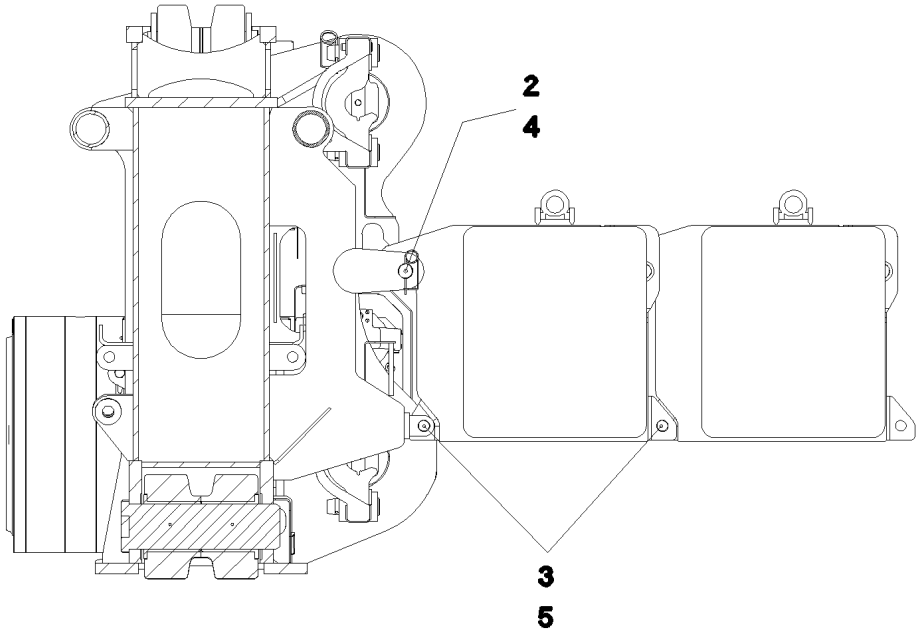

Pos.	Item	Quantity	Description	Bezeichnung	Serie	K
2	94 59 006 08	4	PIN RD55X225 35NICRMOV125	BOLZEN		
3	97 16 843 08	8	PIN 45.0X130 35NICRMOV125 GASN. SPF	BOLZEN		
4	43 31 009 08	4	RETAINING SPRING 4,5X98 VERZ	SICHERUNGSFEDER		
5	43 31 133 01	8	SAFETY PLUG W HINGE-LID 12X55X10,5X45	SICHERHEITSKLAPPSTECKER		

Pos.	Item	Quantity	Description	Bezeichnung	Serie	K
2	92 65 732 08	1	CREEPER ⇨ 1 750 023 92 65 732 08	MONTAGEROLLE		
3	79 00 079 08	1	DOUBLE-HEADED SPANNER DIN 3110 VE	DOPPELMAULSCHLUESSEL		
4	79 00 039 08	1	DOUBLE-HEADED SPANNER DIN 3110 46X5	DOPPELMAULSCHLUESSEL		
5	88 51 322 08	1	SINGLE-END SPANNER DIN 894 55	EINMAULSCHLUESSEL		
6	79 00 046 08	1	SINGLE-END SPANNER DIN 894 60	EINMAULSCHLUESSEL		
7	79 00 126 08	1	DOUBLE RING SPANNER DIN 838	DOPPELRINGSCHLUESSEL		
8	79 00 236 08	1	HEXAGON KEY DIN 911	INBUSSCHLUESSEL		
9	79 00 303 08	1	HAND HAMMER 500G	HANDHAMMER		
10	79 00 301 08	1	HAND HAMMER DIN 1041 1500G	HANDHAMMER		
11	88 50 341 08	1	SLEDGE HAMMER 5KG	VORSCHLAGHAMMER		
12	79 00 315 08	1	COMBI PLIERS DIN 5244 180	KOMBIZANGE		
13	79 00 320 08	1	SCREWDRIVER 3,5 CRV-VERNICKELT	SCHRAUBENDREHER		
14	88 52 004 08	1	SCREWDRIVER 4,5	SCHRAUBENDREHER		
15	79 00 323 08	1	SCREWDRIVER 5,5 CRV-VERNICKELT	SCHRAUBENDREHER		
16	79 00 444 08	1	HOPPER RD200 WEISSBLECH	TRICHTER		
17	79 00 249 08	1	SOCKET WRENCH GR.11/3	STECKSCHLUESSEL		
18	79 00 420 08	1	HAND LEVER PRESS VERZ.	HANDHEBELPRESSE		
19	79 00 429 08	1	REINFORCED RUBBER HOSE 300 RH-30 M1	GUMMIPANZERSCHLAUCH		
20	78 90 003 08	1	FIRST AID KIST DIN 13164 260X170X80	VERBANDSKASTEN		
21	70 42 213 08	1	HOLDER 260X170X19X1,5 ALMG3	HALTER		
23	89 01 004 08	1	FIRE EXTINGUISHER 2KG SPF	FEUERLOESCHER		
(1)	57 13 177 08	1	HOLDER	HALTER		
24	60 71 040 08	1	WORKING LAMP 7,5W 28V	MONTAGELEUCHTE		
25	10 28 453 2	1	LEVER JACK 6,0T PULVERBESCHICHTET	HEBELZUG		
26	51 05 696 08	1	PLUG SOCKET GERADE	STECKTUELLE		
27	47 10 310 08	1	FLANGE JOINT XGE15-LR-ED A3P	VERSCHRAUBUNG		
28	60 27 011 08	1	CABLE SOCK 25	KABELSTRUMPF		
29	60 27 099 08	1	CABLE SOCK 30	KABELSTRUMPF		
30	75 00 011 08	1	PRESSURE GAUGE 63	MANOMETER		
31	75 00 018 08	2	PRESSURE GAUGE 63	MANOMETER		
32	47 09 008 08	3	PRESSURE GAUGE CONNECTION MAV G1	MANOMETERANSCHLUSS		
(1)	10 17 372 2	1	EDGE SEALING RING CR6-	DICHTKANTENRING		
33	47 09 018 08	3	MEASURING HOSE DN2 1000	MESSSCHLAUCH		
34	47 09 019 08	2	MEASURING HOSE DN5 2000	MESSSCHLAUCH		
40	91 25 249 08	1	MAGNETIC LAMP ⇨ 1 933 100 91 25 249 08	MAGNETLAMPE		
41	77 39 105 08	1	ROPE CLAMP DIN 1142 S40 VERZ	SEILKLEMME		
42	10 33 289 9	1	WEDGE SOCKET 38MM SPF	KEILSCHLOSS		
43	88 52 688 08	1	CIRCLIP PLIERS STRAIGHT A 3	SEEGERZANGE		
44	81 00 354 08	1	ANGLE SCREW DRIVER GR.3	WINKELSCHRAUBENDREHER		
45	70 42 711 08	1	HOLLOW KEY	HOHLSCHLUESSEL		
46	96 67 964 08	1	CLUTCH WRENCH 90MM	KUPPLUNGSSCHLUESSEL		
47	92 95 299 08	1	HOOK ROD	HAKENSTANGE		

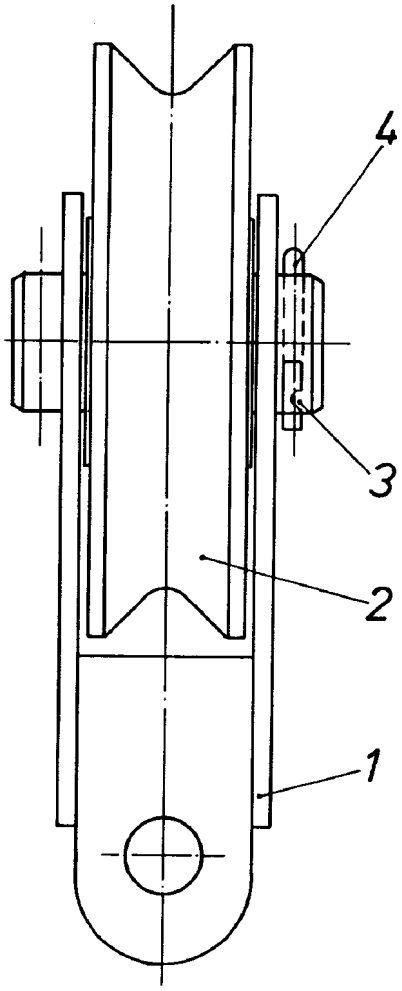

Pos.	Item	Quantity	Description	Bezeichnung	Serie	K
1	92 65 733 08	1	BRACKET COMPL.	LASCHE KPL.		
2	92 69 983 08	1	GUIDE PULLEY COMPL.	UMLENKROLLE KPL.		
(1)	28 81 548 08	1	DEFLECTION PULLEY RD300X82 PA6G	UMLENKROLLE		
(2)	74 51 493 08	2	DEEP GROOVE BALL BEARING DIN 625 62	RILLENKUGELLAGER		
3	45 00 463 08	1	PIN ISO 2340 B70X160X130 ST.50K FE//ZN20	BOLZEN		
4	43 31 050 08	2	RETAINING SPRING DIN 2194 6 A3C	SICHERUNGSFEDER		

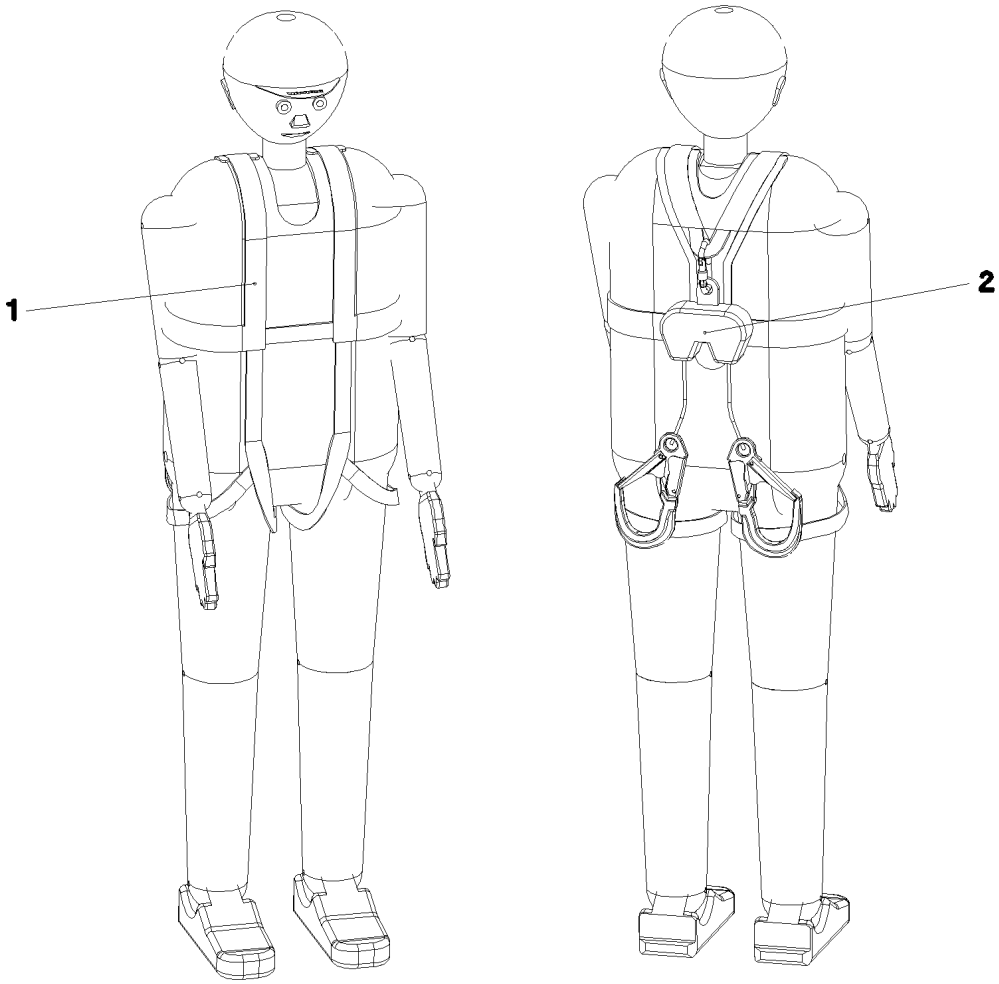

Pos. 3

Pos.	Item	Quantity	Description	Bezeichnung	Serie	K
1	11 00 730 5	2	SAFETY HARNESS EN 361 IK G 2 BLH	AUFFANGGURT		
(1)	11 32 072 0	1	BAG	BEUTEL		
2	11 00 731 0	2	HIGHT FIXATION DEVICE EN 360 HWDB 2	HOEHENSICHERUNGSGERAET		
3	11 00 731 2	1	ROPE-DESCENDING+RESCUE EQUIP. EN 3	ABSEIL- UND RETTUNGSGERAE		
4	11 49 191 0	1	CONNECTING DEVICE EN 354 12X0,69M P	VERBINDUNGSMITTEL		

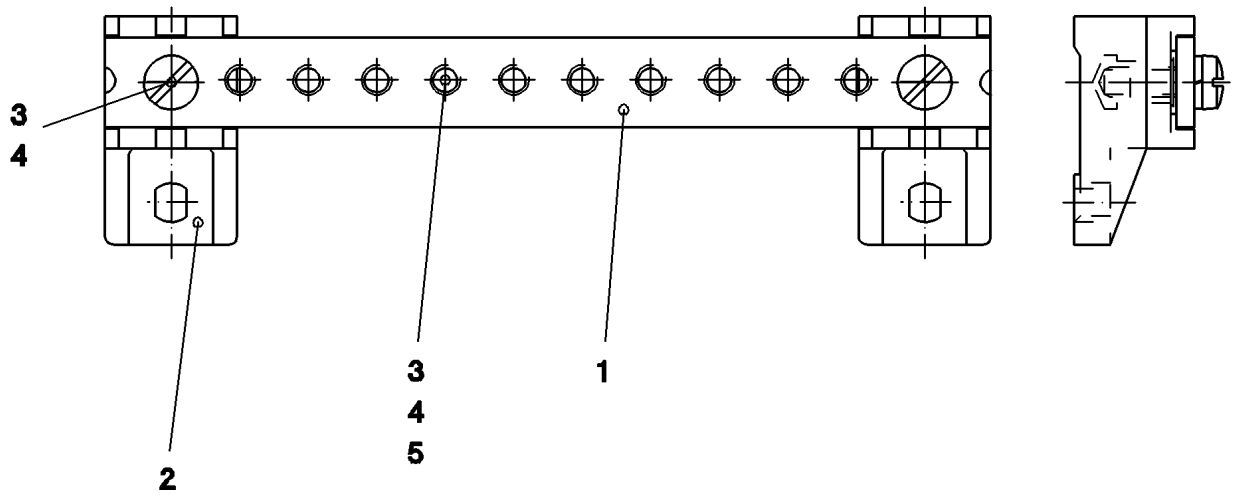

Pos.	Item	Quantity	Description	Bezeichnung	Serie	K
1	95 18 535 08	1	RAIL 3X15X147	SCHIENE		
2	60 21 073 08	2	RAIL SUPPORT BASE	SCHIENENTRAGSOCKEL		
3	40 84 021 01	10	PAN-HEAD SCREW ISO 7045 M5X12 4.8 A2	FLACHKOPFSCHRAUBE		
4	42 40 004 08	10	CIRCLIP DIN 128 A 5 FST A2C	FEDERRING		
5	46 00 305	8	WASHER ISO 7089 5 200HV A3C	SCHEIBE		

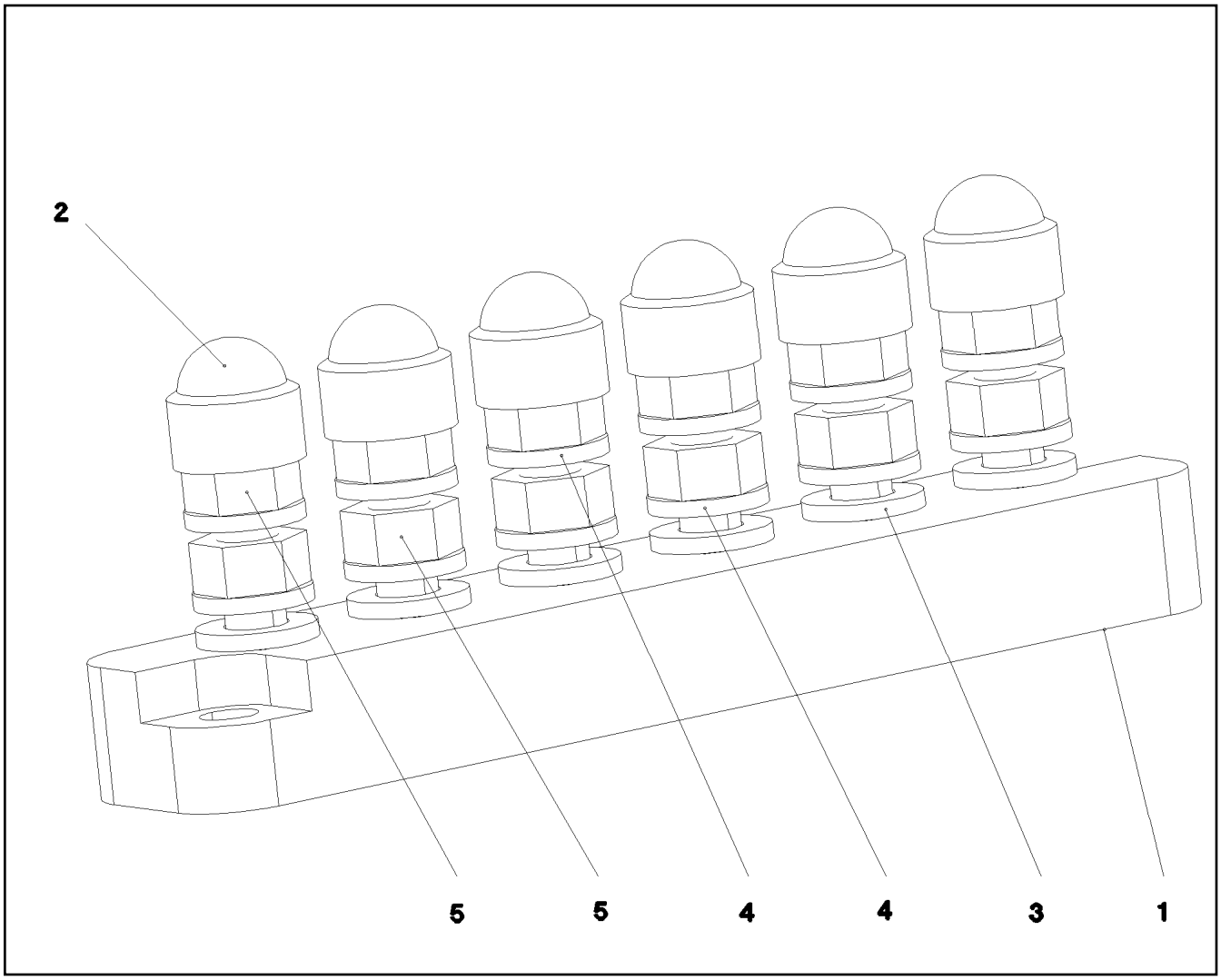

Pos.	Item	Quantity	Description	Bezeichnung	Serie	K
1	60 44 124 08	1	CLAMPING BOARD 6XM6	KLEMMBRETT		
2	77 90 201 08	6	PROTECTING CAP	SCHUTZKAPPE		
3	10 87 564 7	6	WASHER ISO 7089 6 200HV 480H SPF	SCHEIBE		
4	11 83 330 8	12	SERRATED LOCK WASHER DIN 6798 A 6.4 F	FAECHERSCHEIBE		
5	10 87 562 1	12	HEX NUT ISO 4032 M6 8 480H SPF	SECHSKANTMUTTER		

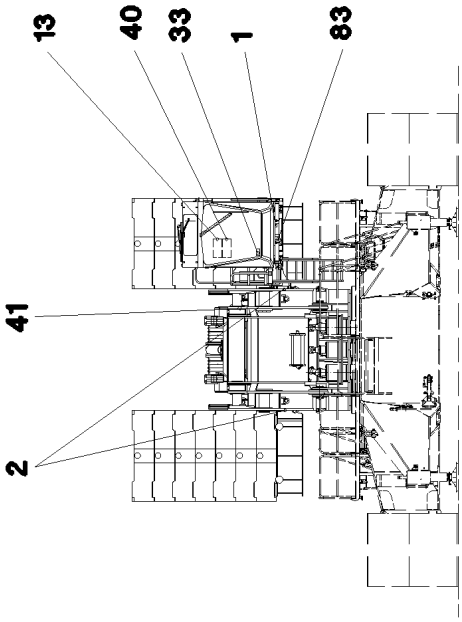
13
40
33
1
83
41
2

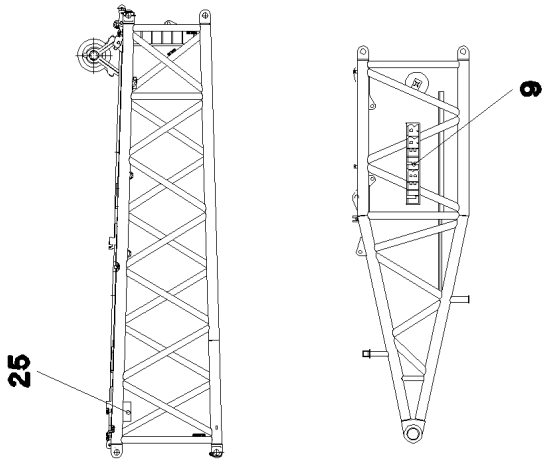
25
9

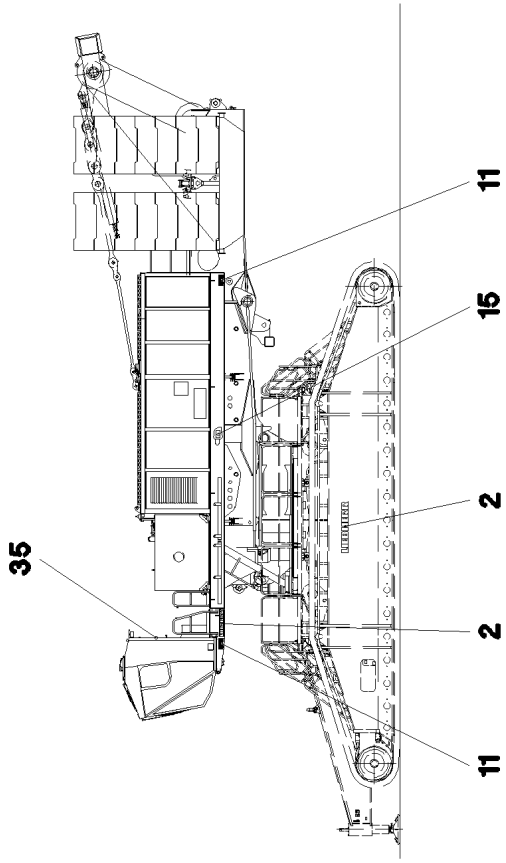
11
15
2
2
35
11

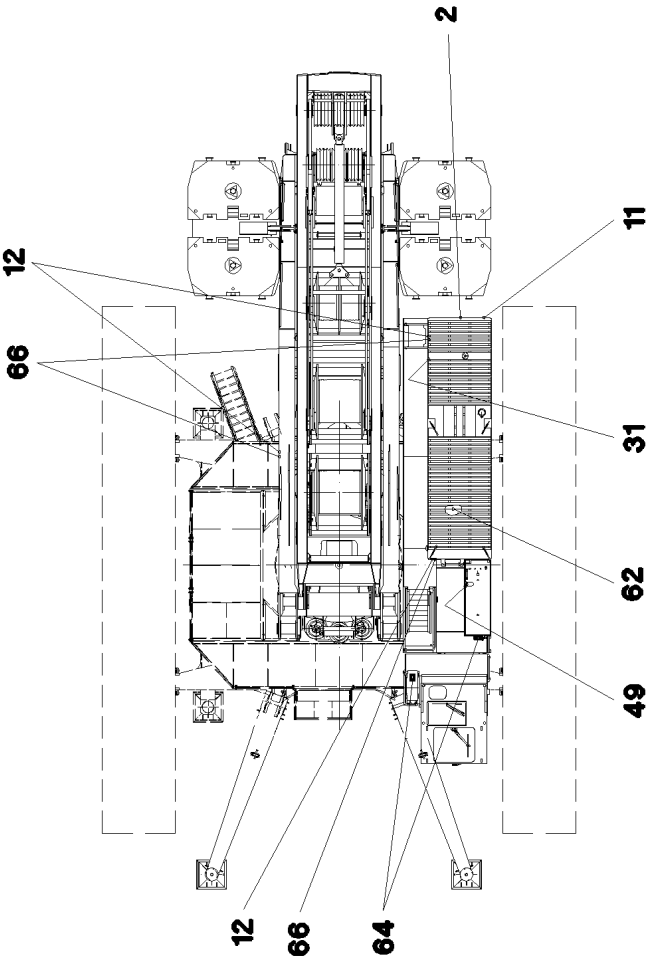
2
11
12
66
31
62
49
12
66
64

Pos.	Item	Quantity	Description	Bezeichnung	Serie	K
2	97 17 499 08	6	SIGN	SCHILD		
9	97 31 793 08	2	SIGN 375X2250 FOLIE	SCHILD		
11	97 86 739 08	3	SIGN 290X100 KLEBEFOLIE SPF	SCHILD		
12	97 86 740 08	3	SIGN 208X88 KLEBEFOLIE SPF	SCHILD		
15	97 57 167 08	1	SIGN 100X200 AL-BL 1MM	SCHILD		
25	97 71 000 08	2	SIGN 530X215 KLEBEFOLIE SPF	SCHILD		
31	97 86 745 08	1	SIGN 208X88 KLEBEFOLIE SPF	SCHILD		
33	97 88 671 08	1	SIGN 168X88 KLEBEFOLIE SPF	SCHILD		
35	94 12 158	1	CAUTION DECAL ACCID.PREVENTION 60X	WARNSCHILD UNFALLVERHUET		
49	97 86 747 08	1	SIGN 168X88 KLEBEFOLIE SPF	SCHILD		
62	97 93 833 08	1	SIGN 168X88 KLEBEFOLIE SPF	SCHILD		
64	97 86 749 08	2	SIGN 208X88 KLEBEFOLIE SPF	SCHILD		
66	97 86 750 08	3	SIGN 208X88 KLEBEFOLIE SPF	SCHILD		
83	97 16 940 08	1	SIGN 113DBA/100X90 KLEBEFOLIE SPF	SCHILD		

Pos.	Item	Quantity	Description	Bezeichnung	Serie	K
1	77 25 699 08	1	SIGN 6X107X237 G-ALSI12	SCHILD		

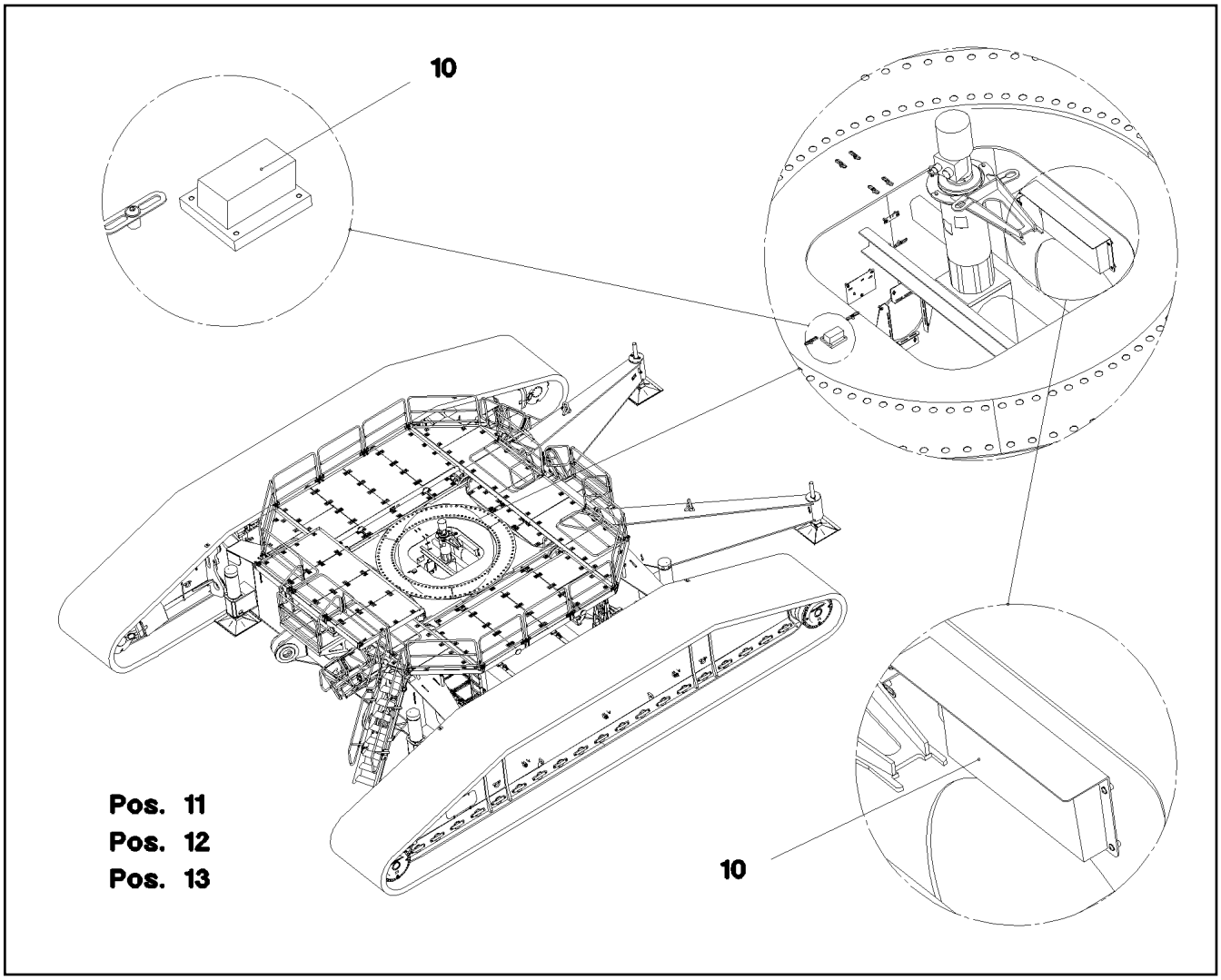

Pos.	Item	Quantity	Description	Bezeichnung	Serie	K
10	96 76 143 08	1	ELECTR.FOR CENTER SECTION ⇨ 1 920 301 96 76 143 08	ELEKTRIK MITTELSTUECK		
11	96 76 144 08	1	ELECTR.CRAWLER SUPPORT LEFT ⇨ 1 920 308 96 76 144 08	ELEKTRIK RAUPENTRAEGER LI		
12	96 76 145 08	1	ELECTR.CRAWLER SUPPORT RIGHT ⇨ 1 920 309 96 76 145 08	ELEKTRIK RAUPENTRAEGER R		
13	96 39 499 08	1	ADDITIONAL PARTS ELECTR. EQIP ⇨ 1 920 313 96 39 499 08	ZUSATZTEILE ELEKTRIK RAUP		

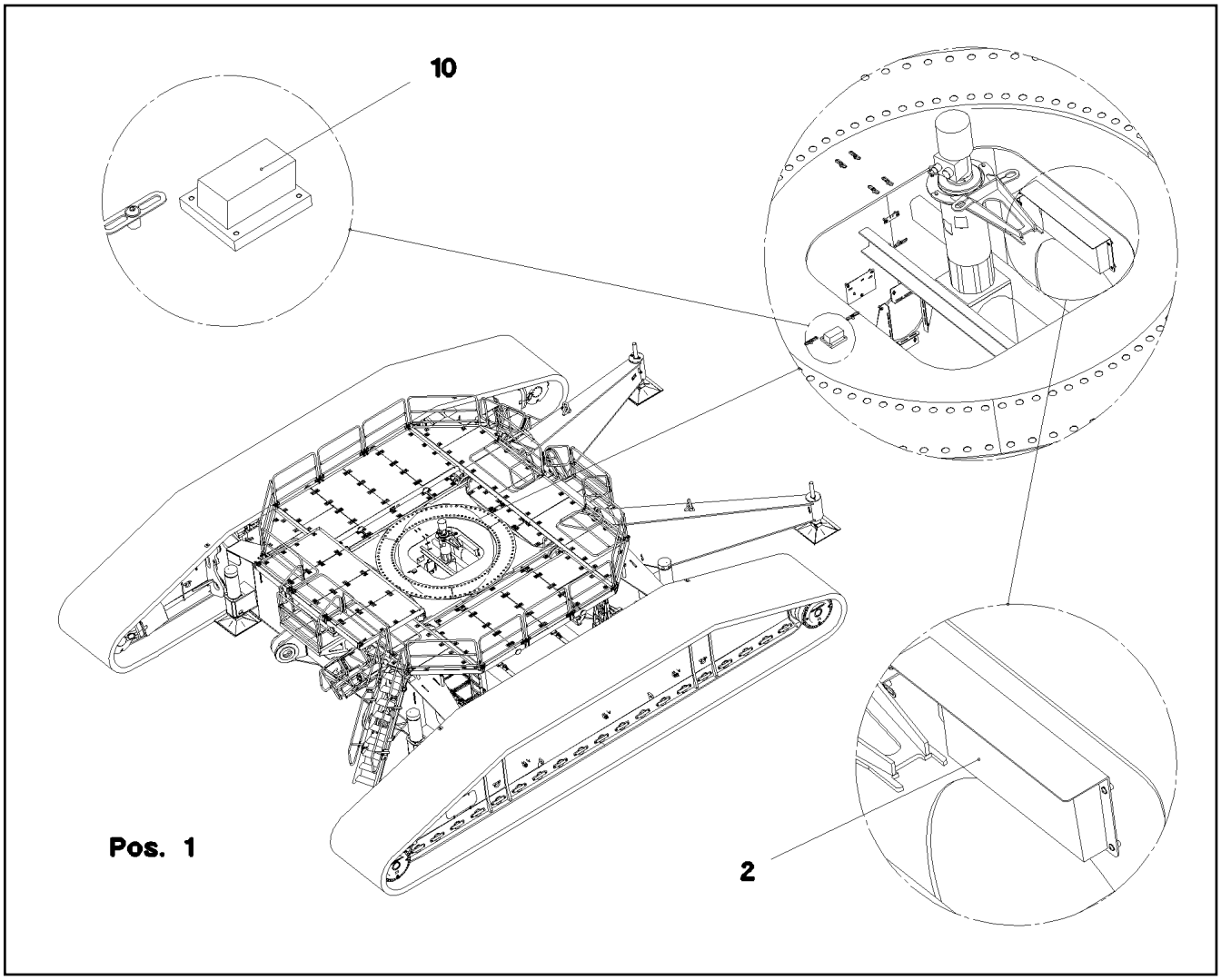

Pos.	Item	Quantity	Description	Bezeichnung	Serie	K
1	96 78 920 08	1	CABLE LIST F.CENTER SECTION	KABELLISTE MITTELSTUECK		
(10)	96 78 921 08	1	WIRING HARNESS W1066	KABELSTRANG		
2	96 35 870 08	1	TERMINAL BOX, PRE-ASSEMBLED S50 ⇨ 1 920 314 96 35 870 08	KLEMMKASTEN VORM.		
10	10 80 206 2	1	INCLINATION SENSOR +/-5° X/Y LSB PL:D	NEIGUNGSGEBER		

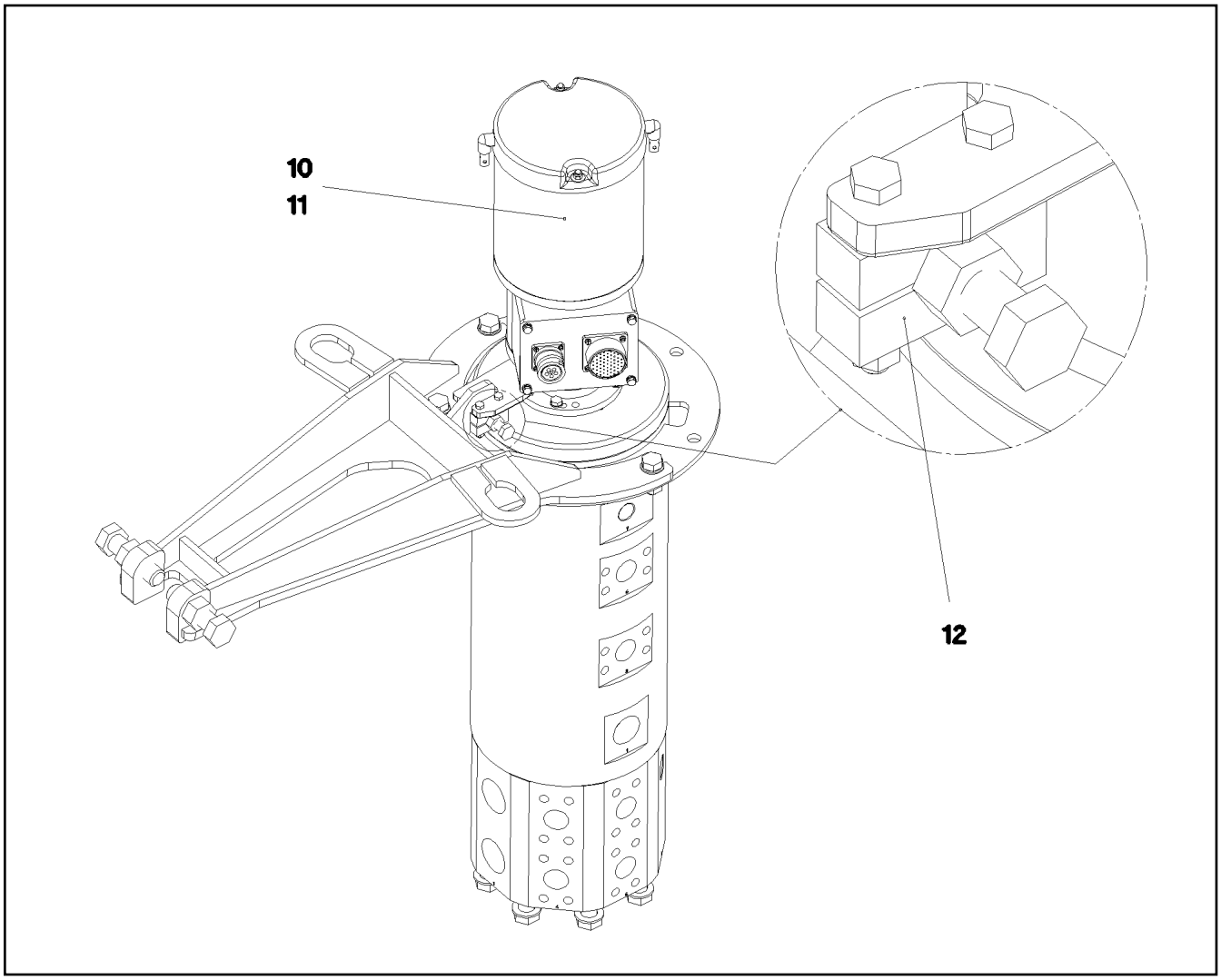

Pos.	Item	Quantity	Description	Bezeichnung	Serie	K
10	69 09 010 08	1	COLLECTING RING 5/46X32/16A/400/ SPF ⇨ 6 909 010 08 69 09 010 08	SCHLEIFRINGUEBERTRAEGER		
11	10 80 206 0	1	ROTARY ENCODER 360° LSB PL:E SPF	DREHGEBER		
12	28 81 762 08	1	SHEET 15X30X50 PA6G	PLATTE		

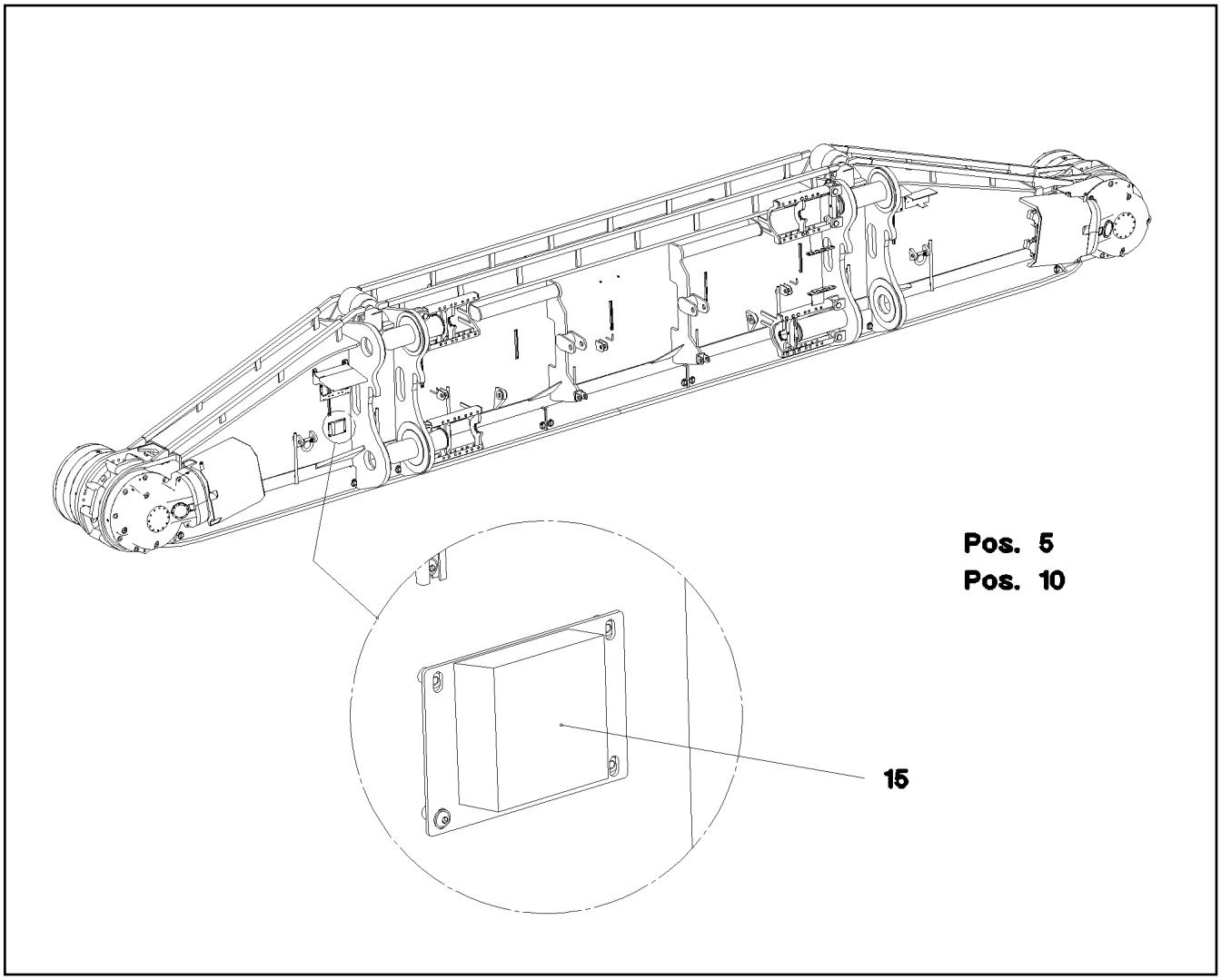

Pos.	Item	Quantity	Description	Bezeichnung	Serie	K
5	11 00 319 3	2	PROXIMITY SWITCH BERUEHRUNGSLOS 12	NAEHERUNGSSCHALTER		
10	96 35 874 08	1	CABLE LIST CRAWLER CARRIER LEF	KABELLISTE RAUPENTRAEGER		
15	96 35 875 08	1	TERMINAL BOX, PRE-ASSEMBLED S1071	KLEMMKASTEN VORM.		
			⇨ 1 920 315 96 35 875 08			

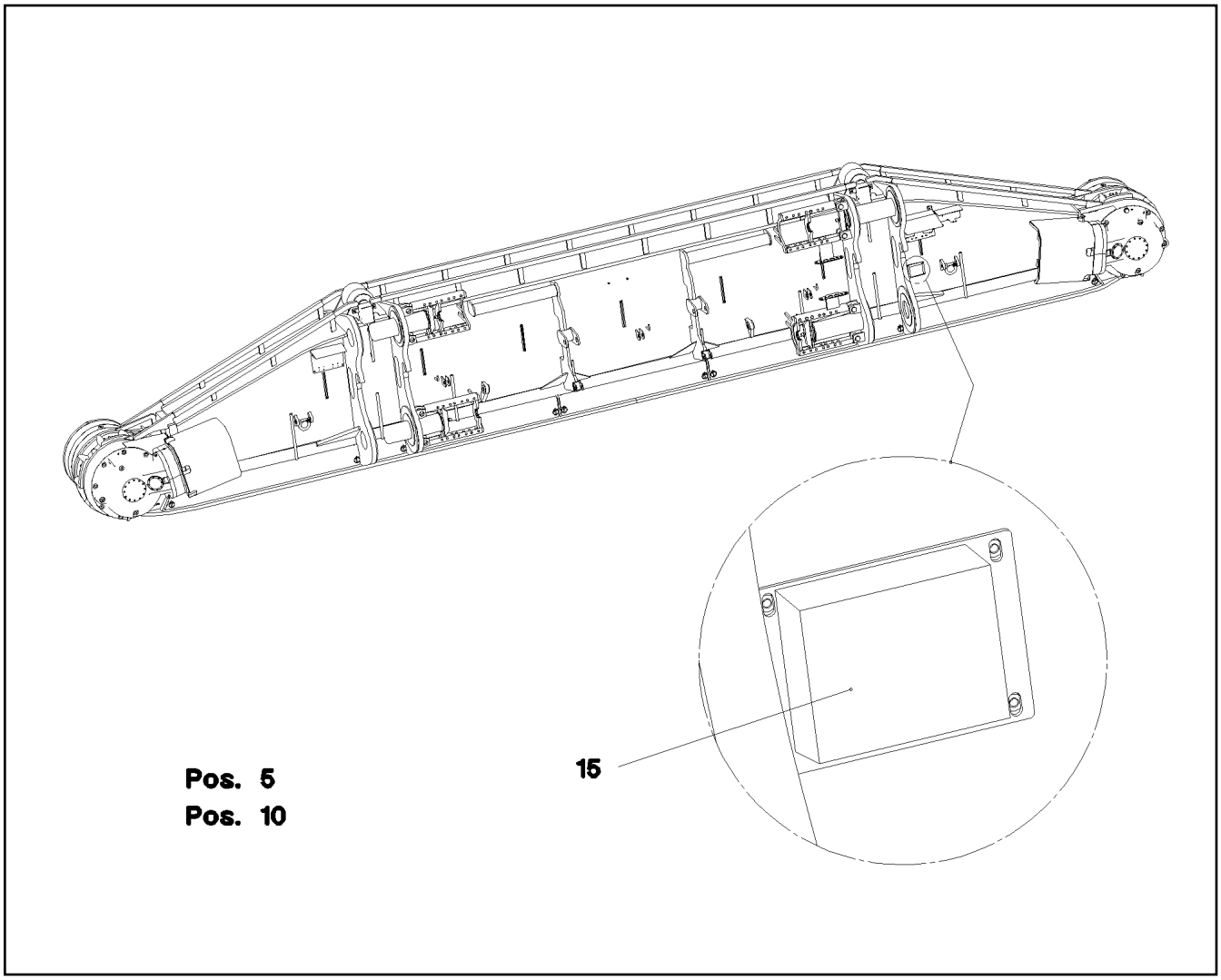

Pos.	Item	Quantity	Description	Bezeichnung	Serie	K
5	11 00 319 3	2	PROXIMITY SWITCH BERUEHRUNGSLOS 12	NAEHERUNGSSCHALTER		
10	96 35 883 08	1	CABLE LIST CRAWLER CARRIER RIG	KABELLISTE RAUPENTRAEGER		
15	96 35 884 08	1	TERMINAL BOX, PRE-ASSEMBLED S1074	KLEMMKASTEN VORM.		
			⇨ 1 920 316 96 35 884 08			

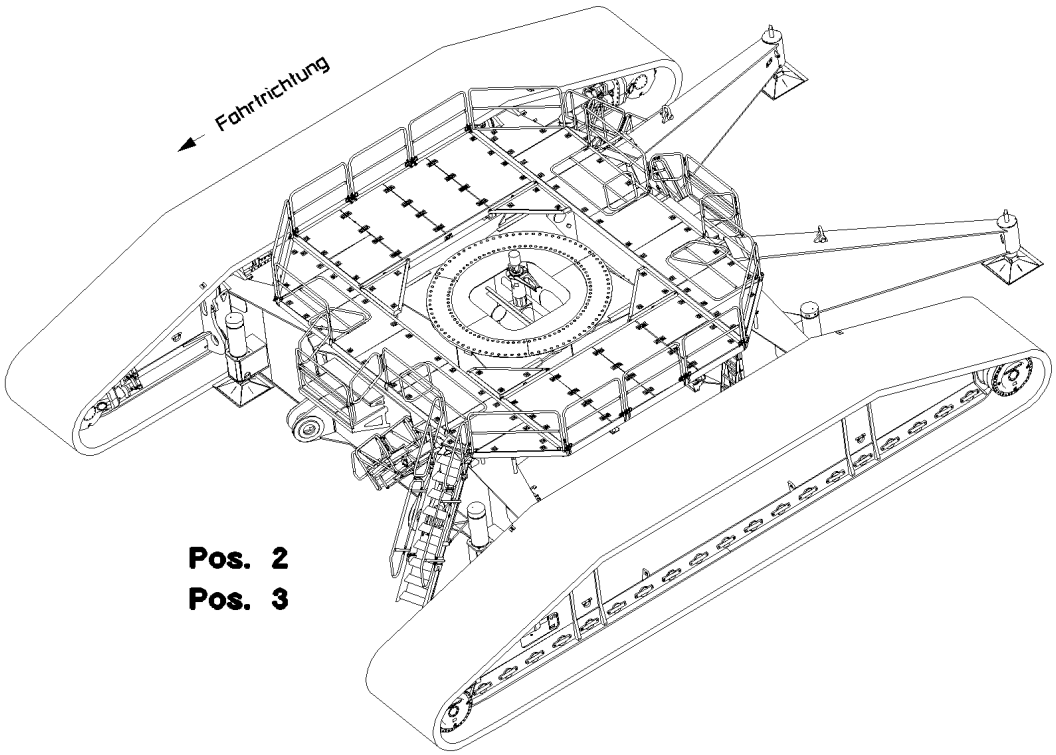

Pos.	Item	Quantity	Description	Bezeichnung	Serie	K
2	60 71 445 08	2	WORK LIGHT 55/70W 12/24V	ARBEITSSCHEINWERFER		
3	60 70 211 08	2	LIGHT BULB DIN 72601 70W 24V	GLUEHLAMPE		

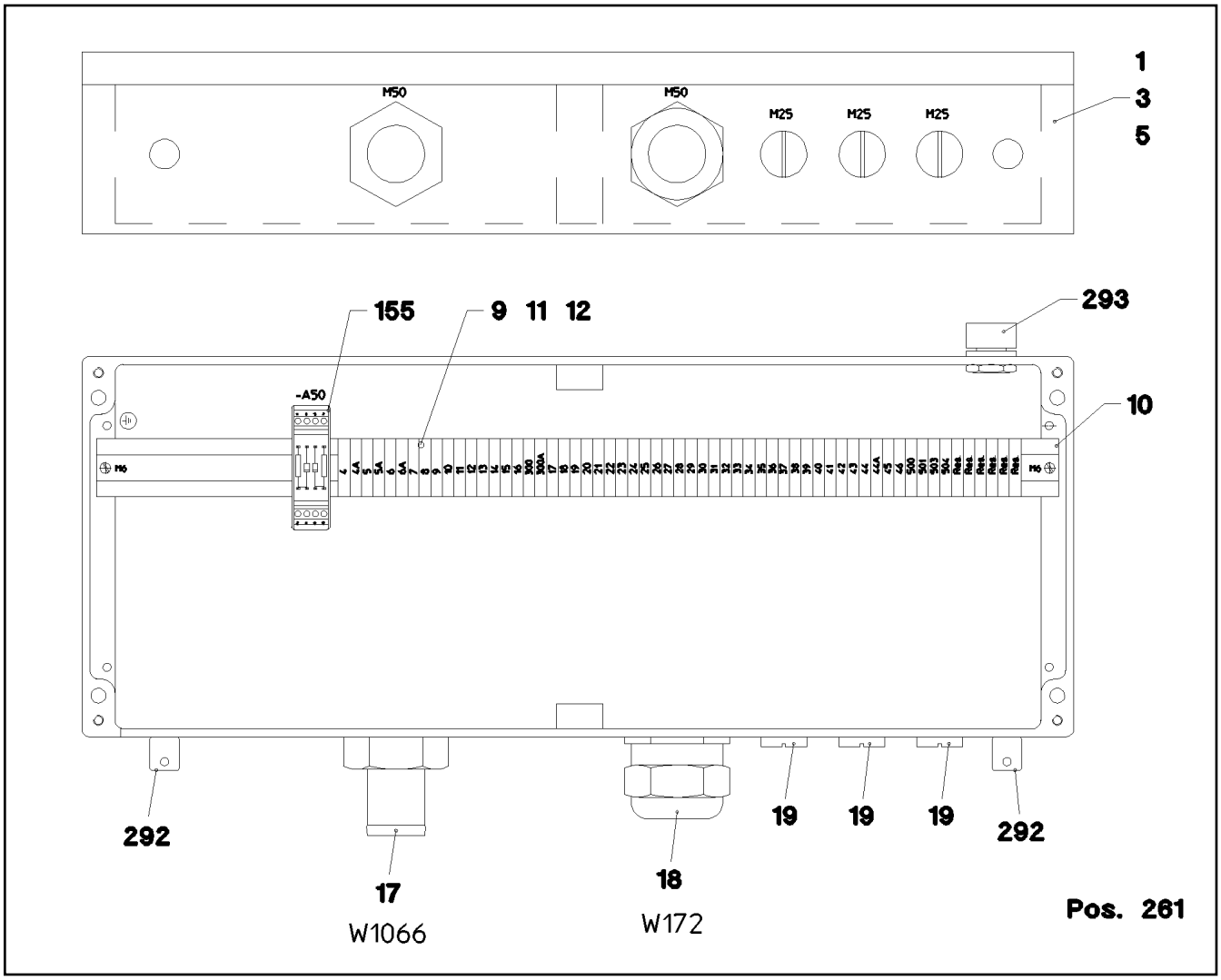

Pos.	Item	Quantity	Description	Bezeichnung	Serie	K
1	96 37 700 08	1	WIRES PRE-ASS. S50	DRAEHTE VORM.		
3	97 13 661 08	1	EMPTY CASING DRILLED 230X600X110X0 A	LEERGEHAEUSE GEBOHRT		
5	77 26 515 08	1	SIGN S50	SCHILD		
9	60 27 946 08	2	END ANGLE	ENDWINKEL		
10	60 21 067 08	0.585	TOP HAT RAIL 35X27X7,3X1	HUTSCHIENE		
11	10 28 635 4	59	TERMINAL/CLAMP 6,3/2,8X0,8MM²	KLEMME		
12	10 28 635 3	1	COVER	DECKEL		
17	60 24 413 08	1	HOSE UNION JOINT GERADE MS	SCHLAUCHVERSCHRAUBUNG		
18	60 24 246 08	1	CABLE GLAND M50x1,5 MS	KABELVERSCHRAUBUNG		
19	60 24 251 08	3	SCREW PLUG M25X1,5 MS	VERSCHLUSSSCHRAUBE		
155	92 71 584 08	1	CUSTOM CIRCUIT MODULE 1	BESTUECKUNGSMODUL 1		
261	60 32 003 08	10	CABLE TIE 3,6X140-SCHWARZ PA 6.6	KABELBINDER		
265	87 00 028 08	0.01	SEALANT A80MR HYLOMAR	DICHTMITTEL		
292	60 25 012 08	2	WATER DRAIN PLUG M12 PA6G SPF	ENTWAESSERUNGSSTOPFEN		
293	60 25 013 08	1	VENTILATION SCREW G1/2"X30 POLYAMID	ENTLUEFTUNGSSCHRAUBE		

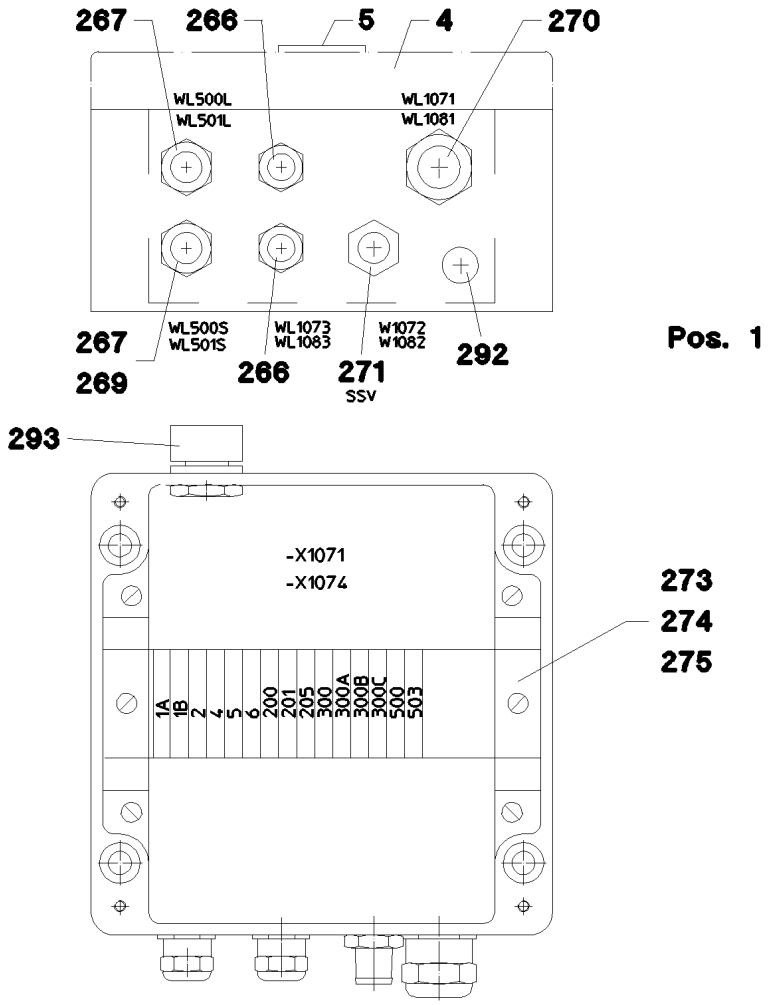

Pos.	Item	Quantity	Description	Bezeichnung	Serie	K
1	96 37 704 08	1	WIRES PRE-ASS. S1071	DRAEHTE VORM.		
4	97 14 073 08	1	EMPTY CASING 160X160X90X0 AL	LEERGEHAEUSE		
5	97 19 261 08	1	SIGN S1071	SCHILD		
266	60 24 241 08	2	CABLE GLAND M16X1,5 MS	KABELVERSCHRAUBUNG		
267	60 24 242 08	2	CABLE GLAND M20X1,5 MS	KABELVERSCHRAUBUNG		
269	60 26 131 08	1	THREAD ADAPTOR M16X1,5/M20X1,5 MS	ERWEITERUNG		
270	60 24 243 08	1	CABLE GLAND M25x1,5 MS	KABELVERSCHRAUBUNG		
271	60 24 414 08	1	HOSE UNION JOINT GERADE MS	SCHLAUCHVERSCHRAUBUNG		
273	60 21 067 08	0.15	TOP HAT RAIL 35X27X7,3X1	HUTSCHIENE		
274	10 28 635 4	16	TERMINAL/CLAMP 6,3/2,8X0,8MM²	KLEMME		
275	60 27 417 08	6	CRAMP	KRAMPE		
292	60 25 012 08	1	WATER DRAIN PLUG M12 PA6G SPF	ENTWAESSERUNGSSTOPFEN		
293	60 25 013 08	1	VENTILATION SCREW G1/2"X30 POLYAMID	ENTLUEFTUNGSSCHRAUBE		

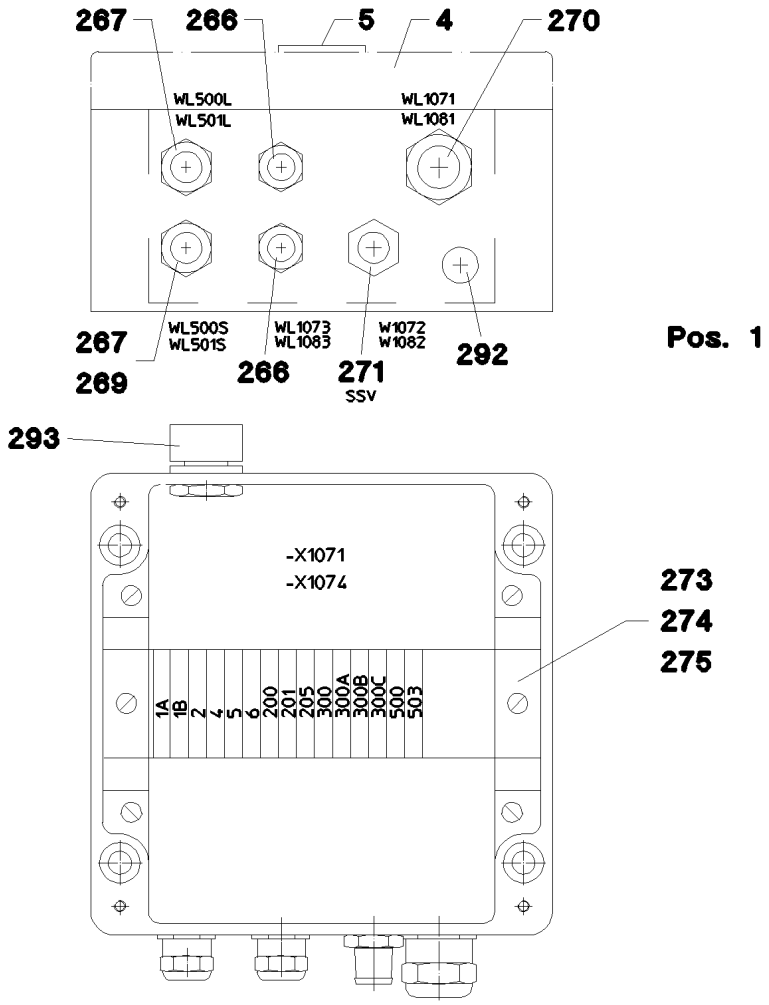

Pos.	Item	Quantity	Description	Bezeichnung	Serie	K
1	96 37 712 08	1	WIRES PRE-ASS. S1074	DRAEHTE VORM.		
4	97 14 073 08	1	EMPTY CASING 160X160X90X0 AL	LEERGEHAEUSE		
5	97 19 266 08	1	SIGN S1074	SCHILD		
266	60 24 241 08	2	CABLE GLAND M16X1,5 MS	KABELVERSCHRAUBUNG		
267	60 24 242 08	2	CABLE GLAND M20X1,5 MS	KABELVERSCHRAUBUNG		
269	60 26 131 08	1	THREAD ADAPTOR M16X1,5/M20X1,5 MS	ERWEITERUNG		
270	60 24 243 08	1	CABLE GLAND M25x1,5 MS	KABELVERSCHRAUBUNG		
271	60 24 414 08	1	HOSE UNION JOINT GERADE MS	SCHLAUCHVERSCHRAUBUNG		
273	60 21 067 08	0.15	TOP HAT RAIL 35X27X7,3X1	HUTSCHIENE		
274	10 28 635 4	16	TERMINAL/CLAMP 6,3/2,8X0,8MM²	KLEMME		
275	60 27 417 08	6	CRAMP	KRAMPE		
292	60 25 012 08	1	WATER DRAIN PLUG M12 PA6G SPF	ENTWAESSERUNGSSTOPFEN		
293	60 25 013 08	1	VENTILATION SCREW G1/2"X30 POLYAMID	ENTLUEFTUNGSSCHRAUBE		

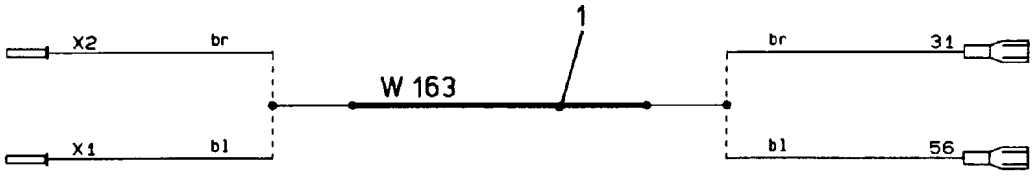

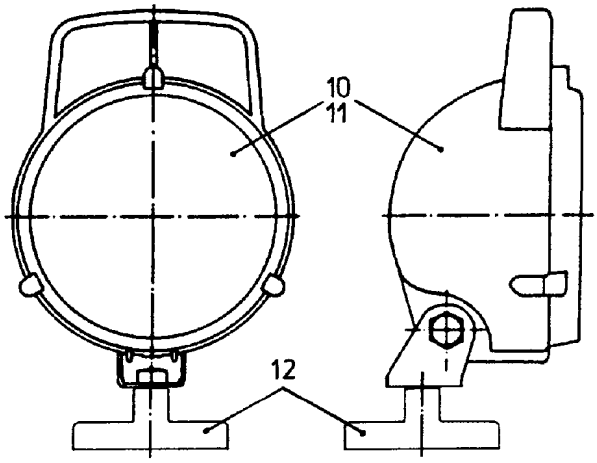

Pos.	Item	Quantity	Description	Bezeichnung	Serie	K
1	92 69 930 08	1	LEAD W163	LEITUNG		
10	60 71 318 08	1	FLOODLIGHT 35W 12/24V	SCHEINWERFER		
11	60 70 091 08	1	LIGHT BULB 35W 24V	GLUEHLAMPE		
12	61 70 000 08	1	FERRIMAGNET FERRIT VERZ	FLACHGREIFER		

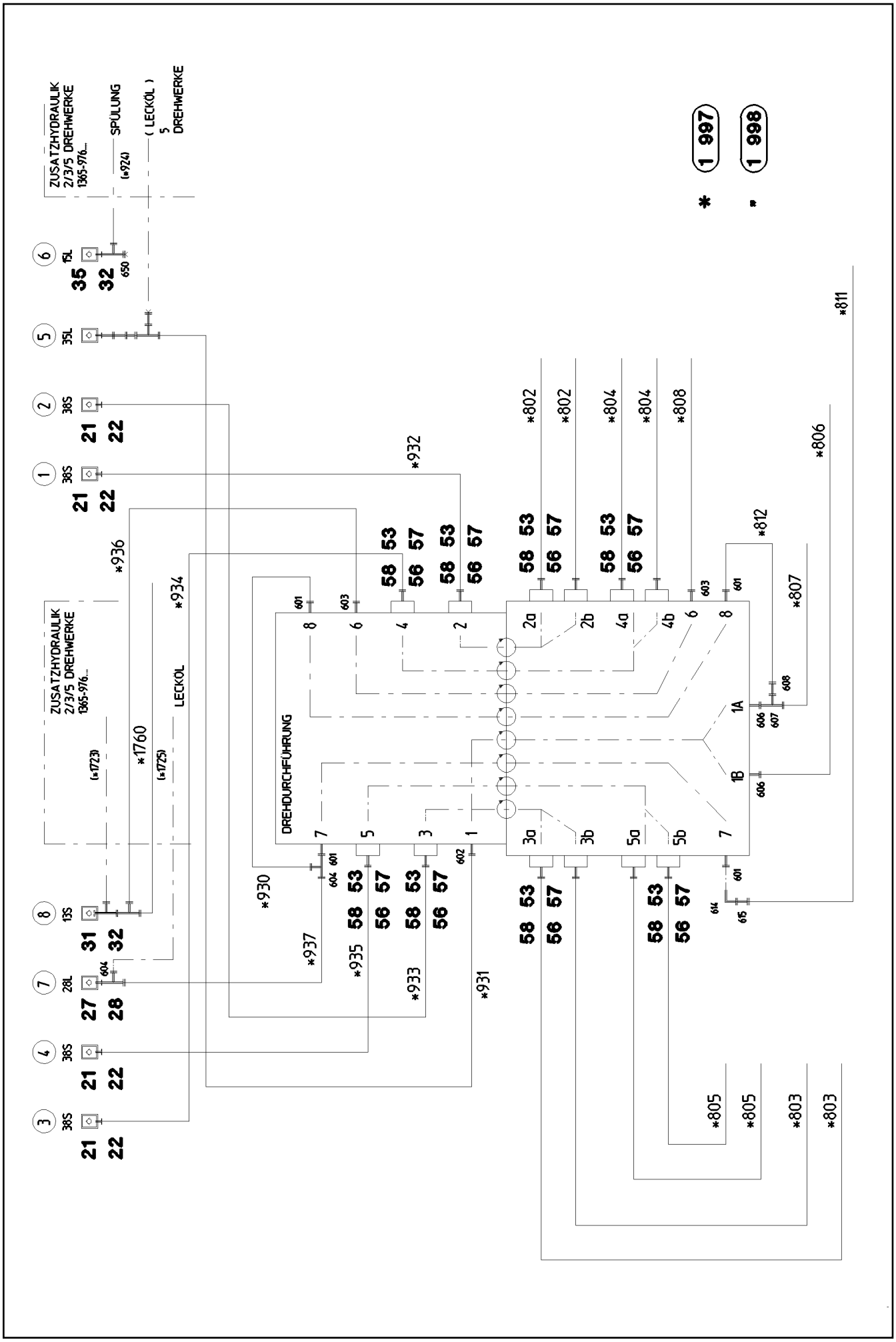

20.5.2016 044209 LIEBHERR	etk_en_de_074847 LR 11350 CRAWLER TRACK HYDRAULIC HYDRAULIK RAUPE	77 (1/6) ⇨ 1 970 000 91 47 041 08

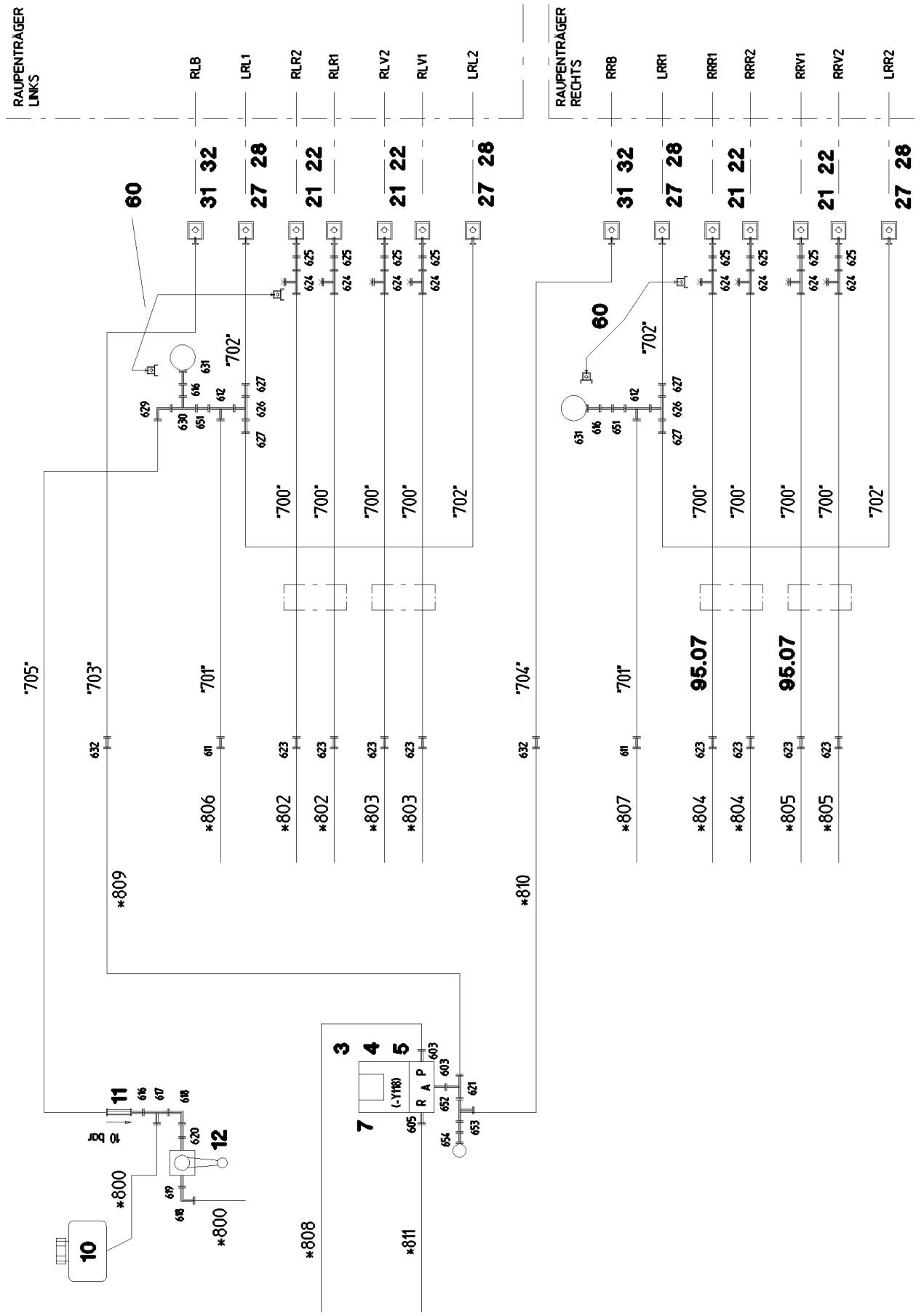
RAUPENTRÄGER LINKS
RAUPENTRÄGER RECHTS
RLB
LRL1
RLR2
RLR1
RLV2
RLV1
LRL2
RRB
LRR1
RRR1
RRR2
RRV1
RRV2
LRR2
60
95.07
10 bar
(-Y118)
R A P

LIEBHERR

20.5.2016
044211

etk_en_de_074847 LR 11350

CRAWLER TRACK HYDRAULIC
HYDRAULIK RAUPE

79 (3/6)

⇩ 1 970 000
91 47 041 08

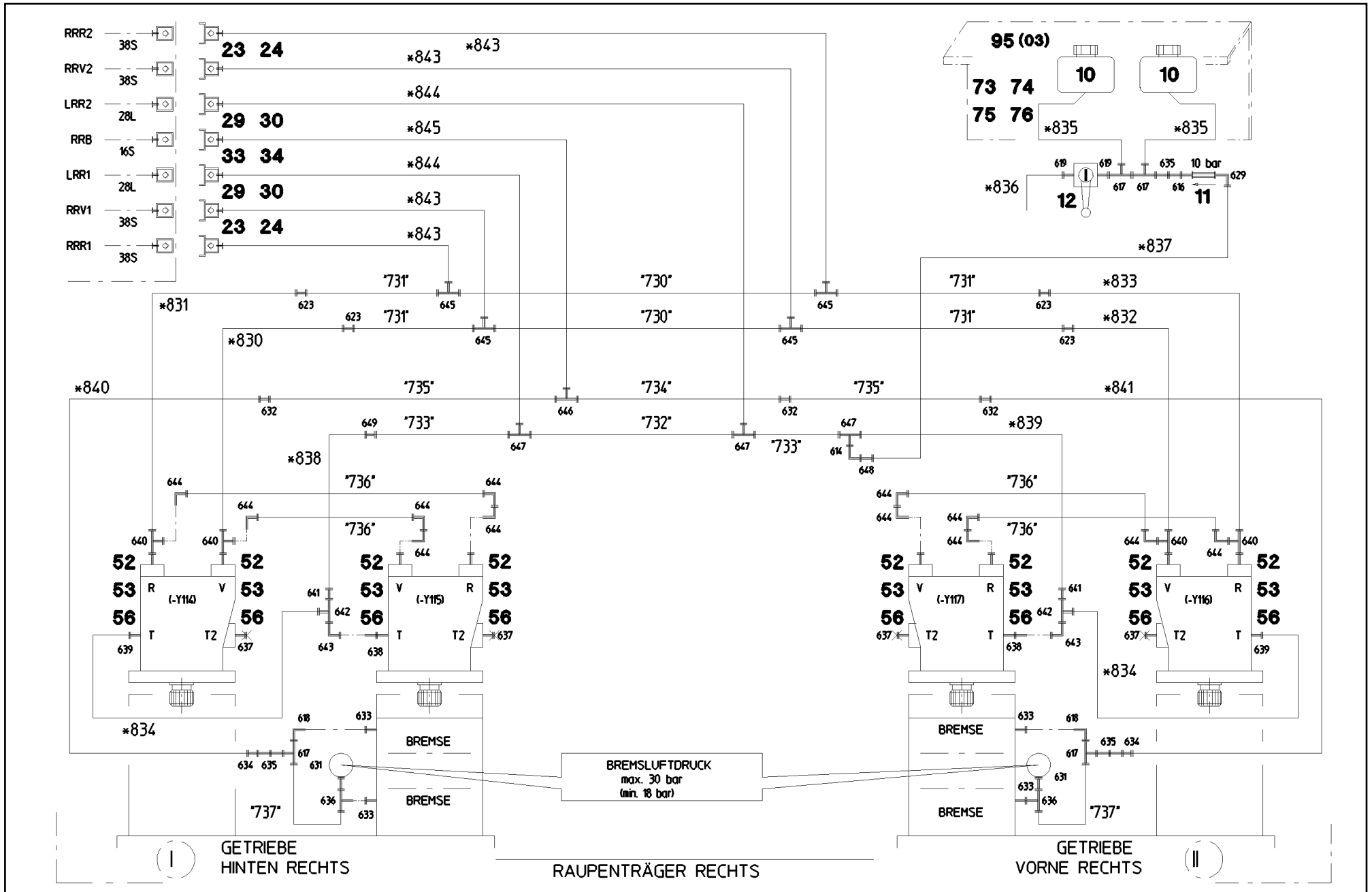

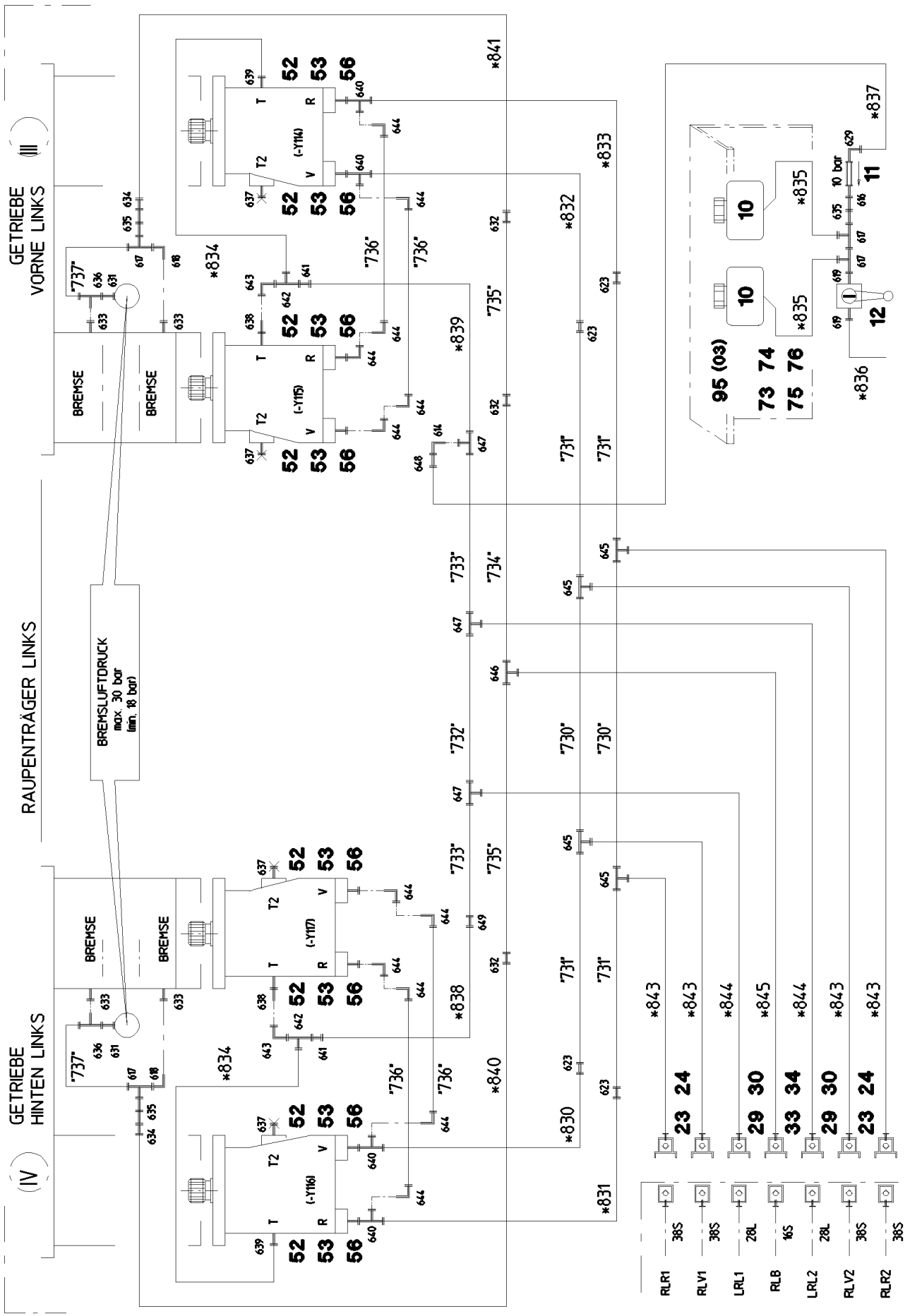

20.5.2016 044212	**etk_en_de_074847 LR 11350**	80 (4/6)
LIEBHERR	**CRAWLER TRACK HYDRAULIC** **HYDRAULIK RAUPE**	⇨ **1 970 000** **91 47 041 08**

Pos.	Item	Quantity	Description	Bezeichnung	Serie	K
2	96 35 759 08	2	ADDITIONAL HYDR.TENSION CYL. ⇨ 1 970 054 96 35 759 08	ZUSATZHYDRAULIK SPANNZYL		
3	97 12 481 08	1	PLATE 4X110X144 S315MC FE//ZN20//C	BLECH		
4	40 65 136	4	HEX SCREW ISO 4017 M8X12 8.8 A2C	SECHSKANTSCHRAUBE		
5	42 40 007 08	4	CIRCLIP DIN 127 A 8 FST A2C	FEDERRING		
7	51 14 651 08	1	DIRECTIONAL CONTROL VALVE 3/2-350BA ⇨ 5 114 651 08 51 14 651 08	WEGEVENTIL		
10	50 28 065 08	5	EQUALIZING RESERVOIR 1L ⇨ 5 028 065 08 50 28 065 08	AUSGLEICHSBEHAELTER		
11	51 14 815 08	3	NON-RETURN VALVE pmax10BAR	RUECKSCHLAGVENTIL		
12	51 06 960 08	3	BALL VALVE DN8-1/4" MS	KUGELHAHN		
21	51 15 122 08	12	COUPLING SLEEVE B8 38-S	KUPPLUNGSMUFFE		
22	10 46 691 7	13	HEX CAP NUT RD79X4 SPF	VERSCHLUSSMUTTER		
23	51 15 123 08	8	COUPLING PLUG B8 38-S	KUPPLUNGSSTECKER		
24	10 46 691 3	8	SCREW PLUG RD79X4 SPF	VERSCHLUSSSCHRAUBE		
25	51 15 184 08	1	COUPLING SLEEVE B8 35-L	KUPPLUNGSMUFFE		
27	51 15 010 08	5	COUPLING SLEEVE B6 28-L	KUPPLUNGSMUFFE		
28	10 46 691 6	5	HEX CAP NUT RD54X4 SPF	VERSCHLUSSMUTTER		
29	51 15 011 08	4	COUPLING PLUG B6 28-L	KUPPLUNGSSTECKER		
30	10 46 691 2	4	SCREW PLUG RD54X4 SPF	VERSCHLUSSSCHRAUBE		
31	51 15 059 08	2	COUPLING SLEEVE B3 16-S	KUPPLUNGSMUFFE		
(1)	57 10 819 08	1	SHEET GASKET VITON	DICHTSCHEIBE		
(2)	57 10 820 08	1	O-RING 20X2 FPM70	O-RING		
(3)	57 10 821 08	1	O-RING 26X1,5 FPM70	O-RING		
(4)	57 10 822 08	1	SUPPORTING RING 20X23,5X1 PTFE	STUETZRING		
(5)	57 10 823 08	1	NUT CR6-FREI	MUTTER		
32	10 46 691 5	3	HEX CAP NUT RD36X3 SPF	VERSCHLUSSMUTTER		
33	51 15 086 08	2	COUPLING PLUG B3 16-S	KUPPLUNGSSTECKER		
(1)	57 10 824 08	1	SHEET GASKET VITON	DICHTSCHEIBE		
(2)	57 10 820 08	1	O-RING 20X2 FPM70	O-RING		
(3)	57 10 822 08	1	SUPPORTING RING 20X23,5X1 PTFE	STUETZRING		
34	10 46 691 1	2	SCREW PLUG RD36X3 SPF	VERSCHLUSSSCHRAUBE		
35	51 15 005 08	1	COUPLING SLEEVE B3 15-L	KUPPLUNGSMUFFE		
52	51 15 178 08	20	FLANGE STUB PIPE 38S	FLANSCHSTUTZEN		
53	51 05 867 08	40	O-RING ARP 568 37,69X3,53 NBR90	O-RING		
54	71 02 004 08	50	SOFT GASKET PERBUNAN	WEICHDICHTUNG		
56	40 42 152 08	100	SOCKET HEAD SCREW DIN 912 M14X45 8.8	ZYLINDERSCHRAUBE		
57	40 65 145 01	40	HEX SCREW ISO 4017 M14X45 8.8 A3C	SECHSKANTSCHRAUBE		
58	51 05 866 08	24	FLANGE HALF A3P	FLANSCHHAELFTE		
60	51 05 692 08	1	HOSE DN2X630	SCHLAUCH		
601	47 10 316 08	4	FLANGE JOINT XGE28-LR-ED A3P	VERSCHRAUBUNG		
602	47 10 347 08	1	FLANGE JOINT XGE42-LR-ED A3P	VERSCHRAUBUNG		
603	47 10 332 08	4	FLANGE JOINT XGE16-SR-ED A3P	VERSCHRAUBUNG		
604	74 07 120	1	FLANGE JOINT EL 28L CR6-FREI	VERSCHRAUBUNG		
605	47 10 312 08	1	FLANGE JOINT XGE18-LR-ED A3P	VERSCHRAUBUNG		
606	47 10 345 08	2	FLANGE JOINT XGE35-LR-ED A3P	VERSCHRAUBUNG		
607	48 23 308 14	1	FLANGE JOINT ISO 8434 EL 35L CR6-FREI	VERSCHRAUBUNG		
608	47 54 304 08	1	FLANGE JOINT REDSD35/28-L CFX	VERSCHRAUBUNG		
611	47 50 319 08	2	FLANGE JOINT XGR42/35-L A3P	VERSCHRAUBUNG		
612	73 67 986	2	FLANGE JOINT EL 42L CR6-FREI	VERSCHRAUBUNG		
614	76 17 494	3	FLANGE JOINT EW 28L CR6-FREI	VERSCHRAUBUNG		
615	47 54 309 08	1	FLANGE JOINT REDSD28/18-L A3P	VERSCHRAUBUNG		
616	47 54 314 08	5	FLANGE JOINT REDSD12/10-L A3P	VERSCHRAUBUNG		
617	47 23 302 08	9	FLANGE JOINT EL 10L CR6-FREI	VERSCHRAUBUNG		
618	74 03 569	6	FLANGE JOINT EW 10L M16X1,5 CR6-FREI	VERSCHRAUBUNG		
619	73 62 091	5	FLANGE JOINT ISO 8434-1 GE 10L G1/4A C	VERSCHRAUBUNG		
620	47 19 011 08	1	FLANGE JOINT EGESD10-LR-WD A3P	VERSCHRAUBUNG		
621	48 24 315 14	1	FLANGE JOINT ISO 8434 ET 16S CR6-FREI	VERSCHRAUBUNG		
623	47 00 331 08	16	FLANGE JOINT XG38-S A3P	VERSCHRAUBUNG		
624	47 56 034 08	8	TEST POINT FITTING GMA3 38S CR6-FREI	MESSANSCHLUSS		

Pos.	Item	Quantity	Description	Bezeichnung	Serie	K
625	47 00 107 08	8	FLANGE JOINT SNV38-S A3P	VERSCHRAUBUNG		
626	47 04 314 08	2	FLANGE JOINT T 42L A3C	VERSCHRAUBUNG		
627	47 54 313 08	4	FLANGE JOINT REDSDN42/28-L CR6-FREI	VERSCHRAUBUNG		
629	24 71 177 02	3	FLANGE JOINT EW 12L M18X1,5 CR6-FREI	VERSCHRAUBUNG		
630	24 71 286 02	1	FLANGE JOINT EL 12L M18X1,5 CR6-FREI	VERSCHRAUBUNG		
631	51 06 290 08	6	GAUGE CONNECTION DKO 10L	MESSSTUTZEN		
632	47 00 327 08	8	FLANGE JOINT XG16-S A3P	VERSCHRAUBUNG		
633	47 10 397 08	8	FLANGE JOINT ISO 8434-1 GE 10L M12X1,5	VERSCHRAUBUNG		
634	47 50 316 08	4	FLANGE JOINT XGR15/10-L A3P	VERSCHRAUBUNG		
635	47 00 101 08	6	FLANGE JOINT SNV10-L CFX	VERSCHRAUBUNG		
636	48 24 303 14	4	FLANGE JOINT ISO 8434 ET 10L M16X1,5 C	VERSCHRAUBUNG		
637	47 77 051 08	8	STOP PLUG VSTIM18X1,5ED A3P	STOPFEN		
638	47 19 024 08	4	FLANGE JOINT EGESD22-LM-WD A3P	VERSCHRAUBUNG		
639	47 10 313 08	4	FLANGE JOINT XGE22-LM-ED M26X1,5 A3P	VERSCHRAUBUNG		
640	47 23 319 08	8	FLANGE JOINT ELSD38-S A3P	VERSCHRAUBUNG		
641	47 50 318 08	4	FLANGE JOINT XGR28/22-L A3P	VERSCHRAUBUNG		
642	24 71 386 02	4	FLANGE JOINT EL 22L CR6-FREI	VERSCHRAUBUNG		
643	47 25 306 08	4	FLANGE JOINT EWSD22-L A3P	VERSCHRAUBUNG		
644	47 25 318 08	24	FLANGE JOINT EWSD38-S A3P	VERSCHRAUBUNG		
645	47 04 330 08	8	FLANGE JOINT XT38-S A3P	VERSCHRAUBUNG		
646	47 04 325 08	2	FLANGE JOINT T 16S CR6-FREI	VERSCHRAUBUNG		
647	47 04 308 08	6	FLANGE JOINT T 28L A3C	VERSCHRAUBUNG		
648	47 54 357 08	2	FLANGE JOINT REDSDN28/12-L A3P	VERSCHRAUBUNG		
649	47 00 308 08	2	FLANGE JOINT XG28-L A3P	VERSCHRAUBUNG		
650	47 23 004 14	1	FLANGE JOINT EL 15L CR6-FREE	VERSCHRAUBUNG		
651	47 54 072 08	2	FLANGE JOINT REDSDN42/12-L A3P	VERSCHRAUBUNG		
652	74 07 098	1	FLANGE JOINT EL 16S CR6-FREI	VERSCHRAUBUNG		
653	47 54 331 08	1	FLANGE JOINT REDSD16/6-S CFX	VERSCHRAUBUNG		
654	47 56 015 08	1	TEST POINT FITTING BMA3 6S	MESSANSCHLUSS		

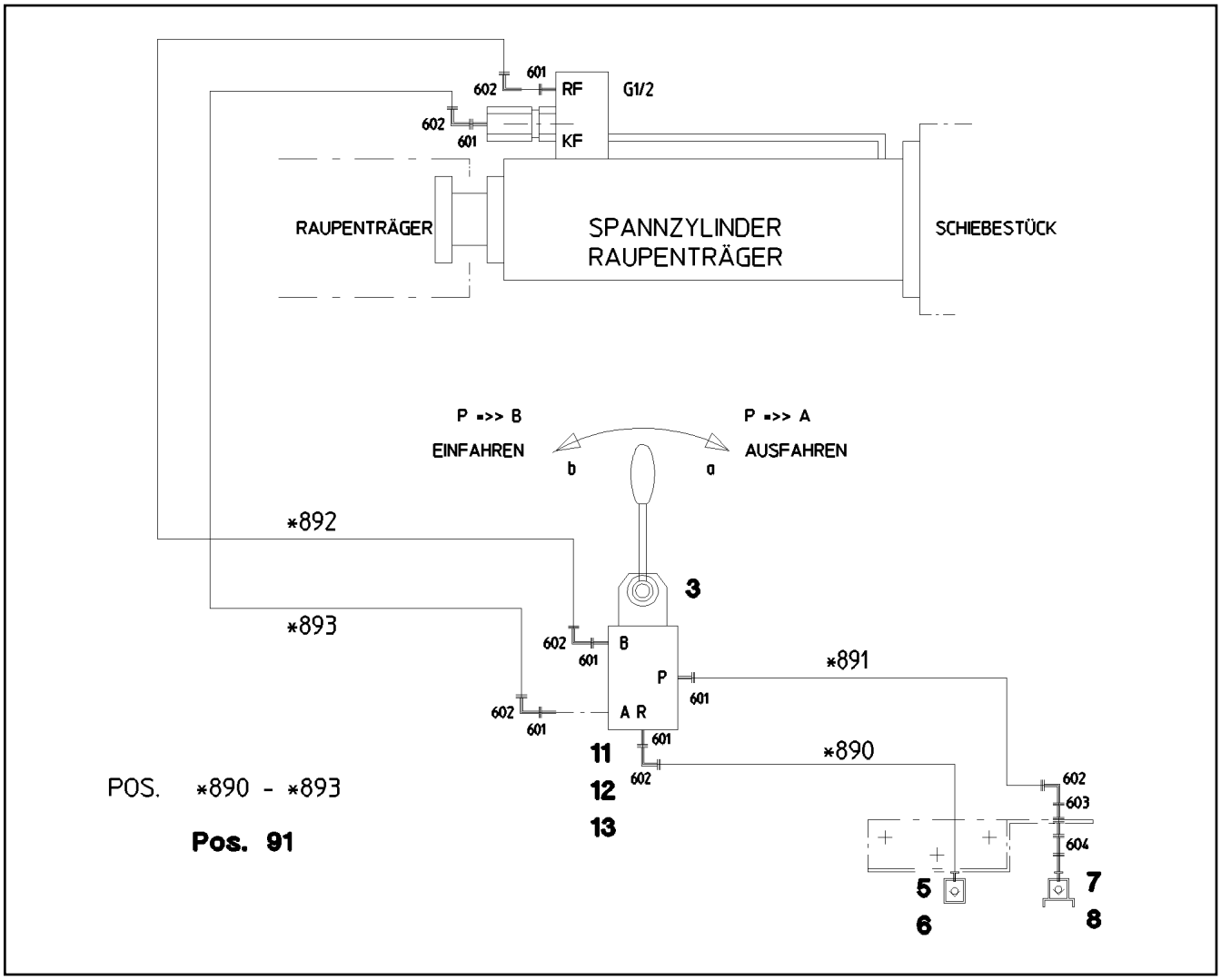

Pos.	Item	Quantity	Description	Bezeichnung	Serie	K
3	51 14 865 08	1	DIRECTIONAL CTRL. VALVE 4/3 400BAR ⇨ 5 114 865 08 51 14 865 08	WEGESCHIEBER		
5	51 15 058 08	1	COUPLING SLEEVE B2 12-L	KUPPLUNGSMUFFE		
(1)	57 10 825 08	1	SHEET GASKET 7,6X15,8X1 VITON	DICHTSCHEIBE		
(2)	57 10 826 08	1	O-RING 17X2 FPM70	O-RING		
(3)	57 10 827 08	1	O-RING 22X1,5 FPM70	O-RING		
(4)	57 10 828 08	1	SUPPORTING RING 17,5X20,9X1 PTFE	STUETZRING		
6	10 46 691 4	1	HEX CAP NUT RD32X3 SPF	VERSCHLUSSMUTTER		
7	51 15 096 08	1	COUPLING PLUG B2 12-L	KUPPLUNGSSTECKER		
(1)	57 10 830 08	1	SHEET GASKET VITON	DICHTSCHEIBE		
(2)	57 10 826 08	1	O-RING 17X2 FPM70	O-RING		
(3)	57 10 828 08	1	SUPPORTING RING 17,5X20,9X1 PTFE	STUETZRING		
8	10 46 691 0	1	SCREW PLUG RD32X3 SPF	VERSCHLUSSSCHRAUBE		
11	49 00 014	3	HEX SCREW ISO 4014 M10X65 8.8 A3C	SECHSKANTSCHRAUBE		
12	10 28 979 5	3	WASHER ISO 7089 10 300HV FLZN SPF	SCHEIBE		
13	41 15 144 08	3	HEX NUT ISO 4032 M10 8 A3C	SECHSKANTMUTTER		
91	96 30 509 08	1	HOSE LINES COCKING CYLINDER ⇨ 1 975 005 96 30 509 08	SCHLAUCHLEITUNGEN SPANNZ		
601	47 10 348 08	6	FLANGE JOINT XGE12-LR-ED1/2" A3P	VERSCHRAUBUNG		
602	24 71 177 02	6	FLANGE JOINT EW 12L M18X1,5 CR6-FREI	VERSCHRAUBUNG		
603	47 40 004 08	1	FLANGE JOINT XSV12-L A3P	VERSCHRAUBUNG		
604	47 00 113 08	1	FLANGE JOINT SNV12-L A3P	VERSCHRAUBUNG		

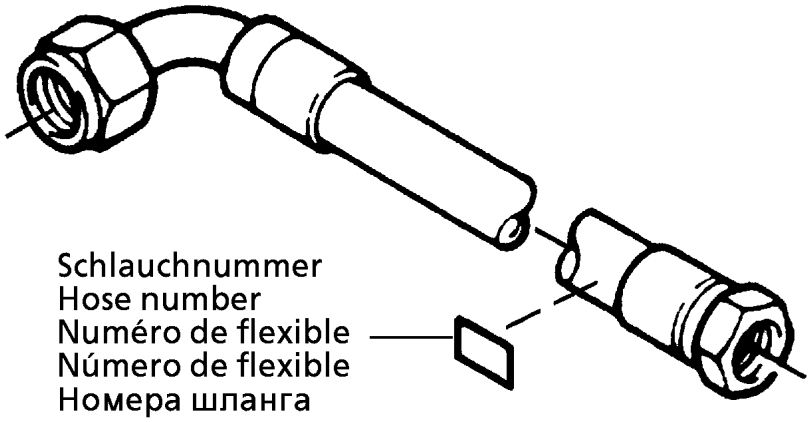

Die Schlauchnummern auf den Schläuchen entsprechen den Positionen in der Schlauchliste.

The hose numbers from the hoses are in accordance with the items in the hose list.

Les numéros indiqués sur les flexibles correspondent aux repères de la nomenclature des flexibles.

Los números indicados en los flexibles corresponden a las posiciones de la lista de flexibles.

Нанесенные на шлангах номера соответствуют позициям в перечне.

Pos.	Item	Quantity	Description	Bezeichnung	Serie	K
1	60 27 601 08	4	NAME PLATE 25,4X101,6	BEZEICHNUNGSSCHILD		
890	96 26 865 08	1	HOSE CPL. 2SN 10X270	SCHLAUCH KPL.		
891	96 37 047 08	1	HOSE CPL. 2SN 10X200	SCHLAUCH KPL.		
892	96 37 048 08	1	HOSE CPL. 2SN 10X940	SCHLAUCH KPL.		
893	96 24 520 08	1	HOSE CPL. 2SN 1,04M	SCHLAUCH KPL.		

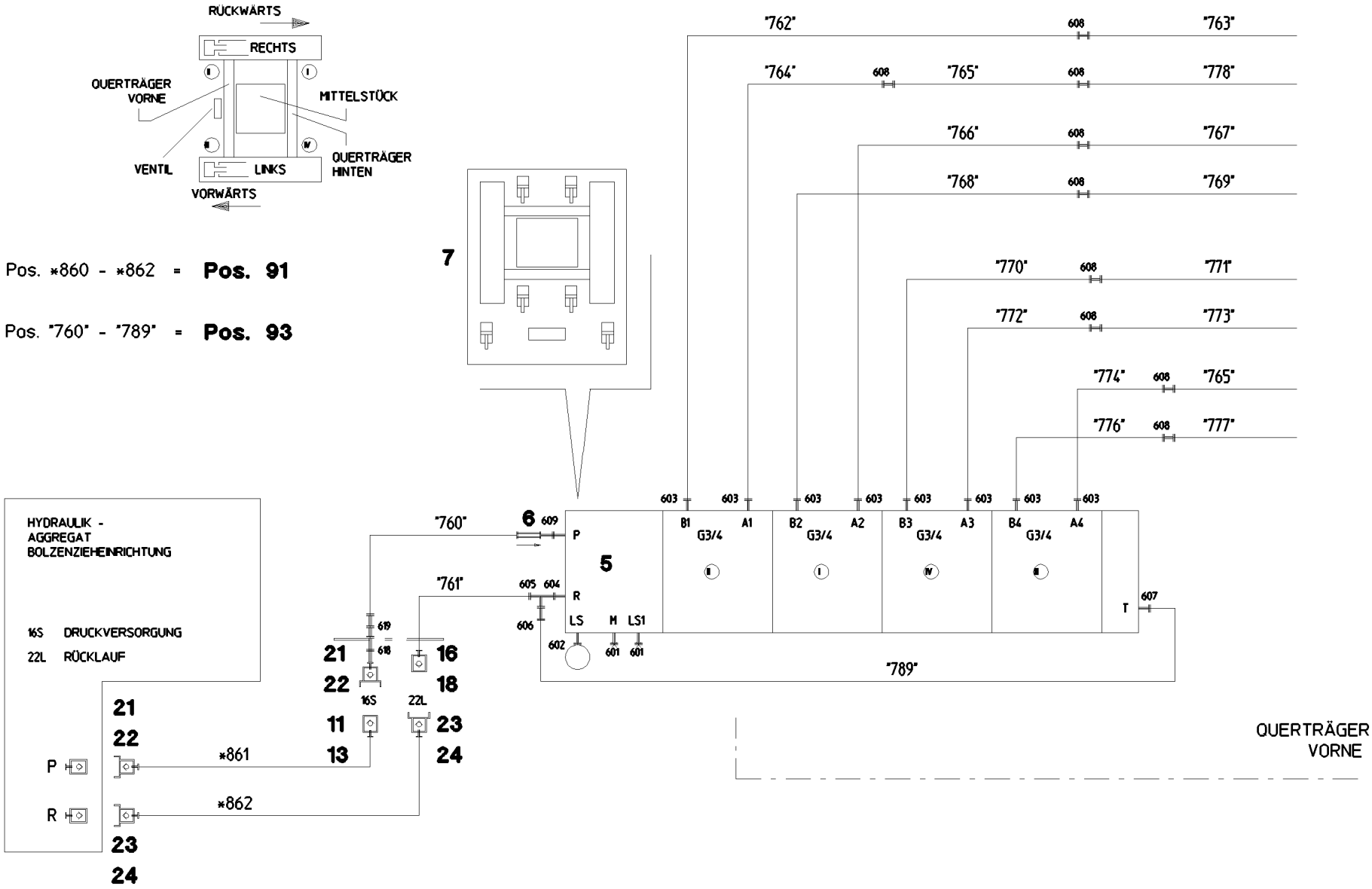
RÜCKWÄRTS
RECHTS
QUERTRÄGER VORNE
MITTELSTÜCK
VENTIL
LINKS
QUERTRÄGER HINTEN
VORWÄRTS
Pos. *860 - *862 = Pos. 91
Pos. "760" - "789" = Pos. 93
7
"762"
608
"763"
"764"
608
"765"
608
"778"
"766"
608
"767"
"768"
608
"769"
"770"
608
"771"
"772"
608
"773"
"774"
608
"765"
"776"
608
"777"
603
B1
A1
B2
A2
B3
A3
B4
A4
G3/4
"760"
6
609
P
5
"761"
605
604
R
606
LS
M
LS1
602
601
601
T
607
"789"
HYDRAULIK - AGGREGAT BOLZENZIEHEINRICHTUNG
16S DRUCKVERSORGUNG
22L RÜCKLAUF
619
618
21
22
16S
11
22L
16
18
23
24
21
22
P
*861
13
R
*862
23
24
QUERTRÄGER VORNE

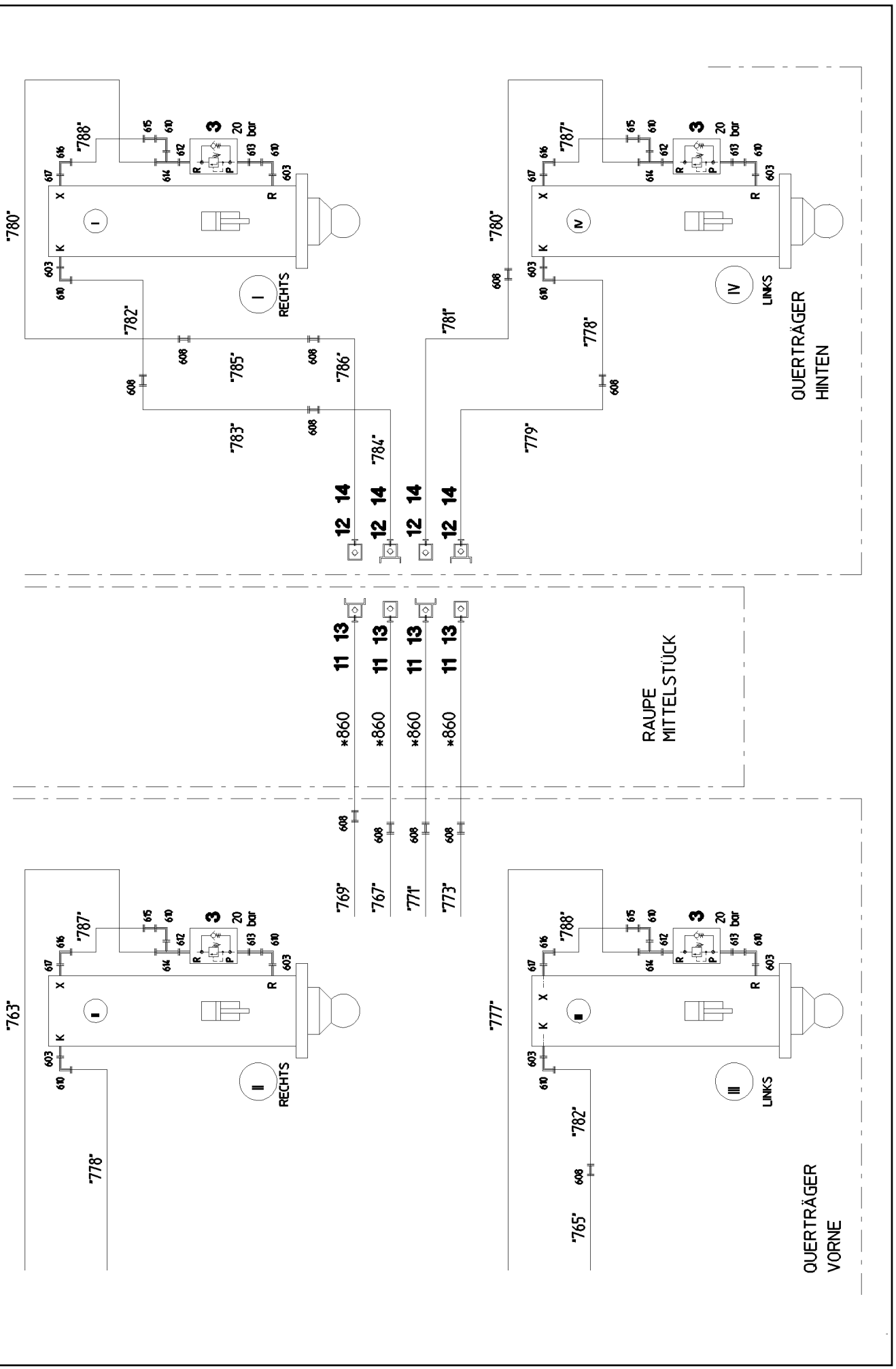
QUERTRÄGER HINTEN
RAUPE MITTELSTÜCK
QUERTRÄGER VORNE
RECHTS
LINKS
20 bar
*860
"780"
"782"
"783"
"784"
"785"
"786"
"787"
"788"
"779"
"781"
"778"
"763"
"765"
"767"
"769"
"771"
"773"
"777"

Pos.	Item	Quantity	Description	Bezeichnung	Serie	K
3	51 14 738 08	4	PRETENSIONING VALVE pv=20BAR pmax=5	VORSPANNVENTIL		
(6)	51 07 974 08	1	DAMPING PISTON	DAEMPFUNGSKOLBEN		
5	51 13 090 08	1	SLIDE VALVE BLOCK 420BAR SPF ⇨ 5 133 090 08 51 13 090 08	WEGESCHIEBERBLOCK		
6	51 04 120 08	1	NON-RETURN VALVE	RUECKSCHLAGVENTIL		
7	97 08 391 08	1	SIGN	SCHILD		
11	51 15 059 08	9	COUPLING SLEEVE B3 16-S	KUPPLUNGSMUFFE		
12	51 15 086 08	8	COUPLING PLUG B3 16-S	KUPPLUNGSSTECKER		
13	10 46 691 5	9	HEX CAP NUT RD36X3 SPF	VERSCHLUSSMUTTER		
14	10 46 691 1	8	SCREW PLUG RD36X3 SPF	VERSCHLUSSSCHRAUBE		
16	51 15 007 08	1	COUPLING SLEEVE B6 20-S	KUPPLUNGSMUFFE		
18	10 46 691 6	1	HEX CAP NUT RD54X4 SPF	VERSCHLUSSMUTTER		
21	51 15 086 08	2	COUPLING PLUG B3 16-S	KUPPLUNGSSTECKER		
22	10 46 691 5	2	HEX CAP NUT RD36X3 SPF	VERSCHLUSSMUTTER		
23	51 15 081 08	2	COUPLING PLUG B6 22-L	KUPPLUNGSSTECKER		
24	10 46 691 2	2	SCREW PLUG RD54X4 SPF	VERSCHLUSSSCHRAUBE		
91	96 35 747 08	1	HOSE LINES SUPPORTING RAM ⇨ 1 975 007 96 35 747 08	SCHLAUCHLEITUNGEN ABSTUE		
93	96 35 748 08	1	PIPELINES SUPPORT CYLINDER ⇨ 1 975 008 96 35 748 08	ROHRLEITUNGEN ABSTUETZZY		
601	47 77 040 08	2	STOPPER PLUG VSTI1/4"ED A3P	BLINDSTOPFEN		
602	47 56 026 08	1	TEST POINT FITTING EMA3 G1/4 CR6-FREI	MESSANSCHLUSS		
603	47 10 331 08	16	FLANGE JOINT XGE16-SR-ED3/4" A3P	VERSCHRAUBUNG		
604	47 10 314 08	1	FLANGE JOINT XGE22-LR-ED A3P	VERSCHRAUBUNG		
605	24 71 386 02	1	FLANGE JOINT EL 22L CR6-FREI	VERSCHRAUBUNG		
606	47 54 308 08	1	FLANGE JOINT REDSD22/10-L A3P	VERSCHRAUBUNG		
607	73 62 091	1	FLANGE JOINT ISO 8434-1 GE 10L G1/4A C	VERSCHRAUBUNG		
608	47 00 327 08	20	FLANGE JOINT XG16-S A3P	VERSCHRAUBUNG		
609	47 19 019 08	1	FLANGE JOINT EGESD16-SR-WD A3P	VERSCHRAUBUNG		
610	76 17 460	12	FLANGE JOINT EW 16S CR6-FREI	VERSCHRAUBUNG		
612	47 10 332 08	4	FLANGE JOINT XGE16-SR-ED A3P	VERSCHRAUBUNG		
613	47 19 006 08	4	FLANGE JOINT EGESD16-SR-WD A3P	VERSCHRAUBUNG		
(1)	72 64 115 08	1	O-RING 14X2 NBR70	O-RING		
614	74 07 098	4	FLANGE JOINT EL 16S CR6-FREI	VERSCHRAUBUNG		
615	47 54 335 08	4	FLANGE JOINT REDSD16/10-S A3P	VERSCHRAUBUNG		
616	76 17 268	4	FLANGE JOINT EW 10S CR6-FREI	VERSCHRAUBUNG		
617	47 10 045 14	4	FLANGE JOINT GE 10S G1/4 A3C	VERSCHRAUBUNG		
618	47 00 108 08	1	FLANGE JOINT SNV16-S A3P	VERSCHRAUBUNG		
619	47 40 326 08	1	FLANGE JOINT XSV16-S A3P	VERSCHRAUBUNG		

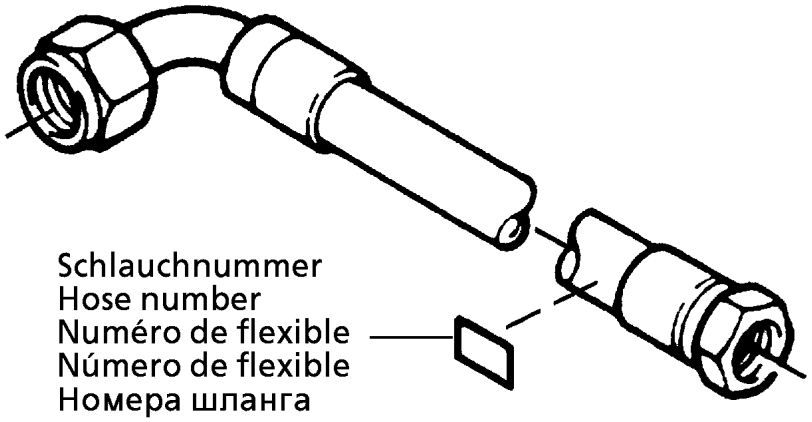

Die Schlauchnummern auf den Schläuchen entsprechen den Positionen in der Schlauchliste.

The hose numbers from the hoses are in accordance with the items in the hose list.

Les numéros indiqués sur les flexibles correspondent aux repères de la nomenclature des flexibles.

Los números indicados en los flexibles corresponden a las posiciones de la lista de flexibles.

Нанесенные на шлангах номера соответствуют позициям в перечне.

Pos.	Item	Quantity	Description	Bezeichnung	Serie	K
1	60 27 602 08	6	NAME PLATE 25,4X165,1	BEZEICHNUNGSSCHILD		
860	96 38 558 08	4	HOSE CPL. 4SP 12X6300	SCHLAUCH KPL.		
861	96 38 591 08	1	HOSE CPL. 4SP 12X8000	SCHLAUCH KPL.		
862	96 38 592 08	1	HOSE CPL. 2TE 20X8000	SCHLAUCH KPL.		

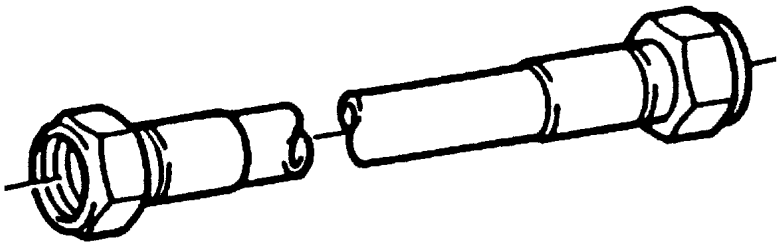

Die Positionsnummern der Rohre auf den Bildtafeln entsprechen den Positionen in der Rohrliste.

The pipe numbers from the illustrations are in accordance with the items in the pipe list.

Les numéros des tuyaux sur les illustrations correspondent aux repères de la nomenclature des tuyaux.

Los números de tubos en las ilustraciones corresponden a las posiciones de la lista de tubos.

Номера позиций труб на изображениях соответствуют позициям в перечне труб.

Pos.	Item	Quantity	Description	Bezeichnung	Serie	K
760	96 37 592 08	1	PIPE COMPL. 16X2X820	ROHR KPL.		
761	96 37 593 08	1	PIPE COMPL. 22X2,5X626	ROHR KPL.		
762	96 37 594 08	1	PIPE COMPL. 16X2X2676	ROHR KPL.		
763	96 37 595 08	1	PIPE COMPL. 16X2X1918	ROHR KPL.		
764	96 37 596 08	1	PIPE COMPL. 16X2X2840	ROHR KPL.		
765	96 37 597 08	2	PIPE COMPL. 16X2X971	ROHR KPL.		
766	96 37 598 08	1	PIPE COMPL. 16X2X2815	ROHR KPL.		
767	96 37 599 08	1	PIPE COMPL. 16X2X3162	ROHR KPL.		
768	96 37 600 08	1	PIPE COMPL. 16X2X3007	ROHR KPL.		
769	96 37 601 08	1	PIPE COMPL. 16X2X2901	ROHR KPL.		
770	96 37 602 08	1	PIPE COMPL. 16X2X3866	ROHR KPL.		
771	96 37 603 08	1	PIPE COMPL. 16X2X2929	ROHR KPL.		
772	96 37 604 08	1	PIPE COMPL. 16X2X3673	ROHR KPL.		
773	96 37 605 08	1	PIPE COMPL. 16X2X3169	ROHR KPL.		
774	96 37 606 08	1	PIPE COMPL. 16X2X3708	ROHR KPL.		
776	96 37 607 08	1	PIPE COMPL. 16X2X3534	ROHR KPL.		
777	96 37 608 08	1	PIPE COMPL. 16X2X1914	ROHR KPL.		
778	96 37 609 08	2	PIPE COMPL. 16X2X1359	ROHR KPL.		
779	96 37 610 08	1	PIPE COMPL. 16X2X2829	ROHR KPL.		
780	96 37 611 08	2	PIPE COMPL. 16X2X817	ROHR KPL.		
781	96 37 612 08	1	PIPE COMPL. 16X2X2780	ROHR KPL.		
782	96 37 613 08	2	PIPE COMPL. 16X2X1353	ROHR KPL.		
783	96 37 614 08	1	PIPE COMPL. 16X2X1601	ROHR KPL.		
784	96 37 615 08	1	PIPE COMPL. 16X2X1205	ROHR KPL.		
785	96 37 616 08	1	PIPE COMPL. 16X2X1733	ROHR KPL.		
786	96 37 617 08	1	PIPE COMPL. 16X2X1027	ROHR KPL.		

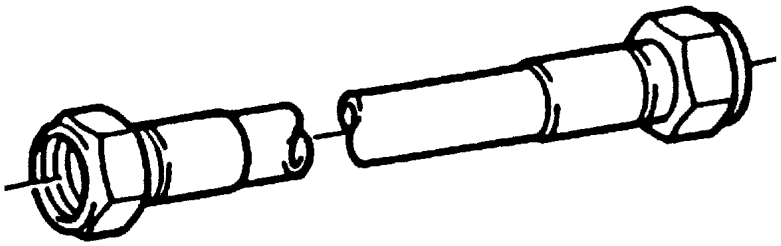

Die Positionsnummern der Rohre auf den Bildtafeln entsprechen den Positionen in der Rohrliste.

The pipe numbers from the illustrations are in accordance with the items in the pipe list.

Les numéros des tuyaux sur les illustrations correspondent aux repères de la nomenclature des tuyaux.

Los números de tubos en las ilustraciones corresponden a las posiciones de la lista de tubos.

Номера позиций труб на изображениях соответствуют позициям в перечне труб.

Pos.	Item	Quantity	Description	Bezeichnung	Serie	K
787	96 37 618 08	2	PIPE COMPL. 10X1,5X1059	ROHR KPL.		
788	96 37 619 08	2	PIPE COMPL. 10X1,5X999	ROHR KPL.		
789	96 37 620 08	1	PIPE COMPL. 10X1,5X351	ROHR KPL.		

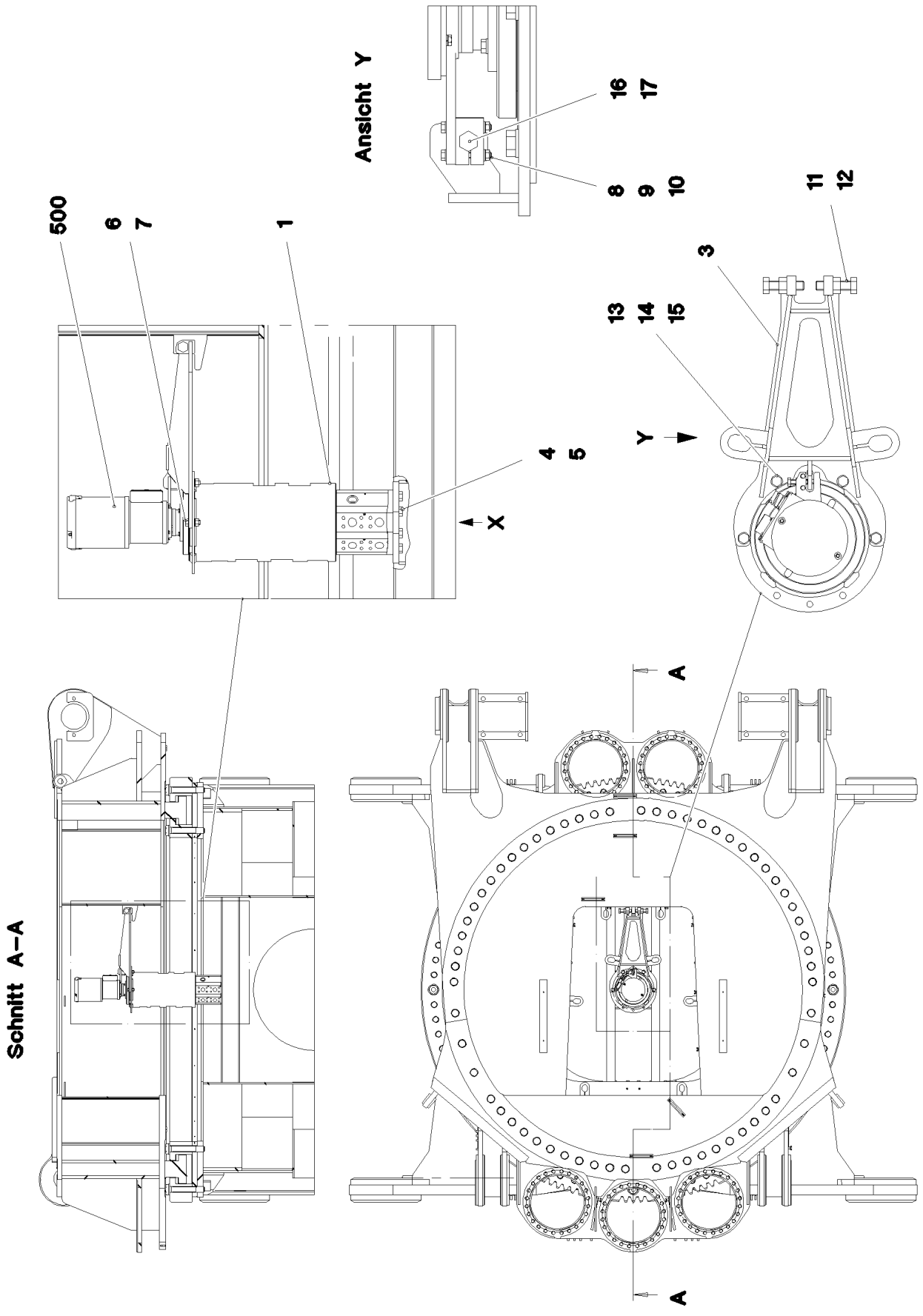
Ansicht Y
16
17
8
9
10
11
12
500
6
7
1
3
13
14
15
4
5
Y
X
A
A
Schnitt A–A

Pos.	Item	Quantity	Description	Bezeichnung	Serie	K
1	10 87 291 3	1	ROTARY FEED THROUGH	DREHDURCHFUEHRUNG		
(999)	10 87 343 2	1	SEAL KIT	DICHTSATZ		
3	96 00 501 8	1	ACTUATOR WELDED	MITNEHMER SCHWK.		
4	46 00 020	8	HEX SCREW ISO 4017 M20X45 8.8 A3C	SECHSKANTSCHRAUBE		
5	10 28 980 8	8	WASHER ISO 7089 20 300HV FLZN SPF	SCHEIBE		
6	49 00 128	4	HEX SCREW ISO 4017 M8X25 8.8 A2C	SECHSKANTSCHRAUBE		
7	42 00 012 01	4	WASHER ISO 7089 8 200HV A3C	SCHEIBE		
8	46 00 016	4	HEX SCREW ISO 4017 M16X45 8.8 A3C	SECHSKANTSCHRAUBE		
9	10 28 980 6	8	WASHER ISO 7089 16 300HV FLZN SPF	SCHEIBE		
10	41 15 145 08	4	HEX NUT ISO 4032 M16 8 A3C	SECHSKANTMUTTER		
11	40 65 149 05	2	HEX SCREW ISO 4017 M24X90 8.8 A3C	SECHSKANTSCHRAUBE		
12	41 15 149 08	2	HEX NUT ISO 4032 M24 8 A3C	SECHSKANTMUTTER		
13	46 00 532	2	HEX SCREW ISO 4017 M6X50 8.8 A2C	SECHSKANTSCHRAUBE		
14	42 00 009 01	4	WASHER ISO 7089 6 200HV A3C	SCHEIBE		
15	41 15 140 08	2	HEX NUT ISO 4032 M6 8 A2C	SECHSKANTMUTTER		
16	46 00 158	1	HEX SCREW ISO 4017 M12X45 8.8 A3C	SECHSKANTSCHRAUBE		
17	41 15 143 08	1	HEX NUT ISO 4032 M12 8 A3C	SECHSKANTMUTTER		
500	96 72 042 08	1	SLIPRING UNIT INSTALLATION	SCHLEIFRINGKOERPER EINBA		
			⇨ 1 920 305 96 72 042 08			

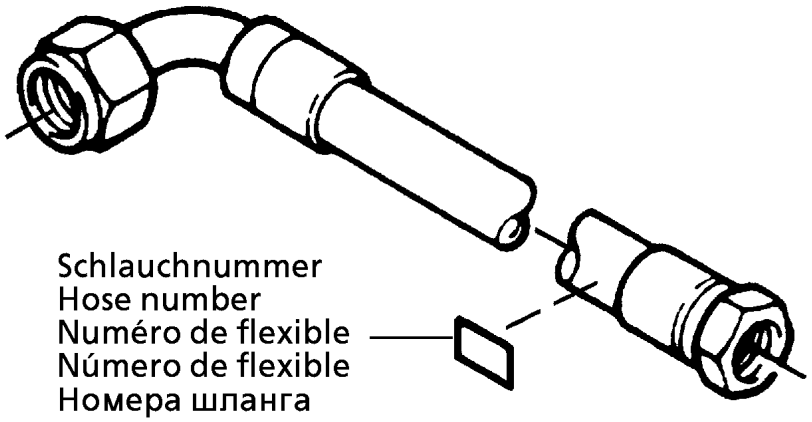

Die Schlauchnummern auf den Schläuchen entsprechen den Positionen in der Schlauchliste.

The hose numbers from the hoses are in accordance with the items in the hose list.

Les numéros indiqués sur les flexibles correspondent aux repères de la nomenclature des flexibles.

Los números indicados en los flexibles corresponden a las posiciones de la lista de flexibles.

Нанесенные на шлангах номера соответствуют позициям в перечне.

Pos.	Item	Quantity	Description	Bezeichnung	Serie	K
1	60 27 601 08	25	NAME PLATE 25,4X101,6	BEZEICHNUNGSSCHILD		
2	60 27 602 08	8	NAME PLATE 25,4X165,1	BEZEICHNUNGSSCHILD		
3	60 27 603 08	40	NAME PLATE 25,4X165,1	BEZEICHNUNGSSCHILD		
800	96 38 218 08	2	HOSE CPL. 2TE 8X180	SCHLAUCH KPL.		
802	96 38 219 08	2	HOSE CPL. F6000 31X2130	SCHLAUCH KPL.		
803	96 38 220 08	2	HOSE CPL. F6000 31X1830	SCHLAUCH KPL.		
804	96 38 221 08	2	HOSE CPL. F6000 31X1820	SCHLAUCH KPL.		
805	96 38 220 08	2	HOSE CPL. F6000 31X1830	SCHLAUCH KPL.		
806	92 97 158 08	1	HOSE CPL. 1SN 32X2500	SCHLAUCH KPL.		
807	92 87 633 08	1	HOSE CPL. 1SN 32X1700	SCHLAUCH KPL.		
808	92 76 977 08	1	HOSE CPL. 2TE 12X1300	SCHLAUCH KPL.		
809	92 55 417 08	1	HOSE CPL. 2TE 12X1600	SCHLAUCH KPL.		
810	96 38 222 08	1	HOSE CPL. 2TE 12X1400	SCHLAUCH KPL.		
811	92 60 413 08	1	HOSE CPL. 2TE 1,2M	SCHLAUCH KPL.		
812	92 76 111 08	1	HOSE CPL. 1SN 0,6M	SCHLAUCH KPL.		
819	92 87 691 08	1	HOSE CPL. HPC 4X2600	SCHLAUCH KPL.		
830	96 38 223 08	2	HOSE CPL. F6000 31X1230	SCHLAUCH KPL.		
831	96 38 224 08	2	HOSE CPL. F6000 31X1330	SCHLAUCH KPL.		
832	96 38 225 08	2	HOSE CPL. F6000 31X1680	SCHLAUCH KPL.		
833	96 38 226 08	2	HOSE CPL. F6000 31X1530	SCHLAUCH KPL.		
834	92 69 710 08	4	HOSE CPL. 2TE 0,5M	SCHLAUCH KPL.		
835	96 38 227 08	4	HOSE CPL. 2TE 8X180	SCHLAUCH KPL.		
836	96 21 725 08	2	HOSE CPL. 2TE 8X400	SCHLAUCH KPL.		
837	92 76 407 08	2	HOSE CPL. 2TE 0,32M	SCHLAUCH KPL.		
838	96 38 228 08	2	HOSE CPL. 2SN 25X1550	SCHLAUCH KPL.		
839	96 38 229 08	2	HOSE CPL. 2SN 25X2050	SCHLAUCH KPL.		
840	92 06 061 08	2	HOSE CPL. 2TE 12X1700	SCHLAUCH KPL.		
841	92 71 694 08	2	HOSE CPL. 2TE 12X2250	SCHLAUCH KPL.		
843	96 38 230 08	8	HOSE CPL. F6000 31X5430	SCHLAUCH KPL.		
844	96 38 231 08	4	HOSE CPL. 2SN 25X5600	SCHLAUCH KPL.		
845	96 34 606 08	2	HOSE CPL. 2SN 12X5800	SCHLAUCH KPL.		
848	92 88 877 08	2	HOSE CPL. HPC 4X3600	SCHLAUCH KPL.		
849	96 38 232 08	2	HOSE CPL. HPC 4X8000	SCHLAUCH KPL.		
930	92 69 646 08	1	HOSE CPL. 1SN 0,7M	SCHLAUCH KPL.		
931	96 67 457 08	1	HOSE CPL. 1SN 38X1040	SCHLAUCH KPL.		
932	96 38 219 08	1	HOSE CPL. F6000 31X2130	SCHLAUCH KPL.		
933	96 38 569 08	1	HOSE CPL. F6000 31X1130	SCHLAUCH KPL.		
934	96 38 570 08	1	HOSE CPL. F6000 31X1170	SCHLAUCH KPL.		
935	96 38 571 08	1	HOSE CPL. F6000 31X2030	SCHLAUCH KPL.		
936	96 17 970 08	1	HOSE CPL. 2TE 12X1360	SCHLAUCH KPL.		
937	96 38 572 08	1	HOSE CPL. 1SN 1,95M	SCHLAUCH KPL.		

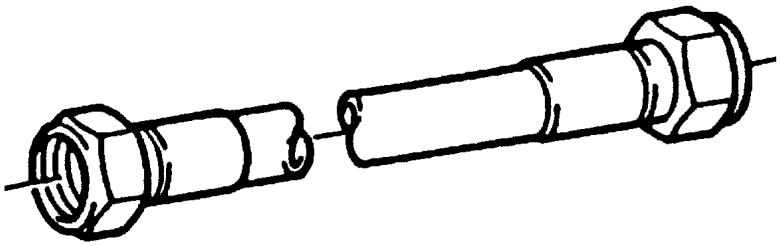

Die Positionsnummern der Rohre auf den Bildtafeln entsprechen den Positionen in der Rohrliste.

The pipe numbers from the illustrations are in accordance with the items in the pipe list.

Les numéros des tuyaux sur les illustrations correspondent aux repères de la nomenclature des tuyaux.

Los números de tubos en las ilustraciones corresponden a las posiciones de la lista de tubos.

Номера позиций труб на изображениях соответствуют позициям в перечне труб.

Pos.	Item	Quantity	Description	Bezeichnung	Serie	K
700	96 37 585 08	8	PIPE COMPL. 38X4X1268	ROHR KPL.		
701	96 37 586 08	2	PIPE COMPL. 42X3X1000	ROHR KPL.		
702	96 37 587 08	4	PIPE COMPL. 28X2X358	ROHR KPL.		
703	96 37 588 08	1	PIPE COMPL. 16X2X1446	ROHR KPL.		
704	96 37 589 08	1	PIPE COMPL. 16X2X1465	ROHR KPL.		
705	96 37 590 08	1	PIPE COMPL. 12X1,5X574	ROHR KPL.		
730	96 35 373 08	4	PIPE COMPL. 38X4X3835	ROHR KPL.		
731	96 35 372 08	8	PIPE COMPL. 38X4X2047	ROHR KPL.		
732	96 35 376 08	2	PIPE COMPL. 28X2X3833	ROHR KPL.		
733	96 35 375 08	4	PIPE COMPL. 28X2X2025	ROHR KPL.		
734	96 35 378 08	2	PIPE COMPL. 16X2X3874	ROHR KPL.		
735	96 35 377 08	4	PIPE COMPL. 16X2X2023	ROHR KPL.		
736	96 35 362 08	8	PIPE COMPL. 38X4X276	ROHR KPL.		
737	96 35 374 08	4	PIPE COMPL. 10X1,5X227	ROHR KPL.		

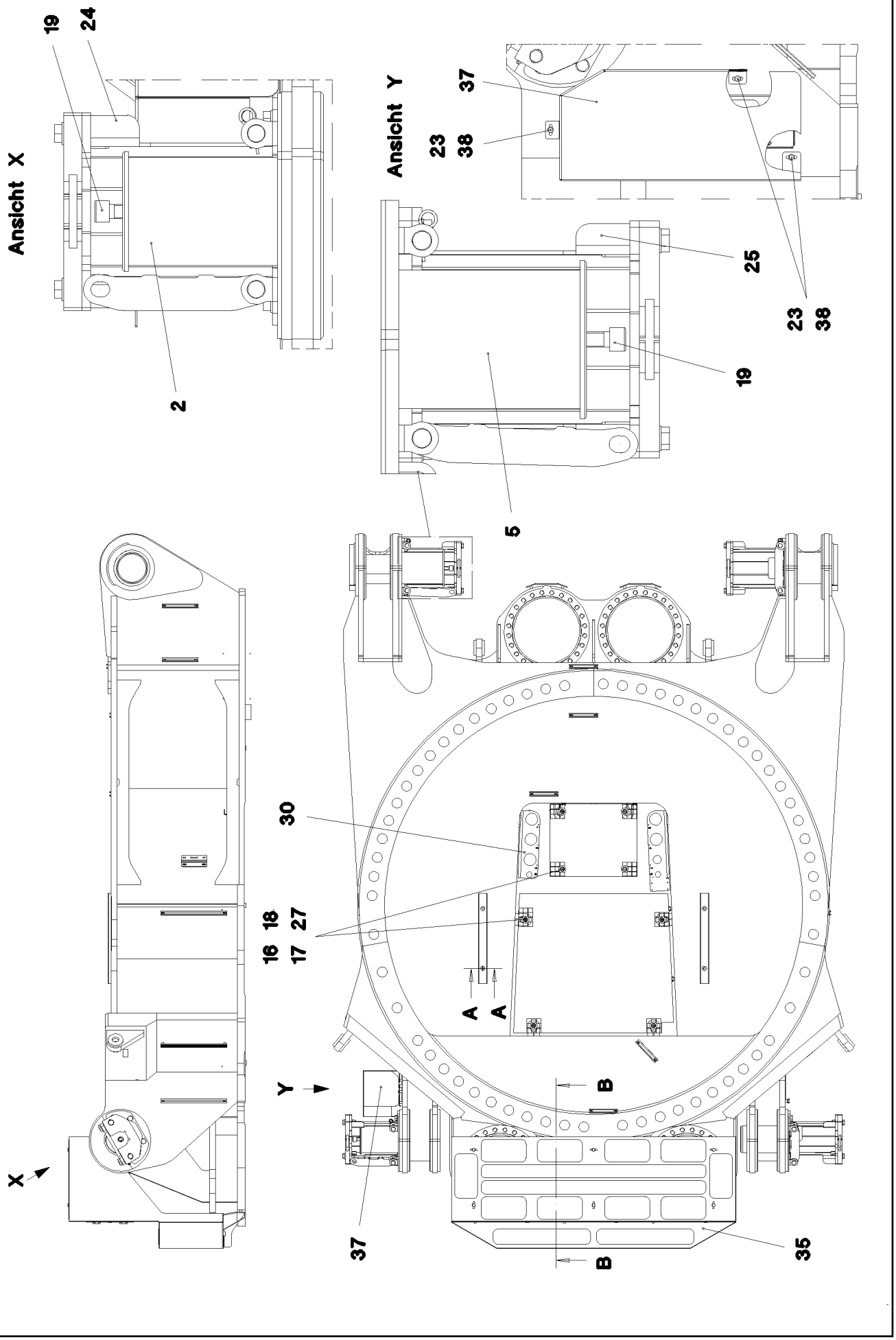

20.5.2016 067687	**etk_en_de_074847 LR 11350**	96 (1/3)
LIEBHERR	**SLEWING PLATFORM FRAME BASE PA** **DREHBUEHNENRAHMEN UNTERTEIL**	⇨ **2 101** **91 61 490 08**

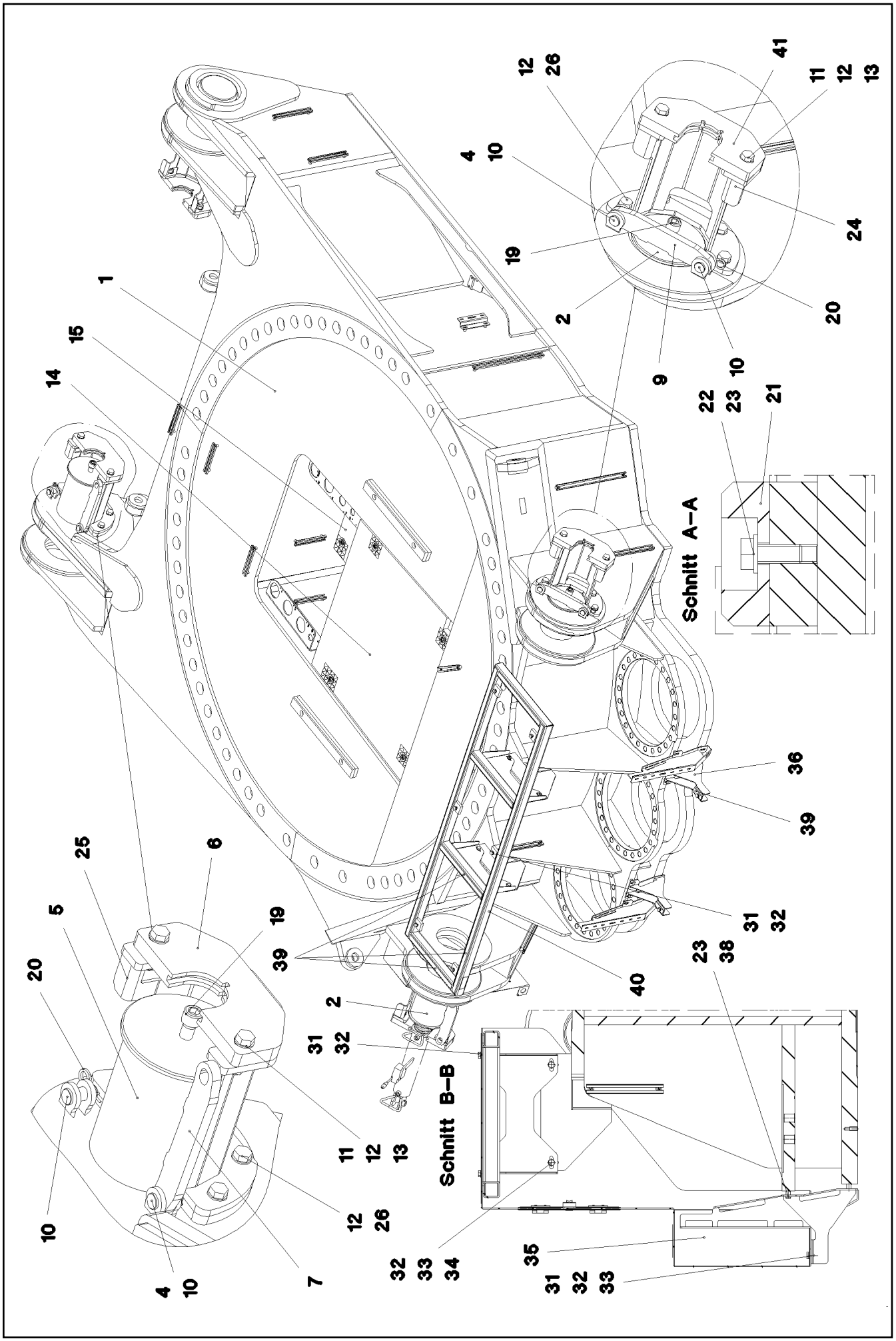
Schnitt A–A
Schnitt B–B

Pos.	Item	Quantity	Description	Bezeichnung	Serie	K
1	91 61 497 08	1	LOWER PART MACHINING	UNTERTEIL BEARBEITUNG		
2	97 99 067 08	2	PIN 200.0X325 35NICRMOV125 SPF	BOLZEN		
4	43 20 065 08	4	DOWEL PIN ISO 8752 6X40	SPANNSTIFT		
5	97 99 064 08	2	PIN 240.0X360 35NICRMOV125 SPF	BOLZEN		
6	97 46 610 08	2	PLATE 30X360X158 S960QL	BLECH		
7	97 01 987 0	2	PLATE 20X353X60 S960QL	BLECH		
9	97 01 987 1	2	PLATE 20X313X60 S960QL	BLECH		
10	97 01 986 9	8	PIN 35.0X62 35NICRMOV125 GASN. SPF	BOLZEN		
11	40 61 228 01	8	HEX SCREW ISO 4014 M20X75 8.8 A3C	SECHSKANTSCHRAUBE		
12	10 28 980 8	32	WASHER ISO 7089 20 300HV FLZN SPF	SCHEIBE		
13	41 15 147 08	8	HEX NUT ISO 4032 M20 8 A3C	SECHSKANTMUTTER		
14	97 47 487 08	1	GRIDIRON T930X1070X30/2 S235JR T ZN K	GITTERROST-P		
15	72 58 614 08	1	GRIDIRON T580X483X30/2 S235JR T ZN K	GITTERROST-P		
16	10 10 062 1	8	DISH MOUNTING	TELLERBEFESTIGUNG		
17	40 42 072 08	8	SOCKET HEAD SCREW DIN 912 M8X55 8.8	ZYLINDERSCHRAUBE		
18	94 11 381 08	8	WASHER 70X3 DC01 FE//ZN20//C	SCHEIBE		
19	40 42 143 05	4	SOCKET HEAD SCREW ISO 4762 M24X60 8.	ZYLINDERSCHRAUBE		
20	43 32 062 08	4	SPRING PLUG 4,5X4X78 A3C	FEDERSTECKER		
21	28 81 943 08	2	SUPPORT 20X60X600 PA6G	AUFLAGE		
22	49 00 089	4	HEX SCREW ISO 4017 M8X20 8.8 A2C	SECHSKANTSCHRAUBE		
23	42 00 012 01	13	WASHER ISO 7089 8 200HV A3C	SCHEIBE		
24	96 61 700 08	2	BRACKET WELDED CONST.	KONSOLE SCHWK.		
25	96 61 919 08	2	CONSOLE	KONSOLE		
26	46 00 020	16	HEX SCREW ISO 4017 M20X45 8.8 A3C	SECHSKANTSCHRAUBE		
27	41 19 005 08	8	HEX NUT DIN 985 M8 8 A2C	SECHSKANTMUTTER		
30	96 37 507 08	1	MOUNTING PARTS BASE PART ⇨ 2 101 001 96 37 507 08	MONTAGETEILE UNTERTEIL		
31	40 65 164	8	HEX SCREW ISO 4017 M10X25 8.8 A3C	SECHSKANTSCHRAUBE		
32	10 28 979 5	18	WASHER ISO 7089 10 300HV FLZN SPF	SCHEIBE		
33	41 15 144 08	6	HEX NUT ISO 4032 M10 8 A3C	SECHSKANTMUTTER		
34	40 00 828	4	HEX SCREW ISO 4017 M10X30 8.8 A3C	SECHSKANTSCHRAUBE		
35	96 44 198 08	1	COVERING ⇨ 2 101 002 96 44 198 08	ABDECKUNG KPL.		
36	96 44 200 08	2	CLAMP WELDED CONST.	HALTER SCHWK.		
37	97 66 356 08	1	PLATE 3X947X897 S355MC	BLECH		
38	40 65 136	9	HEX SCREW ISO 4017 M8X12 8.8 A2C	SECHSKANTSCHRAUBE		
39	26 21 078 14	5.5	CELL RUBBER 25X4 NEOPRENE	ZELLGUMMI		
40	96 44 196 08	1	FRAME WELDED	RAHMEN SCHWK.		
41	97 00 052 6	2	PLATE 30X330X158 S960QL	BLECH		

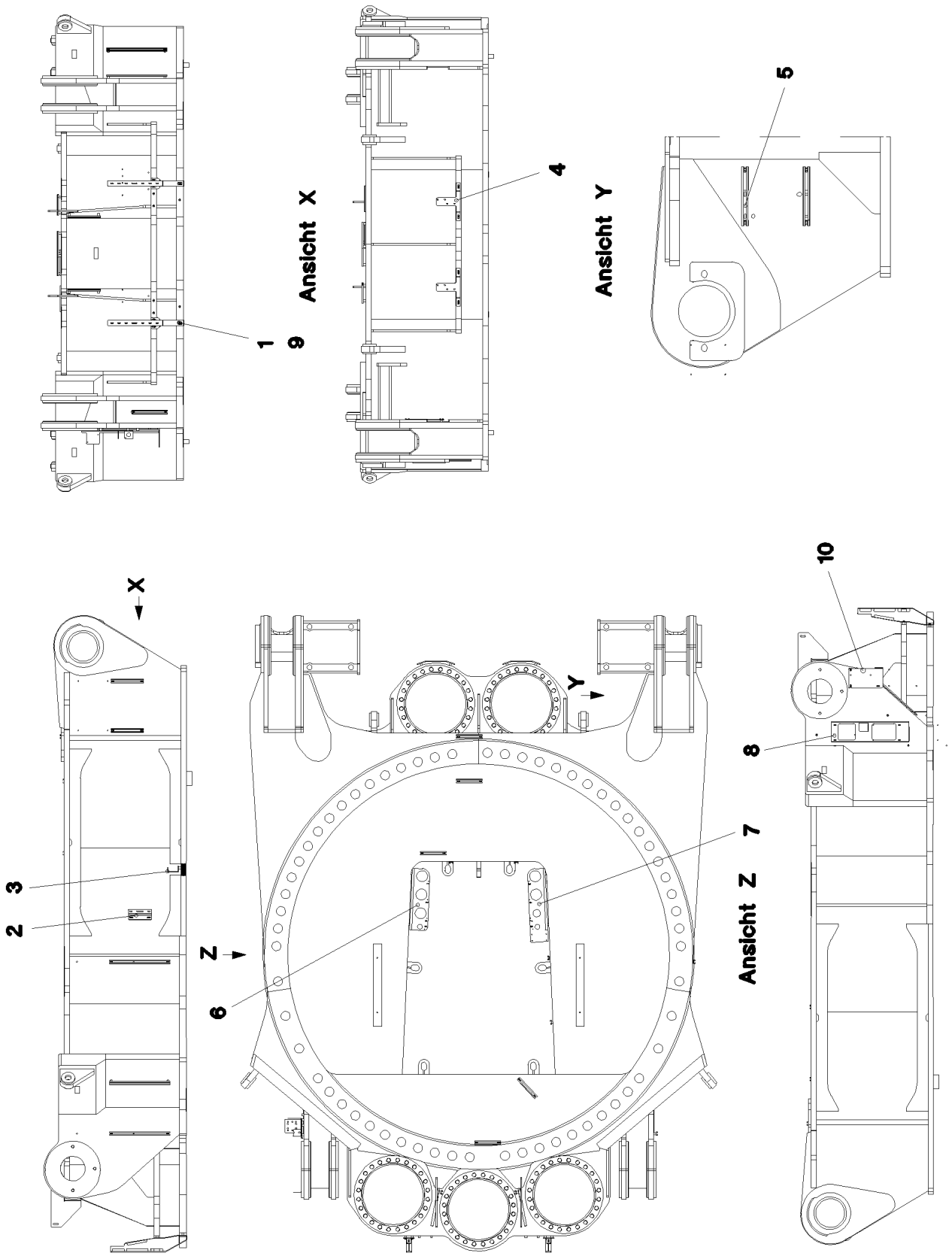
1
9
Ansicht X
4
Ansicht Y
5
10
8
7
Ansicht Z
X
Y
Z
3
2
6

Pos.	Item	Quantity	Description	Bezeichnung	Serie	K
1	96 37 508 08	2	BRACKET WELDED CONST.	KONSOLE SCHWK.		
2	97 52 932 08	1	PLATE 4X170X85 S315MC	BLECH		
3	97 52 933 08	1	PLATE 4X103X148 S315MC	BLECH		
4	97 53 047 08	2	PLATE 5X282X175 S355MC FE//ZN20//C	BLECH		
5	97 20 287 08	1	PLATE 5X280X120 S355MC FE//ZN20//C	BLECH		
6	97 53 109 08	1	PLATE 5X450X239 S355MC FE//ZN20//C	BLECH		
7	97 53 110 08	1	PLATE 5X535X239 S355MC FE//ZN20//C	BLECH		
8	97 13 848 08	1	PLATE 3X684X250 DC01 FE//ZN20//C	BLECH		
9	10 41 285 4	30	OVAL HEAD FLAT SCREW AEHNL.ISO 7380	LINSENFLACHKOPFSCHRAUBE		
10	97 97 709 08	1	PLATE 3X205X250 DC01 FE//ZN20//C	BLECH		

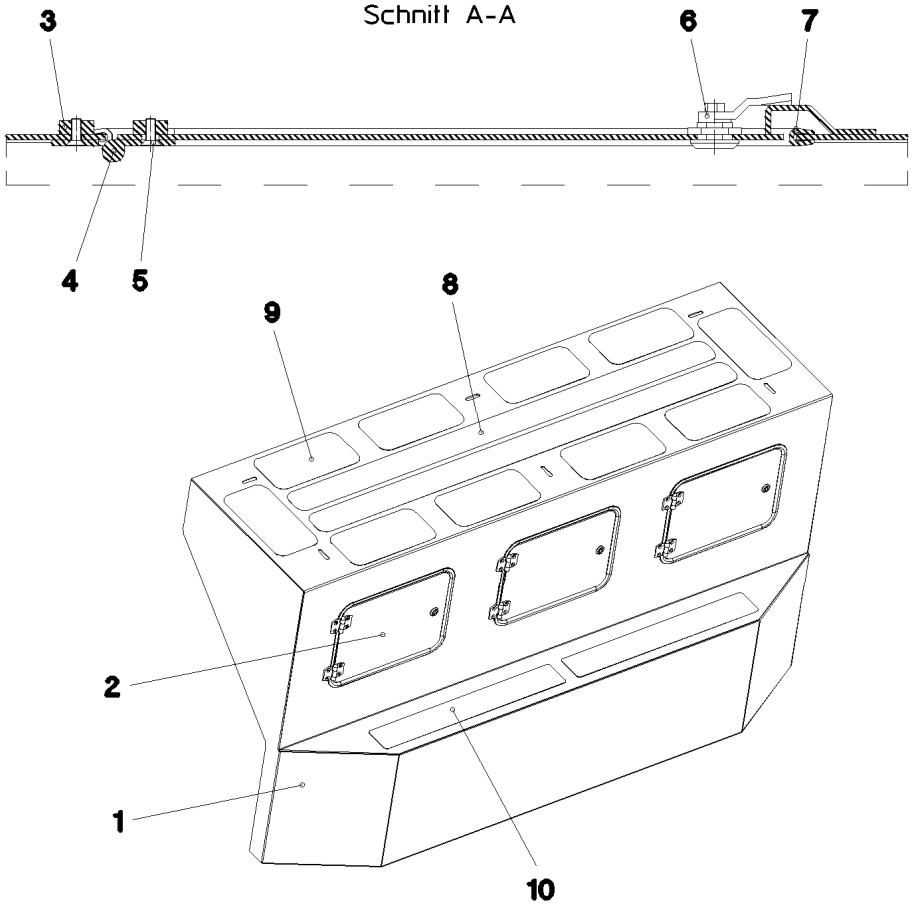

Pos.	Item	Quantity	Description	Bezeichnung	Serie	K
1	96 44 199 08	1	COVER ST. CONST.	ABDECKUNG SCHWK.		
2	97 66 353 08	3	PLATE 3X385X285 DC01 FE//ZN20//C	BLECH		
3	95 36 953 08	12	THREADED PLATE 8X20X60 S235JR FE//ZN	GEWINDEPLATTE		
4	70 42 281 08	6	HINGE 35X35X50/180° ST FE//ZN12//B	SCHARNIER		
5	40 86 002 08	24	COUNTERSUNK SCREW DIN 7991 M6X16 8.	SENKSCHRAUBE		
6	70 42 710 08	3	SASH LOCK GD-ZN VERCHROMT SPF	VORREIBER		
7	26 21 040 08	3.5	EDGE PROTECTION 1-4X14,5X10	KANTENSCHUTZ		
8	97 23 773 08	2	ANTI-SLIP SURFACE 90X1500	ANTIRUTSCHBELAG		
9	97 28 594 08	10	ANTI-SLIP SURFACE 1.6X150X300 3M TYP4	ANTIRUTSCHBELAG		
10	97 44 734 08	2	ANTI-SLIP SURFACE 1.6X650X102 3M TYP4	ANTIRUTSCHBELAG		

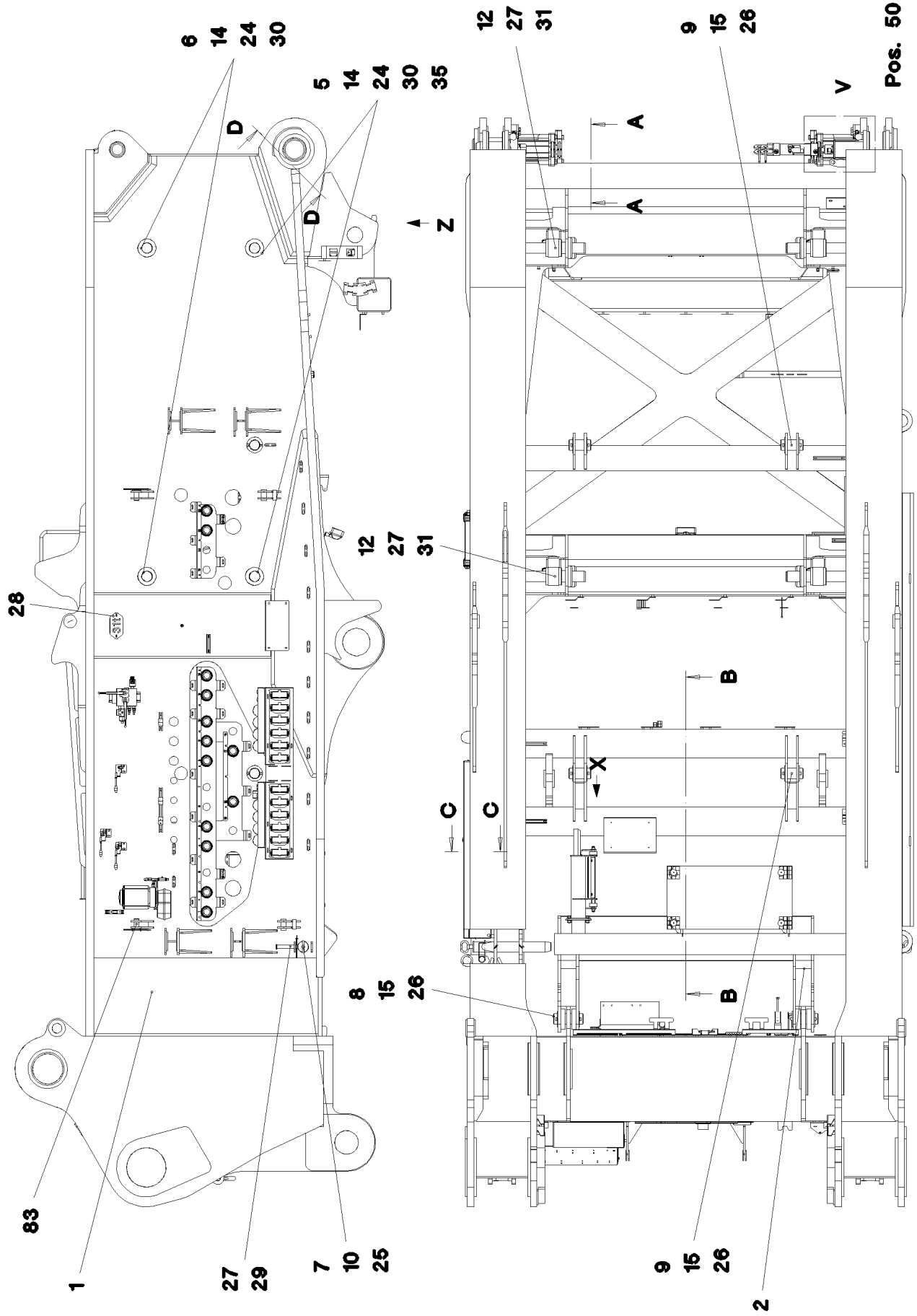

20.5.2016 067689 LIEBHERR	**etk_en_de_074847 LR 11350** **SLEWING PLATFORM FRAME FRONT P** **DREHBUEHNENRAHMEN VORDERTEIL**	❑ 102 (1/6) ⇨ **2 102 010** **91 60 648 08**

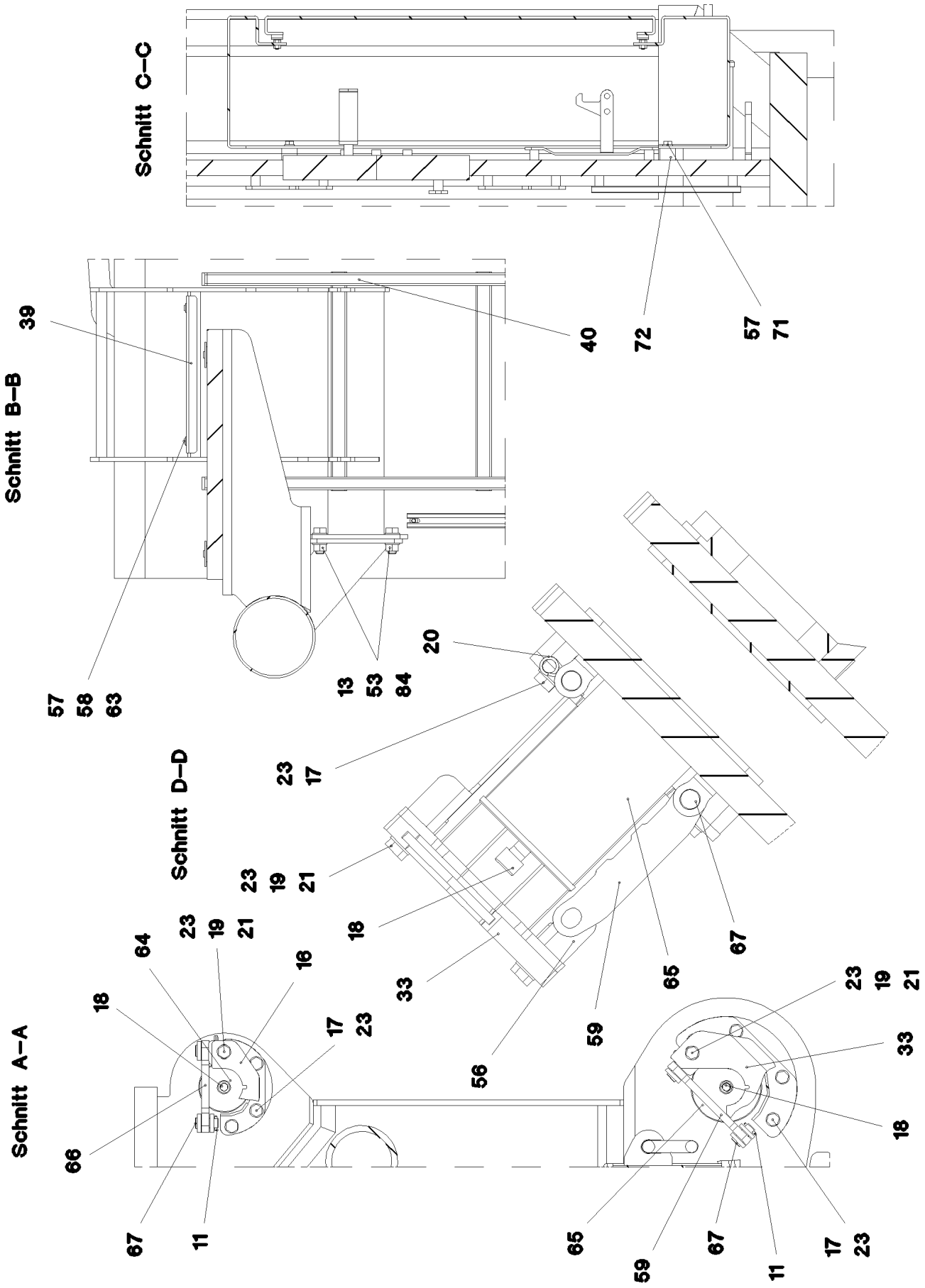

20.5.2016 067690	**etk_en_de_074847 LR 11350**	❑ 103 (2/6)
LIEBHERR	**SLEWING PLATFORM FRAME FRONT P** **DREHBUEHNENRAHMEN VORDERTEIL**	⇨ **2 102 010** **91 60 648 08**

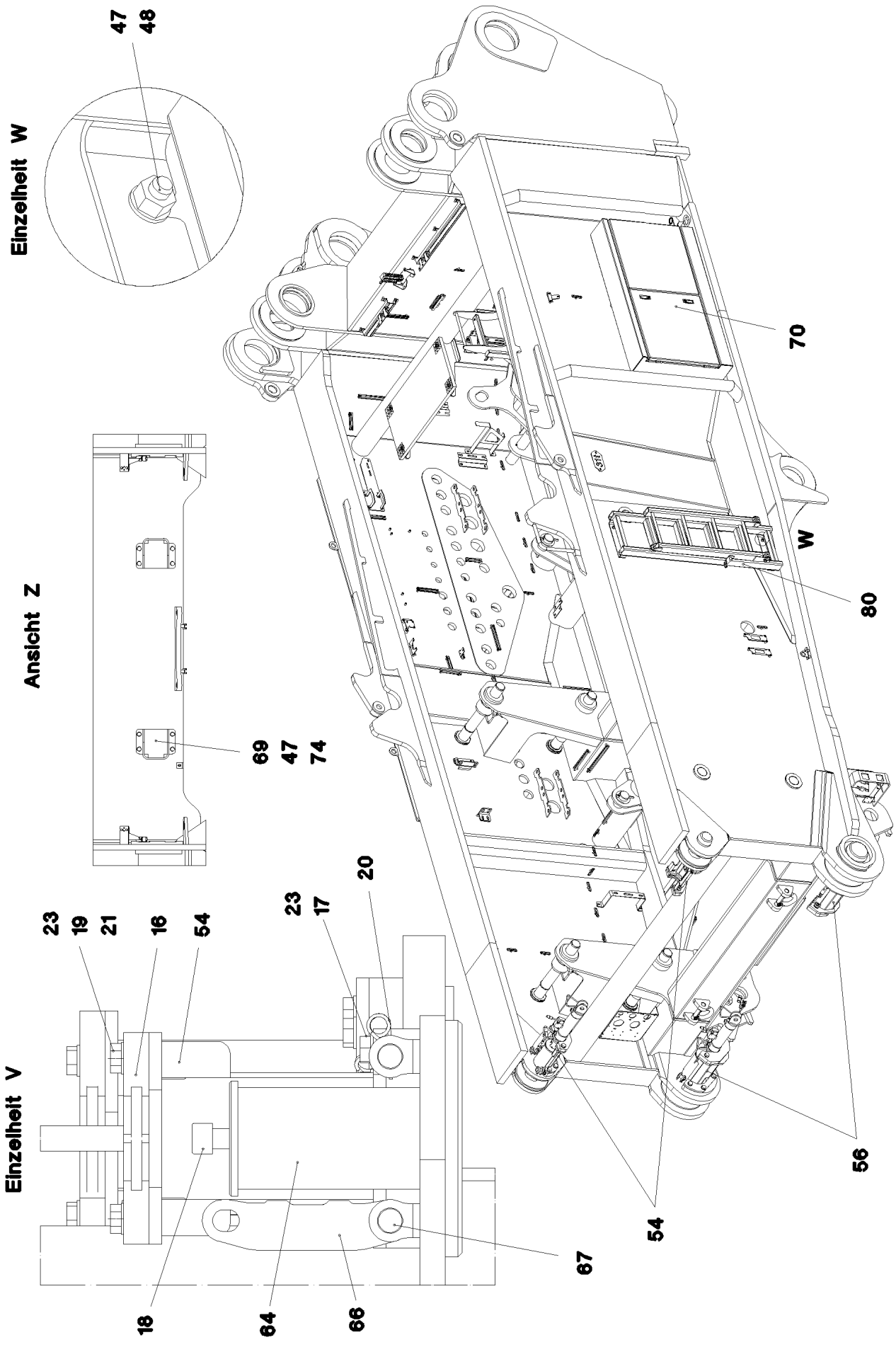

20.5.2016 067691 LIEBHERR	**etk_en_de_074847 LR 11350** **SLEWING PLATFORM FRAME FRONT P** **DREHBUEHNENRAHMEN VORDERTEIL**	❑ 104 (3/6) ⇨ **2 102 010** **91 60 648 08**

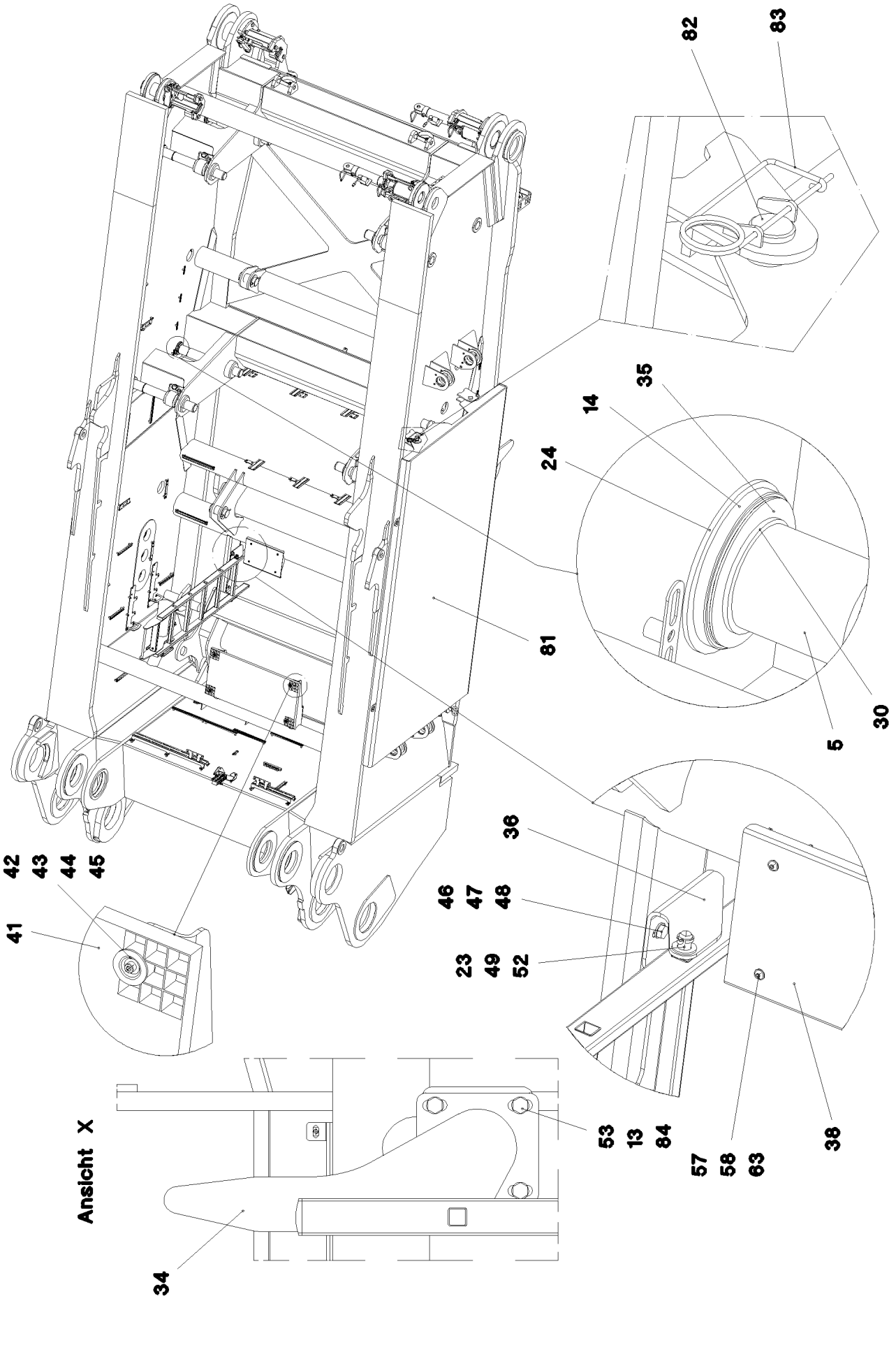
82
83
35
14
24
81
5
30
36
42
43
44
45
46
47
48
41
23
49
52
Ansicht X
53
13
84
57
58
63
38
34

Pos.	Item	Quantity	Description	Bezeichnung	Serie	K
1	91 60 711 08	1	FRONT PIECE	VORDERTEIL STAHLBAU BEAR		
2	96 36 181 08	1	GIRDER COMPL.	TRAEGER KPL.		
			⇨ 2 102 011 96 36 181 08			
5	97 50 518 08	4	PIN 85.0X712 35NICRMOV125 SPF	BOLZEN		
6	97 49 667 08	4	PIN 90.0X712 35NICRMOV125 SPF	BOLZEN		
7	97 49 668 08	2	PIN 85.0X597 35NICRMOV125 SPF	BOLZEN		
8	97 49 669 08	2	PIN 85.0X225 35NICRMOV125 SPF	BOLZEN		
9	97 49 670 08	4	PIN 85.0X170 35NICRMOV125 SPF	BOLZEN		
10	92 10 795 08	2	HANDLE WELD.CONST. FE//ZN20//C	GRIFF SCHWK.		
11	43 20 065 08	4	DOWEL PIN ISO 8752 6X40	SPANNSTIFT		
12	94 00 689 08	4	PIN ISO 2341 B30X70X58 35NICRMOV125	BOLZEN		
13	41 15 050 08	4	HEX NUT ISO 4032 M16 10 A3C SPF	SECHSKANTMUTTER		
14	97 49 676 08	8	BUSHING 140.0X50 35NICRMOV125 SPF	BUCHSE		
15	97 49 680 08	12	WASHER 5X120X120 S960QL	SCHEIBE		
16	97 49 681 08	2	PLATE 30X250X127 S960QL	BLECH		
17	40 66 038 08	16	HEX SCREW ISO 4017 M20X45 10.9 FLZN SP	SECHSKANTSCHRAUBE		
18	40 42 239 08	4	SOCKET HEAD SCREW DIN 912 M24X50 8.8	ZYLINDERSCHRAUBE		
19	40 61 228 01	8	HEX SCREW ISO 4014 M20X75 8.8 A3C	SECHSKANTSCHRAUBE		
20	43 32 062 08	4	SPRING PLUG 4,5X4X78 A3C	FEDERSTECKER		
21	41 15 147 08	8	HEX NUT ISO 4032 M20 8 A3C	SECHSKANTMUTTER		
23	10 28 980 8	34	WASHER ISO 7089 20 300HV FLZN SPF	SCHEIBE		
24	42 80 073 08	8	LOCKING RING DIN 471 120X4	SICHERUNGSRING		
25	43 20 133 08	2	DOWEL PIN ISO 8752 10X100	SPANNSTIFT		
26	43 30 112 08	12	SPLIT PIN ISO 1234 13X125 ST A3C	SPLINT		
27	43 31 009 08	6	RETAINING SPRING 4,5X98 VERZ	SICHERUNGSFEDER		
28	97 56 448 08	2	SIGN 2X200X100 DC01 FE//ZN20//C	SCHILD		
29	45 12 274 08	2	PIN DIN 1435 25X160X152 ST.50 VERZ	BOLZEN		
30	53 01 404 08	8	LOCKING RING DIN 471 80X4	SICHERUNGSRING		
31	96 36 185 08	4	HANDLE WELD.CONST.	GRIFF SCHWK.		
33	97 97 693 08	2	PLATE 30X330X158 S960QL	BLECH		
34	96 39 516 08	1	MOUNTING WELDED	HALTERUNG SCHWK.		
35	95 70 188 08	8	PLATE 2X114X114 DC01 FE//ZN20//C	BLECH		
36	97 55 073 08	1	PLATE 6X665X245 S700MC	BLECH		
38	97 55 075 08	1	PLATE 3.5X400X310 ALMG3 H114	BLECH		
39	97 56 067 08	1	PLATE 2.5X91X304 ALMG3 H114	BLECH		
40	11 48 174 8	1	SIMPLE LADDER EN 131 5-420X1,37M AL SP	ANLEGELEITER		
41	72 58 045 08	1	GRIDIRON T950X483X30/2 S235JR T ZN K	GITTERROST-P		
42	10 10 062 1	4	DISH MOUNTING	TELLERBEFESTIGUNG		
43	40 42 072 08	4	SOCKET HEAD SCREW DIN 912 M8X55 8.8	ZYLINDERSCHRAUBE		
44	94 11 381 08	4	WASHER 70X3 DC01 FE//ZN20//C	SCHEIBE		
45	41 19 005 08	4	HEX NUT DIN 985 M8 8 A2C	SECHSKANTMUTTER		
46	49 00 204	4	HEX SCREW ISO 4017 M12X35 8.8 A3C	SECHSKANTSCHRAUBE		
47	10 28 980 4	20	WASHER ISO 7089 12 300HV FLZN SPF	SCHEIBE		
48	41 15 143 08	8	HEX NUT ISO 4032 M12 8 A3C	SECHSKANTMUTTER		
49	45 00 232 08	1	PIN ISO 2340 B20X500X485 ST.50K FE//ZN20	BOLZEN		
50	96 79 276 08	1	MOUNTING PARTS FRONT PART	MONTAGETEILE VORDERTEIL		
			⇨ 2 102 012 96 79 276 08			
52	43 30 065 08	2	SPLIT PIN ISO 1234 5X40 ST A3C	SPLINT		
53	49 00 153	4	HEX SCREW ISO 4017 M16X40 8.8 A3C	SECHSKANTSCHRAUBE		
54	96 59 431 08	2	CONSOLE	KONSOLE		
56	96 59 432 08	2	CONSOLE	KONSOLE		
57	42 00 012 01	12	WASHER ISO 7089 8 200HV A3C	SCHEIBE		
58	41 15 046 08	6	HEX NUT ISO 4032 M8 10 A2C SPF	SECHSKANTMUTTER		
59	97 01 986 6	2	PLATE 20X299X60 S960QL	BLECH		
63	10 41 286 1	6	OVAL HEAD FLAT SCREW AEHNL.ISO 7380	LINSENFLACHKOPFSCHRAUBE		
64	97 97 468 08	2	PIN 140.0X265 35NICRMOV125 SPF	BOLZEN		
65	97 97 469 08	2	PIN 190.0X305 35NICRMOV125 SPF	BOLZEN		
66	97 01 986 8	2	PLATE 20X247X60 S960QL	BLECH		
67	97 01 986 9	8	PIN 35.0X62 35NICRMOV125 GASN. SPF	BOLZEN		
69	97 02 054 6	2	CONSOLE 8X422X374 S700MC	KONSOLE		

Pos.	Item	Quantity	Description	Bezeichnung	Serie	K
70	96 39 494 08	1	CABINET CPL. ⇨ 2 102 013 96 39 494 08	SCHRANK KPL.		
71	49 00 188	6	HEX SCREW ISO 4017 M8X16 8.8 A2C	SECHSKANTSCHRAUBE		
72	95 38 734 08	6	SLEEVE DIN EN ISO 10683 25X20 SAE 1010	HUELSE		
74	49 00 094	8	HEX SCREW ISO 4017 M12X25 8.8 A3C	SECHSKANTSCHRAUBE		
80	96 39 607 08	1	VERTICAL LADDER 6/4-380X1.42M ⇨ 2 102 014 96 39 607 08	STEIGLEITER		
81	96 46 578 08	1	COVER ST. CONST.	ABDECKUNG SCHWK.		
82	95 60 974 08	2	PIN RD40X75 35NICRMOV125 GASN. SPF	BOLZEN		
83	43 31 025 08	2	RETAINING SPRING 5X122 A3C	SICHERUNGSFEDER		
84	42 12 011 08	8	WASHER DIN 1441 17 ST VERZ	SCHEIBE		

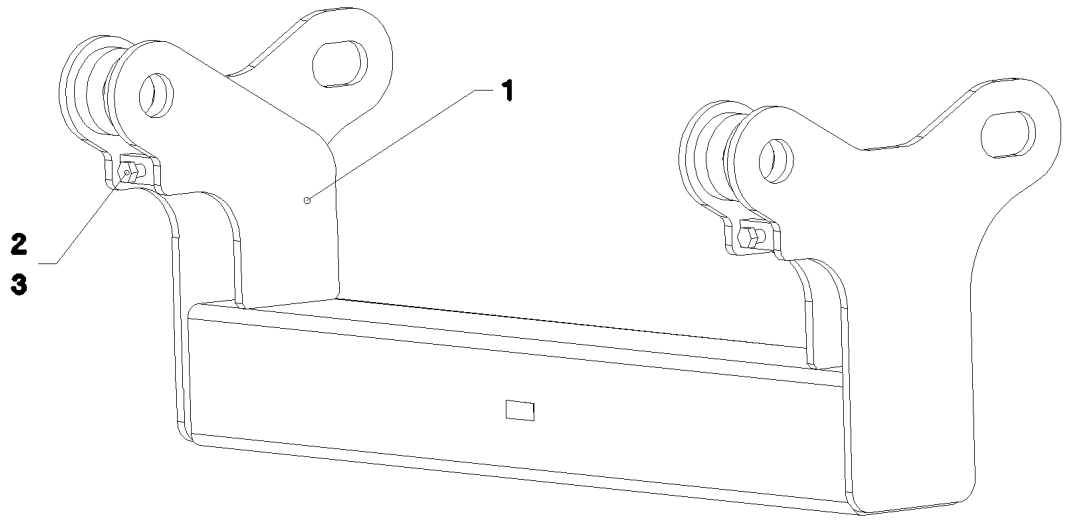

Pos.	Item	Quantity	Description	Bezeichnung	Serie	K
1	96 36 182 08	1	CARRIER	TRAEGER SCHWK.		
2	40 65 243 01	2	HEX SCREW ISO 4017 M24X120 8.8 A3C	SECHSKANTSCHRAUBE		
3	41 15 149 08	2	HEX NUT ISO 4032 M24 8 A3C	SECHSKANTMUTTER		

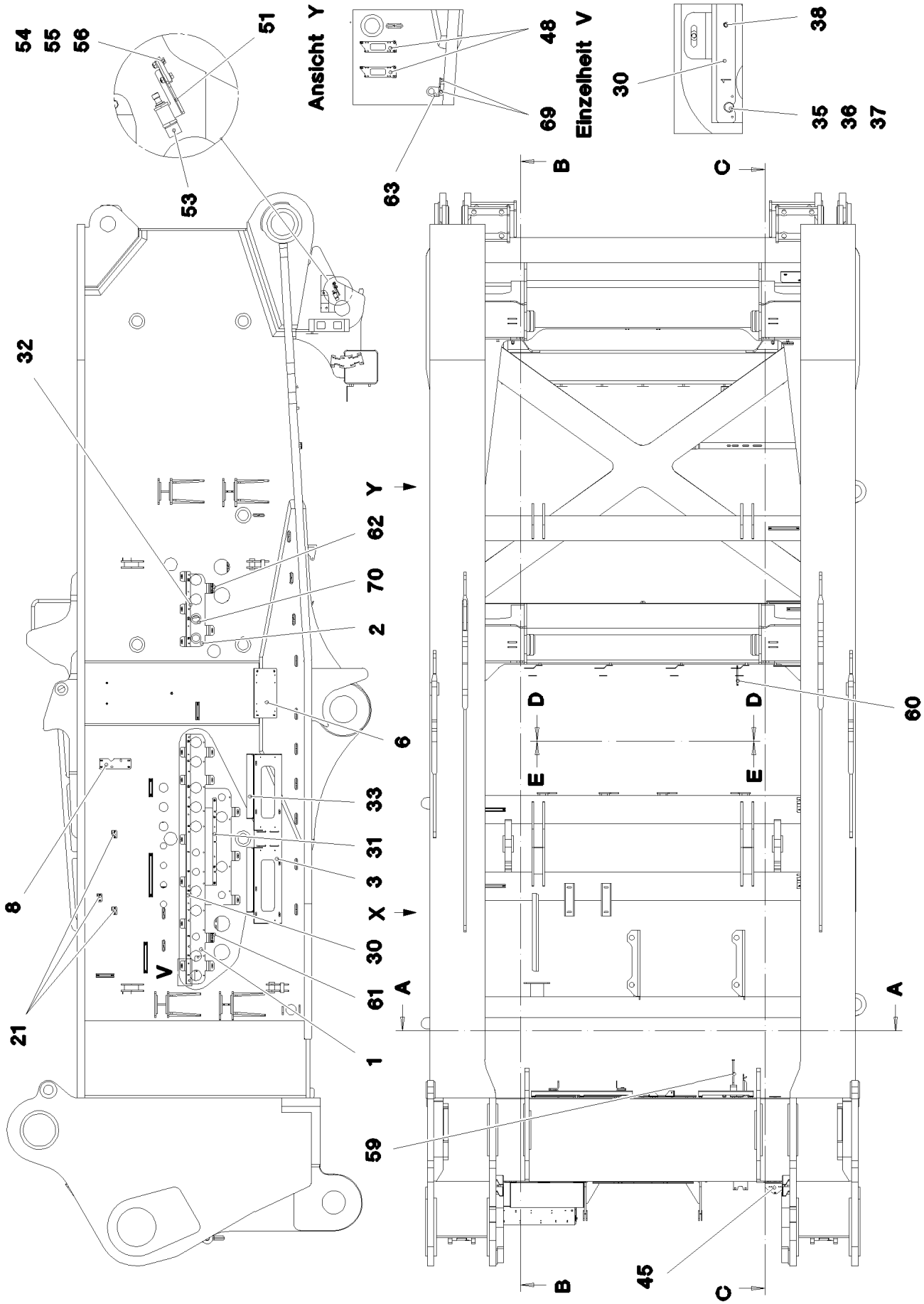

20.5.2016 093313 LIEBHERR	**etk_en_de_074847 LR 11350** **MOUNTING PARTS FRONT PART** **MONTAGETEILE VORDERTEIL**	❑ 109 (1/5) ⇨ **2 102 012** **96 79 276 08**

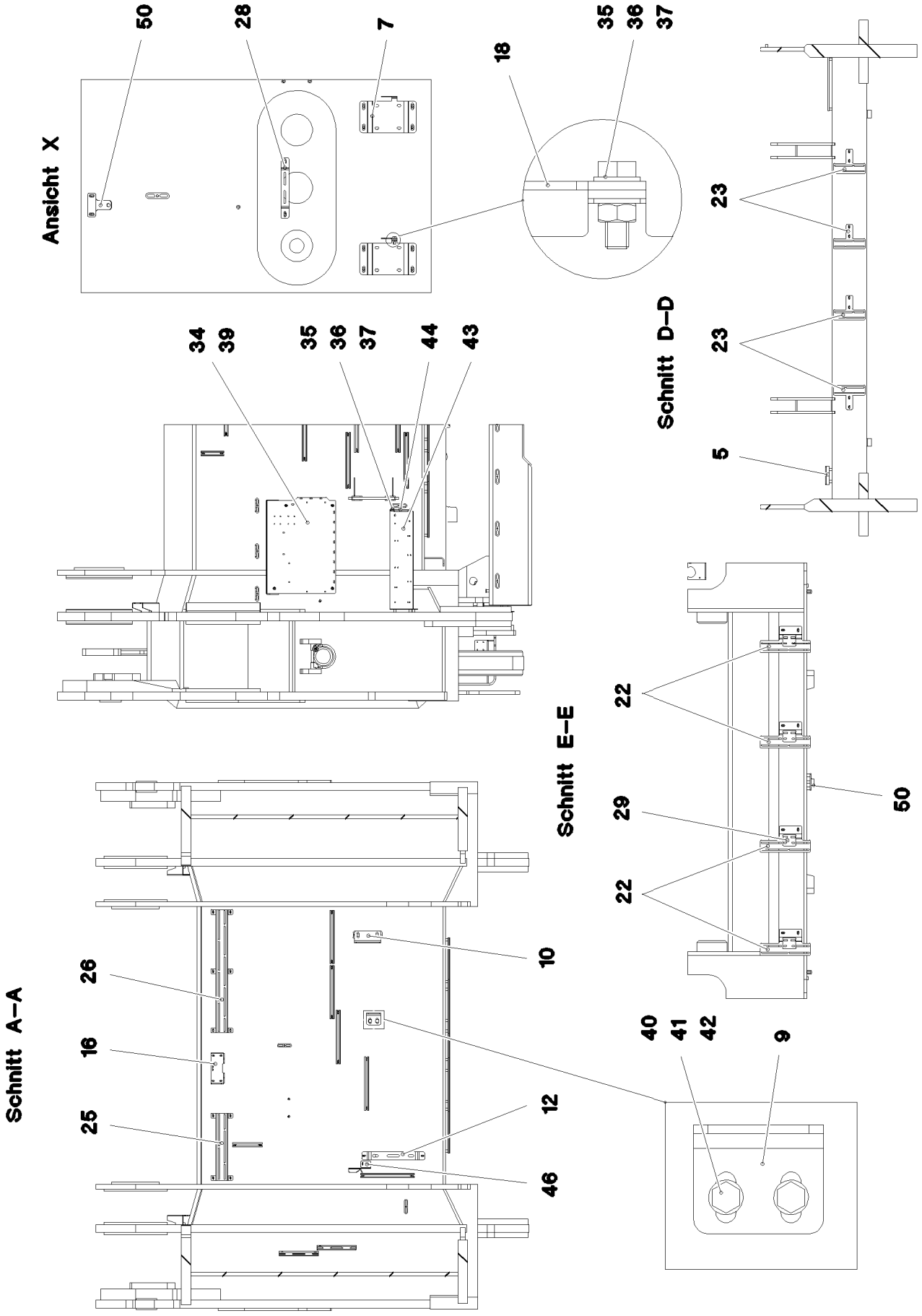
Ansicht X
50
28
7
18
35
36
37
Schnitt D–D
23
23
5
34
39
35
36
37
44
43
Schnitt E–E
22
29
22
50
Schnitt A–A
26
16
25
10
12
46
40
41
42
9

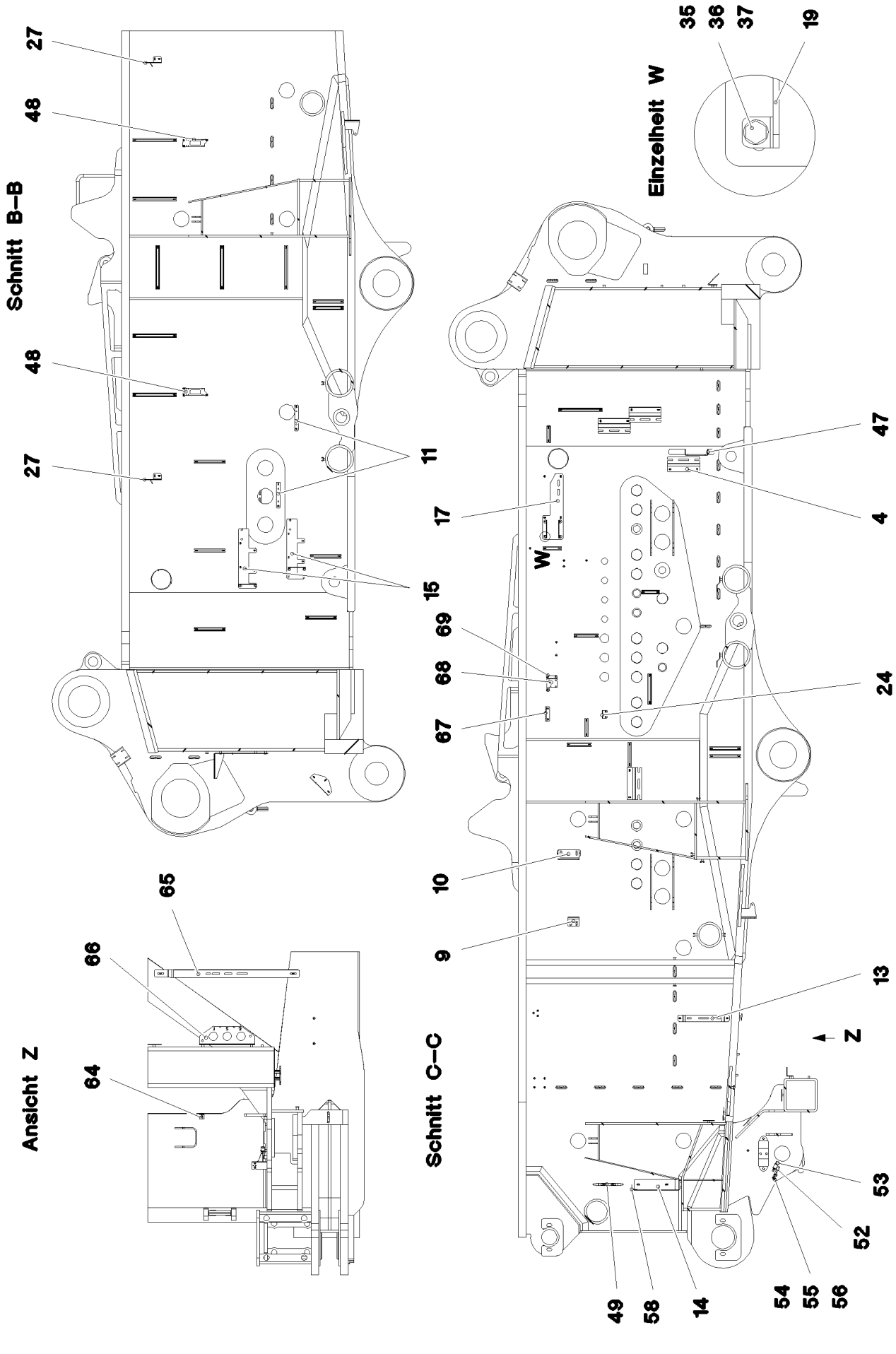
Schnitt B–B
Einzelheit W
Ansicht Z
Schnitt C–C
27
48
48
27
11
17
15
69
68
67
10
9
65
66
64
35
36
37
19
47
4
24
13
Z
53
52
49
58
14
54
55
56

Pos.	Item	Quantity	Description	Bezeichnung	Serie	K
1	96 37 965 08	1	PLATE WELDED	BLECH SCHWK.		
2	97 54 014 08	1	PLATE 6X580X510 S355MC	BLECH		
3	97 54 034 08	1	PLATE 4X1725X338 S315MC	BLECH		
4	97 54 274 08	4	PLATE 4X250X122 S315MC FE//ZN20//C	BLECH		
5	97 54 275 08	2	PLATE 4X115X122 S315MC FE//ZN20//C	BLECH		
6	97 05 814 08	1	PLATE 4x380x274 S315MC	BLECH		
7	97 54 349 08	2	PLATE 3X236X218 DC01 FE//ZN20//C	BLECH		
8	97 54 350 08	1	PLATE 4X240X80 S315MC FE//ZN20//C	BLECH		
9	95 40 177 08	2	PLATE 6X90X123 S355MC	BLECH		
10	95 51 017 08	2	PLATE 6X128X166 S355MC	BLECH		
11	97 54 610 08	2	PLATE 5X200X30 S355MC FE//ZN20//C	BLECH		
12	97 54 611 08	1	PLATE 5X545X50 S355MC FE//ZN20//C	BLECH		
13	97 54 612 08	1	PLATE 5X685X50 S355MC FE//ZN20//C	BLECH		
14	97 54 613 08	1	PLATE 4X433X433 S315MC	BLECH		
15	97 54 614 08	2	PLATE 5X465X140 S355MC FE//ZN20//C	BLECH		
16	97 54 619 08	1	PLATE 4X279X125 S315MC FE//ZN20//C	BLECH		
17	97 54 656 08	1	PLATE 5X510X160 S355MC FE//ZN20//C	BLECH		
18	95 15 360 08	2	PLATE 3X45X60 DC01 FE//ZN20//C	BLECH		
19	97 05 203 08	4	PLATE 4x136x107 S315MC FE//ZN20//C	BLECH		
21	97 22 654 08	3	PLATE 3X155X60 DC01 FE//ZN20//C	BLECH		
22	97 54 716 08	4	PLATE 4X265X147 S315MC FE//ZN20//C	BLECH		
23	97 54 729 08	4	PLATE 4X200X155 S315MC FE//ZN20//C	BLECH		
24	95 51 525 08	1	PLATE 4X60X103 S315MC FE//ZN20//C	BLECH		
25	97 54 986 08	1	PLATE 4X425X209 S315MC FE//ZN20//C	BLECH		
26	97 54 987 08	1	PLATE 4X780X209 S315MC FE//ZN20//C	BLECH		
27	97 55 155 08	2	PLATE 4X162X177 S315MC FE//ZN20//C	BLECH		
28	97 55 185 08	1	PLATE 4X30X389 S315MC FE//ZN20//C	BLECH		
29	97 14 474 08	4	PLATE 3X70X60 DC01 FE//ZN20//C	BLECH		
30	97 55 282 08	1	PLATE 5X1930X30 S355MC FE//ZN20//C	BLECH		
31	97 55 283 08	1	PLATE 5X675X30 S355MC FE//ZN20//C	BLECH		
32	97 55 284 08	1	PLATE 5X580X30 S355MC FE//ZN20//C	BLECH		
33	97 55 364 08	2	PLATE 3X599X259 DC01	BLECH		
34	97 03 001 4	1	PLATE 3X710X612 DC01	BLECH		
35	49 00 128	27	HEX SCREW ISO 4017 M8X25 8.8 A2C	SECHSKANTSCHRAUBE		
36	42 00 012 01	54	WASHER ISO 7089 8 200HV A3C	SCHEIBE		
37	41 15 141 08	27	HEX NUT ISO 4032 M8 8 A2C	SECHSKANTMUTTER		
38	43 20 080 08	8	DOWEL PIN ISO 8752 8X20	SPANNSTIFT		
39	10 41 285 4	129	OVAL HEAD FLAT SCREW AEHNL.ISO 7380	LINSENFLACHKOPFSCHRAUBE		
40	49 00 161	8	HEX SCREW ISO 4017 M12X30 8.8 A3C	SECHSKANTSCHRAUBE		
41	10 28 980 4	16	WASHER ISO 7089 12 300HV FLZN SPF	SCHEIBE		
42	41 15 143 08	8	HEX NUT ISO 4032 M12 8 A3C	SECHSKANTMUTTER		
43	97 55 672 08	1	PLATE 4X721X227 S315MC	BLECH		
44	97 55 673 08	1	PLATE 4X344X140 S315MC FE//ZN20//C	BLECH		
45	97 55 674 08	1	PLATE 4X150X187 S315MC FE//ZN20//C	BLECH		
46	97 55 833 08	1	PLATE 4X218X140 S315MC FE//ZN20//C	BLECH		
47	97 55 879 08	1	PLATE 4X255X515 S315MC FE//ZN20//C	BLECH		
48	95 56 681 08	4	PLATE 4X196X63 S315MC FE//ZN20//C	BLECH		
49	95 50 029 08	1	PLATE 4X20X247 S315MC FE//ZN20//C	BLECH		
50	95 20 673 08	2	HOLDER 5X90X93 S355MC FE//ZN20//C	HALTER		
51	96 20 388 08	1	CLAMP WELDED CONST. FE//ZN20//C	HALTER SCHWK.		
52	96 20 389 08	1	CLAMP WELDED CONST. FE//ZN20//C	HALTER SCHWK.		
53	95 56 000 08	2	SLEEVE 25X21 X12CRNIS188	HUELSE		
54	40 00 829	4	HEX SCREW ISO 4017 M6X20 8.8 A2C	SECHSKANTSCHRAUBE		
55	42 00 009 01	8	WASHER ISO 7089 6 200HV A3C	SCHEIBE		
56	41 15 140 08	4	HEX NUT ISO 4032 M6 8 A2C	SECHSKANTMUTTER		
58	97 04 309 08	1	PLATE 3x48x75 DC01 FE//ZN20//C	BLECH		
59	46 00 722	4	HEX SCREW ISO 4014 M12X220 8.8 A3C	SECHSKANTSCHRAUBE		
60	40 42 305 08	10	SOCKET HEAD SCREW DIN 912 M6X145 8.8	ZYLINDERSCHRAUBE		
61	97 60 745 08	1	PLATE 3X75X30 DC01 FE//ZN20//C	BLECH		
62	97 60 746 08	1	PLATE 3X75X30 DC01 FE//ZN20//C	BLECH		

Pos.	Item	Quantity	Description	Bezeichnung	Serie	K
63	97 12 901 08	1	PLATE 4X98X100 S315MC FE//ZN20//C	BLECH		
64	95 14 733 08	1	HOLDER 4X30X95 S315MC FE//ZN20//C	HALTER		
65	97 61 198 08	1	PLATE 5X951X50 S355MC FE//ZN20//C	BLECH		
66	97 05 102 08	1	PLATE 4X360X163 S315MC	BLECH		
67	97 12 764 08	1	PLATE 4X115X97 S315MC FE//ZN20//C	BLECH		
68	97 07 719 08	1	PLATE 3X144X80 DC01 FE//ZN20//C	BLECH		
69	95 38 734 08	5	SLEEVE DIN EN ISO 10683 25X20 SAE 1010	HUELSE		
70	97 02 708 1	2	WASHER 3X80X80 S355MC FE//ZN20//C	SCHEIBE		

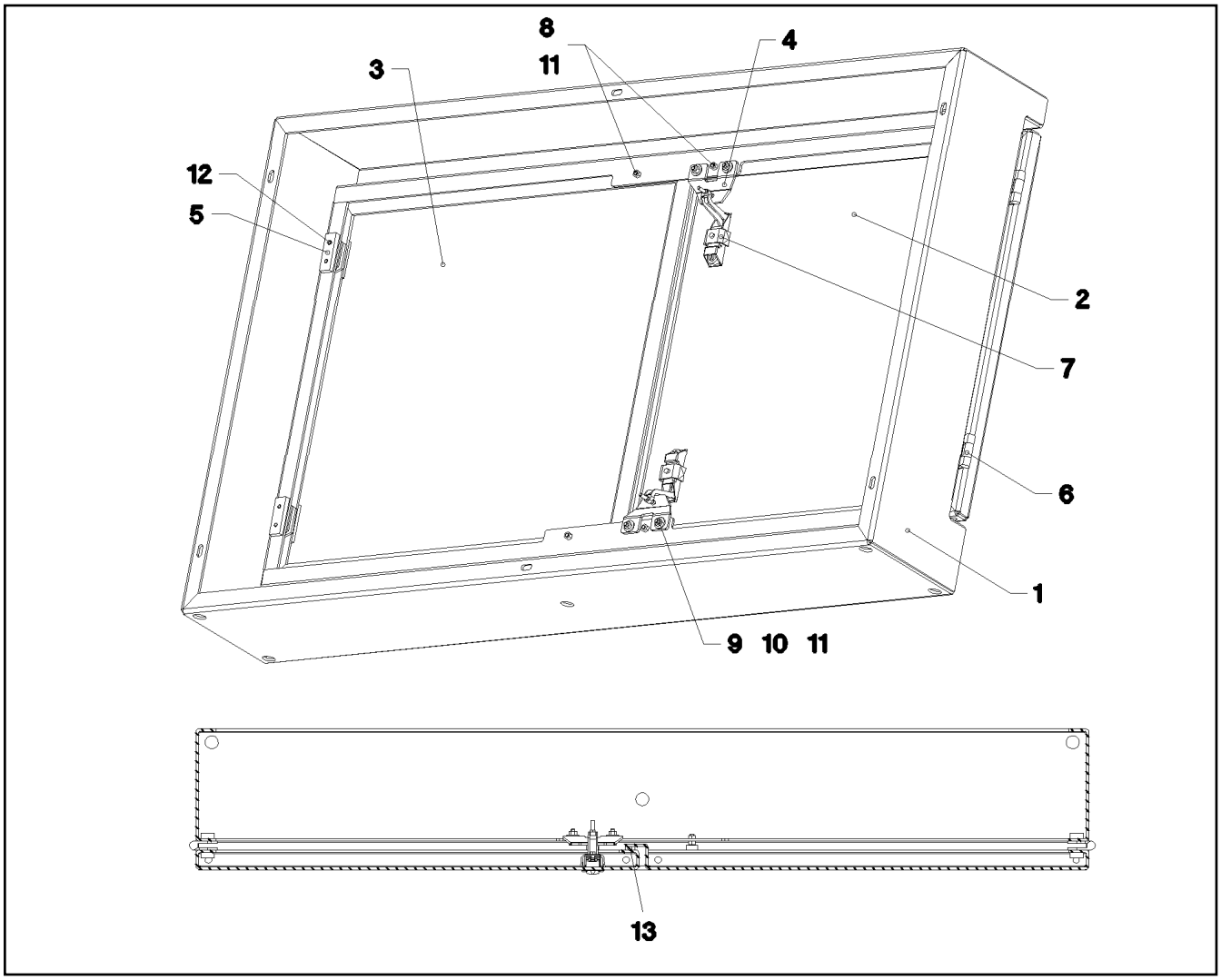

Pos.	Item	Quantity	Description	Bezeichnung	Serie	K
1	96 39 495 08	1	FRAME WELDED	RAHMEN SCHWK.		
2	97 55 951 08	1	PLATE 4X761X721 S315MC	BLECH		
3	97 55 952 08	1	PLATE 4X775X721 S315MC	BLECH		
4	95 41 137 08	2	PLATE 4x63x90 S315MC FE//ZN20//C	BLECH		
5	95 36 953 08	8	THREADED PLATE 8X20X60 S235JR FE//ZN	GEWINDEPLATTE		
6	70 42 281 08	4	HINGE 35X35X50/180° ST FE//ZN12//B	SCHARNIER		
7	11 45 042 0	2	LEVER FASTENER	HEBELVERSCHLUSS		
8	72 66 167 08	4	MEGI BUFFER 18X7,5	MEGIPUFFER		
9	40 00 829	4	HEX SCREW ISO 4017 M6X20 8.8 A2C	SECHSKANTSCHRAUBE		
10	46 00 198	8	WASHER ISO 7093-1 6 200HV A3C	SCHEIBE		
11	41 15 140 08	16	HEX NUT ISO 4032 M6 8 A2C	SECHSKANTMUTTER		
12	40 86 002 08	16	COUNTERSUNK SCREW DIN 7991 M6X16 8.	SENKSCHRAUBE		
13	26 21 051 08	0.6	FOAM RUBBER BAND 15X5	ZELLGUMMIBAND		

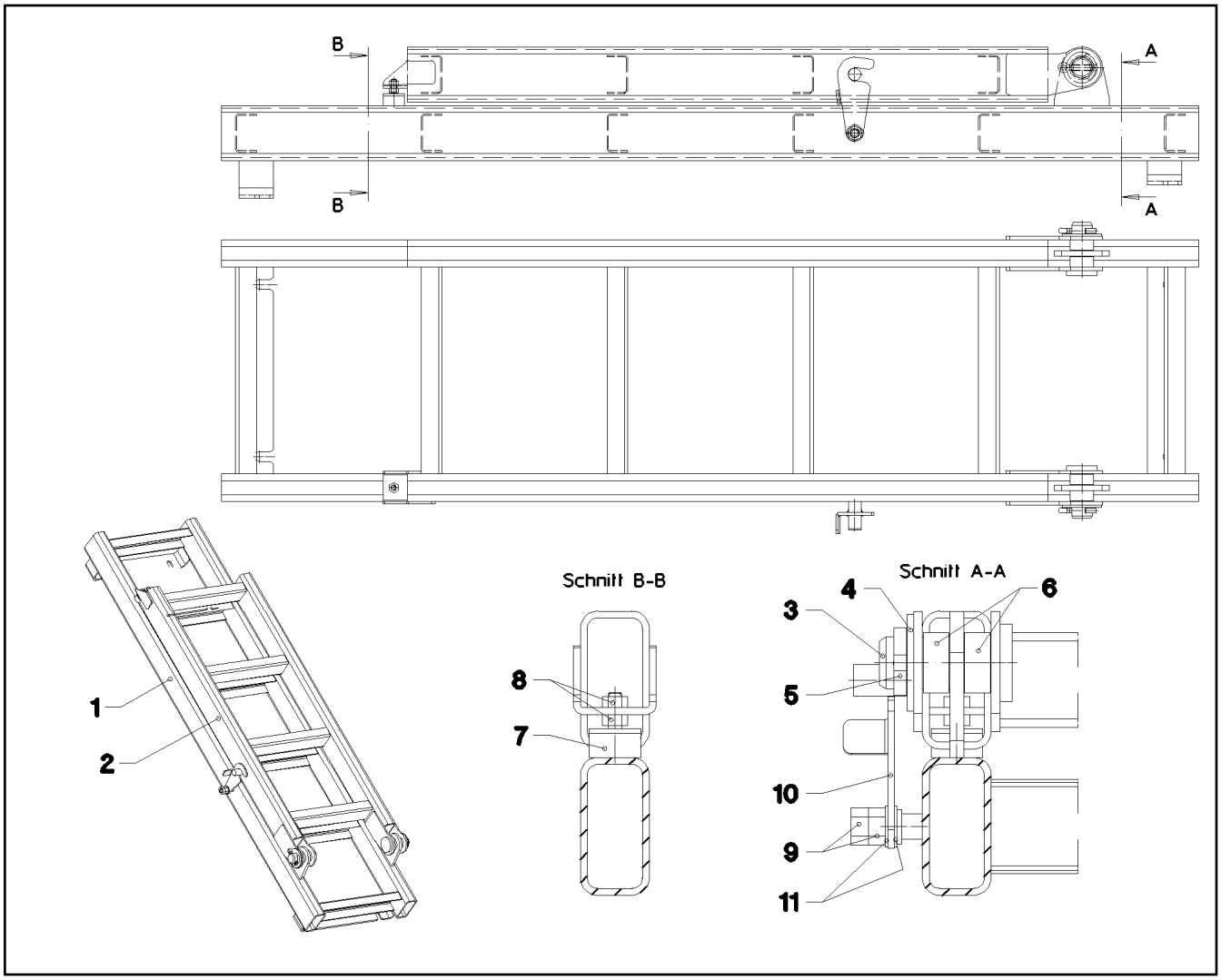

Pos.	Item	Quantity	Description	Bezeichnung	Serie	K
1	96 39 608 08	1	VERTICAL LADDER 6-348X1,42M T ZN O	STEIGLEITER		
2	96 39 609 08	1	VERTICAL LADDER 4-390X1,045M T ZN O	STEIGLEITER		
3	94 00 689 08	2	PIN ISO 2341 B30X70X58 35NICRMOV125	BOLZEN		
4	10 28 981 1	2	WASHER ISO 7089 30 300HV FLZN SPF	SCHEIBE		
5	43 30 088 08	2	SPLIT PIN ISO 1234 8X50 ST A2K	SPLINT		
6	94 19 032 08	4	TUBE 35X2X15 E235+N VERZ	ROHR		
7	72 66 162 08	1	MEGI BUFFER 30X17-M8 NR 60SHORE A	MEGIPUFFER		
8	41 15 141 08	2	HEX NUT ISO 4032 M8 8 A2C	SECHSKANTMUTTER		
9	41 15 143 08	2	HEX NUT ISO 4032 M12 8 A3C	SECHSKANTMUTTER		
10	97 56 226 08	1	PLATE 4X122X84 S315MC FE//ZN20//C	BLECH		
11	42 50 510 08	2	SPRING WASHER DIN 137 B 12 A3C	FEDERSCHEIBE		

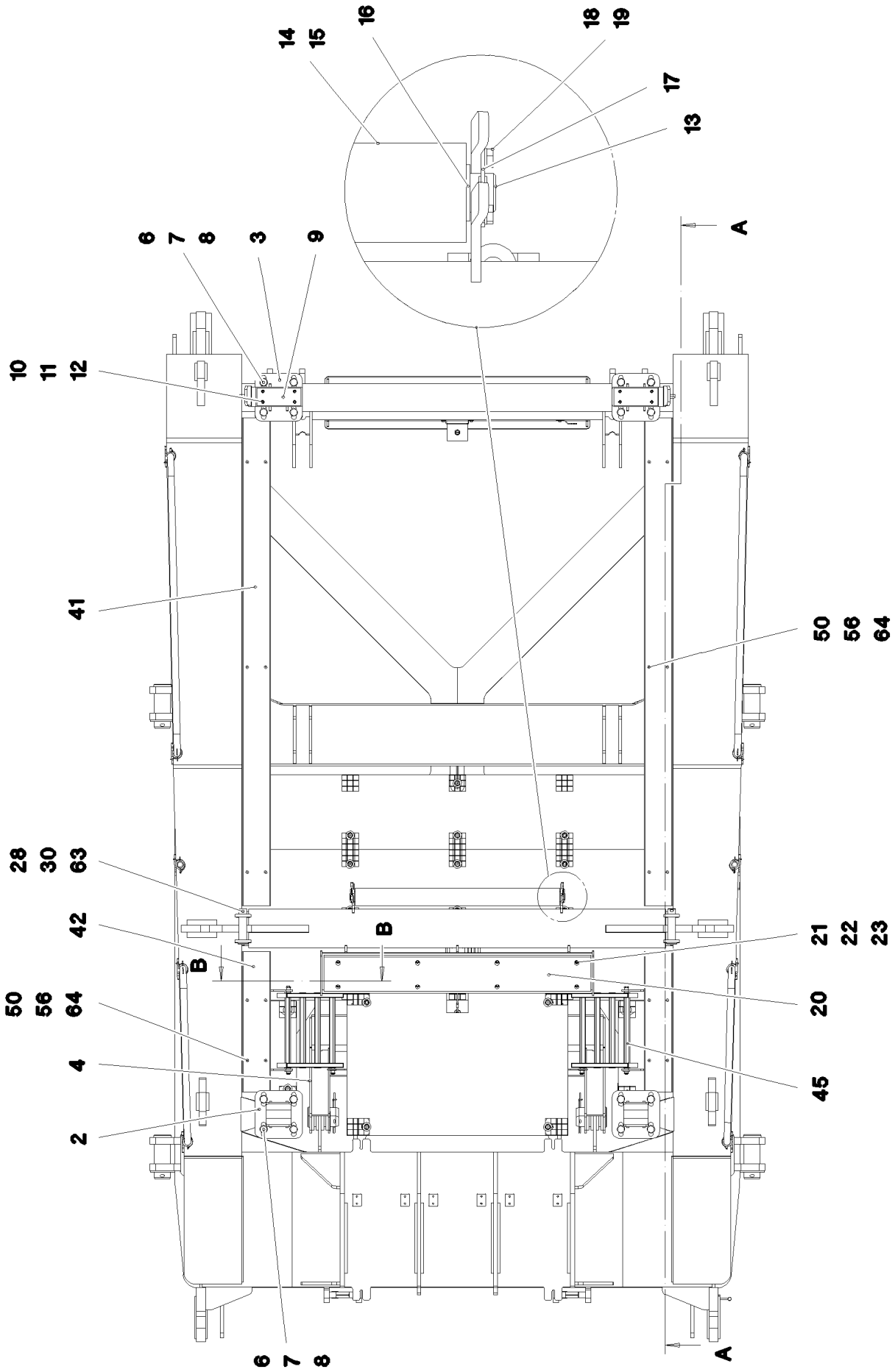

20.5.2016 077300 LIEBHERR	**etk_en_de_074847 LR 11350** **SLEWING PLATFORM FRAME TAIL PA** **DREHBUEHNENRAHMEN HECKTEIL**	❑ 116 (1/5) ⇨ **2 103** **91 75 173 08**

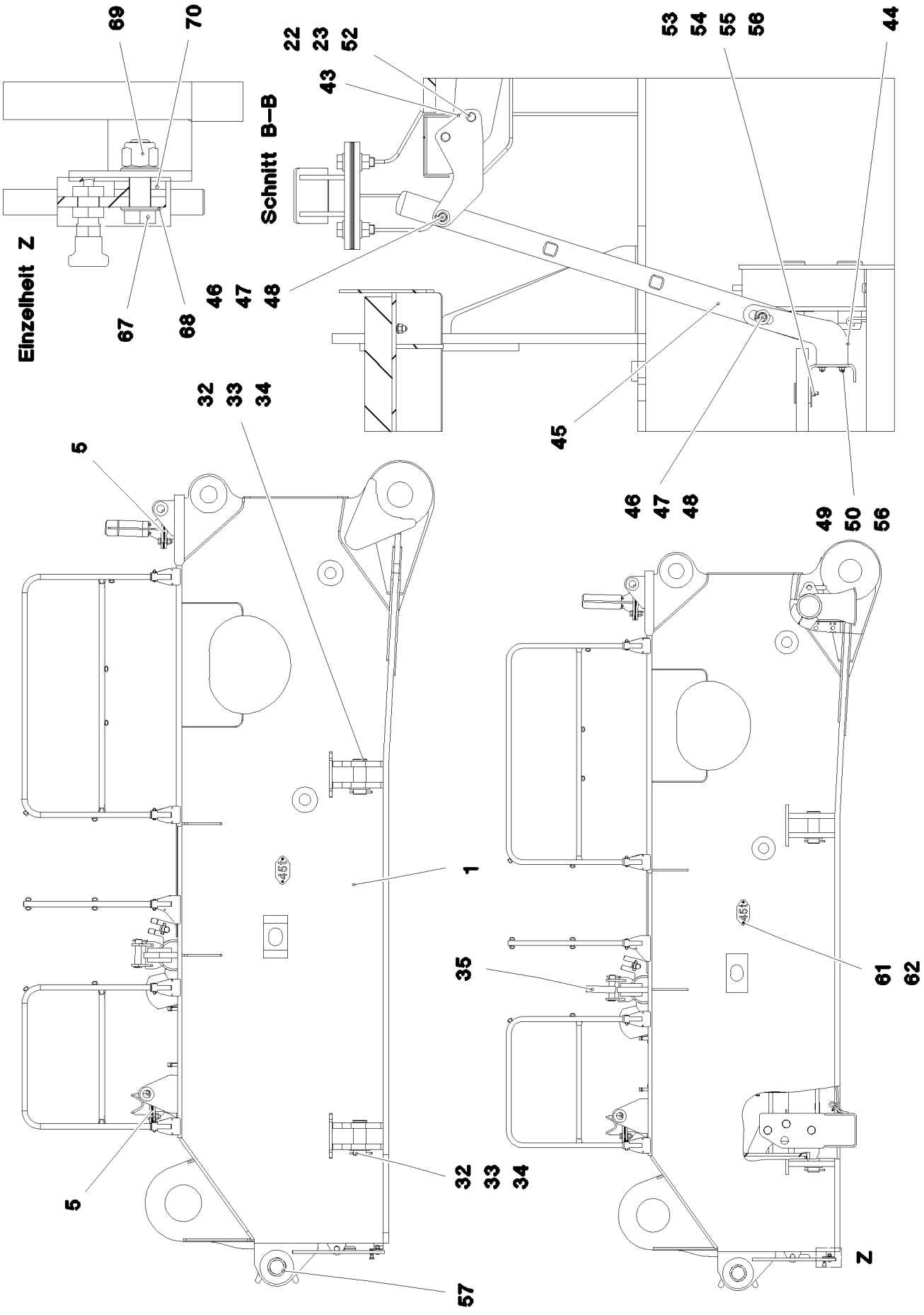

20.5.2016 077301 LIEBHERR	**etk_en_de_074847 LR 11350** **SLEWING PLATFORM FRAME TAIL PA** **DREHBUEHNENRAHMEN HECKTEIL**	❑ 117 (2/5) ⇨ **2 103** **91 75 173 08**

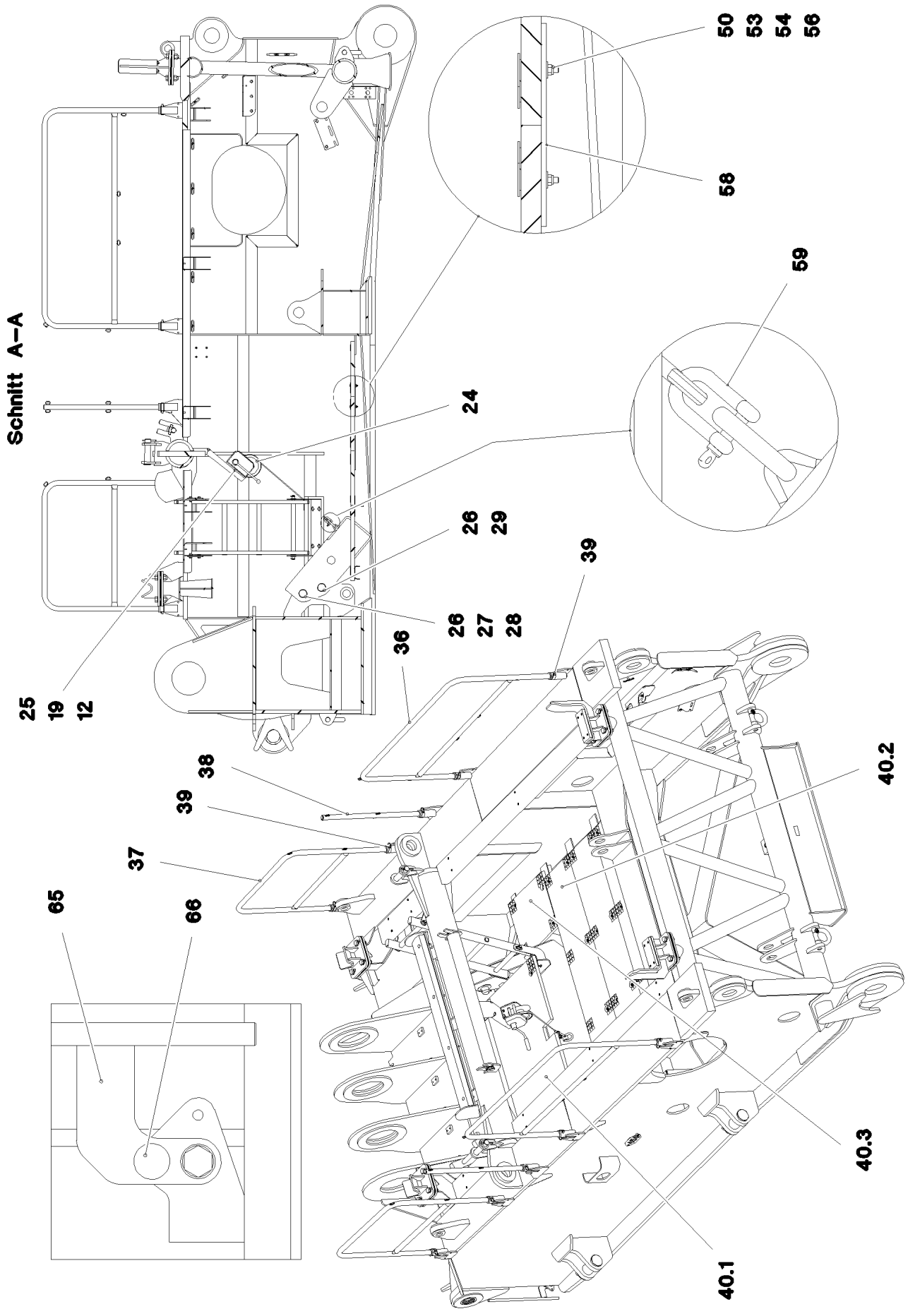

20.5.2016 077302	**etk_en_de_074847 LR 11350**	❑ 118 (3/5)
LIEBHERR	**SLEWING PLATFORM FRAME TAIL PA** **DREHBUEHNENRAHMEN HECKTEIL**	⇨ **2 103** **91 75 173 08**

Pos.	Item	Quantity	Description	Bezeichnung	Serie	K
1	91 75 511 08	1	TAIL PART STEEL STRUCTURE	HECKTEIL STAHLBAU BEARBEI		
2	96 33 822 08	2	REST WELDED	ABLAGE SCHWK.		
3	96 34 211 08	2	REST WELDED	ABLAGE SCHWK.		
4	96 35 464 08	1	STAND WELDED	ABSTELLBOCK SCHWK.		
5	97 48 188 08	20	PLATE 2X270X270 DC01 FE//ZN20//C	BLECH		
6	40 61 272 01	16	HEX SCREW ISO 4014 M24X80 8.8 A3C	SECHSKANTSCHRAUBE		
7	10 28 981 0	32	WASHER ISO 7089 24 300HV FLZN SPF	SCHEIBE		
8	41 15 149 08	16	HEX NUT ISO 4032 M24 8 A3C	SECHSKANTMUTTER		
9	28 81 617 08	2	SHEET 25X100X250 PA6G	PLATTE		
10	49 00 195	8	SOCKET HEAD SCREW ISO 4762 M10X45 8.	ZYLINDERSCHRAUBE		
11	40 00 505	8	WASHER DIN 7349 10,5 200HV A3C	SCHEIBE		
12	41 15 144 08	11	HEX NUT ISO 4032 M10 8 A3C	SECHSKANTMUTTER		
13	97 08 772 08	1	AXLE 40.0X1218 S355J2C+C	ACHSE		
14	74 51 488 08	2	DEEP GROOVE BALL BEARING DIN 625 62	RILLENKUGELLAGER		
15	97 08 773 08	1	TUBE 101.6X1158 S770QL	ROHR		
16	42 12 024 08	2	WASHER DIN 1441 41 ST A2C	SCHEIBE		
17	94 66 007 08	2	HOLDER 4X20X80 S315MC FE//ZN20//C	HALTER		
18	49 00 090	4	HEX SCREW ISO 4017 M10X16 8.8 A3C	SECHSKANTSCHRAUBE		
19	10 28 979 5	10	WASHER ISO 7089 10 300HV FLZN SPF	SCHEIBE		
20	97 12 991 08	1	BEARING PLATE PA6G	LAGERPLATTE		
21	40 01 654	8	SOCKET HEAD SCREW ISO 4762 M12X55 8.	ZYLINDERSCHRAUBE		
22	10 28 980 4	32	WASHER ISO 7089 12 300HV FLZN SPF	SCHEIBE		
23	41 15 143 08	16	HEX NUT ISO 4032 M12 8 A3C	SECHSKANTMUTTER		
24	54 00 061 08	1	ROPE WINCH TYP 901	SEILWINDE		
			⇨ S150225 54 00 061 08			
25	40 65 164	3	HEX SCREW ISO 4017 M10X25 8.8 A3C	SECHSKANTSCHRAUBE		
26	94 22 403 08	4	PIN 65.0X172 35NICRMOV125	BOLZEN		
27	94 59 385 08	2	WASHER 2X110X110 DC01	SCHEIBE		
28	43 30 103 08	4	SPLIT PIN ISO 1234 10X80 ST A3C	SPLINT		
29	43 31 050 08	2	RETAINING SPRING DIN 2194 6 A3C	SICHERUNGSFEDER		
30	45 30 413 08	2	PIN ISO 2341 B45X193X181 35NICRMOV125	BOLZEN		
32	93 23 774 08	4	PIN RD90X235 35NICRMOV125 GASN. SPF	BOLZEN		
33	97 00 832 08	4	WASHER 8x140x140 S355MC FE//ZN20//C	SCHEIBE		
34	43 30 112 08	4	SPLIT PIN ISO 1234 13X125 ST A3C	SPLINT		
35	77 90 365 08	2	LASHING STRAP 5MX50MM POLYTEX SPF	ZURRGURT		
36	96 37 183 08	2	HAND RAIL WELDED STRUCTURE T ZN O	GELAENDER SCHWK.		
37	96 37 184 08	2	HAND RAIL WELDED STRUCTURE T ZN O	GELAENDER SCHWK.		
38	96 37 185 08	2	HAND RAIL WELDED T ZN O	HALTESTANGE SCHWK.		
39	43 32 007 08	10	PIPE FOLDING PLUG 77X11,5X50 VERZ	ROHRKLAPPSTECKER		
40	96 36 846 08	1	GRATINGS	GITTERROSTE		
(1)	97 52 198 08	1	GRIDIRON T1250X834X30/2 S235JR T ZN K	GITTERROST-P		
(2)	72 58 462 08	3	GRIDIRON T2655X425X30/3 S235JR T ZN K	GITTERROST-SP		
(3)	72 58 614 08	2	GRIDIRON T580X483X30/2 S235JR T ZN K	GITTERROST-P		
41	97 52 200 08	2	PLATE 3.5X2760X280 ALMG3 H114	BLECH		
42	97 52 201 08	2	PLATE 3.5X795X280 ALMG3 H114	BLECH		
43	97 52 202 08	4	PLATE 8X297X127 S355MC FE//ZN20//C	BLECH		
44	97 52 203 08	2	PLATE 5X264X724 S355MC FE//ZN20//C	BLECH		
45	11 48 174 5	2	SIMPLE LADDER EN 131 4-420X1,09M AL SP	ANLEGELEITER		
46	45 00 232 08	4	PIN ISO 2340 B20X500X485 ST.50K FE//ZN20	BOLZEN		
47	10 28 980 8	8	WASHER ISO 7089 20 300HV FLZN SPF	SCHEIBE		
48	43 30 065 08	8	SPLIT PIN ISO 1234 5X40 ST A3C	SPLINT		
49	49 00 128	8	HEX SCREW ISO 4017 M8X25 8.8 A2C	SECHSKANTSCHRAUBE		
50	42 18 009 08	48	WASHER DIN 9021 8 140HV-ST A2C	SCHEIBE		
52	40 65 128 08	8	HEX SCREW ISO 4017 M12X30 8.8 A3C	SECHSKANTSCHRAUBE		
53	10 10 062 1	37	DISH MOUNTING	TELLERBEFESTIGUNG		
54	40 61 024	37	HEX SCREW ISO 4014 M8X55 8.8 A2C	SECHSKANTSCHRAUBE		
55	94 11 381 08	25	WASHER 70X3 DC01 FE//ZN20//C	SCHEIBE		
56	41 19 005 08	65	HEX NUT DIN 985 M8 8 A2C	SECHSKANTMUTTER		
57	97 53 003 08	2	BUSHING 70 GZ-CUZN25AL5	BUCHSE		
58	95 54 048 08	6	PLATE 8X300X50 S355MC FE//ZN20//C	BLECH		

Pos.	Item	Quantity	Description	Bezeichnung	Serie	K
59	77 39 300 08	1	SHACKLE DIN 82101 0,4T NG10 EDELSTAH	SCHAEKEL		
60	96 38 134 08	1	MOUNTING PARTS TAIL PART ⇨ 2 103 001 96 38 134 08	MONTAGETEILE HECKTEIL		
61	97 56 239 08	2	SIGN 2X200X100 DC01 FE//ZN20//C	SCHILD		
62	10 41 285 4	4	OVAL HEAD FLAT SCREW AEHNL.ISO 7380	LINSENFLACHKOPFSCHRAUBE		
63	94 90 229 08	2	PLATE RD70X2 DC01 FE//ZN20//C	BLECH		
64	40 02 551	20	COUNTERSUNK SCREW DIN 7991 M8X25 8.	SENKSCHRAUBE		
65	96 44 001 08	1	FLASHING ST. CONST. FE//ZN20//C	ABWEISER SCHWK.		
66	70 42 316 08	1	STOP BOLT NIROSTA	RASTBOLZEN		
67	46 00 044	1	HEX SCREW ISO 4017 M16X55 8.8 A3C	SECHSKANTSCHRAUBE		
68	10 28 980 6	2	WASHER ISO 7089 16 300HV FLZN SPF	SCHEIBE		
69	41 18 902 08	1	HEX NUT ISO 7040 M16 8 A3C	SECHSKANTMUTTER		
70	42 16 009 01	2	WASHER DIN 7349 17 200HV A3C	SCHEIBE		

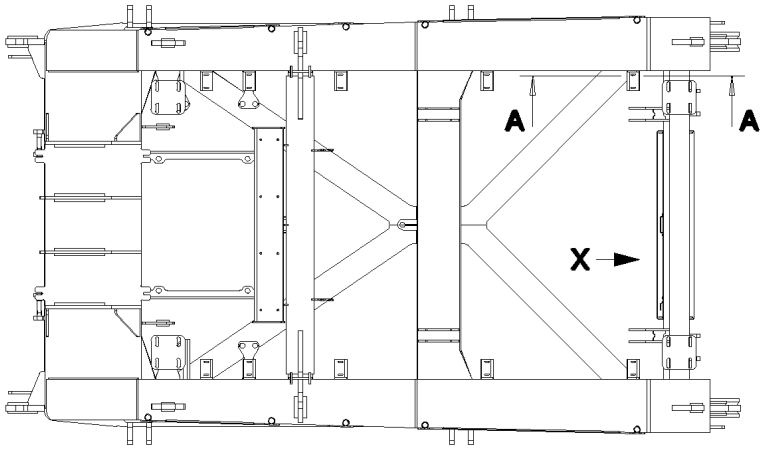

Schnitt A–A

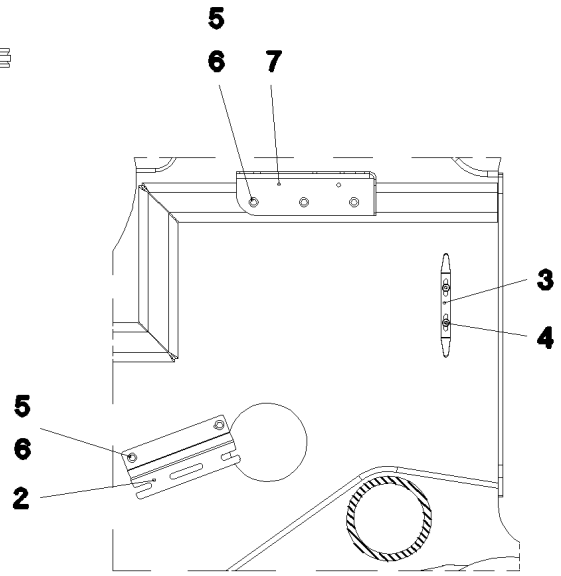

Ansicht X

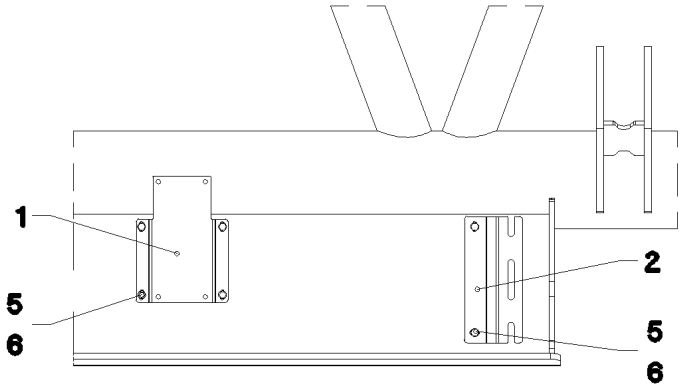

Pos.	Item	Quantity	Description	Bezeichnung	Serie	K
1	97 54 225 08	1	PLATE 4X211X250 S315MC FE//ZN20//C	BLECH		
2	97 54 274 08	2	PLATE 4X250X122 S315MC FE//ZN20//C	BLECH		
3	95 50 029 08	1	PLATE 4X20X247 S315MC FE//ZN20//C	BLECH		
4	10 41 285 4	2	OVAL HEAD FLAT SCREW AEHNL.ISO 7380	LINSENFLACHKOPFSCHRAUBE		
5	49 00 188	11	HEX SCREW ISO 4017 M8X16 8.8 A2C	SECHSKANTSCHRAUBE		
6	42 16 025	11	WASHER DIN 7349 8,4 200HV A3C	SCHEIBE		
7	97 55 168 08	1	PLATE 5X438X198 X5CRNI18-10	BLECH		

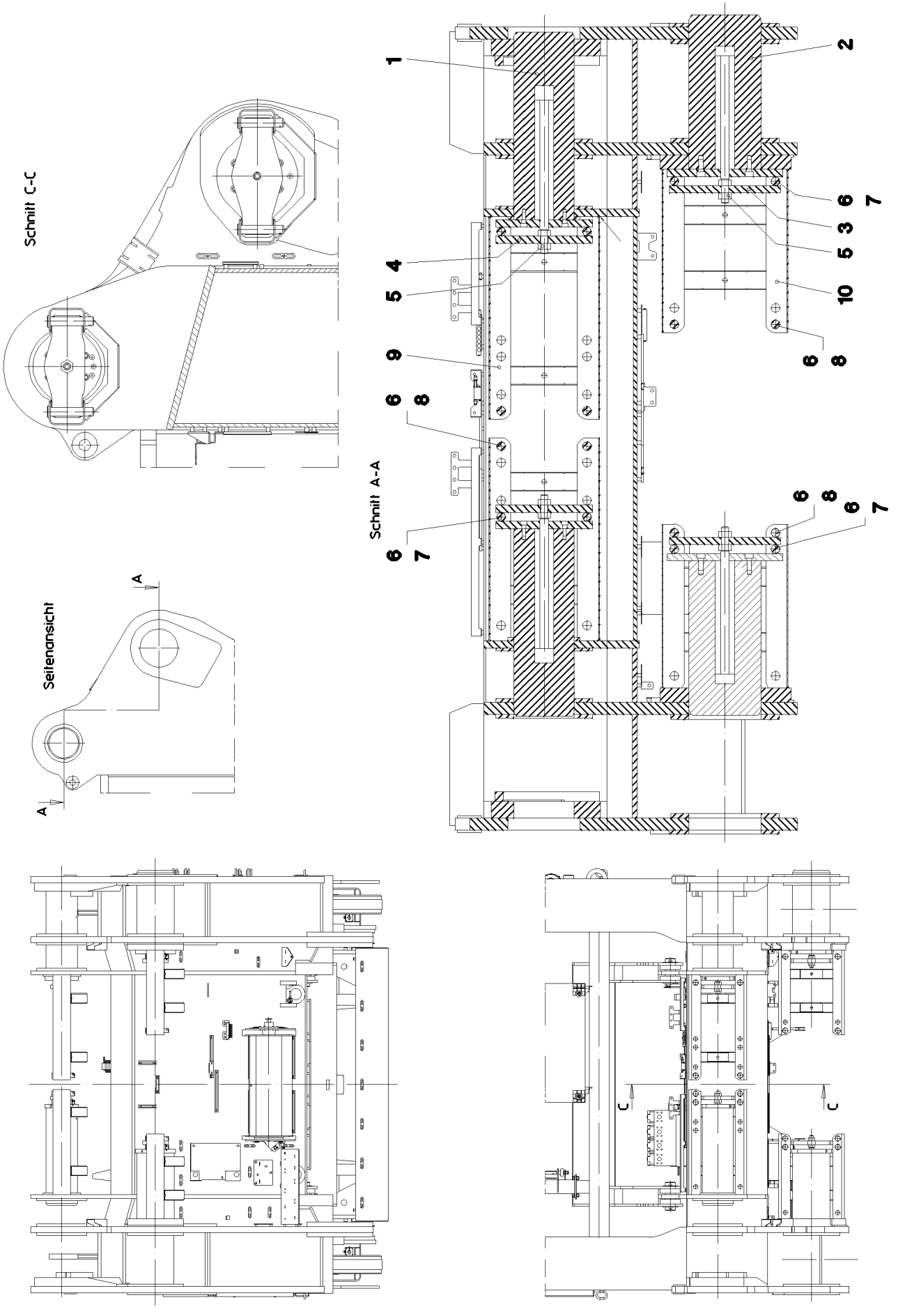
Schnitt C-C
Schnitt A-A
Seitenansicht
A
A
C
C
1
2
3
4
5
6
7
8
9
10

Pos.	Item	Quantity	Description	Bezeichnung	Serie	K
1	10 28 630 5	2	HYDRO CYLINDER 80/35-450 SPF	HYDROZYLINDER		
(12)	47 77 041 08	2	STOP PLUG VSTI3/8"ED A3P	STOPFEN		
(999)	10 49 320 9	1	DS HYDRO CYLINDER	DS HYDROZYLINDER		
2	10 28 629 7	2	HYDRO CYLINDER 80/35-520 SPF	HYDROZYLINDER		
(12)	47 77 041 08	2	STOP PLUG VSTI3/8"ED A3P	STOPFEN		
(999)	10 49 320 2	1	DS HYDRO CYLINDER	DS HYDROZYLINDER		
3	97 47 364 08	2	PLATE 30X460X200 S960QL	BLECH		
4	97 47 365 08	2	PLATE 30X400X160 S960QL	BLECH		
5	41 15 152 08	8	HEX NUT ISO 4032 M30 8 A3C	SECHSKANTMUTTER		
6	95 59 982 08	16	PIN 45X183 35NICRMOV125 GASN. SPF	BOLZEN		
7	43 32 014 08	8	SAFETY PLUG W HINGE-LID 8X42 VERZ	SICHERHEITSKLAPPSTECKER		
8	43 30 090 08	8	SPLIT PIN ISO 1234 8X63 ST A2K	SPLINT		
9	96 42 111 08	2	BRACKET WELDED CONST.	KONSOLE SCHWK.		
10	96 42 112 08	2	BRACKET WELDED CONST.	KONSOLE SCHWK.		

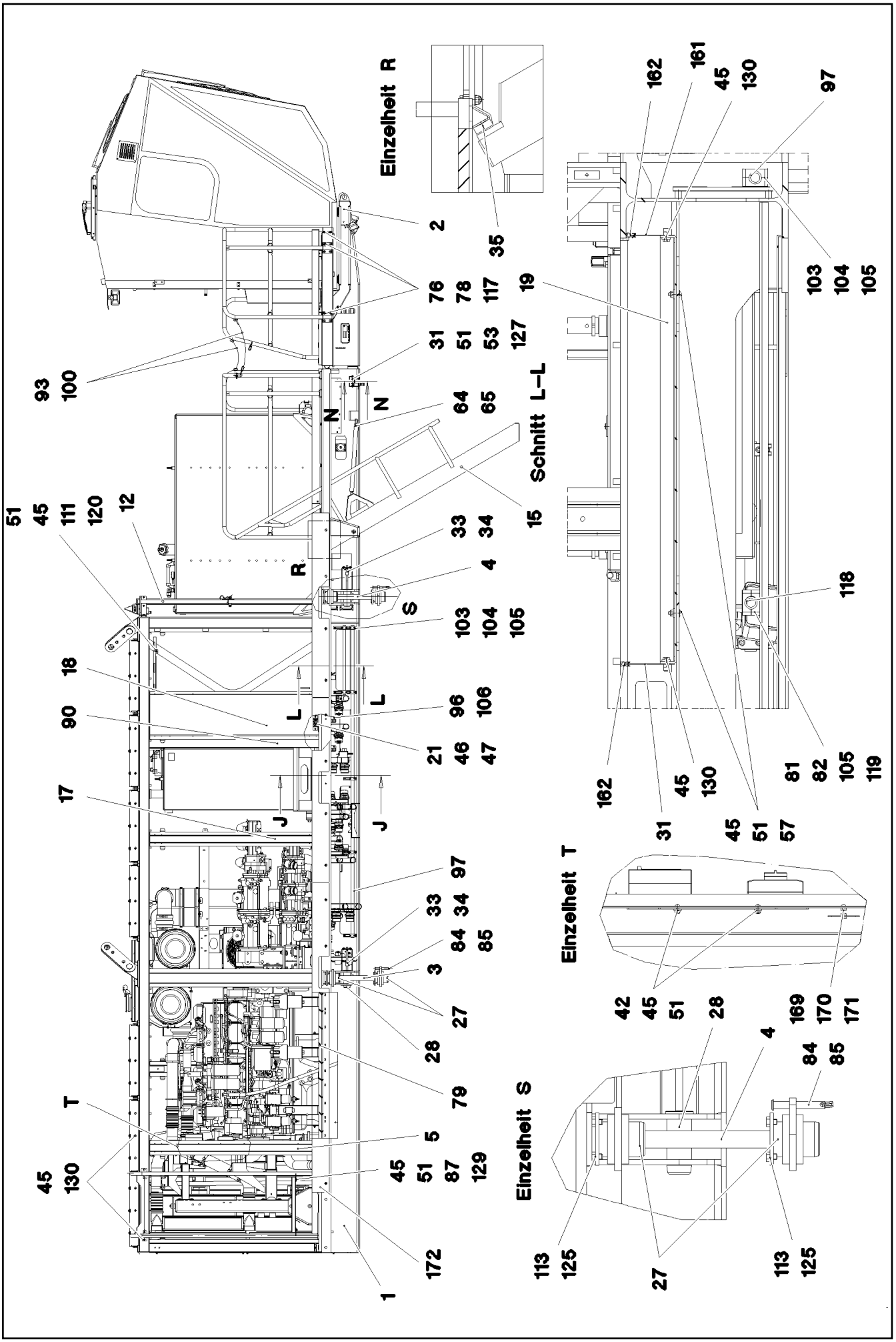

20.5.2016 065507	**etk_en_de_074847 LR 11350**	124 (1/13)
LIEBHERR	**MACHINERY HOUSE W.GANGWAY** **MASCHINENHAUS MIT LAUFSTEG**	⇨ **2 200 000** **91 61 061 08**

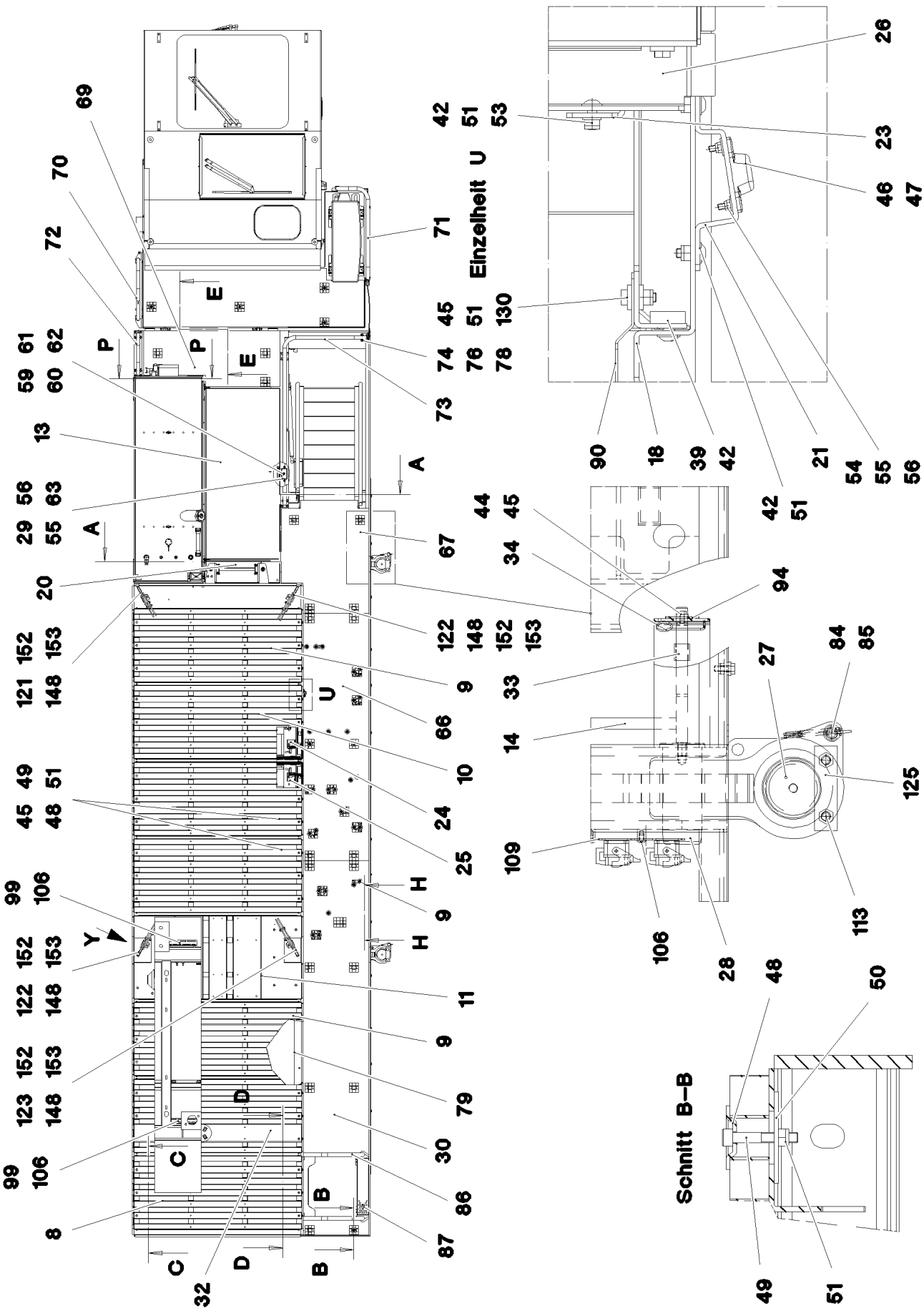

20.5.2016 065508	**etk_en_de_074847 LR 11350**	❑ 125 (2/13)
LIEBHERR	**MACHINERY HOUSE W.GANGWAY** **MASCHINENHAUS MIT LAUFSTEG**	⇨ **2 200 000** **91 61 061 08**

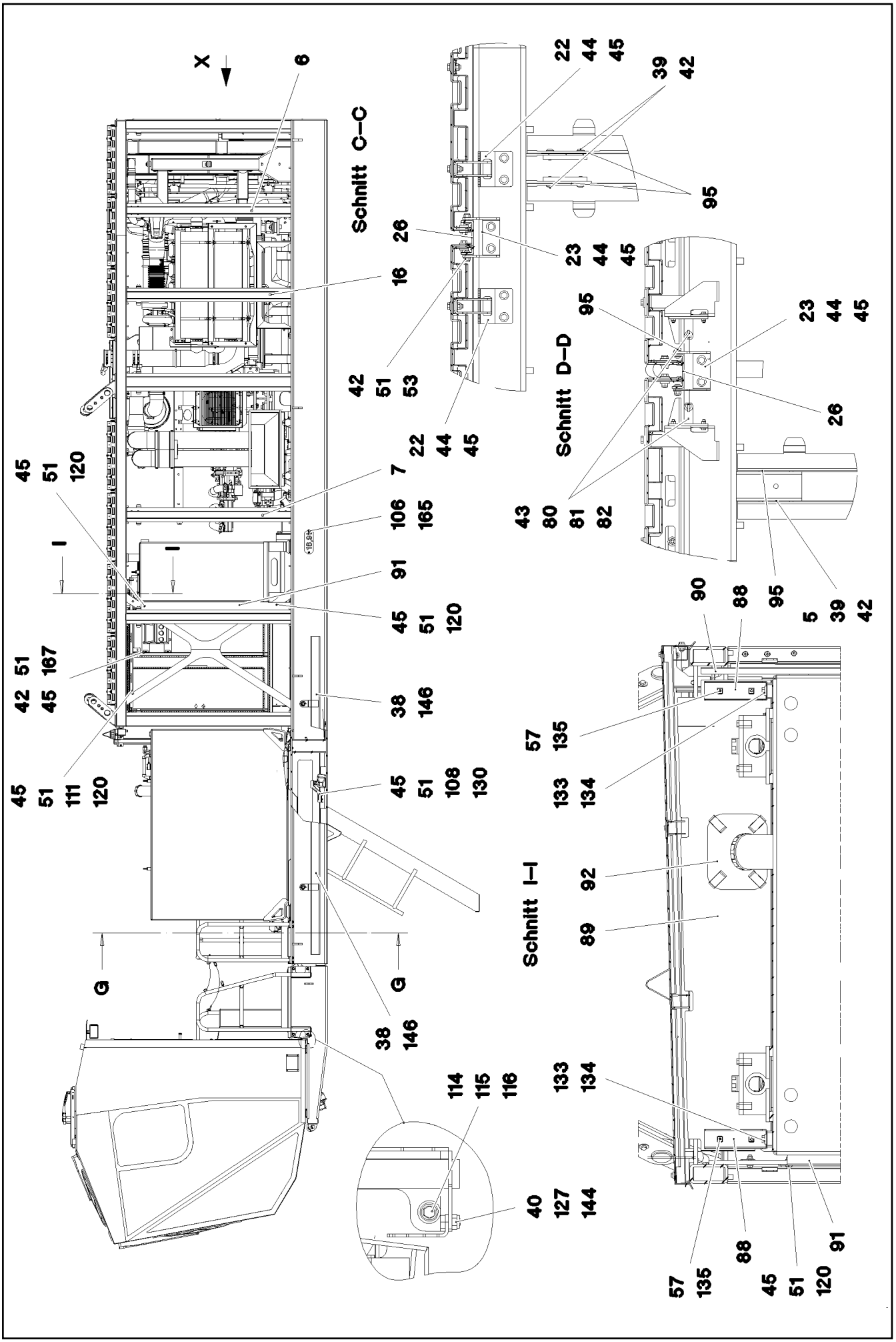

20.5.2016 065509	**etk_en_de_074847 LR 11350**	126 (3/13)
LIEBHERR	**MACHINERY HOUSE W.GANGWAY** **MASCHINENHAUS MIT LAUFSTEG**	⇨ **2 200 000** **91 61 061 08**

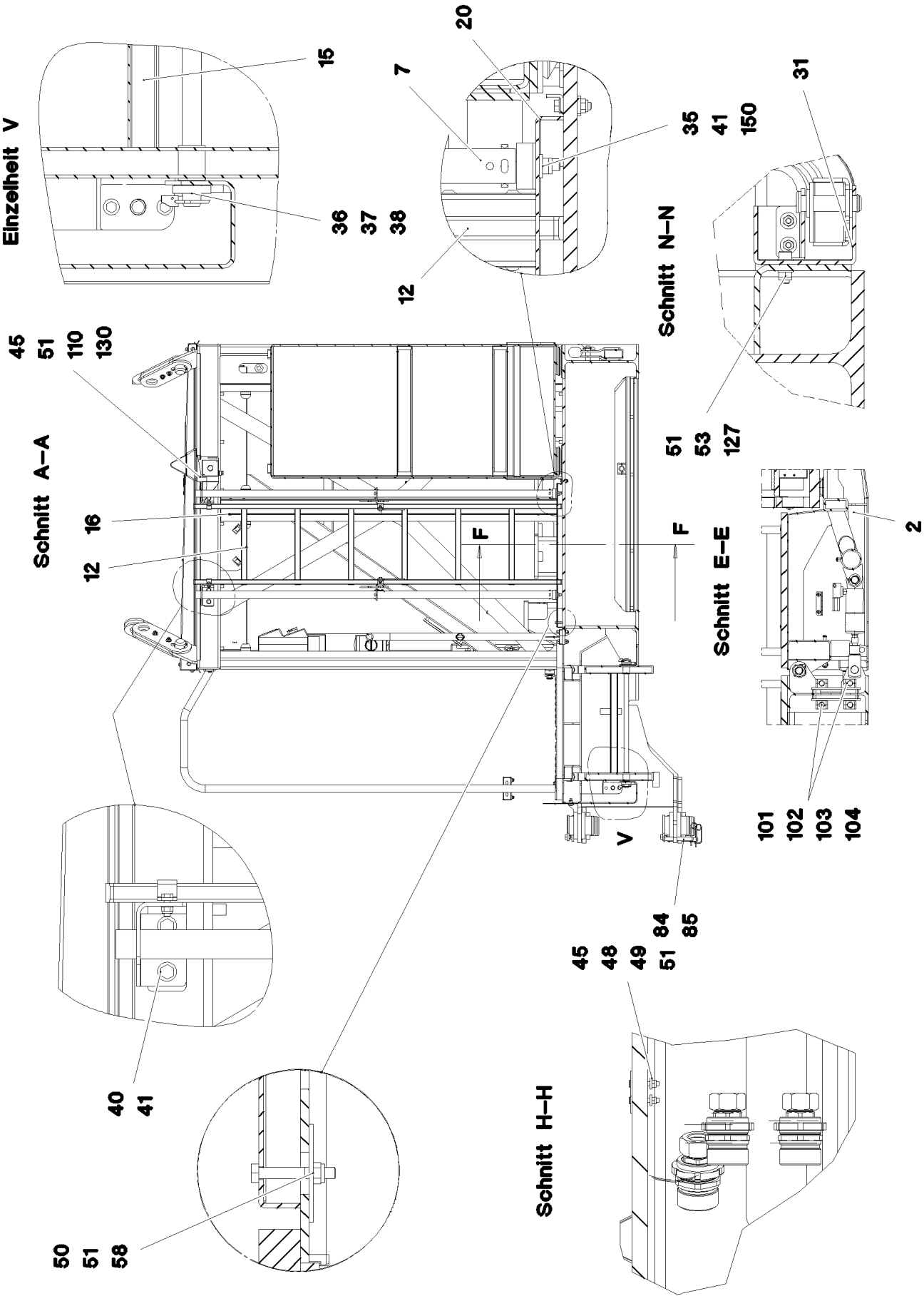
Einzelheit V
15
36
37
38
20
7
12
35
41
150
31
Schnitt N–N
51
53
127
45
51
110
130
Schnitt A–A
16
12
F
F
Schnitt E–E
2
101
102
103
104
V
84
85
45
48
49
51
40
41
Schnitt H–H
50
51
58

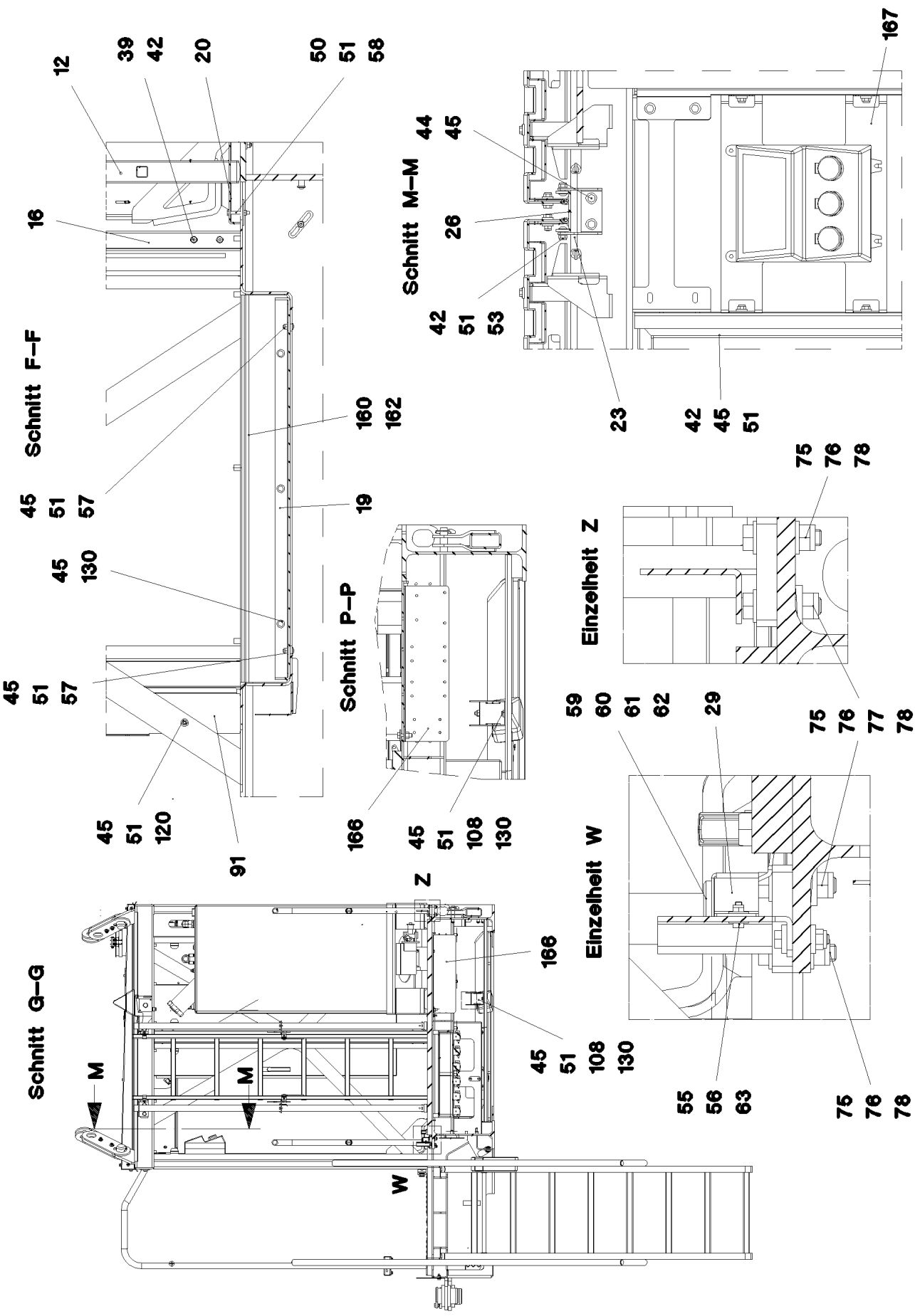
Schnitt F–F
Schnitt M–M
Schnitt P–P
Schnitt G–G
Einzelheit Z
Einzelheit W
Z
W
M
M

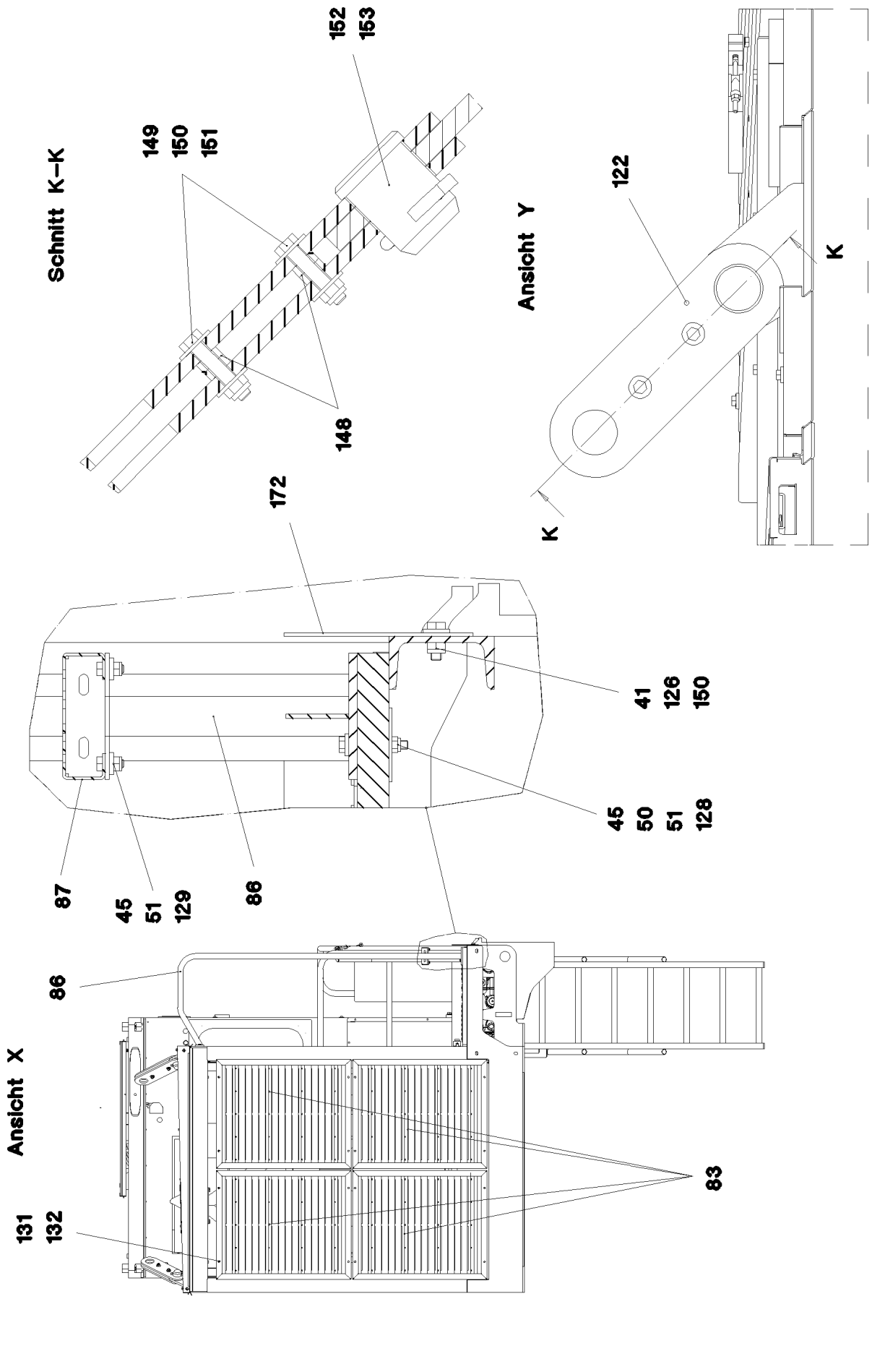

20.5.2016 065512	**etk_en_de_074847 LR 11350**	❑ 129 (6/13)
LIEBHERR	**MACHINERY HOUSE W.GANGWAY** **MASCHINENHAUS MIT LAUFSTEG**	⇨ **2 200 000** **91 61 061 08**

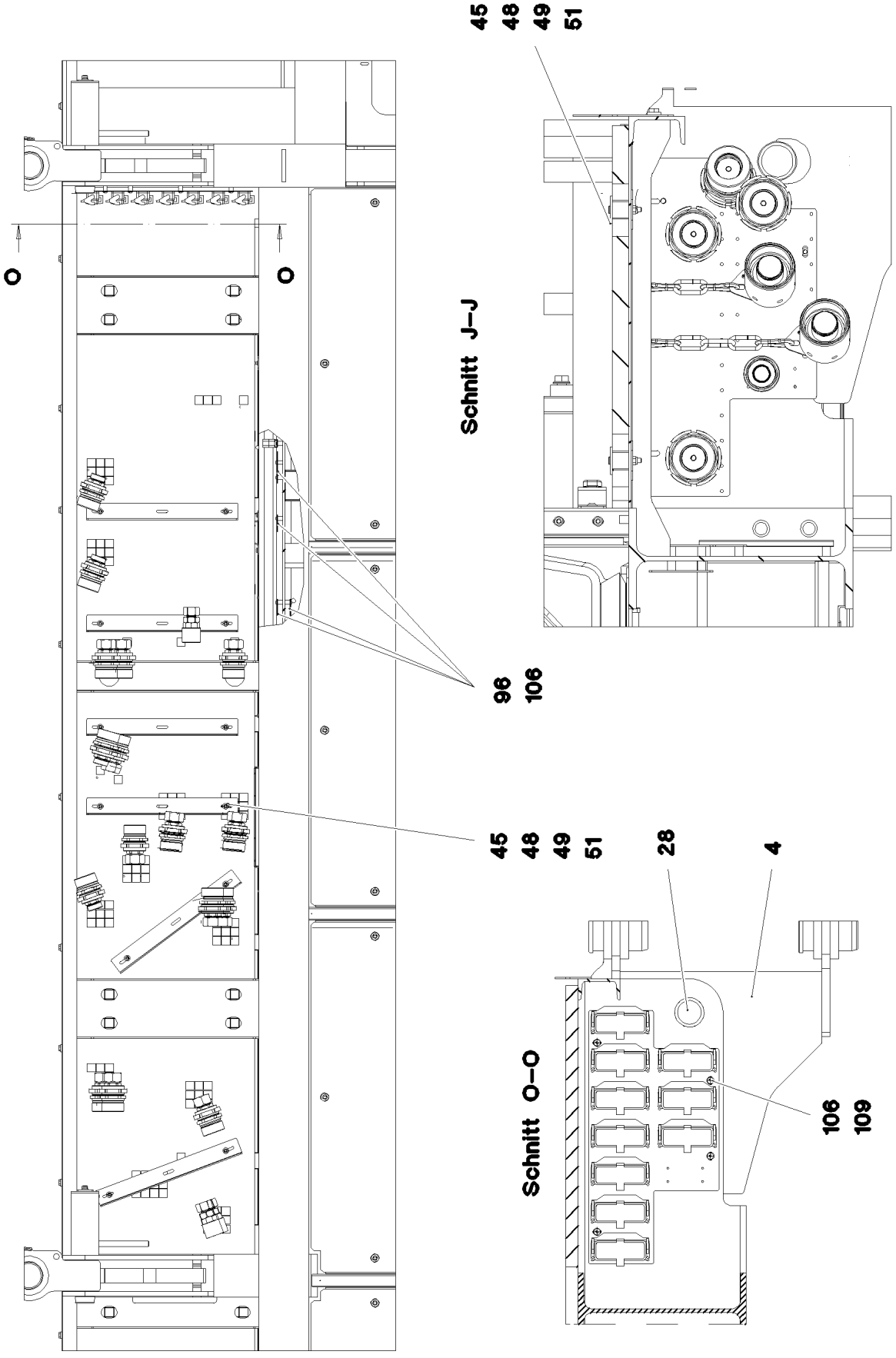
45 48 49 51
O
O
Schnitt J–J
96 106
45 48 49 51 28 4
Schnitt O–O
106 109

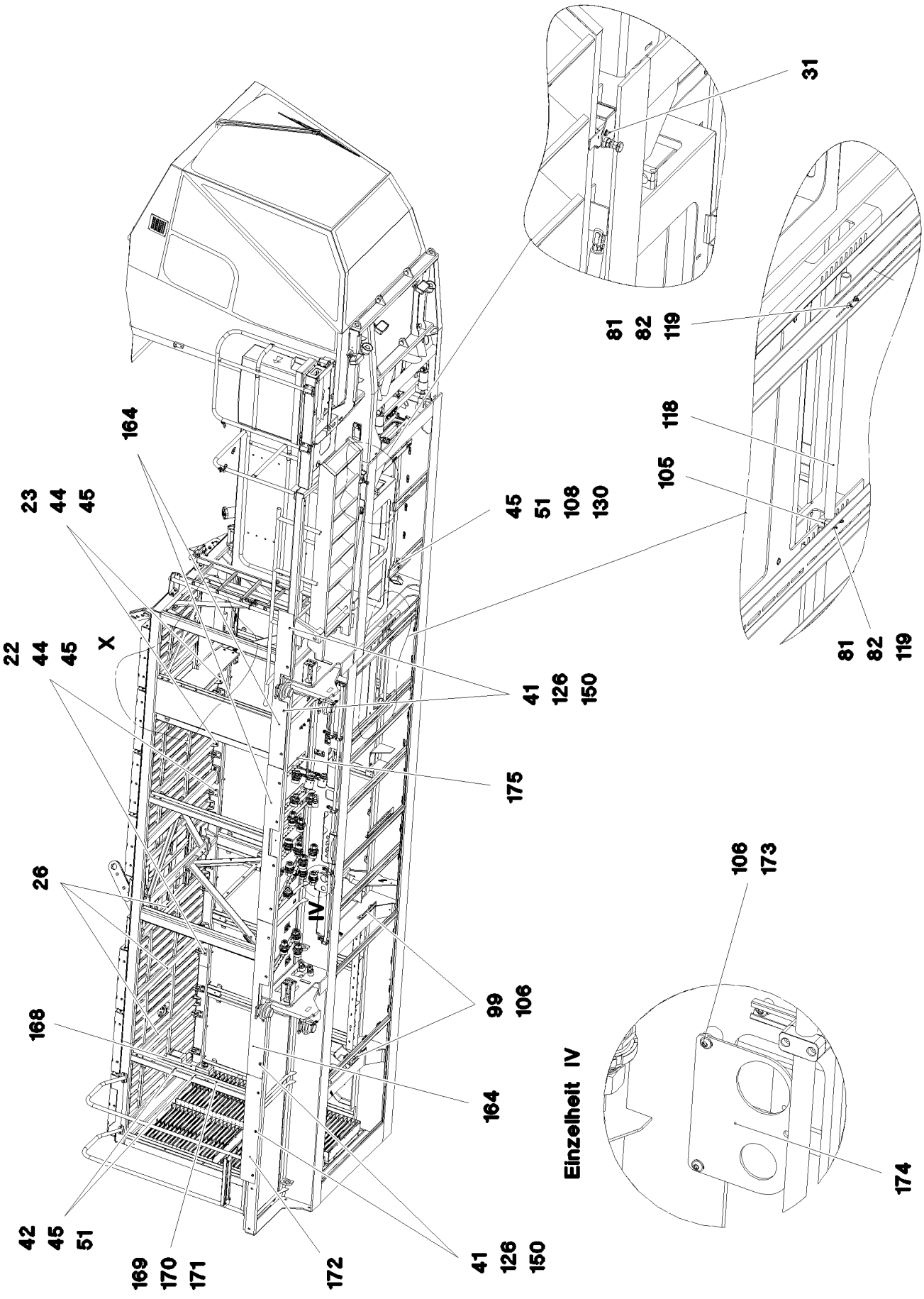

20.5.2016 065514	**etk_en_de_074847 LR 11350**	131 (8/13)
LIEBHERR	**MACHINERY HOUSE W.GANGWAY** **MASCHINENHAUS MIT LAUFSTEG**	⇨ **2 200 000** **91 61 061 08**

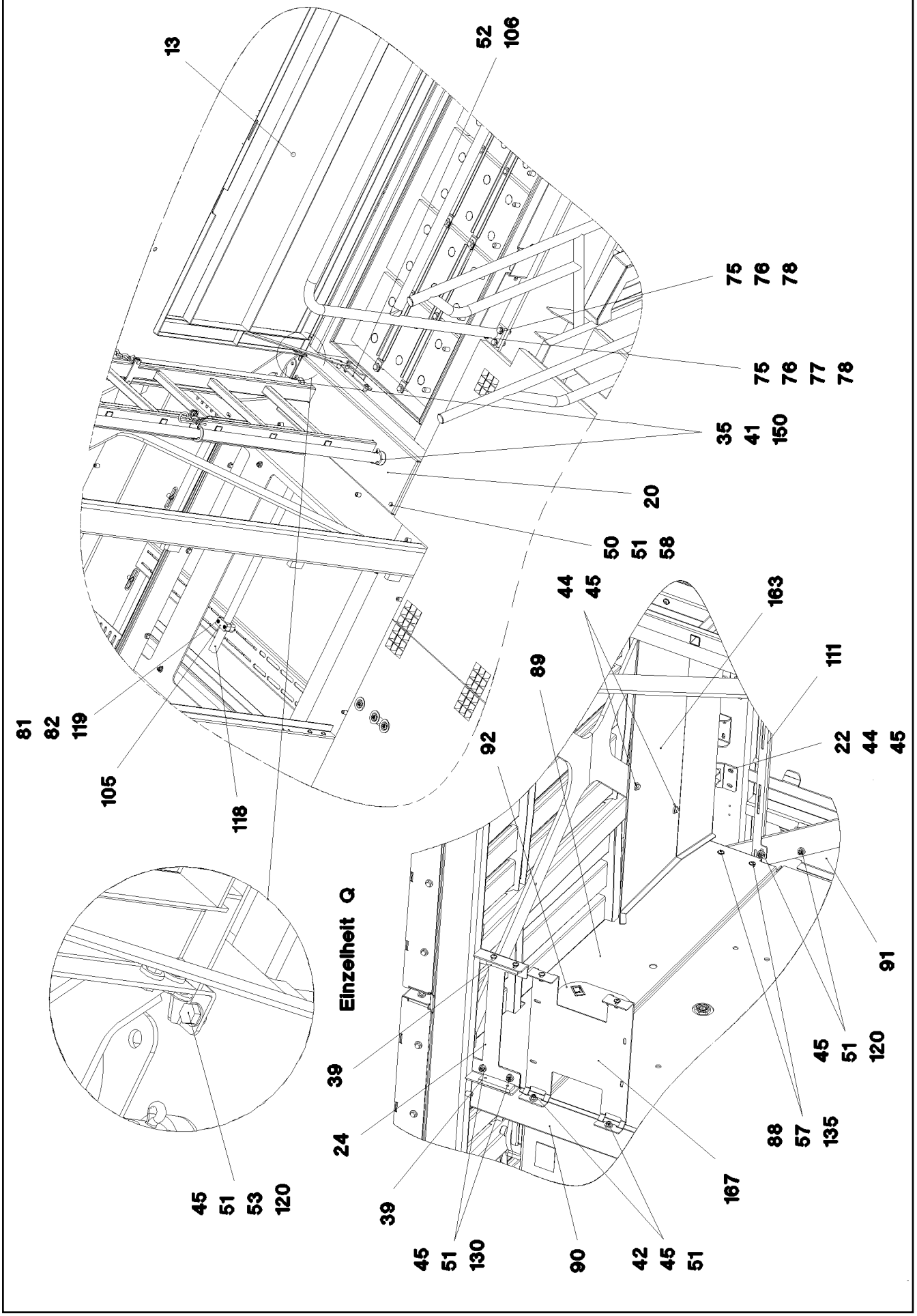

20.5.2016 065515 LIEBHERR	**etk_en_de_074847 LR 11350** **MACHINERY HOUSE W.GANGWAY** **MASCHINENHAUS MIT LAUFSTEG**	132 (9/13) ⇨ **2 200 000** **91 61 061 08**

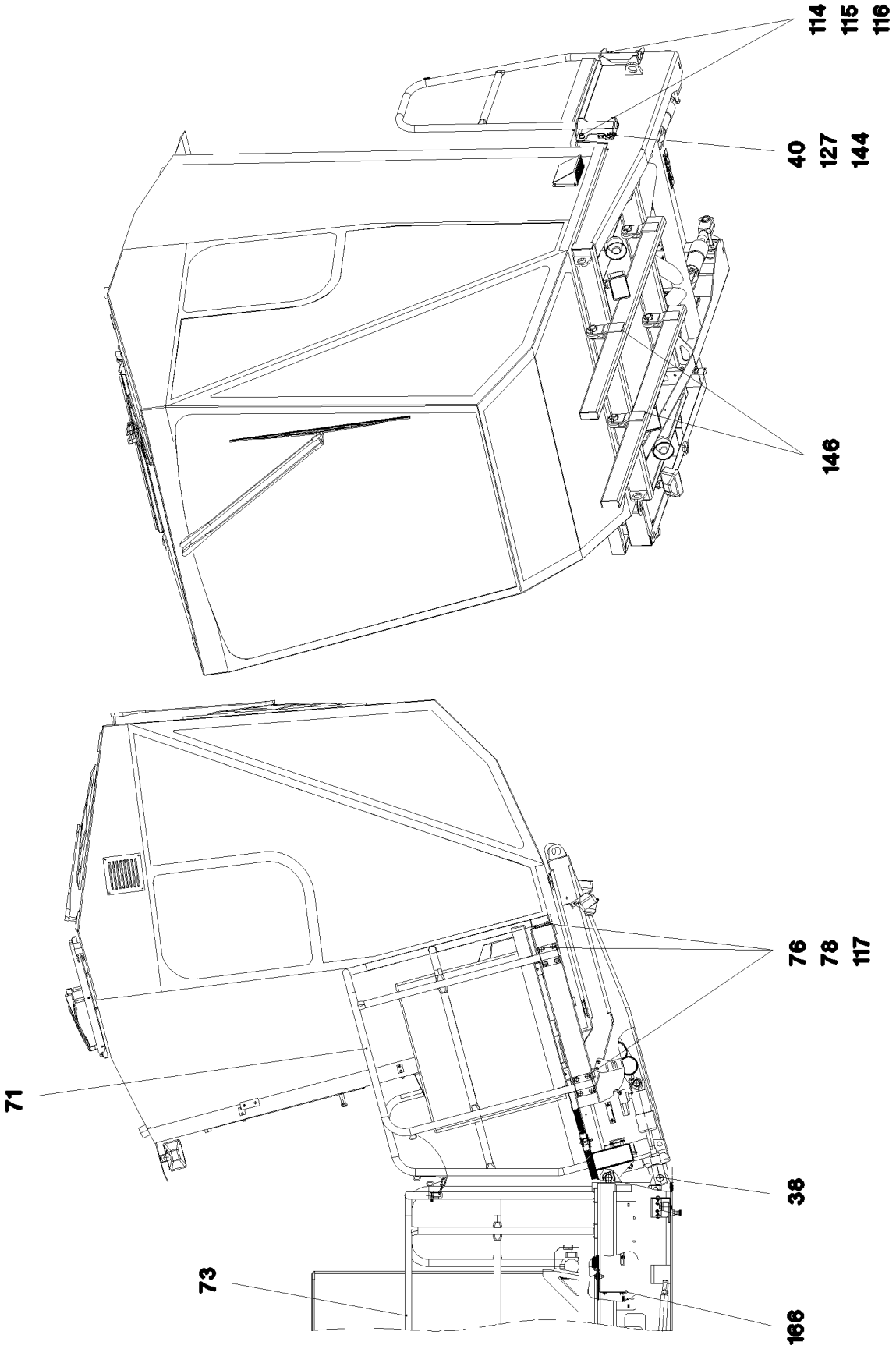
114
115
116
40
127
144
146
76
78
117
71
38
73
166

Pos.	Item	Quantity	Description	Bezeichnung	Serie	K
1	96 39 568 08	1	BASE FRAME COMPL.	GRUNDRAHMEN KPL.		
2	96 60 972 08	1	CABIN FRAME PRE-ASS.	KABINENRAHMEN VORM.		
			⇨ 2 200 055 96 60 972 08			
3	96 34 375 08	1	FOLDING BRACKET	KLAPPKONSOLE		
4	96 34 376 08	1	FOLDING BRACKET	KLAPPKONSOLE		
5	96 34 377 08	1	POST	PFOSTEN		
6	96 34 378 08	1	POST	PFOSTEN		
7	96 34 379 08	1	POST	PFOSTEN		
8	96 34 381 08	1	COVER PRE-ASSY.	DECKEL VORM.		
			⇨ 2 200 056 96 34 381 08			
9	96 34 382 08	4	COVER PRE-ASSY.	DECKEL VORM.		
			⇨ 2 200 057 96 34 382 08			
10	96 34 383 08	1	COVER PRE-ASSY.	DECKEL VORM.		
			⇨ 2 200 058 96 34 383 08			
11	96 34 384 08	1	COVER PRE-ASSY.	DECKEL VORM.		
			⇨ 2 200 059 96 34 384 08			
12	96 34 386 08	1	LADDER, PRE-ASSEMBLED	LEITER VORM.		
			⇨ 2 200 060 96 34 386 08			
13	96 40 021 08	1	COVER PRE-ASSY.	DECKEL VORM.		
			⇨ 2 200 061 96 40 021 08			
14	96 34 388 08	2	GRIP BOLT WELDED FE//ZN20//C	GRIFFBOLZEN SCHWK.		
15	96 34 389 08	1	STAIR	TREPPE		
16	97 45 844 08	2	PLATE 4X1787X314 S315MC FE//ZN20//C	BLECH		
17	97 45 845 08	1	PLATE 4X1787X275 S315MC	BLECH		
18	97 45 846 08	1	PLATE 4X1787X618 S315MC	BLECH		
19	97 45 864 08	1	PLATE 5X1090X1100 ALMG3 H114	BLECH		
20	97 45 865 08	1	PLATE 3.5X802X277 ALMG3 H114	BLECH		
21	97 45 868 08	1	PLATE 4X198X50 S315MC FE//ZN20//C	BLECH		
22	97 45 869 08	16	PLATE 4X80X107 S315MC FE//ZN20//C	BLECH		
23	97 45 878 08	14	PLATE 4X177X85 S315MC FE//ZN20//C	BLECH		
24	97 45 881 08	1	PLATE 4X256X157 S315MC FE//ZN20//C	BLECH		
25	97 45 882 08	1	PLATE 4X256X157 S315MC FE//ZN20//C	BLECH		
26	97 45 883 08	7	PLATE 4X1742X121 S315MC	BLECH		
27	97 45 888 08	4	PIN 110.0X142 35NICRMOV125 SPF	BOLZEN		
28	97 45 889 08	2	PIN 80.0X180 35NICRMOV125 SPF	BOLZEN		
29	97 45 890 08	1	PLATE 2X213X87 DC01 FE//ZN20//C	BLECH		
30	72 58 583 08	1	GRIDIRON T3800X670X30/3 S235JR T ZN K	GITTERROST-SP		
31	96 60 724 08	1	CONSOLE PRE-ASS.	KONSOLE VORM.		
			⇨ 2 200 063 96 60 724 08			
32	96 32 574 08	1	COVER PRE-ASSY.	DECKEL VORM.		
			⇨ 2 200 064 96 32 574 08			
33	93 57 590 08	2	TUBE 26,9X2,6X29 S355J2H FE//ZN20//C	ROHR		
34	43 31 028 08	4	RETAINING SPRING 3 VERZ	SICHERUNGSFEDER		
35	72 66 130 08	4	MEGI BUFFER	MEGIPUFFER		
36	97 45 908 08	1	PIN 25.0X675 S355J2G3C+C FE//ZN20//C	BOLZEN		
37	42 16 013 08	2	WASHER DIN 7349 25 ST VERZ	SCHEIBE		
38	11 10 158 4	8	SAFETY PLUG W HINGE-LID 6X42X5,5X32 V	SICHERHEITSKLAPPSTECKER		
39	96 26 939 08	28	THREADED PLATE FE//ZN20//C	GEWINDEPLATTE		
40	40 65 166	5	HEX SCREW ISO 4017 M10X20 8.8 A3C	SECHSKANTSCHRAUBE		
41	40 00 505	21	WASHER DIN 7349 10,5 200HV A3C	SCHEIBE		
42	40 97 041 08	92	PAN-HEAD SCREW AEHNL.ISO 7380 M8X20	FLACHKOPFSCHRAUBE		
43	70 42 089 08	16	SPRING-LOADED LOCK VERZ	FEDERRIEGEL		
44	49 00 188	64	HEX SCREW ISO 4017 M8X16 8.8 A2C	SECHSKANTSCHRAUBE		
45	42 16 025	206	WASHER DIN 7349 8,4 200HV A3C	SCHEIBE		
46	70 42 049 08	1	DOOR STOPPER	TUERFESTSTELLER		
47	70 42 050 08	1	CLAMPING BUFFER	KLEMMPUFFER		
48	10 10 062 1	53	DISH MOUNTING	TELLERBEFESTIGUNG		
49	40 01 610	53	SOCKET HEAD SCREW ISO 4762 M8X50 8.8	ZYLINDERSCHRAUBE		
50	94 11 381 08	24	WASHER 70X3 DC01 FE//ZN20//C	SCHEIBE		
51	41 19 005 08	168	HEX NUT DIN 985 M8 8 A2C	SECHSKANTMUTTER		

Pos.	Item	Quantity	Description	Bezeichnung	Serie	K
52	96 40 428 08	1	SUPPORT PRE-ASS. ⇨ 2 200 062 96 40 428 08	STUETZE VORM.		
53	42 00 012 01	34	WASHER ISO 7089 8 200HV A3C	SCHEIBE		
54	40 86 004 08	2	COUNTERSUNK SCREW ISO 10642 M5X20	SENKSCHRAUBE		
55	41 19 003 08	4	HEX NUT DIN 985 M5 8 A2C	SECHSKANTMUTTER		
56	42 18 006 08	6	WASHER DIN 9021 A 5,3 ST VERZ	SCHEIBE		
57	10 41 286 1	8	OVAL HEAD FLAT SCREW AEHNL.ISO 7380	LINSENFLACHKOPFSCHRAUBE		
58	40 61 024	2	HEX SCREW ISO 4014 M8X55 8.8 A2C	SECHSKANTSCHRAUBE		
59	57 13 898 08	1	HOUSING GD-ZN SW GEPULVERT	GEHAEUSE		
60	70 42 534 08	1	ACTUATION SPIKE GD-ZN SW GEPULVERT	BETAETIGUNGSDORN		
61	70 42 593 08	1	TONGUE	ZUNGE		
62	70 42 748 08	1	O-RING 12X2 NBR70	O-RING		
63	40 65 023 08	2	HEX SCREW ISO 4017 M5X16 8.8 A2C	SECHSKANTSCHRAUBE		
64	72 51 104 08	1	ES PIN 14X28 VERZ	ES BOLZEN		
65	10 28 044 9	1	GAS SPRING 40X300-1400N	GASFEDER		
66	97 46 292 08	1	GRIDIRON T2511X670X30/2 S235JR T ZN K	GITTERROST-P		
67	97 46 293 08	1	GRIDIRON T1145X888X30/2 S235JR T ZN K	GITTERROST-P		
69	97 56 941 08	1	GRIDIRON T1386X567X30/2 S235JR T ZN K	GITTERROST-P		
70	96 40 061 08	1	HAND RAIL WELDED STRUCTURE	GELAENDER SCHWK.		
71	96 40 062 08	1	HAND RAIL WELDED STRUCTURE	GELAENDER SCHWK.		
72	96 40 063 08	1	HAND RAIL WELDED STRUCTURE	GELAENDER SCHWK.		
73	96 35 136 08	1	HAND RAIL WELDED STRUCTURE T ZN O	GELAENDER SCHWK.		
74	49 00 100	12	HEX SCREW ISO 4017 M12X40 8.8 A3C	SECHSKANTSCHRAUBE		
75	46 00 156	16	HEX SCREW ISO 4017 M12X50 8.8 A3C	SECHSKANTSCHRAUBE		
76	10 28 980 4	57	WASHER ISO 7089 12 300HV FLZN SPF	SCHEIBE		
77	42 19 161 08	8	WASHER DIN 6918 13 T ZN O	SCHEIBE		
78	41 19 007 08	34	HEX NUT DIN 985 M12 8 A3C	SECHSKANTMUTTER		
79	72 58 698 08	1	GRIDIRON T1800X350X30/2 S235JR T ZN K	GITTERROST-P		
80	40 00 829	32	HEX SCREW ISO 4017 M6X20 8.8 A2C	SECHSKANTSCHRAUBE		
81	46 00 198	36	WASHER ISO 7093-1 6 200HV A3C	SCHEIBE		
82	41 19 004 08	36	HEX NUT DIN 985 M6 8 A2C	SECHSKANTMUTTER		
83	96 35 739 08	4	AIR GRATING SPF	LUEFTUNGSGITTER		
84	45 30 211 08	2	PIN ISO 2341 B20X150X142 35NICRMOV125	BOLZEN		
85	43 31 012 08	2	RETAINING SPRING 4X68 VERZ	SICHERUNGSFEDER		
86	96 36 704 08	1	ACCESS FLEWING PLATFORM	AUFSTIEG DREHBUEHNE		
87	97 23 288 08	1	TREAD 40X120X580 ALMG3 ELOXIERT	AUFSTIEGSTRITT		
88	97 59 092 08	2	PLATE 3X300X91 DC01 FE//ZN20//C	BLECH		
89	97 59 093 08	1	PLATE 2X1509X317 DC01	BLECH		
90	97 59 121 08	1	PLATE 2X1876X242 DC01	BLECH		
91	97 59 122 08	1	PLATE 2X1630X158 DC01	BLECH		
92	96 41 405 08	1	COVER PRE-ASSY.	DECKEL VORM.		
93	77 39 300 08	4	SHACKLE DIN 82101 0,4T NG10 EDELSTAH	SCHAEKEL		
94	97 54 711 08	2	PLATE 4X100X60 S315MC FE//ZN20//C	BLECH		
95	97 52 938 08	50	PLATE 1X110X40 DC01 FE//ZN20//C	BLECH		
96	97 54 355 08	4	PLATE 3X114X60 DC01 FE//ZN20//C	BLECH		
97	97 54 712 08	1	TUBE 30.0X3244 E355+N	ROHR		
99	97 54 714 08	2	PLATE 3X300X115 DC01 FE//ZN20//C	BLECH		
100	10 66 397 0	1.2	CHAIN DIN 763 7X49 0.3t ST35 VERZ	KETTE		
101	95 29 050 08	4	TUBE 28X2X500 E235+N VERZ	ROHR		
102	60 20 088 08	32	CLAMP-HALF DIN 3015-1 L 4 R 28 PP SW	KLEMMHAELFTE		
103	60 20 180 08	30	CARRIER RAIL NUT DIN 3015-1 L TM M6 W1	TRAGSCHIENENMUTTER		
104	40 42 107	30	SOCKET HEAD SCREW ISO 4762 M6X35 8.8	ZYLINDERSCHRAUBE		
105	60 20 089 08	32	CLAMP-HALF DIN 3015-1 L 4 R 30 PP SW	KLEMMHAELFTE		
106	10 41 285 4	24	OVAL HEAD FLAT SCREW AEHNL.ISO 7380	LINSENFLACHKOPFSCHRAUBE		
108	97 55 093 08	1	PLATE 3X270X300 DC01 FE//ZN20//C	BLECH		
109	97 55 094 08	1	PLATE 3X604X310 DC01 FE//ZN20//C	BLECH		
110	97 55 184 08	1	PLATE 1.5X311X280 DC01 FE//ZN20//C	BLECH		
111	97 55 207 08	1	PLATE 3X1300X45 DC01 FE//ZN20//C	BLECH		
113	40 65 156 08	8	HEX SCREW ISO 4017 M16X20 8.8 A3C	SECHSKANTSCHRAUBE		
114	46 00 329	4	SOCKET HEAD SCREW ISO 4762 M16X35 8.	ZYLINDERSCHRAUBE		

Pos.	Item	Quantity	Description	Bezeichnung	Serie	K
115	10 28 980 6	8	WASHER ISO 7089 16 300HV FLZN SPF	SCHEIBE		
116	41 19 009 08	4	HEX NUT DIN 985 M16 8 A3C	SECHSKANTMUTTER		
117	40 66 014 08	12	HEX SCREW ISO 4017 M12X30 10.9 FLZN SP	SECHSKANTSCHRAUBE		
118	97 59 750 08	1	TUBE 30.0X1000 E355+N	ROHR		
119	46 00 091	4	SOCKET HEAD SCREW ISO 4762 M6X50 8.8	ZYLINDERSCHRAUBE		
120	40 65 126	7	HEX SCREW ISO 4017 M8X35 8.8 A2C	SECHSKANTSCHRAUBE		
121	97 63 894 08	2	BUTT STRAP 10X120X330 S960QL	LASCHE		
122	97 63 895 08	4	BUTT STRAP 10X390X120 S960QL	LASCHE		
123	97 63 897 08	2	BUTT STRAP 10X450X120 S960QL	LASCHE		
125	99 70 404 01	4	AXLE HOLDER LN 4/4 S235JR+AR ZNNI	ACHSHALTER		
126	40 00 828	15	HEX SCREW ISO 4017 M10X30 8.8 A3C	SECHSKANTSCHRAUBE		
127	46 00 175	2	SOCKET HEAD SCREW ISO 4762 M8X25 8.8	ZYLINDERSCHRAUBE		
128	40 01 679	2	HEX SCREW ISO 4014 M8X60 8.8 A2C	SECHSKANTSCHRAUBE		
129	49 00 089	4	HEX SCREW ISO 4017 M8X20 8.8 A2C	SECHSKANTSCHRAUBE		
130	49 00 128	18	HEX SCREW ISO 4017 M8X25 8.8 A2C	SECHSKANTSCHRAUBE		
131	46 00 102	16	HEX SCREW ISO 4017 M6X30 8.8 A2C	SECHSKANTSCHRAUBE		
132	42 00 009 01	16	WASHER ISO 7089 6 200HV A3C	SCHEIBE		
133	49 00 120	4	HEX SCREW ISO 4017 M12X20 8.8 A3C	SECHSKANTSCHRAUBE		
134	42 16 007 01	4	WASHER DIN 7349 13 200HV A3C	SCHEIBE		
135	41 30 034 08	4	CAGE NUT M8	KAEFIGMUTTER		
144	95 28 598 08	1	PLATE 4X103X20 S315MC FE//ZN20//C	BLECH		
146	96 42 442 08	2	PIPE WELDED	ROHR SCHWK.		
148	95 03 066 08	16	RING RD20X8 S355J2C+C FE//ZNNI8//CN//T	RING		
149	46 00 153	8	HEX SCREW ISO 4014 M10X55 8.8 A3C	SECHSKANTSCHRAUBE		
150	41 19 006 08	26	HEX NUT DIN 985 M10 8 A3C	SECHSKANTMUTTER		
151	49 00 531	16	WASHER ISO 7093-1 10 200HV A3C	SCHEIBE		
152	97 63 959 08	4	PIN 65.0X77 35NICRMOV125 SPF	BOLZEN		
153	43 30 103 08	4	SPLIT PIN ISO 1234 10X80 ST A3C	SPLINT		
160	96 43 475 08	1	SHEET CPL. FE//ZN20//C	BLECH KPL.		
161	96 43 476 08	1	SHEET CPL. FE//ZN20//C	BLECH KPL.		
162	26 21 067 08	2.2	SEALING PROFILE 1-3X21,5X11 GUMMI	ABDICHTPROFIL		
163	97 64 749 08	1	PLATE 2X1276X546 ALMG3 H111	BLECH		
164	97 64 858 08	3	PLATE 3X1920X180 DC01	BLECH		
165	97 67 237 08	1	PLATE 2X270X100 DC01 FE//ZN20//C	BLECH		
166	96 45 676 08	1	SHEET CPL. FE//ZN20//C	BLECH KPL.		
167	97 68 846 08	1	PLATE 3X491X320 DC01 FE//ZN20//C	BLECH		
168	97 68 847 08	1	PLATE 3X520X180 DC01 FE//ZN20//C	BLECH		
169	40 97 059 08	2	PAN-HEAD SCREW AEHNL.ISO 7380 M8X35	FLACHKOPFSCHRAUBE		
170	41 15 141 08	6	HEX NUT ISO 4032 M8 8 A2C	SECHSKANTMUTTER		
171	95 36 500 08	2	CABLE CLAMP 2X22X90 DC01 FE//ZN20//C	KABELHALTER		
172	97 81 001 08	1	PLATE 3X1300X180 DC01	BLECH		
173	95 38 734 08	2	SLEEVE DIN EN ISO 10683 25X20 SAE 1010	HUELSE		
174	97 01 567 3	1	PLATE 4X155X220 S315MC FE//ZN20//C	BLECH		
175	96 00 225 3	1	HOSE HOLDER	SCHLAUCHHALTER		
(1)	97 06 921 0	6	PLATE 4X540X89 X5CRNI18-10	BLECH		
(2)	97 06 921 1	16	PLATE 2X68X106 X5CRNI18-10	BLECH		
(3)	97 06 921 2	5	PLATE 2X63X101 X5CRNI18-10	BLECH		
(4)	97 07 444 9	2	PLATE 2X92X49 X5CRNI18-10	BLECH		
(5)	97 07 445 0	5	PLATE 2X64X104 X5CRNI18-10	BLECH		
(6)	74 40 100 08	58	SNAP HOOK DIN 5299 C 70X7-180KG ST V	KARABINERHAKEN		
(7)	10 66 397 0	4	CHAIN DIN 763 7X49 0.3t ST35 VERZ	KETTE		
(8)	97 04 417 2	60	TRAILER 2X25X25 ALMG3 H111 BEZ.2	ANHAENGER		
(9)	70 42 127 08	60	BLIND RIVET 3,2X4,3-5,9	BLINDNIET		

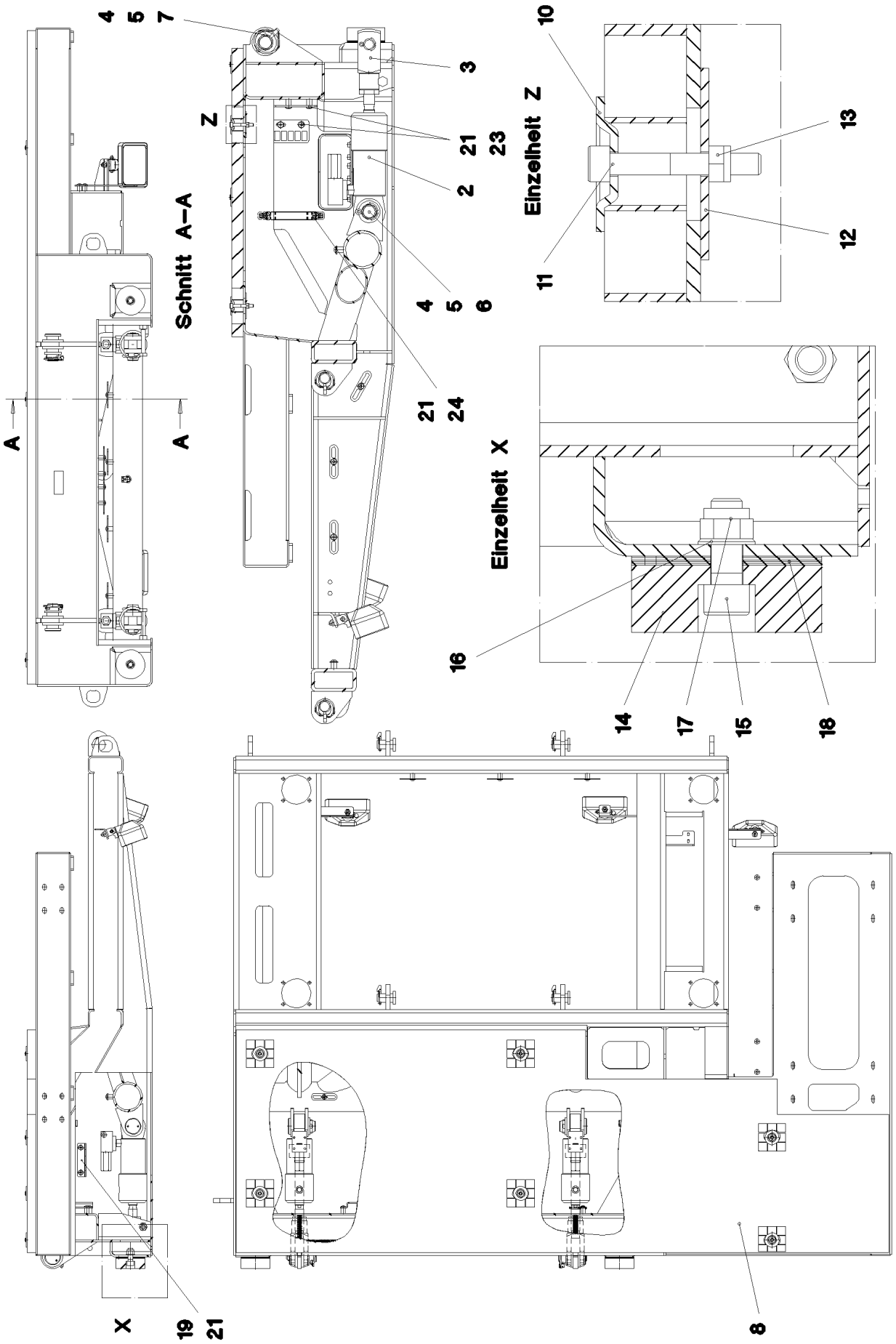

20.5.2016 064926 LIEBHERR	**etk_en_de_074847 LR 11350** **CABIN FRAME PRE-ASS.** **KABINENRAHMEN VORM.**	❑ 137 (1/3) ⇨ **2 200 055** **96 60 972 08**

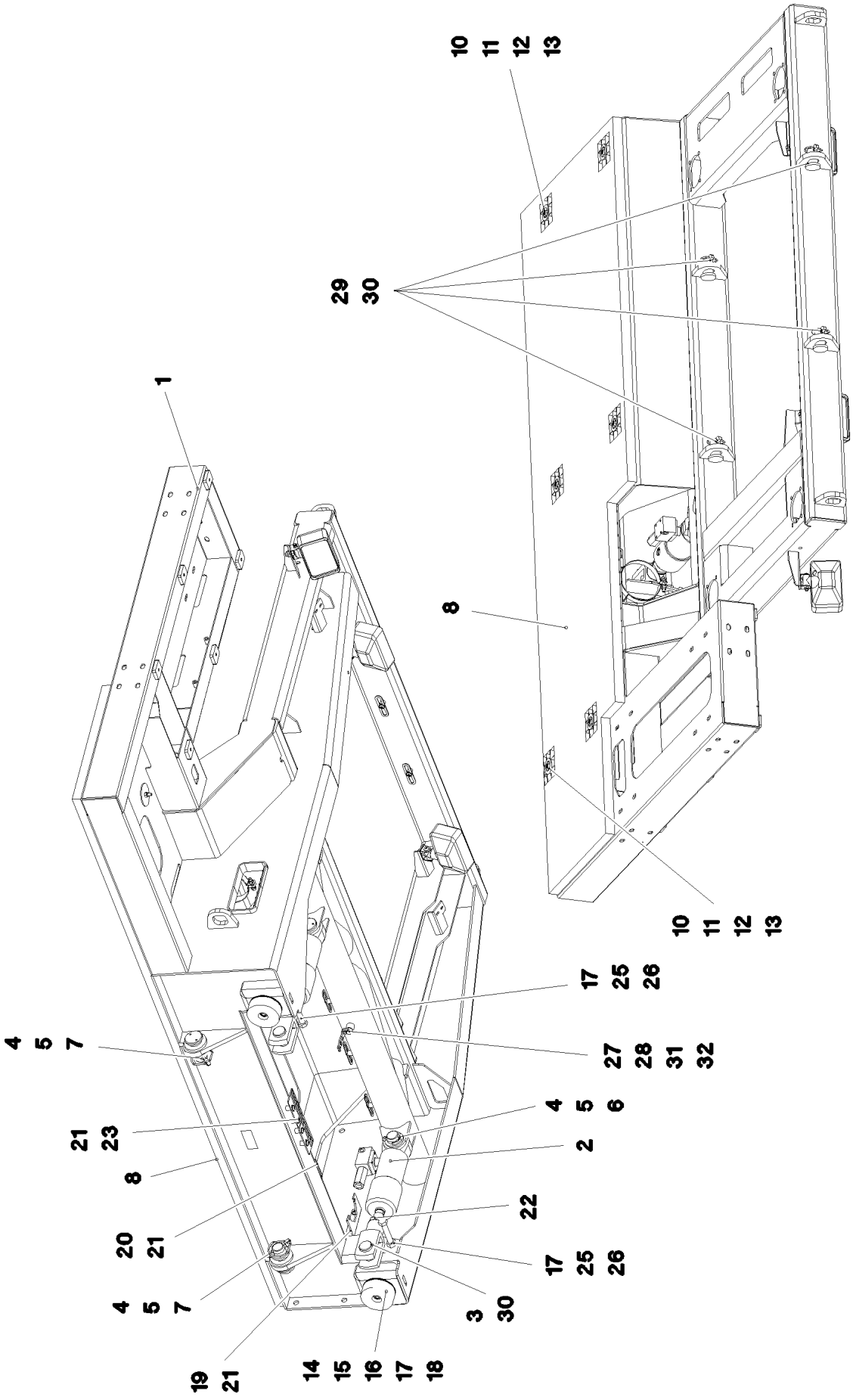

20.5.2016 064927 LIEBHERR	**etk_en_de_074847 LR 11350** **CABIN FRAME PRE-ASS.** **KABINENRAHMEN VORM.**	❑ 138 (2/3) ⇨ **2 200 055** **96 60 972 08**

Pos.	Item	Quantity	Description	Bezeichnung	Serie	K
1	96 60 973 08	1	CABIN, WELDED ASSY.	KABINENRAHMEN SCHWK.		
2	10 32 632 3	2	HYDRO CYLINDER 75/30-100 SPF ⇨ X10326323 10 32 632 3	HYDROZYLINDER		
3	72 51 010 05	2	FORKED LINK DIN 71751 A 30X60 VERZ	GABELGELENK		
4	97 13 184 08	4	PIN 55.0X93 35NICRMOV125 GASN. SPF	BOLZEN		
5	42 12 024 08	4	WASHER DIN 1441 41 ST A2C	SCHEIBE		
6	43 30 090 08	2	SPLIT PIN ISO 1234 8X63 ST A2K	SPLINT		
7	11 10 158 6	2	SAFETY PLUG W HINGE-LID 8X62X7,5X53 V	SICHERHEITSKLAPPSTECKER		
8	97 56 797 08	1	GRIDIRON T2244X765X30/2 S235JR T ZN K	GITTERROST-P		
10	10 10 062 1	6	DISH MOUNTING	TELLERBEFESTIGUNG		
11	40 42 072 08	6	SOCKET HEAD SCREW DIN 912 M8X55 8.8	ZYLINDERSCHRAUBE		
12	94 11 381 08	6	WASHER 70X3 DC01 FE//ZN20//C	SCHEIBE		
13	41 19 005 08	6	HEX NUT DIN 985 M8 8 A2C	SECHSKANTMUTTER		
14	97 46 584 08	2	BEARING RD100X35 PA6G	LAGER		
15	46 00 017	2	SOCKET HEAD SCREW ISO 4762 M16X45 8.	ZYLINDERSCHRAUBE		
16	10 28 980 6	2	WASHER ISO 7089 16 300HV FLZN SPF	SCHEIBE		
17	41 19 009 08	4	HEX NUT DIN 985 M16 8 A3C	SECHSKANTMUTTER		
18	97 51 183 08	25	WASHER 1X100X100 DC01 FE//ZN20//C	SCHEIBE		
19	97 12 764 08	1	PLATE 4X115X97 S315MC FE//ZN20//C	BLECH		
20	97 07 719 08	1	PLATE 3X144X80 DC01 FE//ZN20//C	BLECH		
21	10 41 285 7	17	OVAL HEAD FLAT SCREW AEHNL.ISO 7380	LINSENFLACHKOPFSCHRAUBE		
22	41 17 011 08	2	HEX NUT ISO 4035 M30 05 A3C	SECHSKANTMUTTER		
23	97 54 355 08	5	PLATE 3X114X60 DC01 FE//ZN20//C	BLECH		
24	77 42 224 08	1	RETAINER CLIP 128	SPANNSCHELLE		
25	46 00 527	2	HEX SCREW ISO 4014 M16X120 8.8 A3C	SECHSKANTSCHRAUBE		
26	41 15 145 08	2	HEX NUT ISO 4032 M16 8 A3C	SECHSKANTMUTTER		
27	42 00 012 01	1	WASHER ISO 7089 8 200HV A3C	SCHEIBE		
28	49 00 188	1	HEX SCREW ISO 4017 M8X16 8.8 A2C	SECHSKANTSCHRAUBE		
29	45 14 305 08	4	PIN DIN 1436 30X55X45 42CRMO4 GASN. SP	BOLZEN		
30	11 10 158 4	6	SAFETY PLUG W HINGE-LID 6X42X5,5X32 V	SICHERHEITSKLAPPSTECKER		
31	95 38 734 08	3	SLEEVE DIN EN ISO 10683 25X20 SAE 1010	HUELSE		
32	95 28 598 08	1	PLATE 4X103X20 S315MC FE//ZN20//C	BLECH		

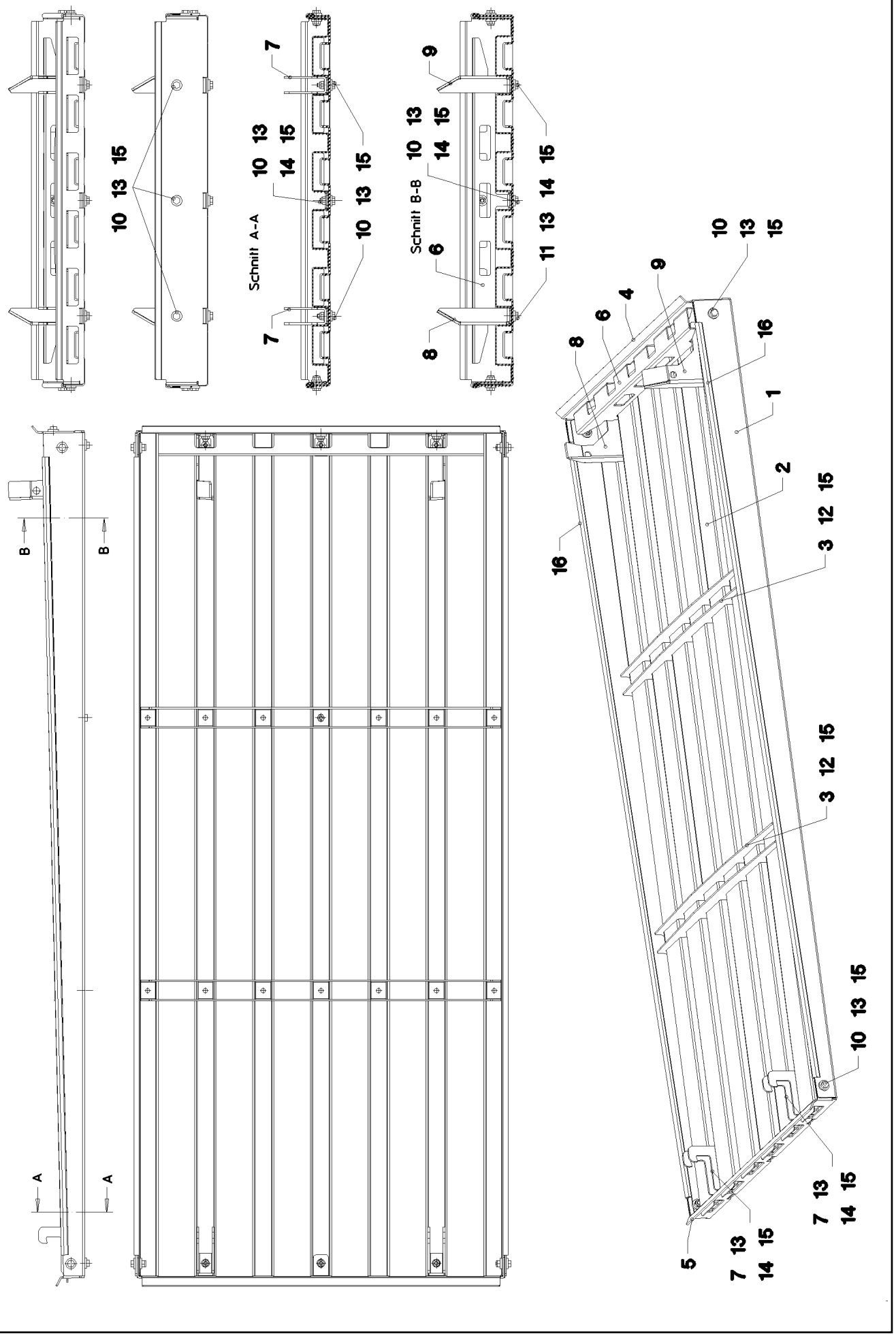

20.5.2016 041741	**etk_en_de_074847 LR 11350**	140 (1/2)
LIEBHERR	**COVER PRE-ASSY.** **DECKEL VORM.**	⇨ **2 200 056** **96 34 381 08**

Pos.	Item	Quantity	Description	Bezeichnung	Serie	K
1	97 46 763 08	1	PLATE 3X1701X1061 DC01	BLECH		
2	97 46 764 08	1	PLATE 2X1714X1210 ALMG3 H111	BLECH		
3	97 46 765 08	2	PLATE 3X727X144 ALMG3 H111	BLECH		
4	97 46 766 08	1	PLATE 3X834X153 ALMG3 H111	BLECH		
5	97 46 767 08	1	PLATE 3X824X103 ALMG3 H111	BLECH		
6	97 46 768 08	1	PLATE 2X656X173 DC01	BLECH		
7	97 46 769 08	2	PLATE 4X192X93 S315MC	BLECH		
8	97 46 770 08	1	PLATE 4X157X178 S315MC	BLECH		
9	97 46 771 08	1	PLATE 4X178X157 S315MC	BLECH		
10	49 00 128	9	HEX SCREW ISO 4017 M8X25 8.8 A2C	SECHSKANTSCHRAUBE		
11	49 00 111	4	HEX SCREW ISO 4017 M8X30 8.8 A2C	SECHSKANTSCHRAUBE		
12	49 00 089	14	HEX SCREW ISO 4017 M8X20 8.8 A2C	SECHSKANTSCHRAUBE		
13	42 16 025	20	WASHER DIN 7349 8,4 200HV A3C	SCHEIBE		
14	42 00 012 01	6	WASHER ISO 7089 8 200HV A3C	SCHEIBE		
15	41 19 005 08	27	HEX NUT DIN 985 M8 8 A2C	SECHSKANTMUTTER		
16	26 21 040 08	3.3	EDGE PROTECTION 1-4X14,5X10	KANTENSCHUTZ		

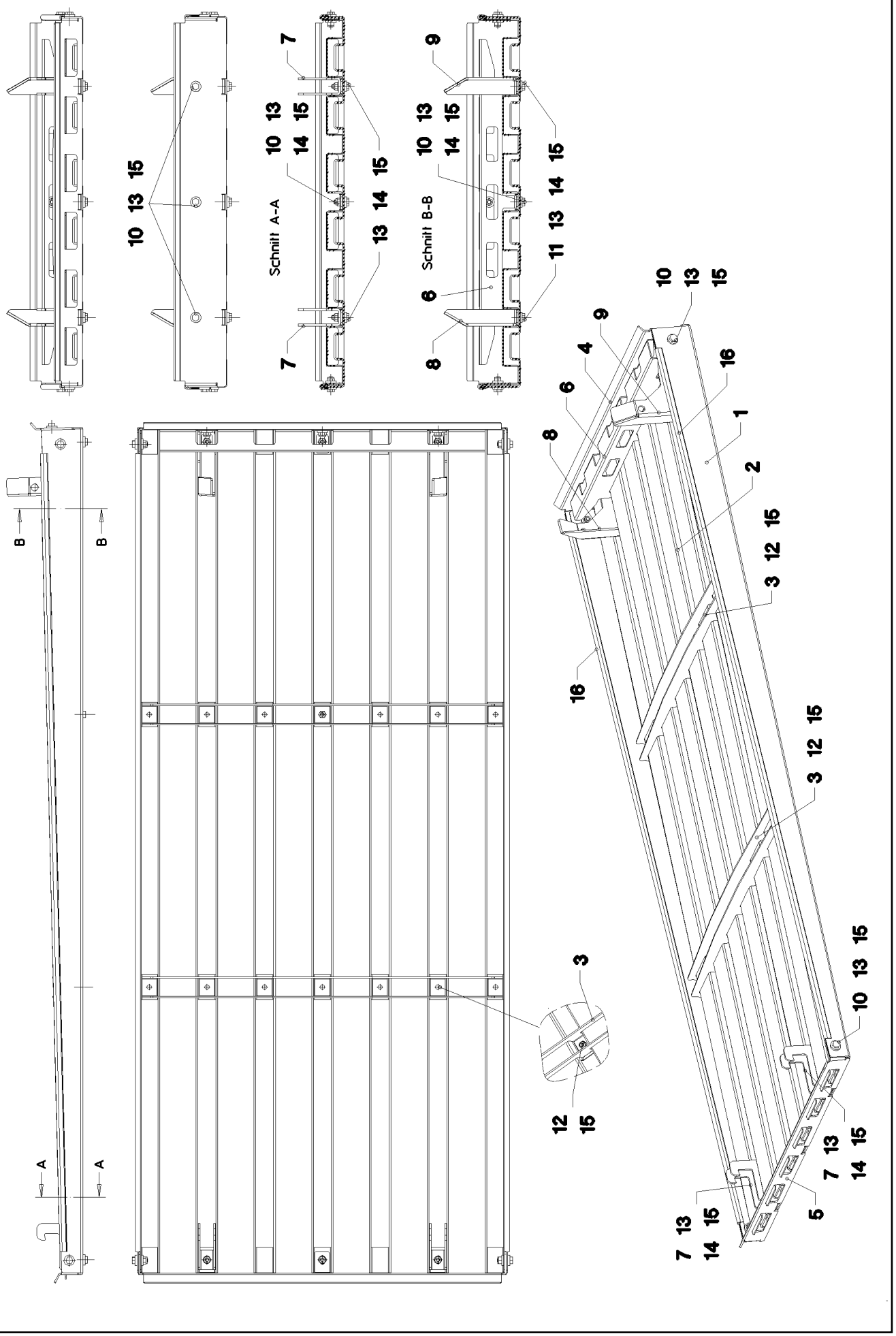

20.5.2016 041742	**etk_en_de_074847 LR 11350**	142 (1/2)
LIEBHERR	**COVER PRE-ASSY.** **DECKEL VORM.**	⇨ **2 200 057** **96 34 382 08**

Pos.	Item	Quantity	Description	Bezeichnung	Serie	K
1	97 46 763 08	1	PLATE 3X1701X1061 DC01	BLECH		
2	97 46 775 08	1	PLATE 2X1714X1210 ALMG3 H111	BLECH		
3	97 46 765 08	2	PLATE 3X727X144 ALMG3 H111	BLECH		
4	97 46 766 08	1	PLATE 3X834X153 ALMG3 H111	BLECH		
5	97 46 767 08	1	PLATE 3X824X103 ALMG3 H111	BLECH		
6	97 46 768 08	1	PLATE 2X656X173 DC01	BLECH		
7	97 46 769 08	2	PLATE 4X192X93 S315MC	BLECH		
8	97 46 770 08	1	PLATE 4X157X178 S315MC	BLECH		
9	97 46 771 08	1	PLATE 4X178X157 S315MC	BLECH		
10	49 00 128	9	HEX SCREW ISO 4017 M8X25 8.8 A2C	SECHSKANTSCHRAUBE		
11	49 00 111	4	HEX SCREW ISO 4017 M8X30 8.8 A2C	SECHSKANTSCHRAUBE		
12	49 00 089	14	HEX SCREW ISO 4017 M8X20 8.8 A2C	SECHSKANTSCHRAUBE		
13	42 16 025	20	WASHER DIN 7349 8,4 200HV A3C	SCHEIBE		
14	42 00 012 01	6	WASHER ISO 7089 8 200HV A3C	SCHEIBE		
15	41 19 005 08	27	HEX NUT DIN 985 M8 8 A2C	SECHSKANTMUTTER		
16	26 21 040 08	3.3	EDGE PROTECTION 1-4X14,5X10	KANTENSCHUTZ		

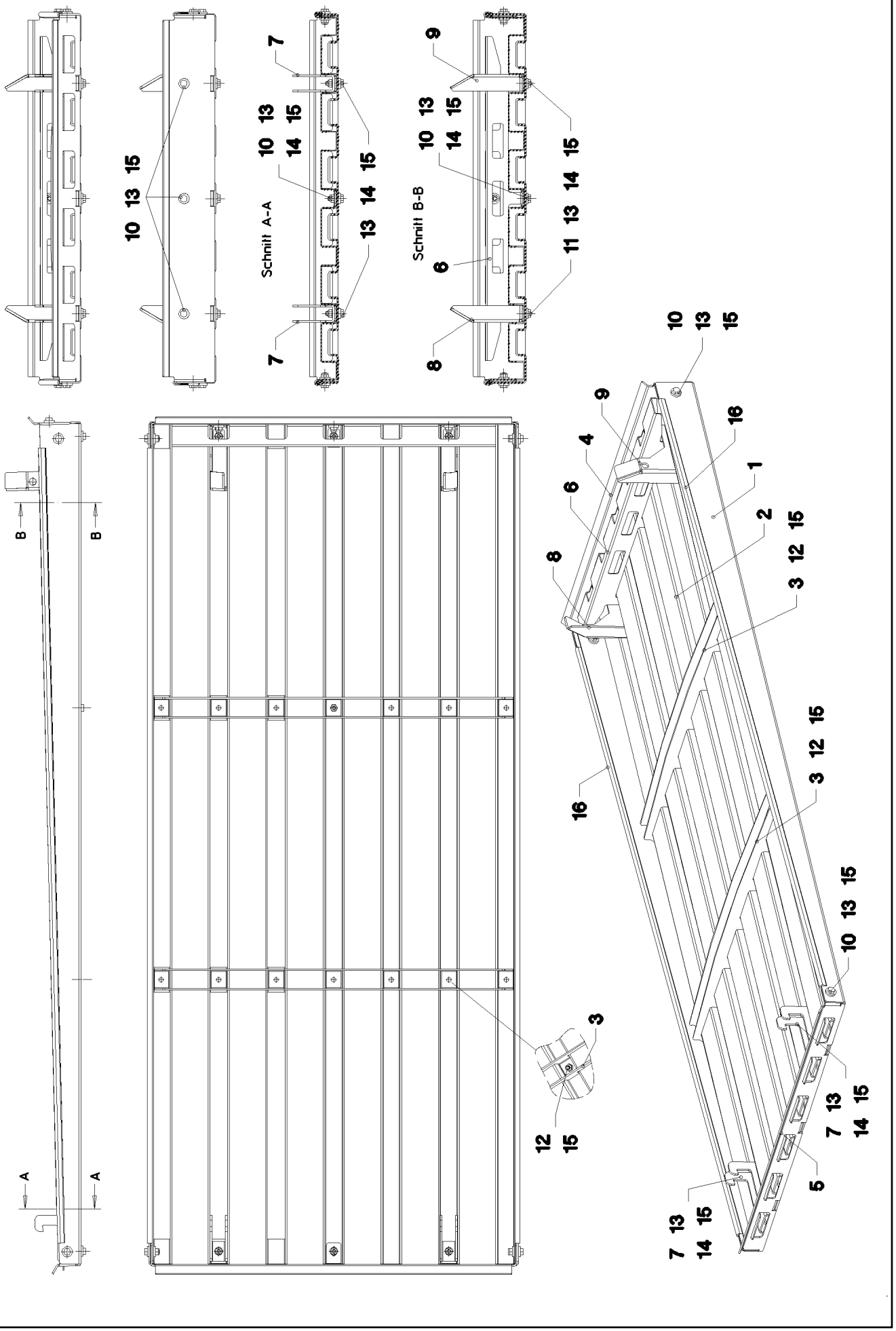

20.5.2016 041743	**etk_en_de_074847 LR 11350**	144 (1/2)
LIEBHERR	**COVER PRE-ASSY.** **DECKEL VORM.**	⇨ **2 200 058** **96 34 383 08**

Pos.	Item	Quantity	Description	Bezeichnung	Serie	K
1	97 46 763 08	1	PLATE 3X1701X1061 DC01	BLECH		
2	97 46 743 08	1	PLATE 2X1714X1210 ALMG3 H111	BLECH		
3	97 46 765 08	2	PLATE 3X727X144 ALMG3 H111	BLECH		
4	97 46 766 08	1	PLATE 3X834X153 ALMG3 H111	BLECH		
5	97 46 767 08	1	PLATE 3X824X103 ALMG3 H111	BLECH		
6	97 46 768 08	1	PLATE 2X656X173 DC01	BLECH		
7	97 46 769 08	2	PLATE 4X192X93 S315MC	BLECH		
8	97 46 770 08	1	PLATE 4X157X178 S315MC	BLECH		
9	97 46 771 08	1	PLATE 4X178X157 S315MC	BLECH		
10	49 00 128	9	HEX SCREW ISO 4017 M8X25 8.8 A2C	SECHSKANTSCHRAUBE		
11	49 00 111	4	HEX SCREW ISO 4017 M8X30 8.8 A2C	SECHSKANTSCHRAUBE		
12	49 00 089	14	HEX SCREW ISO 4017 M8X20 8.8 A2C	SECHSKANTSCHRAUBE		
13	42 16 025	20	WASHER DIN 7349 8,4 200HV A3C	SCHEIBE		
14	42 00 012 01	6	WASHER ISO 7089 8 200HV A3C	SCHEIBE		
15	41 19 005 08	27	HEX NUT DIN 985 M8 8 A2C	SECHSKANTMUTTER		
16	26 21 040 08	3.3	EDGE PROTECTION 1-4X14,5X10	KANTENSCHUTZ		

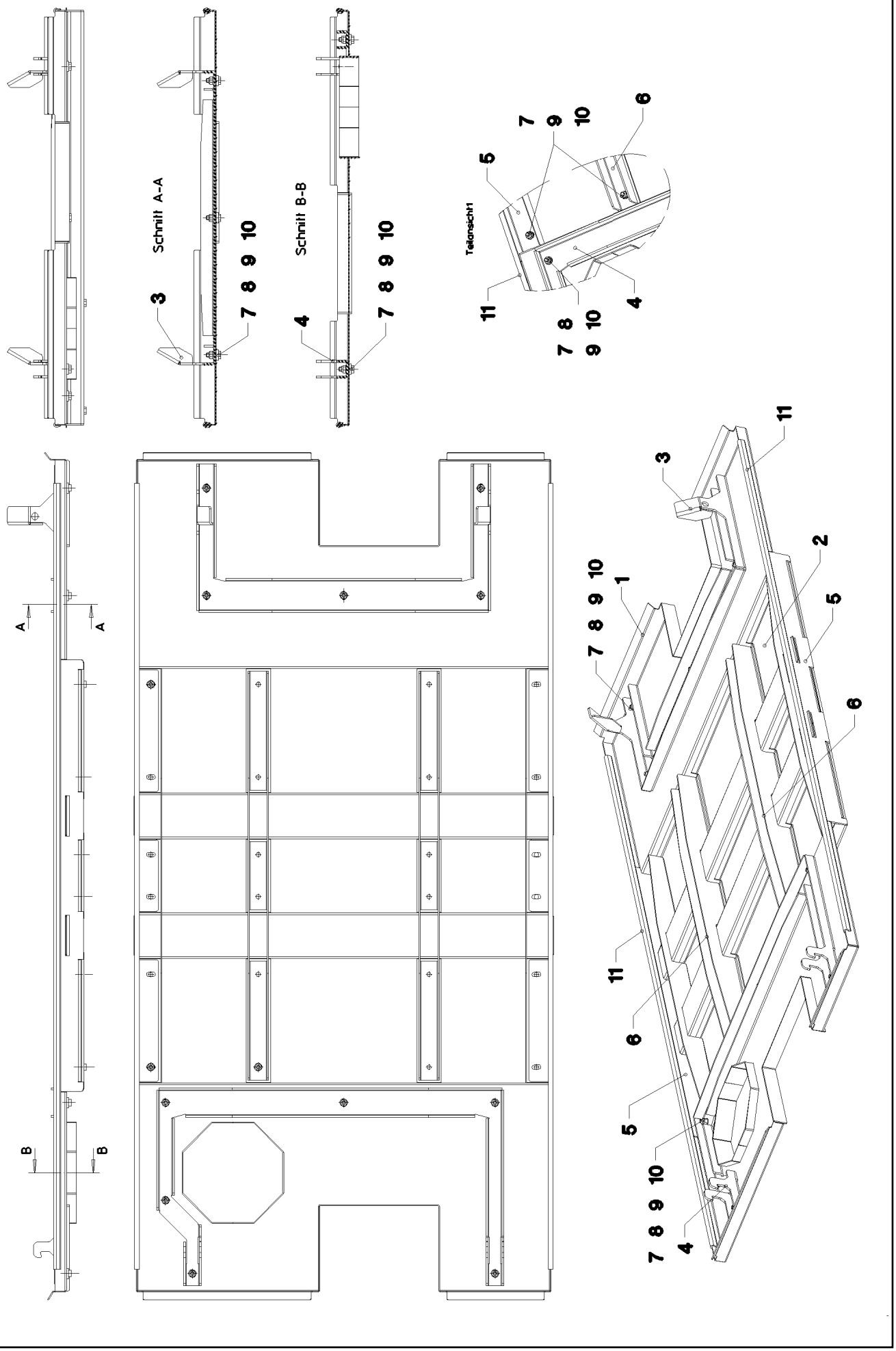

20.5.2016 041744	**etk_en_de_074847 LR 11350**	146 (1/2)
LIEBHERR	**COVER PRE-ASSY.** **DECKEL VORM.**	**2 200 059** **96 34 384 08**

Pos.	Item	Quantity	Description	Bezeichnung	Serie	K
1	96 34 994 08	1	COVER WELDED	DECKEL SCHWK.		
2	97 46 744 08	1	PLATE 4X973X844 S315MC	BLECH		
3	97 46 776 08	1	PLATE 4X839X328 S315MC	BLECH		
4	97 46 777 08	1	PLATE 4X787X428 S315MC	BLECH		
5	97 46 778 08	2	PLATE 3X884X94 ALMG3 H111	BLECH		
6	97 46 779 08	2	PLATE 3X838X144 ALMG3 H111	BLECH		
7	49 00 128	35	HEX SCREW ISO 4017 M8X25 8.8 A2C	SECHSKANTSCHRAUBE		
8	42 16 025	11	WASHER DIN 7349 8,4 200HV A3C	SCHEIBE		
9	42 00 012 01	35	WASHER ISO 7089 8 200HV A3C	SCHEIBE		
10	41 19 005 08	35	HEX NUT DIN 985 M8 8 A2C	SECHSKANTMUTTER		
11	26 21 040 08	3.3	EDGE PROTECTION 1-4X14,5X10	KANTENSCHUTZ		

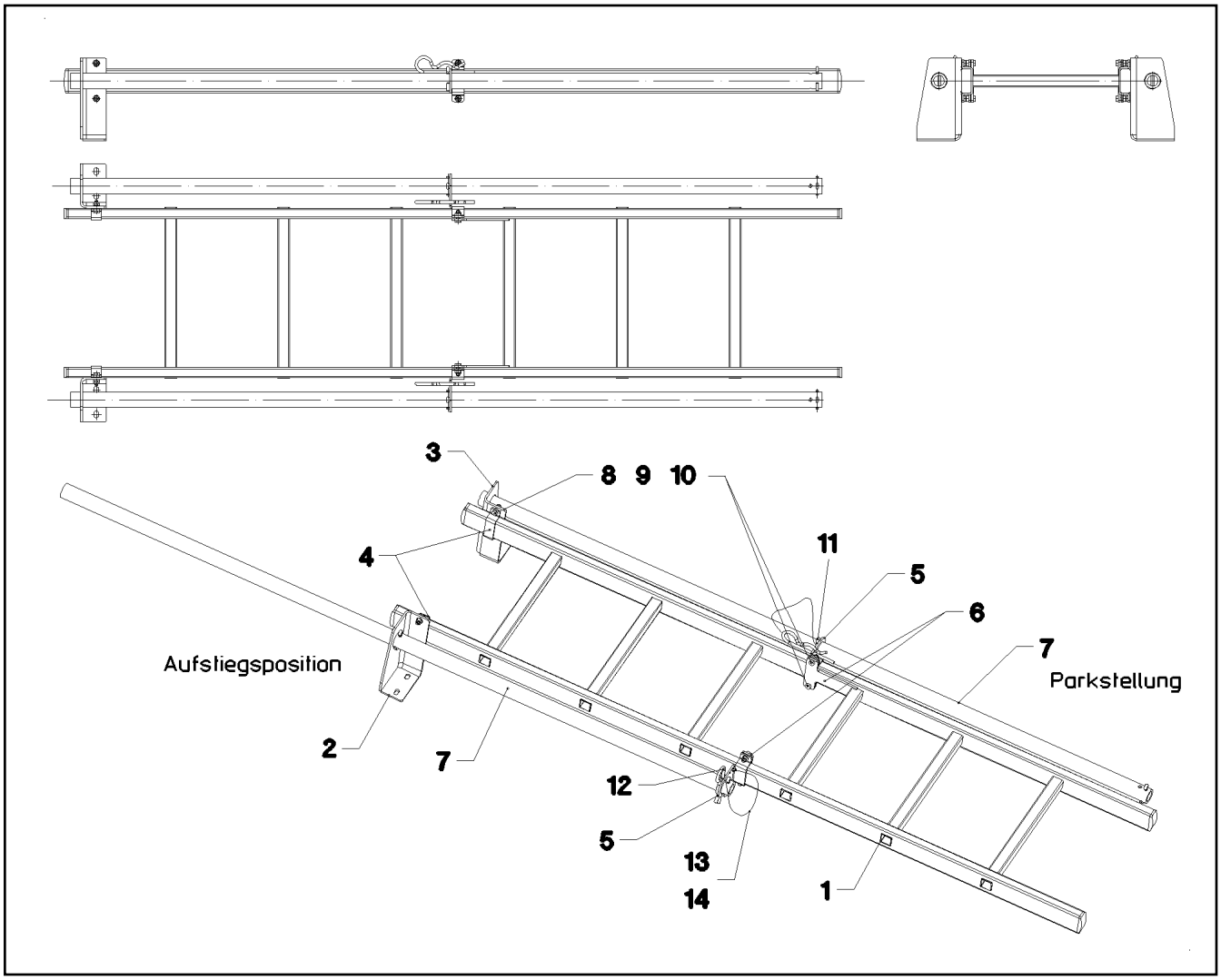

Pos.	Item	Quantity	Description	Bezeichnung	Serie	K
1	11 48 187 3	1	SIMPLE LADDER EN 131 6-420X1,93M AL SP	ANLEGELEITER		
2	97 46 007 08	1	PLATE 5X304X164 S355MC FE//ZN20//C	BLECH		
3	97 46 008 08	1	PLATE 5X304X164 S355MC FE//ZN20//C	BLECH		
4	97 46 012 08	2	PLATE 4X141X25 S315MC FE//ZN20//C	BLECH		
5	97 46 014 08	2	PLATE 4X127X123 S315MC FE//ZN20//C	BLECH		
6	97 46 015 08	2	PLATE 5X104X142 S355MC FE//ZN20//C	BLECH		
7	97 46 016 08	2	TUBE 38.0X1865 S355J2H T ZN O	ROHR		
8	49 00 128	8	HEX SCREW ISO 4017 M8X25 8.8 A2C	SECHSKANTSCHRAUBE		
9	42 00 012 01	8	WASHER ISO 7089 8 200HV A3C	SCHEIBE		
10	41 19 005 08	8	HEX NUT DIN 985 M8 8 A2C	SECHSKANTMUTTER		
11	43 30 090 08	4	SPLIT PIN ISO 1234 8X63 ST A2K	SPLINT		
12	43 32 066 08	2	SPRING PLUG B 7 VERZ	FEDERSTECKER		
13	11 17 056 5	4	FERRULE 2 CU	PRESSKLEMME		
14	11 16 043 1	0.8	ROPE 2 2,3KN EDELSTAHL	SEIL		

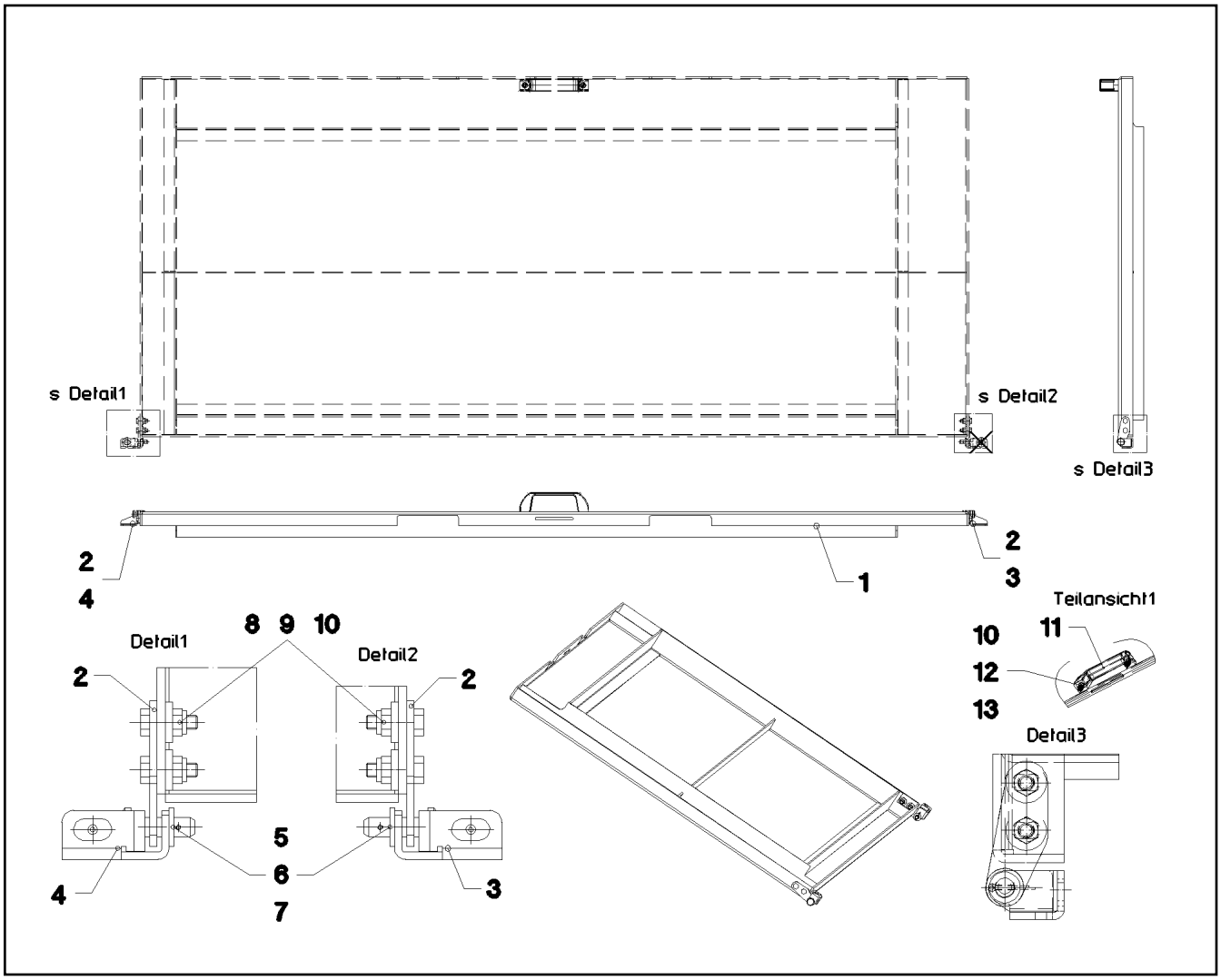

Pos.	Item	Quantity	Description	Bezeichnung	Serie	K
1	96 34 387 08	1	COVER WELDED	DECKEL SCHWK.		
2	97 56 772 08	2	PLATE 3X61X26 X5CRNI18-10	BLECH		
3	97 56 773 08	1	PLATE 3X62X48 X5CRNI18-10	BLECH		
4	97 56 774 08	1	PLATE 3X62X48 X5CRNI18-10	BLECH		
5	45 14 102 08	2	PIN DIN 1436 8X27X20 ST.50	BOLZEN		
6	42 11 006 08	2	WASHER DIN 1440 8 ST VERZ	SCHEIBE		
7	43 30 016 08	2	SPLIT PIN ISO 1234 1,6X14 ST A2K	SPLINT		
8	40 00 829	4	HEX SCREW ISO 4017 M6X20 8.8 A2C	SECHSKANTSCHRAUBE		
9	40 00 648	4	WASHER DIN 7349 6,4 200HV A3C	SCHEIBE		
10	41 19 004 08	6	HEX NUT DIN 985 M6 8 A2C	SECHSKANTMUTTER		
11	70 42 545 08	1	GRIP KUNSTSTOFF	GRIFF		
12	42 00 009 01	2	WASHER ISO 7089 6 200HV A3C	SCHEIBE		
13	40 65 099	2	HEX SCREW ISO 4017 M6X16 8.8 A2C	SECHSKANTSCHRAUBE		

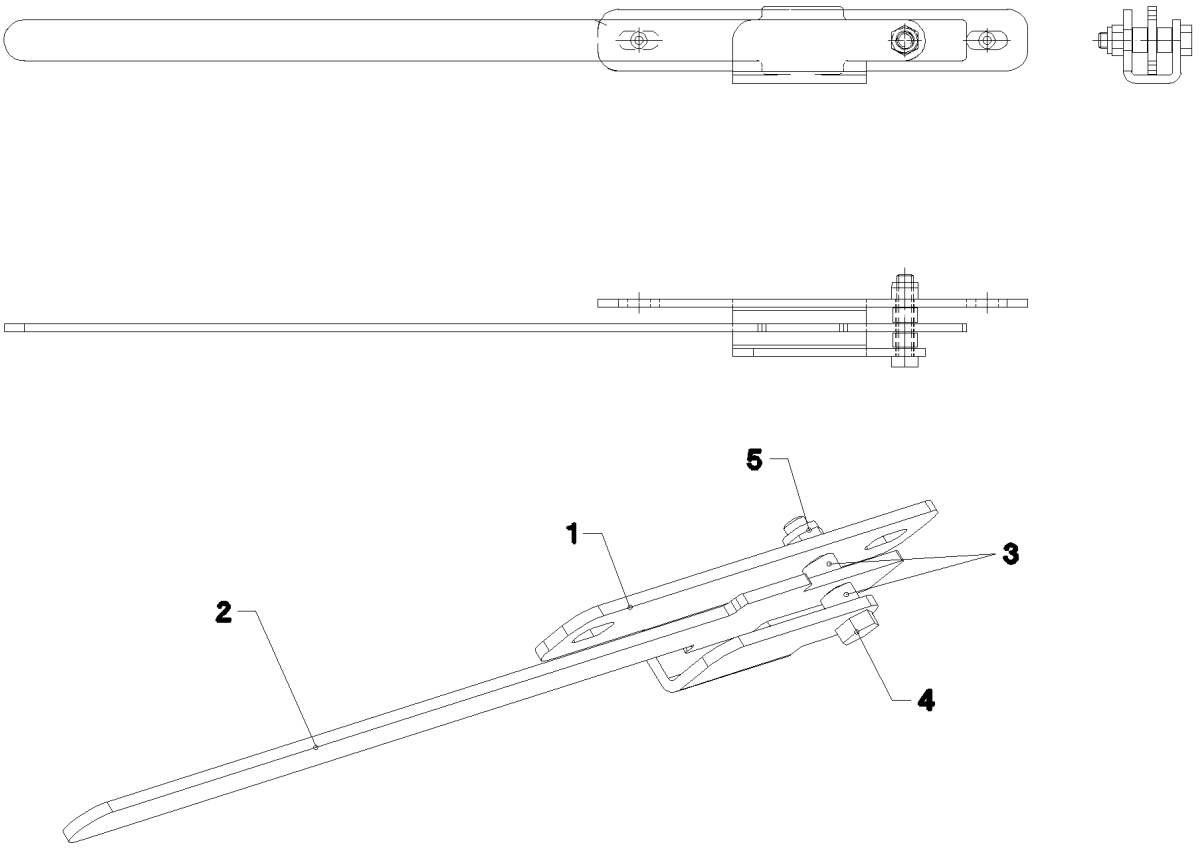

Pos.	Item	Quantity	Description	Bezeichnung	Serie	K
1	97 57 270 08	1	PLATE 4X210X82 S315MC	BLECH		
2	97 57 271 08	1	PLATE 4X470X33 S315MC FE//ZN20//C	BLECH		
3	93 89 688 08	2	TUBE 12X1,5X7 E235+N VERZ	ROHR		
4	49 00 614	1	HEX SCREW ISO 4017 M8X40 8.8 A2C	SECHSKANTSCHRAUBE		
5	41 19 005 08	1	HEX NUT DIN 985 M8 8 A2C	SECHSKANTMUTTER		

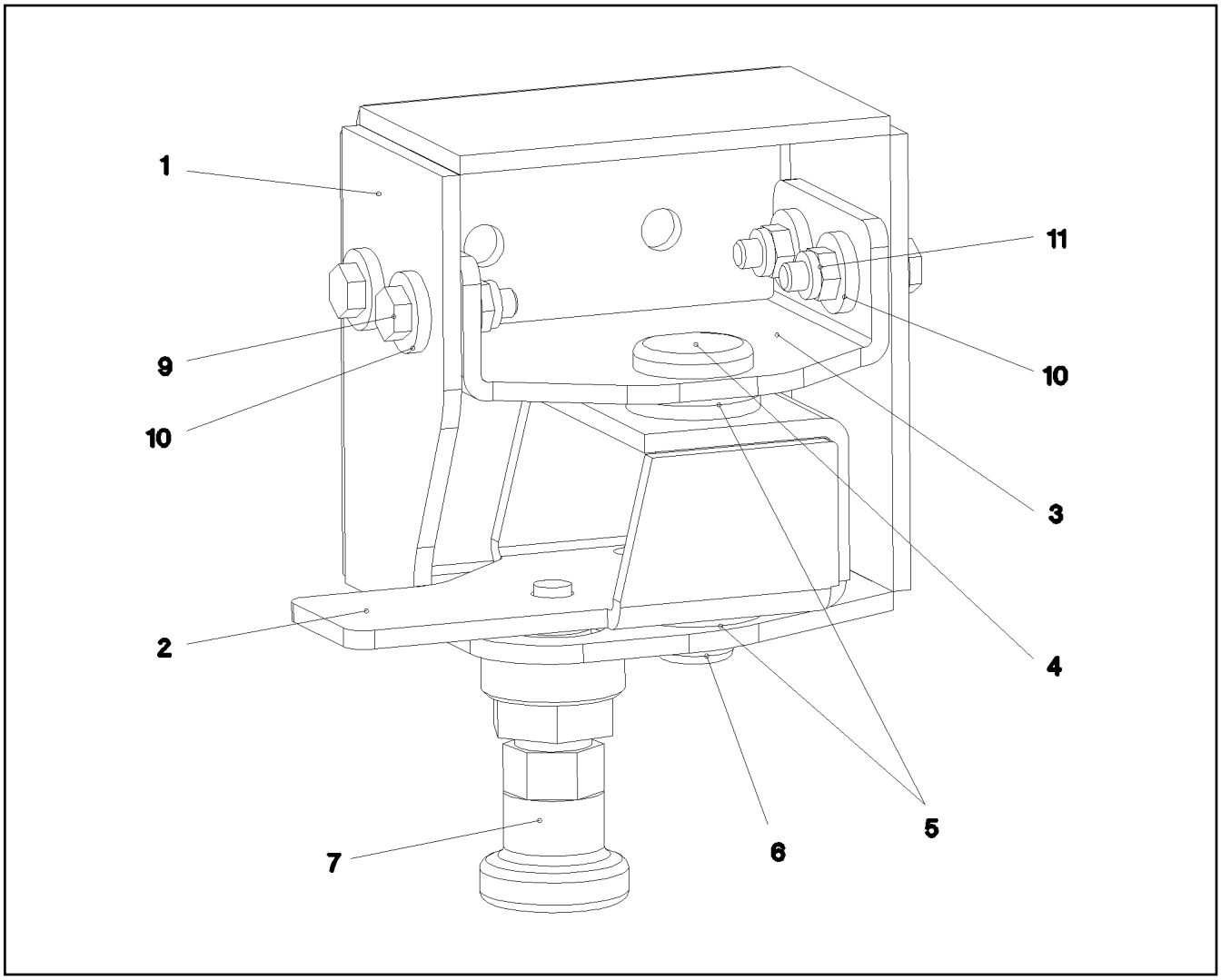

Pos.	Item	Quantity	Description	Bezeichnung	Serie	K
1	96 60 725 08	1	MOUNTING WELDED FE//ZN20//C	AUFNAHME SCHWK.		
2	97 96 775 08	1	PLATE 4X185X130 S315MC FE//ZN20//C	BLECH		
3	97 96 776 08	1	PLATE 4X143X71 S315MC FE//ZN20//C	BLECH		
4	95 36 142 08	1	PIN RD16X62 X20CR13	BOLZEN		
5	42 11 014 08	2	WASHER DIN 1440 16 ST VERZ	SCHEIBE		
6	42 80 009 08	1	LOCKING RING DIN 471 16X1	SICHERUNGSRING		
7	70 42 316 08	1	STOP BOLT NIROSTA	RASTBOLZEN		
9	49 00 539	4	HEX SCREW ISO 4017 M6X25 8.8 A3C	SECHSKANTSCHRAUBE		
10	40 00 648	8	WASHER DIN 7349 6,4 200HV A3C	SCHEIBE		
11	41 19 004 08	4	HEX NUT DIN 985 M6 8 A2C	SECHSKANTMUTTER		

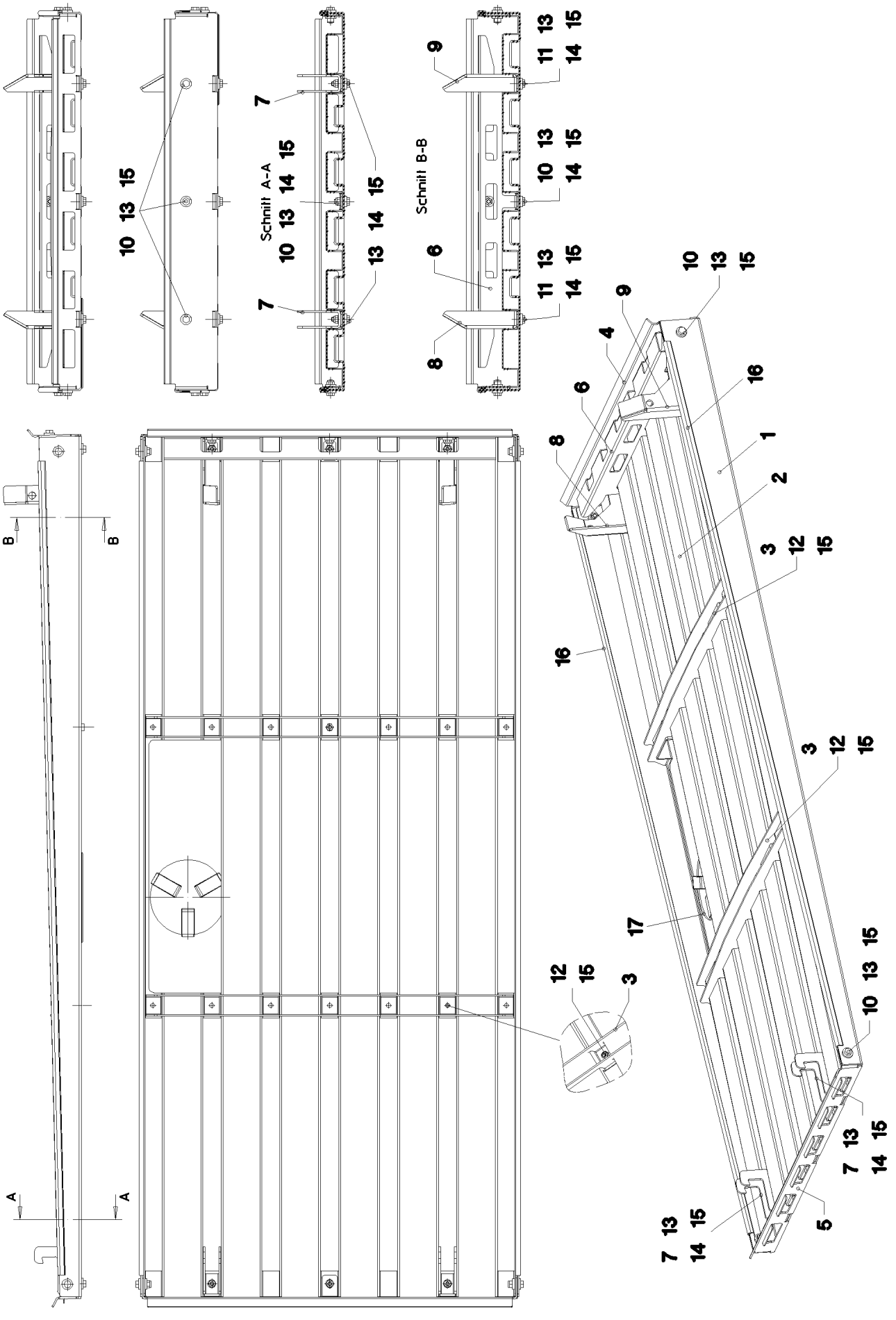

20.5.2016 044287	**etk_en_de_074847 LR 11350**	152 (1/2)
LIEBHERR	**COVER PRE-ASSY.** **DECKEL VORM.**	**2 200 064** **96 32 574 08**

Pos.	Item	Quantity	Description	Bezeichnung	Serie	K
1	97 57 658 08	1	PLATE 3X1701X1048 DC01	BLECH		
2	97 57 659 08	1	PLATE 2X1714X1210 ALMG3 H111	BLECH		
3	97 46 765 08	2	PLATE 3X727X144 ALMG3 H111	BLECH		
4	97 46 766 08	1	PLATE 3X834X153 ALMG3 H111	BLECH		
5	97 46 767 08	1	PLATE 3X824X103 ALMG3 H111	BLECH		
6	97 46 768 08	1	PLATE 2X656X173 DC01	BLECH		
7	97 46 769 08	2	PLATE 4X192X93 S315MC	BLECH		
8	97 46 770 08	1	PLATE 4X157X178 S315MC	BLECH		
9	97 46 771 08	1	PLATE 4X178X157 S315MC	BLECH		
10	49 00 128	9	HEX SCREW ISO 4017 M8X25 8.8 A2C	SECHSKANTSCHRAUBE		
11	49 00 111	4	HEX SCREW ISO 4017 M8X30 8.8 A2C	SECHSKANTSCHRAUBE		
12	49 00 089	14	HEX SCREW ISO 4017 M8X20 8.8 A2C	SECHSKANTSCHRAUBE		
13	42 16 025	20	WASHER DIN 7349 8,4 200HV A3C	SCHEIBE		
14	42 00 012 01	6	WASHER ISO 7089 8 200HV A3C	SCHEIBE		
15	41 19 005 08	27	HEX NUT DIN 985 M8 8 A2C	SECHSKANTMUTTER		
16	26 21 040 08	3.3	EDGE PROTECTION 1-4X14,5X10	KANTENSCHUTZ		
17	96 35 445 08	1	COVER COMPL.	DECKEL KPL.		
(1)	97 47 926 08	1	PLATE 1X176X176 X5CRNI18-10	BLECH		
(2)	10 29 615 7	3	SNAP LOCK ABS	SCHNAPPVERSCHLUSS		
(3)	26 21 039 08	0.6	EDGE PROTECTION 1-2X9,5X6,5	KANTENSCHUTZ		

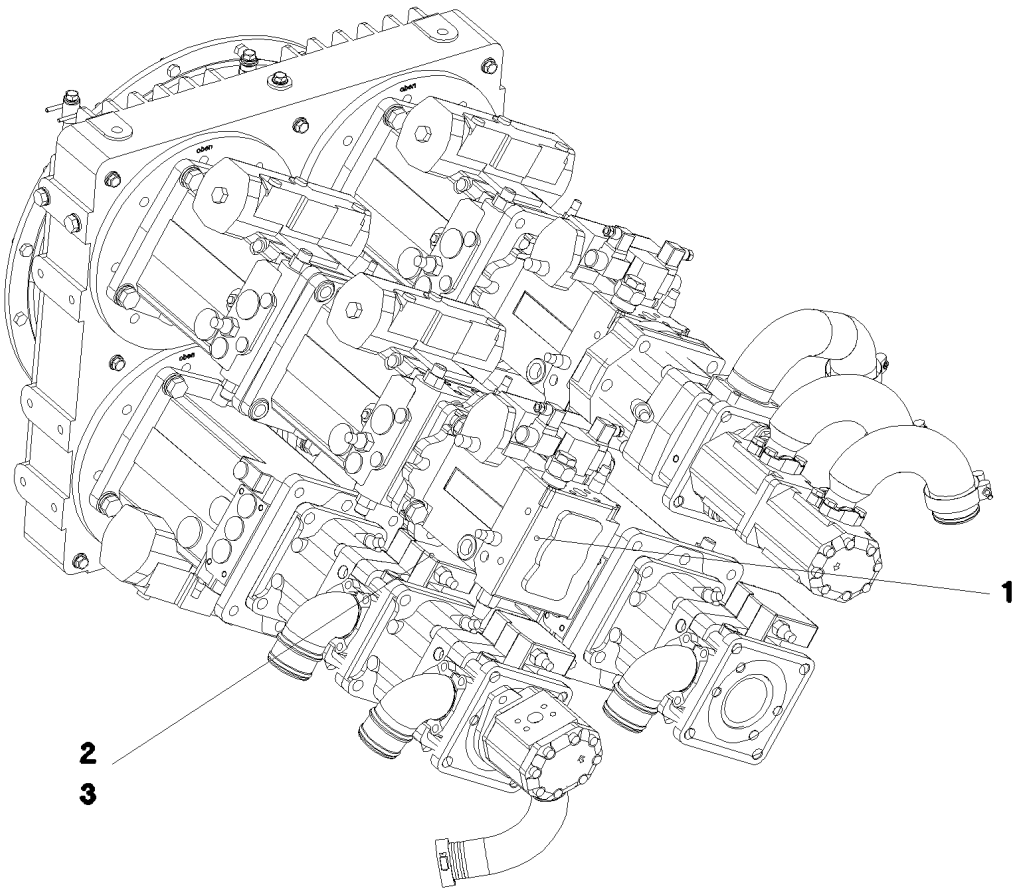

Pos.	Item	Quantity	Description	Bezeichnung	Serie	K
1	10 49 338 4	1	VARIABLE PUMP A4VG/90 LI SPF ⇨ X10493384 10 49 338 4	VERSTELLPUMPE		
2	40 66 038 08	4	HEX SCREW ISO 4017 M20X45 10.9 FLZN SP	SECHSKANTSCHRAUBE		
3	42 15 003 08	4	WASHER EN 14399-6 20 ST A3B	SCHEIBE		

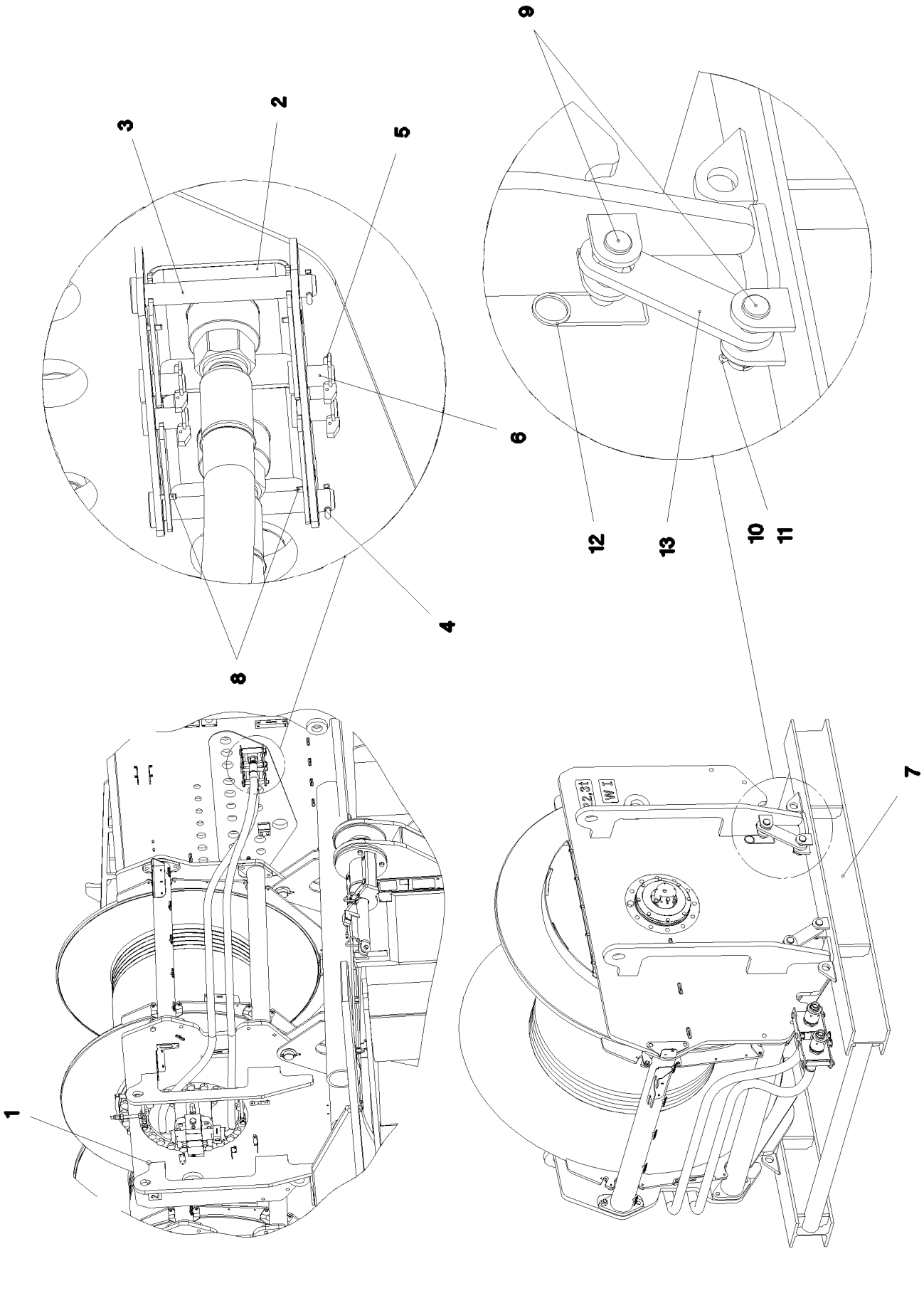

20.5.2016 072620 LIEBHERR	**etk_en_de_074847 LR 11350** **WINCH 1** **WINDE 1**	❑ 155 (1/2) ⇨ **2 310** **91 61 646 08**

Pos.	Item	Quantity	Description	Bezeichnung	Serie	K
1	96 76 244 08	1	WINCH 1 PRE-ASSEMBLY ⇨ 2 310 001 96 76 244 08	WINDE 1 VORM.		
2	97 49 170 08	2	PLATE 5X180X277 S355MC FE//ZN20//C	BLECH		
3	45 14 269 08	2	PIN DIN 1436 25X200X192 35NICRMOV125	BOLZEN		
4	43 30 076 08	2	SPLIT PIN ISO 1234 6,3X40 ST A2K	SPLINT		
5	11 10 158 4	4	SAFETY PLUG W HINGE-LID 6X42X5,5X32 V	SICHERHEITSKLAPPSTECKER		
6	45 30 208 08	4	PIN ISO 2341 B24X45X36 ST.50K	BOLZEN		
7	96 41 722 08	1	FRAME WELDED	RAHMEN SCHWK.		
8	43 20 057 08	4	DOWEL PIN ISO 8752 6X20	SPANNSTIFT		
9	94 03 151 08	8	PIN RD40X140 35NICRMOV125 GASN. SPF	BOLZEN		
10	10 28 984 7	4	WASHER ISO 7089 42 300HV FLZN SPF	SCHEIBE		
11	43 30 090 08	4	SPLIT PIN ISO 1234 8X63 ST A2K	SPLINT		
12	43 31 025 08	4	RETAINING SPRING 5X122 A3C	SICHERUNGSFEDER		
13	97 69 207 08	4	PLATE 20X342X80 S690QL	BLECH		

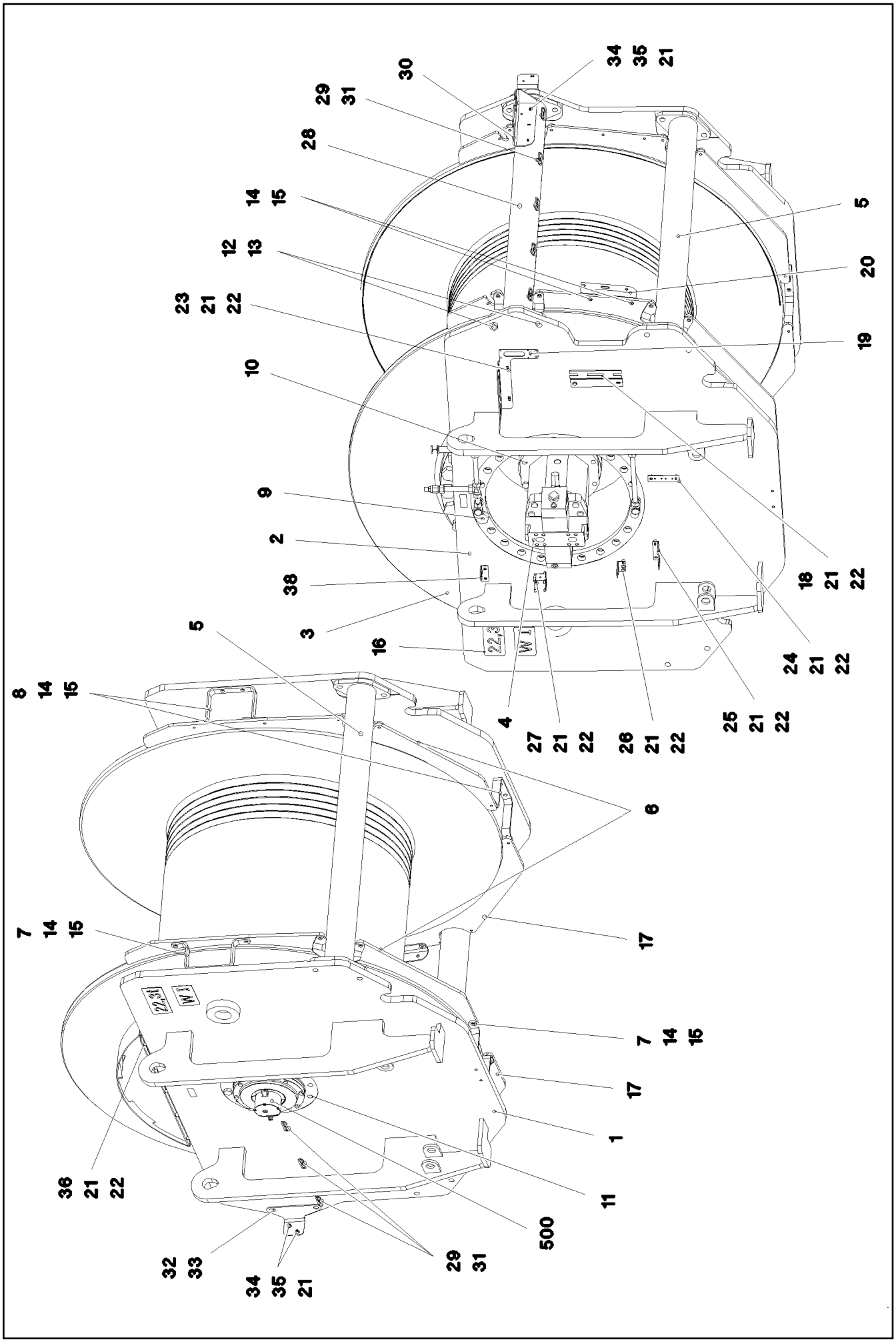

20.5.2016 072621 LIEBHERR	**etk_en_de_074847 LR 11350** **WINCH 1 PRE-ASSEMBLY** **WINDE 1 VORM.**	❑ 157 (1/2) ⇨ **2 310 001** **96 76 244 08**

Pos.	Item	Quantity	Description	Bezeichnung	Serie	K
1	96 33 763 08	1	SIDE PLATE WELDED CONSTR. LEFT	SEITENSCHEIBE SCHWK.LI.		
2	96 33 764 08	1	SIDE PLATE WELDED CONSTR.RIGHT	SEITENSCHEIBE SCHWK.RE.		
3	93 35 957 01	1	COMPACT ROPE WINCH KSW 800/800 SPF ⇨ 9 335 957 01 93 35 957 01	KOMPAKTSEILWINDE		
4	10 22 005 9	1	VARIABLE DISPLACEMENT MOTOR A6VM ⇨ X10220059 10 22 005 9	VERSTELLMOTOR		
5	96 33 765 08	2	AXLE WELDED	ACHSE SCHWK.		
6	97 44 458 08	2	PLATE 15X1000X1560 S355MC	BLECH		
7	97 44 459 08	2	PLATE 8X636X40 S355MC FE//ZN20//C	BLECH		
8	97 44 460 08	2	PLATE 8X709X40 S355MC FE//ZN20//C	BLECH		
9	10 28 869 8	22	HEX SCREW ISO 4017 M36X70 10.9 FLZN SP	SECHSKANTSCHRAUBE		
10	40 66 040 08	8	HEX SCREW ISO 4017 M20X55 10.9 FLZN SP	SECHSKANTSCHRAUBE		
11	40 62 144	12	HEX SCREW ISO 4017 M24X70 10.9 FLZN SP	SECHSKANTSCHRAUBE		
12	40 61 272 01	12	HEX SCREW ISO 4014 M24X80 8.8 A3C	SECHSKANTSCHRAUBE		
13	41 15 149 08	12	HEX NUT ISO 4032 M24 8 A3C	SECHSKANTMUTTER		
14	49 00 161	30	HEX SCREW ISO 4017 M12X30 8.8 A3C	SECHSKANTSCHRAUBE		
15	42 16 007 01	28	WASHER DIN 7349 13 200HV A3C	SCHEIBE		
16	97 49 481 08	2	SIGN 2X240X100 DC01 FE//ZN20//C	SCHILD		
17	97 50 279 08	2	PLATE 15X950X1560 S355MC	BLECH		
18	97 54 274 08	1	PLATE 4X250X122 S315MC FE//ZN20//C	BLECH		
19	97 55 009 08	1	PLATE 4X290X373 S315MC FE//ZN20//C	BLECH		
20	97 54 734 08	1	PLATE 5X104X270 S355MC FE//ZN20//C	BLECH		
21	42 16 025	20	WASHER DIN 7349 8,4 200HV A3C	SCHEIBE		
22	46 00 334	18	HEX SCREW ISO 4017 M8X18 8.8 A2C	SECHSKANTSCHRAUBE		
23	95 38 734 08	3	SLEEVE DIN EN ISO 10683 25X20 SAE 1010	HUELSE		
24	97 55 008 08	1	PLATE 3X150X40 S355MC FE//ZN20//C	BLECH		
25	97 12 764 08	1	PLATE 4X115X97 S315MC FE//ZN20//C	BLECH		
26	95 51 525 08	1	PLATE 4X60X103 S315MC FE//ZN20//C	BLECH		
27	97 03 769 4	1	PLATE 2X192X126 DC01	BLECH		
28	96 38 717 08	1	AXLE WELDED	ACHSE SCHWK.		
29	95 36 500 08	8	CABLE CLAMP 2X22X90 DC01 FE//ZN20//C	KABELHALTER		
30	97 55 168 08	1	PLATE 5X438X198 X5CRNI18-10	BLECH		
31	10 41 285 4	8	OVAL HEAD FLAT SCREW AEHNL.ISO 7380	LINSENFLACHKOPFSCHRAUBE		
32	97 57 777 08	2	PLATE 2X180X100 DC01 FE//ZN20//C	BLECH		
33	97 57 789 08	1	PLATE 5X270X208 S355MC FE//ZN20//C	BLECH		
34	41 19 005 08	2	HEX NUT DIN 985 M8 8 A2C	SECHSKANTMUTTER		
35	49 00 111	2	HEX SCREW ISO 4017 M8X30 8.8 A2C	SECHSKANTSCHRAUBE		
36	96 40 676 08	1	HAND QUARD WELDED	HANDSCHUTZ SCHWK.		
38	97 12 901 08	1	PLATE 4X98X100 S315MC FE//ZN20//C	BLECH		
500	96 76 114 08	1	ELECTRIC FOR WINCH 1 ⇨ 2 920 200 96 76 114 08	ELEKTRIK WINDE 1		

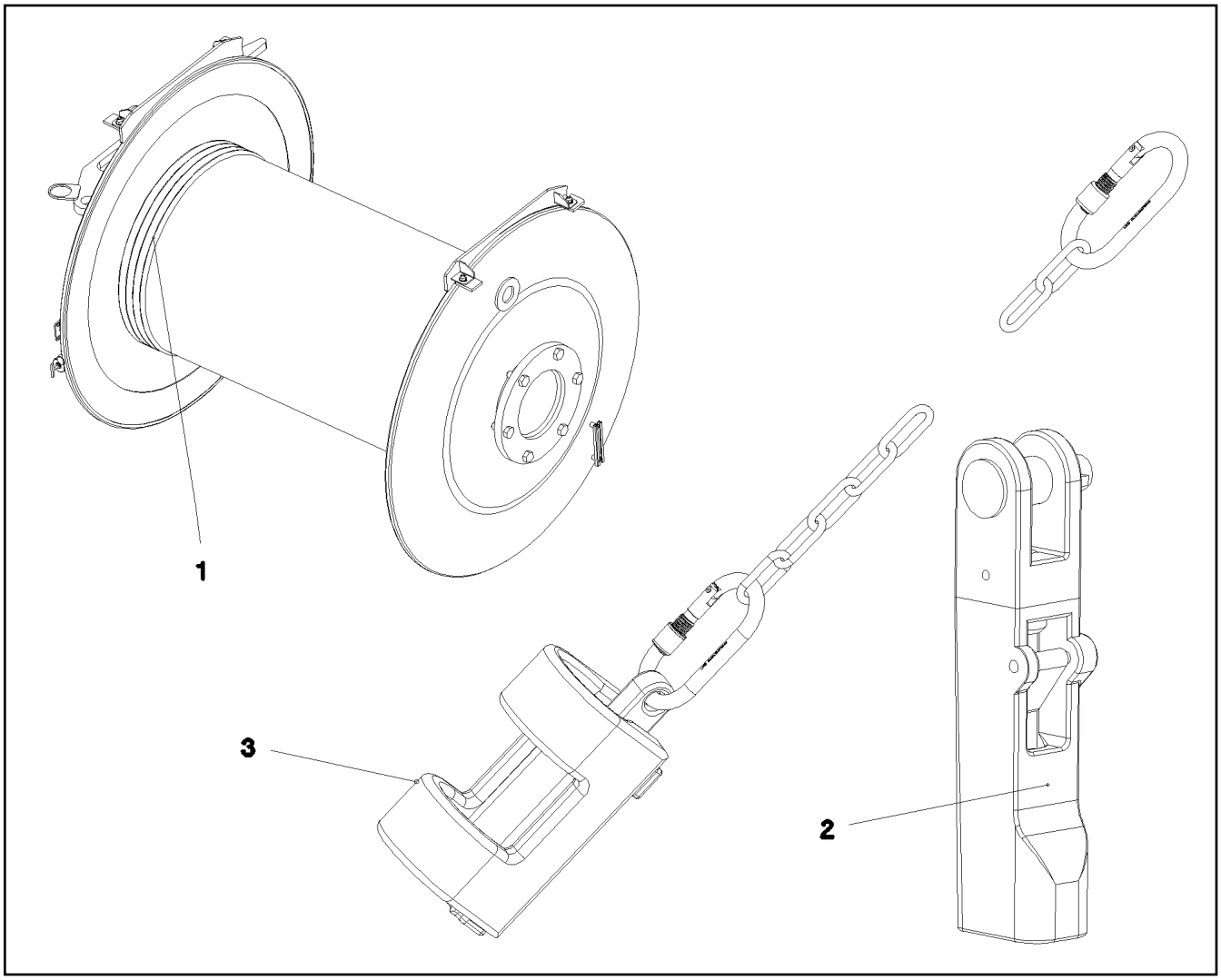

Pos.	Item	Quantity	Description	Bezeichnung	Serie	K
1	11 06 720 2	1	ROPE 38X1550M -40°C SPF	SEIL		
2	10 28 533 6	1	POCKET LOCK 36-40 SPF ⇨ X10285336 10 28 533 6	TASCHENSCHLOSS		
3	96 25 639 08	1	HOIST LIM.SWITCH PLUMMET CPL ⇨ 2 311 001 96 25 639 08	HUBENDSCHALTER GEWICHT K		

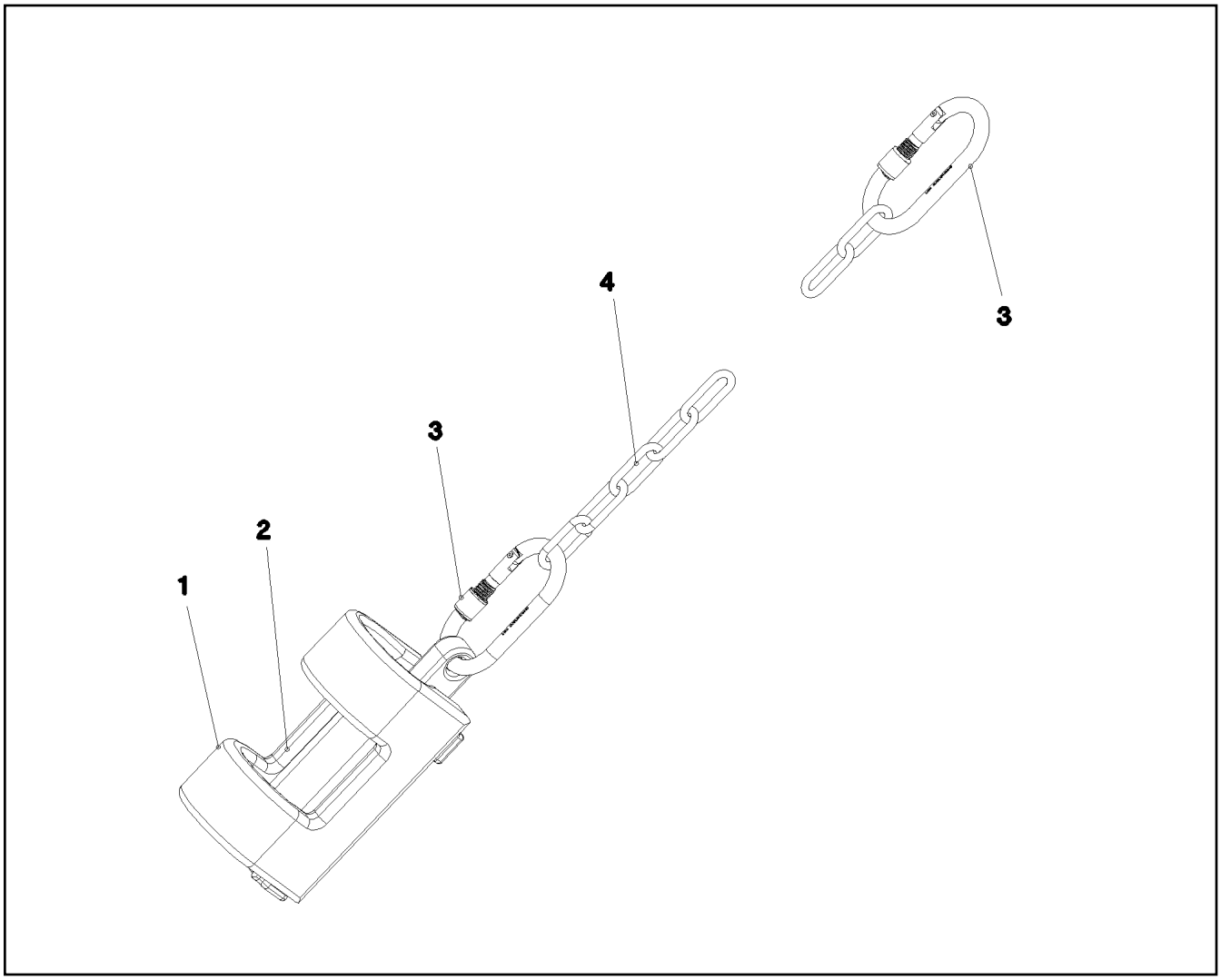

Pos.	Item	Quantity	Description	Bezeichnung	Serie	K
1	38 82 832 08	1	WEIGHT 43X70X245 EN-GJS400-18 FE//ZN20	GEWICHT		
2	38 82 831 08	1	WEIGHT EN-GJS400-18 FE//ZN20//B	GEWICHT		
3	10 47 304 0	2	SCREW CARABINER OVAL 130X12 S355J2G	SCHRAUBKARABINER		
4	10 66 397 0	2	CHAIN DIN 763 7X49 0.3t ST35 VERZ	KETTE		

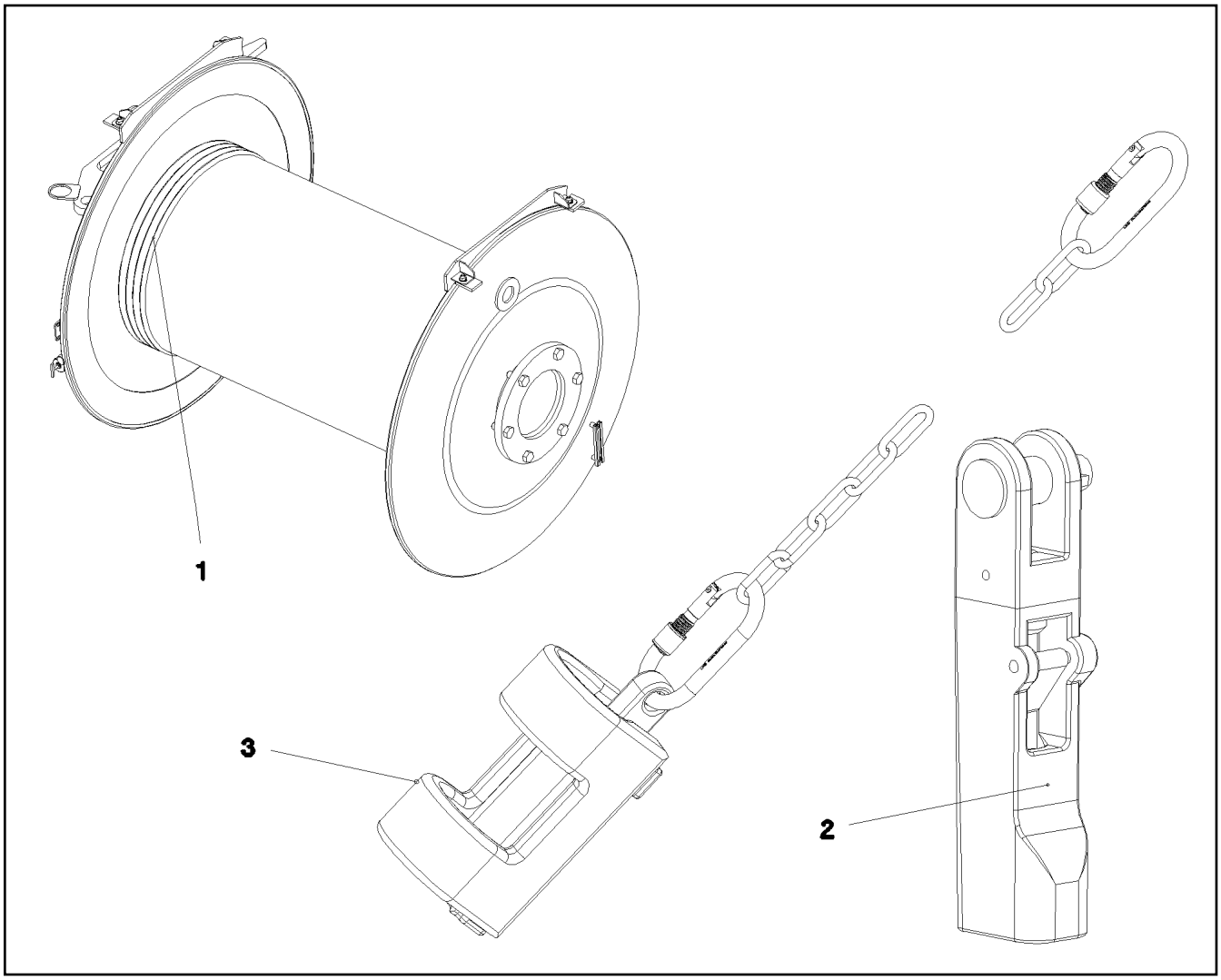

Pos.	Item	Quantity	Description	Bezeichnung	Serie	K
1	11 06 720 2	1	ROPE 38X1550M -40°C SPF	SEIL		
2	10 28 533 6	1	POCKET LOCK 36-40 SPF ⇨ X10285336 10 28 533 6	TASCHENSCHLOSS		
3	96 25 639 08	1	HOIST LIM.SWITCH PLUMMET CPL ⇨ 2 311 001 96 25 639 08	HUBENDSCHALTER GEWICHT K		

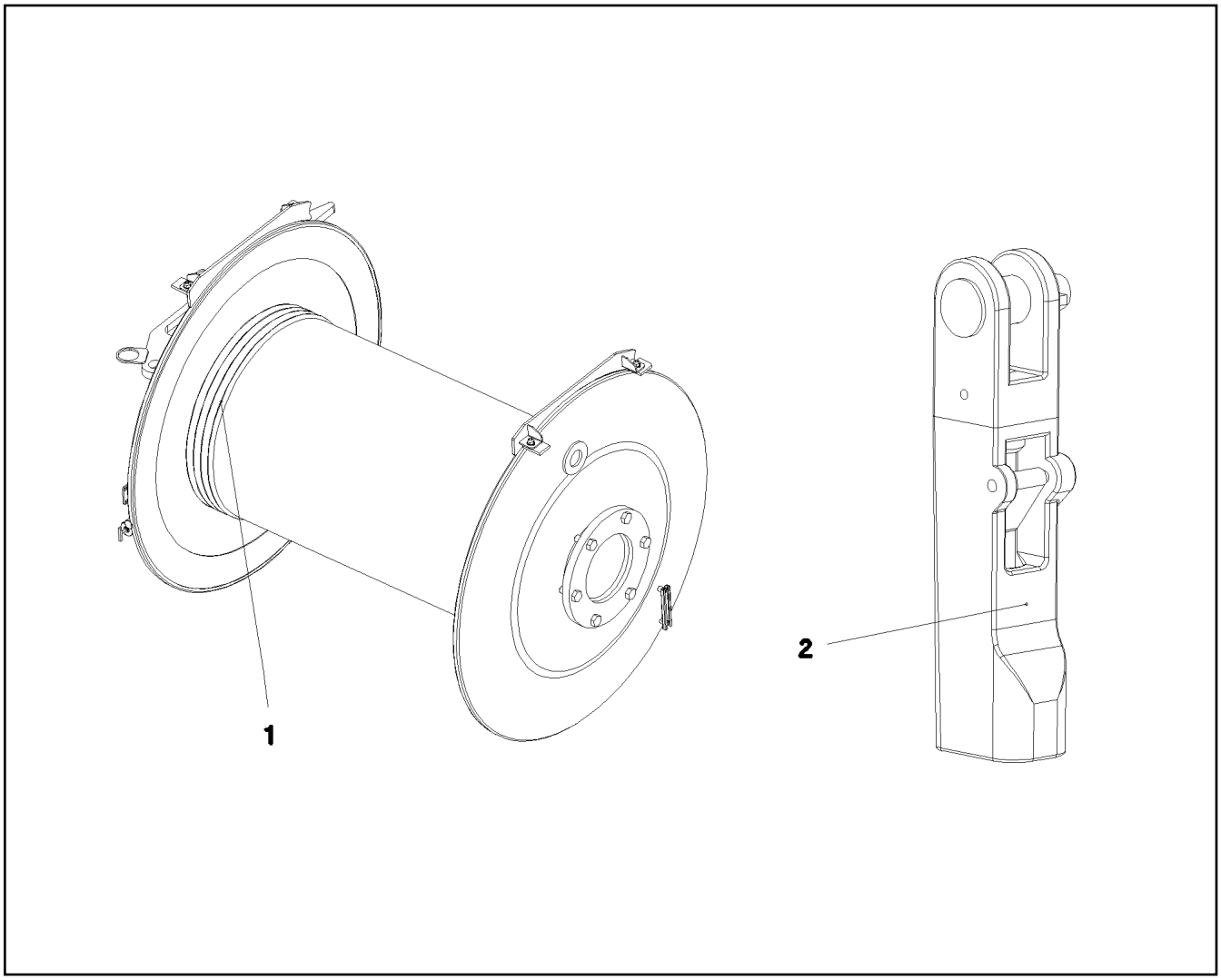

Pos.	Item	Quantity	Description	Bezeichnung	Serie	K
1	10 42 877 3	1	ROPE 38X1650M -40°C SPF	SEIL		
2	10 28 533 6	1	POCKET LOCK 36-40 SPF	TASCHENSCHLOSS		
			⇨ X10285336 10 28 533 6			

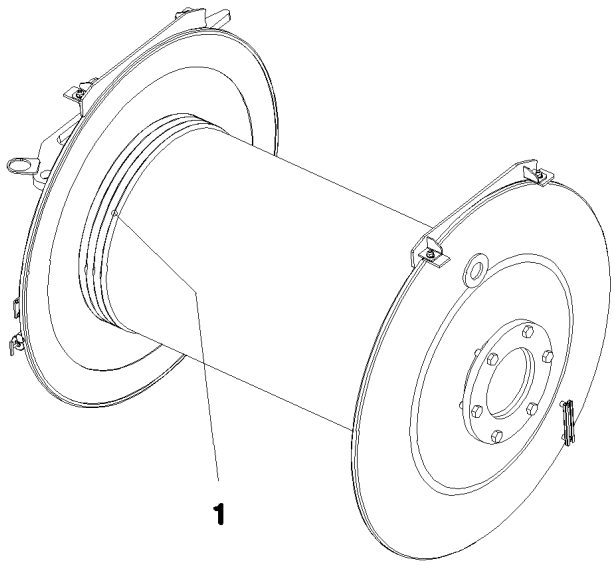

Pos.	Item	Quantity	Description	Bezeichnung	Serie	K
1	10 43 001 5	1	ROPE 38X730M -40°C SPF	SEIL		

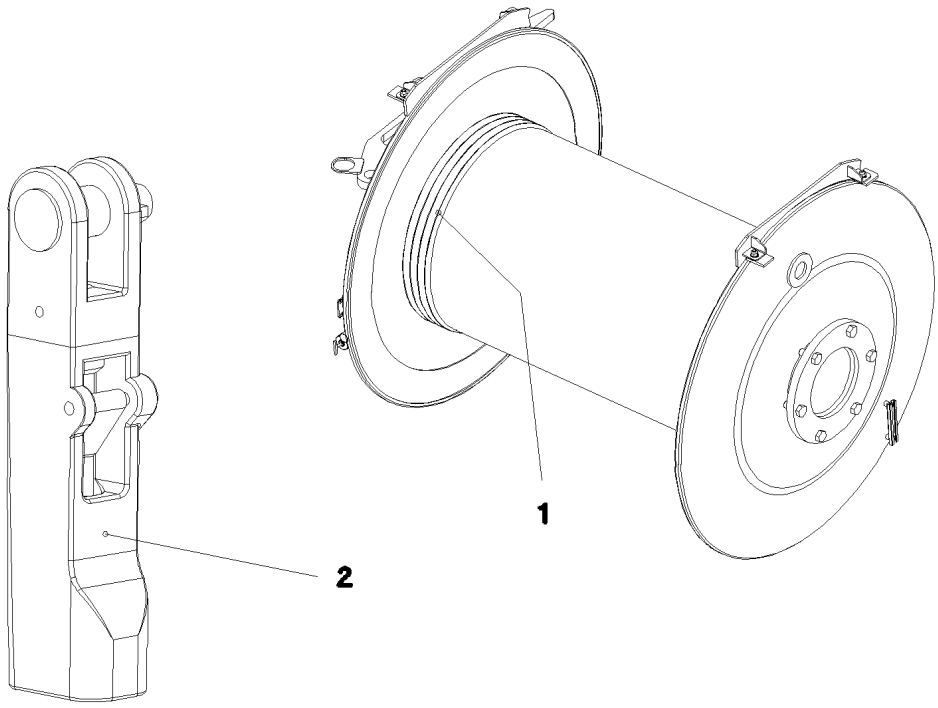

Pos.	Item	Quantity	Description	Bezeichnung	Serie	K
1	10 43 001 2	1	ROPE 38X1200M -40°C SPF	SEIL		
2	10 28 533 6	1	POCKET LOCK 36-40 SPF	TASCHENSCHLOSS		
			⇨ X10285336 10 28 533 6			

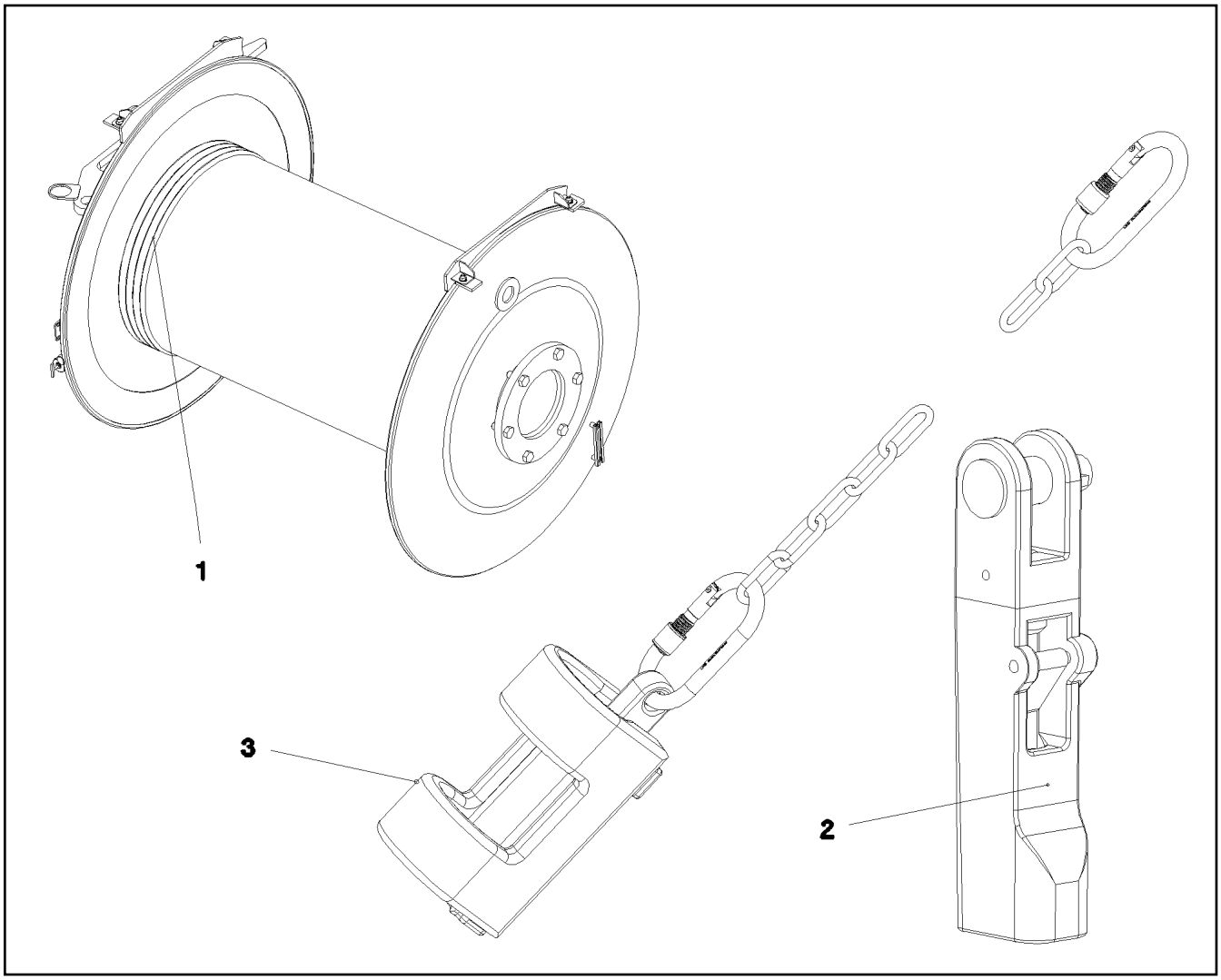

Pos.	Item	Quantity	Description	Bezeichnung	Serie	K
1	77 34 464 08	1	ROPE 28X1000M SPF	SEIL		
2	77 39 399 08	1	POCKET LOCK 27-29 SPF	TASCHENSCHLOSS		
(1)	57 18 172 08	1	SAFETY PLUG W HINGE-LID	SICHERHEITSKLAPPSTECKER		
3	96 25 639 08	1	HOIST LIM.SWITCH PLUMMET CPL	HUBENDSCHALTER GEWICHT K		
			⇨ 2 311 001 96 25 639 08			

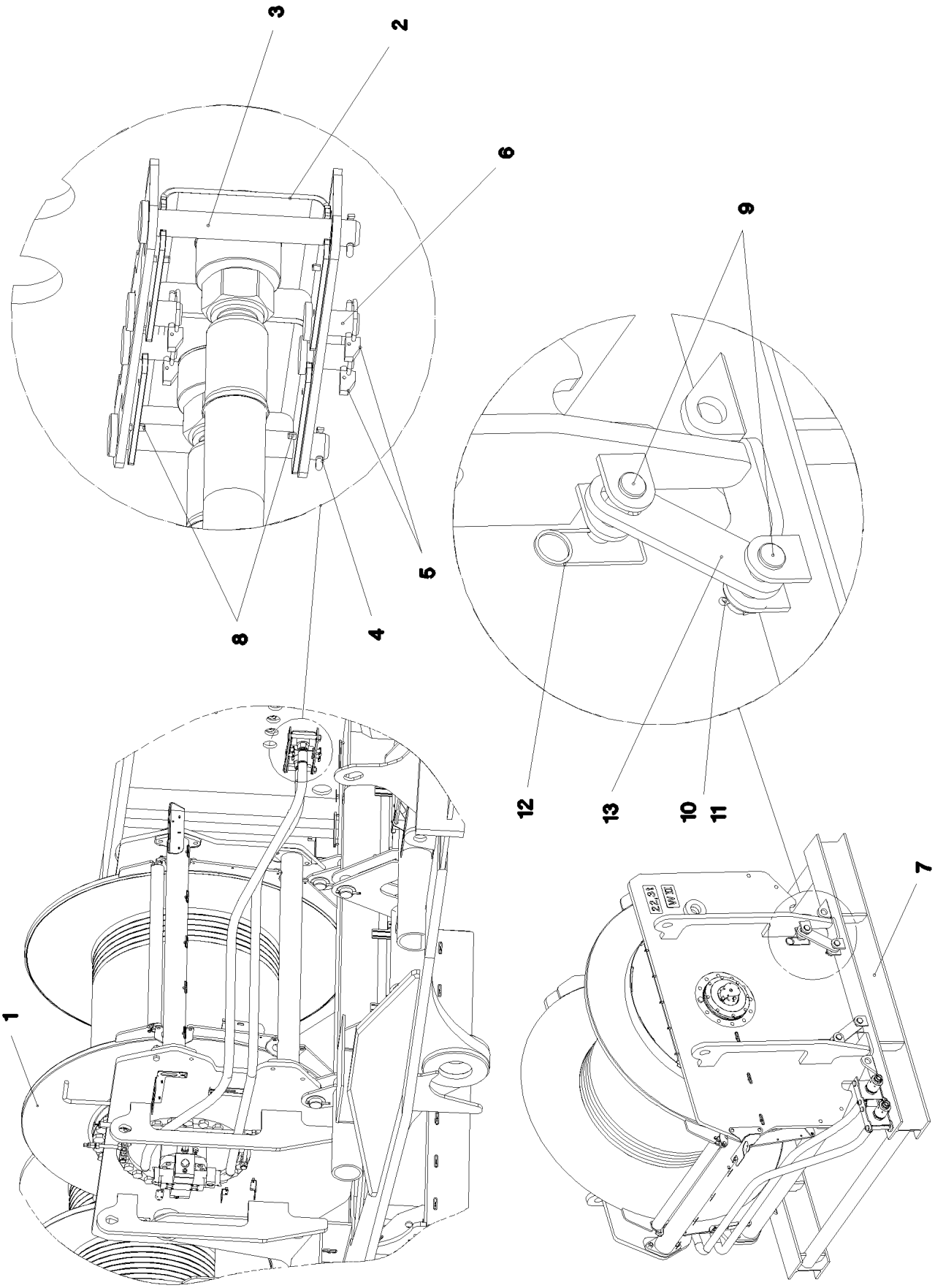
1
2
3
4
5
6
7
8
9
10
11
12
13

Pos.	Item	Quantity	Description	Bezeichnung	Serie	K
1	96 76 249 08	1	WINCH 2 PRE-ASS. ⇨ 2 320 001 96 76 249 08	WINDE 2 VORM.		
2	97 49 170 08	2	PLATE 5X180X277 S355MC FE//ZN20//C	BLECH		
3	45 14 269 08	2	PIN DIN 1436 25X200X192 35NICRMOV125	BOLZEN		
4	43 30 076 08	2	SPLIT PIN ISO 1234 6,3X40 ST A2K	SPLINT		
5	11 10 158 4	4	SAFETY PLUG W HINGE-LID 6X42X5,5X32 V	SICHERHEITSKLAPPSTECKER		
6	45 30 208 08	4	PIN ISO 2341 B24X45X36 ST.50K	BOLZEN		
7	96 41 722 08	1	FRAME WELDED	RAHMEN SCHWK.		
8	43 20 057 08	4	DOWEL PIN ISO 8752 6X20	SPANNSTIFT		
9	94 03 151 08	8	PIN RD40X140 35NICRMOV125 GASN. SPF	BOLZEN		
10	10 28 984 7	4	WASHER ISO 7089 42 300HV FLZN SPF	SCHEIBE		
11	43 30 090 08	4	SPLIT PIN ISO 1234 8X63 ST A2K	SPLINT		
12	43 31 025 08	4	RETAINING SPRING 5X122 A3C	SICHERUNGSFEDER		
13	97 69 207 08	4	PLATE 20X342X80 S690QL	BLECH		

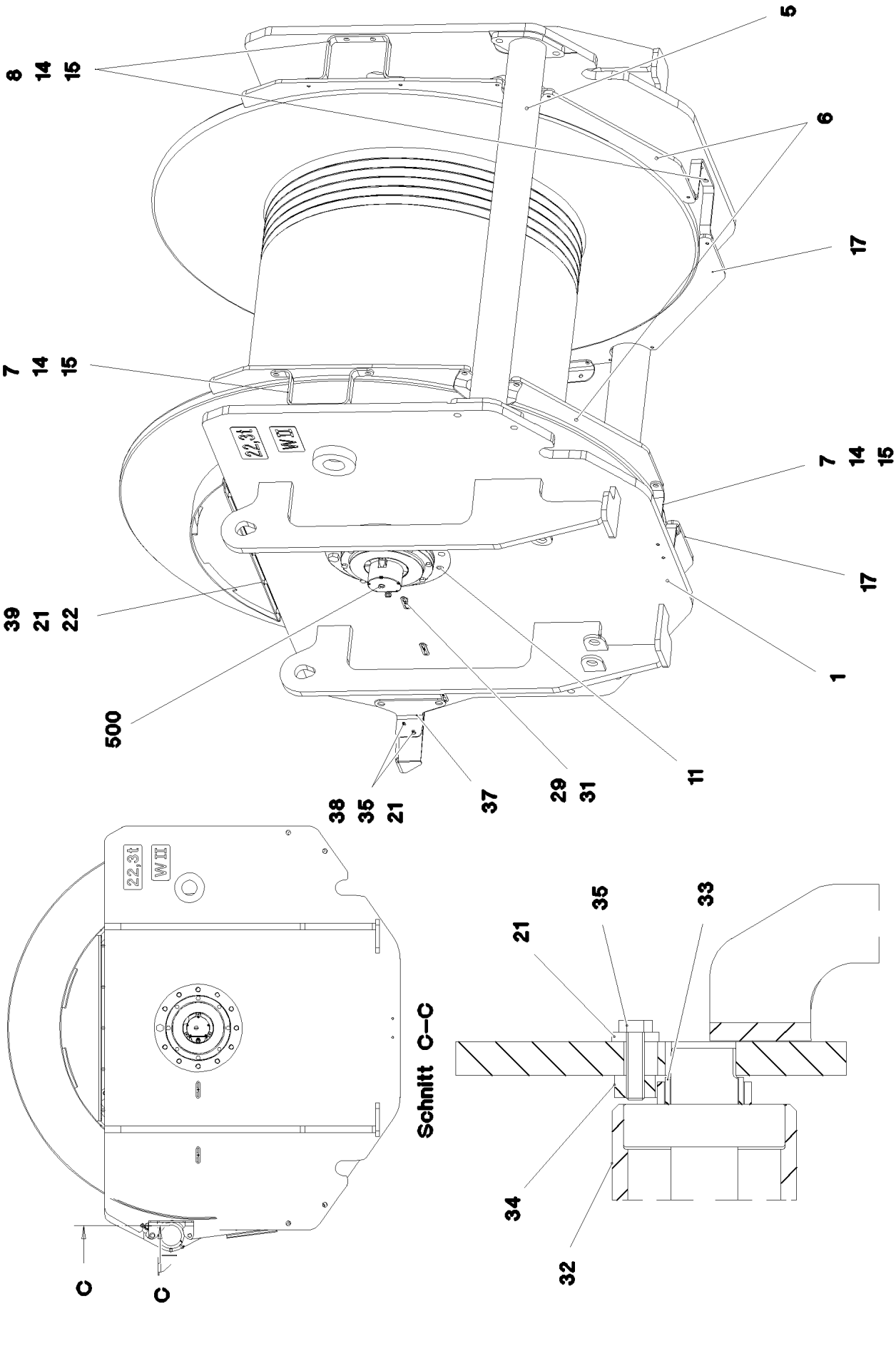

20.5.2016 072624 LIEBHERR	**etk_en_de_074847 LR 11350** **WINCH 2 PRE-ASS.** **WINDE 2 VORM.**	❑ 168 (1/3) ⇨ **2 320 001** **96 76 249 08**

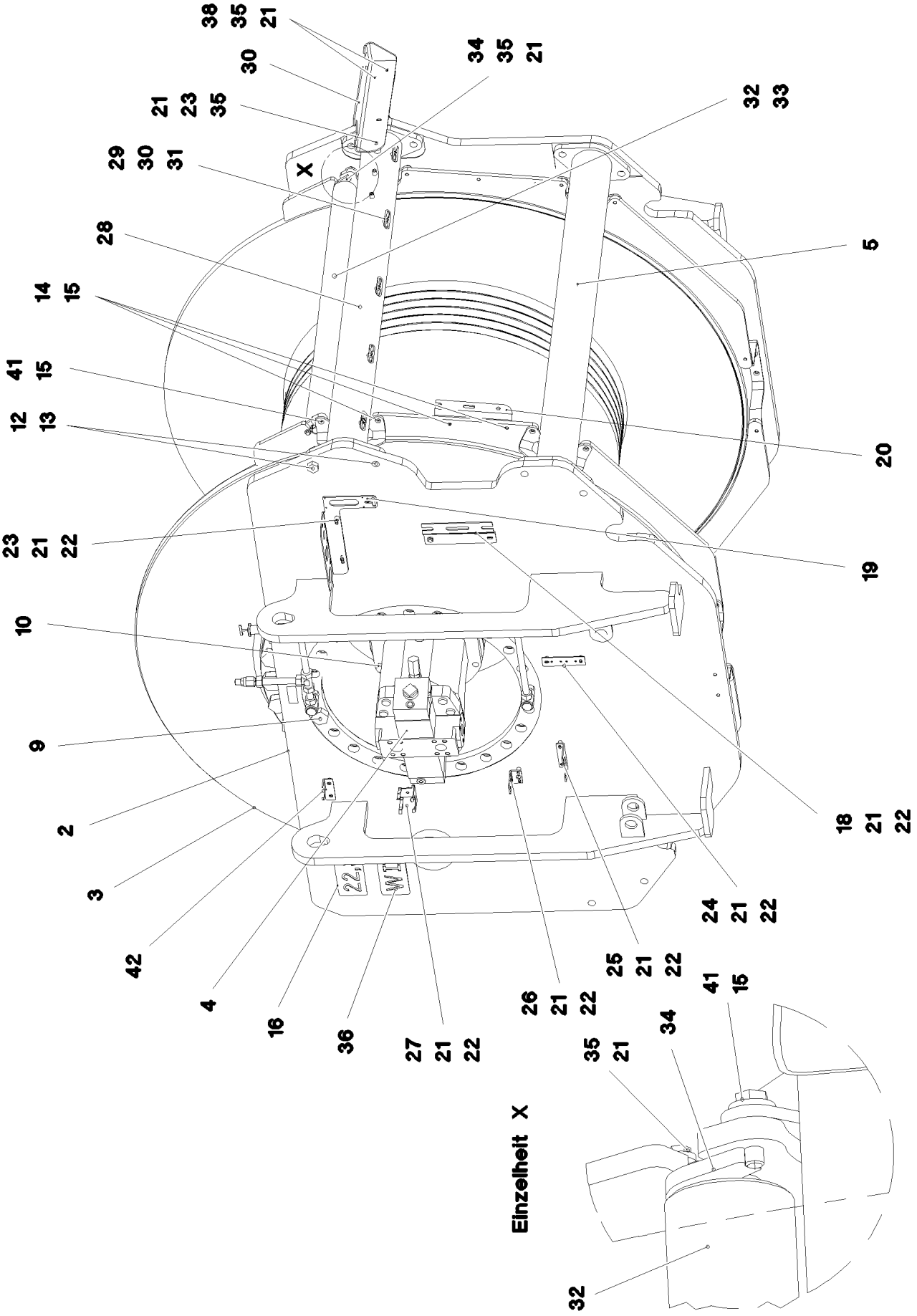
38 35 21
30
21 23 35
29 30 31
X
28
14 15
41 15
12 13
23 21 22
10
9
2
3
42
4
16
36
27 21 22
34 35 21
32 33
5
20
19
18 21 22
24 21 22
25 21 22
26 21 22
41 15
34
35 21
32
Einzelheit X

Pos.	Item	Quantity	Description	Bezeichnung	Serie	K
1	96 33 763 08	1	SIDE PLATE WELDED CONSTR. LEFT	SEITENSCHEIBE SCHWK.LI.		
2	96 33 764 08	1	SIDE PLATE WELDED CONSTR.RIGHT	SEITENSCHEIBE SCHWK.RE.		
3	93 35 957 01	1	COMPACT ROPE WINCH KSW 800/800 SPF ⇨ 9 335 957 01 93 35 957 01	KOMPAKTSEILWINDE		
4	10 22 005 9	1	VARIABLE DISPLACEMENT MOTOR A6VM ⇨ X10220059 10 22 005 9	VERSTELLMOTOR		
5	96 33 765 08	2	AXLE WELDED	ACHSE SCHWK.		
6	97 44 458 08	2	PLATE 15X1000X1560 S355MC	BLECH		
7	97 44 459 08	2	PLATE 8X636X40 S355MC FE//ZN20//C	BLECH		
8	97 44 460 08	2	PLATE 8X709X40 S355MC FE//ZN20//C	BLECH		
9	10 28 869 8	22	HEX SCREW ISO 4017 M36X70 10.9 FLZN SP	SECHSKANTSCHRAUBE		
10	40 66 040 08	8	HEX SCREW ISO 4017 M20X55 10.9 FLZN SP	SECHSKANTSCHRAUBE		
11	40 62 144	12	HEX SCREW ISO 4017 M24X70 10.9 FLZN SP	SECHSKANTSCHRAUBE		
12	40 61 272 01	12	HEX SCREW ISO 4014 M24X80 8.8 A3C	SECHSKANTSCHRAUBE		
13	41 15 149 08	12	HEX NUT ISO 4032 M24 8 A3C	SECHSKANTMUTTER		
14	49 00 161	30	HEX SCREW ISO 4017 M12X30 8.8 A3C	SECHSKANTSCHRAUBE		
15	42 16 007 01	30	WASHER DIN 7349 13 200HV A3C	SCHEIBE		
16	97 49 481 08	2	SIGN 2X240X100 DC01 FE//ZN20//C	SCHILD		
17	97 50 279 08	2	PLATE 15X950X1560 S355MC	BLECH		
18	97 54 274 08	1	PLATE 4X250X122 S315MC FE//ZN20//C	BLECH		
19	97 55 009 08	1	PLATE 4X290X373 S315MC FE//ZN20//C	BLECH		
20	97 54 734 08	1	PLATE 5X104X270 S355MC FE//ZN20//C	BLECH		
21	42 16 025	23	WASHER DIN 7349 8,4 200HV A3C	SCHEIBE		
22	46 00 334	14	HEX SCREW ISO 4017 M8X18 8.8 A2C	SECHSKANTSCHRAUBE		
23	95 38 734 08	4	SLEEVE DIN EN ISO 10683 25X20 SAE 1010	HUELSE		
24	97 55 008 08	1	PLATE 3X150X40 S355MC FE//ZN20//C	BLECH		
25	97 12 764 08	1	PLATE 4X115X97 S315MC FE//ZN20//C	BLECH		
26	95 51 525 08	1	PLATE 4X60X103 S315MC FE//ZN20//C	BLECH		
27	97 03 769 4	1	PLATE 2X192X126 DC01	BLECH		
28	96 38 717 08	1	AXLE WELDED	ACHSE SCHWK.		
29	95 36 500 08	8	CABLE CLAMP 2X22X90 DC01 FE//ZN20//C	KABELHALTER		
30	97 55 168 08	1	PLATE 5X438X198 X5CRNI18-10	BLECH		
31	10 41 285 4	8	OVAL HEAD FLAT SCREW AEHNL.ISO 7380	LINSENFLACHKOPFSCHRAUBE		
32	92 80 846 08	1	SAFETY ROLLER ⇨ 2 450 021 92 80 846 08	SCHUTZWALZE		
33	95 19 859 08	2	TUBE 35X2X12 E235+N VERZ	ROHR		
34	97 57 776 08	2	PLATE 10X65X97 S355MC FE//ZN20//C	BLECH		
35	49 00 111	5	HEX SCREW ISO 4017 M8X30 8.8 A2C	SECHSKANTSCHRAUBE		
36	97 57 778 08	2	PLATE 2X190X100 DC01 FE//ZN20//C	BLECH		
37	97 57 789 08	1	PLATE 5X270X208 S355MC FE//ZN20//C	BLECH		
38	41 19 005 08	2	HEX NUT DIN 985 M8 8 A2C	SECHSKANTMUTTER		
39	96 40 676 08	1	HAND QUARD WELDED	HANDSCHUTZ SCHWK.		
41	49 00 100	2	HEX SCREW ISO 4017 M12X40 8.8 A3C	SECHSKANTSCHRAUBE		
42	97 12 901 08	1	PLATE 4X98X100 S315MC FE//ZN20//C	BLECH		
500	96 76 115 08	1	ELECTRIC FOR WINCH 2 ⇨ 2 920 201 96 76 115 08	ELEKTRIK WINDE 2		

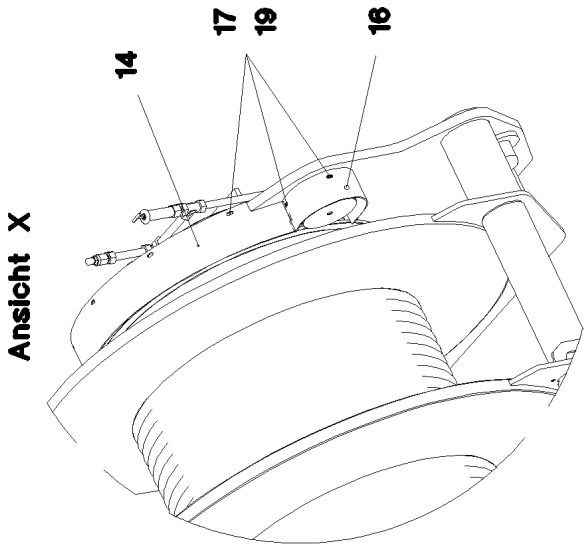
Ansicht X
14
17
19
16

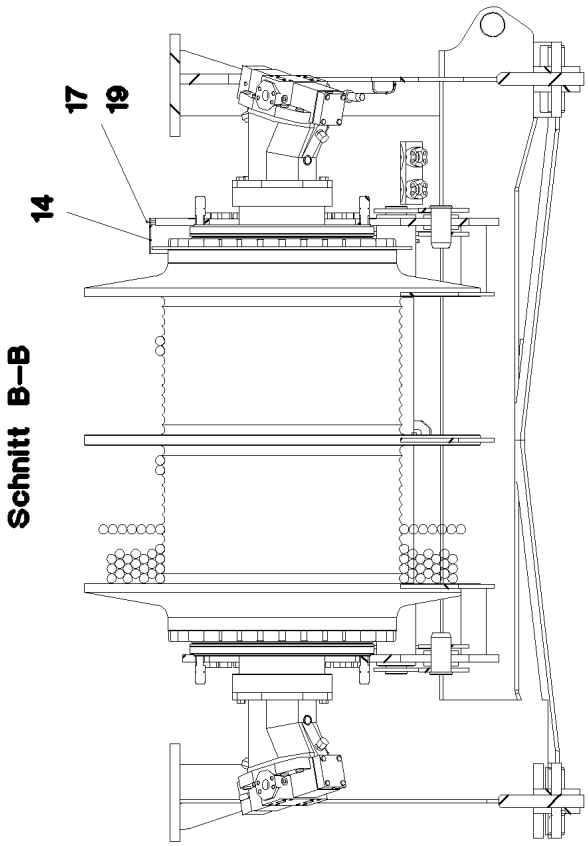
Schnitt B–B
17
19
14

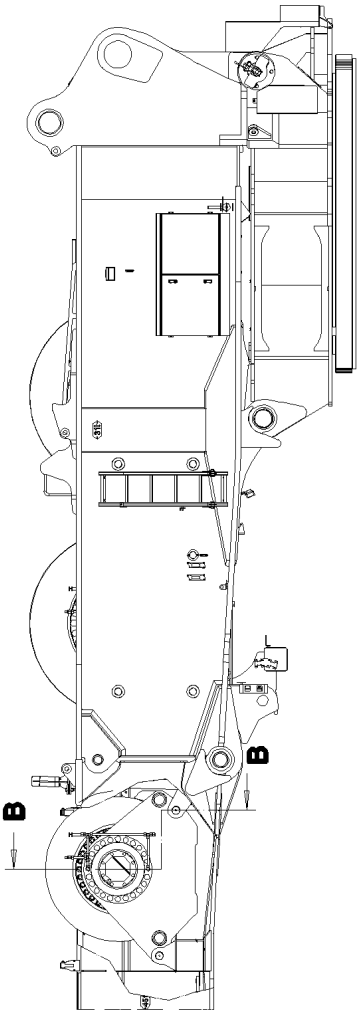
B
B

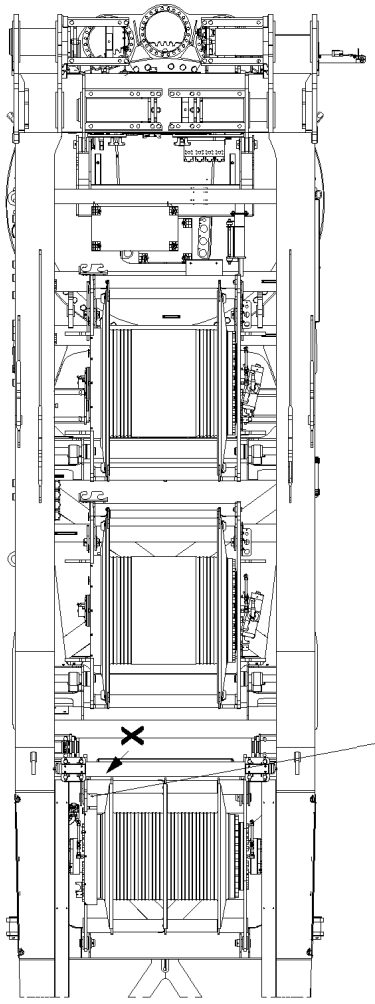
X
16
17
19

Pos.	Item	Quantity	Description	Bezeichnung	Serie	K
1	96 35 656 08	1	SIDE PLATE WELDED CONSTR. LEFT	SEITENSCHEIBE SCHWK.LI.		
2	96 35 657 08	1	SIDE PLATE WELDED CONSTR.RIGHT	SEITENSCHEIBE SCHWK.RE.		
3	93 35 960 01	1	COMPACT ROPE WINCH KSW 800/803 SPF ⇨ 9 335 960 01 93 35 960 01	KOMPAKTSEILWINDE		
4	10 22 006 0	2	VARIABLE DISPLACEMENT MOTOR A6VM ⇨ X10220060 10 22 006 0	VERSTELLMOTOR		
5	96 35 909 08	2	AXLE	ACHSE		
6	97 48 593 08	1	PLATE 15X1720X667 S355MC	BLECH		
7	97 48 594 08	4	PIN 90.0X168 35NICRMOV125 SPF	BOLZEN		
8	42 11 038 08	4	WASHER DIN 1440 80 ST VERZ	SCHEIBE		
9	43 30 112 08	4	SPLIT PIN ISO 1234 13X125 ST A3C	SPLINT		
10	10 28 869 8	44	HEX SCREW ISO 4017 M36X70 10.9 FLZN SP	SECHSKANTSCHRAUBE		
11	40 66 040 08	16	HEX SCREW ISO 4017 M20X55 10.9 FLZN SP	SECHSKANTSCHRAUBE		
12	49 00 161	4	HEX SCREW ISO 4017 M12X30 8.8 A3C	SECHSKANTSCHRAUBE		
13	42 16 007 01	4	WASHER DIN 7349 13 200HV A3C	SCHEIBE		
14	97 57 059 08	1	PLATE 5X1683X140 S355MC FE//ZN20//C	BLECH		
16	97 57 061 08	1	PLATE 3X502X105 S355MC FE//ZN20//C	BLECH		
17	42 16 025	19	WASHER DIN 7349 8,4 200HV A3C	SCHEIBE		
18	10 41 285 4	4	OVAL HEAD FLAT SCREW AEHNL.ISO 7380	LINSENFLACHKOPFSCHRAUBE		
19	46 00 334	18	HEX SCREW ISO 4017 M8X18 8.8 A2C	SECHSKANTSCHRAUBE		
20	95 56 681 08	1	PLATE 4X196X63 S315MC FE//ZN20//C	BLECH		
21	95 41 174 08	1	CARRIER RAIL 240	TRAGSCHIENE		
22	97 55 008 08	1	PLATE 3X150X40 S355MC FE//ZN20//C	BLECH		
23	97 12 764 08	1	PLATE 4X115X97 S315MC FE//ZN20//C	BLECH		
24	95 41 173 08	1	CARRIER RAIL 140	TRAGSCHIENE		
25	95 51 525 08	1	PLATE 4X60X103 S315MC FE//ZN20//C	BLECH		
26	97 03 769 4	1	PLATE 2X192X126 DC01	BLECH		
27	97 12 901 08	1	PLATE 4X98X100 S315MC FE//ZN20//C	BLECH		
500	96 76 117 08	1	ELECTRIC FOR WINCH 4 ⇨ 2 920 350 96 76 117 08	ELEKTRIK WINDE 4		

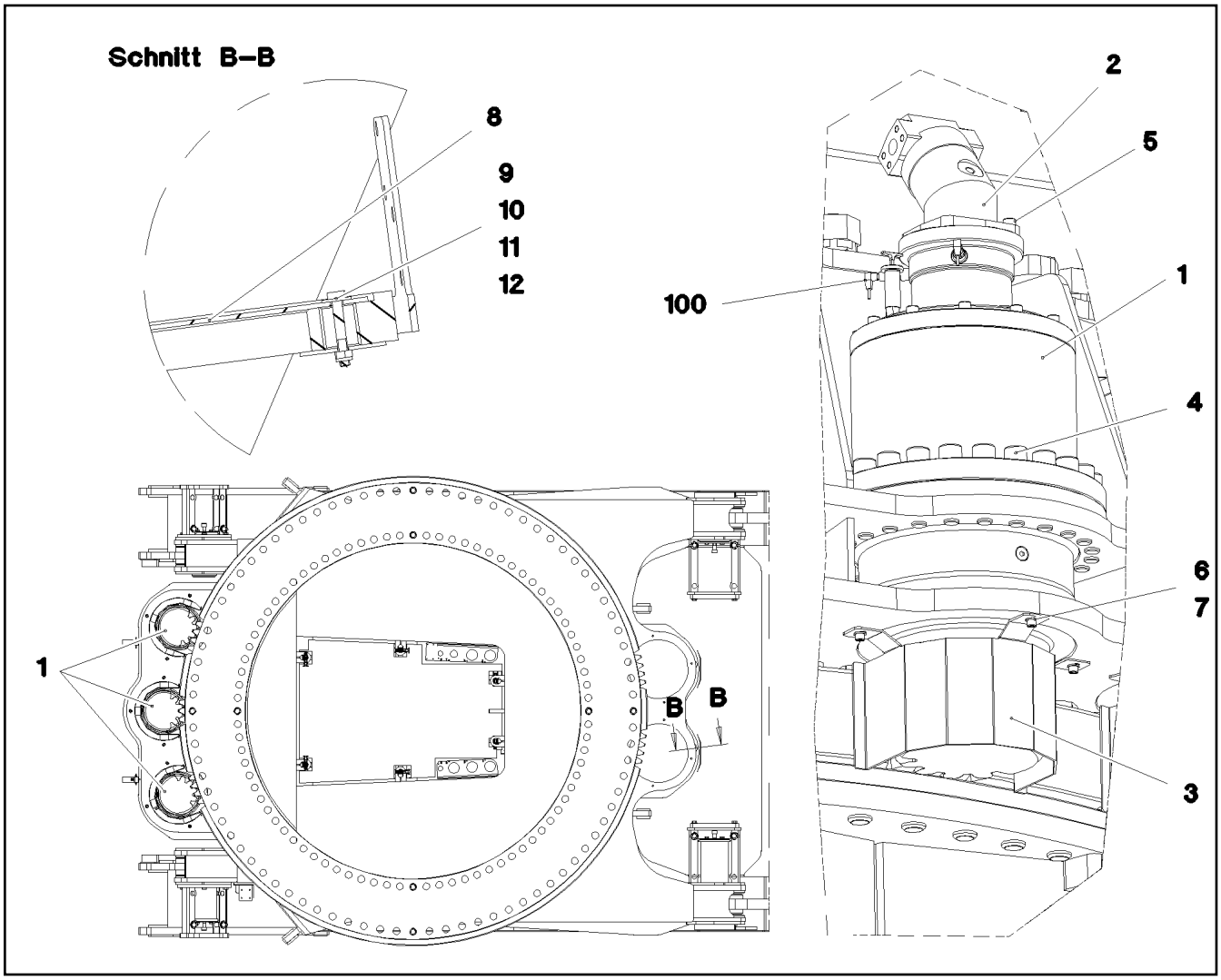

Pos.	Item	Quantity	Description	Bezeichnung	Serie	K
1	93 35 964 01	3	SLEWING GEAR DRIVE DAT 500/492 SPF ⇨ 9 335 964 01 93 35 964 01	DREHWERKANTRIEB		
2	10 22 034 7	3	AXIAL PISTON MOTOR A2FM 107 SPF ⇨ X10220347 10 22 034 7	AXIALKOLBENMOTOR		
3	97 46 916 08	3	PROTECTION GUARD 4X820X330 S315MC	SCHUTZBLECH		
4	10 28 632 7	72	SOCKET HEAD SCREW ISO 4762 M30X130	ZYLINDERSCHRAUBE		
5	46 00 017	12	SOCKET HEAD SCREW ISO 4762 M16X45 8.	ZYLINDERSCHRAUBE		
6	40 42 030	9	SOCKET HEAD SCREW ISO 4762 M12X20 8.	ZYLINDERSCHRAUBE		
7	10 28 980 4	9	WASHER ISO 7089 12 300HV FLZN SPF	SCHEIBE		
8	97 56 793 08	2	COVER 3.5X560X560 ALMG3 H114	DECKEL		
9	40 61 024	6	HEX SCREW ISO 4014 M8X55 8.8 A2C	SECHSKANTSCHRAUBE		
10	41 19 005 08	6	HEX NUT DIN 985 M8 8 A2C	SECHSKANTMUTTER		
11	42 18 009 08	12	WASHER DIN 9021 8 140HV-ST A2C	SCHEIBE		
12	94 11 381 08	12	WASHER 70X3 DC01 FE//ZN20//C	SCHEIBE		
100	96 76 113 08	1	ELECTR.FOR SLEWING GEAR	ELEKTRIK DREHWERK		
(1)	11 00 319 3	2	PROXIMITY SWITCH BERUEHRUNGSLOS 12	NAEHERUNGSSCHALTER		

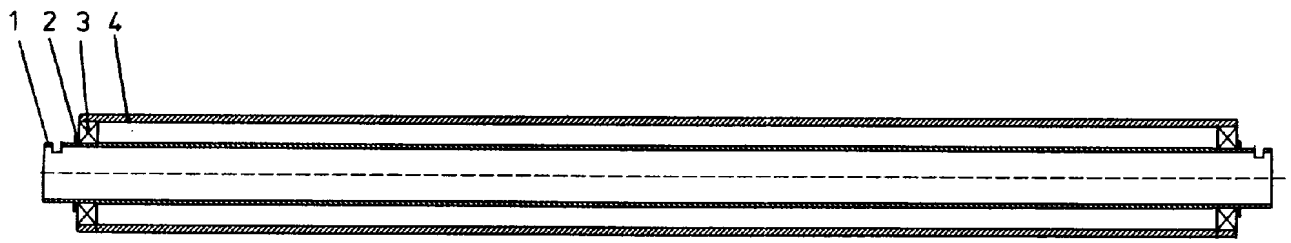

Pos.	Item	Quantity	Description	Bezeichnung	Serie	K
1	95 03 629 08	1	AXLE 82.5X1679 S770QL	ACHSE		
2	95 21 987 08	2	RING RD100X5 S355MC FE//ZN20//C	RING		
3	74 51 496 08	2	DEEP GROOVE BALL BEARING DIN 625 62	RILLENKUGELLAGER		
4	95 03 630 08	1	ROLLER 159.0X1585 S355J2H	ROLLE		

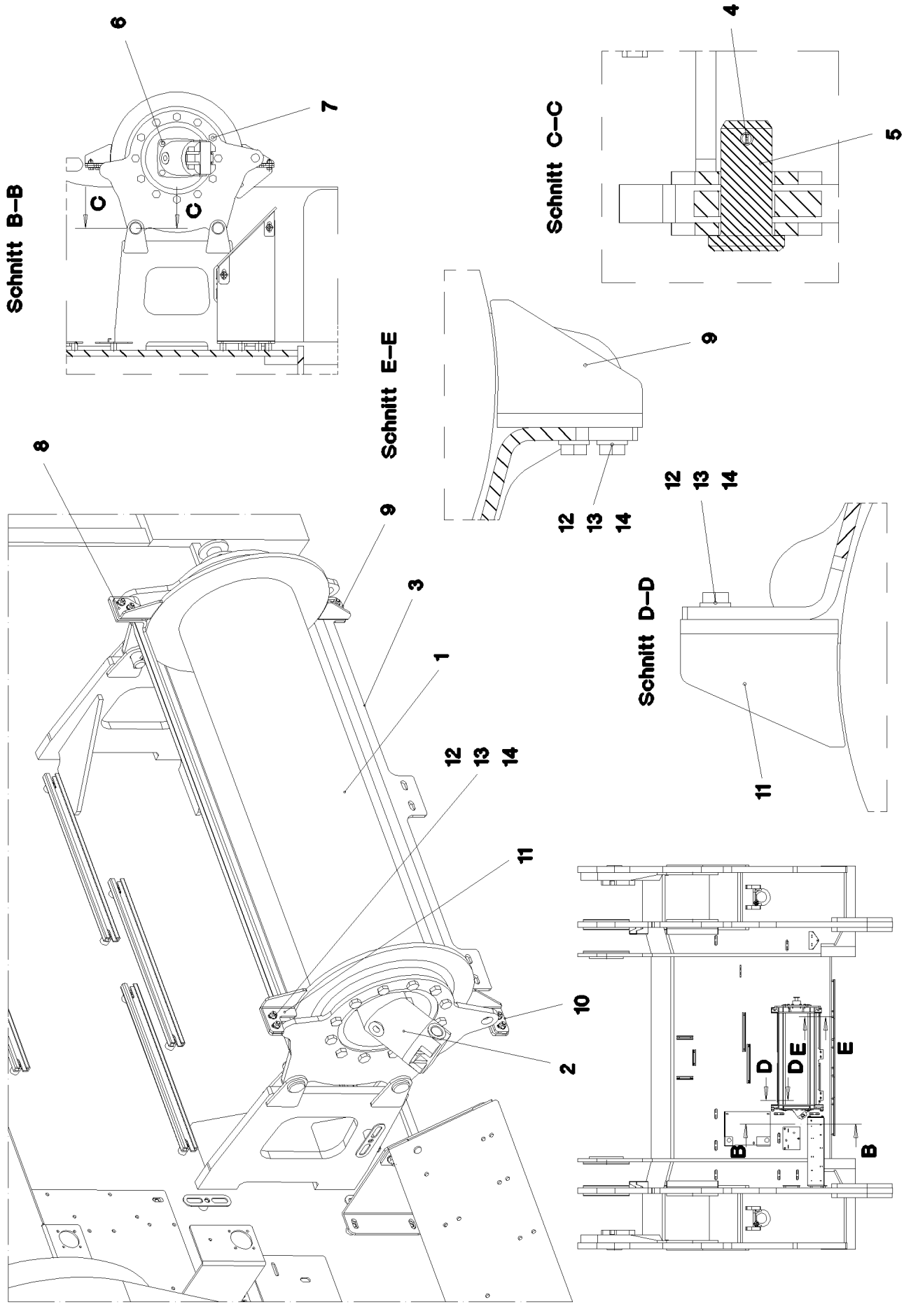
Schnitt B–B
Schnitt C–C
Schnitt D–D
Schnitt E–E
C
C
B
B
D
DE
E
1
2
3
4
5
6
7
8
9
10
11
12
13
14

Pos.	Item	Quantity	Description	Bezeichnung	Serie	K
1	10 80 228 0	1	ROPE WINCH ZHP 4.13 SPF ⇨ X10802280 10 80 228 0	SEILWINDE		
2	51 02 306 08	1	HYDRO MOTOR A2FM SPF ⇨ 5 102 306 08 51 02 306 08	HYDROMOTOR		
3	96 54 448 08	1	BEARING WELDED	LAGERUNG SCHWK.		
4	45 12 222 08	4	PIN DIN 1435 20X45X38 ST.50 VERZ	BOLZEN		
5	43 30 052 08	4	SPLIT PIN ISO 1234 4X32 ST A2K	SPLINT		
6	49 00 128	10	HEX SCREW ISO 4017 M8X25 8.8 A2C	SECHSKANTSCHRAUBE		
7	40 65 164	12	HEX SCREW ISO 4017 M10X25 8.8 A3C	SECHSKANTSCHRAUBE		
8	97 85 872 08	1	PLATE 4X86X60 S315MC FE//ZN20//C	BLECH		
9	97 85 873 08	1	PLATE 4X85X60 S315MC FE//ZN20//C	BLECH		
10	97 85 874 08	1	PLATE 4X97X77 S315MC FE//ZN20//C	BLECH		
11	97 85 875 08	1	PLATE 4X97X65 S315MC FE//ZN20//C	BLECH		
12	40 00 829	8	HEX SCREW ISO 4017 M6X20 8.8 A2C	SECHSKANTSCHRAUBE		
13	42 00 009 01	16	WASHER ISO 7089 6 200HV A3C	SCHEIBE		
14	41 15 140 08	8	HEX NUT ISO 4032 M6 8 A2C	SECHSKANTMUTTER		

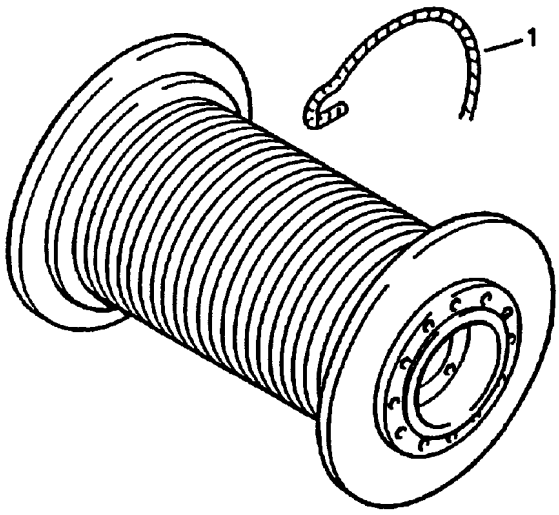

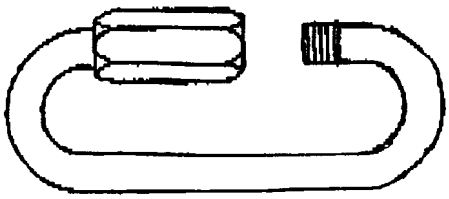

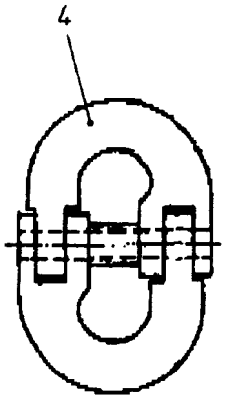

Pos.	Item	Quantity	Description	Bezeichnung	Serie	K
1	10 03 825 9	1	LUFFING ROPE 8X400M VERZ	EINZIEHSEIL		
3	77 39 473 08	1	TWIST COMPENSATOR 2t SPF	DRALLFAENGER		
4	10 29 687 5	2	CONNECTING ELEMENT CW8 SPF	VERBINDUNGSGLIED		

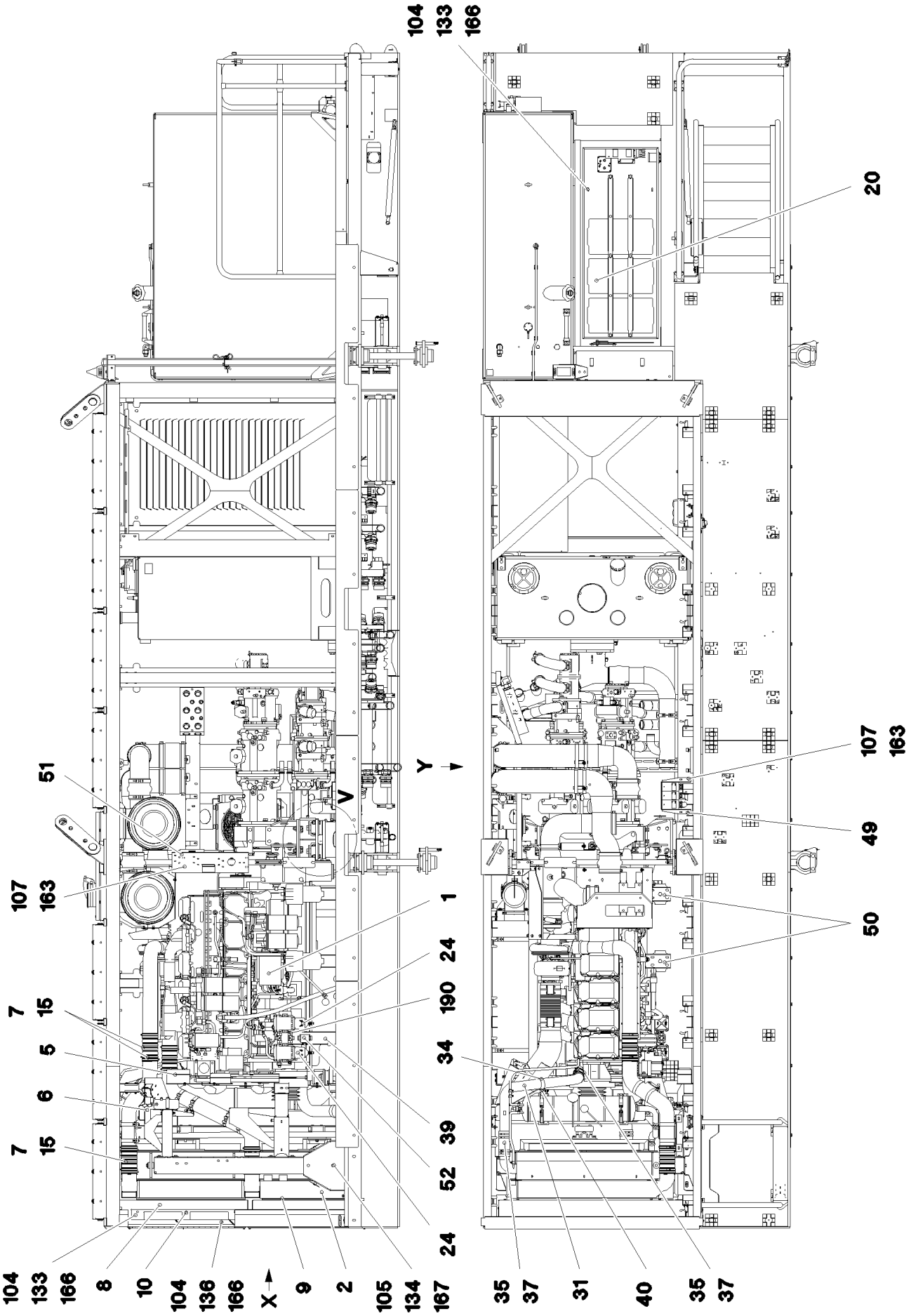
104
133
166
20
107
163
49
50
51
107
163
1
24
190
34
39
52
24
7
15
5
6
7
15
104
133
166
8
10
104
136
166
X
9
2
105
134
167
35
37
31
40
35
37
Y
V

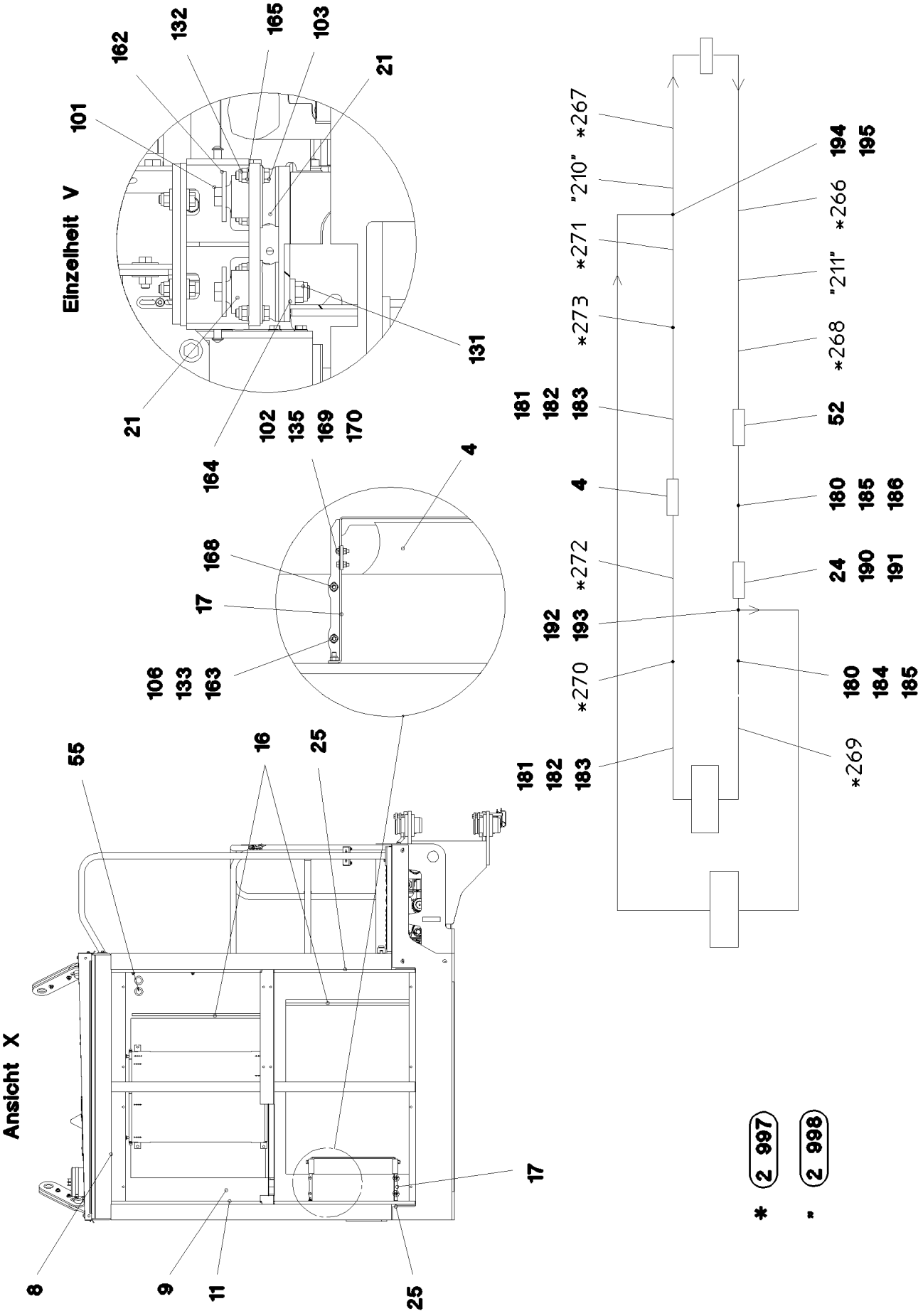
Einzelheit V
101
162
132
165
103
21
131
21
102
135
169
170
164
4
168
17
106
133
163
Ansicht X
55
16
25
8
9
11
25
17
181
182
183
*270
*272
4
192
193
*273
*271
"210"
*267
194
195
*266
"211"
*268
52
180
185
186
24
190
191
180
184
185
*269
* 2 997
▪ 2 998

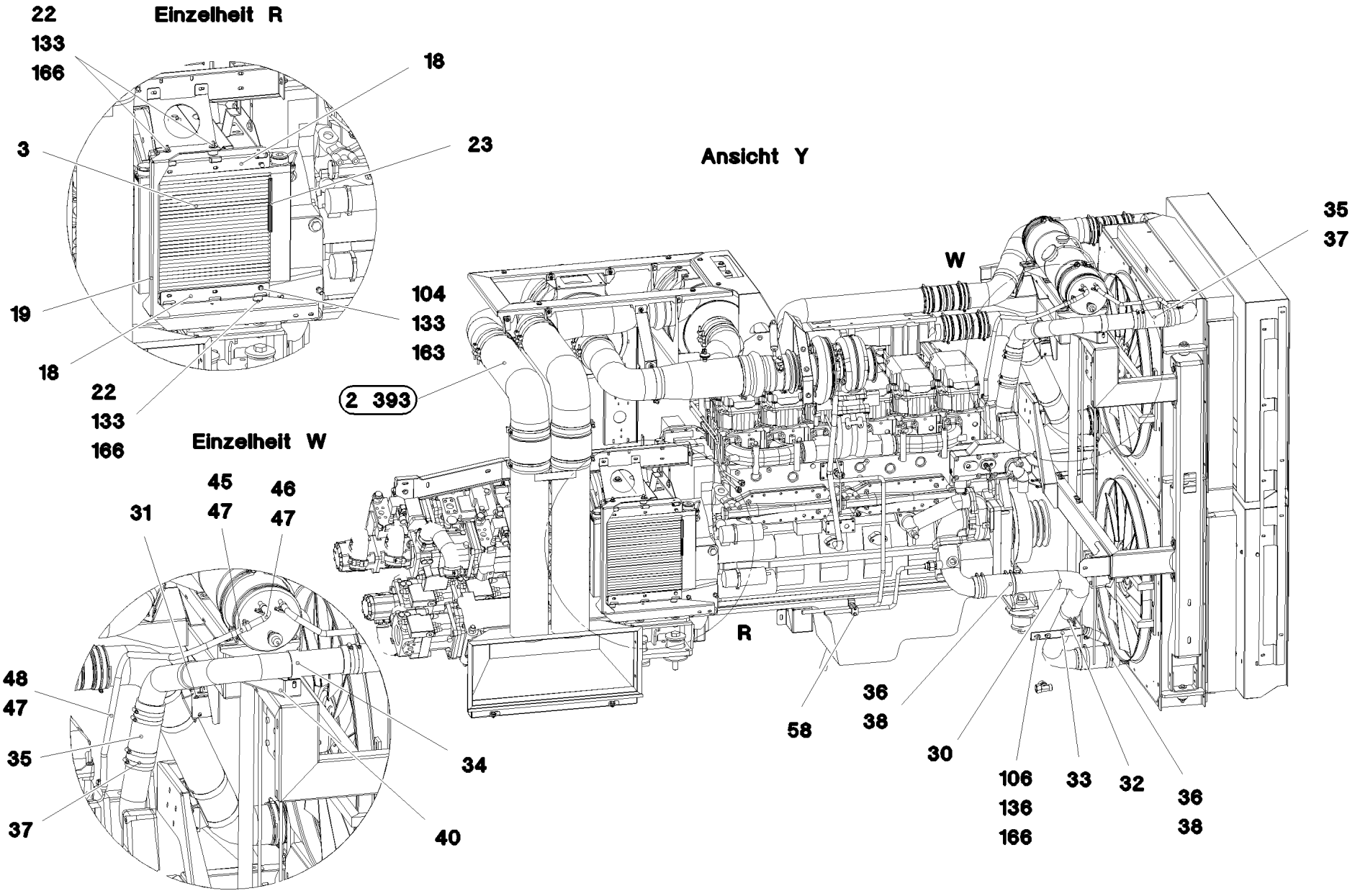
Einzelheit R
22
133
166
18
3
23
19
104
133
163
18
22
133
166
2 393
Einzelheit W
45
46
31
47
47
48
47
35
34
37
40
Ansicht Y
W
35
37
R
36
38
58
30
106
136
166
33
32
36
38

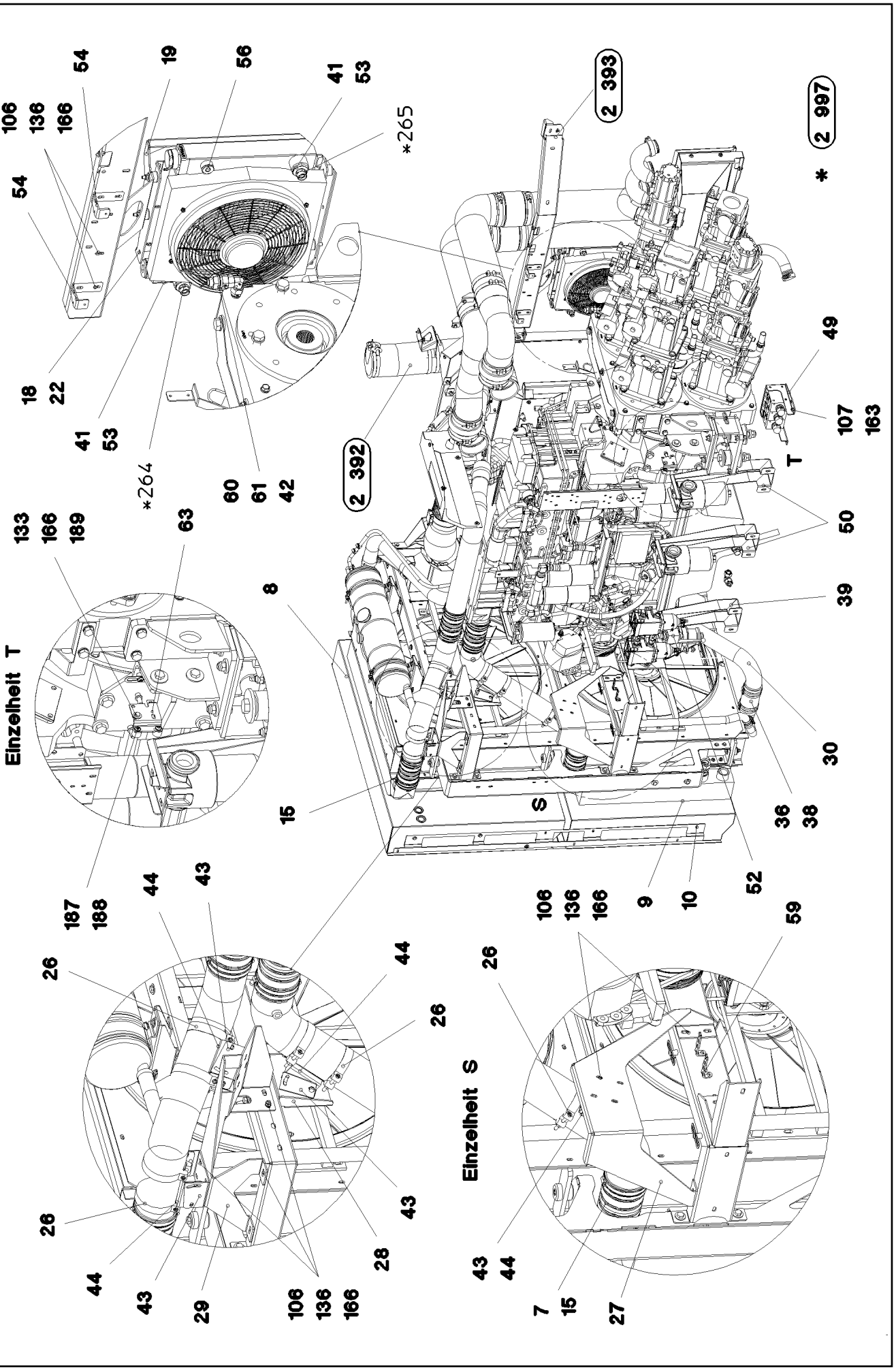

20.5.2016 088649	**etk_en_de_074847 LR 11350**	❑ 181 (4/6)
LIEBHERR	**DIESEL ENGINE CPL.** **DIESELMOTOR KPL.**	⇨ **2 391** **91 81 968 08**

Pos.	Item	Quantity	Description	Bezeichnung	Serie	K
1	96 00 493 3	1	DIESEL ENGINE, PRE-ASSEMBLED ⇨ 2 391 001 96 00 493 3	DIESELMOTOR VORM.		
2	96 33 658 08	1	COMBINATION COOLER COMPLETE ⇨ 2 391 035 96 33 658 08	KOMBIKUEHLER KPL.		
3	10 09 734 5	1	OIL AIR COOLER ⇨ X10097345 10 09 734 5	OEL-LUFTKUEHLER		
4	55 06 283 08	1	OIL AIR COOLER	OEL-LUFTKUEHLER		
5	96 34 470 08	1	CHARGE AIR PIPE SPF	LADELUFTROHR		
6	96 34 471 08	1	CHARGE AIR PIPE SPF	LADELUFTROHR		
7	10 28 268 7	4	CHARGE AIR CORRUGATED HOSE 115X22	LADELUFTWELLSCHLAUCH		
8	96 34 502 08	1	SCOOP WELDED	HUTZE SCHWK.		
9	96 34 503 08	1	SCOOP WELDED	HUTZE SCHWK.		
10	97 46 948 08	1	PLATE 3X1799X127 S355MC	BLECH		
11	97 46 949 08	1	PLATE 3X1799X127 S355MC	BLECH		
15	77 42 176 08	16	HOSE CLAMP 120/110-130/12 W3	SCHLAUCHSCHELLE		
16	26 21 065 08	8	SEALING PROFILE 1,5-3X14,6X10,7	ABDICHTPROFIL		
17	97 51 674 08	1	PLATE 3X1119X110 S355MC	BLECH		
18	97 49 266 08	2	PLATE 4X357X101 S315MC FE//ZN20//C	BLECH		
19	97 49 267 08	1	PLATE 4X1389X340 S315MC	BLECH		
20	96 34 360 08	1	BATTERY BOX CPL. ⇨ 2 391 024 96 34 360 08	BATTERIEKASTEN KPL.		
21	55 04 525 08	6	VIBRATION DAMPER	SCHWINGUNGSDAEMPFER		
22	72 66 156 08	4	MEGI BUFFER 30X20-M8 NR 55SHORE A	MEGIPUFFER		
23	26 21 067 08	1.46	SEALING PROFILE 1-3X21,5X11 GUMMI	ABDICHTPROFIL		
24	10 11 318 4	2	FUEL PREFILTER ⇨ X10113184 10 11 318 4	KRAFTSTOFFVORFILTER		
25	11 00 658 4	8	INSULATING HOSE ISO 3302-1 E3 DN40 10 E	ISOLIERSCHLAUCH		
26	77 42 117 08	8	HOSE CLAMP 113-121 ST	SCHLAUCHSCHELLE		
27	97 51 781 08	1	PLATE 4X442X930 S315MC	BLECH		
28	97 51 814 08	1	PLATE 4X286X201 S315MC FE//ZN20//C	BLECH		
29	97 51 896 08	1	PLATE 4X579X567 S315MC FE//ZN20//C	BLECH		
30	97 47 000 08	1	WATER PIPE 90.0X15 09 E235+N	WASSERROHR		
31	97 43 986 08	1	WATER PIPE 75.0X11 43 E235+N	WASSERROHR		
32	55 20 523 08	2	PIPE CLAMP DIN 71555 89,5 VERZ	ROHRSCHELLE		
33	97 46 188 08	1	HOLDER 4X163X414 S315MC FE//ZN20//C	HALTER		
34	55 20 509 08	2	PIPE CLAMP DIN 71555 75,5 VERZ	ROHRSCHELLE		
35	10 28 988 2	2	COOLING WATER HOSE DIN 73411 75X5,0	KUEHLWASSERSCHLAUCH		
36	10 28 988 3	2	COOLING WATER HOSE DIN 73411 90X6,0	KUEHLWASSERSCHLAUCH		
37	77 42 064 08	8	HOSE CLAMP 80/70-90/12 W3	SCHLAUCHSCHELLE		
38	77 42 170 08	8	HOSE CLAMP 100/90-110/12 W3	SCHLAUCHSCHELLE		
39	97 51 943 08	1	PLATE 4X457X879 S315MC	BLECH		
40	97 52 206 08	1	PLATE 4X402X119 S315MC FE//ZN20//C	BLECH		
41	47 55 007 08	2	FLANGE JOINT RI G1AXG1/2 CR6-FREI	VERSCHRAUBUNG		
42	51 14 469 08	1	NON-RETURN VALVE 160BAR FE//ZN12//C	RUECKSCHLAGVENTIL		
43	97 53 935 08	4	PLATE 3X260X100 DC01 FE//ZN20//C	BLECH		
44	97 53 936 08	4	PLATE 3X170X241 DC01 FE//ZN20//C	BLECH		
45	95 59 800 08	1	REDUCING PIPE ADAPTER 12/10X80 S235J	ROHRREDUZIERUNG		
46	10 87 308 6	1	COOLING WATER HOSE DN12 B1 SPF	KUEHLWASSERSCHLAUCH		
47	77 42 086 08	4	HOSE CLAMP DIN 3017-1 21,5/16-25/12 W3	SCHLAUCHSCHELLE		
48	11 62 176 9	2	COOLING WATER HOSE DN10 B1 SPF	KUEHLWASSERSCHLAUCH		
49	97 54 073 08	1	PLATE 4X676X157 S315MC FE//ZN20//C	BLECH		
50	97 54 072 08	2	PLATE 4X938X247 S315MC	BLECH		
51	97 54 555 08	1	PLATE 3X600X215 DC01	BLECH		
52	51 06 945 08	1	BALL VALVE KHB28LR FE//ZN20	KUGELHAHN		
53	47 10 312 08	2	FLANGE JOINT XGE18-LR-ED A3P	VERSCHRAUBUNG		
54	97 17 396 08	2	PLATE 4X182X40 S315MC FE//ZN20//C	BLECH		
55	60 27 173 08	2	DIAPHRAGM GROMMET 35,5/47/53 PVC	MEMBRAN-DURCHFUEHRUNG		
56	47 77 049 08	1	STOP PLUG VSTIM14X1,5ED A3P	STOPFEN		
58	60 20 134 08	2	CLAMP-HALF DIN 3015-1 L 2R 18 PP	KLEMMHAELFTE		
59	95 28 598 08	10	PLATE 4X103X20 S315MC FE//ZN20//C	BLECH		

Pos.	Item	Quantity	Description	Bezeichnung	Serie	K
60	47 19 023 08	1	FLANGE JOINT EGESD18-LM-WD A3P	VERSCHRAUBUNG		
61	24 71 083 02	1	FLANGE JOINT EW 18L M26X1,5 CR6-FREI	VERSCHRAUBUNG		
62	47 10 311 08	1	FLANGE JOINT GE 18L M22X1,5 CR6-FREI	VERSCHRAUBUNG		
(1)	72 64 079 08	1	O-RING 16X2 NBR70	O-RING		
63	97 07 719 08	1	PLATE 3X144X80 DC01 FE//ZN20//C	BLECH		
101	40 61 283 14	6	HEX SCREW ISO 4014 M24X170 8.8 A3C	SECHSKANTSCHRAUBE		
102	40 00 829	4	HEX SCREW ISO 4017 M6X20 8.8 A2C	SECHSKANTSCHRAUBE		
103	46 00 195	12	HEX SCREW ISO 4014 M16X55 8.8 A3C	SECHSKANTSCHRAUBE		
104	49 00 089	28	HEX SCREW ISO 4017 M8X20 8.8 A2C	SECHSKANTSCHRAUBE		
105	49 00 161	4	HEX SCREW ISO 4017 M12X30 8.8 A3C	SECHSKANTSCHRAUBE		
106	49 00 128	23	HEX SCREW ISO 4017 M8X25 8.8 A2C	SECHSKANTSCHRAUBE		
107	49 00 188	4	HEX SCREW ISO 4017 M8X16 8.8 A2C	SECHSKANTSCHRAUBE		
131	41 19 025 08	6	HEX NUT DIN 985 M24 8 A3C	SECHSKANTMUTTER		
132	41 19 009 08	18	HEX NUT DIN 985 M16 8 A3C	SECHSKANTMUTTER		
133	41 19 005 08	23	HEX NUT DIN 985 M8 8 A2C	SECHSKANTMUTTER		
134	41 15 143 08	4	HEX NUT ISO 4032 M12 8 A3C	SECHSKANTMUTTER		
135	41 19 004 08	4	HEX NUT DIN 985 M6 8 A2C	SECHSKANTMUTTER		
136	41 15 141 08	18	HEX NUT ISO 4032 M8 8 A2C	SECHSKANTMUTTER		
162	97 46 005 08	6	WASHER 8X96X96 S700MC	SCHEIBE		
163	42 00 012 01	42	WASHER ISO 7089 8 200HV A3C	SCHEIBE		
164	42 16 013 08	8	WASHER DIN 7349 25 ST VERZ	SCHEIBE		
165	10 28 980 6	20	WASHER ISO 7089 16 300HV FLZN SPF	SCHEIBE		
166	42 18 009 08	34	WASHER DIN 9021 8 140HV-ST A2C	SCHEIBE		
167	42 18 011 08	8	WASHER ISO 7093-1 A 13 ST A3C	SCHEIBE		
168	42 16 025	4	WASHER DIN 7349 8,4 200HV A3C	SCHEIBE		
169	42 00 009 01	4	WASHER ISO 7089 6 200HV A3C	SCHEIBE		
170	46 00 198	4	WASHER ISO 7093-1 6 200HV A3C	SCHEIBE		
180	47 19 023 08	4	FLANGE JOINT EGESD18-LM-WD A3P	VERSCHRAUBUNG		
181	47 42 317 08	2	FLANGE JOINT XWSV22-L CFX	VERSCHRAUBUNG		
182	47 54 355 08	2	FLANGE JOINT REDSD22/15-L A3P	VERSCHRAUBUNG		
183	47 25 306 08	2	FLANGE JOINT EWSD22-L A3P	VERSCHRAUBUNG		
184	47 50 311 08	1	FLANGE JOINT XGR28/18-L A3P	VERSCHRAUBUNG		
185	24 71 084 02	2	FLANGE JOINT ET 18L CR6-FREI	VERSCHRAUBUNG		
186	47 54 309 08	1	FLANGE JOINT REDSD28/18-L A3P	VERSCHRAUBUNG		
187	95 38 734 08	2	SLEEVE DIN EN ISO 10683 25X20 SAE 1010	HUELSE		
188	10 41 285 7	2	OVAL HEAD FLAT SCREW AEHNL.ISO 7380	LINSENFLACHKOPFSCHRAUBE		
189	40 01 667	2	HEX SCREW ISO 4017 M8X45 8.8 A2C	SECHSKANTSCHRAUBE		
190	10 66 435 7	4	SCREW-ON CONNECTION EGEO 18LM22X1	EINSCHRAUBSTUTZEN		

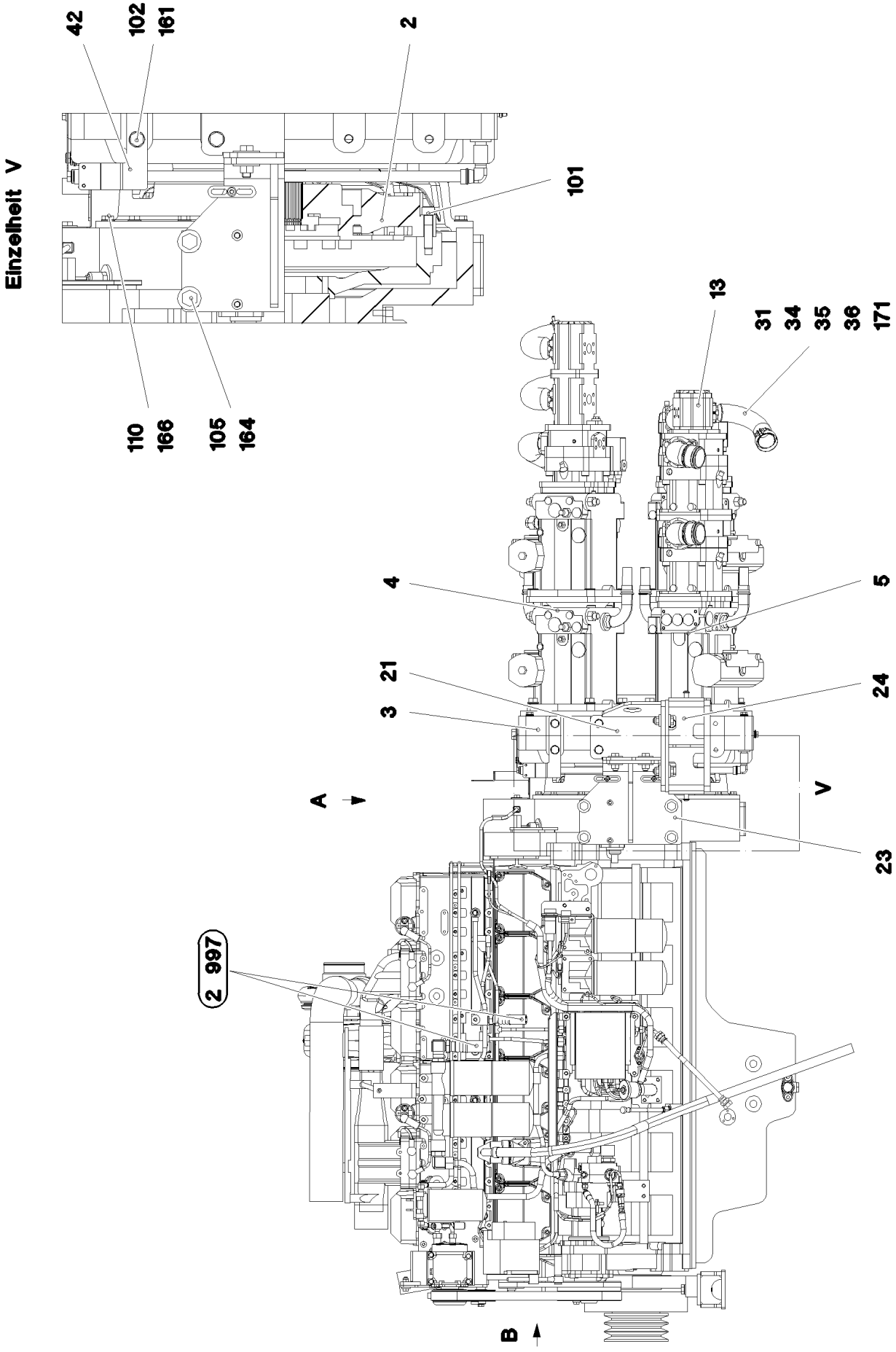

20.5.2016 088650	**etk_en_de_074847 LR 11350**	❑ 184 (1/5)
LIEBHERR	**DIESEL ENGINE, PRE-ASSEMBLED** **DIESELMOTOR VORM.**	⇨ **2 391 001** **96 00 493 3**

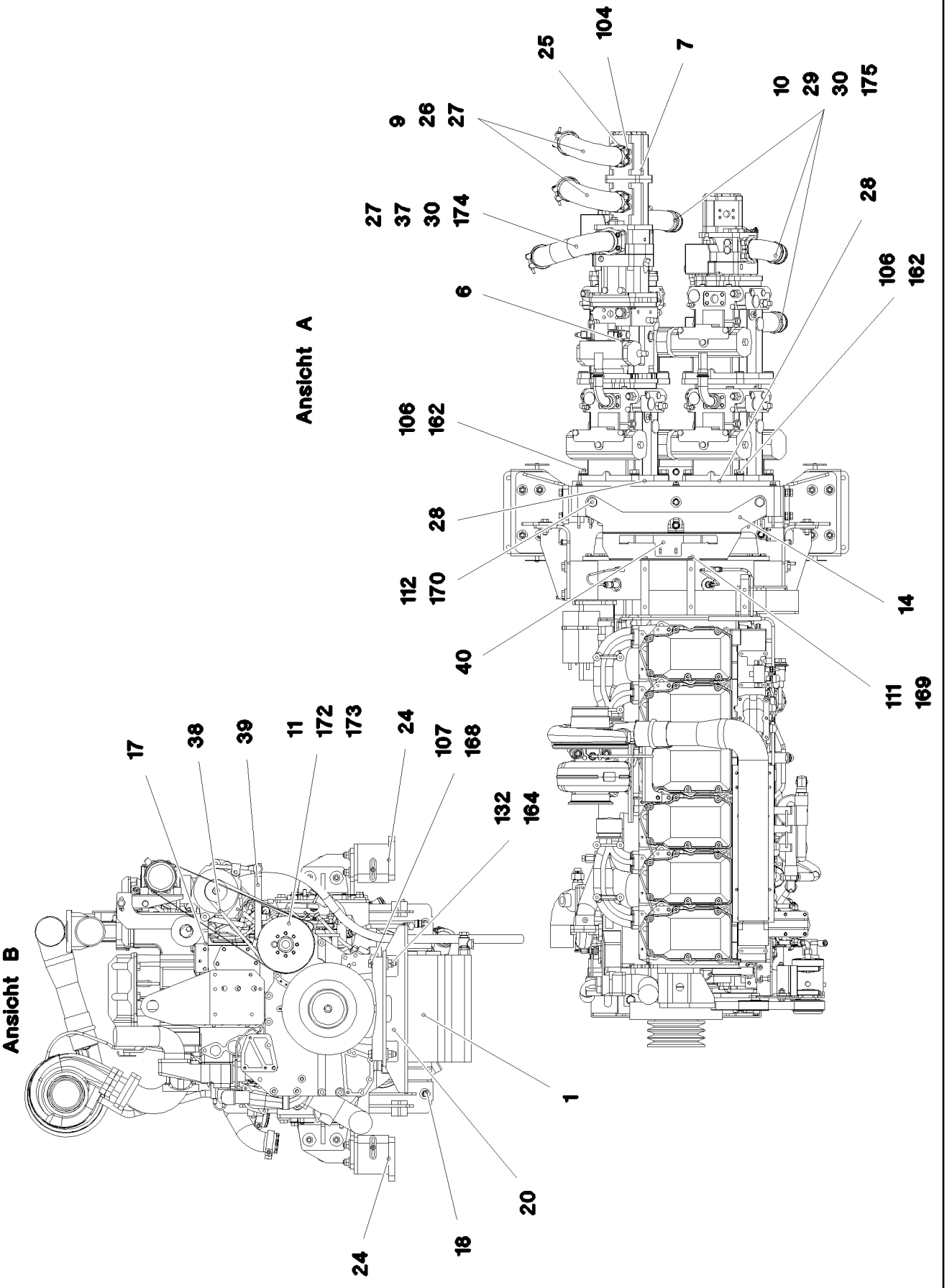
Ansicht A
Ansicht B
104
25
7
10
29
30
175
9
26
27
28
27
37
30
174
106
162
6
106
162
28
112
170
14
40
111
169
17
38
39
11
172
173
24
107
168
132
164
1
20
18
24

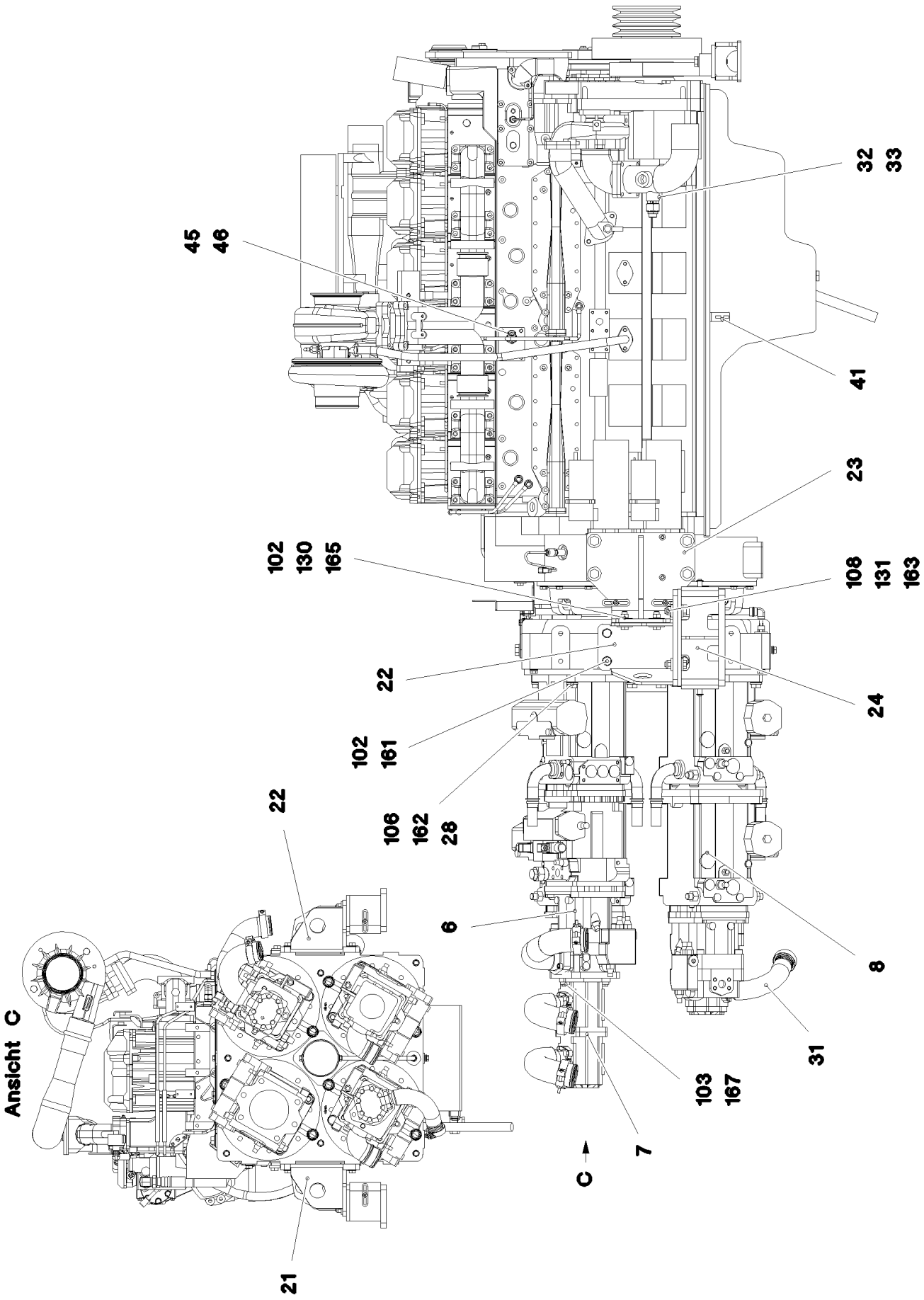

20.5.2016 088652	**etk_en_de_074847 LR 11350**	❑ 186 (3/5)
LIEBHERR	**DIESEL ENGINE, PRE-ASSEMBLED** **DIESELMOTOR VORM.**	⇨ **2 391 001** **96 00 493 3**

Pos.	Item	Quantity	Description	Bezeichnung	Serie	K
1	11 00 815 5	1	DIESEL ENGINE QSK23-C860 ⇨ X11008155 11 00 815 5	DIESELMOTOR		
2	10 87 343 8	1	COUPLING 7000NM/2100U/MIN SILIKON 60	KUPPLUNG		
3	10 30 134 2	1	PUMP DISTRIBUTION GEAR I=0,88334800N ⇨ X10301342 10 30 134 2	PUMPENVERTEILERGETRIEBE		
4	10 49 337 1	1	TWO-STAGE PUMP A4VG+A4VG 180+18 SP ⇨ X10493371 10 49 337 1	ZWEIFACHPUMPE		
5	10 49 338 7	1	TRIPLE PUMP A4VG+A11VO+A11VO SPF ⇨ X10493387 10 49 338 7	DREIFACHPUMPE		
6	10 49 338 1	1	TRIPLE PUMP A4VG+A4VG+A11VO SPF ⇨ X10493381 10 49 338 1	DREIFACHPUMPE		
7	10 22 048 3	1	TWO-STAGE PUMP PRR SPF	ZWEIFACHZAHNRADPUMPE		
(999)	10 47 639 1	1	SEAL KIT	DICHTSATZ		
8	10 49 337 3	1	TRIPLE PUMP A4VG+A4VG+A11VO SPF ⇨ X10493373 10 49 337 3	DREIFACHPUMPE		
9	96 38 685 08	2	INTAKE SAE-140,H77,7 FE//ZN20//C	SAUGSTUTZEN		
10	97 25 236 08	3	SUCTION PIPE OIL SAE-90,H71,5 SPF	SAUGROHR-OEL		
11	97 46 883 08	1	BELT PULLEY 80X230X230 S355J2+N FE//ZN	RIEMENSCHEIBE		
13	51 21 254 08	1	GEAR PUMP SNP3	ZAHNRADPUMPE		
14	97 01 452 8	1	PLATE 2X690X348 DC01 FE//ZN20//C	BLECH		
17	97 45 792 08	1	PLATE 50X225X110 S355J2+N	BLECH		
18	10 87 067 3	1	THERMAL SWITCH BERUEHRUNGSLOS	THERMOSCHALTER		
20	96 32 780 08	1	CONSOLE	KONSOLE		
21	96 32 782 08	1	CONSOLE	KONSOLE		
22	96 32 783 08	1	CONSOLE	KONSOLE		
23	96 70 062 08	2	CONSOLE ⇨ 2 391 043 96 70 062 08	KONSOLE		
24	96 33 830 08	2	CONSOLE ⇨ 2 391 042 96 33 830 08	KONSOLE		
25	51 15 026 08	4	SAE FLANGE 11/2"	SAE-FLANSCH		
(1)	51 05 879 08	1	O-RING ARP 568 47,22X3,53 NBR90	O-RING		
26	51 05 879 08	2	O-RING ARP 568 47,22X3,53 NBR90	O-RING		
27	77 42 279 08	12	HOSE CLAMP 86-91X25 ST	SCHLAUCHSCHELLE		
28	72 62 040 08	4	O-RING 160X3 NBR70	O-RING		
29	51 05 988 08	6	SAE-FLANGE HALF 21/2" A3P	SAE-FLANSCHHAELFTE		
30	51 05 989 08	4	O-RING ARP 568 69,44X3,53 NBR70	O-RING		
31	96 37 655 08	1	INTAKE ST.CONST. SAE-90,H160,5 FE//ZN20	SAUGSTUTZEN SCHWK.		
32	47 10 063 14	1	FLANGE JOINT GE 22L 3/4-14NPT CR6-FREI	VERSCHRAUBUNG		
33	47 54 309 08	1	FLANGE JOINT REDSD28/18-L A3P	VERSCHRAUBUNG		
34	51 15 162 08	2	SAE-FLANGE HALF 11/4" A3P	SAE-FLANSCHHAELFTE		
(1)	51 05 867 08	1	O-RING ARP 568 37,69X3,53 NBR90	O-RING		
35	51 05 867 08	1	O-RING ARP 568 37,69X3,53 NBR90	O-RING		
36	77 42 139 08	2	HOSE CLAMP 72X20	SCHLAUCHSCHELLE		
37	96 38 514 08	1	INTAKE FE//ZN20//C	SAUGSTUTZEN		
38	72 61 092 08	1	V-BELT DIN 7753 SPBX1150LW	KEILRIEMEN		
39	97 56 144 08	1	PLATE 25X290X75 S355J2+N	BLECH		
40	97 05 298 08	1	PLATE 4x506x106 S315MC	BLECH		
41	97 56 099 08	1	PLATE 4X93X30 S315MC FE//ZN20//C	BLECH		
42	97 56 225 08	1	PLATE 4X210X166 S315MC FE//ZN20//C	BLECH		
45	47 10 312 08	1	FLANGE JOINT XGE18-LR-ED A3P	VERSCHRAUBUNG		
46	10 03 531 4	1	FLANGE JOINT EV 18L CR6-FREI	VERSCHRAUBUNG		
101	10 87 368 4	12	SOCKET HEAD SCREW ANSI B18.3 5/8X2 1/2	ZYLINDERSCHRAUBE		
102	46 00 189	14	HEX SCREW ISO 4017 M16X50 8.8 A3C	SECHSKANTSCHRAUBE		
103	49 00 204	2	HEX SCREW ISO 4017 M12X35 8.8 A3C	SECHSKANTSCHRAUBE		
104	40 97 516 08	8	SCREW AEHNL.ISO 4017 UNC1/2"X13X30mm	SCHRAUBE		
105	40 66 061 08	8	HEX SCREW ISO 4017 M18X45 10.9 A3C SP	SECHSKANTSCHRAUBE		
106	46 00 097	16	HEX SCREW ISO 4017 M20X55 8.8 A3C	SECHSKANTSCHRAUBE		
107	40 62 211 08	2	HEX SCREW ISO 4014 M18X95 10.9 FLZN SP	SECHSKANTSCHRAUBE		
108	46 00 206	8	HEX SCREW ISO 4017 M16X60 8.8 A3C	SECHSKANTSCHRAUBE		
110	40 66 014 08	16	HEX SCREW ISO 4017 M12X30 10.9 FLZN SP	SECHSKANTSCHRAUBE		

Pos.	Item	Quantity	Description	Bezeichnung	Serie	K
111	49 00 120	2	HEX SCREW ISO 4017 M12X20 8.8 A3C	SECHSKANTSCHRAUBE		
112	40 65 203 08	2	HEX SCREW ISO 4017 M20X20 8.8 A3C	SECHSKANTSCHRAUBE		
130	41 15 145 08	4	HEX NUT ISO 4032 M16 8 A3C	SECHSKANTMUTTER		
131	41 19 009 08	8	HEX NUT DIN 985 M16 8 A3C	SECHSKANTMUTTER		
132	10 17 912 2	2	HEX NUT DIN 980 M18 10 FLZN SPF	SECHSKANTMUTTER		
161	42 15 002 08	10	WASHER DIN 6916 17 -C45 VERZ	SCHEIBE		
162	42 15 003 08	16	WASHER EN 14399-6 20 ST A3B	SCHEIBE		
163	42 16 009 01	16	WASHER DIN 7349 17 200HV A3C	SCHEIBE		
164	42 16 010 08	10	WASHER DIN 7349 19 ST VERZ	SCHEIBE		
165	42 18 013 08	8	WASHER DIN 9021 A 16 ST A3C	SCHEIBE		
166	42 15 000 08	16	WASHER EN 14399-6 12 ST A2K	SCHEIBE		
167	42 16 007 01	2	WASHER DIN 7349 13 200HV A3C	SCHEIBE		
168	42 15 010 08	2	WASHER EN 14399-6 18 C45 A2K	SCHEIBE		
169	42 18 011 08	2	WASHER ISO 7093-1 A 13 ST A3C	SCHEIBE		
170	10 28 980 8	2	WASHER ISO 7089 20 300HV FLZN SPF	SCHEIBE		
171	40 97 513 08	4	HEX SCREW UNC7/16"X14 8.8 A2K	SECHSKANTSCHRAUBE		
172	40 65 164	8	HEX SCREW ISO 4017 M10X25 8.8 A3C	SECHSKANTSCHRAUBE		
173	40 00 505	8	WASHER DIN 7349 10,5 200HV A3C	SCHEIBE		
174	40 42 120 08	4	SOCKET HEAD SCREW DIN 912 M12X40 8.8	ZYLINDERSCHRAUBE		
175	40 66 122	12	HEX SCREW ISO 4017 M12X35 10.9 A3C SP	SECHSKANTSCHRAUBE		

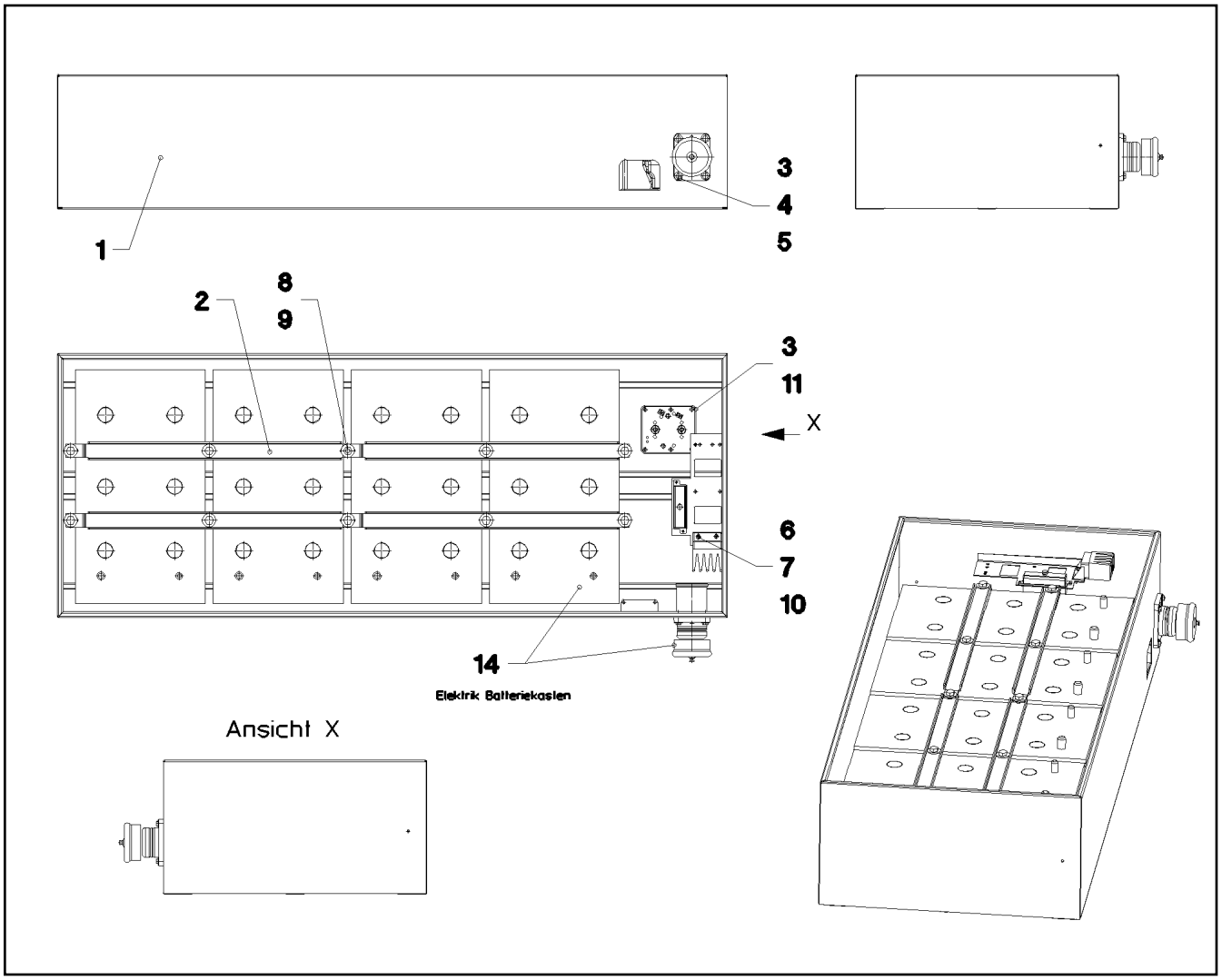

Pos.	Item	Quantity	Description	Bezeichnung	Serie	K
1	96 34 359 08	1	BATTERY BOX ST.CONST. SPF	BATTERIEKASTEN SCHWK.		
2	97 43 849 08	4	HOLDER 3X642X60 DC01 FE//ZN20//C	HALTER		
3	49 00 539	8	HEX SCREW ISO 4017 M6X25 8.8 A3C	SECHSKANTSCHRAUBE		
4	46 00 198	8	WASHER ISO 7093-1 6 200HV A3C	SCHEIBE		
5	41 15 140 08	4	HEX NUT ISO 4032 M6 8 A2C	SECHSKANTMUTTER		
6	46 00 337	2	SOCKET HEAD SCREW ISO 4762 M4X16 8.8	ZYLINDERSCHRAUBE		
7	40 01 645	2	WASHER ISO 7089 4 200HV A3C	SCHEIBE		
8	49 00 531	10	WASHER ISO 7093-1 10 200HV A3C	SCHEIBE		
9	40 61 109 08	10	HEX SCREW ISO 4014 M10X240 8.8 A3C	SECHSKANTSCHRAUBE		
10	41 15 142 08	2	HEX NUT ISO 4032 M4 8 A2C	SECHSKANTMUTTER		
11	42 00 009 01	4	WASHER ISO 7089 6 200HV A3C	SCHEIBE		
14	96 36 410 08	1	ELECTRIC FOR BATTERY BOX	ELEKTRIK BATTERIEKASTEN		
			⇨ 2 920 080 96 36 410 08			

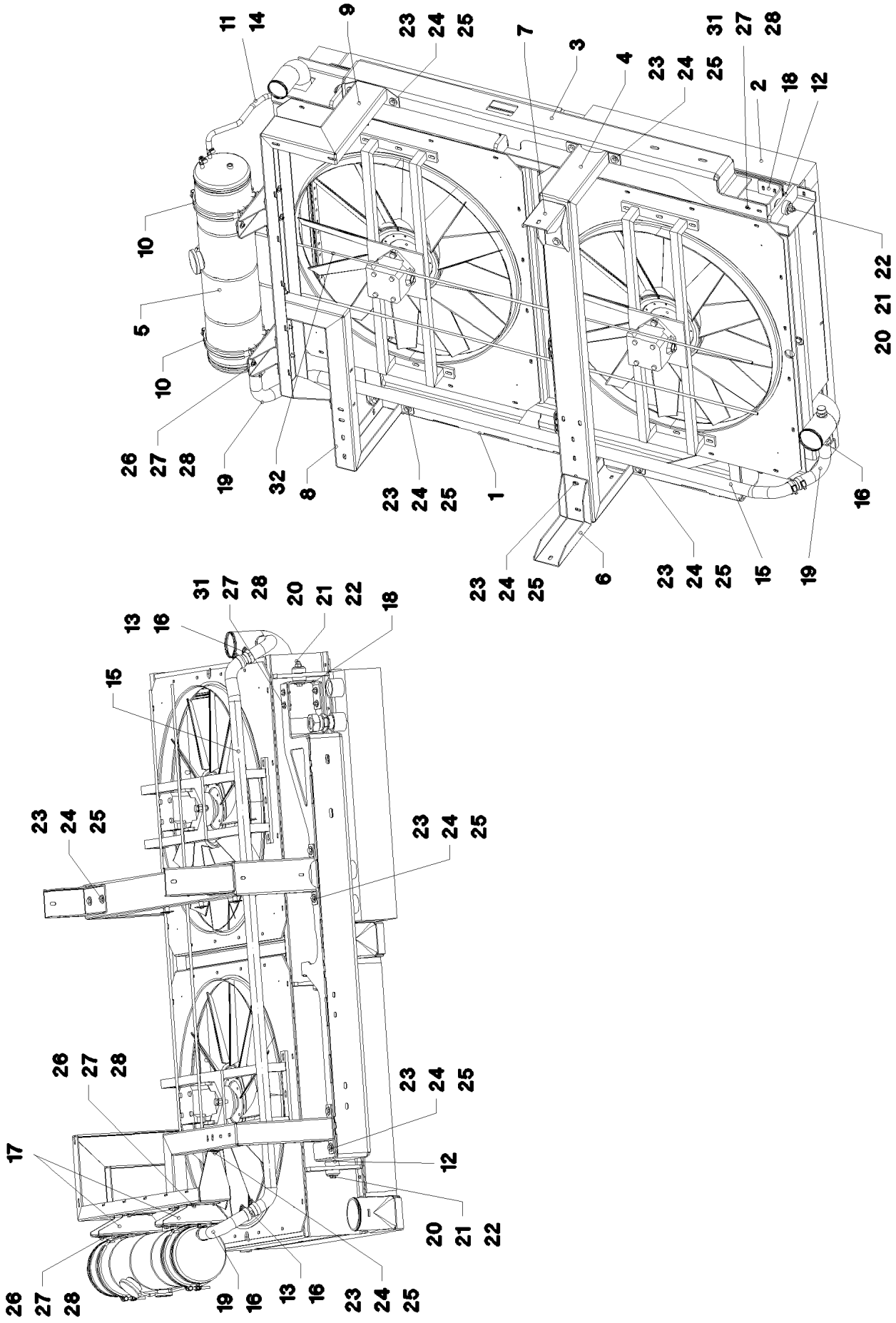

20.5.2016 041757	**etk_en_de_074847 LR 11350**	190 (1/2)
LIEBHERR	**COMBINATION COOLER COMPLETE** **KOMBIKUEHLER KPL.**	⇨ **2 391 035** **96 33 658 08**

Pos.	Item	Quantity	Description	Bezeichnung	Serie	K
1	96 34 486 08	1	FRAME LEFT	RAHMEN LI.		
2	96 24 918 08	1	PREMOUNTED COMBINATION COOLER ⇨ 2 391 037 96 24 918 08	KOMBIKUEHLER VORM.		
3	96 34 487 08	1	FRAME RIGHT	RAHMEN RE.		
4	96 39 524 08	1	CLAMP WELDED CONST.	HALTER SCHWK.		
5	10 33 394 5	1	EQUALIZING RESERVOIR 26L/17L ST ⇨ X10333945 10 33 394 5	AUSGLEICHSBEHAELTER		
6	97 46 174 08	1	HOLDER 4X187X453 S315MC FE//ZN20//C	HALTER		
7	97 46 175 08	1	HOLDER 4X343X267 S315MC FE//ZN20//C	HALTER		
8	97 46 176 08	1	HOLDER 4X1399X172 S315MC	HALTER		
9	97 46 177 08	1	HOLDER 4X2143X212 S315MC	HALTER		
10	77 42 149 08	2	HOSE CLAMP 214	SCHLAUCHSCHELLE		
11	10 87 308 6	2.5	COOLING WATER HOSE DN12 B1 SPF	KUEHLWASSERSCHLAUCH		
12	10 09 749 6	6	BEARING 48X50 GUMMI 64CR	LAGER		
13	55 06 198 08	2	FITTINGS 32X100 MS	STUTZEN		
14	77 42 086 08	2	HOSE CLAMP DIN 3017-1 21,5/16-25/12 W3	SCHLAUCHSCHELLE		
15	11 62 177 5	2.3	COOLING WATER HOSE DN32 B1 SPF	KUEHLWASSERSCHLAUCH		
16	76 15 767	6	HOSE CLAMP DIN 3017-1 41/32-50/13 W2-2	SCHLAUCHSCHELLE		
17	97 55 410 08	2	PLATE 4X291X240 S315MC FE//ZN20//C	BLECH		
18	97 55 756 08	2	PLATE 5X300X60 S355MC FE//ZN20//C	BLECH		
19	94 62 010 08	2	FORM HOSE	FORMSCHLAUCH		
20	49 01 057	6	HEX SCREW ISO 4014 M12X80 8.8 A3C	SECHSKANTSCHRAUBE		
21	41 19 007 08	6	HEX NUT DIN 985 M12 8 A3C	SECHSKANTMUTTER		
22	42 18 011 08	12	WASHER ISO 7093-1 A 13 ST A3C	SCHEIBE		
23	40 00 828	15	HEX SCREW ISO 4017 M10X30 8.8 A3C	SECHSKANTSCHRAUBE		
24	49 00 531	30	WASHER ISO 7093-1 10 200HV A3C	SCHEIBE		
25	41 15 144 08	15	HEX NUT ISO 4032 M10 8 A3C	SECHSKANTMUTTER		
26	49 00 089	17	HEX SCREW ISO 4017 M8X20 8.8 A2C	SECHSKANTSCHRAUBE		
27	41 15 141 08	17	HEX NUT ISO 4032 M8 8 A2C	SECHSKANTMUTTER		
28	42 18 009 08	34	WASHER DIN 9021 8 140HV-ST A2C	SCHEIBE		
31	49 00 128	8	HEX SCREW ISO 4017 M8X25 8.8 A2C	SECHSKANTSCHRAUBE		
32	10 30 188 0	6	HOSE DN6 EPDM	SCHLAUCH		

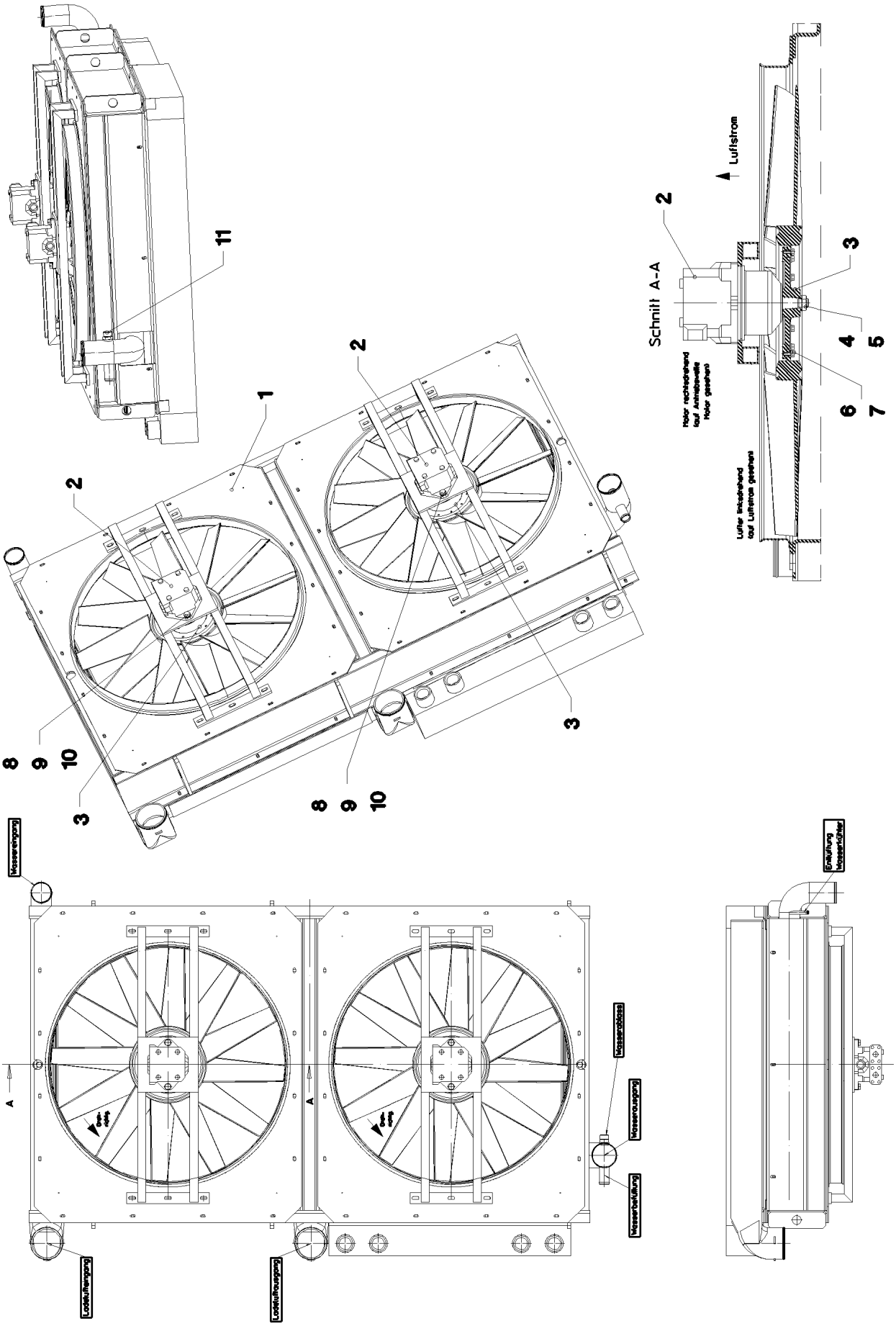

20.5.2016 041758	**etk_en_de_074847 LR 11350**	192 (1/2)
LIEBHERR	**PREMOUNTED COMBINATION COOLER** **KOMBIKUEHLER VORM.**	⇨ **2 391 037** **96 24 918 08**

Pos.	Item	Quantity	Description	Bezeichnung	Serie	K
1	10 22 049 9	1	RADIATOR UNIT ⇨ X10220499 10 22 049 9	KUEHLERANLAGE		
2	10 22 800 4	2	HYDRO MOTOR A10FE 28 SPF ⇨ X10228004 10 22 800 4	HYDROMOTOR		
3	95 54 516 08	2	FAN HUB 203 G-ALSI9CU3	LUEFTERNABE		
4	41 17 061 08	2	HEX NUT AEHNL.ISO 4035 UNF5/8X18 GRAD	SECHSKANTMUTTER		
5	42 15 001 08	2	WASHER DIN 6916 15 C45 A2K	SCHEIBE		
6	40 65 099	24	HEX SCREW ISO 4017 M6X16 8.8 A2C	SECHSKANTSCHRAUBE		
7	42 00 009 01	24	WASHER ISO 7089 6 200HV A3C	SCHEIBE		
8	49 00 100	4	HEX SCREW ISO 4017 M12X40 8.8 A3C	SECHSKANTSCHRAUBE		
9	41 19 007 08	4	HEX NUT DIN 985 M12 8 A3C	SECHSKANTMUTTER		
10	10 28 980 4	8	WASHER ISO 7089 12 300HV FLZN SPF	SCHEIBE		
11	78 90 119 08	1	OIL DRAIN PLUG M26X1,5	OELABLASSSCHRAUBE		

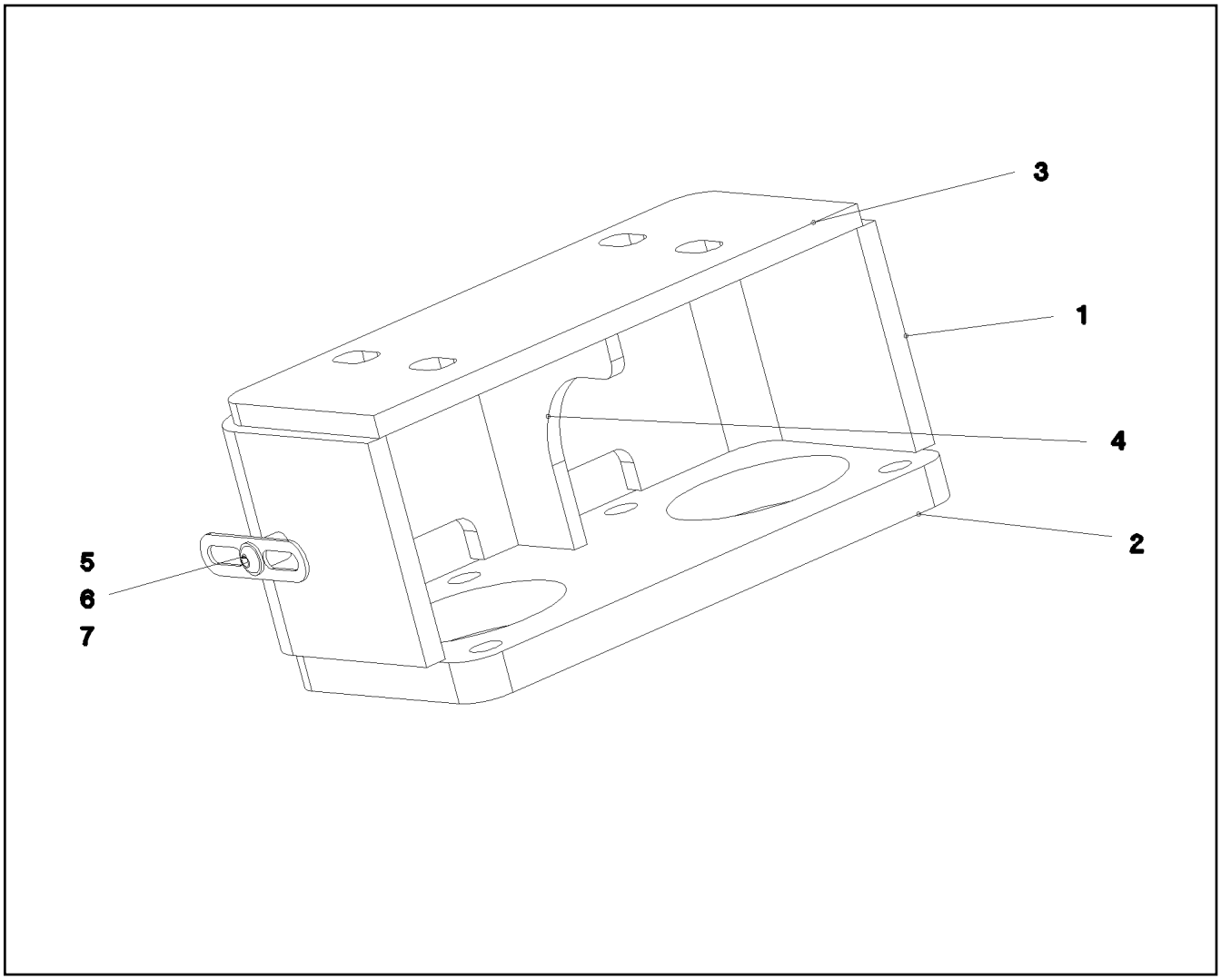

Pos.	Item	Quantity	Description	Bezeichnung	Serie	K
1	97 41 986 08	1	PLATE 12X575X120 S355MC	BLECH		
2	97 41 984 08	1	PLATE 22X314X168 S355J2+N	BLECH		
3	97 46 095 08	1	PLATE 12X314X140 S355MC	BLECH		
4	97 46 096 08	1	PLATE 8X126X120 S355MC	BLECH		
5	60 20 191 08	2	WELDING SLEEVE M8X17 ST37-3K COPPER	SCHWEISSBUCHSE		
6	95 36 500 08	2	CABLE CLAMP 2X22X90 DC01 FE//ZN20//C	KABELHALTER		
7	10 41 285 4	2	OVAL HEAD FLAT SCREW AEHNL.ISO 7380	LINSENFLACHKOPFSCHRAUBE		

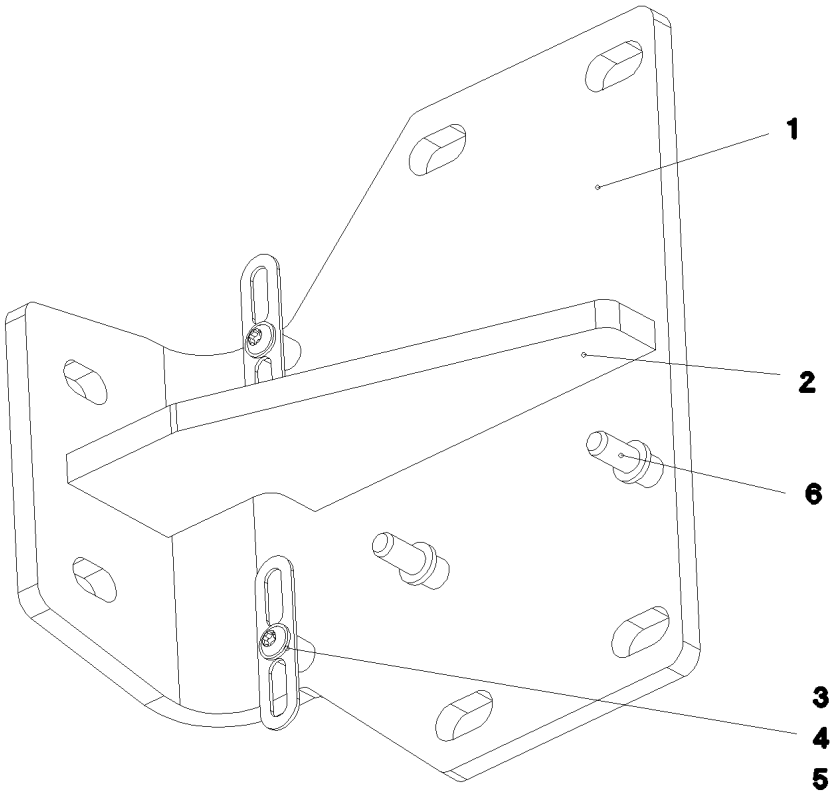

Pos.	Item	Quantity	Description	Bezeichnung	Serie	K
1	97 01 453 5	1	PLATE 12X399X350 S355MC	BLECH		
2	97 41 995 08	1	PLATE 15X270X100 S355MC	BLECH		
3	60 20 191 08	2	WELDING SLEEVE M8X17 ST37-3K COPPER	SCHWEISSBUCHSE		
4	95 36 500 08	2	CABLE CLAMP 2X22X90 DC01 FE//ZN20//C	KABELHALTER		
5	10 41 285 4	2	OVAL HEAD FLAT SCREW AEHNL.ISO 7380	LINSENFLACHKOPFSCHRAUBE		
6	60 20 192 08	2	EARTH CONNECTING PIN M12X25X14,6X40	MASSEANSCHLUSSBOLZEN		

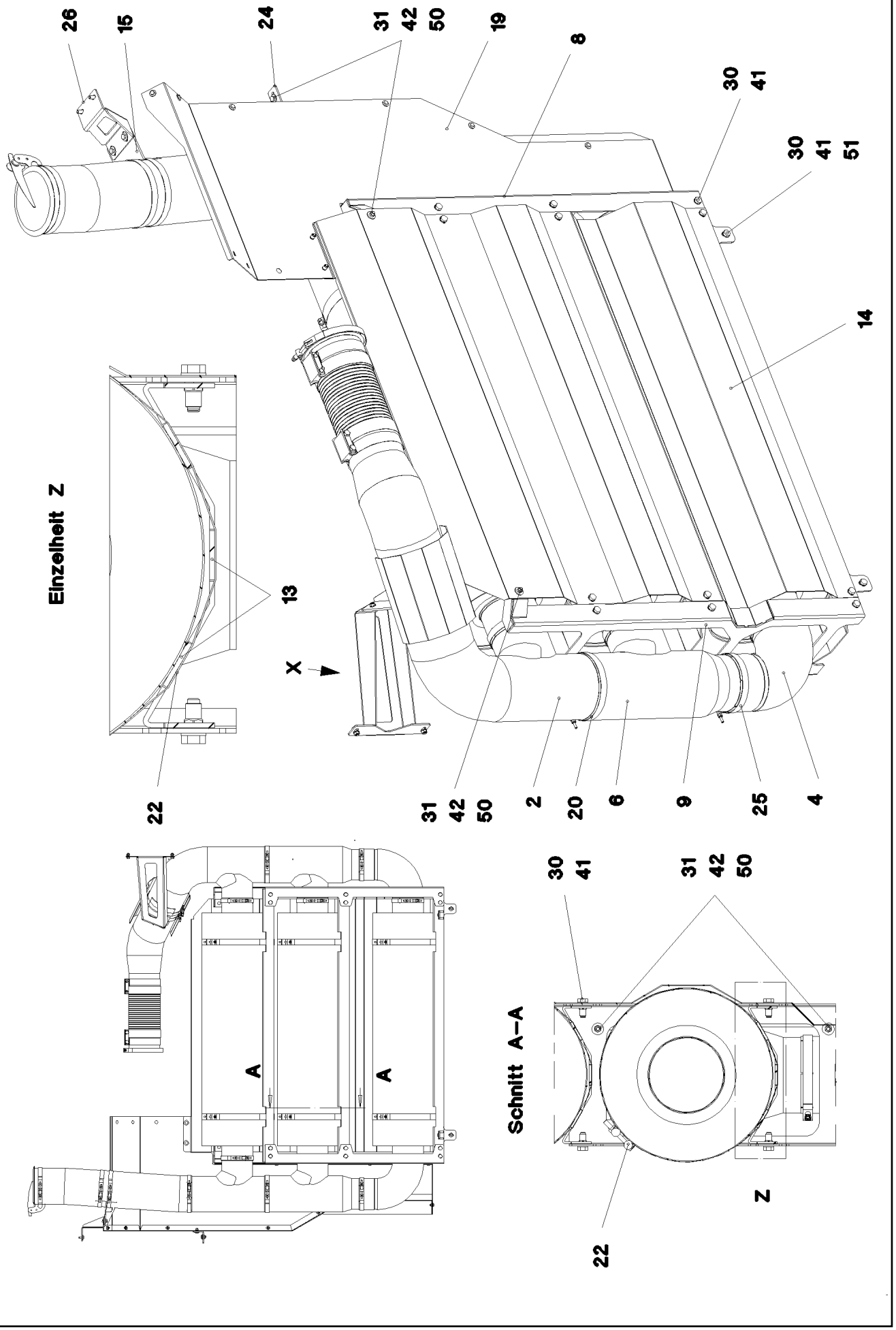

20.5.2016 072631	**etk_en_de_074847 LR 11350**	196 (1/3)
LIEBHERR	**MUFFLER UNIT** **SCHALLDAEMPFERANLAGE**	**2 392** **91 69 972 08**

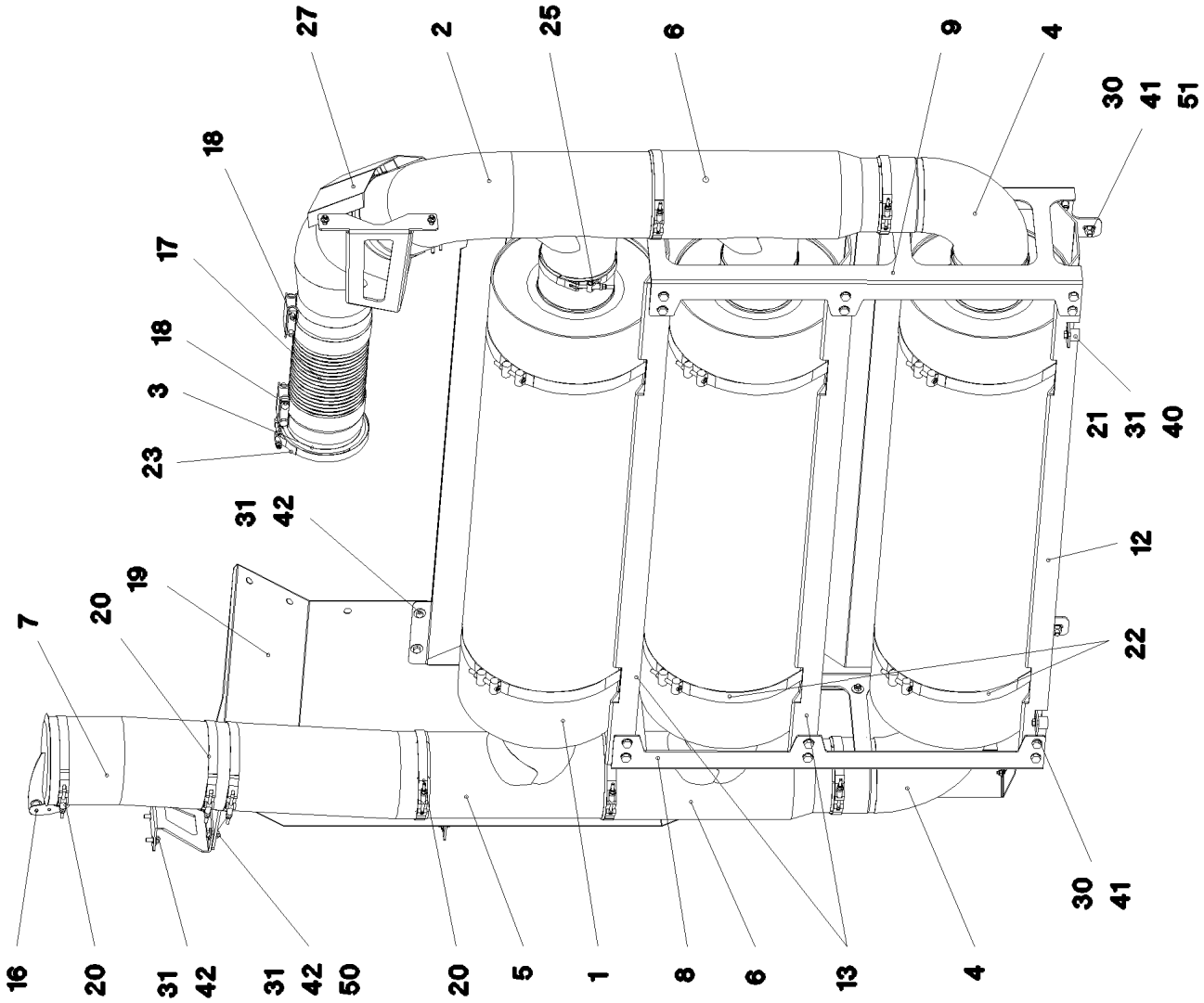
27
2
25
6
9
4
30
41
51
18
17
18
3
23
21
31
40
31
42
12
19
20
7
22
30
41
16
20
31
42
31
42
50
20
5
1
8
6
13
4

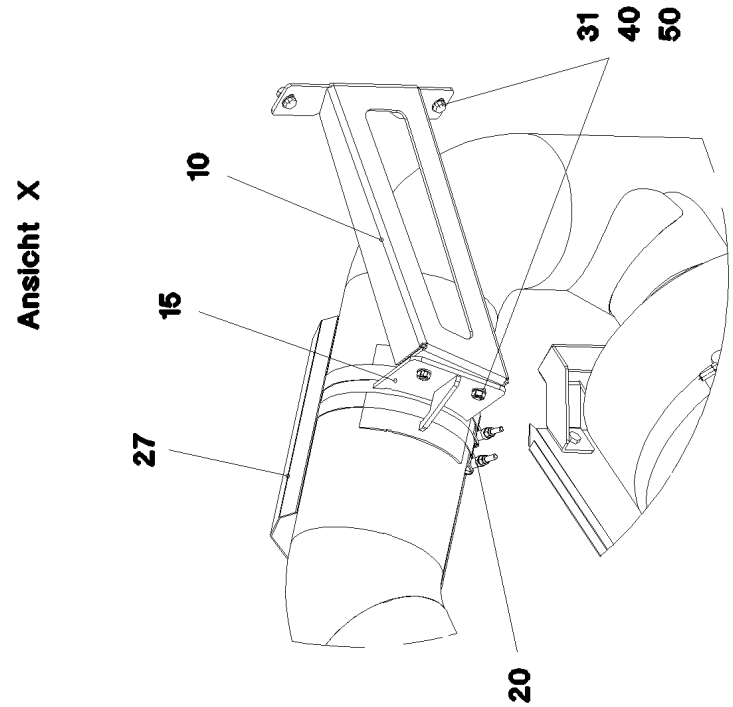
Ansicht X
31
40
50
10
15
27
20

Pos.	Item	Quantity	Description	Bezeichnung	Serie	K
1	11 08 168 5	3	EXHAUST SILENCER 350X1160 EDELSTAHL	SCHALLDAEMPFER		
2	11 06 032 3	1	EXHAUST PIPE D=152,4/177,8 EDELSTAHL	ABGASROHR		
3	11 06 032 2	1	EXHAUST FLANGE D=152,4 EDELSTAHL	ABGASFLANSCH		
4	11 08 168 4	2	EXHAUST PIPE ELBOW D=152,4 EDELSTAH	ABGASROHRBOGEN		
5	11 08 168 3	1	EXHAUST PIPE D=152,4/177,8 EDELSTAHL	ABGASROHR		
6	11 08 195 7	2	EXHAUST PIPE D=152,2/178,5 EDELSTAHL	ABGASROHR		
7	11 08 207 6	1	EXHAUST TAIL PIPE D=181,5 EDELSTAHL	ABGASENDROHR		
8	97 01 961 4	1	PLATE WELDED 4X1216X483 S315MC	BLECH SCHWK.		
9	96 72 056 08	1	PLATE WELDED	BLECH SCHWK.		
10	97 01 487 5	1	PLATE 4X482X245 S315MC	BLECH		
12	96 72 057 08	1	SHEET CPL.	BLECH KPL.		
13	96 72 059 08	2	SHEET CPL.	BLECH KPL.		
14	97 01 962 4	1	HEAT PROTECTION SHEET 1.5X1411X1258	HITZESCHUTZBLECH		
15	10 29 002 7	2	HOLDER EDELSTAHL	HALTER		
16	10 29 002 8	1	RAIN CAP 178 EDELSTAHL	REGENKAPPE		
17	10 29 020 1	1	PIPE 6"-254 EDELSTAHL SPF	POLYFLEXROHR		
18	10 29 020 3	2	RETAINER CLIP 152,4 EDELSTAHL	SPANNSCHELLE		
19	96 72 067 08	1	HEAT SHIELD COMPLETE ⇨ 2 392 001 96 72 067 08	HITZESCHILD KPL.		
20	10 29 020 2	8	RETAINER CLIP 7-1/8" EDELSTAHL	SPANNSCHELLE		
21	95 38 734 08	2	SLEEVE DIN EN ISO 10683 25X20 SAE 1010	HUELSE		
22	55 20 672 08	6	TIGTENING STRAP 352,4/	SPANNBAND		
24	97 54 662 08	1	PLATE 4X107X40 S315MC FE//ZN20//C	BLECH		
25	55 20 709 08	8	TIGTENING STRAP 155,5//19	SPANNBAND		
26	97 02 009 6	1	PLATE 4X187X220 S315MC	BLECH		
27	96 70 206 08	1	HEAT PROTECTION	HITZESCHUTZ		
30	40 00 828	26	HEX SCREW ISO 4017 M10X30 8.8 A3C	SECHSKANTSCHRAUBE		
31	49 00 089	20	HEX SCREW ISO 4017 M8X20 8.8 A2C	SECHSKANTSCHRAUBE		
40	42 00 012 01	10	WASHER ISO 7089 8 200HV A3C	SCHEIBE		
41	40 00 505	28	WASHER DIN 7349 10,5 200HV A3C	SCHEIBE		
42	42 18 009 08	22	WASHER DIN 9021 8 140HV-ST A2C	SCHEIBE		
50	41 15 141 08	14	HEX NUT ISO 4032 M8 8 A2C	SECHSKANTMUTTER		
51	41 15 144 08	2	HEX NUT ISO 4032 M10 8 A3C	SECHSKANTMUTTER		

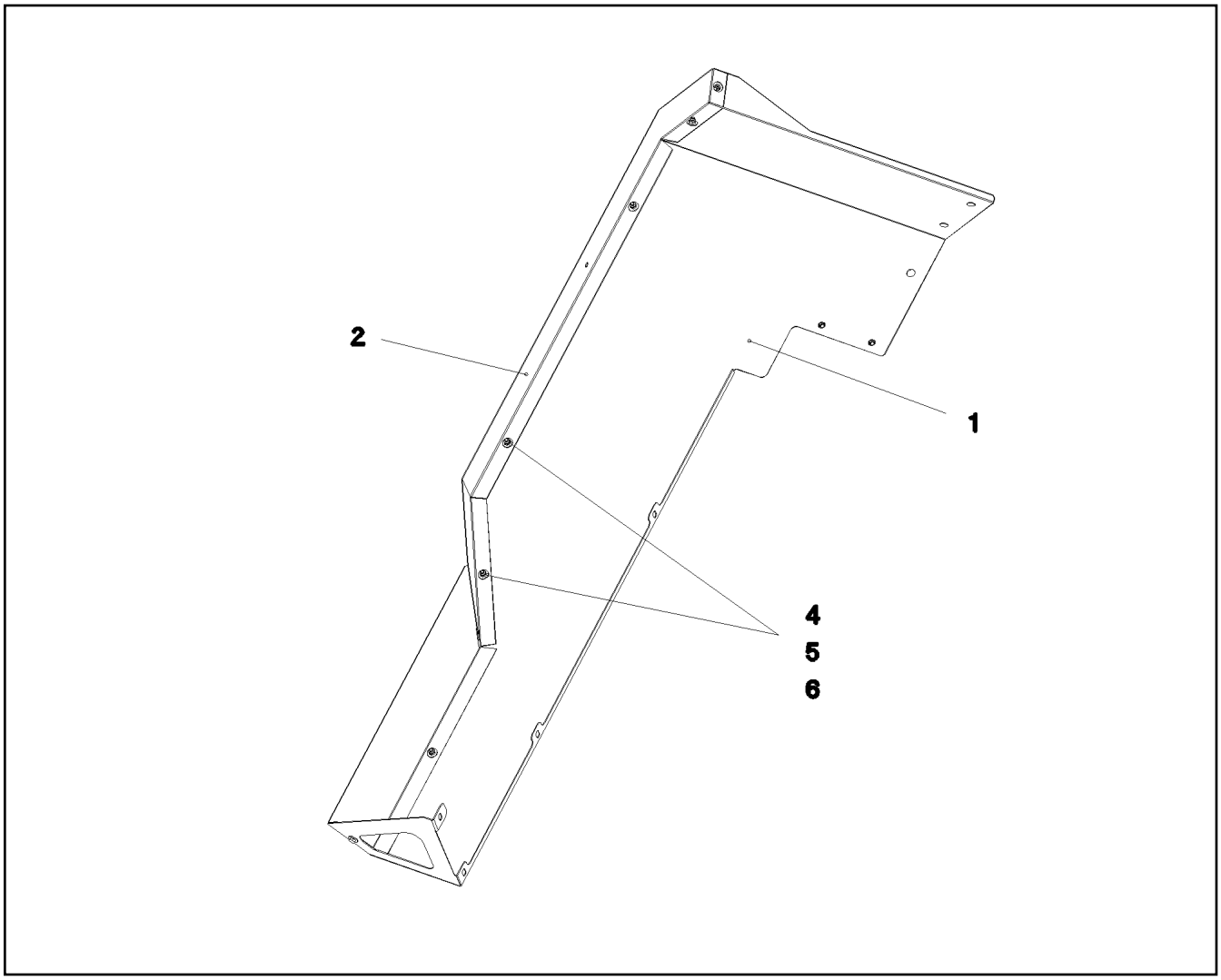

Pos.	Item	Quantity	Description	Bezeichnung	Serie	K
1	96 76 233 08	1	PLATE PRE-ASS.	BLECH VORM.		
2	97 01 962 7	1	PROTECTING SCREEN JIELDE 1.5X1719X32	HITZESCHUTZBLENDE		
4	40 65 099	7	HEX SCREW ISO 4017 M6X16 8.8 A2C	SECHSKANTSCHRAUBE		
5	46 00 198	14	WASHER ISO 7093-1 6 200HV A3C	SCHEIBE		
6	41 19 004 08	7	HEX NUT DIN 985 M6 8 A2C	SECHSKANTMUTTER		

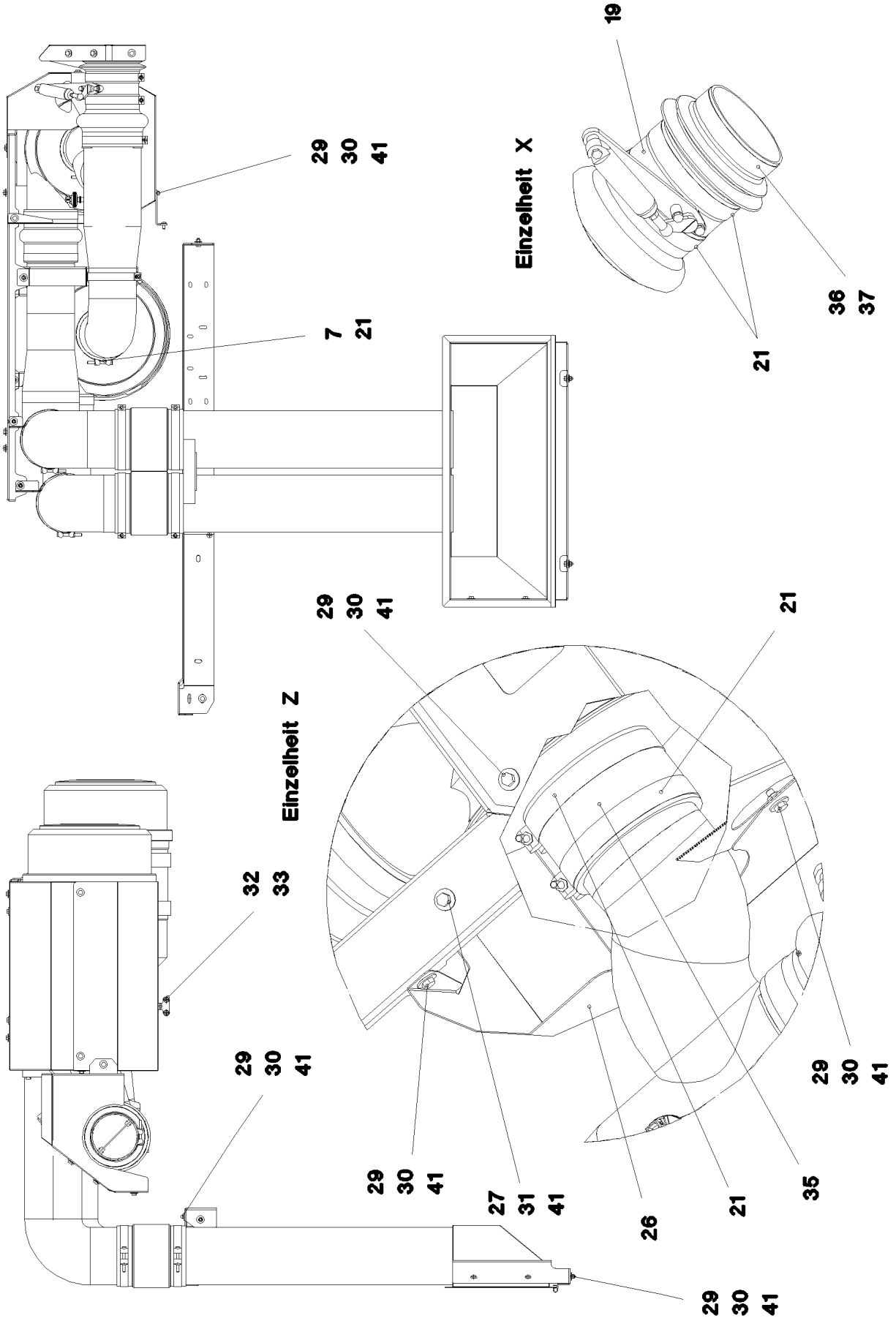

20.5.2016 072634	**etk_en_de_074847 LR 11350**	200 (1/3)
LIEBHERR	**AIR FILTER UNIT CPL.** **LUFTFILTERANLAGE KPL.**	⇨ **2 393** **91 69 974 08**

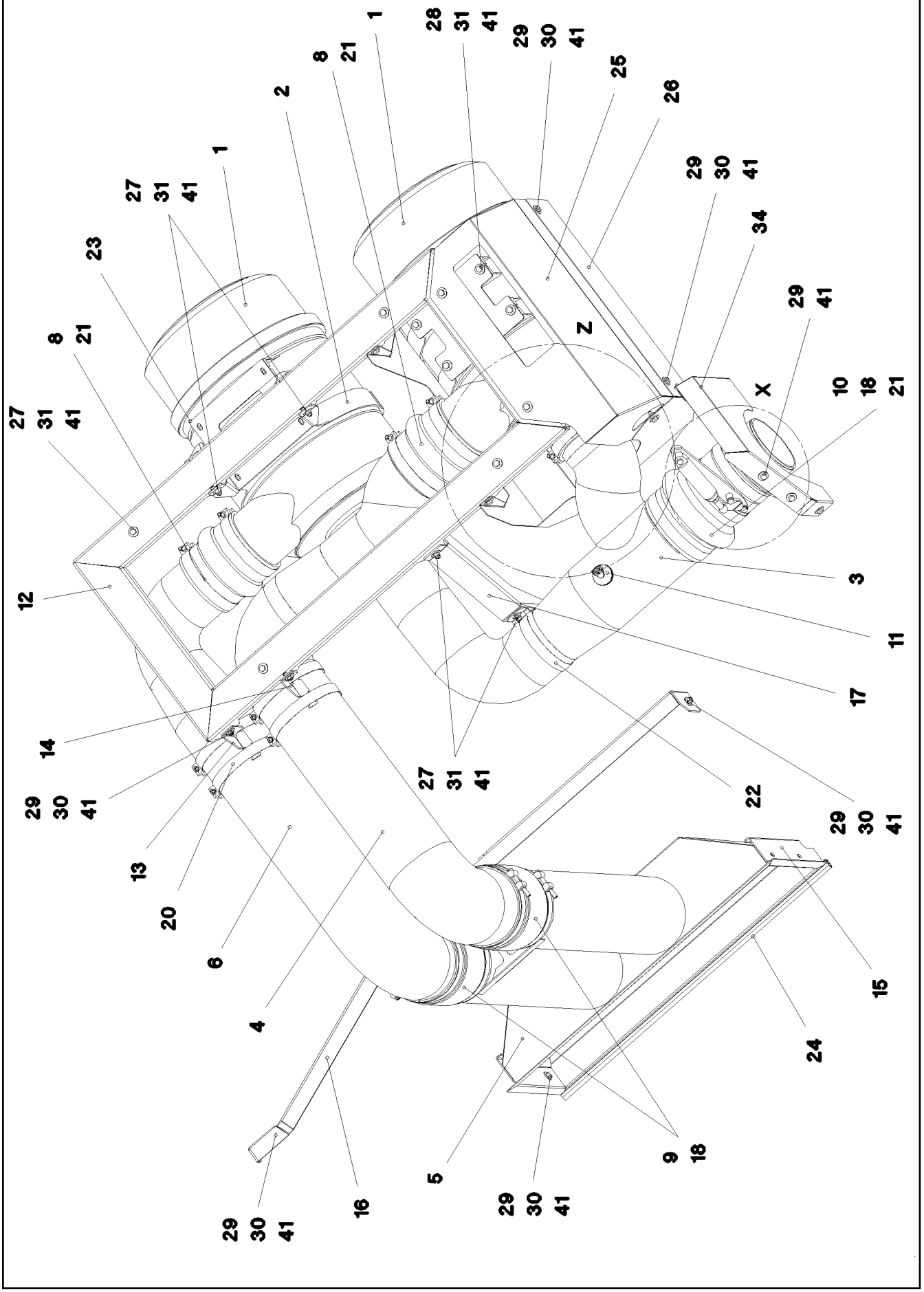

20.5.2016 072635 LIEBHERR	**etk_en_de_074847 LR 11350** **AIR FILTER UNIT CPL.** **LUFTFILTERANLAGE KPL.**	❑ 201 (2/3) ⇨ **2 393** **91 69 974 08**

Pos.	Item	Quantity	Description	Bezeichnung	Serie	K
1	55 17 159 08	2	COMBINATION FILTER ⇨ 5 517 159 08 55 17 159 08	KOMBIFILTER		
2	55 17 160 08	4	HOLDER	HALTER		
3	96 70 524 08	1	AIR SUCTION PIPE SPF	LUFTANSAUGROHR		
4	96 70 523 08	1	AIR SUCTION PIPE SPF	LUFTANSAUGROHR		
5	96 33 942 08	1	AIR SUCTION PIPE SPF	LUFTANSAUGROHR		
6	96 34 725 08	1	AIR SUCTION PIPE SPF	LUFTANSAUGROHR		
7	55 07 726 08	1	HOSE GUMMI	SCHLAUCH		
8	55 07 770 08	2	FOLDING/CONCERTINA HOSE 152/152X165	FALTENSCHLAUCH		
9	55 17 078 08	2	FOLDING/CONCERTINA HOSE DN180X215	FALTENSCHLAUCH		
10	10 28 824 0	1	FOLDING/CONCERTINA HOSE 180/160X165	FALTENSCHLAUCH		
11	55 17 221 08	1	MAINTENANCE SWITCH 0,06 BAR PA6GF30	WARTUNGSSCHALTER		
12	96 70 476 08	1	FRAME	RAHMEN		
13	97 45 796 08	1	PLATE 3X105X101 DC01 FE//ZN20//C	BLECH		
14	97 45 799 08	1	PLATE 3X73X115 DC01 FE//ZN20//C	BLECH		
15	97 45 803 08	1	PLATE 3X1537X120 DC01	BLECH		
16	97 45 804 08	1	PLATE 4X1590X244 S315MC	BLECH		
17	97 01 565 4	1	PLATE 4X374X401 S315MC	BLECH		
18	77 42 249 08	5	HOSE CLAMP 185-193X25 ST	SCHLAUCHSCHELLE		
19	10 44 121 5	1	RESTRICTOR CAP 160	DROSSELKLAPPE		
20	77 42 857 08	4	CLAMP 176-184 ST	SCHELLE		
21	77 42 830 08	10	HOSE CLAMP HRGB ST	SCHLAUCHSCHELLE		
22	10 87 100 1	1	SWIVEL BOLT BRACKET CLAMP 149-161/15	GELENKBANDKONSOLENSCHE		
23	97 46 542 08	1	PLATE 4X406X216 S315MC	BLECH		
24	26 21 065 08	2.5	SEALING PROFILE 1,5-3X14,6X10,7	ABDICHTPROFIL		
25	97 01 565 6	1	PLATE 1.5X861X459 DC01	BLECH		
26	96 70 475 08	1	SHEET CPL.	BLECH KPL.		
27	49 00 128	12	HEX SCREW ISO 4017 M8X25 8.8 A2C	SECHSKANTSCHRAUBE		
28	49 00 614	8	HEX SCREW ISO 4017 M8X40 8.8 A2C	SECHSKANTSCHRAUBE		
29	49 00 089	24	HEX SCREW ISO 4017 M8X20 8.8 A2C	SECHSKANTSCHRAUBE		
30	41 15 141 08	20	HEX NUT ISO 4032 M8 8 A2C	SECHSKANTMUTTER		
31	41 19 005 08	20	HEX NUT DIN 985 M8 8 A2C	SECHSKANTMUTTER		
32	97 19 035 08	1	PLATE 4X138X60 S315MC FE//ZN20//C	BLECH		
33	10 41 285 7	2	OVAL HEAD FLAT SCREW AEHNL.ISO 7380	LINSENFLACHKOPFSCHRAUBE		
34	96 70 470 08	1	SHEET CPL. FE//ZN20//C	BLECH KPL.		
35	55 17 163 08	1	HOSE 150X100 GUMMI	SCHLAUCH		
36	77 42 118 08	1	HOSE CLAMP 144/140-148/25 ST	SCHLAUCHSCHELLE		
37	11 06 830 1	1	FOLDING/CONCERTINA HOSE 140/160X120	FALTENSCHLAUCH		
41	42 18 009 08	83	WASHER DIN 9021 8 140HV-ST A2C	SCHEIBE		

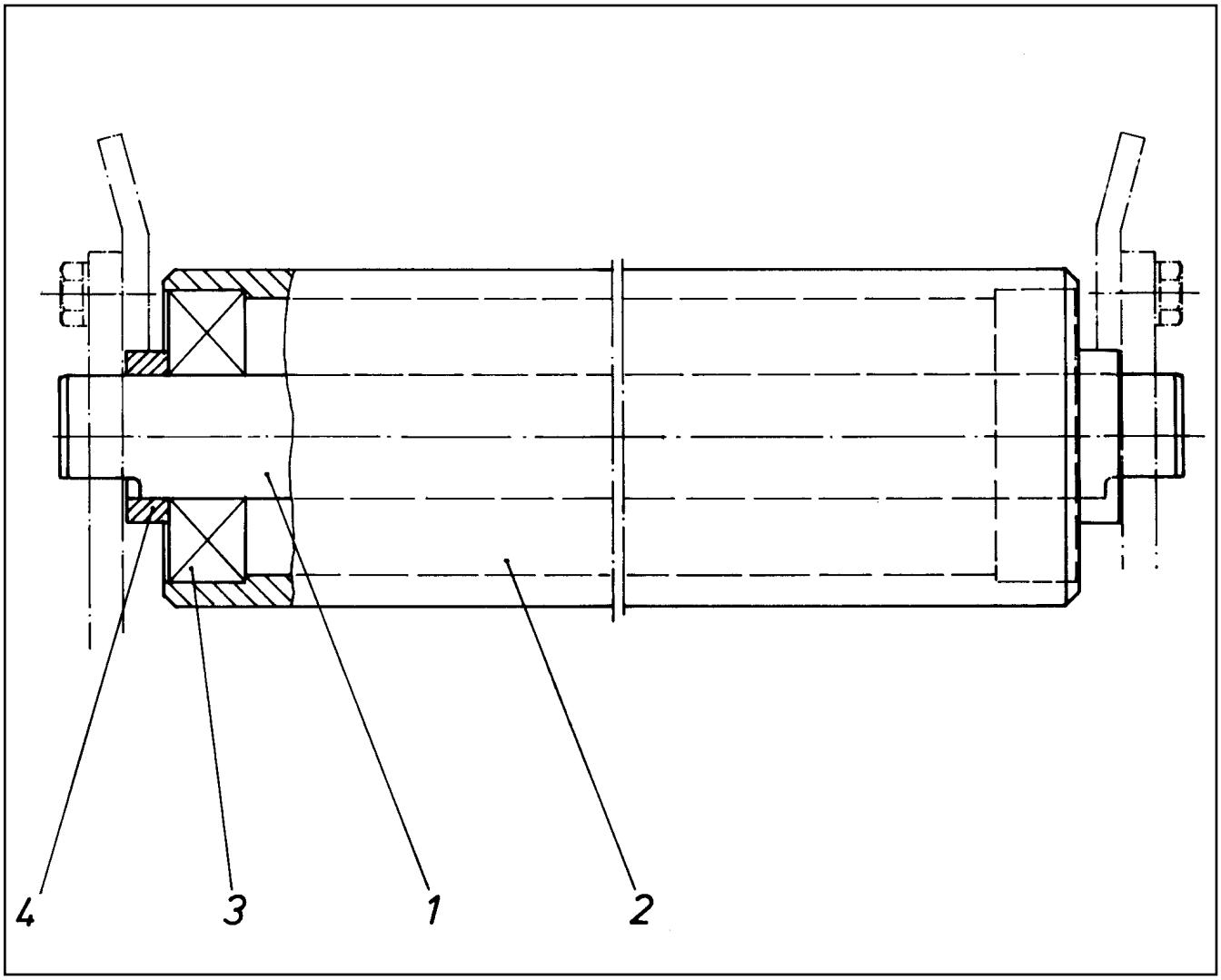

Pos.	Item	Quantity	Description	Bezeichnung	Serie	K
1	95 02 037 08	1	SHAFT RD30X1230 S355J2C+C	WELLE		
2	95 02 038 08	1	ROLLER RD82,5X7,1X1180 S770QL	WALZE		
3	74 51 606 08	2	DEEP GROOVE BALL BEARING DIN 625 630	RILLENKUGELLAGER		
4	94 79 852 08	2	TUBE 42,4X3,2X10 S355J2H FE//ZN20//C	ROHR		

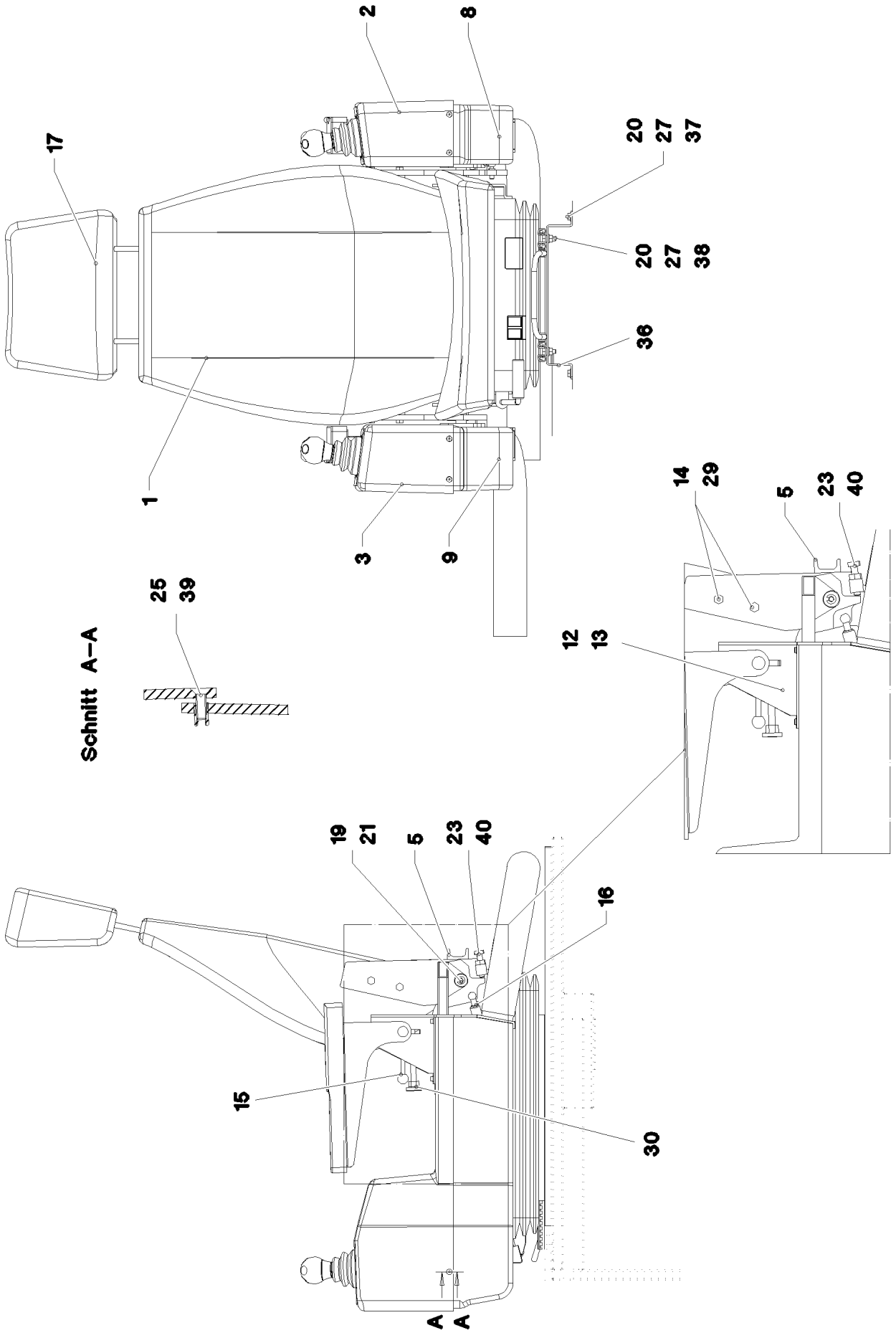

20.5.2016 044216 LIEBHERR	**etk_en_de_074847 LR 11350** **CONTROL STAND** **STEUERSTAND**	204 (1/4) ⇨ **2 502** **91 47 459 08**

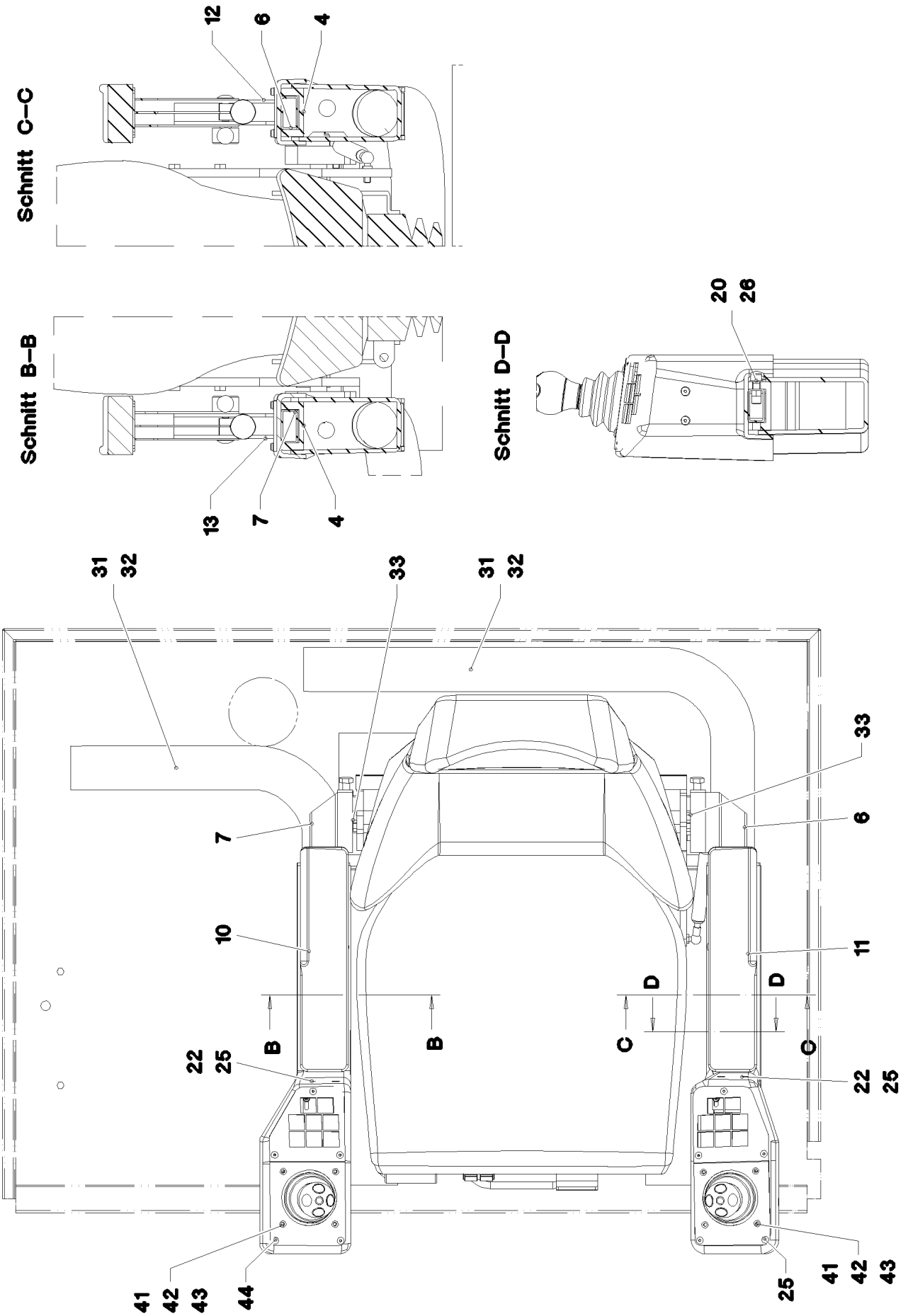
Schnitt C–C
12
6
4
Schnitt B–B
13
7
4
Schnitt D–D
20
26
31
32
33
31
32
7
10
B
B
C
D
D
C
33
6
11
22
25
22
25
41
42
43
44
41
42
43
25

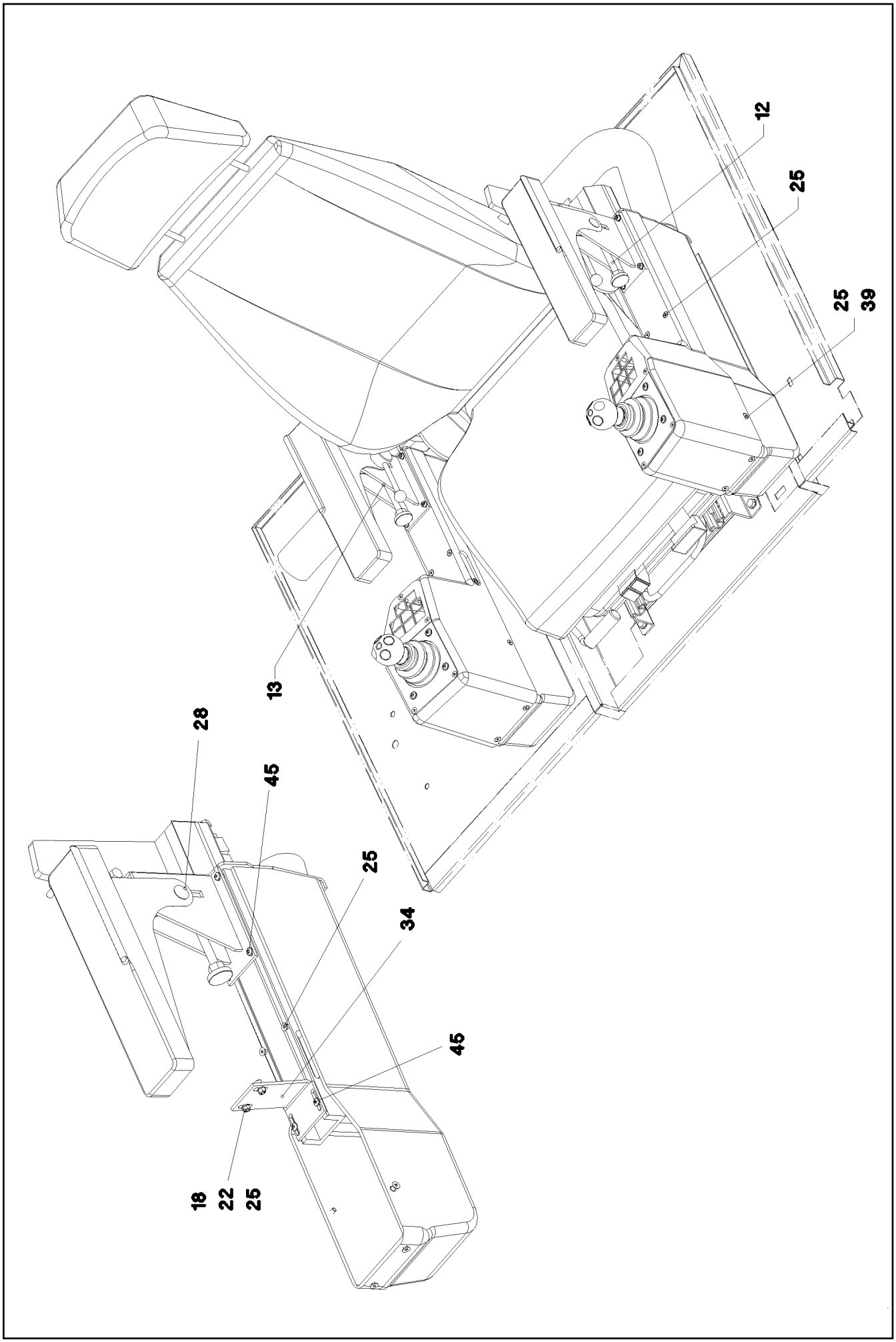
12
25
25
39
13
28
45
25
34
45
18
22
25

Pos.	Item	Quantity	Description	Bezeichnung	Serie	K
1	77 41 079 08	1	OPERATOR SEAT 1000/577 ⇨ 7 741 079 08 77 41 079 08	FAHRERSITZ		
2	95 33 654 08	1	ARM REST 563X127 X190 ABS SPF	ARMLEHNE		
3	95 33 651 08	1	ARM REST 563X132 X190 ABS SPF	ARMLEHNE		
4	95 35 560 08	2	GUIDE 27X58X360 ENAW6060-T66	FUEHRUNG		
5	92 50 027 08	1	BRACKET WELDED CONST.	KONSOLE SCHWK.		
6	92 50 028 08	1	BRACKET,LEFT WELDED	KONSOLE SCHWK.LI.		
7	92 50 029 08	1	BRACKET,RIGHT WELDED	KONSOLE SCHWK.RE.		
8	95 33 655 08	1	ARM REST 558X115 X132 ABS SPF	ARMLEHNE		
9	95 33 653 08	1	ARM REST 558X122X132 ABS SPF	ARMLEHNE		
10	92 15 879 08	1	ARMREST CPL.RIGHT	ARMAUFLAGE KPL.RE.		
11	92 15 880 08	1	ARMREST CPL.LEFT	ARMAUFLAGE KPL.LI.		
12	92 50 296 08	1	PLATE LEFT WELDMENT	BLECH SCHWK.LINKS		
13	92 50 297 08	1	PLATE RIGHT WELDMENT	BLECH SCHWK.RECHTS		
14	95 48 362 08	4	TUBE RD20X5X33 ST.37.4 FE//ZN20//C	ROHR		
15	70 40 048 08	2	CLAMP LEVER	FLACHSPANNHEBEL		
16	59 10 670 08	1	GAS SPRING 19X60-550N	GASFEDER		
17	77 41 193 08	1	HEAD REST	KOPFSTUETZE		
18	46 00 305	4	WASHER ISO 7089 5 200HV A3C	SCHEIBE		
19	42 18 009 08	2	WASHER DIN 9021 8 140HV-ST A2C	SCHEIBE		
20	42 00 012 01	10	WASHER ISO 7089 8 200HV A3C	SCHEIBE		
21	42 40 007 08	2	CIRCLIP DIN 127 A 8 FST A2C	FEDERRING		
22	41 19 003 08	4	HEX NUT DIN 985 M5 8 A2C	SECHSKANTMUTTER		
23	46 00 355	2	HEX SCREW ISO 4017 M10X45 8.8 A3C	SECHSKANTSCHRAUBE		
25	40 86 040 08	16	COUNTERSUNK SCREW DIN 7991 M5X16 8	SENKSCHRAUBE		
26	46 00 079	2	SOCKET HEAD SCREW ISO 4762 M8X20 8.8	ZYLINDERSCHRAUBE		
27	49 00 089	8	HEX SCREW ISO 4017 M8X20 8.8 A2C	SECHSKANTSCHRAUBE		
28	40 28 059 08	2	CHEESE HEAD SCREW DIN 603 M8X45 8.8	FLACHRUNDSCHRAUBE		
29	46 00 386	4	HEX SCREW ISO 4017 M8X60 8.8 A2C	SECHSKANTSCHRAUBE		
30	40 97 105 08	2	CHECK SCREW M10	STELLSCHRAUBE		
31	55 30 107 08	1	PLASTIC SPIRAL HOSE NW60 KUNSTSTOF	SPIRALSCHLAUCH		
32	77 42 080 08	4	HOSE CLAMP 60/50-70/12 W3	SCHLAUCHSCHELLE		
33	72 08 019 08	8	DISC SPRING DIN 2093 C 40	TELLERFEDER		
34	95 36 785 08	2	ANGLE 4X132X195 S315MC FE//ZN20//C	WINKEL		
35	40 86 004 08	4	COUNTERSUNK SCREW ISO 10642 M5X20	SENKSCHRAUBE		
36	95 35 795 08	1	PLATE 3X334X409 DC01	BLECH		
37	41 30 034 08	4	CAGE NUT M8	KAEFIGMUTTER		
38	41 15 141 08	4	HEX NUT ISO 4032 M8 8 A2C	SECHSKANTMUTTER		
39	41 30 046 08	8	BLIND RIVET NUT M5 K=1,5-4,0 AL	BLINDNIETMUTTER		
40	41 15 144 08	2	HEX NUT ISO 4032 M10 8 A3C	SECHSKANTMUTTER		
41	40 97 040 08	8	PAN-HEAD SCREW AEHNL.ISO 7380 M6X40	FLACHKOPFSCHRAUBE		
42	42 00 009 01	8	WASHER ISO 7089 6 200HV A3C	SCHEIBE		
43	41 19 004 08	8	HEX NUT DIN 985 M6 8 A2C	SECHSKANTMUTTER		
44	10 03 726 1	10	PAN-HEAD SCREW AEHNL.ISO 7380 M5X16	FLACHKOPFSCHRAUBE		
45	40 97 063 08	12	PAN-HEAD SCREW AEHNL.ISO 7380 M5X35	FLACHKOPFSCHRAUBE		

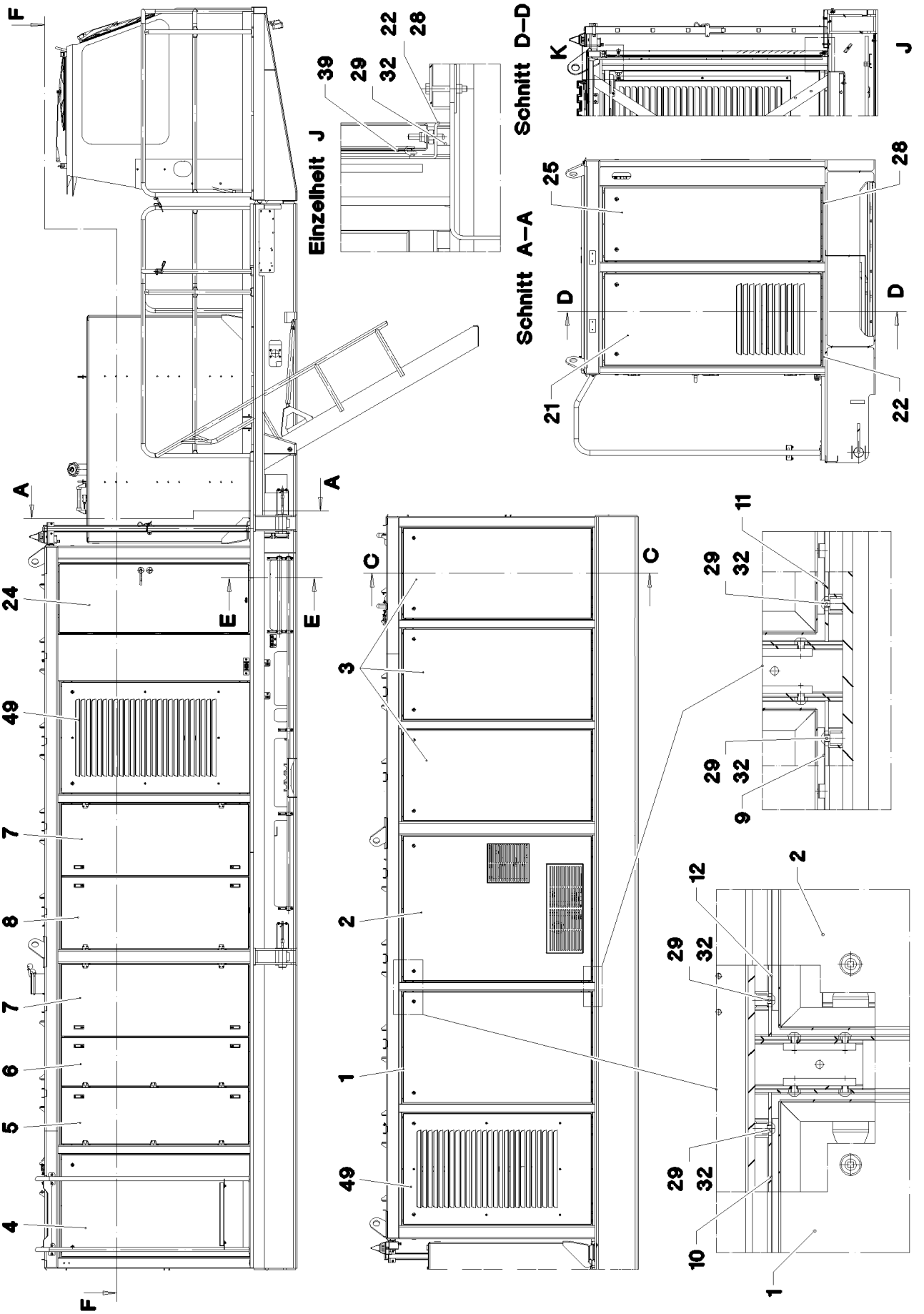

20.5.2016 041765	**etk_en_de_074847 LR 11350**	208 (1/6)
LIEBHERR	**COVERING** **VERKLEIDUNG MASCHINENHAUS**	⇨ **2 510 250** **91 47 443 08**

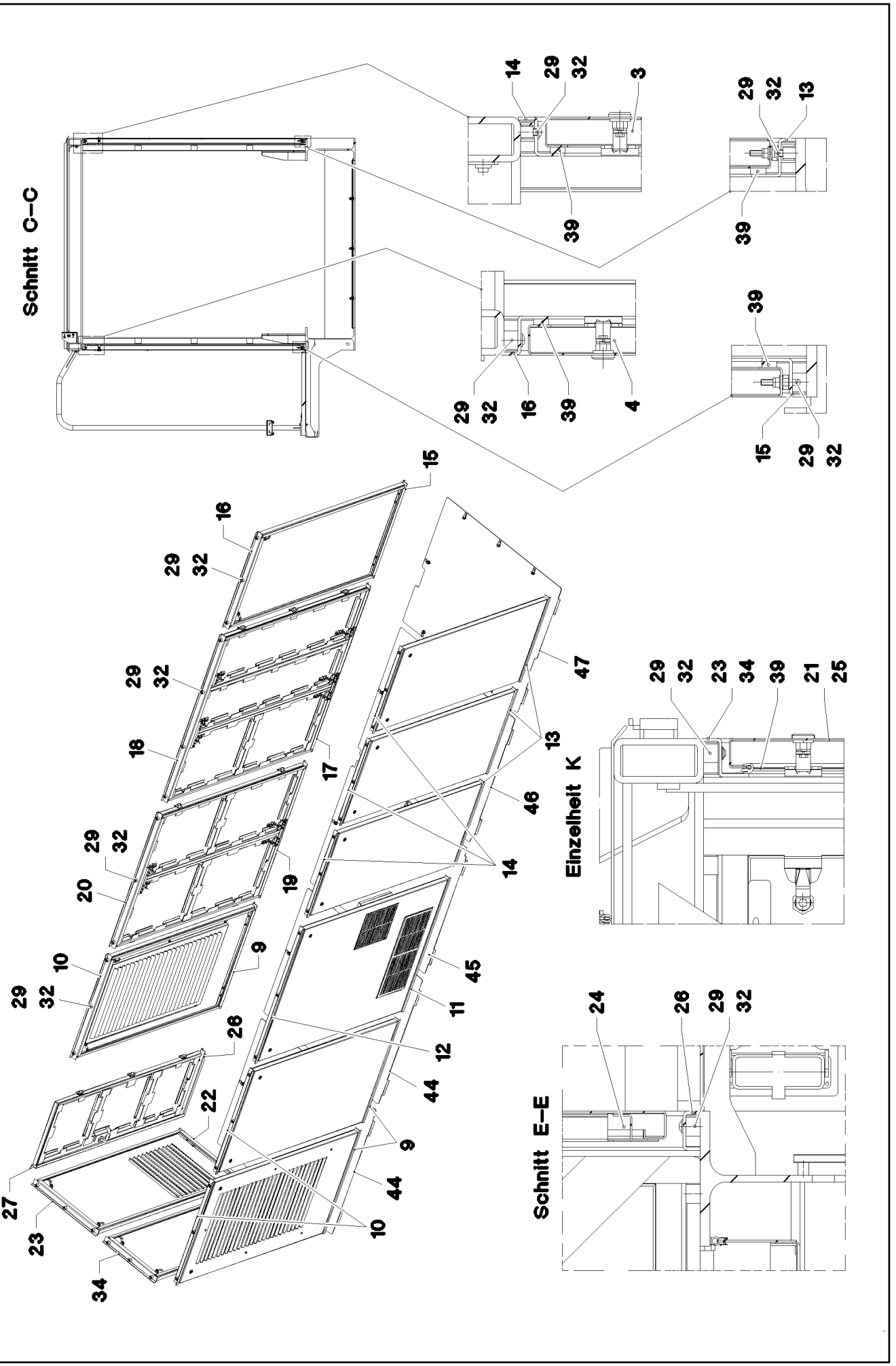

20.5.2016 041766	**etk_en_de_074847 LR 11350**	209 (2/6)
LIEBHERR	**COVERING** **VERKLEIDUNG MASCHINENHAUS**	⇨ **2 510 250** **91 47 443 08**

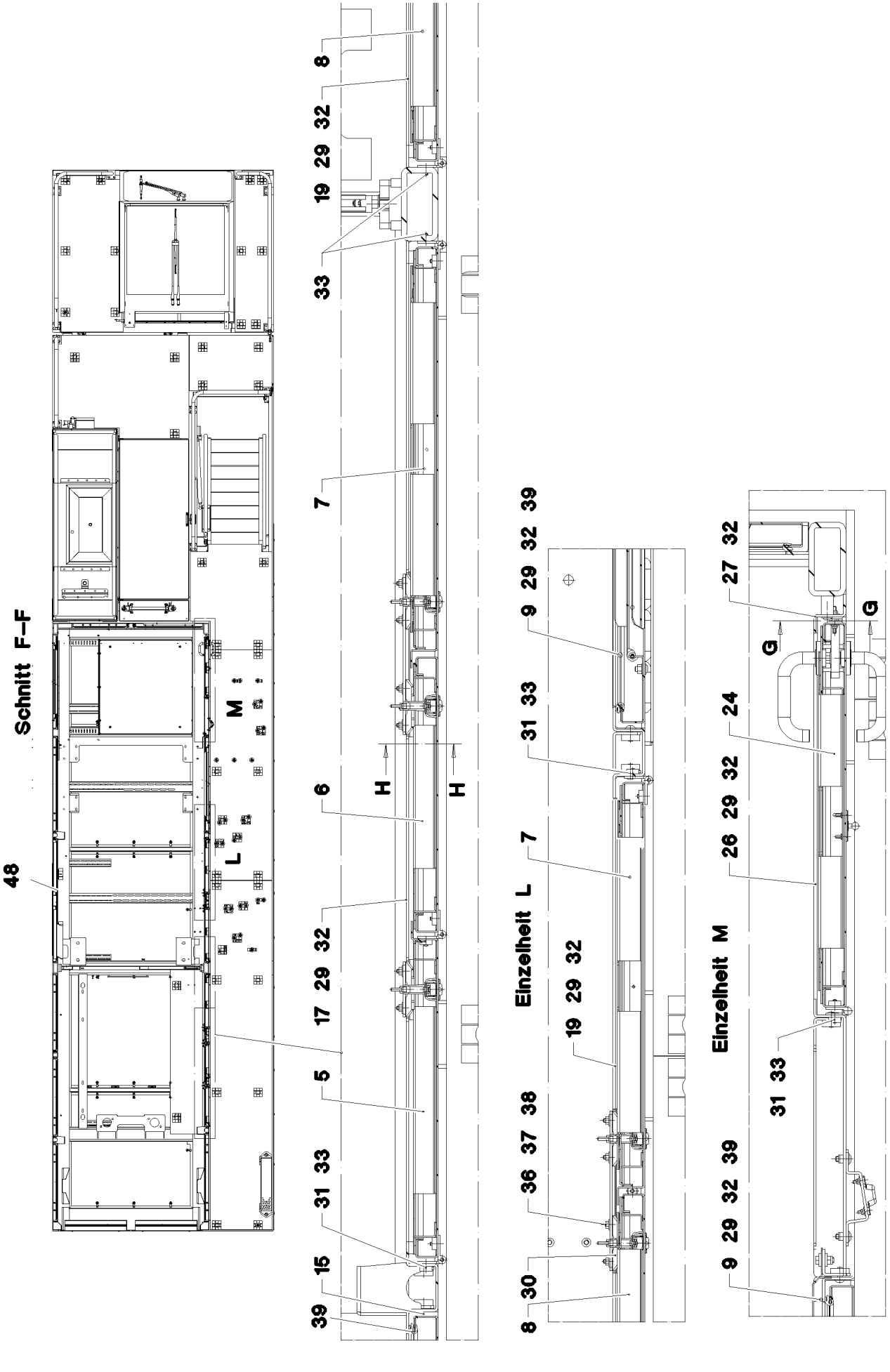
Schnitt F–F
48
L
M
8
32
19 29
33
7
6
H
H
17 29 32
5
31 33
15
39
Einzelheit L
9 29 32 39
31 33
7
19 29 32
36 37 38
8 30
Einzelheit M
27 32
G
G
24
26 29 32
31 33
9 29 32 39

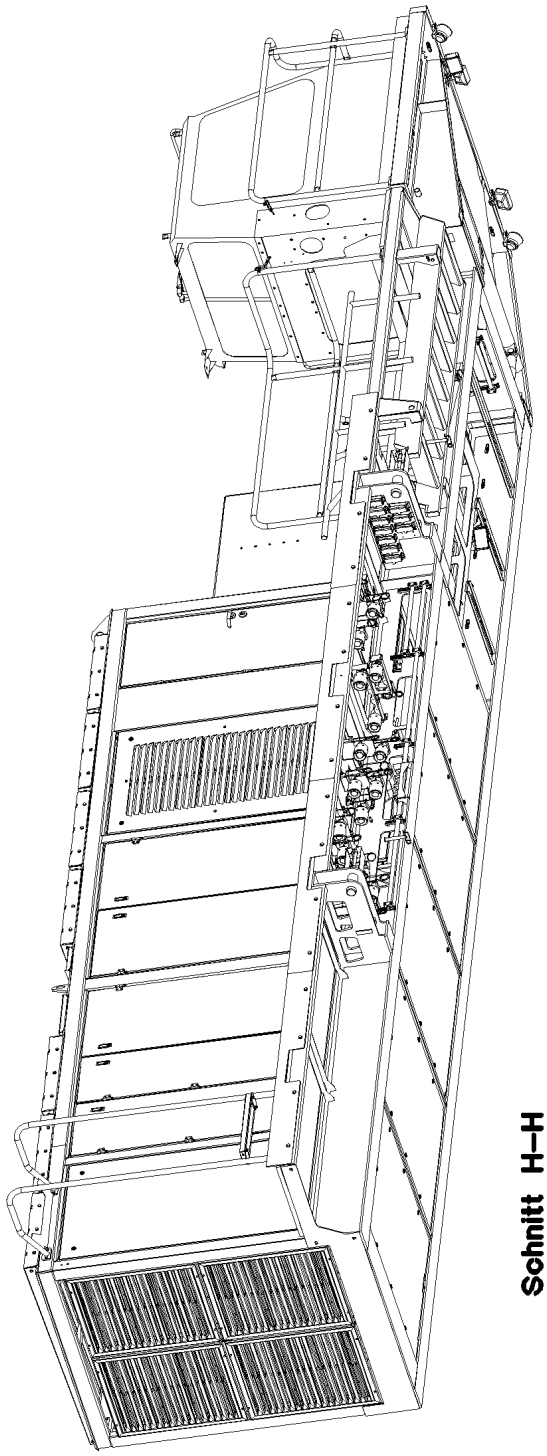

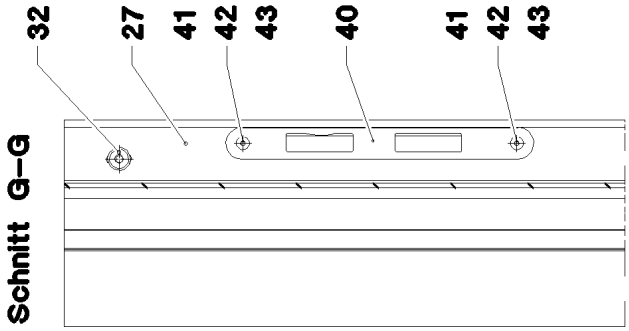
32
27
41
42
43
40
41
42
43
Schnitt G–G

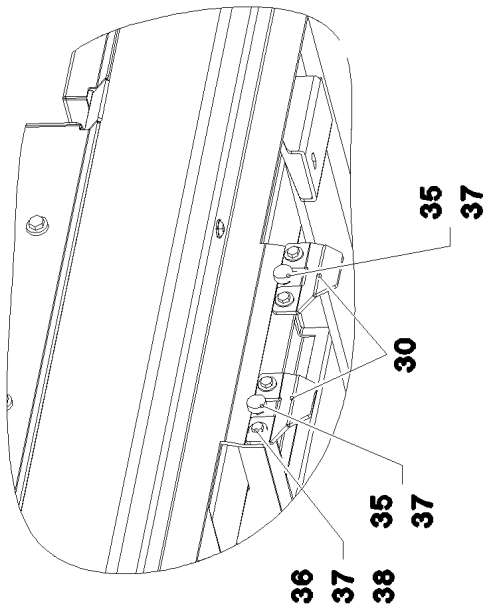
35
37
30
35
37
36
37
38

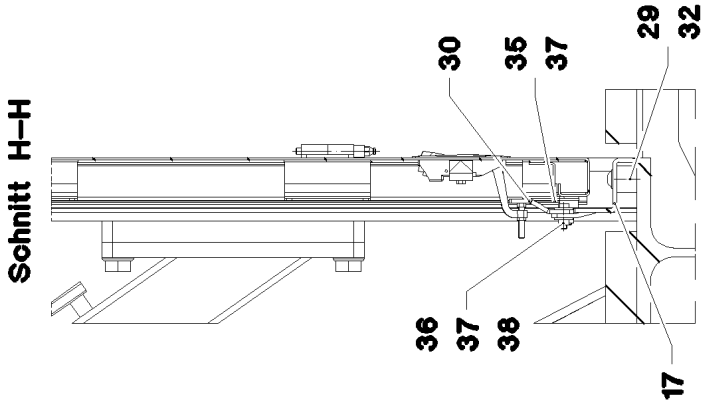
Schnitt H–H
30
35
37
29
32
36
37
38
17

Pos.	Item	Quantity	Description	Bezeichnung	Serie	K
1	96 33 900 08	1	COVER COMPL.	DECKEL KPL.		
			⇨ 2 510 251 96 33 900 08			
2	96 33 901 08	1	COVER COMPL.	DECKEL KPL.		
			⇨ 2 510 252 96 33 901 08			
3	96 33 902 08	3	COVER COMPL.	DECKEL KPL.		
			⇨ 2 510 253 96 33 902 08			
4	96 33 903 08	1	COVER COMPL.	DECKEL KPL.		
			⇨ 2 510 254 96 33 903 08			
5	96 33 904 08	1	DOOR COMPL.	TUER VORM.		
			⇨ 2 510 255 96 33 904 08			
6	96 33 905 08	1	DOOR COMPL.	TUER VORM.		
			⇨ 2 510 256 96 33 905 08			
7	96 33 906 08	2	DOOR COMPL.	TUER VORM.		
			⇨ 2 510 257 96 33 906 08			
8	96 33 907 08	1	DOOR COMPL.	TUER VORM.		
			⇨ 2 510 258 96 33 907 08			
9	97 44 676 08	3	ANGLE 4X1033X100 S315MC	WINKEL		
10	97 44 677 08	3	ANGLE 4X1033X103 S315MC	WINKEL		
11	97 44 678 08	1	ANGLE 4X1343X100 S315MC	WINKEL		
12	97 44 679 08	1	ANGLE 4X1343X103 S315MC	WINKEL		
13	97 44 680 08	3	ANGLE 4X844X100 S315MC	WINKEL		
14	97 44 681 08	3	ANGLE 4X844X103 S315MC	WINKEL		
15	97 44 682 08	1	ANGLE 4X949X100 S315MC	WINKEL		
16	97 44 683 08	1	ANGLE 4X949X103 S315MC	WINKEL		
17	97 44 684 08	1	ANGLE 4X1664X123 S315MC	WINKEL		
18	97 44 685 08	1	ANGLE 4X1664X147 S315MC	WINKEL		
19	97 44 686 08	1	ANGLE 4X1343X123 S315MC	WINKEL		
20	97 44 687 08	1	ANGLE 4X1343X147 S315MC	WINKEL		
21	96 33 908 08	1	COVER COMPL.	DECKEL KPL.		
			⇨ 2 510 259 96 33 908 08			
22	97 44 688 08	1	ANGLE 4X748X100 S315MC	WINKEL		
23	97 44 689 08	1	ANGLE 4X748X103 S315MC	WINKEL		
24	96 33 909 08	1	DOOR COMPL.	TUER VORM.		
			⇨ 2 510 260 96 33 909 08			
25	96 36 145 08	1	COVER COMPL.	DECKEL KPL.		
			⇨ 2 510 261 96 36 145 08			
26	97 44 691 08	1	ANGLE 4X646X84 S315MC	WINKEL		
27	97 44 692 08	1	ANGLE 4X1787X106 S315MC	WINKEL		
28	97 44 693 08	1	ANGLE 4X598X100 S315MC	WINKEL		
29	95 38 734 08	76	SLEEVE DIN EN ISO 10683 25X20 SAE 1010	HUELSE		
30	95 41 137 08	10	PLATE 4x63x90 S315MC FE//ZN20//C	BLECH		
31	95 36 953 08	8	THREADED PLATE 8X20X60 S235JR FE//ZN	GEWINDEPLATTE		
32	40 97 041 08	80	PAN-HEAD SCREW AEHNL.ISO 7380 M8X20	FLACHKOPFSCHRAUBE		
33	40 86 002 08	24	COUNTERSUNK SCREW DIN 7991 M6X16 8.	SENKSCHRAUBE		
34	97 44 690 08	1	ANGLE 4X598X103 S315MC	WINKEL		
35	72 66 167 08	10	MEGI BUFFER 18X7,5	MEGIPUFFER		
36	46 00 198	40	WASHER ISO 7093-1 6 200HV A3C	SCHEIBE		
37	41 15 140 08	40	HEX NUT ISO 4032 M6 8 A2C	SECHSKANTMUTTER		
38	40 00 829	20	HEX SCREW ISO 4017 M6X20 8.8 A2C	SECHSKANTSCHRAUBE		
39	59 15 078 08	53	SEALING PROFILE 1-4X14,5X10	DICHTPROFIL		
40	97 50 129 08	1	PLATE 3X235X24 X5CRNI18-10	BLECH		
41	40 86 004 08	2	COUNTERSUNK SCREW ISO 10642 M5X20	SENKSCHRAUBE		
42	42 18 006 08	2	WASHER DIN 9021 A 5,3 ST VERZ	SCHEIBE		
43	41 19 003 08	2	HEX NUT DIN 985 M5 8 A2C	SECHSKANTMUTTER		
44	96 36 519 08	2	COVER PRE-ASSY.	DECKEL VORM.		
			⇨ 2 510 262 96 36 519 08			
45	96 36 520 08	1	COVER PRE-ASSY.	DECKEL VORM.		
			⇨ 2 510 263 96 36 520 08			
46	96 36 521 08	1	COVER PRE-ASSY.	DECKEL VORM.		
			⇨ 2 510 264 96 36 521 08			

Pos.	Item	Quantity	Description	Bezeichnung	Serie	K
47	96 36 522 08	1	COVER PRE-ASSY. ⇨ 2 510 265 96 36 522 08	DECKEL VORM.		
48	26 21 051 08	2.5	FOAM RUBBER BAND 15X5	ZELLGUMMIBAND		
49	96 41 429 08	2	VENT COVER, COMPL. ⇨ 2 510 266 96 41 429 08	LUEFTUNGSDECKEL KPL.		

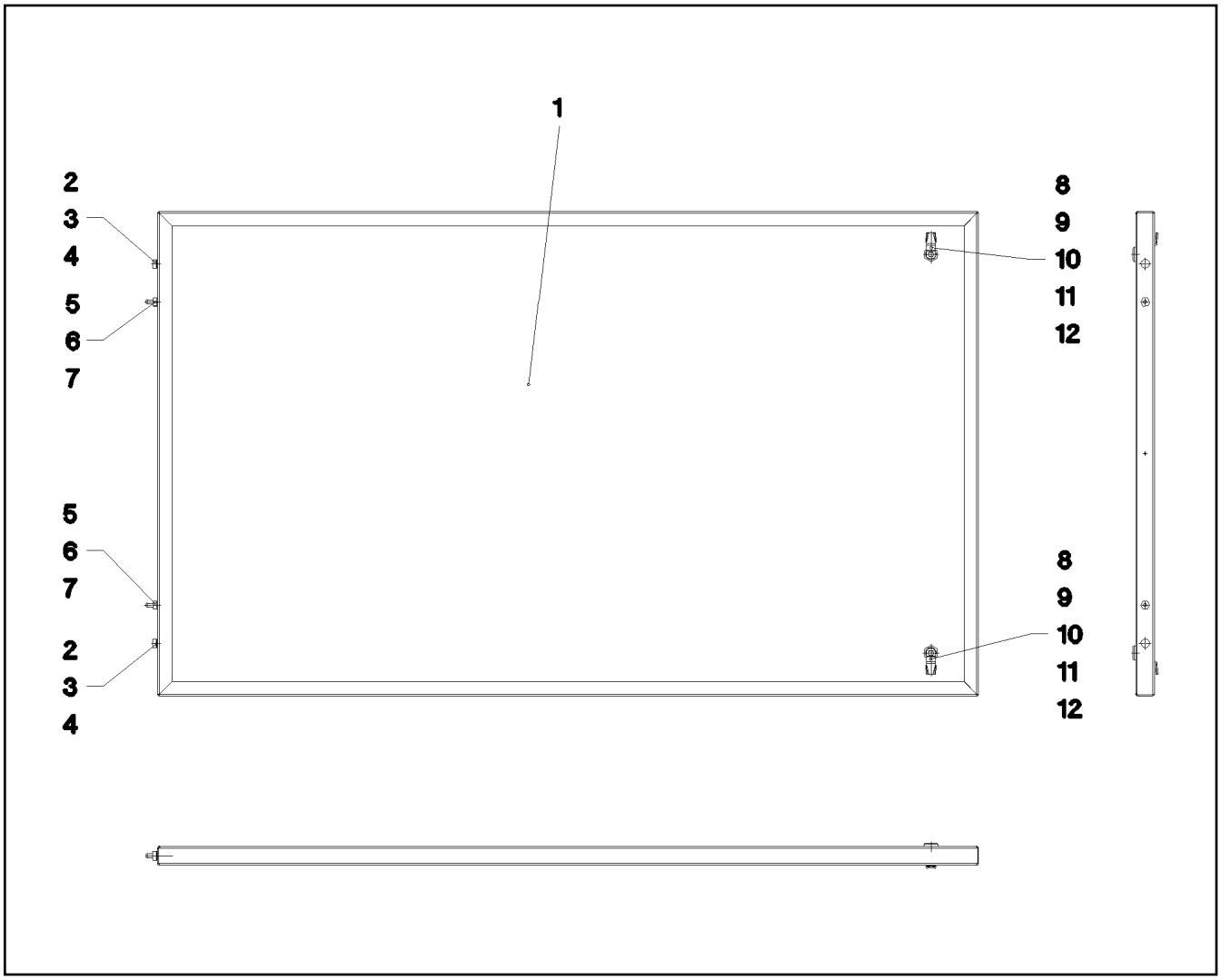

Pos.	Item	Quantity	Description	Bezeichnung	Serie	K
1	97 44 705 08	1	PLATE 2X1849X1141 ALMG3 H111	BLECH		
2	72 66 167 08	2	MEGI BUFFER 18X7,5	MEGIPUFFER		
3	46 00 198	4	WASHER ISO 7093-1 6 200HV A3C	SCHEIBE		
4	41 15 140 08	2	HEX NUT ISO 4032 M6 8 A2C	SECHSKANTMUTTER		
5	40 97 109 08	2	CARRYING BOLT M8	STUETZSCHRAUBE		
6	42 00 012 01	4	WASHER ISO 7089 8 200HV A3C	SCHEIBE		
7	41 19 005 08	2	HEX NUT DIN 985 M8 8 A2C	SECHSKANTMUTTER		
8	70 42 533 08	2	HOUSING GD-ZN SW GEPULVERT	GEHAEUSE		
9	70 42 534 08	2	ACTUATION SPIKE GD-ZN SW GEPULVERT	BETAETIGUNGSDORN		
10	70 42 710 08	2	SASH LOCK GD-ZN VERCHROMT SPF	VORREIBER		
11	70 42 553 08	2	TONGUE	ZUNGE		
12	70 42 748 08	2	O-RING 12X2 NBR70	O-RING		

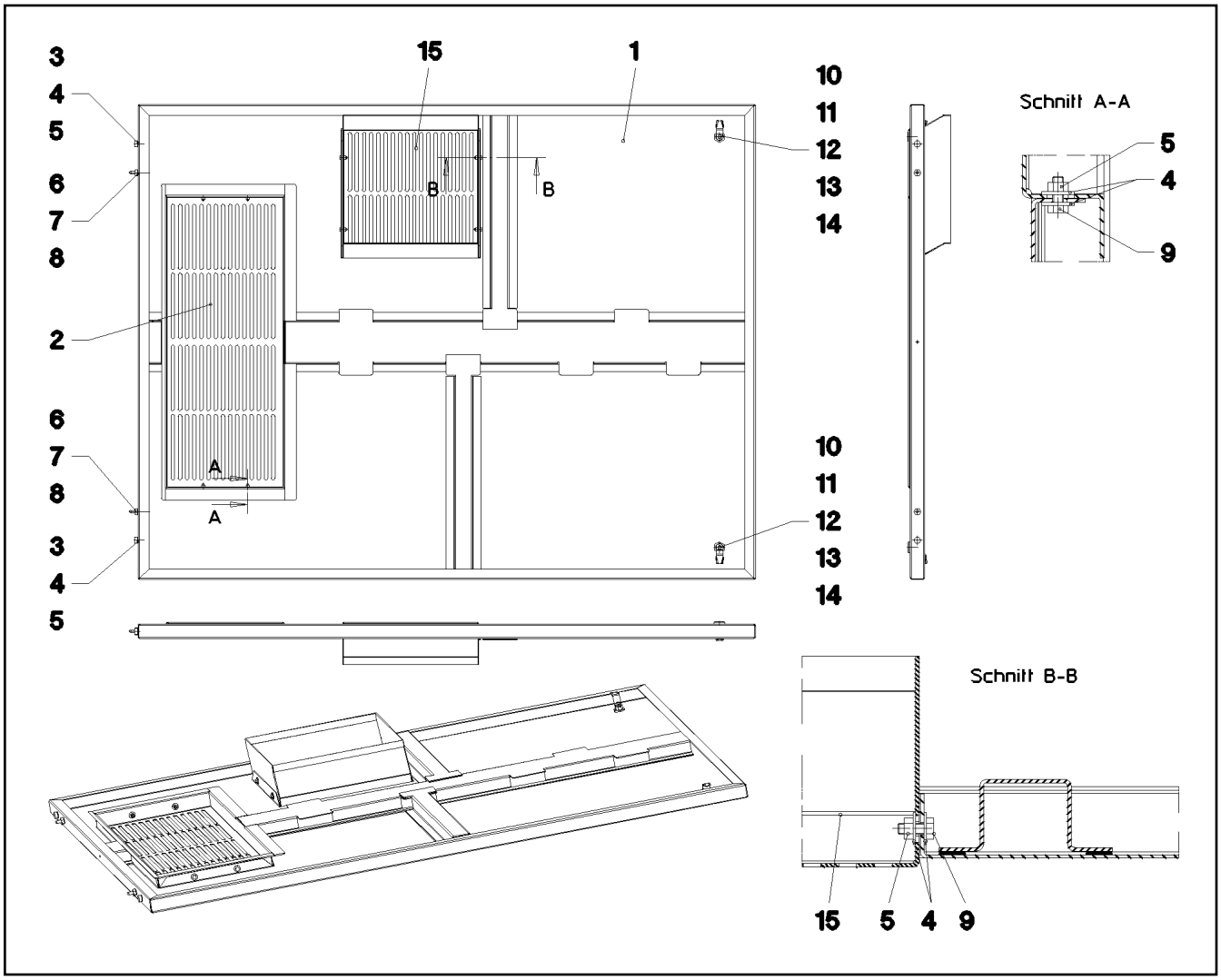

Pos.	Item	Quantity	Description	Bezeichnung	Serie	K
1	96 33 913 08	1	COVER SPF	DECKEL		
2	97 44 707 08	1	PLATE 2X962X457 ALMG3 H111	BLECH		
3	72 66 167 08	2	MEGI BUFFER 18X7,5	MEGIPUFFER		
4	46 00 198	20	WASHER ISO 7093-1 6 200HV A3C	SCHEIBE		
5	41 15 140 08	10	HEX NUT ISO 4032 M6 8 A2C	SECHSKANTMUTTER		
6	40 97 109 08	2	CARRYING BOLT M8	STUETZSCHRAUBE		
7	42 00 012 01	4	WASHER ISO 7089 8 200HV A3C	SCHEIBE		
8	41 19 005 08	2	HEX NUT DIN 985 M8 8 A2C	SECHSKANTMUTTER		
9	40 65 099	8	HEX SCREW ISO 4017 M6X16 8.8 A2C	SECHSKANTSCHRAUBE		
10	70 42 533 08	2	HOUSING GD-ZN SW GEPULVERT	GEHAEUSE		
11	70 42 534 08	2	ACTUATION SPIKE GD-ZN SW GEPULVERT	BETAETIGUNGSDORN		
12	70 42 710 08	2	SASH LOCK GD-ZN VERCHROMT SPF	VORREIBER		
13	70 42 553 08	2	TONGUE	ZUNGE		
14	70 42 748 08	2	O-RING 12X2 NBR70	O-RING		
15	97 49 445 08	1	PLATE 2X608X608 ALMG3 H111	BLECH		

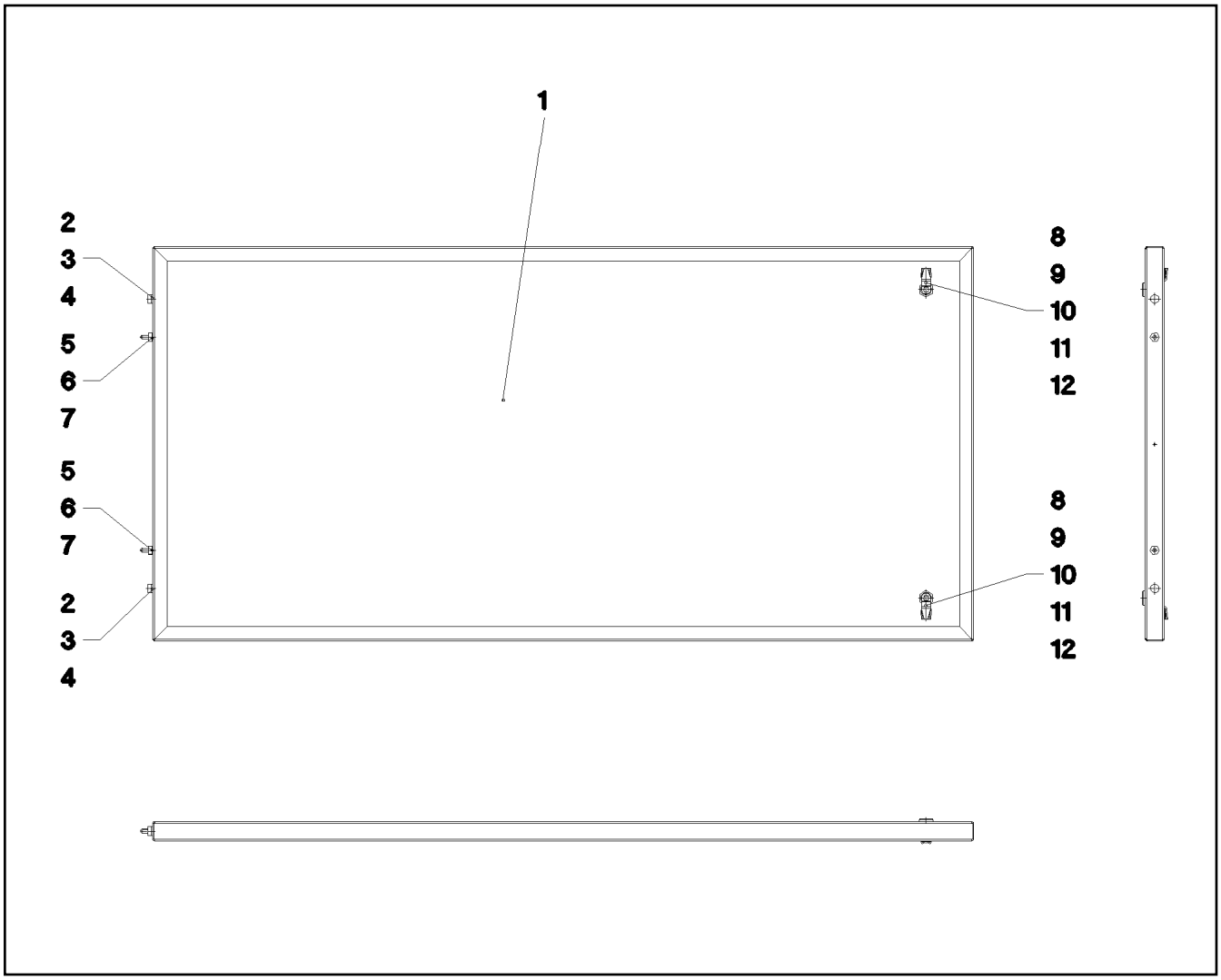

Pos.	Item	Quantity	Description	Bezeichnung	Serie	K
1	97 44 711 08	1	PLATE 2X1849X952 ALMG3 H111	BLECH		
2	72 66 167 08	2	MEGI BUFFER 18X7,5	MEGIPUFFER		
3	46 00 198	4	WASHER ISO 7093-1 6 200HV A3C	SCHEIBE		
4	41 15 140 08	2	HEX NUT ISO 4032 M6 8 A2C	SECHSKANTMUTTER		
5	40 97 109 08	2	CARRYING BOLT M8	STUETZSCHRAUBE		
6	42 00 012 01	4	WASHER ISO 7089 8 200HV A3C	SCHEIBE		
7	41 19 005 08	2	HEX NUT DIN 985 M8 8 A2C	SECHSKANTMUTTER		
8	70 42 533 08	2	HOUSING GD-ZN SW GEPULVERT	GEHAEUSE		
9	70 42 534 08	2	ACTUATION SPIKE GD-ZN SW GEPULVERT	BETAETIGUNGSDORN		
10	70 42 710 08	2	SASH LOCK GD-ZN VERCHROMT SPF	VORREIBER		
11	70 42 553 08	2	TONGUE	ZUNGE		
12	70 42 748 08	2	O-RING 12X2 NBR70	O-RING		

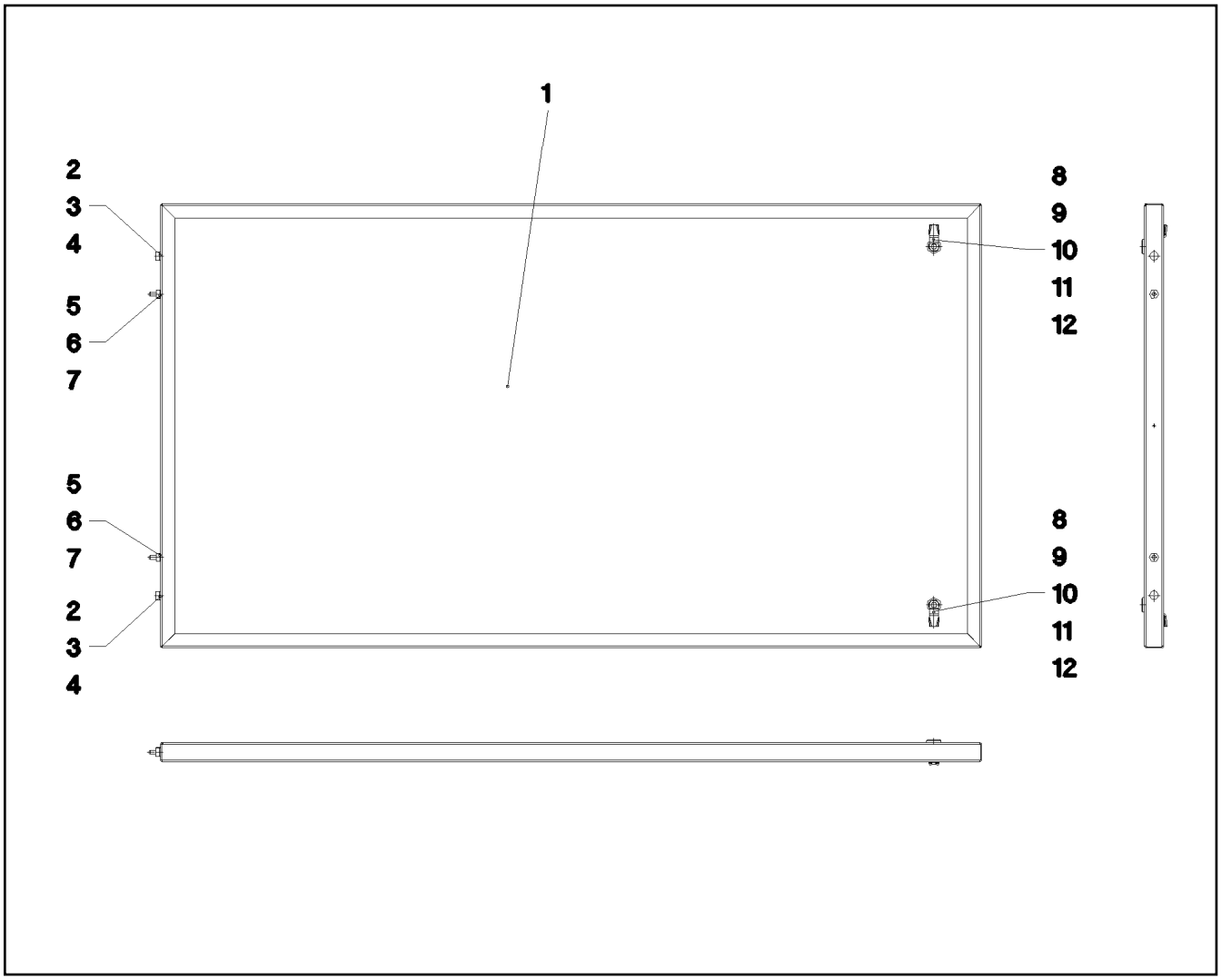

Pos.	Item	Quantity	Description	Bezeichnung	Serie	K
1	97 44 712 08	1	PLATE 2X1850X1080 ALMG3 H111	BLECH		
2	72 66 167 08	2	MEGI BUFFER 18X7,5	MEGIPUFFER		
3	46 00 198	4	WASHER ISO 7093-1 6 200HV A3C	SCHEIBE		
4	41 15 140 08	2	HEX NUT ISO 4032 M6 8 A2C	SECHSKANTMUTTER		
5	40 97 109 08	2	CARRYING BOLT M8	STUETZSCHRAUBE		
6	42 00 012 01	4	WASHER ISO 7089 8 200HV A3C	SCHEIBE		
7	41 19 005 08	2	HEX NUT DIN 985 M8 8 A2C	SECHSKANTMUTTER		
8	70 42 533 08	2	HOUSING GD-ZN SW GEPULVERT	GEHAEUSE		
9	70 42 534 08	2	ACTUATION SPIKE GD-ZN SW GEPULVERT	BETAETIGUNGSDORN		
10	70 42 710 08	2	SASH LOCK GD-ZN VERCHROMT SPF	VORREIBER		
11	70 42 553 08	2	TONGUE	ZUNGE		
12	70 42 748 08	2	O-RING 12X2 NBR70	O-RING		

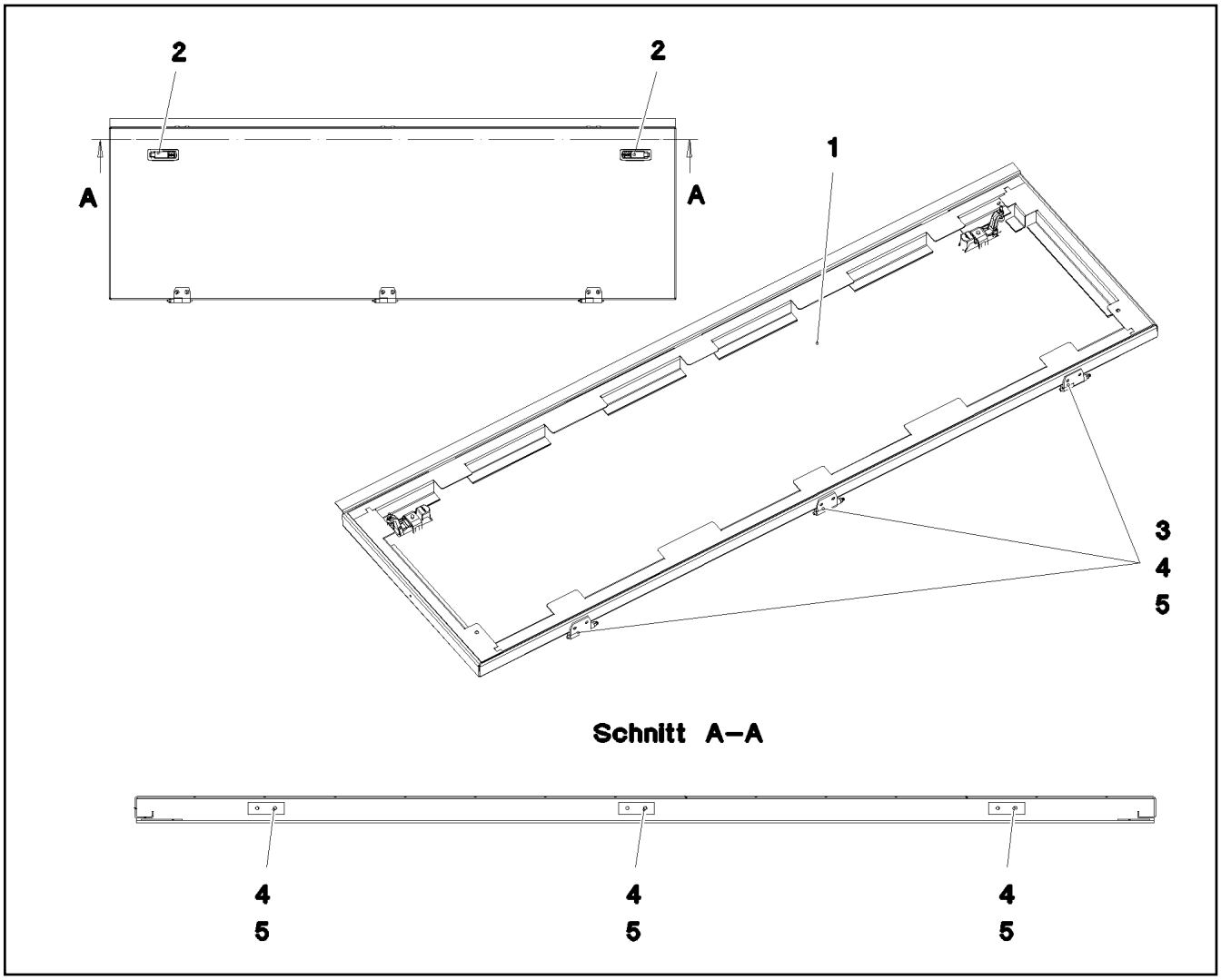

Pos.	Item	Quantity	Description	Bezeichnung	Serie	K
1	96 33 915 08	1	DOOR SPF	TUER		
2	11 45 042 0	2	LEVER FASTENER	HEBELVERSCHLUSS		
3	70 42 058 08	3	HINGE 40X40X50/180° ST37-2 FE//ZN12//B	SCHARNIER		
4	95 36 953 08	6	THREADED PLATE 8X20X60 S235JR FE//ZN	GEWINDEPLATTE		
5	40 86 002 08	12	COUNTERSUNK SCREW DIN 7991 M6X16 8.	SENKSCHRAUBE		

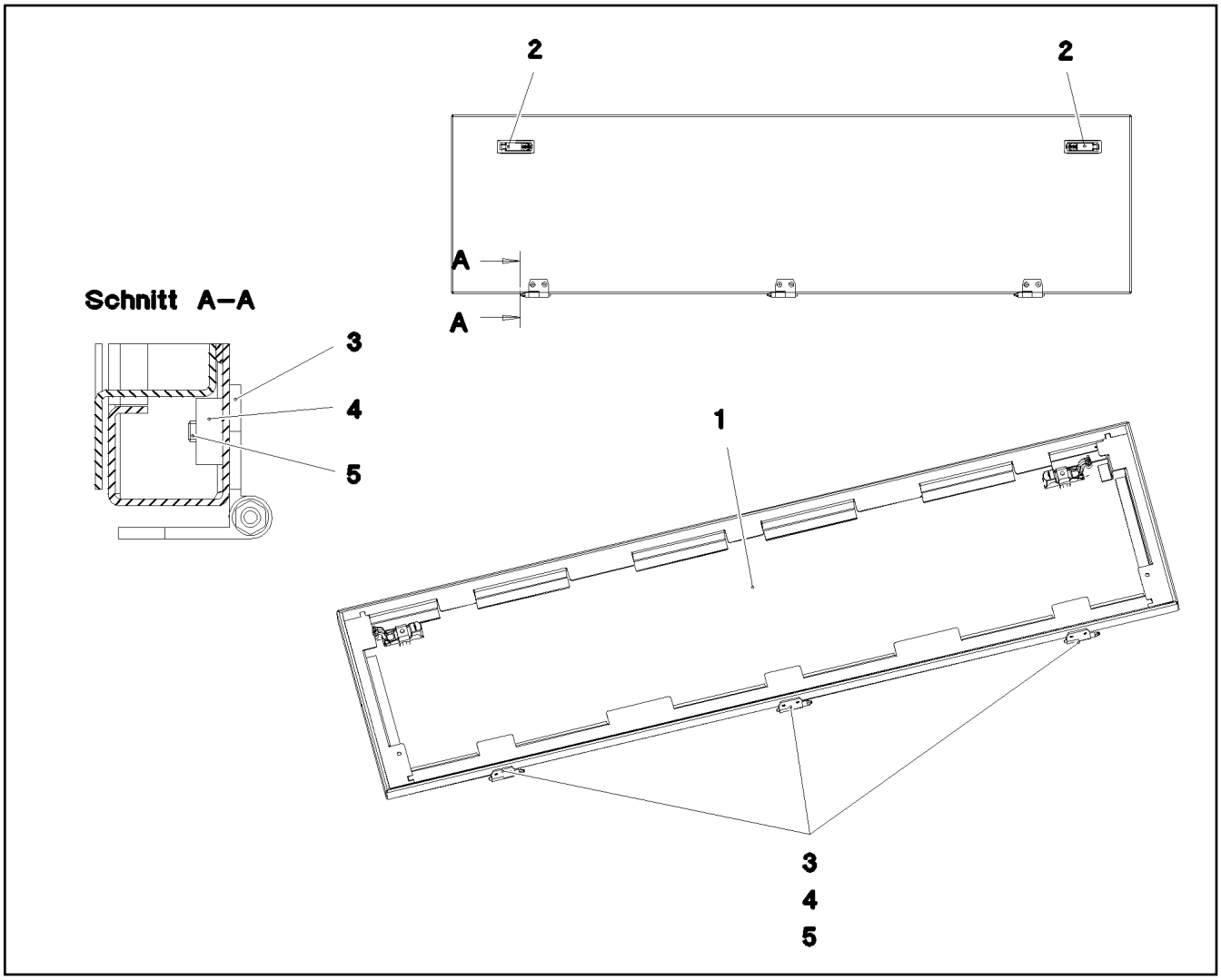

Pos.	Item	Quantity	Description	Bezeichnung	Serie	K
1	96 33 916 08	1	DOOR SPF	TUER		
2	11 45 042 0	2	LEVER FASTENER	HEBELVERSCHLUSS		
3	70 42 058 08	3	HINGE 40X40X50/180° ST37-2 FE//ZN12//B	SCHARNIER		
4	95 36 953 08	3	THREADED PLATE 8X20X60 S235JR FE//ZN	GEWINDEPLATTE		
5	40 86 002 08	6	COUNTERSUNK SCREW DIN 7991 M6X16 8.	SENKSCHRAUBE		

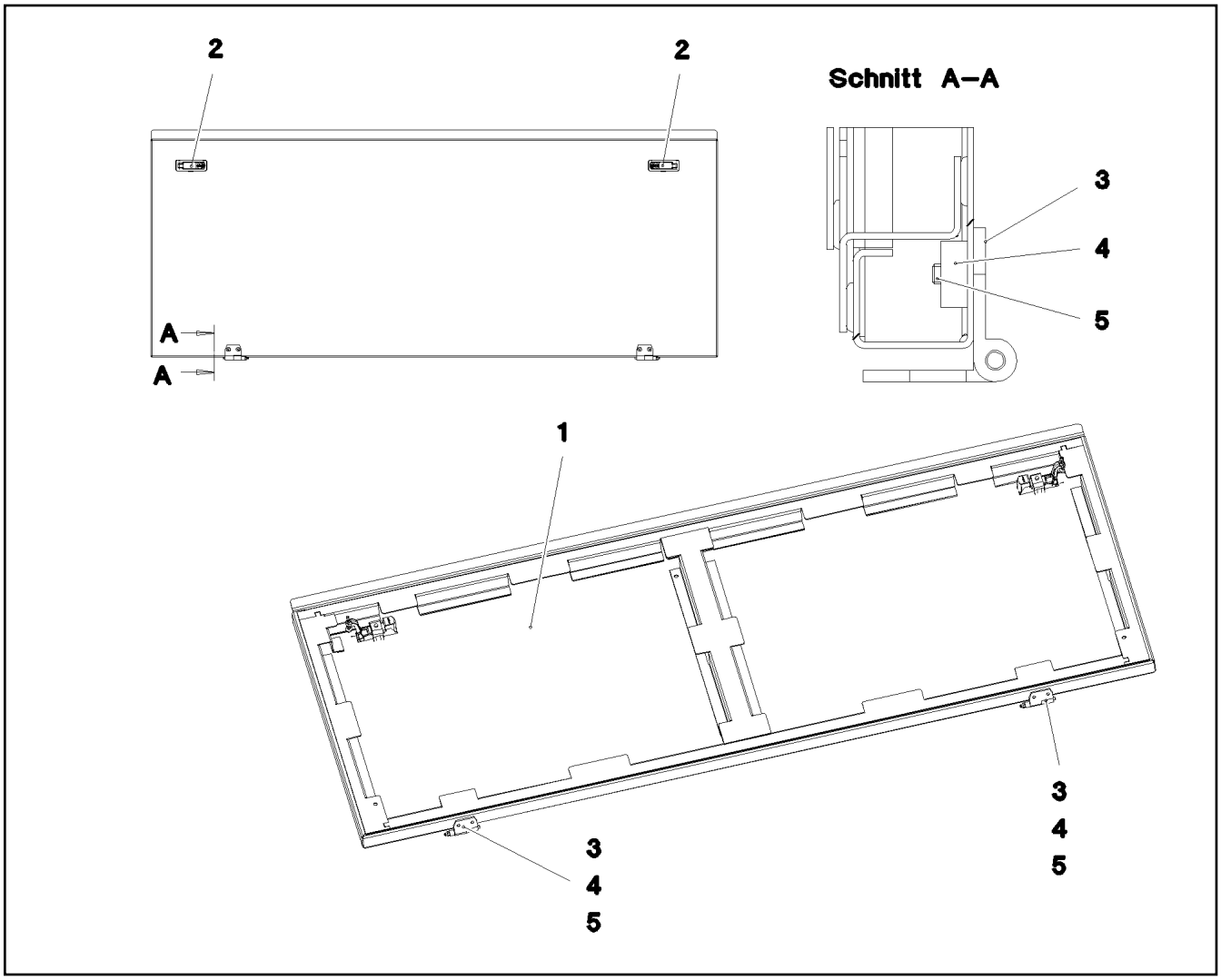

Pos.	Item	Quantity	Description	Bezeichnung	Serie	K
1	96 33 917 08	1	DOOR SPF	TUER		
2	11 45 042 0	2	LEVER FASTENER	HEBELVERSCHLUSS		
3	70 42 059 08	2	HINGE 40X40X50/180° ST37-2 FE//ZN12//B	SCHARNIER		
4	95 36 953 08	2	THREADED PLATE 8X20X60 S235JR FE//ZN	GEWINDEPLATTE		
5	40 86 002 08	4	COUNTERSUNK SCREW DIN 7991 M6X16 8.	SENKSCHRAUBE		

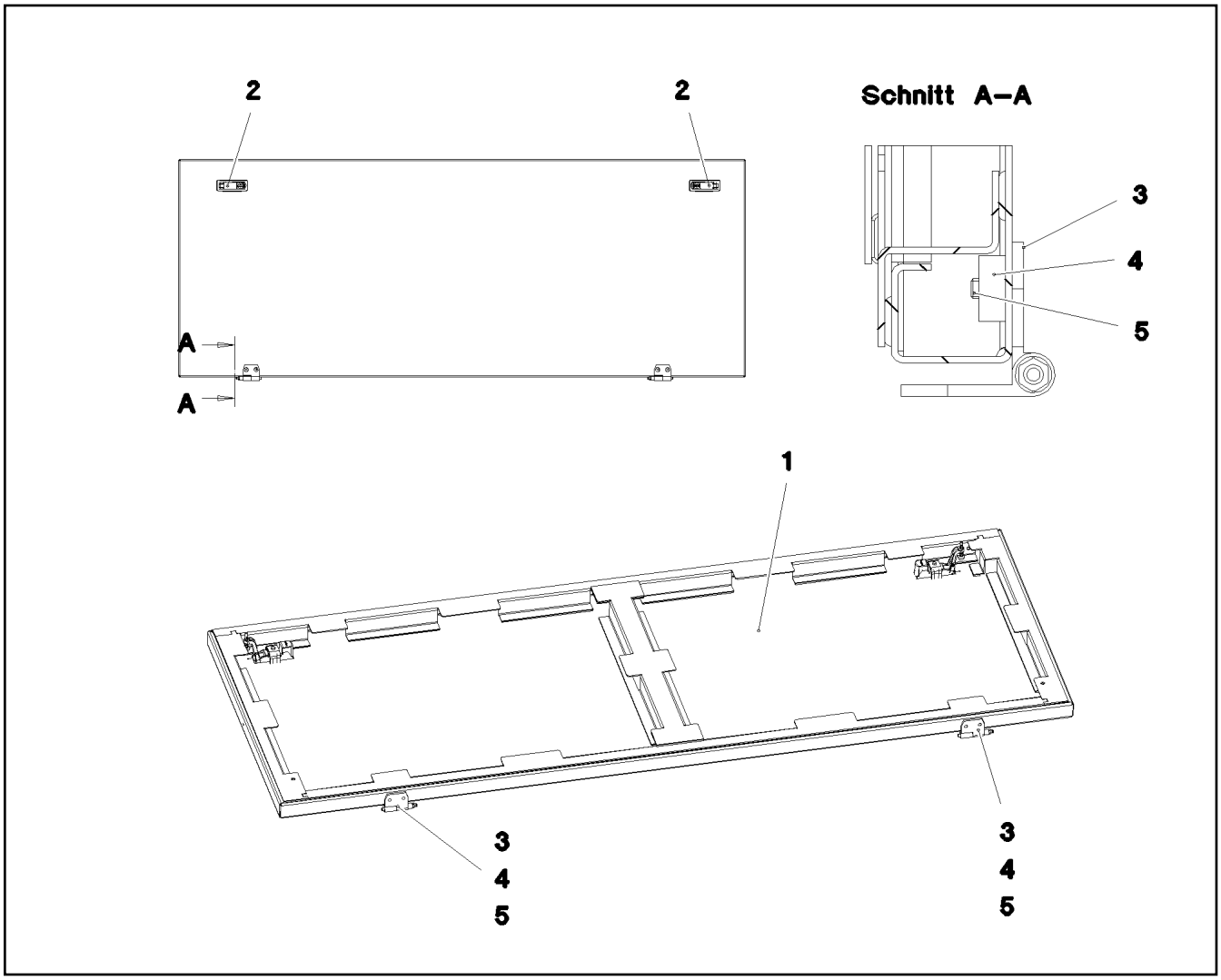

Pos.	Item	Quantity	Description	Bezeichnung	Serie	K
1	96 33 918 08	1	DOOR SPF	TUER		
2	11 45 042 0	2	LEVER FASTENER	HEBELVERSCHLUSS		
3	70 42 058 08	2	HINGE 40X40X50/180° ST37-2 FE//ZN12//B	SCHARNIER		
4	95 36 953 08	2	THREADED PLATE 8X20X60 S235JR FE//ZN	GEWINDEPLATTE		
5	40 86 002 08	4	COUNTERSUNK SCREW DIN 7991 M6X16 8.	SENKSCHRAUBE		

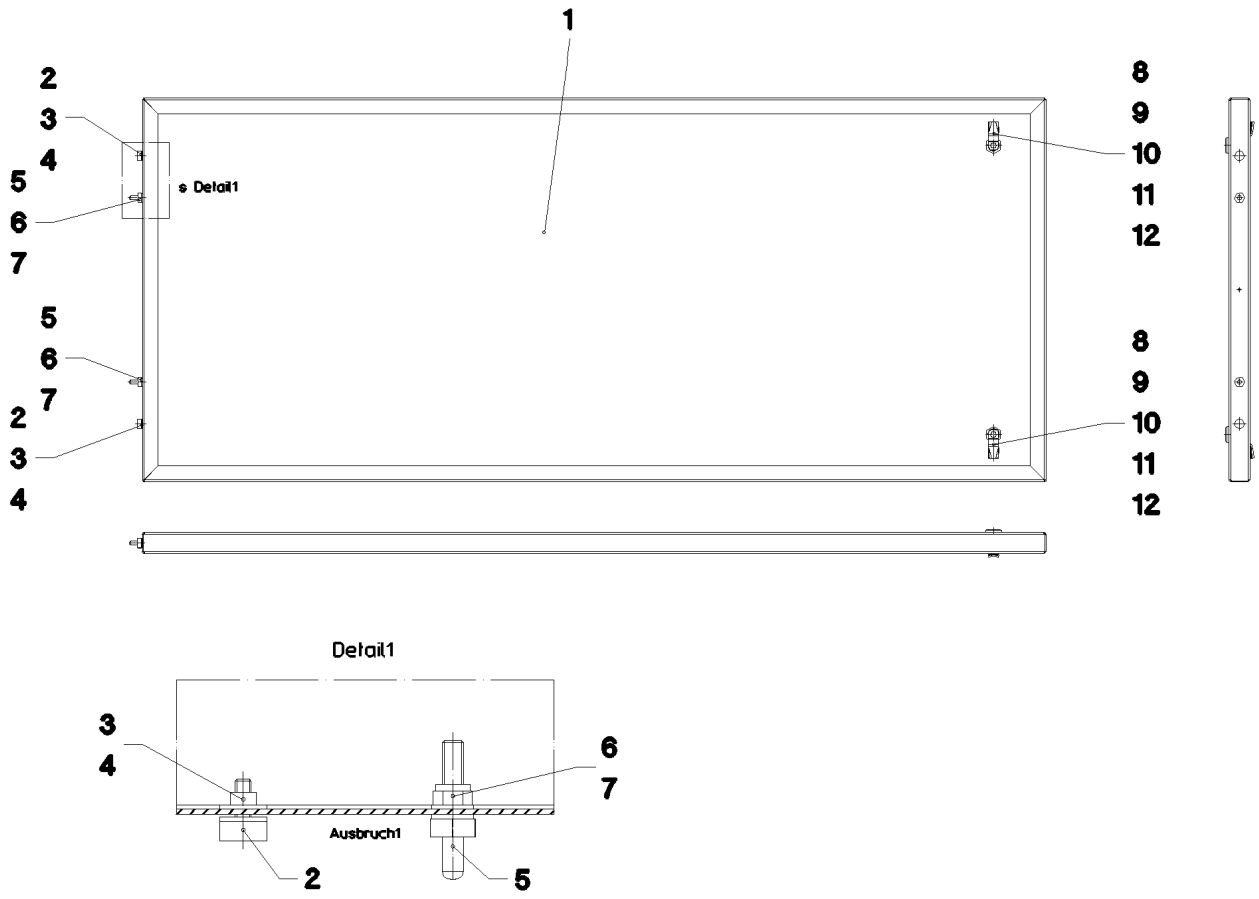

Pos.	Item	Quantity	Description	Bezeichnung	Serie	K
1	97 44 713 08	1	PLATE 2X1850X857 ALMG3 H111	BLECH		
2	72 66 167 08	2	MEGI BUFFER 18X7,5	MEGIPUFFER		
3	46 00 198	4	WASHER ISO 7093-1 6 200HV A3C	SCHEIBE		
4	41 15 140 08	2	HEX NUT ISO 4032 M6 8 A2C	SECHSKANTMUTTER		
5	40 97 109 08	2	CARRYING BOLT M8	STUETZSCHRAUBE		
6	42 00 012 01	4	WASHER ISO 7089 8 200HV A3C	SCHEIBE		
7	41 19 005 08	2	HEX NUT DIN 985 M8 8 A2C	SECHSKANTMUTTER		
8	70 42 533 08	2	HOUSING GD-ZN SW GEPULVERT	GEHAEUSE		
9	70 42 534 08	2	ACTUATION SPIKE GD-ZN SW GEPULVERT	BETAETIGUNGSDORN		
10	70 42 710 08	2	SASH LOCK GD-ZN VERCHROMT SPF	VORREIBER		
11	70 42 553 08	2	TONGUE	ZUNGE		
12	70 42 748 08	2	O-RING 12X2 NBR70	O-RING		

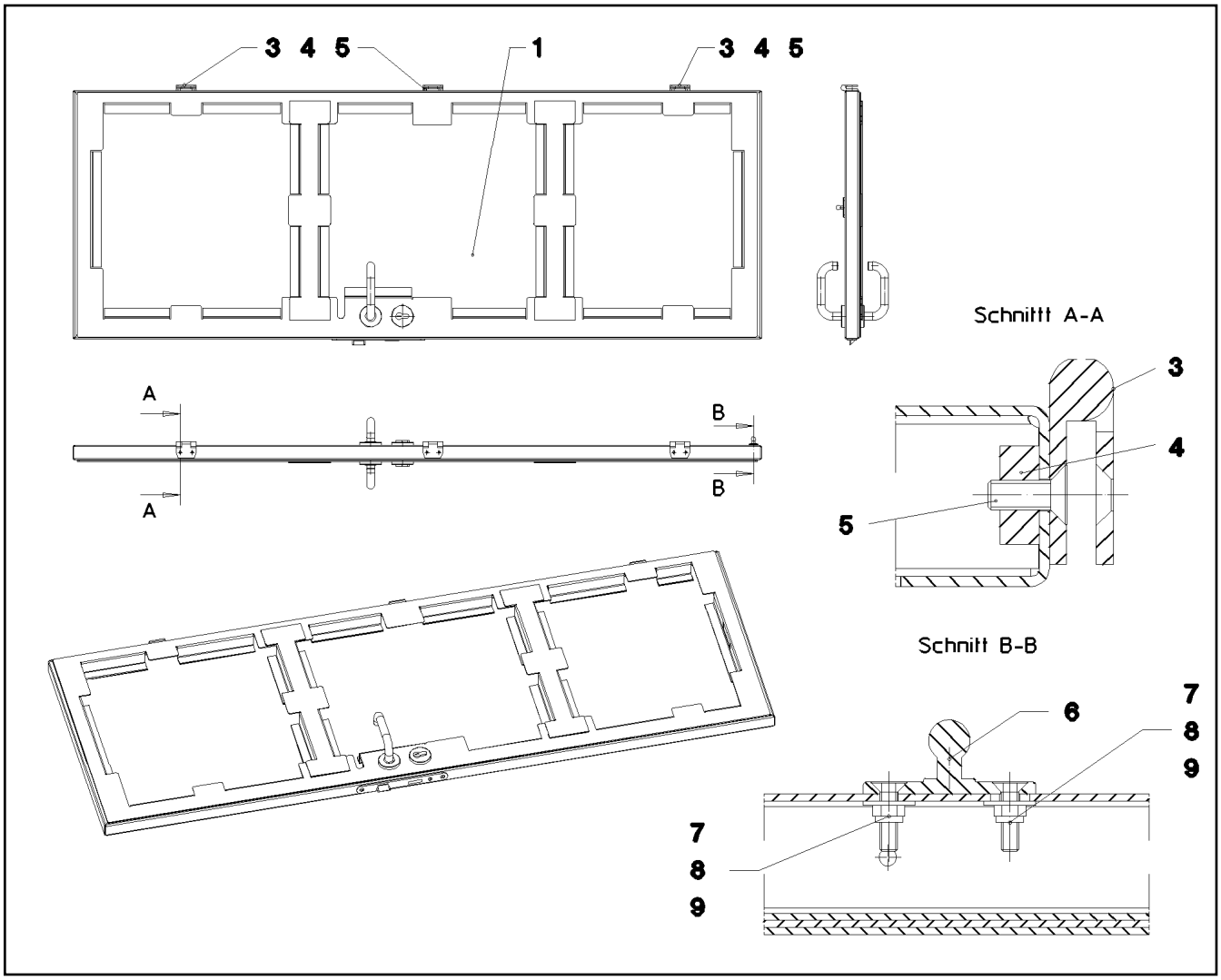

Pos.	Item	Quantity	Description	Bezeichnung	Serie	K
1	96 33 919 08	1	DOOR SPF	TUER		
3	70 42 281 08	3	HINGE 35X35X50/180° ST FE//ZN12//B	SCHARNIER		
4	95 36 953 08	3	THREADED PLATE 8X20X60 S235JR FE//ZN	GEWINDEPLATTE		
5	40 86 002 08	6	COUNTERSUNK SCREW DIN 7991 M6X16 8.	SENKSCHRAUBE		
6	70 42 049 08	1	DOOR STOPPER	TUERFESTSTELLER		
7	40 86 004 08	2	COUNTERSUNK SCREW ISO 10642 M5X20	SENKSCHRAUBE		
8	42 18 006 08	2	WASHER DIN 9021 A 5,3 ST VERZ	SCHEIBE		
9	41 19 003 08	2	HEX NUT DIN 985 M5 8 A2C	SECHSKANTMUTTER		

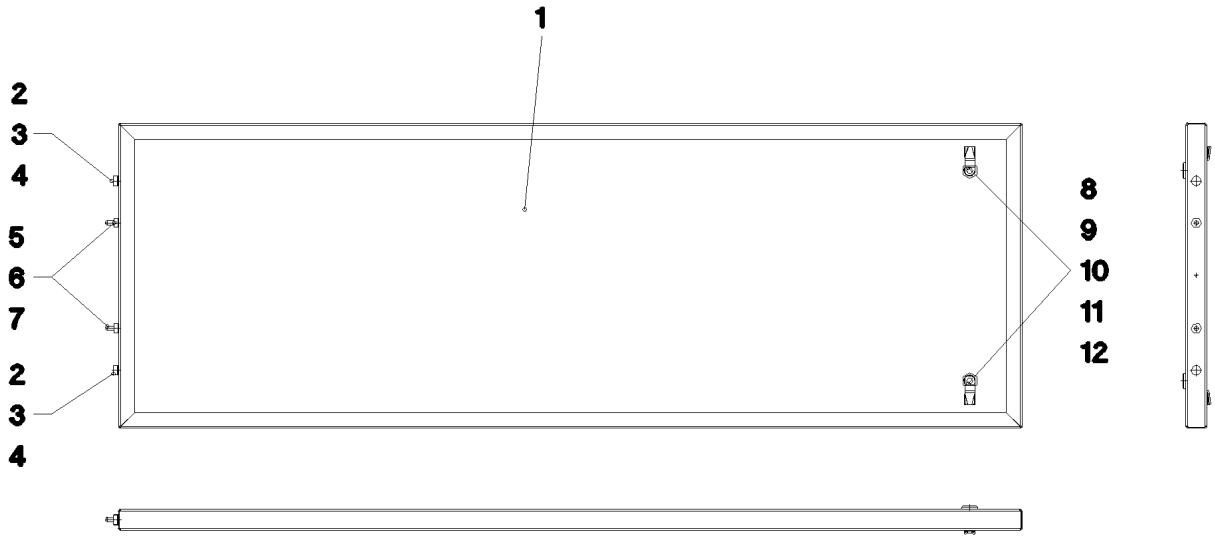

Pos.	Item	Quantity	Description	Bezeichnung	Serie	K
1	97 49 491 08	1	PLATE 2X1849X706 ALMG3 H111	BLECH		
2	72 66 167 08	2	MEGI BUFFER 18X7,5	MEGIPUFFER		
3	46 00 198	4	WASHER ISO 7093-1 6 200HV A3C	SCHEIBE		
4	41 15 140 08	2	HEX NUT ISO 4032 M6 8 A2C	SECHSKANTMUTTER		
5	40 97 109 08	2	CARRYING BOLT M8	STUETZSCHRAUBE		
6	42 00 012 01	4	WASHER ISO 7089 8 200HV A3C	SCHEIBE		
7	41 19 005 08	2	HEX NUT DIN 985 M8 8 A2C	SECHSKANTMUTTER		
8	70 42 533 08	2	HOUSING GD-ZN SW GEPULVERT	GEHAEUSE		
9	70 42 534 08	2	ACTUATION SPIKE GD-ZN SW GEPULVERT	BETAETIGUNGSDORN		
10	70 42 710 08	2	SASH LOCK GD-ZN VERCHROMT SPF	VORREIBER		
11	70 42 553 08	2	TONGUE	ZUNGE		
12	70 42 748 08	2	O-RING 12X2 NBR70	O-RING		

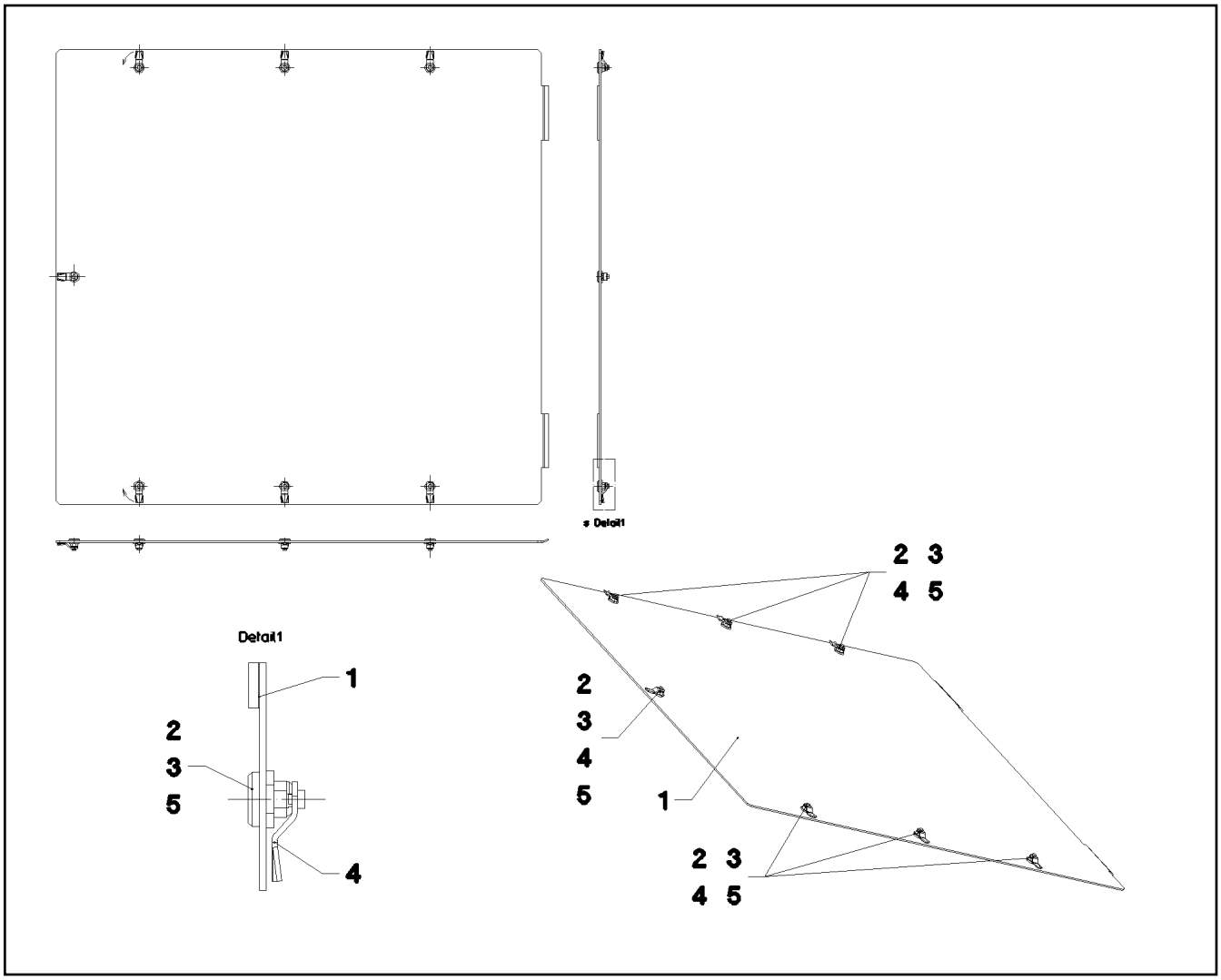

Pos.	Item	Quantity	Description	Bezeichnung	Serie	K
1	97 50 542 08	1	FLOOR COVERING ALUCOBOND	BODENVERKLEIDUNG		
2	70 42 533 08	4	HOUSING GD-ZN SW GEPULVERT	GEHAEUSE		
3	70 42 534 08	4	ACTUATION SPIKE GD-ZN SW GEPULVERT	BETAETIGUNGSDORN		
4	70 42 593 08	4	TONGUE	ZUNGE		
5	70 42 748 08	4	O-RING 12X2 NBR70	O-RING		

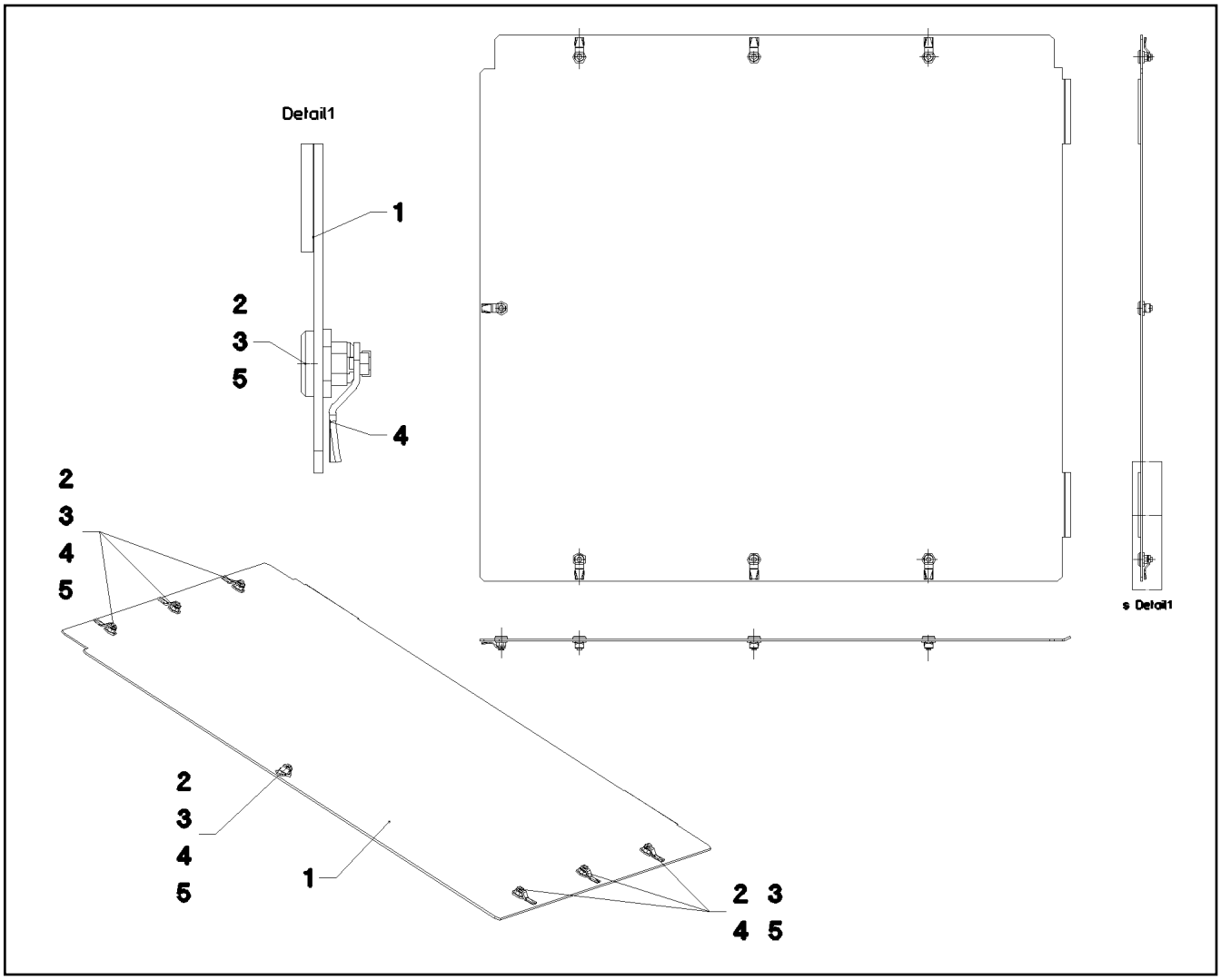

Pos.	Item	Quantity	Description	Bezeichnung	Serie	K
1	97 50 543 08	1	FLOOR COVERING ALUCOBOND	BODENVERKLEIDUNG		
2	70 42 533 08	7	HOUSING GD-ZN SW GEPULVERT	GEHAEUSE		
3	70 42 534 08	7	ACTUATION SPIKE GD-ZN SW GEPULVERT	BETAETIGUNGSDORN		
4	70 42 593 08	7	TONGUE	ZUNGE		
5	70 42 748 08	7	O-RING 12X2 NBR70	O-RING		

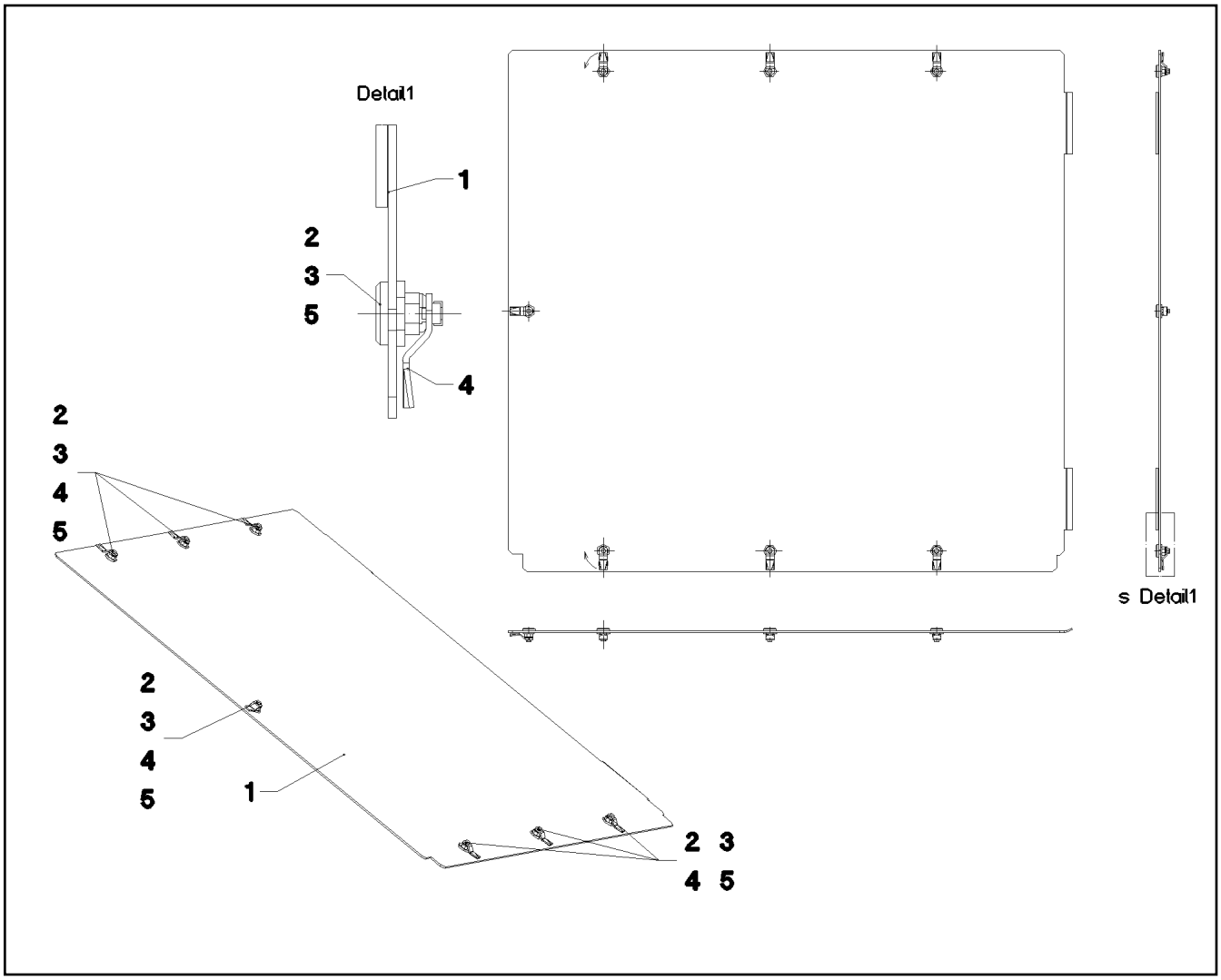

Pos.	Item	Quantity	Description	Bezeichnung	Serie	K
1	97 50 544 08	1	FLOOR COVERING ALUCOBOND	BODENVERKLEIDUNG		
2	70 42 533 08	7	HOUSING GD-ZN SW GEPULVERT	GEHAEUSE		
3	70 42 534 08	7	ACTUATION SPIKE GD-ZN SW GEPULVERT	BETAETIGUNGSDORN		
4	70 42 593 08	7	TONGUE	ZUNGE		
5	70 42 748 08	7	O-RING 12X2 NBR70	O-RING		

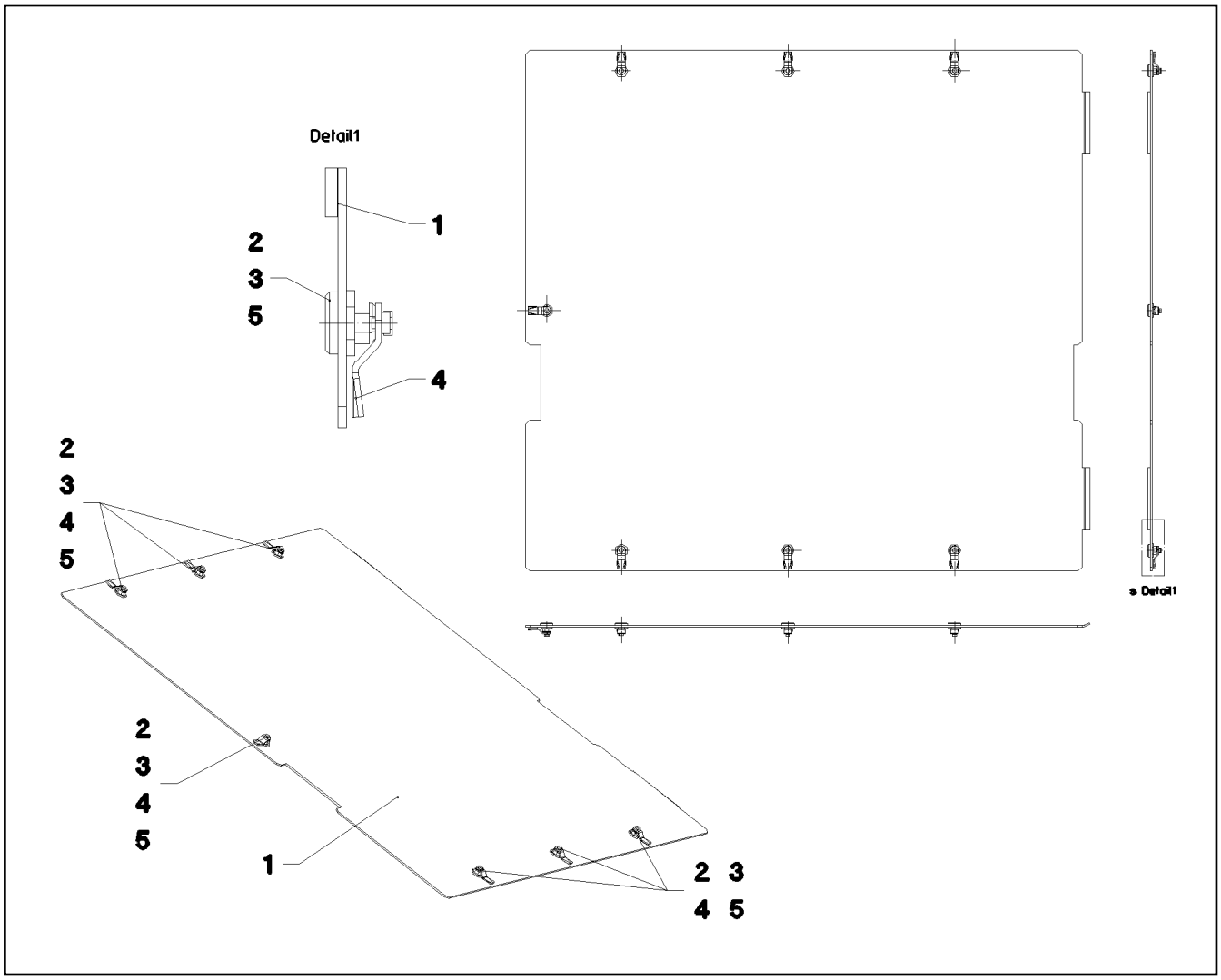

Pos.	Item	Quantity	Description	Bezeichnung	Serie	K
1	97 50 545 08	1	FLOOR COVERING ALUCOBOND	BODENVERKLEIDUNG		
2	70 42 533 08	7	HOUSING GD-ZN SW GEPULVERT	GEHAEUSE		
3	70 42 534 08	7	ACTUATION SPIKE GD-ZN SW GEPULVERT	BETAETIGUNGSDORN		
4	70 42 593 08	7	TONGUE	ZUNGE		
5	70 42 748 08	7	O-RING 12X2 NBR70	O-RING		

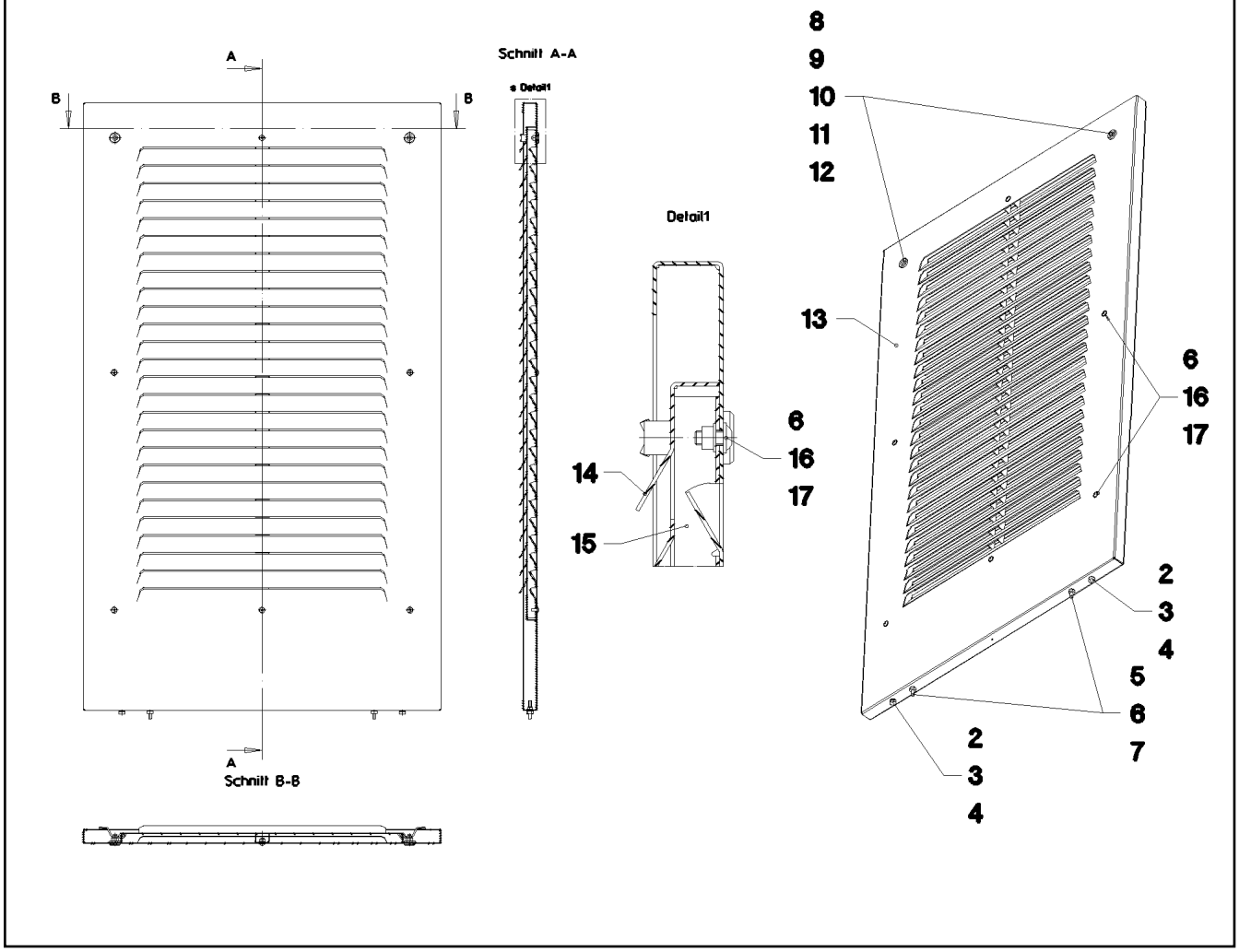

Pos.	Item	Quantity	Description	Bezeichnung	Serie	K
2	72 66 167 08	2	MEGI BUFFER 18X7,5	MEGIPUFFER		
3	46 00 198	4	WASHER ISO 7093-1 6 200HV A3C	SCHEIBE		
4	41 15 140 08	2	HEX NUT ISO 4032 M6 8 A2C	SECHSKANTMUTTER		
5	40 97 109 08	2	CARRYING BOLT M8	STUETZSCHRAUBE		
6	42 00 012 01	10	WASHER ISO 7089 8 200HV A3C	SCHEIBE		
7	41 19 005 08	2	HEX NUT DIN 985 M8 8 A2C	SECHSKANTMUTTER		
8	70 42 533 08	2	HOUSING GD-ZN SW GEPULVERT	GEHAEUSE		
9	70 42 534 08	2	ACTUATION SPIKE GD-ZN SW GEPULVERT	BETAETIGUNGSDORN		
10	70 42 710 08	2	SASH LOCK GD-ZN VERCHROMT SPF	VORREIBER		
11	70 42 553 08	2	TONGUE	ZUNGE		
12	70 42 748 08	2	O-RING 12X2 NBR70	O-RING		
13	97 59 168 08	1	CARTRIDGE 2X1850X1142 ALMG3 H111	KASSETTE		
14	97 59 169 08	1	CARTRIDGE 2X922X1449 ALMG3 H111	KASSETTE		
15	97 59 170 08	1	PLATE 2X85X1384 ALMG3 H111	BLECH		
16	10 41 285 7	6	OVAL HEAD FLAT SCREW AEHNL.ISO 7380	LINSENFLACHKOPFSCHRAUBE		
17	41 15 141 08	6	HEX NUT ISO 4032 M8 8 A2C	SECHSKANTMUTTER		

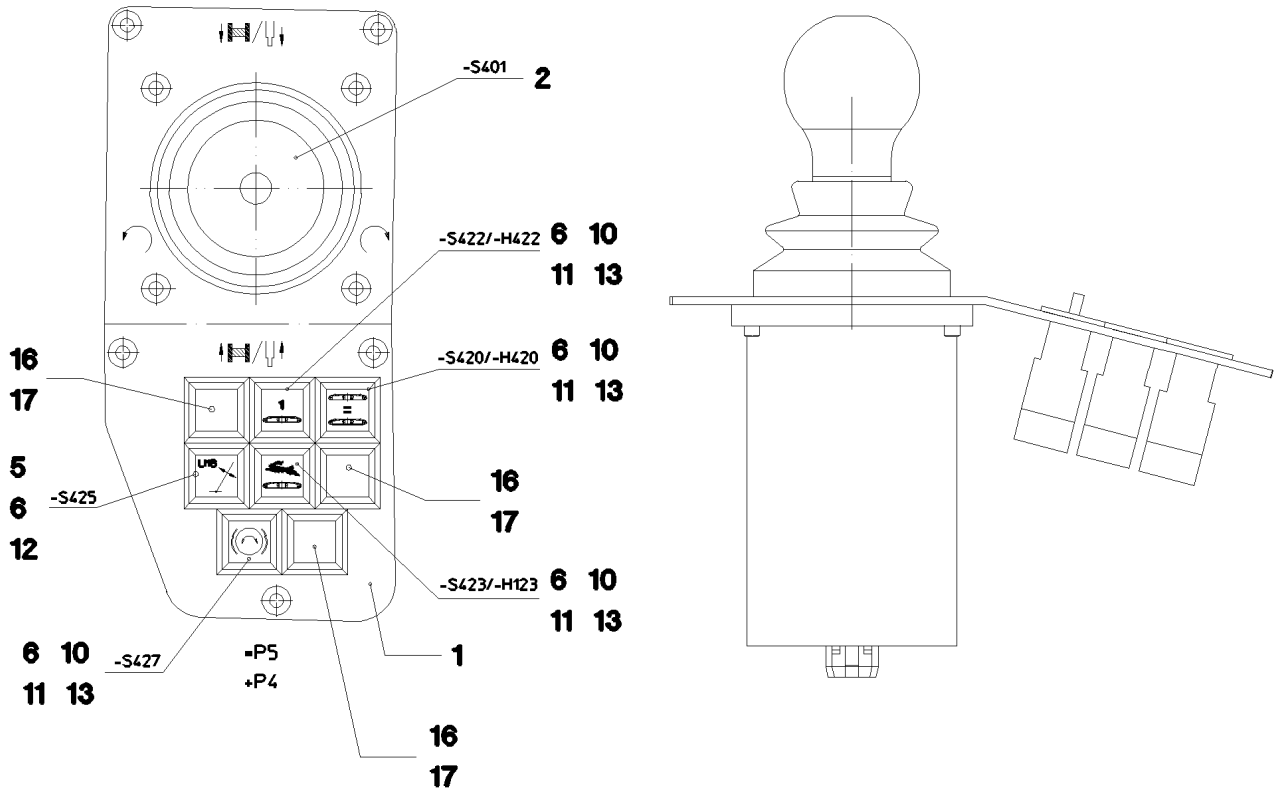

Pos.	Item	Quantity	Description	Bezeichnung	Serie	K
1	97 49 740 08	1	DASHBOARD	ARMATURENBRETT		
2	60 60 950 08	1	MASTER SWITCH ST2000-LSB-LH/11 SPF ⇨ 6 060 950 08 60 60 950 08	MEISTERSCHALTER		
5	60 61 431 08	1	PUSH-BUTTON CAP FLACH ROT	TASTERKAPPE		
6	60 61 430 08	5	PUSH BUTTON	DRUCKTASTE		
10	60 70 087 08	4	LIGHT BULB 1,2W 30V	GLUEHLAMPE		
11	60 61 447 08	4	LUMINOUS SWITCH CONTACT SENDER 2	LEUCHTSCHALTKONTAKTGEBE		
12	60 61 446 08	1	TOUCH CONTACT TRANSMITTER 2OE+2S	TASTKONTAKTGEBER		
13	60 61 439 08	4	PUSH-BUTTON CAP FLACH GELB	TASTERKAPPE		
16	60 61 435 08	3	INDICATOR LAMP	LEUCHTMELDER		
17	60 61 440 08	3	KEYPAD BUTTON	TASTE		

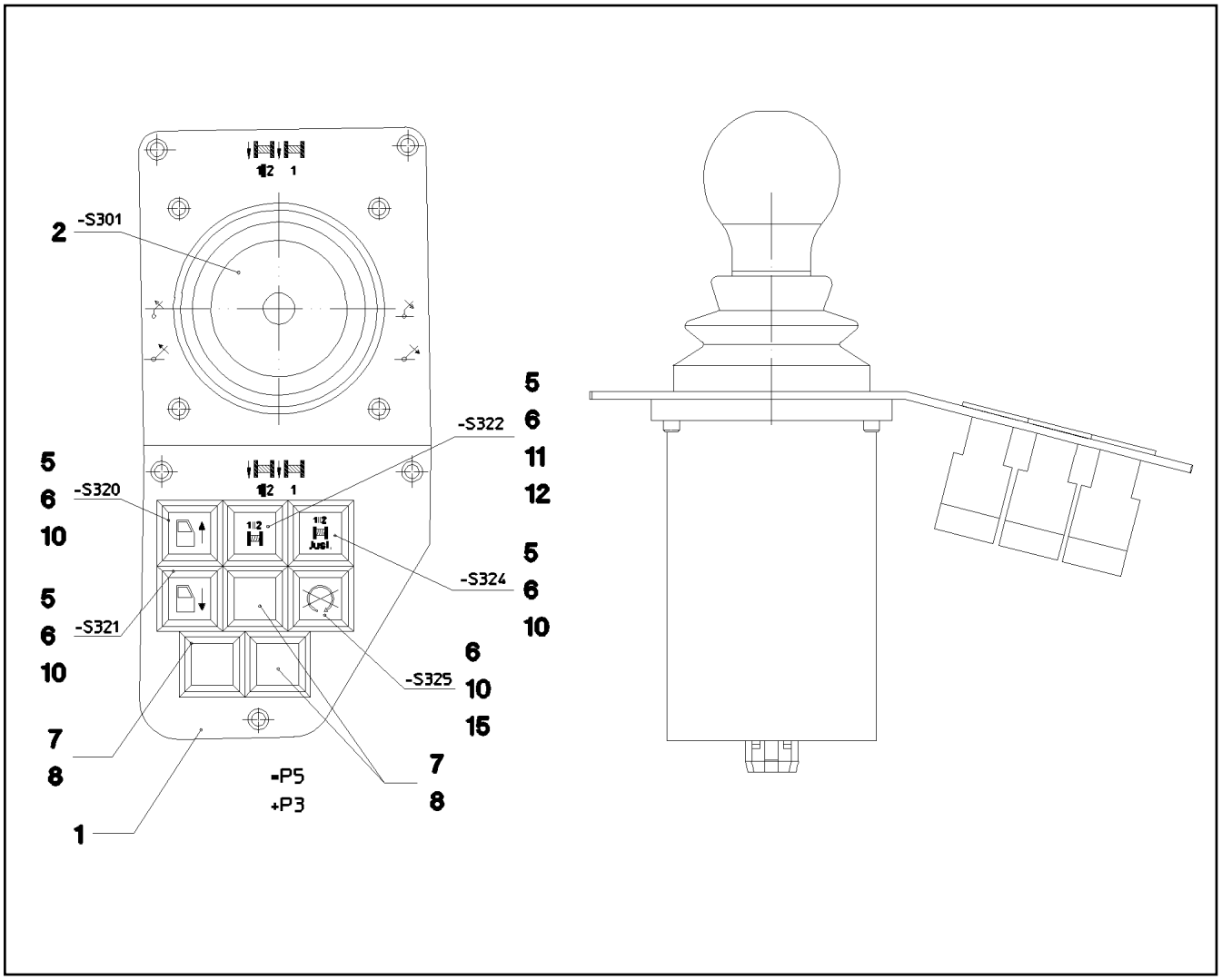

Pos.	Item	Quantity	Description	Bezeichnung	Serie	K
1	97 49 483 08	1	DASHBOARD	ARMATURENBRETT		
2	60 60 950 08	1	MASTER SWITCH ST2000-LSB-LH/11 SPF ⇨ 6 060 950 08 60 60 950 08	MEISTERSCHALTER		
5	60 61 444 08	4	PUSH-BUTTON CAP FLACH KLAR	TASTERKAPPE		
6	60 61 430 08	5	PUSH BUTTON	DRUCKTASTE		
7	60 61 435 08	3	INDICATOR LAMP	LEUCHTMELDER		
8	60 61 440 08	3	KEYPAD BUTTON	TASTE		
10	60 61 446 08	4	TOUCH CONTACT TRANSMITTER 2OE+2S	TASTKONTAKTGEBER		
11	60 61 447 08	1	LUMINOUS SWITCH CONTACT SENDER 2	LEUCHTSCHALTKONTAKTGEBE		
12	60 70 087 08	1	LIGHT BULB 1,2W 30V	GLUEHLAMPE		
15	60 61 439 08	1	PUSH-BUTTON CAP FLACH GELB	TASTERKAPPE		

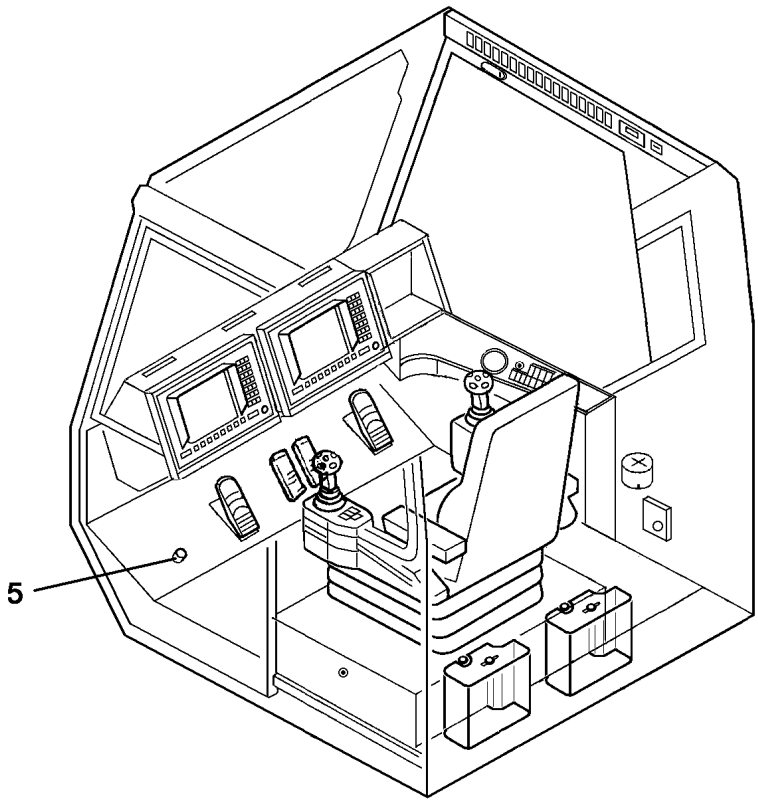

Pos.	Item	Quantity	Description	Bezeichnung	Serie	K
5	60 66 035 08	1	FOOT SWITCH	FUSSTASTER		

Pos.	Item	Quantity	Description	Bezeichnung	Serie	K
1	91 32 850 08	2	LICCON CONSOLE LCD2 KOMPAT. SPF ⇨ 2 913 91 32 850 08	LICCON KONSOLE LCD2		
2	96 47 216 08	1	LICCON CONSOLE LCD3 KRANEINSATZPL. ⇨ 2 913 200 96 47 216 08	LICCON KONSOLE LCD3		
3	96 32 209 08	1	MEMORY CARD BSE01 PROG.	SPEICHERKARTE BSE01		
(80)	10 44 160 7	1	MEMORY CARD 2GB CF-CARD -40/+85°C	SPEICHERKARTE		
(90)	10 46 740 3	1	ADAPTER BOARD CF-PCMCIA SPF	ADAPTERKARTE		
(980)	10 28 812 1	1	NAME PLATE 70X40 POLYESTER SPF	BEZEICHNUNGSSCHILD		
5	96 76 148 08	1	CONTROLS AND FITTINGS RIGHT ⇨ 2 533 020 96 76 148 08	ARMATUREN RE.		
6	96 71 755 08	1	CABLE LIST DRIVER'S CABIN ⇨ 2 533 002 96 71 755 08	KABELLISTE KRANFUEHRERK		
7	96 76 566 08	1	ELECTRIC ADD-ON PARTS CABIN ⇨ 2 533 003 96 76 566 08	ELEKTRIK ANBAUTEILE KABINE		
8	96 40 079 08	1	ELECTR. FOR CONTROL STAND ⇨ 2 533 021 96 40 079 08	ELEKTRIK STEUERSTAND		
9	96 40 080 08	1	ELECTRICAL PEDAL TRANSMITTER ⇨ 2 533 022 96 40 080 08	ELEKTRIK PEDALGEBER		
10	96 40 092 08	1	ELECTRICAL EQUIPMENT DISPLAY ⇨ 2 533 023 96 40 092 08	ELEKTRIK BEDIENEINHEIT		
20	96 77 804 08	1	EL.FOR AIR-CONDI.-POWER SET ⇨ 2 533 012 96 77 804 08	EL.KLIMAANLAGE.U.STROMAG		

Pos.	Item	Quantity	Description	Bezeichnung	Serie	K
14	96 45 274 08	1	WIRING HARNESS W159	KABELSTRANG		
16	96 41 124 08	1	LEAD WL167	LEITUNG		
18	96 71 756 08	1	WIRING HARNESS W159A	KABELSTRANG		
19	96 41 106 08	1	LEAD WL300	LEITUNG		
20	96 41 107 08	1	LEAD WL300A	LEITUNG		
21	96 41 108 08	1	LEAD WL300B	LEITUNG		
22	96 41 126 08	1	LEAD WL300C	LEITUNG		
23	96 41 127 08	1	WIRING HARNESS W301	KABELSTRANG		
24	96 41 128 08	1	WIRING HARNESS W302	KABELSTRANG		
25	96 43 439 08	1	WIRING HARNESS WMSP7	KABELSTRANG		
30	96 76 699 08	1	LEAD WL631	LEITUNG		
31	96 41 110 08	1	LEAD WL631A	LEITUNG		
32	96 41 111 08	1	LEAD WL631B	LEITUNG		
33	96 76 715 08	1	WIRING HARNESS W631C	KABELSTRANG		
37	96 41 130 08	1	LEAD WL652	LEITUNG		
45	96 41 399 08	1	WIRING HARNESS WL634	KABELSTRANG		
80	55 31 869 08	1	CABLE HARNESS 3300MM	KABELBAUM		

Pos.	Item	Quantity	Description	Bezeichnung	Serie	K
5	10 04 000 9	3	TEMPERATURE SENSOR -40/+60°C	TEMPERATURFUEHLER		
10	61 40 338 14	2	LOUDSPEAKER 15V 85DBA	LAUTSPRECHER		
11	11 11 497 7	1	ANTENNA	ANTENNE		
12	11 11 497 1	1	ANTENNA CABLE 1-4,850M	ANTENNENKABEL		
13	11 17 089 6	1	EXTENSION CABLE 1-2M	VERLAENGERUNGSKABEL		
15	11 17 089 7	1	ANTENNA CABLE 1-7M	ANTENNENKABEL		
17	61 40 031 08	1	HORN 24V	HORN		
30	10 33 571 9	2	INTERNAL LIGHT 13W 24V PMMA+ABS-HH3	INNENLEUCHTE		

Pos.	Item	Quantity	Description	Bezeichnung	Serie	K
10	96 45 208 08	1	LEAD WL805A	LEITUNG		
20	96 45 209 08	1	WIRING HARNESS W810A	KABELSTRANG		
30	96 45 210 08	1	LEAD WL820	LEITUNG		
50	96 77 805 08	1	FUSE BOX CPL. 380V	SICHERUNGSKASTEN KPL.		
(10)	11 16 191 4	1	SOCKET COMBINATION 2-POL+E	STECKDOSENKOMBINATION		
(20)	10 42 929 6	1	AUTOMATIC CIRCUIT BREAKER 16A 440VA	SICHERUNGSAUTOMAT		

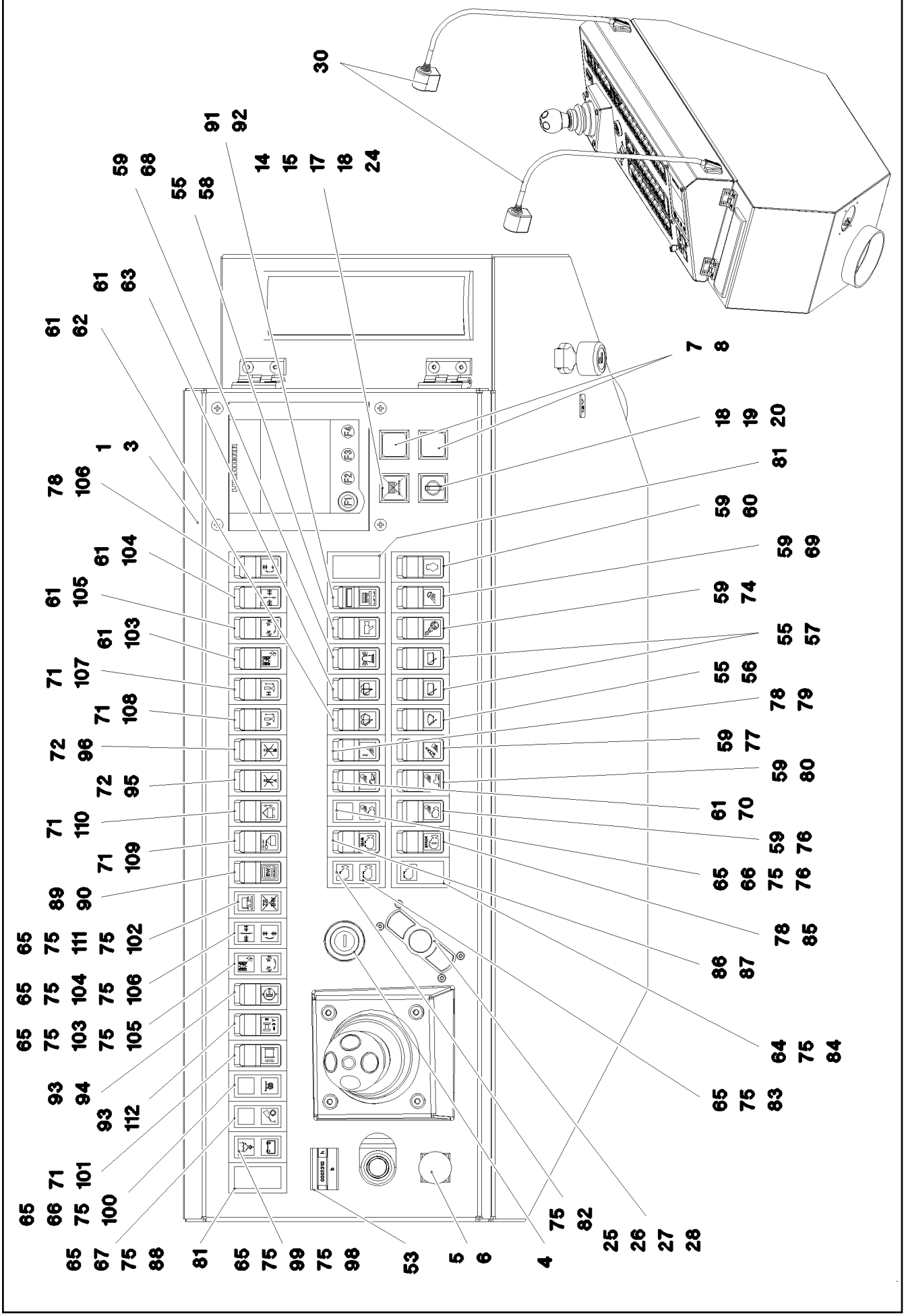

20.5.2016 075761	**etk_en_de_074847 LR 11350**	237 (1/3)
LIEBHERR	**CONTROLS AND FITTINGS RIGHT** **ARMATUREN RE.**	⇨ **2 533 020** **96 76 148 08**

Pos.	Item	Quantity	Description	Bezeichnung	Serie	K
1	96 76 149 08	1	MOUNTING PARTS INSTR. ⇨ 2 533 024 96 76 149 08	AUFBAUTEILE ARMATUREN		
3	96 40 724 08	1	INSTRUMENT BOX PRE-ASS. SPF ⇨ 2 533 025 96 40 724 08	ARMATURENKASTEN VORM.		
4	60 61 943 08	1	IGNITION STARTER SWITCH ⇨ 6 061 943 08 60 61 943 08	ZUENDSTARTSCHALTER		
5	60 61 441 08	1	EMERGENCY STOP BUTTON	NOT-AUS TASTE		
6	11 10 019 7	1	TOUCH CONTACT TRANSMITTER 1OE+1S	TASTKONTAKTGEBER		
7	60 61 435 08	1	INDICATOR LAMP	LEUCHTMELDER		
8	60 61 440 08	1	KEYPAD BUTTON	TASTE		
14	60 61 430 08	2	PUSH BUTTON	DRUCKTASTE		
15	60 61 431 08	2	PUSH-BUTTON CAP FLACH ROT	TASTERKAPPE		
17	60 70 087 08	2	LIGHT BULB 1,2W 30V	GLUEHLAMPE		
18	60 20 422 08	4	RETAINING NUT M16X1	BEFESTIGUNGSMUTTER		
19	60 61 433 08	2	ROTARY LOCK 1W	DREHSCHLOSS		
(1)	10 87 343 4	1	KEY	SCHLUESSEL		
20	60 61 434 08	2	TOUCH CONTACT TRANSMITTER 1OE+1S	TASTKONTAKTGEBER		
24	60 61 437 08	2	LUMINOUS PUSH BUTTON CONTACTOR 2	LEUCHTTASTKONTAKTGEBER		
25	10 44 130 5	4	OVAL HEAD FLAT SCREW AEHNL.ISO 7380	LINSENFLACHKOPFSCHRAUBE		
26	41 19 001 08	4	HEX NUT DIN 985 M3 8 A3C	SECHSKANTMUTTER		
27	10 32 683 8	1	MOUSE SUBSTITUTE	MAUSERSATZ		
28	10 32 684 4	1	LEAD 8 X	LEITUNG		
30	60 71 079 08	2	READING LAMP 7,5W 28V GLASKLAR	LESELEUCHTE		
(1)	10 87 512 5	1	LIGHT BULB 7,5W 24V	GLUEHLAMPE		
53	69 17 985 08	1	OPERATING HOURS COUNTER STUNDEN	BETRIEBSSTUNDENZAEHLER		
55	60 60 279 08	4	ROCKER SWITCH	KIPPSCHALTER		
56	60 67 701 08	1	SYMBOL INSERT	SYMBOLEINSATZ		
57	60 67 702 08	2	SYMBOL INSERT	SYMBOLEINSATZ		
58	60 67 911 08	1	SYMBOL INSERT	SYMBOLEINSATZ		
59	60 60 242 08	7	ROCKER SWITCH	KIPPSCHALTER		
60	10 30 089 2	1	SYMBOL INSERT GELB	SYMBOLEINSATZ		
61	60 60 258 08	6	ROCKER SWITCH	KIPPSCHALTER		
62	60 67 718 08	1	SYMBOL INSERT	SYMBOLEINSATZ		
63	60 67 784 08	1	SYMBOL INSERT	SYMBOLEINSATZ		
64	60 71 355 08	1	CONTROL LIGHT 24V	KONTROLLLEUCHTE		
65	60 71 354 08	8	CONTROL LIGHT 24V	KONTROLLLEUCHTE		
(1)	60 70 097 08	2	LIGHT BULB 1,3W 24V	GLUEHLAMPE		
66	60 67 633 08	2	SYMBOL INSERT	SYMBOLEINSATZ		
67	10 29 751 5	1	SYMBOL INSERT GRUEN	SYMBOLEINSATZ		
68	60 67 604 08	1	SYMBOL INSERT	SYMBOLEINSATZ		
69	60 67 643 08	1	SYMBOL INSERT	SYMBOLEINSATZ		
70	10 30 089 1	1	SYMBOL INSERT WEISS	SYMBOLEINSATZ		
71	60 60 261 08	5	ROCKER SWITCH	KIPPSCHALTER		
72	60 60 269 08	2	ROCKER SWITCH	KIPPSCHALTER		
74	60 67 770 08	1	SYMBOL INSERT	SYMBOLEINSATZ		
75	60 72 250 08	15	REFLECTOR	REFLEKTOR		
76	10 29 786 4	2	SYMBOL INSERT GELB	SYMBOLEINSATZ		
77	60 67 925 08	1	SYMBOL INSERT GELB	SYMBOLEINSATZ		
78	60 60 248 08	3	ROCKER SWITCH	KIPPSCHALTER		
(1)	60 02 233	2	LAMP	LAMPE		
79	60 67 814 08	1	SYMBOL INSERT	SYMBOLEINSATZ		
80	10 29 516 7	1	SYMBOL INSERT GELB	SYMBOLEINSATZ		
81	60 67 620 08	2	ORIFICE	BLENDE		
82	60 67 924 08	1	SYMBOL INSERT 0 GRAD	SYMBOLEINSATZ		
83	10 30 299 5	1	SYMBOL INSERT GELB	SYMBOLEINSATZ		
84	10 30 299 3	1	SYMBOL INSERT WEISS	SYMBOLEINSATZ		
85	10 32 702 7	1	SYMBOL INSERT GELB	SYMBOLEINSATZ		
86	60 60 230 08	1	ROCKER SWITCH	KIPPSCHALTER		
(1)	60 70 097 08	1	LIGHT BULB 1,3W 24V	GLUEHLAMPE		
87	10 32 702 8	1	SYMBOL INSERT GRUEN	SYMBOLEINSATZ		

Pos.	Item	Quantity	Description	Bezeichnung	Serie	K
88	60 67 725 08	1	SYMBOL INSERT	SYMBOLEINSATZ		
89	60 60 235 08	1	ROCKER SWITCH	KIPPSCHALTER		
(1)	60 70 097 08	1	LIGHT BULB 1,3W 24V	GLUEHLAMPE		
90	60 67 922 08	1	SYMBOL INSERT BILDSCH.BALLAST	SYMBOLEINSATZ		
91	60 60 236 08	1	ROCKER SWITCH	KIPPSCHALTER		
92	10 48 861 5	1	SYMBOL INSERT GRUEN	SYMBOLEINSATZ		
93	60 60 255 08	2	ROCKER SWITCH	KIPPSCHALTER		
94	60 67 827 08	1	SYMBOL INSERT	SYMBOLEINSATZ		
95	60 67 927 08	1	SYMBOL INSERT GELB	SYMBOLEINSATZ		
96	60 67 928 08	1	SYMBOL INSERT GELB	SYMBOLEINSATZ		
98	60 67 630 08	1	SYMBOL INSERT	SYMBOLEINSATZ		
99	60 67 929 08	1	SYMBOL INSERT ROT	SYMBOLEINSATZ		
100	60 67 628 08	1	SYMBOL INSERT	SYMBOLEINSATZ		
101	60 67 764 08	1	SYMBOL INSERT	SYMBOLEINSATZ		
102	60 67 921 08	1	SYMBOL INSERT	SYMBOLEINSATZ		
103	10 33 069 3	2	SYMBOL INSERT GRUEN	SYMBOLEINSATZ		
104	10 33 069 4	2	SYMBOL INSERT GRUEN	SYMBOLEINSATZ		
105	10 33 069 5	2	SYMBOL INSERT GRUEN	SYMBOLEINSATZ		
106	10 33 069 6	2	SYMBOL INSERT GRUEN	SYMBOLEINSATZ		
107	10 33 069 8	1	SYMBOL INSERT GRUEN	SYMBOLEINSATZ		
108	10 33 069 9	1	SYMBOL INSERT GRUEN	SYMBOLEINSATZ		
109	10 33 070 0	1	SYMBOL INSERT GRUEN	SYMBOLEINSATZ		
110	10 33 070 1	1	SYMBOL INSERT GRUEN	SYMBOLEINSATZ		
111	10 42 402 1	1	SYMBOL INSERT GRUEN	SYMBOLEINSATZ		
112	10 33 070 3	1	SYMBOL INSERT GRUEN	SYMBOLEINSATZ		

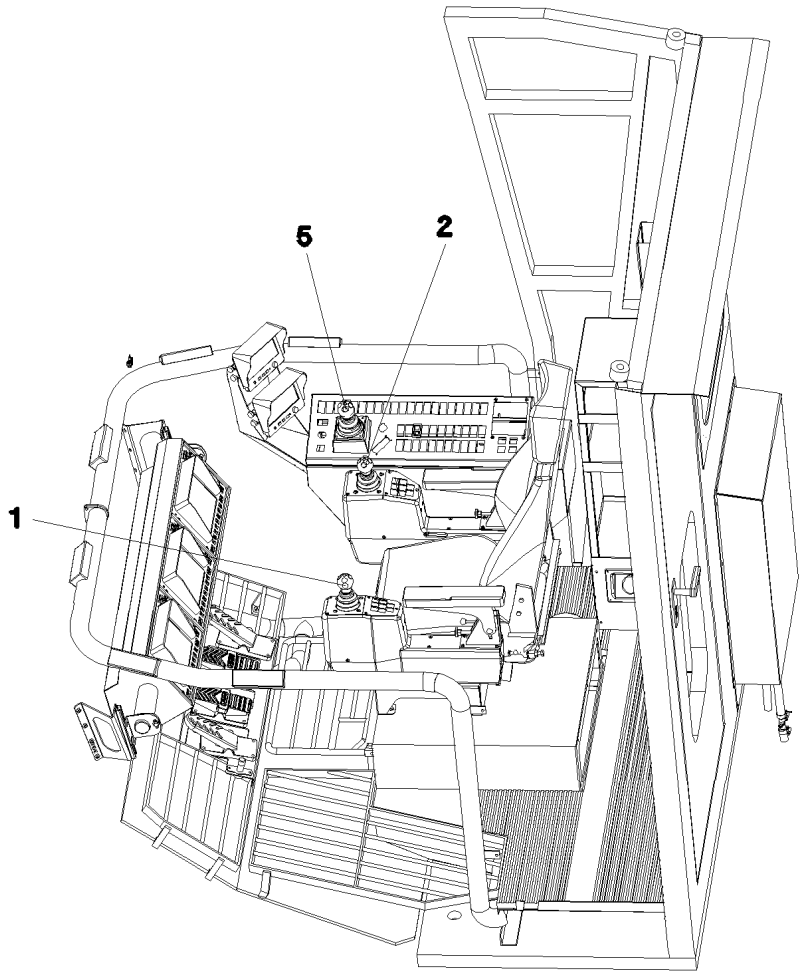

Pos.	Item	Quantity	Description	Bezeichnung	Serie	K
1	96 35 191 08	1	ELECTRIC FOR ARMREST LEFT ⇨ 2 531 018 96 35 191 08	ELEKTRIK ARMLEHNE LI.		
2	96 35 192 08	1	ELECTRIC FOR ARMREST RIGHT ⇨ 2 531 019 96 35 192 08	ELEKTRIK ARMLEHNE RE.		
5	92 88 204 08	1	ELECTR.3RD MASTER SWITCH ⇨ 2 830 040 92 88 204 08	ELEKTRIK 3		

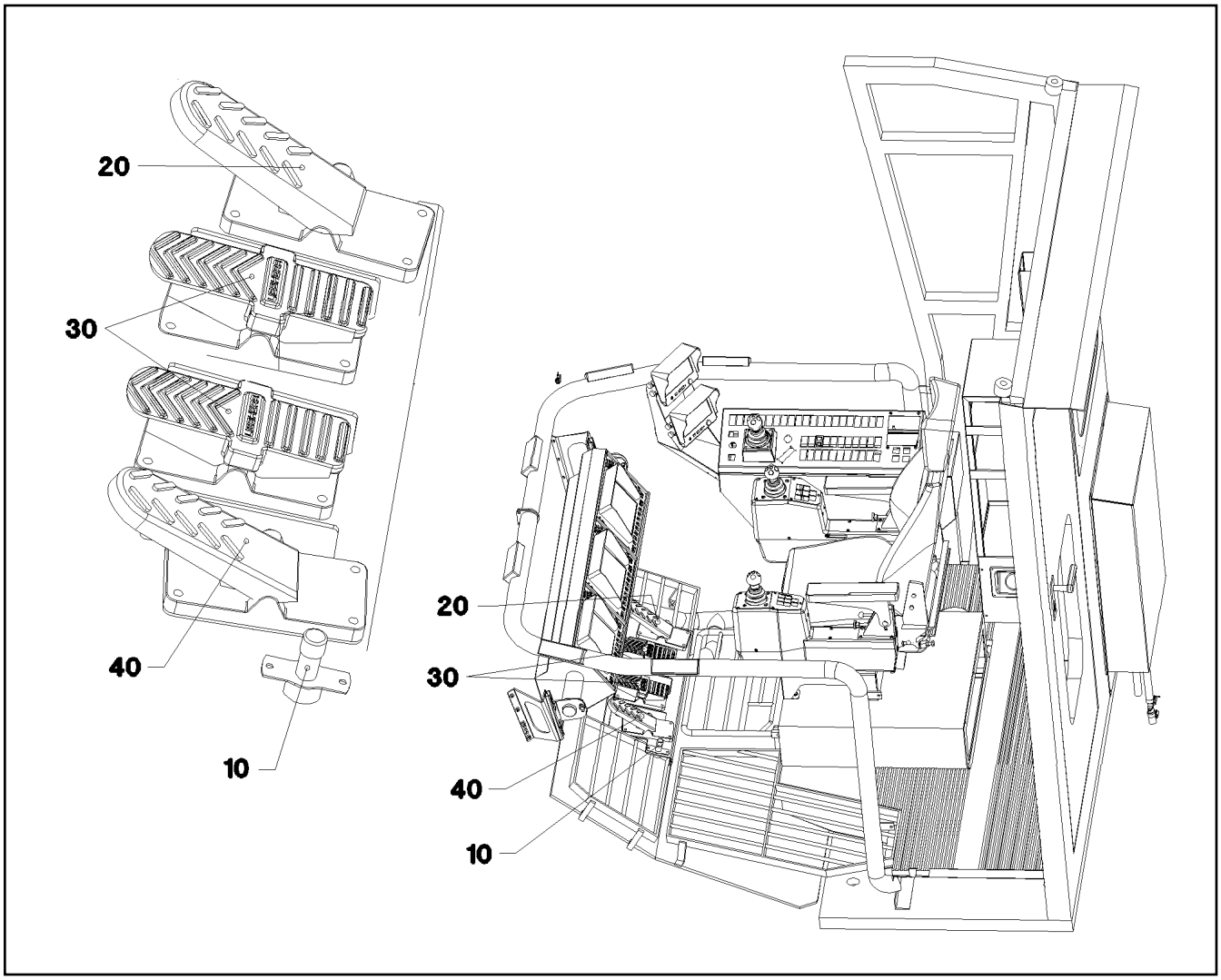

Pos.	Item	Quantity	Description	Bezeichnung	Serie	K
10	96 26 830 08	1	EL.F.STEP PLATE, PRE-ASSEMBLED ⇨ 2 531 024 96 26 830 08	ELEKTRIK TRITTPLATTE		
20	96 40 086 08	1	COMPLEMENT ELECTR., CAB	ELEKTRIK GASVERSTELLUNG		
(10)	10 29 730 9	1	PEDAL TRANSDUCER 180° SPF	PEDALGEBER		
30	96 40 087 08	1	ELECTRIC FAN ATTACHMENT	ELEKTRIK FUSSWIPPE		
(10)	10 29 731 0	2	FOOT ROCKER SPF	FUSSWIPPE		
40	96 40 088 08	1	ELECTR.FOR SLEWING GEAR	ELEKTRIK DREHWERKSBREMS		
(10)	10 29 730 9	1	PEDAL TRANSDUCER 180° SPF	PEDALGEBER		

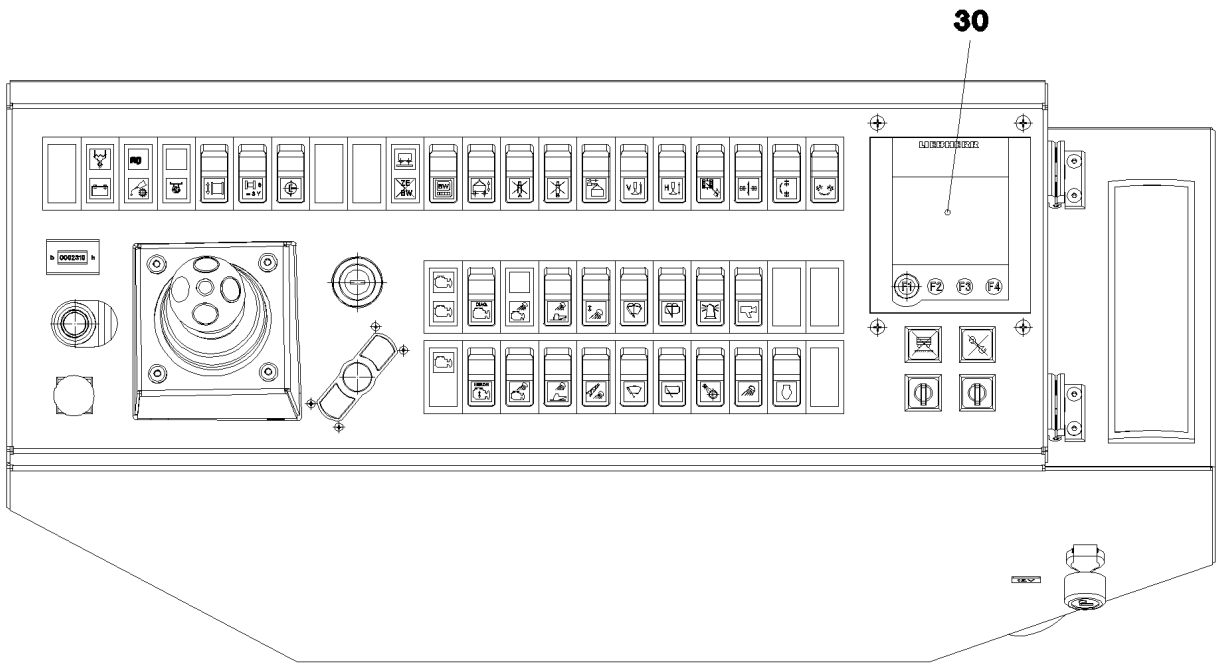

Pos.	Item	Quantity	Description	Bezeichnung	Serie	K
30	96 41 543 08	1	KEYBOARD UNIT LSB-TE PROG.	TASTATUREINHEIT		
(2)	10 29 669 1	1	KEYBOARD UNIT LSB-TE SPF	TASTATUREINHEIT		
(980)	10 28 812 1	1	NAME PLATE 70X40 POLYESTER SPF	BEZEICHNUNGSSCHILD		
(981)	11 00 785 3	1	LABELS 10X90 POLYESTER	ETIKETTEN		

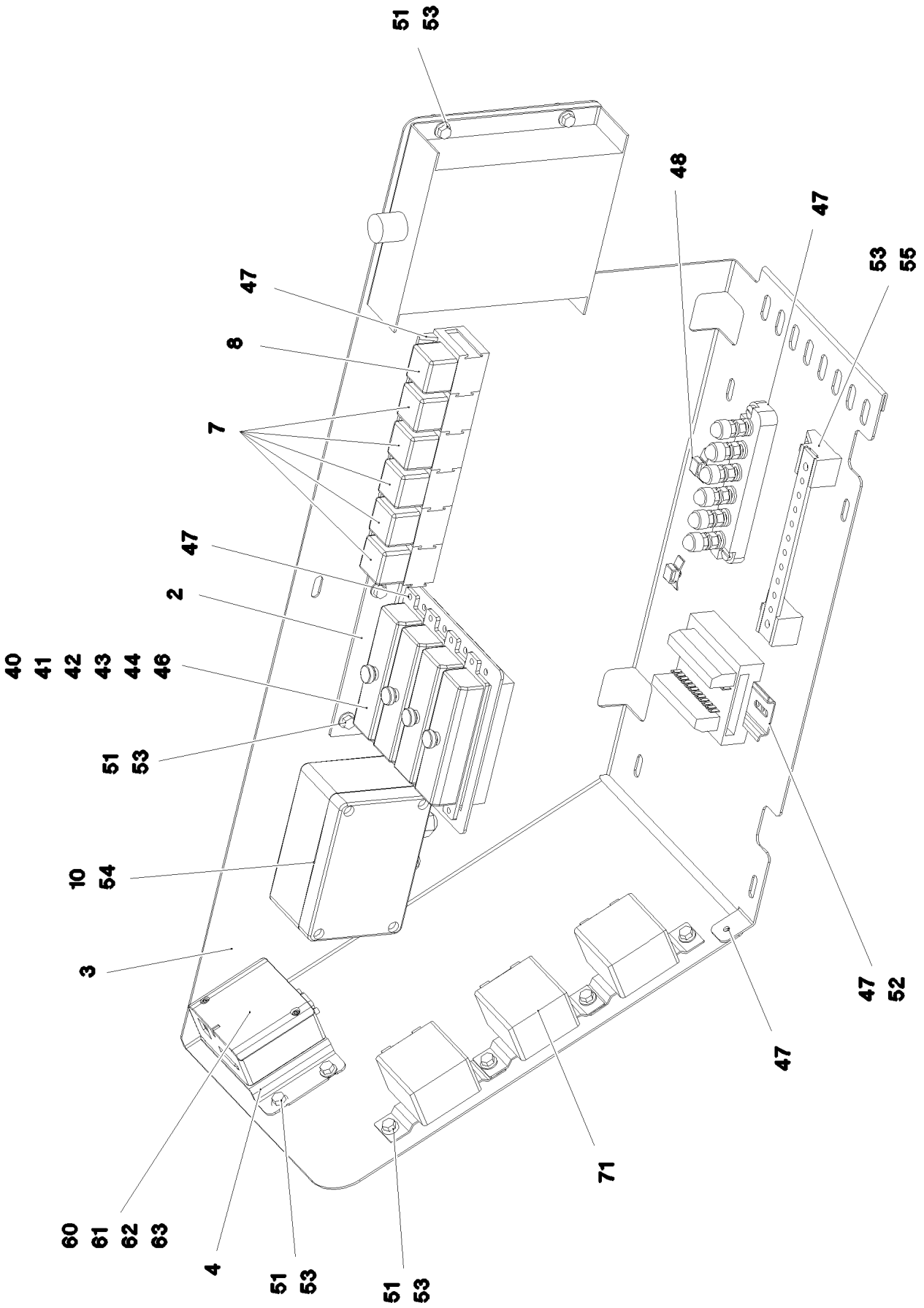
51
53
48
47
53
55
47
8
7
47
2
40
41
42
43
44
46
51
53
10
54
3
47
52
47
71
60
61
62
63
4
51
53
51
53

Pos.	Item	Quantity	Description	Bezeichnung	Serie	K
2	97 59 234 08	1	PLATE 2X167X130 DC01 FE//ZN20//C	BLECH		
3	97 60 900 08	1	PLATE 1.5X502X903 DC01 FE//ZN20//C	BLECH		
4	97 02 588 2	1	PLATE 1.5X114X70 DC01 FE//ZN20//C	BLECH		
5	96 76 150 08	1	CABLING INSTRUMENTS ⇨ 2 533 035 96 76 150 08	VERKABELUNG ARMATUREN		
7	63 01 215 08	5	RELAY 24V 10A SPF	RELAIS		
8	63 01 051 08	1	RELAY 24V/1S 26X26X24MM SPF	RELAIS		
10	96 32 616 08	1	CONVERTOR TTY-RS232 ⇨ 2 533 071 96 32 616 08	WANDLER		
40	60 45 016 08	4	FUSE BOX SMALL 6-POL, LEER	SICHERUNGSDOSE		
41	60 40 069 08	4	FLAT FUSE LINK 5A	FLACHSICHERUNGSEINSATZ		
42	60 40 070 08	5	FLAT FUSE LINK 7,5A	FLACHSICHERUNGSEINSATZ		
43	60 40 071 08	8	FLAT FUSE LINK 10A	FLACHSICHERUNGSEINSATZ		
44	60 40 072 08	3	FLAT FUSE LINK 15A	FLACHSICHERUNGSEINSATZ		
46	60 27 355 08	20	INSERTION BRIDGE	EINLEGEBRUECKE		
47	70 42 076 08	14	MANDRIL RIVET 4X10,3	DORNNIET		
48	11 49 231 5	2	CABLE CLIP HOLDER 8,1X-SCHWARZ PA66	KABELBINDERHALTER		
49	26 21 039 08	0.4	EDGE PROTECTION 1-2X9,5X6,5	KANTENSCHUTZ		
51	40 73 500 08	12	HEX SCREW EN 1665 M5X10 10.9 A2C	SECHSKANTSCHRAUBE		
52	60 21 067 08	0.1	TOP HAT RAIL 35X27X7,3X1	HUTSCHIENE		
53	10 04 259 2	14	BLIND RIVET NUT M5 K=1,0-3,5 ST A2C	BLINDNIETMUTTER		
54	41 30 062 08	4	BLIND RIVET NUT M4 K=1,0-3,0	BLINDNIETMUTTER		
55	40 73 501 08	2	HEX SCREW M5X16 10.9 A2C SPF	SECHSKANTSCHRAUBE		
56	40 02 307	2	PAN-HEAD SCREW ISO 7045 M5X20 4.8 A2	FLACHKOPFSCHRAUBE		
60	96 28 688 08	1	GSM-MODULE PROGRAMMED LICCON1 SP	GSM-MODUL PROGRAMMIERT		
(10)	10 65 269 9	1	GSM MODULE MC55I QUAD-BAND	GSM-MODUL		
61	10 28 444 4	1	SIM-CARD	SIM-KARTE		
62	40 42 002 08	2	SOCKET HEAD SCREW ISO 4762 M3X35 8.8	ZYLINDERSCHRAUBE		
63	96 24 499 08	1	LEAD W634	LEITUNG		
71	60 61 962 08	3	CONTROL GEAR 6POL 24V SPF	STEUERGERAET		

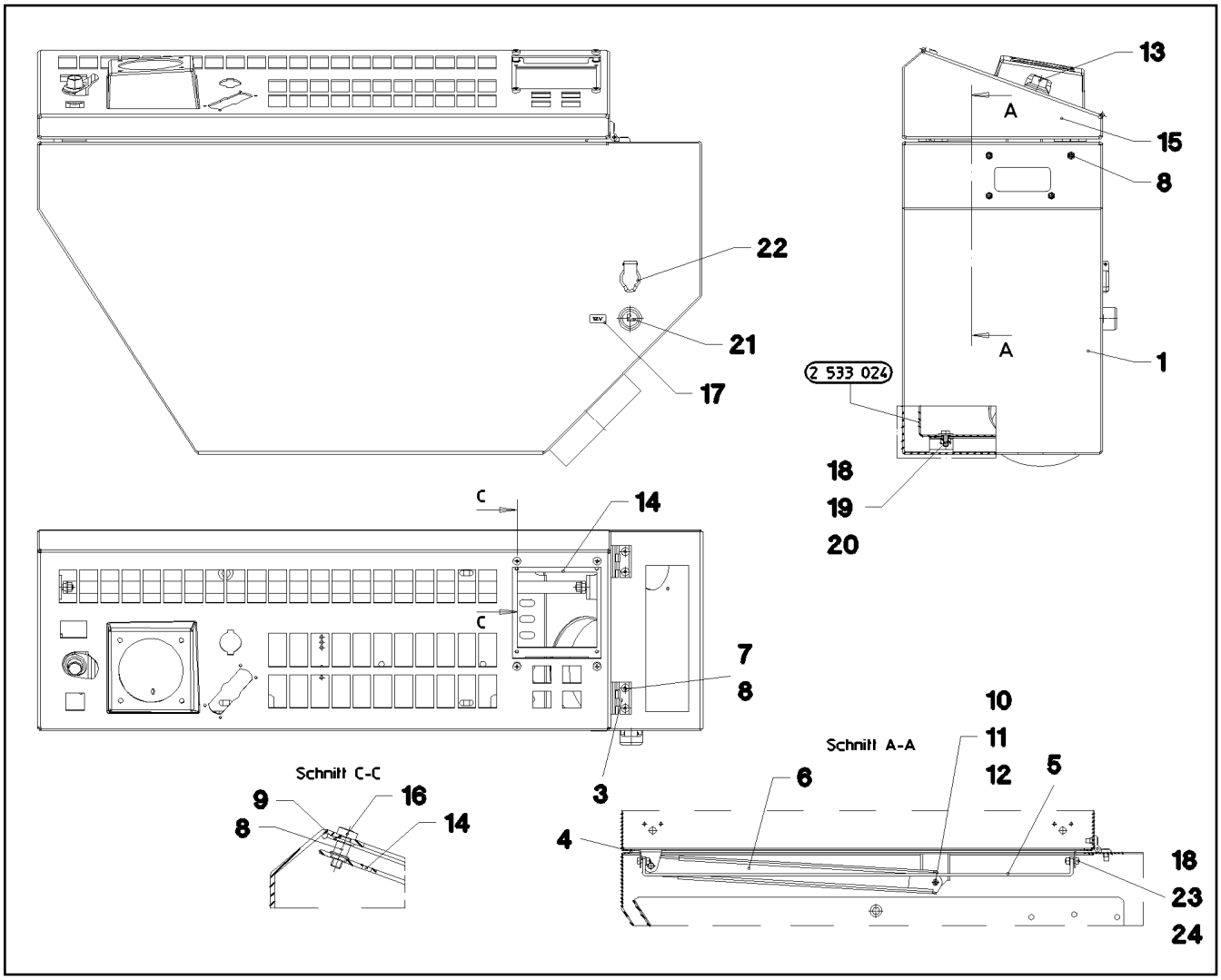

Pos.	Item	Quantity	Description	Bezeichnung	Serie	K
1	96 40 725 08	1	LOWER PART SPF	UNTERTEIL SCHWK.		
3	70 42 582 08	2	HINGE 20X20X40/180° GD-ZN SW GEPULV	SCHARNIER		
4	26 21 089 08	2.2	CELL RUBBER 6X3X10000 CELL.RUBBER	ZELLGUMMI		
5	97 80 392 08	1	PLATE 4X704X15 S315MC FE//ZN20//C	BLECH		
6	70 42 176 08	1	LID HOLDER	DECKELHALTERUNG		
7	40 86 042 08	8	COUNTERSUNK SCREW DIN 7991 M5X12 8.	SENKSCHRAUBE		
8	10 04 259 2	16	BLIND RIVET NUT M5 K=1,0-3,5 ST A2C	BLINDNIETMUTTER		
9	46 00 305	4	WASHER ISO 7089 5 200HV A3C	SCHEIBE		
10	40 65 023 08	2	HEX SCREW ISO 4017 M5X16 8.8 A2C	SECHSKANTSCHRAUBE		
11	41 19 003 08	2	HEX NUT DIN 985 M5 8 A2C	SECHSKANTMUTTER		
12	46 00 305	2	WASHER ISO 7089 5 200HV A3C	SCHEIBE		
13	70 42 325 08	1	SNAP LOCK	SCHNAPPVERSCHLUSS		
14	97 58 790 08	1	PLATE 2X120X160 DC01	BLECH		
15	96 41 326 08	1	UPPER PART WELDED SPF	OBERTEIL SCHWK.		
16	40 83 107 08	4	PAN-HEAD SCREW ISO 7045 M5X16 4.8 A2	FLACHKOPFSCHRAUBE		
17	77 26 140 08	1	SIGN	SCHILD		
18	40 65 099	8	HEX SCREW ISO 4017 M6X16 8.8 A2C	SECHSKANTSCHRAUBE		
19	46 00 198	6	WASHER ISO 7093-1 6 200HV A3C	SCHEIBE		
20	41 30 030 08	6	CAGE NUT M6	KAEFIGMUTTER		
21	60 54 076 08	1	CIGARETTE LIGHTER	ZIGARETTENANZUENDER		
22	60 52 039 08	1	BUILT-IN SOCKET 2-POL	EINBAUSTECKDOSE		
23	42 00 009 01	4	WASHER ISO 7089 6 200HV A3C	SCHEIBE		
24	41 15 140 08	2	HEX NUT ISO 4032 M6 8 A2C	SECHSKANTMUTTER		

Pos.	Item	Quantity	Description	Bezeichnung	Serie	K
2	96 76 151 08	1	WIRES INSTRUMENTS PRE-ASS.	DRAEHTE ARMATUREN VORM.		
3	92 09 359 08	1	VARIABLE CIRCUIT ⇨ 2 932 132 92 09 359 08	VARIATIONSBAUSTEIN VORM.		
4	92 89 739 08	1	GROUND RAIL 8XM5 ⇨ 1 830 061 92 89 739 08	VERTEILER MASSE		
7	63 01 229 08	6	PLUG BASE 9-POLE	RELAISSTECKSOCKEL		
151	60 23 233 08	9	FLAT PLUG HOUSING 18-POL	FLACHSTECKERGEHAEUSE		
152	60 23 360 08	5	PLUG SHELL 14-POL	STECKERGEHAEUSE		
153	60 23 255 08	3	HOUSING 6-POL	GEHAEUSE		
154	60 23 036 08	2	ATTACHABLE SLEEVE HOUSING FASTIN-F	STECKHUELSENGEHAEUSE		
155	56 03 876	1	LINE CONNECTOR 4-POL	LEITUNGSVERBINDER		
156	60 22 097 08	2	ATTACHABLE SLEEVE HOUSING 2-POL	STECKHUELSENGEHAEUSE		
157	60 23 059 08	1	FLAT PLUG HOUSING FASTIN-FASTON	FLACHSTECKERGEHAEUSE		
158	60 23 197 08	30	ATTACHABLE SLEEVE HOUSING VALEO	STECKHUELSENGEHAEUSE		
159	60 23 198 08	41	ATTACHABLE SLEEVE HOUSING VALEO	STECKHUELSENGEHAEUSE		
160	10 04 699 9	4	PLUG 8-POL	STECKER		
161	10 04 700 0	4	PLUG 8-POL	STECKER		
162	10 04 700 1	4	PLUG 8-POL	STECKER		
163	60 23 005 08	1	HOUSING 8-POL	GEHAEUSE		
164	60 23 006 08	1	HOUSING 8-POL	GEHAEUSE		
165	60 23 227 08	1	FEMALE PLUG 25-POLE	BUCHSENSTECKER		
166	60 23 340 08	1	COVER LID	ABDECKKAPPE		
167	60 23 246 08	1	PLUG HOUSING 16-POL	STECKGEHAEUSE		
168	10 02 475 1	1	COVER KIT 15-POLE	ABDECKKAPPENKIT		
169	60 23 341 08	4	SCREW M3X34 ST	SCHRAUBE		
170	60 23 313 08	1	HOUSING 4-POLE	GEHAEUSE		
171	60 23 002 08	7	PLUG SHELL 18-POL	STECKERGEHAEUSE		
172	60 23 328 08	1	HOUSING 10-POL	GEHAEUSE		
173	60 23 370 08	5	CONNECTOR PLUG A AX	ANSCHLUSSSTECKER		
174	60 23 014 08	1	HOUSING 8-POL	GEHAEUSE		
175	60 22 255 08	1	MASTER PLUG 4-POL	ZENTRALSTECKER		
176	60 22 256 08	1	MASTER PLUG 6-POL	ZENTRALSTECKER		
178	10 30 114 8	1	PLUG 9-POL PVC	STECKER		
179	60 23 376 08	1	RETAINER HOUSING 4-POL 19A	AUFNAHMEGEHAEUSE		
203	11 08 260 3	1.5	INSULATING HOSE DN8X0,65 PUR SPF	ISOLIERSCHLAUCH		
205	11 08 260 5	2.6	INSULATING HOSE DN12X0,65 PUR SPF	ISOLIERSCHLAUCH		
225	11 12 420 8	1.35	CABLE CONDUIT DN25X0,4 PUR SPF	KABELSCHLAUCH		
227	11 12 421 0	0.58	CABLE CONDUIT DN35X0,4 PUR SPF	KABELSCHLAUCH		
228	11 12 421 1	0.49	CABLE CONDUIT DN40X0,4 PUR SPF	KABELSCHLAUCH		
261	42 00 009 01	12	WASHER ISO 7089 6 200HV A3C	SCHEIBE		
262	42 52 210 08	12	SERRATED LOCK WASHER DIN 6798 J 6,4	FAECHERSCHEIBE		
263	41 15 140 08	12	HEX NUT ISO 4032 M6 8 A2C	SECHSKANTMUTTER		
270	77 90 201 08	6	PROTECTING CAP	SCHUTZKAPPE		
271	60 44 124 08	1	CLAMPING BOARD 6XM6	KLEMMBRETT		

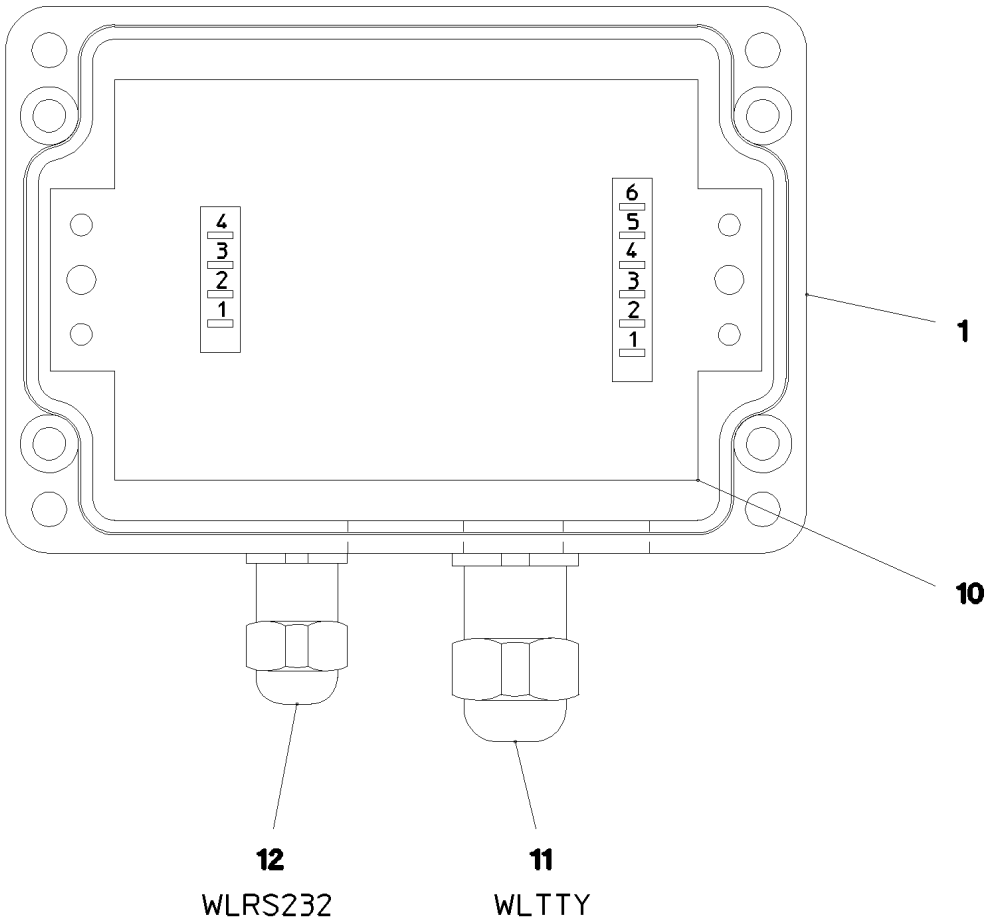

Pos.	Item	Quantity	Description	Bezeichnung	Serie	K
1	97 57 731 08	1	EMPTY CASING 75 110X55X0 POLYESTER	LEERGEHAEUSE		
10	91 70 454 14	1	CONVERTOR TTY-RS232	WANDLER		
11	96 40 627 08	1	LEAD WLTTY	LEITUNG		
12	96 40 628 08	1	LEAD WLRS232	LEITUNG		

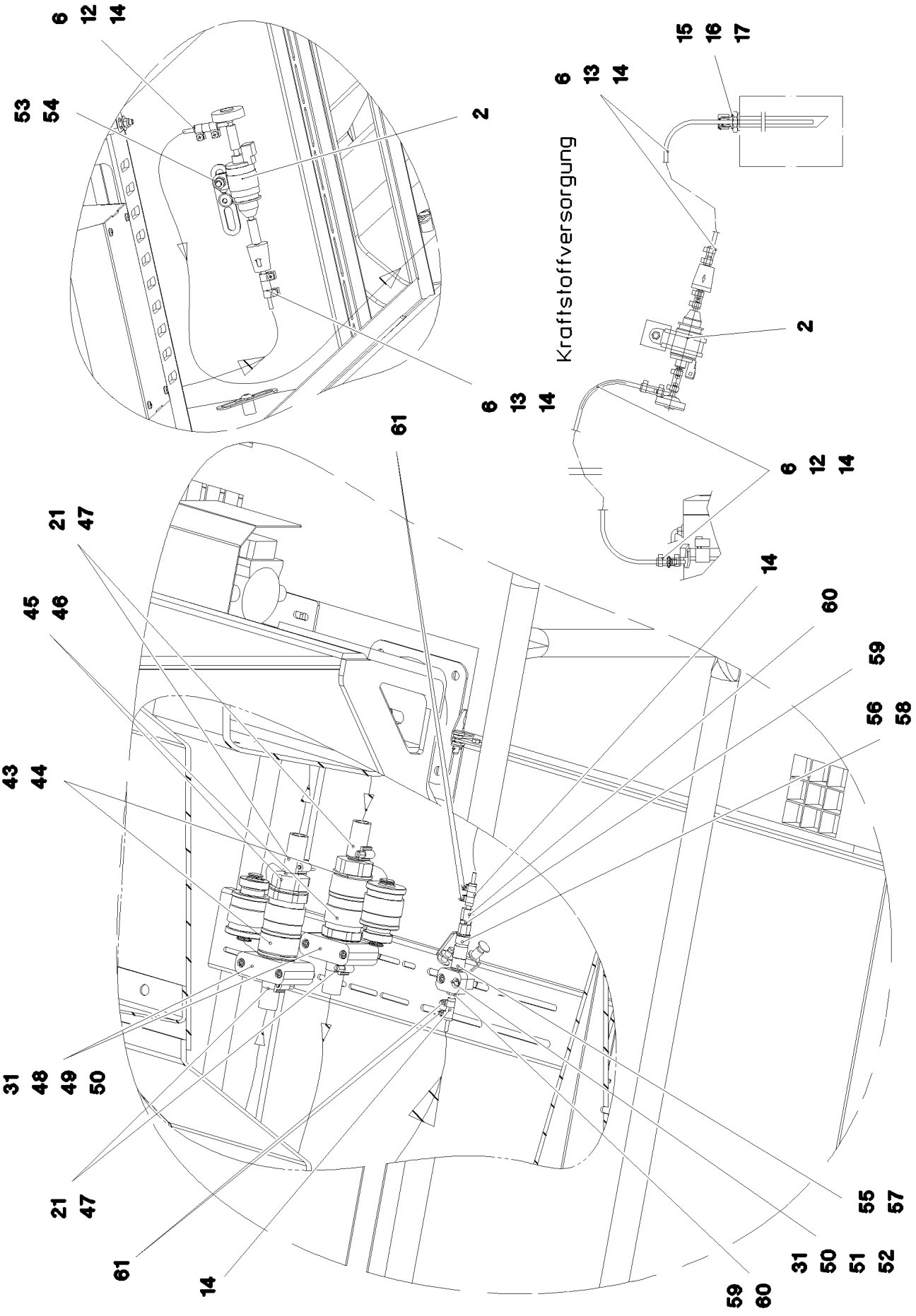
Kraftstoffversorgung

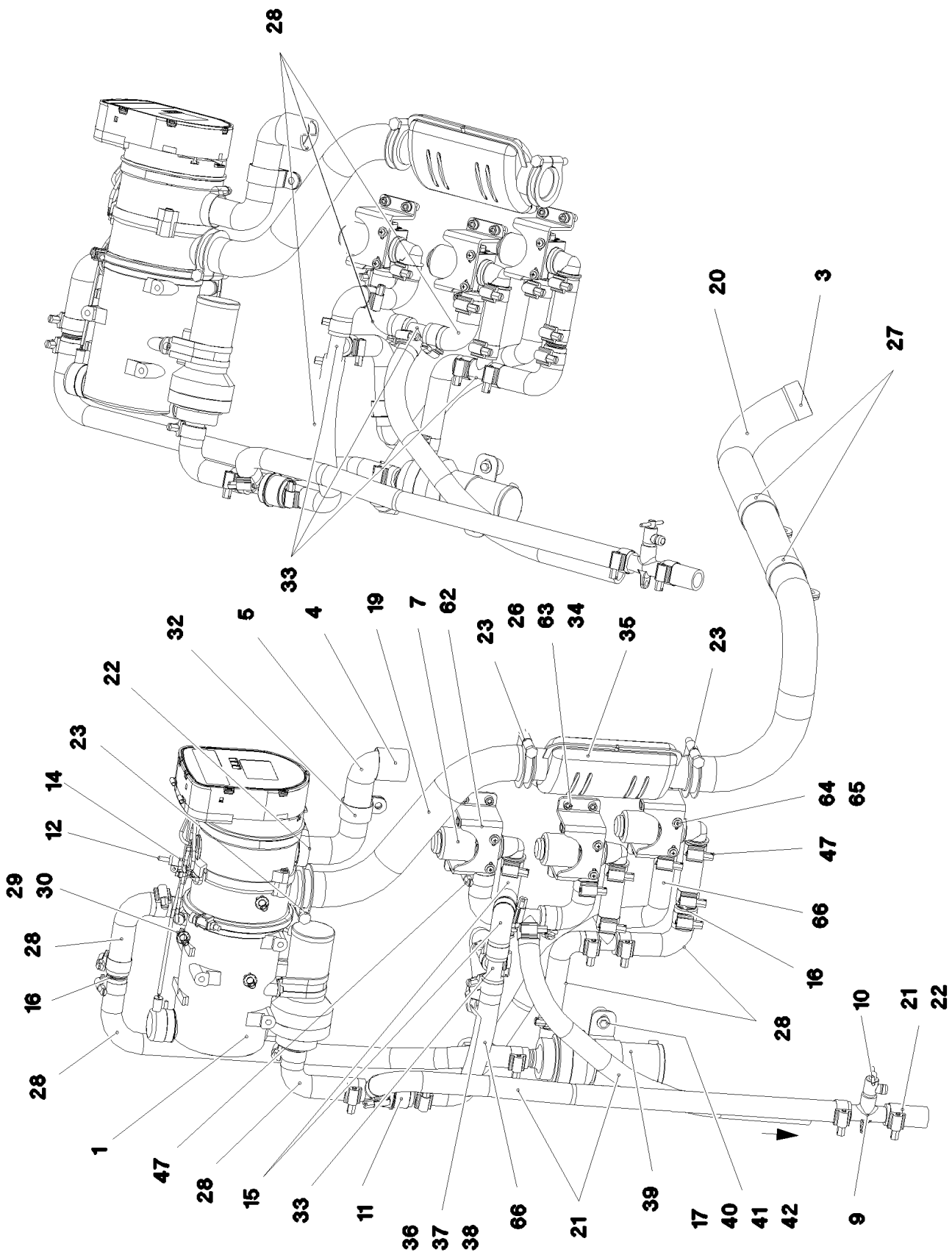
28
33
20
3
27
32
5
4
19
7
62
23
26
63
34
35
23
22
23
14
12
29
30
28
16
28
64
65
47
66
16
28
10
21
22
1
47
28
15
33
11
36
37
38
66
21
39
17
40
41
42
9

Pos.	Item	Quantity	Description	Bezeichnung	Serie	K
1	10 04 204 3	1	WATER HEATING SYSTEM 24V ⇨ X10042043 10 04 204 3	WASSERHEIZGERAET		
2	55 31 868 08	1	DOSING PUMP DP2	DOSIERPUMPE		
(1)	55 31 740 08	1	FUEL FILTER	KRAFTSTOFFFILTER		
3	55 31 741 08	1	END CAP 42,3	ENDKAPPE		
4	55 31 811 08	1	END CAP 34	ENDKAPPE		
5	55 31 594 08	0.25	TUBE 30/FLEXIBEL PAK	ROHR		
6	55 31 023 08	6	HOSE CLAMP 10//9	SCHLAUCHSCHELLE		
7	11 06 722 1	3	SOLENOID VALVE 2/2 1,5BAR	MAGNETVENTIL		
9	95 46 242 08	1	PIPE SOCKET GSCK45 FE//ZN20//B	ROHRSTUTZEN		
10	73 00 009 08	1	VALVE DIN 71401 C M14X1,5	VENTIL		
11	55 31 743 08	1	NON-RETURN VALVE 4BAR	RUECKSCHLAGVENTIL		
12	55 30 187 08	5	FUEL PIPING DN2 PA12 EFEP	BRENNSTOFFLEITUNG		
13	55 30 187 08	2	FUEL PIPING DN2 PA12 EFEP	BRENNSTOFFLEITUNG		
14	55 31 911 08	0.15	FUEL HOSE DN4,5	KRAFTSTOFFSCHLAUCH		
15	55 31 738 08	2	FORM HOSE 18	FORMSCHLAUCH		
16	55 31 730 08	3	CONNECTING PIPE 18X1,5X60 PA66GF30	VERBINDUNGSROHR		
17	70 42 713 08	2	DISTANCE SLEEVE 8,5X20 KUNSTSTOFF	DISTANZHUELSE		
19	55 30 541 08	0.35	EXHAUST HOSE 38/FLEXIBEL EDELSTAHL	ABGASSCHLAUCH		
20	55 30 541 08	0.85	EXHAUST HOSE 38/FLEXIBEL EDELSTAHL	ABGASSCHLAUCH		
21	11 62 178 3	8	COOLING WATER HOSE DN18 B1 SPF	KUEHLWASSERSCHLAUCH		
22	77 42 040 08	1	HOSE CLAMP 24-38	SCHLAUCHSCHELLE		
23	55 30 542 08	3	TERMINAL CLIP 40,5/39-42	KLEMMSCHELLE		
26	46 00 048	9	SOCKET HEAD SCREW ISO 4762 M6X16 8.8	ZYLINDERSCHRAUBE		
27	77 42 217 08	2	PIPE CLAMP 43/20	ROHRSCHELLE		
28	55 31 731 08	8	FORM HOSE DN18X90°	FORMSCHLAUCH		
29	49 00 188	3	HEX SCREW ISO 4017 M8X16 8.8 A2C	SECHSKANTSCHRAUBE		
30	42 00 012 01	3	WASHER ISO 7089 8 200HV A3C	SCHEIBE		
31	46 00 198	6	WASHER ISO 7093-1 6 200HV A3C	SCHEIBE		
32	77 42 250 08	1	PIPE CLAMP 33/20	ROHRSCHELLE		
33	55 31 281 08	3	TEE 18X18 L=75 GELB GEBR.PASS.	T-STUECK		
34	10 04 259 3	6	BLIND RIVET NUT M6 K=1,0-3,5 ST A2C	BLINDNIETMUTTER		
35	55 31 872 08	1	EXHAUST MUFFLER 116/55X150	ABGASSCHALLDAEMPFER		
36	47 42 315 08	2	FLANGE JOINT XWSV18-L A3P	VERSCHRAUBUNG		
37	47 74 024 08	2	BOX NUT DIN 3870 AL18 A3P	UEBERWURFMUTTER		
38	96 17 227 08	2	HOSE UNION	SCHLAUCHSTUTZEN		
39	55 30 545 08	1	CIRCULATING PUMP U4840	UMWAELZPUMPE		
40	46 01 213	2	HEX SCREW ISO 4017 M5X35 8.8 A2C	SECHSKANTSCHRAUBE		
41	42 18 006 08	4	WASHER DIN 9021 A 5,3 ST VERZ	SCHEIBE		
42	41 19 003 08	2	HEX NUT DIN 985 M5 8 A2C	SECHSKANTMUTTER		
43	10 02 755 9	2	CLOSING NIPPLE LP-019-GERADE	VERSCHLUSSNIPPEL		
44	10 02 756 0	2	DUST CAP	STAUBKAPPE		
45	10 02 755 8	2	BAYONET COUPLING LP-019	VERSCHLUSSKUPPLUNG		
46	10 02 756 1	2	DUST PLUG	STAUBSTECKER		
47	77 42 086 08	21	HOSE CLAMP DIN 3017-1 21,5/16-25/12 W3	SCHLAUCHSCHELLE		
48	74 13 103	4	CLAMP-HALF DIN 3015-1 L6R 50,8 PP SW	KLEMMHAELFTE		
49	40 42 052 08	4	SOCKET HEAD SCREW ISO 4762 M6X70 8.8	ZYLINDERSCHRAUBE		
50	41 19 004 08	6	HEX NUT DIN 985 M6 8 A2C	SECHSKANTMUTTER		
51	73 62 946	2	CLAMP-HALF DIN 3015-1 L 2 R 16 PP SW	KLEMMHAELFTE		
52	40 42 107	2	SOCKET HEAD SCREW ISO 4762 M6X35 8.8	ZYLINDERSCHRAUBE		
53	49 00 089	1	HEX SCREW ISO 4017 M8X20 8.8 A2C	SECHSKANTSCHRAUBE		
54	41 19 005 08	1	HEX NUT DIN 985 M8 8 A2C	SECHSKANTMUTTER		
55	51 15 044 08	1	CLOSING NIPPLE LP-004-GERADE	VERSCHLUSSNIPPEL		
56	51 15 043 08	1	BAYONET COUPLING LP-004	VERSCHLUSSKUPPLUNG		
57	51 15 046 08	1	DUST CAP	STAUBKAPPE		
58	10 02 886 3	1	DUST PLUG POLYURETHAN	STAUBSTECKER		
59	47 10 300 08	2	FLANGE JOINT XGE6-LR-ED A3P	VERSCHRAUBUNG		
60	47 66 094 08	2	HOSE UNION GERADE A3P	SCHLAUCHSTUTZEN		
61	77 42 189 08	6	HOSE CLAMP DIN 3017-1 11/6-16/8 W2	SCHLAUCHSCHELLE		
62	97 01 962 5	3	CLAMP VALVE 4X50X189 S315MC FE//ZN20//	HALTER VENTIL		

Pos.	Item	Quantity	Description	Bezeichnung	Serie	K
63	42 00 009 01	9	WASHER ISO 7089 6 200HV A3C	SCHEIBE		
64	46 35 266	6	PAN-HEAD SCREW ISO 7045 M4X10 4.8 A2	FLACHKOPFSCHRAUBE		
65	42 18 005 08	6	WASHER DIN 9021 A 4.3 ST VERZ	SCHEIBE		
66	55 31 761 08	2	HOSE 18X2200	SCHLAUCH		

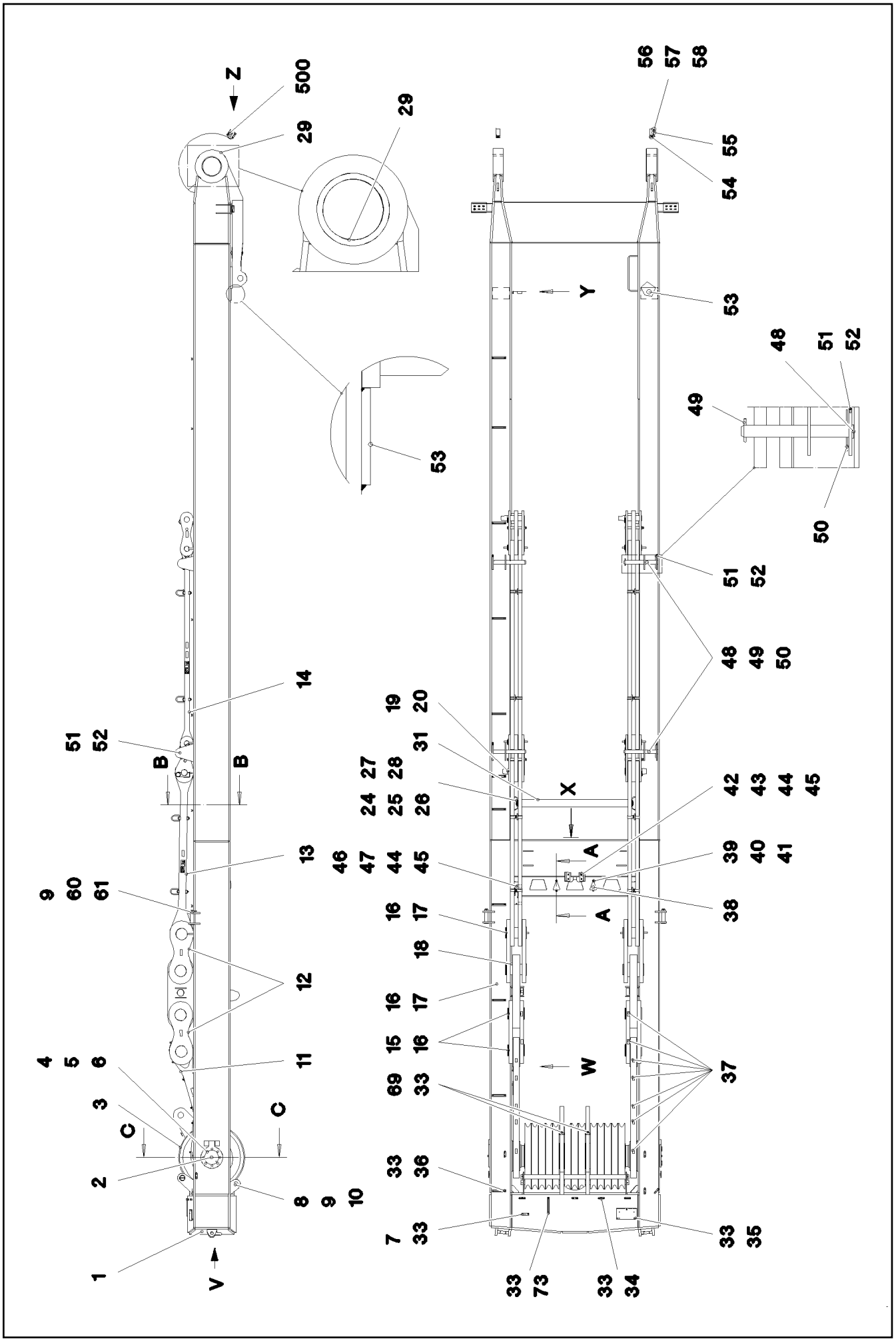

20.5.2016 088643	**etk_en_de_074847 LR 11350**	252 (1/5)
LIEBHERR	**SA FRAME** **SA-BOCK**	⇨ **2 550** **91 81 778 08**

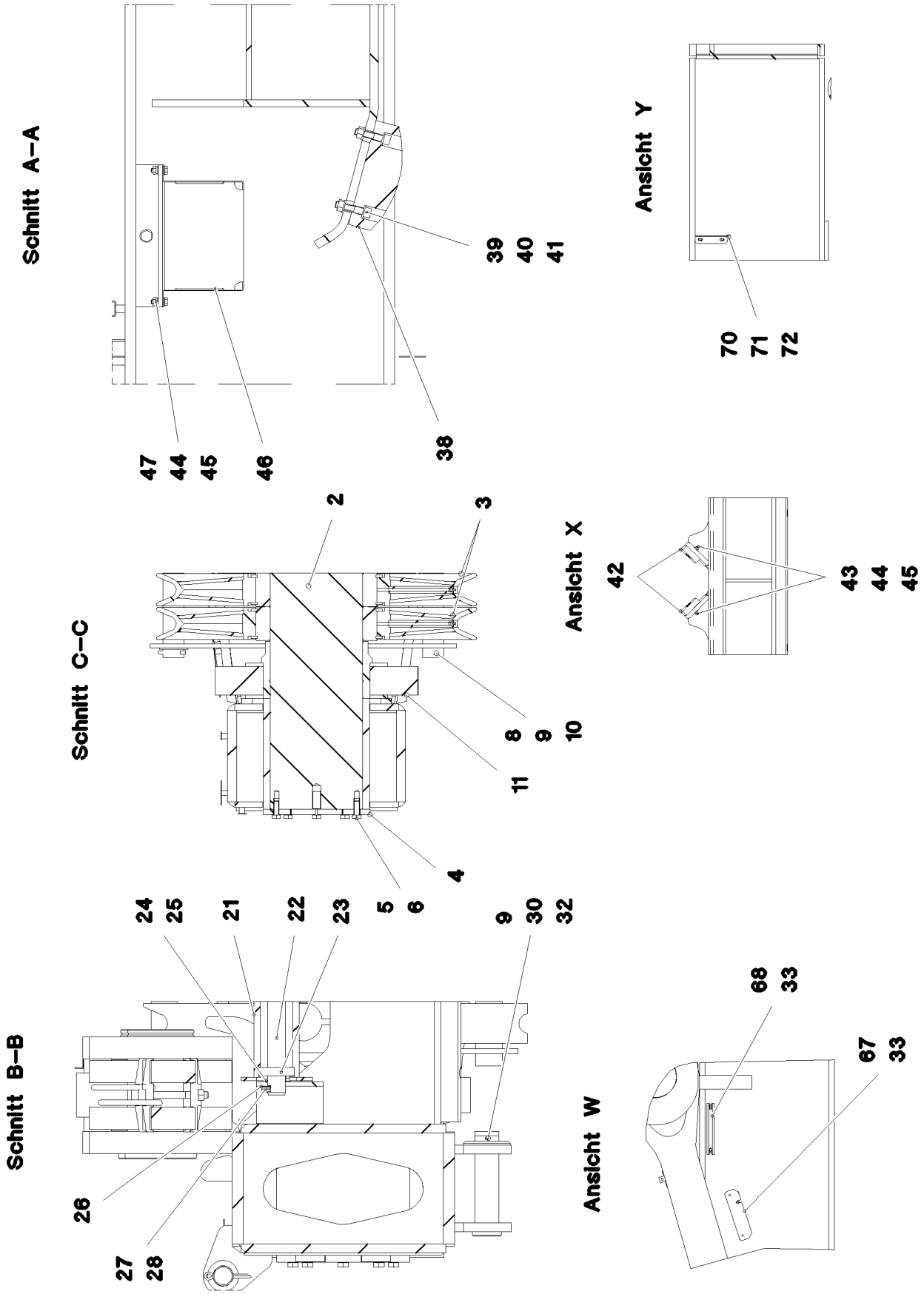
Schnitt A–A
39
40
41
47
44
45
46
38
Ansicht Y
70
71
72
Schnitt C–C
2
3
8
9
10
11
4
Ansicht X
42
43
44
45
Schnitt B–B
24
25
21
22
23
5
6
9
30
32
26
27
28
Ansicht W
68
33
67
33

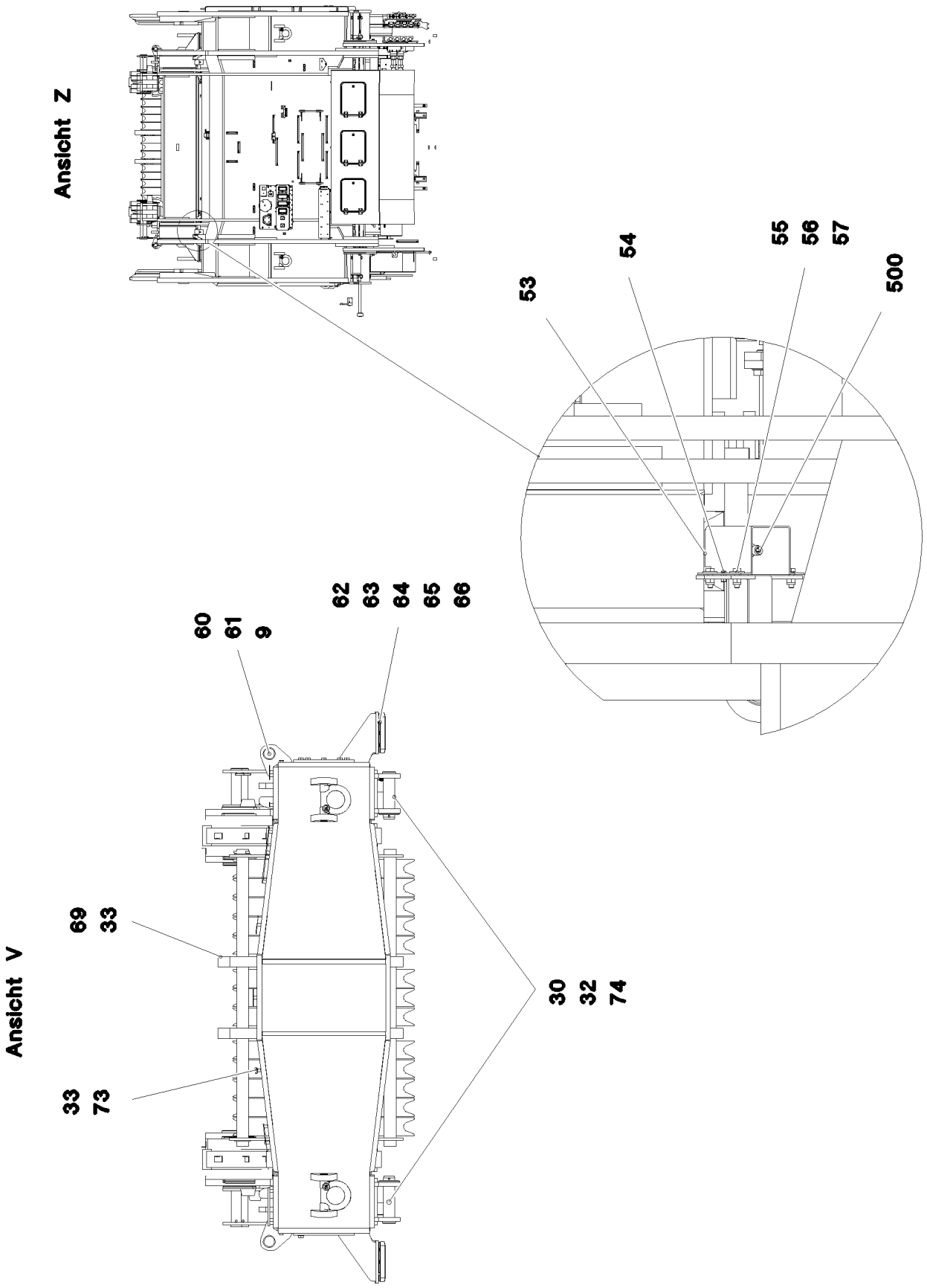
Ansicht Z
53
54
55
56
57
500
Ansicht V
60
61
9
62
63
64
65
66
69
33
33
73
30
32
74

Pos.	Item	Quantity	Description	Bezeichnung	Serie	K
1	96 75 209 08	1	MACHINING SA FRAME	SA-BOCK BEARBEITUNG		
2	97 42 479 08	1	AXLE 280.0X2321 35NICRMOV125 SPF	ACHSE		
3	96 33 106 08	13	ROPE PULLEY CPL. SPF	SEILROLLE KPL.		
			⇨ 3 550 026 96 33 106 08			
4	97 56 134 08	2	PLATE 15X375X300 S960QL	BLECH		
5	49 00 153	16	HEX SCREW ISO 4017 M16X40 8.8 A3C	SECHSKANTSCHRAUBE		
6	10 28 980 6	16	WASHER ISO 7089 16 300HV FLZN SPF	SCHEIBE		
7	95 36 969 08	1	PLATE 4X30X105 S315MC FE//ZN20//C	BLECH		
8	97 42 547 08	2	TUBE 60.3X1470 S355J2H FE//ZN20//C	ROHR		
9	43 30 103 08	6	SPLIT PIN ISO 1234 10X80 ST A3C	SPLINT		
10	94 18 504 08	4	RING 80X4 S315MC FE//ZN20//C	RING		
11	96 32 970 08	2	ROD CPL.	STANGE KPL.		
			⇨ 2 550 005 96 32 970 08			
12	96 33 928 08	8	BRACKET WITH BOARD	LASCHE MIT SCHILD		
(1)	97 43 921 08	1	PLATE 50X868X324 S960QL+Z25 SPF	BLECH		
(2)	97 35 676 08	1	PLATE IDENTIFICATION NUMBER IDENT-N	SCHILD IDENTNR.		
13	96 34 077 08	2	ROD CPL.	STANGE KPL.		
			⇨ 2 550 006 96 34 077 08			
14	96 34 001 08	2	ROD CPL.	STANGE KPL.		
			⇨ 2 550 007 96 34 001 08			
15	97 43 166 08	4	PIN 160.0X229 35NICRMOV125 SPF	BOLZEN		
16	42 80 083 08	8	LOCKING RING DIN 471 150X4	SICHERUNGSRING		
17	97 45 264 08	4	PIN 160.0X290 35NICRMOV125 SPF	BOLZEN		
18	97 44 805 08	4	TUBE 193.7X30 S770QL	ROHR		
19	97 46 254 08	2	PIN 90.0X295 35NICRMOV125 GASN. SPF	BOLZEN		
20	43 31 050 08	2	RETAINING SPRING DIN 2194 6 A3C	SICHERUNGSFEDER		
24	42 12 024 08	4	WASHER DIN 1441 41 ST A2C	SCHEIBE		
25	97 02 665 08	2	WASHER 1.5x58x58 DC01 FE//ZN20//C	SCHEIBE		
26	94 66 007 08	2	HOLDER 4X20X80 S315MC FE//ZN20//C	HALTER		
27	42 40 008 08	4	CIRCLIP DIN 127 A 10 FST A3C	FEDERRING		
28	49 00 090	4	HEX SCREW ISO 4017 M10X16 8.8 A3C	SECHSKANTSCHRAUBE		
29	97 46 445 08	2	BUSHING	BUCHSE		
30	94 59 006 08	2	PIN RD55X225 35NICRMOV125	BOLZEN		
31	92 71 171 08	1	SAFETY ROLLER CPL. SPF	SCHUTZWALZE KPL.		
			⇨ 3 370 001 92 71 171 08			
32	10 28 979 6	2	WASHER ISO 7089 56 300HV FLZN SPF	SCHEIBE		
33	10 41 285 4	44	OVAL HEAD FLAT SCREW AEHNL.ISO 7380	LINSENFLACHKOPFSCHRAUBE		
34	95 36 500 08	10	CABLE CLAMP 2X22X90 DC01 FE//ZN20//C	KABELHALTER		
35	97 15 521 08	1	PLATE 3X280X154 DC01 FE//ZNNI8//CN//T0	BLECH		
36	95 41 286 08	11	CARRIER RAIL 190	TRAGSCHIENE		
37	97 07 173 08	14	PLATE 1.5x60x47 DC01 FE//ZN20//C	BLECH		
38	97 44 716 08	1	BEARING PLATE PA6G	LAGERPLATTE		
39	40 01 654	8	SOCKET HEAD SCREW ISO 4762 M12X55 8.	ZYLINDERSCHRAUBE		
40	10 28 980 4	16	WASHER ISO 7089 12 300HV FLZN SPF	SCHEIBE		
41	41 15 143 08	20	HEX NUT ISO 4032 M12 8 A3C	SECHSKANTMUTTER		
42	94 35 831 08	2	SLIDE RAIL 20X70X120 PA6G	GLEITLEISTE		
43	40 86 010 08	4	COUNTERSUNK SCREW DIN 7991 M8X45 8.	SENKSCHRAUBE		
44	42 00 012 01	6	WASHER ISO 7089 8 200HV A3C	SCHEIBE		
45	41 19 005 08	6	HEX NUT DIN 985 M8 8 A2C	SECHSKANTMUTTER		
46	97 29 088 08	1	HOOD 1.5X411X555 DC01	HAUBE		
47	49 00 128	2	HEX SCREW ISO 4017 M8X25 8.8 A2C	SECHSKANTSCHRAUBE		
48	97 45 939 08	4	PIN 55.0X465 35NICRMOV125 GASN. SPF	BOLZEN		
49	43 30 101 08	4	SPLIT PIN ISO 1234 10X71 ST A2K	SPLINT		
50	43 32 066 08	4	SPRING PLUG B 7 VERZ	FEDERSTECKER		
51	11 16 043 1	1.6	ROPE 2 2,3KN EDELSTAHL	SEIL		
52	11 17 056 5	8	FERRULE 2 CU	PRESSKLEMME		
53	97 42 641 08	2	PLATE 15X160X230 S960QL	BLECH		
54	92 35 694 08	2	HOLDER X12CrNiS188	HALTER		
55	43 20 053 08	4	DOWEL PIN ISO 8752 6X14	SPANNSTIFT		
56	40 00 829	8	HEX SCREW ISO 4017 M6X20 8.8 A2C	SECHSKANTSCHRAUBE		

Pos.	Item	Quantity	Description	Bezeichnung	Serie	K
57	41 19 004 08	8	HEX NUT DIN 985 M6 8 A2C	SECHSKANTMUTTER		
58	46 00 198	8	WASHER ISO 7093-1 6 200HV A3C	SCHEIBE		
60	45 30 413 08	2	PIN ISO 2341 B45X193X181 35NICRMOV125	BOLZEN		
61	10 28 985 0	2	WASHER ISO 7089 45 300HV FLZN SPF	SCHEIBE		
62	97 55 403 08	2	PLATE 2X192X90 DC01 FE//ZN20//C	BLECH		
63	97 55 755 08	4	PLATE 4X192X90 S315MC FE//ZN20//C	BLECH		
64	28 81 560 08	2	SLIDER 25X90X200 PA6G+OEL SPF	GLEITSTUECK		
65	40 42 124 01	12	SOCKET HEAD SCREW ISO 4762 M12X60 8.	ZYLINDERSCHRAUBE		
66	10 28 980 4	12	WASHER ISO 7089 12 300HV FLZN SPF	SCHEIBE		
67	97 15 506 08	1	PLATE 4X190X50 S315MC FE//ZN20//C	BLECH		
68	95 41 286 08	1	CARRIER RAIL 190	TRAGSCHIENE		
69	97 56 141 08	2	PLATE 4X50X60 S315MC FE//ZN20//C	BLECH		
70	97 55 764 08	1	PLATE 4X203X153 S315MC FE//ZN20//C	BLECH		
71	42 16 025	2	WASHER DIN 7349 8,4 200HV A3C	SCHEIBE		
72	57 16 957 08	2	HEX SCREW ISO 4017 M8X18 10.9 A2C	SECHSKANTSCHRAUBE		
73	95 41 174 08	1	CARRIER RAIL 240	TRAGSCHIENE		
74	43 30 082 08	2	SPLIT PIN ISO 1234 6,3X71 ST A2K	SPLINT		
500	96 76 121 08	1	ELECTRIC FOR SA - FRAME	ELEKTRIK SA-BOCK		
			⇨ 2 920 578 96 76 121 08			

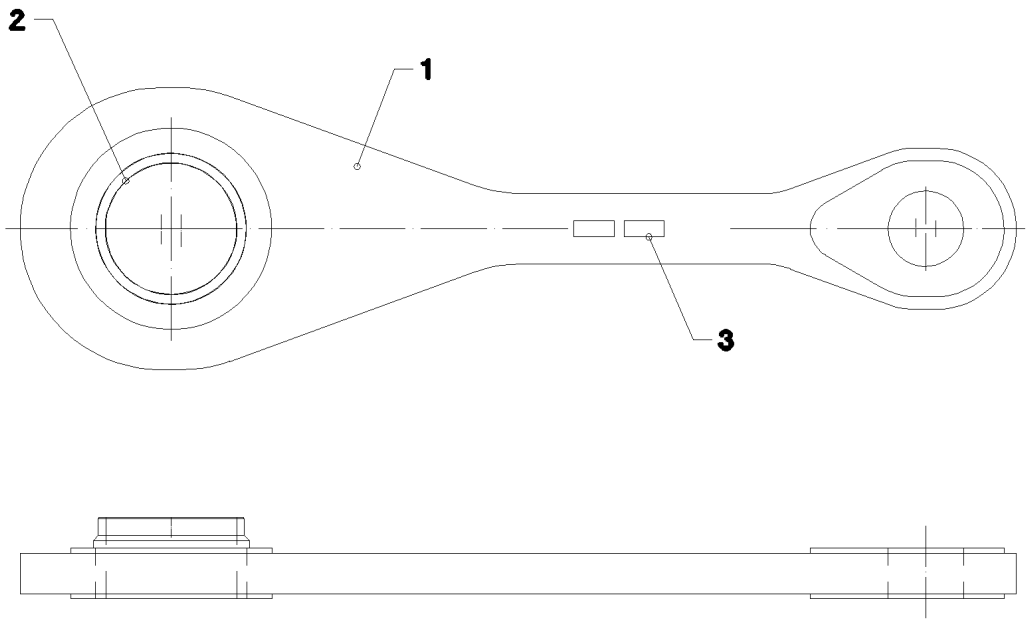

Pos.	Item	Quantity	Description	Bezeichnung	Serie	K
1	96 33 933 08	1	ROD 1.5M SPF	STANGE SCHWK.		
2	97 44 790 08	1	BEARING BUSHING GZ-CUZN25AL5	LAGERBUCHSE		
3	97 35 919 08	1	PLATE ASSEMBLY BG-NR. PVC-SILBER SP	SCHILD BAUGRUPPE		

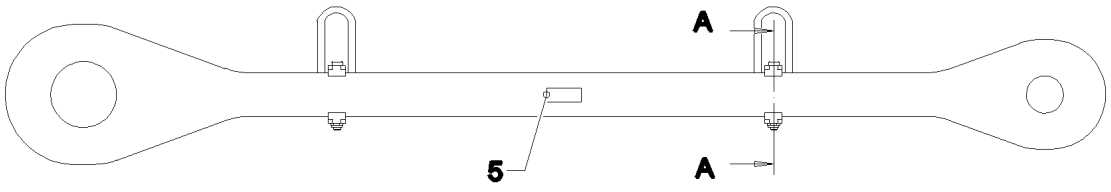

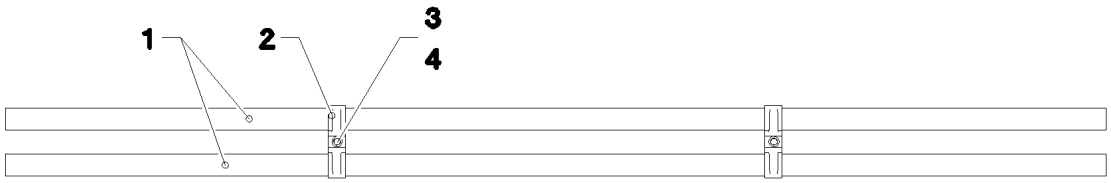

Schnitt A–A

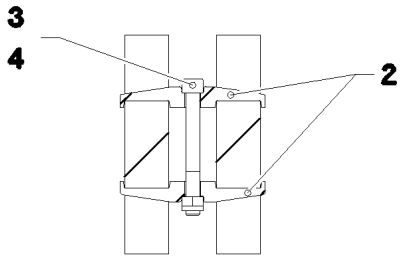

Pos.	Item	Quantity	Description	Bezeichnung	Serie	K
1	97 44 801 08	2	PLATE 50X2528X324 S960QL+Z25 SPF	BLECH		
2	97 05 447 3	4	CLAMP 40X171X24 S355J2+N	KLAMMER		
3	40 42 315 08	2	SOCKET HEAD SCREW DIN 912 M16X140 8.	ZYLINDERSCHRAUBE		
4	41 15 145 08	2	HEX NUT ISO 4032 M16 8 A3C	SECHSKANTMUTTER		
5	97 35 676 08	1	PLATE IDENTIFICATION NUMBER IDENT-N	SCHILD IDENTNR.		
6	10 87 156 8	2	OVAL LOAD RING 11X60X120 GK 10 SPF	OVALRING		
700	96 93 108 08	1	SIGNS	BESCHILDERUNG		
(1)	97 05 229 9	1	SIGN 170X55 KLEBEFOLIE SPF	SCHILD		

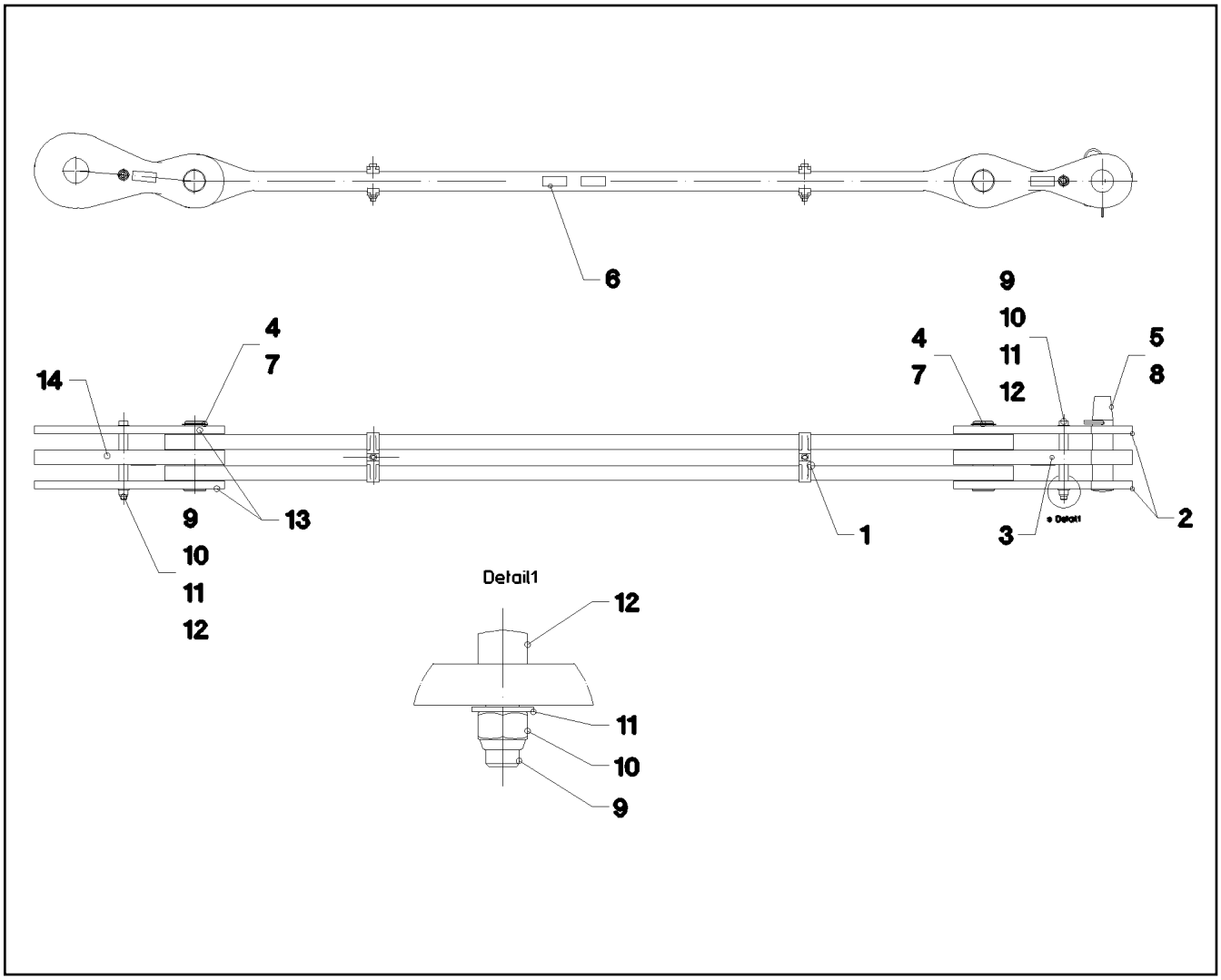

Pos.	Item	Quantity	Description	Bezeichnung	Serie	K
1	96 34 007 08	1	ROD	STANGE VORM.		
(1)	97 44 976 08	2	PLATE 50X2864X184 S960QL+Z25 SPF	BLECH		
(2)	97 05 447 3	4	CLAMP 40X171X24 S355J2+N	KLAMMER		
(3)	40 42 181 01	2	SOCKET HEAD SCREW ISO 4762 M16X110	ZYLINDERSCHRAUBE		
(4)	41 15 145 08	2	HEX NUT ISO 4032 M16 8 A3C	SECHSKANTMUTTER		
(5)	97 35 676 08	1	PLATE IDENTIFICATION NUMBER IDENT-N	SCHILD IDENTNR.		
(6)	10 87 156 8	2	OVAL LOAD RING 11X60X120 GK 10 SPF	OVALRING		
2	96 24 716 08	2	BRACKET WITH BOARD 0.4M	LASCHE MIT SCHILD		
(1)	97 26 565 08	1	BUTT STRAP 25X608X184 S960QL+Z25 SPF	LASCHE		
(2)	97 35 676 08	1	PLATE IDENTIFICATION NUMBER IDENT-N	SCHILD IDENTNR.		
3	96 32 376 08	1	BRACKET WITH BOARD 0.4M	LASCHE MIT SCHILD		
(1)	97 41 160 08	1	BUTT STRAP 50X608X184 S960QL+Z25 SPF	LASCHE		
(2)	97 35 676 08	1	PLATE IDENTIFICATION NUMBER IDENT-N	SCHILD IDENTNR.		
4	97 26 561 08	2	PIN 75.0X235 35NICRMOV125 SPF	BOLZEN		
5	97 26 562 08	1	PIN 75.0X320 35NICRMOV125 GASN. SPF	BOLZEN		
6	97 35 919 08	1	PLATE ASSEMBLY BG-NR. PVC-SILBER SP	SCHILD BAUGRUPPE		
7	42 80 056 08	2	LOCKING RING DIN 471 70X2,5	SICHERUNGSRING		
8	43 31 050 08	1	RETAINING SPRING DIN 2194 6 A3C	SICHERUNGSFEDER		
9	40 61 249 01	2	HEX SCREW ISO 4014 M20X250 8.8 A3C	SECHSKANTSCHRAUBE		
10	41 19 024 08	2	HEX NUT DIN 985 M20 10 A3C	SECHSKANTMUTTER		
11	10 28 980 8	4	WASHER ISO 7089 20 300HV FLZN SPF	SCHEIBE		
12	94 05 227 08	4	TUBE 30.0X55 S355J2H FE//ZN20//C	ROHR		
13	96 32 969 08	2	BRACKET WITH BOARD	LASCHE MIT SCHILD		
(1)	97 42 563 08	1	PLATE 25X648X254 S960QL+Z25 SPF	BLECH		
(2)	97 35 676 08	1	PLATE IDENTIFICATION NUMBER IDENT-N	SCHILD IDENTNR.		
14	96 34 008 08	1	BRACKET WITH BOARD	LASCHE MIT SCHILD		

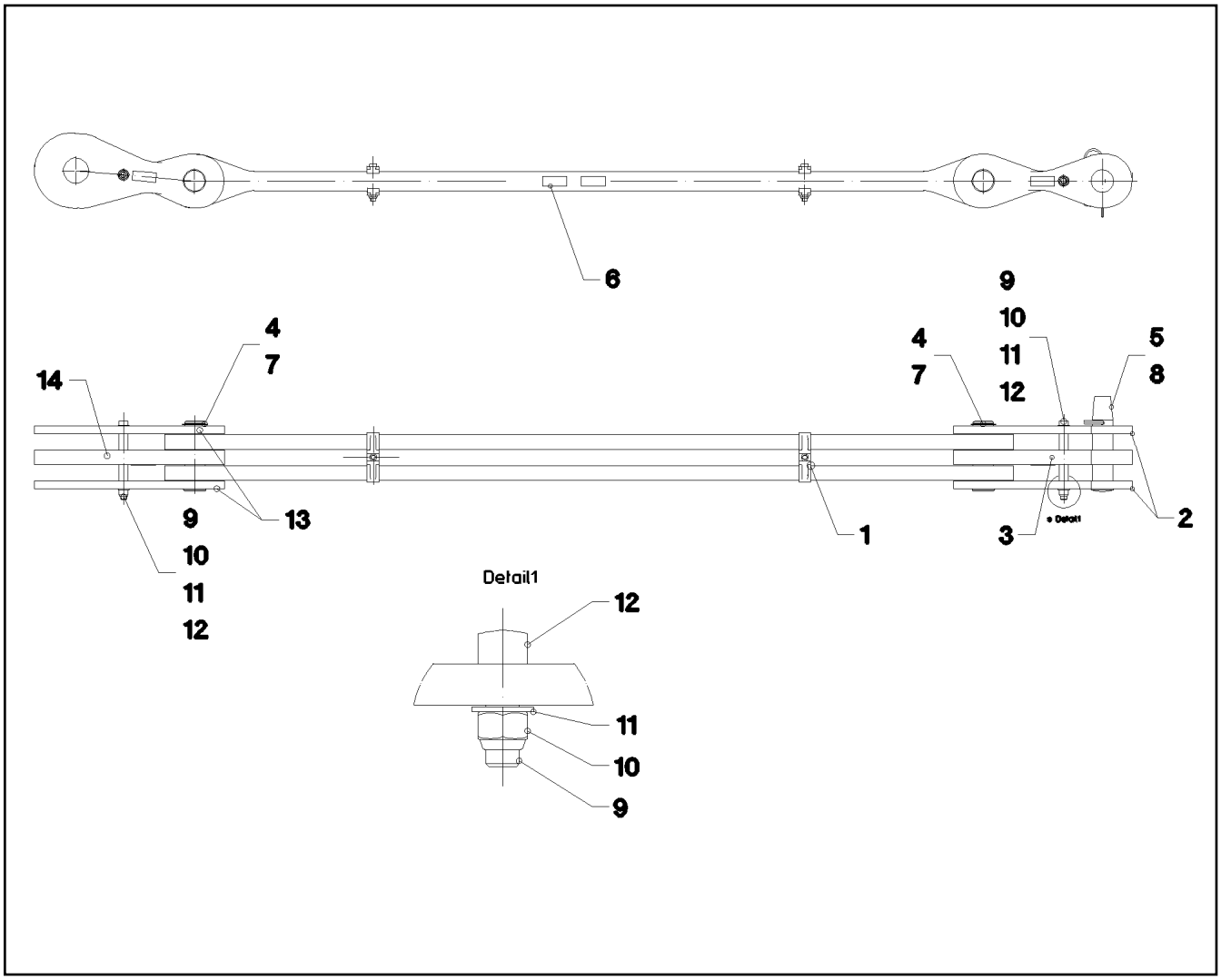

Pos.	Item	Quantity	Description	Bezeichnung	Serie	K
(2)	97 35 676 08	1	PLATE IDENTIFICATION NUMBER IDENT-N	SCHILD IDENTNR.		
700	96 93 111 08	1	SIGNS	BESCHILDERUNG		
(1)	97 05 341 7	1	SIGN 170X55 KLEBEFOLIE SPF	SCHILD		

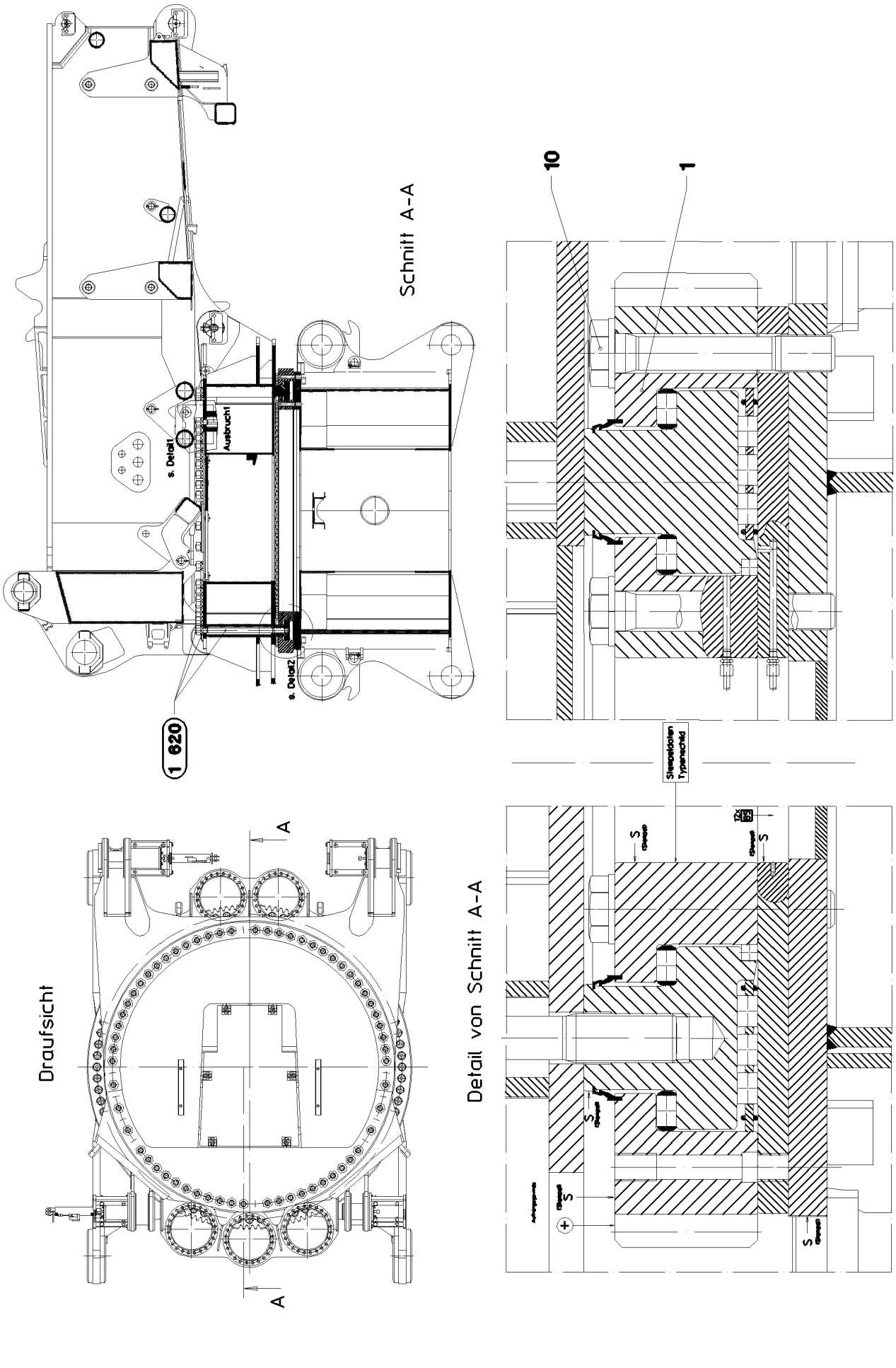

20.5.2016 041694 LIEBHERR	**etk_en_de_074847 LR 11350** **ROLLER SLEWING RING** **ROLLENDREHVERBINDUNG**	❑ 261 (1/2) ⇨ **2 620** **91 47 446 08**

Pos.	Item	Quantity	Description	Bezeichnung	Serie	K
1	93 25 681 01	1	ROLLER SLEWING RING 2504X3496X265 ⇨ 9 325 681 01 93 25 681 01	ROLLENDREHVERBINDUNG		
10	97 46 565 08	168	EXPANSION BOLT M48X285 10.9 SPF	DEHNSCHRAUBE		

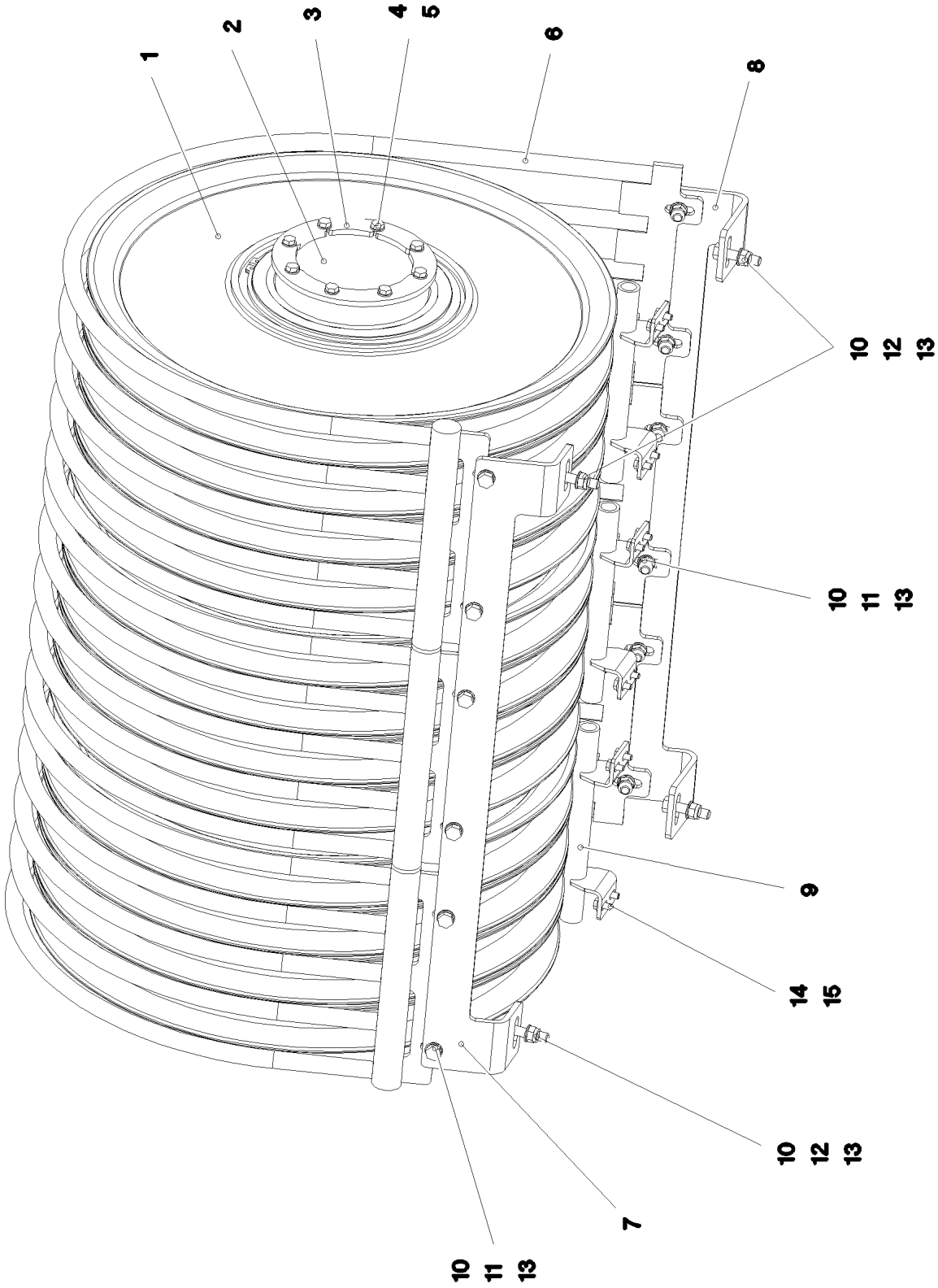
1
2
3
4
5
6
8
10 12 13
10 11 13
9
14 15
10 12 13
7
10 11 13

Pos.	Item	Quantity	Description	Bezeichnung	Serie	K
1	96 33 106 08	12	ROPE PULLEY CPL. SPF ⇨ 3 550 026 96 33 106 08	SEILROLLE KPL.		
2	97 45 366 08	1	AXLE 273.0X1335 S770QL1 SPF	ACHSE		
3	97 45 367 08	2	COVER 10X280X280 S355MC FE//ZN20//C	DECKEL		
4	40 65 128 08	16	HEX SCREW ISO 4017 M12X30 8.8 A3C	SECHSKANTSCHRAUBE		
5	10 28 980 4	16	WASHER ISO 7089 12 300HV FLZN SPF	SCHEIBE		
6	96 34 189 08	3	ROPE GUARD WELDED	SEILSCHUTZ SCHWK.		
7	97 45 368 08	1	PLATE 10X1194X213 S355MC	BLECH		
8	97 45 369 08	1	PLATE 10X1194X258 S355MC	BLECH		
9	96 84 095 08	3	ROPE GUARD WELDED T ZN O	SEILSCHUTZ SCHWK.		
10	41 19 009 08	16	HEX NUT DIN 985 M16 8 A3C	SECHSKANTMUTTER		
11	46 00 189	12	HEX SCREW ISO 4017 M16X50 8.8 A3C	SECHSKANTSCHRAUBE		
12	46 00 628	4	HEX SCREW ISO 4017 M16X70 8.8 A3C	SECHSKANTSCHRAUBE		
13	10 28 980 6	32	WASHER ISO 7089 16 300HV FLZN SPF	SCHEIBE		
14	46 00 931	12	HEX SCREW ISO 4017 M10X22 8.8 A3C	SECHSKANTSCHRAUBE		
15	40 00 505	12	WASHER DIN 7349 10,5 200HV A3C	SCHEIBE		

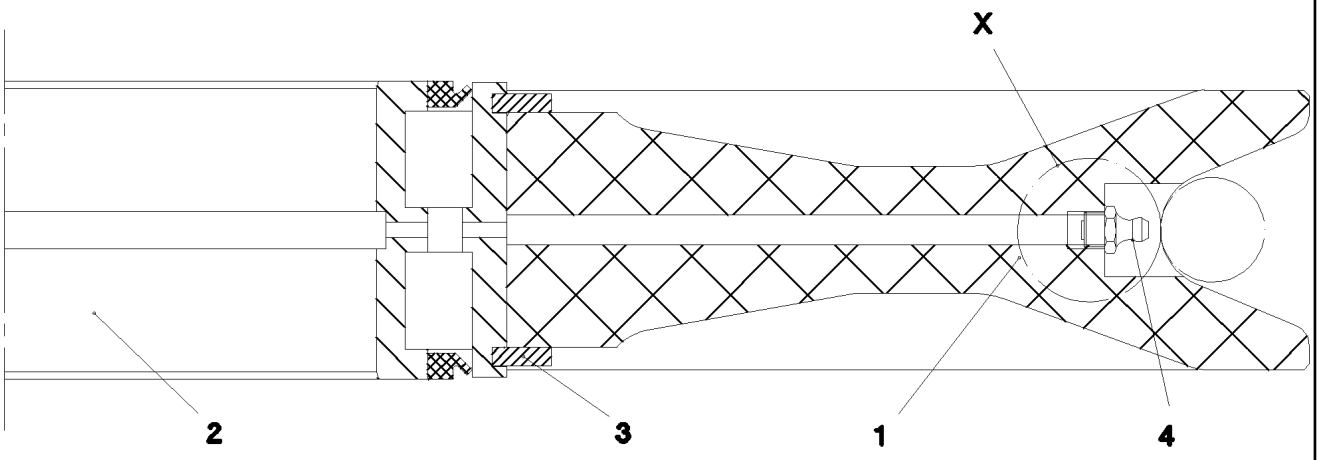

Einzelheit X

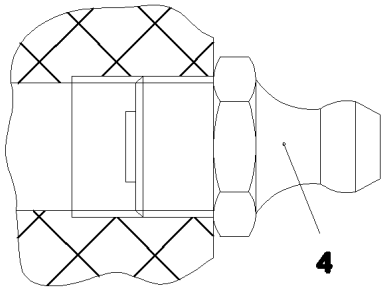

Pos.	Item	Quantity	Description	Bezeichnung	Serie	K
1	28 81 999 08	1	ROPE PULLEY D=700/620/270X75 PA6G SP	SEILROLLE		
2	74 65 067 08	1	ROLLER BEARING 200X270X80	WAELZLAGER		
3	10 87 269 9	2	LOCKING RING DIN 471 270X5	SICHERUNGSRING		
4	77 43 242	1	HYDRAULIC-TYPE LUBRICAT.NIPPLE DIN 71	KEGELSCHMIERNIPPEL		

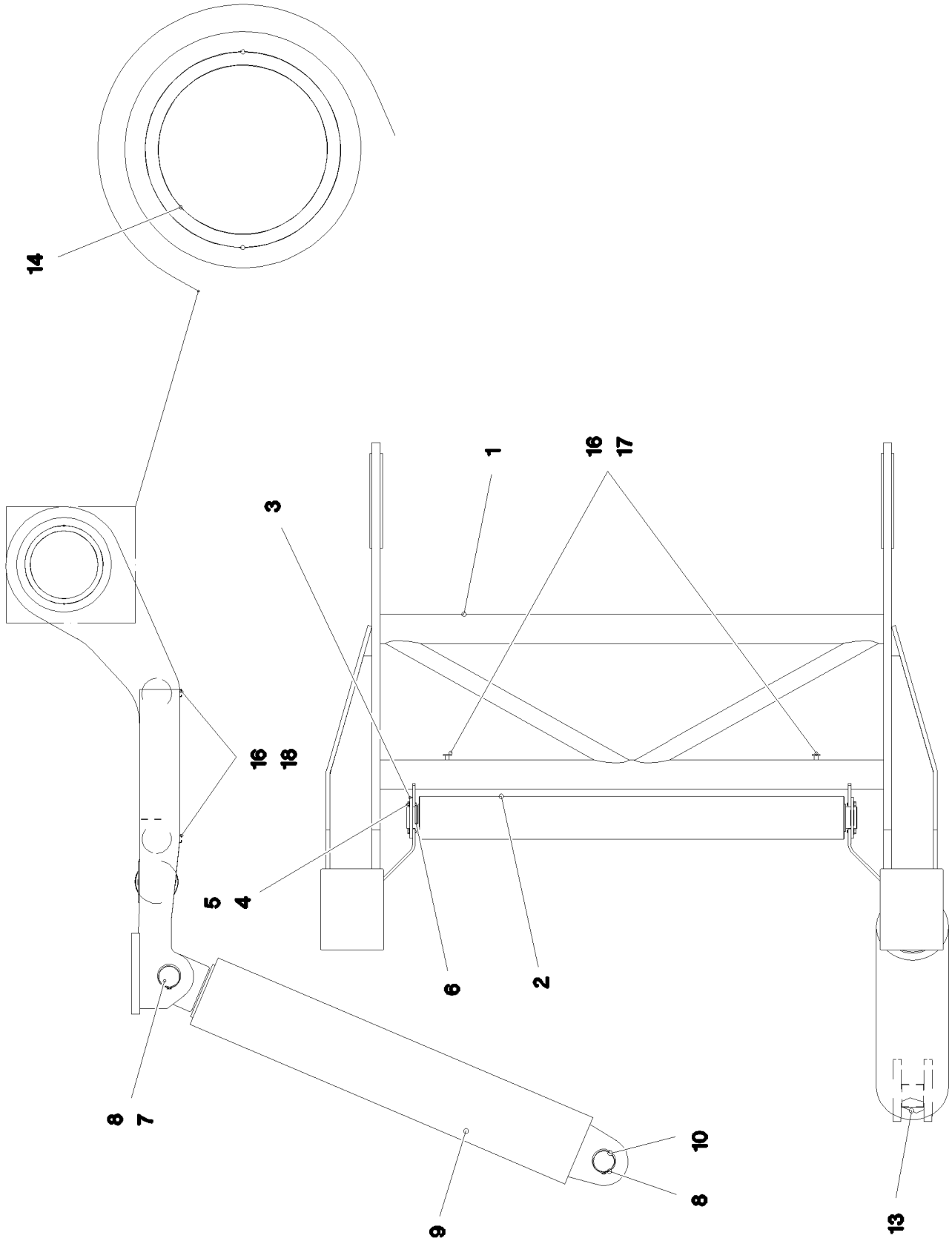

20.5.2016 077315 LIEBHERR	**etk_en_de_074847 LR 11350** **SA FRAME ERECTING DEVICE** **SA-BOCK AUFSTELLVORRICHTUNG**	266 (1/2) ⇨ **2 655** **91 75 556 08**

Pos.	Item	Quantity	Description	Bezeichnung	Serie	K
1	96 33 429 08	1	ERECTION EQUIPMENT WELDMENT	AUFSTELLVORRICHTUNG SCH		
2	92 83 315 08	1	SAFETY ROLLER CPL. SPF ⇨ 2 360 001 92 83 315 08	SCHUTZWALZE KPL.		
3	93 47 879 08	2	AXLE HOLDER 10X150X40 S355MC FE//ZN20	ACHSHALTER		
4	40 65 091 08	4	HEX SCREW ISO 4017 M10X25 8.8 BLANK	SECHSKANTSCHRAUBE		
5	10 28 979 5	4	WASHER ISO 7089 10 300HV FLZN SPF	SCHEIBE		
6	94 03 911 08	4	DISTANCE RING RD90X4 S315MC FE//ZN20//	DISTANZRING		
7	97 43 170 08	2	PIN 85.0X221 35NICRMOV125 SPF	BOLZEN		
8	42 80 061 08	4	LOCKING RING DIN 471 80X2,5	SICHERUNGSRING		
9	11 48 558 8	2	TELESCOPIC CYLINDER 230/210-2475 SPF ⇨ X11485588 11 48 558 8	TELESKOPZYLINDER		
10	97 48 772 08	2	PIN 85.0X168 35NICRMOV125 SPF	BOLZEN		
13	70 80 059 08	2	DU BUSHING	DU-BUCHSE		
14	97 43 168 08	2	BEARING BUSHING	LAGERBUCHSE		
16	10 41 285 4	8	OVAL HEAD FLAT SCREW AEHNL.ISO 7380	LINSENFLACHKOPFSCHRAUBE		
17	97 56 519 08	2	PLATE 3X30X95 S355MC FE//ZN20//C	BLECH		
18	95 41 173 08	3	CARRIER RAIL 140	TRAGSCHIENE		

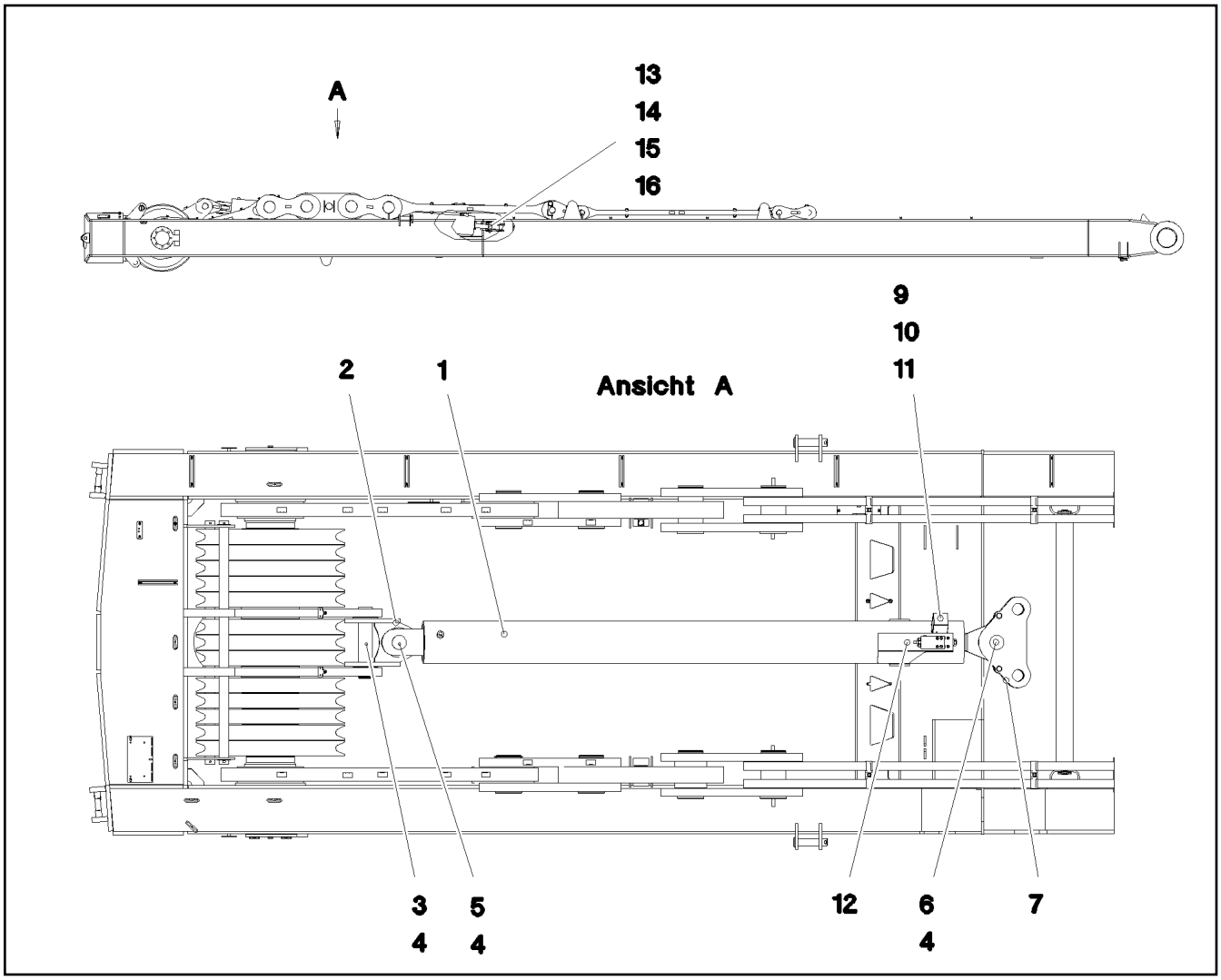

Pos.	Item	Quantity	Description	Bezeichnung	Serie	K
1	10 28 276 5	1	DRAW CYLINDER 80/220-2900 SPF	ZUGZYLINDER		
(21)	40 01 696	2	HEX SCREW ISO 4017 M10X20 10.9 A3C SP	SECHSKANTSCHRAUBE		
(22)	47 77 046 08	1	STOP PLUG VSTI1"ED A3P	STOPFEN		
(25)	40 43 604 08	4	SOCKET HEAD SCREW DIN 912 M10X45 12.	ZYLINDERSCHRAUBE		
(26)	47 77 040 08	1	STOPPER PLUG VSTI1/4"ED A3P	BLINDSTOPFEN		
(27)	51 16 313 14	1	CABLE BREAK PREVENTION 25L/MIN pmax5	LEITUNGSBRUCHSICHERUNG		
(28)	47 77 040 08	1	STOPPER PLUG VSTI1/4"ED A3P	BLINDSTOPFEN		
(30)	24 02 063 02	4	SOCKET HEAD SCREW ISO 4762 M10X40 1	ZYLINDERSCHRAUBE		
(33)	40 41 014 08	1	SCREW PLUG DIN 908 M27X2 ST A3C	VERSCHLUSSSCHRAUBE		
(999)	10 49 319 2	1	SEAL KIT PULL CYLINDER	DS ZUGZYLINDER		
2	96 34 363 08	1	CROSS CONNECTING LINK WELDED	KREUZLASCHE SCHWK.		
3	97 43 169 08	1	PIN 85.0X430 35NICRMOV125 SPF	BOLZEN		
4	42 80 061 08	3	LOCKING RING DIN 471 80X2,5	SICHERUNGSRING		
5	97 47 899 08	1	PIN 85.0X165 35NICRMOV125 SPF	BOLZEN		
6	97 47 900 08	1	PIN 85.0X125 35NICRMOV125 SPF	BOLZEN		
7	97 47 901 08	2	PLATE 20X550X315 S960QL+Z25	BLECH		
9	97 59 855 08	1	PLATE 2X312X325 DC01 FE//ZN20//C	BLECH		
10	42 18 006 08	4	WASHER DIN 9021 A 5,3 ST VERZ	SCHEIBE		
11	40 65 060	4	HEX SCREW ISO 4017 M5X10 8.8 A2C	SECHSKANTSCHRAUBE		
12	97 60 218 08	1	PROTECTION GUARD 3X452X246 DC01	SCHUTZBLECH		
14	40 61 179 01	2	HEX SCREW ISO 4014 M16X130 8.8 A3C	SECHSKANTSCHRAUBE		
15	41 15 145 08	2	HEX NUT ISO 4032 M16 8 A3C	SECHSKANTMUTTER		
16	10 28 980 7	4	WASHER ISO 7089 18 300HV FLZN SPF	SCHEIBE		

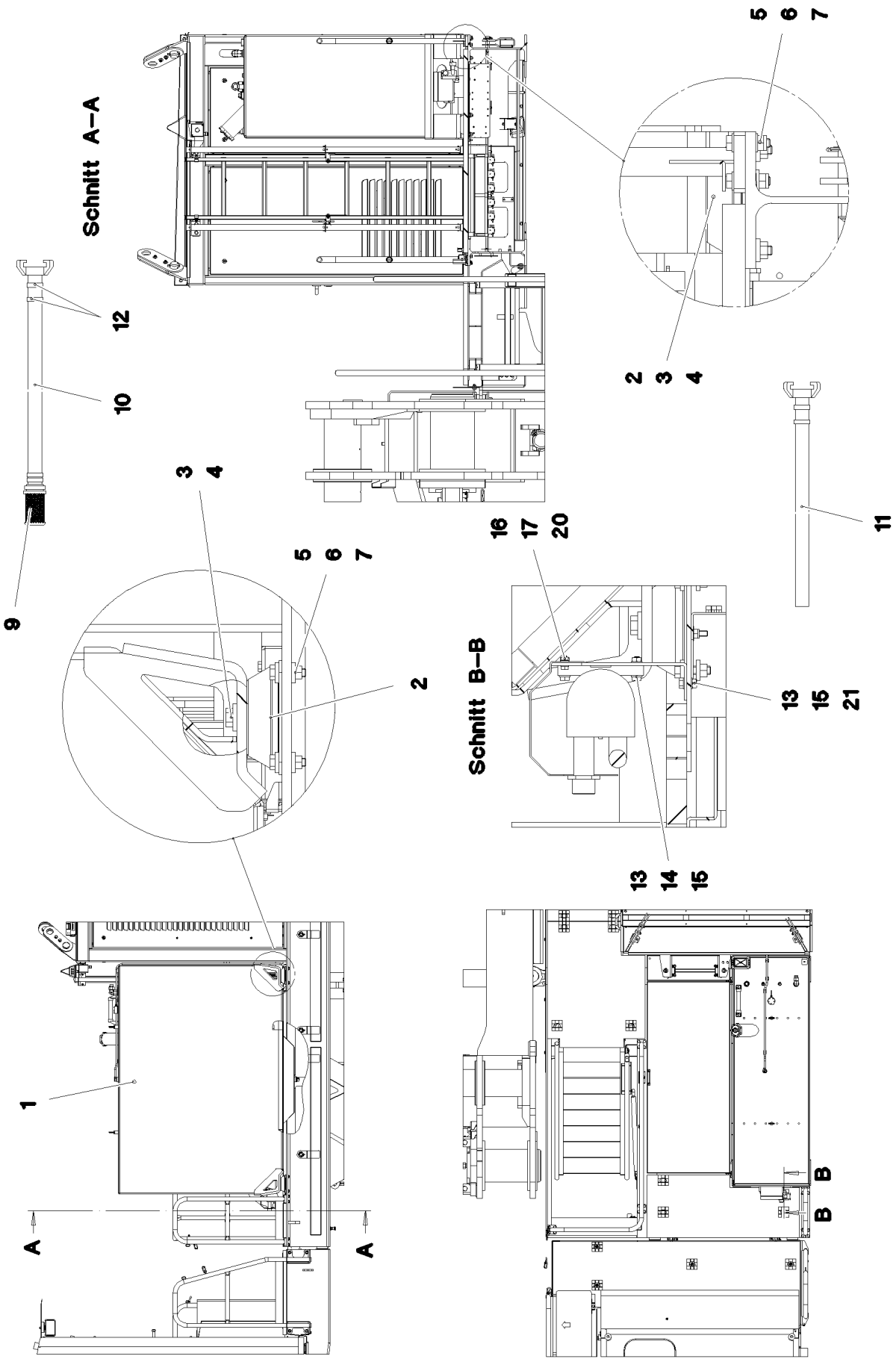

20.5.2016 065657 LIEBHERR	**etk_en_de_074847 LR 11350** **FUEL TANK CPL.** **KRAFTSTOFFBEHAELTER KPL.**	❑ 269 (1/3) ⇨ **2 670** **91 61 208 08**

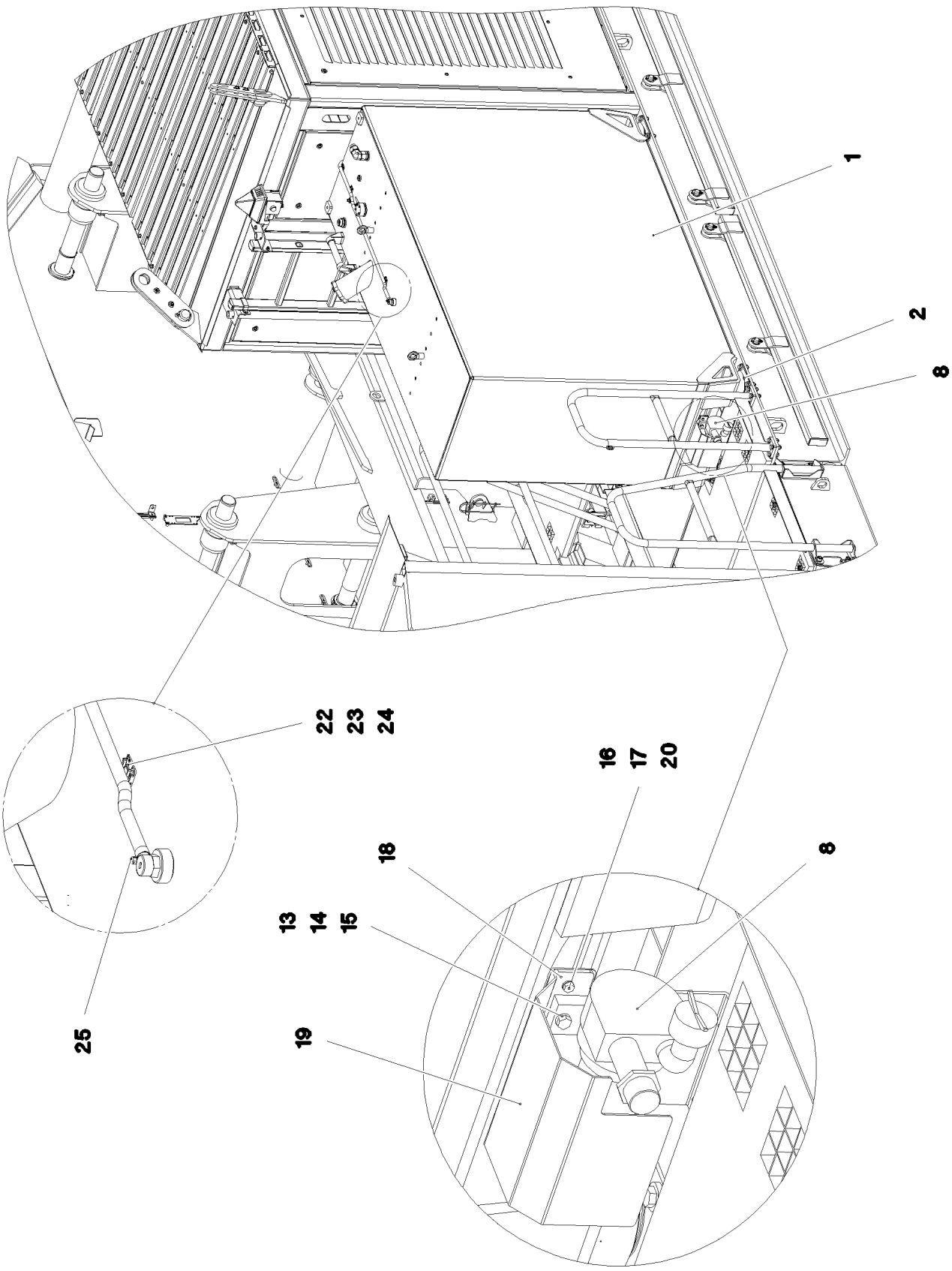

20.5.2016 093320	**etk_en_de_074847 LR 11350**	270 (2/3)
LIEBHERR	**FUEL TANK CPL.** **KRAFTSTOFFBEHAELTER KPL.**	⇨ **2 670** **91 61 208 08**

Pos.	Item	Quantity	Description	Bezeichnung	Serie	K
1	96 60 735 08	1	FUEL TANK, PRE-ASSEMBLED ⇨ 2 670 002 96 60 735 08	KRAFTSTOFFBEHAELTER VO		
2	10 28 269 9	4	RUBBER-METAL MACHINERY FOOT	MEGI-MASCHINENFUSS		
3	49 00 123	4	HEX SCREW ISO 4017 M16X35 8.8 A3C	SECHSKANTSCHRAUBE		
4	42 16 009 01	4	WASHER DIN 7349 17 200HV A3C	SCHEIBE		
5	46 00 197	16	HEX SCREW ISO 4014 M12X45 8.8 A3C	SECHSKANTSCHRAUBE		
6	42 16 007 01	32	WASHER DIN 7349 13 200HV A3C	SCHEIBE		
7	41 15 143 08	16	HEX NUT ISO 4032 M12 8 A3C	SECHSKANTMUTTER		
8	51 00 959 14	1	REFUEL PUMP 983593114 RAL9005	BETANKUNGSPUMPE		
(1)	59 20 529 14	1	NON-RETURN VALVE	RUECKSCHLAGVENTIL		
(100)	11 22 286 3	1	HOSE CPL	SCHLAUCH KPL		
(200)	11 22 286 4	1	HOSE CPL	SCHLAUCH KPL		
9	69 12 922 08	1	SUCTION BASKET	SAUGKORB		
10	97 02 363 1	1	HOSE DN25X4X7000 PLASTIK	SCHLAUCH		
11	97 02 363 2	1	HOSE DN25X4X5000 PLASTIK	SCHLAUCH		
12	77 42 085 08	6	HOSE CLAMP 32/25-40/12 W3	SCHLAUCHSCHELLE		
13	41 15 141 08	4	HEX NUT ISO 4032 M8 8 A2C	SECHSKANTMUTTER		
14	49 00 111	2	HEX SCREW ISO 4017 M8X30 8.8 A2C	SECHSKANTSCHRAUBE		
15	42 00 012 01	8	WASHER ISO 7089 8 200HV A3C	SCHEIBE		
16	40 65 099	2	HEX SCREW ISO 4017 M6X16 8.8 A2C	SECHSKANTSCHRAUBE		
17	42 00 009 01	4	WASHER ISO 7089 6 200HV A3C	SCHEIBE		
18	97 55 910 08	1	HOLDER 4X248X200 S315MC FE//ZN20//C	HALTER		
19	97 55 911 08	1	HOOD 2X200X338 DC01 FE//ZN20//C	HAUBE		
20	41 15 140 08	2	HEX NUT ISO 4032 M6 8 A2C	SECHSKANTMUTTER		
21	49 00 089	2	HEX SCREW ISO 4017 M8X20 8.8 A2C	SECHSKANTSCHRAUBE		
22	10 34 352 7	3	HYDRAULIC HOSE DN8-1SC 1SC	HYDRAULIKSCHLAUCH		
23	60 32 022 08	6	CABLE TIE 2,5X98-BLACK PA 6.6	KABELBINDER		
24	10 87 051 1	7	CABLE CLIP HOLDER 28X28-NATUR PA6.6	KABELBINDERHALTER		
25	46 35 044	1	HOSE CLAMP DIN 3017-1 12/8-16/9 W2-2	SCHLAUCHSCHELLE		

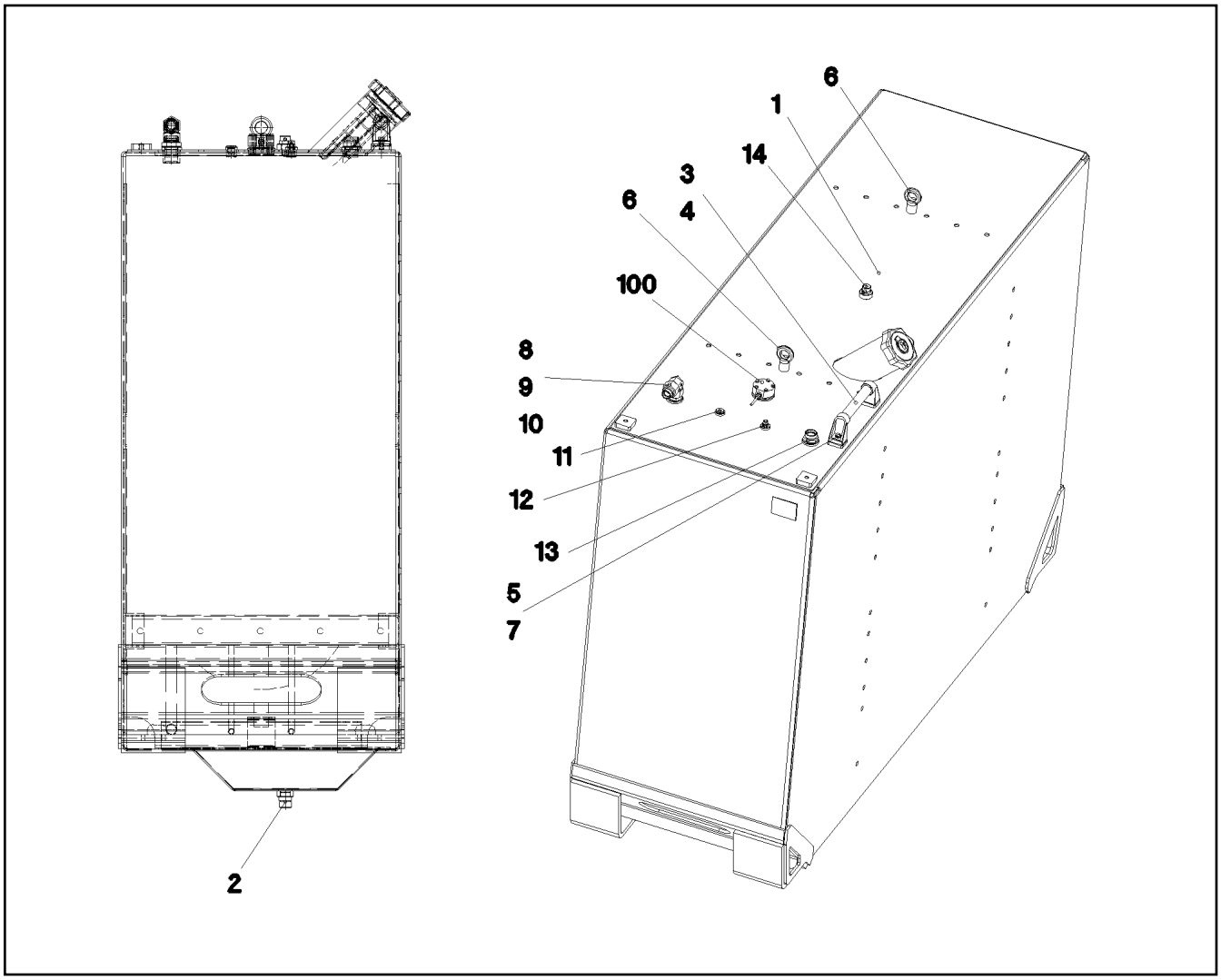

Pos.	Item	Quantity	Description	Bezeichnung	Serie	K
1	96 60 736 08	1	FUEL TANK WELDED CONSTR. 2100L/2000L	KRAFTSTOFFBEHAELTER SCH		
(1)	10 41 011 2	1	LOCKABLE TANK CAP DV80A-NS-SCHLIES	TANKVERSCHLUSS		
2	78 90 119 08	1	OIL DRAIN PLUG M26X1,5	OELABLASSSCHRAUBE		
3	70 42 609 08	2	GRIP 30 PA GF	GRIFFSTUECK		
4	97 35 724 08	1	PIPE L=366X210	ROHR FUER GRIFF		
5	49 00 128	2	HEX SCREW ISO 4017 M8X25 8.8 A2C	SECHSKANTSCHRAUBE		
6	40 26 003 08	2	RING BOLT DIN 580 M12 C15E A3C	RINGSCHRAUBE		
7	42 00 012 01	2	WASHER ISO 7089 8 200HV A3C	SCHEIBE		
8	47 10 315 08	1	FLANGE JOINT XGE28-LM-ED A3P	VERSCHRAUBUNG		
9	76 17 494	1	FLANGE JOINT EW 28L CR6-FREI	VERSCHRAUBUNG		
10	47 54 305 08	1	FLANGE JOINT REDSD28/22-L A3P	VERSCHRAUBUNG		
11	47 77 051 08	1	STOP PLUG VSTIM18X1,5ED A3P	STOPFEN		
12	47 10 393 08	1	FLANGE JOINT GE 8L M18X1,5 CR6-FREI	VERSCHRAUBUNG		
13	47 10 315 08	1	FLANGE JOINT XGE28-LM-ED A3P	VERSCHRAUBUNG		
14	10 09 791 0	1	VENTILATION VALVE	ENTLUEFTUNGSVENTIL		
100	96 36 245 08	1	ELECTR.F.FUEL TANK	ELEKTRIK KRAFTSTOFFBEHAEL		
(5)	10 29 007 0	1	TANK SENSOR L=1450 24V SPF	TANKSENSOR		
(10)	46 01 213	5	HEX SCREW ISO 4017 M5X35 8.8 A2C	SECHSKANTSCHRAUBE		
(15)	46 00 305	5	WASHER ISO 7089 5 200HV A3C	SCHEIBE		

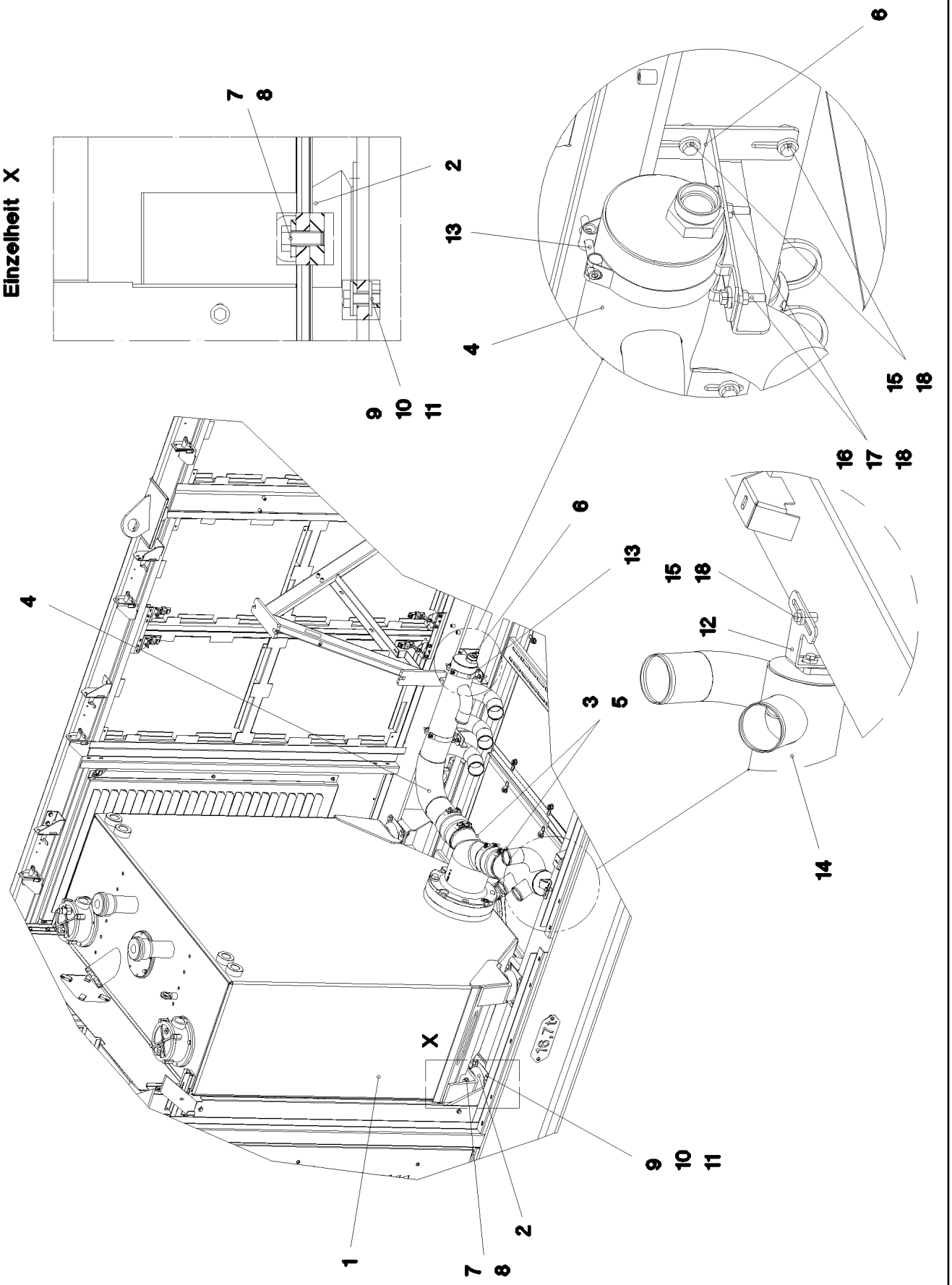

20.5.2016 058332	**etk_en_de_074847 LR 11350**	273 (1/2)
LIEBHERR	**OIL RESERVOIR, COMPLETE** **OELBEHAELTER KPL.**	⇨ **2 671** **91 61 282 08**

Pos.	Item	Quantity	Description	Bezeichnung	Serie	K
1	96 35 507 08	1	OIL TANK PRE-ASS. ⇨ 2 671 005 96 35 507 08	OELBEHAELTER VORM.		
2	10 28 269 9	4	RUBBER-METAL MACHINERY FOOT	MEGI-MASCHINENFUSS		
3	55 07 782 08	2	FOLDING/CONCERTINA HOSE DN127X153	FALTENSCHLAUCH		
4	96 61 263 08	1	PIPE WELDED	ROHR SCHWK.		
5	77 42 201 08	4	HOSE CLAMP 135X25	SCHLAUCHSCHELLE		
6	97 55 295 08	2	PLATE 4X279X150 S315MC FE//ZN20//C	BLECH		
7	49 00 123	4	HEX SCREW ISO 4017 M16X35 8.8 A3C	SECHSKANTSCHRAUBE		
8	42 16 009 01	4	WASHER DIN 7349 17 200HV A3C	SCHEIBE		
9	49 00 100	16	HEX SCREW ISO 4017 M12X40 8.8 A3C	SECHSKANTSCHRAUBE		
10	42 18 011 08	32	WASHER ISO 7093-1 A 13 ST A3C	SCHEIBE		
11	41 15 143 08	16	HEX NUT ISO 4032 M12 8 A3C	SECHSKANTMUTTER		
12	97 55 418 08	1	PLATE 4X121X190 S315MC FE//ZN20//C	BLECH		
13	77 42 828 08	2	SWIVEL BOLT BRACKET CLAMP 119-127/12	GELENKBANDKONSOLENSCHE		
14	96 38 845 08	1	PIPE WELDED FE//ZN20//C	ROHR SCHWK.		
15	40 65 068 08	10	HEX SCREW ISO 4017 M8X16 8.8 A2C	SECHSKANTSCHRAUBE		
16	49 00 614	4	HEX SCREW ISO 4017 M8X40 8.8 A2C	SECHSKANTSCHRAUBE		
17	41 15 141 08	4	HEX NUT ISO 4032 M8 8 A2C	SECHSKANTMUTTER		
18	42 16 025	18	WASHER DIN 7349 8,4 200HV A3C	SCHEIBE		

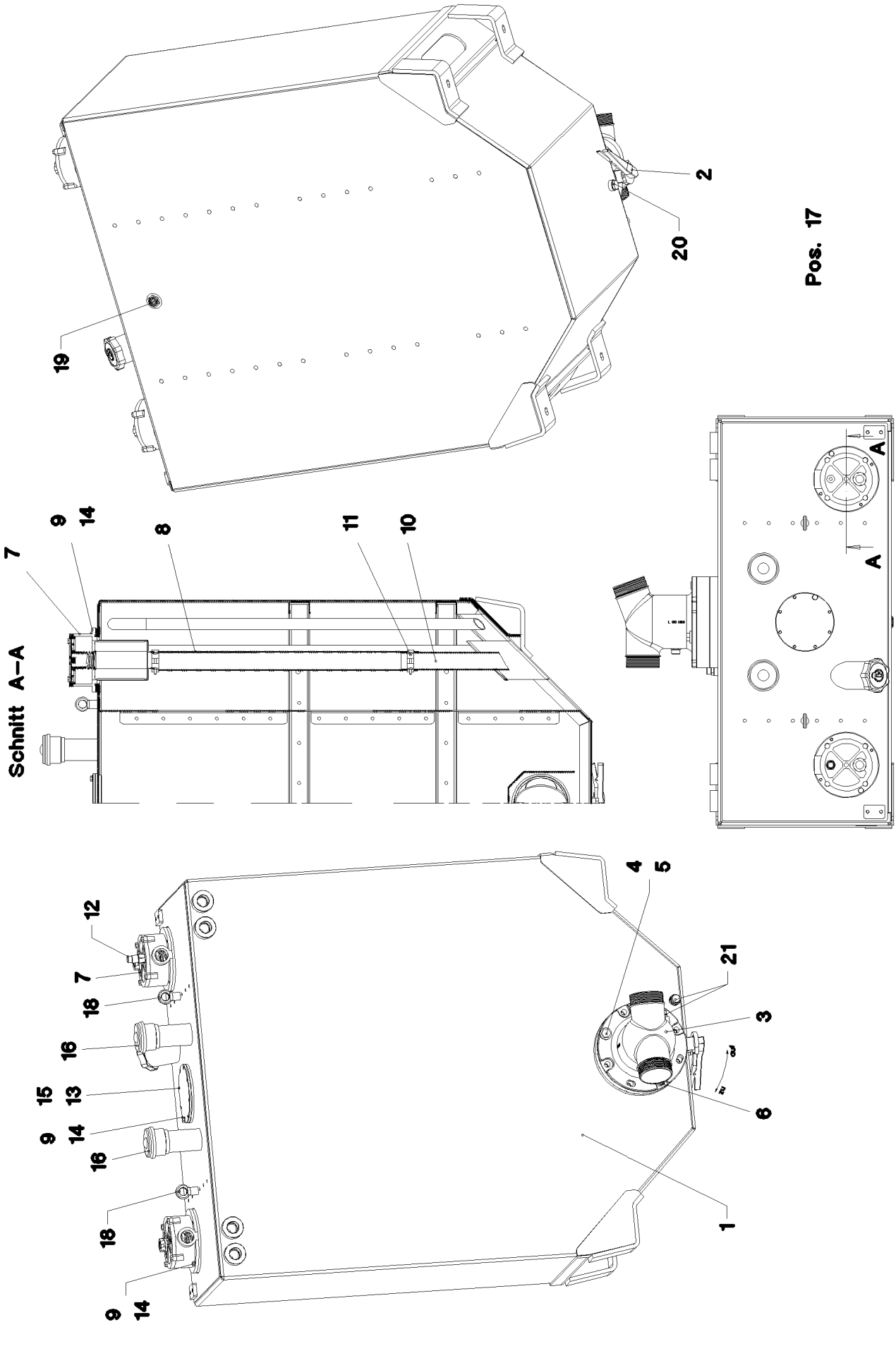

20.5.2016 041854 LIEBHERR	**etk_en_de_074847 LR 11350** **OIL TANK PRE-ASS.** **OELBEHAELTER VORM.**	275 (1/2) ⇨ **2 671 005** **96 35 507 08**

Pos.	Item	Quantity	Description	Bezeichnung	Serie	K
1	96 35 508 08	1	OIL TANK ST.CONST. 1660L/1500L ALMG3	OELBEHAELTER SCHWK.		
(35)	73 65 412	1	LOCKABLE TANK CAP 80	TANKVERSCHLUSS		
2	10 47 526 0	1	SHUT OFF DEVICE DN200-FLANSCH SPF	ABSPERRORGAN		
(2)	11 65 269 2	1	SEALING SHIM DN100 NBR WEISS	DICHTBEILAGE		
(6)	57 08 317 08	1	BALL HANDLE	KUGELGRIFF		
3	97 48 535 08	1	SUCTION PIPE OIL SPF	SAUGROHR-OEL		
4	46 00 230	4	HEX SCREW ISO 4014 M20X100 8.8 A3C	SECHSKANTSCHRAUBE		
5	42 16 011 08	4	WASHER DIN 7349 21 ST VERZ	SCHEIBE		
6	40 42 215 01	4	SOCKET HEAD SCREW ISO 4762 M20X80 8.	ZYLINDERSCHRAUBE		
7	51 06 691 08	2	RETURN FILTER 350L/MIN10µm ⇨ 5 106 691 08 51 06 691 08	RUECKLAUFFILTER		
8	76 00 016 08	2	HOSE DN65-S45 PLASTIK	SCHLAUCH		
9	10 28 979 5	16	WASHER ISO 7089 10 300HV FLZN SPF	SCHEIBE		
10	97 60 102 08	2	RETURN PIPE 65.0X400 E235+N	RUECKLAUFROHR		
11	77 42 251 08	4	HOSE CLAMP 74-79X25 ST	SCHLAUCHSCHELLE		
12	51 06 693 08	1	CLOGGING INDICATOR A2D-CR3	VERSCHMUTZUNGSANZEIGE		
13	97 22 729 08	1	COVER 10X220X220 ALMG3 F23	DECKEL		
14	40 01 696	16	HEX SCREW ISO 4017 M10X20 10.9 A3C SP	SECHSKANTSCHRAUBE		
15	72 62 040 08	1	O-RING 160X3 NBR70	O-RING		
16	51 06 673 08	2	AERATION FILTER	BELUEFTUNGSFILTER		
(1)	51 06 718 08	1	FILTER INSERT 1m³/min 10µm	FILTEREINSATZ		
17	40 02 312	12	COUNTERSUNK SCREW ISO 7047 M5X16 4.	SENKSCHRAUBE		
18	40 26 003 08	2	RING BOLT DIN 580 M12 C15E A3C	RINGSCHRAUBE		
19	77 43 201 08	1	OIL SIGHT GLASS G1" ALU	OELSTANDSAUGE		
20	47 77 058 08	1	STOP PLUG VSTIM26X1,5ED A3P	STOPFEN		
21	78 90 119 08	2	OIL DRAIN PLUG M26X1,5	OELABLASSSCHRAUBE		

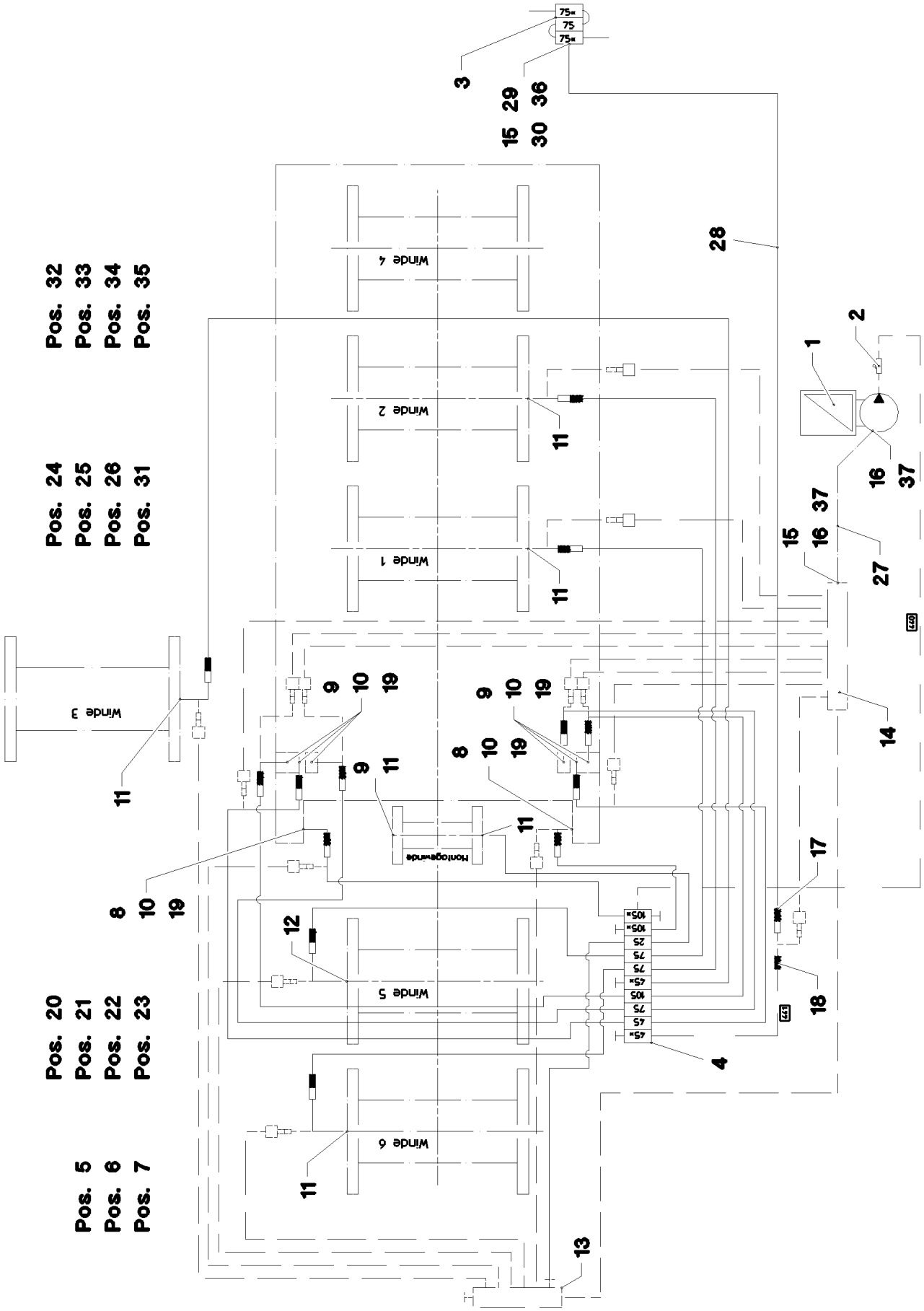

20.5.2016 044251	**etk_en_de_074847 LR 11350**	277 (1/2)
LIEBHERR	**CENT. LUBRIC. SYSTEM SUPERST.** **ZENTRALSCHMIERANLAGE OW**	⇨ **2 711** **91 47 454 08**

Pos.	Item	Quantity	Description	Bezeichnung	Serie	K
1	10 33 083 8	1	ELECTRIC PUMP S-EP4 ⇨ X10330838 10 33 083 8	ELEKTROPUMPE		
2	77 43 751 08	1	PASSAGE NIPPLE BLOCK	DURCHGANGSNIPPELBLOCK		
3	10 33 084 1	1	DISTRIBUTION BLOCK 3/2	VERTEILERKOMBINATION		
(1)	77 43 780 08	2	PIPELINE	ROHRLEITUNG		
(2)	76 22 803	2	NON-RETURN VALVE	RUECKSCHLAGVENTIL		
4	10 33 083 9	1	DISTRIBUTION BLOCK 10/16 ⇨ X10330839 10 33 083 9	VERTEILERKOMBINATION		
5	40 42 025 08	4	SOCKET HEAD SCREW DIN 912 M5X35 8.8	ZYLINDERSCHRAUBE		
6	41 15 148 08	4	HEX NUT ISO 4032 M5 8 A2C	SECHSKANTMUTTER		
7	46 00 305	4	WASHER ISO 7089 5 200HV A3C	SCHEIBE		
8	77 43 734 08	4	EXTENSION M10X1	VERLAENGERUNG		
9	77 43 735 08	7	EXTENSION 35	VERLAENGERUNG		
10	77 43 750 08	8	DOUBLE NIPPLE R1/4"-M10X1	DOPPELNIPPEL		
11	77 43 738 08	7	FLANGE JOINT WE6-M10X1R	VERSCHRAUBUNG		
12	77 43 765 08	1	FLANGE JOINT GEM10X1K	VERSCHRAUBUNG		
13	77 43 803 08	1	RETURN STRIP	RUECKLAUFLEISTE		
14	77 43 891 08	1	RETURN STRIP	RUECKLAUFLEISTE		
15	77 43 892 08	2	REDUCING STUD M10X1-R1/4"	REDUZIERSTUTZEN		
16	73 62 091	2	FLANGE JOINT ISO 8434-1 GE 10L G1/4A C	VERSCHRAUBUNG		
17	47 10 304 08	1	FLANGE JOINT XGE8-LR-ED CFX	VERSCHRAUBUNG		
18	47 40 301 08	1	FLANGE JOINT XSV6-L A3P	VERSCHRAUBUNG		
19	77 43 727 08	30	COUPLING PLUG	KUPPLUNGSSTECKER		
20	77 43 726 08	17	COUPLING SLEEVE	KUPPLUNGSMUFFE		
21	47 10 321 08	38	FLANGE JOINT XGE6-SR-ED A3P	VERSCHRAUBUNG		
22	10 87 314 9	150	TUBE DIN 73378 6X1,5 PA 12-HL	ROHR		
23	97 55 442 08	2	PLATE 4X180X118 S315MC FE//ZN20//C	BLECH		
24	97 03 502 08	1	PLATE 4X110X80 S315MC FE//ZN20//C	BLECH		
25	97 03 501 08	3	PLATE 4x73x30 S315MC FE//ZN20//C	BLECH		
26	97 15 108 08	2	PLATE 4X150X50 S315MC FE//ZN20//C	BLECH		
27	77 43 877 08	5	POLIAMIDE PIPE DIN 73378 10X1,5 POLYAMI	POLIAMIDROHR		
28	10 04 352 5	14	HOSE DN6,5 POLYESTER	SCHLAUCH		
29	10 01 199 5	2	PIPE SOCKET 8	ROHRSTUTZEN		
30	10 01 202 4	2	SCREW SLEEVE GERADE ST A3C	SCHRAUBHUELSE		
31	49 00 089	4	HEX SCREW ISO 4017 M8X20 8.8 A2C	SECHSKANTSCHRAUBE		
32	42 00 012 01	15	WASHER ISO 7089 8 200HV A3C	SCHEIBE		
33	41 15 141 08	6	HEX NUT ISO 4032 M8 8 A2C	SECHSKANTMUTTER		
34	40 65 068 08	5	HEX SCREW ISO 4017 M8X16 8.8 A2C	SECHSKANTSCHRAUBE		
35	40 97 070 08	2	HAMMER HEAD BOLT M8X20 8.8 A2K SPF	HAMMERKOPFSCHRAUBE		
36	47 10 304 08	1	FLANGE JOINT XGE8-LR-ED CFX	VERSCHRAUBUNG		
37	77 43 878 08	2	PLUG-IN SLEEVE	EINSTECKHUELSE		

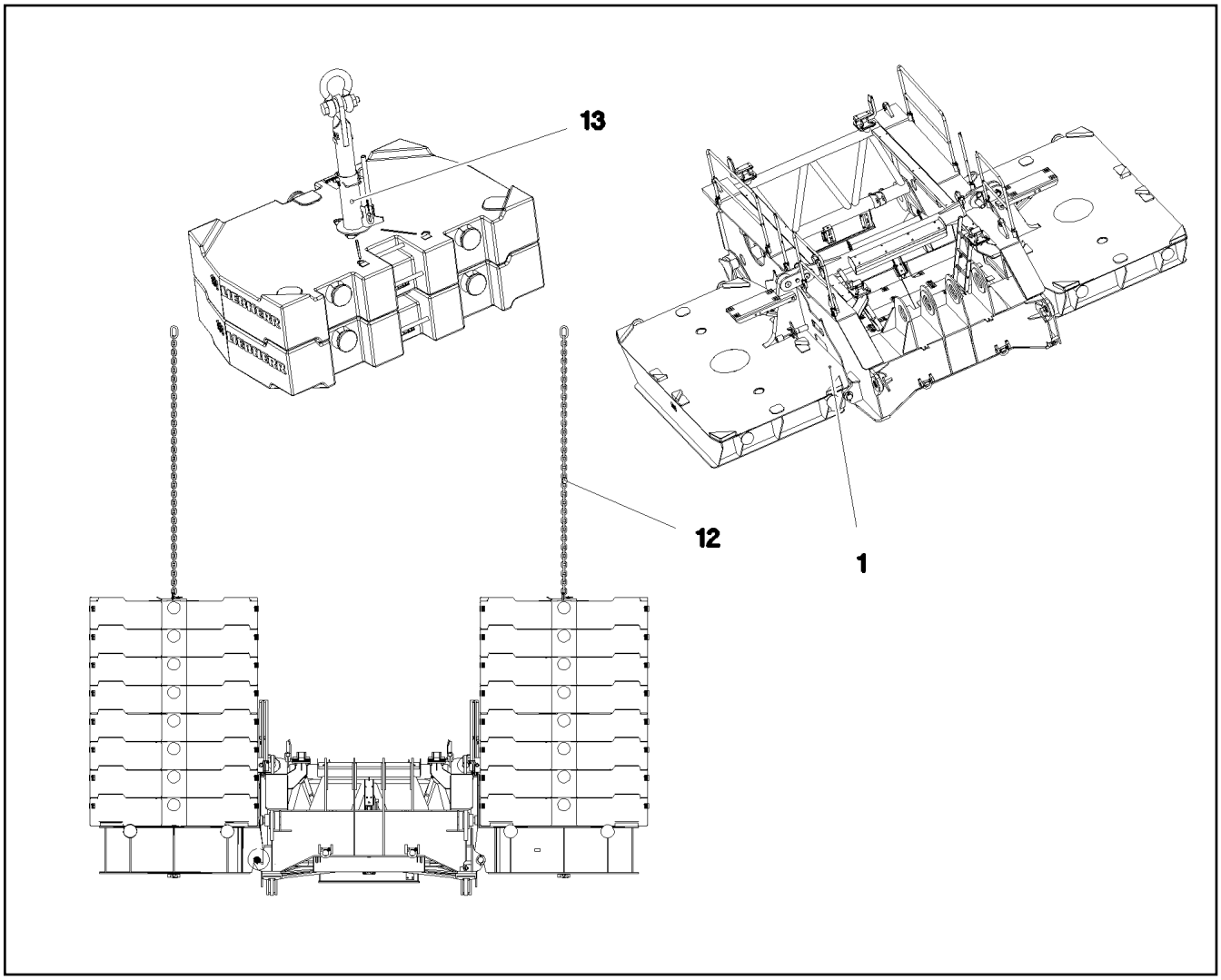

Pos.	Item	Quantity	Description	Bezeichnung	Serie	K
1	96 36 111 08	2	BASE PLATE PRE-ASS. ⇨ 2 730 001 96 36 111 08	GRUNDPLATTE VORM.		
12	96 36 289 08	4	FUSE COMPLETE ⇨ 2 740 004 96 36 289 08	BALLASTSICHERUNG KPL.		
13	96 55 752 08	1	CENTRING COMPLETE LOZ-25T SPF ⇨ 2 730 002 96 55 752 08	ZENTRIERUNG KPL.		

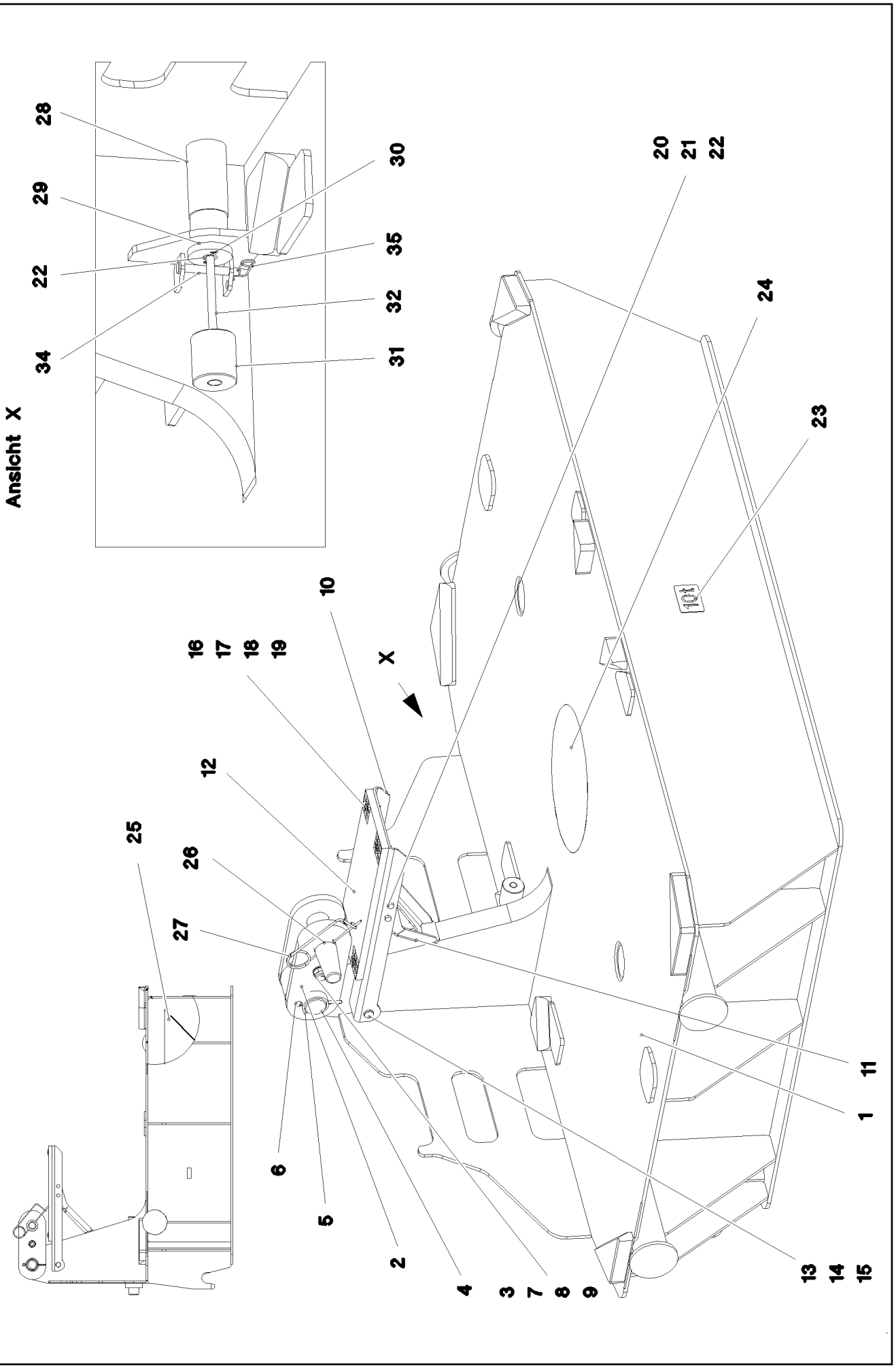

20.5.2016 044484 LIEBHERR	**etk_en_de_074847 LR 11350** **BASE PLATE PRE-ASS.** **GRUNDPLATTE VORM.**	280 (1/2) ⇨ **2 730 001** **96 36 111 08**

Pos.	Item	Quantity	Description	Bezeichnung	Serie	K
1	96 35 715 08	1	BASE PLATE WELDED	GRUNDPLATTE SCHWK.		
2	97 49 293 08	2	BUTT STRAP 30X220X557 S960QL	LASCHE		
3	97 49 294 08	1	BUSHING 60.0X110 42CRMO4+QT SPF	BUCHSE		
4	97 07 570 08	1	PIN 100.0X230 35NICRMOV125	BOLZEN		
5	97 49 179 08	1	TUBE 108.0X35 S770QL	ROHR		
6	43 30 115 08	1	SPLIT PIN ISO 1234 13X160 ST A3C	SPLINT		
7	40 61 340 08	1	HEX SCREW ISO 4014 M30X220 8.8 A3C	SECHSKANTSCHRAUBE		
8	42 15 006 08	2	WASHER EN 14399-6 30 ST A3C	SCHEIBE		
9	41 19 022 08	1	HEX NUT DIN 985 M30 8 A3C	SECHSKANTMUTTER		
10	96 36 045 08	1	FRAME	RAHMEN		
11	96 36 064 08	1	SUPPORT	STUETZE		
12	72 58 229 08	1	GRIDIRON T770X330X30/3 S235JR T ZN K	GITTERROST-SP		
13	97 44 464 08	1	PIN 45.0X368 35NICRMOV125 GASN. SPF	BOLZEN		
14	97 12 794 08	1	TUBE 15X49X49 S355MC FE//ZN20//C	ROHR		
15	43 31 009 08	1	RETAINING SPRING 4,5X98 VERZ	SICHERUNGSFEDER		
16	40 42 072 08	4	SOCKET HEAD SCREW DIN 912 M8X55 8.8	ZYLINDERSCHRAUBE		
17	10 10 062 1	4	DISH MOUNTING	TELLERBEFESTIGUNG		
18	94 11 381 08	4	WASHER 70X3 DC01 FE//ZN20//C	SCHEIBE		
19	41 19 005 08	4	HEX NUT DIN 985 M8 8 A2C	SECHSKANTMUTTER		
20	49 00 123	4	HEX SCREW ISO 4017 M16X35 8.8 A3C	SECHSKANTSCHRAUBE		
21	10 28 980 6	4	WASHER ISO 7089 16 300HV FLZN SPF	SCHEIBE		
22	41 15 145 08	5	HEX NUT ISO 4032 M16 8 A3C	SECHSKANTMUTTER		
23	97 41 496 08	1	SIGN 2X150X100 DC01 FE//ZN20//C	SCHILD		
24	97 49 176 08	1	PLATE 15X598X598 S690QL	BLECH		
26	97 49 362 08	1	PIN 100.0X370 35NICRMOV125 SPF	BOLZEN		
27	43 31 052 08	1	RETAINING SPRING 8 VERZ.	SICHERUNGSFEDER		
28	97 49 355 08	1	PIN 85.0X340 35NICRMOV125 SPF	BOLZEN		
29	97 49 356 08	1	PLATE 15X90X90 S355MC FE//ZN20//C	BLECH		
30	46 00 051	2	SOCKET HEAD SCREW ISO 4762 M8X16 8.8	ZYLINDERSCHRAUBE		
31	94 89 184 08	1	AXLE 90.0X100 S355J2+AR FE//ZN20//C	ACHSE		
32	40 61 198 08	1	HEX SCREW ISO 4014 M16X300 8.8 A3C	SECHSKANTSCHRAUBE		
34	45 30 084 08	1	PIN ISO 2341 B16X125X119 ST.50 VERZ	BOLZEN		
35	43 31 028 08	1	RETAINING SPRING 3 VERZ	SICHERUNGSFEDER		

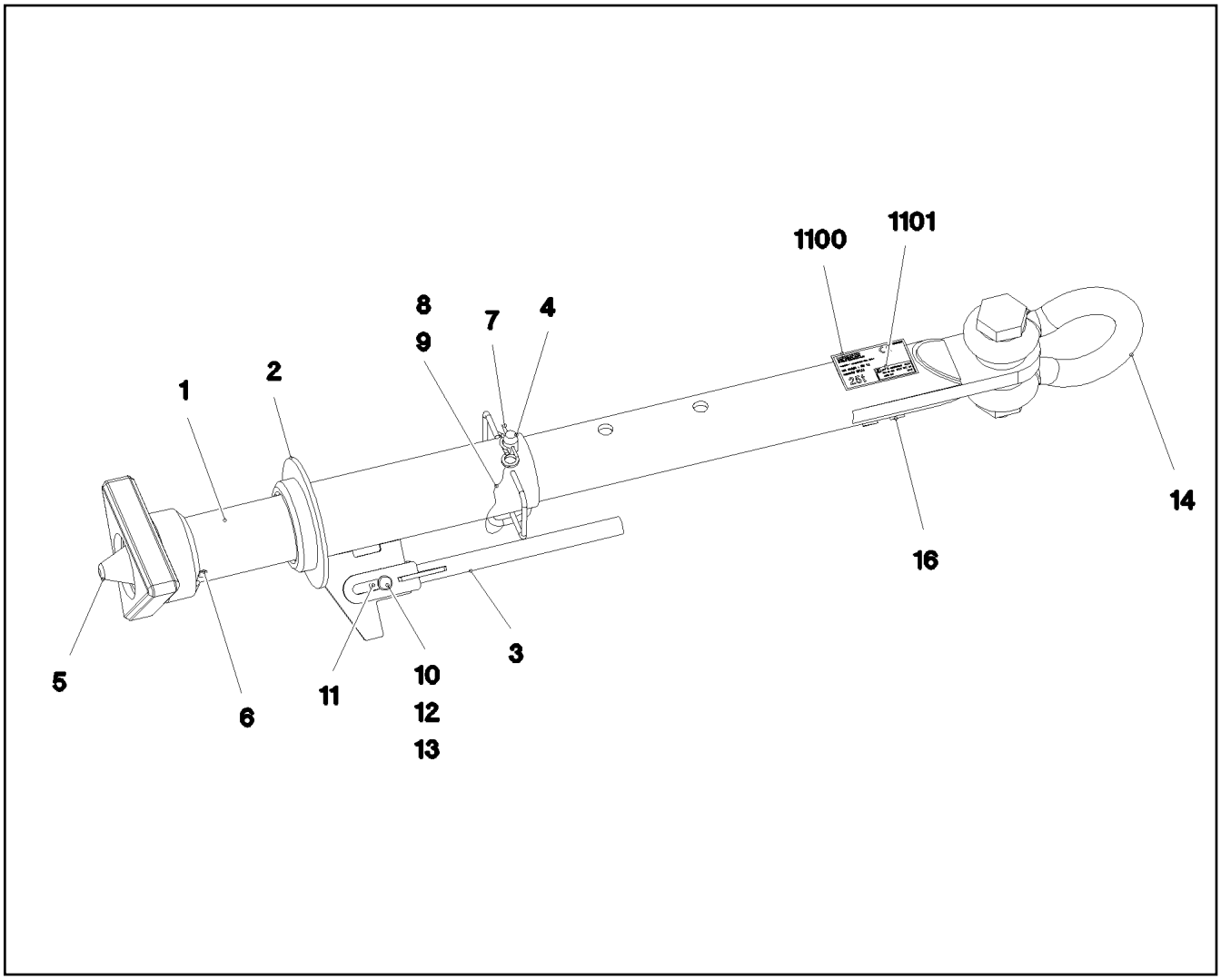

Pos.	Item	Quantity	Description	Bezeichnung	Serie	K
1	96 55 754 08	1	PIPE WELDED	ROHR SCHWK.		
2	96 55 773 08	1	GUIDE WELDED T ZN O	FUEHRUNG SCHWK.		
3	96 30 117 08	1	LEVER WELDED	HEBEL SCHWK.		
4	92 50 566 08	1	COTTER PIN CPL. FE//ZN20//C	STECKBOLZEN KPL.		
5	96 55 755 08	1	CENTRING DEVICE WELDMENT T ZN O	ZENTRIERUNG SCHWK.		
6	43 20 131 08	1	DOWEL PIN ISO 8752 21X140	SPANNSTIFT		
7	43 32 064 08	1	SPRING PLUG 6 ZINC COATED	FEDERSTECKER		
8	11 16 043 1	0.3	ROPE 2 2,3KN EDELSTAHL	SEIL		
9	11 17 056 5	2	FERRULE 2 CU	PRESSKLEMME		
10	45 12 222 08	1	PIN DIN 1435 20X45X38 ST.50 VERZ	BOLZEN		
11	42 18 015 08	2	WASHER DIN 9021 A 20 ST A3C	SCHEIBE		
12	10 28 980 8	1	WASHER ISO 7089 20 300HV FLZN SPF	SCHEIBE		
13	43 30 065 08	1	SPLIT PIN ISO 1234 5X40 ST A3C	SPLINT		
14	77 39 383 08	1	SHACKLE 42,5T VERZ SPF	SCHAEKEL		
16	97 35 676 08	1	PLATE IDENTIFICATION NUMBER IDENT-N	SCHILD IDENTNR.		
1100	97 06 402 9	1	SIGN 160X100 KLEBEFOLIE SPF	SCHILD		
1101	97 06 762 1	1	INFORMATION SIGN BAUJ S-NR ART-NR K	HINWEISSCHILD		

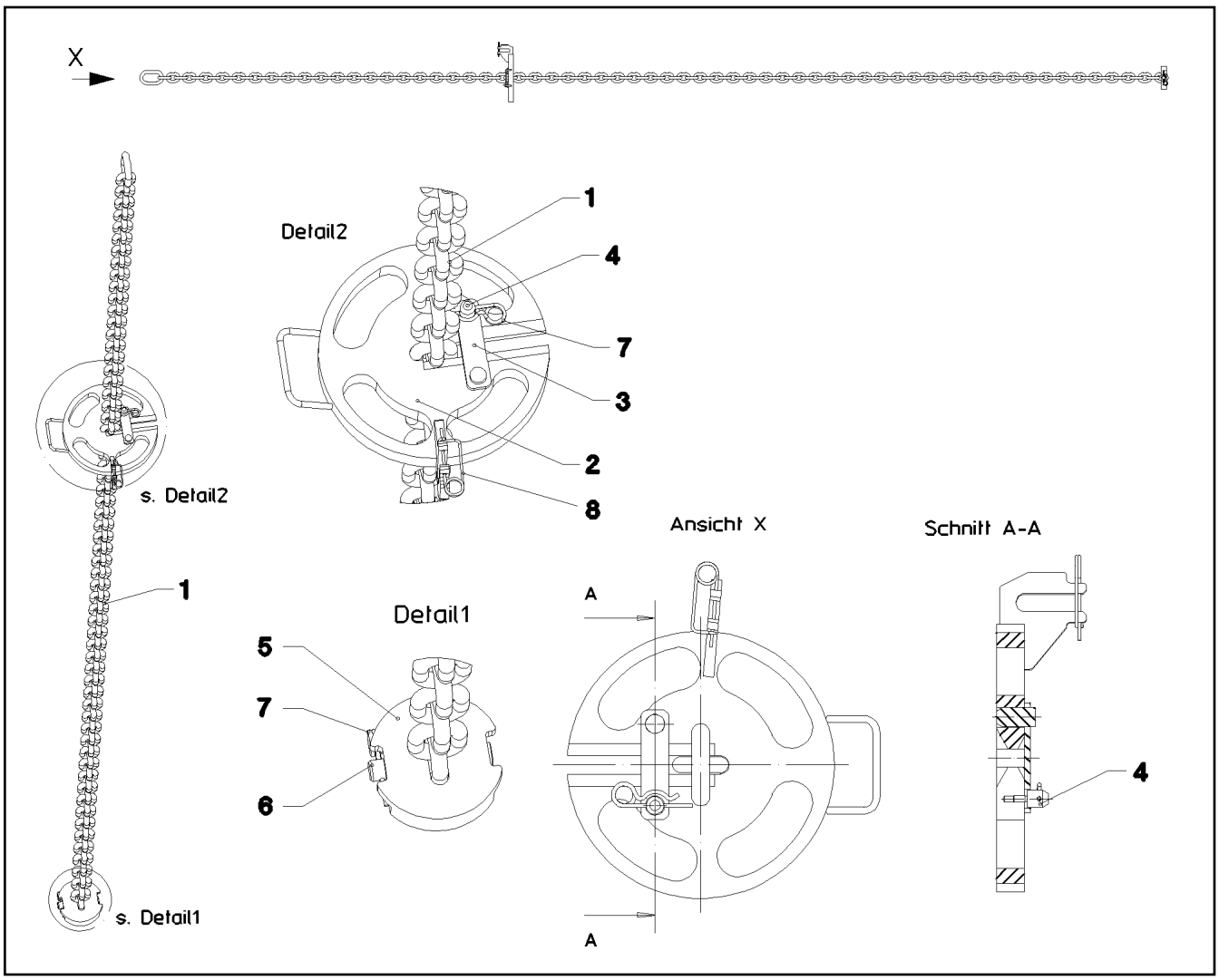

Pos.	Item	Quantity	Description	Bezeichnung	Serie	K
1	10 29 007 1	1	CHAIN SUSPENSION 19T-8.195M SPF	KETTENGEHAENGE		
2	96 32 539 08	1	PLATE CPL. SPF	PLATTE KPL.		
3	96 32 499 08	1	FUSE FE//ZN20//C	SICHERUNG		
4	97 41 459 08	1	THREADED PIN 25.0X50 42CRMO4+QT GA	GEWINDEBOLZEN		
5	97 22 056 08	1	HOLDING PLATE 45X169X180 S690QL	HALTEPLATTE		
6	97 22 057 08	1	PIN 35.0X165 35NICRMOV125 GASN. SPF	BOLZEN		
7	43 32 064 08	2	SPRING PLUG 6 ZINC COATED	FEDERSTECKER		
8	43 31 012 08	1	RETAINING SPRING 4X68 VERZ	SICHERUNGSFEDER		

Pos.	Item	Quantity	Description	Bezeichnung	Serie	K
1	10 29 025 6	4	ROPE SLING EN 13414-3 22.5T-21.2M VERZ	ANSCHLAGSEIL		
2	10 29 025 2	4	SHACKLE 25T SPF	SCHAEKEL		
3	10 11 535 8	2	SHACKLE EN 13889 55T SPF	SCHAEKEL		

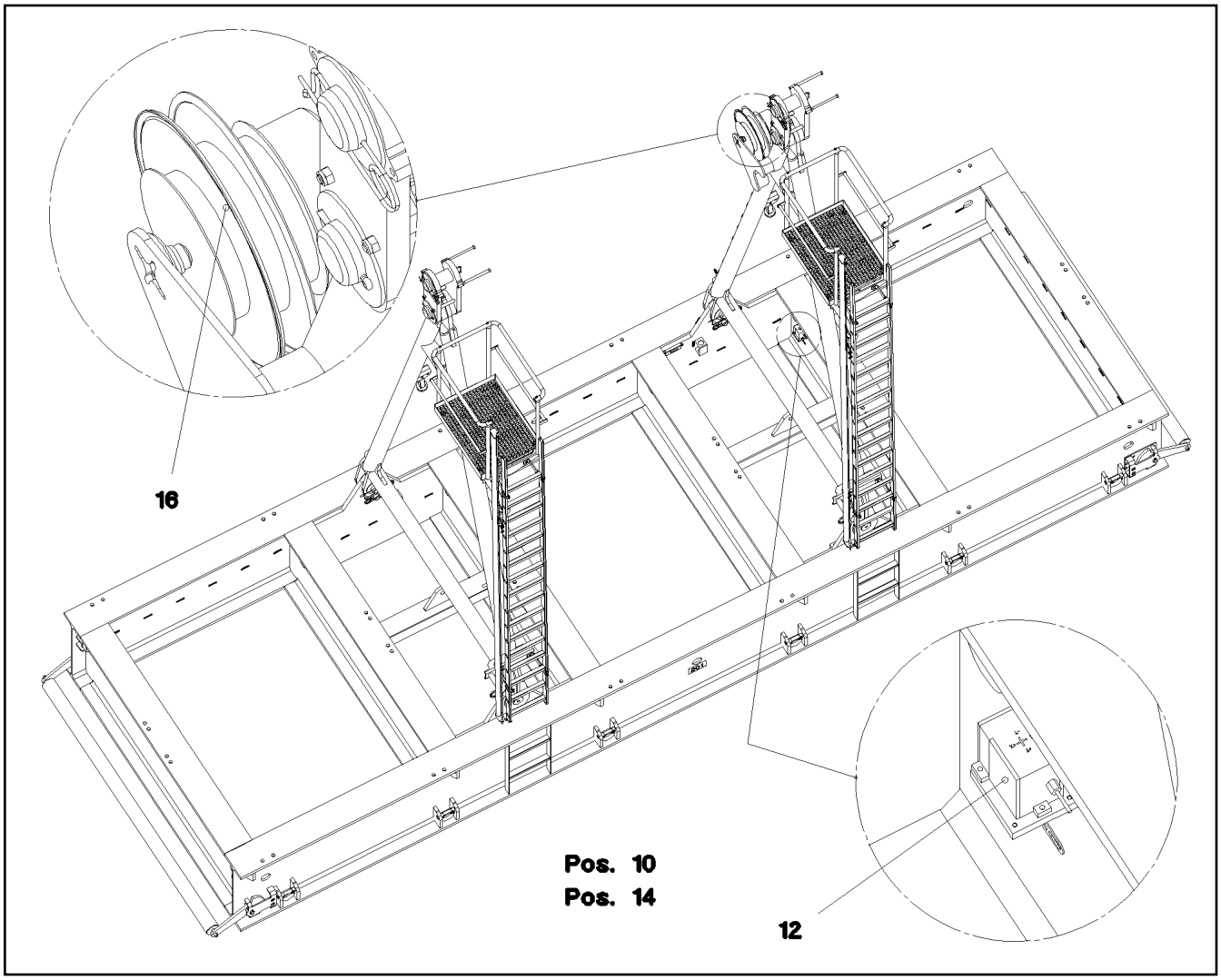

Pos.	Item	Quantity	Description	Bezeichnung	Serie	K
10	96 40 798 08	1	TERMINAL BOX CPL. S200 ⇨ 2 780 522 96 40 798 08	KLEMMKASTEN KPL.		
12	10 80 206 2	1	INCLINATION SENSOR +/-5° X/Y LSB PL:D	NEIGUNGSGEBER		
14	10 35 458 4	4	INDUCTIVE SENSOR BERUEHRUNGSLOS	INDUKTIVSENSOR		
16	96 41 031 08	1	CABLE DRUM COMPL. ⇨ 2 780 524 96 41 031 08	LEITUNGSTROMMEL KPL.		

Pos.	Item	Quantity	Description	Bezeichnung	Serie	K
6	96 49 996 08	1	LEAD WL176	LEITUNG		
7	40 82 000 08	2	SHEET-METAL SCREW DIN 7971 ST3,9X9,5	BLECHSCHRAUBE		

Pos.	Item	Quantity	Description	Bezeichnung	Serie	K
10	96 76 981 08	1	ACOUST.WARN. SLEWING GEAR	AKUSTISCHE WARNUNG DRE		
(1)	61 40 099 08	1	FALL-BACK GUARD 12-36V 82-107DBA	RUECKFAHRWARNUNG		
(2)	60 23 059 08	1	FLAT PLUG HOUSING FASTIN-FASTON	FLACHSTECKERGEHAEUSE		
(3)	60 22 039 08	2	FLAT PLUG 6,3X1-2,5 SN	FLACHSTECKER		
(4)	11 08 260 2	0.15	INSULATING HOSE DN6 0,5 PUR SPF	ISOLIERSCHLAUCH		
20	96 76 982 08	1	ACOUST. WARN. DISPLACEM. CRAWL	AKUST.WARNUNG VERFAHREN		
(1)	61 40 099 08	1	FALL-BACK GUARD 12-36V 82-107DBA	RUECKFAHRWARNUNG		
(2)	60 23 059 08	1	FLAT PLUG HOUSING FASTIN-FASTON	FLACHSTECKERGEHAEUSE		
(3)	60 22 039 08	2	FLAT PLUG 6,3X1-2,5 SN	FLACHSTECKER		
(4)	11 08 260 2	0.15	INSULATING HOSE DN6 0,5 PUR SPF	ISOLIERSCHLAUCH		

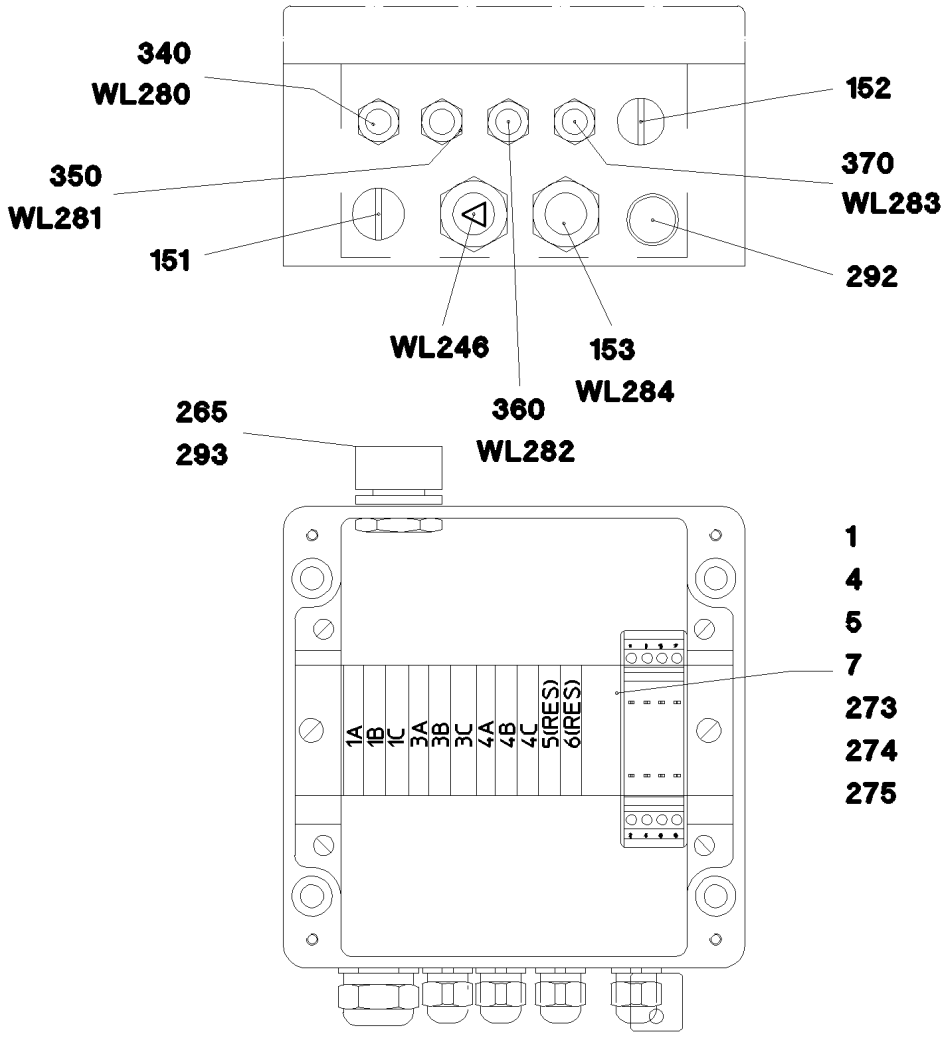

Pos.	Item	Quantity	Description	Bezeichnung	Serie	K
1	96 41 023 08	1	WIRES PRE-ASS. S200	DRAEHTE VORM.		
4	97 58 522 08	1	EMPTY CASING 160X160X90X0 AL	LEERGEHAEUSE		
5	97 58 497 08	1	SIGN S200	SCHILD		
151	60 24 249 08	1	SCREW PLUG M16X1,5 MS	VERSCHLUSSSCHRAUBE		
152	60 24 255 08	1	SCREW PLUG M12X1,5 MS	VERSCHLUSSSCHRAUBE		
153	60 24 241 08	1	CABLE GLAND M16X1,5 MS	KABELVERSCHRAUBUNG		
273	60 21 067 08	0.15	TOP HAT RAIL 35X27X7,3X1	HUTSCHIENE		
274	10 28 635 4	11	TERMINAL/CLAMP 6,3/2,8X0,8MM²	KLEMME		
275	60 27 417 08	6	CRAMP	KRAMPE		
292	60 25 012 08	1	WATER DRAIN PLUG M12 PA6G SPF	ENTWAESSERUNGSSTOPFEN		
293	60 25 013 08	1	VENTILATION SCREW G1/2"X30 POLYAMID	ENTLUEFTUNGSSCHRAUBE		
340	96 41 029 08	1	LEAD WL280	LEITUNG		
350	96 41 028 08	1	LEAD WL281	LEITUNG		
360	96 41 027 08	1	LEAD WL282	LEITUNG		
370	96 41 026 08	1	LEAD WL283	LEITUNG		
380	96 41 025 08	1	LEAD WL284	LEITUNG		

Pos.	Item	Quantity	Description	Bezeichnung	Serie	K
4	96 40 800 08	1	LEAD WL245	LEITUNG		
5	10 02 800 2	1	CABLE REEL 30M 7-POL+PE SPF ⇨ X10028002 10 02 800 2	LEITUNGSTROMMEL		
6	96 41 032 08	1	LEAD WL246	LEITUNG		
7	60 26 065 08	1	REDUCTION M32X1,5/M20X1,5 MS	REDUKTION		
8	60 24 242 08	2	CABLE GLAND M20X1,5 MS	KABELVERSCHRAUBUNG		
9	60 25 013 08	1	VENTILATION SCREW G1/2"X30 POLYAMID	ENTLUEFTUNGSSCHRAUBE		
154	60 32 004 08	5	CABLE TIE 3,6X200-SCHWARZ PA 6.6	KABELBINDER		
289	87 00 028 08	0.1	SEALANT A80MR HYLOMAR	DICHTMITTEL		

Pos.	Item	Quantity	Description	Bezeichnung	Serie	K
2	96 72 125 08	1	WIRING HARNESS W554	KABELSTRANG		
3	11 06 853 5	1	REGULATOR TEMP.GESTEUERT	REGLER		
4	10 80 026 6	1	TEMPERATURE SENSOR -50/+125°C SPF	TEMPERATURFUEHLER		
5	60 40 077 08	1	FLAT FUSE LINK 3A	FLACHSICHERUNGSEINSATZ		
6	11 08 184 1	1	MEASURING STRIP	MESSSTREIFEN		

Pos.	Item	Quantity	Description	Bezeichnung	Serie	K
1	60 52 157 08	1	SOCKET COMBINATION 3-POL	STECKDOSENKOMBINATION		
2	46 00 305	4	WASHER ISO 7089 5 200HV A3C	SCHEIBE		
3	42 52 208 08	4	SERRATED LOCK WASHER DIN 6798 J 5,3	FAECHERSCHEIBE		
4	40 84 023 01	4	PAN-HEAD SCREW ISO 7045 M5X16 4.8 A2	FLACHKOPFSCHRAUBE		
6	77 25 885 08	1	SIGN	SCHILD		
7	60 50 127 08	1	COUPLING SOCKET	KUPPLUNGSDOSE		
8	41 15 148 08	4	HEX NUT ISO 4032 M5 8 A2C	SECHSKANTMUTTER		
10	96 32 827 08	1	LEAD WL293	LEITUNG		
11	60 24 417 01	2	CABLE GLAND M16X1,5X4,5-10 POLYAMID	KABELVERSCHRAUBUNG		
15	10 04 464 8	2	REDUCER M25X1,5 M16X1,5 POLYAMID	REDUZIERUNG		
20	10 04 269 6	2	COUNTER NUT M25X1,5 POLYAMIDE	GEGENMUTTER		
30	92 26 477 08	1	LEAD W93	LEITUNG		

Pos.	Item	Quantity	Description	Bezeichnung	Serie	K
1	96 46 911 08	1	WIRING HARNESS W400	KABELSTRANG		
3	96 67 851 08	1	PLATING DATA LOGGER	ZUSATZBESCHILDERUNG		
			⇨ 2 780 953 96 67 851 08			

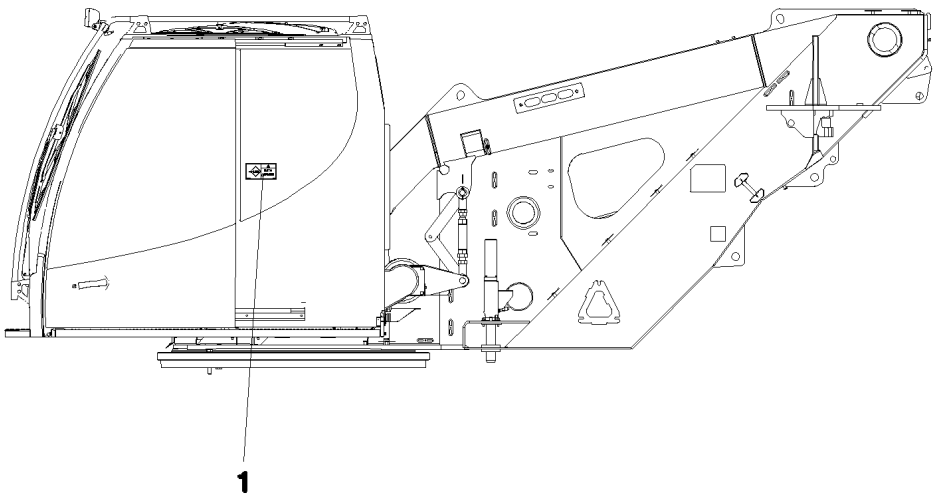

Pos.	Item	Quantity	Description	Bezeichnung	Serie	K
1	97 00 979 9	1	SIGN 168X88 KLEBEFOLIE SPF	SCHILD		

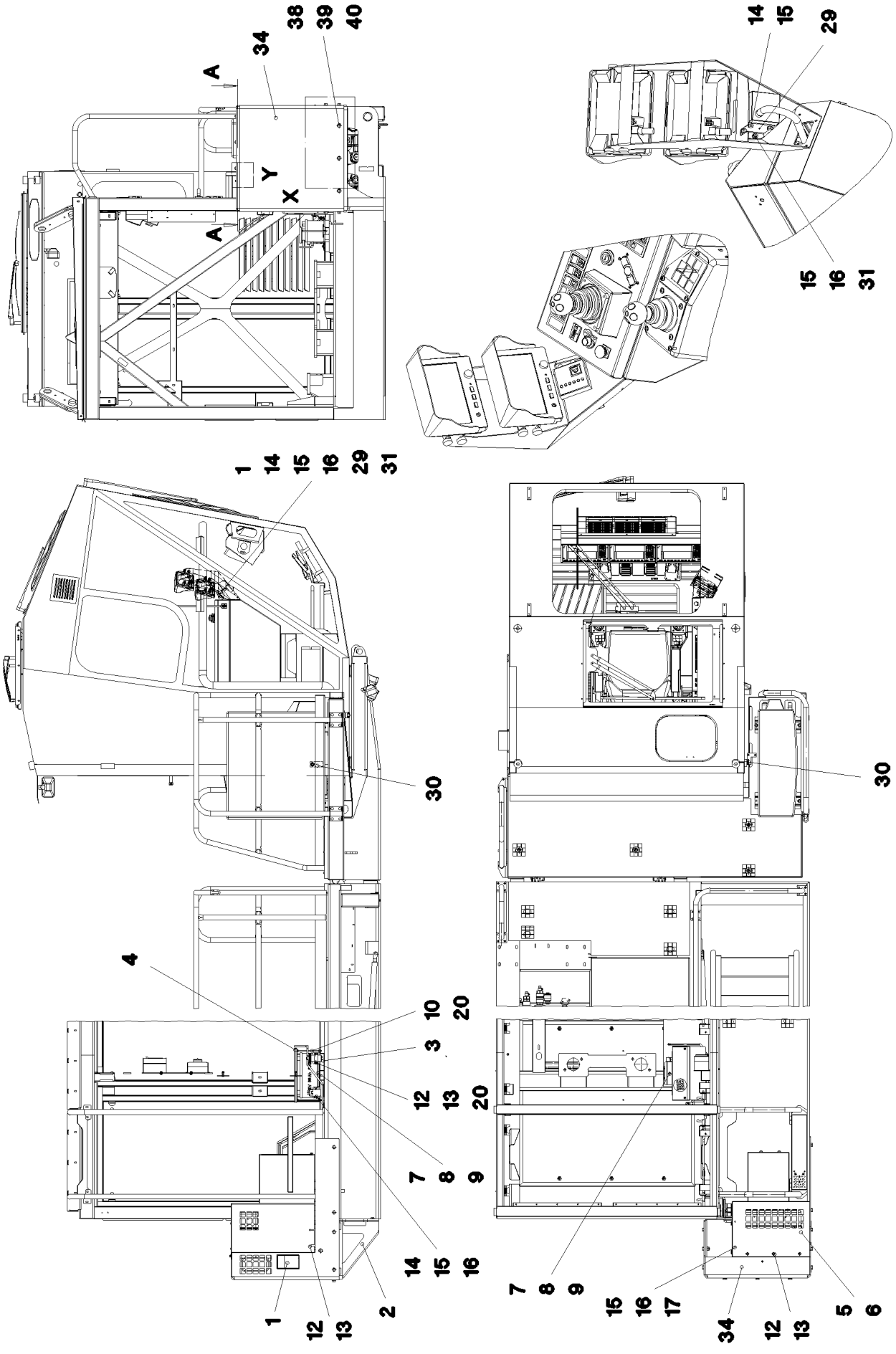

20.5.2016 052438 LIEBHERR	**etk_en_de_074847 LR 11350** **DRIVE ASSEMBLY AIR CONDIT.** **ANTRIEBSAGGREGAT KLIMAANLAGE**	❑ 294 (1/4) ⇨ **2 790 701** **91 55 739 08**

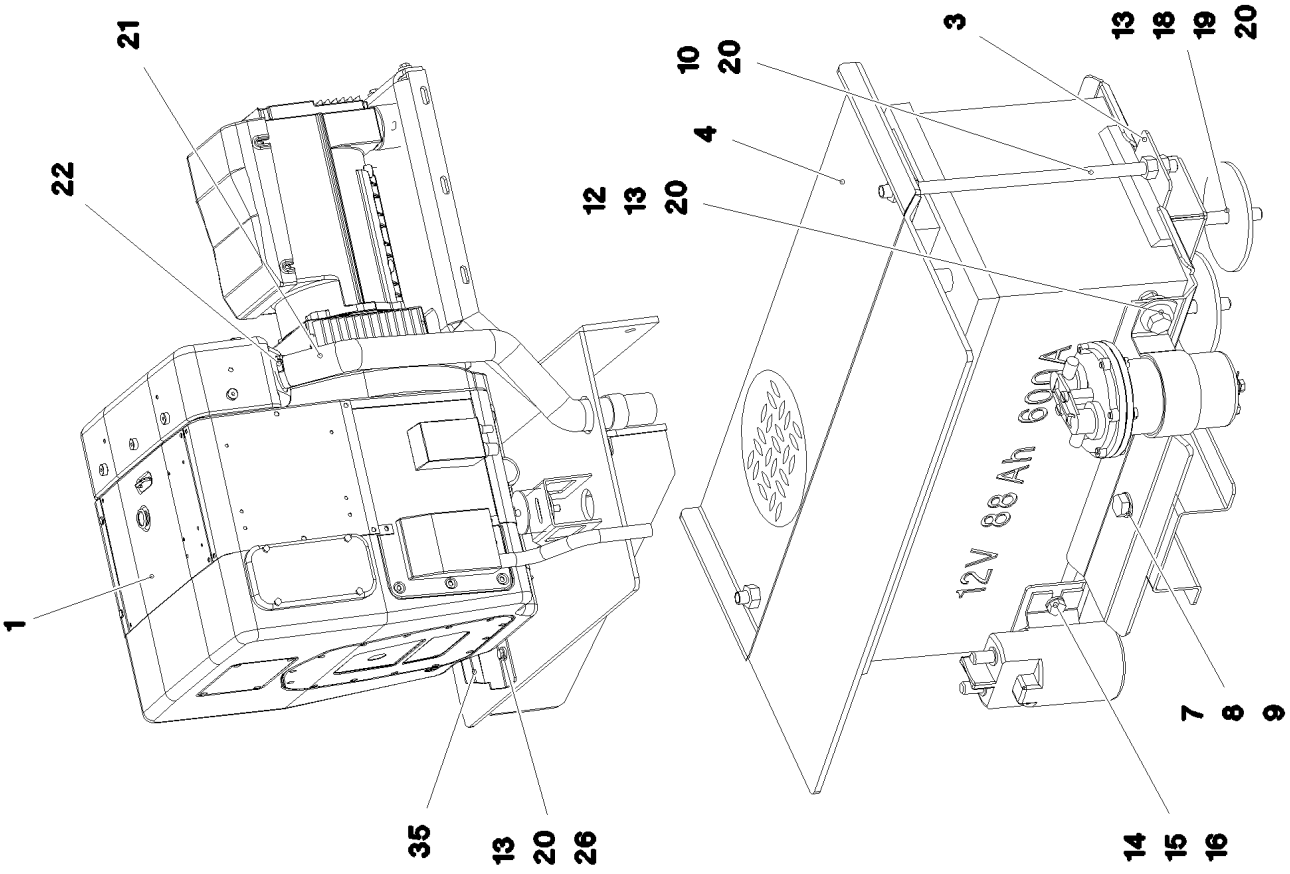

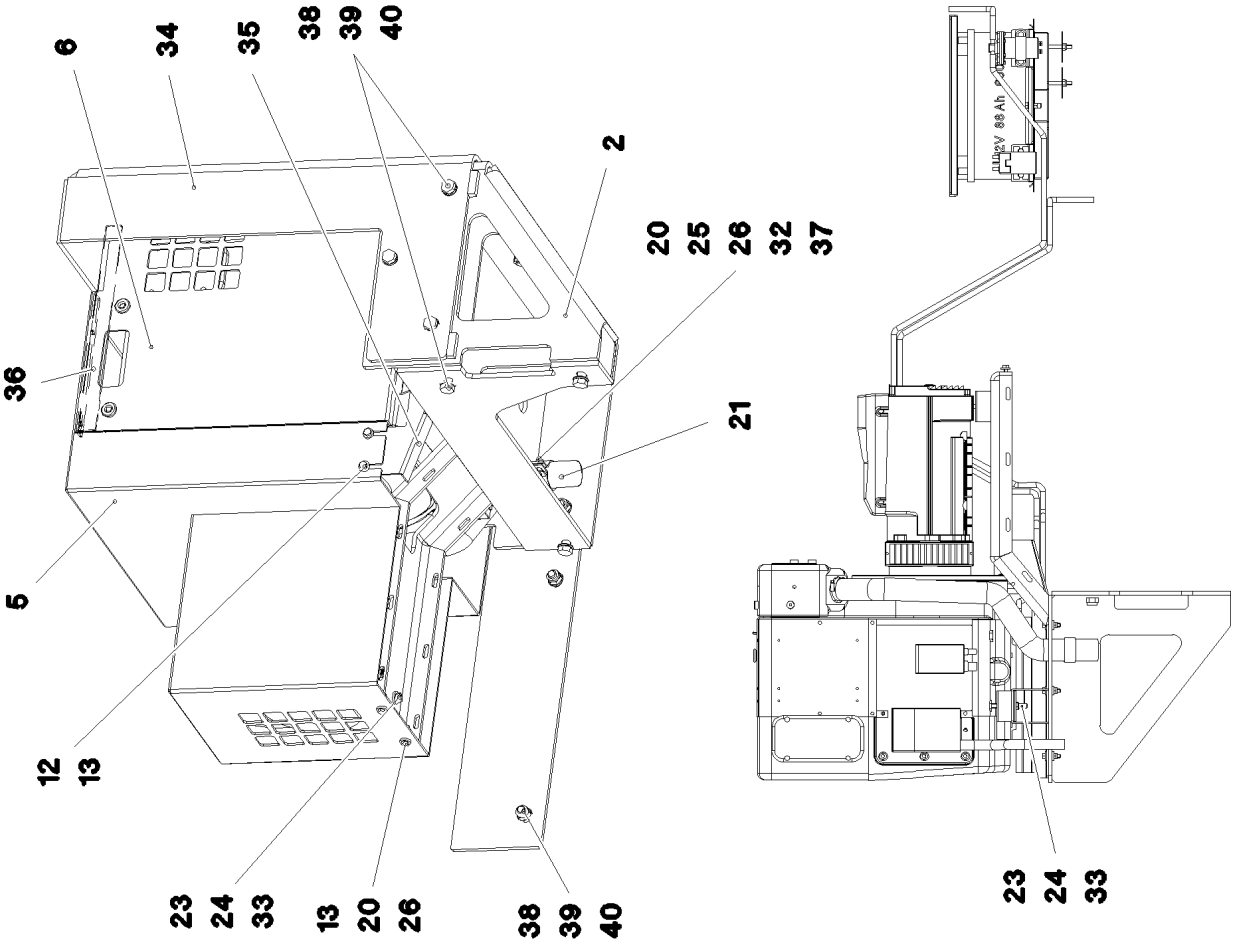

20.5.2016 052439 LIEBHERR	**etk_en_de_074847 LR 11350** **DRIVE ASSEMBLY AIR CONDIT.** **ANTRIEBSAGGREGAT KLIMAANLAGE**	❑ 295 (2/4) ⇨ **2 790 701** **91 55 739 08**

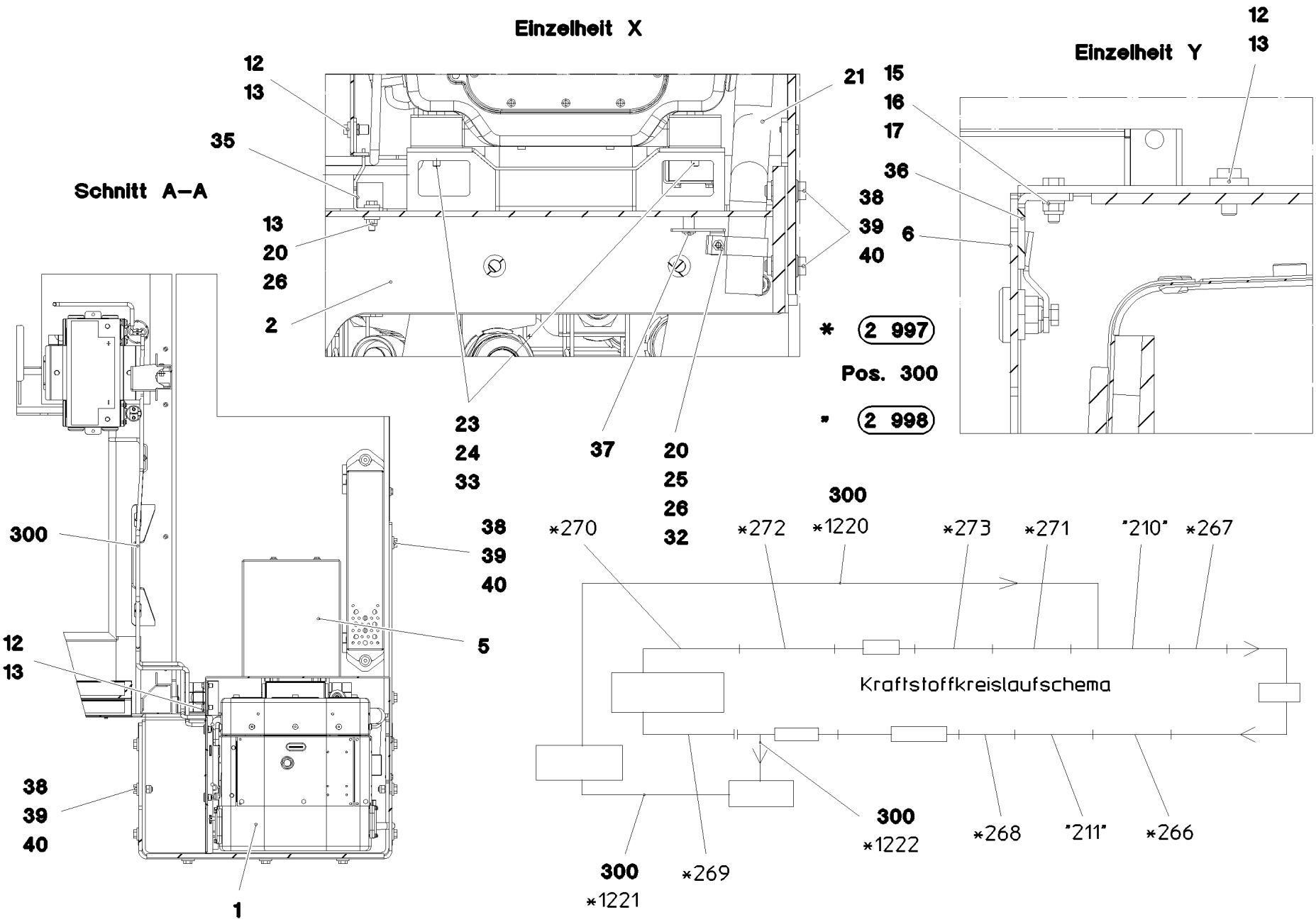
Einzelheit X
Einzelheit Y
Schnitt A–A
12
13
35
13
20
26
2
21
15
16
17
36
38
39
40
6
* 2 997
Pos. 300
" 2 998
23
24
33
37
20
25
26
32
300
38
39
40
5
12
13
38
39
40
1
*270
*272
*1220
*273
*271
"210"
*267
Kraftstoffkreislaufschema
300
*1222
*268
"211"
*266
300
*1221
*269

Pos.	Item	Quantity	Description	Bezeichnung	Serie	K
1	10 43 033 7	1	GENERATOR 9KVA SPF ⇨ X10430337 10 43 033 7	GENERATOR		
2	96 49 327 08	1	BRACKET WELDED CONST.	KONSOLE SCHWK.		
3	96 45 460 08	1	CONSOLE FE//ZN20//C	KONSOLE		
4	97 68 302 08	1	PLATE 4X440X258 ALMG3 H114	BLECH		
5	96 49 328 08	1	HOOD/BONNET WELDED	HAUBE SCHWK.		
6	96 49 329 08	1	FLAP PRE-ASS. ⇨ 2 790 702 96 49 329 08	KLAPPE VORM.		
7	97 02 119 08	2	PLATE 4X174X74 S315MC FE//ZN20//C	BLECH		
8	49 00 128	2	HEX SCREW ISO 4017 M8X25 8.8 A2C	SECHSKANTSCHRAUBE		
9	42 00 012 01	2	WASHER ISO 7089 8 200HV A3C	SCHEIBE		
10	94 45 203 08	2	THREADED ROD M8X260 5.8 A2C	GEWINDESTANGE		
12	49 00 089	9	HEX SCREW ISO 4017 M8X20 8.8 A2C	SECHSKANTSCHRAUBE		
13	42 16 025	23	WASHER DIN 7349 8,4 200HV A3C	SCHEIBE		
14	40 65 099	5	HEX SCREW ISO 4017 M6X16 8.8 A2C	SECHSKANTSCHRAUBE		
15	42 00 009 01	11	WASHER ISO 7089 6 200HV A3C	SCHEIBE		
16	41 19 004 08	6	HEX NUT DIN 985 M6 8 A2C	SECHSKANTMUTTER		
17	40 00 829	2	HEX SCREW ISO 4017 M6X20 8.8 A2C	SECHSKANTSCHRAUBE		
18	40 01 679	2	HEX SCREW ISO 4014 M8X60 8.8 A2C	SECHSKANTSCHRAUBE		
19	94 11 381 08	2	WASHER 70X3 DC01 FE//ZN20//C	SCHEIBE		
20	41 19 005 08	19	HEX NUT DIN 985 M8 8 A2C	SECHSKANTMUTTER		
21	55 31 241 08	0.75	EXHAUST PIPE 50X2,5 INOXYD	ABGASROHR		
22	55 08 380 08	1	HOSE CLAMP 40-60 W3	SCHLAUCHSCHELLE		
23	40 00 505	4	WASHER DIN 7349 10,5 200HV A3C	SCHEIBE		
24	41 15 144 08	4	HEX NUT ISO 4032 M10 8 A3C	SECHSKANTMUTTER		
25	55 20 504 08	1	PIPE CLAMP DIN 71555 50,5 VERZ	ROHRSCHELLE		
26	40 65 126	6	HEX SCREW ISO 4017 M8X35 8.8 A2C	SECHSKANTSCHRAUBE		
29	97 72 009 08	1	PLATE 1.5X86X62 DC01	BLECH		
30	96 47 445 08	1	HOLDER FE//ZN20//C	HALTER		
31	49 00 605	2	HEX SCREW ISO 4017 M6X12 8.8 A2C	SECHSKANTSCHRAUBE		
32	97 72 138 08	1	PLATE 3X73X55 DC01 FE//ZN20//C	BLECH		
33	50 06 855 08	4	DOUBLE-ENDED STUD DIN 938 M10X22 8.8	STIFTSCHRAUBE		
34	96 49 331 08	1	PROTECTION PLATE WELDED	SCHUTZBLECH SCHWK.		
35	96 49 776 08	1	SHEET CPL.	BLECH KPL.		
36	97 75 981 08	1	PLATE 4X434X64 S315MC FE//ZN20//C	BLECH		
37	10 41 285 4	1	OVAL HEAD FLAT SCREW AEHNL.ISO 7380	LINSENFLACHKOPFSCHRAUBE		
38	41 19 009 08	14	HEX NUT DIN 985 M16 8 A3C	SECHSKANTMUTTER		
39	46 00 189	14	HEX SCREW ISO 4017 M16X50 8.8 A3C	SECHSKANTSCHRAUBE		
40	42 16 009 01	28	WASHER DIN 7349 17 200HV A3C	SCHEIBE		
300	96 48 458 08	1	HOSE LINES DRIVE UNIT	SCHLAUCHLEITUNGEN ANTRIE		
(1)	60 27 601 08	3	NAME PLATE 25,4X101,6	BEZEICHNUNGSSCHILD		
(1220)	96 47 774 08	1	HOSE CPL. 2TE 6X3400	SCHLAUCH KPL.		
(1221)	10 34 352 7	3	HYDRAULIC HOSE DN8-1SC 1SC	HYDRAULIKSCHLAUCH		
(1222)	96 47 775 08	1	HOSE CPL. 2TE 8X700	SCHLAUCH KPL.		

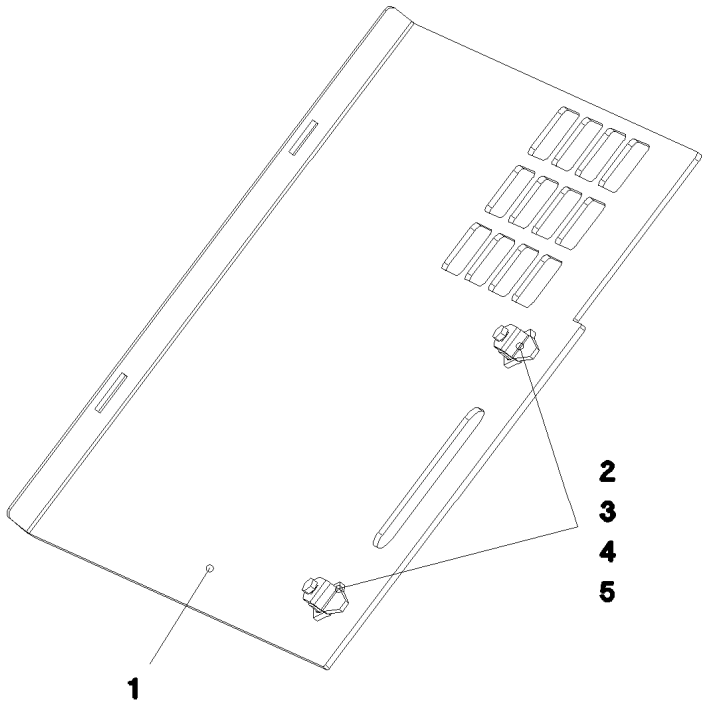

Pos.	Item	Quantity	Description	Bezeichnung	Serie	K
1	97 76 024 08	1	PLATE 4X656X444 ALMG3 H114	BLECH		
2	70 42 533 08	2	HOUSING GD-ZN SW GEPULVERT	GEHAEUSE		
3	70 42 534 08	2	ACTUATION SPIKE GD-ZN SW GEPULVERT	BETAETIGUNGSDORN		
4	70 42 748 08	2	O-RING 12X2 NBR70	O-RING		
5	70 42 593 08	2	TONGUE	ZUNGE		

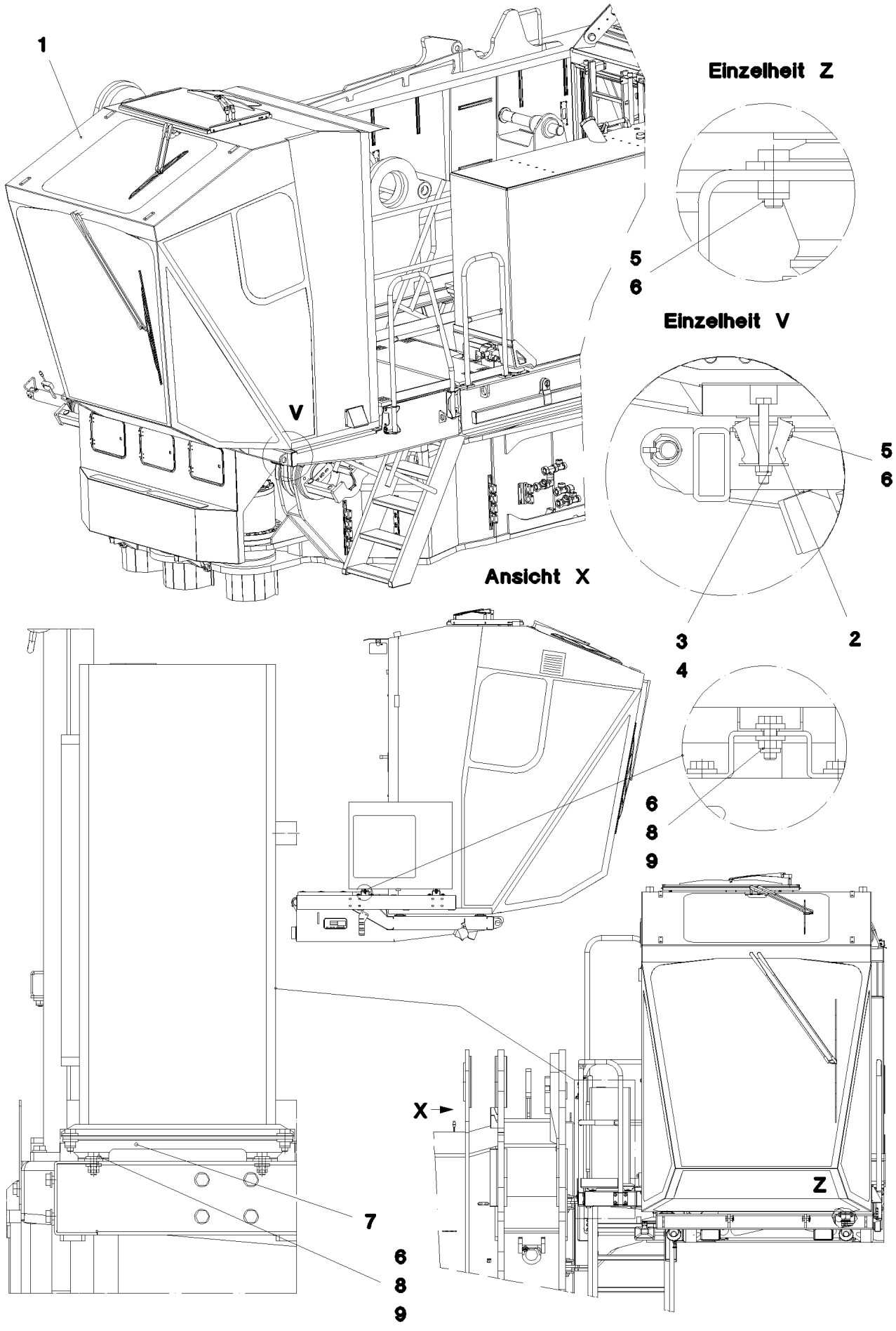

20.5.2016 064928 LIEBHERR	**etk_en_de_074847 LR 11350** **CRANE DRIVER'S CABIN CPL.** **KRANFUEHRERKABINE KPL.**	299 (1/2) ⇨ **2 810** **91 61 266 08**

Pos.	Item	Quantity	Description	Bezeichnung	Serie	K
1	96 52 918 08	1	CRANE DRIVER'S CABIN,PRE-ASSY. ⇨ 2 810 001 96 52 918 08	KRANFUEHRERKABINE VORM.		
2	10 32 496 8	4	MEGI CONE 70 SHORE A	MEGI-KONUS		
3	40 61 179 01	4	HEX SCREW ISO 4014 M16X130 8.8 A3C	SECHSKANTSCHRAUBE		
4	41 19 009 08	4	HEX NUT DIN 985 M16 8 A3C	SECHSKANTMUTTER		
5	40 65 164	16	HEX SCREW ISO 4017 M10X25 8.8 A3C	SECHSKANTSCHRAUBE		
6	41 19 006 08	28	HEX NUT DIN 985 M10 8 A3C	SECHSKANTMUTTER		
7	97 00 325 0	2	PLATE 4X209X375 S315MC FE//ZN20//C	BLECH		
8	40 00 505	24	WASHER DIN 7349 10,5 200HV A3C	SCHEIBE		
9	40 00 828	12	HEX SCREW ISO 4017 M10X30 8.8 A3C	SECHSKANTSCHRAUBE		

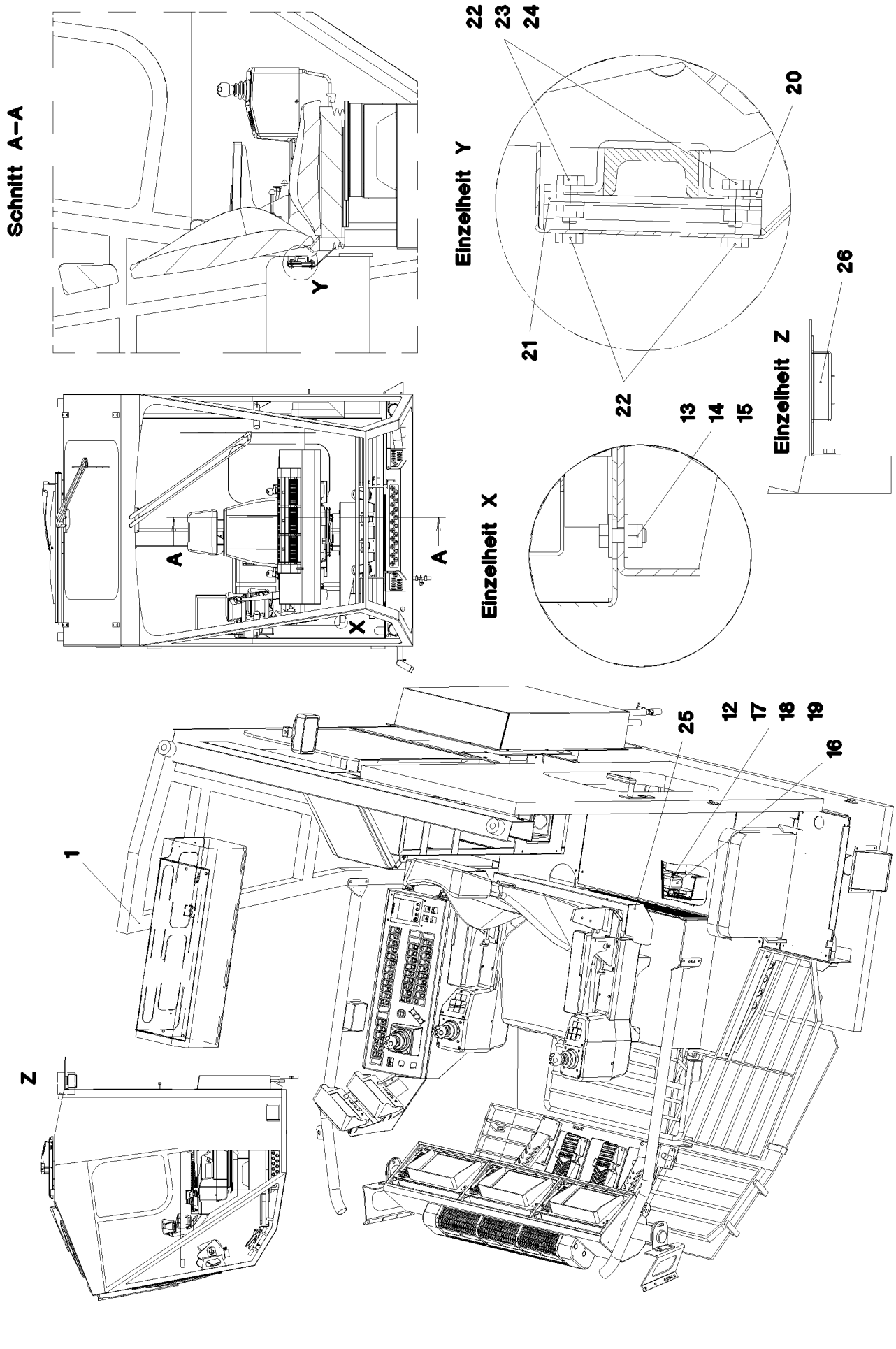

20.5.2016 055319	**etk_en_de_074847 LR 11350**	301 (1/2)
LIEBHERR	**CRANE DRIVER'S CABIN,PRE-ASSY.** **KRANFUEHRERKABINE VORM.**	⇨ **2 810 001** **96 52 918 08**

Pos.	Item	Quantity	Description	Bezeichnung	Serie	K
1	10 46 779 4	1	CABIN SPF ⇨ X10467794 10 46 779 4	KABINE		
12	42 18 006 08	3	WASHER DIN 9021 A 5,3 ST VERZ	SCHEIBE		
13	40 65 099	4	HEX SCREW ISO 4017 M6X16 8.8 A2C	SECHSKANTSCHRAUBE		
14	41 19 004 08	4	HEX NUT DIN 985 M6 8 A2C	SECHSKANTMUTTER		
15	46 00 198	8	WASHER ISO 7093-1 6 200HV A3C	SCHEIBE		
16	10 28 730 1	1	SERVOMOTOR 2.4W 24V SPF	STELLMOTOR		
17	40 65 033 01	3	HEX SCREW ISO 4017 M5X55 8.8 A2C	SECHSKANTSCHRAUBE		
18	46 00 305	3	WASHER ISO 7089 5 200HV A3C	SCHEIBE		
19	41 19 003 08	3	HEX NUT DIN 985 M5 8 A2C	SECHSKANTMUTTER		
20	97 68 674 08	2	PLATE 3X30X122 DC01	BLECH		
21	96 45 737 08	2	SHEET CPL.	BLECH KPL.		
(1)	97 68 676 08	1	PLATE 3X92X70 DC01	BLECH		
(2)	10 04 259 3	2	BLIND RIVET NUT M6 K=1,0-3,5 ST A2C	BLINDNIETMUTTER		
22	10 00 173 9	8	HEX SCREW ISO 4017 M6X16 A2-70	SECHSKANTSCHRAUBE		
23	41 15 140 08	4	HEX NUT ISO 4032 M6 8 A2C	SECHSKANTMUTTER		
24	42 00 009 01	4	WASHER ISO 7089 6 200HV A3C	SCHEIBE		
25	96 45 828 08	1	HOOD	HAUBE		
26	97 02 823 5	1	PLATE 2X133X245 DC01 FE//ZN20//C	BLECH		

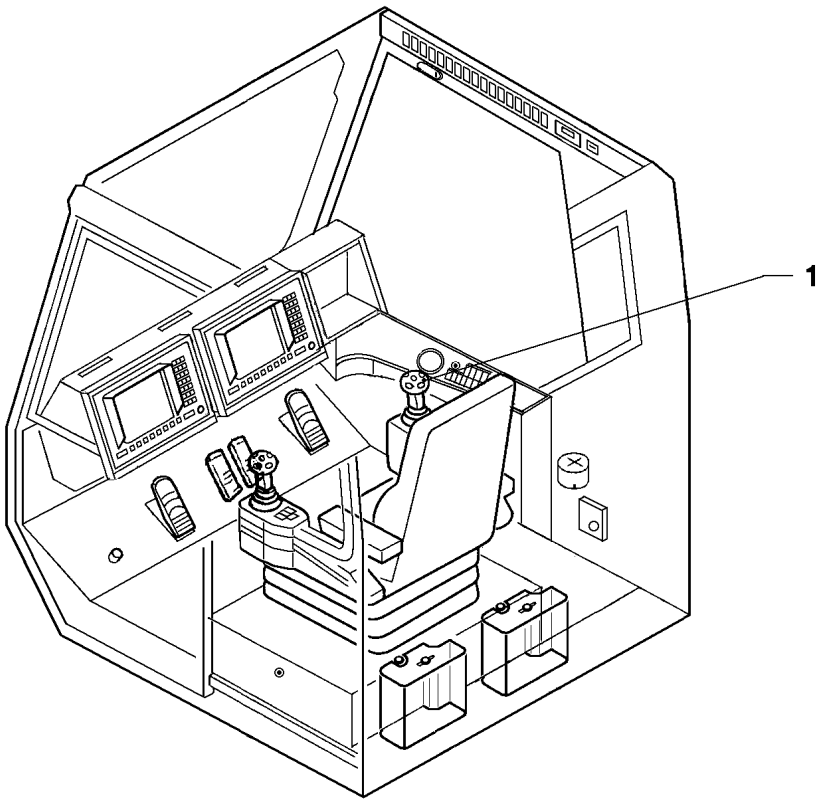

Pos.	Item	Quantity	Description	Bezeichnung	Serie	K
1	60 60 950 08	1	MASTER SWITCH ST2000-LSB-LH/11 SPF ⇨ 6 060 950 08 60 60 950 08	MEISTERSCHALTER		

Pos.	Item	Quantity	Description	Bezeichnung	Serie	K
5	61 33 019 08	1	CHARGER 110V 24V8A SPF	LADEGERAET		
10	96 43 705 08	1	EL.CHARGER F.BATTERY	ELEKTRIK BATTERIELADEGER		
(10)	96 35 778 08	1	LEAD WL120	LEITUNG		
(20)	96 43 707 08	1	LEAD WL121	LEITUNG		
12	97 02 924 08	1	PLATE 3X160X580 DC01 FE//ZN20//C	BLECH		
21	42 52 210 08	4	SERRATED LOCK WASHER DIN 6798 J 6,4	FAECHERSCHEIBE		
22	41 15 140 08	8	HEX NUT ISO 4032 M6 8 A2C	SECHSKANTMUTTER		
23	42 00 009 01	12	WASHER ISO 7089 6 200HV A3C	SCHEIBE		
24	49 00 539	4	HEX SCREW ISO 4017 M6X25 8.8 A3C	SECHSKANTSCHRAUBE		
31	40 73 501 08	1	HEX SCREW M5X16 10.9 A2C SPF	SECHSKANTSCHRAUBE		
32	42 52 208 08	1	SERRATED LOCK WASHER DIN 6798 J 5,3	FAECHERSCHEIBE		
33	46 00 305	2	WASHER ISO 7089 5 200HV A3C	SCHEIBE		
34	41 15 148 08	2	HEX NUT ISO 4032 M5 8 A2C	SECHSKANTMUTTER		

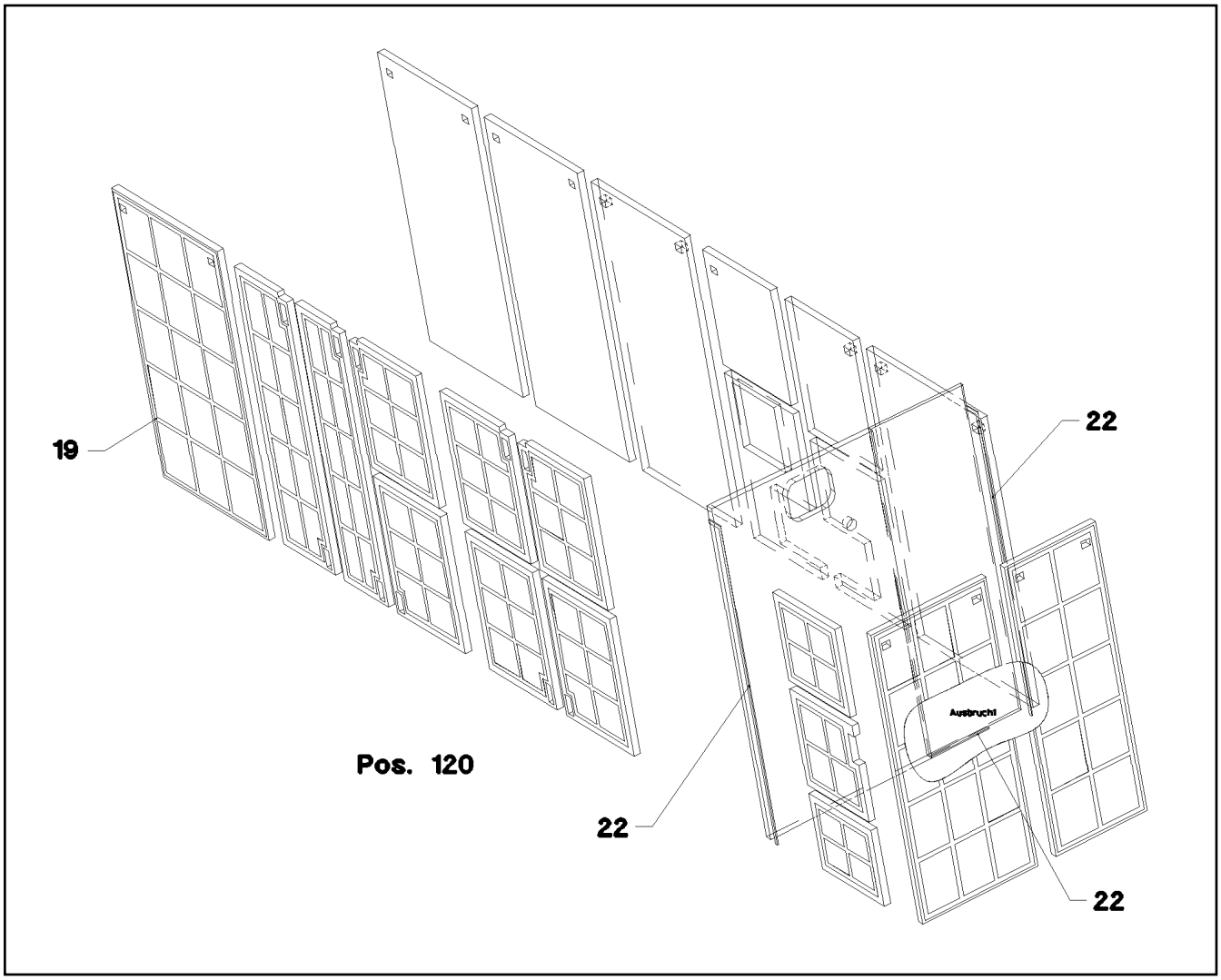

Pos.	Item	Quantity	Description	Bezeichnung	Serie	K
19	80 21 020 08	154	ADHESIVE INSULATING STRIP 25MM PS18	PILZKOPFBAND		
22	26 21 010 08	4.5	CELL RUBBER 20X8	ZELLGUMMI		
120	96 29 017 08	1	SOUND DAMPING LR 11350	GERAEUSCHDAEMMUNG		
			⇨ 2 859 012 96 29 017 08			

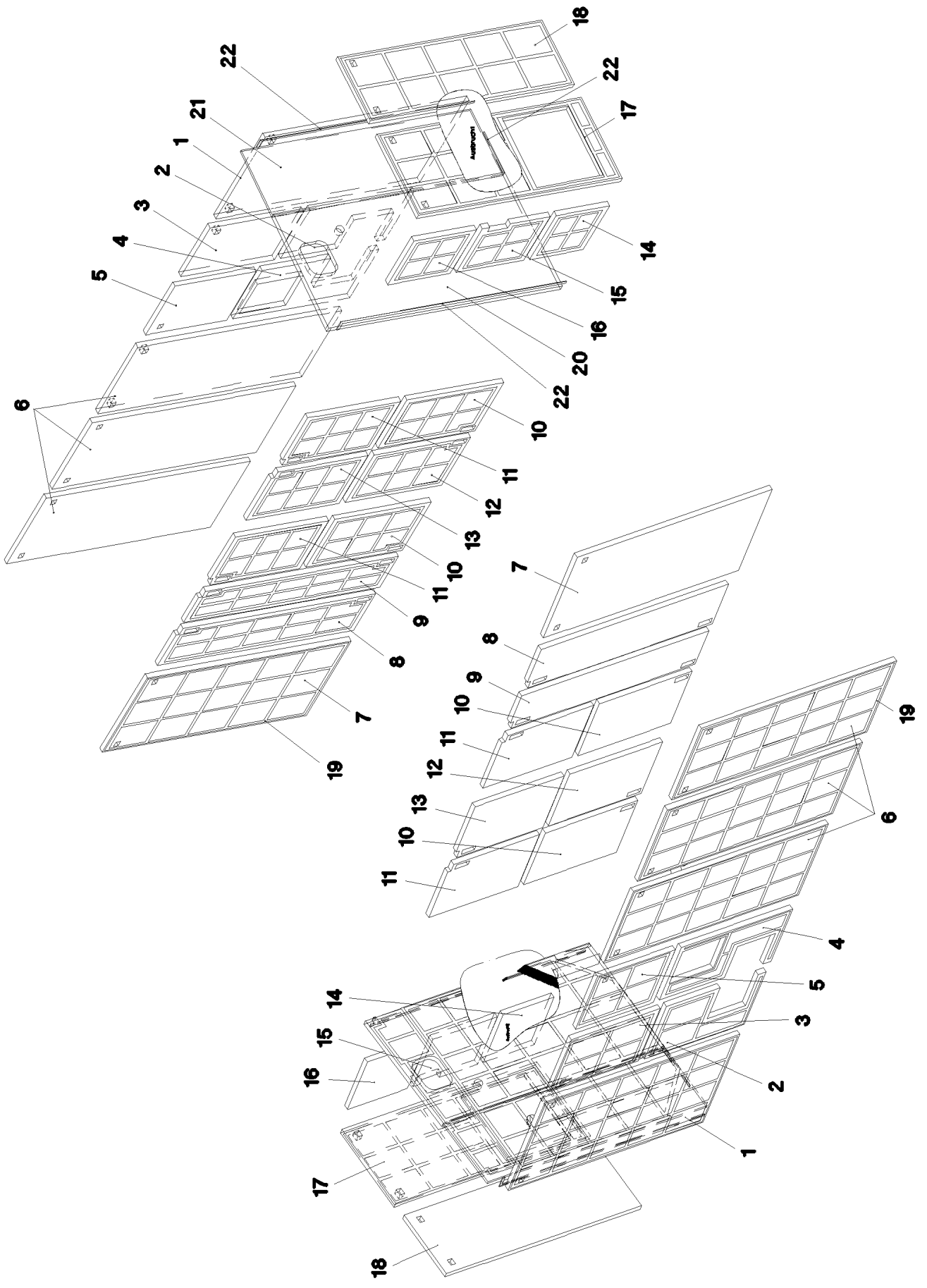

20.5.2016 044230	**etk_en_de_074847 LR 11350**	306 (1/2)
LIEBHERR	**SOUND DAMPING** **GERAEUSCHDAEMMUNG**	⇨ **2 859 012** **96 29 017 08**

Pos.	Item	Quantity	Description	Bezeichnung	Serie	K
1	97 50 288 08	1	INSULATING MAT 40X1710X1000 PUR-SCH	DAEMMMATTE		
2	97 50 289 08	1	INSULATING MAT 40X875X595 PUR-SCHAU	DAEMMMATTE		
3	97 50 290 08	1	INSULATING MAT 40X783X595 PUR-SCHAU	DAEMMMATTE		
4	97 50 291 08	1	INSULATING MAT 40X977X595 PUR-SCHAU	DAEMMMATTE		
5	97 50 293 08	1	INSULATING MAT 40X681X595 PUR-SCHAU	DAEMMMATTE		
6	97 50 294 08	3	INSULATING MAT 40X1710X811 ME-SCHAU	DAEMMMATTE		
7	97 50 296 08	1	INSULATING MAT 40X1710X916 PUR-SCHAU	DAEMMMATTE		
8	97 50 297 08	1	INSULATING MAT 40X1644X450 PUR-SCHAU	DAEMMMATTE		
9	97 50 298 08	1	INSULATING MAT 40X1644X379 PUR-SCHAU	DAEMMMATTE		
10	97 50 299 08	2	INSULATING MAT 40X812X588 PUR-SCHAU	DAEMMMATTE		
11	97 50 318 08	2	INSULATING MAT 40X781X588 PUR-SCHAU	DAEMMMATTE		
12	97 50 319 08	1	INSULATING MAT 40X812X587 PUR-SCHAU	DAEMMMATTE		
13	97 50 320 08	1	INSULATING MAT 40X781X587 PUR-SCHAU	DAEMMMATTE		
14	97 50 321 08	1	INSULATING MAT 40X536X447 PUR-SCHAU	DAEMMMATTE		
15	97 50 322 08	1	INSULATING MAT 40X567X536 PUR-SCHAU	DAEMMMATTE		
16	97 50 323 08	1	INSULATING MAT 40X536X522 PUR-SCHAU	DAEMMMATTE		
17	97 50 324 08	1	INSULATING MAT 40X1710X715 PUR-SCHAU	DAEMMMATTE		
18	97 50 325 08	1	INSULATING MAT 40X1710X565 PUR-SCHAU	DAEMMMATTE		
20	97 59 323 08	1	INSULATING MAT 40X1962X1000 PUR-SCH	DAEMMMATTE		
21	97 59 324 08	1	INSULATING MAT 20X1938X572 PUR-SCHAU	DAEMMMATTE		

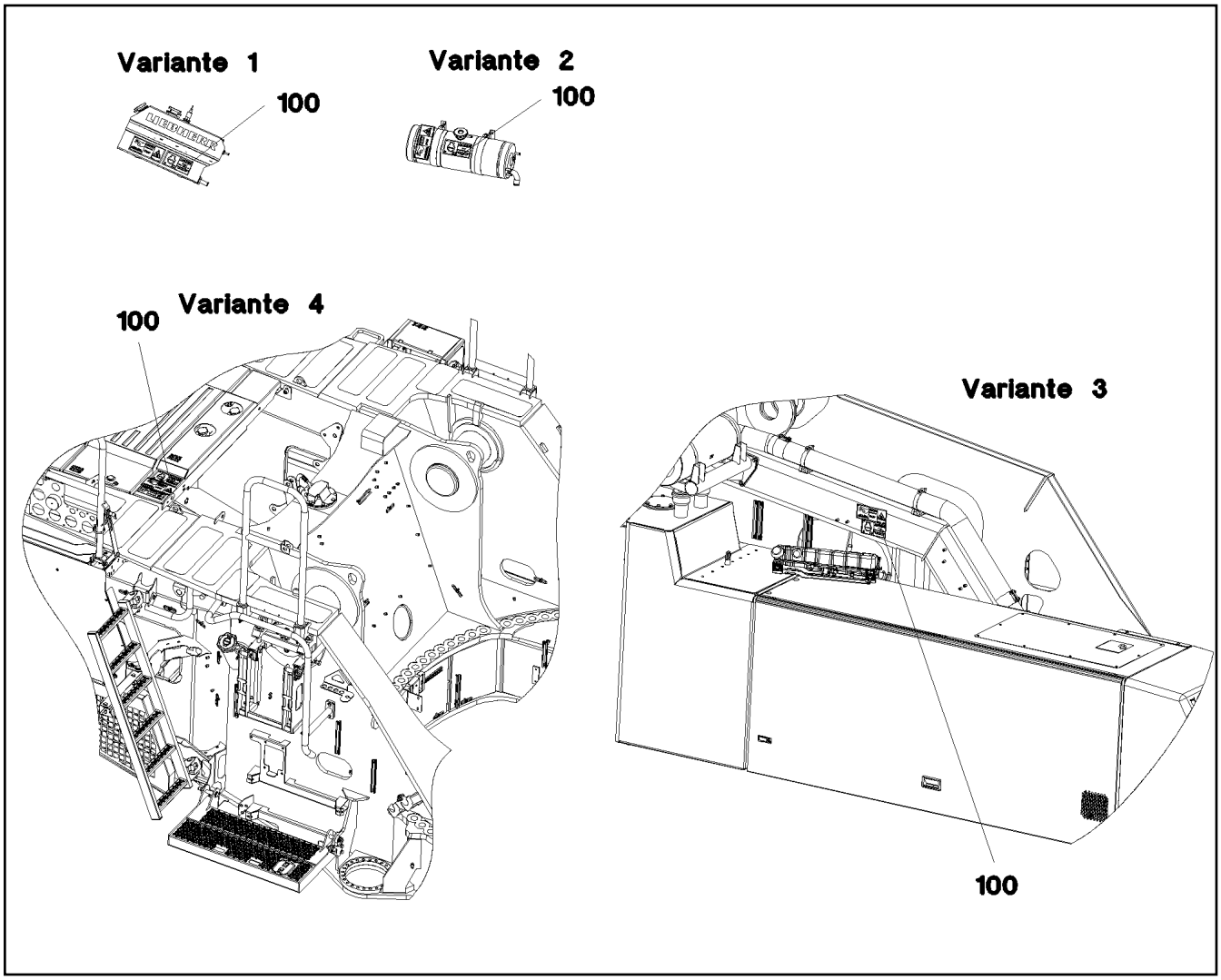

Pos.	Item	Quantity	Description	Bezeichnung	Serie	K
100	97 06 068 9	1	SIGN 168X88 KLEBEFOLIE SPF	SCHILD		

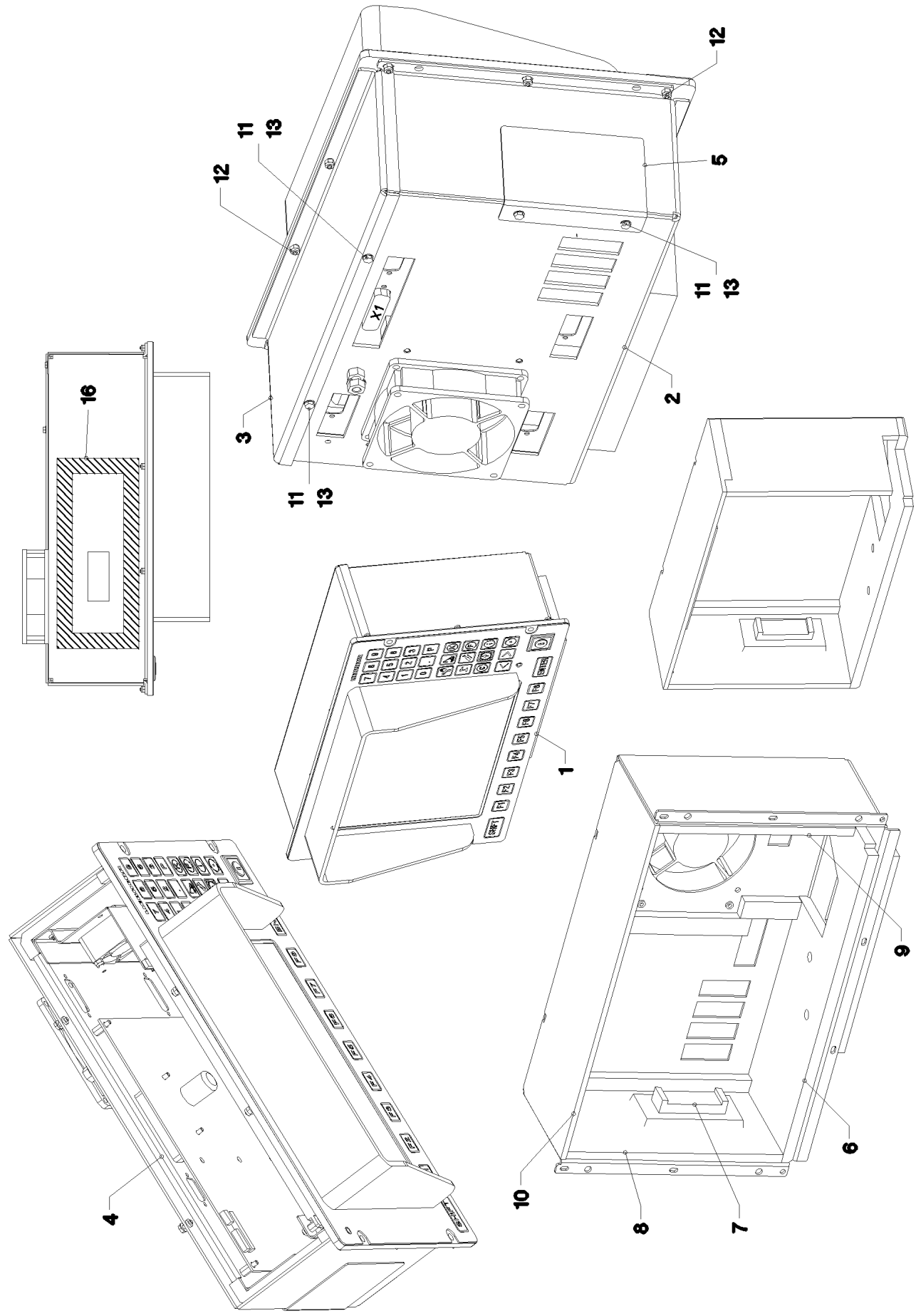

20.5.2016 033730	**etk_en_de_074847 LR 11350**	309 (1/2)
LIEBHERR	**LICCON CONSOLE LCD2** **LICCON KONSOLE LCD2**	⇨ **2 913** **91 32 850 08**

Pos.	Item	Quantity	Description	Bezeichnung	Serie	K
1	96 20 599 08	1	FOIL KEYPAD PRE-ASS. ⇨ 2 913 003 96 20 599 08	FOLIENTASTATUR VORM.		
2	96 20 460 08	1	HOUSING PRE-ASSEMBLED ⇨ 2 913 004 96 20 460 08	GEHAEUSE VORM.		
3	97 17 070 08	1	COVER 2X341X116 ALMG3 H111	DECKEL		
4	96 28 696 08	1	INTERIOR HOUSING PRE-ASS. ⇨ 2 913 005 96 28 696 08	INNENGEHAEUSE VORM.		
5	97 09 808 08	1	PLATE 1X95X78 ALMG3 H111	BLECH		
6	97 18 507 08	1	INSULATING MAT BOTTOM 9X97X315	DAEMMMATTE UNTEN		
7	97 18 511 08	1	INSULATING MAT-LOCK 21X36X84	DAEMMMATTE VERSCHLUSS		
8	97 18 512 08	1	LEFT-HAND INSULATING MAT 19X94X183	DAEMMMATTE LINKS		
9	97 18 513 08	1	INSULATION MAT RIGHT 19X94X183	DAEMMMATTE RECHTS		
10	97 18 514 08	1	INSULATING MAT TOP 11.5X94X315	DAEMMMATTE OBEN		
11	40 65 000 08	4	HEX SCREW ISO 4017 M3X8 8.8 A2C	SECHSKANTSCHRAUBE		
12	41 19 001 08	10	HEX NUT DIN 985 M3 8 A3C	SECHSKANTMUTTER		
13	42 52 205 08	4	SERRATED LOCK WASHER DIN 6798 J 3,2	FAECHERSCHEIBE		
16	97 36 626 08	1	SEALING FRAME	DICHTRAHMEN		

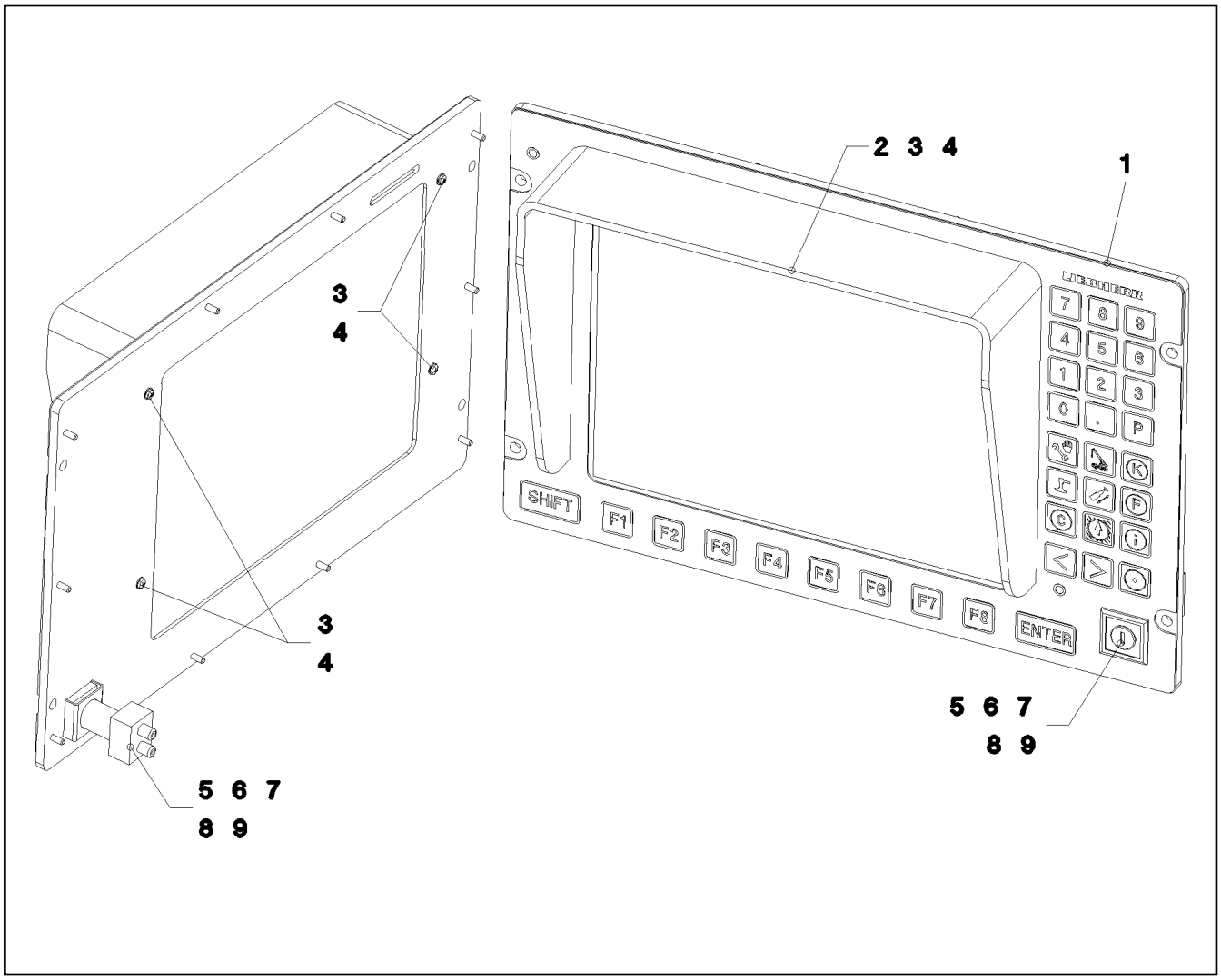

Pos.	Item	Quantity	Description	Bezeichnung	Serie	K
1	69 18 849 08	1	KEY PAD	FOLIENTASTATUR		
2	10 27 921 0	1	ANTIDAZZLE 242X171X55 BLACK RAL9005	BLENDENSCHUTZ		
3	42 51 004 08	4	TOOTH LOCK WASHER DIN 6797 A 2,7	ZAHNSCHEIBE		
4	40 83 112 08	4	PAN-HEAD SCREW ISO 7045 M2,5X12 4.8 A2	FLACHKOPFSCHRAUBE		
5	61 10 022 08	1	PLATE 1X35X22 ALMG3	BLECH		
6	69 27 013 08	1	KEY SWITCH	SCHLUESSELSCHALTER		
7	69 27 014 08	1	SWITCHING ELEMENT	SCHALTELEMENT		
8	69 26 004 08	1	FRONT FRAME	FRONTRAHMEN		
9	96 20 750 08	1	WIRING HARNESS W648	KABELSTRANG		

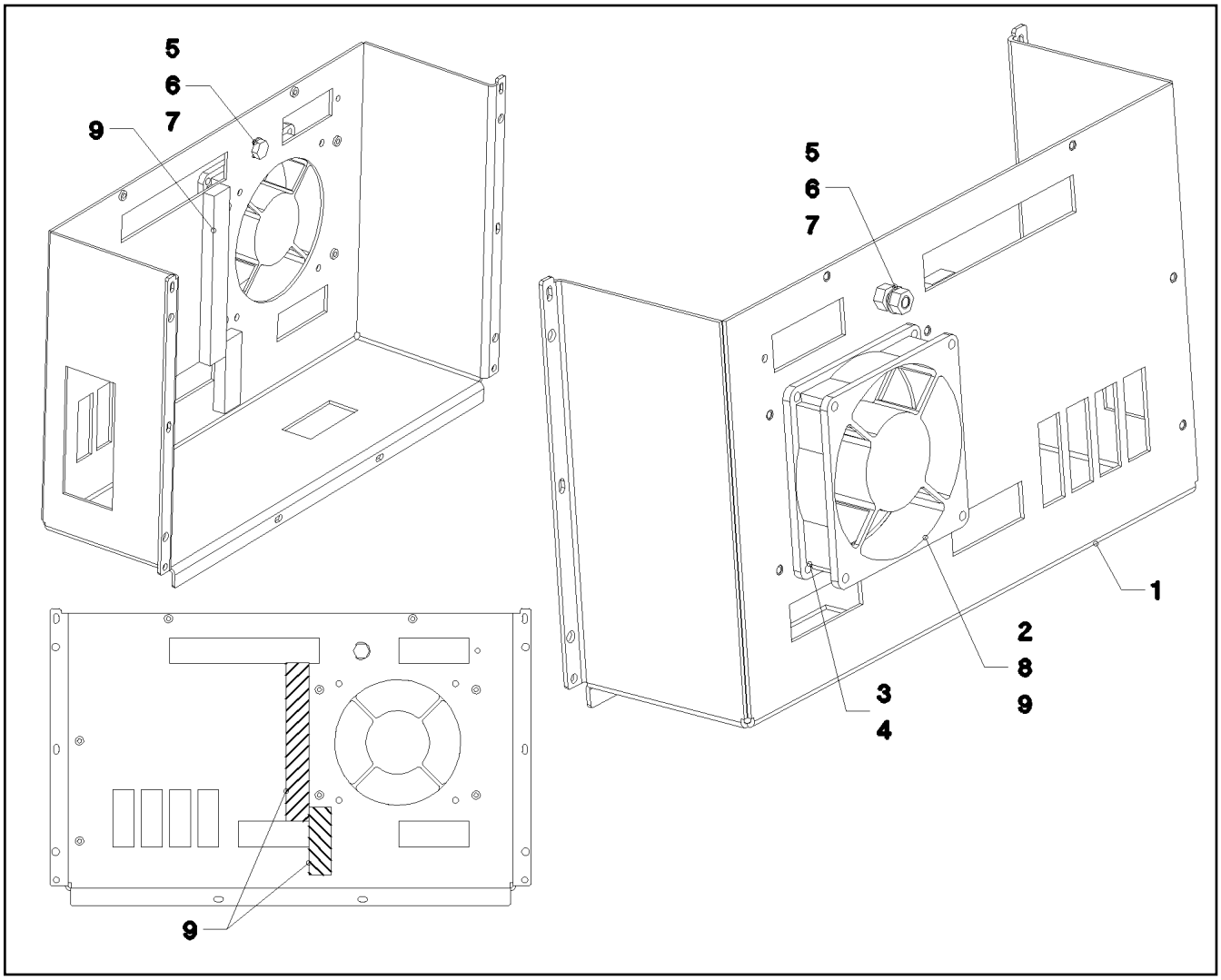

Pos.	Item	Quantity	Description	Bezeichnung	Serie	K
1	92 99 369 08	1	HOUSING	GEHAEUSE		
2	61 07 145 08	1	FAN	LUEFTER		
3	70 42 076 08	4	MANDRIL RIVET 4X10,3	DORNNIET		
4	40 01 645	4	WASHER ISO 7089 4 200HV A3C	SCHEIBE		
5	40 65 099	1	HEX SCREW ISO 4017 M6X16 8.8 A2C	SECHSKANTSCHRAUBE		
6	41 15 140 08	2	HEX NUT ISO 4032 M6 8 A2C	SECHSKANTMUTTER		
7	42 52 210 08	2	SERRATED LOCK WASHER DIN 6798 J 6,4	FAECHERSCHEIBE		
8	60 32 022 08	2	CABLE TIE 2,5X98-BLACK PA 6.6	KABELBINDER		
9	10 02 810 7	0.16	CELL RUBBER 16X8 CELL.RUBBER	ZELLGUMMI		

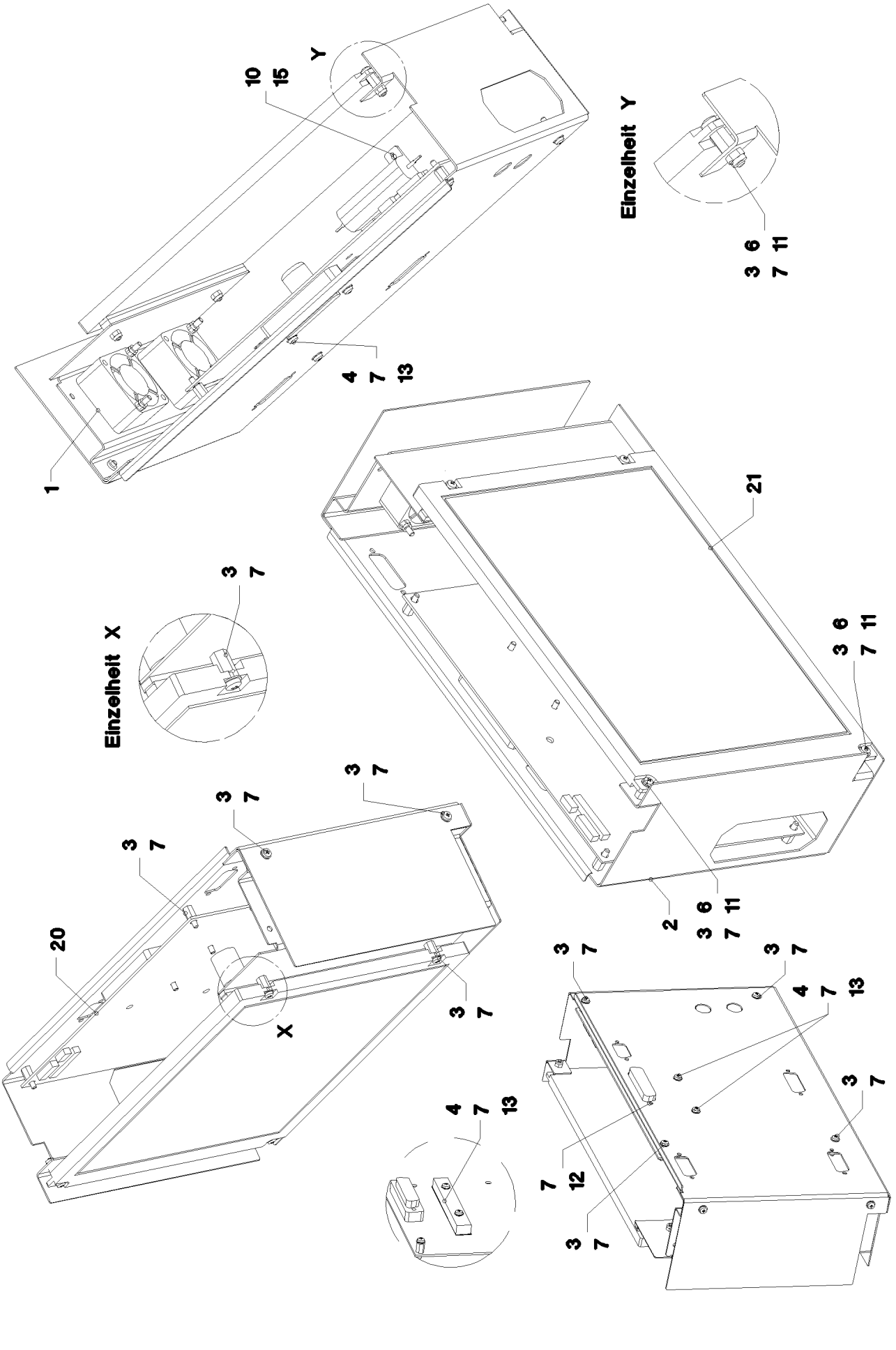

20.5.2016 033733 LIEBHERR	**etk_en_de_074847 LR 11350** **INTERIOR HOUSING PRE-ASS.** **INNENGEHAEUSE VORM.**	313 (1/2) ⇨ **2 913 005** **96 28 696 08**

Pos.	Item	Quantity	Description	Bezeichnung	Serie	K
1	96 20 732 08	1	FAN PLATE PRE-ASS. ⇨ 2 913 006 96 20 732 08	LUEFTERBLECH VORM.		
2	97 17 132 08	1	PLATE 1X467X259 ALMG3 H111	BLECH		
3	40 84 005 01	8	PAN-HEAD SCREW ISO 7045 M3X6 4.8 A2C	FLACHKOPFSCHRAUBE		
4	40 84 007 01	2	PAN-HEAD SCREW ISO 7045 M3X16 4.8 A2	FLACHKOPFSCHRAUBE		
6	41 19 001 08	2	HEX NUT DIN 985 M3 8 A3C	SECHSKANTMUTTER		
7	42 52 205 08	12	SERRATED LOCK WASHER DIN 6798 J 3,2	FAECHERSCHEIBE		
10	70 42 121 08	2	BLIND RIVET 3,0X3,2-5,0	BLINDNIET		
11	10 00 924 4	2	DISTANCE STUD M3X8 STEEL ZINC COATE	ABSTANDSBOLZEN		
12	10 03 021 0	2	DISTANCE STUD M3X4,7 STEEL A2C SPF	ABSTANDSBOLZEN		
13	10 00 812 5	1	HEAT SINK 84X12X7,7 ALU	KUEHLKOERPER		
15	63 50 576 08	1	RESISTOR 15R 5% 50W 50W	WIDERSTAND		
20	10 04 375 9	1	CONTROLLER BOARD KOMP.	CONTROLLERBOARD		
21	96 20 762 08	1	DISPLAY TFT PRE-ASS. TFT	DISPLAY VORM.		

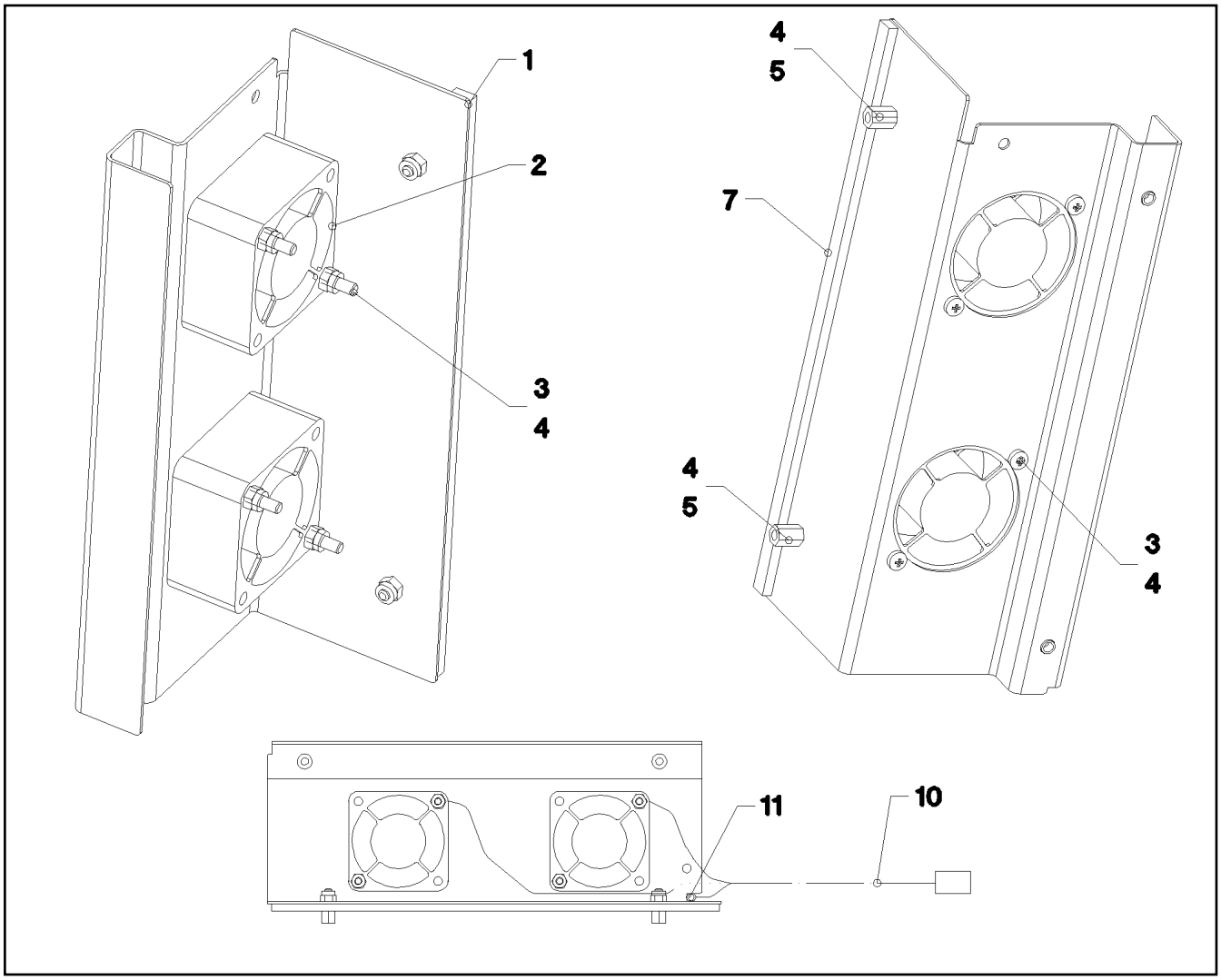

Pos.	Item	Quantity	Description	Bezeichnung	Serie	K
1	92 99 370 08	1	FAN PLATE	LUEFTERBLECH		
2	61 07 146 08	2	FAN	LUEFTER		
3	40 83 114 08	4	PAN-HEAD SCREW ISO 7045 M3X30 4.8 A2	FLACHKOPFSCHRAUBE		
4	41 19 001 08	6	HEX NUT DIN 985 M3 8 A3C	SECHSKANTMUTTER		
5	10 00 924 4	2	DISTANCE STUD M3X8 STEEL ZINC COATE	ABSTANDSBOLZEN		
7	26 21 089 08	0.18	CELL RUBBER 6X3X10000 CELL.RUBBER	ZELLGUMMI		
10	96 20 761 08	1	WIRING HARNESS W647	KABELSTRANG		
11	60 32 022 08	1	CABLE TIE 2,5X98-BLACK PA 6.6	KABELBINDER		

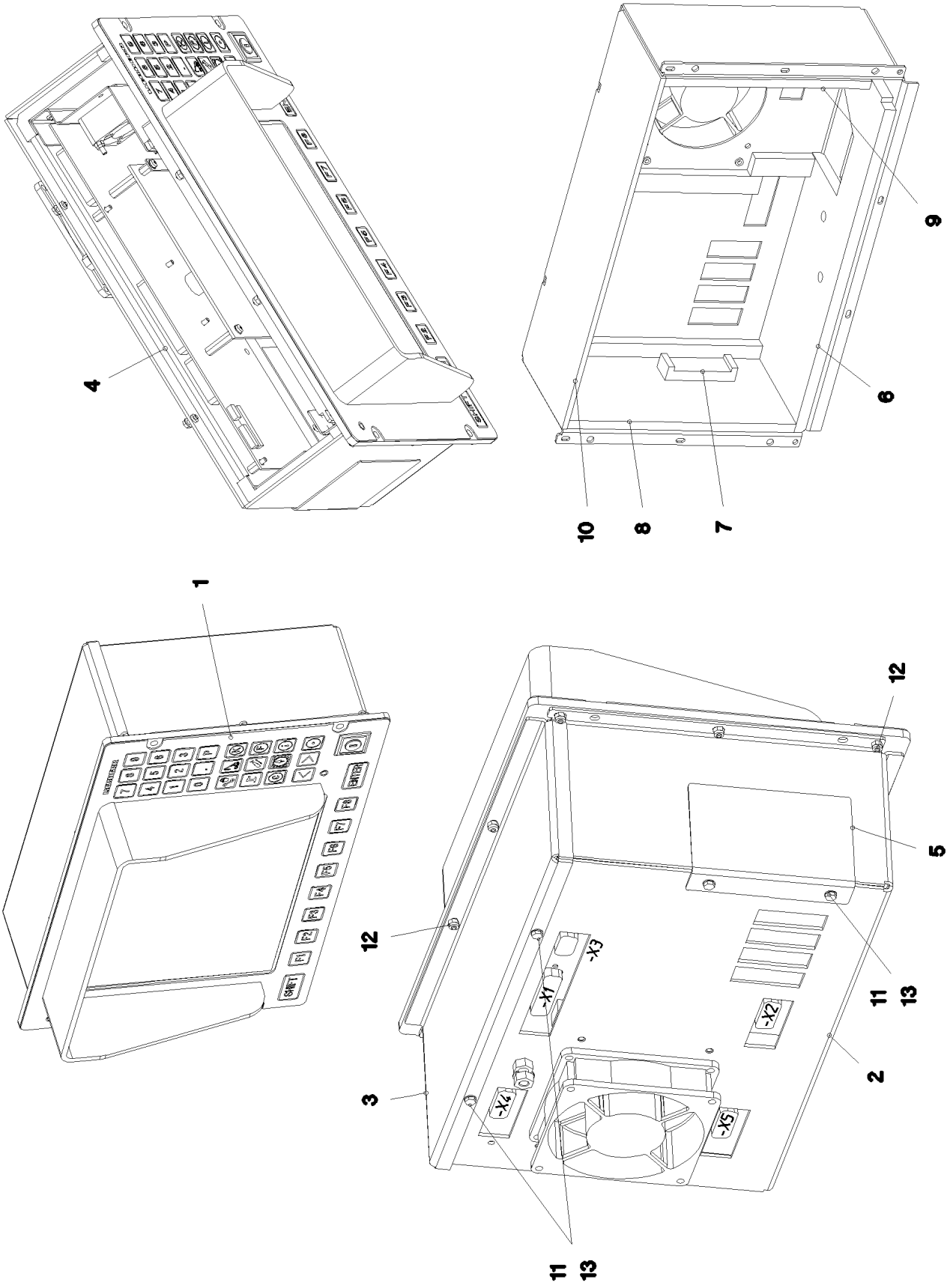

20.5.2016 038072	**etk_en_de_074847 LR 11350**	316 (1/2)
LIEBHERR	**LICCON CONSOLE LCD3** **LICCON KONSOLE LCD3**	⇨ **2 913 009** **91 04 705 08**

Pos.	Item	Quantity	Description	Bezeichnung	Serie	K
1	96 20 599 08	1	FOIL KEYPAD PRE-ASS. ⇨ 2 913 003 96 20 599 08	FOLIENTASTATUR VORM.		
2	96 20 460 08	1	HOUSING PRE-ASSEMBLED ⇨ 2 913 004 96 20 460 08	GEHAEUSE VORM.		
3	97 17 070 08	1	COVER 2X341X116 ALMG3 H111	DECKEL		
4	96 20 731 08	1	INTERIOR HOUSING PRE-ASS.	INNENGEHAEUSE VORM.		
5	97 09 808 08	1	PLATE 1X95X78 ALMG3 H111	BLECH		
6	97 18 507 08	1	INSULATING MAT BOTTOM 9X97X315	DAEMMMATTE UNTEN		
7	97 18 511 08	1	INSULATING MAT-LOCK 21X36X84	DAEMMMATTE VERSCHLUSS		
8	97 18 512 08	1	LEFT-HAND INSULATING MAT 19X94X183	DAEMMMATTE LINKS		
9	97 18 513 08	1	INSULATION MAT RIGHT 19X94X183	DAEMMMATTE RECHTS		
10	97 18 514 08	1	INSULATING MAT TOP 11.5X94X315	DAEMMMATTE OBEN		
11	40 65 000 08	4	HEX SCREW ISO 4017 M3X8 8.8 A2C	SECHSKANTSCHRAUBE		
12	41 19 001 08	10	HEX NUT DIN 985 M3 8 A3C	SECHSKANTMUTTER		
13	42 52 205 08	4	SERRATED LOCK WASHER DIN 6798 J 3,2	FAECHERSCHEIBE		

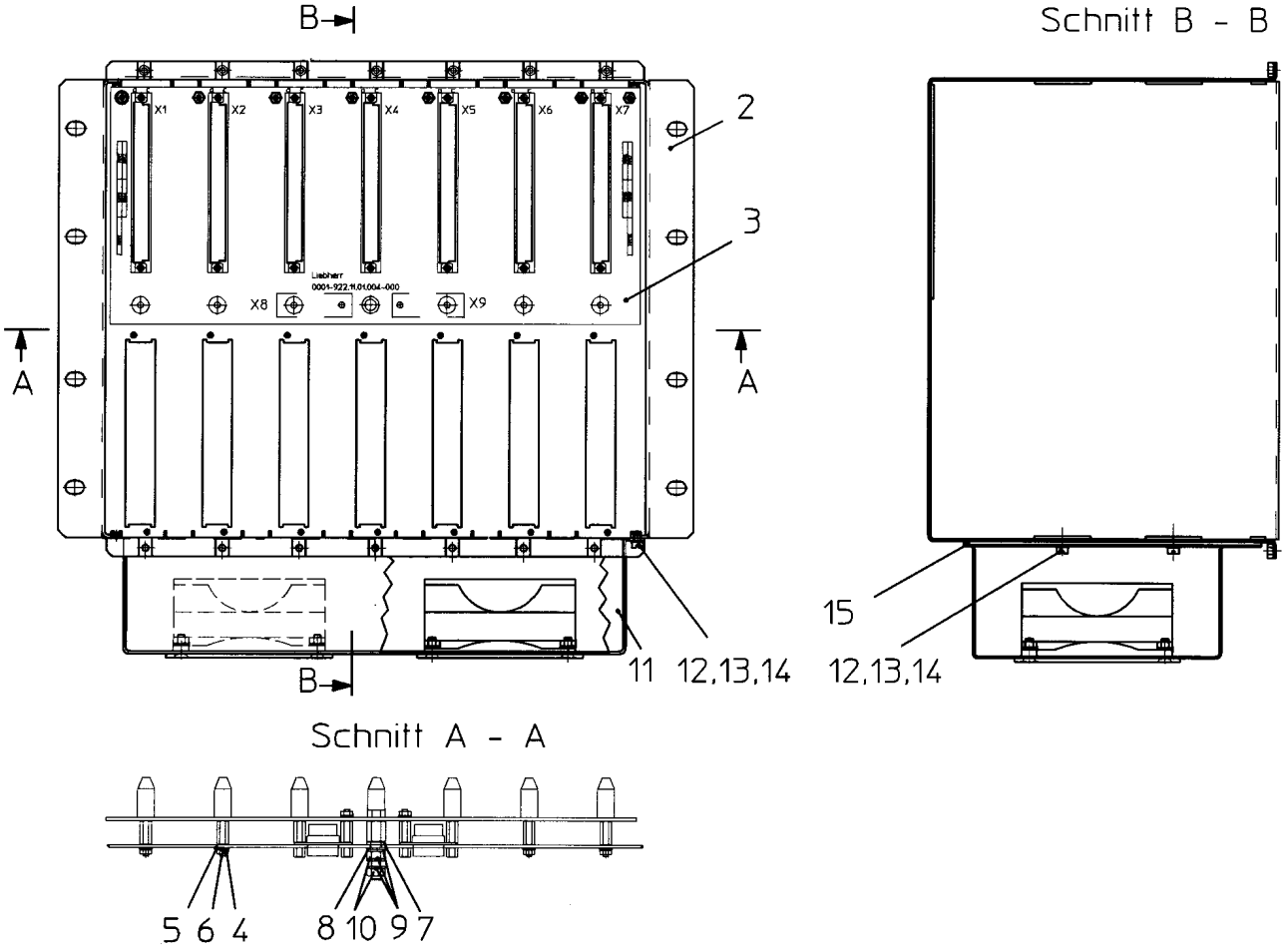

Pos.	Item	Quantity	Description	Bezeichnung	Serie	K
2	61 10 011 08	1	EMPTY CASING	LEERGEHAEUSE		
3	92 84 311 08	1	BUS PCB	BUSPLATINE		
			⇨ 2 922 001 92 84 311 08			
4	51 45 994 08	12	PAN-HEAD SCREW ISO 7045 M3X8 4.8 A2C	FLACHKOPFSCHRAUBE		
5	46 00 814	12	WASHER ISO 7089 3 200HV A3C	SCHEIBE		
6	42 51 005 08	12	TOOTH LOCK WASHER DIN 6797 A 3,2	ZAHNSCHEIBE		
7	66 00 430 08	1	INSULATING BUSHING KUNSTSTOFF SPF	ISOLIERBUCHSE		
8	42 00 522 14	1	WASHER AEHNL.ISO 7089 5 PA 6.6 NATUR	SCHEIBE		
9	46 00 305	3	WASHER ISO 7089 5 200HV A3C	SCHEIBE		
10	41 15 148 08	2	HEX NUT ISO 4032 M5 8 A2C	SECHSKANTMUTTER		
11	92 32 870 08	1	FAN UNIT	LUEFTEREINHEIT		
			⇨ 2 913 102 92 32 870 08			
12	49 01 886	4	PAN-HEAD SCREW ISO 7045 M4X6 4.8 A2C	FLACHKOPFSCHRAUBE		
13	40 01 645	4	WASHER ISO 7089 4 200HV A3C	SCHEIBE		
14	42 51 007 08	4	TOOTH LOCK WASHER DIN 6797 A 4,3	ZAHNSCHEIBE		
15	28 81 799 08	1	FAN SCREEN 1X286X173 DR ACRYL	LUEFTERMASKE		

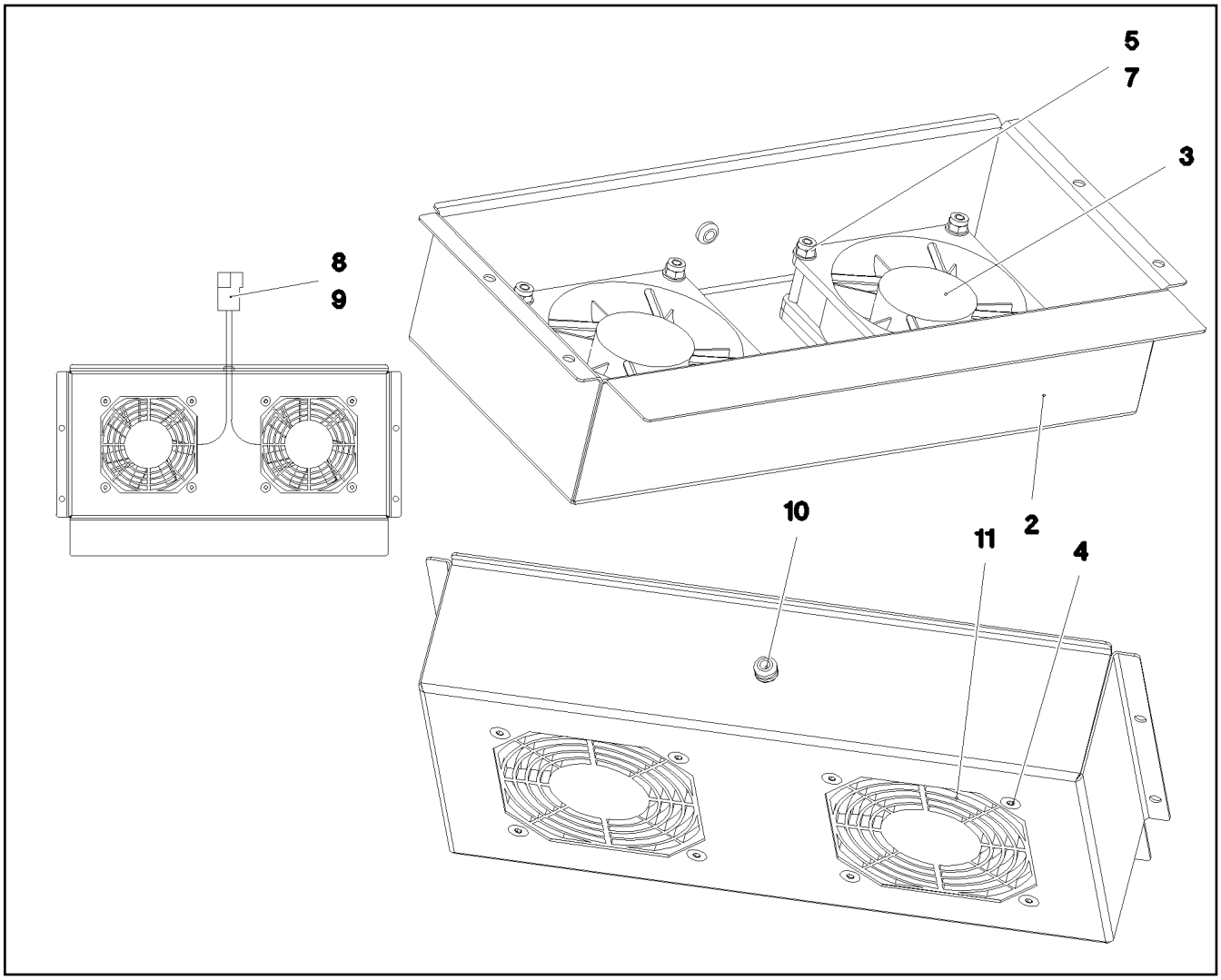

Pos.	Item	Quantity	Description	Bezeichnung	Serie	K
2	61 10 012 08	1	HOUSING 1X400X273 DC01-A-M	GEHAEUSE		
3	61 03 886 14	2	FAN 80X80X25	LUEFTER		
4	40 86 064 08	8	COUNTERSUNK SCREW DIN 7991 M4X35 8.	SENKSCHRAUBE		
5	40 01 645	8	WASHER ISO 7089 4 200HV A3C	SCHEIBE		
7	41 19 002 08	8	HEX NUT DIN 985 M4 8 A2C	SECHSKANTMUTTER		
8	60 23 059 08	1	FLAT PLUG HOUSING FASTIN-FASTON	FLACHSTECKERGEHAEUSE		
9	60 23 048 08	2	FLAT PLUG	FLACHSTECKER		
10	60 27 024 08	1	GROMMET 4/6/9 PVC	DURCHFUEHRUNGSTUELLE		
11	61 04 133 08	2	GUARD	SCHUTZGITTER		

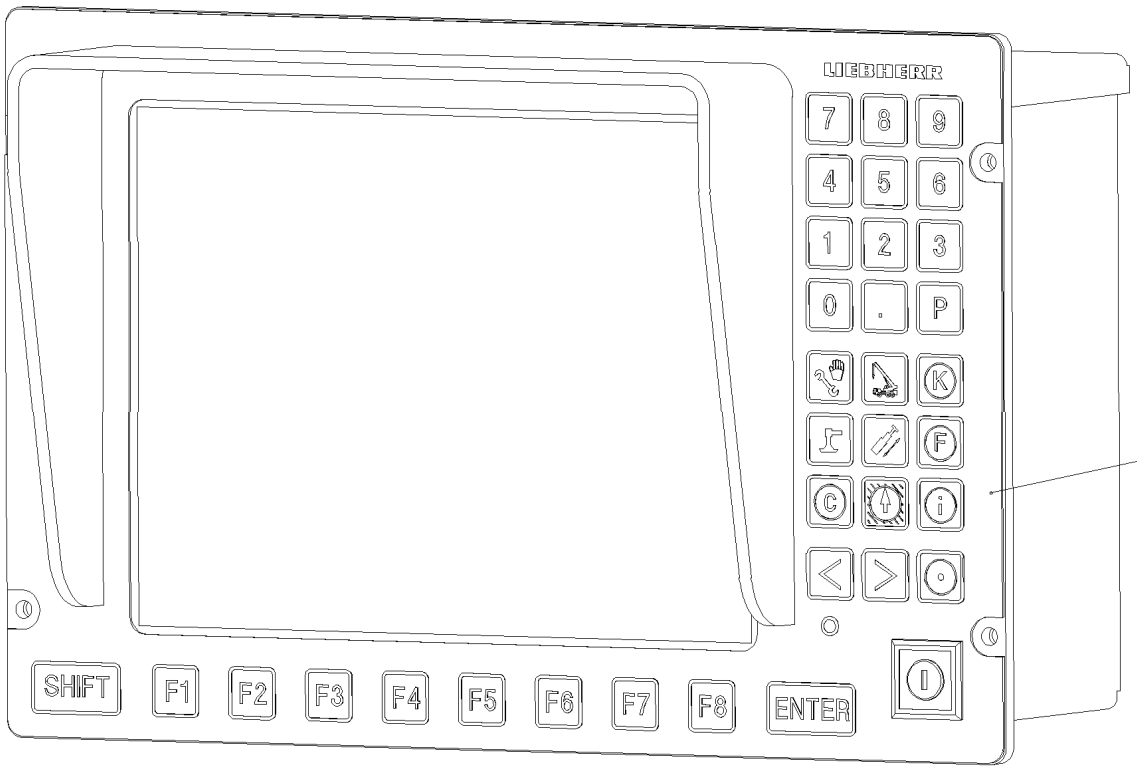

Pos. 980

Pos.	Item	Quantity	Description	Bezeichnung	Serie	K
80	91 04 705 08	1	LICCON CONSOLE LCD3 LSB-BSE SPF ⇨ 2 913 009 91 04 705 08	LICCON KONSOLE LCD3		
980	10 28 812 1	1	NAME PLATE 70X40 POLYESTER SPF	BEZEICHNUNGSSCHILD		

Pos.	Item	Quantity	Description	Bezeichnung	Serie	K
8	96 76 109 08	1	LIMIT SWITCH AND SENSOR GENERA ⇨ 2 920 153 96 76 109 08	ENDSCHALTER U.GEBER ALLG		
15	96 38 697 08	1	CABLE LIST ELECTRICAL SYSTEM DREHB ⇨ 2 920 013 96 38 697 08	KABELLISTE EL.ANLAGE		
16	96 39 442 08	1	ADDITIONAL PARTS ⇨ 2 920 442 96 39 442 08	ZUSATZTEILE ELEKTRIK DREHB		
19	96 45 280 08	1	ELECTRICAL MACHINE/ENGINE ROOM ⇨ 2 920 022 96 45 280 08	ELEKTRIK MASCHINENHAUS		
20	96 78 524 08	1	TERMINAL BOX ELECTRICS SP ⇨ 2 920 120 96 78 524 08	ELEKTRIK KLEMMKASTEN DB		
40	96 36 411 08	1	FIXING PARTS ELECTRIC	BEFESTIGUNGSTEILE ELEKTRI		
(1)	95 56 681 08	4	PLATE 4X196X63 S315MC FE//ZN20//C	BLECH		
(3)	97 02 854 08	1	PLATE 3X200X150 DC01 FE//ZN20//C	BLECH		
(5)	10 41 285 4	28	OVAL HEAD FLAT SCREW AEHNL.ISO 7380	LINSENFLACHKOPFSCHRAUBE		

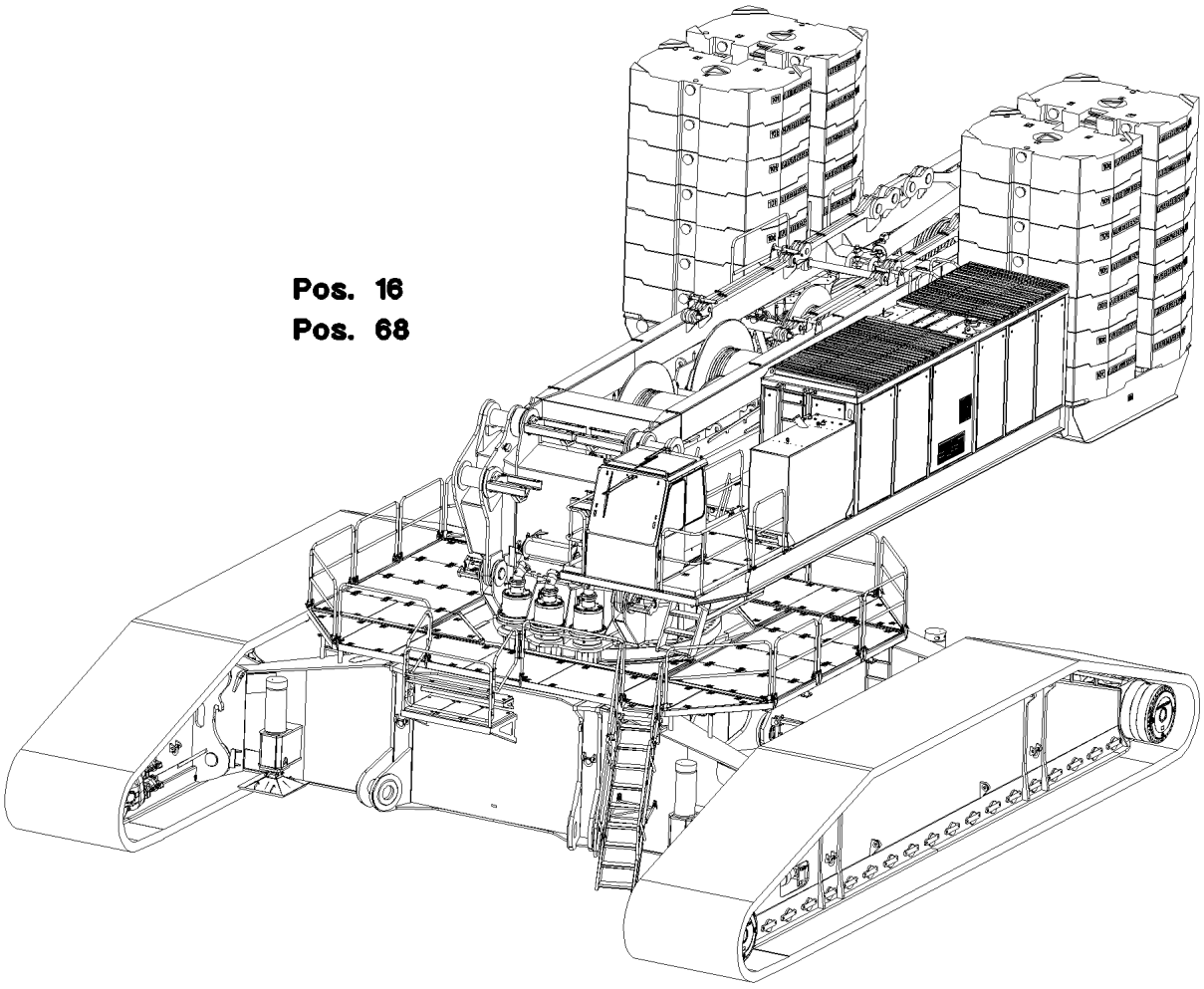

Pos.	Item	Quantity	Description	Bezeichnung	Serie	K
16	96 37 228 08	1	LEAD WL169	LEITUNG		
68	96 37 857 08	1	WIRING HARNESS W304DU	KABELSTRANG		

Pos.	Item	Quantity	Description	Bezeichnung	Serie	K
10	96 45 281 08	1	ELECTRIC F. AGGREGATE ⇨ 2 920 421 96 45 281 08	ELEKTRIK AGGREGAT		
20	96 41 425 08	1	COMPLEMENT MACHINE/ENGINE ROOM ⇨ 2 920 057 96 41 425 08	KABELLISTE MASCHINENHAUS		
30	96 41 100 08	1	TERMINAL BOX CABIN ⇨ 2 920 110 96 41 100 08	KLEMMKASTEN KABINE		
50	96 44 215 08	1	ELECTRICS POWER UNIT ⇨ 2 920 629 96 44 215 08	ELEKTRIK STROMAGGREGAT		

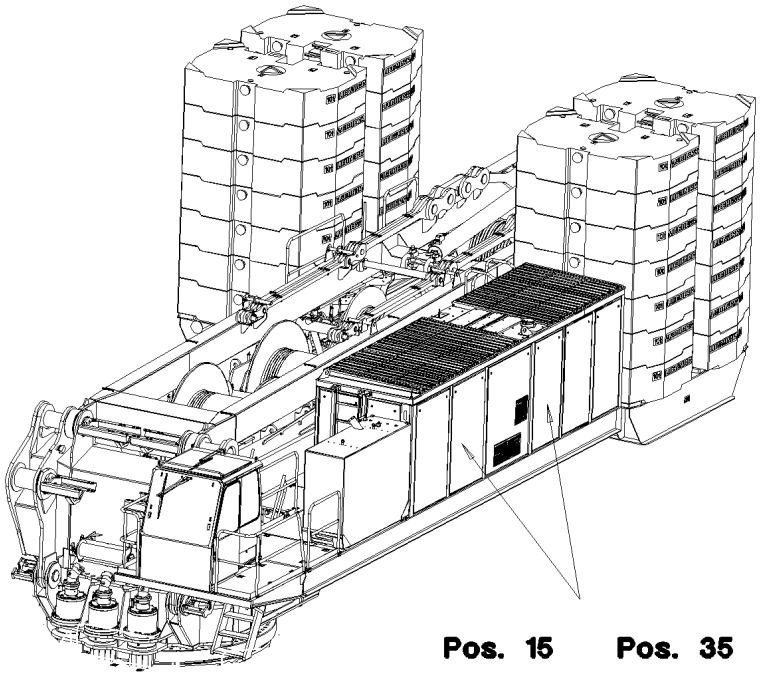

Pos. 15 **Pos. 35**
Pos. 17 **Pos. 36**
Pos. 23 **Pos. 45**
Pos. 24 **Pos. 48**
Pos. 32 **Pos. 61**
Pos. 34 **Pos. 67**

Pos.	Item	Quantity	Description	Bezeichnung	Serie	K
15	96 41 097 08	1	LEAD WL167Z	LEITUNG		
17	96 37 219 08	1	LEAD WL171KDV	LEITUNG		
23	96 41 088 08	1	LEAD WL300CKK	LEITUNG		
24	96 37 220 08	1	LEAD WL240KDV	LEITUNG		
32	96 37 222 08	1	LEAD WL321KDV	LEITUNG		
34	96 37 221 08	1	LEAD WL304KDV	LEITUNG		
35	96 37 414 08	1	LEAD WL304AKD	LEITUNG		
36	96 37 415 08	1	LEAD WL304BKD	LEITUNG		
45	96 37 226 08	1	LEAD WL450KDV	LEITUNG		
48	96 37 223 08	1	LEAD WL482KDV	LEITUNG		
61	96 37 420 08	1	LEAD WL611KDV	LEITUNG		
67	96 37 224 08	1	LEAD WL607KDV	LEITUNG		

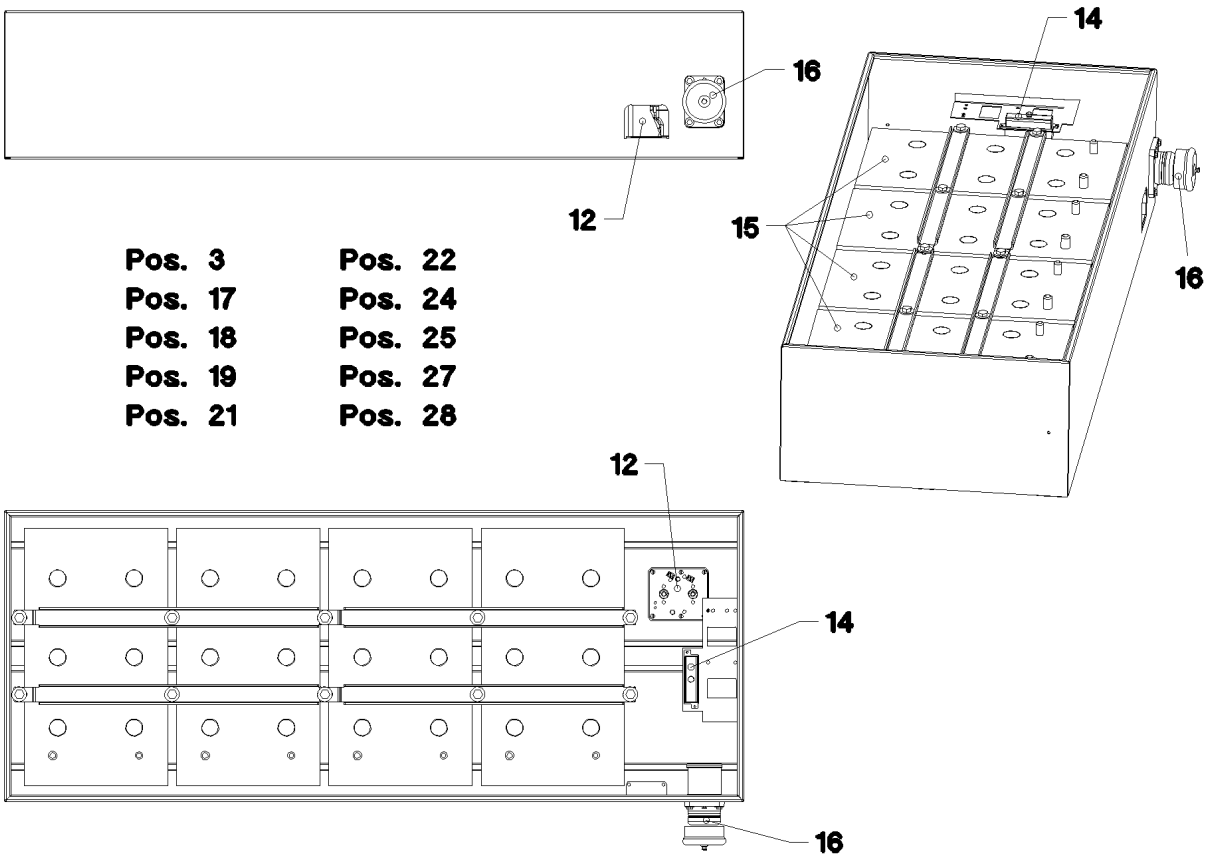

Pos.	Item	Quantity	Description	Bezeichnung	Serie	K
3	92 97 600 08	2	LEAD W3	LEITUNG		
12	63 01 036 08	1	CUTOFF RELAY 24V/1W	TRENNSCHALTRELAIS		
14	60 45 016 08	1	FUSE BOX SMALL 6-POL, LEER	SICHERUNGSDOSE		
15	61 32 055 08	4	BATTERY 12V 225AH	BATTERIE		
16	60 52 153 08	1	SOCKET 2-POL	STECKDOSE		
17	61 32 065 08	2	BATTERY TERMINAL CLAMP PLUS VERZINN	BATTERIEKLEMME		
18	61 32 066 08	2	BATTERY TERMINAL CLAMP MINUS VERZI	BATTERIEKLEMME		
19	60 40 071 08	2	FLAT FUSE LINK 10A	FLACHSICHERUNGSEINSATZ		
20	96 53 561 08	1	ADDITIONAL KIT	NACHRUESTSATZ		
21	96 37 188 08	1	LEAD WL291	LEITUNG		
22	96 37 191 08	1	LEAD WL291A	LEITUNG		
24	96 37 189 08	1	LEAD WL294	LEITUNG		
25	96 37 190 08	1	LEAD WL294A	LEITUNG		
27	96 37 186 08	1	LEAD WL297	LEITUNG		
28	96 37 187 08	1	LEAD WL298	LEITUNG		

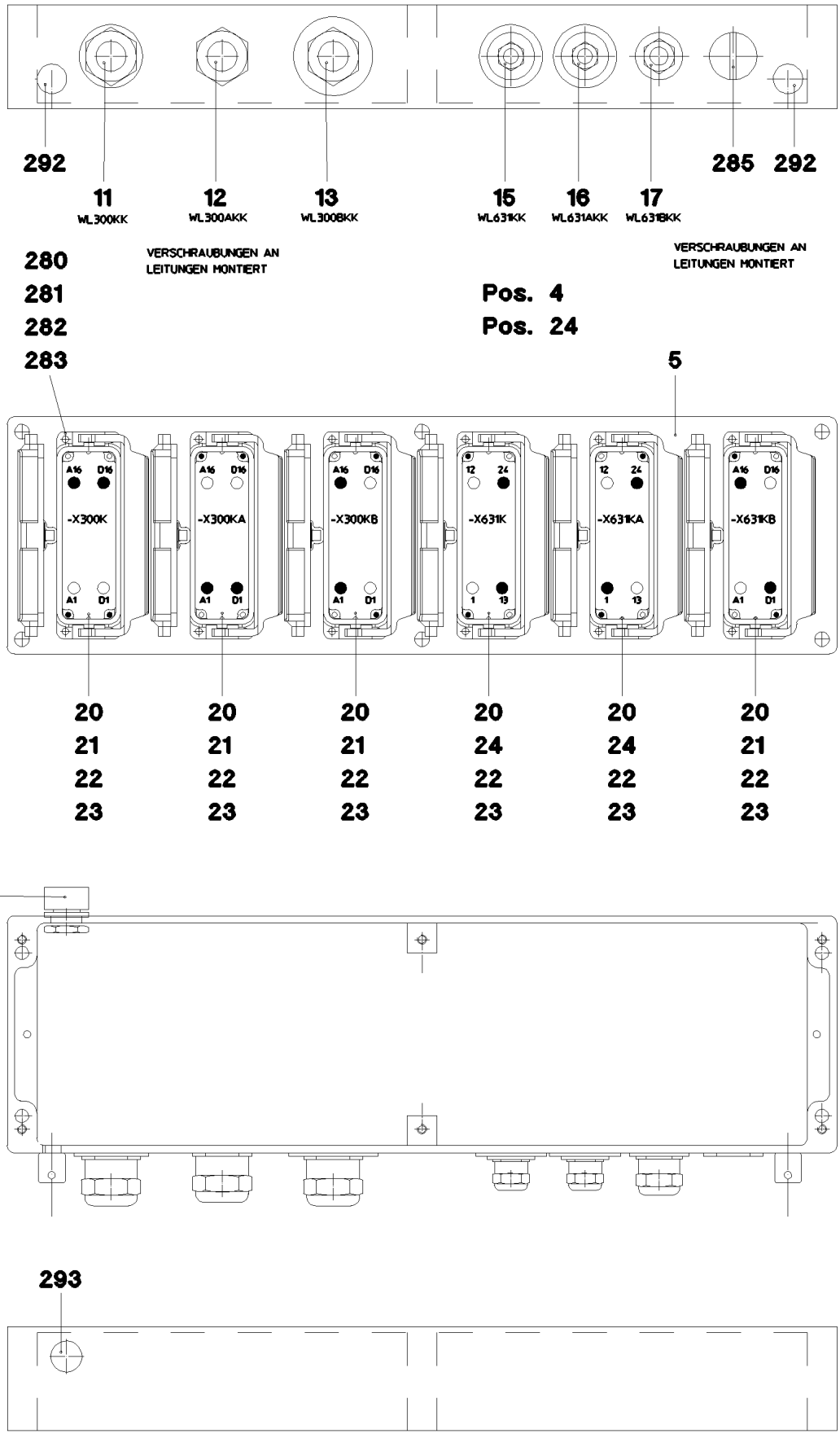
292
11
WL300KK
12
WL300AKK
13
WL300BKK
15
WL631KK
16
WL631AKK
17
WL631BKK
285
292
VERSCHRAUBUNGEN AN LEITUNGEN MONTIERT
VERSCHRAUBUNGEN AN LEITUNGEN MONTIERT
280
281
282
283
Pos. 4
Pos. 24
5
-X300K
-X300KA
-X300KB
-X631K
-X631KA
-X631KB
20 21 22 23
293

Pos.	Item	Quantity	Description	Bezeichnung	Serie	K
4	96 41 105 08	1	TAGS - TERMINAL BOX S15	SCHILDER KLEMMKASTEN		
5	97 51 876 08	1	EMPTY CASING 160X560X90X0 AL	LEERGEHAEUSE		
11	96 41 085 08	1	LEAD WL300KK	LEITUNG		
12	96 41 086 08	1	LEAD WL300AKK	LEITUNG		
13	96 41 087 08	1	LEAD WL300BKK	LEITUNG		
15	96 41 089 08	1	LEAD WL631KK	LEITUNG		
16	96 41 090 08	1	LEAD WL631AKK	LEITUNG		
17	96 41 091 08	1	LEAD WL631BKK	LEITUNG		
20	10 87 352 8	6	ADD-ON HOUSING HAN 24B	ANBAUGEHAEUSE		
21	60 56 088 08	4	FEMALE INSERT 64-POL 10A	BUCHSENEINSATZ		
22	10 87 128 9	12	GUIDE BUSHING CODIERUNG HAN E/ STAIN	FUEHRUNGSBUCHSE		
23	10 87 128 8	12	GUIDE PIN CODIERUNG HAN E/ STAINLESS	FUEHRUNGSSTIFT		
24	60 56 095 14	2	FEMALE INSERT 24-POL+PE 16A	BUCHSENEINSATZ		
280	46 35 338	24	PAN-HEAD SCREW ISO 7045 M4X16 4.8 A2	FLACHKOPFSCHRAUBE		
281	41 15 142 08	24	HEX NUT ISO 4032 M4 8 A2C	SECHSKANTMUTTER		
282	42 51 007 08	24	TOOTH LOCK WASHER DIN 6797 A 4,3	ZAHNSCHEIBE		
283	40 01 645	24	WASHER ISO 7089 4 200HV A3C	SCHEIBE		
285	60 24 252 08	1	SCREW PLUG M32X1,5 MS	VERSCHLUSSSCHRAUBE		
292	60 25 012 08	2	WATER DRAIN PLUG M12 PA6G SPF	ENTWAESSERUNGSSTOPFEN		
293	60 25 013 08	1	VENTILATION SCREW G1/2"X30 POLYAMID	ENTLUEFTUNGSSCHRAUBE		

Pos.	Item	Quantity	Description	Bezeichnung	Serie	K
1	96 40 440 08	1	TERMINAL BOX CPL. S10 ⇨ 2 920 448 96 40 440 08	KLEMMKASTEN KPL.		
2	96 78 525 08	1	TERMINAL BOX CPL. S11 ⇨ 2 920 369 96 78 525 08	KLEMMKASTEN KPL.		
3	96 78 526 08	1	TERMINAL BOX CPL. S12 ⇨ 2 920 432 96 78 526 08	KLEMMKASTEN KPL.		

Pos.	Item	Quantity	Description	Bezeichnung	Serie	K
2	96 76 110 08	1	INDUCTIVE TRANSMITTER BW MONTIERT	INDUKTIVGEBER		
(1)	10 35 458 4	2	INDUCTIVE SENSOR BERUEHRUNGSLOS	INDUKTIVSENSOR		
3	96 76 111 08	1	INDUCTIVE TRANSM.GUIDING PIPE BLOCK	INDUKTIVGEBER FUEHRUNGSR		
(1)	10 35 458 4	4	INDUCTIVE SENSOR BERUEHRUNGSLOS	INDUKTIVSENSOR		
30	96 21 541 08	1	SIGNAL BELL LMB	SIGNALWECKER LMB		
(5)	61 40 047 08	1	ALARM 24V	SIGNALWECKER		
(6)	60 26 062 08	1	REDUCTION M20X1,5/M16X1,5 MS	REDUKTION		
(7)	60 24 408 08	1	HOSE UNION JOINT GERADE MS	SCHLAUCHVERSCHRAUBUNG		

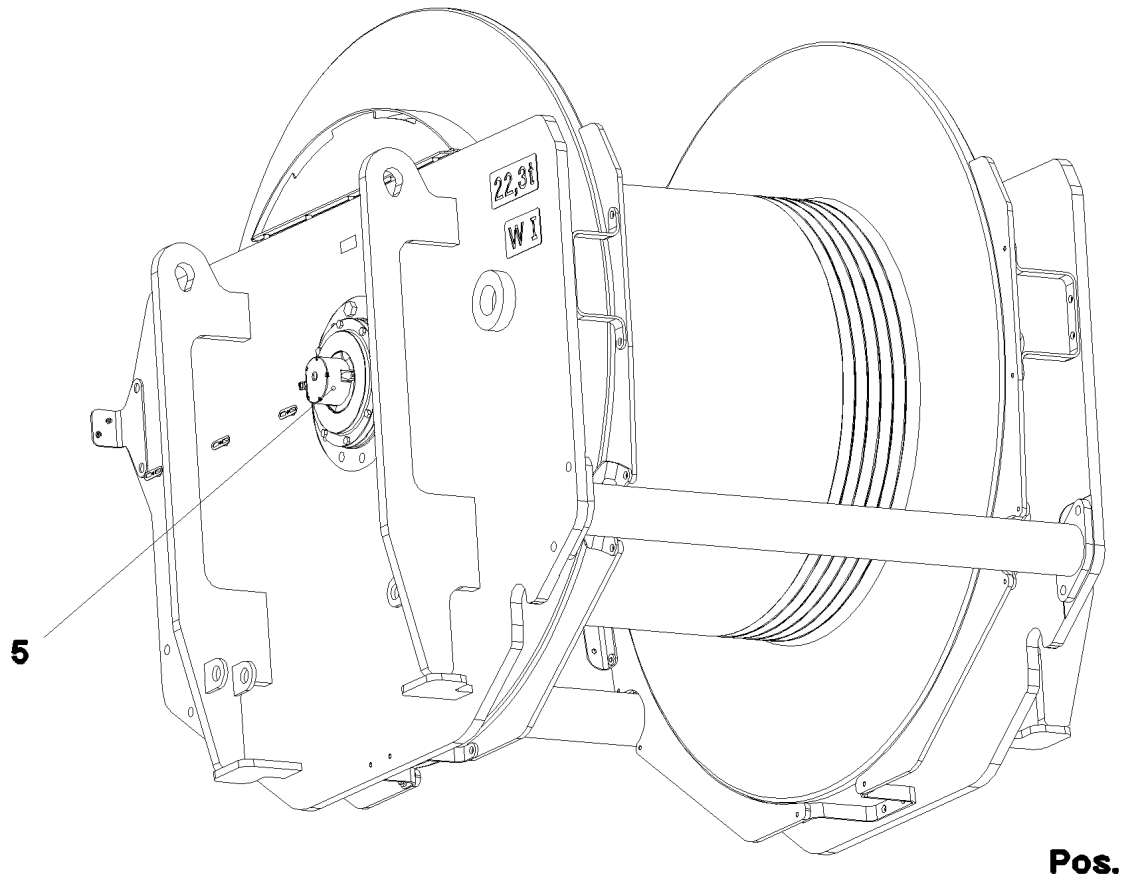

Pos. 6

Pos.	Item	Quantity	Description	Bezeichnung	Serie	K
5	10 80 206 1	1	WINCH REVOLUTION TRANSDUCER 655360 ⇨ X10802061 10 80 206 1	WINDENDREHGEBER		
6	60 60 126 08	1	DRIVE FLANGE EDELSTAHL	ANTRIEBSFLANSCH		
10	40 65 099	3	HEX SCREW ISO 4017 M6X16 8.8 A2C	SECHSKANTSCHRAUBE		
12	42 40 005 08	3	CIRCLIP DIN 127 A 6 FST A2C	FEDERRING		
20	96 76 129 08	1	CABLE LOOM WINCH 1 W315W ⇨ 2 920 995 96 76 129 08	KABELSTRANG WINDE 1		

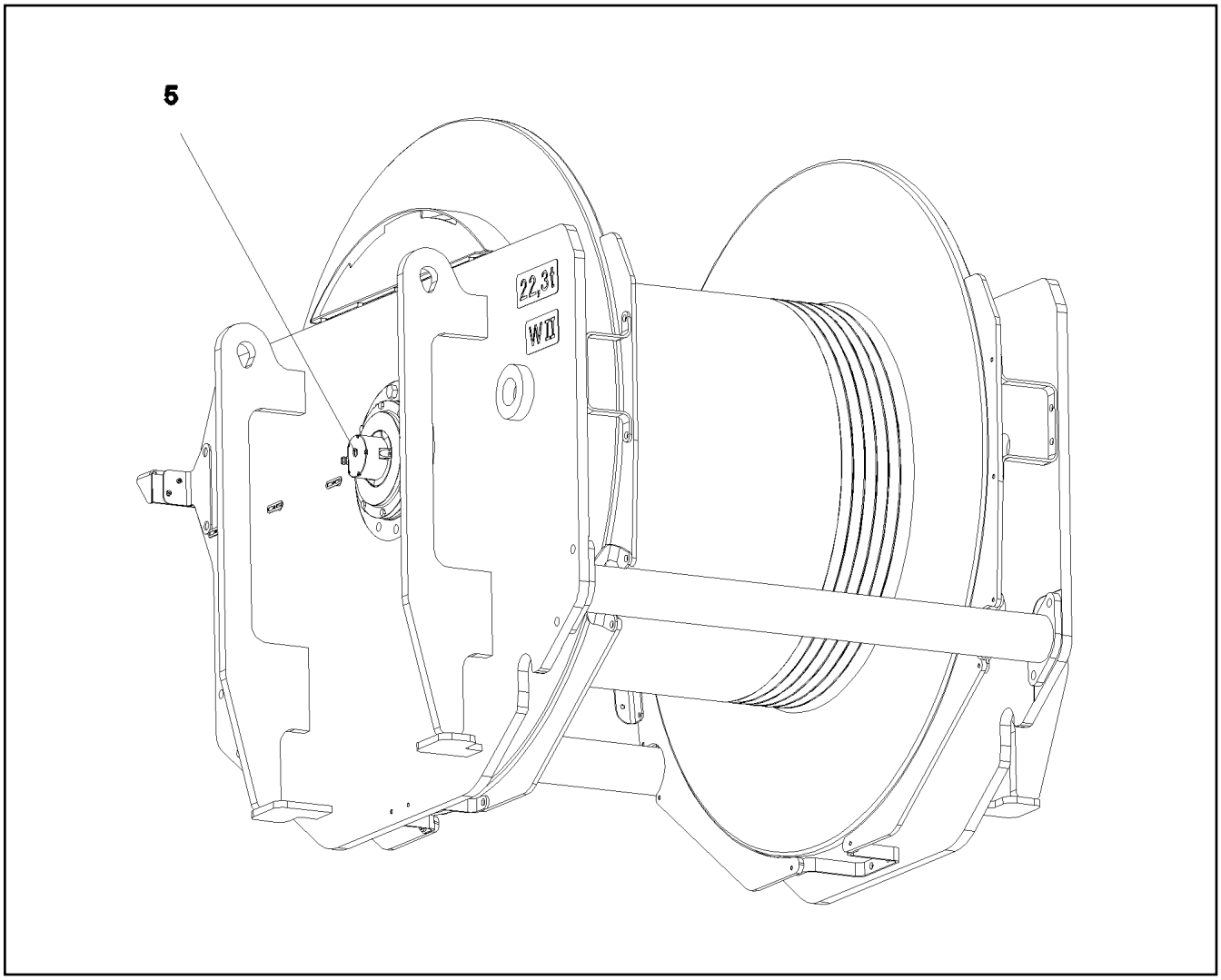

Pos.	Item	Quantity	Description	Bezeichnung	Serie	K
5	10 80 206 1	1	WINCH REVOLUTION TRANSDUCER 655360 ⇨ X10802061 10 80 206 1	WINDENDREHGEBER		
6	60 60 126 08	1	DRIVE FLANGE EDELSTAHL	ANTRIEBSFLANSCH		
10	40 65 099	3	HEX SCREW ISO 4017 M6X16 8.8 A2C	SECHSKANTSCHRAUBE		
12	42 40 005 08	3	CIRCLIP DIN 127 A 6 FST A2C	FEDERRING		
20	96 76 130 08	1	CABLE LOOM WINCH 2 W316W ⇨ 2 920 994 96 76 130 08	KABELSTRANG WINDE 2		

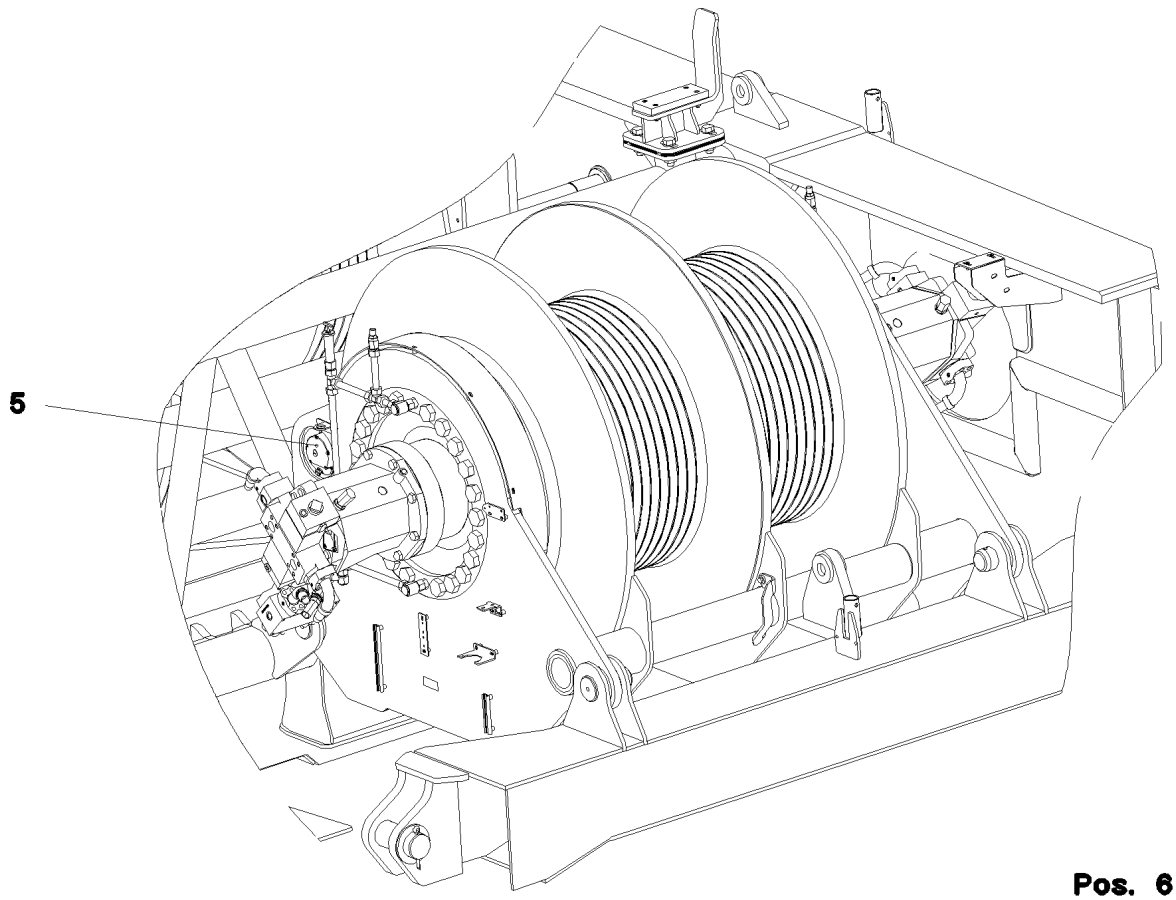

Pos.	Item	Quantity	Description	Bezeichnung	Serie	K
5	10 80 206 1	1	WINCH REVOLUTION TRANSDUCER 655360 ⇨ X10802061 10 80 206 1	WINDENDREHGEBER		
6	60 60 126 08	1	DRIVE FLANGE EDELSTAHL	ANTRIEBSFLANSCH		
10	40 65 099	3	HEX SCREW ISO 4017 M6X16 8.8 A2C	SECHSKANTSCHRAUBE		
12	42 40 005 08	3	CIRCLIP DIN 127 A 6 FST A2C	FEDERRING		
20	96 76 132 08	1	CABLE LOOM WINCH 4 W318W ⇨ 2 920 993 96 76 132 08	KABELSTRANG WINDE 4		

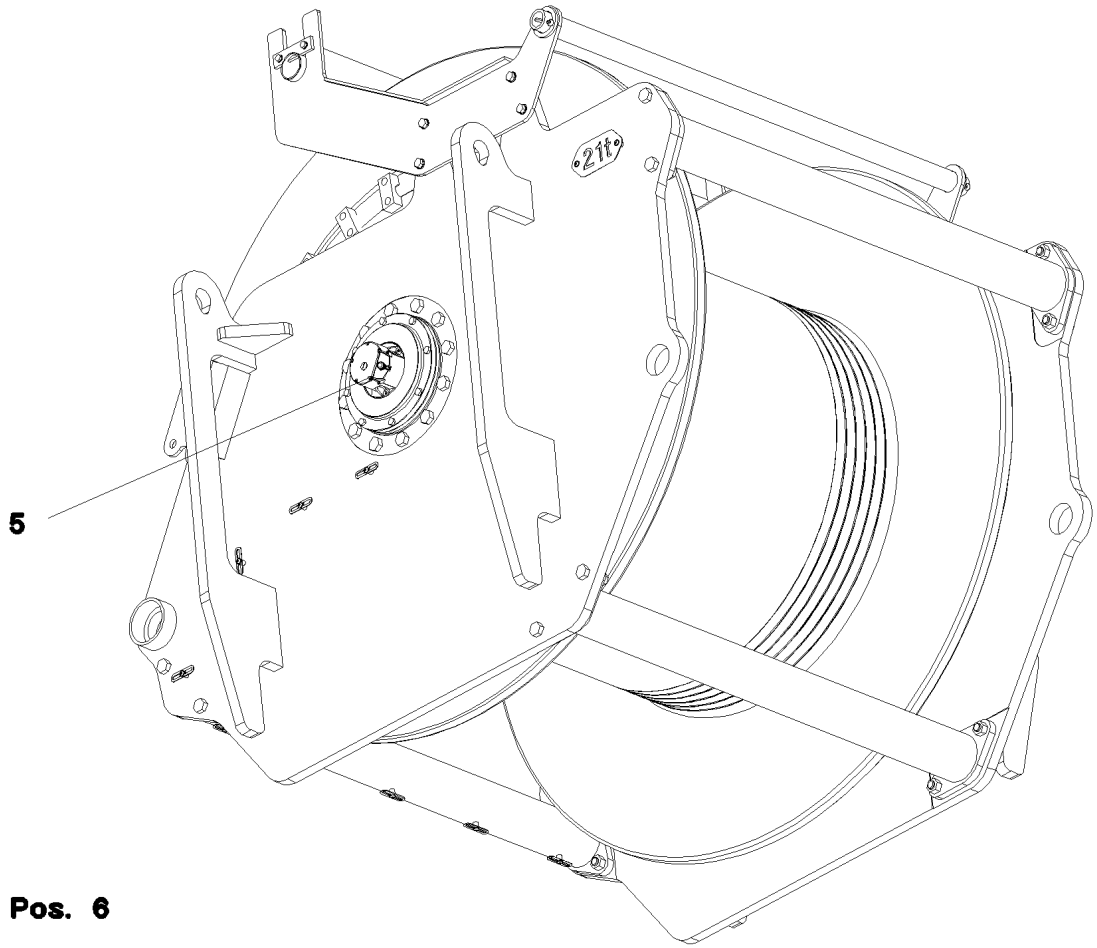

Pos.	Item	Quantity	Description	Bezeichnung	Serie	K
5	10 80 206 1	1	WINCH REVOLUTION TRANSDUCER 655360 ⇨ X10802061 10 80 206 1	WINDENDREHGEBER		
6	60 60 126 08	1	DRIVE FLANGE EDELSTAHL	ANTRIEBSFLANSCH		
10	40 65 099	3	HEX SCREW ISO 4017 M6X16 8.8 A2C	SECHSKANTSCHRAUBE		
12	42 40 005 08	3	CIRCLIP DIN 127 A 6 FST A2C	FEDERRING		
20	96 76 133 08	1	CABLE LOOM WINCH 5 W319W ⇨ 2 920 905 96 76 133 08	KABELSTRANG WINDE 5		

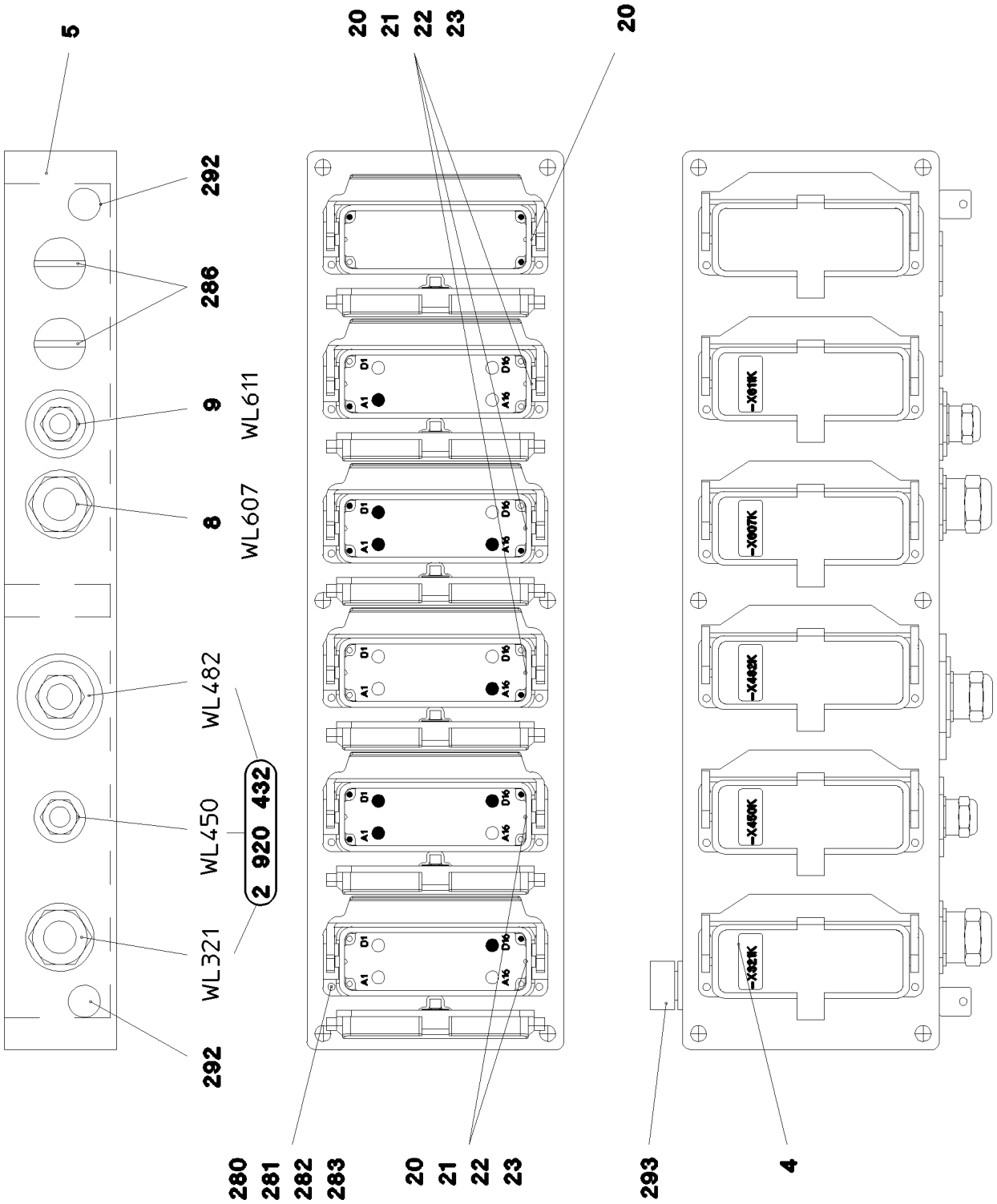
5
292
286
9
8
WL611
WL607
WL482
WL450
WL321
292
2 920 432
20 21 22 23
20
280 281 282 283
20 21 22 23
293
4
-X611K
-X607K
-X482K
-X450K
-X321K

Pos.	Item	Quantity	Description	Bezeichnung	Serie	K
4	96 37 239 08	1	TAGS - TERMINAL BOX S11	SCHILDER KLEMMKASTEN		
5	97 51 876 08	1	EMPTY CASING 160X560X90X0 AL	LEERGEHAEUSE		
8	96 78 687 08	1	LEAD WL607	LEITUNG		
9	96 37 217 08	1	LEAD WL611	LEITUNG		
20	10 87 352 8	6	ADD-ON HOUSING HAN 24B	ANBAUGEHAEUSE		
21	60 56 090 08	5	MALE INSERT 64-POL 10A	STIFTEINSATZ		
22	10 87 128 9	11	GUIDE BUSHING CODIERUNG HAN E/ STAIN	FUEHRUNGSBUCHSE		
23	10 87 128 8	9	GUIDE PIN CODIERUNG HAN E/ STAINLESS	FUEHRUNGSSTIFT		
280	40 02 486	24	PAN-HEAD SCREW ISO 7045 M4X20 4.8 A2	FLACHKOPFSCHRAUBE		
281	41 15 142 08	24	HEX NUT ISO 4032 M4 8 A2C	SECHSKANTMUTTER		
282	42 51 007 08	24	TOOTH LOCK WASHER DIN 6797 A 4,3	ZAHNSCHEIBE		
283	40 01 645	24	WASHER ISO 7089 4 200HV A3C	SCHEIBE		
286	60 24 252 08	2	SCREW PLUG M32X1,5 MS	VERSCHLUSSSCHRAUBE		
292	60 25 012 08	2	WATER DRAIN PLUG M12 PA6G SPF	ENTWAESSERUNGSSTOPFEN		
293	60 25 013 08	1	VENTILATION SCREW G1/2"X30 POLYAMID	ENTLUEFTUNGSSCHRAUBE		

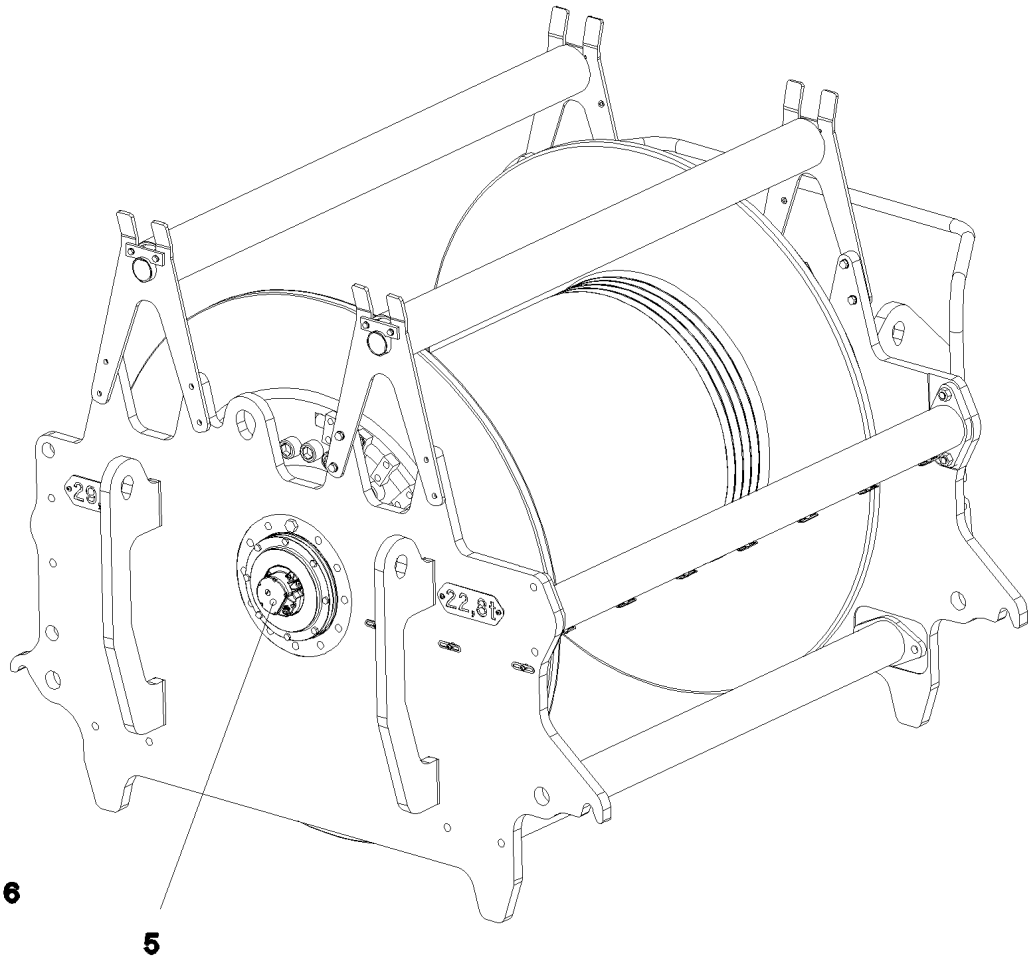

Pos.	Item	Quantity	Description	Bezeichnung	Serie	K
5	10 80 206 1	1	WINCH REVOLUTION TRANSDUCER 655360 ⇨ X10802061 10 80 206 1	WINDENDREHGEBER		
6	60 60 126 08	1	DRIVE FLANGE EDELSTAHL	ANTRIEBSFLANSCH		
10	40 65 099	3	HEX SCREW ISO 4017 M6X16 8.8 A2C	SECHSKANTSCHRAUBE		
12	42 40 005 08	3	CIRCLIP DIN 127 A 6 FST A2C	FEDERRING		
20	96 76 131 08	1	CABLE LOOM WINCH 3 W317W ⇨ 2 920 900 96 76 131 08	KABELSTRANG WINDE 3		

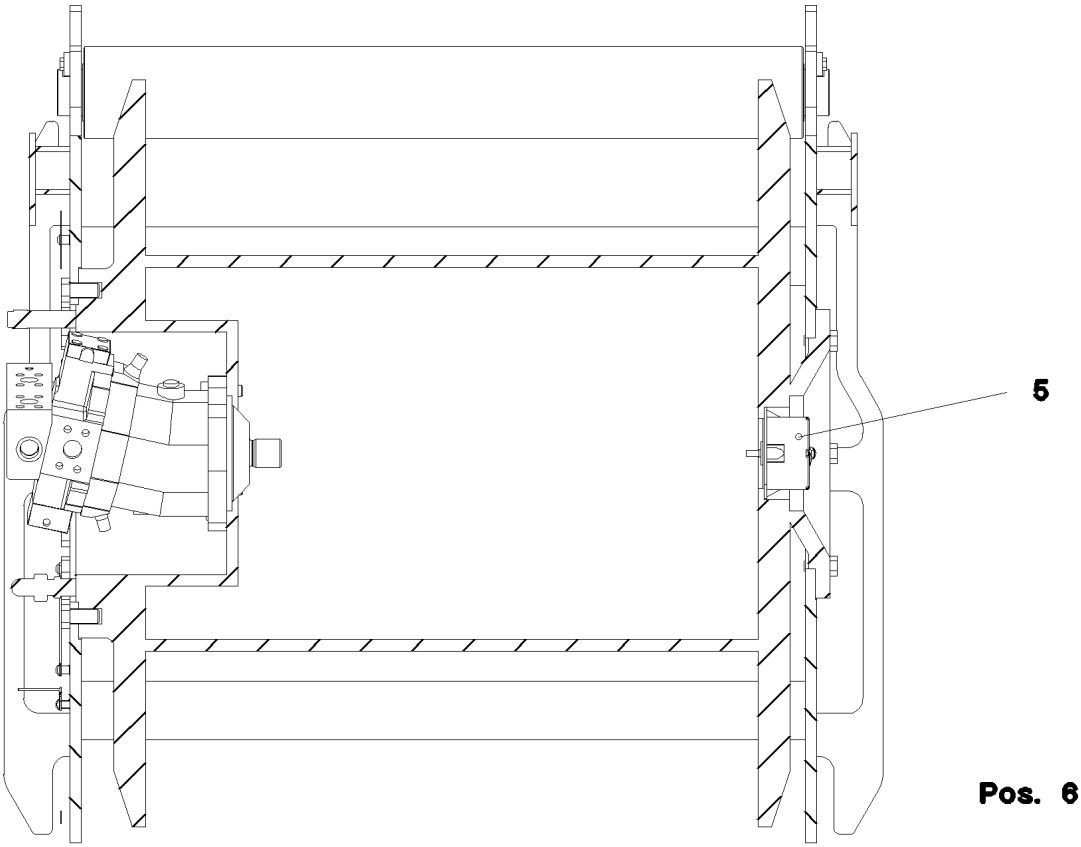

Pos.	Item	Quantity	Description	Bezeichnung	Serie	K
5	10 80 206 1	1	WINCH REVOLUTION TRANSDUCER 655360 ⇨ X10802061 10 80 206 1	WINDENDREHGEBER		
6	60 60 126 08	1	DRIVE FLANGE EDELSTAHL	ANTRIEBSFLANSCH		
10	40 65 099	3	HEX SCREW ISO 4017 M6X16 8.8 A2C	SECHSKANTSCHRAUBE		
12	42 40 005 08	3	CIRCLIP DIN 127 A 6 FST A2C	FEDERRING		
20	96 76 134 08	1	CABLE LOOM WINCH 6 W320W ⇨ 2 920 901 96 76 134 08	KABELSTRANG WINDE 6		

Pos.	Item	Quantity	Description	Bezeichnung	Serie	K
11	96 42 279 08	1	ADD.PARTS ELECTRIC F.AGGREGATE ⇨ 2 920 424 96 42 279 08	ZUSATZTEILE ELEKTRIK AGGRE		
12	96 45 282 08	1	WIRING LIST F.ELECTR.AGGREGATE ⇨ 2 920 536 96 45 282 08	KABELLISTE ELEKTRIK AGGRE		

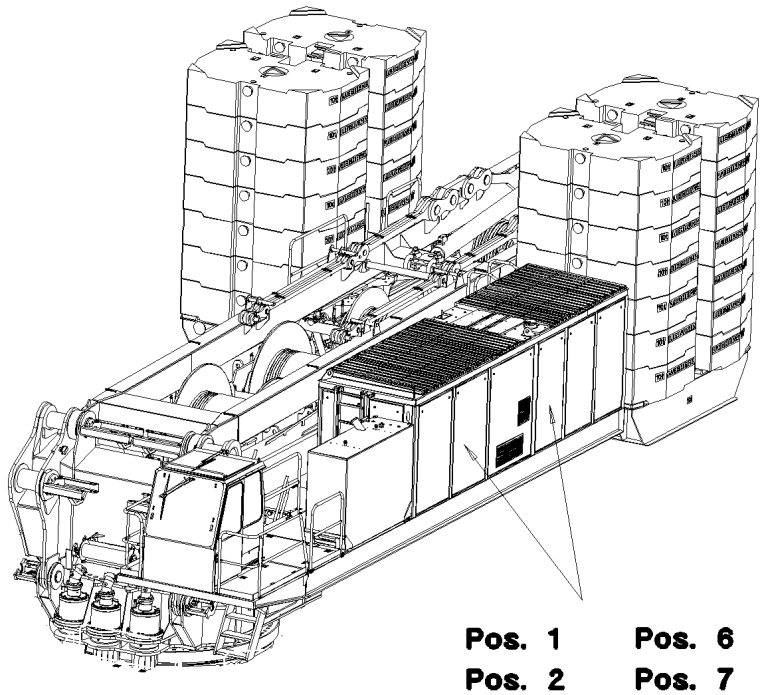

Pos. 1
Pos. 2
Pos. 3
Pos. 4
Pos. 5
Pos. 6
Pos. 7
Pos. 8
Pos. 9

Pos.	Item	Quantity	Description	Bezeichnung	Serie	K
1	60 71 386 08	1	FLASHING LIGHT 13,2W 24V ROT	BLITZLEUCHTE		
(1)	57 15 119 08	1	FLASHTUBE 24V	BLITZROEHRE		
(2)	57 15 561 08	1	BOARD 24V	PLATINE		
(3)	57 15 562 08	1	HOOD	HAUBE		
(4)	10 30 062 1	1	FLOOR PLATE	BODENPLATTE		
2	60 71 445 08	8	WORK LIGHT 55/70W 12/24V	ARBEITSSCHEINWERFER		
3	60 70 211 08	8	LIGHT BULB DIN 72601 70W 24V	GLUEHLAMPE		
4	10 11 267 1	1	HOUSING 68X85X85 ALU	GEHAEUSE		
5	10 11 267 5	1	PUSH BUTTON 1OE+1S	DRUCKTASTER		
6	10 30 178 7	1	HOUSING 170X85X68 ALU	GEHAEUSE		
7	10 30 179 2	1	PILOT LAMP 0,36W 24V ROT	MELDELEUCHTE		
8	10 30 179 3	1	PILOT LAMP 0,36W 24V GELB	MELDELEUCHTE		
9	10 30 179 4	1	PILOT LAMP 0,36W 24V WEISS	MELDELEUCHTE		

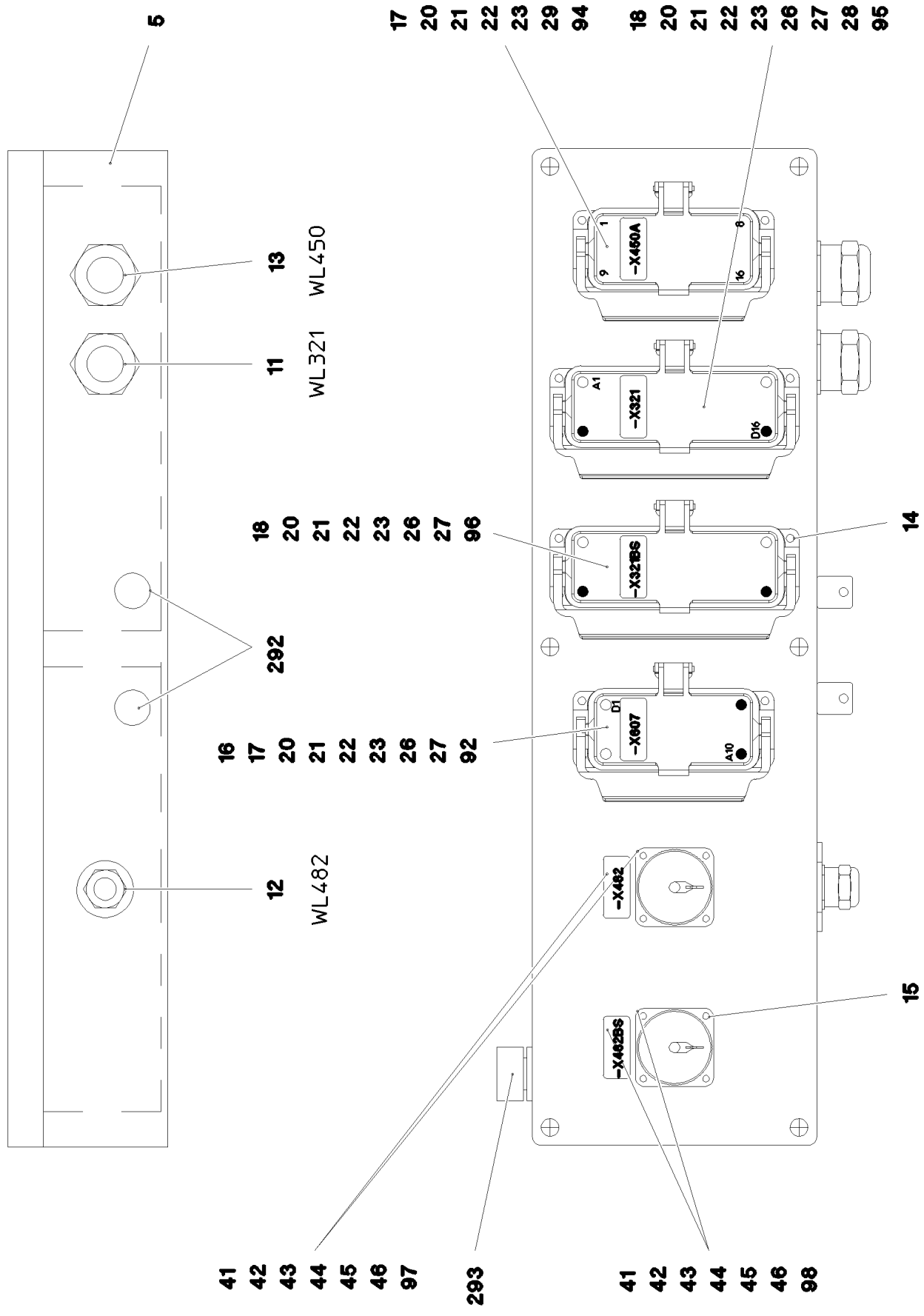

20.5.2016 072657 LIEBHERR	**etk_en_de_074847 LR 11350** **TERMINAL BOX CPL.** **KLEMMKASTEN KPL.**	340 (1/2) ⇨ **2 920 432** **96 78 526 08**

Pos.	Item	Quantity	Description	Bezeichnung	Serie	K
5	97 02 859 3	1	EMPTY CASING 160X560X90X0 AL	LEERGEHAEUSE		
11	96 78 527 08	1	LEAD WL321	LEITUNG		
12	96 78 528 08	1	LEAD WL482	LEITUNG		
13	96 78 529 08	1	LEAD WL450	LEITUNG		
14	96 78 562 08	1	LEAD W321BS	LEITUNG		
			⇨ 2 920 458 96 78 562 08			
15	96 78 563 08	1	LEAD W482BS	LEITUNG		
			⇨ 2 920 459 96 78 563 08			
16	96 78 721 08	1	DUMMY PLUG W607BS	BLINDSTECKER		
17	10 87 352 7	2	ADD-ON HOUSING HAN 16B	ANBAUGEHAEUSE		
18	10 87 352 8	2	ADD-ON HOUSING HAN 24B	ANBAUGEHAEUSE		
20	40 01 645	16	WASHER ISO 7089 4 200HV A3C	SCHEIBE		
21	40 02 486	16	PAN-HEAD SCREW ISO 7045 M4X20 4.8 A2	FLACHKOPFSCHRAUBE		
22	41 15 142 08	16	HEX NUT ISO 4032 M4 8 A2C	SECHSKANTMUTTER		
23	42 51 007 08	16	TOOTH LOCK WASHER DIN 6797 A 4,3	ZAHNSCHEIBE		
26	10 87 128 9	6	GUIDE BUSHING CODIERUNG HAN E/ STAIN	FUEHRUNGSBUCHSE		
27	10 87 128 8	6	GUIDE PIN CODIERUNG HAN E/ STAINLESS	FUEHRUNGSSTIFT		
28	60 56 088 08	1	FEMALE INSERT 64-POL 10A	BUCHSENEINSATZ		
29	63 70 053 01	1	SOCKET INSERT 16-POLE+PE 16A	STECKDOSENEINSATZ		
41	40 84 007 01	8	PAN-HEAD SCREW ISO 7045 M3X16 4.8 A2	FLACHKOPFSCHRAUBE		
42	42 51 005 08	8	TOOTH LOCK WASHER DIN 6797 A 3,2	ZAHNSCHEIBE		
43	46 00 253	8	WASHER ISO 7089 3,5 200HV A3C	SCHEIBE		
44	41 19 001 08	8	HEX NUT DIN 985 M3 8 A3C	SECHSKANTMUTTER		
45	69 24 018 08	2	WALL OUTLET 24-POL A240 SPF	WANDSTECKDOSE		
46	69 18 998 08	2	DUST CAP METALL A240	STAUBKAPPE		
47	69 21 000 08	2	SEAL	DICHTUNG		
92	97 02 873 8	1	SIGN 35X15 LEXEDGE II	SCHILD		
94	97 02 874 0	1	SIGN 35X15 LEXEDGE II	SCHILD		
95	97 02 874 1	1	SIGN 35X15 LEXEDGE II	SCHILD		
96	97 02 874 3	1	SIGN 35X15 LEXEDGE II	SCHILD		
97	97 02 874 5	1	SIGN 35X15 LEXEDGE II	SCHILD		
98	97 02 874 7	1	SIGN 35X15 LEXEDGE II	SCHILD		
292	60 25 012 08	2	WATER DRAIN PLUG M12 PA6G SPF	ENTWAESSERUNGSSTOPFEN		
293	10 48 866 2	1	VENTILATION SCREW M20X1,5 POLYAMID	ENTLUEFTUNGSSCHRAUBE		

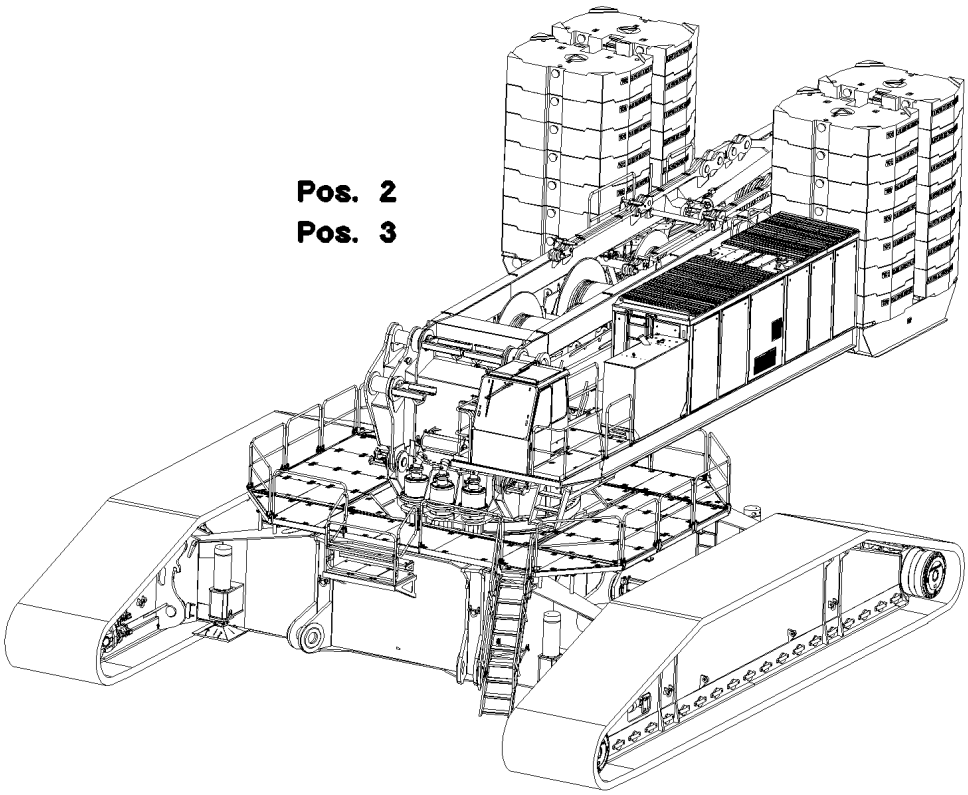

Pos.	Item	Quantity	Description	Bezeichnung	Serie	K
2	60 71 445 08	2	WORK LIGHT 55/70W 12/24V	ARBEITSSCHEINWERFER		
3	60 70 211 08	2	LIGHT BULB DIN 72601 70W 24V	GLUEHLAMPE		

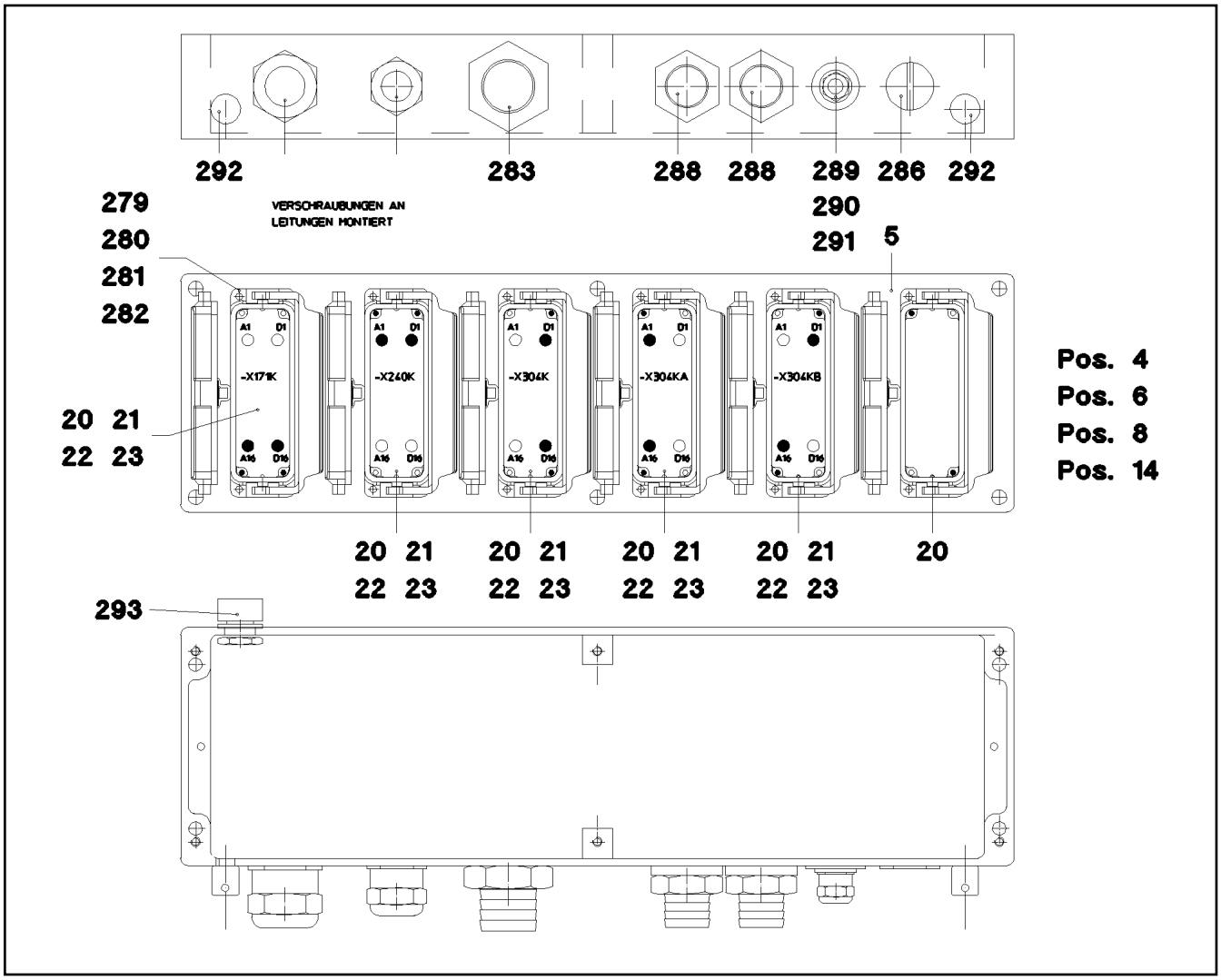

Pos.	Item	Quantity	Description	Bezeichnung	Serie	K
4	96 37 238 08	1	TAGS - TERMINAL BOX S10	SCHILDER KLEMMKASTEN		
5	97 51 876 08	1	EMPTY CASING 160X560X90X0 AL	LEERGEHAEUSE		
6	96 37 201 08	1	WIRING HARNESS W240	KABELSTRANG		
8	96 41 337 08	1	WIRING HARNESS W304	KABELSTRANG		
14	96 38 684 08	1	LEAD WL171	LEITUNG		
20	10 87 352 8	6	ADD-ON HOUSING HAN 24B	ANBAUGEHAEUSE		
21	60 56 090 08	5	MALE INSERT 64-POL 10A	STIFTEINSATZ		
22	10 87 128 9	10	GUIDE BUSHING CODIERUNG HAN E/ STAIN	FUEHRUNGSBUCHSE		
23	10 87 128 8	10	GUIDE PIN CODIERUNG HAN E/ STAINLESS	FUEHRUNGSSTIFT		
279	40 01 645	24	WASHER ISO 7089 4 200HV A3C	SCHEIBE		
280	40 02 486	24	PAN-HEAD SCREW ISO 7045 M4X20 4.8 A2	FLACHKOPFSCHRAUBE		
281	41 15 142 08	24	HEX NUT ISO 4032 M4 8 A2C	SECHSKANTMUTTER		
282	42 51 007 08	24	TOOTH LOCK WASHER DIN 6797 A 4,3	ZAHNSCHEIBE		
283	60 24 413 08	1	HOSE UNION JOINT GERADE MS	SCHLAUCHVERSCHRAUBUNG		
286	60 24 252 08	1	SCREW PLUG M32X1,5 MS	VERSCHLUSSSCHRAUBE		
288	60 24 412 08	2	HOSE UNION JOINT GERADE MS	SCHLAUCHVERSCHRAUBUNG		
289	60 26 065 08	1	REDUCTION M32X1,5/M20X1,5 MS	REDUKTION		
290	60 26 062 08	1	REDUCTION M20X1,5/M16X1,5 MS	REDUKTION		
291	60 24 241 08	1	CABLE GLAND M16X1,5 MS	KABELVERSCHRAUBUNG		
292	60 25 012 08	2	WATER DRAIN PLUG M12 PA6G SPF	ENTWAESSERUNGSSTOPFEN		
293	60 25 013 08	1	VENTILATION SCREW G1/2"X30 POLYAMID	ENTLUEFTUNGSSCHRAUBE		

Pos.	Item	Quantity	Description	Bezeichnung	Serie	K
151	40 65 030	1	HEX SCREW ISO 4017 M4X16 8.8 A2C	SECHSKANTSCHRAUBE		
152	41 15 142 08	1	HEX NUT ISO 4032 M4 8 A2C	SECHSKANTMUTTER		
153	40 01 645	1	WASHER ISO 7089 4 200HV A3C	SCHEIBE		
154	60 24 251 08	1	SCREW PLUG M25X1,5 MS	VERSCHLUSSSCHRAUBE		
155	60 56 090 08	1	MALE INSERT 64-POL 10A	STIFTEINSATZ		
156	10 87 128 9	2	GUIDE BUSHING CODIERUNG HAN E/ STAIN	FUEHRUNGSBUCHSE		
157	10 87 128 8	2	GUIDE PIN CODIERUNG HAN E/ STAINLESS	FUEHRUNGSSTIFT		
158	60 56 176 08	1	SOCKET SHELL HAN 24B	TUELLENGEHAEUSE		
159	74 00 008 08	0.2	KNOTTED-LINK CHAIN DIN 5686 1,8X25	KNOTENKETTE		
305	10 87 054 0	0.24	ELECTR.CABLE 1,0	KFZ-LEITUNG		
500	92 35 122 08	1	CABLE MARKER	KABELMARKER		
602	60 56 084 01	4	CRIMPING CONTACT 1,0MM2	CRIMPKONTAKT		

Pos.	Item	Quantity	Description	Bezeichnung	Serie	K
97	60 27 100 08	8	CABLE SLEEVE 3,0-7,0/3/0,6	KABELTUELLE		
151	40 84 005 01	1	PAN-HEAD SCREW ISO 7045 M3X6 4.8 A2C	FLACHKOPFSCHRAUBE		
152	60 24 251 08	1	SCREW PLUG M25X1,5 MS	VERSCHLUSSSCHRAUBE		
153	69 24 001 08	1	PLUG 24-POL A240 SPF	STECKER		
(1)	11 32 030 6	1	O-RING	O-RING		
(2)	11 32 031 1	1	O-RING	O-RING		
(3)	11 32 030 7	1	O-RING 32X1,8	O-RING		
154	74 00 008 08	0.2	KNOTTED-LINK CHAIN DIN 5686 1,8X25	KNOTENKETTE		
344	10 87 053 8	0.84	ELECTR.CABLE 0,5	KFZ-LEITUNG		
500	92 35 122 08	1	CABLE MARKER	KABELMARKER		

Pos.	Item	Quantity	Description	Bezeichnung	Serie	K
11	96 37 195 08	1	LEAD WL292	LEITUNG		
12	96 37 196 08	1	LEAD WL292A	LEITUNG		
13	96 37 197 08	1	LEAD WL169Z	LEITUNG		
16	96 45 283 08	1	WIRING HARNESS W160	KABELSTRANG		
			⇨ 2 920 631 96 45 283 08			
23	96 21 013 08	2	LEAD W168	LEITUNG		

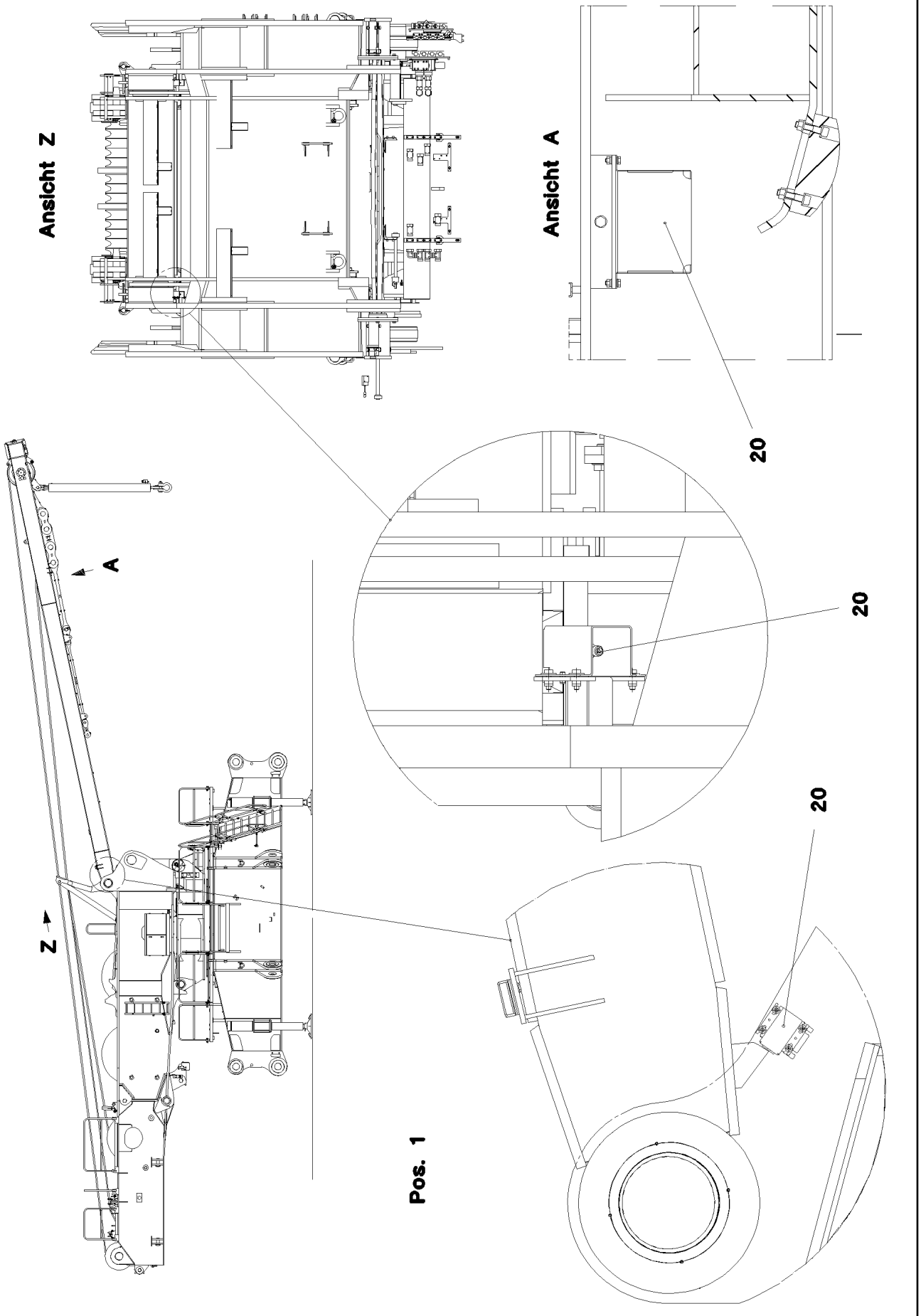
Ansicht Z
Ansicht A
20
20
20
A
Z
Pos. 1

Pos.	Item	Quantity	Description	Bezeichnung	Serie	K
1	96 37 245 08	1	TERMINAL BOX WINCH PRE-ASSY.W. -S600	KLEMMKASTEN SA-BOCK VORM		
			⇨ 2 920 581 96 37 245 08			
20	96 76 122 08	1	SENSOR ASSEMBLY SA-BOCK	GEBERANBAU		
			⇨ 2 920 599 96 76 122 08			

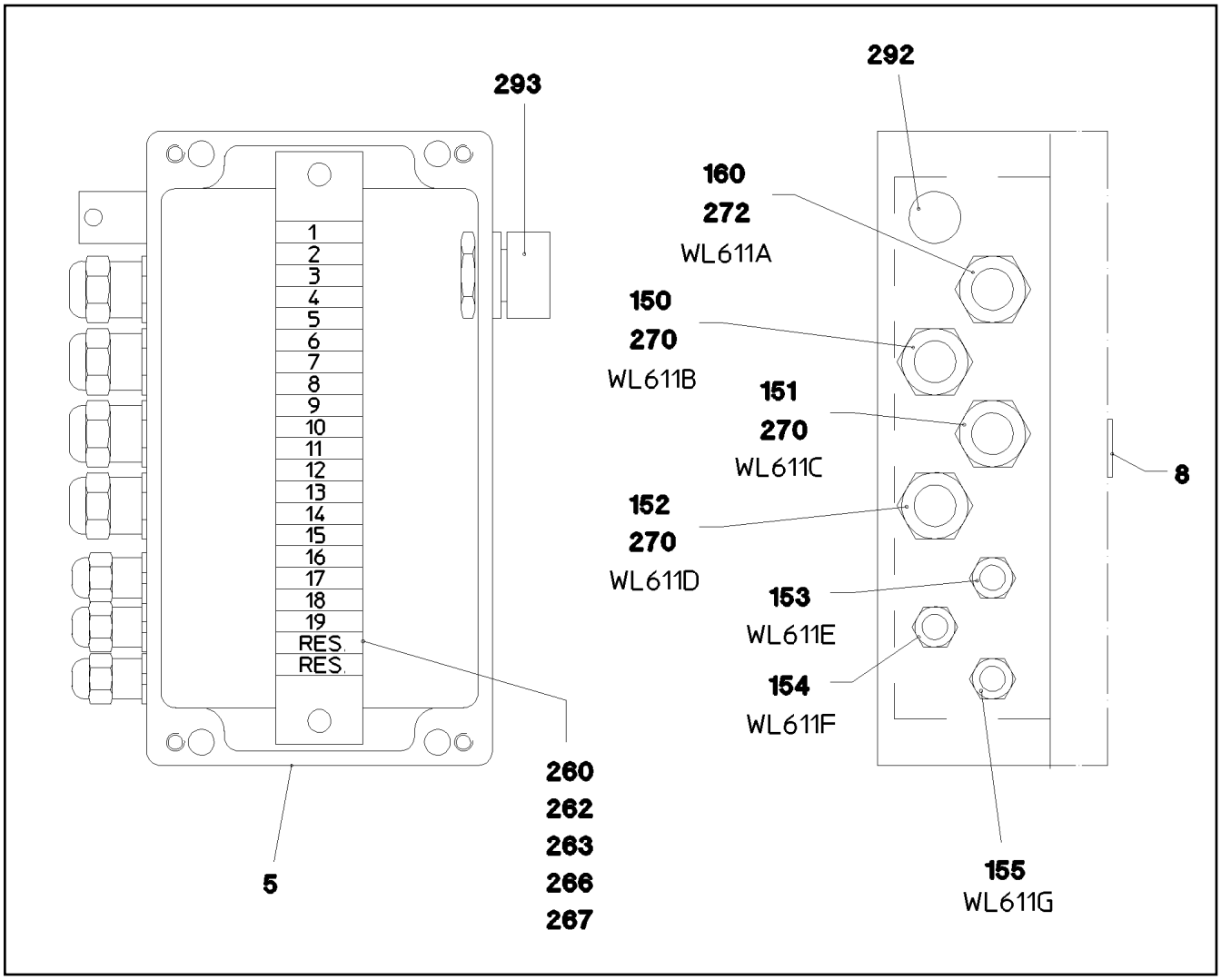

Pos.	Item	Quantity	Description	Bezeichnung	Serie	K
5	97 14 228 08	1	EMPTY CASING	LEERGEHAEUSE		
8	97 00 638 08	1	SIGN S600	SCHILD		
150	96 37 246 08	1	LEAD WL611B	LEITUNG		
151	96 37 247 08	1	LEAD WL611C	LEITUNG		
152	96 37 248 08	1	LEAD WL611D	LEITUNG		
153	96 37 249 08	1	LEAD WL611E	LEITUNG		
154	96 37 251 08	1	LEAD WL611F	LEITUNG		
155	96 37 250 08	1	LEAD WL611G	LEITUNG		
160	96 37 252 08	1	LEAD WL611A	LEITUNG		
260	10 28 635 4	21	TERMINAL/CLAMP 6,3/2,8X0,8MM²	KLEMME		
262	60 21 067 08	0.205	TOP HAT RAIL 35X27X7,3X1	HUTSCHIENE		
266	10 28 635 3	1	COVER	DECKEL		
267	60 27 946 08	2	END ANGLE	ENDWINKEL		
270	60 24 257 08	3	CABLE GLAND M20X1,5X6-10 MS	KABELVERSCHRAUBUNG		
292	60 25 012 08	1	WATER DRAIN PLUG M12 PA6G SPF	ENTWAESSERUNGSSTOPFEN		
293	10 48 866 2	1	VENTILATION SCREW M20X1,5 POLYAMID	ENTLUEFTUNGSSCHRAUBE		

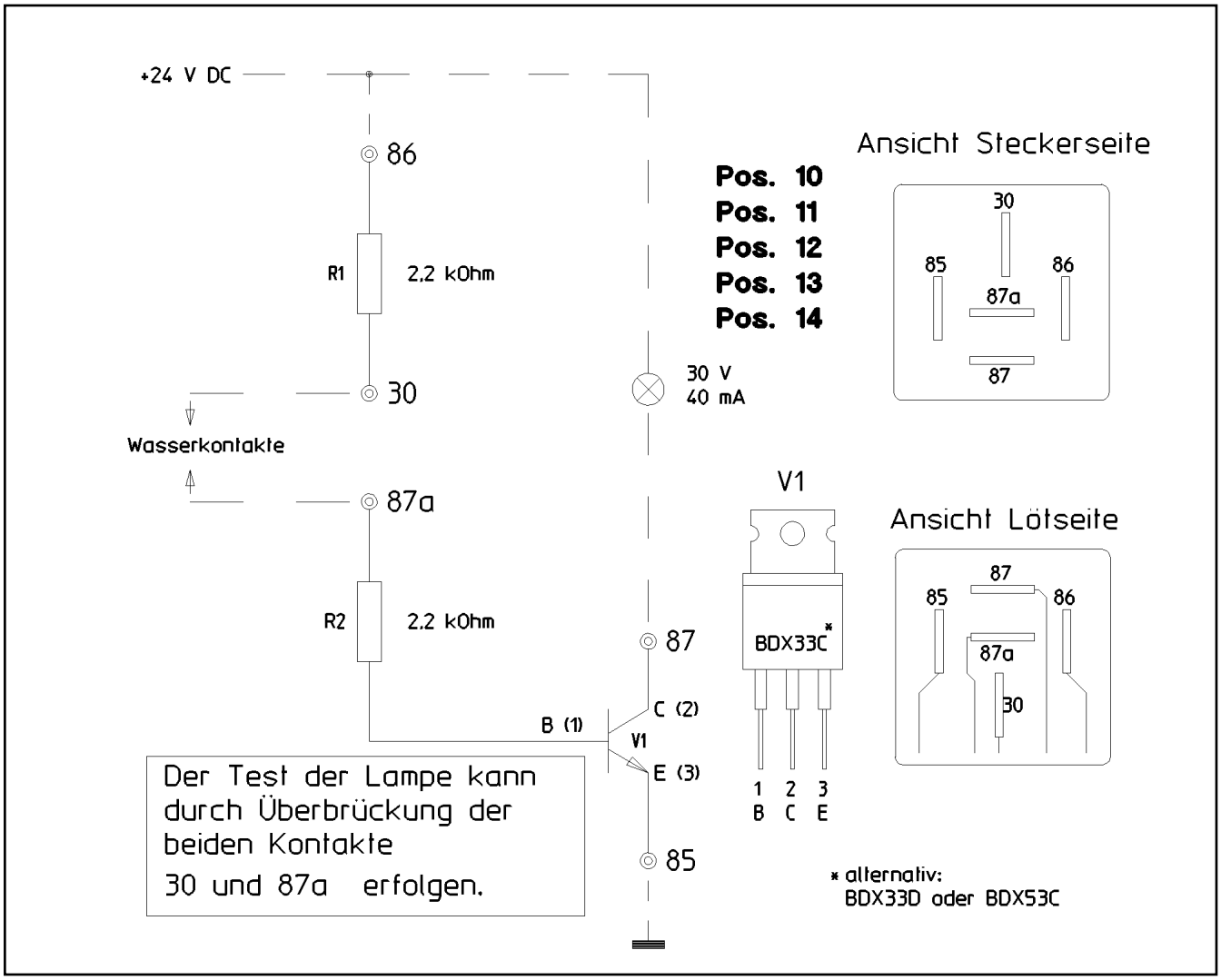

Pos.	Item	Quantity	Description	Bezeichnung	Serie	K
10	63 50 418 14	2	RESISTOR 2,26K 1%0,6W 50PPM/K	WIDERSTAND		
11	66 00 048 14	1	TRANSISTOR	TRANSISTOR		
12	60 56 187 08	1	BASIC BODY	GRUNDKOERPER		
13	60 56 188 08	1	HOUSING	GEHAEUSE		
14	60 27 425 08	0.1	IDENTIFICATION STRIP	KENNZEICHNUNGSKARTEN		

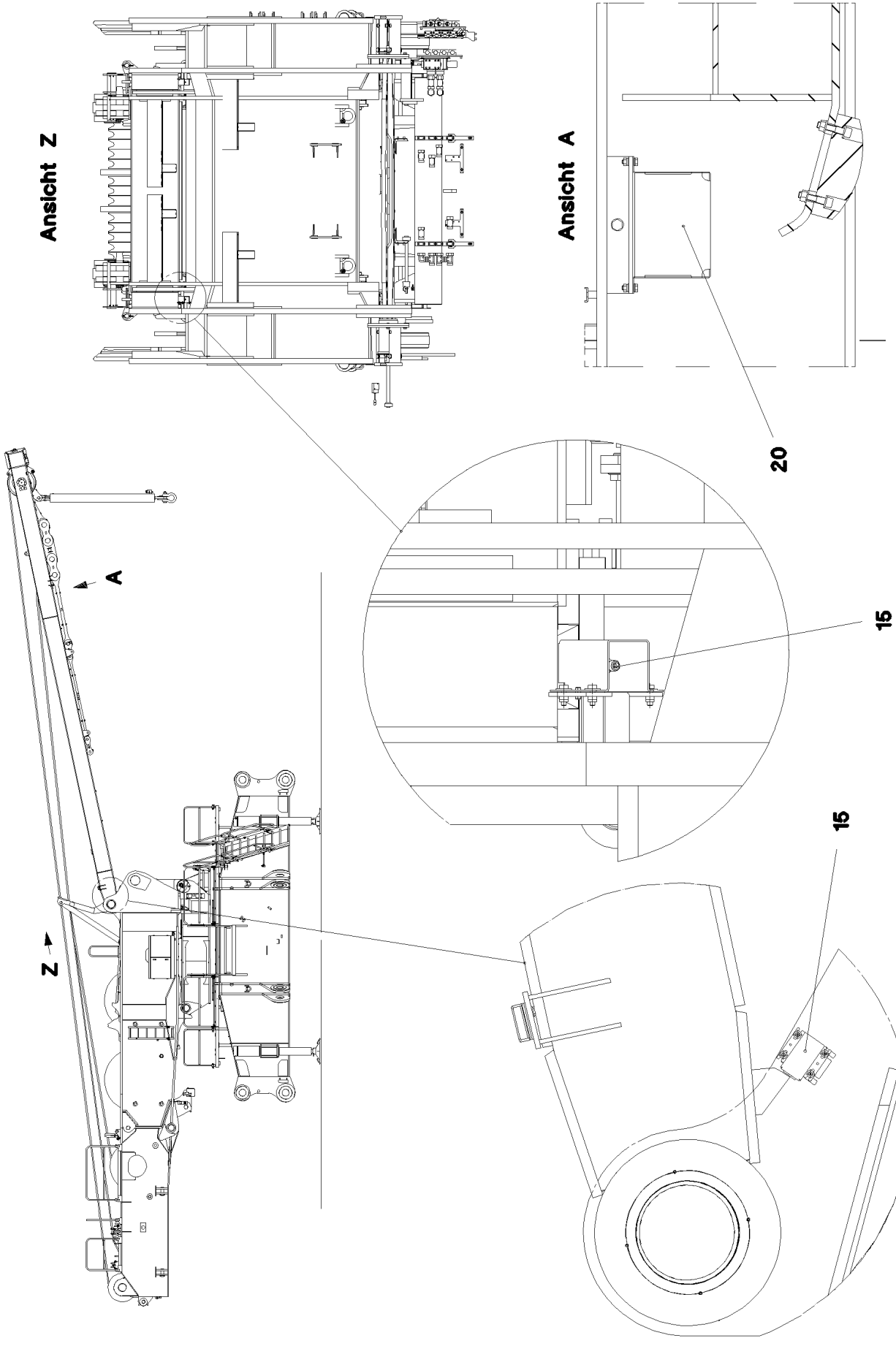

20.5.2016 072640	**etk_en_de_074847 LR 11350**	351 (1/2)
LIEBHERR	**SENSOR ASSEMBLY** **GEBERANBAU**	⇨ **2 920 599** **96 76 122 08**

Pos.	Item	Quantity	Description	Bezeichnung	Serie	K
15	10 35 458 4	2	INDUCTIVE SENSOR BERUEHRUNGSLOS	INDUKTIVSENSOR		
20	10 80 205 7	1	ANGLE TRANSMITTER 360° LSB PL:D SPF	WINKELGEBER		

Pos.	Item	Quantity	Description	Bezeichnung	Serie	K
30	96 45 133 08	1	LEAD WL805	LEITUNG		
40	96 45 134 08	1	WIRING HARNESS W810	KABELSTRANG		
50	96 45 214 08	1	WIRING HARNESS W811	KABELSTRANG		
(146)	60 22 117 08	2	CABLE LUG DIN 46234 M8/35mm²	KABELSCHUH		
(151)	61 32 017 08	1	BATTERY TERMINAL CLAMP DIN 72331 C	BATTERIEKLEMME		
(152)	61 32 019 08	1	BATTERY TERMINAL CLAMP DIN 72331 B	BATTERIEKLEMME		
(225)	11 12 420 8	2.5	CABLE CONDUIT DN25X0,4 PUR SPF	KABELSCHLAUCH		
(338)	10 01 053 6	2.92	LEAD 35	LEITUNG		
(339)	60 02 056	2.92	LEAD ISO 6722 35	LEITUNG		
(500)	92 35 122 08	2	CABLE MARKER	KABELMARKER		
(709)	10 87 203 3	2	CABLE SLEEVE 16,0-4,0/16/1,78	KABELTUELLE		
70	96 46 735 08	1	WIRING HARNESS W801	KABELSTRANG		
90	96 45 212 08	1	ADDITIONAL PARTS POWER SET ⇨ 2 920 630 96 45 212 08	EL.ZUSATZTEILE STROMAGGRE		

Pos.	Item	Quantity	Description	Bezeichnung	Serie	K
5	96 46 765 08	1	FUSE BOX CPL. 380V	SICHERUNGSKASTEN KPL.		
(1)	96 55 250 08	1	WIRES PRE-ASS. A800	DRAEHTE VORM.		
(10)	10 41 241 2	1	SOCKET COMBINATION 2-POL+E	STECKDOSENKOMBINATION		
(20)	10 41 242 1	1	AUTOMATIC CIRCUIT BREAKER 16A 440VA	SICHERUNGSAUTOMAT		
(30)	60 25 154 01	1	STOPPER PLUG M32X1,5 POLYSTYROL	BLINDSTOPFEN		
9	10 48 838 5	1	TERMINAL/CLAMP 1-4MM²	KLEMME		
10	10 41 242 0	1	MAIN SWITCH 3S	HAUPTSCHALTER		
12	46 35 338	6	PAN-HEAD SCREW ISO 7045 M4X16 4.8 A2	FLACHKOPFSCHRAUBE		
13	41 15 142 08	6	HEX NUT ISO 4032 M4 8 A2C	SECHSKANTMUTTER		
14	42 52 207 08	6	SERRATED LOCK WASHER DIN 6798 J 4,3	FAECHERSCHEIBE		
15	42 18 005 08	12	WASHER DIN 9021 A 4.3 ST VERZ	SCHEIBE		
30	63 24 605 01	1	MOTOR PROTECTION SWITCH PKZM0-20	MOTORSCHUTZSCHALTER		
40	60 45 317 08	1	DISTRIBUTION BOX	VERTEILERKASTEN		
50	10 46 735 1	2	CABLE CHANNEL 37X37/2000 PVC	KABELKANAL		
51	96 45 131 08	1	WIRING HARNESS WL800	KABELSTRANG		
52	96 45 132 08	1	LEAD WL800A	LEITUNG		
56	96 52 143 08	1	WIRING HARNESS W800B	KABELSTRANG		

Pos.	Item	Quantity	Description	Bezeichnung	Serie	K
5	60 03 420 08	8.54	LEAD 2 X 1,5	LEITUNG		
6	60 03 420 08	9.83	LEAD 2 X 1,5	LEITUNG		
7	60 03 420 08	8.33	LEAD 2 X 1,5	LEITUNG		
8	60 03 420 08	7.32	LEAD 2 X 1,5	LEITUNG		
9	60 03 420 08	10.83	LEAD 2 X 1,5	LEITUNG		
10	60 03 420 08	8.84	LEAD 2 X 1,5	LEITUNG		
11	10 67 849 1	1	COUPLING SOCKET 4-POL SPF	KUPPLUNGSDOSE		
12	10 67 849 1	1	COUPLING SOCKET 4-POL SPF	KUPPLUNGSDOSE		
13	10 67 849 1	1	COUPLING SOCKET 4-POL SPF	KUPPLUNGSDOSE		
14	10 67 849 1	1	COUPLING SOCKET 4-POL SPF	KUPPLUNGSDOSE		
15	10 67 849 1	1	COUPLING SOCKET 4-POL SPF	KUPPLUNGSDOSE		
16	10 67 849 1	1	COUPLING SOCKET 4-POL SPF	KUPPLUNGSDOSE		
17	10 87 155 9	6.74	DATA LINE 2 X 1 TPE SPF	DATENLEITUNG		
18	10 87 155 9	0.42	DATA LINE 2 X 1 TPE SPF	DATENLEITUNG		
19	60 03 420 08	5.34	LEAD 2 X 1,5	LEITUNG		
21	60 23 098 08	2	CRIMPED BUTT JOINT ELEMENT	QUETSCHSTOSSVERBINDER		
33	60 22 114 08	1	CABLE LUG 5/2,5MM² VERZINNT	KABELSCHUH		
34	60 22 179 08	2	CABLE LUG DIN 46237 M6/1-2,5mm²	KABELSCHUH		
36	60 22 063 08	1	CABLE LUG 12/2,5mm²	KABELSCHUH		
38	60 22 066 08	1	CABLE LUG M5/2,5-6MM² PC VERZ	KABELSCHUH		
42	60 22 068 08	2	CABLE LUG DIN 46237 10/6mm²	KABELSCHUH		
56	60 23 113 08	2	CABLE LUG DIN 46234 M10/16mm²	KABELSCHUH		
58	60 22 057 08	6	CABLE LUG DIN 46234 M6/16mm²	KABELSCHUH		
72	60 22 034 08	9	RECEPTACLE 6,3X1-2,5 TIN-PLATED	STECKHUELSE		
86	60 23 077 08	53	WIRED END FERRULE 1X6 TIN-PLATED	ADERENDHUELSE		
87	60 23 080 08	8	WIRED END FERRULE DIN 46228 1,5X7 TIN	ADERENDHUELSE		
88	60 23 081 08	2	WIRED END FERRULE 2,5X7 ZINC COATED	ADERENDHUELSE		
95	62 02 444	2	PIN CONTACT 0,75-1,5MM2	STIFTKONTAKT		
96	62 02 434	2	SLEEVE CONTACT 0,75-1,5MM2	BUCHSENKONTAKT		
98	10 87 203 2	26	CABLE SLEEVE 12,0-3,0/12/1,4	KABELTUELLE		
104	60 23 085 08	2	WIRED END FERRULE 16X12 VERZ	ADERENDHUELSE		
107	60 23 015 08	1	CABLE LUG DIN 46234 M12/25mm²	KABELSCHUH		
111	60 22 058 08	5	CABLE LUG DIN 46234 M6/25mm²	KABELSCHUH		
115	60 23 016 08	4	CABLE LUG DIN 46234 M10/25mm²	KABELSCHUH		
117	60 22 081 08	4	CABLE LUG DIN 46234 10/35mm²	KABELSCHUH		
121	60 23 001 08	32	CONTACT 1-2,5MM2	KONTAKT		
125	60 23 003 08	78	CONTACT 0,5-1MM2	KONTAKT		
134	60 23 033 08	16	RECEPTACLE FOR TABS 6,3X0,5-1,5	FLACHSTECKHUELSE		
146	60 22 117 08	2	CABLE LUG DIN 46234 M8/35mm²	KABELSCHUH		
148	60 22 238 08	2	TUBULAR CABLE PLUG DIN 40500 M6/35mm	ROHRKABELSCHUH		
151	62 03 134	3	PLUG SHELL 2-POL 13A	STECKERGEHAEUSE		
152	62 03 136	2	BUSHING HOUSING 4-POL 13A	BUCHSENGEHAEUSE		
153	62 03 597	1	BACKSHELL FUER STECKER HD TH.PLAST	ENDGEHAEUSE STECKER		
154	73 68 242	3	CONTACT LOCK 2-POL	KONTAKTVERRIEGELUNG		
155	73 68 246	2	CONTACT LOCK DT-STECKDOSE 4-P	KONTAKTVERRIEGELUNG		
156	10 04 699 9	1	PLUG 8-POL	STECKER		
157	10 04 700 0	1	PLUG 8-POL	STECKER		
158	10 29 453 9	1	PLUG 21-POL 25A	STECKER		
159	10 29 454 0	1	PLUG 31-POL 13A	STECKER		
160	10 30 114 9	1	PLUG 9-POL PVC	STECKER		
161	60 22 097 08	2	ATTACHABLE SLEEVE HOUSING 2-POL	STECKHUELSENGEHAEUSE		
162	60 23 002 08	10	PLUG SHELL 18-POL	STECKERGEHAEUSE		
163	60 40 029 08	2	FUSE STRIP 100A	SICHERUNGSSTREIFEN		
164	60 40 032 08	2	FUSE STRIP 80A	SICHERUNGSSTREIFEN		
165	60 45 014 08	2	FUSE BOX SMALL	SICHERUNGSDOSE		
166	60 50 066 08	1	DEVICE PLUG DIN 43650 4-POLE	GERAETESTECKER		
167	60 50 079 08	16	APPLIANCE SOCKET 3-POL	GERAETESTECKDOSE		
168	60 52 106 08	9	APPLIANCE SOCKET DIN 43650 2-POLE SP	GERAETESTECKDOSE		
169	60 52 128 08	1	MOULDING 317-1397-000 SUR	FORMTEIL		
170	60 52 155 08	1	CLAMP SURE-SEAL	KLAMMER		

Pos.	Item	Quantity	Description	Bezeichnung	Serie	K
171	60 52 516 08	1	PLUG SOCKET BODY 4-POLE AL	STECKDOSENKOERPER		
172	61 07 011 08	2	PROTECTING CAP	SCHUTZKAPPE		
173	63 01 215 08	1	RELAY 24V 10A SPF	RELAIS		
174	63 01 229 08	1	PLUG BASE 9-POLE	RELAISSTECKSOCKEL		
175	63 50 508 08	1	RESISTOR 121R 1% 0,6W 50PPM/K SPF	WIDERSTAND		
176	69 24 058 08	1	STOPPER PLUG DIN 72585 4 SPF	BLINDSTOPFEN		
177	69 24 062 08	3	TERMINAL HOUSING DIN 72585 APD POLY	ENDGEHAEUSE		
178	69 24 063 08	3	PLUG DIN 72585 4-POL POLYBUTOLEN SPF	STECKER		
179	92 03 811 08	3	PLUG	STECKER		
202	11 08 260 2	39.88	INSULATING HOSE DN6 0,5 PUR SPF	ISOLIERSCHLAUCH		
203	11 08 260 3	29.15	INSULATING HOSE DN8X0,65 PUR SPF	ISOLIERSCHLAUCH		
204	11 08 260 4	3.71	INSULATING HOSE DN10X0,65 PUR SPF	ISOLIERSCHLAUCH		
205	11 08 260 5	3.96	INSULATING HOSE DN12X0,65 PUR SPF	ISOLIERSCHLAUCH		
206	11 08 260 6	1.66	INSULATING HOSE DN14X0,65 PUR SPF	ISOLIERSCHLAUCH		
209	11 08 260 9	0.83	INSULATING HOSE DN20X0,85 PUR SPF	ISOLIERSCHLAUCH		
225	11 12 420 8	1.33	CABLE CONDUIT DN25X0,4 PUR SPF	KABELSCHLAUCH		
227	11 12 421 0	6.66	CABLE CONDUIT DN35X0,4 PUR SPF	KABELSCHLAUCH		
229	11 12 421 2	5.16	CABLE CONDUIT DN50X0,4 PUR SPF	KABELSCHLAUCH		
261	60 32 003 08	37	CABLE TIE 3,6X140-SCHWARZ PA 6.6	KABELBINDER		
270	10 30 152 9	0.01	HEATSHRINK SLEEVING 8-1,6 PE	SCHRUMPFSCHLAUCH		
305	10 87 054 0	773.26	ELECTR.CABLE 1,0	KFZ-LEITUNG		
309	10 87 054 2	132.67	ELECTR.CABLE 2,5	KFZ-LEITUNG		
325	60 04 315 08	25.04	ELECTR.CABLE 25 PVC	KFZ-LEITUNG		
326	60 04 310 08	8.56	ELECTR.CABLE DIN 72551 16	KFZ-LEITUNG		
327	60 04 311 08	9.28	ELECTR.CABLE DIN 72551 16	KFZ-LEITUNG		
330	60 04 314 08	9.22	ELECTR.CABLE DIN 72551 25	KFZ-LEITUNG		
338	10 01 053 6	0.44	LEAD 35	LEITUNG		
339	60 02 056	6.04	LEAD ISO 6722 35	LEITUNG		
500	92 35 122 08	102	CABLE MARKER	KABELMARKER		
643	60 23 394 08	7	SLEEVE CONTACT DIN 72585 0,5-1MM2 SP	BUCHSENKONTAKT		
646	60 23 399 08	4	SLEEVE CONTACT DIN 72585 1,5-2,5MM2	BUCHSENKONTAKT		
659	10 10 168 7	4	WIRED END FERRULE DIN 46228-T4 2,5X8 P	ADERENDHUELSE		
666	60 03 031	34	SLEEVE CONTACT 0,5-1,0MM2 CU	BUCHSENKONTAKT		
667	73 68 405	4	SLEEVE CONTACT 2MM2 CU	BUCHSENKONTAKT		
685	69 05 272	4	SLEEVE CONTACT 2,0-3,0MM2 CU	BUCHSENKONTAKT		
690	10 33 582 0	24	SLEEVE CONTACT 0,2-0,5MM2	BUCHSENKONTAKT		
758	11 08 088 1	6	RECEPTACLE 6,3X0,5-1,0 VERZINNT	STECKHUELSE		
811	69 24 049 08	1	STOPPER PLUG	BLINDSTOPFEN		
813	60 56 197 08	26	SINGLE STRAND SEALING 2	EINZELADERABDICHTUNG		
823	73 68 253	30	STOPPER PLUG DEUTSCH GROESSE	BLINDSTOPFEN		

Pos.	Item	Quantity	Description	Bezeichnung	Serie	K
5	60 04 608 08	5.21	CONTROL LEAD 12 X 0,75 SPF	STEUERLEITUNG		
85	60 23 079 08	12	WIRED END FERRULE DIN 46228-1 A0,75X5	ADERENDHUELSE		
86	60 23 077 08	6	WIRED END FERRULE 1X6 TIN-PLATED	ADERENDHUELSE		
130	60 56 017 01	6	CONTACT PIN 1MM2	KONTAKTSTIFT		
132	60 56 158 14	2	PIN CONTACT 2,5MM2	STIFTKONTAKT		
151	60 24 251 08	1	SCREW PLUG M25X1,5 MS	VERSCHLUSSSCHRAUBE		
152	60 24 411 08	1	HOSE UNION JOINT GERADE MS	SCHLAUCHVERSCHRAUBUNG		
153	60 26 133 08	1	THREAD ADAPTOR M25X1,5/M32X1,5 MS	ERWEITERUNG		
154	60 50 066 08	2	DEVICE PLUG DIN 43650 4-POLE	GERAETESTECKER		
155	60 50 079 08	1	APPLIANCE SOCKET 3-POL	GERAETESTECKDOSE		
156	60 52 106 08	1	APPLIANCE SOCKET DIN 43650 2-POLE SP	GERAETESTECKDOSE		
157	60 56 047 14	1	MALE INSERT 24-POL 16A	STIFTEINSATZ		
158	60 56 185 08	1	BS HOUSING HAN 24B	SOCKELGEHAEUSE		
202	11 08 260 2	3.12	INSULATING HOSE DN6 0,5 PUR SPF	ISOLIERSCHLAUCH		
209	11 08 260 9	0.1	INSULATING HOSE DN20X0,85 PUR SPF	ISOLIERSCHLAUCH		
261	60 32 003 08	1	CABLE TIE 3,6X140-SCHWARZ PA 6.6	KABELBINDER		
305	10 87 054 0	5.79	ELECTR.CABLE 1,0	KFZ-LEITUNG		
345	10 87 053 9	2.71	ELECTR.CABLE 0,75	KFZ-LEITUNG		
500	92 35 122 08	6	CABLE MARKER	KABELMARKER		
777	10 11 373 7	8	CONTACT PIN 0,75MM2	KONTAKTSTIFT		
813	60 56 197 08	4	SINGLE STRAND SEALING 2	EINZELADERABDICHTUNG		

Pos.	Item	Quantity	Description	Bezeichnung	Serie	K
5	60 04 608 08	4.11	CONTROL LEAD 12 X 0,75 SPF	STEUERLEITUNG		
85	60 23 079 08	12	WIRED END FERRULE DIN 46228-1 A0,75X5	ADERENDHUELSE		
86	60 23 077 08	6	WIRED END FERRULE 1X6 TIN-PLATED	ADERENDHUELSE		
130	60 56 017 01	6	CONTACT PIN 1MM2	KONTAKTSTIFT		
132	60 56 158 14	2	PIN CONTACT 2,5MM2	STIFTKONTAKT		
151	60 24 251 08	1	SCREW PLUG M25X1,5 MS	VERSCHLUSSSCHRAUBE		
152	60 24 411 08	1	HOSE UNION JOINT GERADE MS	SCHLAUCHVERSCHRAUBUNG		
153	60 26 133 08	1	THREAD ADAPTOR M25X1,5/M32X1,5 MS	ERWEITERUNG		
154	60 50 066 08	2	DEVICE PLUG DIN 43650 4-POLE	GERAETESTECKER		
155	60 50 079 08	1	APPLIANCE SOCKET 3-POL	GERAETESTECKDOSE		
156	60 52 106 08	1	APPLIANCE SOCKET DIN 43650 2-POLE SP	GERAETESTECKDOSE		
157	60 56 047 14	1	MALE INSERT 24-POL 16A	STIFTEINSATZ		
158	60 56 185 08	1	BS HOUSING HAN 24B	SOCKELGEHAEUSE		
202	11 08 260 2	2.12	INSULATING HOSE DN6 0,5 PUR SPF	ISOLIERSCHLAUCH		
209	11 08 260 9	0.3	INSULATING HOSE DN20X0,85 PUR SPF	ISOLIERSCHLAUCH		
261	60 32 003 08	1	CABLE TIE 3,6X140-SCHWARZ PA 6.6	KABELBINDER		
305	10 87 054 0	6.19	ELECTR.CABLE 1,0	KFZ-LEITUNG		
345	10 87 053 9	1.91	ELECTR.CABLE 0,75	KFZ-LEITUNG		
500	92 35 122 08	6	CABLE MARKER	KABELMARKER		
777	10 11 373 7	8	CONTACT PIN 0,75MM2	KONTAKTSTIFT		
813	60 56 197 08	4	SINGLE STRAND SEALING 2	EINZELADERABDICHTUNG		

Pos.	Item	Quantity	Description	Bezeichnung	Serie	K
5	60 04 608 08	5.61	CONTROL LEAD 12 X 0,75 SPF	STEUERLEITUNG		
85	60 23 079 08	12	WIRED END FERRULE DIN 46228-1 A0,75X5	ADERENDHUELSE		
86	60 23 077 08	6	WIRED END FERRULE 1X6 TIN-PLATED	ADERENDHUELSE		
130	60 56 017 01	6	CONTACT PIN 1MM2	KONTAKTSTIFT		
132	60 56 158 14	2	PIN CONTACT 2,5MM2	STIFTKONTAKT		
151	60 24 251 08	1	SCREW PLUG M25X1,5 MS	VERSCHLUSSSCHRAUBE		
152	60 24 411 08	1	HOSE UNION JOINT GERADE MS	SCHLAUCHVERSCHRAUBUNG		
153	60 26 133 08	1	THREAD ADAPTOR M25X1,5/M32X1,5 MS	ERWEITERUNG		
154	60 50 066 08	2	DEVICE PLUG DIN 43650 4-POLE	GERAETESTECKER		
155	60 50 079 08	1	APPLIANCE SOCKET 3-POL	GERAETESTECKDOSE		
156	60 52 106 08	1	APPLIANCE SOCKET DIN 43650 2-POLE SP	GERAETESTECKDOSE		
157	60 56 047 14	1	MALE INSERT 24-POL 16A	STIFTEINSATZ		
158	60 56 185 08	1	BS HOUSING HAN 24B	SOCKELGEHAEUSE		
202	11 08 260 2	3.02	INSULATING HOSE DN6 0,5 PUR SPF	ISOLIERSCHLAUCH		
209	11 08 260 9	0.8	INSULATING HOSE DN20X0,85 PUR SPF	ISOLIERSCHLAUCH		
261	60 32 003 08	1	CABLE TIE 3,6X140-SCHWARZ PA 6.6	KABELBINDER		
305	10 87 054 0	10.79	ELECTR.CABLE 1,0	KFZ-LEITUNG		
345	10 87 053 9	3.11	ELECTR.CABLE 0,75	KFZ-LEITUNG		
500	92 35 122 08	6	CABLE MARKER	KABELMARKER		
777	10 11 373 7	8	CONTACT PIN 0,75MM2	KONTAKTSTIFT		
813	60 56 197 08	4	SINGLE STRAND SEALING 2	EINZELADERABDICHTUNG		

Pos.	Item	Quantity	Description	Bezeichnung	Serie	K
5	60 04 608 08	1.41	CONTROL LEAD 12 X 0,75 SPF	STEUERLEITUNG		
85	60 23 079 08	12	WIRED END FERRULE DIN 46228-1 A0,75X5	ADERENDHUELSE		
86	60 23 077 08	6	WIRED END FERRULE 1X6 TIN-PLATED	ADERENDHUELSE		
130	60 56 017 01	6	CONTACT PIN 1MM2	KONTAKTSTIFT		
132	60 56 158 14	2	PIN CONTACT 2,5MM2	STIFTKONTAKT		
151	60 24 251 08	1	SCREW PLUG M25X1,5 MS	VERSCHLUSSSCHRAUBE		
152	60 24 411 08	1	HOSE UNION JOINT GERADE MS	SCHLAUCHVERSCHRAUBUNG		
153	60 26 133 08	1	THREAD ADAPTOR M25X1,5/M32X1,5 MS	ERWEITERUNG		
154	60 50 066 08	2	DEVICE PLUG DIN 43650 4-POLE	GERAETESTECKER		
155	60 50 079 08	1	APPLIANCE SOCKET 3-POL	GERAETESTECKDOSE		
156	60 52 106 08	1	APPLIANCE SOCKET DIN 43650 2-POLE SP	GERAETESTECKDOSE		
157	60 56 047 14	1	MALE INSERT 24-POL 16A	STIFTEINSATZ		
158	60 56 185 08	1	BS HOUSING HAN 24B	SOCKELGEHAEUSE		
202	11 08 260 2	3.32	INSULATING HOSE DN6 0,5 PUR SPF	ISOLIERSCHLAUCH		
209	11 08 260 9	0.4	INSULATING HOSE DN20X0,85 PUR SPF	ISOLIERSCHLAUCH		
261	60 32 003 08	1	CABLE TIE 3,6X140-SCHWARZ PA 6.6	KABELBINDER		
305	10 87 054 0	8.79	ELECTR.CABLE 1,0	KFZ-LEITUNG		
345	10 87 053 9	2.51	ELECTR.CABLE 0,75	KFZ-LEITUNG		
500	92 35 122 08	6	CABLE MARKER	KABELMARKER		
777	10 11 373 7	8	CONTACT PIN 0,75MM2	KONTAKTSTIFT		
813	60 56 197 08	4	SINGLE STRAND SEALING 2	EINZELADERABDICHTUNG		

Pos.	Item	Quantity	Description	Bezeichnung	Serie	K
5	60 04 608 08	4.31	CONTROL LEAD 12 X 0,75 SPF	STEUERLEITUNG		
85	60 23 079 08	12	WIRED END FERRULE DIN 46228-1 A0,75X5	ADERENDHUELSE		
86	60 23 077 08	6	WIRED END FERRULE 1X6 TIN-PLATED	ADERENDHUELSE		
130	60 56 017 01	6	CONTACT PIN 1MM2	KONTAKTSTIFT		
132	60 56 158 14	2	PIN CONTACT 2,5MM2	STIFTKONTAKT		
151	60 24 251 08	1	SCREW PLUG M25X1,5 MS	VERSCHLUSSSCHRAUBE		
152	60 24 411 08	1	HOSE UNION JOINT GERADE MS	SCHLAUCHVERSCHRAUBUNG		
153	60 26 133 08	1	THREAD ADAPTOR M25X1,5/M32X1,5 MS	ERWEITERUNG		
154	60 50 066 08	2	DEVICE PLUG DIN 43650 4-POLE	GERAETESTECKER		
155	60 50 079 08	1	APPLIANCE SOCKET 3-POL	GERAETESTECKDOSE		
156	60 52 106 08	1	APPLIANCE SOCKET DIN 43650 2-POLE SP	GERAETESTECKDOSE		
157	60 56 047 14	1	MALE INSERT 24-POL 16A	STIFTEINSATZ		
158	60 56 185 08	1	BS HOUSING HAN 24B	SOCKELGEHAEUSE		
202	11 08 260 2	5.32	INSULATING HOSE DN6 0,5 PUR SPF	ISOLIERSCHLAUCH		
209	11 08 260 9	0.3	INSULATING HOSE DN20X0,85 PUR SPF	ISOLIERSCHLAUCH		
261	60 32 003 08	1	CABLE TIE 3,6X140-SCHWARZ PA 6.6	KABELBINDER		
305	10 87 054 0	11.19	ELECTR.CABLE 1,0	KFZ-LEITUNG		
345	10 87 053 9	3.31	ELECTR.CABLE 0,75	KFZ-LEITUNG		
500	92 35 122 08	6	CABLE MARKER	KABELMARKER		
777	10 11 373 7	8	CONTACT PIN 0,75MM2	KONTAKTSTIFT		
813	60 56 197 08	4	SINGLE STRAND SEALING 2	EINZELADERABDICHTUNG		

Pos.	Item	Quantity	Description	Bezeichnung	Serie	K
5	60 04 608 08	4.31	CONTROL LEAD 12 X 0,75 SPF	STEUERLEITUNG		
85	60 23 079 08	12	WIRED END FERRULE DIN 46228-1 A0,75X5	ADERENDHUELSE		
86	60 23 077 08	6	WIRED END FERRULE 1X6 TIN-PLATED	ADERENDHUELSE		
130	60 56 017 01	6	CONTACT PIN 1MM2	KONTAKTSTIFT		
132	60 56 158 14	2	PIN CONTACT 2,5MM2	STIFTKONTAKT		
151	60 24 251 08	1	SCREW PLUG M25X1,5 MS	VERSCHLUSSSCHRAUBE		
152	60 24 411 08	1	HOSE UNION JOINT GERADE MS	SCHLAUCHVERSCHRAUBUNG		
153	60 26 133 08	1	THREAD ADAPTOR M25X1,5/M32X1,5 MS	ERWEITERUNG		
154	60 50 066 08	2	DEVICE PLUG DIN 43650 4-POLE	GERAETESTECKER		
155	60 50 079 08	1	APPLIANCE SOCKET 3-POL	GERAETESTECKDOSE		
156	60 52 106 08	1	APPLIANCE SOCKET DIN 43650 2-POLE SP	GERAETESTECKDOSE		
157	60 56 047 14	1	MALE INSERT 24-POL 16A	STIFTEINSATZ		
158	60 56 185 08	1	BS HOUSING HAN 24B	SOCKELGEHAEUSE		
202	11 08 260 2	5.32	INSULATING HOSE DN6 0,5 PUR SPF	ISOLIERSCHLAUCH		
209	11 08 260 9	0.3	INSULATING HOSE DN20X0,85 PUR SPF	ISOLIERSCHLAUCH		
261	60 32 003 08	1	CABLE TIE 3,6X140-SCHWARZ PA 6.6	KABELBINDER		
305	10 87 054 0	11.19	ELECTR.CABLE 1,0	KFZ-LEITUNG		
345	10 87 053 9	3.31	ELECTR.CABLE 0,75	KFZ-LEITUNG		
500	92 35 122 08	6	CABLE MARKER	KABELMARKER		
777	10 11 373 7	8	CONTACT PIN 0,75MM2	KONTAKTSTIFT		
813	60 56 197 08	4	SINGLE STRAND SEALING 2	EINZELADERABDICHTUNG		

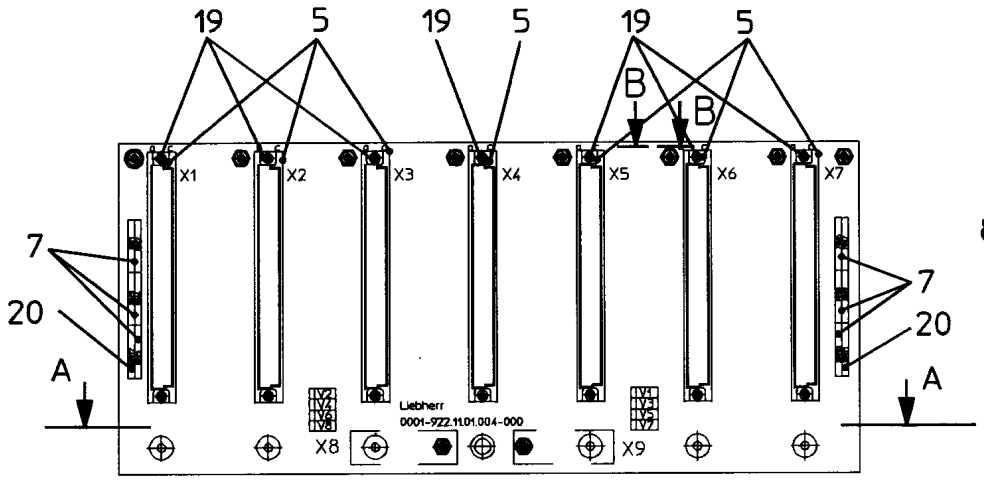

Schnitt B - B

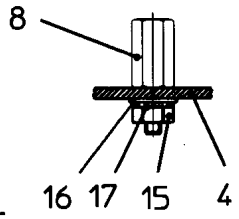

Schnitt A - A

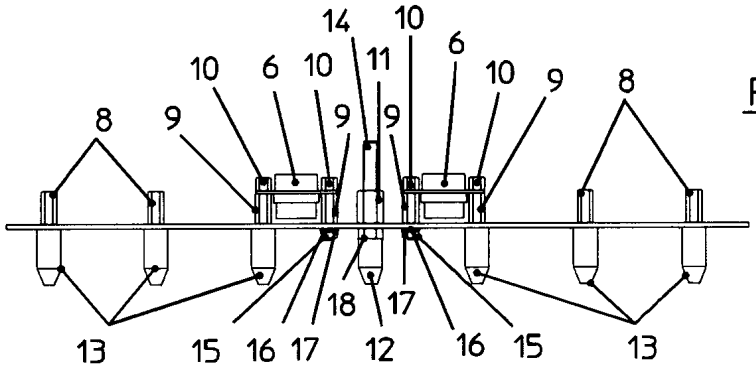

Pos. 21

Pos.	Item	Quantity	Description	Bezeichnung	Serie	K
4	66 10 179 08	1	PRINTED CIRCUIT BOARD(PCB) SPF	LEITERPLATTE		
5	60 23 212 08	7	MULTIPLE PLUG SOCKET 64-POL SPF	STECKERLEISTE		
6	60 23 219 08	2	FEMALE PLUG 9-POL GERADE SPF	BUCHSENSTECKER		
7	63 50 842 08	10	RESISTOR NETWORK 22K X8 2% 0,125W 8X	WIDERSTANDSNETZWERK		
8	66 00 460 08	12	DISTANCE STUD M3X13 ST A2K SPF	ABSTANDSBOLZEN		
9	66 00 428 08	4	DISTANCE STUD M3X12 ST VERZ SPF	ABSTANDSBOLZEN		
10	66 00 422 08	4	DISTANCE STUD M3X5 ST SPF	ABSTANDSBOLZEN		
11	66 00 429 08	1	DISTANCE STUD M5X12 ST SPF	ABSTANDSBOLZEN		
12	66 00 419 08	1	GUIDING CONE M5 PA6G SPF	FUEHRUNGSKONUS		
13	66 00 420 08	6	GUIDING CONE M3 MS SPF	FUEHRUNGSKONUS		
14	66 00 416 08	1	THREADED PIN DIN 976-1 M5X45 STAHL A2	GEWINDEBOLZEN		
15	41 15 157 08	10	HEX NUT ISO 4032 M3 8 A2C	SECHSKANTMUTTER		
16	46 00 253	10	WASHER ISO 7089 3,5 200HV A3C	SCHEIBE		
17	42 51 005 08	10	TOOTH LOCK WASHER DIN 6797 A 3,2	ZAHNSCHEIBE		
18	41 15 148 08	1	HEX NUT ISO 4032 M5 8 A2C	SECHSKANTMUTTER		
19	44 33 003 08	14	TUBULAR RIVET DIN 7340 B2,5X0,3X5 MS	ROHRNIET		
20	63 50 855 08	2	RESISTOR NETWORK 1K X8 5%1W 8X 9SIL	WIDERSTANDSNETZWERK		
21	66 03 006 08	8	DIODE SPF	DIODE		

Pos.	Item	Quantity	Description	Bezeichnung	Serie	K
10	96 80 917 08	1	EQUIPMENT CAMERA SLEW COLUMN ⇨ 2 925 002 96 80 917 08	AUSRUESTUNG KAMERA DRE		
20	96 80 918 08	1	EQUIPMENT CAMERA CAB ⇨ 2 925 003 96 80 918 08	AUSRUESTUNG KAMERA KABIN		
30	96 80 919 08	1	EQUIPMENT CAMERA MACHINE/ENG.	AUSRUEST.KAMERA MASCHINE		
(10)	10 33 264 1	1	CONNECTION CABLE 10M	ANSCHLUSSKABEL		
(20)	10 87 352 6	1	ADD-ON HOUSING HAN 10B	ANBAUGEHAEUSE		
(50)	11 32 021 3	1	CABLE 10M	KABEL		

Pos.	Item	Quantity	Description	Bezeichnung	Serie	K
3	96 38 882 08	1	CAMERA INSTALLATION SLEW PLATF ⇨ 2 925 007 96 38 882 08	KAMERAANBAU DREHBUEHNE		
10	10 33 264 0	1	CONTROL BOX MB618A SPF	STEUERBOX		
17	61 40 436 08	2	CAMERA SPF	KAMERA		
(1)	10 02 527 8	1	CABLE PLUG 7-POL	KABELSTECKER		
18	61 40 451 08	2	CAMERA SPF	KAMERA		
19	10 04 105 3	2	PROTECTIVE HOOD V2A	SCHUTZHAUBE		
20	60 71 445 08	4	WORK LIGHT 55/70W 12/24V	ARBEITSSCHEINWERFER		
21	60 70 211 08	4	LIGHT BULB DIN 72601 70W 24V	GLUEHLAMPE		
36	61 40 458 08	2	CABLE 6M	KABEL		
37	61 40 374 08	1	CABLE 7M	KABEL		
38	61 40 418 08	1	CABLE 9M	KABEL		
39	61 40 376 08	2	CABLE 12M	KABEL		
40	61 40 381 08	1	CABLE 4-6M	KABEL		
42	10 30 087 0	1	CABLE 3X0,25-15M	KABEL		
50	11 32 021 1	1	CABLE 9M	KABEL		

Pos.	Item	Quantity	Description	Bezeichnung	Serie	K
5	96 40 803 08	1	HOLDER SPF	HALTER		
7	10 03 726 1	4	PAN-HEAD SCREW AEHNL.ISO 7380 M5X16	FLACHKOPFSCHRAUBE		
8	46 00 305	4	WASHER ISO 7089 5 200HV A3C	SCHEIBE		
9	41 19 003 08	4	HEX NUT DIN 985 M5 8 A2C	SECHSKANTMUTTER		
10	10 45 478 2	2	DISPLAY TFT 7" 800X480 SPF	DISPLAY		
11	10 45 478 3	2	CONNECTION CABLE	ANSCHLUSSKABEL		
20	10 33 264 2	1	CABLE 5M	KABEL		
30	96 51 859 08	2	ADAPTOR RAL 9005,M,GT SPF	ADAPTER		
31	40 83 110 08	8	PAN-HEAD SCREW DIN 7985 M4X14 4.8 SCH	FLACHKOPFSCHRAUBE		
32	42 52 207 08	8	SERRATED LOCK WASHER DIN 6798 J 4,3	FAECHERSCHEIBE		
33	10 44 966 4	8	KNURLED SCREW M5X10 PA6	RAENDELSCHRAUBE		
50	11 21 375 0	1	OPERATING UNIT MBE5200-LWE	BEDIENEINHEIT		
51	11 32 021 2	1	CABLE 5M	KABEL		
52	11 32 021 5	1	CABLE 1,5M	KABEL		
53	11 32 022 3	1	CABLE 1,5M	KABEL		

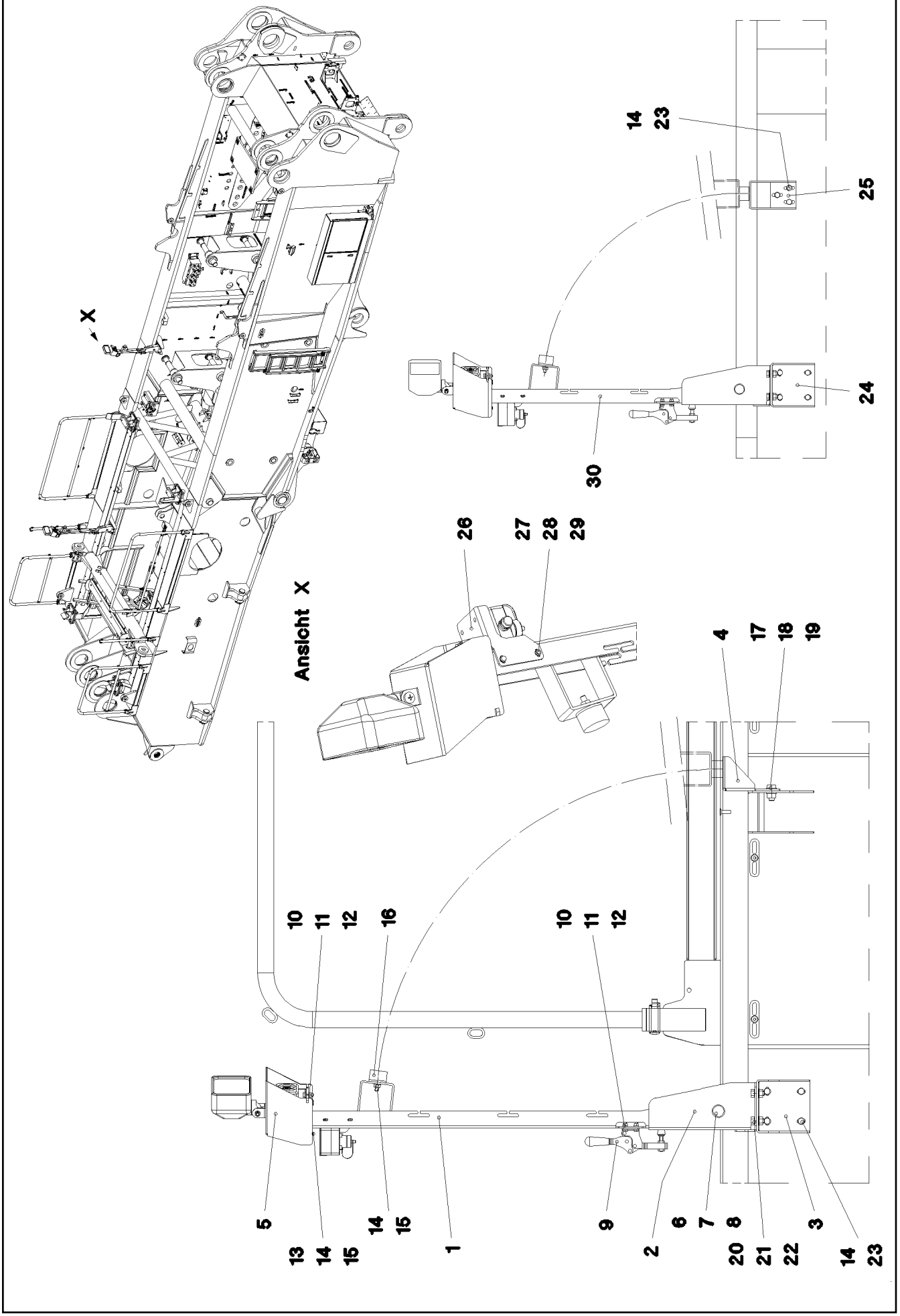

20.5.2016 044273 LIEBHERR	**etk_en_de_074847 LR 11350** **CAMERA INSTALLATION SLEW PLATF** **KAMERAANBAU DREHBUEHNE**	367 (1/2) ⇨ **2 925 007** **96 38 882 08**

Pos.	Item	Quantity	Description	Bezeichnung	Serie	K
1	92 16 963 08	1	CLAMP	STATIV SCHWK.		
2	92 16 964 08	2	BRACKET WELDED CONST.	KONSOLE SCHWK.		
3	97 55 200 08	1	PLATE 4X688X360 S315MC	BLECH		
4	97 55 201 08	1	PLATE 4X330X207 S315MC FE//ZN20//C	BLECH		
5	95 63 998 08	2	PLATE 2X248X326 DC01 FE//ZN20//C	BLECH		
6	45 12 225 08	2	PIN ISO 2341 B20X75X66 S355J2+AR FE//ZN	BOLZEN		
7	42 12 013 08	2	WASHER DIN 1441 21 ST VERZ	SCHEIBE		
8	43 30 065 08	2	SPLIT PIN ISO 1234 5X40 ST A3C	SPLINT		
9	77 90 011 08	2	HORIZONTAL TENSIONER	HORIZONTALSPANNER		
10	40 00 829	14	HEX SCREW ISO 4017 M6X20 8.8 A2C	SECHSKANTSCHRAUBE		
11	42 00 009 01	28	WASHER ISO 7089 6 200HV A3C	SCHEIBE		
12	41 15 140 08	14	HEX NUT ISO 4032 M6 8 A2C	SECHSKANTMUTTER		
13	49 00 089	2	HEX SCREW ISO 4017 M8X20 8.8 A2C	SECHSKANTSCHRAUBE		
14	42 00 012 01	17	WASHER ISO 7089 8 200HV A3C	SCHEIBE		
15	41 15 141 08	4	HEX NUT ISO 4032 M8 8 A2C	SECHSKANTMUTTER		
16	72 66 127 08	2	MEGI BUFFER	MEGIPUFFER		
17	40 65 128 08	2	HEX SCREW ISO 4017 M12X30 8.8 A3C	SECHSKANTSCHRAUBE		
18	10 28 980 4	4	WASHER ISO 7089 12 300HV FLZN SPF	SCHEIBE		
19	41 15 143 08	2	HEX NUT ISO 4032 M12 8 A3C	SECHSKANTMUTTER		
20	40 65 164	8	HEX SCREW ISO 4017 M10X25 8.8 A3C	SECHSKANTSCHRAUBE		
21	10 28 979 5	16	WASHER ISO 7089 10 300HV FLZN SPF	SCHEIBE		
22	41 15 144 08	8	HEX NUT ISO 4032 M10 8 A3C	SECHSKANTMUTTER		
23	40 65 136	11	HEX SCREW ISO 4017 M8X12 8.8 A2C	SECHSKANTSCHRAUBE		
24	97 59 047 08	1	PLATE 4X478X360 S315MC	BLECH		
25	97 64 787 08	1	PLATE 4X352X335 S315MC	BLECH		
26	97 61 672 08	2	PLATE 3X95X140 DC01 FE//ZN20//C	BLECH		
27	40 65 030	4	HEX SCREW ISO 4017 M4X16 8.8 A2C	SECHSKANTSCHRAUBE		
28	40 01 645	8	WASHER ISO 7089 4 200HV A3C	SCHEIBE		
29	41 15 142 08	4	HEX NUT ISO 4032 M4 8 A2C	SECHSKANTMUTTER		
30	96 43 543 08	1	CLAMP	STATIV SCHWK.		

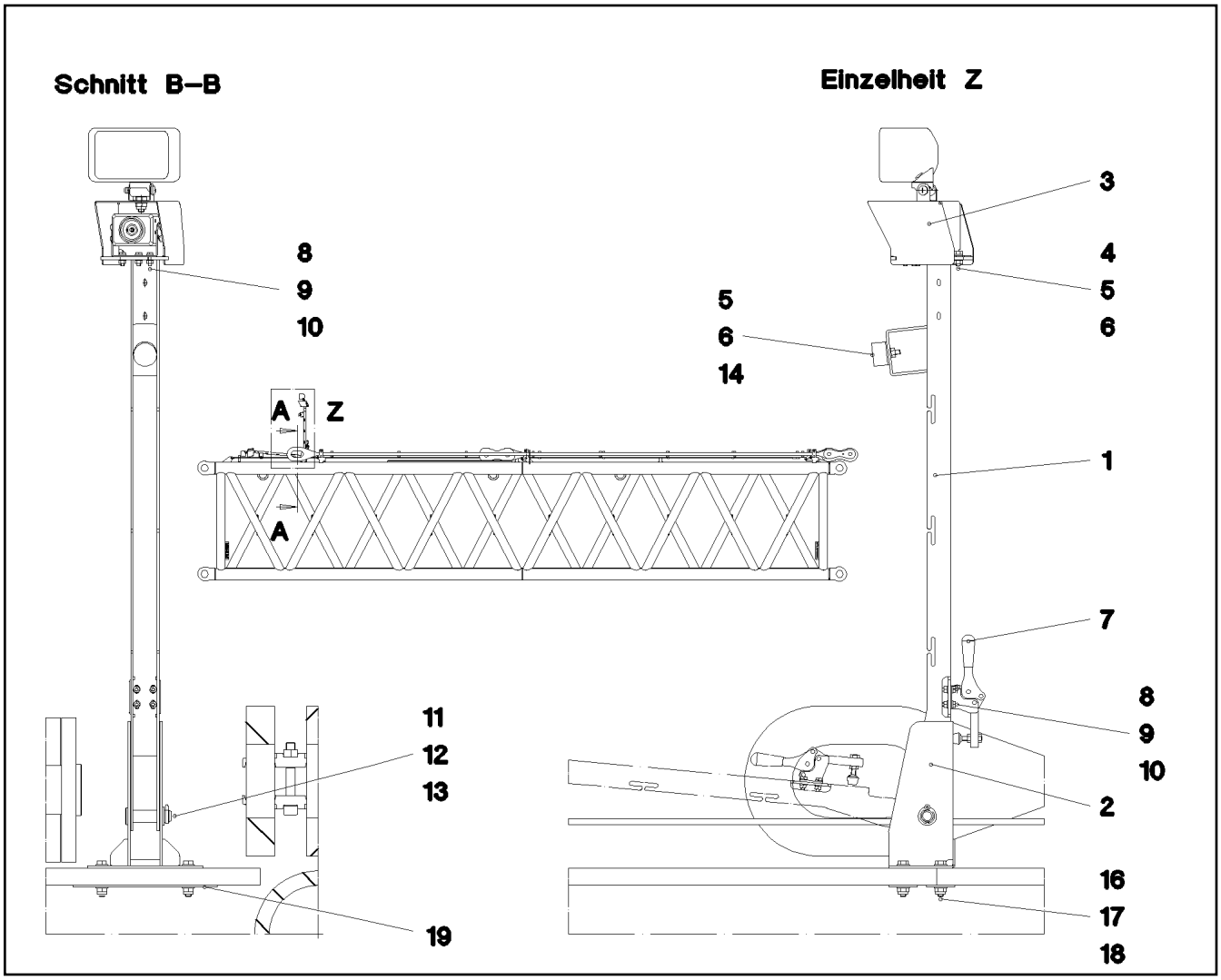

Pos.	Item	Quantity	Description	Bezeichnung	Serie	K
1	92 16 963 08	1	CLAMP	STATIV SCHWK.		
2	92 16 964 08	1	BRACKET WELDED CONST.	KONSOLE SCHWK.		
3	95 63 998 08	1	PLATE 2X248X326 DC01 FE//ZN20//C	BLECH		
4	49 00 089	1	HEX SCREW ISO 4017 M8X20 8.8 A2C	SECHSKANTSCHRAUBE		
5	41 15 141 08	2	HEX NUT ISO 4032 M8 8 A2C	SECHSKANTMUTTER		
6	42 00 012 01	3	WASHER ISO 7089 8 200HV A3C	SCHEIBE		
7	77 90 011 08	1	HORIZONTAL TENSIONER	HORIZONTALSPANNER		
8	40 00 829	7	HEX SCREW ISO 4017 M6X20 8.8 A2C	SECHSKANTSCHRAUBE		
9	41 15 140 08	7	HEX NUT ISO 4032 M6 8 A2C	SECHSKANTMUTTER		
10	42 00 009 01	14	WASHER ISO 7089 6 200HV A3C	SCHEIBE		
11	45 12 225 08	1	PIN ISO 2341 B20X75X66 S355J2+AR FE//ZN	BOLZEN		
12	42 12 013 08	1	WASHER DIN 1441 21 ST VERZ	SCHEIBE		
13	43 30 065 08	1	SPLIT PIN ISO 1234 5X40 ST A3C	SPLINT		
14	72 66 127 08	1	MEGI BUFFER	MEGIPUFFER		
16	46 00 153	4	HEX SCREW ISO 4014 M10X55 8.8 A3C	SECHSKANTSCHRAUBE		
17	41 19 006 08	4	HEX NUT DIN 985 M10 8 A3C	SECHSKANTMUTTER		
18	10 28 979 5	8	WASHER ISO 7089 10 300HV FLZN SPF	SCHEIBE		
19	95 60 436 08	2	PLATE 3X250X50 DC01 FE//ZN20//C	BLECH		

Pos.	Item	Quantity	Description	Bezeichnung	Serie	K
10	96 44 233 08	1	EQUIPMENT CAMERA WINCH 3 ⇨ 2 925 209 96 44 233 08	AUSRUESTUNG KAMERA WIND		
15	96 74 714 08	1	CAMERA EQUIPMENT WINDE 3 ⇨ 2 925 150 96 74 714 08	KAMERA ANBAU		

Pos.	Item	Quantity	Description	Bezeichnung	Serie	K
5	61 40 381 08	1	CABLE 4-6M	KABEL		
6	10 30 071 5	1	EXTENSION 3X0,25-10M	VERLAENGERUNG		
17	61 40 451 08	1	CAMERA SPF	KAMERA		
20	60 71 445 08	1	WORK LIGHT 55/70W 12/24V	ARBEITSSCHEINWERFER		
21	60 70 211 08	1	LIGHT BULB DIN 72601 70W 24V	GLUEHLAMPE		
25	96 42 658 08	1	LEAD WL1302A	LEITUNG		

Pos.	Item	Quantity	Description	Bezeichnung	Serie	K
10	96 74 784 08	1	EQUIPMENT CAMERA S-ANLENKSTUECK	AUSRUESTUNG KAMERA		
(10)	61 40 434 08	1	CABLE 14M	KABEL		

Pos.	Item	Quantity	Description	Bezeichnung	Serie	K
10	96 74 784 08	1	EQUIPMENT CAMERA S-ANLENKSTUECK	AUSRUESTUNG KAMERA		

Pos.	Item	Quantity	Description	Bezeichnung	Serie	K
10	96 74 785 08	1	EQUIPMENT CAMERA WINCH 5	AUSRUESTUNG KAMERA WIND		
(5)	61 40 381 08	1	CABLE 4-6M	KABEL		
(17)	61 40 451 08	1	CAMERA SPF	KAMERA		
(20)	60 71 445 08	1	WORK LIGHT 55/70W 12/24V	ARBEITSSCHEINWERFER		
(21)	60 70 211 08	1	LIGHT BULB DIN 72601 70W 24V	GLUEHLAMPE		
(25)	96 36 084 08	1	LEAD WL1300A	LEITUNG		
12	96 40 362 08	1	CAMERA INST.WINCH 5	KAMERAANBAU WINDE 5		
			⇨ 2 925 304 96 40 362 08			

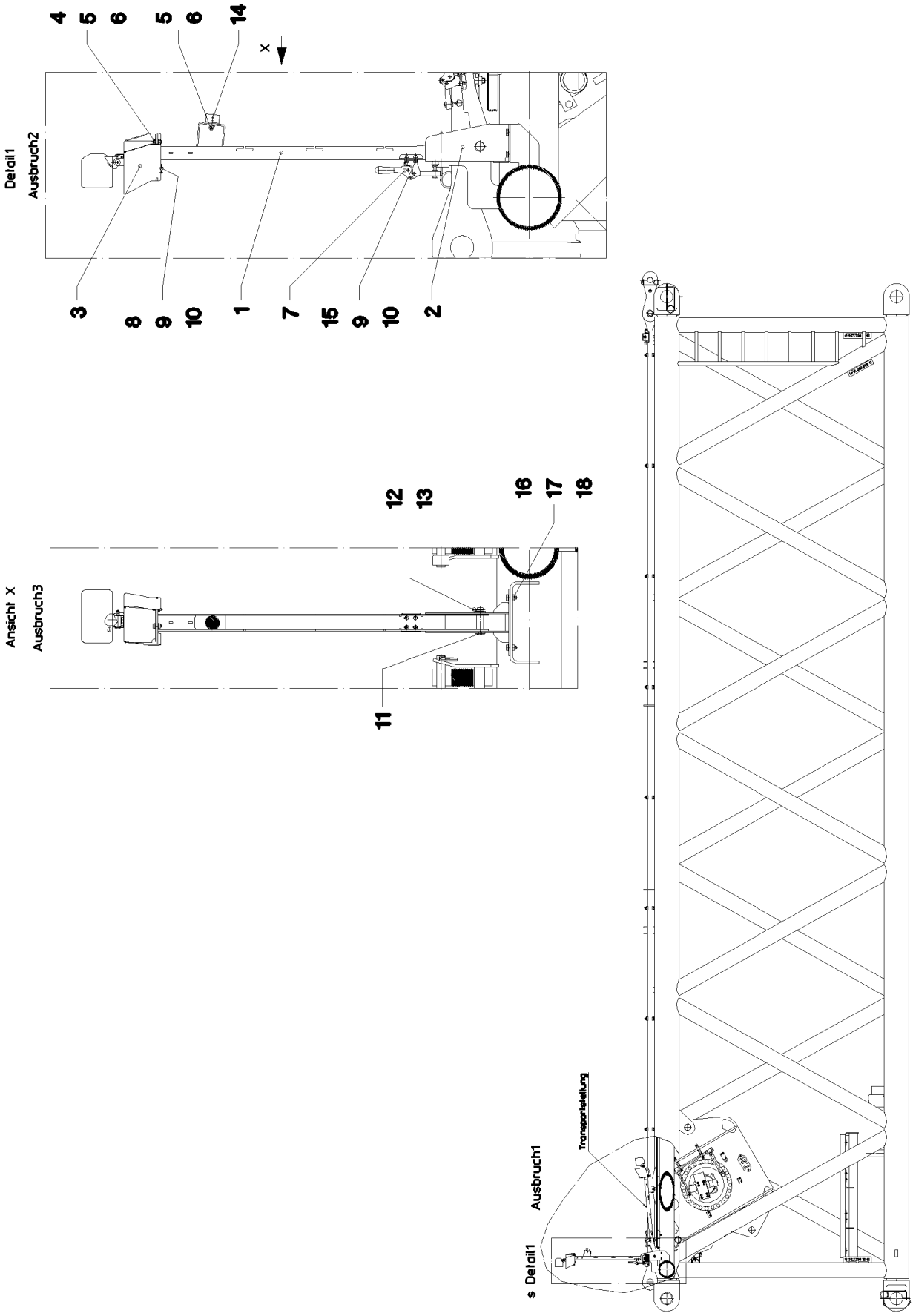
4
5
6
5
6
14
x
Detail1
Ausbruch2
3
8
9
10
1
7
15
9
10
2
12
13
16
17
18
Ansicht X
Ausbruch3
11
Transportsicherung
Ausbruch1
Detail1

Pos.	Item	Quantity	Description	Bezeichnung	Serie	K
1	96 40 475 08	1	CLAMP	STATIV SCHWK.		
2	92 16 964 08	1	BRACKET WELDED CONST.	KONSOLE SCHWK.		
3	95 63 998 08	1	PLATE 2X248X326 DC01 FE//ZN20//C	BLECH		
4	49 00 089	1	HEX SCREW ISO 4017 M8X20 8.8 A2C	SECHSKANTSCHRAUBE		
5	41 15 141 08	2	HEX NUT ISO 4032 M8 8 A2C	SECHSKANTMUTTER		
6	42 00 012 01	3	WASHER ISO 7089 8 200HV A3C	SCHEIBE		
7	77 90 011 08	1	HORIZONTAL TENSIONER	HORIZONTALSPANNER		
8	40 00 829	7	HEX SCREW ISO 4017 M6X20 8.8 A2C	SECHSKANTSCHRAUBE		
9	41 15 140 08	7	HEX NUT ISO 4032 M6 8 A2C	SECHSKANTMUTTER		
10	42 00 009 01	14	WASHER ISO 7089 6 200HV A3C	SCHEIBE		
11	45 12 225 08	1	PIN ISO 2341 B20X75X66 S355J2+AR FE//ZN	BOLZEN		
12	42 12 013 08	1	WASHER DIN 1441 21 ST VERZ	SCHEIBE		
13	43 30 065 08	1	SPLIT PIN ISO 1234 5X40 ST A3C	SPLINT		
14	72 66 127 08	1	MEGI BUFFER	MEGIPUFFER		
15	40 00 829	1	HEX SCREW ISO 4017 M6X20 8.8 A2C	SECHSKANTSCHRAUBE		
16	40 65 164	4	HEX SCREW ISO 4017 M10X25 8.8 A3C	SECHSKANTSCHRAUBE		
17	41 15 144 08	4	HEX NUT ISO 4032 M10 8 A3C	SECHSKANTMUTTER		
18	10 28 979 5	8	WASHER ISO 7089 10 300HV FLZN SPF	SCHEIBE		

Pos.	Item	Quantity	Description	Bezeichnung	Serie	K
10	96 74 786 08	1	EQUIPMENT CAMERA WINCHES 6	AUSRUESTUNG KAMERA WIND		
(5)	10 30 071 5	1	EXTENSION 3X0,25-10M	VERLAENGERUNG		
(17)	61 40 451 08	1	CAMERA SPF	KAMERA		
(20)	60 71 445 08	1	WORK LIGHT 55/70W 12/24V	ARBEITSSCHEINWERFER		
(21)	60 70 211 08	1	LIGHT BULB DIN 72601 70W 24V	GLUEHLAMPE		
(25)	96 36 093 08	1	LEAD WL1301A	LEITUNG		
12	96 40 458 08	1	CAMERA INST.WINCH 6	KAMERAANBAU WINDE 6		
			⇨ 2 925 322 96 40 458 08			

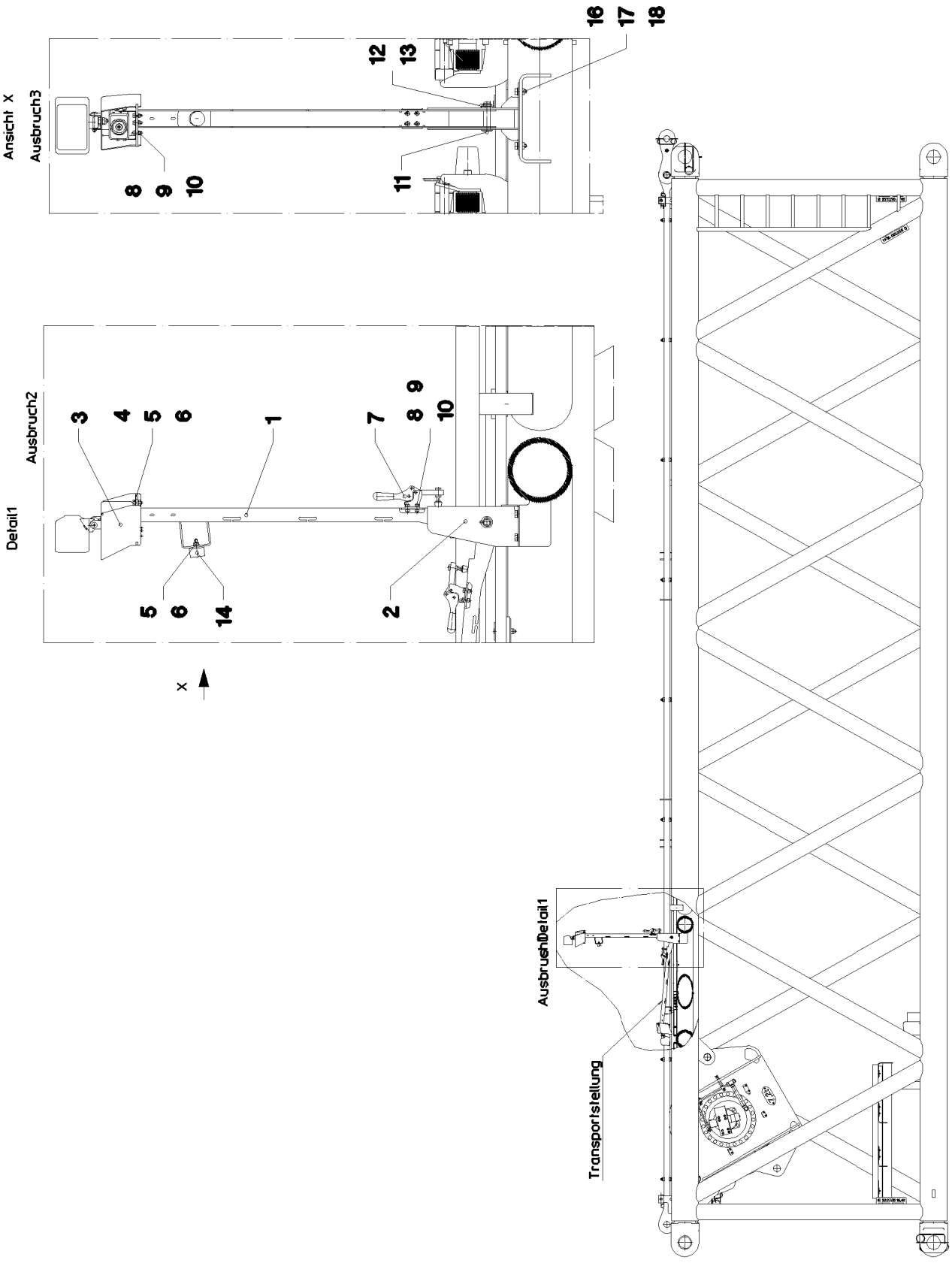

20.5.2016 044275	**etk_en_de_074847 LR 11350**	378 (1/2)
LIEBHERR	**CAMERA INST.WINCH 6** **KAMERAANBAU WINDE 6**	⇨ **2 925 322** **96 40 458 08**

Pos.	Item	Quantity	Description	Bezeichnung	Serie	K
1	92 16 963 08	1	CLAMP	STATIV SCHWK.		
2	92 16 964 08	1	BRACKET WELDED CONST.	KONSOLE SCHWK.		
3	95 63 998 08	1	PLATE 2X248X326 DC01 FE//ZN20//C	BLECH		
4	49 00 089	1	HEX SCREW ISO 4017 M8X20 8.8 A2C	SECHSKANTSCHRAUBE		
5	41 15 141 08	2	HEX NUT ISO 4032 M8 8 A2C	SECHSKANTMUTTER		
6	42 00 012 01	3	WASHER ISO 7089 8 200HV A3C	SCHEIBE		
7	77 90 011 08	1	HORIZONTAL TENSIONER	HORIZONTALSPANNER		
8	40 00 829	7	HEX SCREW ISO 4017 M6X20 8.8 A2C	SECHSKANTSCHRAUBE		
9	41 15 140 08	7	HEX NUT ISO 4032 M6 8 A2C	SECHSKANTMUTTER		
10	42 00 009 01	14	WASHER ISO 7089 6 200HV A3C	SCHEIBE		
11	45 12 225 08	1	PIN ISO 2341 B20X75X66 S355J2+AR FE//ZN	BOLZEN		
12	42 12 013 08	1	WASHER DIN 1441 21 ST VERZ	SCHEIBE		
13	43 30 065 08	1	SPLIT PIN ISO 1234 5X40 ST A3C	SPLINT		
14	72 66 127 08	1	MEGI BUFFER	MEGIPUFFER		
16	40 65 164	4	HEX SCREW ISO 4017 M10X25 8.8 A3C	SECHSKANTSCHRAUBE		
17	41 15 144 08	4	HEX NUT ISO 4032 M10 8 A3C	SECHSKANTMUTTER		
18	10 28 979 5	8	WASHER ISO 7089 10 300HV FLZN SPF	SCHEIBE		

Einzelheit W

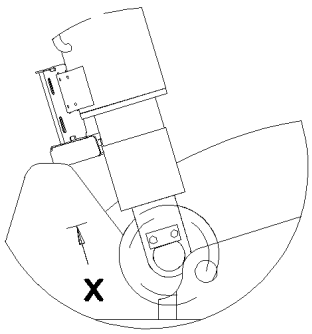

Ansicht X

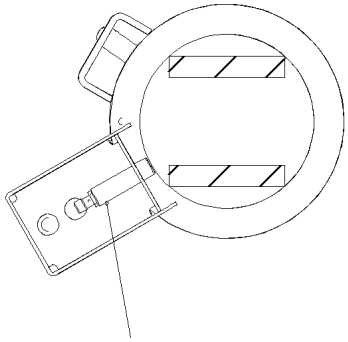

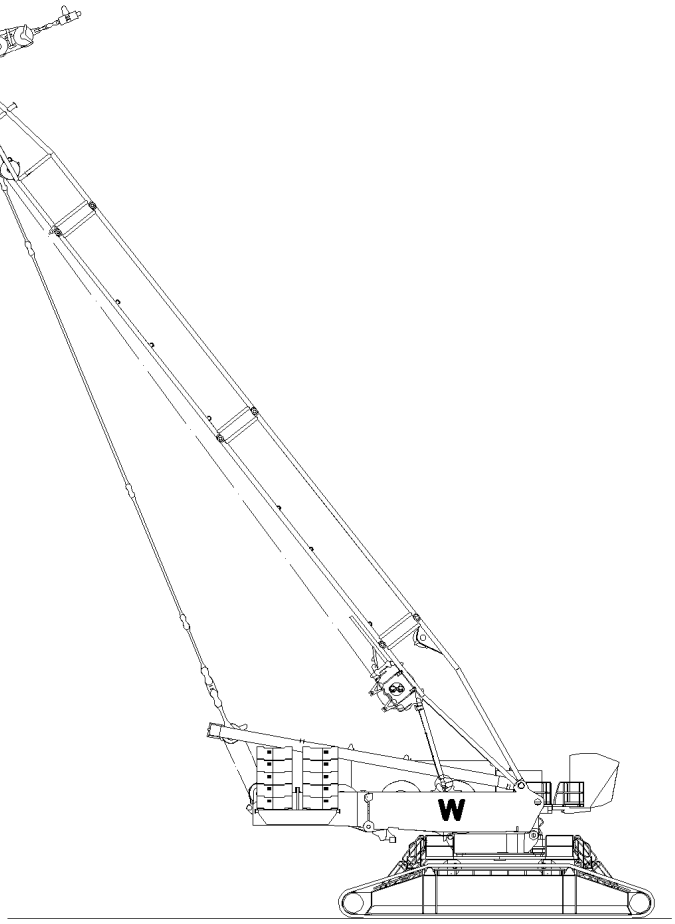

Pos.	Item	Quantity	Description	Bezeichnung	Serie	K
151	10 35 458 4	2	INDUCTIVE SENSOR BERUEHRUNGSLOS	INDUKTIVSENSOR		

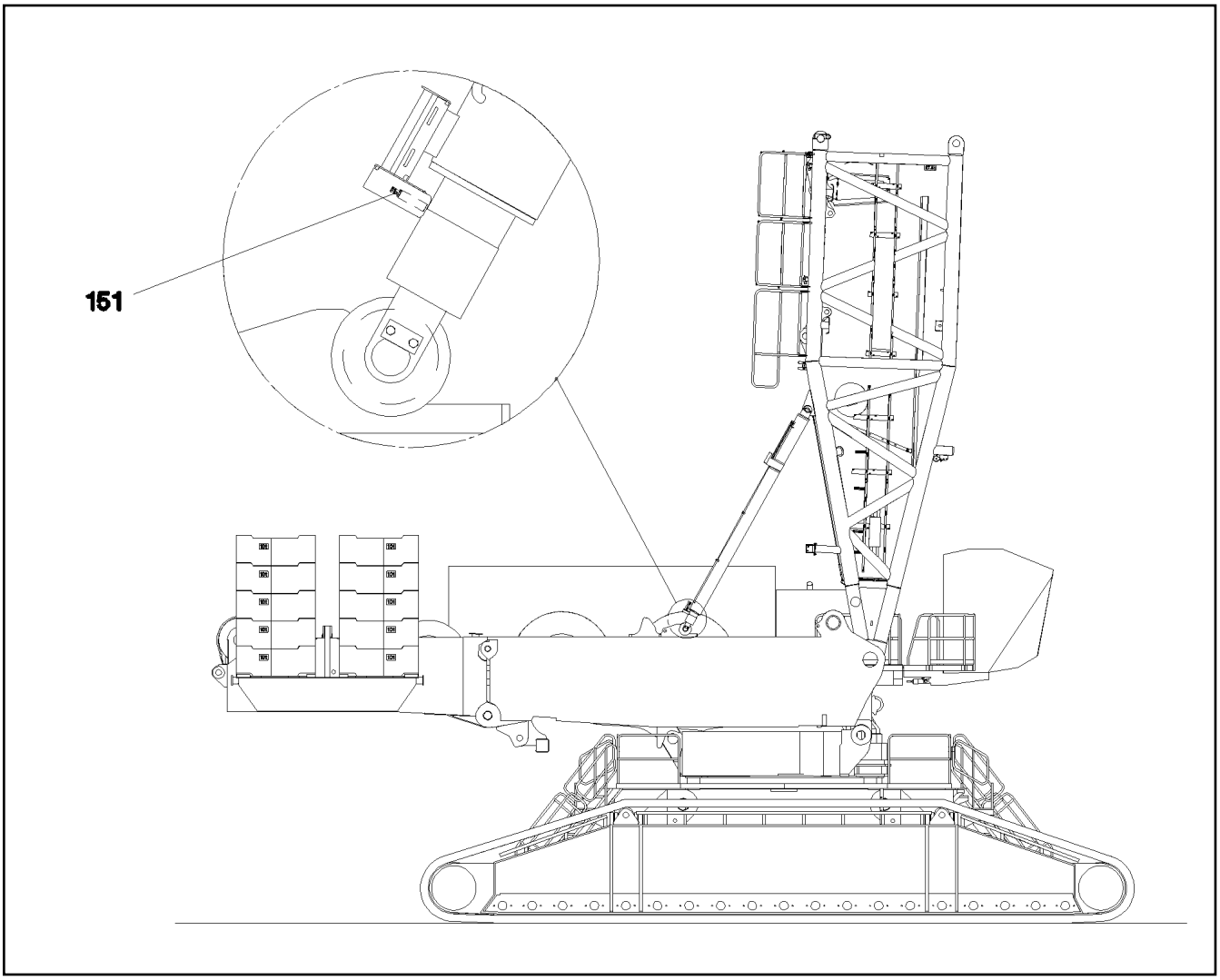

Pos.	Item	Quantity	Description	Bezeichnung	Serie	K
151	10 35 458 4	2	INDUCTIVE SENSOR BERUEHRUNGSLOS	INDUKTIVSENSOR		

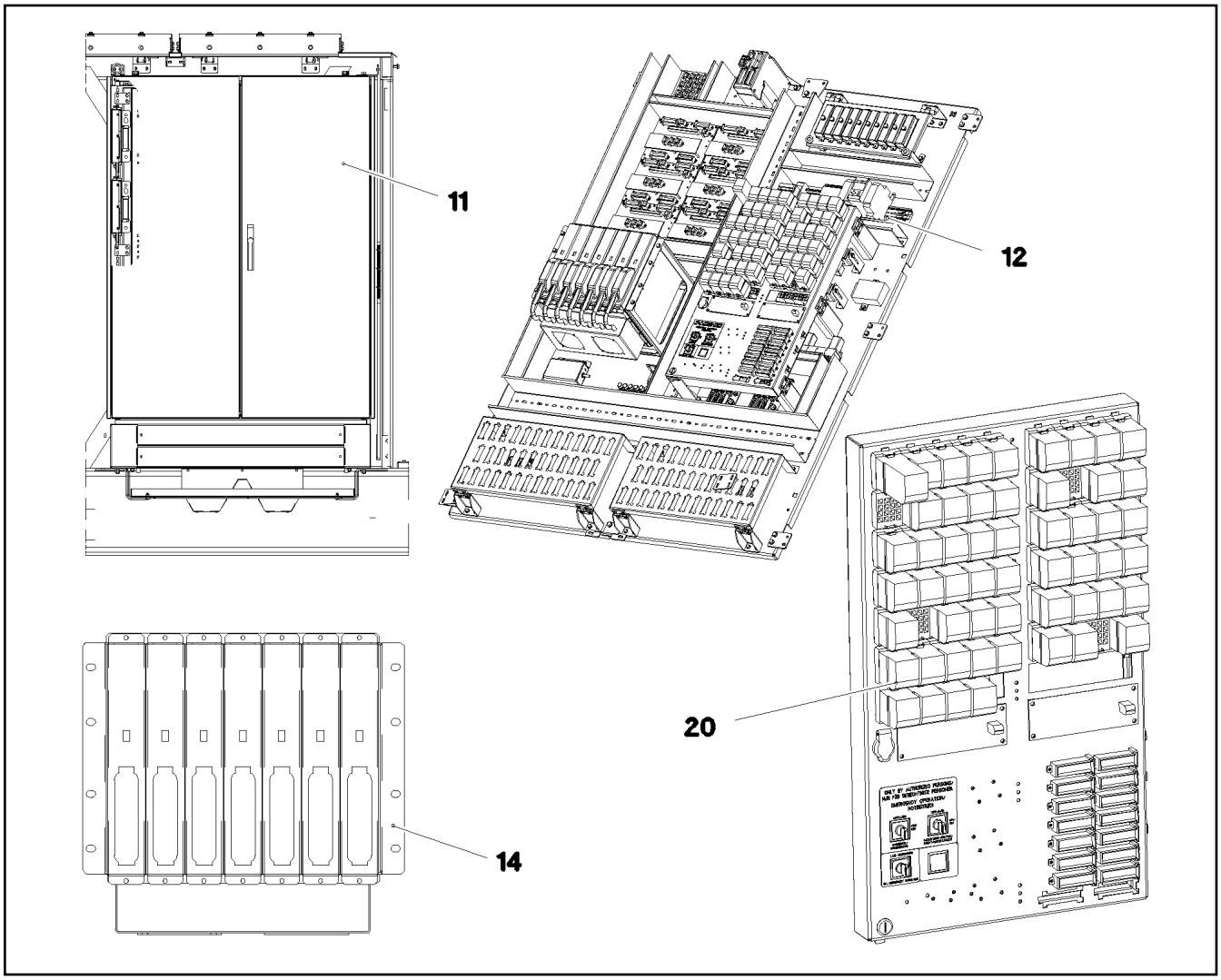

Pos.	Item	Quantity	Description	Bezeichnung	Serie	K
11	96 70 330 08	1	SWITCH CABINET ⇨ 2 932 041 96 70 330 08	SCHALTSCHRANK MECH.		
12	96 84 247 08	1	ASSEMBLY PARTS MOUNTING PANEL ⇨ 2 932 082 96 84 247 08	AUFBAUTEILE MONTAGETAFEL		
14	96 75 863 08	1	LICCON ASSEMBLY UNIT ⇨ 2 932 122 96 75 863 08	LICCON MONTAGEEINHEIT		
20	96 80 959 08	1	RELAY CONTROL SYSTEM S2 / S3 ⇨ 2 932 001 96 80 959 08	RELAISSTEUERUNG		

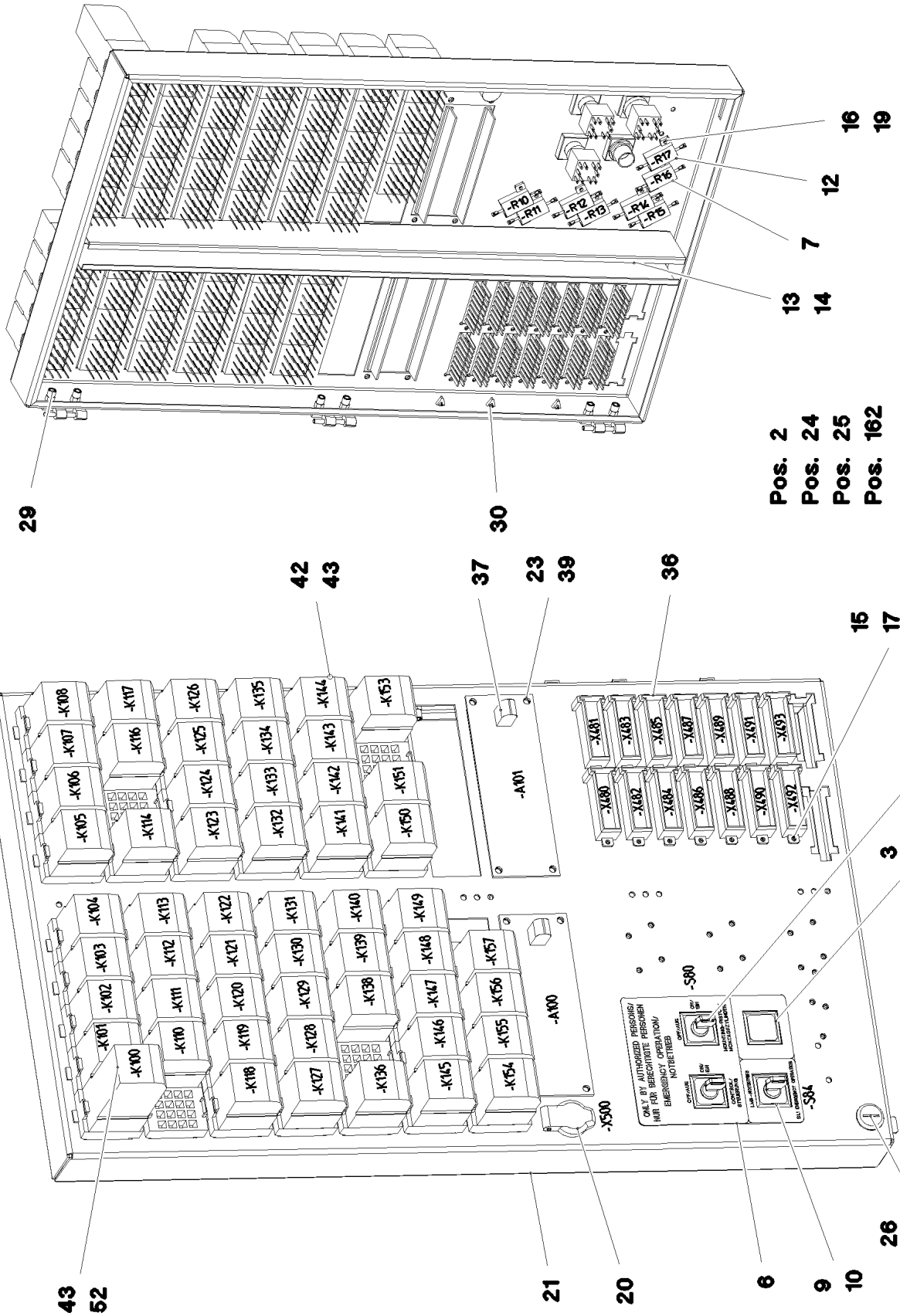

20.5.2016 073556	**etk_en_de_074847 LR 11350**	383 (1/2)
LIEBHERR	**RELAY CONTROL SYSTEM** **RELAISSTEUERUNG**	⇨ **2 932 001** **96 80 959 08**

Pos.	Item	Quantity	Description	Bezeichnung	Serie	K
2	96 68 052 08	1	WIRES PRE-ASS. S3	DRAEHTE VORM.		
3	60 61 440 08	1	KEYPAD BUTTON	TASTE		
4	60 61 435 08	1	INDICATOR LAMP	LEUCHTMELDER		
5	60 20 422 08	1	RETAINING NUT M16X1	BEFESTIGUNGSMUTTER		
6	97 66 929 08	1	SIGN	SCHILD		
7	63 50 170 08	7	RESISTOR 47R 1% 25W	WIDERSTAND		
8	60 61 449 08	2	TURNLOCK ACTUATOR 1W	DREHSCHLOSSBETAETIGER		
(1)	10 87 343 4	1	KEY	SCHLUESSEL		
9	60 61 433 08	1	ROTARY LOCK 1W	DREHSCHLOSS		
10	60 61 446 08	3	TOUCH CONTACT TRANSMITTER 2OE+2S	TASTKONTAKTGEBER		
12	63 50 530 08	1	RESISTOR 68R 1% 25W	WIDERSTAND		
13	60 14 058 08	0.59	CABLE CHANNEL 40X25/2000	KABELKANAL		
14	70 42 323 08	5	BLIND RIVET 4,0X10,5	BLINDNIET		
15	40 84 006 01	21	PAN-HEAD SCREW ISO 7045 M3X10 4.8 A2	FLACHKOPFSCHRAUBE		
16	46 00 253	16	WASHER ISO 7089 3,5 200HV A3C	SCHEIBE		
17	42 52 205 08	21	SERRATED LOCK WASHER DIN 6798 J 3,2	FAECHERSCHEIBE		
18	41 15 157 08	21	HEX NUT ISO 4032 M3 8 A2C	SECHSKANTMUTTER		
19	70 42 121 08	16	BLIND RIVET 3,0X3,2-5,0	BLINDNIET		
20	60 52 039 08	1	BUILT-IN SOCKET 2-POL	EINBAUSTECKDOSE		
21	97 51 777 08	1	RELAY SUPPORT 1.5X709X456 DC01 FE//ZN	RELAISTRAEGER		
23	70 42 076 08	8	MANDRIL RIVET 4X10,3	DORNNIET		
24	60 23 233 08	2	FLAT PLUG HOUSING 18-POL	FLACHSTECKERGEHAEUSE		
25	60 23 002 08	2	PLUG SHELL 18-POL	STECKERGEHAEUSE		
26	70 42 571 08	1	HOUSING	GEHAEUSE		
27	70 42 572 08	1	ACTUATION SPIKE 1,5	BETAETIGUNGSDORN		
28	70 42 573 08	1	TONGUE 13,5	ZUNGE		
29	41 30 063 08	6	BLIND RIVET NUT M5 K=2,0-4,5	BLINDNIETMUTTER		
30	11 49 231 5	3	CABLE CLIP HOLDER 8,1X-SCHWARZ PA66	KABELBINDERHALTER		
36	60 23 250 08	13	PLUG 18-POL 15A SPF	STECKER		
37	66 01 015 08	2	DIODE VARISTOR MODULE SPF	DIODEN VARISTORENMODUL		
39	40 01 645	8	WASHER ISO 7089 4 200HV A3C	SCHEIBE		
42	63 01 021 08	53	RELAY 24V	RELAIS		
43	63 01 023 08	58	SOCKET	FASSUNG		
47	60 21 710 08	85	ADHESIVE LABELS	HAFTETIKETT		
48	60 04 409 08	82	STRAND 1 PTFE	SCHALTLITZE		
49	60 23 154 08	820	CLIP	CLIP		
50	60 32 022 08	20	CABLE TIE 2,5X98-BLACK PA 6.6	KABELBINDER		
52	63 01 022 08	1	BEAM RELAY 24V	KIPPRELAIS		
162	60 23 370 08	3	CONNECTOR PLUG A AX	ANSCHLUSSSTECKER		

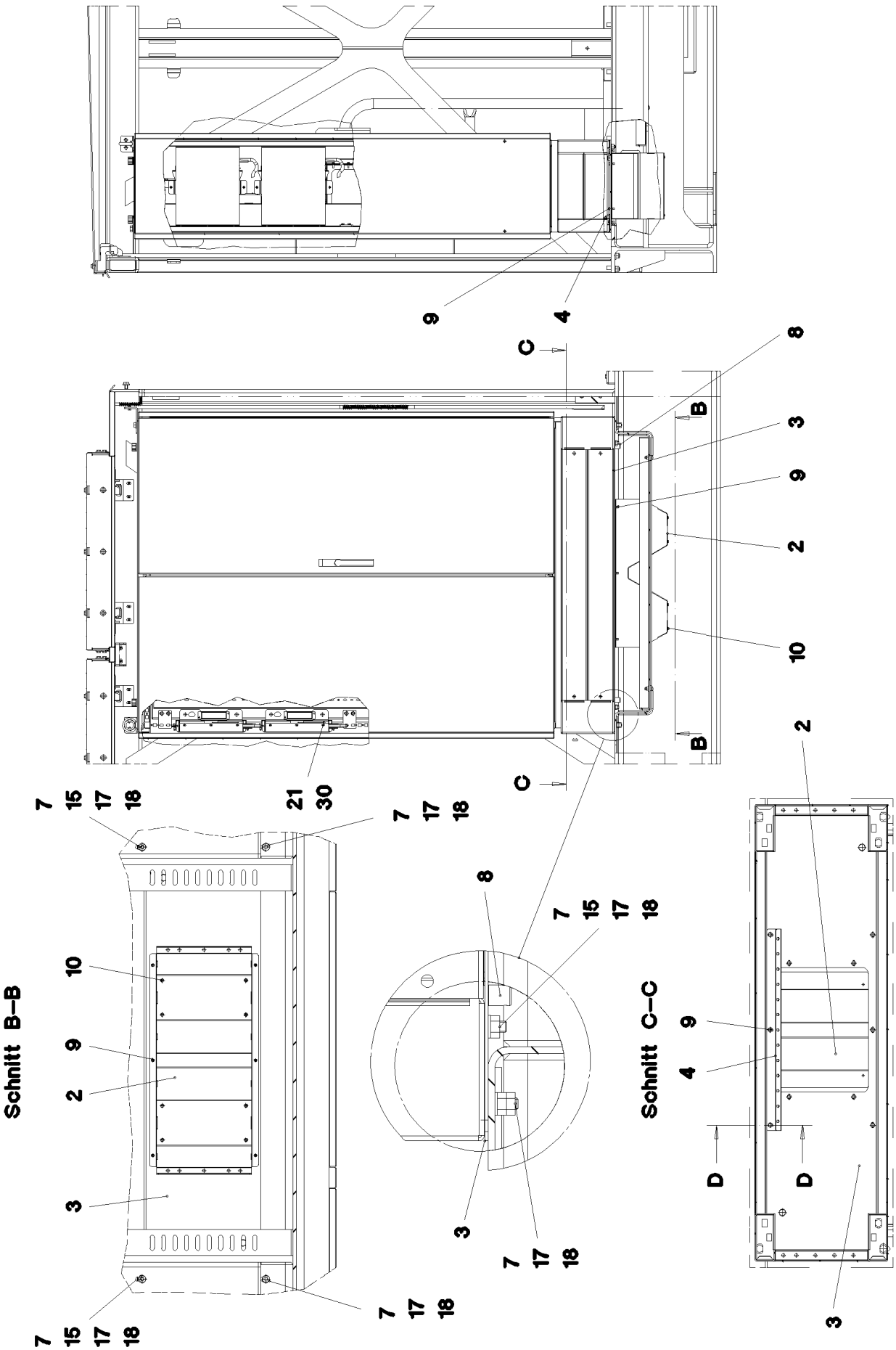
9
4
C
8
B
3
9
2
10
B
C
21
30
7
15
17
18
7
17
18
Schnitt B–B
10
9
2
3
7
15
17
18
7
17
18
8
7
15
17
18
3
7
17
18
Schnitt C–C
2
9
4
D
D
3

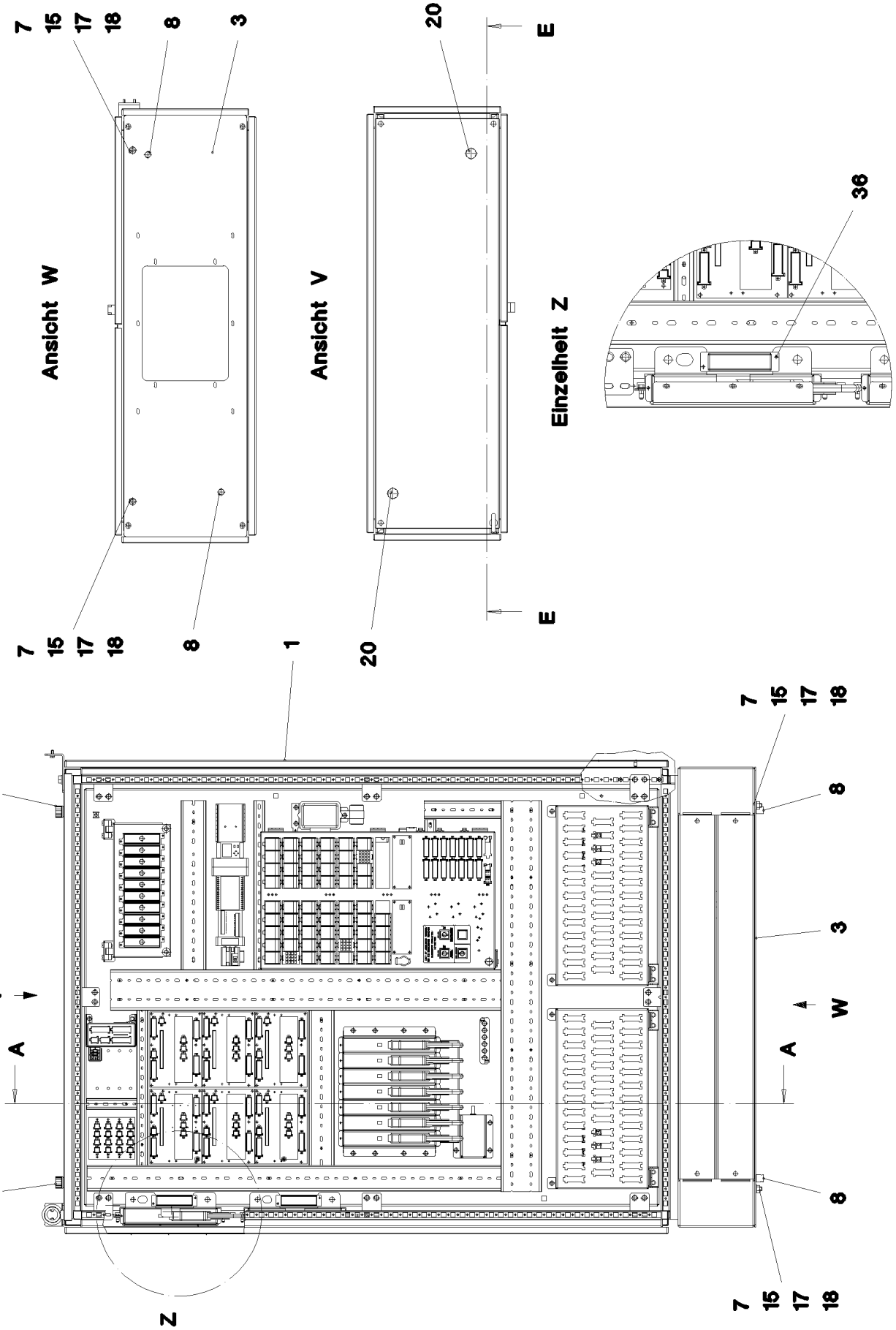

20.5.2016 067694 LIEBHERR	**etk_en_de_074847 LR 11350** **SWITCH CABINET** **SCHALTSCHRANK MECH.**	386 (2/5) ⇨ **2 932 041** **96 70 330 08**

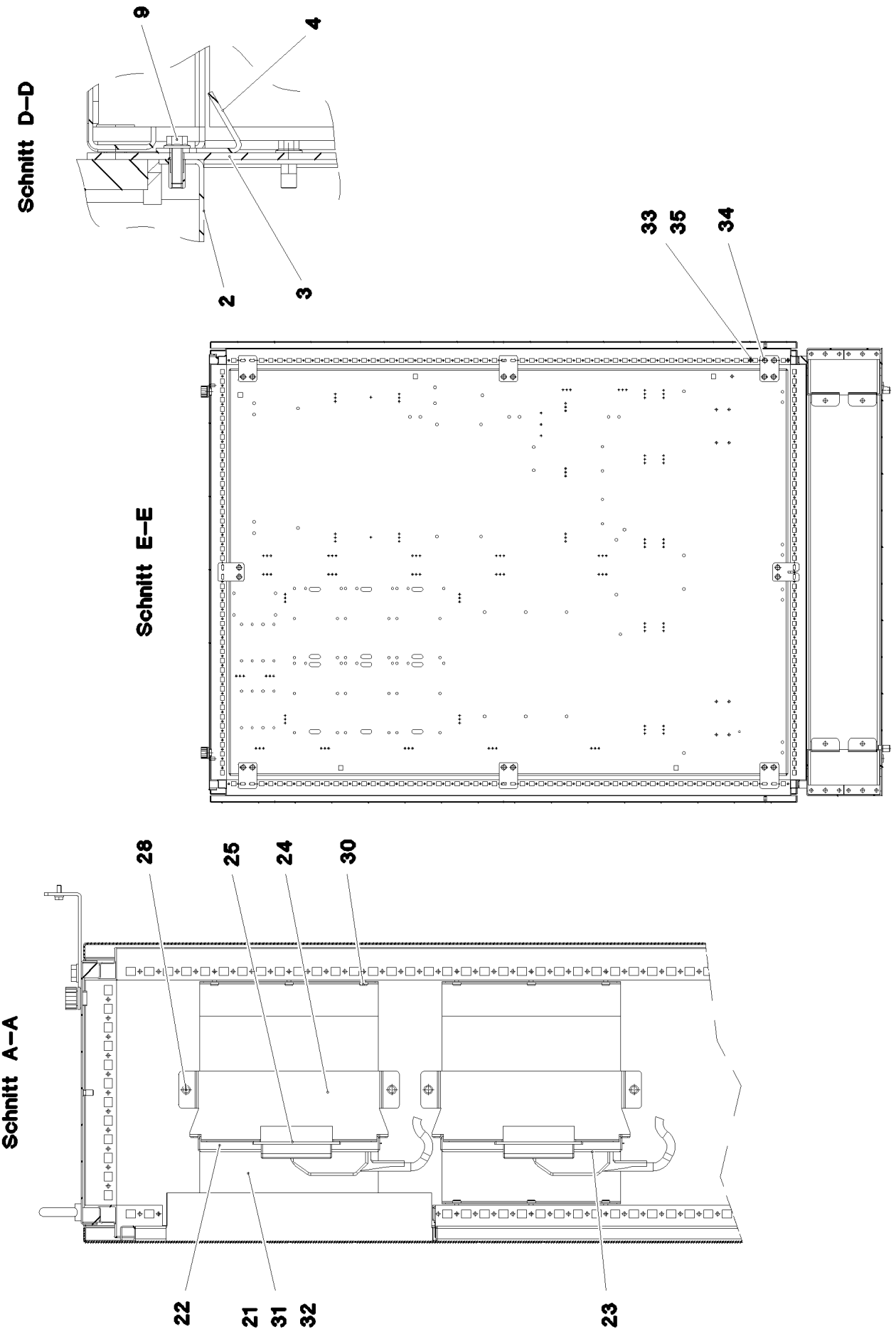
Schnitt D–D
9
4
2
3
Schnitt E–E
33
35
34
Schnitt A–A
28
25
24
30
22
21
31
32
23

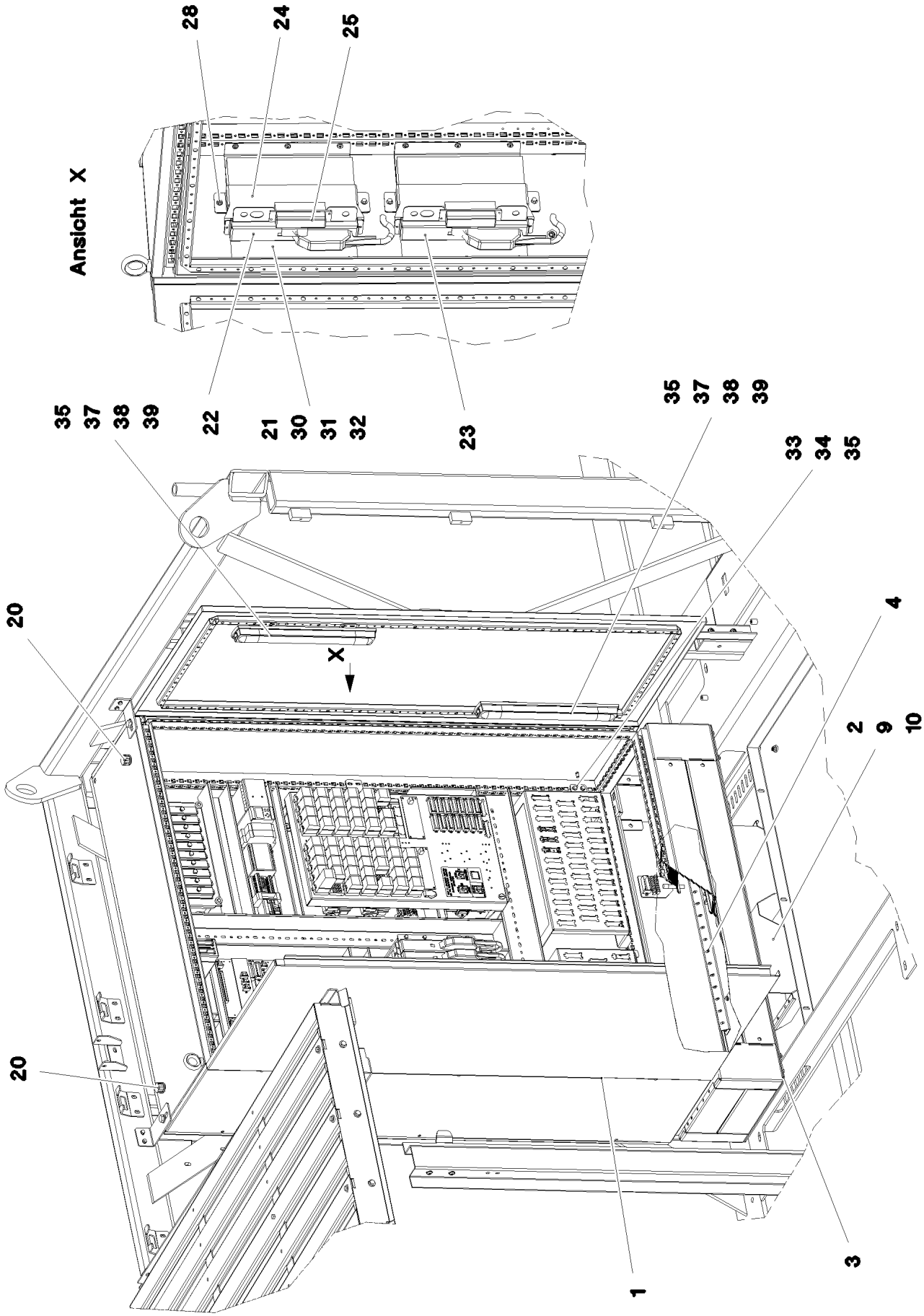

20.5.2016 067696 LIEBHERR	**etk_en_de_074847 LR 11350** **SWITCH CABINET** **SCHALTSCHRANK MECH.**	388 (4/5) ⇨ **2 932 041** **96 70 330 08**

Pos.	Item	Quantity	Description	Bezeichnung	Serie	K
1	10 29 122 9	1	SWITCH CABINET 1800X1200X400	SCHALTSCHRANK		
2	96 36 251 08	1	CABLE INLET	KABELEINFUEHRUNG		
3	97 49 392 08	1	FLOOR SHEET 3X1200X370 DC01	BODENBLECH		
4	97 49 469 08	1	CABLE MOUNTING 2X530X65 DC01 FE//ZN	KABELHALTERUNG		
7	97 50 006 08	2	SHIM WASHER 3X25X16 DC01 FE//ZN20//C	UNTERLEGSCHEIBE		
8	60 25 012 08	2	WATER DRAIN PLUG M12 PA6G SPF	ENTWAESSERUNGSSTOPFEN		
9	40 73 501 08	10	HEX SCREW M5X16 10.9 A2C SPF	SECHSKANTSCHRAUBE		
10	55 31 687 08	8	SHEET-METAL SCREW DIN 7981 4,8X13-F-H	BLECHSCHRAUBE		
15	40 65 164	2	HEX SCREW ISO 4017 M10X25 8.8 A3C	SECHSKANTSCHRAUBE		
17	10 28 979 5	2	WASHER ISO 7089 10 300HV FLZN SPF	SCHEIBE		
18	41 15 144 08	2	HEX NUT ISO 4032 M10 8 A3C	SECHSKANTMUTTER		
20	60 25 013 08	2	VENTILATION SCREW G1/2"X30 POLYAMID	ENTLUEFTUNGSSCHRAUBE		
21	97 55 882 08	2	PLATE 1.5X373X335 DC01 FE//ZN20//C	BLECH		
22	96 19 563 08	1	POWER SUPPLY 4	NETZTEIL 4		
23	91 44 006 08	1	CENTRAL UNIT C1 8X2A GEPRUEFT	ZENTRALEINHEIT C1		
24	97 28 092 08	2	PLATE 1.5X336X134 DC01 FE//ZN20//C	BLECH		
25	60 45 016 08	2	FUSE BOX SMALL 6-POL, LEER	SICHERUNGSDOSE		
28	40 73 500 08	4	HEX SCREW EN 1665 M5X10 10.9 A2C	SECHSKANTSCHRAUBE		
30	55 06 092 08	12	SHEET-METAL SCREW DIN 7981 5,5X16-F-H	BLECHSCHRAUBE		
31	26 21 010 08	1	CELL RUBBER 20X8	ZELLGUMMI		
32	26 21 089 08	1	CELL RUBBER 6X3X10000 CELL.RUBBER	ZELLGUMMI		
33	97 59 623 08	8	PLATE 5X120X12 S355MC FE//ZN20//C	BLECH		
34	40 73 502 08	16	HEX SCREW DIN 6921 M6X16 8.8 A2C	SECHSKANTSCHRAUBE		
35	40 97 053 08	24	PAN-HEAD SCREW LIKE ISO 7380 M4X12 10.	FLACHKOPFSCHRAUBE		
36	70 42 076 08	4	MANDRIL RIVET 4X10,3	DORNNIET		
37	97 01 519 8	8	PLATE 1.5X80X50 DC01 FE//ZN20//C	BLECH		
38	55 31 687 08	12	SHEET-METAL SCREW DIN 7981 4,8X13-F-H	BLECHSCHRAUBE		
39	60 71 128 08	4	CEILING LAMP 8W 24V GLASKLAR	DECKENLEUCHTE		
(1)	60 70 300 08	1	FLUORESCENT TUBE 8W 12V	LEUCHTSTOFFLAMPE		

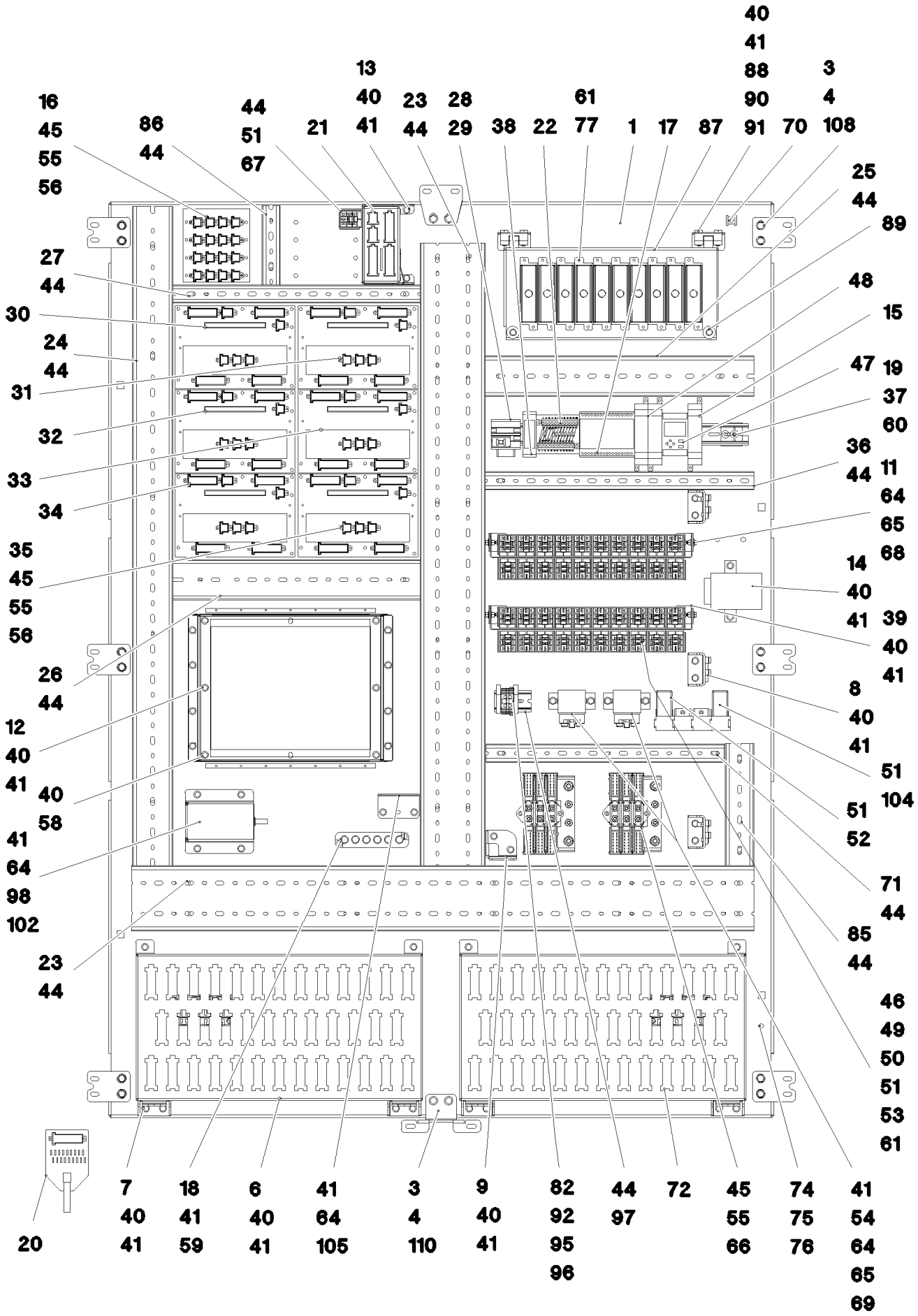

20.5.2016 076985 LIEBHERR	**etk_en_de_074847 LR 11350** **ASSEMBLY PARTS MOUNTING PANEL** **AUFBAUTEILE MONTAGETAFEL**	390 (1/5) ⇨ **2 932 082** **96 84 247 08**

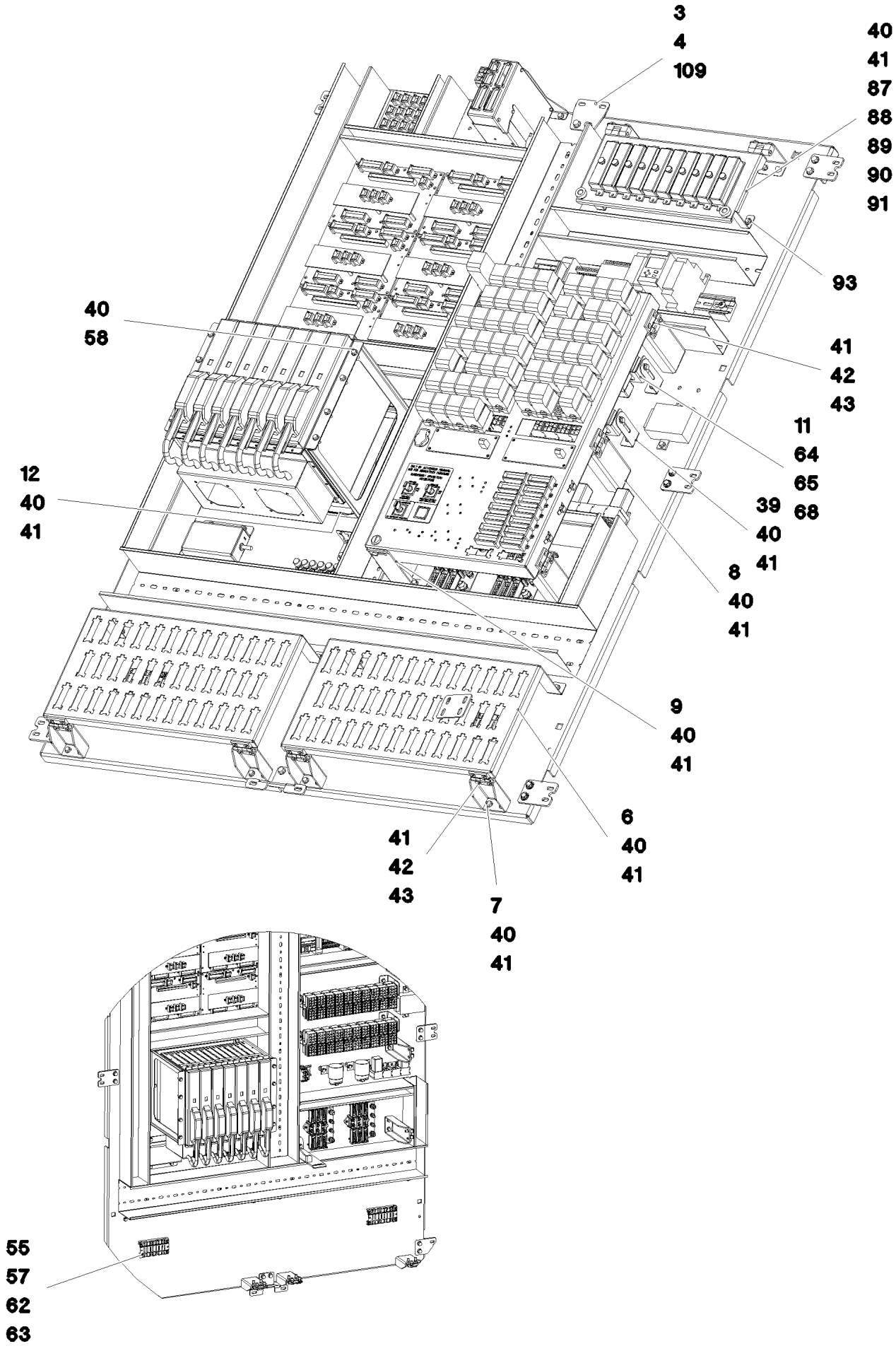
3
4
109
40
41
87
88
89
90
91
93
40
58
41
42
43
11
64
65
39
68
40
41
12
40
41
8
40
41
9
40
41
6
40
41
41
42
43
7
40
41
55
57
62
63

Pos.	Item	Quantity	Description	Bezeichnung	Serie	K
1	97 50 018 08	1	SUBPLATE 3X1129X1539 DC01	MONTAGEPLATTE		
3	40 73 502 08	16	HEX SCREW DIN 6921 M6X16 8.8 A2C	SECHSKANTSCHRAUBE		
4	10 04 259 3	16	BLIND RIVET NUT M6 K=1,0-3,5 ST A2C	BLINDNIETMUTTER		
5	96 84 249 08	1	CABLING MOUNTING PLATE ⇨ 2 932 116 96 84 249 08	VERKABELUNG MONTAGETAFE		
6	97 52 085 08	2	PLATE 1.5X505X377 DC01 FE//ZN20//C	BLECH		
7	97 52 104 08	4	PLATE 3X97X100 DC01 FE//ZN20//C	BLECH		
8	97 52 124 08	3	PLATE 3X151X100 DC01 FE//ZN20//C	BLECH		
9	97 52 125 08	1	PLATE 3X218X91 DC01 FE//ZN20//C	BLECH		
11	97 52 152 08	2	PLATE 1.5X406X35 DC01 FE//ZN20//C	BLECH		
12	97 14 053 08	1	PLATE 1.5X272X796 DC01	BLECH		
13	97 29 623 08	1	PLATE 1.5X158X338 DC01 FE//ZN20//C	BLECH		
14	63 01 028 08	1	START INTERLOCK RELAY 24V	STARTSPERRRELAIS		
15	26 46 979 02	1	RELAY SAFETY COMBINATION 24V	RELAISSICHERHEITSKOMBINAT		
16	10 02 744 8	1	CURRENT SOURCE LSB SPF	STROMQUELLE		
17	66 03 016 08	1	DIODE MODULE 1N4007	DIODENMODUL		
18	92 26 483 08	1	TERMINAL BOARD PRE-ASS. ⇨ 1 830 102 92 26 483 08	KLEMMBRETT VORM.		
19	60 27 360 08	2	SUPPORT TRESTLE	AUFLAGEBOCK		
20	66 00 245 08	1	ADAPTOR 18-POL SPF	ADAPTER		
21	66 01 020 08	1	E/A-MODULE A SPF	E/A-MODUL		
22	96 50 969 08	1	VARIABLE CIRCUIT ⇨ 2 932 132 96 50 969 08	VARIATIONSBAUSTEIN VORM.		
23	60 14 142 08	2.04	CABLE CHANNEL 80X100/2000	KABELKANAL		
24	63 81 092 01	1.08	WIRING DUCT 80X60/2000 HARD-PVC	VERDRAHTUNGSKANAL		
25	63 81 092 01	0.44	WIRING DUCT 80X60/2000 HARD-PVC	VERDRAHTUNGSKANAL		
26	63 81 092 01	0.4	WIRING DUCT 80X60/2000 HARD-PVC	VERDRAHTUNGSKANAL		
27	26 00 207 02	0.4	WIRING DUCT 80X25/2000 HARD-PVC	VERDRAHTUNGSKANAL		
28	69 18 022 08	1	OPERATING HOURS COUNTER STUNDEN	BETRIEBSSTUNDENZAEHLER		
29	97 12 910 08	1	PLATE OPER. HOUR METER TRAVELL	SCHILD BETRIEBSSTUNDENZ.		
30	96 57 385 08	1	INPUT BOARD CPL. EP0	EINGANGSPLATINE KPL.		
(5)	92 08 065 08	1	INPUT BOARD	EINGANGSPLATINE		
(6)	10 49 379 2	1	CURRENT SOURCE	STROMQUELLE		
31	96 57 386 08	1	INPUT BOARD CPL. EP1	EINGANGSPLATINE KPL.		
(5)	92 08 065 08	1	INPUT BOARD	EINGANGSPLATINE		
(6)	10 49 379 2	1	CURRENT SOURCE	STROMQUELLE		
32	96 57 387 08	1	INPUT BOARD CPL. EP2	EINGANGSPLATINE KPL.		
(5)	92 08 065 08	1	INPUT BOARD	EINGANGSPLATINE		
(6)	10 49 379 2	1	CURRENT SOURCE	STROMQUELLE		
33	96 57 388 08	1	INPUT BOARD CPL. EP3	EINGANGSPLATINE KPL.		
(5)	92 08 065 08	1	INPUT BOARD	EINGANGSPLATINE		
(6)	10 49 379 2	1	CURRENT SOURCE	STROMQUELLE		
34	96 57 389 08	1	INPUT BOARD CPL. EP4	EINGANGSPLATINE KPL.		
(5)	92 08 065 08	1	INPUT BOARD	EINGANGSPLATINE		
(6)	10 49 379 2	1	CURRENT SOURCE	STROMQUELLE		
35	96 57 390 08	1	INPUT BOARD CPL. EP5	EINGANGSPLATINE KPL.		
(5)	92 08 065 08	1	INPUT BOARD	EINGANGSPLATINE		
(6)	10 49 379 2	1	CURRENT SOURCE	STROMQUELLE		
36	26 00 207 02	0.44	WIRING DUCT 80X25/2000 HARD-PVC	VERDRAHTUNGSKANAL		
37	60 21 067 08	0.42	TOP HAT RAIL 35X27X7,3X1	HUTSCHIENE		
38	96 42 607 08	1	INSERTION MODULE	BESTUECKUNGSMODUL		
39	97 29 400 08	4	PLATE 1.5X112X30 DC01 FE//ZN20//C	BLECH		
40	40 73 501 08	52	HEX SCREW M5X16 10.9 A2C SPF	SECHSKANTSCHRAUBE		
41	10 04 259 2	87	BLIND RIVET NUT M5 K=1,0-3,5 ST A2C	BLINDNIETMUTTER		
42	70 42 582 08	7	HINGE 20X20X40/180° GD-ZN SW GEPULV	SCHARNIER		
43	40 86 042 08	22	COUNTERSUNK SCREW DIN 7991 M5X12 8.	SENKSCHRAUBE		
44	70 42 323 08	42	BLIND RIVET 4,0X10,5	BLINDNIET		
45	41 30 062 08	50	BLIND RIVET NUT M4 K=1,0-3,0	BLINDNIETMUTTER		
46	40 01 645	12	WASHER ISO 7089 4 200HV A3C	SCHEIBE		
47	63 01 472 08	1	SPEED RELAY 24V/1W SPF	DREHZAHLRELAIS		

Pos.	Item	Quantity	Description	Bezeichnung	Serie	K
48	63 01 013 08	2	TIME RELAY 0,05-360000S 24V SPF	ZEITRELAIS		
49	63 01 051 08	8	RELAY 24V/1S 26X26X24MM SPF	RELAIS		
50	63 01 215 08	27	RELAY 24V 10A SPF	RELAIS		
51	63 01 229 08	36	PLUG BASE 9-POLE	RELAISSTECKSOCKEL		
52	96 18 049 08	1	EL.FUEL DEHYDRATION ⇨ 2 920 587 96 18 049 08	EL.KRAFTSTOFFENTWAESSER		
53	63 01 004 08	5	CONTACT RELAY 24V 2X20A	KONTAKTRELAIS		
54	11 16 072 3	2	PERFORMANCE RELAY 75A	LEISTUNGSRELAIS		
55	40 01 016 08	58	SOCKET HEAD SCREW DIN 84 M4X10 8.8 A3	ZYLINDERSCHRAUBE		
56	42 52 207 08	58	SERRATED LOCK WASHER DIN 6798 J 4,3	FAECHERSCHEIBE		
57	41 30 075 08	8	BLIND RIVET NUT M4 K=1,3-3,0 A3C	BLINDNIETMUTTER		
58	41 30 026 08	8	CAGE NUT M5	KAEFIGMUTTER		
59	40 02 307	2	PAN-HEAD SCREW ISO 7045 M5X20 4.8 A2	FLACHKOPFSCHRAUBE		
60	55 31 687 08	4	SHEET-METAL SCREW DIN 7981 4,8X13-F-H	BLECHSCHRAUBE		
61	70 42 076 08	32	MANDRIL RIVET 4X10,3	DORNNIET		
62	60 20 426 08	2	UMBRELLA RAIL	SCHIRMSCHIENE		
63	60 20 428 08	8	CLAMP EMVSK 12	KLAMMER		
64	40 73 500 08	12	HEX SCREW EN 1665 M5X10 10.9 A2C	SECHSKANTSCHRAUBE		
65	46 00 305	12	WASHER ISO 7089 5 200HV A3C	SCHEIBE		
66	92 68 911 08	2	GROUND RAIL ⇨ 2 932 166 92 68 911 08	VERTEILER MASSE		
67	10 02 485 7	1	RESISTANCE MODULE PBTG-GF20 SPF	WIDERSTANDSMODUL		
68	41 15 148 08	4	HEX NUT ISO 4032 M5 8 A2C	SECHSKANTMUTTER		
69	60 20 208 08	4	DISTANCE STUD M5X15	ABSTANDSBOLZEN		
70	41 30 034 08	5	CAGE NUT M8	KAEFIGMUTTER		
71	26 00 207 02	0.39	WIRING DUCT 80X25/2000 HARD-PVC	VERDRAHTUNGSKANAL		
72	60 23 233 08	65	FLAT PLUG HOUSING 18-POL	FLACHSTECKERGEHAEUSE		
73	60 40 069 08	2	FLAT FUSE LINK 5A	FLACHSICHERUNGSEINSATZ		
74	49 00 539	1	HEX SCREW ISO 4017 M6X25 8.8 A3C	SECHSKANTSCHRAUBE		
75	41 15 140 08	2	HEX NUT ISO 4032 M6 8 A2C	SECHSKANTMUTTER		
76	42 52 210 08	2	SERRATED LOCK WASHER DIN 6798 J 6,4	FAECHERSCHEIBE		
77	60 45 016 08	10	FUSE BOX SMALL 6-POL, LEER	SICHERUNGSDOSE		
78	60 40 072 08	4	FLAT FUSE LINK 15A	FLACHSICHERUNGSEINSATZ		
79	60 41 040 08	1	BLADE-TYPE ELECTRIC FUSE 2A	FLACHSICHERUNG		
80	60 40 070 08	7	FLAT FUSE LINK 7,5A	FLACHSICHERUNGSEINSATZ		
81	60 40 071 08	19	FLAT FUSE LINK 10A	FLACHSICHERUNGSEINSATZ		
82	60 27 616 08	1	TERMINAL MARKER 0,2-2,5MM²	MESSERTRENNKLEMME		
83	60 40 073 08	3	FLAT FUSE LINK 20A	FLACHSICHERUNGSEINSATZ		
84	60 40 074 08	1	FLAT FUSE LINK 30A	FLACHSICHERUNGSEINSATZ		
85	63 81 091 01	0.2	WIRING DUCT 80X40/2000 HARD-PVC	VERDRAHTUNGSKANAL		
86	26 00 207 02	0.13	WIRING DUCT 80X25/2000 HARD-PVC	VERDRAHTUNGSKANAL		
87	97 47 016 08	1	TEARDROP PLATE 1.5X386X175 DC01 FE//	TRAEGERBLECH		
88	97 30 333 08	2	PLATE 1.5X91X54 DC01 FE//ZN20//C	BLECH		
89	40 97 060 08	2	KNURLED SCREW M5X20	RAENDELSCHRAUBE		
90	70 42 559 08	2	HINGE 19X19X45/180° GD-ZN VERCHROMT	SCHARNIER		
91	46 01 361	6	PAN-HEAD SCREW ISO 7045 M6X8 4.8 A2C	FLACHKOPFSCHRAUBE		
92	63 61 079 01	2	TERMINAL/CLAMP	KLEMME		
93	97 47 017 08	2	PLATE 1.5X118X17 DC01 FE//ZN20//C	BLECH		
94	60 71 128 08	1	CEILING LAMP 8W 24V GLASKLAR	DECKENLEUCHTE		
95	60 21 101 08	2	END HOLDER	ENDHALTER		
96	63 61 093 01	1	COVER	DECKEL		
97	60 21 067 08	0.06	TOP HAT RAIL 35X27X7,3X1	HUTSCHIENE		
98	10 34 043 8	1	DATALOGGER LDL2 DIGITAL SPF	DATENLOGGER		
99	60 40 077 08	6	FLAT FUSE LINK 3A	FLACHSICHERUNGSEINSATZ		
101	60 27 355 08	45	INSERTION BRIDGE	EINLEGEBRUECKE		
102	97 65 362 08	1	PLATE 2X162X142 ALMG3 H111	BLECH		
103	60 21 712 08	1	ADHESIVE LABELS	HAFTETIKETT		
104	63 01 007 08	1	TIME RELAY 1-2S 24V SPF	ZEITRELAIS		
105	97 74 908 08	1	PLATE 1.5X79X67 DC01 FE//ZN20//C	BLECH		
108	97 50 019 08	6	ATTACHMENT PLATE 4X70X50 S315MC FE//	BEFESTIGUNGSPLATTE		

Pos.	Item	Quantity	Description	Bezeichnung	Serie	K
109	97 03 851 4	1	ATTACHMENT PLATE 3X70X65 DC01 FE//ZN	BEFESTIGUNGSPLATTE		
110	97 03 851 5	1	ATTACHMENT PLATE 3X130X75 DC01 FE//	BEFESTIGUNGSPLATTE		

Pos.	Item	Quantity	Description	Bezeichnung	Serie	K
2	96 84 248 08	1	CABLES MOUNTING PLATES,PRE-ASS S1	DRAEHTE MONTAGETAFEL VO		
5	92 12 112 08	3	LEAD W635X1050	LEITUNG		
6	92 12 114 08	1	LEAD W635X950	LEITUNG		
7	92 12 115 08	1	LEAD W635X1150	LEITUNG		
8	92 12 116 08	1	LEAD W635X850	LEITUNG		
10	91 05 061 08	1	TEST ADAPTER	PRUEFADAPTER		
151	60 23 233 08	50	FLAT PLUG HOUSING 18-POL	FLACHSTECKERGEHAEUSE		
153	60 23 360 08	11	PLUG SHELL 14-POL	STECKERGEHAEUSE		
154	60 23 002 08	33	PLUG SHELL 18-POL	STECKERGEHAEUSE		
155	60 23 313 08	12	HOUSING 4-POLE	GEHAEUSE		
156	60 23 284 08	1	HOUSING 18-POL	GEHAEUSE		
157	60 23 223 08	7	HOUSING 25-POL SPF	GEHAEUSE		
158	60 22 097 08	2	ATTACHABLE SLEEVE HOUSING 2-POL	STECKHUELSENGEHAEUSE		
160	10 04 699 9	10	PLUG 8-POL	STECKER		
161	10 04 700 0	10	PLUG 8-POL	STECKER		
162	10 04 700 1	10	PLUG 8-POL	STECKER		
201	11 08 260 3	4	INSULATING HOSE DN8X0,65 PUR SPF	ISOLIERSCHLAUCH		
202	60 30 126 08	3.2	INSULATING HOSE 14 -50°C.- 250° SPF	ISOLIERSCHLAUCH		
261	60 32 003 08	100	CABLE TIE 3,6X140-SCHWARZ PA 6.6	KABELBINDER		
267	60 32 004 08	100	CABLE TIE 3,6X200-SCHWARZ PA 6.6	KABELBINDER		
268	60 32 022 08	100	CABLE TIE 2,5X98-BLACK PA 6.6	KABELBINDER		

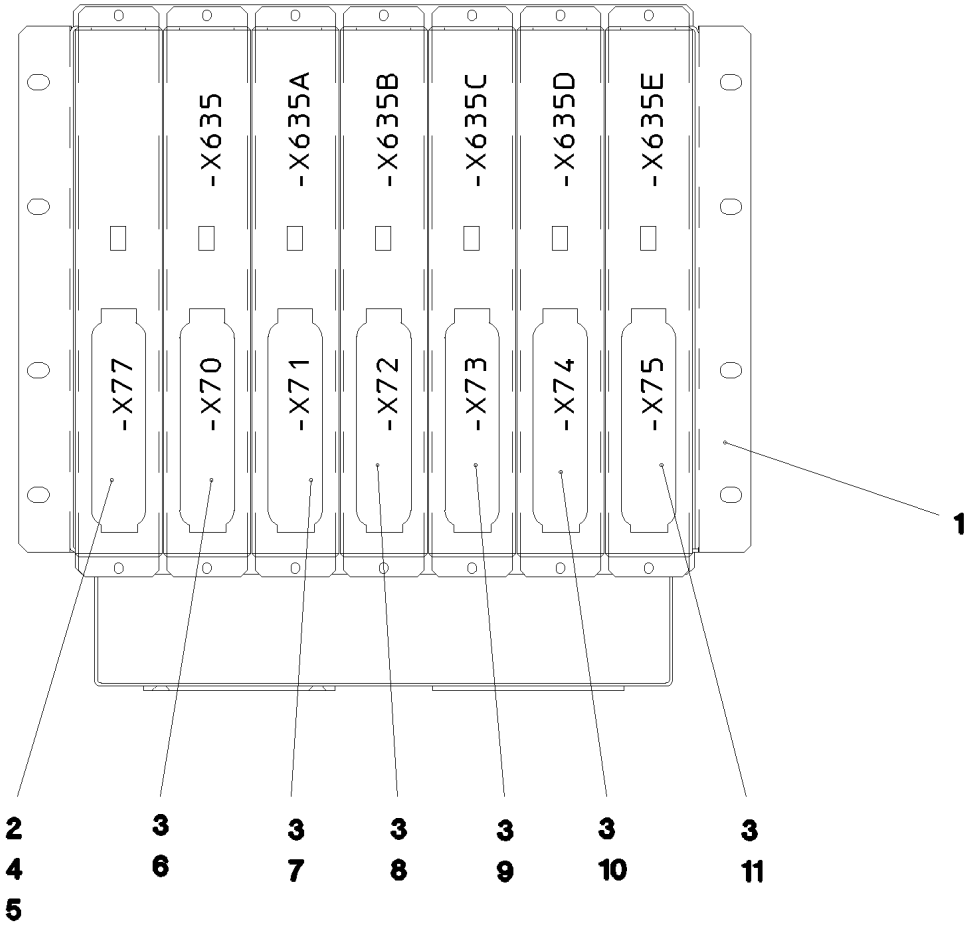

Pos.	Item	Quantity	Description	Bezeichnung	Serie	K
1	91 23 538 08	1	ASSEMBLY FRAME 56TE ⇨ 2 913 100 91 23 538 08	BAUGRUPPENTRAEGER		
2	96 19 563 08	1	POWER SUPPLY 4	NETZTEIL 4		
3	91 44 006 08	6	CENTRAL UNIT C1 8X2A GEPRUEFT	ZENTRALEINHEIT C1		
4	61 10 017 08	1	ORIFICE 1,5X19,5X111	BLENDE		
5	92 16 203 08	1	PLUG-IN CARD G0 COMM.SP.4 PROG.	EINSCHUBKARTE G0		
6	91 54 570 08	1	PLUG-IN CARD G0Z0 PROG-SP.11 PROG.	EINSCHUBKARTE G0Z0		
7	91 42 856 08	1	PLUG-IN CARD G0Z1 PRPG.SP.6 PROG.	EINSCHUBKARTE G0Z1		
8	91 42 857 08	1	PLUG-IN CARD G0Z2 PROG-SP.6 PROG.	EINSCHUBKARTE G0Z2		
9	91 42 858 08	1	PLUG-IN CARD G0Z3 PROG-SP.6 PROG.	EINSCHUBKARTE G0Z3		
10	91 42 859 08	1	PLUG-IN CARD G0Z4 PROG-SP.6 PROG.	EINSCHUBKARTE G0Z4		
11	91 42 860 08	1	PLUG-IN CARD G0Z5 PROG-SP.6 PROG.	EINSCHUBKARTE G0Z5		

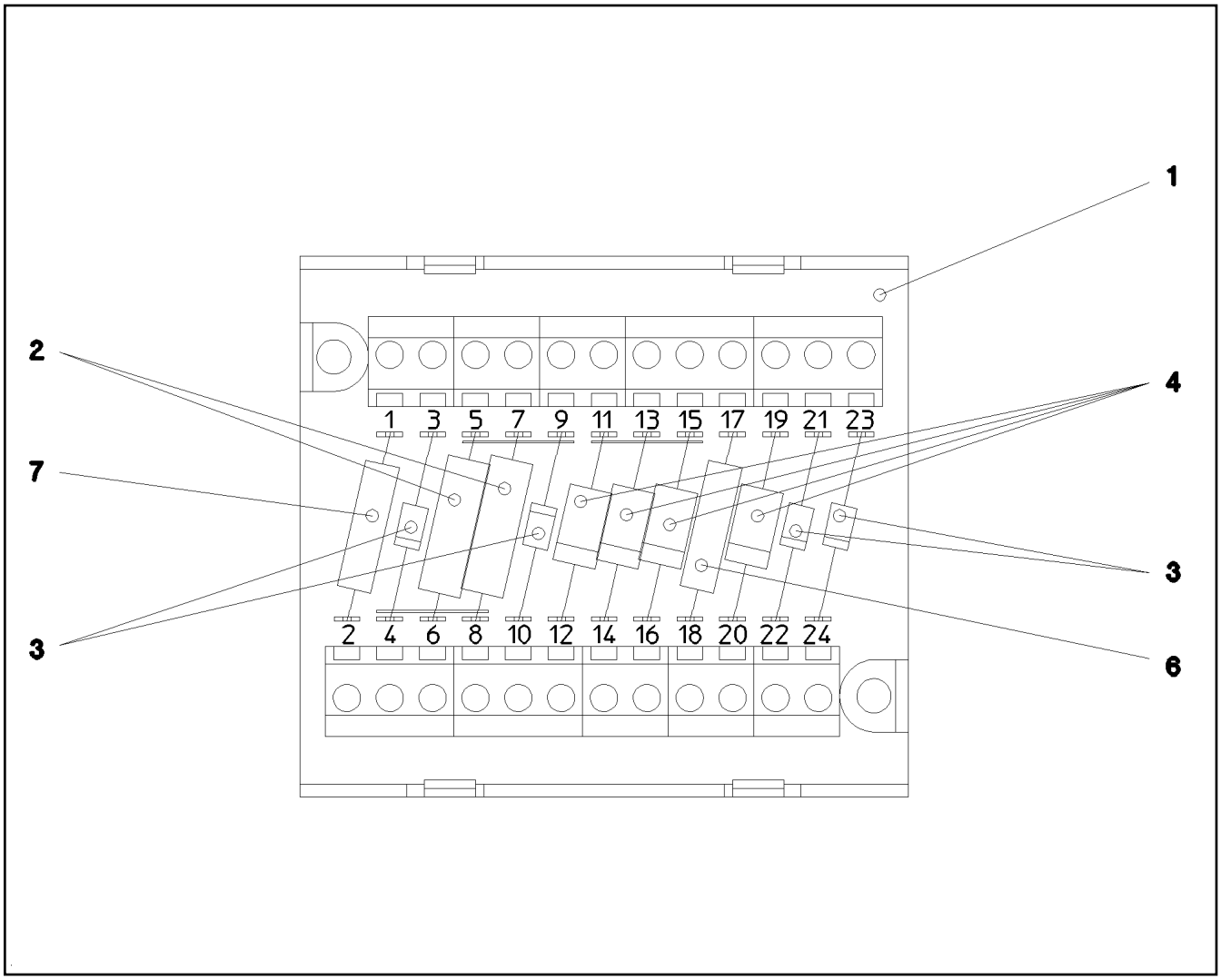

Pos.	Item	Quantity	Description	Bezeichnung	Serie	K
1	66 00 081 08	1	VARIATIONAL COMPONENT 12POL	VARIATIONSBAUSTEIN		
2	63 50 143 08	2	RESISTOR 390R 5% 3W 4W SPF	WIDERSTAND		
3	66 00 331 08	4	DIODE 1N4007 DO-41 SPF	DIODE		
4	66 00 143 08	4	DIODE DO-13	DIODE		
6	63 50 221 08	1	RESISTOR 1K 2% 0,6W 0W5 0309 SPF	WIDERSTAND MS		
7	63 50 216 08	1	RESISTOR 100K 1% 0,6W 0W25 0207 SPF	WIDERSTAND MS		

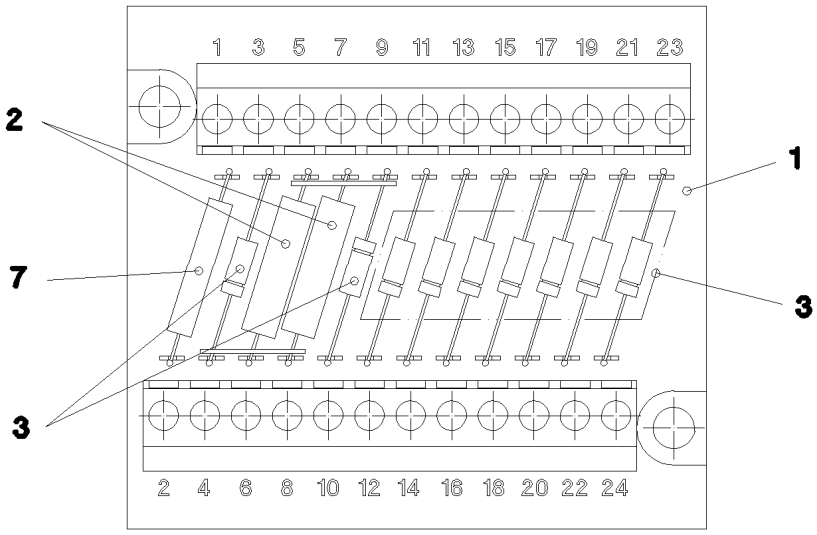

Pos.	Item	Quantity	Description	Bezeichnung	Serie	K
1	66 00 081 08	1	VARIATIONAL COMPONENT 12POL	VARIATIONSBAUSTEIN		
2	63 50 143 08	2	RESISTOR 390R 5% 3W 4W SPF	WIDERSTAND		
3	66 00 331 08	9	DIODE 1N4007 DO-41 SPF	DIODE		
7	63 50 216 08	1	RESISTOR 100K 1% 0,6W 0W25 0207 SPF	WIDERSTAND MS		

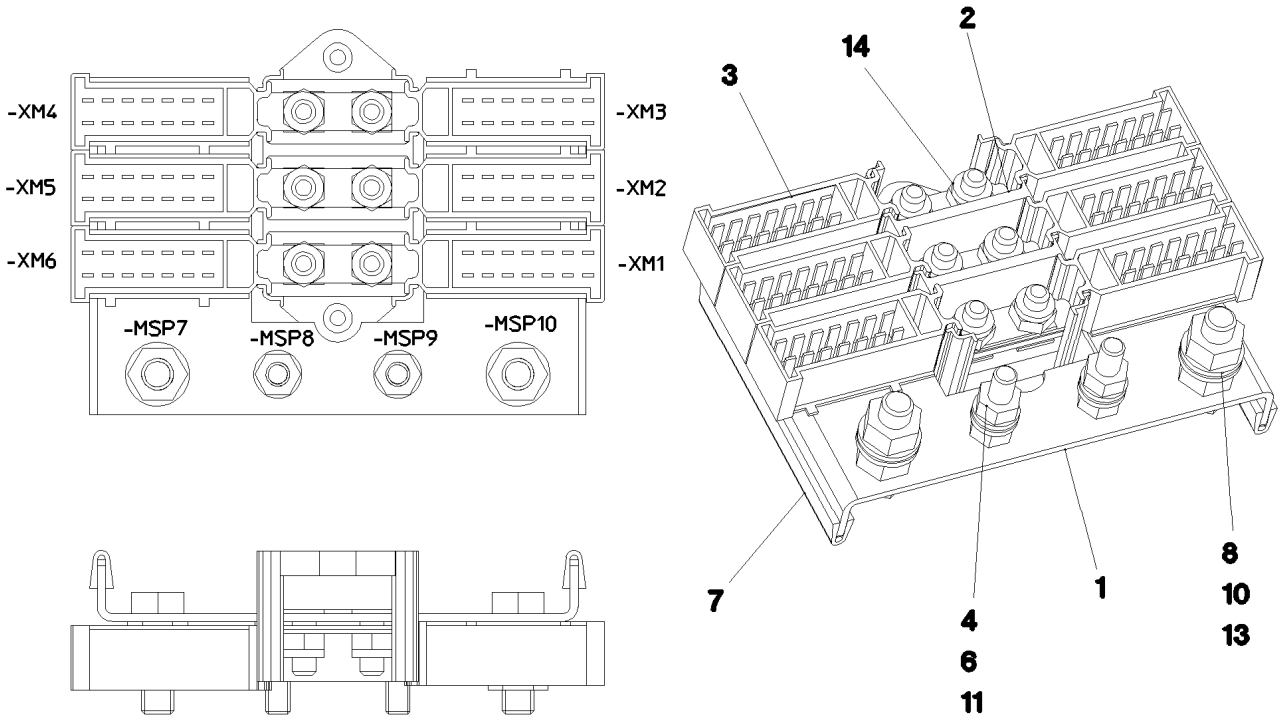

Pos. 12

Pos.	Item	Quantity	Description	Bezeichnung	Serie	K
1	95 63 963 08	1	PLATE 2X144X80 DC01 FE//ZN20//C	BLECH		
2	60 23 364 08	1	CABLE CONNECTOR	KABELVERBINDER		
3	60 23 365 08	6	PLUG SHELL 14-POL	STECKERGEHAEUSE		
4	42 00 009 01	4	WASHER ISO 7089 6 200HV A3C	SCHEIBE		
6	41 15 140 08	4	HEX NUT ISO 4032 M6 8 A2C	SECHSKANTMUTTER		
7	26 21 039 08	0.16	EDGE PROTECTION 1-2X9,5X6,5	KANTENSCHUTZ		
8	49 00 128	2	HEX SCREW ISO 4017 M8X25 8.8 A2C	SECHSKANTSCHRAUBE		
10	41 15 046 08	4	HEX NUT ISO 4032 M8 10 A2C SPF	SECHSKANTMUTTER		
11	49 00 539	2	HEX SCREW ISO 4017 M6X25 8.8 A3C	SECHSKANTSCHRAUBE		
12	60 27 614 08	10	NAME PLATE 20X8	BEZEICHNUNGSSCHILD		
13	42 00 012 01	4	WASHER ISO 7089 8 200HV A3C	SCHEIBE		
14	41 19 004 08	6	HEX NUT DIN 985 M6 8 A2C	SECHSKANTMUTTER		

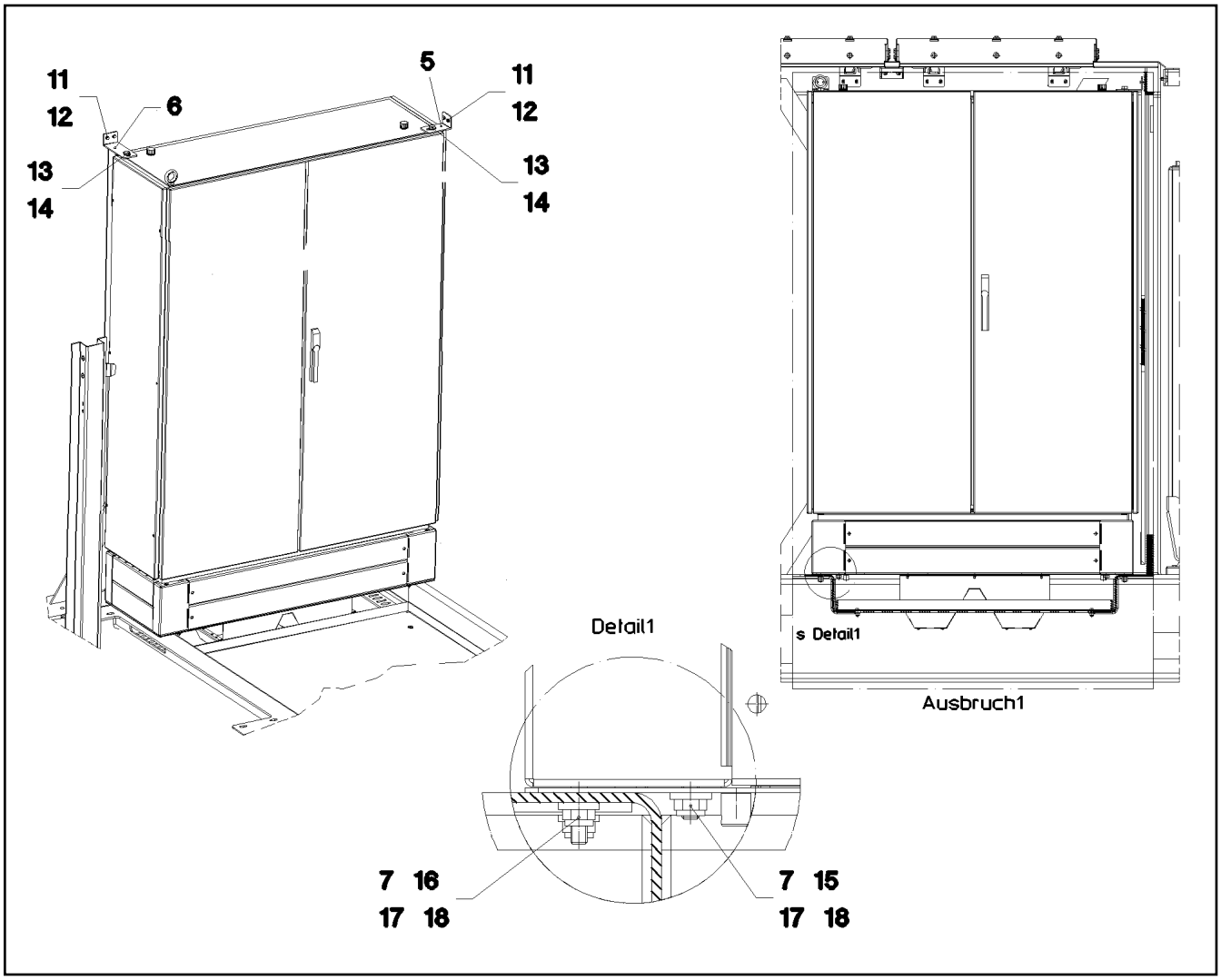

Pos.	Item	Quantity	Description	Bezeichnung	Serie	K
5	97 50 004 08	1	ANGLE PLATE 4X143X60 S315MC FE//ZN20//	WINKELBLECH		
6	97 50 005 08	1	ANGLE PLATE 4X193X60 S315MC FE//ZN20//	WINKELBLECH		
7	97 50 006 08	6	SHIM WASHER 3X25X16 DC01 FE//ZN20//C	UNTERLEGSCHEIBE		
11	40 65 099	4	HEX SCREW ISO 4017 M6X16 8.8 A2C	SECHSKANTSCHRAUBE		
12	40 00 648	4	WASHER DIN 7349 6,4 200HV A3C	SCHEIBE		
13	49 00 120	2	HEX SCREW ISO 4017 M12X20 8.8 A3C	SECHSKANTSCHRAUBE		
14	42 18 011 08	2	WASHER ISO 7093-1 A 13 ST A3C	SCHEIBE		
15	40 65 164	2	HEX SCREW ISO 4017 M10X25 8.8 A3C	SECHSKANTSCHRAUBE		
16	40 62 011 08	4	HEX SCREW ISO 4014 M10X40 10.9 FLZN SP	SECHSKANTSCHRAUBE		
17	40 00 505	6	WASHER DIN 7349 10,5 200HV A3C	SCHEIBE		
18	41 19 011 08	6	HEX NUT DIN 985 M10 10 A3C	SECHSKANTMUTTER		

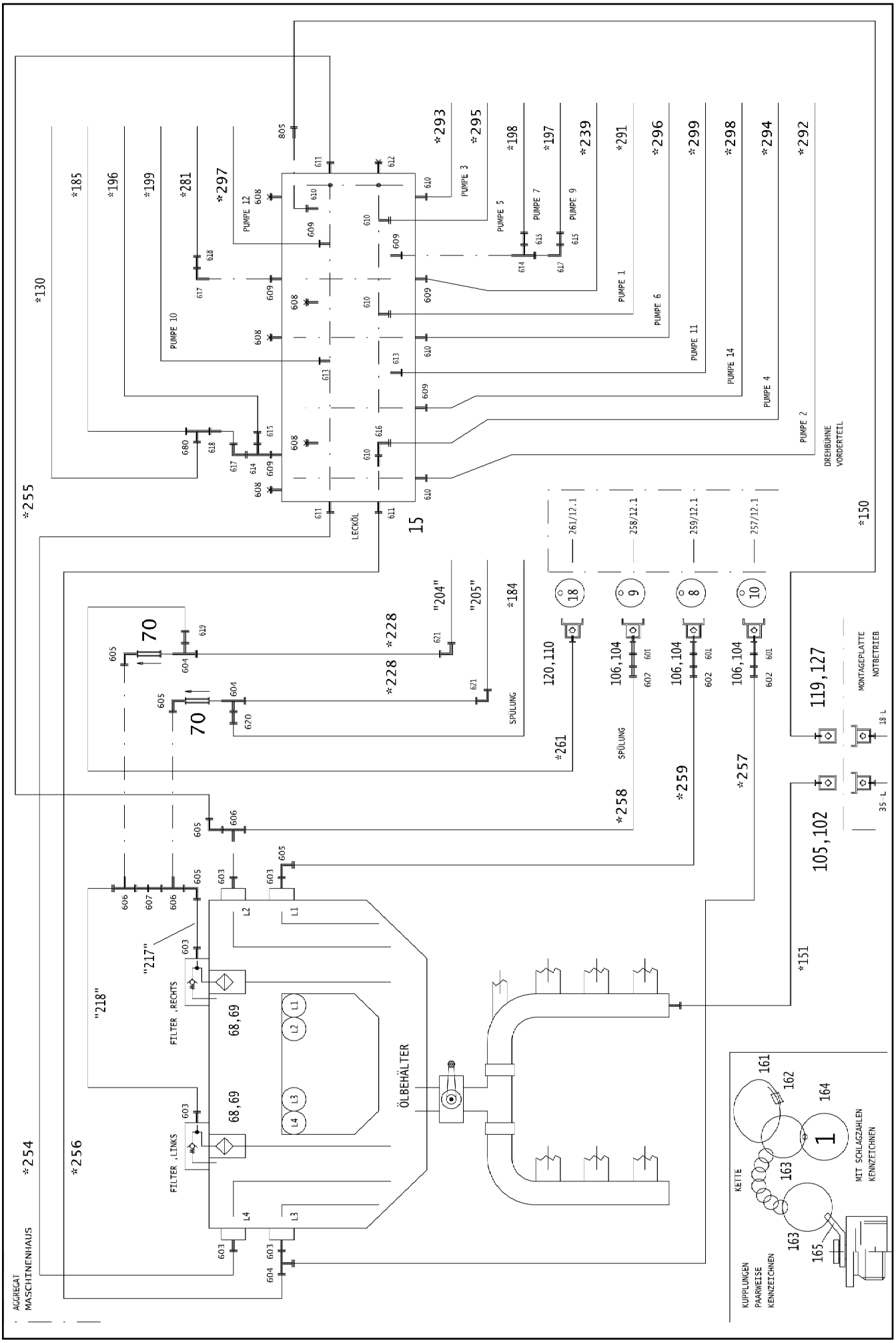

20.5.2016 082677 LIEBHERR	**etk_en_de_074847 LR 11350** **HYDRAULICS** **HYDRAULIK**	401 (1/26) **2 970** **91 81 525 08**

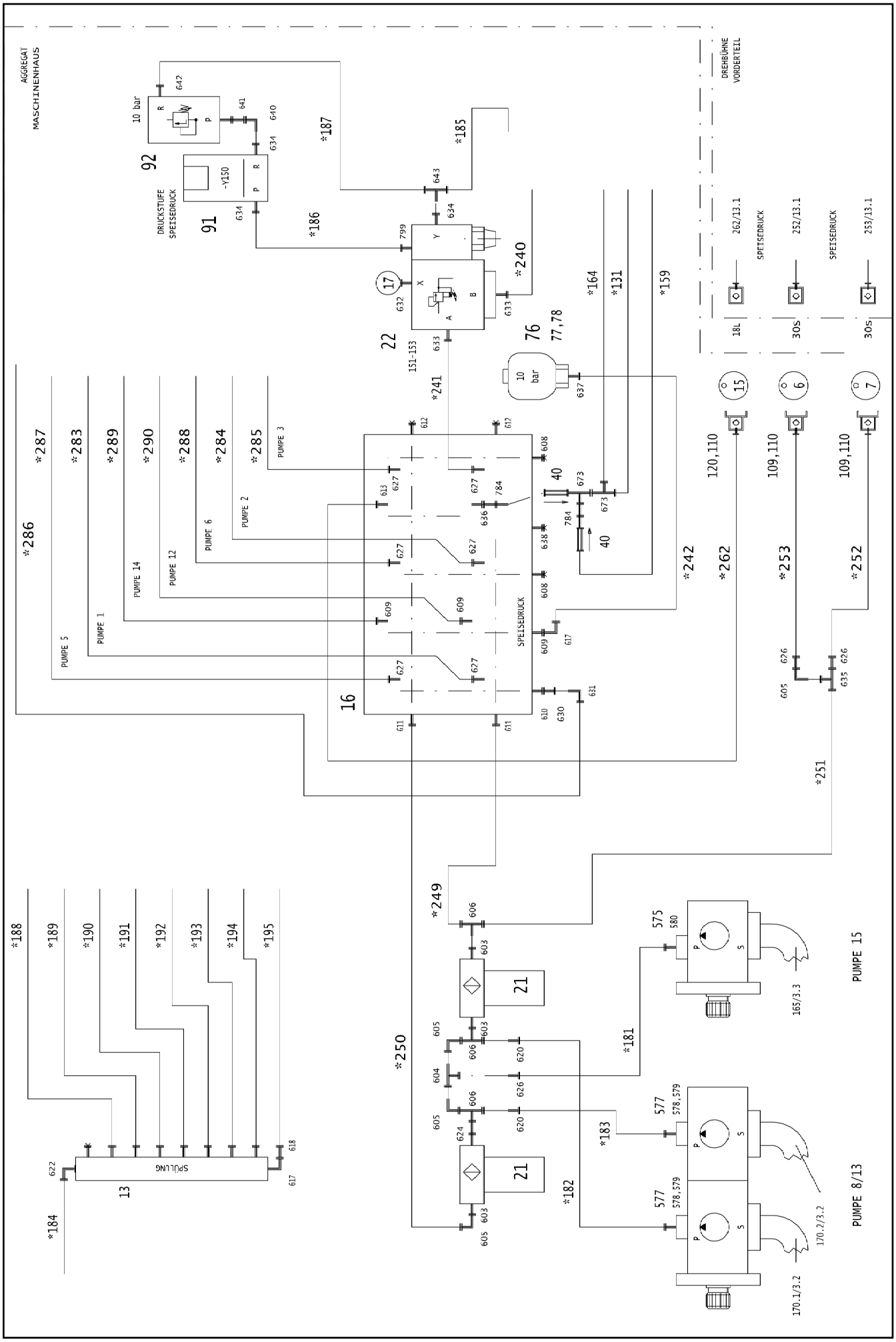
AGGREGAT
MASCHINENHAUS
DREHBÜHNE
VORDERTEIL
DRUCKSTUFE
SPEISEDRUCK
10 bar
-Y150
SPEISEDRUCK
SPEISEDRUCK
SPEISEDRUCK
PUMPE 1
PUMPE 2
PUMPE 3
PUMPE 5
PUMPE 6
PUMPE 12
PUMPE 14
PUMPE 15
PUMPE 8/13
SPÜLUNG
262/13.1
252/13.1
253/13.1
18L
30S
30S
120,110
109,110
109,110
165/3.3
170.2/3.2
170.1/3.2
*187
*185
*186
*240
*241
*164
*131
*159
*242
*262
*253
*252
*251
*249
*250
*181
*183
*182
*184
*188
*189
*190
*191
*192
*193
*194
*195
*286
*287
*283
*289
*290
*288
*284
*285
*286
92
91
22
76
77,78
16
13
21
21
40
40
17
15
6
7

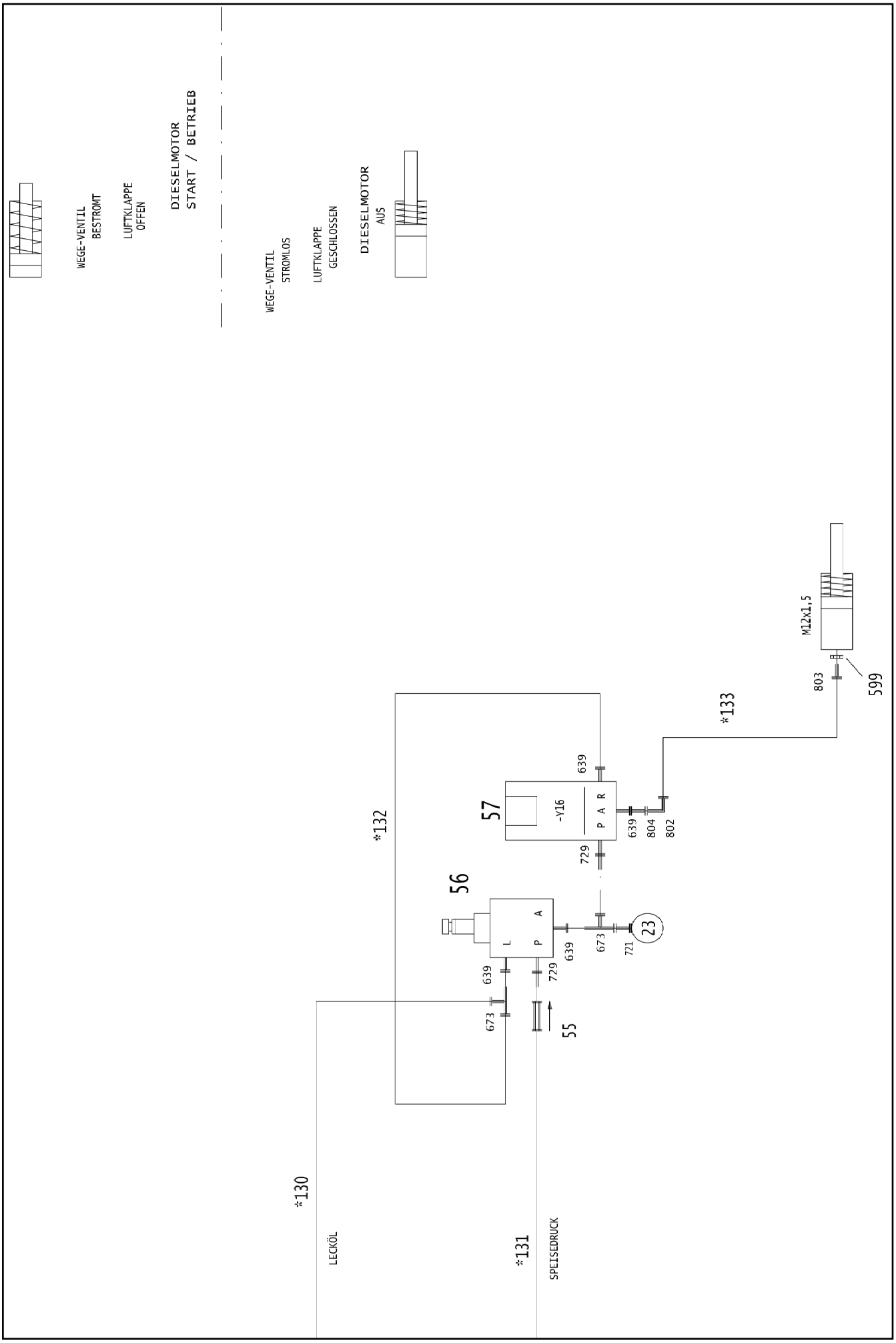
WEGE-VENTIL
BESTROMT
LUFTKLAPPE
OFFEN
DIESELMOTOR
START / BETRIEB
WEGE-VENTIL
STROMLOS
LUFTKLAPPE
GESCHLOSSEN
DIESELMOTOR
AUS
M12x1,5
599
803
*133
639
57
-Y16
P A R
639
804
802
729
*132
56
L
P
A
639
673
721
23
639
729
673
55
*130
LECKÖL
*131
SPEISEDRUCK

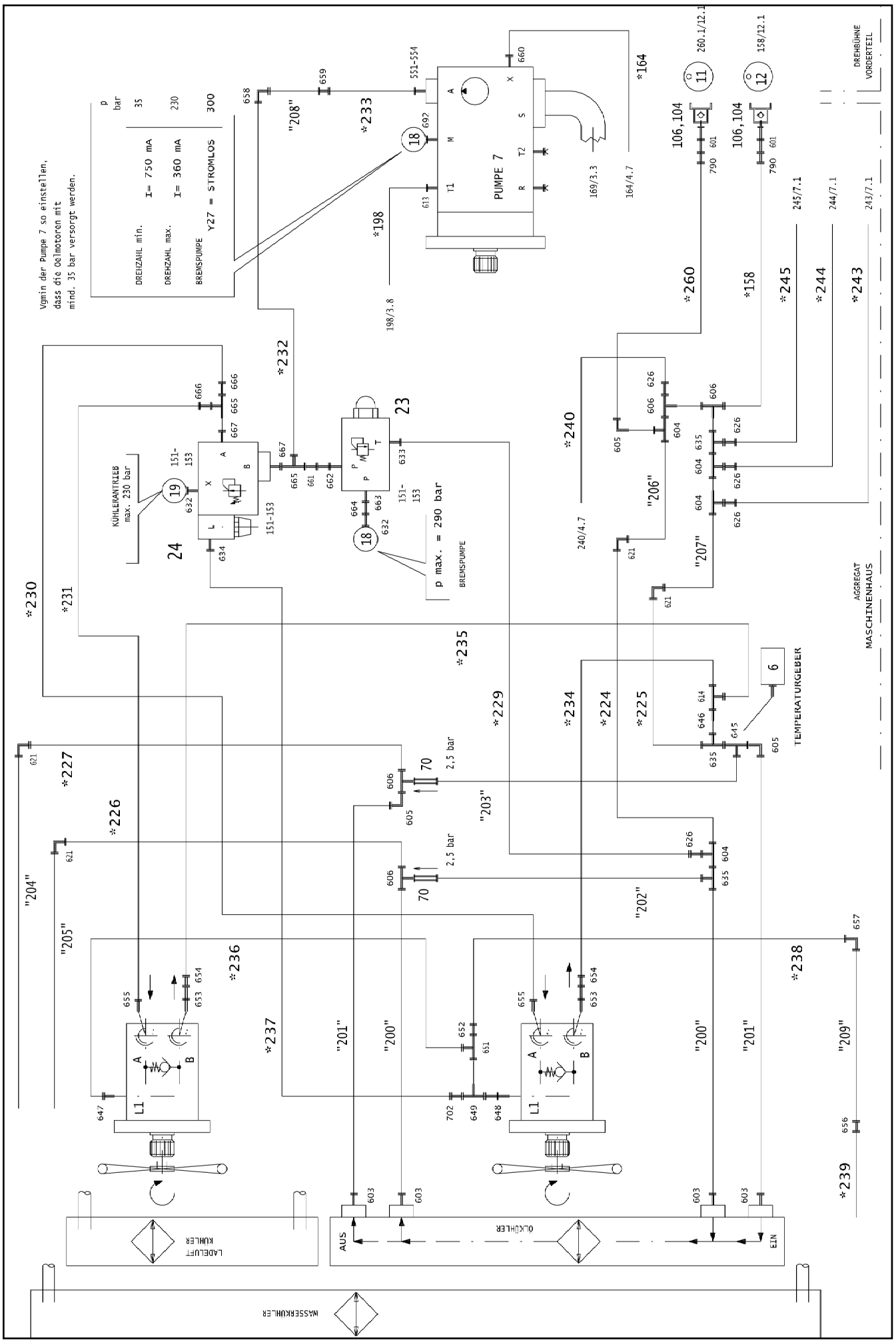

20.5.2016 082680	**etk_en_de_074847 LR 11350**	404 (4/26)
LIEBHERR	**HYDRAULICS** **HYDRAULIK**	**2 970** **91 81 525 08**

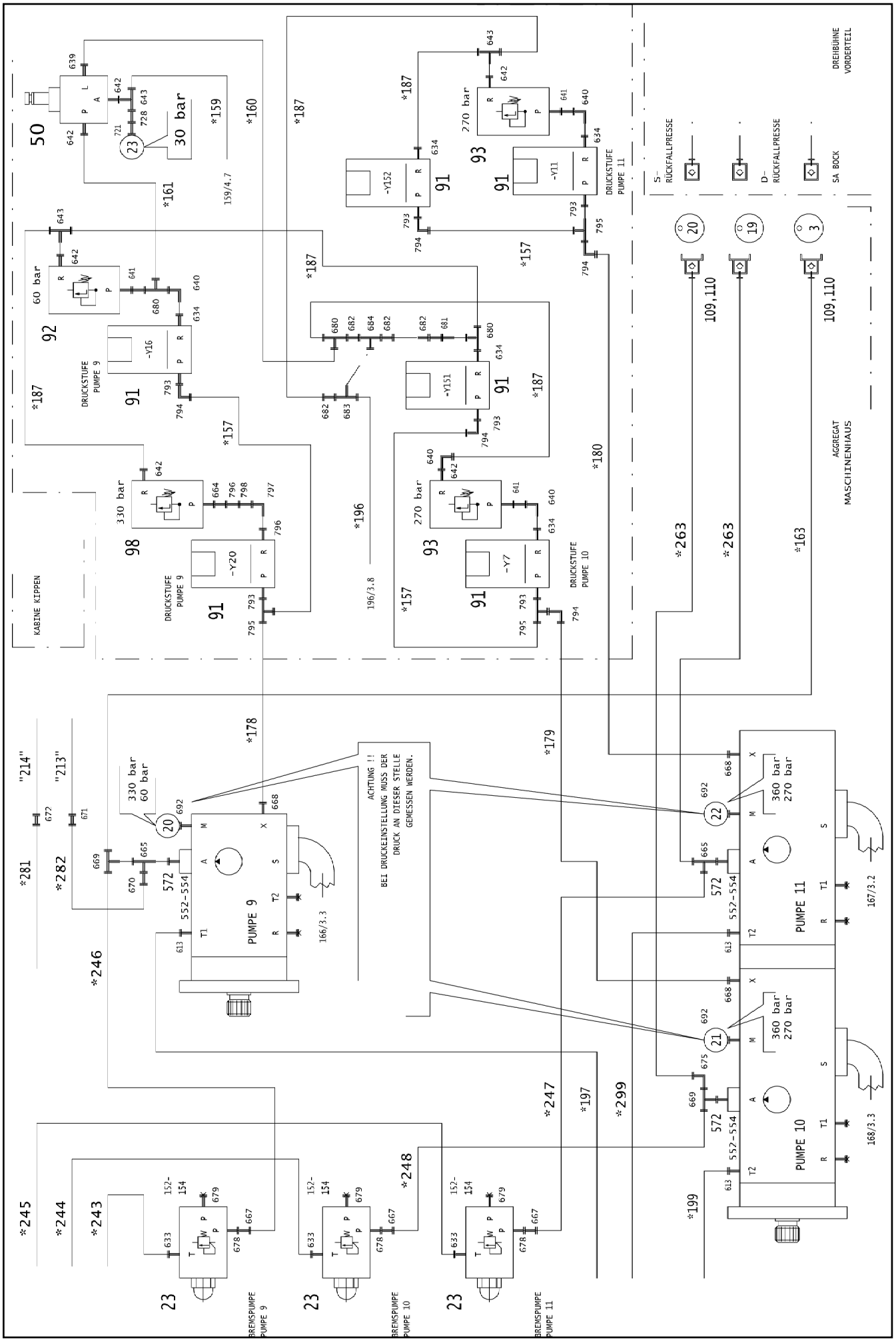
KABINE KIPPEN
DRUCKSTUFE PUMPE 9
DRUCKSTUFE PUMPE 11
DREHBÜHNE VORDERTEIL
AGGREGAT MASCHINENHAUS
S- RÜCKFALLPRESSE
D- RÜCKFALLPRESSE
SA BOCK
PUMPE 9
PUMPE 10
PUMPE 11
ACHTUNG !! BEI DRUCKEINSTELLUNG MUSS DER DRUCK AN DIESER STELLE GEMESSEN WERDEN.
BREMSPUMPE PUMPE 9
BREMSPUMPE PUMPE 10
BREMSPUMPE PUMPE 11
30 bar
60 bar
270 bar
330 bar
360 bar
109,110
159/4.7
196/3.8
166/3.3
167/3.2
168/3.3

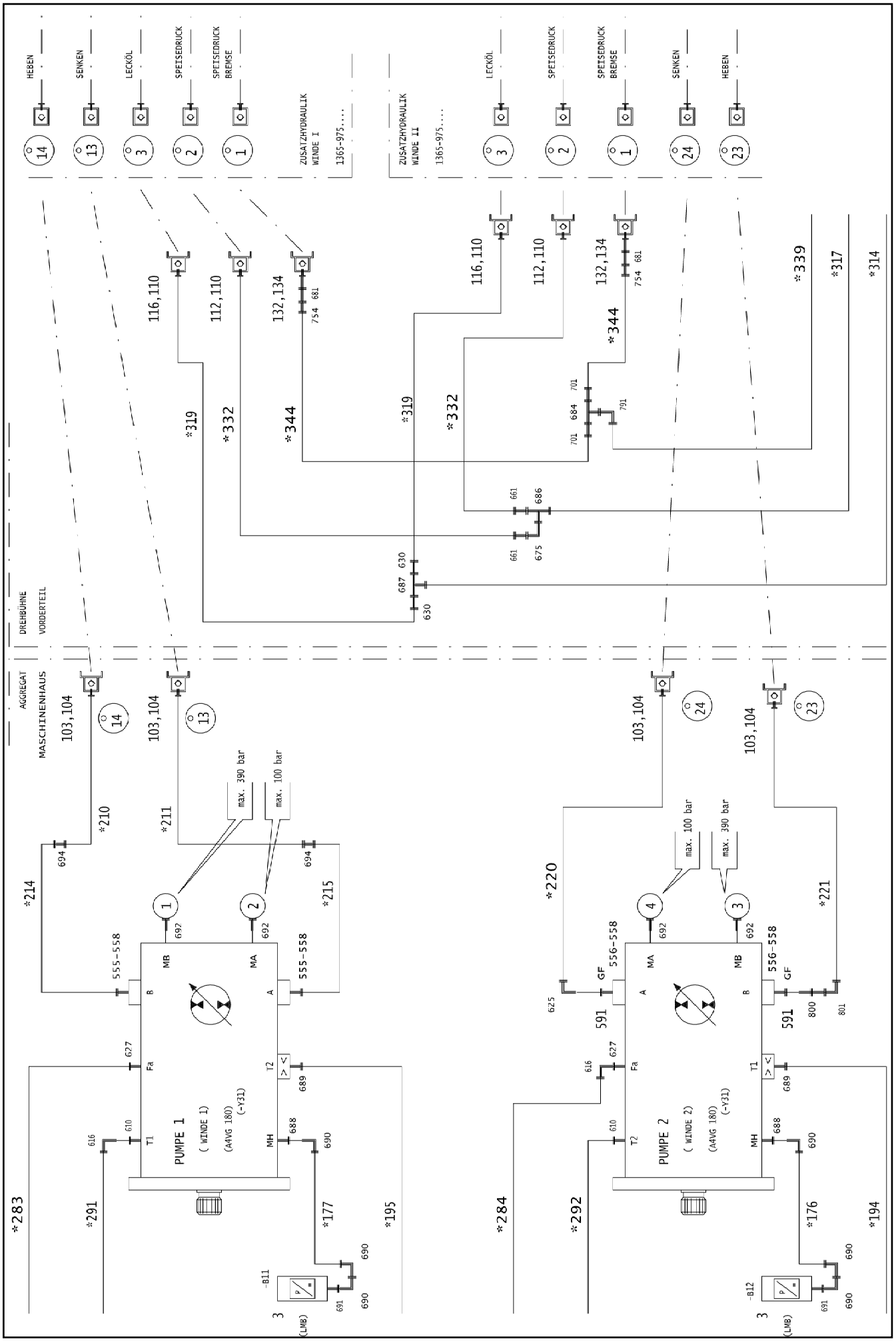
HEBEN
SENKEN
LECKÖL
SPEISEDRUCK
SPEISEDRUCK BREMSE
ZUSATZHYDRAULIK WINDE I
1365-975....
ZUSATZHYDRAULIK WINDE II
1365-975....
DREHBÜHNE
VORDERTEIL
AGGREGAT
MASCHINENHAUS
PUMPE 1
(WINDE 1)
(A4VG 180)
(-Y31)
PUMPE 2
(WINDE 2)
(A4VG 180)
(-Y31)
max. 390 bar
max. 100 bar
-B11
-B12
(LMB)

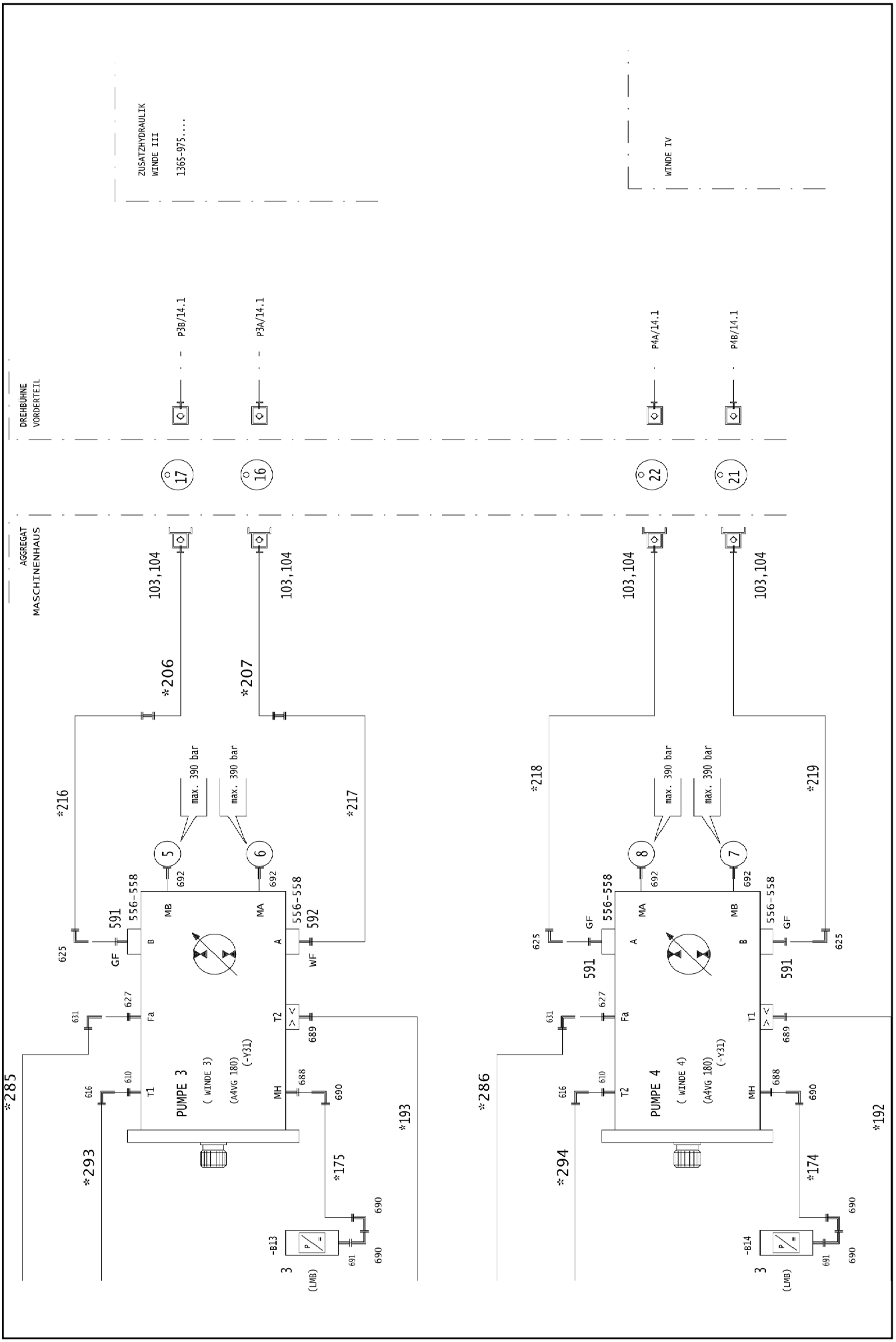
ZUSATZHYDRAULIK
WINDE III
1365-975....
WINDE IV
DREHBÜHNE
VORDERTEIL
AGGREGAT
MASCHINENHAUS
P3B/14.1
P3A/14.1
P4A/14.1
P4B/14.1
17
16
22
21
103,104
*206
*207
*216
*217
*218
*219
*285
*286
*293
*294
*175
*174
*193
*192
max. 390 bar
5
6
7
8
692
556-558
591
592
625
GF
WF
MB
MA
A
B
627
631
Fa
T1
T2
610
616
688
689
690
691
PUMPE 3
PUMPE 4
(WINDE 3)
(WINDE 4)
(A4VG 180)
(-Y31)
-B13
-B14
P/=
3
(LMB)

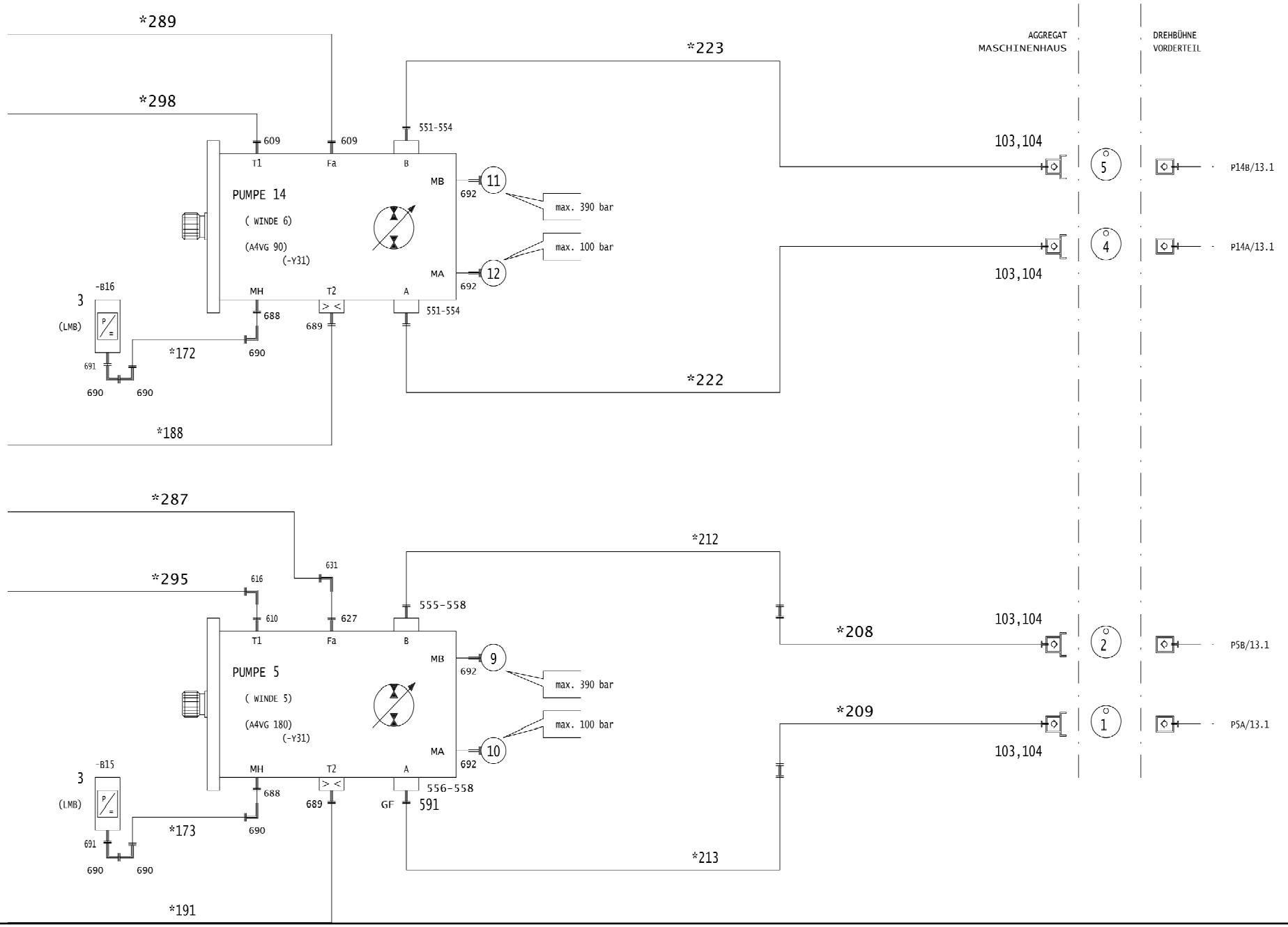
*289
*298
*223
AGGREGAT
MASCHINENHAUS
DREHBÜHNE
VORDERTEIL
609
609
551-554
T1
Fa
B
PUMPE 14
(WINDE 6)
(A4VG 90)
(-Y31)
MB
MA
MH
T2
A
692
692
11
12
max. 390 bar
max. 100 bar
103,104
103,104
5
4
P14B/13.1
P14A/13.1
-B16
3
(LMB)
688
689
551-554
*172
690
691
690
690
*222
*188
*287
*295
*212
631
616
610
627
555-558
PUMPE 5
(WINDE 5)
(A4VG 180)
(-Y31)
9
10
*208
*209
2
1
P5B/13.1
P5A/13.1
-B15
556-558
GF
591
*173
*213
*191

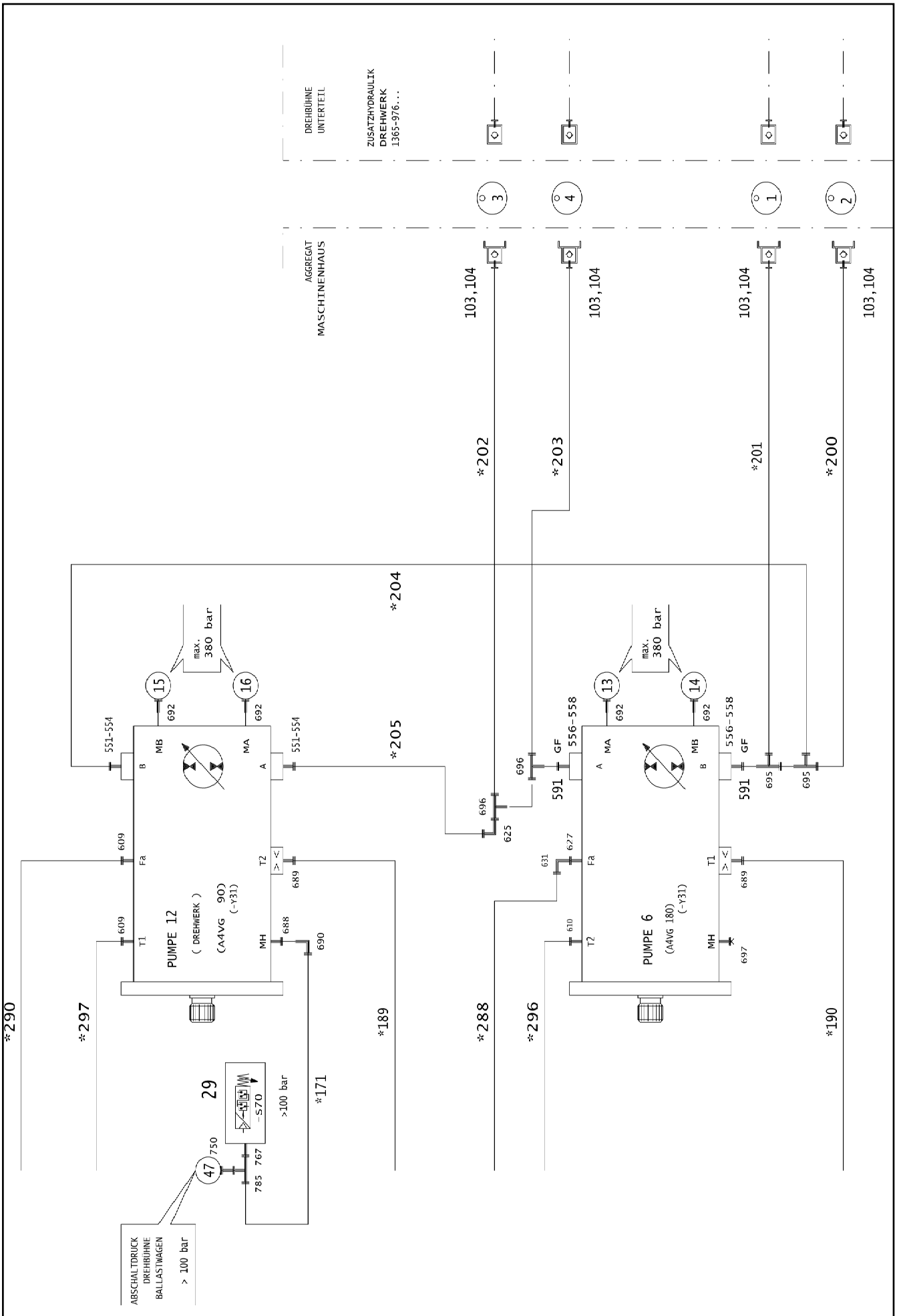
DREHBÜHNE
UNTERTEIL
ZUSATZHYDRAULIK
DREHWERK
1365-976...
AGGREGAT
MASCHINENHAUS
103,104
103,104
103,104
103,104
*202
*203
*201
*200
*204
*205
max.
380 bar
max.
380 bar
15
16
13
14
551-554
551-554
556-558
556-558
GF
GF
591
591
PUMPE 12
(DREHWERK)
(A4VG 90)
(-Y31)
PUMPE 6
(A4VG 180)
(-Y31)
*290
*297
*189
*288
*296
*190
*171
29
-S70
>100 bar
47
ABSCHALTDRUCK
DREHBÜHNE
BALLASTWAGEN
> 100 bar

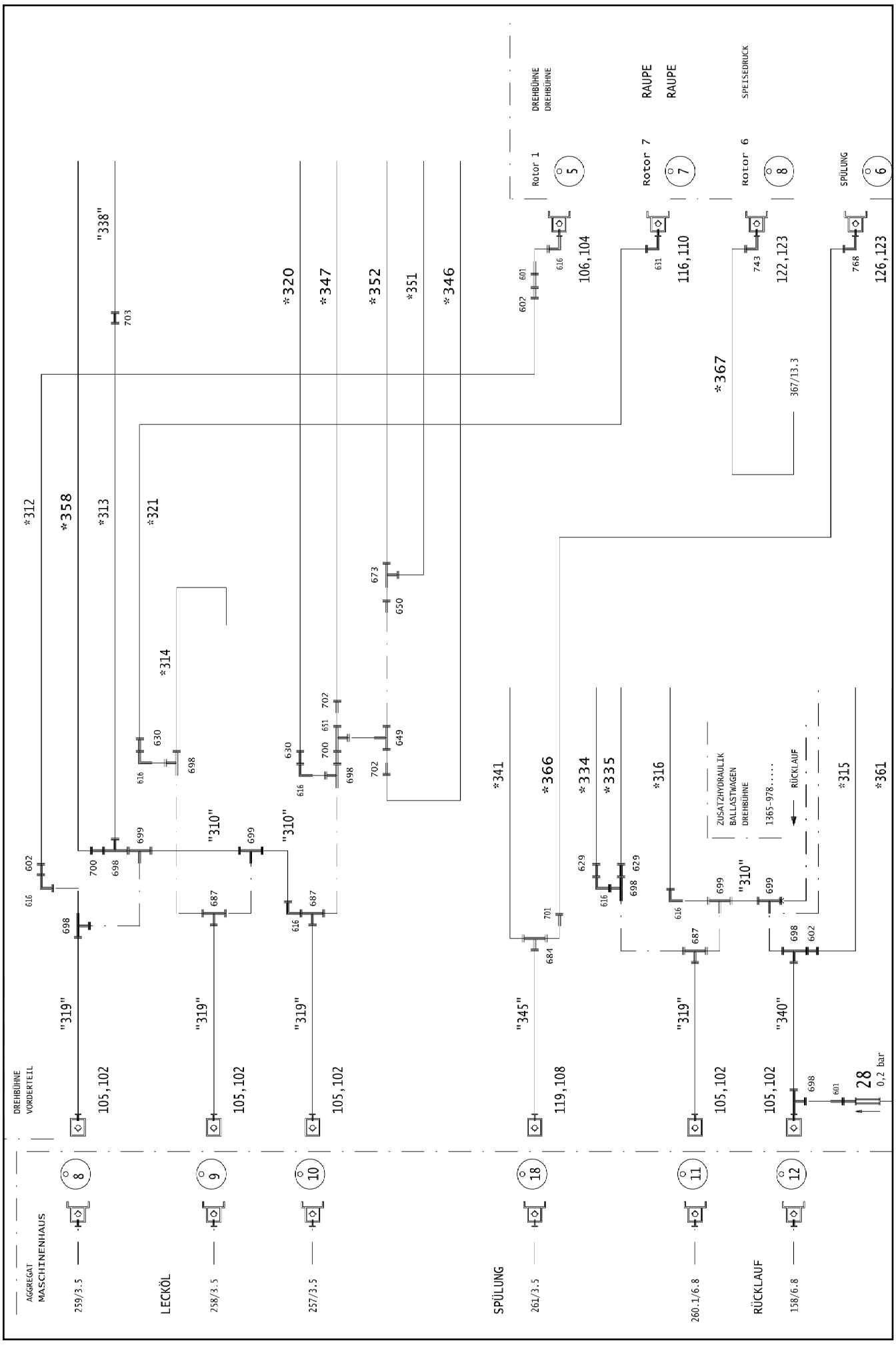
AGGREGAT
MASCHINENHAUS
DREHBÜHNE
VORDERTEIL
LECKÖL
SPÜLUNG
RÜCKLAUF
DREHBÜHNE
DREHBÜHNE
RAUPE
RAUPE
SPEISEDRUCK
SPÜLUNG
Rotor 1
Rotor 7
Rotor 6
*312
*358
*313
*321
*314
*320
*347
*352
*351
*346
*367
*341
*366
*334
*335
*316
*315
*361
"338"
"319"
"310"
"345"
"340"
105,102
119,108
106,104
116,110
122,123
126,123
ZUSATZHYDRAULIK
BALLASTWAGEN
DREHBÜHNE
1365-978.....
RÜCKLAUF
28
0,2 bar
259/3.5
258/3.5
257/3.5
261/3.5
260.1/6.8
158/6.8
367/13.3

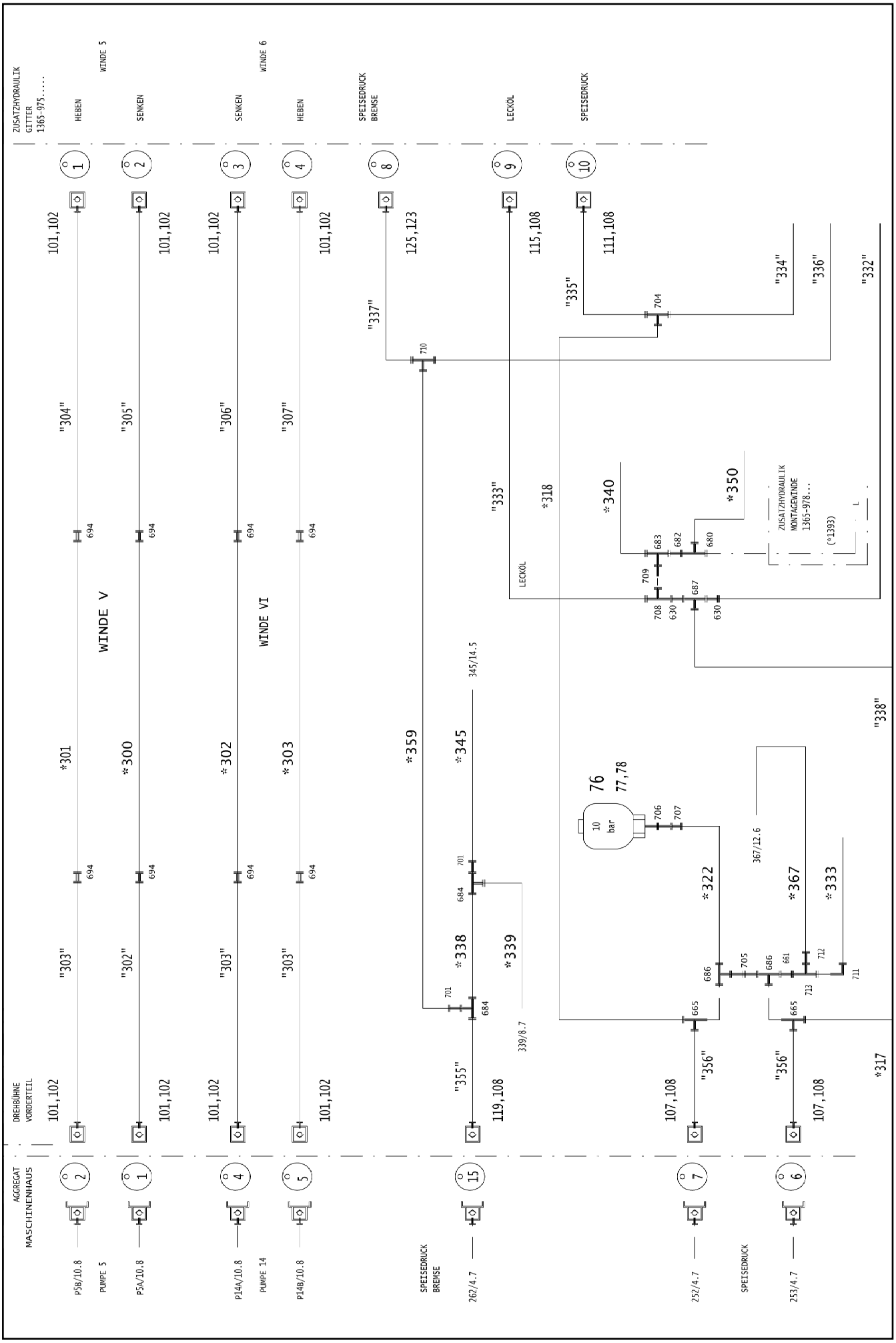
ZUSATZHYDRAULIK GITTER 1365-975.....
HEBEN
WINDE 5
SENKEN
SENKEN
WINDE 6
HEBEN
SPEISEDRUCK BREMSE
LECKÖL
SPEISEDRUCK
WINDE V
WINDE VI
ZUSATZHYDRAULIK MONTAGEWINDE 1365-978...
(*1393)
LECKÖL
10 bar
DREHBÜHNE VORDERTEIL
AGGREGAT MASCHINENHAUS
P5B/10.8
PUMPE 5
P5A/10.8
P14A/10.8
PUMPE 14
P14B/10.8
SPEISEDRUCK BREMSE
262/4.7
252/4.7
SPEISEDRUCK
253/4.7

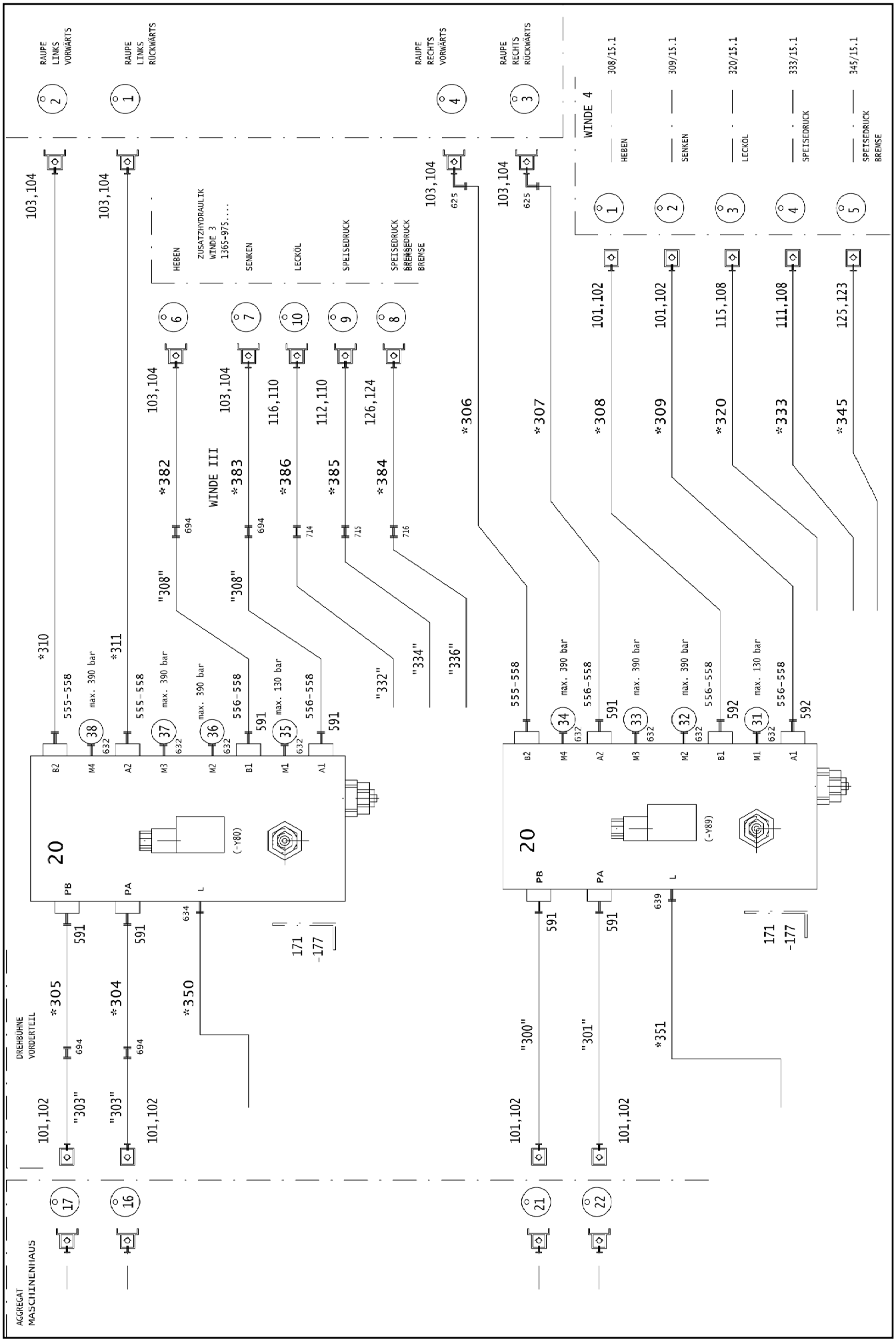
RAUPE LINKS VORWÄRTS
RAUPE LINKS RÜCKWÄRTS
RAUPE RECHTS VORWÄRTS
RAUPE RECHTS RÜCKWÄRTS
WINDE 4
HEBEN
SENKEN
LECKÖL
SPEISEDRUCK
SPEISEDRUCK BREMSE
308/15.1
309/15.1
320/15.1
333/15.1
345/15.1
ZUSATZHYDRAULIK WINDE 3 1365-975....
WINDE III
20
(-Y80)
(-Y89)
DREHBÜHNE VORDERTEIL
AGGREGAT MASCHINENHAUS
max. 390 bar
max. 130 bar
555-558
556-558
101,102
103,104
116,110
112,110
126,124
115,108
111,108
125,123
171
-177

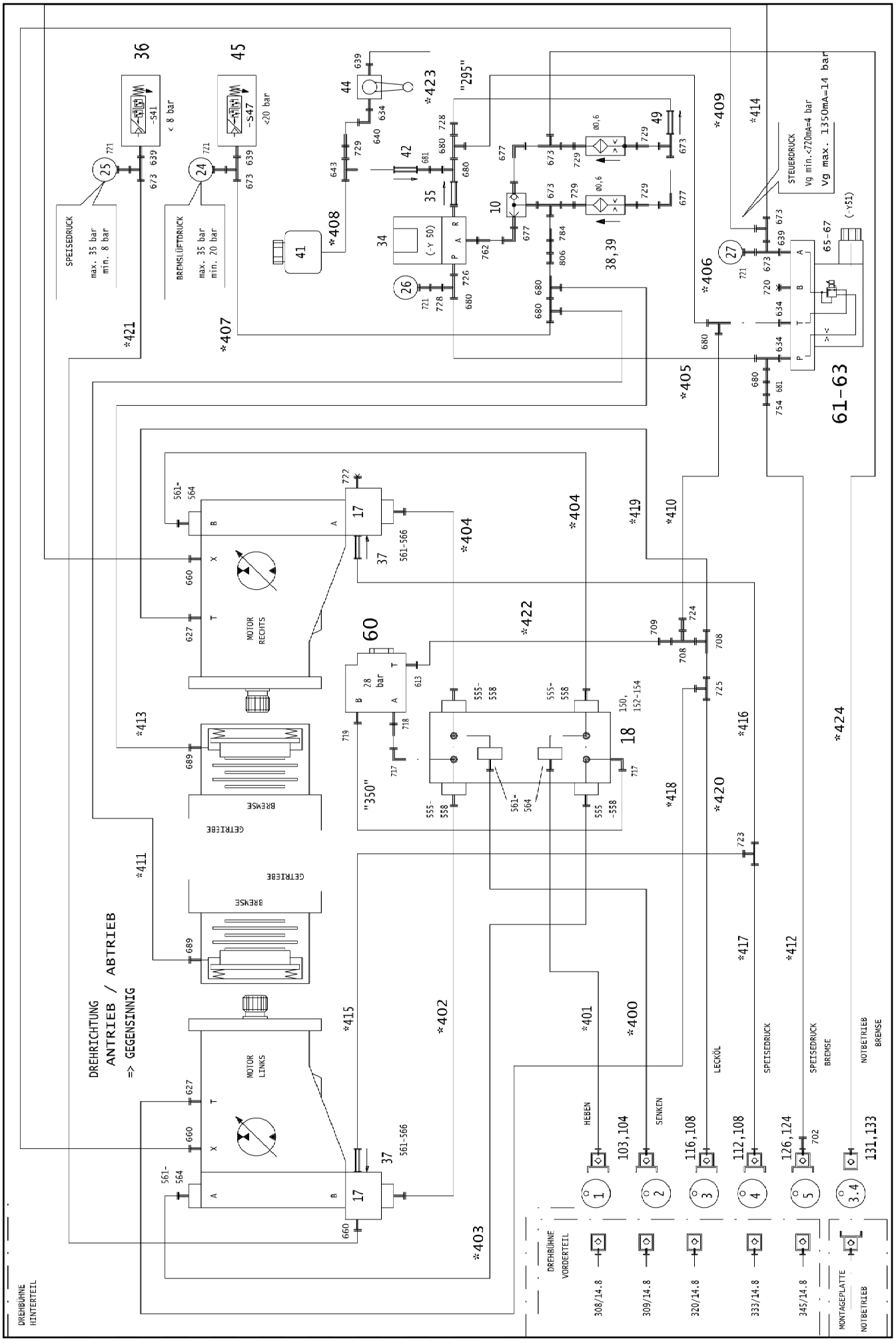

20.5.2016 082689 LIEBHERR	**etk_en_de_074847 LR 11350** **HYDRAULICS** **HYDRAULIK**	413 (13/26) ⇨ **2 970** **91 81 525 08**

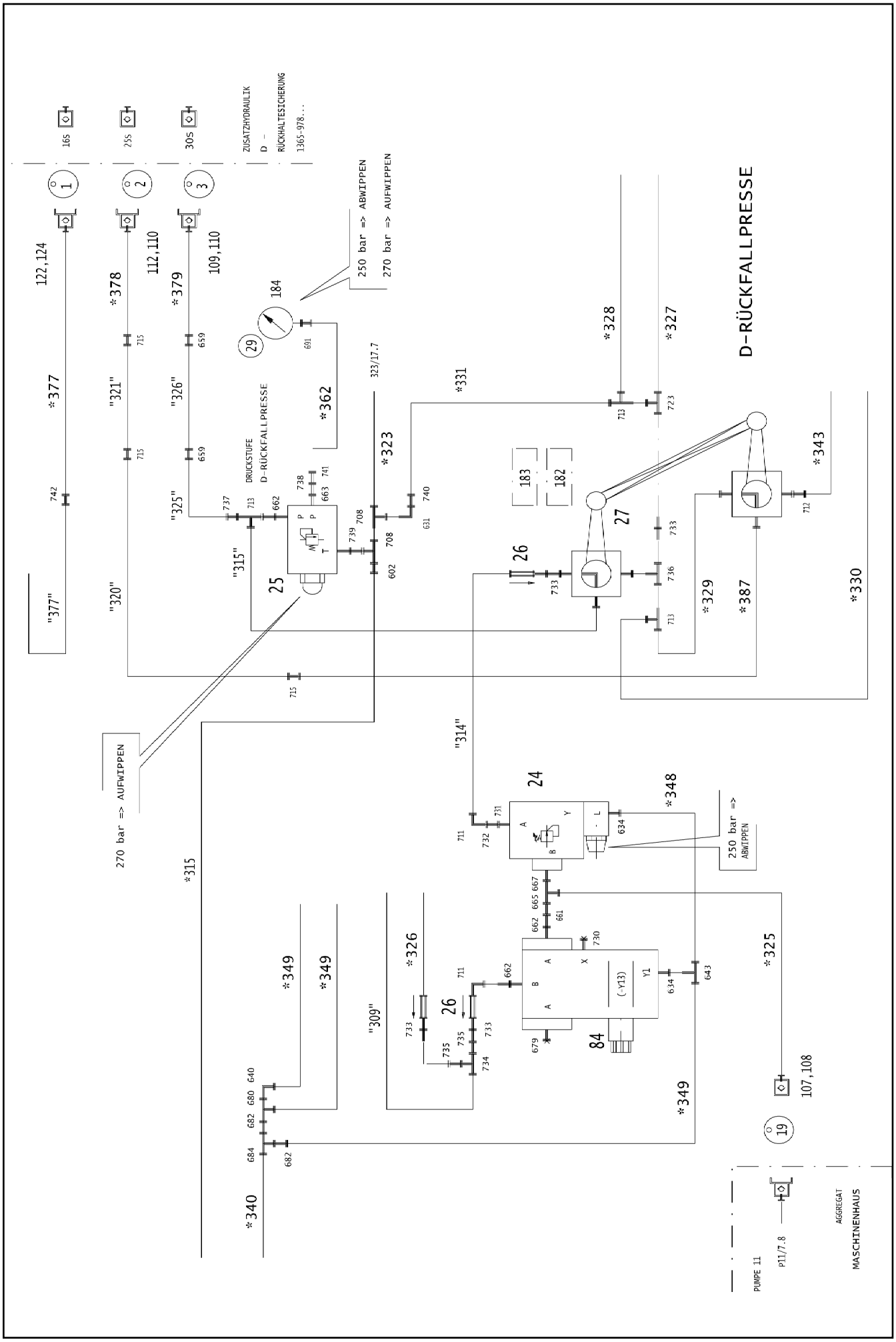
D-RÜCKFALLPRESSE
ZUSATZHYDRAULIK
D -
RÜCKHALTESICHERUNG
1365-978...
16S
25S
30S
250 bar => ABWIPPEN
270 bar => AUFWIPPEN
DRUCKSTUFE
D-RÜCKFALLPRESSE
270 bar => AUFWIPPEN
250 bar =>
ABWIPPEN
PUMPE 11
P11/7.8
AGGREGAT
MASCHINENHAUS
122,124
112,110
109,110
107,108
*377
*378
*379
*362
*323
*331
*328
*327
*343
*329
*387
*330
*348
*325
*326
*349
*340
*315
"377"
"320"
"321"
"326"
"325"
"315"
"314"
"309"
184
183
182
25
26
27
24
84
29
19

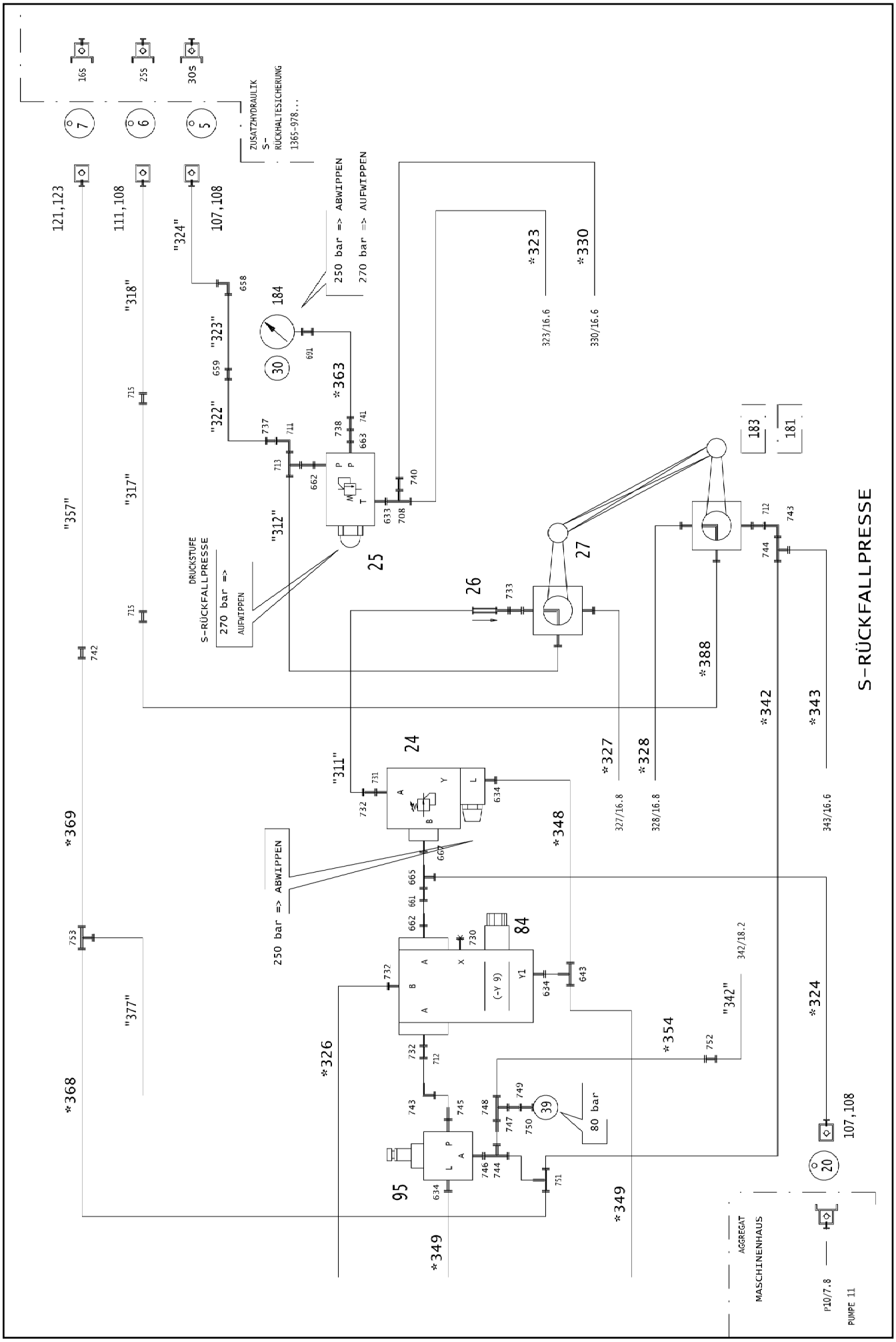
S-RÜCKFALLPRESSE
ZUSATZHYDRAULIK
S-
RÜCKHALTESICHERUNG
1365-978...
250 bar => ABWIPPEN
270 bar => AUFWIPPEN
DRUCKSTUFE
S-RÜCKFALLPRESSE
270 bar =>
AUFWIPPEN
250 bar => ABWIPPEN
80 bar
AGGREGAT
MASCHINENHAUS
PUMPE 11
P10/7.8
16S
25S
30S
121,123
111,108
107,108
"324"
"318"
"323"
"322"
"317"
"357"
"312"
"311"
"377"
"342"
*323
*330
*363
*388
*342
*343
*327
*328
*348
*369
*368
*326
*354
*324
*349
*349
184
183
181
25
26
27
24
84
95
39
20
30
7
6
5
323/16.6
330/16.6
327/16.8
328/16.8
343/16.6
342/18.2

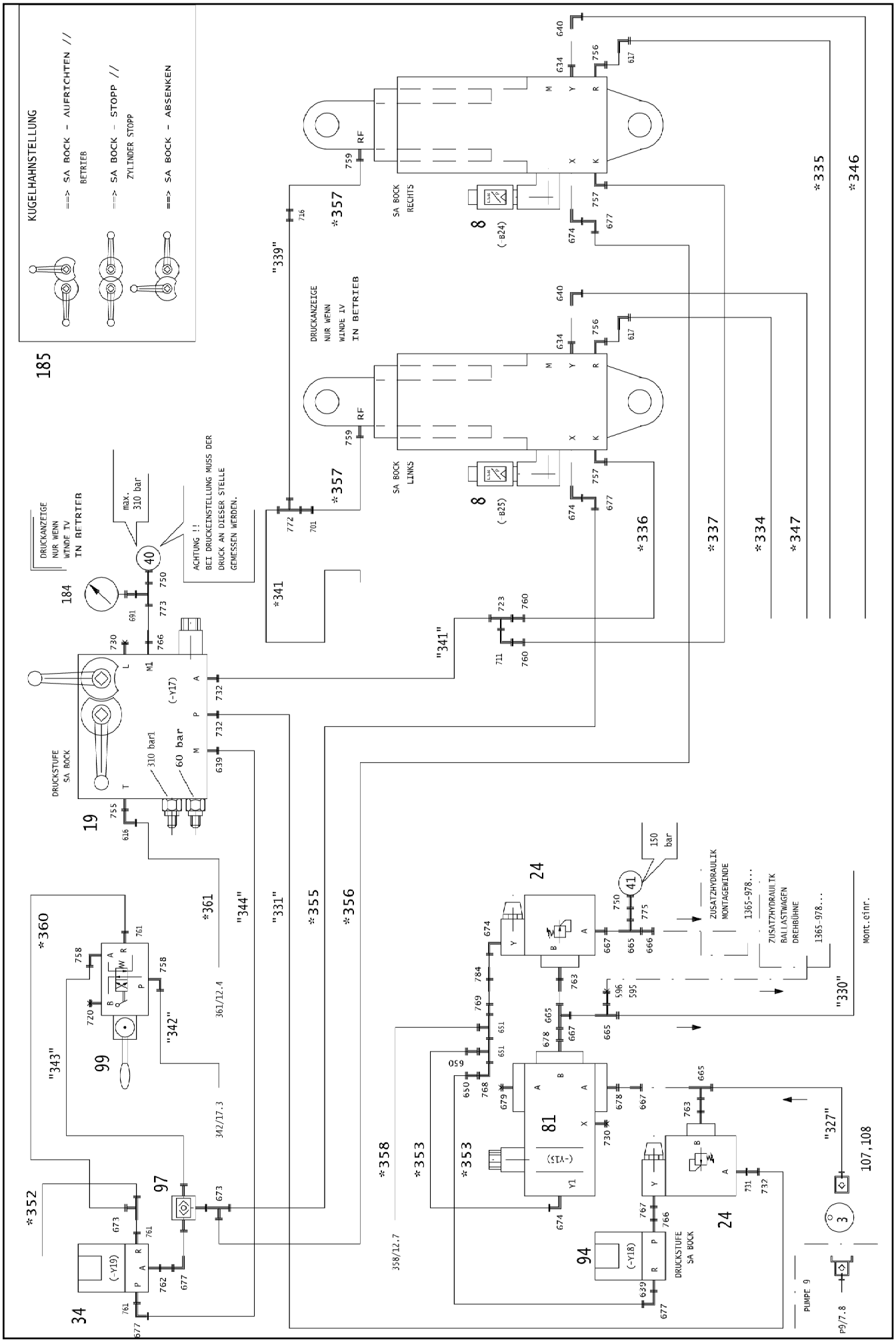

20.5.2016 082692 LIEBHERR	**etk_en_de_074847 LR 11350** **HYDRAULICS** **HYDRAULIK**	416 (16/26) **2 970** **91 81 525 08**

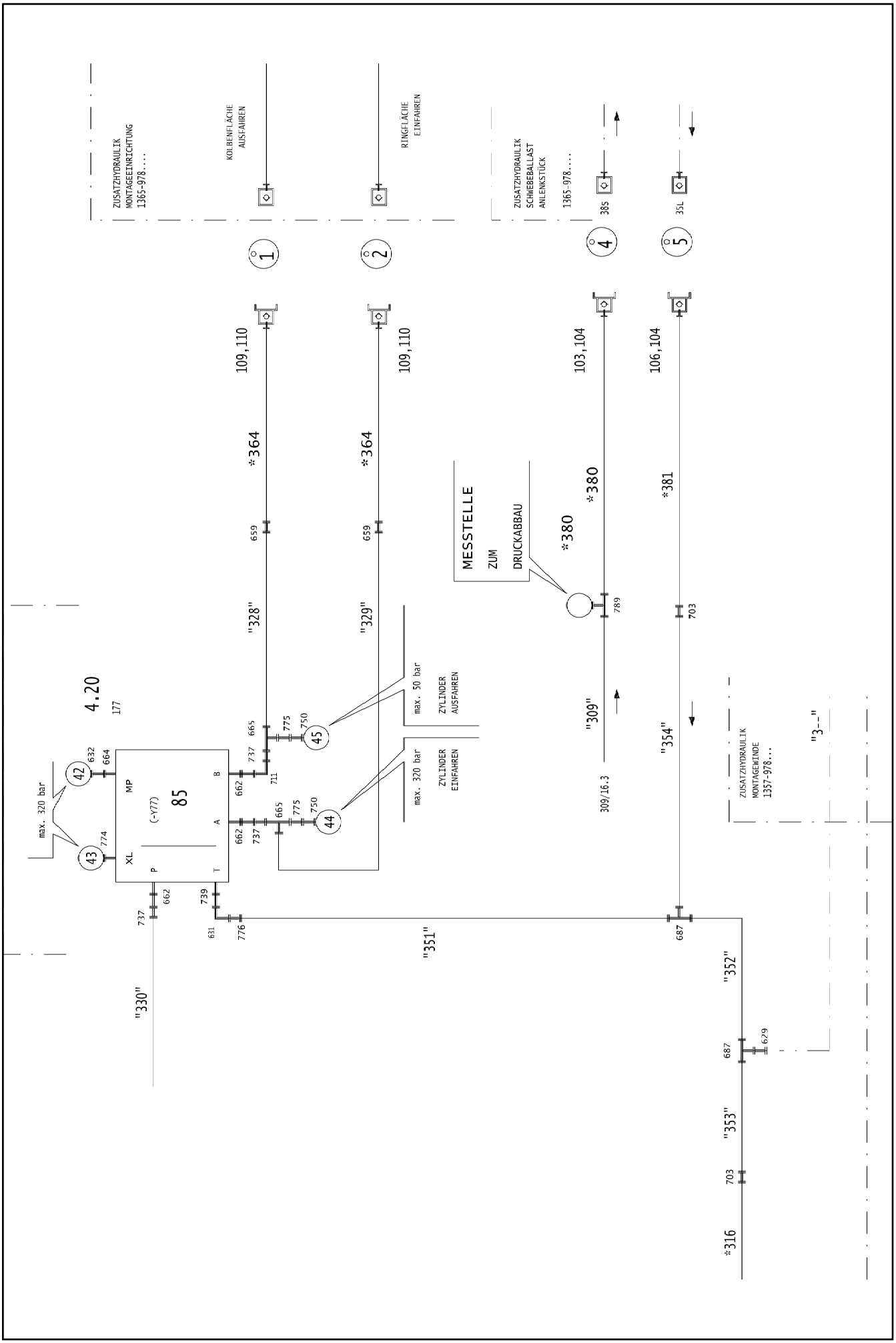
ZUSATZHYDRAULIK
MONTAGEEINRICHTUNG
1365-978....
KOLBENFLÄCHE
AUSFAHREN
RINGFLÄCHE
EINFAHREN
ZUSATZHYDRAULIK
SCHWEBEBALLAST
ANLENKSTÜCK
1365-978....
38S
35L
1
2
4
5
109,110
109,110
103,104
106,104
*364
*364
*380
*380
*381
MESSTELLE
ZUM
DRUCKABBAU
659
659
789
703
"328"
"329"
"309"
"354"
4.20
177
max. 50 bar
ZYLINDER
AUSFAHREN
max. 320 bar
ZYLINDER
EINFAHREN
max. 320 bar
42
43
44
45
632
664
774
665
775
750
737
711
662
MP
XL
P
T
A
B
(-Y77)
85
662
737
665
775
750
662
739
631
776
737
"330"
"351"
687
"352"
687
629
"353"
703
*316
309/16.3
ZUSATZHYDRAULIK
MONTAGEWINDE
1357-978...
"3--"

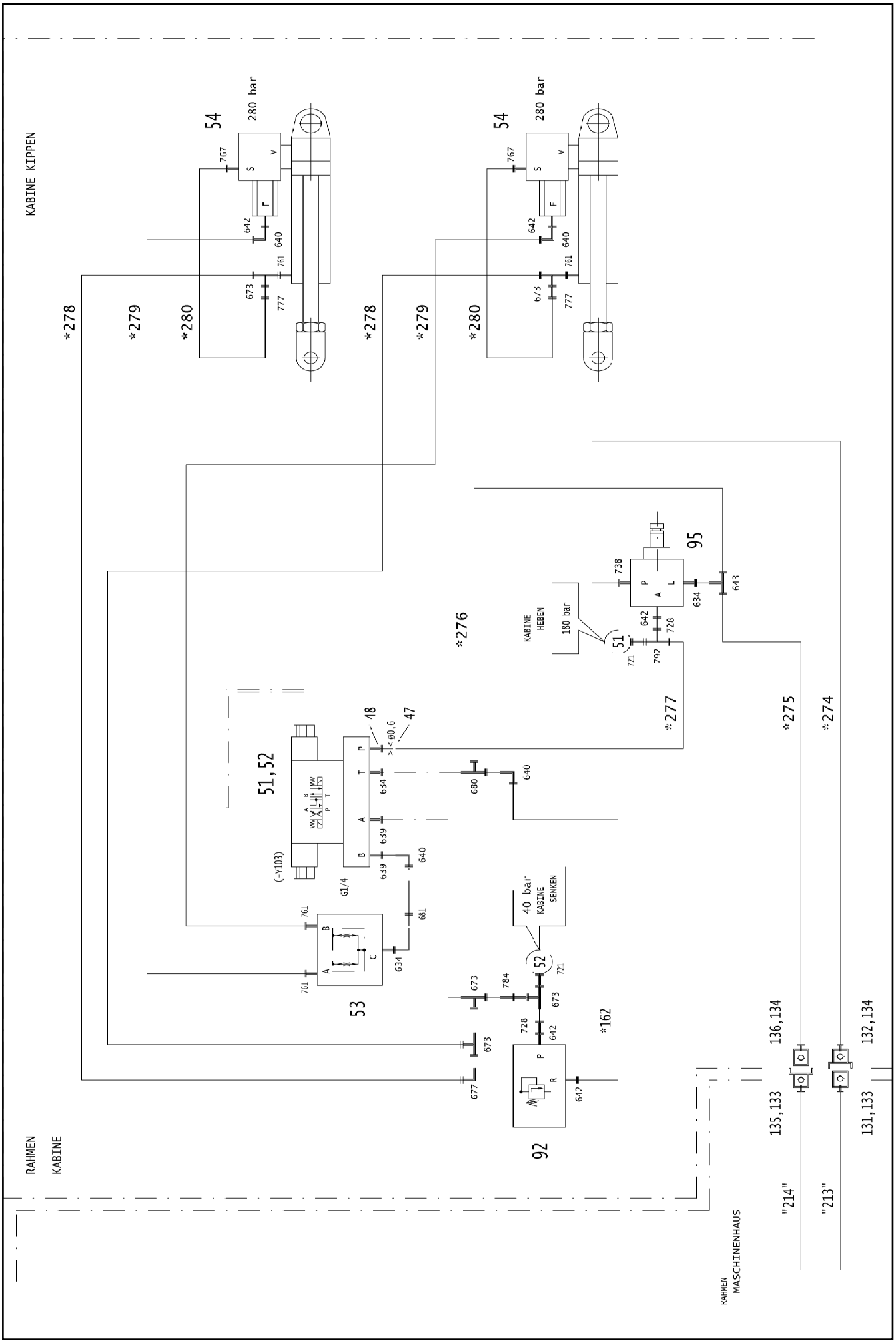
KABINE KIPPEN
54
280 bar
54
280 bar
*278
*279
*280
*278
*279
*280
*276
*277
*275
*274
95
KABINE HEBEN
180 bar
51
51,52
48
47
(-Y103)
G1/4
53
40 bar
KABINE SENKEN
52
*162
92
136,134
132,134
135,133
131,133
"214"
"213"
RAHMEN KABINE
RAHMEN MASCHINENHAUS

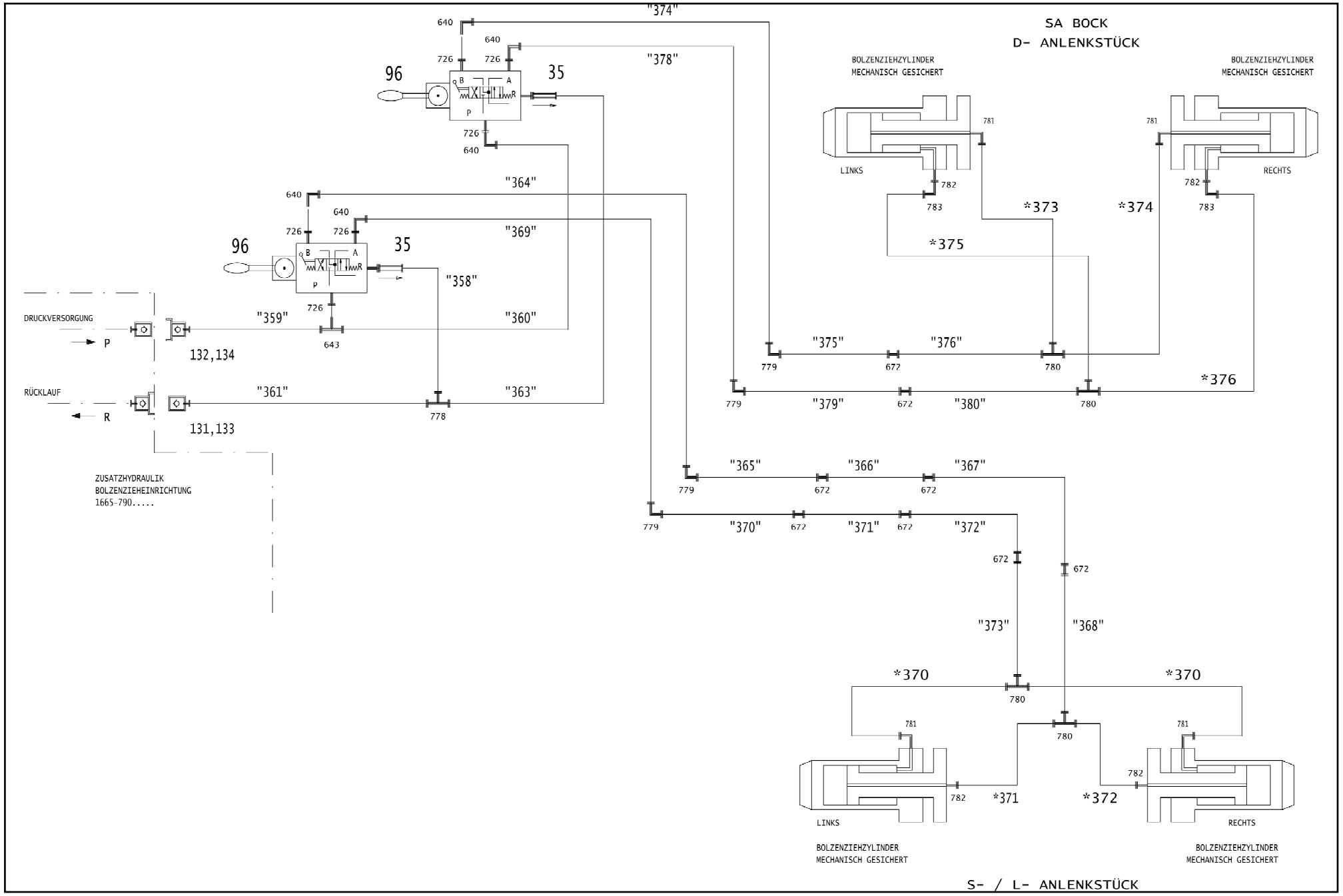
SA BOCK
D- ANLENKSTÜCK
BOLZENZIEHZYLINDER
MECHANISCH GESICHERT
LINKS
RECHTS
DRUCKVERSORGUNG
P
RÜCKLAUF
R
132,134
131,133
ZUSATZHYDRAULIK
BOLZENZIEHEINRICHTUNG
1665-790.....
96
35
640
726
643
778
779
780
781
782
783
672
"358"
"359"
"360"
"361"
"363"
"364"
"365"
"366"
"367"
"368"
"369"
"370"
"371"
"372"
"373"
"374"
"375"
"376"
"378"
"379"
"380"
*370
*371
*372
*373
*374
*375
*376
S- / L- ANLENKSTÜCK

Pos.	Item	Quantity	Description	Bezeichnung	Serie	K
3	96 76 423 08	1	PRESSURE SENSORS PUMPS 1-5 UND 14	DRUCKGEBER PUMPEN		
(1)	10 81 373 9	6	PRESSURE SENSOR 0-750/750 BAR LSB PL:	DRUCKAUFNEHMER		
6	96 35 167 08	1	TEMPER. SENSOR HYDRAULIC OIL	TEMPERATURGEBER HYDRAUL		
(1)	69 11 831 08	1	TEMPERATURE SENSOR -30/+130°C SPF	TEMPERATURGEBER		
8	96 76 427 08	1	PRESSURE SENS.RETAINING RAMS SA	DRUCKGEBER RUECKFALLPR		
(1)	10 81 618 5	2	PRESSURE SENSOR 0-400/400 BAR LSB PL:	DRUCKAUFNEHMER		
10	51 14 689 08	1	SHUTTLE VALVE 250BAR	WECHSELVENTIL		
13	92 79 826 08	1	COLLECTING PIPE	SAMMELROHR		
15	97 47 135 08	1	CONNECTION STRIP	ANSCHLUSSLEISTE		
16	97 47 136 08	1	CONNECTION STRIP	ANSCHLUSSLEISTE		
17	97 46 466 08	2	CONNECTION FLANGE	ANSCHLUSSFLANSCH		
18	97 46 983 08	1	DISTRIBUTOR FLANGE	VERTEILERFLANSCH		
19	10 28 923 0	1	CONTROL BLOCK 310BAR SPF ⇨ X10289230 10 28 923 0	STEUERBLOCK		
20	10 41 325 5	2	CHANGE-OVER BLOCK SPF ⇨ X10413255 10 41 325 5	UMSCHALTBLOCK		
21	51 06 715 08	2	PRESSURE FILTER	DRUCKFILTER		
(1)	10 03 762 3	1	FILTER INSERT OEL 10µm	FILTEREINSATZ		
(3)	10 10 138 4	1	RS PRESSURE FILTER DF...330FG 1.0	RS DRUCKFILTER		
(4)	57 13 561 08	1	CLOGGING INDICATOR	VERSCHMUTZUNGSANZEIGE		
22	51 14 852 08	1	PRESSURE LIMITING VALVE pmax=350BAR	DRUCKBEGRENZUNGSVENTIL		
(997)	10 49 301 4	1	SEAL KIT LIMIT VALVE	DS DRUCKBEGRENZUNGSVEN		
(998)	10 68 417 1	1	SEAL KIT CARTRIDGE	DICHTSATZ		
(999)	10 68 417 2	1	SEALING KIT	DS VORSTEUERVENTIL		
23	51 04 687 08	4	PRESSURE LIMITING VALVE pv=400BAR pm	DRUCKBEGRENZUNGSVENTIL		
(999)	10 02 519 4	1	SEAL KIT HOUSING	DS GEHAEUSE		
24	51 14 853 08	5	PRESSURE CONTROL VALVE pmax=350BA	DRUCKREGELVENTIL		
(999)	10 49 301 4	1	SEAL KIT LIMIT VALVE	DS DRUCKBEGRENZUNGSVEN		
25	51 04 687 08	2	PRESSURE LIMITING VALVE pv=400BAR pm	DRUCKBEGRENZUNGSVENTIL		
26	51 04 122 08	4	NON-RETURN VALVE	RUECKSCHLAGVENTIL		
27	51 06 994 08	2	BALL VALVE COMBINATION STAHL A3C	KUGELHAHNKOMBINATION		
(8)	76 17 921	8	O-RING 25,3X2,4	O-RING		
(9)	10 33 196 8	2	O-RING 63X3 NBR90	O-RING		
(10)	51 07 617 08	8	O-RING ARP 568 32,99X2,62 NBR90	O-RING		
(11)	72 64 181 08	8	O-RING ARP 568 21,82X3,53 NBR90	O-RING		
28	10 33 283 8	1	NON-RETURN VALVE 250BAR SPF	RUECKSCHLAGVENTIL		
29	51 06 769 08	1	PRESSURE SWITCH 10-100/400 BAR	DRUCKSCHALTER		
30	10 41 285 7	2	OVAL HEAD FLAT SCREW AEHNL.ISO 7380	LINSENFLACHKOPFSCHRAUBE		
31	41 15 140 08	2	HEX NUT ISO 4032 M6 8 A2C	SECHSKANTMUTTER		
32	49 00 605	6	HEX SCREW ISO 4017 M6X12 8.8 A2C	SECHSKANTSCHRAUBE		
33	42 40 005 08	6	CIRCLIP DIN 127 A 6 FST A2C	FEDERRING		
34	51 14 444 08	2	DIRECTIONAL CONTROL VALVE 3/2 350BA ⇨ 5 114 444 08 51 14 444 08	WEGEVENTIL		
35	51 14 606 08	3	NON-RETURN VALVE	RUECKSCHLAGVENTIL		
36	10 22 093 3	1	PRESSURE SWITCH 0-8/300 BAR SPF	DRUCKSCHALTER		
37	51 04 087 08	2	NON-RETURN VALVE	RUECKSCHLAGVENTIL		
38	51 06 711 08	2	FILTER CARTRIDGE 0,005m³/min 25µm	FILTERPATRONE		
39	51 07 460 08	2	NOZZLE 0,6	DUESE		
40	51 04 124 08	2	NON-RETURN VALVE 400BAR CF	RUECKSCHLAGVENTIL		
41	50 28 073 08	1	EQUALIZING RESERVOIR 0,2L POLYETHY	AUSGLEICHSBEHAELTER		
42	51 14 815 08	1	NON-RETURN VALVE pmax10BAR	RUECKSCHLAGVENTIL		
44	51 06 960 08	1	BALL VALVE DN8-1/4" MS	KUGELHAHN		
45	10 28 953 6	1	PRESSURE SWITCH 0-20/300BAR SPF	DRUCKSCHALTER		
47	57 08 188 08	1	NOZZLE 0,6 10.9	DUESE		
48	94 79 067 08	1	SCREW-ON CONNECTION	EINSCHRAUBSTUTZEN		
49	51 04 124 08	1	NON-RETURN VALVE 400BAR CF	RUECKSCHLAGVENTIL		
50	51 04 385 08	1	PRESSURE RELIEF VALVE pv=30BAR pmax ⇨ 5 104 385 08 51 04 385 08	DRUCKMINDERVENTIL		
51	51 13 022 08	1	DIRECTIONAL CONTROL VALVE 4/3 NG6-3 ⇨ 5 113 022 08 51 13 022 08	WEGEVENTIL		

Pos.	Item	Quantity	Description	Bezeichnung	Serie	K
52	51 06 318 08	1	CONNECTING PLATE	ANSCHLUSSPLATTE		
53	51 14 595 08	1	FLOW DIVIDER VALVE 350BAR 15L/MIN	STROMTEILVENTIL		
(4)	51 07 101 08	2	O-RING ARP 568 17,12X2,62 NBR90	O-RING		
54	10 21 831 0	2	LOAD HOLDING VALVE 280BAR 10L/MIN SP	LASTHALTEVENTIL		
(1)	51 07 461 08	1	O-RING ARP 568 12,37X2,62 NBR90	O-RING		
55	51 04 124 08	1	NON-RETURN VALVE 400BAR CF	RUECKSCHLAGVENTIL		
56	51 13 168 08	1	PRESSURE RELIEF VALVE pmax=315BAR	DRUCKMINDERVENTIL		
(1)	70 42 748 08	1	O-RING 12X2 NBR70	O-RING		
(2)	51 45 658 08	1	O-RING ARP 568 18,77X1,78 NBR70	O-RING		
(3)	71 01 011 08	1	SEALING RING DIN 7603 A 10X14X1 CU	DICHTRING		
57	51 14 674 08	1	DIRECTIONAL CONTROL VALVE 3/2 350BA ⇨ 5 114 674 08 51 14 674 08	WEGEVENTIL		
60	51 14 846 08	1	FLUSH VALVE	SPUELVENTIL		
(2)	51 07 766 08	1	O-RING ARP 568 23,47X2,62 NBR90	O-RING		
(11)	51 07 383 08	2	O-RING ARP 568 18,72X2,62 NBR90	O-RING		
61	10 27 856 6	1	PRESSURE CONTROL VALVE pv=16BAR pm	DRUCKREGELVENTIL		
62	40 42 026 01	4	SOCKET HEAD SCREW ISO 4762 M5X40 8.8	ZYLINDERSCHRAUBE		
63	51 06 318 08	1	CONNECTING PLATE	ANSCHLUSSPLATTE		
65	49 00 605	10	HEX SCREW ISO 4017 M6X12 8.8 A2C	SECHSKANTSCHRAUBE		
66	42 40 005 08	10	CIRCLIP DIN 127 A 6 FST A2C	FEDERRING		
67	41 15 140 08	10	HEX NUT ISO 4032 M6 8 A2C	SECHSKANTMUTTER		
70	51 14 351 08	4	NON-RETURN VALVE 100BAR	RUECKSCHLAGVENTIL		
76	51 06 425 08	2	DIAPHRAGM ACCUMULATOR 2L 10BAR	MEMBRANSPEICHER		
77	77 42 157 08	2	CONSOLE	KONSOLE		
78	77 42 119 08	2	HOSE CLAMP 158-166 ST	SCHLAUCHSCHELLE		
81	10 49 315 9	1	DIRECTIONAL SEAT VALVE 350BAR SPF ⇨ X10493159 10 49 315 9	WEGESITZVENTIL		
84	10 65 084 9	2	DIRECTIONAL SEAT VALVE 350BAR SPF	WEGESITZVENTIL		
85	10 28 628 9	1	MONOBLOCK NG18/1 SPF ⇨ X10286289 10 28 628 9	MONOBLOCK		
91	51 14 445 08	7	DIRECTIONAL CONTROL VALVE 2/2 350BA ⇨ 5 114 445 08 51 14 445 08	WEGEVENTIL		
92	51 14 176 08	3	PRESSURE LIMITING VALVE pmax=700BAR ⇨ 5 114 176 08 51 14 176 08	DRUCKBEGRENZUNGSVENTIL		
93	51 14 177 08	2	PRESSURE LIMITING VALVE pmax=700BAR ⇨ 5 114 177 08 51 14 177 08	DRUCKBEGRENZUNGSVENTIL		
94	51 14 943 08	1	DIRECTIONAL CONTROL VALVE 2/2 350BA ⇨ 5 114 943 08 51 14 943 08	WEGEVENTIL		
95	51 14 975 08	2	PRESSURE RELIEF VALVE pv=200BAR pmax ⇨ 5 114 975 08 51 14 975 08	DRUCKMINDERVENTIL		
96	51 04 034 08	2	DIRECTIONAL CTRL. VALVE 4/3 400BAR	WEGESCHIEBER		
(8)	51 10 438 08	1	MANUAL ACTUATION	HANDBETAETIGUNG		
(11)	10 81 645 8	1	LEVER ARM	HEBELSTANGE		
97	51 14 689 08	1	SHUTTLE VALVE 250BAR	WECHSELVENTIL		
98	51 14 288 08	1	PRESSURE LIMITING VALVE pmax=700BAR	DRUCKBEGRENZUNGSVENTIL		
(6)	51 07 974 08	1	DAMPING PISTON	DAEMPFUNGSKOLBEN		
99	51 13 225 08	1	DIRECTIONAL CTRL. VALVE 4/2 400BAR SP	WEGESCHIEBER		
(8)	51 10 438 08	1	MANUAL ACTUATION	HANDBETAETIGUNG		
101	51 15 122 08	10	COUPLING SLEEVE B8 38-S	KUPPLUNGSMUFFE		
102	10 46 691 7	16	HEX CAP NUT RD79X4 SPF	VERSCHLUSSMUTTER		
103	51 15 123 08	25	COUPLING PLUG B8 38-S	KUPPLUNGSSTECKER		
104	10 46 691 3	32	SCREW PLUG RD79X4 SPF	VERSCHLUSSSCHRAUBE		
105	51 15 184 08	6	COUPLING SLEEVE B8 35-L	KUPPLUNGSMUFFE		
106	51 15 185 08	7	COUPLING PLUG B8 35-L	KUPPLUNGSSTECKER		
107	51 15 107 08	6	COUPLING SLEEVE B6 30-S	KUPPLUNGSMUFFE		
108	10 46 691 6	16	HEX CAP NUT RD54X4 SPF	VERSCHLUSSMUTTER		
109	51 15 108 08	8	COUPLING PLUG B6 30-S	KUPPLUNGSSTECKER		
110	10 46 691 2	18	SCREW PLUG RD54X4 SPF	VERSCHLUSSSCHRAUBE		
111	51 05 996 08	4	COUPLING SLEEVE B6 25-S	KUPPLUNGSMUFFE		
112	51 05 997 08	5	COUPLING PLUG 25-S	KUPPLUNGSSTECKER		

Pos.	Item	Quantity	Description	Bezeichnung	Serie	K
115	51 15 010 08	2	COUPLING SLEEVE B6 28-L	KUPPLUNGSMUFFE		
116	51 15 011 08	5	COUPLING PLUG B6 28-L	KUPPLUNGSSTECKER		
119	51 15 006 08	3	COUPLING SLEEVE B6 18-L	KUPPLUNGSMUFFE		
(2)	57 10 769 08	1	O-RING 32X3 FPM70	O-RING		
(3)	57 10 770 08	1	SUPPORTING RING 32X37,2X1 PTFE	STUETZRING		
(4)	57 10 771 08	1	O-RING 40X3 FPM70	O-RING		
(5)	57 10 772 08	1	NUT CR6-FREI	MUTTER		
120	57 05 048 08	2	COUPLING PLUG B6 18-L	KUPPLUNGSSTECKER		
121	51 15 059 08	1	COUPLING SLEEVE B3 16-S	KUPPLUNGSMUFFE		
122	51 15 086 08	2	COUPLING PLUG B3 16-S	KUPPLUNGSSTECKER		
123	10 46 691 5	5	HEX CAP NUT RD36X3 SPF	VERSCHLUSSMUTTER		
124	10 46 691 1	3	SCREW PLUG RD36X3 SPF	VERSCHLUSSSCHRAUBE		
125	51 15 005 08	2	COUPLING SLEEVE B3 15-L	KUPPLUNGSMUFFE		
126	51 15 004 08	3	COUPLING PLUG B3 15-L	KUPPLUNGSSTECKER		
127	10 46 691 6	1	HEX CAP NUT RD54X4 SPF	VERSCHLUSSMUTTER		
131	51 15 058 08	3	COUPLING SLEEVE B2 12-L	KUPPLUNGSMUFFE		
132	51 15 096 08	4	COUPLING PLUG B2 12-L	KUPPLUNGSSTECKER		
133	10 46 691 4	4	HEX CAP NUT RD32X3 SPF	VERSCHLUSSMUTTER		
134	10 46 691 0	5	SCREW PLUG RD32X3 SPF	VERSCHLUSSSCHRAUBE		
135	51 15 015 08	1	COUPLING SLEEVE B2 12-S	KUPPLUNGSMUFFE		
(1)	57 10 825 08	1	SHEET GASKET 7,6X15,8X1 VITON	DICHTSCHEIBE		
(2)	57 10 826 08	1	O-RING 17X2 FPM70	O-RING		
(3)	57 10 827 08	1	O-RING 22X1,5 FPM70	O-RING		
(4)	57 10 828 08	1	SUPPORTING RING 17,5X20,9X1 PTFE	STUETZRING		
(5)	57 10 829 08	1	NUT CR6-FREI	MUTTER		
136	51 15 013 08	1	COUPLING PLUG 12-S	KUPPLUNGSSTECKER		
(1)	57 10 830 08	1	SHEET GASKET VITON	DICHTSCHEIBE		
(2)	57 10 826 08	1	O-RING 17X2 FPM70	O-RING		
(3)	57 10 828 08	1	SUPPORTING RING 17,5X20,9X1 PTFE	STUETZRING		
150	49 00 953	4	SOCKET HEAD SCREW ISO 4762 M8X100 8.	ZYLINDERSCHRAUBE		
151	46 00 310	24	HEX SCREW ISO 4014 M8X100 8.8 A2C	SECHSKANTSCHRAUBE		
152	42 00 012 01	30	WASHER ISO 7089 8 200HV A3C	SCHEIBE		
153	41 15 141 08	30	HEX NUT ISO 4032 M8 8 A2C	SECHSKANTMUTTER		
154	95 15 797 08	2	THREADED ROD M8X246 5.8	GEWINDESTANGE		
162	11 17 056 5	10	FERRULE 2 CU	PRESSKLEMME		
163	70 42 141 08	20	KEY RING 25 EDELSTAHL	SCHLUESSELRING		
164	95 05 568 08	10	TRAILER 25X2 ALMG3 H111	ANHAENGER		
165	97 59 516 08	10	PLATE 1X20X60 ALMG3 H111	BLECH		
171	95 51 017 08	2	PLATE 6X128X166 S355MC	BLECH		
172	95 40 177 08	2	PLATE 6X90X123 S355MC	BLECH		
173	49 00 161	8	HEX SCREW ISO 4017 M12X30 8.8 A3C	SECHSKANTSCHRAUBE		
174	49 00 153	8	HEX SCREW ISO 4017 M16X40 8.8 A3C	SECHSKANTSCHRAUBE		
175	10 28 980 6	16	WASHER ISO 7089 16 300HV FLZN SPF	SCHEIBE		
176	10 28 980 4	16	WASHER ISO 7089 12 300HV FLZN SPF	SCHEIBE		
177	41 15 143 08	8	HEX NUT ISO 4032 M12 8 A3C	SECHSKANTMUTTER		
181	97 03 208 08	1	SIGN	SCHILD		
182	97 03 200 08	1	SIGN	SCHILD		
183	97 05 729 08	1	SIGN	SCHILD		
184	75 00 015 08	3	PRESSURE GAUGE 63	MANOMETER		
551	51 05 869 08	8	FLANGE HALF SAE 1 6000 PSI CR6-FREI	FLANSCHHAELFTE		
552	51 05 870 08	10	O-RING ARP 568 32,92X3,53 NBR90	O-RING		
553	40 42 035	20	SOCKET HEAD SCREW ISO 4762 M12X45 8.	ZYLINDERSCHRAUBE		
554	46 00 197	8	HEX SCREW ISO 4014 M12X45 8.8 A3C	SECHSKANTSCHRAUBE		
555	51 05 866 08	24	FLANGE HALF A3P	FLANSCHHAELFTE		
556	51 05 867 08	30	O-RING ARP 568 37,69X3,53 NBR90	O-RING		
557	40 42 152 08	70	SOCKET HEAD SCREW DIN 912 M14X45 8.8	ZYLINDERSCHRAUBE		
558	40 65 145 01	40	HEX SCREW ISO 4017 M14X45 8.8 A3C	SECHSKANTSCHRAUBE		
561	51 05 882 08	12	FLANGE HALF A3P	FLANSCHHAELFTE		
562	51 05 879 08	6	O-RING ARP 568 47,22X3,53 NBR90	O-RING		
563	46 00 237	8	SOCKET HEAD SCREW ISO 4762 M16X50 8.	ZYLINDERSCHRAUBE		

Pos.	Item	Quantity	Description	Bezeichnung	Serie	K
564	46 00 189	8	HEX SCREW ISO 4017 M16X50 8.8 A3C	SECHSKANTSCHRAUBE		
565	46 00 309	4	HEX SCREW ISO 4014 M16X110 8.8 A3C	SECHSKANTSCHRAUBE		
566	40 42 181 01	4	SOCKET HEAD SCREW ISO 4762 M16X110	ZYLINDERSCHRAUBE		
572	47 49 019 08	3	SAE FLANGE CONNECTION GFS64/30-S A3	SAE-FLANSCHVERBINDUNG		
575	47 49 076 08	1	SAE FLANGE CONNECTION WFS34/28-L	SAE-FLANSCHVERBINDUNG		
(1)	51 05 870 08	1	O-RING ARP 568 32,92X3,53 NBR90	O-RING		
577	47 49 015 08	2	SAE FLANGE CONNECTION GFS 35L 1 1/4 C	SAE-FLANSCHVERBINDUNG		
578	40 97 513 08	12	HEX SCREW UNC7/16"X14 8.8 A2K	SECHSKANTSCHRAUBE		
579	51 15 162 08	4	SAE-FLANGE HALF 11/4" A3P	SAE-FLANSCHHAELFTE		
580	40 98 023 08	4	SCREW 3/8"X35 8.8 A3F	SCHRAUBE		
591	51 15 178 08	15	FLANGE STUB PIPE 38S	FLANSCHSTUTZEN		
592	51 15 177 08	2	FLANGE STUB PIPE 38S	FLANSCHSTUTZEN		
595	47 77 016 08	1	FLANGE JOINT BUZ 30S CR6-FREI	VERSCHRAUBUNG		
596	47 74 009 08	1	BOX NUT DIN 3870 ASX30XM 42x2 A3C	UEBERWURFMUTTER		
599	71 01 020 08	1	SEALING RING DIN 7603 A 12X18X1,5 CU	DICHTRING		
601	49 11 008 14	7	FLANGE JOINT GZ 35L CR6-FREI	VERSCHRAUBUNG		
602	47 50 319 08	7	FLANGE JOINT XGR42/35-L A3P	VERSCHRAUBUNG		
603	47 10 347 08	13	FLANGE JOINT XGE42-LR-ED A3P	VERSCHRAUBUNG		
604	73 67 986	8	FLANGE JOINT EL 42L CR6-FREI	VERSCHRAUBUNG		
605	48 25 308 14	12	FLANGE JOINT ISO 8434 EW 42L CR6-FREI	VERSCHRAUBUNG		
606	48 24 311 14	10	FLANGE JOINT ISO 8434 ET 42L CR6-FREI	VERSCHRAUBUNG		
607	47 00 114 08	1	FLANGE JOINT SNV42-L A3P	VERSCHRAUBUNG		
608	47 77 048 08	7	STOP PLUG VSTIM42X2ED A3P	STOPFEN		
609	47 10 313 08	13	FLANGE JOINT XGE22-LM-ED M26X1,5 A3P	VERSCHRAUBUNG		
610	47 10 318 08	14	FLANGE JOINT XGE35-LM-ED A3P	VERSCHRAUBUNG		
611	47 10 319 08	5	FLANGE JOINT XGE42-LM-ED A3P	VERSCHRAUBUNG		
612	47 77 057 08	3	STOP PLUG VSTIM48X2ED A3P	STOPFEN		
613	47 10 311 08	8	FLANGE JOINT GE 18L M22X1,5 CR6-FREI	VERSCHRAUBUNG		
614	24 71 386 02	3	FLANGE JOINT EL 22L CR6-FREI	VERSCHRAUBUNG		
615	47 54 360 08	3	FLANGE JOINT REDSD22/18-L A3P	VERSCHRAUBUNG		
616	48 25 309 14	14	FLANGE JOINT ISO 8434 EW 35L M45X2 CR6	VERSCHRAUBUNG		
617	47 25 306 08	7	FLANGE JOINT EWSD22-L A3P	VERSCHRAUBUNG		
618	47 54 361 08	3	FLANGE JOINT REDSD22/12-L A3P	VERSCHRAUBUNG		
619	47 54 317 08	1	FLANGE JOINT RED 42/18L CR6-FREI	VERSCHRAUBUNG		
620	47 54 367 08	3	FLANGE JOINT REDSD42/35-L A3P	VERSCHRAUBUNG		
621	47 02 314 08	6	FLANGE JOINT XW42-L A3P	VERSCHRAUBUNG		
622	47 02 311 08	1	FLANGE JOINT W 35L A3C	VERSCHRAUBUNG		
624	47 19 036 08	1	FLANGE JOINT EGESD42-LR-WD A3P	VERSCHRAUBUNG		
625	47 25 318 08	7	FLANGE JOINT EWSD38-S A3P	VERSCHRAUBUNG		
626	47 54 313 08	8	FLANGE JOINT REDSDN42/28-L CR6-FREI	VERSCHRAUBUNG		
627	47 10 315 08	14	FLANGE JOINT XGE28-LM-ED A3P	VERSCHRAUBUNG		
629	47 54 315 08	3	FLANGE JOINT REDSD35/22-L CFX	VERSCHRAUBUNG		
630	47 54 304 08	7	FLANGE JOINT REDSD35/28-L CFX	VERSCHRAUBUNG		
631	76 17 494	8	FLANGE JOINT EW 28L CR6-FREI	VERSCHRAUBUNG		
632	47 56 026 08	12	TEST POINT FITTING EMA3 G1/4 CR6-FREI	MESSANSCHLUSS		
633	47 10 316 08	7	FLANGE JOINT XGE28-LR-ED A3P	VERSCHRAUBUNG		
634	47 10 353 08	23	FLANGE JOINT XGE12-LR-ED1/4" A3P	VERSCHRAUBUNG		
635	47 04 314 08	4	FLANGE JOINT T 42L A3C	VERSCHRAUBUNG		
636	47 10 398 08	1	FLANGE JOINT XGE10-LM-ED M22X1,5 A3P	VERSCHRAUBUNG		
637	47 10 314 08	1	FLANGE JOINT XGE22-LR-ED A3P	VERSCHRAUBUNG		
638	47 77 045 08	1	STOP PLUG VSTIM22X1,5ED A3P	STOPFEN		
639	73 62 091	14	FLANGE JOINT ISO 8434-1 GE 10L G1/4A C	VERSCHRAUBUNG		
640	24 71 177 02	1	FLANGE JOINT EW 12L M18X1,5 CR6-FREI	VERSCHRAUBUNG		
641	47 19 038 08	4	FLANGE JOINT EGE 12L G1/2 A3P	VERSCHRAUBUNG		
642	47 10 348 08	12	FLANGE JOINT XGE12-LR-ED1/2" A3P	VERSCHRAUBUNG		
643	24 71 056 02	9	FLANGE JOINT ET 12L M18X1,5 CR6-FREI	VERSCHRAUBUNG		
645	47 23 320 08	1	FLANGE JOINT EL 42L A3P SPF	VERSCHRAUBUNG		
646	47 54 316 08	1	FLANGE JOINT REDSD42/22-L A3P	VERSCHRAUBUNG		
647	47 10 309 08	1	FLANGE JOINT XGE15-LM-ED A3P	VERSCHRAUBUNG		
648	47 19 042 08	1	FLANGE JOINT EGESD15-LM-WD A3P	VERSCHRAUBUNG		

Pos.	Item	Quantity	Description	Bezeichnung	Serie	K
649	47 24 304 08	2	FLANGE JOINT ET 15L M22X1,5 CR6-FREE	VERSCHRAUBUNG		
650	47 54 301 08	3	FLANGE JOINT RED 15/10L A3C	VERSCHRAUBUNG		
651	47 23 004 14	4	FLANGE JOINT EL 15L CR6-FREE	VERSCHRAUBUNG		
652	47 50 305 08	1	FLANGE JOINT XGR22/12-L A3P	VERSCHRAUBUNG		
653	47 19 032 08	2	FLANGE JOINT EGESD20-SM-WD A3P	VERSCHRAUBUNG		
654	47 50 330 08	2	FLANGE JOINT XGR25/20-S A3P	VERSCHRAUBUNG		
655	47 10 333 08	2	FLANGE JOINT XGE20-SM-ED A3P	VERSCHRAUBUNG		
656	47 00 307 08	1	FLANGE JOINT XG22-L A3P	VERSCHRAUBUNG		
657	47 02 307 08	1	FLANGE JOINT XW22-L A3P	VERSCHRAUBUNG		
658	47 02 330 08	2	FLANGE JOINT XW30-S A3P	VERSCHRAUBUNG		
659	47 00 330 08	6	FLANGE JOINT XG30-S CFX	VERSCHRAUBUNG		
660	47 10 305 08	4	FLANGE JOINT XGE10-LM-ED A3P	VERSCHRAUBUNG		
661	47 54 327 08	6	FLANGE JOINT REDSDN30/25-S A3P	VERSCHRAUBUNG		
662	47 19 008 08	9	FLANGE JOINT EGESD25-SR-WD CFX	VERSCHRAUBUNG		
663	47 55 007 08	3	FLANGE JOINT RI G1AXG1/2 CR6-FREI	VERSCHRAUBUNG		
664	47 55 004 08	3	FLANGE JOINT RI G1/2AXG1/4 CR6-FREI	VERSCHRAUBUNG		
665	48 23 318 14	14	FLANGE JOINT ISO 8434 EL 30S CR6-FREI	VERSCHRAUBUNG		
666	47 54 326 08	3	FLANGE JOINT REDSD30/20-S A3P	VERSCHRAUBUNG		
667	47 10 338 08	10	FLANGE JOINT XGEV30-SR-WD A3P	VERSCHRAUBUNG		
668	47 10 322 08	3	FLANGE JOINT XGE8-SM-ED CFX	VERSCHRAUBUNG		
669	47 24 318 08	2	FLANGE JOINT ET 30S CR6-FREI	VERSCHRAUBUNG		
670	47 54 340 08	1	FLANGE JOINT REDSDN30/12-S A3P	VERSCHRAUBUNG		
671	47 00 325 08	1	FLANGE JOINT XG12-S A3P	VERSCHRAUBUNG		
672	47 00 304 08	9	FLANGE JOINT XG12-L A3P	VERSCHRAUBUNG		
673	47 23 302 08	19	FLANGE JOINT EL 10L CR6-FREI	VERSCHRAUBUNG		
674	47 32 305 08	4	FLANGE JOINT RSWS10-LR-WD A3P	VERSCHRAUBUNG		
675	48 25 316 14	2	FLANGE JOINT ISO 8434 EW 30S CR6-FREI	VERSCHRAUBUNG		
677	74 03 569	9	FLANGE JOINT EW 10L M16X1,5 CR6-FREI	VERSCHRAUBUNG		
678	47 55 035 08	5	ADAPTOR RI1-EDX11/4 A3P	ADAPTER		
679	47 77 046 08	5	STOP PLUG VSTI1"ED A3P	STOPFEN		
680	24 71 286 02	14	FLANGE JOINT EL 12L M18X1,5 CR6-FREI	VERSCHRAUBUNG		
681	47 00 113 08	6	FLANGE JOINT SNV12-L A3P	VERSCHRAUBUNG		
682	47 54 363 08	7	FLANGE JOINT REDSD18/12-L A3P	VERSCHRAUBUNG		
683	24 71 084 02	2	FLANGE JOINT ET 18L CR6-FREI	VERSCHRAUBUNG		
684	47 04 306 08	6	FLANGE JOINT T 18L A3C	VERSCHRAUBUNG		
686	47 04 329 08	3	FLANGE JOINT T 30S A3C	VERSCHRAUBUNG		
687	47 04 315 08	7	FLANGE JOINT T 35L A3P	VERSCHRAUBUNG		
688	47 10 302 08	7	FLANGE JOINT XGE6-SM-ED A3P	VERSCHRAUBUNG		
689	47 10 394 08	10	FLANGE JOINT XGE12-LM-ED M18X1,5 A3P	VERSCHRAUBUNG		
(1)	50 12 437 08	1	O-RING ARP 568 10,52X1,83 NBR90	O-RING		
690	47 25 315 08	19	FLANGE JOINT EW 6S M14X1,5 CR6-FREI	VERSCHRAUBUNG		
691	47 07 002 08	9	FLANGE JOINT XGAI6-SR A3P	VERSCHRAUBUNG		
692	47 56 032 08	20	TEST POINT FITTING EMA3 M12X1,5 CR6-F	MESSANSCHLUSS		
694	47 00 331 08	14	FLANGE JOINT XG38-S A3P	VERSCHRAUBUNG		
695	47 23 319 08	2	FLANGE JOINT ELSD38-S A3P	VERSCHRAUBUNG		
696	48 24 318 14	2	FLANGE JOINT ISO 8434 ET 38S CR6-FREI	VERSCHRAUBUNG		
697	47 77 043 08	1	STOP PLUG VSTIM12X1,5ED A3P	STOPFEN		
698	48 23 308 14	7	FLANGE JOINT ISO 8434 EL 35L CR6-FREI	VERSCHRAUBUNG		
699	74 07 125	4	FLANGE JOINT ET 35L CR6-FREI	VERSCHRAUBUNG		
700	47 54 346 08	2	FLANGE JOINT REDSDN35/15-L A3P	VERSCHRAUBUNG		
701	47 54 356 08	6	FLANGE JOINT RED 18/15L A3C	VERSCHRAUBUNG		
702	47 54 318 08	4	FLANGE JOINT RED 15/12L CR6-FREI	VERSCHRAUBUNG		
703	47 00 332 08	3	FLANGE JOINT XG35-L A3P	VERSCHRAUBUNG		
704	47 51 383 08	1	FLANGE JOINT XTR25/30/25-S A3P	VERSCHRAUBUNG		
705	47 00 111 08	1	FLANGE JOINT SNV30-S A3P	VERSCHRAUBUNG		
706	47 19 007 08	1	FLANGE JOINT EGESD20-SR-WD A3P	VERSCHRAUBUNG		
707	47 50 340 08	1	FLANGE JOINT XGR30/20-S A3P	VERSCHRAUBUNG		
708	74 07 120	6	FLANGE JOINT EL 28L CR6-FREI	VERSCHRAUBUNG		
709	47 54 309 08	2	FLANGE JOINT REDSD28/18-L A3P	VERSCHRAUBUNG		
710	47 04 305 08	1	FLANGE JOINT XT15-L A3P	VERSCHRAUBUNG		

Pos.	Item	Quantity	Description	Bezeichnung	Serie	K
711	74 07 119	6	FLANGE JOINT EW 25S CR6-FREI	VERSCHRAUBUNG		
712	47 54 328 08	4	FLANGE JOINT REDSD25/16-S CFX	VERSCHRAUBUNG		
713	74 07 118	5	FLANGE JOINT EL 25S CR6-FREI	VERSCHRAUBUNG		
714	47 00 308 08	1	FLANGE JOINT XG28-L A3P	VERSCHRAUBUNG		
715	47 00 329 08	6	FLANGE JOINT XG25-S A3P	VERSCHRAUBUNG		
716	47 00 305 08	2	FLANGE JOINT XG15-L A3P	VERSCHRAUBUNG		
717	47 66 114 08	2	FLANGE JOINT RSWS16-SM-WD A3P	VERSCHRAUBUNG		
718	47 19 031 08	1	FLANGE JOINT EGE 16S M22X1,5 A3C	VERSCHRAUBUNG		
719	47 10 330 08	1	FLANGE JOINT XGE16-SM-ED A3P	VERSCHRAUBUNG		
720	47 77 041 08	2	STOP PLUG VSTI3/8"ED A3P	STOPFEN		
721	51 06 290 08	8	GAUGE CONNECTION DKO 10L	MESSSTUTZEN		
722	47 77 049 08	1	STOP PLUG VSTIM14X1,5ED A3P	STOPFEN		
723	47 04 327 08	3	FLANGE JOINT XT25-S A3P	VERSCHRAUBUNG		
724	47 54 357 08	1	FLANGE JOINT REDSDN28/12-L A3P	VERSCHRAUBUNG		
725	47 04 308 08	1	FLANGE JOINT T 28L A3C	VERSCHRAUBUNG		
726	47 10 308 08	7	FLANGE JOINT XGE12-LR-ED A3P	VERSCHRAUBUNG		
728	47 54 314 08	5	FLANGE JOINT REDSD12/10-L A3P	VERSCHRAUBUNG		
729	47 19 011 08	7	FLANGE JOINT EGESD10-LR-WD A3P	VERSCHRAUBUNG		
730	47 77 040 08	4	STOPPER PLUG VSTI1/4"ED A3P	BLINDSTOPFEN		
731	47 55 018 08	3	ADAPTOR RI11/4-EDX1 A3P	ADAPTER		
732	47 10 336 08	7	FLANGE JOINT XGE25-SR-ED A3P	VERSCHRAUBUNG		
733	47 00 110 08	5	FLANGE JOINT SNV25-S CFX	VERSCHRAUBUNG		
734	47 04 330 08	1	FLANGE JOINT XT38-S A3P	VERSCHRAUBUNG		
735	47 54 343 08	2	FLANGE JOINT REDSDN38/25-S A3P	VERSCHRAUBUNG		
736	73 67 774	1	FLANGE JOINT ET 25S CR6-FREI	VERSCHRAUBUNG		
737	47 50 329 08	5	FLANGE JOINT XGR30/25-S CFX	VERSCHRAUBUNG		
738	47 10 326 08	3	FLANGE JOINT GE 12S G1/2A CR6-FREI	VERSCHRAUBUNG		
739	47 19 015 08	2	FLANGE JOINT EGESD28-LR-WD A3P	VERSCHRAUBUNG		
740	47 54 305 08	2	FLANGE JOINT REDSD28/22-L A3P	VERSCHRAUBUNG		
741	47 54 334 08	2	FLANGE JOINT REDSD12/10-S A3P	VERSCHRAUBUNG		
742	47 00 327 08	2	FLANGE JOINT XG16-S A3P	VERSCHRAUBUNG		
743	76 17 460	3	FLANGE JOINT EW 16S CR6-FREI	VERSCHRAUBUNG		
744	74 07 098	2	FLANGE JOINT EL 16S CR6-FREI	VERSCHRAUBUNG		
745	47 19 006 08	1	FLANGE JOINT EGESD16-SR-WD A3P	VERSCHRAUBUNG		
746	47 10 332 08	1	FLANGE JOINT XGE16-SR-ED A3P	VERSCHRAUBUNG		
747	47 54 335 08	1	FLANGE JOINT REDSD16/10-S A3P	VERSCHRAUBUNG		
748	73 67 776	1	FLANGE JOINT EL 10S CR6-FREI	VERSCHRAUBUNG		
749	47 54 320 08	1	FLANGE JOINT REDSDN10/6-S A3P	VERSCHRAUBUNG		
750	47 56 015 08	6	TEST POINT FITTING BMA3 6S	MESSANSCHLUSS		
751	48 24 315 14	1	FLANGE JOINT ISO 8434 ET 16S CR6-FREI	VERSCHRAUBUNG		
752	47 00 324 08	1	FLANGE JOINT XG10-S A3P	VERSCHRAUBUNG		
753	47 04 325 08	1	FLANGE JOINT T 16S CR6-FREI	VERSCHRAUBUNG		
754	47 50 317 08	3	FLANGE JOINT XGR15/12-L A3P	VERSCHRAUBUNG		
755	47 10 345 08	1	FLANGE JOINT XGE35-LR-ED A3P	VERSCHRAUBUNG		
756	47 33 002 08	2	FLANGE JOINT RSWS22-LR-WD A3P	VERSCHRAUBUNG		
757	47 32 314 08	2	FLANGE JOINT RSWS20-SR-WD A3P	VERSCHRAUBUNG		
(1)	76 19 656	1	SEALING RING KDS27X 27,3X38	DICHTRING		
758	47 32 310 08	2	FLANGE JOINT RSWS10-SR-WD A3P	VERSCHRAUBUNG		
759	47 10 310 08	2	FLANGE JOINT XGE15-LR-ED A3P	VERSCHRAUBUNG		
760	47 54 323 08	2	FLANGE JOINT REDSDN25/20-S A3P	VERSCHRAUBUNG		
761	47 10 396 08	7	FLANGE JOINT XGE10-LR-ED3/8" A3P	VERSCHRAUBUNG		
762	47 19 043 08	2	FLANGE JOINT EGE 10L G3/8A CR6-FREI	VERSCHRAUBUNG		
763	47 19 009 08	2	FLANGE JOINT EGESD30-SR-WD CFX	VERSCHRAUBUNG		
766	47 19 003 08	2	FLANGE JOINT EGESD6-SR-WD A3P	VERSCHRAUBUNG		
767	47 10 321 08	4	FLANGE JOINT XGE6-SR-ED A3P	VERSCHRAUBUNG		
768	76 15 379	2	FLANGE JOINT EW 15L CR6-FREE	VERSCHRAUBUNG		
769	47 50 316 08	1	FLANGE JOINT XGR15/10-L A3P	VERSCHRAUBUNG		
772	47 51 313 08	1	FLANGE JOINT XTR18/15/18-L CFX	VERSCHRAUBUNG		
773	47 24 312 08	1	FLANGE JOINT ET 6S CR6-FREI	VERSCHRAUBUNG		
774	47 56 021 08	1	TEST POINT FITTING EMA4 G1/4	MESSANSCHLUSS		

Pos.	Item	Quantity	Description	Bezeichnung	Serie	K
775	47 54 341 08	3	FLANGE JOINT REDSDN30/6-S A3P	VERSCHRAUBUNG		
776	47 50 313 08	1	FLANGE JOINT XGR35/28-L A3P	VERSCHRAUBUNG		
777	47 54 302 08	2	FLANGE JOINT REDSDN12/6-L A3P	VERSCHRAUBUNG		
778	47 04 304 08	1	FLANGE JOINT XT12-L A3P	VERSCHRAUBUNG		
779	47 02 304 08	4	FLANGE JOINT XW12-L A3P	VERSCHRAUBUNG		
780	47 04 323 08	4	FLANGE JOINT XT12-S A3P	VERSCHRAUBUNG		
781	47 66 115 08	4	FLANGE JOINT RSWS12-SR-WD A3P	VERSCHRAUBUNG		
782	47 10 327 08	4	FLANGE JOINT GE 12S G3/8A CR6-FREI	VERSCHRAUBUNG		
783	76 17 354	2	FLANGE JOINT EW 12S CR6-FREI	VERSCHRAUBUNG		
784	47 00 101 08	5	FLANGE JOINT SNV10-L CFX	VERSCHRAUBUNG		
785	47 23 312 08	1	FLANGE JOINT ELSD6-S A3P	VERSCHRAUBUNG		
789	47 56 034 08	1	TEST POINT FITTING GMA3 38S CR6-FREI	MESSANSCHLUSS		
790	47 00 309 08	2	FLANGE JOINT XG42-L A3P	VERSCHRAUBUNG		
791	24 71 083 02	1	FLANGE JOINT EW 18L M26X1,5 CR6-FREI	VERSCHRAUBUNG		
792	48 24 303 14	1	FLANGE JOINT ISO 8434 ET 10L M16X1,5 C	VERSCHRAUBUNG		
793	47 10 323 08	6	FLANGE JOINT XGE8-SR-ED CFX	VERSCHRAUBUNG		
794	74 04 186	5	FLANGE JOINT EW 8S M16X1,5 CR6-FREI	VERSCHRAUBUNG		
795	74 04 537	3	FLANGE JOINT EL 8S M16X1,5 CR6-FREI	VERSCHRAUBUNG		
796	47 10 045 14	2	FLANGE JOINT GE 10S G1/4 A3C	VERSCHRAUBUNG		
797	76 17 268	1	FLANGE JOINT EW 10S CR6-FREI	VERSCHRAUBUNG		
798	47 00 102 08	1	FLANGE JOINT SNV10-S A3P	VERSCHRAUBUNG		
799	47 10 395 08	1	FLANGE JOINT XGE10-LM-ED M18X1,5 A3P	VERSCHRAUBUNG		
800	47 00 107 08	1	FLANGE JOINT SNV38-S A3P	VERSCHRAUBUNG		
801	47 02 334 08	1	FLANGE JOINT XW38-S A3P	VERSCHRAUBUNG		
802	47 25 300 08	1	FLANGE JOINT EWSD6-L A3P	VERSCHRAUBUNG		
803	47 66 077 08	1	FLANGE JOINT GE 6L M12X1,5	VERSCHRAUBUNG		
804	47 54 310 08	1	FLANGE JOINT REDSD10/6-L A3P	VERSCHRAUBUNG		
805	47 54 312 08	1	FLANGE JOINT REDSD35/18-L A3P	VERSCHRAUBUNG		
806	47 50 315 08	1	FLANGE JOINT GR 12/10L M18X1, A3P	VERSCHRAUBUNG		

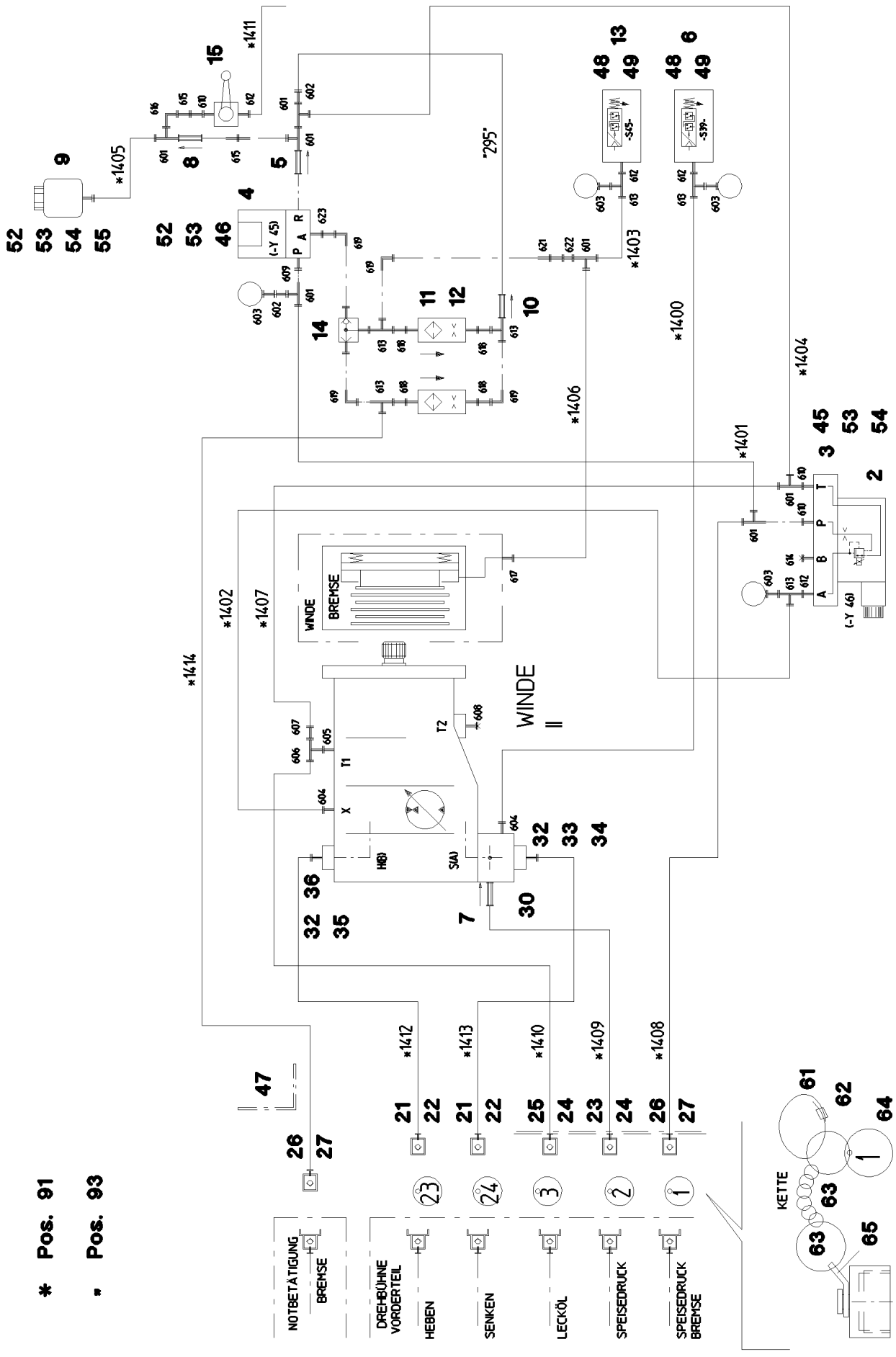

20.5.2016 058353	**etk_en_de_074847 LR 11350**	427 (1/3)
LIEBHERR	**ADDITIONAL HYDRAULICS WINCH 1** **ZUSATZHYDRAULIK WINDE 1**	⇨ **2 975 000** **91 58 716 08**

Pos.	Item	Quantity	Description	Bezeichnung	Serie	K
2	10 27 856 6	1	PRESSURE CONTROL VALVE pv=16BAR pm	DRUCKREGELVENTIL		
(30)	10 49 303 0	1	MAGNET COIL 24V	MAGNETSPULE		
(999)	10 49 303 8	1	SEAL KIT PRESSURE CONTROL VALV	DS DRUCKREGELVENTIL		
3	51 06 318 08	1	CONNECTING PLATE	ANSCHLUSSPLATTE		
4	51 14 444 08	1	DIRECTIONAL CONTROL VALVE 3/2 350BA ⇨ 5 114 444 08 51 14 444 08	WEGEVENTIL		
5	51 14 606 08	1	NON-RETURN VALVE	RUECKSCHLAGVENTIL		
6	10 22 093 3	1	PRESSURE SWITCH 0-8/300 BAR SPF	DRUCKSCHALTER		
7	51 04 087 08	1	NON-RETURN VALVE	RUECKSCHLAGVENTIL		
8	51 14 815 08	1	NON-RETURN VALVE pmax10BAR	RUECKSCHLAGVENTIL		
9	50 28 073 08	1	EQUALIZING RESERVOIR 0,2L POLYETHY	AUSGLEICHSBEHAELTER		
(1)	11 63 212 5	1	CONTAINER SCREW JOINT	BEHAELTERVERSCHRAUBUNG		
10	51 04 124 08	1	NON-RETURN VALVE 400BAR CF	RUECKSCHLAGVENTIL		
11	51 06 711 08	2	FILTER CARTRIDGE 0,005m³/min 25µm	FILTERPATRONE		
12	51 07 460 08	2	NOZZLE 0,6	DUESE		
13	10 28 953 6	1	PRESSURE SWITCH 0-20/300BAR SPF	DRUCKSCHALTER		
14	51 14 689 08	1	SHUTTLE VALVE 250BAR	WECHSELVENTIL		
15	51 06 960 08	1	BALL VALVE DN8-1/4" MS	KUGELHAHN		
21	51 15 122 08	2	COUPLING SLEEVE B8 38-S	KUPPLUNGSMUFFE		
22	10 46 691 7	2	HEX CAP NUT RD79X4 SPF	VERSCHLUSSMUTTER		
23	51 05 996 08	1	COUPLING SLEEVE B6 25-S	KUPPLUNGSMUFFE		
(2)	57 10 769 08	1	O-RING 32X3 FPM70	O-RING		
(3)	57 10 770 08	1	SUPPORTING RING 32X37,2X1 PTFE	STUETZRING		
(4)	57 10 771 08	1	O-RING 40X3 FPM70	O-RING		
(5)	57 10 772 08	1	NUT CR6-FREI	MUTTER		
24	10 46 691 6	2	HEX CAP NUT RD54X4 SPF	VERSCHLUSSMUTTER		
25	51 15 010 08	1	COUPLING SLEEVE B6 28-L	KUPPLUNGSMUFFE		
26	51 15 058 08	2	COUPLING SLEEVE B2 12-L	KUPPLUNGSMUFFE		
27	10 46 691 4	2	HEX CAP NUT RD32X3 SPF	VERSCHLUSSMUTTER		
30	97 46 466 08	1	CONNECTION FLANGE	ANSCHLUSSFLANSCH		
32	51 05 879 08	3	O-RING ARP 568 47,22X3,53 NBR90	O-RING		
33	40 42 181 01	2	SOCKET HEAD SCREW ISO 4762 M16X110	ZYLINDERSCHRAUBE		
34	46 00 309	2	HEX SCREW ISO 4014 M16X110 8.8 A3C	SECHSKANTSCHRAUBE		
35	40 42 172 01	2	SOCKET HEAD SCREW ISO 4762 M16X55 8.	ZYLINDERSCHRAUBE		
36	46 00 195	2	HEX SCREW ISO 4014 M16X55 8.8 A3C	SECHSKANTSCHRAUBE		
47	97 12 901 08	1	PLATE 4X98X100 S315MC FE//ZN20//C	BLECH		
48	40 65 060	4	HEX SCREW ISO 4017 M5X10 8.8 A2C	SECHSKANTSCHRAUBE		
49	46 00 305	4	WASHER ISO 7089 5 200HV A3C	SCHEIBE		
52	49 00 605	4	HEX SCREW ISO 4017 M6X12 8.8 A2C	SECHSKANTSCHRAUBE		
53	42 40 005 08	4	CIRCLIP DIN 127 A 6 FST A2C	FEDERRING		
54	40 65 099	2	HEX SCREW ISO 4017 M6X16 8.8 A2C	SECHSKANTSCHRAUBE		
56	10 41 285 4	4	OVAL HEAD FLAT SCREW AEHNL.ISO 7380	LINSENFLACHKOPFSCHRAUBE		
61	11 16 043 1	2.5	ROPE 2 2,3KN EDELSTAHL	SEIL		
62	11 17 056 5	5	FERRULE 2 CU	PRESSKLEMME		
63	70 42 141 08	10	KEY RING 25 EDELSTAHL	SCHLUESSELRING		
64	95 05 568 08	7	TRAILER 25X2 ALMG3 H111	ANHAENGER		
65	97 59 516 08	5	PLATE 1X20X60 ALMG3 H111	BLECH		
91	96 60 017 08	1	HOSE LINES WINCH 1-2 ⇨ 2 975 063 96 60 017 08	SCHLAUCHLEITUNGEN WINDE		
93	96 60 683 08	1	PIPELINE WINCH I+II	ROHRLEITUNGEN WINDE		
(295)	96 60 163 08	1	PIPE COMPL. 10X1,5X266	ROHR KPL.		
601	24 71 286 02	7	FLANGE JOINT EL 12L M18X1,5 CR6-FREI	VERSCHRAUBUNG		
602	47 54 314 08	2	FLANGE JOINT REDSD12/10-L A3P	VERSCHRAUBUNG		
603	51 06 290 08	4	GAUGE CONNECTION DKO 10L	MESSSTUTZEN		
604	47 10 305 08	2	FLANGE JOINT XGE10-LM-ED A3P	VERSCHRAUBUNG		
605	47 10 315 08	1	FLANGE JOINT XGE28-LM-ED A3P	VERSCHRAUBUNG		
606	74 07 122	1	FLANGE JOINT ET 28L M36X2 CR6-FREI	VERSCHRAUBUNG		
608	47 77 052 08	1	STOP PLUG VSTIM33X2ED A3P	STOPFEN		
609	47 10 308 08	1	FLANGE JOINT XGE12-LR-ED A3P	VERSCHRAUBUNG		
610	47 10 353 08	3	FLANGE JOINT XGE12-LR-ED1/4" A3P	VERSCHRAUBUNG		

Pos.	Item	Quantity	Description	Bezeichnung	Serie	K
612	73 62 091	4	FLANGE JOINT ISO 8434-1 GE 10L G1/4A C	VERSCHRAUBUNG		
614	47 77 040 08	1	STOPPER PLUG VSTI1/4"ED A3P	BLINDSTOPFEN		
615	47 00 113 08	2	FLANGE JOINT SNV12-L A3P	VERSCHRAUBUNG		
616	24 71 177 02	1	FLANGE JOINT EW 12L M18X1,5 CR6-FREI	VERSCHRAUBUNG		
617	47 10 307 08	1	FLANGE JOINT ISO 8434-1 GE 12L M16X1,5	VERSCHRAUBUNG		
(1)	50 12 437 08	1	O-RING ARP 568 10,52X1,83 NBR90	O-RING		
618	47 19 011 08	4	FLANGE JOINT EGESD10-LR-WD A3P	VERSCHRAUBUNG		
619	74 03 569	4	FLANGE JOINT EW 10L M16X1,5 CR6-FREI	VERSCHRAUBUNG		
621	47 54 357 08	1	FLANGE JOINT REDSDN28/12-L A3P	VERSCHRAUBUNG		
622	47 23 302 08	6	FLANGE JOINT EL 10L CR6-FREI	VERSCHRAUBUNG		
624	47 50 315 08	1	FLANGE JOINT GR 12/10L M18X1, A3P	VERSCHRAUBUNG		
625	47 00 101 08	1	FLANGE JOINT SNV10-L CFX	VERSCHRAUBUNG		
626	47 19 043 08	1	FLANGE JOINT EGE 10L G3/8A CR6-FREI	VERSCHRAUBUNG		

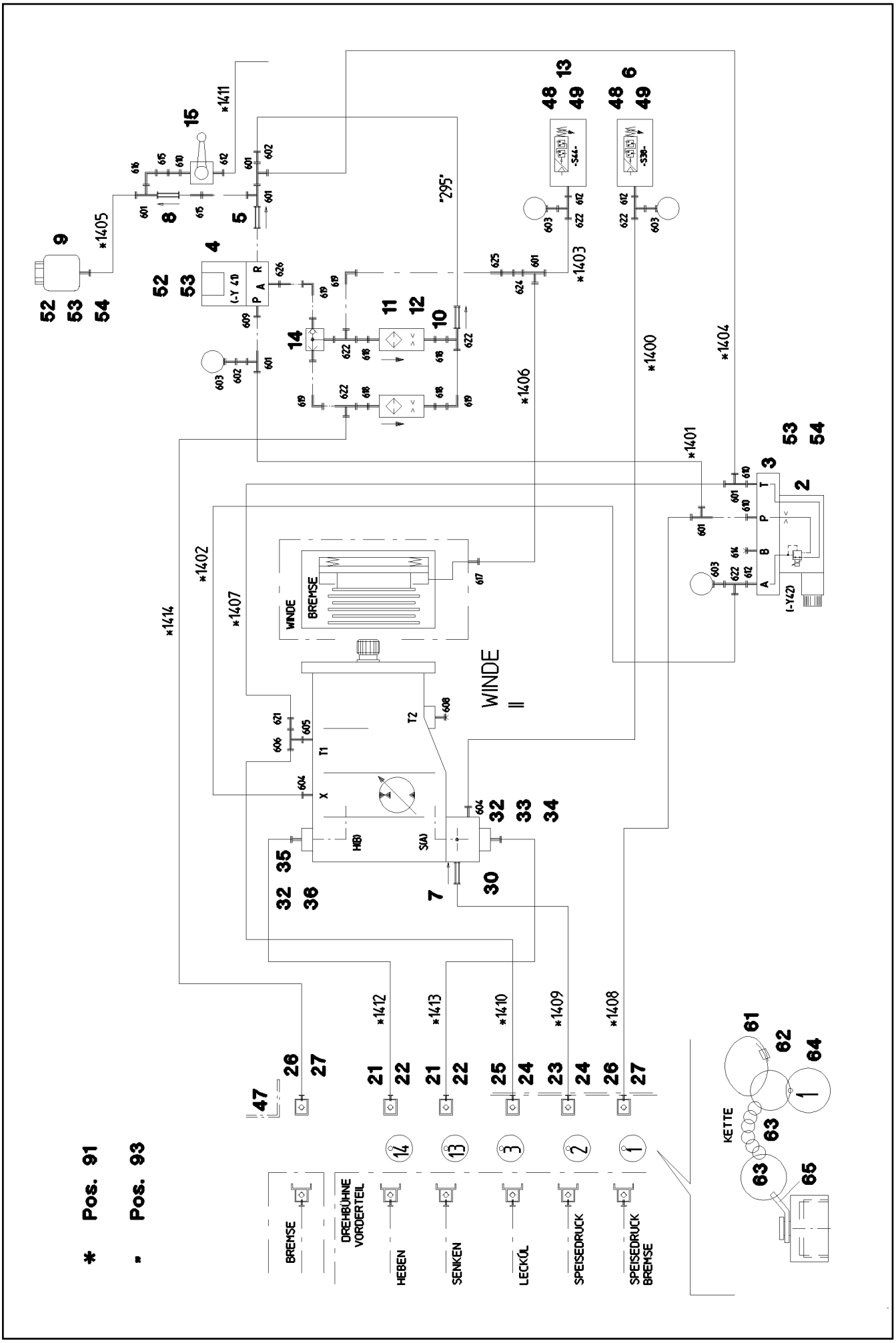

20.5.2016 058352 LIEBHERR	etk_en_de_074847 LR 11350 ADDITIONAL HYDRAULICS WINCH ZUSATZHYDRAULIK WINDE 2	❑ 430 (1/3) ⇨ 2 975 060 91 58 717 08

Pos.	Item	Quantity	Description	Bezeichnung	Serie	K
2	10 27 856 6	1	PRESSURE CONTROL VALVE pv=16BAR pm	DRUCKREGELVENTIL		
3	51 06 318 08	1	CONNECTING PLATE	ANSCHLUSSPLATTE		
4	51 14 444 08	1	DIRECTIONAL CONTROL VALVE 3/2 350BA ⇨ 5 114 444 08 51 14 444 08	WEGEVENTIL		
5	51 14 606 08	1	NON-RETURN VALVE	RUECKSCHLAGVENTIL		
6	10 22 093 3	1	PRESSURE SWITCH 0-8/300 BAR SPF	DRUCKSCHALTER		
7	51 04 087 08	1	NON-RETURN VALVE	RUECKSCHLAGVENTIL		
8	51 14 815 08	1	NON-RETURN VALVE pmax10BAR	RUECKSCHLAGVENTIL		
9	50 28 073 08	1	EQUALIZING RESERVOIR 0,2L POLYETHY	AUSGLEICHSBEHAELTER		
10	51 04 124 08	1	NON-RETURN VALVE 400BAR CF	RUECKSCHLAGVENTIL		
11	51 06 711 08	2	FILTER CARTRIDGE 0,005m³/min 25µm	FILTERPATRONE		
12	51 07 460 08	2	NOZZLE 0,6	DUESE		
13	10 28 953 6	1	PRESSURE SWITCH 0-20/300BAR SPF	DRUCKSCHALTER		
14	51 14 689 08	1	SHUTTLE VALVE 250BAR	WECHSELVENTIL		
15	51 06 960 08	1	BALL VALVE DN8-1/4" MS	KUGELHAHN		
21	51 15 122 08	2	COUPLING SLEEVE B8 38-S	KUPPLUNGSMUFFE		
22	10 46 691 7	2	HEX CAP NUT RD79X4 SPF	VERSCHLUSSMUTTER		
23	51 05 996 08	1	COUPLING SLEEVE B6 25-S	KUPPLUNGSMUFFE		
24	10 46 691 6	2	HEX CAP NUT RD54X4 SPF	VERSCHLUSSMUTTER		
25	51 15 010 08	1	COUPLING SLEEVE B6 28-L	KUPPLUNGSMUFFE		
26	51 15 058 08	2	COUPLING SLEEVE B2 12-L	KUPPLUNGSMUFFE		
27	10 46 691 4	2	HEX CAP NUT RD32X3 SPF	VERSCHLUSSMUTTER		
30	97 46 466 08	1	CONNECTION FLANGE	ANSCHLUSSFLANSCH		
32	51 05 879 08	3	O-RING ARP 568 47,22X3,53 NBR90	O-RING		
33	40 42 181 01	2	SOCKET HEAD SCREW ISO 4762 M16X110	ZYLINDERSCHRAUBE		
34	46 00 309	2	HEX SCREW ISO 4014 M16X110 8.8 A3C	SECHSKANTSCHRAUBE		
35	40 42 172 01	2	SOCKET HEAD SCREW ISO 4762 M16X55 8.	ZYLINDERSCHRAUBE		
36	46 00 195	2	HEX SCREW ISO 4014 M16X55 8.8 A3C	SECHSKANTSCHRAUBE		
47	97 12 901 08	1	PLATE 4X98X100 S315MC FE//ZN20//C	BLECH		
48	40 65 060	4	HEX SCREW ISO 4017 M5X10 8.8 A2C	SECHSKANTSCHRAUBE		
49	46 00 305	4	WASHER ISO 7089 5 200HV A3C	SCHEIBE		
52	49 00 605	4	HEX SCREW ISO 4017 M6X12 8.8 A2C	SECHSKANTSCHRAUBE		
53	42 40 005 08	4	CIRCLIP DIN 127 A 6 FST A2C	FEDERRING		
54	40 65 099	2	HEX SCREW ISO 4017 M6X16 8.8 A2C	SECHSKANTSCHRAUBE		
56	10 41 285 4	4	OVAL HEAD FLAT SCREW AEHNL.ISO 7380	LINSENFLACHKOPFSCHRAUBE		
61	11 16 043 1	2.5	ROPE 2 2,3KN EDELSTAHL	SEIL		
62	11 17 056 5	5	FERRULE 2 CU	PRESSKLEMME		
63	70 42 141 08	10	KEY RING 25 EDELSTAHL	SCHLUESSELRING		
64	95 05 568 08	7	TRAILER 25X2 ALMG3 H111	ANHAENGER		
65	97 59 516 08	5	PLATE 1X20X60 ALMG3 H111	BLECH		
91	96 60 017 08	1	HOSE LINES WINCH 1-2 ⇨ 2 975 063 96 60 017 08	SCHLAUCHLEITUNGEN WINDE		
93	96 60 683 08	1	PIPELINE WINCH I+II	ROHRLEITUNGEN WINDE		
601	24 71 286 02	7	FLANGE JOINT EL 12L M18X1,5 CR6-FREI	VERSCHRAUBUNG		
602	47 54 314 08	2	FLANGE JOINT REDSD12/10-L A3P	VERSCHRAUBUNG		
603	51 06 290 08	4	GAUGE CONNECTION DKO 10L	MESSSTUTZEN		
604	47 10 305 08	2	FLANGE JOINT XGE10-LM-ED A3P	VERSCHRAUBUNG		
605	47 10 315 08	1	FLANGE JOINT XGE28-LM-ED A3P	VERSCHRAUBUNG		
606	74 07 122	1	FLANGE JOINT ET 28L M36X2 CR6-FREI	VERSCHRAUBUNG		
607	47 54 357 08	1	FLANGE JOINT REDSDN28/12-L A3P	VERSCHRAUBUNG		
608	47 77 052 08	1	STOP PLUG VSTIM33X2ED A3P	STOPFEN		
609	47 10 308 08	1	FLANGE JOINT XGE12-LR-ED A3P	VERSCHRAUBUNG		
610	47 10 353 08	3	FLANGE JOINT XGE12-LR-ED1/4" A3P	VERSCHRAUBUNG		
612	73 62 091	4	FLANGE JOINT ISO 8434-1 GE 10L G1/4A C	VERSCHRAUBUNG		
613	47 23 302 08	6	FLANGE JOINT EL 10L CR6-FREI	VERSCHRAUBUNG		
614	47 77 040 08	1	STOPPER PLUG VSTI1/4"ED A3P	BLINDSTOPFEN		
615	47 00 113 08	2	FLANGE JOINT SNV12-L A3P	VERSCHRAUBUNG		
616	24 71 177 02	1	FLANGE JOINT EW 12L M18X1,5 CR6-FREI	VERSCHRAUBUNG		
617	47 10 307 08	1	FLANGE JOINT ISO 8434-1 GE 12L M16X1,5	VERSCHRAUBUNG		
618	47 19 011 08	4	FLANGE JOINT EGESD10-LR-WD A3P	VERSCHRAUBUNG		

Pos.	Item	Quantity	Description	Bezeichnung	Serie	K
619	74 03 569	4	FLANGE JOINT EW 10L M16X1,5 CR6-FREI	VERSCHRAUBUNG		
621	47 00 101 08	1	FLANGE JOINT SNV10-L CFX	VERSCHRAUBUNG		
622	47 50 315 08	1	FLANGE JOINT GR 12/10L M18X1, A3P	VERSCHRAUBUNG		
623	47 19 043 08	1	FLANGE JOINT EGE 10L G3/8A CR6-FREI	VERSCHRAUBUNG		

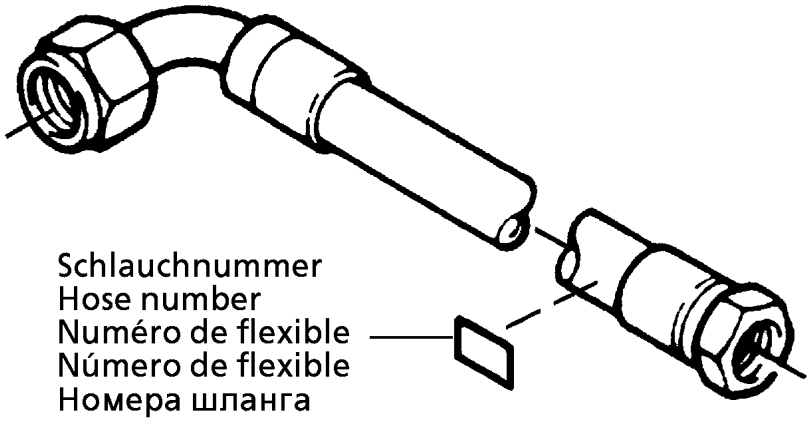

Die Schlauchnummern auf den Schläuchen entsprechen den Positionen in der Schlauchliste.

The hose numbers from the hoses are in accordance with the items in the hose list.

Les numéros indiqués sur les flexibles correspondent aux repères de la nomenclature des flexibles.

Los números indicados en los flexibles corresponden a las posiciones de la lista de flexibles.

Нанесенные на шлангах номера соответствуют позициям в перечне.

Pos.	Item	Quantity	Description	Bezeichnung	Serie	K
1	60 27 601 08	11	NAME PLATE 25,4X101,6	BEZEICHNUNGSSCHILD		
2	60 27 603 08	4	NAME PLATE 25,4X165,1	BEZEICHNUNGSSCHILD		
1400	92 76 690 08	1	HOSE CPL. 2SN 8X920	SCHLAUCH KPL.		
1401	92 76 407 08	1	HOSE CPL. 2TE 0,32M	SCHLAUCH KPL.		
1402	92 80 278 08	1	HOSE CPL. 1SC 8X1400	SCHLAUCH KPL.		
1403	96 60 878 08	1	HOSE CPL. 2SN 8X720	SCHLAUCH KPL.		
1404	92 60 954 08	1	HOSE CPL. 2TE 0,4M	SCHLAUCH KPL.		
1405	96 18 602 08	1	HOSE CPL. 2TE 10X250	SCHLAUCH KPL.		
1406	96 60 879 08	1	HOSE CPL. 2SN 1,46M	SCHLAUCH KPL.		
1407	92 60 577 08	1	HOSE CPL. 2TE 10X1300	SCHLAUCH KPL.		
1408	92 60 576 08	1	HOSE CPL. 2TE 1,4M	SCHLAUCH KPL.		
1409	96 39 194 08	1	HOSE CPL. 2TE 20X960	SCHLAUCH KPL.		
1410	96 24 407 08	1	HOSE CPL. 1SN 0,72M	SCHLAUCH KPL.		
1411	96 30 018 08	1	HOSE CPL. 2TE 8X620	SCHLAUCH KPL.		
1412	96 39 195 08	1	HOSE CPL. GH 466 40X3400	SCHLAUCH KPL.		
1413	96 39 196 08	1	HOSE CPL. GH 466 40X3300	SCHLAUCH KPL.		
1414	96 60 880 08	1	HOSE CPL. 2SN 8X660	SCHLAUCH KPL.		

LIEBHERR

20.5.2016
072642

etk_en_de_074847 LR 11350

AUX.HYDR.GRID WINCH 5 + 6
ZUSATZHYDR.GITTER-WINDE 5+6

⇩ 2 975 100
91 73 507 08

434 (1/2)

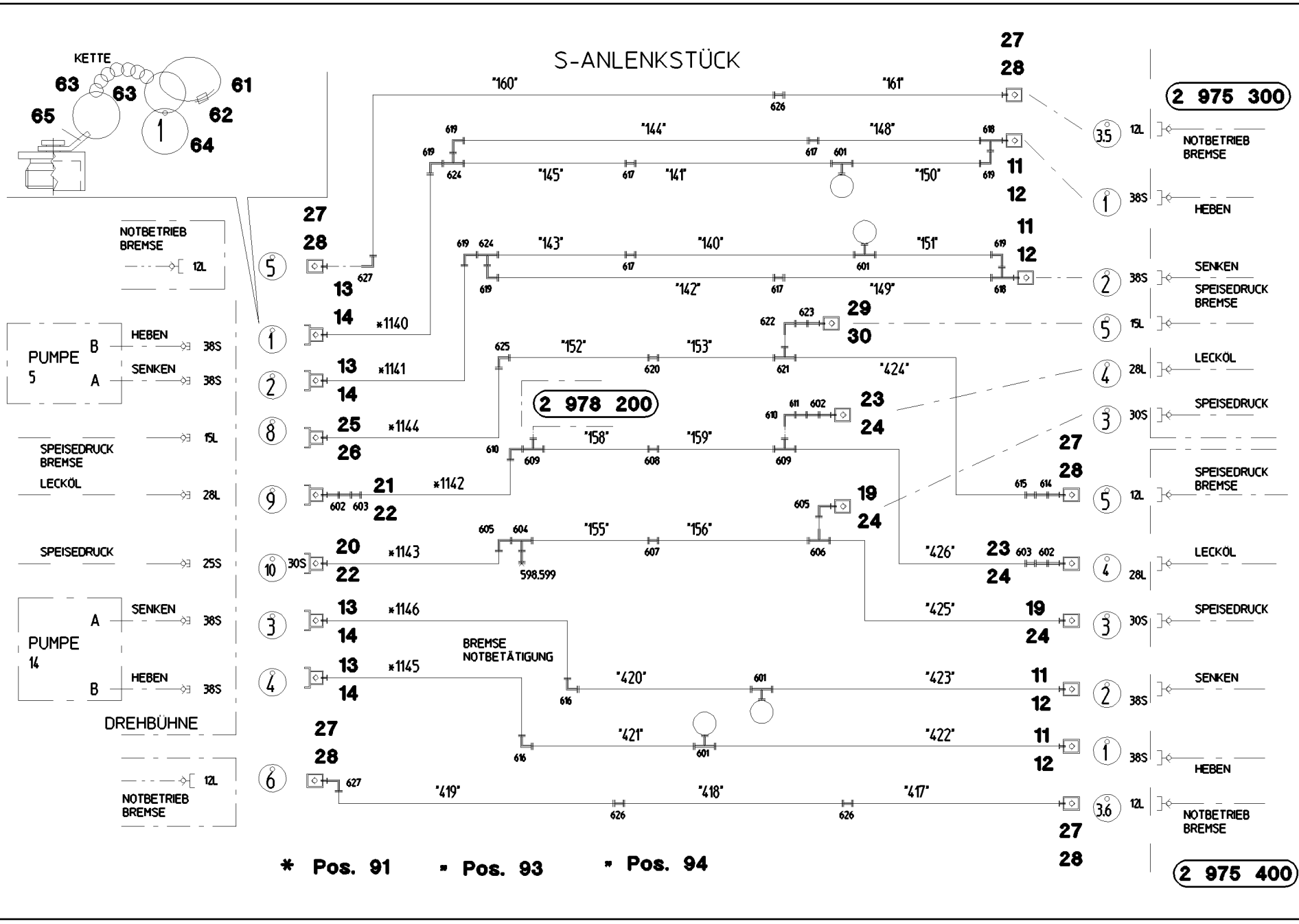

Pos.	Item	Quantity	Description	Bezeichnung	Serie	K
11	51 15 122 08	4	COUPLING SLEEVE B8 38-S	KUPPLUNGSMUFFE		
12	10 46 691 7	4	HEX CAP NUT RD79X4 SPF	VERSCHLUSSMUTTER		
13	51 15 123 08	4	COUPLING PLUG B8 38-S	KUPPLUNGSSTECKER		
14	10 46 691 3	4	SCREW PLUG RD79X4 SPF	VERSCHLUSSSCHRAUBE		
19	51 15 107 08	2	COUPLING SLEEVE B6 30-S	KUPPLUNGSMUFFE		
20	51 15 108 08	1	COUPLING PLUG B6 30-S	KUPPLUNGSSTECKER		
21	51 15 011 08	1	COUPLING PLUG B6 28-L	KUPPLUNGSSTECKER		
22	10 46 691 2	2	SCREW PLUG RD54X4 SPF	VERSCHLUSSSCHRAUBE		
23	51 15 010 08	2	COUPLING SLEEVE B6 28-L	KUPPLUNGSMUFFE		
24	10 46 691 6	4	HEX CAP NUT RD54X4 SPF	VERSCHLUSSMUTTER		
25	51 15 004 08	1	COUPLING PLUG B3 15-L	KUPPLUNGSSTECKER		
26	10 46 691 1	1	SCREW PLUG RD36X3 SPF	VERSCHLUSSSCHRAUBE		
27	51 15 058 08	5	COUPLING SLEEVE B2 12-L	KUPPLUNGSMUFFE		
28	10 46 691 4	5	HEX CAP NUT RD32X3 SPF	VERSCHLUSSMUTTER		
29	51 15 005 08	1	COUPLING SLEEVE B3 15-L	KUPPLUNGSMUFFE		
30	10 46 691 1	1	SCREW PLUG RD36X3 SPF	VERSCHLUSSSCHRAUBE		
61	11 16 043 1	4	ROPE 2 2,3KN EDELSTAHL	SEIL		
62	11 17 056 5	16	FERRULE 2 CU	PRESSKLEMME		
63	95 05 568 08	16	TRAILER 25X2 ALMG3 H111	ANHAENGER		
64	70 42 141 08	32	KEY RING 25 EDELSTAHL	SCHLUESSELRING		
65	97 59 516 08	16	PLATE 1X20X60 ALMG3 H111	BLECH		
91	96 60 025 08	1	HOSE LINES GRATING-WINCH ⇨ 2 975 121 96 60 025 08	SCHLAUCHLEITUNGEN GITTER		
93	96 78 735 08	1	PIPELINES GRATING WINCH WINDE 5 ⇨ 2 975 122 96 78 735 08	ROHRLEITUNGEN GITTER-WIND		
94	96 79 965 08	1	PIPELINES GRATING WINCH WINDE 6 ⇨ 2 975 122 96 79 965 08	ROHRLEITUNGEN GITTER-WIND		
598	47 74 009 08	1	BOX NUT DIN 3870 ASX30XM 42x2 A3C	UEBERWURFMUTTER		
599	47 77 016 08	1	FLANGE JOINT BUZ 30S CR6-FREI	VERSCHRAUBUNG		
601	47 56 034 08	4	TEST POINT FITTING GMA3 38S CR6-FREI	MESSANSCHLUSS		
602	47 00 106 08	3	FLANGE JOINT SNV28-L A3P	VERSCHRAUBUNG		
603	47 50 313 08	2	FLANGE JOINT XGR35/28-L A3P	VERSCHRAUBUNG		
604	47 04 329 08	1	FLANGE JOINT T 30S A3C	VERSCHRAUBUNG		
605	48 25 316 14	2	FLANGE JOINT ISO 8434 EW 30S CR6-FREI	VERSCHRAUBUNG		
606	47 24 318 08	1	FLANGE JOINT ET 30S CR6-FREI	VERSCHRAUBUNG		
607	47 00 330 08	1	FLANGE JOINT XG30-S CFX	VERSCHRAUBUNG		
608	47 00 332 08	1	FLANGE JOINT XG35-L A3P	VERSCHRAUBUNG		
609	47 04 315 08	2	FLANGE JOINT T 35L A3P	VERSCHRAUBUNG		
610	48 25 309 14	2	FLANGE JOINT ISO 8434 EW 35L M45X2 CR6	VERSCHRAUBUNG		
611	47 54 304 08	1	FLANGE JOINT REDSD35/28-L CFX	VERSCHRAUBUNG		
614	47 00 113 08	1	FLANGE JOINT SNV12-L A3P	VERSCHRAUBUNG		
615	47 50 317 08	1	FLANGE JOINT XGR15/12-L A3P	VERSCHRAUBUNG		
616	47 02 334 08	2	FLANGE JOINT XW38-S A3P	VERSCHRAUBUNG		
617	47 00 331 08	4	FLANGE JOINT XG38-S A3P	VERSCHRAUBUNG		
618	47 23 319 08	2	FLANGE JOINT ELSD38-S A3P	VERSCHRAUBUNG		
619	47 25 318 08	6	FLANGE JOINT EWSD38-S A3P	VERSCHRAUBUNG		
620	47 00 305 08	1	FLANGE JOINT XG15-L A3P	VERSCHRAUBUNG		
621	47 04 305 08	1	FLANGE JOINT XT15-L A3P	VERSCHRAUBUNG		
622	76 15 379	1	FLANGE JOINT EW 15L CR6-FREE	VERSCHRAUBUNG		
623	47 00 112 08	1	FLANGE JOINT GZ 15L A3P	VERSCHRAUBUNG		
624	47 04 330 08	2	FLANGE JOINT XT38-S A3P	VERSCHRAUBUNG		
625	47 02 305 08	1	FLANGE JOINT XW15-L A3P	VERSCHRAUBUNG		
626	47 00 304 08	3	FLANGE JOINT XG12-L A3P	VERSCHRAUBUNG		
627	24 71 177 02	2	FLANGE JOINT EW 12L M18X1,5 CR6-FREI	VERSCHRAUBUNG		

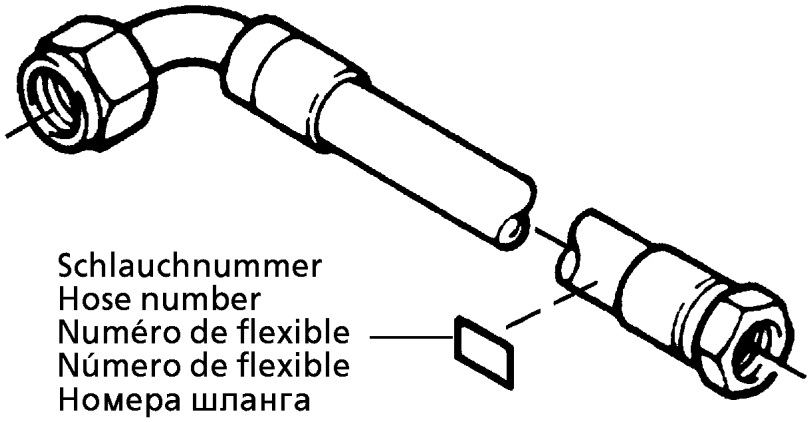

Die Schlauchnummern auf den Schläuchen entsprechen den Positionen in der Schlauchliste.

The hose numbers from the hoses are in accordance with the items in the hose list.

Les numéros indiqués sur les flexibles correspondent aux repères de la nomenclature des flexibles.

Los números indicados en los flexibles corresponden a las posiciones de la lista de flexibles.

Нанесенные на шлангах номера соответствуют позициям в перечне.

Pos.	Item	Quantity	Description	Bezeichnung	Serie	K
1	60 27 601 08	1	NAME PLATE 25,4X101,6	BEZEICHNUNGSSCHILD		
2	60 27 603 08	6	NAME PLATE 25,4X165,1	BEZEICHNUNGSSCHILD		
1140	96 39 239 08	1	HOSE CPL. GH 466 40X2050	SCHLAUCH KPL.		
1141	96 39 240 08	1	HOSE CPL. GH 466 40X1950	SCHLAUCH KPL.		
1142	92 60 452 08	1	HOSE CPL. 1SN 32X2000	SCHLAUCH KPL.		
1143	96 39 241 08	1	HOSE CPL. 2SN 25X2000	SCHLAUCH KPL.		
1144	96 39 242 08	1	HOSE CPL. 2SN 12X2050	SCHLAUCH KPL.		
1145	96 39 243 08	1	HOSE CPL. F6000 31X2080	SCHLAUCH KPL.		
1146	96 39 244 08	1	HOSE CPL. 6SP/R13 31X1950	SCHLAUCH KPL.		

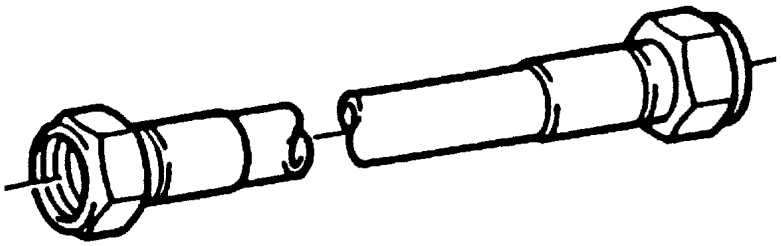

Die Positionsnummern der Rohre auf den Bildtafeln entsprechen den Positionen in der Rohrliste.

The pipe numbers from the illustrations are in accordance with the items in the pipe list.

Les numéros des tuyaux sur les illustrations correspondent aux repères de la nomenclature des tuyaux.

Los números de tubos en las ilustraciones corresponden a las posiciones de la lista de tubos.

Номера позиций труб на изображениях соответствуют позициям в перечне труб.

Pos.	Item	Quantity	Description	Bezeichnung	Serie	K
140	96 78 764 08	1	PIPE COMPL. 38X5X2583	ROHR KPL.		
141	96 78 765 08	1	PIPE COMPL. 38X5X2620	ROHR KPL.		
142	96 39 658 08	1	PIPE COMPL. 38X5X4941	ROHR KPL.		
143	96 78 766 08	1	PIPE COMPL. 38X5X2472	ROHR KPL.		
144	96 39 660 08	1	PIPE COMPL. 38X5X4778	ROHR KPL.		
145	96 78 767 08	1	PIPE COMPL. 38X5X2266	ROHR KPL.		
148	96 39 662 08	1	PIPE COMPL. 38X5X1158	ROHR KPL.		
149	96 39 663 08	1	PIPE COMPL. 38X5X1140	ROHR KPL.		
150	96 39 664 08	1	PIPE COMPL. 38X5X1052	ROHR KPL.		
151	96 39 665 08	1	PIPE COMPL. 38X5X1043	ROHR KPL.		
152	96 39 666 08	1	PIPE COMPL. 15X1,5X4327	ROHR KPL.		
153	96 39 667 08	1	PIPE COMPL. 15X1,5X2001	ROHR KPL.		
155	96 39 668 08	1	PIPE COMPL. 30X4X3786	ROHR KPL.		
156	96 39 669 08	1	PIPE COMPL. 30X4X1951	ROHR KPL.		
158	96 39 670 08	1	PIPE COMPL. 35X2X3763	ROHR KPL.		
159	96 39 671 08	1	PIPE COMPL. 35X2X1899	ROHR KPL.		
160	96 60 161 08	1	PIPE COMPL. 12X1,5X2889	ROHR KPL.		
161	96 60 162 08	1	PIPE COMPL. 12X1,5X3531	ROHR KPL.		

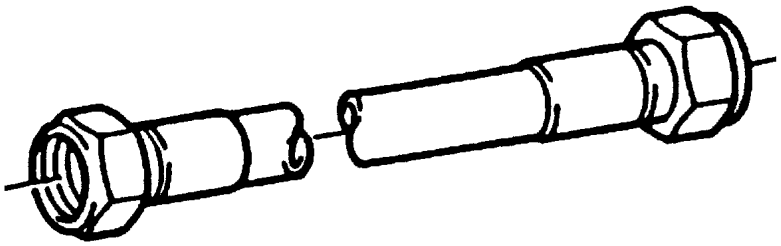

Die Positionsnummern der Rohre auf den Bildtafeln entsprechen den Positionen in der Rohrliste.

The pipe numbers from the illustrations are in accordance with the items in the pipe list.

Les numéros des tuyaux sur les illustrations correspondent aux repères de la nomenclature des tuyaux.

Los números de tubos en las ilustraciones corresponden a las posiciones de la lista de tubos.

Номера позиций труб на изображениях соответствуют позициям в перечне труб.

Pos.	Item	Quantity	Description	Bezeichnung	Serie	K
417	96 60 164 08	1	PIPE COMPL. 12X1,5X3280	ROHR KPL.		
418	96 60 165 08	1	PIPE COMPL. 12X1,5X3523	ROHR KPL.		
419	96 60 166 08	1	PIPE COMPL. 12X1,5X3042	ROHR KPL.		
420	96 39 687 08	1	PIPE COMPL. 38X4X4963	ROHR KPL.		
421	96 60 227 08	1	PIPE COMPL. 38X4X5091	ROHR KPL.		
422	96 60 228 08	1	PIPE COMPL. 38X4X4169	ROHR KPL.		
423	96 39 690 08	1	PIPE COMPL. 38X4X4305	ROHR KPL.		
424	96 39 691 08	1	PIPE COMPL. 15X1,5X3168	ROHR KPL.		
425	96 39 692 08	1	PIPE COMPL. 30X4X3293	ROHR KPL.		
426	96 39 693 08	1	PIPE COMPL. 35X2X3469	ROHR KPL.		

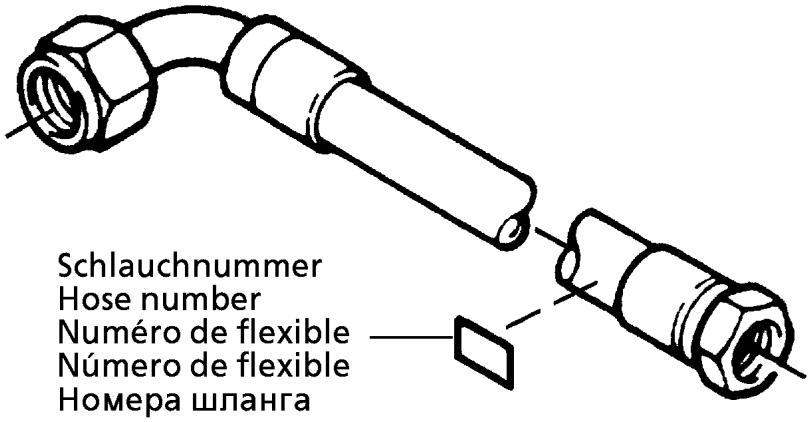

Die Schlauchnummern auf den Schläuchen entsprechen den Positionen in der Schlauchliste.

The hose numbers from the hoses are in accordance with the items in the hose list.

Les numéros indiqués sur les flexibles correspondent aux repères de la nomenclature des flexibles.

Los números indicados en los flexibles corresponden a las posiciones de la lista de flexibles.

Нанесенные на шлангах номера соответствуют позициям в перечне.

Pos.	Item	Quantity	Description	Bezeichnung	Serie	K
1	60 27 601 08	1	NAME PLATE 25,4X101,6	BEZEICHNUNGSSCHILD		
2	60 27 602 08	4	NAME PLATE 25,4X165,1	BEZEICHNUNGSSCHILD		
1390	92 76 181 08	1	HOSE CPL. 2SN 16X1700	SCHLAUCH KPL.		
1391	96 39 018 08	1	HOSE CPL. 2SN 0,66M	SCHLAUCH KPL.		
1392	96 39 019 08	1	HOSE CPL. 2SN 16X640	SCHLAUCH KPL.		
1393	92 60 961 08	1	HOSE CPL. 2TE 10X2700	SCHLAUCH KPL.		
1394	92 04 969 08	1	HOSE CPL. 2SN 16X600	SCHLAUCH KPL.		

LIEBHERR

20.5.2016
058346

etk_en_de_074847 LR 11350

ADDITIONAL HYDRAULICS WINCH 3
ZUSATZHYDRAULIK WINDE 3

440 (1/4)

⇩ 2 975 153
91 58 730 08

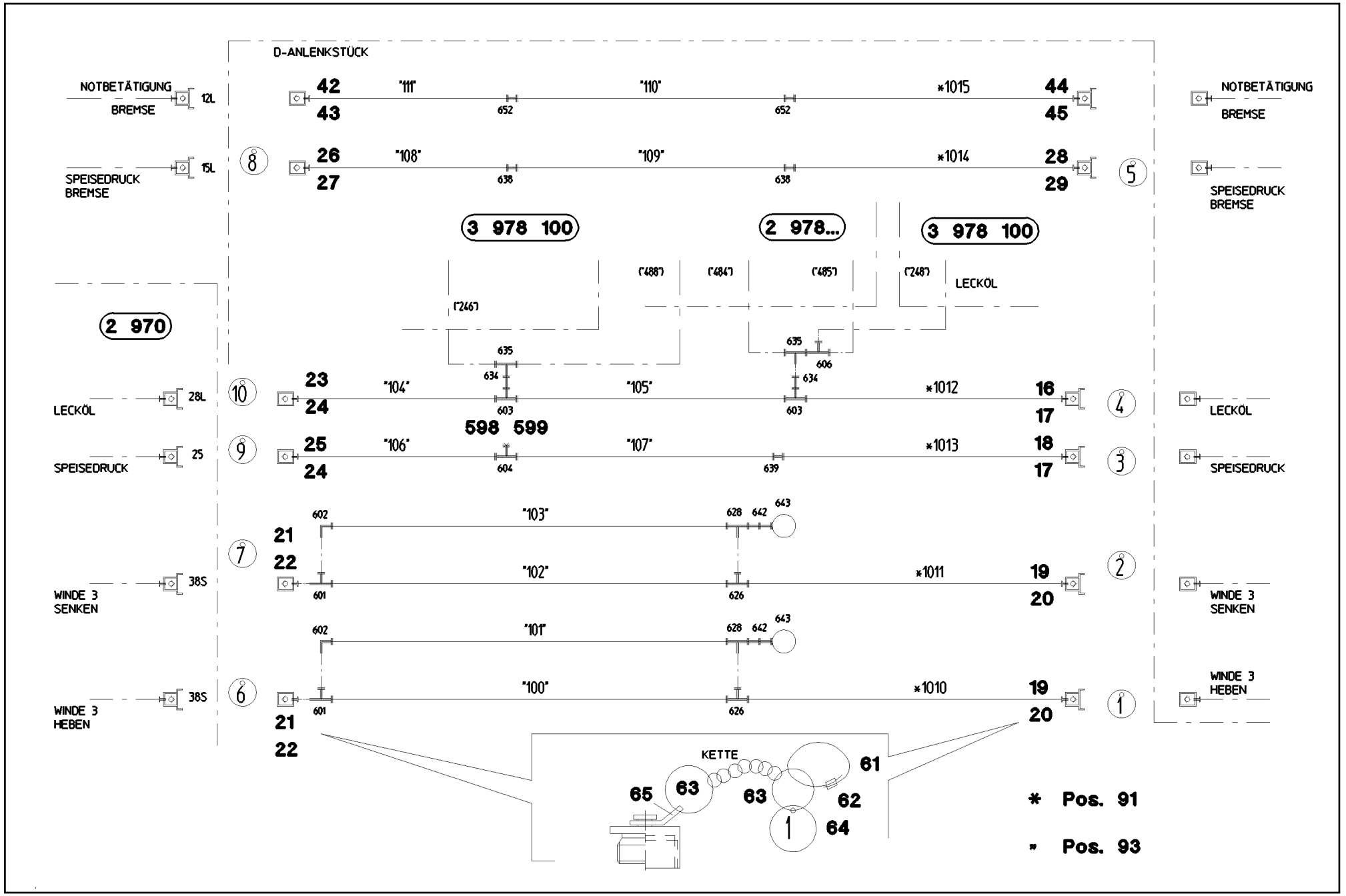

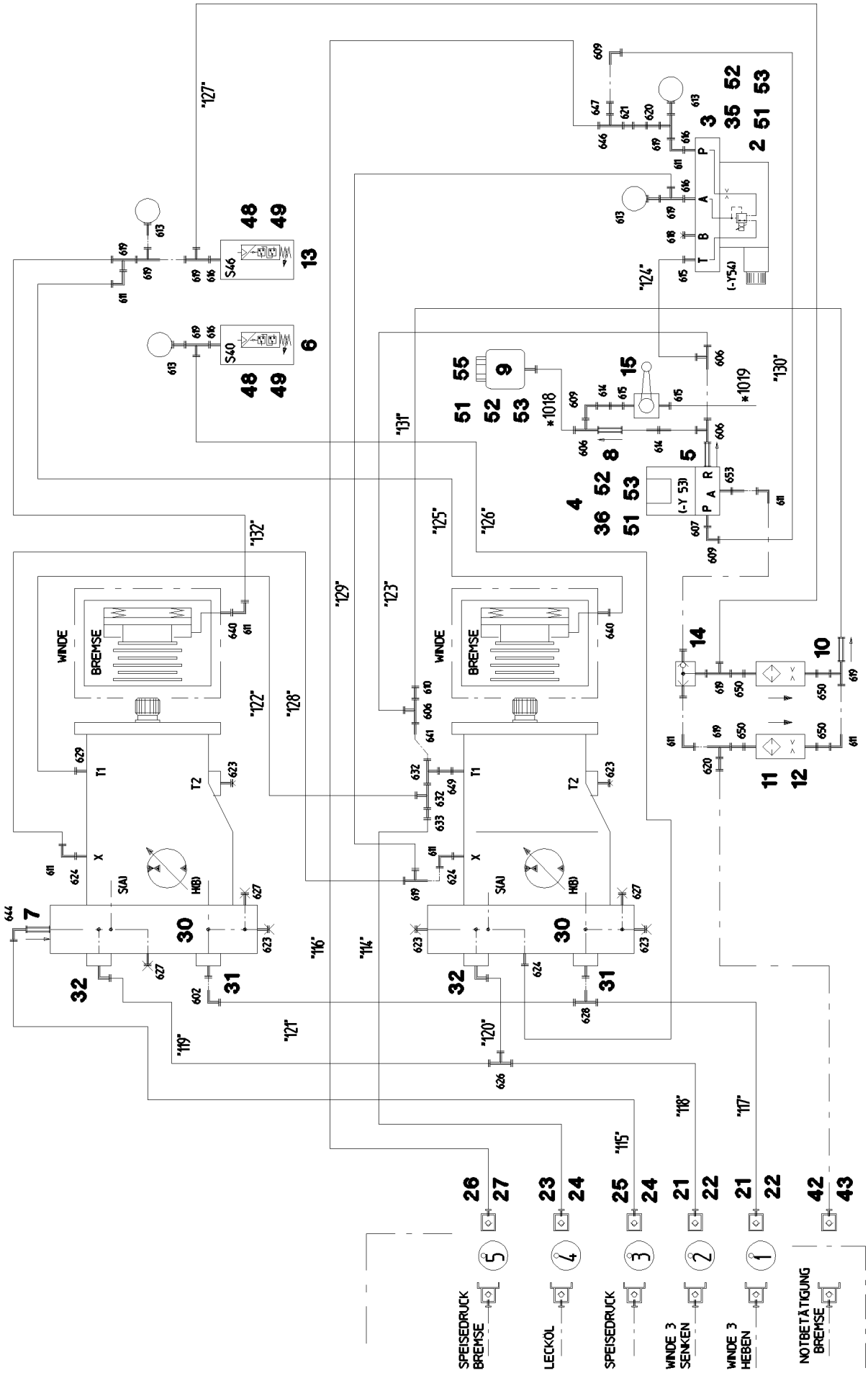

20.5.2016 058347	**etk_en_de_074847 LR 11350**	441 (2/4)
LIEBHERR	**ADDITIONAL HYDRAULICS WINCH 3** **ZUSATZHYDRAULIK WINDE 3**	⇨ **2 975 153** **91 58 730 08**

Pos.	Item	Quantity	Description	Bezeichnung	Serie	K
2	10 27 856 6	1	PRESSURE CONTROL VALVE pv=16BAR pm	DRUCKREGELVENTIL		
3	51 06 318 08	1	CONNECTING PLATE	ANSCHLUSSPLATTE		
4	51 14 444 08	1	DIRECTIONAL CONTROL VALVE 3/2 350BA	WEGEVENTIL		
			⇨ 5 114 444 08 51 14 444 08			
5	51 14 606 08	1	NON-RETURN VALVE	RUECKSCHLAGVENTIL		
6	10 22 093 3	1	PRESSURE SWITCH 0-8/300 BAR SPF	DRUCKSCHALTER		
7	51 04 087 08	1	NON-RETURN VALVE	RUECKSCHLAGVENTIL		
8	51 14 815 08	1	NON-RETURN VALVE pmax10BAR	RUECKSCHLAGVENTIL		
9	50 28 073 08	1	EQUALIZING RESERVOIR 0,2L POLYETHY	AUSGLEICHSBEHAELTER		
10	51 04 124 08	1	NON-RETURN VALVE 400BAR CF	RUECKSCHLAGVENTIL		
11	51 06 711 08	2	FILTER CARTRIDGE 0,005m³/min 25µm	FILTERPATRONE		
12	51 07 460 08	2	NOZZLE 0,6	DUESE		
13	10 28 953 6	1	PRESSURE SWITCH 0-20/300BAR SPF	DRUCKSCHALTER		
14	51 14 689 08	1	SHUTTLE VALVE 250BAR	WECHSELVENTIL		
15	51 06 960 08	1	BALL VALVE DN8-1/4" MS	KUGELHAHN		
16	51 15 011 08	1	COUPLING PLUG B6 28-L	KUPPLUNGSSTECKER		
17	10 46 691 2	2	SCREW PLUG RD54X4 SPF	VERSCHLUSSSCHRAUBE		
18	51 05 997 08	1	COUPLING PLUG 25-S	KUPPLUNGSSTECKER		
19	51 15 123 08	2	COUPLING PLUG B8 38-S	KUPPLUNGSSTECKER		
20	10 46 691 3	2	SCREW PLUG RD79X4 SPF	VERSCHLUSSSCHRAUBE		
21	51 15 122 08	4	COUPLING SLEEVE B8 38-S	KUPPLUNGSMUFFE		
22	10 46 691 7	4	HEX CAP NUT RD79X4 SPF	VERSCHLUSSMUTTER		
23	51 15 010 08	2	COUPLING SLEEVE B6 28-L	KUPPLUNGSMUFFE		
24	10 46 691 6	4	HEX CAP NUT RD54X4 SPF	VERSCHLUSSMUTTER		
25	51 05 996 08	2	COUPLING SLEEVE B6 25-S	KUPPLUNGSMUFFE		
26	51 15 005 08	2	COUPLING SLEEVE B3 15-L	KUPPLUNGSMUFFE		
27	10 46 691 5	2	HEX CAP NUT RD36X3 SPF	VERSCHLUSSMUTTER		
28	51 15 004 08	1	COUPLING PLUG B3 15-L	KUPPLUNGSSTECKER		
29	10 46 691 1	1	SCREW PLUG RD36X3 SPF	VERSCHLUSSSCHRAUBE		
30	51 10 623 08	2	CONNECTION FLANGE ALZNMGCU 1,5	ANSCHLUSSFLANSCH		
31	51 15 178 08	2	FLANGE STUB PIPE 38S	FLANSCHSTUTZEN		
32	51 15 177 08	2	FLANGE STUB PIPE 38S	FLANSCHSTUTZEN		
35	97 12 764 08	1	PLATE 4X115X97 S315MC FE//ZN20//C	BLECH		
36	95 51 525 08	1	PLATE 4X60X103 S315MC FE//ZN20//C	BLECH		
42	51 15 058 08	2	COUPLING SLEEVE B2 12-L	KUPPLUNGSMUFFE		
43	10 46 691 4	2	HEX CAP NUT RD32X3 SPF	VERSCHLUSSMUTTER		
44	51 15 096 08	1	COUPLING PLUG B2 12-L	KUPPLUNGSSTECKER		
45	10 46 691 0	1	SCREW PLUG RD32X3 SPF	VERSCHLUSSSCHRAUBE		
48	40 65 060	4	HEX SCREW ISO 4017 M5X10 8.8 A2C	SECHSKANTSCHRAUBE		
49	46 00 305	4	WASHER ISO 7089 5 200HV A3C	SCHEIBE		
51	41 15 140 08	2	HEX NUT ISO 4032 M6 8 A2C	SECHSKANTMUTTER		
52	49 00 605	4	HEX SCREW ISO 4017 M6X12 8.8 A2C	SECHSKANTSCHRAUBE		
53	42 40 005 08	4	CIRCLIP DIN 127 A 6 FST A2C	FEDERRING		
55	95 37 609 08	1	PLATE 3X45X120 DC01 FE//ZN20//C	BLECH		
56	10 41 285 4	4	OVAL HEAD FLAT SCREW AEHNL.ISO 7380	LINSENFLACHKOPFSCHRAUBE		
61	11 16 043 1	3	ROPE 2 2,3KN EDELSTAHL	SEIL		
62	11 17 056 5	15	FERRULE 2 CU	PRESSKLEMME		
63	70 42 141 08	15	KEY RING 25 EDELSTAHL	SCHLUESSELRING		
64	95 05 568 08	15	TRAILER 25X2 ALMG3 H111	ANHAENGER		
65	97 59 516 08	5	PLATE 1X20X60 ALMG3 H111	BLECH		
91	96 60 020 08	1	HOSE LINES WINCH 3	SCHLAUCHLEITUNGEN WINDE		
			⇨ 2 975 154 96 60 020 08			
93	96 60 912 08	1	PIPELINE WINCH III	ROHRLEITUNGEN WINDE		
			⇨ 2 975 155 96 60 912 08			
598	47 74 008 08	1	BOX NUT DIN 3870 ASX25XM 36x2 A3C	UEBERWURFMUTTER		
599	47 77 015 08	1	FLANGE JOINT BUZ 25S CR6-FREI	VERSCHRAUBUNG		
601	47 23 319 08	2	FLANGE JOINT ELSD38-S A3P	VERSCHRAUBUNG		
602	47 25 318 08	3	FLANGE JOINT EWSD38-S A3P	VERSCHRAUBUNG		
603	47 04 308 08	2	FLANGE JOINT T 28L A3C	VERSCHRAUBUNG		
604	47 04 327 08	1	FLANGE JOINT XT25-S A3P	VERSCHRAUBUNG		

Pos.	Item	Quantity	Description	Bezeichnung	Serie	K
606	24 71 286 02	5	FLANGE JOINT EL 12L M18X1,5 CR6-FREI	VERSCHRAUBUNG		
607	47 10 308 08	1	FLANGE JOINT XGE12-LR-ED A3P	VERSCHRAUBUNG		
609	24 71 177 02	3	FLANGE JOINT EW 12L M18X1,5 CR6-FREI	VERSCHRAUBUNG		
610	47 54 314 08	1	FLANGE JOINT REDSD12/10-L A3P	VERSCHRAUBUNG		
611	74 03 569	8	FLANGE JOINT EW 10L M16X1,5 CR6-FREI	VERSCHRAUBUNG		
613	51 06 290 08	4	GAUGE CONNECTION DKO 10L	MESSSTUTZEN		
614	47 00 113 08	2	FLANGE JOINT SNV12-L A3P	VERSCHRAUBUNG		
615	47 10 353 08	3	FLANGE JOINT XGE12-LR-ED1/4" A3P	VERSCHRAUBUNG		
616	73 62 091	4	FLANGE JOINT ISO 8434-1 GE 10L G1/4A C	VERSCHRAUBUNG		
618	47 77 040 08	1	STOPPER PLUG VSTI1/4"ED A3P	BLINDSTOPFEN		
619	47 23 302 08	10	FLANGE JOINT EL 10L CR6-FREI	VERSCHRAUBUNG		
620	47 00 101 08	2	FLANGE JOINT SNV10-L CFX	VERSCHRAUBUNG		
621	47 50 316 08	1	FLANGE JOINT XGR15/10-L A3P	VERSCHRAUBUNG		
623	47 77 052 08	5	STOP PLUG VSTIM33X2ED A3P	STOPFEN		
624	47 10 305 08	3	FLANGE JOINT XGE10-LM-ED A3P	VERSCHRAUBUNG		
626	47 04 330 08	3	FLANGE JOINT XT38-S A3P	VERSCHRAUBUNG		
627	47 77 049 08	3	STOP PLUG VSTIM14X1,5ED A3P	STOPFEN		
628	48 24 318 14	3	FLANGE JOINT ISO 8434 ET 38S CR6-FREI	VERSCHRAUBUNG		
629	47 10 313 08	1	FLANGE JOINT XGE22-LM-ED M26X1,5 A3P	VERSCHRAUBUNG		
632	24 71 386 02	2	FLANGE JOINT EL 22L CR6-FREI	VERSCHRAUBUNG		
633	47 54 361 08	1	FLANGE JOINT REDSD22/12-L A3P	VERSCHRAUBUNG		
634	47 54 357 08	2	FLANGE JOINT REDSDN28/12-L A3P	VERSCHRAUBUNG		
635	24 71 056 02	2	FLANGE JOINT ET 12L M18X1,5 CR6-FREI	VERSCHRAUBUNG		
638	47 00 305 08	2	FLANGE JOINT XG15-L A3P	VERSCHRAUBUNG		
639	47 00 329 08	1	FLANGE JOINT XG25-S A3P	VERSCHRAUBUNG		
640	47 10 397 08	2	FLANGE JOINT ISO 8434-1 GE 10L M12X1,5	VERSCHRAUBUNG		
641	47 54 361 77	1	FLANGE JOINT REDSD22/12-L A3P	VERSCHRAUBUNG		
642	47 54 081 08	2	FLANGE JOINT REDSD38/6-S A3P	VERSCHRAUBUNG		
643	47 56 015 08	2	TEST POINT FITTING BMA3 6S	MESSANSCHLUSS		
644	74 07 119	1	FLANGE JOINT EW 25S CR6-FREI	VERSCHRAUBUNG		
646	47 23 004 14	1	FLANGE JOINT EL 15L CR6-FREE	VERSCHRAUBUNG		
647	47 54 318 08	1	FLANGE JOINT RED 15/12L CR6-FREI	VERSCHRAUBUNG		
649	47 19 024 08	1	FLANGE JOINT EGESD22-LM-WD A3P	VERSCHRAUBUNG		
650	47 19 011 08	4	FLANGE JOINT EGESD10-LR-WD A3P	VERSCHRAUBUNG		
652	47 00 304 08	2	FLANGE JOINT XG12-L A3P	VERSCHRAUBUNG		
653	47 19 043 08	1	FLANGE JOINT EGE 10L G3/8A CR6-FREI	VERSCHRAUBUNG		

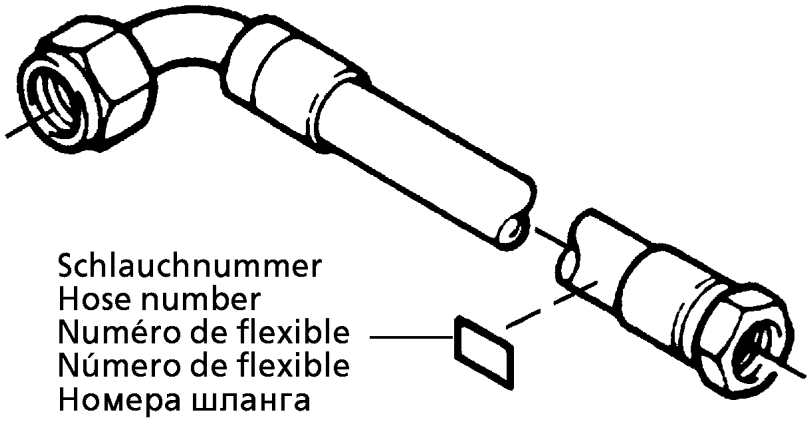

Die Schlauchnummern auf den Schläuchen entsprechen den Positionen in der Schlauchliste.

The hose numbers from the hoses are in accordance with the items in the hose list.

Les numéros indiqués sur les flexibles correspondent aux repères de la nomenclature des flexibles.

Los números indicados en los flexibles corresponden a las posiciones de la lista de flexibles.

Нанесенные на шлангах номера соответствуют позициям в перечне.

Pos.	Item	Quantity	Description	Bezeichnung	Serie	K
1	60 27 601 08	4	NAME PLATE 25,4X101,6	BEZEICHNUNGSSCHILD		
2	60 27 603 08	4	NAME PLATE 25,4X165,1	BEZEICHNUNGSSCHILD		
1010	96 40 991 08	1	HOSE CPL. GH 466 40X1480	SCHLAUCH KPL.		
1011	96 39 201 08	1	HOSE CPL. GH 466 40X1650	SCHLAUCH KPL.		
1012	92 96 235 08	1	HOSE CPL. 1SN 25X1550	SCHLAUCH KPL.		
1013	92 69 674 08	1	HOSE CPL. 2TE 20X1550	SCHLAUCH KPL.		
1014	92 60 575 08	1	HOSE CPL. 2TE 1,6M	SCHLAUCH KPL.		
1015	96 18 936 08	1	HOSE CPL. 2SN 8X2000	SCHLAUCH KPL.		
1018	92 96 478 08	1	HOSE CPL. 2TE 10X600	SCHLAUCH KPL.		
1019	92 99 194 08	1	HOSE CPL. 2TE 10X200	SCHLAUCH KPL.		

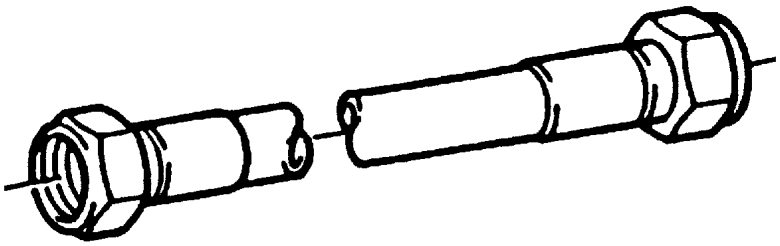

Die Positionsnummern der Rohre auf den Bildtafeln entsprechen den Positionen in der Rohrliste.

The pipe numbers from the illustrations are in accordance with the items in the pipe list.

Les numéros des tuyaux sur les illustrations correspondent aux repères de la nomenclature des tuyaux.

Los números de tubos en las ilustraciones corresponden a las posiciones de la lista de tubos.

Номера позиций труб на изображениях соответствуют позициям в перечне труб.

Pos.	Item	Quantity	Description	Bezeichnung	Serie	K
100	96 39 738 08	1	PIPE COMPL. 38X4X3627	ROHR KPL.		
101	96 39 739 08	1	PIPE COMPL. 38X4X3693	ROHR KPL.		
102	96 39 740 08	1	PIPE COMPL. 38X4X3496	ROHR KPL.		
103	96 39 741 08	1	PIPE COMPL. 38X4X3575	ROHR KPL.		
104	96 39 742 08	1	PIPE COMPL. 28X2X2094	ROHR KPL.		
105	96 39 743 08	1	PIPE COMPL. 28X2X2176	ROHR KPL.		
106	96 39 744 08	1	PIPE COMPL. 25X3X1992	ROHR KPL.		
107	96 39 745 08	1	PIPE COMPL. 25X3X2197	ROHR KPL.		
108	96 39 746 08	1	PIPE COMPL. 15X1,5X1886	ROHR KPL.		
109	96 39 747 08	1	PIPE COMPL. 15X1,5X2281	ROHR KPL.		
110	96 60 159 08	1	PIPE COMPL. 12X1,5X1808	ROHR KPL.		
111	96 60 160 08	1	PIPE COMPL. 12X1,5X1643	ROHR KPL.		
114	96 39 748 08	1	PIPE COMPL. 28X2X848	ROHR KPL.		
115	96 39 749 08	1	PIPE COMPL. 25X3X1923	ROHR KPL.		
116	96 39 750 08	1	PIPE COMPL. 15X1,5X1027	ROHR KPL.		
117	96 39 751 08	1	PIPE COMPL. 38X4X845	ROHR KPL.		
118	96 39 752 08	1	PIPE COMPL. 38X4X1000	ROHR KPL.		
119	96 39 753 08	1	PIPE COMPL. 38X4X574	ROHR KPL.		
120	96 39 754 08	1	PIPE COMPL. 38X4X240	ROHR KPL.		
121	96 39 755 08	1	PIPE COMPL. 38X4X312	ROHR KPL.		
122	96 39 756 08	1	PIPE COMPL. 22X2,5X700	ROHR KPL.		
123	96 60 131 08	1	PIPE COMPL. 12X1,5X759	ROHR KPL.		
124	96 39 758 08	1	PIPE COMPL. 12X1,5X413	ROHR KPL.		
125	96 60 132 08	1	PIPE COMPL. 10X1,5X380	ROHR KPL.		
126	96 60 133 08	1	PIPE COMPL. 10X1,5X1340	ROHR KPL.		
127	96 60 134 08	1	PIPE COMPL. 10X1,5X708	ROHR KPL.		
128	96 39 762 08	1	PIPE COMPL. 10X1,5X517	ROHR KPL.		
129	96 39 763 08	1	PIPE COMPL. 10X1,5X732	ROHR KPL.		
130	96 39 764 08	1	PIPE COMPL. 12X1,5X691	ROHR KPL.		
131	96 60 135 08	1	PIPE COMPL. 10X1,5X778	ROHR KPL.		
132	96 60 136 08	1	PIPE COMPL. 10X1,5X872	ROHR KPL.		
133	96 41 736 08	1	PIPE COMPL. 18X1,5X300	ROHR KPL.		

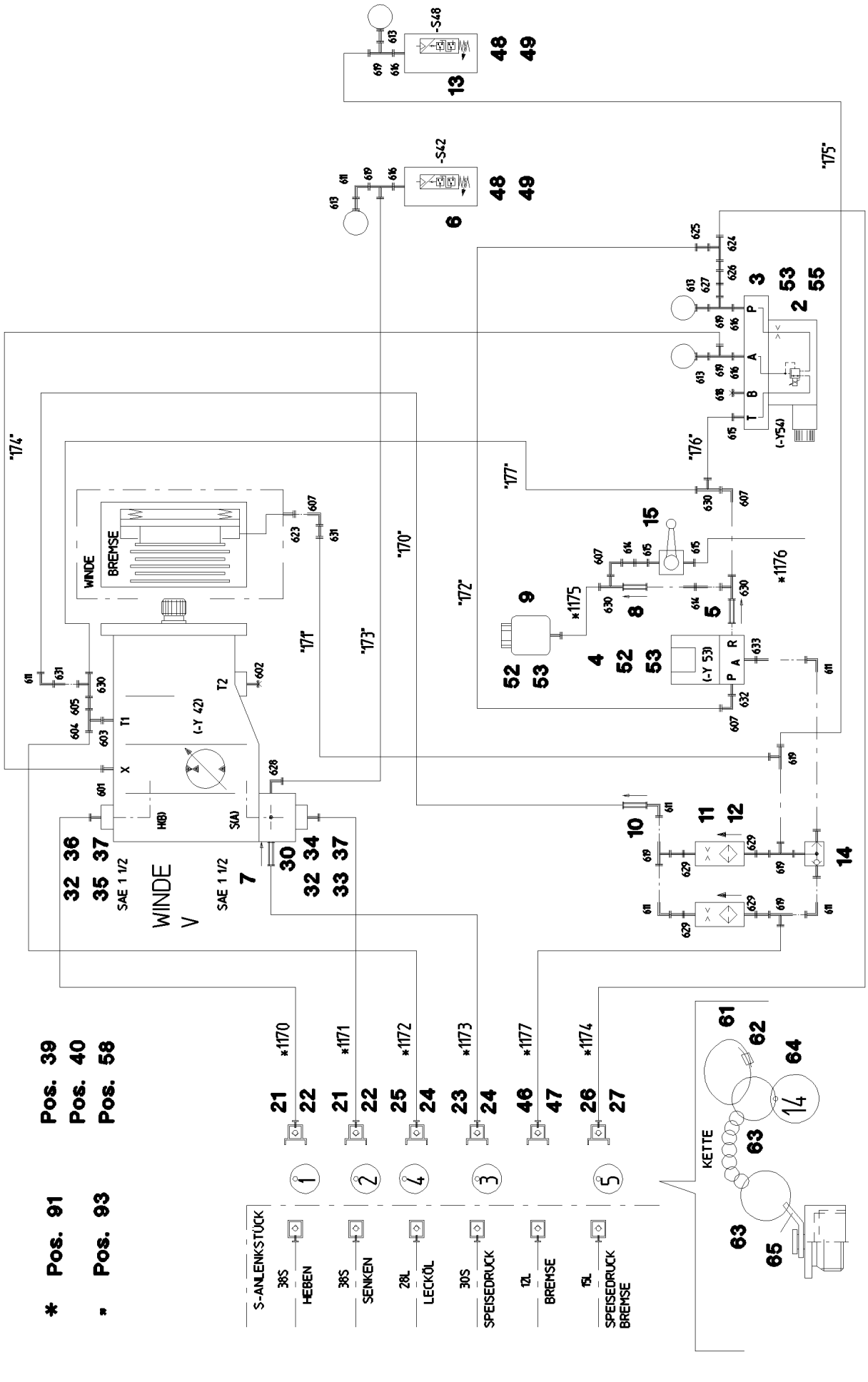

20.5.2016 058343	**etk_en_de_074847 LR 11350**	447 (1/3)
LIEBHERR	**ADDITIONAL HYDRAULICS WINCH** **ZUSATZHYDRAULIK WINDE 5**	⇨ **2 975 300** **91 58 720 08**

Pos.	Item	Quantity	Description	Bezeichnung	Serie	K
2	10 27 856 6	1	PRESSURE CONTROL VALVE pv=16BAR pm	DRUCKREGELVENTIL		
3	51 06 318 08	1	CONNECTING PLATE	ANSCHLUSSPLATTE		
4	51 14 444 08	1	DIRECTIONAL CONTROL VALVE 3/2 350BA ⇨ 5 114 444 08 51 14 444 08	WEGEVENTIL		
5	51 14 606 08	1	NON-RETURN VALVE	RUECKSCHLAGVENTIL		
6	10 22 093 3	1	PRESSURE SWITCH 0-8/300 BAR SPF	DRUCKSCHALTER		
7	51 04 087 08	1	NON-RETURN VALVE	RUECKSCHLAGVENTIL		
8	51 14 815 08	1	NON-RETURN VALVE pmax10BAR	RUECKSCHLAGVENTIL		
9	50 28 073 08	1	EQUALIZING RESERVOIR 0,2L POLYETHY	AUSGLEICHSBEHAELTER		
10	51 04 124 08	1	NON-RETURN VALVE 400BAR CF	RUECKSCHLAGVENTIL		
11	51 06 711 08	2	FILTER CARTRIDGE 0,005m³/min 25µm	FILTERPATRONE		
12	51 07 460 08	2	NOZZLE 0,6	DUESE		
13	10 28 953 6	1	PRESSURE SWITCH 0-20/300BAR SPF	DRUCKSCHALTER		
14	51 14 689 08	1	SHUTTLE VALVE 250BAR	WECHSELVENTIL		
15	51 06 960 08	1	BALL VALVE DN8-1/4" MS	KUGELHAHN		
21	51 15 123 08	2	COUPLING PLUG B8 38-S	KUPPLUNGSSTECKER		
22	10 46 691 3	2	SCREW PLUG RD79X4 SPF	VERSCHLUSSSCHRAUBE		
23	51 05 997 08	1	COUPLING PLUG 25-S	KUPPLUNGSSTECKER		
24	10 46 691 2	2	SCREW PLUG RD54X4 SPF	VERSCHLUSSSCHRAUBE		
25	51 15 011 08	1	COUPLING PLUG B6 28-L	KUPPLUNGSSTECKER		
26	51 15 004 08	1	COUPLING PLUG B3 15-L	KUPPLUNGSSTECKER		
27	10 46 691 1	1	SCREW PLUG RD36X3 SPF	VERSCHLUSSSCHRAUBE		
30	97 46 466 08	1	CONNECTION FLANGE	ANSCHLUSSFLANSCH		
32	51 05 879 08	4	O-RING ARP 568 47,22X3,53 NBR90	O-RING		
33	40 42 181 01	2	SOCKET HEAD SCREW ISO 4762 M16X110	ZYLINDERSCHRAUBE		
34	46 00 309	2	HEX SCREW ISO 4014 M16X110 8.8 A3C	SECHSKANTSCHRAUBE		
35	40 42 172 01	2	SOCKET HEAD SCREW ISO 4762 M16X55 8.	ZYLINDERSCHRAUBE		
36	46 00 195	2	HEX SCREW ISO 4014 M16X55 8.8 A3C	SECHSKANTSCHRAUBE		
37	51 05 882 08	4	FLANGE HALF A3P	FLANSCHHAELFTE		
39	97 12 764 08	1	PLATE 4X115X97 S315MC FE//ZN20//C	BLECH		
40	95 51 525 08	1	PLATE 4X60X103 S315MC FE//ZN20//C	BLECH		
46	51 15 096 08	1	COUPLING PLUG B2 12-L	KUPPLUNGSSTECKER		
47	10 46 691 0	1	SCREW PLUG RD32X3 SPF	VERSCHLUSSSCHRAUBE		
48	40 65 060	2	HEX SCREW ISO 4017 M5X10 8.8 A2C	SECHSKANTSCHRAUBE		
49	46 00 305	2	WASHER ISO 7089 5 200HV A3C	SCHEIBE		
51	41 15 140 08	2	HEX NUT ISO 4032 M6 8 A2C	SECHSKANTMUTTER		
52	49 00 605	4	HEX SCREW ISO 4017 M6X12 8.8 A2C	SECHSKANTSCHRAUBE		
53	42 40 005 08	4	CIRCLIP DIN 127 A 6 FST A2C	FEDERRING		
55	95 37 609 08	1	PLATE 3X45X120 DC01 FE//ZN20//C	BLECH		
56	10 41 285 4	4	OVAL HEAD FLAT SCREW AEHNL.ISO 7380	LINSENFLACHKOPFSCHRAUBE		
58	95 51 525 08	1	PLATE 4X60X103 S315MC FE//ZN20//C	BLECH		
61	11 16 043 1	2.5	ROPE 2 2,3KN EDELSTAHL	SEIL		
62	11 17 056 5	5	FERRULE 2 CU	PRESSKLEMME		
63	70 42 141 08	10	KEY RING 25 EDELSTAHL	SCHLUESSELRING		
64	95 05 568 08	5	TRAILER 25X2 ALMG3 H111	ANHAENGER		
65	97 59 516 08	4	PLATE 1X20X60 ALMG3 H111	BLECH		
91	96 60 021 08	1	HOSE LINES WINCH 5 ⇨ 2 975 305 96 60 021 08	SCHLAUCHLEITUNGEN WINDE		
93	96 60 905 08	1	PIPELINE WINCH WINDE V ⇨ 2 975 313 96 60 905 08	ROHRLEITUNGEN WINDE		
601	47 10 305 08	1	FLANGE JOINT XGE10-LM-ED A3P	VERSCHRAUBUNG		
602	47 77 052 08	1	STOP PLUG VSTIM33X2ED A3P	STOPFEN		
603	47 10 315 08	1	FLANGE JOINT XGE28-LM-ED A3P	VERSCHRAUBUNG		
604	74 07 122	1	FLANGE JOINT ET 28L M36X2 CR6-FREI	VERSCHRAUBUNG		
605	47 54 357 08	1	FLANGE JOINT REDSDN28/12-L A3P	VERSCHRAUBUNG		
607	24 71 177 02	4	FLANGE JOINT EW 12L M18X1,5 CR6-FREI	VERSCHRAUBUNG		
611	74 03 569	6	FLANGE JOINT EW 10L M16X1,5 CR6-FREI	VERSCHRAUBUNG		
613	51 06 290 08	4	GAUGE CONNECTION DKO 10L	MESSSTUTZEN		
614	47 00 113 08	2	FLANGE JOINT SNV12-L A3P	VERSCHRAUBUNG		
615	47 10 353 08	3	FLANGE JOINT XGE12-LR-ED1/4" A3P	VERSCHRAUBUNG		

Pos.	Item	Quantity	Description	Bezeichnung	Serie	K
616	73 62 091	4	FLANGE JOINT ISO 8434-1 GE 10L G1/4A C	VERSCHRAUBUNG		
618	47 77 040 08	1	STOPPER PLUG VSTI1/4"ED A3P	BLINDSTOPFEN		
619	47 23 302 08	8	FLANGE JOINT EL 10L CR6-FREI	VERSCHRAUBUNG		
623	47 10 394 08	1	FLANGE JOINT XGE12-LM-ED M18X1,5 A3P	VERSCHRAUBUNG		
624	47 23 004 14	1	FLANGE JOINT EL 15L CR6-FREE	VERSCHRAUBUNG		
625	47 54 318 08	1	FLANGE JOINT RED 15/12L CR6-FREI	VERSCHRAUBUNG		
626	47 50 316 08	1	FLANGE JOINT XGR15/10-L A3P	VERSCHRAUBUNG		
627	47 00 101 08	1	FLANGE JOINT SNV10-L CFX	VERSCHRAUBUNG		
628	47 66 102 08	1	FLANGE JOINT RSWS10-LM-WD A3P	VERSCHRAUBUNG		
629	47 19 011 08	4	FLANGE JOINT EGESD10-LR-WD A3P	VERSCHRAUBUNG		
630	24 71 286 02	4	FLANGE JOINT EL 12L M18X1,5 CR6-FREI	VERSCHRAUBUNG		
631	47 54 314 08	2	FLANGE JOINT REDSD12/10-L A3P	VERSCHRAUBUNG		
632	47 10 308 08	1	FLANGE JOINT XGE12-LR-ED A3P	VERSCHRAUBUNG		
633	47 19 043 08	1	FLANGE JOINT EGE 10L G3/8A CR6-FREI	VERSCHRAUBUNG		

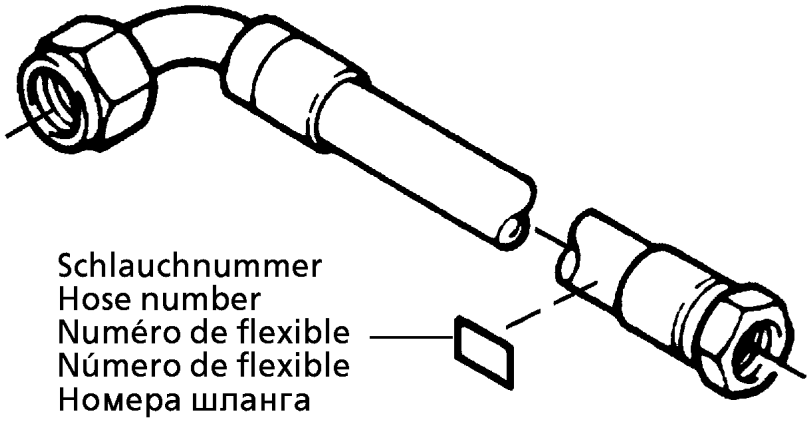

Die Schlauchnummern auf den Schläuchen entsprechen den Positionen in der Schlauchliste.

The hose numbers from the hoses are in accordance with the items in the hose list.

Les numéros indiqués sur les flexibles correspondent aux repères de la nomenclature des flexibles.

Los números indicados en los flexibles corresponden a las posiciones de la lista de flexibles.

Нанесенные на шлангах номера соответствуют позициям в перечне.

Pos.	Item	Quantity	Description	Bezeichnung	Serie	K
1	60 27 601 08	4	NAME PLATE 25,4X101,6	BEZEICHNUNGSSCHILD		
2	60 27 603 08	4	NAME PLATE 25,4X165,1	BEZEICHNUNGSSCHILD		
1170	96 43 231 08	1	HOSE CPL. GH 466 40X2250	SCHLAUCH KPL.		
1171	96 43 232 08	1	HOSE CPL. GH 466 40X2650	SCHLAUCH KPL.		
1172	96 41 932 08	1	HOSE CPL. 2SN 25X3800	SCHLAUCH KPL.		
1173	96 41 933 08	1	HOSE CPL. 2SN 20X3000	SCHLAUCH KPL.		
1174	92 76 001 08	1	HOSE CPL. 2SN 12X2550	SCHLAUCH KPL.		
1175	96 39 214 08	1	HOSE CPL. 2TE 10X560	SCHLAUCH KPL.		
1176	92 99 194 08	1	HOSE CPL. 2TE 10X200	SCHLAUCH KPL.		
1177	96 60 876 08	1	HOSE CPL. 2SN 8X2500	SCHLAUCH KPL.		

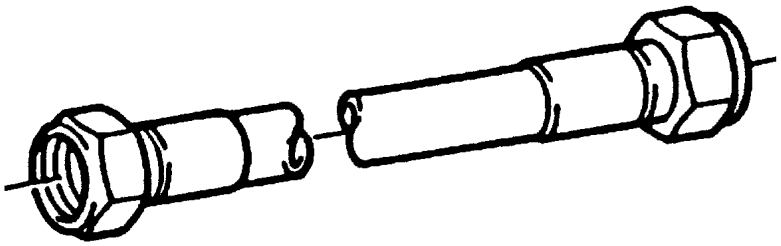

Die Positionsnummern der Rohre auf den Bildtafeln entsprechen den Positionen in der Rohrliste.

The pipe numbers from the illustrations are in accordance with the items in the pipe list.

Les numéros des tuyaux sur les illustrations correspondent aux repères de la nomenclature des tuyaux.

Los números de tubos en las ilustraciones corresponden a las posiciones de la lista de tubos.

Номера позиций труб на изображениях соответствуют позициям в перечне труб.

Pos.	Item	Quantity	Description	Bezeichnung	Serie	K
170	96 60 128 08	1	PIPE COMPL. 10X1,5X1516	ROHR KPL.		
171	96 60 129 08	1	PIPE COMPL. 10X1,5X920	ROHR KPL.		
172	96 39 138 08	1	PIPE COMPL. 12X1,5X811	ROHR KPL.		
173	96 39 139 08	1	PIPE COMPL. 10X1,5X492	ROHR KPL.		
174	96 39 140 08	1	PIPE COMPL. 10X1,5X946	ROHR KPL.		
175	96 60 130 08	1	PIPE COMPL. 10X1,5X767	ROHR KPL.		
176	96 39 142 08	1	PIPE COMPL. 12X1,5X235	ROHR KPL.		
177	96 39 143 08	1	PIPE COMPL. 12X1,5X1014	ROHR KPL.		

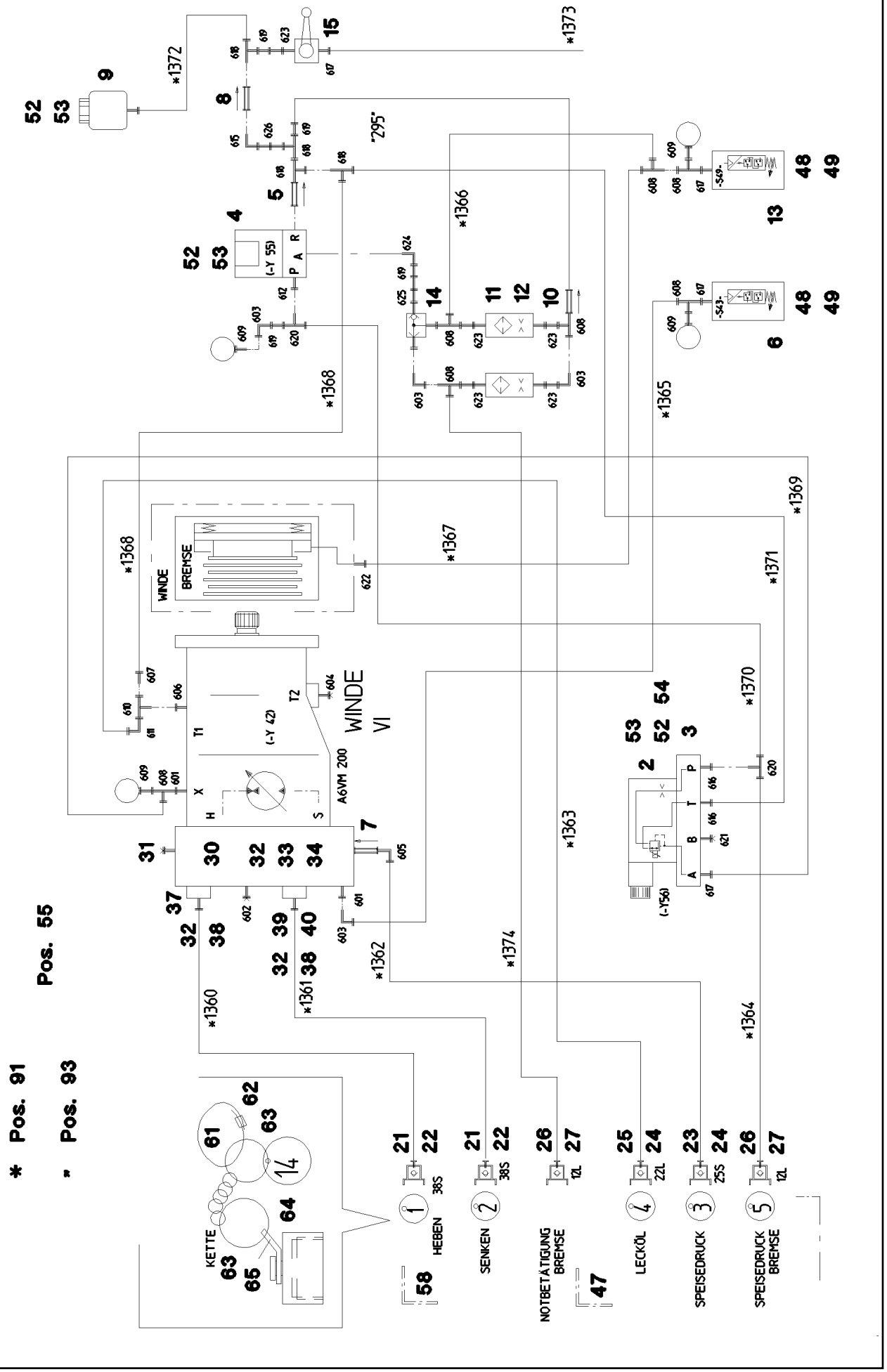
WINDE VI
A6VM 200
WINDE
BREMSE
HEBEN
SENKEN
NOTBETÄTIGUNG BREMSE
LECKÖL
SPEISEDRUCK
SPEISEDRUCK BREMSE
KETTE
Pos. 55
* Pos. 91
" Pos. 93

Pos.	Item	Quantity	Description	Bezeichnung	Serie	K
2	10 27 856 6	1	PRESSURE CONTROL VALVE pv=16BAR pm	DRUCKREGELVENTIL		
3	51 06 318 08	1	CONNECTING PLATE	ANSCHLUSSPLATTE		
4	51 14 444 08	1	DIRECTIONAL CONTROL VALVE 3/2 350BA ⇨ 5 114 444 08 51 14 444 08	WEGEVENTIL		
5	51 14 606 08	1	NON-RETURN VALVE	RUECKSCHLAGVENTIL		
6	10 22 093 3	1	PRESSURE SWITCH 0-8/300 BAR SPF	DRUCKSCHALTER		
7	51 04 087 08	1	NON-RETURN VALVE	RUECKSCHLAGVENTIL		
8	51 14 815 08	1	NON-RETURN VALVE pmax10BAR	RUECKSCHLAGVENTIL		
9	50 28 073 08	1	EQUALIZING RESERVOIR 0,2L POLYETHY	AUSGLEICHSBEHAELTER		
10	51 04 124 08	1	NON-RETURN VALVE 400BAR CF	RUECKSCHLAGVENTIL		
11	51 06 711 08	2	FILTER CARTRIDGE 0,005m³/min 25µm	FILTERPATRONE		
12	51 07 460 08	2	NOZZLE 0,6	DUESE		
13	10 28 953 6	1	PRESSURE SWITCH 0-20/300BAR SPF	DRUCKSCHALTER		
14	51 14 689 08	1	SHUTTLE VALVE 250BAR	WECHSELVENTIL		
15	51 06 960 08	1	BALL VALVE DN8-1/4" MS	KUGELHAHN		
21	51 15 123 08	2	COUPLING PLUG B8 38-S	KUPPLUNGSSTECKER		
22	10 46 691 3	2	SCREW PLUG RD79X4 SPF	VERSCHLUSSSCHRAUBE		
23	51 05 997 08	1	COUPLING PLUG 25-S	KUPPLUNGSSTECKER		
24	10 46 691 2	2	SCREW PLUG RD54X4 SPF	VERSCHLUSSSCHRAUBE		
25	51 15 081 08	1	COUPLING PLUG B6 22-L	KUPPLUNGSSTECKER		
26	51 15 096 08	2	COUPLING PLUG B2 12-L	KUPPLUNGSSTECKER		
27	10 46 691 0	2	SCREW PLUG RD32X3 SPF	VERSCHLUSSSCHRAUBE		
30	51 10 623 08	1	CONNECTION FLANGE ALZNMGCU 1,5	ANSCHLUSSFLANSCH		
31	47 77 052 08	1	STOP PLUG VSTIM33X2ED A3P	STOPFEN		
32	51 05 867 08	4	O-RING ARP 568 37,69X3,53 NBR90	O-RING		
33	40 42 159 08	4	SOCKET HEAD SCREW DIN 912 M14X80 8.8	ZYLINDERSCHRAUBE		
34	40 42 156 08	4	SOCKET HEAD SCREW DIN 912 M14X65 8.8	ZYLINDERSCHRAUBE		
37	51 15 177 08	1	FLANGE STUB PIPE 38S	FLANSCHSTUTZEN		
38	40 42 152 08	6	SOCKET HEAD SCREW DIN 912 M14X45 8.8	ZYLINDERSCHRAUBE		
39	40 65 145 01	2	HEX SCREW ISO 4017 M14X45 8.8 A3C	SECHSKANTSCHRAUBE		
40	51 05 866 08	2	FLANGE HALF A3P	FLANSCHHAELFTE		
47	97 12 901 08	1	PLATE 4X98X100 S315MC FE//ZN20//C	BLECH		
48	40 65 060	4	HEX SCREW ISO 4017 M5X10 8.8 A2C	SECHSKANTSCHRAUBE		
49	46 00 305	4	WASHER ISO 7089 5 200HV A3C	SCHEIBE		
51	49 00 605	4	HEX SCREW ISO 4017 M6X12 8.8 A2C	SECHSKANTSCHRAUBE		
52	41 15 140 08	4	HEX NUT ISO 4032 M6 8 A2C	SECHSKANTMUTTER		
53	42 40 005 08	4	CIRCLIP DIN 127 A 6 FST A2C	FEDERRING		
54	40 00 829	2	HEX SCREW ISO 4017 M6X20 8.8 A2C	SECHSKANTSCHRAUBE		
55	95 37 609 08	1	PLATE 3X45X120 DC01 FE//ZN20//C	BLECH		
56	10 41 285 4	4	OVAL HEAD FLAT SCREW AEHNL.ISO 7380	LINSENFLACHKOPFSCHRAUBE		
58	95 51 525 08	1	PLATE 4X60X103 S315MC FE//ZN20//C	BLECH		
61	11 16 043 1	1.5	ROPE 2 2,3KN EDELSTAHL	SEIL		
62	11 17 056 5	5	FERRULE 2 CU	PRESSKLEMME		
63	70 42 141 08	10	KEY RING 25 EDELSTAHL	SCHLUESSELRING		
64	95 05 568 08	5	TRAILER 25X2 ALMG3 H111	ANHAENGER		
65	97 59 516 08	4	PLATE 1X20X60 ALMG3 H111	BLECH		
91	96 60 022 08	1	HOSE LINES WINCH 6 ⇨ 2 975 403 96 60 022 08	SCHLAUCHLEITUNGEN WINDE		
93	96 60 918 08	1	PIPELINE WINCH VI	ROHRLEITUNGEN WINDE		
(295)	96 60 163 08	1	PIPE COMPL. 10X1,5X266	ROHR KPL.		
601	47 10 305 08	4	FLANGE JOINT XGE10-LM-ED A3P	VERSCHRAUBUNG		
602	47 77 049 08	1	STOP PLUG VSTIM14X1,5ED A3P	STOPFEN		
603	74 03 569	4	FLANGE JOINT EW 10L M16X1,5 CR6-FREI	VERSCHRAUBUNG		
604	47 77 052 08	1	STOP PLUG VSTIM33X2ED A3P	STOPFEN		
605	74 07 119	1	FLANGE JOINT EW 25S CR6-FREI	VERSCHRAUBUNG		
606	47 10 313 08	1	FLANGE JOINT XGE22-LM-ED M26X1,5 A3P	VERSCHRAUBUNG		
607	47 54 361 08	1	FLANGE JOINT REDSD22/12-L A3P	VERSCHRAUBUNG		
608	47 23 302 08	7	FLANGE JOINT EL 10L CR6-FREI	VERSCHRAUBUNG		
609	51 06 290 08	4	GAUGE CONNECTION DKO 10L	MESSSTUTZEN		
610	48 24 306 14	1	FLANGE JOINT ISO 8434 ET 22L CR6-FREI	VERSCHRAUBUNG		

Pos.	Item	Quantity	Description	Bezeichnung	Serie	K
611	47 25 306 08	1	FLANGE JOINT EWSD22-L A3P	VERSCHRAUBUNG		
612	47 10 308 08	1	FLANGE JOINT XGE12-LR-ED A3P	VERSCHRAUBUNG		
615	24 71 177 02	1	FLANGE JOINT EW 12L M18X1,5 CR6-FREI	VERSCHRAUBUNG		
616	47 10 353 08	2	FLANGE JOINT XGE12-LR-ED1/4" A3P	VERSCHRAUBUNG		
617	73 62 091	4	FLANGE JOINT ISO 8434-1 GE 10L G1/4A C	VERSCHRAUBUNG		
618	24 71 286 02	4	FLANGE JOINT EL 12L M18X1,5 CR6-FREI	VERSCHRAUBUNG		
619	47 54 314 08	4	FLANGE JOINT REDSD12/10-L A3P	VERSCHRAUBUNG		
620	24 71 056 02	2	FLANGE JOINT ET 12L M18X1,5 CR6-FREI	VERSCHRAUBUNG		
621	47 77 040 08	1	STOPPER PLUG VSTI1/4"ED A3P	BLINDSTOPFEN		
622	47 10 397 08	1	FLANGE JOINT ISO 8434-1 GE 10L M12X1,5	VERSCHRAUBUNG		
623	47 19 011 08	5	FLANGE JOINT EGESD10-LR-WD A3P	VERSCHRAUBUNG		
624	47 32 308 08	1	FLANGE JOINT RSWS12-LR-WD A3P	VERSCHRAUBUNG		
625	47 00 101 08	1	FLANGE JOINT SNV10-L CFX	VERSCHRAUBUNG		
626	47 00 113 08	1	FLANGE JOINT SNV12-L A3P	VERSCHRAUBUNG		

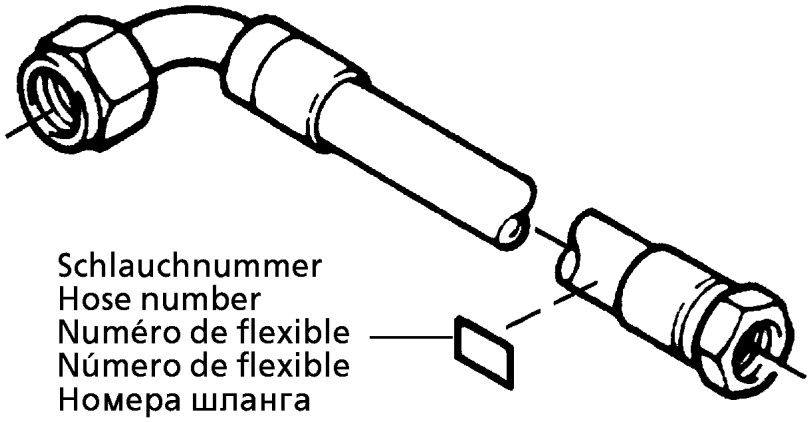

Die Schlauchnummern auf den Schläuchen entsprechen den Positionen in der Schlauchliste.

The hose numbers from the hoses are in accordance with the items in the hose list.

Les numéros indiqués sur les flexibles correspondent aux repères de la nomenclature des flexibles.

Los números indicados en los flexibles corresponden a las posiciones de la lista de flexibles.

Нанесенные на шлангах номера соответствуют позициям в перечне.

Pos.	Item	Quantity	Description	Bezeichnung	Serie	K
1	60 27 601 08	11	NAME PLATE 25,4X101,6	BEZEICHNUNGSSCHILD		
2	60 27 603 08	4	NAME PLATE 25,4X165,1	BEZEICHNUNGSSCHILD		
1360	92 11 853 08	1	HOSE CPL. GH506 31X3500	SCHLAUCH KPL.		
1361	92 55 196 08	1	HOSE CPL. GH506-203,4M	SCHLAUCH KPL.		
1362	96 38 593 08	1	HOSE CPL. 2SN 20X3300	SCHLAUCH KPL.		
1363	96 38 594 08	1	HOSE CPL. 2SN 20X4000	SCHLAUCH KPL.		
1364	92 09 053 08	1	HOSE CPL. 2SN 3,1M	SCHLAUCH KPL.		
1365	96 59 459 08	1	HOSE CPL. 2SN 8X250	SCHLAUCH KPL.		
1366	96 60 890 08	1	HOSE CPL. 1SC 8X310	SCHLAUCH KPL.		
1367	92 76 816 08	1	HOSE CPL. 1SC 0,72M	SCHLAUCH KPL.		
1368	96 38 596 08	1	HOSE CPL. 1SC 8X480	SCHLAUCH KPL.		
1369	92 60 738 08	1	HOSE CPL. 1SC 8X860	SCHLAUCH KPL.		
1370	92 76 105 08	1	HOSE CPL. 2TE 0,42M	SCHLAUCH KPL.		
1371	92 76 709 08	1	HOSE CPL. 2TE 0,72M	SCHLAUCH KPL.		
1372	92 96 383 08	1	HOSE CPL. 2TE 10X500	SCHLAUCH KPL.		
1373	96 27 626 08	1	HOSE CPL. 2TE 8X200	SCHLAUCH KPL.		
1374	96 60 891 08	1	HOSE CPL. 2SN 8X3600	SCHLAUCH KPL.		

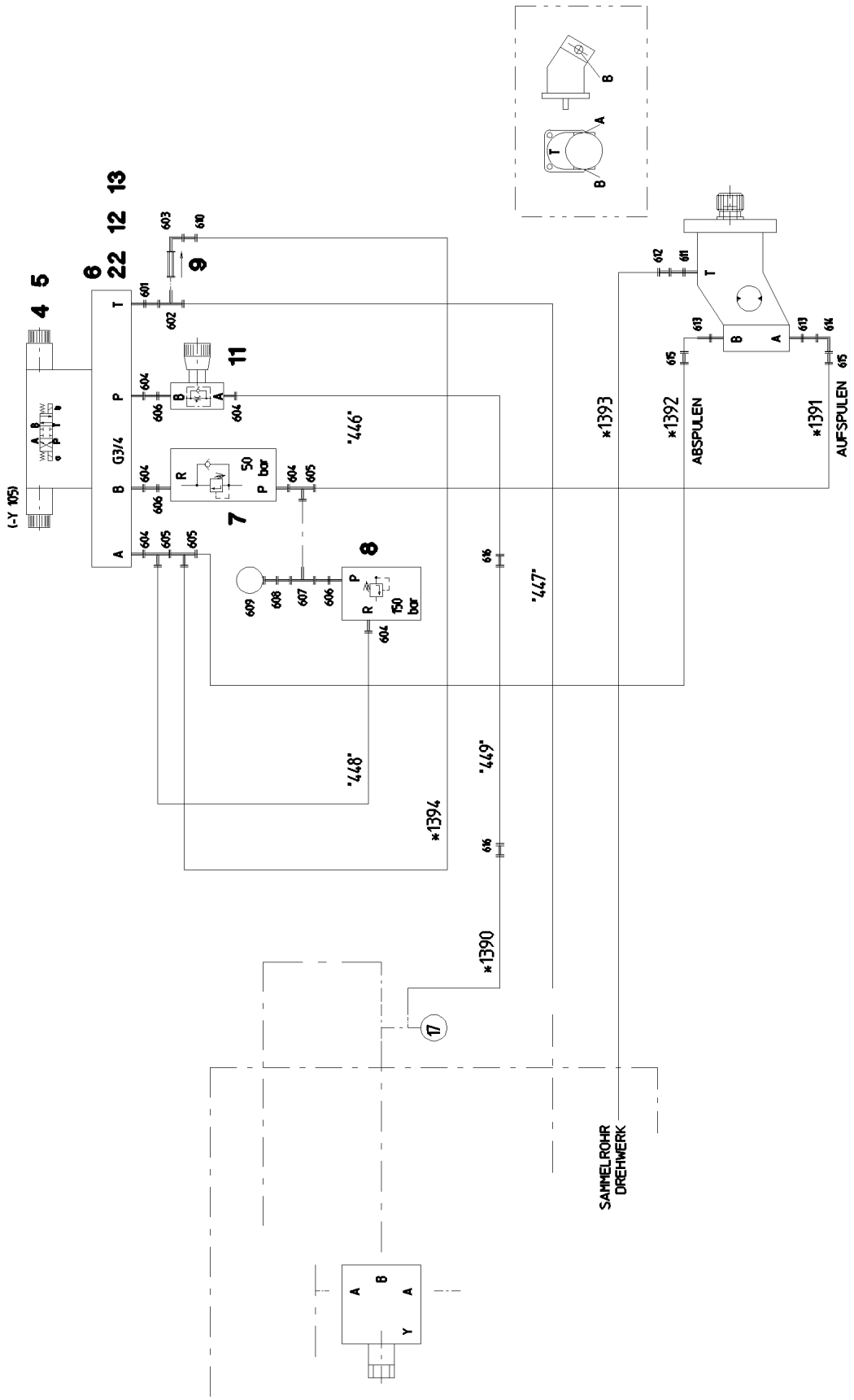

20.5.2016 065664	**etk_en_de_074847 LR 11350**	456 (1/2)
LIEBHERR	**ADDNL. HYDR. F. ERECTING WINCH** **ZUSATZHYDRAULIK MONTAGEWINDE**	⇨ **2 975 700** **91 62 710 08**

Pos.	Item	Quantity	Description	Bezeichnung	Serie	K
4	10 42 393 8	1	DIRECTIONAL CONTROL VALVE 4/3 NG10-3 ⇨ X10423938 10 42 393 8	WEGEVENTIL		
5	40 43 601 08	4	SOCKET HEAD SCREW DIN 912 M6X40 12.9	ZYLINDERSCHRAUBE		
6	51 10 583 08	1	CONNECTING PLATE	ANSCHLUSSPLATTE		
7	51 14 230 08	1	PRETENSIONING VALVE pmax=500BAR SP	VORSPANNVENTIL		
8	51 14 646 08	1	PRESSURE LIMITING VALVE pv=315BAR pm	DRUCKBEGRENZUNGSVENTIL		
9	51 04 136 08	1	NON-RETURN VALVE 160BAR	RUECKSCHLAGVENTIL		
11	51 13 006 08	1	FLOW REGULATING CHECK VALVE 180L/MI	DROSSELRUECKSCHLAGVENTI		
12	40 61 056	2	HEX SCREW ISO 4014 M10X40 8.8 A3C	SECHSKANTSCHRAUBE		
13	41 15 144 08	2	HEX NUT ISO 4032 M10 8 A3C	SECHSKANTMUTTER		
22	95 60 933 08	1	PLATE 4X140X93 S315MC FE//ZN20//C	BLECH		
91	96 39 583 08	1	HOSE LINES MOUNTING JACK ⇨ 2 975 123 96 39 583 08	SCHLAUCHLEITUNGEN MONT		
93	96 64 715 08	1	PIPELINES ERECTION WINCH	ROHRLEITUNGEN MONTAGEWI		
(446)	96 64 035 08	1	PIPE COMPL. 20X2,5X1762	ROHR KPL.		
(447)	96 39 145 08	1	PIPE COMPL. 22X2,5X1998	ROHR KPL.		
(448)	96 39 146 08	1	PIPE COMPL. 20X2,5X261	ROHR KPL.		
(449)	96 39 147 08	1	PIPE COMPL. 20X2,5X692	ROHR KPL.		
601	47 19 014 08	1	FLANGE JOINT EGE 22L G3/4 CR6-FREI	VERSCHRAUBUNG		
602	48 24 306 14	1	FLANGE JOINT ISO 8434 ET 22L CR6-FREI	VERSCHRAUBUNG		
603	47 25 306 08	1	FLANGE JOINT EWSD22-L A3P	VERSCHRAUBUNG		
604	47 10 334 08	6	FLANGE JOINT XGE20-SR-ED A3P	VERSCHRAUBUNG		
605	74 07 107	3	FLANGE JOINT EL 20S CR6-FREI	VERSCHRAUBUNG		
606	47 19 007 08	3	FLANGE JOINT EGESD20-SR-WD A3P	VERSCHRAUBUNG		
(1)	72 64 091 08	1	O-RING 17X2,5 NBR90	O-RING		
607	48 24 316 14	1	FLANGE JOINT ISO 8434 ET 20S CR6-FREI	VERSCHRAUBUNG		
608	47 54 324 08	1	FLANGE JOINT REDSDN20/6-S A3P	VERSCHRAUBUNG		
609	47 56 015 08	1	TEST POINT FITTING BMA3 6S	MESSANSCHLUSS		
610	47 54 360 08	1	FLANGE JOINT REDSD22/18-L A3P	VERSCHRAUBUNG		
611	47 19 039 08	1	FLANGE JOINT EGE 10L M12X1,5 CR6-FREI	VERSCHRAUBUNG		
612	47 50 315 08	1	FLANGE JOINT GR 12/10L M18X1, A3P	VERSCHRAUBUNG		
613	47 19 031 08	2	FLANGE JOINT EGE 16S M22X1,5 A3C	VERSCHRAUBUNG		
614	76 17 460	1	FLANGE JOINT EW 16S CR6-FREI	VERSCHRAUBUNG		
615	47 50 336 08	2	FLANGE JOINT XGR20/16-S A3P	VERSCHRAUBUNG		
616	47 00 328 08	2	FLANGE JOINT XG20-S A3P	VERSCHRAUBUNG		

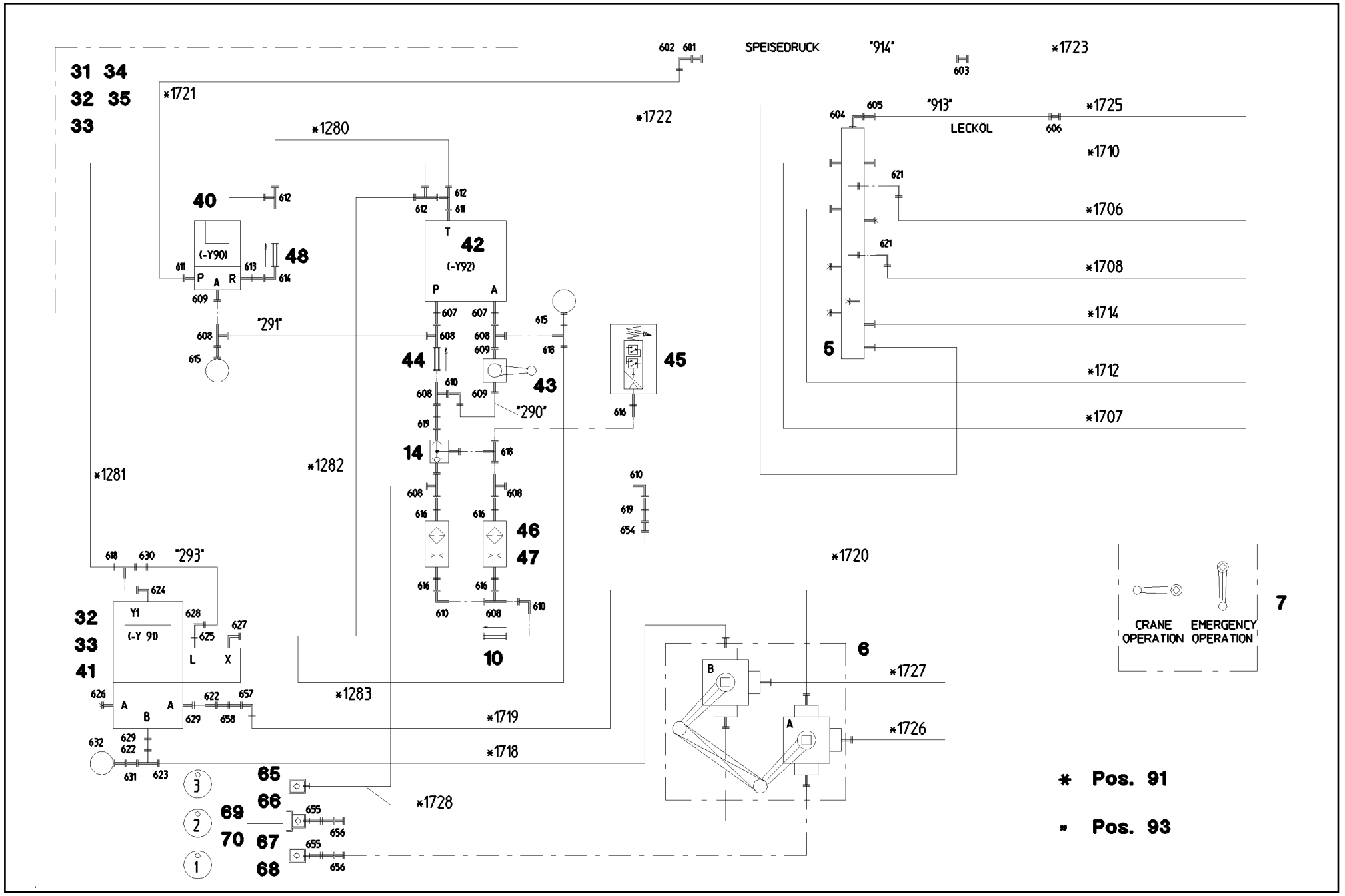
SPEISEDRUCK
"914"
"913"
LECKOL
"291"
"290"
"293"
*1721
*1722
*1723
*1725
*1280
*1710
*1706
*1708
*1714
*1712
*1707
*1281
*1282
*1283
*1720
*1719
*1718
*1727
*1726
*1728
(-Y90)
(-Y92)
(-Y 91)
CRANE OPERATION
EMERGENCY OPERATION
* Pos. 91
» Pos. 93

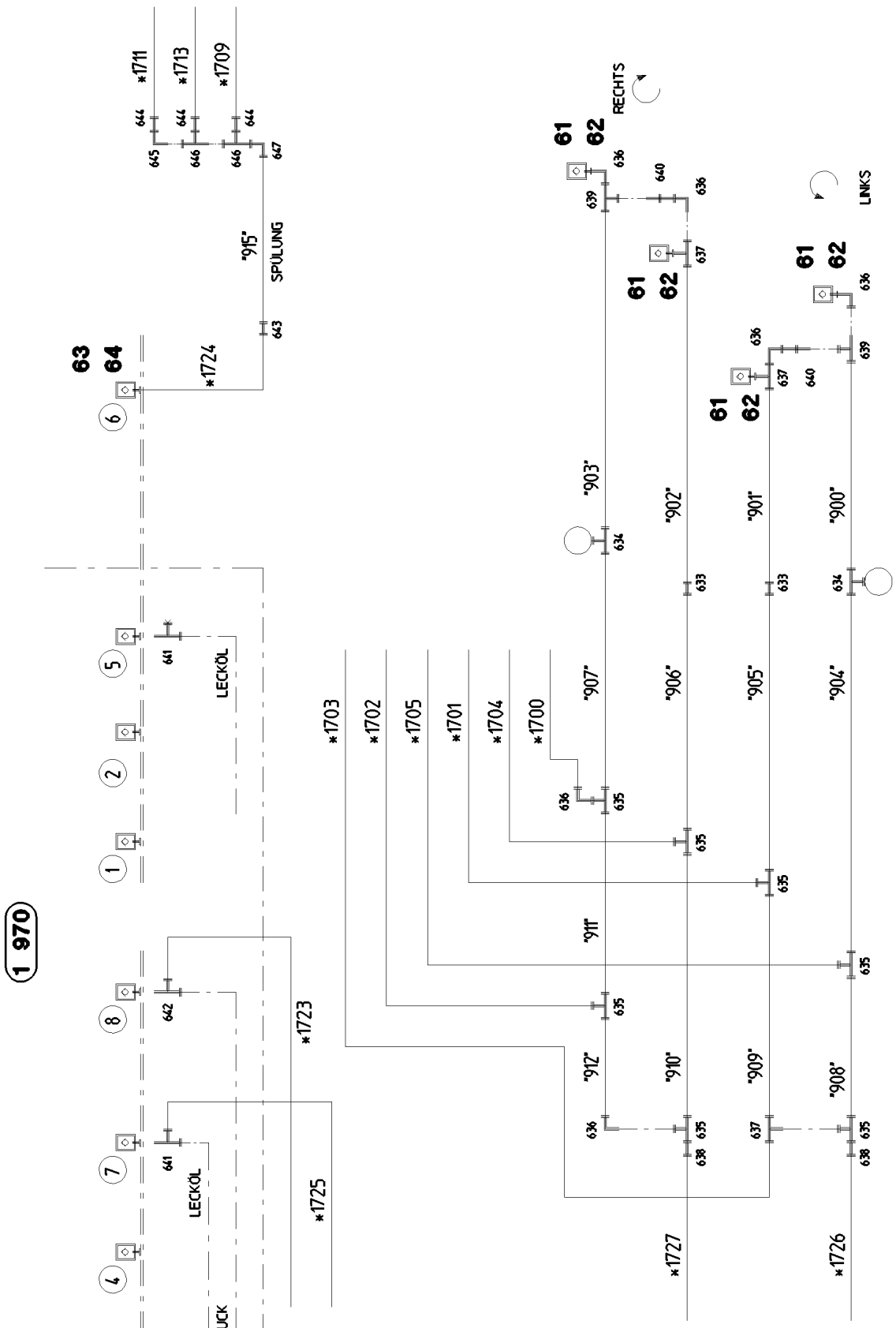
1 970
RECHTS
LINKS
SPÜLUNG
LECKÖL
LECKÖL
SPEISEDRUCK
*1711
*1713
*1709
*1724
*1723
*1725
*1703
*1702
*1705
*1701
*1704
*1700
*1727
*1726
"915"
"903"
"902"
"901"
"900"
"907"
"906"
"905"
"904"
"911"
"912"
"910"
"909"
"908"

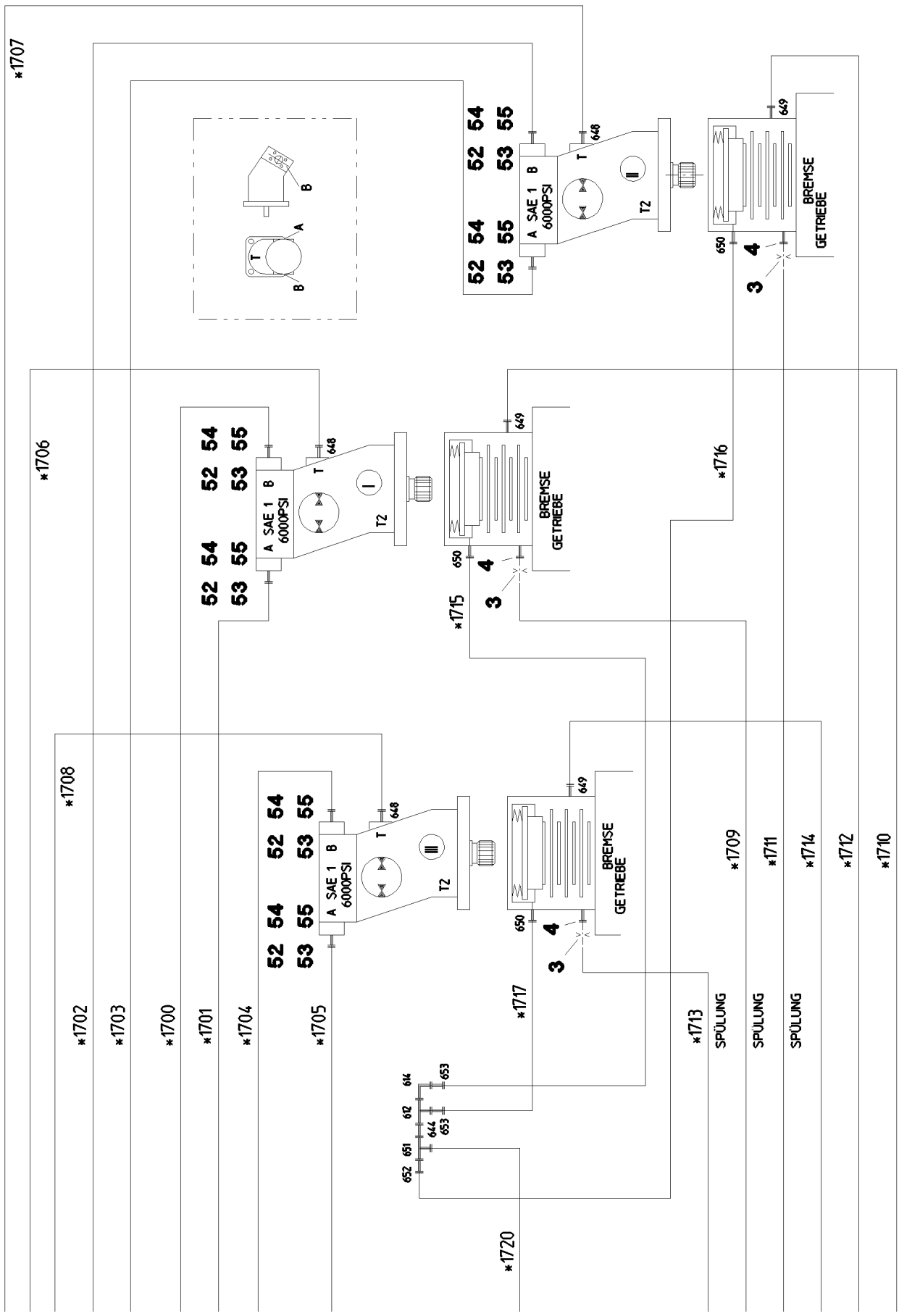

20.5.2016 058351	**etk_en_de_074847 LR 11350**	460 (3/5)
LIEBHERR	**ADDNL.HYDR.2ND SLEWING GEAR** **ZUSATZHYDRAULIK 3 DREHWERKE**	⇨ **2 976 000** **91 60 045 08**

Pos.	Item	Quantity	Description	Bezeichnung	Serie	K
3	51 10 608 08	3	NOZZLE D 1,5 M10X10 ST	DUESE		
4	97 15 483 08	3	UNION PIECE RETOUCH M22X1,5	VERSCHRAUBUNG NACHARBEI		
5	92 41 766 08	1	COLLECTING PIPE WELDED FE//ZN20//C	SAMMELROHR SCHWK.		
6	10 49 318 2	1	BALL VALVE STRIP RS2	KUGELHAHNLEISTE		
7	97 08 322 08	1	SIGN	SCHILD		
10	51 04 124 08	1	NON-RETURN VALVE 400BAR CF	RUECKSCHLAGVENTIL		
14	51 14 689 08	1	SHUTTLE VALVE 250BAR	WECHSELVENTIL		
31	97 13 848 08	1	PLATE 3X684X250 DC01 FE//ZN20//C	BLECH		
32	49 00 188	8	HEX SCREW ISO 4017 M8X16 8.8 A2C	SECHSKANTSCHRAUBE		
33	42 00 012 01	8	WASHER ISO 7089 8 200HV A3C	SCHEIBE		
34	40 65 103	2	HEX SCREW ISO 4017 M6X10 8.8 A2C	SECHSKANTSCHRAUBE		
35	42 00 009 01	2	WASHER ISO 7089 6 200HV A3C	SCHEIBE		
40	51 14 444 08	1	DIRECTIONAL CONTROL VALVE 3/2 350BA ⇨ 5 114 444 08 51 14 444 08	WEGEVENTIL		
41	10 41 310 3	1	DIRECTIONAL SEAT VALVE SPF	WEGESITZVENTIL		
(1)	10 66 309 4	1	MAGNET 24V	MAGNET		
(2)	10 35 393 0	4	SCREW 3/8"-24NFX7 1/4" 12.9	SCHRAUBE		
(997)	10 42 478 6	1	SEAL KIT DIRECTIONAL VALVE	DS WEGEVENTIL		
(998)	10 81 449 2	1	SEAL KIT DIRECTIONAL VALVE	DS WEGEVENTIL		
(999)	10 81 449 3	1	SEAL KIT DIRECTIONAL VALVE	DS WEGEVENTIL		
42	51 13 005 08	1	CONTROL BLOCK ⇨ 5 113 005 08 51 13 005 08	STEUERBLOCK		
43	51 06 820 08	1	BALL VALVE BKH3/8" A3C	KUGELHAHN		
44	51 04 124 08	3	NON-RETURN VALVE 400BAR CF	RUECKSCHLAGVENTIL		
45	10 28 953 6	1	PRESSURE SWITCH 0-20/300BAR SPF	DRUCKSCHALTER		
46	51 06 711 08	2	FILTER CARTRIDGE 0,005m³/min 25µm	FILTERPATRONE		
47	51 07 460 08	2	NOZZLE 0,6	DUESE		
48	51 14 535 08	1	NON-RETURN VALVE	RUECKSCHLAGVENTIL		
52	51 05 869 08	12	FLANGE HALF SAE 1 6000 PSI CR6-FREI	FLANSCHHAELFTE		
53	51 05 870 08	6	O-RING ARP 568 32,92X3,53 NBR90	O-RING		
54	40 42 035	24	SOCKET HEAD SCREW ISO 4762 M12X45 8.	ZYLINDERSCHRAUBE		
55	46 00 197	8	HEX SCREW ISO 4014 M12X45 8.8 A3C	SECHSKANTSCHRAUBE		
61	51 15 122 08	4	COUPLING SLEEVE B8 38-S	KUPPLUNGSMUFFE		
62	10 46 691 7	4	HEX CAP NUT RD79X4 SPF	VERSCHLUSSMUTTER		
63	51 15 009 08	1	DUST-PROF COVER	STAUBSCHUTZ		
64	10 46 691 5	1	HEX CAP NUT RD36X3 SPF	VERSCHLUSSMUTTER		
65	51 15 058 08	1	COUPLING SLEEVE B2 12-L	KUPPLUNGSMUFFE		
66	10 46 691 4	1	HEX CAP NUT RD32X3 SPF	VERSCHLUSSMUTTER		
67	51 15 059 08	1	COUPLING SLEEVE B3 16-S	KUPPLUNGSMUFFE		
68	10 46 691 5	1	HEX CAP NUT RD36X3 SPF	VERSCHLUSSMUTTER		
69	51 15 086 08	1	COUPLING PLUG B3 16-S	KUPPLUNGSSTECKER		
70	10 46 691 1	1	SCREW PLUG RD36X3 SPF	VERSCHLUSSSCHRAUBE		
91	96 60 026 08	1	HOSE LINES 3 SLEWING GEAR ⇨ 2 976 016 96 60 026 08	SCHLAUCHLEITUNGEN 3 DREH		
93	96 37 782 08	1	PIPE CONDUCTS 3 SLEW. GEARS ⇨ 2 976 019 96 37 782 08	ROHRLEITUNGEN 3 DREHWERK		
601	47 50 325 08	1	FLANGE JOINT XGR16/12-S A3P	VERSCHRAUBUNG		
602	76 17 354	1	FLANGE JOINT EW 12S CR6-FREI	VERSCHRAUBUNG		
603	47 00 327 08	1	FLANGE JOINT XG16-S A3P	VERSCHRAUBUNG		
604	47 02 314 08	1	FLANGE JOINT XW42-L A3P	VERSCHRAUBUNG		
605	47 54 313 08	1	FLANGE JOINT REDSDN42/28-L CR6-FREI	VERSCHRAUBUNG		
606	47 00 308 08	1	FLANGE JOINT XG28-L A3P	VERSCHRAUBUNG		
607	47 19 043 08	2	FLANGE JOINT EGE 10L G3/8A CR6-FREI	VERSCHRAUBUNG		
608	47 23 302 08	7	FLANGE JOINT EL 10L CR6-FREI	VERSCHRAUBUNG		
609	47 10 396 08	3	FLANGE JOINT XGE10-LR-ED3/8" A3P	VERSCHRAUBUNG		
610	74 03 569	4	FLANGE JOINT EW 10L M16X1,5 CR6-FREI	VERSCHRAUBUNG		
611	47 10 308 08	2	FLANGE JOINT XGE12-LR-ED A3P	VERSCHRAUBUNG		
612	24 71 286 02	4	FLANGE JOINT EL 12L M18X1,5 CR6-FREI	VERSCHRAUBUNG		
613	47 19 012 08	1	FLANGE JOINT EGESD12-LR-WD A3P	VERSCHRAUBUNG		
614	24 71 177 02	2	FLANGE JOINT EW 12L M18X1,5 CR6-FREI	VERSCHRAUBUNG		

Pos.	Item	Quantity	Description	Bezeichnung	Serie	K
615	51 06 290 08	2	GAUGE CONNECTION DKO 10L	MESSSTUTZEN		
616	47 19 011 08	5	FLANGE JOINT EGESD10-LR-WD A3P	VERSCHRAUBUNG		
618	48 24 303 14	3	FLANGE JOINT ISO 8434 ET 10L M16X1,5 C	VERSCHRAUBUNG		
619	47 00 101 08	2	FLANGE JOINT SNV10-L CFX	VERSCHRAUBUNG		
621	24 71 083 02	2	FLANGE JOINT EW 18L M26X1,5 CR6-FREI	VERSCHRAUBUNG		
622	47 10 334 08	2	FLANGE JOINT XGE20-SR-ED A3P	VERSCHRAUBUNG		
623	48 24 316 14	1	FLANGE JOINT ISO 8434 ET 20S CR6-FREI	VERSCHRAUBUNG		
624	47 32 305 08	1	FLANGE JOINT RSWS10-LR-WD A3P	VERSCHRAUBUNG		
625	47 10 300 08	1	FLANGE JOINT XGE6-LR-ED A3P	VERSCHRAUBUNG		
626	47 77 042 08	1	STOP PLUG VSTI1/2"ED A3P	STOPFEN		
627	47 33 302 08	1	FLANGE JOINT RSWS6-LR-WD A3P	VERSCHRAUBUNG		
628	47 25 300 08	1	FLANGE JOINT EWSD6-L A3P	VERSCHRAUBUNG		
629	47 55 019 08	2	ADAPTOR RI1/2-EDX3/4 A3P	ADAPTER		
630	47 54 310 08	1	FLANGE JOINT REDSD10/6-L A3P	VERSCHRAUBUNG		
631	47 54 331 08	1	FLANGE JOINT REDSD16/6-S CFX	VERSCHRAUBUNG		
632	47 56 015 08	1	TEST POINT FITTING BMA3 6S	MESSANSCHLUSS		
633	47 00 331 08	2	FLANGE JOINT XG38-S A3P	VERSCHRAUBUNG		
634	47 56 034 08	2	TEST POINT FITTING GMA3 38S CR6-FREI	MESSANSCHLUSS		
635	47 04 330 08	7	FLANGE JOINT XT38-S A3P	VERSCHRAUBUNG		
636	47 25 318 08	6	FLANGE JOINT EWSD38-S A3P	VERSCHRAUBUNG		
637	48 24 318 14	3	FLANGE JOINT ISO 8434 ET 38S CR6-FREI	VERSCHRAUBUNG		
638	47 54 350 08	2	FLANGE JOINT REDSDN38/20-S CFX	VERSCHRAUBUNG		
639	47 23 319 08	2	FLANGE JOINT ELSD38-S A3P	VERSCHRAUBUNG		
640	47 00 107 08	2	FLANGE JOINT SNV38-S A3P	VERSCHRAUBUNG		
641	74 07 120	2	FLANGE JOINT EL 28L CR6-FREI	VERSCHRAUBUNG		
642	74 07 098	1	FLANGE JOINT EL 16S CR6-FREI	VERSCHRAUBUNG		
643	47 00 305 08	1	FLANGE JOINT XG15-L A3P	VERSCHRAUBUNG		
644	47 54 318 08	4	FLANGE JOINT RED 15/12L CR6-FREI	VERSCHRAUBUNG		
645	76 15 379	1	FLANGE JOINT EW 15L CR6-FREE	VERSCHRAUBUNG		
646	47 23 004 14	2	FLANGE JOINT EL 15L CR6-FREE	VERSCHRAUBUNG		
647	47 02 305 08	1	FLANGE JOINT XW15-L A3P	VERSCHRAUBUNG		
648	47 10 370 08	3	FLANGE JOINT XGE18-LM-ED M18X1,5 A3P	VERSCHRAUBUNG		
649	47 10 398 08	3	FLANGE JOINT XGE10-LM-ED M22X1,5 A3P	VERSCHRAUBUNG		
650	47 10 397 08	3	FLANGE JOINT ISO 8434-1 GE 10L M12X1,5	VERSCHRAUBUNG		
651	47 04 305 08	1	FLANGE JOINT XT15-L A3P	VERSCHRAUBUNG		
652	47 54 301 08	1	FLANGE JOINT RED 15/10L A3C	VERSCHRAUBUNG		
653	47 54 314 08	2	FLANGE JOINT REDSD12/10-L A3P	VERSCHRAUBUNG		
654	47 50 316 08	1	FLANGE JOINT XGR15/10-L A3P	VERSCHRAUBUNG		
655	47 00 108 08	2	FLANGE JOINT SNV16-S A3P	VERSCHRAUBUNG		
656	47 54 321 08	2	FLANGE JOINT REDSDN20/16-S A3P	VERSCHRAUBUNG		
657	47 02 327 08	1	FLANGE JOINT W 20S CR6-FREI	VERSCHRAUBUNG		
658	47 00 105 08	1	FLANGE JOINT SNV20-S A3P	VERSCHRAUBUNG		

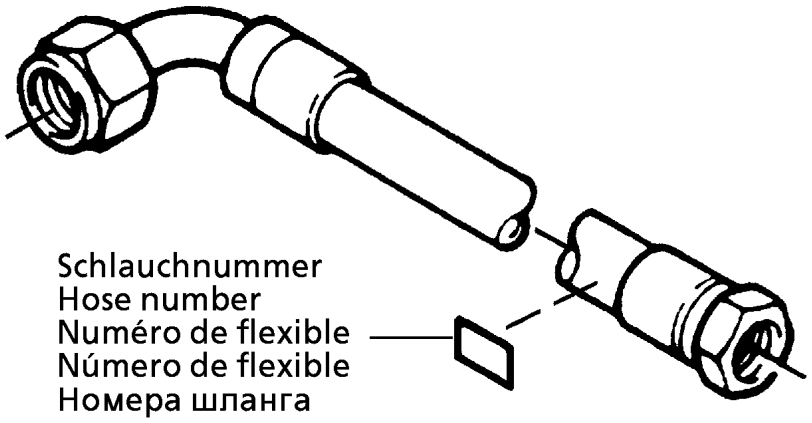

Die Schlauchnummern auf den Schläuchen entsprechen den Positionen in der Schlauchliste.

The hose numbers from the hoses are in accordance with the items in the hose list.

Les numéros indiqués sur les flexibles correspondent aux repères de la nomenclature des flexibles.

Los números indicados en los flexibles corresponden a las posiciones de la lista de flexibles.

Нанесенные на шлангах номера соответствуют позициям в перечне.

Pos.	Item	Quantity	Description	Bezeichnung	Serie	K
1	60 27 601 08	19	NAME PLATE 25,4X101,6	BEZEICHNUNGSSCHILD		
2	60 27 603 08	14	NAME PLATE 25,4X165,1	BEZEICHNUNGSSCHILD		
1280	92 62 690 08	1	HOSE CPL. 2TE 0,25M	SCHLAUCH KPL.		
1281	96 19 210 08	1	HOSE CPL. 1SC 0,28M	SCHLAUCH KPL.		
1282	96 60 489 08	1	HOSE CPL. 1SC 8X420	SCHLAUCH KPL.		
1283	96 38 983 08	1	HOSE CPL. 2TE 6X300	SCHLAUCH KPL.		
1700	96 38 559 08	1	HOSE CPL. 4SH 25X1260	SCHLAUCH KPL.		
1701	96 38 560 08	1	HOSE CPL. 4SH 25X1000	SCHLAUCH KPL.		
1702	96 38 561 08	1	HOSE CPL. 4SH 25X900	SCHLAUCH KPL.		
1703	96 38 562 08	1	HOSE CPL. 4SH 25X1040	SCHLAUCH KPL.		
1704	96 38 561 08	1	HOSE CPL. 4SH 25X900	SCHLAUCH KPL.		
1705	96 26 382 08	1	HOSE CPL. 4SH 25X980	SCHLAUCH KPL.		
1706	92 66 069 08	1	HOSE CPL. 2TE 16X960	SCHLAUCH KPL.		
1707	96 38 563 08	1	HOSE CPL. 2TE 1,18M	SCHLAUCH KPL.		
1708	96 38 564 08	1	HOSE CPL. 2TE 0,88M	SCHLAUCH KPL.		
1709	92 93 377 08	1	HOSE CPL. 1SC 8X1000	SCHLAUCH KPL.		
1710	96 38 565 08	1	HOSE CPL. 1SC 1,5M	SCHLAUCH KPL.		
1711	96 38 566 08	1	HOSE CPL. 1SC 1,7M	SCHLAUCH KPL.		
1712	92 16 206 08	1	HOSE CPL. 1SC 8X1900	SCHLAUCH KPL.		
1713	92 09 138 08	1	HOSE CPL. 1SC 8X800	SCHLAUCH KPL.		
1714	92 84 576 08	1	HOSE CPL. 1SC 0,4M	SCHLAUCH KPL.		
1715	92 92 078 08	1	HOSE CPL. 2SN 1,1M	SCHLAUCH KPL.		
1716	92 93 107 08	1	HOSE CPL. 2SN 8X1000	SCHLAUCH KPL.		
1717	92 80 499 08	1	HOSE CPL. 2SN 0,5M	SCHLAUCH KPL.		
1718	92 31 905 08	1	HOSE CPL. 2755 16X560	SCHLAUCH KPL.		
1719	96 61 467 08	1	HOSE CPL. 2755 16X440	SCHLAUCH KPL.		
1720	92 76 126 08	1	HOSE CPL. 2SN 12X2400	SCHLAUCH KPL.		
1721	96 38 567 08	1	HOSE CPL. 2TE 3,4M	SCHLAUCH KPL.		
1722	92 66 584 08	1	HOSE CPL. 2TE 10X2800	SCHLAUCH KPL.		
1723	92 76 880 08	1	HOSE CPL. 2TE 12X1200	SCHLAUCH KPL.		
1724	92 87 677 08	1	HOSE CPL. 2TE 12X3200	SCHLAUCH KPL.		
1725	92 64 190 08	1	HOSE CPL. 1SN 25X1400	SCHLAUCH KPL.		
1726	92 40 938 08	1	HOSE CPL. 2755 16X1400	SCHLAUCH KPL.		
1727	92 60 731 08	1	HOSE CPL. 2755 16X1260	SCHLAUCH KPL.		
1728	96 38 595 08	1	HOSE CPL. 1SC 8X880	SCHLAUCH KPL.		

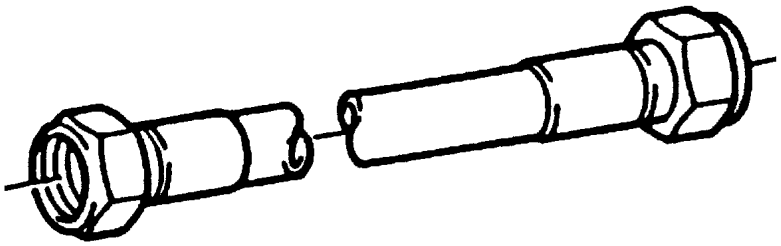

Die Positionsnummern der Rohre auf den Bildtafeln entsprechen den Positionen in der Rohrliste.

The pipe numbers from the illustrations are in accordance with the items in the pipe list.

Les numéros des tuyaux sur les illustrations correspondent aux repères de la nomenclature des tuyaux.

Los números de tubos en las ilustraciones corresponden a las posiciones de la lista de tubos.

Номера позиций труб на изображениях соответствуют позициям в перечне труб.

Pos.	Item	Quantity	Description	Bezeichnung	Serie	K
290	96 21 329 08	1	PIPE COMPL. 10X1,5X137	ROHR KPL.		
291	96 21 330 08	1	PIPE COMPL. 10X1,5X150	ROHR KPL.		
293	96 21 380 08	1	PIPE COMPL. 6X1X91	ROHR KPL.		
900	96 39 616 08	1	PIPE COMPL. 38X4X2326	ROHR KPL.		
901	96 39 617 08	1	PIPE COMPL. 38X4X2238	ROHR KPL.		
902	96 39 618 08	1	PIPE COMPL. 38X4X2021	ROHR KPL.		
903	96 39 619 08	1	PIPE COMPL. 38X4X2173	ROHR KPL.		
904	96 39 620 08	1	PIPE COMPL. 38X4X1998	ROHR KPL.		
905	96 39 621 08	1	PIPE COMPL. 38X4X1316	ROHR KPL.		
906	96 39 622 08	1	PIPE COMPL. 38X4X1405	ROHR KPL.		
907	96 39 623 08	1	PIPE COMPL. 38X4X1298	ROHR KPL.		
908	96 39 624 08	1	PIPE COMPL. 38X4X484	ROHR KPL.		
909	96 39 625 08	1	PIPE COMPL. 38X4X1142	ROHR KPL.		
910	96 39 626 08	1	PIPE COMPL. 38X4X1029	ROHR KPL.		
911	96 39 627 08	1	PIPE COMPL. 38X4X667	ROHR KPL.		
912	96 39 628 08	1	PIPE COMPL. 38X4X385	ROHR KPL.		
913	96 39 629 08	1	PIPE COMPL. 28X2X982	ROHR KPL.		
914	96 39 630 08	1	PIPE COMPL. 16X2X1180	ROHR KPL.		
915	96 39 631 08	1	PIPE COMPL. 15X1,5X1147	ROHR KPL.		

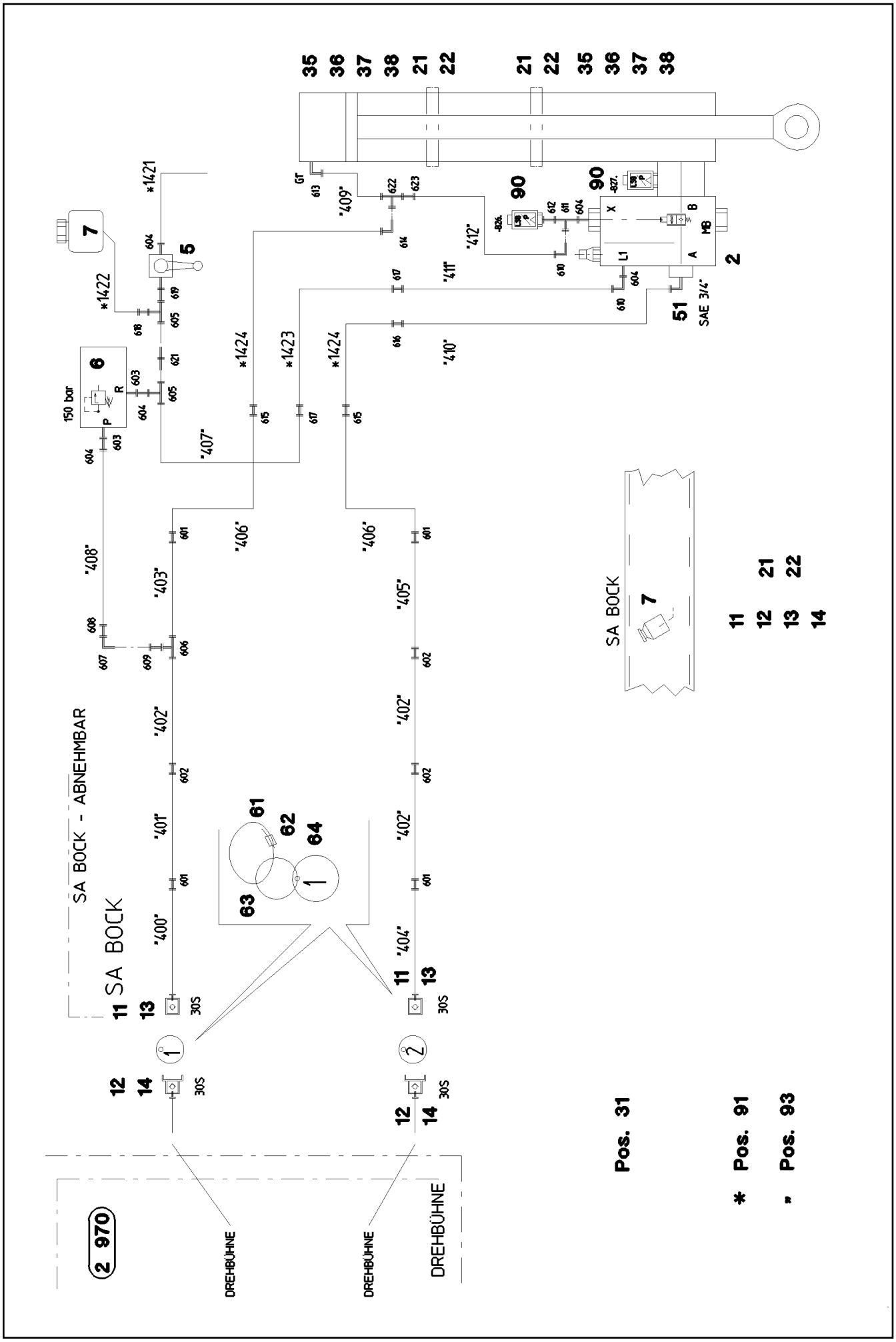

20.5.2016 072667 LIEBHERR	etk_en_de_074847 LR 11350 ADDNL.HYDR.ERECTION DEVICE ZUSATZHYDR.MONTAGEEINRICHTUNG	❑ 466 (1/3) ⇨ 2 978 100 91 73 099 08

Pos.	Item	Quantity	Description	Bezeichnung	Serie	K
2	10 28 673 1	1	LOWERING BRAKE VALVE 420BAR SPF ⇨ X10286731 10 28 673 1	SENKBREMSVENTIL		
5	51 06 960 08	1	BALL VALVE DN8-1/4" MS	KUGELHAHN		
6	51 14 177 08	1	PRESSURE LIMITING VALVE pmax=700BAR ⇨ 5 114 177 08 51 14 177 08	DRUCKBEGRENZUNGSVENTIL		
7	50 28 065 08	1	EQUALIZING RESERVOIR 1L ⇨ 5 028 065 08 50 28 065 08	AUSGLEICHSBEHAELTER		
11	51 15 107 08	2	COUPLING SLEEVE B6 30-S	KUPPLUNGSMUFFE		
(2)	57 10 769 08	1	O-RING 32X3 FPM70	O-RING		
(3)	57 10 770 08	1	SUPPORTING RING 32X37,2X1 PTFE	STUETZRING		
(4)	57 10 771 08	1	O-RING 40X3 FPM70	O-RING		
(5)	57 10 772 08	1	NUT CR6-FREI	MUTTER		
12	51 15 108 08	2	COUPLING PLUG B6 30-S	KUPPLUNGSSTECKER		
(1)	57 10 773 08	1	SHEET GASKET	DICHTSCHEIBE		
(2)	57 10 769 08	1	O-RING 32X3 FPM70	O-RING		
(3)	57 10 770 08	1	SUPPORTING RING 32X37,2X1 PTFE	STUETZRING		
(4)	57 10 774 08	1	O-RING 24X3 FPM70	O-RING		
13	10 46 691 6	2	HEX CAP NUT RD54X4 SPF	VERSCHLUSSMUTTER		
14	10 46 691 2	2	SCREW PLUG RD54X4 SPF	VERSCHLUSSSCHRAUBE		
21	77 42 826 08	2	HOSE CLAMP 257-265 ST	SCHLAUCHSCHELLE		
22	77 42 157 08	2	CONSOLE	KONSOLE		
31	95 41 173 08	4	CARRIER RAIL 140	TRAGSCHIENE		
32	10 41 285 4	8	OVAL HEAD FLAT SCREW AEHNL.ISO 7380	LINSENFLACHKOPFSCHRAUBE		
33	41 15 141 08	8	HEX NUT ISO 4032 M8 8 A2C	SECHSKANTMUTTER		
34	60 20 180 08	8	CARRIER RAIL NUT DIN 3015-1 L TM M6 W1	TRAGSCHIENENMUTTER		
35	70 05 052	8	CLAMP-HALF DIN 3015-1 L 3 R 25 PP SW	KLEMMHAELFTE		
36	40 42 106	8	SOCKET HEAD SCREW ISO 4762 M6X30 8.8	ZYLINDERSCHRAUBE		
37	60 20 078 08	8	CLAMP-HALF DIN 3015-1 10 PP SW	KLEMMHAELFTE		
38	46 00 091	4	SOCKET HEAD SCREW ISO 4762 M6X50 8.8	ZYLINDERSCHRAUBE		
39	60 20 092 08	40	CLAMP-HALF DIN 3015-1 L 5 R 38 PP SW	KLEMMHAELFTE		
40	46 00 091	40	SOCKET HEAD SCREW ISO 4762 M6X50 8.8	ZYLINDERSCHRAUBE		
51	47 49 075 08	1	SAE FLANGE CONNECTION WFS63/25-S A3	SAE-FLANSCHVERBINDUNG		
61	11 16 043 1	0.5	ROPE 2 2,3KN EDELSTAHL	SEIL		
62	11 17 056 5	2	FERRULE 2 CU	PRESSKLEMME		
63	70 42 141 08	2	KEY RING 25 EDELSTAHL	SCHLUESSELRING		
64	95 05 568 08	2	TRAILER 25X2 ALMG3 H111	ANHAENGER		
90	96 78 277 08	1	SENSOR ASSEMBLY MONTAGEEINRICHT.	GEBERANBAU		
(16)	60 60 531 08	1	LIMIT SWITCH TASTEND SPF	ENDSCHALTER		
(20)	10 81 373 8	2	PRESSURE SENSOR 0-400/400 BAR LSB PL:	DRUCKAUFNEHMER		
91	96 35 130 08	1	HOSE LINES MOUNTING INSTAL. ⇨ 2 978 101 96 35 130 08	SCHLAUCHLEITUNGEN MONT		
93	96 35 132 08	1	PIPELINES MOUNTING DEVICE ⇨ 2 978 102 96 35 132 08	ROHRLEITUNGEN MONTAGEEIN		
601	47 50 339 08	4	FLANGE JOINT GR 38/30S CFX	VERSCHRAUBUNG		
602	47 00 331 08	3	FLANGE JOINT XG38-S A3P	VERSCHRAUBUNG		
603	47 55 004 08	2	FLANGE JOINT RI G1/2AXG1/4 CR6-FREI	VERSCHRAUBUNG		
604	73 62 091	5	FLANGE JOINT ISO 8434-1 GE 10L G1/4A C	VERSCHRAUBUNG		
605	48 24 303 14	2	FLANGE JOINT ISO 8434 ET 10L M16X1,5 C	VERSCHRAUBUNG		
606	47 04 330 08	1	FLANGE JOINT XT38-S A3P	VERSCHRAUBUNG		
607	76 17 460	1	FLANGE JOINT EW 16S CR6-FREI	VERSCHRAUBUNG		
608	47 54 335 08	1	FLANGE JOINT REDSD16/10-S A3P	VERSCHRAUBUNG		
609	47 54 342 08	1	FLANGE JOINT REDSD38/16-S A3P	VERSCHRAUBUNG		
610	74 03 569	2	FLANGE JOINT EW 10L M16X1,5 CR6-FREI	VERSCHRAUBUNG		
611	47 23 302 08	1	FLANGE JOINT EL 10L CR6-FREI	VERSCHRAUBUNG		
612	47 09 005 08	1	PRESSURE GAUGE CONNECTION A3P	MANOMETERANSCHLUSS		
613	47 32 116 08	1	FLANGE JOINT RSWS25-SR-WD A3P	VERSCHRAUBUNG		
614	74 07 119	1	FLANGE JOINT EW 25S CR6-FREI	VERSCHRAUBUNG		
615	47 50 329 08	2	FLANGE JOINT XGR30/25-S CFX	VERSCHRAUBUNG		
616	47 00 329 08	1	FLANGE JOINT XG25-S A3P	VERSCHRAUBUNG		
617	47 00 303 08	2	FLANGE JOINT XG10-L A3P	VERSCHRAUBUNG		

Pos.	Item	Quantity	Description	Bezeichnung	Serie	K
618	47 50 315 08	1	FLANGE JOINT GR 12/10L M18X1, A3P	VERSCHRAUBUNG		
619	47 19 011 08	1	FLANGE JOINT EGESD10-LR-WD A3P	VERSCHRAUBUNG		
621	47 00 101 08	1	FLANGE JOINT SNV10-L CFX	VERSCHRAUBUNG		
622	47 04 327 08	1	FLANGE JOINT XT25-S A3P	VERSCHRAUBUNG		
623	47 54 322 08	1	FLANGE JOINT REDSD25/10-S A3P	VERSCHRAUBUNG		

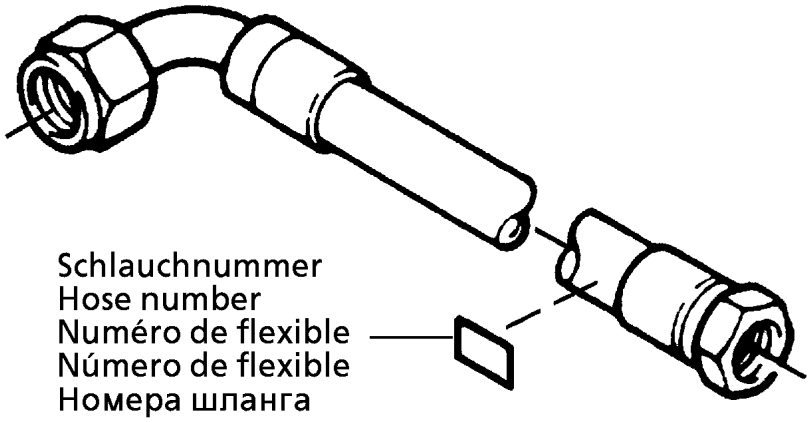

Die Schlauchnummern auf den Schläuchen entsprechen den Positionen in der Schlauchliste.

The hose numbers from the hoses are in accordance with the items in the hose list.

Les numéros indiqués sur les flexibles correspondent aux repères de la nomenclature des flexibles.

Los números indicados en los flexibles corresponden a las posiciones de la lista de flexibles.

Нанесенные на шлангах номера соответствуют позициям в перечне.

Pos.	Item	Quantity	Description	Bezeichnung	Serie	K
1	60 27 601 08	3	NAME PLATE 25,4X101,6	BEZEICHNUNGSSCHILD		
2	60 27 602 08	2	NAME PLATE 25,4X165,1	BEZEICHNUNGSSCHILD		
1421	92 26 460 08	1	HOSE CPL. 2TE 8X500	SCHLAUCH KPL.		
1422	96 18 913 08	1	HOSE CPL. 2TE 10X500	SCHLAUCH KPL.		
1423	92 60 948 08	1	HOSE CPL. 1SC 8X2350	SCHLAUCH KPL.		
1424	92 56 562 08	2	HOSE CPL. 2755 19X1060	SCHLAUCH KPL.		

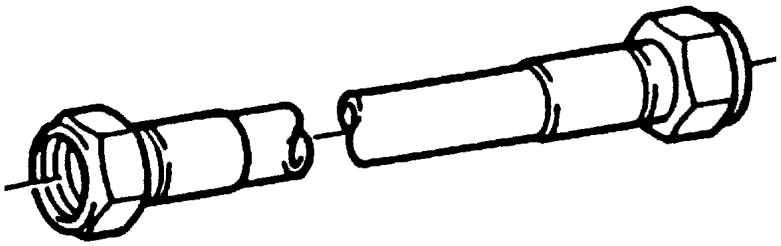

Die Positionsnummern der Rohre auf den Bildtafeln entsprechen den Positionen in der Rohrliste.

The pipe numbers from the illustrations are in accordance with the items in the pipe list.

Les numéros des tuyaux sur les illustrations correspondent aux repères de la nomenclature des tuyaux.

Los números de tubos en las ilustraciones corresponden a las posiciones de la lista de tubos.

Номера позиций труб на изображениях соответствуют позициям в перечне труб.

Pos.	Item	Quantity	Description	Bezeichnung	Serie	K
400	96 39 771 08	1	PIPE COMPL. 30X4X923	ROHR KPL.		
401	96 39 772 08	1	PIPE COMPL. 38X4X5221	ROHR KPL.		
402	96 39 797 08	3	PIPE COMPL. 38X4X5235	ROHR KPL.		
403	96 39 773 08	1	PIPE COMPL. 38X4X2174	ROHR KPL.		
404	96 39 774 08	1	PIPE COMPL. 30X4X734	ROHR KPL.		
405	96 39 775 08	1	PIPE COMPL. 38X4X2728	ROHR KPL.		
406	96 39 776 08	2	PIPE COMPL. 30X4X880	ROHR KPL.		
407	96 39 777 08	1	PIPE COMPL. 10X1,5X2885	ROHR KPL.		
408	96 39 778 08	1	PIPE COMPL. 10X1,5X939	ROHR KPL.		
409	96 39 798 08	1	PIPE COMPL. 25X3X420	ROHR KPL.		
410	96 39 799 08	1	PIPE COMPL. 25X3X2473	ROHR KPL.		
411	96 39 800 08	1	PIPE COMPL. 10X1,5X2367	ROHR KPL.		
412	96 40 835 08	1	PIPE COMPL. 10X1,5X2329	ROHR KPL.		
413	15 10 031 08	6.01	TUBE EN 10305-4 18X1,5X6000 E235+N FE/	ROHR		
414	15 10 031 08	5.51	TUBE EN 10305-4 18X1,5X6000 E235+N FE/	ROHR		

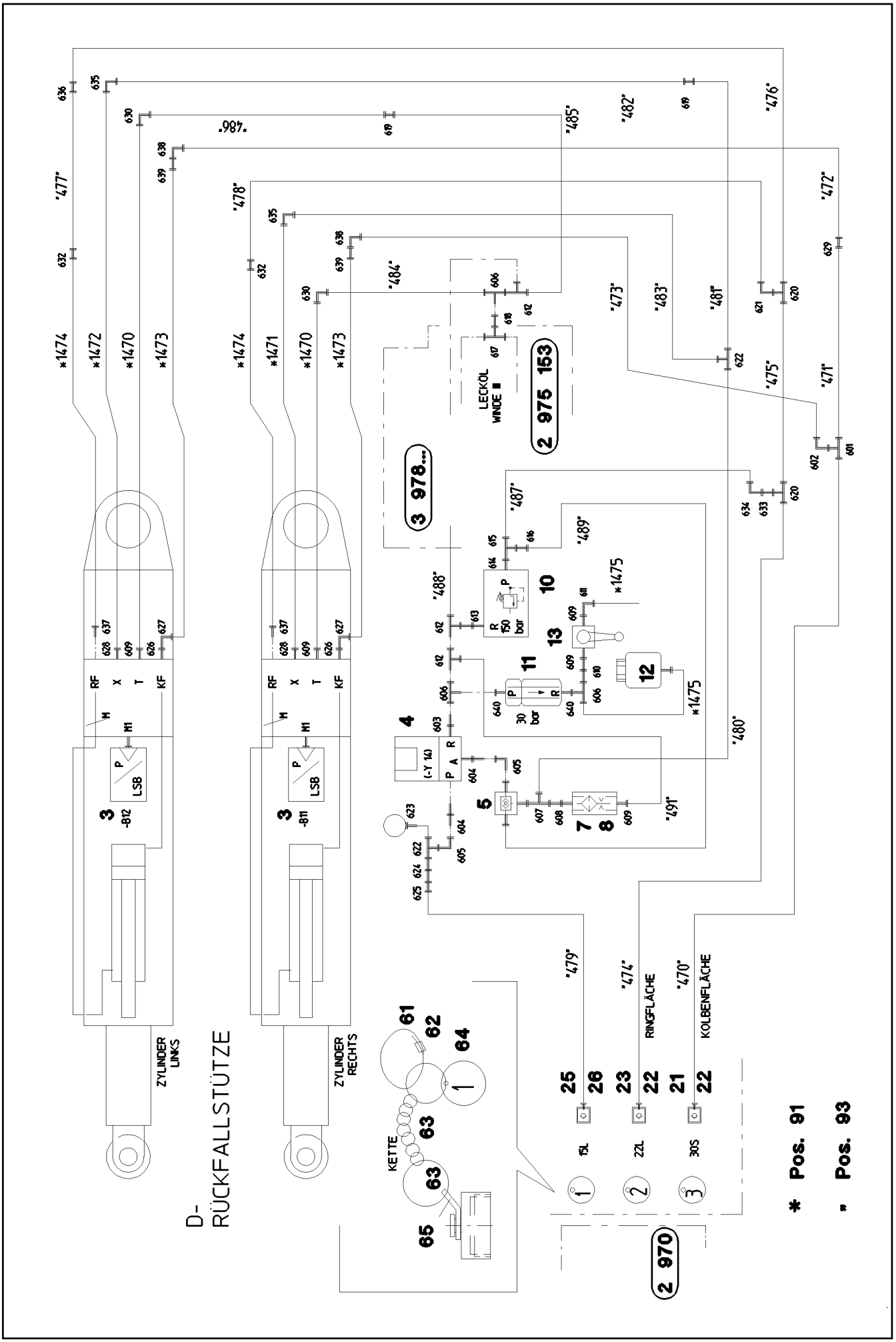
D-
RÜCKFALLSTÜTZE
ZYLINDER LINKS
ZYLINDER RECHTS
KETTE
RINGFLÄCHE
KOLBENFLÄCHE
LECKÖL WINDE
2 975 153
3 978...
2 970
* Pos. 91
" Pos. 93

Pos.	Item	Quantity	Description	Bezeichnung	Serie	K
3	96 76 424 08	1	PRESSURE SENS.RETAINING RAMS D	DRUCKGEBER RUECKFALLPR		
(1)	10 81 618 5	2	PRESSURE SENSOR 0-400/400 BAR LSB PL:	DRUCKAUFNEHMER		
4	51 14 444 08	1	DIRECTIONAL CONTROL VALVE 3/2 350BA ⇨ 5 114 444 08 51 14 444 08	WEGEVENTIL		
5	51 14 689 08	1	SHUTTLE VALVE 250BAR	WECHSELVENTIL		
7	51 06 711 08	1	FILTER CARTRIDGE 0,005m³/min 25µm	FILTERPATRONE		
8	51 10 487 08	1	NOZZLE 0,4 MS	DUESE		
10	51 14 177 08	1	PRESSURE LIMITING VALVE pmax=700BAR ⇨ 5 114 177 08 51 14 177 08	DRUCKBEGRENZUNGSVENTIL		
11	11 21 159 2	1	PRESSURE LIMITING VALVE pv=20BAR pma	DRUCKBEGRENZUNGSVENTIL		
12	50 28 065 08	1	EQUALIZING RESERVOIR 1L ⇨ 5 028 065 08 50 28 065 08	AUSGLEICHSBEHAELTER		
13	51 06 960 08	1	BALL VALVE DN8-1/4" MS	KUGELHAHN		
21	51 15 107 08	1	COUPLING SLEEVE B6 30-S	KUPPLUNGSMUFFE		
22	10 46 691 6	2	HEX CAP NUT RD54X4 SPF	VERSCHLUSSMUTTER		
23	51 15 082 08	1	COUPLING SLEEVE B6 22-L	KUPPLUNGSMUFFE		
25	51 15 005 08	1	COUPLING SLEEVE B3 15-L	KUPPLUNGSMUFFE		
26	10 46 691 5	1	HEX CAP NUT RD36X3 SPF	VERSCHLUSSMUTTER		
61	11 16 043 1	2.5	ROPE 2 2,3KN EDELSTAHL	SEIL		
62	11 17 056 5	3	FERRULE 2 CU	PRESSKLEMME		
63	70 42 141 08	3	KEY RING 25 EDELSTAHL	SCHLUESSELRING		
64	95 05 568 08	3	TRAILER 25X2 ALMG3 H111	ANHAENGER		
65	97 59 516 08	2	PLATE 1X20X60 ALMG3 H111	BLECH		
91	96 40 791 08	1	HOSE LINES D RETAINER RAM ⇨ 2 978 105 96 40 791 08	SCHLAUCHLEITUNGEN D-RUEC		
93	96 39 821 08	1	PIPELINES D-OVERRUN PROTECT. ⇨ 2 978 106 96 39 821 08	ROHRLEITUNGEN D-RUECKHAL		
601	47 04 329 08	1	FLANGE JOINT T 30S A3C	VERSCHRAUBUNG		
602	48 25 316 14	1	FLANGE JOINT ISO 8434 EW 30S CR6-FREI	VERSCHRAUBUNG		
603	47 19 012 08	1	FLANGE JOINT EGESD12-LR-WD A3P	VERSCHRAUBUNG		
604	47 19 043 08	2	FLANGE JOINT EGE 10L G3/8A CR6-FREI	VERSCHRAUBUNG		
605	74 03 569	2	FLANGE JOINT EW 10L M16X1,5 CR6-FREI	VERSCHRAUBUNG		
606	24 71 056 02	3	FLANGE JOINT ET 12L M18X1,5 CR6-FREI	VERSCHRAUBUNG		
607	47 23 302 08	1	FLANGE JOINT EL 10L CR6-FREI	VERSCHRAUBUNG		
608	47 19 011 08	1	FLANGE JOINT EGESD10-LR-WD A3P	VERSCHRAUBUNG		
609	47 10 353 08	5	FLANGE JOINT XGE12-LR-ED1/4" A3P	VERSCHRAUBUNG		
610	47 00 113 08	1	FLANGE JOINT SNV12-L A3P	VERSCHRAUBUNG		
611	24 71 177 02	1	FLANGE JOINT EW 12L M18X1,5 CR6-FREI	VERSCHRAUBUNG		
612	24 71 286 02	3	FLANGE JOINT EL 12L M18X1,5 CR6-FREI	VERSCHRAUBUNG		
613	47 19 038 08	1	FLANGE JOINT EGE 12L G1/2 A3P	VERSCHRAUBUNG		
614	47 10 310 08	1	FLANGE JOINT XGE15-LR-ED A3P	VERSCHRAUBUNG		
615	47 23 004 14	1	FLANGE JOINT EL 15L CR6-FREE	VERSCHRAUBUNG		
616	47 54 301 08	1	FLANGE JOINT RED 15/10L A3C	VERSCHRAUBUNG		
617	47 04 308 08	1	FLANGE JOINT T 28L A3C	VERSCHRAUBUNG		
618	47 54 357 08	1	FLANGE JOINT REDSDN28/12-L A3P	VERSCHRAUBUNG		
619	47 00 304 08	2	FLANGE JOINT XG12-L A3P	VERSCHRAUBUNG		
620	47 04 307 08	2	FLANGE JOINT T 22L CR6-FREI	VERSCHRAUBUNG		
621	47 25 306 08	1	FLANGE JOINT EWSD22-L A3P	VERSCHRAUBUNG		
622	47 04 303 08	2	FLANGE JOINT XT10-L A3P	VERSCHRAUBUNG		
623	51 06 290 08	1	GAUGE CONNECTION DKO 10L	MESSSTUTZEN		
624	47 00 101 08	1	FLANGE JOINT SNV10-L CFX	VERSCHRAUBUNG		
625	47 50 316 08	1	FLANGE JOINT XGR15/10-L A3P	VERSCHRAUBUNG		
626	47 10 336 08	2	FLANGE JOINT XGE25-SR-ED A3P	VERSCHRAUBUNG		
627	74 07 119	2	FLANGE JOINT EW 25S CR6-FREI	VERSCHRAUBUNG		
628	73 62 091	2	FLANGE JOINT ISO 8434-1 GE 10L G1/4A C	VERSCHRAUBUNG		
629	47 00 330 08	1	FLANGE JOINT XG30-S CFX	VERSCHRAUBUNG		
630	47 02 304 08	2	FLANGE JOINT XW12-L A3P	VERSCHRAUBUNG		
632	47 50 307 08	2	FLANGE JOINT GR 22/18L A3C	VERSCHRAUBUNG		
633	47 54 355 08	1	FLANGE JOINT REDSD22/15-L A3P	VERSCHRAUBUNG		
634	76 15 379	1	FLANGE JOINT EW 15L CR6-FREE	VERSCHRAUBUNG		

Pos.	Item	Quantity	Description	Bezeichnung	Serie	K
635	47 02 303 08	2	FLANGE JOINT XW10-L A3P	VERSCHRAUBUNG		
636	47 00 307 08	1	FLANGE JOINT XG22-L A3P	VERSCHRAUBUNG		
637	47 10 314 08	2	FLANGE JOINT XGE22-LR-ED A3P	VERSCHRAUBUNG		
638	47 02 330 08	2	FLANGE JOINT XW30-S A3P	VERSCHRAUBUNG		
639	47 54 327 08	2	FLANGE JOINT REDSDN30/25-S A3P	VERSCHRAUBUNG		
640	47 10 308 08	2	FLANGE JOINT XGE12-LR-ED A3P	VERSCHRAUBUNG		

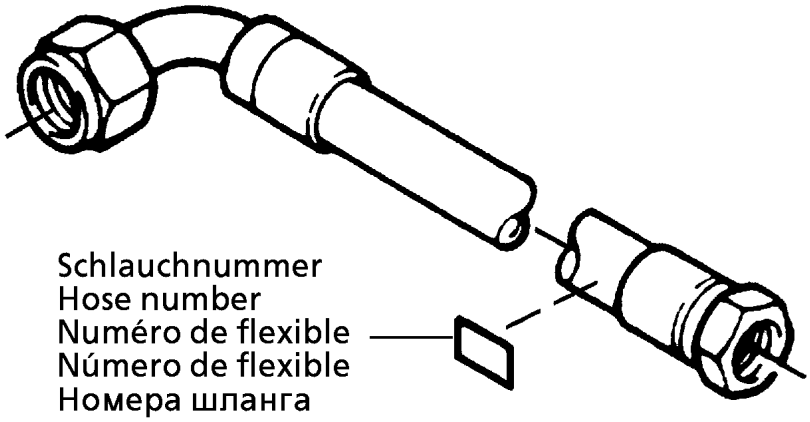

Die Schlauchnummern auf den Schläuchen entsprechen den Positionen in der Schlauchliste.

The hose numbers from the hoses are in accordance with the items in the hose list.

Les numéros indiqués sur les flexibles correspondent aux repères de la nomenclature des flexibles.

Los números indicados en los flexibles corresponden a las posiciones de la lista de flexibles.

Нанесенные на шлангах номера соответствуют позициям в перечне.

Pos.	Item	Quantity	Description	Bezeichnung	Serie	K
1	60 27 601 08	8	NAME PLATE 25,4X101,6	BEZEICHNUNGSSCHILD		
2	60 27 603 08	4	NAME PLATE 25,4X165,1	BEZEICHNUNGSSCHILD		
1470	92 60 460 08	2	HOSE CPL. 2TE 1,14M	SCHLAUCH KPL.		
1471	92 93 792 08	1	HOSE CPL. 2SN 1,16M	SCHLAUCH KPL.		
1472	96 39 253 08	1	HOSE CPL. 2SN 8X1120	SCHLAUCH KPL.		
1473	92 21 202 08	2	HOSE CPL. 2755 19X860	SCHLAUCH KPL.		
1474	96 43 234 08	2	HOSE CPL. 2SN 20X920	SCHLAUCH KPL.		
1475	92 96 478 08	4	HOSE CPL. 2TE 10X600	SCHLAUCH KPL.		

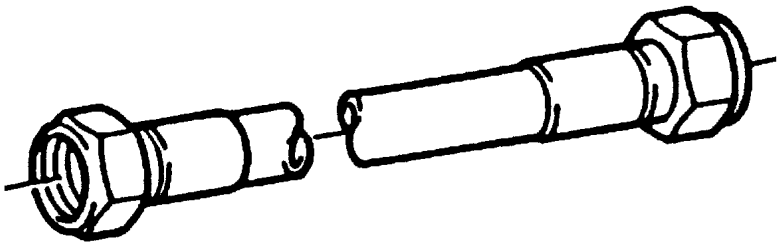

Die Positionsnummern der Rohre auf den Bildtafeln entsprechen den Positionen in der Rohrliste.

The pipe numbers from the illustrations are in accordance with the items in the pipe list.

Les numéros des tuyaux sur les illustrations correspondent aux repères de la nomenclature des tuyaux.

Los números de tubos en las ilustraciones corresponden a las posiciones de la lista de tubos.

Номера позиций труб на изображениях соответствуют позициям в перечне труб.

Pos.	Item	Quantity	Description	Bezeichnung	Serie	K
470	96 39 694 08	1	PIPE COMPL. 30X4X3604	ROHR KPL.		
471	96 39 695 08	1	PIPE COMPL. 30X4X2721	ROHR KPL.		
472	96 39 696 08	1	PIPE COMPL. 30X4X885	ROHR KPL.		
473	96 39 697 08	1	PIPE COMPL. 30X4X1275	ROHR KPL.		
474	96 39 698 08	1	PIPE COMPL. 22X2,5X1506	ROHR KPL.		
475	96 39 699 08	1	PIPE COMPL. 22X2,5X1966	ROHR KPL.		
476	96 39 700 08	1	PIPE COMPL. 22X2,5X2603	ROHR KPL.		
477	96 39 701 08	1	PIPE COMPL. 22X2,5X1035	ROHR KPL.		
478	96 39 702 08	1	PIPE COMPL. 22X2,5X1201	ROHR KPL.		
479	96 39 703 08	1	PIPE COMPL. 15X1,5X1527	ROHR KPL.		
480	96 39 704 08	1	PIPE COMPL. 10X1,5X2246	ROHR KPL.		
481	96 39 705 08	1	PIPE COMPL. 10X1,5X2528	ROHR KPL.		
482	96 39 706 08	1	PIPE COMPL. 10X1,5X1073	ROHR KPL.		
483	96 39 707 08	1	PIPE COMPL. 10X1,5X1143	ROHR KPL.		
484	96 39 708 08	1	PIPE COMPL. 12X1,5X1491	ROHR KPL.		
485	96 39 709 08	1	PIPE COMPL. 12X1,5X2491	ROHR KPL.		
486	96 39 710 08	1	PIPE COMPL. 12X1,5X1137	ROHR KPL.		
487	96 39 711 08	1	PIPE COMPL. 15X1,5X614	ROHR KPL.		
488	96 39 712 08	1	PIPE COMPL. 12X1,5X1366	ROHR KPL.		
489	96 39 713 08	1	PIPE COMPL. 10X1,5X275	ROHR KPL.		
491	96 39 714 08	1	PIPE COMPL. 12X1,5X356	ROHR KPL.		

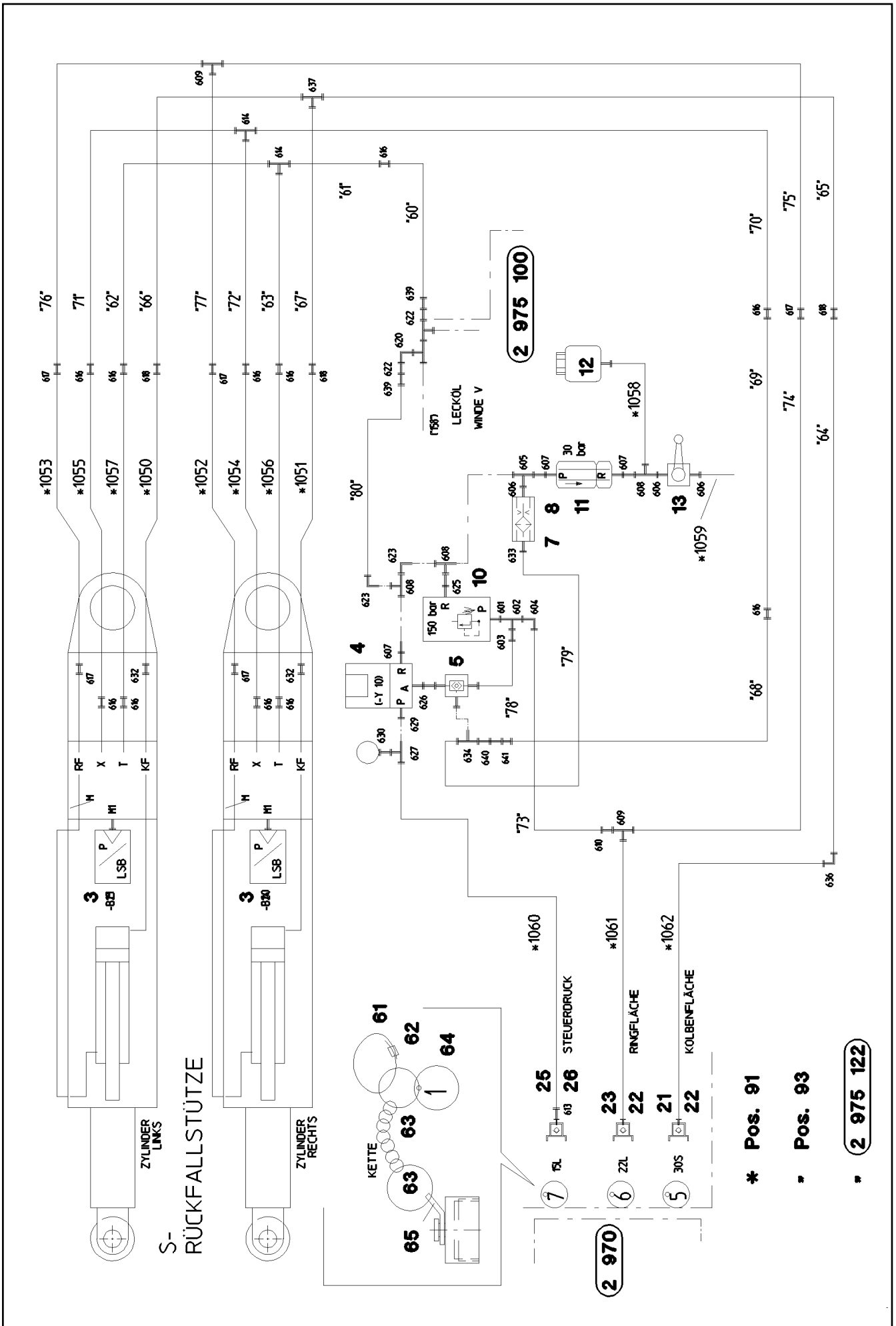
S-
RÜCKFALLSTÜTZE
ZYLINDER LINKS
ZYLINDER RECHTS
KETTE
LECKÖL
WINDE V
STEUERDRUCK
RINGFLÄCHE
KOLBENFLÄCHE
2 975 100
2 970
* Pos. 91
# Pos. 93
# 2 975 122

Pos.	Item	Quantity	Description	Bezeichnung	Serie	K
3	96 76 425 08	1	PRESSURE SENS.RETAINING RAMS S	DRUCKGEBER RUECKFALLPR		
(1)	10 81 618 5	2	PRESSURE SENSOR 0-400/400 BAR LSB PL:	DRUCKAUFNEHMER		
4	51 14 444 08	1	DIRECTIONAL CONTROL VALVE 3/2 350BA ⇨ 5 114 444 08 51 14 444 08	WEGEVENTIL		
5	51 14 689 08	1	SHUTTLE VALVE 250BAR	WECHSELVENTIL		
7	51 06 711 08	1	FILTER CARTRIDGE 0,005m³/min 25µm	FILTERPATRONE		
8	51 10 487 08	1	NOZZLE 0,4 MS	DUESE		
10	51 14 177 08	1	PRESSURE LIMITING VALVE pmax=700BAR ⇨ 5 114 177 08 51 14 177 08	DRUCKBEGRENZUNGSVENTIL		
11	11 21 159 2	1	PRESSURE LIMITING VALVE pv=20BAR pma	DRUCKBEGRENZUNGSVENTIL		
12	50 28 065 08	1	EQUALIZING RESERVOIR 1L ⇨ 5 028 065 08 50 28 065 08	AUSGLEICHSBEHAELTER		
13	51 06 960 08	1	BALL VALVE DN8-1/4" MS	KUGELHAHN		
21	51 15 108 08	1	COUPLING PLUG B6 30-S	KUPPLUNGSSTECKER		
22	10 46 691 2	2	SCREW PLUG RD54X4 SPF	VERSCHLUSSSCHRAUBE		
23	51 15 081 08	1	COUPLING PLUG B6 22-L	KUPPLUNGSSTECKER		
25	51 15 004 08	1	COUPLING PLUG B3 15-L	KUPPLUNGSSTECKER		
26	10 46 691 1	1	SCREW PLUG RD36X3 SPF	VERSCHLUSSSCHRAUBE		
61	11 16 043 1	2	ROPE 2 2,3KN EDELSTAHL	SEIL		
62	11 17 056 5	3	FERRULE 2 CU	PRESSKLEMME		
63	70 42 141 08	3	KEY RING 25 EDELSTAHL	SCHLUESSELRING		
64	95 05 568 08	3	TRAILER 25X2 ALMG3 H111	ANHAENGER		
65	97 59 516 08	2	PLATE 1X20X60 ALMG3 H111	BLECH		
91	96 77 449 08	1	HOSE LINES ⇨ 2 978 204 96 77 449 08	SCHLAUCHLEITUNGEN S-RUEC		
93	96 77 450 08	1	PIPELINE S OVERRUN PROTECTION ⇨ 2 978 205 96 77 450 08	ROHRLEITUNGEN S-RUECKHAL		
601	47 10 312 08	1	FLANGE JOINT XGE18-LR-ED A3P	VERSCHRAUBUNG		
602	24 71 285 02	1	FLANGE JOINT EL 18L CR6-FREI	VERSCHRAUBUNG		
603	47 54 303 08	1	FLANGE JOINT REDSD18/10-L A3P	VERSCHRAUBUNG		
604	24 71 083 02	1	FLANGE JOINT EW 18L M26X1,5 CR6-FREI	VERSCHRAUBUNG		
605	24 71 056 02	1	FLANGE JOINT ET 12L M18X1,5 CR6-FREI	VERSCHRAUBUNG		
606	47 10 353 08	3	FLANGE JOINT XGE12-LR-ED1/4" A3P	VERSCHRAUBUNG		
607	47 19 012 08	3	FLANGE JOINT EGESD12-LR-WD A3P	VERSCHRAUBUNG		
608	24 71 286 02	3	FLANGE JOINT EL 12L M18X1,5 CR6-FREI	VERSCHRAUBUNG		
609	47 04 307 08	2	FLANGE JOINT T 22L CR6-FREI	VERSCHRAUBUNG		
610	47 54 360 08	1	FLANGE JOINT REDSD22/18-L A3P	VERSCHRAUBUNG		
613	47 54 318 08	1	FLANGE JOINT RED 15/12L CR6-FREI	VERSCHRAUBUNG		
614	47 04 304 08	2	FLANGE JOINT XT12-L A3P	VERSCHRAUBUNG		
616	47 00 304 08	11	FLANGE JOINT XG12-L A3P	VERSCHRAUBUNG		
617	47 00 307 08	5	FLANGE JOINT XG22-L A3P	VERSCHRAUBUNG		
618	47 00 330 08	3	FLANGE JOINT XG30-S CFX	VERSCHRAUBUNG		
620	48 25 309 14	1	FLANGE JOINT ISO 8434 EW 35L M45X2 CR6	VERSCHRAUBUNG		
622	47 54 315 08	2	FLANGE JOINT REDSD35/22-L CFX	VERSCHRAUBUNG		
623	24 71 177 02	2	FLANGE JOINT EW 12L M18X1,5 CR6-FREI	VERSCHRAUBUNG		
625	47 19 038 08	1	FLANGE JOINT EGE 12L G1/2 A3P	VERSCHRAUBUNG		
626	47 19 043 08	1	FLANGE JOINT EGE 10L G3/8A CR6-FREI	VERSCHRAUBUNG		
627	47 23 302 08	1	FLANGE JOINT EL 10L CR6-FREI	VERSCHRAUBUNG		
629	47 10 396 08	1	FLANGE JOINT XGE10-LR-ED3/8" A3P	VERSCHRAUBUNG		
630	51 06 290 08	1	GAUGE CONNECTION DKO 10L	MESSSTUTZEN		
632	47 50 329 08	2	FLANGE JOINT XGR30/25-S CFX	VERSCHRAUBUNG		
633	73 62 091	1	FLANGE JOINT ISO 8434-1 GE 10L G1/4A C	VERSCHRAUBUNG		
634	48 24 303 14	1	FLANGE JOINT ISO 8434 ET 10L M16X1,5 C	VERSCHRAUBUNG		
636	47 02 330 08	1	FLANGE JOINT XW30-S A3P	VERSCHRAUBUNG		
637	47 04 329 08	1	FLANGE JOINT T 30S A3C	VERSCHRAUBUNG		
639	47 54 361 08	2	FLANGE JOINT REDSD22/12-L A3P	VERSCHRAUBUNG		
640	47 00 101 08	1	FLANGE JOINT SNV10-L CFX	VERSCHRAUBUNG		
641	47 50 315 08	1	FLANGE JOINT GR 12/10L M18X1, A3P	VERSCHRAUBUNG		

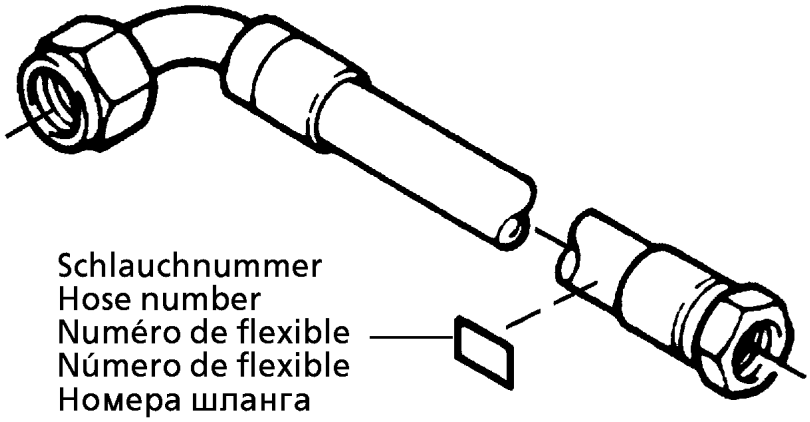

Die Schlauchnummern auf den Schläuchen entsprechen den Positionen in der Schlauchliste.

The hose numbers from the hoses are in accordance with the items in the hose list.

Les numéros indiqués sur les flexibles correspondent aux repères de la nomenclature des flexibles.

Los números indicados en los flexibles corresponden a las posiciones de la lista de flexibles.

Нанесенные на шлангах номера соответствуют позициям в перечне.

Pos.	Item	Quantity	Description	Bezeichnung	Serie	K
1	60 27 601 08	7	NAME PLATE 25,4X101,6	BEZEICHNUNGSSCHILD		
2	60 27 603 08	6	NAME PLATE 25,4X165,1	BEZEICHNUNGSSCHILD		
1050	92 22 071 08	1	HOSE CPL. 4SP 25X900	SCHLAUCH KPL.		
1051	92 22 071 08	1	HOSE CPL. 4SP 25X900	SCHLAUCH KPL.		
1052	96 33 392 08	1	HOSE CPL. 2SN 20X960	SCHLAUCH KPL.		
1053	96 77 407 08	1	HOSE CPL. 2SN 20X760	SCHLAUCH KPL.		
1054	92 14 452 08	1	HOSE CPL. 2SN 10X920	SCHLAUCH KPL.		
1055	92 71 695 08	1	HOSE CPL. 2SN 0,82M	SCHLAUCH KPL.		
1056	96 35 947 08	1	HOSE CPL. 2SN 0,98M	SCHLAUCH KPL.		
1057	96 35 947 08	1	HOSE CPL. 2SN 0,98M	SCHLAUCH KPL.		
1058	92 16 217 08	1	HOSE CPL. 2TE 10X640	SCHLAUCH KPL.		
1059	92 99 194 08	1	HOSE CPL. 2TE 10X200	SCHLAUCH KPL.		
1060	92 96 113 08	1	HOSE CPL. 2SN 8X2200	SCHLAUCH KPL.		
1061	96 78 086 08	1	HOSE CPL. 2SN 20X2150	SCHLAUCH KPL.		
1062	92 37 567 08	1	HOSE CPL. 4SP 25X2100	SCHLAUCH KPL.		

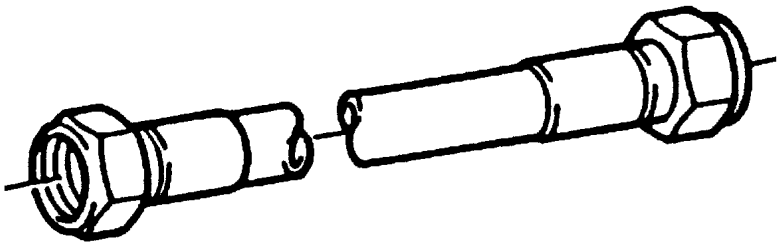

Die Positionsnummern der Rohre auf den Bildtafeln entsprechen den Positionen in der Rohrliste.

The pipe numbers from the illustrations are in accordance with the items in the pipe list.

Les numéros des tuyaux sur les illustrations correspondent aux repères de la nomenclature des tuyaux.

Los números de tubos en las ilustraciones corresponden a las posiciones de la lista de tubos.

Номера позиций труб на изображениях соответствуют позициям в перечне труб.

Pos.	Item	Quantity	Description	Bezeichnung	Serie	K
60	96 78 404 08	1	PIPE COMPL. 12X1,5X2595	ROHR KPL.		
61	96 78 405 08	1	PIPE COMPL. 12X1,5X3814	ROHR KPL.		
62	96 78 406 08	1	PIPE COMPL. 12X1,5X387	ROHR KPL.		
63	96 78 407 08	1	PIPE COMPL. 12X1,5X3113	ROHR KPL.		
64	96 78 408 08	1	PIPE COMPL. 30X4X2958	ROHR KPL.		
65	96 78 409 08	1	PIPE COMPL. 30X4X3468	ROHR KPL.		
66	96 78 410 08	1	PIPE COMPL. 30X4X374	ROHR KPL.		
67	96 78 411 08	1	PIPE COMPL. 30X4X3057	ROHR KPL.		
68	96 78 412 08	1	PIPE COMPL. 12X1,5X1858	ROHR KPL.		
69	96 78 413 08	1	PIPE COMPL. 12X1,5X2068	ROHR KPL.		
70	96 78 414 08	1	PIPE COMPL. 12X1,5X3261	ROHR KPL.		
71	96 78 415 08	1	PIPE COMPL. 12X1,5X384	ROHR KPL.		
72	96 78 416 08	1	PIPE COMPL. 12X1,5X3108	ROHR KPL.		
73	96 78 417 08	1	PIPE COMPL. 18X1,5X888	ROHR KPL.		
74	96 78 418 08	1	PIPE COMPL. 22X2,5X2899	ROHR KPL.		
75	96 78 419 08	1	PIPE COMPL. 22X2,5X3404	ROHR KPL.		
76	96 78 420 08	1	PIPE COMPL. 22X2,5X380	ROHR KPL.		
77	96 78 421 08	1	PIPE COMPL. 22X2,5X3078	ROHR KPL.		
78	96 78 422 08	1	PIPE COMPL. 10X1,5X398	ROHR KPL.		
79	96 78 423 08	1	PIPE COMPL. 10X1,5X258	ROHR KPL.		
80	96 78 424 08	1	PIPE COMPL. 12X1,5X343	ROHR KPL.		

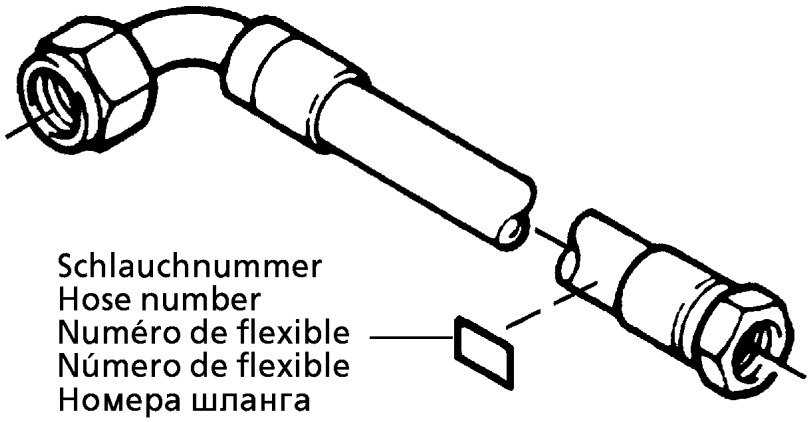

Die Schlauchnummern auf den Schläuchen entsprechen den Positionen in der Schlauchliste.

The hose numbers from the hoses are in accordance with the items in the hose list.

Les numéros indiqués sur les flexibles correspondent aux repères de la nomenclature des flexibles.

Los números indicados en los flexibles corresponden a las posiciones de la lista de flexibles.

Нанесенные на шлангах номера соответствуют позициям в перечне.

Pos.	Item	Quantity	Description	Bezeichnung	Serie	K
1	60 27 601 08	110	NAME PLATE 25,4X101,6	BEZEICHNUNGSSCHILD		
2	60 27 603 08	253	NAME PLATE 25,4X165,1	BEZEICHNUNGSSCHILD		
130	96 37 005 08	1	HOSE CPL. 1SC 8X960	SCHLAUCH KPL.		
131	92 80 465 08	1	HOSE CPL. 1SC 1,26M	SCHLAUCH KPL.		
132	92 65 890 08	1	HOSE CPL. 1SC 0,54M	SCHLAUCH KPL.		
133	92 12 555 08	1	HOSE CPL. TFS 5X1100	SCHLAUCH KPL.		
150	96 17 992 08	1	HOSE CPL. 2TE 3,0M	SCHLAUCH KPL.		
151	96 60 529 08	1	HOSE CPL. 1SN 32X2400	SCHLAUCH KPL.		
157	96 43 268 08	3	HOSE CPL. 2SN 6X300	SCHLAUCH KPL.		
158	96 60 560 08	1	HOSE CPL. GH663-242,5M	SCHLAUCH KPL.		
159	96 34 576 08	1	HOSE CPL. 1SC 8X1400	SCHLAUCH KPL.		
160	96 41 935 08	1	HOSE CPL. 1SC 8X480	SCHLAUCH KPL.		
161	92 87 556 08	1	HOSE CPL. 2TE 0,56M	SCHLAUCH KPL.		
162	92 62 690 08	1	HOSE CPL. 2TE 0,25M	SCHLAUCH KPL.		
163	92 44 951 08	1	HOSE CPL. 4SP 25X3500	SCHLAUCH KPL.		
164	92 61 192 08	1	HOSE CPL. 1SC 1,8M	SCHLAUCH KPL.		
165	10 04 167 5	0.58	SIPHON PIPE DN60-304 NBR SPF	SAUGSCHLAUCH		
166	51 05 681 08	0.63	SUCTION HOSE DN75	SAUG+DRUCKSCHLAUCH		
167	51 05 681 08	0.52	SUCTION HOSE DN75	SAUG+DRUCKSCHLAUCH		
168	51 05 681 08	0.5	SUCTION HOSE DN75	SAUG+DRUCKSCHLAUCH		
169	51 05 681 08	0.72	SUCTION HOSE DN75	SAUG+DRUCKSCHLAUCH		
170	51 05 681 08	1.66	SUCTION HOSE DN75	SAUG+DRUCKSCHLAUCH		
171	92 66 581 08	1	HOSE CPL. 2SN 2,0M	SCHLAUCH KPL.		
172	92 92 309 08	1	HOSE CPL. 2SN 1,9M	SCHLAUCH KPL.		
173	92 09 958 08	1	HOSE CPL. 2SN 1,85M	SCHLAUCH KPL.		
174	92 97 492 08	1	HOSE CPL. 2SN 1,5M	SCHLAUCH KPL.		
175	92 97 492 08	1	HOSE CPL. 2SN 1,5M	SCHLAUCH KPL.		
176	96 19 189 08	1	HOSE CPL. 2SN 1,26M	SCHLAUCH KPL.		
177	96 40 997 08	1	HOSE CPL. 2SN 1,46M	SCHLAUCH KPL.		
178	96 43 265 08	1	HOSE CPL. 2SN 6X2000	SCHLAUCH KPL.		
179	96 43 266 08	1	HOSE CPL. 2SN 6X1750	SCHLAUCH KPL.		
180	96 43 267 08	1	HOSE CPL. 2SN 6X2150	SCHLAUCH KPL.		
181	92 63 370 08	1	HOSE CPL. 1SN 25X2350	SCHLAUCH KPL.		
182	92 97 158 08	1	HOSE CPL. 1SN 32X2500	SCHLAUCH KPL.		
183	96 38 980 08	1	HOSE CPL. 1SN 32X2750	SCHLAUCH KPL.		
184	92 87 633 08	1	HOSE CPL. 1SN 32X1700	SCHLAUCH KPL.		
185	92 63 670 08	1	HOSE CPL. 2TE 0,7M	SCHLAUCH KPL.		
186	92 84 526 08	1	HOSE CPL. 2TE 0,46M	SCHLAUCH KPL.		
187	92 66 102 08	6	HOSE CPL. 2TE 0,28M	SCHLAUCH KPL.		
188	96 38 979 08	1	HOSE CPL. 1SC 8X860	SCHLAUCH KPL.		
189	92 93 861 08	1	HOSE CPL. 1SC 8X1500	SCHLAUCH KPL.		
190	96 19 208 08	1	HOSE CPL. 1SC 8X1240	SCHLAUCH KPL.		
191	92 60 430 08	1	HOSE CPL. 2TE 1,1M	SCHLAUCH KPL.		
192	92 20 673 08	1	HOSE CPL. 2TE 10X1160	SCHLAUCH KPL.		
193	92 61 200 08	1	HOSE CPL. 2TE 0,6M	SCHLAUCH KPL.		
194	92 43 724 08	1	HOSE CPL. 2TE 1,3M	SCHLAUCH KPL.		
195	92 60 417 08	1	HOSE CPL. 2TE 0,5M	SCHLAUCH KPL.		
196	92 60 573 08	1	HOSE CPL. 2TE 1,9M	SCHLAUCH KPL.		
197	92 66 073 08	1	HOSE CPL. 2TE 0,66M	SCHLAUCH KPL.		
198	92 76 986 08	1	HOSE CPL. 2TE 16X1160	SCHLAUCH KPL.		
199	92 61 213 08	1	HOSE CPL. 2TE 1,9M	SCHLAUCH KPL.		
200	96 38 940 08	1	HOSE CPL. GH506 31X5000	SCHLAUCH KPL.		
201	96 38 941 08	1	HOSE CPL. GH506 31X5400	SCHLAUCH KPL.		
202	96 38 941 08	1	HOSE CPL. GH506 31X5400	SCHLAUCH KPL.		
203	92 70 325 08	1	HOSE CPL. GH506 31X5400	SCHLAUCH KPL.		
204	96 38 943 08	1	HOSE CPL. 4SH 25X1200	SCHLAUCH KPL.		
205	96 38 562 08	1	HOSE CPL. 4SH 25X1040	SCHLAUCH KPL.		
206	96 38 944 08	1	HOSE CPL. GH 466 40X2900	SCHLAUCH KPL.		
207	96 38 945 08	1	HOSE CPL. GH 466 40X3100	SCHLAUCH KPL.		
208	96 38 949 08	1	HOSE CPL. GH 466 40X3800	SCHLAUCH KPL.		

Pos.	Item	Quantity	Description	Bezeichnung	Serie	K
209	96 38 947 08	1	HOSE CPL. GH 466 40X3900	SCHLAUCH KPL.		
210	96 38 948 08	1	HOSE CPL. GH 466 40X3600	SCHLAUCH KPL.		
211	96 38 949 08	1	HOSE CPL. GH 466 40X3800	SCHLAUCH KPL.		
212	96 38 951 08	1	HOSE CPL. F6000 31X1670	SCHLAUCH KPL.		
213	96 38 950 08	1	HOSE CPL. F6000 31X1140	SCHLAUCH KPL.		
214	96 38 953 08	1	HOSE CPL. F6000 31X1620	SCHLAUCH KPL.		
215	96 42 845 08	1	HOSE CPL. F6000 31X910	SCHLAUCH KPL.		
216	96 38 955 08	1	HOSE CPL. F6000 31X1550	SCHLAUCH KPL.		
217	96 38 954 08	1	HOSE CPL. F6000 31X1360	SCHLAUCH KPL.		
218	96 38 956 08	1	HOSE CPL. GH 466 40X2800	SCHLAUCH KPL.		
219	96 42 846 08	1	HOSE CPL. GH 466 40X1360	SCHLAUCH KPL.		
220	96 38 957 08	1	HOSE CPL. GH 466 40X2700	SCHLAUCH KPL.		
221	96 43 269 08	1	HOSE CPL. GH 466 40X1800	SCHLAUCH KPL.		
222	96 42 847 08	1	HOSE CPL. F6000+203,8M	SCHLAUCH KPL.		
223	96 42 848 08	1	HOSE CPL. F6000 31X4000	SCHLAUCH KPL.		
224	96 60 561 08	1	HOSE CPL. 1SN 38X680	SCHLAUCH KPL.		
225	96 60 562 08	1	HOSE CPL. 1SN 38X900	SCHLAUCH KPL.		
226	96 60 510 08	1	HOSE CPL. 1SN 38X1360	SCHLAUCH KPL.		
227	96 60 563 08	1	HOSE CPL. 1SN 38X1440	SCHLAUCH KPL.		
228	96 58 616 08	2	HOSE CPL. 1SN 38X1620	SCHLAUCH KPL.		
229	92 65 793 08	1	HOSE CPL. 1SN 25X900	SCHLAUCH KPL.		
230	96 31 728 08	1	HOSE CPL. 2SN 16X1800	SCHLAUCH KPL.		
231	92 07 161 08	1	HOSE CPL. 2SN 2,2M	SCHLAUCH KPL.		
232	96 38 624 08	1	HOSE CPL. 4SH 25X2200	SCHLAUCH KPL.		
233	96 38 964 08	1	HOSE CPL. 4SH 25X900	SCHLAUCH KPL.		
234	96 38 965 08	1	HOSE CPL. 2TE 20X1400	SCHLAUCH KPL.		
235	96 38 966 08	1	HOSE CPL. 2TE 20X1750	SCHLAUCH KPL.		
236	92 80 399 08	1	HOSE CPL. 2TE 12X1100	SCHLAUCH KPL.		
237	92 93 348 08	1	HOSE CPL. 2TE 10X2200	SCHLAUCH KPL.		
238	92 88 720 08	1	HOSE CPL. 2TE 0,66M	SCHLAUCH KPL.		
239	92 76 904 08	1	HOSE CPL. 2TE 20X1800	SCHLAUCH KPL.		
240	92 76 967 08	1	HOSE CPL. 1SN 25X1420	SCHLAUCH KPL.		
241	92 76 111 08	1	HOSE CPL. 1SN 0,6M	SCHLAUCH KPL.		
242	96 38 967 08	1	HOSE CPL. 2SN 20X520	SCHLAUCH KPL.		
243	92 63 858 08	1	HOSE CPL. 1SN 25X1200	SCHLAUCH KPL.		
244	92 88 715 08	1	HOSE CPL. 1SN 25X1260	SCHLAUCH KPL.		
245	92 72 815 08	1	HOSE CPL. 1SN 25X1360	SCHLAUCH KPL.		
246	96 38 968 08	1	HOSE CPL. 4SH 25X1340	SCHLAUCH KPL.		
247	96 38 969 08	1	HOSE CPL. GH200-160,88M	SCHLAUCH KPL.		
248	96 38 970 08	1	HOSE CPL. GH200-160,66M	SCHLAUCH KPL.		
249	96 59 468 08	1	HOSE CPL. 1SN 38X960	SCHLAUCH KPL.		
250	96 58 616 08	1	HOSE CPL. 1SN 38X1620	SCHLAUCH KPL.		
251	96 58 622 08	1	HOSE CPL. 1SN 38X2300	SCHLAUCH KPL.		
252	92 97 300 08	1	HOSE CPL. 1SN 25X1400	SCHLAUCH KPL.		
253	96 38 971 08	1	HOSE CPL. 1SN 25X1500	SCHLAUCH KPL.		
254	96 58 632 08	1	HOSE CPL. GH663-241,7M	SCHLAUCH KPL.		
255	96 60 564 08	1	HOSE CPL. 1SN 38X940	SCHLAUCH KPL.		
256	96 60 565 08	1	HOSE CPL. 1SN 38X1060	SCHLAUCH KPL.		
257	96 60 566 08	1	HOSE CPL. 1SN 38X4600	SCHLAUCH KPL.		
258	96 60 567 08	1	HOSE CPL. 1SN 38X3300	SCHLAUCH KPL.		
259	96 60 568 08	1	HOSE CPL. 1SN 38X3400	SCHLAUCH KPL.		
260	96 60 569 08	1	HOSE CPL. 1SN 38X2900	SCHLAUCH KPL.		
261	92 97 113 08	1	HOSE CPL. 2TE 16X4700	SCHLAUCH KPL.		
262	92 76 842 08	1	HOSE CPL. 2TE 16X5300	SCHLAUCH KPL.		
263	96 31 706 08	2	HOSE CPL. 4SH 25X1650	SCHLAUCH KPL.		
264	92 60 411 08	1	HOSE CPL. 2TE 0,62M	SCHLAUCH KPL.		
265	92 66 083 08	1	HOSE CPL. 2TE 1,4M	SCHLAUCH KPL.		
266	96 37 051 08	1	HOSE CPL. 1SN 25X4500	SCHLAUCH KPL.		
267	96 26 893 08	1	HOSE CPL. 2TE 20X4700	SCHLAUCH KPL.		
268	92 80 404 08	1	HOSE CPL. 1SN 1,3M	SCHLAUCH KPL.		

Pos.	Item	Quantity	Description	Bezeichnung	Serie	K
269	96 38 981 08	1	HOSE CPL. 1SN 25X760	SCHLAUCH KPL.		
270	96 38 982 08	1	HOSE CPL. 2TE 20X3000	SCHLAUCH KPL.		
271	92 80 406 08	1	HOSE CPL. 2TE 1,2M	SCHLAUCH KPL.		
272	96 38 975 08	1	HOSE CPL. 2TE 12X920	SCHLAUCH KPL.		
273	96 38 976 08	1	HOSE CPL. 2TE 12X1460	SCHLAUCH KPL.		
274	92 88 833 08	1	HOSE CPL. 2SN 8X1460	SCHLAUCH KPL.		
275	92 43 724 08	1	HOSE CPL. 2TE 1,3M	SCHLAUCH KPL.		
276	92 60 954 08	1	HOSE CPL. 2TE 0,4M	SCHLAUCH KPL.		
277	92 80 499 08	1	HOSE CPL. 2SN 0,5M	SCHLAUCH KPL.		
278	92 80 413 08	2	HOSE CPL. 2SN 8X1500	SCHLAUCH KPL.		
279	92 09 056 08	2	HOSE CPL. 2SN 8X1300	SCHLAUCH KPL.		
280	96 23 322 08	2	HOSE CPL. 2SN 6X400	SCHLAUCH KPL.		
281	92 69 657 08	1	HOSE CPL. 2TE 10X2050	SCHLAUCH KPL.		
282	96 22 587 08	1	HOSE CPL. 2SN 8X1460	SCHLAUCH KPL.		
283	92 60 415 08	1	HOSE CPL. 1SN 0,76M	SCHLAUCH KPL.		
284	92 80 404 08	1	HOSE CPL. 1SN 1,3M	SCHLAUCH KPL.		
285	92 63 749 08	1	HOSE CPL. 1SN 25X900	SCHLAUCH KPL.		
286	92 96 238 08	1	HOSE CPL. 1SN 25X1260	SCHLAUCH KPL.		
287	92 97 579 08	1	HOSE CPL. 1SN 1,2M	SCHLAUCH KPL.		
288	92 84 677 08	1	HOSE CPL. 1SN 25X1750	SCHLAUCH KPL.		
289	92 72 524 08	1	HOSE CPL. 2TE 1,4M	SCHLAUCH KPL.		
290	92 76 394 08	1	HOSE CPL. 2TE 1,5M	SCHLAUCH KPL.		
291	96 38 977 08	1	HOSE CPL. 1SN 32X1320	SCHLAUCH KPL.		
292	92 88 604 08	1	HOSE CPL. 1SN 32X1020	SCHLAUCH KPL.		
293	92 64 095 08	1	HOSE CPL. 1SN 32X1400	SCHLAUCH KPL.		
294	92 60 452 08	1	HOSE CPL. 1SN 32X2000	SCHLAUCH KPL.		
295	96 38 978 08	1	HOSE CPL. 1SN 32X1080	SCHLAUCH KPL.		
296	92 26 313 08	1	HOSE CPL. 1SN 32X860	SCHLAUCH KPL.		
297	96 24 526 08	1	HOSE CPL. 2TE 20X820	SCHLAUCH KPL.		
298	92 97 273 08	1	HOSE CPL. 2TE 0,96M	SCHLAUCH KPL.		
299	92 87 143 08	1	HOSE CPL. 2TE 16X1650	SCHLAUCH KPL.		
300	96 38 988 08	1	HOSE CPL. GH 466 40X1140	SCHLAUCH KPL.		
301	96 38 989 08	1	HOSE CPL. GH 466 40X1180	SCHLAUCH KPL.		
302	96 38 990 08	1	HOSE CPL. GH 466 40X1800	SCHLAUCH KPL.		
303	96 38 991 08	1	HOSE CPL. GH 466 40X2100	SCHLAUCH KPL.		
304	96 38 944 08	1	HOSE CPL. GH 466 40X2900	SCHLAUCH KPL.		
305	96 38 992 08	1	HOSE CPL. GH 466 40X3500	SCHLAUCH KPL.		
306	96 38 993 08	1	HOSE CPL. GH 466 40X4200	SCHLAUCH KPL.		
307	96 38 994 08	1	HOSE CPL. GH 466 40X4300	SCHLAUCH KPL.		
308	96 38 995 08	1	HOSE CPL. GH 466 40X3000	SCHLAUCH KPL.		
309	96 38 956 08	1	HOSE CPL. GH 466 40X2800	SCHLAUCH KPL.		
310	96 39 002 08	1	HOSE CPL. GH 466 40X1500	SCHLAUCH KPL.		
311	96 39 003 08	1	HOSE CPL. GH 466 40X1600	SCHLAUCH KPL.		
312	96 60 570 08	1	HOSE CPL. 1SN 38X2900	SCHLAUCH KPL.		
313	96 38 998 08	1	HOSE CPL. 1SN 32X2650	SCHLAUCH KPL.		
314	92 76 899 08	1	HOSE CPL. 1SN 32X5600	SCHLAUCH KPL.		
315	96 60 507 08	1	HOSE CPL. GH663-244,9M	SCHLAUCH KPL.		
316	92 68 364 08	1	HOSE CPL. 1SN 32X3000	SCHLAUCH KPL.		
317	96 38 999 08	1	HOSE CPL. 1SN 25X5400	SCHLAUCH KPL.		
318	96 39 000 08	1	HOSE CPL. 1SN 25X3200	SCHLAUCH KPL.		
319	96 26 412 08	2	HOSE CPL. 1SN 25X1700	SCHLAUCH KPL.		
320	92 92 307 08	1	HOSE CPL. 1SN 25X4900	SCHLAUCH KPL.		
321	92 60 457 08	1	HOSE CPL. 1SN 25X2100	SCHLAUCH KPL.		
322	96 42 844 08	1	HOSE CPL. 1SN 25X520	SCHLAUCH KPL.		
323	92 08 927 08	1	HOSE CPL. 1SN 25X400	SCHLAUCH KPL.		
324	96 38 996 08	1	HOSE CPL. 4SH 25X5700	SCHLAUCH KPL.		
325	96 38 997 08	1	HOSE CPL. 4SH 25X6100	SCHLAUCH KPL.		
326	92 46 152 08	1	HOSE CPL. 2755 19X360	SCHLAUCH KPL.		
327	96 39 004 08	1	HOSE CPL. 2TE 20X300	SCHLAUCH KPL.		
328	96 39 005 08	1	HOSE CPL. 2TE 20X430	SCHLAUCH KPL.		

Pos.	Item	Quantity	Description	Bezeichnung	Serie	K
329	92 93 232 08	1	HOSE CPL. 2TE 20X600	SCHLAUCH KPL.		
330	96 39 006 08	1	HOSE CPL. 2TE 20X1300	SCHLAUCH KPL.		
331	92 16 065 08	1	HOSE CPL. 2TE 1,0M	SCHLAUCH KPL.		
332	96 39 007 08	2	HOSE CPL. 2TE 20X2000	SCHLAUCH KPL.		
333	96 39 008 08	1	HOSE CPL. 2TE 20X5500	SCHLAUCH KPL.		
334	96 18 939 08	1	HOSE CPL. 2TE 0,92M	SCHLAUCH KPL.		
335	92 16 112 08	1	HOSE CPL. 2TE 20X3300	SCHLAUCH KPL.		
336	92 18 751 08	1	HOSE CPL. 2755 16X1200	SCHLAUCH KPL.		
337	92 44 929 08	1	HOSE CPL. 2755 16X3300	SCHLAUCH KPL.		
338	92 60 571 08	1	HOSE CPL. 2TE 1,8M	SCHLAUCH KPL.		
339	96 39 009 08	1	HOSE CPL. 2TE 16X4200	SCHLAUCH KPL.		
340	96 39 010 08	1	HOSE CPL. 2TE 16X1420	SCHLAUCH KPL.		
341	92 35 262 08	1	HOSE CPL. 2SN 4,9M	SCHLAUCH KPL.		
342	92 76 317 08	1	HOSE CPL. 2SN 12X1550	SCHLAUCH KPL.		
343	92 76 316 08	1	HOSE CPL. 2SN 0,38M	SCHLAUCH KPL.		
344	92 97 540 08	2	HOSE CPL. 2TE 12X1750	SCHLAUCH KPL.		
345	92 07 163 08	1	HOSE CPL. 2TE 12X3800	SCHLAUCH KPL.		
346	92 60 431 08	1	HOSE CPL. 2TE 3,6M	SCHLAUCH KPL.		
347	92 60 576 08	1	HOSE CPL. 2TE 1,4M	SCHLAUCH KPL.		
348	92 61 497 08	2	HOSE CPL. 2TE 10X300	SCHLAUCH KPL.		
349	92 60 417 08	3	HOSE CPL. 2TE 0,5M	SCHLAUCH KPL.		
350	92 63 995 08	1	HOSE CPL. 2TE 0,72M	SCHLAUCH KPL.		
351	92 60 944 08	1	HOSE CPL. 1SC 3,1M	SCHLAUCH KPL.		
352	92 69 714 08	1	HOSE CPL. 1SC 8X420	SCHLAUCH KPL.		
353	92 69 714 08	2	HOSE CPL. 1SC 8X420	SCHLAUCH KPL.		
354	96 39 011 08	1	HOSE CPL. 2SN 8X5200	SCHLAUCH KPL.		
355	92 76 200 08	1	HOSE CPL. 2SN 8X1900	SCHLAUCH KPL.		
356	92 09 966 08	1	HOSE CPL. 2SN 8X4000	SCHLAUCH KPL.		
357	96 25 316 08	2	HOSE CPL. 2SN 12X820	SCHLAUCH KPL.		
358	92 76 857 08	1	HOSE CPL. 2TE 12X1460	SCHLAUCH KPL.		
359	92 87 677 08	1	HOSE CPL. 2TE 12X3200	SCHLAUCH KPL.		
360	92 60 582 08	1	HOSE CPL. 1SC 1,0M	SCHLAUCH KPL.		
361	96 42 843 08	1	HOSE CPL. 1SN 32X780	SCHLAUCH KPL.		
362	96 39 014 08	1	HOSE CPL. 2SN 6X1600	SCHLAUCH KPL.		
363	96 39 015 08	1	HOSE CPL. 2SN 6X1120	SCHLAUCH KPL.		
364	92 57 586 08	2	HOSE CPL. 4SP 25X2700	SCHLAUCH KPL.		
366	92 76 963 08	1	HOSE CPL. 2TE 12X2600	SCHLAUCH KPL.		
367	96 19 475 08	1	HOSE CPL. 2TE 12X2200	SCHLAUCH KPL.		
368	92 76 318 08	1	HOSE CPL. 2SN 1,2M	SCHLAUCH KPL.		
369	92 06 025 08	1	HOSE CPL. 2SN 12X1060	SCHLAUCH KPL.		
370	92 80 375 08	2	HOSE CPL. 2SN 10X1160	SCHLAUCH KPL.		
371	92 76 149 08	1	HOSE CPL. 2SN 1,0M	SCHLAUCH KPL.		
372	92 76 853 08	1	HOSE CPL. 2SN 10X960	SCHLAUCH KPL.		
373	92 76 810 08	1	HOSE CPL. 2SN 10X1100	SCHLAUCH KPL.		
374	92 80 149 08	1	HOSE CPL. 2SN 10X2000	SCHLAUCH KPL.		
375	92 76 033 08	1	HOSE CPL. 2SN 10X1200	SCHLAUCH KPL.		
376	92 76 852 08	1	HOSE CPL. 2SN 10X2250	SCHLAUCH KPL.		
377	92 88 732 08	1	HOSE CPL. 2SN 12X3500	SCHLAUCH KPL.		
378	96 38 593 08	1	HOSE CPL. 2SN 20X3300	SCHLAUCH KPL.		
379	92 45 752 08	1	HOSE CPL. 4SP 25X3300	SCHLAUCH KPL.		
380	92 53 433 08	1	HOSE CPL. GH506 31X3200	SCHLAUCH KPL.		
381	96 39 198 08	1	HOSE CPL. 1SN 32X3200	SCHLAUCH KPL.		
382	96 39 199 08	1	HOSE CPL. GH 466 40X3200	SCHLAUCH KPL.		
383	96 39 199 08	1	HOSE CPL. GH 466 40X3200	SCHLAUCH KPL.		
384	92 93 514 08	1	HOSE CPL. 2TE 12X3300	SCHLAUCH KPL.		
385	96 38 593 08	1	HOSE CPL. 2SN 20X3300	SCHLAUCH KPL.		
386	92 09 110 08	1	HOSE CPL. 1SN 3,3M	SCHLAUCH KPL.		
387	96 54 348 08	1	HOSE CPL. 2755 19X780	SCHLAUCH KPL.		
388	96 78 090 08	1	HOSE CPL. 2755 19X680	SCHLAUCH KPL.		
400	96 39 020 08	1	HOSE CPL. GH 466 40X1800	SCHLAUCH KPL.		

Pos.	Item	Quantity	Description	Bezeichnung	Serie	K
401	96 39 021 08	1	HOSE CPL. GH 466 40X1900	SCHLAUCH KPL.		
402	96 39 022 08	1	HOSE CPL. F6000 31X2400	SCHLAUCH KPL.		
403	96 39 189 08	1	HOSE CPL. F6000 31X2300	SCHLAUCH KPL.		
404	96 39 190 08	2	HOSE CPL. F6000 31X2100	SCHLAUCH KPL.		
405	92 60 954 08	1	HOSE CPL. 2TE 0,4M	SCHLAUCH KPL.		
406	92 62 690 08	1	HOSE CPL. 2TE 0,25M	SCHLAUCH KPL.		
407	96 19 210 08	1	HOSE CPL. 1SC 0,28M	SCHLAUCH KPL.		
408	96 18 602 08	1	HOSE CPL. 2TE 10X250	SCHLAUCH KPL.		
409	92 60 938 08	1	HOSE CPL. 1SC 8X1800	SCHLAUCH KPL.		
410	92 65 663 08	1	HOSE CPL. 2TE 0,46M	SCHLAUCH KPL.		
411	92 74 637 08	1	HOSE CPL. 2TE 10X1750	SCHLAUCH KPL.		
412	92 87 192 08	1	HOSE CPL. 2TE 12X2000	SCHLAUCH KPL.		
413	92 60 431 08	1	HOSE CPL. 2TE 3,6M	SCHLAUCH KPL.		
414	92 73 778 08	1	HOSE CPL. 1SC 8X3200	SCHLAUCH KPL.		
415	92 97 271 08	1	HOSE CPL. 2TE 20X740	SCHLAUCH KPL.		
416	96 39 191 08	1	HOSE CPL. 2TE 20X4000	SCHLAUCH KPL.		
417	96 39 192 08	1	HOSE CPL. 2TE 20X1260	SCHLAUCH KPL.		
418	92 96 238 08	1	HOSE CPL. 1SN 25X1260	SCHLAUCH KPL.		
419	92 07 296 08	1	HOSE CPL. 1SN 25X3600	SCHLAUCH KPL.		
420	92 88 715 08	1	HOSE CPL. 1SN 25X1260	SCHLAUCH KPL.		
421	96 25 323 08	1	HOSE CPL. 2SN 8X1600	SCHLAUCH KPL.		
422	92 76 962 08	1	HOSE CPL. 2TE 16X2600	SCHLAUCH KPL.		
423	96 30 018 08	1	HOSE CPL. 2TE 8X620	SCHLAUCH KPL.		
424	96 60 877 08	1	HOSE CPL. 2SN 8X1240	SCHLAUCH KPL.		
440	92 88 878 08	1	HOSE CPL. HPC 3,3M	SCHLAUCH KPL.		
441	92 88 691 08	1	HOSE CPL. HPC 4X4500	SCHLAUCH KPL.		

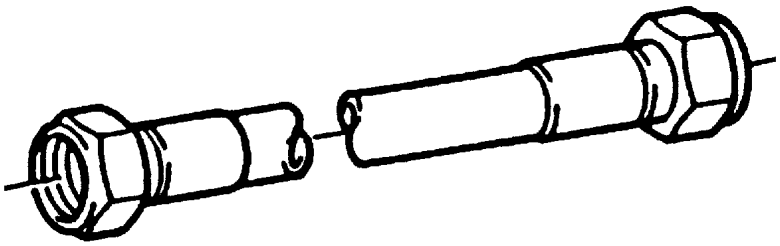

Die Positionsnummern der Rohre auf den Bildtafeln entsprechen den Positionen in der Rohrliste.

The pipe numbers from the illustrations are in accordance with the items in the pipe list.

Les numéros des tuyaux sur les illustrations correspondent aux repères de la nomenclature des tuyaux.

Los números de tubos en las ilustraciones corresponden a las posiciones de la lista de tubos.

Номера позиций труб на изображениях соответствуют позициям в перечне труб.

Pos.	Item	Quantity	Description	Bezeichnung	Serie	K
180	96 39 165 08	1	PIPE COMPL. 18X1,5X662	ROHR KPL.		
181	96 80 223 08	1	PIPE COMPL. 18X1,5X1191	ROHR KPL.		
200	96 39 148 08	2	PIPE COMPL. 42X3X160	ROHR KPL.		
201	96 39 149 08	2	PIPE COMPL. 42X3X230	ROHR KPL.		
202	96 39 150 08	1	PIPE COMPL. 42X3X350	ROHR KPL.		
203	96 39 151 08	1	PIPE COMPL. 42X3X600	ROHR KPL.		
204	96 39 152 08	1	PIPE COMPL. 42X3X3680	ROHR KPL.		
205	96 39 153 08	1	PIPE COMPL. 42X3X3600	ROHR KPL.		
206	96 39 154 08	1	PIPE COMPL. 42X3X2480	ROHR KPL.		
207	96 39 155 08	1	PIPE COMPL. 42X3X2220	ROHR KPL.		
208	96 39 156 08	1	PIPE COMPL. 30X4X3200	ROHR KPL.		
209	96 39 157 08	1	PIPE COMPL. 22X2.5X2300	ROHR KPL.		
210	96 39 158 08	1	PIPE COMPL. 22X2,5X3500	ROHR KPL.		
211	96 39 159 08	1	PIPE COMPL. 28X2X3450	ROHR KPL.		
213	96 45 558 08	1	PIPE COMPL. 12X1,5X3530	ROHR KPL.		
214	96 45 559 08	1	PIPE COMPL. 12X1,5X3530	ROHR KPL.		
217	96 39 163 08	1	PIPE COMPL. 42X3X260	ROHR KPL.		
218	96 39 164 08	1	PIPE COMPL. 42X3X1038	ROHR KPL.		
295	96 60 163 08	1	PIPE COMPL. 10X1,5X266	ROHR KPL.		
300	96 38 453 08	1	PIPE COMPL. 38X4X613	ROHR KPL.		
301	96 38 454 08	1	PIPE COMPL. 38X4X616	ROHR KPL.		
302	96 38 455 08	1	PIPE COMPL. 38X4X469	ROHR KPL.		
303	96 38 456 08	5	PIPE COMPL. 38X4X465	ROHR KPL.		
304	96 38 457 08	1	PIPE COMPL. 38X4X2371	ROHR KPL.		
305	96 38 458 08	1	PIPE COMPL. 38X4X2478	ROHR KPL.		
306	96 38 459 08	1	PIPE COMPL. 38X4X2579	ROHR KPL.		
307	96 38 460 08	1	PIPE COMPL. 38X4X2682	ROHR KPL.		
308	96 38 461 08	2	PIPE COMPL. 38X4X958	ROHR KPL.		
309	96 38 462 08	1	PIPE COMPL. 38X4X1475	ROHR KPL.		
310	96 38 467 08	3	PIPE COMPL. 35X2X84	ROHR KPL.		
311	96 38 468 08	1	PIPE COMPL. 25X3X405	ROHR KPL.		
312	96 38 469 08	1	PIPE COMPL. 25X3X624	ROHR KPL.		
314	96 38 471 08	1	PIPE COMPL. 25X3X992	ROHR KPL.		
315	96 38 472 08	1	PIPE COMPL. 25X3X481	ROHR KPL.		
317	96 38 474 08	1	PIPE COMPL. 25X3X2018	ROHR KPL.		
318	96 38 475 08	1	PIPE COMPL. 25X3X2120	ROHR KPL.		
319	96 38 476 08	4	PIPE COMPL. 35X2X175	ROHR KPL.		
320	96 60 229 08	1	PIPE COMPL. 25X3X1086	ROHR KPL.		
321	96 38 482 08	1	PIPE COMPL. 25X3X1919	ROHR KPL.		
322	96 38 483 08	1	PIPE COMPL. 30X4X2198	ROHR KPL.		
323	96 38 484 08	1	PIPE COMPL. 30X4X1703	ROHR KPL.		
324	96 38 485 08	1	PIPE COMPL. 30X4X664	ROHR KPL.		
325	96 38 486 08	1	PIPE COMPL. 30X4X1356	ROHR KPL.		
326	96 38 487 08	1	PIPE COMPL. 30X4X1923	ROHR KPL.		
327	96 60 230 08	1	PIPE COMPL. 30X4X617	ROHR KPL.		
328	96 38 489 08	1	PIPE COMPL. 30X4X598	ROHR KPL.		
329	96 38 490 08	1	PIPE COMPL. 30X4X908	ROHR KPL.		
330	96 38 491 08	1	PIPE COMPL. 30X4X2201	ROHR KPL.		
331	96 60 231 08	1	PIPE COMPL. 25X3X1727	ROHR KPL.		
332	96 38 493 08	1	PIPE COMPL. 28X2X1207	ROHR KPL.		
333	96 38 494 08	1	PIPE COMPL. 28X2X1680	ROHR KPL.		
334	96 38 495 08	1	PIPE COMPL. 25X3X1240	ROHR KPL.		
335	96 38 496 08	1	PIPE COMPL. 25X3X1802	ROHR KPL.		
336	96 39 092 08	1	PIPE COMPL. 15X1,5X1227	ROHR KPL.		
337	96 39 093 08	1	PIPE COMPL. 15X1,5X2175	ROHR KPL.		
338	96 39 094 08	1	PIPE COMPL. 35X2X1082	ROHR KPL.		
339	96 39 095 08	1	PIPE COMPL. 15X1,5X1828	ROHR KPL.		
340	96 39 096 08	1	PIPE COMPL. 35X2X90	ROHR KPL.		
341	96 39 097 08	1	PIPE COMPL. 25X3X1368	ROHR KPL.		
342	96 39 098 08	1	PIPE COMPL. 10X1,5X1049	ROHR KPL.		

Pos.	Item	Quantity	Description	Bezeichnung	Serie	K
343	96 39 099 08	1	PIPE COMPL. 10X1,5X1235	ROHR KPL.		
344	96 39 100 08	1	PIPE COMPL. 10X1,5X1059	ROHR KPL.		
345	96 39 101 08	1	PIPE COMPL. 18X1,5X891	ROHR KPL.		
350	96 39 102 08	1	PIPE COMPL. 16X2X703	ROHR KPL.		
351	96 60 234 08	1	PIPE COMPL. 35X2X447	ROHR KPL.		
352	96 39 104 08	1	PIPE COMPL. 35X2X886	ROHR KPL.		
353	96 39 105 08	1	PIPE COMPL. 35X2X250	ROHR KPL.		
354	96 39 106 08	1	PIPE COMPL. 35X2X1265	ROHR KPL.		
355	96 39 107 08	1	PIPE COMPL. 18X1,5X185	ROHR KPL.		
356	96 39 108 08	2	PIPE COMPL. 30X4X285	ROHR KPL.		
357	96 39 109 08	1	PIPE COMPL. 16X2X1783	ROHR KPL.		
358	96 39 110 08	1	PIPE COMPL. 12X1,5X121	ROHR KPL.		
359	96 39 111 08	1	PIPE COMPL. 12X1,5X600	ROHR KPL.		
360	96 39 112 08	1	PIPE COMPL. 12X1,5X513	ROHR KPL.		
361	96 39 113 08	1	PIPE COMPL. 12X1,5X735	ROHR KPL.		
363	96 39 114 08	1	PIPE COMPL. 12X1,5X248	ROHR KPL.		
364	96 39 115 08	1	PIPE COMPL. 12X1,5X851	ROHR KPL.		
365	96 39 116 08	1	PIPE COMPL. 12X1,5X2104	ROHR KPL.		
366	96 39 117 08	1	PIPE COMPL. 12X1,5X1735	ROHR KPL.		
367	96 39 118 08	1	PIPE COMPL. 12X1,5X1943	ROHR KPL.		
368	96 39 119 08	1	PIPE COMPL. 12X1,5X1173	ROHR KPL.		
369	96 39 120 08	1	PIPE COMPL. 12X1,5X760	ROHR KPL.		
370	96 39 121 08	1	PIPE COMPL. 12X1,5X1996	ROHR KPL.		
371	96 39 122 08	1	PIPE COMPL. 12X1,5X1844	ROHR KPL.		
372	96 39 123 08	1	PIPE COMPL. 12X1,5X1766	ROHR KPL.		
373	96 39 124 08	1	PIPE COMPL. 12X1,5X1230	ROHR KPL.		
374	96 39 125 08	1	PIPE COMPL. 12X1,5X1017	ROHR KPL.		
375	96 39 126 08	1	PIPE COMPL. 12X1,5X2210	ROHR KPL.		
376	96 39 127 08	1	PIPE COMPL. 12X1,5X1043	ROHR KPL.		
377	96 39 128 08	1	PIPE COMPL. 16X2X880	ROHR KPL.		
378	96 39 129 08	1	PIPE COMPL. 12X1,5X922	ROHR KPL.		
379	96 39 130 08	1	PIPE COMPL. 12X1,5X2132	ROHR KPL.		
380	96 39 131 08	1	PIPE COMPL. 12X1,5X1060	ROHR KPL.		

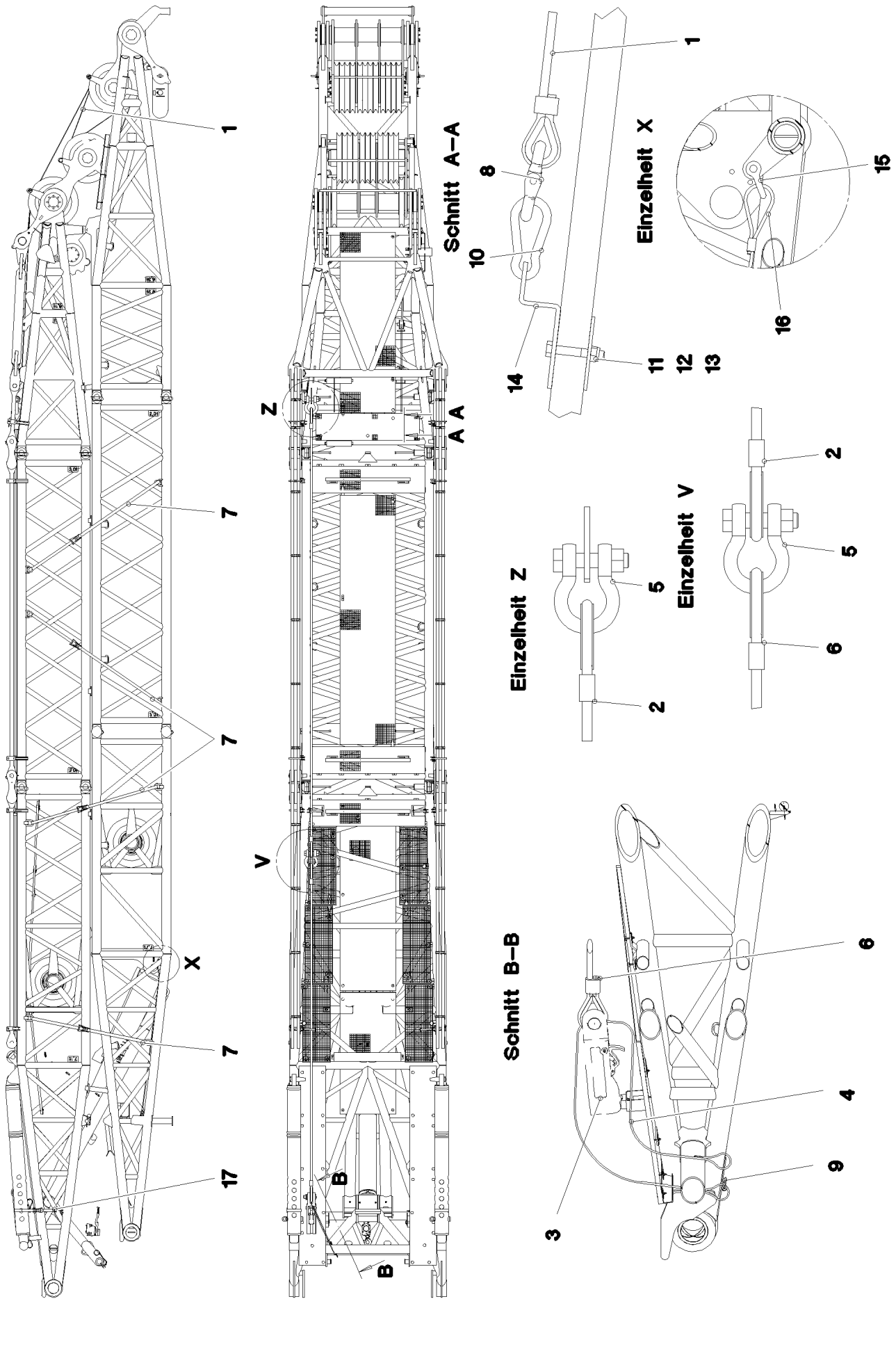

20.5.2016 050678	**etk_en_de_074847 LR 11350**	489 (1/2)
LIEBHERR	**ASSEMBLY UNIT** **W-MONTAGEEINHEIT**	⇨ **3 204** **91 54 307 08**

Pos.	Item	Quantity	Description	Bezeichnung	Serie	K
1	10 29 733 9	2	LUFFING ROPE 8X35M VERZ	EINZIEHSEIL		
2	10 35 662 0	1	ROPE 38X8M	SEIL		
3	10 28 533 6	1	POCKET LOCK 36-40 SPF ⇨ X10285336 10 28 533 6	TASCHENSCHLOSS		
4	77 33 116 08	1	ROPE SLING DIN 3088 1T-4M SPF	ANSCHLAGSEIL		
5	77 39 388 08	2	SHACKLE 35T SPF	SCHAEKEL		
6	10 35 661 9	1	ROPE 38X6M SPF	SEIL		
7	10 29 733 1	8	LASHING STRAP 6MX50MM POLYTEX SPF	ZURRGURT		
8	10 29 687 5	3	CONNECTING ELEMENT CW8 SPF	VERBINDUNGSGLIED		
9	77 39 276 08	1	SHACKLE DIN 82101 1T NG1 ST VERZ SPF	SCHAEKEL		
10	74 40 101 08	2	SNAP HOOK DIN 5299 C80X8-230KG ST VER	KARABINERHAKEN		
11	40 01 461	2	HEX SCREW ISO 4014 M8X50 8.8 A2C	SECHSKANTSCHRAUBE		
12	41 19 005 08	2	HEX NUT DIN 985 M8 8 A2C	SECHSKANTMUTTER		
13	94 11 381 08	2	WASHER 70X3 DC01 FE//ZN20//C	SCHEIBE		
14	97 35 319 08	2	THREADED LUG 4X80X145 S315MC FE//ZN	SCHRAUBLASCHE		
15	10 28 321 4	1	SHACKLE 6,5T SPF	SCHAEKEL		
16	10 29 733 4	1	ROPE SLING 1,5T-2,9M SPF	ANSCHLAGSEIL		
17	77 39 483 08	2	LASHING STRAP 8MX35MM SPF	ZURRGURT		

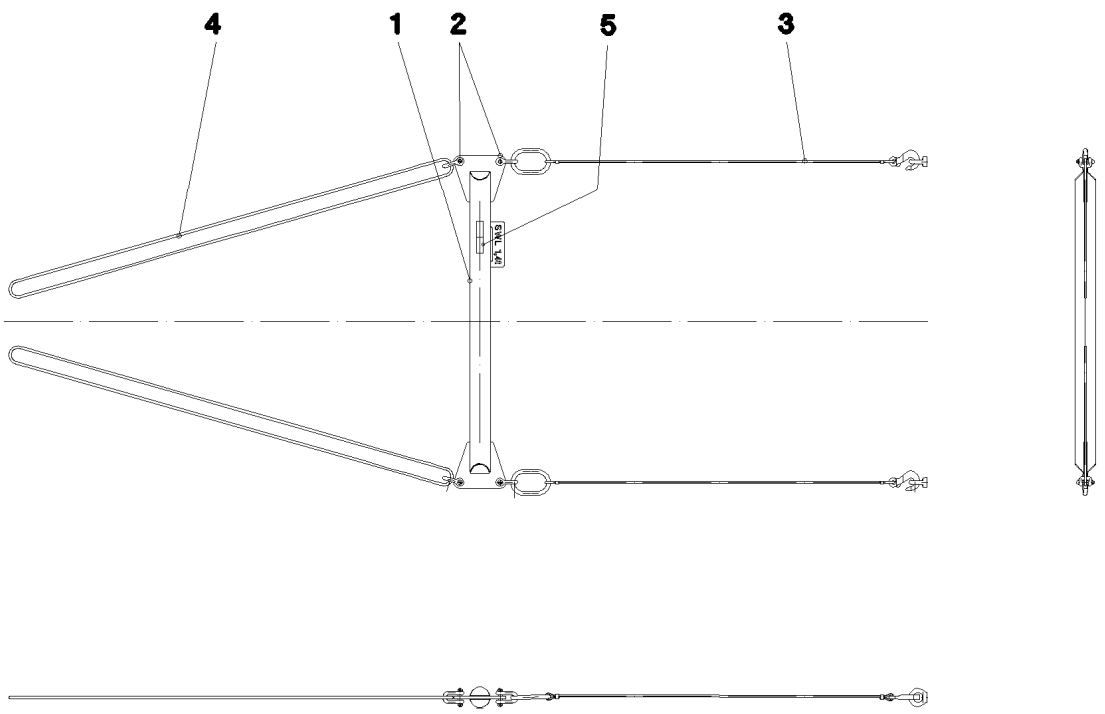

Pos.	Item	Quantity	Description	Bezeichnung	Serie	K
1	96 38 721 08	1	CROSS-MEMBER	TRAVERSE SCHWK.		
2	77 39 334 08	4	SHACKLE DIN 82101 1,6T NG1,6 ST VERZ	SCHAEKEL		
3	10 28 147 5	2	ROPE SLING 0,7T-2M SPF	ANSCHLAGSEIL		
4	10 28 157 2	2	ROPE SLING EN 13414-3 2.1T-4M VERZ SPF	ANSCHLAGSEIL		
5	97 35 919 08	1	PLATE ASSEMBLY BG-NR. PVC-SILBER SP	SCHILD BAUGRUPPE		

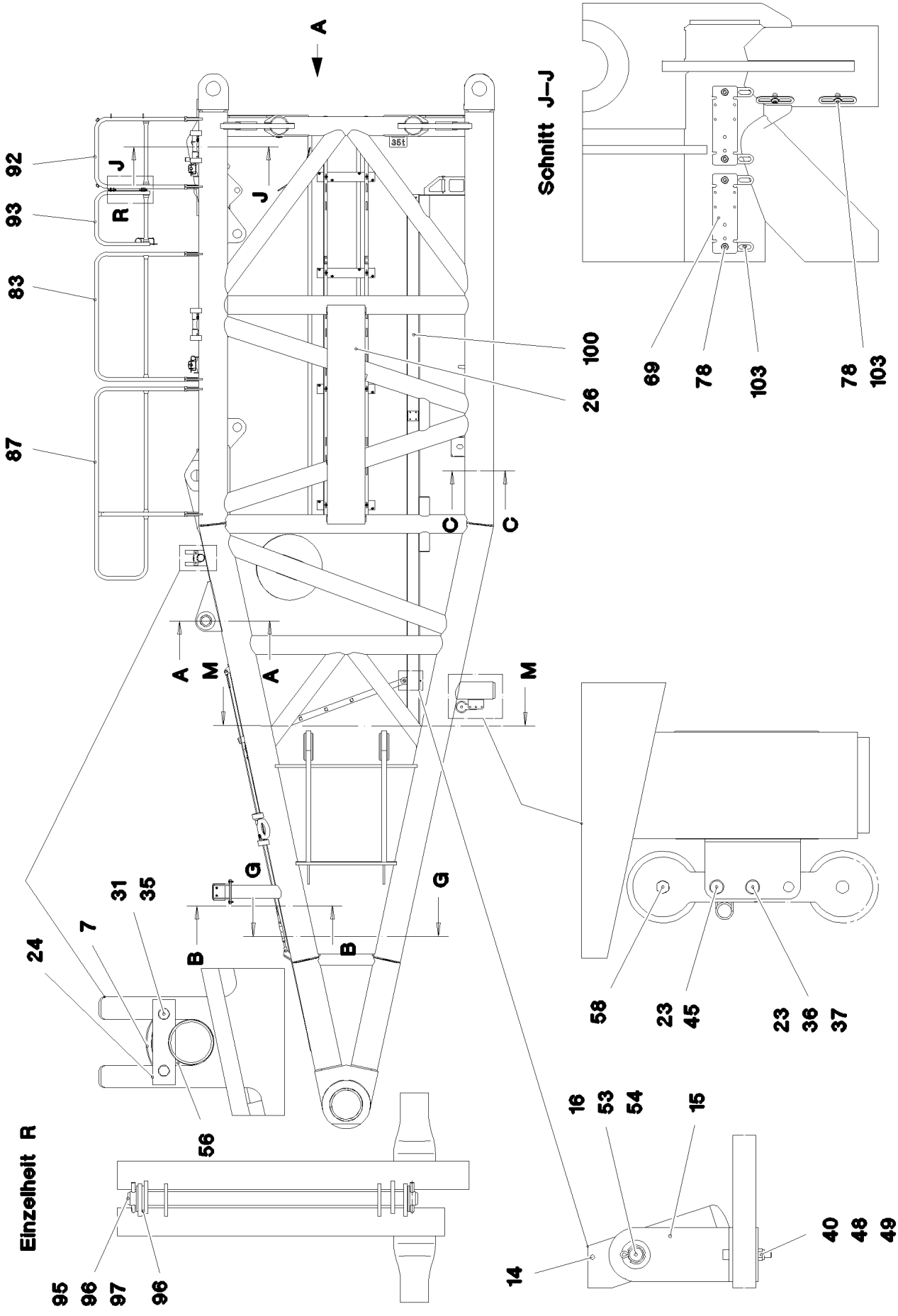

20.5.2016 077235	**etk_en_de_074847 LR 11350**	492 (1/8)
LIEBHERR	**S PIVOT SECTION** **S-ANLENKSTUECK**	⇨ **3 211** **91 75 353 08**

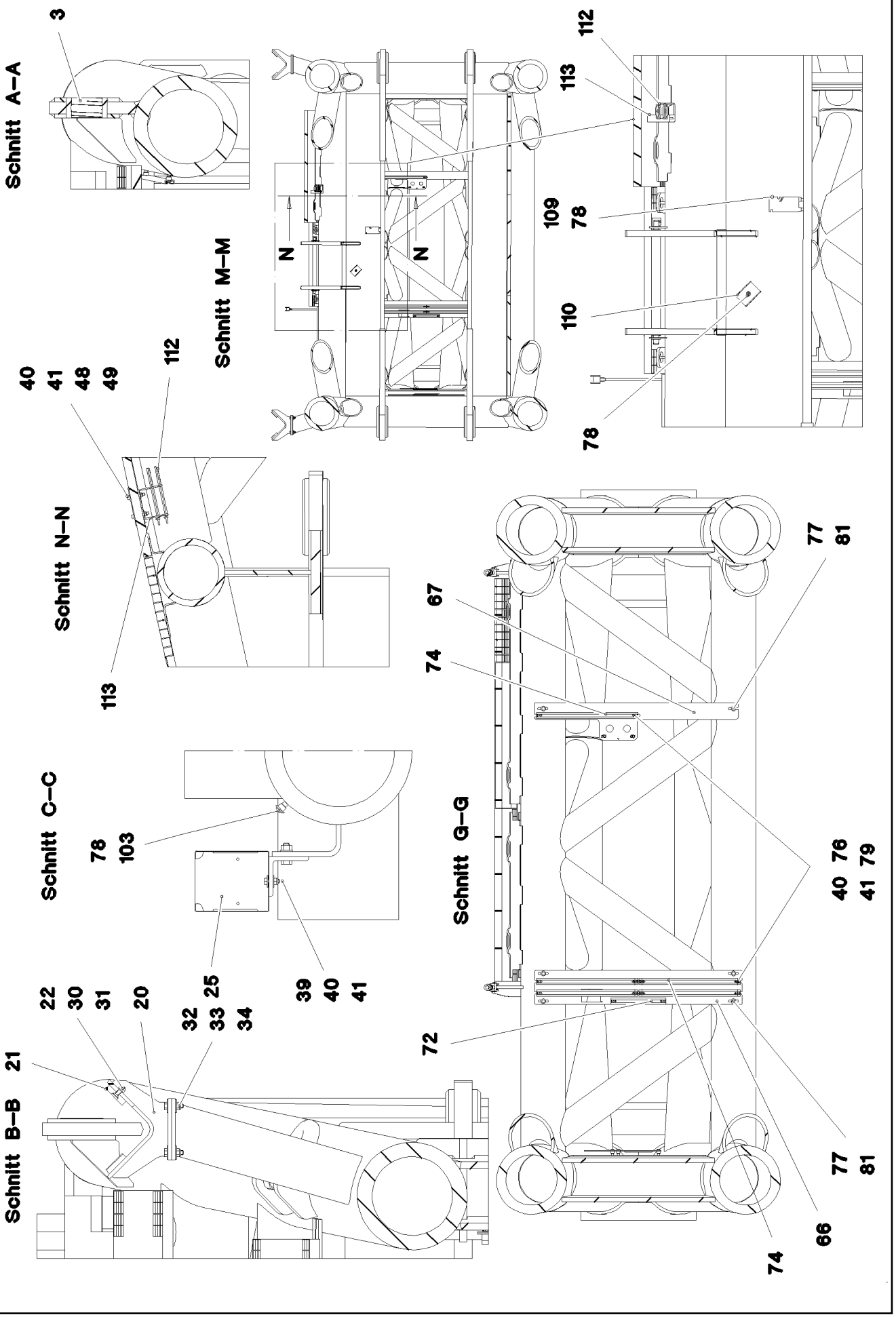
Schnitt A–A
3
Schnitt M–M
N
N
112
113
109
78
110
78
Schnitt N–N
40
41
48
49
112
113
Schnitt C–C
78
103
Schnitt G–G
67
74
77
81
40 76
41 79
72
74
66
77
81
Schnitt B–B
21
22
30
31
20
32
25
33
34
39
40
41

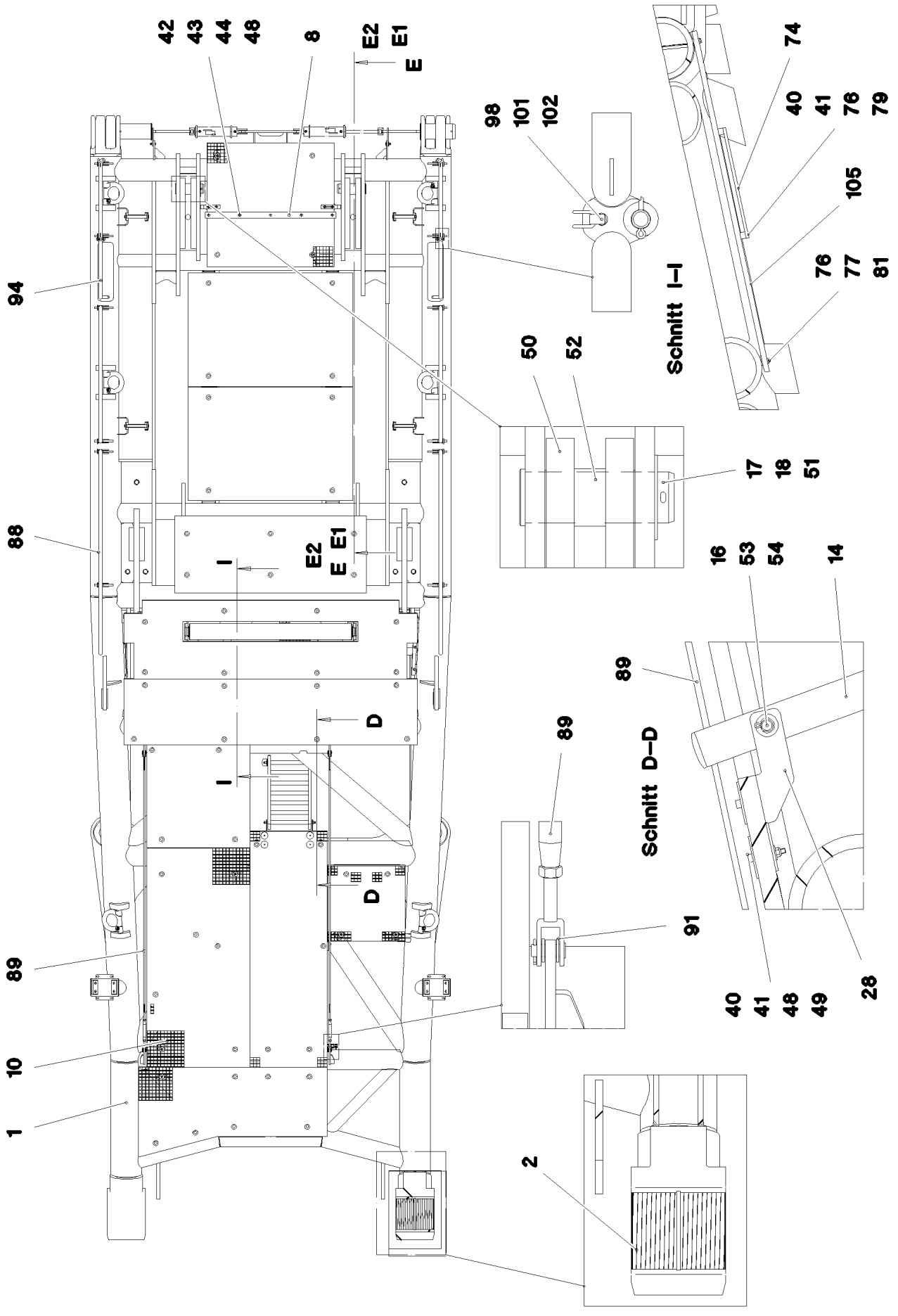

20.5.2016 077237 LIEBHERR	**etk_en_de_074847 LR 11350** **S PIVOT SECTION** **S-ANLENKSTUECK**	494 (3/8) ⇨ **3 211** **91 75 353 08**

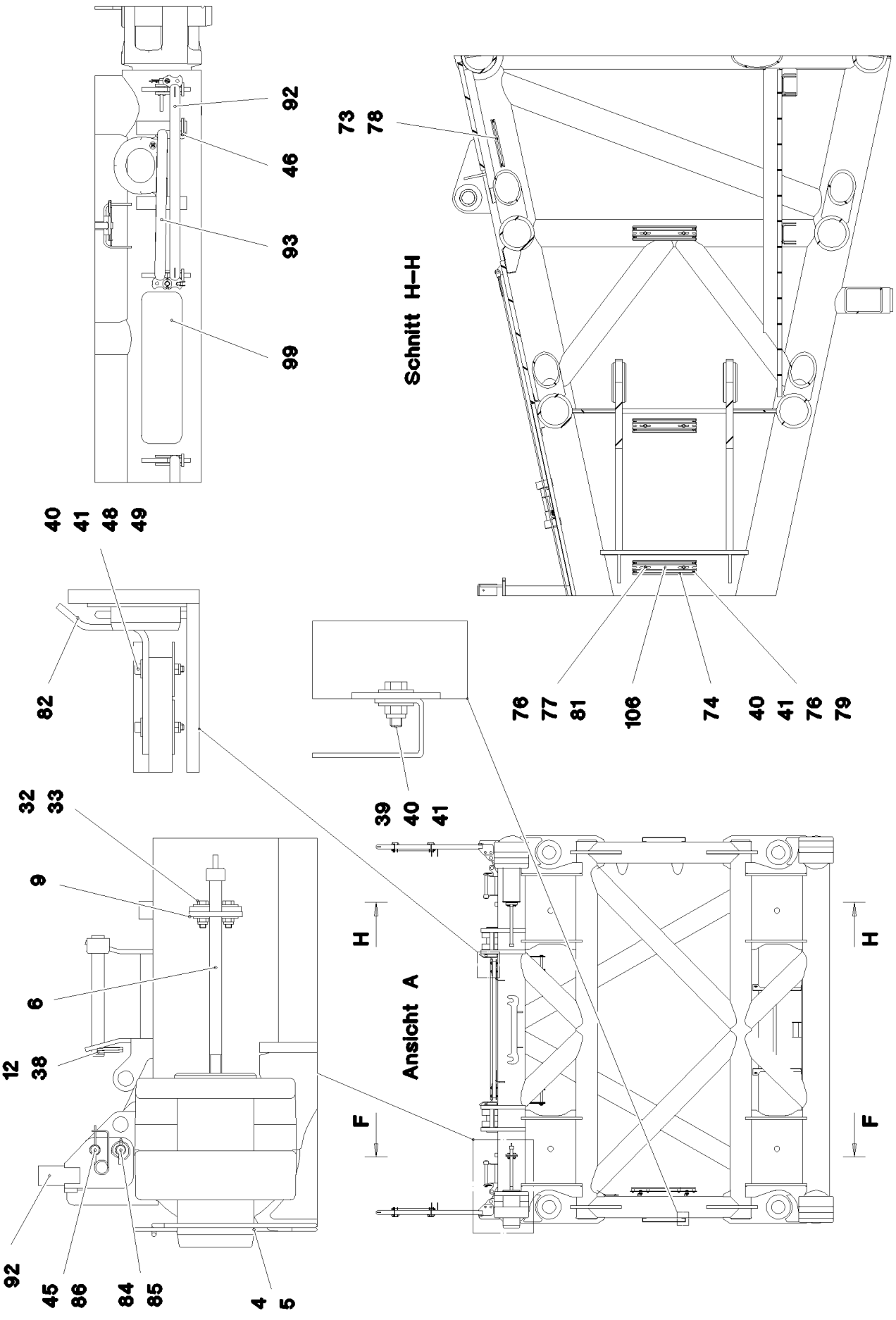

20.5.2016 077238 LIEBHERR	**etk_en_de_074847 LR 11350** **S PIVOT SECTION** **S-ANLENKSTUECK**	495 (4/8) ⇨ **3 211** **91 75 353 08**

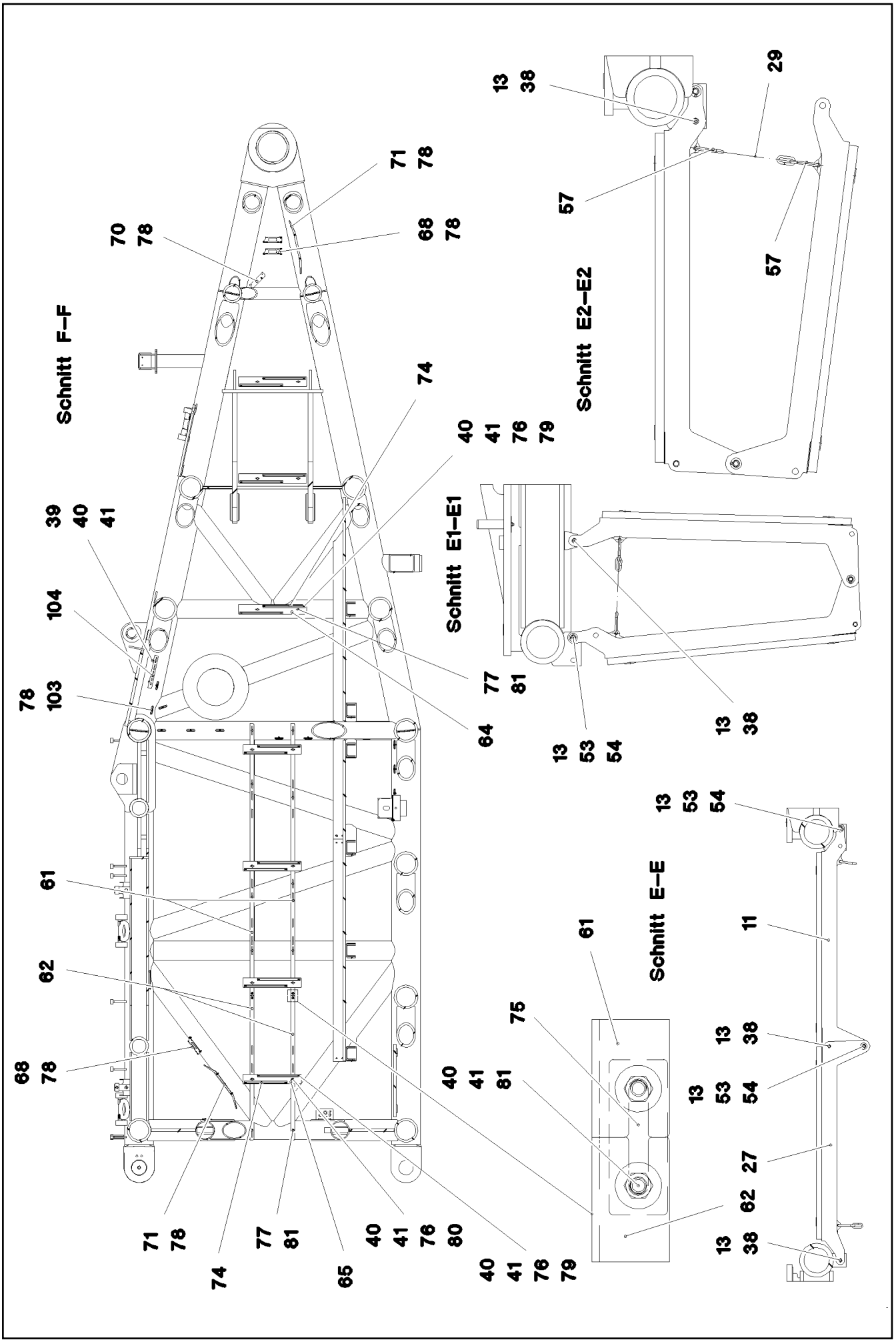

20.5.2016 077239	**etk_en_de_074847 LR 11350**	496 (5/8)
LIEBHERR	**S PIVOT SECTION** **S-ANLENKSTUECK**	⇨ **3 211** **91 75 353 08**

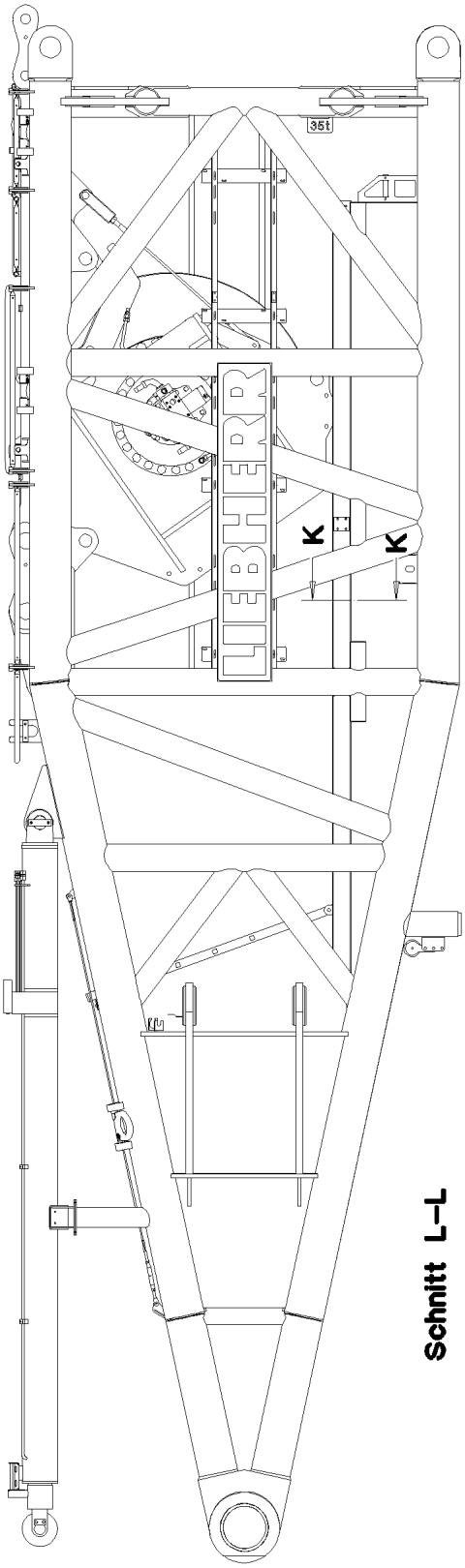

Schnitt L–L

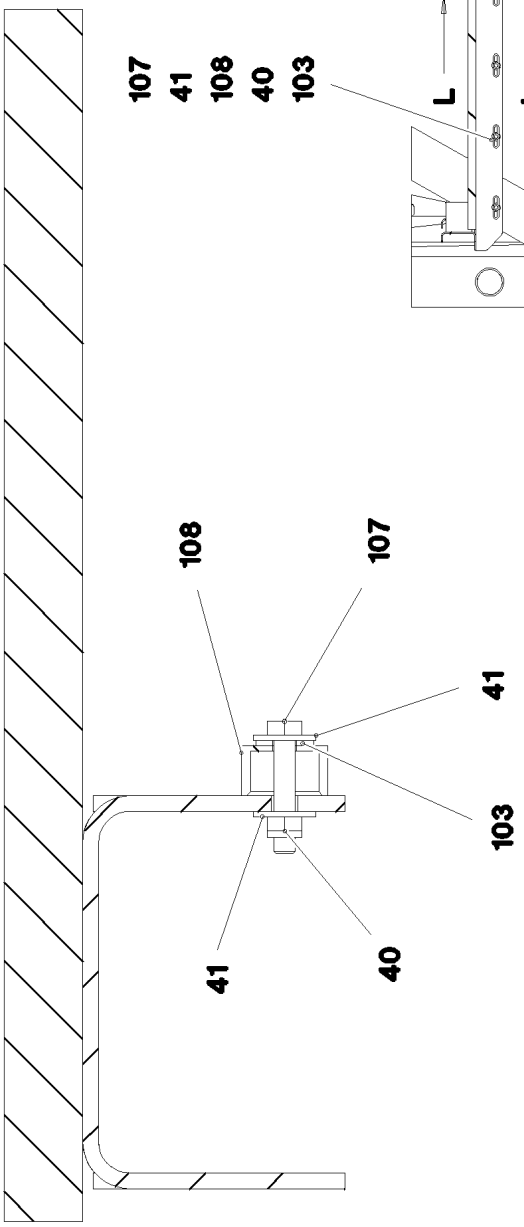

Schnitt K–K

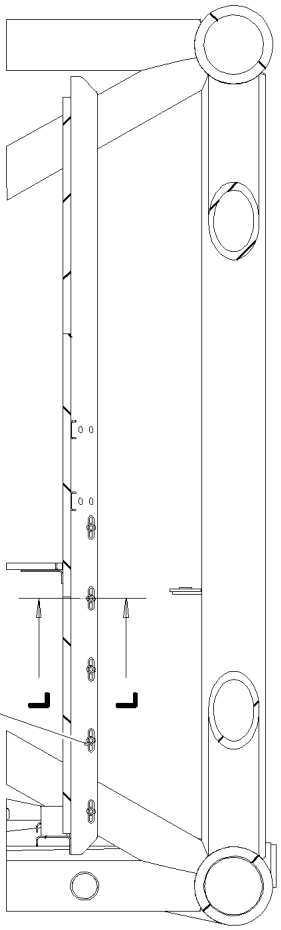

Pos.	Item	Quantity	Description	Bezeichnung	Serie	K
1	96 70 227 08	1	S PIVOT SECTION, WELD.CONSTR. 10.5M	S-ANLENKSTUECK SCHWK.		
2	97 40 754 08	2	BUSHING 370X350X350 GZ-CUZN25AL2	BUCHSE		
3	97 40 911 08	2	BUSHING 60X120X120 GZ-CUZN25AL2	BUCHSE		
4	97 26 368 08	2	PIN 160.0X340 35NICRMOV125 GASN. SPF	BOLZEN		
5	43 31 052 08	2	RETAINING SPRING 8 VERZ.	SICHERUNGSFEDER		
6	40 43 240 08	2	SOCKET HEAD SCREW DIN 912 M24X400 1	ZYLINDERSCHRAUBE		
7	92 83 315 08	1	SAFETY ROLLER CPL. SPF ⇨ 2 360 001 92 83 315 08	SCHUTZWALZE KPL.		
8	97 41 439 08	1	SUPPORT 60X1270 PA6G	AUFLAGE		
9	97 26 369 08	2	PLATE 10X175X104 S700MC	BLECH		
10	96 70 233 08	1	GRATINGS ⇨ 3 211 006 96 70 233 08	GITTERROSTE		
11	97 41 400 08	2	BEAM 4X1305X657 S315MC	TRAEGER		
12	96 32 436 08	4	CONNECTING PIN WELDED FE//ZN20//C	ABSTECKBOLZEN SCHWK.		
13	45 30 211 08	8	PIN ISO 2341 B20X150X142 35NICRMOV125	BOLZEN		
14	11 48 166 7	1	SIMPLE LADDER EN 131 7-420X1,93M AL SP	ANLEGELEITER		
15	97 02 123 8	2	ANGLE 5X70X199 S355MC	WINKEL		
16	45 00 232 08	2	PIN ISO 2340 B20X500X485 ST.50K FE//ZN20	BOLZEN		
17	94 66 277 08	2	PIN 100.0X275 35NICRMOV125 GASN. SPF	BOLZEN		
18	43 30 108 08	2	SPLIT PIN ISO 1234 10X140 ST A2K	SPLINT		
20	96 32 390 08	2	SUPPORT WELDED	AUFLAGE SCHWK.		
21	28 30 307 08	4	BEARING PLATE	LAGERPLATTE		
22	41 19 006 08	8	HEX NUT DIN 985 M10 8 A3C	SECHSKANTMUTTER		
23	45 12 412 08	4	PIN DIN 1435 16X40X35 ST.50K VERZ	BOLZEN		
24	93 47 879 08	2	AXLE HOLDER 10X150X40 S355MC FE//ZN20	ACHSHALTER		
25	97 29 088 08	1	HOOD 1.5X411X555 DC01	HAUBE		
26	97 32 004 08	2	PLATE 3X2260X511 ALMG3 H111	BLECH		
27	97 46 732 08	2	BEAM 4X1285X669 S315MC	TRAEGER		
28	97 46 733 08	2	PLATE 4X260X93 S315MC FE//ZN20//C	BLECH		
29	10 66 397 0	0.7	CHAIN DIN 763 7X49 0.3t ST35 VERZ	KETTE		
30	40 86 013 08	8	COUNTERSUNK SCREW DIN 7991 M10X35	SENKSCHRAUBE		
31	10 28 979 5	12	WASHER ISO 7089 10 300HV FLZN SPF	SCHEIBE		
32	46 00 158	12	HEX SCREW ISO 4017 M12X45 8.8 A3C	SECHSKANTSCHRAUBE		
33	41 19 007 08	12	HEX NUT DIN 985 M12 8 A3C	SECHSKANTMUTTER		
34	42 18 011 08	24	WASHER ISO 7093-1 A 13 ST A3C	SCHEIBE		
35	40 65 091 08	4	HEX SCREW ISO 4017 M10X25 8.8 BLANK	SECHSKANTSCHRAUBE		
36	42 11 014 08	2	WASHER DIN 1440 16 ST VERZ	SCHEIBE		
37	43 30 050 08	2	SPLIT PIN ISO 1234 4X25 ST A3C	SPLINT		
38	43 31 009 08	4	RETAINING SPRING 4,5X98 VERZ	SICHERUNGSFEDER		
39	49 00 128	14	HEX SCREW ISO 4017 M8X25 8.8 A2C	SECHSKANTSCHRAUBE		
40	41 19 005 08	79	HEX NUT DIN 985 M8 8 A2C	SECHSKANTMUTTER		
41	42 18 009 08	102	WASHER DIN 9021 8 140HV-ST A2C	SCHEIBE		
42	46 01 161	5	HEX SCREW ISO 4014 M6X55 8.8 A2C	SECHSKANTSCHRAUBE		
43	41 19 004 08	5	HEX NUT DIN 985 M6 8 A2C	SECHSKANTMUTTER		
44	46 00 198	10	WASHER ISO 7093-1 6 200HV A3C	SCHEIBE		
45	43 31 028 08	2	RETAINING SPRING 3 VERZ	SICHERUNGSFEDER		
46	43 31 050 08	2	RETAINING SPRING DIN 2194 6 A3C	SICHERUNGSFEDER		
48	94 11 381 08	17	WASHER 70X3 DC01 FE//ZN20//C	SCHEIBE		
49	40 42 072 08	8	SOCKET HEAD SCREW DIN 912 M8X55 8.8	ZYLINDERSCHRAUBE		
50	96 34 953 08	4	BRACKET WITH BOARD 0.5M	LASCHE MIT SCHILD		
51	97 78 054 08	2	WASHER 5X118X118 S355MC	SCHEIBE		
52	97 46 650 08	2	TUBE 101.6X55 S355J2H FE//ZN20//C	ROHR		
53	10 28 980 8	20	WASHER ISO 7089 20 300HV FLZN SPF	SCHEIBE		
54	43 30 065 08	20	SPLIT PIN ISO 1234 5X40 ST A3C	SPLINT		
56	95 21 987 08	2	RING RD100X5 S355MC FE//ZN20//C	RING		
57	74 40 104 08	4	SNAP HOOK DIN 5299 C100X10-350KG ST V	KARABINERHAKEN		
58	92 88 302 08	1	SAFETY ROLLER CPL. ⇨ 3 211 002 92 88 302 08	SCHUTZWALZE KPL.		
61	97 55 892 08	2	PLATE 4X2800X53 S315MC	BLECH		
62	97 55 893 08	2	PLATE 4X1485X53 S315MC	BLECH		

Pos.	Item	Quantity	Description	Bezeichnung	Serie	K
64	97 01 944 9	3	PLATE 4X100X700 S315MC	BLECH		
65	97 55 896 08	4	PLATE 4X600X100 S315MC	BLECH		
66	97 55 897 08	1	PLATE 4X900X150 S315MC	BLECH		
67	97 55 989 08	1	PLATE 4X885X171 S315MC	BLECH		
68	95 56 681 08	4	PLATE 4X196X63 S315MC FE//ZN20//C	BLECH		
69	97 15 627 08	2	PLATE 3X190X60 DC01 FE//ZN20//C	BLECH		
70	97 15 506 08	1	PLATE 4X190X50 S315MC FE//ZN20//C	BLECH		
71	95 37 411 08	2	PLATE 4X20X500 S315MC FE//ZN20//C	BLECH		
72	95 41 174 08	1	CARRIER RAIL 240	TRAGSCHIENE		
73	95 41 175 08	1	CARRIER RAIL 340	TRAGSCHIENE		
74	97 03 448 08	27	CARRIER RAIL	TRAGSCHIENE		
75	93 92 381 08	2	SHEET 4X30X80 S315MC FE//ZN20//C	PLATTE		
76	95 38 734 08	75	SLEEVE DIN EN ISO 10683 25X20 SAE 1010	HUELSE		
77	42 16 025	54	WASHER DIN 7349 8,4 200HV A3C	SCHEIBE		
78	10 41 285 4	42	OVAL HEAD FLAT SCREW AEHNL.ISO 7380	LINSENFLACHKOPFSCHRAUBE		
79	11 17 047 5	57	PAN-HEAD SCREW AEHNL.ISO 7380 M8X40	FLACHKOPFSCHRAUBE		
80	40 01 466	8	HEX SCREW ISO 4014 M8X45 8.8 A2C	SECHSKANTSCHRAUBE		
81	49 00 089	36	HEX SCREW ISO 4017 M8X20 8.8 A2C	SECHSKANTSCHRAUBE		
82	97 08 336 08	2	PLATE 8x40x276 S700MC	BLECH		
83	96 74 642 08	2	HAND RAIL WELDED STRUCTURE T ZN O	GELAENDER SCHWK.		
84	45 10 012 08	12	PIN DIN 1434 20X55X46 35NICRMOV125 GA	BOLZEN		
85	43 32 013 08	12	SAFETY PLUG W HINGE-LID 5X32 VERZ	SICHERHEITSKLAPPSTECKER		
86	92 47 131 08	12	SOCKET PIN T ZN K	STECKBOLZEN		
87	96 60 336 08	1	HAND RAIL WELDED STRUCTURE T ZN O	GELAENDER SCHWK.		
88	96 60 337 08	1	HAND RAIL WELDED STRUCTURE T ZN O	GELAENDER SCHWK.		
89	10 65 280 4	2	ROUND STRAND ROPE 10X2,95M STAHL V	RUNDLITZENSEIL		
90	95 41 286 08	1	CARRIER RAIL 190	TRAGSCHIENE		
91	10 28 980 5	8	WASHER ISO 7089 14 300HV FLZN SPF	SCHEIBE		
92	96 73 056 08	2	HAND RAIL WELDED STRUCTURE T ZN O	GELAENDER SCHWK.		
93	96 73 113 08	1	HAND RAIL WELDED STRUCTURE T ZN O	GELAENDER SCHWK.		
94	96 70 705 08	1	HAND RAIL WELDED STRUCTURE T ZN O	GELAENDER SCHWK.		
95	97 85 014 08	2	PIN 18.0X400 S355J2C+C FE//ZN20//C	BOLZEN		
96	10 28 980 7	6	WASHER ISO 7089 18 300HV FLZN SPF	SCHEIBE		
97	43 30 052 08	4	SPLIT PIN ISO 1234 4X32 ST A2K	SPLINT		
98	43 32 009 08	4	FORMCLIP 10X55 VERZ	FORMCLIP		
99	97 01 845 1	2	ANTI-SLIP SURFACE 1.6X152X570 3M TYP4	ANTIRUTSCHBELAG		
100	96 70 704 08	1	PEDESTAL FRAME	PODESTRAHMEN		
			⇨ 3 211 012 96 70 704 08			
101	11 16 043 1	2	ROPE 2 2,3KN EDELSTAHL	SEIL		
102	11 17 056 5	8	FERRULE 2 CU	PRESSKLEMME		
103	95 36 500 08	24	CABLE CLAMP 2X22X90 DC01 FE//ZN20//C	KABELHALTER		
104	97 02 747 9	1	ANGLE 3X340X69 DC01	WINKEL		
105	97 02 748 0	2	ANGLE 4X1360X53 S315MC	WINKEL		
106	97 57 447 08	3	PLATE 4X450X100 S315MC	BLECH		
107	40 01 667	5	HEX SCREW ISO 4017 M8X45 8.8 A2C	SECHSKANTSCHRAUBE		
108	97 87 877 08	5	SLEEVE 35.0X19 S355J2G3 FLZN SPF	HUELSE		
109	97 02 710 4	1	PLATE 3X160X60 S355MC FE//ZN20//C	BLECH		
110	97 67 363 08	1	PLATE 3X85X210 DC01 FE//ZN20//C	BLECH		
112	43 31 025 08	2	RETAINING SPRING 5X122 A3C	SICHERUNGSFEDER		
113	97 21 341 08	1	HOLDER 4X275X30 S315MC FE//ZN20//C	HALTER		
114	11 18 174 2	2	RING BOLT PSAM16 INOX	RINGSCHRAUBE		
500	96 77 516 08	1	ELECTRIC FOR S-PIVOT SECTION	ELEKTRIK S-ANLENKSTUECK		
			⇨ 3 930 138 96 77 516 08			
600	96 81 157 08	1	ADDL.HYDR.F.PIN PULLING DEVICE P-ADAP	ZUSATZHYDR.BOLZENZIEHZYL		
			⇨ 3 977 005 96 81 157 08			
700	96 73 506 08	1	SIGNS S-ANLENKSTUECK	BESCHILDERUNG		
			⇨ 3 211 010 96 73 506 08			

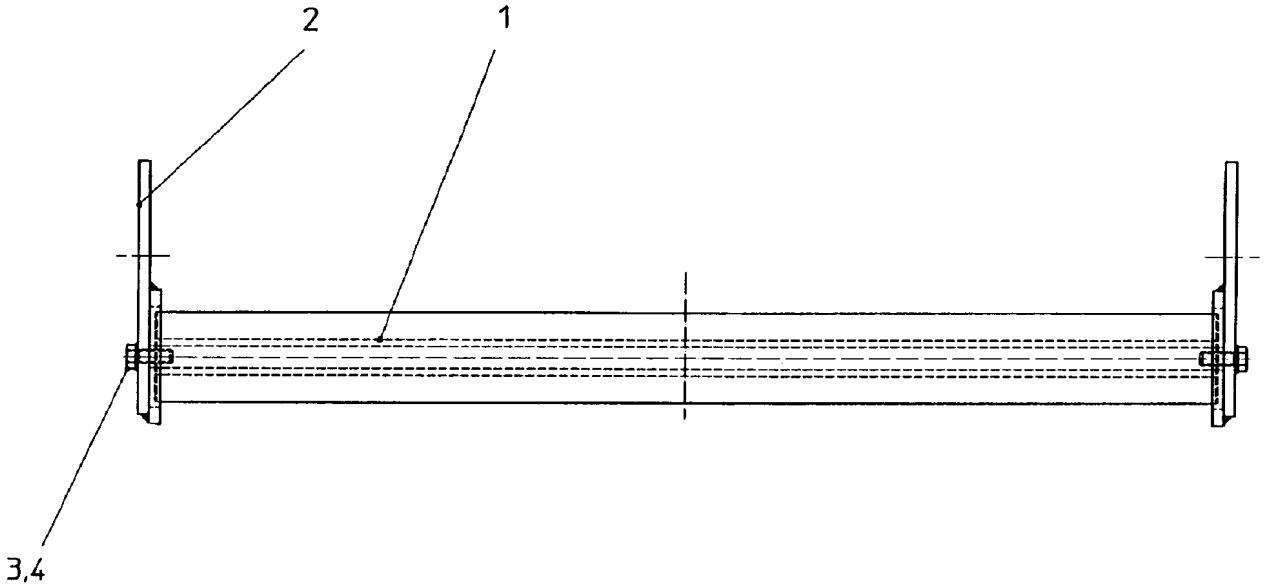

Pos.	Item	Quantity	Description	Bezeichnung	Serie	K
1	74 90 102 08	1	CARRYING ROLLER 80/5/20X950 GALV.VER	TRAGROLLE		
2	92 88 304 08	2	BRACKET COMPL.	LASCHE KPL.		
3	49 00 204	2	HEX SCREW ISO 4017 M12X35 8.8 A3C	SECHSKANTSCHRAUBE		
4	42 40 009 08	2	CIRCLIP DIN 127 A 12 FST A3C	FEDERRING		

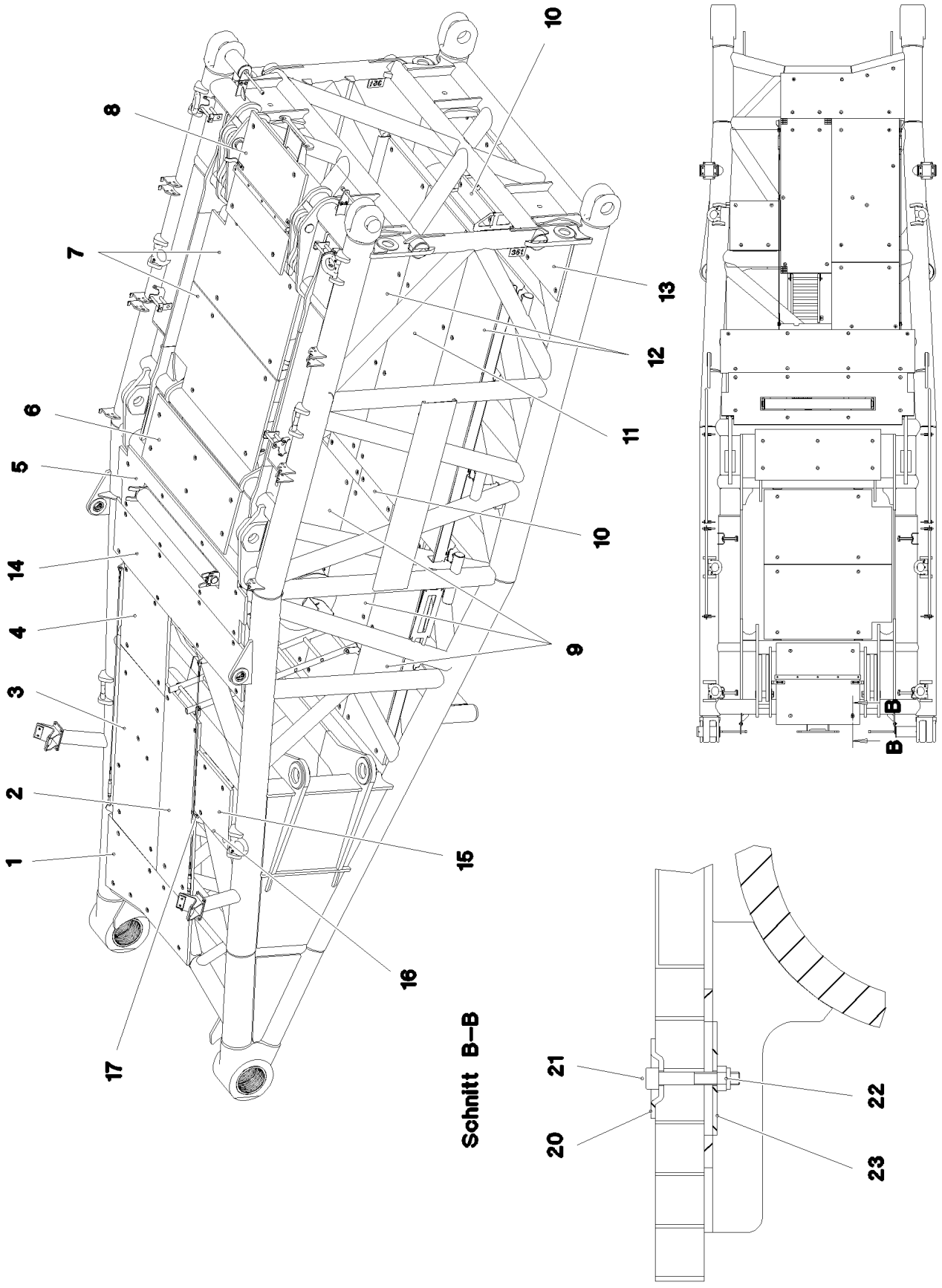

20.5.2016 072360 LIEBHERR	**etk_en_de_074847 LR 11350** **GRATINGS** **GITTERROSTE**	501 (1/2) ⇨ **3 211 006** **96 70 233 08**

Pos.	Item	Quantity	Description	Bezeichnung	Serie	K
1	97 02 030 2	1	GRIDIRON T890X1830X30/3 S235JR T ZN K	GITTERROST-P		
2	72 58 613 08	1	GRIDIRON T2340X750X30/2 S235JR T ZN K	GITTERROST-P		
3	72 58 171 08	1	GRIDIRON T2175X1000X30/3 S235JR T ZN K	GITTERROST-P		
4	97 02 030 7	1	GRIDIRON T1020X1000X30/3 T ZN K SPF	GITTERROST-P		
5	97 02 030 9	1	GRIDIRON T2850X780X30/3 S235JR T ZN K	GITTERROST-P		
6	97 03 147 4	1	GRIDIRON T1750X750X30/2 S235JR T ZN K	GITTERROST-P		
7	97 41 170 08	2	GRIDIRON T1600X1100X30/2 S235JR T ZN K	GITTERROST-P		
8	72 58 558 08	1	GRIDIRON T1230X1200X30/2 S235JR T ZN K	GITTERROST-P		
9	97 02 031 0	3	GRIDIRON T2300X900X30/3 S235JR T ZN K	GITTERROST-P		
10	72 58 106 08	4	GRIDIRON T700X200X30/2 S235JR T ZN K	GITTERROST-P		
11	97 02 031 1	1	GRIDIRON T3300X1000X30/3 S235JR T ZN K	GITTERROST-SP		
12	97 46 748 08	2	GRIDIRON T3300X900X30/3 S235JR T ZN K	GITTERROST-SP		
13	72 58 666 08	1	GRIDIRON T2960X750X30/3 S235JR T ZN K	GITTERROST-SP		
14	97 02 711 1	1	GRIDIRON T2850X650X30/3 S235JR T ZN K	GITTERROST-P		
15	72 58 696 08	1	GRIDIRON T750X750X30/2 S235JR T ZN K	GITTERROST-P		
16	97 01 637 8	1	PLATE 4X640X202 S315MC FE//ZN20//C	BLECH		
17	97 01 902 4	1	PLATE 4X157X1125 S315MC FE//ZN20//C	BLECH		
20	10 10 062 1	122	DISH MOUNTING	TELLERBEFESTIGUNG		
21	40 01 610	122	SOCKET HEAD SCREW ISO 4762 M8X50 8.8	ZYLINDERSCHRAUBE		
22	41 19 005 08	122	HEX NUT DIN 985 M8 8 A2C	SECHSKANTMUTTER		
23	94 11 381 08	122	WASHER 70X3 DC01 FE//ZN20//C	SCHEIBE		

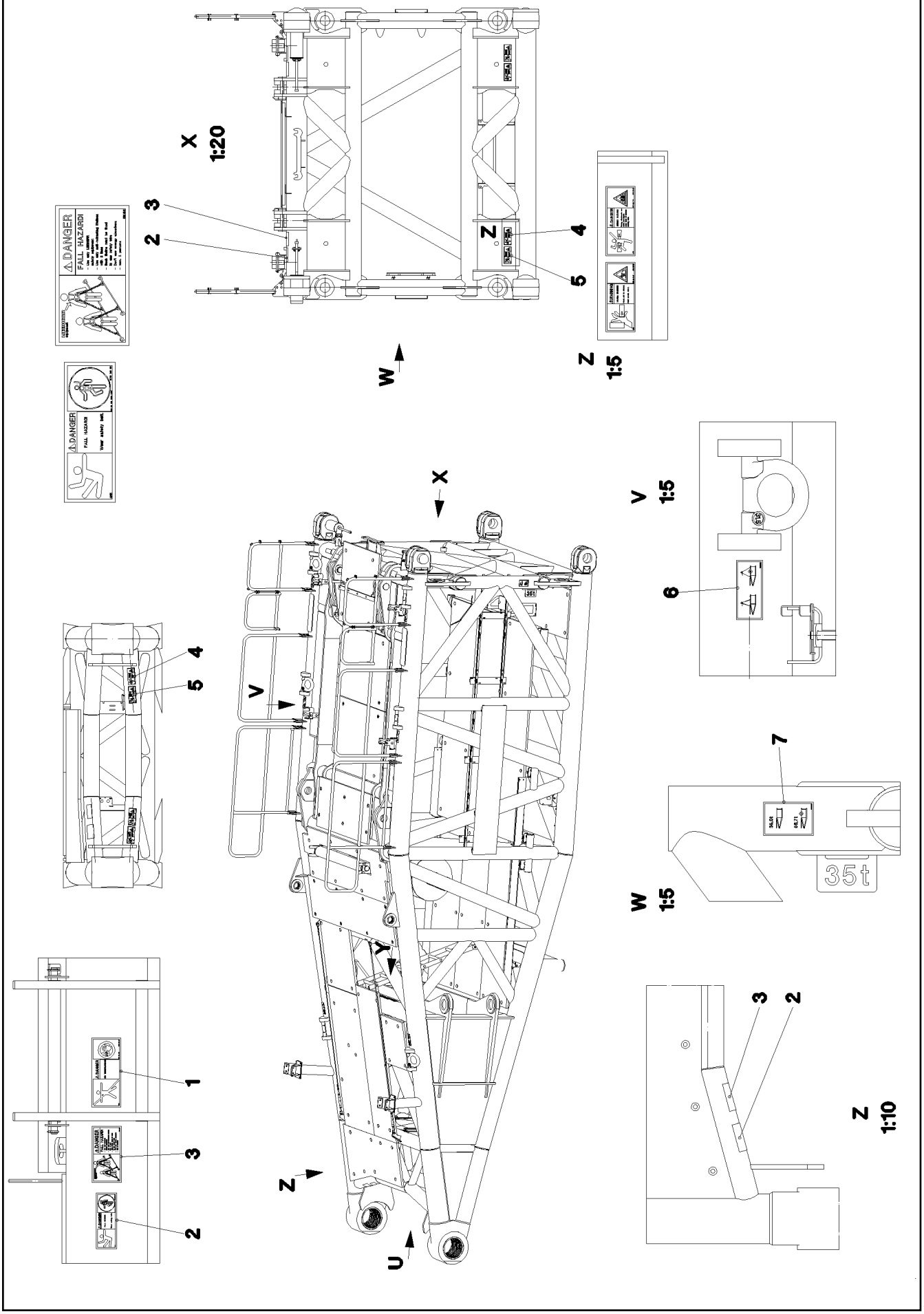

20.5.2016 072363 LIEBHERR	**etk_en_de_074847 LR 11350** **SIGNS** **BESCHILDERUNG**	503 (1/2) ⇨ **3 211 010** **96 73 506 08**

Pos.	Item	Quantity	Description	Bezeichnung	Serie	K
1	97 86 740 08	1	SIGN 208X88 KLEBEFOLIE SPF	SCHILD		
2	97 86 748 08	4	SIGN 168X62 KLEBEFOLIE SPF	SCHILD		
3	97 00 404 6	4	SIGN 168X88X1 KLEBEFOLIE SPF	SCHILD		
4	97 86 741 08	4	SIGN 208X88 KLEBEFOLIE SPF	SCHILD		
5	97 86 746 08	4	SIGN 208X88 KLEBEFOLIE SPF	SCHILD		
6	97 05 266 1	6	SIGN 78X178 KLEBEFOLIE SPF	SCHILD		
7	97 05 266 2	2	SIGN 100X150 KLEBEFOLIE SPF	SCHILD		

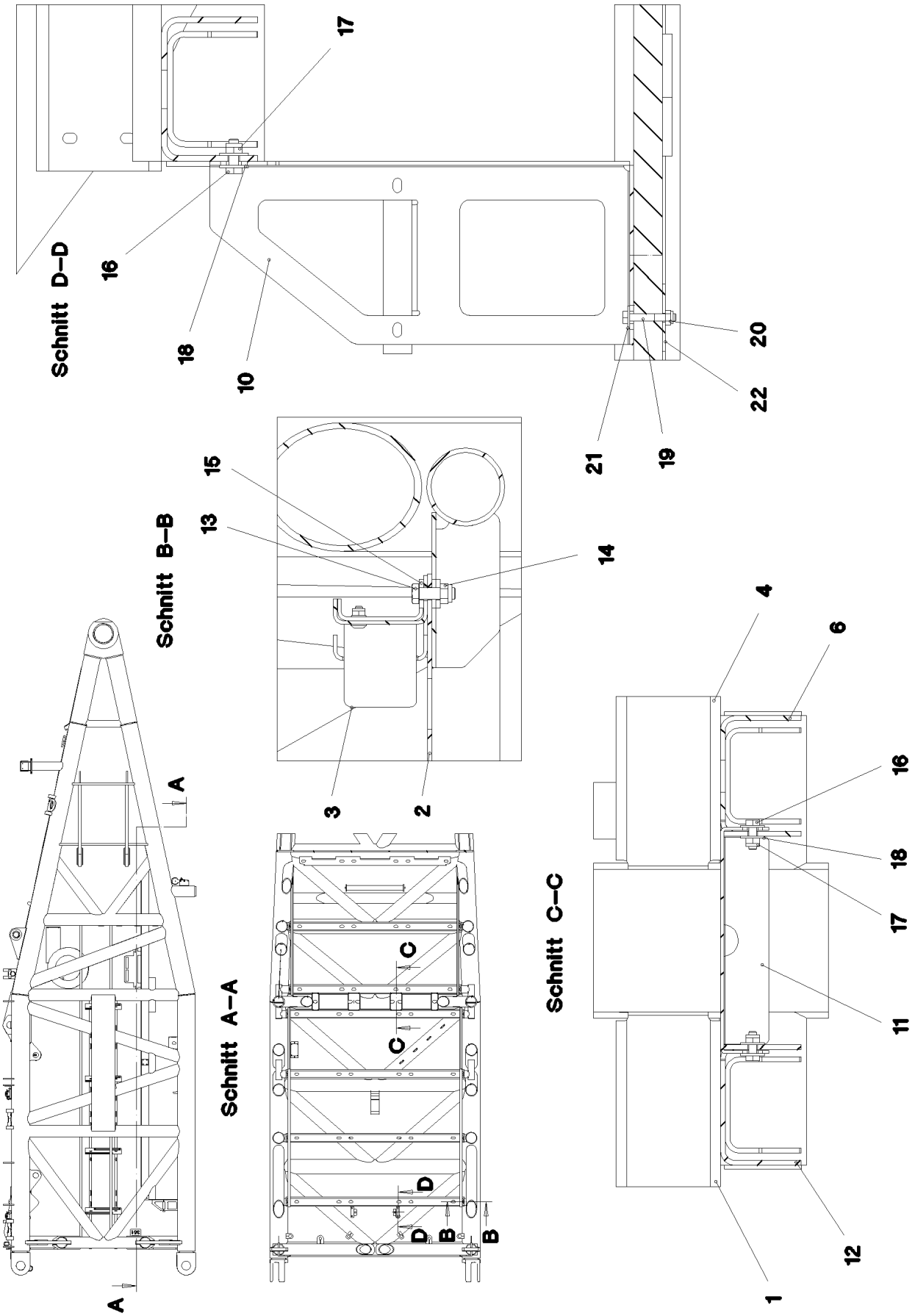
Schnitt D–D
17
16
18
10
20
22
21
19
Schnitt B–B
15
13
14
3
2
A
A
Schnitt A–A
C
C
D
D
B
B
Schnitt C–C
4
6
16
18
17
11
12
1

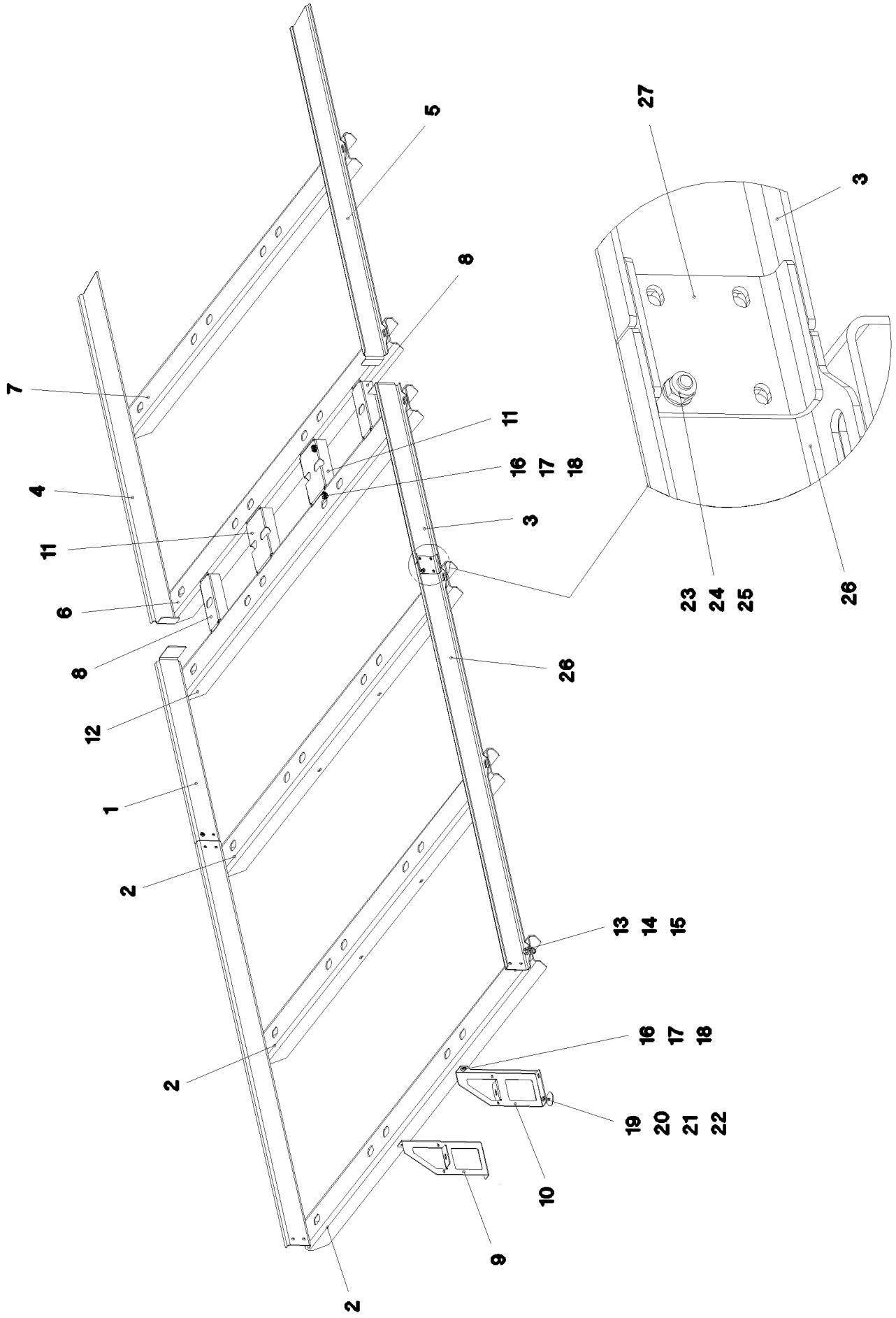

20.5.2016 072362 LIEBHERR	**etk_en_de_074847 LR 11350** **PEDESTAL FRAME** **PODESTRAHMEN**	506 (2/3) ⇨ **3 211 012** **96 70 704 08**

Pos.	Item	Quantity	Description	Bezeichnung	Serie	K
1	97 01 655 0	1	PLATE 5X1148X212 S355MC	BLECH		
2	97 01 655 1	3	PLATE 6X2960X323 S700MC	BLECH		
3	97 01 663 1	1	PLATE 5X1148X212 S355MC	BLECH		
4	97 01 667 5	1	PLATE 5X2060X212 S355MC	BLECH		
5	97 01 667 6	1	PLATE 5X2060X212 S355MC	BLECH		
6	97 01 668 1	1	PLATE 6X2860X323 S700MC	BLECH		
7	97 01 668 3	1	PLATE 6X2860X323 S700MC	BLECH		
8	97 01 668 7	2	PLATE 4X387X225 S315MC	BLECH		
9	97 01 668 9	1	PLATE 4X483X243 S315MC	BLECH		
10	97 01 669 0	1	PLATE 4X483X243 S315MC	BLECH		
11	97 01 669 1	2	PLATE 4X387X305 S315MC	BLECH		
12	97 01 669 2	1	PLATE 6X2960X323 S700MC	BLECH		
13	46 00 189	12	HEX SCREW ISO 4017 M16X50 8.8 A3C	SECHSKANTSCHRAUBE		
14	41 19 009 08	12	HEX NUT DIN 985 M16 8 A3C	SECHSKANTMUTTER		
15	42 16 009 01	24	WASHER DIN 7349 17 200HV A3C	SCHEIBE		
16	40 00 828	10	HEX SCREW ISO 4017 M10X30 8.8 A3C	SECHSKANTSCHRAUBE		
17	41 19 006 08	10	HEX NUT DIN 985 M10 8 A3C	SECHSKANTMUTTER		
18	49 00 531	20	WASHER ISO 7093-1 10 200HV A3C	SCHEIBE		
19	40 01 461	4	HEX SCREW ISO 4014 M8X50 8.8 A2C	SECHSKANTSCHRAUBE		
20	41 19 005 08	4	HEX NUT DIN 985 M8 8 A2C	SECHSKANTMUTTER		
21	42 18 009 08	4	WASHER DIN 9021 8 140HV-ST A2C	SCHEIBE		
22	94 11 381 08	4	WASHER 70X3 DC01 FE//ZN20//C	SCHEIBE		
23	40 97 046 08	8	PAN-HEAD SCREW AEHNL.ISO 7380 M10X	FLACHKOPFSCHRAUBE		
24	41 19 006 08	8	HEX NUT DIN 985 M10 8 A3C	SECHSKANTMUTTER		
25	10 28 979 5	8	WASHER ISO 7089 10 300HV FLZN SPF	SCHEIBE		
26	97 01 542 2	2	PLATE 5X2290X212 S355MC	BLECH		
27	97 01 542 7	2	PLATE 5X100X157 S355MC	BLECH		

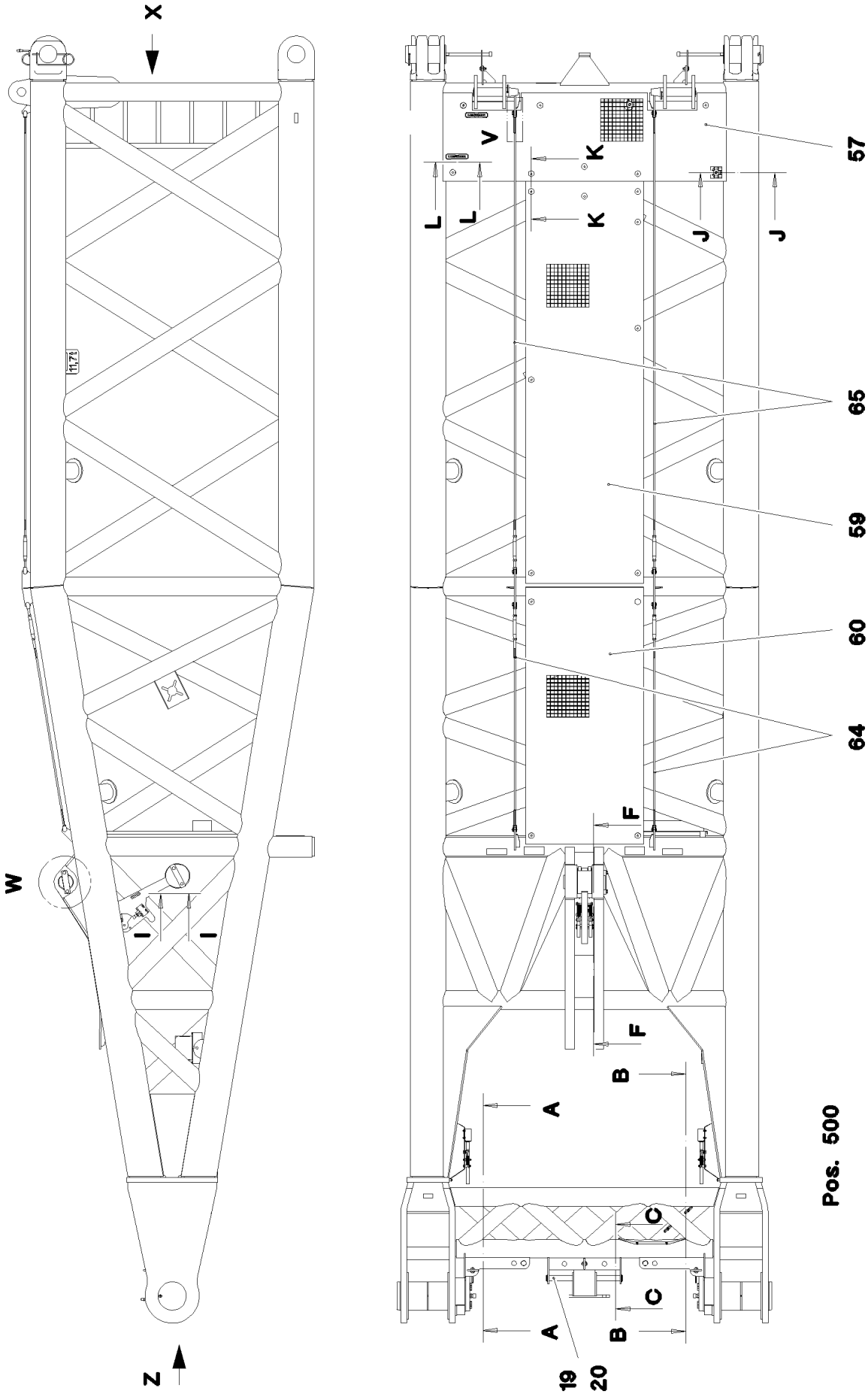

20.5.2016 072387 LIEBHERR	**etk_en_de_074847 LR 11350** **W PIVOT SECTION** **W-ANLENKSTUECK**	❑ 508 (1/6) ⇨ **3 212** **91 72 404 08**

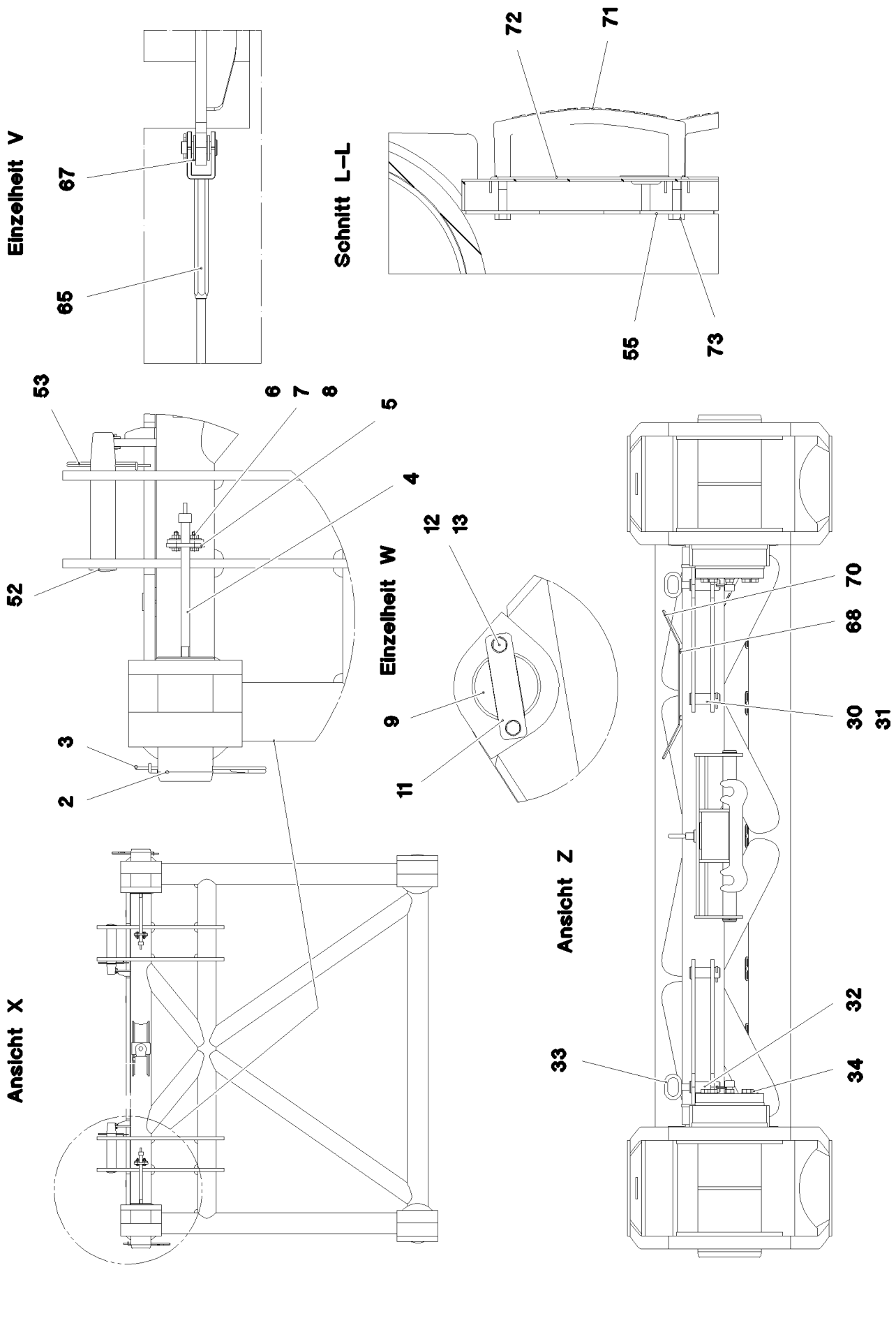
Einzelheit V
67
65
Schnitt L–L
72
71
55
73
53
6
7
8
5
4
52
3
2
Einzelheit W
12
13
9
11
70
68
30
31
Ansicht X
Ansicht Z
32
33
34

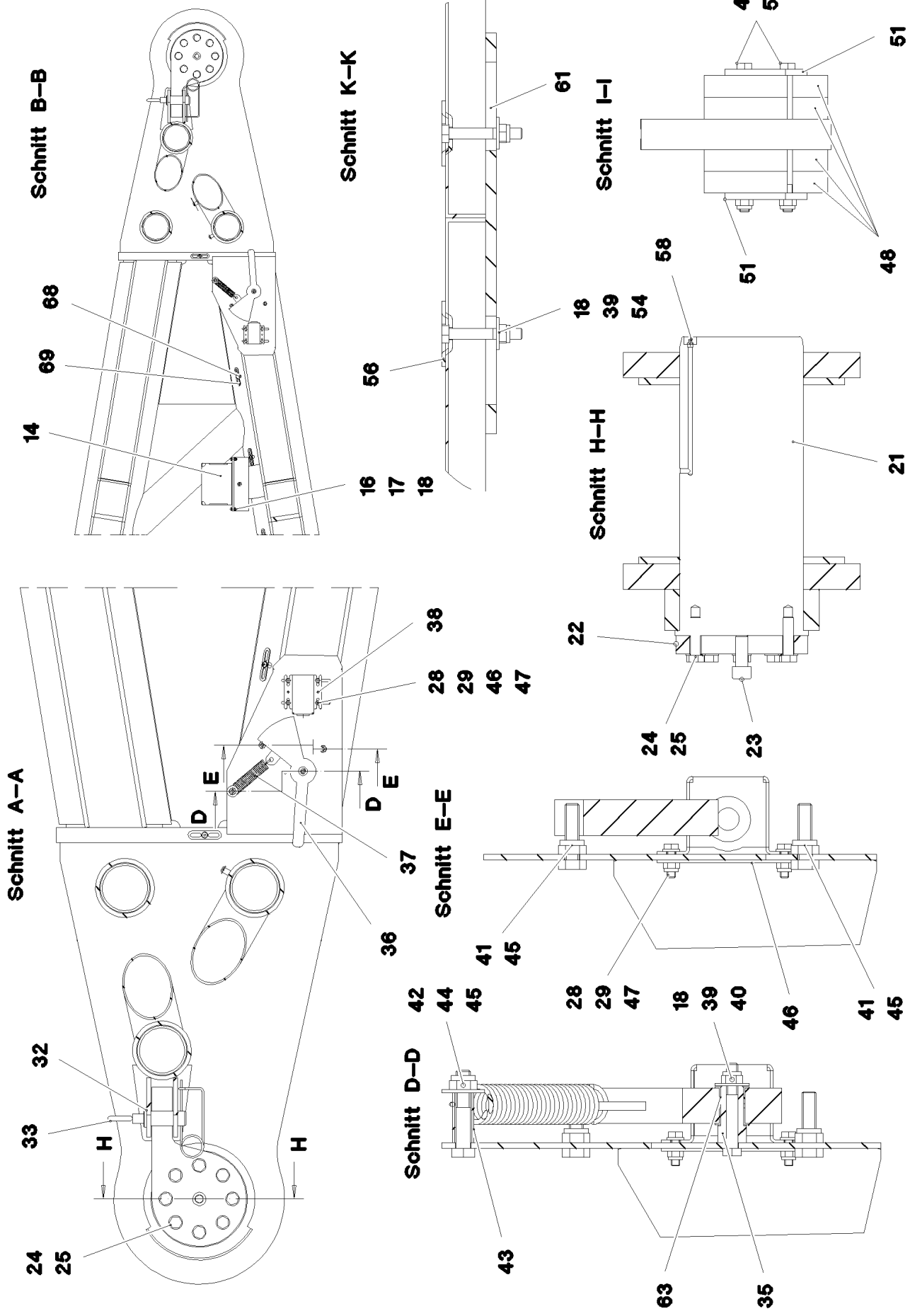
Schnitt B–B
68
69
14
16
17
18
Schnitt K–K
61
56
18
Schnitt I–I
49
50
51
51
48
Schnitt H–H
58
39
54
21
22
24
25
23
Schnitt A–A
38
28
29
46
47
D
E
D
E
37
36
32
33
H
H
24
25
Schnitt E–E
41
45
28
29
47
18
39
40
46
41
45
Schnitt D–D
42
44
45
43
63
35

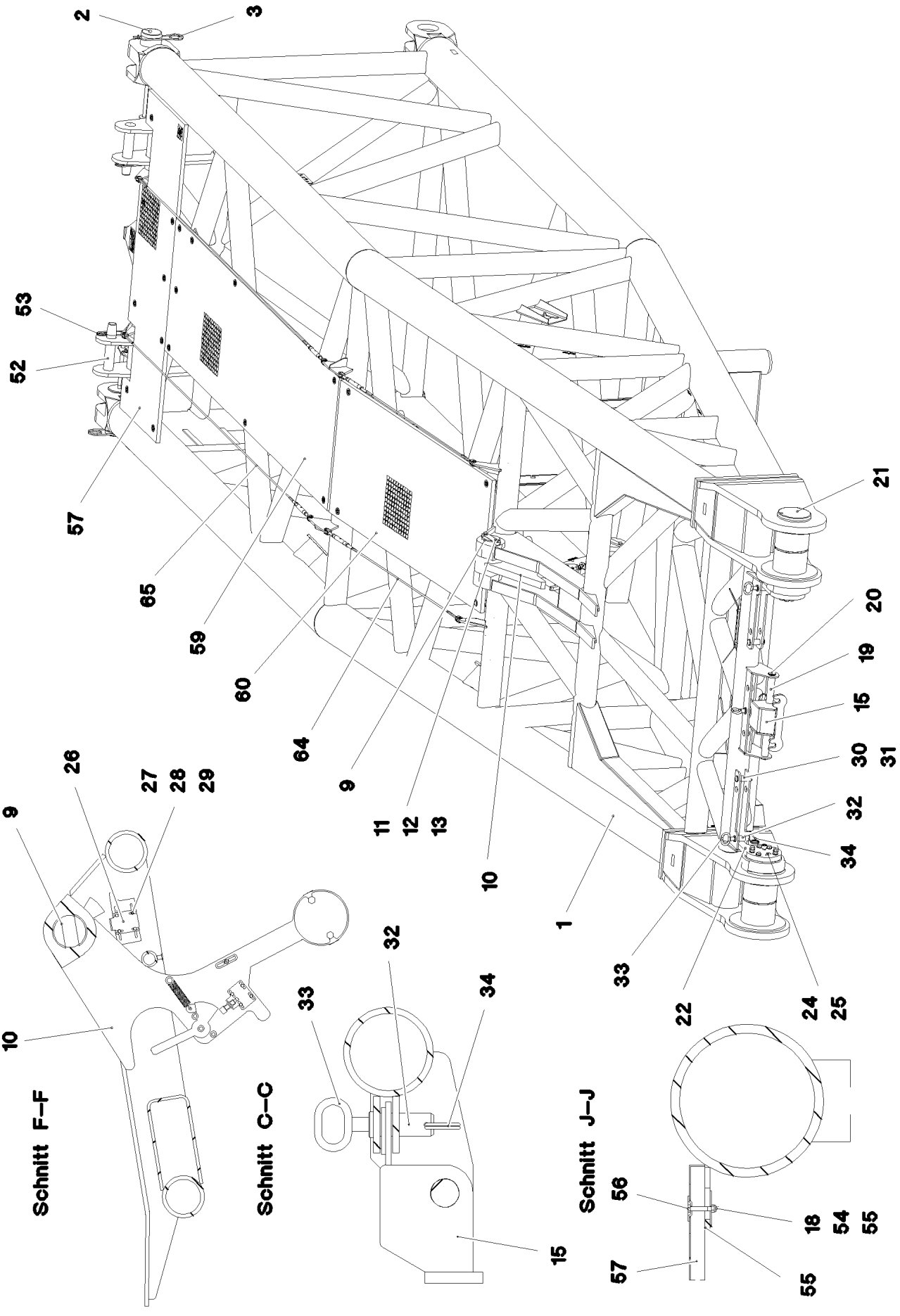

20.5.2016 072390	**etk_en_de_074847 LR 11350**	511 (4/6)
LIEBHERR	**W PIVOT SECTION** **W-ANLENKSTUECK**	⇨ **3 212** **91 72 404 08**

Pos.	Item	Quantity	Description	Bezeichnung	Serie	K
1	96 59 971 08	1	W PIVOT SECTION, WELDED CONSTR 10.5	W-ANLENKSTUECK SCHWK.		
2	97 26 368 08	2	PIN 160.0X340 35NICRMOV125 GASN. SPF	BOLZEN		
3	43 31 052 08	2	RETAINING SPRING 8 VERZ.	SICHERUNGSFEDER		
4	40 43 240 08	2	SOCKET HEAD SCREW DIN 912 M24X400 1	ZYLINDERSCHRAUBE		
5	97 26 369 08	2	PLATE 10X175X104 S700MC	BLECH		
6	46 00 158	4	HEX SCREW ISO 4017 M12X45 8.8 A3C	SECHSKANTSCHRAUBE		
7	42 18 011 08	8	WASHER ISO 7093-1 A 13 ST A3C	SCHEIBE		
8	41 15 143 08	4	HEX NUT ISO 4032 M12 8 A3C	SECHSKANTMUTTER		
9	97 51 404 08	1	PIN 130.0X360 35NICRMOV125 SPF	BOLZEN		
10	96 36 771 08	1	FLAP COMPL.	KLAPPE KPL.		
			⇨ 3 212 001 96 36 771 08			
11	97 51 405 08	1	AXLE HOLDER 20X200X50 S690QL	ACHSHALTER		
12	46 00 189	2	HEX SCREW ISO 4017 M16X50 8.8 A3C	SECHSKANTSCHRAUBE		
13	10 28 980 6	2	WASHER ISO 7089 16 300HV FLZN SPF	SCHEIBE		
14	97 29 088 08	1	HOOD 1.5X411X555 DC01	HAUBE		
15	96 36 772 08	1	MOUNTING WELDED	HALTERUNG SCHWK.		
16	49 00 128	2	HEX SCREW ISO 4017 M8X25 8.8 A2C	SECHSKANTSCHRAUBE		
17	42 00 012 01	4	WASHER ISO 7089 8 200HV A3C	SCHEIBE		
18	41 19 005 08	25	HEX NUT DIN 985 M8 8 A2C	SECHSKANTMUTTER		
19	97 34 946 08	1	PIN 55.0X64 6 35NICRMOV125 GASN. SPF	BOLZEN		
20	42 80 042 08	2	LOCKING RING DIN 471 50X2	SICHERUNGSRING		
21	97 51 407 08	2	PIN 260.0X580 35NICRMOV125 SPF	BOLZEN		
22	97 51 408 08	2	COVER 35X428X255 S960QL+Z25	DECKEL		
23	40 42 143 05	2	SOCKET HEAD SCREW ISO 4762 M24X60 8.	ZYLINDERSCHRAUBE		
24	40 66 047 08	16	HEX SCREW ISO 4017 M20X70 10.9 FLZN SP	SECHSKANTSCHRAUBE		
25	42 00 513 14	16	WASHER ISO 7089 20 MS	SCHEIBE		
26	96 21 578 08	2	HOLDER X12CRNIS188	HALTER		
27	49 00 539	8	HEX SCREW ISO 4017 M6X25 8.8 A3C	SECHSKANTSCHRAUBE		
28	42 00 009 01	24	WASHER ISO 7089 6 200HV A3C	SCHEIBE		
29	41 19 004 08	16	HEX NUT DIN 985 M6 8 A2C	SECHSKANTMUTTER		
30	95 01 563 08	2	PIN RD40X107 35NICRMOV125 GASN. SPF	BOLZEN		
31	43 30 090 08	2	SPLIT PIN ISO 1234 8X63 ST A2K	SPLINT		
32	97 51 443 08	3	PIN 45.0X115 35NICRMOV125 GASN. SPF	BOLZEN		
33	92 10 795 08	3	HANDLE WELD.CONST. FE//ZN20//C	GRIFF SCHWK.		
34	43 31 025 08	3	RETAINING SPRING 5X122 A3C	SICHERUNGSFEDER		
35	97 82 964 08	2	SWIVEL 20.0X40 42CRMO4+QT SPF	DREHTEIL		
36	96 28 459 08	2	SWITCH STAGE WELDED STRUCTURE RAL	SCHALTKUFE SCHWK.		
37	72 01 089 08	2	TENSION SPRING RZ 170 X	ZUGFEDER		
38	92 35 704 08	2	HOLDER X12CrNiS188	HALTER		
39	42 18 009 08	6	WASHER DIN 9021 8 140HV-ST A2C	SCHEIBE		
40	40 01 679	2	HEX SCREW ISO 4014 M8X60 8.8 A2C	SECHSKANTSCHRAUBE		
41	46 00 122	4	HEX SCREW ISO 4017 M10X40 8.8 A3C	SECHSKANTSCHRAUBE		
42	46 00 153	2	HEX SCREW ISO 4014 M10X55 8.8 A3C	SECHSKANTSCHRAUBE		
43	94 31 228 08	2	TUBE 15X1,5X35 E235+N VERZ	ROHR		
44	49 00 531	2	WASHER ISO 7093-1 10 200HV A3C	SCHEIBE		
45	41 19 006 08	6	HEX NUT DIN 985 M10 8 A3C	SECHSKANTMUTTER		
46	97 34 251 08	2	PLATE 2X100X80 DC01 FE//ZN20//C	BLECH		
47	40 00 829	8	HEX SCREW ISO 4017 M6X20 8.8 A2C	SECHSKANTSCHRAUBE		
48	97 51 421 08	4	PLATE 35X196X200 S355J2+N	BLECH		
49	40 61 191 08	2	HEX SCREW ISO 4014 M16X230 8.8 A3C	SECHSKANTSCHRAUBE		
50	41 19 009 08	2	HEX NUT DIN 985 M16 8 A3C	SECHSKANTMUTTER		
51	95 23 640 08	2	AXLE HOLDER 10X40X210 S355MC FE//ZN20	ACHSHALTER		
52	97 52 340 08	2	PIN 75.0X380 35NICRMOV125 SPF	BOLZEN		
53	43 31 050 08	2	RETAINING SPRING DIN 2194 6 A3C	SICHERUNGSFEDER		
54	40 61 024	21	HEX SCREW ISO 4014 M8X55 8.8 A2C	SECHSKANTSCHRAUBE		
55	94 11 381 08	22	WASHER 70X3 DC01 FE//ZN20//C	SCHEIBE		
56	10 10 062 1	21	DISH MOUNTING	TELLERBEFESTIGUNG		
57	97 96 127 08	1	GRIDIRON T2400X750X30/2 S235JR T ZN K	GITTERROST-P		
58	77 43 242	2	HYDRAULIC-TYPE LUBRICAT.NIPPLE DIN 71	KEGELSCHMIERNIPPEL		
59	97 58 692 08	1	GRIDIRON T3400X1000X30/3 S235JR T ZN K	GITTERROST-SP		

Pos.	Item	Quantity	Description	Bezeichnung	Serie	K
60	97 58 696 08	1	GRIDIRON T2200X1000X30/2 S235JR T ZN K	GITTERROST-P		
61	95 54 048 08	2	PLATE 8X300X50 S355MC FE//ZN20//C	BLECH		
63	70 80 121 08	4	DU BUSHING	DU-BUCHSE		
64	10 65 281 5	2	ROUND STRAND ROPE 10X1,93M STAHL V	RUNDLITZENSEIL		
65	10 66 536 4	2	ROUND STRAND ROPE 10X3,90M STAHL V	RUNDLITZENSEIL		
67	10 28 980 5	16	WASHER ISO 7089 14 300HV FLZN SPF	SCHEIBE		
68	10 41 285 4	35	OVAL HEAD FLAT SCREW AEHNL.ISO 7380	LINSENFLACHKOPFSCHRAUBE		
69	95 36 500 08	33	CABLE CLAMP 2X22X90 DC01 FE//ZN20//C	KABELHALTER		
70	95 37 411 08	1	PLATE 4X20X500 S315MC FE//ZN20//C	BLECH		
71	96 64 353 08	2	GRIP PA6-30%GF SPF	GRIFF		
72	97 00 604 5	2	PLATE 2X213X45 ALMG3 H111	BLECH		
73	40 01 466	4	HEX SCREW ISO 4014 M8X45 8.8 A2C	SECHSKANTSCHRAUBE		
500	96 76 341 08	1	EL.EQUIPMENT W-PIVOT SECTION ⇨ 3 930 337 96 76 341 08	ELEKTRIK W-ANLENKSTUECK		
700	96 60 002 08	1	SIGNS W-ANLENKSLR11350 ⇨ 3 212 015 96 60 002 08	BESCHILDERUNG		

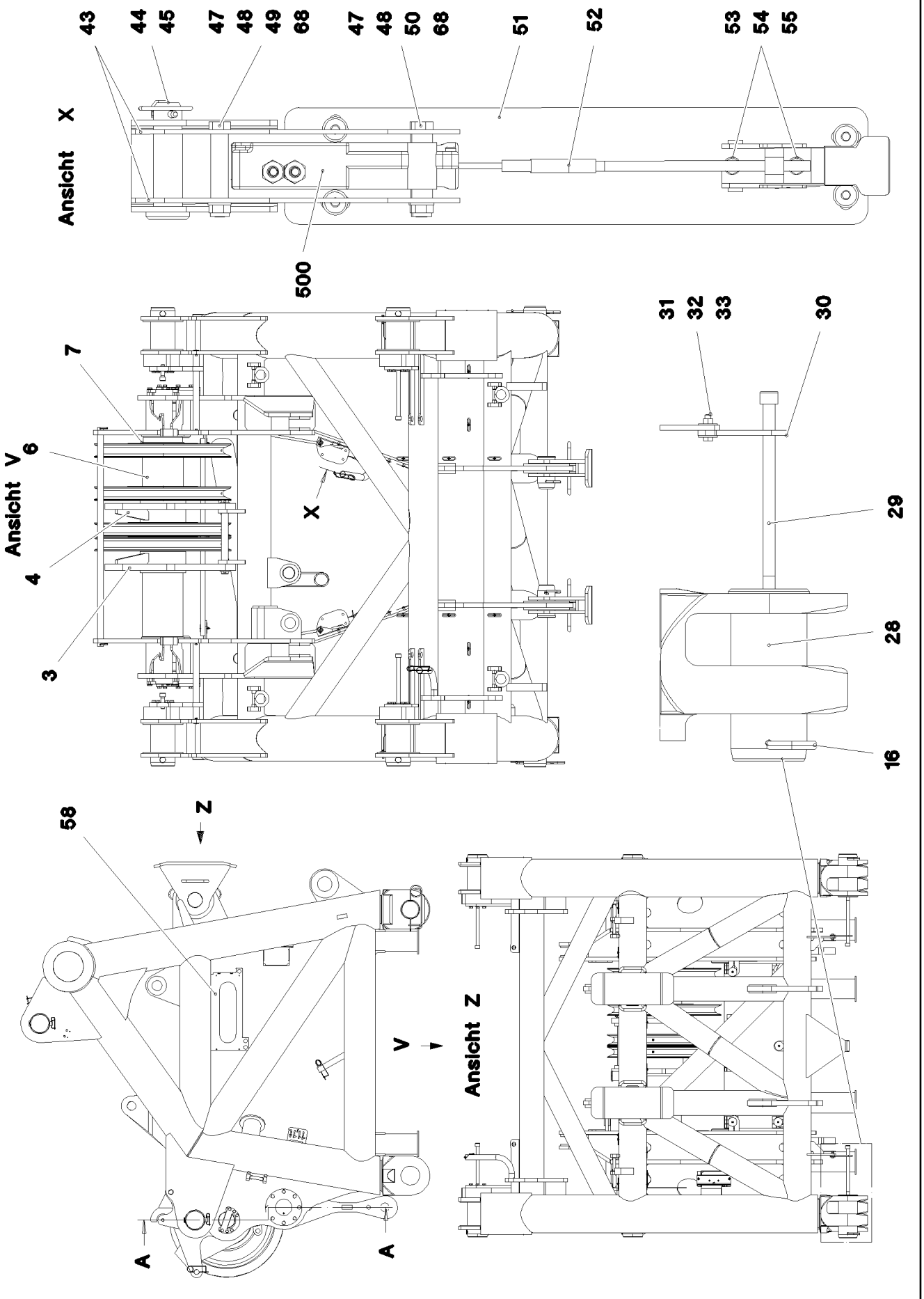

20.5.2016 072392	**etk_en_de_074847 LR 11350**	514 (1/6)
LIEBHERR	**JACK-CONNECTION HEAD** **W-ANSCHLUSSKOPF**	⇨ **3 212 000** **91 72 405 08**

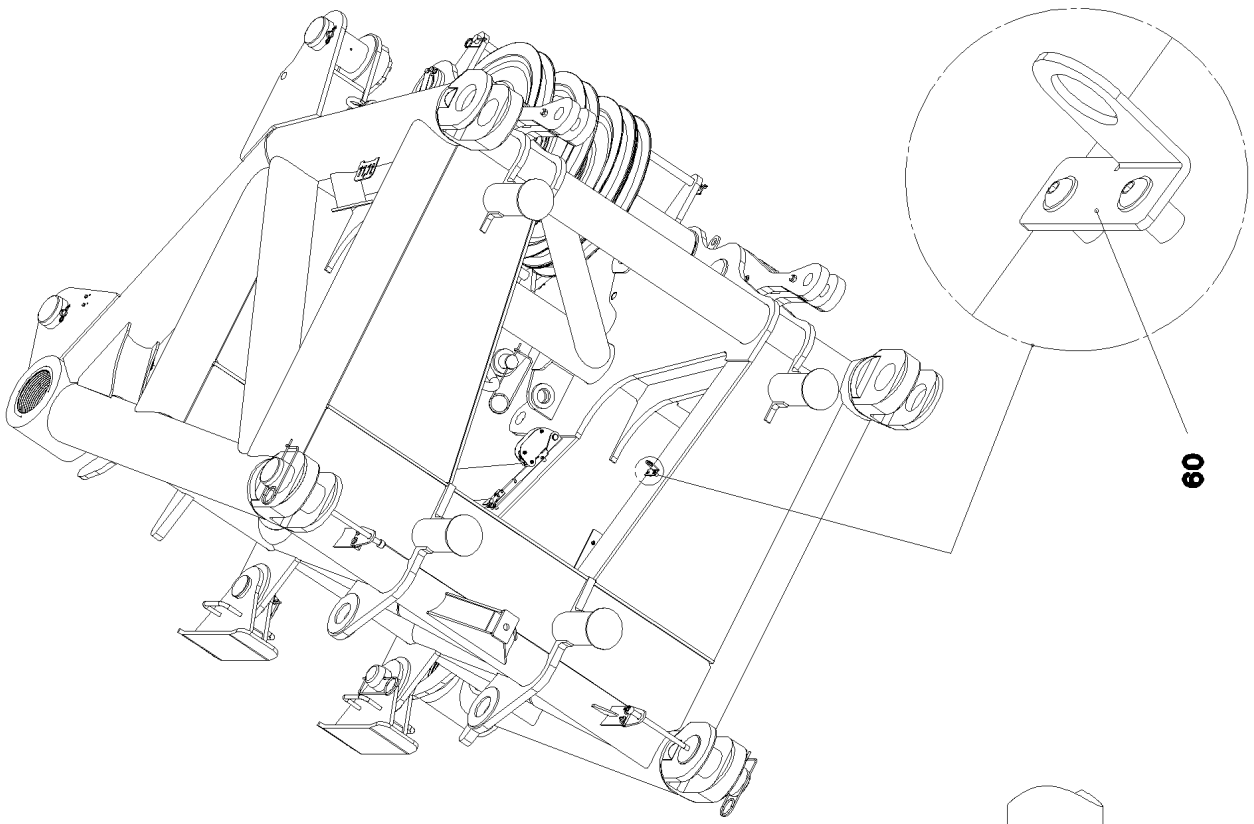
60

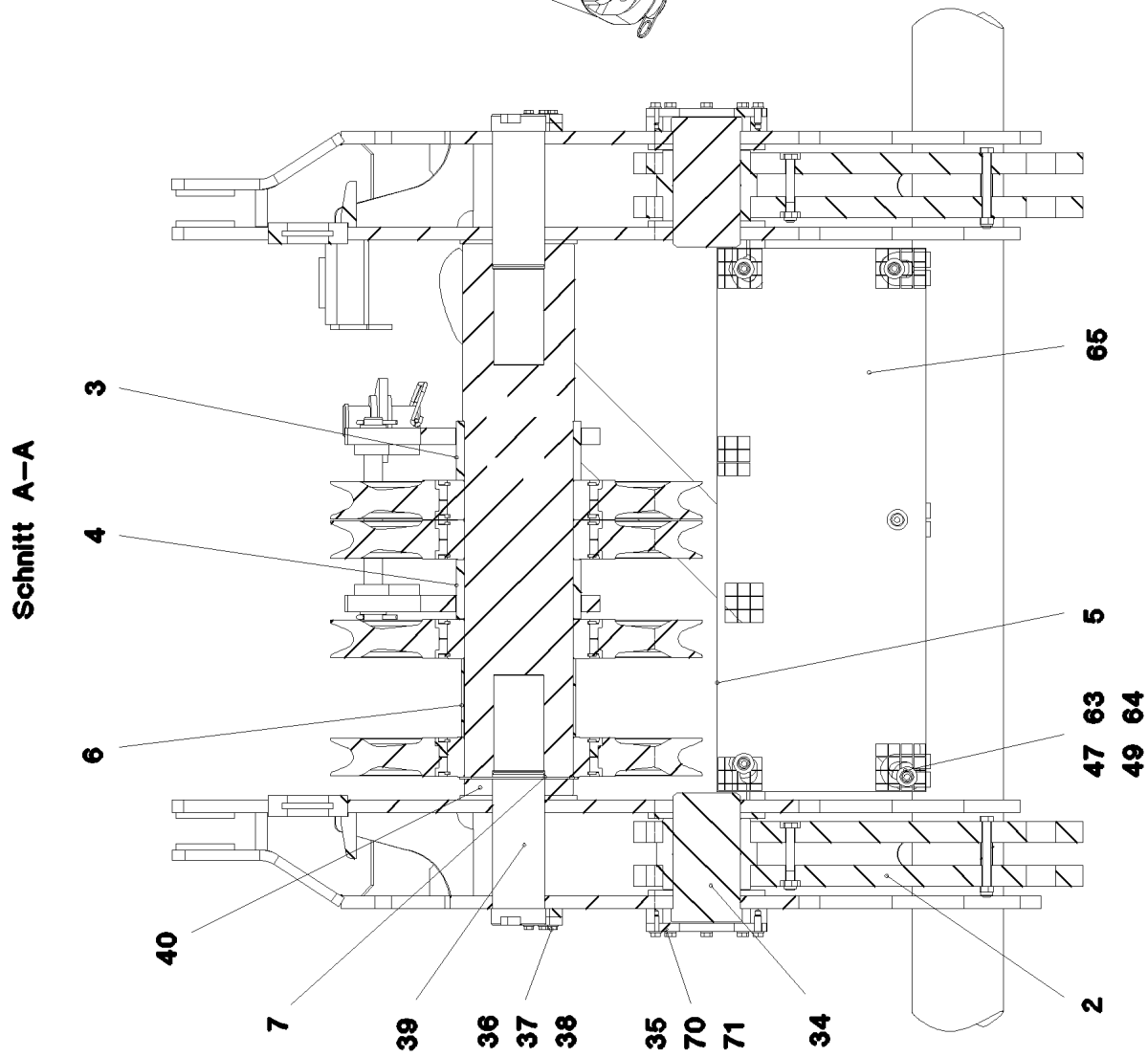
Schnitt A–A
3
4
6
40
7
39
36
37
38
35
70
71
34
2
65
5
47
63
49
64

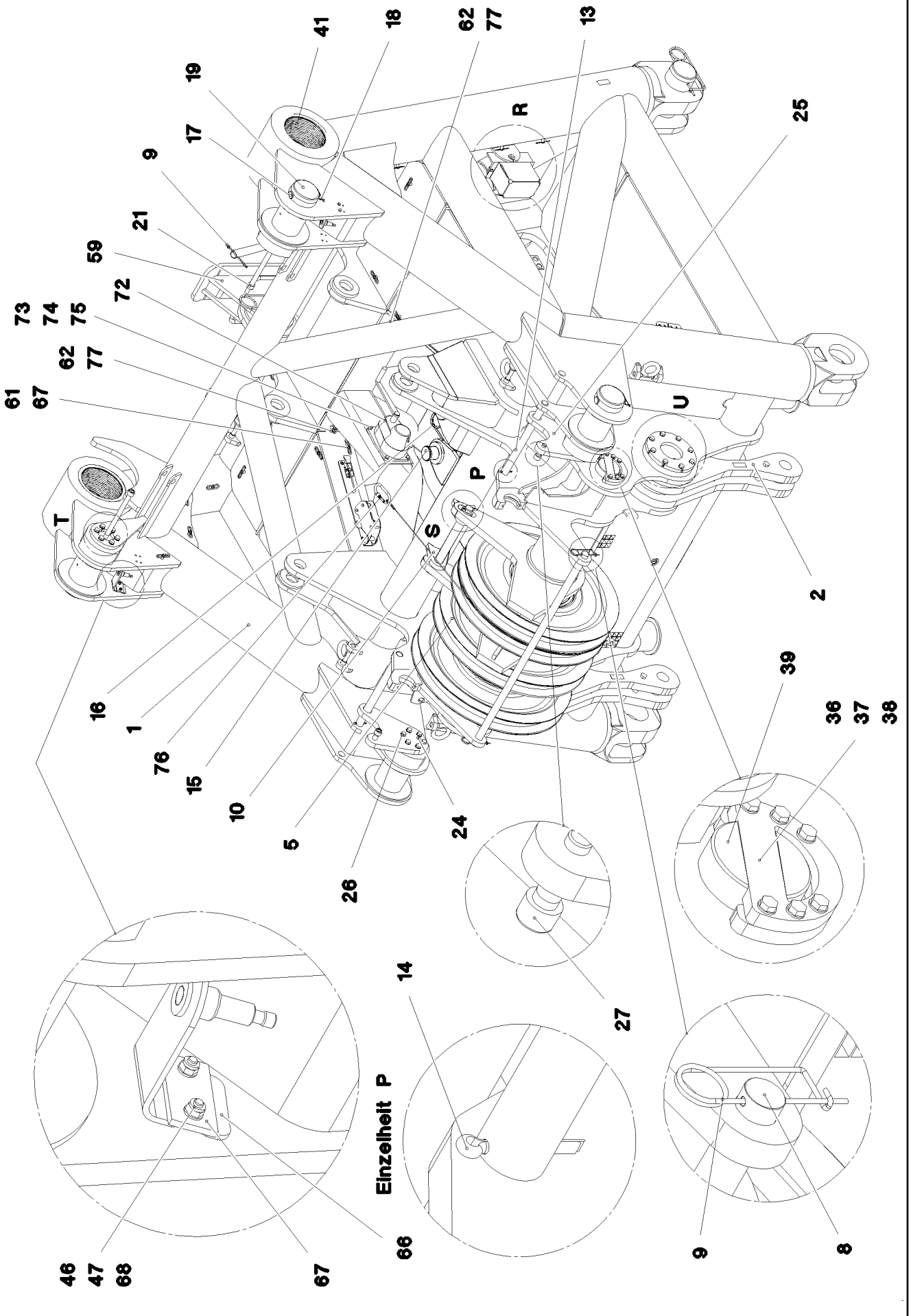

20.5.2016 072394 LIEBHERR	**etk_en_de_074847 LR 11350** **JACK-CONNECTION HEAD** **W-ANSCHLUSSKOPF**	❑ 516 (3/6) ⇨ **3 212 000** **91 72 405 08**

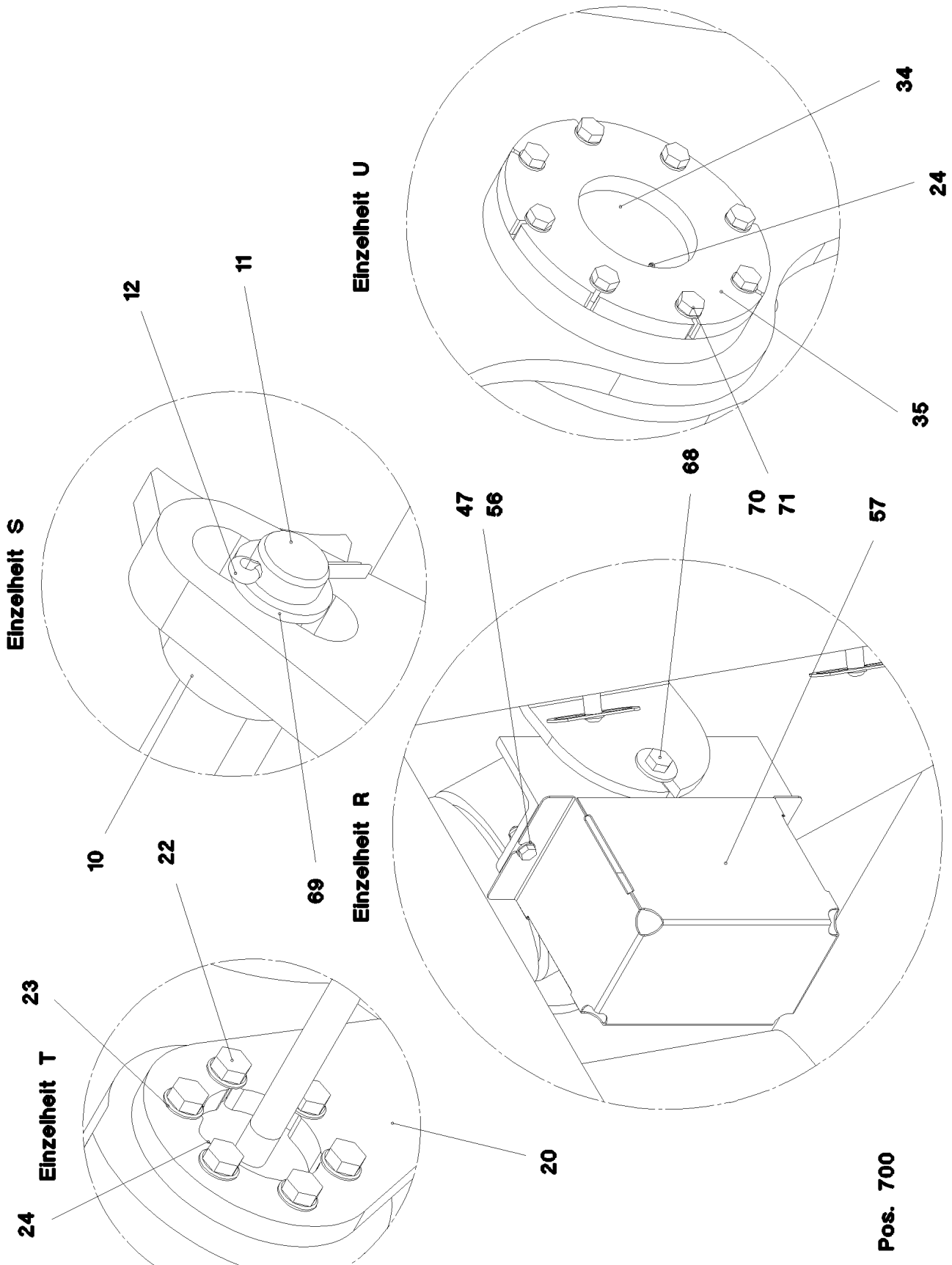
Einzelheit S
12
11
10
22
69
Einzelheit U
34
24
35
Einzelheit R
68
47
56
70
71
57
Einzelheit T
23
24
20
Pos. 700

Pos.	Item	Quantity	Description	Bezeichnung	Serie	K
1	96 79 655 08	1	JACK-CONNECTION HEAD WELDMENT	W-ANSCHLUSSKOPF SCHWK.		
2	96 36 659 08	2	ROD CPL.	STANGE KPL.		
			⇨ 3 213 003 96 36 659 08			
3	96 36 661 08	1	REST WELDED LEFT	ABLAGE SCHWK.LI.		
4	96 36 675 08	1	REST WELDED RIGHT	ABLAGE SCHWK.RE.		
5	96 34 522 08	4	ROPE PULLEY CPL.	SEILROLLE KPL.		
			⇨ 3 214 007 96 34 522 08			
6	97 51 556 08	1	RING 273.0X187 S770QL1	RING		
7	42 80 101 08	1	LOCKING RING DIN 471 260X5	SICHERUNGSRING		
8	94 66 500 08	1	PIN RD40X1440 S355J2C+C FE//ZN20//C	BOLZEN		
9	43 31 009 08	4	RETAINING SPRING 4,5X98 VERZ	SICHERUNGSFEDER		
10	97 51 125 08	2	PLATE 25X168X127 S960QL	BLECH		
11	45 25 507 08	1	PIN ISO 2340 B45X490X466 35NICRMOV125	BOLZEN		
12	43 30 101 08	2	SPLIT PIN ISO 1234 10X71 ST A2K	SPLINT		
13	97 51 305 08	2	PIN 45.0X556 35NICRMOV125 GASN. SPF	BOLZEN		
14	43 30 090 08	4	SPLIT PIN ISO 1234 8X63 ST A2K	SPLINT		
15	93 92 504 08	1	PIN 80.0X182 35NICRMOV125	BOLZEN		
16	43 31 052 08	3	RETAINING SPRING 8 VERZ.	SICHERUNGSFEDER		
17	97 51 444 08	4	PIN 45.0X187 35NICRMOV125 GASN. SPF	BOLZEN		
18	43 31 028 08	4	RETAINING SPRING 3 VERZ	SICHERUNGSFEDER		
19	97 51 141 08	4	PIN 170.0X389 35NICRMOV125 SPF	BOLZEN		
20	97 51 445 08	2	PLATE 20X440X180 S960QL	BLECH		
21	40 43 263 08	2	SOCKET HEAD SCREW DIN 912 M24X360 1	ZYLINDERSCHRAUBE		
22	40 66 031 08	12	HEX SCREW ISO 4017 M16X45 10.9 FLZN SP	SECHSKANTSCHRAUBE		
23	10 28 980 6	24	WASHER ISO 7089 16 300HV FLZN SPF	SCHEIBE		
24	77 43 242	6	HYDRAULIC-TYPE LUBRICAT.NIPPLE DIN 71	KEGELSCHMIERNIPPEL		
25	97 51 450 08	2	PLATE 30X374X355 S960QL	BLECH		
26	40 66 034 08	12	HEX SCREW ISO 4017 M16X60 10.9 FLZN SP	SECHSKANTSCHRAUBE		
27	40 43 245 08	2	SOCKET HEAD SCREW ISO 4762 M24X80 10	ZYLINDERSCHRAUBE		
28	97 26 368 08	2	PIN 160.0X340 35NICRMOV125 GASN. SPF	BOLZEN		
29	40 43 240 08	2	SOCKET HEAD SCREW DIN 912 M24X400 1	ZYLINDERSCHRAUBE		
30	97 26 369 08	2	PLATE 10X175X104 S700MC	BLECH		
31	46 00 158	4	HEX SCREW ISO 4017 M12X45 8.8 A3C	SECHSKANTSCHRAUBE		
32	42 18 011 08	8	WASHER ISO 7093-1 A 13 ST A3C	SCHEIBE		
33	41 15 143 08	4	HEX NUT ISO 4032 M12 8 A3C	SECHSKANTMUTTER		
34	97 98 215 08	2	PIN 170.0X310 35NICRMOV125 SPF	BOLZEN		
35	97 97 765 08	2	COVER 20X290X290 S960QL	DECKEL		
36	49 00 204	12	HEX SCREW ISO 4017 M12X35 8.8 A3C	SECHSKANTSCHRAUBE		
37	10 28 980 4	12	WASHER ISO 7089 12 300HV FLZN SPF	SCHEIBE		
38	97 51 373 08	2	PLATE 20X210X130 S690QL	BLECH		
39	97 51 353 08	2	PIN 130.0X365 35NICRMOV125 SPF	BOLZEN		
40	97 51 488 08	1	AXLE 280.0X1320 35NICRMOV125 SPF	ACHSE		
41	97 51 523 08	2	BUSHING	BUCHSE		
43	97 49 363 08	4	PLATE 3X224X121 S355MC T ZN O	BLECH		
44	45 12 225 08	2	PIN ISO 2341 B20X75X66 S355J2+AR FE//ZN	BOLZEN		
45	43 32 013 08	2	SAFETY PLUG W HINGE-LID 5X32 VERZ	SICHERHEITSKLAPPSTECKER		
46	40 01 461	4	HEX SCREW ISO 4014 M8X50 8.8 A2C	SECHSKANTSCHRAUBE		
47	41 19 005 08	17	HEX NUT DIN 985 M8 8 A2C	SECHSKANTMUTTER		
48	97 49 575 08	2	TUBE 12.0X44 E235+N	ROHR		
49	40 01 679	11	HEX SCREW ISO 4014 M8X60 8.8 A2C	SECHSKANTSCHRAUBE		
50	95 34 897 08	8	BUSHING RD14X6 S235JRG2	BUCHSE		
51	97 49 296 08	2	PLATE 4X505X168 S315MC FE//ZN20//C	BLECH		
52	70 42 624 08	2	CLOSURE HAKEN	HAKENVERSCHLUSS		
53	40 65 099	4	HEX SCREW ISO 4017 M6X16 8.8 A2C	SECHSKANTSCHRAUBE		
54	42 00 009 01	8	WASHER ISO 7089 6 200HV A3C	SCHEIBE		
55	41 19 004 08	4	HEX NUT DIN 985 M6 8 A2C	SECHSKANTMUTTER		
56	49 00 128	2	HEX SCREW ISO 4017 M8X25 8.8 A2C	SECHSKANTSCHRAUBE		
57	97 29 088 08	1	HOOD 1.5X411X555 DC01	HAUBE		
58	97 15 345 08	1	PLATE 4X650X443 S315MC	BLECH		
59	96 38 175 08	2	FOOT COMPLETE	FUSS KPL.		

Pos.	Item	Quantity	Description	Bezeichnung	Serie	K
(1)	96 38 176 08	1	SUPPORT WELDED	FUSS SCHWK.		
(2)	97 48 500 08	1	PIN 120.0X215 35NICRMOV125 GASN. SPF	BOLZEN		
(3)	43 31 052 08	1	RETAINING SPRING 8 VERZ.	SICHERUNGSFEDER		
60	97 12 901 08	1	PLATE 4X98X100 S315MC FE//ZN20//C	BLECH		
61	95 36 500 08	30	CABLE CLAMP 2X22X90 DC01 FE//ZN20//C	KABELHALTER		
62	72 00 144 08	2	CABLE CLAMP	KABELHALTER		
63	94 11 381 08	5	WASHER 70X3 DC01 FE//ZN20//C	SCHEIBE		
64	10 10 062 1	5	DISH MOUNTING	TELLERBEFESTIGUNG		
65	72 58 021 08	1	GRIDIRON T1300X500X30/2 S235JR T ZN K	GITTERROST-P		
66	96 41 056 08	2	CONSOLE X12CRNIS188	KONSOLE		
67	93 40 184 08	2	HOLDER 6X80X40 S355MC FE//ZN20//C	HALTER		
68	42 00 012 01	18	WASHER ISO 7089 8 200HV A3C	SCHEIBE		
69	42 11 032 08	2	WASHER DIN 1440 45 ST VERZ	SCHEIBE		
70	40 66 030 08	16	HEX SCREW ISO 4017 M16X40 10.9 FLZN SP	SECHSKANTSCHRAUBE		
71	55 31 248 08	16	WASHER DIN 433 17 ST	SCHEIBE		
72	54 00 569 08	1	ROPE WINCH	SEILWINDE		
			⇨ 5 400 569 08 54 00 569 08			
73	46 00 122	4	HEX SCREW ISO 4017 M10X40 8.8 A3C	SECHSKANTSCHRAUBE		
74	41 19 006 08	4	HEX NUT DIN 985 M10 8 A3C	SECHSKANTMUTTER		
75	10 28 979 5	8	WASHER ISO 7089 10 300HV FLZN SPF	SCHEIBE		
76	10 47 304 0	1	SCREW CARABINER OVAL 130X12 S355J2G	SCHRAUBKARABINER		
77	10 41 285 4	46	OVAL HEAD FLAT SCREW AEHNL.ISO 7380	LINSENFLACHKOPFSCHRAUBE		
500	96 76 342 08	1	ELECTRICAL EQUIPMENT 500T	ELEKTRIK SW-ANSCHLUSSKOP		
			⇨ 3 930 530 96 76 342 08			
700	96 59 809 08	1	SIGNS W-ANSCHLLR11350	BESCHILDERUNG		
			⇨ 3 213 250 96 59 809 08			

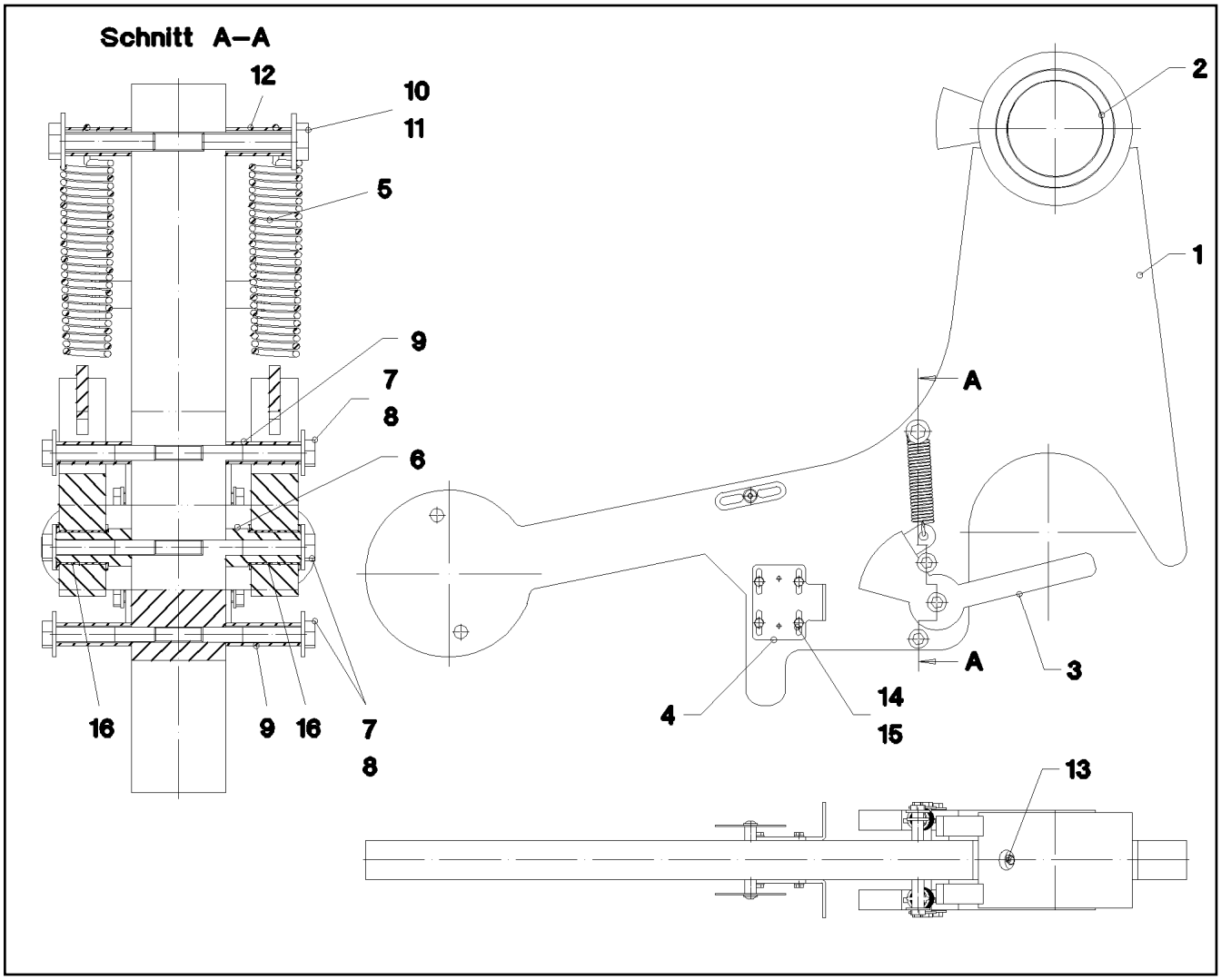

Pos.	Item	Quantity	Description	Bezeichnung	Serie	K
1	96 36 773 08	1	FLAP ST.CONST.	KLAPPE SCHWK.		
2	97 51 413 08	1	BUSHING	BUCHSE		
3	96 36 774 08	2	LEVER WELDED	HEBEL SCHWK.		
4	97 51 414 08	2	HOLDER 3X94X135 X5CRNI18-10	HALTER		
5	72 01 089 08	2	TENSION SPRING RZ 170 X	ZUGFEDER		
6	97 82 964 08	2	SWIVEL 20.0X40 42CRMO4+QT SPF	DREHTEIL		
7	40 61 024	6	HEX SCREW ISO 4014 M8X55 8.8 A2C	SECHSKANTSCHRAUBE		
8	42 18 009 08	6	WASHER DIN 9021 8 140HV-ST A2C	SCHEIBE		
9	93 73 803 08	4	TUBE 12X1,5X40 E235+N VERZ	ROHR		
10	40 00 591	2	HEX SCREW ISO 4017 M10X50 8.8 A3C	SECHSKANTSCHRAUBE		
11	49 00 531	2	WASHER ISO 7093-1 10 200HV A3C	SCHEIBE		
12	94 31 228 08	2	TUBE 15X1,5X35 E235+N VERZ	ROHR		
13	77 43 242	1	HYDRAULIC-TYPE LUBRICAT.NIPPLE DIN 71	KEGELSCHMIERNIPPEL		
14	49 00 539	8	HEX SCREW ISO 4017 M6X25 8.8 A3C	SECHSKANTSCHRAUBE		
15	42 00 009 01	8	WASHER ISO 7089 6 200HV A3C	SCHEIBE		
16	70 80 121 08	4	DU BUSHING	DU-BUCHSE		

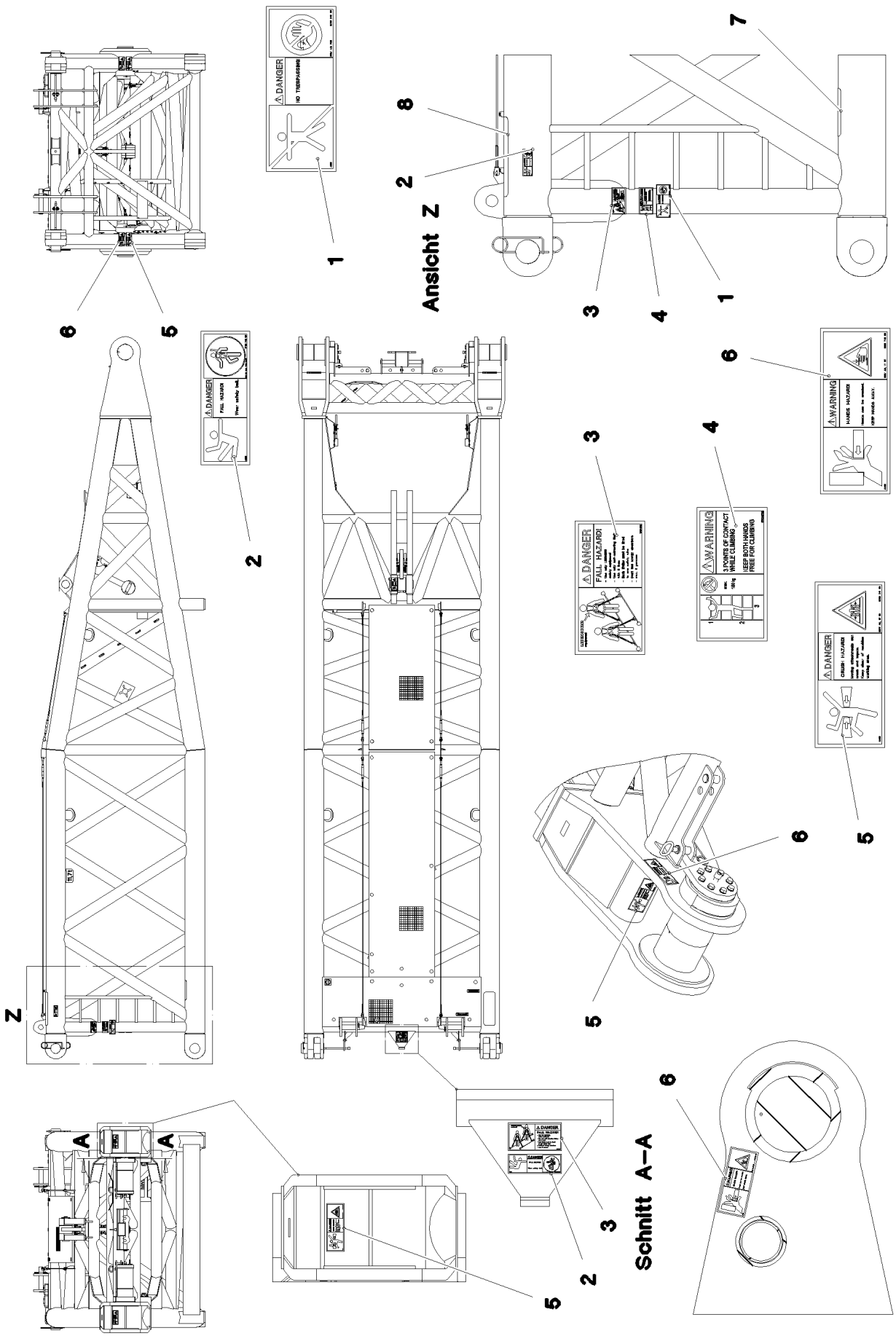

20.5.2016 064132 LIEBHERR	**etk_en_de_074847 LR 11350** **SIGNS** **BESCHILDERUNG**	521 (1/2) ⇨ **3 212 015** **96 60 002 08**

Pos.	Item	Quantity	Description	Bezeichnung	Serie	K
1	97 86 740 08	1	SIGN 208X88 KLEBEFOLIE SPF	SCHILD		
2	97 86 748 08	2	SIGN 168X62 KLEBEFOLIE SPF	SCHILD		
3	97 00 404 6	2	SIGN 168X88X1 KLEBEFOLIE SPF	SCHILD		
4	97 03 673 2	1	SIGN 168X88 KLEBEFOLIE SPF	SCHILD		
5	97 86 741 08	4	SIGN 208X88 KLEBEFOLIE SPF	SCHILD		
6	97 86 746 08	5	SIGN 208X88 KLEBEFOLIE SPF	SCHILD		
7	97 28 594 08	1	ANTI-SLIP SURFACE 1.6X150X300 3M TYP4	ANTIRUTSCHBELAG		
8	97 08 794 08	1	ANTI-SLIP SURFACE 1.6X150X500 3M TYP4	ANTIRUTSCHBELAG		

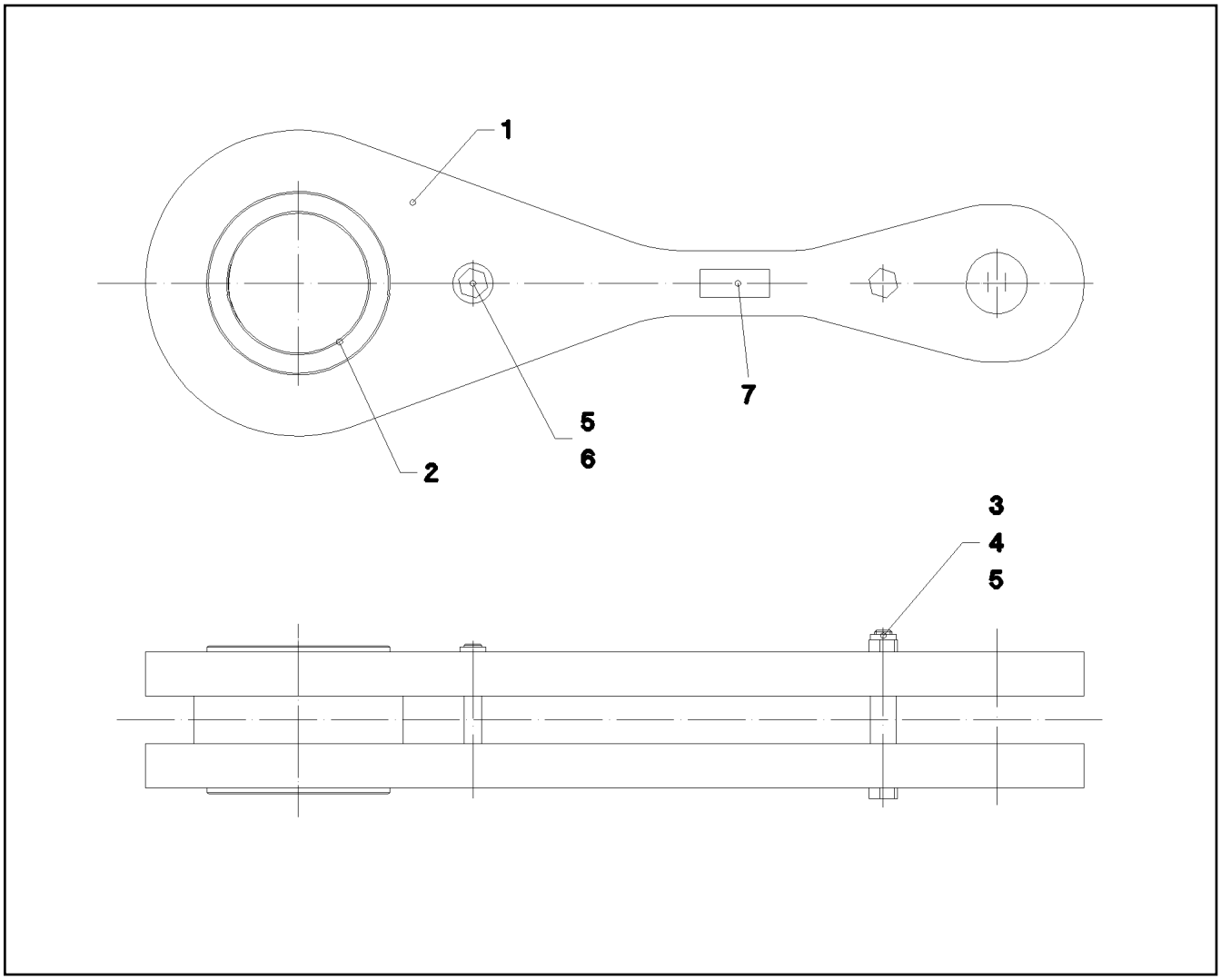

Pos.	Item	Quantity	Description	Bezeichnung	Serie	K
1	96 36 662 08	2	ROD WITH BOARD	STANGE MIT SCHILD		
(2)	97 35 676 08	1	PLATE IDENTIFICATION NUMBER IDENT-N	SCHILD IDENTNR.		
2	97 48 327 08	1	BUSHING	BUCHSE		
3	93 17 856 08	1	TUBE 30X2,6X55 S355J2H FE//ZN20//C	ROHR		
4	40 66 046 08	1	HEX SCREW ISO 4017 M20X180 10.9 A3C SP	SECHSKANTSCHRAUBE		
5	41 19 024 08	2	HEX NUT DIN 985 M20 10 A3C	SECHSKANTMUTTER		
6	40 61 238 01	1	HEX SCREW ISO 4014 M20X150 8.8 A3C	SECHSKANTSCHRAUBE		
7	97 35 919 08	1	PLATE ASSEMBLY BG-NR. PVC-SILBER SP	SCHILD BAUGRUPPE		

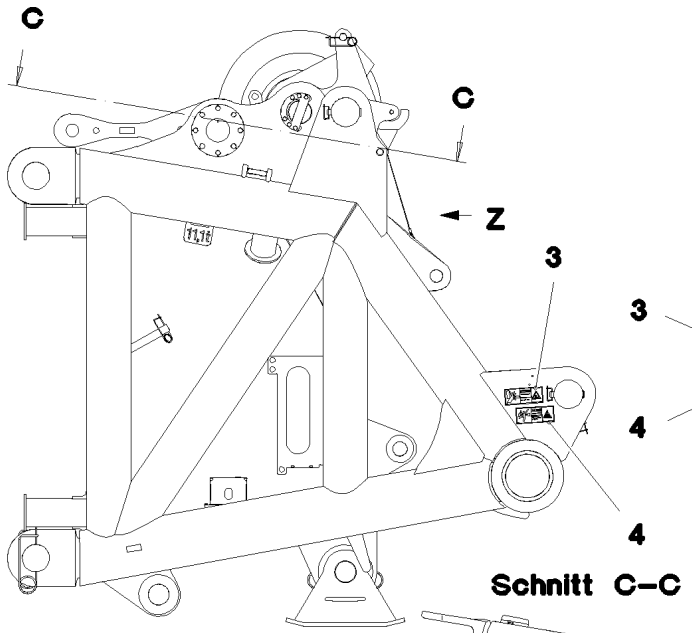

Schnitt C–C

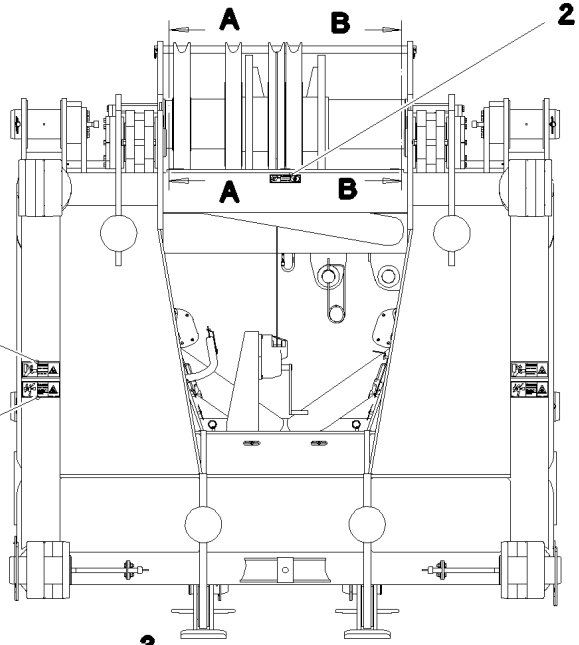

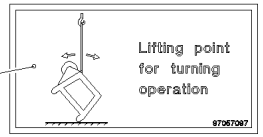

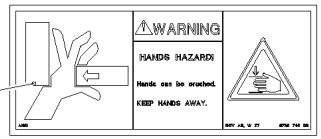

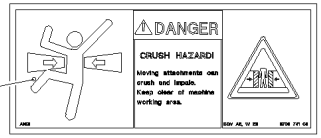

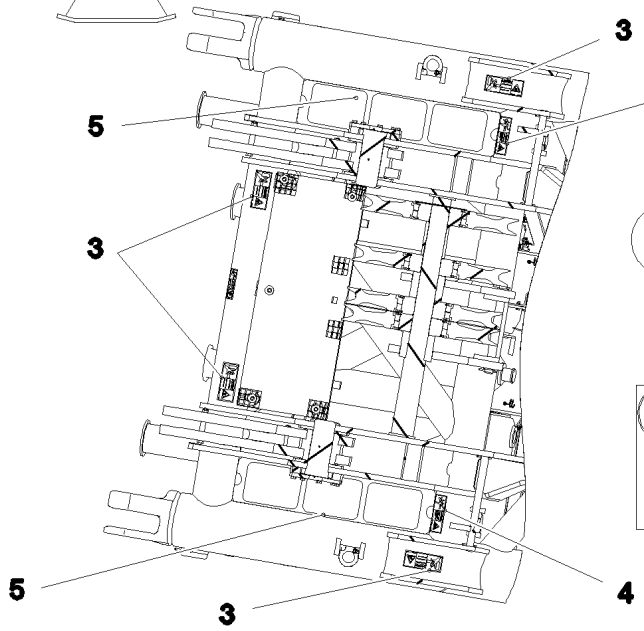

Schnitt A–A

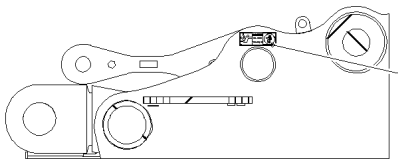

Schnitt B–B

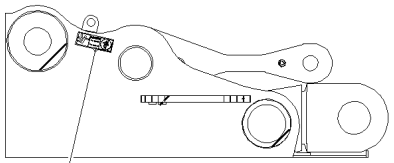

Ansicht Z

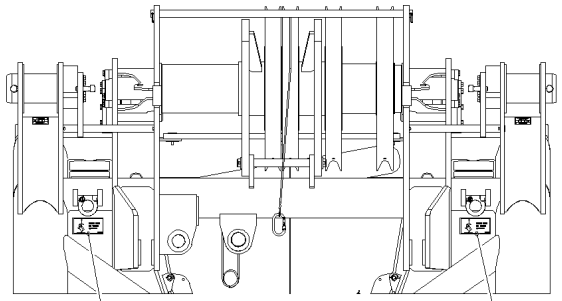

Pos.	Item	Quantity	Description	Bezeichnung	Serie	K
1	97 05 709 7	2	SIGN 168X88 KLEBEFOLIE SPF	SCHILD		
2	97 86 748 08	3	SIGN 168X62 KLEBEFOLIE SPF	SCHILD		
3	97 86 746 08	8	SIGN 208X88 KLEBEFOLIE SPF	SCHILD		
4	97 86 741 08	6	SIGN 208X88 KLEBEFOLIE SPF	SCHILD		
5	97 01 997 1	6	ANTI-SLIP SURFACE 1.6X305X220 3M TYP4	ANTIRUTSCHBELAG		

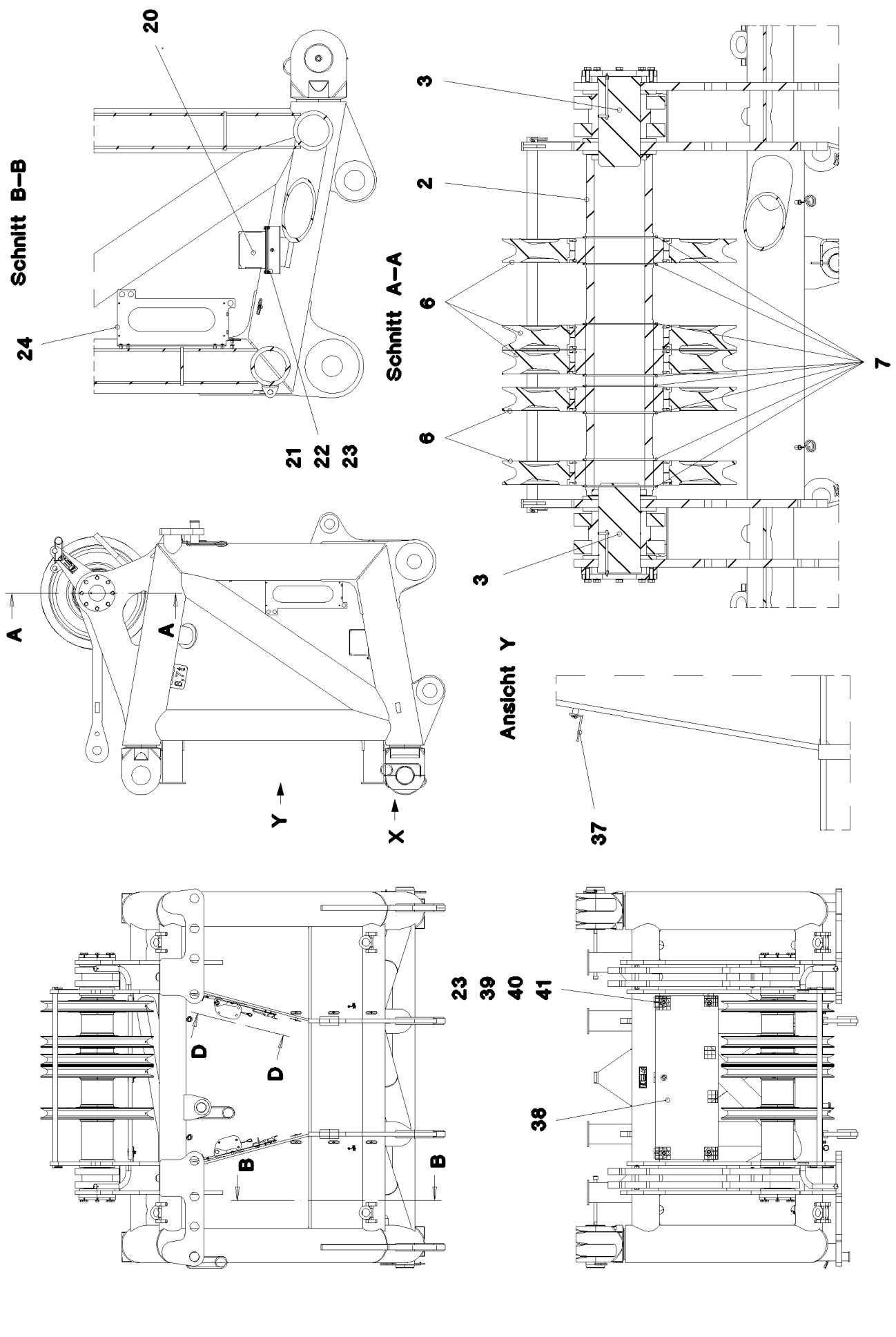
Schnitt B–B
20
24
21
22
23
Schnitt A–A
3
2
6
6
7
3
A
A
Y
X
Ansicht Y
37
D
D
B
B
23
39
40
41
38

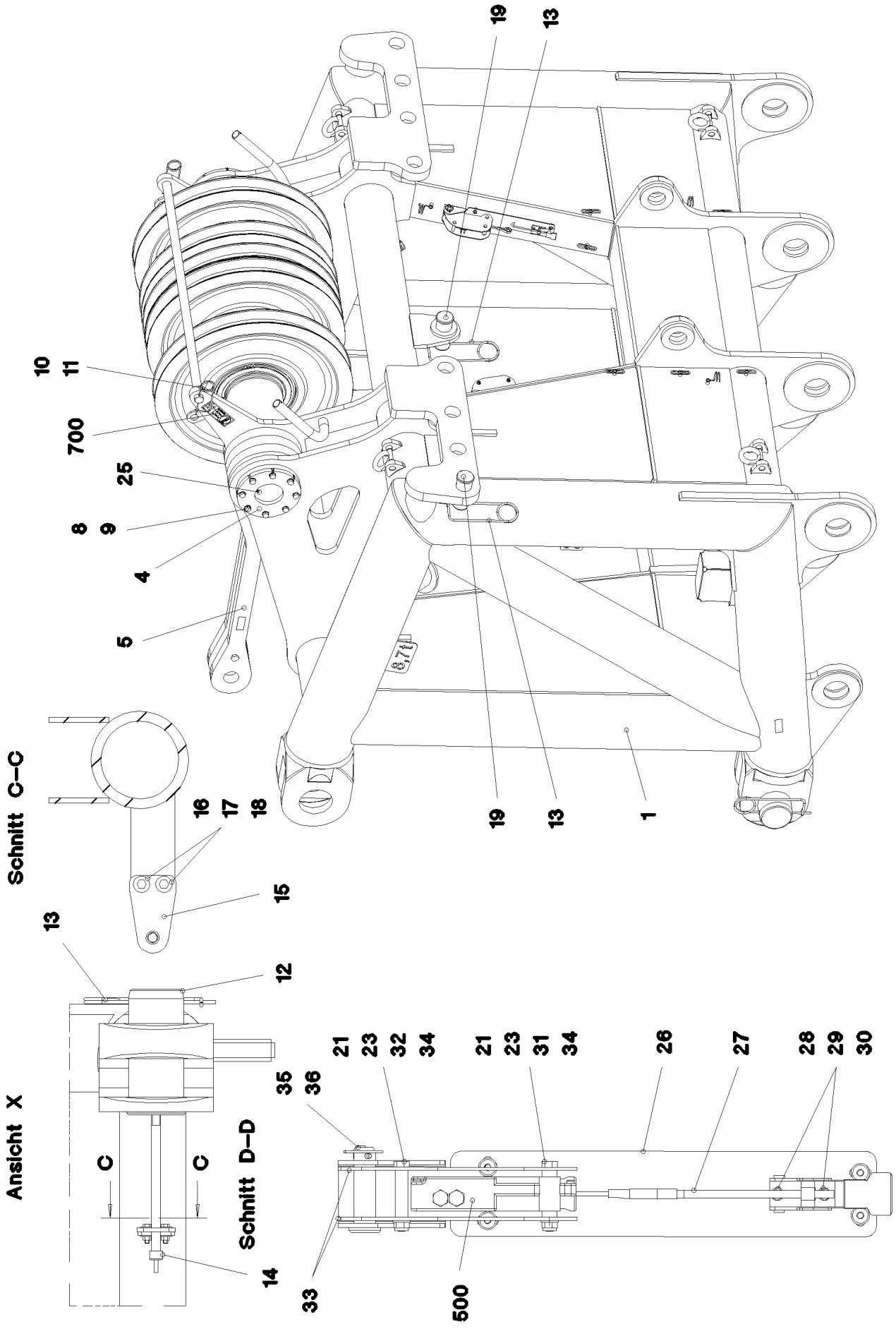

20.5.2016 072366	**etk_en_de_074847 LR 11350**	527 (2/3)
LIEBHERR	**SW HEAD SECTION** **SW-KOPFSTUECK**	⇨ **3 214** **91 72 396 08**

Pos.	Item	Quantity	Description	Bezeichnung	Serie	K
1	96 59 703 08	1	SW HEAD SECTION WELDMENT	SW-KOPFSTUECK SCHWK.		
2	96 35 564 08	1	AXLE CPL.	ACHSE KPL.		
(1)	97 48 324 08	1	AXLE 273.0X1308 S770QL1 SPF	ACHSE		
(2)	97 48 325 08	2	SWIVEL 219.1X20 S770QL1	DREHTEIL		
3	97 97 764 08	2	PIN 170.0X355 35NICRMOV125 SPF	BOLZEN		
4	97 97 765 08	2	COVER 20X290X290 S960QL	DECKEL		
5	96 35 563 08	2	ROD CPL. ⇨ 3 214 006 96 35 563 08	STANGE KPL.		
6	96 34 522 08	5	ROPE PULLEY CPL. ⇨ 3 214 007 96 34 522 08	SEILROLLE KPL.		
7	42 80 101 08	8	LOCKING RING DIN 471 260X5	SICHERUNGSRING		
8	40 66 030 08	16	HEX SCREW ISO 4017 M16X40 10.9 FLZN SP	SECHSKANTSCHRAUBE		
9	55 31 248 08	16	WASHER DIN 433 17 ST	SCHEIBE		
10	94 66 500 08	1	PIN RD40X1440 S355J2C+C FE//ZN20//C	BOLZEN		
11	43 31 025 08	2	RETAINING SPRING 5X122 A3C	SICHERUNGSFEDER		
12	97 26 368 08	2	PIN 160.0X340 35NICRMOV125 GASN. SPF	BOLZEN		
13	43 31 052 08	4	RETAINING SPRING 8 VERZ.	SICHERUNGSFEDER		
14	40 43 240 08	2	SOCKET HEAD SCREW DIN 912 M24X400 1	ZYLINDERSCHRAUBE		
15	97 26 369 08	2	PLATE 10X175X104 S700MC	BLECH		
16	46 00 158	4	HEX SCREW ISO 4017 M12X45 8.8 A3C	SECHSKANTSCHRAUBE		
17	41 15 143 08	4	HEX NUT ISO 4032 M12 8 A3C	SECHSKANTMUTTER		
18	42 18 011 08	8	WASHER ISO 7093-1 A 13 ST A3C	SCHEIBE		
19	93 92 504 08	2	PIN 80.0X182 35NICRMOV125	BOLZEN		
20	97 29 088 08	1	HOOD 1.5X411X555 DC01	HAUBE		
21	42 00 012 01	10	WASHER ISO 7089 8 200HV A3C	SCHEIBE		
22	49 00 128	2	HEX SCREW ISO 4017 M8X25 8.8 A2C	SECHSKANTSCHRAUBE		
23	41 19 005 08	13	HEX NUT DIN 985 M8 8 A2C	SECHSKANTMUTTER		
24	97 15 345 08	1	PLATE 4X650X443 S315MC	BLECH		
25	77 43 242	2	HYDRAULIC-TYPE LUBRICAT.NIPPLE DIN 71	KEGELSCHMIERNIPPEL		
26	97 49 296 08	2	PLATE 4X505X168 S315MC FE//ZN20//C	BLECH		
27	70 42 624 08	2	CLOSURE HAKEN	HAKENVERSCHLUSS		
28	40 65 099	4	HEX SCREW ISO 4017 M6X16 8.8 A2C	SECHSKANTSCHRAUBE		
29	42 00 009 01	8	WASHER ISO 7089 6 200HV A3C	SCHEIBE		
30	41 19 004 08	4	HEX NUT DIN 985 M6 8 A2C	SECHSKANTMUTTER		
31	95 34 897 08	8	BUSHING RD14X6 S235JRG2	BUCHSE		
32	97 49 575 08	2	TUBE 12.0X44 E235+N	ROHR		
33	97 49 363 08	4	PLATE 3X224X121 S355MC T ZN O	BLECH		
34	46 00 386	6	HEX SCREW ISO 4017 M8X60 8.8 A2C	SECHSKANTSCHRAUBE		
35	45 12 225 08	2	PIN ISO 2341 B20X75X66 S355J2+AR FE//ZN	BOLZEN		
36	43 32 013 08	2	SAFETY PLUG W HINGE-LID 5X32 VERZ	SICHERHEITSKLAPPSTECKER		
37	97 12 901 08	1	PLATE 4X98X100 S315MC FE//ZN20//C	BLECH		
38	72 58 021 08	1	GRIDIRON T1300X500X30/2 S235JR T ZN K	GITTERROST-P		
39	40 61 024	5	HEX SCREW ISO 4014 M8X55 8.8 A2C	SECHSKANTSCHRAUBE		
40	94 11 381 08	5	WASHER 70X3 DC01 FE//ZN20//C	SCHEIBE		
41	10 10 062 1	5	DISH MOUNTING	TELLERBEFESTIGUNG		
500	96 76 345 08	1	EL.EQUIPMENT SW HEAD SECTION 1250T ⇨ 3 930 514 96 76 345 08	ELEKTRIK SW-KOPFSTUECK		
700	96 59 713 08	1	SIGNS SW-KOPFSLR11350 ⇨ 3 214 008 96 59 713 08	BESCHILDERUNG		

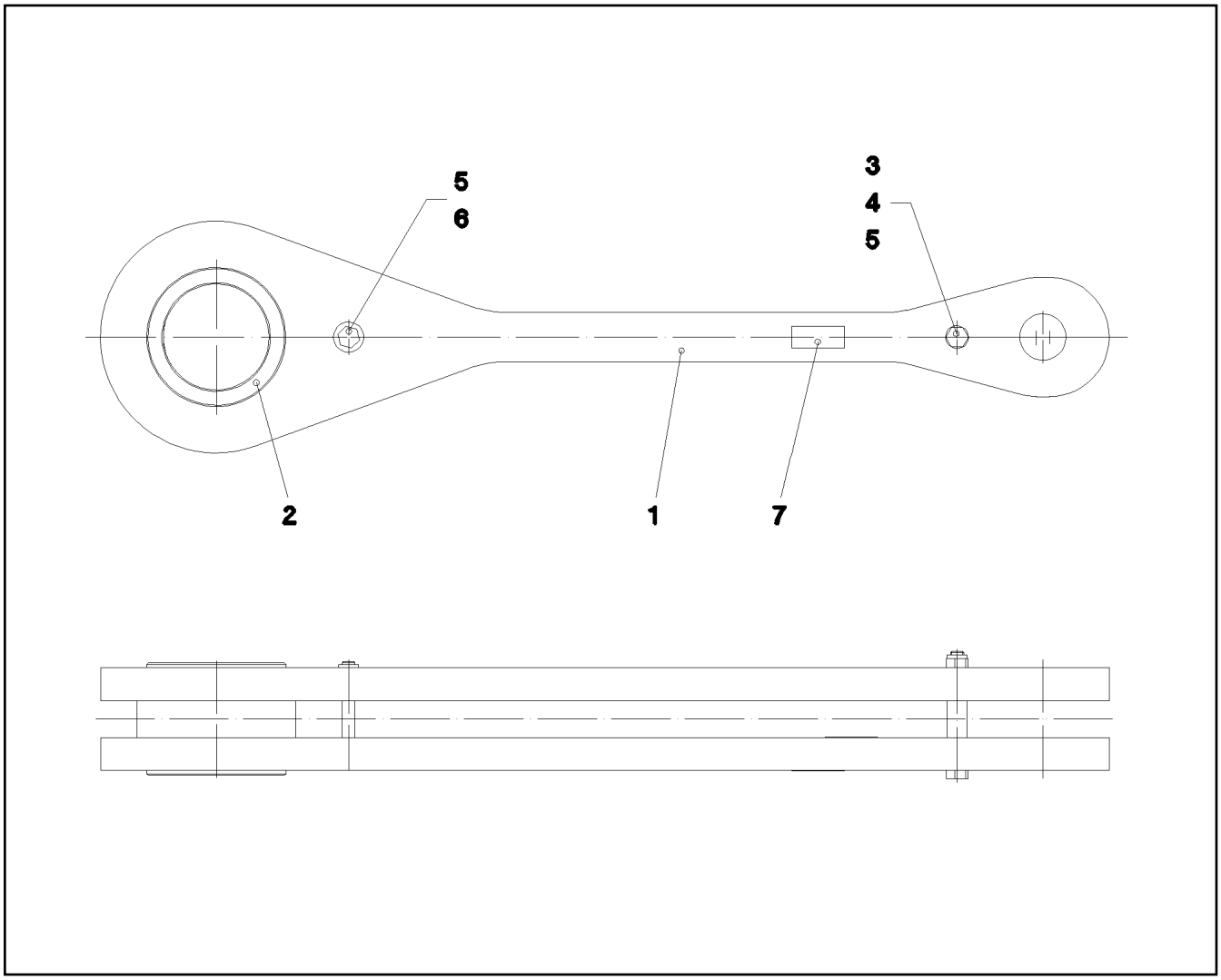

Pos.	Item	Quantity	Description	Bezeichnung	Serie	K
1	96 35 913 08	2	ROD WITH BOARD	STANGE MIT SCHILD		
2	97 48 327 08	1	BUSHING	BUCHSE		
3	93 17 856 08	1	TUBE 30X2,6X55 S355J2H FE//ZN20//C	ROHR		
4	40 66 046 08	1	HEX SCREW ISO 4017 M20X180 10.9 A3C SP	SECHSKANTSCHRAUBE		
5	41 19 024 08	2	HEX NUT DIN 985 M20 10 A3C	SECHSKANTMUTTER		
6	40 61 238 01	1	HEX SCREW ISO 4014 M20X150 8.8 A3C	SECHSKANTSCHRAUBE		
7	97 35 919 08	1	PLATE ASSEMBLY BG-NR. PVC-SILBER SP	SCHILD BAUGRUPPE		
700	96 93 137 08	1	SIGNS	BESCHILDERUNG		
(1)	97 05 513 2	1	SIGN 170X55 KLEBEFOLIE SPF	SCHILD		

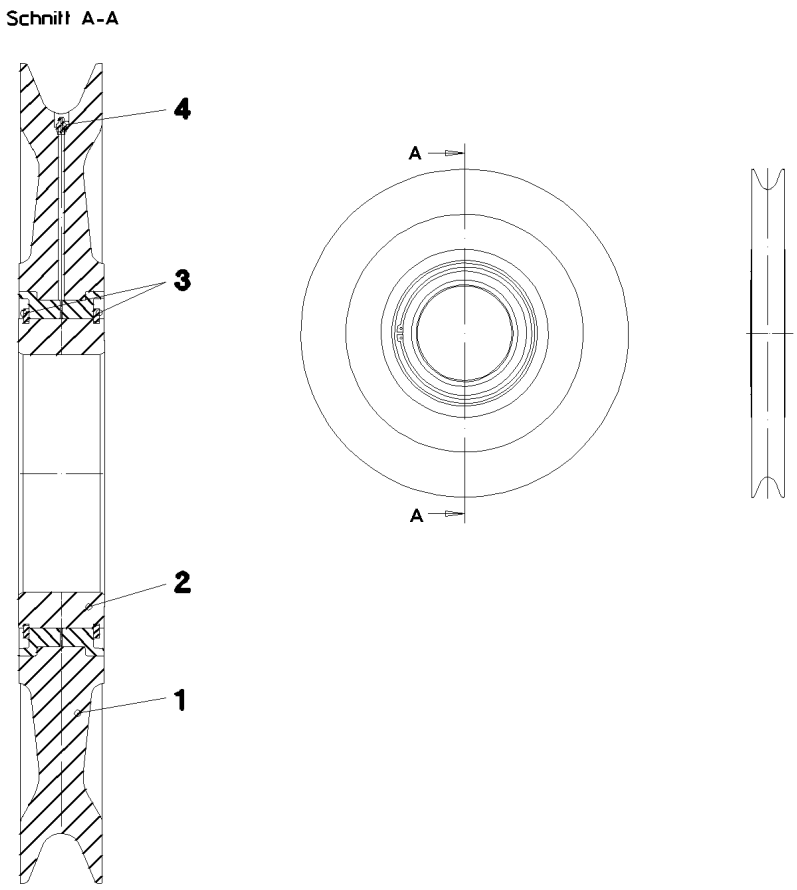

Pos.	Item	Quantity	Description	Bezeichnung	Serie	K
1	97 46 272 08	1	ROPE PULLEY RD900X90 PA6G SPF	SEILROLLE		
2	74 65 099 08	1	ROLLER BEARING 260X340X95	WAELZLAGER		
3	10 87 269 7	2	LOCKING RING DIN 471 340X6	SICHERUNGSRING		
4	77 43 011 01	1	HYDRAULIC-TYPE LUBRICAT.NIPPLE DIN 7	KEGELSCHMIERNIPPEL		

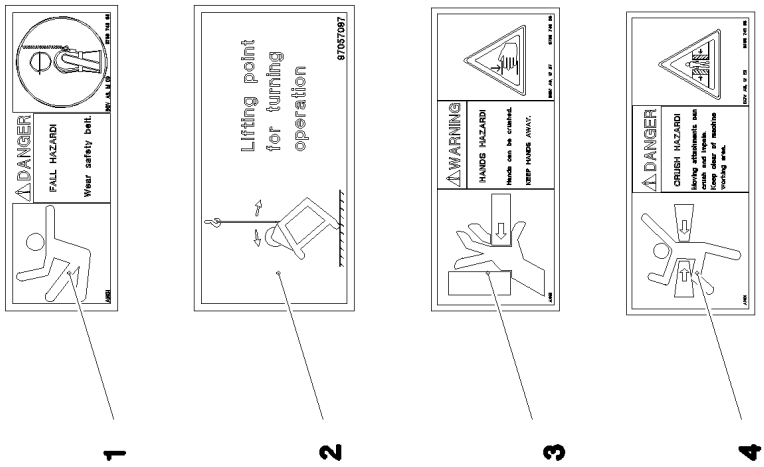
DANGER
FALL HAZARD
Wear safety belt.
Lifting point for turning operation
97057097
WARNING
HANDS HAZARD
Hands can be crushed.
KEEP HANDS AWAY.
DANGER
CRUSH HAZARD
1
2
3
4

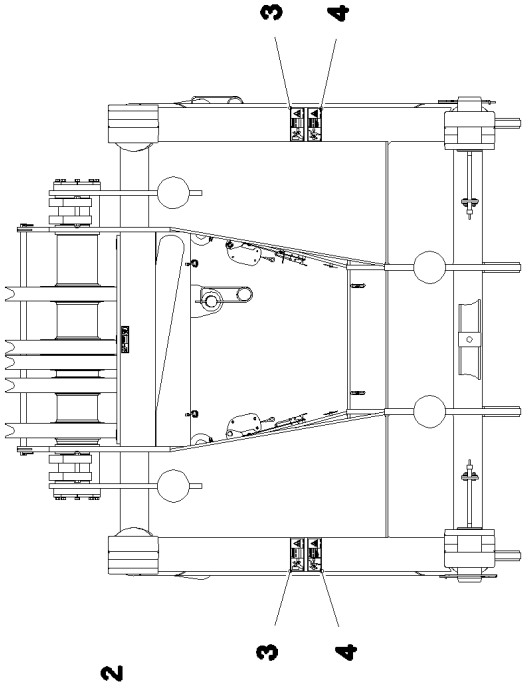
3
4
3
4

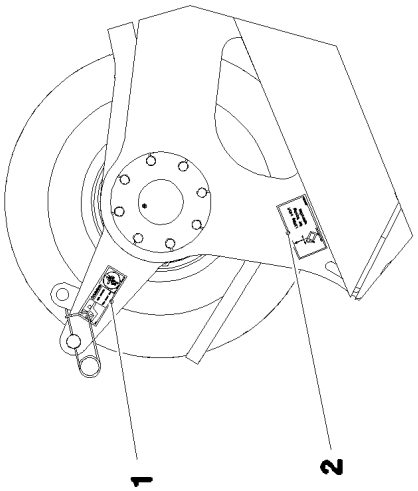
1
2

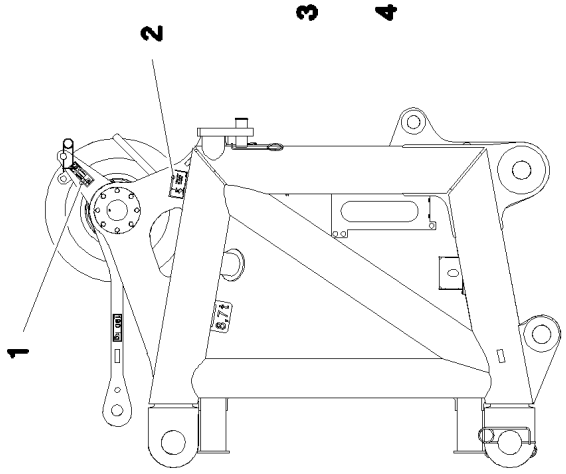
2
1

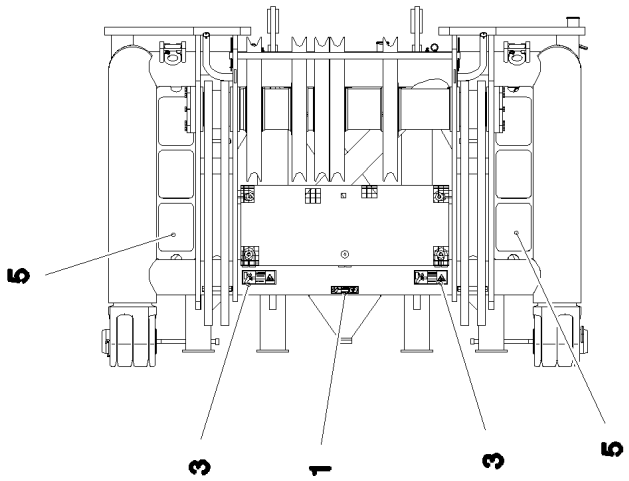
5
3
1
3
5

Pos.	Item	Quantity	Description	Bezeichnung	Serie	K
1	97 86 748 08	3	SIGN 168X62 KLEBEFOLIE SPF	SCHILD		
2	97 05 709 7	2	SIGN 168X88 KLEBEFOLIE SPF	SCHILD		
3	97 86 746 08	4	SIGN 208X88 KLEBEFOLIE SPF	SCHILD		
4	97 86 741 08	2	SIGN 208X88 KLEBEFOLIE SPF	SCHILD		
5	97 01 997 1	6	ANTI-SLIP SURFACE 1.6X305X220 3M TYP4	ANTIRUTSCHBELAG		

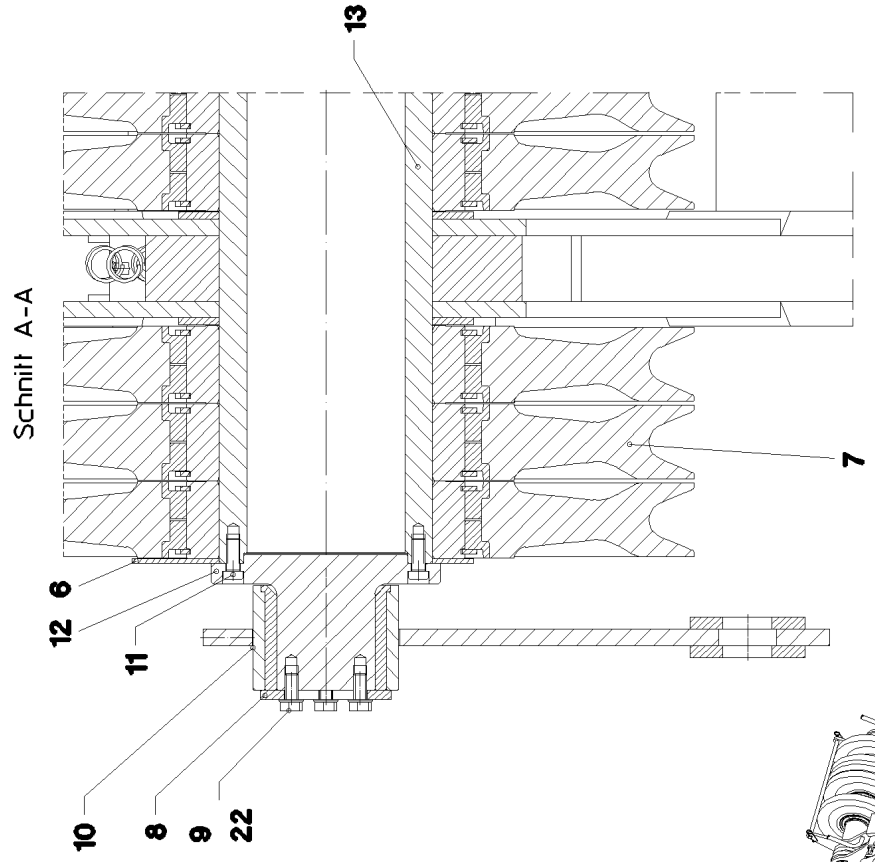
Schnitt A-A
13
7
6
12
11
10
8
9
22

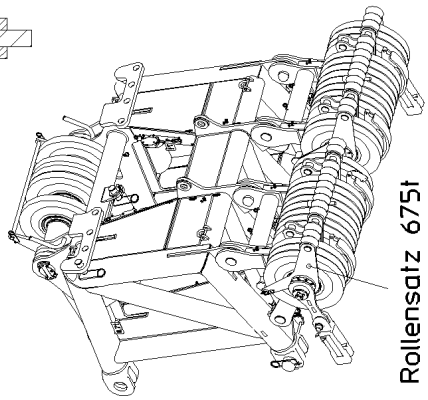
Rollensatz 675t
rechts

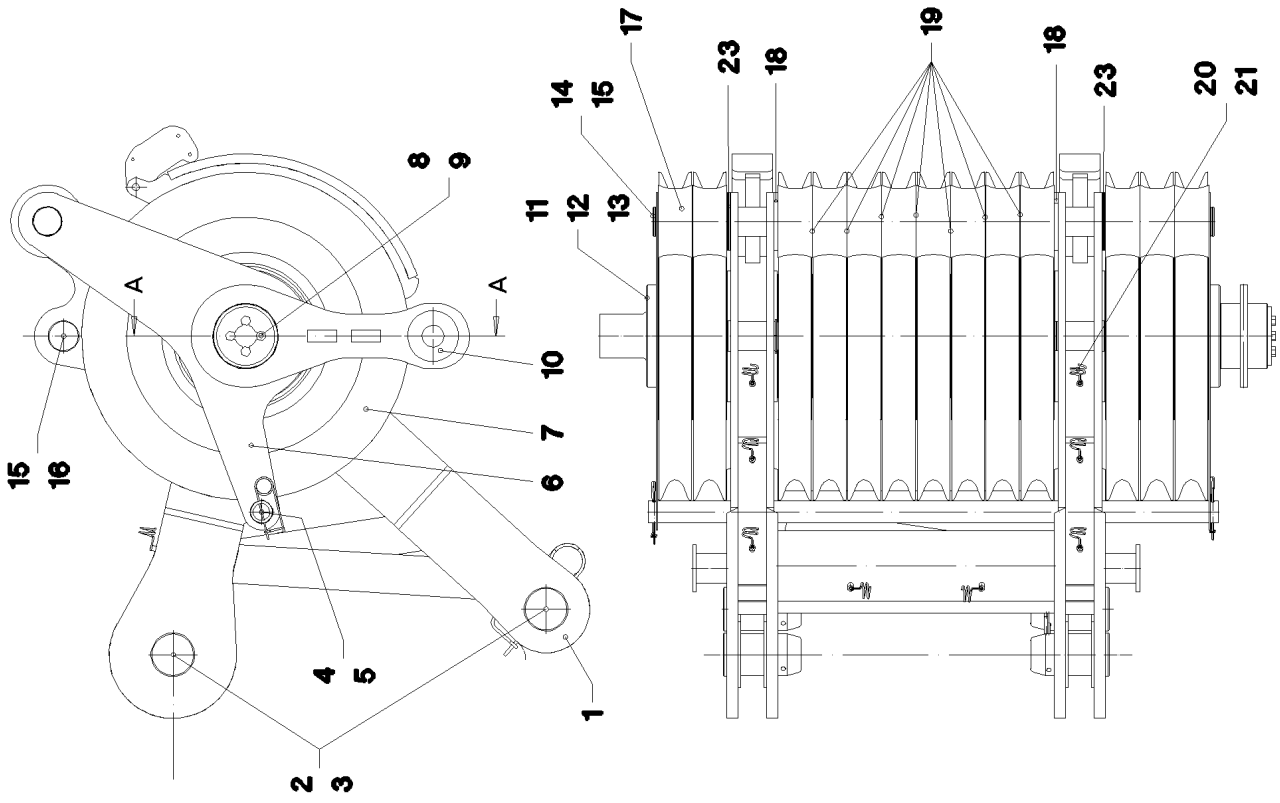
17
19
14
15
23
18
18
23
20
21
11
12
13
8
9
A
A
10
15
16
7
6
4
5
1
2
3

Pos.	Item	Quantity	Description	Bezeichnung	Serie	K
1	96 34 361 08	1	ROLLER SET WELDED	ROLLENSATZ SCHWK.		
2	97 48 500 08	4	PIN 120.0X215 35NICRMOV125 GASN. SPF	BOLZEN		
3	43 31 052 08	4	RETAINING SPRING 8 VERZ.	SICHERUNGSFEDER		
4	97 58 924 08	1	TUBE 60.3X1565 S355J2H FE//ZN20//C	ROHR		
5	43 31 009 08	2	RETAINING SPRING 4,5X98 VERZ	SICHERUNGSFEDER		
6	97 48 489 08	2	PLATE 5X964X666 S960QL	BLECH		
7	96 34 522 08	13	ROPE PULLEY CPL. ⇨ 3 214 007 96 34 522 08	SEILROLLE KPL.		
8	97 49 183 08	1	PLATE 12X160X160 S960QL	BLECH		
9	40 66 086 08	4	HEX SCREW ISO 4017 M16X35 10.9 A3C SP	SECHSKANTSCHRAUBE		
10	96 36 148 08	1	FIXED POINT MOUNT COMPLETE	FESTPUNKTAUFNAHME KPL.		
(1)	96 35 764 08	1	FIXED POINT MOUNT PIVOTING WEL 0.515	FESTPUNKTAUFNAHME SCHWK		
(2)	97 49 269 08	1	BUSHING	BUCHSE		
(3)	97 35 919 08	1	PLATE ASSEMBLY BG-NR. PVC-SILBER SP	SCHILD BAUGRUPPE		
11	40 72 089 08	16	SOCKET HEAD SCREW DIN 6912 M16X40 1	ZYLINDERSCHRAUBE		
12	97 48 505 08	2	SPIGOT 280.0X165 35NICRMOV125 SPF	ZAPFEN		
13	97 58 925 08	1	AXLE 273.0X1525 S770QL1 SPF	ACHSE		
14	97 58 926 08	1	AXLE 85.0X1545 35NICRMOV125 SPF	ACHSE		
15	42 80 061 08	4	LOCKING RING DIN 471 80X2,5	SICHERUNGSRING		
16	97 48 543 08	2	PIN 85.0X139 35NICRMOV125 SPF	BOLZEN		
17	97 48 340 08	13	ROLLER PA6G	ROLLE		
18	95 66 549 08	2	WASHER RD160X10 S355MC FE//ZN20//C	SCHEIBE		
19	42 10 006 08	7	SHIM RING DIN 988 80X100X1	PASSSCHEIBE		
20	72 00 144 08	8	CABLE CLAMP	KABELHALTER		
21	10 41 285 4	8	OVAL HEAD FLAT SCREW AEHNL.ISO 7380	LINSENFLACHKOPFSCHRAUBE		
22	10 28 980 6	4	WASHER ISO 7089 16 300HV FLZN SPF	SCHEIBE		
23	97 88 805 08	10	PLATE 2X160X160 DC01 FE//ZN20//C	BLECH		
700	96 94 202 08	1	SIGNS ROLLENSATZ	BESCHILDERUNG		
(1)	97 86 746 08	3	SIGN 208X88 KLEBEFOLIE SPF	SCHILD		

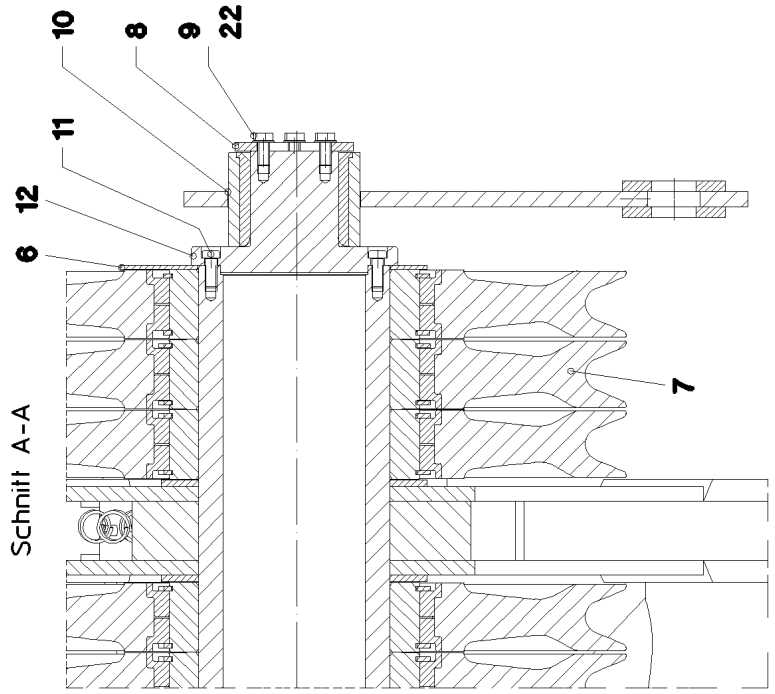
10
8
9
22
11
12
6
7
Schnitt A-A

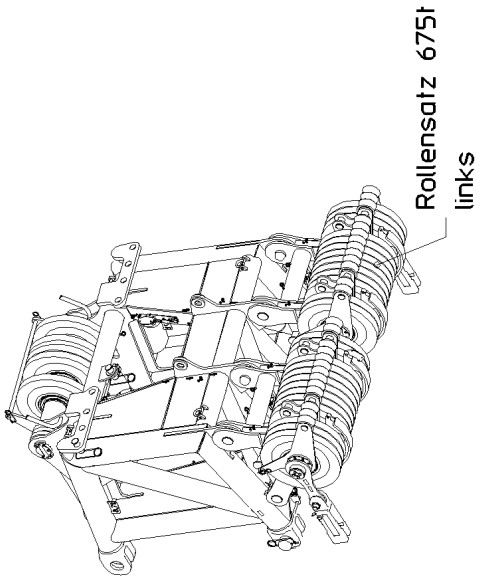
Rollensatz 675t
links

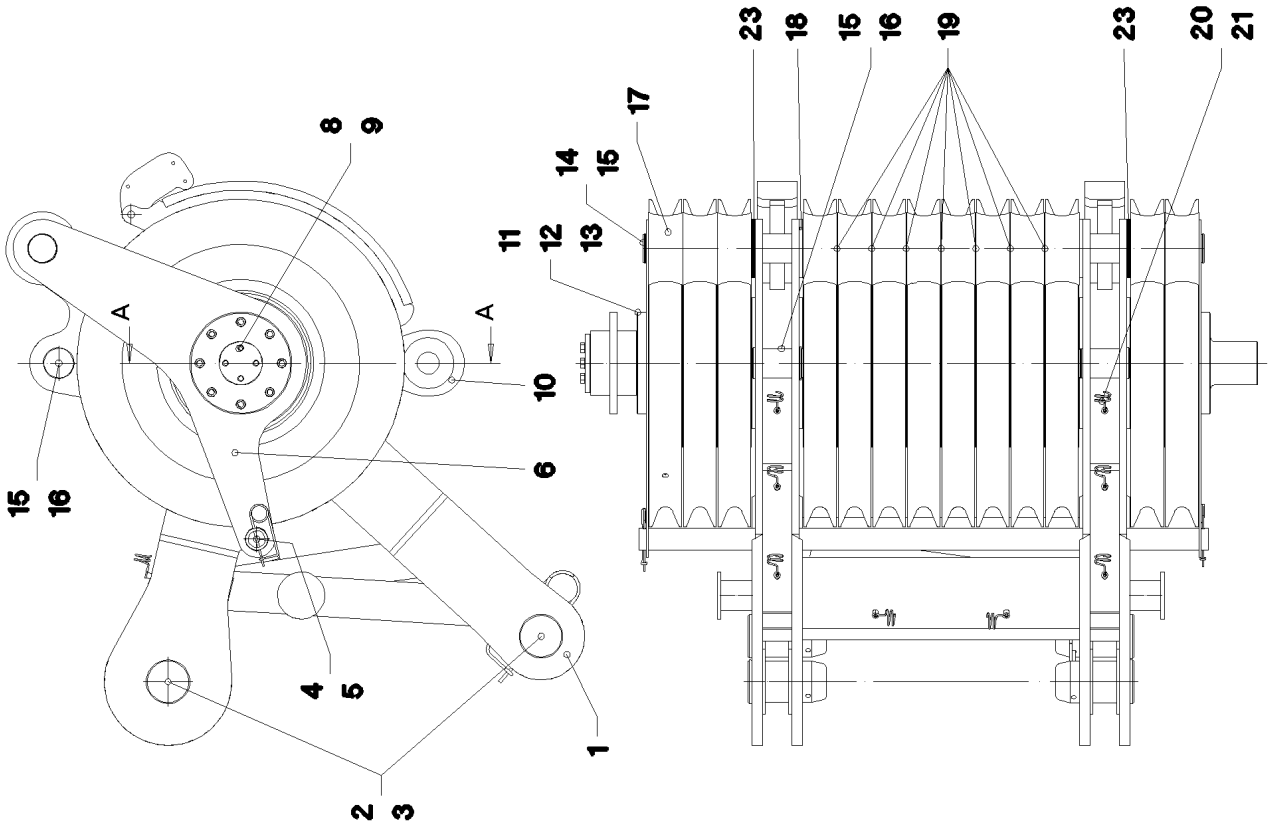
23
18
15
16
19
23
20
21
17
14
15
11
12
13
8
9
A
A
10
6
15
16
4
5
1
2
3

Pos.	Item	Quantity	Description	Bezeichnung	Serie	K
1	96 34 361 08	1	ROLLER SET WELDED	ROLLENSATZ SCHWK.		
2	97 48 500 08	4	PIN 120.0X215 35NICRMOV125 GASN. SPF	BOLZEN		
3	43 31 052 08	4	RETAINING SPRING 8 VERZ.	SICHERUNGSFEDER		
4	97 58 924 08	1	TUBE 60.3X1565 S355J2H FE//ZN20//C	ROHR		
5	43 31 009 08	2	RETAINING SPRING 4,5X98 VERZ	SICHERUNGSFEDER		
6	97 48 489 08	2	PLATE 5X964X666 S960QL	BLECH		
7	96 34 522 08	13	ROPE PULLEY CPL. ⇨ 3 214 007 96 34 522 08	SEILROLLE KPL.		
8	97 49 183 08	1	PLATE 12X160X160 S960QL	BLECH		
9	40 66 086 08	4	HEX SCREW ISO 4017 M16X35 10.9 A3C SP	SECHSKANTSCHRAUBE		
10	96 36 148 08	1	FIXED POINT MOUNT COMPLETE	FESTPUNKTAUFNAHME KPL.		
11	40 72 089 08	16	SOCKET HEAD SCREW DIN 6912 M16X40 1	ZYLINDERSCHRAUBE		
12	97 48 505 08	2	SPIGOT 280.0X165 35NICRMOV125 SPF	ZAPFEN		
13	97 58 925 08	1	AXLE 273.0X1525 S770QL1 SPF	ACHSE		
14	97 58 926 08	1	AXLE 85.0X1545 35NICRMOV125 SPF	ACHSE		
15	42 80 061 08	4	LOCKING RING DIN 471 80X2,5	SICHERUNGSRING		
16	97 48 543 08	2	PIN 85.0X139 35NICRMOV125 SPF	BOLZEN		
17	97 48 340 08	13	ROLLER PA6G	ROLLE		
18	95 66 549 08	2	WASHER RD160X10 S355MC FE//ZN20//C	SCHEIBE		
19	42 10 006 08	7	SHIM RING DIN 988 80X100X1	PASSSCHEIBE		
20	72 00 144 08	8	CABLE CLAMP	KABELHALTER		
21	10 41 285 4	8	OVAL HEAD FLAT SCREW AEHNL.ISO 7380	LINSENFLACHKOPFSCHRAUBE		
22	10 28 980 6	4	WASHER ISO 7089 16 300HV FLZN SPF	SCHEIBE		
23	97 88 805 08	10	PLATE 2X160X160 DC01 FE//ZN20//C	BLECH		
700	96 94 202 08	1	SIGNS ROLLENSATZ	BESCHILDERUNG		

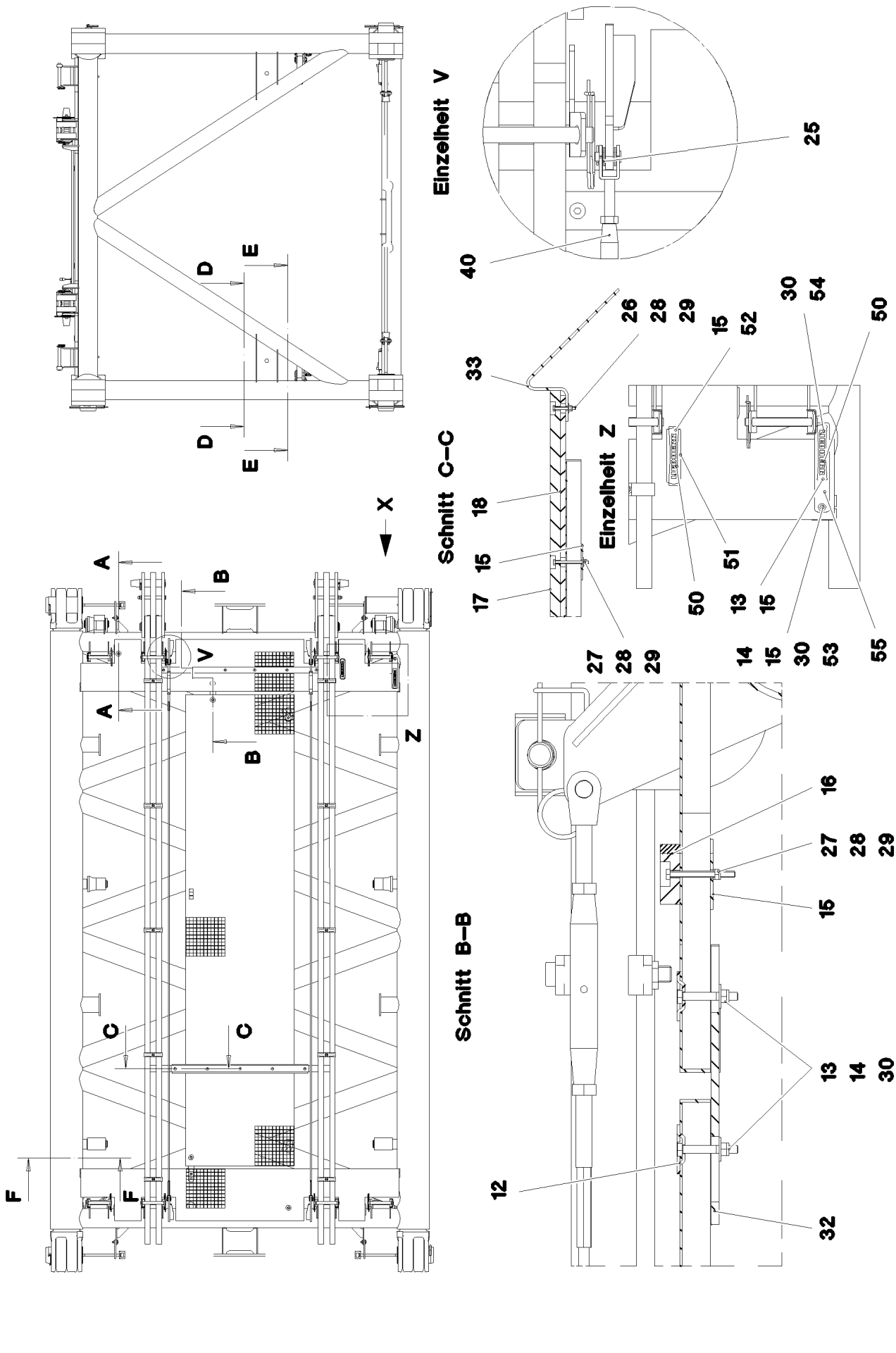
Einzelheit V
Schnitt C–C
Einzelheit Z
Schnitt B–B
X
Z
A
B
C
D
E
F
V
25
40
33
26
28
29
15
52
30
54
50
18
17
51
13
53
55
27
14
16
12
32

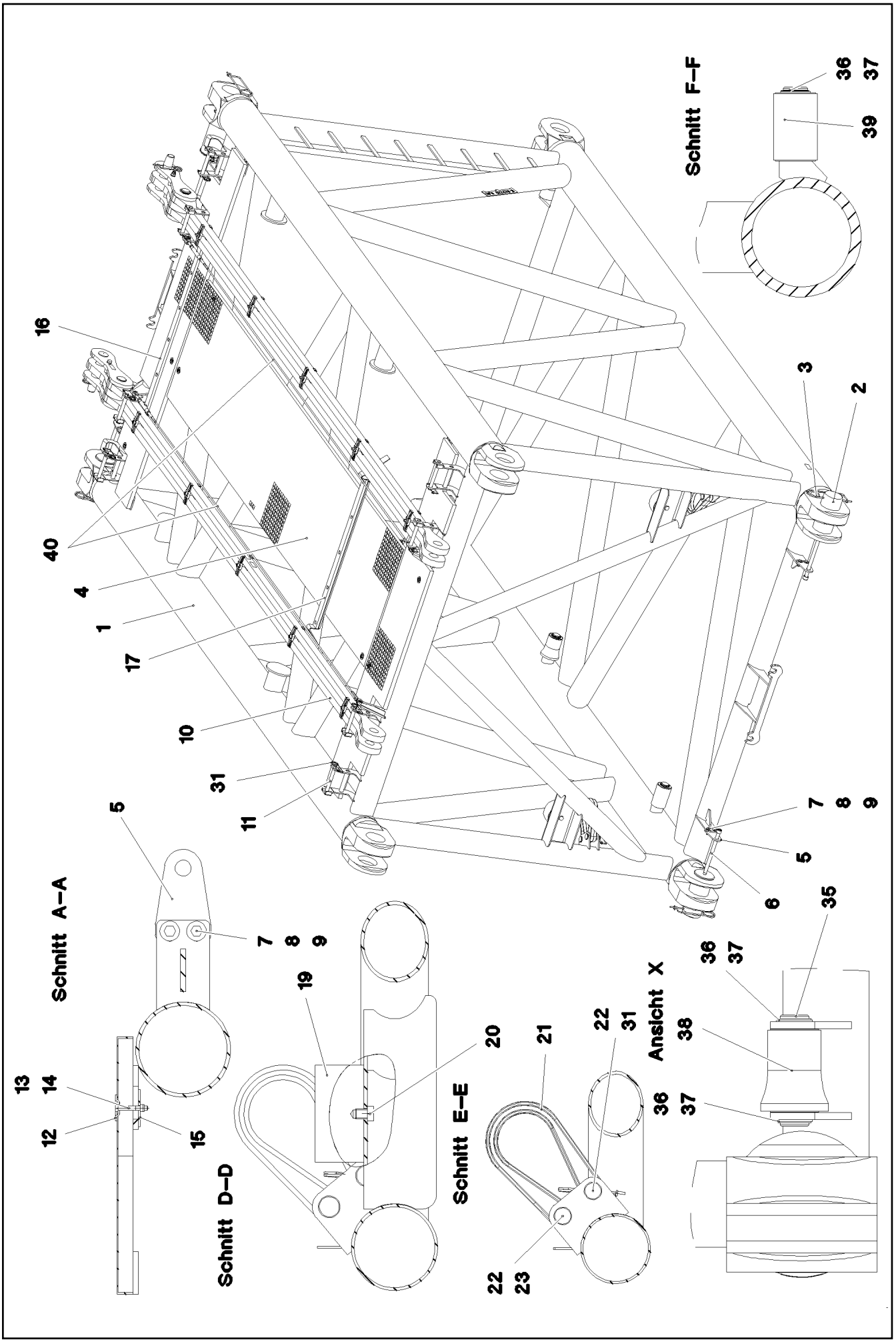

20.5.2016 064988	**etk_en_de_074847 LR 11350**	538 (2/3)
LIEBHERR	**S INTERMEDIATE SECTION** **S-ZWISCHENSTUECK**	⇨ **3 221** **91 60 426 08**

Pos.	Item	Quantity	Description	Bezeichnung	Serie	K
1	96 59 014 08	1	S INTERMED.SECTION WELD.CONSTR 6M	S-ZWISCHENSTUECK SCHWK.		
2	97 26 368 08	4	PIN 160.0X340 35NICRMOV125 GASN. SPF	BOLZEN		
3	43 31 052 08	4	RETAINING SPRING 8 VERZ.	SICHERUNGSFEDER		
4	96 59 085 08	1	GRATINGS	GITTERROSTE		
(1)	72 58 674 08	1	GRIDIRON T4350X1000X30/3 S235JR T ZN K	GITTERROST-SP		
(2)	97 94 590 08	2	GRIDIRON T2940X482X30/3 S235JR VERZ	GITTERROST-SP		
5	97 26 369 08	4	PLATE 10X175X104 S700MC	BLECH		
6	40 43 240 08	4	SOCKET HEAD SCREW DIN 912 M24X400 1	ZYLINDERSCHRAUBE		
7	46 00 158	8	HEX SCREW ISO 4017 M12X45 8.8 A3C	SECHSKANTSCHRAUBE		
8	41 15 143 08	8	HEX NUT ISO 4032 M12 8 A3C	SECHSKANTMUTTER		
9	42 18 011 08	16	WASHER ISO 7093-1 A 13 ST A3C	SCHEIBE		
10	96 32 425 08	2	ROD CPL. 6M	STANGE KPL.		
			⇨ 3 223 009 96 32 425 08			
11	96 32 436 08	8	CONNECTING PIN WELDED FE//ZN20//C	ABSTECKBOLZEN SCHWK.		
12	10 10 062 1	26	DISH MOUNTING	TELLERBEFESTIGUNG		
13	40 61 024	22	HEX SCREW ISO 4014 M8X55 8.8 A2C	SECHSKANTSCHRAUBE		
14	41 19 005 08	22	HEX NUT DIN 985 M8 8 A2C	SECHSKANTMUTTER		
15	94 11 381 08	22	WASHER 70X3 DC01 FE//ZN20//C	SCHEIBE		
16	97 41 438 08	1	SUPPORT 60X1520 PA6G	AUFLAGE		
17	97 41 439 08	1	SUPPORT 60X1270 PA6G	AUFLAGE		
18	97 41 440 08	1	PLATE 10X1250X80 S355MC	BLECH		
19	10 28 269 8	2	RUBBER-METAL STOP BUFFER 200X100-M	MEGI-ANSCHLAGPUFFER		
20	46 01 292	2	HEX SCREW ISO 4017 M20X25 8.8 A3C	SECHSKANTSCHRAUBE		
21	10 28 562 6	2	ROUND SLING DIN EN 1492-2 3T-0,75M PO	RUNDSCHLINGE		
22	45 14 308 08	4	PIN DIN 1436 30X105X97 35NICRMOV125 GA	BOLZEN		
23	43 30 078 08	2	SPLIT PIN ISO 1234 6,3X50 ST A2K	SPLINT		
25	10 28 980 5	8	WASHER ISO 7089 14 300HV FLZN SPF	SCHEIBE		
26	40 01 928	2	HEX SCREW ISO 4014 M6X40 8.8 A2C	SECHSKANTSCHRAUBE		
27	46 00 356	9	HEX SCREW ISO 4014 M6X65 8.8 A2C	SECHSKANTSCHRAUBE		
28	41 19 004 08	11	HEX NUT DIN 985 M6 8 A2C	SECHSKANTMUTTER		
29	46 00 198	11	WASHER ISO 7093-1 6 200HV A3C	SCHEIBE		
30	42 18 009 08	6	WASHER DIN 9021 8 140HV-ST A2C	SCHEIBE		
31	43 31 009 08	10	RETAINING SPRING 4,5X98 VERZ	SICHERUNGSFEDER		
32	95 54 048 08	2	PLATE 8X300X50 S355MC FE//ZN20//C	BLECH		
33	95 64 428 08	2	PLATE 5X393X60 S355MC FE//ZN20//C	BLECH		
35	97 52 587 08	2	PIN 65.0X230 35NICRMOV125	BOLZEN		
36	11 00 881 5	8	SUPPORTING WASHER DIN 988 S 63X80X3	STUETZSCHEIBE		
37	42 80 049 08	8	LOCKING RING DIN 471 60X2	SICHERUNGSRING		
38	97 52 588 08	4	ROLLER	ROLLE		
39	97 55 276 08	2	ROLLER	ROLLE		
40	10 66 383 4	2	ROUND STRAND ROPE 10X4,97M STAHL V	RUNDLITZENSEIL		
50	96 64 353 08	2	GRIP PA6-30%GF SPF	GRIFF		
51	97 00 604 5	1	PLATE 2X213X45 ALMG3 H111	BLECH		
52	40 01 466	2	HEX SCREW ISO 4014 M8X45 8.8 A2C	SECHSKANTSCHRAUBE		
53	40 65 080 01	1	HEX SCREW ISO 4017 M8X65 8.8 A2C	SECHSKANTSCHRAUBE		
54	49 00 128	1	HEX SCREW ISO 4017 M8X25 8.8 A2C	SECHSKANTSCHRAUBE		
55	97 05 709 8	1	PLATE 10X50X290 S355MC FE//ZN20//C	BLECH		
700	96 59 060 08	1	SIGNS ZW.-STK.LR11350	BESCHILDERUNG		
			⇨ 3 221 201 96 59 060 08			

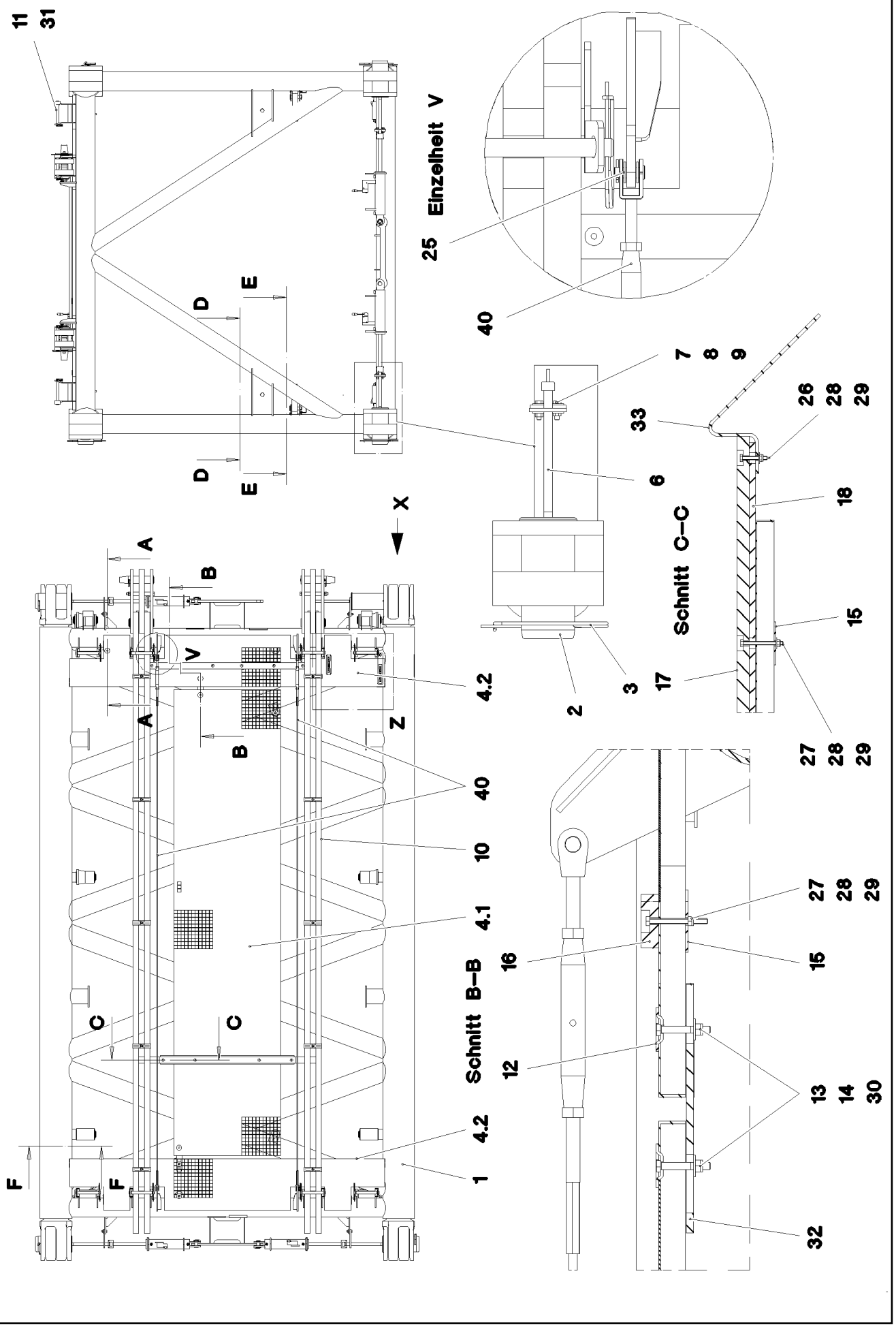

20.5.2016 064997	**etk_en_de_074847 LR 11350**	540 (1/4)
LIEBHERR	**S INTERMEDIATE SECTION** **S-ZWISCHENSTUECK**	⇨ **3 221 000** **91 60 429 08**

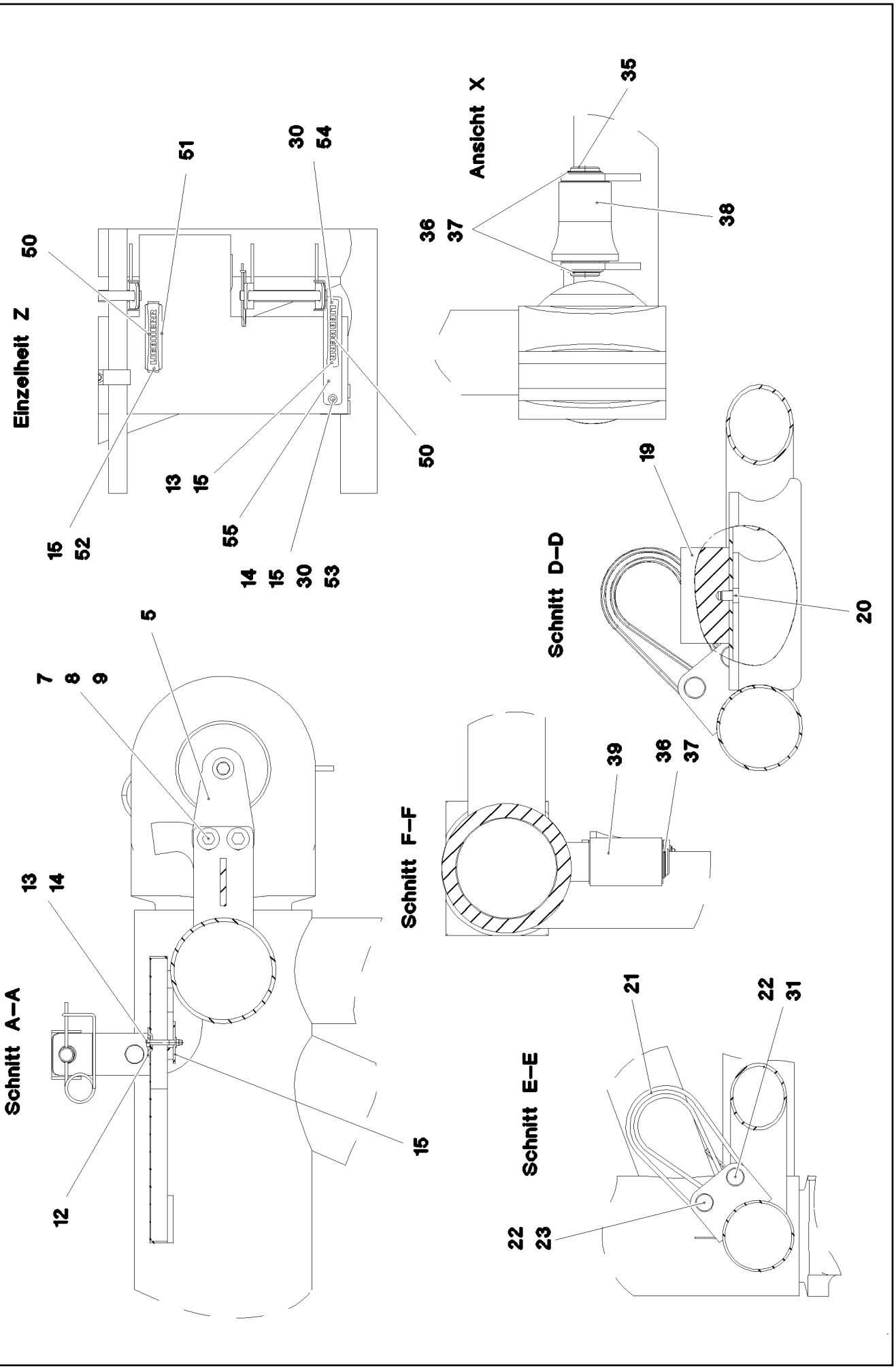
Einzelheit Z
50
51
30
54
15
52
13
15
55
14
15
30
53
50
Ansicht X
35
36
37
38
Schnitt D–D
19
20
Schnitt A–A
5
7
8
9
13
14
12
15
Schnitt F–F
39
36
37
Schnitt E–E
21
22
31
22
23

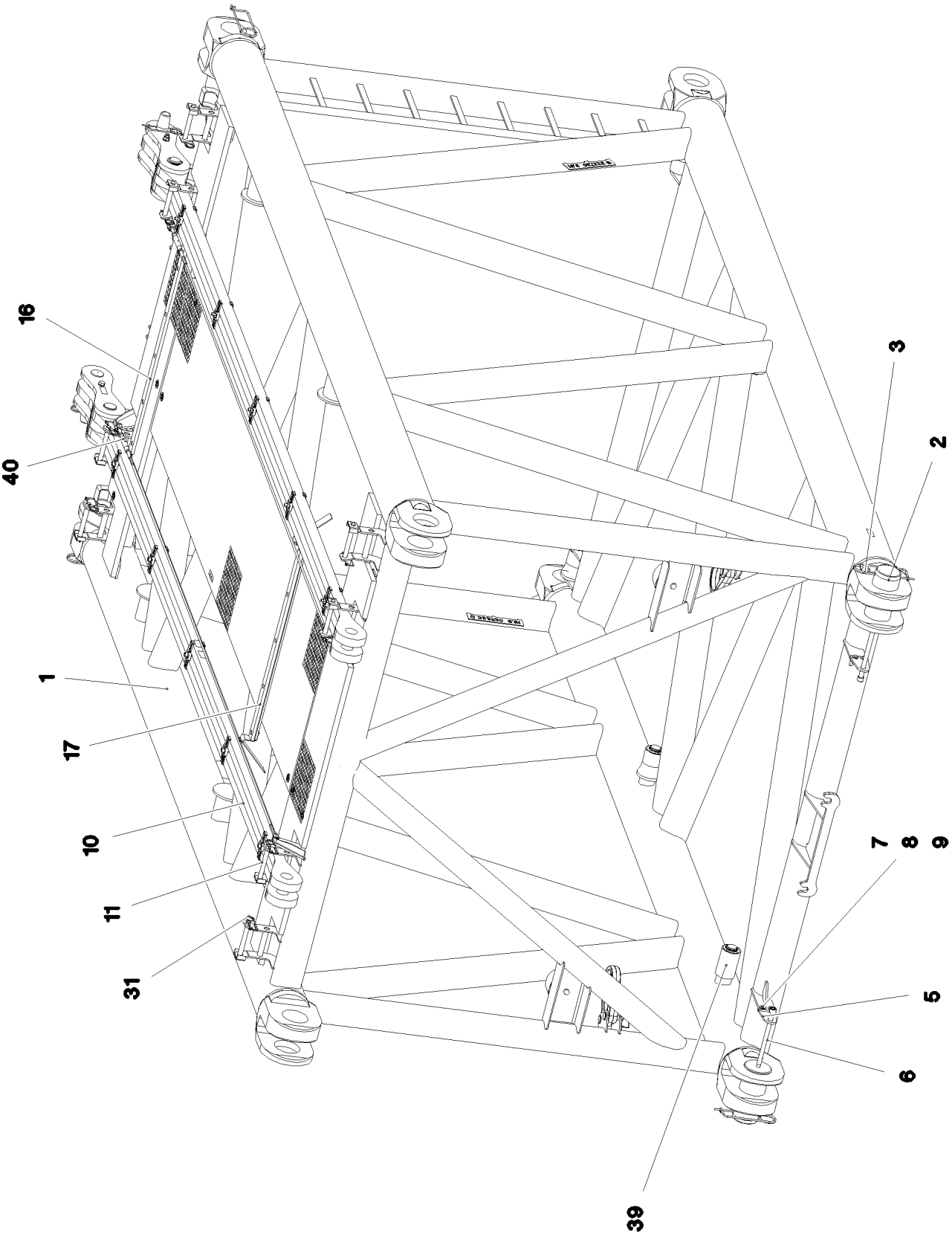

20.5.2016 064999 LIEBHERR	**etk_en_de_074847 LR 11350** **S INTERMEDIATE SECTION** **S-ZWISCHENSTUECK**	542 (3/4) ⇨ **3 221 000** **91 60 429 08**

Pos.	Item	Quantity	Description	Bezeichnung	Serie	K
1	96 59 308 08	1	S INTERMED.SECTION WELD.CONSTR	S-ZWISCHENSTUECK SCHWK.		
2	97 26 368 08	4	PIN 160.0X340 35NICRMOV125 GASN. SPF	BOLZEN		
3	43 31 052 08	4	RETAINING SPRING 8 VERZ.	SICHERUNGSFEDER		
4	96 59 085 08	1	GRATINGS	GITTERROSTE		
5	97 26 369 08	4	PLATE 10X175X104 S700MC	BLECH		
6	40 43 240 08	4	SOCKET HEAD SCREW DIN 912 M24X400 1	ZYLINDERSCHRAUBE		
7	46 00 158	8	HEX SCREW ISO 4017 M12X45 8.8 A3C	SECHSKANTSCHRAUBE		
8	41 15 143 08	8	HEX NUT ISO 4032 M12 8 A3C	SECHSKANTMUTTER		
9	42 18 011 08	16	WASHER ISO 7093-1 A 13 ST A3C	SCHEIBE		
10	96 32 425 08	2	ROD CPL. 6M ⇨ 3 223 009 96 32 425 08	STANGE KPL.		
11	96 32 436 08	8	CONNECTING PIN WELDED FE//ZN20//C	ABSTECKBOLZEN SCHWK.		
12	10 10 062 1	26	DISH MOUNTING	TELLERBEFESTIGUNG		
13	40 61 024	26	HEX SCREW ISO 4014 M8X55 8.8 A2C	SECHSKANTSCHRAUBE		
14	41 19 005 08	26	HEX NUT DIN 985 M8 8 A2C	SECHSKANTMUTTER		
15	94 11 381 08	35	WASHER 70X3 DC01 FE//ZN20//C	SCHEIBE		
16	97 41 438 08	1	SUPPORT 60X1520 PA6G	AUFLAGE		
17	97 41 439 08	1	SUPPORT 60X1270 PA6G	AUFLAGE		
18	97 41 440 08	1	PLATE 10X1250X80 S355MC	BLECH		
19	10 28 269 8	2	RUBBER-METAL STOP BUFFER 200X100-M	MEGI-ANSCHLAGPUFFER		
20	46 01 292	2	HEX SCREW ISO 4017 M20X25 8.8 A3C	SECHSKANTSCHRAUBE		
21	10 28 562 6	2	ROUND SLING DIN EN 1492-2 3T-0,75M PO	RUNDSCHLINGE		
22	45 14 308 08	4	PIN DIN 1436 30X105X97 35NICRMOV125 GA	BOLZEN		
23	43 30 078 08	2	SPLIT PIN ISO 1234 6,3X50 ST A2K	SPLINT		
25	10 28 980 5	8	WASHER ISO 7089 14 300HV FLZN SPF	SCHEIBE		
26	40 01 928	2	HEX SCREW ISO 4014 M6X40 8.8 A2C	SECHSKANTSCHRAUBE		
27	46 00 356	9	HEX SCREW ISO 4014 M6X65 8.8 A2C	SECHSKANTSCHRAUBE		
28	41 19 004 08	11	HEX NUT DIN 985 M6 8 A2C	SECHSKANTMUTTER		
29	46 00 198	11	WASHER ISO 7093-1 6 200HV A3C	SCHEIBE		
30	42 18 009 08	5	WASHER DIN 9021 8 140HV-ST A2C	SCHEIBE		
31	43 31 009 08	10	RETAINING SPRING 4,5X98 VERZ	SICHERUNGSFEDER		
32	95 54 048 08	2	PLATE 8X300X50 S355MC FE//ZN20//C	BLECH		
33	95 64 428 08	2	PLATE 5X393X60 S355MC FE//ZN20//C	BLECH		
35	97 52 587 08	2	PIN 65.0X230 35NICRMOV125	BOLZEN		
36	11 00 881 5	8	SUPPORTING WASHER DIN 988 S 63X80X3	STUETZSCHEIBE		
37	42 80 049 08	8	LOCKING RING DIN 471 60X2	SICHERUNGSRING		
38	97 52 588 08	4	ROLLER	ROLLE		
39	97 55 276 08	2	ROLLER	ROLLE		
40	10 66 383 4	2	ROUND STRAND ROPE 10X4,97M STAHL V	RUNDLITZENSEIL		
50	96 64 353 08	2	GRIP PA6-30%GF SPF	GRIFF		
51	97 00 604 5	1	PLATE 2X213X45 ALMG3 H111	BLECH		
52	40 01 466	2	HEX SCREW ISO 4014 M8X45 8.8 A2C	SECHSKANTSCHRAUBE		
53	40 65 080 01	1	HEX SCREW ISO 4017 M8X65 8.8 A2C	SECHSKANTSCHRAUBE		
54	49 00 128	1	HEX SCREW ISO 4017 M8X25 8.8 A2C	SECHSKANTSCHRAUBE		
55	97 05 709 8	1	PLATE 10X50X290 S355MC FE//ZN20//C	BLECH		
700	96 59 060 08	1	SIGNS ZW.-STK.LR11350 ⇨ 3 221 201 96 59 060 08	BESCHILDERUNG		

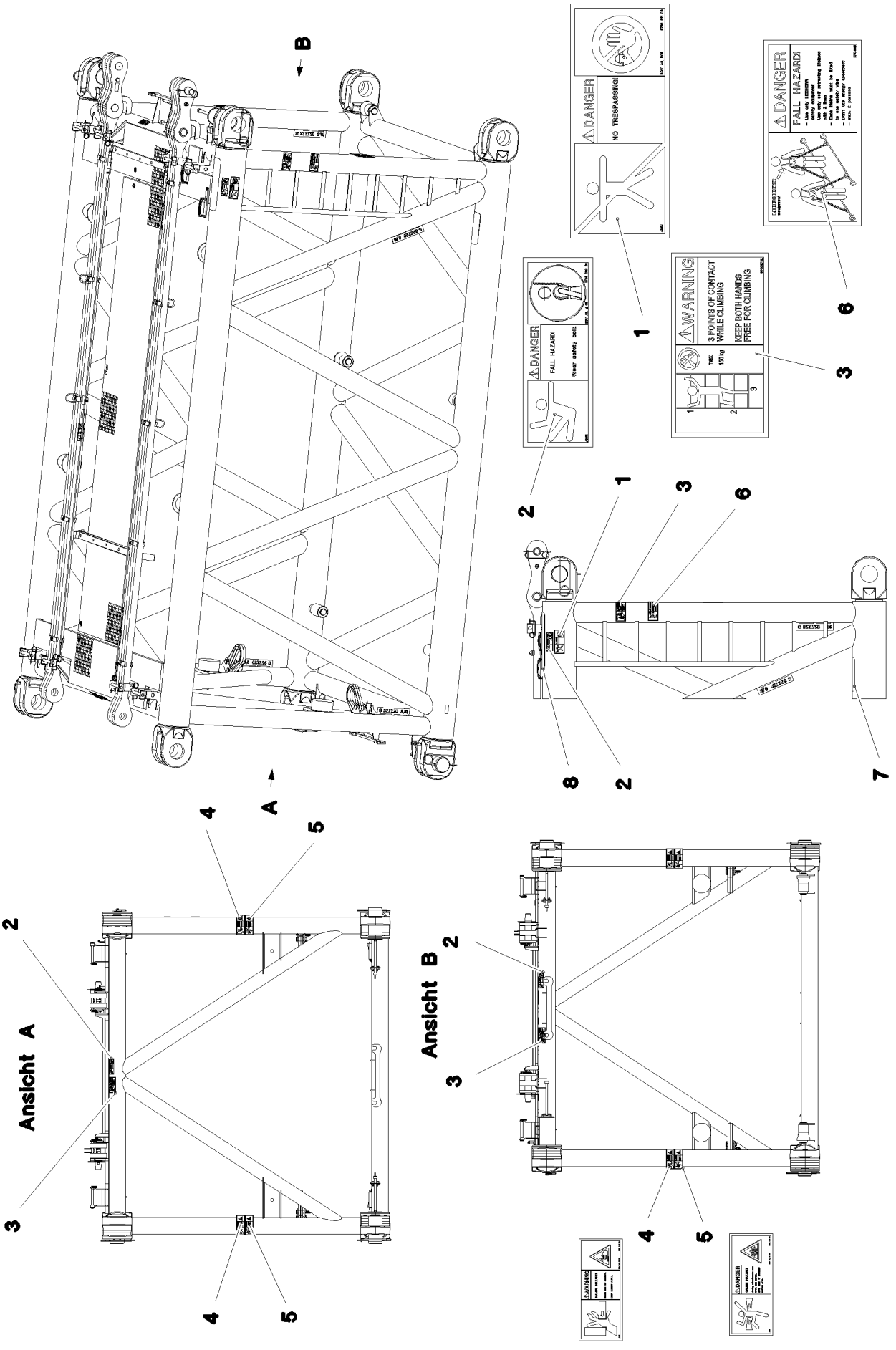
B
A
1
2
3
6
8
7
4
5
Ansicht A
Ansicht B
DANGER
NO TRESPASSING!
FALL HAZARD!
WARNING
3 POINTS OF CONTACT
WHILE CLIMBING
KEEP BOTH HANDS
FREE FOR CLIMBING

Pos.	Item	Quantity	Description	Bezeichnung	Serie	K
1	97 86 740 08	1	SIGN 208X88 KLEBEFOLIE SPF	SCHILD		
2	97 86 748 08	3	SIGN 168X62 KLEBEFOLIE SPF	SCHILD		
3	97 00 404 6	3	SIGN 168X88X1 KLEBEFOLIE SPF	SCHILD		
4	97 86 746 08	4	SIGN 208X88 KLEBEFOLIE SPF	SCHILD		
5	97 86 741 08	4	SIGN 208X88 KLEBEFOLIE SPF	SCHILD		
6	97 03 673 2	1	SIGN 168X88 KLEBEFOLIE SPF	SCHILD		
7	97 08 794 08	1	ANTI-SLIP SURFACE 1.6X150X500 3M TYP4	ANTIRUTSCHBELAG		
8	97 28 594 08	1	ANTI-SLIP SURFACE 1.6X150X300 3M TYP4	ANTIRUTSCHBELAG		

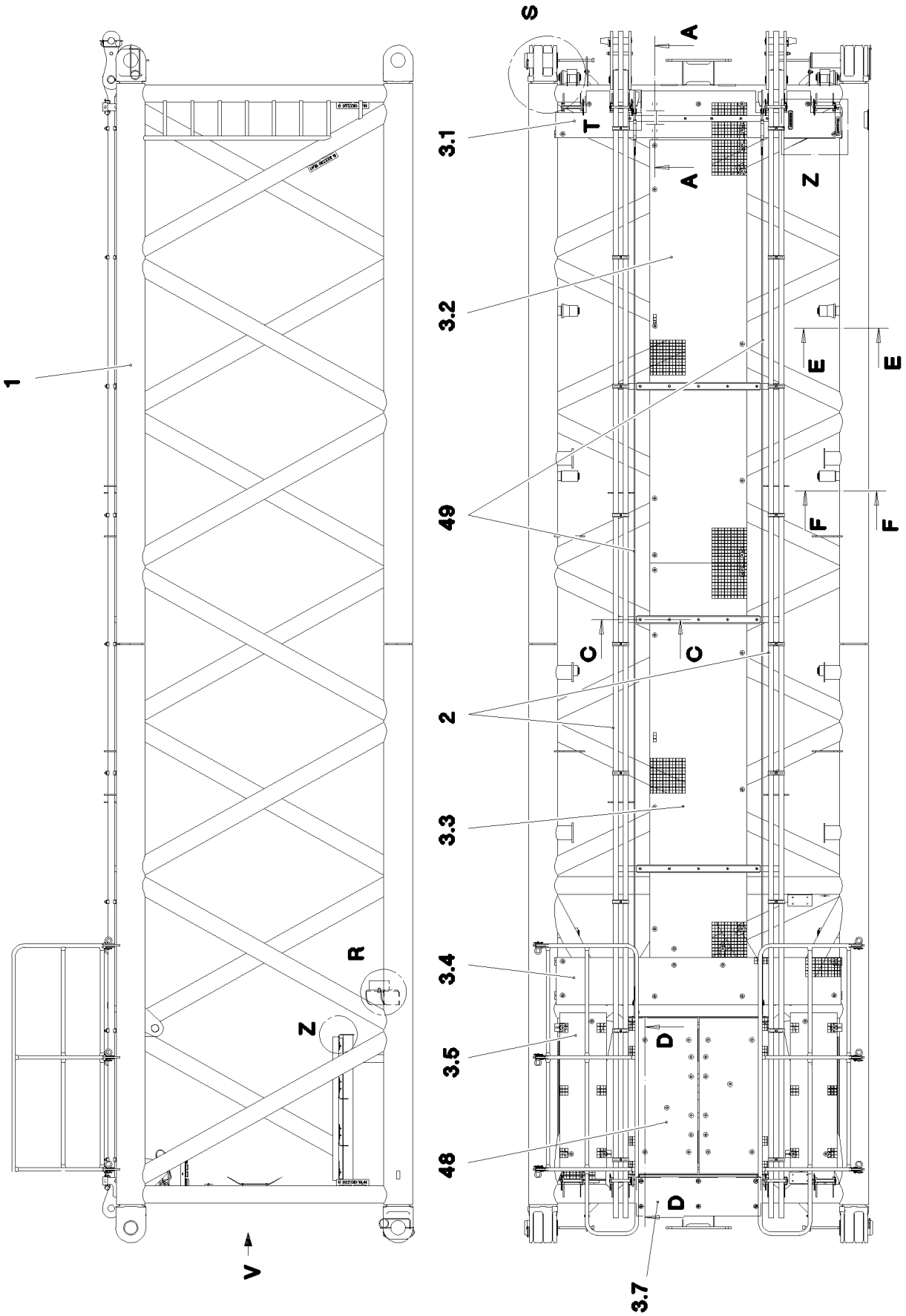
1
S
A
3.1
T
A
Z
3.2
E
E
49
F
F
C
C
2
3.3
R
3.4
Z
D
3.5
48
D
3.7
V

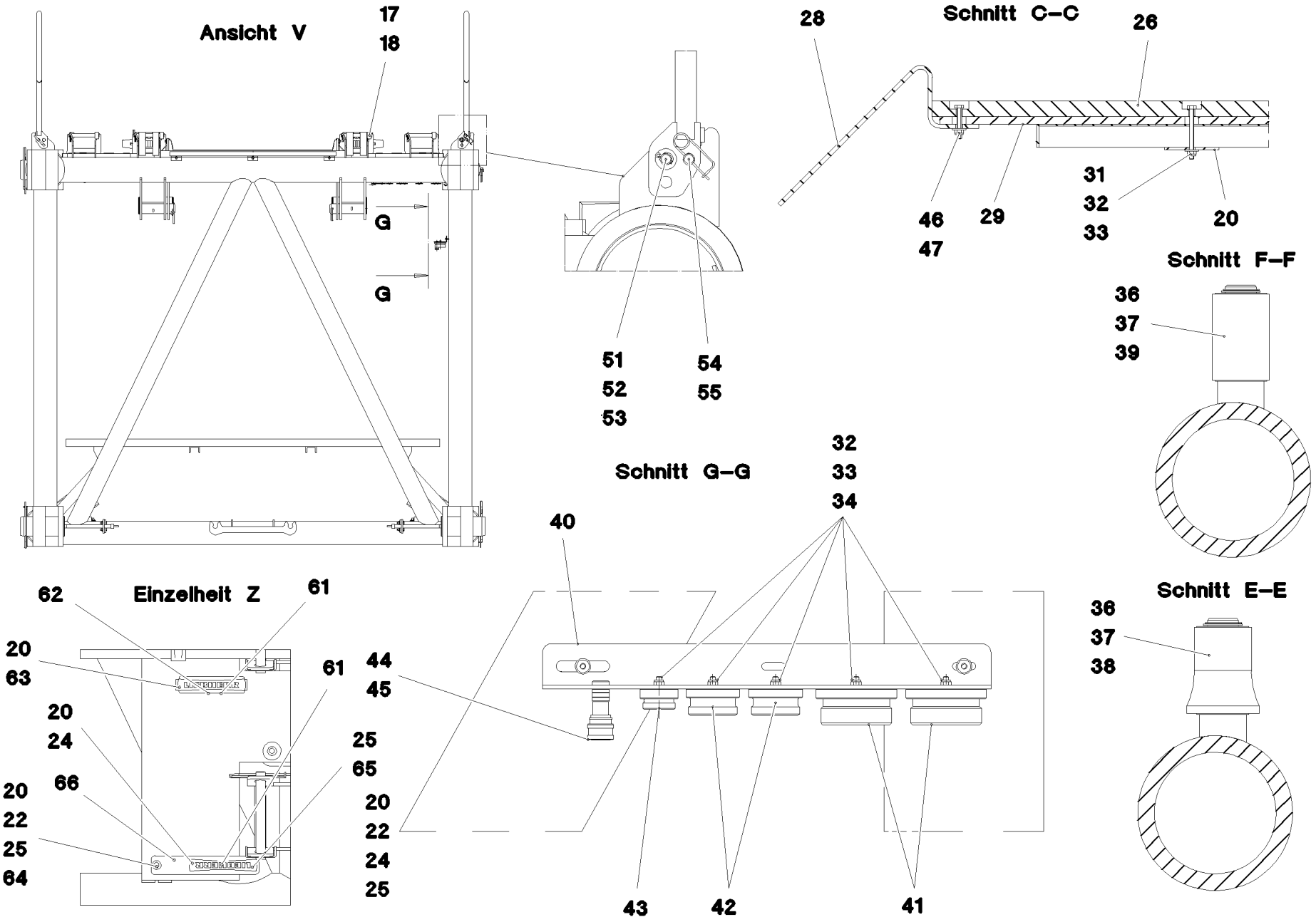
Ansicht V
17
18
G
G
51
52
53
54
55
28
Schnitt C–C
26
46
47
29
31
32
33
20
Schnitt F–F
36
37
39
Schnitt G–G
32
33
34
40
43
42
41
Einzelheit Z
62
61
20
63
20
24
66
20
22
25
64
61
44
45
25
65
20
22
24
25
Schnitt E–E
36
37
38

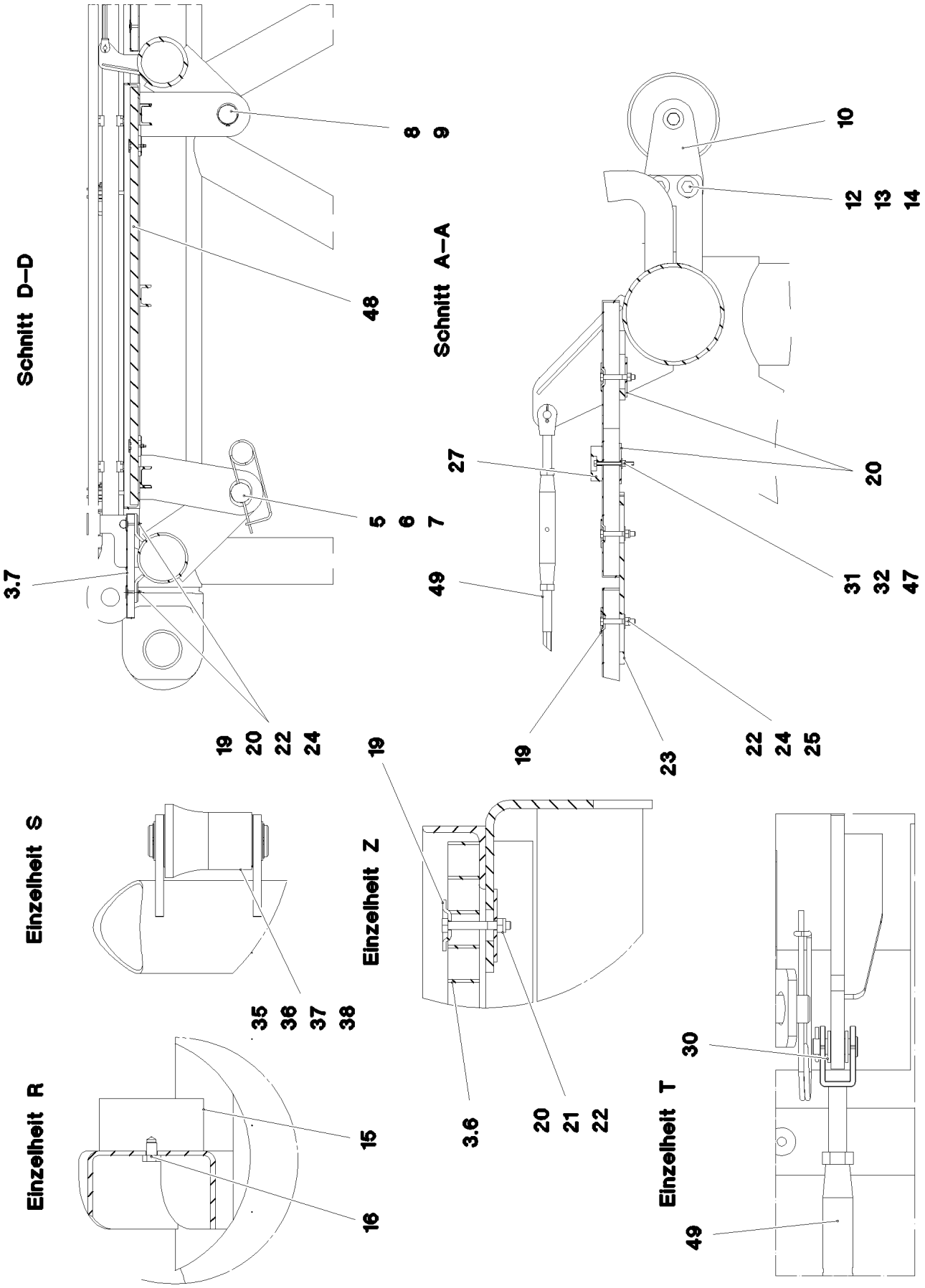

20.5.2016 064992	**etk_en_de_074847 LR 11350**	548 (3/6)
LIEBHERR	**S INTERMEDIATE SECTION** **S-ZWISCHENSTUECK**	⇨ **3 222** **91 60 427 08**

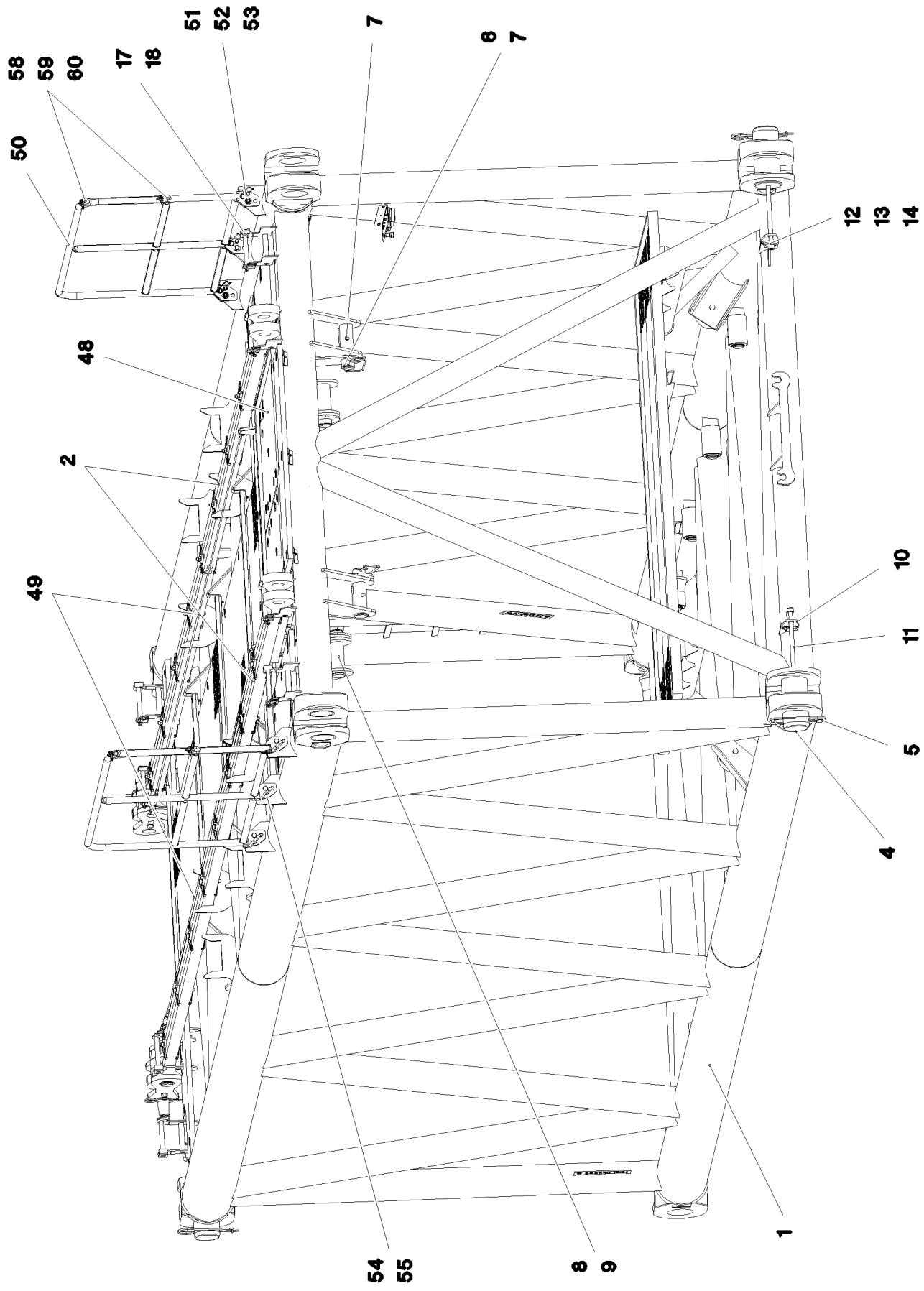

20.5.2016 064993 LIEBHERR	**etk_en_de_074847 LR 11350** **S INTERMEDIATE SECTION** **S-ZWISCHENSTUECK**	549 (4/6) ⇨ **3 222** **91 60 427 08**

Pos.	Item	Quantity	Description	Bezeichnung	Serie	K
1	96 59 542 08	1	S INTERMED.SECTION WELD.CONSTR 12M	S-ZWISCHENSTUECK SCHWK.		
2	96 35 704 08	2	ROD CPL. 12M	STANGE KPL.		
			⇨ 3 227 002 96 35 704 08			
3	96 59 547 08	1	GRATINGS	GITTERROSTE		
			⇨ 3 222 001 96 59 547 08			
4	97 26 368 08	4	PIN 160.0X340 35NICRMOV125 GASN. SPF	BOLZEN		
5	43 31 052 08	6	RETAINING SPRING 8 VERZ.	SICHERUNGSFEDER		
6	97 46 745 08	2	PIN 85.0X282 35NICRMOV125 SPF	BOLZEN		
7	43 30 112 08	2	SPLIT PIN ISO 1234 13X125 ST A3C	SPLINT		
8	97 46 746 08	2	PIN 80.0X270 35NICRMOV125 SPF	BOLZEN		
9	42 80 058 08	2	LOCKING RING DIN 471 75X2,5	SICHERUNGSRING		
10	97 26 369 08	4	PLATE 10X175X104 S700MC	BLECH		
11	40 43 240 08	4	SOCKET HEAD SCREW DIN 912 M24X400 1	ZYLINDERSCHRAUBE		
12	46 00 158	8	HEX SCREW ISO 4017 M12X45 8.8 A3C	SECHSKANTSCHRAUBE		
13	41 15 143 08	8	HEX NUT ISO 4032 M12 8 A3C	SECHSKANTMUTTER		
14	42 18 011 08	16	WASHER ISO 7093-1 A 13 ST A3C	SCHEIBE		
15	10 28 269 8	2	RUBBER-METAL STOP BUFFER 200X100-M	MEGI-ANSCHLAGPUFFER		
16	46 01 292	2	HEX SCREW ISO 4017 M20X25 8.8 A3C	SECHSKANTSCHRAUBE		
17	96 32 436 08	8	CONNECTING PIN WELDED FE//ZN20//C	ABSTECKBOLZEN SCHWK.		
18	43 31 009 08	8	RETAINING SPRING 4,5X98 VERZ	SICHERUNGSFEDER		
19	10 10 062 1	57	DISH MOUNTING	TELLERBEFESTIGUNG		
20	94 11 381 08	66	WASHER 70X3 DC01 FE//ZN20//C	SCHEIBE		
21	40 01 679	8	HEX SCREW ISO 4014 M8X60 8.8 A2C	SECHSKANTSCHRAUBE		
22	41 19 005 08	51	HEX NUT DIN 985 M8 8 A2C	SECHSKANTMUTTER		
23	95 54 048 08	6	PLATE 8X300X50 S355MC FE//ZN20//C	BLECH		
24	40 61 024	43	HEX SCREW ISO 4014 M8X55 8.8 A2C	SECHSKANTSCHRAUBE		
25	42 18 009 08	13	WASHER DIN 9021 8 140HV-ST A2C	SCHEIBE		
26	97 41 439 08	3	SUPPORT 60X1270 PA6G	AUFLAGE		
27	97 41 438 08	1	SUPPORT 60X1520 PA6G	AUFLAGE		
28	95 64 428 08	6	PLATE 5X393X60 S355MC FE//ZN20//C	BLECH		
29	97 41 440 08	3	PLATE 10X1250X80 S355MC	BLECH		
30	10 28 980 5	8	WASHER ISO 7089 14 300HV FLZN SPF	SCHEIBE		
31	46 00 356	15	HEX SCREW ISO 4014 M6X65 8.8 A2C	SECHSKANTSCHRAUBE		
32	46 00 198	22	WASHER ISO 7093-1 6 200HV A3C	SCHEIBE		
33	41 19 004 08	22	HEX NUT DIN 985 M6 8 A2C	SECHSKANTMUTTER		
34	40 01 928	6	HEX SCREW ISO 4014 M6X40 8.8 A2C	SECHSKANTSCHRAUBE		
35	97 52 587 08	2	PIN 65.0X230 35NICRMOV125	BOLZEN		
36	11 00 881 5	12	SUPPORTING WASHER DIN 988 S 63X80X3	STUETZSCHEIBE		
37	42 80 049 08	12	LOCKING RING DIN 471 60X2	SICHERUNGSRING		
38	97 52 588 08	4	ROLLER	ROLLE		
39	97 55 276 08	6	ROLLER	ROLLE		
40	95 50 618 08	1	PLATE 4X500X142 S315MC FE//ZN20//C	BLECH		
41	10 46 690 9	2	SCREW PLUG RD79X4 SPF	VERSCHLUSSSCHRAUBE		
42	10 46 690 8	2	SCREW PLUG RD54X4 ALCUMGPB SPF	VERSCHLUSSSCHRAUBE		
43	10 46 690 7	1	SCREW PLUG RD36X3 SPF	VERSCHLUSSSCHRAUBE		
44	77 43 726 08	1	COUPLING SLEEVE	KUPPLUNGSMUFFE		
45	47 77 040 08	1	STOPPER PLUG VSTI1/4"ED A3P	BLINDSTOPFEN		
46	40 86 041 08	5	COUNTERSUNK SCREW AEHNL.DIN 7991	SENKSCHRAUBE		
47	41 19 004 08	5	HEX NUT DIN 985 M6 8 A2C	SECHSKANTMUTTER		
48	96 45 453 08	1	COVER	ABDECKUNG		
			⇨ 3 222 002 96 45 453 08			
49	10 66 453 6	2	ROUND STRAND ROPE 10X9,18M STAHL V	RUNDLITZENSEIL		
50	96 59 575 08	2	HAND RAIL WELDED STRUCTURE T ZN O	GELAENDER SCHWK.		
51	45 10 012 08	6	PIN DIN 1434 20X55X46 35NICRMOV125 GA	BOLZEN		
52	43 30 065 08	6	SPLIT PIN ISO 1234 5X40 ST A3C	SPLINT		
53	10 28 980 8	6	WASHER ISO 7089 20 300HV FLZN SPF	SCHEIBE		
54	92 47 131 08	6	SOCKET PIN T ZN K	STECKBOLZEN		
55	43 31 028 08	6	RETAINING SPRING 3 VERZ	SICHERUNGSFEDER		
58	74 40 100 08	4	SNAP HOOK DIN 5299 C 70X7-180KG ST V	KARABINERHAKEN		
59	77 39 300 08	4	SHACKLE DIN 82101 0,4T NG10 EDELSTAH	SCHAEKEL		

Pos.	Item	Quantity	Description	Bezeichnung	Serie	K
60	10 66 397 0	3.7	CHAIN DIN 763 7X49 0.3t ST35 VERZ	KETTE		
61	96 64 353 08	2	GRIP PA6-30%GF SPF	GRIFF		
62	97 00 604 5	1	PLATE 2X213X45 ALMG3 H111	BLECH		
63	40 01 466	2	HEX SCREW ISO 4014 M8X45 8.8 A2C	SECHSKANTSCHRAUBE		
64	40 65 080 01	1	HEX SCREW ISO 4017 M8X65 8.8 A2C	SECHSKANTSCHRAUBE		
65	49 00 128	1	HEX SCREW ISO 4017 M8X25 8.8 A2C	SECHSKANTSCHRAUBE		
66	97 05 709 8	1	PLATE 10X50X290 S355MC FE//ZN20//C	BLECH		
700	96 59 060 08	1	SIGNS ZW.-STK.LR11350	BESCHILDERUNG		
			⇨ 3 221 201 96 59 060 08			

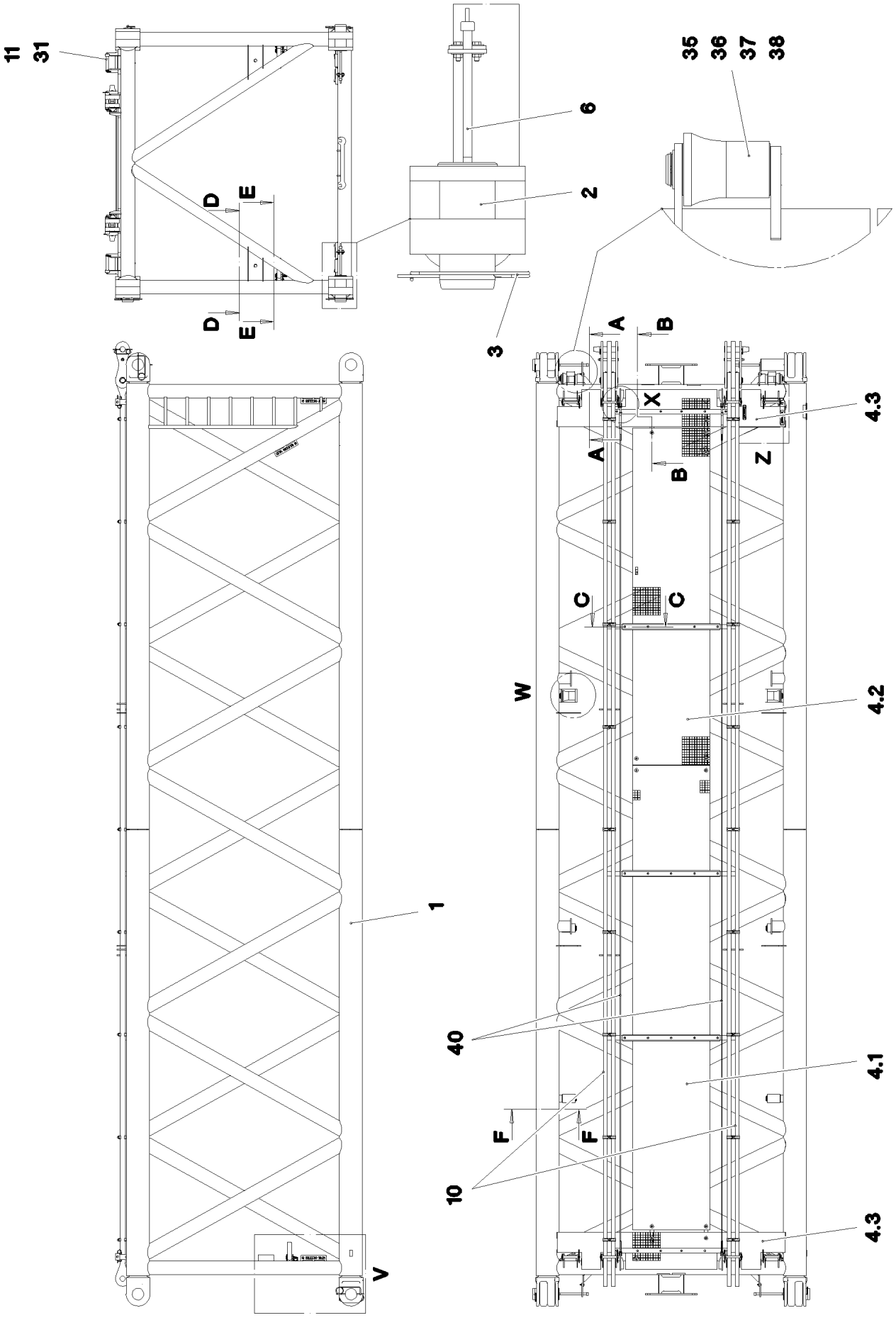

20.5.2016 065400	**etk_en_de_074847 LR 11350**	552 (1/3)
LIEBHERR	**S INTERMEDIATE SECTION** **S-ZWISCHENSTUECK**	⇨ **3 222 000** **91 60 430 08**

Schnitt A–A

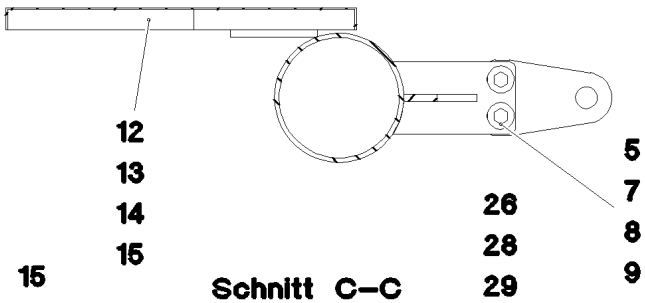

Einzelheit W

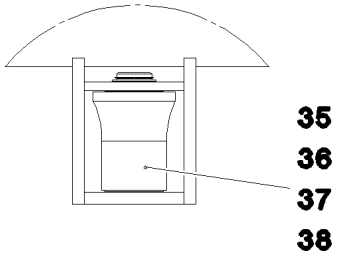

Einzelheit X

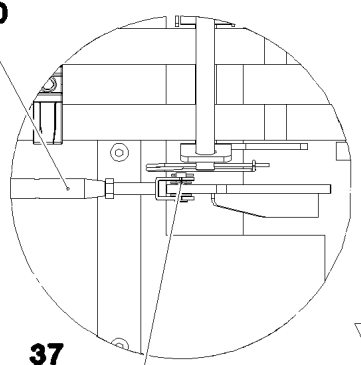

Einzelheit Z

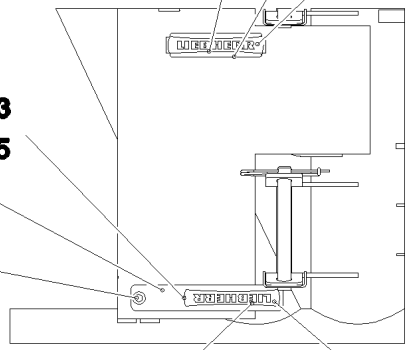

Schnitt C–C

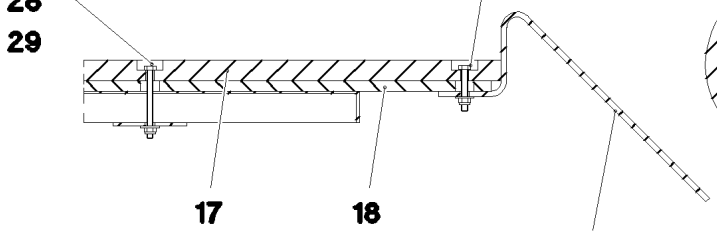

Schnitt F–F

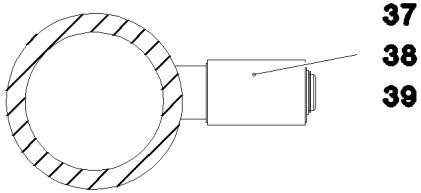

Schnitt E–E

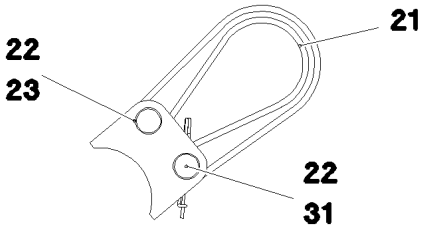

Schnitt B–B

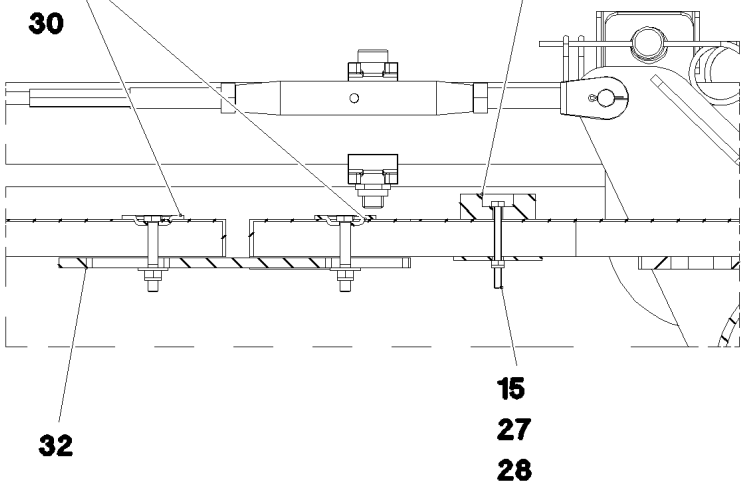

Schnitt D–D

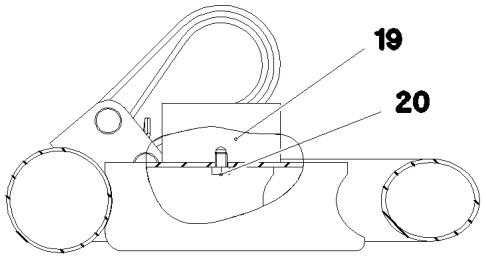

Einzelheit V

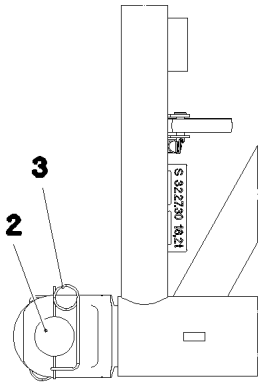

Pos.	Item	Quantity	Description	Bezeichnung	Serie	K
1	96 59 339 08	1	S INTERMED.SECTION WELD.CONSTR 12M	S-ZWISCHENSTUECK SCHWK.		
2	97 26 368 08	4	PIN 160.0X340 35NICRMOV125 GASN. SPF	BOLZEN		
3	43 31 052 08	4	RETAINING SPRING 8 VERZ.	SICHERUNGSFEDER		
4	96 59 243 08	1	GRATINGS	GITTERROSTE		
(1)	72 58 086 08	1	GRIDIRON T6000X1000X30/3 S235JR T ZN K	GITTERROST-SP		
(2)	72 58 674 08	1	GRIDIRON T4350X1000X30/3 S235JR T ZN K	GITTERROST-SP		
(3)	97 94 590 08	2	GRIDIRON T2940X482X30/3 S235JR VERZ	GITTERROST-SP		
5	97 26 369 08	4	PLATE 10X175X104 S700MC	BLECH		
6	40 43 240 08	4	SOCKET HEAD SCREW DIN 912 M24X400 1	ZYLINDERSCHRAUBE		
7	46 00 158	8	HEX SCREW ISO 4017 M12X45 8.8 A3C	SECHSKANTSCHRAUBE		
8	41 15 143 08	8	HEX NUT ISO 4032 M12 8 A3C	SECHSKANTMUTTER		
9	42 18 011 08	16	WASHER ISO 7093-1 A 13 ST A3C	SCHEIBE		
10	96 35 704 08	2	ROD CPL. 12M	STANGE KPL.		
			⇨ 3 227 002 96 35 704 08			
11	96 32 436 08	8	CONNECTING PIN WELDED FE//ZN20//C	ABSTECKBOLZEN SCHWK.		
12	10 10 062 1	40	DISH MOUNTING	TELLERBEFESTIGUNG		
13	40 61 024	39	HEX SCREW ISO 4014 M8X55 8.8 A2C	SECHSKANTSCHRAUBE		
14	41 19 005 08	28	HEX NUT DIN 985 M8 8 A2C	SECHSKANTMUTTER		
15	94 11 381 08	51	WASHER 70X3 DC01 FE//ZN20//C	SCHEIBE		
16	97 41 438 08	2	SUPPORT 60X1520 PA6G	AUFLAGE		
17	97 41 439 08	3	SUPPORT 60X1270 PA6G	AUFLAGE		
18	97 41 440 08	3	PLATE 10X1250X80 S355MC	BLECH		
19	10 28 269 8	2	RUBBER-METAL STOP BUFFER 200X100-M	MEGI-ANSCHLAGPUFFER		
20	46 01 292	2	HEX SCREW ISO 4017 M20X25 8.8 A3C	SECHSKANTSCHRAUBE		
21	10 28 562 6	2	ROUND SLING DIN EN 1492-2 3T-0,75M PO	RUNDSCHLINGE		
22	45 14 308 08	4	PIN DIN 1436 30X105X97 35NICRMOV125 GA	BOLZEN		
23	43 30 078 08	2	SPLIT PIN ISO 1234 6,3X50 ST A2K	SPLINT		
25	10 28 980 5	8	WASHER ISO 7089 14 300HV FLZN SPF	SCHEIBE		
26	40 01 928	6	HEX SCREW ISO 4014 M6X40 8.8 A2C	SECHSKANTSCHRAUBE		
27	46 00 356	22	HEX SCREW ISO 4014 M6X65 8.8 A2C	SECHSKANTSCHRAUBE		
28	41 19 004 08	22	HEX NUT DIN 985 M6 8 A2C	SECHSKANTMUTTER		
29	46 00 198	16	WASHER ISO 7093-1 6 200HV A3C	SCHEIBE		
30	42 18 009 08	14	WASHER DIN 9021 8 140HV-ST A2C	SCHEIBE		
31	43 31 009 08	10	RETAINING SPRING 4,5X98 VERZ	SICHERUNGSFEDER		
32	95 54 048 08	6	PLATE 8X300X50 S355MC FE//ZN20//C	BLECH		
33	95 64 428 08	6	PLATE 5X393X60 S355MC FE//ZN20//C	BLECH		
35	97 52 587 08	2	PIN 65.0X230 35NICRMOV125	BOLZEN		
36	11 00 881 5	10	SUPPORTING WASHER DIN 988 S 63X80X3	STUETZSCHEIBE		
37	42 80 049 08	10	LOCKING RING DIN 471 60X2	SICHERUNGSRING		
38	97 52 588 08	4	ROLLER	ROLLE		
39	97 55 276 08	4	ROLLER	ROLLE		
40	10 66 399 0	2	ROUND STRAND ROPE 10X10,97M STAHL V	RUNDLITZENSEIL		
50	96 64 353 08	2	GRIP PA6-30%GF SPF	GRIFF		
51	97 00 604 5	1	PLATE 2X213X45 ALMG3 H111	BLECH		
52	40 01 466	2	HEX SCREW ISO 4014 M8X45 8.8 A2C	SECHSKANTSCHRAUBE		
53	40 65 080 01	1	HEX SCREW ISO 4017 M8X65 8.8 A2C	SECHSKANTSCHRAUBE		
54	49 00 128	1	HEX SCREW ISO 4017 M8X25 8.8 A2C	SECHSKANTSCHRAUBE		
55	97 05 709 8	1	PLATE 10X50X290 S355MC FE//ZN20//C	BLECH		
700	96 59 060 08	1	SIGNS ZW.-STK.LR11350	BESCHILDERUNG		
			⇨ 3 221 201 96 59 060 08			

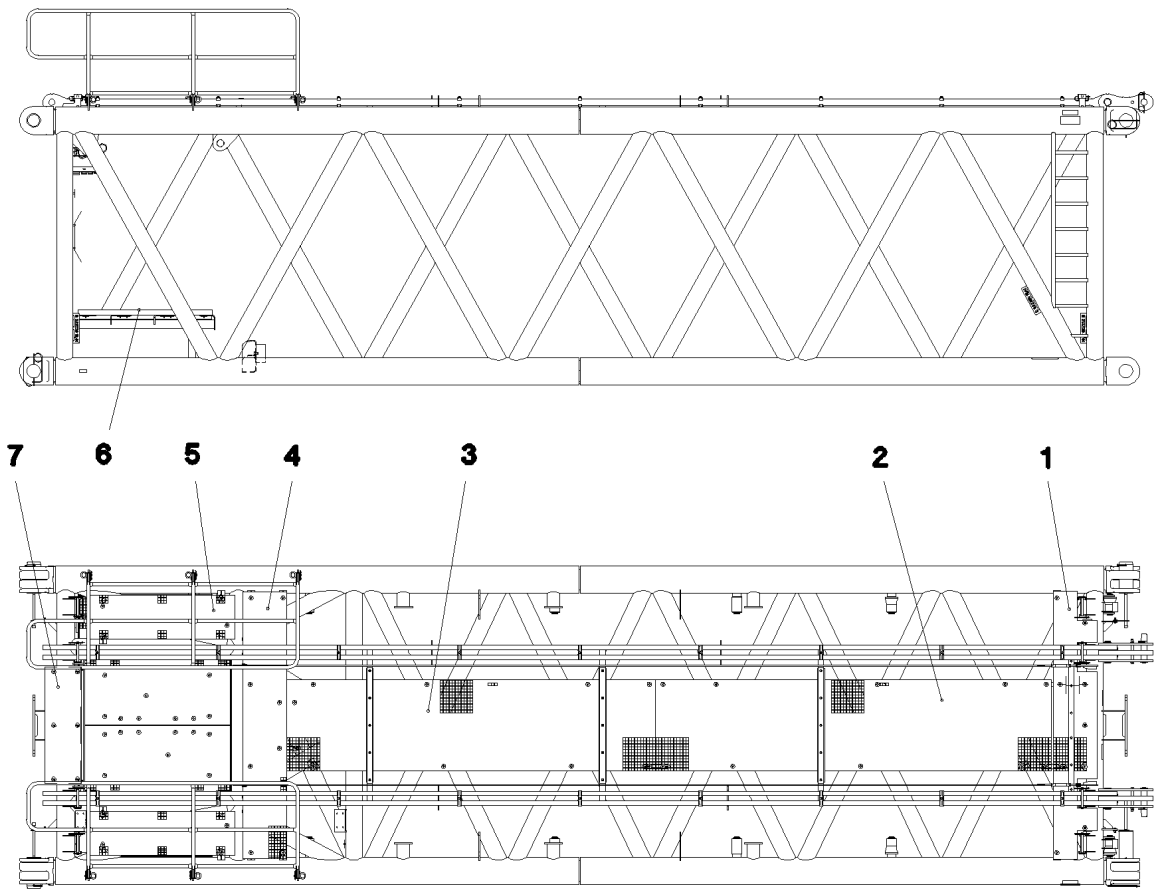

Pos.	Item	Quantity	Description	Bezeichnung	Serie	K
1	97 94 590 08	1	GRIDIRON T2940X482X30/3 S235JR VERZ	GITTERROST-SP		
2	72 58 674 08	1	GRIDIRON T4350X1000X30/3 S235JR T ZN K	GITTERROST-SP		
3	72 58 648 08	1	GRIDIRON T4055X1000X30/3 S235JR T ZN K	GITTERROST-SP		
4	72 58 029 08	1	GRIDIRON T2930X483X30/3 S235JR T ZN K	GITTERROST-SP		
5	94 72 025 08	2	GRIDIRON T1600X483X30/3 S235JR T ZN K	GITTERROST-SP		
6	72 58 225 08	3	GRIDIRON T2850X483X30/3 S235JR T ZN K	GITTERROST-SP		
7	72 58 686 08	1	GRIDIRON T1280X380X30/2 S235JR T ZN K	GITTERROST-P		

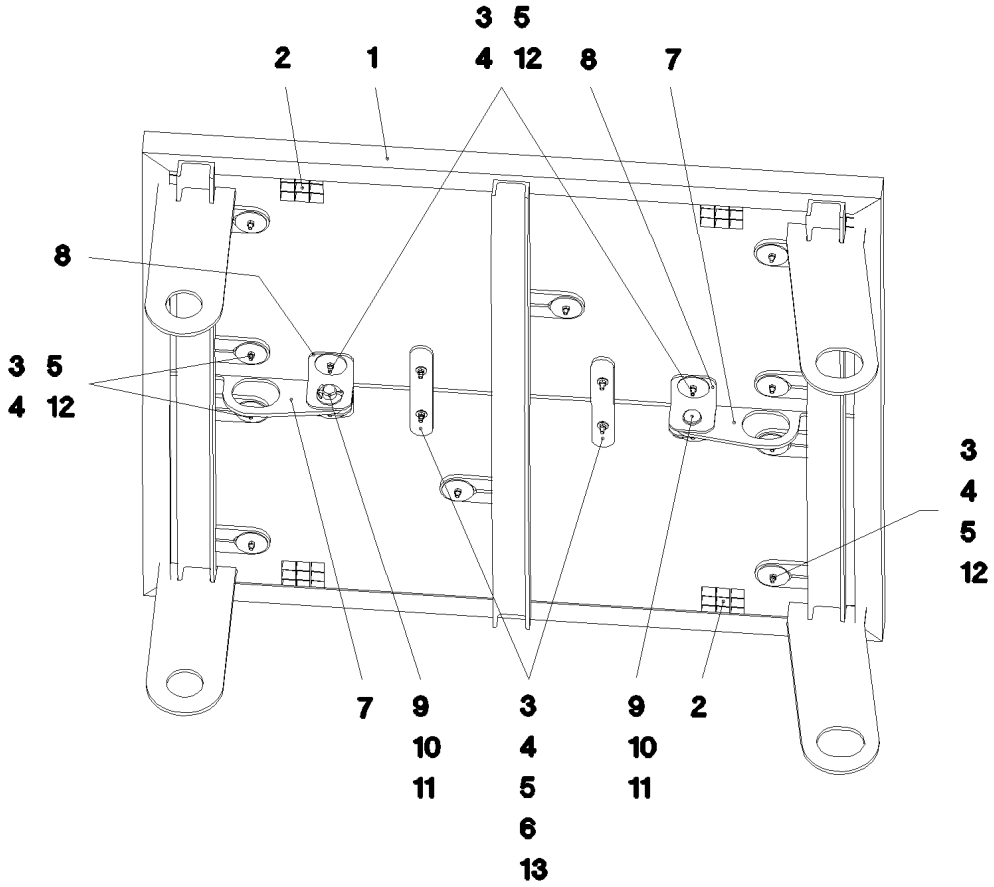

Pos.	Item	Quantity	Description	Bezeichnung	Serie	K
1	96 45 452 08	1	COVER ST. CONST.	ABDECKUNG SCHWK.		
2	72 58 488 08	2	GRIDIRON T1600X740X30/2 S235JR T ZN K	GITTERROST-P		
3	40 01 679	18	HEX SCREW ISO 4014 M8X60 8.8 A2C	SECHSKANTSCHRAUBE		
4	41 19 005 08	18	HEX NUT DIN 985 M8 8 A2C	SECHSKANTMUTTER		
5	10 10 062 1	18	DISH MOUNTING	TELLERBEFESTIGUNG		
6	42 18 009 08	4	WASHER DIN 9021 8 140HV-ST A2C	SCHEIBE		
7	97 68 389 08	2	PLATE 10X335X123 S700MC	BLECH		
8	97 68 390 08	4	PLATE 6X100X167 S700MC	BLECH		
9	45 12 312 08	2	PIN DIN 1435 30X45X35 ST.50	BOLZEN		
10	43 30 080 08	2	SPLIT PIN ISO 1234 6,3X63 ST A2K	SPLINT		
11	42 11 026 08	2	WASHER DIN 1440 32 ST VERZ	SCHEIBE		
12	94 11 381 08	14	WASHER 70X3 DC01 FE//ZN20//C	SCHEIBE		
13	95 54 048 08	2	PLATE 8X300X50 S355MC FE//ZN20//C	BLECH		

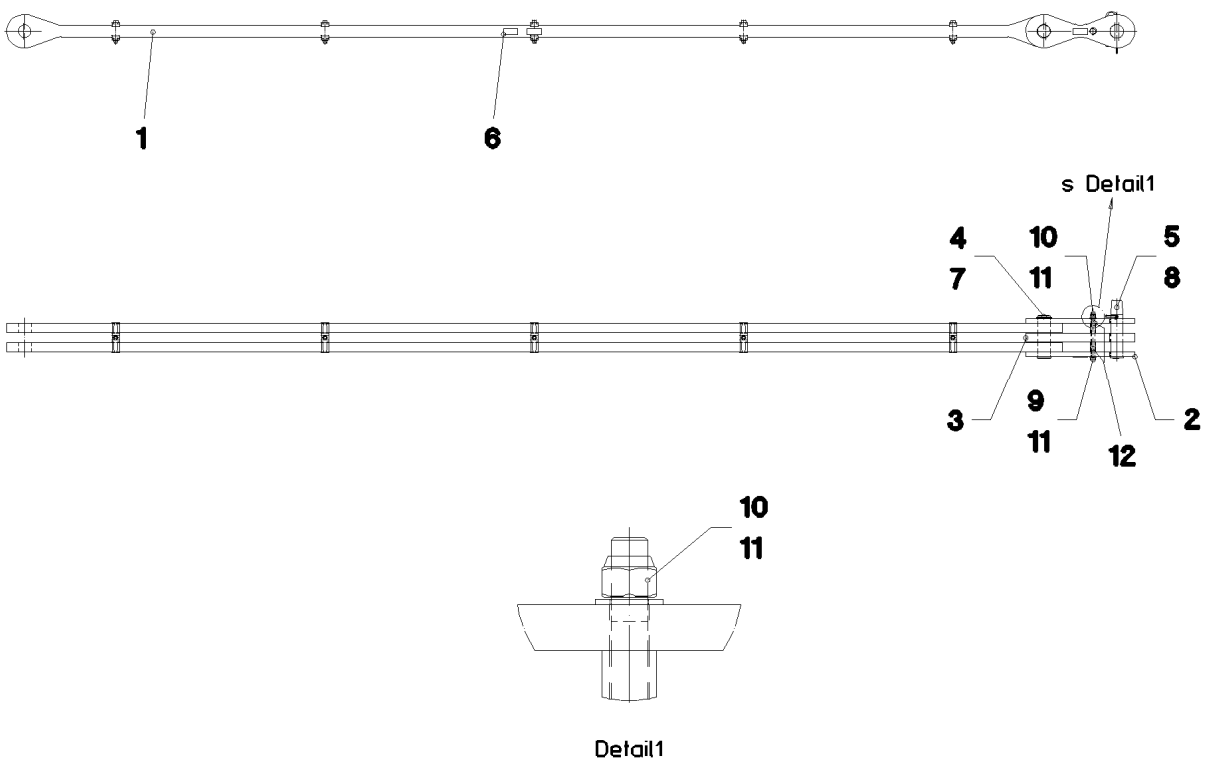

Detail1

Pos.	Item	Quantity	Description	Bezeichnung	Serie	K
1	96 24 714 08	1	ROD	STANGE VORM.		
(1)	97 26 564 08	2	PLATE 50X5814X184 S960QL+Z25 SPF	BLECH		
(2)	97 05 447 3	10	CLAMP 40X171X24 S355J2+N	KLAMMER		
(3)	40 42 181 01	5	SOCKET HEAD SCREW ISO 4762 M16X110	ZYLINDERSCHRAUBE		
(4)	41 15 145 08	5	HEX NUT ISO 4032 M16 8 A3C	SECHSKANTMUTTER		
(5)	97 35 676 08	1	PLATE IDENTIFICATION NUMBER IDENT-N	SCHILD IDENTNR.		
(6)	10 87 156 8	2	OVAL LOAD RING 11X60X120 GK 10 SPF	OVALRING		
2	96 24 716 08	2	BRACKET WITH BOARD 0.4M	LASCHE MIT SCHILD		
3	96 32 376 08	1	BRACKET WITH BOARD 0.4M	LASCHE MIT SCHILD		
4	97 26 561 08	1	PIN 75.0X235 35NICRMOV125 SPF	BOLZEN		
5	97 26 562 08	1	PIN 75.0X320 35NICRMOV125 GASN. SPF	BOLZEN		
6	97 35 919 08	1	PLATE ASSEMBLY BG-NR. PVC-SILBER SP	SCHILD BAUGRUPPE		
7	42 80 056 08	1	LOCKING RING DIN 471 70X2,5	SICHERUNGSRING		
8	43 31 050 08	1	RETAINING SPRING DIN 2194 6 A3C	SICHERUNGSFEDER		
9	40 61 249 01	1	HEX SCREW ISO 4014 M20X250 8.8 A3C	SECHSKANTSCHRAUBE		
10	41 19 024 08	1	HEX NUT DIN 985 M20 10 A3C	SECHSKANTMUTTER		
11	10 28 980 8	2	WASHER ISO 7089 20 300HV FLZN SPF	SCHEIBE		
12	94 05 227 08	2	TUBE 30.0X55 S355J2H FE//ZN20//C	ROHR		
700	96 93 099 08	1	SIGNS 6M	BESCHILDERUNG		
(1)	97 05 226 6	1	SIGN 170X55 KLEBEFOLIE SPF	SCHILD		

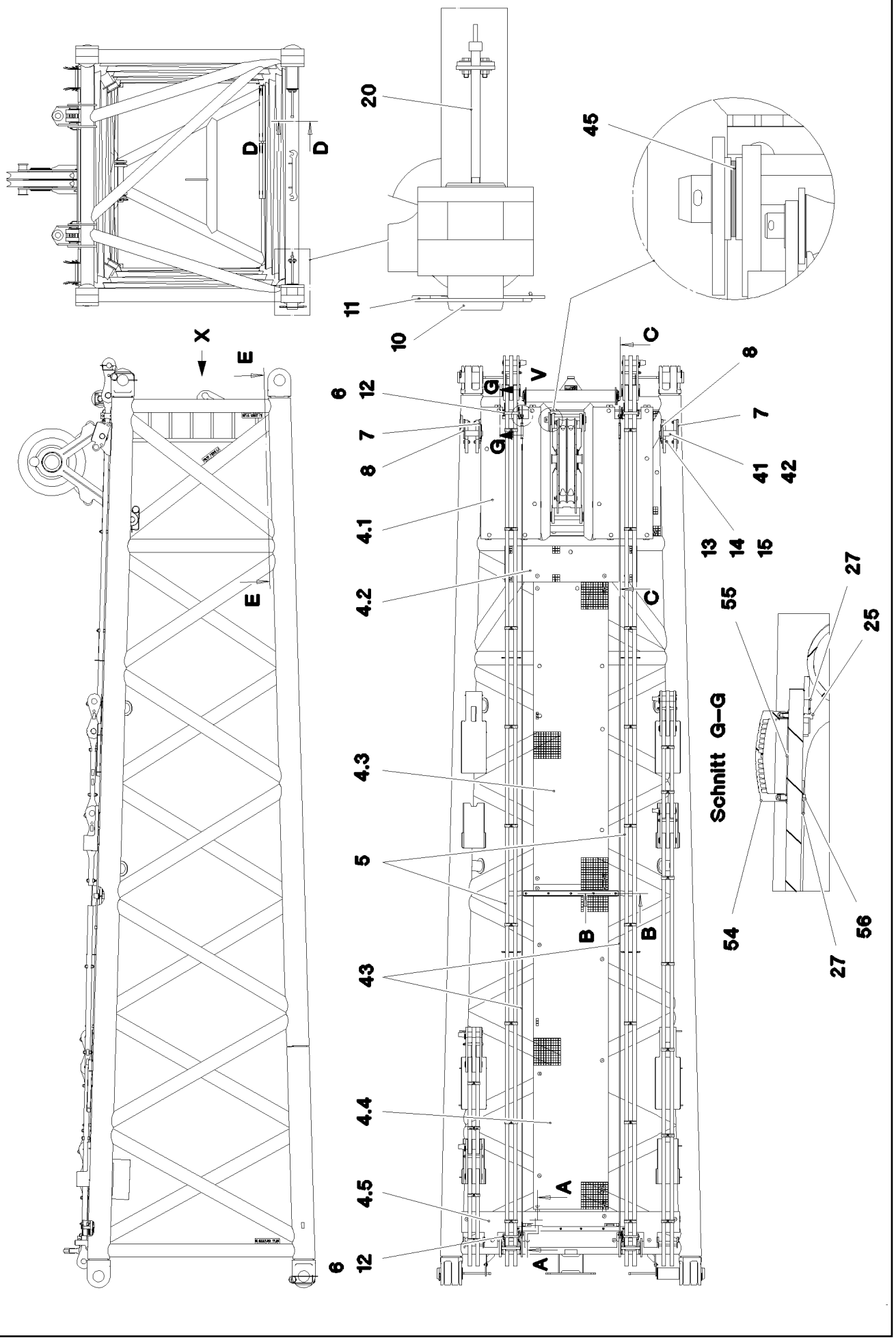

20.5.2016 065405 LIEBHERR	**etk_en_de_074847 LR 11350** **S ADAPTER SECTION** **S-ADAPTER**	558 (1/5) ⇨ **3 224** **91 60 440 08**

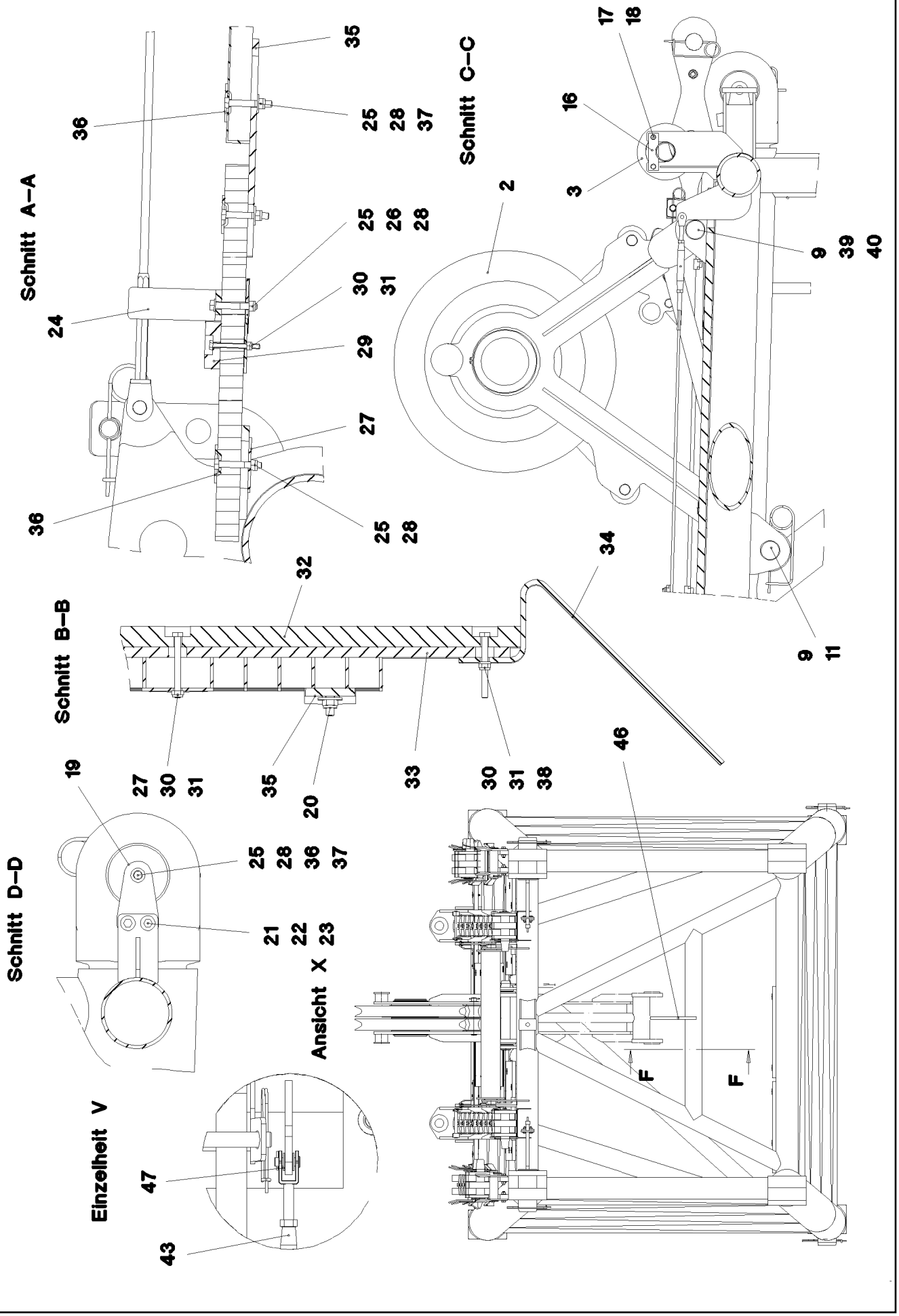
Schnitt A–A
Schnitt B–B
Schnitt C–C
Schnitt D–D
Einzelheit V
Ansicht X
F
F

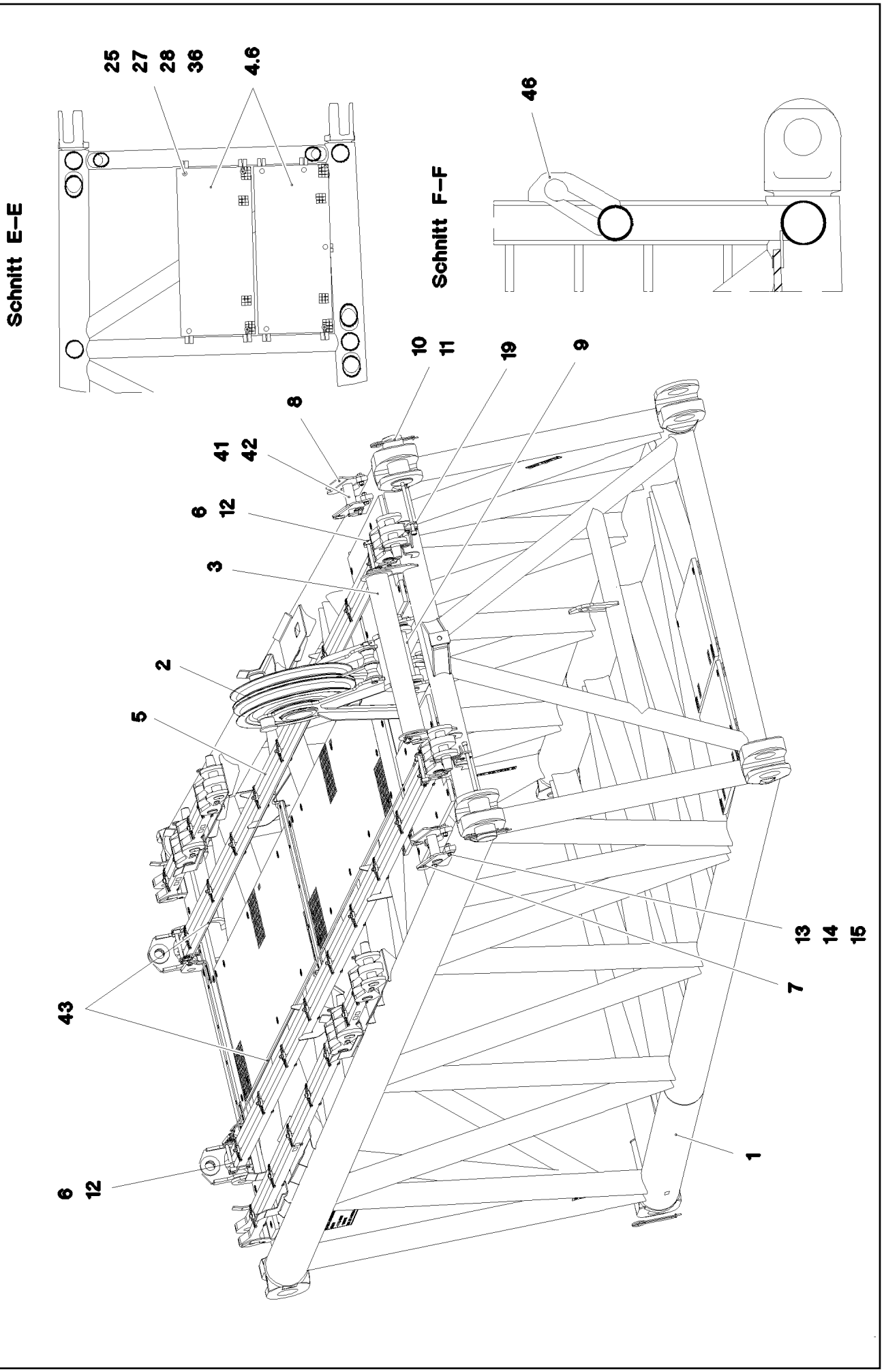

20.5.2016 065407 LIEBHERR	**etk_en_de_074847 LR 11350** **S ADAPTER SECTION** **S-ADAPTER**	560 (3/5) ⇨ **3 224** **91 60 440 08**

Pos.	Item	Quantity	Description	Bezeichnung	Serie	K
1	96 59 709 08	1	S-ADAPTER WELDM.	S-ADAPTER SCHWK.		
2	96 36 058 08	1	ROLLER SEATING COMPL.	ROLLENLAGERUNG KPL.		
			⇨ 3 224 004 96 36 058 08			
3	96 36 315 08	1	SAFETY ROLLER	SCHUTZWALZE		
			⇨ 3 224 005 96 36 315 08			
4	96 41 423 08	1	GRATINGS	GITTERROSTE		
			⇨ 3 224 006 96 41 423 08			
5	96 35 704 08	2	ROD CPL. 12M	STANGE KPL.		
			⇨ 3 227 002 96 35 704 08			
6	96 32 436 08	4	CONNECTING PIN WELDED FE//ZN20//C	ABSTECKBOLZEN SCHWK.		
7	97 49 760 08	2	PLATE 12X417X188 S690QL	BLECH		
8	97 49 761 08	2	PLATE 12X417X188 S690QL	BLECH		
9	97 50 764 08	2	PIN 80.0X560 35NICRMOV125 SPF	BOLZEN		
10	97 26 368 08	4	PIN 160.0X340 35NICRMOV125 GASN. SPF	BOLZEN		
11	43 31 052 08	5	RETAINING SPRING 8 VERZ.	SICHERUNGSFEDER		
12	43 31 009 08	4	RETAINING SPRING 4,5X98 VERZ	SICHERUNGSFEDER		
13	40 61 228 01	8	HEX SCREW ISO 4014 M20X75 8.8 A3C	SECHSKANTSCHRAUBE		
14	10 28 980 8	16	WASHER ISO 7089 20 300HV FLZN SPF	SCHEIBE		
15	41 15 147 08	8	HEX NUT ISO 4032 M20 8 A3C	SECHSKANTMUTTER		
16	94 18 461 08	2	PLATE 10X39X150 S355MC FE//ZN20//C	BLECH		
17	40 65 164	4	HEX SCREW ISO 4017 M10X25 8.8 A3C	SECHSKANTSCHRAUBE		
18	10 28 979 5	4	WASHER ISO 7089 10 300HV FLZN SPF	SCHEIBE		
19	97 26 369 08	4	PLATE 10X175X104 S700MC	BLECH		
20	40 43 240 08	4	SOCKET HEAD SCREW DIN 912 M24X400 1	ZYLINDERSCHRAUBE		
21	46 00 158	8	HEX SCREW ISO 4017 M12X45 8.8 A3C	SECHSKANTSCHRAUBE		
22	42 18 011 08	16	WASHER ISO 7093-1 A 13 ST A3C	SCHEIBE		
23	41 15 143 08	8	HEX NUT ISO 4032 M12 8 A3C	SECHSKANTMUTTER		
24	97 08 336 08	2	PLATE 8x40x276 S700MC	BLECH		
25	40 61 024	84	HEX SCREW ISO 4014 M8X55 8.8 A2C	SECHSKANTSCHRAUBE		
26	42 00 012 01	4	WASHER ISO 7089 8 200HV A3C	SCHEIBE		
27	94 11 381 08	98	WASHER 70X3 DC01 FE//ZN20//C	SCHEIBE		
28	41 19 005 08	105	HEX NUT DIN 985 M8 8 A2C	SECHSKANTMUTTER		
29	97 41 438 08	1	SUPPORT 60X1520 PA6G	AUFLAGE		
30	49 00 614	2	HEX SCREW ISO 4017 M8X40 8.8 A2C	SECHSKANTSCHRAUBE		
31	40 65 080 01	9	HEX SCREW ISO 4017 M8X65 8.8 A2C	SECHSKANTSCHRAUBE		
32	97 41 439 08	1	SUPPORT 60X1270 PA6G	AUFLAGE		
33	97 41 440 08	1	PLATE 10X1250X80 S355MC	BLECH		
34	95 64 428 08	2	PLATE 5X393X60 S355MC FE//ZN20//C	BLECH		
35	95 54 048 08	6	PLATE 8X300X50 S355MC FE//ZN20//C	BLECH		
36	10 10 062 1	97	DISH MOUNTING	TELLERBEFESTIGUNG		
37	42 18 009 08	20	WASHER DIN 9021 8 140HV-ST A2C	SCHEIBE		
38	42 00 009 01	2	WASHER ISO 7089 6 200HV A3C	SCHEIBE		
39	94 96 349 08	1	WASHER RD110X1 DC01 FE//ZN20//C	SCHEIBE		
40	43 30 112 08	1	SPLIT PIN ISO 1234 13X125 ST A3C	SPLINT		
41	95 50 983 08	2	PIN RD70X240 42CRMO4+QT	BOLZEN		
42	43 31 050 08	2	RETAINING SPRING DIN 2194 6 A3C	SICHERUNGSFEDER		
43	10 66 399 0	2	ROUND STRAND ROPE 10X10,97M STAHL V	RUNDLITZENSEIL		
45	95 41 417 08	6	WASHER RD120X2 DC01 FE//ZN20//C	SCHEIBE		
46	97 49 762 08	1	PLATE 20X370X252 S690QL	BLECH		
47	10 28 980 5	8	WASHER ISO 7089 14 300HV FLZN SPF	SCHEIBE		
48	40 65 126	3	HEX SCREW ISO 4017 M8X35 8.8 A2C	SECHSKANTSCHRAUBE		
49	46 00 052	16	HEX SCREW ISO 4017 M8X50 8.8 A2C	SECHSKANTSCHRAUBE		
50	97 00 153 8	1	PLATE 4X1230X202 S315MC FE//ZN20//C	BLECH		
51	97 93 405 08	1	PLATE 4X1370X202 S315MC FE//ZN20//C	BLECH		
52	97 88 108 08	1	PLATE 4X960X202 S315MC FE//ZN20//C	BLECH		
53	97 92 409 08	1	PLATE 4X995X200 S315MC FE//ZN20//C	BLECH		
54	96 64 353 08	1	GRIP PA6-30%GF SPF	GRIFF		
55	97 00 604 5	1	PLATE 2X213X45 ALMG3 H111	BLECH		
56	40 01 466	1	HEX SCREW ISO 4014 M8X45 8.8 A2C	SECHSKANTSCHRAUBE		

Pos.	Item	Quantity	Description	Bezeichnung	Serie	K
700	96 59 724 08	1	SIGNS S-ADAPTER ⇨ 3 224 010 96 59 724 08	BESCHILDERUNG		

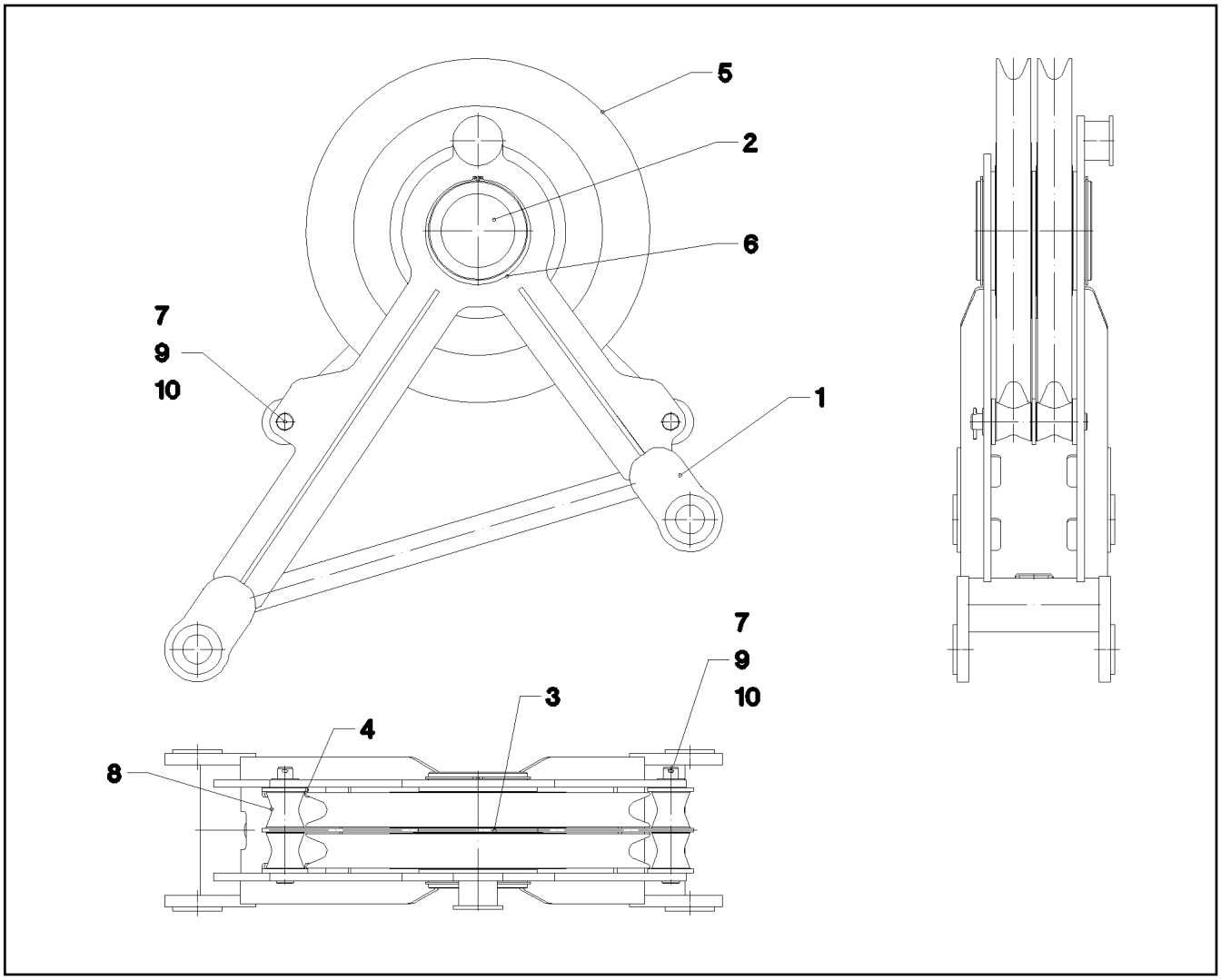

Pos.	Item	Quantity	Description	Bezeichnung	Serie	K
1	96 36 059 08	1	ROLLER BEARING WELDED	ROLLENLAGERUNG SCHWK.		
2	97 50 111 08	1	AXLE 273.0X304 S770QL1 SPF	ACHSE		
3	97 50 112 08	1	PLATE 10X1130X716 S355MC	BLECH		
4	97 50 113 08	4	PLATE 10X120X120 S355MC FE//ZN20//C	BLECH		
5	96 34 522 08	2	ROPE PULLEY CPL. ⇨ 3 214 007 96 34 522 08	SEILROLLE KPL.		
6	42 80 101 08	2	LOCKING RING DIN 471 260X5	SICHERUNGSRING		
7	95 60 640 08	2	PIN 45.0X30 4 35NICRMOV125 GASN. SPF	BOLZEN		
8	28 81 797 08	4	ROLLER RD100X95 PA6G	ROLLE		
9	94 91 885 08	2	WASHER RD70X2 DC01 FE//ZN20//C	SCHEIBE		
10	43 30 090 08	2	SPLIT PIN ISO 1234 8X63 ST A2K	SPLINT		

Pos.	Item	Quantity	Description	Bezeichnung	Serie	K
1	96 36 319 08	1	ROLLER WELDED CONSTR.	ROLLE SCHWK.		
2	97 50 049 08	1	TUBE 82.5X1290 S770QL	ROHR		
3	74 51 496 08	2	DEEP GROOVE BALL BEARING DIN 625 62	RILLENKUGELLAGER		
4	95 21 987 08	4	RING RD100X5 S355MC FE//ZN20//C	RING		

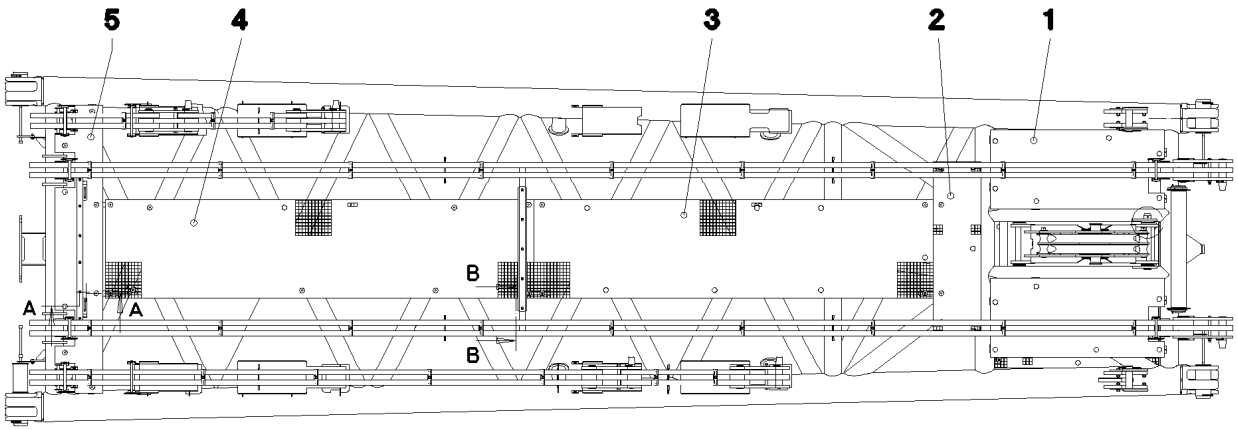

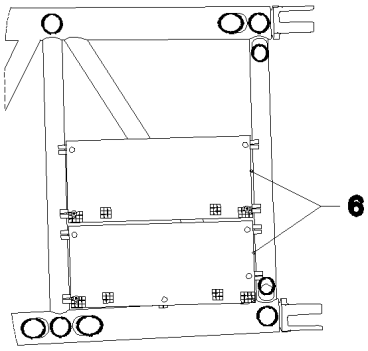

Pos.	Item	Quantity	Description	Bezeichnung	Serie	K
1	97 50 710 08	2	GRIDIRON T1762X802X30/2 S235JR T ZN K	GITTERROST-P		
2	72 58 038 08	1	GRIDIRON T1770X483X30/2 S235JR T ZN K	GITTERROST-P		
3	72 58 648 08	1	GRIDIRON T4055X1000X30/3 S235JR T ZN K	GITTERROST-SP		
4	72 58 674 08	1	GRIDIRON T4350X1000X30/3 S235JR T ZN K	GITTERROST-SP		
5	97 59 036 08	1	GRIDIRON T2920X482X30/3 S235JR T ZN K	GITTERROST-SP		
6	72 58 238 08	2	GRIDIRON T1668X740X30/2 S235JR T ZN K	GITTERROST-P		
7	72 58 622 08	2	GRIDIRON T1200X600X30/2 S235JR T ZN K	GITTERROST-P		
8	72 58 178 08	6	GRIDIRON T1305X600X30/2 S235JR T ZN K	GITTERROST-P		

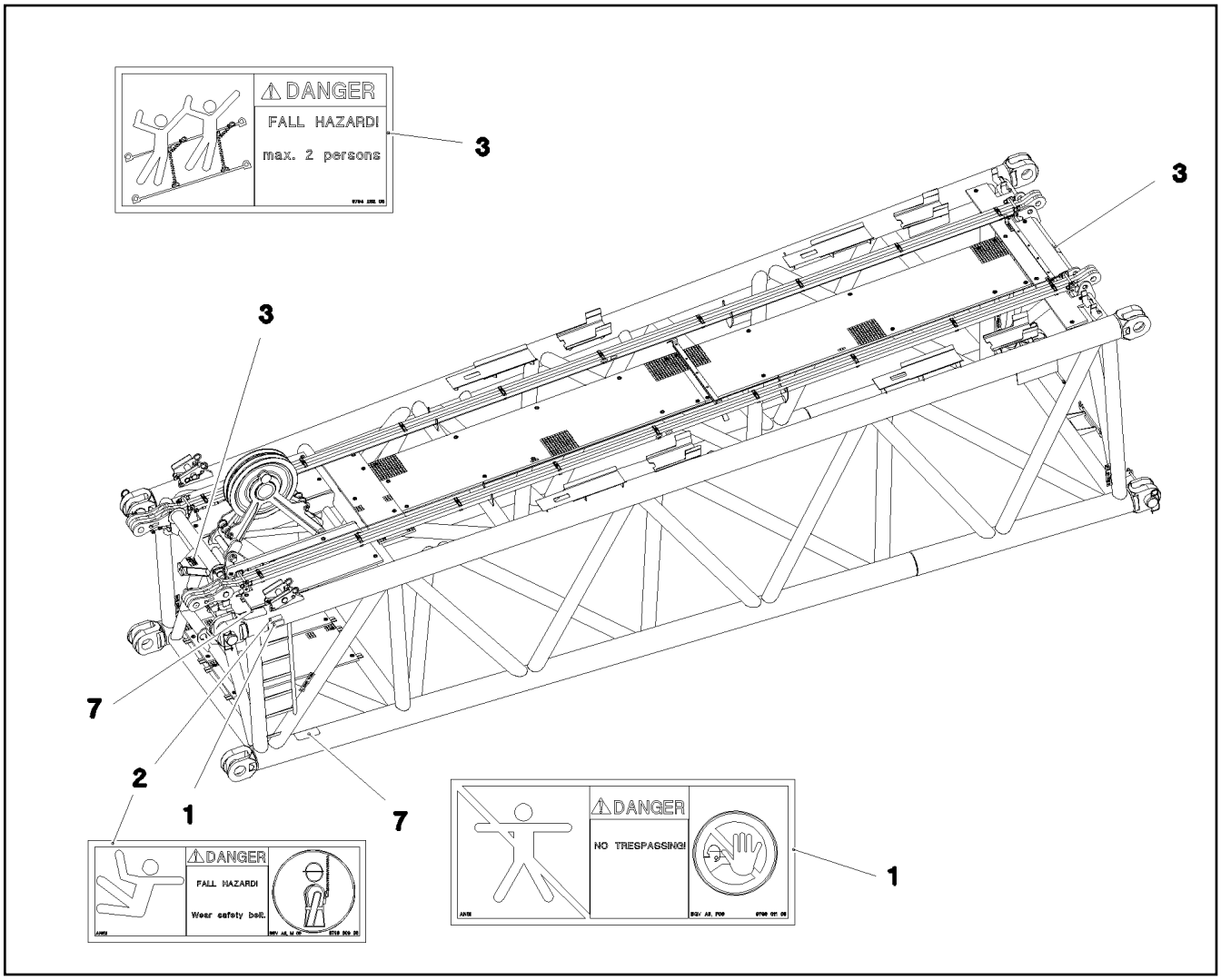

Pos.	Item	Quantity	Description	Bezeichnung	Serie	K
1	97 86 740 08	1	SIGN 208X88 KLEBEFOLIE SPF	SCHILD		
2	97 86 748 08	3	SIGN 168X62 KLEBEFOLIE SPF	SCHILD		
3	97 00 404 6	2	SIGN 168X88X1 KLEBEFOLIE SPF	SCHILD		
4	97 86 746 08	4	SIGN 208X88 KLEBEFOLIE SPF	SCHILD		
5	97 86 741 08	4	SIGN 208X88 KLEBEFOLIE SPF	SCHILD		
6	97 03 673 2	1	SIGN 168X88 KLEBEFOLIE SPF	SCHILD		
7	97 28 594 08	2	ANTI-SLIP SURFACE 1.6X150X300 3M TYP4	ANTIRUTSCHBELAG		

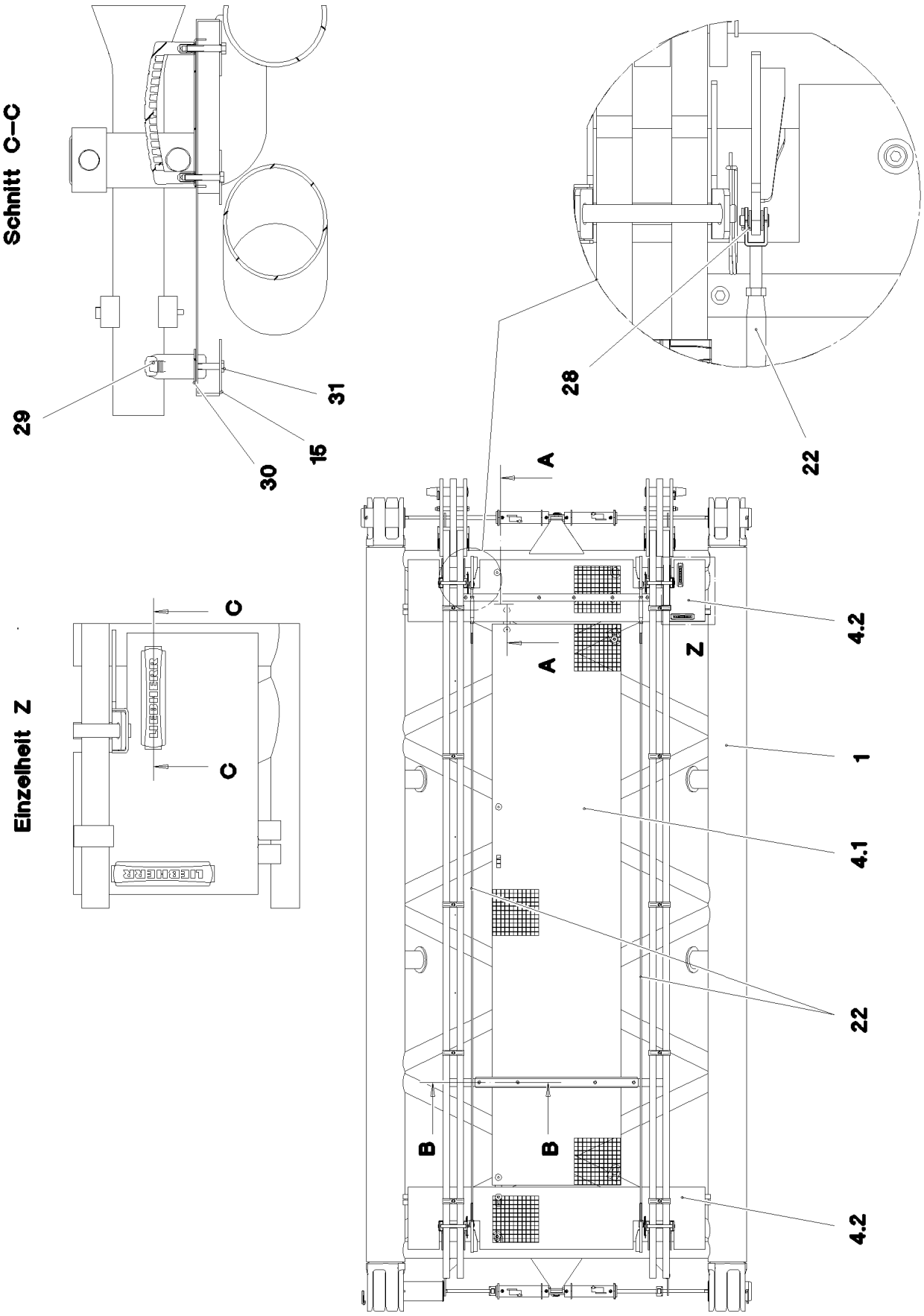

20.5.2016 065445 LIEBHERR	**etk_en_de_074847 LR 11350** **L INTERMEDIATE SECTION** **LI-ZWISCHENSTUECK**	567 (1/3) ⇨ **3 226** **91 60 432 08**

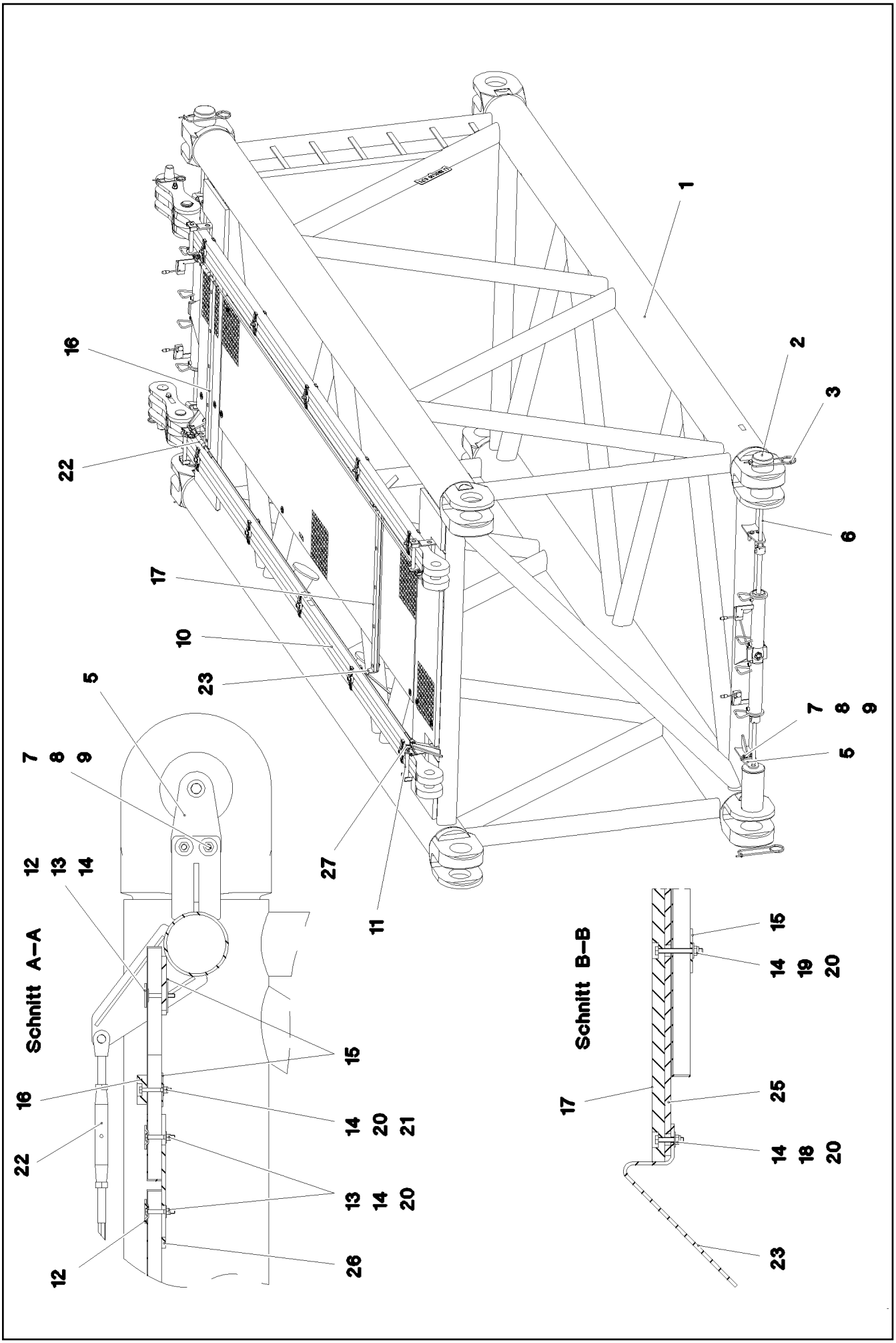

20.5.2016 065446	**etk_en_de_074847 LR 11350**	568 (2/3)
LIEBHERR	**L INTERMEDIATE SECTION** **LI-ZWISCHENSTUECK**	⇨ **3 226** **91 60 432 08**

Pos.	Item	Quantity	Description	Bezeichnung	Serie	K
1	96 59 350 08	1	LI INTERMEDIATE SECT.WELD.CONS 6M	LI-ZWISCHENSTUECK SCHWK.		
2	97 26 368 08	4	PIN 160.0X340 35NICRMOV125 GASN. SPF	BOLZEN		
3	43 31 052 08	4	RETAINING SPRING 8 VERZ.	SICHERUNGSFEDER		
4	96 59 419 08	1	GRATINGS	GITTERROSTE		
(1)	72 58 674 08	1	GRIDIRON T4350X1000X30/3 S235JR T ZN K	GITTERROST-SP		
(2)	97 95 067 08	2	GRIDIRON T2304X482X30/3 S235JR VERZ	GITTERROST-SP		
5	97 26 369 08	4	PLATE 10X175X104 S700MC	BLECH		
6	40 43 240 08	4	SOCKET HEAD SCREW DIN 912 M24X400 1	ZYLINDERSCHRAUBE		
7	46 00 158	8	HEX SCREW ISO 4017 M12X45 8.8 A3C	SECHSKANTSCHRAUBE		
8	41 15 143 08	8	HEX NUT ISO 4032 M12 8 A3C	SECHSKANTMUTTER		
9	42 18 011 08	16	WASHER ISO 7093-1 A 13 ST A3C	SCHEIBE		
10	96 32 425 08	2	ROD CPL. 6M	STANGE KPL.		
			⇨ 3 223 009 96 32 425 08			
11	96 32 436 08	4	CONNECTING PIN WELDED FE//ZN20//C	ABSTECKBOLZEN SCHWK.		
12	10 10 062 1	26	DISH MOUNTING	TELLERBEFESTIGUNG		
13	40 61 024	26	HEX SCREW ISO 4014 M8X55 8.8 A2C	SECHSKANTSCHRAUBE		
14	41 19 005 08	37	HEX NUT DIN 985 M8 8 A2C	SECHSKANTMUTTER		
15	94 11 381 08	35	WASHER 70X3 DC01 FE//ZN20//C	SCHEIBE		
16	97 41 438 08	1	SUPPORT 60X1520 PA6G	AUFLAGE		
17	97 41 439 08	1	SUPPORT 60X1270 PA6G	AUFLAGE		
18	49 00 614	2	HEX SCREW ISO 4017 M8X40 8.8 A2C	SECHSKANTSCHRAUBE		
19	40 65 132	3	HEX SCREW ISO 4017 M8X70 8.8 A2C	SECHSKANTSCHRAUBE		
20	42 18 009 08	15	WASHER DIN 9021 8 140HV-ST A2C	SCHEIBE		
21	40 01 679	6	HEX SCREW ISO 4014 M8X60 8.8 A2C	SECHSKANTSCHRAUBE		
22	10 66 383 4	2	ROUND STRAND ROPE 10X4,97M STAHL V	RUNDLITZENSEIL		
23	95 64 428 08	2	PLATE 5X393X60 S355MC FE//ZN20//C	BLECH		
25	97 41 440 08	1	PLATE 10X1250X80 S355MC	BLECH		
26	95 54 048 08	2	PLATE 8X300X50 S355MC FE//ZN20//C	BLECH		
27	43 31 009 08	4	RETAINING SPRING 4,5X98 VERZ	SICHERUNGSFEDER		
28	10 28 980 5	8	WASHER ISO 7089 14 300HV FLZN SPF	SCHEIBE		
29	96 64 353 08	2	GRIP PA6-30%GF SPF	GRIFF		
30	97 00 604 5	2	PLATE 2X213X45 ALMG3 H111	BLECH		
31	40 01 466	4	HEX SCREW ISO 4014 M8X45 8.8 A2C	SECHSKANTSCHRAUBE		
700	96 59 060 08	1	SIGNS ZW.-STK.LR11350	BESCHILDERUNG		
			⇨ 3 221 201 96 59 060 08			

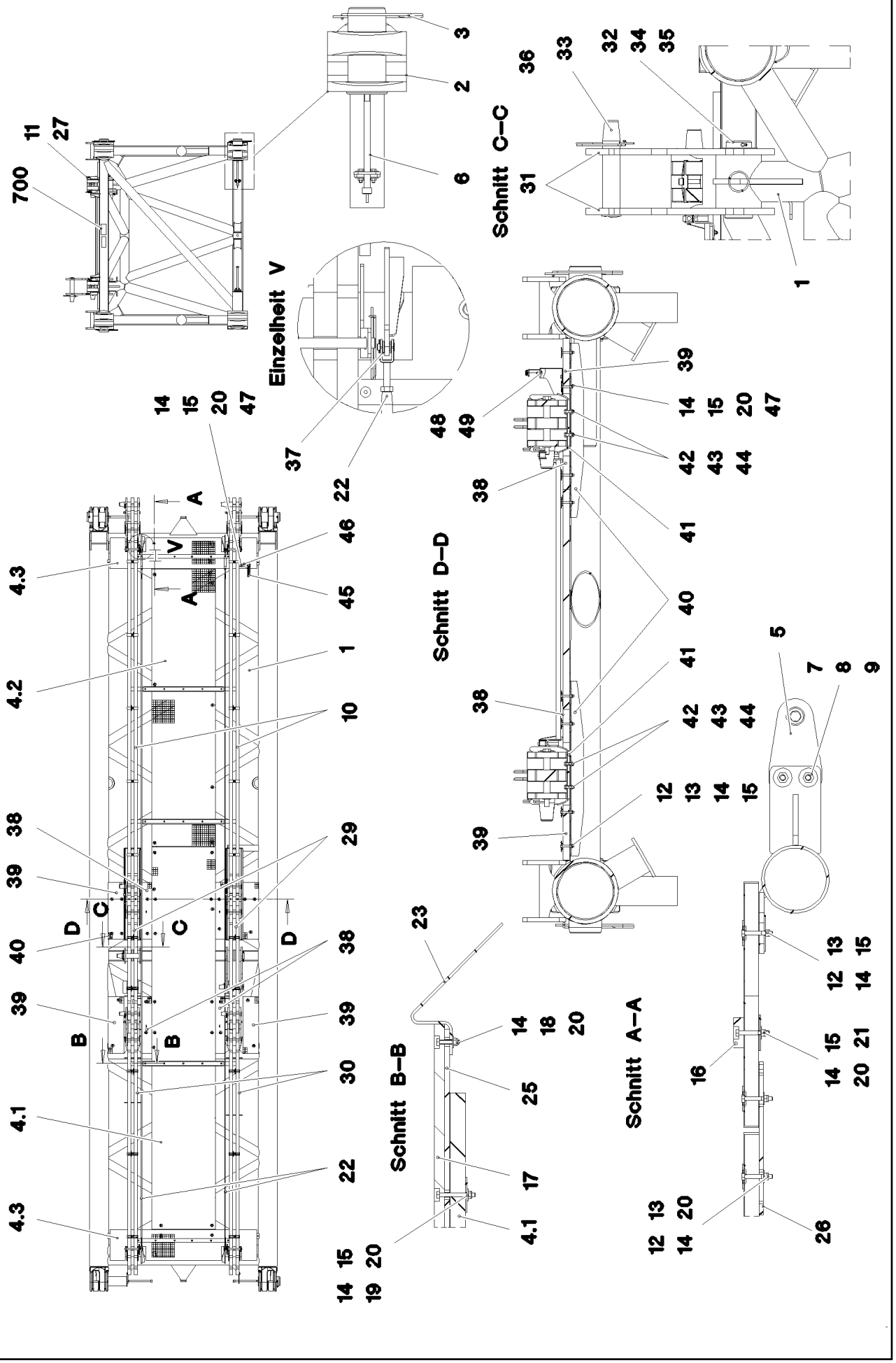
Einzelheit V
Schnitt C–C
Schnitt D–D
Schnitt B–B
Schnitt A–A

Pos.	Item	Quantity	Description	Bezeichnung	Serie	K
1	96 59 532 08	1	LI INTERMEDIATE SECT.WELD.CONS 12M	LI-ZWISCHENSTUECK SCHWK.		
2	97 26 368 08	4	PIN 160.0X340 35NICRMOV125 GASN. SPF	BOLZEN		
3	43 31 052 08	4	RETAINING SPRING 8 VERZ.	SICHERUNGSFEDER		
4	96 59 437 08	1	GRATINGS	GITTERROSTE		
(1)	72 58 086 08	1	GRIDIRON T6000X1000X30/3 S235JR T ZN K	GITTERROST-SP		
(2)	72 58 674 08	1	GRIDIRON T4350X1000X30/3 S235JR T ZN K	GITTERROST-SP		
(3)	97 95 067 08	2	GRIDIRON T2304X482X30/3 S235JR VERZ	GITTERROST-SP		
5	97 26 369 08	4	PLATE 10X175X104 S700MC	BLECH		
6	40 43 240 08	4	SOCKET HEAD SCREW DIN 912 M24X400 1	ZYLINDERSCHRAUBE		
7	46 00 158	8	HEX SCREW ISO 4017 M12X45 8.8 A3C	SECHSKANTSCHRAUBE		
8	41 15 143 08	8	HEX NUT ISO 4032 M12 8 A3C	SECHSKANTMUTTER		
9	42 18 011 08	16	WASHER ISO 7093-1 A 13 ST A3C	SCHEIBE		
10	96 40 374 08	2	ROD CPL. 6M	STANGE KPL.		
			⇨ 3 227 003 96 40 374 08			
11	96 32 436 08	4	CONNECTING PIN WELDED FE//ZN20//C	ABSTECKBOLZEN SCHWK.		
12	10 10 062 1	66	DISH MOUNTING	TELLERBEFESTIGUNG		
13	40 61 024	66	HEX SCREW ISO 4014 M8X55 8.8 A2C	SECHSKANTSCHRAUBE		
14	41 19 005 08	73	HEX NUT DIN 985 M8 8 A2C	SECHSKANTMUTTER		
15	94 11 381 08	63	WASHER 70X3 DC01 FE//ZN20//C	SCHEIBE		
16	97 41 438 08	2	SUPPORT 60X1520 PA6G	AUFLAGE		
17	97 41 439 08	3	SUPPORT 60X1270 PA6G	AUFLAGE		
18	49 00 614	6	HEX SCREW ISO 4017 M8X40 8.8 A2C	SECHSKANTSCHRAUBE		
19	40 65 132	15	HEX SCREW ISO 4017 M8X70 8.8 A2C	SECHSKANTSCHRAUBE		
20	42 18 009 08	40	WASHER DIN 9021 8 140HV-ST A2C	SCHEIBE		
21	40 01 679	12	HEX SCREW ISO 4014 M8X60 8.8 A2C	SECHSKANTSCHRAUBE		
22	10 66 399 0	2	ROUND STRAND ROPE 10X10,97M STAHL V	RUNDLITZENSEIL		
23	95 64 428 08	6	PLATE 5X393X60 S355MC FE//ZN20//C	BLECH		
25	97 41 440 08	3	PLATE 10X1250X80 S355MC	BLECH		
26	95 54 048 08	6	PLATE 8X300X50 S355MC FE//ZN20//C	BLECH		
27	43 31 009 08	4	RETAINING SPRING 4,5X98 VERZ	SICHERUNGSFEDER		
28	97 28 594 08	1	ANTI-SLIP SURFACE 1.6X150X300 3M TYP4	ANTIRUTSCHBELAG		
29	96 35 566 08	2	ROD CPL. 2M	STANGE KPL.		
			⇨ 3 227 004 96 35 566 08			
30	96 35 569 08	2	ROD CPL. 4M	STANGE KPL.		
			⇨ 3 227 005 96 35 569 08			
31	96 37 175 08	4	BRACKET WITH BOARD	LASCHE MIT SCHILD		
(1)	97 52 018 08	1	BUTT STRAP 25X744X244 S960QL SPF	LASCHE		
(2)	97 35 676 08	1	PLATE IDENTIFICATION NUMBER IDENT-N	SCHILD IDENTNR.		
32	97 52 025 08	2	PIN 110.0X305 35NICRMOV125 GASN. SPF	BOLZEN		
33	97 52 340 08	2	PIN 75.0X380 35NICRMOV125 SPF	BOLZEN		
34	43 30 108 08	2	SPLIT PIN ISO 1234 10X140 ST A2K	SPLINT		
35	97 10 866 08	2	WASHER 2X144X144 DC01 FE//ZN20//C	SCHEIBE		
36	43 31 050 08	2	RETAINING SPRING DIN 2194 6 A3C	SICHERUNGSFEDER		
37	10 28 980 5	8	WASHER ISO 7089 14 300HV FLZN SPF	SCHEIBE		
38	97 05 777 1	4	GRIDIRON T890X150X30/2 S235 JR T ZN K	GITTERROST-P		
39	72 58 688 08	4	GRIDIRON T890X250X30/2 S235JR T ZN K	GITTERROST-P		
40	97 05 777 8	3	PLATE 4X793X223 S315MC FE//ZN20//C	BLECH		
41	97 05 777 9	3	PLATE 8X100X215 S355MC FE//ZN20//C	BLECH		
42	40 61 056	6	HEX SCREW ISO 4014 M10X40 8.8 A3C	SECHSKANTSCHRAUBE		
43	42 11 011 08	12	WASHER DIN 1440 12 ST VERZ	SCHEIBE		
44	41 34 127 01	6	HEX NUT ISO 7040 M10 8 A3C	SECHSKANTMUTTER		
45	96 64 353 08	1	GRIP PA6-30%GF SPF	GRIFF		
46	97 03 200 6	1	PLATE 3X390X260 S355MC FE//ZN20//C	BLECH		
47	46 00 386	2	HEX SCREW ISO 4017 M8X60 8.8 A2C	SECHSKANTSCHRAUBE		
48	49 00 089	2	HEX SCREW ISO 4017 M8X20 8.8 A2C	SECHSKANTSCHRAUBE		
49	42 18 009 08	2	WASHER DIN 9021 8 140HV-ST A2C	SCHEIBE		
700	96 59 060 08	1	SIGNS ZW.-STK.LR11350	BESCHILDERUNG		
			⇨ 3 221 201 96 59 060 08			

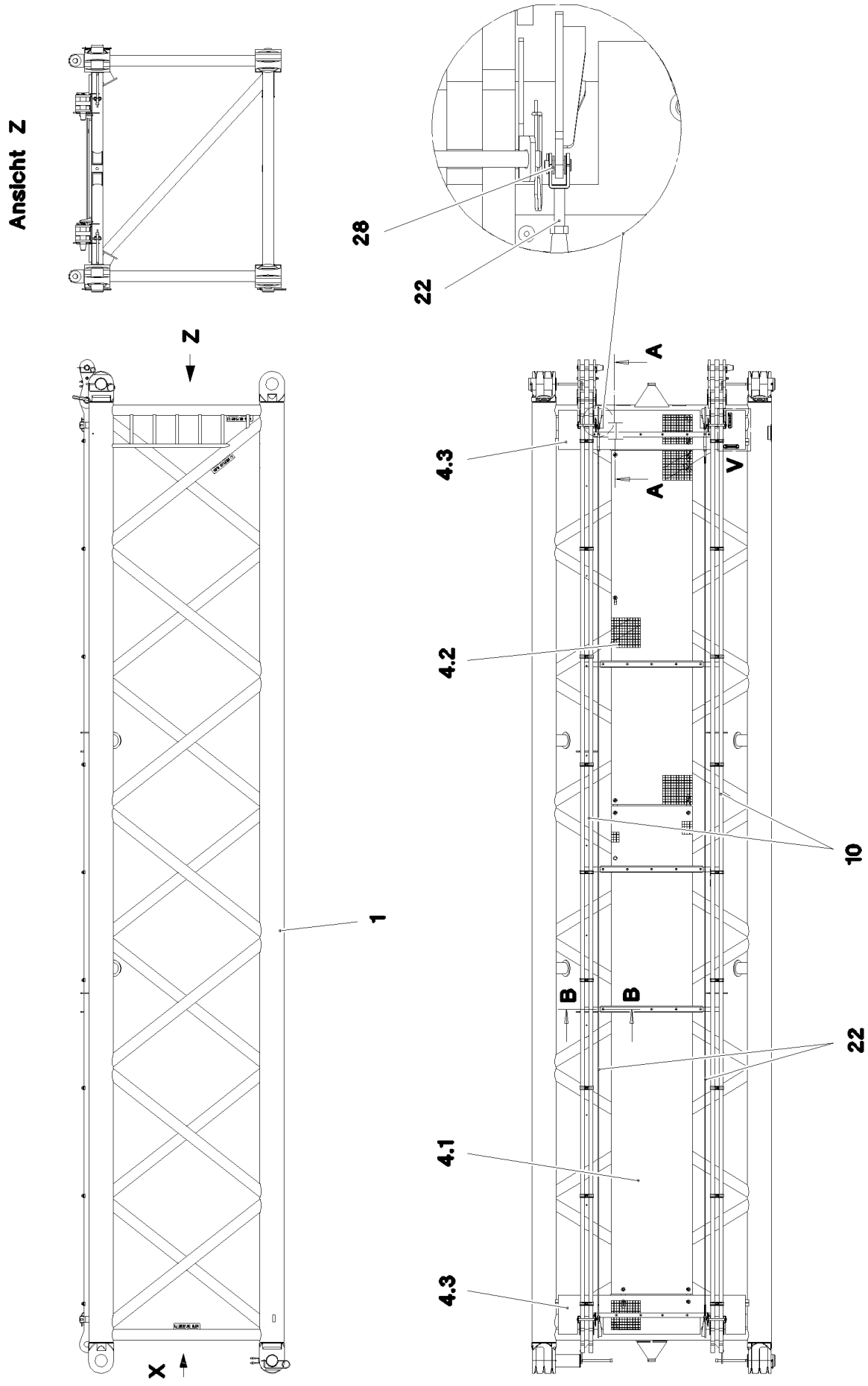

20.5.2016 066166 LIEBHERR	**etk_en_de_074847 LR 11350** **L INTERMEDIATE SECTION** **LI-ZWISCHENSTUECK**	572 (1/3) ⇨ **3 227 000** **91 62 091 08**

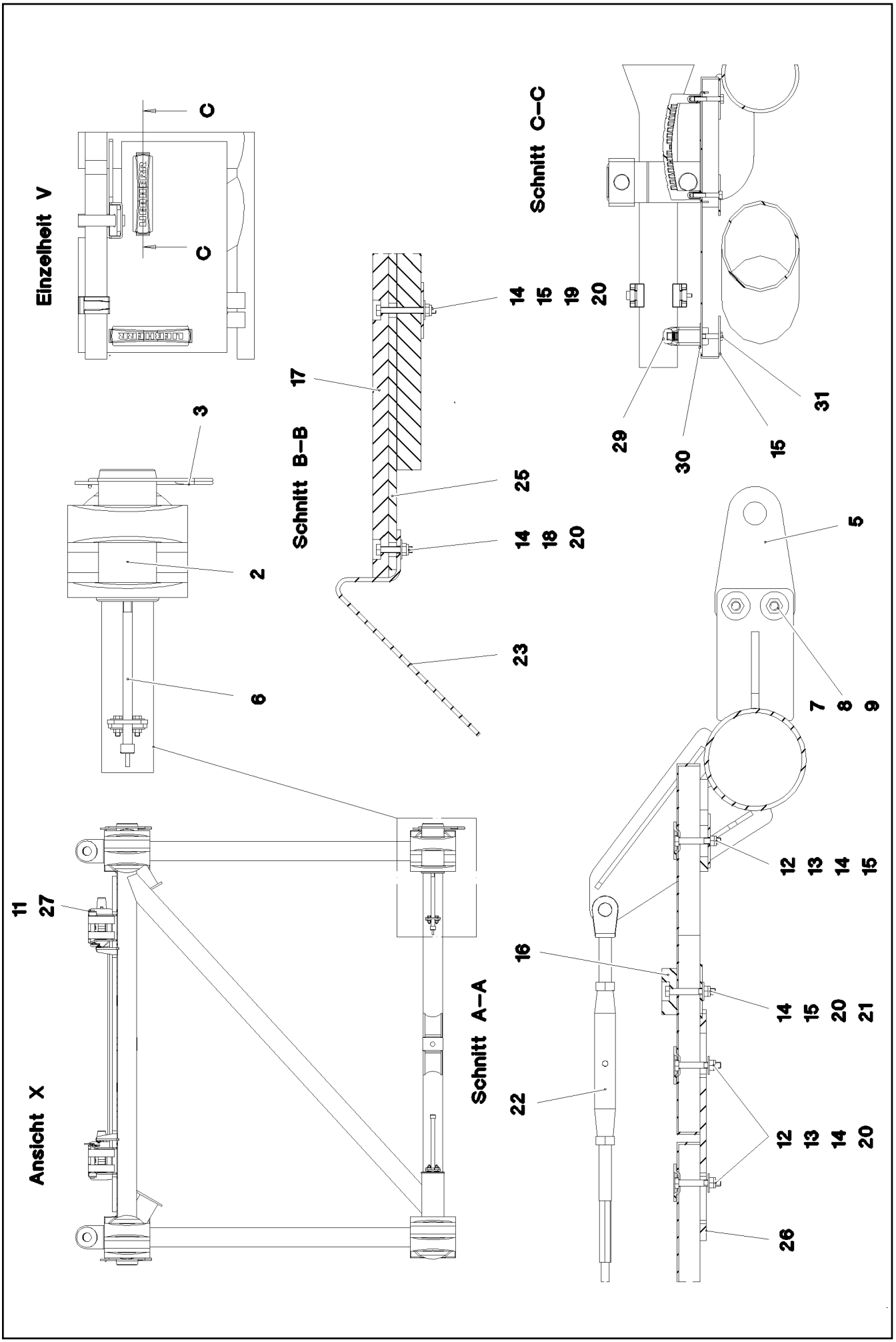

20.5.2016 066167 LIEBHERR	**etk_en_de_074847 LR 11350** **L INTERMEDIATE SECTION** **LI-ZWISCHENSTUECK**	573 (2/3) ⇨ **3 227 000** **91 62 091 08**

Pos.	Item	Quantity	Description	Bezeichnung	Serie	K
1	96 63 135 08	1	LI INTERMEDIATE SECT.WELD.CONS 12M	LI-ZWISCHENSTUECK SCHWK.		
2	97 26 368 08	4	PIN 160.0X340 35NICRMOV125 GASN. SPF	BOLZEN		
3	43 31 052 08	4	RETAINING SPRING 8 VERZ.	SICHERUNGSFEDER		
4	96 59 437 08	1	GRATINGS	GITTERROSTE		
5	97 26 369 08	4	PLATE 10X175X104 S700MC	BLECH		
6	40 43 240 08	4	SOCKET HEAD SCREW DIN 912 M24X400 1	ZYLINDERSCHRAUBE		
7	46 00 158	8	HEX SCREW ISO 4017 M12X45 8.8 A3C	SECHSKANTSCHRAUBE		
8	41 15 143 08	8	HEX NUT ISO 4032 M12 8 A3C	SECHSKANTMUTTER		
9	42 18 011 08	16	WASHER ISO 7093-1 A 13 ST A3C	SCHEIBE		
10	96 35 704 08	2	ROD CPL. 12M	STANGE KPL.		
			⇨ 3 227 002 96 35 704 08			
11	96 32 436 08	4	CONNECTING PIN WELDED FE//ZN20//C	ABSTECKBOLZEN SCHWK.		
12	10 10 062 1	40	DISH MOUNTING	TELLERBEFESTIGUNG		
13	40 61 024	36	HEX SCREW ISO 4014 M8X55 8.8 A2C	SECHSKANTSCHRAUBE		
14	41 19 005 08	64	HEX NUT DIN 985 M8 8 A2C	SECHSKANTMUTTER		
15	94 11 381 08	49	WASHER 70X3 DC01 FE//ZN20//C	SCHEIBE		
16	97 41 438 08	2	SUPPORT 60X1520 PA6G	AUFLAGE		
17	97 41 439 08	3	SUPPORT 60X1270 PA6G	AUFLAGE		
18	49 00 614	6	HEX SCREW ISO 4017 M8X40 8.8 A2C	SECHSKANTSCHRAUBE		
19	40 65 132	15	HEX SCREW ISO 4017 M8X70 8.8 A2C	SECHSKANTSCHRAUBE		
20	42 18 009 08	40	WASHER DIN 9021 8 140HV-ST A2C	SCHEIBE		
21	40 01 679	12	HEX SCREW ISO 4014 M8X60 8.8 A2C	SECHSKANTSCHRAUBE		
22	10 66 399 0	2	ROUND STRAND ROPE 10X10,97M STAHL V	RUNDLITZENSEIL		
23	95 64 428 08	6	PLATE 5X393X60 S355MC FE//ZN20//C	BLECH		
25	97 41 440 08	3	PLATE 10X1250X80 S355MC	BLECH		
26	95 54 048 08	6	PLATE 8X300X50 S355MC FE//ZN20//C	BLECH		
27	43 31 009 08	4	RETAINING SPRING 4,5X98 VERZ	SICHERUNGSFEDER		
28	10 28 980 5	8	WASHER ISO 7089 14 300HV FLZN SPF	SCHEIBE		
29	96 64 353 08	2	GRIP PA6-30%GF SPF	GRIFF		
30	97 00 604 5	2	PLATE 2X213X45 ALMG3 H111	BLECH		
31	40 01 466	4	HEX SCREW ISO 4014 M8X45 8.8 A2C	SECHSKANTSCHRAUBE		
700	96 59 060 08	1	SIGNS ZW.-STK.LR11350	BESCHILDERUNG		
			⇨ 3 221 201 96 59 060 08			

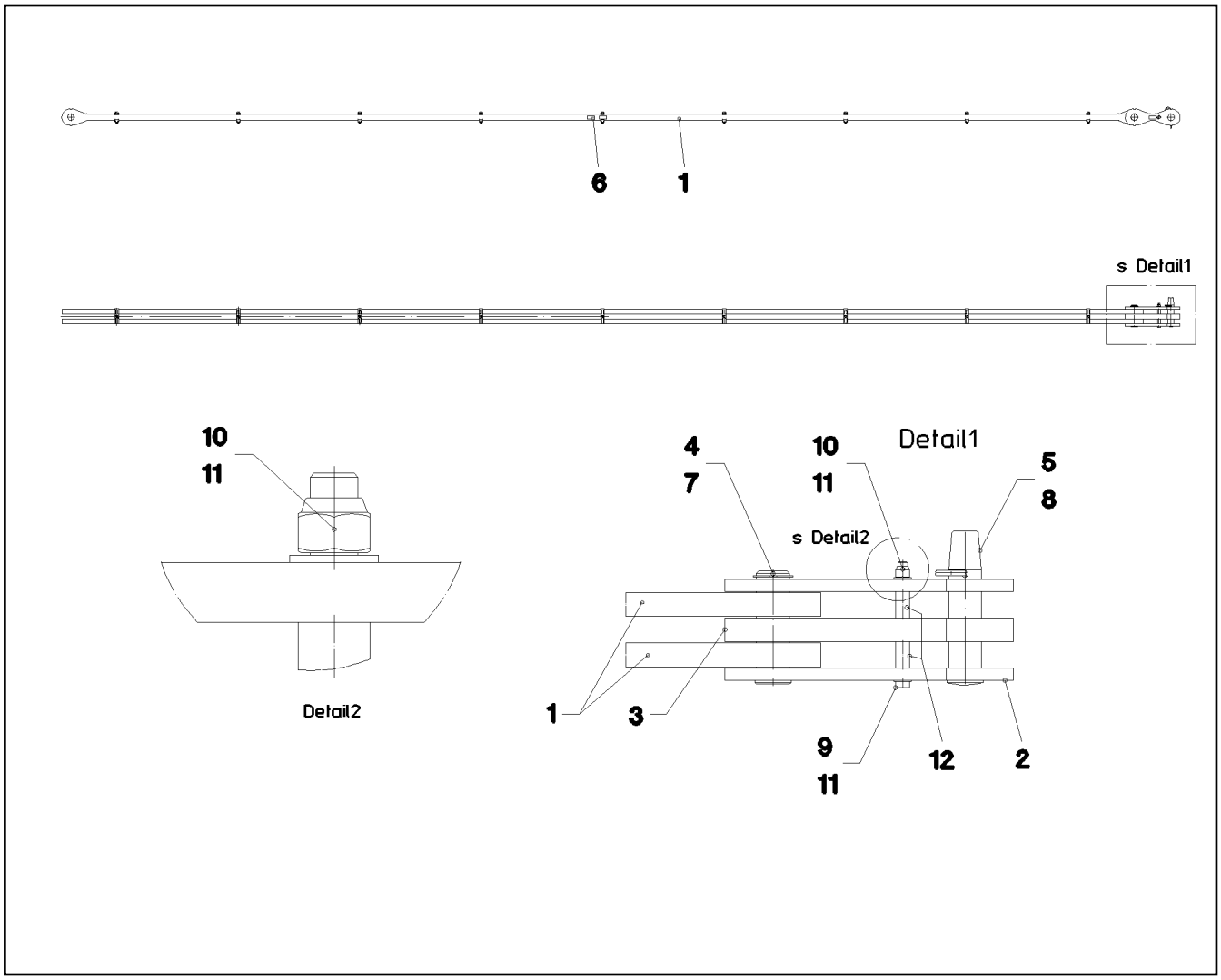

Pos.	Item	Quantity	Description	Bezeichnung	Serie	K
1	96 35 702 08	1	ROD 11.6M	STANGE VORM.		
(1)	97 48 712 08	2	PLATE 50X11818X184 S960QL+Z25 SPF	BLECH		
(2)	97 05 447 3	18	CLAMP 40X171X24 S355J2+N	KLAMMER		
(3)	40 42 181 01	9	SOCKET HEAD SCREW ISO 4762 M16X110	ZYLINDERSCHRAUBE		
(4)	41 15 145 08	9	HEX NUT ISO 4032 M16 8 A3C	SECHSKANTMUTTER		
(5)	97 35 676 08	1	PLATE IDENTIFICATION NUMBER IDENT-N	SCHILD IDENTNR.		
(6)	10 87 156 8	2	OVAL LOAD RING 11X60X120 GK 10 SPF	OVALRING		
2	96 24 716 08	2	BRACKET WITH BOARD 0.4M	LASCHE MIT SCHILD		
3	96 32 376 08	1	BRACKET WITH BOARD 0.4M	LASCHE MIT SCHILD		
4	97 26 561 08	1	PIN 75.0X235 35NICRMOV125 SPF	BOLZEN		
5	97 26 562 08	1	PIN 75.0X320 35NICRMOV125 GASN. SPF	BOLZEN		
6	97 35 919 08	1	PLATE ASSEMBLY BG-NR. PVC-SILBER SP	SCHILD BAUGRUPPE		
7	42 80 056 08	1	LOCKING RING DIN 471 70X2,5	SICHERUNGSRING		
8	43 31 050 08	1	RETAINING SPRING DIN 2194 6 A3C	SICHERUNGSFEDER		
9	40 61 249 01	1	HEX SCREW ISO 4014 M20X250 8.8 A3C	SECHSKANTSCHRAUBE		
10	41 19 024 08	1	HEX NUT DIN 985 M20 10 A3C	SECHSKANTMUTTER		
11	10 28 980 8	2	WASHER ISO 7089 20 300HV FLZN SPF	SCHEIBE		
12	94 05 227 08	2	TUBE 30.0X55 S355J2H FE//ZN20//C	ROHR		
700	96 93 128 08	1	SIGNS 12M	BESCHILDERUNG		
(1)	97 05 559 6	1	SIGN 170X55 KLEBEFOLIE SPF	SCHILD		

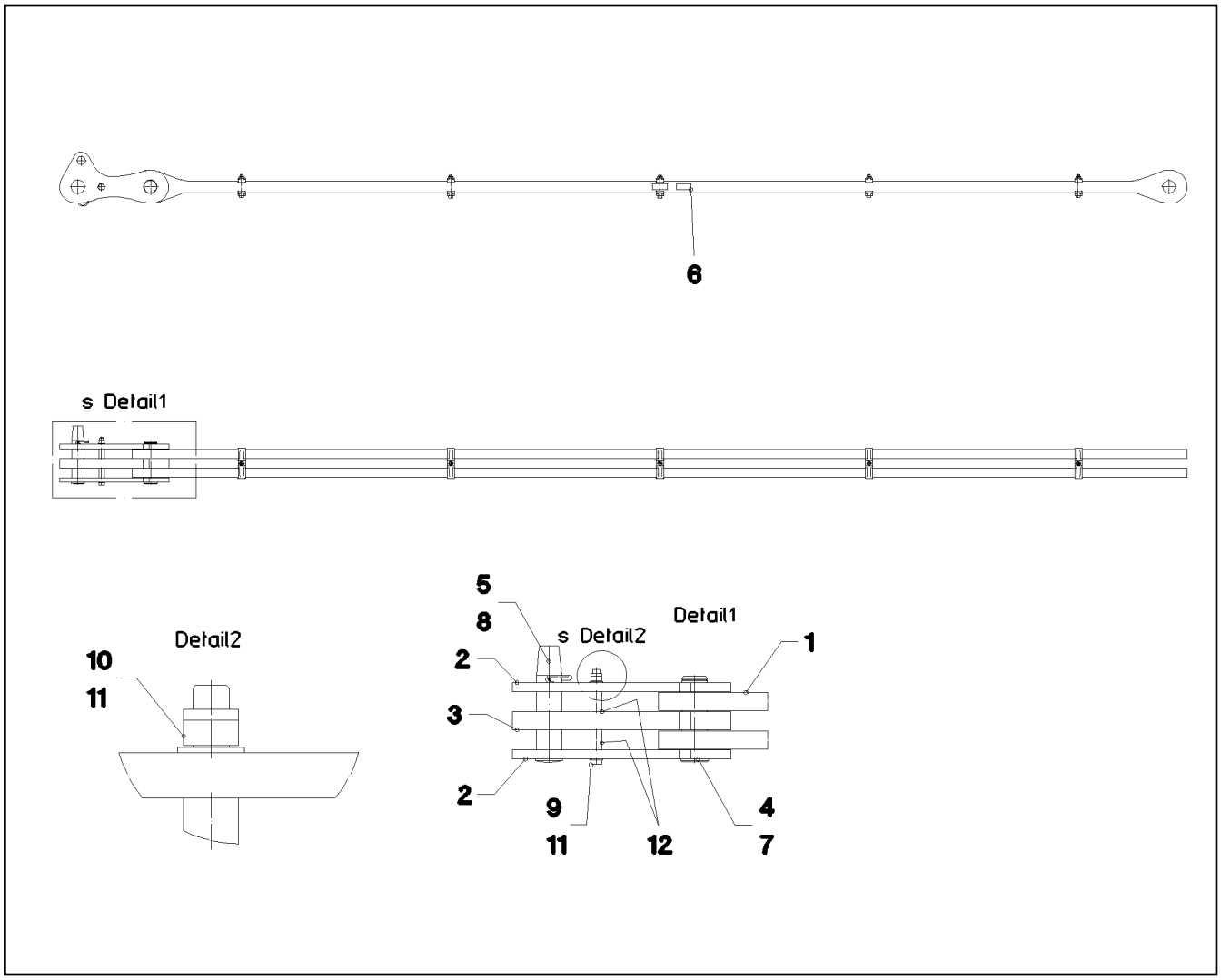

Pos.	Item	Quantity	Description	Bezeichnung	Serie	K
1	96 24 714 08	1	ROD	STANGE VORM.		
2	96 40 045 08	2	BRACKET WITH BOARD 0.4M	LASCHE MIT SCHILD		
3	96 40 046 08	1	BRACKET WITH BOARD 0.4M	LASCHE MIT SCHILD		
4	97 26 561 08	1	PIN 75.0X235 35NICRMOV125 SPF	BOLZEN		
5	97 26 562 08	1	PIN 75.0X320 35NICRMOV125 GASN. SPF	BOLZEN		
6	97 35 919 08	1	PLATE ASSEMBLY BG-NR. PVC-SILBER SP	SCHILD BAUGRUPPE		
7	42 80 056 08	1	LOCKING RING DIN 471 70X2,5	SICHERUNGSRING		
8	43 31 050 08	1	RETAINING SPRING DIN 2194 6 A3C	SICHERUNGSFEDER		
9	40 61 249 01	1	HEX SCREW ISO 4014 M20X250 8.8 A3C	SECHSKANTSCHRAUBE		
10	41 19 024 08	1	HEX NUT DIN 985 M20 10 A3C	SECHSKANTMUTTER		
11	10 28 980 8	2	WASHER ISO 7089 20 300HV FLZN SPF	SCHEIBE		
12	94 05 227 08	2	TUBE 30.0X55 S355J2H FE//ZN20//C	ROHR		
700	96 93 974 08	1	SIGNS 6M	BESCHILDERUNG		
(1)	97 05 668 5	1	SIGN 170X55 KLEBEFOLIE SPF	SCHILD		

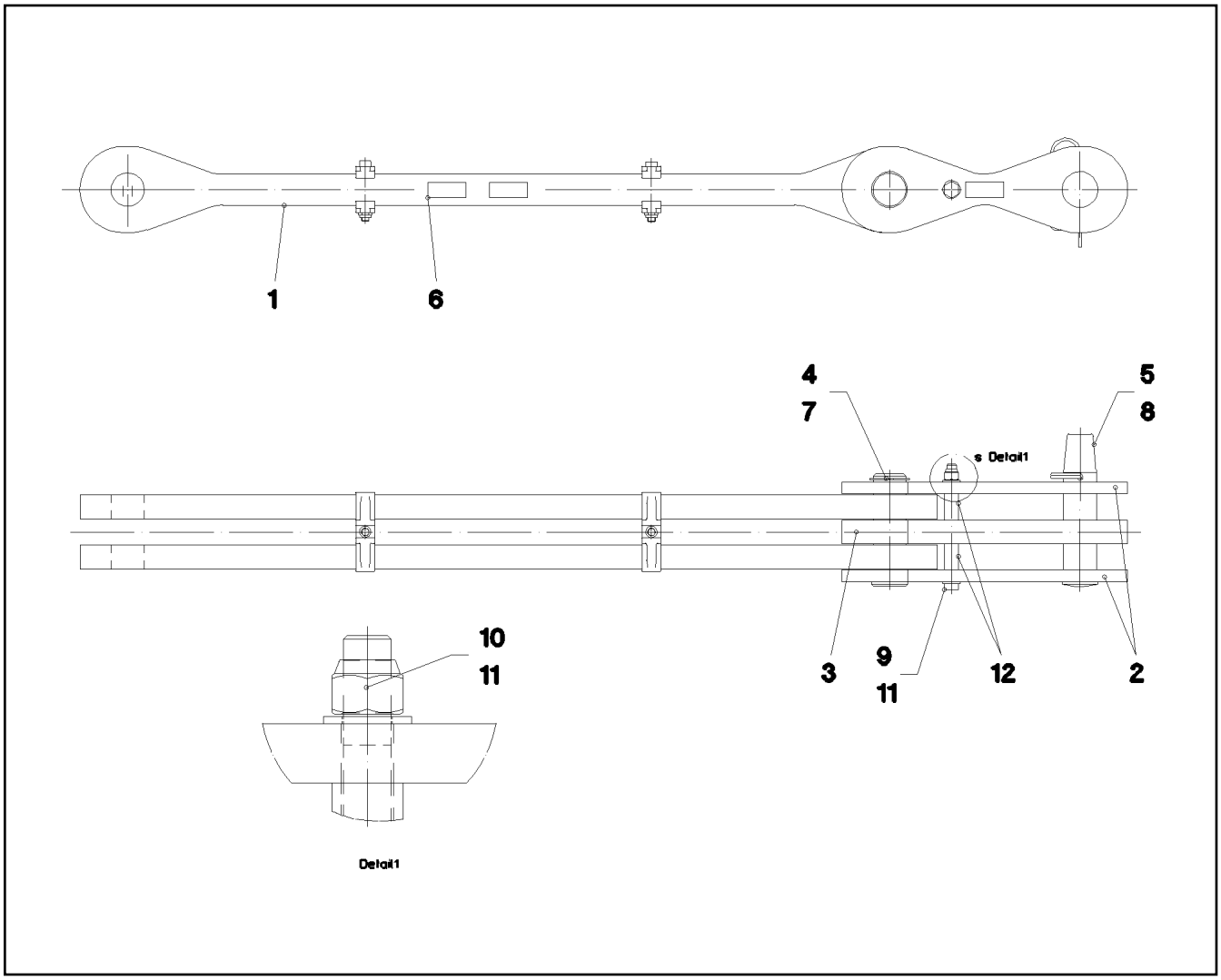

Pos.	Item	Quantity	Description	Bezeichnung	Serie	K
1	96 35 567 08	1	ROD 1.6M	STANGE VORM.		
(1)	97 48 328 08	2	PLATE 50X1808X184 S960QL+Z25 SPF	BLECH		
(2)	97 05 447 3	4	CLAMP 40X171X24 S355J2+N	KLAMMER		
(3)	40 42 181 01	2	SOCKET HEAD SCREW ISO 4762 M16X110	ZYLINDERSCHRAUBE		
(4)	41 15 145 08	2	HEX NUT ISO 4032 M16 8 A3C	SECHSKANTMUTTER		
(5)	97 35 676 08	1	PLATE IDENTIFICATION NUMBER IDENT-N	SCHILD IDENTNR.		
(6)	10 87 156 8	2	OVAL LOAD RING 11X60X120 GK 10 SPF	OVALRING		
2	96 24 716 08	2	BRACKET WITH BOARD 0.4M	LASCHE MIT SCHILD		
3	96 32 376 08	1	BRACKET WITH BOARD 0.4M	LASCHE MIT SCHILD		
4	97 26 561 08	1	PIN 75.0X235 35NICRMOV125 SPF	BOLZEN		
5	97 26 562 08	1	PIN 75.0X320 35NICRMOV125 GASN. SPF	BOLZEN		
6	97 35 919 08	1	PLATE ASSEMBLY BG-NR. PVC-SILBER SP	SCHILD BAUGRUPPE		
7	42 80 056 08	1	LOCKING RING DIN 471 70X2,5	SICHERUNGSRING		
8	43 31 050 08	1	RETAINING SPRING DIN 2194 6 A3C	SICHERUNGSFEDER		
9	40 61 249 01	1	HEX SCREW ISO 4014 M20X250 8.8 A3C	SECHSKANTSCHRAUBE		
10	41 19 024 08	1	HEX NUT DIN 985 M20 10 A3C	SECHSKANTMUTTER		
11	10 28 980 8	2	WASHER ISO 7089 20 300HV FLZN SPF	SCHEIBE		
12	94 05 227 08	2	TUBE 30.0X55 S355J2H FE//ZN20//C	ROHR		
700	96 93 082 08	1	SIGNS 2M	BESCHILDERUNG		
(1)	97 05 225 6	1	SIGN 170X55 KLEBEFOLIE SPF	SCHILD		

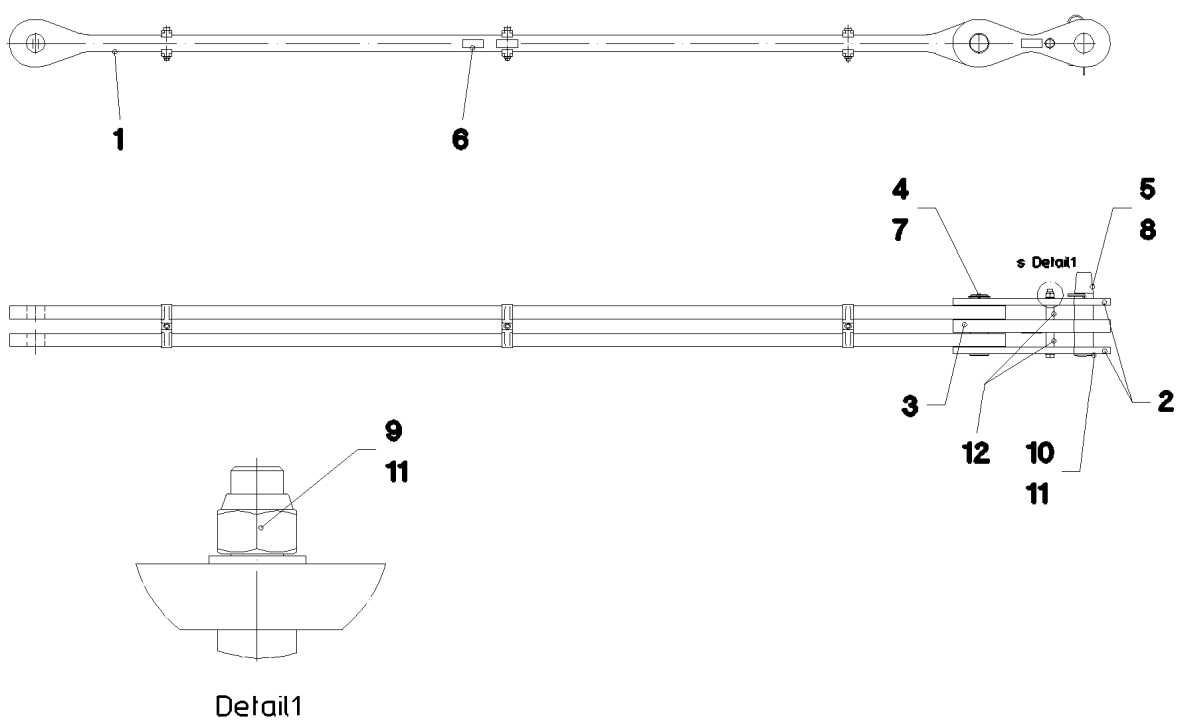

Pos.	Item	Quantity	Description	Bezeichnung	Serie	K
1	96 35 568 08	1	ROD 3.6M	STANGE VORM.		
(1)	97 48 332 08	2	PLATE 50X3811X184 S960QL+Z25 SPF	BLECH		
(2)	97 05 447 3	6	CLAMP 40X171X24 S355J2+N	KLAMMER		
(3)	40 42 181 01	3	SOCKET HEAD SCREW ISO 4762 M16X110	ZYLINDERSCHRAUBE		
(4)	41 15 145 08	3	HEX NUT ISO 4032 M16 8 A3C	SECHSKANTMUTTER		
(5)	97 35 676 08	1	PLATE IDENTIFICATION NUMBER IDENT-N	SCHILD IDENTNR.		
(6)	10 87 156 8	2	OVAL LOAD RING 11X60X120 GK 10 SPF	OVALRING		
2	96 24 716 08	2	BRACKET WITH BOARD 0.4M	LASCHE MIT SCHILD		
3	96 32 376 08	1	BRACKET WITH BOARD 0.4M	LASCHE MIT SCHILD		
4	97 26 561 08	1	PIN 75.0X235 35NICRMOV125 SPF	BOLZEN		
5	97 26 562 08	1	PIN 75.0X320 35NICRMOV125 GASN. SPF	BOLZEN		
6	97 35 919 08	1	PLATE ASSEMBLY BG-NR. PVC-SILBER SP	SCHILD BAUGRUPPE		
7	42 80 056 08	1	LOCKING RING DIN 471 70X2,5	SICHERUNGSRING		
8	43 31 050 08	1	RETAINING SPRING DIN 2194 6 A3C	SICHERUNGSFEDER		
9	40 61 249 01	1	HEX SCREW ISO 4014 M20X250 8.8 A3C	SECHSKANTSCHRAUBE		
10	41 19 024 08	1	HEX NUT DIN 985 M20 10 A3C	SECHSKANTMUTTER		
11	10 28 980 8	2	WASHER ISO 7089 20 300HV FLZN SPF	SCHEIBE		
12	94 05 227 08	2	TUBE 30.0X55 S355J2H FE//ZN20//C	ROHR		
700	96 93 143 08	1	SIGNS 4M	BESCHILDERUNG		
(1)	97 05 527 7	1	SIGN 170X55 KLEBEFOLIE SPF	SCHILD		

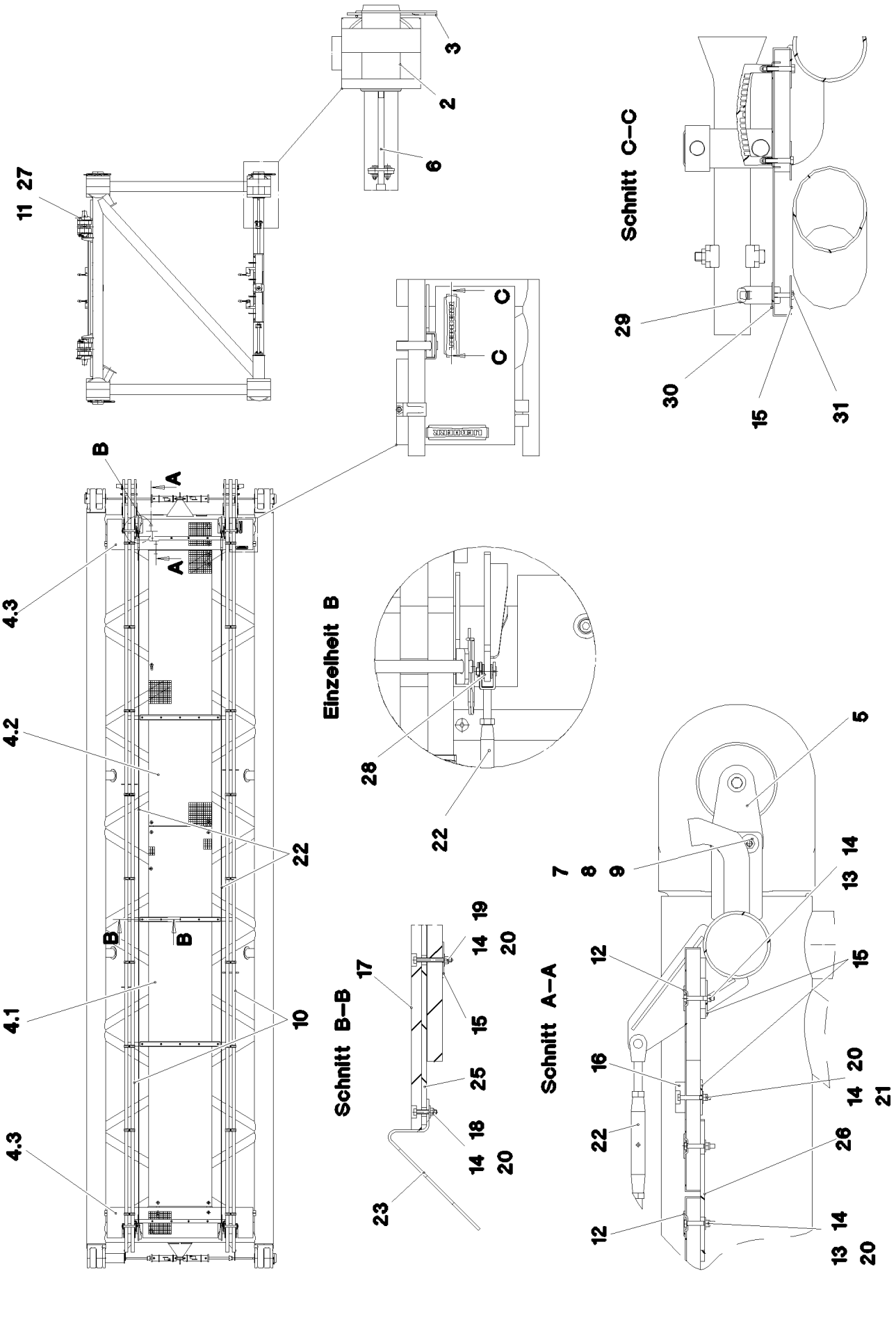

20.5.2016 065647	**etk_en_de_074847 LR 11350**	579 (1/3)
LIEBHERR	**L INTERMEDIATE SECTION** **LI-ZWISCHENSTUECK**	⇨ **3 227 006** **91 60 435 08**

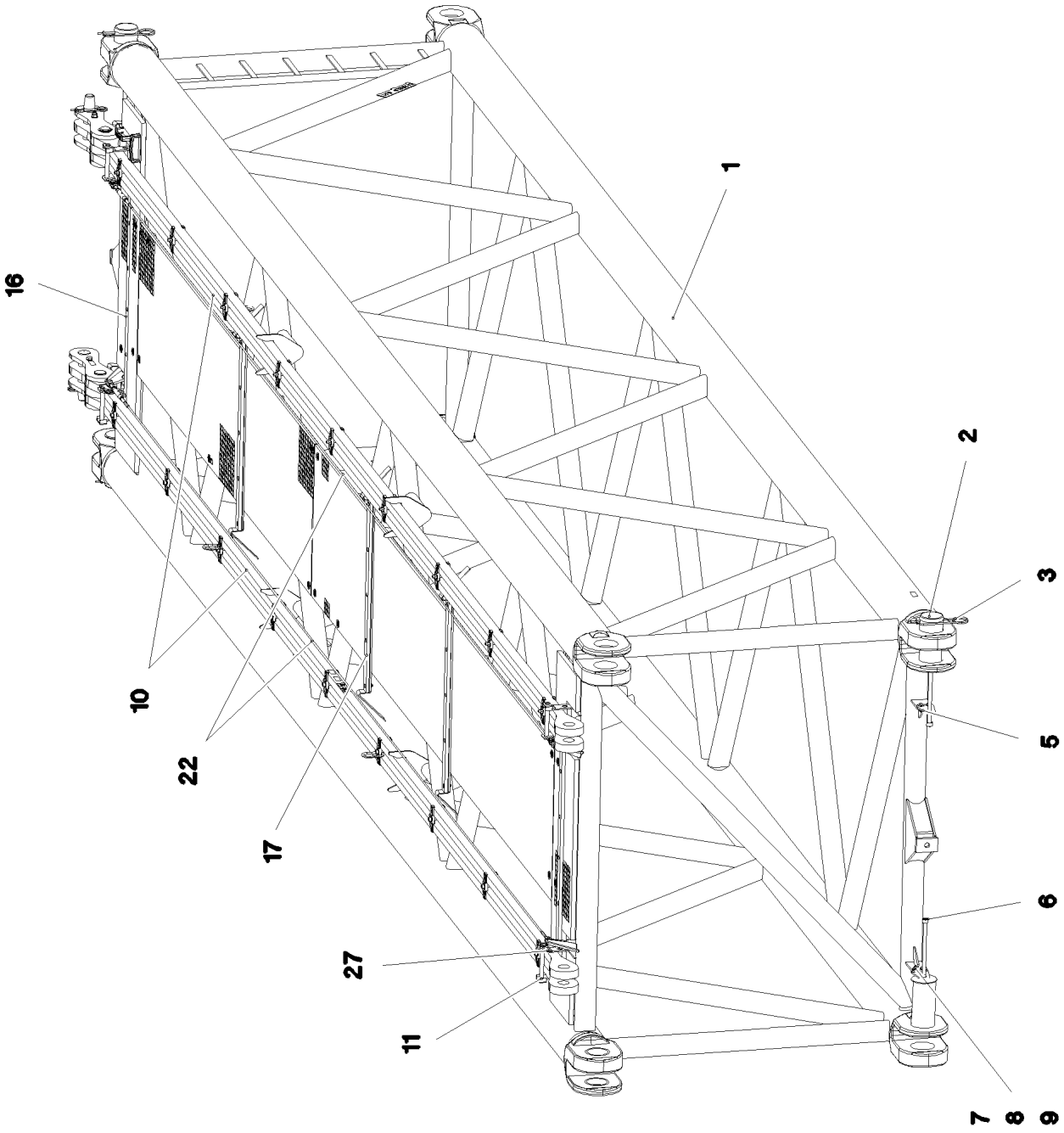
1
2
3
5
6
7
8
9
10
11
16
17
22
27

Pos.	Item	Quantity	Description	Bezeichnung	Serie	K
1	96 59 446 08	1	LI INTERMEDIATE SECT.WELD.CONS 12M	LI-ZWISCHENSTUECK SCHWK.		
2	97 26 368 08	4	PIN 160.0X340 35NICRMOV125 GASN. SPF	BOLZEN		
3	43 31 052 08	4	RETAINING SPRING 8 VERZ.	SICHERUNGSFEDER		
4	96 59 437 08	1	GRATINGS	GITTERROSTE		
5	97 26 369 08	4	PLATE 10X175X104 S700MC	BLECH		
6	40 43 240 08	4	SOCKET HEAD SCREW DIN 912 M24X400 1	ZYLINDERSCHRAUBE		
7	46 00 158	8	HEX SCREW ISO 4017 M12X45 8.8 A3C	SECHSKANTSCHRAUBE		
8	41 15 143 08	8	HEX NUT ISO 4032 M12 8 A3C	SECHSKANTMUTTER		
9	42 18 011 08	16	WASHER ISO 7093-1 A 13 ST A3C	SCHEIBE		
10	96 35 704 08	2	ROD CPL. 12M	STANGE KPL.		
			⇨ 3 227 002 96 35 704 08			
11	96 32 436 08	4	CONNECTING PIN WELDED FE//ZN20//C	ABSTECKBOLZEN SCHWK.		
12	10 10 062 1	40	DISH MOUNTING	TELLERBEFESTIGUNG		
13	40 61 024	40	HEX SCREW ISO 4014 M8X55 8.8 A2C	SECHSKANTSCHRAUBE		
14	41 19 005 08	67	HEX NUT DIN 985 M8 8 A2C	SECHSKANTMUTTER		
15	94 11 381 08	53	WASHER 70X3 DC01 FE//ZN20//C	SCHEIBE		
16	97 41 438 08	2	SUPPORT 60X1520 PA6G	AUFLAGE		
17	97 41 439 08	3	SUPPORT 60X1270 PA6G	AUFLAGE		
18	49 00 614	6	HEX SCREW ISO 4017 M8X40 8.8 A2C	SECHSKANTSCHRAUBE		
19	40 65 132	9	HEX SCREW ISO 4017 M8X70 8.8 A2C	SECHSKANTSCHRAUBE		
20	42 18 009 08	39	WASHER DIN 9021 8 140HV-ST A2C	SCHEIBE		
21	40 01 679	12	HEX SCREW ISO 4014 M8X60 8.8 A2C	SECHSKANTSCHRAUBE		
22	10 66 399 0	2	ROUND STRAND ROPE 10X10,97M STAHL V	RUNDLITZENSEIL		
23	95 64 428 08	6	PLATE 5X393X60 S355MC FE//ZN20//C	BLECH		
25	97 41 440 08	3	PLATE 10X1250X80 S355MC	BLECH		
26	95 54 048 08	6	PLATE 8X300X50 S355MC FE//ZN20//C	BLECH		
27	43 31 009 08	4	RETAINING SPRING 4,5X98 VERZ	SICHERUNGSFEDER		
28	10 28 980 5	8	WASHER ISO 7089 14 300HV FLZN SPF	SCHEIBE		
29	96 64 353 08	2	GRIP PA6-30%GF SPF	GRIFF		
30	97 00 604 5	2	PLATE 2X213X45 ALMG3 H111	BLECH		
31	40 01 466	4	HEX SCREW ISO 4014 M8X45 8.8 A2C	SECHSKANTSCHRAUBE		
700	96 59 060 08	1	SIGNS ZW.-STK.LR11350	BESCHILDERUNG		
			⇨ 3 221 201 96 59 060 08			

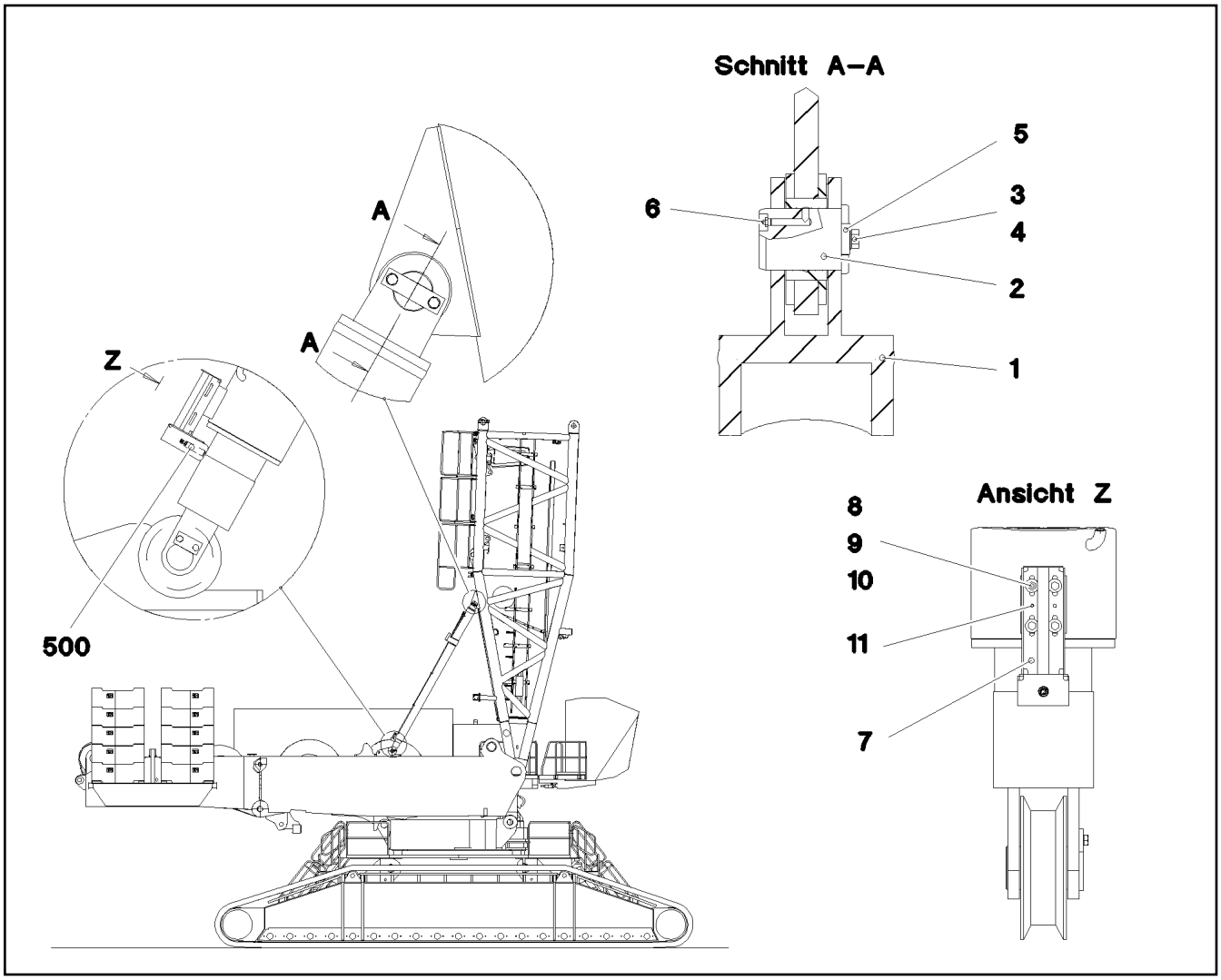

Pos.	Item	Quantity	Description	Bezeichnung	Serie	K
1	11 48 114 3	2	TILT-BACK SUPPORT 200/170-3000 SPF ⇨ X11481143 11 48 114 3	RUECKFALLSTUETZE		
2	97 47 882 08	2	PIN 100.0X130 35NICRMOV125 SPF	BOLZEN		
3	40 65 179 08	4	HEX SCREW ISO 4017 M16X30 8.8 A3C	SECHSKANTSCHRAUBE		
4	10 28 980 6	4	WASHER ISO 7089 16 300HV FLZN SPF	SCHEIBE		
5	93 12 747 08	2	SHEET 12X45X160 S355MC FE//ZN20//C	PLATTE		
6	77 43 242	2	HYDRAULIC-TYPE LUBRICAT.NIPPLE DIN 71	KEGELSCHMIERNIPPEL		
7	96 35 442 08	2	BRACKET WELDED CONST. FE//ZN20//C	KONSOLE SCHWK.		
8	49 00 188	8	HEX SCREW ISO 4017 M8X16 8.8 A2C	SECHSKANTSCHRAUBE		
10	42 18 009 08	8	WASHER DIN 9021 8 140HV-ST A2C	SCHEIBE		
11	43 11 037 08	4	CLOSE TOLERANCE GROOVED PIN ISO 874	PASSKERBSTIFT		
500	96 76 123 08	1	EL.EQUIPMENT SAFETY RETAINER ⇨ 2 930 004 96 76 123 08	ELEKTRIK S-RUECKHALTESIC		

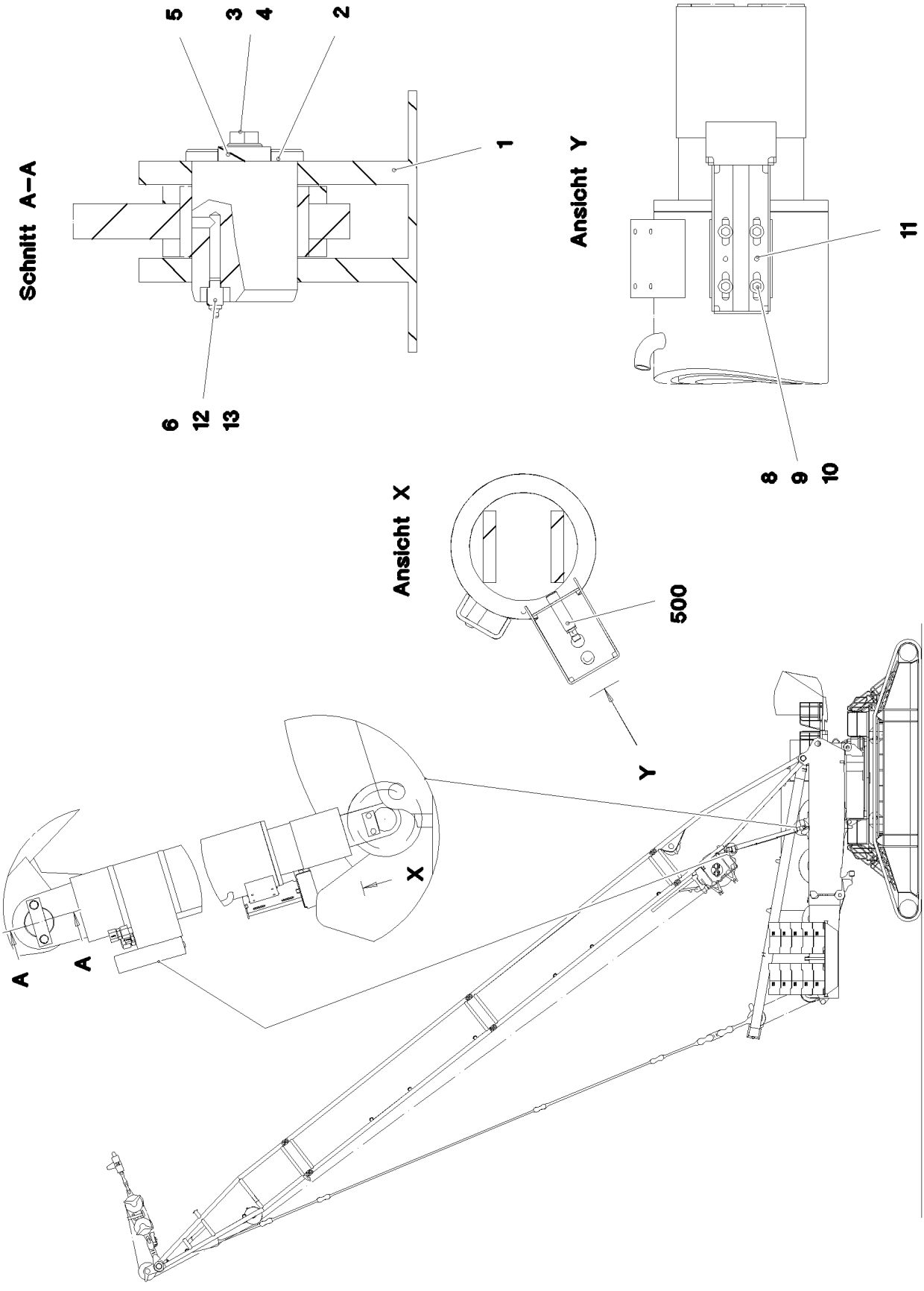

20.5.2016 076984	**etk_en_de_074847 LR 11350**	583 (1/2)
LIEBHERR	**D OVERRUN PROTECTION** **D-RUECKHALTESICHERUNG**	⇨ **3 292** **91 75 318 08**

Pos.	Item	Quantity	Description	Bezeichnung	Serie	K
1	11 48 558 7	2	TILT-BACK SUPPORT 180/160-3000 SPF ⇨ X11485587 11 48 558 7	RUECKFALLSTUETZE		
2	97 47 882 08	2	PIN 100.0X130 35NICRMOV125 SPF	BOLZEN		
3	40 65 179 08	4	HEX SCREW ISO 4017 M16X30 8.8 A3C	SECHSKANTSCHRAUBE		
4	10 28 980 6	4	WASHER ISO 7089 16 300HV FLZN SPF	SCHEIBE		
5	93 12 747 08	2	SHEET 12X45X160 S355MC FE//ZN20//C	PLATTE		
6	77 43 242	2	HYDRAULIC-TYPE LUBRICAT.NIPPLE DIN 71	KEGELSCHMIERNIPPEL		
7	96 35 442 08	2	BRACKET WELDED CONST. FE//ZN20//C	KONSOLE SCHWK.		
8	40 65 099	8	HEX SCREW ISO 4017 M6X16 8.8 A2C	SECHSKANTSCHRAUBE		
9	41 15 044 08	8	HEX NUT ISO 4032 M6 10 A2C SPF	SECHSKANTMUTTER		
10	46 00 198	8	WASHER ISO 7093-1 6 200HV A3C	SCHEIBE		
11	43 11 037 08	4	CLOSE TOLERANCE GROOVED PIN ISO 874	PASSKERBSTIFT		
12	77 43 734 08	2	EXTENSION M10X1	VERLAENGERUNG		
13	77 43 736 08	2	FLANGE JOINT M10X1	VERSCHRAUBUNG		
500	96 76 124 08	1	EL.BACKING PROTECTION D ⇨ 2 930 003 96 76 124 08	ELEKTRIK D-RUECKHALTESIC		

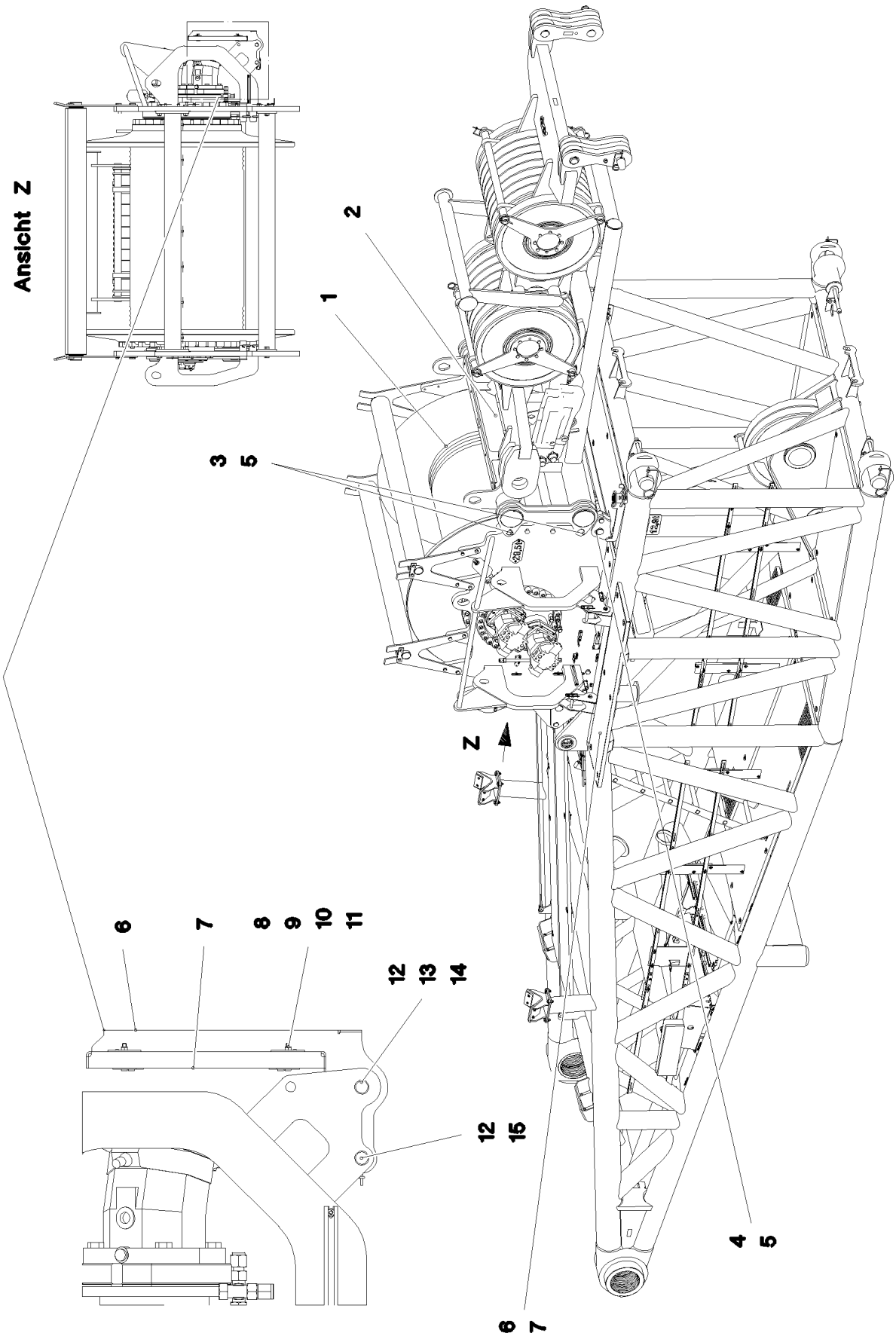
Ansicht Z
1
2
3
5
Z
6
7
8
9
10
11
12
13
14
12
15
6
7
4
5

Pos.	Item	Quantity	Description	Bezeichnung	Serie	K
1	96 92 615 08	1	WINCH	WINDE 3 VORM.		
			⇨ 3 350 001 96 92 615 08			
2	96 37 161 08	1	FRAME	TRANSPORTRAHMEN KPL.		
			⇨ 3 350 005 96 37 161 08			
3	93 23 371 08	4	PIN RD50X148 35NICRMOV125 GASN. SPF	BOLZEN		
4	94 95 776 08	4	PIN RD60X150 35NICRMOV125	BOLZEN		
5	43 31 050 08	8	RETAINING SPRING DIN 2194 6 A3C	SICHERUNGSFEDER		
6	96 38 646 08	1	PIVOTING WALKWAY WELDED	LAUFSTEG SCHWK.		
7	94 72 026 08	1	GRIDIRON T1850X483X30/3 S235JR T ZN K	GITTERROST-SP		
8	10 10 062 1	6	DISH MOUNTING	TELLERBEFESTIGUNG		
9	94 11 381 08	6	WASHER 70X3 DC01 FE//ZN20//C	SCHEIBE		
10	40 01 610	6	SOCKET HEAD SCREW ISO 4762 M8X50 8.8	ZYLINDERSCHRAUBE		
11	41 19 005 08	6	HEX NUT DIN 985 M8 8 A2C	SECHSKANTMUTTER		
12	45 30 211 08	4	PIN ISO 2341 B20X150X142 35NICRMOV125	BOLZEN		
13	10 28 980 8	2	WASHER ISO 7089 20 300HV FLZN SPF	SCHEIBE		
14	43 30 065 08	2	SPLIT PIN ISO 1234 5X40 ST A3C	SPLINT		
15	43 31 012 08	2	RETAINING SPRING 4X68 VERZ	SICHERUNGSFEDER		
700	96 92 926 08	1	SIGNS	BESCHILDERUNG		
(1)	97 86 748 08	1	SIGN 168X62 KLEBEFOLIE SPF	SCHILD		
(2)	97 05 340 9	1	SIGN 208X88 KLEBEFOLIE	SCHILD		
(3)	97 86 741 08	2	SIGN 208X88 KLEBEFOLIE SPF	SCHILD		

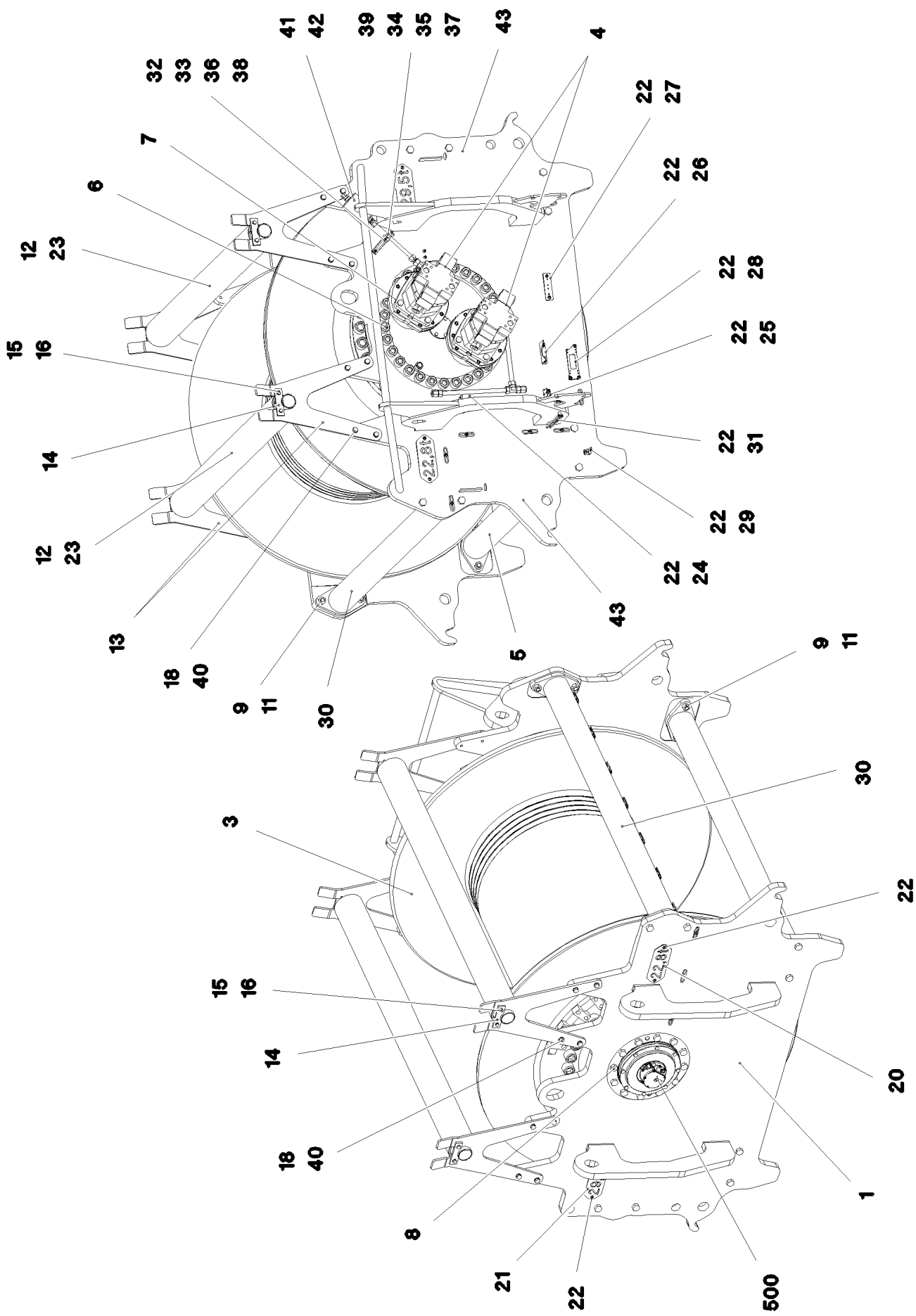

20.5.2016 081383 LIEBHERR	**etk_en_de_074847 LR 11350** **WINCH** **WINDE 3 VORM.**	587 (1/2) ⇨ **3 350 001** **96 92 615 08**

Pos.	Item	Quantity	Description	Bezeichnung	Serie	K
1	96 36 306 08	1	SIDE PLATE WELDED CONSTR. LEFT	SEITENSCHEIBE SCHWK.LI.		
3	90 20 476 9	1	COMPACT ROPE WINCH KSW 800/802	KOMPAKTSEILWINDE		
			⇨ 9 020 476 9 90 20 476 9			
4	10 22 006 2	2	VARIABLE DISPLACEMENT MOTOR A6VM	VERSTELLMOTOR		
			⇨ X10220062 10 22 006 2			
5	96 36 308 08	3	CROSS-MEMBER	TRAVERSE SCHWK.		
6	10 28 996 5	26	SOCKET HEAD SCREW ISO 4762 M36X80 10	ZYLINDERSCHRAUBE		
7	40 66 040 08	8	HEX SCREW ISO 4017 M20X55 10.9 FLZN SP	SECHSKANTSCHRAUBE		
8	40 62 144	12	HEX SCREW ISO 4017 M24X70 10.9 FLZN SP	SECHSKANTSCHRAUBE		
9	40 61 272 01	16	HEX SCREW ISO 4014 M24X80 8.8 A3C	SECHSKANTSCHRAUBE		
11	41 15 054 08	16	HEX NUT ISO 4032 M24 10 A3C SPF	SECHSKANTMUTTER		
12	96 36 946 08	2	SAFETY ROLLER	SCHUTZWALZE		
			⇨ 3 350 004 96 36 946 08			
13	97 49 454 08	4	HOLDER 12X477X690 S690QL	HALTER		
14	93 47 879 08	4	AXLE HOLDER 10X150X40 S355MC FE//ZN20	ACHSHALTER		
15	40 65 164	8	HEX SCREW ISO 4017 M10X25 8.8 A3C	SECHSKANTSCHRAUBE		
16	10 28 979 5	8	WASHER ISO 7089 10 300HV FLZN SPF	SCHEIBE		
18	10 28 980 6	16	WASHER ISO 7089 16 300HV FLZN SPF	SCHEIBE		
20	97 52 636 08	2	SIGN 2X270X100 DC01 FE//ZN20//C	SCHILD		
21	97 52 637 08	2	SIGN 2X270X100 DC01 FE//ZN20//C	SCHILD		
22	10 41 285 4	23	OVAL HEAD FLAT SCREW AEHNL.ISO 7380	LINSENFLACHKOPFSCHRAUBE		
23	95 21 987 08	4	RING RD100X5 S355MC FE//ZN20//C	RING		
24	97 03 769 4	1	PLATE 2X192X126 DC01	BLECH		
25	95 51 525 08	1	PLATE 4X60X103 S315MC FE//ZN20//C	BLECH		
26	97 12 764 08	1	PLATE 4X115X97 S315MC FE//ZN20//C	BLECH		
27	97 55 008 08	1	PLATE 3X150X40 S355MC FE//ZN20//C	BLECH		
28	95 56 681 08	1	PLATE 4X196X63 S315MC FE//ZN20//C	BLECH		
29	97 03 501 08	1	PLATE 4x73x30 S315MC FE//ZN20//C	BLECH		
30	96 40 480 08	1	CROSS-MEMBER	TRAVERSE SCHWK.		
31	95 41 174 08	2	CARRIER RAIL 240	TRAGSCHIENE		
32	97 59 858 08	1	PLATE 4X40X113 S315MC	BLECH		
33	40 97 070 08	1	HAMMER HEAD BOLT M8X20 8.8 A2K SPF	HAMMERKOPFSCHRAUBE		
34	40 42 109	2	SOCKET HEAD SCREW ISO 4762 M6X45 8.8	ZYLINDERSCHRAUBE		
35	42 00 009 01	4	WASHER ISO 7089 6 200HV A3C	SCHEIBE		
36	42 00 012 01	1	WASHER ISO 7089 8 200HV A3C	SCHEIBE		
37	41 15 140 08	2	HEX NUT ISO 4032 M6 8 A2C	SECHSKANTMUTTER		
38	41 15 141 08	1	HEX NUT ISO 4032 M8 8 A2C	SECHSKANTMUTTER		
39	60 20 083 08	2	CLAMP-HALF DIN 3015-1 18 PP SW	KLEMMHAELFTE		
40	46 00 044	16	HEX SCREW ISO 4017 M16X55 8.8 A3C	SECHSKANTSCHRAUBE		
41	50 26 664 08	1	COMPRESSED AIR VESSEL 1L 10BAR	DRUCKLUFTBEHAELTER		
42	47 10 311 08	1	FLANGE JOINT GE 18L M22X1,5 CR6-FREI	VERSCHRAUBUNG		
43	96 93 161 08	1	SIDE PLATE WELDED CONSTR.RIGHT	SEITENSCHEIBE SCHWK.RE.		
(1)	97 05 571 4	1	SIDE PANE 40X2425X1565 S690QL	SEITENSCHEIBE		
(2)	97 50 024 08	2	PLATE 40X950X510 S355J2+N	BLECH		
(3)	60 20 191 08	27	WELDING SLEEVE M8X17 ST37-3K COPPER	SCHWEISSBUCHSE		
(7)	97 54 878 08	2	PLATE 10X283X283 S355MC	BLECH		
(8)	10 41 285 4	6	OVAL HEAD FLAT SCREW AEHNL.ISO 7380	LINSENFLACHKOPFSCHRAUBE		
(9)	95 36 500 08	6	CABLE CLAMP 2X22X90 DC01 FE//ZN20//C	KABELHALTER		
(10)	95 41 173 08	1	CARRIER RAIL 140	TRAGSCHIENE		
(11)	97 05 532 9	1	HANDRAIL 40.0X655 S355J2G3	HANDLAUF		
(12)	97 05 533 0	1	HANDRAIL 40.0X1100 S355J2G3	HANDLAUF		
(13)	97 05 533 1	1	HANDRAIL 40.0X655 S355J2G3	HANDLAUF		
(14)	97 05 532 7	2	PLATE 20X351X335 S690QL	BLECH		
500	96 76 116 08	1	ELECTRIC FOR WINCH 3	ELEKTRIK WINDE 3		
			⇨ 2 920 378 96 76 116 08			

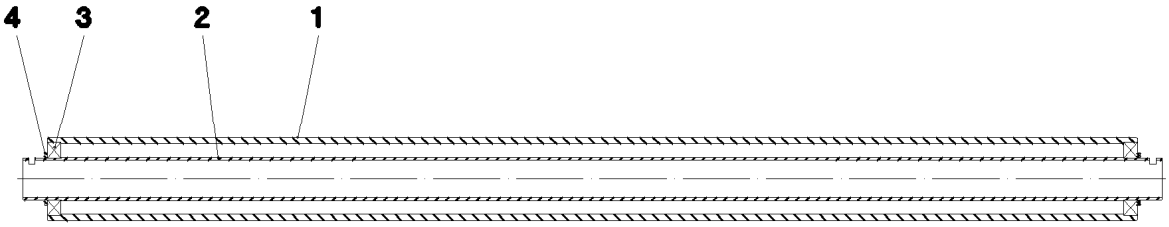

Pos.	Item	Quantity	Description	Bezeichnung	Serie	K
1	97 51 824 08	1	ROLLER 159.0X2080 S770QL	WALZE		
2	97 51 825 08	1	AXLE 82.5X2173 S770QL	ACHSE		
3	74 51 496 08	2	DEEP GROOVE BALL BEARING DIN 625 62	RILLENKUGELLAGER		
4	95 21 987 08	2	RING RD100X5 S355MC FE//ZN20//C	RING		

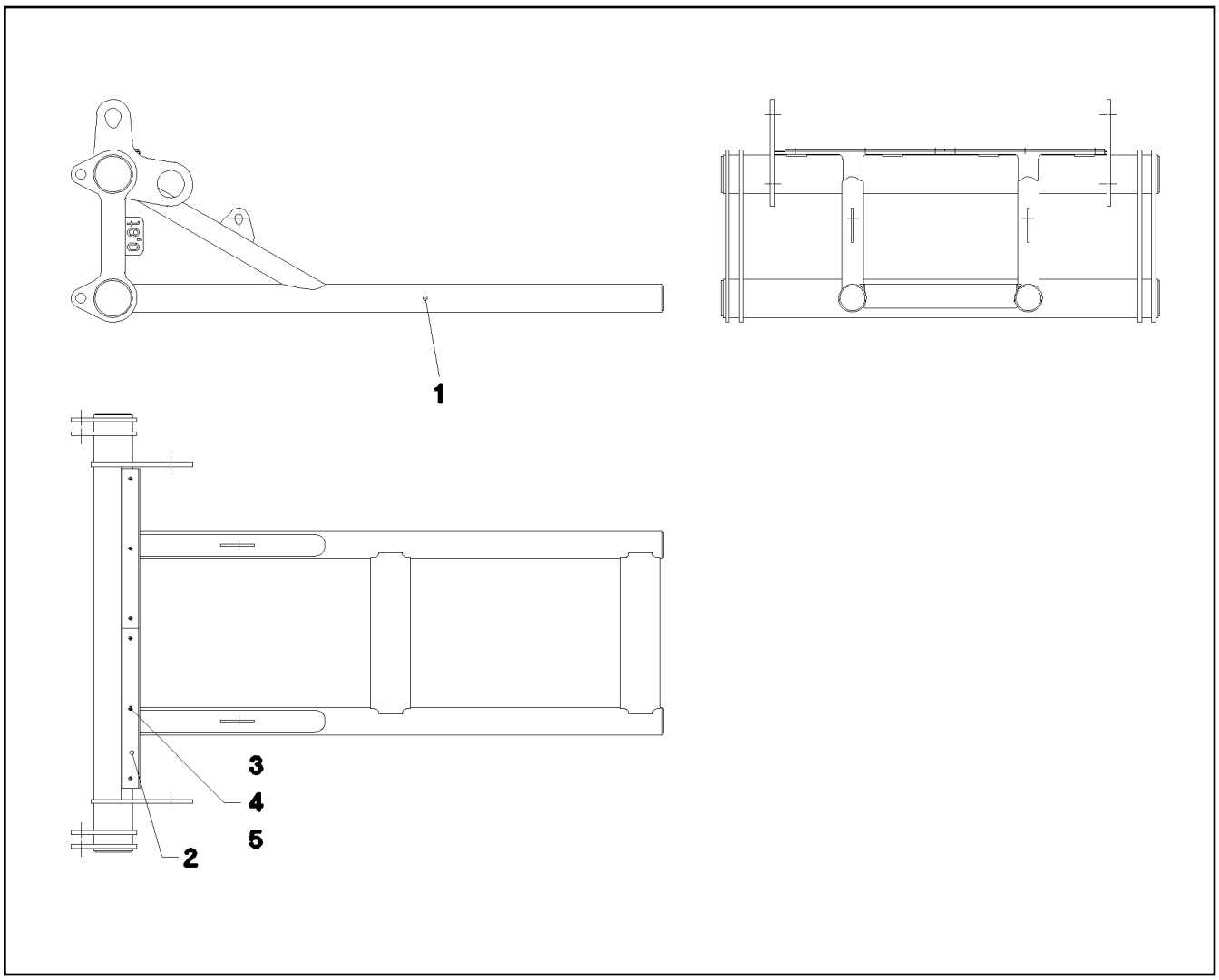

Pos.	Item	Quantity	Description	Bezeichnung	Serie	K
1	96 36 304 08	1	FRAME	TRANSPORTRAHMEN SCHWK.		
2	94 05 151 08	2	STRIP 12X80X800 PA6G	LEISTE		
3	40 02 551	6	COUNTERSUNK SCREW DIN 7991 M8X25 8.	SENKSCHRAUBE		
4	41 19 005 08	6	HEX NUT DIN 985 M8 8 A2C	SECHSKANTMUTTER		
5	42 00 012 01	6	WASHER ISO 7089 8 200HV A3C	SCHEIBE		

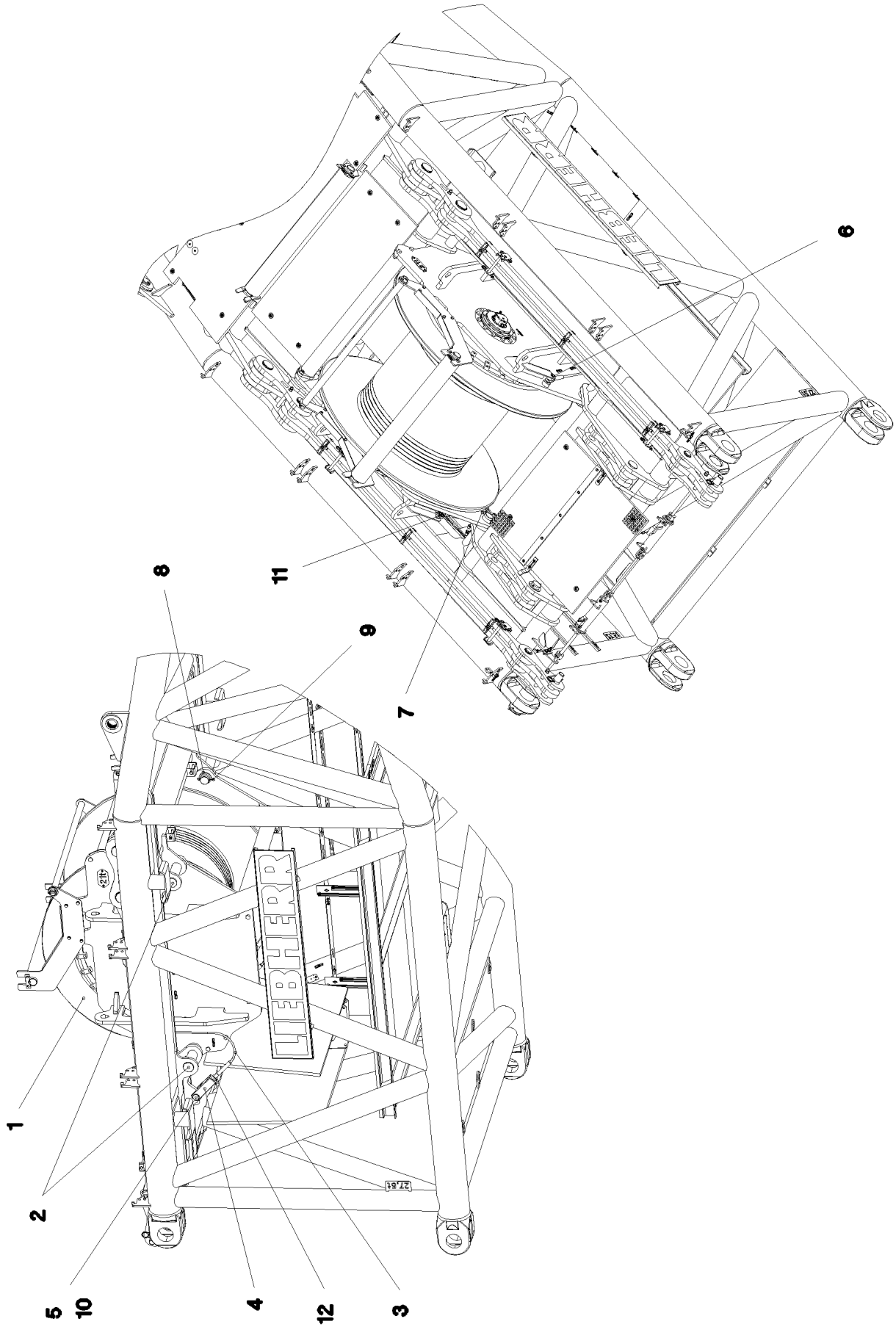
1
2
3
4
5
10
12
6
7
8
9
11

Pos.	Item	Quantity	Description	Bezeichnung	Serie	K
1	96 76 267 08	1	WINCH 5 PRE-ASS. ⇨ 3 360 003 96 76 267 08	WINDE 5 VORM.		
2	97 49 458 08	4	PIN 100.0X420 35NICRMOV125 SPF	BOLZEN		
3	97 49 459 08	2	TENSIONING ROPE	ABSPANNSEIL		
4	97 14 150 08	2	ADAPTOR FORK 80X290X70 S355J2+N	ADAPTERGABEL		
5	45 12 413 08	2	PIN DIN 1435 50X90X78 42CRMO4 GASN. SP	BOLZEN		
6	45 12 272 08	2	PIN DIN 1435 25X110X100 42CRMO4 GASN.	BOLZEN		
7	43 31 052 08	2	RETAINING SPRING 8 VERZ.	SICHERUNGSFEDER		
8	42 11 041 08	2	WASHER DIN 1440 90 ST VERZ	SCHEIBE		
9	43 30 112 08	2	SPLIT PIN ISO 1234 13X125 ST A3C	SPLINT		
10	43 30 103 08	2	SPLIT PIN ISO 1234 10X80 ST A3C	SPLINT		
11	43 31 025 08	2	RETAINING SPRING 5X122 A3C	SICHERUNGSFEDER		
12	41 15 152 08	2	HEX NUT ISO 4032 M30 8 A3C	SECHSKANTMUTTER		

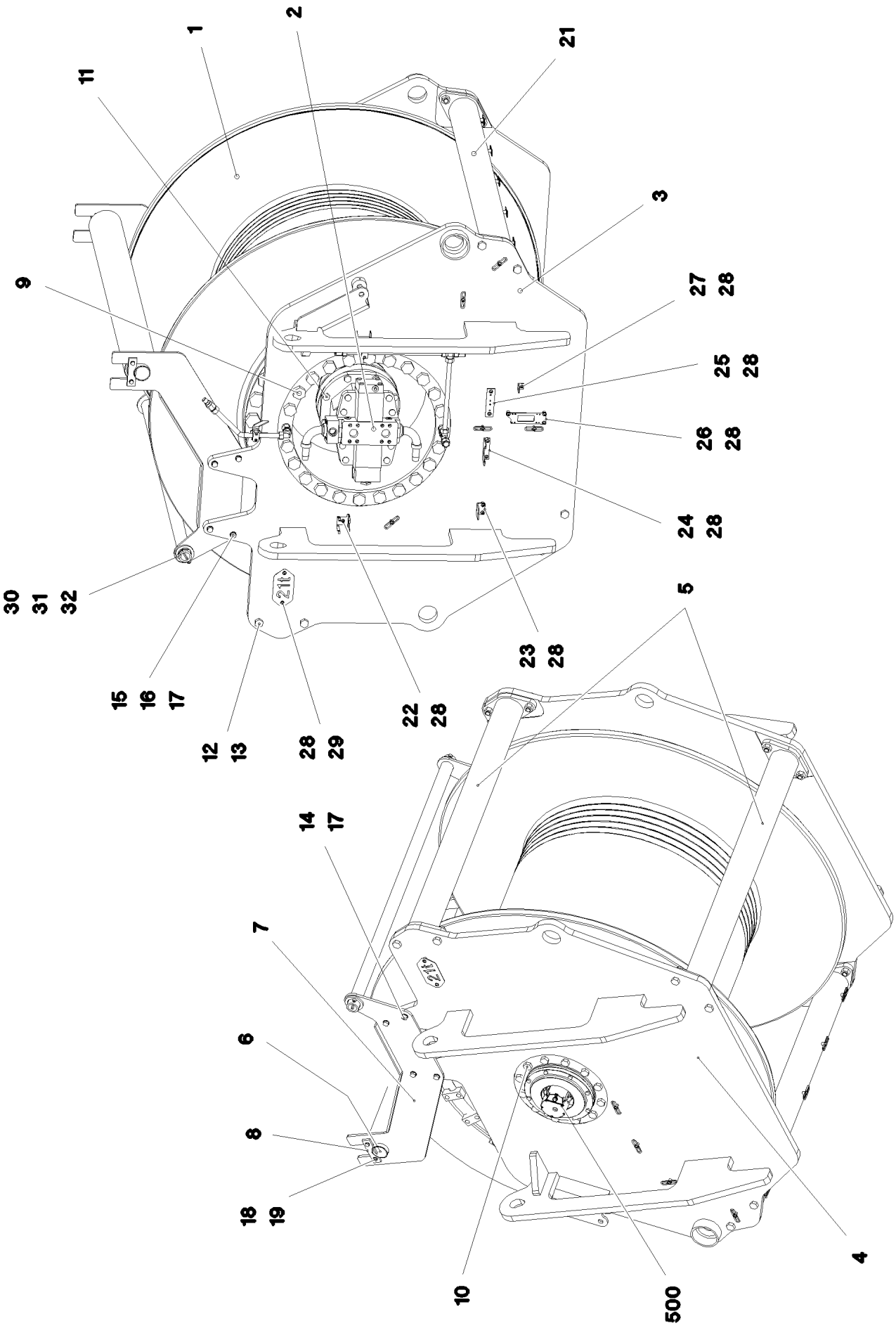

20.5.2016 072605 LIEBHERR	**etk_en_de_074847 LR 11350** **WINCH 5 PRE-ASS.** **WINDE 5 VORM.**	593 (1/2) ⇨ **3 360 003** **96 76 267 08**

Pos.	Item	Quantity	Description	Bezeichnung	Serie	K
1	96 85 146 01	1	COMPACT ROPE WINCH KSW 800/816 ⇨ 9 685 146 01 96 85 146 01	KOMPAKTSEILWINDE		
2	10 22 005 9	1	VARIABLE DISPLACEMENT MOTOR A6VM ⇨ X10220059 10 22 005 9	VERSTELLMOTOR		
3	96 36 115 08	1	SIDE PLATE WELDED CONSTR.RIGHT	SEITENSCHEIBE SCHWK.RE.		
4	96 36 116 08	1	SIDE PLATE WELDED CONSTR. LEFT	SEITENSCHEIBE SCHWK.LI.		
5	96 36 117 08	2	TRAVERSE	TRAVERSE		
6	92 83 315 08	1	SAFETY ROLLER CPL. SPF ⇨ 2 360 001 92 83 315 08	SCHUTZWALZE KPL.		
7	96 40 505 08	2	CLAMP WELDED CONST.	HALTER SCHWK.		
8	93 47 879 08	2	AXLE HOLDER 10X150X40 S355MC FE//ZN20	ACHSHALTER		
9	10 28 869 8	22	HEX SCREW ISO 4017 M36X70 10.9 FLZN SP	SECHSKANTSCHRAUBE		
10	40 62 144	12	HEX SCREW ISO 4017 M24X70 10.9 FLZN SP	SECHSKANTSCHRAUBE		
11	40 66 040 08	8	HEX SCREW ISO 4017 M20X55 10.9 FLZN SP	SECHSKANTSCHRAUBE		
12	40 61 272 01	12	HEX SCREW ISO 4014 M24X80 8.8 A3C	SECHSKANTSCHRAUBE		
13	41 15 054 08	12	HEX NUT ISO 4032 M24 10 A3C SPF	SECHSKANTMUTTER		
14	49 00 153	4	HEX SCREW ISO 4017 M16X40 8.8 A3C	SECHSKANTSCHRAUBE		
15	46 00 056	4	HEX SCREW ISO 4014 M16X70 8.8 A3C	SECHSKANTSCHRAUBE		
16	41 15 145 08	4	HEX NUT ISO 4032 M16 8 A3C	SECHSKANTMUTTER		
17	10 28 980 6	12	WASHER ISO 7089 16 300HV FLZN SPF	SCHEIBE		
18	40 65 164	4	HEX SCREW ISO 4017 M10X25 8.8 A3C	SECHSKANTSCHRAUBE		
19	10 28 979 5	4	WASHER ISO 7089 10 300HV FLZN SPF	SCHEIBE		
21	96 39 063 08	1	CROSS-MEMBER	TRAVERSE SCHWK.		
22	97 03 769 4	1	PLATE 2X192X126 DC01	BLECH		
23	95 51 525 08	1	PLATE 4X60X103 S315MC FE//ZN20//C	BLECH		
24	97 12 764 08	1	PLATE 4X115X97 S315MC FE//ZN20//C	BLECH		
25	97 55 008 08	1	PLATE 3X150X40 S355MC FE//ZN20//C	BLECH		
26	95 56 681 08	1	PLATE 4X196X63 S315MC FE//ZN20//C	BLECH		
27	97 03 501 08	1	PLATE 4x73x30 S315MC FE//ZN20//C	BLECH		
28	10 41 285 4	15	OVAL HEAD FLAT SCREW AEHNL.ISO 7380	LINSENFLACHKOPFSCHRAUBE		
29	97 55 650 08	2	PLATE 2X200X100 DC01 FE//ZN20//C	BLECH		
30	97 57 453 08	1	TUBE 60.3X1700 S355J2H T ZN O	ROHR		
31	43 30 103 08	2	SPLIT PIN ISO 1234 10X80 ST A3C	SPLINT		
32	42 11 036 08	2	WASHER DIN 1440 65 ST VERZ	SCHEIBE		
500	96 76 118 08	1	ELECTRIC FOR WINCH 5 ⇨ 2 920 359 96 76 118 08	ELEKTRIK WINDE 5		

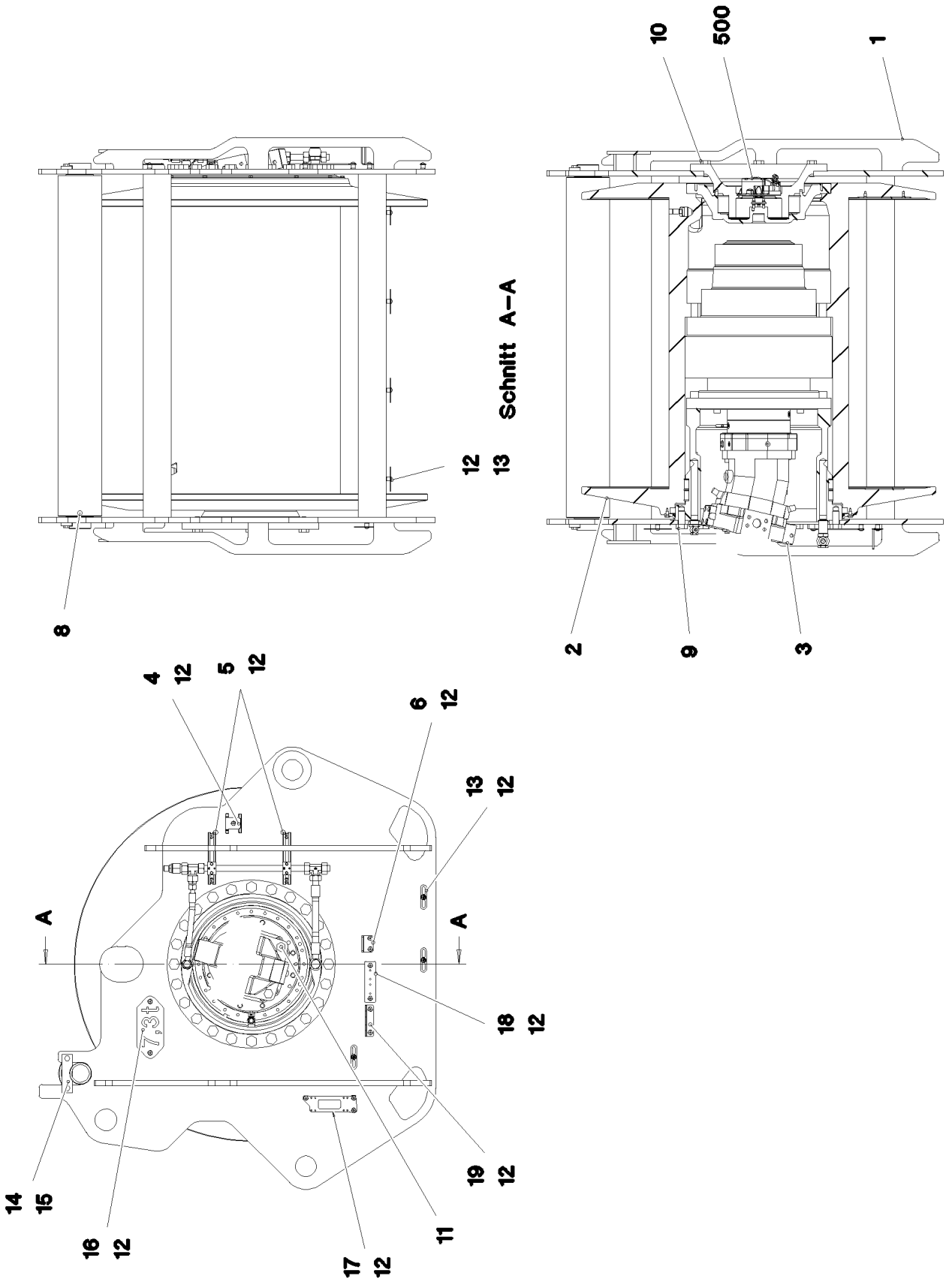
10
500
1
Schnitt A–A
12
13
8
2
9
3
4
12
5
12
6
12
13
12
A
A
18
12
19
12
14
15
16
12
11
17
12

Pos.	Item	Quantity	Description	Bezeichnung	Serie	K
1	96 34 368 08	1	WINCH BEARING	WINDENLAGERUNG SCHWK.		
2	10 87 421 7	1	ROPE WINCH ZHP 4.29-EG SPF ⇨ X10874217 10 87 421 7	SEILWINDE		
3	10 22 006 3	1	VARIABLE DISPLACEMENT MOTOR A6VM ⇨ X10220063 10 22 006 3	VERSTELLMOTOR		
4	97 03 769 4	1	PLATE 2X192X126 DC01	BLECH		
5	95 41 286 08	2	CARRIER RAIL 190	TRAGSCHIENE		
6	97 15 061 08	1	PLATE 4X60X103 S315MC FE//ZN20//C	BLECH		
8	96 34 369 08	1	SAFETY ROLLER CPL. ⇨ 3 370 001 96 34 369 08	SCHUTZWALZE KPL.		
9	46 00 266	24	HEX SCREW ISO 4017 M24X50 8.8 A3C	SECHSKANTSCHRAUBE		
10	46 00 020	6	HEX SCREW ISO 4017 M20X45 8.8 A3C	SECHSKANTSCHRAUBE		
11	40 65 211 01	4	HEX SCREW ISO 4017 M20X60 8.8 A3C	SECHSKANTSCHRAUBE		
12	10 41 285 4	26	OVAL HEAD FLAT SCREW AEHNL.ISO 7380	LINSENFLACHKOPFSCHRAUBE		
13	95 36 500 08	10	CABLE CLAMP 2X22X90 DC01 FE//ZN20//C	KABELHALTER		
14	94 21 646 08	2	AXLE HOLDER 10X140X40 S355MC FE//ZN20	ACHSHALTER		
15	49 00 094	4	HEX SCREW ISO 4017 M12X25 8.8 A3C	SECHSKANTSCHRAUBE		
16	97 44 578 08	1	PLATE 2X228X100 DC01 FE//ZN20//C	BLECH		
17	95 56 681 08	1	PLATE 4X196X63 S315MC FE//ZN20//C	BLECH		
18	97 55 008 08	1	PLATE 3X150X40 S355MC FE//ZN20//C	BLECH		
19	97 12 764 08	1	PLATE 4X115X97 S315MC FE//ZN20//C	BLECH		
500	96 76 119 08	1	ELECTRIC FOR WINCH 6 ⇨ 2 920 379 96 76 119 08	ELEKTRIK WINDE 6		

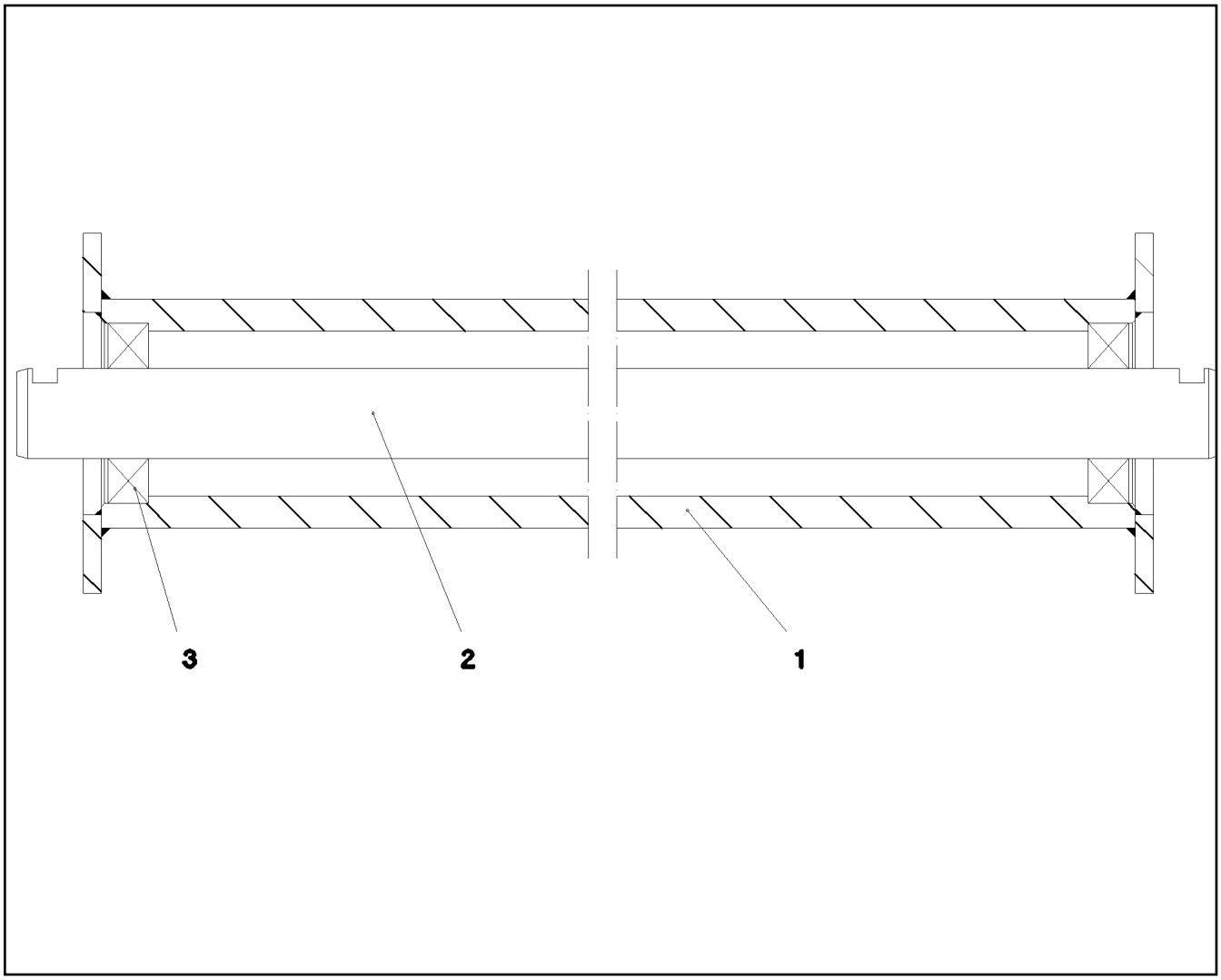

Pos.	Item	Quantity	Description	Bezeichnung	Serie	K
1	92 71 172 08	1	ROLLER WELDED CONSTR.	ROLLE SCHWK.		
2	93 53 534 08	1	SHAFT 40.0X1600 S355J2C+C	WELLE		
3	74 51 488 08	2	DEEP GROOVE BALL BEARING DIN 625 62	RILLENKUGELLAGER		

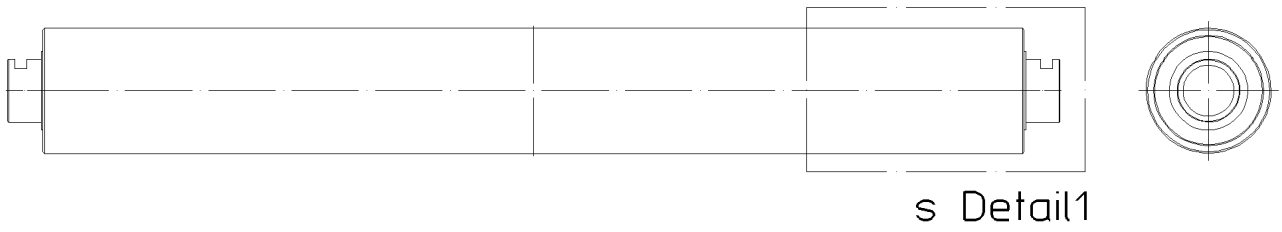

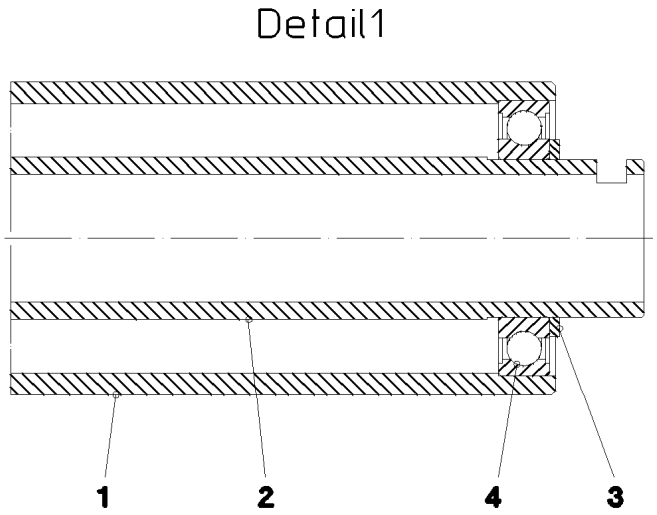

Pos.	Item	Quantity	Description	Bezeichnung	Serie	K
1	97 45 829 08	1	TUBE 159.0X1254 S770QL	ROHR		
2	97 45 830 08	1	TUBE 82.5X1338 S770QL	ROHR		
3	95 21 987 08	2	RING RD100X5 S355MC FE//ZN20//C	RING		
4	74 51 496 08	2	DEEP GROOVE BALL BEARING DIN 625 62	RILLENKUGELLAGER		

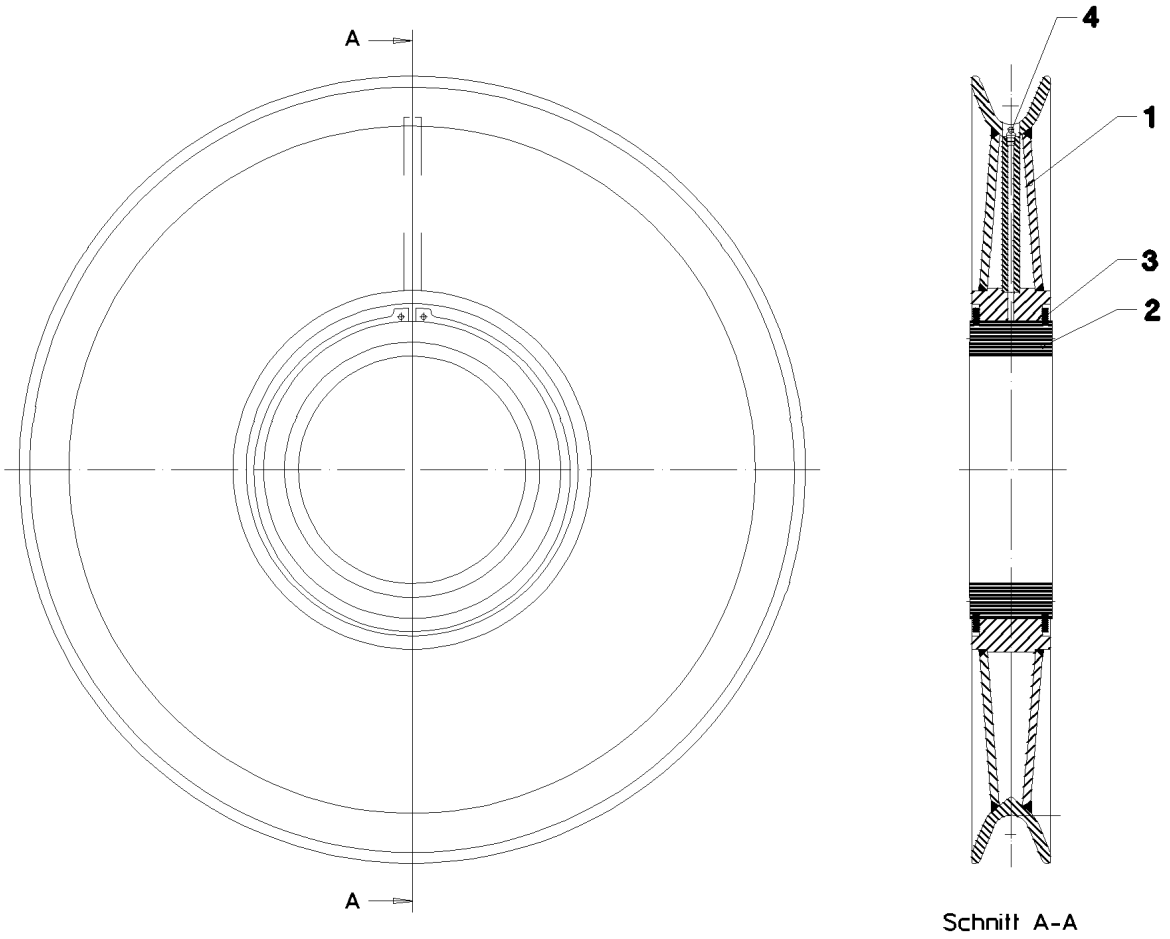

Pos.	Item	Quantity	Description	Bezeichnung	Serie	K
1	97 42 592 08	1	ROPE PULLEY 790X21.5 S355J2 SPF	SEILROLLE		
2	74 65 099 08	1	ROLLER BEARING 260X340X95	WAELZLAGER		
3	42 80 113 08	2	LOCKING RING DIN 471 340X6	SICHERUNGSRING		
4	77 43 242	1	HYDRAULIC-TYPE LUBRICAT.NIPPLE DIN 71	KEGELSCHMIERNIPPEL		

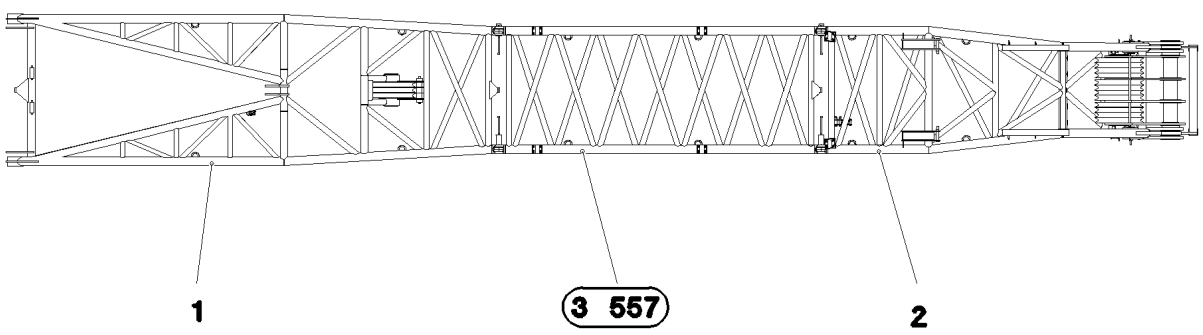

Pos.	Item	Quantity	Description		Bezeichnung	Serie	K
1	96 36 063 08	1	WA-FRAME		WA-BOCK 1 ANLENKSTUECK		
			⇨ 3 554 005	96 36 063 08			
2	96 00 236 1	1	WA-FRAME 1		WA-BOCK 1 KOPFSTUECK		
			⇨ 3 554 006	96 00 236 1			

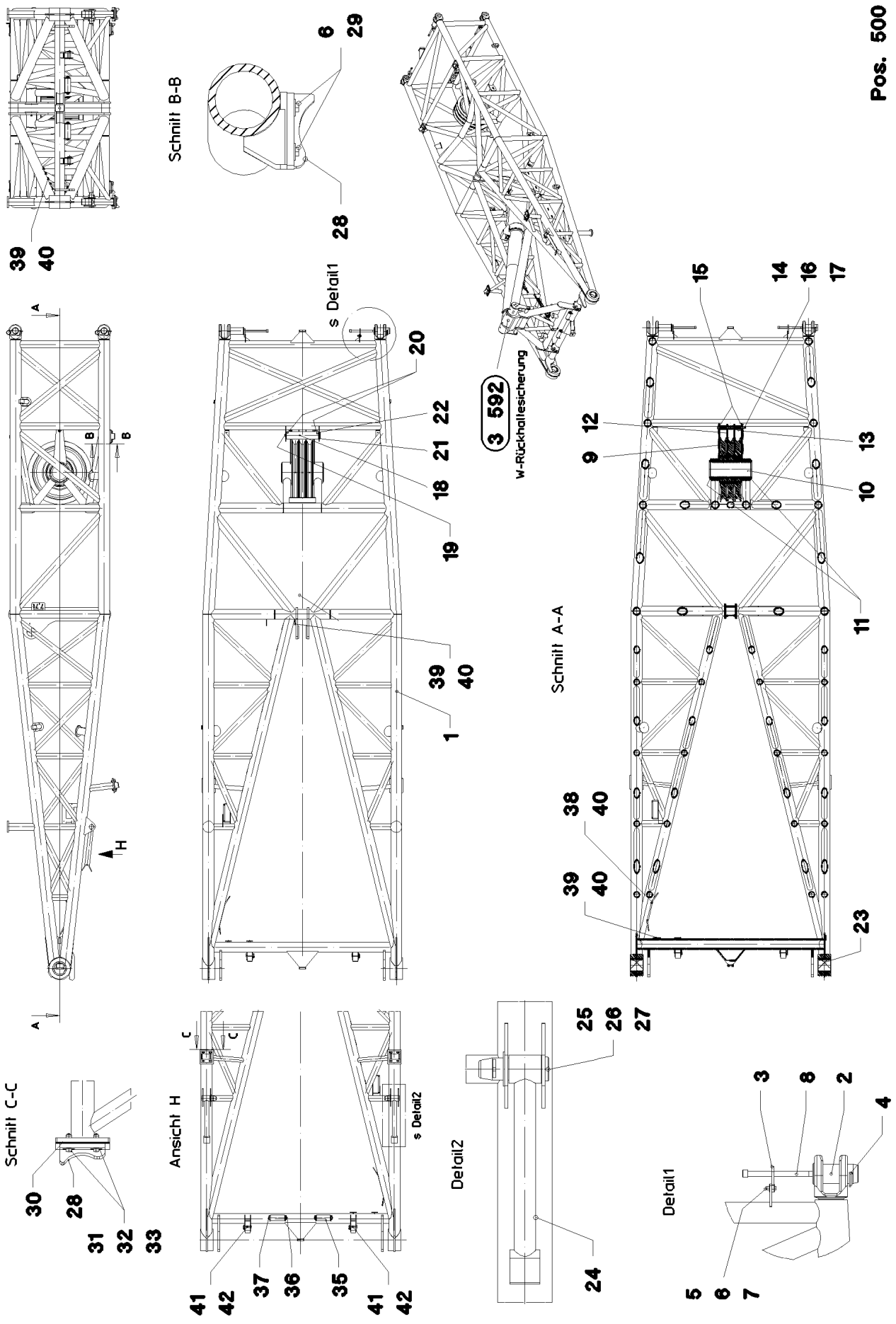

20.5.2016 041818	**etk_en_de_074847 LR 11350**	601 (1/2)
LIEBHERR	**WA-FRAME** **WA-BOCK 1 ANLENKSTUECK**	⇨ **3 554 005** **96 36 063 08**

Pos.	Item	Quantity	Description	Bezeichnung	Serie	K
1	96 36 391 08	1	WA-FRAME	WA-BOCK 1 ANLENKSTUECK S		
2	97 49 152 08	4	PIN 105.0X225 35NICRMOV125 SPF	BOLZEN		
3	97 49 153 08	4	PLATE 10X125X104 S700MC	BLECH		
4	43 31 050 08	4	RETAINING SPRING DIN 2194 6 A3C	SICHERUNGSFEDER		
5	46 00 158	8	HEX SCREW ISO 4017 M12X45 8.8 A3C	SECHSKANTSCHRAUBE		
6	42 18 011 08	24	WASHER ISO 7093-1 A 13 ST A3C	SCHEIBE		
7	41 15 143 08	8	HEX NUT ISO 4032 M12 8 A3C	SECHSKANTMUTTER		
8	40 43 263 08	4	SOCKET HEAD SCREW DIN 912 M24X360 1	ZYLINDERSCHRAUBE		
9	96 34 522 08	3	ROPE PULLEY CPL.	SEILROLLE KPL.		
			⇨ 3 214 007 96 34 522 08			
10	97 50 167 08	1	AXLE 273.0X600 S770QL1 SPF	ACHSE		
11	42 80 101 08	2	LOCKING RING DIN 471 260X5	SICHERUNGSRING		
12	97 50 168 08	4	PLATE 5X815X350 S355MC FE//ZN20//C	BLECH		
13	97 50 169 08	3	TUBE 38.0X95 S355J2H FE//ZN20//C	ROHR		
14	40 61 444 01	1	HEX SCREW ISO 4014 M24X390 8.8 A3C	SECHSKANTSCHRAUBE		
15	42 16 014 08	2	WASHER DIN 7349 28 ST VERZ	SCHEIBE		
16	10 28 981 0	2	WASHER ISO 7089 24 300HV FLZN SPF	SCHEIBE		
17	41 15 149 08	1	HEX NUT ISO 4032 M24 8 A3C	SECHSKANTMUTTER		
18	92 85 972 08	1	SAFETY ROLLER CPL. SPF	SCHUTZWALZE KPL.		
(1)	95 11 769 08	1	TUBE 101,6X10X450 S355J2H	ROHR		
(2)	74 51 688 08	2	DEEP GROOVE BALL BEARING DIN 625 63	RILLENKUGELLAGER		
19	97 50 307 08	1	AXLE 45.0X500 S355J2+AR FE//ZN20//C	ACHSE		
20	42 12 024 08	2	WASHER DIN 1441 41 ST A2C	SCHEIBE		
21	93 36 276 08	1	AXLE HOLDER 5X20X100 S355MC FE//ZN20//	ACHSHALTER		
22	40 65 165	2	HEX SCREW ISO 4017 M10X12 8.8 A3C	SECHSKANTSCHRAUBE		
23	97 50 326 08	2	BUSHING	BUCHSE		
24	96 37 858 08	2	SUPPORT	STUETZE		
25	95 55 510 08	2	PIN 70.0X210 35NICRMOV125 GASN. SPF	BOLZEN		
26	94 33 993 08	2	WASHER RD100X4 S315MC FE//ZN20//C	SCHEIBE		
27	43 30 103 08	2	SPLIT PIN ISO 1234 10X80 ST A3C	SPLINT		
28	97 50 315 08	4	SUPPORT 170X159X60 PA6G	AUFLAGE		
29	40 66 122	8	HEX SCREW ISO 4017 M12X35 10.9 A3C SP	SECHSKANTSCHRAUBE		
30	97 52 342 08	6	PLATE 2X190X170 X5CRNI18-10	BLECH		
31	46 00 312	8	HEX SCREW ISO 4017 M12X55 8.8 A3C	SECHSKANTSCHRAUBE		
32	10 28 980 4	16	WASHER ISO 7089 12 300HV FLZN SPF	SCHEIBE		
33	41 19 007 08	8	HEX NUT DIN 985 M12 8 A3C	SECHSKANTMUTTER		
35	93 78 981 08	2	ROLLER RD75X200 PA6G	ROLLE		
36	45 25 414 08	2	PIN ISO 2340 B30X255X240 35NICRMOV125	BOLZEN		
37	43 30 088 08	4	SPLIT PIN ISO 1234 8X50 ST A2K	SPLINT		
38	95 37 411 08	1	PLATE 4X20X500 S315MC FE//ZN20//C	BLECH		
39	95 36 500 08	19	CABLE CLAMP 2X22X90 DC01 FE//ZN20//C	KABELHALTER		
40	10 41 285 4	21	OVAL HEAD FLAT SCREW AEHNL.ISO 7380	LINSENFLACHKOPFSCHRAUBE		
41	45 14 308 08	2	PIN DIN 1436 30X105X97 35NICRMOV125 GA	BOLZEN		
42	11 10 158 4	2	SAFETY PLUG W HINGE-LID 6X42X5,5X32 V	SICHERHEITSKLAPPSTECKER		
500	96 37 556 08	1	EL.WA-FRAME 1 PIVOT SECTION	EL.WA-BOCK 1 ANLENKSTUECK		
			⇨ 3 930 96 37 556 08			
700	96 94 339 08	1	SIGNS	BESCHILDERUNG		
(1)	97 86 746 08	4	SIGN 208X88 KLEBEFOLIE SPF	SCHILD		
(2)	97 86 741 08	4	SIGN 208X88 KLEBEFOLIE SPF	SCHILD		
(3)	97 05 776 7	4	SIGN 210X88 KLEBEFOLIE SPF	SCHILD		

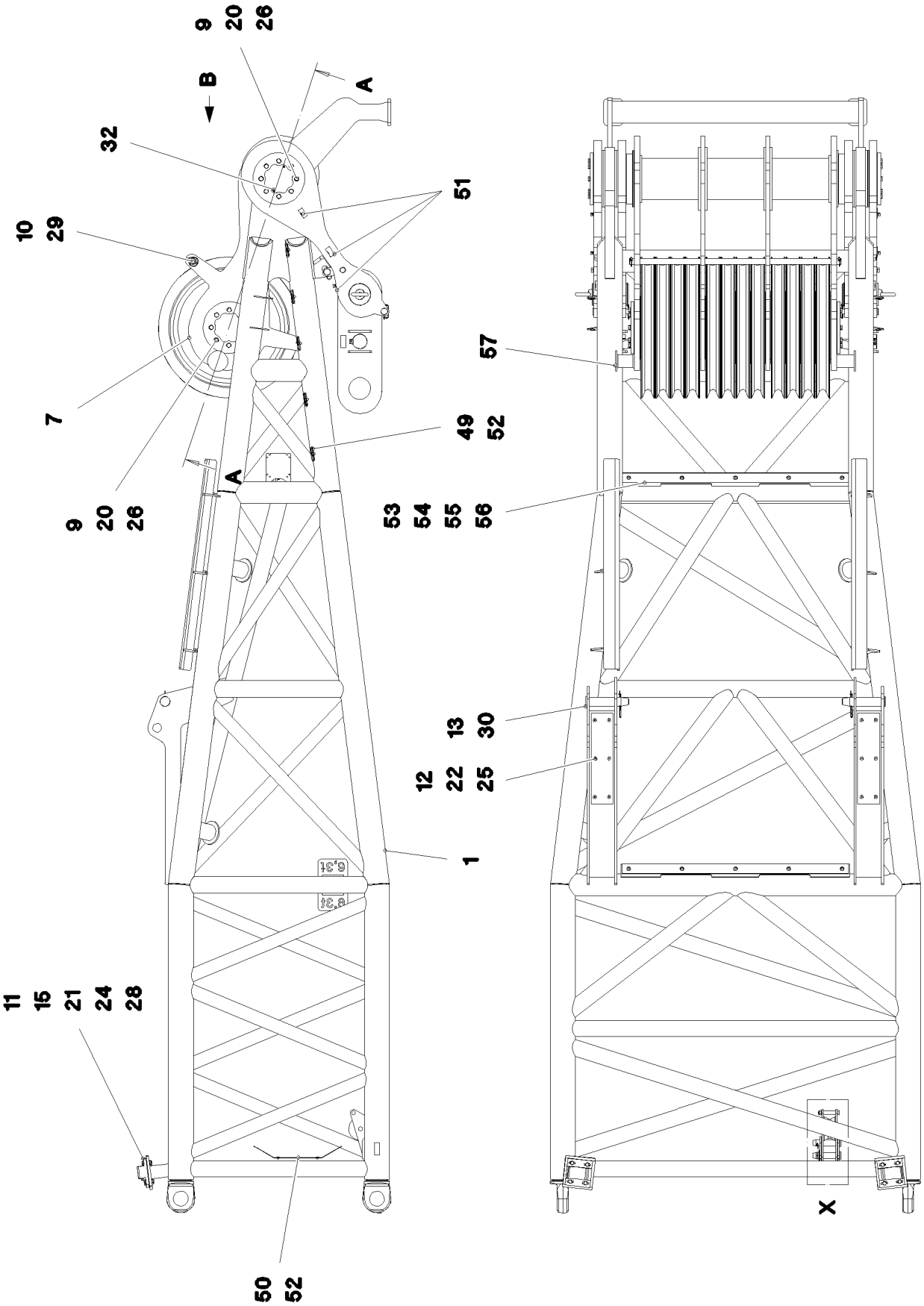

20.5.2016 088641 LIEBHERR	**etk_en_de_074847 LR 11350** **WA-FRAME 1** **WA-BOCK 1 KOPFSTUECK**	603 (1/4) ⇨ **3 554 006** **96 00 236 1**

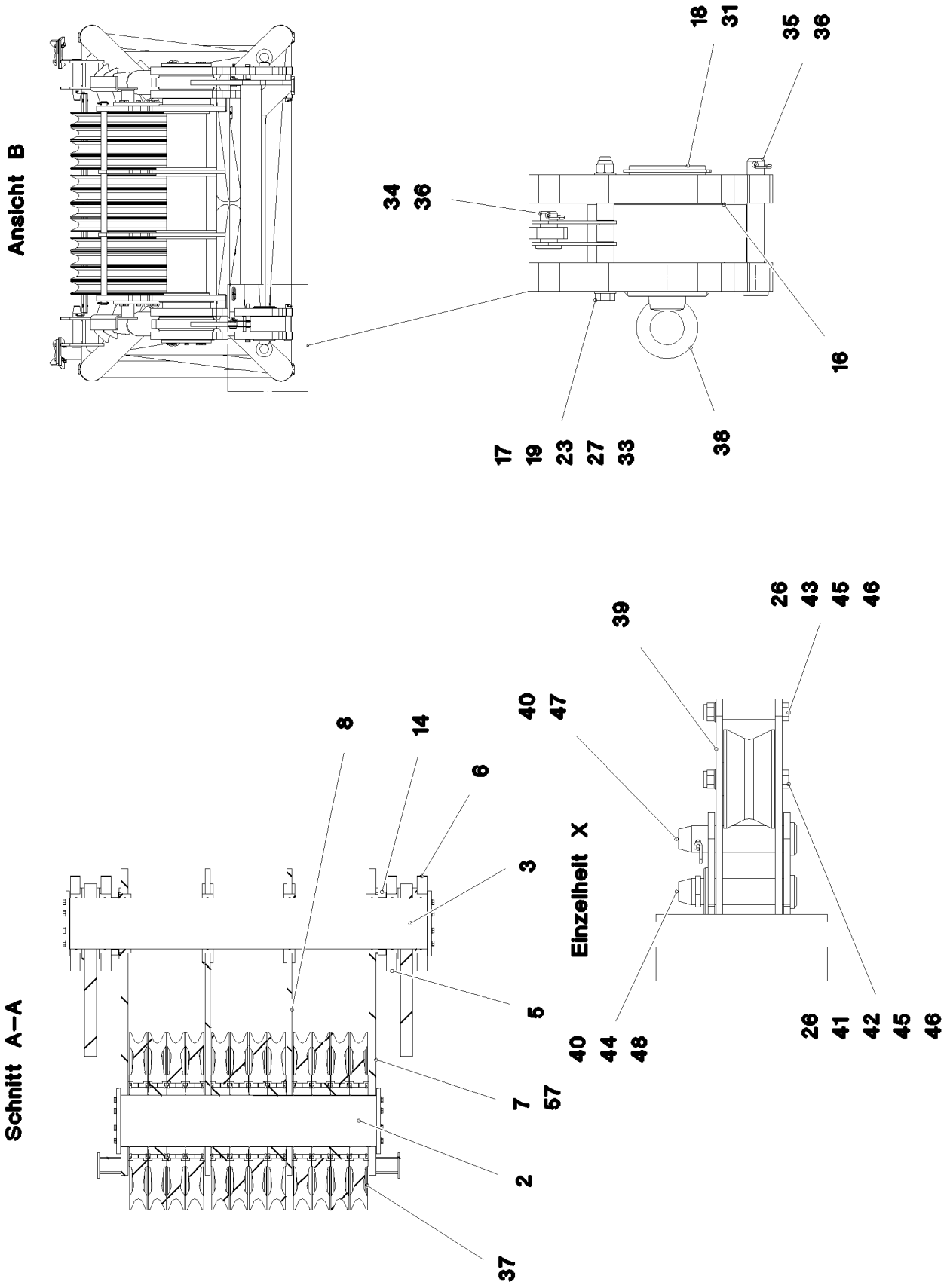
Ansicht B
18
31
35
36
34
36
16
17
19
23
27
33
38
Schnitt A–A
8
14
6
3
5
7
57
2
37
40
47
39
26
43
45
46
Einzelheit X
40
44
48
26
41
42
45
46

Pos.	Item	Quantity	Description	Bezeichnung	Serie	K
1	96 36 506 08	1	WA-FRAME 1	WA-BOCK 1 KOPFSTUECK SCH		
2	97 51 098 08	1	AXLE 273.0X1295 S770QL1 SPF	ACHSE		
3	97 50 902 08	1	AXLE 280.0X1810 35NICRMOV125 SPF	ACHSE		
5	96 37 393 08	2	ROD CPL. 0.9M	STANGE KPL.		
(1)	96 36 615 08	1	ROD WITH BOARD 0.9M	STANGE MIT SCHILD		
(2)	97 50 917 08	1	BUSHING RD300X60 GZ-CUZN25AL5	BUCHSE		
(3)	40 48 003 08	4	GRUB SCREW DIN 915 M8X20 45H VERZ	GEWINDESTIFT		
(4)	97 35 919 08	1	PLATE ASSEMBLY BG-NR. PVC-SILBER SP	SCHILD BAUGRUPPE		
6	96 36 614 08	2	ROD CPL. 0.9M	STANGE KPL.		
(1)	96 36 615 08	1	ROD WITH BOARD 0.9M	STANGE MIT SCHILD		
(2)	97 50 917 08	1	BUSHING RD300X60 GZ-CUZN25AL5	BUCHSE		
(3)	40 48 003 08	4	GRUB SCREW DIN 915 M8X20 45H VERZ	GEWINDESTIFT		
(4)	97 35 919 08	1	PLATE ASSEMBLY BG-NR. PVC-SILBER SP	SCHILD BAUGRUPPE		
7	96 37 232 08	1	BRACKET COMPL. 1M	LASCHE KPL.		
(1)	96 37 234 08	1	CONNECTING LINK WELDED 1M	LASCHE SCHWK.		
(2)	97 50 917 08	1	BUSHING RD300X60 GZ-CUZN25AL5	BUCHSE		
(3)	40 48 003 08	4	GRUB SCREW DIN 915 M8X20 45H VERZ	GEWINDESTIFT		
(4)	97 35 919 08	1	PLATE ASSEMBLY BG-NR. PVC-SILBER SP	SCHILD BAUGRUPPE		
8	96 37 233 08	2	BRACKET COMPL. 1M	LASCHE KPL.		
(1)	96 37 235 08	1	CONNECTING LINK WELDED 1M	LASCHE SCHWK.		
(2)	97 52 277 08	1	BUSHING 260X300X55	BUCHSE		
(3)	40 48 003 08	4	GRUB SCREW DIN 915 M8X20 45H VERZ	GEWINDESTIFT		
(4)	97 35 919 08	1	PLATE ASSEMBLY BG-NR. PVC-SILBER SP	SCHILD BAUGRUPPE		
9	97 52 304 08	4	PLATE 20X330X330 S690QL	BLECH		
10	97 52 339 08	2	PIN 40.0X1350 S355J2C+C FE//ZN20//C	BOLZEN		
11	97 52 342 08	6	PLATE 2X190X170 X5CRNI18-10	BLECH		
12	97 52 352 08	2	SHEET 15X580X140	PLATTE		
13	97 01 325 08	2	PIN 65x276 35NICRMOV125	BOLZEN		
14	95 21 581 08	2	DISTANCE RING 40X320X320 S355J2+N FE//	DISTANZRING		
15	97 50 315 08	2	SUPPORT 170X159X60 PA6G	AUFLAGE		
16	94 76 151 08	4	PLATE RD200X2 DC01+ZE	BLECH		
17	97 50 941 08	6	TUBE 30.0X30 S355J2H FE//ZN20//C	ROHR		
18	97 50 943 08	2	PIN 150.0X230 35NICRMOV125 SPF	BOLZEN		
19	40 61 248 14	2	HEX SCREW ISO 4014 M20X240 8.8 A3C	SECHSKANTSCHRAUBE		
20	40 66 032 08	32	HEX SCREW ISO 4017 M16X50 10.9 FLZN SP	SECHSKANTSCHRAUBE		
21	46 00 312	8	HEX SCREW ISO 4017 M12X55 8.8 A3C	SECHSKANTSCHRAUBE		
22	40 86 022 08	12	COUNTERSUNK SCREW DIN 7991 M10X50	SENKSCHRAUBE		
23	41 19 024 08	2	HEX NUT DIN 985 M20 10 A3C	SECHSKANTMUTTER		
24	41 19 007 08	8	HEX NUT DIN 985 M12 8 A3C	SECHSKANTMUTTER		
25	41 19 006 08	12	HEX NUT DIN 985 M10 8 A3C	SECHSKANTMUTTER		
26	10 28 980 6	34	WASHER ISO 7089 16 300HV FLZN SPF	SCHEIBE		
27	10 28 980 8	4	WASHER ISO 7089 20 300HV FLZN SPF	SCHEIBE		
28	10 28 980 4	16	WASHER ISO 7089 12 300HV FLZN SPF	SCHEIBE		
29	43 32 004 08	4	SAFETY PLUG W HINGE-LID 9,5X77 VERZ	SICHERHEITSKLAPPSTECKER		
30	43 31 009 08	2	RETAINING SPRING 4,5X98 VERZ	SICHERUNGSFEDER		
31	42 80 078 08	2	LOCKING RING DIN 471 135X4	SICHERUNGSRING		
32	77 43 242	4	HYDRAULIC-TYPE LUBRICAT.NIPPLE DIN 71	KEGELSCHMIERNIPPEL		
33	97 52 565 08	4	PLATE 5X60X150 S355MC FE//ZN20//C	BLECH		
34	45 14 307 08	2	PIN DIN 1436 30X60X52 ST.50 VERZ	BOLZEN		
35	10 02 200 7	2	PIN ISO 2341 B30X233X223 35NICRMOV125	BOLZEN		
36	43 31 028 08	4	RETAINING SPRING 3 VERZ	SICHERUNGSFEDER		
37	96 34 522 08	12	ROPE PULLEY CPL. ⇨ 3 214 007 96 34 522 08	SEILROLLE KPL.		
38	40 26 008 08	2	RING BOLT DIN 580 M30 C15E A2K	RINGSCHRAUBE		
39	97 52 722 08	2	PLATE 10X343X120 S355MC FE//ZN20//C	BLECH		
40	45 30 309 08	2	PIN ISO 2341 B40X150X140 ST.50-2K VERZ	BOLZEN		
41	28 81 694 08	1	ROLLER RD150X78 PA6G	ROLLE		
42	95 70 574 08	1	AXLE 50x80 S355J2C+C FE//ZN20//C	ACHSE		
43	94 03 112 08	1	TUBE 22X2,5X80 E235+N VERZ	ROHR		
44	10 28 985 5	1	WASHER ISO 7089 39 300HV FLZN	SCHEIBE		

Pos.	Item	Quantity	Description	Bezeichnung	Serie	K
45	46 00 527	2	HEX SCREW ISO 4014 M16X120 8.8 A3C	SECHSKANTSCHRAUBE		
46	41 19 009 08	2	HEX NUT DIN 985 M16 8 A3C	SECHSKANTMUTTER		
47	43 31 012 08	1	RETAINING SPRING 4X68 VERZ	SICHERUNGSFEDER		
48	43 30 090 08	1	SPLIT PIN ISO 1234 8X63 ST A2K	SPLINT		
49	95 36 500 08	30	CABLE CLAMP 2X22X90 DC01 FE//ZN20//C	KABELHALTER		
50	95 37 411 08	1	PLATE 4X20X500 S315MC FE//ZN20//C	BLECH		
51	97 07 173 08	6	PLATE 1.5x60x47 DC01 FE//ZN20//C	BLECH		
52	10 41 285 4	32	OVAL HEAD FLAT SCREW AEHNL.ISO 7380	LINSENFLACHKOPFSCHRAUBE		
53	28 81 732 08	2	SUPPORT 15X60X1445 PA6G	AUFLAGE		
54	42 06 001 08	20	WASHER DIN 440 R 6.6 ST VERZ	SCHEIBE		
55	49 00 539	10	HEX SCREW ISO 4017 M6X25 8.8 A3C	SECHSKANTSCHRAUBE		
56	41 19 004 08	10	HEX NUT DIN 985 M6 8 A2C	SECHSKANTMUTTER		
57	96 45 683 08	1	BRACKET COMPL.	LASCHE KPL.		
500	96 37 549 08	1	EL.WA-FRAME 1 HEAD SECTION ⇨ 3 930 568 96 37 549 08	EL.WA-BOCK 1 KOPFSTUECK		
700	96 94 484 08	1	SIGNS	BESCHILDERUNG		
(1)	97 86 746 08	6	SIGN 208X88 KLEBEFOLIE SPF	SCHILD		
(2)	97 86 741 08	2	SIGN 208X88 KLEBEFOLIE SPF	SCHILD		
(3)	97 05 776 7	4	SIGN 210X88 KLEBEFOLIE SPF	SCHILD		

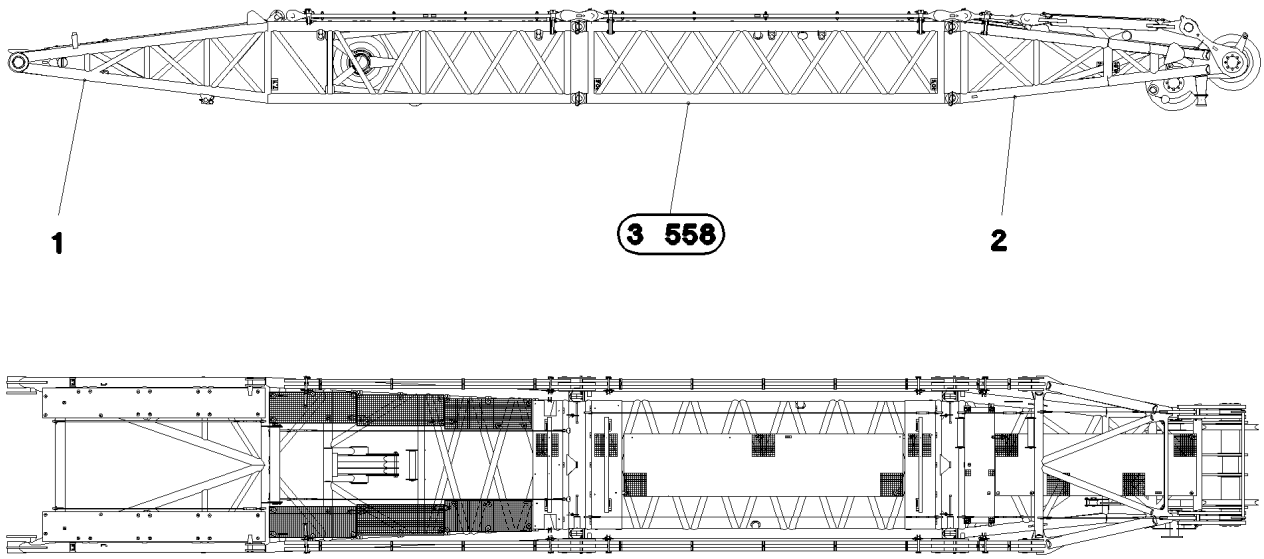

Pos.	Item	Quantity	Description	Bezeichnung	Serie	K
1	96 59 718 08	1	WA-FRAME 2 PIVOT SECTION ⇨ 3 556 006 96 59 718 08	WA-BOCK 2 ANLENKSTUECK		
2	96 59 719 08	1	WA-FRAME 2 HEAD SECTION ⇨ 3 556 007 96 59 719 08	WA-BOCK 2 KOPFSTUECK		

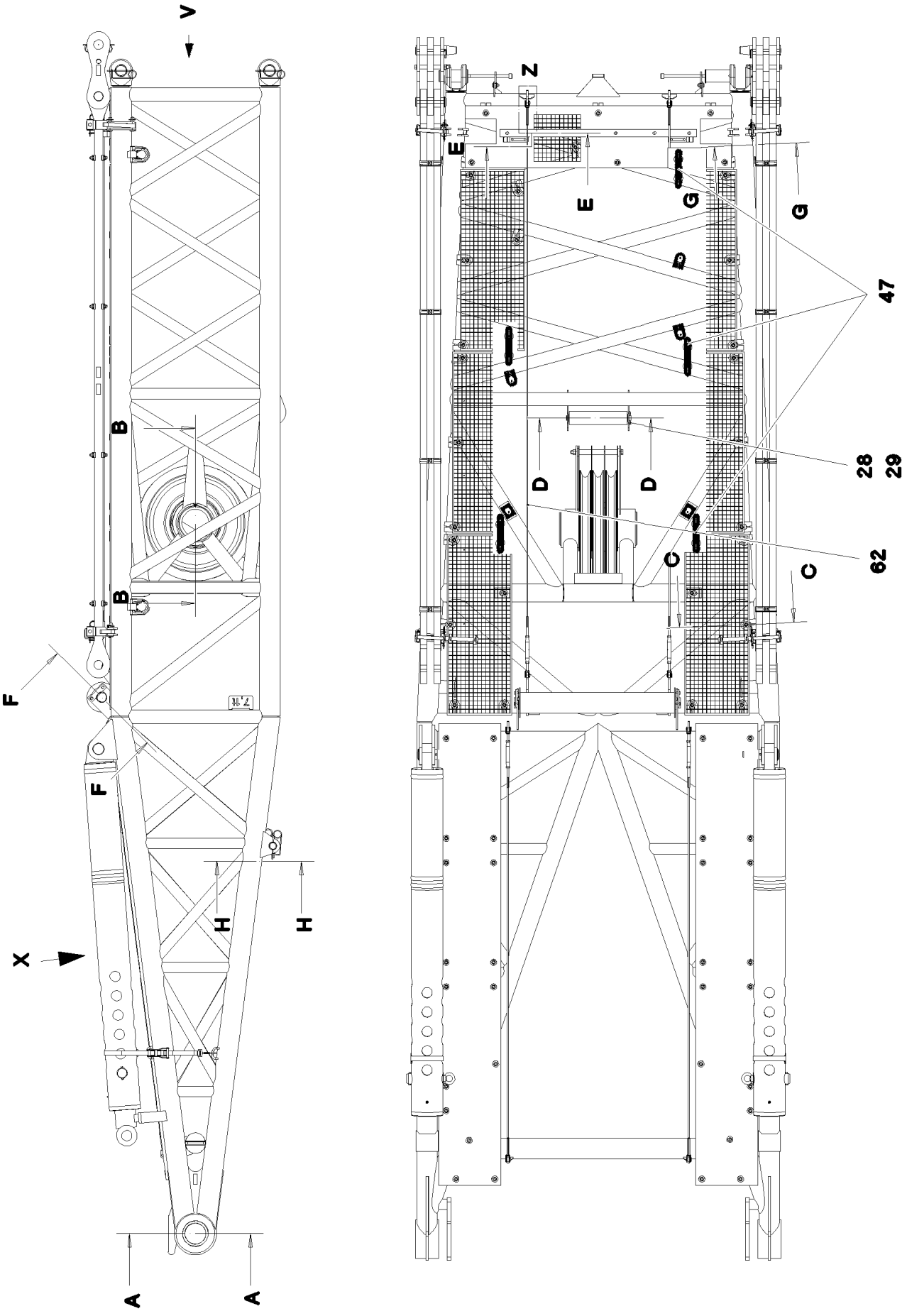

20.5.2016 065437	**etk_en_de_074847 LR 11350**	608 (1/6)
LIEBHERR	**WA-FRAME 2 PIVOT SECTION** **WA-BOCK 2 ANLENKSTUECK**	⇨ **3 556 006** **96 59 718 08**

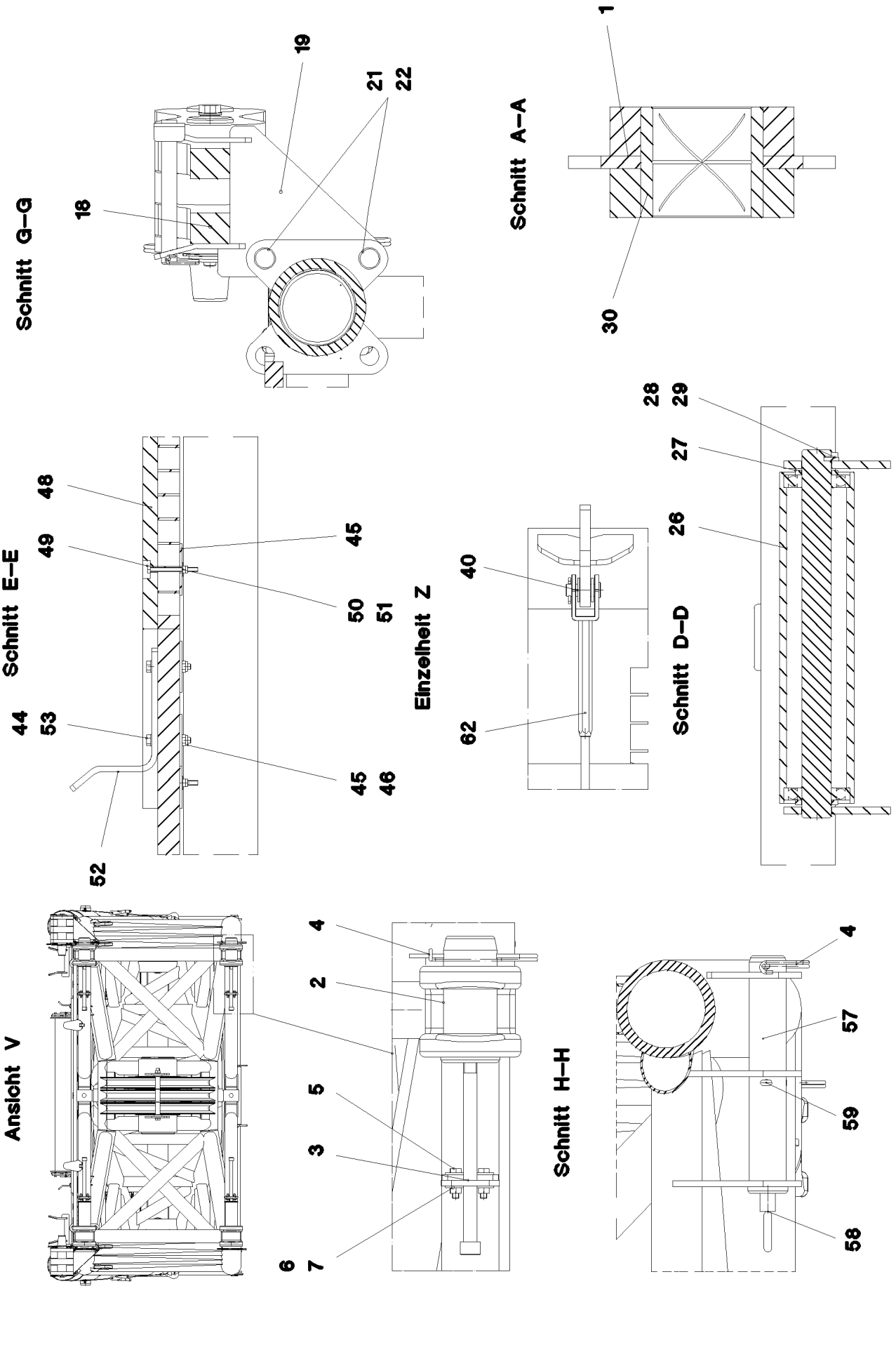
Schnitt G–G
19
21
22
18
Schnitt A–A
1
30
Schnitt E–E
48
49
45
50
51
44
53
45
46
52
Einzelheit Z
40
62
Schnitt D–D
28
29
27
26
Ansicht V
4
2
5
3
6
7
Schnitt H–H
4
57
59
58

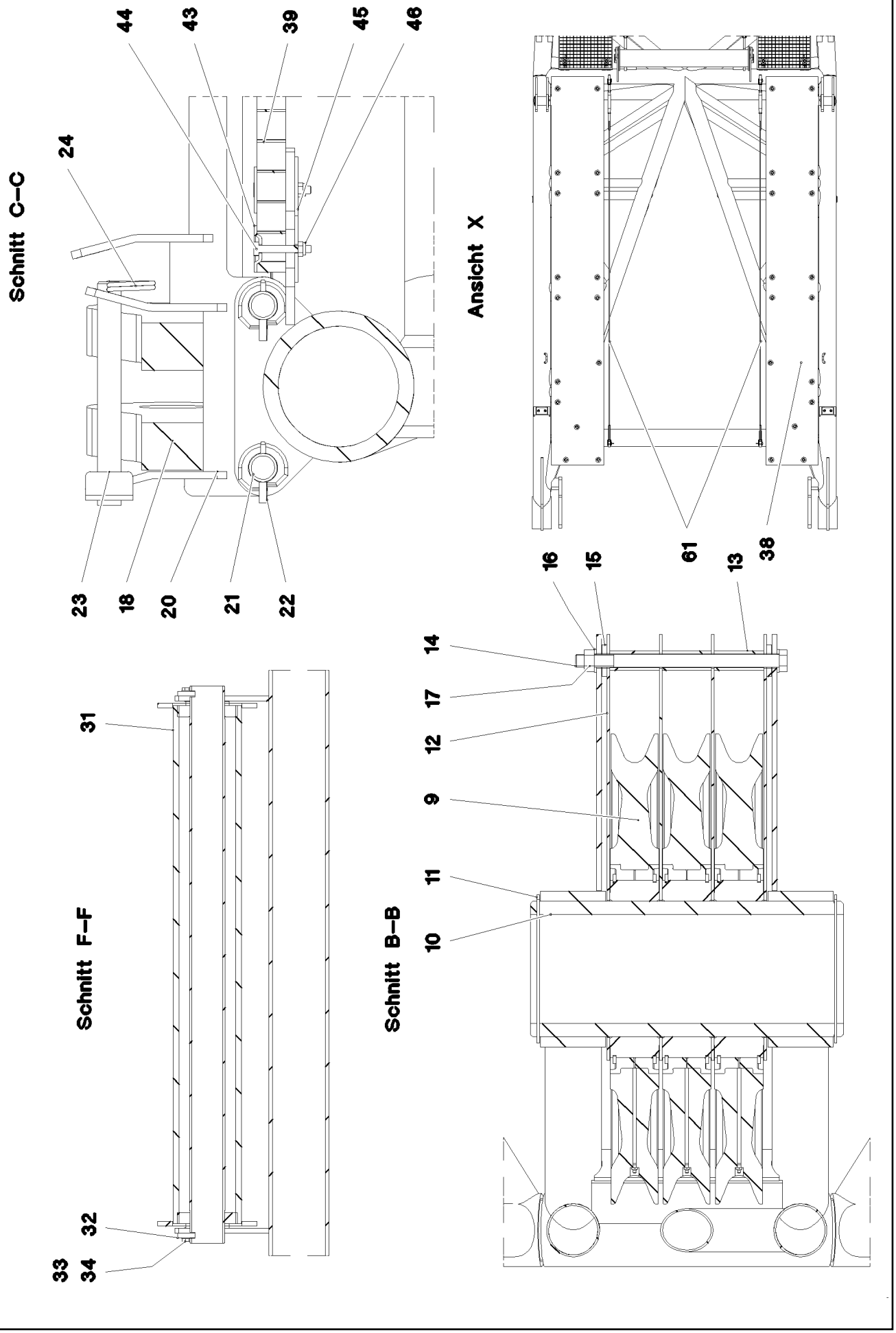

20.5.2016 065439	**etk_en_de_074847 LR 11350**	610 (3/6)
LIEBHERR	**WA-FRAME 2 PIVOT SECTION** **WA-BOCK 2 ANLENKSTUECK**	⇨ **3 556 006** **96 59 718 08**

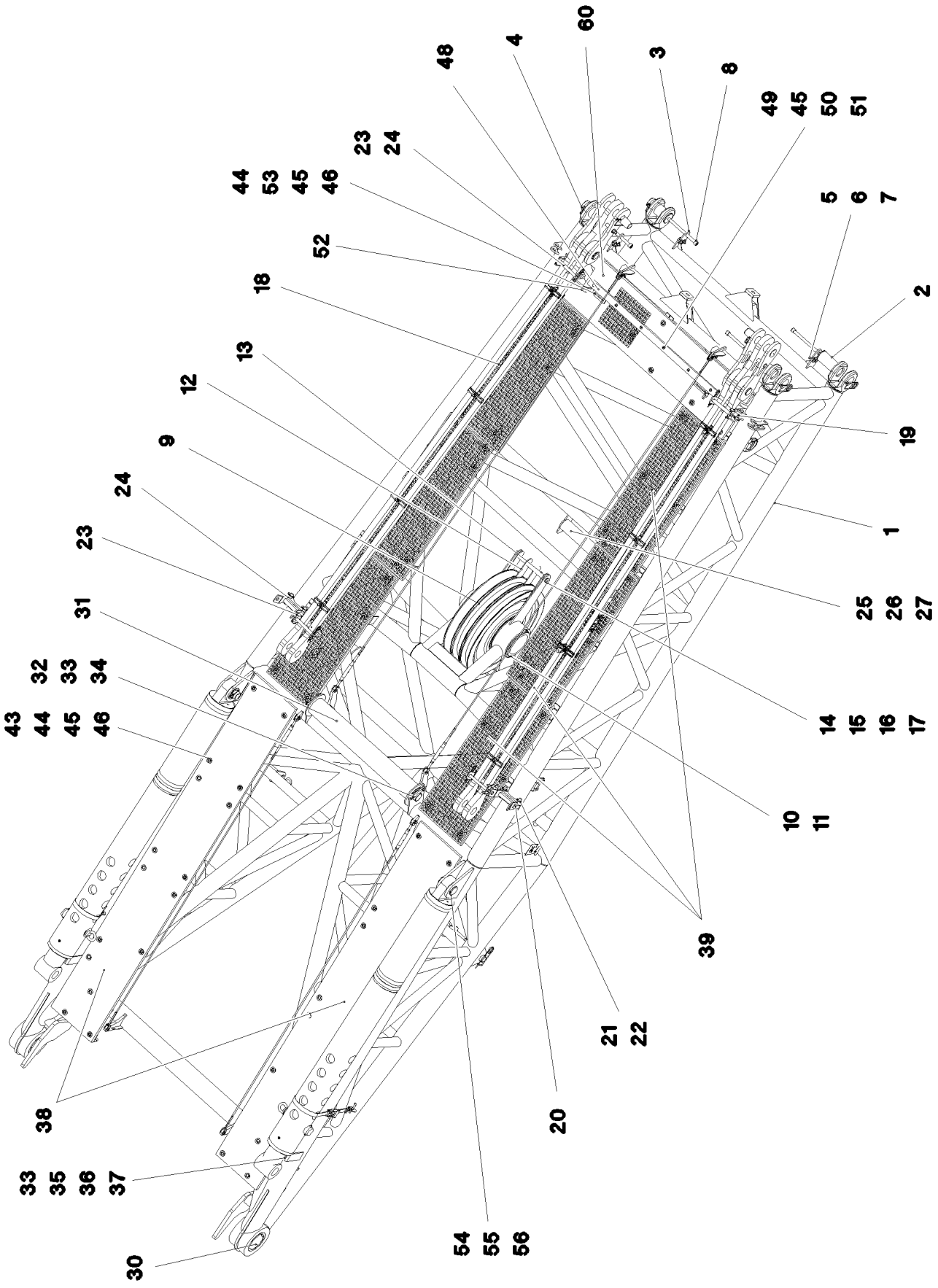

20.5.2016 065440 LIEBHERR	**etk_en_de_074847 LR 11350** **WA-FRAME 2 PIVOT SECTION** **WA-BOCK 2 ANLENKSTUECK**	611 (4/6) ⇨ **3 556 006** **96 59 718 08**

Pos.	Item	Quantity	Description	Bezeichnung	Serie	K
1	96 59 784 08	1	WELDING PLATE	WA-BOCK 2 ANLENKSTUECK S		
2	97 49 152 08	4	PIN 105.0X225 35NICRMOV125 SPF	BOLZEN		
3	97 49 153 08	4	PLATE 10X125X104 S700MC	BLECH		
4	43 31 050 08	6	RETAINING SPRING DIN 2194 6 A3C	SICHERUNGSFEDER		
5	46 00 158	8	HEX SCREW ISO 4017 M12X45 8.8 A3C	SECHSKANTSCHRAUBE		
6	42 18 011 08	16	WASHER ISO 7093-1 A 13 ST A3C	SCHEIBE		
7	41 15 143 08	8	HEX NUT ISO 4032 M12 8 A3C	SECHSKANTMUTTER		
8	40 43 263 08	4	SOCKET HEAD SCREW DIN 912 M24X360 1	ZYLINDERSCHRAUBE		
9	96 34 522 08	3	ROPE PULLEY CPL.	SEILROLLE KPL.		
			⇨ 3 214 007 96 34 522 08			
10	97 50 167 08	1	AXLE 273.0X600 S770QL1 SPF	ACHSE		
11	42 80 101 08	2	LOCKING RING DIN 471 260X5	SICHERUNGSRING		
12	97 50 168 08	4	PLATE 5X815X350 S355MC FE//ZN20//C	BLECH		
13	97 50 169 08	3	TUBE 38.0X95 S355J2H FE//ZN20//C	ROHR		
14	40 61 444 01	1	HEX SCREW ISO 4014 M24X390 8.8 A3C	SECHSKANTSCHRAUBE		
15	42 16 014 08	2	WASHER DIN 7349 28 ST VERZ	SCHEIBE		
16	10 28 981 0	2	WASHER ISO 7089 24 300HV FLZN SPF	SCHEIBE		
17	41 15 149 08	1	HEX NUT ISO 4032 M24 8 A3C	SECHSKANTMUTTER		
18	96 36 352 08	2	ROD CPL.	STANGE KPL.		
			⇨ 3 556 008 96 36 352 08			
19	96 36 420 08	2	HOLDER WELDMENT	STANGENHALTER SCHWK.		
20	96 36 423 08	2	HOLDER WELDMENT	STANGENHALTER SCHWK.		
21	94 01 799 08	8	PIN RD30X95 42CRMO4+QT	BOLZEN		
22	11 10 158 4	8	SAFETY PLUG W HINGE-LID 6X42X5,5X32 V	SICHERHEITSKLAPPSTECKER		
23	96 32 436 08	4	CONNECTING PIN WELDED FE//ZN20//C	ABSTECKBOLZEN SCHWK.		
24	43 31 009 08	4	RETAINING SPRING 4,5X98 VERZ	SICHERUNGSFEDER		
25	92 85 972 08	1	SAFETY ROLLER CPL. SPF	SCHUTZWALZE KPL.		
26	97 50 307 08	1	AXLE 45.0X500 S355J2+AR FE//ZN20//C	ACHSE		
27	42 12 024 08	2	WASHER DIN 1441 41 ST A2C	SCHEIBE		
28	93 36 276 08	1	AXLE HOLDER 5X20X100 S355MC FE//ZN20//	ACHSHALTER		
29	40 65 165	2	HEX SCREW ISO 4017 M10X12 8.8 A3C	SECHSKANTSCHRAUBE		
30	97 50 326 08	2	BUSHING	BUCHSE		
31	96 36 315 08	1	SAFETY ROLLER	SCHUTZWALZE		
			⇨ 3 224 005 96 36 315 08			
32	94 18 461 08	2	PLATE 10X39X150 S355MC FE//ZN20//C	BLECH		
33	10 28 979 5	8	WASHER ISO 7089 10 300HV FLZN SPF	SCHEIBE		
34	40 65 164	4	HEX SCREW ISO 4017 M10X25 8.8 A3C	SECHSKANTSCHRAUBE		
35	28 81 706 08	2	SUPPORT 35X60X100 PA6G	AUFLAGE		
36	40 86 013 08	4	COUNTERSUNK SCREW DIN 7991 M10X35	SENKSCHRAUBE		
37	41 19 006 08	4	HEX NUT DIN 985 M10 8 A3C	SECHSKANTMUTTER		
38	72 58 077 08	2	GRIDIRON T3600X483X30/3 S235JR T ZN K	GITTERROST-SP		
39	72 58 018 08	6	GRIDIRON T1400X500X30/2 S235JR T ZN K	GITTERROST-P		
40	10 28 980 5	16	WASHER ISO 7089 14 300HV FLZN SPF	SCHEIBE		
43	10 10 062 1	78	DISH MOUNTING	TELLERBEFESTIGUNG		
44	40 61 024	82	HEX SCREW ISO 4014 M8X55 8.8 A2C	SECHSKANTSCHRAUBE		
45	94 11 381 08	87	WASHER 70X3 DC01 FE//ZN20//C	SCHEIBE		
46	41 19 005 08	82	HEX NUT DIN 985 M8 8 A2C	SECHSKANTMUTTER		
47	95 54 048 08	5	PLATE 8X300X50 S355MC FE//ZN20//C	BLECH		
48	97 41 438 08	1	SUPPORT 60X1520 PA6G	AUFLAGE		
49	46 00 356	6	HEX SCREW ISO 4014 M6X65 8.8 A2C	SECHSKANTSCHRAUBE		
50	46 00 198	6	WASHER ISO 7093-1 6 200HV A3C	SCHEIBE		
51	41 19 004 08	6	HEX NUT DIN 985 M6 8 A2C	SECHSKANTMUTTER		
52	97 08 336 08	2	PLATE 8x40x276 S700MC	BLECH		
53	42 00 012 01	4	WASHER ISO 7089 8 200HV A3C	SCHEIBE		
54	97 77 440 08	2	PIN 85.0X174 35NICRMOV125 GASN. SPF	BOLZEN		
55	43 30 112 08	2	SPLIT PIN ISO 1234 13X125 ST A3C	SPLINT		
56	95 70 188 08	2	PLATE 2X114X114 DC01 FE//ZN20//C	BLECH		
57	97 53 725 08	2	PIN 65.0X387 35NICRMOV125	BOLZEN		
58	92 10 795 08	2	HANDLE WELD.CONST. FE//ZN20//C	GRIFF SCHWK.		
59	43 30 103 08	2	SPLIT PIN ISO 1234 10X80 ST A3C	SPLINT		

Pos.	Item	Quantity	Description	Bezeichnung	Serie	K
60	97 59 095 08	1	GRIDIRON T2060X482X30/3 S235JR T ZN K	GITTERROST-P		
61	10 65 280 5	2	ROUND STRAND ROPE 10X3,36M STAHL V	RUNDLITZENSEIL		
62	10 65 282 1	2	ROUND STRAND ROPE 10X4,43M STAHL V	RUNDLITZENSEIL		
700	96 59 981 08	1	SIGNS WAB2ANLELR11350	BESCHILDERUNG		
			⇨ 3 556 006 96 59 981 08			

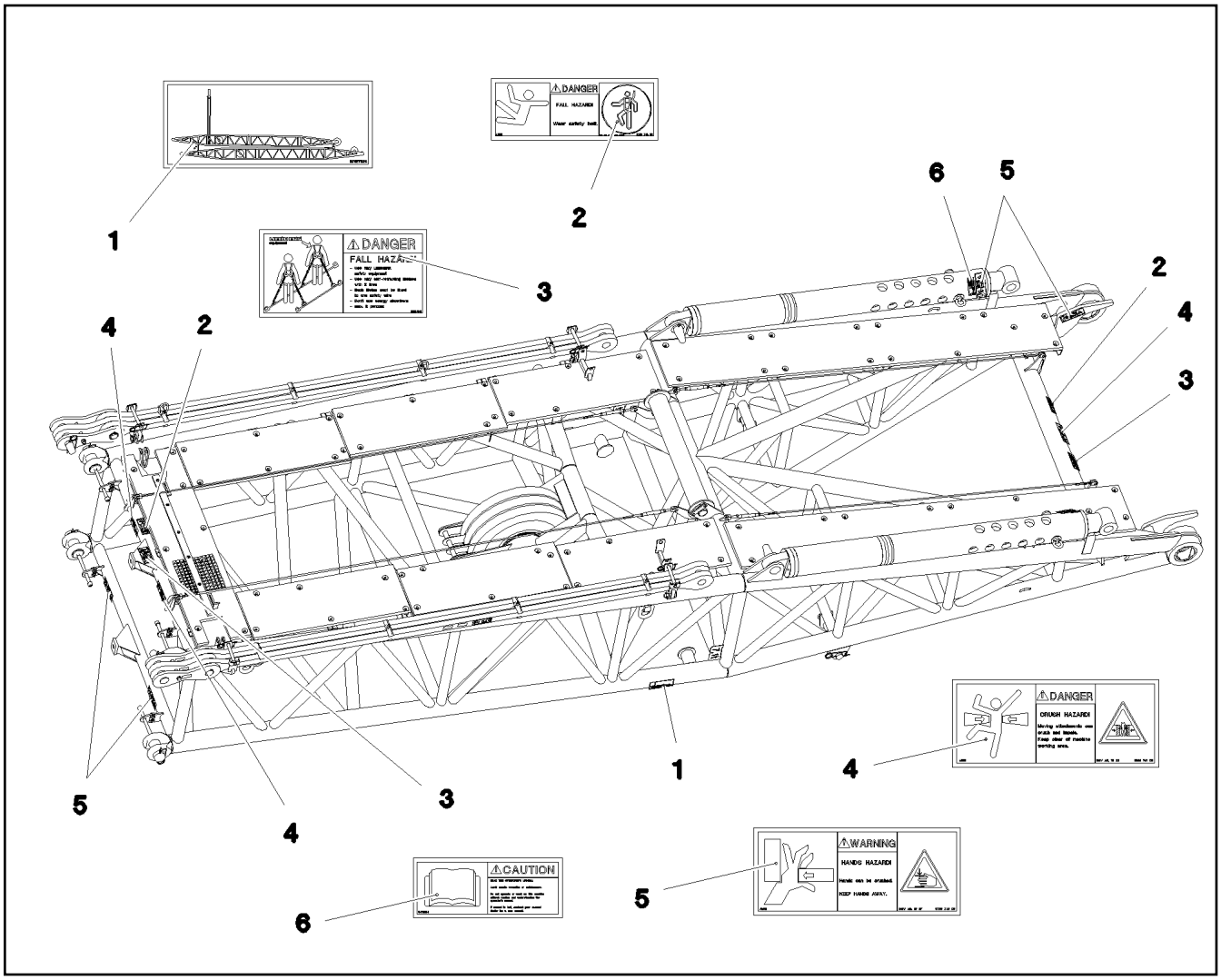

Pos.	Item	Quantity	Description	Bezeichnung	Serie	K
1	97 05 752 4	2	SIGN 210X88 KLEBEFOLIE SPF	SCHILD		
2	97 86 748 08	2	SIGN 168X62 KLEBEFOLIE SPF	SCHILD		
3	97 00 404 6	2	SIGN 168X88X1 KLEBEFOLIE SPF	SCHILD		
4	97 86 741 08	3	SIGN 208X88 KLEBEFOLIE SPF	SCHILD		
5	97 86 746 08	6	SIGN 208X88 KLEBEFOLIE SPF	SCHILD		
6	94 12 158	2	CAUTION DECAL ACCID.PREVENTION 60X	WARNSCHILD UNFALLVERHUET		

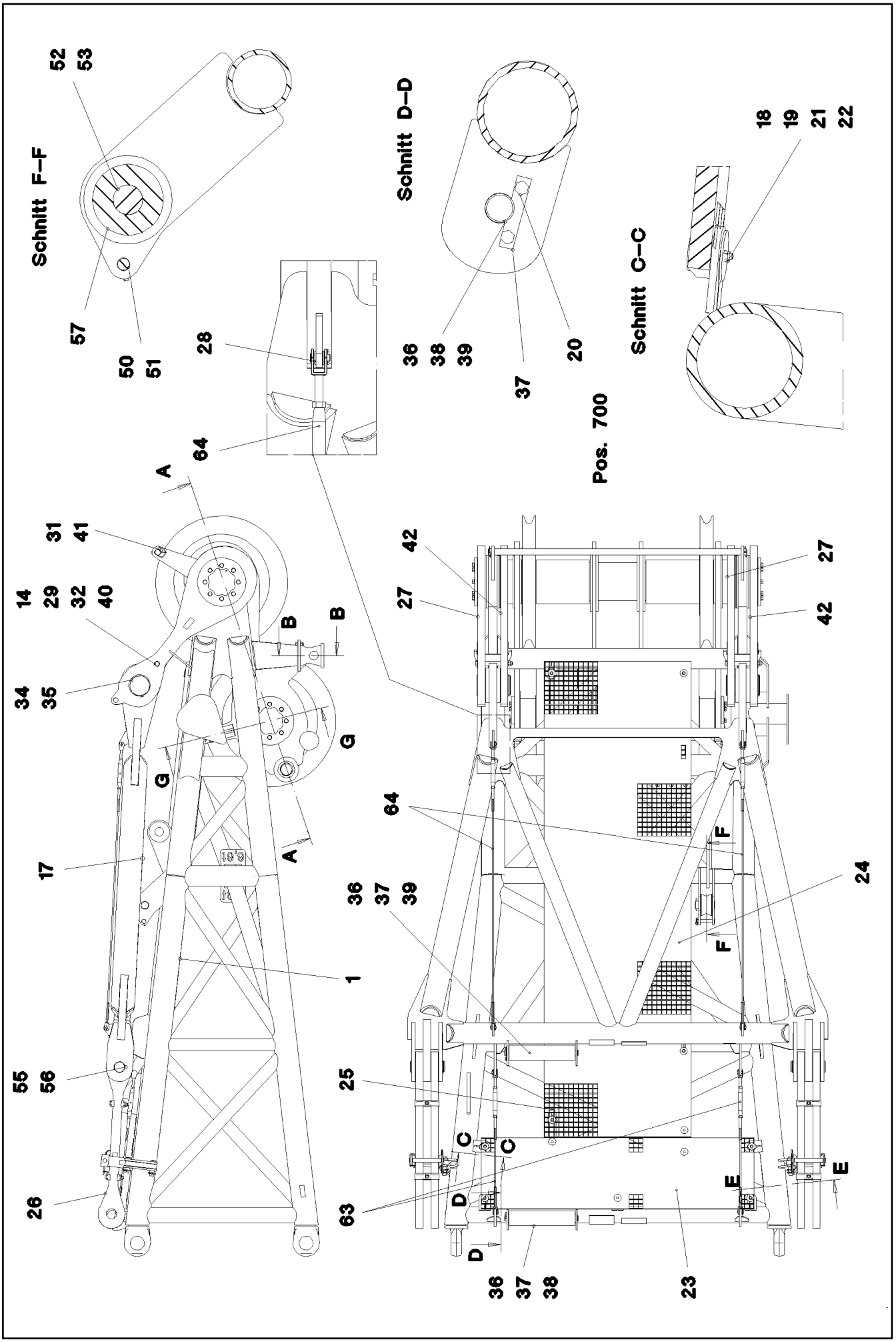

20.5.2016 065435 LIEBHERR	etk_en_de_074847 LR 11350 WA-FRAME 2 HEAD SECTION WA-BOCK 2 KOPFSTUECK	615 (1/4) ⇨ 3 556 007 96 59 719 08

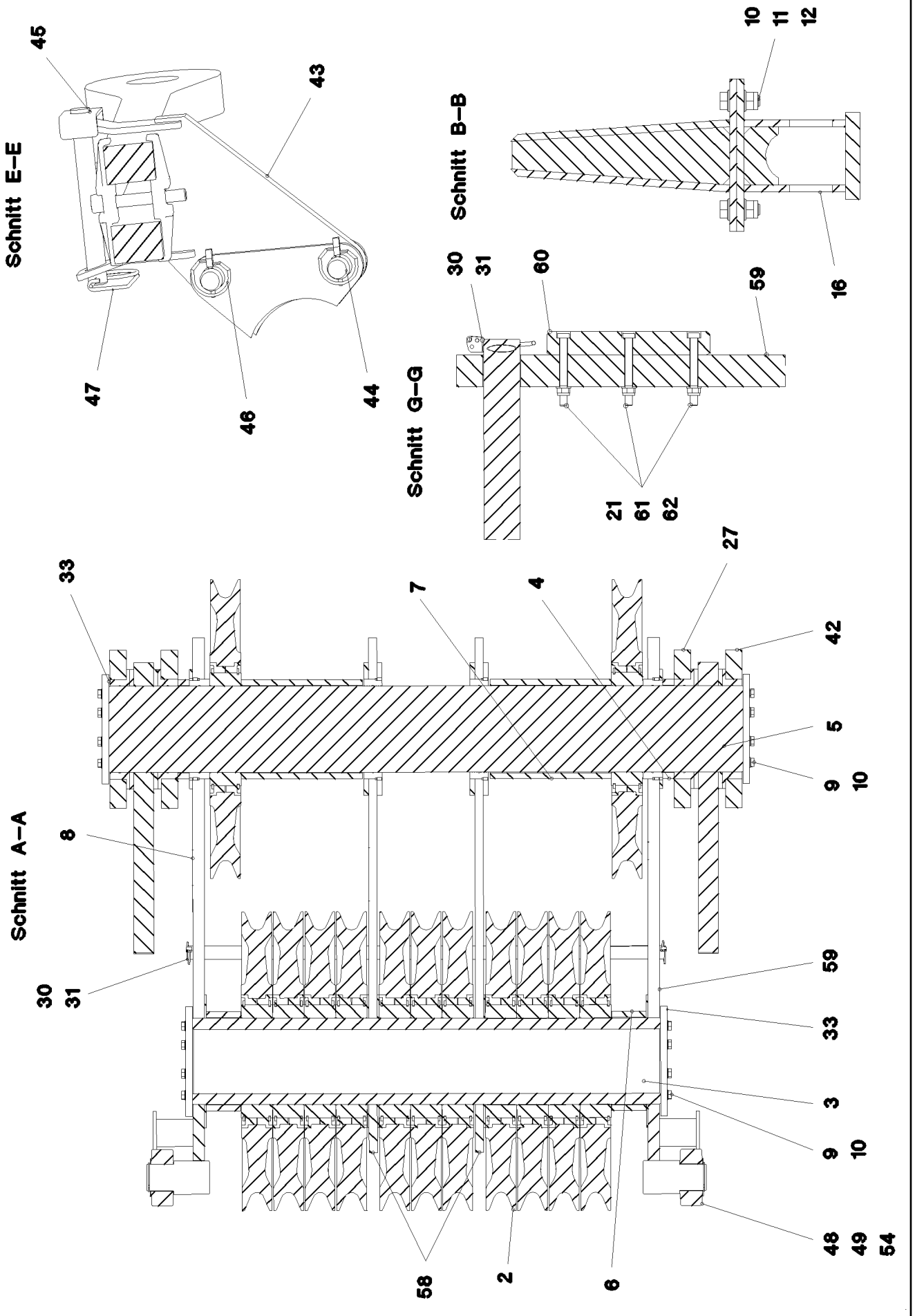

20.5.2016 065436	**etk_en_de_074847 LR 11350**	616 (2/4)
LIEBHERR	**WA-FRAME 2 HEAD SECTION** **WA-BOCK 2 KOPFSTUECK**	⇨ **3 556 007** **96 59 719 08**

Pos.	Item	Quantity	Description	Bezeichnung	Serie	K
1	96 59 807 08	1	WA-FRAME 2 WELDED CONSTR.	WA-BOCK 2 KOPFSTUECK SCH		
2	96 34 522 08	13	ROPE PULLEY CPL.	SEILROLLE KPL.		
			⇨ 3 214 007 96 34 522 08			
3	97 50 597 08	1	AXLE 273.0X1410 S770QL1 SPF	ACHSE		
4	97 52 425 08	2	DISTANCE RING 298.5X35 S770QL FLZN	DISTANZRING		
5	97 50 598 08	1	AXLE 280.0X1910 35NICRMOV125 SPF	ACHSE		
6	97 52 426 08	2	DISTANCE RING 298.5X104 S770QL	DISTANZRING		
7	97 52 427 08	2	DISTANCE RING 298.5X371 S770QL	DISTANZRING		
8	96 41 049 08	1	BRACKET COMPL.	LASCHE KPL.		
(1)	96 41 050 08	1	CONNECTING LINK WELDED	LASCHE SCHWK.		
(2)	97 50 917 08	1	BUSHING RD300X60 GZ-CUZN25AL5	BUCHSE		
(3)	40 48 003 08	4	GRUB SCREW DIN 915 M8X20 45H VERZ	GEWINDESTIFT		
(4)	97 35 919 08	1	PLATE ASSEMBLY BG-NR. PVC-SILBER SP	SCHILD BAUGRUPPE		
9	40 66 032 08	32	HEX SCREW ISO 4017 M16X50 10.9 FLZN SP	SECHSKANTSCHRAUBE		
10	10 28 980 6	44	WASHER ISO 7089 16 300HV FLZN SPF	SCHEIBE		
11	41 19 009 08	8	HEX NUT DIN 985 M16 8 A3C	SECHSKANTMUTTER		
12	46 00 016	8	HEX SCREW ISO 4017 M16X45 8.8 A3C	SECHSKANTSCHRAUBE		
14	40 61 248 14	2	HEX SCREW ISO 4014 M20X240 8.8 A3C	SECHSKANTSCHRAUBE		
16	96 36 831 08	2	FOOT COMPLETE	FUSS KPL.		
17	96 59 819 08	1	ROCKER	SCHWINGE		
18	10 10 062 1	17	DISH MOUNTING	TELLERBEFESTIGUNG		
19	40 61 024	17	HEX SCREW ISO 4014 M8X55 8.8 A2C	SECHSKANTSCHRAUBE		
20	40 65 165	4	HEX SCREW ISO 4017 M10X12 8.8 A3C	SECHSKANTSCHRAUBE		
21	41 19 005 08	23	HEX NUT DIN 985 M8 8 A2C	SECHSKANTMUTTER		
22	94 11 381 08	17	WASHER 70X3 DC01 FE//ZN20//C	SCHEIBE		
23	94 72 024 08	1	GRIDIRON T1860X483X30/3 S235JR T ZN K	GITTERROST-SP		
24	72 58 650 08	1	GRIDIRON T3250X1000X30/3 S235JR T ZN K	GITTERROST-SP		
25	95 54 048 08	2	PLATE 8X300X50 S355MC FE//ZN20//C	BLECH		
26	96 37 466 08	2	ROD 1M	STANGE VORM.		
(1)	97 52 703 08	2	PLATE 50X1208X184 S960QL+Z25	BLECH		
(2)	97 05 447 3	2	CLAMP 40X171X24 S355J2+N	KLAMMER		
(3)	40 42 181 01	2	SOCKET HEAD SCREW ISO 4762 M16X110	ZYLINDERSCHRAUBE		
(4)	41 15 145 08	2	HEX NUT ISO 4032 M16 8 A3C	SECHSKANTMUTTER		
(5)	97 35 676 08	1	PLATE IDENTIFICATION NUMBER IDENT-N	SCHILD IDENTNR.		
(6)	10 87 156 8	2	OVAL LOAD RING 11X60X120 GK 10 SPF	OVALRING		
(700)	96 93 891 08	1	SIGNS 1M	BESCHILDERUNG		
27	96 36 614 08	2	ROD CPL. 0.9M	STANGE KPL.		
28	10 28 980 5	16	WASHER ISO 7089 14 300HV FLZN SPF	SCHEIBE		
29	10 28 980 8	4	WASHER ISO 7089 20 300HV FLZN SPF	SCHEIBE		
30	94 66 500 08	2	PIN RD40X1440 S355J2C+C FE//ZN20//C	BOLZEN		
31	11 10 158 6	6	SAFETY PLUG W HINGE-LID 8X62X7,5X53 V	SICHERHEITSKLAPPSTECKER		
32	97 53 438 08	2	TUBE 30.0X105 S355J2H FE//ZN20//C	ROHR		
33	97 52 304 08	4	PLATE 20X330X330 S690QL	BLECH		
34	97 50 943 08	2	PIN 150.0X230 35NICRMOV125 SPF	BOLZEN		
35	42 80 078 08	2	LOCKING RING DIN 471 135X4	SICHERUNGSRING		
36	92 85 972 08	2	SAFETY ROLLER CPL. SPF	SCHUTZWALZE KPL.		
37	93 36 276 08	2	AXLE HOLDER 5X20X100 S355MC FE//ZN20//	ACHSHALTER		
38	42 12 024 08	4	WASHER DIN 1441 41 ST A2C	SCHEIBE		
39	97 50 307 08	2	AXLE 45.0X500 S355J2+AR FE//ZN20//C	ACHSE		
40	41 19 024 08	2	HEX NUT DIN 985 M20 10 A3C	SECHSKANTMUTTER		
41	97 52 459 08	1	PIN 40.0X1760 S355J2C+C FE//ZN20//C	BOLZEN		
42	96 37 393 08	2	ROD CPL. 0.9M	STANGE KPL.		
43	96 36 094 08	2	REST	STANGENABLAGE SCHWK.		
44	94 01 799 08	4	PIN RD30X95 42CRMO4+QT	BOLZEN		
45	96 32 436 08	2	CONNECTING PIN WELDED FE//ZN20//C	ABSTECKBOLZEN SCHWK.		
46	11 10 158 4	4	SAFETY PLUG W HINGE-LID 6X42X5,5X32 V	SICHERHEITSKLAPPSTECKER		
47	43 31 009 08	2	RETAINING SPRING 4,5X98 VERZ	SICHERUNGSFEDER		
48	42 80 061 08	2	LOCKING RING DIN 471 80X2,5	SICHERUNGSRING		
49	28 81 792 08	2	ROLLER RD170X69 PA6G	ROLLE		
50	45 30 203 08	1	PIN ISO 2341 B20X123X115 ST.50-2K VERZ	BOLZEN		

Pos.	Item	Quantity	Description	Bezeichnung	Serie	K
51	43 32 013 08	1	SAFETY PLUG W HINGE-LID 5X32 VERZ	SICHERHEITSKLAPPSTECKER		
52	43 30 090 08	1	SPLIT PIN ISO 1234 8X63 ST A2K	SPLINT		
53	95 44 778 08	1	PIN RD50X129 35NICRMOV125 GASN. SPF	BOLZEN		
54	95 70 188 08	2	PLATE 2X114X114 DC01 FE//ZN20//C	BLECH		
55	97 26 561 08	2	PIN 75.0X235 35NICRMOV125 SPF	BOLZEN		
56	42 80 056 08	2	LOCKING RING DIN 471 70X2,5	SICHERUNGSRING		
57	28 81 694 08	1	ROLLER RD150X78 PA6G	ROLLE		
58	96 37 233 08	2	BRACKET COMPL. 1M	LASCHE KPL.		
59	96 37 458 08	1	BRACKET COMPL. 1M	LASCHE KPL.		
(1)	96 37 460 08	1	CONNECTING LINK WELDED 1M	LASCHE SCHWK.		
(2)	97 50 917 08	1	BUSHING RD300X60 GZ-CUZN25AL5	BUCHSE		
(3)	97 35 919 08	1	PLATE ASSEMBLY BG-NR. PVC-SILBER SP	SCHILD BAUGRUPPE		
(4)	40 48 003 08	4	GRUB SCREW DIN 915 M8X20 45H VERZ	GEWINDESTIFT		
60	97 08 374 08	2	SLIDER 26x80x180 PA6G+OEL SPF	GLEITSTUECK		
61	40 72 020 08	6	SOCKET HEAD SCREW DIN 6912 M8X75 8.8	ZYLINDERSCHRAUBE		
62	42 00 506 01	6	WASHER ISO 7089 8 MS	SCHEIBE		
63	10 65 281 3	2	ROUND STRAND ROPE 10X0,95M STAHL V	RUNDLITZENSEIL		
64	10 65 281 5	2	ROUND STRAND ROPE 10X1,93M STAHL V	RUNDLITZENSEIL		
700	96 59 982 08	1	SIGNS WAB2KOPFSLR11350	BESCHILDERUNG		
			⇨ 3 556 007 96 59 982 08			

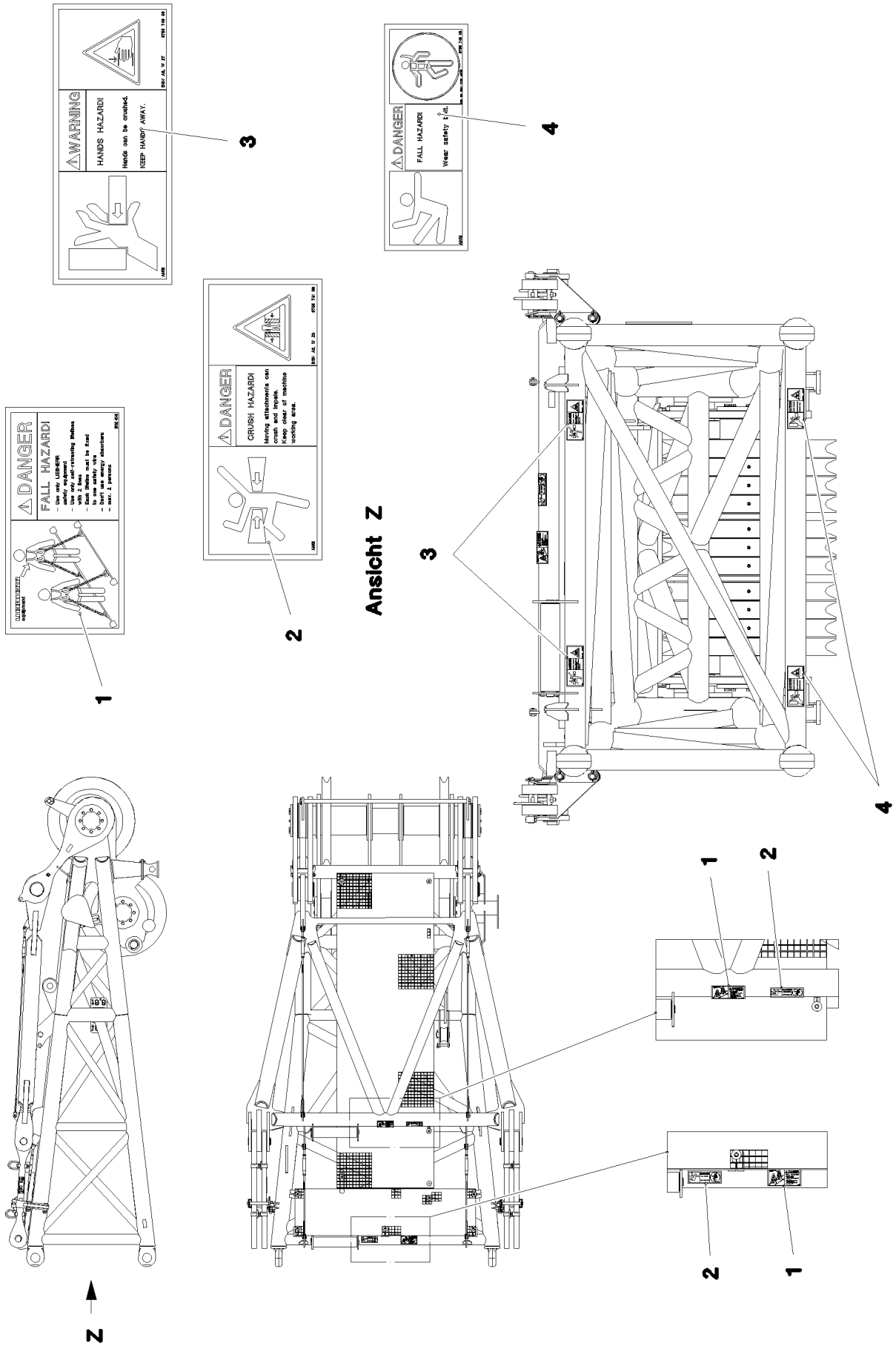

20.5.2016 065638 LIEBHERR	**etk_en_de_074847 LR 11350** **SIGNS** **BESCHILDERUNG**	619 (1/2) ⇨ **3 556 007** **96 59 982 08**

Pos.	Item	Quantity	Description	Bezeichnung	Serie	K
1	97 00 404 6	2	SIGN 168X88X1 KLEBEFOLIE SPF	SCHILD		
2	97 86 748 08	2	SIGN 168X62 KLEBEFOLIE SPF	SCHILD		
3	97 86 741 08	2	SIGN 208X88 KLEBEFOLIE SPF	SCHILD		
4	97 86 746 08	2	SIGN 208X88 KLEBEFOLIE SPF	SCHILD		

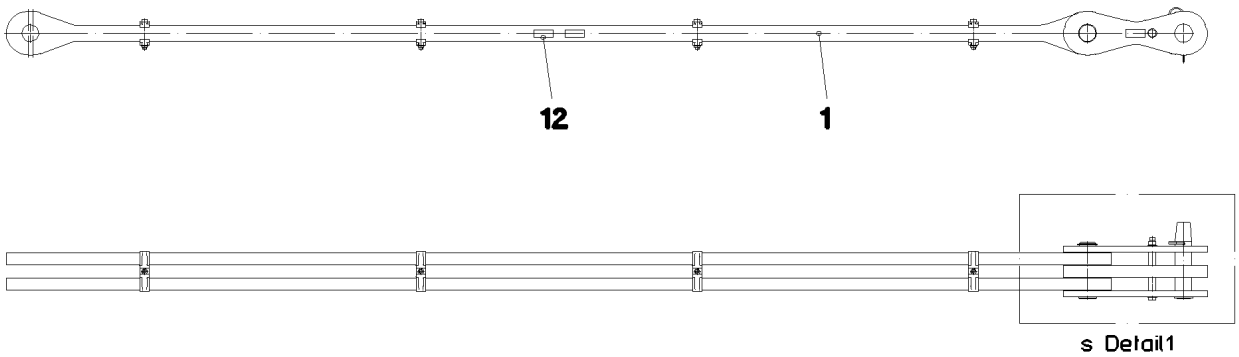

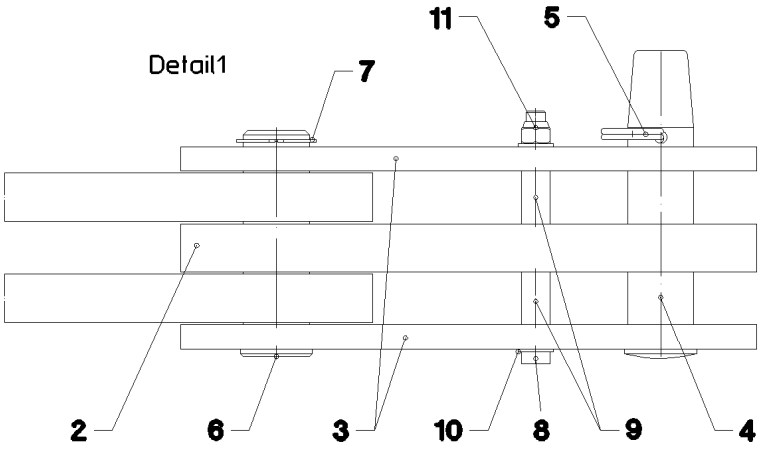

Pos.	Item	Quantity	Description	Bezeichnung	Serie	K
1	96 36 351 08	1	ROD	STANGE VORM.		
(1)	97 50 170 08	2	PLATE 50X4613X184 S960QL+Z25	BLECH		
(2)	97 05 447 3	8	CLAMP 40X171X24 S355J2+N	KLAMMER		
(3)	40 42 181 01	4	SOCKET HEAD SCREW ISO 4762 M16X110	ZYLINDERSCHRAUBE		
(4)	41 15 145 08	4	HEX NUT ISO 4032 M16 8 A3C	SECHSKANTMUTTER		
(5)	97 35 676 08	1	PLATE IDENTIFICATION NUMBER IDENT-N	SCHILD IDENTNR.		
(6)	10 87 156 8	2	OVAL LOAD RING 11X60X120 GK 10 SPF	OVALRING		
2	96 32 376 08	1	BRACKET WITH BOARD 0.4M	LASCHE MIT SCHILD		
3	96 24 716 08	2	BRACKET WITH BOARD 0.4M	LASCHE MIT SCHILD		
4	97 26 562 08	1	PIN 75.0X320 35NICRMOV125 GASN. SPF	BOLZEN		
5	43 31 050 08	1	RETAINING SPRING DIN 2194 6 A3C	SICHERUNGSFEDER		
6	97 26 561 08	1	PIN 75.0X235 35NICRMOV125 SPF	BOLZEN		
7	42 80 056 08	1	LOCKING RING DIN 471 70X2,5	SICHERUNGSRING		
8	40 61 249 01	1	HEX SCREW ISO 4014 M20X250 8.8 A3C	SECHSKANTSCHRAUBE		
9	94 05 227 08	2	TUBE 30.0X55 S355J2H FE//ZN20//C	ROHR		
10	10 28 980 8	2	WASHER ISO 7089 20 300HV FLZN SPF	SCHEIBE		
11	41 19 024 08	1	HEX NUT DIN 985 M20 10 A3C	SECHSKANTMUTTER		
12	97 35 919 08	1	PLATE ASSEMBLY BG-NR. PVC-SILBER SP	SCHILD BAUGRUPPE		
700	96 93 911 08	1	SIGNS	BESCHILDERUNG		
(1)	97 05 341 7	1	SIGN 170X55 KLEBEFOLIE SPF	SCHILD		

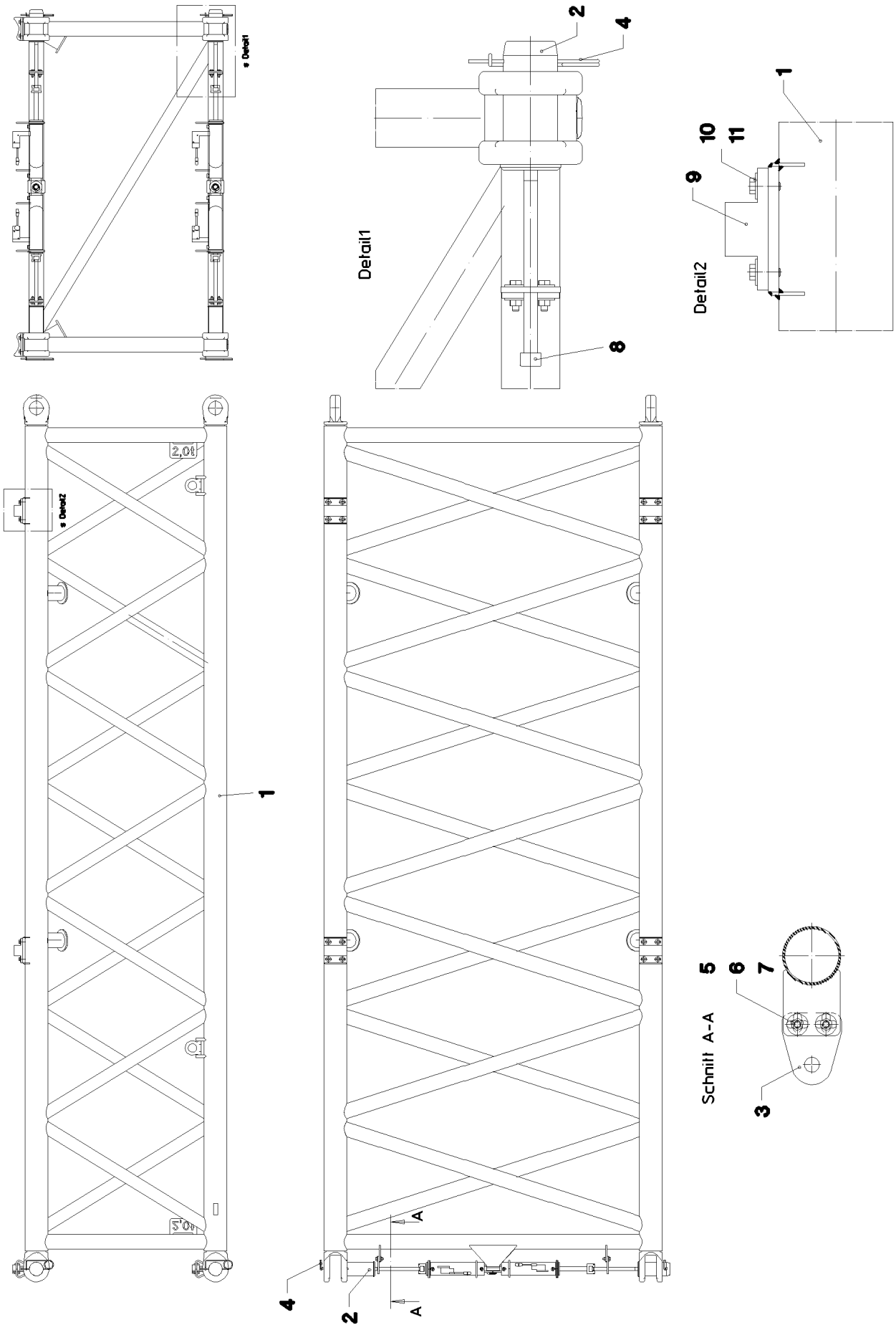

20.5.2016 041829	**etk_en_de_074847 LR 11350**	622 (1/2)
LIEBHERR	**SPACER WA-FRAME 1** **ZWISCHENSTUECK WA-BOCK 1**	⇨ **3 557** **91 47 510 08**

Pos.	Item	Quantity	Description	Bezeichnung	Serie	K
1	96 36 293 08	1	WA-FRAME 1 WELDED CONSTR. 6M	WA-BOCK 1 SCHWK.		
2	97 49 152 08	4	PIN 105.0X225 35NICRMOV125 SPF	BOLZEN		
3	97 49 153 08	4	PLATE 10X125X104 S700MC	BLECH		
4	43 31 050 08	4	RETAINING SPRING DIN 2194 6 A3C	SICHERUNGSFEDER		
5	46 00 158	8	HEX SCREW ISO 4017 M12X45 8.8 A3C	SECHSKANTSCHRAUBE		
6	42 18 011 08	16	WASHER ISO 7093-1 A 13 ST A3C	SCHEIBE		
7	41 15 143 08	8	HEX NUT ISO 4032 M12 8 A3C	SECHSKANTMUTTER		
8	40 43 263 08	4	SOCKET HEAD SCREW DIN 912 M24X360 1	ZYLINDERSCHRAUBE		
9	97 50 315 08	4	SUPPORT 170X159X60 PA6G	AUFLAGE		
10	40 66 122	16	HEX SCREW ISO 4017 M12X35 10.9 A3C SP	SECHSKANTSCHRAUBE		
11	42 18 011 08	16	WASHER ISO 7093-1 A 13 ST A3C	SCHEIBE		
700	96 94 469 08	1	SIGNS	BESCHILDERUNG		
(1)	97 86 746 08	4	SIGN 208X88 KLEBEFOLIE SPF	SCHILD		
(2)	97 86 741 08	4	SIGN 208X88 KLEBEFOLIE SPF	SCHILD		
(3)	97 05 776 7	4	SIGN 210X88 KLEBEFOLIE SPF	SCHILD		

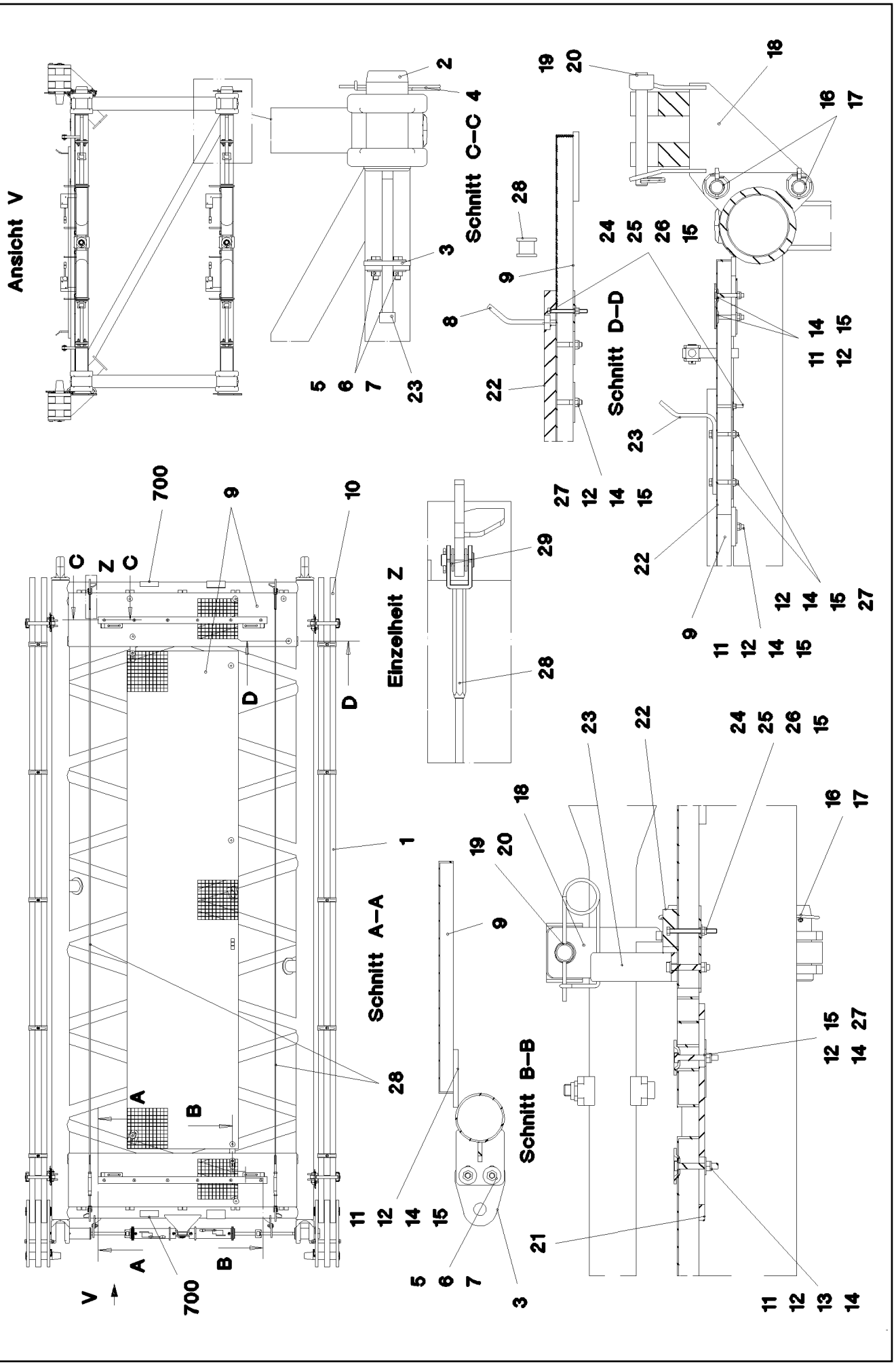

20.5.2016 065442	**etk_en_de_074847 LR 11350**	624 (1/2)
LIEBHERR	**SPACER WA-FRAME 2** **ZWISCHENSTUECK WA-BOCK 2**	⇨ **3 558** **91 60 448 08**

Pos.	Item	Quantity	Description	Bezeichnung	Serie	K
1	96 59 763 08	1	WA-FRAME 2 WELDED CONSTR. 6M	WA-BOCK 2 SCHWK.		
2	97 49 152 08	4	PIN 105.0X225 35NICRMOV125 SPF	BOLZEN		
3	97 49 153 08	4	PLATE 10X125X104 S700MC	BLECH		
4	43 31 050 08	4	RETAINING SPRING DIN 2194 6 A3C	SICHERUNGSFEDER		
5	46 00 158	8	HEX SCREW ISO 4017 M12X45 8.8 A3C	SECHSKANTSCHRAUBE		
6	42 18 011 08	16	WASHER ISO 7093-1 A 13 ST A3C	SCHEIBE		
7	41 15 143 08	8	HEX NUT ISO 4032 M12 8 A3C	SECHSKANTMUTTER		
8	40 43 263 08	4	SOCKET HEAD SCREW DIN 912 M24X360 1	ZYLINDERSCHRAUBE		
9	96 36 027 08	1	GRATINGS	GITTERROSTE		
(1)	97 49 249 08	2	GRIDIRON T2059X482X30/3 S235JR T ZN K	GITTERROST-SP		
(2)	72 58 096 08	1	GRIDIRON T4475X1000X30/3 S235JR T ZN K	GITTERROST-SP		
10	96 32 425 08	2	ROD CPL. 6M	STANGE KPL.		
			⇨ 3 223 009 96 32 425 08			
11	10 10 062 1	26	DISH MOUNTING	TELLERBEFESTIGUNG		
12	40 61 024	34	HEX SCREW ISO 4014 M8X55 8.8 A2C	SECHSKANTSCHRAUBE		
13	42 18 009 08	4	WASHER DIN 9021 8 140HV-ST A2C	SCHEIBE		
14	41 19 005 08	34	HEX NUT DIN 985 M8 8 A2C	SECHSKANTMUTTER		
15	94 11 381 08	42	WASHER 70X3 DC01 FE//ZN20//C	SCHEIBE		
16	94 01 799 08	8	PIN RD30X95 42CRMO4+QT	BOLZEN		
17	11 10 158 4	8	SAFETY PLUG W HINGE-LID 6X42X5,5X32 V	SICHERHEITSKLAPPSTECKER		
18	96 36 094 08	4	REST	STANGENABLAGE SCHWK.		
19	96 32 436 08	4	CONNECTING PIN WELDED FE//ZN20//C	ABSTECKBOLZEN SCHWK.		
20	43 31 009 08	4	RETAINING SPRING 4,5X98 VERZ	SICHERUNGSFEDER		
21	95 54 048 08	2	PLATE 8X300X50 S355MC FE//ZN20//C	BLECH		
22	97 41 438 08	2	SUPPORT 60X1520 PA6G	AUFLAGE		
23	97 08 336 08	4	PLATE 8x40x276 S700MC	BLECH		
24	46 00 356	12	HEX SCREW ISO 4014 M6X65 8.8 A2C	SECHSKANTSCHRAUBE		
25	46 00 198	24	WASHER ISO 7093-1 6 200HV A3C	SCHEIBE		
26	41 19 004 08	12	HEX NUT DIN 985 M6 8 A2C	SECHSKANTMUTTER		
27	42 00 012 01	8	WASHER ISO 7089 8 200HV A3C	SCHEIBE		
28	10 65 243 9	2	ROUND STRAND ROPE 10X5,54M STAHL V	RUNDLITZENSEIL		
29	10 28 980 5	8	WASHER ISO 7089 14 300HV FLZN SPF	SCHEIBE		
700	96 59 976 08	1	SIGNS WAB2ZWSTLR11350	BESCHILDERUNG		
			⇨ 3 558 003 96 59 976 08			

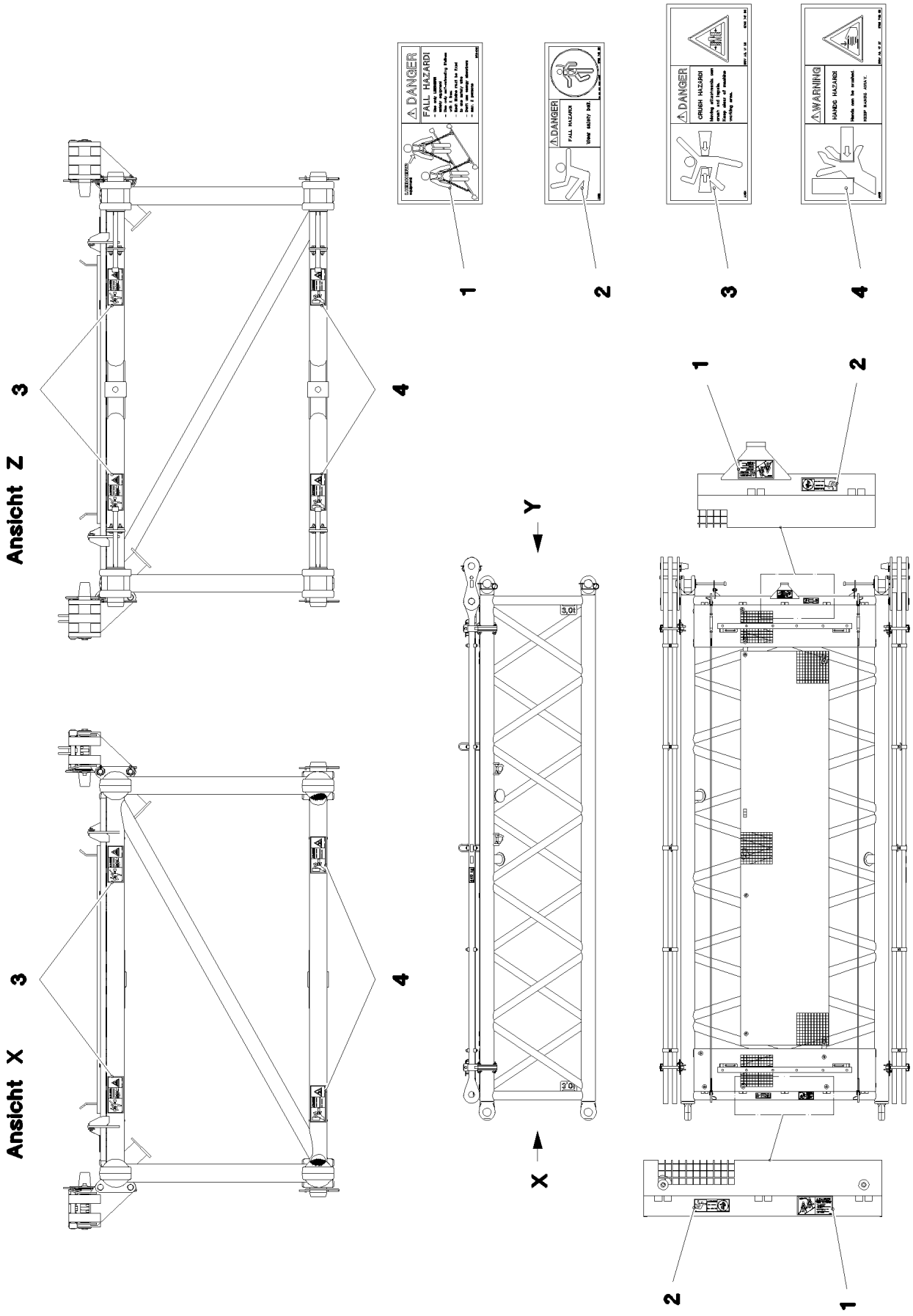

20.5.2016 065441 LIEBHERR	**etk_en_de_074847 LR 11350** **SIGNS** **BESCHILDERUNG**	626 (1/2) ⇨ **3 558 003** **96 59 976 08**

Pos.	Item	Quantity	Description	Bezeichnung	Serie	K
1	97 00 404 6	2	SIGN 168X88X1 KLEBEFOLIE SPF	SCHILD		
2	97 86 748 08	2	SIGN 168X62 KLEBEFOLIE SPF	SCHILD		
3	97 86 741 08	4	SIGN 208X88 KLEBEFOLIE SPF	SCHILD		
4	97 86 746 08	4	SIGN 208X88 KLEBEFOLIE SPF	SCHILD		

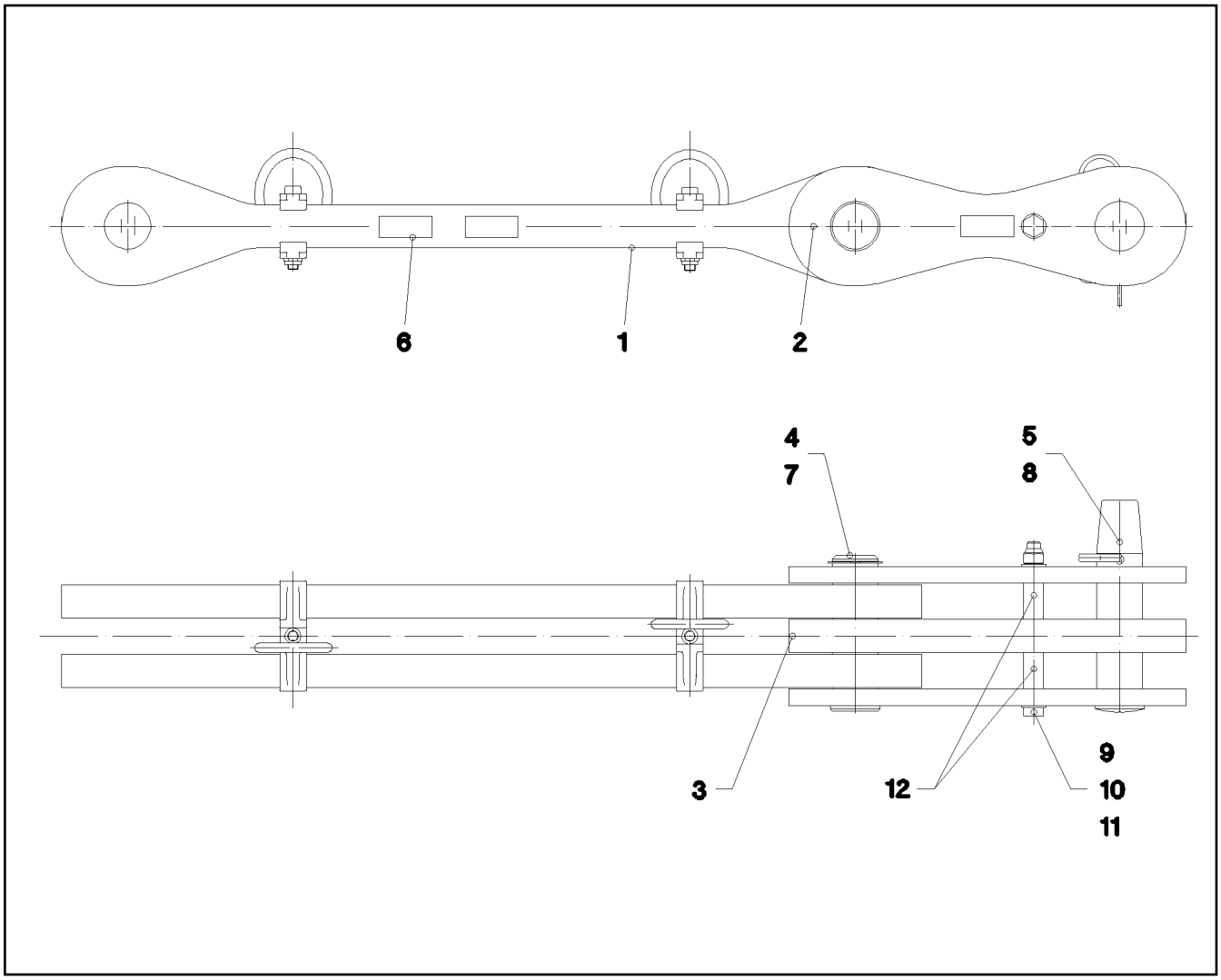

Pos.	Item	Quantity	Description	Bezeichnung	Serie	K
1	96 39 069 08	1	ROD 1.1M ⇨ 3 560 011 96 39 069 08	STANGE VORM.		
2	96 24 716 08	2	BRACKET WITH BOARD 0.4M	LASCHE MIT SCHILD		
3	96 32 376 08	1	BRACKET WITH BOARD 0.4M	LASCHE MIT SCHILD		
4	97 26 561 08	1	PIN 75.0X235 35NICRMOV125 SPF	BOLZEN		
5	97 26 562 08	1	PIN 75.0X320 35NICRMOV125 GASN. SPF	BOLZEN		
6	97 35 919 08	1	PLATE ASSEMBLY BG-NR. PVC-SILBER SP	SCHILD BAUGRUPPE		
7	42 80 056 08	1	LOCKING RING DIN 471 70X2,5	SICHERUNGSRING		
8	43 31 050 08	1	RETAINING SPRING DIN 2194 6 A3C	SICHERUNGSFEDER		
9	40 61 249 01	1	HEX SCREW ISO 4014 M20X250 8.8 A3C	SECHSKANTSCHRAUBE		
10	41 19 024 08	1	HEX NUT DIN 985 M20 10 A3C	SECHSKANTMUTTER		
11	10 28 980 8	2	WASHER ISO 7089 20 300HV FLZN SPF	SCHEIBE		
12	94 05 227 08	2	TUBE 30.0X55 S355J2H FE//ZN20//C	ROHR		
700	96 93 928 08	1	SIGNS 1.5M	BESCHILDERUNG		
(1)	97 05 513 2	1	SIGN 170X55 KLEBEFOLIE SPF	SCHILD		

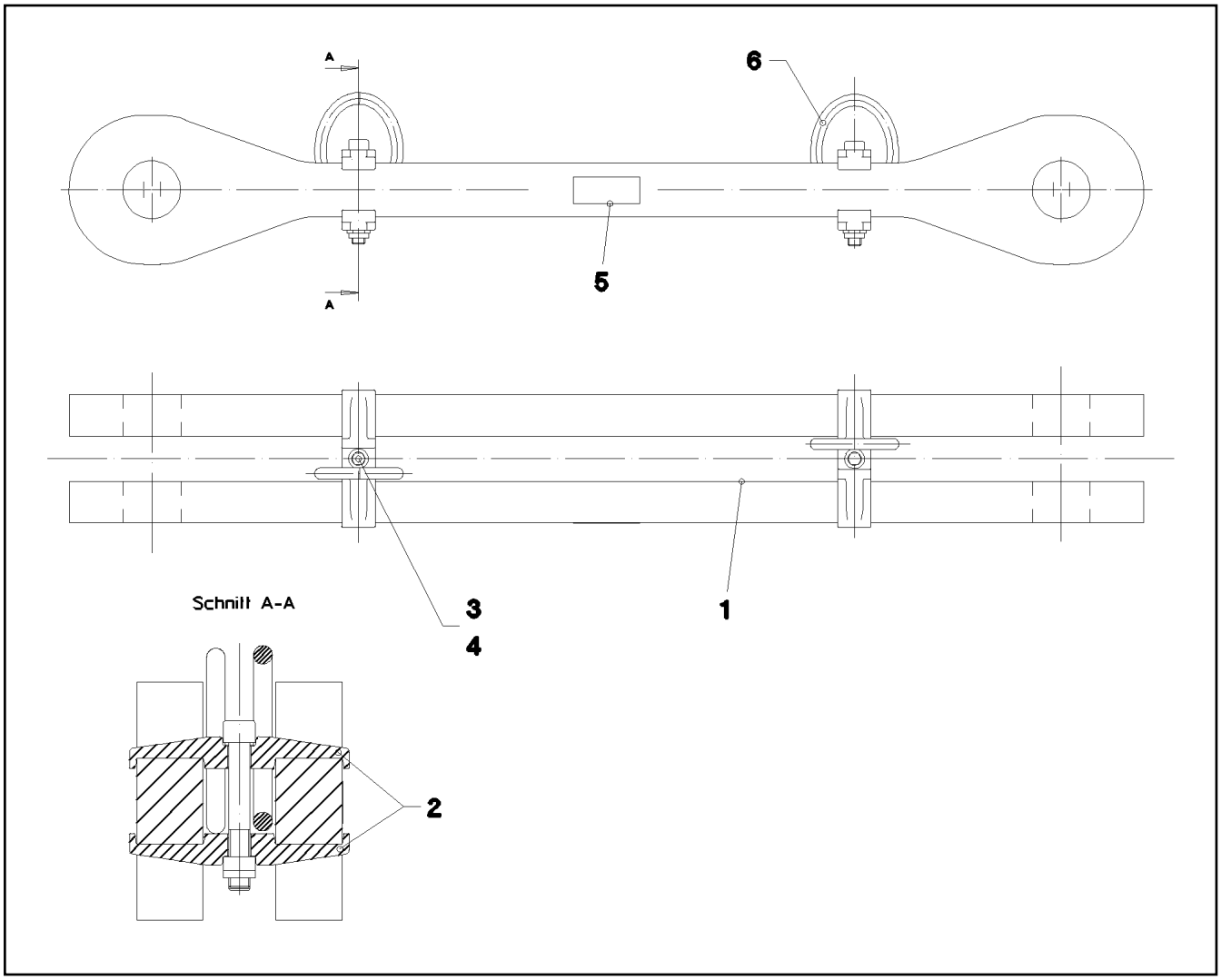

Pos.	Item	Quantity	Description	Bezeichnung	Serie	K
1	97 48 335 08	2	PLATE 50X1308X184 S960QL+Z25 SPF	BLECH		
2	97 05 447 3	4	CLAMP 40X171X24 S355J2+N	KLAMMER		
3	40 42 181 01	2	SOCKET HEAD SCREW ISO 4762 M16X110	ZYLINDERSCHRAUBE		
4	41 15 145 08	2	HEX NUT ISO 4032 M16 8 A3C	SECHSKANTMUTTER		
5	97 35 676 08	1	PLATE IDENTIFICATION NUMBER IDENT-N	SCHILD IDENTNR.		
6	10 87 156 8	2	OVAL LOAD RING 11X60X120 GK 10 SPF	OVALRING		

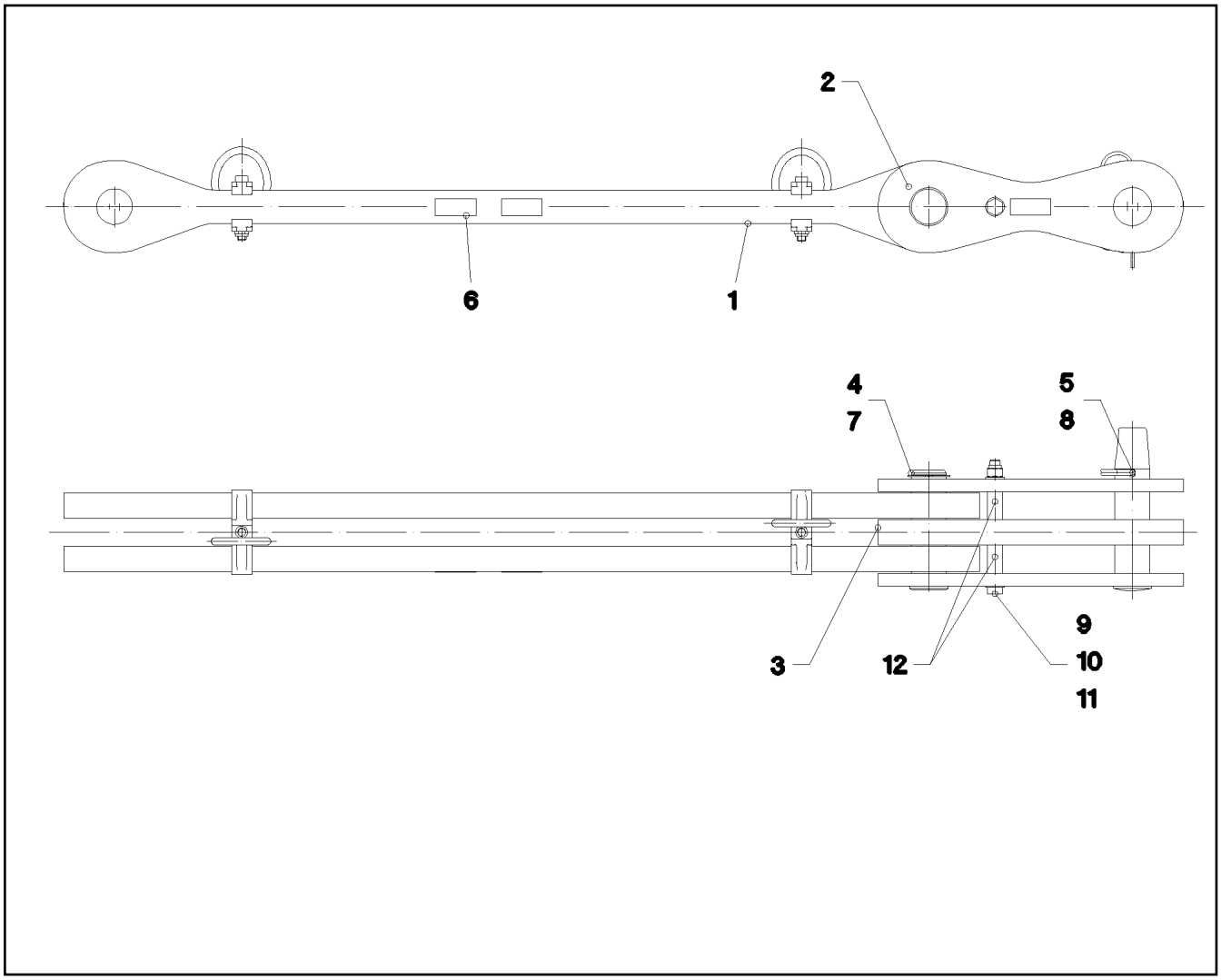

Pos.	Item	Quantity	Description	Bezeichnung	Serie	K
1	96 39 074 08	1	ROD 1.6M ⇨ 3 560 013 96 39 074 08	STANGE VORM.		
2	96 24 716 08	2	BRACKET WITH BOARD 0.4M	LASCHE MIT SCHILD		
3	96 32 376 08	1	BRACKET WITH BOARD 0.4M	LASCHE MIT SCHILD		
4	97 26 561 08	1	PIN 75.0X235 35NICRMOV125 SPF	BOLZEN		
5	97 26 562 08	1	PIN 75.0X320 35NICRMOV125 GASN. SPF	BOLZEN		
6	97 35 919 08	1	PLATE ASSEMBLY BG-NR. PVC-SILBER SP	SCHILD BAUGRUPPE		
7	42 80 056 08	1	LOCKING RING DIN 471 70X2,5	SICHERUNGSRING		
8	43 31 050 08	1	RETAINING SPRING DIN 2194 6 A3C	SICHERUNGSFEDER		
9	40 61 249 01	1	HEX SCREW ISO 4014 M20X250 8.8 A3C	SECHSKANTSCHRAUBE		
10	41 19 024 08	1	HEX NUT DIN 985 M20 10 A3C	SECHSKANTMUTTER		
11	10 28 980 8	2	WASHER ISO 7089 20 300HV FLZN SPF	SCHEIBE		
12	94 05 227 08	2	TUBE 30.0X55 S355J2H FE//ZN20//C	ROHR		
700	96 93 957 08	1	SIGNS 2M	BESCHILDERUNG		
(1)	97 05 225 6	1	SIGN 170X55 KLEBEFOLIE SPF	SCHILD		

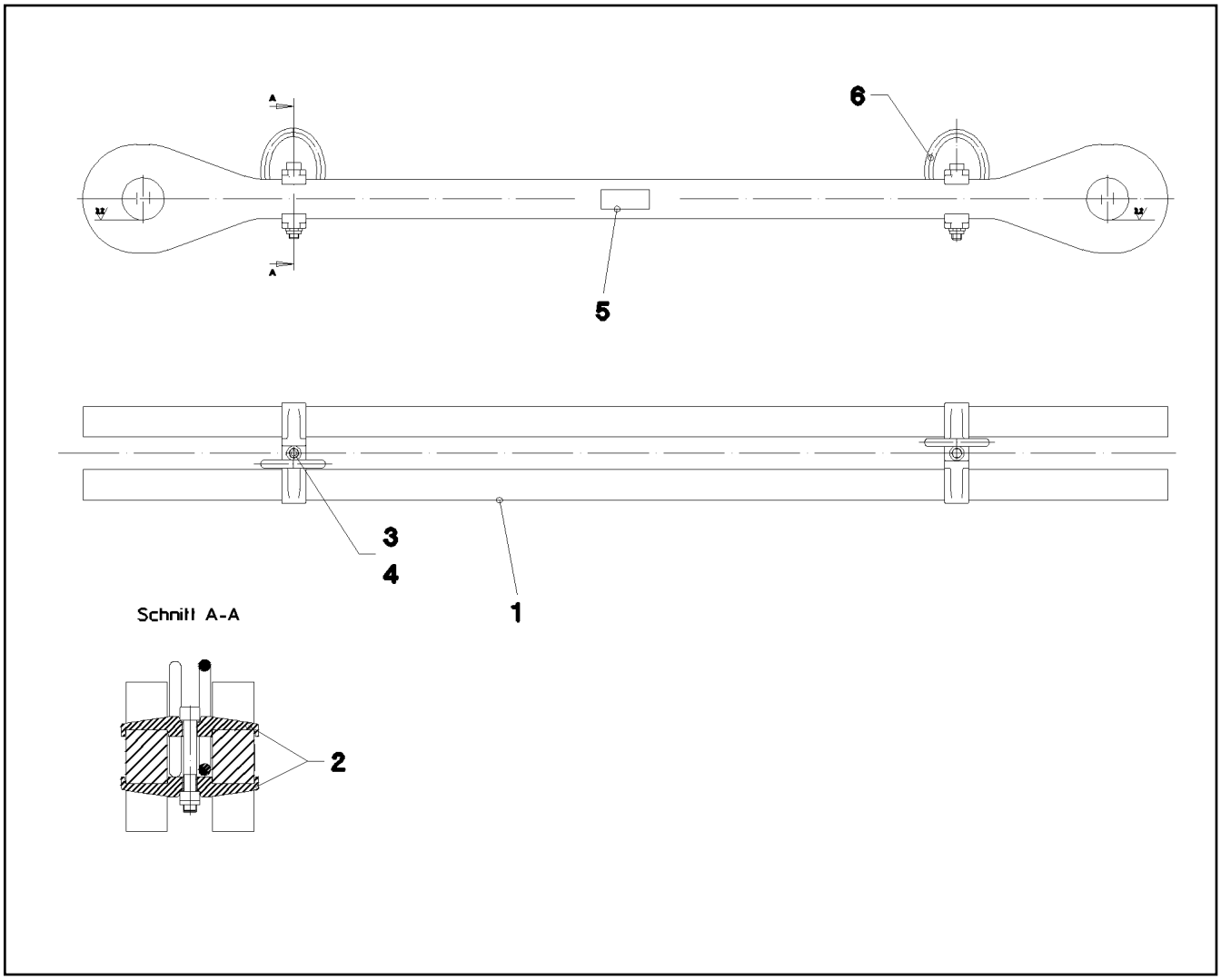

Pos.	Item	Quantity	Description	Bezeichnung	Serie	K
1	97 48 328 08	2	PLATE 50X1808X184 S960QL+Z25 SPF	BLECH		
2	97 05 447 3	4	CLAMP 40X171X24 S355J2+N	KLAMMER		
3	40 42 181 01	2	SOCKET HEAD SCREW ISO 4762 M16X110	ZYLINDERSCHRAUBE		
4	41 15 145 08	2	HEX NUT ISO 4032 M16 8 A3C	SECHSKANTMUTTER		
5	97 35 676 08	1	PLATE IDENTIFICATION NUMBER IDENT-N	SCHILD IDENTNR.		
6	10 87 156 8	2	OVAL LOAD RING 11X60X120 GK 10 SPF	OVALRING		

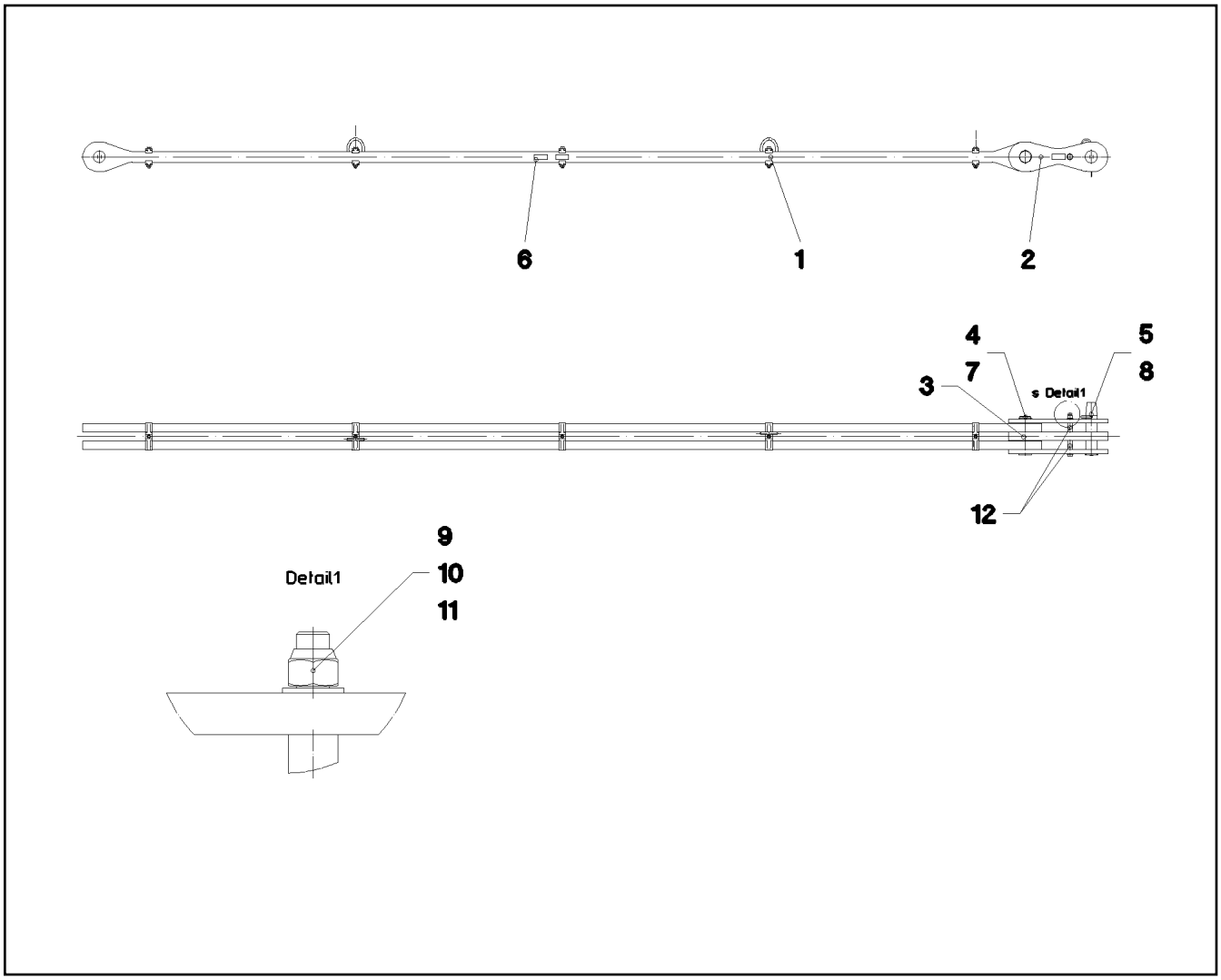

Pos.	Item	Quantity	Description	Bezeichnung	Serie	K
1	96 39 079 08	1	ROD 5.6M ⇨ 3 560 015 96 39 079 08	STANGE VORM.		
2	96 24 716 08	2	BRACKET WITH BOARD 0.4M	LASCHE MIT SCHILD		
3	96 32 376 08	1	BRACKET WITH BOARD 0.4M	LASCHE MIT SCHILD		
4	97 26 561 08	1	PIN 75.0X235 35NICRMOV125 SPF	BOLZEN		
5	97 26 562 08	1	PIN 75.0X320 35NICRMOV125 GASN. SPF	BOLZEN		
6	97 35 919 08	1	PLATE ASSEMBLY BG-NR. PVC-SILBER SP	SCHILD BAUGRUPPE		
7	42 80 056 08	1	LOCKING RING DIN 471 70X2,5	SICHERUNGSRING		
8	43 31 050 08	1	RETAINING SPRING DIN 2194 6 A3C	SICHERUNGSFEDER		
9	40 61 249 01	1	HEX SCREW ISO 4014 M20X250 8.8 A3C	SECHSKANTSCHRAUBE		
10	41 19 024 08	1	HEX NUT DIN 985 M20 10 A3C	SECHSKANTMUTTER		
11	10 28 980 8	2	WASHER ISO 7089 20 300HV FLZN SPF	SCHEIBE		
12	94 05 227 08	2	TUBE 30.0X55 S355J2H FE//ZN20//C	ROHR		
700	96 93 959 08	1	SIGNS 6M	BESCHILDERUNG		
(1)	97 05 226 6	1	SIGN 170X55 KLEBEFOLIE SPF	SCHILD		

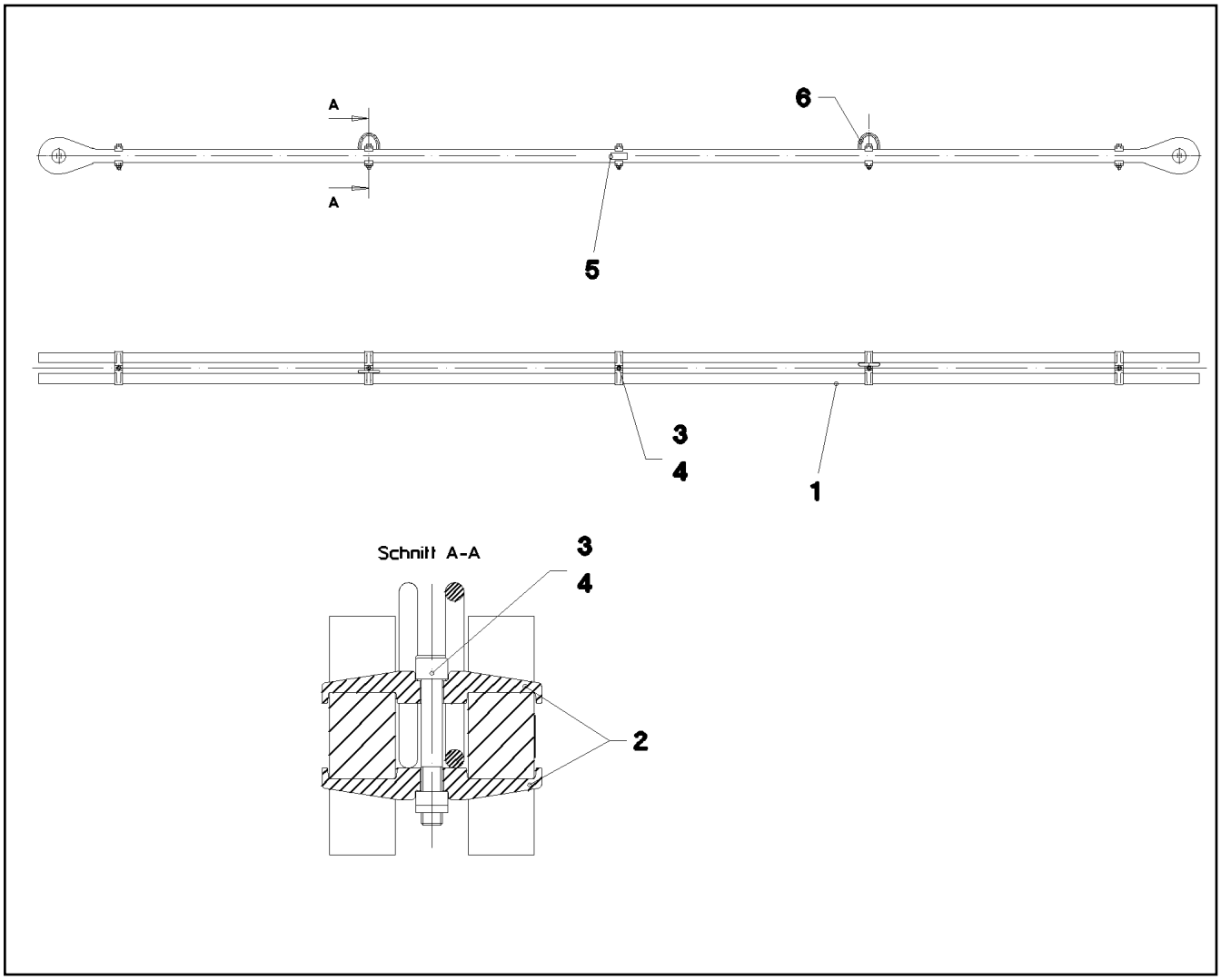

Pos.	Item	Quantity	Description	Bezeichnung	Serie	K
1	97 26 564 08	2	PLATE 50X5814X184 S960QL+Z25 SPF	BLECH		
2	97 05 447 3	10	CLAMP 40X171X24 S355J2+N	KLAMMER		
3	40 42 181 01	5	SOCKET HEAD SCREW ISO 4762 M16X110	ZYLINDERSCHRAUBE		
4	41 15 145 08	5	HEX NUT ISO 4032 M16 8 A3C	SECHSKANTMUTTER		
5	97 35 676 08	1	PLATE IDENTIFICATION NUMBER IDENT-N	SCHILD IDENTNR.		
6	10 87 156 8	2	OVAL LOAD RING 11X60X120 GK 10 SPF	OVALRING		

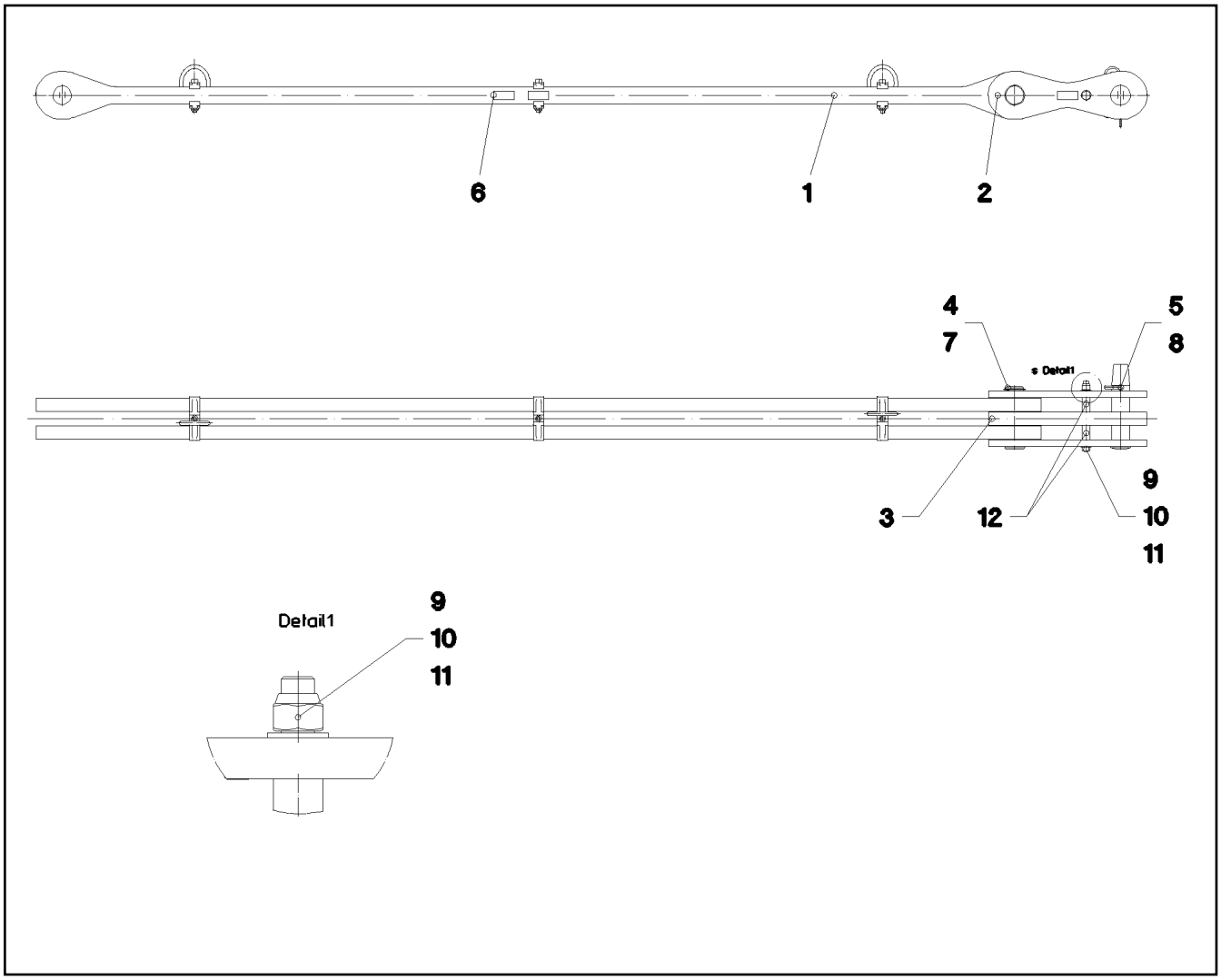

Pos.	Item	Quantity	Description	Bezeichnung	Serie	K
1	96 39 078 08	1	ROD 3.6M ⇨ 3 560 017 96 39 078 08	STANGE VORM.		
2	96 24 716 08	2	BRACKET WITH BOARD 0.4M	LASCHE MIT SCHILD		
3	96 32 376 08	1	BRACKET WITH BOARD 0.4M	LASCHE MIT SCHILD		
4	97 26 561 08	1	PIN 75.0X235 35NICRMOV125 SPF	BOLZEN		
5	97 26 562 08	1	PIN 75.0X320 35NICRMOV125 GASN. SPF	BOLZEN		
6	97 35 919 08	1	PLATE ASSEMBLY BG-NR. PVC-SILBER SP	SCHILD BAUGRUPPE		
7	42 80 056 08	1	LOCKING RING DIN 471 70X2,5	SICHERUNGSRING		
8	43 31 050 08	1	RETAINING SPRING DIN 2194 6 A3C	SICHERUNGSFEDER		
9	40 61 249 01	1	HEX SCREW ISO 4014 M20X250 8.8 A3C	SECHSKANTSCHRAUBE		
10	41 19 024 08	1	HEX NUT DIN 985 M20 10 A3C	SECHSKANTMUTTER		
11	10 28 980 8	2	WASHER ISO 7089 20 300HV FLZN SPF	SCHEIBE		
12	94 05 227 08	2	TUBE 30.0X55 S355J2H FE//ZN20//C	ROHR		
700	96 93 967 08	1	SIGNS 4M	BESCHILDERUNG		
(1)	97 04 995 5	1	SIGN 170X55 KLEBEFOLIE SPF	SCHILD		

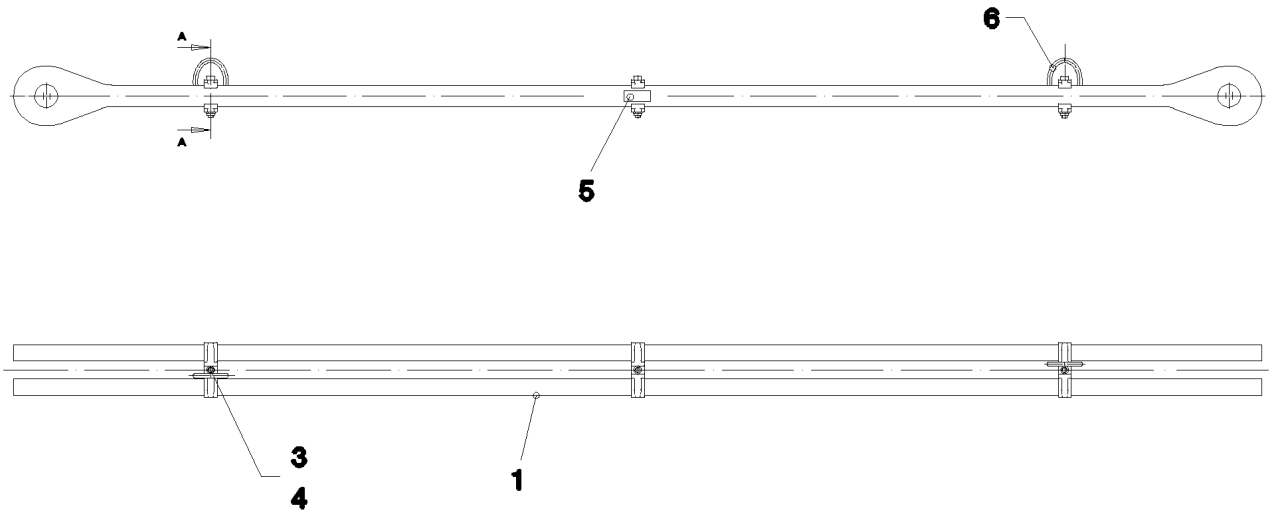

Schnitt A-A

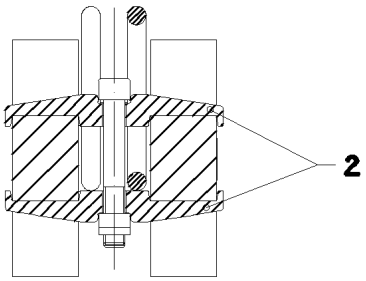

Pos.	Item	Quantity	Description	Bezeichnung	Serie	K
1	97 48 332 08	2	PLATE 50X3811X184 S960QL+Z25 SPF	BLECH		
2	97 05 447 3	6	CLAMP 40X171X24 S355J2+N	KLAMMER		
3	40 42 181 01	3	SOCKET HEAD SCREW ISO 4762 M16X110	ZYLINDERSCHRAUBE		
4	41 15 145 08	3	HEX NUT ISO 4032 M16 8 A3C	SECHSKANTMUTTER		
5	97 35 676 08	1	PLATE IDENTIFICATION NUMBER IDENT-N	SCHILD IDENTNR.		
6	10 87 156 8	2	OVAL LOAD RING 11X60X120 GK 10 SPF	OVALRING		

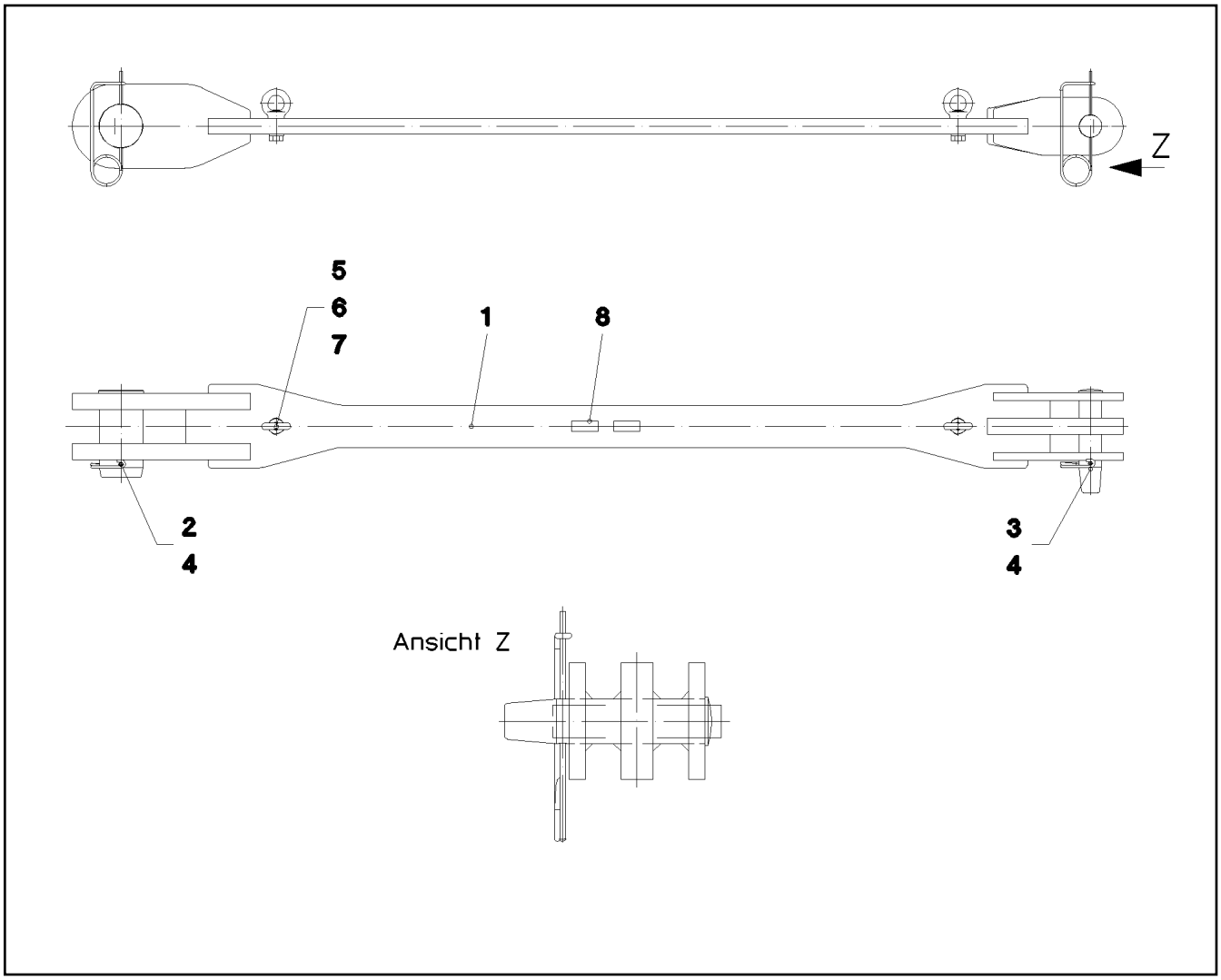

Pos.	Item	Quantity	Description	Bezeichnung	Serie	K
1	96 37 160 08	1	ROD 3M	STANGE SCHWK.		
2	97 52 197 08	1	PIN 150.0X270 35NICRMOV125 GASN. SPF	BOLZEN		
3	97 26 562 08	1	PIN 75.0X320 35NICRMOV125 GASN. SPF	BOLZEN		
4	43 31 052 08	2	RETAINING SPRING 8 VERZ.	SICHERUNGSFEDER		
5	46 01 344	2	HEX SCREW ISO 4017 M24X80 8.8 A3C	SECHSKANTSCHRAUBE		
6	10 28 981 0	2	WASHER ISO 7089 24 300HV FLZN SPF	SCHEIBE		
7	41 12 006 08	2	RING NUT DIN 582 M24 C15E A2K	RINGMUTTER		
8	97 35 919 08	1	PLATE ASSEMBLY BG-NR. PVC-SILBER SP	SCHILD BAUGRUPPE		
700	96 93 091 08	1	SIGNS 3M	BESCHILDERUNG		
(1)	97 05 551 6	1	SIGN 170X55 KLEBEFOLIE	SCHILD		

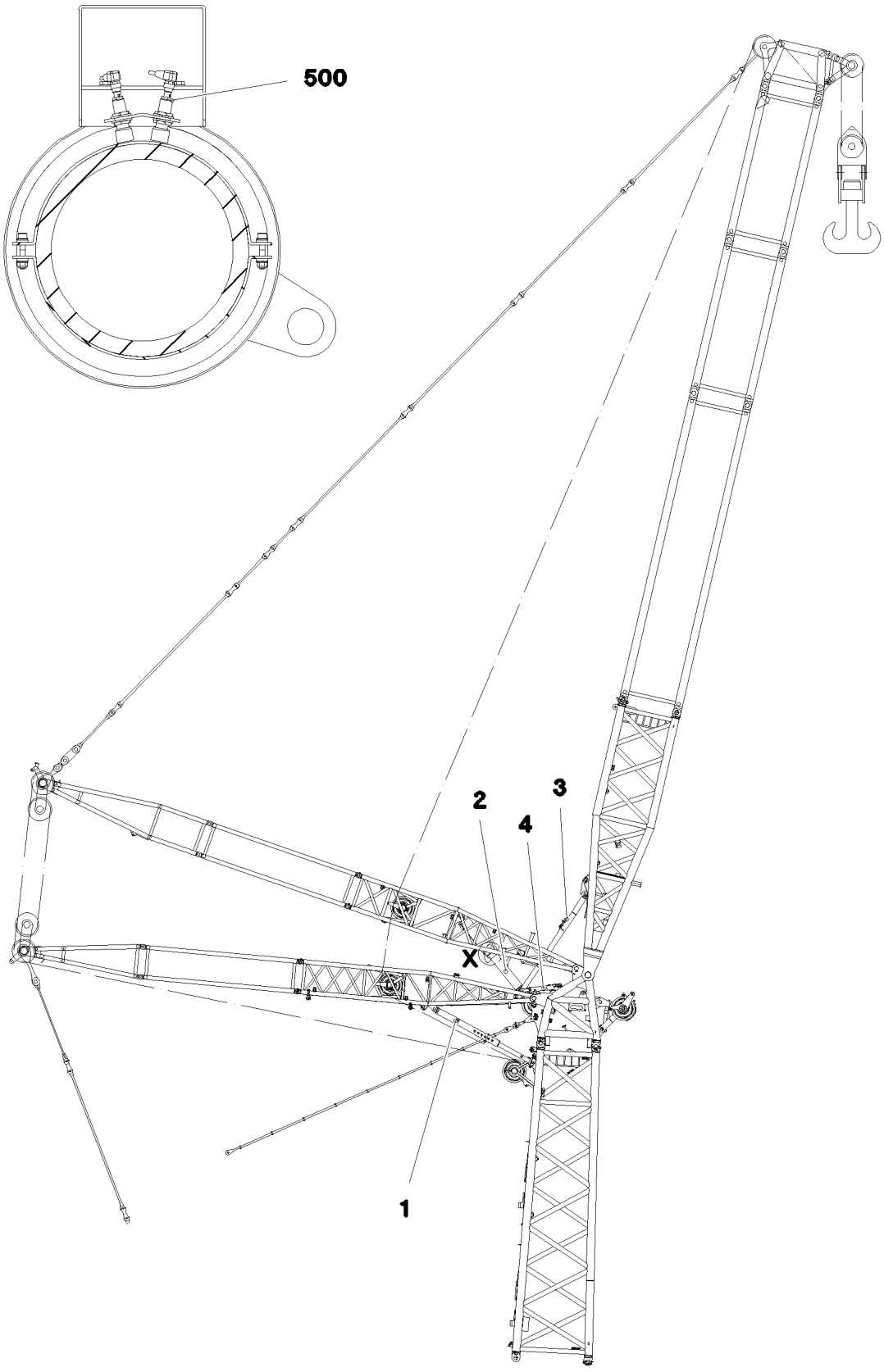
500
1
2
3
4
X

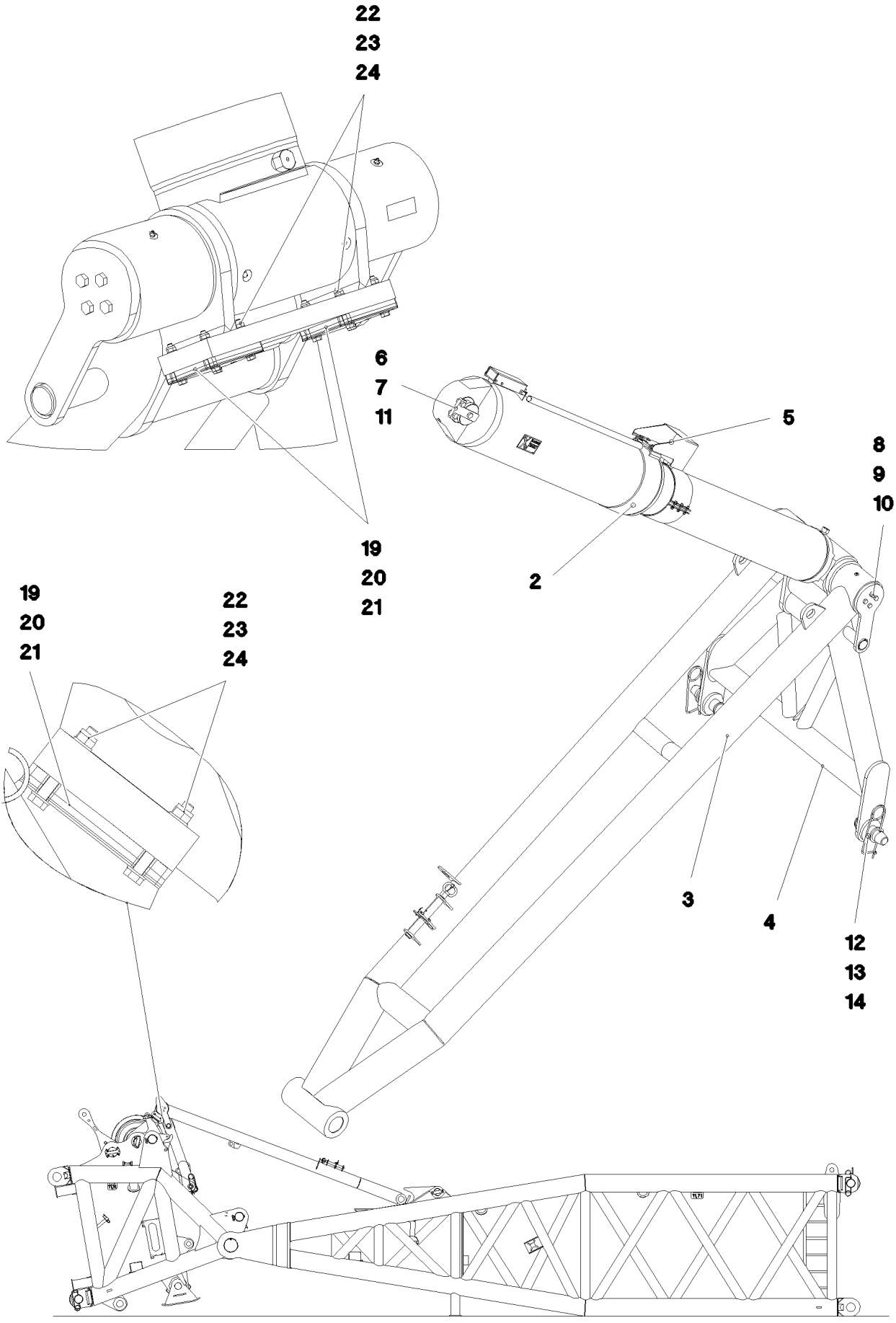

20.5.2016 072374	**etk_en_de_074847 LR 11350**	638 (2/3)
LIEBHERR	**W OVERRUN PROTECTION** **W-RUECKHALTESICHERUNG**	⇨ **3 592** **91 72 406 08**

Pos.	Item	Quantity	Description	Bezeichnung	Serie	K
1	10 28 809 1	2	SUPPORT WA-BOCK II	STUETZE		
2	96 80 256 08	1	RETAINING CYLINDER PRE-ASS. SPF ⇨ 3 592 001 96 80 256 08	RUECKHALTEZYLINDER VORM.		
3	96 79 622 08	1	SUPPORT PRE-ASS. ⇨ 3 592 004 96 79 622 08	STUETZE VORM.		
4	96 79 626 08	1	GUY MOUNTING	W-RUECKHALTEBOCK SCHWK.		
6	97 52 420 08	1	PIN 140.0X215 35NICRMOV125 SPF	BOLZEN		
7	97 52 421 08	1	PLATE 20X215X130 S355J2+N	BLECH		
8	97 52 422 08	1	PIN 140.0X857 35NICRMOV125 SPF	BOLZEN		
9	46 00 189	8	HEX SCREW ISO 4017 M16X50 8.8 A3C	SECHSKANTSCHRAUBE		
10	97 52 423 08	2	PLATE 20X465X200 S355J2+N	BLECH		
11	46 00 020	3	HEX SCREW ISO 4017 M20X45 8.8 A3C	SECHSKANTSCHRAUBE		
12	43 31 052 08	2	RETAINING SPRING 8 VERZ.	SICHERUNGSFEDER		
13	94 31 137 08	2	PIN RD70X230 35NICRMOV125 GASN. SPF	BOLZEN		
14	42 11 039 08	2	WASHER DIN 1440 70 ST VERZ	SCHEIBE		
18	43 20 057 08	16	DOWEL PIN ISO 8752 6X20	SPANNSTIFT		
19	97 81 977 08	2	PLATE 10X140X160 S355MC FE//ZN20//C	BLECH		
20	97 81 978 08	2	PLATE 6X140X160 S355MC FE//ZN20//C	BLECH		
21	97 81 979 08	4	PLATE 2X140X160 DC01 FE//ZN20//C	BLECH		
22	40 00 615	8	HEX SCREW ISO 4014 M10X80 8.8 A3C	SECHSKANTSCHRAUBE		
23	10 28 979 5	16	WASHER ISO 7089 10 300HV FLZN SPF	SCHEIBE		
24	41 19 006 08	8	HEX NUT DIN 985 M10 8 A3C	SECHSKANTMUTTER		
500	96 80 654 08	1	EL.EQUIPMENT SAFETY RETAINER	ELEKTRIK W-RUECKHALTESIC		
(151)	10 35 458 4	8	INDUCTIVE SENSOR BERUEHRUNGSLOS	INDUKTIVSENSOR		

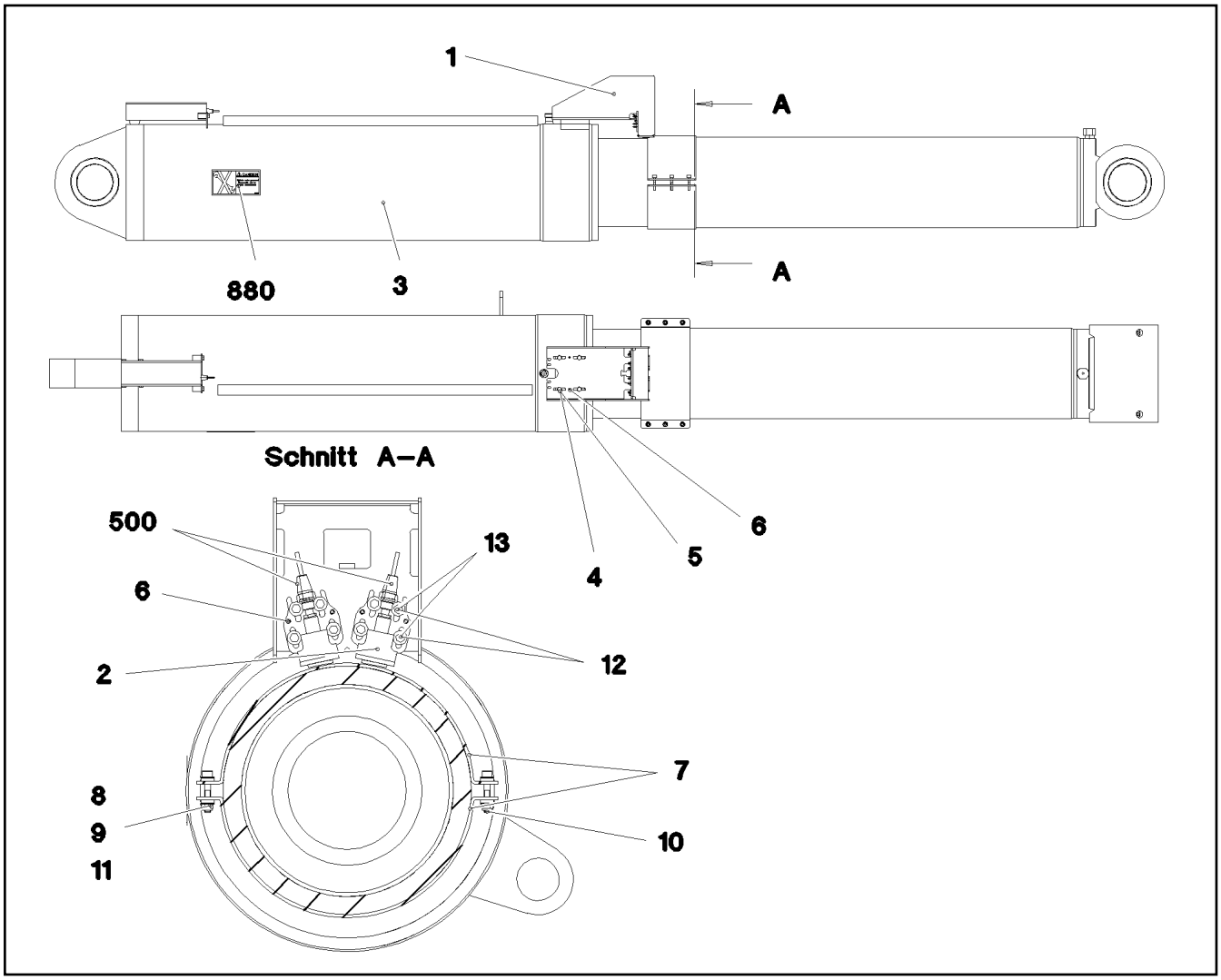

Pos.	Item	Quantity	Description	Bezeichnung	Serie	K
1	96 80 249 08	1	BRACKET WELDED CONST.	KONSOLE SCHWK.		
2	96 79 991 08	2	HOLDER	HALTER		
3	11 00 651 0	1	HYDRAULIC ACCUMULATOR CYLINDER 350 ⇨ X11006510 11 00 651 0	HYDROSPEICHERZYLINDER		
4	49 00 188	4	HEX SCREW ISO 4017 M8X16 8.8 A2C	SECHSKANTSCHRAUBE		
5	42 00 012 01	4	WASHER ISO 7089 8 200HV A3C	SCHEIBE		
6	10 29 423 9	6	DOWEL PIN ISO 8752 6X16 A2	SPANNSTIFT		
7	97 02 356 9	2	PLATE 4X170X541 X5CRNI18-10	BLECH		
8	10 01 173 8	12	SPHERICAL WASHER DIN 6319 C 8,4X17X3,	KUGELSCHEIBE		
9	11 11 344 7	12	TAPERED SOCKET DIN 6319 9,6 VERZ	KEGELPFANNE		
10	40 42 044 05	6	SOCKET HEAD SCREW ISO 4762 M8X45 8.8	ZYLINDERSCHRAUBE		
11	41 19 005 08	6	HEX NUT DIN 985 M8 8 A2C	SECHSKANTMUTTER		
12	40 00 829	8	HEX SCREW ISO 4017 M6X20 8.8 A2C	SECHSKANTSCHRAUBE		
13	46 00 198	8	WASHER ISO 7093-1 6 200HV A3C	SCHEIBE		
500	96 80 660 08	1	ELECTR.SYST.RETAINING CYLINDER	ELEKTRIK RUECKHALTEZYLIN		
(151)	10 35 458 4	2	INDUCTIVE SENSOR BERUEHRUNGSLOS	INDUKTIVSENSOR		
(152)	10 81 618 5	1	PRESSURE SENSOR 0-400/400 BAR LSB PL:	DRUCKAUFNEHMER		
880	96 80 552 08	1	SIGNS ⇨ 3 592 006 96 80 552 08	BESCHILDERUNG		

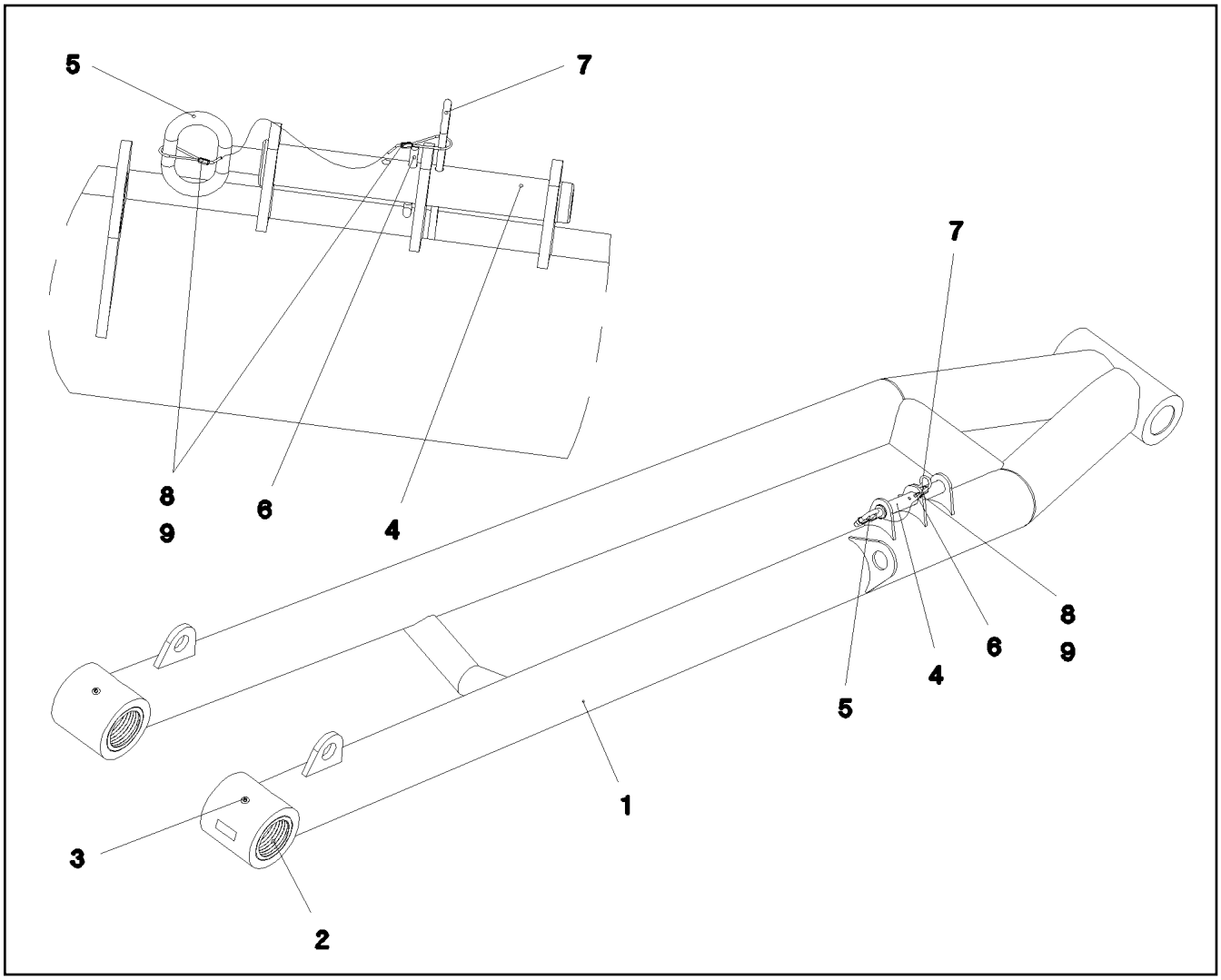

Pos.	Item	Quantity	Description	Bezeichnung	Serie	K
1	96 79 628 08	1	SUPPORT WELDED	STUETZE SCHWK.		
2	97 51 568 08	2	BUSHING	BUCHSE		
3	77 43 242	2	HYDRAULIC-TYPE LUBRICAT.NIPPLE DIN 71	KEGELSCHMIERNIPPEL		
4	97 58 576 08	1	PIN 45.0X305 35NICRMOV125 GASN. SPF	BOLZEN		
5	92 10 795 08	1	HANDLE WELD.CONST. FE//ZN20//C	GRIFF SCHWK.		
6	43 30 090 08	1	SPLIT PIN ISO 1234 8X63 ST A2K	SPLINT		
7	43 32 066 08	1	SPRING PLUG B 7 VERZ	FEDERSTECKER		
8	11 16 043 1	0.5	ROPE 2 2,3KN EDELSTAHL	SEIL		
9	11 17 056 5	2	FERRULE 2 CU	PRESSKLEMME		

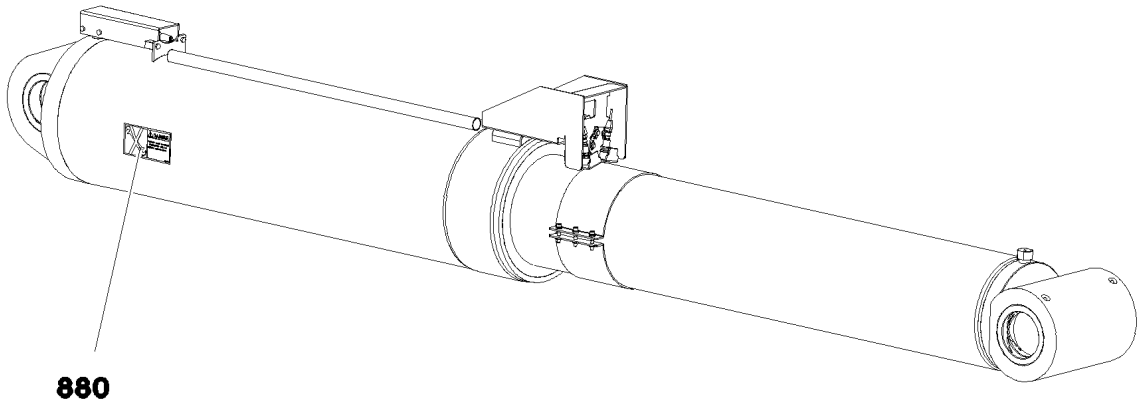

Pos.	Item	Quantity	Description	Bezeichnung	Serie	K
880	97 02 303 4	2	SIGN 168X88 KLEBEFOLIE SPF	SCHILD		

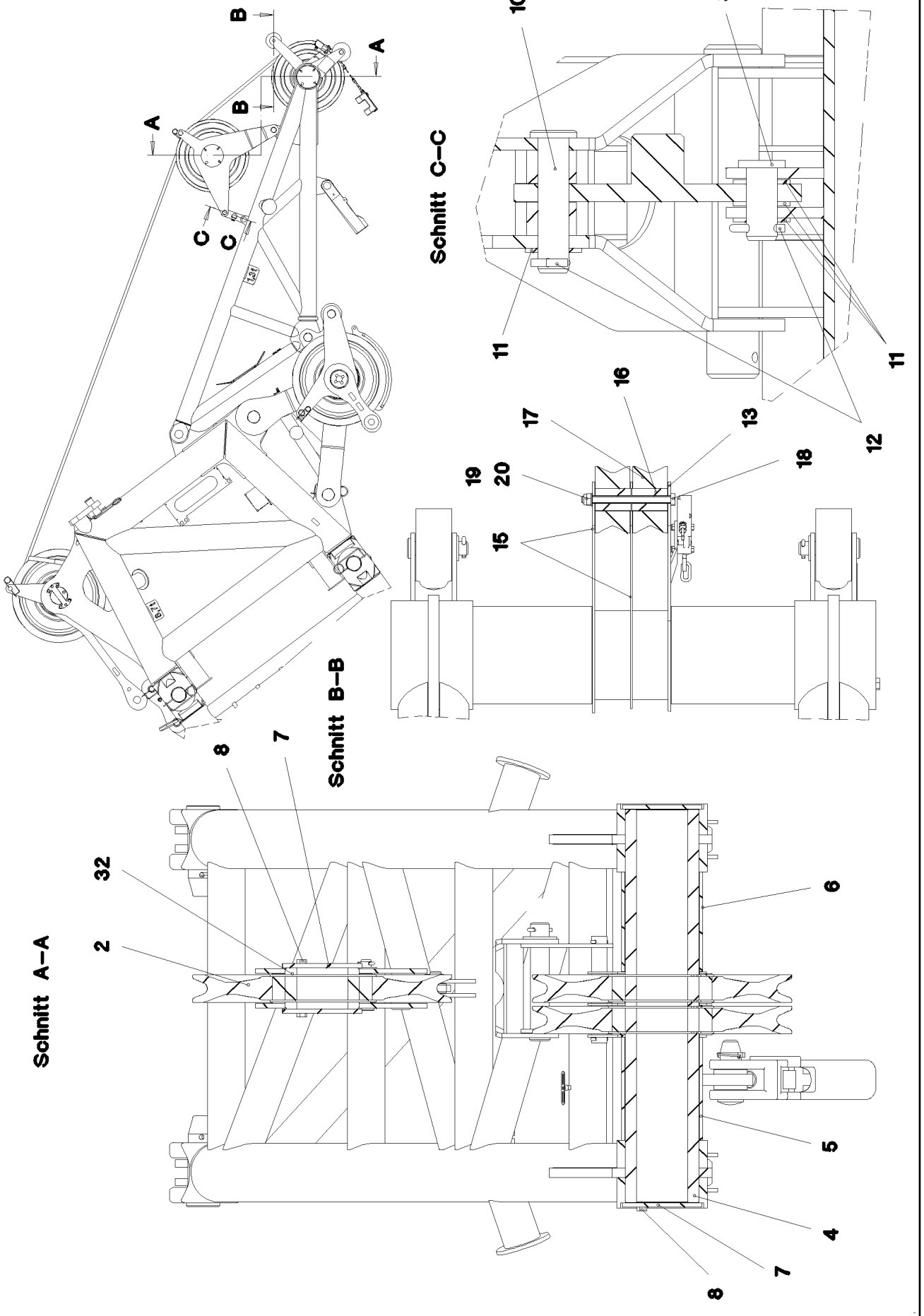

20.5.2016 072690	**etk_en_de_074847 LR 11350**	643 (1/3)
LIEBHERR	**BOOM NOSE** **MASTNASE**	⇨ **3 711** **91 72 407 08**

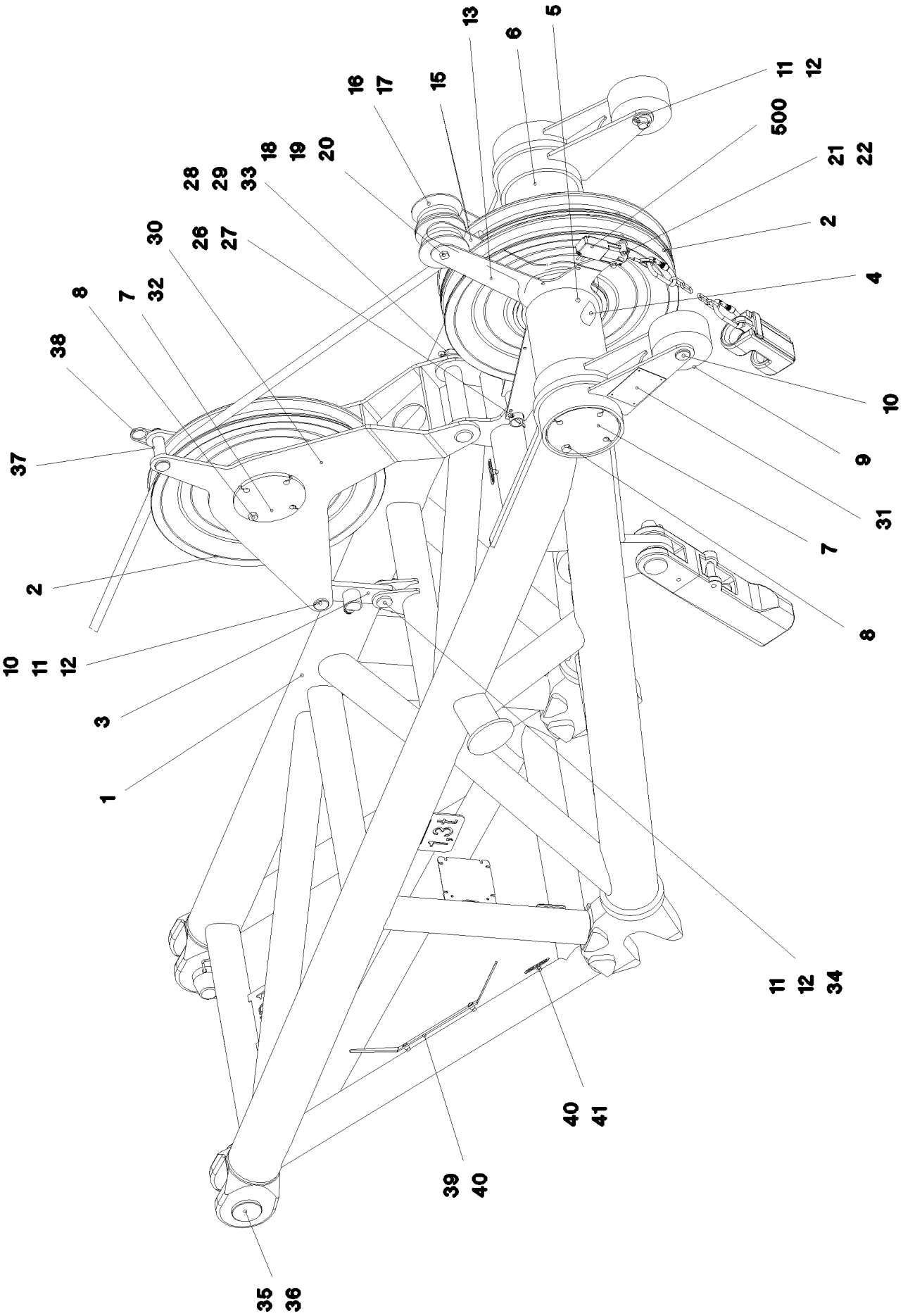

20.5.2016 072691 LIEBHERR	**etk_en_de_074847 LR 11350** **BOOM NOSE** **MASTNASE**	644 (2/3) ⇨ **3 711** **91 72 407 08**

Pos.	Item	Quantity	Description	Bezeichnung	Serie	K
1	96 37 124 08	1	BOOM NOSE WELDED CONSTRUCTION	MASTNASE SCHWK.		
2	92 68 928 08	3	ROPE PULLEY CPL. SPF	SEILROLLE KPL.		
			⇨ 2 652 007 92 68 928 08			
3	96 37 475 08	1	FORCE MEASURING STRAP 50KN	KRAFTMESSLASCHE		
(20)	11 48 555 5	1	FORCE MEASURING STRAP 0-50KN SPF	KRAFTMESSLASCHE		
4	97 52 582 08	1	AXLE 219.1X1064 S770QL1 SPF	ACHSE		
5	97 52 583 08	1	TUBE 219.1X278 S355J2H	ROHR		
6	97 52 584 08	1	TUBE 219.1X269 S355J2H	ROHR		
7	94 23 101 08	4	WASHER 12X215X215 S355MC FE//ZN20//C	SCHEIBE		
8	49 00 153	16	HEX SCREW ISO 4017 M16X40 8.8 A3C	SECHSKANTSCHRAUBE		
9	28 81 351 08	2	ROLLER RD180X80 PA6G	ROLLE		
10	45 30 319 08	3	PIN ISO 2341 B30X130X120 42CRMO4 GASN	BOLZEN		
11	10 28 981 1	6	WASHER ISO 7089 30 300HV FLZN SPF	SCHEIBE		
12	43 30 088 08	4	SPLIT PIN ISO 1234 8X50 ST A2K	SPLINT		
13	97 52 585 08	1	PLATE 6X864X668 S355MC	BLECH		
15	97 52 586 08	2	PLATE 5X584X777 S355MC FE//ZN20//C	BLECH		
16	95 70 574 08	2	AXLE 50x80 S355J2C+C FE//ZN20//C	ACHSE		
17	28 81 694 08	2	ROLLER RD150X78 PA6G	ROLLE		
18	40 65 306 08	1	HEX SCREW ISO 4017 M16X200 8.8 A3C	SECHSKANTSCHRAUBE		
19	10 28 980 6	1	WASHER ISO 7089 16 300HV FLZN SPF	SCHEIBE		
20	41 19 009 08	1	HEX NUT DIN 985 M16 8 A3C	SECHSKANTMUTTER		
21	40 01 461	2	HEX SCREW ISO 4014 M8X50 8.8 A2C	SECHSKANTSCHRAUBE		
22	41 19 005 08	2	HEX NUT DIN 985 M8 8 A2C	SECHSKANTMUTTER		
26	97 52 618 08	1	TUBE 42.0X288 E235+N	ROHR		
27	43 30 090 08	2	SPLIT PIN ISO 1234 8X63 ST A2K	SPLINT		
28	95 28 924 08	1	PIN RD50X300 35NICRMOV125 GASN. SPF	BOLZEN		
29	43 30 101 08	1	SPLIT PIN ISO 1234 10X71 ST A2K	SPLINT		
30	96 37 413 08	1	ROLLER CLAMP WELDED	ROLLENHALTER SCHWK.		
31	77 32 912 08	1	SIGN	SCHILD		
32	94 77 782 08	1	AXLE RD200X111 S770QL1	ACHSE		
33	10 28 985 2	1	WASHER ISO 7089 48 300HV FLZN SPF	SCHEIBE		
34	94 00 689 08	1	PIN ISO 2341 B30X70X58 35NICRMOV125	BOLZEN		
35	43 31 050 08	2	RETAINING SPRING DIN 2194 6 A3C	SICHERUNGSFEDER		
36	94 25 860 08	2	PIN 90.0X245 35NICRMOV125 GASN. SPF	BOLZEN		
37	94 90 237 08	1	PIN RD35X128 35NICRMOV125	BOLZEN		
38	43 31 009 08	1	RETAINING SPRING 4,5X98 VERZ	SICHERUNGSFEDER		
39	95 37 411 08	1	PLATE 4X20X500 S315MC FE//ZN20//C	BLECH		
40	10 41 285 4	14	OVAL HEAD FLAT SCREW AEHNL.ISO 7380	LINSENFLACHKOPFSCHRAUBE		
41	95 36 500 08	12	CABLE CLAMP 2X22X90 DC01 FE//ZN20//C	KABELHALTER		
500	96 76 347 08	1	UNDERCARR.ADDNL.ELEC.EQUIPT. 60T	ELEKTRIK MASTNASE		
			⇨ 3 930 508 96 76 347 08			
700	96 94 326 08	1	SIGNS MASTNASE62T	BESCHILDERUNG		
(1)	97 86 746 08	4	SIGN 208X88 KLEBEFOLIE SPF	SCHILD		
(2)	97 86 741 08	2	SIGN 208X88 KLEBEFOLIE SPF	SCHILD		
(3)	97 07 090 5	2	SIGN KLEBEFOLIE	SCHILD		

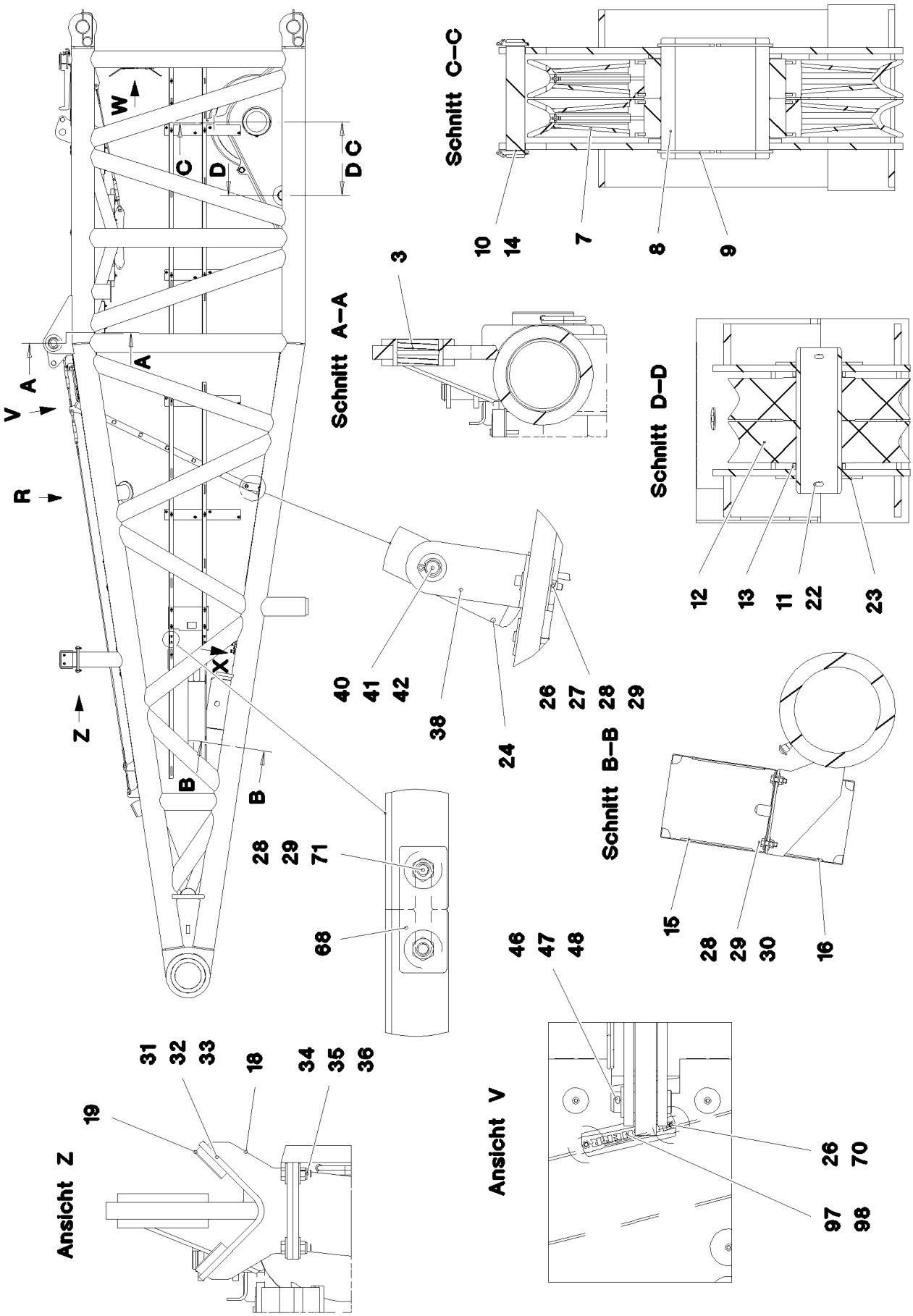
W
C
D
D C
A
V
A
R
Z
X
B
B
Schnitt C–C
10
14
7
8
9
Schnitt A–A
3
Schnitt D–D
12
13
11
22
23
40
41
42
38
24
26
27
28
29
Schnitt B–B
28
29
71
68
15
28
29
30
16
46
47
48
Ansicht V
26
70
97
98
Ansicht Z
19
31
32
33
18
34
35
36

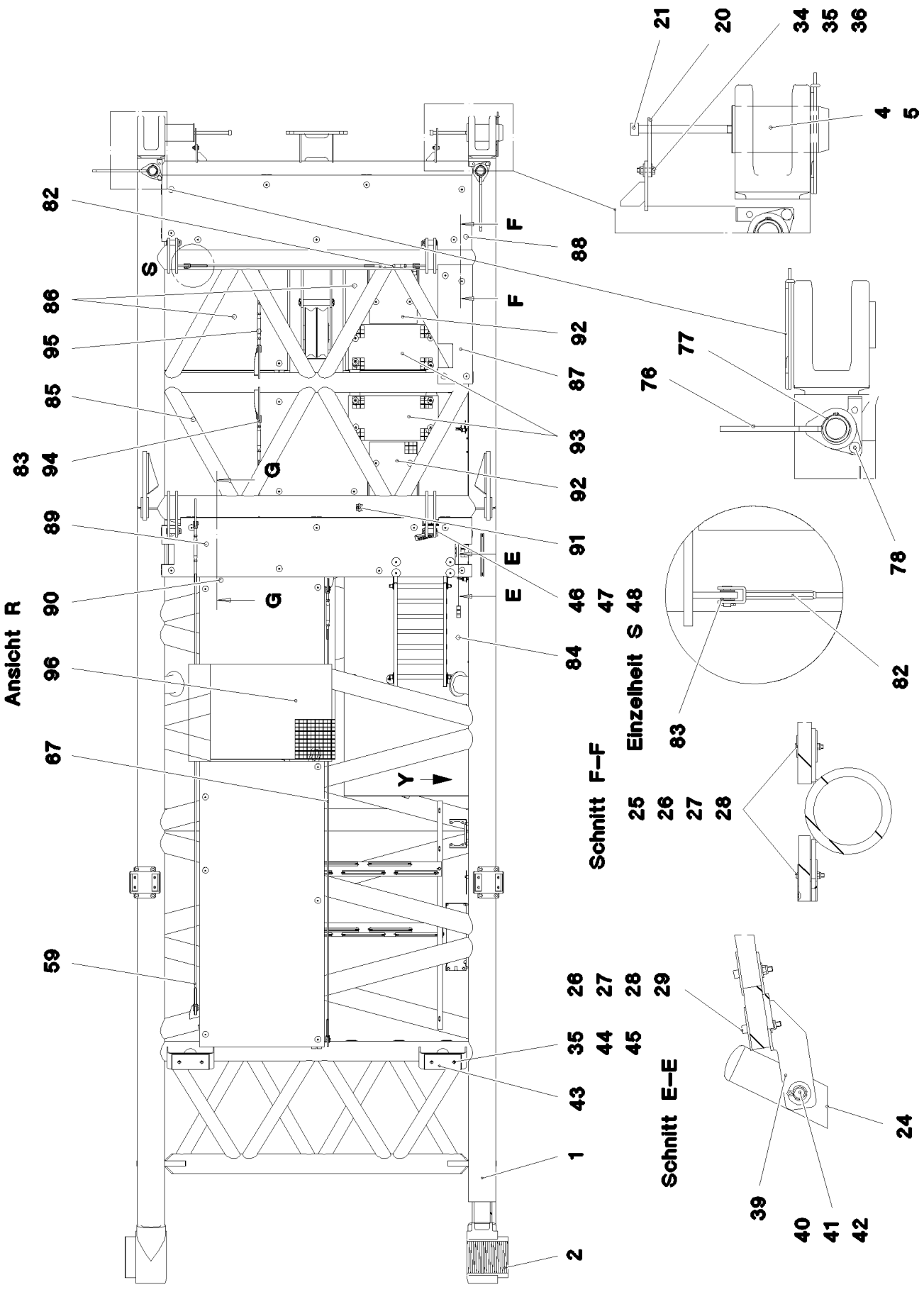

20.5.2016 081394 LIEBHERR	etk_en_de_074847 LR 11350 D PIVOT SECTION D-ANLENKSTUECK	647 (2/6) ⇨ 3 713 91 78 833 08

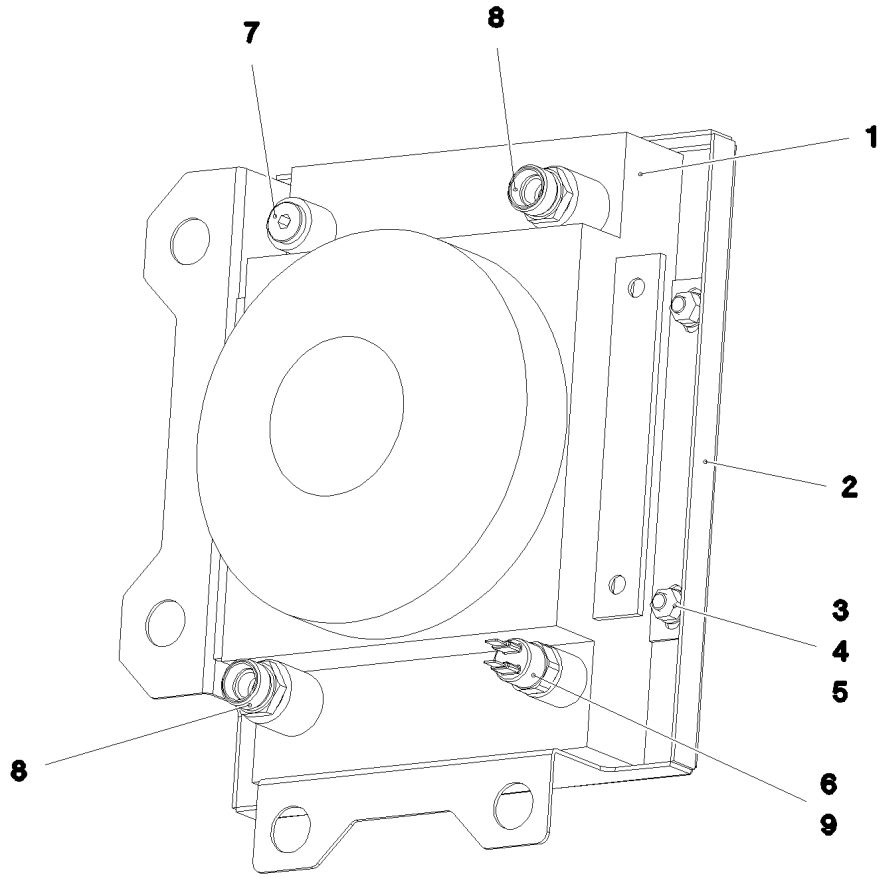

Pos.	Item	Quantity	Description	Bezeichnung	Serie	K
1	96 92 635 08	1	D PIVOT SECTION WELDED CONSTR.	D-ANLENKSTUECK SCHWK.		
2	97 50 114 08	2	BUSHING GZ-CUZN25AL5	BUCHSE		
3	97 02 932 08	2	BUSHING	BUCHSE		
4	95 64 623 08	4	PIN 150X285 35NICRMOV125 GASN. SPF	BOLZEN		
5	43 31 052 08	4	RETAINING SPRING 8 VERZ.	SICHERUNGSFEDER		
7	96 33 106 08	2	ROPE PULLEY CPL. SPF ⇨ 3 550 026 96 33 106 08	SEILROLLE KPL.		
8	97 50 115 08	1	AXLE 273.0X290 S770QL1 SPF	ACHSE		
9	42 80 101 08	2	LOCKING RING DIN 471 260X5	SICHERUNGSRING		
10	45 25 431 08	2	PIN ISO 2340 B45X284X260 ST.50 FE//ZN20//	BOLZEN		
11	97 07 747 08	1	TUBULAR BOLT 101.6x320 S770QL	ROHRBOLZEN		
12	28 81 769 08	2	ROLLER RD400X93 PA6G	ROLLE		
13	95 56 319 08	2	DISTANCE TUBE RD114,3X12 S355J2H FE//	DISTANZROHR		
14	43 32 004 08	4	SAFETY PLUG W HINGE-LID 9,5X77 VERZ	SICHERHEITSKLAPPSTECKER		
15	95 32 110 08	1	HOOD 1.5X931X548 DC01 RAL 7037	HAUBE		
16	95 47 461 08	1	HOOD 1.5X831X448 DC01 RAL 7037	HAUBE		
18	96 33 603 08	2	SUPPORT WELDED	AUFLAGE SCHWK.		
19	28 30 307 08	4	BEARING PLATE	LAGERPLATTE		
20	97 26 369 08	4	PLATE 10X175X104 S700MC	BLECH		
21	40 42 263 08	4	SOCKET HEAD SCREW DIN 912 M24X320 8.	ZYLINDERSCHRAUBE		
22	43 30 108 08	2	SPLIT PIN ISO 1234 10X140 ST A2K	SPLINT		
23	93 55 088 08	2	COVER RD190X6 S355MC FE//ZN20//C	DECKEL		
24	11 48 166 7	1	SIMPLE LADDER EN 131 7-420X1,93M AL SP	ANLEGELEITER		
25	10 10 062 1	73	DISH MOUNTING	TELLERBEFESTIGUNG		
26	94 11 381 08	81	WASHER 70X3 DC01 FE//ZN20//C	SCHEIBE		
27	40 42 072 08	79	SOCKET HEAD SCREW DIN 912 M8X55 8.8	ZYLINDERSCHRAUBE		

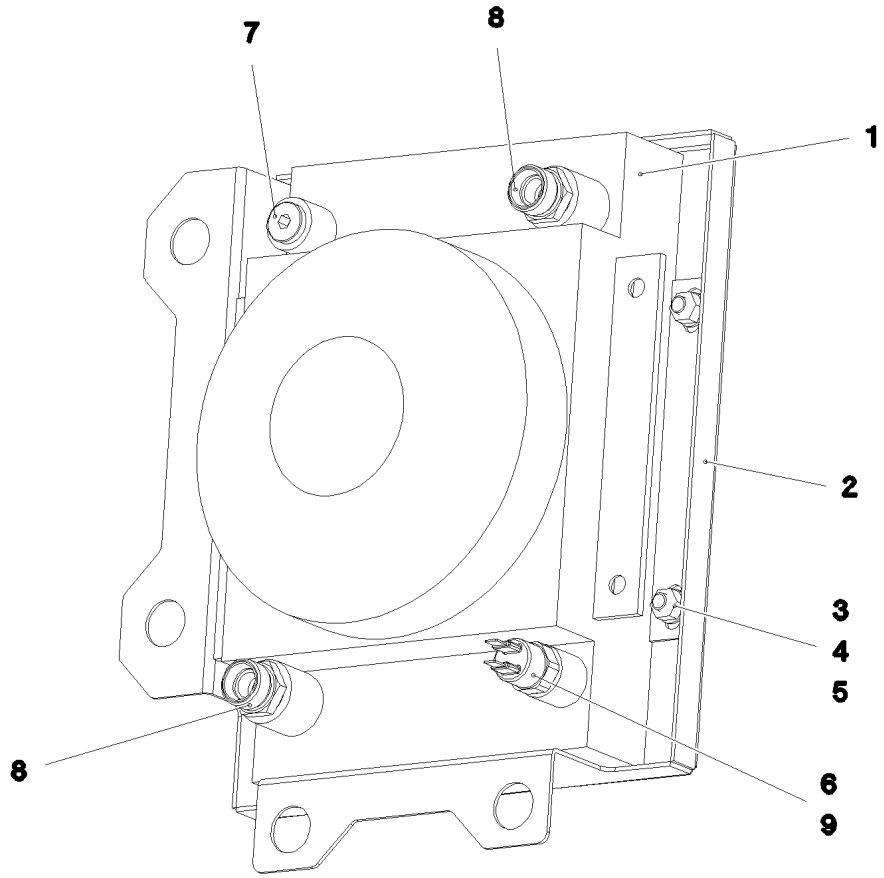

Pos.	Item	Quantity	Description	Bezeichnung	Serie	K
28	41 19 005 08	122	HEX NUT DIN 985 M8 8 A2C	SECHSKANTMUTTER		
29	42 18 009 08	72	WASHER DIN 9021 8 140HV-ST A2C	SCHEIBE		
30	49 00 128	11	HEX SCREW ISO 4017 M8X25 8.8 A2C	SECHSKANTSCHRAUBE		
31	40 86 013 08	8	COUNTERSUNK SCREW DIN 7991 M10X35	SENKSCHRAUBE		
32	10 28 979 5	8	WASHER ISO 7089 10 300HV FLZN SPF	SCHEIBE		
33	41 19 006 08	10	HEX NUT DIN 985 M10 8 A3C	SECHSKANTMUTTER		
34	46 00 158	16	HEX SCREW ISO 4017 M12X45 8.8 A3C	SECHSKANTSCHRAUBE		
35	41 19 007 08	20	HEX NUT DIN 985 M12 8 A3C	SECHSKANTMUTTER		
36	42 18 011 08	34	WASHER ISO 7093-1 A 13 ST A3C	SCHEIBE		
37	40 97 059 08	36	PAN-HEAD SCREW AEHNL.ISO 7380 M8X35	FLACHKOPFSCHRAUBE		
38	97 02 123 8	2	ANGLE 5X70X199 S355MC	WINKEL		
39	97 46 733 08	2	PLATE 4X260X93 S315MC FE//ZN20//C	BLECH		
40	45 00 232 08	2	PIN ISO 2340 B20X500X485 ST.50K FE//ZN20	BOLZEN		
41	10 28 980 8	4	WASHER ISO 7089 20 300HV FLZN SPF	SCHEIBE		
42	43 30 065 08	4	SPLIT PIN ISO 1234 5X40 ST A3C	SPLINT		
43	28 30 302 08	2	BEARING PLATE	LAGERPLATTE		
44	40 86 017 05	4	COUNTERSUNK SCREW DIN 7991 M12X40	SENKSCHRAUBE		
45	10 28 980 4	4	WASHER ISO 7089 12 300HV FLZN SPF	SCHEIBE		
46	95 01 563 08	4	PIN RD40X107 35NICRMOV125 GASN. SPF	BOLZEN		
47	43 30 090 08	4	SPLIT PIN ISO 1234 8X63 ST A2K	SPLINT		
48	42 12 024 08	4	WASHER DIN 1441 41 ST A2C	SCHEIBE		
49	97 56 298 08	3	PLATE 4X232X80 S315MC	BLECH		
50	97 57 179 08	2	PLATE 4X1319X52 S315MC	BLECH		
51	97 57 180 08	2	PLATE 4X2440X53 S315MC	BLECH		
52	97 57 182 08	2	PLATE 4X2835X105 S315MC	BLECH		
53	97 57 183 08	4	PLATE 4X720X100 S315MC	BLECH		

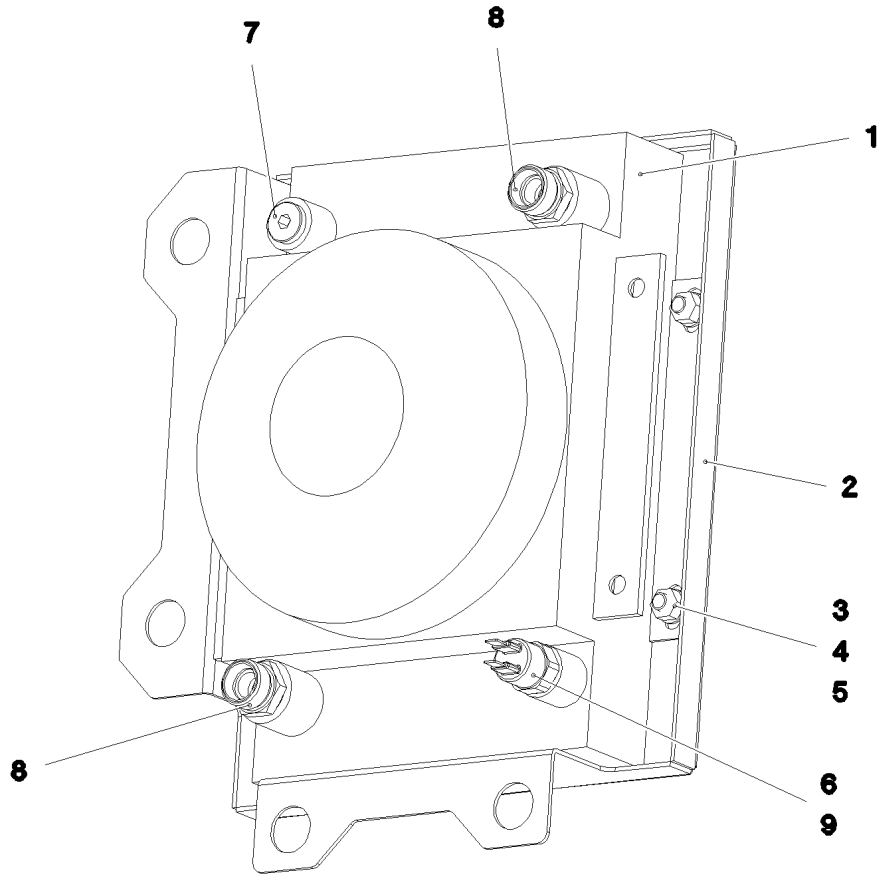

Pos.	Item	Quantity	Description	Bezeichnung	Serie	K
54	97 57 184 08	1	PLATE 4X387X509 S315MC	BLECH		
55	97 57 185 08	1	PLATE 4X1250X143 S315MC	BLECH		
56	97 57 195 08	1	PLATE 5X1525X129 S355MC	BLECH		
57	97 57 196 08	1	PLATE 4X50X108 S315MC FE//ZN20//C	BLECH		
58	97 15 506 08	1	PLATE 4X190X50 S315MC FE//ZN20//C	BLECH		
59	10 66 536 4	1	ROUND STRAND ROPE 10X3,90M STAHL V	RUNDLITZENSEIL		
60	95 38 734 08	60	SLEEVE DIN EN ISO 10683 25X20 SAE 1010	HUELSE		
61	95 41 175 08	12	CARRIER RAIL 340	TRAGSCHIENE		
62	97 03 448 08	8	CARRIER RAIL	TRAGSCHIENE		
63	97 15 627 08	1	PLATE 3X190X60 DC01 FE//ZN20//C	BLECH		
64	95 37 411 08	1	PLATE 4X20X500 S315MC FE//ZN20//C	BLECH		
65	95 36 500 08	12	CABLE CLAMP 2X22X90 DC01 FE//ZN20//C	KABELHALTER		
66	10 41 285 4	17	OVAL HEAD FLAT SCREW AEHNL.ISO 7380	LINSENFLACHKOPFSCHRAUBE		
67	10 65 282 0	1	ROUND STRAND ROPE 10X3,7M STAHL V	RUNDLITZENSEIL		
68	93 92 381 08	2	SHEET 4X30X80 S315MC FE//ZN20//C	PLATTE		
69	97 57 641 08	1	PLATE 5X176X758 S355MC	BLECH		
70	40 01 466	20	HEX SCREW ISO 4014 M8X45 8.8 A2C	SECHSKANTSCHRAUBE		
71	49 00 089	29	HEX SCREW ISO 4017 M8X20 8.8 A2C	SECHSKANTSCHRAUBE		
72	42 16 025	50	WASHER DIN 7349 8,4 200HV A3C	SCHEIBE		
73	97 59 962 08	1	PLATE 4X1850X105 S315MC	BLECH		
74	97 59 963 08	1	PLATE 4X1850X105 S315MC	BLECH		
75	40 00 828	2	HEX SCREW ISO 4017 M10X30 8.8 A3C	SECHSKANTSCHRAUBE		
76	96 36 280 08	2	SUPPORT WELDED	AUFLAGE SCHWK.		
77	42 80 061 08	2	LOCKING RING DIN 471 80X2,5	SICHERUNGSRING		
78	70 42 326 08	2	SPRING-LOADED LOCK VERZ	FEDERRIEGEL		
79	40 00 505	4	WASHER DIN 7349 10,5 200HV A3C	SCHEIBE		

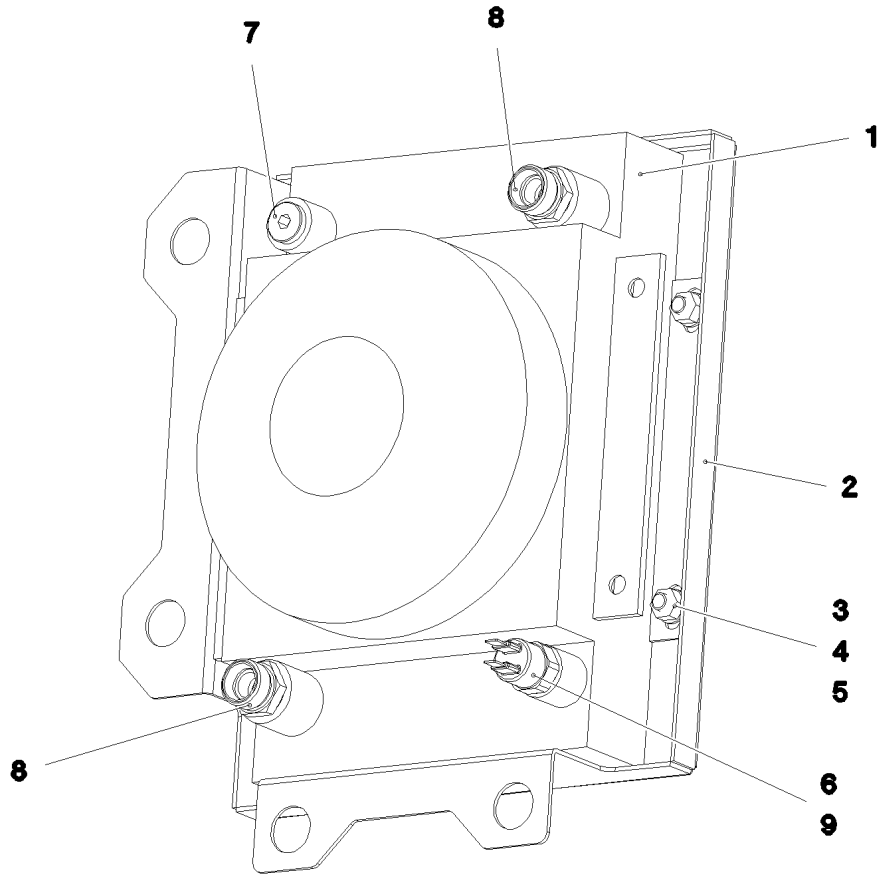

Pos.	Item	Quantity	Description	Bezeichnung	Serie	K
80	40 97 070 08	4	HAMMER HEAD BOLT M8X20 8.8 A2K SPF	HAMMERKOPFSCHRAUBE		
81	72 00 144 08	4	CABLE CLAMP	KABELHALTER		
82	10 65 281 7	1	ROUND STRAND ROPE 10X1,88M STAHL V	RUNDLITZENSEIL		
83	10 28 980 5	20	WASHER ISO 7089 14 300HV FLZN SPF	SCHEIBE		
84	72 58 154 08	1	GRIDIRON T2300X1000X30/2 S235JR T ZN K	GITTERROST-P		
85	97 43 751 08	1	GRIDIRON T2460X850X30/2 S235JR T ZN K	GITTERROST-P		
86	72 58 227 08	2	GRIDIRON T1500X1000X30/3 S235JR T ZN K	GITTERROST-SP		
87	97 66 217 08	1	GRIDIRON T954X280X30/2 S235JR T ZN K	GITTERROST-P		
88	97 50 203 08	1	GRIDIRON T2480X600X30/2 S235JR T ZN K	GITTERROST-P		
89	97 50 202 08	1	GRIDIRON T2480X482X30/2 S235JR T ZN K	GITTERROST-P		
90	72 58 094 08	1	GRIDIRON T3800X1000X30/3 S235JR T ZN K	GITTERROST-SP		
91	11 18 174 2	1	RING BOLT PSAM16 INOX	RINGSCHRAUBE		
92	97 05 186 4	2	GRIDIRON T380X483X30/2 S235JR T ZN K	GITTERROST-P		
93	10 03 526 2	2	GRIDIRON T720X360X30/2 S235JR T ZN K	GITTERROST-P		
94	10 65 281 3	1	ROUND STRAND ROPE 10X0,95M STAHL V	RUNDLITZENSEIL		
95	11 00 478 3	1	ROUND STRAND ROPE 10X1,20M STAHL V	RUNDLITZENSEIL		
96	10 03 684 0	1	GRIDIRON T2000X1000X30/2 S235JR T ZN K	GITTERROST-P		
97	96 64 353 08	1	GRIP PA6-30%GF SPF	GRIFF		
98	97 00 604 5	1	PLATE 2X213X45 ALMG3 H111	BLECH		
400	91 48 973 08	1	HYDR. SUSPENDED BALLAST ⇨ 3 978 100 91 48 973 08	HYDR.SCHWEBEBALLAST-ANLE		
500	96 76 348 08	1	D PIVOT SECTION ELEC. EQUIPT. ⇨ 3 930 001 96 76 348 08	ELEKTRIK D-ANLENKSTUECK		
700	96 92 841 08	1	SIGNS ⇨ 3 713 013 96 92 841 08	BESCHILDERUNG		

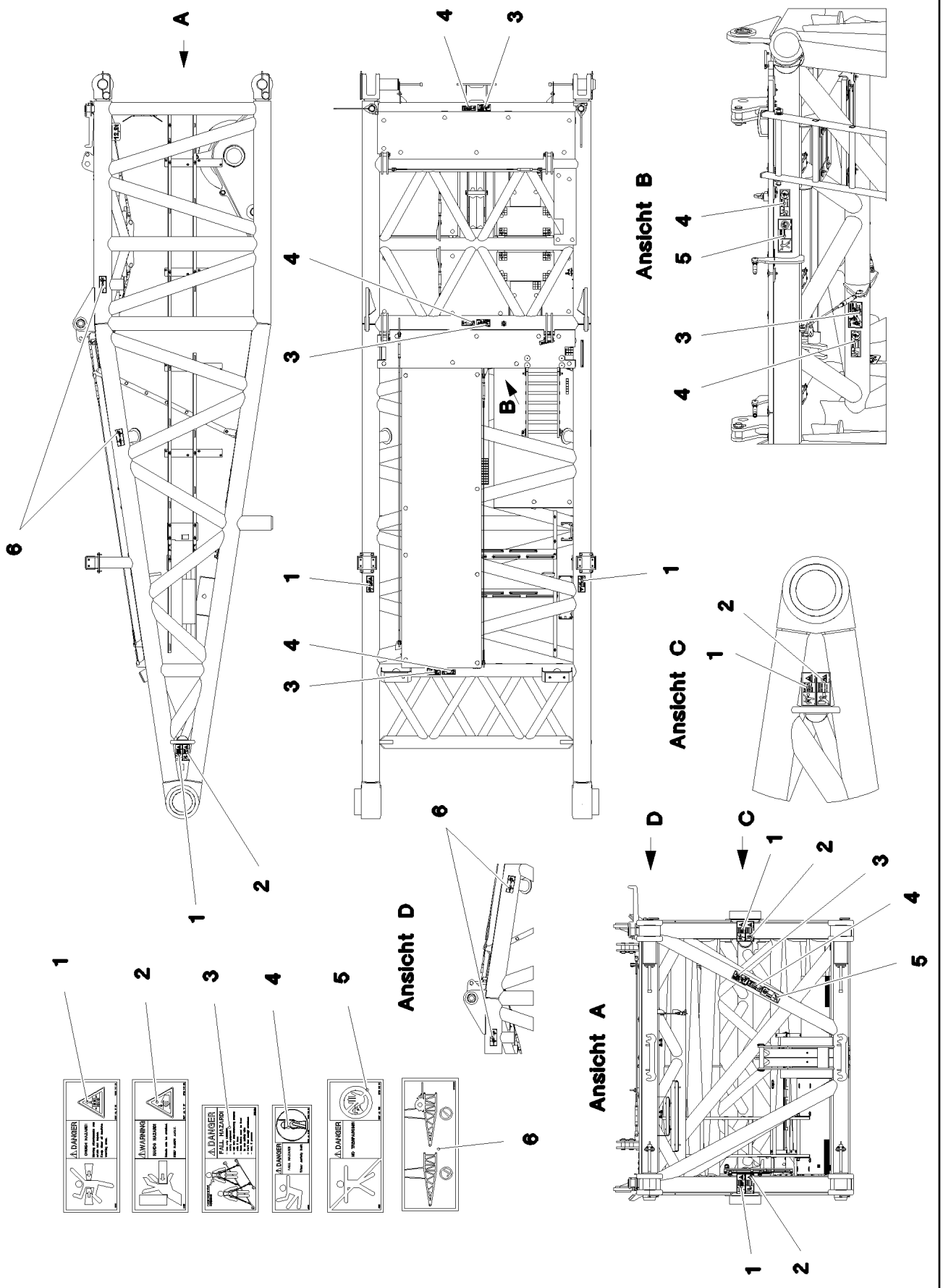

20.5.2016 081396	**etk_en_de_074847 LR 11350**	652 (1/2)
LIEBHERR	**SIGNS** **BESCHILDERUNG**	⇨ **3 713 013** **96 92 841 08**

Pos.	Item	Quantity	Description	Bezeichnung	Serie	K
1	97 86 741 08	6	SIGN 208X88 KLEBEFOLIE SPF	SCHILD		
2	97 86 746 08	4	SIGN 208X88 KLEBEFOLIE SPF	SCHILD		
3	97 00 404 6	5	SIGN 168X88X1 KLEBEFOLIE SPF	SCHILD		
4	97 86 748 08	6	SIGN 168X62 KLEBEFOLIE SPF	SCHILD		
5	97 86 740 08	2	SIGN 208X88 KLEBEFOLIE SPF	SCHILD		
6	97 05 511 1	4	SIGN 208X88 KLEBEFOLIE SPF	SCHILD		

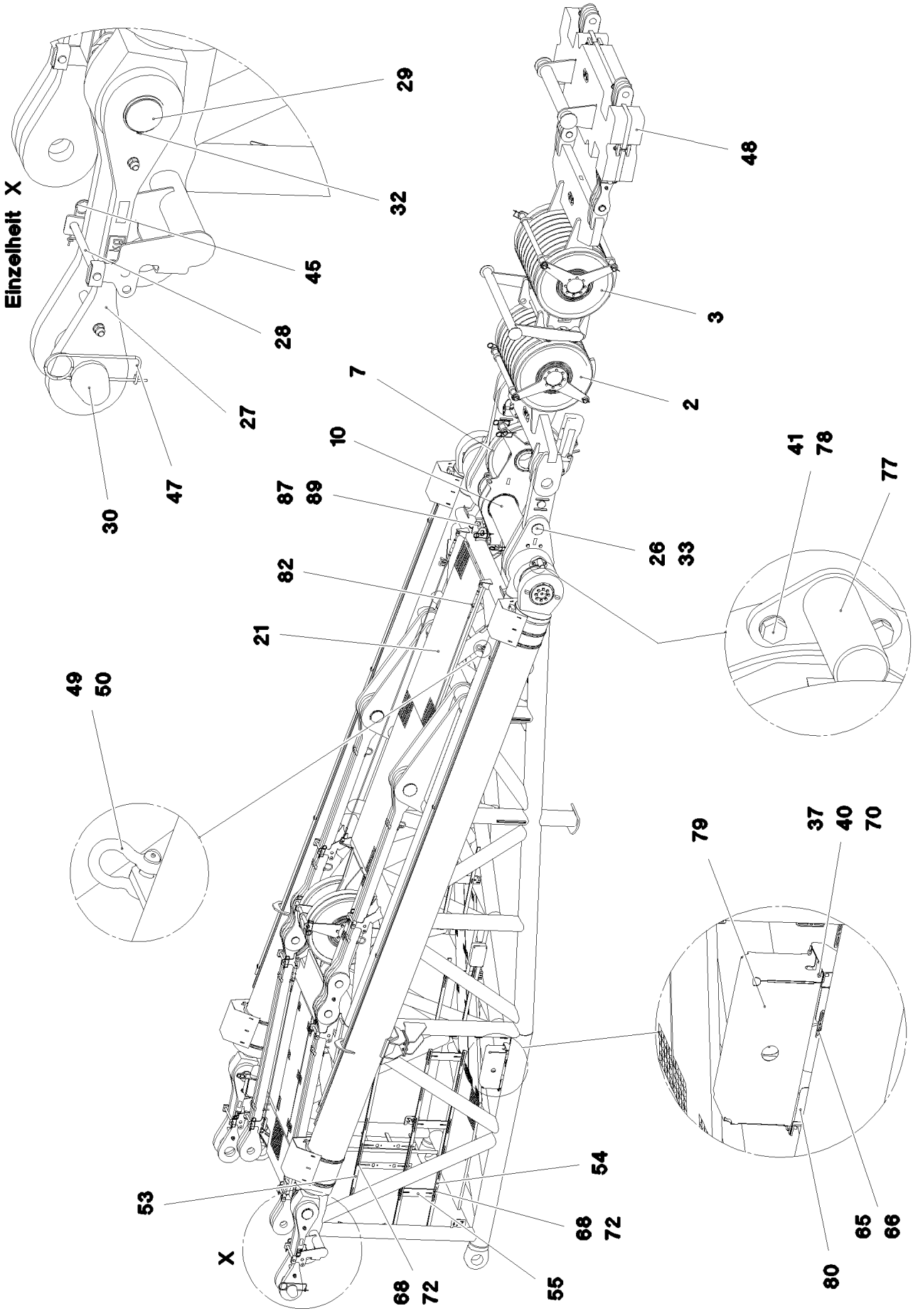

20.5.2016 084705 LIEBHERR	**etk_en_de_074847 LR 11350** **D HEAD SECTION** **D-KOPFSTUECK**	654 (1/7) ⇨ **3 714** **91 81 777 08**

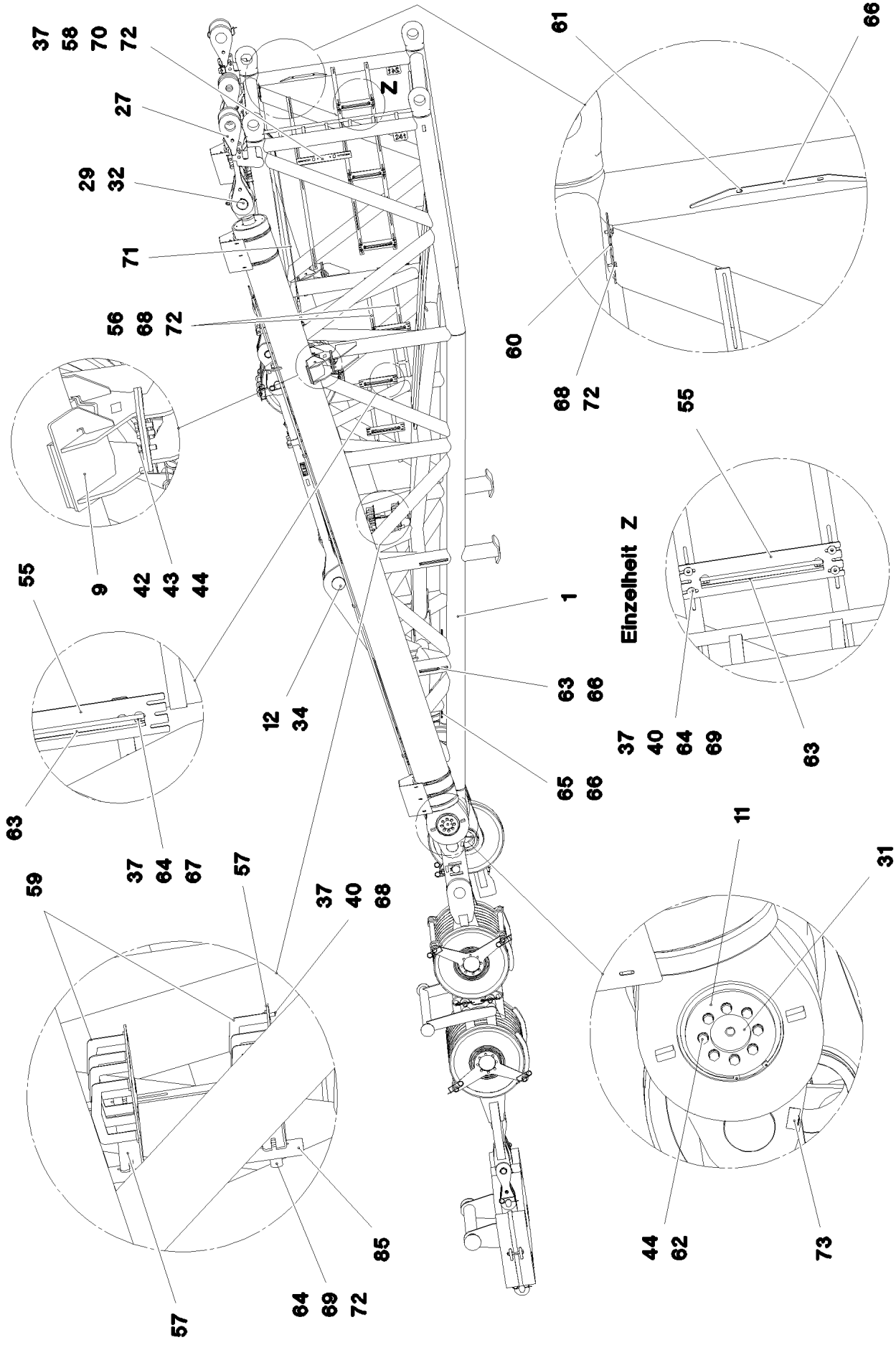

20.5.2016 084706	**etk_en_de_074847 LR 11350**	655 (2/7)
LIEBHERR	**D HEAD SECTION** **D-KOPFSTUECK**	⇨ **3 714** **91 81 777 08**

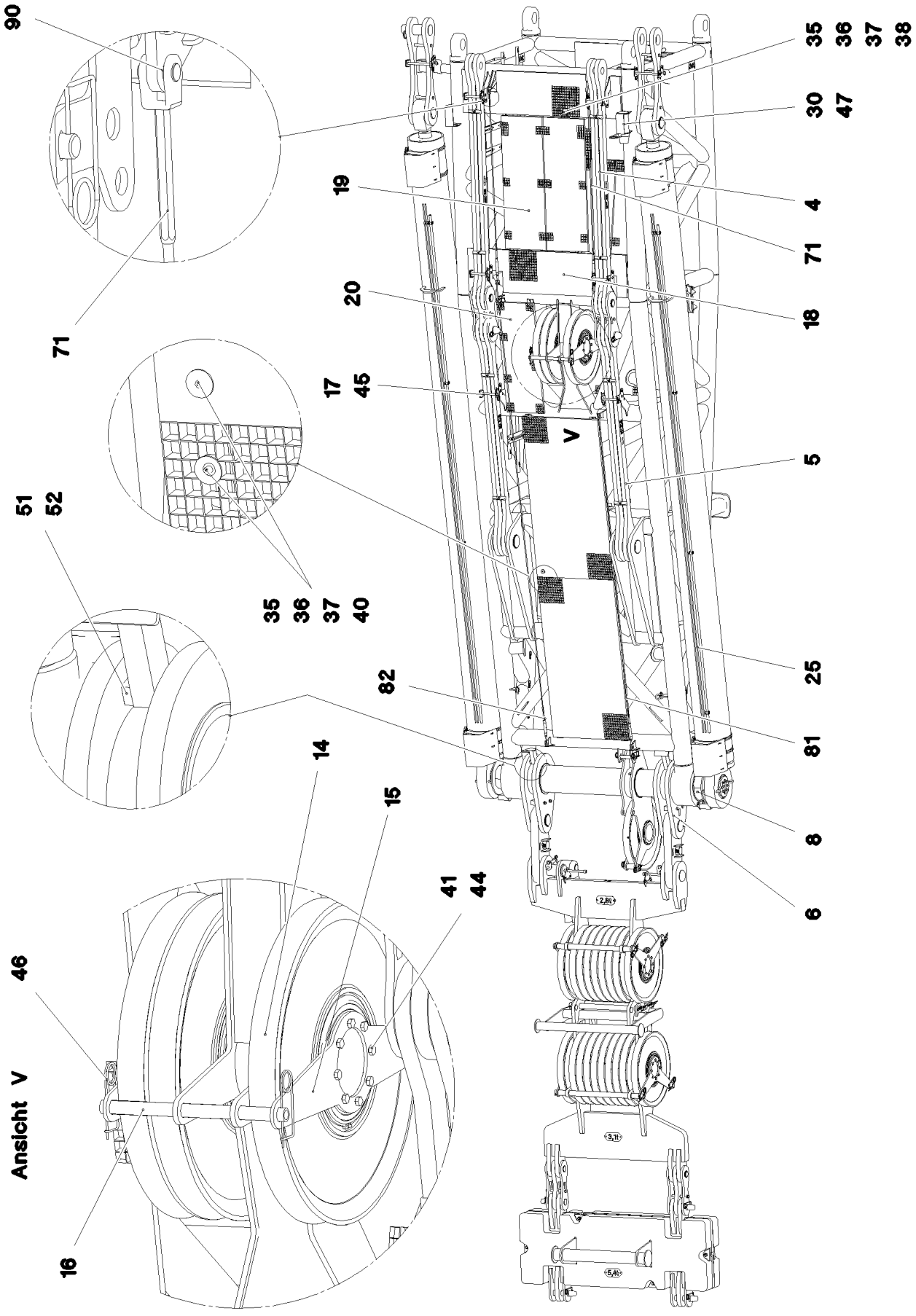

20.5.2016 084707 LIEBHERR	**etk_en_de_074847 LR 11350** **D HEAD SECTION** **D-KOPFSTUECK**	656 (3/7) ⇨ **3 714** **91 81 777 08**

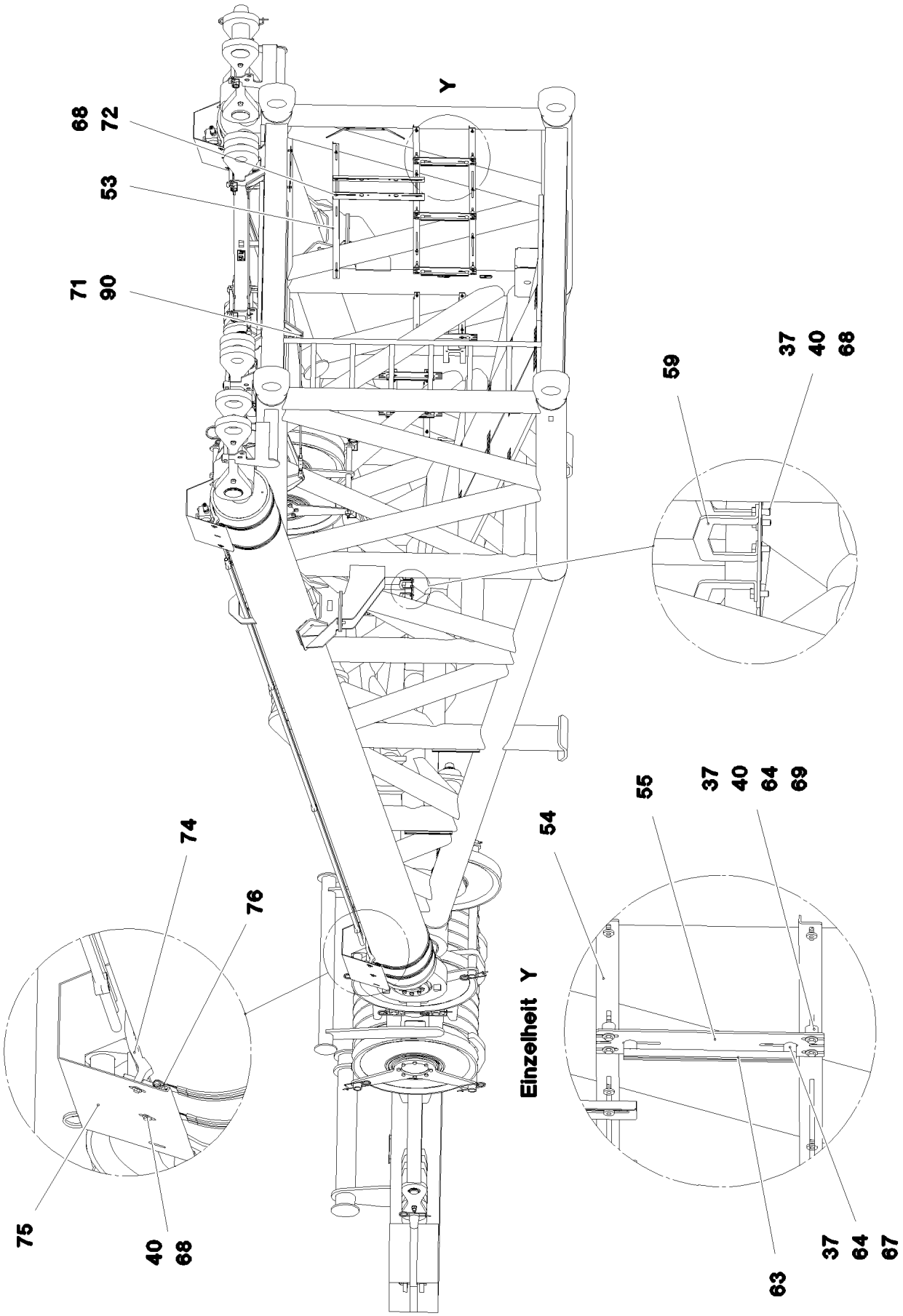
Y
68
72
53
71
90
59
37
40
68
55
37
40
64
69
54
74
76
Einzelheit Y
75
40
68
63
37
64
67

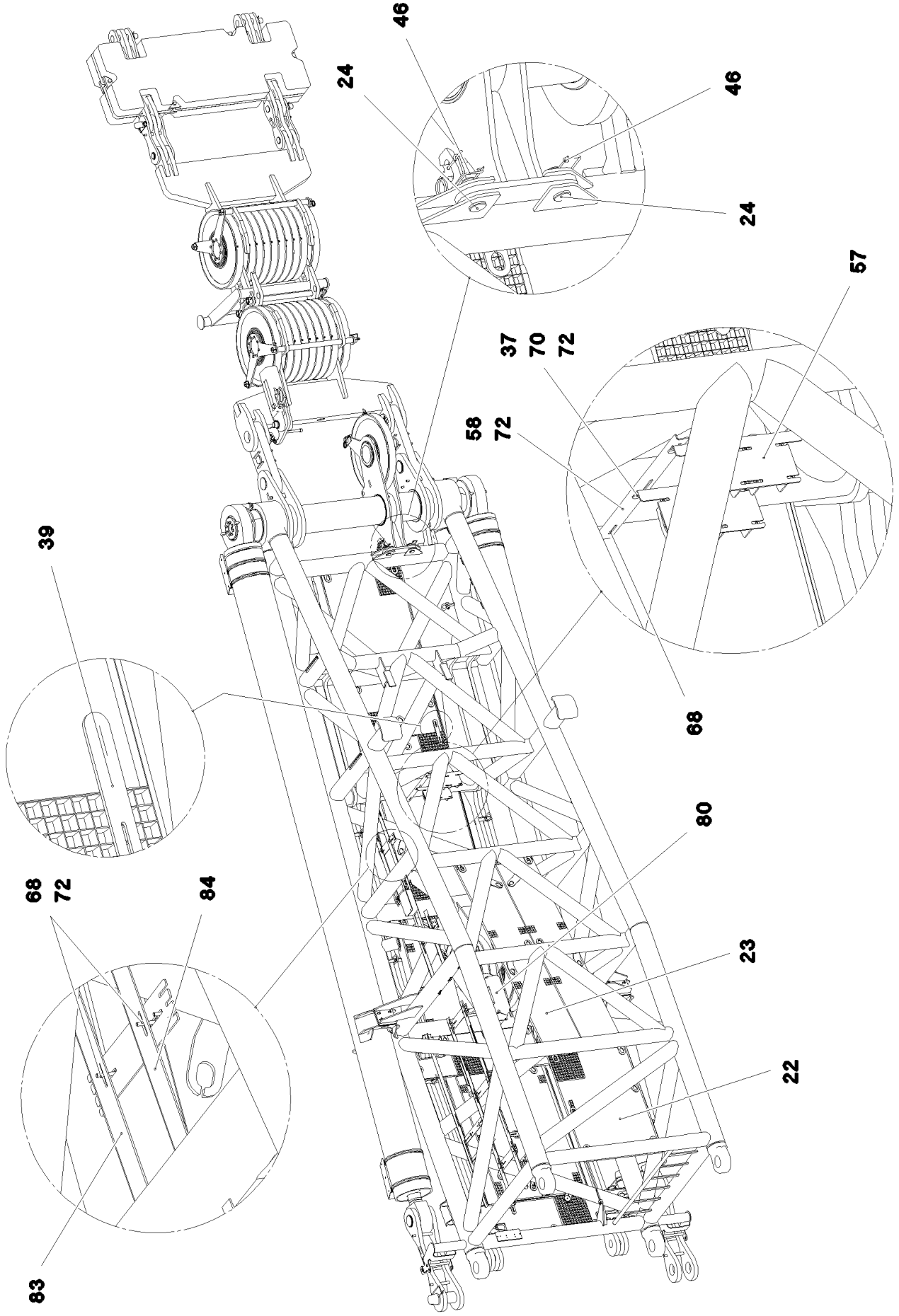
46
24
46
24
57
37
70
72
58
72
39
68
80
68
72
84
23
22
83

Pos.	Item	Quantity	Description	Bezeichnung	Serie	K
1	96 92 574 08	1	D HEAD SECTION WELDED CONSTR. 9M	D-KOPFSTUECK SCHWK.		
2	96 36 682 08	1	LUFFING PULLEY BLOCK COMPLETE ⇨ 3 714 008 96 36 682 08	VERSTELLFLASCHE KPL.		
3	96 36 683 08	1	LUFFING PULLEY BLOCK COMPLETE ⇨ 3 714 009 96 36 683 08	VERSTELLFLASCHE KPL.		
4	96 36 472 08	2	ROD CPL. 3.2M ⇨ 3 714 012 96 36 472 08	STANGE KPL.		
5	96 36 474 08	2	ROD CPL. 2.625M ⇨ 3 714 018 96 36 474 08	STANGE KPL.		
6	96 36 475 08	2	BRACKET COMPL. ⇨ 3 714 014 96 36 475 08	LASCHE KPL.		
7	96 84 543 08	1	ROLLER SEATING COMPL. MIT BUCHSE ⇨ 3 714 021 96 84 543 08	ROLLENLAGERUNG KPL.		
8	96 36 477 08	2	DISTANCE PIECE WELDED	DISTANZSTUECK SCHWK.		
9	96 36 478 08	2	CONSOLE COMPL. ⇨ 3 714 022 96 36 478 08	KONSOLE KPL.		
10	97 50 427 08	1	AXLE 360.0X3132 35NICRMOV125 SPF	ACHSE		
11	97 50 431 08	2	PLATE 15X245X245 S690QL	BLECH		
12	97 50 432 08	2	PIN 160.0X310 35NICRMOV125 SPF	BOLZEN		
14	96 33 106 08	3	ROPE PULLEY CPL. SPF ⇨ 3 550 026 96 33 106 08	SEILROLLE KPL.		
15	97 50 433 08	2	PLATE 10X1033X280 S700MC	BLECH		
16	97 50 434 08	2	TUBE 38.0X560 S355J2H FE//ZN20//C	ROHR		
17	96 32 436 08	6	CONNECTING PIN WELDED FE//ZN20//C	ABSTECKBOLZEN SCHWK.		
18	97 96 388 08	2	GRIDIRON T2080X515X30/3 S235JR T ZN K	GITTERROST-P		
19	72 58 694 08	2	GRIDIRON T1600X550X30/2 S235JR T ZN K	GITTERROST-P		
20	72 58 010 08	1	GRIDIRON T1375X483X30/2 S235JR T ZN K	GITTERROST-P		
21	10 03 684 0	2	GRIDIRON T2000X1000X30/2 S235JR T ZN K	GITTERROST-P		
22	72 58 548 08	1	GRIDIRON T1400X1000X30/2 S235JR T ZN K	GITTERROST-P		
23	72 58 078 08	2	GRIDIRON T2780X483X30/3 S235JR T ZN K	GITTERROST-SP		
24	95 54 699 08	2	PIN RD50X90 35NICRMOV125 GASN. SPF	BOLZEN		
25	96 77 634 08	2	TRACTION RAM PRE-ASS. ⇨ 3 714 016 96 77 634 08	ZUGZYLINDER VORM.		
26	97 50 436 08	2	PIN 140.0X230 35NICRMOV125 SPF	BOLZEN		
27	96 36 496 08	2	ROD CPL. 1M ⇨ 3 714 023 96 36 496 08	STANGE KPL.		
28	96 36 599 08	2	CONNECTING PIN WELDED FE//ZN20//C	ABSTECKBOLZEN SCHWK.		
29	97 50 831 08	2	PIN 130.0X290 35NICRMOV125 SPF	BOLZEN		
30	95 26 595 08	2	PIN RD125X362 35NICRMOV125	BOLZEN		
31	77 43 242	2	HYDRAULIC-TYPE LUBRICAT.NIPPLE DIN 71	KEGELSCHMIERNIPPEL		
32	42 80 075 08	2	LOCKING RING DIN 471 125X4	SICHERUNGSRING		
33	42 80 078 08	2	LOCKING RING DIN 471 135X4	SICHERUNGSRING		
34	42 80 083 08	2	LOCKING RING DIN 471 150X4	SICHERUNGSRING		
35	10 10 062 1	70	DISH MOUNTING	TELLERBEFESTIGUNG		
36	40 42 072 08	70	SOCKET HEAD SCREW DIN 912 M8X55 8.8	ZYLINDERSCHRAUBE		
37	41 19 005 08	130	HEX NUT DIN 985 M8 8 A2C	SECHSKANTMUTTER		
38	94 11 381 08	60	WASHER 70X3 DC01 FE//ZN20//C	SCHEIBE		
39	95 54 048 08	5	PLATE 8X300X50 S355MC FE//ZN20//C	BLECH		
40	42 18 009 08	94	WASHER DIN 9021 8 140HV-ST A2C	SCHEIBE		
41	49 00 153	20	HEX SCREW ISO 4017 M16X40 8.8 A3C	SECHSKANTSCHRAUBE		
42	46 00 189	8	HEX SCREW ISO 4017 M16X50 8.8 A3C	SECHSKANTSCHRAUBE		
43	41 15 145 08	8	HEX NUT ISO 4032 M16 8 A3C	SECHSKANTMUTTER		
44	10 28 980 6	48	WASHER ISO 7089 16 300HV FLZN SPF	SCHEIBE		
45	43 31 009 08	8	RETAINING SPRING 4,5X98 VERZ	SICHERUNGSFEDER		
46	43 31 025 08	6	RETAINING SPRING 5X122 A3C	SICHERUNGSFEDER		
47	43 31 052 08	2	RETAINING SPRING 8 VERZ.	SICHERUNGSFEDER		
48	96 37 313 08	1	ADDITIONAL WEIGHT DERRICK 5.4T ⇨ 3 714 024 96 37 313 08	ZUSATZGEWICHT DERRICK		
49	10 28 319 6	2	SHACKLE 3,25T SPF	SCHAEKEL		
50	73 50 043 08	2	ROUND SLING 1T-0,78M POLYTEX SPF	RUNDSCHLINGE		

Pos.	Item	Quantity	Description	Bezeichnung	Serie	K
51	28 81 916 08	2	BEARING PLATE 20X40X80 PA6G	LAGERPLATTE		
52	40 86 007 08	4	COUNTERSUNK SCREW DIN 7991 M8X30 8.	SENKSCHRAUBE		
53	97 57 445 08	1	PLATE 4X2210X58 S315MC	BLECH		
54	97 57 446 08	2	PLATE 4X2400X58 S315MC	BLECH		
55	97 57 447 08	6	PLATE 4X450X100 S315MC	BLECH		
56	97 57 462 08	2	PLATE 4X58X900 S315MC	BLECH		
57	97 57 463 08	2	PLATE 4X223X450 S315MC	BLECH		
58	97 57 528 08	2	PLATE 4X650X93 S315MC	BLECH		
59	97 05 203 08	8	PLATE 4x136x107 S315MC FE//ZN20//C	BLECH		
60	97 57 099 08	1	PLATE 4X310X120 S315MC	BLECH		
61	95 37 411 08	1	PLATE 4X20X500 S315MC FE//ZN20//C	BLECH		
62	40 66 030 08	16	HEX SCREW ISO 4017 M16X40 10.9 FLZN SP	SECHSKANTSCHRAUBE		
63	95 41 175 08	10	CARRIER RAIL 340	TRAGSCHIENE		
64	95 38 734 08	35	SLEEVE DIN EN ISO 10683 25X20 SAE 1010	HUELSE		
65	95 36 500 08	13	CABLE CLAMP 2X22X90 DC01 FE//ZN20//C	KABELHALTER		
66	10 41 285 4	25	OVAL HEAD FLAT SCREW AEHNL.ISO 7380	LINSENFLACHKOPFSCHRAUBE		
67	11 17 047 5	12	PAN-HEAD SCREW AEHNL.ISO 7380 M8X40	FLACHKOPFSCHRAUBE		
68	49 00 089	52	HEX SCREW ISO 4017 M8X20 8.8 A2C	SECHSKANTSCHRAUBE		
69	40 01 667	21	HEX SCREW ISO 4017 M8X45 8.8 A2C	SECHSKANTSCHRAUBE		
70	49 00 128	10	HEX SCREW ISO 4017 M8X25 8.8 A2C	SECHSKANTSCHRAUBE		
71	10 67 538 7	3	ROUND STRAND ROPE 10X2,30M STAHL V	RUNDLITZENSEIL		
72	42 16 025	55	WASHER DIN 7349 8,4 200HV A3C	SCHEIBE		
73	97 07 173 08	8	PLATE 1.5x60x47 DC01 FE//ZN20//C	BLECH		
74	97 57 770 08	8	BRACKET 30X359X70 S355J2+N FE//ZN20//	BUEGEL		
75	97 57 771 08	4	PROTECTIVE HOOD 4X813X400 S315MC FE	SCHUTZHAUBE		
76	77 42 859 08	8	TIGHTENING STRAP HINGE PIN 1000X30 /A	GELENKBOLZENSPANNBAND		
77	96 40 650 08	2	CLAMP WELDED CONST.	HALTER SCHWK.		
78	42 11 014 08	4	WASHER DIN 1440 16 ST VERZ	SCHEIBE		
79	95 32 110 08	1	HOOD 1.5X931X548 DC01 RAL 7037	HAUBE		
80	95 47 461 08	1	HOOD 1.5X831X448 DC01 RAL 7037	HAUBE		
81	10 65 280 6	1	ROUND STRAND ROPE 10X4,13M STAHL V	RUNDLITZENSEIL		
82	10 65 243 9	1	ROUND STRAND ROPE 10X5,54M STAHL V	RUNDLITZENSEIL		
83	97 60 049 08	1	PLATE 4X900X58 S315MC	BLECH		
84	97 60 050 08	1	PLATE 4X1100X58 S315MC	BLECH		
85	97 60 051 08	2	PLATE 4X660X58 S315MC	BLECH		
87	97 75 900 08	1	TUBE 38.0X240 S355J2H T ZN O	ROHR		
89	43 31 050 08	2	RETAINING SPRING DIN 2194 6 A3C	SICHERUNGSFEDER		
90	10 28 980 5	20	WASHER ISO 7089 14 300HV FLZN SPF	SCHEIBE		
400	91 60 393 08	1	ADDL.HYDRAULIC SB-HEAD PIECE ⇨ 3 978 005 91 60 393 08	ZUSATZHYDRAULIK SB-KOPFS		
500	96 76 349 08	1	ELECTR. FOR HEAD SECTION ⇨ 3 930 421 96 76 349 08	ELEKTRIK D-KOPFSTUECK		
700	96 59 796 08	1	SIGNS SW-KOPFSLR11350 ⇨ 3 714 030 96 59 796 08	BESCHILDERUNG		

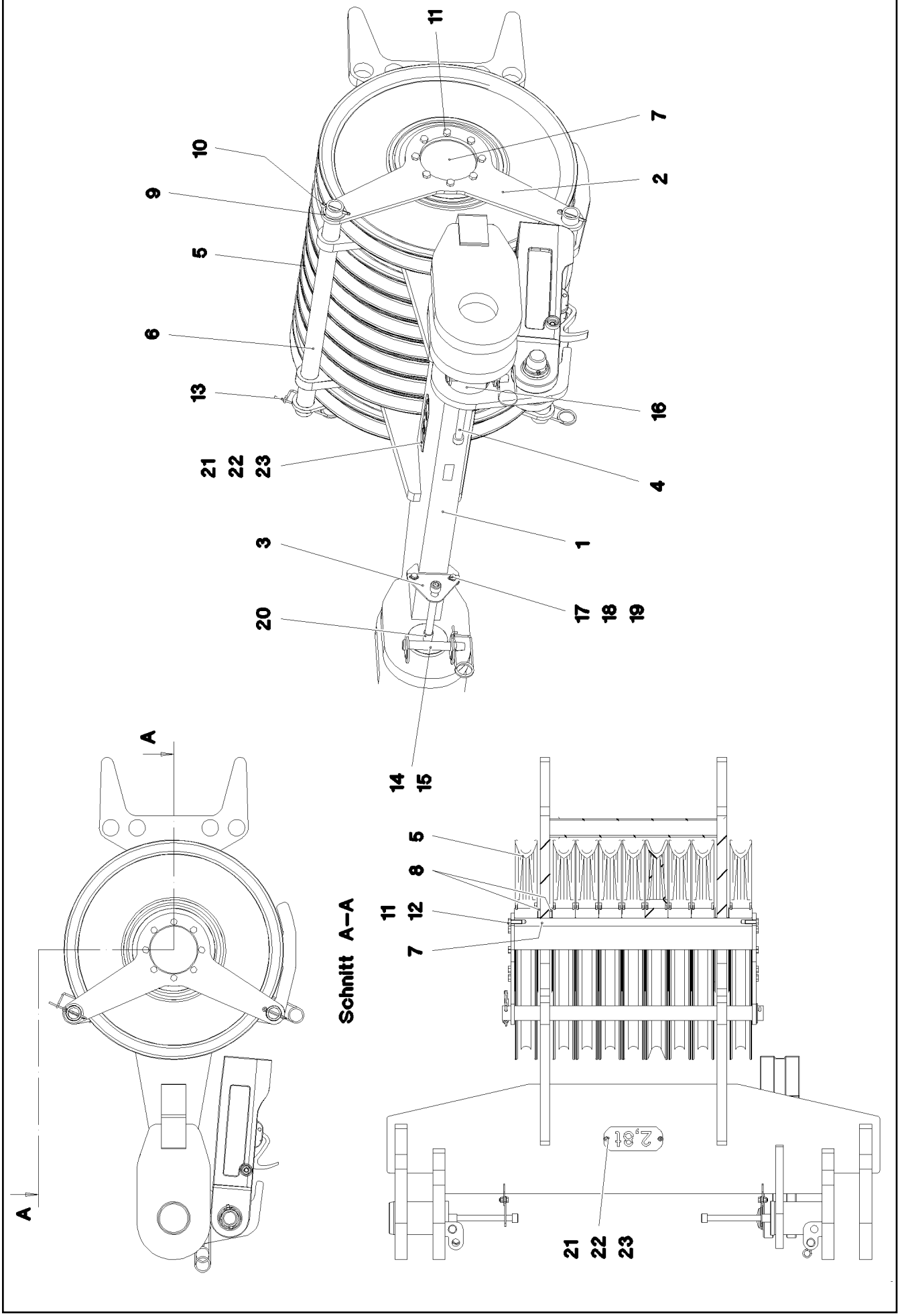

20.5.2016 041652	**etk_en_de_074847 LR 11350**	661 (1/2)
LIEBHERR	**LUFFING PULLEY BLOCK COMPLETE** **VERSTELLFLASCHE KPL.**	⇨ **3 714 008** **96 36 682 08**

Pos.	Item	Quantity	Description	Bezeichnung	Serie	K
1	96 36 740 08	1	LUFFING PULLEY BLOCK WELDED C.	VERSTELLFLASCHE SCHWK.		
2	97 51 255 08	2	PLATE 15X910X455 S690QL	BLECH		
3	97 51 256 08	2	PLATE 5X180X125 S355MC FE//ZN20//C	BLECH		
4	40 42 326 08	2	SOCKET HEAD SCREW DIN 912 M24X290 8.	ZYLINDERSCHRAUBE		
5	96 33 106 08	9	ROPE PULLEY CPL. SPF ⇨ 3 550 026 96 33 106 08	SEILROLLE KPL.		
6	97 51 258 08	2	TUBE 60.3X1070 S355J2H	ROHR		
7	97 51 259 08	1	AXLE 273.0X975 S770QL1 SPF	ACHSE		
8	97 53 030 08	4	PLATE 8X350X350 S355MC A3C	BLECH		
9	94 18 504 08	4	RING 80X4 S315MC FE//ZN20//C	RING		
10	43 30 103 08	2	SPLIT PIN ISO 1234 10X80 ST A3C	SPLINT		
11	46 00 016	16	HEX SCREW ISO 4017 M16X45 8.8 A3C	SECHSKANTSCHRAUBE		
13	43 31 050 08	4	RETAINING SPRING DIN 2194 6 A3C	SICHERUNGSFEDER		
14	94 76 996 08	2	PIN 35x215 35NICRMOV125 GASN. SPF	BOLZEN		
16	97 57 327 08	2	PIN 140.0X245 35NICRMOV125 SPF	BOLZEN		
17	49 00 161	4	HEX SCREW ISO 4017 M12X30 8.8 A3C	SECHSKANTSCHRAUBE		
18	10 28 980 4	8	WASHER ISO 7089 12 300HV FLZN SPF	SCHEIBE		
19	41 19 007 08	4	HEX NUT DIN 985 M12 8 A3C	SECHSKANTMUTTER		
20	94 39 173 08	2	TUBE 31,8X2,6X35 S355J2H VERZ	ROHR		
21	97 40 346 08	1	PLATE 2X240X100 DC01 FE//ZN20//C	BLECH		
22	95 38 734 08	2	SLEEVE DIN EN ISO 10683 25X20 SAE 1010	HUELSE		
23	10 41 285 4	2	OVAL HEAD FLAT SCREW AEHNL.ISO 7380	LINSENFLACHKOPFSCHRAUBE		

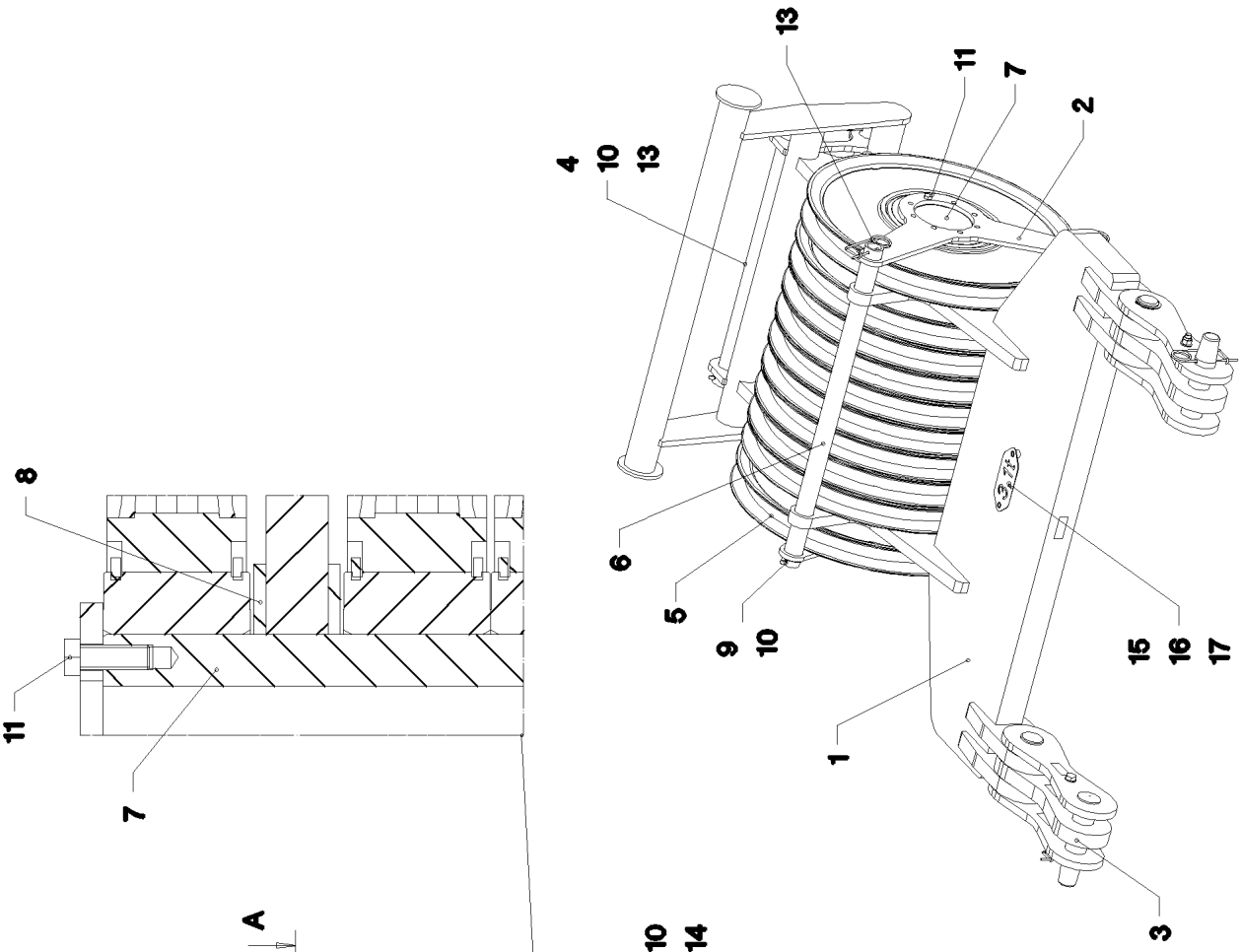

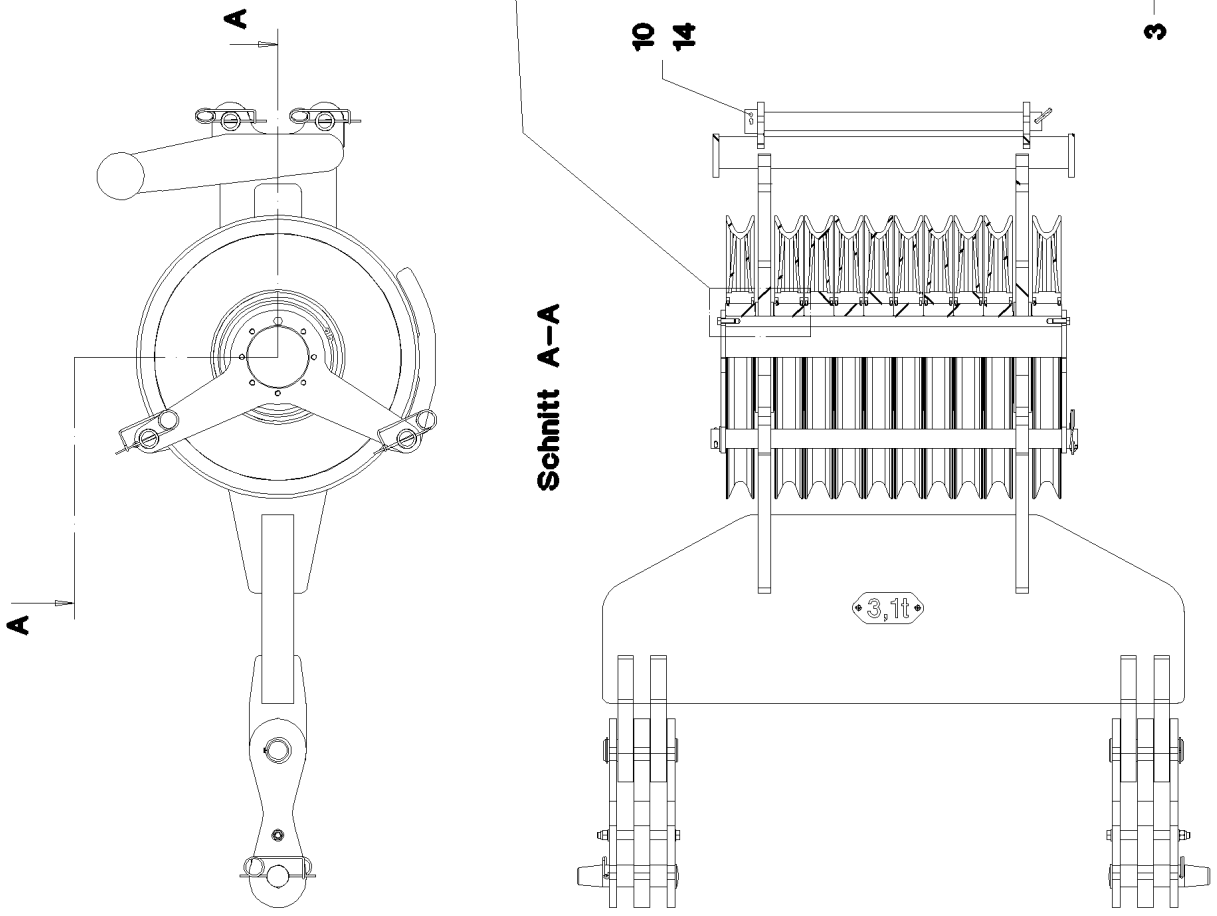

20.5.2016 041654	**etk_en_de_074847 LR 11350**	663 (1/2)
LIEBHERR	**LUFFING PULLEY BLOCK COMPLETE** **VERSTELLFLASCHE KPL.**	⇨ **3 714 009** **96 36 683 08**

Pos.	Item	Quantity	Description	Bezeichnung	Serie	K
1	96 36 746 08	1	LUFFING PULLEY BLOCK WELDED C.	VERSTELLFLASCHE SCHWK.		
2	97 51 255 08	2	PLATE 15X910X455 S690QL	BLECH		
3	96 36 747 08	2	STRAP 3X ⇨ 3 714 019 96 36 747 08	LASCHE 3-FACH		
4	97 51 297 08	2	TUBE 60.3X945 S355J2H	ROHR		
5	96 33 106 08	10	ROPE PULLEY CPL. SPF ⇨ 3 550 026 96 33 106 08	SEILROLLE KPL.		
6	97 51 298 08	2	TUBE 60.3X1165 S355J2H	ROHR		
7	97 51 299 08	1	AXLE 273.0X1070 S770QL1 SPF	ACHSE		
8	97 53 030 08	4	PLATE 8X350X350 S355MC A3C	BLECH		
9	94 18 504 08	4	RING 80X4 S315MC FE//ZN20//C	RING		
10	43 30 105 08	4	SPLIT PIN ISO 1234 10X90 ST A3C	SPLINT		
11	46 00 016	16	HEX SCREW ISO 4017 M16X45 8.8 A3C	SECHSKANTSCHRAUBE		
13	43 31 050 08	4	RETAINING SPRING DIN 2194 6 A3C	SICHERUNGSFEDER		
14	97 52 310 08	2	TUBE 76.1X40 S770QL	ROHR		
15	97 59 748 08	1	SIGN 2X228X100 DC01 FE//ZN20//C	SCHILD		
16	95 38 734 08	2	SLEEVE DIN EN ISO 10683 25X20 SAE 1010	HUELSE		
17	10 41 285 4	2	OVAL HEAD FLAT SCREW AEHNL.ISO 7380	LINSENFLACHKOPFSCHRAUBE		

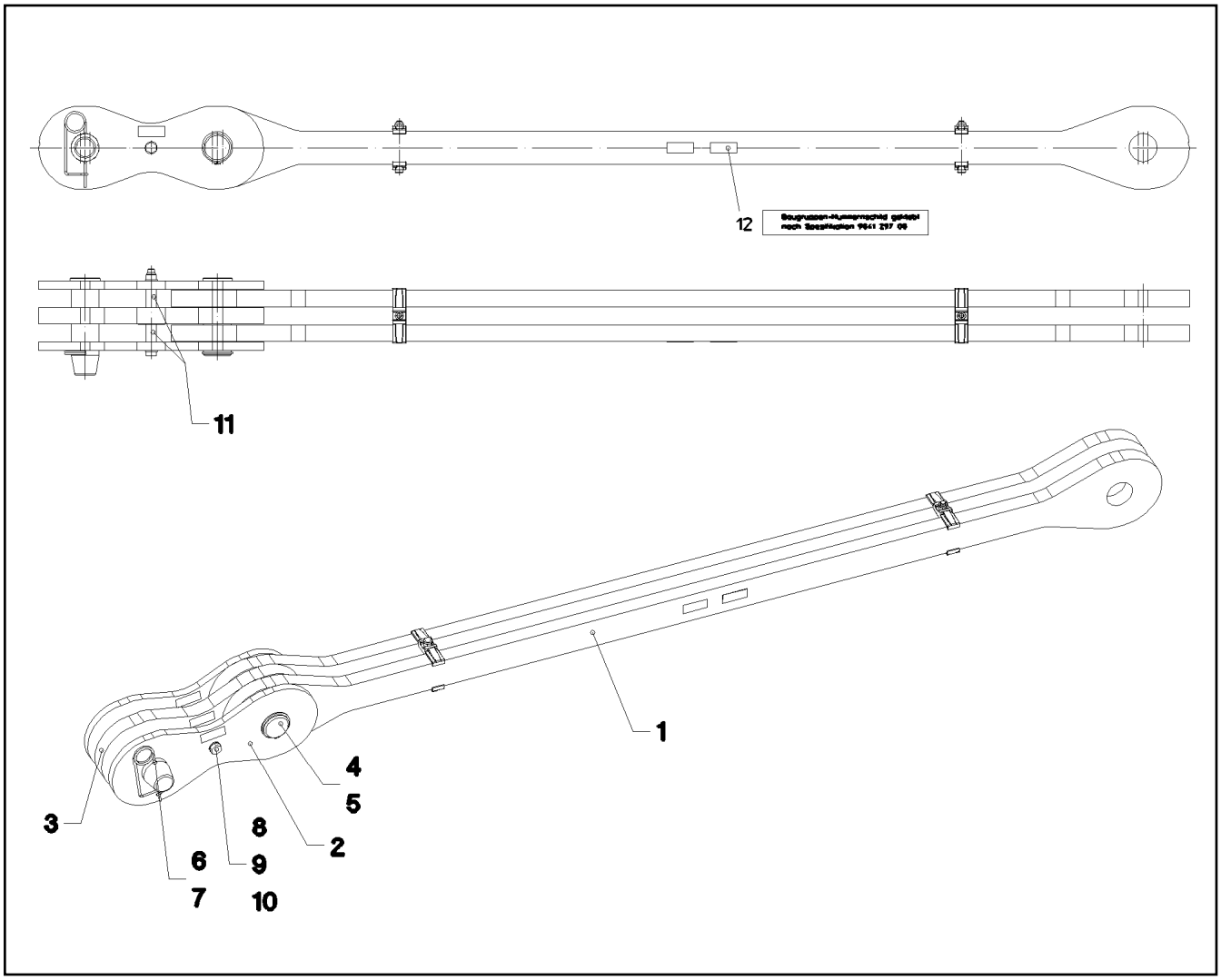

Pos.	Item	Quantity	Description	Bezeichnung	Serie	K
1	96 36 484 08	1	ROD ⇨ 3 714 020 96 36 484 08	STANGE VORM.		
2	96 35 671 08	2	BRACKET WITH BOARD	LASCHE MIT SCHILD		
(1)	97 48 634 08	1	BUTT STRAP 25X686X254 S960QL+Z25 SPF	LASCHE		
(2)	97 35 676 08	1	PLATE IDENTIFICATION NUMBER IDENT-N	SCHILD IDENTNR.		
3	96 35 672 08	1	BRACKET WITH BOARD	LASCHE MIT SCHILD		
(1)	97 48 635 08	1	BUTT STRAP 50X688X254 S960QL+Z25 SPF	LASCHE		
(2)	97 35 676 08	1	PLATE IDENTIFICATION NUMBER IDENT-N	SCHILD IDENTNR.		
4	97 48 632 08	1	PIN 90.0X237 35NICRMOV125 SPF	BOLZEN		
5	42 80 063 08	1	LOCKING RING DIN 471 85X3	SICHERUNGSRING		
6	97 46 254 08	1	PIN 90.0X295 35NICRMOV125 GASN. SPF	BOLZEN		
7	43 31 050 08	1	RETAINING SPRING DIN 2194 6 A3C	SICHERUNGSFEDER		
8	40 61 249 01	1	HEX SCREW ISO 4014 M20X250 8.8 A3C	SECHSKANTSCHRAUBE		
9	10 28 980 8	2	WASHER ISO 7089 20 300HV FLZN SPF	SCHEIBE		
10	41 19 024 08	1	HEX NUT DIN 985 M20 10 A3C	SECHSKANTMUTTER		
11	94 05 227 08	2	TUBE 30.0X55 S355J2H FE//ZN20//C	ROHR		
12	97 35 919 08	1	PLATE ASSEMBLY BG-NR. PVC-SILBER SP	SCHILD BAUGRUPPE		
700	96 93 369 08	1	SIGNS 3.2M	BESCHILDERUNG		
(1)	97 04 994 4	1	SIGN 170X55 KLEBEFOLIE SPF	SCHILD		
1050	11 11 111 08	-7.59	WEIGHT ALLOWANCE	GEWICHTSZUSCHLAG		

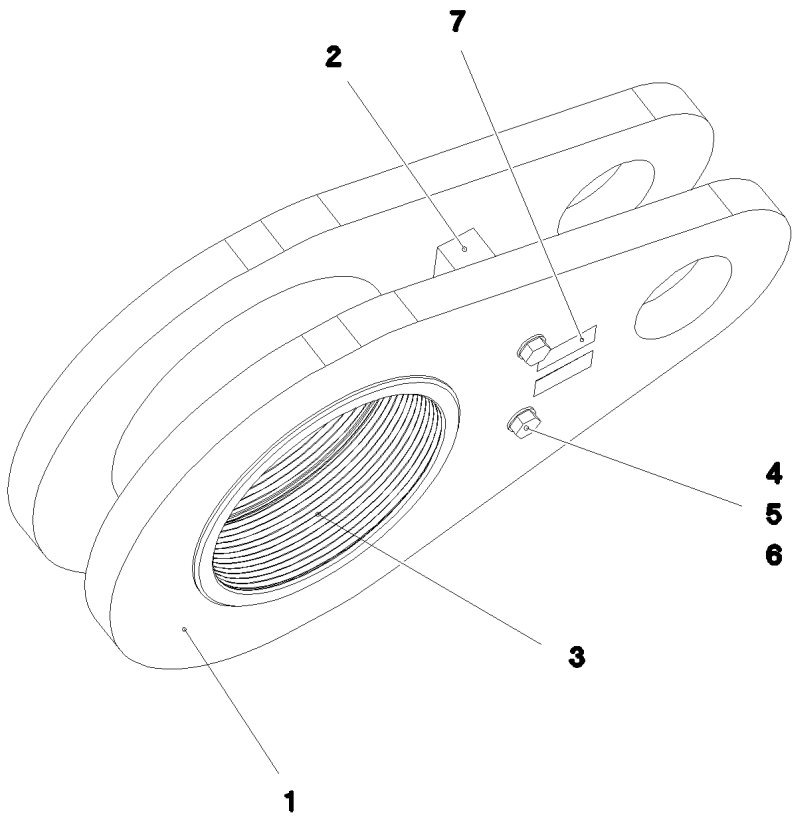

Pos.	Item	Quantity	Description	Bezeichnung	Serie	K
1	96 01 472 2	2	PULL TAB WITH SIGN	ZUGLASCHE M.SCHILD		
2	97 50 549 08	1	PLATE 50X200X112 S960QL+Z25	BLECH		
3	97 50 550 08	1	BUSHING	BUCHSE		
4	40 61 248 14	2	HEX SCREW ISO 4014 M20X240 8.8 A3C	SECHSKANTSCHRAUBE		
5	10 28 980 8	4	WASHER ISO 7089 20 300HV FLZN SPF	SCHEIBE		
6	41 19 024 08	2	HEX NUT DIN 985 M20 10 A3C	SECHSKANTMUTTER		
7	97 35 919 08	1	PLATE ASSEMBLY BG-NR. PVC-SILBER SP	SCHILD BAUGRUPPE		
1050	11 11 111 08	-12.908	WEIGHT ALLOWANCE	GEWICHTSZUSCHLAG		

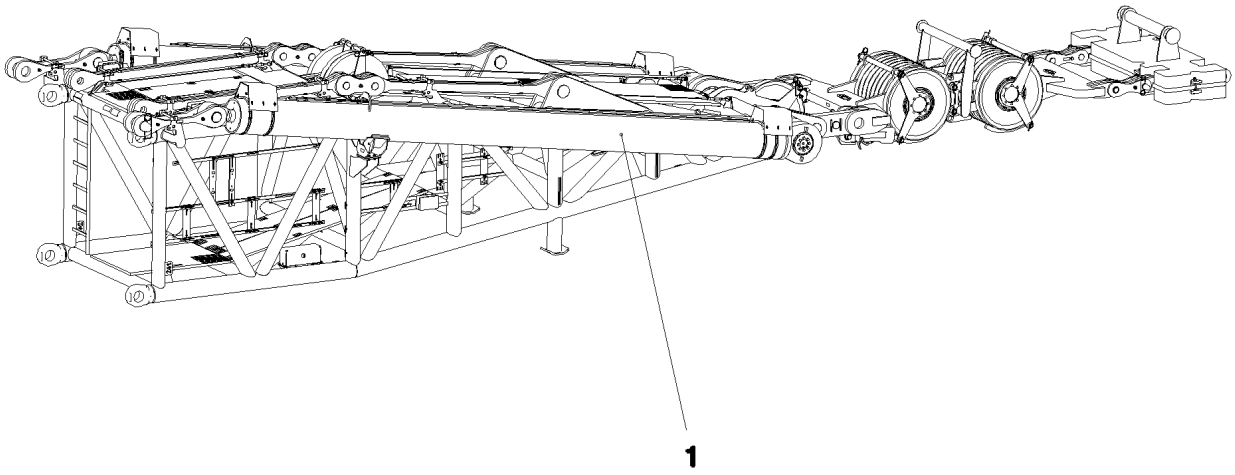

Pos. 400

Pos.	Item	Quantity	Description	Bezeichnung	Serie	K
1	10 28 677 7	1	DRAW CYLINDER 380/150-7150 SPF	ZUGZYLINDER		
(999)	10 41 054 5	1	SEAL KIT PULL CYLINDER	DS ZUGZYLINDER		
400	91 73 130 08	1	AUX.HYDR.CYLINDER SB-BW ⇨ 3 978 019 91 73 130 08	ZUSATZHYDRAULIK ZYLINDER		

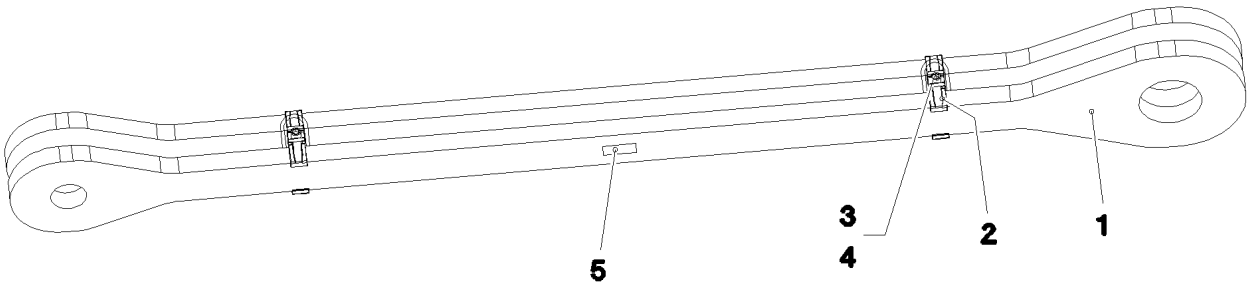

Pos.	Item	Quantity	Description	Bezeichnung	Serie	K
1	97 50 517 08	2	PLATE 50X2955X324 S960QL+Z25	BLECH		
2	97 05 447 3	2	CLAMP 40X171X24 S355J2+N	KLAMMER		
3	40 42 315 08	2	SOCKET HEAD SCREW DIN 912 M16X140 8.	ZYLINDERSCHRAUBE		
4	41 15 145 08	2	HEX NUT ISO 4032 M16 8 A3C	SECHSKANTMUTTER		
5	97 35 676 08	1	PLATE IDENTIFICATION NUMBER IDENT-N	SCHILD IDENTNR.		
6	10 87 156 8	2	OVAL LOAD RING 11X60X120 GK 10 SPF	OVALRING		
700	96 93 324 08	1	SIGNS 2.625M	BESCHILDERUNG		
(1)	97 05 411 8	1	SIGN 170X55 KLEBEFOLIE SPF	SCHILD		
1050	11 11 111 08	-12.728	WEIGHT ALLOWANCE	GEWICHTSZUSCHLAG		

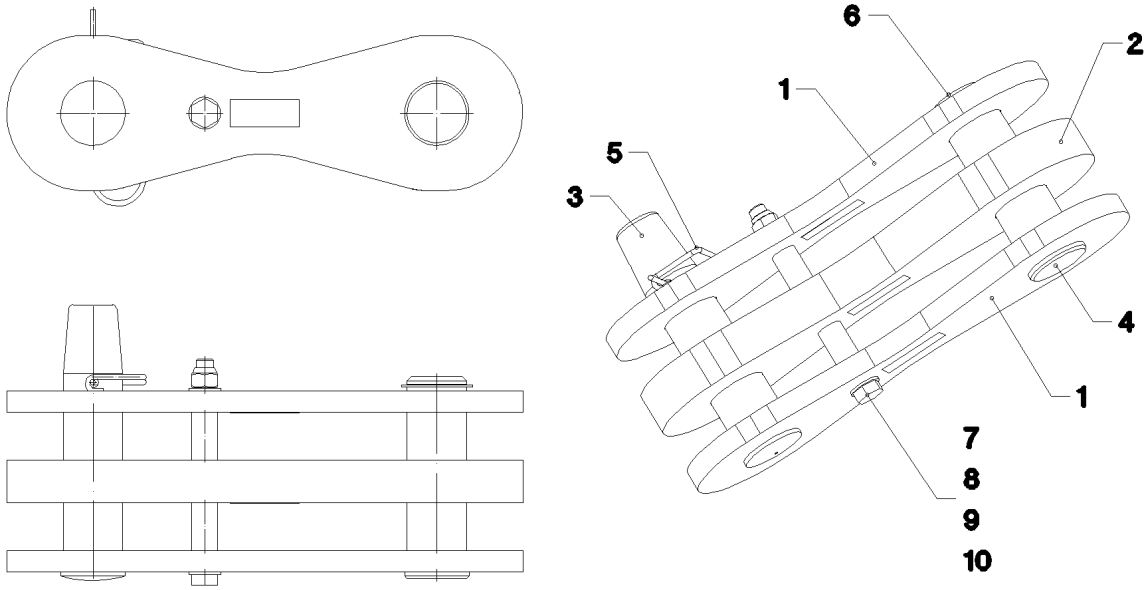

Pos.	Item	Quantity	Description	Bezeichnung	Serie	K
1	96 24 716 08	2	BRACKET WITH BOARD 0.4M	LASCHE MIT SCHILD		
2	96 32 376 08	1	BRACKET WITH BOARD 0.4M	LASCHE MIT SCHILD		
3	97 26 562 08	1	PIN 75.0X320 35NICRMOV125 GASN. SPF	BOLZEN		
4	97 26 561 08	1	PIN 75.0X235 35NICRMOV125 SPF	BOLZEN		
5	43 31 050 08	1	RETAINING SPRING DIN 2194 6 A3C	SICHERUNGSFEDER		
6	42 80 056 08	1	LOCKING RING DIN 471 70X2,5	SICHERUNGSRING		
7	40 61 249 01	1	HEX SCREW ISO 4014 M20X250 8.8 A3C	SECHSKANTSCHRAUBE		
8	10 28 980 8	2	WASHER ISO 7089 20 300HV FLZN SPF	SCHEIBE		
9	41 19 024 08	1	HEX NUT DIN 985 M20 10 A3C	SECHSKANTMUTTER		
10	94 05 227 08	2	TUBE 30.0X55 S355J2H FE//ZN20//C	ROHR		

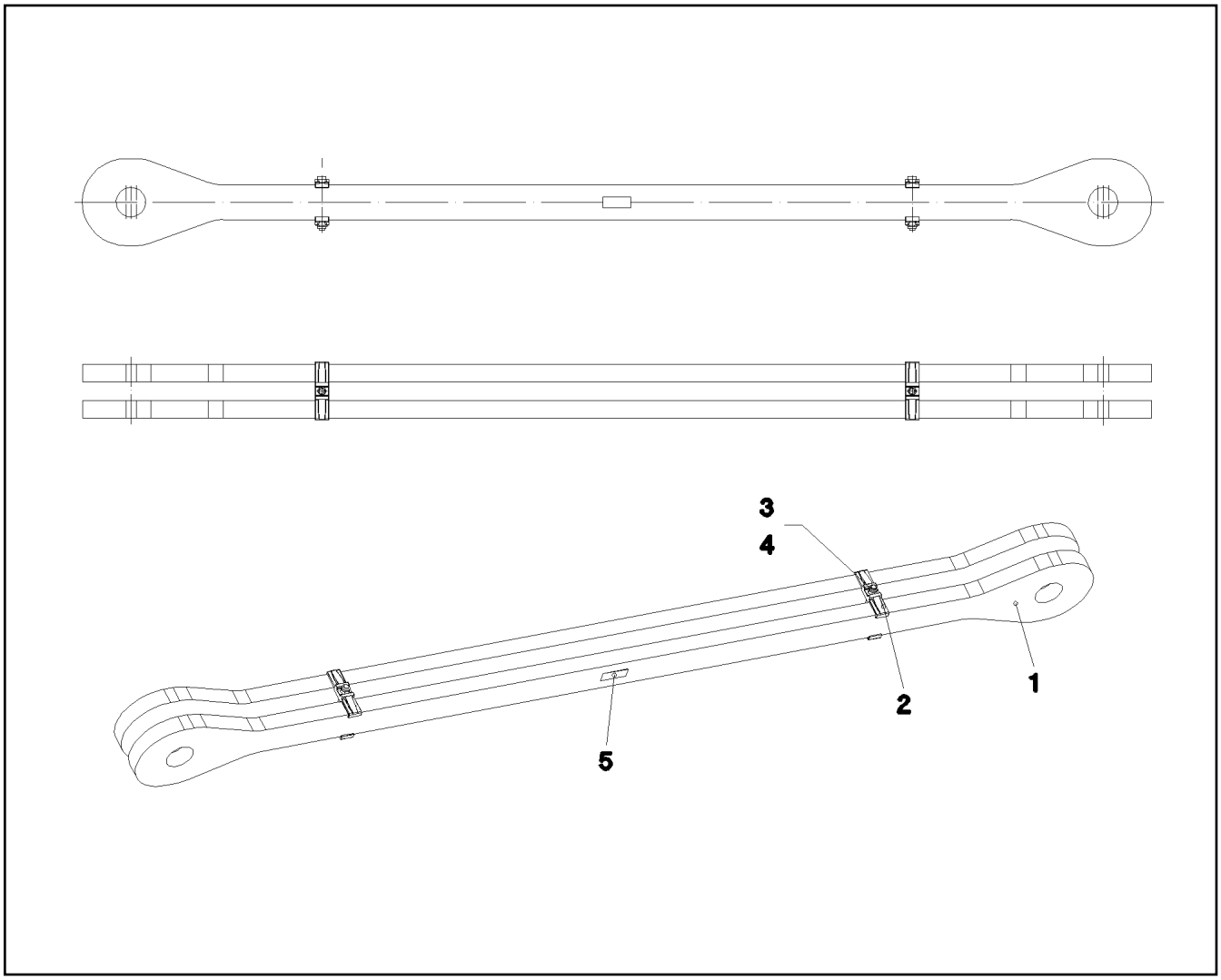

Pos.	Item	Quantity	Description	Bezeichnung	Serie	K
1	97 50 440 08	2	PLATE 50X3090X254 S960QL+Z25	BLECH		
2	97 05 447 3	4	CLAMP 40X171X24 S355J2+N	KLAMMER		
3	40 42 315 08	2	SOCKET HEAD SCREW DIN 912 M16X140 8.	ZYLINDERSCHRAUBE		
4	41 15 145 08	2	HEX NUT ISO 4032 M16 8 A3C	SECHSKANTMUTTER		
5	97 35 676 08	1	PLATE IDENTIFICATION NUMBER IDENT-N	SCHILD IDENTNR.		
6	10 87 156 8	2	OVAL LOAD RING 11X60X120 GK 10 SPF	OVALRING		
1050	11 11 111 08	-12.668	WEIGHT ALLOWANCE	GEWICHTSZUSCHLAG		

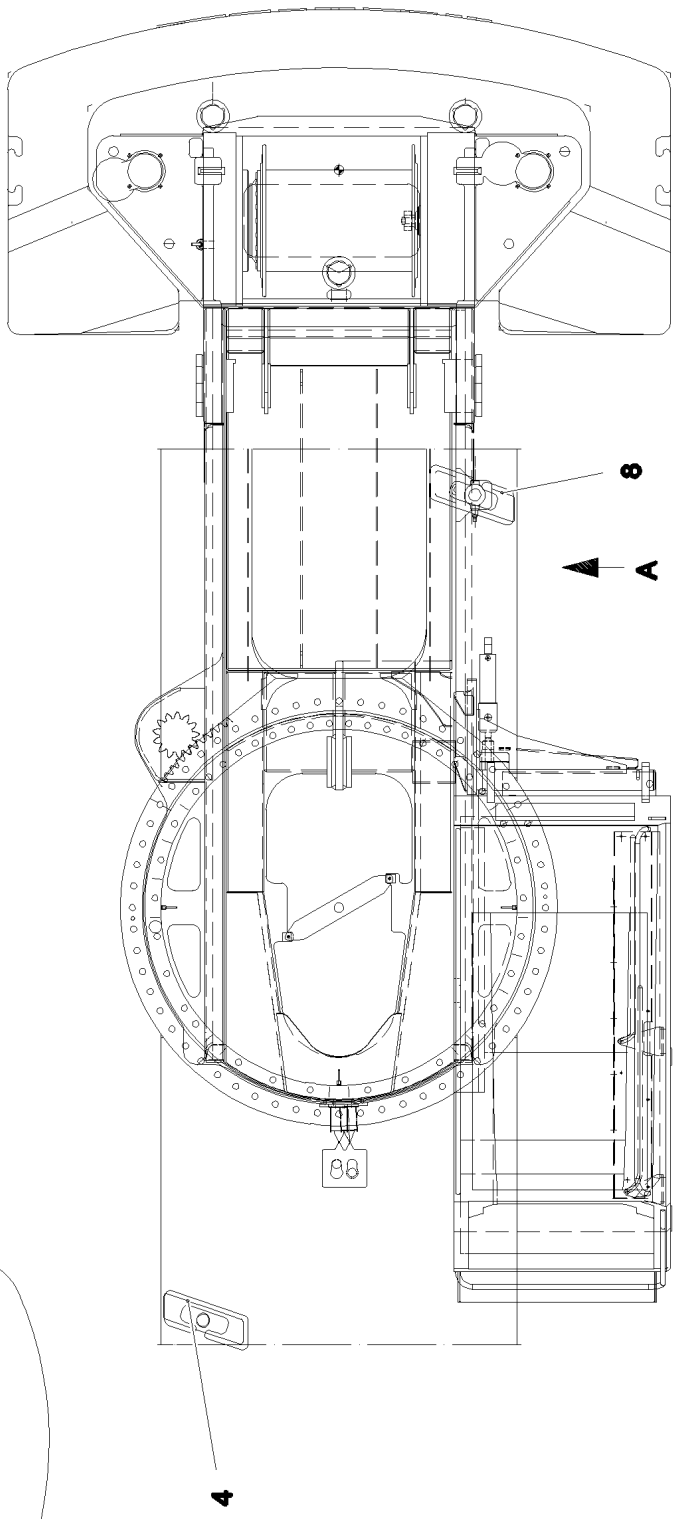
8
A
4

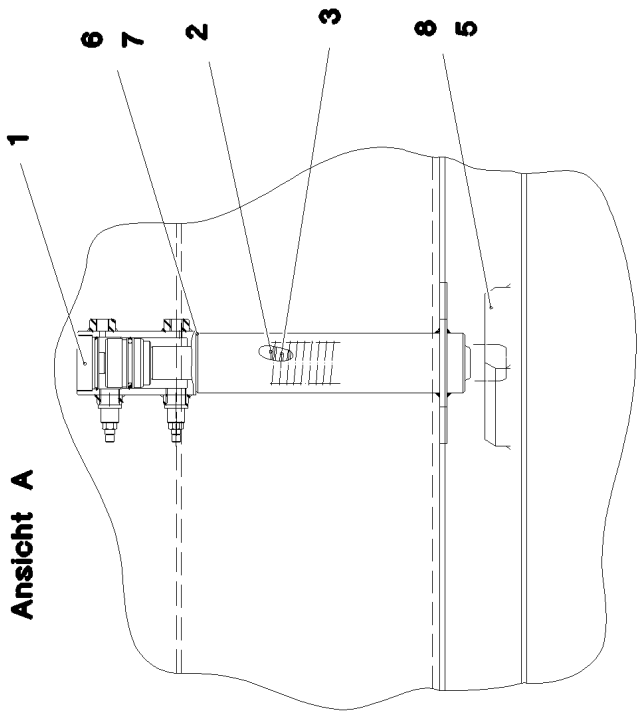
6
7
2
3
8
5
1
Ansicht A

Pos.	Item	Quantity	Description	Bezeichnung	Serie	K
1	96 84 545 08	1	ROLLER BEARING WELDED	ROLLENLAGERUNG SCHWK.		
2	96 33 106 08	1	ROPE PULLEY CPL. SPF	SEILROLLE KPL.		
			⇨ 3 550 026 96 33 106 08			
3	97 50 575 08	1	AXLE 273.0X180 S770QL1 SPF	ACHSE		
4	97 50 576 08	1	TUBE 60.3X195 S355J2H FE//ZN20//C	ROHR		
5	42 80 101 08	2	LOCKING RING DIN 471 260X5	SICHERUNGSRING		
6	43 31 050 08	2	RETAINING SPRING DIN 2194 6 A3C	SICHERUNGSFEDER		
7	97 00 305 3	2	PLATE 5X310X310 S355MC FE//ZN20//C	BLECH		
8	97 04 118 6	2	BUSHING 336X320X30 GZ-CUZN25AL5	BUCHSE		
9	77 43 242	2	HYDRAULIC-TYPE LUBRICAT.NIPPLE DIN 71	KEGELSCHMIERNIPPEL		
10	40 44 011 08	8	GRUB SCREW DIN 913 M8X16 45H A3C	GEWINDESTIFT		

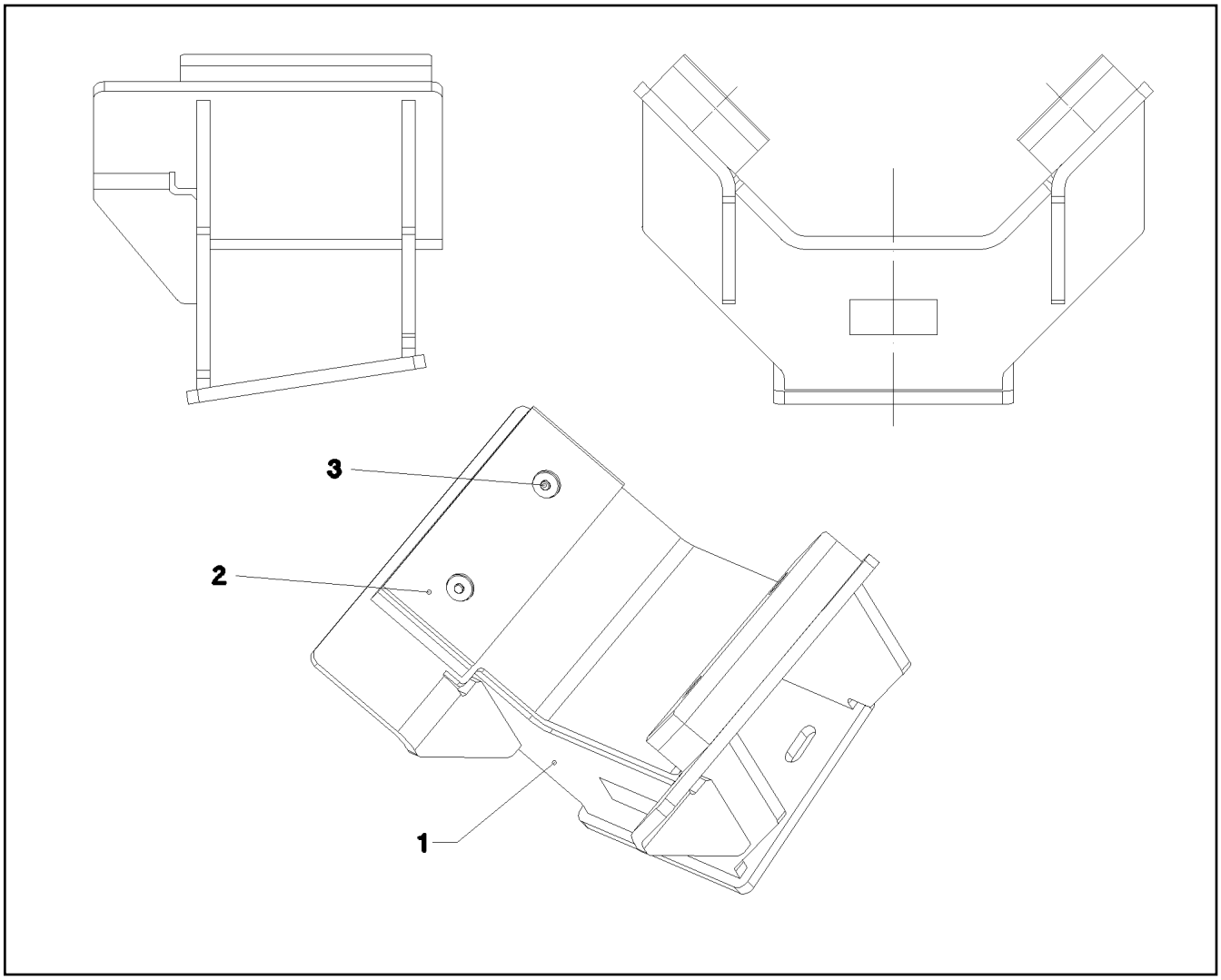

Pos.	Item	Quantity	Description	Bezeichnung	Serie	K
1	96 36 558 08	1	BRACKET WELDED CONST.	KONSOLE SCHWK.		
2	28 30 308 08	2	BEARING PLATE	LAGERPLATTE		
3	40 86 015 05	4	COUNTERSUNK SCREW DIN 7991 M12X30	SENKSCHRAUBE		

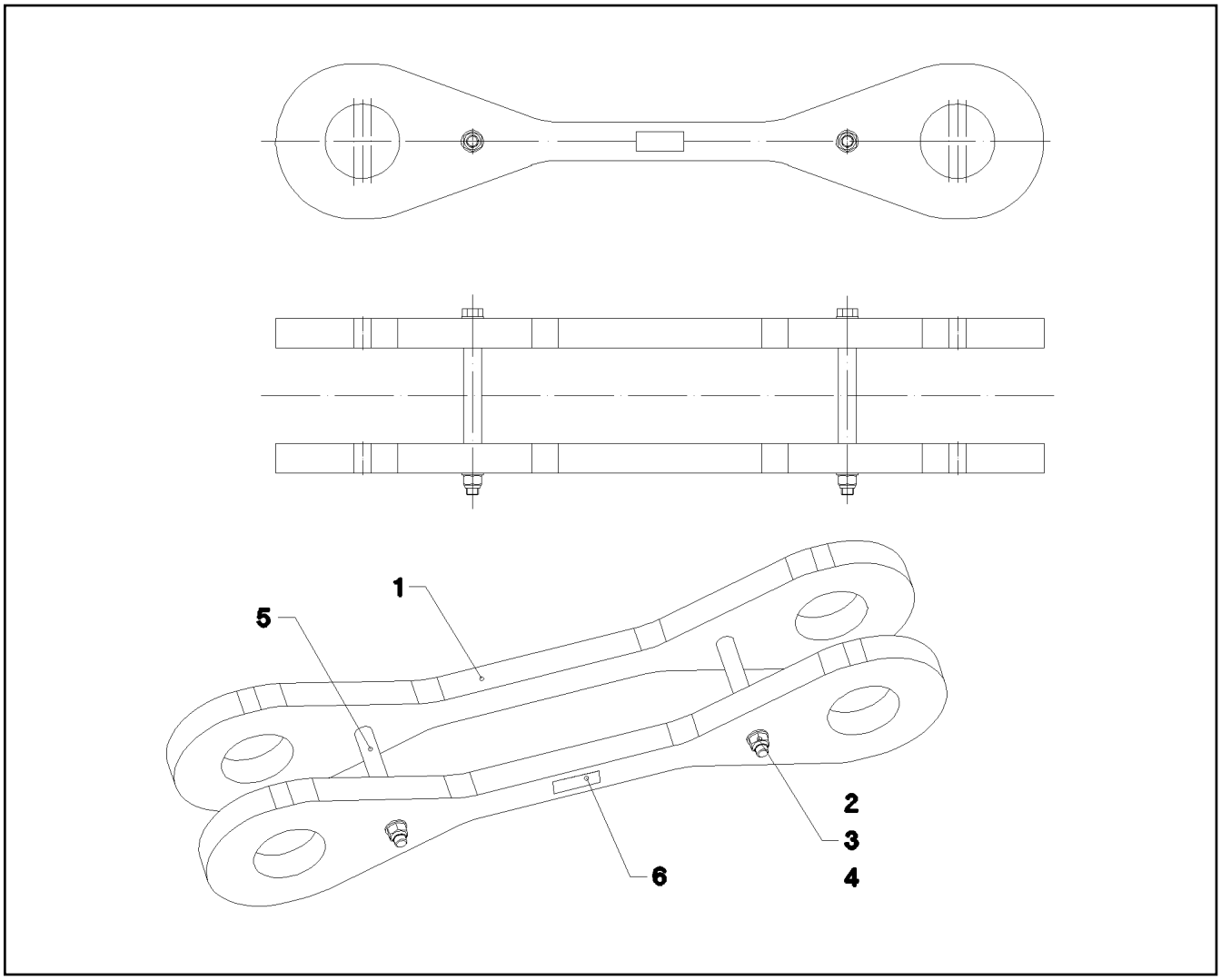

Pos.	Item	Quantity	Description	Bezeichnung	Serie	K
1	97 50 485 08	2	PLATE 50X1298X264 S960QL+Z25	BLECH		
2	40 61 396 01	2	HEX SCREW ISO 4014 M20X300 8.8 A3C	SECHSKANTSCHRAUBE		
3	10 28 980 8	4	WASHER ISO 7089 20 300HV FLZN SPF	SCHEIBE		
4	41 19 024 08	2	HEX NUT DIN 985 M20 10 A3C	SECHSKANTMUTTER		
5	94 78 310 08	2	TUBE 30X4X160 S355J2H FE//ZN20//C	ROHR		
6	97 35 676 08	1	PLATE IDENTIFICATION NUMBER IDENT-N	SCHILD IDENTNR.		
700	96 93 147 08	1	SIGNS 1M	BESCHILDERUNG		
(1)	97 05 506 9	1	SIGN 170X55 KLEBESCHILD SPF	SCHILD		
1050	11 11 111 08	-10.886	WEIGHT ALLOWANCE	GEWICHTSZUSCHLAG		

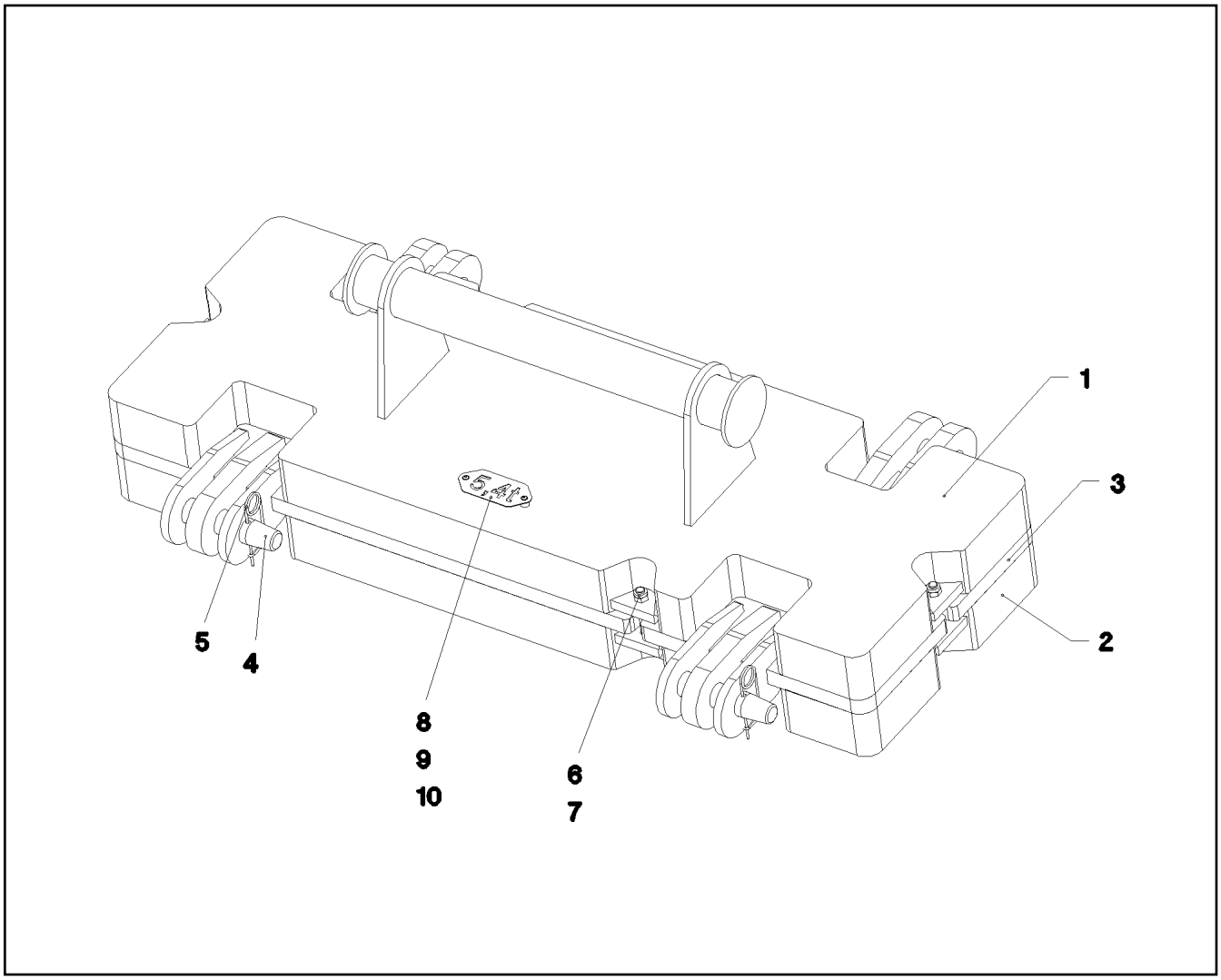

Pos.	Item	Quantity	Description	Bezeichnung	Serie	K
1	96 37 314 08	1	WEIGHT WELDED	GEWICHT SCHWK.		
2	96 37 340 08	1	WEIGHT WELDED	GEWICHT SCHWK.		
3	96 37 341 08	1	WEIGHT WELDED	GEWICHT SCHWK.		
4	97 26 562 08	2	PIN 75.0X320 35NICRMOV125 GASN. SPF	BOLZEN		
5	43 31 050 08	2	RETAINING SPRING DIN 2194 6 A3C	SICHERUNGSFEDER		
6	40 61 284 08	4	HEX SCREW ISO 4014 M24X180 8.8 A3C	SECHSKANTSCHRAUBE		
7	41 19 025 08	4	HEX NUT DIN 985 M24 8 A3C	SECHSKANTMUTTER		
8	97 59 990 08	1	PLATE 2X228X100 DC01 FE//ZN20//C	BLECH		
9	95 38 734 08	2	SLEEVE DIN EN ISO 10683 25X20 SAE 1010	HUELSE		
10	10 41 285 4	2	OVAL HEAD FLAT SCREW AEHNL.ISO 7380	LINSENFLACHKOPFSCHRAUBE		

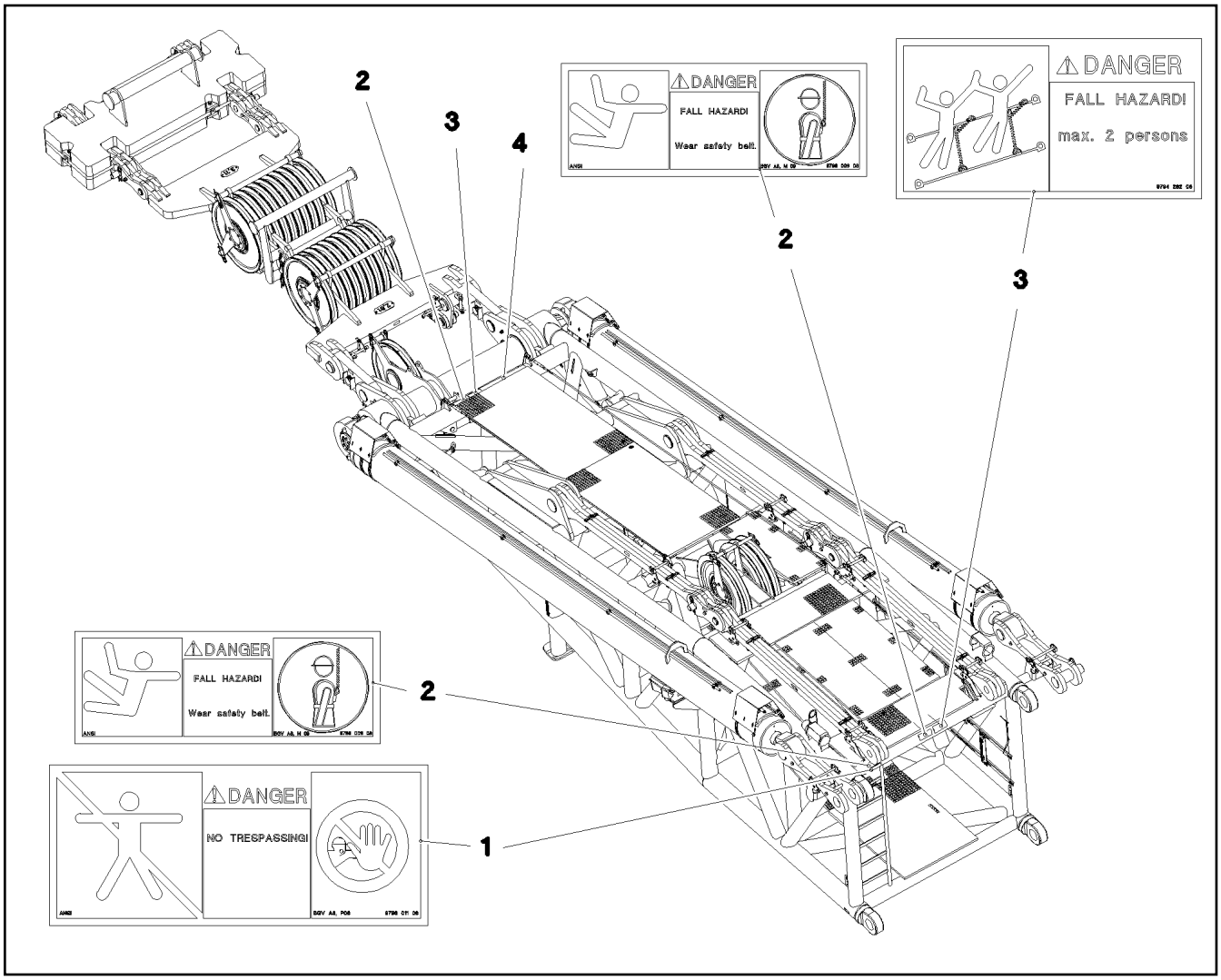

Pos.	Item	Quantity	Description	Bezeichnung	Serie	K
1	97 86 740 08	1	SIGN 208X88 KLEBEFOLIE SPF	SCHILD		
2	97 86 748 08	3	SIGN 168X62 KLEBEFOLIE SPF	SCHILD		
3	97 00 404 6	2	SIGN 168X88X1 KLEBEFOLIE SPF	SCHILD		
4	97 08 794 08	1	ANTI-SLIP SURFACE 1.6X150X500 3M TYP4	ANTIRUTSCHBELAG		

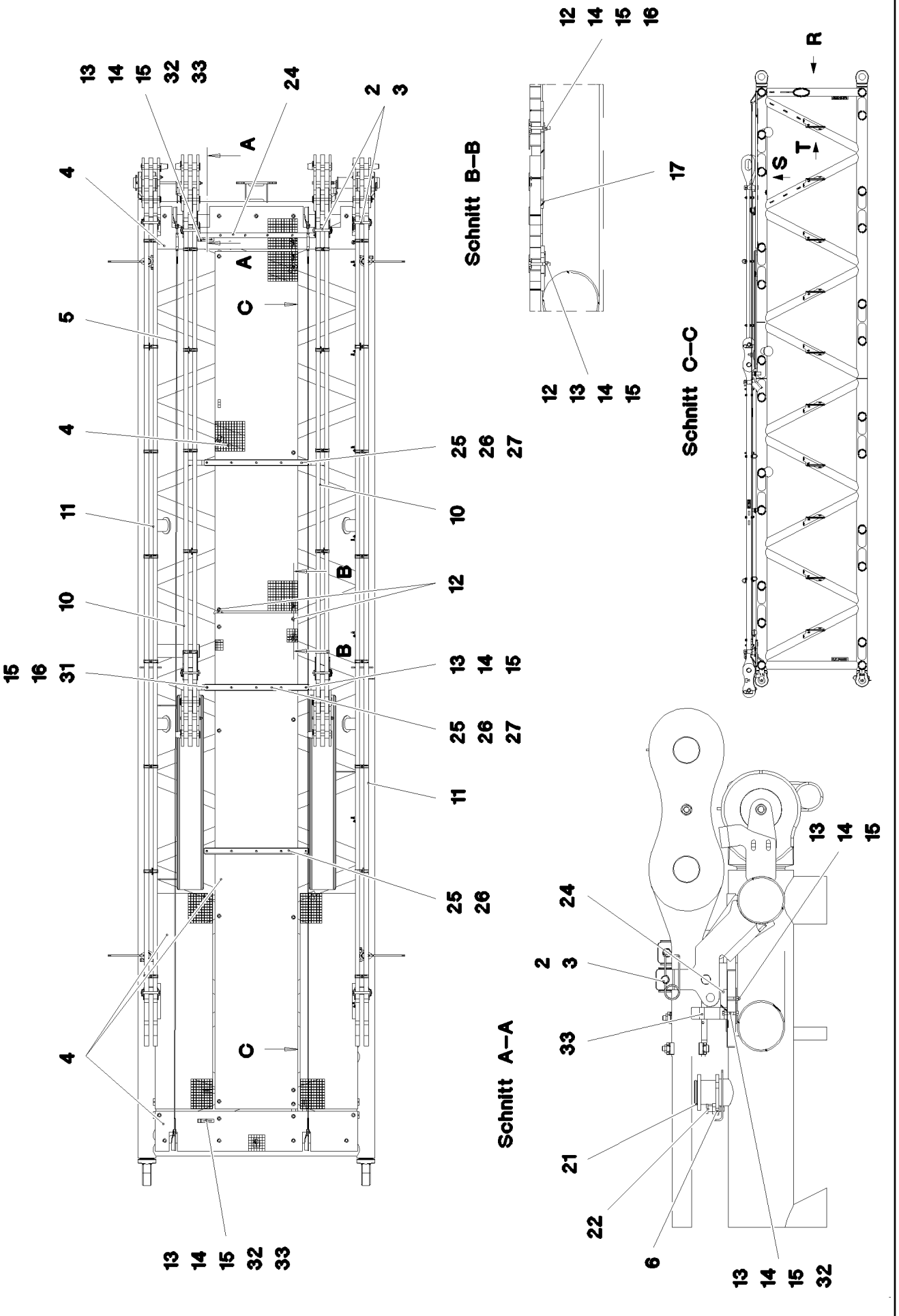

20.5.2016 081387	etk_en_de_074847 LR 11350	677 (1/3)
LIEBHERR	D INTERMEDIATE SECTION D-ZWISCHENSTUECK	⇨ 3 715 91 78 835 08

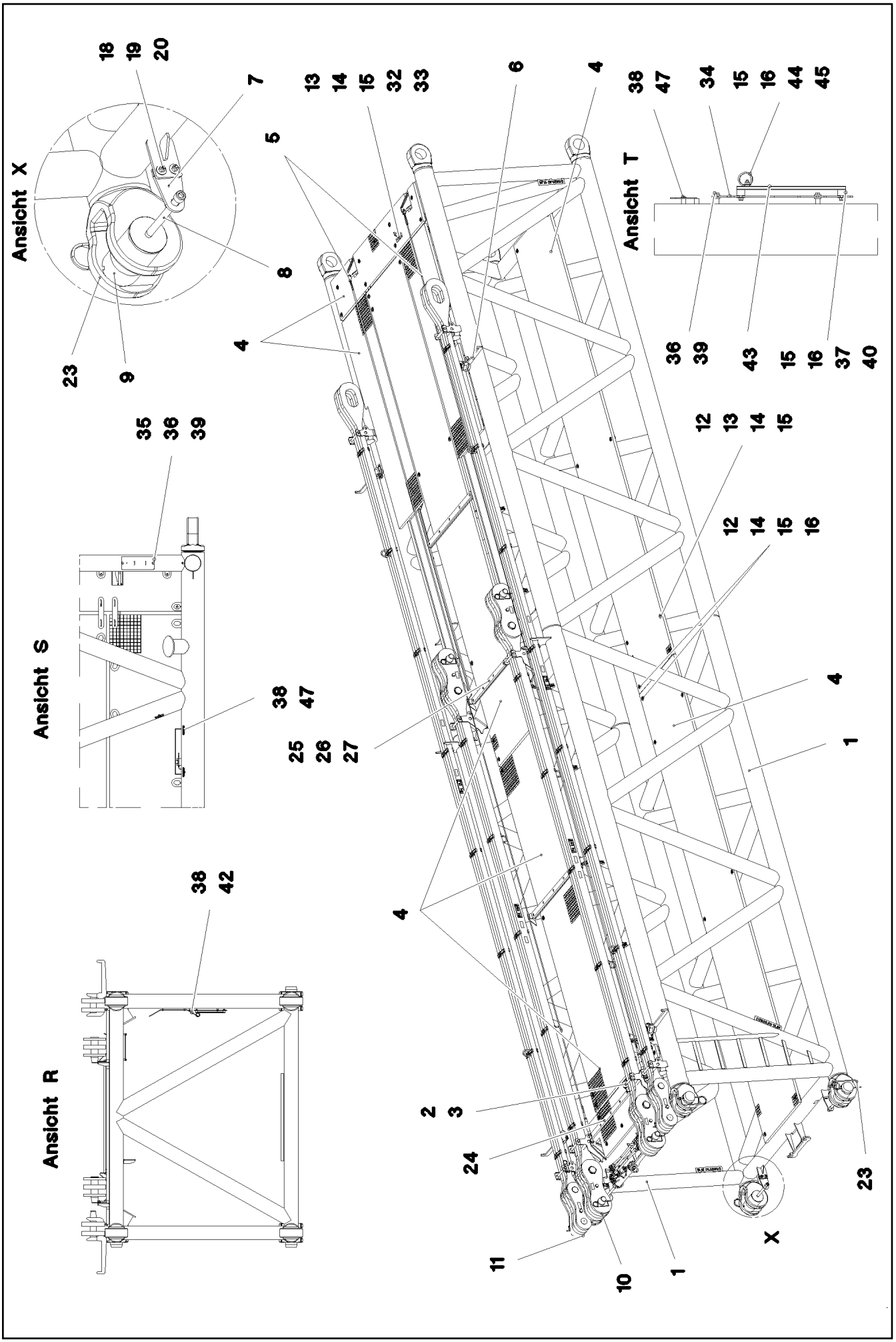

20.5.2016 081388 LIEBHERR	etk_en_de_074847 LR 11350 D INTERMEDIATE SECTION D-ZWISCHENSTUECK	678 (2/3) ⇨ 3 715 91 78 835 08

Pos.	Item	Quantity	Description	Bezeichnung	Serie	K
1	96 92 643 08	1	D INTERMED. SECTION WELD. CON. 12M	D-ZWISCHENSTUECK SCHWK.		
2	96 32 436 08	8	CONNECTING PIN WELDED FE//ZN20//C	ABSTECKBOLZEN SCHWK.		
3	43 31 009 08	8	RETAINING SPRING 4,5X98 VERZ	SICHERUNGSFEDER		
4	96 59 799 08	1	GRATINGS	GITTERROSTE		
			⇨ 3 715 006 96 59 799 08			
5	10 66 399 0	3	ROUND STRAND ROPE 10X10,97M STAHL V	RUNDLITZENSEIL		
6	96 36 280 08	4	SUPPORT WELDED	AUFLAGE SCHWK.		
7	97 26 369 08	4	PLATE 10X175X104 S700MC	BLECH		
8	40 42 263 08	4	SOCKET HEAD SCREW DIN 912 M24X320 8.	ZYLINDERSCHRAUBE		
9	95 64 623 08	4	PIN 150X285 35NICRMOV125 GASN. SPF	BOLZEN		
10	96 36 141 08	2	ROD CPL. 6.875M	STANGE KPL.		
			⇨ 3 715 004 96 36 141 08			
11	96 36 142 08	2	ROD CPL. 10.5M	STANGE KPL.		
			⇨ 3 715 007 96 36 142 08			
12	10 10 062 1	68	DISH MOUNTING	TELLERBEFESTIGUNG		
13	94 11 381 08	89	WASHER 70X3 DC01 FE//ZN20//C	SCHEIBE		
14	40 61 024	89	HEX SCREW ISO 4014 M8X55 8.8 A2C	SECHSKANTSCHRAUBE		
15	41 19 005 08	123	HEX NUT DIN 985 M8 8 A2C	SECHSKANTMUTTER		
16	42 18 009 08	50	WASHER DIN 9021 8 140HV-ST A2C	SCHEIBE		
17	95 54 048 08	8	PLATE 8X300X50 S355MC FE//ZN20//C	BLECH		
18	46 00 158	8	HEX SCREW ISO 4017 M12X45 8.8 A3C	SECHSKANTSCHRAUBE		
19	42 18 011 08	16	WASHER ISO 7093-1 A 13 ST A3C	SCHEIBE		
20	41 15 143 08	8	HEX NUT ISO 4032 M12 8 A3C	SECHSKANTMUTTER		
21	42 80 061 08	4	LOCKING RING DIN 471 80X2,5	SICHERUNGSRING		
22	70 42 326 08	4	SPRING-LOADED LOCK VERZ	FEDERRIEGEL		
23	43 31 052 08	4	RETAINING SPRING 8 VERZ.	SICHERUNGSFEDER		
24	97 41 438 08	1	SUPPORT 60X1520 PA6G	AUFLAGE		
25	97 41 439 08	3	SUPPORT 60X1270 PA6G	AUFLAGE		
26	97 41 440 08	3	PLATE 10X1250X80 S355MC	BLECH		
27	95 64 428 08	4	PLATE 5X393X60 S355MC FE//ZN20//C	BLECH		
31	40 61 062	4	HEX SCREW ISO 4014 M8X40 8.8 A2C	SECHSKANTSCHRAUBE		
32	42 00 012 01	4	WASHER ISO 7089 8 200HV A3C	SCHEIBE		
33	97 08 336 08	2	PLATE 8x40x276 S700MC	BLECH		
34	97 57 086 08	10	PLATE 4X440X221 S315MC	BLECH		
35	97 57 099 08	1	PLATE 4X310X120 S315MC	BLECH		
36	49 00 089	22	HEX SCREW ISO 4017 M8X20 8.8 A2C	SECHSKANTSCHRAUBE		
37	40 97 059 08	20	PAN-HEAD SCREW AEHNL.ISO 7380 M8X35	FLACHKOPFSCHRAUBE		
38	10 41 285 4	12	OVAL HEAD FLAT SCREW AEHNL.ISO 7380	LINSENFLACHKOPFSCHRAUBE		
39	42 16 025	44	WASHER DIN 7349 8,4 200HV A3C	SCHEIBE		
40	95 38 734 08	20	SLEEVE DIN EN ISO 10683 25X20 SAE 1010	HUELSE		
42	95 37 411 08	1	PLATE 4X20X500 S315MC FE//ZN20//C	BLECH		
43	95 41 175 08	10	CARRIER RAIL 340	TRAGSCHIENE		
44	40 97 070 08	10	HAMMER HEAD BOLT M8X20 8.8 A2K SPF	HAMMERKOPFSCHRAUBE		
45	72 00 144 08	10	CABLE CLAMP	KABELHALTER		
46	10 28 980 5	8	WASHER ISO 7089 14 300HV FLZN SPF	SCHEIBE		
47	95 36 500 08	10	CABLE CLAMP 2X22X90 DC01 FE//ZN20//C	KABELHALTER		
500	91 48 975 08	1	ADDITIONAL HYDRAULICS INTERMED	ZUSATZHYDRAULIK ZWISCHEN		
			⇨ 3 978 015 91 48 975 08			
700	96 92 588 08	1	SIGNS D-ZWISCHENSTUECK	BESCHILDERUNG		
			⇨ 3 717 003 96 92 588 08			

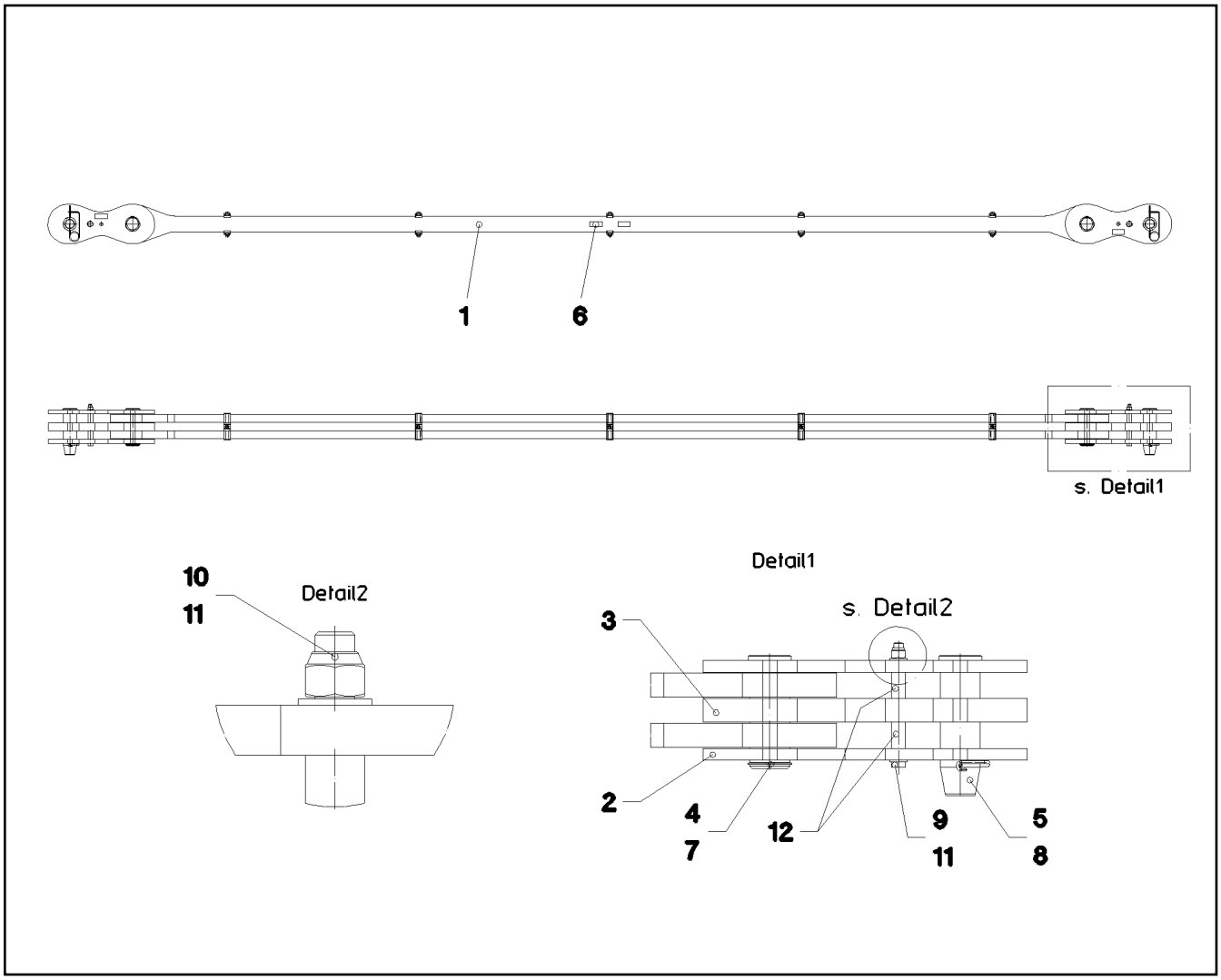

Pos.	Item	Quantity	Description	Bezeichnung	Serie	K
1	96 36 144 08	1	ROD 6.075M	STANGE VORM.		
(1)	97 49 490 08	2	PLATE 50X6367X254 S960QL+Z25	BLECH		
(2)	97 05 447 3	10	CLAMP 40X171X24 S355J2+N	KLAMMER		
(3)	40 42 315 08	5	SOCKET HEAD SCREW DIN 912 M16X140 8.	ZYLINDERSCHRAUBE		
(4)	41 15 145 08	5	HEX NUT ISO 4032 M16 8 A3C	SECHSKANTMUTTER		
(5)	97 35 676 08	1	PLATE IDENTIFICATION NUMBER IDENT-N	SCHILD IDENTNR.		
(6)	10 87 156 8	2	OVAL LOAD RING 11X60X120 GK 10 SPF	OVALRING		
2	96 35 671 08	4	BRACKET WITH BOARD	LASCHE MIT SCHILD		
3	96 35 672 08	2	BRACKET WITH BOARD	LASCHE MIT SCHILD		
4	97 48 632 08	2	PIN 90.0X237 35NICRMOV125 SPF	BOLZEN		
5	97 46 254 08	2	PIN 90.0X295 35NICRMOV125 GASN. SPF	BOLZEN		
6	97 35 919 08	2	PLATE ASSEMBLY BG-NR. PVC-SILBER SP	SCHILD BAUGRUPPE		
7	42 80 063 08	2	LOCKING RING DIN 471 85X3	SICHERUNGSRING		
8	43 31 050 08	2	RETAINING SPRING DIN 2194 6 A3C	SICHERUNGSFEDER		
9	40 61 249 01	2	HEX SCREW ISO 4014 M20X250 8.8 A3C	SECHSKANTSCHRAUBE		
10	41 19 024 08	2	HEX NUT DIN 985 M20 10 A3C	SECHSKANTMUTTER		
11	10 28 980 8	4	WASHER ISO 7089 20 300HV FLZN SPF	SCHEIBE		
12	94 05 227 08	4	TUBE 30.0X55 S355J2H FE//ZN20//C	ROHR		
700	96 93 409 08	1	SIGNS 6.875M	BESCHILDERUNG		
(1)	97 05 608 3	1	SIGN 170X55 KLEBEFOLIE SPF	SCHILD		

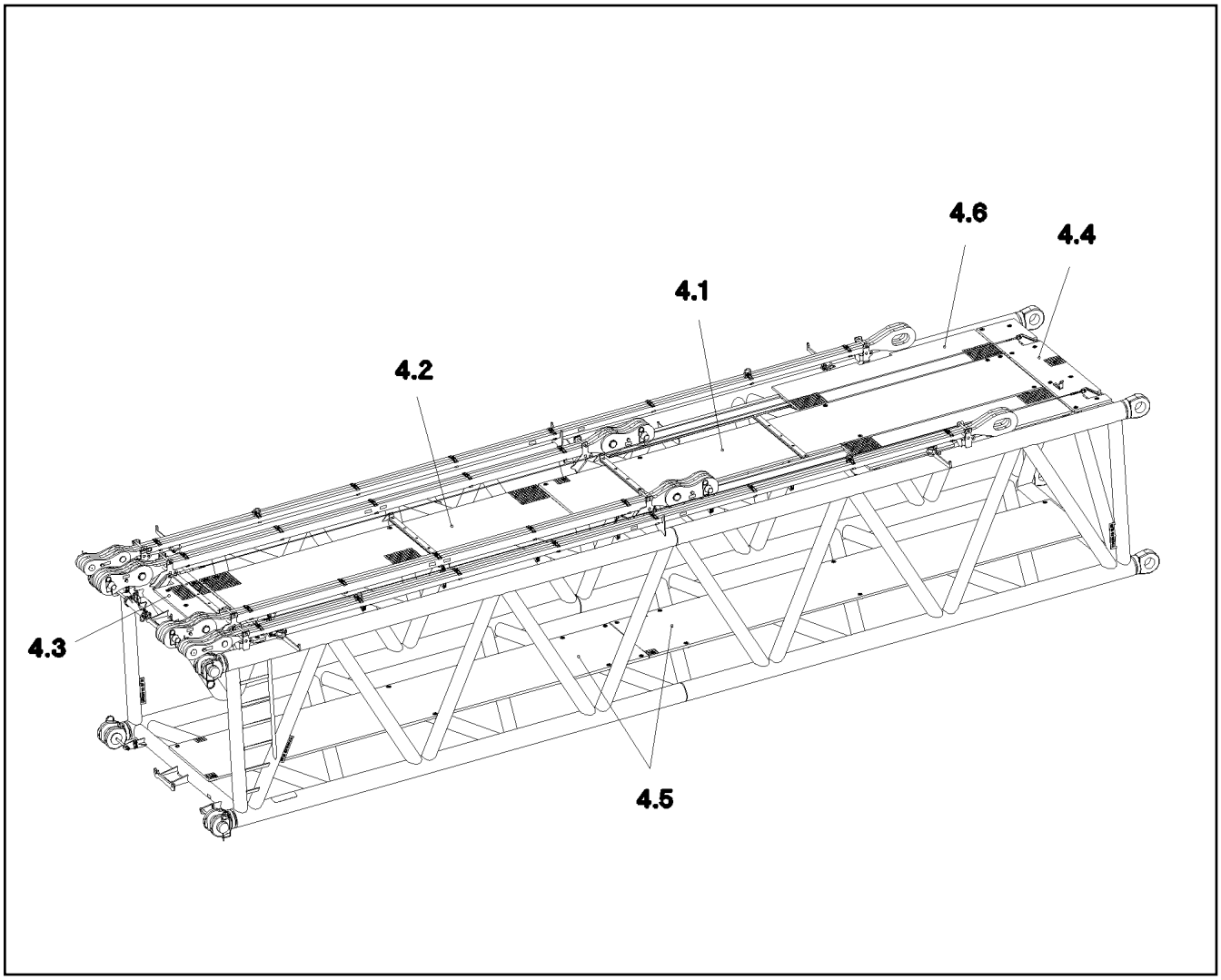

Pos.	Item	Quantity	Description	Bezeichnung	Serie	K
1	72 58 086 08	1	GRIDIRON T6000X1000X30/3 S235JR T ZN K	GITTERROST-SP		
2	72 58 674 08	1	GRIDIRON T4350X1000X30/3 S235JR T ZN K	GITTERROST-SP		
3	97 95 823 08	1	GRIDIRON T2450X515X30/3 S235JR T ZN K	GITTERROST-P		
4	97 95 881 08	1	GRIDIRON T2450X483X30/3 S235JR T ZN K	GITTERROST-P		
5	72 58 705 08	2	GRIDIRON T5680X1000X30/3 S235JR T ZN K	GITTERROST-SP		
6	97 74 375 08	2	GRIDIRON T2610X696X30/3 S235JR SPF	GITTERROST-SP		

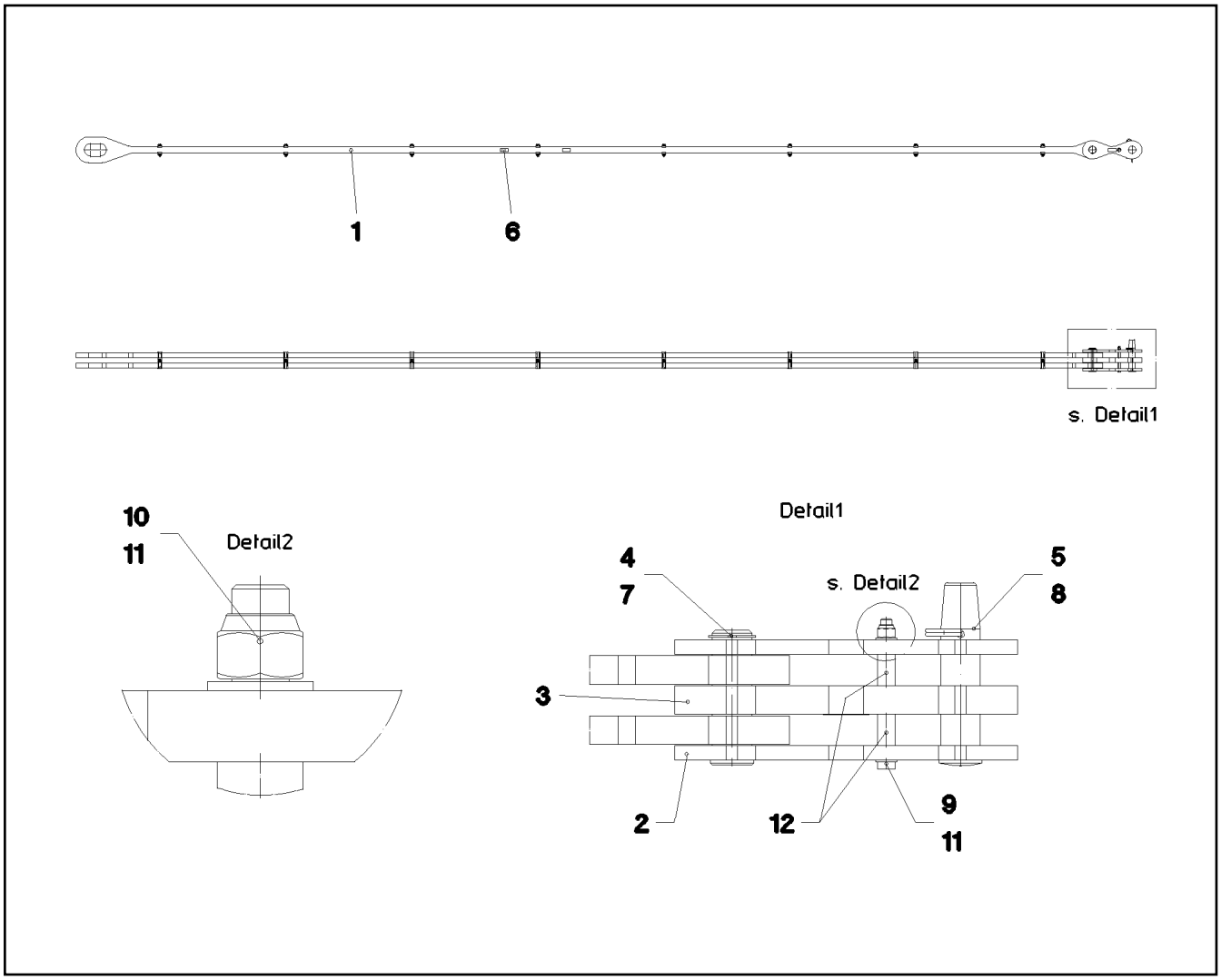

Pos.	Item	Quantity	Description	Bezeichnung	Serie	K
1	96 36 143 08	1	ROD 10.1M	STANGE VORM.		
(1)	97 49 494 08	2	PULL ROD 50X10363X264 S960QL+Z25 SPF	ZUGSTANGE		
(2)	97 05 447 3	16	CLAMP 40X171X24 S355J2+N	KLAMMER		
(3)	40 42 181 01	8	SOCKET HEAD SCREW ISO 4762 M16X110	ZYLINDERSCHRAUBE		
(4)	41 15 145 08	8	HEX NUT ISO 4032 M16 8 A3C	SECHSKANTMUTTER		
(5)	97 35 676 08	1	PLATE IDENTIFICATION NUMBER IDENT-N	SCHILD IDENTNR.		
(6)	10 87 156 8	2	OVAL LOAD RING 11X60X120 GK 10 SPF	OVALRING		
2	96 24 716 08	2	BRACKET WITH BOARD 0.4M	LASCHE MIT SCHILD		
3	96 32 376 08	1	BRACKET WITH BOARD 0.4M	LASCHE MIT SCHILD		
4	97 26 561 08	1	PIN 75.0X235 35NICRMOV125 SPF	BOLZEN		
5	97 26 562 08	1	PIN 75.0X320 35NICRMOV125 GASN. SPF	BOLZEN		
6	97 35 919 08	1	PLATE ASSEMBLY BG-NR. PVC-SILBER SP	SCHILD BAUGRUPPE		
7	42 80 056 08	1	LOCKING RING DIN 471 70X2,5	SICHERUNGSRING		
8	43 31 050 08	1	RETAINING SPRING DIN 2194 6 A3C	SICHERUNGSFEDER		
9	40 61 249 01	1	HEX SCREW ISO 4014 M20X250 8.8 A3C	SECHSKANTSCHRAUBE		
10	41 19 024 08	1	HEX NUT DIN 985 M20 10 A3C	SECHSKANTMUTTER		
11	10 28 980 8	2	WASHER ISO 7089 20 300HV FLZN SPF	SCHEIBE		
12	94 05 227 08	2	TUBE 30.0X55 S355J2H FE//ZN20//C	ROHR		
700	96 93 313 08	1	SIGNS 10.5M	BESCHILDERUNG		
(1)	97 05 591 0	1	SIGN 170X55 KLEBESCHILD SPF	SCHILD		

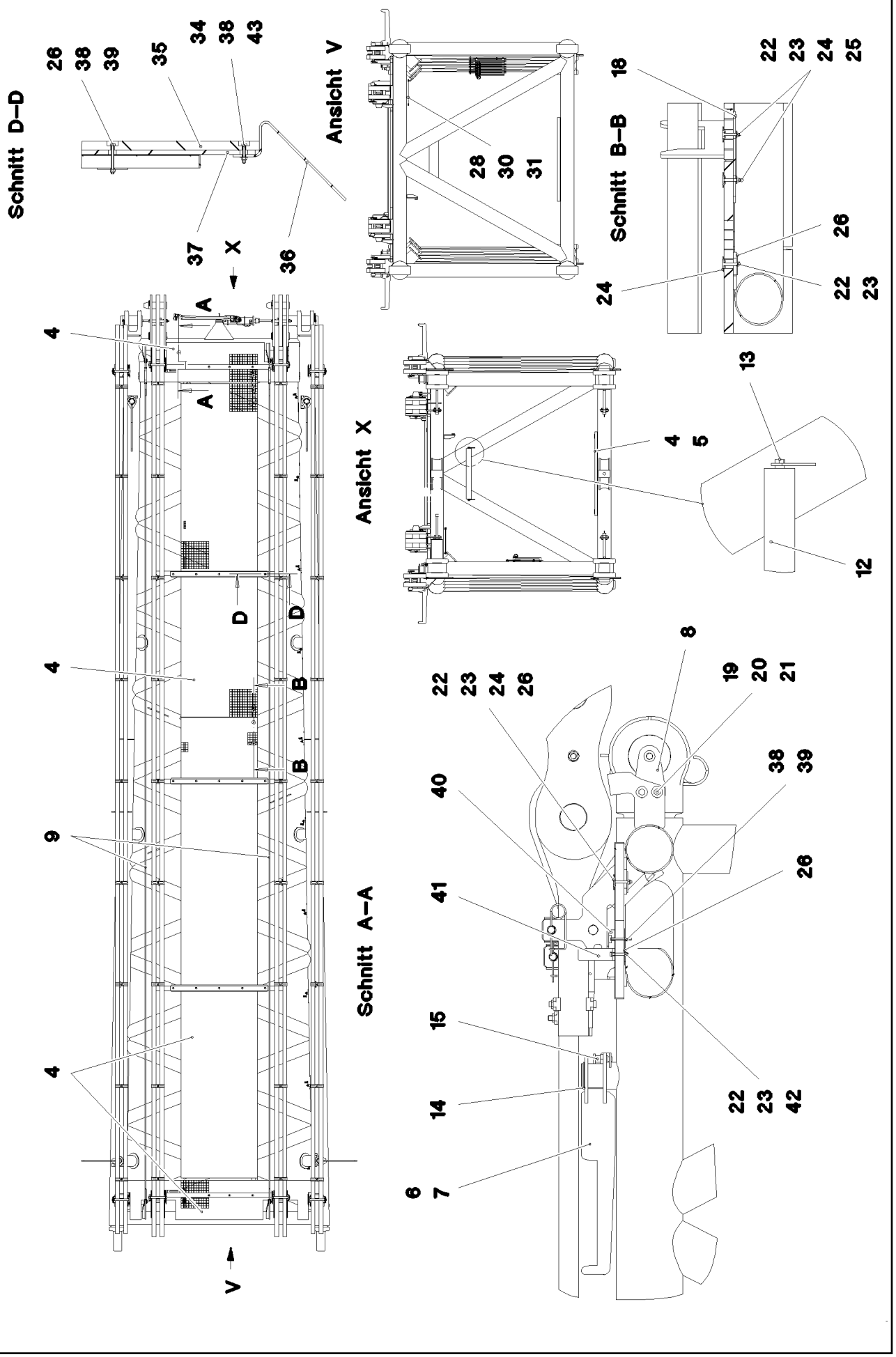

20.5.2016 081384	**etk_en_de_074847 LR 11350**	683 (1/3)
LIEBHERR	**D-REDUCING SECTION** **D-REDUZIERSTUECK**	⇨ **3 716** **91 79 193 08**

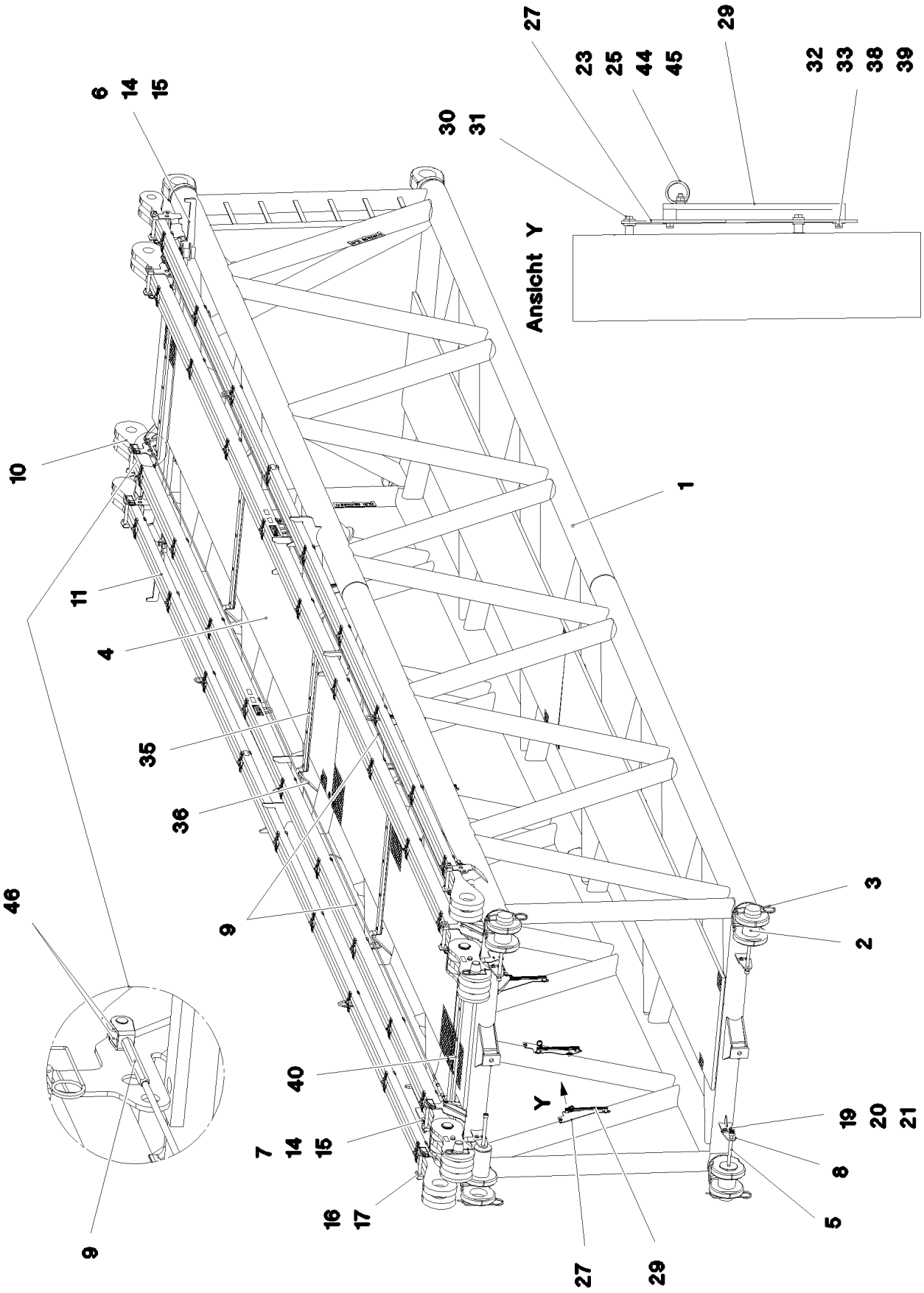

20.5.2016 081385 LIEBHERR	**etk_en_de_074847 LR 11350** **D-REDUCING SECTION** **D-REDUZIERSTUECK**	684 (2/3) ⇨ **3 716** **91 79 193 08**

Pos.	Item	Quantity	Description	Bezeichnung	Serie	K
1	96 93 071 08	1	REDUCER WELDMENT	D-REDUZIERSTUECK SCHWK.		
2	95 64 623 08	4	PIN 150X285 35NICRMOV125 GASN. SPF	BOLZEN		
3	43 31 052 08	4	RETAINING SPRING 8 VERZ.	SICHERUNGSFEDER		
4	96 59 754 08	1	GRATINGS	GITTERROSTE		
			⇨ 3 716 005 96 59 754 08			
5	40 42 263 08	4	SOCKET HEAD SCREW DIN 912 M24X320 8.	ZYLINDERSCHRAUBE		
6	96 36 280 08	2	SUPPORT WELDED	AUFLAGE SCHWK.		
7	96 36 281 08	2	SUPPORT WELDED	AUFLAGE SCHWK.		
8	97 26 369 08	4	PLATE 10X175X104 S700MC	BLECH		
9	10 66 399 0	3	ROUND STRAND ROPE 10X10,97M STAHL V	RUNDLITZENSEIL		
10	96 35 669 08	2	ROD CPL.	STANGE KPL.		
			⇨ 3 716 003 96 35 669 08			
11	96 36 126 08	2	ROD	STANGE VORM.		
12	74 90 151 08	1	CARRYING ROLLER 63/6,5/20X605 GASN.	TRAGROLLE		
13	49 00 094	2	HEX SCREW ISO 4017 M12X25 8.8 A3C	SECHSKANTSCHRAUBE		
14	42 80 061 08	4	LOCKING RING DIN 471 80X2,5	SICHERUNGSRING		
15	70 42 326 08	4	SPRING-LOADED LOCK VERZ	FEDERRIEGEL		
16	96 32 436 08	8	CONNECTING PIN WELDED FE//ZN20//C	ABSTECKBOLZEN SCHWK.		
17	43 31 009 08	8	RETAINING SPRING 4,5X98 VERZ	SICHERUNGSFEDER		
18	95 54 048 08	5	PLATE 8X300X50 S355MC FE//ZN20//C	BLECH		
19	49 00 100	8	HEX SCREW ISO 4017 M12X40 8.8 A3C	SECHSKANTSCHRAUBE		
20	42 18 011 08	16	WASHER ISO 7093-1 A 13 ST A3C	SCHEIBE		
21	41 15 143 08	8	HEX NUT ISO 4032 M12 8 A3C	SECHSKANTMUTTER		
22	40 61 024	41	HEX SCREW ISO 4014 M8X55 8.8 A2C	SECHSKANTSCHRAUBE		
23	41 19 005 08	76	HEX NUT DIN 985 M8 8 A2C	SECHSKANTMUTTER		
24	10 10 062 1	48	DISH MOUNTING	TELLERBEFESTIGUNG		
25	42 18 009 08	30	WASHER DIN 9021 8 140HV-ST A2C	SCHEIBE		
26	94 11 381 08	63	WASHER 70X3 DC01 FE//ZN20//C	SCHEIBE		
27	97 57 086 08	10	PLATE 4X440X221 S315MC	BLECH		
28	97 57 099 08	1	PLATE 4X310X120 S315MC	BLECH		
29	95 41 175 08	10	CARRIER RAIL 340	TRAGSCHIENE		
30	49 00 089	22	HEX SCREW ISO 4017 M8X20 8.8 A2C	SECHSKANTSCHRAUBE		
31	42 16 025	44	WASHER DIN 7349 8,4 200HV A3C	SCHEIBE		
32	95 38 734 08	20	SLEEVE DIN EN ISO 10683 25X20 SAE 1010	HUELSE		
33	40 97 059 08	20	PAN-HEAD SCREW AEHNL.ISO 7380 M8X35	FLACHKOPFSCHRAUBE		
34	40 01 928	6	HEX SCREW ISO 4014 M6X40 8.8 A2C	SECHSKANTSCHRAUBE		
35	97 41 439 08	3	SUPPORT 60X1270 PA6G	AUFLAGE		
36	95 64 428 08	6	PLATE 5X393X60 S355MC FE//ZN20//C	BLECH		
37	97 41 440 08	3	PLATE 10X1250X80 S355MC	BLECH		
38	41 19 004 08	37	HEX NUT DIN 985 M6 8 A2C	SECHSKANTMUTTER		
39	46 00 356	32	HEX SCREW ISO 4014 M6X65 8.8 A2C	SECHSKANTSCHRAUBE		
40	97 41 438 08	2	SUPPORT 60X1520 PA6G	AUFLAGE		
41	97 08 336 08	2	PLATE 8x40x276 S700MC	BLECH		
42	42 00 012 01	4	WASHER ISO 7089 8 200HV A3C	SCHEIBE		
43	46 00 198	6	WASHER ISO 7093-1 6 200HV A3C	SCHEIBE		
44	40 97 070 08	10	HAMMER HEAD BOLT M8X20 8.8 A2K SPF	HAMMERKOPFSCHRAUBE		
45	72 00 144 08	10	CABLE CLAMP	KABELHALTER		
46	10 28 980 5	12	WASHER ISO 7089 14 300HV FLZN SPF	SCHEIBE		
400	91 48 975 08	1	ADDITIONAL HYDRAULICS INTERMED	ZUSATZHYDRAULIK ZWISCHEN		
			⇨ 3 978 015 91 48 975 08			
700	96 93 088 08	1	SIGNS	BESCHILDERUNG		
			⇨ 3 716 006 96 93 088 08			

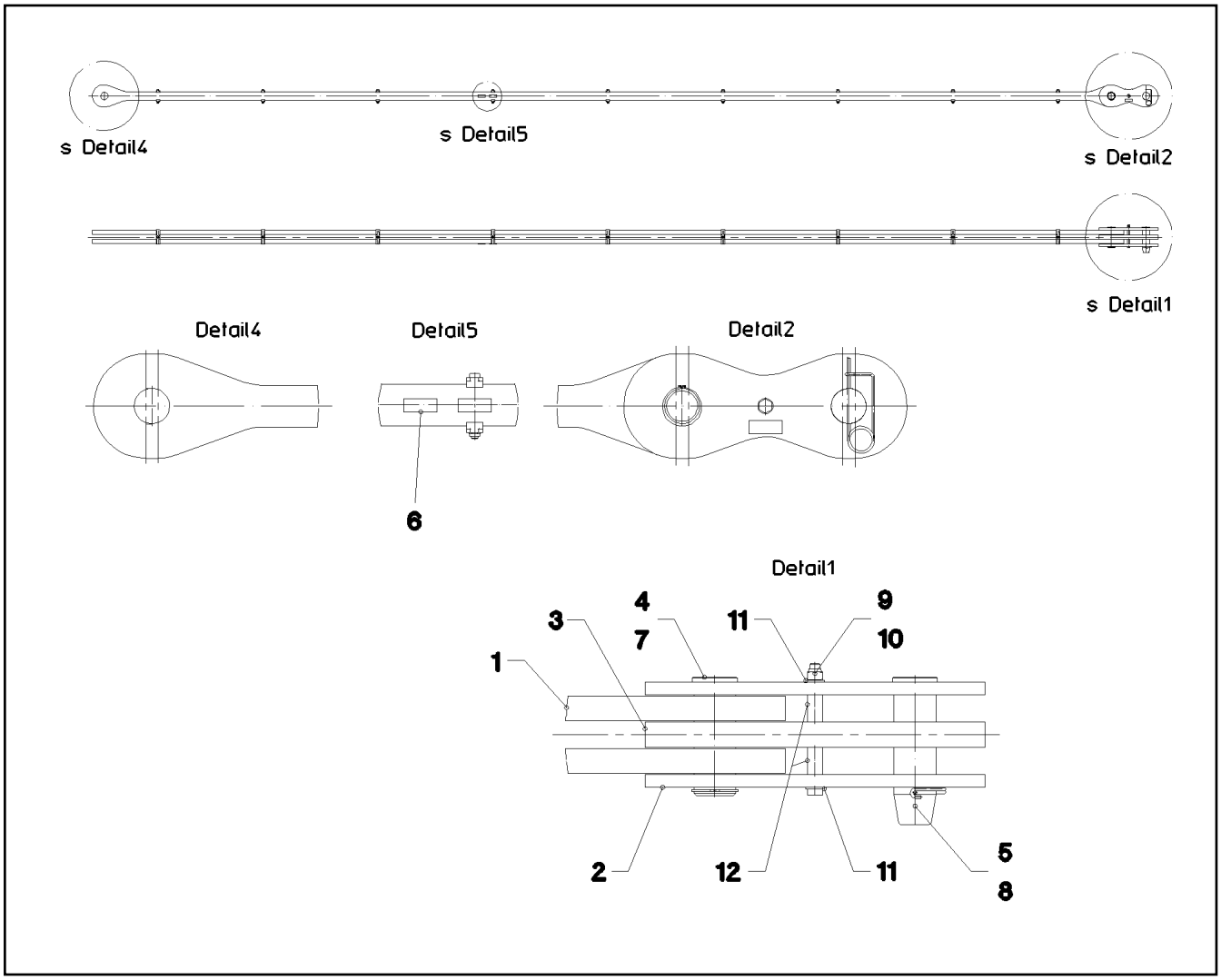

Pos.	Item	Quantity	Description	Bezeichnung	Serie	K
1	96 35 670 08	1	ROD	STANGE VORM.		
(1)	97 48 631 08	2	PLATE 50X11898X254 S960QL+Z25	BLECH		
(2)	97 05 447 3	18	CLAMP 40X171X24 S355J2+N	KLAMMER		
(3)	40 42 315 08	9	SOCKET HEAD SCREW DIN 912 M16X140 8.	ZYLINDERSCHRAUBE		
(4)	41 15 145 08	9	HEX NUT ISO 4032 M16 8 A3C	SECHSKANTMUTTER		
(5)	97 35 676 08	1	PLATE IDENTIFICATION NUMBER IDENT-N	SCHILD IDENTNR.		
(6)	10 87 156 8	2	OVAL LOAD RING 11X60X120 GK 10 SPF	OVALRING		
2	96 35 671 08	2	BRACKET WITH BOARD	LASCHE MIT SCHILD		
3	96 35 672 08	1	BRACKET WITH BOARD	LASCHE MIT SCHILD		
4	97 48 632 08	1	PIN 90.0X237 35NICRMOV125 SPF	BOLZEN		
5	97 46 254 08	1	PIN 90.0X295 35NICRMOV125 GASN. SPF	BOLZEN		
6	97 35 919 08	1	PLATE ASSEMBLY BG-NR. PVC-SILBER SP	SCHILD BAUGRUPPE		
7	42 80 063 08	1	LOCKING RING DIN 471 85X3	SICHERUNGSRING		
8	43 31 050 08	1	RETAINING SPRING DIN 2194 6 A3C	SICHERUNGSFEDER		
9	40 61 249 01	1	HEX SCREW ISO 4014 M20X250 8.8 A3C	SECHSKANTSCHRAUBE		
10	41 19 024 08	1	HEX NUT DIN 985 M20 10 A3C	SECHSKANTMUTTER		
11	10 28 980 8	2	WASHER ISO 7089 20 300HV FLZN SPF	SCHEIBE		
12	94 05 227 08	2	TUBE 30.0X55 S355J2H FE//ZN20//C	ROHR		
700	96 93 383 08	1	SIGNS	BESCHILDERUNG		
(1)	97 05 604 5	1	SIGN 170X55 KLEBEFOLIE SPF	SCHILD		

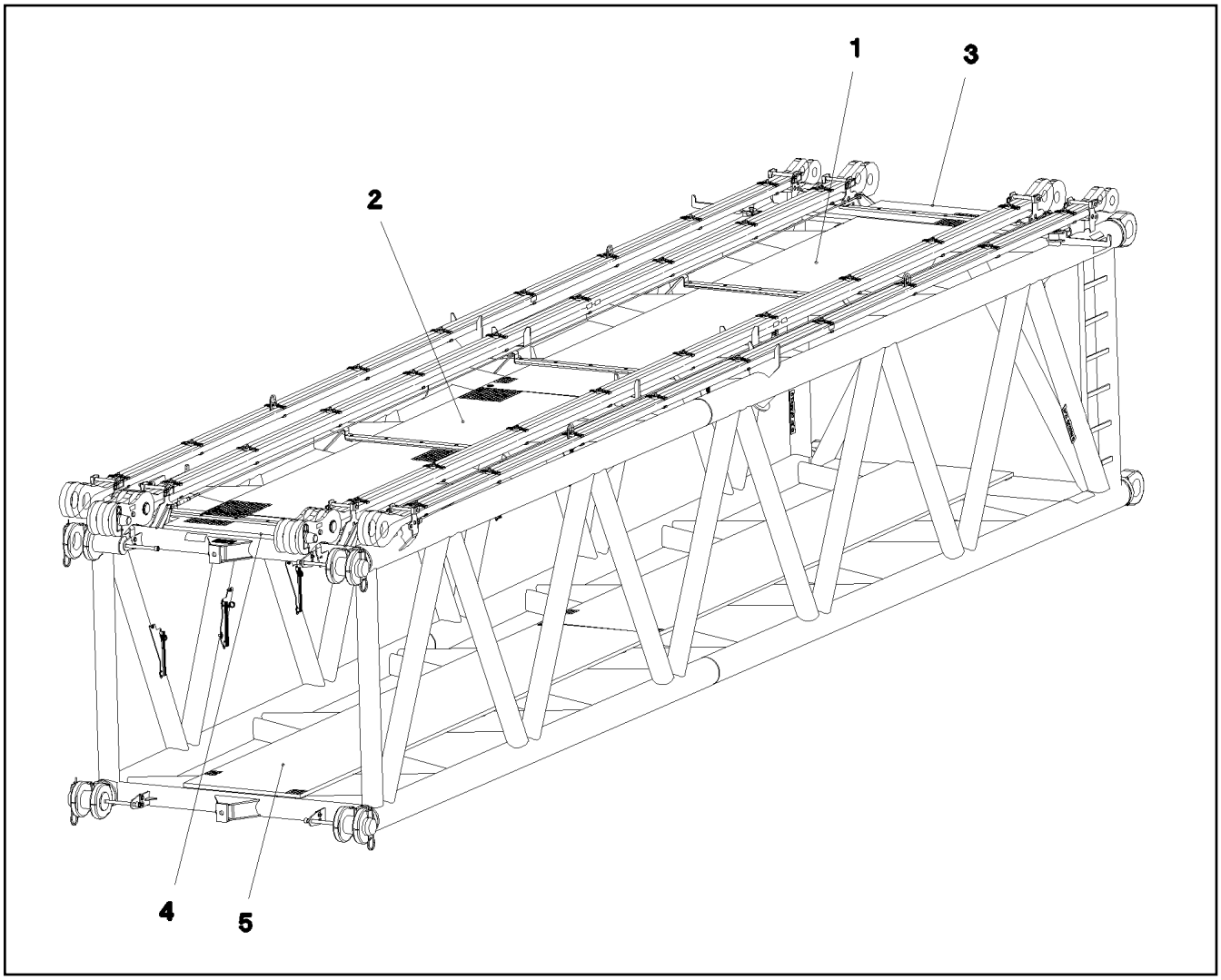

Pos.	Item	Quantity	Description	Bezeichnung	Serie	K
1	72 58 086 08	1	GRIDIRON T6000X1000X30/3 S235JR T ZN K	GITTERROST-SP		
2	72 58 674 08	1	GRIDIRON T4350X1000X30/3 S235JR T ZN K	GITTERROST-SP		
3	97 95 823 08	1	GRIDIRON T2450X515X30/3 S235JR T ZN K	GITTERROST-P		
4	97 95 824 08	1	GRIDIRON T2080X515X30/3 S235JR T ZN K	GITTERROST-P		
5	72 58 705 08	2	GRIDIRON T5680X1000X30/3 S235JR T ZN K	GITTERROST-SP		

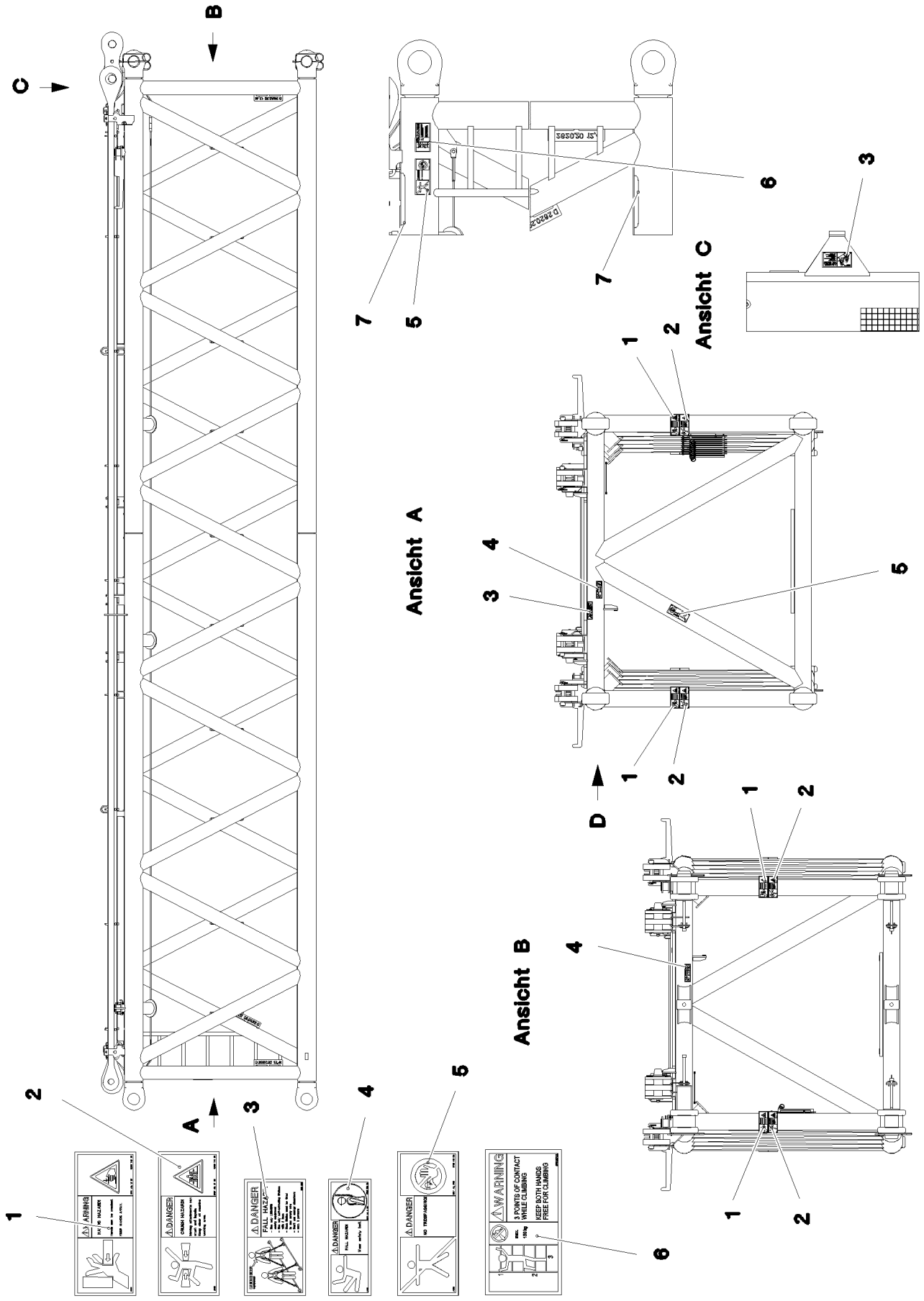
A
B
C
D
Ansicht A
Ansicht B
Ansicht C
1
2
3
4
5
6
7
WARNING
3 POINTS OF CONTACT WHILE CLIMBING
KEEP BOTH HANDS FREE FOR CLIMBING
DANGER
FALL HAZARD

Pos.	Item	Quantity	Description	Bezeichnung	Serie	K
1	97 86 746 08	4	SIGN 208X88 KLEBEFOLIE SPF	SCHILD		
2	97 86 741 08	4	SIGN 208X88 KLEBEFOLIE SPF	SCHILD		
3	97 00 404 6	2	SIGN 168X88X1 KLEBEFOLIE SPF	SCHILD		
4	97 86 748 08	2	SIGN 168X62 KLEBEFOLIE SPF	SCHILD		
5	97 86 740 08	2	SIGN 208X88 KLEBEFOLIE SPF	SCHILD		
6	97 03 673 2	1	SIGN 168X88 KLEBEFOLIE SPF	SCHILD		
7	97 28 594 08	2	ANTI-SLIP SURFACE 1.6X150X300 3M TYP4	ANTIRUTSCHBELAG		

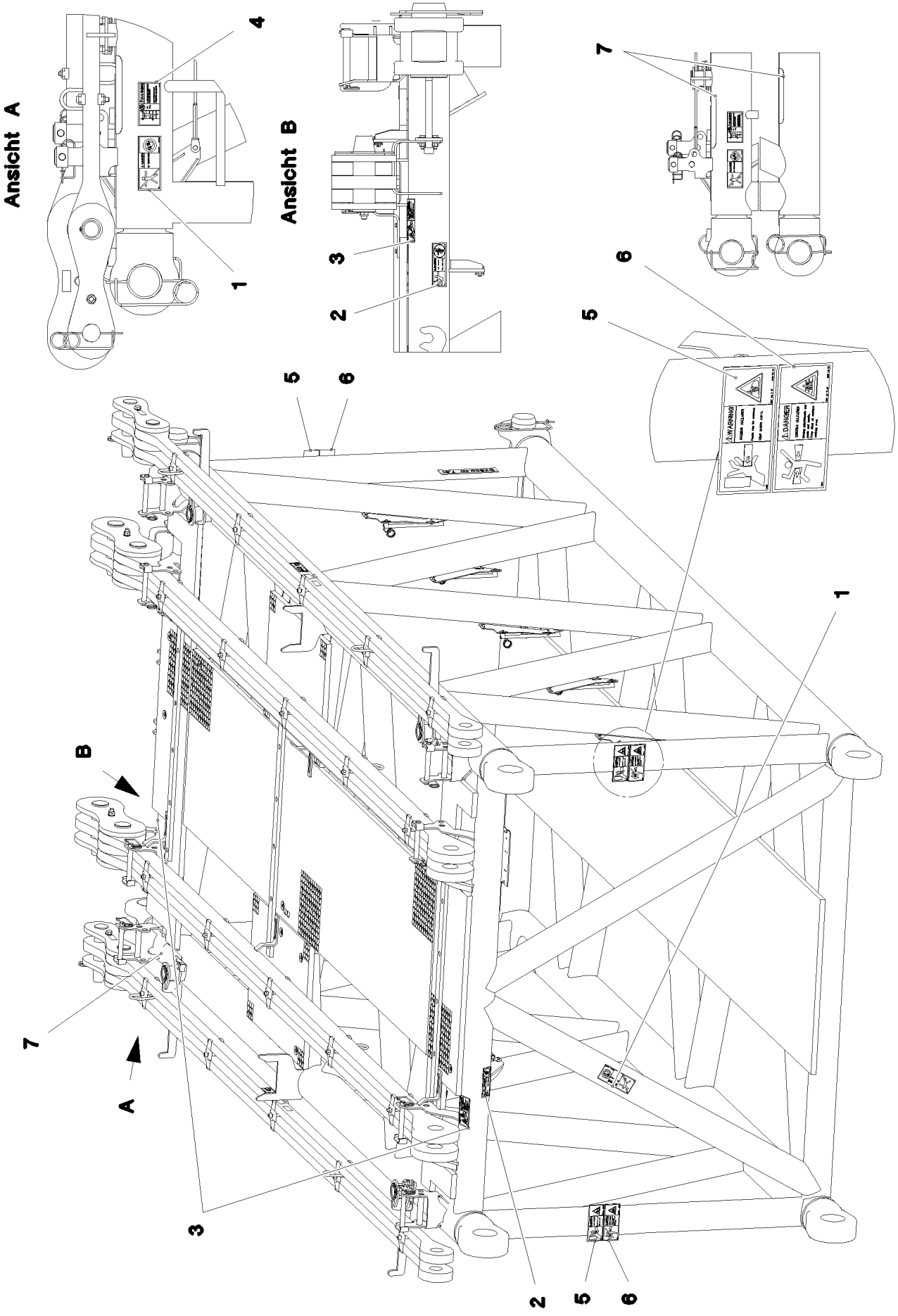

20.5.2016 081389	**etk_en_de_074847 LR 11350**	690 (1/2)
LIEBHERR	**SIGNS** **BESCHILDERUNG**	**3 717 003** **96 92 588 08**

Pos.	Item	Quantity	Description	Bezeichnung	Serie	K
1	97 86 740 08	2	SIGN 208X88 KLEBEFOLIE SPF	SCHILD		
2	97 86 748 08	2	SIGN 168X62 KLEBEFOLIE SPF	SCHILD		
3	97 00 404 6	2	SIGN 168X88X1 KLEBEFOLIE SPF	SCHILD		
4	97 03 673 2	1	SIGN 168X88 KLEBEFOLIE SPF	SCHILD		
5	97 86 746 08	4	SIGN 208X88 KLEBEFOLIE SPF	SCHILD		
6	97 86 741 08	4	SIGN 208X88 KLEBEFOLIE SPF	SCHILD		
7	97 28 594 08	2	ANTI-SLIP SURFACE 1.6X150X300 3M TYP4	ANTIRUTSCHBELAG		

Pos.	Item	Quantity	Description	Bezeichnung	Serie	K
1	11 48 554 9	1	TENSION DYNAMOMETER 0-4500KN SPF	ZUGMESSLASCHE		

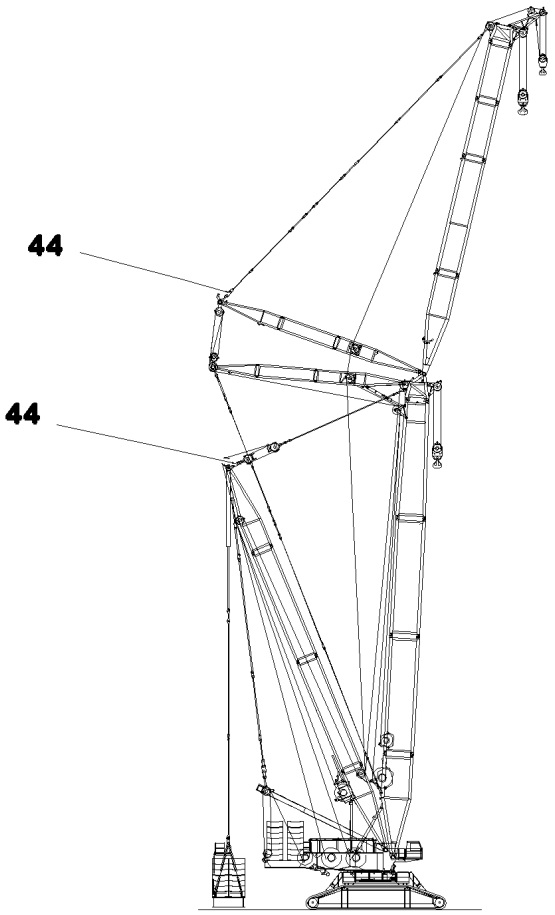

Pos.	Item	Quantity	Description	Bezeichnung	Serie	K
44	11 48 555 0	1	TENSION DYNAMOMETER 0-3000KN SPF	ZUGMESSLASCHE		

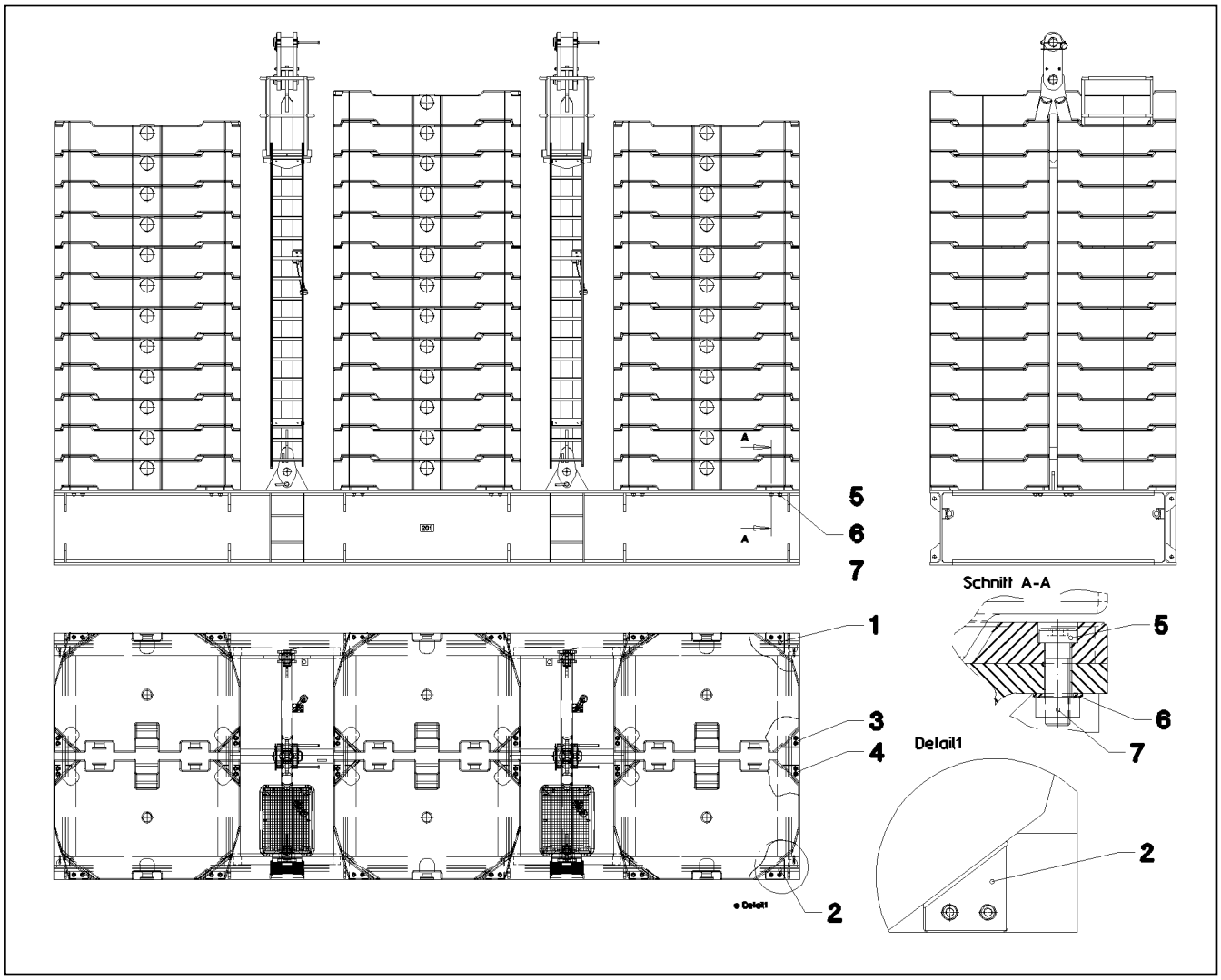

Pos.	Item	Quantity	Description	Bezeichnung	Serie	K
1	97 43 190 08	6	BRICK 50X274X255 S355J2+N	KLOTZ		
2	97 43 187 08	6	BRICK 50X274X255 S355J2+N	KLOTZ		
3	97 43 188 08	6	BRICK 50X242X242 S355J2+N	KLOTZ		
4	97 43 189 08	6	BRICK 50X242X242 S355J2+N	KLOTZ		
5	40 72 101 14	48	SOCKET HEAD SCREW DIN 6912 M30X100 1	ZYLINDERSCHRAUBE		
6	11 69 280 8	48	WASHER ISO 7089 33 300HV FLZN SPF	SCHEIBE		
7	41 15 152 08	48	HEX NUT ISO 4032 M30 8 A3C	SECHSKANTMUTTER		

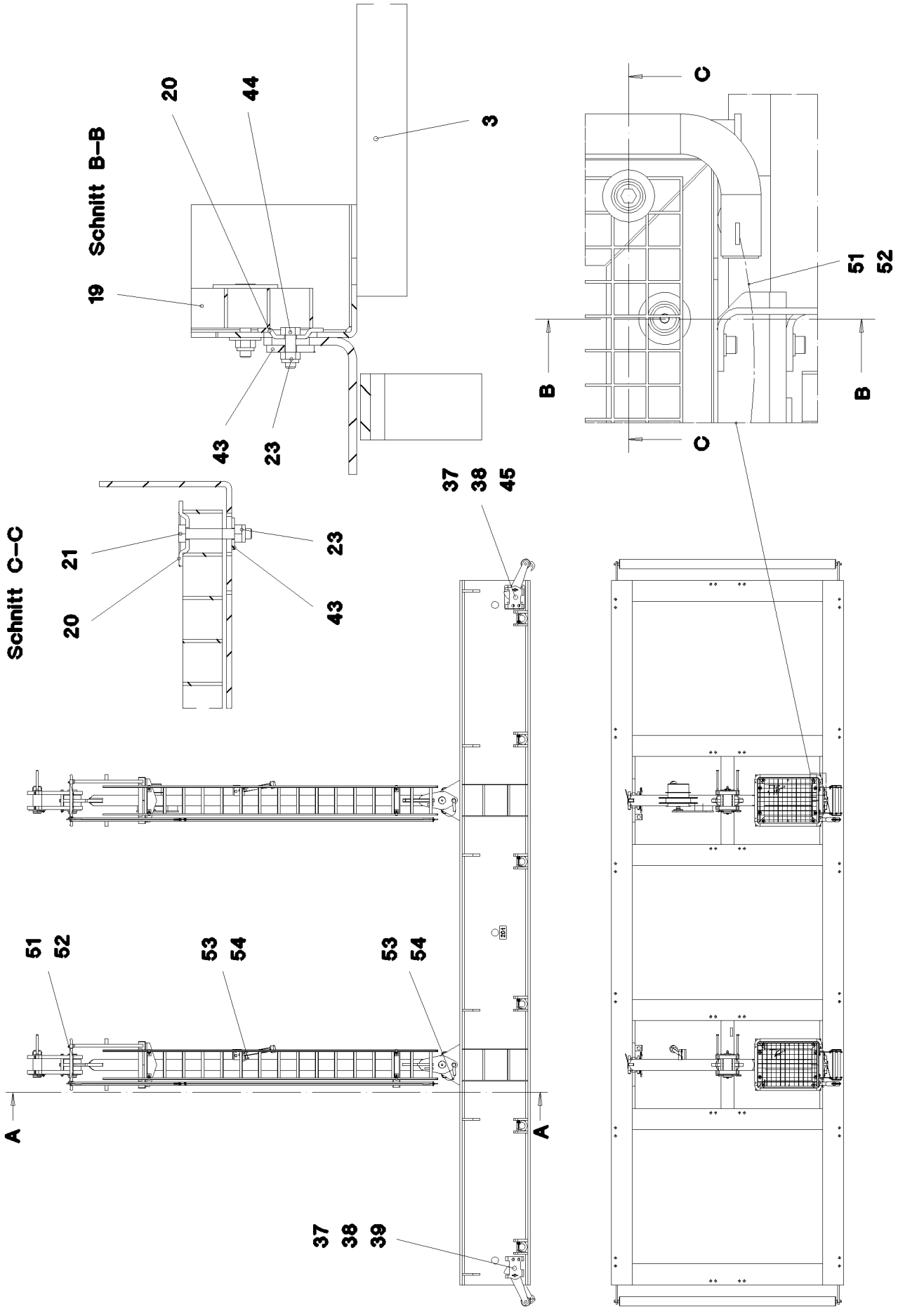
Schnitt B–B
20
44
3
19
43
23
C
51
52
B
B
C
Schnitt C–C
21
20
23
43
37
38
45
51
52
53
54
53
54
A
A
37
38
39

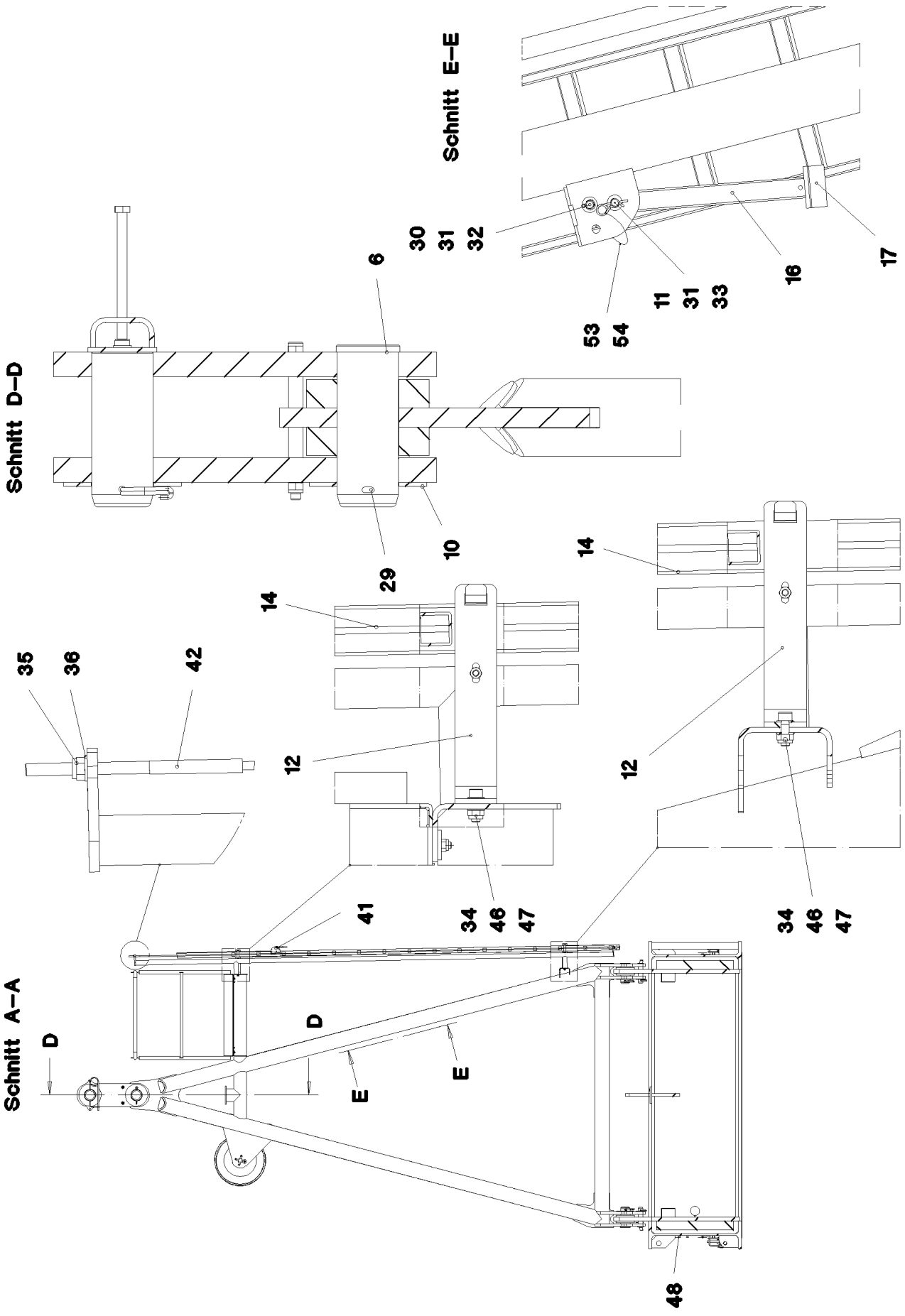
Schnitt E–E
30
31
32
53
54
11
31
33
16
17
Schnitt D–D
6
29
10
14
14
35
36
42
12
12
34
46
47
34
46
47
41
Schnitt A–A
D
D
E
E
48

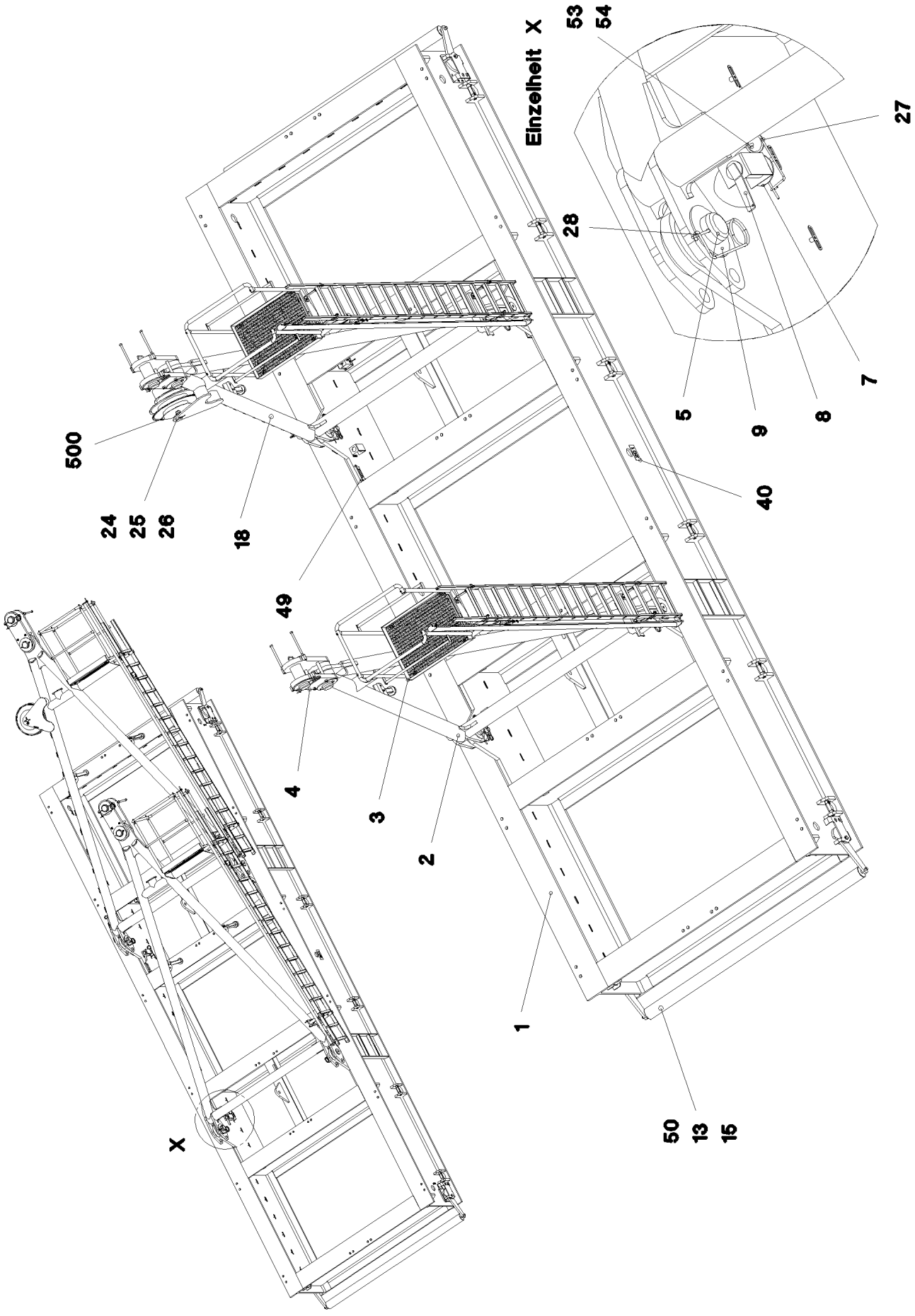

20.5.2016 072609	**etk_en_de_074847 LR 11350**	697 (3/4)
LIEBHERR	**SUSPENDED BALLAST** **SCHWEBEBALLAST**	⇨ **3 745** **91 72 410 08**

Pos.	Item	Quantity	Description	Bezeichnung	Serie	K
1	96 36 487 08	1	BALLAST PALLET WELDED	BALLASTPALETTE SCHWK.		
2	96 36 542 08	1	STAND WELDED	BOCK SCHWK.		
3	92 80 519 08	2	PLATFORM ST.CONST. T ZN O	PODEST SCHWK.		
4	96 36 692 08	2	CONNECTING LINK PRE-ASS.	LASCHE VORM.		
			⇨ 3 745 008 96 36 692 08			
5	95 38 851 08	4	PIN RD100X210 35NICRMOV125	BOLZEN		
6	95 26 593 08	2	PIN RD125X315 35NICRMOV125	BOLZEN		
7	42 11 033 08	4	WASHER DIN 1440 50 ST VERZ	SCHEIBE		
8	96 36 836 08	4	PIN COMPL. FE//ZN20//C	BOLZEN KPL.		
9	93 55 088 08	4	COVER RD190X6 S355MC FE//ZN20//C	DECKEL		
10	97 52 748 08	2	PLATE 8X240X240 S355MC	BLECH		
11	92 11 227 08	4	PIN W. HANDLE FE//ZN20//C	BOLZEN MIT GRIFF		
12	96 84 615 08	8	LADDER BRACKET	LEITERHALTERUNG		
			⇨ 3 745 022 96 84 615 08			
13	43 30 077 08	4	SPLIT PIN ISO 1234 6,3X45 ST A2K	SPLINT		
14	11 49 114 2	2	SIMPLE LADDER 15-420X4,17M AL SPF	ANLEGELEITER		
15	96 40 801 08	2	ROLLER	WALZE		
16	96 36 843 08	4	SUPPORTING PIPE CPL.	ABSTUETZROHR KPL.		
17	72 66 160 08	4	MEGI BUFFER 100X40-M16X44 NR 60SHOR	MEGIPUFFER		
18	96 40 833 08	1	STAND WELDED	BOCK SCHWK.		
19	72 58 059 08	2	GRIDIRON T850X630X30/2 S235JR T ZN K	GITTERROST-P		
20	10 10 062 1	16	DISH MOUNTING	TELLERBEFESTIGUNG		
21	40 01 461	8	HEX SCREW ISO 4014 M8X50 8.8 A2C	SECHSKANTSCHRAUBE		
23	41 19 005 08	16	HEX NUT DIN 985 M8 8 A2C	SECHSKANTMUTTER		
24	40 62 036 08	4	HEX SCREW ISO 4014 M14X60 10.9 A3C SP	SECHSKANTSCHRAUBE		
25	41 19 013 08	4	HEX NUT DIN 985 M14 10 A3C	SECHSKANTMUTTER		
26	42 18 024 08	4	WASHER DIN 9021 A 15 ST VERZ	SCHEIBE		
27	43 31 050 08	4	RETAINING SPRING DIN 2194 6 A3C	SICHERUNGSFEDER		
28	43 31 052 08	4	RETAINING SPRING 8 VERZ.	SICHERUNGSFEDER		
29	43 30 115 08	2	SPLIT PIN ISO 1234 13X160 ST A3C	SPLINT		
30	45 14 220 08	4	PIN DIN 1436 20X90X80 ST.50-2K VERZ	BOLZEN		
31	42 15 003 08	8	WASHER EN 14399-6 20 ST A3B	SCHEIBE		
32	43 30 065 08	4	SPLIT PIN ISO 1234 5X40 ST A3C	SPLINT		
33	43 32 062 08	4	SPRING PLUG 4,5X4X78 A3C	FEDERSTECKER		
34	49 00 537	8	SOCKET HEAD SCREW ISO 4762 M10X30 8.	ZYLINDERSCHRAUBE		
35	41 19 007 08	4	HEX NUT DIN 985 M12 8 A3C	SECHSKANTMUTTER		
36	10 28 980 4	4	WASHER ISO 7089 12 300HV FLZN SPF	SCHEIBE		
37	49 00 123	16	HEX SCREW ISO 4017 M16X35 8.8 A3C	SECHSKANTSCHRAUBE		
38	42 40 012 08	16	CIRCLIP DIN 127 A 16 VERZ	FEDERRING		
39	92 17 236 08	2	SWITCH UNIT	SCHALTEINHEIT		
			⇨ 3 745 002 92 17 236 08			
40	97 51 636 08	2	SIGN 2X190X100 DC01 FE//ZN20//C	SCHILD		
41	79 80 145 08	2	ROPE EDGE RUNNER EN 353:2002 SKC	SEILMITLAEUFER		
42	10 30 095 7	2	ROUND STRAND ROPE 8X5,27M EDELSTAH	RUNDLITZENSEIL		
43	94 10 542 08	20	WASHER 5X36X36 S355MC FE//ZN20//C	SCHEIBE		
44	49 00 128	8	HEX SCREW ISO 4017 M8X25 8.8 A2C	SECHSKANTSCHRAUBE		
45	92 17 237 08	2	SWITCH UNIT	SCHALTEINHEIT		
			⇨ 3 745 003 92 17 237 08			
46	41 19 006 08	8	HEX NUT DIN 985 M10 8 A3C	SECHSKANTMUTTER		
47	10 28 979 5	16	WASHER ISO 7089 10 300HV FLZN SPF	SCHEIBE		
48	95 57 495 08	1	PLATE 4X165X225 S315MC FE//ZN20//C	BLECH		
49	95 56 681 08	1	PLATE 4X196X63 S315MC FE//ZN20//C	BLECH		
50	93 24 016 08	4	WASHER RD65X8 S355MC FE//ZN20//C	SCHEIBE		
51	10 66 397 0	1.2	CHAIN DIN 763 7X49 0.3t ST35 VERZ	KETTE		
52	74 40 100 08	2	SNAP HOOK DIN 5299 C 70X7-180KG ST V	KARABINERHAKEN		
53	11 17 056 5	16	FERRULE 2 CU	PRESSKLEMME		
54	11 16 043 1	3	ROPE 2 2,3KN EDELSTAHL	SEIL		
500	96 76 125 08	1	ELECTRICS F.SUSPENDED BALLAST	ELEKTRIK SCHWEBEBALLAST		
			⇨ 2 780 100 96 76 125 08			

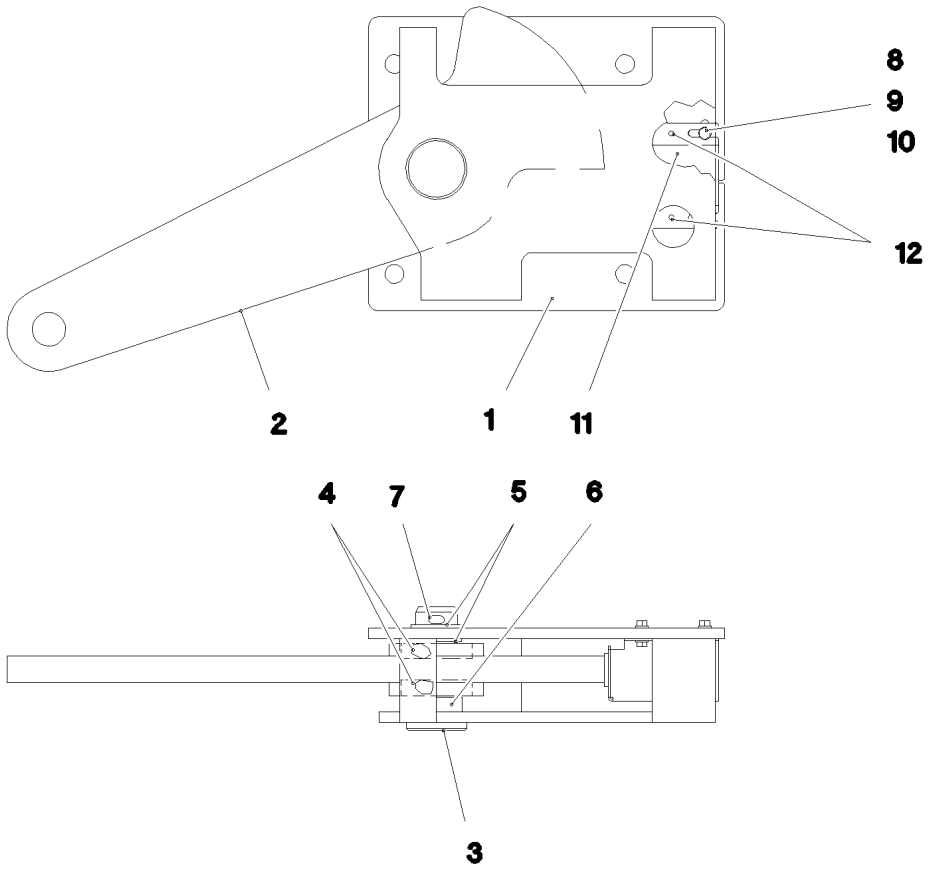

Pos.	Item	Quantity	Description	Bezeichnung	Serie	K
1	92 17 245 08	1	CONSOLE RAL 7037	KONSOLE		
2	92 17 246 08	1	LEVER	HEBEL		
3	45 14 362 08	1	PIN DIN 1436 40X110X98 ST.50	BOLZEN		
4	74 51 288 08	2	DEEP GROOVE BALL BEARING DIN 625 60	RILLENKUGELLAGER		
5	94 15 400 08	2	DISTANCE RING RD48X3 DC01 FE//ZN20//C	DISTANZRING		
6	95 61 143 08	1	TUBE 48,3X3,2X14 S235JRH FE//ZN20//C	ROHR		
7	43 30 090 08	1	SPLIT PIN ISO 1234 8X63 ST A2K	SPLINT		
8	40 00 829	4	HEX SCREW ISO 4017 M6X20 8.8 A2C	SECHSKANTSCHRAUBE		
9	41 15 140 08	4	HEX NUT ISO 4032 M6 8 A2C	SECHSKANTMUTTER		
10	42 00 009 01	8	WASHER ISO 7089 6 200HV A3C	SCHEIBE		
11	92 35 694 08	1	HOLDER X12CrNiS188	HALTER		
12	43 20 053 08	2	DOWEL PIN ISO 8752 6X14	SPANNSTIFT		

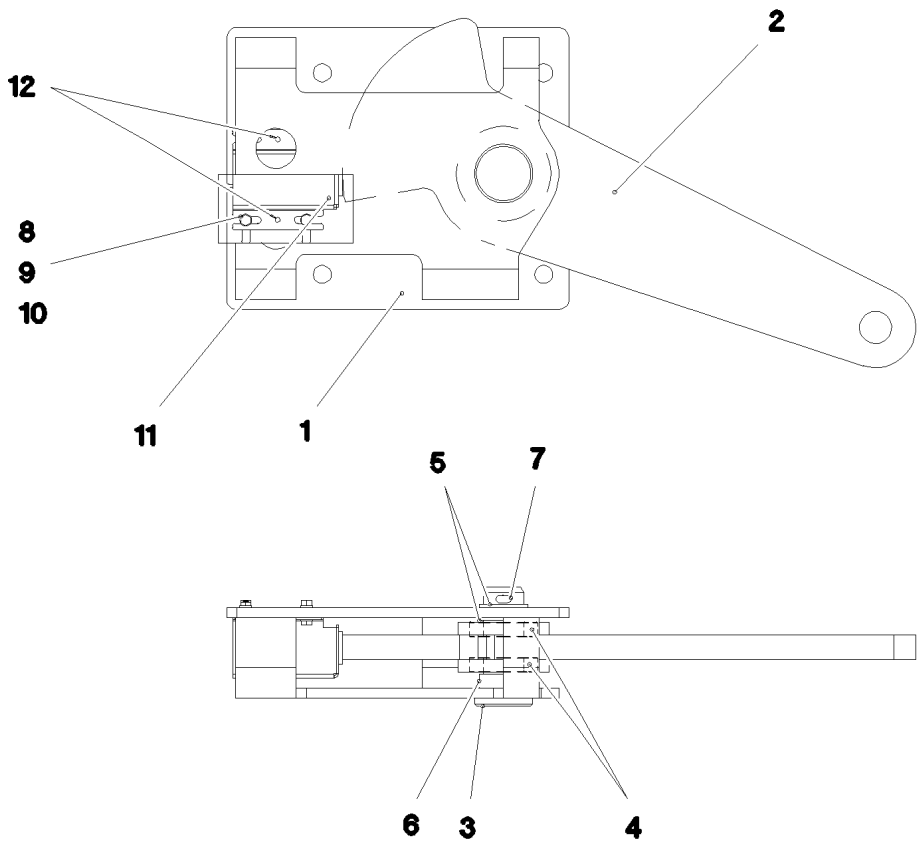

Pos.	Item	Quantity	Description	Bezeichnung	Serie	K
1	92 17 251 08	1	CONSOLE RAL 7037	KONSOLE		
2	92 17 246 08	1	LEVER	HEBEL		
3	45 14 362 08	1	PIN DIN 1436 40X110X98 ST.50	BOLZEN		
4	74 51 288 08	2	DEEP GROOVE BALL BEARING DIN 625 60	RILLENKUGELLAGER		
5	94 15 400 08	2	DISTANCE RING RD48X3 DC01 FE//ZN20//C	DISTANZRING		
6	95 61 143 08	1	TUBE 48,3X3,2X14 S235JRH FE//ZN20//C	ROHR		
7	43 30 090 08	1	SPLIT PIN ISO 1234 8X63 ST A2K	SPLINT		
8	40 00 829	4	HEX SCREW ISO 4017 M6X20 8.8 A2C	SECHSKANTSCHRAUBE		
9	41 15 140 08	4	HEX NUT ISO 4032 M6 8 A2C	SECHSKANTMUTTER		
10	42 00 009 01	8	WASHER ISO 7089 6 200HV A3C	SCHEIBE		
11	92 35 694 08	1	HOLDER X12CrNiS188	HALTER		
12	43 20 053 08	2	DOWEL PIN ISO 8752 6X14	SPANNSTIFT		

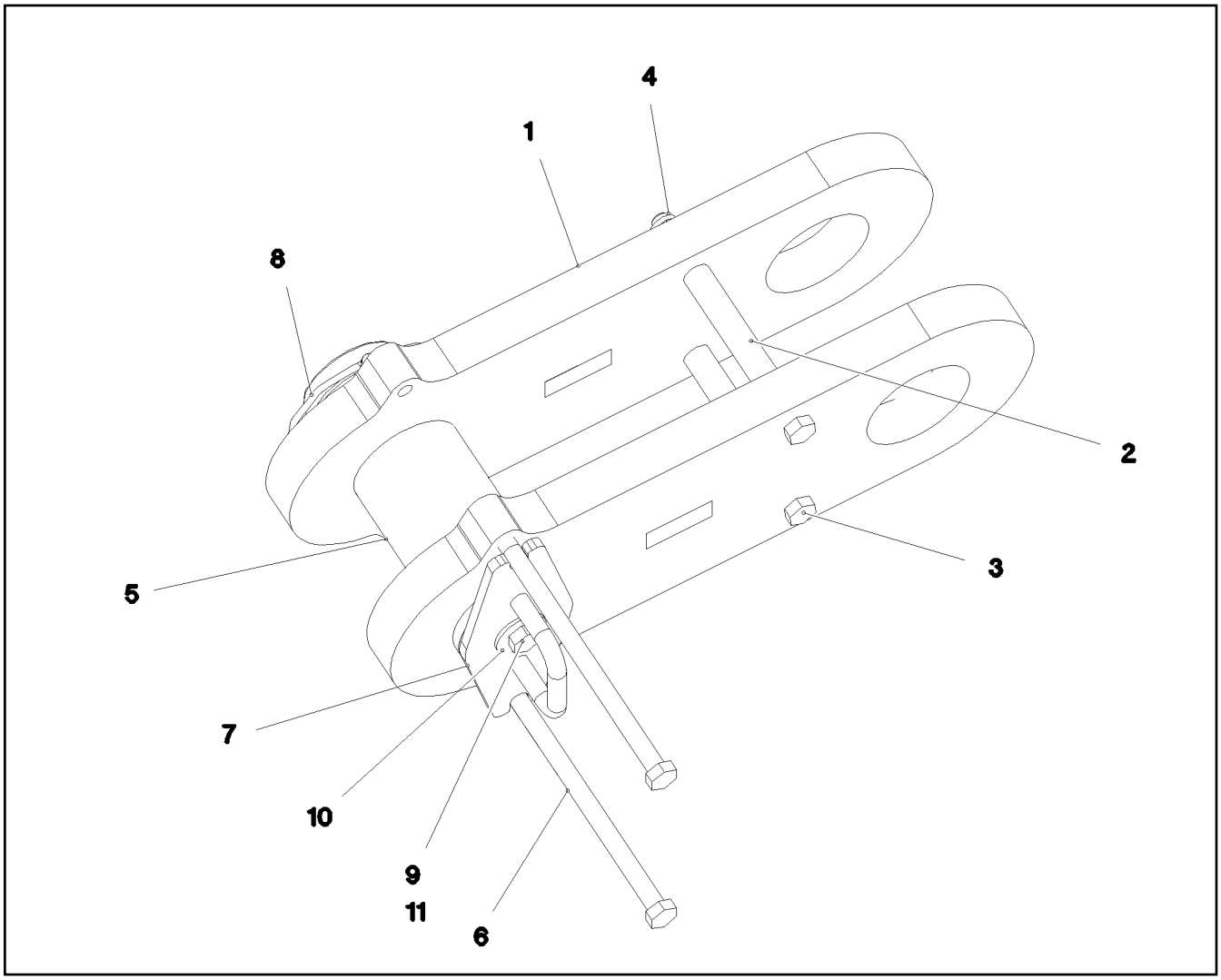

Pos.	Item	Quantity	Description	Bezeichnung	Serie	K
1	96 36 797 08	2	BRACKET COMPL.	LASCHE KPL.		
(2)	97 35 676 08	1	PLATE IDENTIFICATION NUMBER IDENT-N	SCHILD IDENTNR.		
2	97 51 150 08	2	TUBE 30.0X162 S355J2H FE//ZN20//C	ROHR		
3	40 62 155 08	2	HEX SCREW ISO 4014 M20X290 10.9 A3C SP	SECHSKANTSCHRAUBE		
4	41 19 024 08	2	HEX NUT DIN 985 M20 10 A3C	SECHSKANTMUTTER		
5	97 07 161 1	1	PIN 130.0X345 35NICRMOV125 GASN. SPF	BOLZEN		
6	40 61 413 08	2	HEX SCREW ISO 4014 M20X360 8.8 A3C	SECHSKANTSCHRAUBE		
7	96 78 485 08	1	COVER WELDED	DECKEL SCHWK.		
8	10 41 062 2	1	SAFETY PLUG W HINGE-LID 20X175 A3C	SICHERHEITSKLAPPSTECKER		
9	46 00 078	1	HEX SCREW ISO 4017 M20X50 8.8 A3C	SECHSKANTSCHRAUBE		
10	42 18 015 08	1	WASHER DIN 9021 A 20 ST A3C	SCHEIBE		
11	97 00 626 5	1	SLEEVE 30.0X13 E355+N	HUELSE		

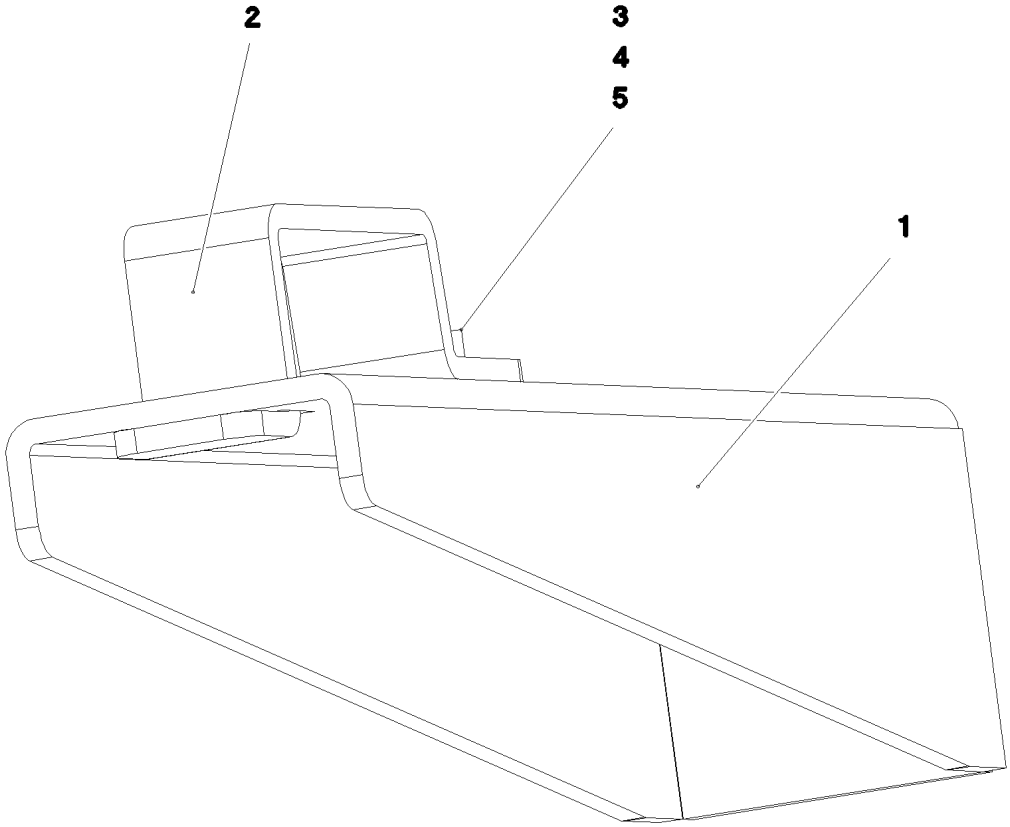

Pos.	Item	Quantity	Description	Bezeichnung	Serie	K
1	97 04 132 6	1	PLATE 4X166X317 S315MC T ZN O	BLECH		
2	97 78 521 08	1	PLATE 4X167X25 S315MC T ZN O	BLECH		
3	49 00 128	1	HEX SCREW ISO 4017 M8X25 8.8 A2C	SECHSKANTSCHRAUBE		
4	42 00 012 01	1	WASHER ISO 7089 8 200HV A3C	SCHEIBE		
5	41 19 005 08	1	HEX NUT DIN 985 M8 8 A2C	SECHSKANTMUTTER		

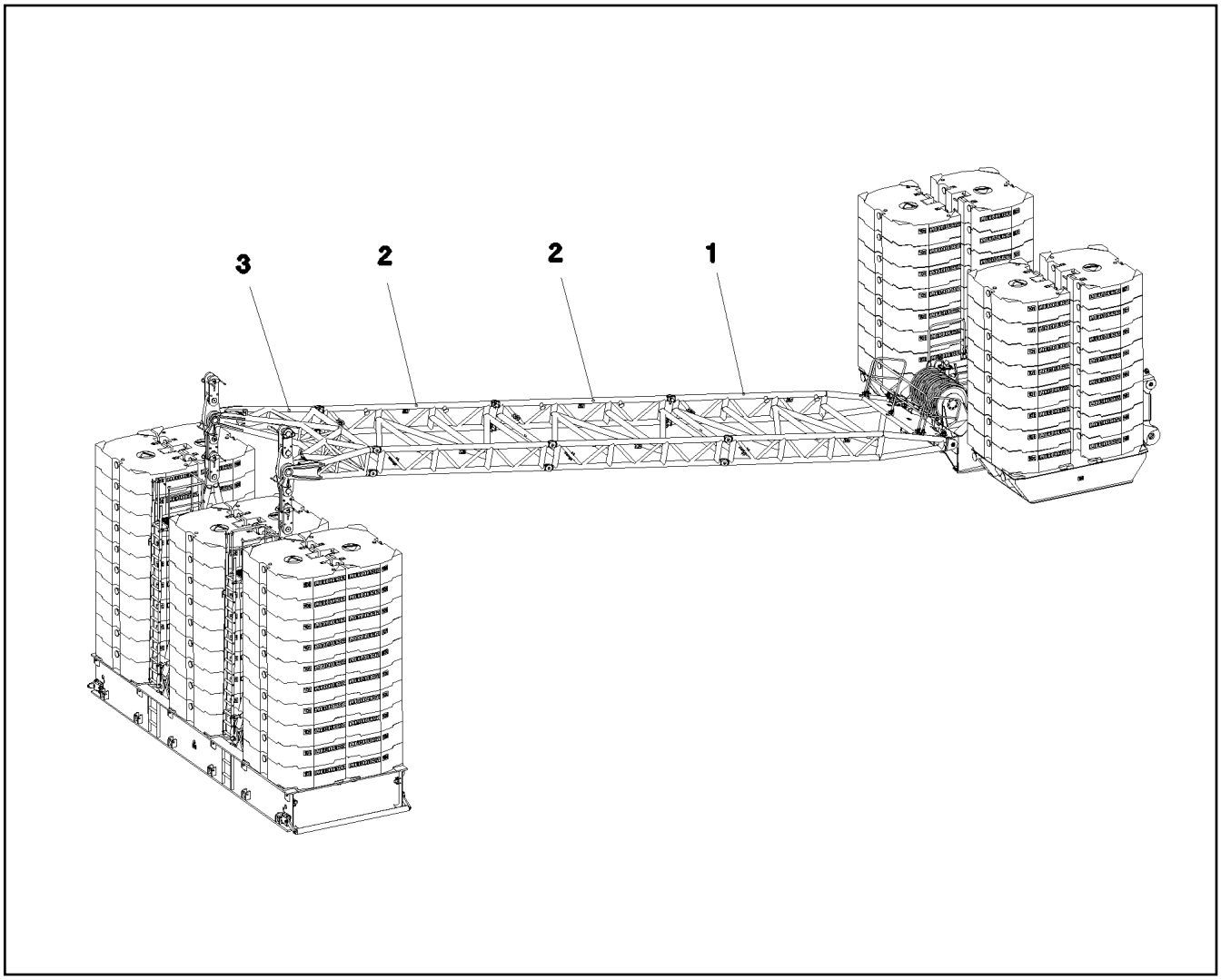

Pos.	Item	Quantity	Description	Bezeichnung	Serie	K
1	96 70 588 08	1	PIVOT SECTION, PRE-ASSEMBLED ⇨ 3 746 001 96 70 588 08	ANLENKSTUECK VORM.		
2	96 37 472 08	2	INTERMEDIATE PIECE PRE-ASS. ⇨ 3 746 002 96 37 472 08	ZWISCHENSTUECK VORM.		
3	96 37 779 08	1	HEAD SECTION PRE-ASS. ⇨ 3 746 003 96 37 779 08	KOPFSTUECK VORM.		

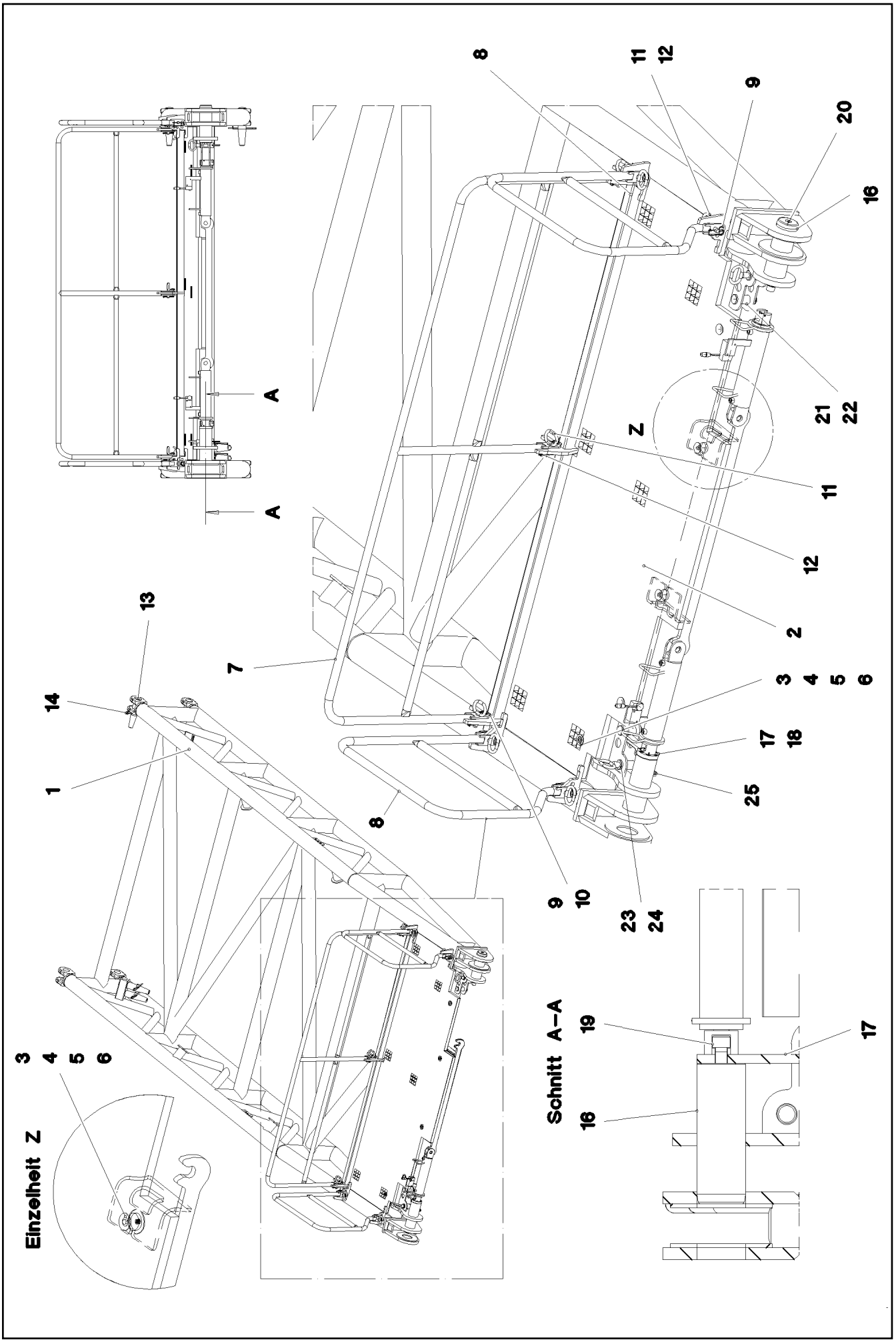

20.5.2016 072612 LIEBHERR	**etk_en_de_074847 LR 11350** **PIVOT SECTION, PRE-ASSEMBLED** **ANLENKSTUECK VORM.**	704 (1/2) ⇨ **3 746 001** **96 70 588 08**

Pos.	Item	Quantity	Description	Bezeichnung	Serie	K
1	96 70 589 08	1	PIVOT PIECE ST. CONST.	ANLENKSTUECK SCHWK.		
2	97 53 584 08	1	GRIDIRON T2740X1000X30/2 S235JR T ZN K	GITTERROST-P		
3	10 10 062 1	10	DISH MOUNTING	TELLERBEFESTIGUNG		
4	40 61 024	10	HEX SCREW ISO 4014 M8X55 8.8 A2C	SECHSKANTSCHRAUBE		
5	94 11 381 08	10	WASHER 70X3 DC01 FE//ZN20//C	SCHEIBE		
6	41 19 005 08	10	HEX NUT DIN 985 M8 8 A2C	SECHSKANTMUTTER		
7	96 37 729 08	1	HAND RAIL WELDED STRUCTURE	GELAENDER SCHWK.		
8	96 37 730 08	2	HAND RAIL WELDED STRUCTURE	GELAENDER SCHWK.		
9	45 10 012 08	7	PIN DIN 1434 20X55X46 35NICRMOV125 GA	BOLZEN		
10	43 32 013 08	7	SAFETY PLUG W HINGE-LID 5X32 VERZ	SICHERHEITSKLAPPSTECKER		
11	96 37 731 08	7	HAND GRIP WELDMENT FE//ZN20//C	HANDGRIFF SCHWK.		
12	43 31 028 08	7	RETAINING SPRING 3 VERZ	SICHERUNGSFEDER		
13	94 22 559 08	4	PIN RD65X310 35NICRMOV125 GASN.	BOLZEN		
14	43 31 050 08	4	RETAINING SPRING DIN 2194 6 A3C	SICHERUNGSFEDER		
16	97 53 585 08	2	PIN 105.0X290 35NICRMOV125 SPF	BOLZEN		
17	97 53 586 08	2	PLATE 18X260X100 S960QL	BLECH		
18	40 42 031	12	SOCKET HEAD SCREW ISO 4762 M12X25 8.	ZYLINDERSCHRAUBE		
19	40 42 143 05	2	SOCKET HEAD SCREW ISO 4762 M24X60 8.	ZYLINDERSCHRAUBE		
20	77 43 242	2	HYDRAULIC-TYPE LUBRICAT.NIPPLE DIN 71	KEGELSCHMIERNIPPEL		
21	95 01 563 08	2	PIN RD40X107 35NICRMOV125 GASN. SPF	BOLZEN		
22	43 30 090 08	2	SPLIT PIN ISO 1234 8X63 ST A2K	SPLINT		
23	97 51 443 08	2	PIN 45.0X115 35NICRMOV125 GASN. SPF	BOLZEN		
24	92 10 795 08	2	HANDLE WELD.CONST. FE//ZN20//C	GRIFF SCHWK.		
25	43 31 025 08	2	RETAINING SPRING 5X122 A3C	SICHERUNGSFEDER		

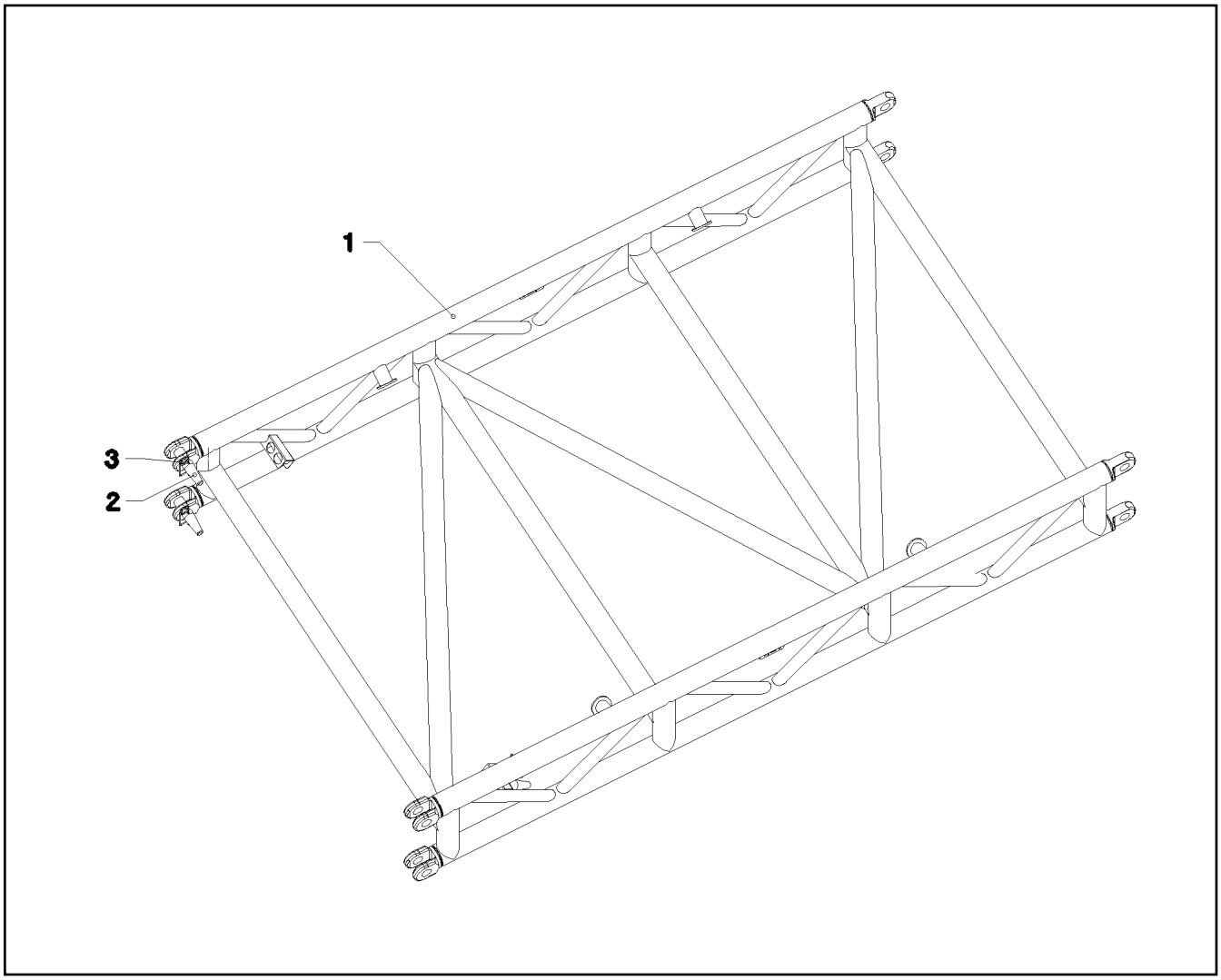

Pos.	Item	Quantity	Description	Bezeichnung	Serie	K
1	96 37 455 08	1	INTERMEDIATE SECTION WELD.CONS	ZWISCHENSTUECK SCHWK.		
2	94 22 559 08	4	PIN RD65X310 35NICRMOV125 GASN.	BOLZEN		
3	43 31 050 08	4	RETAINING SPRING DIN 2194 6 A3C	SICHERUNGSFEDER		

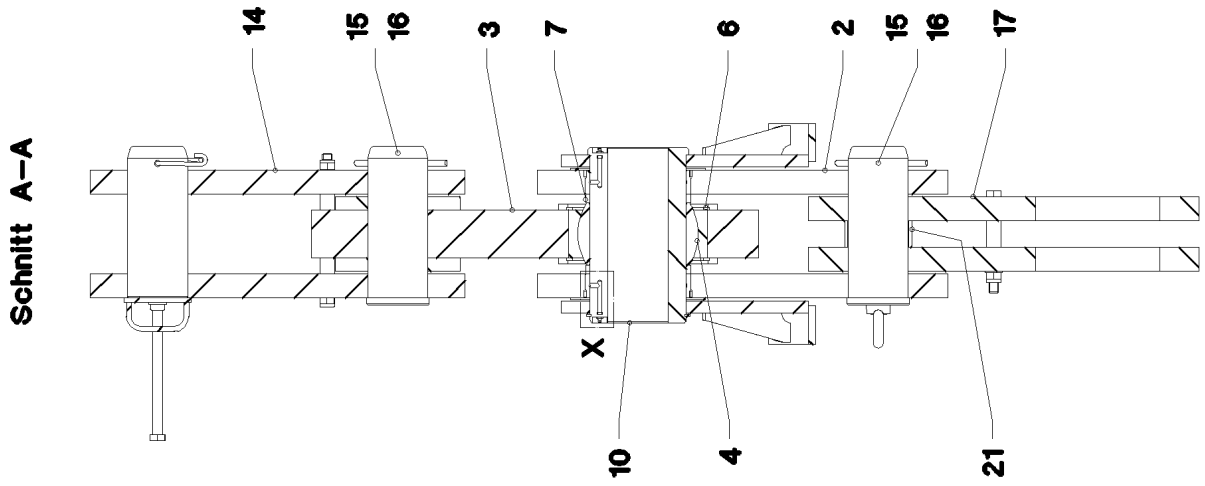

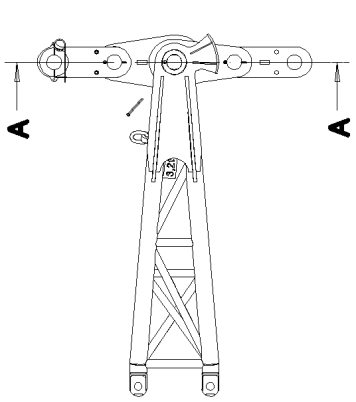

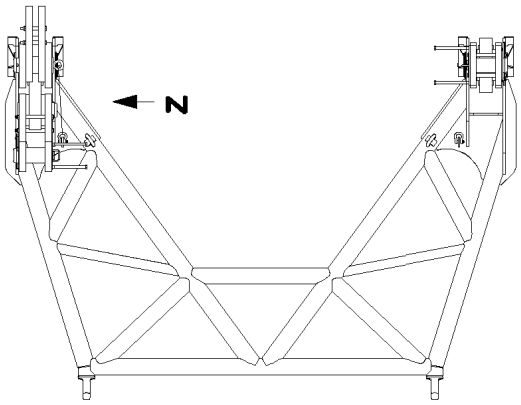

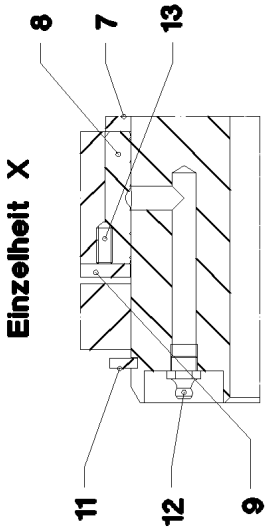

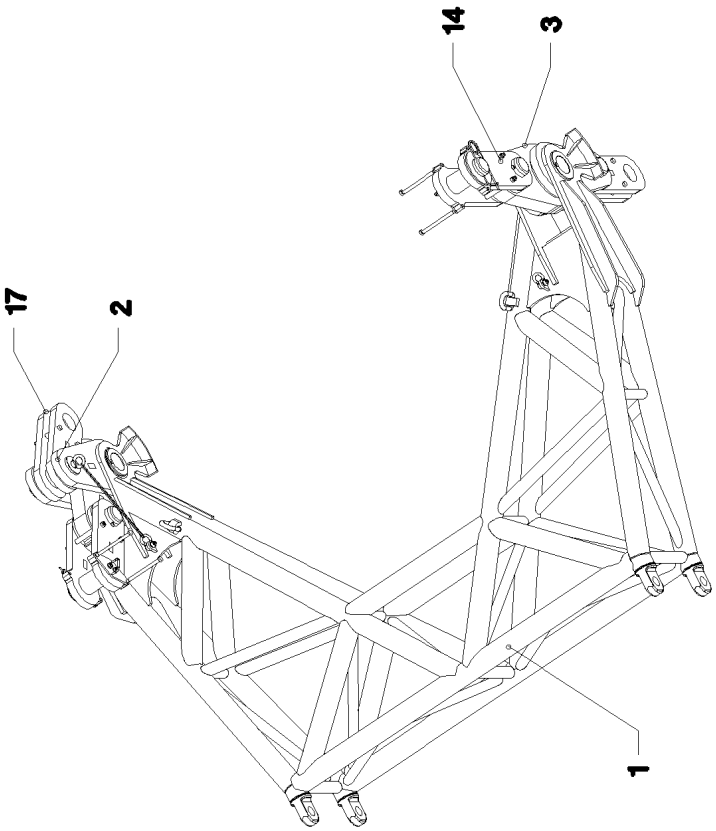

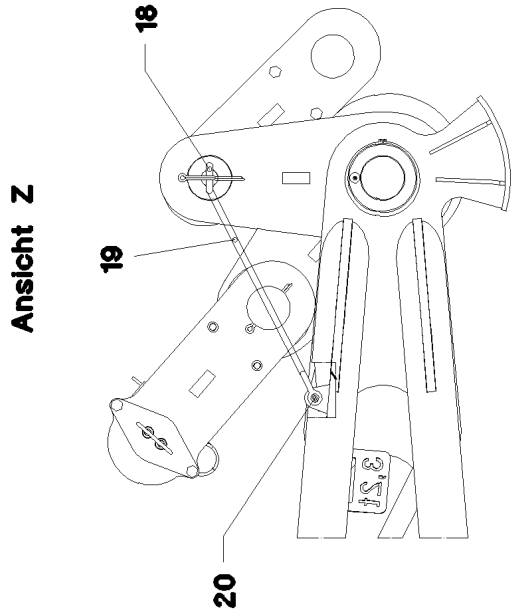

20.5.2016 041899 LIEBHERR	**etk_en_de_074847 LR 11350** **HEAD SECTION PRE-ASS.** **KOPFSTUECK VORM.**	❑ 707 (1/2) ⇨ **3 746 003** **96 37 779 08**

Pos.	Item	Quantity	Description	Bezeichnung	Serie	K
1	96 37 671 08	1	HEAD SECTION, WELDED CONSTR.	KOPFSTUECK SCHWK.		
2	96 37 851 08	4	BRACKET COMPL.	LASCHE KPL.		
(1)	97 53 672 08	1	PLATE 50X855X380 S960QL+Z25	BLECH		
(2)	97 35 676 08	1	PLATE IDENTIFICATION NUMBER IDENT-N	SCHILD IDENTNR.		
3	96 37 773 08	2	CONNECTING LINK WELDED	LASCHE SCHWK.		
4	74 69 160 14	2	SPHERICAL BEARING 200	GELENKLAGER		
6	42 81 053 08	4	LOCKING RING DIN 472 290X5	SICHERUNGSRING		
7	97 53 674 08	4	DISTANCE RING 219.1X17 S770QL	DISTANZRING		
8	97 53 675 08	4	BUSHING 219.1X50	BUCHSE		
9	97 53 676 08	6	PLATE 5X280X280 S355MC FE//ZN20//C	BLECH		
10	97 53 677 08	2	PIN 220.0X370 35NICRMOV125 SPF	BOLZEN		
11	42 80 093 08	2	LOCKING RING DIN 471 200X4	SICHERUNGSRING		
12	77 43 242	4	HYDRAULIC-TYPE LUBRICAT.NIPPLE DIN 71	KEGELSCHMIERNIPPEL		
13	40 46 005 08	16	GRUB SCREW DIN 914 M6X16 45H A2C	GEWINDESTIFT		
14	96 36 692 08	2	CONNECTING LINK PRE-ASS. ⇨ 3 745 008 96 36 692 08	LASCHE VORM.		
15	95 26 593 08	4	PIN RD125X315 35NICRMOV125	BOLZEN		
16	43 30 115 08	4	SPLIT PIN ISO 1234 13X160 ST A3C	SPLINT		
17	96 37 833 08	2	CONNECTING LINK PRE-ASS. ⇨ 3 746 004 96 37 833 08	LASCHE VORM.		
18	40 26 007 08	2	RING BOLT DIN 580 M24X36 C15E A3C	RINGSCHRAUBE		
19	73 50 043 08	2	ROUND SLING 1T-0,78M POLYTEX SPF	RUNDSCHLINGE		
20	10 28 319 6	2	SHACKLE 3,25T SPF	SCHAEKEL		
21	97 49 873 08	2	TUBE 139.7X54 S770QL FLZN	ROHR		

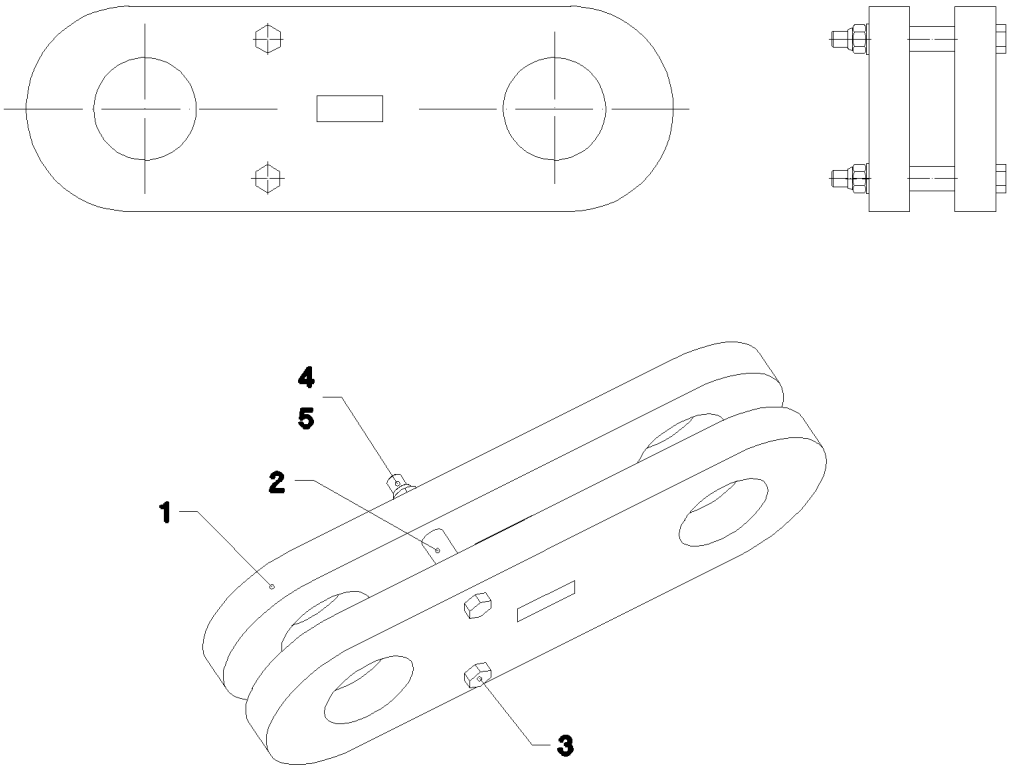

Pos.	Item	Quantity	Description	Bezeichnung	Serie	K
1	96 37 774 08	2	BRACKET COMPL.	LASCHE KPL.		
(1)	97 53 661 08	1	PLATE 50X798X254 S960QL+Z25	BLECH		
(2)	97 35 676 08	1	PLATE IDENTIFICATION NUMBER IDENT-N	SCHILD IDENTNR.		
2	94 05 227 08	2	TUBE 30.0X55 S355J2H FE//ZN20//C	ROHR		
3	40 61 244 01	2	HEX SCREW ISO 4014 M20X200 8.8 A3C	SECHSKANTSCHRAUBE		
4	41 19 024 08	2	HEX NUT DIN 985 M20 10 A3C	SECHSKANTMUTTER		
5	10 28 980 8	2	WASHER ISO 7089 20 300HV FLZN SPF	SCHEIBE		

Pos.	Item	Quantity	Description	Bezeichnung	Serie	K
1	96 80 825 08	1	MECH.AUXILIARIES FOR LIGHTING ⇨ 3 780 214 96 80 825 08	MECH.ANBAUTEILE SCHEINW		
15	11 00 472 6	1	WORK LIGHT 45W 24V ALU ⇨ X11004726 11 00 472 6	ARBEITSSCHEINWERFER		
18	96 81 535 08	1	LEAD WL450A	LEITUNG		
19	96 81 534 08	1	LEAD WL450Z	LEITUNG		
20	96 81 183 08	1	LEAD WL430	LEITUNG		
30	11 21 375 1	1	VIDEO CAMERA MC5200-1	VIDEOKAMERA		
35	11 21 376 2	1	CABLE 16M	KABEL		

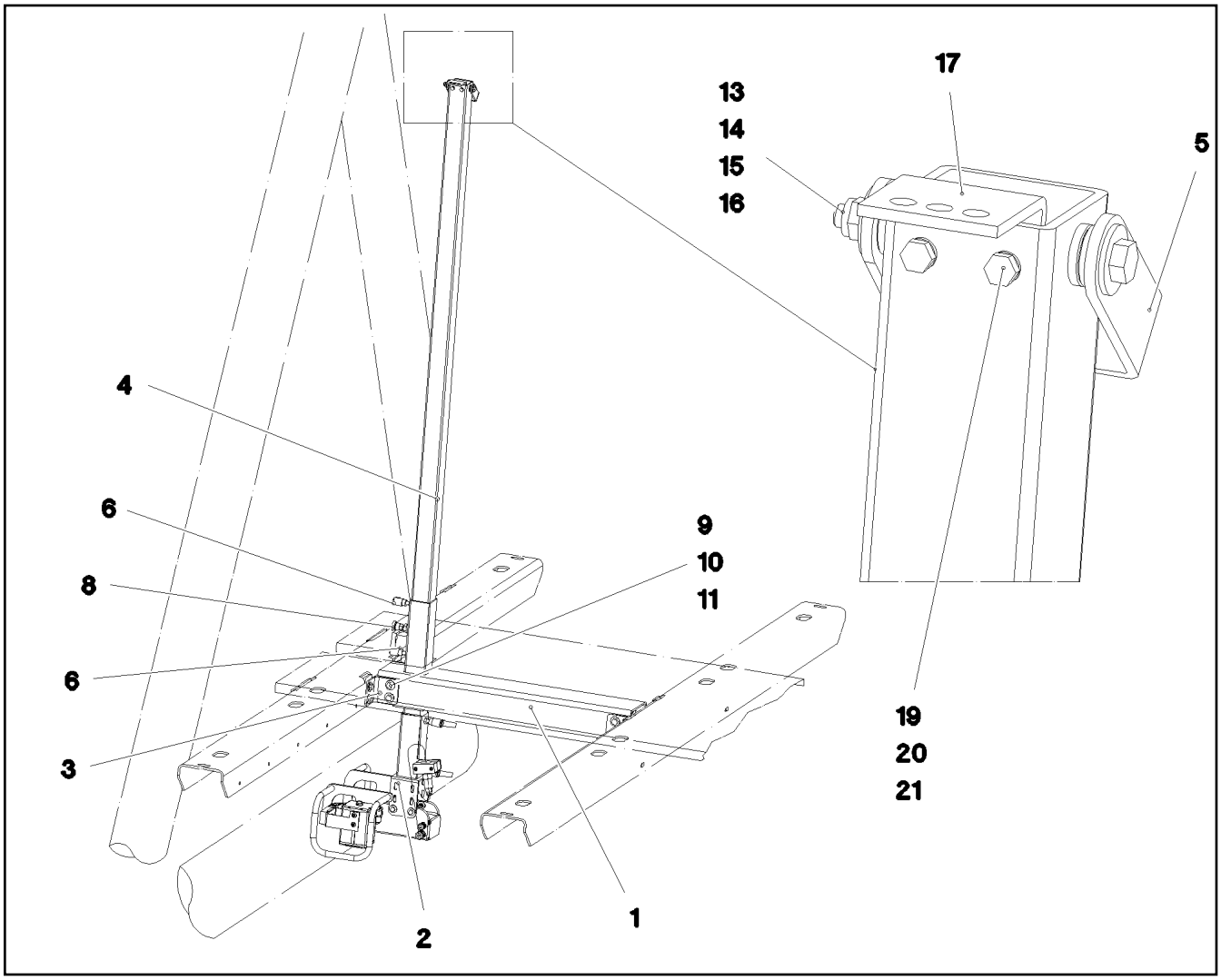

Pos.	Item	Quantity	Description	Bezeichnung	Serie	K
1	96 80 997 08	1	BRACKET WELDED CONST.	KONSOLE SCHWK.		
2	96 80 998 08	1	CAMERA HOLDER, PREMOUNTING ⇨ 3 780 236 96 80 998 08	KAMERAHALTER VORM.		
3	97 03 427 2	4	PLATE 5X80X149 X5CRNI18-10	BLECH		
4	97 03 427 4	1	SQUARE 60.0X2225 X5CRNI18-10	VIERKANT		
5	97 03 427 5	1	PLATE 4X231X30 X5CRNI18-10	BLECH		
6	10 02 480 3	2	CLAMPING LEVER NIROSTA	KLEMMHEBEL		
8	70 42 316 08	1	STOP BOLT NIROSTA	RASTBOLZEN		
9	40 00 828	16	HEX SCREW ISO 4017 M10X30 8.8 A3C	SECHSKANTSCHRAUBE		
10	41 19 006 08	16	HEX NUT DIN 985 M10 8 A3C	SECHSKANTMUTTER		
11	49 00 531	32	WASHER ISO 7093-1 10 200HV A3C	SCHEIBE		
13	42 16 025	4	WASHER DIN 7349 8,4 200HV A3C	SCHEIBE		
14	42 18 009 08	2	WASHER DIN 9021 8 140HV-ST A2C	SCHEIBE		
15	46 00 310	1	HEX SCREW ISO 4014 M8X100 8.8 A2C	SECHSKANTSCHRAUBE		
16	41 19 005 08	1	HEX NUT DIN 985 M8 8 A2C	SECHSKANTMUTTER		
17	97 09 211 08	1	PLATE 4X93X50 S315MC FE//ZN20//C	BLECH		
19	10 03 569 4	4	WASHER ISO 7092 6 200HV-A2	SCHEIBE		
20	49 00 539	2	HEX SCREW ISO 4017 M6X25 8.8 A3C	SECHSKANTSCHRAUBE		
21	41 19 003 05	2	HEX NUT ISO 7040 M6 8 A2C	SECHSKANTMUTTER		

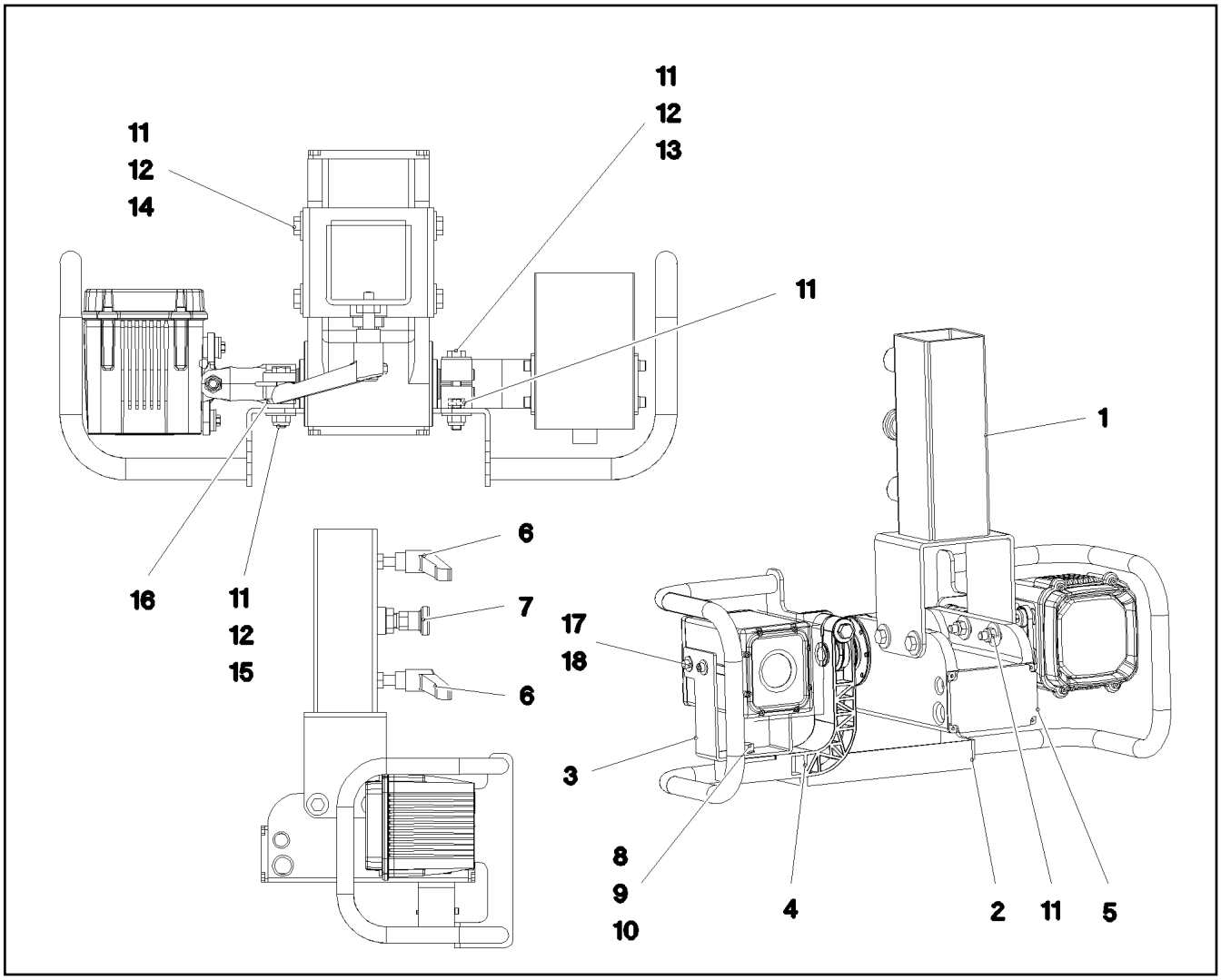

Pos.	Item	Quantity	Description	Bezeichnung	Serie	K
1	96 80 999 08	1	CAMERA SUPPORT WELDMENT	KAMERAHALTER SCHWK.		
2	96 81 000 08	1	PROTECTION WELDED STRUCTURE	SCHUTZ SCHWK.		
3	97 03 426 4	1	PLATE 3X296X60 X5CRNI18-10	BLECH		
4	97 23 723 08	1	HOLDER 44X156X141 PA6.6GV-5H SPF	HALTER		
5	10 02 913 9	1	LIGHT DRIVE UNIT ALU-ELOXIERT SPF	SCHEINWERFERANTRIEBSEINH		
6	10 02 480 3	2	CLAMPING LEVER NIROSTA	KLEMMHEBEL		
7	70 42 316 08	1	STOP BOLT NIROSTA	RASTBOLZEN		
8	40 65 164	1	HEX SCREW ISO 4017 M10X25 8.8 A3C	SECHSKANTSCHRAUBE		
9	10 28 979 5	2	WASHER ISO 7089 10 300HV FLZN SPF	SCHEIBE		
10	41 19 011 08	1	HEX NUT DIN 985 M10 10 A3C	SECHSKANTMUTTER		
11	41 19 005 08	8	HEX NUT DIN 985 M8 8 A2C	SECHSKANTMUTTER		
12	42 18 009 08	12	WASHER DIN 9021 8 140HV-ST A2C	SCHEIBE		
13	46 00 386	1	HEX SCREW ISO 4017 M8X60 8.8 A2C	SECHSKANTSCHRAUBE		
14	40 65 126	4	HEX SCREW ISO 4017 M8X35 8.8 A2C	SECHSKANTSCHRAUBE		
15	40 01 667	2	HEX SCREW ISO 4017 M8X45 8.8 A2C	SECHSKANTSCHRAUBE		
16	42 16 025	4	WASHER DIN 7349 8,4 200HV A3C	SCHEIBE		
17	40 01 521	4	SOCKET HEAD SCREW ISO 4762 M5X10 8.8	ZYLINDERSCHRAUBE		
18	42 18 006 08	4	WASHER DIN 9021 A 5,3 ST VERZ	SCHEIBE		
22	41 19 003 05	2	HEX NUT ISO 7040 M6 8 A2C	SECHSKANTMUTTER		
23	10 03 569 4	4	WASHER ISO 7092 6 200HV-A2	SCHEIBE		
24	60 20 091 08	2	CLAMP-HALF DIN 3015-1 L 5 R 35 PP SW	KLEMMHAELFTE		
25	40 42 052 08	2	SOCKET HEAD SCREW ISO 4762 M6X70 8.8	ZYLINDERSCHRAUBE		

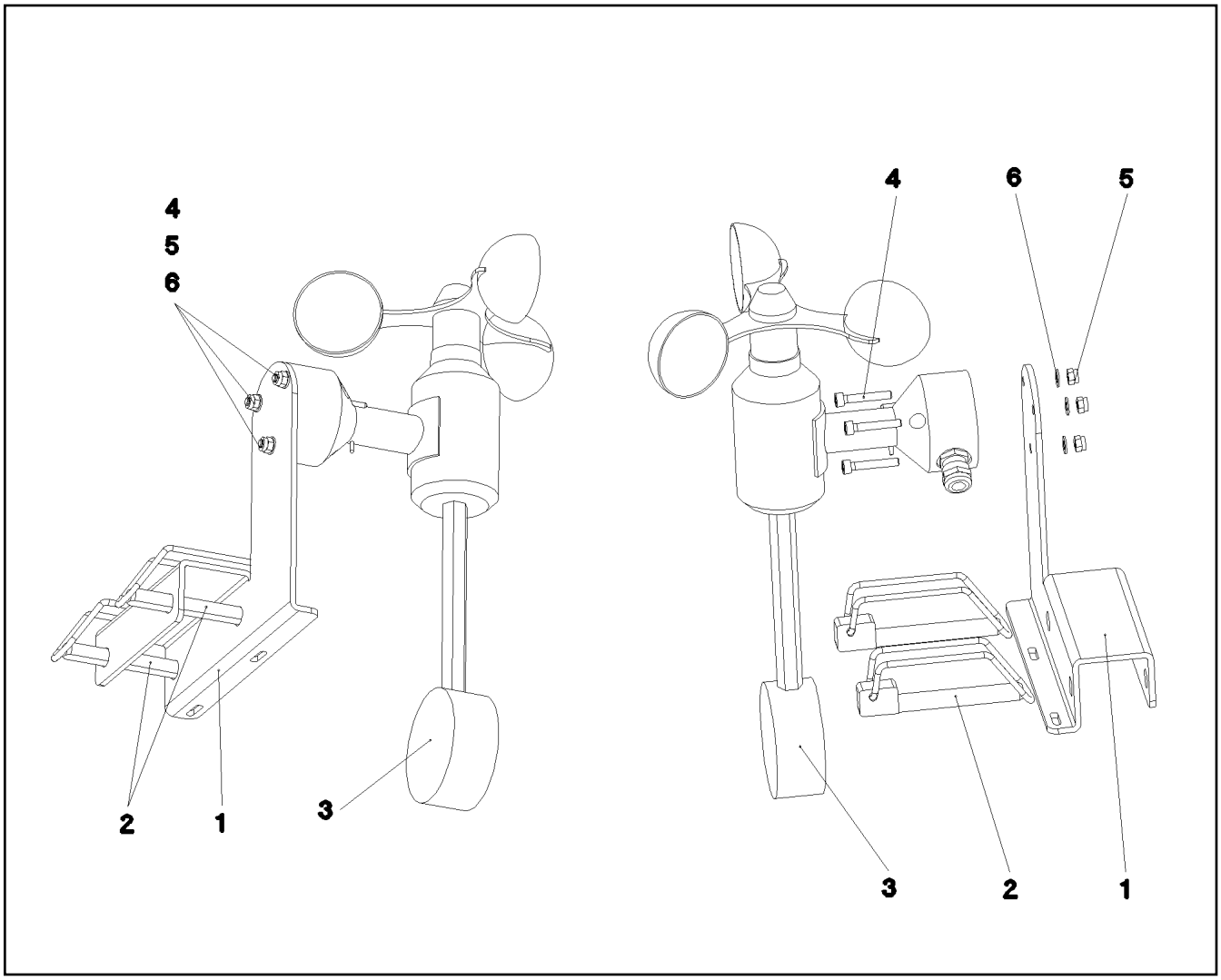

Pos.	Item	Quantity	Description	Bezeichnung	Serie	K
1	95 70 054 08	1	PLATE 3X157X156 DC01 FE//ZN20//C	BLECH		
2	43 32 010 08	2	FORMCLIP AEHNL.DIN 11023 10X65 ST VER	FORMCLIP		
3	11 06 600 1	1	WIND VELOCITY TRANSMITTER 0-50M/S SP ⇨ X11066001 11 06 600 1	WINDGESCHWINDIGKEITSGEBE		
4	49 02 004	3	SOCKET HEAD SCREW ISO 4762 M4X25 8.8	ZYLINDERSCHRAUBE		
5	41 19 002 08	3	HEX NUT DIN 985 M4 8 A2C	SECHSKANTMUTTER		
6	40 01 645	3	WASHER ISO 7089 4 200HV A3C	SCHEIBE		

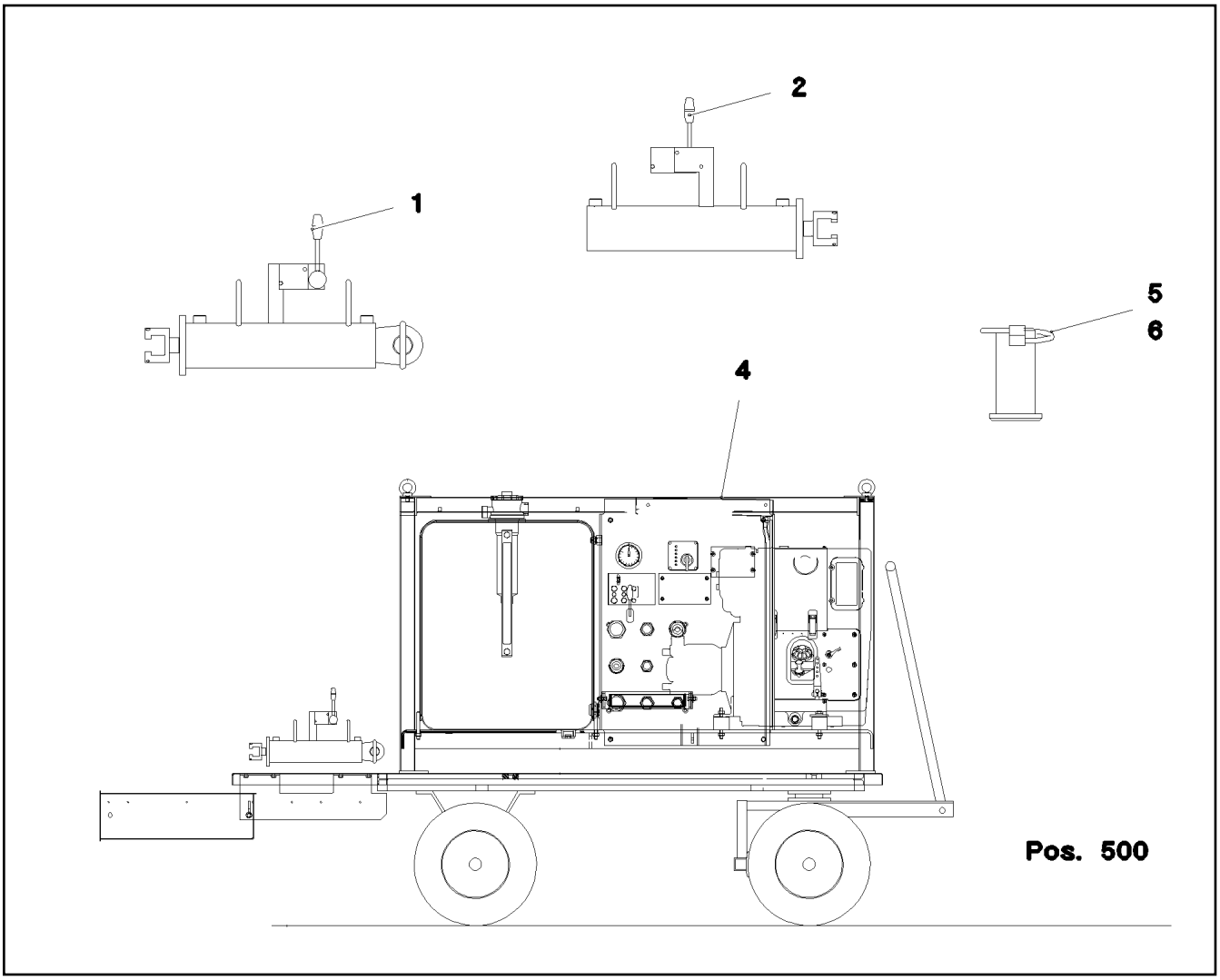

Pos.	Item	Quantity	Description	Bezeichnung	Serie	K
1	96 89 533 08	2	PIN PULLING CYLINDER CPL. ⇨ 3 790 006 96 89 533 08	BOLZENZIEHZYLINDER KPL.		
2	96 89 534 08	2	PIN PULLING CYLINDER CPL. ⇨ 3 790 007 96 89 534 08	BOLZENZIEHZYLINDER KPL.		
4	11 60 052 5	1	HYDRAULIC AGGREGATE BZGF10.2 SPF	HYDRAULIKAGGREGAT		
(351)	10 47 042 3	1	MOTOR	MOTOR		
(353)	51 21 364 08	1	VARIABLE PUMP A10VO SPF	VERSTELLPUMPE		
(711)	11 49 365 2	1	RETURN FILTER	RUECKLAUFFILTER		
(713)	11 00 339 2	1	CLOGGING INDICATOR	VERSCHMUTZUNGSANZEIGE		
(715)	10 81 347 6	1	AERATION FILTER	BELUEFTUNGSFILTER		
(717)	11 06 657 2	1	LEVEL INDICATION 381MM	FUELLSTANDSANZEIGE		
(839)	10 29 023 1	1	PRESSURE GAUGE	MANOMETER		
(889)	10 48 944 9	1	CONTROL BLOCK	STEUERBLOCK		
(903)	10 47 222 6	1	DIRECTIONAL CONTROL VALVE 4/3	WEGEVENTIL		
(905)	10 47 222 7	1	PRESSURE LIMITING VALVE 60BAR	DRUCKBEGRENZUNGSVENTIL		
(907)	10 47 222 8	1	PRESSURE LIMITING VALVE 210BAR	DRUCKBEGRENZUNGSVENTIL		
(909)	10 47 222 9	1	DIRECTIONAL CONTROL VALVE 2/2	WEGEVENTIL		
(913)	11 11 495 8	1	BATTERY 12V 72AH	BATTERIE		
5	45 12 305 08	2	PIN DIN 1435 30X85X70 35NICRMOV125 GA	BOLZEN		
6	11 10 158 4	2	SAFETY PLUG W HINGE-LID 6X42X5,5X32 V	SICHERHEITSKLAPPSTECKER		
500	96 88 966 08	1	AUX.HYDR.PIN EXTRACTION DEVICE ⇨ 3 976 003 96 88 966 08	ZUS.HYDR.BOLZENZIEHEINRI		

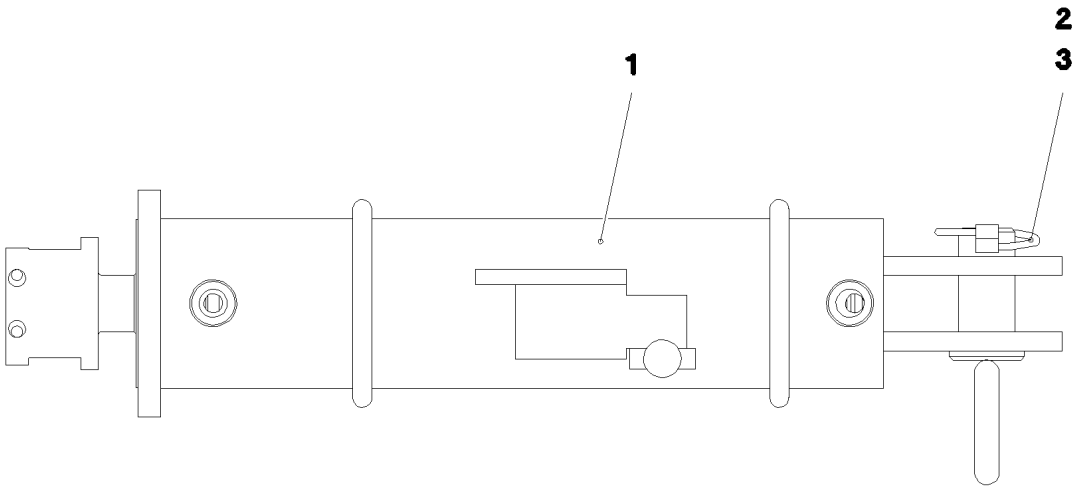

Pos. 500

Pos.	Item	Quantity	Description	Bezeichnung	Serie	K
1	10 33 232 5	1	HYDRO CYLINDER 75/30-310 SPF	HYDROZYLINDER		
(999)	10 81 413 7	1	DS HYDRO CYLINDER	DS HYDROZYLINDER		
2	96 37 926 08	1	GRIP BOLT FE//ZN20//C	GRIFFBOLZEN		
3	11 10 158 4	1	SAFETY PLUG W HINGE-LID 6X42X5,5X32 V	SICHERHEITSKLAPPSTECKER		
500	96 89 034 08	1	ADDL.HYDR.F.PIN PULLING DEVICE GITTE ⇨ 3 976 000 96 89 034 08	ZUSATZHYDR.BOLZENZIEHZYL		

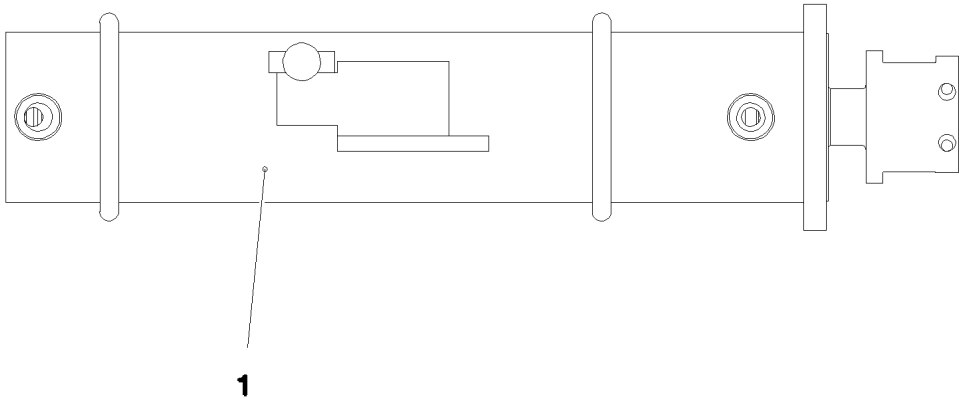

Pos. 500

Pos.	Item	Quantity	Description	Bezeichnung	Serie	K
1	10 33 232 6	1	HYDRO CYLINDER 75/30-350 SPF	HYDROZYLINDER		
(999)	10 46 740 8	1	DS HYDRO CYLINDER	DS HYDROZYLINDER		
500	96 89 035 08	1	ADDL.HYDR.F.PIN PULLING DEVICE RAUPE	ZUSATZHYDR.BOLZENZIEHZYL		
			⇨ 3 976 002 96 89 035 08			

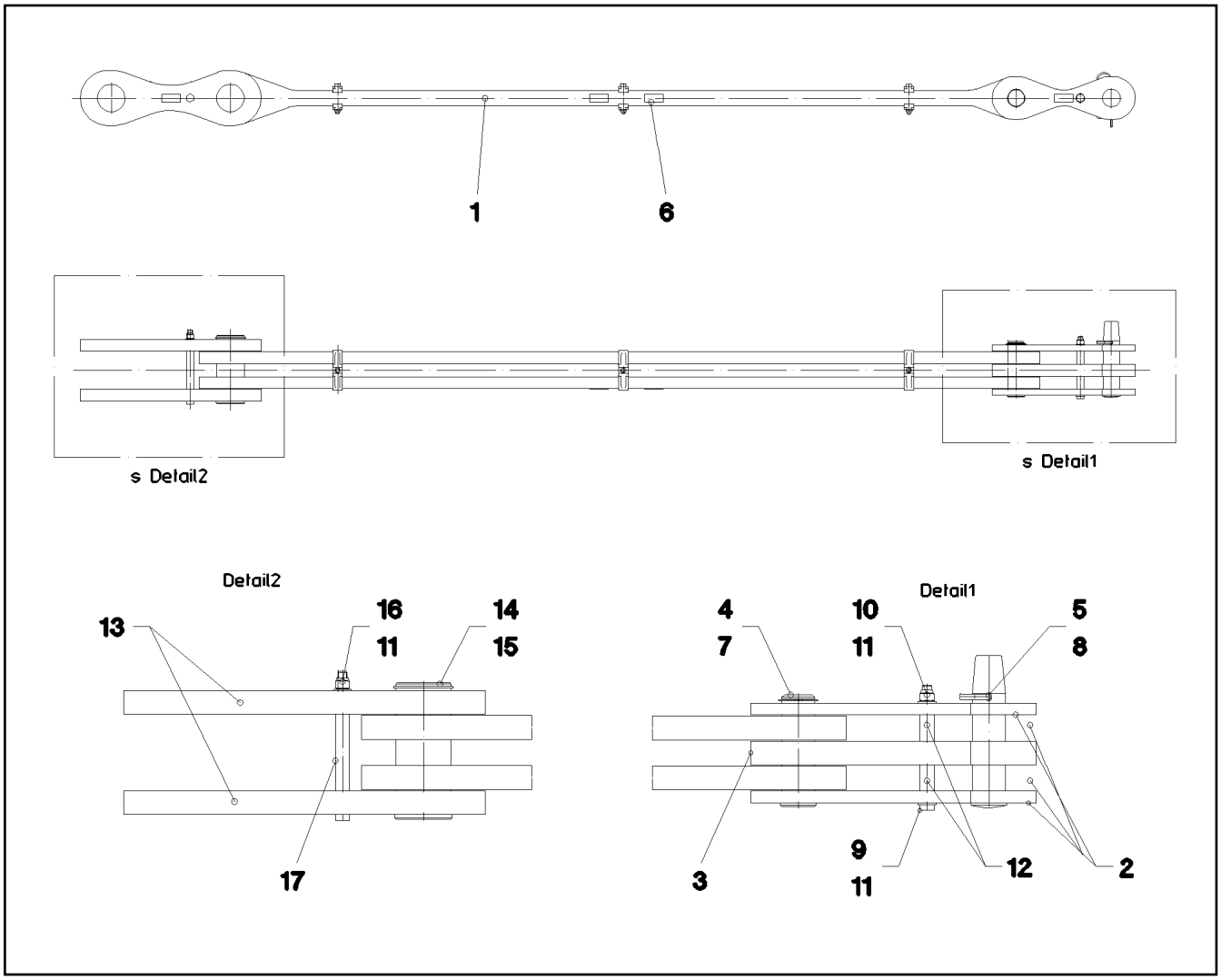

Pos.	Item	Quantity	Description	Bezeichnung	Serie	K
1	96 35 735 08	1	ROD 3.3M	STANGE VORM.		
(1)	97 48 808 08	2	PLATE 50X3541X234 S960QL+Z25 SPF	BLECH		
(2)	97 05 447 3	6	CLAMP 40X171X24 S355J2+N	KLAMMER		
(3)	40 42 181 01	3	SOCKET HEAD SCREW ISO 4762 M16X110	ZYLINDERSCHRAUBE		
(4)	41 15 145 08	3	HEX NUT ISO 4032 M16 8 A3C	SECHSKANTMUTTER		
(5)	97 35 676 08	1	PLATE IDENTIFICATION NUMBER IDENT-N	SCHILD IDENTNR.		
(6)	10 87 156 8	2	OVAL LOAD RING 11X60X120 GK 10 SPF	OVALRING		
2	96 24 716 08	2	BRACKET WITH BOARD 0.4M	LASCHE MIT SCHILD		
3	96 32 376 08	1	BRACKET WITH BOARD 0.4M	LASCHE MIT SCHILD		
4	97 26 561 08	1	PIN 75.0X235 35NICRMOV125 SPF	BOLZEN		
5	97 26 562 08	1	PIN 75.0X320 35NICRMOV125 GASN. SPF	BOLZEN		
6	97 35 919 08	1	PLATE ASSEMBLY BG-NR. PVC-SILBER SP	SCHILD BAUGRUPPE		
7	42 80 056 08	1	LOCKING RING DIN 471 70X2,5	SICHERUNGSRING		
8	43 31 050 08	1	RETAINING SPRING DIN 2194 6 A3C	SICHERUNGSFEDER		
9	40 61 249 01	1	HEX SCREW ISO 4014 M20X250 8.8 A3C	SECHSKANTSCHRAUBE		
10	41 19 024 08	2	HEX NUT DIN 985 M20 10 A3C	SECHSKANTMUTTER		
11	10 28 980 8	2	WASHER ISO 7089 20 300HV FLZN SPF	SCHEIBE		
12	94 05 227 08	2	TUBE 30.0X55 S355J2H FE//ZN20//C	ROHR		
13	96 35 761 08	2	BRACKET WITH BOARD 0.5M	LASCHE MIT SCHILD		
(1)	97 48 894 08	1	PLATE 50X764X234 S960QL+Z25 SPF	BLECH		
(2)	97 35 676 08	1	PLATE IDENTIFICATION NUMBER IDENT-N	SCHILD IDENTNR.		
14	97 48 913 08	1	PIN 120.0X286 35NICRMOV125 SPF	BOLZEN		
15	42 80 072 08	1	LOCKING RING DIN 471 115X4	SICHERUNGSRING		
16	40 61 396 01	1	HEX SCREW ISO 4014 M20X300 8.8 A3C	SECHSKANTSCHRAUBE		
17	94 78 310 08	1	TUBE 30X4X160 S355J2H FE//ZN20//C	ROHR		
700	96 93 918 08	1	SIGNS 4.2M	BESCHILDERUNG		

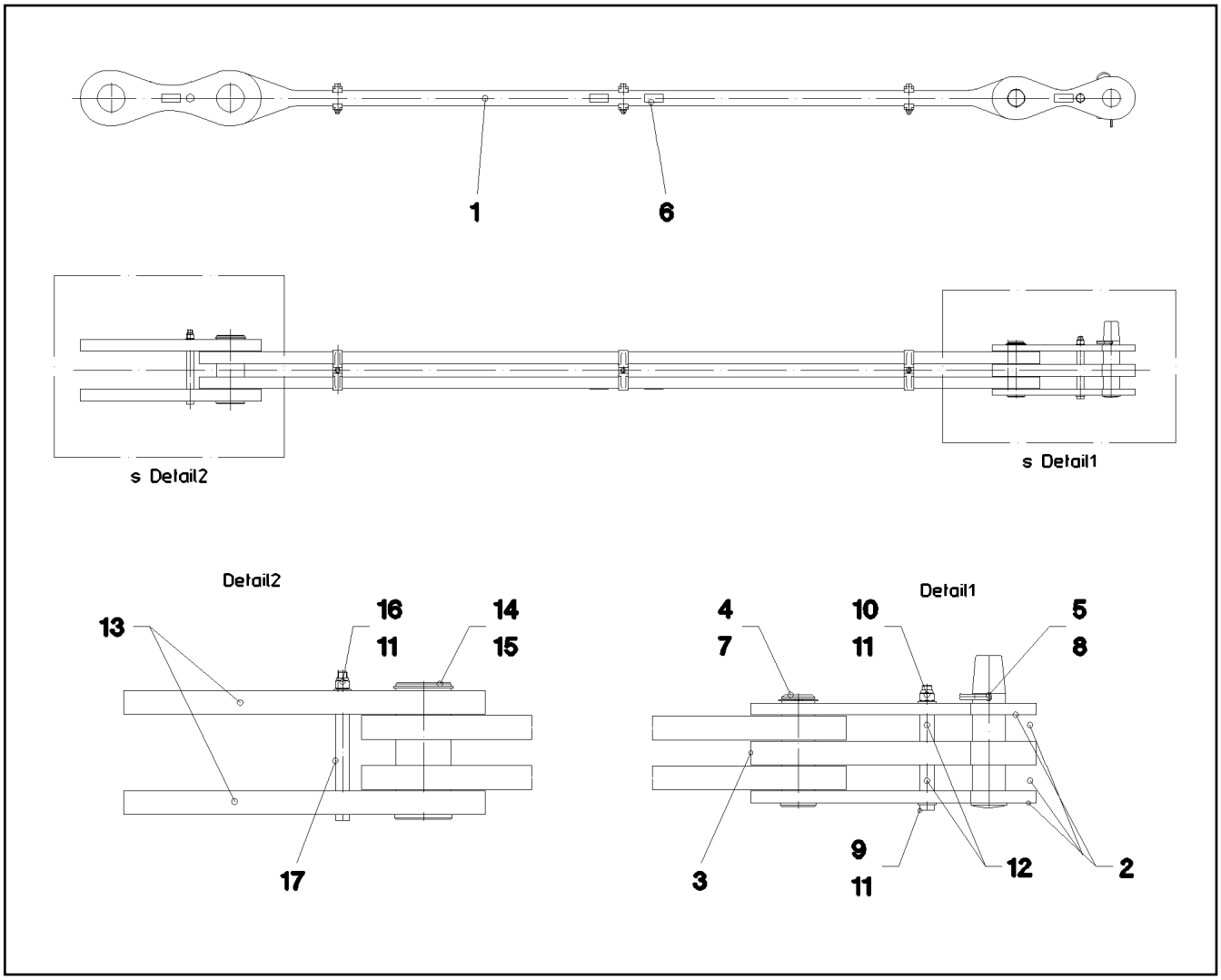

Pos.	Item	Quantity	Description	Bezeichnung	Serie	K
(1)	97 05 226 6	1	SIGN 170X55 KLEBEFOLIE SPF	SCHILD		

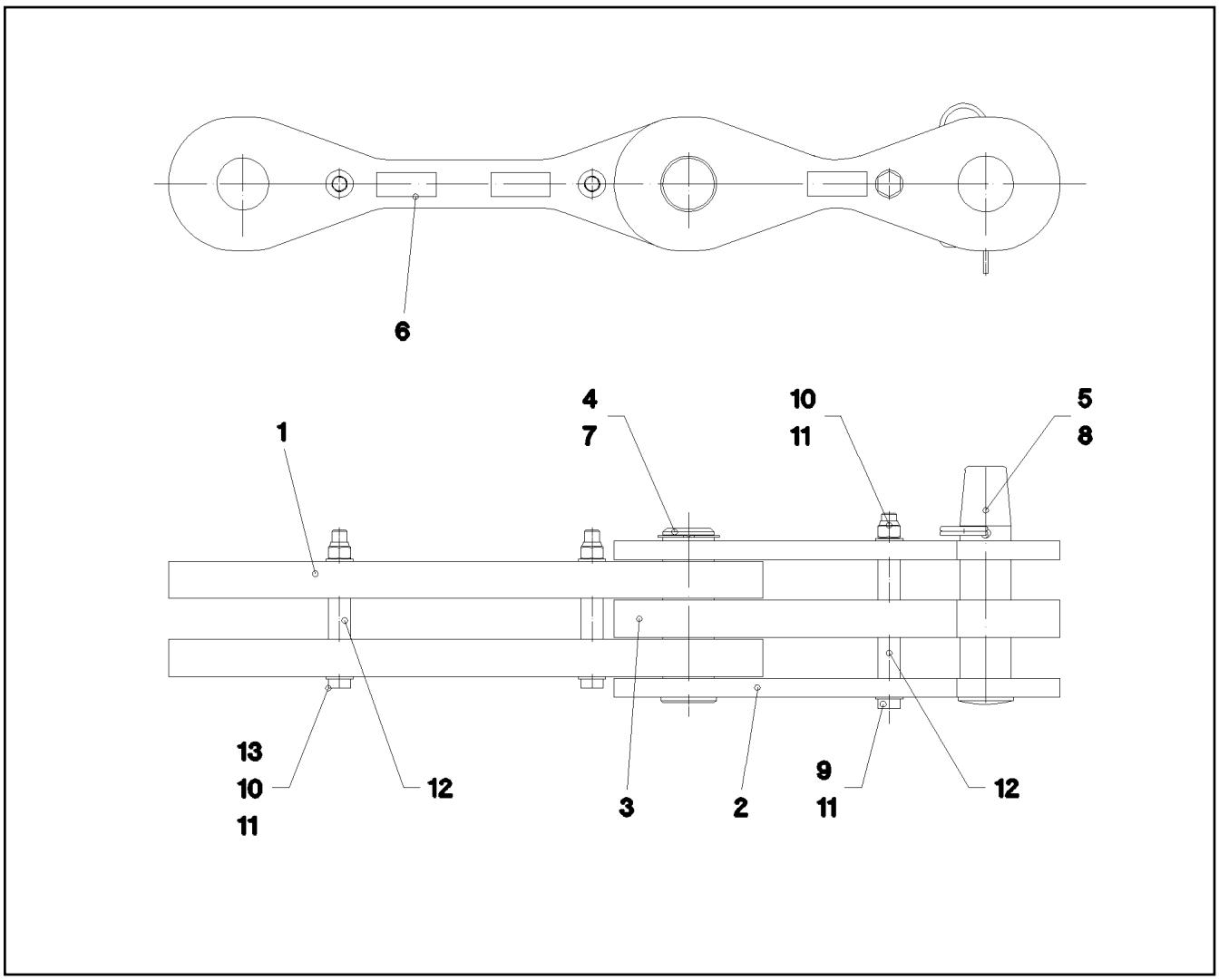

Pos.	Item	Quantity	Description	Bezeichnung	Serie	K
1	96 35 837 08	2	ROD WITH BOARD 0.6M	STANGE MIT SCHILD		
(1)	97 48 957 08	1	PLATE 50X808X184 S960QL+Z25 SPF	BLECH		
(2)	97 35 676 08	1	PLATE IDENTIFICATION NUMBER IDENT-N	SCHILD IDENTNR.		
2	96 24 716 08	2	BRACKET WITH BOARD 0.4M	LASCHE MIT SCHILD		
3	96 32 376 08	1	BRACKET WITH BOARD 0.4M	LASCHE MIT SCHILD		
4	97 26 561 08	1	PIN 75.0X235 35NICRMOV125 SPF	BOLZEN		
5	97 26 562 08	1	PIN 75.0X320 35NICRMOV125 GASN. SPF	BOLZEN		
6	97 35 919 08	1	PLATE ASSEMBLY BG-NR. PVC-SILBER SP	SCHILD BAUGRUPPE		
7	42 80 056 08	1	LOCKING RING DIN 471 70X2,5	SICHERUNGSRING		
8	43 31 050 08	1	RETAINING SPRING DIN 2194 6 A3C	SICHERUNGSFEDER		
9	40 61 249 01	1	HEX SCREW ISO 4014 M20X250 8.8 A3C	SECHSKANTSCHRAUBE		
10	41 19 024 08	3	HEX NUT DIN 985 M20 10 A3C	SECHSKANTMUTTER		
11	10 28 980 8	6	WASHER ISO 7089 20 300HV FLZN SPF	SCHEIBE		
12	94 05 227 08	4	TUBE 30.0X55 S355J2H FE//ZN20//C	ROHR		
13	40 61 244 01	2	HEX SCREW ISO 4014 M20X200 8.8 A3C	SECHSKANTSCHRAUBE		

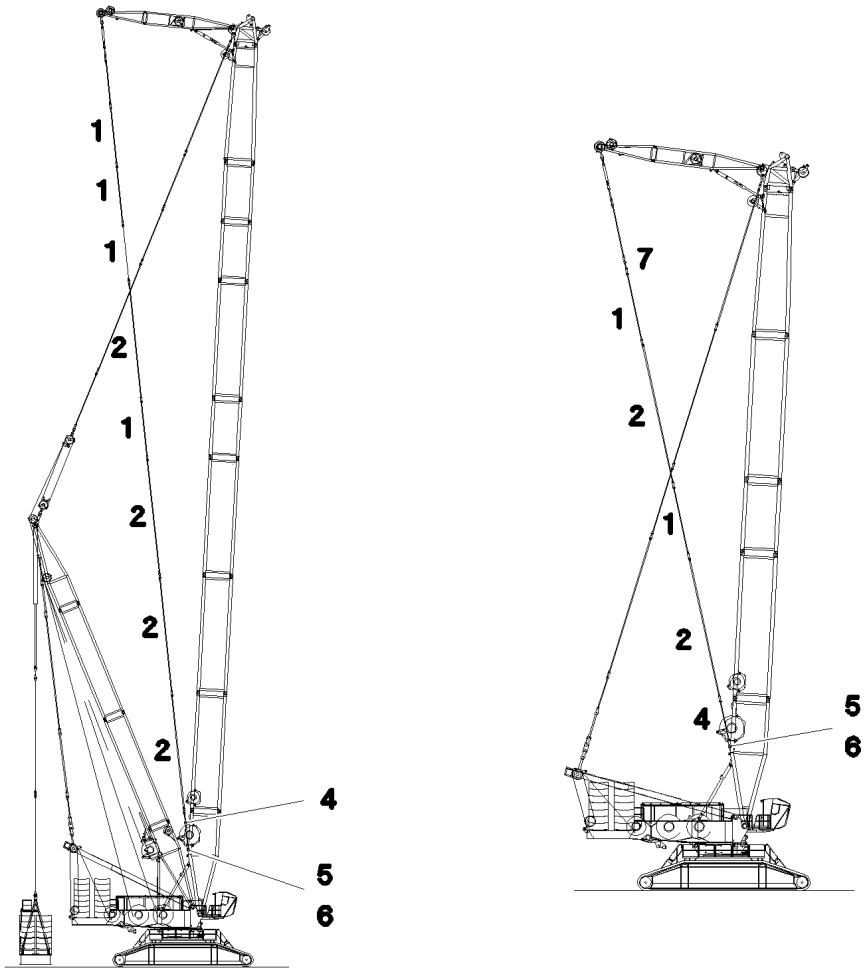

Pos.	Item	Quantity	Description		Bezeichnung	Serie	K
1	96 32 425 08	6	ROD CPL. 6M		STANGE KPL.		
			⇨ 3 223 009	96 32 425 08			
2	96 35 704 08	8	ROD CPL. 12M		STANGE KPL.		
			⇨ 3 227 002	96 35 704 08			
3	96 39 035 08	4	ROD CPL. 1.5M		STANGE KPL.		
			⇨ 3 560 010	96 39 035 08			
4	96 35 734 08	2	ROD CPL. 4.2M		STANGE KPL.		
			⇨ 3 811 001	96 35 734 08			
5	97 48 913 08	2	PIN 120.0X286 35NICRMOV125 SPF		BOLZEN		
6	42 80 072 08	2	LOCKING RING DIN 471 115X4		SICHERUNGSRING		
7	96 35 836 08	2	ROD CPL. 1.0M		STANGE KPL.		
			⇨ 3 811 002	96 35 836 08			

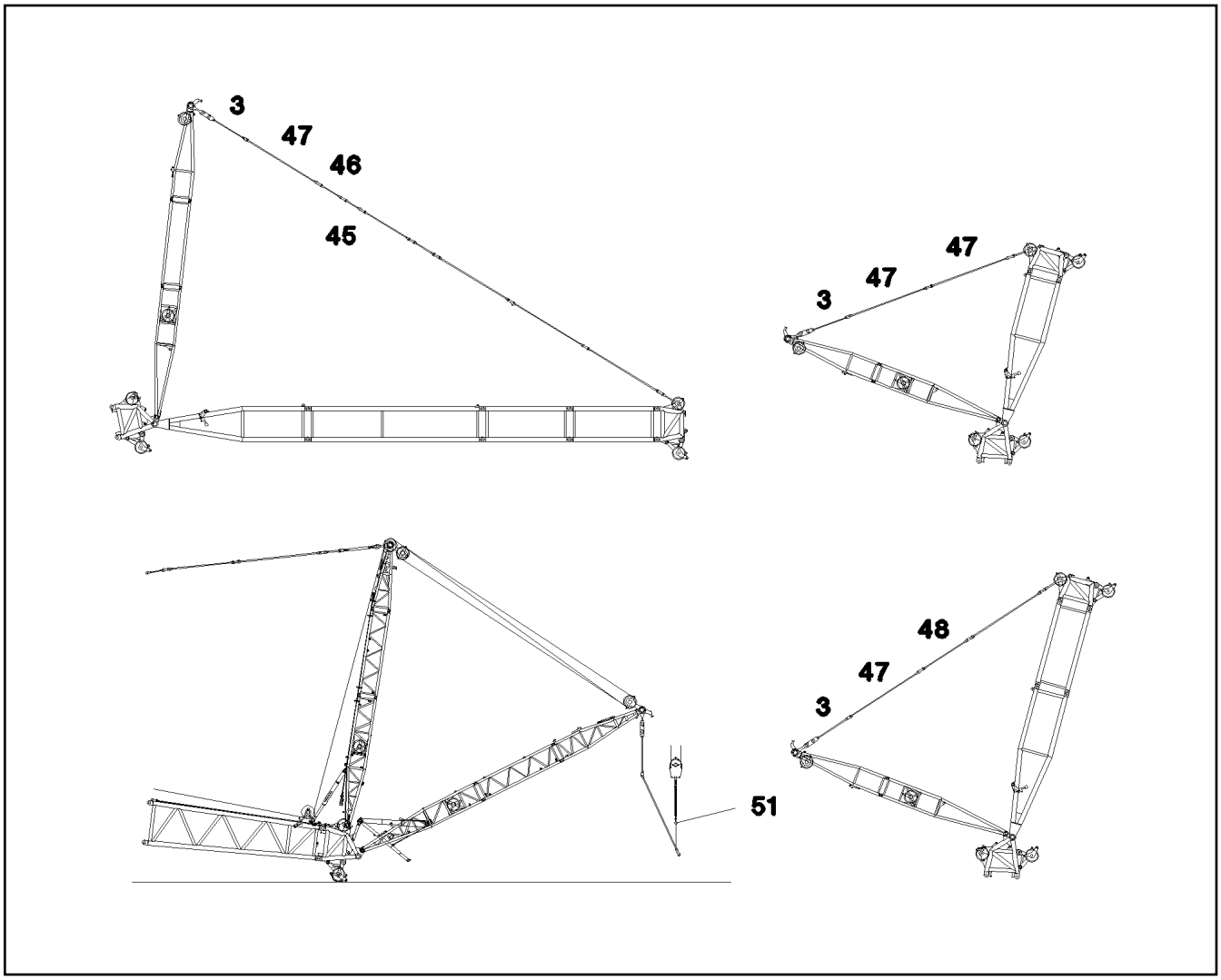

Pos.	Item	Quantity	Description		Bezeichnung	Serie	K
3	96 37 159 08	2	ROD CPL. 3M		STANGE KPL.		
			⇨ 3 560 030	96 37 159 08			
45	96 39 035 08	2	ROD CPL. 1.5M		STANGE KPL.		
			⇨ 3 560 010	96 39 035 08			
46	96 39 048 08	2	ROD CPL. 2M		STANGE KPL.		
			⇨ 3 560 012	96 39 048 08			
47	96 39 064 08	4	ROD CPL. 6M		STANGE KPL.		
			⇨ 3 560 014	96 39 064 08			
48	96 39 059 08	2	ROD CPL. 4M		STANGE KPL.		
			⇨ 3 560 016	96 39 059 08			
51	96 38 719 08	1	CROSS MEMBER CPL.		TRAVERSE KPL.		
			⇨ 3 204 008	96 38 719 08			

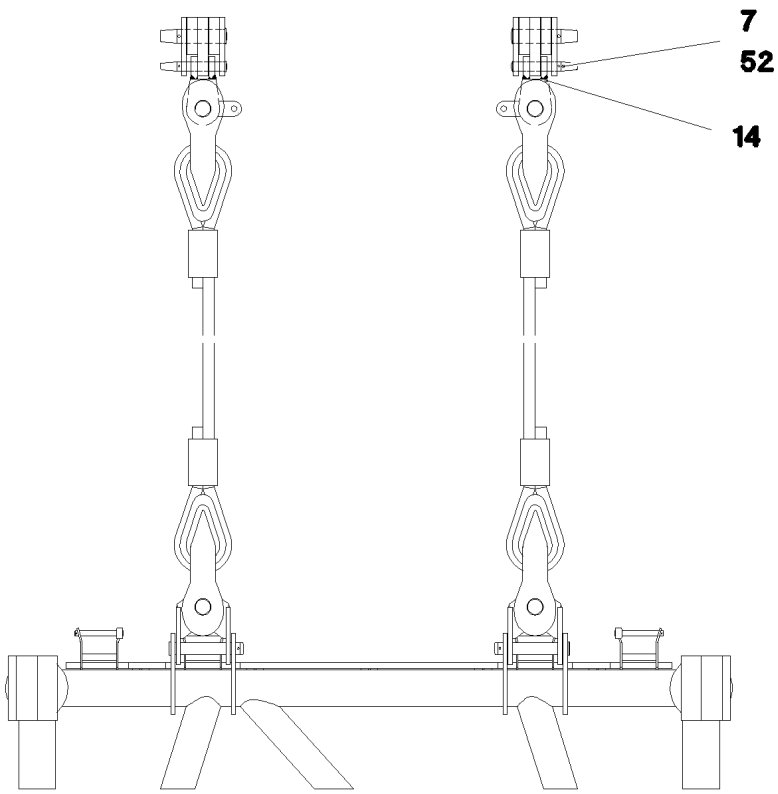

Pos.	Item	Quantity	Description	Bezeichnung	Serie	K
7	43 31 050 08	2	RETAINING SPRING DIN 2194 6 A3C	SICHERUNGSFEDER		
14	96 40 047 08	2	CONNECTING LINK WELDED	LASCHE SCHWK.		
52	97 56 942 08	2	PIN 50.0X320 35NICRMOV125 GASN. SPF	BOLZEN		

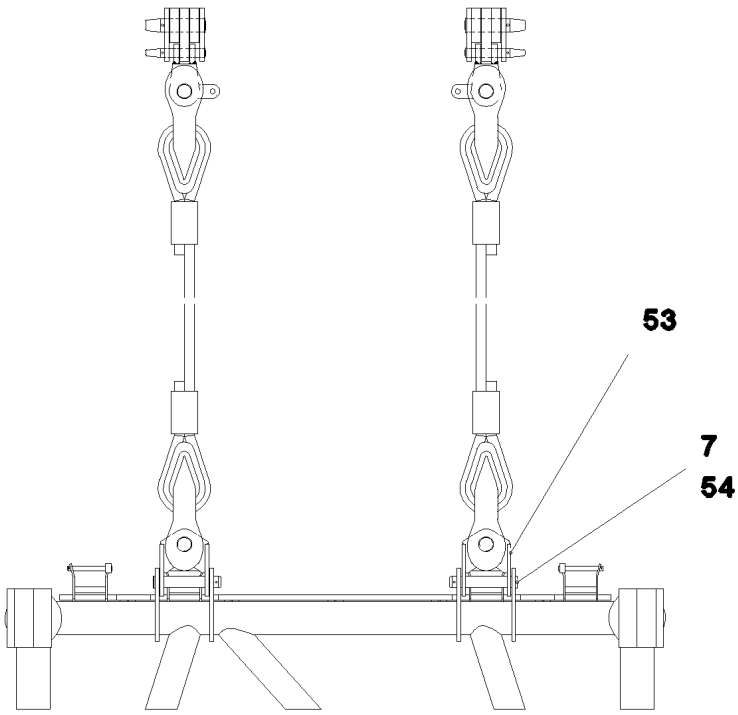

Pos.	Item	Quantity	Description	Bezeichnung	Serie	K
7	43 31 050 08	2	RETAINING SPRING DIN 2194 6 A3C	SICHERUNGSFEDER		
53	96 41 311 08	2	CONNECTING LINK WELDED	LASCHE SCHWK.		
54	97 59 025 08	2	PIN 65.0X360 35NICRMOV125 SPF	BOLZEN		

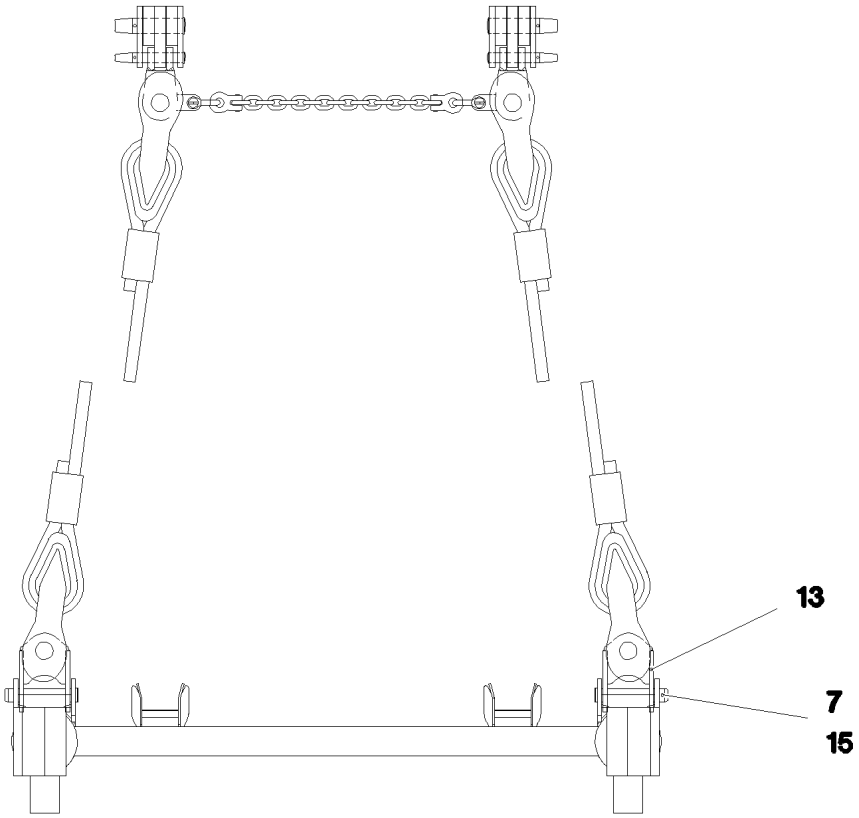

Pos.	Item	Quantity	Description	Bezeichnung	Serie	K
7	43 31 050 08	2	RETAINING SPRING DIN 2194 6 A3C	SICHERUNGSFEDER		
13	96 37 426 08	2	CONNECTING LINK WELDED	LASCHE SCHWK.		
15	97 52 700 08	2	PIN 65.0X330 35NICRMOV125 GASN. SPF	BOLZEN		

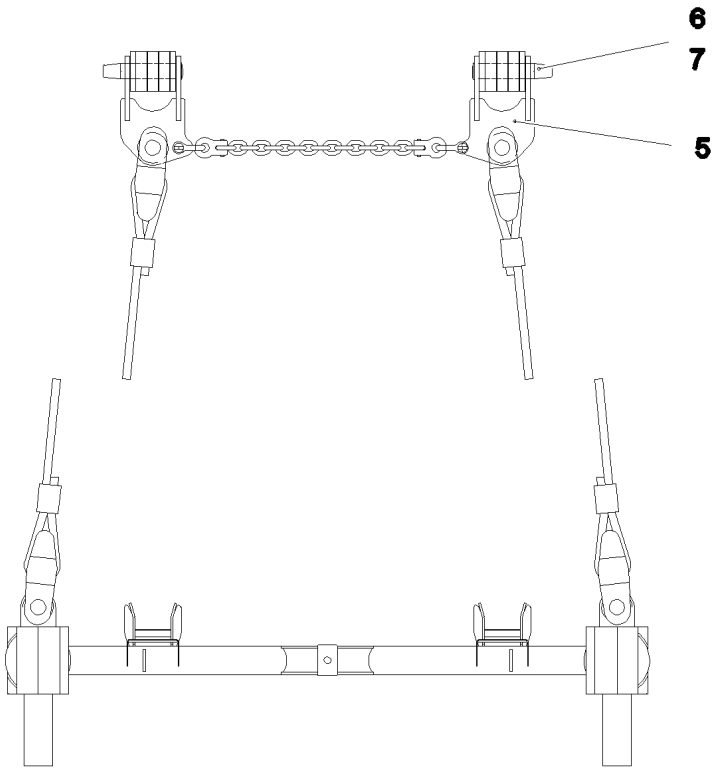

Pos.	Item	Quantity	Description	Bezeichnung	Serie	K
5	96 37 362 08	2	CONNECTING LINK WELDED	LASCHE SCHWK.		
6	97 52 491 08	2	PIN 75.0X365 35NICRMOV125 GASN. SPF	BOLZEN		
7	43 31 050 08	2	RETAINING SPRING DIN 2194 6 A3C	SICHERUNGSFEDER		

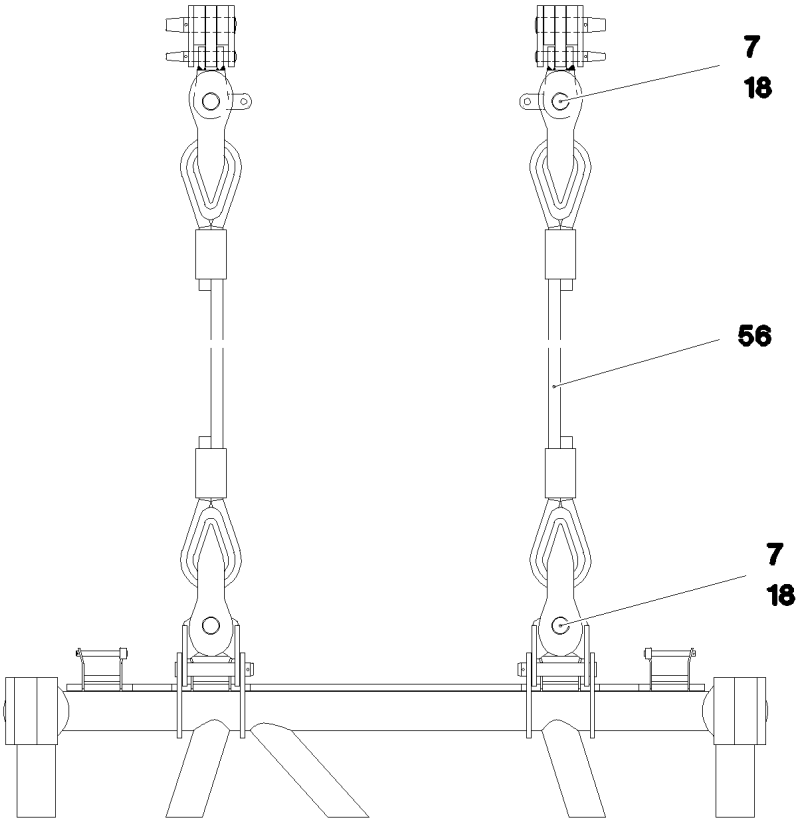

Pos.	Item	Quantity	Description	Bezeichnung	Serie	K
7	43 31 050 08	4	RETAINING SPRING DIN 2194 6 A3C	SICHERUNGSFEDER		
18	95 28 923 08	4	PIN RD70X170 35NICRMOV125	BOLZEN		
56	97 60 017 08	2	TENSIONING ROPE 54MM 3.4M	ABSPANNSEIL		

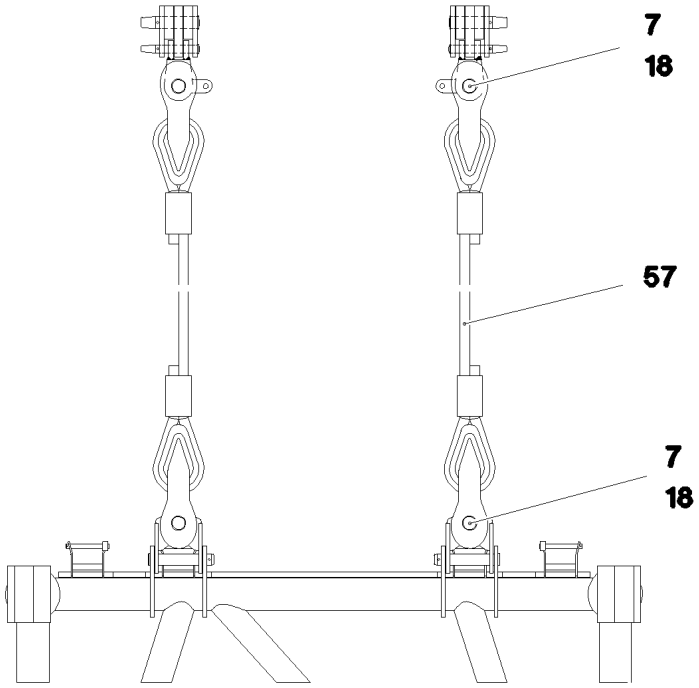

Pos.	Item	Quantity	Description	Bezeichnung	Serie	K
7	43 31 050 08	4	RETAINING SPRING DIN 2194 6 A3C	SICHERUNGSFEDER		
18	95 28 923 08	4	PIN RD70X170 35NICRMOV125	BOLZEN		
57	97 60 025 08	2	TENSIONING ROPE 54MM 5.4M	ABSPANNSEIL		

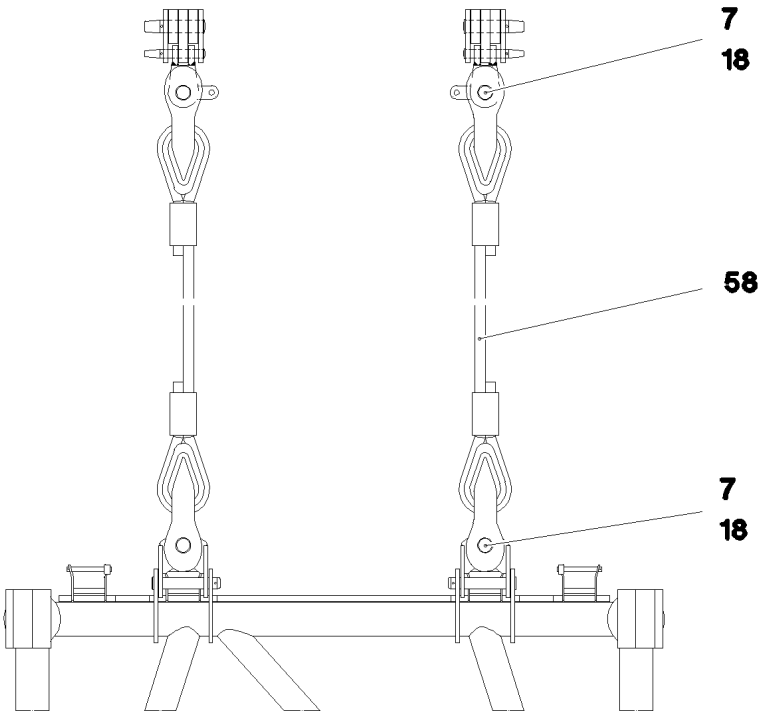

Pos.	Item	Quantity	Description	Bezeichnung	Serie	K
7	43 31 050 08	4	RETAINING SPRING DIN 2194 6 A3C	SICHERUNGSFEDER		
18	95 28 923 08	4	PIN RD70X170 35NICRMOV125	BOLZEN		
58	97 60 027 08	2	TENSIONING ROPE 54MM 6.9M	ABSPANNSEIL		

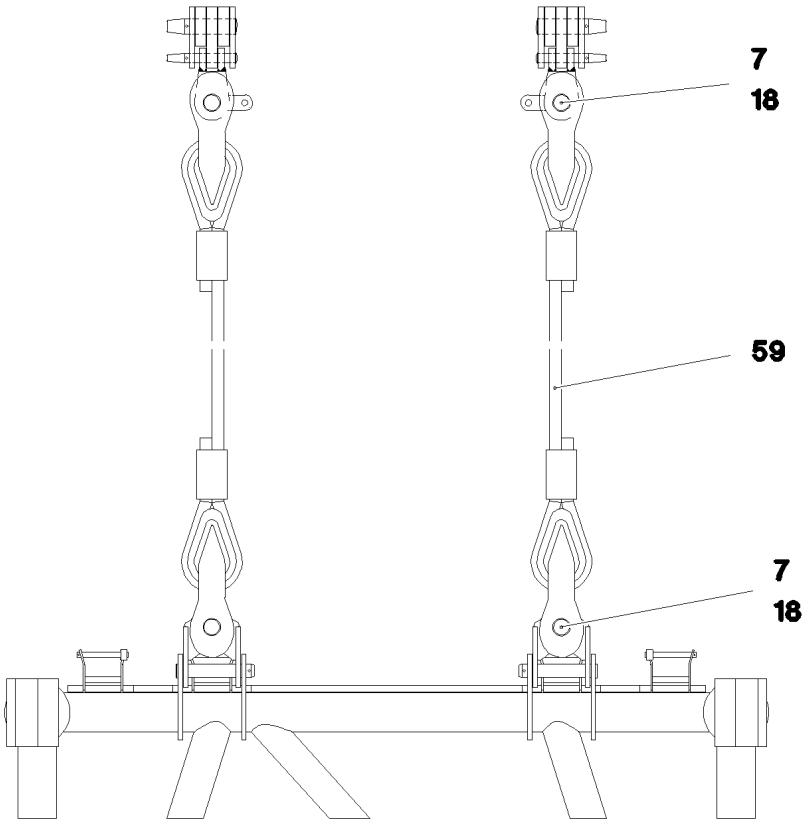

Pos.	Item	Quantity	Description	Bezeichnung	Serie	K
7	43 31 050 08	4	RETAINING SPRING DIN 2194 6 A3C	SICHERUNGSFEDER		
18	95 28 923 08	4	PIN RD70X170 35NICRMOV125	BOLZEN		
59	97 60 028 08	2	TENSIONING ROPE 54MM 8.9M	ABSPANNSEIL		

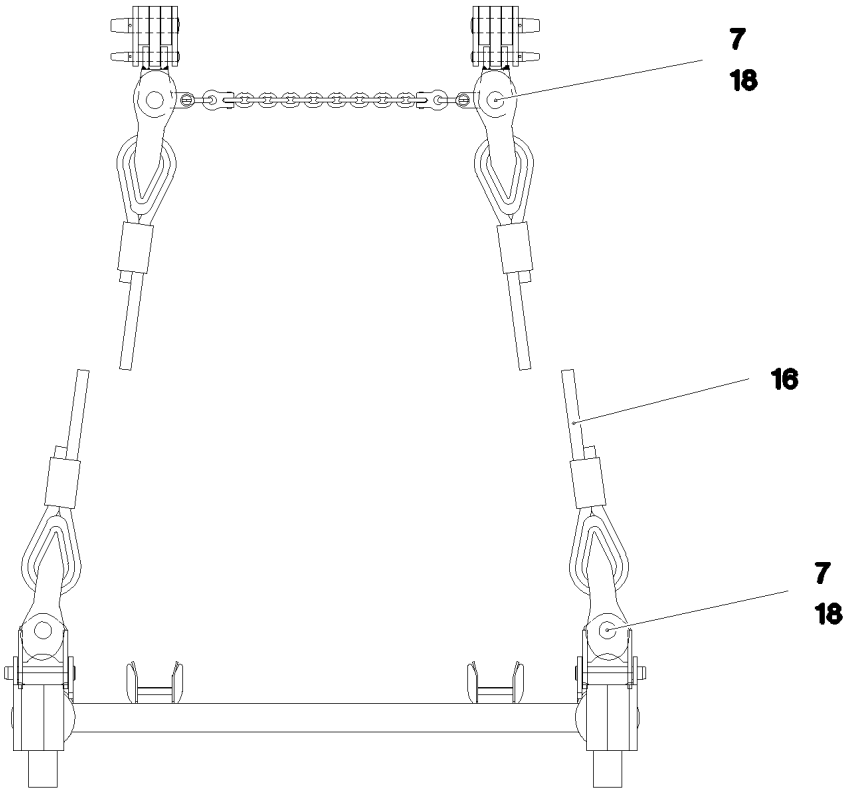

Pos.	Item	Quantity	Description	Bezeichnung	Serie	K
7	43 31 050 08	4	RETAINING SPRING DIN 2194 6 A3C	SICHERUNGSFEDER		
16	97 52 677 08	2	TENSIONING ROPE 54MM 4.02M	ABSPANNSEIL		
18	95 28 923 08	4	PIN RD70X170 35NICRMOV125	BOLZEN		

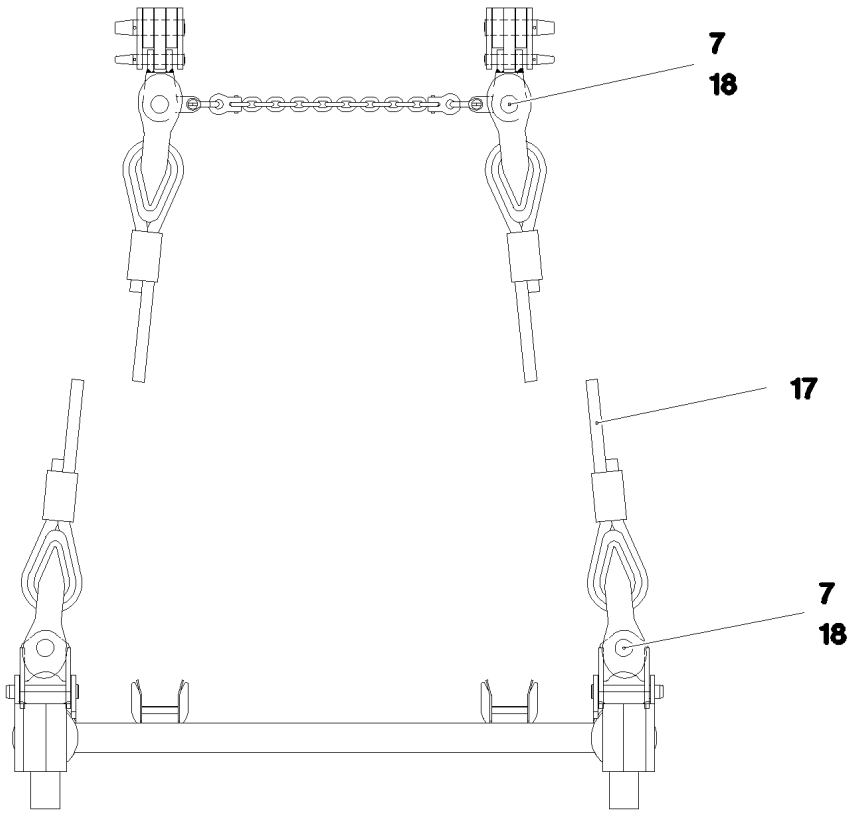

Pos.	Item	Quantity	Description	Bezeichnung	Serie	K
7	43 31 050 08	4	RETAINING SPRING DIN 2194 6 A3C	SICHERUNGSFEDER		
17	97 52 701 08	2	TENSIONING ROPE 54MM 5.31M	ABSPANNSEIL		
18	95 28 923 08	4	PIN RD70X170 35NICRMOV125	BOLZEN		

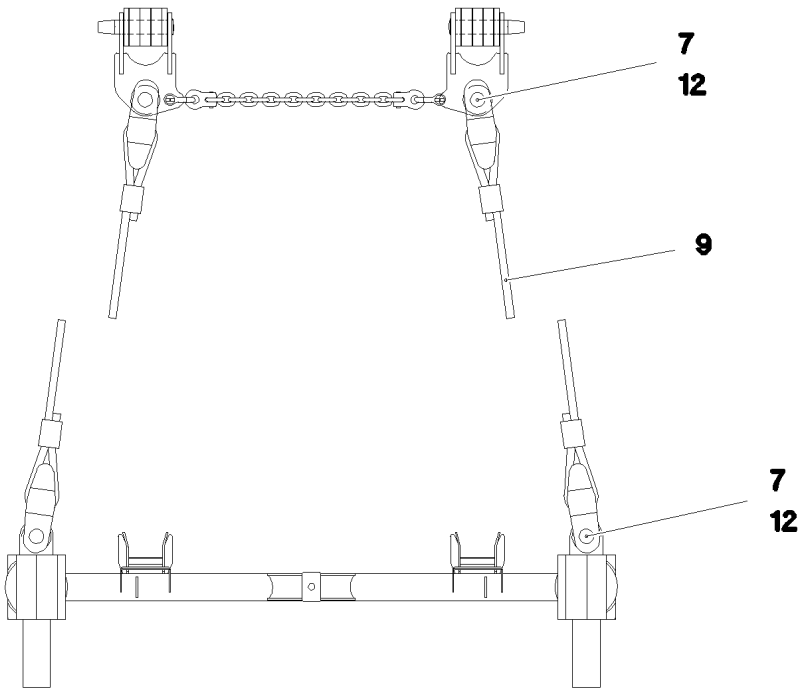

Pos.	Item	Quantity	Description	Bezeichnung	Serie	K
7	43 31 050 08	4	RETAINING SPRING DIN 2194 6 A3C	SICHERUNGSFEDER		
9	97 52 488 08	2	TENSIONING ROPE 36MM 3.93M	ABSPANNSEIL		
12	94 12 653 08	4	PIN RD60X140 35NICRMOV125 GASN. SPF	BOLZEN		

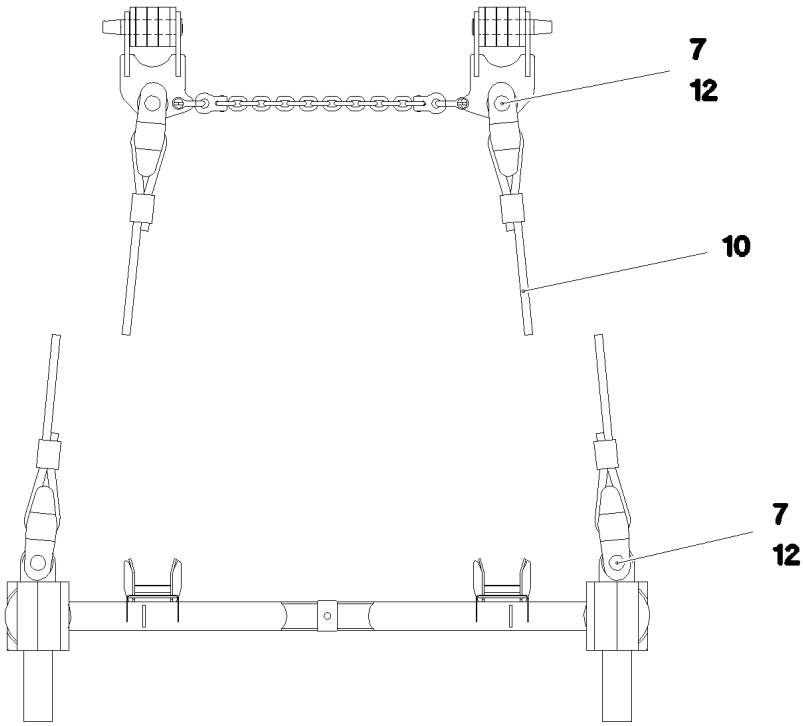

Pos.	Item	Quantity	Description	Bezeichnung	Serie	K
7	43 31 050 08	4	RETAINING SPRING DIN 2194 6 A3C	SICHERUNGSFEDER		
10	97 52 489 08	2	TENSIONING ROPE 36MM 5.42M	ABSPANNSEIL		
12	94 12 653 08	4	PIN RD60X140 35NICRMOV125 GASN. SPF	BOLZEN		

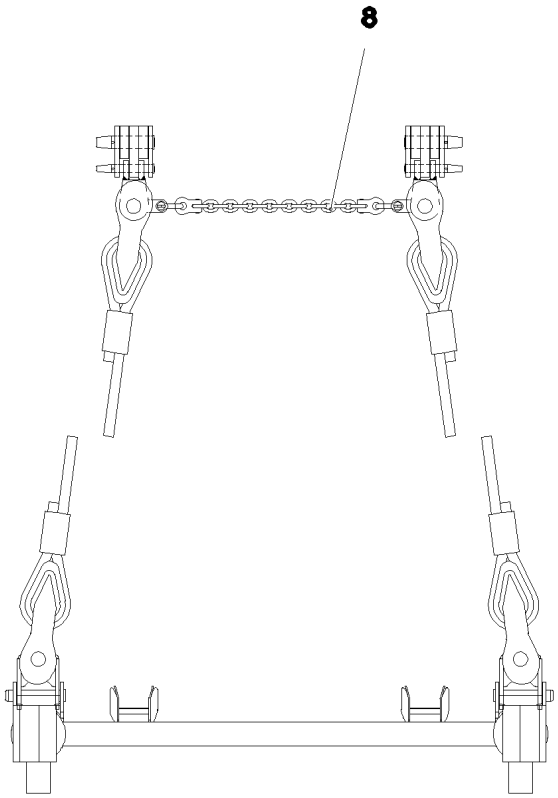

Pos.	Item	Quantity	Description	Bezeichnung	Serie	K
8	97 52 487 08	1	CHAIN EN 818-2 1315 SPF	KETTE		

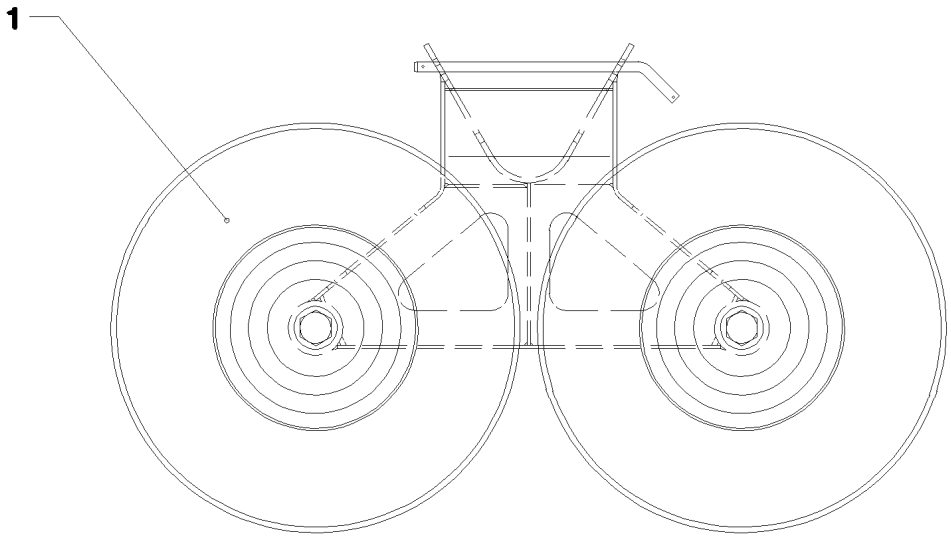

Pos.	Item	Quantity	Description	Bezeichnung	Serie	K
1	10 41 013 1	1	SET-UP CARRIAGE SPF ⇨ X10410131 10 41 013 1	AUFSTELLWAGEN		

Pos.	Item	Quantity	Description	Bezeichnung	Serie	K
30	96 76 991 08	1	ELECTRIC WIND WARNING TELE ⇨ 3 930 054 96 76 991 08	ELEKTRIK WINDWARNUNG TEL		
31	96 76 993 08	1	ELECTRIC WIND WARNING TELE ⇨ 3 930 187 96 76 993 08	ELEKTRIK WINDWARNUNG TEL		

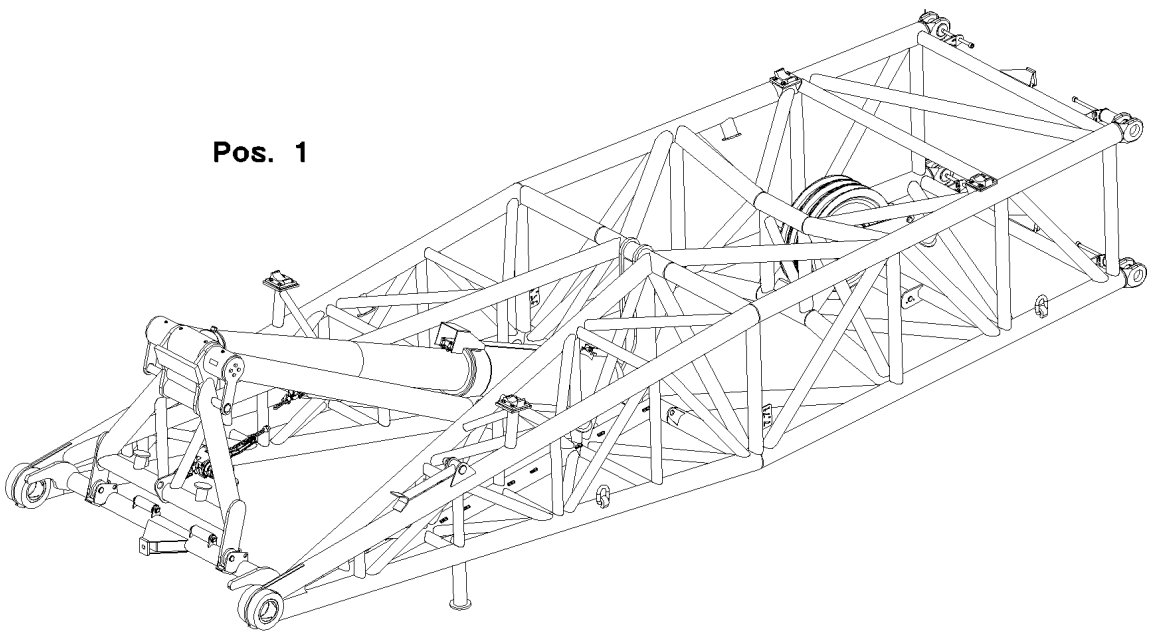

Pos.	Item	Quantity	Description	Bezeichnung	Serie	K
1	96 37 859 08	1	TERMINAL BOX -S420A ⇨ 3 930 567 96 37 859 08	KLEMMKASTEN		

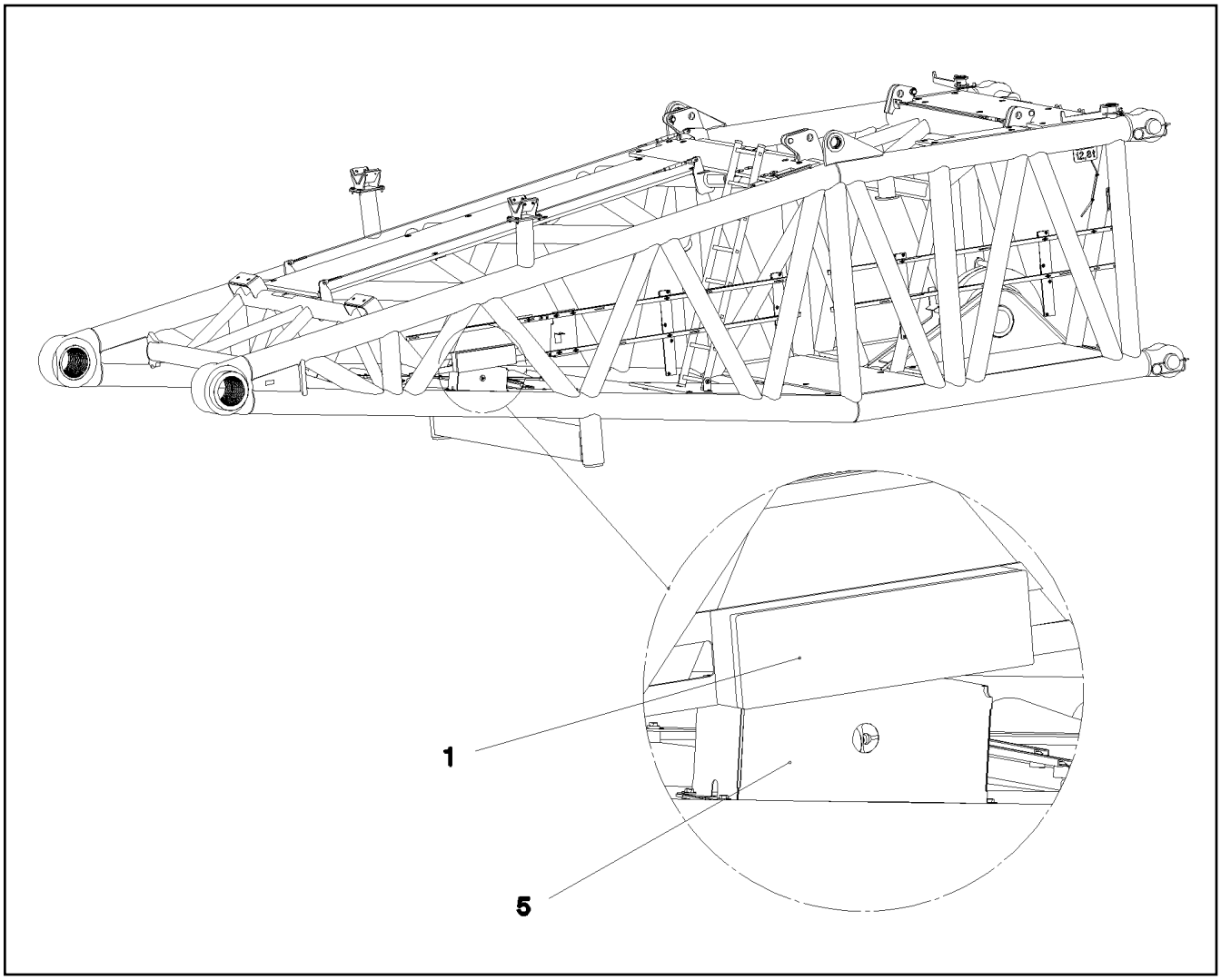

Pos.	Item	Quantity	Description	Bezeichnung	Serie	K
1	96 37 478 08	1	TERMINAL BOX S430 ⇨ 3 930 335 96 37 478 08	KLEMMKASTEN		
5	96 64 798 08	1	SENSOR ANGLE SENSOR 360 GRAD	GEBER WINKELGEBER		
7	40 84 007 01	4	PAN-HEAD SCREW ISO 7045 M3X16 4.8 A2	FLACHKOPFSCHRAUBE		
8	42 51 005 08	4	TOOTH LOCK WASHER DIN 6797 A 3,2	ZAHNSCHEIBE		
9	41 15 157 08	4	HEX NUT ISO 4032 M3 8 A2C	SECHSKANTMUTTER		

Pos.	Item	Quantity	Description	Bezeichnung	Serie	K
1	95 70 053 08	1	TUBE 35X2X665 X5CRNI1810	ROHR		
2	96 70 515 08	1	WIND WARNING PREASSEMBLED MIT HEIZ ⇨ 3 780 265 96 70 515 08	WINDWARNUNG VORM.		
3	96 41 344 08	1	LEAD WL920V	LEITUNG		

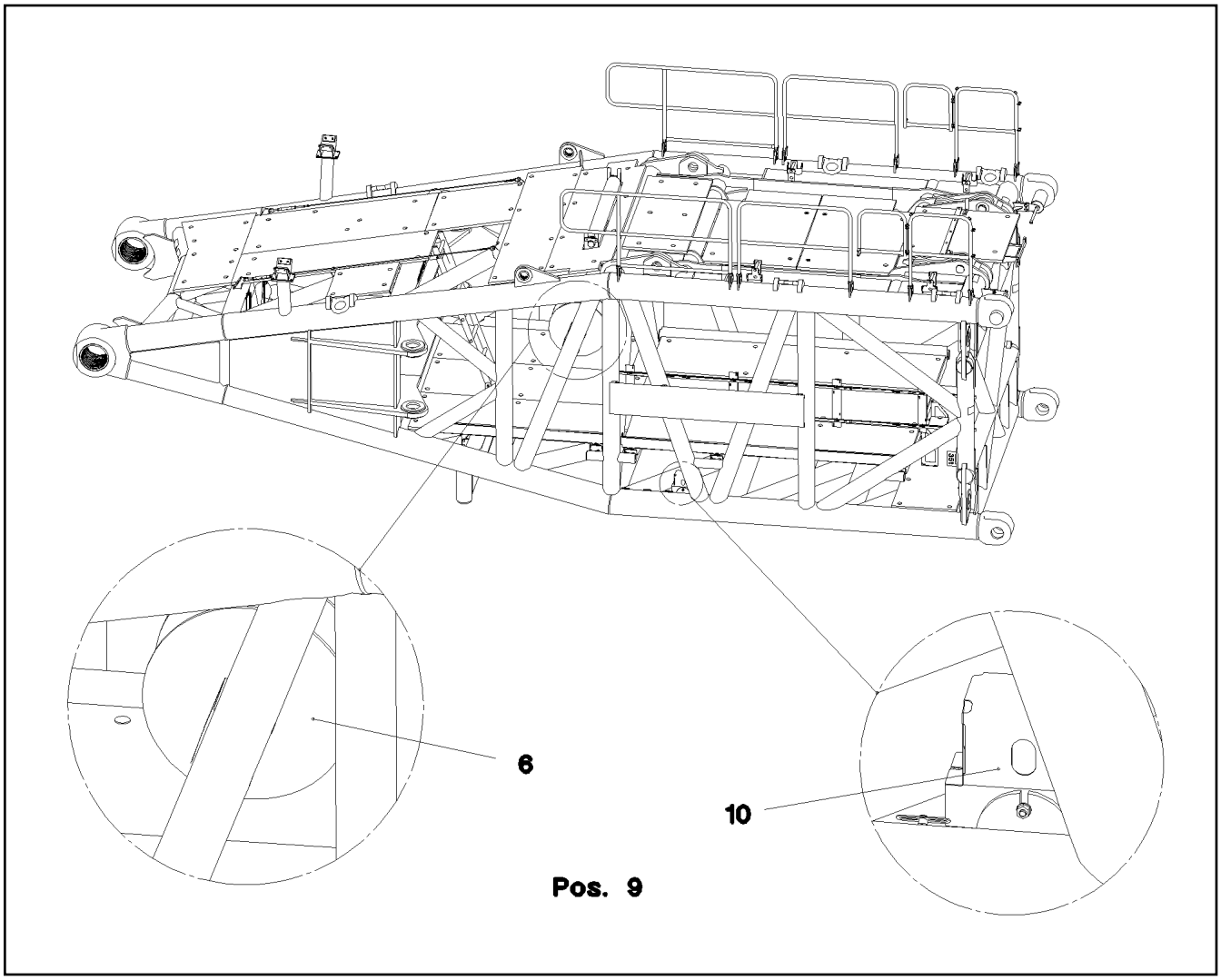

Pos. 9

Pos.	Item	Quantity	Description	Bezeichnung	Serie	K
6	96 36 586 08	1	CABLE DRUM COMPL. ⇨ 3 930 149 96 36 586 08	LEITUNGSTROMMEL KPL.		
9	96 79 914 08	1	TERMINAL BOX CPL. S412 ⇨ 3 930 154 96 79 914 08	KLEMMKASTEN KPL.		
10	96 64 798 08	1	SENSOR ANGLE SENSOR 360 GRAD	GEBER WINKELGEBER		
(151)	10 80 205 7	1	ANGLE TRANSMITTER 360° LSB PL:D SPF	WINKELGEBER		

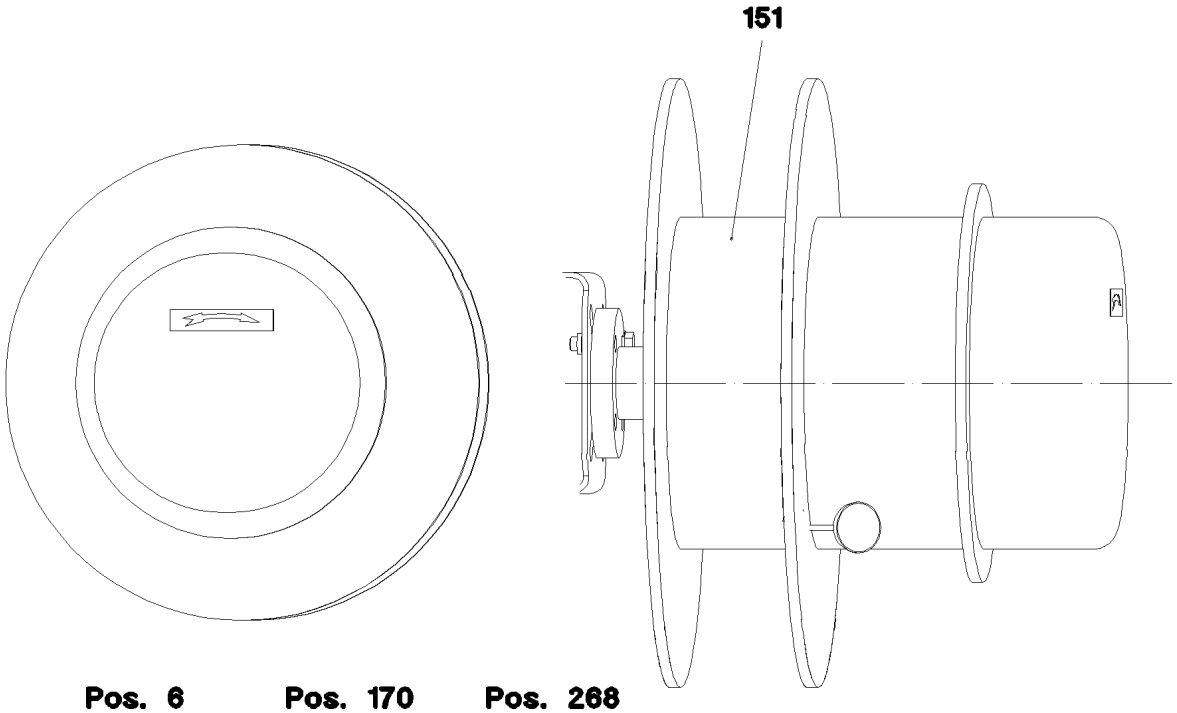

Pos. 6	**Pos. 170**	**Pos. 268**
Pos. 32	**Pos. 171**	**Pos. 269**
Pos. 34	**Pos. 172**	**Pos. 342**
Pos. 97	**Pos. 173**	**Pos. 420**
Pos. 151	**Pos. 265**	**Pos. 421**
Pos. 154	**Pos. 266**	**Pos. 422**
Pos. 155	**Pos. 267**	**Pos. 423**

Pos.	Item	Quantity	Description	Bezeichnung	Serie	K
6	96 37 467 08	1	LINE WITH PLUG WL468	LEITUNG M.STECKER		
32	60 22 060 08	1	CABLE LUG DIN 46237 3,5/1,5-2,5mm² VERZI	KABELSCHUH		
34	60 22 179 08	1	CABLE LUG DIN 46237 M6/1-2,5mm²	KABELSCHUH		
97	60 27 100 08	25	CABLE SLEEVE 3,0-7,0/3/0,6	KABELTUELLE		
151	61 60 249 08	1	CABLE DRUM 165M SPF ⇨ 6 160 249 08 61 60 249 08	KABELTROMMEL		
154	42 00 501 08	1	WASHER ISO 7089 3 MS	SCHEIBE		
155	42 52 207 08	1	SERRATED LOCK WASHER DIN 6798 J 4,3	FAECHERSCHEIBE		
170	69 18 997 08	1	WALL OUTLET 24-POL A240 SPF	WANDSTECKDOSE		
171	69 21 000 08	1	SEAL	DICHTUNG		
172	69 18 998 08	1	DUST CAP METALL A240	STAUBKAPPE		
173	69 18 994 08	1	TERMINAL HOUSING CA SPF	ENDGEHAEUSE		
265	87 00 028 08	0.01	SEALANT A80MR HYLOMAR	DICHTMITTEL		
266	41 15 157 08	4	HEX NUT ISO 4032 M3 8 A2C	SECHSKANTMUTTER		
267	42 51 005 08	4	TOOTH LOCK WASHER DIN 6797 A 3,2	ZAHNSCHEIBE		
268	40 01 701 08	4	SOCKET HEAD SCREW DIN 84 M3X15 MS	ZYLINDERSCHRAUBE		
269	60 24 243 08	1	CABLE GLAND M25x1,5 MS	KABELVERSCHRAUBUNG		
342	60 01 313 08	1	WIRE BRAID 0,5	LITZE		
420	60 24 253 08	1	SCREW PLUG M40X1,5 MS	VERSCHLUSSSCHRAUBE		
421	60 26 069 08	1	REDUCTION M50X1,5/M32X1,5 MS	REDUKTION		
422	60 26 066 08	1	REDUCTION M32X1,5/M25X1,5 MS	REDUKTION		
423	60 25 013 08	1	VENTILATION SCREW G1/2"X30 POLYAMID	ENTLUEFTUNGSSCHRAUBE		

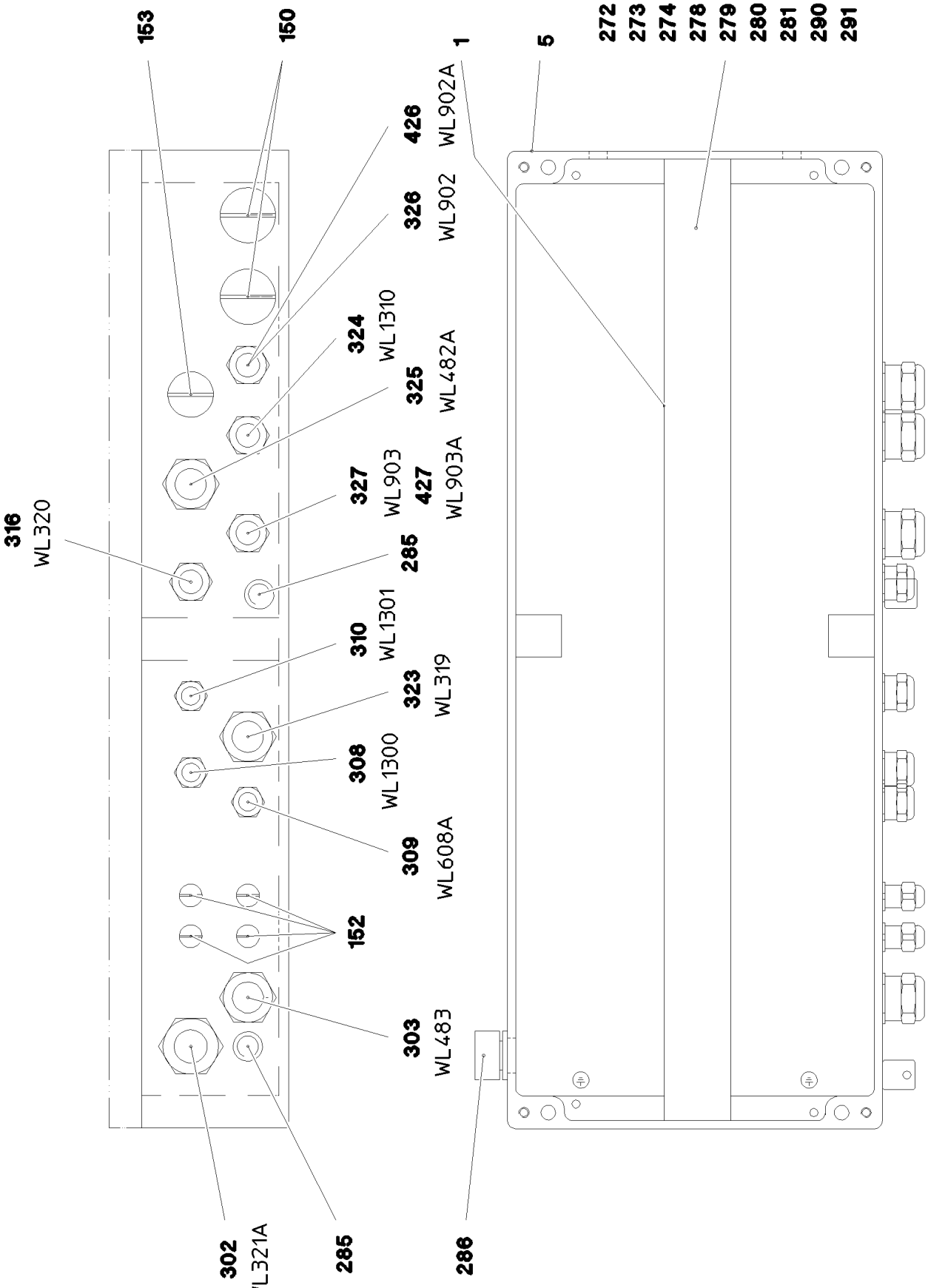
153
150
1
5
272
273
274
278
279
280
281
290
291
426
WL902A
326
WL902
324
WL1310
325
WL482A
316
WL320
327
WL903
427
WL903A
285
310
WL1301
323
WL319
308
WL1300
309
WL608A
152
303
WL483
302
WL321A
285
286

Pos.	Item	Quantity	Description	Bezeichnung	Serie	K
1	96 37 202 08	1	WIRES PRE-ASS. S412	DRAEHTE VORM.		
4	77 26 508 08	1	SIGN -S412	SCHILD		
5	97 52 217 08	1	EMPTY CASING 230X600X110X0 AL	LEERGEHAEUSE		
150	60 24 252 08	2	SCREW PLUG M32X1,5 MS	VERSCHLUSSSCHRAUBE		
152	60 24 255 08	4	SCREW PLUG M12X1,5 MS	VERSCHLUSSSCHRAUBE		
153	60 24 251 08	1	SCREW PLUG M25X1,5 MS	VERSCHLUSSSCHRAUBE		
272	46 00 305	2	WASHER ISO 7089 5 200HV A3C	SCHEIBE		
273	40 82 010 14	2	SHEET-METAL SCREW ISO 7049 ST4,8X19	BLECHSCHRAUBE		
274	60 27 360 08	2	SUPPORT TRESTLE	AUFLAGEBOCK		
278	60 21 067 08	0.58	TOP HAT RAIL 35X27X7,3X1	HUTSCHIENE		
279	10 28 635 4	90	TERMINAL/CLAMP 6,3/2,8X0,8MM²	KLEMME		
280	10 28 635 3	1	COVER	DECKEL		
281	60 27 946 08	2	END ANGLE	ENDWINKEL		
285	60 25 012 08	2	WATER DRAIN PLUG M12 PA6G SPF	ENTWAESSERUNGSSTOPFEN		
286	10 48 866 2	1	VENTILATION SCREW M20X1,5 POLYAMID	ENTLUEFTUNGSSCHRAUBE		
302	96 79 938 08	1	LEAD WL321A	LEITUNG		
			⇨ 3 930 377 96 79 938 08			
303	96 79 940 08	1	LEAD WL483	LEITUNG		
			⇨ 3 930 379 96 79 940 08			
308	96 79 941 08	1	LEAD WL1310	LEITUNG		
309	96 79 943 08	1	LEAD WL1300	LEITUNG		
310	96 37 260 08	1	LEAD WL1301	LEITUNG		
316	96 79 952 08	1	LEAD WL608A	LEITUNG		
323	96 79 942 08	1	LEAD WL319	LEITUNG		
			⇨ 3 930 382 96 79 942 08			
324	96 79 936 08	1	LEAD WL320	LEITUNG		
			⇨ 3 930 376 96 79 936 08			
325	96 79 939 08	1	LEAD WL482A	LEITUNG		
			⇨ 3 930 378 96 79 939 08			
326	96 77 433 08	1	LEAD WL902	LEITUNG		
327	96 77 434 08	1	LEAD WL903	LEITUNG		
426	96 77 444 08	1	LEAD W902A	LEITUNG		
427	96 77 439 08	1	LEAD W903A	LEITUNG		

Pos.	Item	Quantity	Description	Bezeichnung	Serie	K
1	95 70 053 08	1	TUBE 35X2X665 X5CRNI1810	ROHR		
2	96 70 515 08	1	WIND WARNING PREASSEMBLED MIT HEIZ ⇨ 3 780 265 96 70 515 08	WINDWARNUNG VORM.		
3	96 36 230 08	1	ELECTRIC AIRCRAFT PROTECTION ⇨ 3 930 560 96 36 230 08	ELEKTRIK FLUGWARNSICHER		
4	96 41 344 08	1	LEAD WL920V	LEITUNG		

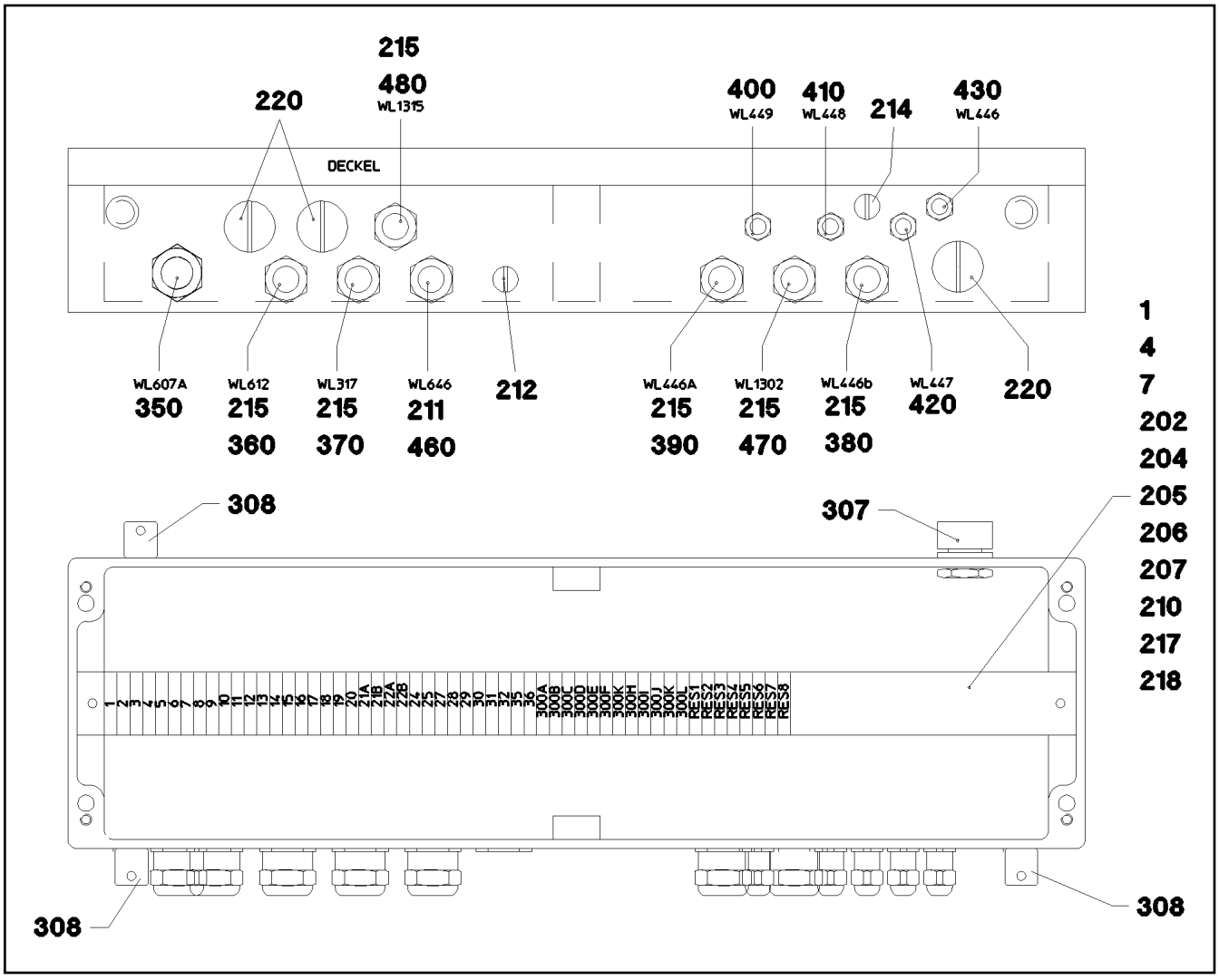

Pos.	Item	Quantity	Description	Bezeichnung	Serie	K
1	96 37 479 08	1	WIRES PRE-ASS. S430	DRAEHTE VORM.		
4	77 26 509 08	1	SIGN S430	SCHILD		
7	97 54 042 08	1	EMPTY CASING 160X560X90X0 AL	LEERGEHAEUSE		
202	60 21 067 08	0.55	TOP HAT RAIL 35X27X7,3X1	HUTSCHIENE		
204	10 28 635 4	54	TERMINAL/CLAMP 6,3/2,8X0,8MM²	KLEMME		
205	60 27 360 08	2	SUPPORT TRESTLE	AUFLAGEBOCK		
206	10 28 635 3	1	COVER	DECKEL		
207	60 27 946 08	2	END ANGLE	ENDWINKEL		
210	40 82 010 14	2	SHEET-METAL SCREW ISO 7049 ST4,8X19	BLECHSCHRAUBE		
211	60 24 257 08	1	CABLE GLAND M20X1,5X6-10 MS	KABELVERSCHRAUBUNG		
212	60 24 250 08	1	SCREW PLUG M20X1,5 MS	VERSCHLUSSSCHRAUBE		
214	60 24 255 08	1	SCREW PLUG M12X1,5 MS	VERSCHLUSSSCHRAUBE		
215	60 24 242 08	6	CABLE GLAND M20X1,5 MS	KABELVERSCHRAUBUNG		
217	60 32 022 08	10	CABLE TIE 2,5X98-BLACK PA 6.6	KABELBINDER		
218	42 18 006 08	2	WASHER DIN 9021 A 5,3 ST VERZ	SCHEIBE		
220	60 24 251 08	3	SCREW PLUG M25X1,5 MS	VERSCHLUSSSCHRAUBE		
265	87 00 028 08	0.1	SEALANT A80MR HYLOMAR	DICHTMITTEL		
307	10 48 866 2	1	VENTILATION SCREW M20X1,5 POLYAMID	ENTLUEFTUNGSSCHRAUBE		
308	60 25 012 08	3	WATER DRAIN PLUG M12 PA6G SPF	ENTWAESSERUNGSSTOPFEN		
350	96 37 480 08	1	LEAD WL607A	LEITUNG		
360	96 37 481 08	1	LEAD WL612	LEITUNG		
370	96 37 482 08	1	LEAD WL317	LEITUNG		
380	96 37 483 08	1	LEAD WL446B	LEITUNG		
390	96 37 484 08	1	LEAD WL446A	LEITUNG		
400	96 42 909 08	1	LEAD WL449	LEITUNG		
410	96 37 486 08	1	LEAD WL448	LEITUNG		

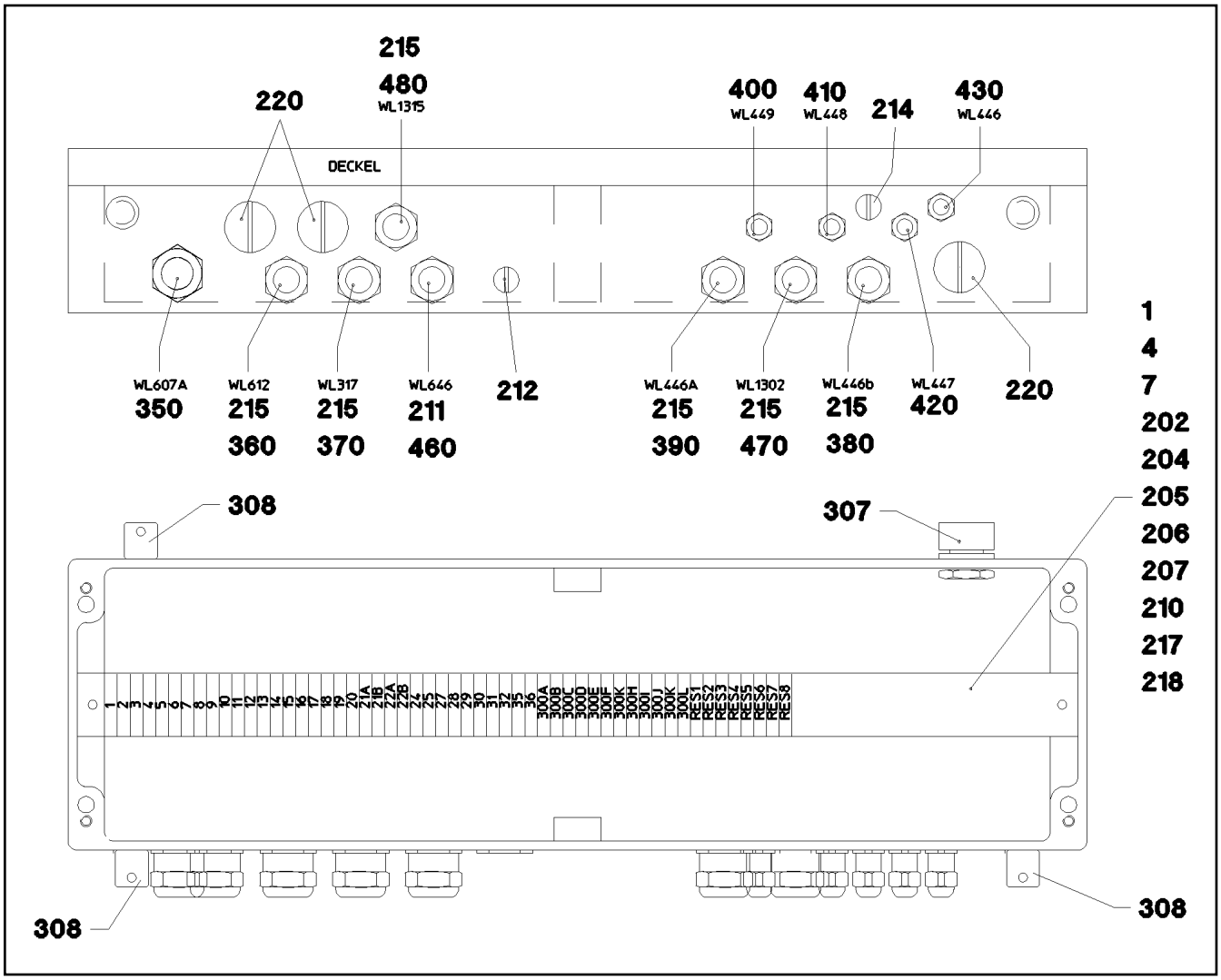

Pos.	Item	Quantity	Description	Bezeichnung	Serie	K
420	96 37 487 08	1	LEAD WL447	LEITUNG		
430	96 37 488 08	1	LEAD WL446	LEITUNG		
460	96 37 933 08	1	LEAD WL646	LEITUNG		
470	96 37 489 08	1	LEAD WL1302	LEITUNG		
480	96 38 116 08	1	LEAD WL1315	LEITUNG		

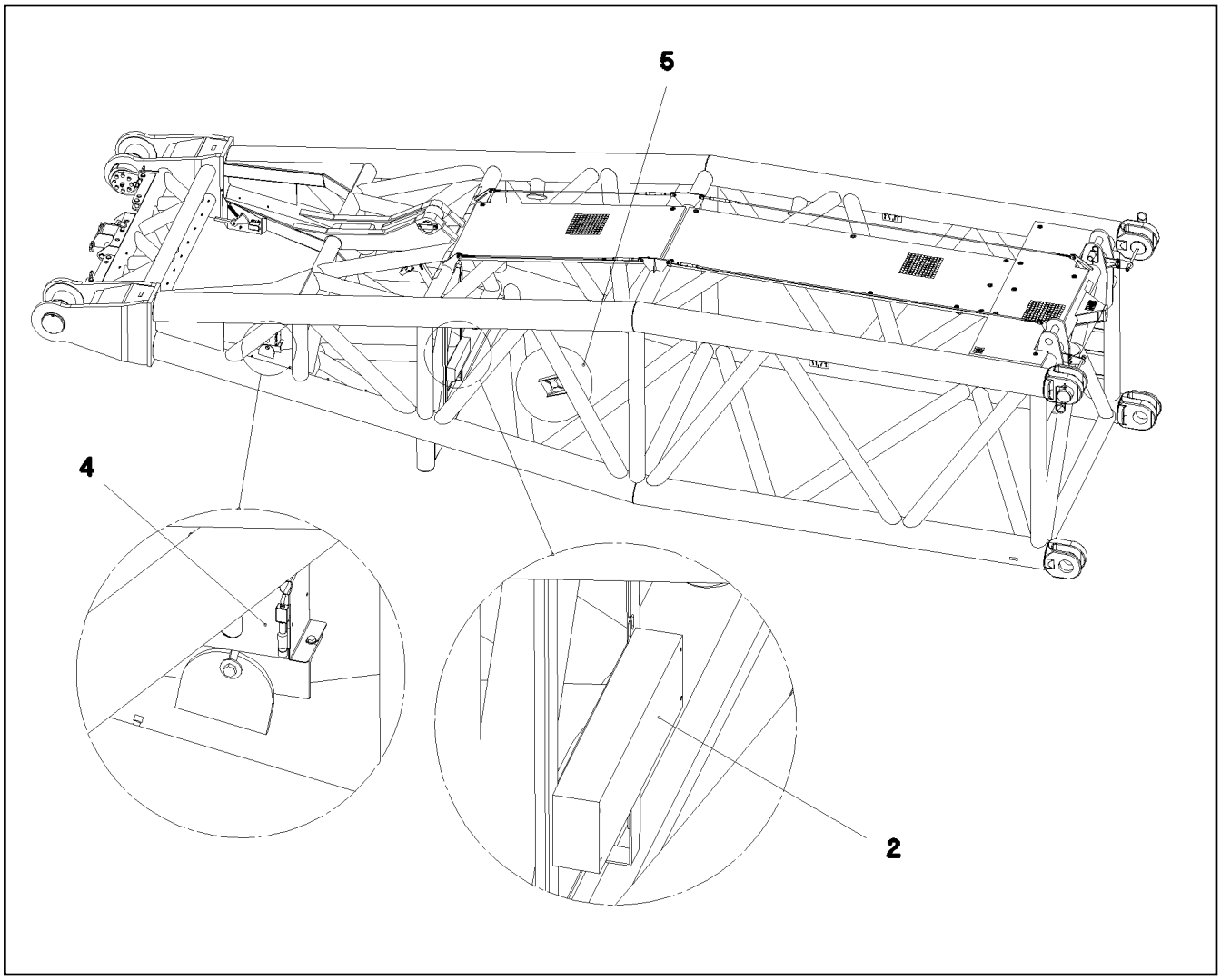

Pos.	Item	Quantity	Description	Bezeichnung	Serie	K
2	96 36 588 08	1	TERMINAL BOX S420 ⇨ 3 930 503 96 36 588 08	KLEMMKASTEN		
4	96 64 798 08	1	SENSOR ANGLE SENSOR 360 GRAD	GEBER WINKELGEBER		
5	96 36 589 08	1	CABLE DRUM COMPL. ⇨ 3 930 507 96 36 589 08	LEITUNGSTROMMEL KPL.		

Pos.	Item	Quantity	Description	Bezeichnung	Serie	K
5	60 04 640 08	8.76	CONTROL LEAD 19 X 0,5 SPF	STEUERLEITUNG		
63	60 22 037 08	19	RECEPTACLE FOR TABS 0,3-1,5MM2	FLACHSTECKHUELSE		
126	60 56 201 14	19	SLEEVE CONTACT 0.5MM2	BUCHSENKONTAKT		
130	60 56 017 01	2	CONTACT PIN 1MM2	KONTAKTSTIFT		
151	60 24 242 08	2	CABLE GLAND M20X1,5 MS	KABELVERSCHRAUBUNG		
152	60 24 251 08	2	SCREW PLUG M25X1,5 MS	VERSCHLUSSSCHRAUBE		
153	60 26 064 08	1	REDUCTION M25X1,5/M20X1,5 MS	REDUKTION		
154	60 27 073 08	1	CABLE SOCK 8-15 700	KABELSTRUMPF		
155	60 56 047 14	1	MALE INSERT 24-POL 16A	STIFTEINSATZ		
156	60 56 095 14	1	FEMALE INSERT 24-POL+PE 16A	BUCHSENEINSATZ		
157	60 56 176 08	1	SOCKET SHELL HAN 24B	TUELLENGEHAEUSE		
158	60 56 185 08	1	BS HOUSING HAN 24B	SOCKELGEHAEUSE		
159	74 00 006 08	1	KNOTTED-LINK CHAIN 2,8 GALV.VERZ	KNOTENKETTE		
160	74 40 101 08	1	SNAP HOOK DIN 5299 C80X8-230KG ST VER	KARABINERHAKEN		
305	10 87 054 0	0.12	ELECTR.CABLE 1,0	KFZ-LEITUNG		
500	92 35 122 08	3	CABLE MARKER	KABELMARKER		

Pos.	Item	Quantity	Description	Bezeichnung	Serie	K
5	60 04 610 08	9.07	CONTROL LEAD 61 X 0,75	STEUERLEITUNG		
63	60 22 037 08	61	RECEPTACLE FOR TABS 0,3-1,5MM2	FLACHSTECKHUELSE		
151	60 24 244 08	2	CABLE GLAND M32X1,5 MS	KABELVERSCHRAUBUNG		
152	60 24 251 08	2	SCREW PLUG M25X1,5 MS	VERSCHLUSSSCHRAUBE		
153	60 56 090 08	1	MALE INSERT 64-POL 10A	STIFTEINSATZ		
154	10 87 128 9	4	GUIDE BUSHING CODIERUNG HAN E/ STAIN	FUEHRUNGSBUCHSE		
155	10 87 128 8	4	GUIDE PIN CODIERUNG HAN E/ STAINLESS	FUEHRUNGSSTIFT		
156	60 56 185 08	1	BS HOUSING HAN 24B	SOCKELGEHAEUSE		
157	69 31 555 14	1	SOCKET SHELL HAN 24 B	TUELLENGEHAEUSE		
500	92 35 122 08	2	CABLE MARKER	KABELMARKER		
723	10 11 373 5	61	CRIMPING CONTACT 0,75MM2	CRIMPKONTAKT		

Pos.	Item	Quantity	Description	Bezeichnung	Serie	K
5	60 04 407 08	4.2	CONTROL LEAD 8/16 X 0,5/0,75 SPF	STEUERLEITUNG		
63	60 22 037 08	25	RECEPTACLE FOR TABS 0,3-1,5MM2	FLACHSTECKHUELSE		
97	60 27 100 08	26	CABLE SLEEVE 3,0-7,0/3/0,6	KABELTUELLE		
151	11 12 316 8	0.14	HEATSHRINK SLEEVING 44,4/7,4X3,6 POL	SCHRUMPFSCHLAUCH		
152	40 01 405 08	1	SOCKET HEAD SCREW DIN 84 M3X6 MS V	ZYLINDERSCHRAUBE		
153	60 24 258 08	1	CABLE GLAND M25X1,5X12-15 MS	KABELVERSCHRAUBUNG		
154	69 18 992 08	1	PLUG 24-POL A240 SPF	STECKER		
155	69 24 000 08	1	DUST CAP METALL A240	STAUBKAPPE		
341	60 01 312 08	0.76	WIRE BRAID 0,5	LITZE		
500	92 35 122 08	4	CABLE MARKER	KABELMARKER		

Pos.	Item	Quantity	Description	Bezeichnung	Serie	K
5	60 04 407 08	8.71	CONTROL LEAD 8/16 X 0,5/0,75 SPF	STEUERLEITUNG		
63	60 22 037 08	25	RECEPTACLE FOR TABS 0,3-1,5MM2	FLACHSTECKHUELSE		
97	60 27 100 08	26	CABLE SLEEVE 3,0-7,0/3/0,6	KABELTUELLE		
151	11 12 316 8	0.15	HEATSHRINK SLEEVING 44,4/7,4X3,6 POL	SCHRUMPFSCHLAUCH		
152	40 01 405 08	1	SOCKET HEAD SCREW DIN 84 M3X6 MS V	ZYLINDERSCHRAUBE		
153	60 24 258 08	1	CABLE GLAND M25X1,5X12-15 MS	KABELVERSCHRAUBUNG		
154	69 24 000 08	1	DUST CAP METALL A240	STAUBKAPPE		
155	69 24 001 08	1	PLUG 24-POL A240 SPF	STECKER		
341	60 01 312 08	0.58	WIRE BRAID 0,5	LITZE		
500	92 35 122 08	2	CABLE MARKER	KABELMARKER		

Pos.	Item	Quantity	Description	Bezeichnung	Serie	K
5	60 04 640 08	4.86	CONTROL LEAD 19 X 0,5 SPF	STEUERLEITUNG		
63	60 22 037 08	19	RECEPTACLE FOR TABS 0,3-1,5MM2	FLACHSTECKHUELSE		
126	60 56 201 14	19	SLEEVE CONTACT 0.5MM2	BUCHSENKONTAKT		
130	60 56 017 01	2	CONTACT PIN 1MM2	KONTAKTSTIFT		
151	60 24 242 08	2	CABLE GLAND M20X1,5 MS	KABELVERSCHRAUBUNG		
152	60 24 251 08	2	SCREW PLUG M25X1,5 MS	VERSCHLUSSSCHRAUBE		
153	60 26 064 08	2	REDUCTION M25X1,5/M20X1,5 MS	REDUKTION		
154	60 56 047 14	1	MALE INSERT 24-POL 16A	STIFTEINSATZ		
155	60 56 095 14	1	FEMALE INSERT 24-POL+PE 16A	BUCHSENEINSATZ		
156	60 56 176 08	1	SOCKET SHELL HAN 24B	TUELLENGEHAEUSE		
157	60 56 185 08	1	BS HOUSING HAN 24B	SOCKELGEHAEUSE		
305	10 87 054 0	0.12	ELECTR.CABLE 1,0	KFZ-LEITUNG		
500	92 35 122 08	3	CABLE MARKER	KABELMARKER		

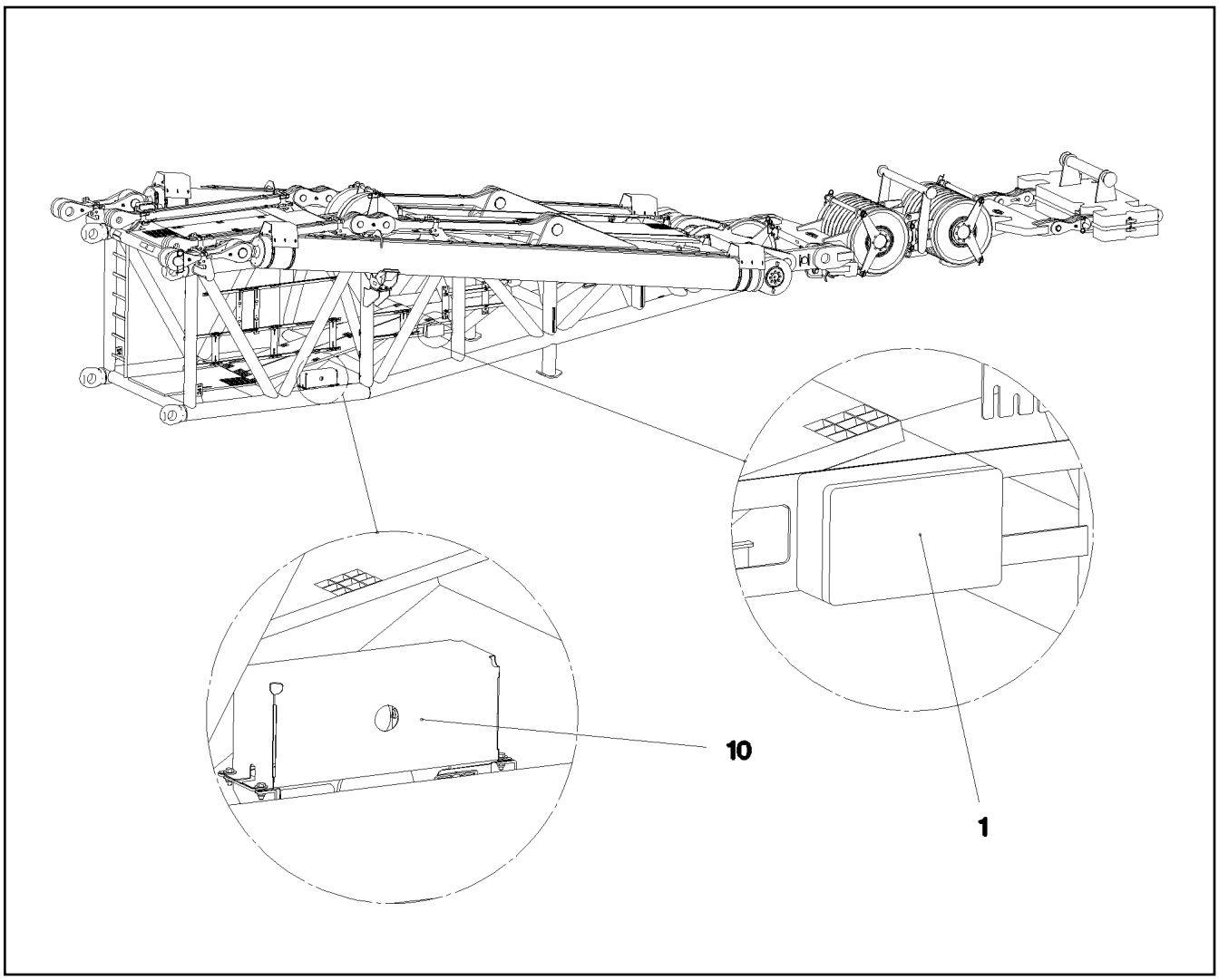

Pos.	Item	Quantity	Description	Bezeichnung	Serie	K
1	96 37 944 08	1	TERMINAL BOX CPL. S431 ⇨ 3 930 426 96 37 944 08	KLEMMKASTEN KPL.		
10	96 64 798 08	1	SENSOR ANGLE SENSOR 360 GRAD	GEBER WINKELGEBER		

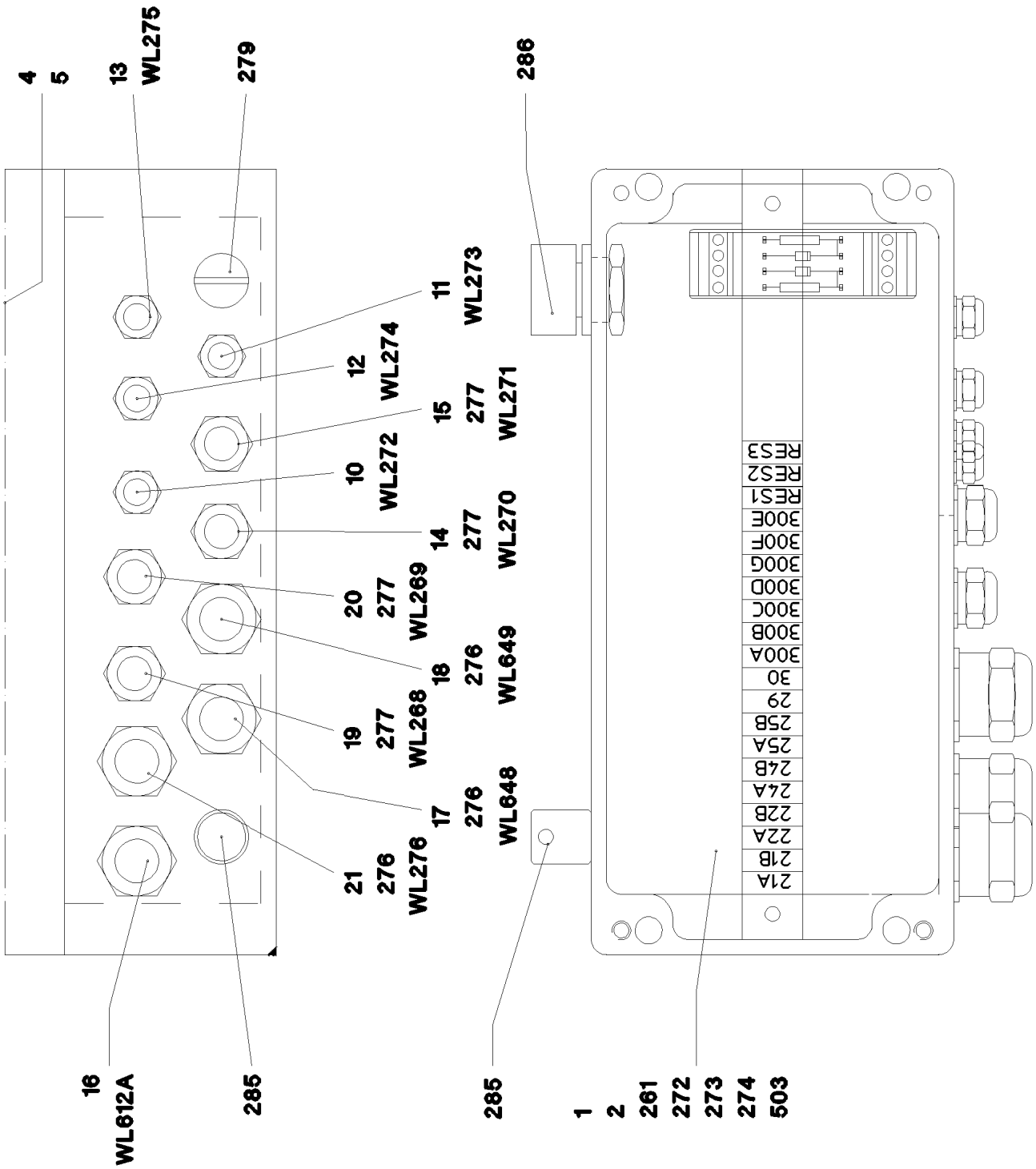
4
5
13
WL275
279
286
11
WL273
12
WL274
15
277
WL271
10
WL272
14
277
WL270
20
277
WL269
18
276
WL649
19
277
WL268
17
276
WL648
21
276
WL276
16
WL612A
285
285
1
2
261
272
273
274
503
RES3
RES2
RES1
300E
300F
300G
300D
300C
300B
300A
30
29
25B
25A
24B
24A
22B
22A
21B
21A

Pos.	Item	Quantity	Description	Bezeichnung	Serie	K
1	96 37 945 08	1	WIRES PRE-ASS. S431	DRAEHTE VORM.		
2	96 37 946 08	1	CABLE HARNESS S431	KABELBAUM		
(151)	92 71 584 08	1	CUSTOM CIRCUIT MODULE 1	BESTUECKUNGSMODUL 1		
4	97 19 400 08	1	SIGN S431	SCHILD		
5	97 54 075 08	1	EMPTY CASING 160X260X90X0 AL	LEERGEHAEUSE		
10	96 37 952 08	1	LEAD WL272	LEITUNG		
11	96 37 953 08	1	LEAD WL273	LEITUNG		
12	96 37 954 08	1	LEAD WL274	LEITUNG		
13	96 37 955 08	1	LEAD WL275	LEITUNG		
14	96 37 958 08	1	LEAD WL270	LEITUNG		
15	96 37 959 08	1	LEAD WL271	LEITUNG		
16	96 37 960 08	1	LEAD WL612A	LEITUNG		
17	96 37 956 08	1	LEAD WL648	LEITUNG		
18	96 37 957 08	1	LEAD WL649	LEITUNG		
19	96 40 763 08	1	LEAD WL268	LEITUNG		
20	96 40 764 08	1	LEAD WL269	LEITUNG		
21	96 41 262 08	1	LEAD WL276	LEITUNG		
261	60 32 022 08	5	CABLE TIE 2,5X98-BLACK PA 6.6	KABELBINDER		
272	60 21 067 08	0.245	TOP HAT RAIL 35X27X7,3X1	HUTSCHIENE		
273	10 28 635 4	20	TERMINAL/CLAMP 6,3/2,8X0,8MM²	KLEMME		
274	60 27 417 08	10	CRAMP	KRAMPE		
276	60 24 257 08	3	CABLE GLAND M20X1,5X6-10 MS	KABELVERSCHRAUBUNG		
277	60 24 241 08	4	CABLE GLAND M16X1,5 MS	KABELVERSCHRAUBUNG		
279	60 24 249 08	1	SCREW PLUG M16X1,5 MS	VERSCHLUSSSCHRAUBE		
285	60 25 012 08	2	WATER DRAIN PLUG M12 PA6G SPF	ENTWAESSERUNGSSTOPFEN		
286	60 25 013 08	1	VENTILATION SCREW G1/2"X30 POLYAMID	ENTLUEFTUNGSSCHRAUBE		
503	60 27 426 08	0.25	IDENTIFICATION STRIP	KENNZEICHNUNGSKARTEN		

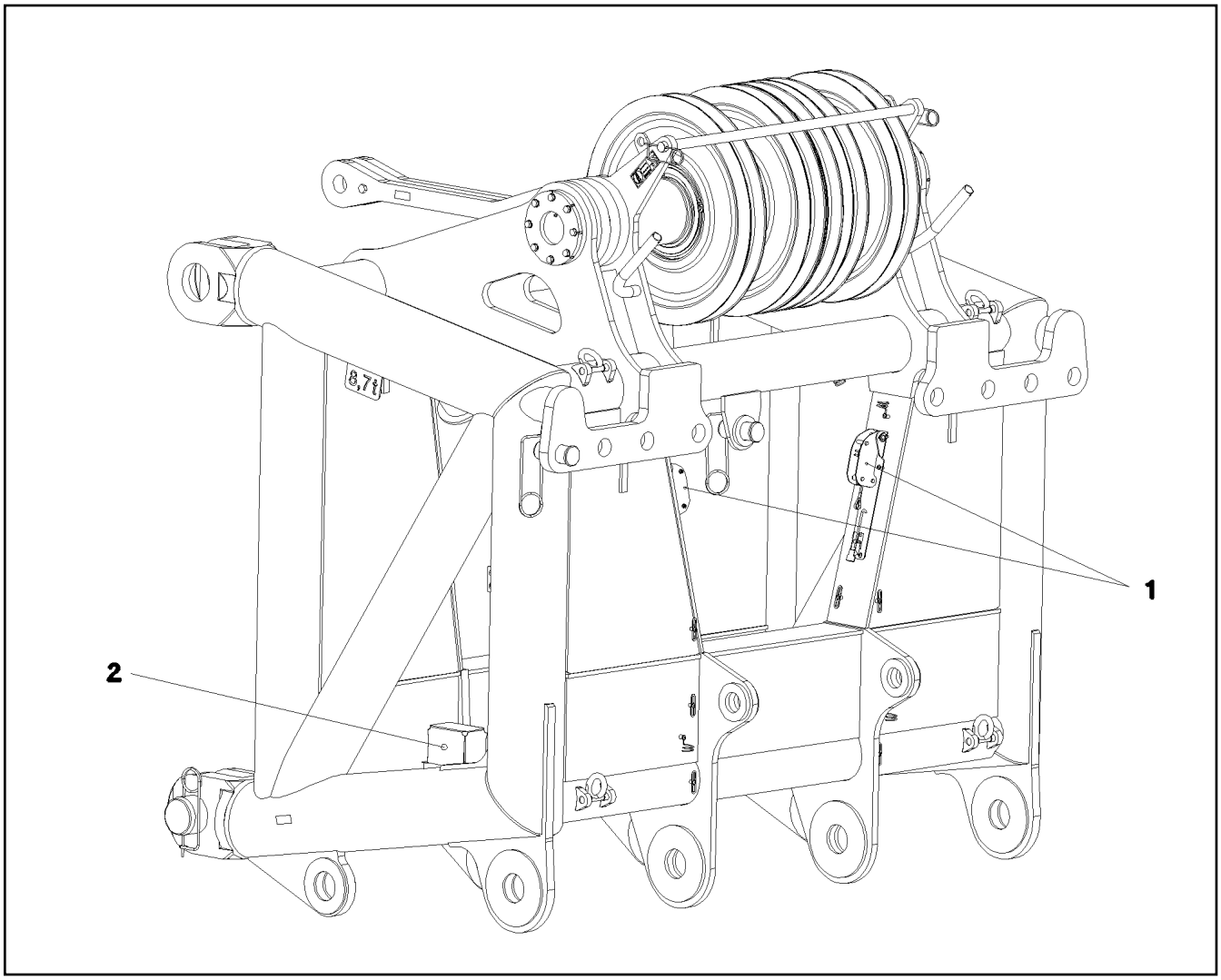

Pos.	Item	Quantity	Description	Bezeichnung	Serie	K
1	10 67 839 5	2	LIMIT SWITCH TQ200-RFID SPF	ENDSCHALTER		
2	10 80 205 7	1	ANGLE TRANSMITTER 360° LSB PL:D SPF	WINKELGEBER		

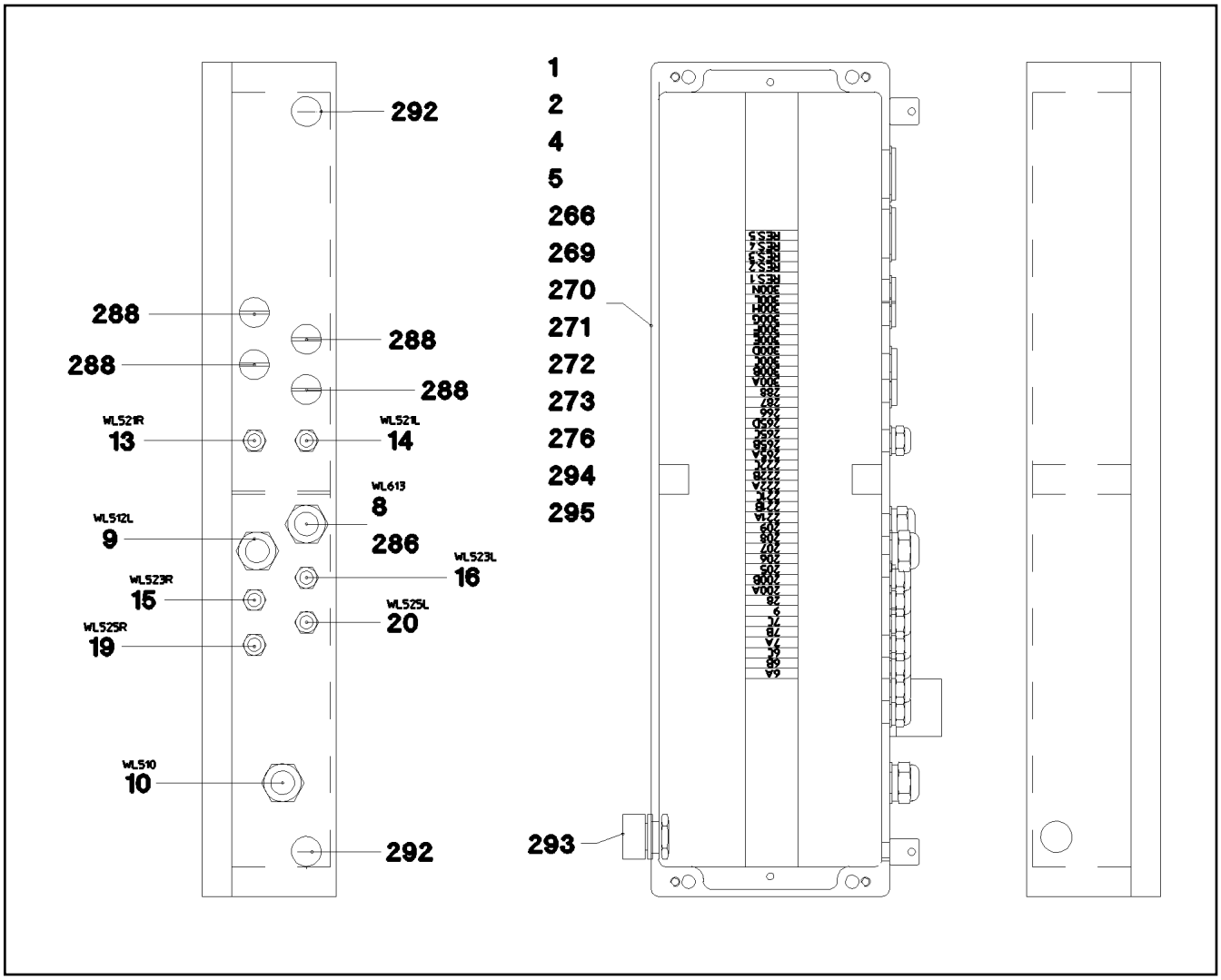

Pos.	Item	Quantity	Description	Bezeichnung	Serie	K
1	96 37 787 08	1	WIRES PRE-ASS. S420	DRAEHTE VORM.		
2	96 37 789 08	1	CABLE HARNESS S420	KABELBAUM		
4	97 01 341 08	1	SIGN -S420	SCHILD		
5	97 53 688 08	1	EMPTY CASING 160X560X90X0 AL	LEERGEHAEUSE		
8	96 37 806 08	1	LEAD W613	LEITUNG		
9	96 37 821 08	1	LEAD WL512L	LEITUNG		
10	96 37 822 08	1	LEAD WL510	LEITUNG		
13	96 37 843 08	1	LEAD WL521R	LEITUNG		
14	96 37 852 08	1	LEAD WL521L	LEITUNG		
15	96 37 839 08	1	LEAD WL523R	LEITUNG		
16	96 37 836 08	1	LEAD WL523L	LEITUNG		
19	96 37 823 08	1	LEAD WL525R	LEITUNG		
20	96 37 824 08	1	LEAD WL525L	LEITUNG		
266	60 27 426 08	0.2	IDENTIFICATION STRIP	KENNZEICHNUNGSKARTEN		
269	60 21 067 08	0.545	TOP HAT RAIL 35X27X7,3X1	HUTSCHIENE		
270	10 28 635 4	43	TERMINAL/CLAMP 6,3/2,8X0,8MM²	KLEMME		
271	60 27 946 08	2	END ANGLE	ENDWINKEL		
272	10 28 635 3	2	COVER	DECKEL		
273	63 61 840 01	5	INDENTED TAPE PA	ZACKBAND		
276	60 32 022 08	15	CABLE TIE 2,5X98-BLACK PA 6.6	KABELBINDER		
286	60 24 257 08	1	CABLE GLAND M20X1,5X6-10 MS	KABELVERSCHRAUBUNG		
288	60 24 250 08	4	SCREW PLUG M20X1,5 MS	VERSCHLUSSSCHRAUBE		
292	60 25 012 08	2	WATER DRAIN PLUG M12 PA6G SPF	ENTWAESSERUNGSSTOPFEN		
293	60 25 013 08	1	VENTILATION SCREW G1/2"X30 POLYAMID	ENTLUEFTUNGSSCHRAUBE		
294	60 27 360 08	2	SUPPORT TRESTLE	AUFLAGEBOCK		
295	40 82 010 14	2	SHEET-METAL SCREW ISO 7049 ST4,8X19	BLECHSCHRAUBE		

Pos.	Item	Quantity	Description	Bezeichnung	Serie	K
5	97 22 660 08	1	CABLE DRUM	KABELTROMMEL		
7	96 36 590 08	1	LEAD WL513	LEITUNG		
32	60 22 060 08	1	CABLE LUG DIN 46237 3,5/1,5-2,5mm² VERZI	KABELSCHUH		
34	60 22 179 08	1	CABLE LUG DIN 46237 M6/1-2,5mm²	KABELSCHUH		
97	60 27 100 08	24	CABLE SLEEVE 3,0-7,0/3/0,6	KABELTUELLE		
151	69 18 997 08	1	WALL OUTLET 24-POL A240 SPF	WANDSTECKDOSE		
152	69 21 000 08	1	SEAL	DICHTUNG		
154	69 18 994 08	1	TERMINAL HOUSING CA SPF	ENDGEHAEUSE		
164	60 27 040 08	1	CABLE SLEEVE 10-13	KABELTUELLE		
264	11 48 573 7	0.01	INSULATING TAPE 25X20M PVC	ISOLIERBAND		
266	40 01 701 08	4	SOCKET HEAD SCREW DIN 84 M3X15 MS	ZYLINDERSCHRAUBE		
267	41 15 157 08	4	HEX NUT ISO 4032 M3 8 A2C	SECHSKANTMUTTER		
268	42 00 501 08	4	WASHER ISO 7089 3 MS	SCHEIBE		
269	42 52 205 08	4	SERRATED LOCK WASHER DIN 6798 J 3,2	FAECHERSCHEIBE		
342	60 01 313 08	1	WIRE BRAID 0,5	LITZE		

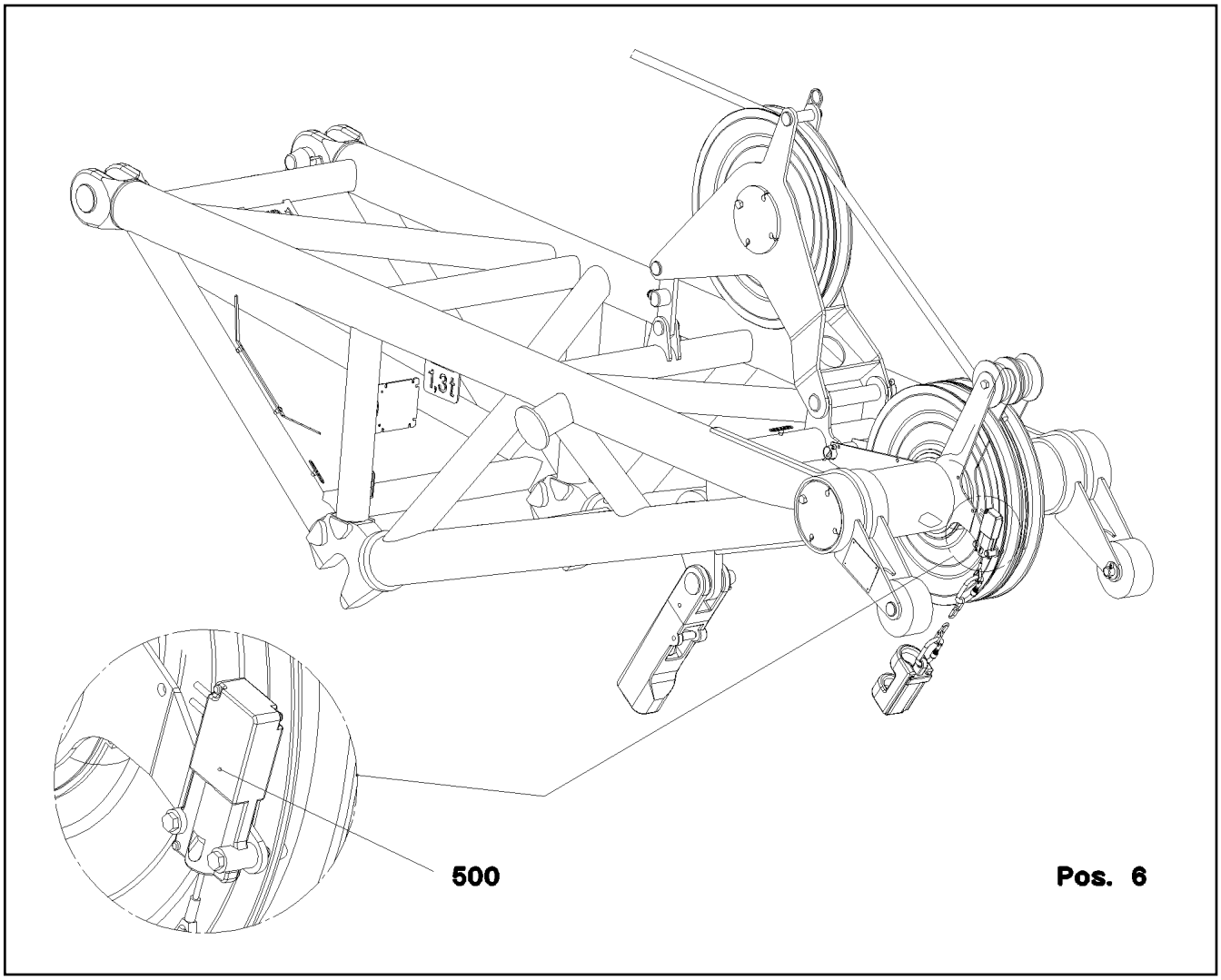

Pos.	Item	Quantity	Description	Bezeichnung	Serie	K
6	96 38 636 08	1	TERMINAL BOX CPL. -S416 ⇨ 3 930 522 96 38 636 08	KLEMMKASTEN KPL.		
7	96 64 793 08	1	SENSOR LIFT TOP LIMIT SWITCH MIT M12	GEBER HUB OBEN ENDSCHAL		
(7)	10 67 839 5	1	LIMIT SWITCH TQ200-RFID SPF	ENDSCHALTER		

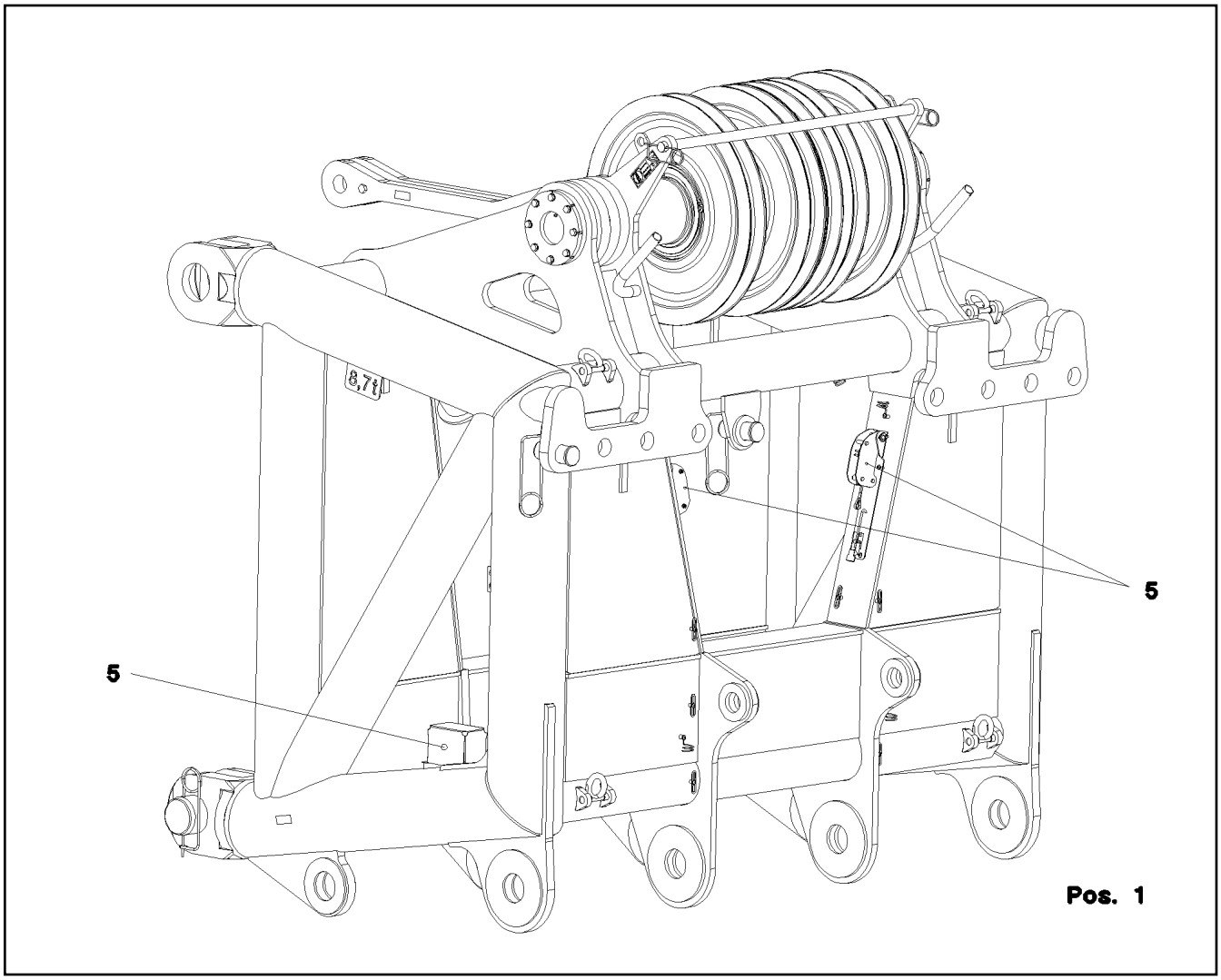

Pos.	Item	Quantity	Description	Bezeichnung	Serie	K
1	96 37 720 08	1	TERMINAL BOX S421	KLEMMKASTEN		
			⇨ 3 930 524 96 37 720 08			
5	96 72 329 08	1	SENSOR ASSEMBLY HEAD PIECE -40	GEBERANBAU KOPFSTUECK		
			⇨ 3 930 483 96 72 329 08			

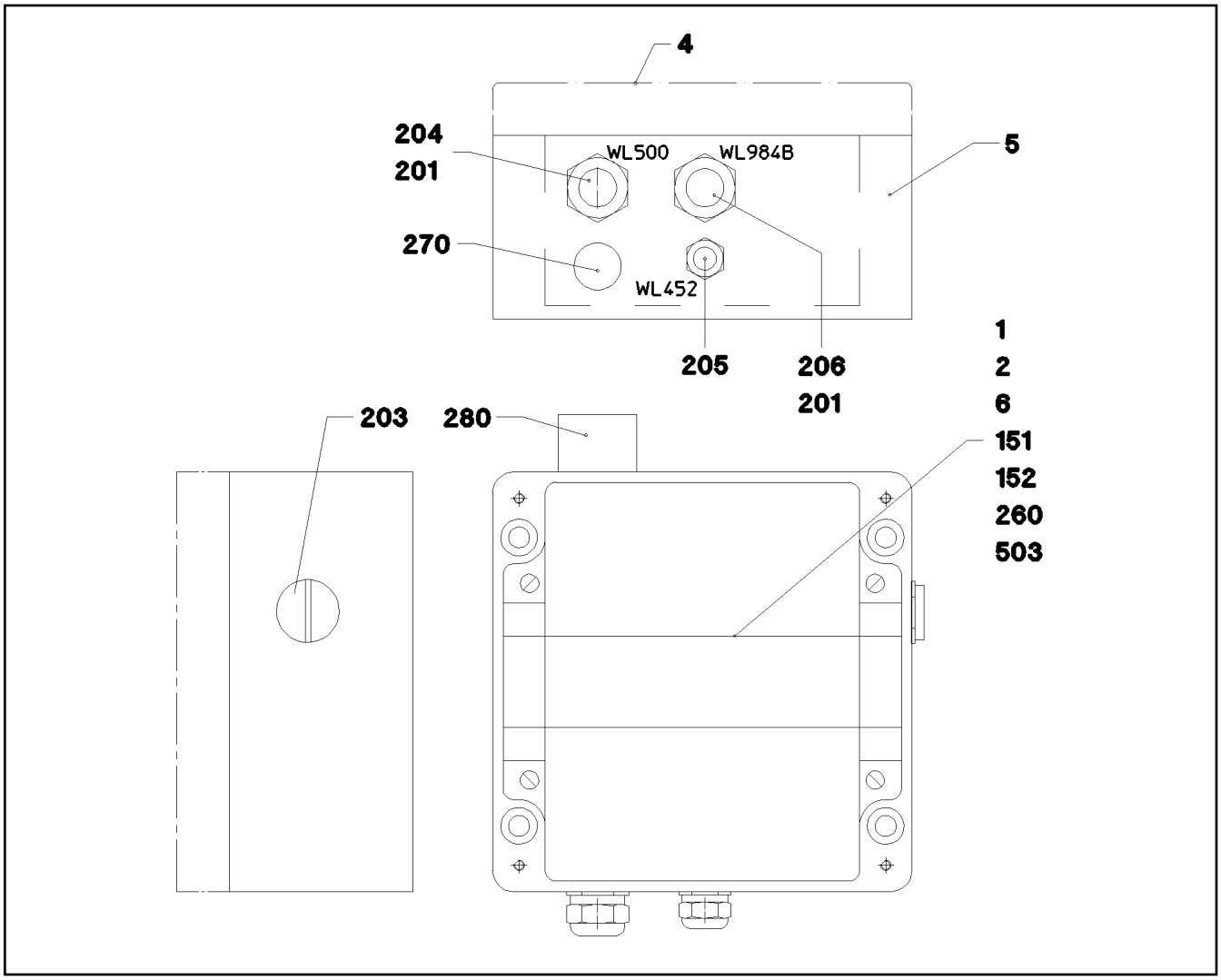

Pos.	Item	Quantity	Description	Bezeichnung	Serie	K
1	96 38 639 08	1	WIRES PRE-ASS. S416	DRAEHTE VORM.		
2	96 38 640 08	1	CABLE HARNESS S416	KABELBAUM		
4	97 55 090 08	1	SIGN -S416	SCHILD		
5	97 55 091 08	1	EMPTY CASING 160X160X90X0 AL	LEERGEHAEUSE		
6	60 21 067 08	0.145	TOP HAT RAIL 35X27X7,3X1	HUTSCHIENE		
151	10 28 635 4	12	TERMINAL/CLAMP 6,3/2,8X0,8MM²	KLEMME		
152	60 27 417 08	6	CRAMP	KRAMPE		
201	60 24 257 08	2	CABLE GLAND M20X1,5X6-10 MS	KABELVERSCHRAUBUNG		
203	60 24 250 08	1	SCREW PLUG M20X1,5 MS	VERSCHLUSSSCHRAUBE		
204	96 38 641 08	1	LEAD WL500	LEITUNG		
205	96 38 712 08	1	LEAD WL452	LEITUNG		
206	96 38 713 08	1	LEAD WL984B	LEITUNG		
260	60 32 022 08	5	CABLE TIE 2,5X98-BLACK PA 6.6	KABELBINDER		
270	60 25 012 08	1	WATER DRAIN PLUG M12 PA6G SPF	ENTWAESSERUNGSSTOPFEN		
280	60 25 013 08	1	VENTILATION SCREW G1/2"X30 POLYAMID	ENTLUEFTUNGSSCHRAUBE		
503	60 27 426 08	0.08	IDENTIFICATION STRIP	KENNZEICHNUNGSKARTEN		

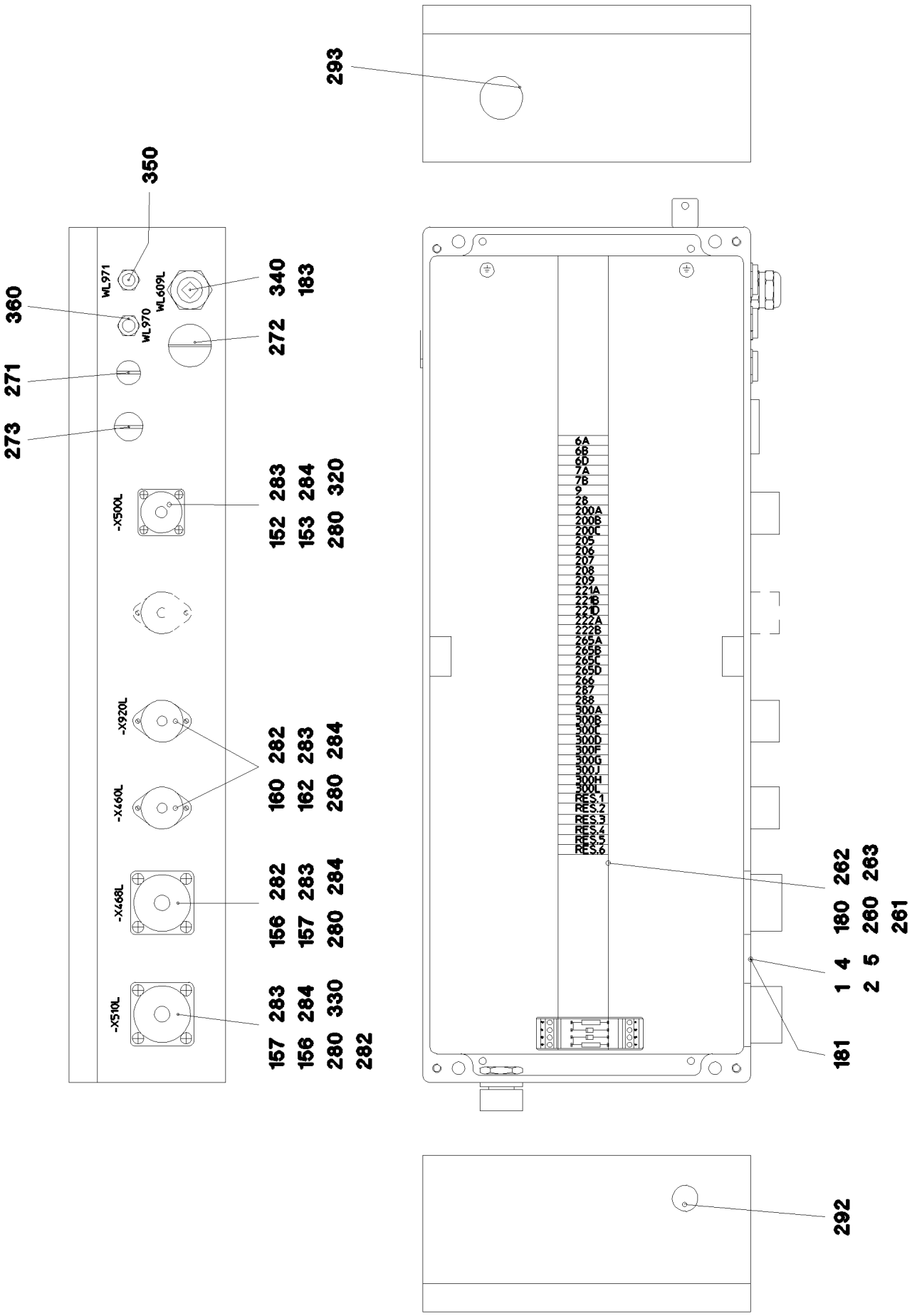
293
350
360
271
273
WL971
WL970
WL609L
340
183
272
-X500L
152 283 284 320
153 280
-X920L
-X460L
160 282 283 284
162 280
-X468L
156 282 283 284
157 280
-X510L
157 283 284 330
156 280 282
6A
6B
6D
7A
7B
9
28
200A
200B
200L
205
206
207
208
209
221A
221B
221D
222A
222B
265A
265B
265L
265D
268
287
288
300A
300B
300L
300D
300F
300G
300J
300H
300L
RES.1
RES.2
RES.3
RES.4
RES.5
RES.6
262
263
180
260
261
1 4
2 5
181
292

Pos.	Item	Quantity	Description	Bezeichnung	Serie	K
1	96 37 778 08	1	WIRES PRE-ASS. S421	DRAEHTE VORM.		
2	96 37 771 08	1	CABLE HARNESS S421	KABELBAUM		
4	97 57 679 08	1	EMPTY CASING	LEERGEHAEUSE		
5	97 53 560 08	1	SIGN -S421	SCHILD		
152	69 18 222 08	1	SEAL	DICHTUNG		
153	69 18 129 08	1	PROTECTING CAP MS A240	SCHUTZKAPPE		
156	69 21 000 08	2	SEAL	DICHTUNG		
157	69 18 998 08	2	DUST CAP METALL A240	STAUBKAPPE		
160	60 45 081 08	2	TIN M1	DOSE		
162	60 45 121 08	2	SEALING PLUG M1-D	VERSCHLUSSKAPPE		
180	55 31 687 08	2	SHEET-METAL SCREW DIN 7981 4,8X13-F-H	BLECHSCHRAUBE		
181	42 18 006 08	2	WASHER DIN 9021 A 5,3 ST VERZ	SCHEIBE		
183	60 26 064 08	1	REDUCTION M25X1,5/M20X1,5 MS	REDUKTION		
260	10 28 635 4	42	TERMINAL/CLAMP 6,3/2,8X0,8MM²	KLEMME		
261	60 21 067 08	0.58	TOP HAT RAIL 35X27X7,3X1	HUTSCHIENE		
262	10 28 635 3	1	COVER	DECKEL		
263	60 27 946 08	2	END ANGLE	ENDWINKEL		
271	60 24 255 08	1	SCREW PLUG M12X1,5 MS	VERSCHLUSSSCHRAUBE		
272	60 24 251 08	1	SCREW PLUG M25X1,5 MS	VERSCHLUSSSCHRAUBE		
273	60 24 249 08	1	SCREW PLUG M16X1,5 MS	VERSCHLUSSSCHRAUBE		
280	40 01 701 08	16	SOCKET HEAD SCREW DIN 84 M3X15 MS	ZYLINDERSCHRAUBE		
282	46 00 253	16	WASHER ISO 7089 3,5 200HV A3C	SCHEIBE		
283	42 51 005 08	16	TOOTH LOCK WASHER DIN 6797 A 3,2	ZAHNSCHEIBE		
284	41 15 157 08	16	HEX NUT ISO 4032 M3 8 A2C	SECHSKANTMUTTER		
292	10 48 866 2	1	VENTILATION SCREW M20X1,5 POLYAMID	ENTLUEFTUNGSSCHRAUBE		
293	60 25 013 08	1	VENTILATION SCREW G1/2"X30 POLYAMID	ENTLUEFTUNGSSCHRAUBE		
320	92 18 243 08	1	DUMMY PLUG W500S	BLINDSTECKER		
330	96 53 249 08	1	DUMMY PLUG W510L	BLINDSTECKER		
340	96 37 767 08	1	LEAD WL609L	LEITUNG		
350	96 37 768 08	1	LEAD WL971	LEITUNG		
360	96 37 769 08	1	LEAD WL970	LEITUNG		

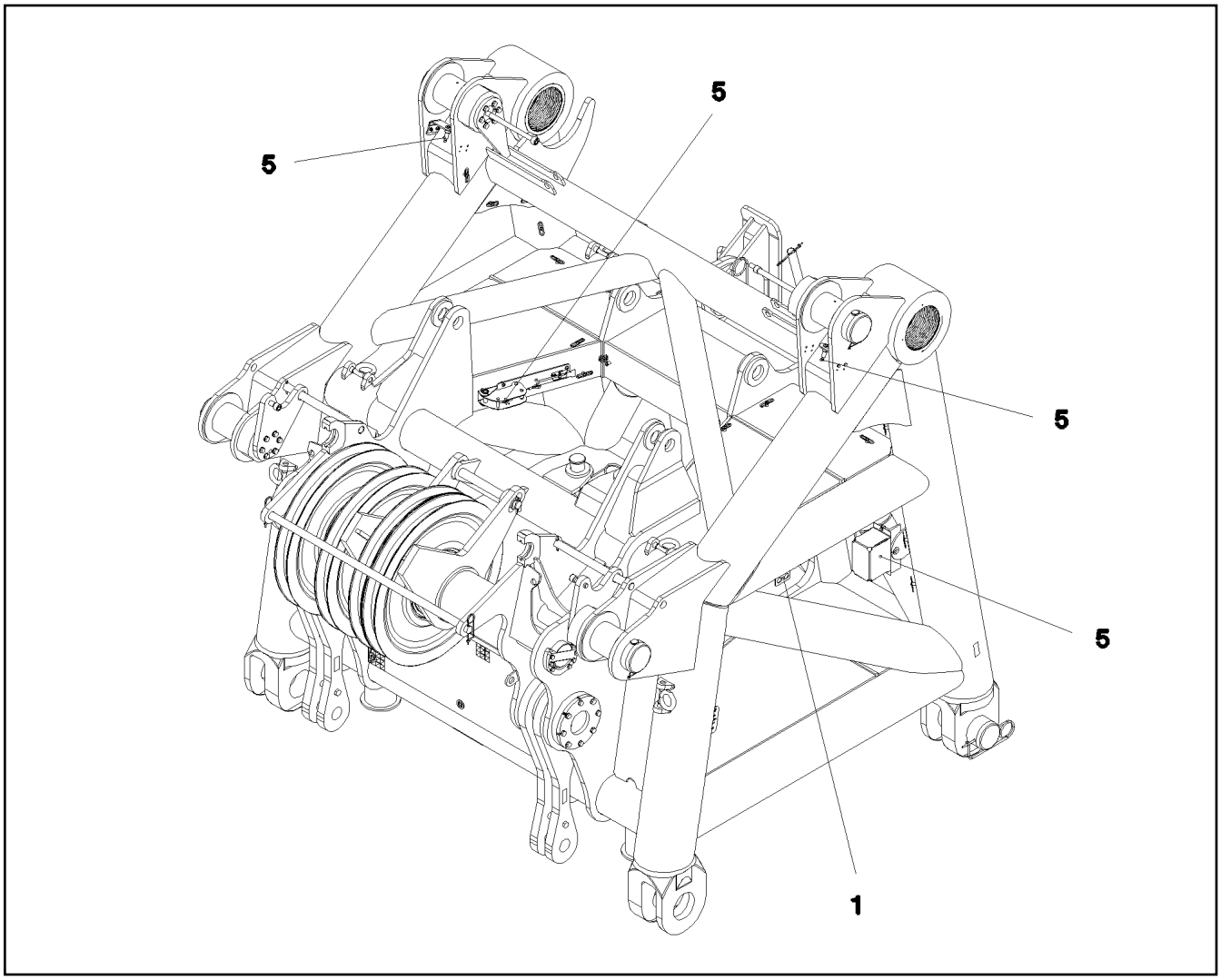

Pos.	Item	Quantity	Description	Bezeichnung	Serie	K
1	96 37 672 08	1	TERMINAL BOX S415	KLEMMKASTEN		
			⇨ 3 930 531 96 37 672 08			
5	96 77 468 08	1	SENSOR	GEBER		
			⇨ 3 932 225 96 77 468 08			

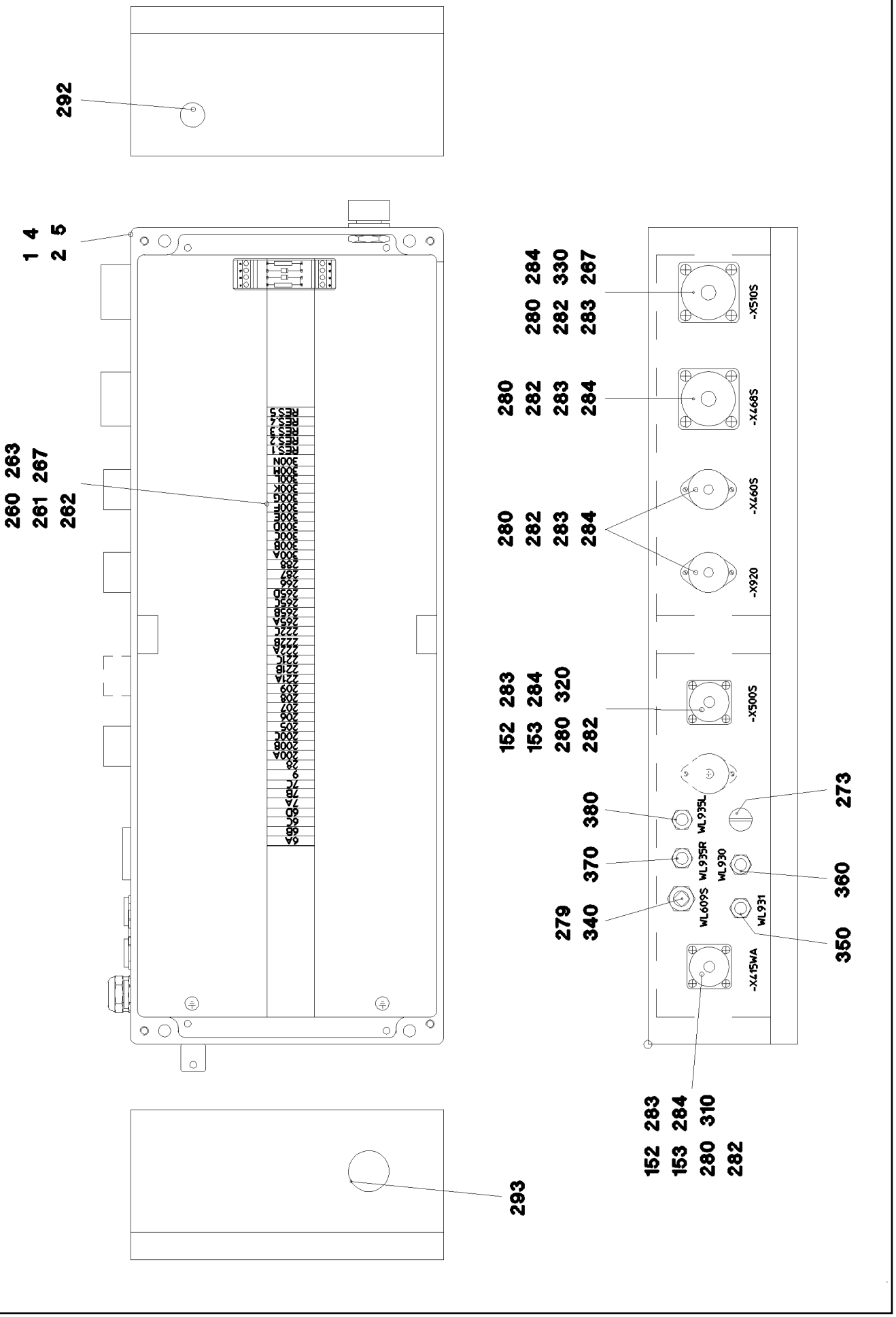

20.5.2016 041845	**etk_en_de_074847 LR 11350**	765 (1/2)
LIEBHERR	**TERMINAL BOX** **KLEMMKASTEN**	⇨ **3 930 531** **96 37 672 08**

Pos.	Item	Quantity	Description	Bezeichnung	Serie	K
1	96 37 673 08	1	WIRES PRE-ASS. S415	DRAEHTE VORM.		
2	96 37 674 08	1	CABLE HARNESS S415	KABELBAUM		
4	97 53 447 08	1	SIGN -S415	SCHILD		
5	97 53 448 08	1	EMPTY CASING 230X600X110X0 AL	LEERGEHAEUSE		
152	69 18 222 08	2	SEAL	DICHTUNG		
153	69 18 129 08	2	PROTECTING CAP MS A240	SCHUTZKAPPE		
156	69 21 000 08	2	SEAL	DICHTUNG		
157	69 18 998 08	2	DUST CAP METALL A240	STAUBKAPPE		
158	60 27 946 08	2	END ANGLE	ENDWINKEL		
160	60 45 081 08	2	TIN M1	DOSE		
162	60 45 121 08	2	SEALING PLUG M1-D	VERSCHLUSSKAPPE		
260	10 28 635 4	46	TERMINAL/CLAMP 6,3/2,8X0,8MM²	KLEMME		
261	60 21 067 08	0.55	TOP HAT RAIL 35X27X7,3X1	HUTSCHIENE		
263	10 28 635 3	1	COVER	DECKEL		
267	40 82 010 14	2	SHEET-METAL SCREW ISO 7049 ST4,8X19	BLECHSCHRAUBE		
273	60 24 249 08	1	SCREW PLUG M16X1,5 MS	VERSCHLUSSSCHRAUBE		
279	60 24 257 08	1	CABLE GLAND M20X1,5X6-10 MS	KABELVERSCHRAUBUNG		
280	40 01 701 08	20	SOCKET HEAD SCREW DIN 84 M3X15 MS	ZYLINDERSCHRAUBE		
282	46 00 253	20	WASHER ISO 7089 3,5 200HV A3C	SCHEIBE		
283	42 51 005 08	20	TOOTH LOCK WASHER DIN 6797 A 3,2	ZAHNSCHEIBE		
284	41 15 157 08	20	HEX NUT ISO 4032 M3 8 A2C	SECHSKANTMUTTER		
292	60 25 012 08	1	WATER DRAIN PLUG M12 PA6G SPF	ENTWAESSERUNGSSTOPFEN		
293	10 48 866 2	1	VENTILATION SCREW M20X1,5 POLYAMID	ENTLUEFTUNGSSCHRAUBE		
310	96 41 064 08	1	DUMMY PLUG W415WA	BLINDSTECKER		
320	92 18 243 08	1	DUMMY PLUG W500S	BLINDSTECKER		
330	96 56 479 08	1	DUMMY PLUG W510S	BLINDSTECKER		
340	96 37 682 08	1	LEAD WL609S	LEITUNG		
350	96 32 572 08	1	LEAD WL931	LEITUNG		
360	96 32 573 08	1	LEAD WL930	LEITUNG		
370	96 41 350 08	1	LEAD WL935R	LEITUNG		
380	96 41 351 08	1	LEAD WL935L	LEITUNG		

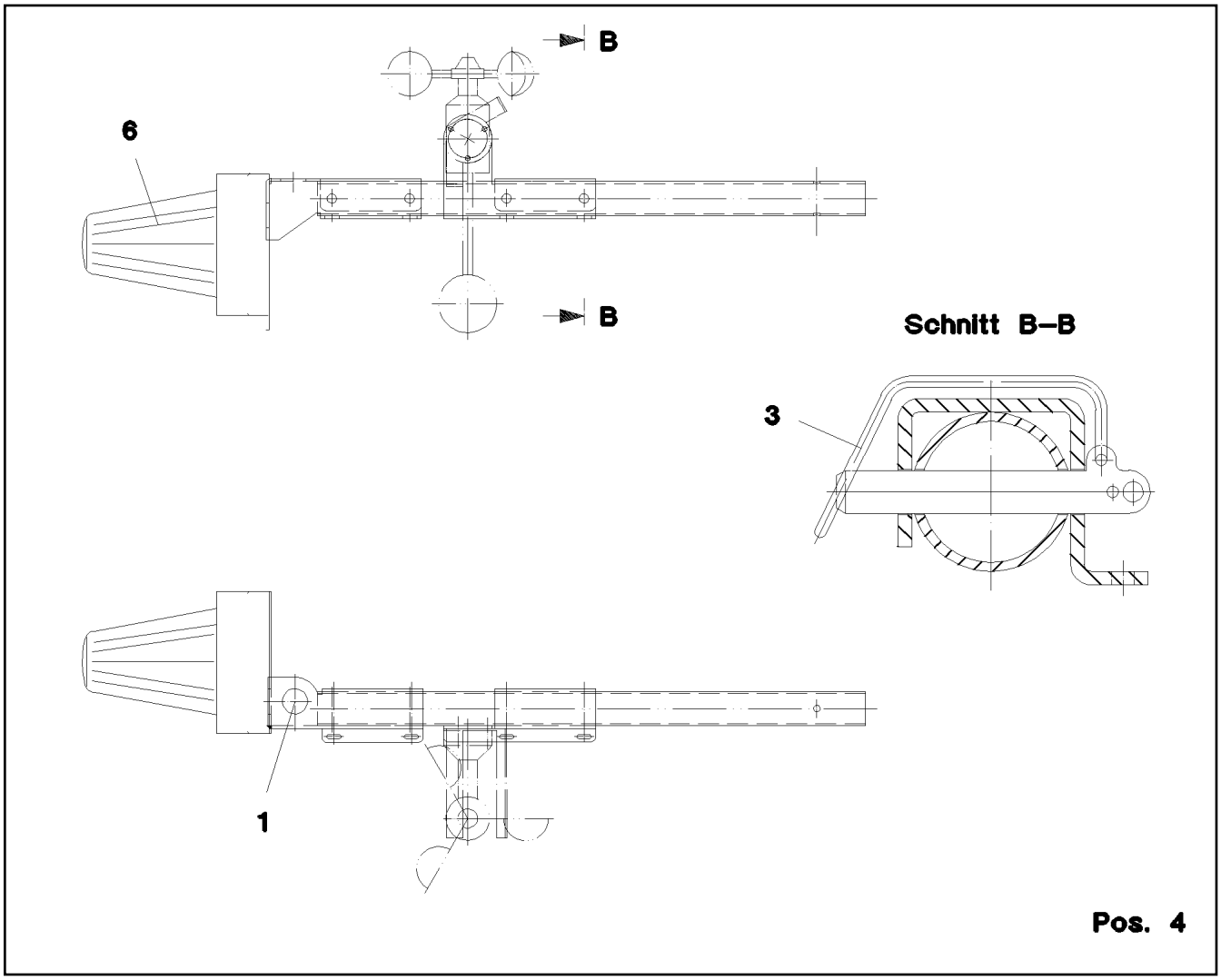

Pos.	Item	Quantity	Description	Bezeichnung	Serie	K
1	96 31 453 08	1	MOUNTING PARTS	BEFESTIGUNGSMATERIAL		
(1)	97 37 648 08	1	PLATE 3X201X300 DC01 FE//ZN20//C	BLECH		
(2)	40 84 023 01	3	PAN-HEAD SCREW ISO 7045 M5X16 4.8 A2	FLACHKOPFSCHRAUBE		
(3)	41 19 003 08	3	HEX NUT DIN 985 M5 8 A2C	SECHSKANTMUTTER		
(4)	42 18 006 08	3	WASHER DIN 9021 A 5,3 ST VERZ	SCHEIBE		
(5)	46 00 305	3	WASHER ISO 7089 5 200HV A3C	SCHEIBE		
3	43 32 010 08	2	FORMCLIP AEHNL.DIN 11023 10X65 ST VER	FORMCLIP		
4	96 36 229 08	1	LEAD WL460	LEITUNG		
6	10 01 646 5	1	SIGNAL LAMP 24V ROT SPF	SIGNALLEUCHTE		
(1)	10 67 504 2	1	FLASHING LIGHT GLASS ROT SBE	LICHTHAUBE		
(2)	10 67 504 3	1	SEALING RING SBE	DICHTRING		

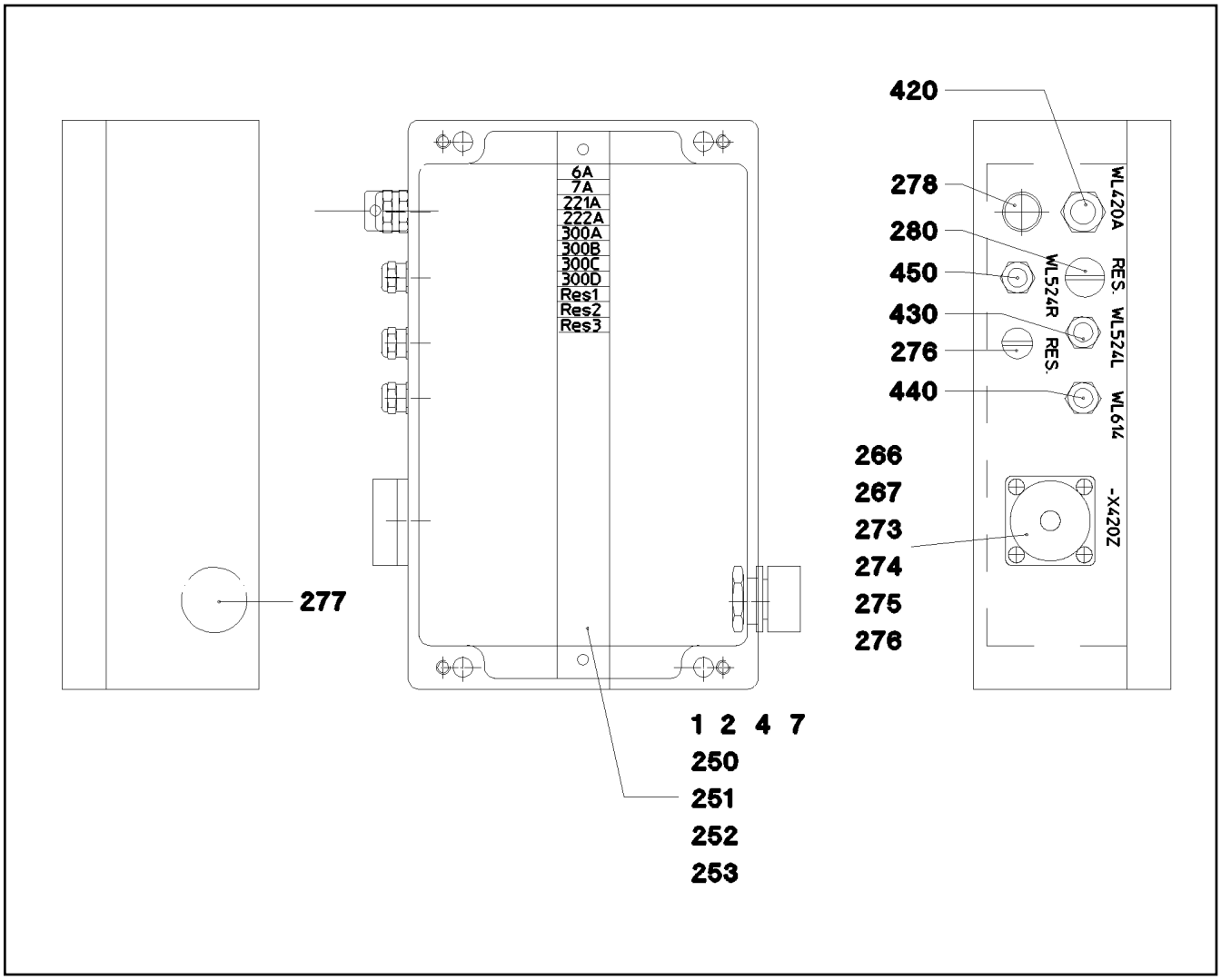

Pos.	Item	Quantity	Description	Bezeichnung	Serie	K
1	96 37 871 08	1	WIRES PRE-ASS. -S420A	DRAEHTE VORM.		
2	96 37 872 08	1	CABLE HARNESS -S420A	KABELBAUM		
4	97 54 043 08	1	SIGN -S420A	SCHILD		
7	97 53 839 08	1	EMPTY CASING 160X260X90X0 AL	LEERGEHAEUSE		
250	60 21 067 08	0.21	TOP HAT RAIL 35X27X7,3X1	HUTSCHIENE		
251	10 28 635 4	11	TERMINAL/CLAMP 6,3/2,8X0,8MM²	KLEMME		
252	60 27 417 08	6	CRAMP	KRAMPE		
253	60 27 360 08	2	SUPPORT TRESTLE	AUFLAGEBOCK		
265	69 18 222 08	1	SEAL	DICHTUNG		
267	69 18 129 08	1	PROTECTING CAP MS A240	SCHUTZKAPPE		
273	40 01 701 08	4	SOCKET HEAD SCREW DIN 84 M3X15 MS	ZYLINDERSCHRAUBE		
274	46 00 253	4	WASHER ISO 7089 3,5 200HV A3C	SCHEIBE		
275	42 51 005 08	4	TOOTH LOCK WASHER DIN 6797 A 3,2	ZAHNSCHEIBE		
276	41 15 157 08	4	HEX NUT ISO 4032 M3 8 A2C	SECHSKANTMUTTER		
277	60 25 013 08	1	VENTILATION SCREW G1/2"X30 POLYAMID	ENTLUEFTUNGSSCHRAUBE		
278	60 25 012 08	1	WATER DRAIN PLUG M12 PA6G SPF	ENTWAESSERUNGSSTOPFEN		
280	60 24 249 08	1	SCREW PLUG M16X1,5 MS	VERSCHLUSSSCHRAUBE		
281	60 24 255 08	1	SCREW PLUG M12X1,5 MS	VERSCHLUSSSCHRAUBE		
420	96 37 867 08	1	LEAD WL420A	LEITUNG		
430	96 37 868 08	1	LEAD WL524L	LEITUNG		
440	96 37 869 08	1	LEAD WL614	LEITUNG		
450	96 37 870 08	1	LEAD WL524R	LEITUNG		

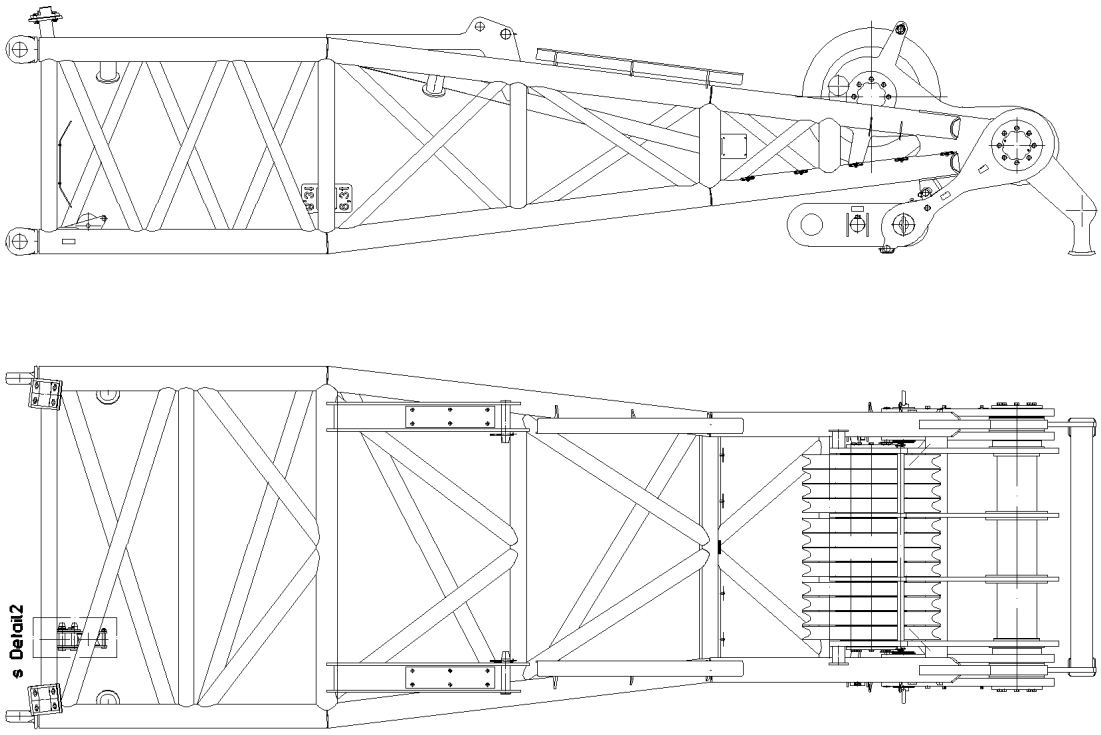

Pos. 2

Pos.	Item	Quantity	Description	Bezeichnung	Serie	K
2	96 37 550 08	1	TERMINAL BOX S420B ⇨ 3 930 607 96 37 550 08	KLEMMKASTEN		

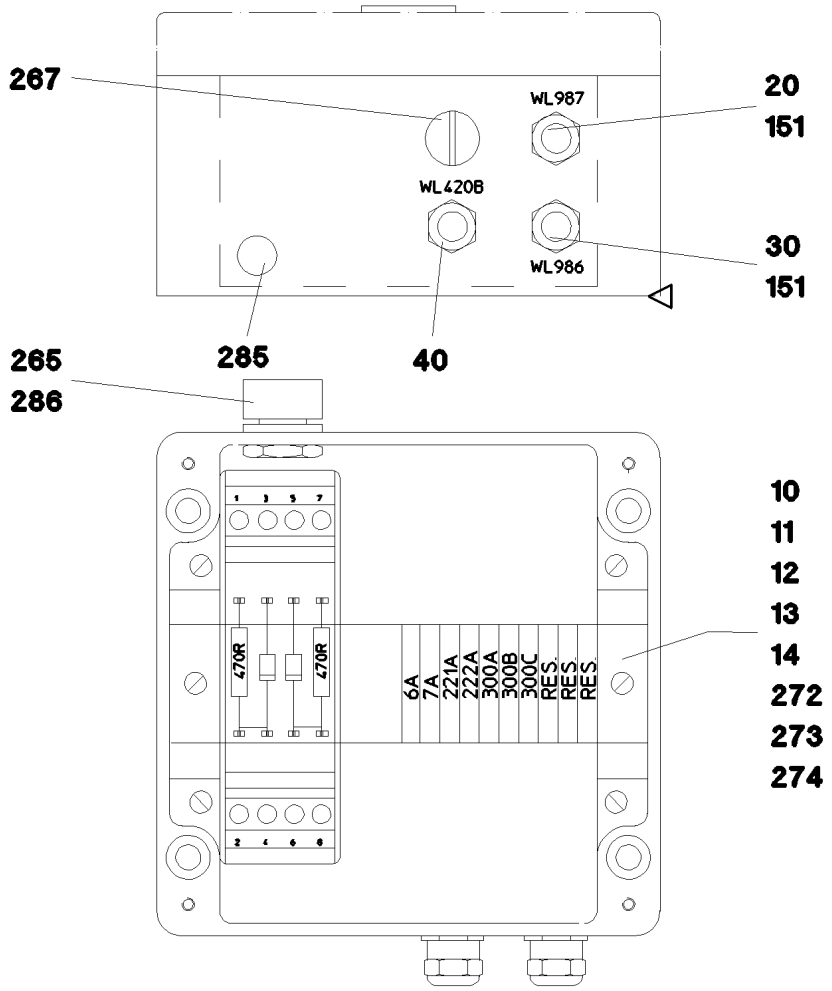

Pos.	Item	Quantity	Description	Bezeichnung	Serie	K
10	96 38 350 08	1	WIRES PRE-ASS. S420B	DRAEHTE VORM.		
11	96 38 351 08	1	CABLE HARNESS S420B	KABELBAUM		
12	97 54 544 08	1	SIGN S420B	SCHILD		
13	97 54 545 08	1	EMPTY CASING 160X160X90X0 AL	LEERGEHAEUSE		
14	60 27 426 08	0.1	IDENTIFICATION STRIP	KENNZEICHNUNGSKARTEN		
20	96 38 352 08	1	LEAD WL987	LEITUNG		
30	96 38 353 08	1	LEAD WL986	LEITUNG		
40	96 38 354 08	1	LEAD WL420B	LEITUNG		
151	60 24 257 08	2	CABLE GLAND M20X1,5X6-10 MS	KABELVERSCHRAUBUNG		
267	60 24 250 08	1	SCREW PLUG M20X1,5 MS	VERSCHLUSSSCHRAUBE		
272	60 21 067 08	0.15	TOP HAT RAIL 35X27X7,3X1	HUTSCHIENE		
273	10 28 635 4	10	TERMINAL/CLAMP 6,3/2,8X0,8MM²	KLEMME		
274	60 27 417 08	6	CRAMP	KRAMPE		
285	60 25 012 08	1	WATER DRAIN PLUG M12 PA6G SPF	ENTWAESSERUNGSSTOPFEN		
286	60 25 013 08	1	VENTILATION SCREW G1/2"X30 POLYAMID	ENTLUEFTUNGSSCHRAUBE		

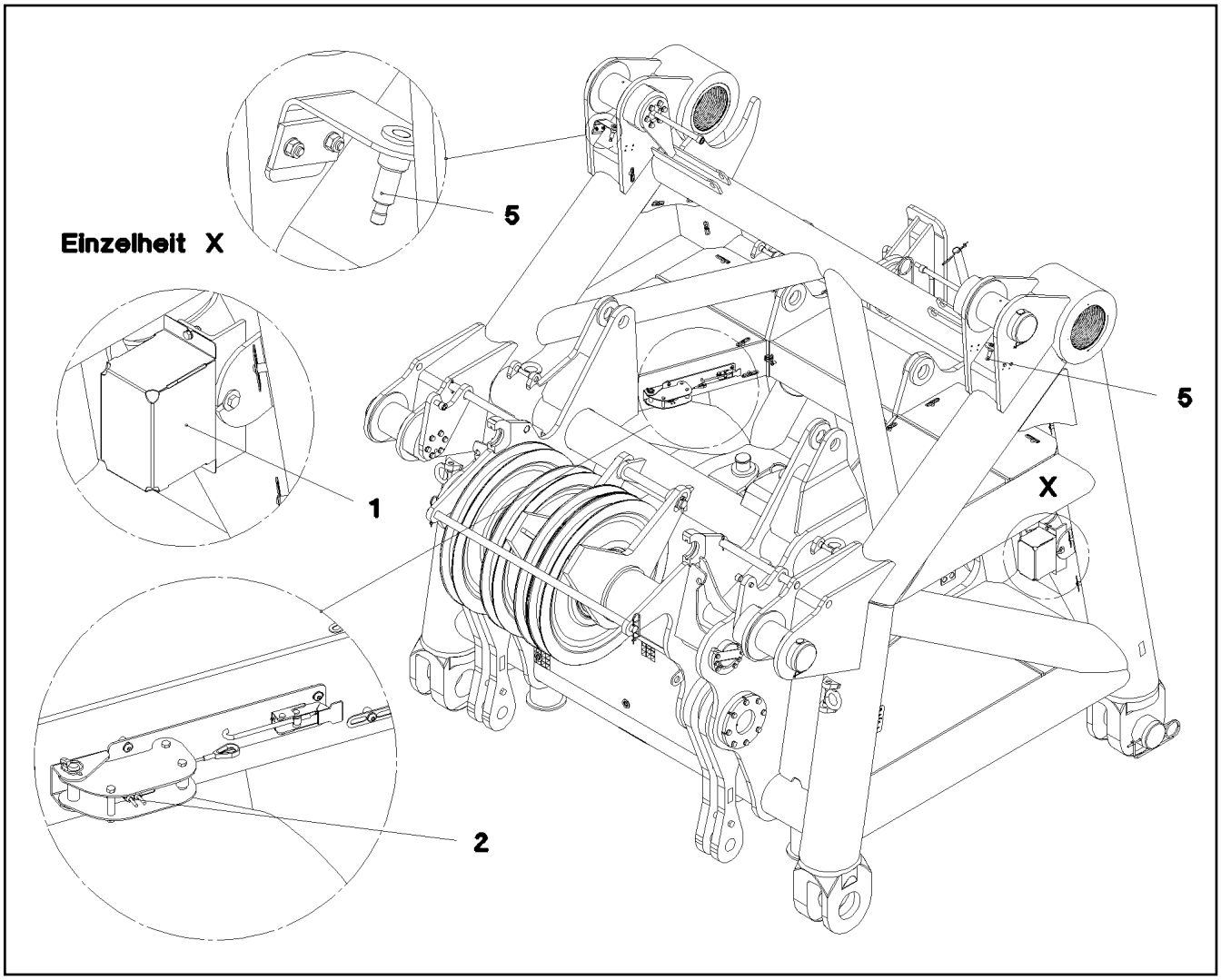

Pos.	Item	Quantity	Description	Bezeichnung	Serie	K
1	10 80 205 7	1	ANGLE TRANSMITTER 360° LSB PL:D SPF	WINKELGEBER		
2	10 67 839 5	2	LIMIT SWITCH TQ200-RFID SPF	ENDSCHALTER		
5	10 35 458 4	2	INDUCTIVE SENSOR BERUEHRUNGSLOS	INDUKTIVSENSOR		

LIEBHERR

20.5.2016
082696

etk_en_de_074847 LR 11350

ADDL.HYDR.F.PIN PULLING DEVICE
ZUSATZHYDR.BOLZENZIEHZYLINDER

772 (1/2)

⇩ 3 976 000
96 89 034 08

ZUSATZHYDRAULIK
BOLZENZIEHZYLINDER
GITTERAUSLEGER

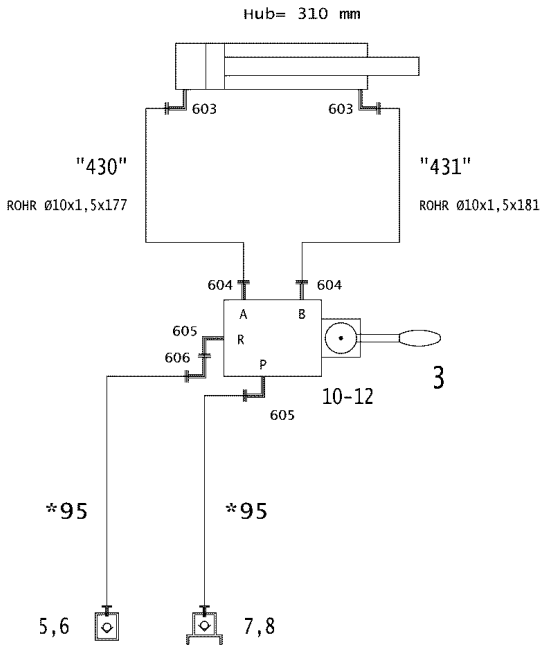

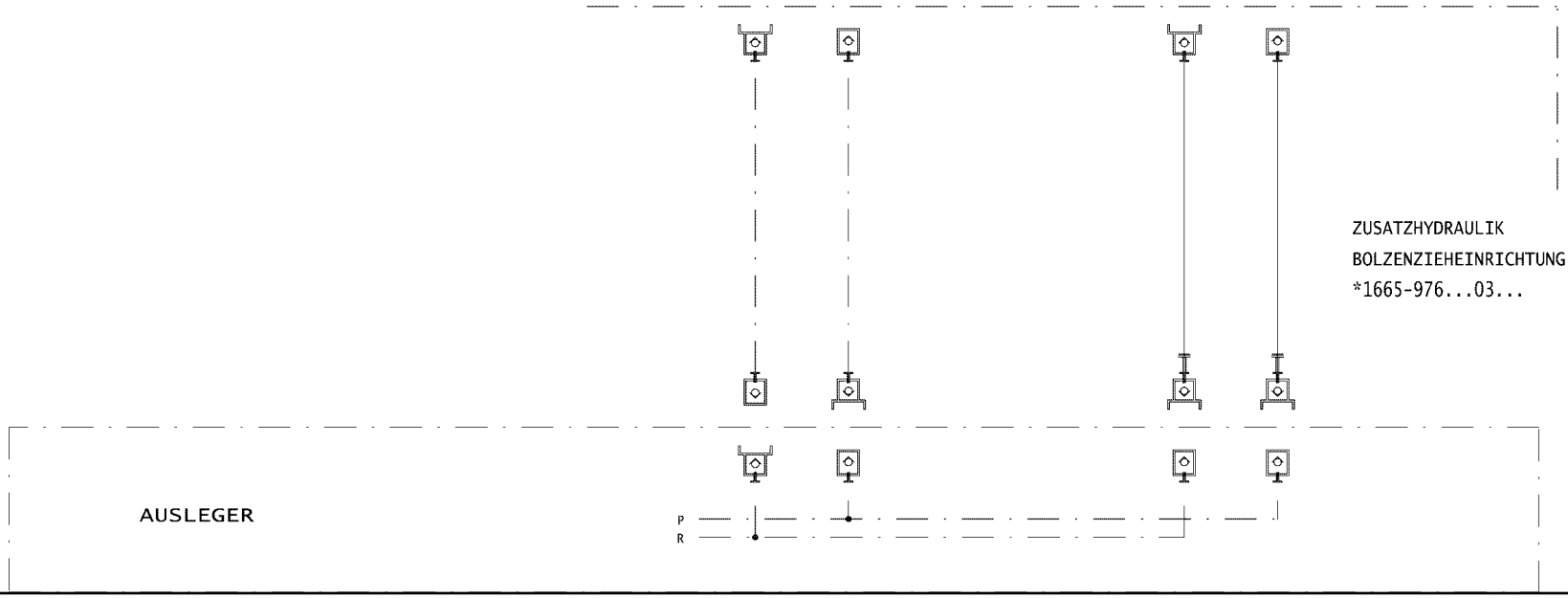

* Pos. 91

„ Pos. 93

Pos.	Item	Quantity	Description	Bezeichnung	Serie	K
3	51 13 045 08	1	DIRECTIONAL CTRL. VALVE 4/3-400BAR	WEGESCHIEBER		
5	51 15 058 08	1	COUPLING SLEEVE B2 12-L	KUPPLUNGSMUFFE		
6	10 46 691 4	1	HEX CAP NUT RD32X3 SPF	VERSCHLUSSMUTTER		
7	51 15 096 08	1	COUPLING PLUG B2 12-L	KUPPLUNGSSTECKER		
8	10 46 691 0	1	SCREW PLUG RD32X3 SPF	VERSCHLUSSSCHRAUBE		
10	46 00 023	2	HEX SCREW ISO 4014 M6X50 8.8 A2C	SECHSKANTSCHRAUBE		
11	41 15 140 08	2	HEX NUT ISO 4032 M6 8 A2C	SECHSKANTMUTTER		
12	42 00 009 01	2	WASHER ISO 7089 6 200HV A3C	SCHEIBE		
91	96 45 363 08	1	HOSE LINES BOLT EXTRACTION	SCHLAUCHLEITUNGEN BOLZEN		
(1)	60 27 601 08	2	NAME PLATE 25,4X101,6	BEZEICHNUNGSSCHILD		
(95)	92 65 600 08	2	HOSE CPL. 2SN 0,7M	SCHLAUCH KPL.		
93	96 88 967 08	1	PIPELINE PIN PULLING CYLINDER	ROHRLEITUNGEN BOLZENZIE		
(430)	96 91 447 08	1	PIPE COMPL. 10X1.5	ROHR KPL.		
(431)	96 91 448 08	1	PIPE COMPL. 10X1.5	ROHR KPL.		
603	47 32 310 08	2	FLANGE JOINT RSWS10-SR-WD A3P	VERSCHRAUBUNG		
604	47 10 328 08	2	FLANGE JOINT ISO 8434-1 GE 10S G3/8A C	VERSCHRAUBUNG		
605	47 32 308 08	2	FLANGE JOINT RSWS12-LR-WD A3P	VERSCHRAUBUNG		
606	24 71 177 02	1	FLANGE JOINT EW 12L M18X1,5 CR6-FREI	VERSCHRAUBUNG		

LIEBHERR

20.5.2016
082697

etk_en_de_074847 LR 11350

ADDL.HYDR.F.PIN PULLING DEVICE
ZUSATZHYDR.BOLZENZIEHZYLINDER

774 (1/2)

⇩ 3 976 002
96 89 035 08

ZUSATZHYDRAULIK
BOLZENZIEHZYLINDER
RAUPE

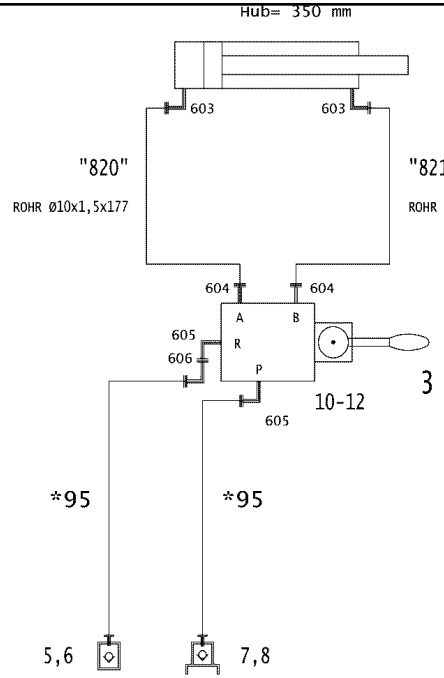

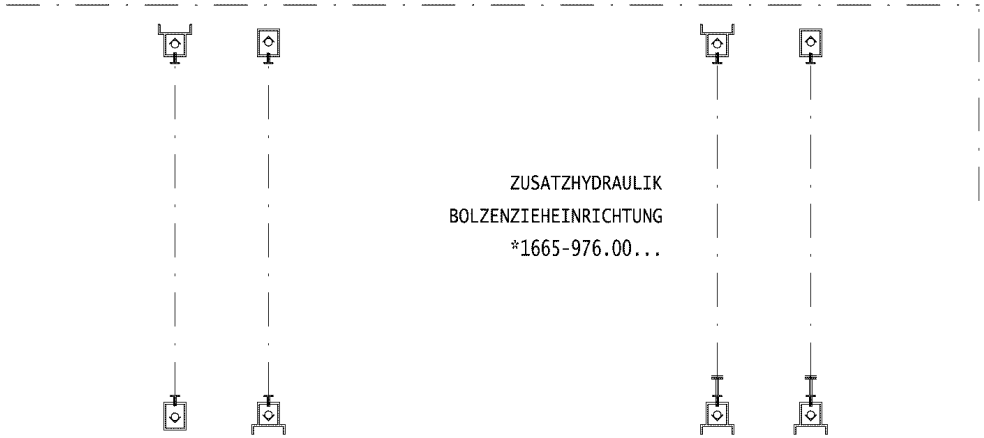

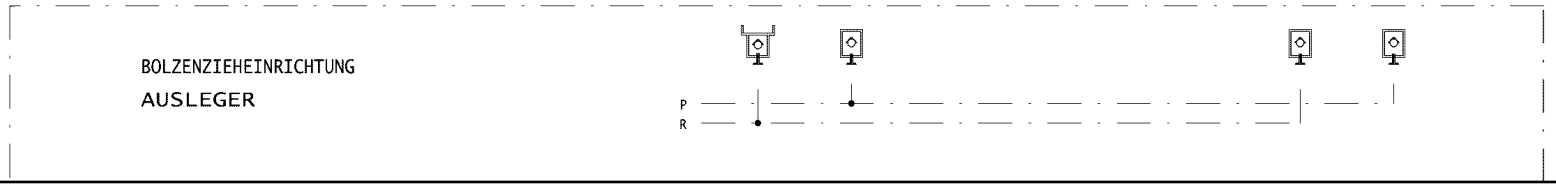

* Pos. 91

" Pos. 93

Pos.	Item	Quantity	Description	Bezeichnung	Serie	K
3	51 04 034 08	1	DIRECTIONAL CTRL. VALVE 4/3 400BAR	WEGESCHIEBER		
5	51 15 058 08	1	COUPLING SLEEVE B2 12-L	KUPPLUNGSMUFFE		
6	10 46 691 4	1	HEX CAP NUT RD32X3 SPF	VERSCHLUSSMUTTER		
7	51 15 096 08	1	COUPLING PLUG B2 12-L	KUPPLUNGSSTECKER		
8	10 46 691 0	1	SCREW PLUG RD32X3 SPF	VERSCHLUSSSCHRAUBE		
10	46 00 023	2	HEX SCREW ISO 4014 M6X50 8.8 A2C	SECHSKANTSCHRAUBE		
11	41 15 140 08	2	HEX NUT ISO 4032 M6 8 A2C	SECHSKANTMUTTER		
12	42 00 009 01	2	WASHER ISO 7089 6 200HV A3C	SCHEIBE		
91	96 45 363 08	1	HOSE LINES BOLT EXTRACTION	SCHLAUCHLEITUNGEN BOLZEN		
93	96 88 967 08	1	PIPELINE PIN PULLING CYLINDER	ROHRLEITUNGEN BOLZENZIE		
601	47 54 363 08	1	FLANGE JOINT REDSD18/12-L A3P	VERSCHRAUBUNG		
602	47 54 318 08	1	FLANGE JOINT RED 15/12L CR6-FREI	VERSCHRAUBUNG		
603	47 32 310 08	2	FLANGE JOINT RSWS10-SR-WD A3P	VERSCHRAUBUNG		
604	47 10 328 08	2	FLANGE JOINT ISO 8434-1 GE 10S G3/8A C	VERSCHRAUBUNG		
605	47 32 308 08	2	FLANGE JOINT RSWS12-LR-WD A3P	VERSCHRAUBUNG		
606	24 71 177 02	1	FLANGE JOINT EW 12L M18X1,5 CR6-FREI	VERSCHRAUBUNG		

LIEBHERR

20.5.2016
078404

etk_en_de_074847 LR 11350

AUX.HYDR.PIN EXTRACTION DEVICE
ZUS.HYDR.BOLZENZIEHEINRICHTUNG

776 (1/2)

⇩ 3 976 003
96 88 966 08

ZUSATZHYDRAULIK
BOLZENZIEHEINRICHTUNG

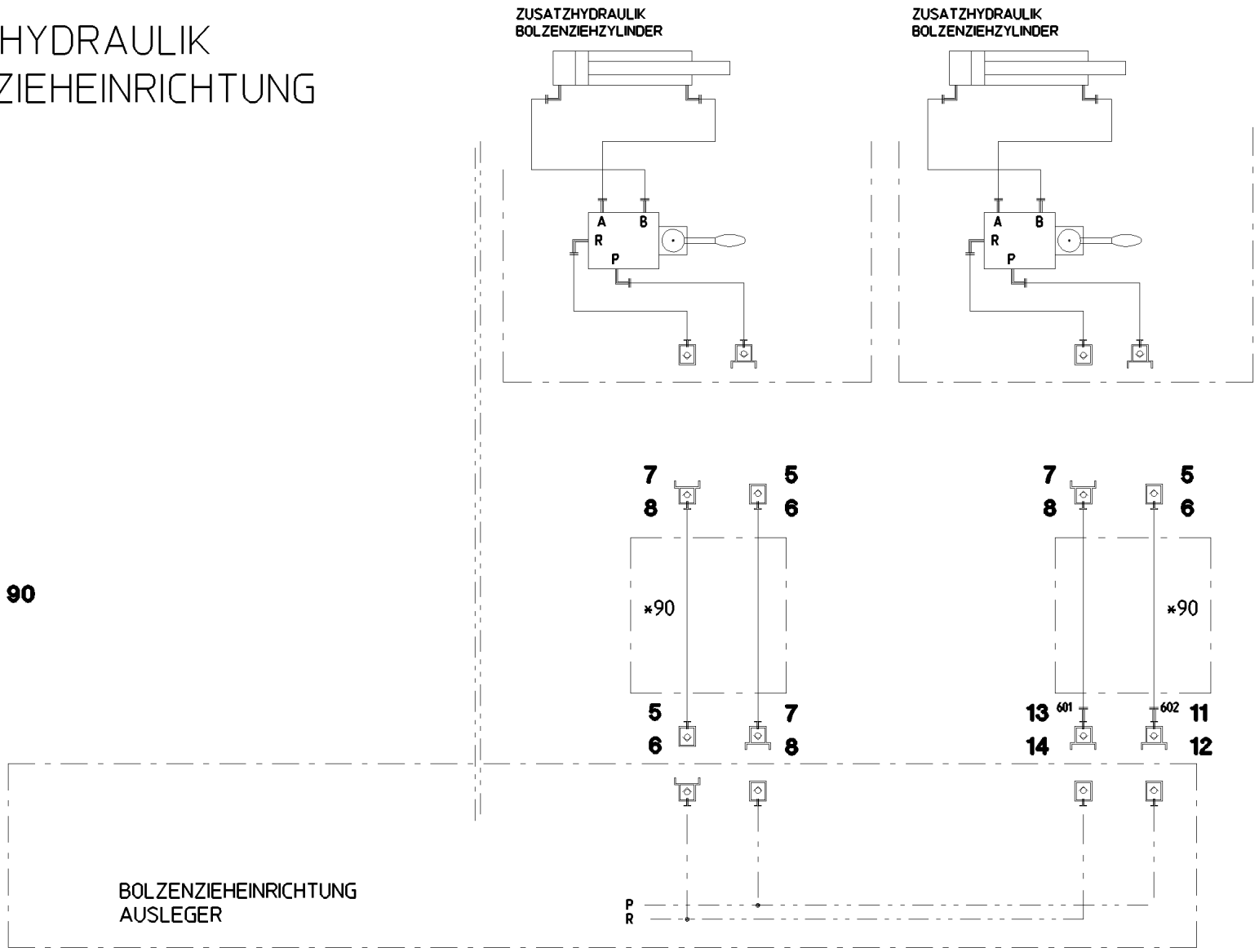

* **Pos. 90**

Pos.	Item	Quantity	Description	Bezeichnung	Serie	K
5	51 15 058 08	3	COUPLING SLEEVE B2 12-L	KUPPLUNGSMUFFE		
6	10 46 691 4	3	HEX CAP NUT RD32X3 SPF	VERSCHLUSSMUTTER		
7	51 15 096 08	3	COUPLING PLUG B2 12-L	KUPPLUNGSSTECKER		
8	10 46 691 0	3	SCREW PLUG RD32X3 SPF	VERSCHLUSSSCHRAUBE		
11	51 15 004 08	1	COUPLING PLUG B3 15-L	KUPPLUNGSSTECKER		
12	10 46 691 1	1	SCREW PLUG RD36X3 SPF	VERSCHLUSSSCHRAUBE		
13	57 05 048 08	1	COUPLING PLUG B6 18-L	KUPPLUNGSSTECKER		
14	10 46 691 2	1	SCREW PLUG RD54X4 SPF	VERSCHLUSSSCHRAUBE		
90	96 89 075 08	1	HOSE LINES BOLT EXTRACTION	SCHLAUCHLEITUNGEN BOLZEN		
(1)	60 27 603 08	4	NAME PLATE 25,4X165,1	BEZEICHNUNGSSCHILD		
(1090)	92 87 559 08	4	HOSE CPL. 2SN 8X15000	SCHLAUCH KPL.		
601	47 54 363 08	1	FLANGE JOINT REDSD18/12-L A3P	VERSCHRAUBUNG		
602	47 54 318 08	1	FLANGE JOINT RED 15/12L CR6-FREI	VERSCHRAUBUNG		

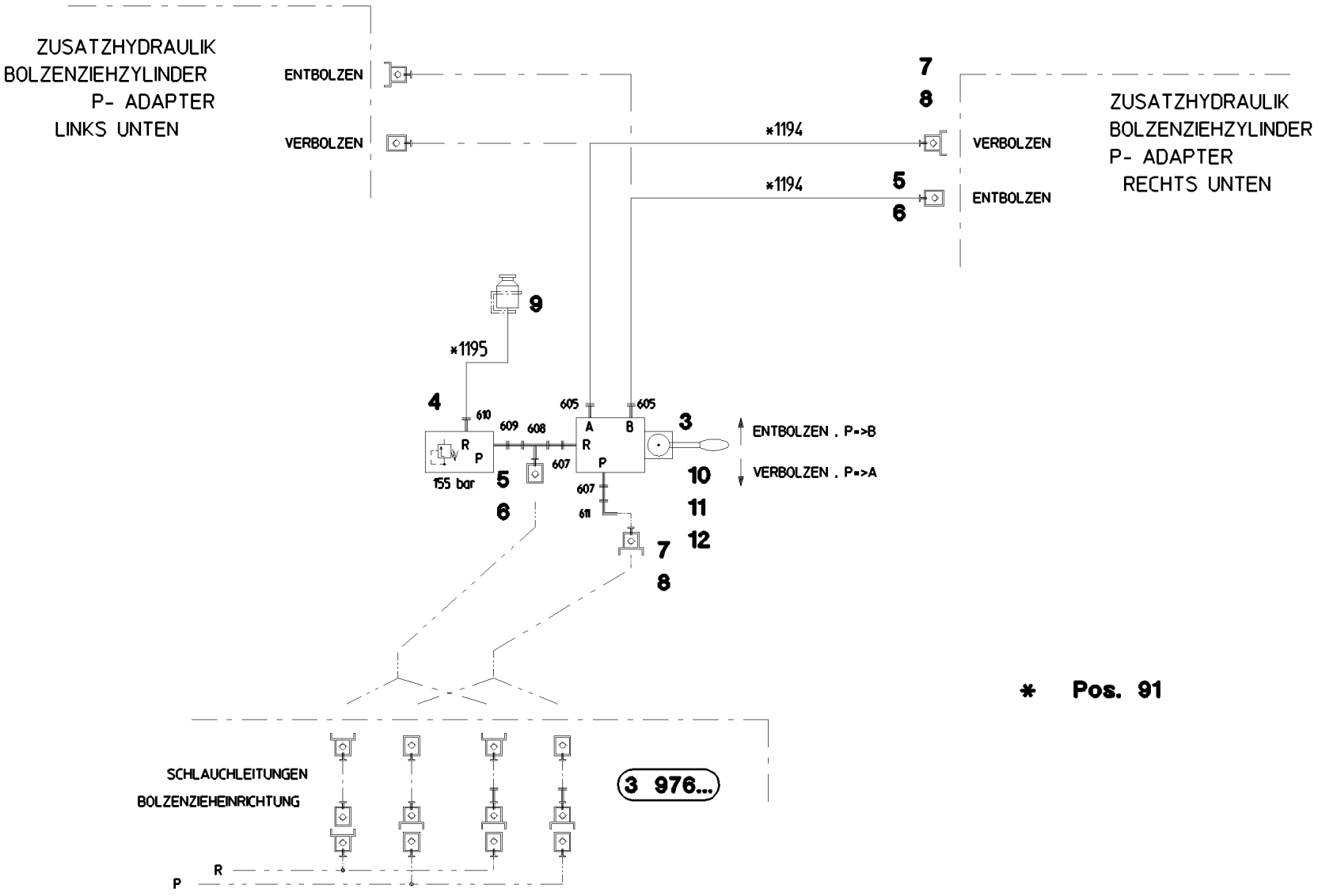
ZUSATZHYDRAULIK
BOLZENZIEHZYLINDER
P- ADAPTER
LINKS UNTEN
ENTBOLZEN
VERBOLZEN
*1194
*1194
7
8
5
6
VERBOLZEN
ENTBOLZEN
ZUSATZHYDRAULIK
BOLZENZIEHZYLINDER
P- ADAPTER
RECHTS UNTEN
9
*1195
4
610
609
608
605
605
A
B
R
P
R
P
607
607
611
155 bar
3
10
11
12
7
8
5
6
ENTBOLZEN . P=>B
VERBOLZEN . P=>A
SCHLAUCHLEITUNGEN
BOLZENZIEHEINRICHTUNG
3 976...
R
P

* Pos. 91

Pos.	Item	Quantity	Description	Bezeichnung	Serie	K
3	51 13 045 08	1	DIRECTIONAL CTRL. VALVE 4/3-400BAR	WEGESCHIEBER		
(1)	51 07 255 90	1	LEVER HOUSING	HEBELGEHAEUSE		
(11)	57 00 739 08	1	LEVER ARM	HEBELSTANGE		
(18)	51 07 113 08	1	O-RING 26X3 NBR90	O-RING		
4	10 02 558 2	1	PRESSURE LIMITING VALVE pv=155BA pm	DRUCKBEGRENZUNGSVENTIL		
5	51 15 058 08	2	COUPLING SLEEVE B2 12-L	KUPPLUNGSMUFFE		
6	10 46 691 4	2	HEX CAP NUT RD32X3 SPF	VERSCHLUSSMUTTER		
7	51 15 096 08	2	COUPLING PLUG B2 12-L	KUPPLUNGSSTECKER		
8	10 46 691 0	2	SCREW PLUG RD32X3 SPF	VERSCHLUSSSCHRAUBE		
9	50 28 073 08	1	EQUALIZING RESERVOIR 0,2L POLYETHY	AUSGLEICHSBEHAELTER		
10	46 00 023	4	HEX SCREW ISO 4014 M6X50 8.8 A2C	SECHSKANTSCHRAUBE		
11	41 15 140 08	4	HEX NUT ISO 4032 M6 8 A2C	SECHSKANTMUTTER		
12	42 00 009 01	4	WASHER ISO 7089 6 200HV A3C	SCHEIBE		
91	96 81 158 08	1	HOSE LINES BOLT EXTRACTION	SCHLAUCHLEITUNGEN BOLZEN		
(1)	60 27 601 08	3	NAME PLATE 25,4X101,6	BEZEICHNUNGSSCHILD		
(1194)	96 78 073 08	2	HOSE CPL. 2SN 8X3100	SCHLAUCH KPL.		
(1195)	96 78 072 08	1	HOSE CPL. 2TE 10X360	SCHLAUCH KPL.		
601	47 54 363 08	1	FLANGE JOINT REDSD18/12-L A3P	VERSCHRAUBUNG		
602	47 54 318 08	1	FLANGE JOINT RED 15/12L CR6-FREI	VERSCHRAUBUNG		
605	47 10 308 08	2	FLANGE JOINT XGE12-LR-ED A3P	VERSCHRAUBUNG		
607	47 19 012 08	2	FLANGE JOINT EGESD12-LR-WD A3P	VERSCHRAUBUNG		
608	24 71 056 02	1	FLANGE JOINT ET 12L M18X1,5 CR6-FREI	VERSCHRAUBUNG		
609	47 19 038 08	1	FLANGE JOINT EGE 12L G1/2 A3P	VERSCHRAUBUNG		
610	47 10 348 08	1	FLANGE JOINT XGE12-LR-ED1/2" A3P	VERSCHRAUBUNG		
611	24 71 177 02	1	FLANGE JOINT EW 12L M18X1,5 CR6-FREI	VERSCHRAUBUNG		

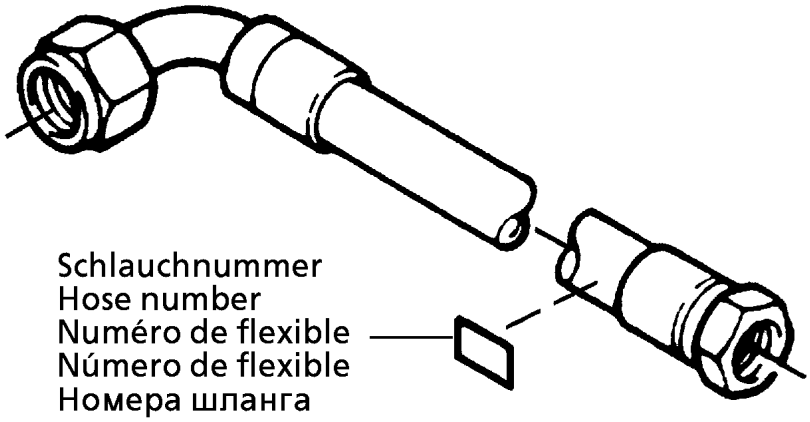

Die Schlauchnummern auf den Schläuchen entsprechen den Positionen in der Schlauchliste.

The hose numbers from the hoses are in accordance with the items in the hose list.

Les numéros indiqués sur les flexibles correspondent aux repères de la nomenclature des flexibles.

Los números indicados en los flexibles corresponden a las posiciones de la lista de flexibles.

Нанесенные на шлангах номера соответствуют позициям в перечне.

Pos.	Item	Quantity	Description	Bezeichnung	Serie	K
1	60 27 601 08	3	NAME PLATE 25,4X101,6	BEZEICHNUNGSSCHILD		
2	60 27 602 08	1	NAME PLATE 25,4X165,1	BEZEICHNUNGSSCHILD		
1228	92 88 711 08	1	HOSE CPL. 2SN 8X760	SCHLAUCH KPL.		
1231	96 43 224 08	1	HOSE CPL. 2755 19X450	SCHLAUCH KPL.		
1232	96 22 558 08	1	HOSE CPL. 2SN 10X480	SCHLAUCH KPL.		
1233	96 39 270 08	1	HOSE CPL. 2SN 8X400	SCHLAUCH KPL.		

LIEBHERR

20.5.2016
058342

etk_en_de_074847 LR 11350

ADDL.HYDRAULIC SB-HEAD PIECE
ZUSATZHYDRAULIK SB-KOPFSTUECK

781 (1/2)

⇩ 3 978 005
91 60 393 08

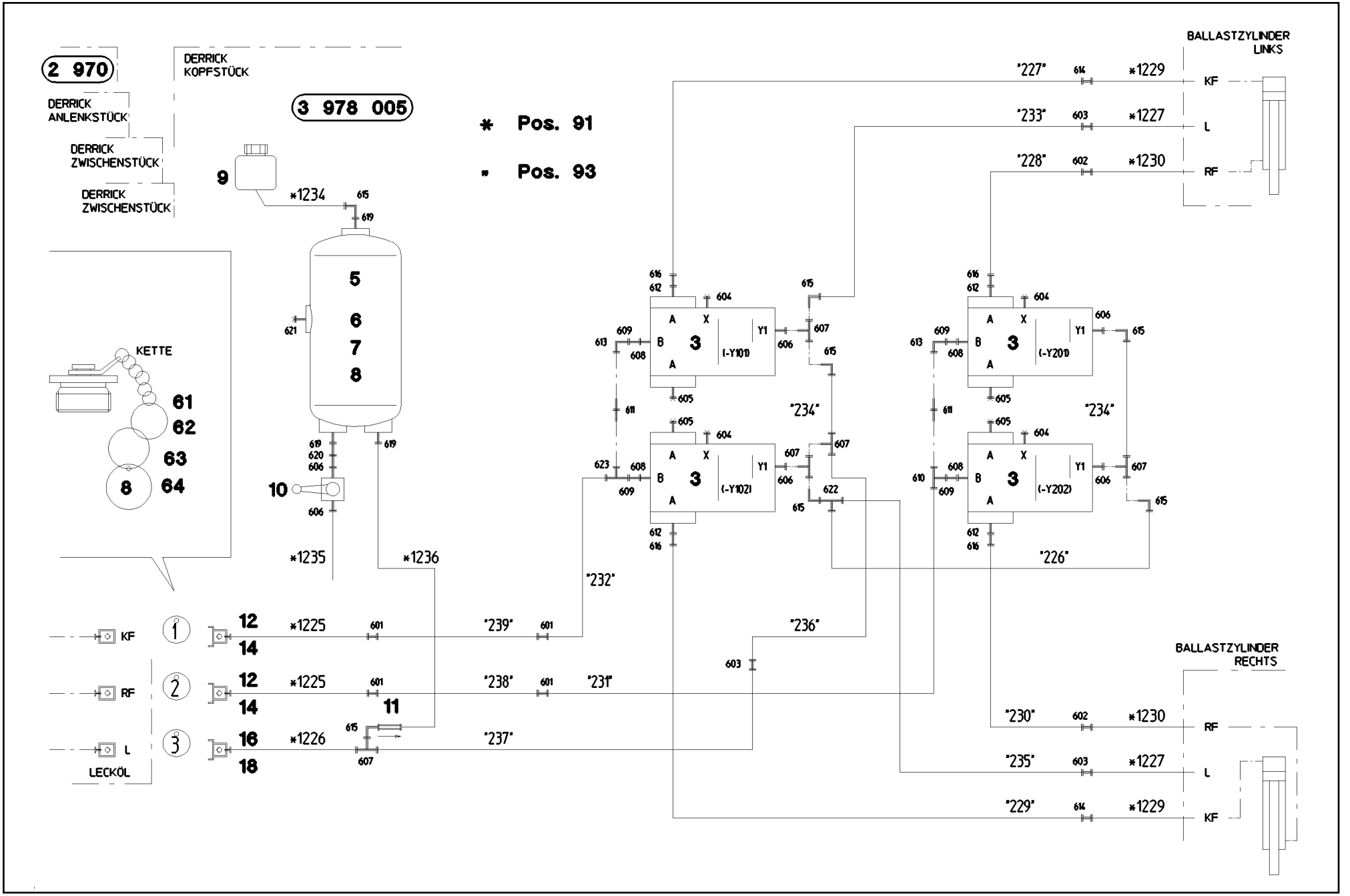

Pos.	Item	Quantity	Description	Bezeichnung	Serie	K
3	10 65 084 2	4	DIRECTIONAL SEAT VALVE 350BAR SPF	WEGESITZVENTIL		
5	50 26 577 08	1	AIR TANK EN 286-2 20L 15.5BAR ALMG2.7 R	LUFTBEHAELTER		
6	77 42 105 08	2	TIGTENING STRAP 240-280/260/30 ST	SPANNBAND		
7	49 00 188	4	HEX SCREW ISO 4017 M8X16 8.8 A2C	SECHSKANTSCHRAUBE		
8	42 18 009 08	4	WASHER DIN 9021 8 140HV-ST A2C	SCHEIBE		
9	50 28 073 08	1	EQUALIZING RESERVOIR 0,2L POLYETHY	AUSGLEICHSBEHAELTER		
10	51 06 960 08	1	BALL VALVE DN8-1/4" MS	KUGELHAHN		
11	51 14 815 08	1	NON-RETURN VALVE pmax10BAR	RUECKSCHLAGVENTIL		
12	51 15 123 08	2	COUPLING PLUG B8 38-S	KUPPLUNGSSTECKER		
14	10 46 691 3	2	SCREW PLUG RD79X4 SPF	VERSCHLUSSSCHRAUBE		
16	51 15 096 08	1	COUPLING PLUG B2 12-L	KUPPLUNGSSTECKER		
18	10 46 691 0	1	SCREW PLUG RD32X3 SPF	VERSCHLUSSSCHRAUBE		
51	60 20 092 08	20	CLAMP-HALF DIN 3015-1 L 5 R 38 PP SW	KLEMMHAELFTE		
54	46 00 091	20	SOCKET HEAD SCREW ISO 4762 M6X50 8.8	ZYLINDERSCHRAUBE		
55	60 20 180 08	20	CARRIER RAIL NUT DIN 3015-1 L TM M6 W1	TRAGSCHIENENMUTTER		
61	71 01 077 08	2	SEALING RING DIN 7603 A 52X60X2,5 CU	DICHTRING		
62	71 01 053 08	1	SEALING RING DIN 7603 A 24X30X2 CU	DICHTRING		
63	70 42 141 08	5	KEY RING 25 EDELSTAHL	SCHLUESSELRING		
64	95 05 568 08	3	TRAILER 25X2 ALMG3 H111	ANHAENGER		
91	96 36 399 08	1	HOSE LINES D-HEAD SECTION ⇨ 3 978 009 96 36 399 08	SCHLAUCHLEITUNGEN D-KOPF		
93	96 36 400 08	1	PIPELINES DERR. HEAD SECT. ⇨ 3 978 010 96 36 400 08	ROHRLEITUNGEN DERR.KOPFS		
601	47 00 331 08	4	FLANGE JOINT XG38-S A3P	VERSCHRAUBUNG		
602	47 00 330 08	2	FLANGE JOINT XG30-S CFX	VERSCHRAUBUNG		
603	47 00 304 08	3	FLANGE JOINT XG12-L A3P	VERSCHRAUBUNG		
604	47 77 040 08	4	STOPPER PLUG VSTI1/4"ED A3P	BLINDSTOPFEN		
605	47 77 046 08	4	STOP PLUG VSTI1"ED A3P	STOPFEN		
606	47 10 353 08	6	FLANGE JOINT XGE12-LR-ED1/4" A3P	VERSCHRAUBUNG		
607	24 71 056 02	5	FLANGE JOINT ET 12L M18X1,5 CR6-FREI	VERSCHRAUBUNG		
608	47 55 029 08	4	ADAPTOR RI1-EDX11/2 A3P	ADAPTER		
609	47 10 344 08	4	FLANGE JOINT XGEV38-SR-WD A3P	VERSCHRAUBUNG		
610	48 24 318 14	1	FLANGE JOINT ISO 8434 ET 38S CR6-FREI	VERSCHRAUBUNG		
611	47 00 107 08	2	FLANGE JOINT SNV38-S A3P	VERSCHRAUBUNG		
612	47 55 035 08	4	ADAPTOR RI1-EDX11/4 A3P	ADAPTER		
613	47 25 318 08	2	FLANGE JOINT EWSD38-S A3P	VERSCHRAUBUNG		
614	47 50 329 08	2	FLANGE JOINT XGR30/25-S CFX	VERSCHRAUBUNG		
615	24 71 177 02	7	FLANGE JOINT EW 12L M18X1,5 CR6-FREI	VERSCHRAUBUNG		
616	47 10 338 08	4	FLANGE JOINT XGEV30-SR-WD A3P	VERSCHRAUBUNG		
619	47 10 399 08	3	FLANGE JOINT GE 12L M22X1,5 CR6-FREI	VERSCHRAUBUNG		
620	47 00 113 08	1	FLANGE JOINT SNV12-L A3P	VERSCHRAUBUNG		
621	47 77 045 08	1	STOP PLUG VSTIM22X1,5ED A3P	STOPFEN		
622	24 71 286 02	1	FLANGE JOINT EL 12L M18X1,5 CR6-FREI	VERSCHRAUBUNG		
623	47 23 319 08	1	FLANGE JOINT ELSD38-S A3P	VERSCHRAUBUNG		

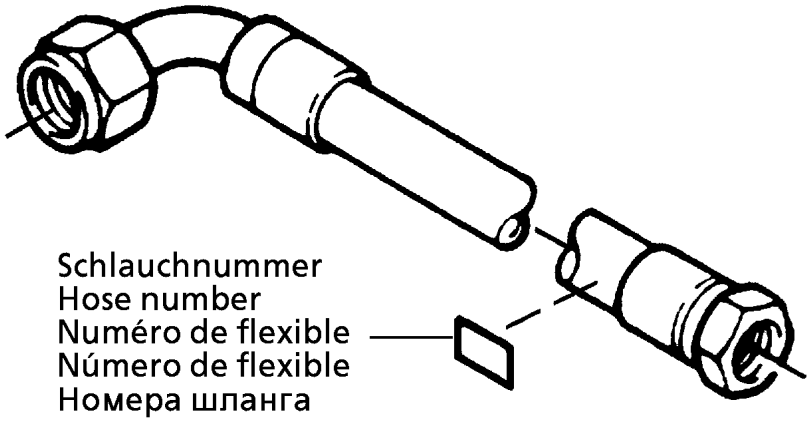

Die Schlauchnummern auf den Schläuchen entsprechen den Positionen in der Schlauchliste.

The hose numbers from the hoses are in accordance with the items in the hose list.

Les numéros indiqués sur les flexibles correspondent aux repères de la nomenclature des flexibles.

Los números indicados en los flexibles corresponden a las posiciones de la lista de flexibles.

Нанесенные на шлангах номера соответствуют позициям в перечне.

Pos.	Item	Quantity	Description	Bezeichnung	Serie	K
1	60 27 601 08	6	NAME PLATE 25,4X101,6	BEZEICHNUNGSSCHILD		
2	60 27 603 08	6	NAME PLATE 25,4X165,1	BEZEICHNUNGSSCHILD		
1225	92 45 574 08	2	HOSE CPL. GH506-201,3M	SCHLAUCH KPL.		
1226	96 31 722 08	1	HOSE CPL. 2SN 1,5M	SCHLAUCH KPL.		
1227	92 09 059 08	2	HOSE CPL. 2SN 10X3200	SCHLAUCH KPL.		
1229	92 21 246 08	2	HOSE CPL. 2755 19X2150	SCHLAUCH KPL.		
1230	96 39 268 08	2	HOSE CPL. 4SH 25X3000	SCHLAUCH KPL.		
1234	96 17 167 08	1	HOSE CPL. 2TE 10X400	SCHLAUCH KPL.		
1235	92 99 194 08	1	HOSE CPL. 2TE 10X200	SCHLAUCH KPL.		
1236	92 07 113 08	1	HOSE CPL. 2TE 0,82M	SCHLAUCH KPL.		

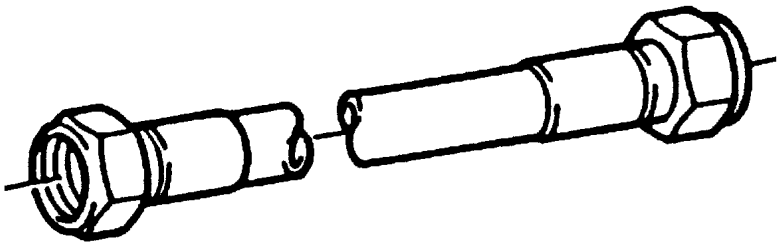

Die Positionsnummern der Rohre auf den Bildtafeln entsprechen den Positionen in der Rohrliste.

The pipe numbers from the illustrations are in accordance with the items in the pipe list.

Les numéros des tuyaux sur les illustrations correspondent aux repères de la nomenclature des tuyaux.

Los números de tubos en las ilustraciones corresponden a las posiciones de la lista de tubos.

Номера позиций труб на изображениях соответствуют позициям в перечне труб.

Pos.	Item	Quantity	Description	Bezeichnung	Serie	K
226	96 41 735 08	1	PIPE COMPL. 12X1,5X461	ROHR KPL.		
227	96 39 715 08	1	PIPE COMPL. 30X4X3186	ROHR KPL.		
228	96 39 716 08	1	PIPE COMPL. 30X4X3218	ROHR KPL.		
229	96 39 717 08	1	PIPE COMPL. 30X4X3214	ROHR KPL.		
230	96 39 718 08	1	PIPE COMPL. 30X4X3252	ROHR KPL.		
231	96 39 719 08	1	PIPE COMPL. 38X4X1579	ROHR KPL.		
232	96 39 720 08	1	PIPE COMPL. 38X4X1573	ROHR KPL.		
233	96 39 721 08	1	PIPE COMPL. 12X1,5X3212	ROHR KPL.		
234	96 39 722 08	2	PIPE COMPL. 12X1,5X135	ROHR KPL.		
235	96 39 723 08	1	PIPE COMPL. 12X1,5X3175	ROHR KPL.		
236	96 39 724 08	1	PIPE COMPL. 12X1,5X1049	ROHR KPL.		
237	96 39 725 08	1	PIPE COMPL. 12X1,5X4973	ROHR KPL.		
238	96 39 726 08	1	PIPE COMPL. 38X4X4173	ROHR KPL.		
239	96 39 727 08	1	PIPE COMPL. 38X4X3998	ROHR KPL.		

LIEBHERR

20.5.2016
044593

etk_en_de_074847 LR 11350

ADDITIONAL HYDRAULICS INTERMED
ZUSATZHYDRAULIK ZWISCHENSTUECK

785 (1/2)

⇩ 3 978 015
91 48 975 08

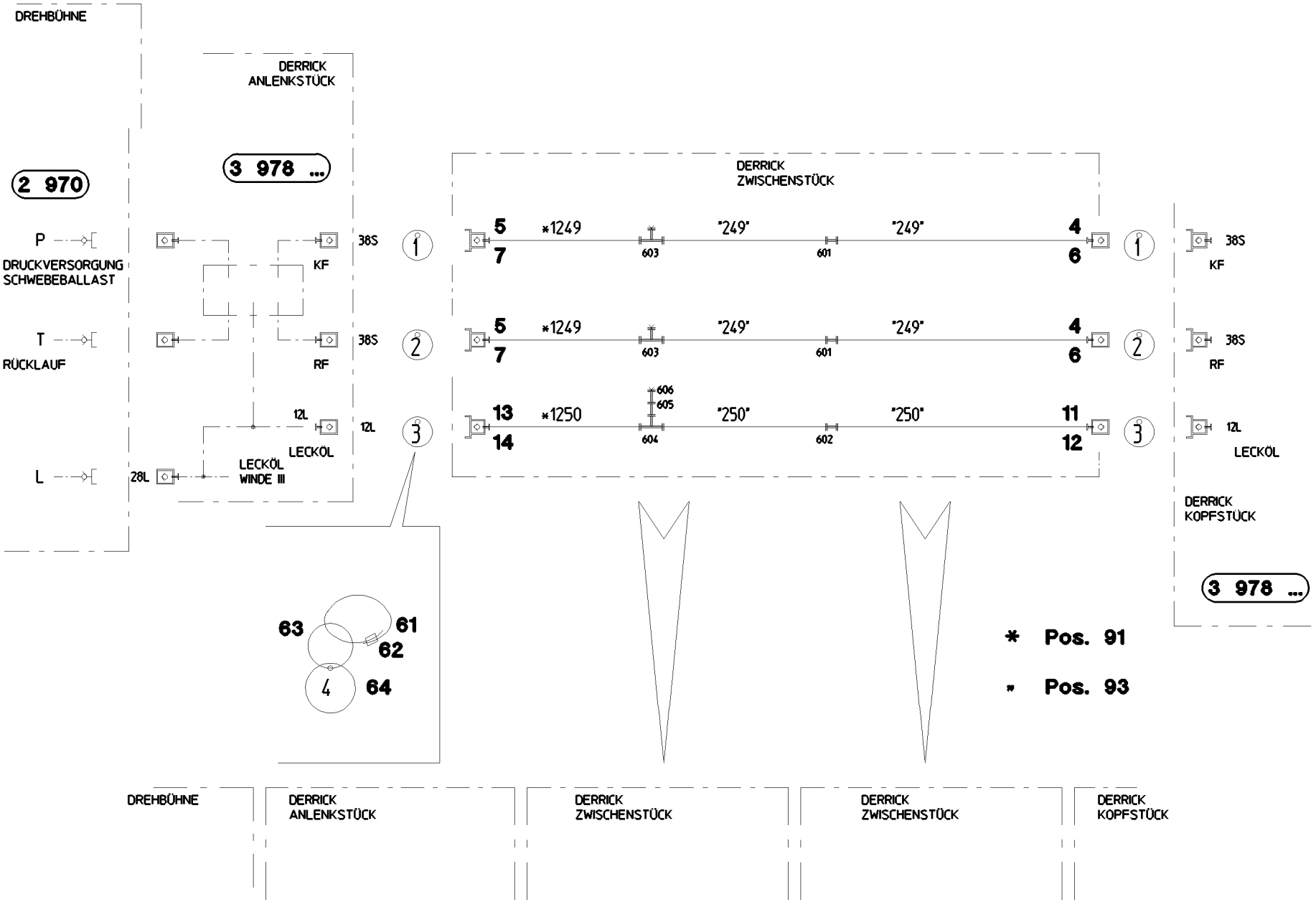

Pos.	Item	Quantity	Description	Bezeichnung	Serie	K
4	51 15 122 08	2	COUPLING SLEEVE B8 38-S	KUPPLUNGSMUFFE		
5	51 15 123 08	2	COUPLING PLUG B8 38-S	KUPPLUNGSSTECKER		
6	10 46 691 7	2	HEX CAP NUT RD79X4 SPF	VERSCHLUSSMUTTER		
7	10 46 691 3	2	SCREW PLUG RD79X4 SPF	VERSCHLUSSSCHRAUBE		
11	51 15 058 08	1	COUPLING SLEEVE B2 12-L	KUPPLUNGSMUFFE		
12	10 46 691 4	1	HEX CAP NUT RD32X3 SPF	VERSCHLUSSMUTTER		
13	51 15 096 08	1	COUPLING PLUG B2 12-L	KUPPLUNGSSTECKER		
14	10 46 691 0	1	SCREW PLUG RD32X3 SPF	VERSCHLUSSSCHRAUBE		
51	60 20 092 08	40	CLAMP-HALF DIN 3015-1 L 5 R 38 PP SW	KLEMMHAELFTE		
54	46 00 091	40	SOCKET HEAD SCREW ISO 4762 M6X50 8.8	ZYLINDERSCHRAUBE		
55	60 20 180 08	40	CARRIER RAIL NUT DIN 3015-1 L TM M6 W1	TRAGSCHIENENMUTTER		
61	11 16 043 1	2	ROPE 2 2,3KN EDELSTAHL	SEIL		
62	11 17 056 5	6	FERRULE 2 CU	PRESSKLEMME		
63	70 42 141 08	6	KEY RING 25 EDELSTAHL	SCHLUESSELRING		
64	95 05 568 08	6	TRAILER 25X2 ALMG3 H111	ANHAENGER		
91	96 36 397 08	1	HOSE LINES INTERM. SECTION ⇨ 3 978 016 96 36 397 08	SCHLAUCHLEITUNGEN ZWISCH		
93	96 36 398 08	1	PIPELINES DERR. INT. SECT. ⇨ 3 978 017 96 36 398 08	ROHRLEITUNGEN DERR.ZWISC		
601	47 00 331 08	2	FLANGE JOINT XG38-S A3P	VERSCHRAUBUNG		
602	47 00 304 08	1	FLANGE JOINT XG12-L A3P	VERSCHRAUBUNG		
603	47 56 034 08	2	TEST POINT FITTING GMA3 38S CR6-FREI	MESSANSCHLUSS		
604	47 04 304 08	1	FLANGE JOINT XT12-L A3P	VERSCHRAUBUNG		
605	47 54 314 08	1	FLANGE JOINT REDSD12/10-L A3P	VERSCHRAUBUNG		
606	51 06 290 08	1	GAUGE CONNECTION DKO 10L	MESSSTUTZEN		

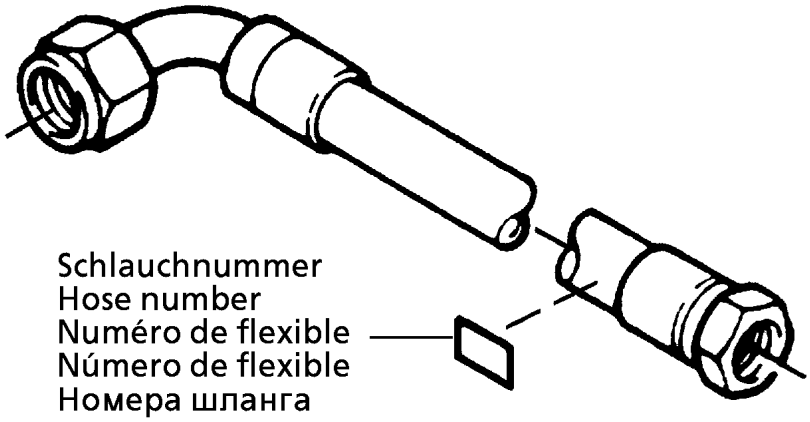

Die Schlauchnummern auf den Schläuchen entsprechen den Positionen in der Schlauchliste.

The hose numbers from the hoses are in accordance with the items in the hose list.

Les numéros indiqués sur les flexibles correspondent aux repères de la nomenclature des flexibles.

Los números indicados en los flexibles corresponden a las posiciones de la lista de flexibles.

Нанесенные на шлангах номера соответствуют позициям в перечне.

Pos.	Item	Quantity	Description	Bezeichnung	Serie	K
1	60 27 601 08	1	NAME PLATE 25,4X101,6	BEZEICHNUNGSSCHILD		
2	60 27 603 08	2	NAME PLATE 25,4X165,1	BEZEICHNUNGSSCHILD		
1249	92 97 440 08	2	HOSE CPL. GH506-201,42M	SCHLAUCH KPL.		
1250	92 61 211 08	1	HOSE CPL. 2TE 1,7M	SCHLAUCH KPL.		

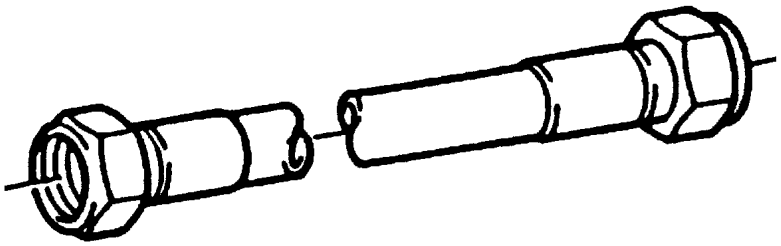

Die Positionsnummern der Rohre auf den Bildtafeln entsprechen den Positionen in der Rohrliste.

The pipe numbers from the illustrations are in accordance with the items in the pipe list.

Les numéros des tuyaux sur les illustrations correspondent aux repères de la nomenclature des tuyaux.

Los números de tubos en las ilustraciones corresponden a las posiciones de la lista de tubos.

Номера позиций труб на изображениях соответствуют позициям в перечне труб.

Pos.	Item	Quantity	Description	Bezeichnung	Serie	K
249	96 39 768 08	4	PIPE COMPL. 38X4X5210	ROHR KPL.		
250	96 39 769 08	2	PIPE COMPL. 12X1,5X5170	ROHR KPL.		

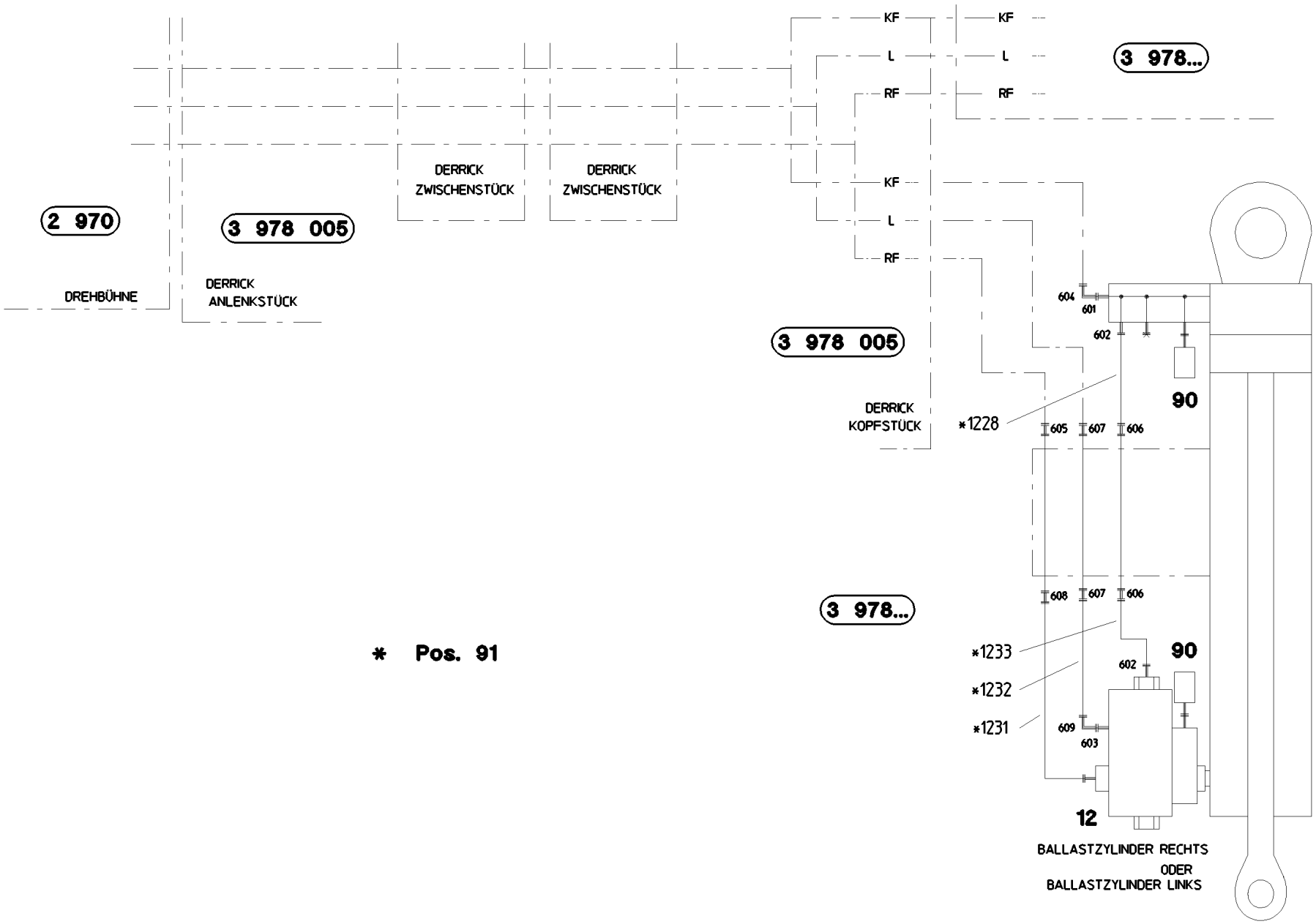
KF
L
RF
KF
L
RF
3 978...
DERRICK ZWISCHENSTÜCK
DERRICK ZWISCHENSTÜCK
2 970
DREHBÜHNE
3 978 005
DERRICK ANLENKSTÜCK
KF
L
RF
3 978 005
DERRICK KOPFSTÜCK
3 978...
604
601
602
90
*1228
605
607
606
608
607
606
*1233
*1232
*1231
602
90
609
603
12
BALLASTZYLINDER RECHTS
ODER
BALLASTZYLINDER LINKS

* Pos. 91

Pos.	Item	Quantity	Description	Bezeichnung	Serie	K
12	10 28 673 2	1	LOWERING BRAKE VALVE 420BAR SPF	SENKBREMSVENTIL		
(999)	11 11 421 1	1	DS LOWERING BRAKE VALVE	DS SENKBREMSVENTIL		
90	96 76 426 08	1	PRESSURE TRANSMITTER BW-B	DRUCKGEBER		
(1)	10 81 373 8	2	PRESSURE SENSOR 0-400/400 BAR LSB PL:	DRUCKAUFNEHMER		
91	96 36 401 08	1	HOSE LINES PULL CYL ⇨ 3 978 003 96 36 401 08	SCHLAUCHLEITUNGEN ZUGZYL.		
601	47 10 336 08	1	FLANGE JOINT XGE25-SR-ED A3P	VERSCHRAUBUNG		
602	47 10 045 14	2	FLANGE JOINT GE 10S G1/4 A3C	VERSCHRAUBUNG		
603	47 10 353 08	1	FLANGE JOINT XGE12-LR-ED1/4" A3P	VERSCHRAUBUNG		
604	74 07 119	1	FLANGE JOINT EW 25S CR6-FREI	VERSCHRAUBUNG		
605	47 00 330 08	1	FLANGE JOINT XG30-S CFX	VERSCHRAUBUNG		
606	47 00 325 08	2	FLANGE JOINT XG12-S A3P	VERSCHRAUBUNG		
607	47 00 304 08	2	FLANGE JOINT XG12-L A3P	VERSCHRAUBUNG		
608	47 50 329 08	1	FLANGE JOINT XGR30/25-S CFX	VERSCHRAUBUNG		
609	24 71 177 02	1	FLANGE JOINT EW 12L M18X1,5 CR6-FREI	VERSCHRAUBUNG		

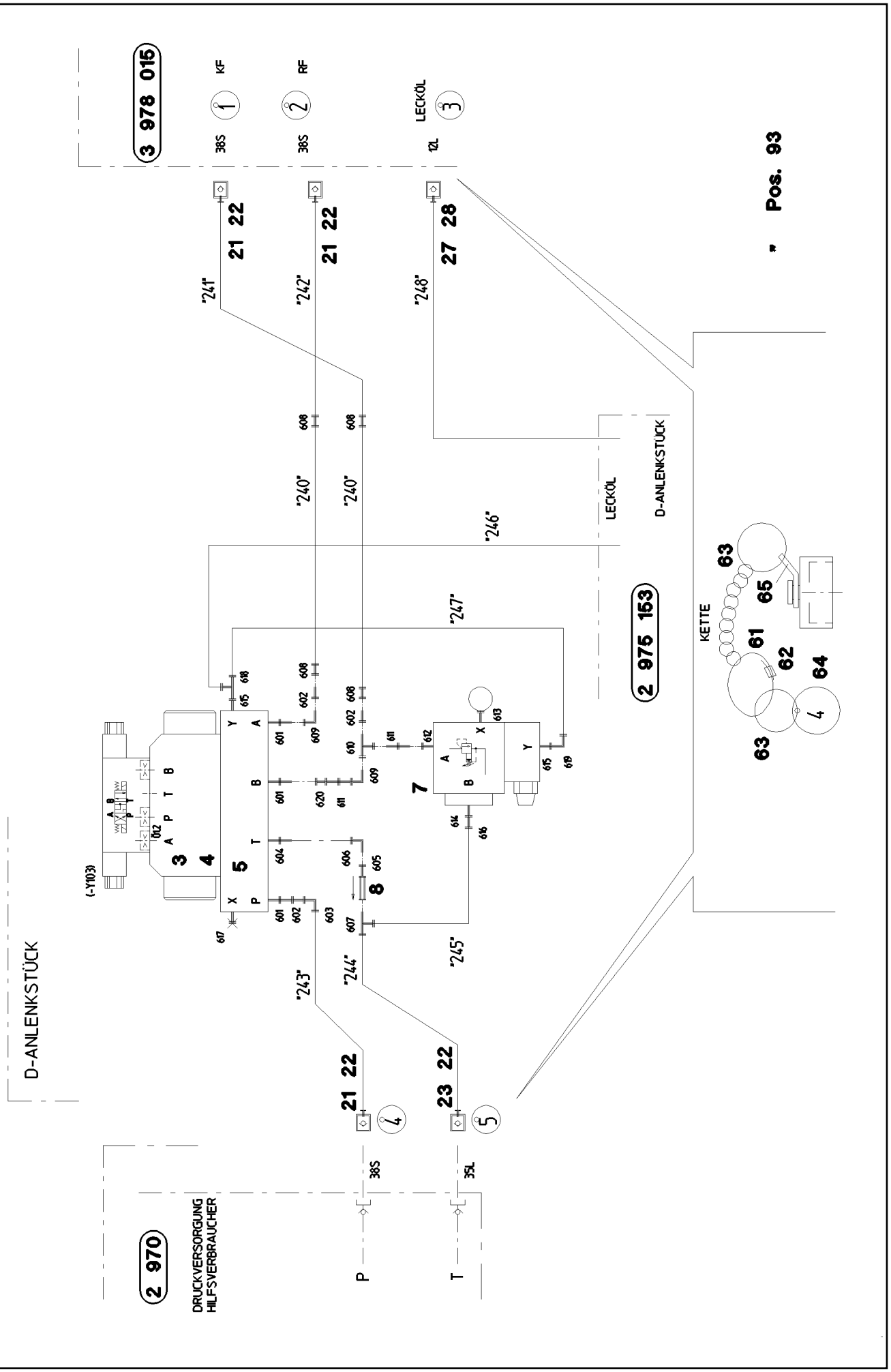

20.5.2016 044591	**etk_en_de_074847 LR 11350**	791 (1/2)
LIEBHERR	**HYDR. SUSPENDED BALLAST** **HYDR.SCHWEBEBALLAST-ANLENKST.**	⇨ **3 978 100** **91 48 973 08**

Pos.	Item	Quantity	Description	Bezeichnung	Serie	K
3	10 28 629 0	1	DIRECTIONAL CONTROL VALVE 4/3 NG25-3	WEGEVENTIL		
(19)	10 29 130 6	1	MAGNET 28V	MAGNET		
(999)	10 41 009 0	1	SEAL KIT DIRECTIONAL VALVE	DS WEGEVENTIL		
4	40 43 128 08	6	SOCKET HEAD SCREW DIN 912 M12X80 10	ZYLINDERSCHRAUBE		
5	06 86 366 50	1	CONNECTING PLATE NG25	ANSCHLUSSPLATTE		
7	51 14 852 08	1	PRESSURE LIMITING VALVE pmax=350BAR	DRUCKBEGRENZUNGSVENTIL		
8	51 14 373 08	1	NON-RETURN VALVE	RUECKSCHLAGVENTIL		
21	51 15 122 08	3	COUPLING SLEEVE B8 38-S	KUPPLUNGSMUFFE		
22	10 46 691 7	4	HEX CAP NUT RD79X4 SPF	VERSCHLUSSMUTTER		
23	51 15 184 08	1	COUPLING SLEEVE B8 35-L	KUPPLUNGSMUFFE		
27	51 15 058 08	1	COUPLING SLEEVE B2 12-L	KUPPLUNGSMUFFE		
28	10 46 691 4	1	HEX CAP NUT RD32X3 SPF	VERSCHLUSSMUTTER		
61	11 16 043 1	2	ROPE 2 2,3KN EDELSTAHL	SEIL		
62	11 17 056 5	5	FERRULE 2 CU	PRESSKLEMME		
63	70 42 141 08	10	KEY RING 25 EDELSTAHL	SCHLUESSELRING		
64	95 05 568 08	5	TRAILER 25X2 ALMG3 H111	ANHAENGER		
65	97 59 516 08	5	PLATE 1X20X60 ALMG3 H111	BLECH		
93	96 36 393 08	1	PIPELINES SUSP. BALL. BASE SE ⇨ 3 978 106 96 36 393 08	ROHRLEITUNGEN SCHWEBEB.A		
601	47 19 008 08	3	FLANGE JOINT EGESD25-SR-WD CFX	VERSCHRAUBUNG		
602	47 54 343 08	3	FLANGE JOINT REDSDN38/25-S A3P	VERSCHRAUBUNG		
603	47 02 334 08	1	FLANGE JOINT XW38-S A3P	VERSCHRAUBUNG		
604	47 19 015 08	1	FLANGE JOINT EGESD28-LR-WD A3P	VERSCHRAUBUNG		
605	47 54 304 08	1	FLANGE JOINT REDSD35/28-L CFX	VERSCHRAUBUNG		
606	76 17 494	1	FLANGE JOINT EW 28L CR6-FREI	VERSCHRAUBUNG		
607	48 23 308 14	1	FLANGE JOINT ISO 8434 EL 35L CR6-FREI	VERSCHRAUBUNG		
608	47 00 331 08	4	FLANGE JOINT XG38-S A3P	VERSCHRAUBUNG		
609	74 07 119	2	FLANGE JOINT EW 25S CR6-FREI	VERSCHRAUBUNG		
610	74 07 118	1	FLANGE JOINT EL 25S CR6-FREI	VERSCHRAUBUNG		
611	47 00 110 08	2	FLANGE JOINT SNV25-S CFX	VERSCHRAUBUNG		
612	47 10 336 08	1	FLANGE JOINT XGE25-SR-ED A3P	VERSCHRAUBUNG		
613	47 56 026 08	1	TEST POINT FITTING EMA3 G1/4 CR6-FREI	MESSANSCHLUSS		
614	47 55 035 08	1	ADAPTOR RI1-EDX11/4 A3P	ADAPTER		
615	47 10 353 08	2	FLANGE JOINT XGE12-LR-ED1/4" A3P	VERSCHRAUBUNG		
616	47 10 345 08	1	FLANGE JOINT XGE35-LR-ED A3P	VERSCHRAUBUNG		
617	47 77 040 08	1	STOPPER PLUG VSTI1/4"ED A3P	BLINDSTOPFEN		
618	24 71 286 02	1	FLANGE JOINT EL 12L M18X1,5 CR6-FREI	VERSCHRAUBUNG		
619	24 71 177 02	1	FLANGE JOINT EW 12L M18X1,5 CR6-FREI	VERSCHRAUBUNG		
620	47 00 329 08	1	FLANGE JOINT XG25-S A3P	VERSCHRAUBUNG		

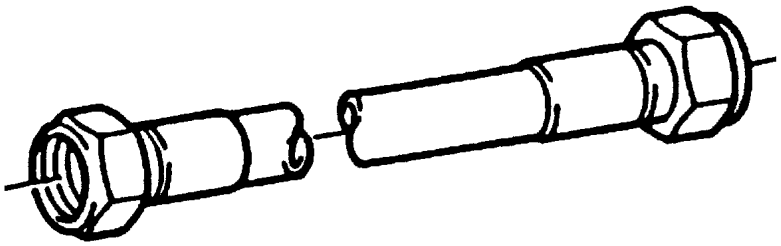

Die Positionsnummern der Rohre auf den Bildtafeln entsprechen den Positionen in der Rohrliste.

The pipe numbers from the illustrations are in accordance with the items in the pipe list.

Les numéros des tuyaux sur les illustrations correspondent aux repères de la nomenclature des tuyaux.

Los números de tubos en las ilustraciones corresponden a las posiciones de la lista de tubos.

Номера позиций труб на изображениях соответствуют позициям в перечне труб.

Pos.	Item	Quantity	Description	Bezeichnung	Serie	K
240	96 39 677 08	2	PIPE COMPL. 38X4X2705	ROHR KPL.		
241	96 39 678 08	1	PIPE COMPL. 38X4X2131	ROHR KPL.		
242	96 39 679 08	1	PIPE COMPL. 38X4X2126	ROHR KPL.		
243	96 39 680 08	1	PIPE COMPL. 38X4X1551	ROHR KPL.		
244	96 39 681 08	1	PIPE COMPL. 35X2X1477	ROHR KPL.		
245	96 39 682 08	1	PIPE COMPL. 35X2X814	ROHR KPL.		
246	96 39 683 08	1	PIPE COMPL. 12X1,5X1000	ROHR KPL.		
247	96 39 684 08	1	PIPE COMPL. 12X1,5X392	ROHR KPL.		
248	96 39 685 08	1	PIPE COMPL. 12X1,5X2950	ROHR KPL.		

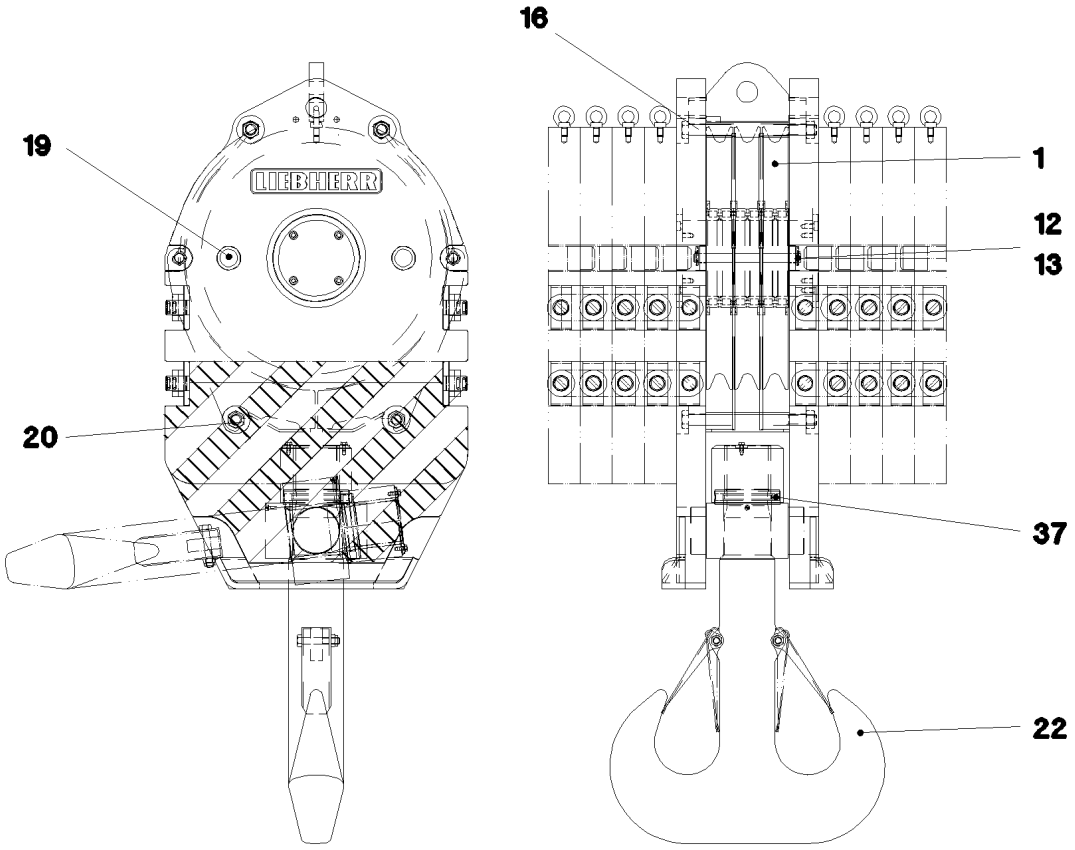

Pos.	Item	Quantity	Description	Bezeichnung	Serie	K
1	96 34 522 08	3	ROPE PULLEY CPL. ⇨ 3 214 007 96 34 522 08	SEILROLLE KPL.		
12	10 44 373 7	2	ROPE PROTECTION ROD	SEILSCHUTZSTANGE		
13	43 32 013 08	4	SAFETY PLUG W HINGE-LID 5X32 VERZ	SICHERHEITSKLAPPSTECKER		
16	11 17 048 7	1	ROPE GUARD	SEILSCHUTZ		
19	11 17 048 8	4	SPACER BOLT	DISTANZBOLZEN		
20	41 15 141 08	8	HEX NUT ISO 4032 M8 8 A2C	SECHSKANTMUTTER		
22	10 42 880 6	1	SAFETY TRAP	SICHERUNGSFALLE		
37	10 03 912 1	1	CYLINDRICAL ROLLER BEARING DIN 722 8	AXIALZYLINDERROLLENLAGER		

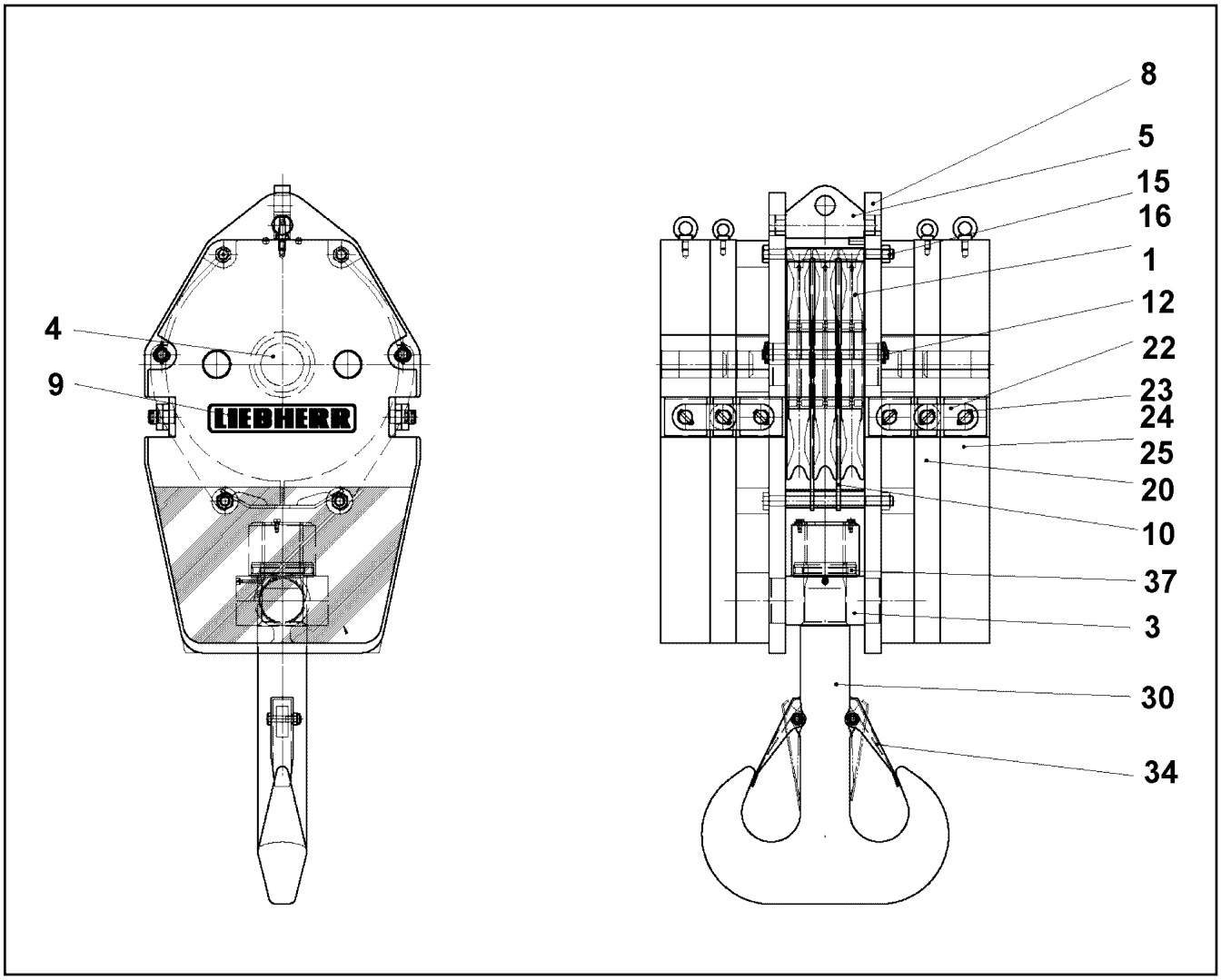

Pos.	Item	Quantity	Description	Bezeichnung	Serie	K
1	92 68 928 08	3	ROPE PULLEY CPL. SPF ⇨ 2 652 007 92 68 928 08	SEILROLLE KPL.		
3	11 48 239 9	1	ROTATABLE BEAM	SCHWENKTRAVERSE		
4	11 21 060 7	1	DISK PIN	SCHEIBENBOLZEN		
5	11 21 060 6	1	ROPE FIXING POINT	SEILFESTPUNKT		
9	10 66 371 8	2	SIGN 88X450X0,1 FOLIE	SCHILD		
10	11 21 060 8	1	ROPE GUARD	SEILSCHUTZ		
12	10 41 060 8	2	ROPE PROTECTION ROD	SEILSCHUTZSTANGE		
15	41 15 152 08	4	HEX NUT ISO 4032 M30 8 A3C	SECHSKANTMUTTER		
16	40 61 425 08	4	HEX SCREW ISO 4014 M30X380 8.8 A3C	SECHSKANTSCHRAUBE		
20	11 48 240 2	2	WEIGHT PLATE	GEWICHTSBLECH		
22	11 48 240 3	8	BUTT STRAP	LASCHE		
23	40 61 059 08	12	HEX SCREW ISO 4014 M8X50 8.8 A2C	SECHSKANTSCHRAUBE		
24	41 19 005 08	12	HEX NUT DIN 985 M8 8 A2C	SECHSKANTMUTTER		
25	11 48 240 6	2	WEIGHT PLATE	GEWICHTSBLECH		
26	11 48 240 7	4	BUTT STRAP	LASCHE		
30	11 48 240 8	1	TWIN HOOK	DOPPELHAKEN		
34	57 17 162 08	2	SAFETY TRAP	SICHERUNGSFALLE		
37	74 66 074 01	1	CYLINDER ROLLER THRUST BEARING DIN	AX.ZYL.ROLLENLAGER		

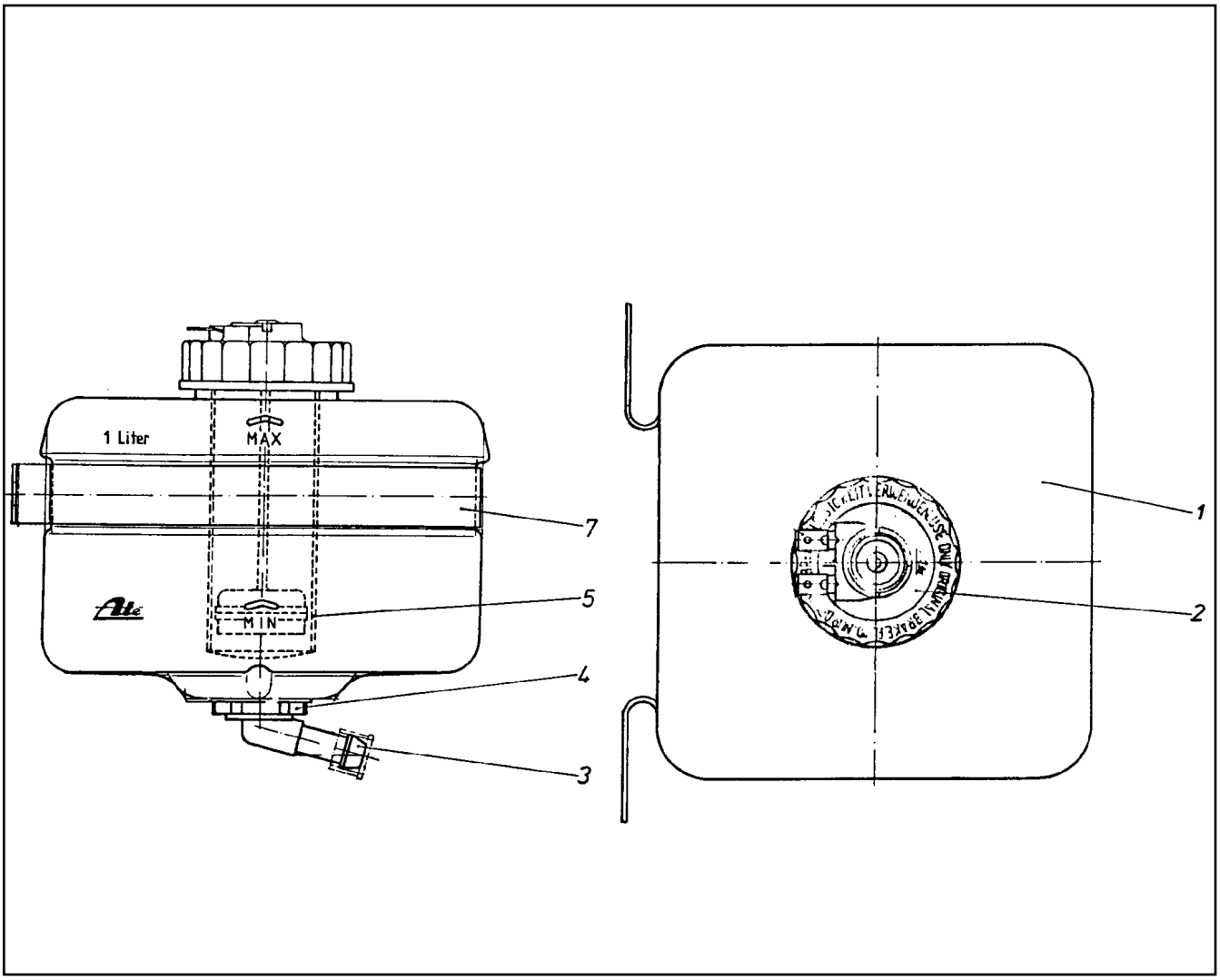

Pos.	Item	Quantity	Description	Bezeichnung	Serie	K
1	57 00 659 08	1	EQUALIZING RESERVOIR	AUSGLEICHSBEHAELTER		
2	57 00 660 08	1	FLANGE JOINT	VERSCHRAUBUNG		
3	57 00 661 08	1	PIPE ELBOW	KNIESTUECK		
4	57 00 662 08	1	CONTAINER PLUG	BEHAELTERSTOPFEN		
5	57 00 663 08	1	SIEVE SLEEVE	SIEBHUELSE		
7	57 00 664 08	1	FASTENING CLAMP	BEFESTIGUNGSSCHELLE		

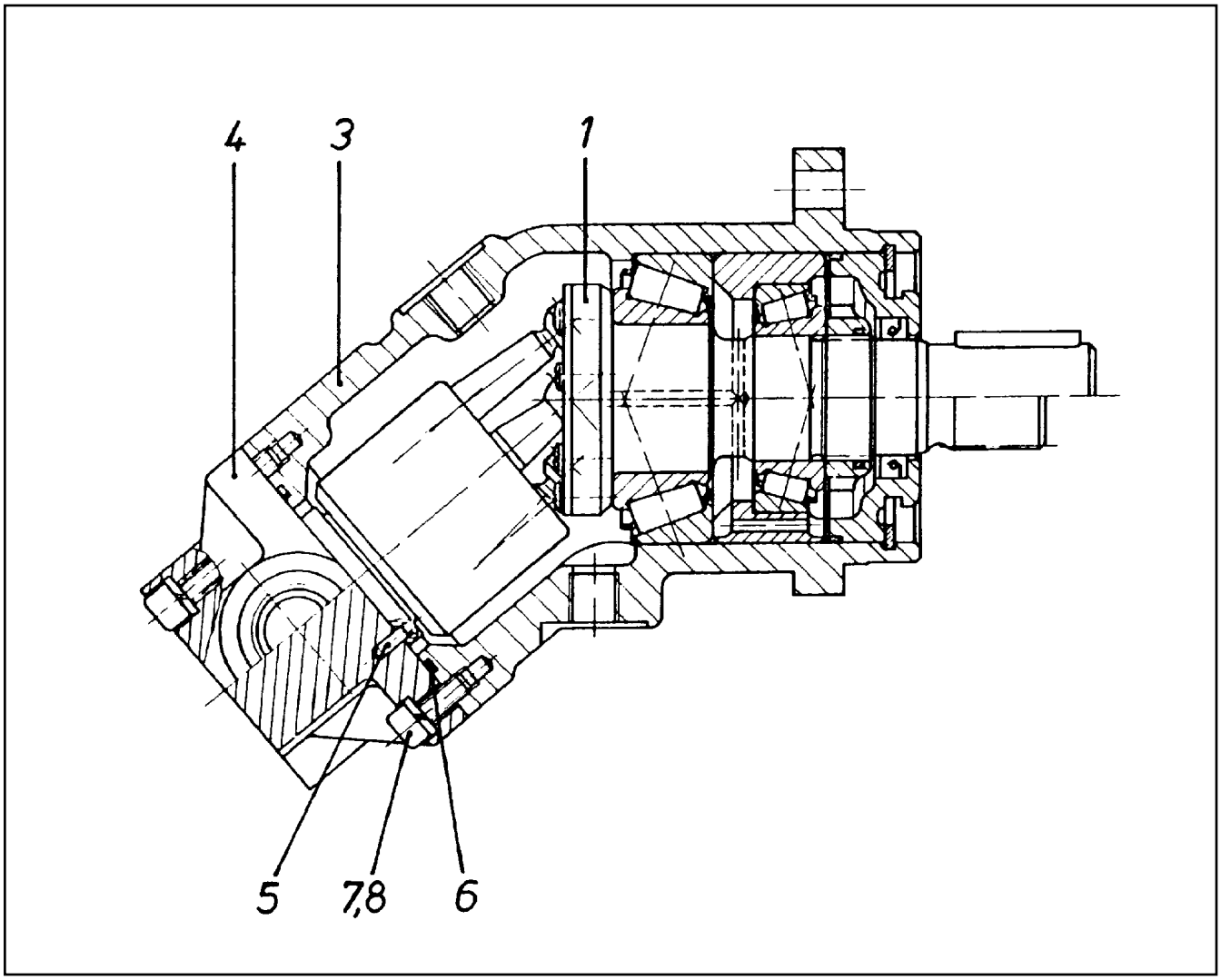

Pos.	Item	Quantity	Description	Bezeichnung	Serie	K
1	57 01 129 08	1	DRIVING GEAR ⇨ 5 701 129 08 57 01 129 08	TRIEBWERK		
3	57 01 130 08	1	HOUSING	GEHAEUSE		
4	70 24 283	1	CONNECTING PLATE	ANSCHLUSSPLATTE		
5	57 01 132 08	1	PARALLEL PIN ISO 2338 3M6X10 ST	ZYLINDERSTIFT		
6	72 64 265 08	1	O-RING ARP 568 52,07X2,62 NBR90	O-RING		
7	46 00 048	6	SOCKET HEAD SCREW ISO 4762 M6X16 8.8	ZYLINDERSCHRAUBE		
8	42 41 006 08	6	CIRCLIP DIN 7980 6 VERZ	FEDERRING		

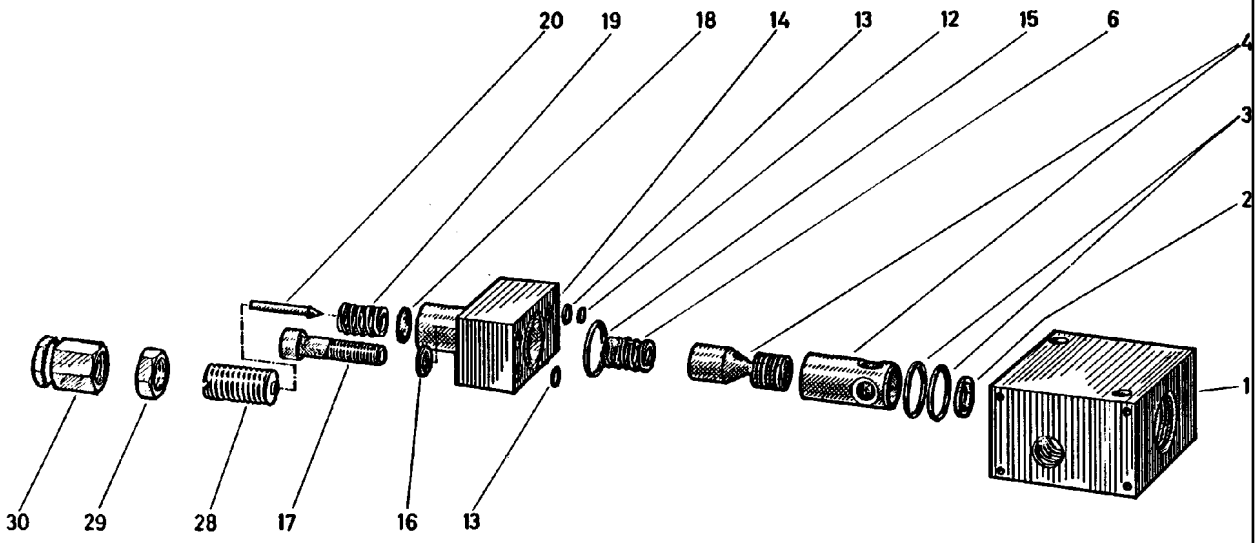

Pos.	Item	Quantity	Description	Bezeichnung	Serie	K
1	51 07 138 08	1	BLOCK	BLOCK		
2	51 07 139 08	1	WASHER	SCHEIBE		
3	51 07 101 08	2	O-RING ARP 568 17,12X2,62 NBR90	O-RING		
4	51 07 137 08	1	PISTON	KOLBEN		
6	51 07 140 08	1	PRESSURE SPRING	DRUCKFEDER		
12	51 07 141 08	1	WASHER	SCHEIBE		
13	51 07 142 08	2	O-RING ARP 568 4,47X1,78 NBR70	O-RING		
14	51 07 143 08	1	BLOCK	BLOCK		
15	51 07 101 08	1	O-RING ARP 568 17,12X2,62 NBR90	O-RING		
16	42 40 007 08	2	CIRCLIP DIN 127 A 8 FST A2C	FEDERRING		
17	40 01 620	2	SOCKET HEAD SCREW ISO 4762 M8X35 8.8	ZYLINDERSCHRAUBE		
18	51 07 144 08	1	COLLAR WASHER	BUNDSCHEIBE		
19	51 07 145 08	1	PRESSURE SPRING	DRUCKFEDER		
20	51 07 104 08	1	VALVE CONE	VENTILKEGEL		
28	51 07 798 08	1	ADJUSTING SCREW	EINSTELLSCHRAUBE		
29	51 07 799 08	1	NUT	MUTTER		
30	51 07 106 08	1	CAP NUT	HUTMUTTER		

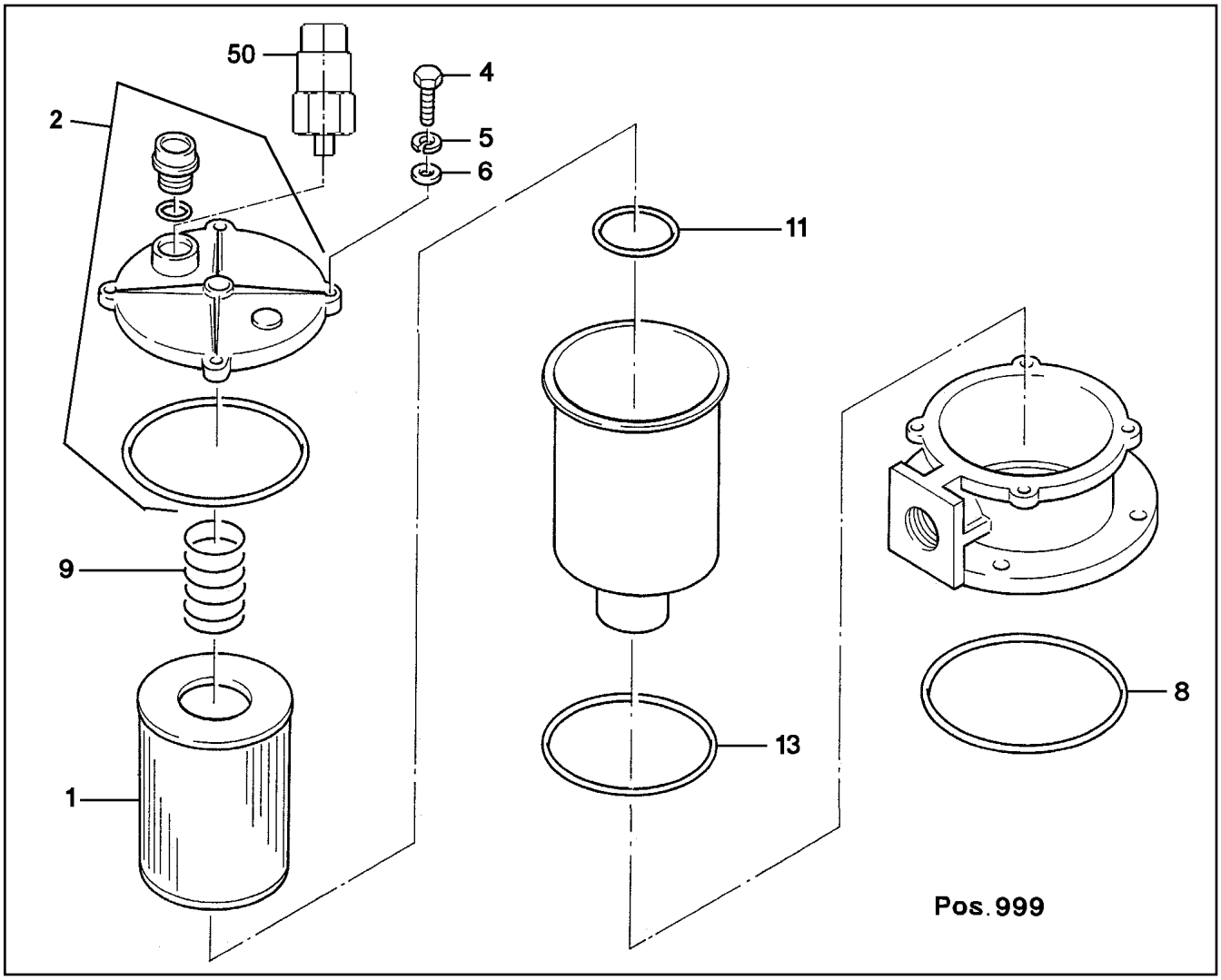

Pos.	Item	Quantity	Description	Bezeichnung	Serie	K
1	51 06 692 08	1	FILTER INSERT OEL 10µm	FILTEREINSATZ		
2	57 08 320 08	1	FILTER COVER ⇨ 5 708 320 08 57 08 320 08	FILTERDECKEL		
4	49 00 111	4	HEX SCREW ISO 4017 M8X30 8.8 A2C	SECHSKANTSCHRAUBE		
5	42 40 007 08	4	CIRCLIP DIN 127 A 8 FST A2C	FEDERRING		
6	42 00 012 01	4	WASHER ISO 7089 8 200HV A3C	SCHEIBE		
8	57 05 883 08	1	O-RING ARP 568 170,82X7 NBR70	O-RING		
9	57 08 310 08	1	SPRING	FEDER		
11	57 05 888 08	1	O-RING ARP 568 63,09X3,53 NBR70	O-RING		
13	51 45 275 08	1	O-RING ARP 568 148,49X5,33 NBR70	O-RING		
50	51 06 693 08	1	CLOGGING INDICATOR A2D-CR3	VERSCHMUTZUNGSANZEIGE		
999	57 05 881 08	1	SEAL KIT	DICHTSATZ		

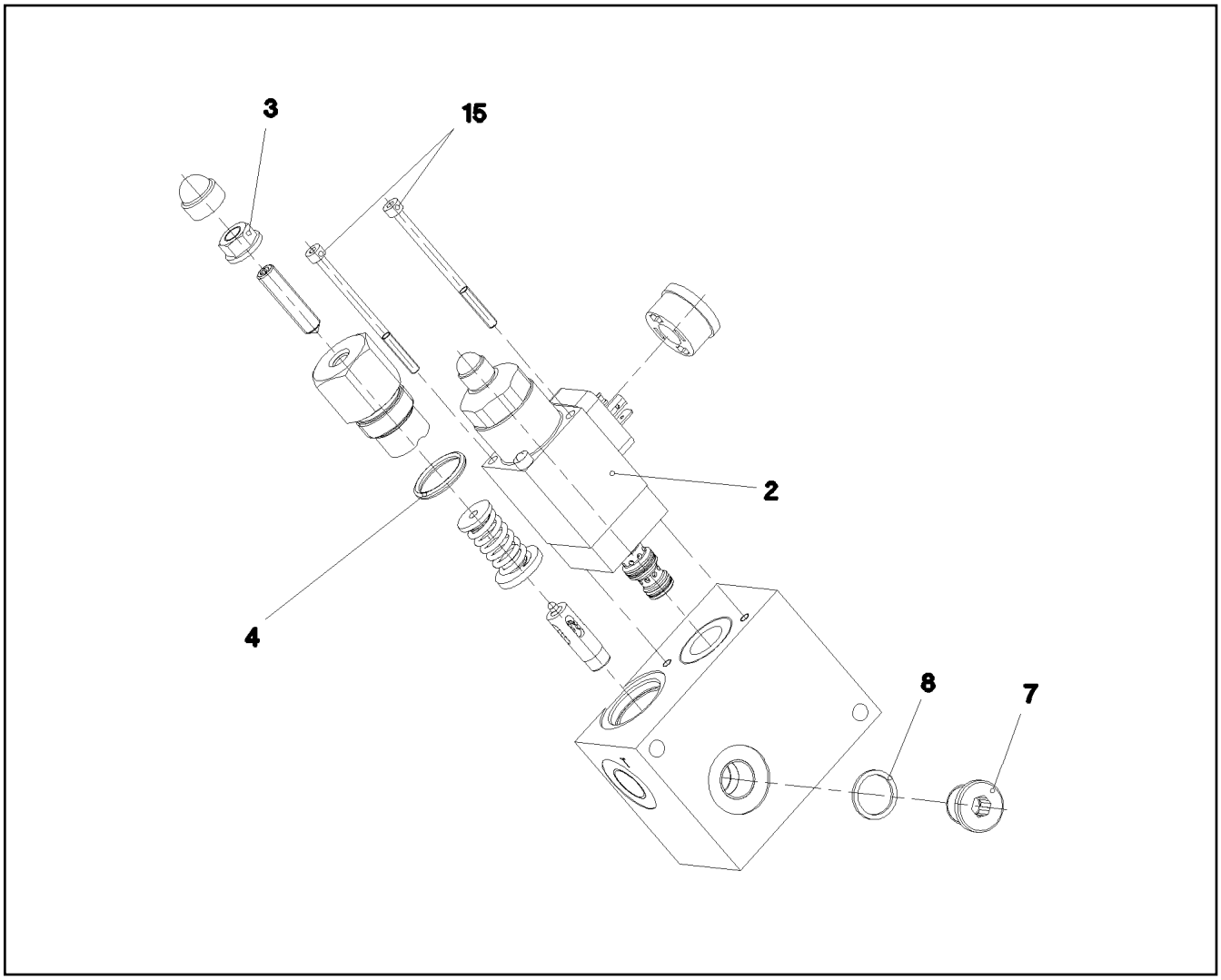

Pos.	Item	Quantity	Description	Bezeichnung	Serie	K
2	10 48 973 4	1	PRESSURE LIMITING VALVE ⇨ X10489734 10 48 973 4	DRUCKBEGRENZUNGSVENTIL		
4	72 64 202 08	1	O-RING ARP 568 20,29X2,62 NBR70	O-RING		
7	40 41 001 08	1	SCREW PLUG DIN 908 M16X1,5 ST A2C	VERSCHLUSSSCHRAUBE		
8	71 01 034 08	1	SEALING RING DIN 7603 A 16X20X1,5 CU	DICHTRING		
15	46 00 338	2	SOCKET HEAD SCREW ISO 4762 M4X65 8.8	ZYLINDERSCHRAUBE		
25	57 06 523 08	1	O-RING ARP 568 23,52X1,78 N903890SHOR	O-RING		
26	51 07 190 08	1	O-RING ARP 568 9,25X1,78 NBR75	O-RING		
27	51 07 181 08	1	O-RING ARP 568 10,82X1,78 NBR75	O-RING		

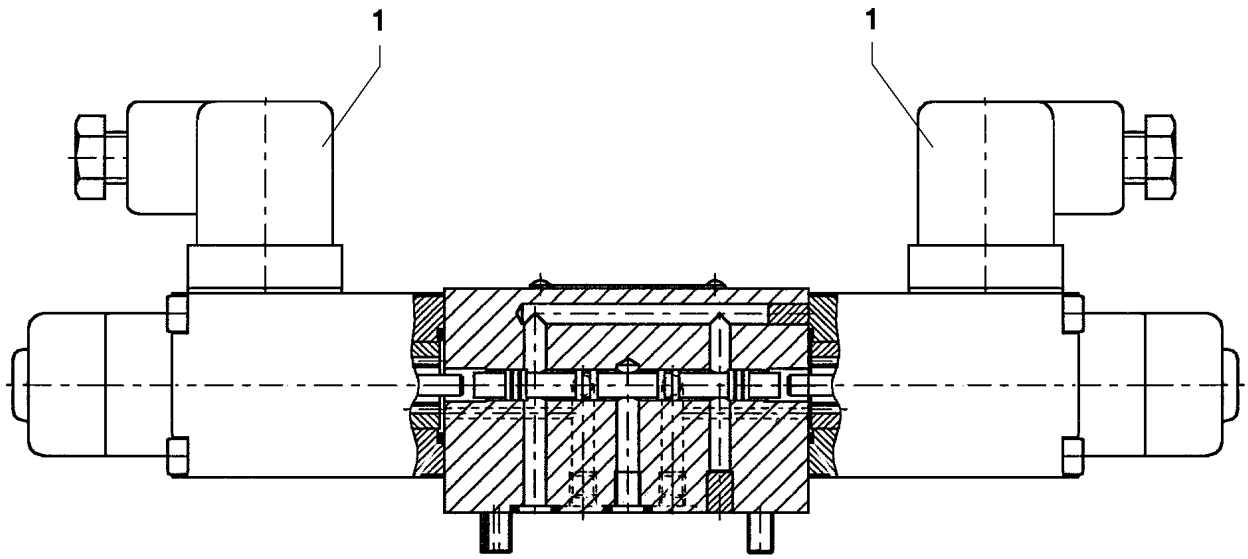

Pos.	Item	Quantity	Description	Bezeichnung	Serie	K
1	57 17 127 08	2	MAGNET COIL 24V	MAGNETSPULE		
2	70 27 459	2	NUT	MUTTER		
999	74 11 445	1	SEAL KIT	DICHTUNGSSATZ		

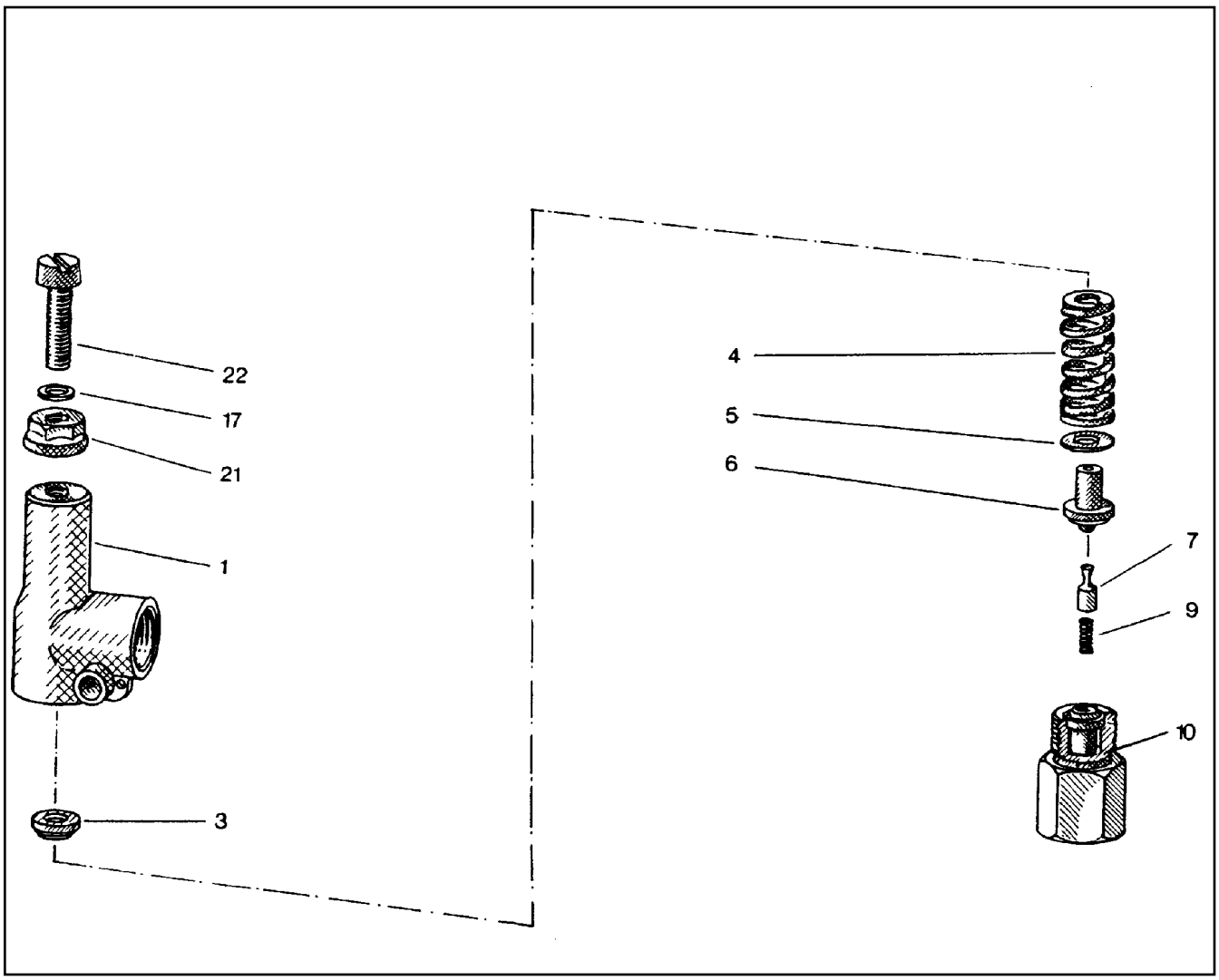

Pos.	Item	Quantity	Description	Bezeichnung	Serie	K
1	51 07 969 08	1	HOUSING	GEHAEUSE		
3	51 07 970 08	1	SPRING SUPPORT	FEDERTELLER		
4	51 07 971 08	1	PRESSURE SPRING	DRUCKFEDER		
5	51 07 972 08	1	WASHER	SCHEIBE		
6	51 07 973 08	1	SPRING-LOADED PIN	FEDERBOLZEN		
7	51 07 974 08	1	DAMPING PISTON	DAEMPFUNGSKOLBEN		
9	51 07 975 08	1	PRESSURE SPRING	DRUCKFEDER		
10	51 07 976 08	1	VALVE SEAT	VENTILSITZ		
17	51 07 832 08	1	SHIM	AUSGLEICHSCHEIBE		
21	51 07 417 08	1	SEALING NUT M8	DICHTMUTTER		
22	51 07 977 08	1	SOCKET HEAD SCREW DIN 84 M8X35 5.8	ZYLINDERSCHRAUBE		

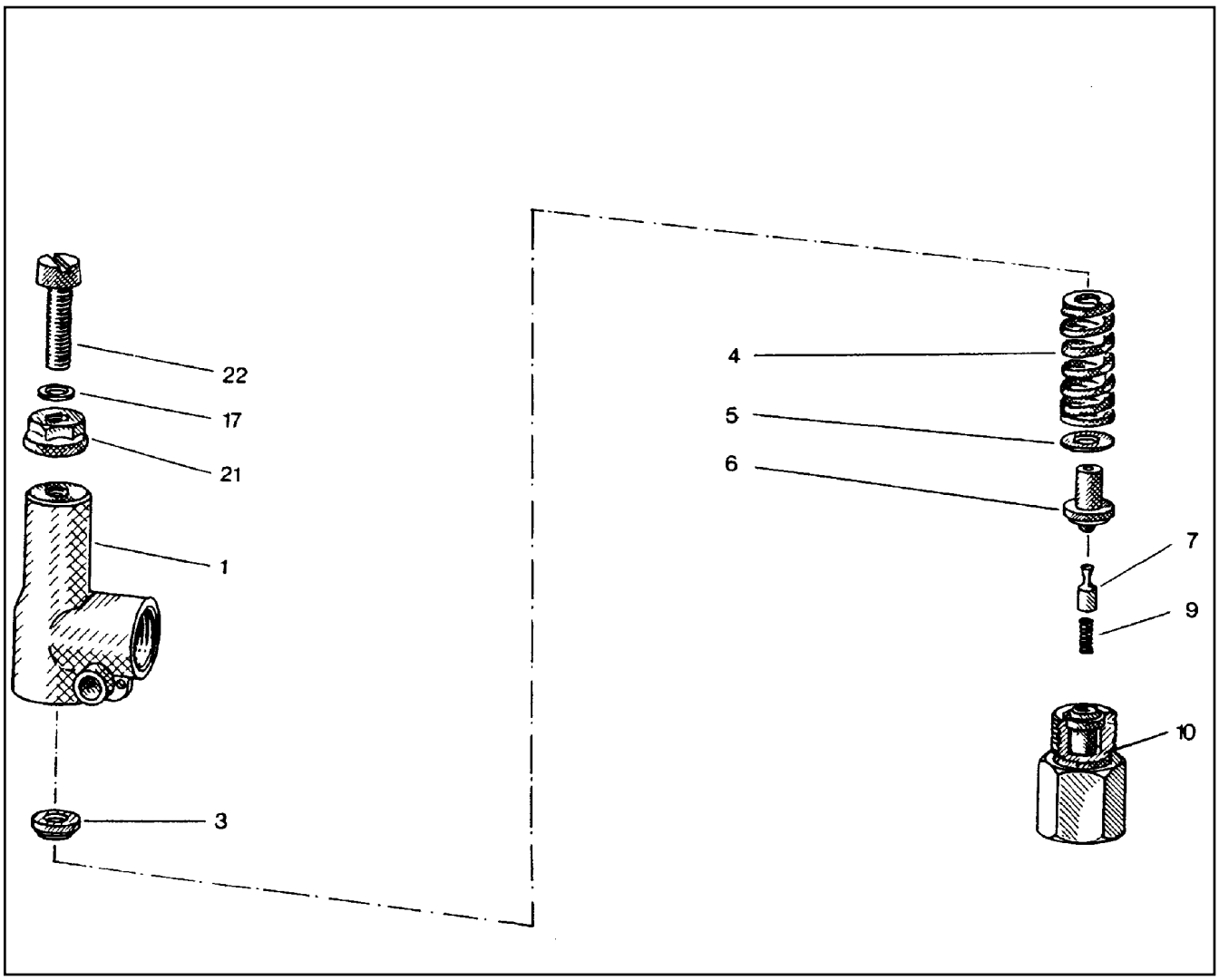

Pos.	Item	Quantity	Description	Bezeichnung	Serie	K
1	51 07 969 08	1	HOUSING	GEHAEUSE		
3	51 07 970 08	1	SPRING SUPPORT	FEDERTELLER		
4	51 10 151 08	1	PRESSURE SPRING	DRUCKFEDER		
5	51 07 972 08	1	WASHER	SCHEIBE		
6	51 07 973 08	1	SPRING-LOADED PIN	FEDERBOLZEN		
7	51 07 974 08	1	DAMPING PISTON	DAEMPFUNGSKOLBEN		
9	51 07 975 08	1	PRESSURE SPRING	DRUCKFEDER		
10	51 07 976 08	1	VALVE SEAT	VENTILSITZ		
17	51 07 832 08	1	SHIM	AUSGLEICHSCHEIBE		
21	51 07 417 08	1	SEALING NUT M8	DICHTMUTTER		
22	51 07 977 08	1	SOCKET HEAD SCREW DIN 84 M8X35 5.8	ZYLINDERSCHRAUBE		

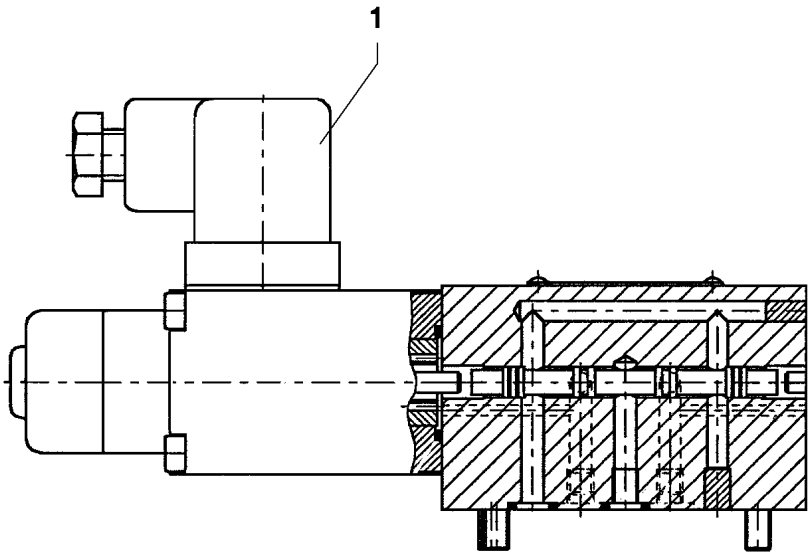

Pos.	Item	Quantity	Description	Bezeichnung	Serie	K
1	57 08 278 08	1	MAGNET 24V	MAGNET		

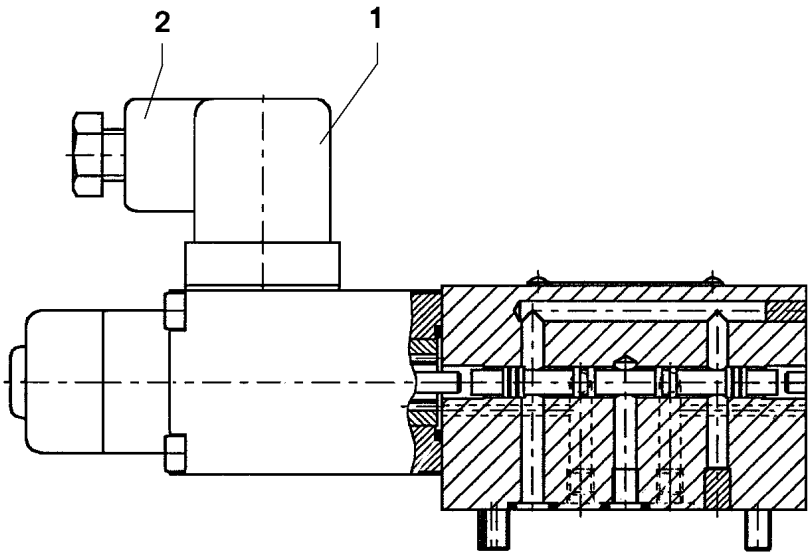

Pos.	Item	Quantity	Description	Bezeichnung	Serie	K
1	57 06 338 08	1	MAGNET 24V	MAGNET		
2	60 50 066 08	1	DEVICE PLUG DIN 43650 4-POLE	GERAETESTECKER		

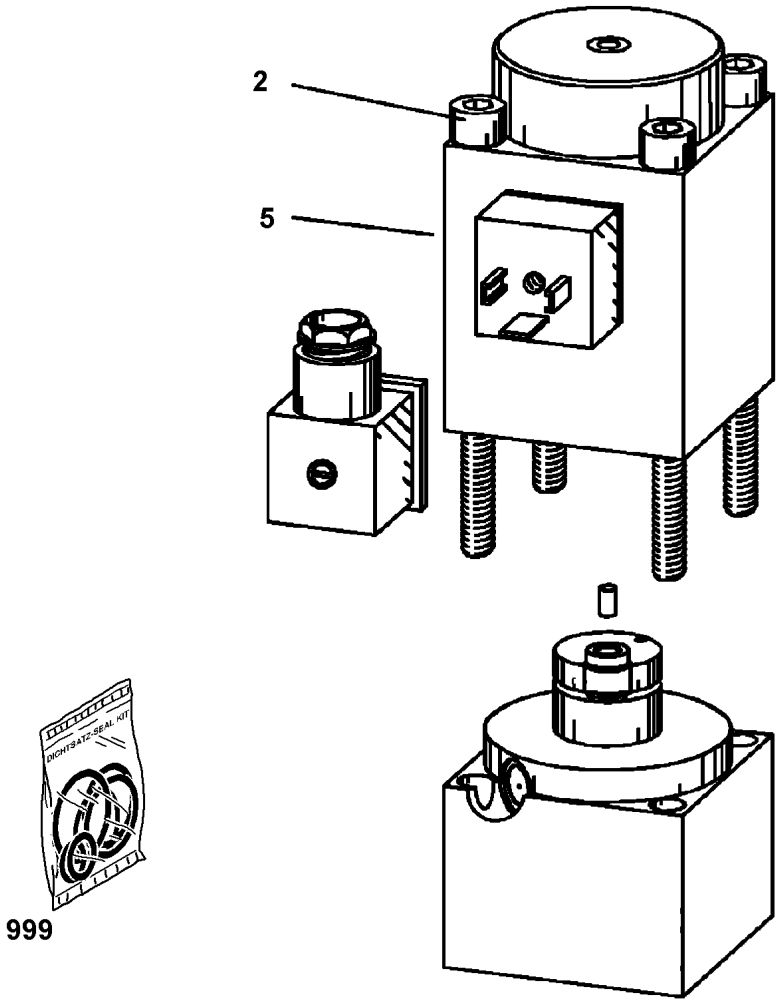

Pos.	Item	Quantity	Description	Bezeichnung	Serie	K
2	10 66 372 5	4	SOCKET HEAD SCREW ISO 4762 M5X95 12.	ZYLINDERSCHRAUBE		
5	10 42 953 2	1	MAGNET 24V	MAGNET		
999	10 66 373 0	1	SEALING SET VALVE	DS VENTIL		

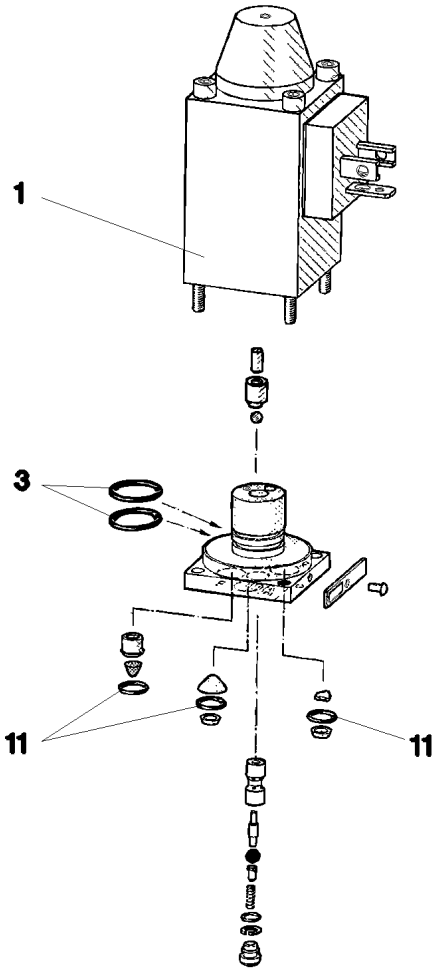

Pos.	Item	Quantity	Description	Bezeichnung	Serie	K
1	57 06 338 08	1	MAGNET 24V	MAGNET		
(1)	57 06 810 08	1	O-RING 27,5X2,5 FPM70	O-RING		
3	57 00 101 08	2	O-RING 14X1,1 NBR70	O-RING		
11	51 07 129 08	3	O-RING 6X1,5 NBR90	O-RING		

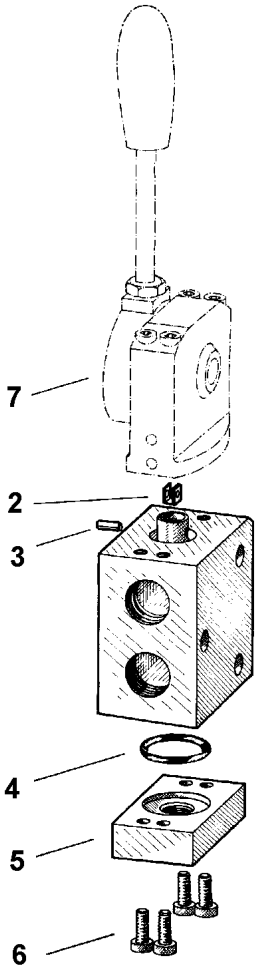

Pos.	Item	Quantity	Description	Bezeichnung	Serie	K
2	51 07 821 08	1	BRACKET	BUEGEL		
3	51 07 736 08	1	PIN	BOLZEN		
4	51 07 113 08	1	O-RING 26X3 NBR90	O-RING		
5	51 07 822 08	1	CONNECTING PLATE	ANSCHLUSSPLATTE		
6	49 01 191	4	SOCKET HEAD SCREW DIN 6912 M6X16 8.8	ZYLINDERSCHRAUBE		
7	51 10 438 08	1	MANUAL ACTUATION	HANDBETAETIGUNG		

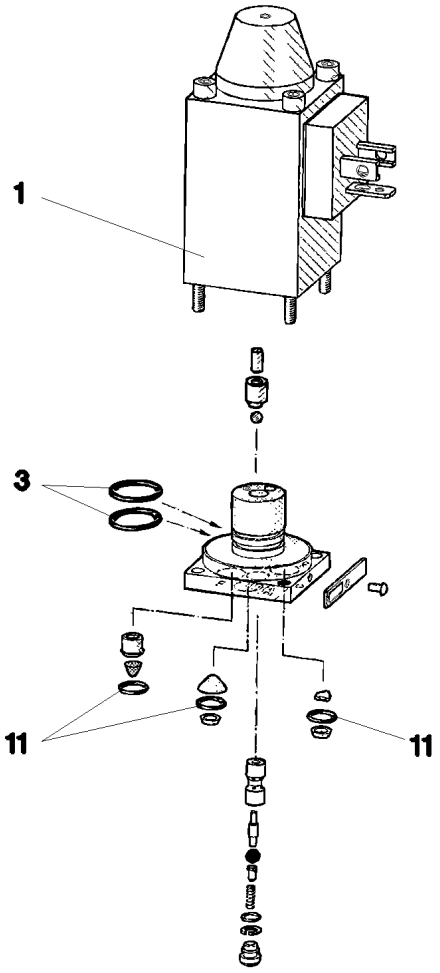

Pos.	Item	Quantity	Description	Bezeichnung	Serie	K
1	57 06 338 08	1	MAGNET 24V	MAGNET		
3	57 00 101 08	2	O-RING 14X1,1 NBR70	O-RING		
11	51 07 129 08	3	O-RING 6X1,5 NBR90	O-RING		

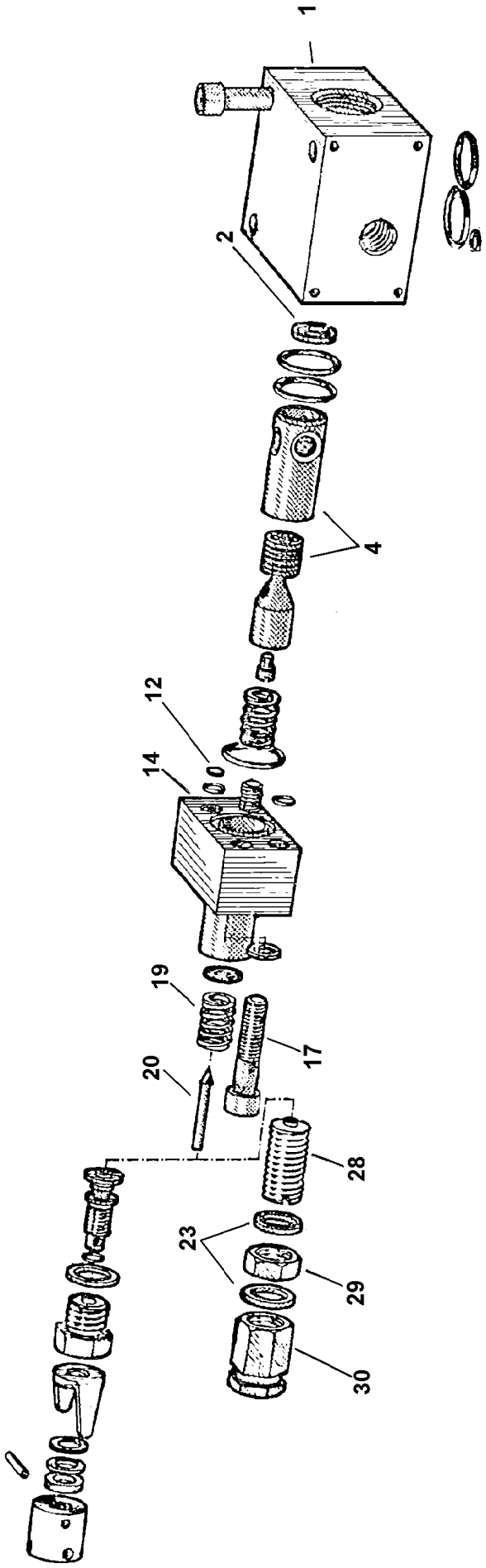
1
2
4
12
14
19
17
20
28
23
29
30

Pos.	Item	Quantity	Description	Bezeichnung	Serie	K
1	51 07 138 08	1	BLOCK	BLOCK		
2	51 07 139 08	1	WASHER	SCHEIBE		
4	51 07 649 08	1	PISTON	KOLBEN		
12	51 07 141 08	1	WASHER	SCHEIBE		
14	51 07 143 08	1	BLOCK	BLOCK		
17	49 01 162	2	SOCKET HEAD SCREW ISO 4762 M8X30 8.8	ZYLINDERSCHRAUBE		
19	51 07 145 08	1	PRESSURE SPRING	DRUCKFEDER		
20	51 07 104 08	1	VALVE CONE	VENTILKEGEL		
22	50 04 325 08	2	SEALING RING DIN 7603 A 14X18X1,5 ST	DICHTRING		
28	51 07 798 08	1	ADJUSTING SCREW	EINSTELLSCHRAUBE		
29	51 07 799 08	1	NUT	MUTTER		
30	51 07 106 08	1	CAP NUT	HUTMUTTER		

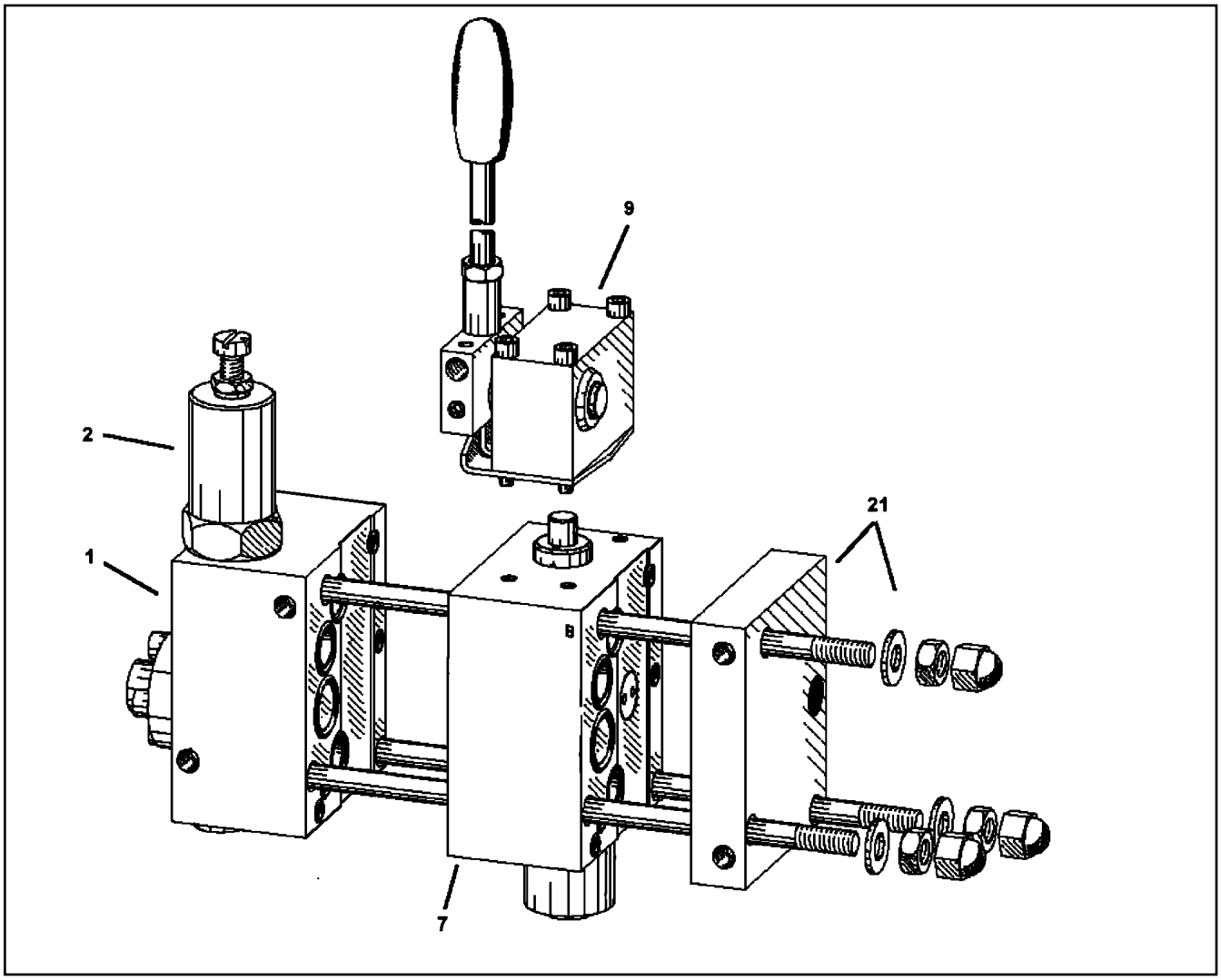

Pos.	Item	Quantity	Description	Bezeichnung	Serie	K
1	96 40 276 08	1	CONNECTION BLOCK PSV4 ⇨ 9 640 276 08 96 40 276 08	ANSCHLUSSBLOCK		
2	10 41 267 5	1	PRESSURE LIMITING VALVE ⇨ X10412675 10 41 267 5	DRUCKBEGRENZUNGSVENTIL		
7	96 40 277 08	1	DIRECTIONAL CTRL. VALVE SL3-41 ⇨ 9 640 277 08 96 40 277 08	WEGESCHIEBER		
9	10 41 267 7	1	MANUAL ACTUATION ⇨ X10412677 10 41 267 7	HANDBETAETIGUNG		
21	10 41 267 8	1	END PLATE ⇨ X10412678 10 41 267 8	ENDPLATTE		

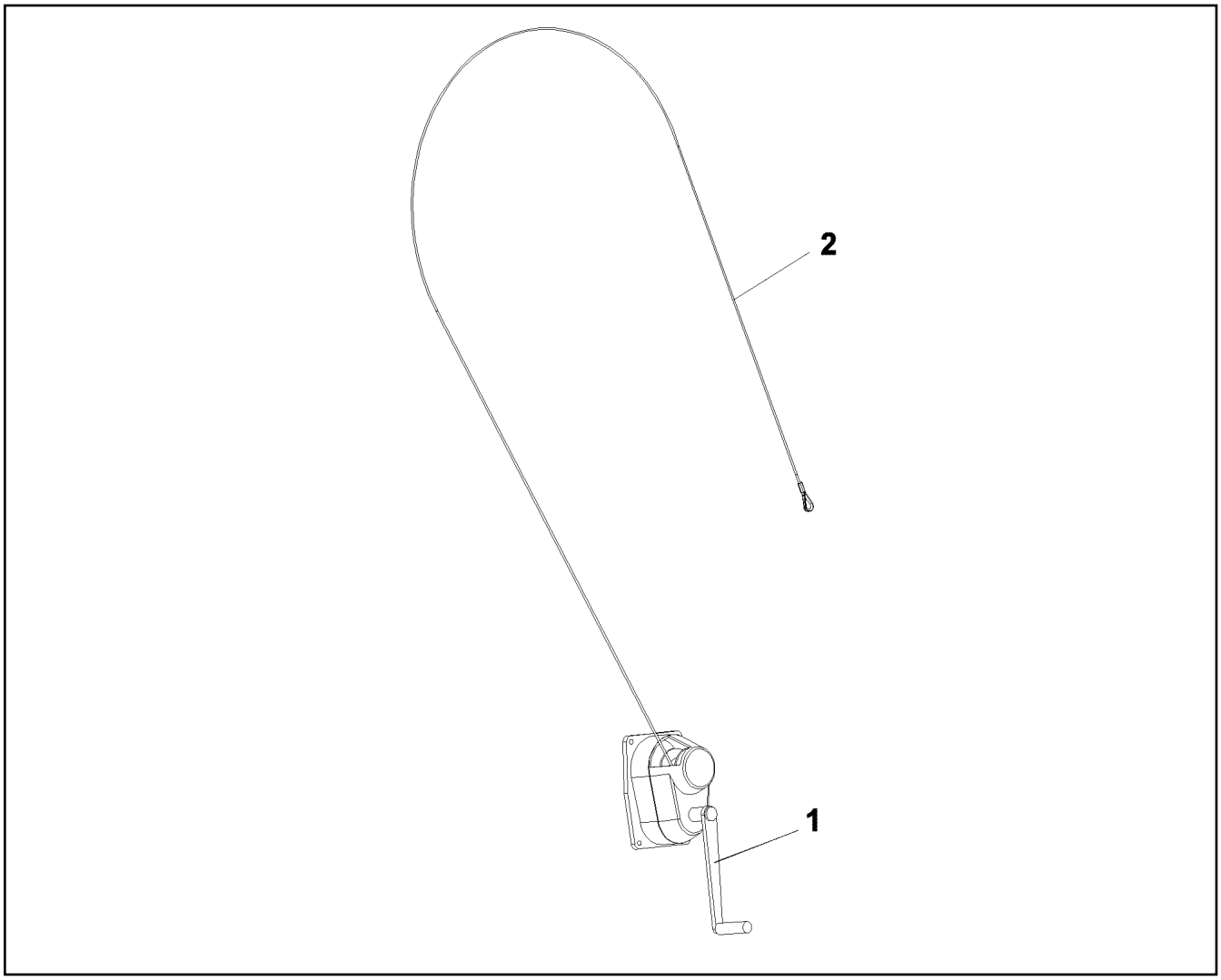

Pos.	Item	Quantity	Description	Bezeichnung	Serie	K
1	11 34 170 9	1	CRANK HANDLE	HANDKURBEL		
2	10 87 374 0	1	ROPE DIN 3055 4,0X7M ST	SEIL		

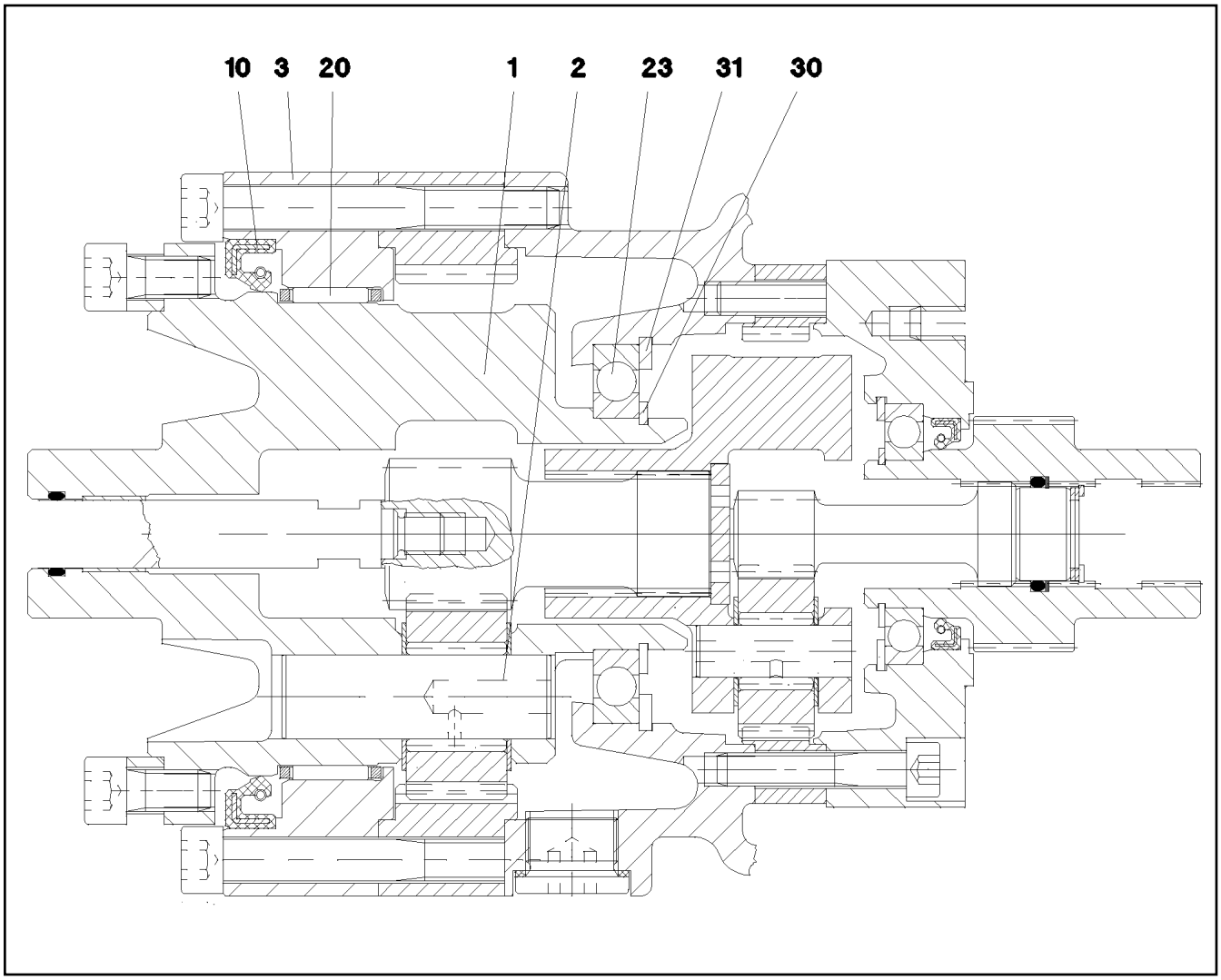

Pos.	Item	Quantity	Description	Bezeichnung	Serie	K
1	57 07 959 08	1	PLANETARY CARRIER	PLANETENTRAEGER		
2	57 07 958 08	3	PLANETARY WHEEL AXLE	PLANETENACHSE		
3	57 07 960 08	1	BEARING RING	LAGERRING		
10	71 00 312 08	1	ROTARY SHAFT LIP SEAL DIN 3760 A 115X1	RADIALWELLENDICHTRING		
20	57 07 961 08	1	NEEDLE GEAR RIM 110X117X24	NADELKRANZ		
23	54 05 116 08	1	DEEP GROOVE BALL BEARING DIN 625 16	RILLENKUGELLAGER		
30	10 17 158 7	1	LOCKING RING DIN 471 55X2 FLZNNC-120H	SICHERUNGSRING		
31	42 81 028 08	1	LOCKING RING DIN 472 90X3	SICHERUNGSRING		

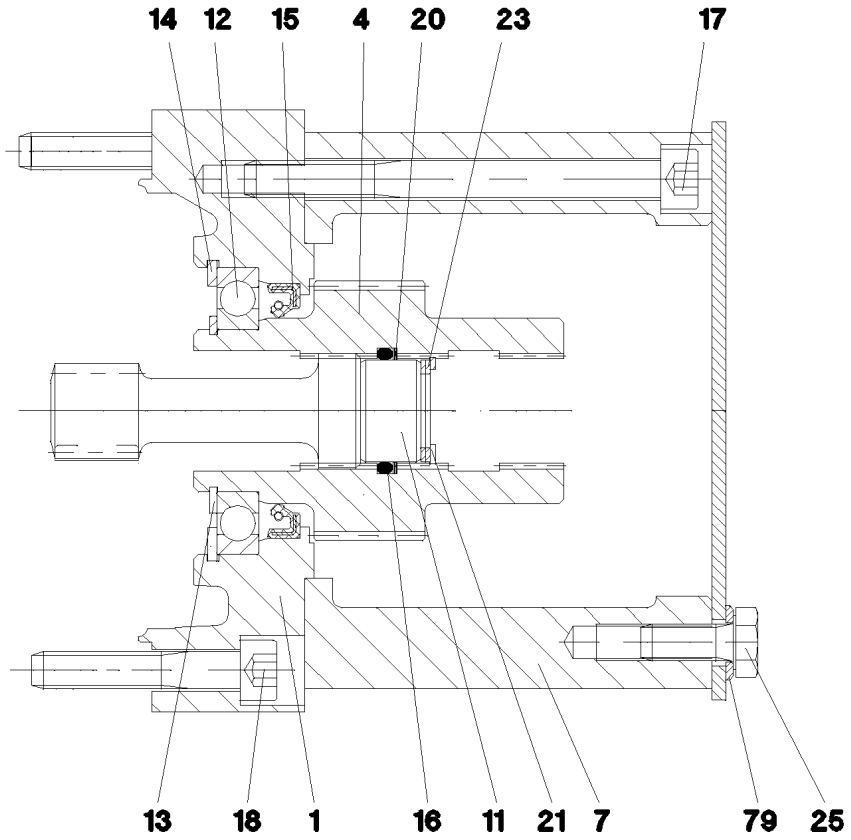

Pos.	Item	Quantity	Description	Bezeichnung	Serie	K
1	57 07 962 08	1	BRAKE FLANGE	BREMSFLANSCH		
4	57 17 272 08	1	DRIVE SLEEVE	ANTRIEBSHUELSE		
7	54 01 840 08	1	MOTOR FLANGE	MOTORFLANSCH		
11	54 01 842 08	1	WASHER	SCHEIBE		
12	74 51 947 08	1	DEEP GROOVE BALL BEARING DIN 625 160	RILLENKUGELLAGER		
13	42 80 029 08	1	LOCKING RING DIN 471 35X1,5	SICHERUNGSRING		
14	42 81 017 08	1	LOCKING RING DIN 472 62X2	SICHERUNGSRING		
15	57 01 519 08	1	ROTARY SHAFT LIP SEAL DIN 3760 A 40X5	RADIALWELLENDICHTRING		
16	54 01 843 08	1	O-RING 22,2X3 NBR70	O-RING		
17	49 00 323	6	SOCKET HEAD SCREW ISO 4762 M8X90 8.8	ZYLINDERSCHRAUBE		
18	40 42 044 05	6	SOCKET HEAD SCREW ISO 4762 M8X45 8.8	ZYLINDERSCHRAUBE		
20	54 01 844 08	1	SPIRAL BACK-UP RING	SPIRALBACKRING		
21	42 81 003 08	1	LOCKING RING DIN 472 23X1,2	SICHERUNGSRING		
23	50 15 010 77	3	SHIM RING DIN 988 16X22X1	PASSSCHEIBE		
25	49 00 089	4	HEX SCREW ISO 4017 M8X20 8.8 A2C	SECHSKANTSCHRAUBE		
79	42 00 010 14	4	WASHER ISO 7089 8 200HV-A4	SCHEIBE		

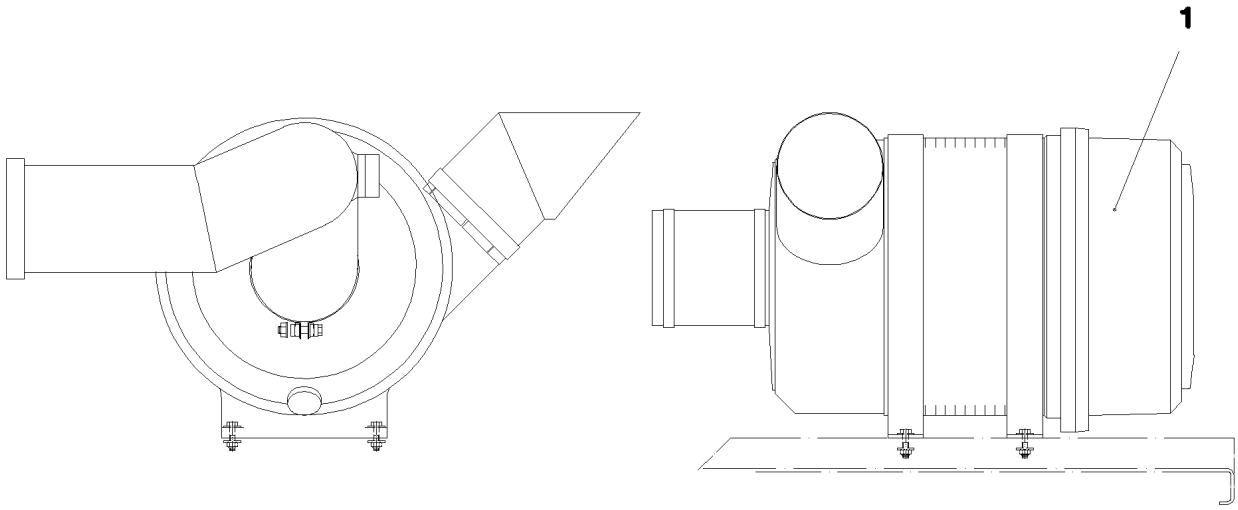

Pos.	Item	Quantity	Description	Bezeichnung	Serie	K
1	57 16 519 08	1	FILTER INSERT 28m³/min3µm	FILTEREINSATZ		
2	57 18 411 08	1	HOUSING LOWER PART	GEHAEUSEUNTERTEIL		
3	51 17 144 14	1	SAFETY CARTRIDGE	SICHERHEITSPATRONE		

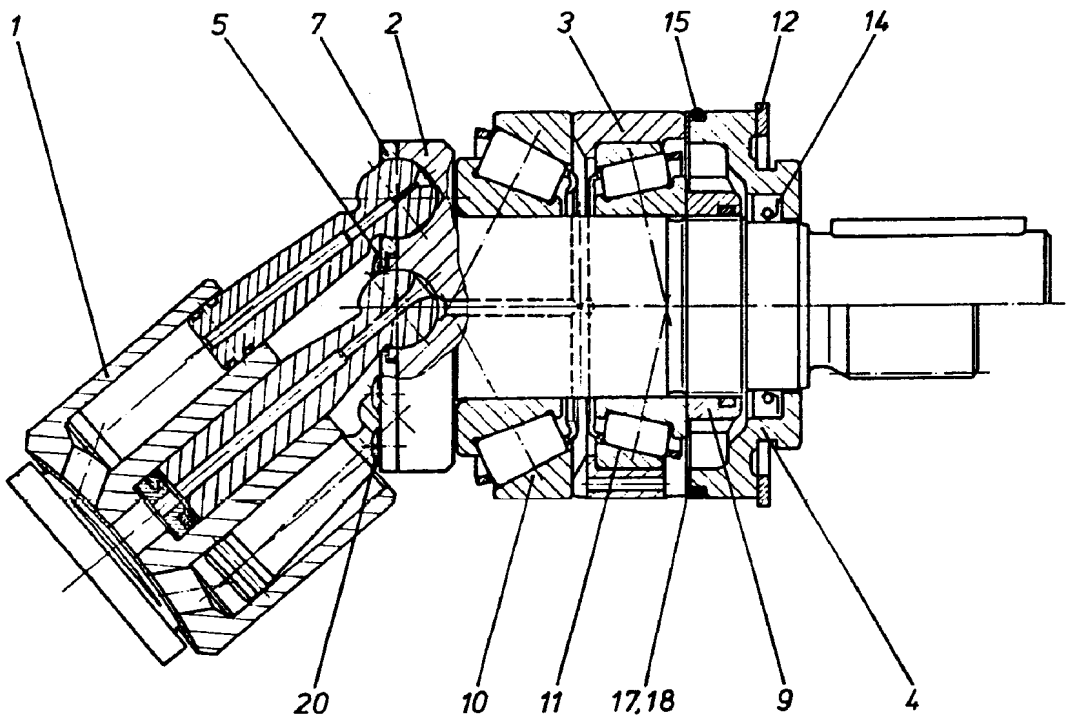

Pos.	Item	Quantity	Description	Bezeichnung	Serie	K
1	57 01 133 08	1	DRIVING GEAR ⇨ 5 701 133 08 57 01 133 08	TRIEBWERK		
2	57 01 134 08	1	DRIVING SHAFT	TRIEBWELLE		
3	57 01 135 08	1	BEARING RING	LAGERRING		
4	70 24 263	1	CLOSING RING	VERSCHLUSSRING		
5	70 24 264	1	WASHER	SCHEIBE		
7	70 24 265	1	PULL-BACK PLATE	RUECKZUGPLATTE		
9	57 01 139 08	1	SLOTTED NUT M30X1,5	NUTMUTTER		
10	57 01 140 08	1	TAPERED ROLLER BEARING	KEGELROLLENLAGER		
11	74 62 216 08	1	TAPERED ROLLER BEARING DIN 720 32006-	KEGELROLLENLAGER		
12	42 81 022 08	1	LOCKING RING DIN 472 70X2,5	SICHERUNGSRING		
14	57 01 141 08	1	SHAFT SEAL 28X40X6 NBR	WELLENDICHTRING		
15	51 57 051 08	1	O-RING ARP 568 64,77X2,62 NBR70	O-RING		
17	57 01 142 08	2	SHIM RING 58X70X0,1	PASSSCHEIBE		
18	57 01 143 08	1	SHIM RING 58X70X0,3	PASSSCHEIBE		
20	51 45 994 08	7	PAN-HEAD SCREW ISO 7045 M3X8 4.8 A2C	FLACHKOPFSCHRAUBE		

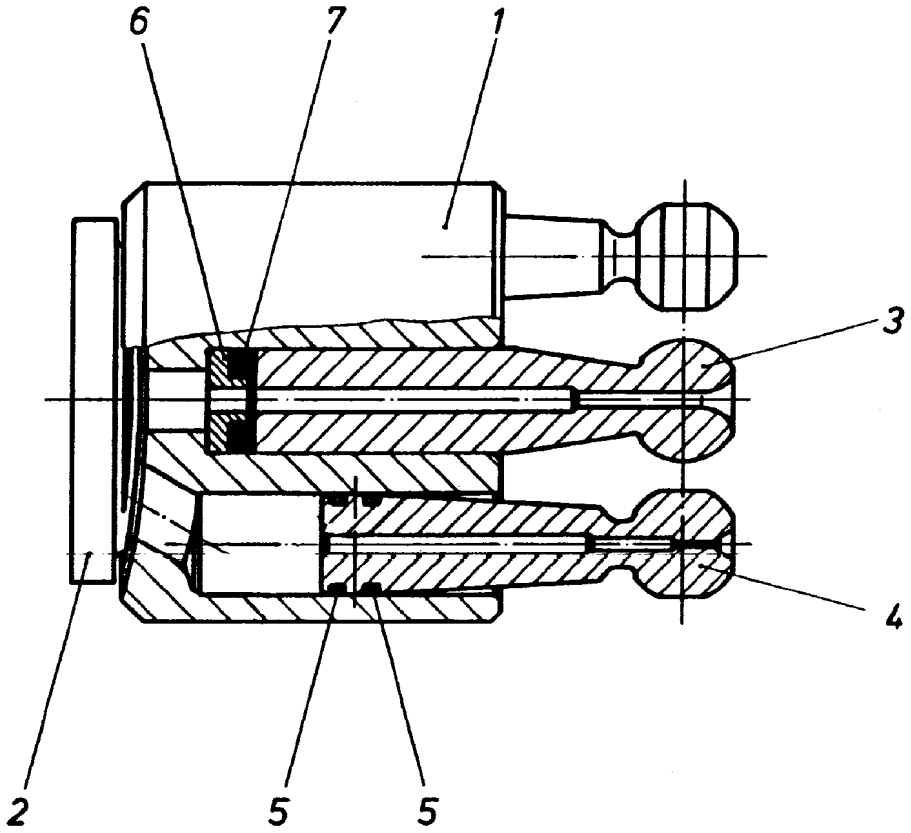

Pos.	Item	Quantity	Description	Bezeichnung	Serie	K
1	70 24 273	1	CYLINDER	ZYLINDER		
2	57 01 145 08	1	GUIDE PLATE	STEUERPLATTE		
3	57 01 146 08	1	CENTER STUD	MITTELZAPFEN		
4	57 01 147 08	7	PISTON	KOLBEN		
5	57 01 148 08	14	RING	RING		
6	57 01 149 08	1	SPRING SUPPORT	FEDERTELLER		
7	70 24 282	4	DISC SPRING	TELLERFEDER		

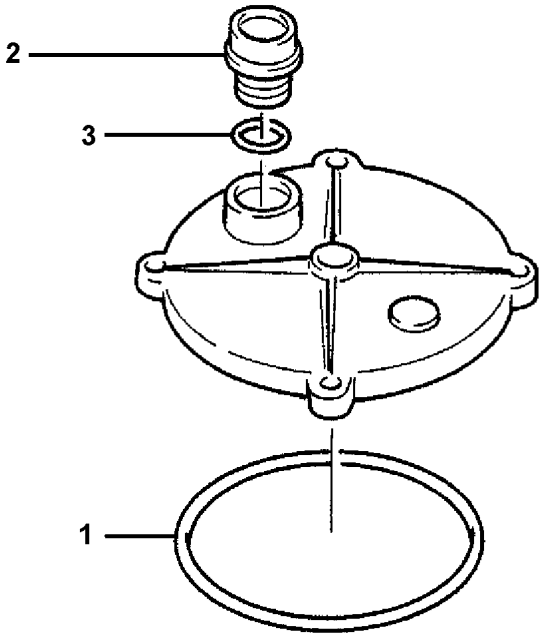

Pos.	Item	Quantity	Description	Bezeichnung	Serie	K
1	57 05 883 08	1	O-RING ARP 568 170,82X7 NBR70	O-RING		
2	51 06 623 08	1	SCREW CAP	SCHRAUBKAPPE		
3	57 05 889 08	1	O-RING 39,7X3,5 NBR70	O-RING		

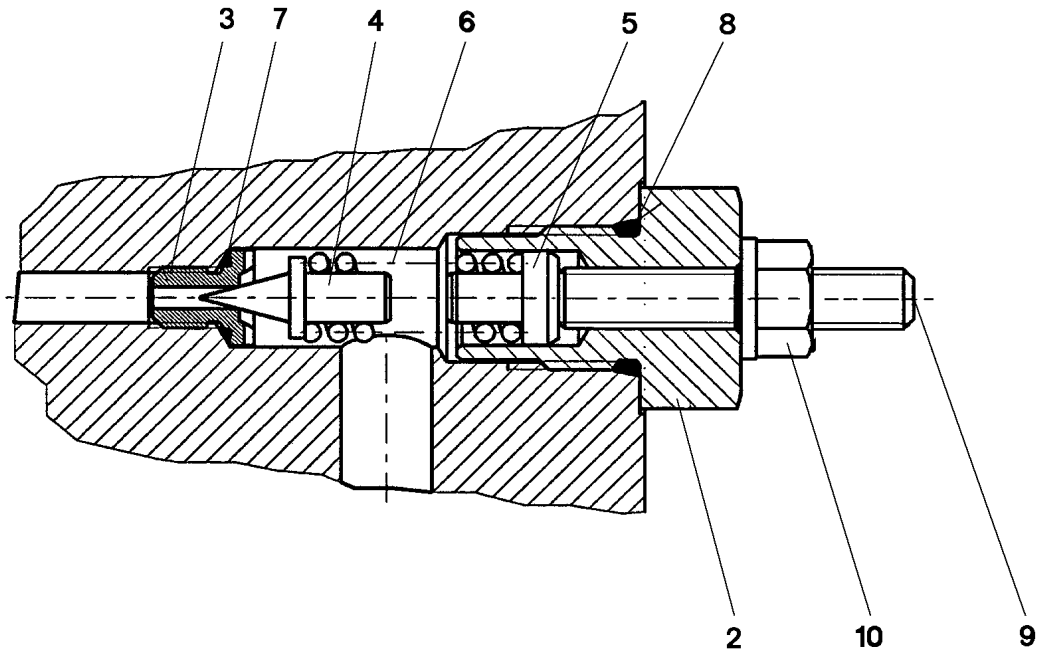

Pos.	Item	Quantity	Description	Bezeichnung	Serie	K
2	57 11 303 08	1	SLEEVE	HUELSE		
3	57 06 475 08	1	VALVE SEAT	VENTILSITZ		
4	51 07 921 08	1	TAPER	KEGEL		
5	57 11 304 08	1	SPACER PIECE	DISTANZSTUECK		
6	51 07 359 08	1	PRESSURE SPRING 1,9X6,9X21,5	DRUCKFEDER		
7	57 06 906 08	1	O-RING 6X1 NBR90	O-RING		
8	57 11 305 08	1	O-RING ARP 568 11,89X1,98 N903890SHOR	O-RING		
9	51 07 533 08	1	GRUB SCREW ISO 4026 M6X35 45H	GEWINDESTIFT		
10	51 07 534 08	1	SEALING NUT M6	DICHTMUTTER		

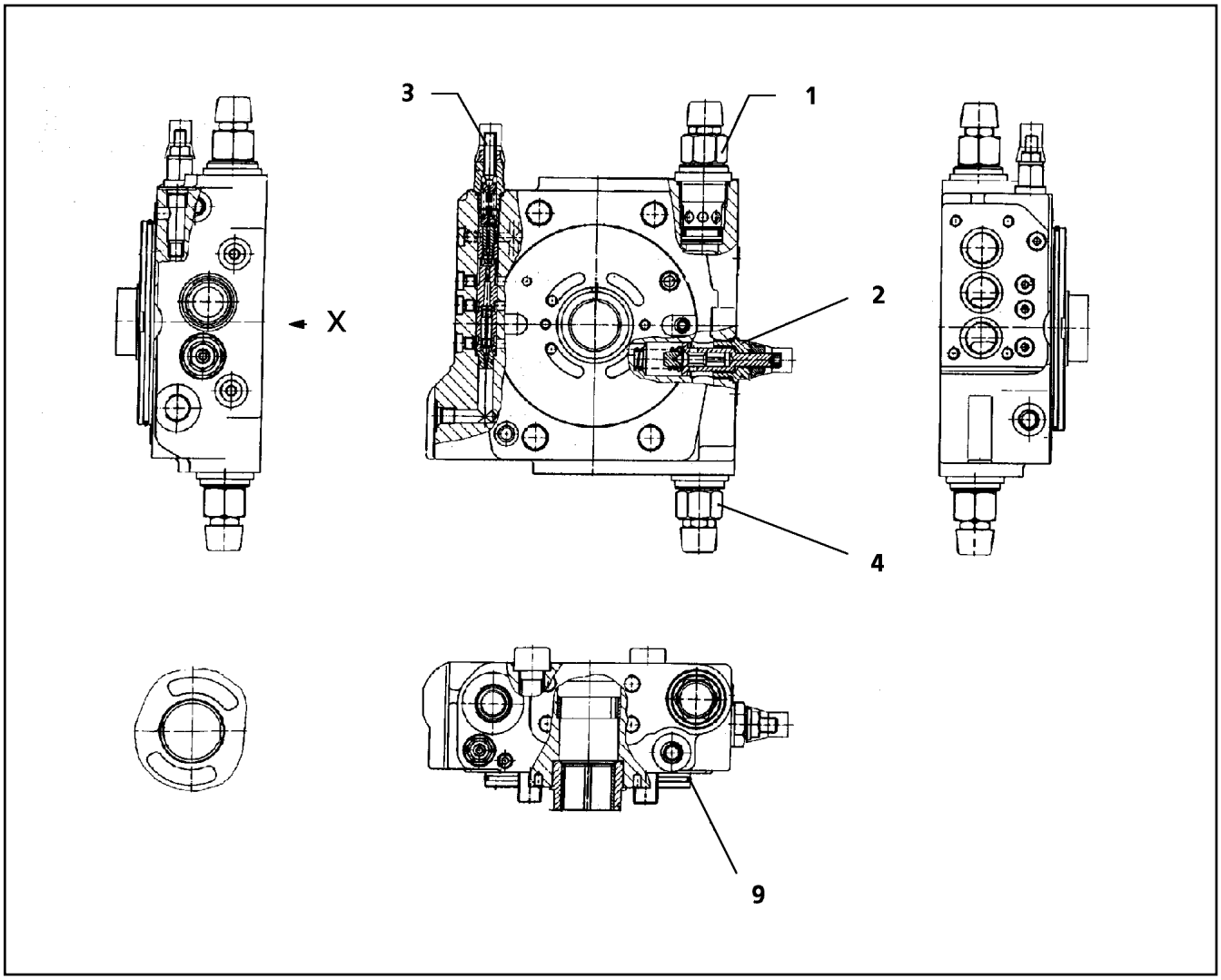

Pos.	Item	Quantity	Description	Bezeichnung	Serie	K
1	57 15 145 08	1	PRESSURE LIMITING VALVE	DRUCKBEGRENZUNGSVENTIL		
(999)	10 41 065 9	1	SEAL KIT	DICHTSATZ		
2	57 15 963	1	PRESSURE LIMITING VALVE	DRUCKBEGRENZUNGSVENTIL		
3	57 15 146 08	1	SHUTDOWN VALVE ⇨ 5 715 146 08 57 15 146 08	ABSCHALTVENTIL		
4	57 15 147 08	1	PRESSURE LIMITING VALVE	DRUCKBEGRENZUNGSVENTIL		
9	57 07 108 08	1	O-RING ARP 568 133,02X2,62 NBR90	O-RING		
26	51 45 915 08	2	O-RING ARP 568 12,42X1,78 NBR90	O-RING		

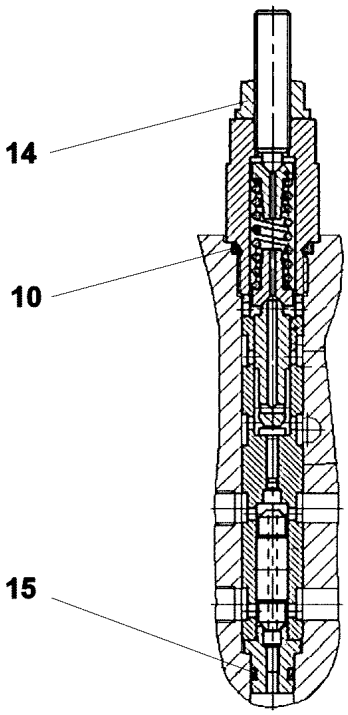

Pos.	Item	Quantity	Description	Bezeichnung	Serie	K
10	51 07 461 08	1	O-RING ARP 568 12,37X2,62 NBR90	O-RING		
14	70 05 071	1	SEAL-LOCK-SHOULDER NUT M8	SEAL-LOCK-BUNDMUTTER		
15	51 07 384 08	1	O-RING ARP 568 6,07X1,78 NBR90	O-RING		

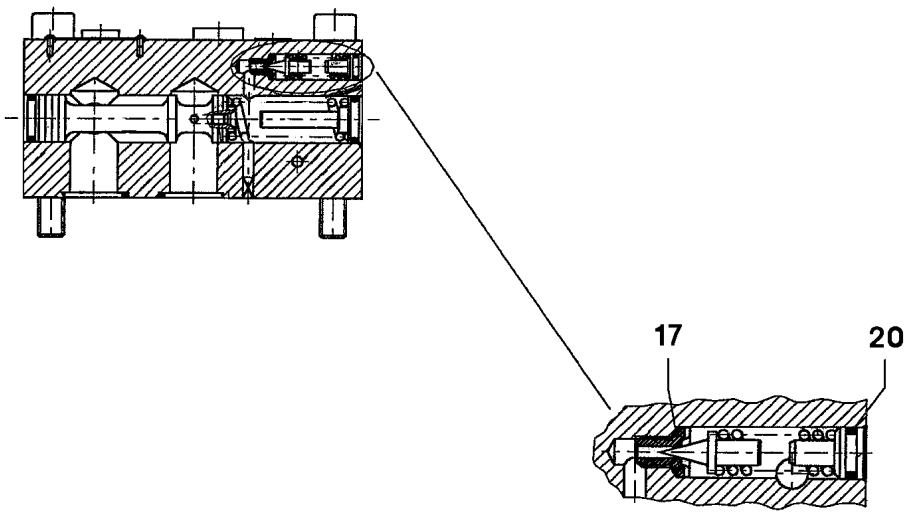

Pos.	Item	Quantity	Description	Bezeichnung	Serie	K
17	57 06 906 08	1	O-RING 6X1 NBR90	O-RING		
20	72 64 196 08	1	O-RING ARP 568-NBR70 6,07X1,78 NBR70	O-RING		

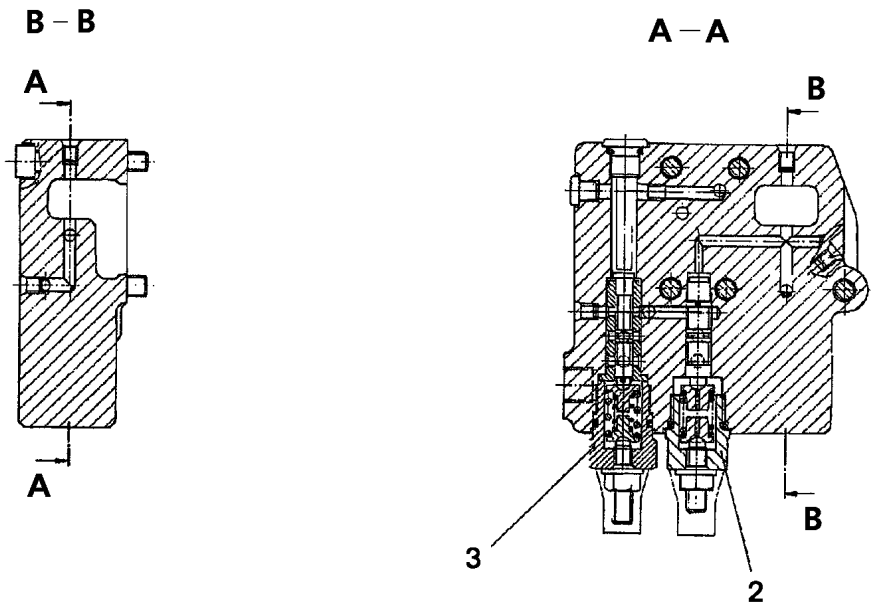

Pos.	Item	Quantity	Description	Bezeichnung	Serie	K
2	57 19 008 08	1	REGULATOR ELEMENT ⇨ 5 719 008 08 57 19 008 08	REGLERELEMENT		
3	57 19 009 08	1	REGULATOR ELEMENT	REGLERELEMENT		

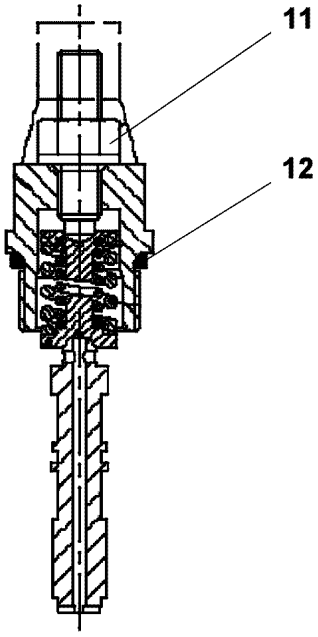

Pos.	Item	Quantity	Description	Bezeichnung	Serie	K
11	70 05 071	1	SEAL-LOCK-SHOULDER NUT M8	SEAL-LOCK-BUNDMUTTER		
12	51 07 383 08	1	O-RING ARP 568 18,72X2,62 NBR90	O-RING		

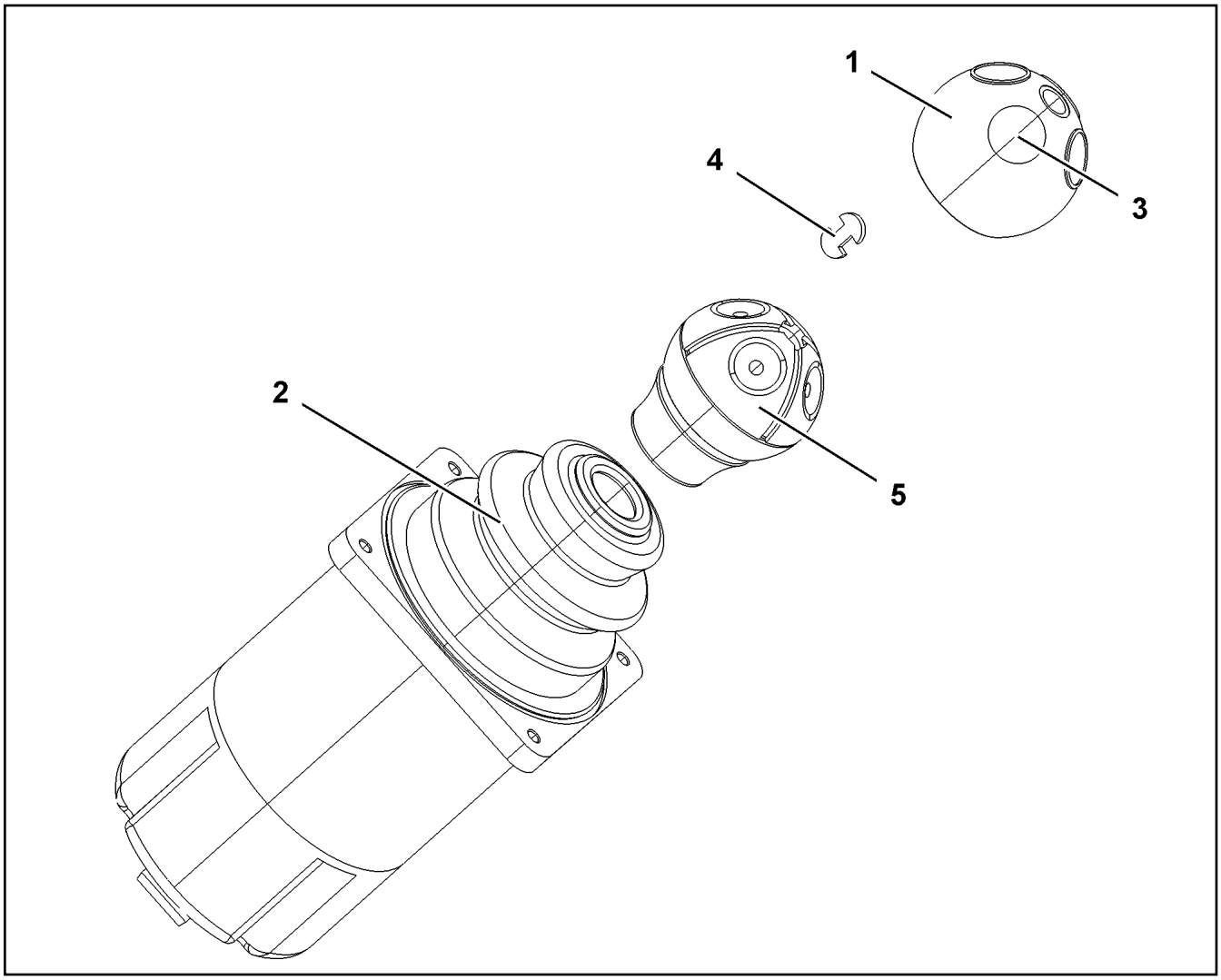

Pos.	Item	Quantity	Description	Bezeichnung	Serie	K
1	57 18 247 08	1	HANDLE CAP	GRIFFKAPPE		
2	57 19 123 08	1	RUBBER BELLOWS	FALTENBALG		
3	10 33 559 6	4	MICRO SWITCH	MIKROSCHALTER		
4	10 67 884 8	2	CIRCLIP FUER GRIFFKAPPE	SICHERUNGSCLIP		
5	10 87 351 7	1	REPLACEMENT PARTS SET GRIFF	ERSATZTEILSATZ		

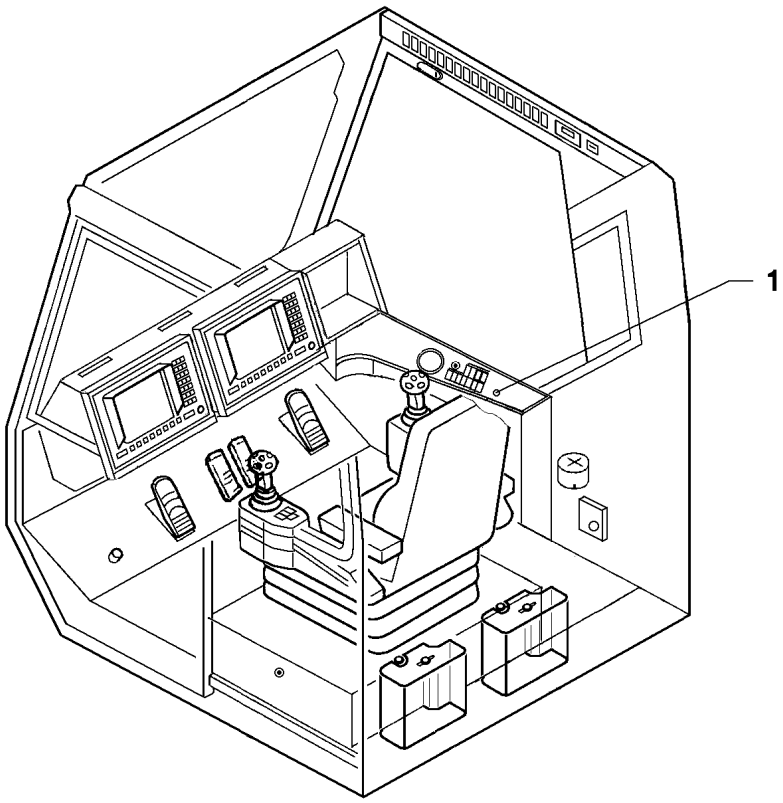

Pos.	Item	Quantity	Description	Bezeichnung	Serie	K
1	57 09 954 08	1	KEY	SCHLUESSEL		

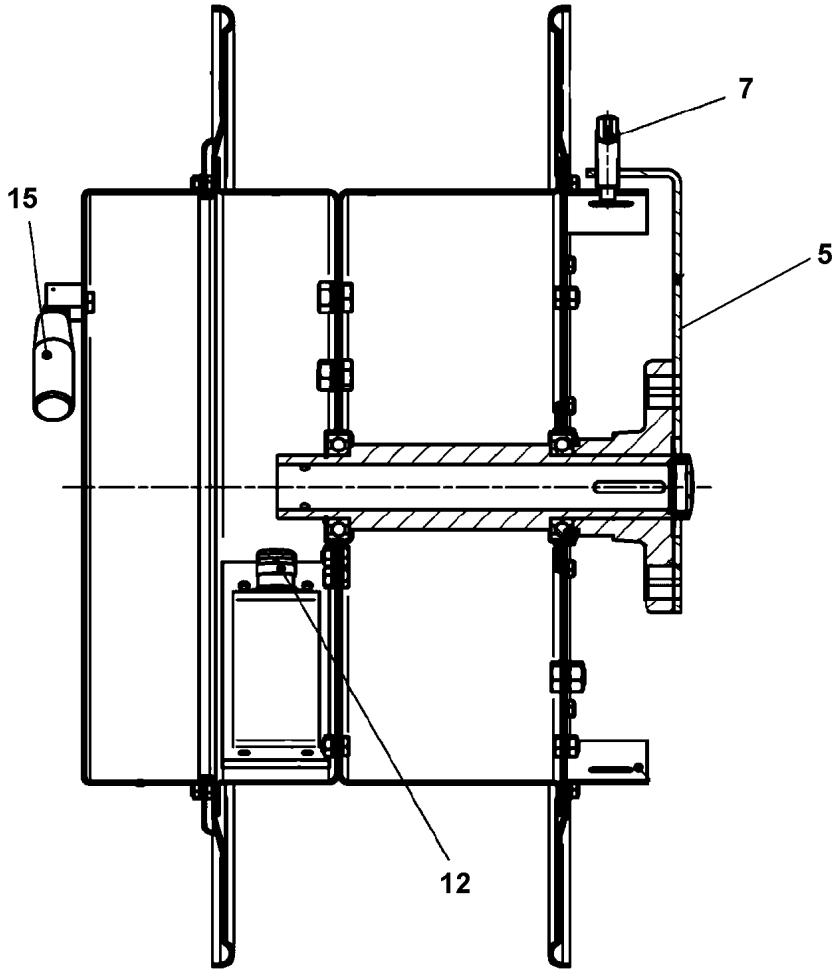

Pos.	Item	Quantity	Description	Bezeichnung	Serie	K
5	11 00 235 2	1	ARM	ARM		
7	10 46 739 2	1	STRAIN	SPERRE		
12	60 24 258 08	1	CABLE GLAND M25X1,5X12-15 MS	KABELVERSCHRAUBUNG		
15	10 04 694 1	1	HANDLE	HANDGRIFF		

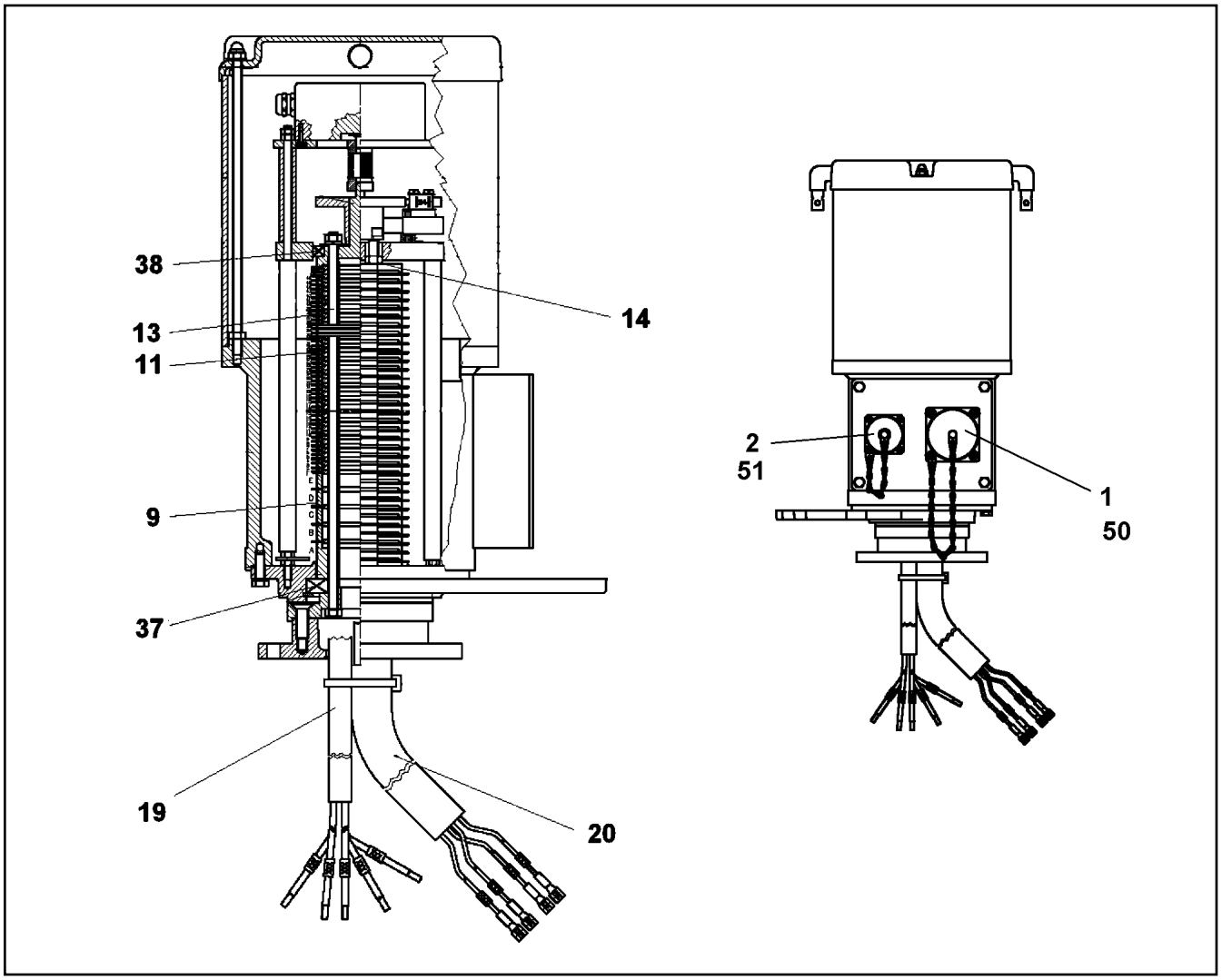

Pos.	Item	Quantity	Description	Bezeichnung	Serie	K
1	69 24 046 08	1	PROTECTING CAP A240	SCHUTZKAPPE		
2	69 18 129 08	1	PROTECTING CAP MS A240	SCHUTZKAPPE		
9	57 14 224 08	4	SLIP RING	SCHLEIFRING		
11	10 11 484 3	46	SLIP RING 60X2 2,5²	SCHLEIFRING		
13	69 10 417 08	52	INSULATING RING	ISOLIERRING		
14	69 10 431 08	68	CONTACT BOW HOLDER	SCHLEIFBUEGELHALTER		
19	10 46 727 4	1	LEAD	LEITUNG		
20	10 46 727 5	1	LEAD	LEITUNG		
35	57 14 868 08	1	SNAP SWITCH	SCHNAPPSCHALTER		
37	54 05 073 08	1	DEEP GROOVE BALL BEARING DIN 625 16	RILLENKUGELLAGER		
38	10 11 483 8	1	DEEP GROOVE BALL BEARING 50X65X7	RILLENKUGELLAGER		
50	57 07 873 08	1	APPLIANCE SOCKET	GERAETESTECKDOSE		
51	11 00 548 5	1	PLUG BOX	GERAETEDOSE		

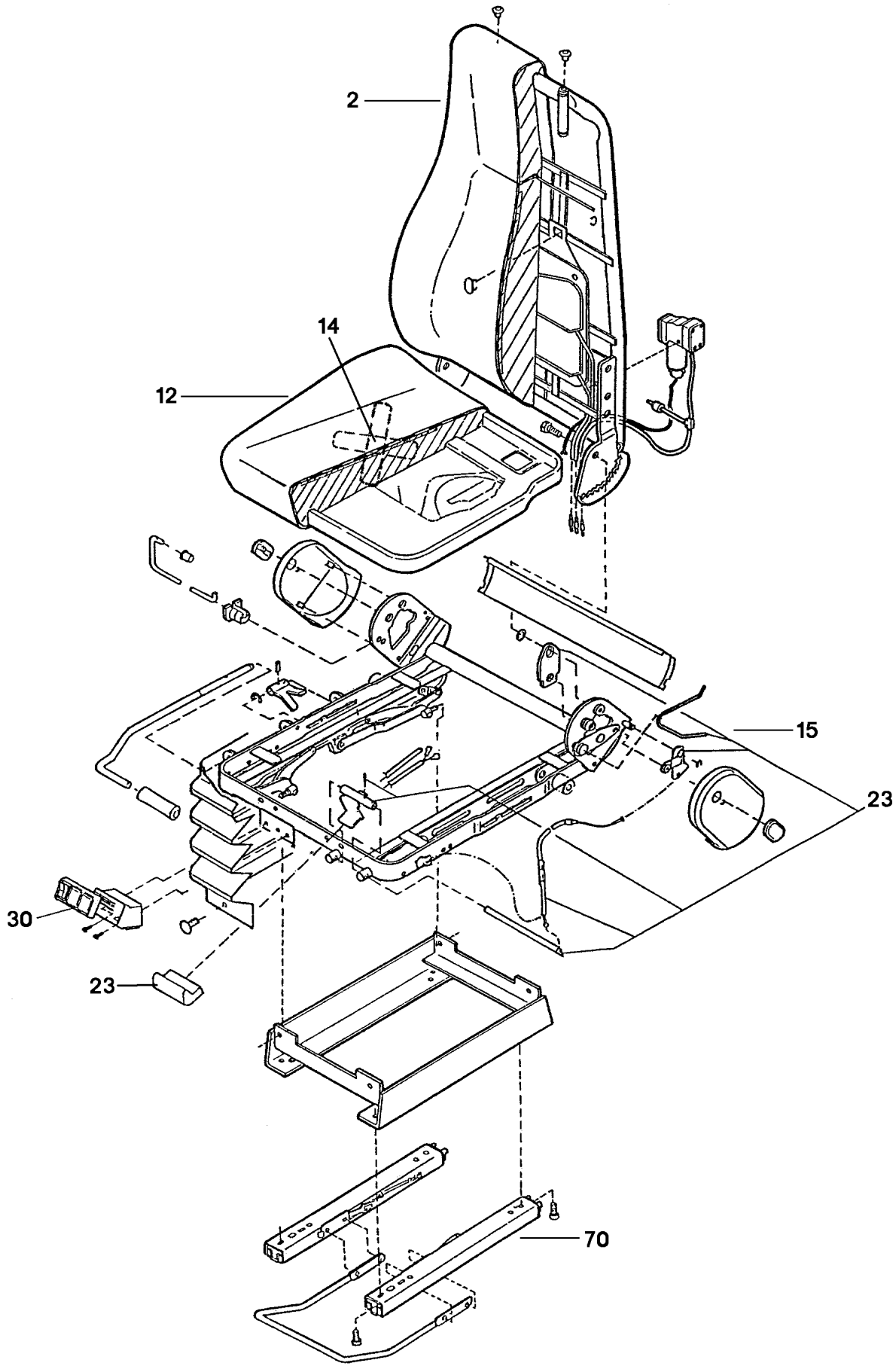
2
14
12
15
23
30
23
70

Pos.	Item	Quantity	Description	Bezeichnung	Serie	K
2	57 18 353 08	1	BACK PART	RUECKENTEIL		
12	57 18 354 08	1	SEAT PART	SITZTEIL		
14	57 10 357 08	1	SEAT SWITCH	SITZKONTAKTSCHALTER		
15	57 14 948 08	1	SEAT FRAME	SITZRAHMEN		
23	57 18 300 08	1	REGULATION DEVICE SEAT BACK	RUECKENLEHNENRASTUNG		
30	57 14 949 08	1	VALVE	LORDOSENVENTIL		
70	57 18 302 08	1	RAIL PAIR	SCHIENENPAAR		

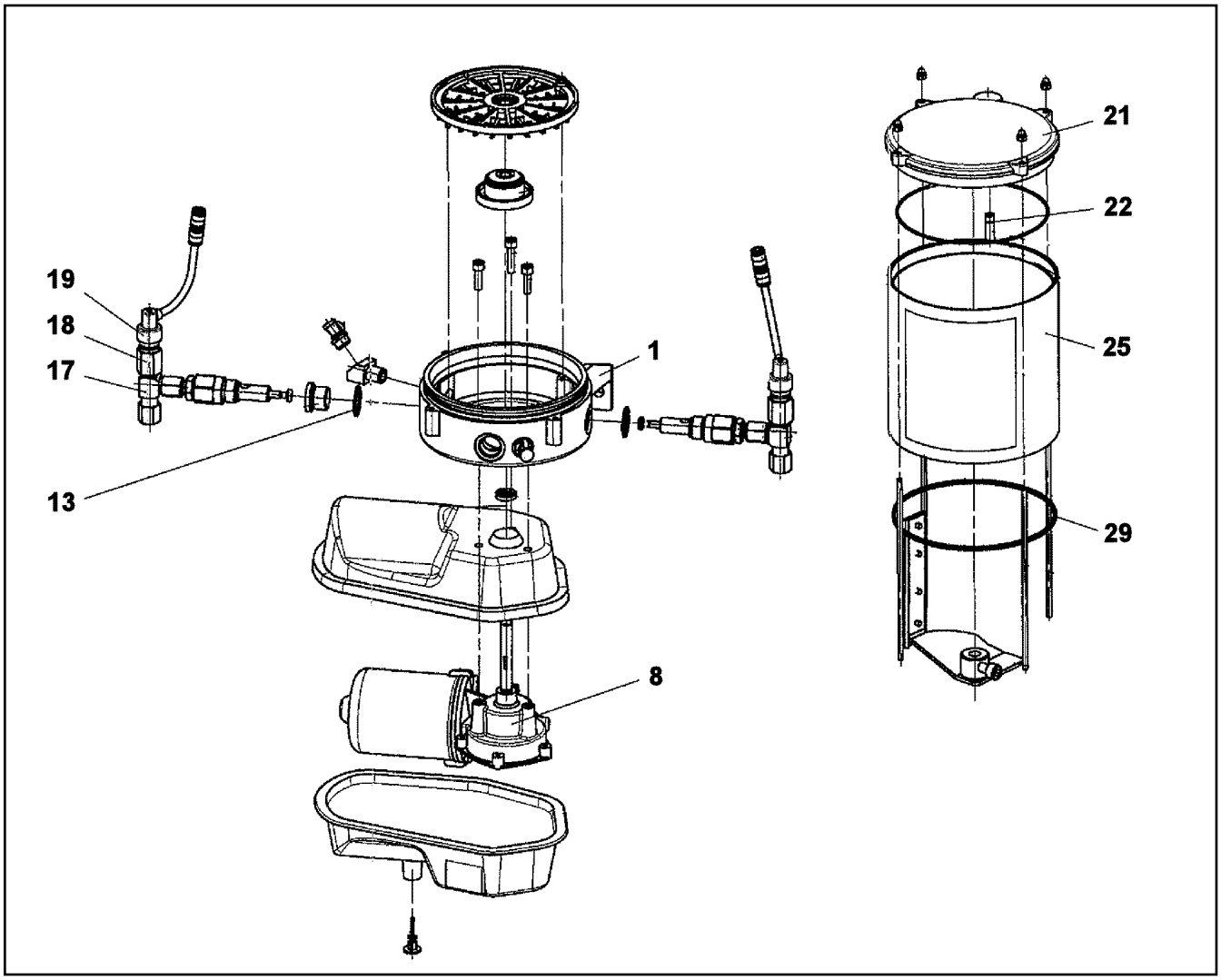

Pos.	Item	Quantity	Description	Bezeichnung	Serie	K
1	10 01 469 3	1	PUMP HOUSING	PUMPENGEHAEUSE		
8	10 35 514 0	1	TRANSMISSION MOTOR 24V	GLEICHSTROMGETRIEBEMOTO		
13	71 01 044 08	3	SEALING RING DIN 7603 A 21X26X1,5 CU	DICHTRING		
17	10 03 827 2	2	PUMP ELEMENT	PUMPENELEMENT		
18	10 03 827 4	2	OVERPRESSURE VALVE 280BAR ⇨ X10038274 10 03 827 4	UEBERDRUCKVENTIL		
19	10 42 995 2	2	FAULT INDICATOR	STOERANZEIGE		
21	10 40 981 7	1	CONTAINER COVER	BEHAELTERABDECKKAPPE		
22	57 06 906 08	1	O-RING 6X1 NBR90	O-RING		
25	10 03 827 1	1	CONTAINER 2,5 KG	BEHAELTER		
27	96 74 218 08	1	STICKER BEHAELTER 2,5KG	AUFKLEBER		
(1)	10 66 390 9	1	STICKER	AUFKLEBER		
(2)	11 49 443 2	1	SIGN	SCHILD		
(3)	11 49 458 1	1	SIGN	SCHILD		
29	72 64 528 01	1	O-RING 135X3 NBR 70 SPF	O-RING		

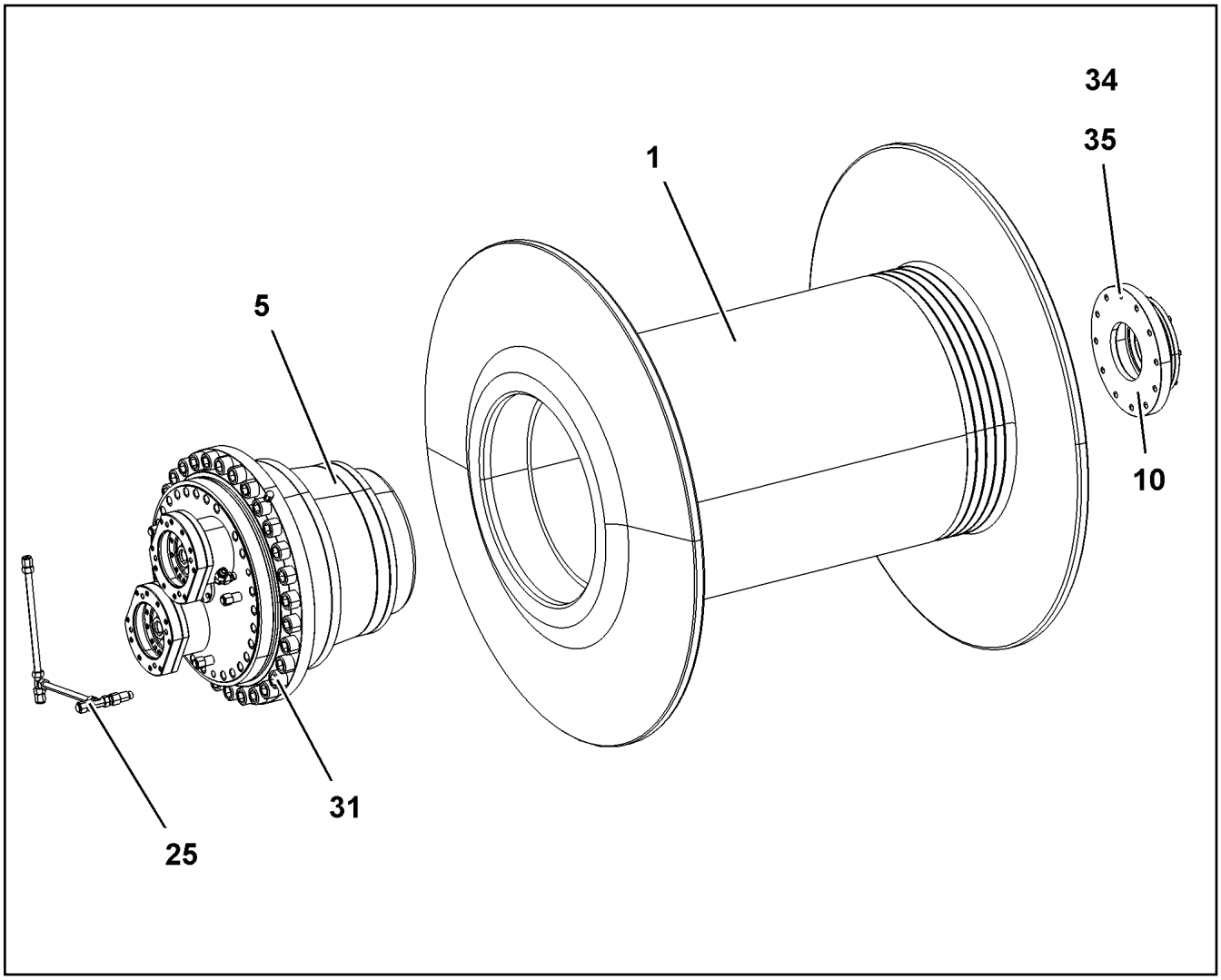

Pos.	Item	Quantity	Description	Bezeichnung	Serie	K
1	96 85 852 01	1	ROPE DRUM ⇨ 9 685 852 01 96 85 852 01	SEILTROMMEL		
5	90 20 477 0	1	PLANETARY GEARBOX PLANETENGETRIEB ⇨ 9 020 477 0 90 20 477 0	PLANETENGETRIEBE		
10	96 84 196 01	1	DRUM BEARING ⇨ 9 684 196 01 96 84 196 01	TROMMELLAGERUNG		
25	96 88 717 01	1	OIL-GAUGING INSTRUMENT ⇨ 9 688 717 01 96 88 717 01	OELMESSEINRICHTUNG		
31	10 16 666 8	30	SOCKET HEAD SCREW ISO 4762 M42X300 1	ZYLINDERSCHRAUBE		
34	46 00 202	12	HEX SCREW ISO 4014 M24X80 10.9 A3C SP	SECHSKANTSCHRAUBE		
35	42 39 124 01	12	LOCK WASHER VS 24 ZN5/CN/T2	SICHERUNGSSCHEIBE		

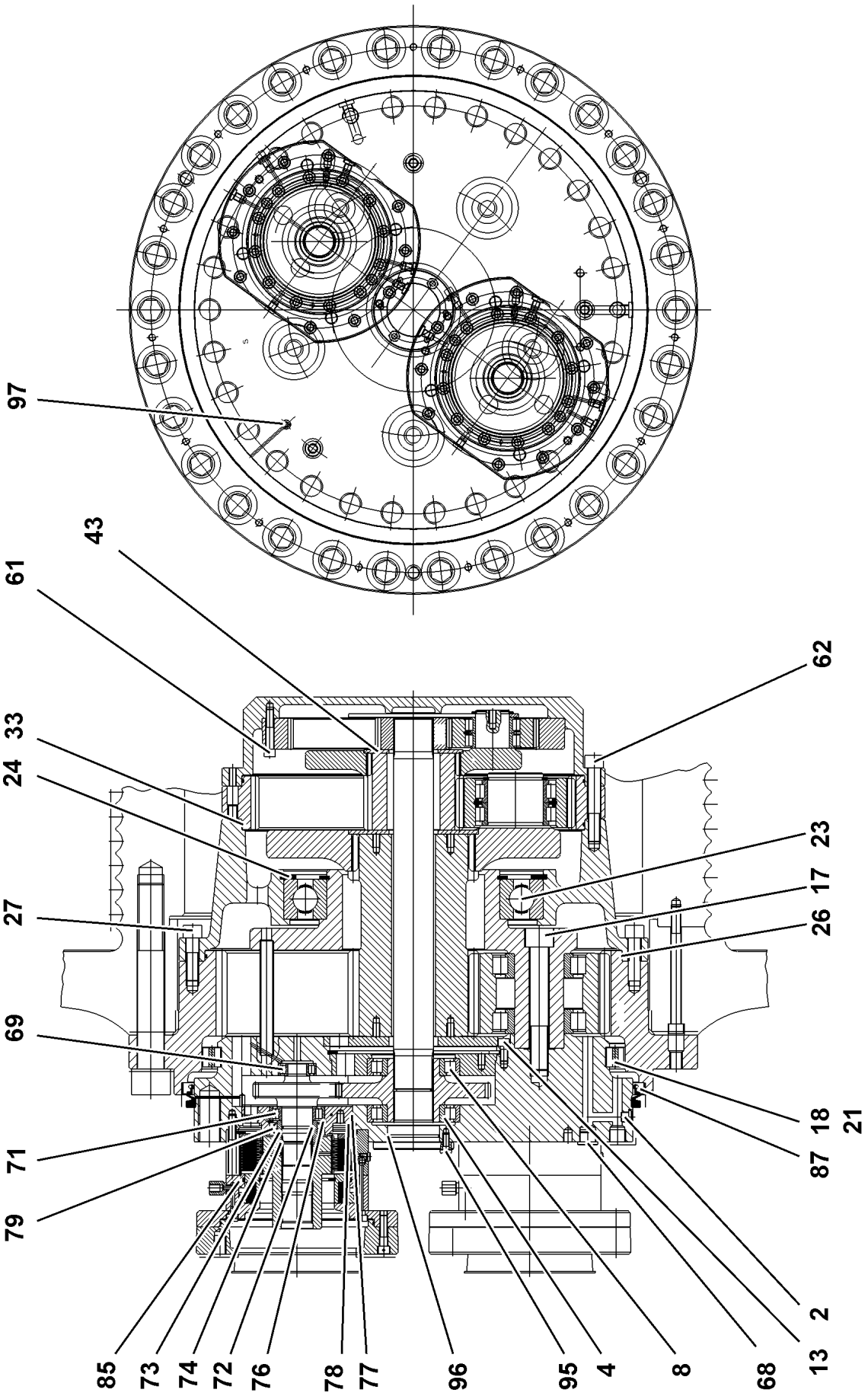
97
43
61
62
33
24
23
17
27
26
69
18
21
87
71
79
2
13
85
73
74
72
76
78
77
96
95
4
8
68

Pos.	Item	Quantity	Description	Bezeichnung	Serie	K
2	47 75 113 01	2	SCREW PLUG VSTI M16X1,5 CF	VERSCHLUSSSCHRAUBE		
4	74 63 111 01	1	CYLINDRICAL ROLLER BEARING DIN 5412 N	ZYLINDERROLLENLAGER		
8	74 63 111 01	1	CYLINDRICAL ROLLER BEARING DIN 5412 N	ZYLINDERROLLENLAGER		
13	40 43 002	1	SOCKET HEAD SCREW ISO 4762 M12X25 1	ZYLINDERSCHRAUBE		
17	40 43 292 01	5	SOCKET HEAD SCREW ISO 4762 M30X200 1	ZYLINDERSCHRAUBE		
18	74 70 045 01	50	CYL.ROLLER 32X32	ZYLINDERROLLE		
21	79 70 284 01	50	INTERMEDIATE PART	ZWISCHENSTUECK		
23	74 51 238 01	1	DEEP GROOVE BALL BEARING DIN 625 605	RILLENKUGELLAGER		
24	42 81 107 01	1	LOCKING RING DIN 472 420X7	SICHERUNGSRING		
26	72 64 556 01	1	O-RING 640X4 NBR70	O-RING		
27	40 43 213 01	24	SOCKET HEAD SCREW ISO 4762 M20X70 1	ZYLINDERSCHRAUBE		
33	72 64 508 01	2	O-RING 530X4 NBR 70	O-RING		
43	94 43 247 03	1	RETAINING DISK 160X80X6	HALTESCHEIBE		
61	49 01 067	24	SOCKET HEAD SCREW ISO 4762 M12X65 1	ZYLINDERSCHRAUBE		
62	40 43 220 14	24	SOCKET HEAD SCREW ISO 4762 M20X120 1	ZYLINDERSCHRAUBE		
68	47 75 115 01	3	SCREW PLUG VSTI M26X1,5 CR6-FREI	VERSCHLUSSSCHRAUBE		
69	74 64 138 01	2	CYLINDRICAL ROLLER BEARING DIN 5412 N	ZYLINDERROLLENLAGER		
71	74 64 138 01	2	CYLINDRICAL ROLLER BEARING DIN 5412 N	ZYLINDERROLLENLAGER		
72	72 64 046 01	2	O-RING 40X3 FKM 80	O-RING		
73	92 75 855 01	2	SLEEVE	LAUFRING		
74	42 96 060 01	2	SNAP RING 50X2	SPRENGRING		
76	10 17 163 2	2	LOCKING RING DIN 472 90X3 FLZNNC-120H	SICHERUNGSRING		
77	72 64 312 01	2	O-RING 170X3 FKM 80	O-RING		
78	42 81 049 01	2	LOCKING RING DIN 472 185X4	SICHERUNGSRING		
79	71 00 641 01	1	ROTARY SHAFT LIP SEAL DIN 3760 A 65X9	RADIALWELLENDICHTRING		
85	90 20 477 1	2	SPRING LOADED BRAKE ⇨ 9 020 477 1 90 20 477 1	FEDERDRUCKBREMSE		
87	71 00 631 01	1	ROTARY SHAFT LIP SEAL L1A 710X750X20	RADIALWELLENDICHTRING		
95	40 65 164	6	HEX SCREW ISO 4017 M10X25 8.8 A3C	SECHSKANTSCHRAUBE		
96	72 64 337 01	1	O-RING 78X3 FKM 70	O-RING		
97	47 75 105 01	1	SCREW PLUG VSTI M10X1 CR6-FREE	VERSCHLUSSSCHRAUBE		

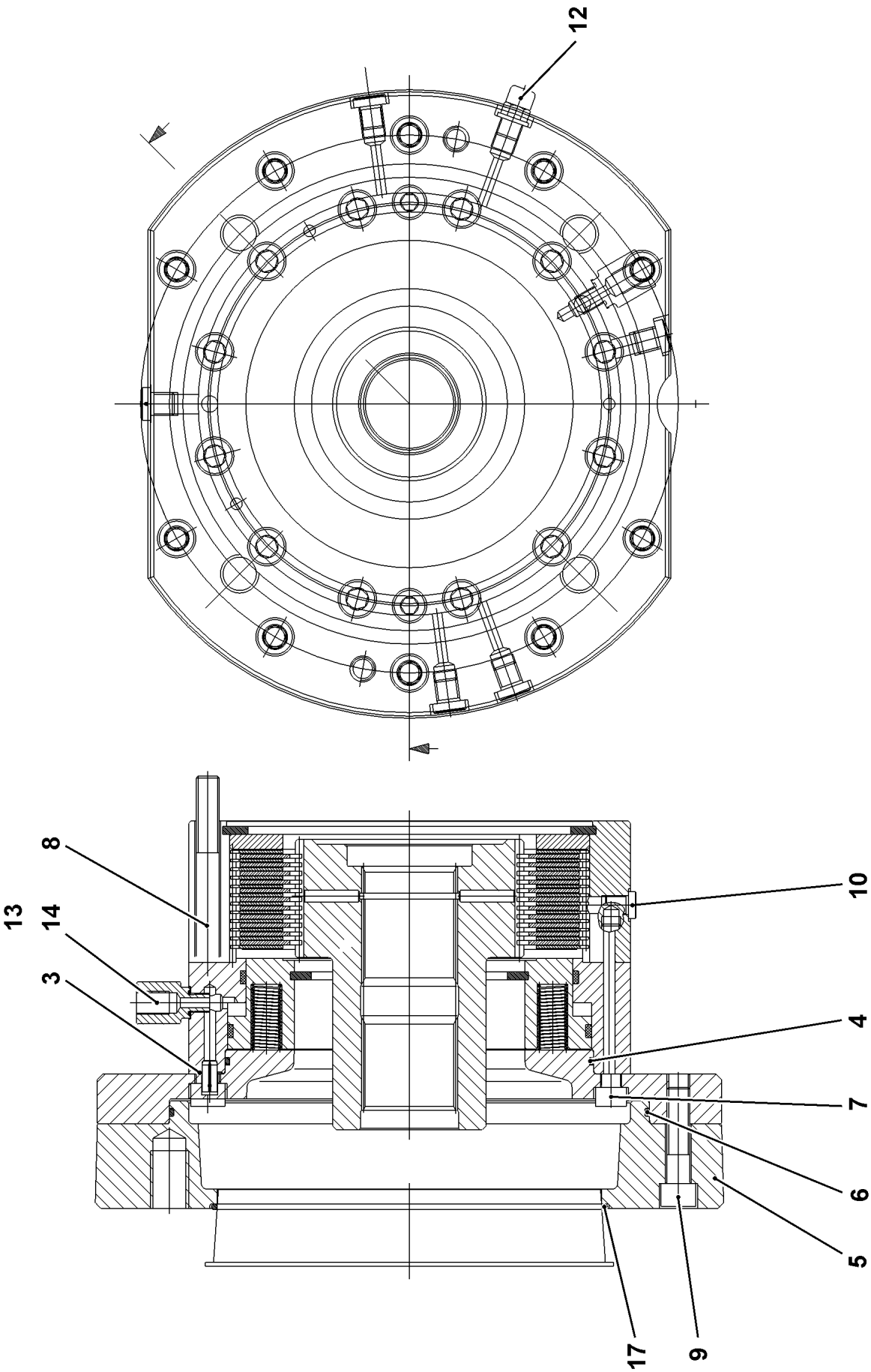
12
8
13
14
3
10
4
7
6
5
17
9

Pos.	Item	Quantity	Description	Bezeichnung	Serie	K
3	52 11 965 08	1	O-RING 9X1,5 NBR90	O-RING		
4	72 64 344 01	1	O-RING 182X3 FKM 80	O-RING		
6	10 01 413 6	1	O-RING 235X3 FKM 70	O-RING		
7	40 42 020	2	SOCKET HEAD SCREW ISO 4762 M10X85 8.	ZYLINDERSCHRAUBE		
8	49 01 274	12	SOCKET HEAD SCREW ISO 4762 M12X160 1	ZYLINDERSCHRAUBE		
9	40 00 784	10	SOCKET HEAD SCREW ISO 4762 M12X50 1	ZYLINDERSCHRAUBE		
10	47 75 105 01	5	SCREW PLUG VSTI M10X1 CR6-FREE	VERSCHLUSSSCHRAUBE		
12	72 11 147 01	1	VENTILATION VALVE	ENTLUEFTUNGSVENTIL		
13	93 21 877 01	1	THREADED CONNECTION PIECE	GEWINDEANSCHLUSSSTUTZE		
14	72 64 544 01	1	O-RING 9X1,5 NBR70	O-RING		
17	72 64 329 01	1	O-RING 190X3 FKM 70	O-RING		

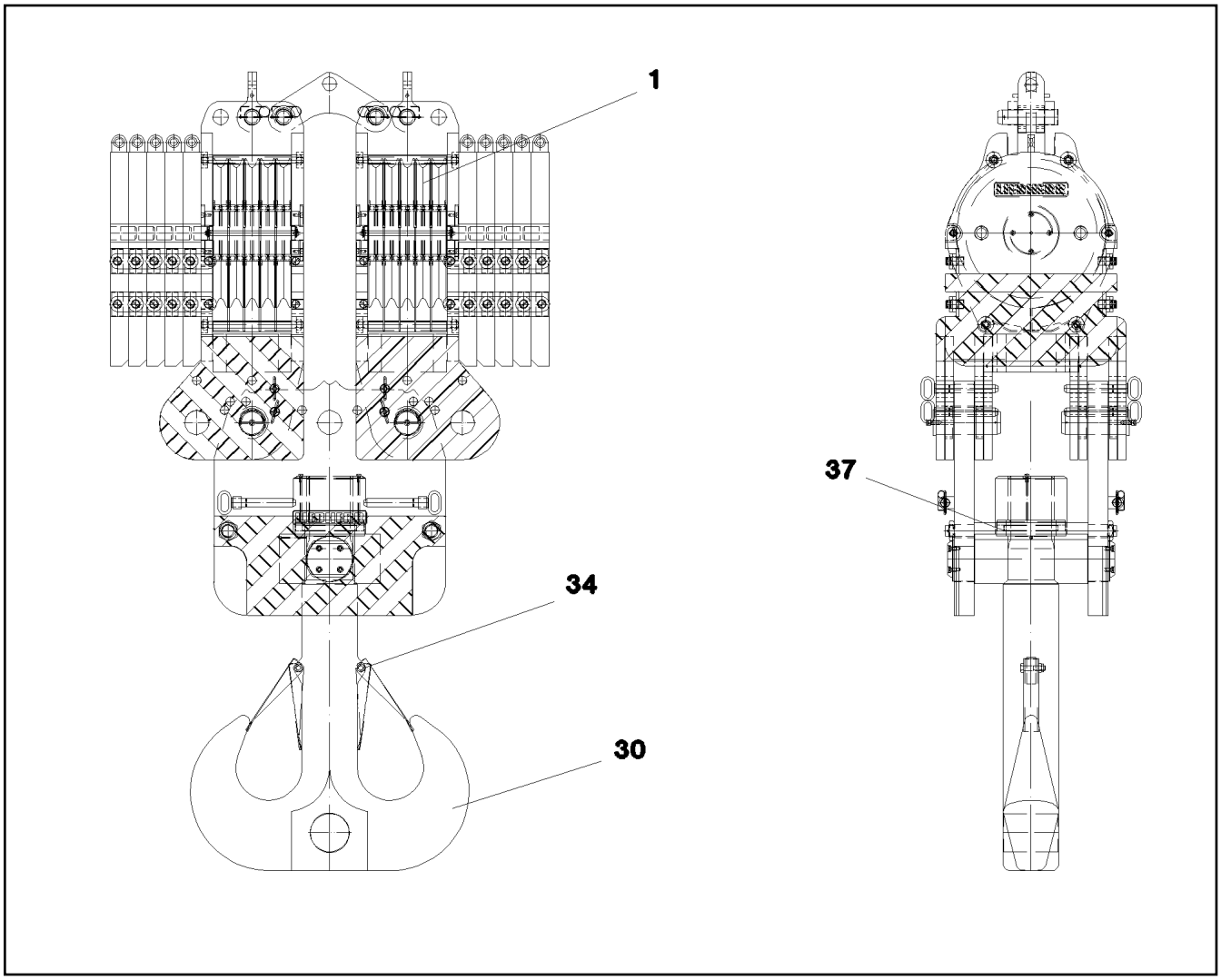

Pos.	Item	Quantity	Description	Bezeichnung	Serie	K
1	96 34 522 08	10	ROPE PULLEY CPL. ⇨ 3 214 007 96 34 522 08	SEILROLLE KPL.		
30	10 22 073 4	1	TWIN HOOK 200-S 600t	DOPPELHAKEN		
34	10 81 517 7	2	SAFETY TRAP COMPL.	SICHERUNGSFALLE KPL.		
37	74 62 800 08	1	CYLINDRICAL ROLLER BEARING DIN 722 81	AXIALZYLINDERROLLENLAGER		

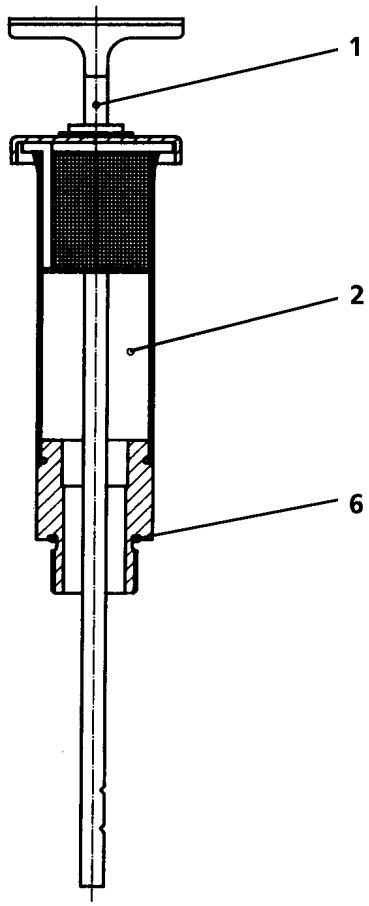

Pos.	Item	Quantity	Description	Bezeichnung	Serie	K
1	92 75 544 01	1	OIL DIPSTICK 1 1/8"	OELMESSSTAB		
2	92 75 019 01	1	VENTILATION CONNECTING PIECE	ENTLUEFTUNGSSTUTZEN		
6	76 10 225 03	1	SEALING RING 19,6X24,3X1,5	DICHTRING		

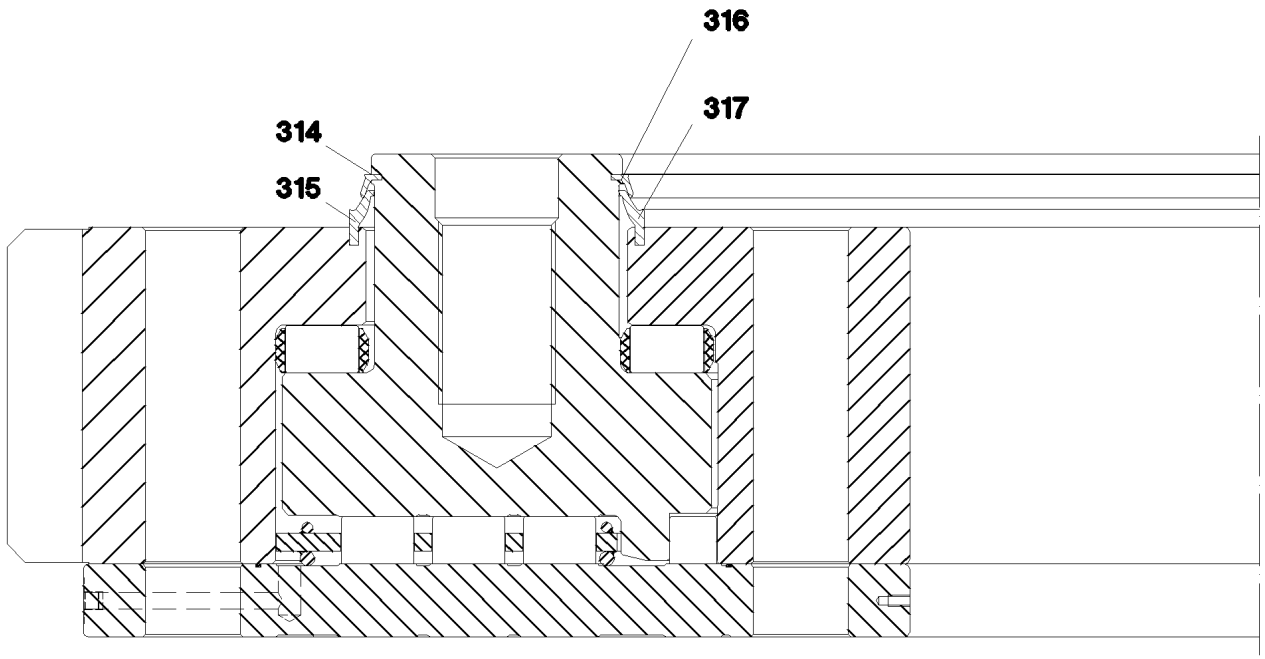

Pos.	Item	Quantity	Description	Bezeichnung	Serie	K
314	26 21 835 01	9.73	SEALING PROFILE	DICHTPROFIL		
315	26 21 821 01	9.78	SEALING PROFILE	DICHTPROFIL		
316	26 21 835 01	8.86	SEALING PROFILE	DICHTPROFIL		
317	26 21 821 01	8.82	SEALING PROFILE	DICHTPROFIL		

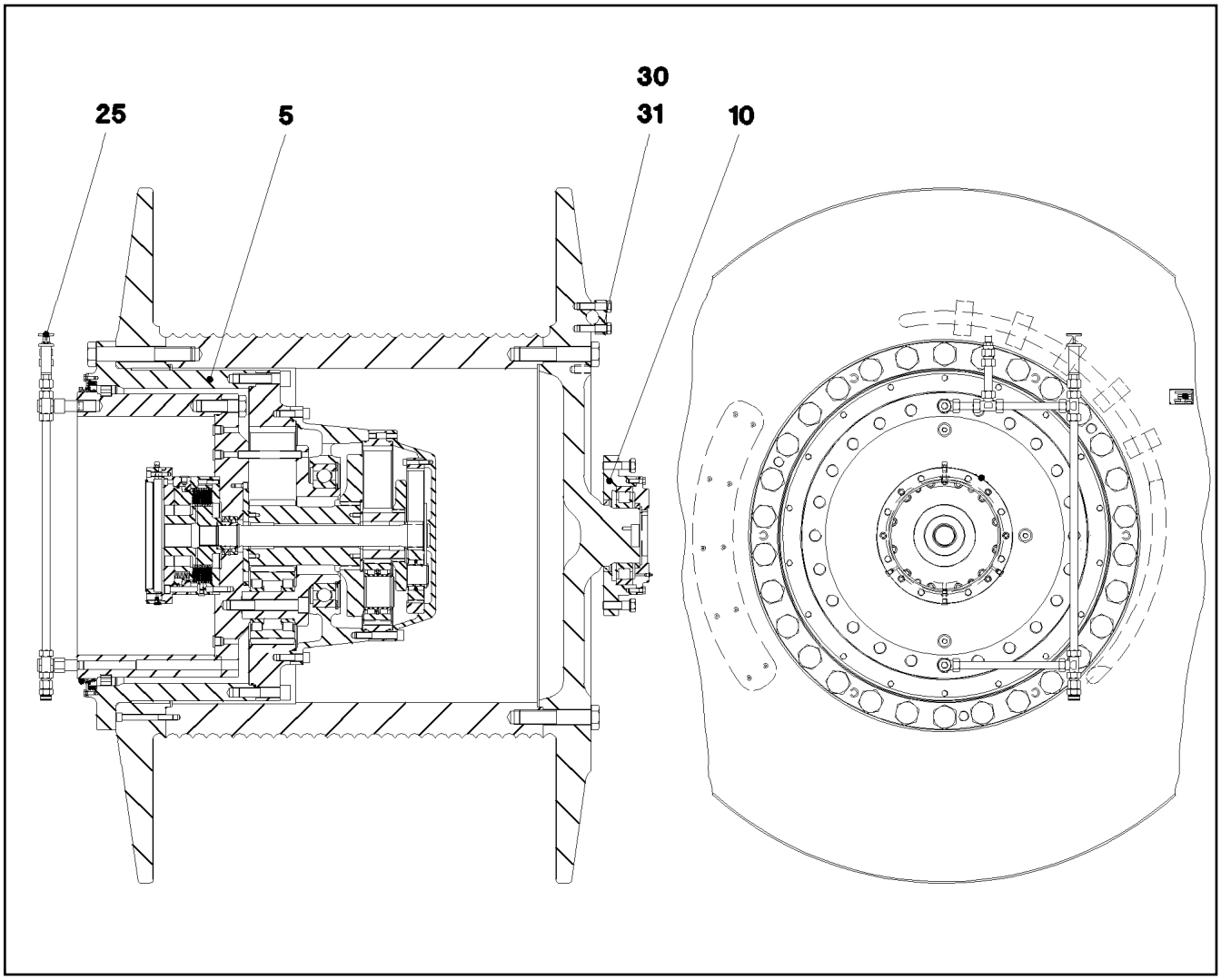

Pos.	Item	Quantity	Description	Bezeichnung	Serie	K
5	93 38 813 01	1	PLANETARY GEARBOX ⇨ 9 338 813 01 93 38 813 01	PLANETENGETRIEBE		
10	96 84 196 01	1	DRUM BEARING ⇨ 9 684 196 01 96 84 196 01	TROMMELLAGERUNG		
25	96 84 198 01	1	OIL-GAUGING INSTRUMENT ⇨ 9 684 198 01 96 84 198 01	OELMESSEINRICHTUNG		
30	96 84 924 01	5	CLAMPING PIECE	KLEMMSTUECK		
31	40 62 058 01	10	HEX SCREW ISO 4014 M20X80 10.9 A3C SP	SECHSKANTSCHRAUBE		

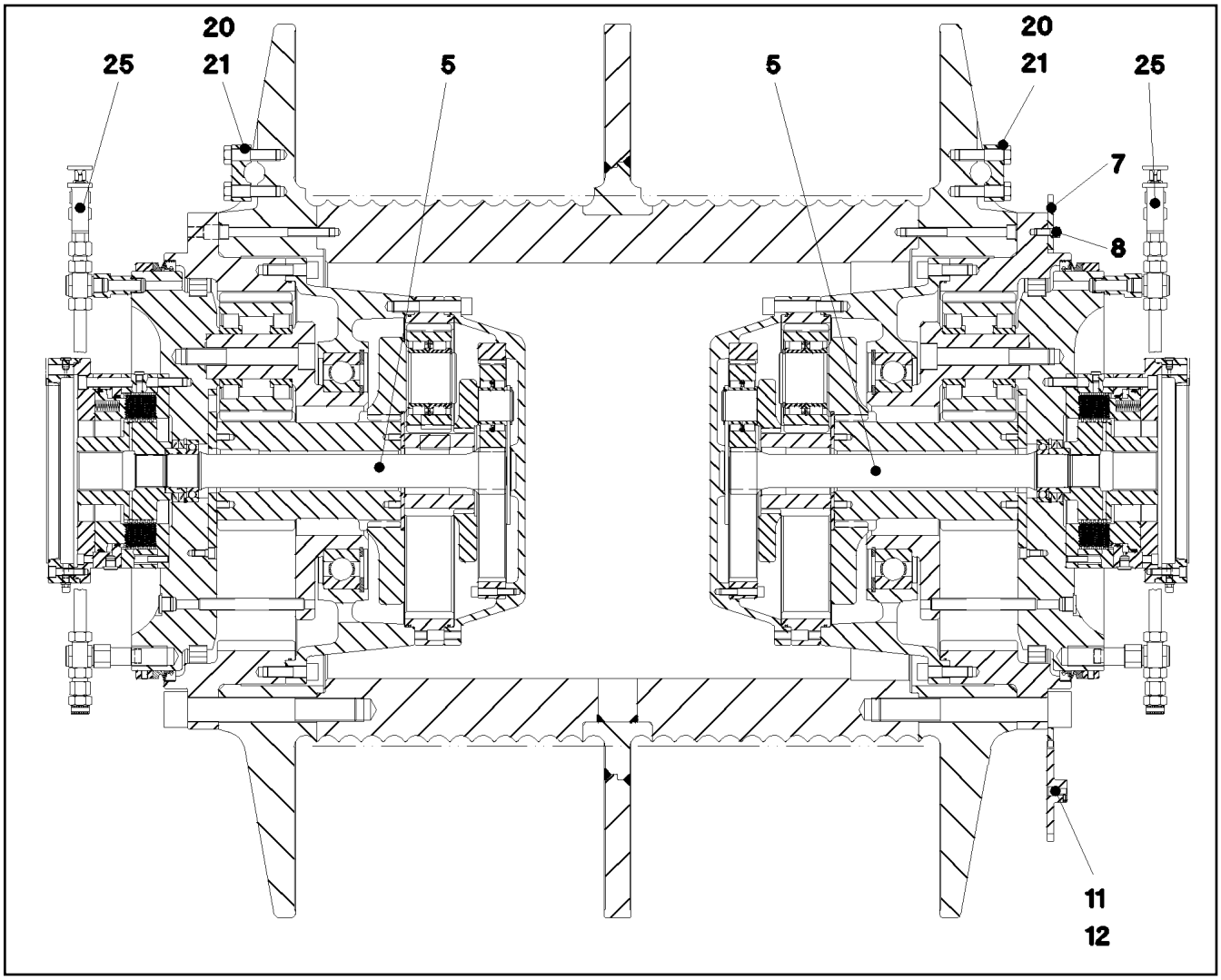

Pos.	Item	Quantity	Description	Bezeichnung	Serie	K
5	96 84 808 01	2	PLANETARY GEARBOX 3-STUFIG ⇨ 9 684 808 01 96 84 808 01	PLANETENGETRIEBE		
7	96 85 002 01	1	CROWN GEAR M=6 Z=163	ZAHNKRANZ		
8	40 42 032	15	SOCKET HEAD SCREW ISO 4762 M12X30 8.	ZYLINDERSCHRAUBE		
11	96 89 130 01	1	SPUR WHEEL	STIRNRAD		
12	51 07 526 08	1	GRUB SCREW DIN 913 M5X10 45H A2	GEWINDESTIFT		
20	96 84 924 01	10	CLAMPING PIECE	KLEMMSTUECK		
21	40 62 058 01	20	HEX SCREW ISO 4014 M20X80 10.9 A3C SP	SECHSKANTSCHRAUBE		
25	96 87 010 01	1	OIL-GAUGING INSTRUMENT ⇨ 9 687 010 01 96 87 010 01	OELMESSEINRICHTUNG		

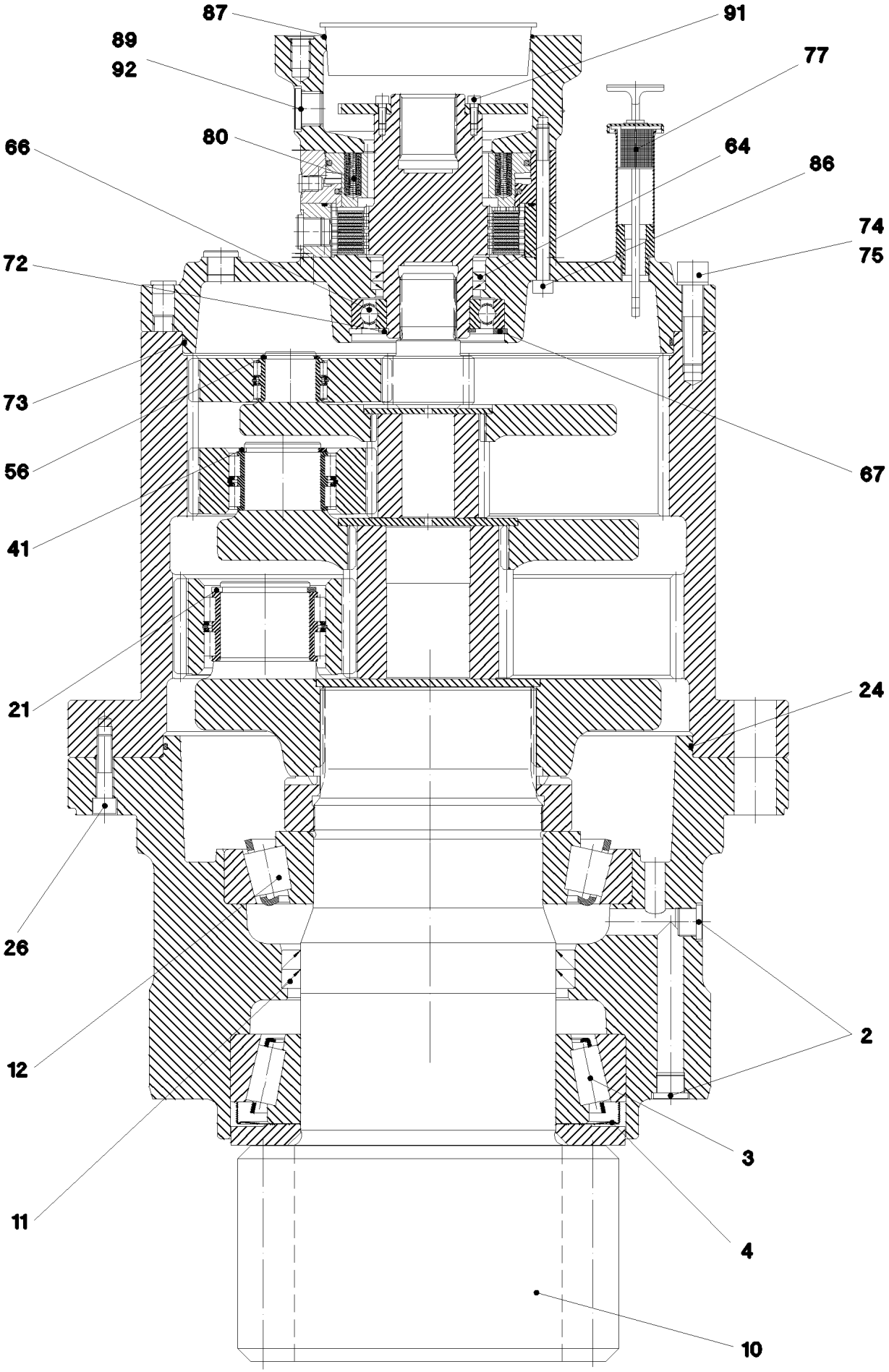
87
89
92
91
77
80
64
86
66
74
75
72
73
56
67
41
21
24
26
2
12
3
11
4
10

Pos.	Item	Quantity	Description	Bezeichnung	Serie	K
2	47 77 045 08	9	STOP PLUG VSTIM22X1,5ED A3P	STOPFEN		
3	74 62 238 01	1	TAPERED ROLLER BEARING DIN 720 320 4	KEGELROLLENLAGER		
4	10 16 649 6	1	BEARING COVER RING	LAGERABDECKRING		
10	96 84 479 01	1	OUTPUT SHAFT M=20 Z=12	ABTRIEBSWELLE		
11	71 00 361 01	2	ROTARY SHAFT LIP SEAL DIN 3760 A 200X2	RADIALWELLENDICHTRING		
12	74 62 028 01	1	TAPERED ROLLER BEARING DIN 720 302 3	KEGELROLLENLAGER		
21	40 01 447	5	LOCKING RING DIN 471 70X4 ZNPH R	SICHERUNGSRING		
24	76 10 339 03	1	O-RING 400X4 NBR 70	O-RING		
26	40 00 784	8	SOCKET HEAD SCREW ISO 4762 M12X50 1	ZYLINDERSCHRAUBE		
41	42 80 050 08	3	LOCKING RING DIN 471 60X3	SICHERUNGSRING		
56	42 80 033 08	3	LOCKING RING DIN 471 40X2,5	SICHERUNGSRING		
64	70 08 986	2	RADIAL SEAL 70X90X7	RADIALDICHTRING		
66	57 18 198 08	1	DEEP GROOVE BALL BEARING DIN 625 621	RILLENKUGELLAGER		
67	42 81 037 08	1	LOCKING RING DIN 472 120X4	SICHERUNGSRING		
72	42 80 052 08	1	LOCKING RING DIN 471 65X2,5	SICHERUNGSRING		
73	57 18 465 08	1	O-RING 370X4 NBR70	O-RING		
74	49 01 021	12	SOCKET HEAD SCREW ISO 4762 M16X65 1	ZYLINDERSCHRAUBE		
75	42 39 020 08	12	LOCK WASHER VS 16	SICHERUNGSSCHEIBE		
77	92 75 543 01	1	VENTILATION CONNECTING PIECE ⇨ 9 275 543 01 92 75 543 01	ENTLUEFTUNGSSTUTZEN		
80	10 16 662 9	1	SPRING LOADED MULTI-DISC BRAKE	FEDERDRUCKLAMELLENBREMS		
(5)	10 17 522 1	8	OUTER MULTI-DISC	AUSSENLAMELLE		
(6)	10 17 522 2	7	INTERNAL MULTI-DISC	INNENLAMELLE		
(998)	11 17 086 8	1	SEAL KIT	DICHTSATZ		
(999)	11 17 086 9	1	SEAL KIT	DICHTSATZ		
86	46 00 258	11	SOCKET HEAD SCREW ISO 4762 M10X120	ZYLINDERSCHRAUBE		
87	72 64 266 01	1	O-RING 155X3 NBR 70 SPF	O-RING		
91	46 00 048	4	SOCKET HEAD SCREW ISO 4762 M6X16 8.8	ZYLINDERSCHRAUBE		
92	47 77 056 08	1	STOP PLUG VSTIM27X2ED A3P	STOPFEN		

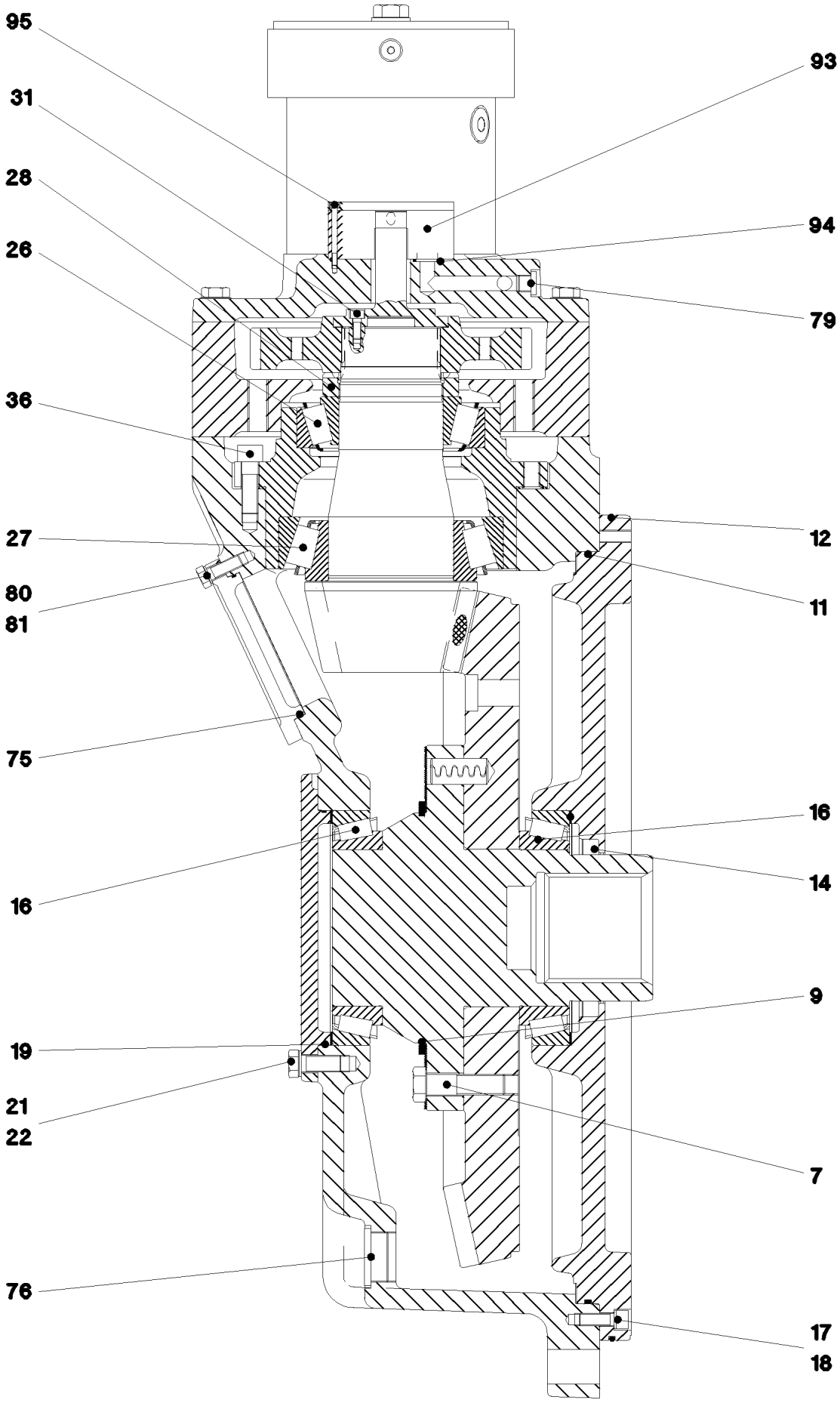
95
31
28
26
36
27
80
81
75
16
19
21
22
76
93
94
79
12
11
16
14
9
7
17
18

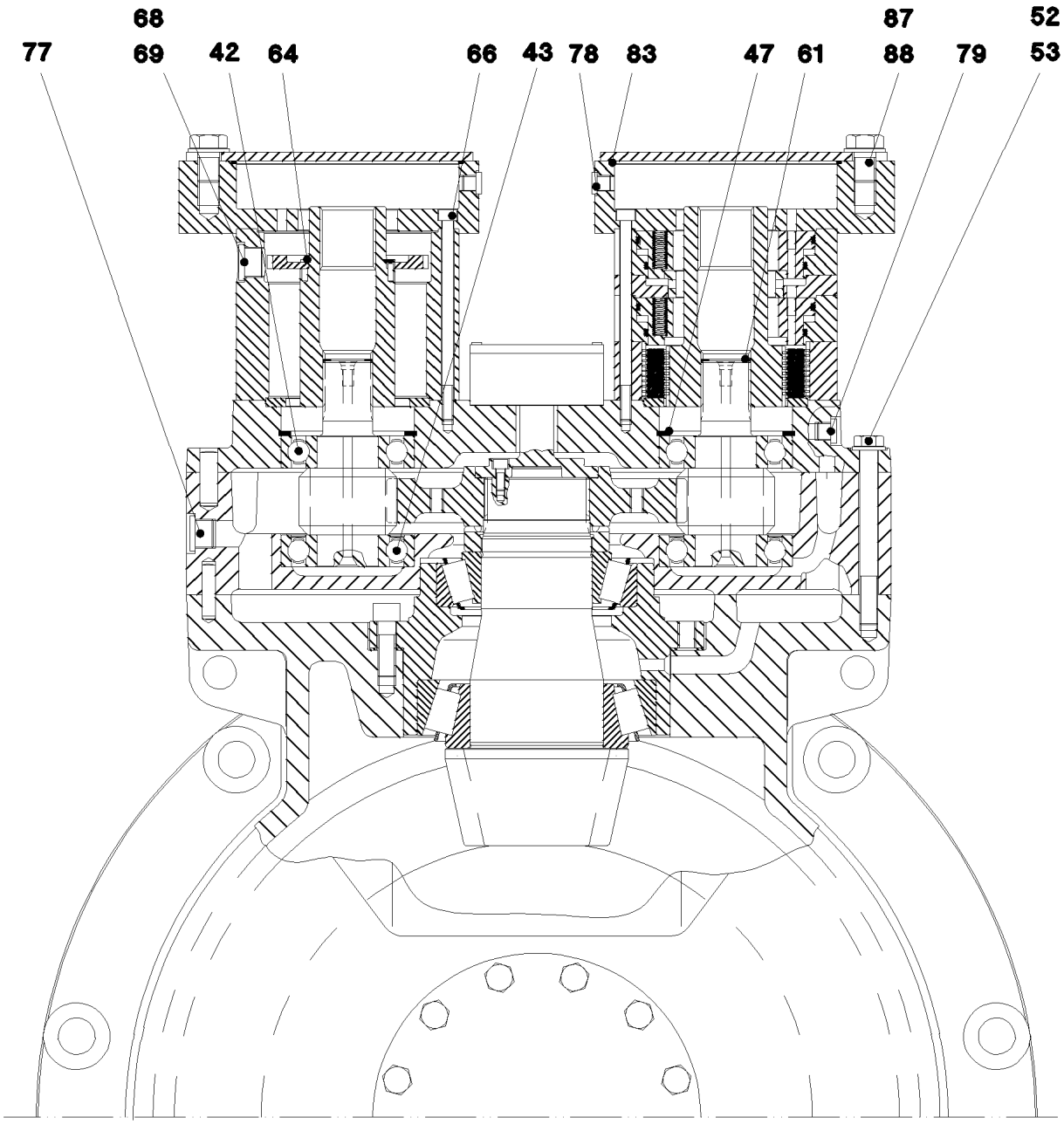
68
69
77
42
64
66
43
78
83
47
61
87
88
79
52
53

Pos.	Item	Quantity	Description	Bezeichnung	Serie	K
7	40 62 055 08	12	HEX SCREW ISO 4014 M20X75 10.9 FLZN SP	SECHSKANTSCHRAUBE		
9	42 80 105 08	1	LOCKING RING DIN 471 220X5	SICHERUNGSRING		
11	76 10 360 03	1	O-RING 680X5 NBR70	O-RING		
12	72 64 575 01	1	O-RING 740X5 NBR 70	O-RING		
14	71 00 325 08	1	ROTARY SHAFT LIP SEAL DIN 3760 A 140X1	RADIALWELLENDICHTRING		
16	74 62 225 01	2	TAPERED ROLLER BEARING DIN 720 320 3	KEGELROLLENLAGER		
17	40 43 164	18	SOCKET HEAD SCREW ISO 4762 M12X35 1	ZYLINDERSCHRAUBE		
18	42 39 112 01	18	LOCK WASHER VS 12 ZN5/CN/T2	SICHERUNGSSCHEIBE		
19	51 85 561 08	1	O-RING 210X3 NBR70	O-RING		
21	49 00 153	12	HEX SCREW ISO 4017 M16X40 8.8 A3C	SECHSKANTSCHRAUBE		
22	42 39 116 01	12	LOCK WASHER VS 16 ZN5/CN/T2	SICHERUNGSSCHEIBE		
26	10 10 197 4	1	TAPERED ROLLER BEARING DIN 720 32220	KEGELROLLENLAGER		
27	74 62 317 08	1	TAPERED ROLLER BEARING DIN 720 32224-	KEGELROLLENLAGER		
28	92 76 123 01	1	SLOTTED NUT M100X2 C45	NUTMUTTER		
31	46 00 079	1	SOCKET HEAD SCREW ISO 4762 M8X20 8.8	ZYLINDERSCHRAUBE		
36	40 02 187	12	SOCKET HEAD SCREW ISO 4762 M16X50 1	ZYLINDERSCHRAUBE		
42	51 45 021 08	2	DEEP GROOVE BALL BEARING DIN 625 631	RILLENKUGELLAGER		
43	57 17 656 08	2	DEEP GROOVE BALL BEARING DIN 625 63	RILLENKUGELLAGER		
47	42 81 037 08	2	LOCKING RING DIN 472 120X4	SICHERUNGSRING		
52	40 61 183 01	16	HEX SCREW ISO 4014 M16X160 8.8 A3C	SECHSKANTSCHRAUBE		
53	10 28 980 6	16	WASHER ISO 7089 16 300HV FLZN SPF	SCHEIBE		
61	42 81 102 01	2	LOCKING RING DIN 472 41X1,75	SICHERUNGSRING		
64	42 80 056 08	1	LOCKING RING DIN 471 70X2,5	SICHERUNGSRING		
68	54 01 843 08	2	O-RING 22,2X3 NBR70	O-RING		
69	47 77 056 08	2	STOP PLUG VSTIM27X2ED A3P	STOPFEN		
75	57 01 637 08	1	O-RING 140X3 NBR70	O-RING		
76	47 77 057 08	3	STOP PLUG VSTIM48X2ED A3P	STOPFEN		
77	47 77 058 08	2	STOP PLUG VSTIM26X1,5ED A3P	STOPFEN		
78	47 77 049 08	4	STOP PLUG VSTIM14X1,5ED A3P	STOPFEN		
79	47 77 044 08	4	STOP PLUG VSTIM16X1,5ED A3P	STOPFEN		
80	49 00 204	8	HEX SCREW ISO 4017 M12X35 8.8 A3C	SECHSKANTSCHRAUBE		
81	42 39 112 01	8	LOCK WASHER VS 12 ZN5/CN/T2	SICHERUNGSSCHEIBE		
83	76 10 217 03	2	O-RING 195X3 NBR 70	O-RING		
87	46 00 380	4	HEX SCREW ISO 4017 M20X30 8.8 A3C	SECHSKANTSCHRAUBE		
88	10 28 980 8	4	WASHER ISO 7089 20 300HV FLZN SPF	SCHEIBE		
93	51 01 082 01	1	PUMP	PUMPE		
94	72 64 546 01	2	O-RING 23X2,5 NBR 70	O-RING		
95	40 42 029 01	4	SOCKET HEAD SCREW ISO 4762 M5X55 8.8	ZYLINDERSCHRAUBE		

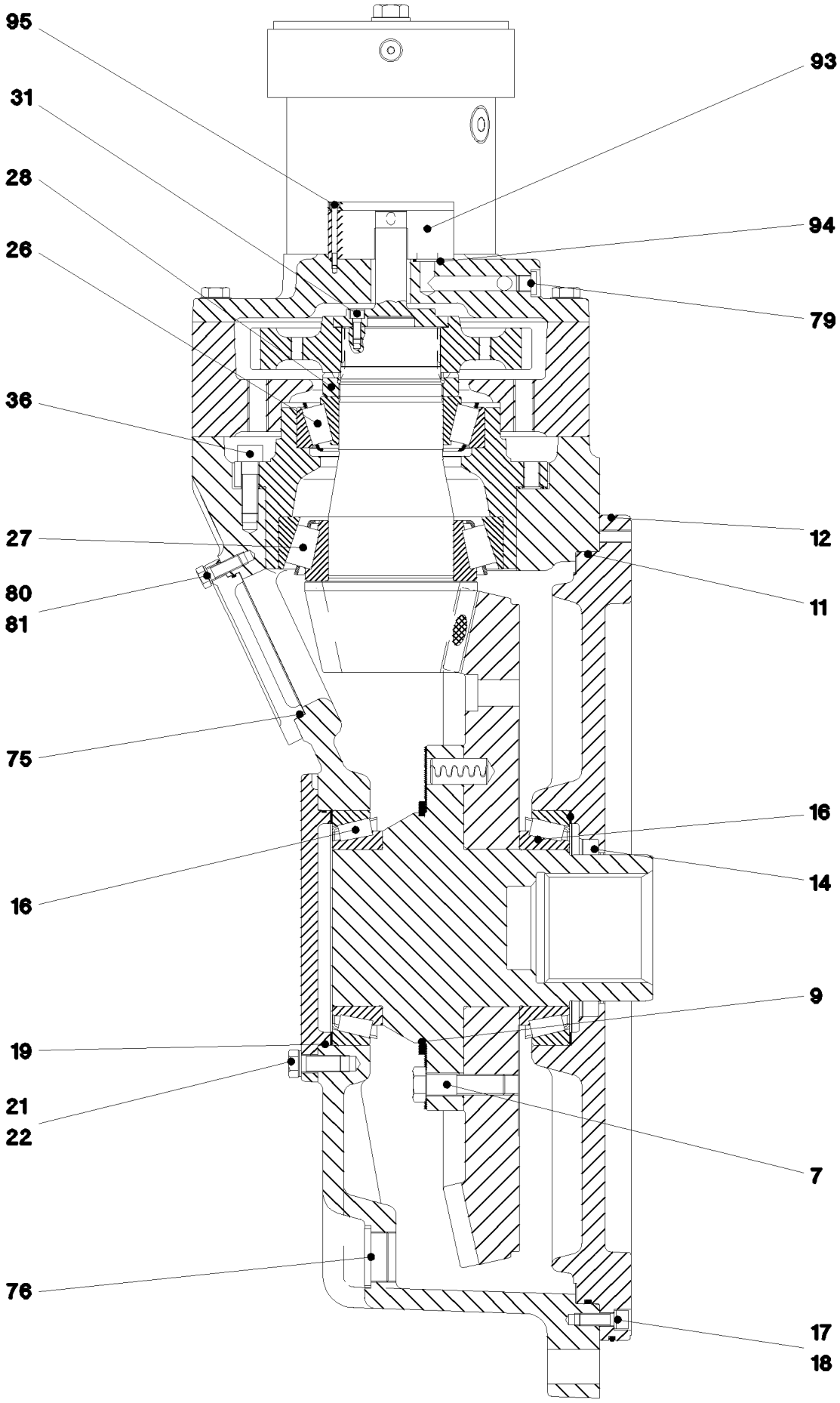
95
31
28
26
36
27
80
81
75
16
19
21
22
76
93
94
79
12
11
16
14
9
7
17
18

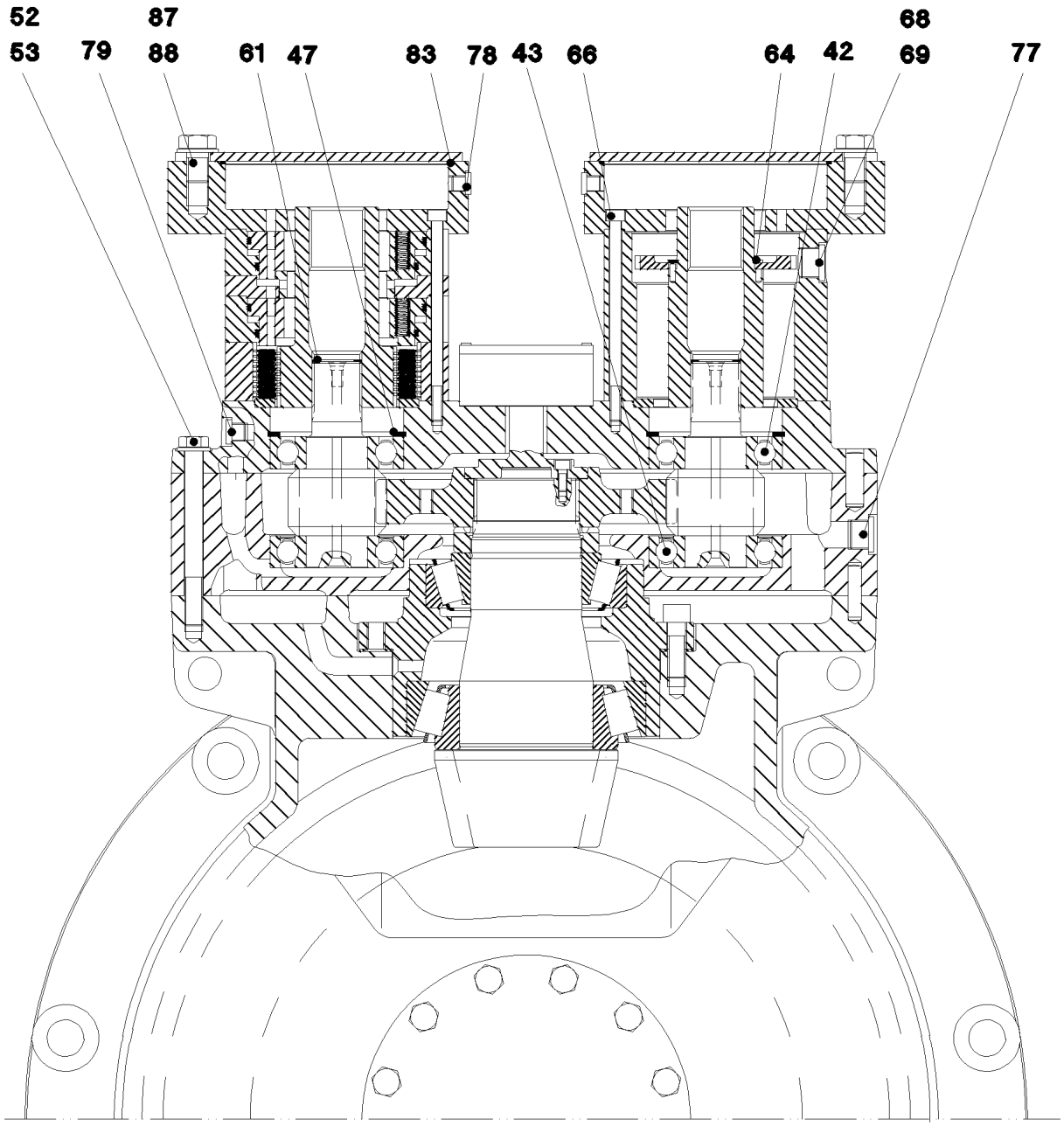
52
53
79
87
88
61
47
83
78
43
66
64
42
68
69
77

Pos.	Item	Quantity	Description	Bezeichnung	Serie	K
7	40 62 055 08	12	HEX SCREW ISO 4014 M20X75 10.9 FLZN SP	SECHSKANTSCHRAUBE		
9	42 80 105 08	1	LOCKING RING DIN 471 220X5	SICHERUNGSRING		
11	76 10 360 03	1	O-RING 680X5 NBR70	O-RING		
12	72 64 575 01	1	O-RING 740X5 NBR 70	O-RING		
14	71 00 325 08	1	ROTARY SHAFT LIP SEAL DIN 3760 A 140X1	RADIALWELLENDICHTRING		
16	74 62 225 01	2	TAPERED ROLLER BEARING DIN 720 320 3	KEGELROLLENLAGER		
17	40 43 164	18	SOCKET HEAD SCREW ISO 4762 M12X35 1	ZYLINDERSCHRAUBE		
18	42 39 112 01	18	LOCK WASHER VS 12 ZN5/CN/T2	SICHERUNGSSCHEIBE		
19	51 85 561 08	1	O-RING 210X3 NBR70	O-RING		
21	49 00 153	12	HEX SCREW ISO 4017 M16X40 8.8 A3C	SECHSKANTSCHRAUBE		
22	42 39 116 01	12	LOCK WASHER VS 16 ZN5/CN/T2	SICHERUNGSSCHEIBE		
26	10 10 197 4	1	TAPERED ROLLER BEARING DIN 720 32220	KEGELROLLENLAGER		
27	74 62 317 08	1	TAPERED ROLLER BEARING DIN 720 32224-	KEGELROLLENLAGER		
28	92 76 123 01	1	SLOTTED NUT M100X2 C45	NUTMUTTER		
31	46 00 079	4	SOCKET HEAD SCREW ISO 4762 M8X20 8.8	ZYLINDERSCHRAUBE		
36	40 02 187	12	SOCKET HEAD SCREW ISO 4762 M16X50 1	ZYLINDERSCHRAUBE		
42	51 45 021 08	2	DEEP GROOVE BALL BEARING DIN 625 631	RILLENKUGELLAGER		
43	57 17 656 08	2	DEEP GROOVE BALL BEARING DIN 625 63	RILLENKUGELLAGER		
47	42 81 037 08	2	LOCKING RING DIN 472 120X4	SICHERUNGSRING		
52	40 61 183 01	16	HEX SCREW ISO 4014 M16X160 8.8 A3C	SECHSKANTSCHRAUBE		
53	10 28 980 6	16	WASHER ISO 7089 16 300HV FLZN SPF	SCHEIBE		
61	42 81 102 01	2	LOCKING RING DIN 472 41X1,75	SICHERUNGSRING		
64	42 80 056 08	1	LOCKING RING DIN 471 70X2,5	SICHERUNGSRING		
68	54 01 843 08	2	O-RING 22,2X3 NBR70	O-RING		
69	47 77 056 08	2	STOP PLUG VSTIM27X2ED A3P	STOPFEN		
75	57 01 637 08	1	O-RING 140X3 NBR70	O-RING		
76	47 77 057 08	3	STOP PLUG VSTIM48X2ED A3P	STOPFEN		
77	47 77 058 08	2	STOP PLUG VSTIM26X1,5ED A3P	STOPFEN		
78	47 77 049 08	4	STOP PLUG VSTIM14X1,5ED A3P	STOPFEN		
79	47 77 044 08	4	STOP PLUG VSTIM16X1,5ED A3P	STOPFEN		
80	49 00 204	8	HEX SCREW ISO 4017 M12X35 8.8 A3C	SECHSKANTSCHRAUBE		
81	42 39 112 01	8	LOCK WASHER VS 12 ZN5/CN/T2	SICHERUNGSSCHEIBE		
83	76 10 217 03	2	O-RING 195X3 NBR 70	O-RING		
87	46 00 380	4	HEX SCREW ISO 4017 M20X30 8.8 A3C	SECHSKANTSCHRAUBE		
88	10 28 980 8	4	WASHER ISO 7089 20 300HV FLZN SPF	SCHEIBE		
93	51 01 082 01	1	PUMP	PUMPE		
94	72 64 546 01	2	O-RING 23X2,5 NBR 70	O-RING		
95	40 42 029 01	4	SOCKET HEAD SCREW ISO 4762 M5X55 8.8	ZYLINDERSCHRAUBE		

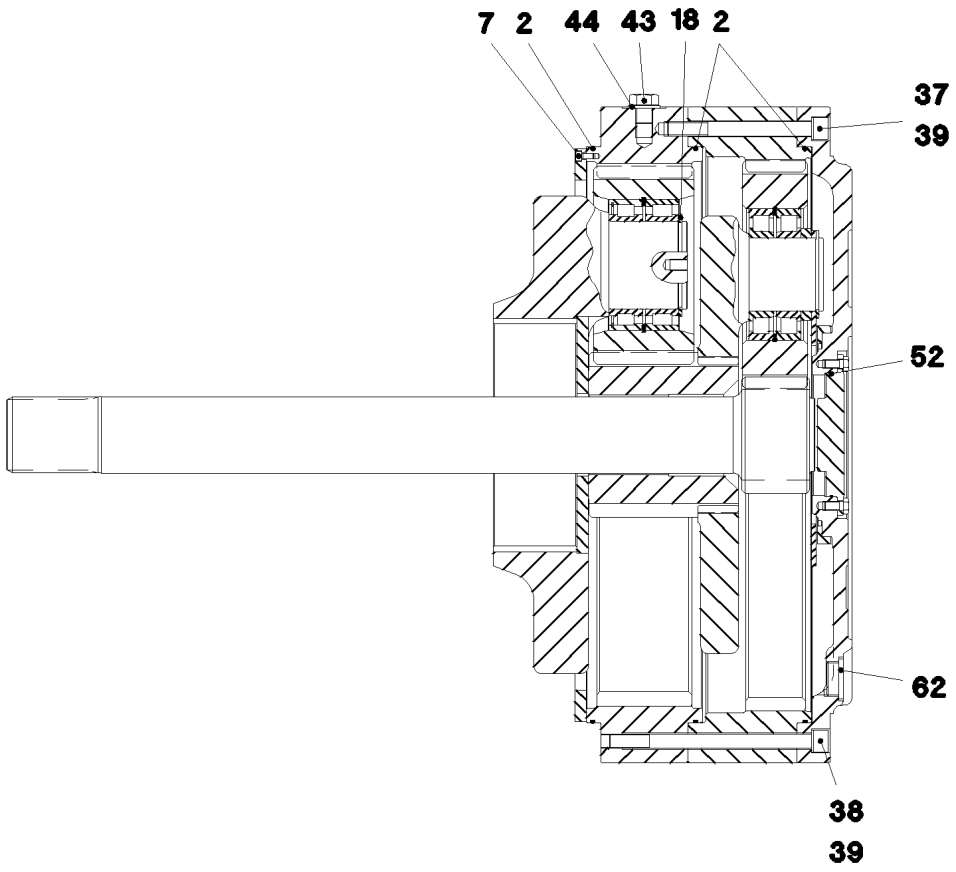

Pos.	Item	Quantity	Description	Bezeichnung	Serie	K
2	72 64 575 01	3	O-RING 740X5 NBR 70	O-RING		
7	46 00 051	8	SOCKET HEAD SCREW ISO 4762 M8X16 8.8	ZYLINDERSCHRAUBE		
18	42 80 073 08	5	LOCKING RING DIN 471 120X4	SICHERUNGSRING		
37	40 42 227 01	1	SOCKET HEAD SCREW ISO 4762 M20X200	ZYLINDERSCHRAUBE		
38	40 42 237 01	3	SOCKET HEAD SCREW ISO 4762 M20X280	ZYLINDERSCHRAUBE		
39	42 39 120 01	4	LOCK WASHER VS 20 ZN5/CN/T2	SICHERUNGSSCHEIBE		
43	46 00 715	1	HEX SCREW ISO 4017 M24X25 10.9 A3C SP	SECHSKANTSCHRAUBE		
44	10 28 981 0	1	WASHER ISO 7089 24 300HV FLZN SPF	SCHEIBE		
52	57 09 398 08	1	O-RING 160X3 FPM70	O-RING		
62	47 77 048 08	3	STOP PLUG VSTIM42X2ED A3P	STOPFEN		

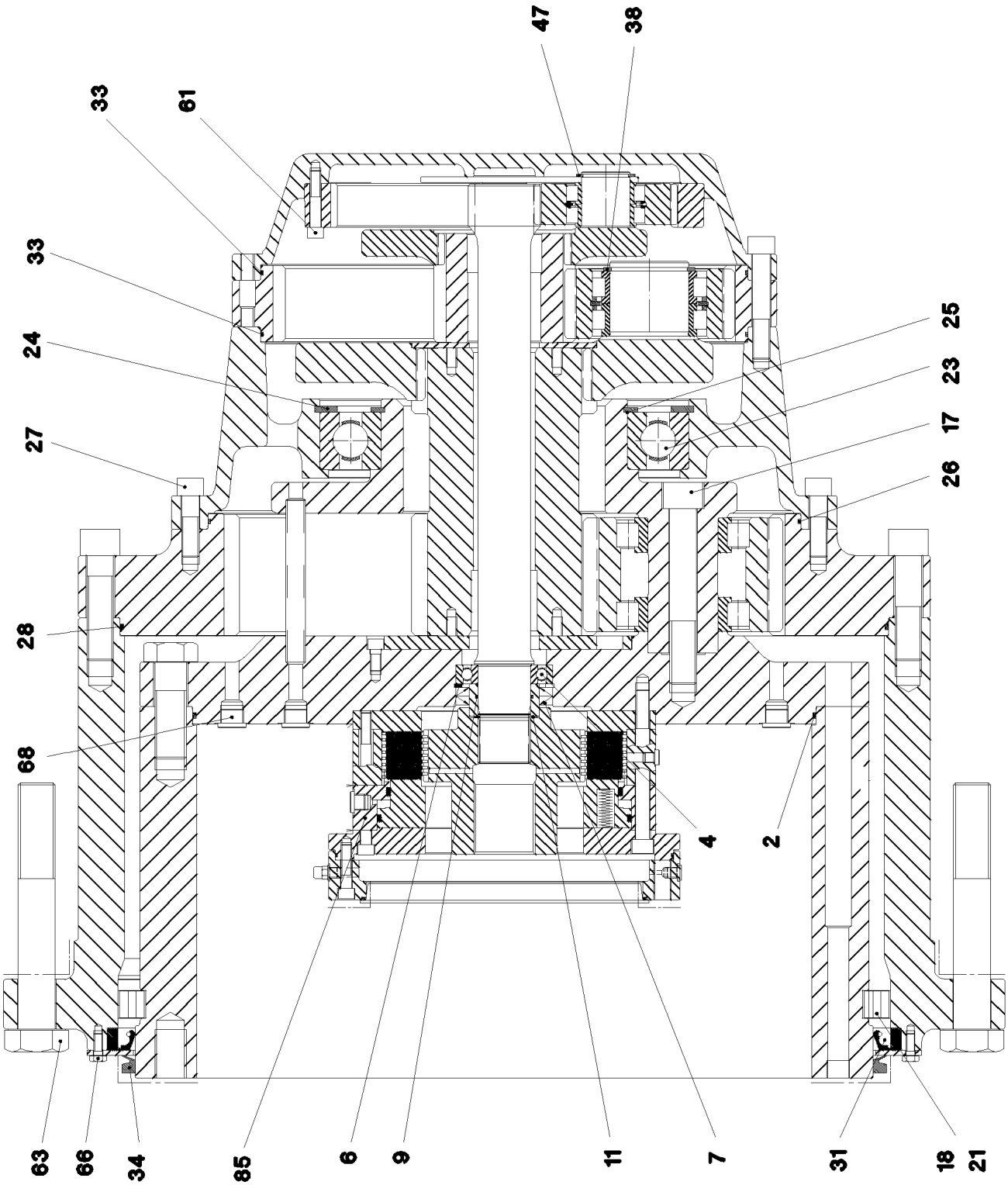
47
38
33
61
33
24
25
23
27
17
26
28
68
4
2
63
66
34
85
6
9
11
7
31
18
21

Pos.	Item	Quantity	Description	Bezeichnung	Serie	K
2	76 10 360 03	1	O-RING 680X5 NBR70	O-RING		
4	50 15 339 08	1	DEEP GROOVE BALL BEARING DIN 625 621	RILLENKUGELLAGER		
6	42 81 035 08	1	LOCKING RING DIN 472 110X4	SICHERUNGSRING		
7	50 03 061 08	2	ROTARY SHAFT LIP SEAL DIN 3760 A 80X1	RADIALWELLENDICHTRING		
9	72 62 042 08	1	O-RING 60X3 NBR70	O-RING		
11	42 80 049 08	1	LOCKING RING DIN 471 60X2	SICHERUNGSRING		
17	40 43 292 01	5	SOCKET HEAD SCREW ISO 4762 M30X200 1	ZYLINDERSCHRAUBE		
18	74 70 045 01	65	CYL.ROLLER 32X32	ZYLINDERROLLE		
21	79 70 284 01	65	INTERMEDIATE PART	ZWISCHENSTUECK		
23	74 51 238 01	1	DEEP GROOVE BALL BEARING DIN 625 605	RILLENKUGELLAGER		
24	42 81 107 01	1	LOCKING RING DIN 472 420X7	SICHERUNGSRING		
25	42 80 099 08	1	LOCKING RING DIN 471 280X5	SICHERUNGSRING		
26	72 64 556 01	1	O-RING 640X4 NBR70	O-RING		
27	46 00 159	24	SOCKET HEAD SCREW ISO 4762 M20X70 1	ZYLINDERSCHRAUBE		
28	76 10 607 03	1	O-RING 850X5 NBR70	O-RING		
31	10 16 657 3	1	ROTARY SHAFT LIP SEAL TRJ 840X904X25	RADIALWELLENDICHTRING		
33	72 64 508 01	2	O-RING 530X4 NBR 70	O-RING		
34	10 16 657 4	1	RING 785X15X25 NBR SCHWARZ	RING		
38	46 30 006	3	LOCKING RING DIN 471 90X4 ZNPH R	SICHERUNGSRING		
47	53 01 333 08	3	LOCKING RING DIN 471 55X3	SICHERUNGSRING		
61	49 01 067	24	SOCKET HEAD SCREW ISO 4762 M12X65 1	ZYLINDERSCHRAUBE		
63	40 62 684 08	30	HEX SCREW ISO 4014 M42X280 10.9 FLZN	SECHSKANTSCHRAUBE		
66	40 66 093	18	HEX SCREW ISO 4017 M10X25 10.9 A3C SP	SECHSKANTSCHRAUBE		
68	47 77 058 08	3	STOP PLUG VSTIM26X1,5ED A3P	STOPFEN		
85	96 84 199 01	1	BRAKE	BREMSE		
			⇨ 9 684 199 01 96 84 199 01			

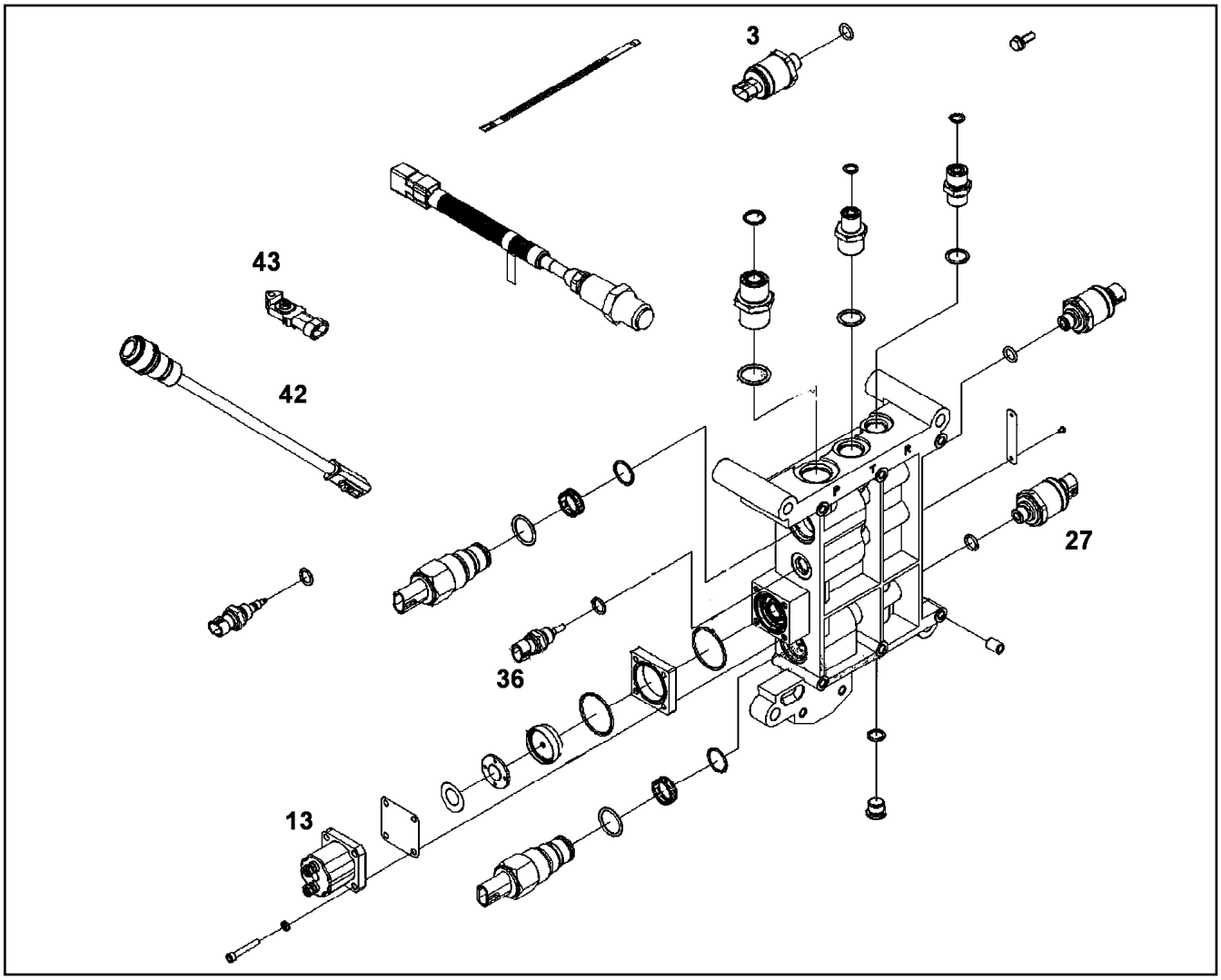

Pos.	Item	Quantity	Description	Bezeichnung	Serie	K
3	10 87 256 8	1	OIL PRESSURE SWITCH	OELDRUCKSCHALTER		
13	10 01 374 3	1	MAGNET COIL	MAGNETSPULE		
27	10 66 359 4	1	PRESSURE TRANSMITTER	DRUCKGEBER		
36	10 49 241 0	1	SENSOR	SENSOR		
38	10 87 256 7	1	TEMPERATURE SENSOR	TEMPERATURSENSOR		
42	10 87 445 8	1	ADAPTOR	ADAPTER		
43	10 03 589 2	1	PRESSURE TRANSMITTER	DRUCKGEBER		

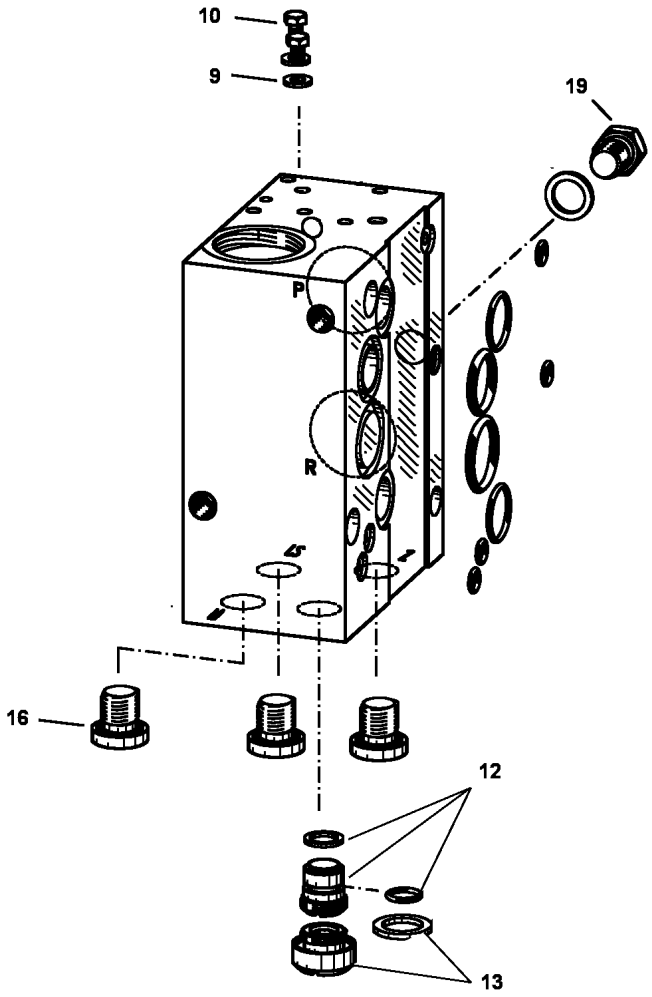

Pos.	Item	Quantity	Description	Bezeichnung	Serie	K
9	51 10 089 08	2	SEALING RING DIN 7603 A 4X8X1 CU	DICHTRING		
10	40 65 002 01	2	HEX SCREW ISO 4017 M4X6 8.8 A2C	SECHSKANTSCHRAUBE		
12	10 41 274 0	1	SLEEVE CPL	HUELSE KPL.		
13	10 41 274 6	1	SCREW	SCHRAUBE		
16	47 77 054 08	3	STOP PLUG VSTI11/4"ED A3P	STOPFEN		
19	10 41 274 8	1	SCREW PLUG	VERSCHLUSSSCHRAUBE		
999	10 41 275 1	1	SEAL KIT CONNECTING BLOCK	DS ANSCHLUSSBLOCK		

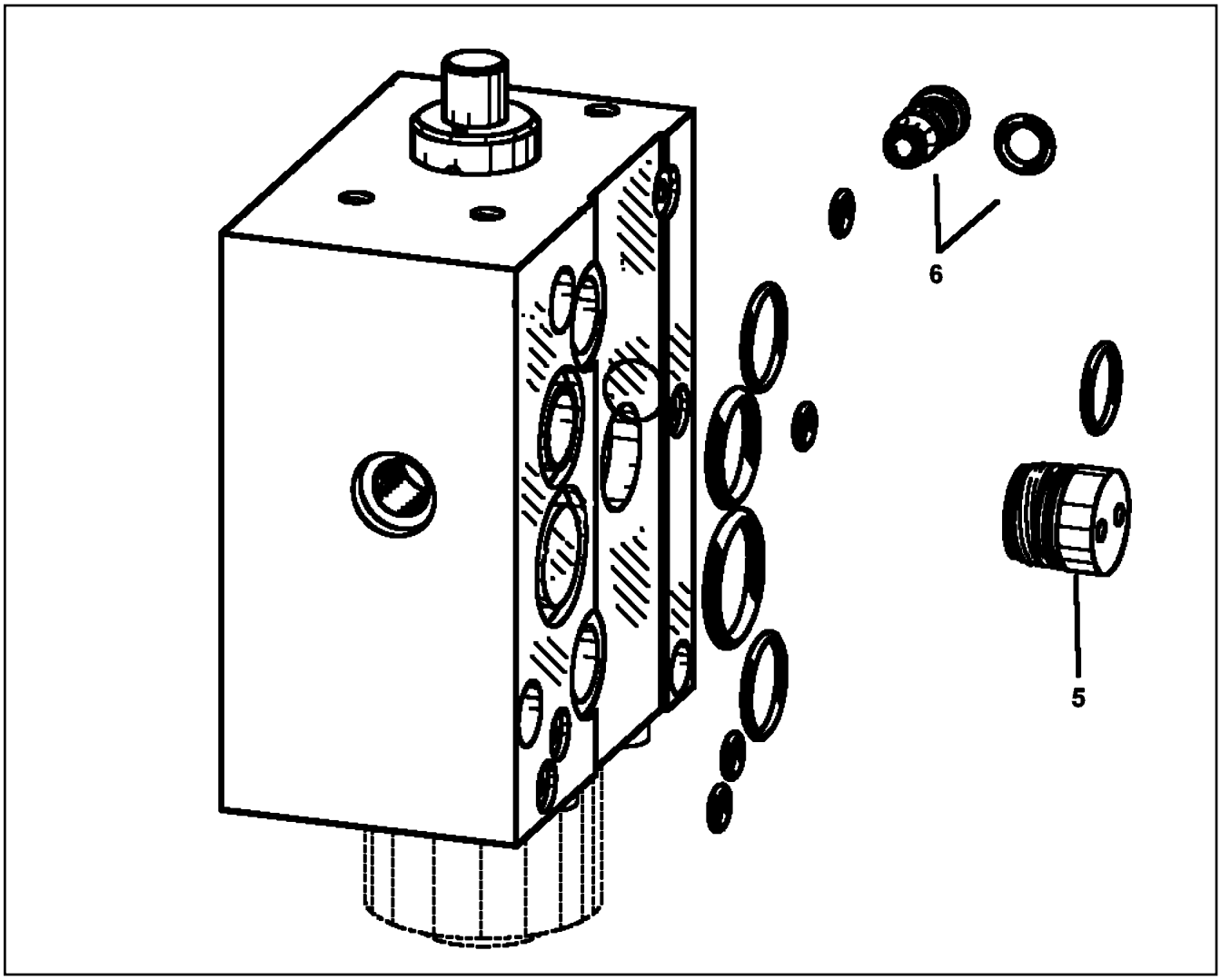

Pos.	Item	Quantity	Description	Bezeichnung	Serie	K
5	10 41 275 3	1	SCREW STOPPER	SCHRAUBSTOPFEN		
6	10 41 276 3	1	SHUTTLE VALVE	WECHSELVENTIL		
999	10 41 278 1	1	SEAL KIT	DICHTSATZ		

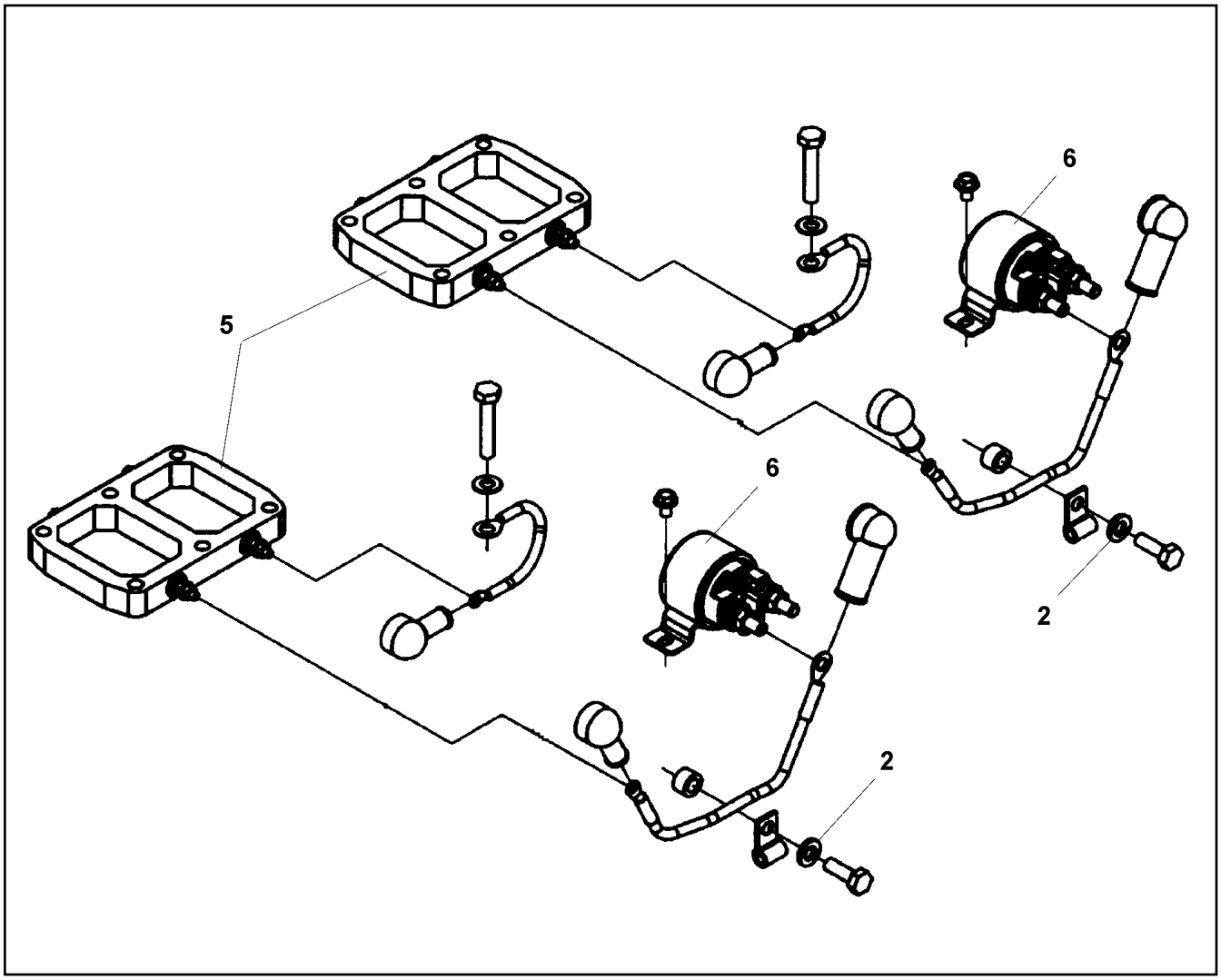

Pos.	Item	Quantity	Description	Bezeichnung	Serie	K
2	49 00 531	2	WASHER ISO 7093-1 10 200HV A3C	SCHEIBE		
5	10 65 123 1	2	HEATING ELEMENT	HEIZELEMENT		
6	10 65 123 2	2	SWITCH RELAY	SCHALTRELAIS		

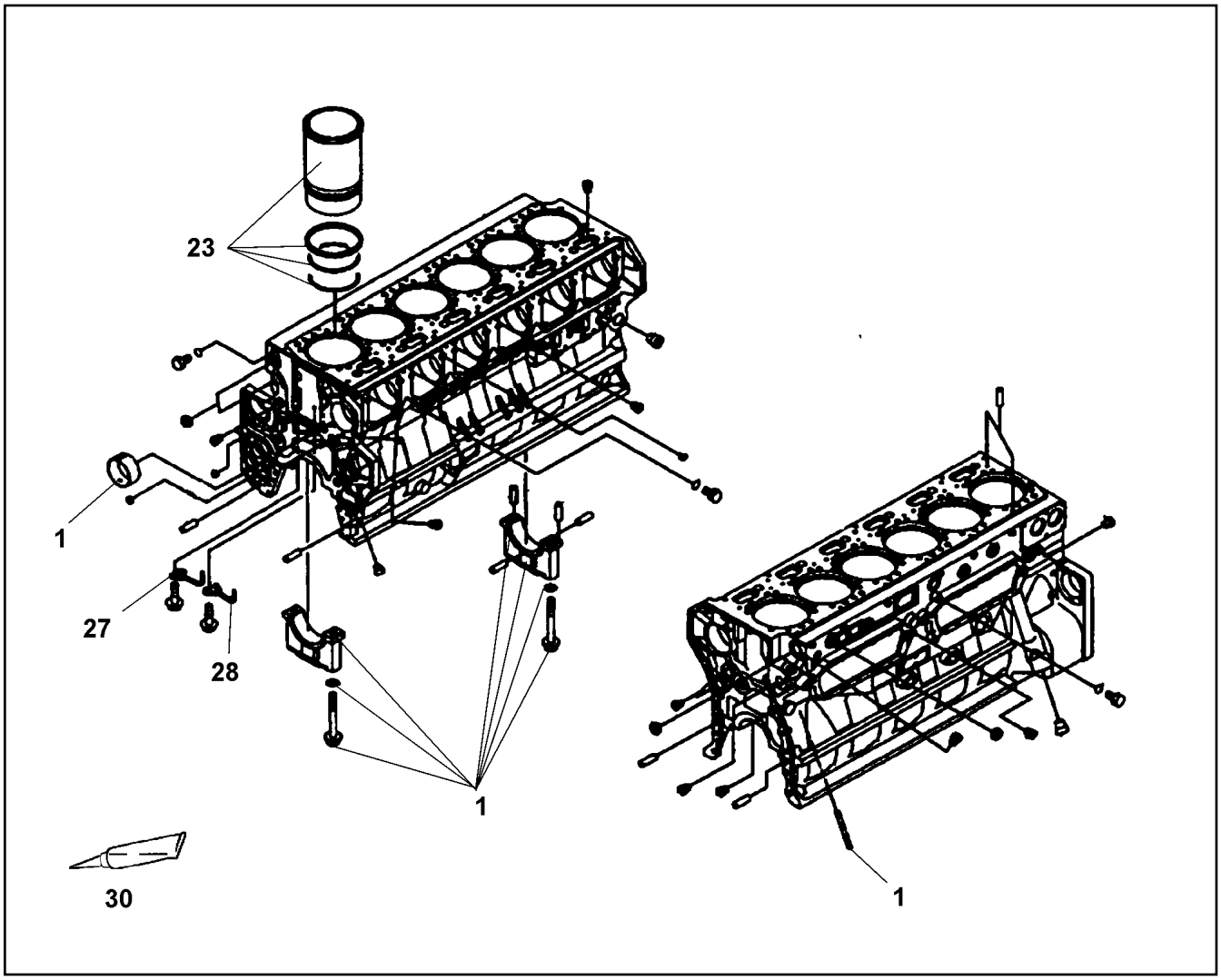

Pos.	Item	Quantity	Description	Bezeichnung	Serie	K
1	10 65 154 3	1	RK CRANKCASE	RS KURBELGEHAEUSE		
23	10 65 154 4	6	CYLINDER LINER	ZYLINDERLAUFBUCHSE		
27	10 65 154 5	6	PISTON COOLING	KOLBENKUEHLUNG		
28	10 65 154 6	6	PISTON COOLING	KOLBENKUEHLUNG		
30	10 65 154 7	1	SEALANT	DICHTMITTEL		

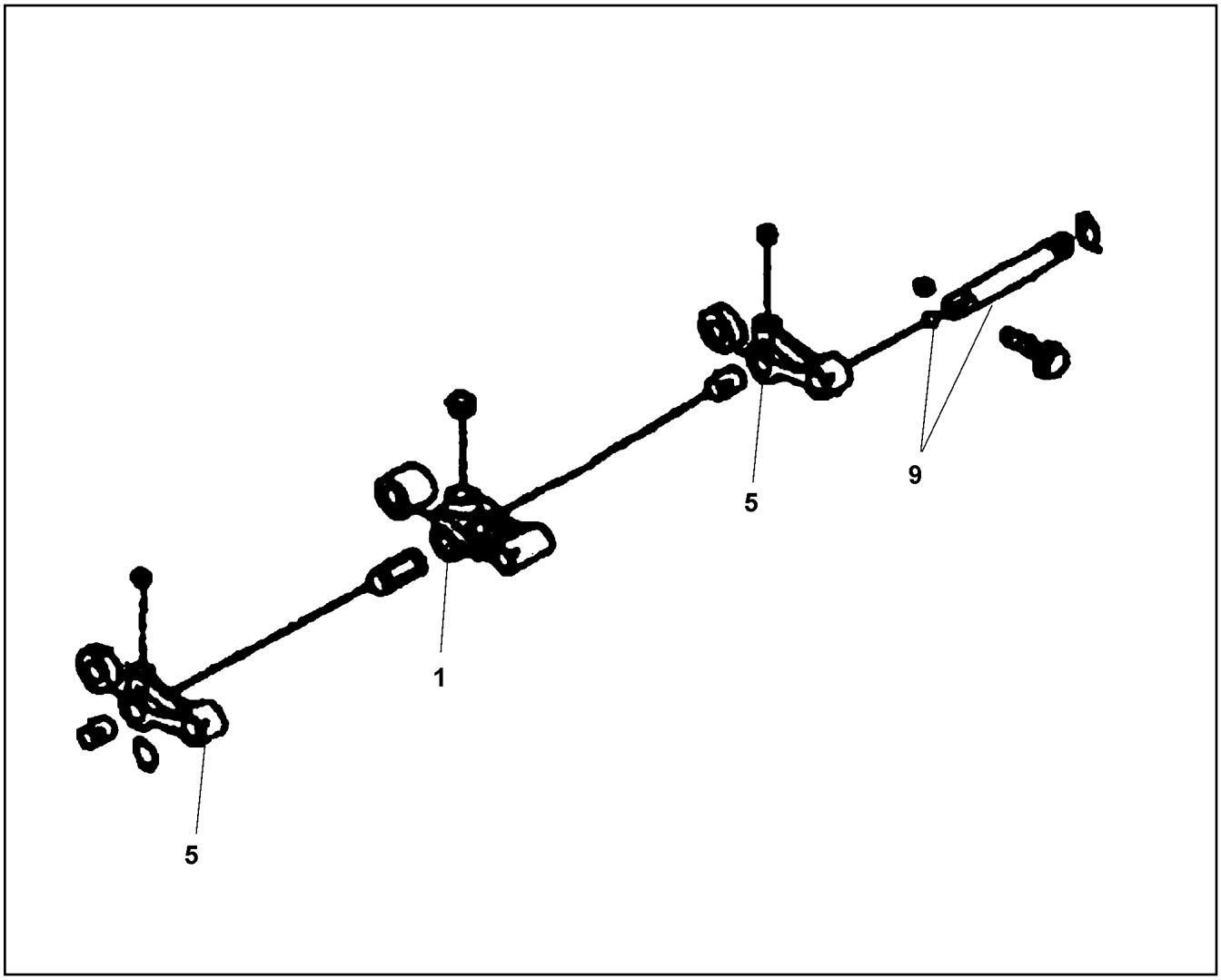

Pos.	Item	Quantity	Description	Bezeichnung	Serie	K
1	10 65 155 5	6	VALVE LIFTER KPL.	VENTILSTOESSEL		
5	10 65 155 7	12	VALVE LIFTER KPL.	VENTILSTOESSEL		
9	10 65 155 8	6	SHAFT COMPL.	WELLE KPL.		

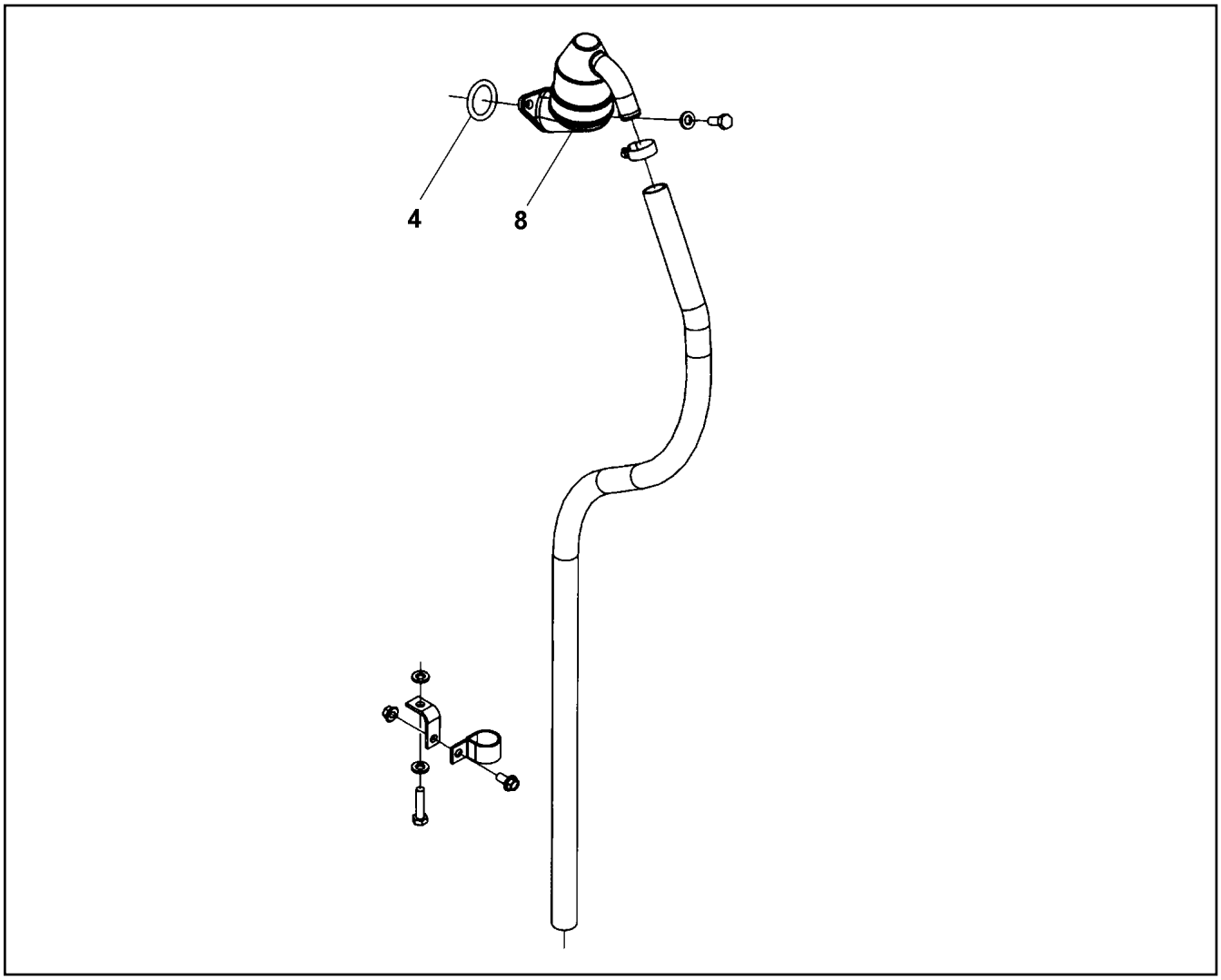

Pos.	Item	Quantity	Description	Bezeichnung	Serie	K
4	10 65 133 6	1	O-RING	O-RING		
8	10 65 133 7	1	BREATHER	ENTLUEFTER		

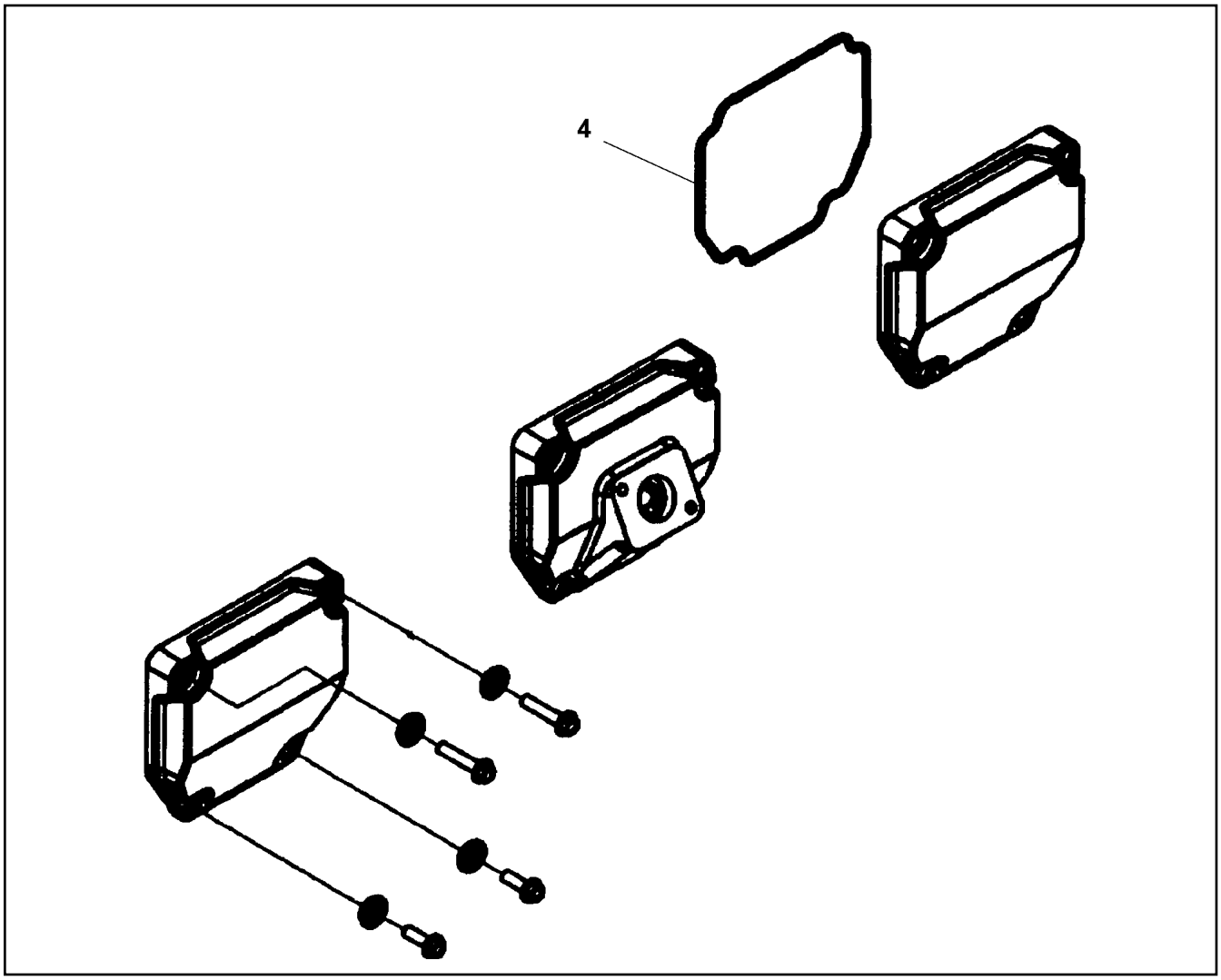

Pos.	Item	Quantity	Description	Bezeichnung	Serie	K
4	10 65 133 2	6	SEAL	DICHTUNG		

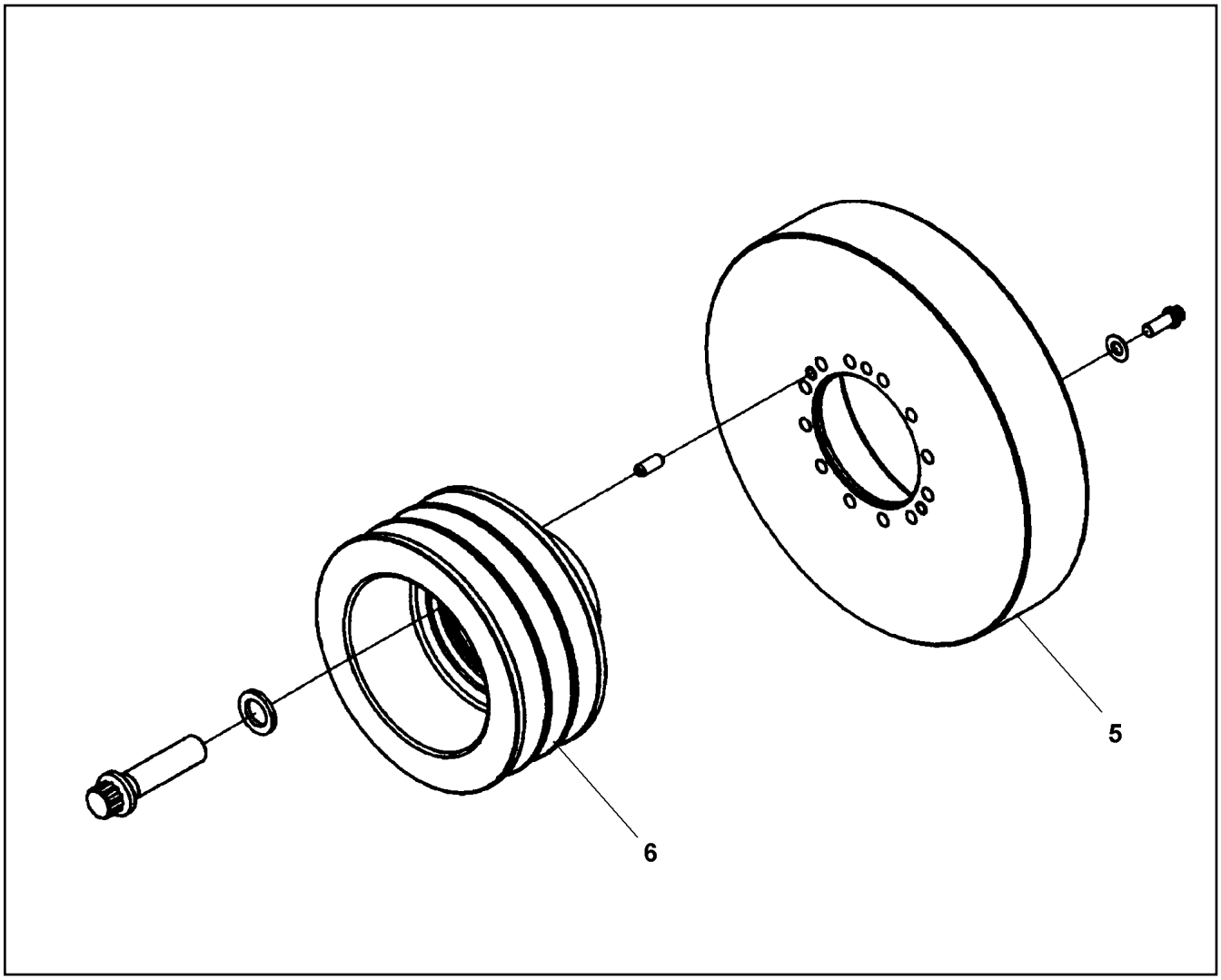

Pos.	Item	Quantity	Description	Bezeichnung	Serie	K
5	10 65 132 5	1	VIBRATION DAMPER	SCHWINGUNGSDAEMPFER		
6	10 65 132 7	1	BELT PULLEY	RIEMENSCHEIBE		

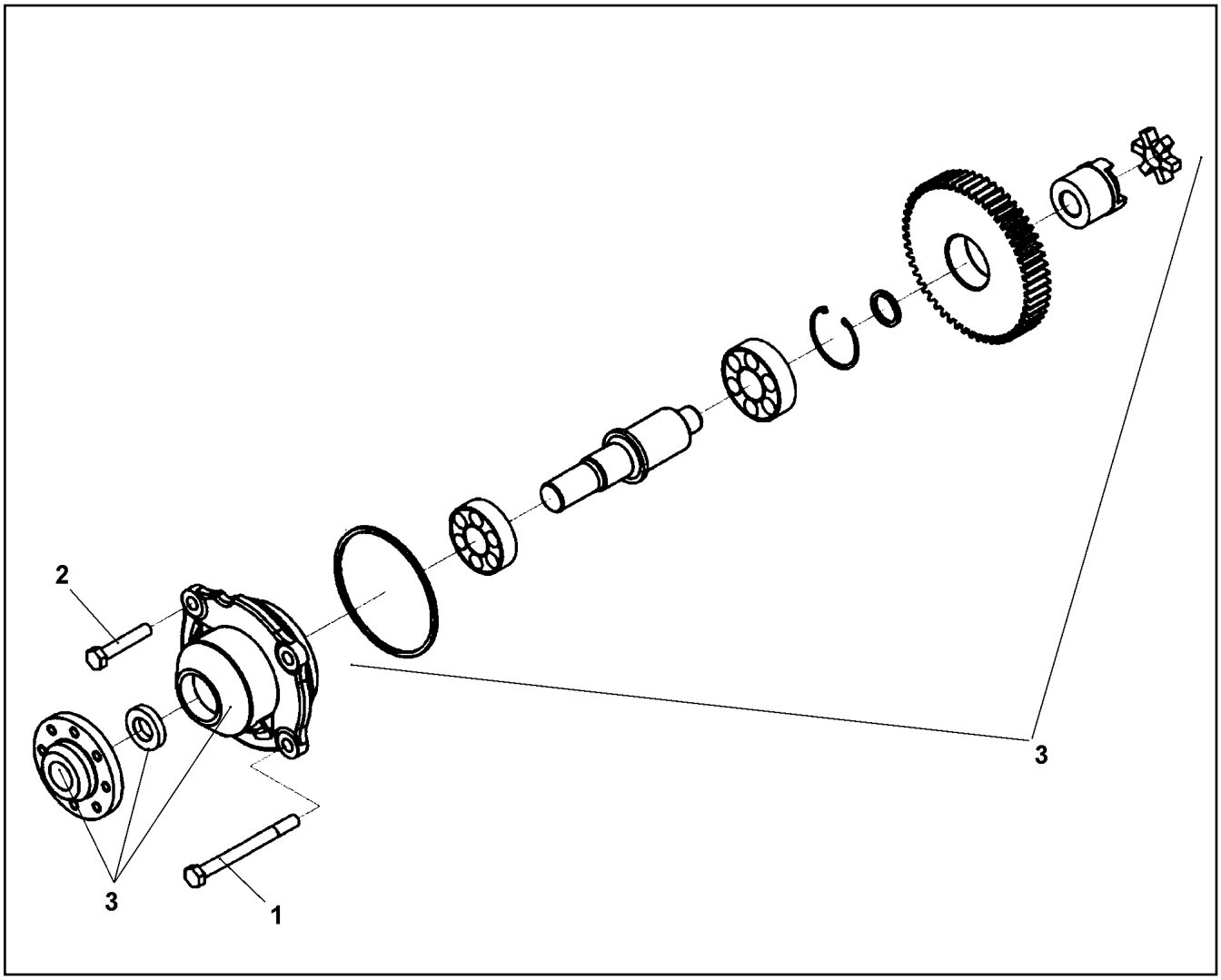

Pos.	Item	Quantity	Description	Bezeichnung	Serie	K
1	10 65 155 9	2	HEX SCREW M12X30	SECHSKANTSCHRAUBE		
2	10 65 156 0	2	HEX SCREW	SECHSKANTSCHRAUBE		
3	10 65 156 3	1	DRIVE KPL.	ANTRIEB		

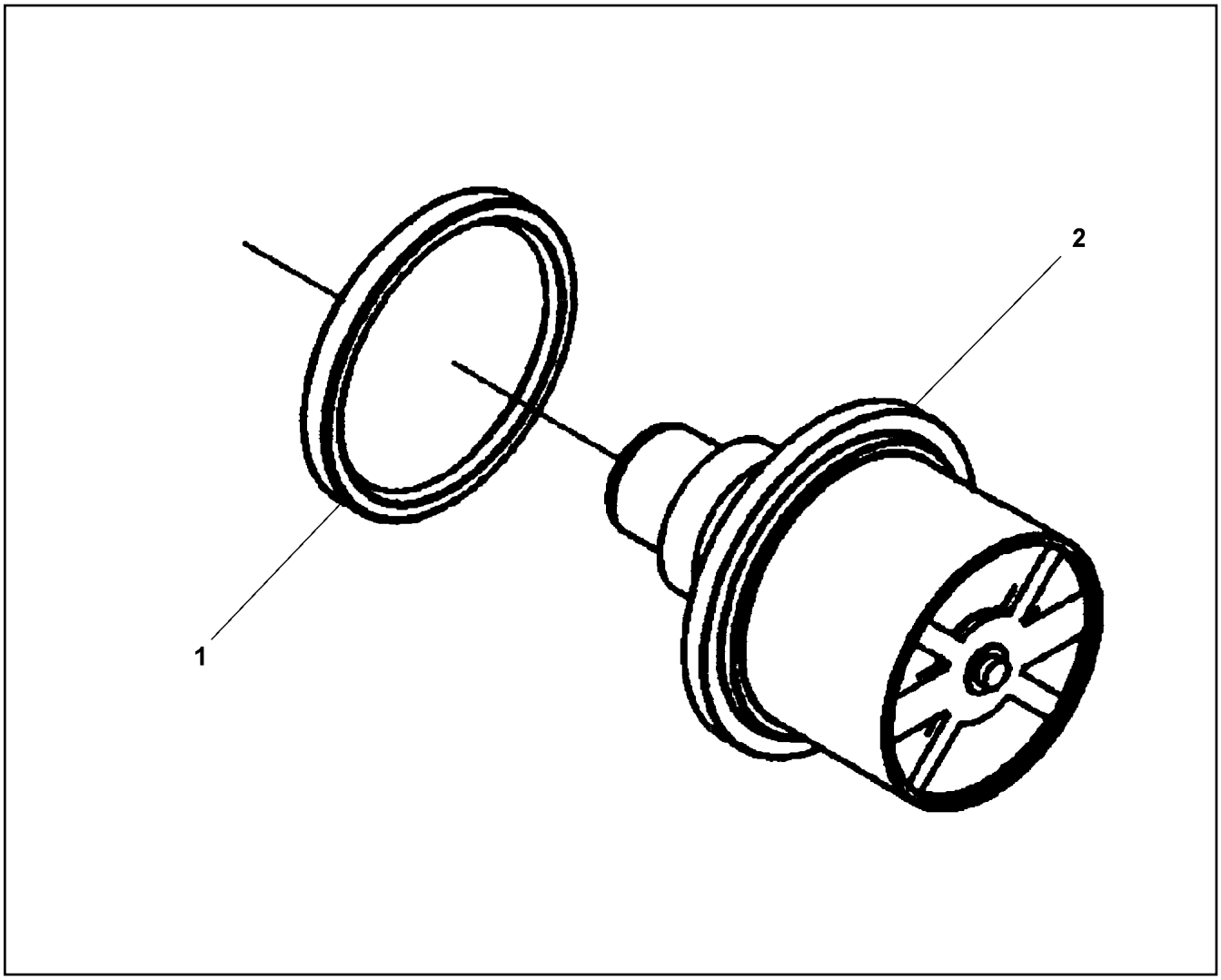

Pos.	Item	Quantity	Description	Bezeichnung	Serie	K
1	10 33 281 0	2	SEALING RING	DICHTRING		
2	10 33 280 9	2	THERMOSTAT	THERMOSTAT		

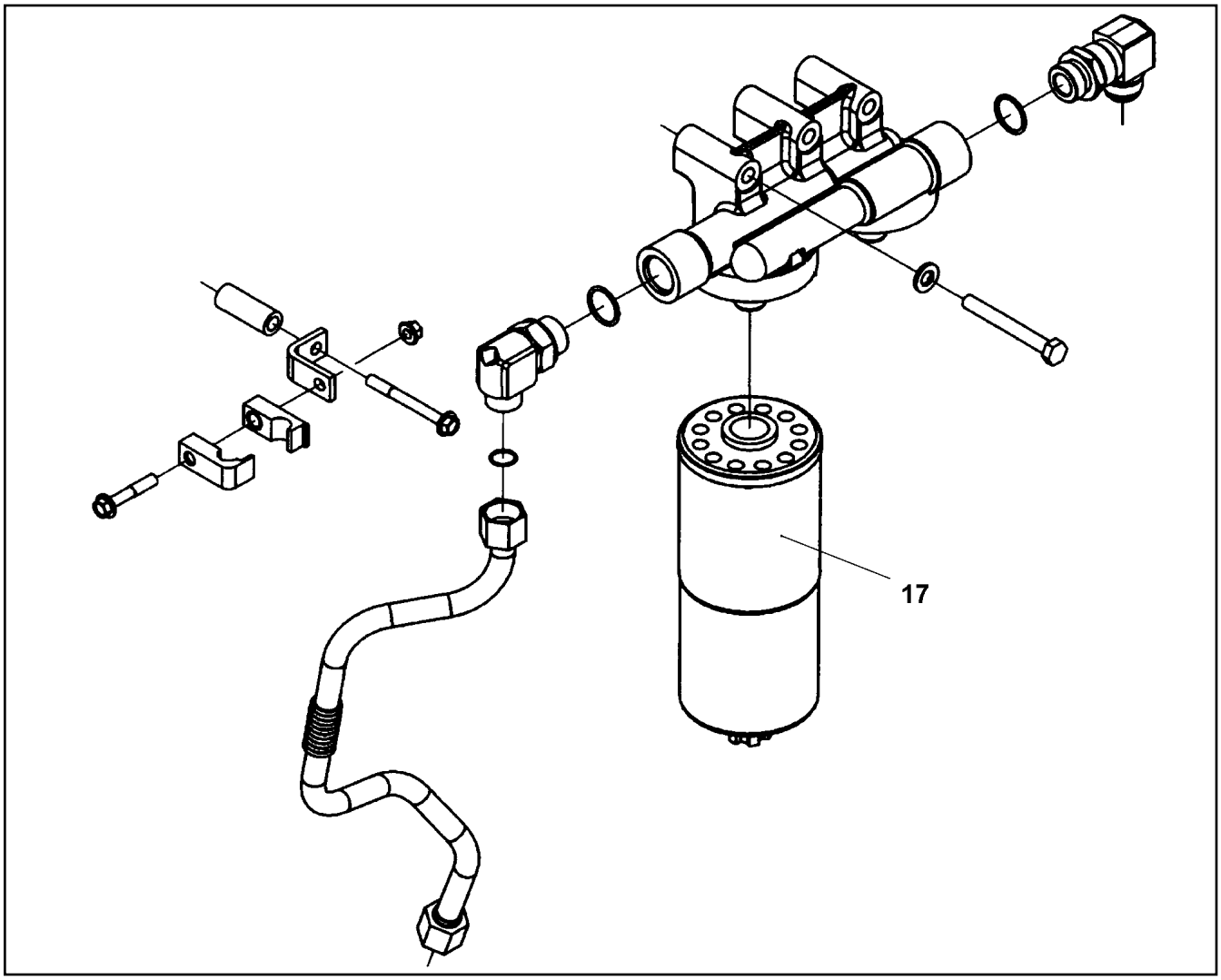

Pos.	Item	Quantity	Description	Bezeichnung	Serie	K
17	56 17 911	2	FUEL FILTER KRAFTSTOFF 10µm	KRAFTSTOFFFILTER		

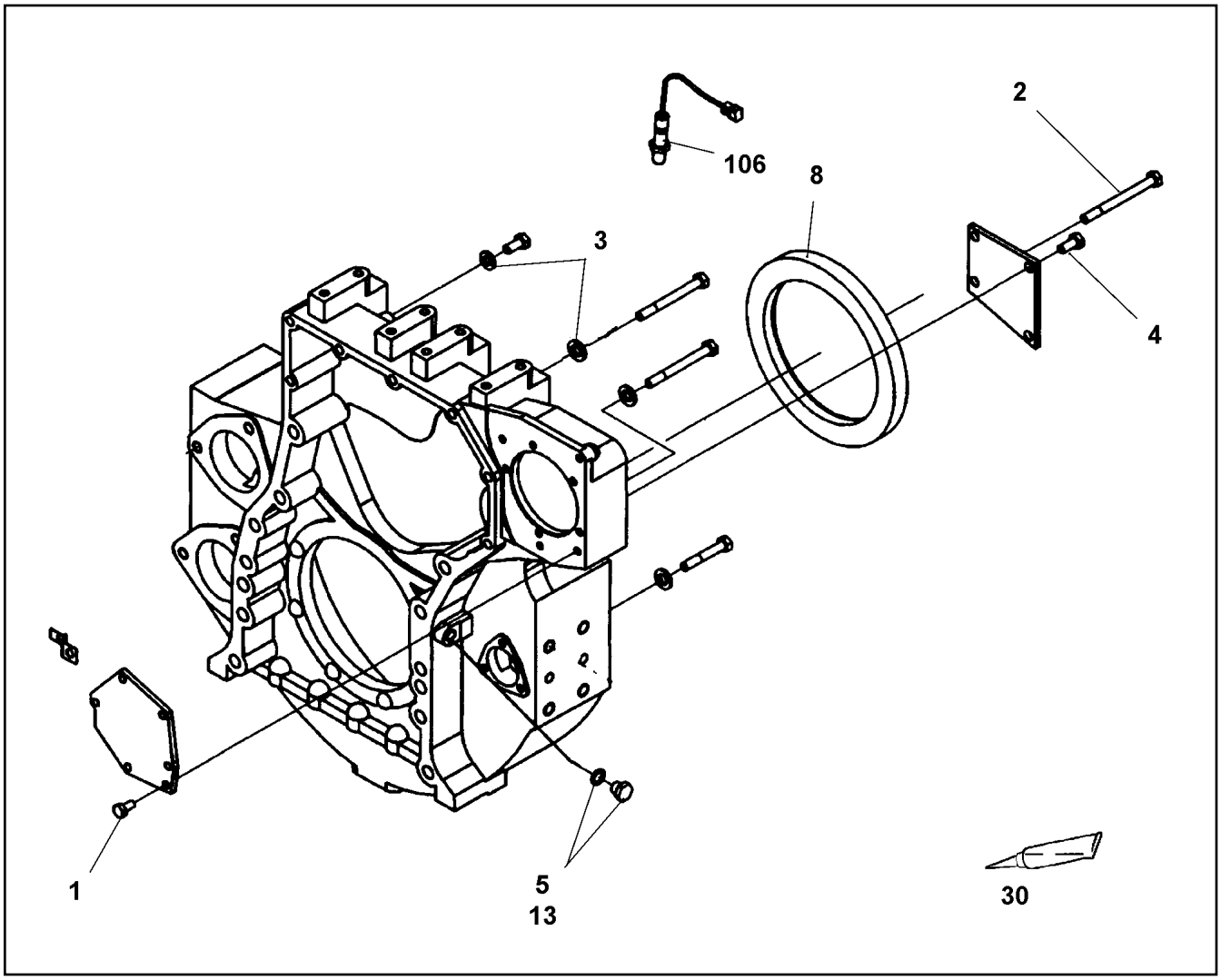

Pos.	Item	Quantity	Description	Bezeichnung	Serie	K
1	40 65 166	6	HEX SCREW ISO 4017 M10X20 8.8 A3C	SECHSKANTSCHRAUBE		
2	49 00 161	1	HEX SCREW ISO 4017 M12X30 8.8 A3C	SECHSKANTSCHRAUBE		
3	10 28 980 4	5	WASHER ISO 7089 12 300HV FLZN SPF	SCHEIBE		
4	49 00 094	3	HEX SCREW ISO 4017 M12X25 8.8 A3C	SECHSKANTSCHRAUBE		
5	71 01 034 08	1	SEALING RING DIN 7603 A 16X20X1,5 CU	DICHTRING		
8	10 65 170 6	1	SHAFT SEAL	WELLENDICHTRING		
13	40 41 303 01	1	SCREW PLUG DIN 910 M16X1,5 4.6 A3C	VERSCHLUSSSCHRAUBE		
30	10 65 154 7	1	SEALANT	DICHTMITTEL		
106	10 66 359 6	1	INDUCTIVE TRANSMITTER	INDUKTIVGEBER		

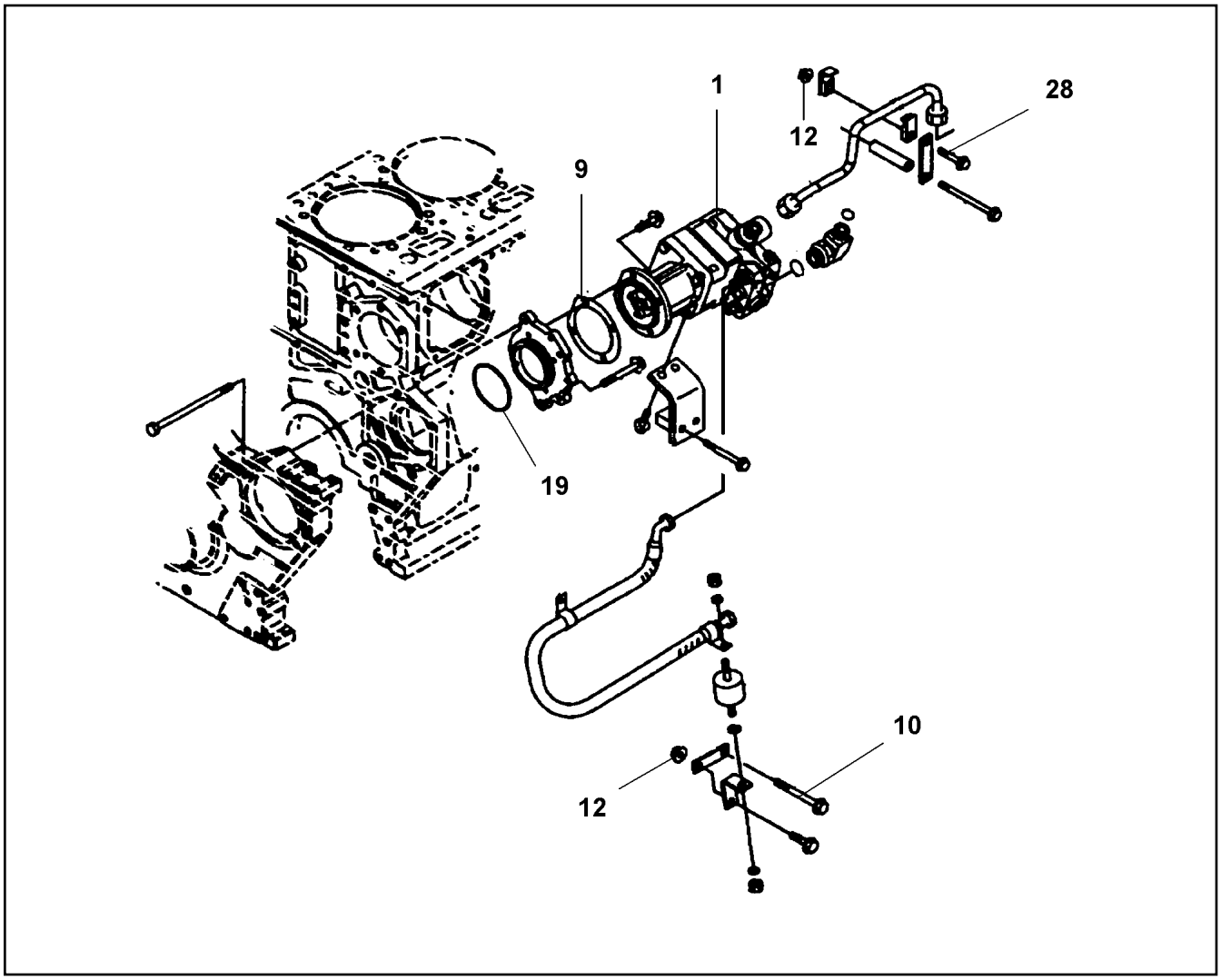

Pos.	Item	Quantity	Description	Bezeichnung	Serie	K
1	10 65 170 9	1	FUEL PUMP	KRAFTSTOFFPUMPE		
9	10 65 171 0	1	SEAL	DICHTUNG		
10	40 65 110 08	1	HEX SCREW ISO 4017 M10X75 8.8 A3C	SECHSKANTSCHRAUBE		
12	41 15 047 08	2	HEX NUT ISO 4032 M10 10 A3C SPF	SECHSKANTMUTTER		
19	10 65 171 1	1	O-RING	O-RING		
28	49 00 195	1	SOCKET HEAD SCREW ISO 4762 M10X45 8.	ZYLINDERSCHRAUBE		

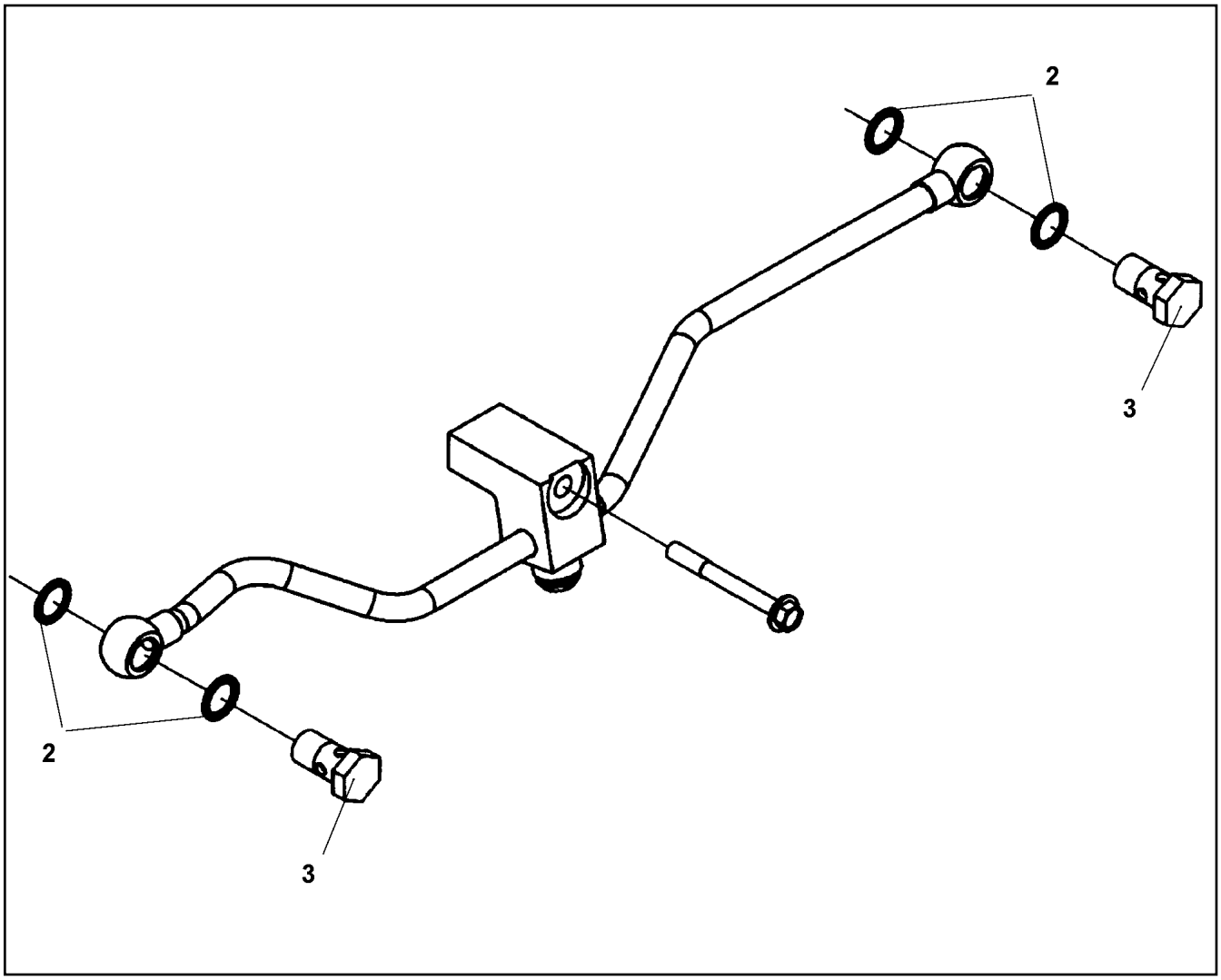

Pos.	Item	Quantity	Description	Bezeichnung	Serie	K
2	10 65 143 6	4	SEALING RING	DICHTRING		
3	10 65 143 9	2	HOLLOW SCREW	HOHLSCHRAUBE		

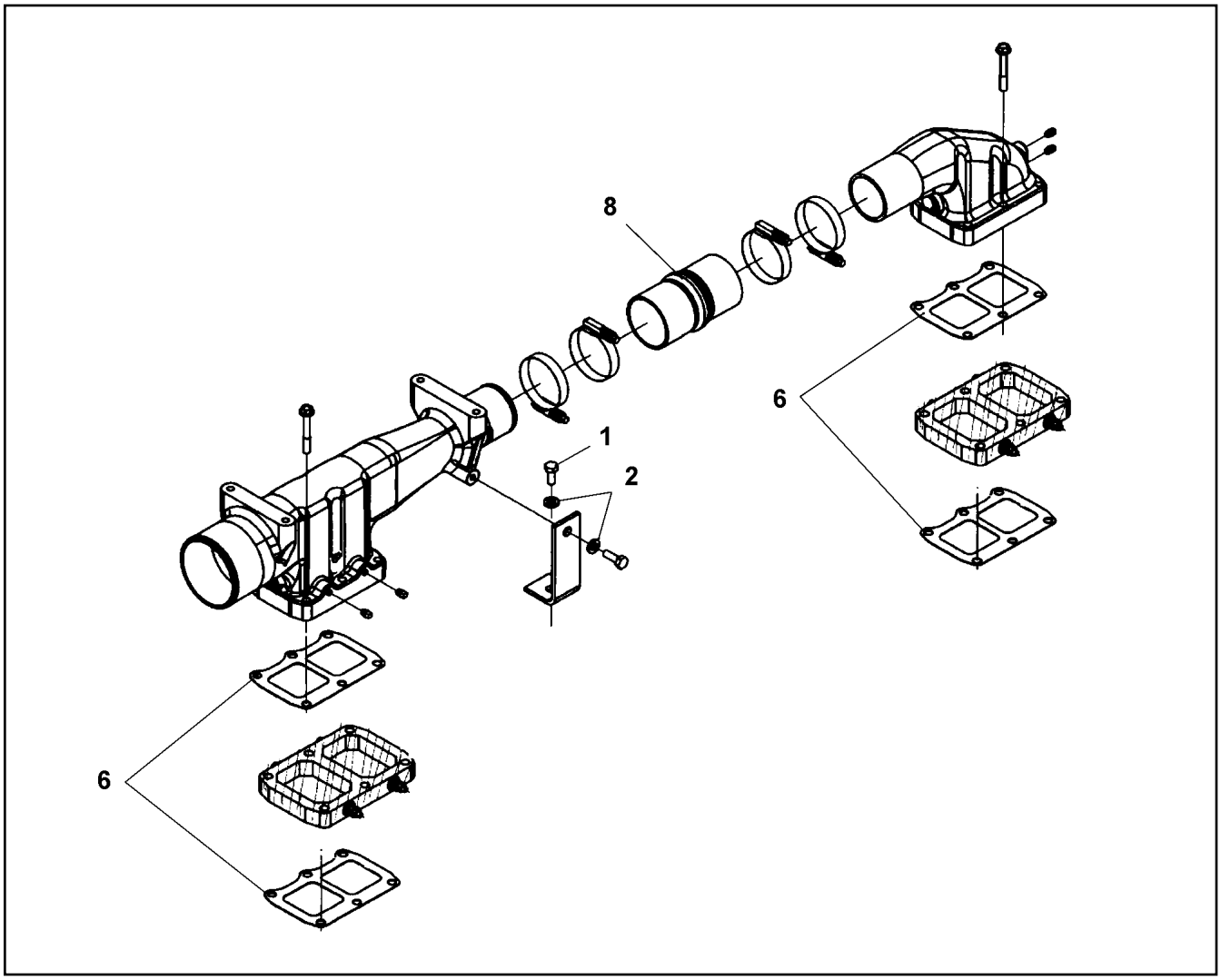

Pos.	Item	Quantity	Description	Bezeichnung	Serie	K
1	40 65 164	1	HEX SCREW ISO 4017 M10X25 8.8 A3C	SECHSKANTSCHRAUBE		
2	41 15 144 08	2	HEX NUT ISO 4032 M10 8 A3C	SECHSKANTMUTTER		
6	10 65 144 7	4	SEAL	DICHTUNG		
8	10 65 144 8	4	FORM HOSE	FORMSCHLAUCH		
10	10 80 221 1	1	AIR SUCTION PIPE	LUFTANSAUGROHR		

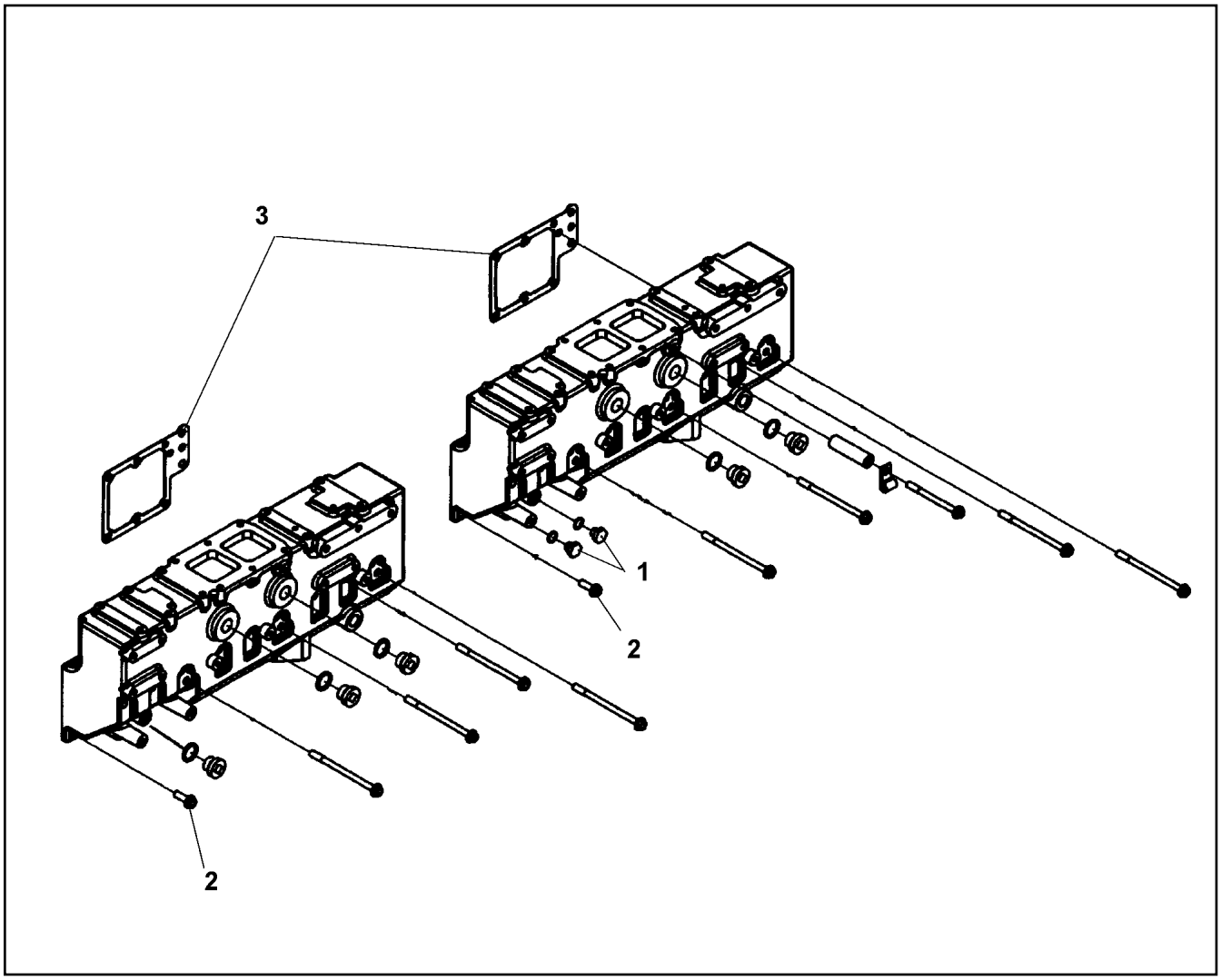

Pos.	Item	Quantity	Description	Bezeichnung	Serie	K
1	46 00 624	3	SCREW PLUG DIN 910 M14X1,5 ST A3C	VERSCHLUSSSCHRAUBE		
2	10 01 690 8	17	HEX SCREW DIN 6921 M10X30 8.8 A3C	SECHSKANTSCHRAUBE		
3	10 65 145 1	6	SEAL	DICHTUNG		

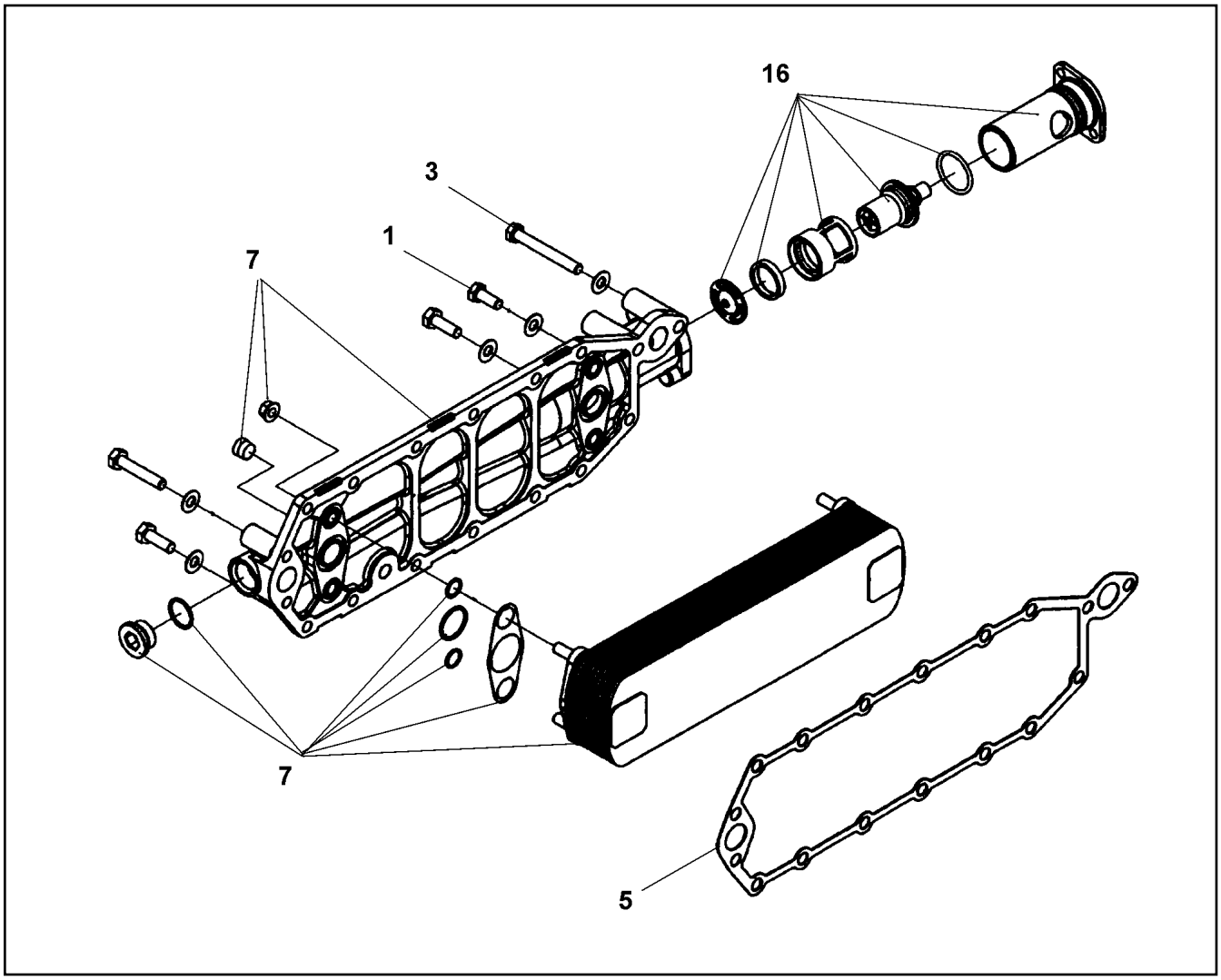

Pos.	Item	Quantity	Description	Bezeichnung	Serie	K
1	40 66 093	25	HEX SCREW ISO 4017 M10X25 10.9 A3C SP	SECHSKANTSCHRAUBE		
3	55 08 524 08	4	HEX SCREW ISO 4017 M10X80 10.9	SECHSKANTSCHRAUBE		
5	10 65 173 1	1	SEAL	DICHTUNG		
7	10 65 173 2	1	OIL COOLER CPL.	OELKUEHLER KPL.		
16	10 65 173 3	1	BYPASS VALVE	BYPASSVENTIL		

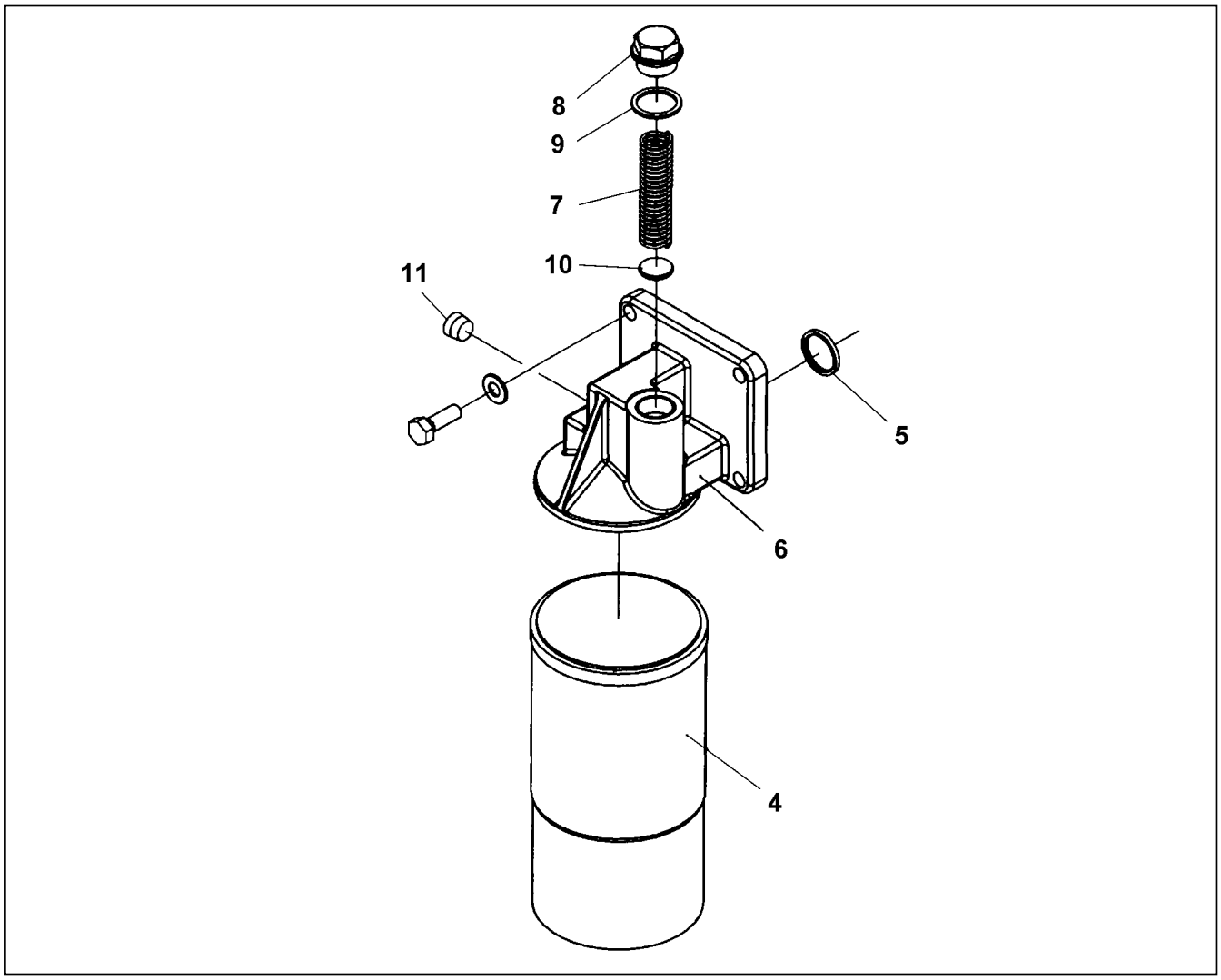

Pos.	Item	Quantity	Description	Bezeichnung	Serie	K
4	73 63 165	1	OIL FILTER CARTRIDGE OEL 30µm	OELFILTERPATRONE		
5	10 65 145 5	6	SEALING RING	DICHTRING		
6	10 65 145 6	1	OIL FILTER HEAD	OELFILTERKOPF		
7	10 65 203 5	1	VALVE SPRING	VENTILFEDER		
8	10 65 203 6	1	CAP	KAPPE		
9	10 65 203 7	1	SEAL	DICHTUNG		
10	10 65 203 8	1	WASHER	SCHEIBE		
11	10 65 203 9	1	STOP PLUG	STOPFEN		

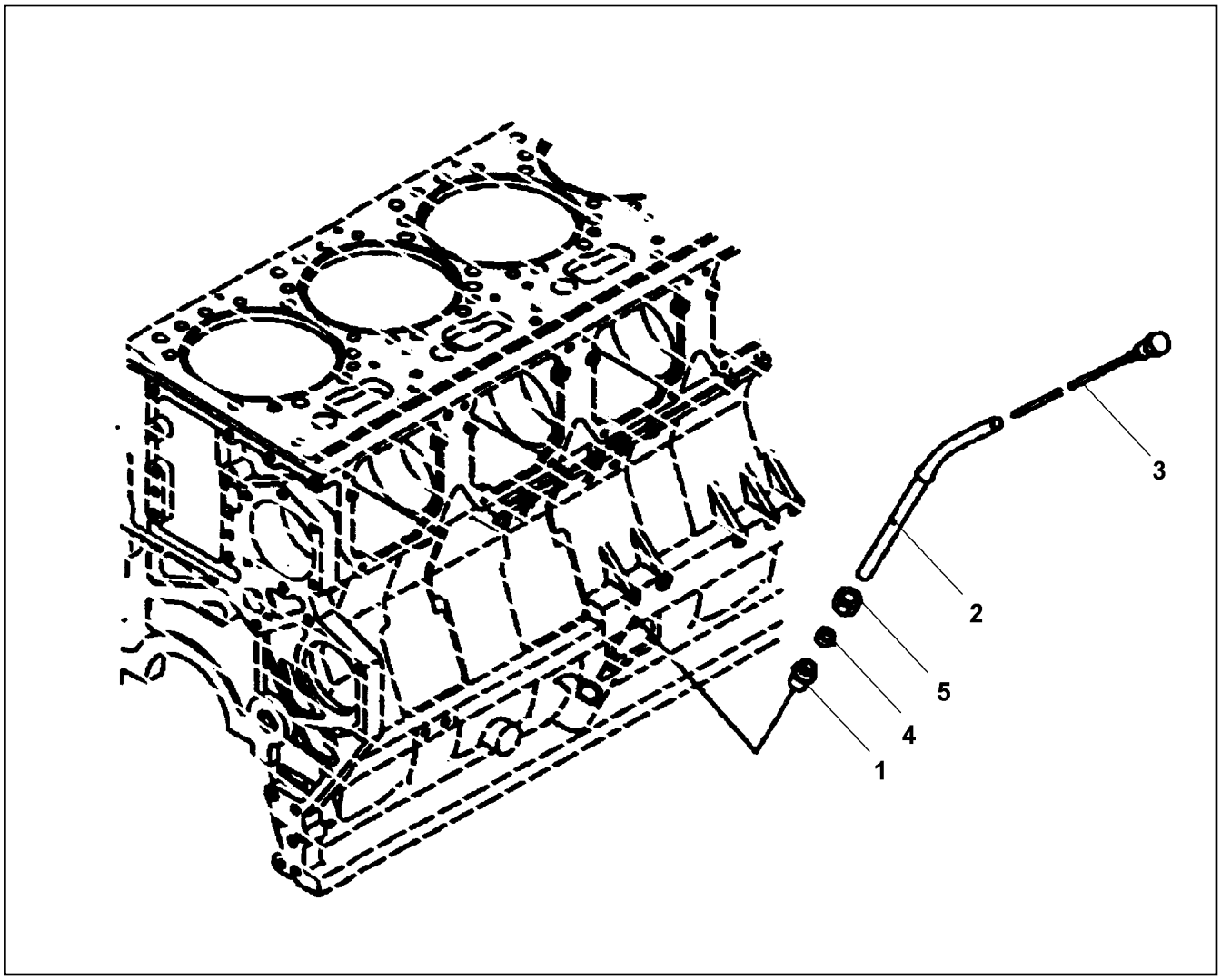

Pos.	Item	Quantity	Description	Bezeichnung	Serie	K
1	10 65 173 4	1	BUSHING	BUCHSE		
2	10 65 173 9	1	GUIDING PIPE	FUEHRUNGSROHR		
3	10 65 174 0	1	OIL DIPSTICK	OELMESSSTAB		
4	10 65 174 2	1	CUTTING RING	SCHNEIDRING		
5	10 65 174 3	1	NUT	MUTTER		

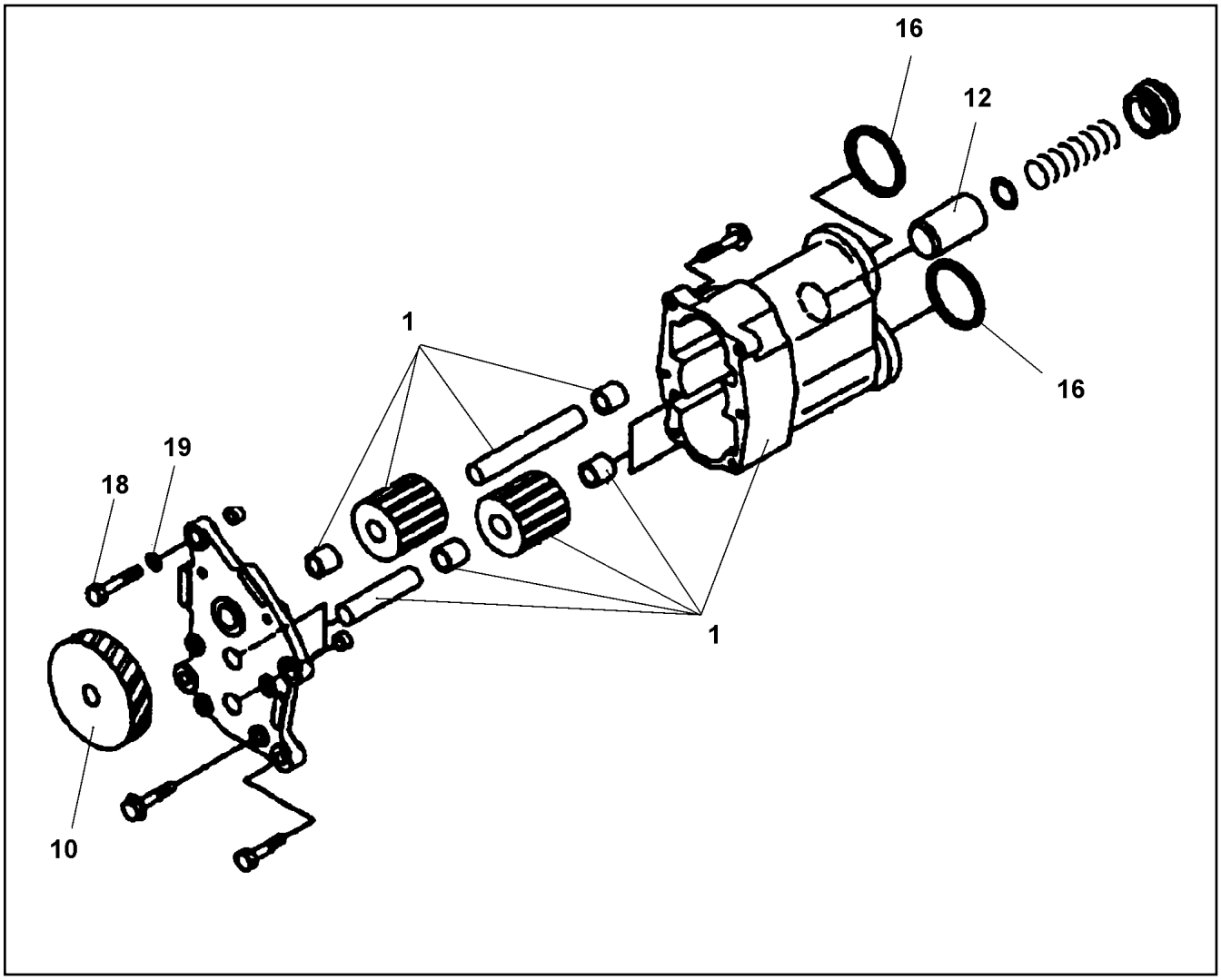

Pos.	Item	Quantity	Description	Bezeichnung	Serie	K
1	10 65 174 5	1	LUBRICATING OIL PUMP	SCHMIEROELPUMPE		
10	10 65 174 6	1	PINION	RITZEL		
12	10 65 174 7	1	BYPASS VALVE	BYPASSVENTIL		
16	10 65 174 9	1	O-RING	O-RING		
18	46 00 122	2	HEX SCREW ISO 4017 M10X40 8.8 A3C	SECHSKANTSCHRAUBE		
19	41 15 144 08	2	HEX NUT ISO 4032 M10 8 A3C	SECHSKANTMUTTER		

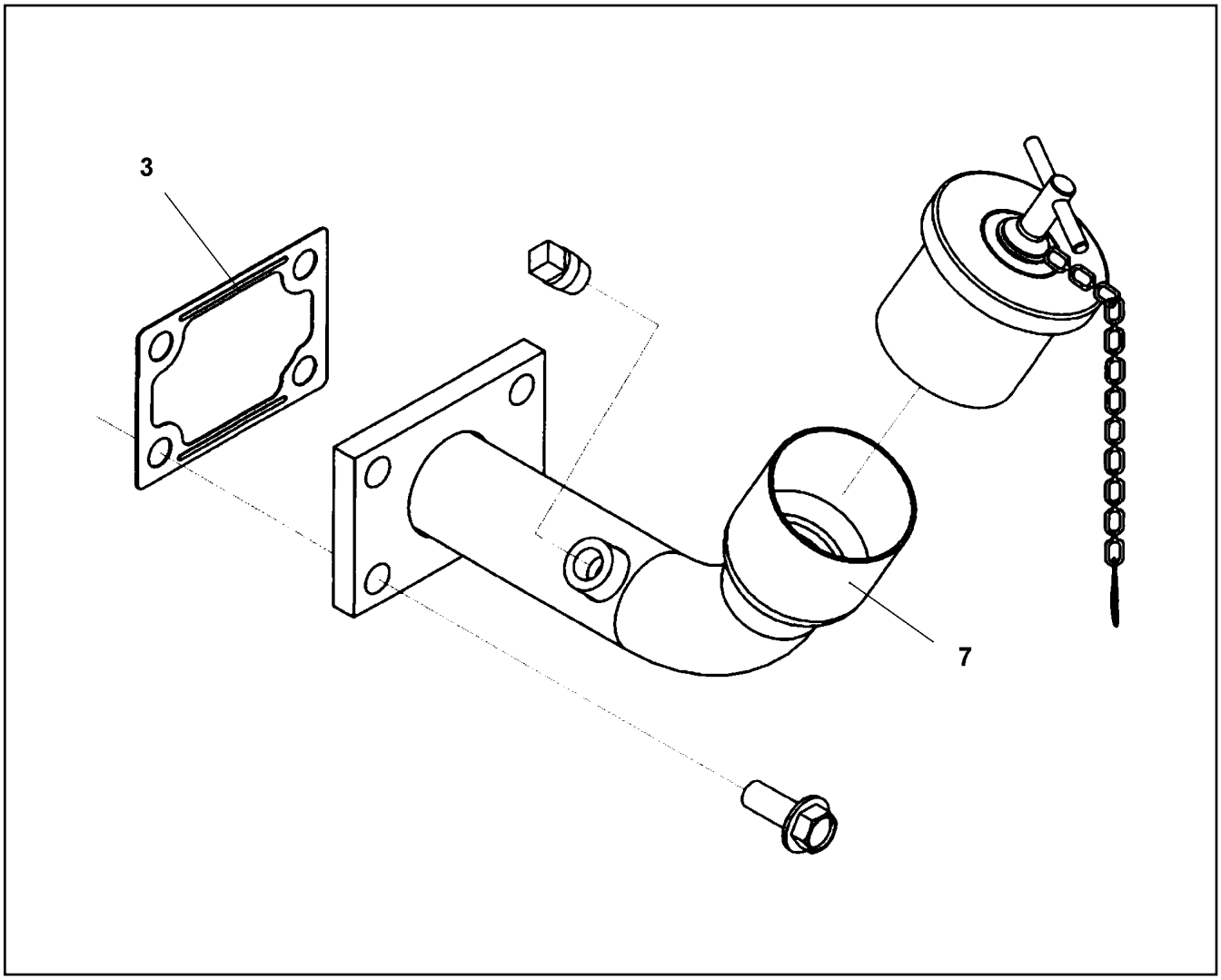

Pos.	Item	Quantity	Description	Bezeichnung	Serie	K
3	10 65 146 4	1	SEAL	DICHTUNG		
7	10 65 146 7	1	OIL FILLER PIPE	OELEINFUELLROHR		

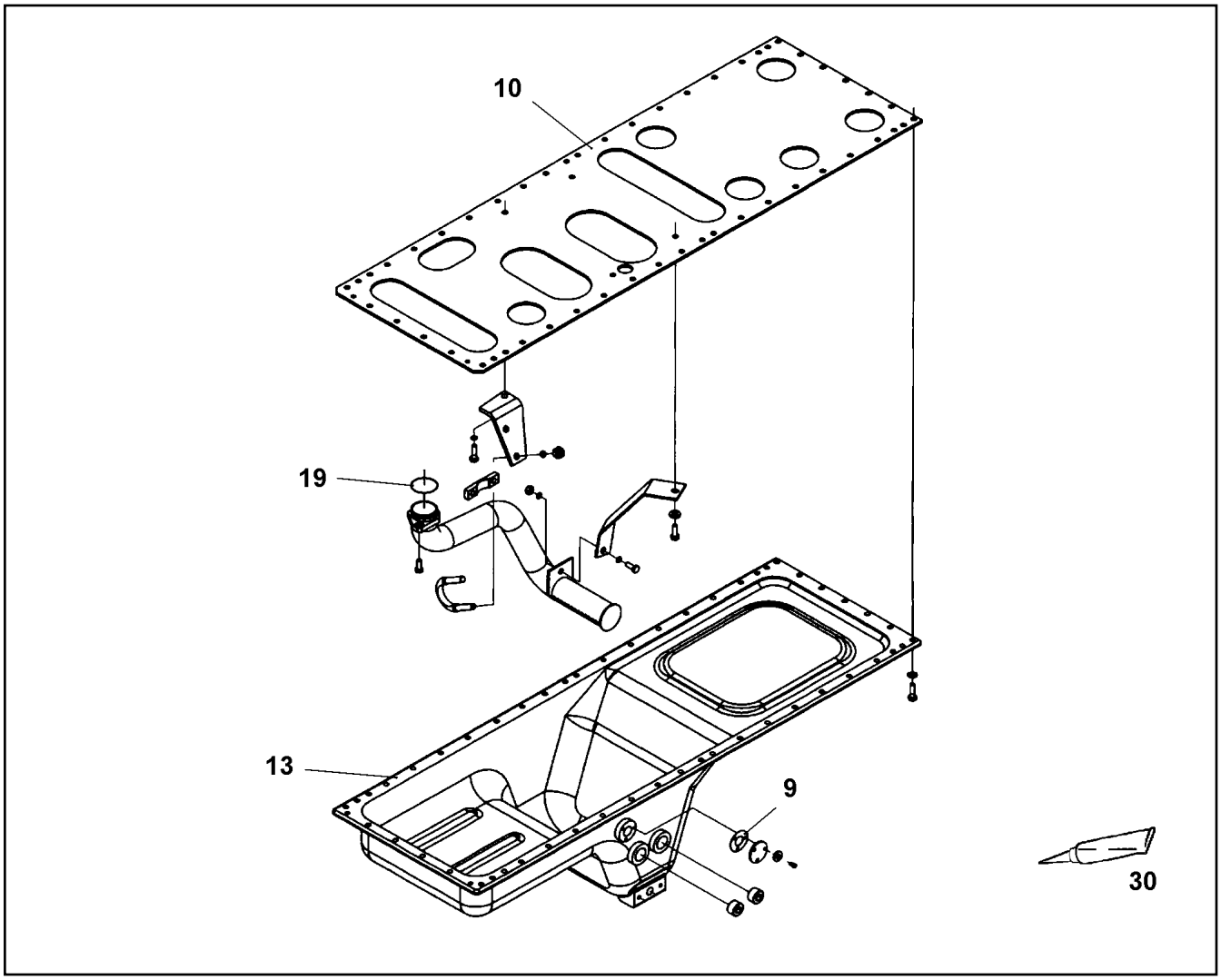

Pos.	Item	Quantity	Description	Bezeichnung	Serie	K
9	10 65 175 5	1	SEAL	DICHTUNG		
10	10 65 175 6	1	SHEET	PLATTE		
13	10 65 175 7	1	OIL SUMP	OELWANNE		
19	10 65 175 8	1	O-RING	O-RING		
30	10 65 154 7	1	SEALANT	DICHTMITTEL		

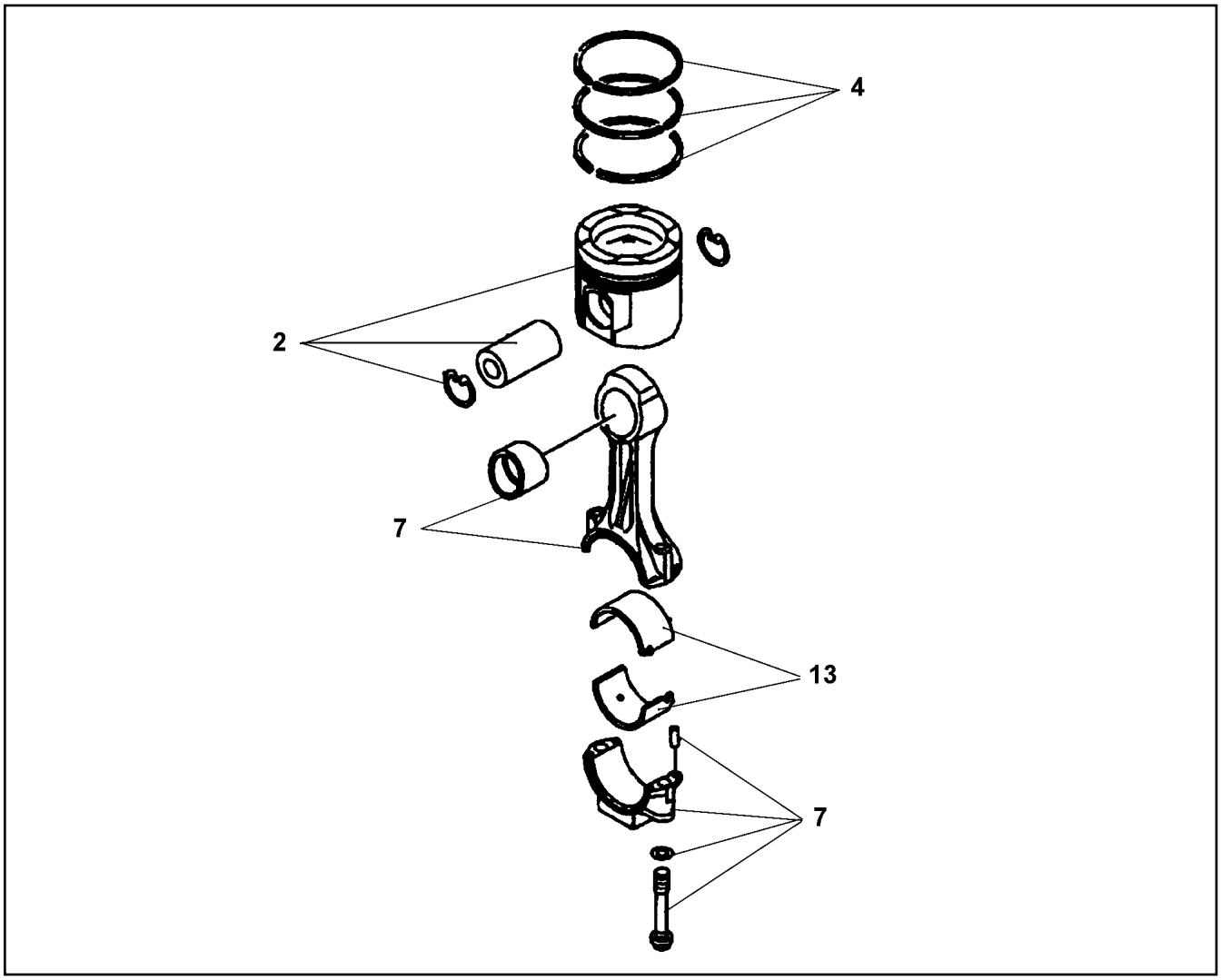

Pos.	Item	Quantity	Description	Bezeichnung	Serie	K
1	10 66 338 3	1	PISTON	KOLBEN		
4	10 66 338 5	1	PISTON RING SET	KOLBENRINGSATZ		
7	10 66 338 6	1	CONROD	PLEUELSTANGE		
13	10 66 338 7	1	CONNECTING ROD BEARING	PLEUELLAGER		

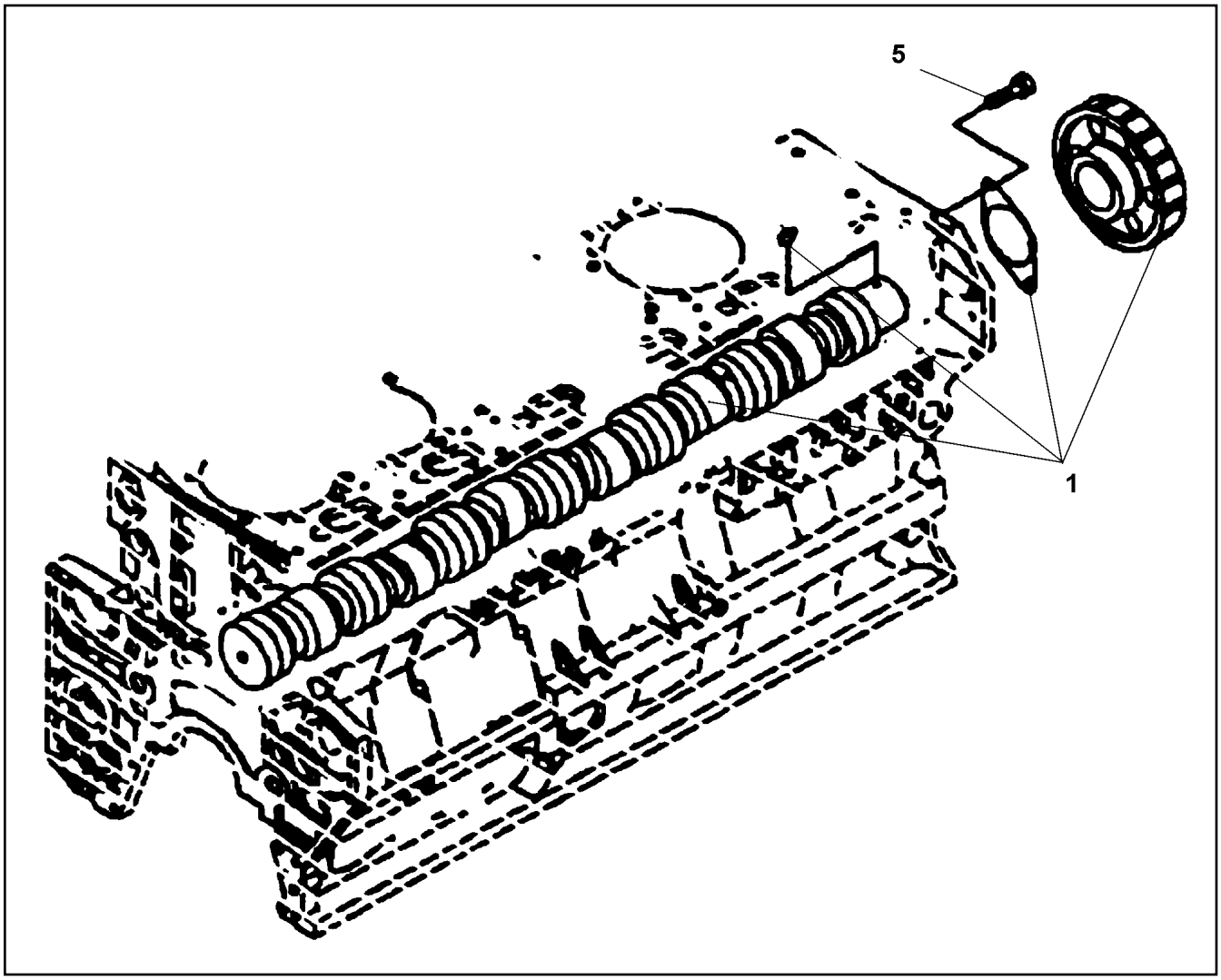

Pos.	Item	Quantity	Description	Bezeichnung	Serie	K
1	10 66 339 1	1	CAMSHAFT	NOCKENWELLE		
5	40 66 087 08	2	HEX SCREW ISO 4017 M12X25 10.9 FLZN SP	SECHSKANTSCHRAUBE		

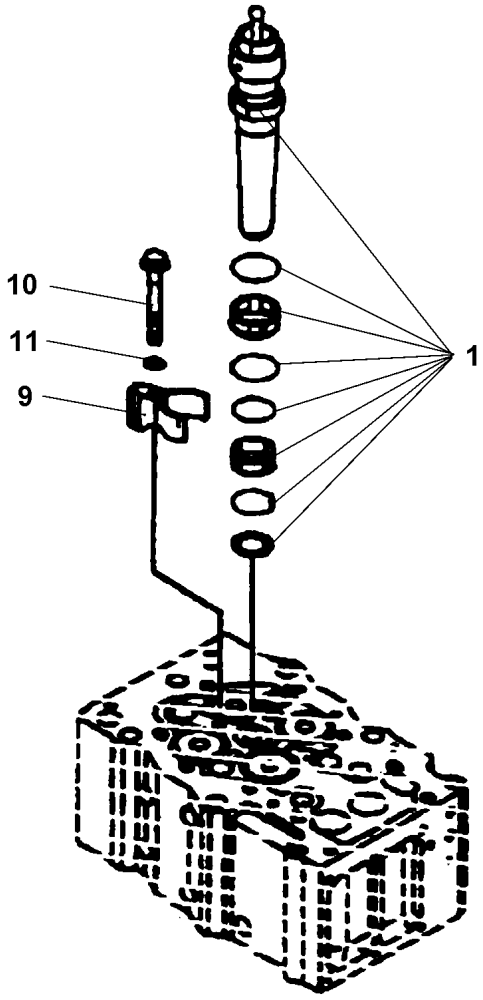

Pos.	Item	Quantity	Description	Bezeichnung	Serie	K
1	10 66 337 8	6	INJECTOR ⇨ X10663378 10 66 337 8	EINSPRITZDUESE		
9	10 66 337 9	6	HOLDER	HALTER		
10	10 66 338 1	6	12-SIDED SCREW	ZWOELFKANTSCHRAUBE		
11	10 66 338 2	6	WASHER	SCHEIBE		

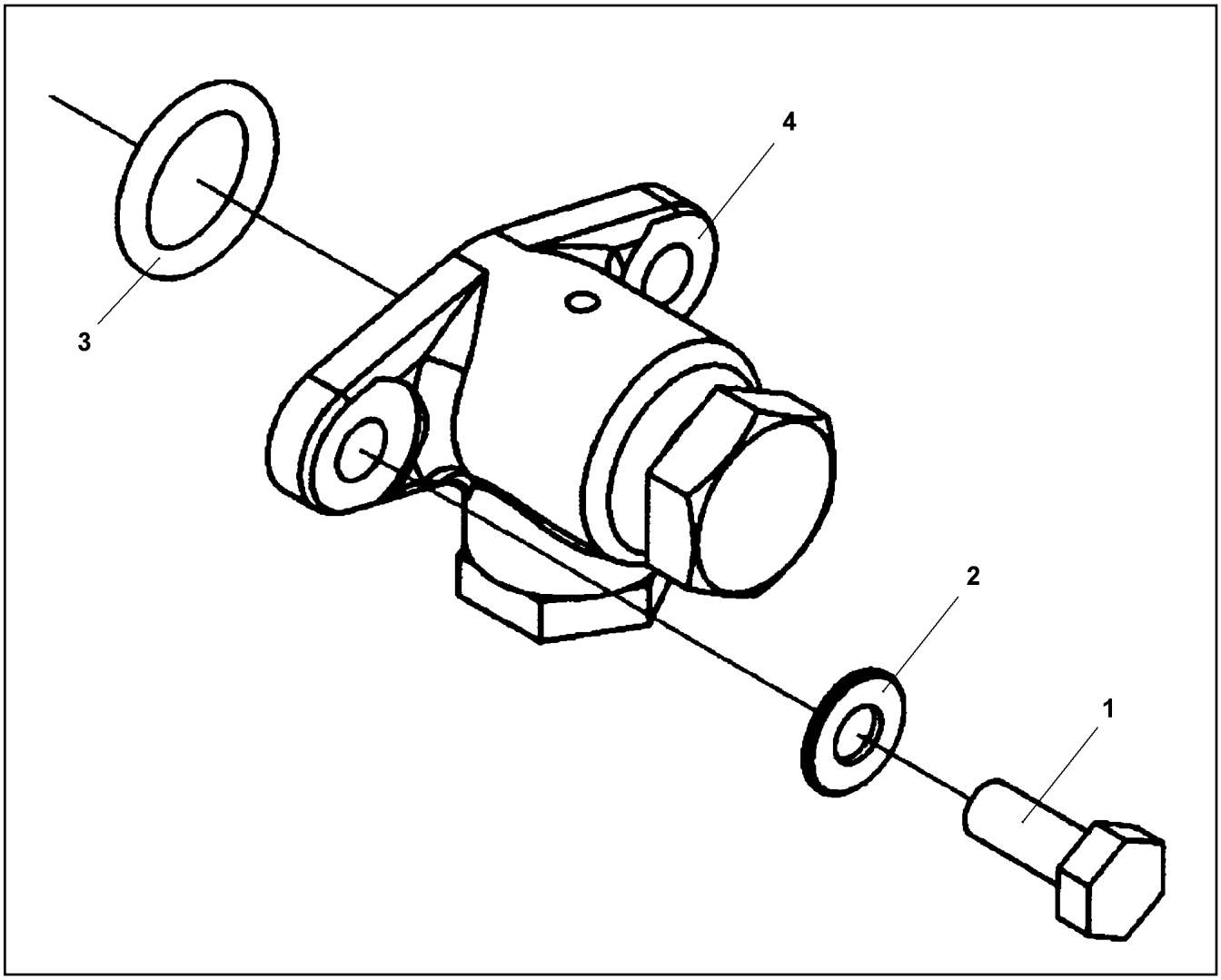

Pos.	Item	Quantity	Description	Bezeichnung	Serie	K
1	40 65 164	2	HEX SCREW ISO 4017 M10X25 8.8 A3C	SECHSKANTSCHRAUBE		
2	10 28 979 5	2	WASHER ISO 7089 10 300HV FLZN SPF	SCHEIBE		
3	10 66 340 2	1	O-RING	O-RING		
4	10 66 340 3	1	SHUT-OFF VALVE	ABSPERRVENTIL		

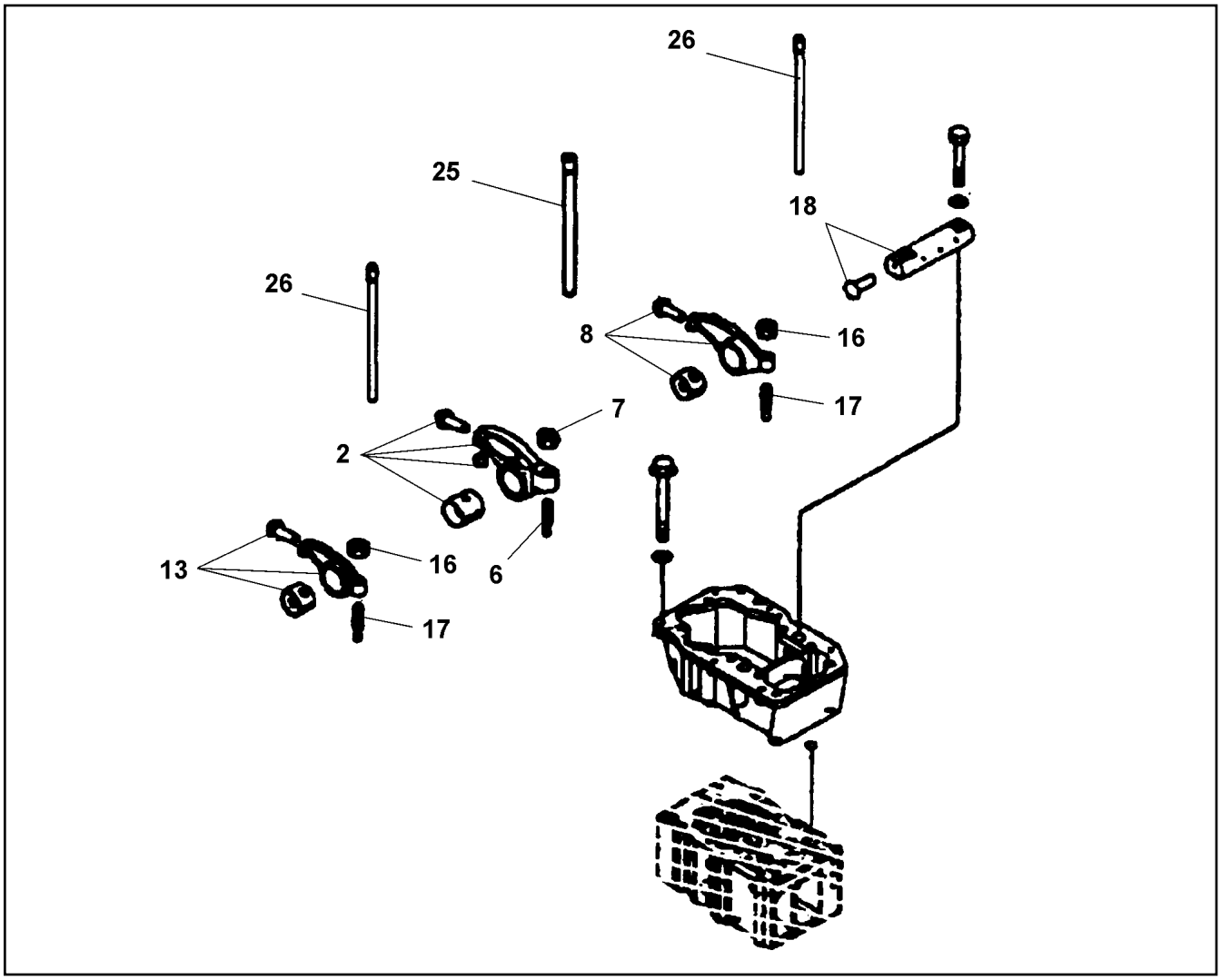

Pos.	Item	Quantity	Description	Bezeichnung	Serie	K
2	10 66 340 6	1	ROCKER ARM	KIPPHEBEL		
6	10 66 340 7	1	SCREW	SCHRAUBE		
7	10 66 341 0	1	NUT	MUTTER		
8	10 66 341 1	1	ROCKER ARM	KIPPHEBEL		
13	10 66 341 2	1	ROCKER ARM	KIPPHEBEL		
16	10 66 341 3	1	SCREW	SCHRAUBE		
17	10 66 341 4	2	NUT	MUTTER		
18	10 66 341 5	6	ROCKER ARM SHAFT	KIPPHEBELWELLE		
25	10 66 341 6	1	TAPPET PUSH ROD	STOESSELSTANGE		
26	10 66 341 7	2	TAPPET PUSH ROD	STOESSELSTANGE		
30	10 65 154 7	1	SEALANT	DICHTMITTEL		

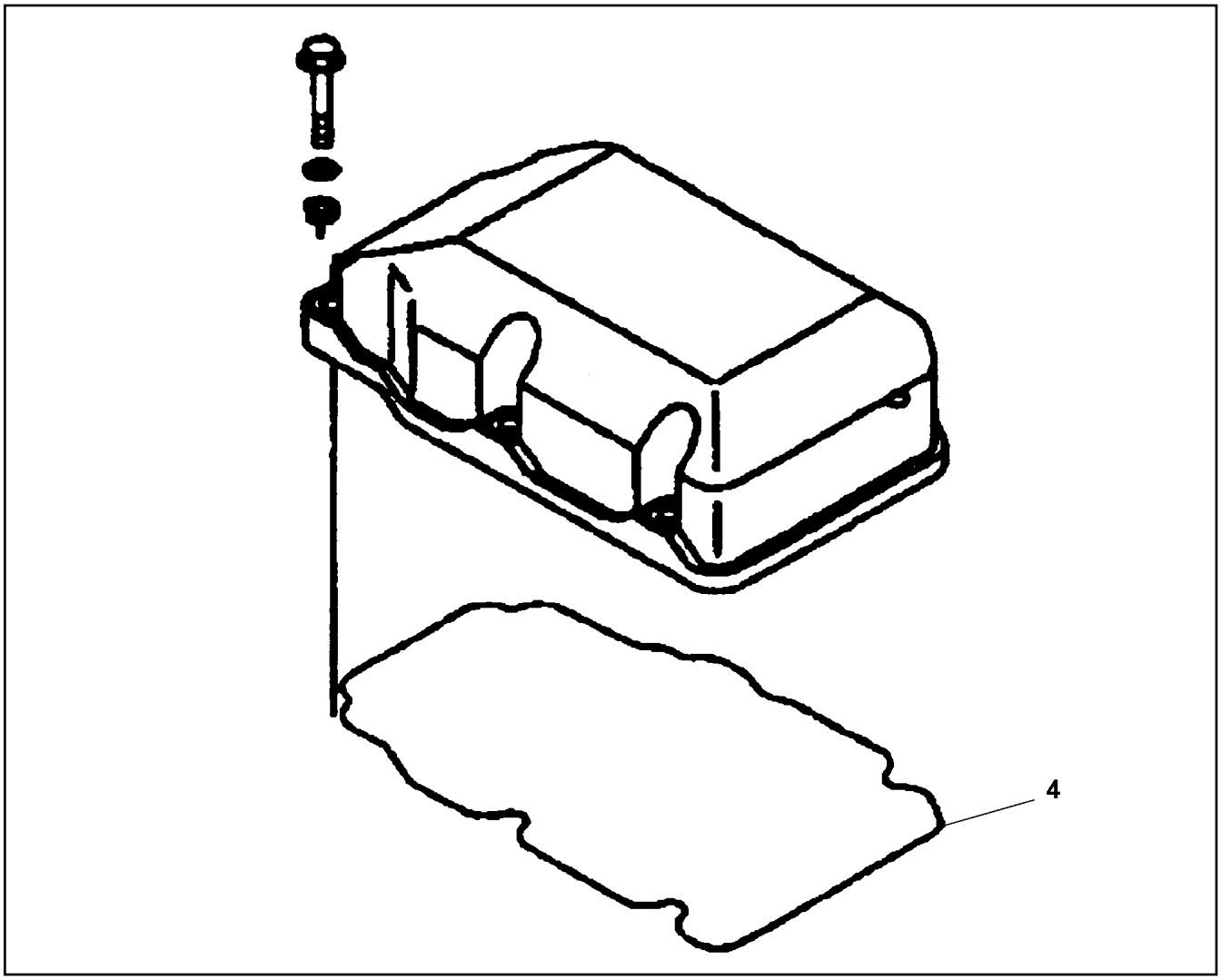

Pos.	Item	Quantity	Description	Bezeichnung	Serie	K
4	10 33 280 8	1	VALVE CAP SEAL	VENTILDECKELDICHTUNG		

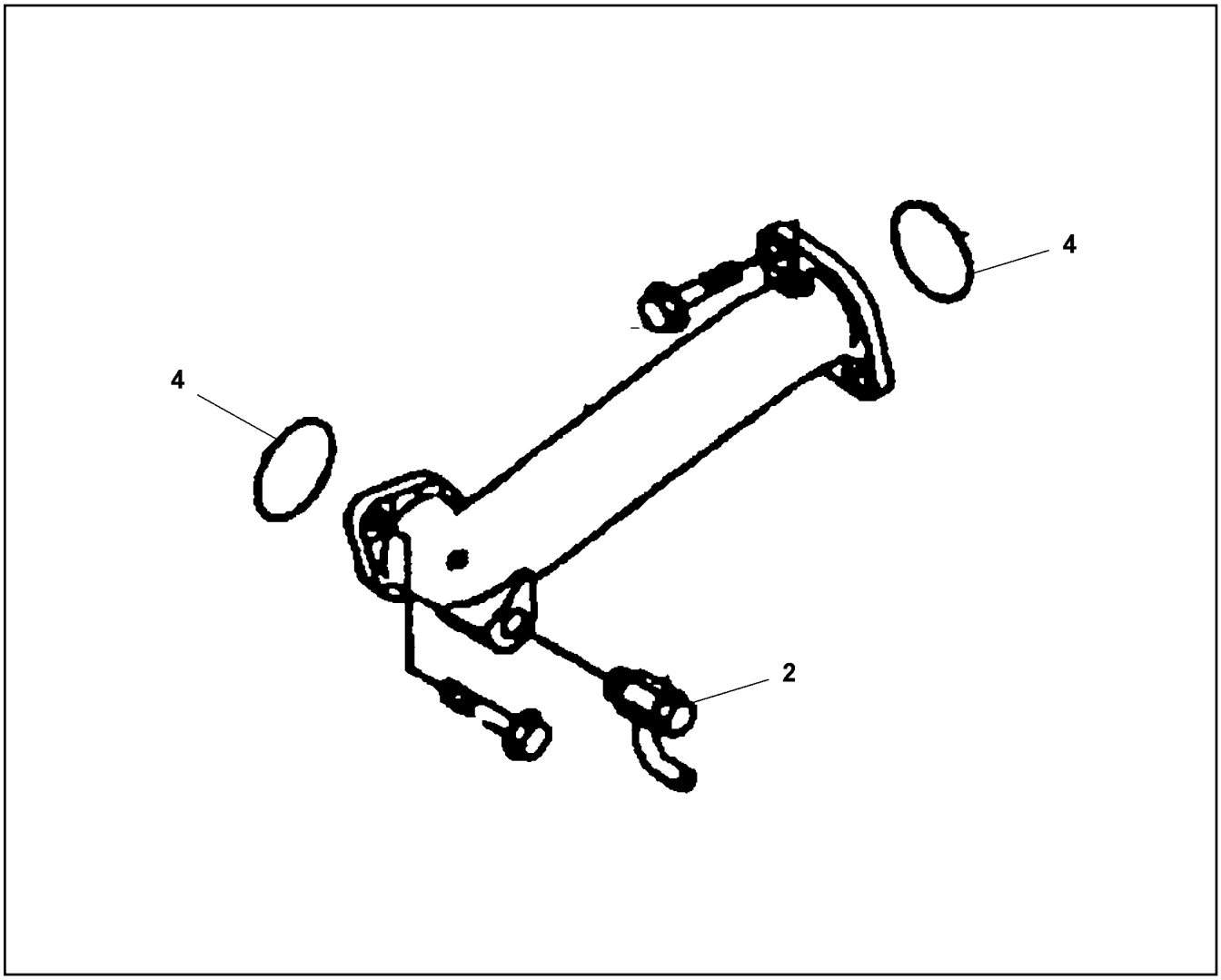

Pos.	Item	Quantity	Description	Bezeichnung	Serie	K
2	10 66 361 2	1	DRAIN VALVE	ABLASSVENTIL		
4	10 66 361 3	2	O-RING	O-RING		

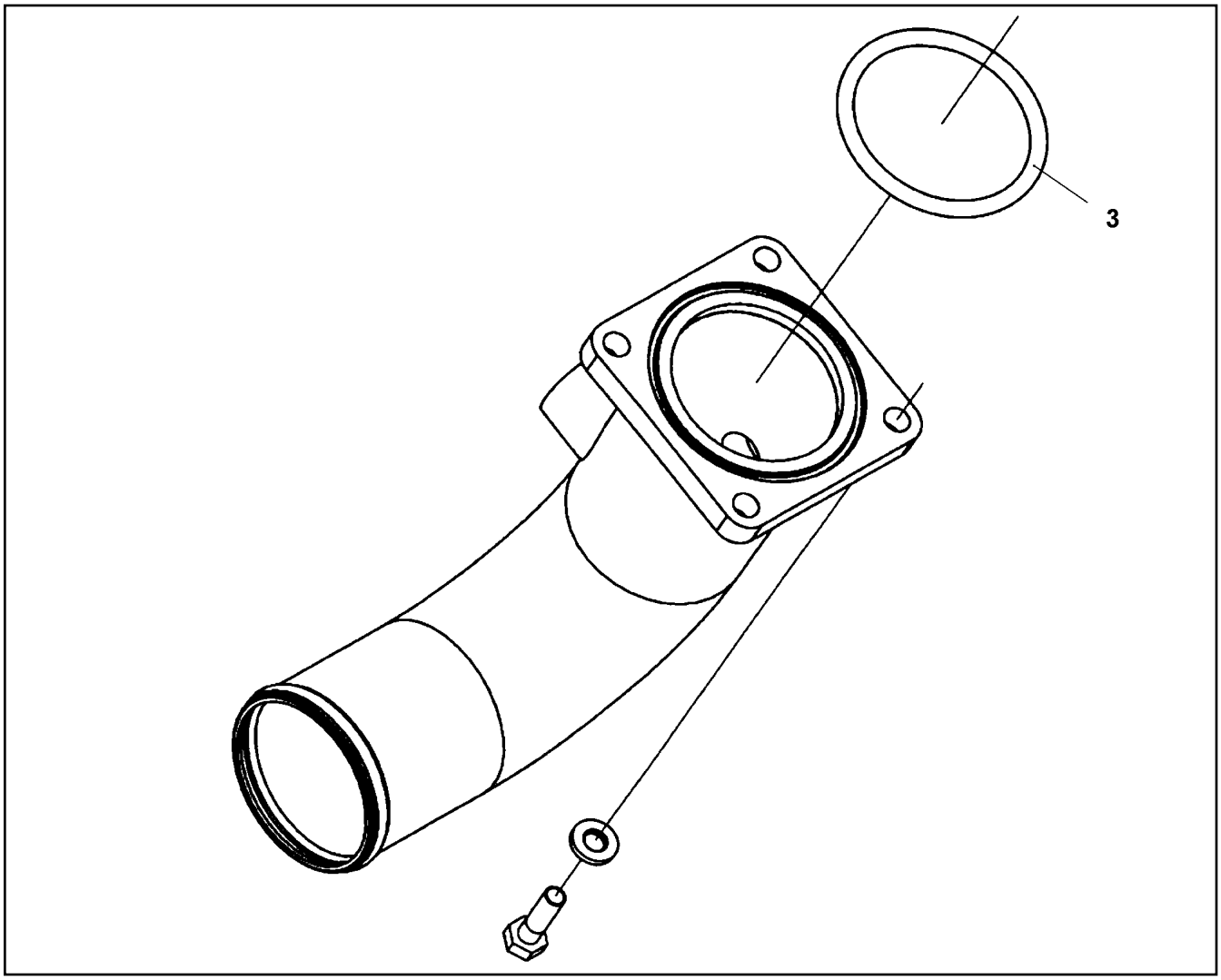

Pos.	Item	Quantity	Description	Bezeichnung	Serie	K
3	10 66 361 4	1	O-RING	O-RING		

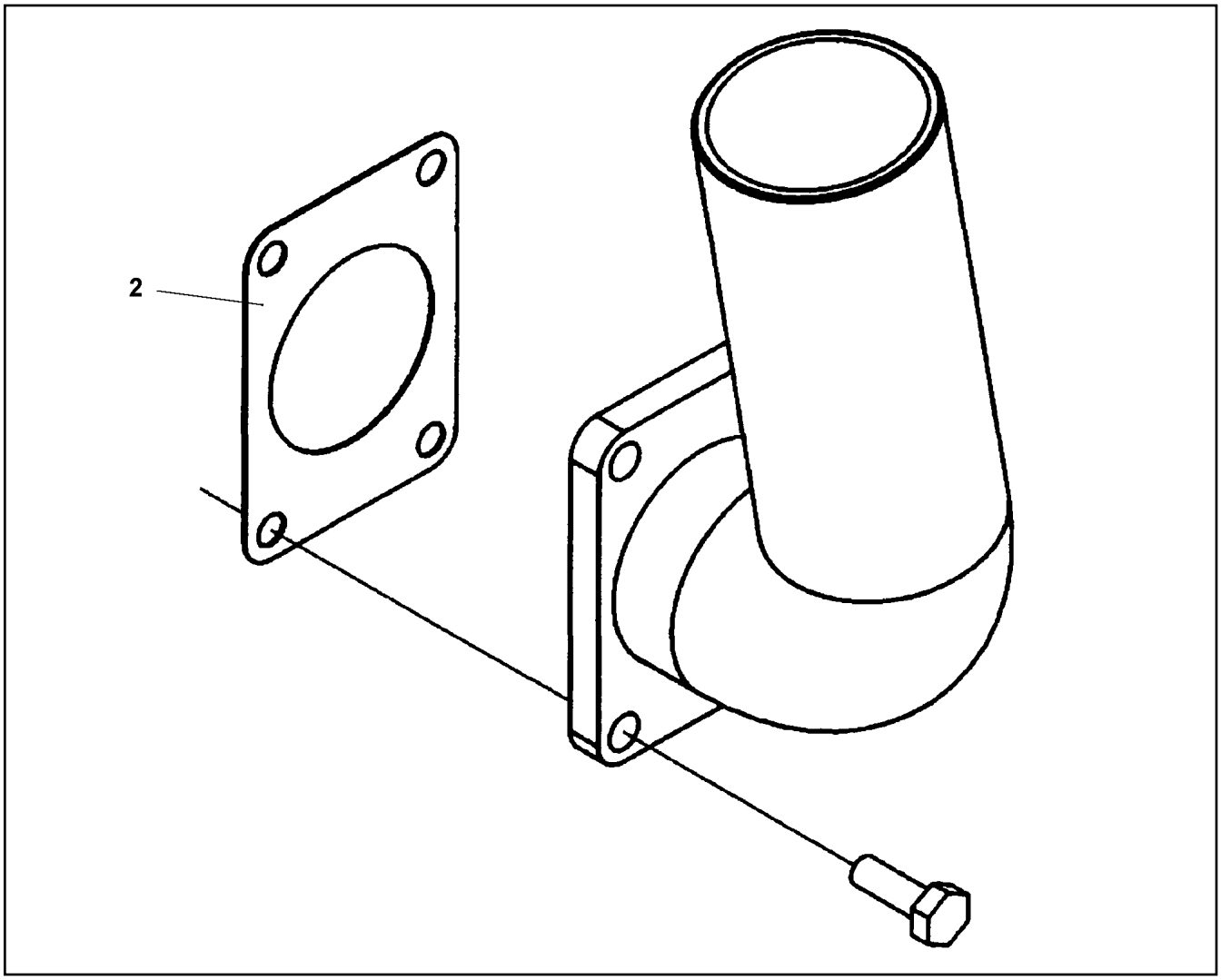

Pos.	Item	Quantity	Description	Bezeichnung	Serie	K
2	10 66 362 1	1	SEAL	DICHTUNG		

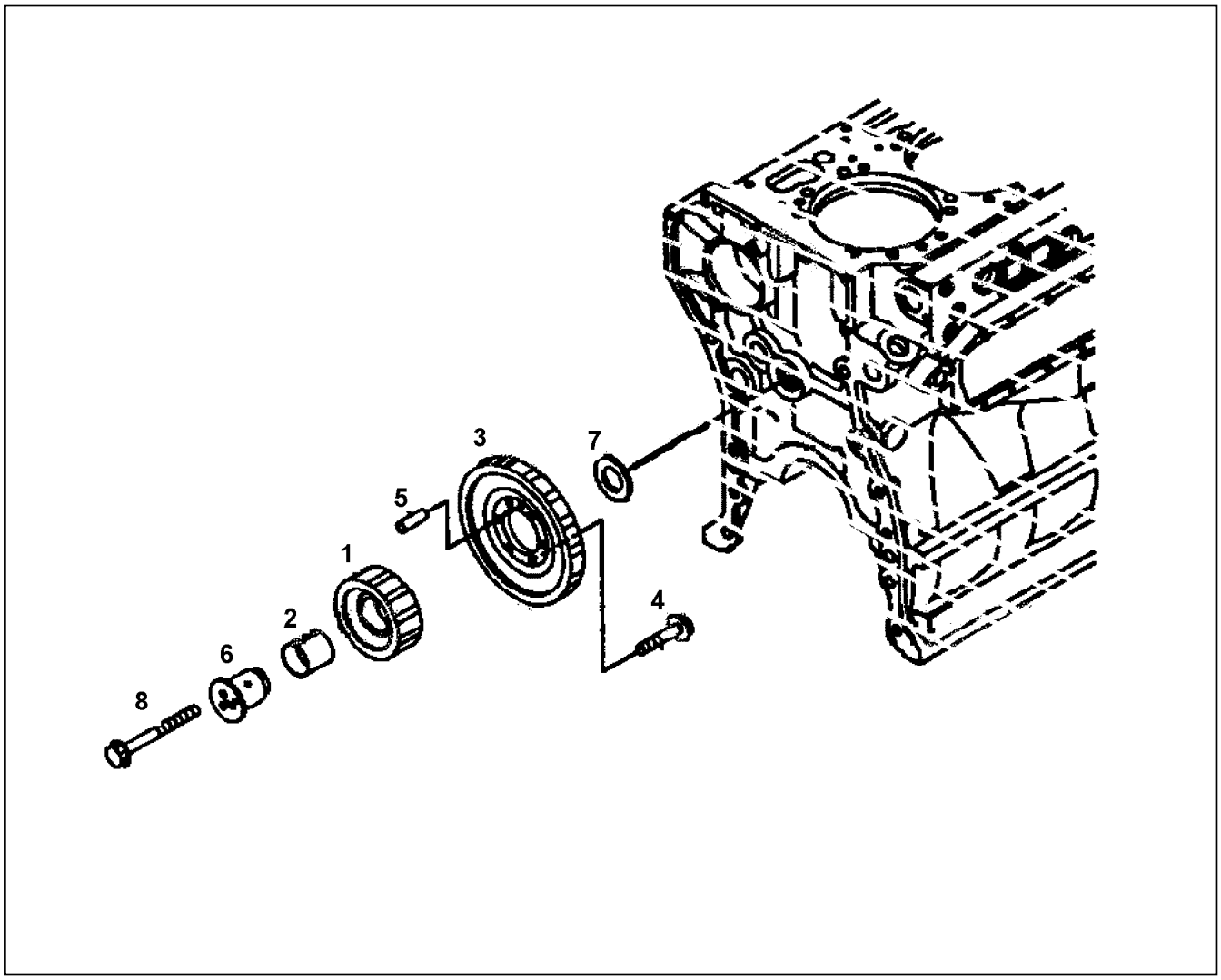

Pos.	Item	Quantity	Description	Bezeichnung	Serie	K
1	11 34 658 9	1	BELT PULLEY	RIEMENSCHEIBE		
2	11 34 659 0	1	BEARING BUSHING	LAGERBUCHSE		
3	11 34 659 1	1	BELT PULLEY	RIEMENSCHEIBE		
4	11 34 659 2	6	HEX SCREW	SECHSKANTSCHRAUBE		
5	11 34 659 3	1	PARALLEL PIN	ZYLINDERSTIFT		
6	11 34 659 4	1	AXLE	ACHSE		
7	11 34 659 5	1	CENTERING RING	ZENTRIERRING		
8	11 34 659 6	3	HEX SCREW	SECHSKANTSCHRAUBE		

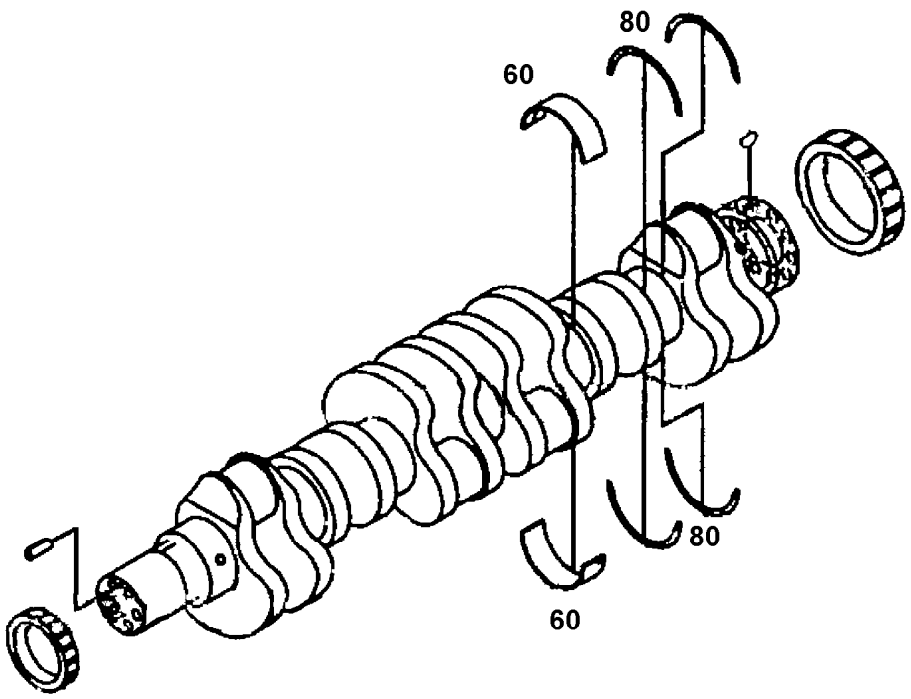

Pos.	Item	Quantity	Description	Bezeichnung	Serie	K
60	10 65 155 1	1	MAIN BEARING SET	HAUPTLAGERSATZ		
61	11 34 659 7	1	REP1-MAIN BEARING	REP1-HAUPTLAGER		
62	11 34 659 8	1	REP2-MAIN BEARING	REP2-HAUPTLAGER		
63	11 34 659 9	1	REP3-MAIN BEARING	REP3-HAUPTLAGER		
64	11 34 660 0	1	REP4-MAIN BEARING	REP4-HAUPTLAGER		
80	10 65 155 1	1	MAIN BEARING SET	HAUPTLAGERSATZ		
81	11 34 660 1	1	REP1-STOP WASHER	REP1-ANLAUFSCHEIBE		
82	11 34 660 2	1	REP2-STOP WASHER	REP2-ANLAUFSCHEIBE		
83	11 34 660 3	1	REP3-STOP WASHER	REP3-ANLAUFSCHEIBE		
84	11 34 660 4	1	REP4-STOP WASHER	REP4-ANLAUFSCHEIBE		

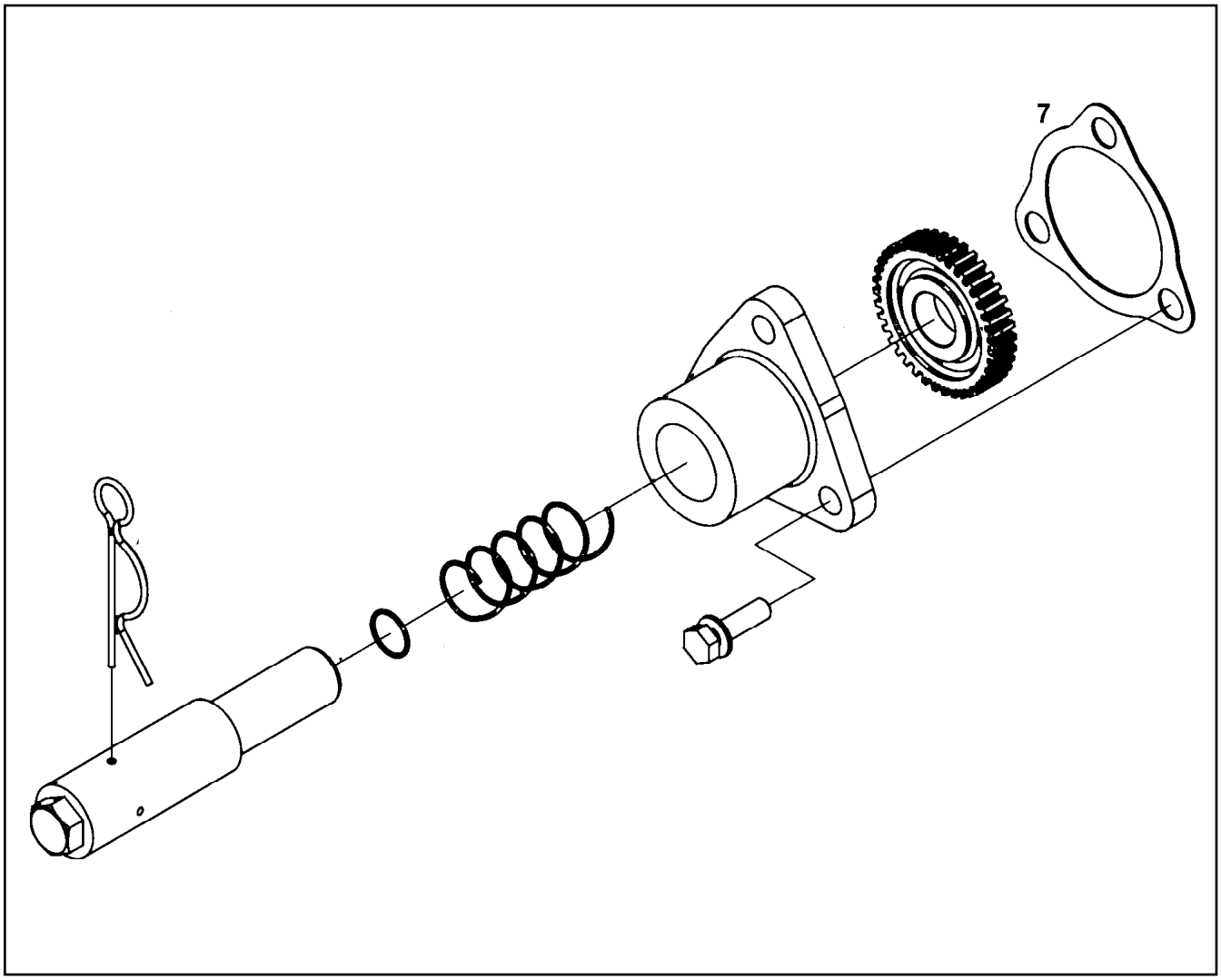

Pos.	Item	Quantity	Description	Bezeichnung	Serie	K
1	11 45 068 9	1	HOUSING PRE-ASSEMBLED	GEHAEUSE VORM.		
2	11 45 068 9	1	HOUSING PRE-ASSEMBLED	GEHAEUSE VORM.		
7	10 65 143 1	1	SEAL	DICHTUNG		

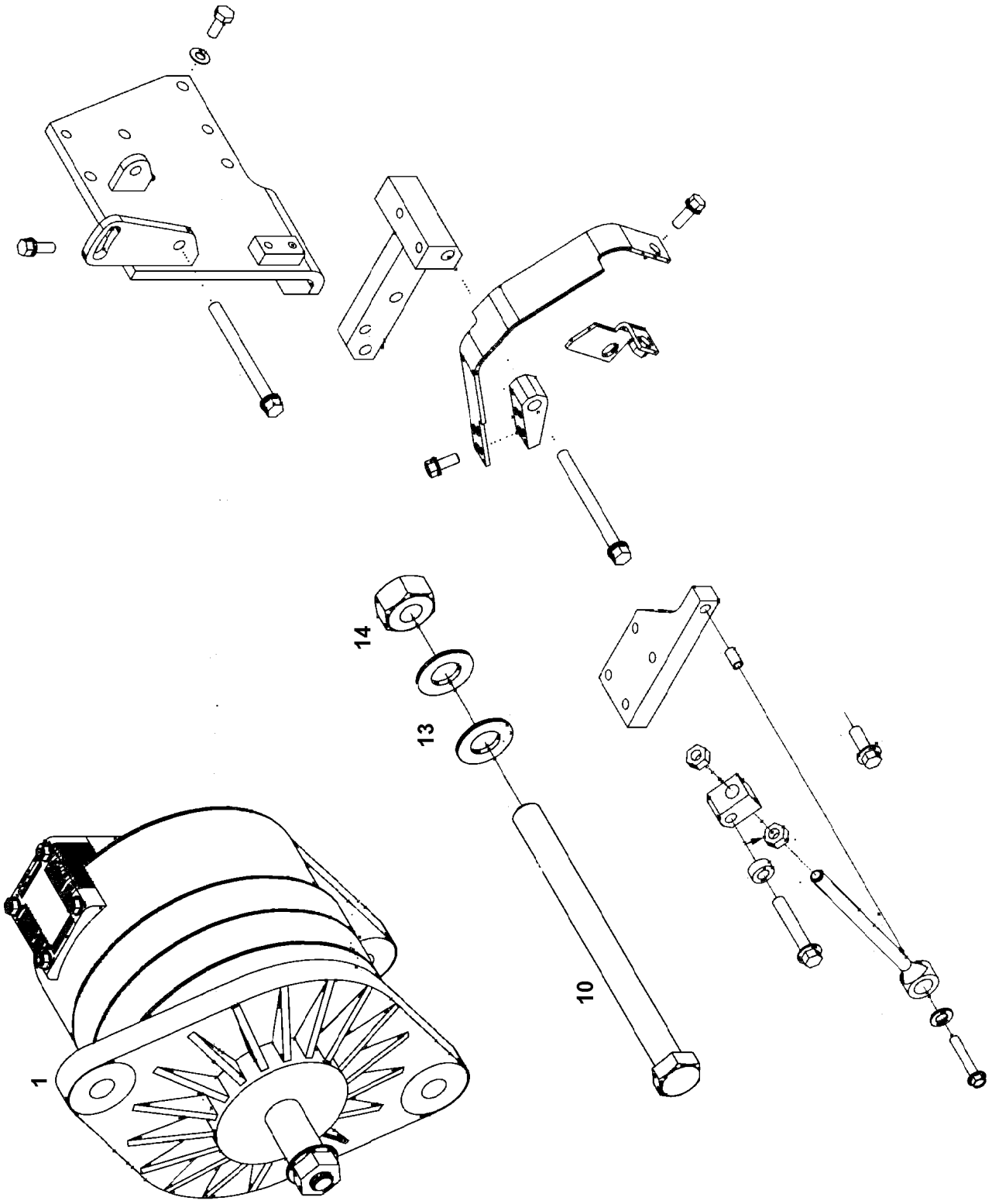

20.5.2016 089003	**etk_en_de_074847 LR 11350**	889 (1/2)
LIEBHERR	**ALTERNATOR MOUNTING** **DREHSTROMGENERATOR ANBAU**	⇨ **9 674 112 08** **96 74 112 08**

Pos.	Item	Quantity	Description	Bezeichnung	Serie	K
1	10 65 102 1	1	GENERATOR 24V	GENERATOR		
10	10 65 156 4	1	HEX SCREW	SECHSKANTSCHRAUBE		
13	10 65 156 7	2	WASHER	SCHEIBE		
14	10 65 156 8	1	NUT	MUTTER		

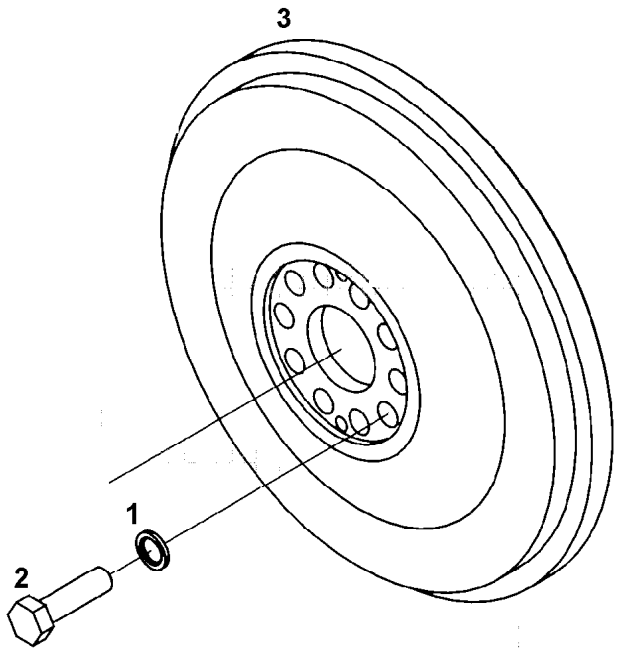

Pos.	Item	Quantity	Description	Bezeichnung	Serie	K
1	11 34 663 8	10	WASHER	SCHEIBE		
2	11 34 664 0	10	HEX SCREW	SECHSKANTSCHRAUBE		
3	11 34 664 2	1	FLYWHEEL	SCHWUNGRAD		

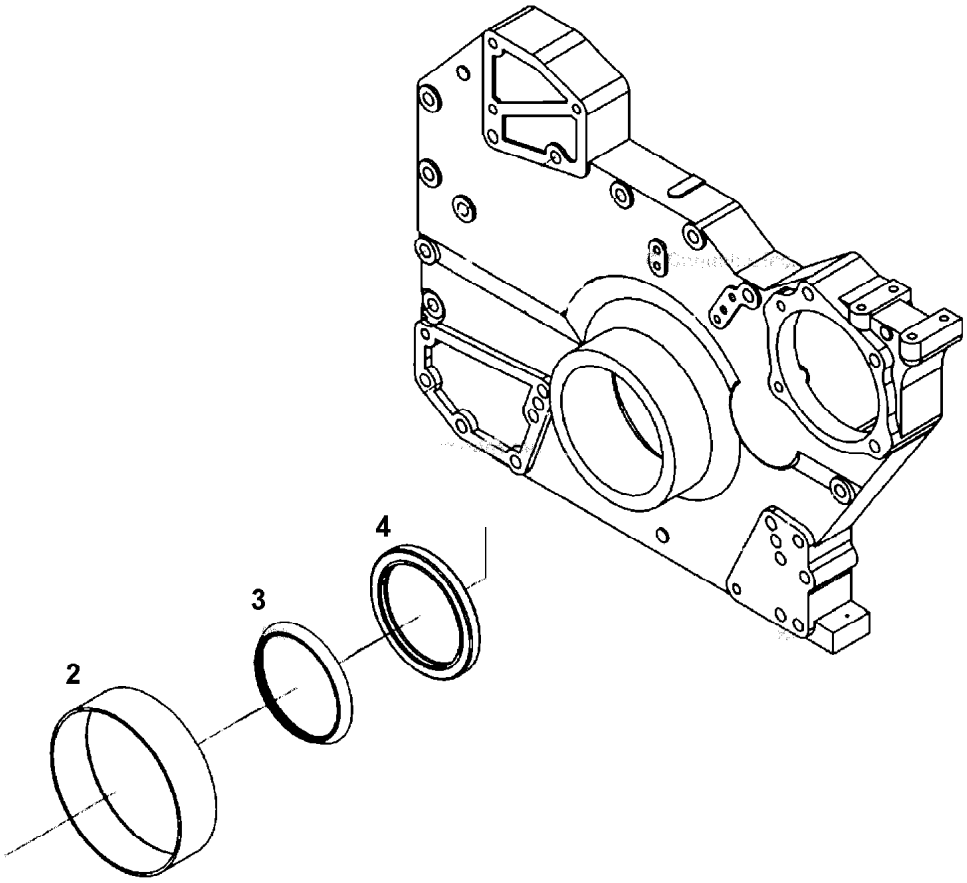

Pos.	Item	Quantity	Description	Bezeichnung	Serie	K
2	10 65 171 5	1	BUSHING	BUCHSE		
3	11 34 664 4	1	SHAFT SEAL	WELLENDICHTRING		
4	11 34 664 5	1	DUST SEAL	STAUBDICHTUNG		

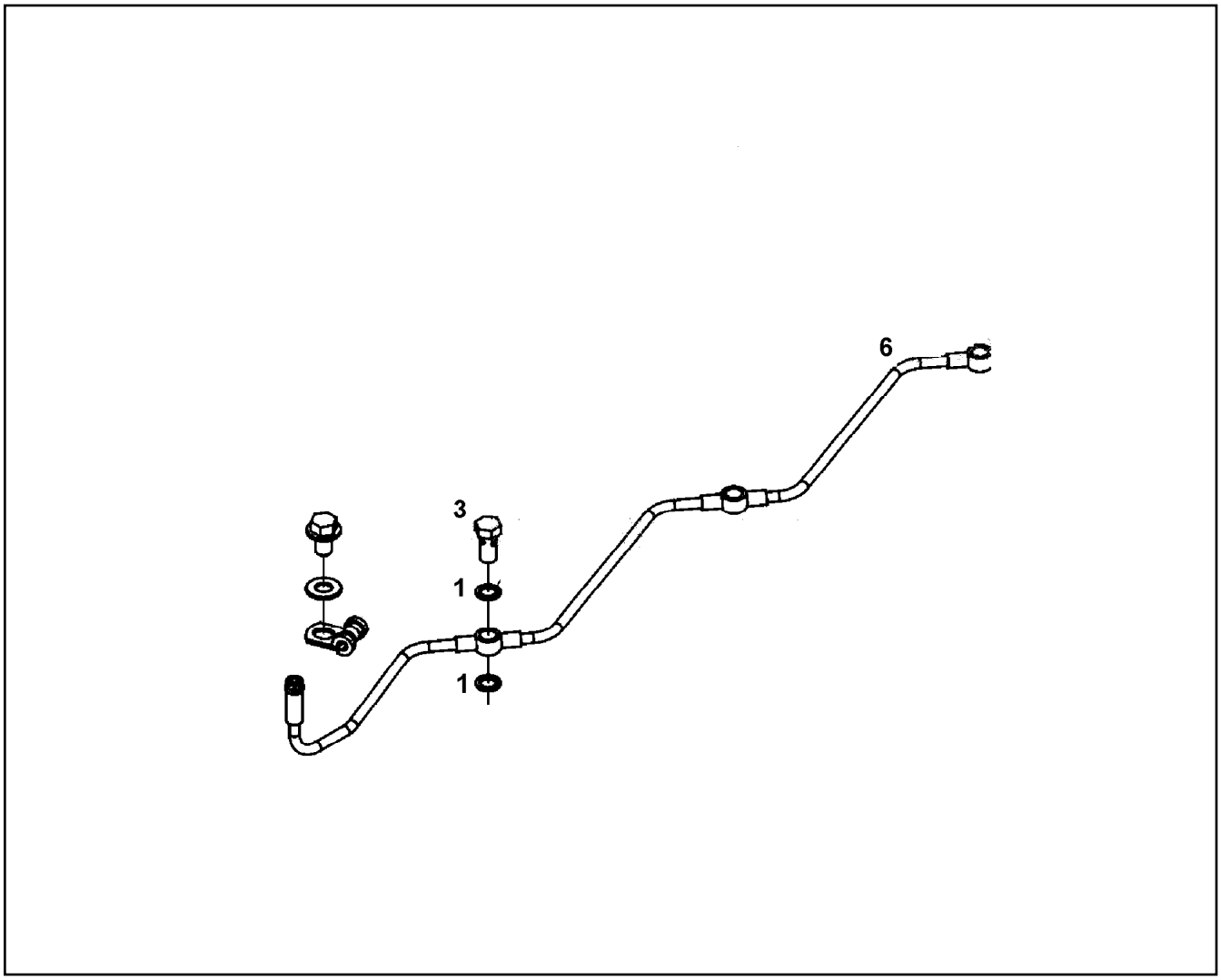

Pos.	Item	Quantity	Description	Bezeichnung	Serie	K
1	71 01 025 08	12	SEALING RING DIN 7603 A14X18X1,5 CU	DICHTRING		
3	40 79 240	6	HOLLOW SCREW DIN 7643 10X3XM14X1,5	HOHLSCHRAUBE		
6	11 34 665 3	1	FUEL LINE	KRAFTSTOFFLEITUNG		

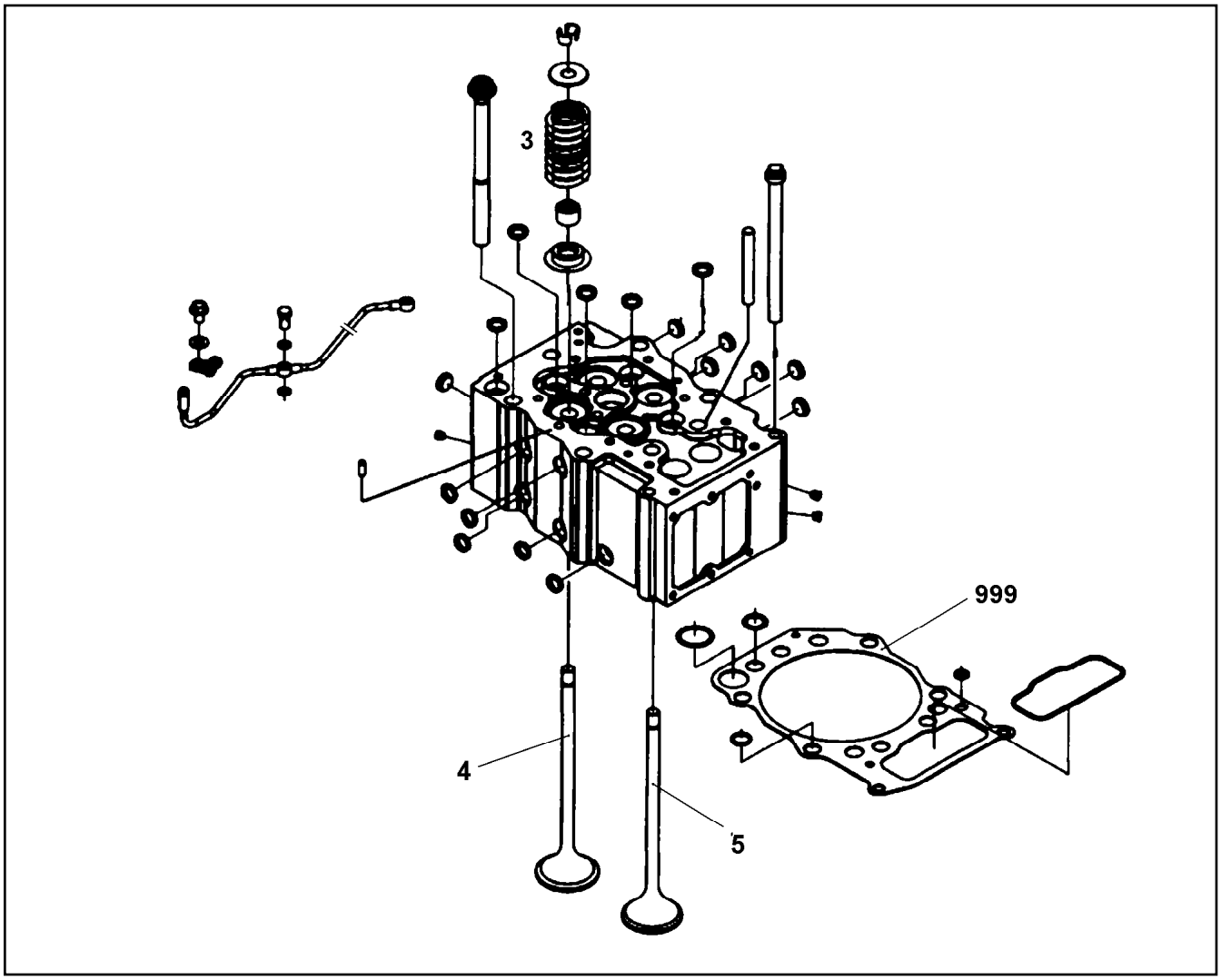

Pos.	Item	Quantity	Description	Bezeichnung	Serie	K
3	11 34 665 6	24	VALVE SPRING	VENTILFEDER		
4	10 66 339 2	12	INLET VALVE	EINLASSVENTIL		
5	10 66 339 7	12	OUTLET VALVE	AUSLASSVENTIL		
999	11 34 666 6	6	SEAL KIT CYLINDER HEAD	DS ZYLINDERKOPF		

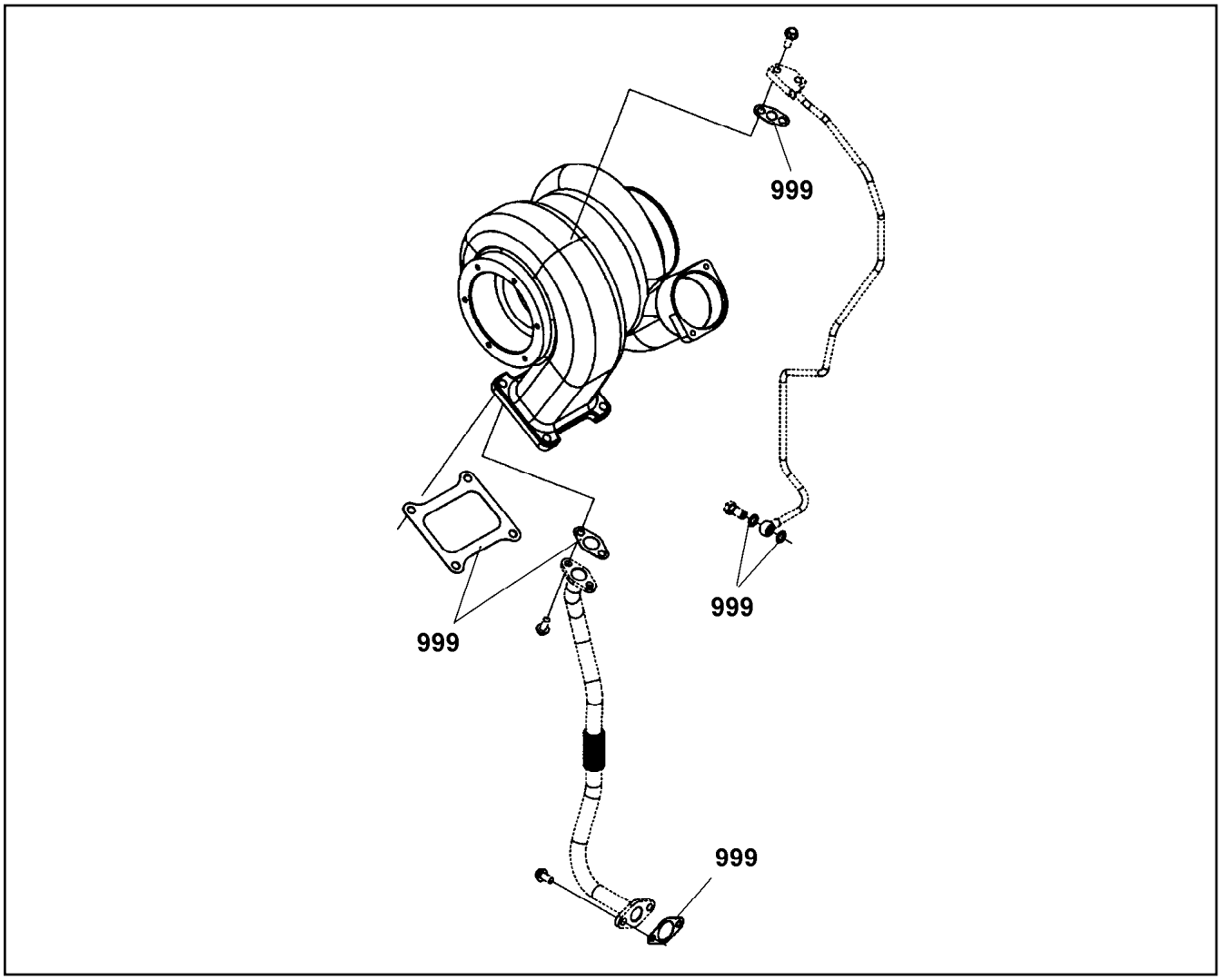

Pos.	Item	Quantity	Description	Bezeichnung	Serie	K
999	11 34 666 8	1	REPAIR KIT TURBO CHARGER	RS TURBOLADER		

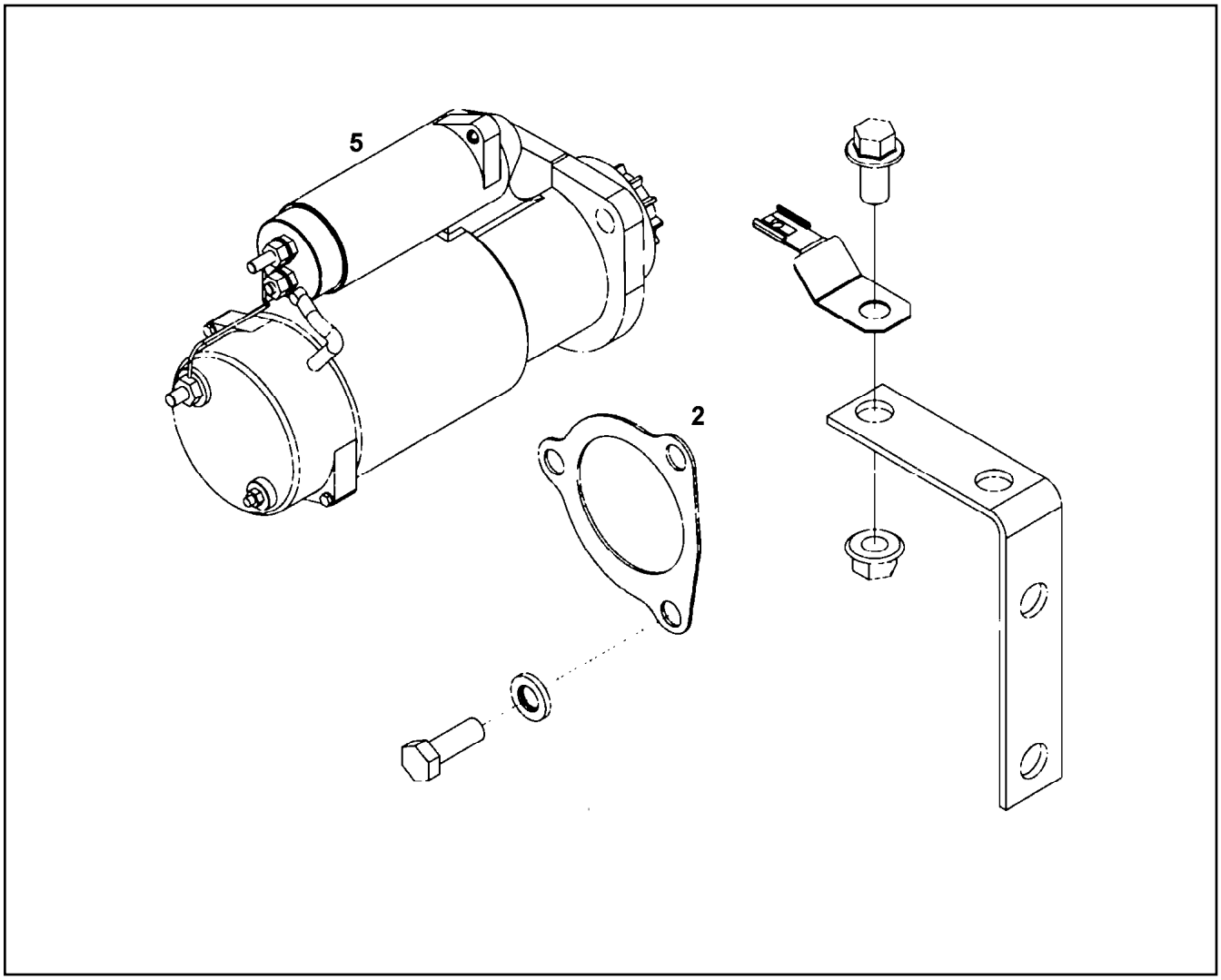

Pos.	Item	Quantity	Description	Bezeichnung	Serie	K
2	11 34 666 9	1	SEAL	DICHTUNG		
5	10 65 104 1	2	STARTER 24V	ANLASSER		

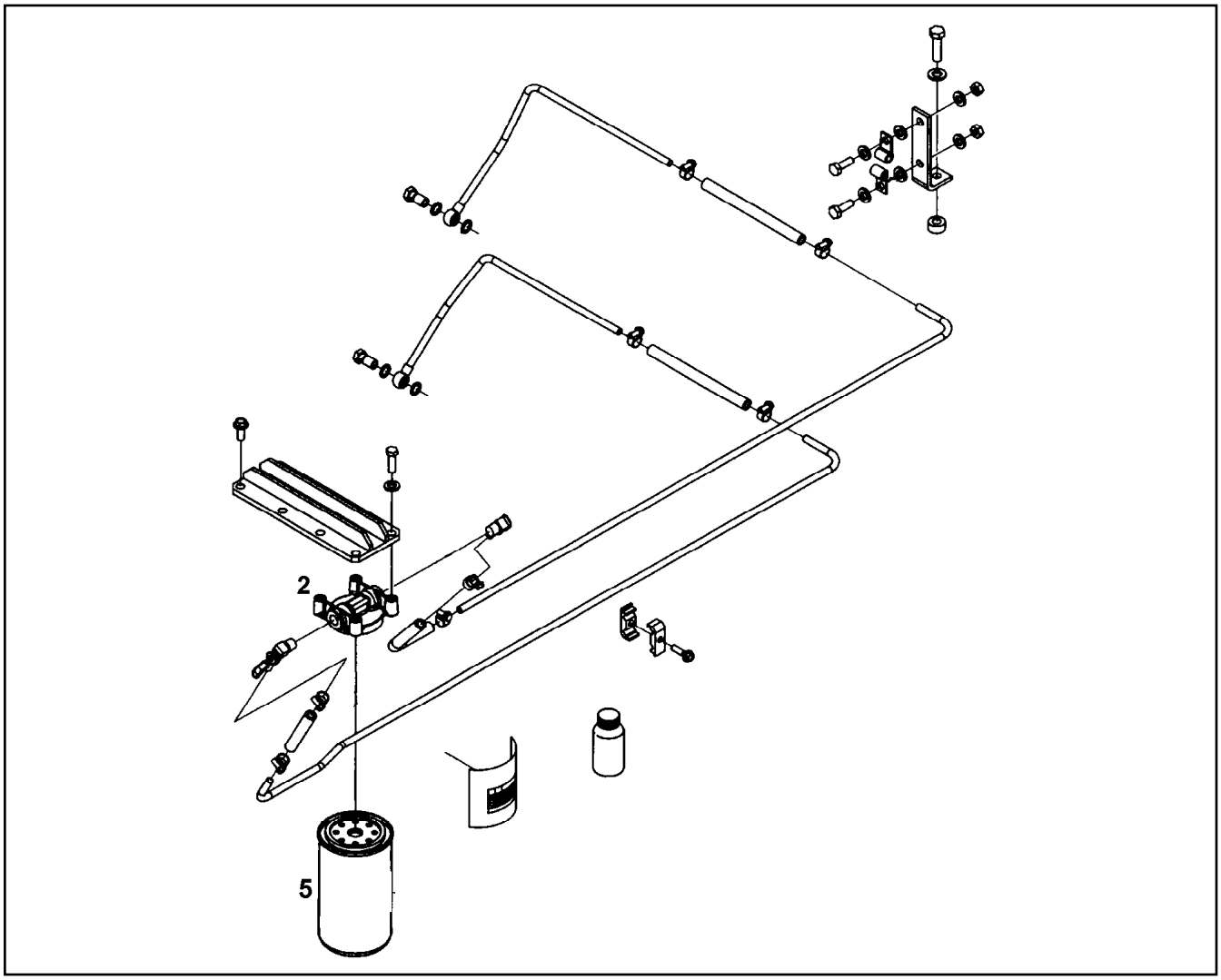

Pos.	Item	Quantity	Description	Bezeichnung	Serie	K
2	11 34 661 5	1	FILTER HEAD	FILTERKOPF		
3	11 34 661 3	2	SHUT-OFF VALVE	ABSPERRVENTIL		
5	56 17 911	1	FUEL FILTER KRAFTSTOFF 10µm	KRAFTSTOFFFILTER		

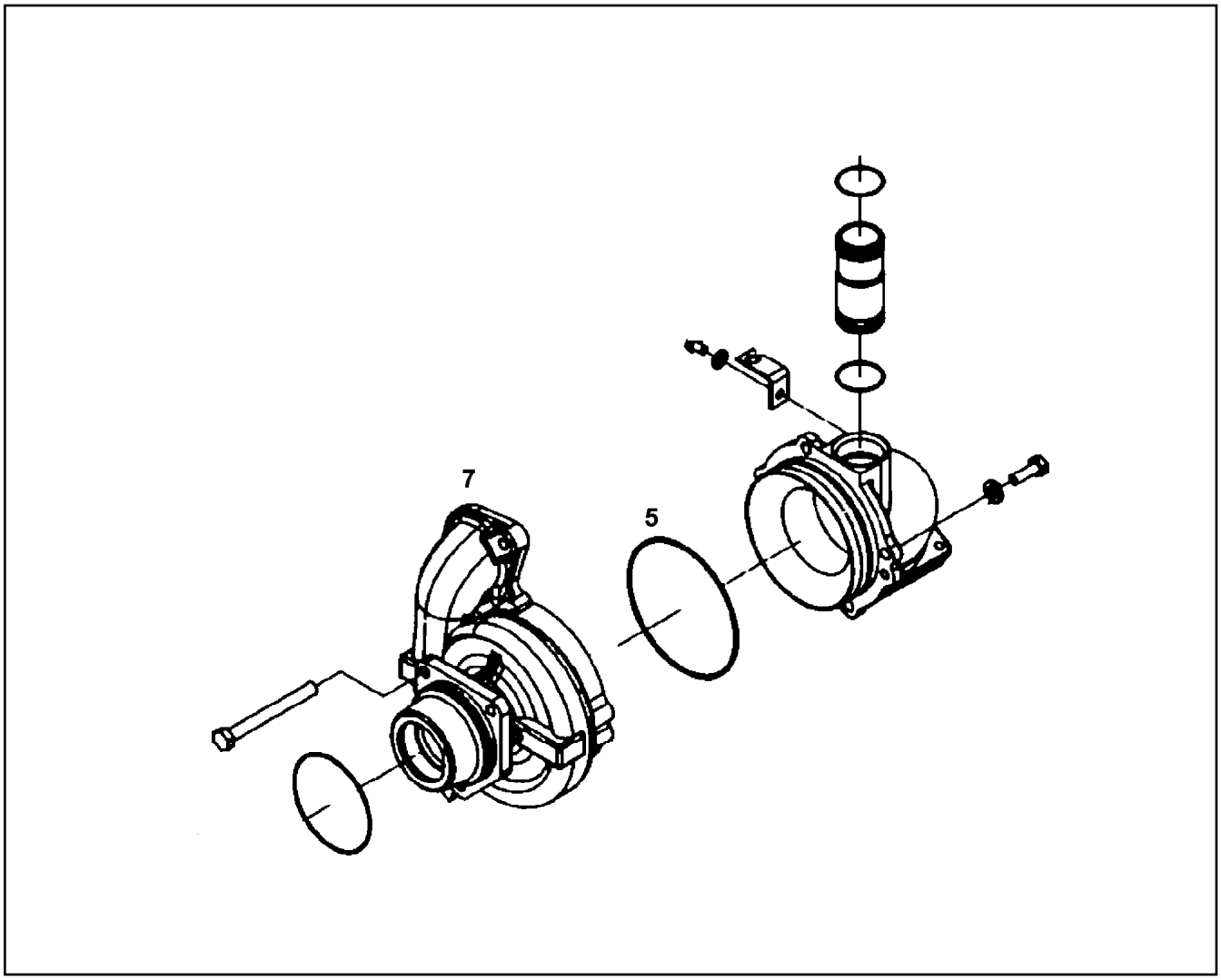

Pos.	Item	Quantity	Description	Bezeichnung	Serie	K
5	10 65 171 1	1	O-RING	O-RING		
7	11 34 667 1	1	WATER PUMP	WASSERPUMPE		

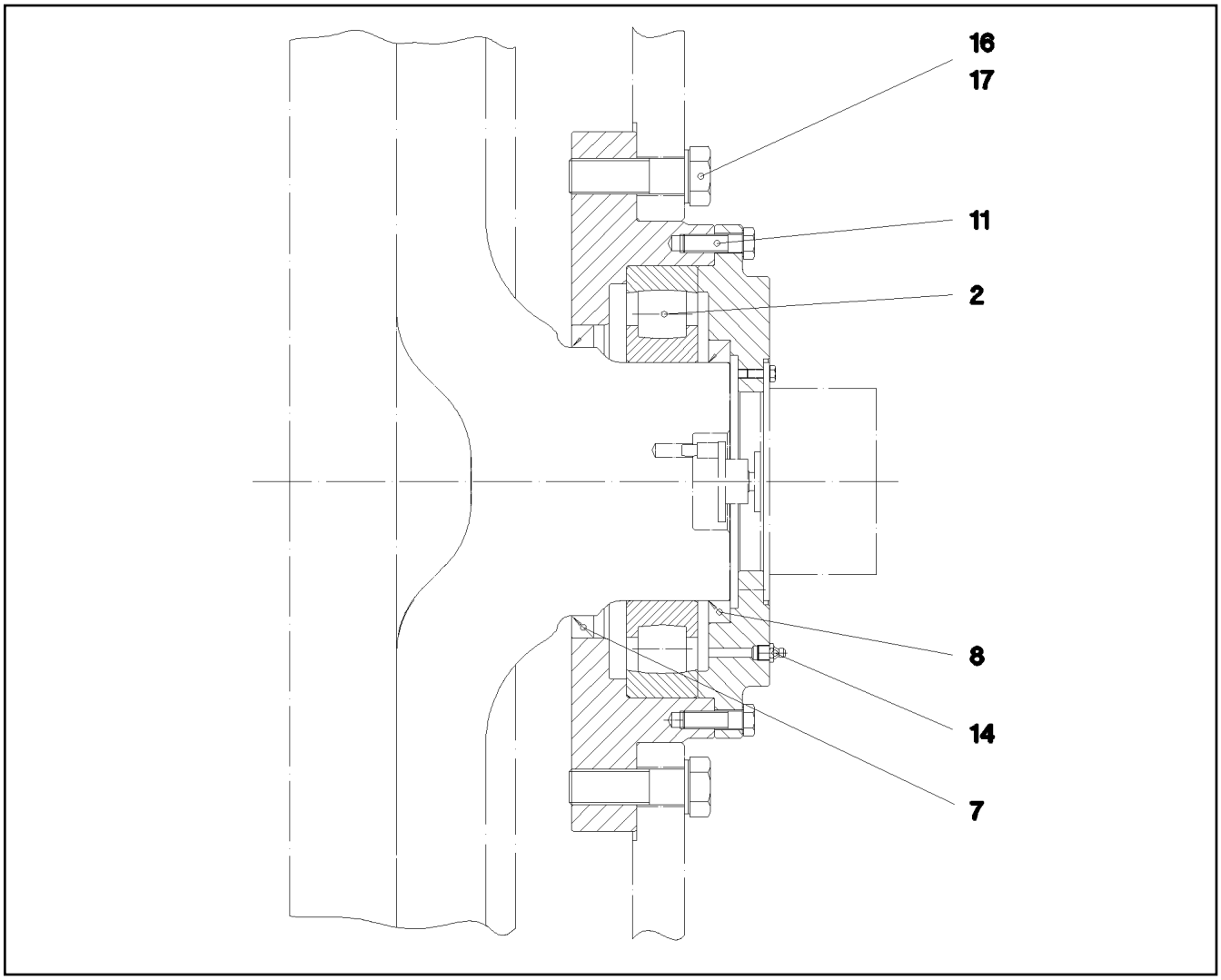

Pos.	Item	Quantity	Description	Bezeichnung	Serie	K
2	74 60 024 01	1	SELF-ALIGNING ROLLER BEARING DIN 635	PENDELROLLENLAGER		
7	71 00 359 08	1	ROTARY SHAFT LIP SEAL DIN 3760 A 180X2	RADIALWELLENDICHTRING		
8	71 00 335 08	1	ROTARY SHAFT LIP SEAL DIN 3760 A 160X1	RADIALWELLENDICHTRING		
11	46 00 366	8	HEX SCREW ISO 4017 M12X40 10.9 A3C SP	SECHSKANTSCHRAUBE		
14	77 43 242	1	HYDRAULIC-TYPE LUBRICAT.NIPPLE DIN 71	KEGELSCHMIERNIPPEL		
16	46 00 202	12	HEX SCREW ISO 4014 M24X80 10.9 A3C SP	SECHSKANTSCHRAUBE		
17	42 39 025 08	12	LOCK WASHER VS 24	SICHERUNGSSCHEIBE		

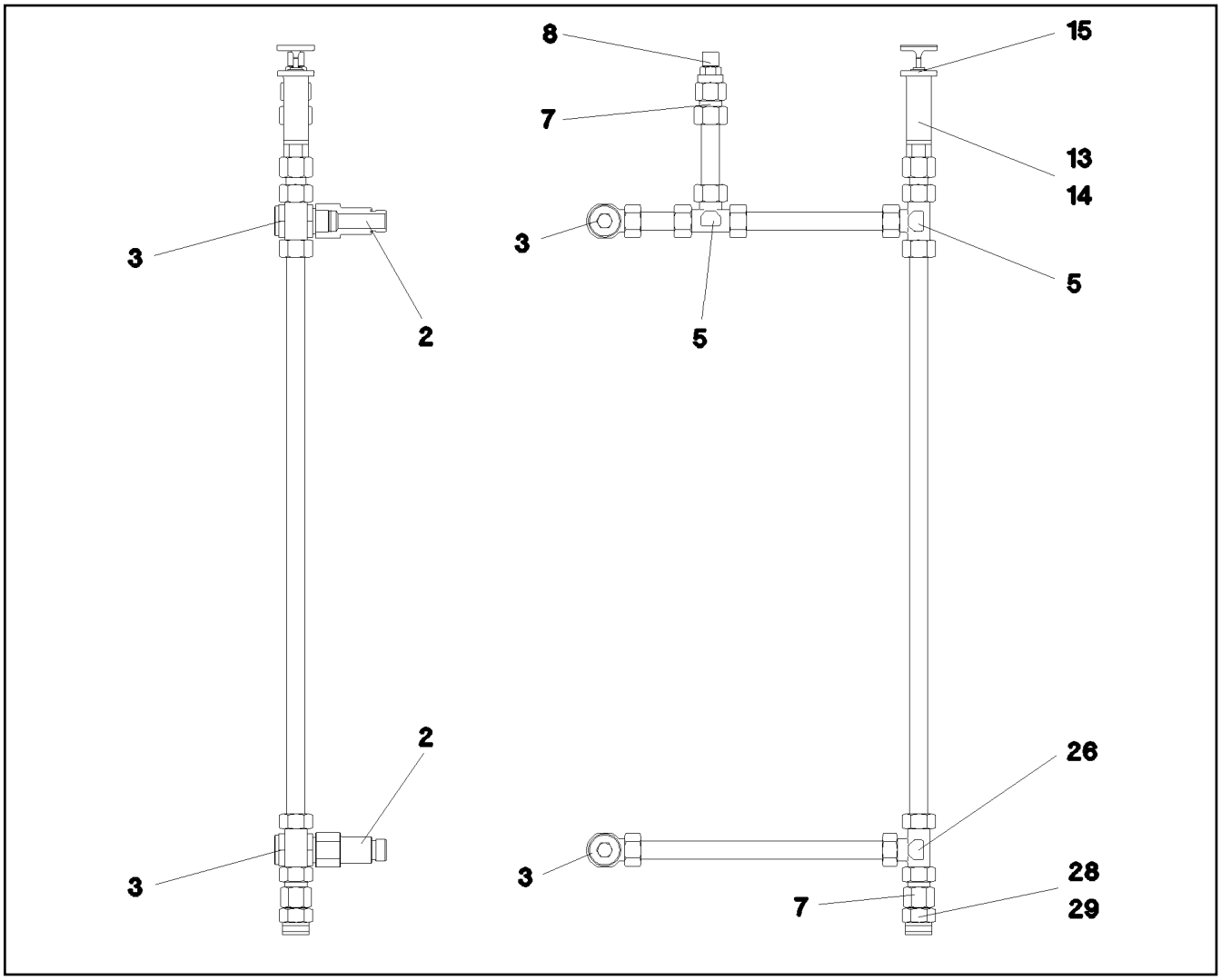

Pos.	Item	Quantity	Description	Bezeichnung	Serie	K
2	52 12 048 08	2	O-RING 23X2 NBR70	O-RING		
3	47 32 011 08	2	FLANGE JOINT DSVW 22LM26X1,5 CR6-FRE	VERSCHRAUBUNG		
5	47 04 307 08	2	FLANGE JOINT T 22L CR6-FREI	VERSCHRAUBUNG		
7	47 07 302 08	2	FLANGE JOINT XGAI22-LM A3P	VERSCHRAUBUNG		
8	72 11 088 01	1	VENTILATION UNIT ST VERZ	BE- UND ENTLUEFTUNGSFILTE		
13	92 75 019 01	1	VENTILATION CONNECTING PIECE	ENTLUEFTUNGSSTUTZEN		
14	76 10 225 03	1	SEALING RING 19,6X24,3X1,5	DICHTRING		
15	96 86 792 01	1	OIL DIPSTICK 1 1/8	OELMESSSTAB		
26	24 71 386 02	1	FLANGE JOINT EL 22L CR6-FREI	VERSCHRAUBUNG		
28	78 90 119 08	1	OIL DRAIN PLUG M26X1,5	OELABLASSSCHRAUBE		
29	71 01 059 08	1	SEALING RING DIN 7603 A 27X32X2 CU	DICHTRING		

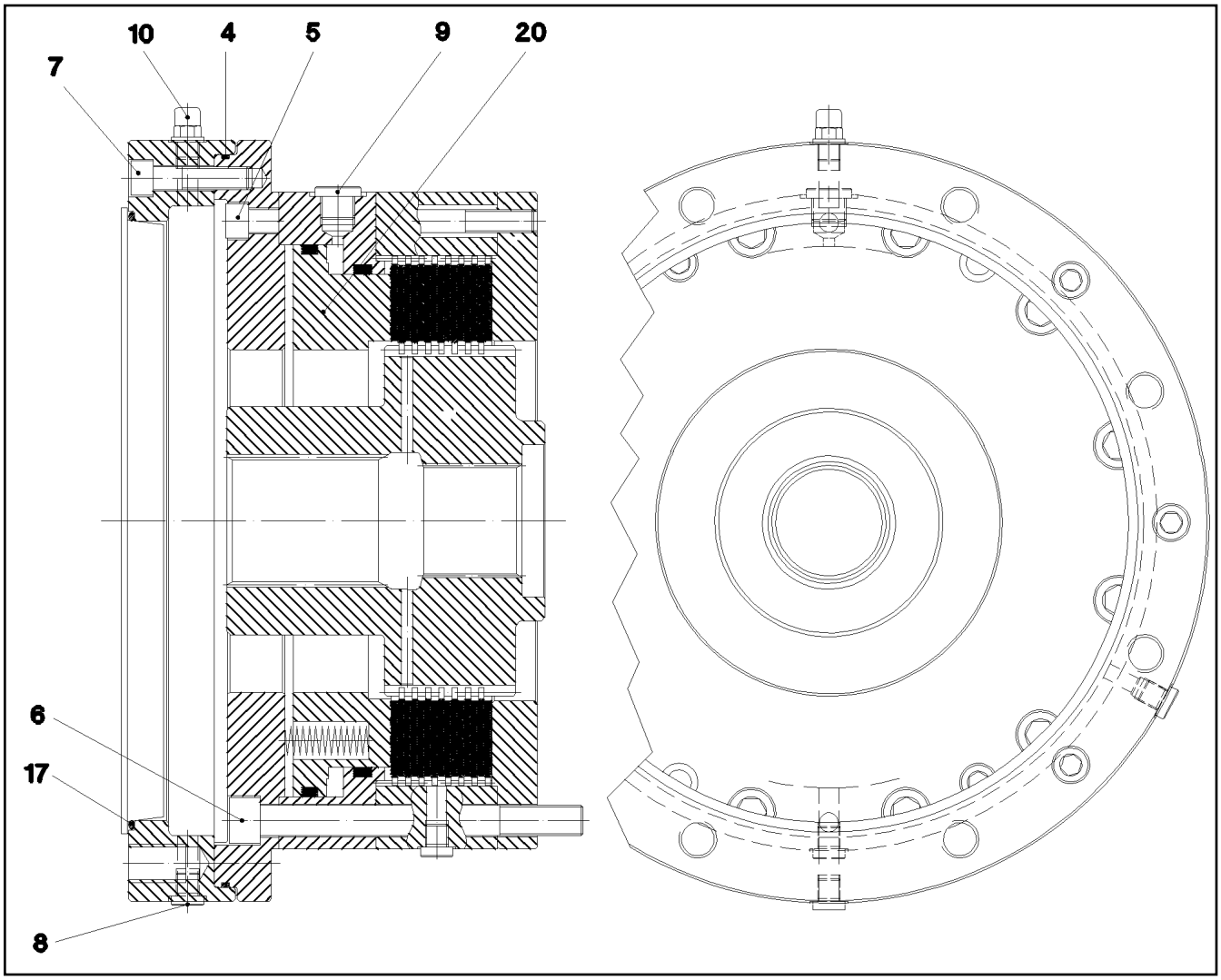

Pos.	Item	Quantity	Description	Bezeichnung	Serie	K
4	72 64 586 01	1	O-RING 370X3 NBR 70	O-RING		
5	49 02 248	2	SOCKET HEAD SCREW ISO 4762 M12X150 1	ZYLINDERSCHRAUBE		
6	40 42 555 14	12	SOCKET HEAD SCREW ISO 4762 M16X170 1	ZYLINDERSCHRAUBE		
7	40 00 784	6	SOCKET HEAD SCREW ISO 4762 M12X50 1	ZYLINDERSCHRAUBE		
8	47 77 043 08	4	STOP PLUG VSTIM12X1,5ED A3P	STOPFEN		
9	47 77 051 08	3	STOP PLUG VSTIM18X1,5ED A3P	STOPFEN		
10	72 11 147 01	1	VENTILATION VALVE	ENTLUEFTUNGSVENTIL		
17	72 64 272 01	1	O-RING 315X4 NBR 70	O-RING		

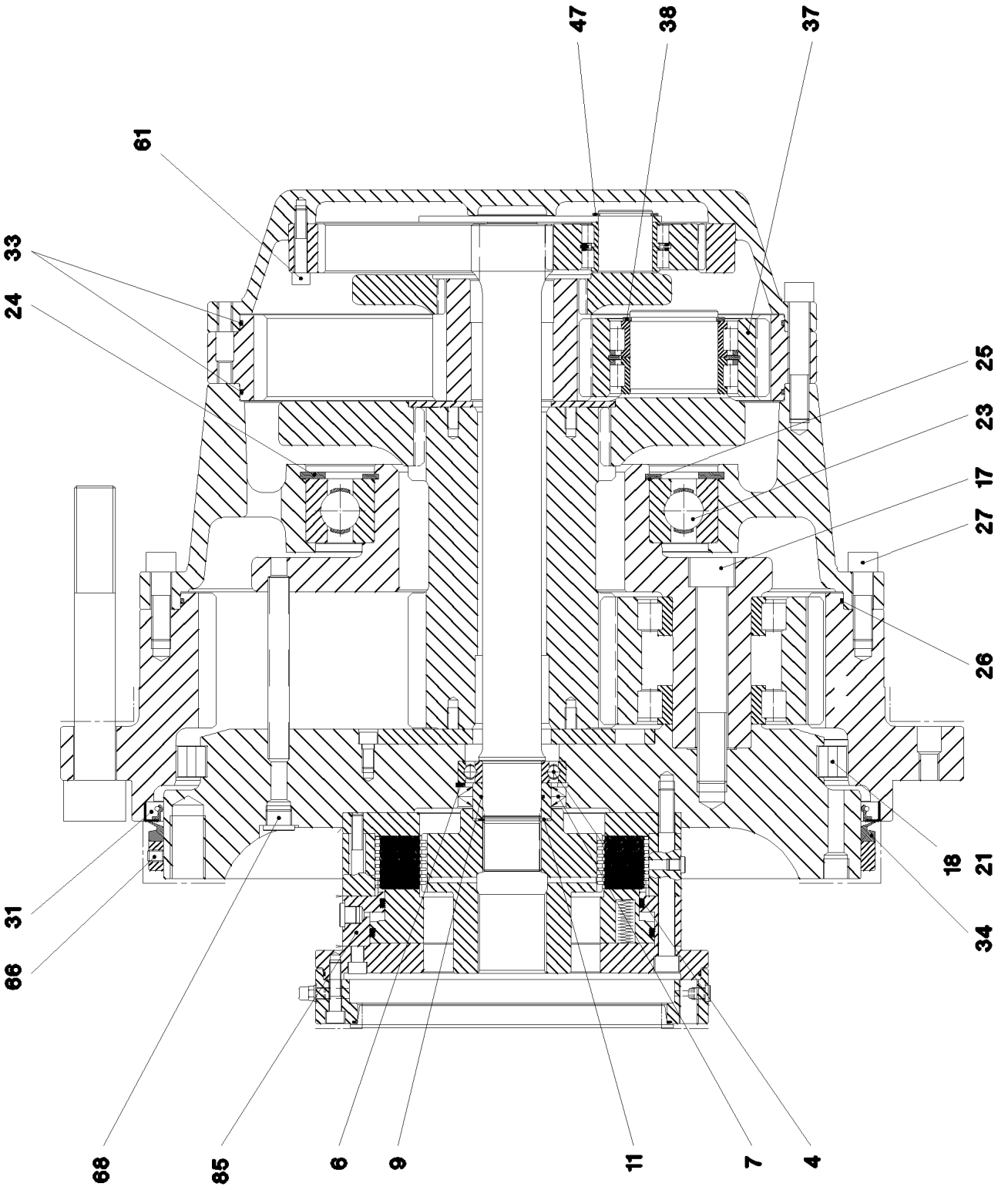

20.5.2016 047374 LIEBHERR	**etk_en_de_074847 LR 11350** **PLANETARY GEARBOX** **PLANETENGETRIEBE**	902 (1/2) ⇨ **9 684 808 01** **96 84 808 01**

Pos.	Item	Quantity	Description	Bezeichnung	Serie	K
4	50 15 339 08	1	DEEP GROOVE BALL BEARING DIN 625 621	RILLENKUGELLAGER		
6	42 81 035 08	1	LOCKING RING DIN 472 110X4	SICHERUNGSRING		
7	50 03 061 08	2	ROTARY SHAFT LIP SEAL DIN 3760 A 80X1	RADIALWELLENDICHTRING		
9	72 62 042 08	1	O-RING 60X3 NBR70	O-RING		
11	42 80 049 08	1	LOCKING RING DIN 471 60X2	SICHERUNGSRING		
17	40 43 292 01	5	SOCKET HEAD SCREW ISO 4762 M30X200 1	ZYLINDERSCHRAUBE		
18	74 70 045 01	65	CYL.ROLLER 32X32	ZYLINDERROLLE		
21	79 70 284 01	65	INTERMEDIATE PART	ZWISCHENSTUECK		
23	74 51 238 01	1	DEEP GROOVE BALL BEARING DIN 625 605	RILLENKUGELLAGER		
24	42 81 107 01	1	LOCKING RING DIN 472 420X7	SICHERUNGSRING		
25	42 80 099 08	1	LOCKING RING DIN 471 280X5	SICHERUNGSRING		
26	72 64 556 01	1	O-RING 640X4 NBR70	O-RING		
27	46 00 159	24	SOCKET HEAD SCREW ISO 4762 M20X70 1	ZYLINDERSCHRAUBE		
31	71 00 631 01	1	ROTARY SHAFT LIP SEAL L1A 710X750X20	RADIALWELLENDICHTRING		
33	72 64 508 01	2	O-RING 530X4 NBR 70	O-RING		
34	71 09 098 01	1	RING	RING		
38	46 30 006	3	LOCKING RING DIN 471 90X4 ZNPH R	SICHERUNGSRING		
47	53 01 333 08	3	LOCKING RING DIN 471 55X3	SICHERUNGSRING		
61	49 01 067	24	SOCKET HEAD SCREW ISO 4762 M12X65 1	ZYLINDERSCHRAUBE		
66	40 44 037 08	6	GRUB SCREW DIN 913 M12X16 45H VERZ	GEWINDESTIFT		
68	47 77 058 08	3	STOP PLUG VSTIM26X1,5ED A3P	STOPFEN		
85	96 84 199 01	1	BRAKE	BREMSE		
			⇨ 9 684 199 01 96 84 199 01			

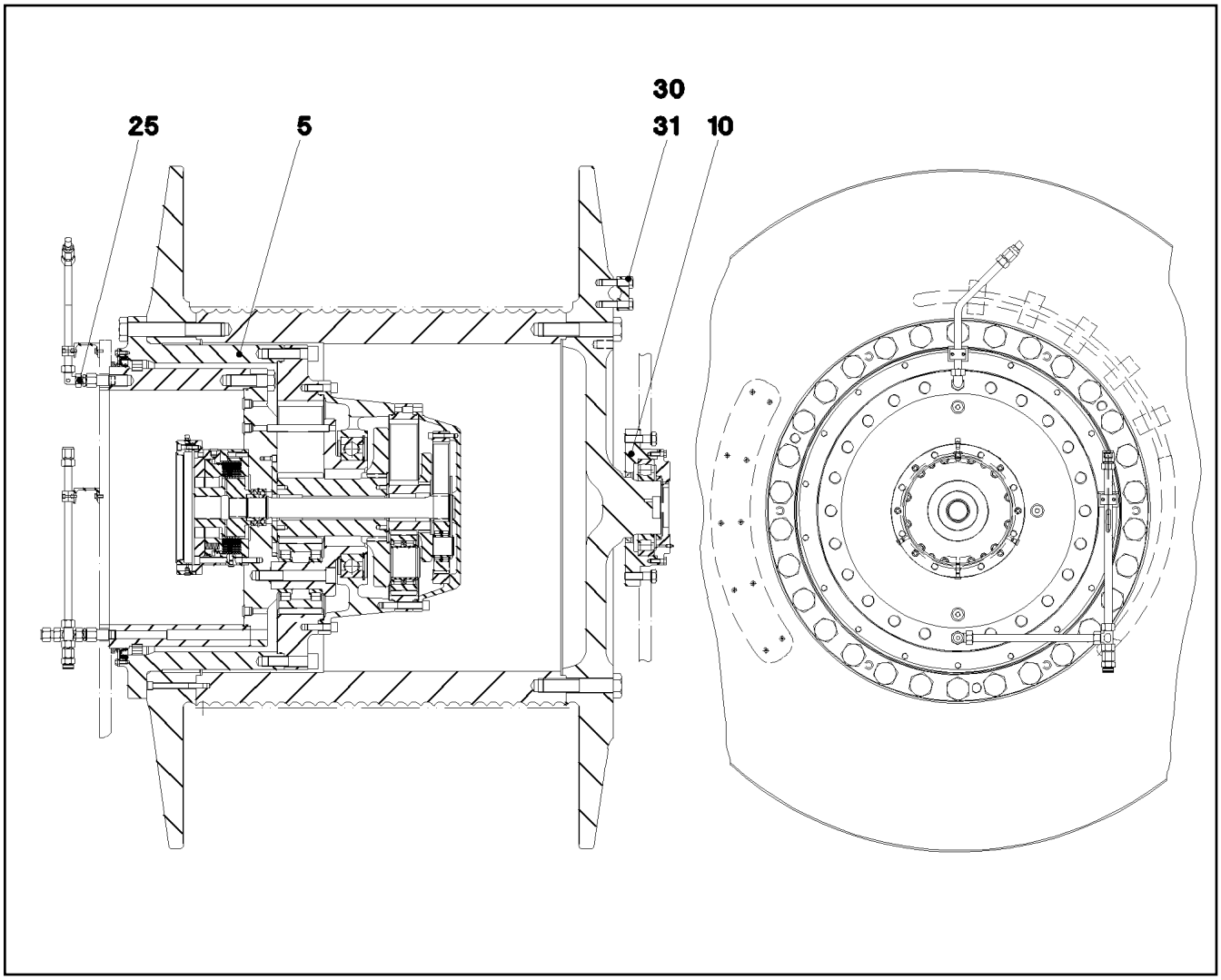

Pos.	Item	Quantity	Description	Bezeichnung	Serie	K
5	93 38 813 01	1	PLANETARY GEARBOX ⇨ 9 338 813 01 93 38 813 01	PLANETENGETRIEBE		
10	96 84 196 01	1	DRUM BEARING ⇨ 9 684 196 01 96 84 196 01	TROMMELLAGERUNG		
25	96 88 228 01	1	OIL-GAUGING INSTRUMENT ⇨ 9 688 228 01 96 88 228 01	OELMESSEINRICHTUNG		
30	96 84 924 01	5	CLAMPING PIECE	KLEMMSTUECK		
31	40 62 058 01	10	HEX SCREW ISO 4014 M20X80 10.9 A3C SP	SECHSKANTSCHRAUBE		

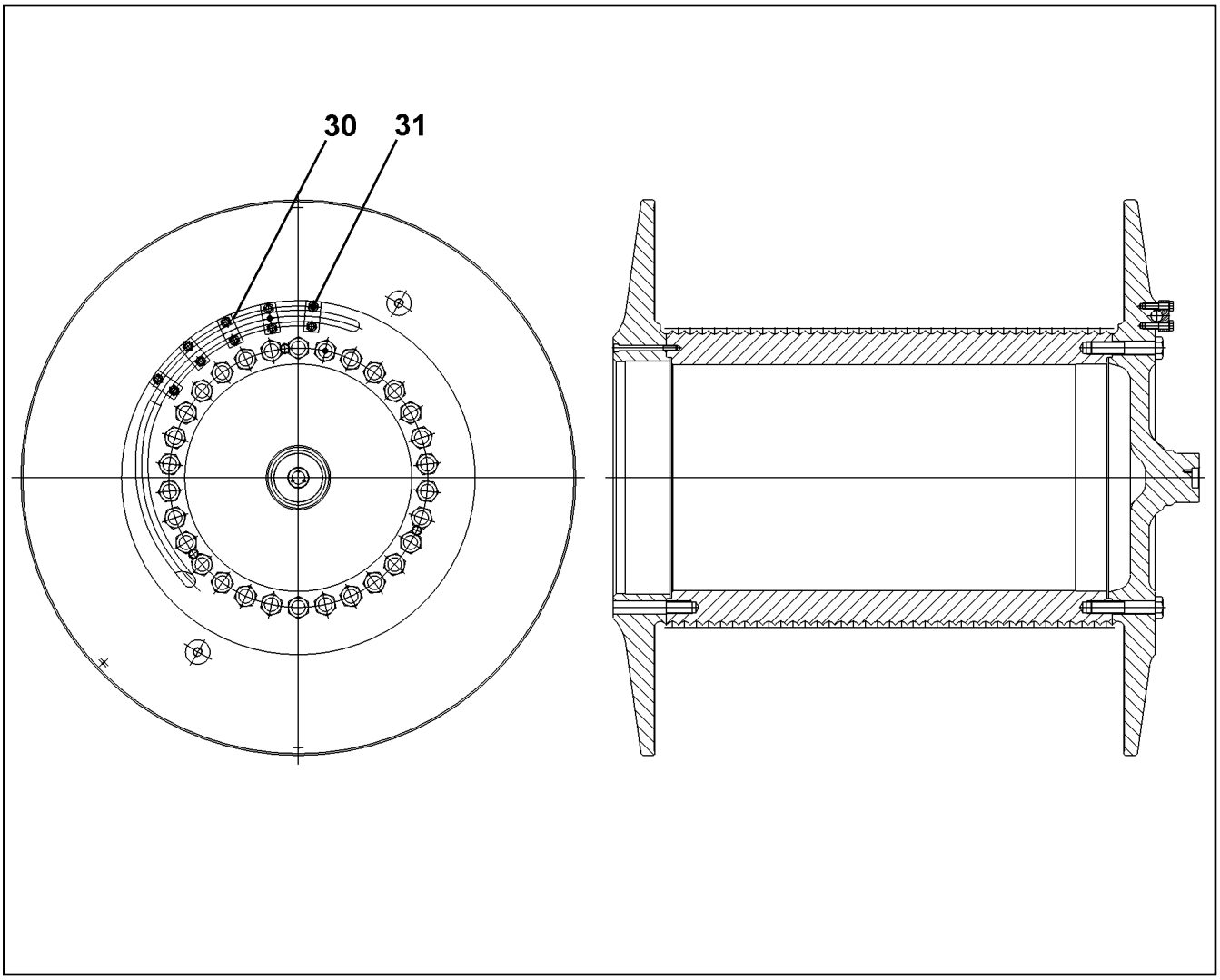

Pos.	Item	Quantity	Description	Bezeichnung	Serie	K
30	96 84 924 01	5	CLAMPING PIECE	KLEMMSTUECK		
31	40 62 058 01	10	HEX SCREW ISO 4014 M20X80 10.9 A3C SP	SECHSKANTSCHRAUBE		

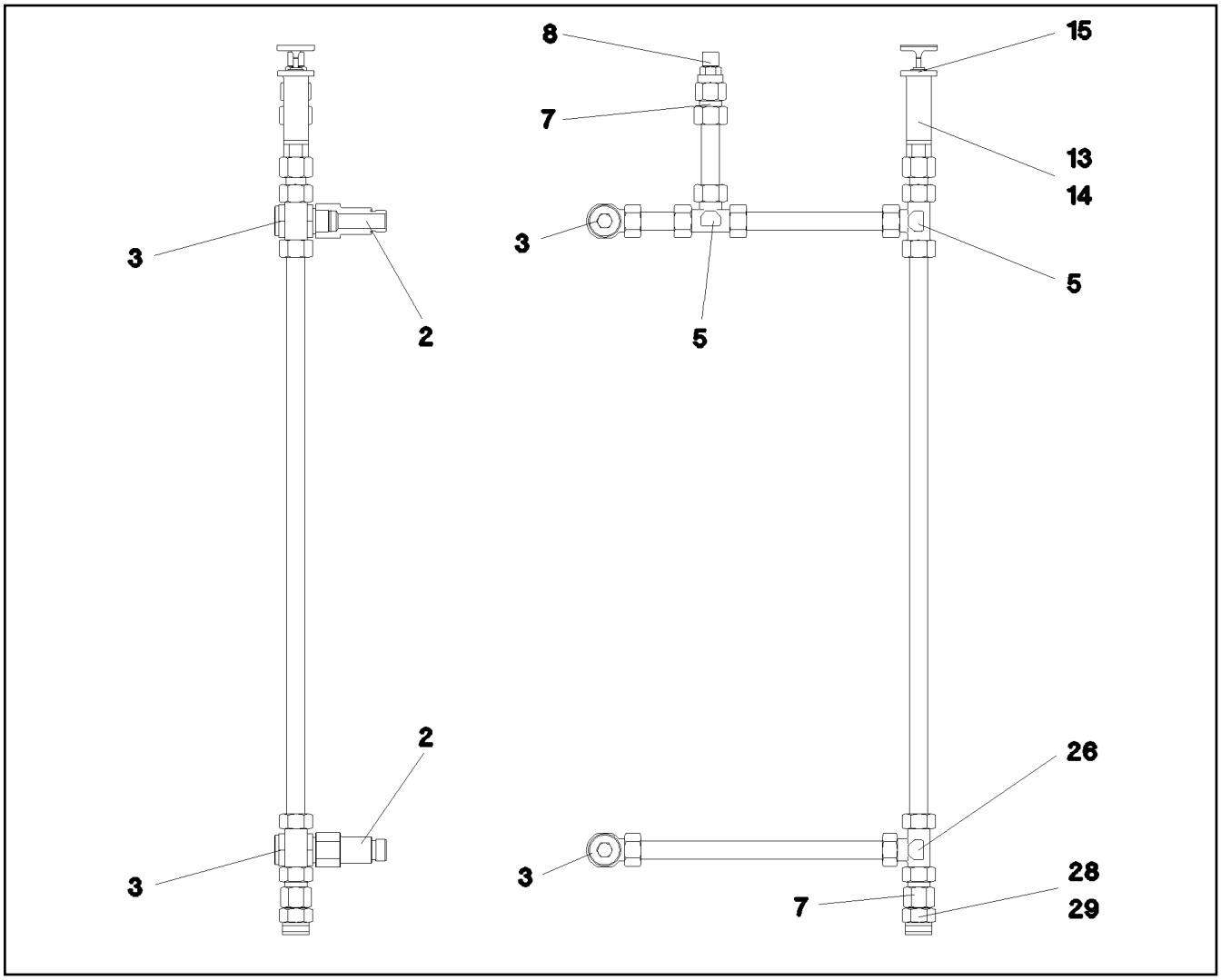

Pos.	Item	Quantity	Description	Bezeichnung	Serie	K
2	52 12 048 08	2	O-RING 23X2 NBR70	O-RING		
3	47 32 011 08	2	FLANGE JOINT DSVW 22LM26X1,5 CR6-FRE	VERSCHRAUBUNG		
5	47 04 307 08	2	FLANGE JOINT T 22L CR6-FREI	VERSCHRAUBUNG		
7	47 07 302 08	2	FLANGE JOINT XGAI22-LM A3P	VERSCHRAUBUNG		
8	72 11 088 01	1	VENTILATION UNIT ST VERZ	BE- UND ENTLUEFTUNGSFILTE		
13	92 75 019 01	1	VENTILATION CONNECTING PIECE	ENTLUEFTUNGSSTUTZEN		
14	76 10 225 03	1	SEALING RING 19,6X24,3X1,5	DICHTRING		
15	96 87 024 01	1	OIL DIPSTICK 1 1/8	OELMESSSTAB		
26	24 71 386 02	1	FLANGE JOINT EL 22L CR6-FREI	VERSCHRAUBUNG		
28	78 90 119 08	1	OIL DRAIN PLUG M26X1,5	OELABLASSSCHRAUBE		
29	71 01 059 08	1	SEALING RING DIN 7603 A 27X32X2 CU	DICHTRING		

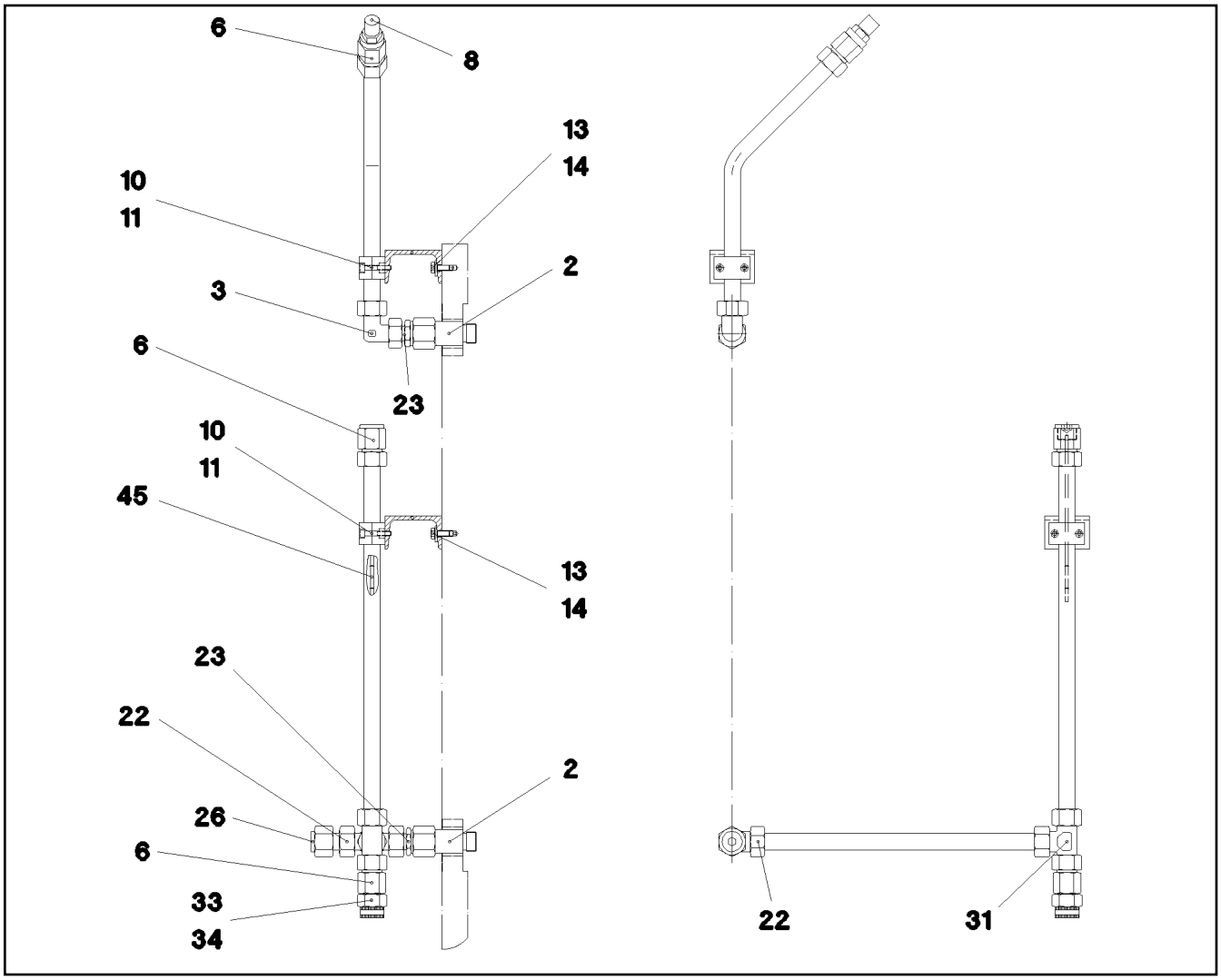

Pos.	Item	Quantity	Description	Bezeichnung	Serie	K
2	52 12 048 08	2	O-RING 23X2 NBR70	O-RING		
3	47 25 306 08	1	FLANGE JOINT EWSD22-L A3P	VERSCHRAUBUNG		
6	47 07 302 08	3	FLANGE JOINT XGAI22-LM A3P	VERSCHRAUBUNG		
8	72 11 088 01	1	VENTILATION UNIT ST VERZ	BE- UND ENTLUEFTUNGSFILTE		
10	60 20 085 08	4	CLAMP-HALF DIN 3015-1 L 3 R 22 PP SW	KLEMMHAELFTE		
11	40 42 107	4	SOCKET HEAD SCREW ISO 4762 M6X35 8.8	ZYLINDERSCHRAUBE		
13	49 00 089	2	HEX SCREW ISO 4017 M8X20 8.8 A2C	SECHSKANTSCHRAUBE		
14	42 03 001 08	4	WASHER DIN 434 9,5 ST A3C	SCHEIBE		
22	47 22 605 01	1	FLANGE JOINT A3C	VERSCHRAUBUNG		
23	47 10 313 08	2	FLANGE JOINT XGE22-LM-ED M26X1,5 A3P	VERSCHRAUBUNG		
26	47 77 042 08	1	STOP PLUG VSTI1/2"ED A3P	STOPFEN		
31	24 71 386 02	1	FLANGE JOINT EL 22L CR6-FREI	VERSCHRAUBUNG		
33	78 90 119 08	1	OIL DRAIN PLUG M26X1,5	OELABLASSSCHRAUBE		
34	71 01 059 08	1	SEALING RING DIN 7603 A 27X32X2 CU	DICHTRING		
45	92 76 921 01	1	OIL DIPSTICK	OELMESSSTAB		

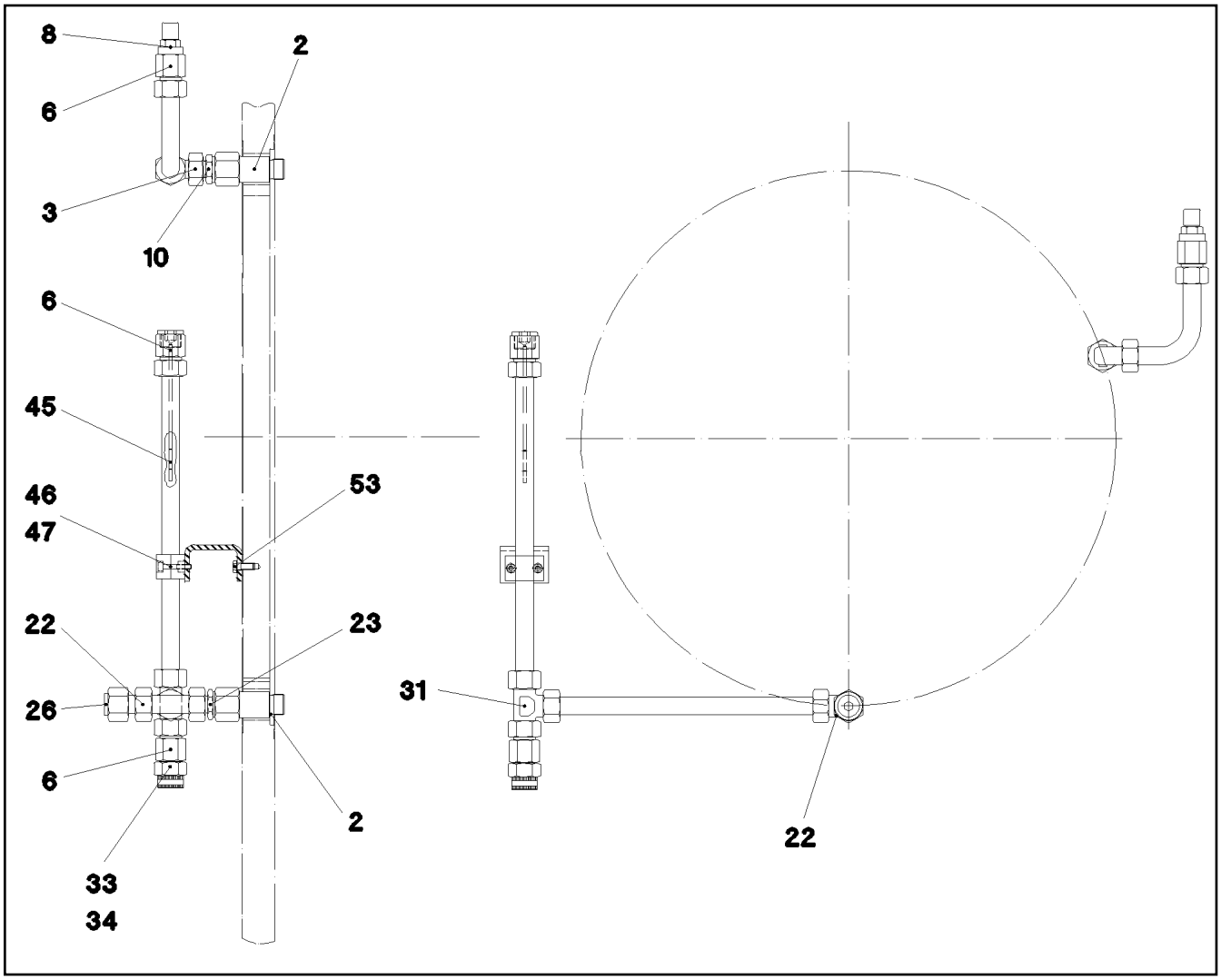

Pos.	Item	Quantity	Description	Bezeichnung	Serie	K
2	52 12 048 08	2	O-RING 23X2 NBR70	O-RING		
3	47 25 306 08	1	FLANGE JOINT EWSD22-L A3P	VERSCHRAUBUNG		
6	47 07 302 08	3	FLANGE JOINT XGAI22-LM A3P	VERSCHRAUBUNG		
8	72 11 088 01	1	VENTILATION UNIT ST VERZ	BE- UND ENTLUEFTUNGSFILTE		
10	47 00 307 08	1	FLANGE JOINT XG22-L A3P	VERSCHRAUBUNG		
22	47 22 605 01	1	FLANGE JOINT A3C	VERSCHRAUBUNG		
23	47 10 313 08	1	FLANGE JOINT XGE22-LM-ED M26X1,5 A3P	VERSCHRAUBUNG		
26	47 77 042 08	1	STOP PLUG VSTI1/2"ED A3P	STOPFEN		
31	24 71 386 02	1	FLANGE JOINT EL 22L CR6-FREI	VERSCHRAUBUNG		
33	78 90 119 08	1	OIL DRAIN PLUG M26X1,5	OELABLASSSCHRAUBE		
34	71 01 059 08	1	SEALING RING DIN 7603 A 27X32X2 CU	DICHTRING		
45	96 88 758 01	1	OIL DIPSTICK	OELMESSSTAB		
46	60 20 085 08	2	CLAMP-HALF DIN 3015-1 L 3 R 22 PP SW	KLEMMHAELFTE		
47	40 42 107	2	SOCKET HEAD SCREW ISO 4762 M6X35 8.8	ZYLINDERSCHRAUBE		
53	49 00 089	2	HEX SCREW ISO 4017 M8X20 8.8 A2C	SECHSKANTSCHRAUBE		

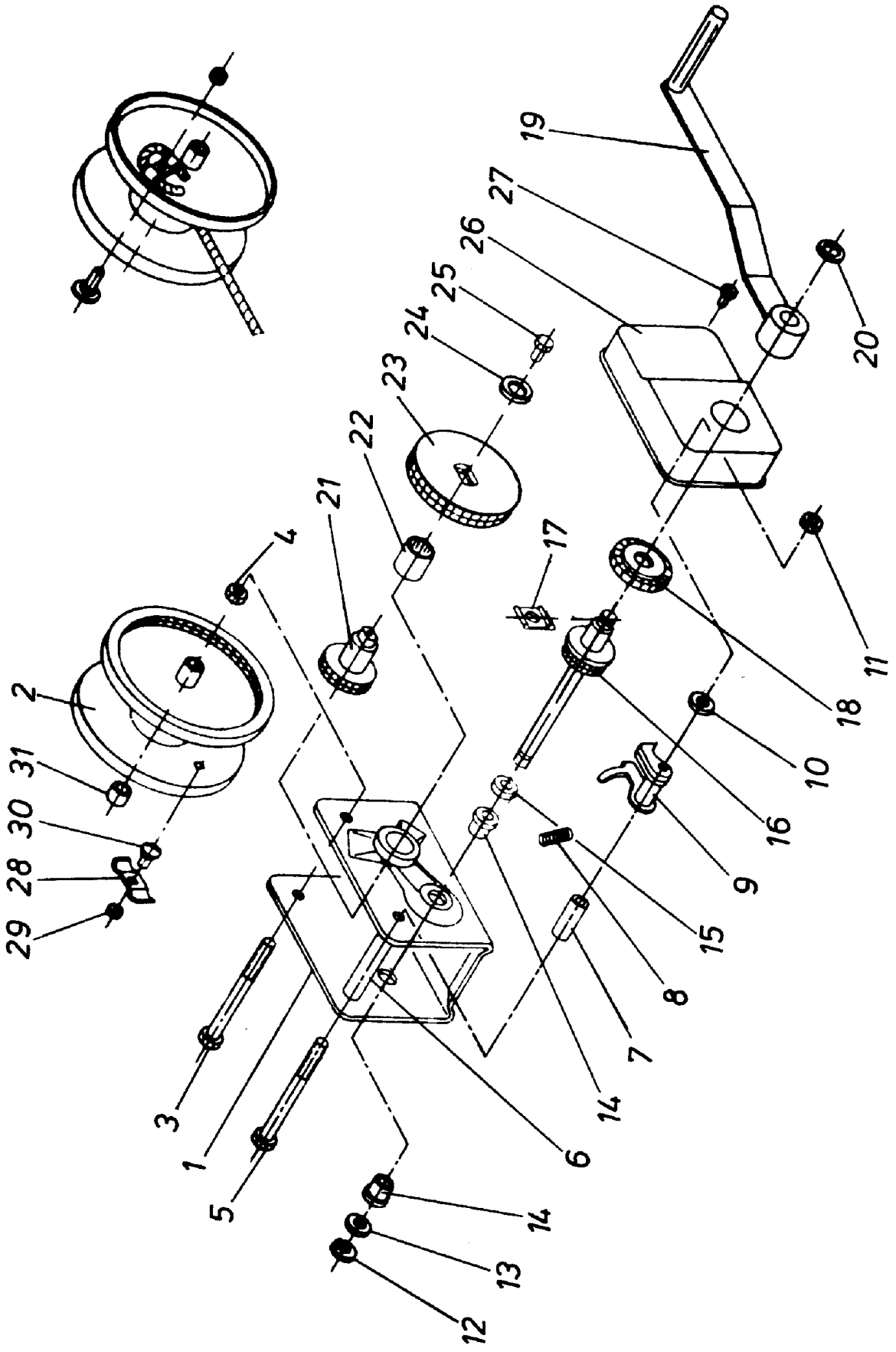
19
27
26
25
24
23
22
21
4
2
31
30
28
29
17
18
11
10
16
9
15
8
7
14
6
3
1
5
14
13
12
20

Pos.	Item	Quantity	Description	Bezeichnung	Serie	K
1	54 04 001 08	1	HOUSING	GEHAEUSE		
2	54 04 002 08	1	ROPE DRUM	SEILTROMMEL		
3	54 04 003 08	1	SCREW M12	SCHRAUBE		
4	41 19 007 08	1	HEX NUT DIN 985 M12 8 A3C	SECHSKANTMUTTER		
5	49 80 486	1	HEX SCREW ISO 4014 M10X150 10.9 A3C SP	SECHSKANTSCHRAUBE		
6	54 04 005 08	1	DISTANCE TUBE	DISTANZROHR		
7	54 04 006 08	1	DISTANCE SLEEVE	DISTANZHUELSE		
8	54 04 007 08	1	PRESSURE SPRING	DRUCKFEDER		
9	54 04 008 08	1	DETENT PAWL	SPERRKLINKE		
10	10 28 979 5	1	WASHER ISO 7089 10 300HV FLZN SPF	SCHEIBE		
11	41 19 006 08	1	HEX NUT DIN 985 M10 8 A3C	SECHSKANTMUTTER		
12	42 80 006 08	1	LOCKING RING DIN 471 14X1	SICHERUNGSRING		
13	54 04 009 08	1	WASHER	SCHEIBE		
14	54 04 010 08	1	BEARING BUSHING	LAGERBUCHSE		
15	54 04 011 08	1	WASHER	SCHEIBE		
16	54 04 012 08	1	DRIVE SHAFT	ANTRIEBSWELLE		
17	54 04 013 08	1	BAYONET CLIP	BAJONETTCLIP		
18	54 04 014 08	1	BLOCKING WHEEL	SPERRRAD		
19	54 04 015 08	1	CRANK	KURBEL		
20	10 28 980 4	1	WASHER ISO 7089 12 300HV FLZN SPF	SCHEIBE		
21	54 04 016 08	1	PINION	RITZEL		
22	54 04 017 08	1	BEARING BUSHING	LAGERBUCHSE		
23	54 04 018 08	1	GEAR WHEEL	ZAHNRAD		
24	10 28 979 5	1	WASHER ISO 7089 10 300HV FLZN SPF	SCHEIBE		
25	54 04 019 08	1	HEX SCREW ISO 4018 M10X16 4.6	SECHSKANTSCHRAUBE		
26	54 04 020 08	1	GEARBOX COVER	GETRIEBEDECKEL		
27	24 00 060 02	1	SOCKET HEAD SCREW ISO 1207 M5X8 4.8	ZYLINDERSCHRAUBE		
28	54 04 022 08	1	ROPE CLAMP	SEILKLEMME		
29	41 19 004 08	1	HEX NUT DIN 985 M6 8 A2C	SECHSKANTMUTTER		
30	24 01 862 02	1	CHEESE HEAD SCREW DIN 603 M6X16 4.6	FLACHRUNDSCHRAUBE		
31	54 04 024 08	1	DISTANCE RING	DISTANZRING		
32	57 08 811 08	1	STEEL ROPE 8000	STAHLSEIL		

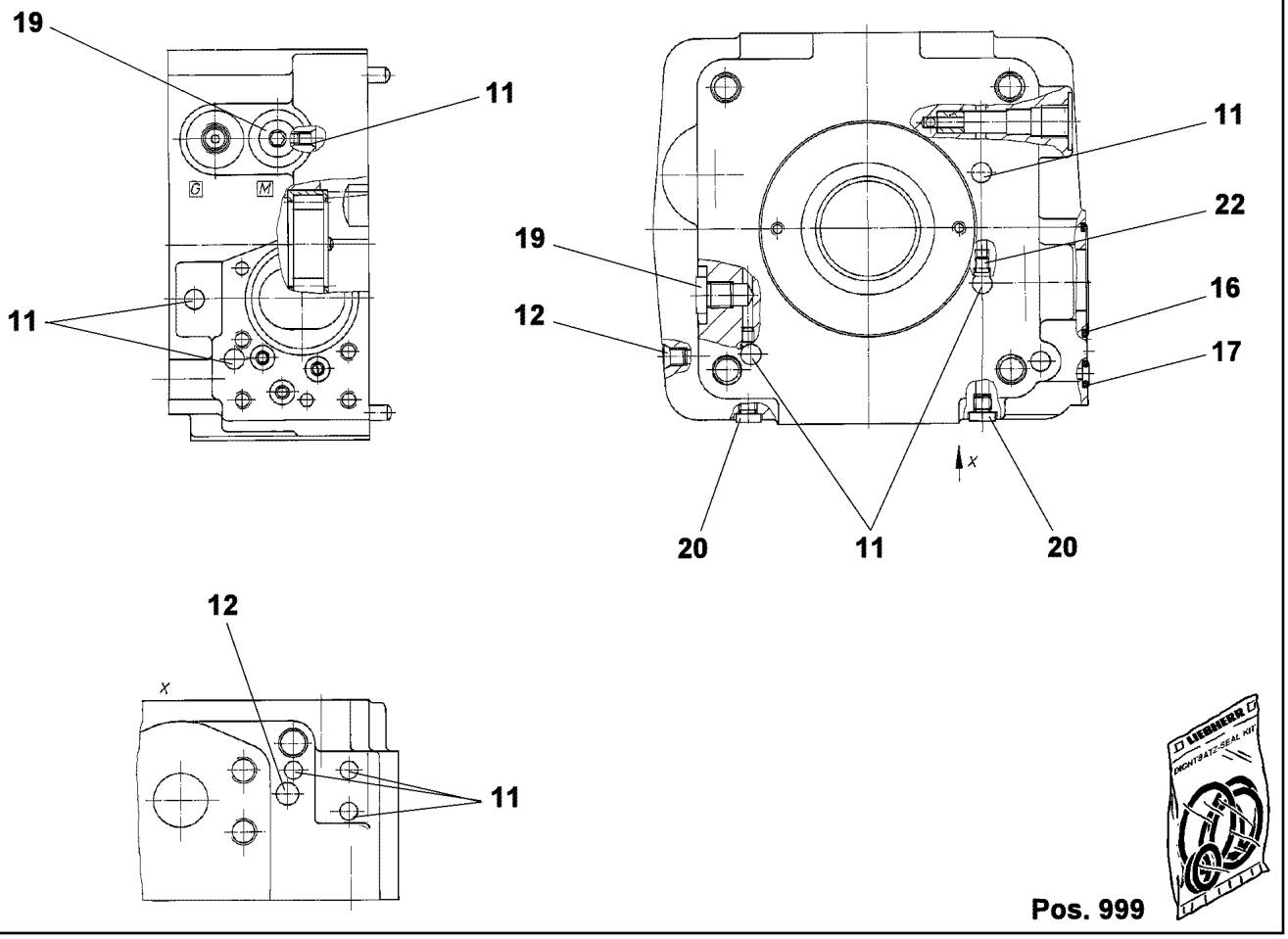

Pos.	Item	Quantity	Description	Bezeichnung	Serie	K
11	70 22 127	5	DOUBLE PLUG	DOPPELABREISSSTOPFEN		
12	70 12 971	1	DOUBLE PLUG	DOPPELABREISSSTOPFEN		
16	51 45 078 08	1	O-RING ARP 568 45,69X2,62 NBR90	O-RING		
17	10 30 327 0	3	EDGE SEALING RING	DICHTKANTENRING		
19	47 77 043 08	2	STOP PLUG VSTIM12X1,5ED A3P	STOPFEN		
20	70 27 497	2	SCREW PLUG M8X1	VERSCHLUSSSCHRAUBE		
21	70 14 258	1	NOZZLE	DUESE		
22	56 12 246	1	NOZZLE	DUESE		
999	10 42 477 3	1	SEAL KIT	DICHTSATZ		

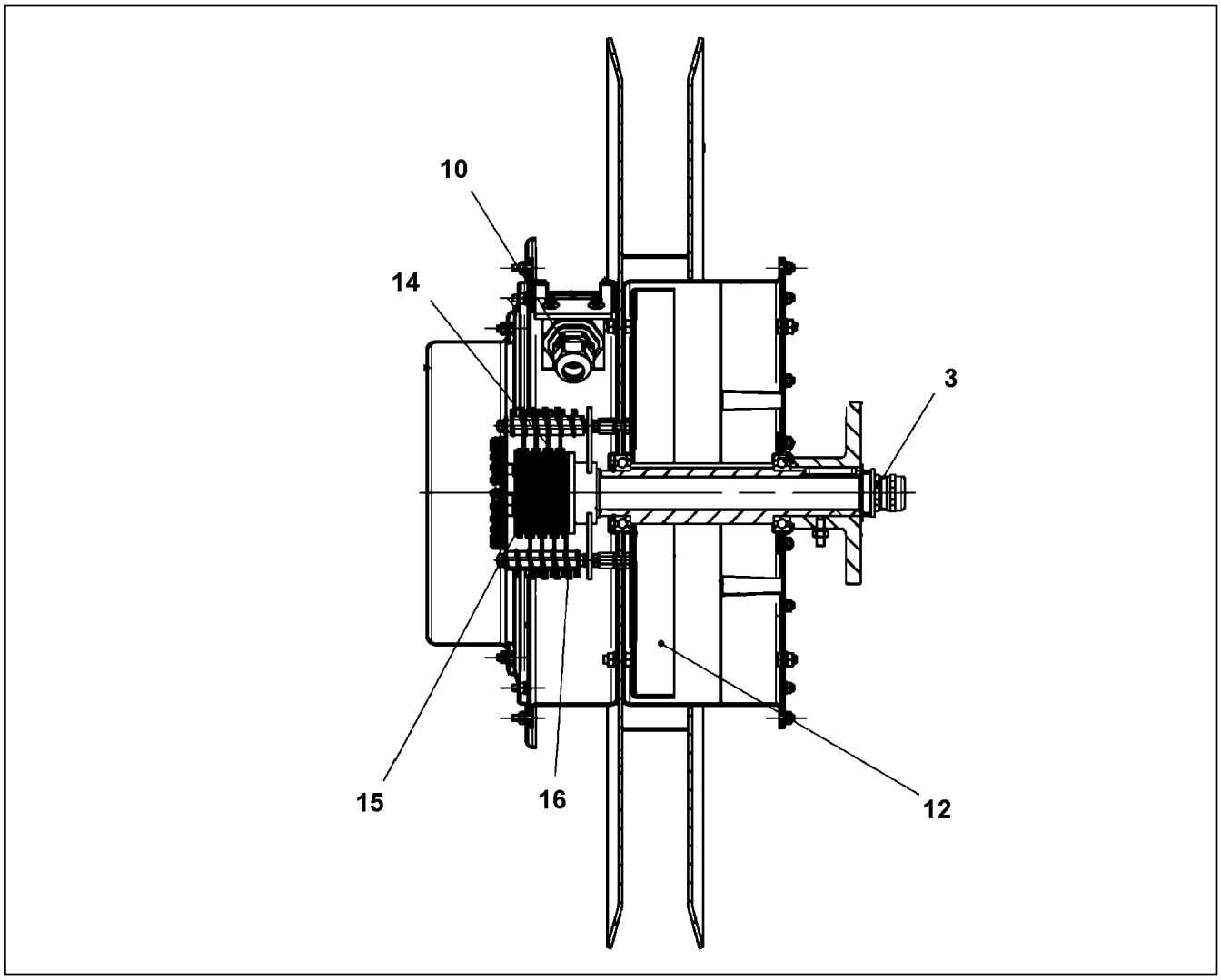

Pos.	Item	Quantity	Description	Bezeichnung	Serie	K
3	60 24 242 08	1	CABLE GLAND M20X1,5 MS	KABELVERSCHRAUBUNG		
10	60 24 241 08	1	CABLE GLAND M16X1,5 MS	KABELVERSCHRAUBUNG		
12	57 01 989 08	2	SPIRAL SPRING	SPIRALFEDER		
14	10 41 178 0	1	SLIP RING	SCHLEIFRING		
15	10 41 178 1	7	SLIP RING	SCHLEIFRING		
16	10 41 178 6	8	BRUSH SUPPORT	BUERSTENHALTER		
(1)	11 00 314 2	1	BRUSH SUPPORT 10A GOLDPHASE	BUERSTENHALTER		
18	10 45 101 7	1	COVER HOOD	ABDECKHAUBE		

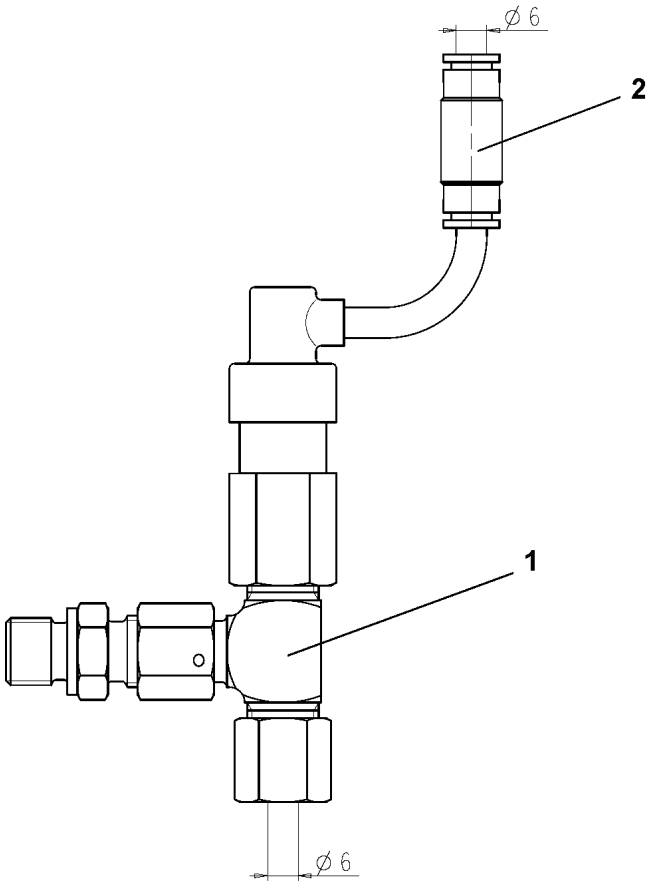

Pos.	Item	Quantity	Description	Bezeichnung	Serie	K
1	10 04 058 1	1	OVERPRESSURE VALVE	UEBERDRUCKVENTIL		
2	10 81 756 1	1	PIPE UNION DN6	ROHRVERBINDER		

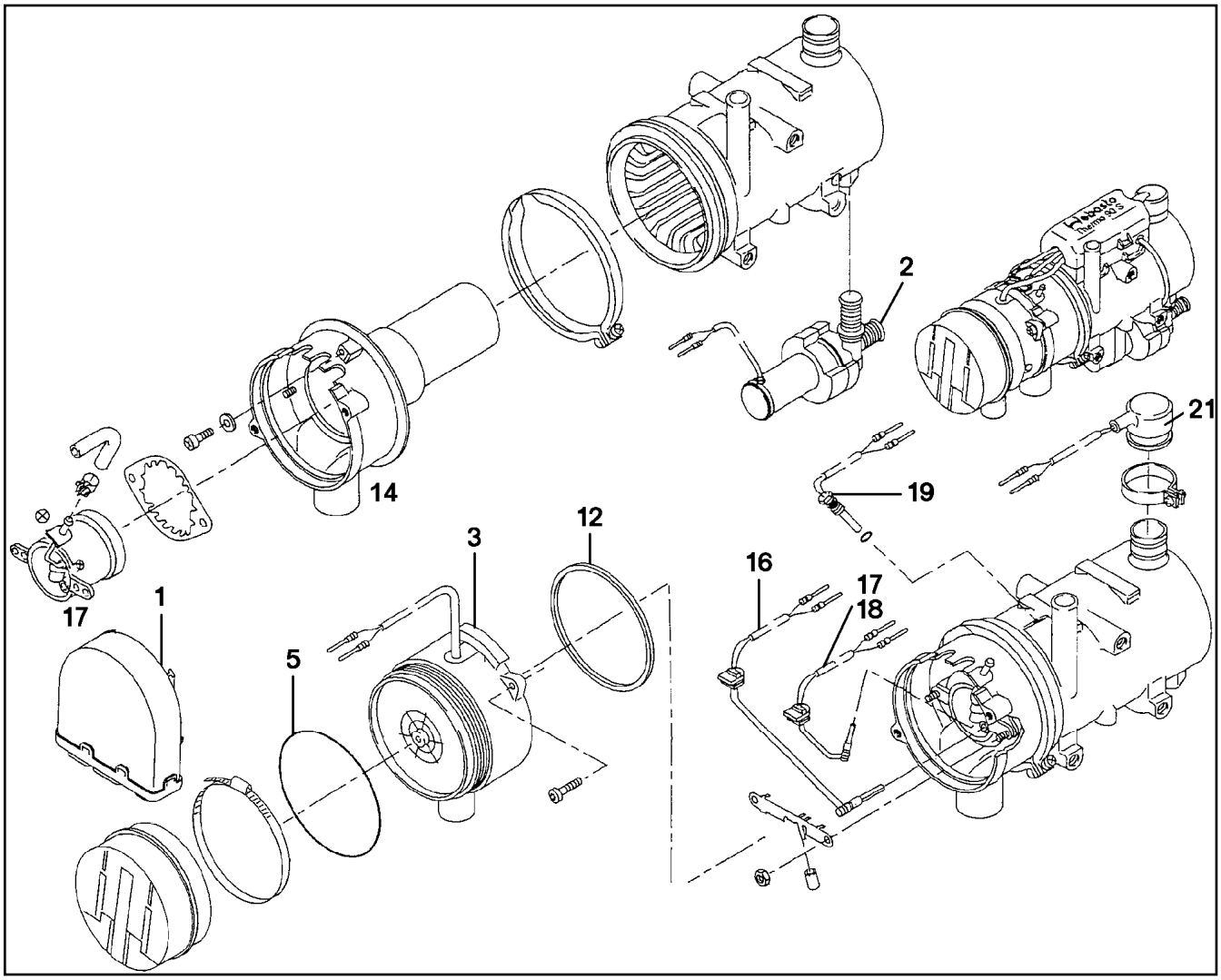

Pos.	Item	Quantity	Description	Bezeichnung	Serie	K
1	10 27 869 8	1	CONTROL GEAR 24V	STEUERGERAET		
2	10 29 012 1	1	CIRCULATING PUMP	UMWAELZPUMPE		
3	10 29 012 2	1	BLOWER 24V	GEBLAESE		
5	72 64 234 01	1	O-RING DIN 3771 110X2 NBR 70	O-RING		
12	10 02 119 1	1	SEALING RING 109X113X3	DICHTRING		
14	10 66 526 3	1	COMBUSTION CHAMER	BRENNKAMMER		
16	10 29 012 3	1	FLAME DETECTOR	FLAMMWAECHTER		
17	10 29 012 4	1	BURNER 24V 9,1KW	BRENNER		
18	10 29 012 5	1	PENCIL-TYPE GLOW PLUG	GLUEHSTIFT		
19	10 29 012 6	1	TEMPERATURE SENSOR	TEMPERATURFUEHLER		
21	10 29 012 7	1	OVERHEAT PROTECTION	UEBERHITZUNGSSCHUTZ		

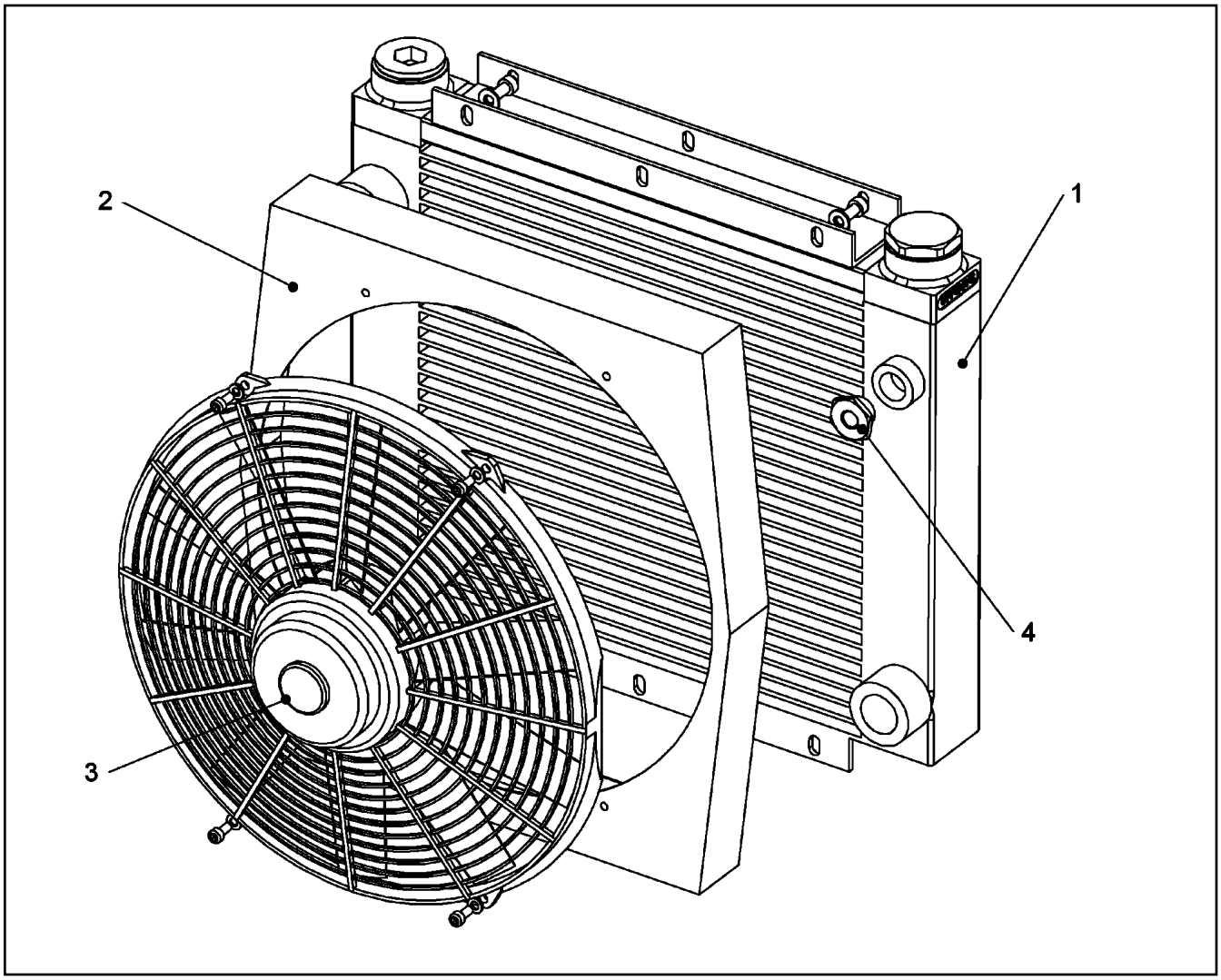

Pos.	Item	Quantity	Description	Bezeichnung	Serie	K
1	10 35 483 5	1	OIL COOLER	OELKUEHLER		
2	10 35 483 6	1	FAN HOUSING	LUEFTERGEHAEUSE		
3	10 35 483 7	1	FAN 24V	LUEFTER		
4	10 35 483 9	1	REDUCER M22/M14X1,5	REDUZIERUNG		

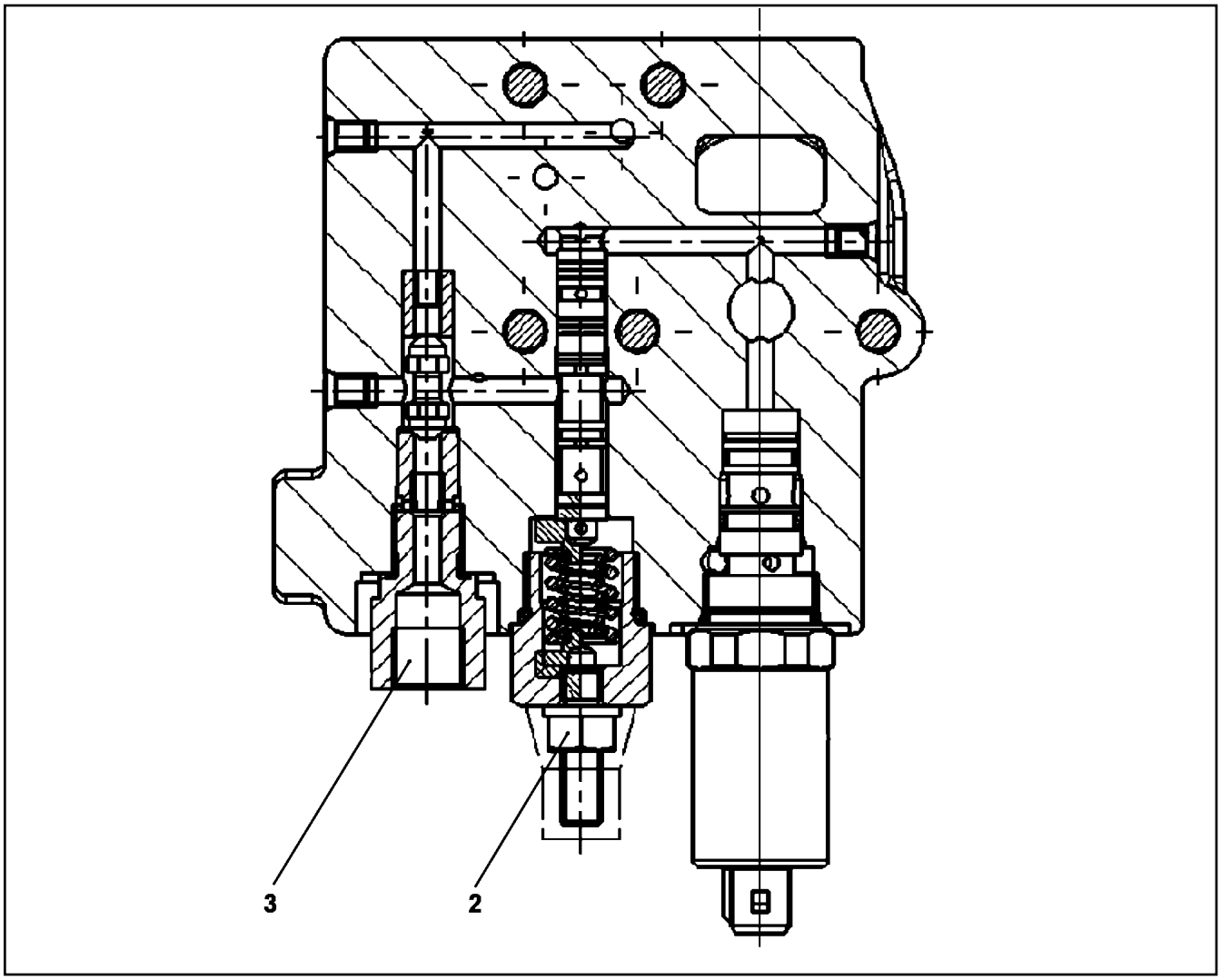

Pos.	Item	Quantity	Description	Bezeichnung	Serie	K
1	10 10 206 7	1	REGULATOR ELEMENT	REGLERELEMENT		
2	10 44 299 8	1	SHUTTLE VALVE	WECHSELVENTIL		

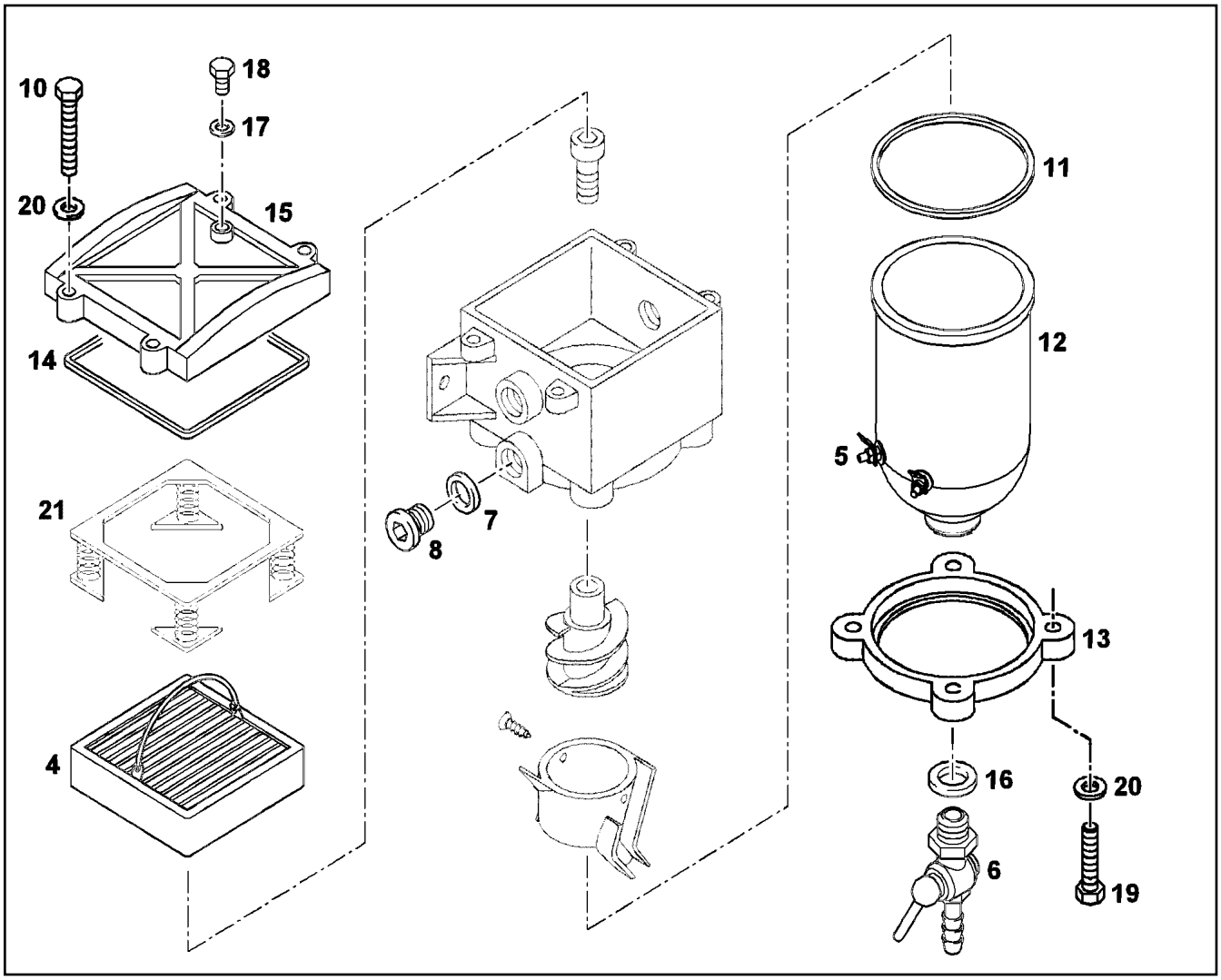

Pos.	Item	Quantity	Description	Bezeichnung	Serie	K
2	10 33 191 6	1	HEATING FILTER	FILTERHEIZUNG		
3	10 33 196 0	1	CABLE FITTINGS	KABELGARNITUR		
4	55 31 837 08	1	FILTER ELEMENT	FILTERELEMENT		
5	10 34 675 2	2	WATER SENSOR	WASSERSONDE		
6	74 12 936	1	DRAIN TAP	ABLASSHAHN		
7	10 34 022 6	2	O-RING 19,4X2,5 HNBR	O-RING		
8	10 34 023 6	2	SCREW PLUG M22X1,5	VERSCHLUSSSCHRAUBE		
10	46 00 102	4	HEX SCREW ISO 4017 M6X30 8.8 A2C	SECHSKANTSCHRAUBE		
11	10 29 417 0	1	BOWLEN SEALING HNBR	BOWLENDICHTUNG		
12	10 67 848 9	1	BOWL M. WASSERKONTAKT	BOWLE		
13	10 21 999 1	1	HOLDING RING GK-ALSI12CU	HALTERING		
14	10 29 417 1	1	COVER SEAL HNBR	DECKELDICHTUNG		
15	70 27 755	1	COVER	DECKEL		
16	10 29 417 2	1	O-RING 13X2,5 HNBR	O-RING		
17	51 45 080 08	1	USIT RING U 6,7X10X1	USIT-RING		
18	74 12 942	1	VENTILATION SCREW	ENTLUEFTUNGSSCHRAUBE		
19	49 00 539	4	HEX SCREW ISO 4017 M6X25 8.8 A3C	SECHSKANTSCHRAUBE		
20	42 00 009 01	8	WASHER ISO 7089 6 200HV A3C	SCHEIBE		
21	10 03 200 1	1	SPRING CASSETTE	FEDERKASSETTE		

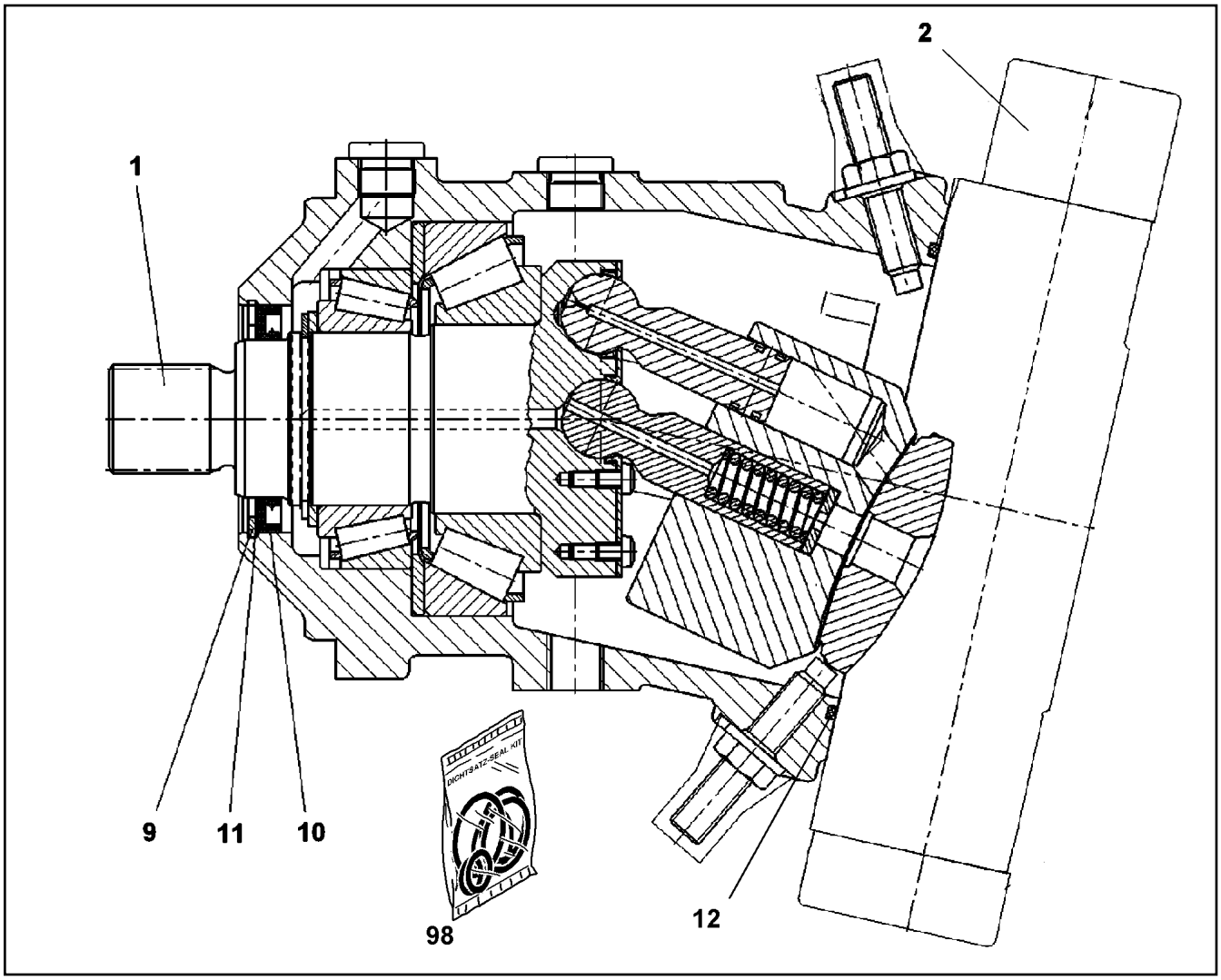

Pos.	Item	Quantity	Description	Bezeichnung	Serie	K
1	57 19 351 08	1	DRIVING GEAR	TRIEBWERK		
2	10 65 300 6	1	ADJUSTMENT	VERSTELLUNG		
			⇨ X10653006 10 65 300 6			
9	10 17 163 2	1	LOCKING RING DIN 472 90X3 FLZNNC-120H	SICHERUNGSRING		
10	70 08 986	1	RADIAL SEAL 70X90X7	RADIALDICHTRING		
11	50 09 001	1	SUPPORTING WASHER DIN 988 S 75X90X3	STUETZSCHEIBE		
12	57 13 077 08	1	O-RING ARP 568 202,79X3,53 NBR70	O-RING		
98	10 44 173 8	1	SEAL KIT VARIAB.DISPLAC.MOTOR	DS VERSTELLMOTOR		

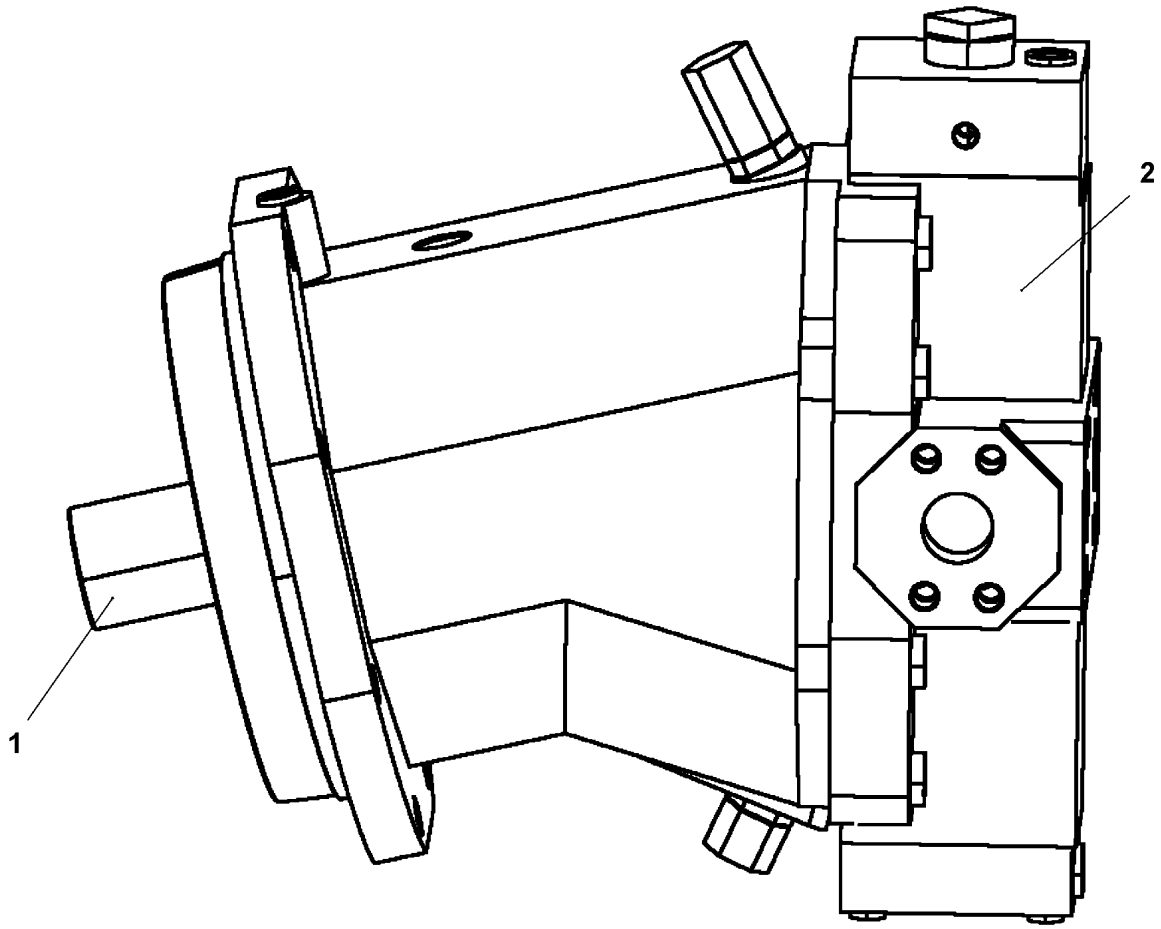

Pos. 3

Pos.	Item	Quantity	Description	Bezeichnung	Serie	K
1	10 46 781 8	1	DRIVING GEAR ⇨ X10467818 10 46 781 8	TRIEBWERK		
2	10 67 841 2	1	ADJUSTMENT ⇨ X10678412 10 67 841 2	VERSTELLUNG		
3	10 67 841 3	1	FLUSH-/FEED PRESSURE VALVE	SPUEL + SPEISEDRUCKVENTIL		

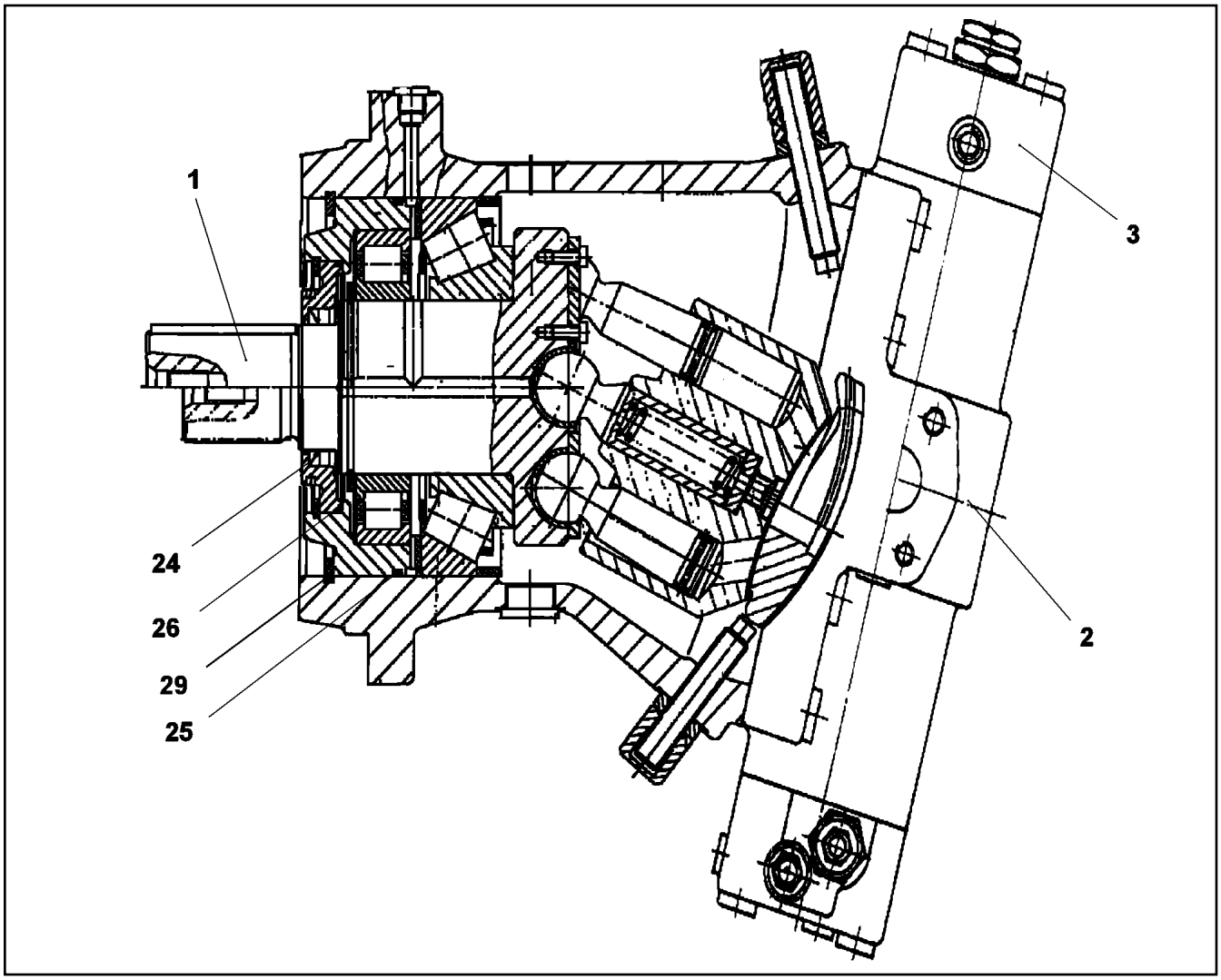

Pos.	Item	Quantity	Description	Bezeichnung	Serie	K
1	10 46 781 8	1	DRIVING GEAR ⇨ X10467818 10 46 781 8	TRIEBWERK		
2	10 46 781 9	1	ADJUSTMENT ⇨ X10467819 10 46 781 9	VERSTELLUNG		
3	10 46 782 0	1	CONTROL ELEMENT ⇨ X10467820 10 46 782 0	STEUERTEIL		
24	10 46 783 5	1	SHAFT SEAL BAFSL 80X100X7 FPM 75 V 59	WELLENDICHTRING		
25	57 04 521 08	1	O-RING 230X5 NBR90	O-RING		
26	10 33 339 7	1	O-RING 155X3,5 V80	O-RING		
29	42 81 047 08	1	LOCKING RING DIN 472 160X4	SICHERUNGSRING		

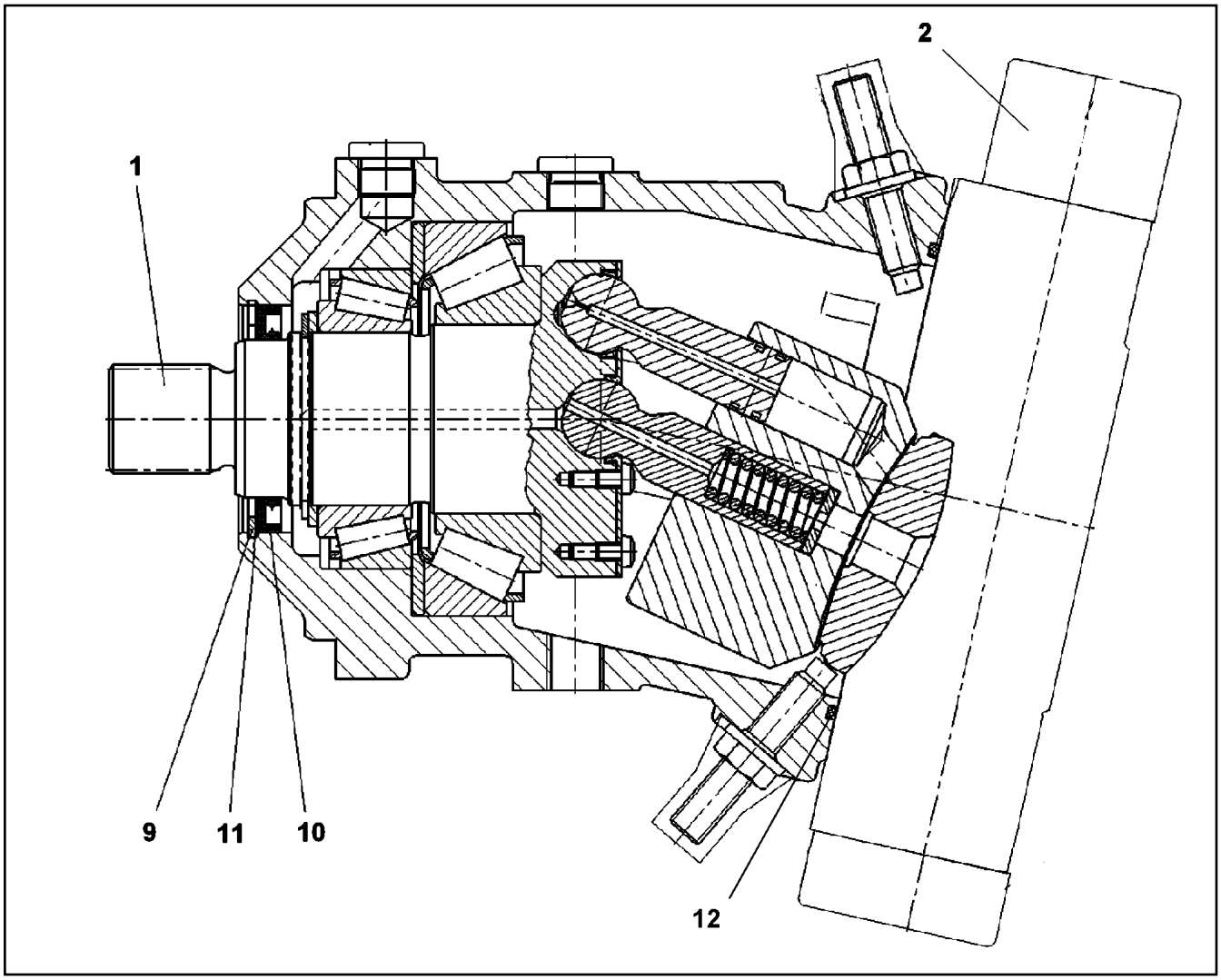

Pos.	Item	Quantity	Description	Bezeichnung	Serie	K
1	57 19 351 08	1	DRIVING GEAR	TRIEBWERK		
2	10 66 380 7	1	ADJUSTMENT	VERSTELLUNG		
			⇨ X10663807 10 66 380 7			
9	10 17 163 2	1	LOCKING RING DIN 472 90X3 FLZNNC-120H	SICHERUNGSRING		
10	70 08 986	1	RADIAL SEAL 70X90X7	RADIALDICHTRING		
11	50 09 001	1	SUPPORTING WASHER DIN 988 S 75X90X3	STUETZSCHEIBE		
12	57 13 077 08	1	O-RING ARP 568 202,79X3,53 NBR70	O-RING		

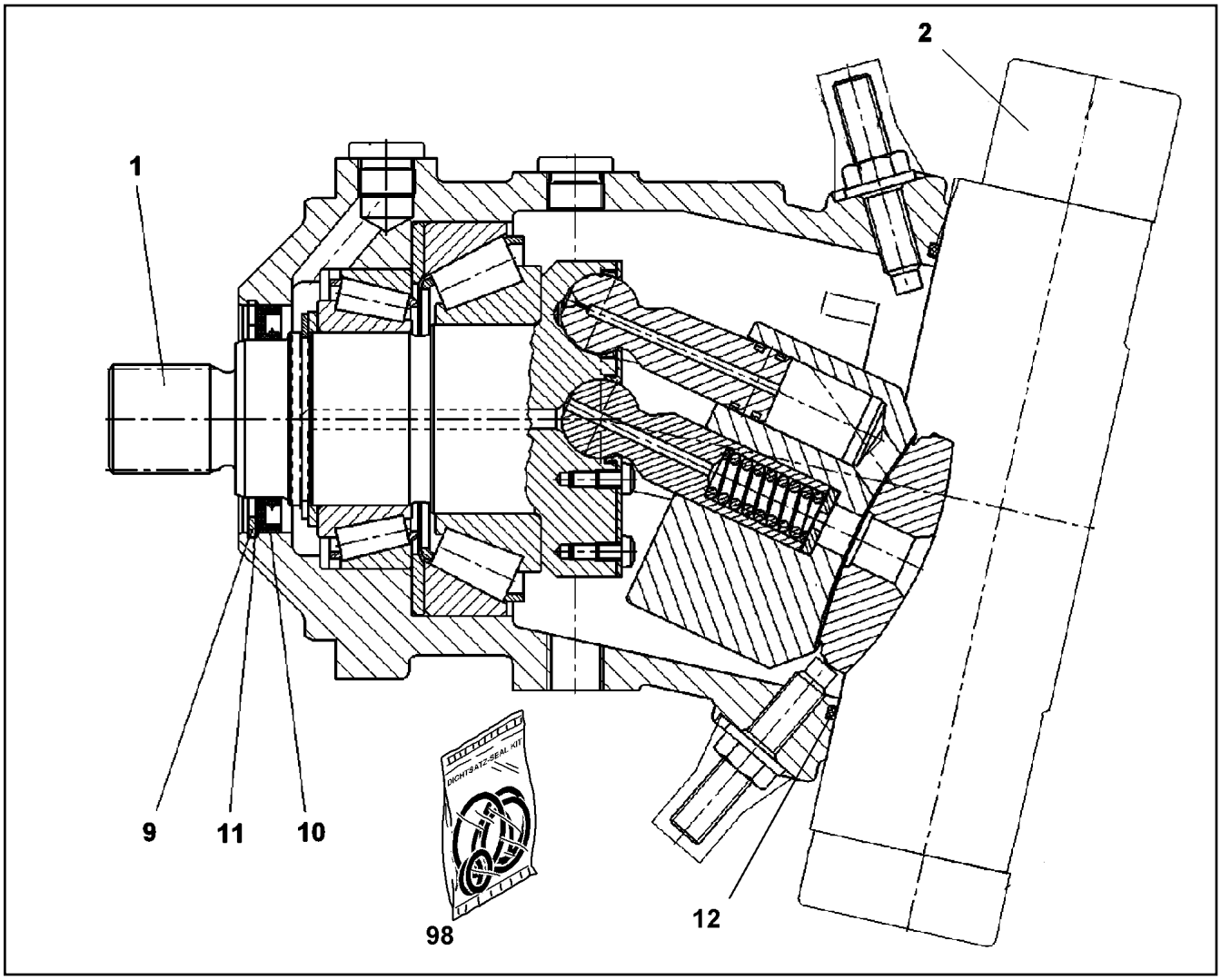

Pos.	Item	Quantity	Description	Bezeichnung	Serie	K
1	57 19 351 08	1	DRIVING GEAR	TRIEBWERK		
3	10 65 300 6	1	ADJUSTMENT ⇨ X10653006 10 65 300 6	VERSTELLUNG		
9	10 17 163 2	1	LOCKING RING DIN 472 90X3 FLZNNC-120H	SICHERUNGSRING		
10	70 08 986	1	RADIAL SEAL 70X90X7	RADIALDICHTRING		
11	50 09 001	1	SUPPORTING WASHER DIN 988 S 75X90X3	STUETZSCHEIBE		
12	57 13 077 08	1	O-RING ARP 568 202,79X3,53 NBR70	O-RING		
98	10 44 173 8	1	SEAL KIT VARIAB.DISPLAC.MOTOR	DS VERSTELLMOTOR		

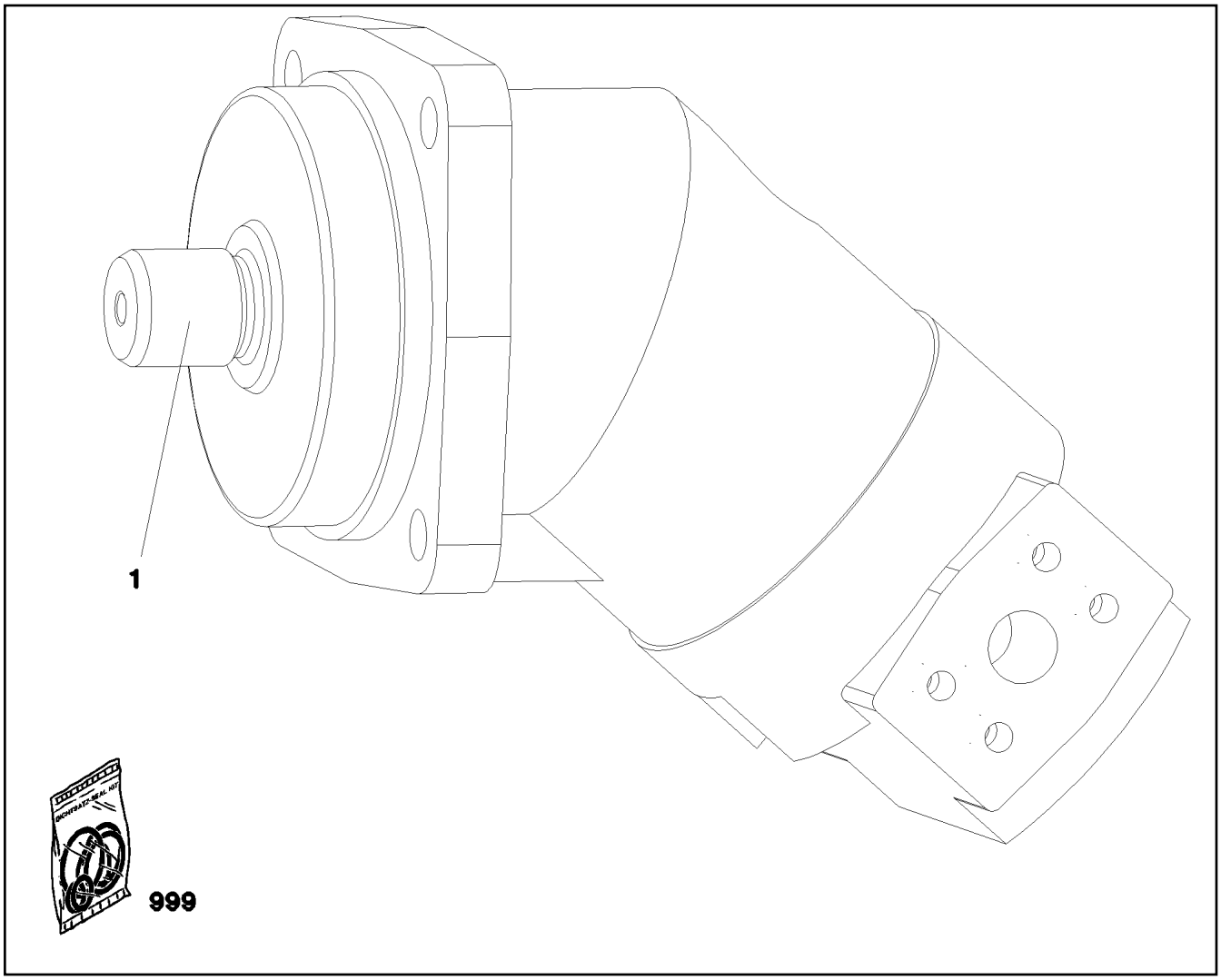

Pos.	Item	Quantity	Description	Bezeichnung	Serie	K
1	10 41 109 6	1	DRIVING GEAR	TRIEBWERK		
999	10 41 109 9	1	SEAL KIT F. OIL MOTOR	DS AXIALKOLBENMOTOR		

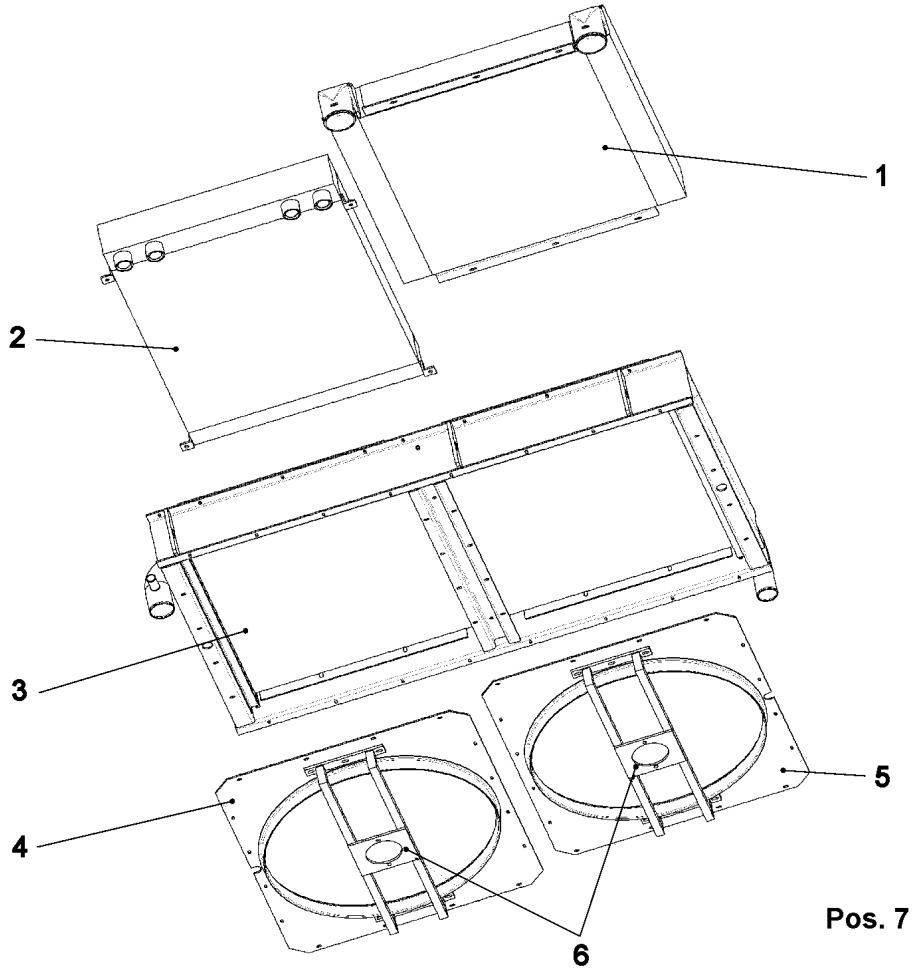

Pos.	Item	Quantity	Description	Bezeichnung	Serie	K
1	10 35 552 1	1	CHARGE AIR COOLER ALU	LADELUFTKUEHLER		
2	10 35 552 4	1	OIL COOLER ALU	OELKUEHLER		
3	10 35 552 7	1	WATER COOLER CU/MS/ST	WASSERKUEHLER		
4	10 35 556 9	1	AERATOR ALU/ST	BELUEFTUNGSEINRICHTUNG		
5	10 35 557 0	1	AERATOR ALU/ST	BELUEFTUNGSEINRICHTUNG		
6	10 35 557 2	2	MOTOR SEAT ST	MOTORAUFNAHME		
7	10 35 557 3	2	FAN PAG	LUEFTER		

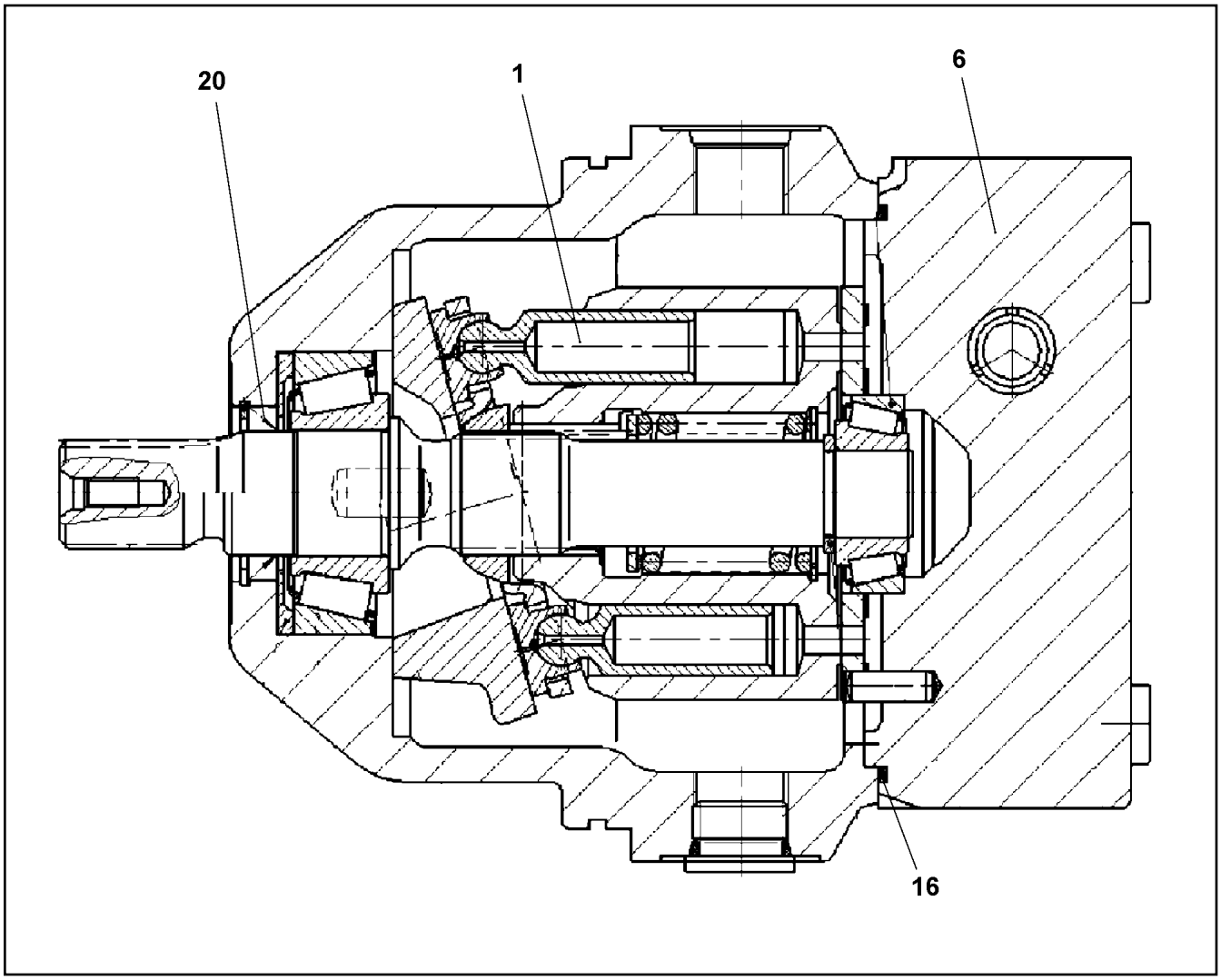

Pos.	Item	Quantity	Description	Bezeichnung	Serie	K
1	10 00 843 3	1	DRIVING GEAR	TRIEBWERK		
6	10 66 380 1	1	CONNECTING PLATE	ANSCHLUSSPLATTE		
20	10 00 841 9	1	SHAFT SEAL	WELLENDICHTRING		
22	10 00 809 1	1	O-RING 110X2,5 V80	O-RING		

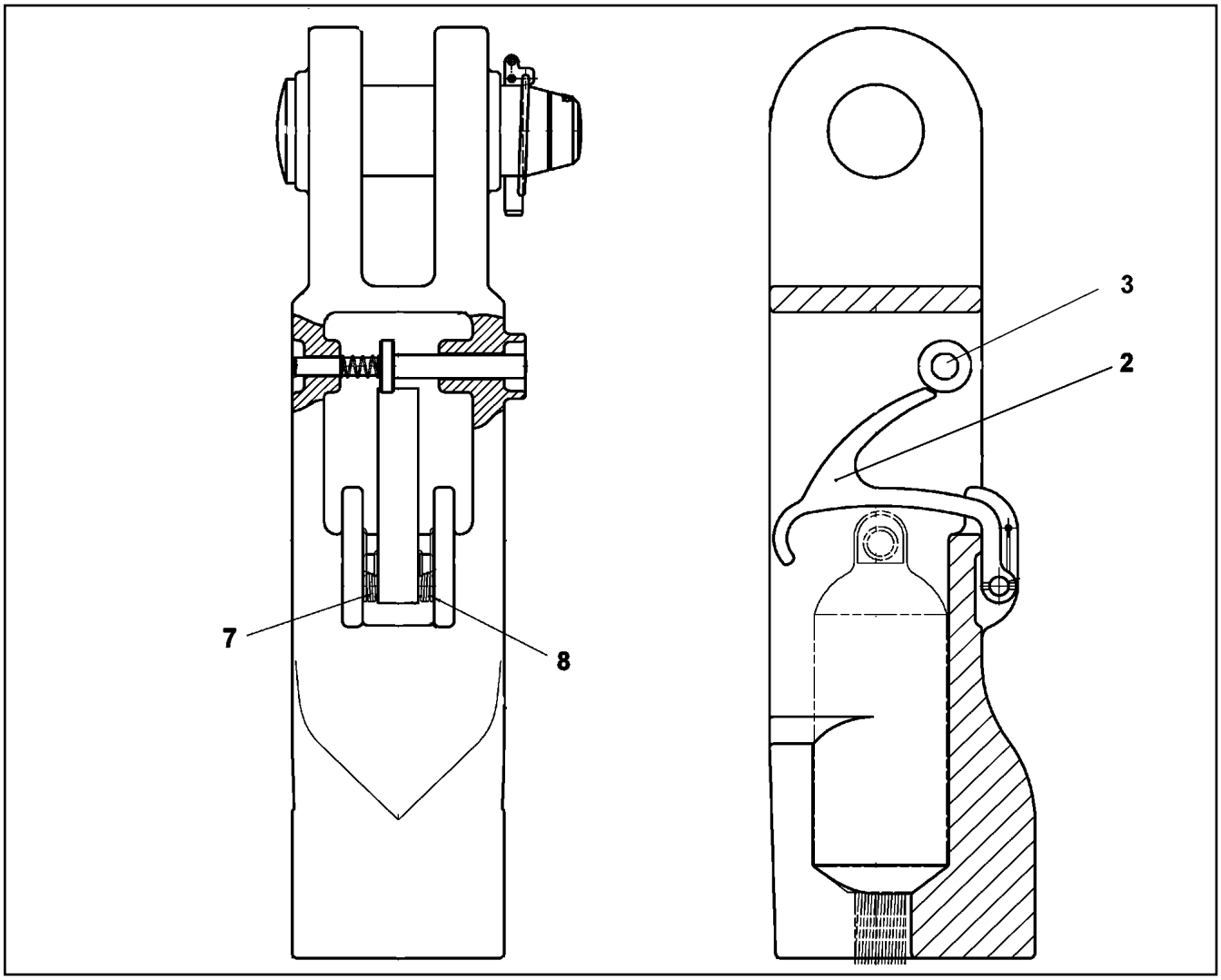

Pos.	Item	Quantity	Description	Bezeichnung	Serie	K
2	10 41 048 4	1	SAFETY LEVER	SICHERUNGSHEBEL		
3	96 73 615 08	1	REPAIR KIT SICHERUNGSKNOPF	REPARATURSATZ		
(1)	10 42 460 1	1	SAFETY BUTTON	SICHERUNGSKNOPF		
(2)	10 47 066 7	1	SAFETY BUTTON	SICHERUNGSKNOPF		
7	57 14 305 08	1	LEG SPRING	SCHENKELFEDER		
8	10 41 048 5	1	TORSION SPRING	DREHFEDER		
20	10 81 360 5	1	SAFETY PLUG W HINGE-LID	SICHERHEITSKLAPPSTECKER		

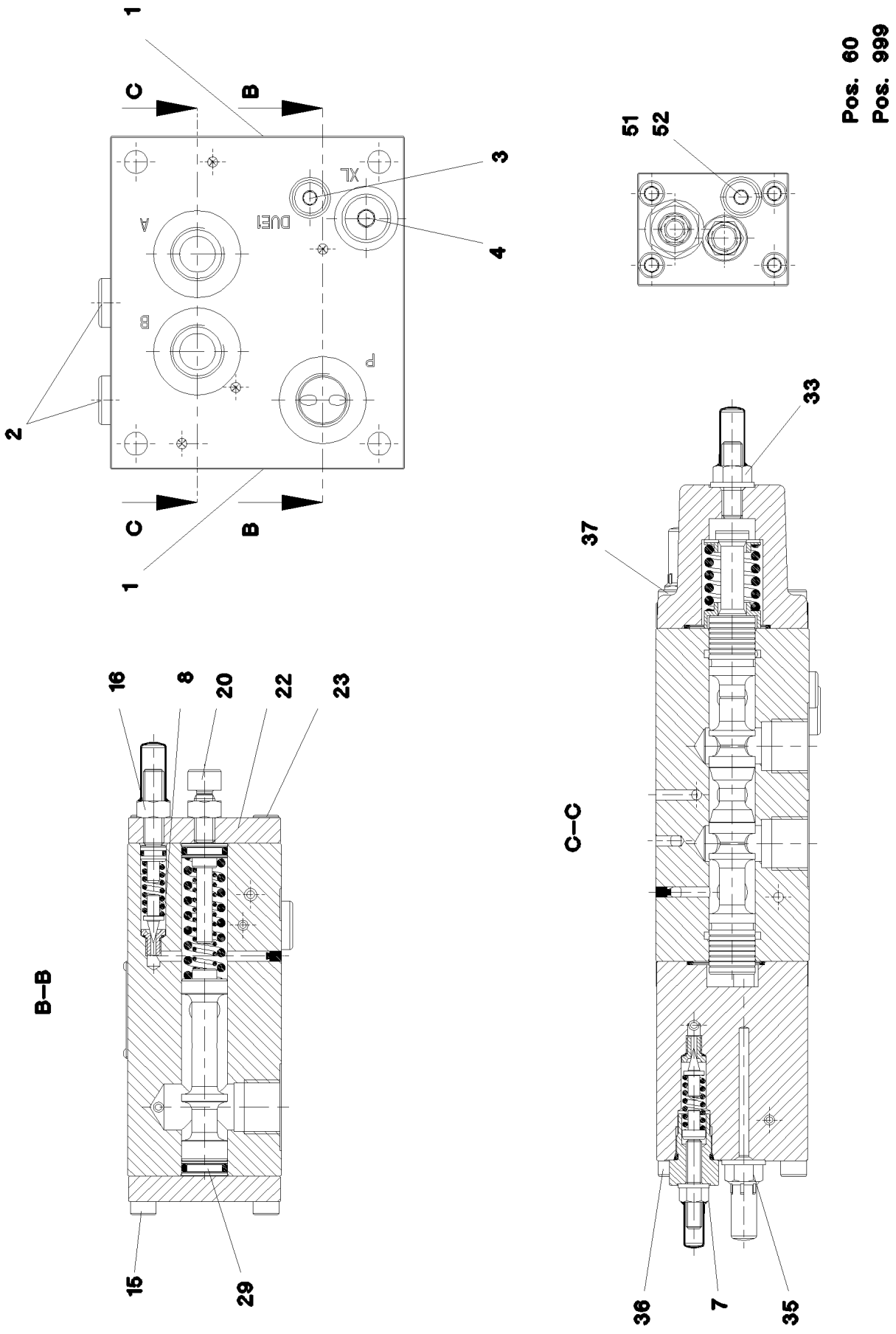
Pos. 60
Pos. 999
1
C
B
3
4
2
XL
DUE1
A
B
P
51
52
33
37
B–B
C–C
16
8
20
22
23
15
29
36
7
35

Pos.	Item	Quantity	Description	Bezeichnung	Serie	K
1	10 49 392 9	2	STOP PLUG	STOPFEN		
2	47 77 042 08	2	STOP PLUG VSTI1/2"ED A3P	STOPFEN		
4	47 77 040 08	1	STOPPER PLUG VSTI1/4"ED A3P	BLINDSTOPFEN		
6	79 05 115 14	1	NOZZLE	DUESE		
7	57 11 301 08	1	PRESSURE LIMITING VALVE ⇨ 5 711 301 08 57 11 301 08	DRUCKBEGRENZUNGSVENTIL		
8	57 15 296 08	1	PRESSURE VALVE ⇨ 5 715 296 08 57 15 296 08	DRUCKVENTIL		
15	40 43 068 08	4	SOCKET HEAD SCREW ISO 4762 M8X22 10.	ZYLINDERSCHRAUBE		
16	57 15 610 08	1	CHECK SCREW	STELLSCHRAUBE		
20	10 49 393 2	1	CHECK SCREW	STELLSCHRAUBE		
22	51 07 352 08	1	COVER	DECKEL		
23	40 43 062 08	4	SOCKET HEAD SCREW DIN 912 M8X18 10.9	ZYLINDERSCHRAUBE		
29	51 07 364 08	1	LIMIT STOP	ANSCHLAG		
30	57 15 634 08	1	CHECK SCREW	STELLSCHRAUBE		
33	57 18 896 08	1	CHECK SCREW	STELLSCHRAUBE		
36	51 07 556 08	4	SOCKET HEAD SCREW ISO 4762 M8X90 12.	ZYLINDERSCHRAUBE		
37	24 01 804 02	4	SOCKET HEAD SCREW ISO 4762 M8X30 12.	ZYLINDERSCHRAUBE		
50	10 49 393 3	1	NOZZLE	DUESE		
51	51 07 415 08	1	STOP PLUG VSTI1/8"ED ST A3C	STOPFEN		
52	10 03 269 8	1	NON-RETURN VALVE	RUECKSCHLAGVENTIL		
999	10 49 393 4	1	SEALING SET MONOBLOCK	DS MONOBLOCK		

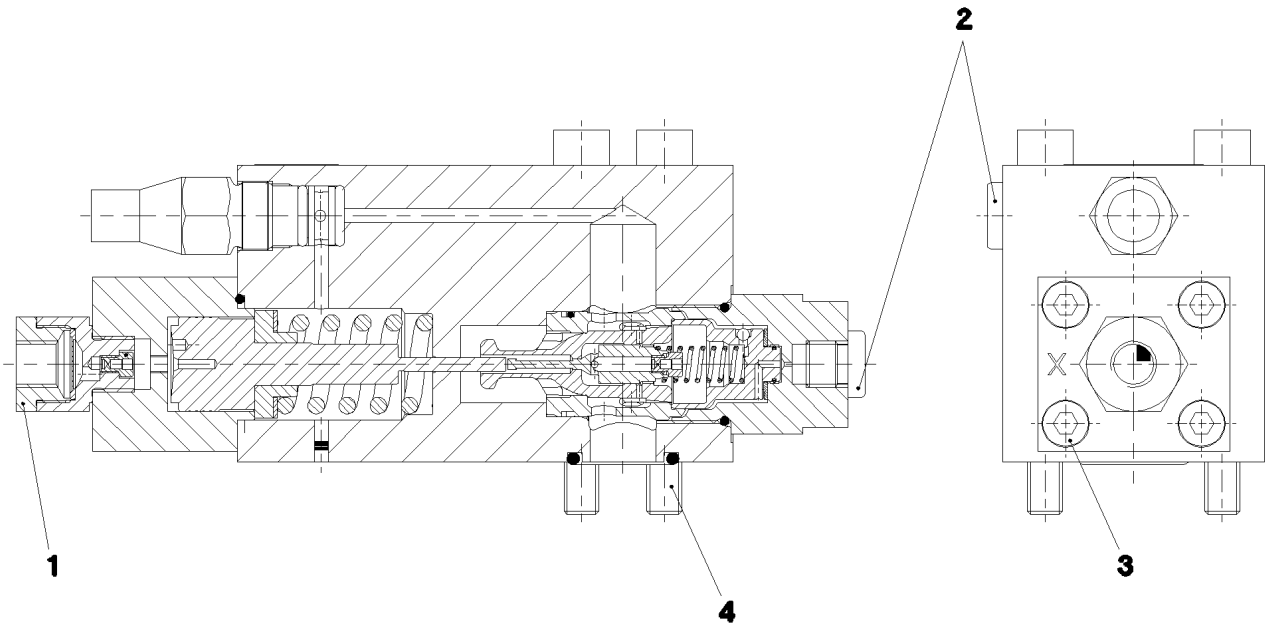

Pos. 99

Pos.	Item	Quantity	Description	Bezeichnung	Serie	K
1	10 34 659 9	1	STRAINER FILTER	SIEBFILTER		
2	47 77 040 08	2	STOPPER PLUG VSTI1/4"ED A3P	BLINDSTOPFEN		
3	49 01 217	4	SOCKET HEAD SCREW ISO 4762 M8X25 10.	ZYLINDERSCHRAUBE		
4	52 05 153 08	4	SOCKET HEAD SCREW DIN 912 M10X100 1	ZYLINDERSCHRAUBE		
99	10 49 368 6	1	DS LOWERING BRAKE VALVE	DS SENKBREMSVENTIL		

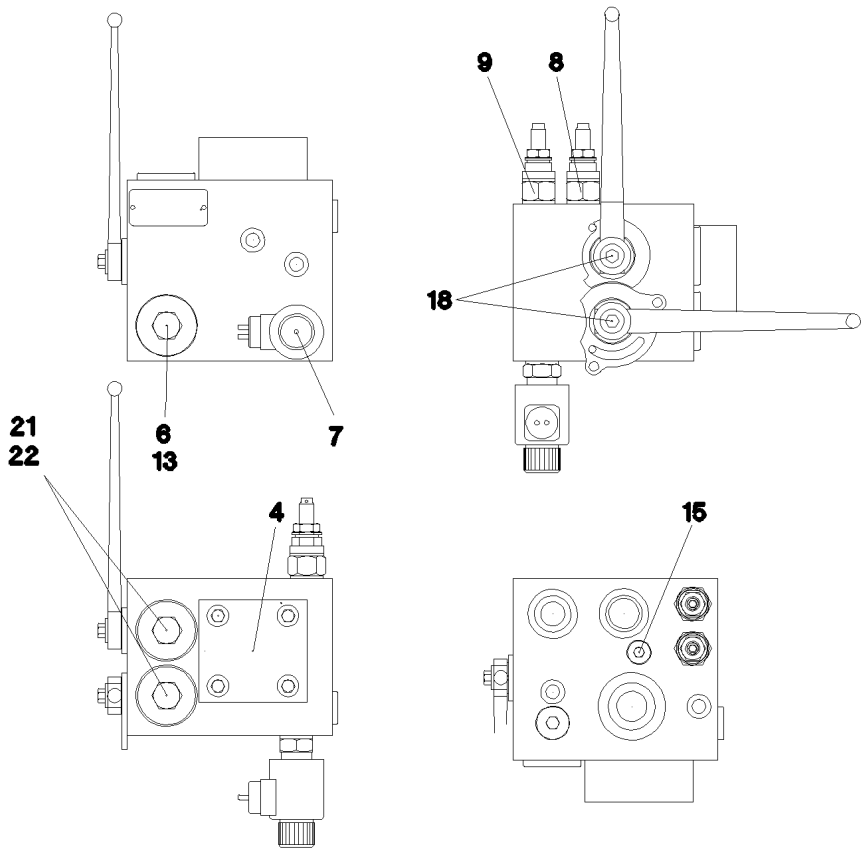

Pos.	Item	Quantity	Description	Bezeichnung	Serie	K
4	10 45 104 7	1	DIRECTIONAL CONTROL VALVE 2/2 NG25-3	WEGEVENTIL		
6	10 45 104 8	1	NON-RETURN VALVE	RUECKSCHLAGVENTIL		
7	10 45 104 9	1	DIRECTIONAL CONTROL VALVE 2/2 ⇨ X10451049 10 45 104 9	WEGEVENTIL		
8	57 16 910 08	1	PRESSURE LIMITING VALVE	DRUCKBEGRENZUNGSVENTIL		
(21)	72 64 241 08	2	O-RING 19X2,5 NBR70	O-RING		
(22)	72 64 065 08	1	O-RING 10X2 NBR70	O-RING		
9	10 45 106 0	1	PRESSURE LIMITING VALVE 100BAR	DRUCKBEGRENZUNGSVENTIL		
13	47 77 048 08	1	STOP PLUG VSTIM42X2ED A3P	STOPFEN		
15	47 77 049 08	1	STOP PLUG VSTIM14X1,5ED A3P	STOPFEN		
18	10 45 106 1	2	GRIP ALU ELOXIERT	GRIFF		
21	72 64 232 08	2	O-RING 36X3 NBR70	O-RING		
22	50 09 347 08	2	O-RING 32X2 NBR70	O-RING		

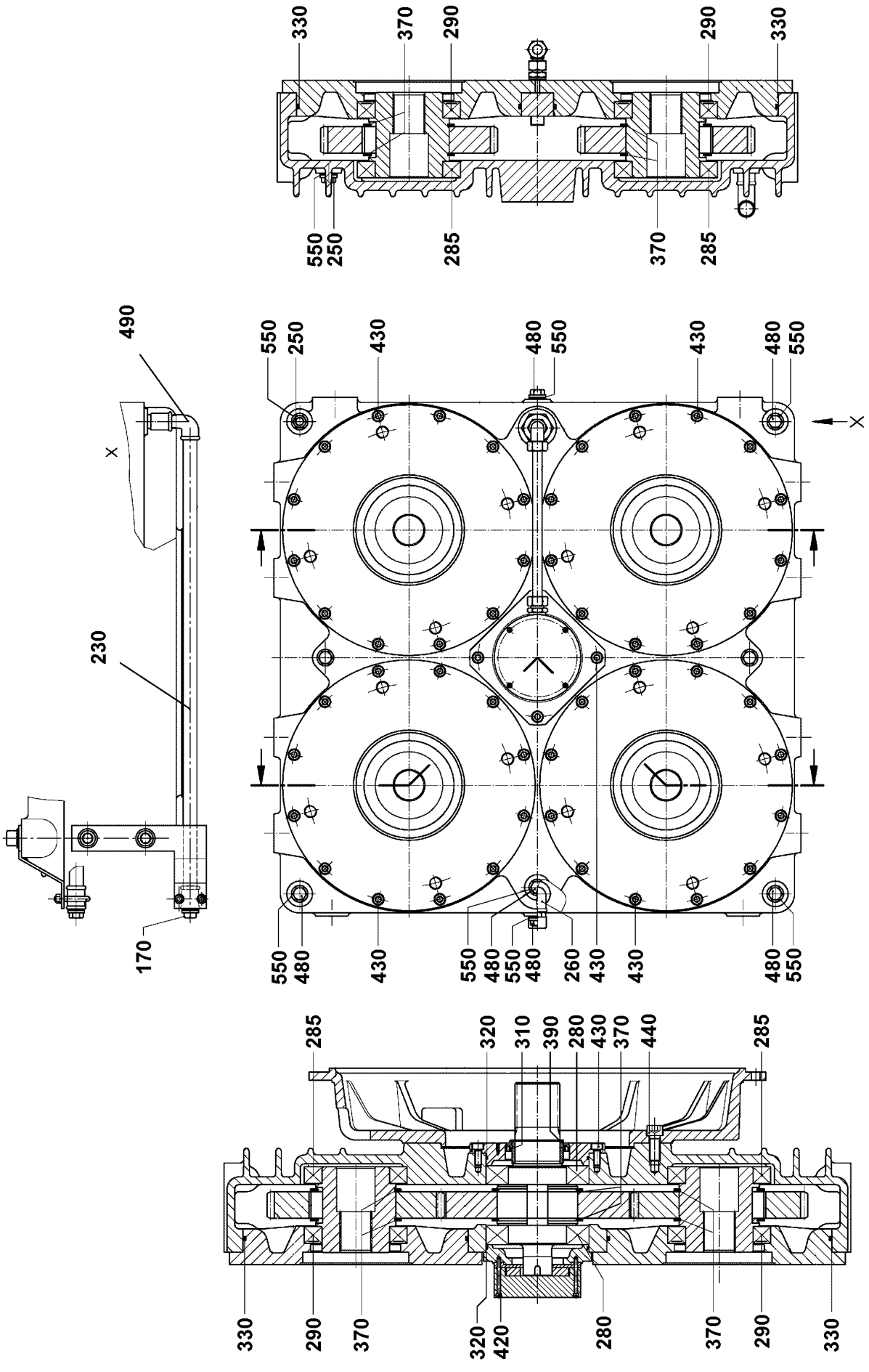

20.5.2016 044590 LIEBHERR	**etk_en_de_074847 LR 11350** **PUMP DISTRIBUTION GEAR** **PUMPENVERTEILERGETRIEBE**	931 (1/2) ⇨ **X10301342** **10 30 134 2**

Pos.	Item	Quantity	Description	Bezeichnung	Serie	K
170	10 35 565 6	1	OIL DIPSTICK R1/2"X709	OELMESSSTAB		
180	79 03 467 14	1	SLEEVE	LAUFRING		
230	10 80 022 9	1	TUBE 21X2,5X726	ROHR		
250	50 40 045 08	2	SCREW PLUG	VERSCHLUSSSCHRAUBE		
260	57 01 517 08	1	VENTILATION FILTER 1/2"	ENTLUEFTUNGSFILTER		
280	74 51 418 14	2	DEEP GROOVE BALL BEARING DIN 625 621	RILLENKUGELLAGER		
285	57 18 270 08	4	DEEP GROOVE BALL BEARING DIN 625 602	RILLENKUGELLAGER		
290	57 18 269 08	4	DEEP GROOVE BALL BEARING DIN 625 60	RILLENKUGELLAGER		
310	79 03 468 14	1	ROTARY SHAFT LIP SEAL DIN 3760 A 80X1	RADIALWELLENDICHTRING		
320	51 85 781 08	2	O-RING 150X3 NBR70	O-RING		
330	79 03 470 14	4	O-RING DIN 3771-1 340X5 NBR	O-RING		
370	42 80 075 08	10	LOCKING RING DIN 471 125X4	SICHERUNGSRING		
390	74 71 951 08	1	SNAP RING SW 70X2,0	SPRENGRING		
420	40 42 030 08	4	SOCKET HEAD SCREW ISO 4762 M5X60 8.8	ZYLINDERSCHRAUBE		
430	40 42 014	58	SOCKET HEAD SCREW ISO 4762 M10X25 8.	ZYLINDERSCHRAUBE		
440	40 42 169 01	12	SOCKET HEAD SCREW ISO 4762 M16X40 8.	ZYLINDERSCHRAUBE		
480	50 40 064 08	9	SCREW PLUG	VERSCHLUSSSCHRAUBE		
490	10 80 023 1	1	PIPE ELBOW	KNIESTUECK		
550	71 01 044 08	11	SEALING RING DIN 7603 A 21X26X1,5 CU	DICHTRING		

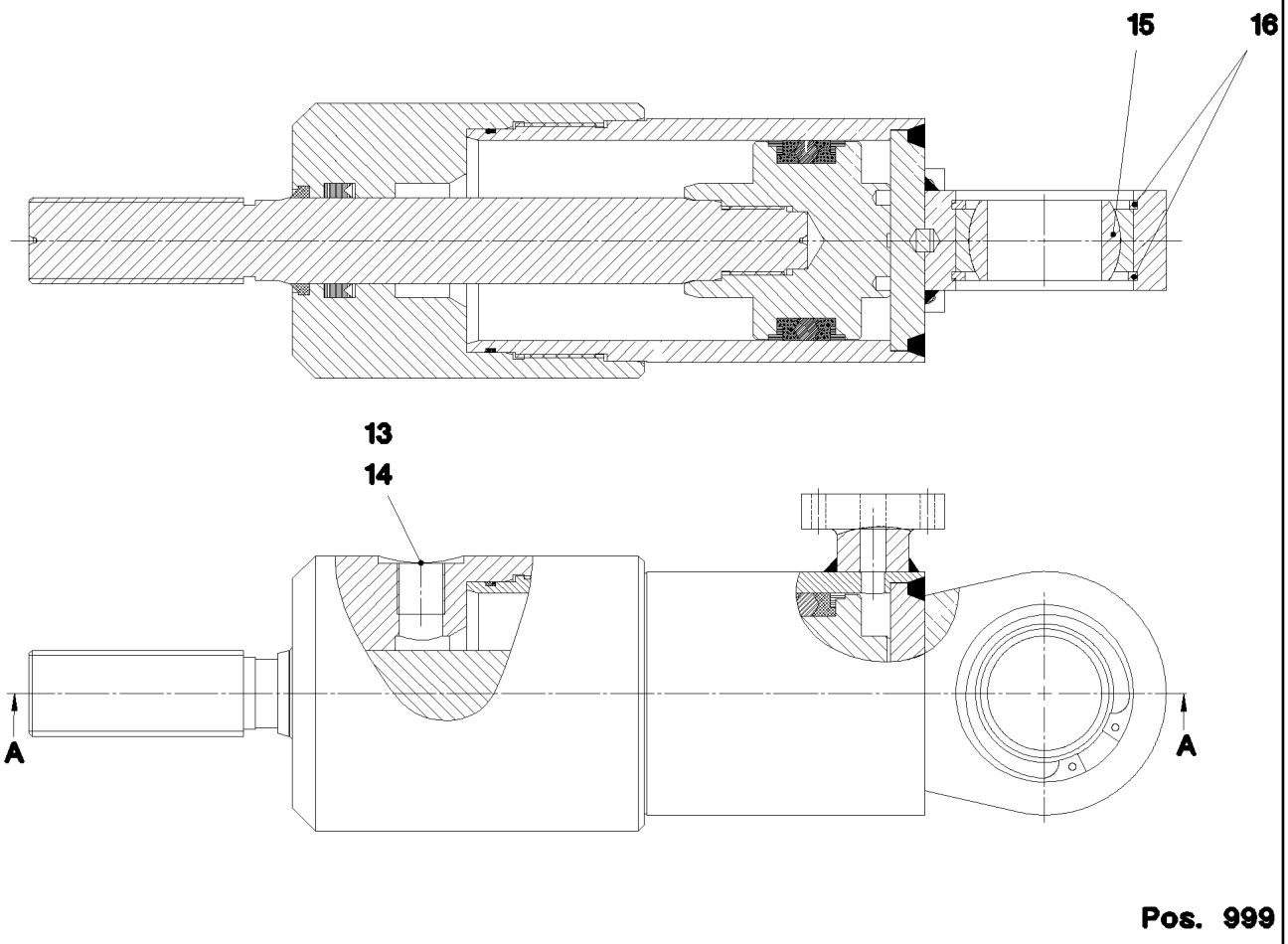

Pos.	Item	Quantity	Description	Bezeichnung	Serie	K
13	40 41 402 08	1	SCREW PLUG DIN 910 R3/8" ST A3C	VERSCHLUSSSCHRAUBE		
14	71 01 038 08	1	SEALING RING DIN 7603 A 17X21X1,5 CU	DICHTRING		
15	74 69 116 08	1	SPHERICAL BEARING GE40-UK-2RS-A	GELENKLAGER		
16	42 81 017 08	2	LOCKING RING DIN 472 62X2	SICHERUNGSRING		
999	10 81 516 2	1	DS HYDRO CYLINDER	DS HYDROZYLINDER		

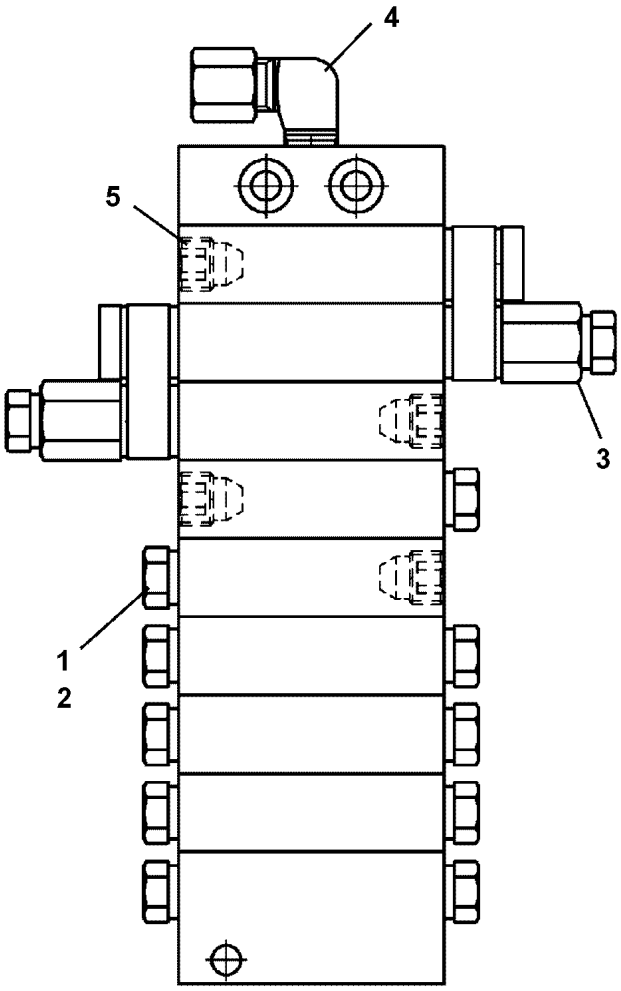

Pos.	Item	Quantity	Description	Bezeichnung	Serie	K
3	76 22 804	2	DISTRIBUTOR BRIDGE WITH OUTLET	VERTEILERBRUECKE M.AUSLAS		
4	77 43 738 08	1	FLANGE JOINT WE6-M10X1R	VERSCHRAUBUNG		
5	77 43 782 08	4	SCREW PLUG	VERSCHLUSSSCHRAUBE		

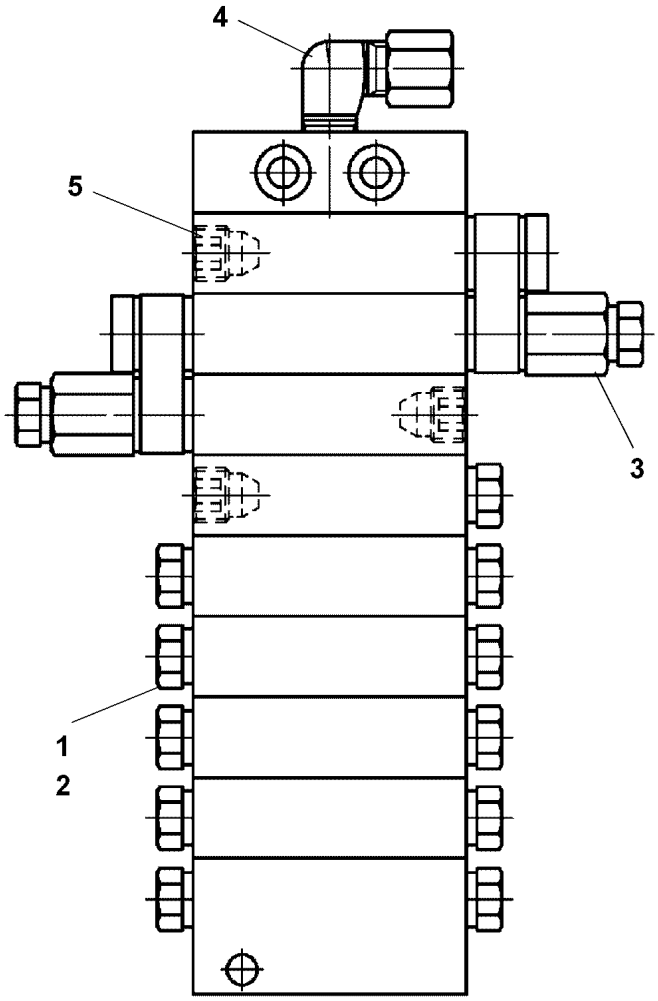

Pos.	Item	Quantity	Description	Bezeichnung	Serie	K
3	76 22 804	2	DISTRIBUTOR BRIDGE WITH OUTLET	VERTEILERBRUECKE M.AUSLAS		
4	77 43 738 08	1	FLANGE JOINT WE6-M10X1R	VERSCHRAUBUNG		
5	77 43 782 08	3	SCREW PLUG	VERSCHLUSSSCHRAUBE		

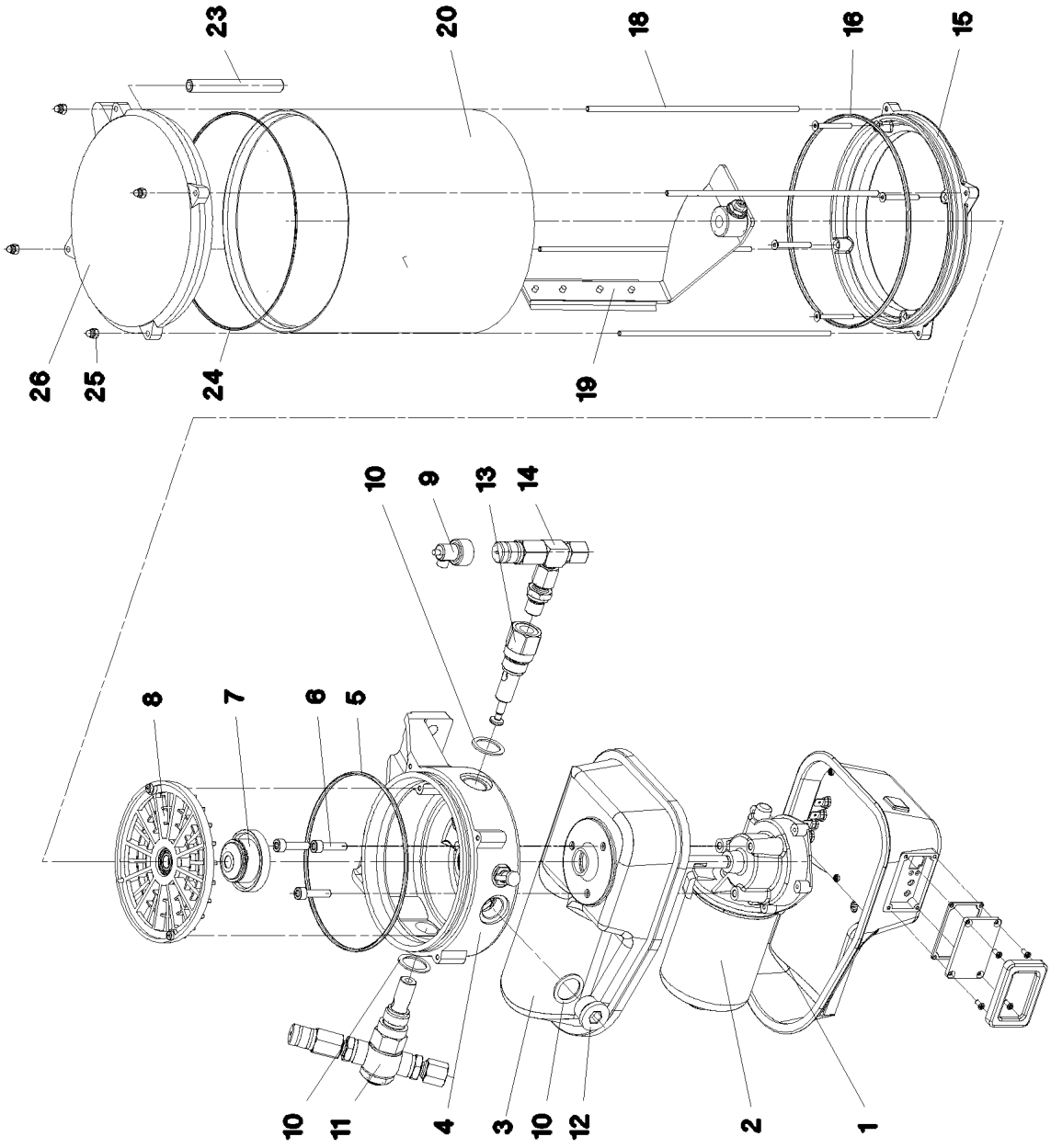
23
20
18
16
15
26
25
24
19
10
9
13
14
8
7
6
5
10
11
4
3
10
12
2
1

Pos.	Item	Quantity	Description	Bezeichnung	Serie	K
1	10 49 392 0	1	MOTOR HOUSING	MOTORGEHAEUSE		
2	10 35 514 0	1	TRANSMISSION MOTOR 24V	GLEICHSTROMGETRIEBEMOTO		
3	10 01 469 2	1	MOTOR HOUSING	MOTORGEHAEUSE		
4	10 01 469 3	1	PUMP HOUSING	PUMPENGEHAEUSE		
5	57 01 637 08	1	O-RING 140X3 NBR70	O-RING		
6	40 42 003	3	SOCKET HEAD SCREW ISO 4762 M6X25 8.8	ZYLINDERSCHRAUBE		
7	10 01 472 9	1	DRIVER	MITNEHMER		
8	10 01 473 0	1	INTERMEDIATE RING	ZWISCHENRING		
9	10 42 995 2	1	FAULT INDICATOR	STOERANZEIGE		
10	10 01 469 7	3	SEALING RING 27X20X1,5 CU	DICHTRING		
11	77 43 875 08	1	PUMP ELEMENT	PUMPENELEMENT		
12	40 41 003 08	1	SCREW PLUG DIN 908 M20X1,5 ST A3C	VERSCHLUSSSCHRAUBE		
13	10 03 827 2	1	PUMP ELEMENT	PUMPENELEMENT		
14	57 13 284 08	1	OVERPRESSURE VALVE	UEBERDRUCKVENTIL		
15	10 01 470 7	1	INTERMEDIATE FLANGE	ZWISCHENFLANSCH		
16	72 64 400 01	1	O-RING 165X3 FKM 70	O-RING		
18	10 01 471 5	4	PULL ROD	ZUGSTANGE		
19	10 01 471 2	1	AGITATOR PADDLE	RUEHRFLUEGEL		
20	76 21 058	1	TRANSPARENT CONTAINER 4KG	KLARSICHTBEHAELTER		
23	10 01 471 8	1	VENTILATION TUBE	ENTLUEFTUNGSROHR		
24	76 24 285	1	O-RING 160X2,5	O-RING		
25	40 02 886	4	CAP NUT DIN 986 M4 A2-70	HUTMUTTER		
26	10 01 471 7	1	CONTAINER COVER	BEHAELTERABDECKKAPPE		

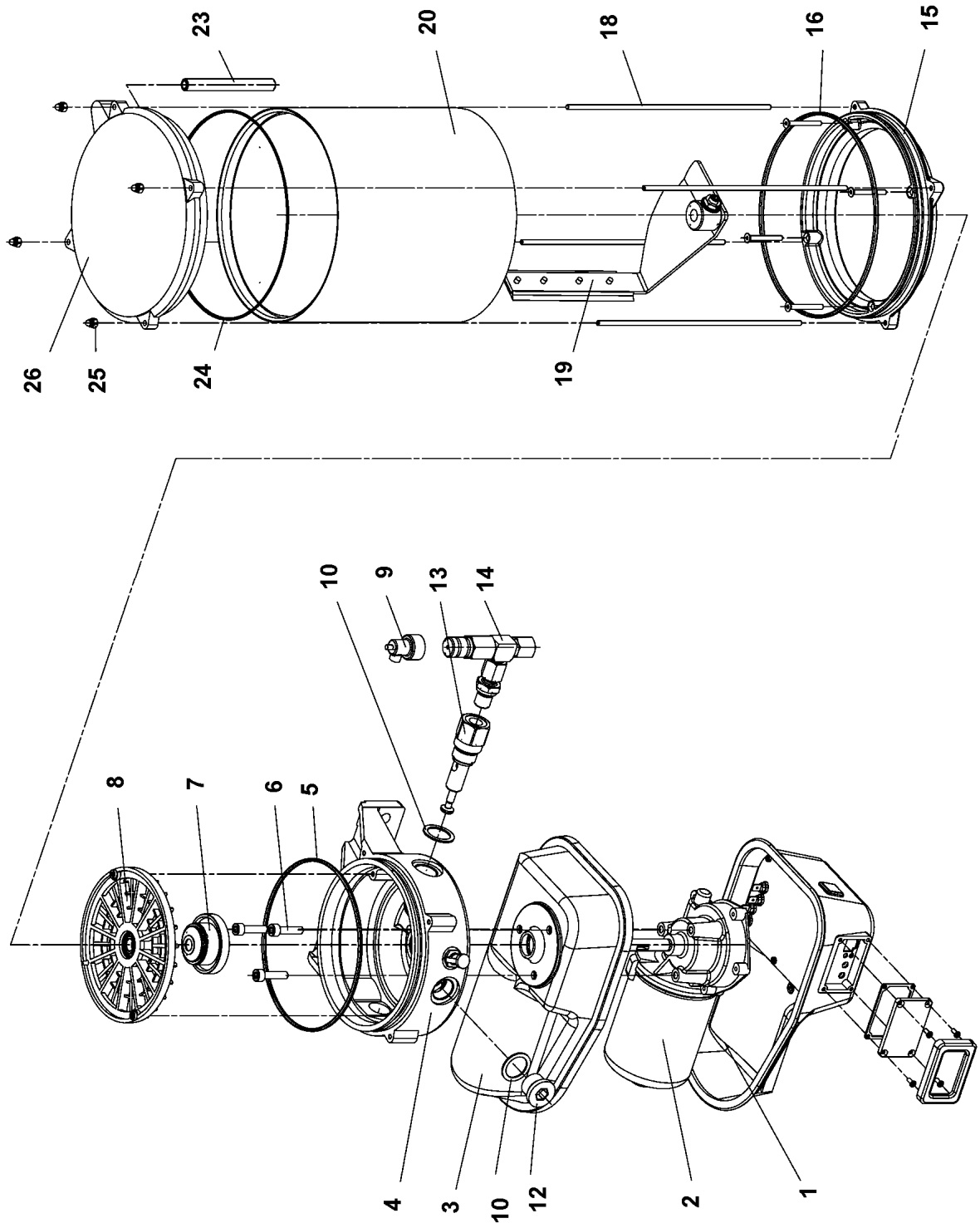

20.5.2016 059311	**etk_en_de_074847 LR 11350**	938 (1/2)
LIEBHERR	**ELECTRIC PUMP** **ELEKTROPUMPE**	⇨ **X10330838** **10 33 083 8**

Pos.	Item	Quantity	Description	Bezeichnung	Serie	K
1	10 49 392 7	1	MOTOR HOUSING	MOTORGEHAEUSE		
2	10 35 514 0	1	TRANSMISSION MOTOR 24V	GLEICHSTROMGETRIEBEMOTO		
3	10 01 469 2	1	MOTOR HOUSING	MOTORGEHAEUSE		
4	10 01 469 3	1	PUMP HOUSING	PUMPENGEHAEUSE		
5	57 01 637 08	1	O-RING 140X3 NBR70	O-RING		
6	40 42 003	3	SOCKET HEAD SCREW ISO 4762 M6X25 8.8	ZYLINDERSCHRAUBE		
7	10 01 472 9	1	DRIVER	MITNEHMER		
8	10 01 473 0	1	INTERMEDIATE RING	ZWISCHENRING		
9	10 42 995 2	1	FAULT INDICATOR	STOERANZEIGE		
10	10 01 469 7	3	SEALING RING 27X20X1,5 CU	DICHTRING		
12	40 41 003 08	1	SCREW PLUG DIN 908 M20X1,5 ST A3C	VERSCHLUSSSCHRAUBE		
13	10 03 827 2	1	PUMP ELEMENT	PUMPENELEMENT		
14	57 13 284 08	1	OVERPRESSURE VALVE	UEBERDRUCKVENTIL		
15	10 01 470 7	1	INTERMEDIATE FLANGE	ZWISCHENFLANSCH		
16	72 64 400 01	1	O-RING 165X3 FKM 70	O-RING		
18	10 01 471 5	4	PULL ROD	ZUGSTANGE		
19	10 01 471 2	1	AGITATOR PADDLE	RUEHRFLUEGEL		
20	76 21 058	1	TRANSPARENT CONTAINER 4KG	KLARSICHTBEHAELTER		
23	10 01 471 8	1	VENTILATION TUBE	ENTLUEFTUNGSROHR		
24	76 24 285	1	O-RING 160X2,5	O-RING		
25	40 02 886	4	CAP NUT DIN 986 M4 A2-70	HUTMUTTER		
26	10 01 471 7	1	CONTAINER COVER	BEHAELTERABDECKKAPPE		

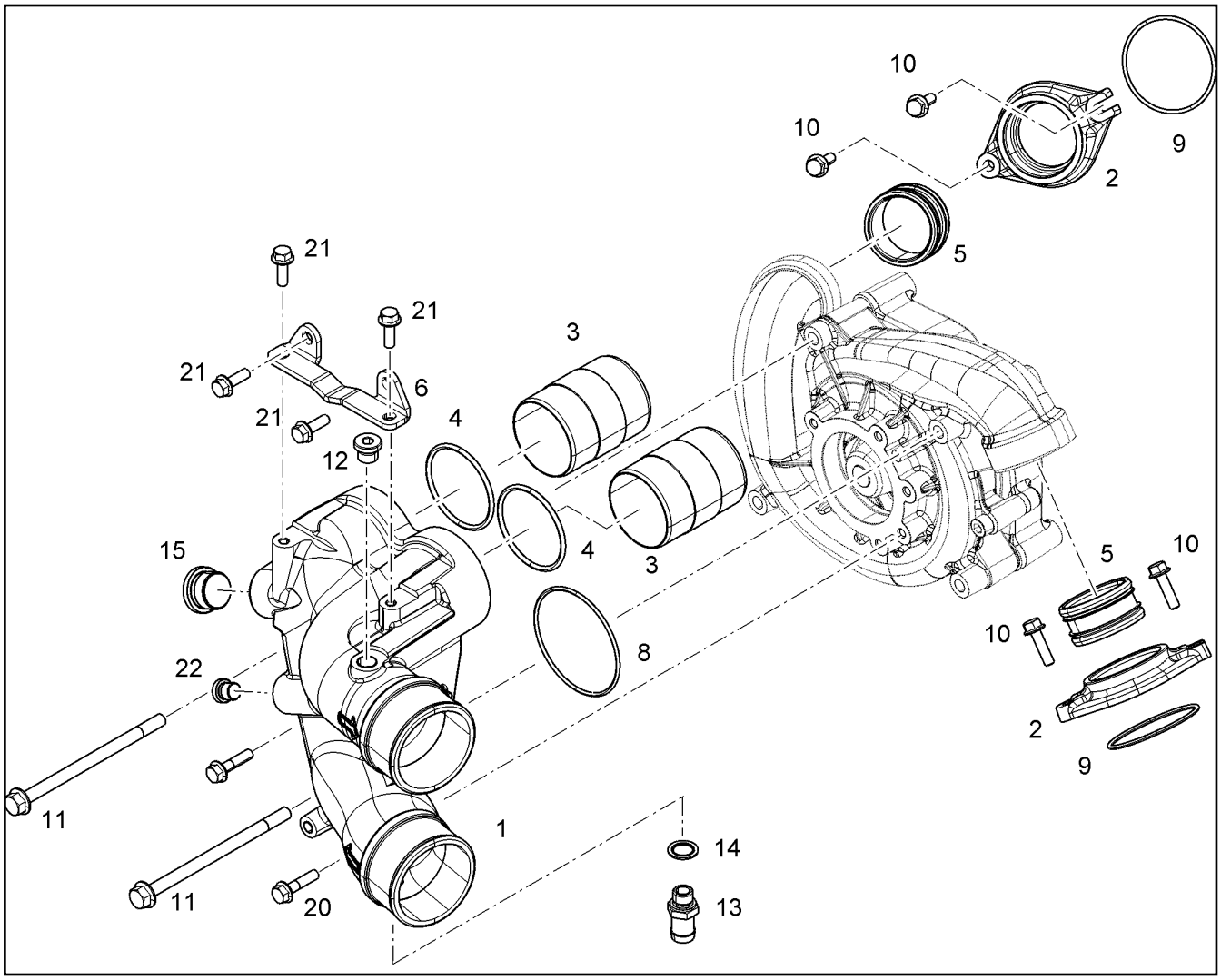

Pos.	Item	Quantity	Description	Bezeichnung	Serie	K
1	77 43 782 08	4	SCREW PLUG	VERSCHLUSSSCHRAUBE		
2	77 43 781 08	1	NON-RETURN VALVE	RUECKSCHLAGVENTIL		
3	11 00 279 7	1	FLANGE JOINT GE 6L M10X1 ST A3C	VERSCHRAUBUNG		
4	76 22 803	15	NON-RETURN VALVE	RUECKSCHLAGVENTIL		
5	77 43 738 08	1	FLANGE JOINT WE6-M10X1R	VERSCHRAUBUNG		

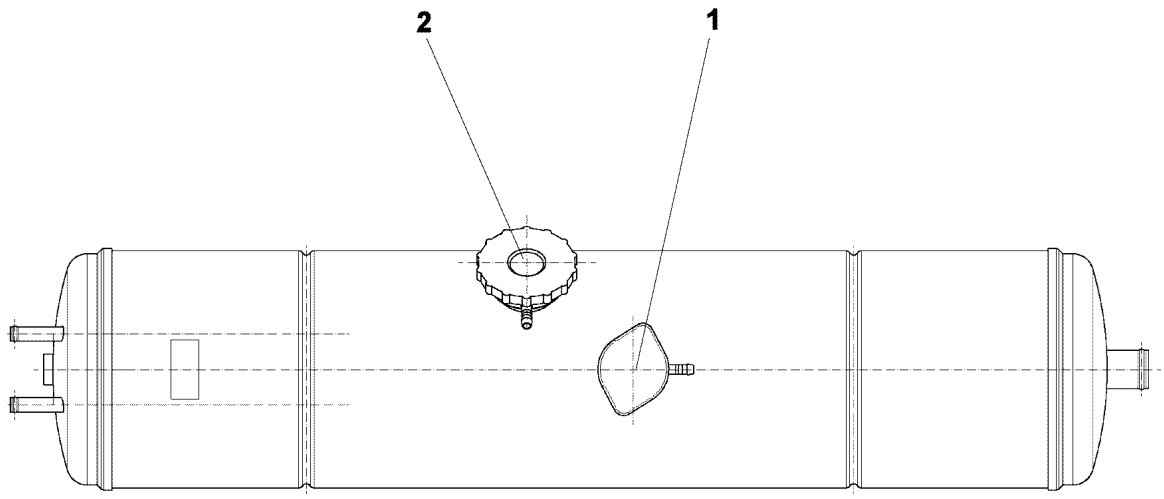

Pos.	Item	Quantity	Description	Bezeichnung	Serie	K
1	55 06 073 08	1	VALVE COVER TYPA0,6	VENTILDECKEL		
2	10 44 747 0	1	END COVER 80	VERSCHLUSSDECKEL		

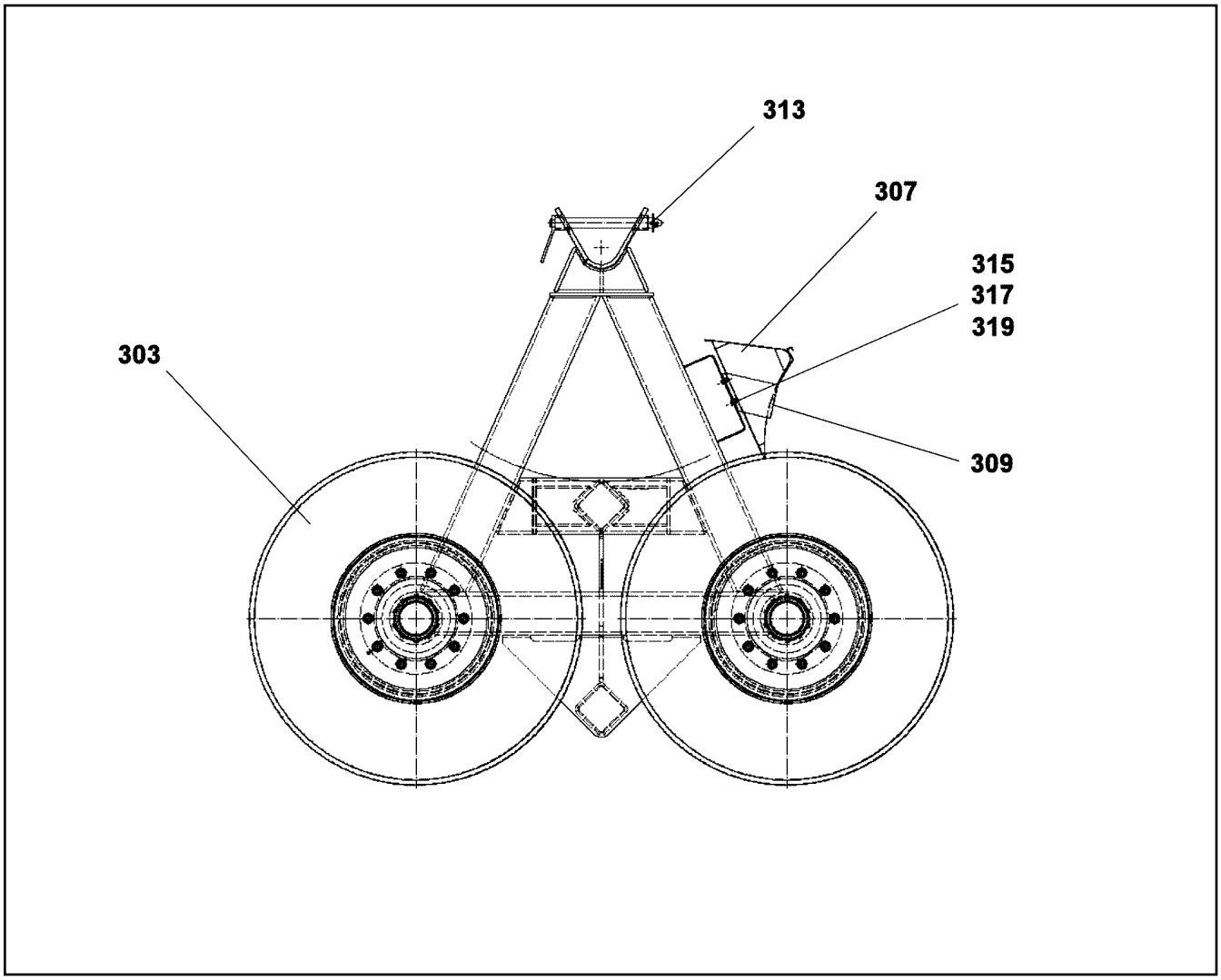

Pos.	Item	Quantity	Description	Bezeichnung	Serie	K
303	10 47 273 9	8	TIRE CPL.	REIFEN KPL.		
307	76 22 418	2	WHEEL CHOCK DIN 76051-1 NG53 ST A3C	UNTERLEGKEIL		
309	10 42 482 5	2	WHEEL CHOCK HOLDER	UNTERLEGKEILHALTER		
313	57 17 391 08	2	HINGED CONNECTOR 7,5	KLAPPSTECKER		
315	40 65 063 08	8	HEX SCREW ISO 4017 M8X16 8.8 BLANK	SECHSKANTSCHRAUBE		
317	41 15 141 08	8	HEX NUT ISO 4032 M8 8 A2C	SECHSKANTMUTTER		
319	42 00 506 01	16	WASHER ISO 7089 8 MS	SCHEIBE		

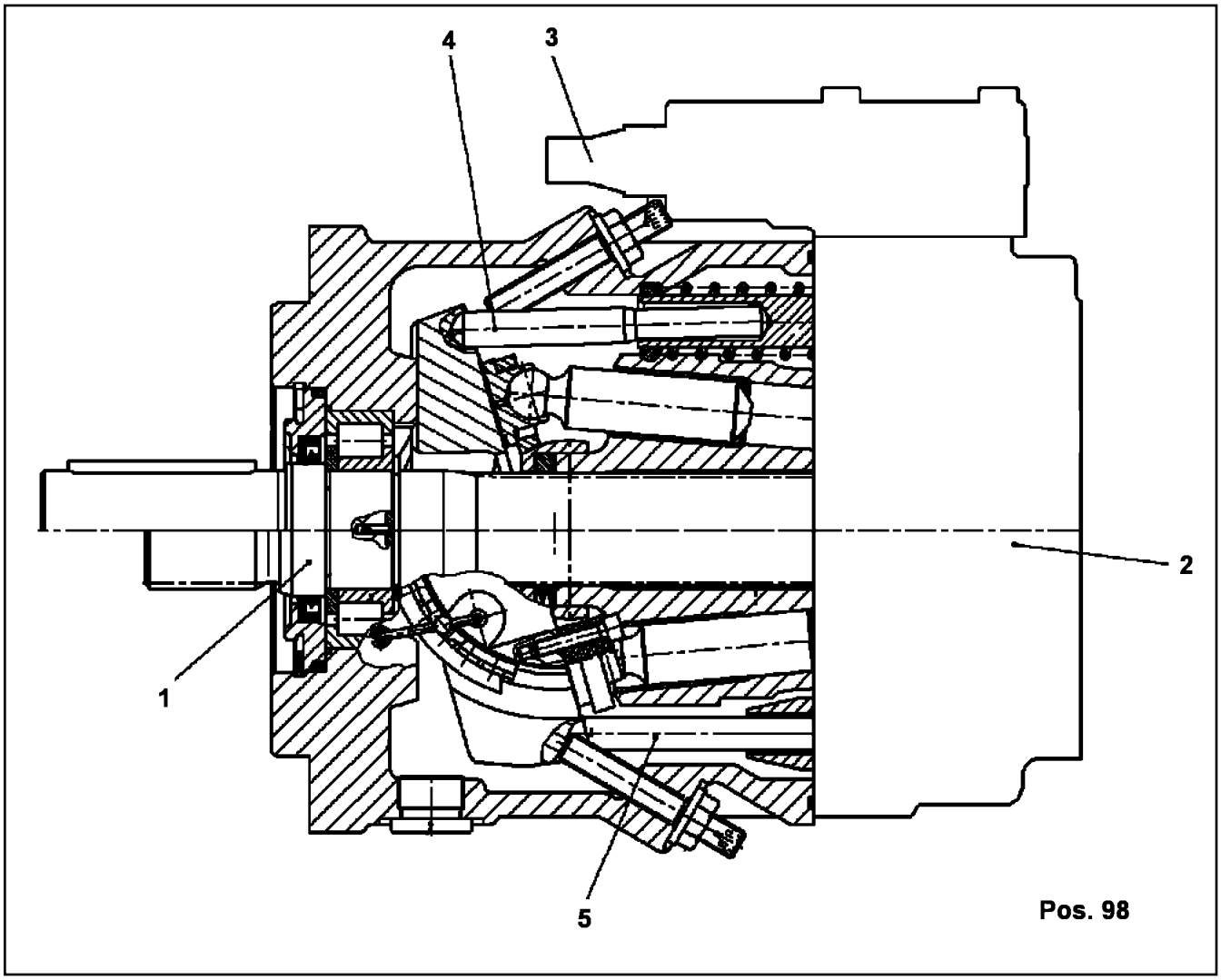

Pos.	Item	Quantity	Description	Bezeichnung	Serie	K
1	10 41 233 1	1	DRIVING GEAR	TRIEBWERK		
2	10 00 937 8	1	CONNECTING PLATE ⇨ X10009378 10 00 937 8	ANSCHLUSSPLATTE		
3	57 19 005 08	1	REGULATOR ⇨ 5 719 005 08 57 19 005 08	REGLER		
4	10 41 232 3	1	DRIVING GEAR	TRIEBWERK		
5	70 23 888	1	REGULATION HYDRAULIC	VERSTELLUNG HYDRAULISCH		
98	10 41 233 5	1	SEAL KIT REGULATING VALVE	DS VERSTELLPUMPE		

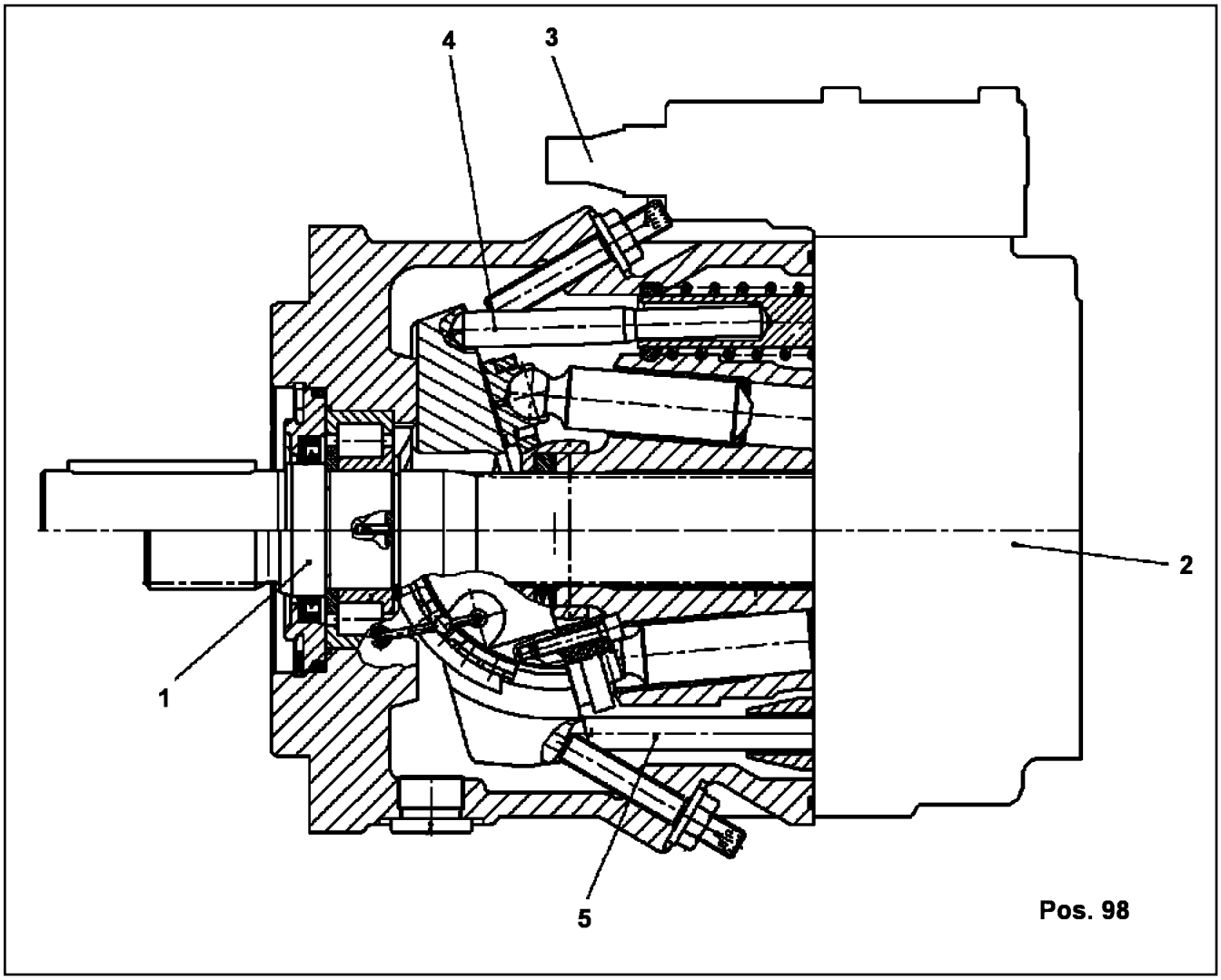

Pos.	Item	Quantity	Description	Bezeichnung	Serie	K
1	10 41 233 1	1	DRIVING GEAR	TRIEBWERK		
2	10 00 937 8	1	CONNECTING PLATE ⇨ X10009378 10 00 937 8	ANSCHLUSSPLATTE		
3	57 19 005 08	1	REGULATOR ⇨ 5 719 005 08 57 19 005 08	REGLER		
4	10 41 232 3	1	DRIVING GEAR	TRIEBWERK		
5	70 23 888	1	REGULATION HYDRAULIC	VERSTELLUNG HYDRAULISCH		
98	10 41 233 5	1	SEAL KIT REGULATING VALVE	DS VERSTELLPUMPE		

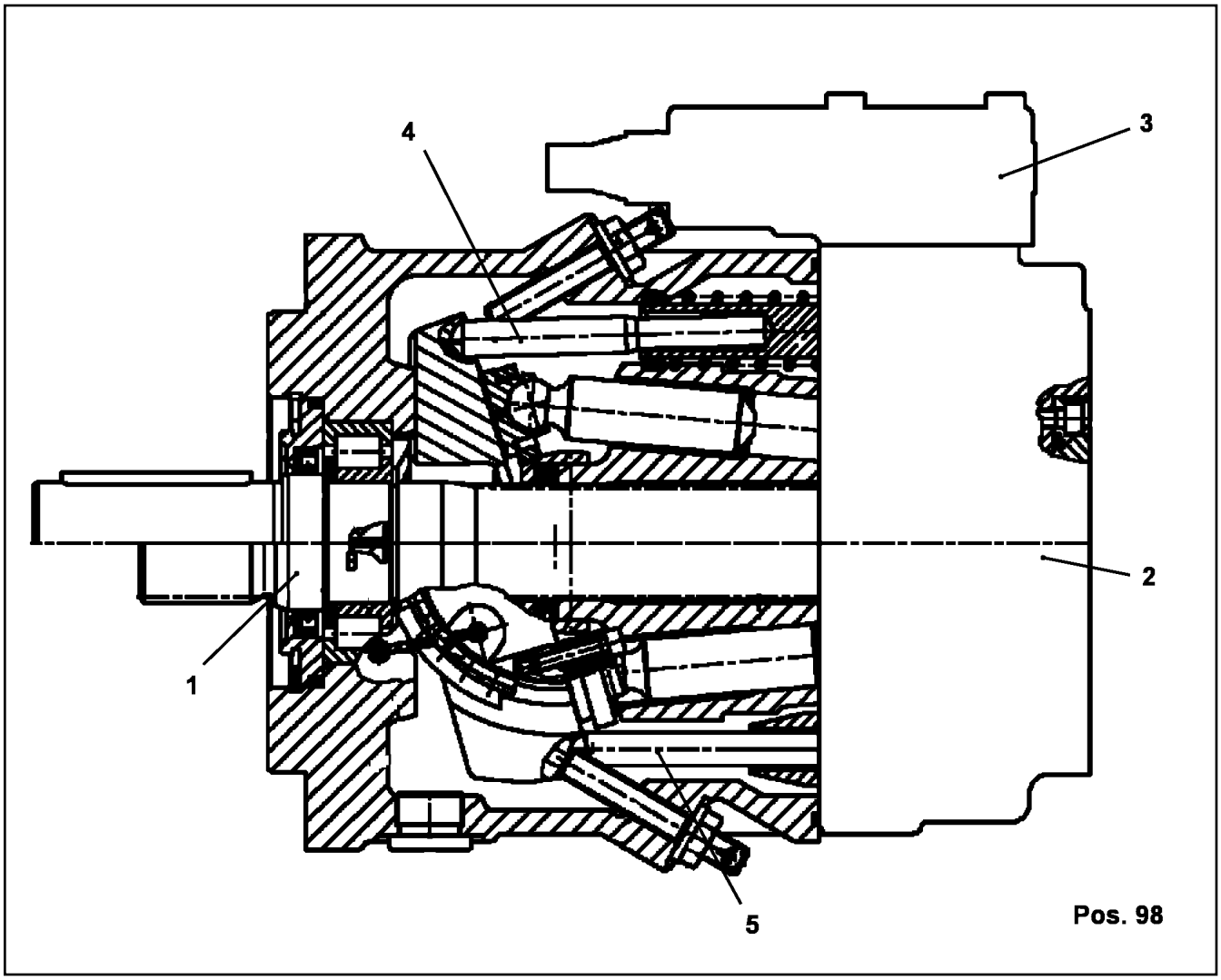

Pos.	Item	Quantity	Description	Bezeichnung	Serie	K
1	10 44 311 1	1	DRIVING GEAR	TRIEBWERK		
(17)	73 67 367	4	WIRE	DRAHT		
(31)	57 19 001 08	1	CYLINDRICAL ROLLER BEARING	ZYLINDERROLLENLAGER		
(98)	10 42 472 6	1	SEAL KIT	DICHTSATZ		
2	10 00 937 8	1	CONNECTING PLATE ⇨ X10009378 10 00 937 8	ANSCHLUSSPLATTE		
3	57 19 005 08	1	REGULATOR ⇨ 5 719 005 08 57 19 005 08	REGLER		
4	10 41 233 3	1	ADJUSTMENT	VERSTELLUNG		
5	70 23 888	1	REGULATION HYDRAULIC	VERSTELLUNG HYDRAULISCH		
98	10 41 233 5	1	SEAL KIT REGULATING VALVE	DS VERSTELLPUMPE		

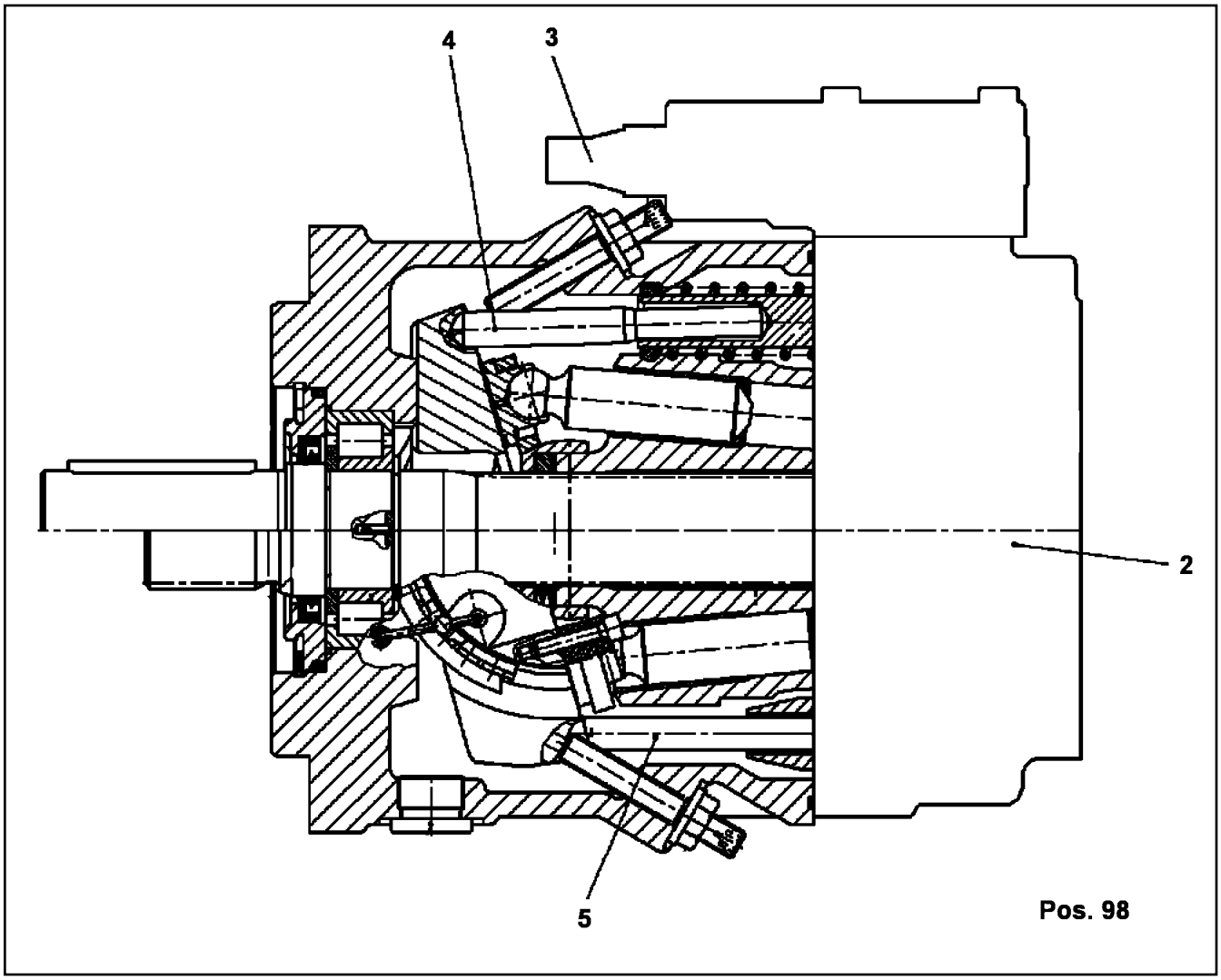

Pos.	Item	Quantity	Description	Bezeichnung	Serie	K
1	10 10 170 2	1	DRIVING GEAR	TRIEBWERK		
2	10 41 234 5	1	CONNECTING PLATE	ANSCHLUSSPLATTE		
(1)	10 10 206 6	1	REGULATOR ELEMENT	REGLERELEMENT		
3	10 10 206 4	1	REGULATOR	REGLER		
			⇨ X10102064 10 10 206 4			
4	10 41 233 3	1	ADJUSTMENT	VERSTELLUNG		
5	70 23 888	1	REGULATION HYDRAULIC	VERSTELLUNG HYDRAULISCH		

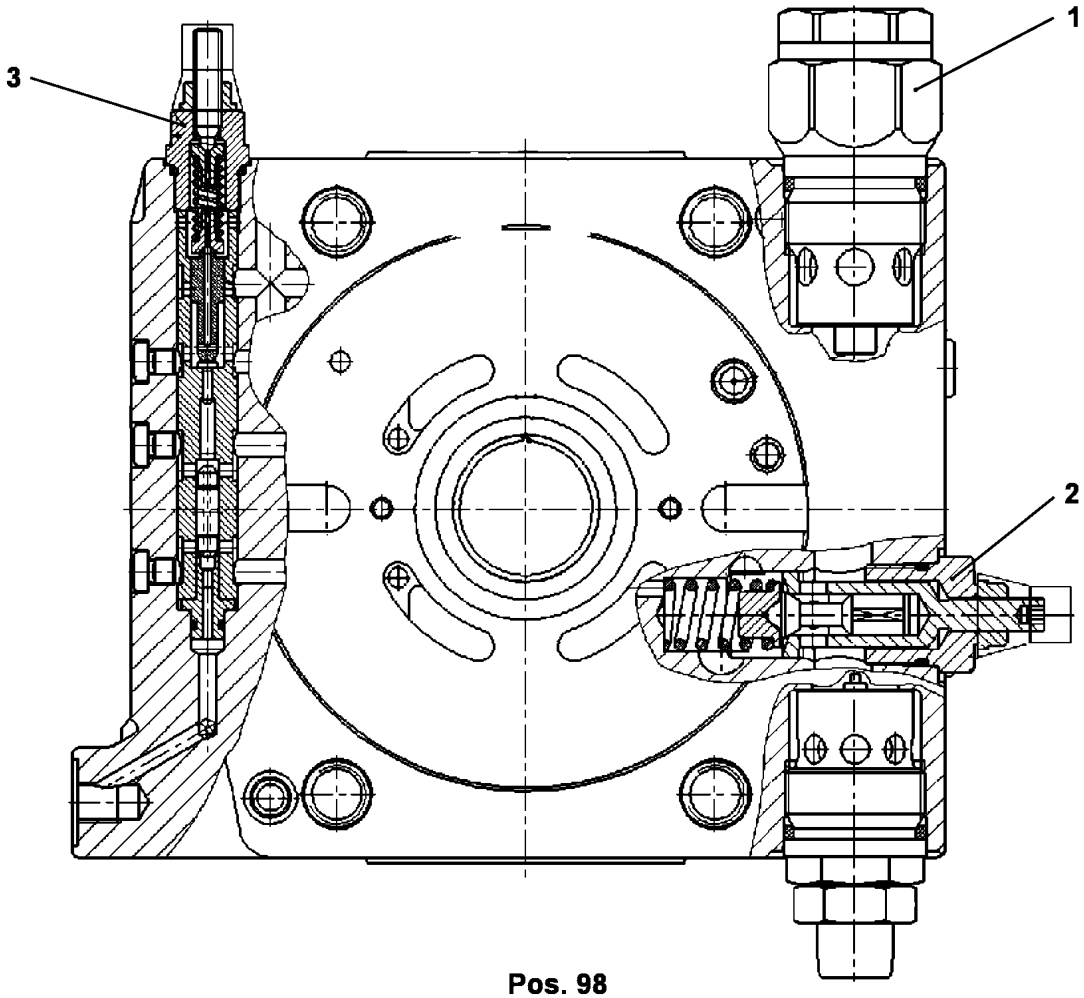

Pos. 98

Pos.	Item	Quantity	Description	Bezeichnung	Serie	K
1	57 19 033 08	1	PRESSURE LIMITING VALVE	DRUCKBEGRENZUNGSVENTIL		
2	10 44 297 5	1	PRESSURE LIMITING VALVE	DRUCKBEGRENZUNGSVENTIL		
3	76 22 338	1	SHUTDOWN VALVE	ABSCHALTVENTIL		
98	10 44 298 0	1	SEAL KIT	DICHTSATZ		

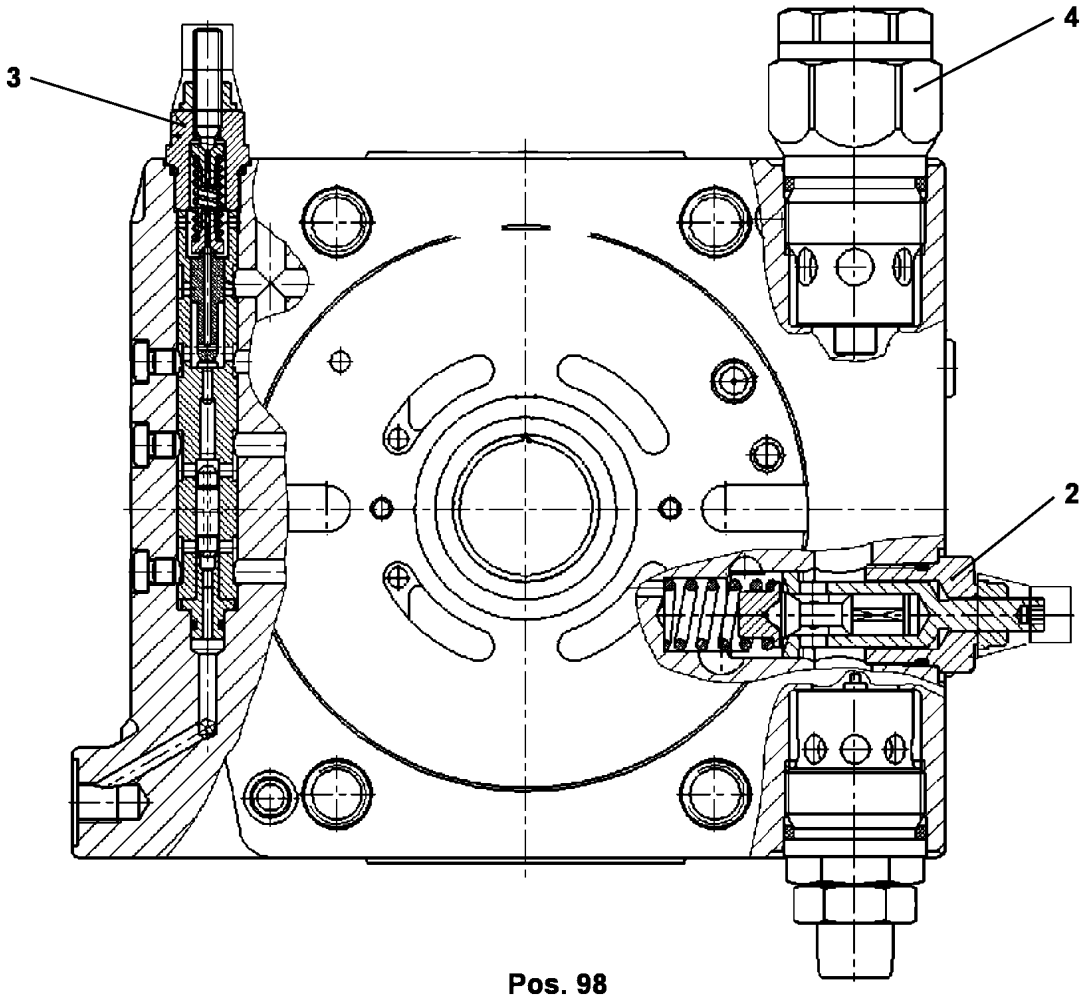

Pos. 98

Pos.	Item	Quantity	Description	Bezeichnung	Serie	K
2	10 44 297 5	1	PRESSURE LIMITING VALVE	DRUCKBEGRENZUNGSVENTIL		
3	76 22 338	1	SHUTDOWN VALVE	ABSCHALTVENTIL		
4	57 19 033 08	1	PRESSURE LIMITING VALVE	DRUCKBEGRENZUNGSVENTIL		
98	10 44 298 0	1	SEAL KIT	DICHTSATZ		

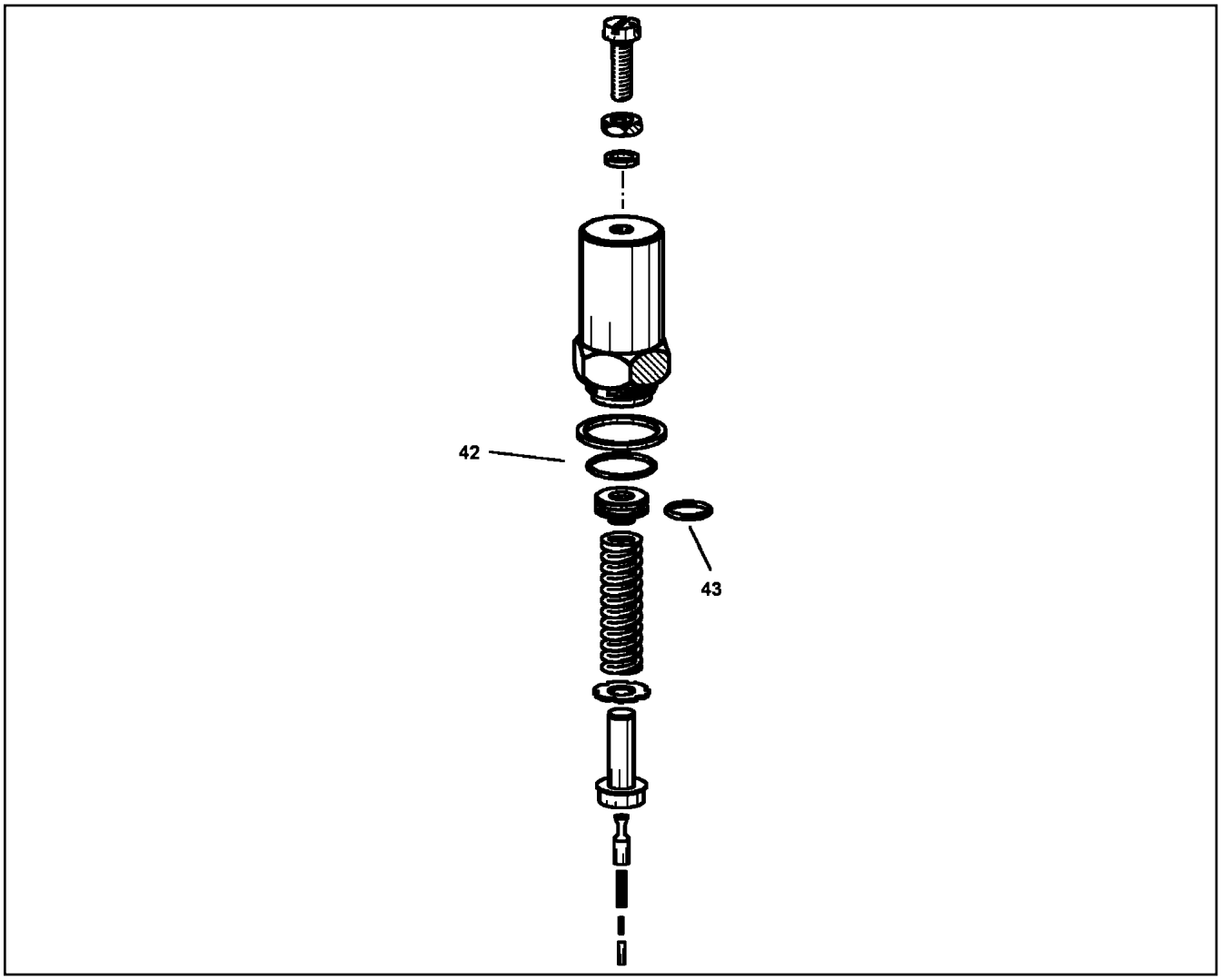

Pos.	Item	Quantity	Description	Bezeichnung	Serie	K
42	51 45 495 08	1	O-RING ARP 568 23,4X3,53 NBR90	O-RING		
43	51 45 424 08	1	O-RING 15X2 NBR90	O-RING		

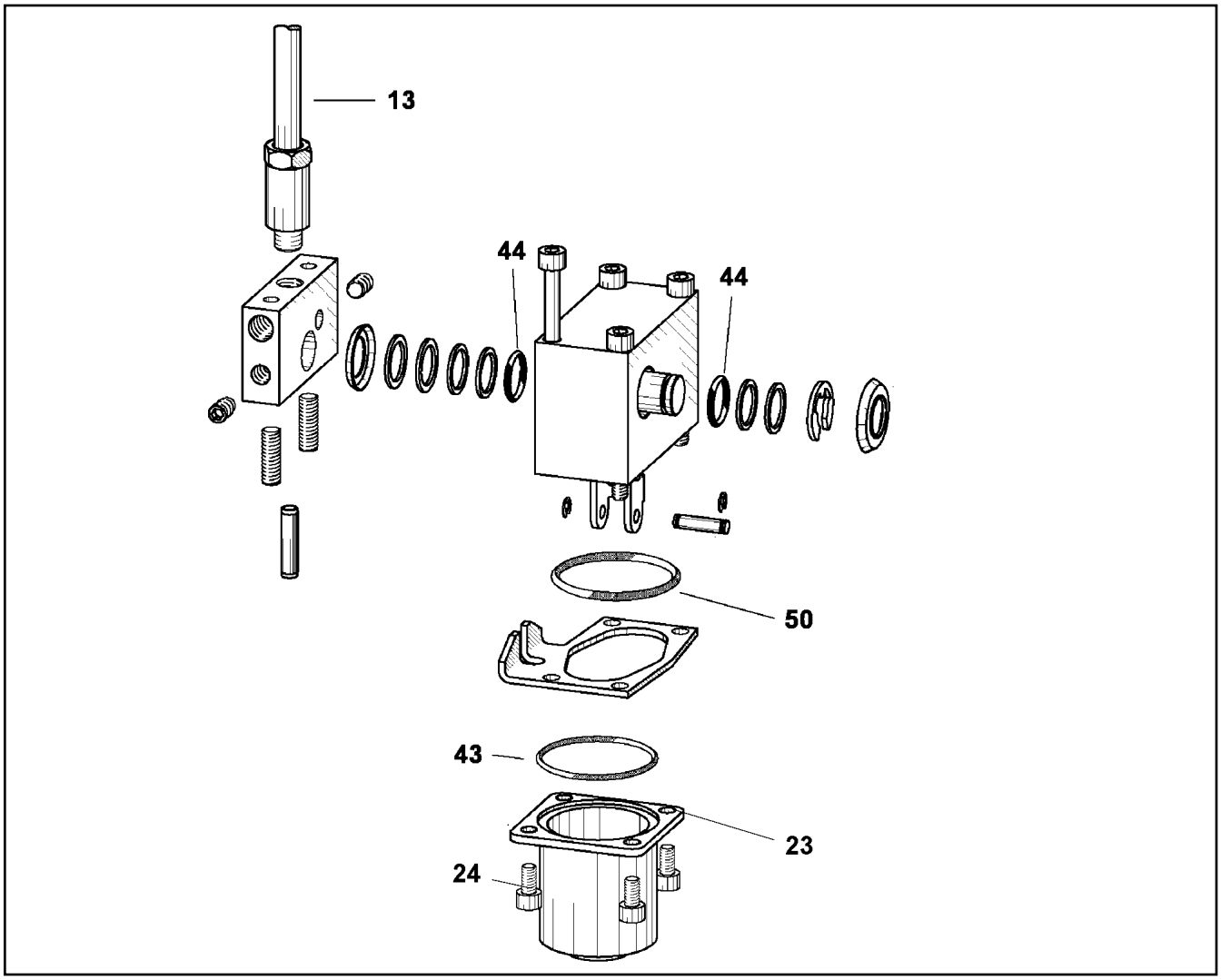

Pos.	Item	Quantity	Description	Bezeichnung	Serie	K
13	10 41 278 8	1	LEVER ARM	HEBELSTANGE		
23	11 06 798 2	1	SPRING CAP	FEDERHAUBE		
24	49 80 031	4	SOCKET HEAD SCREW ISO 4762 M5X8 8.8	ZYLINDERSCHRAUBE		
43	51 07 399 08	1	O-RING ARP 568 34,65X1,78 NBR90	O-RING		
44	51 45 915 08	1	O-RING ARP 568 12,42X1,78 NBR90	O-RING		
50	72 64 252 08	1	O-RING ARP 568 36,17X2,62 NBR90	O-RING		

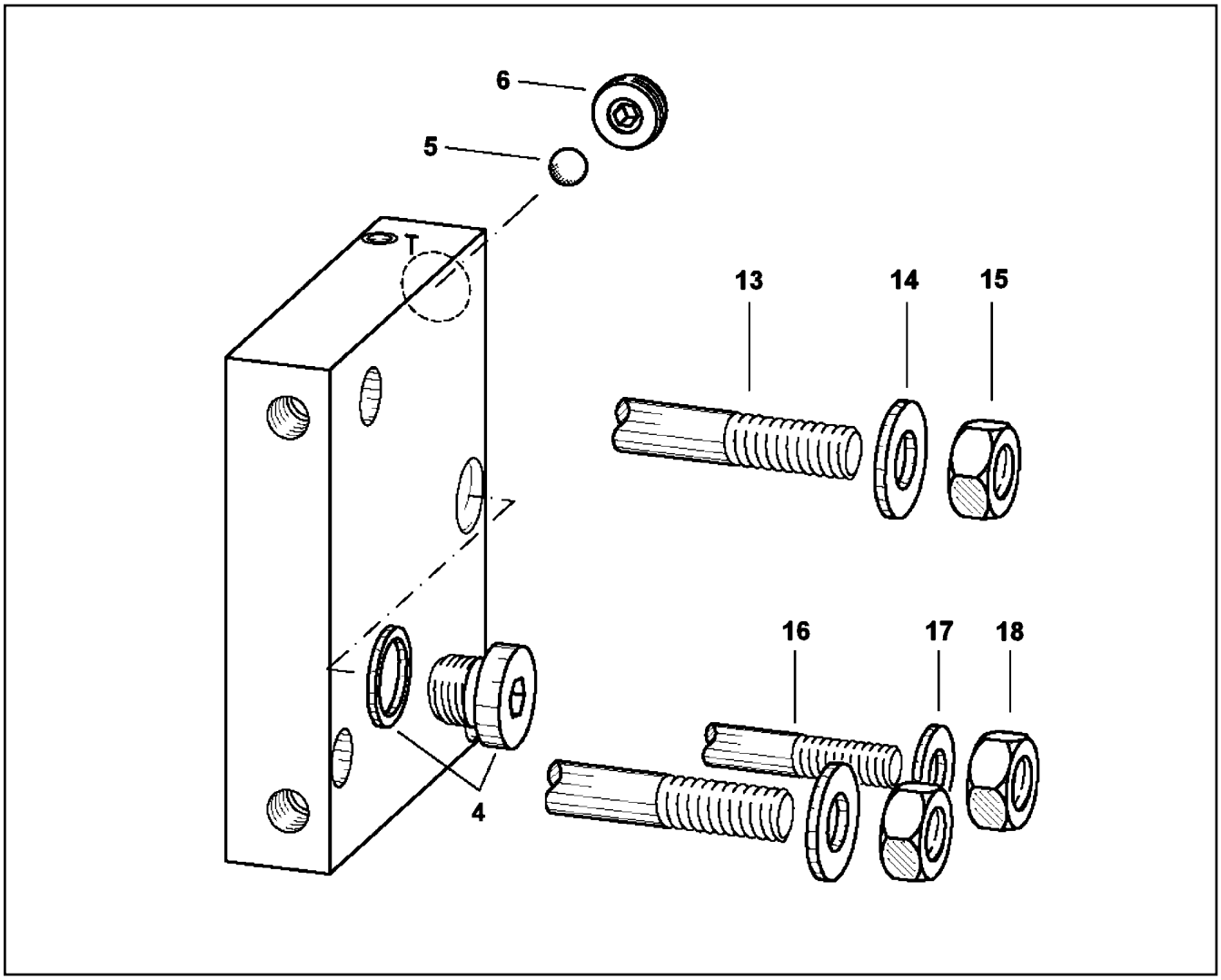

Pos.	Item	Quantity	Description	Bezeichnung	Serie	K
4	47 77 054 08	1	STOP PLUG VSTI11/4"ED A3P	STOPFEN		
5	57 08 621 08	1	BALL DIN 5401 7	KUGEL		
6	10 41 278 9	1	THREADED DISK	GEWINDESCHEIBE		
13	10 35 370 5	2	SOCKET HEAD SCREW ISO 4762 M10X80 A2	ZYLINDERSCHRAUBE		
14	10 28 979 5	2	WASHER ISO 7089 10 300HV FLZN SPF	SCHEIBE		
15	41 15 031 03	2	HEX NUT ISO 4032 M10 8 A2E	SECHSKANTMUTTER		
16	46 00 179	1	SOCKET HEAD SCREW ISO 4762 M8X80 8.8	ZYLINDERSCHRAUBE		
17	42 00 012 01	1	WASHER ISO 7089 8 200HV A3C	SCHEIBE		
18	51 07 374 08	1	HEX NUT ISO 4032 M8 A2-70	SECHSKANTMUTTER		

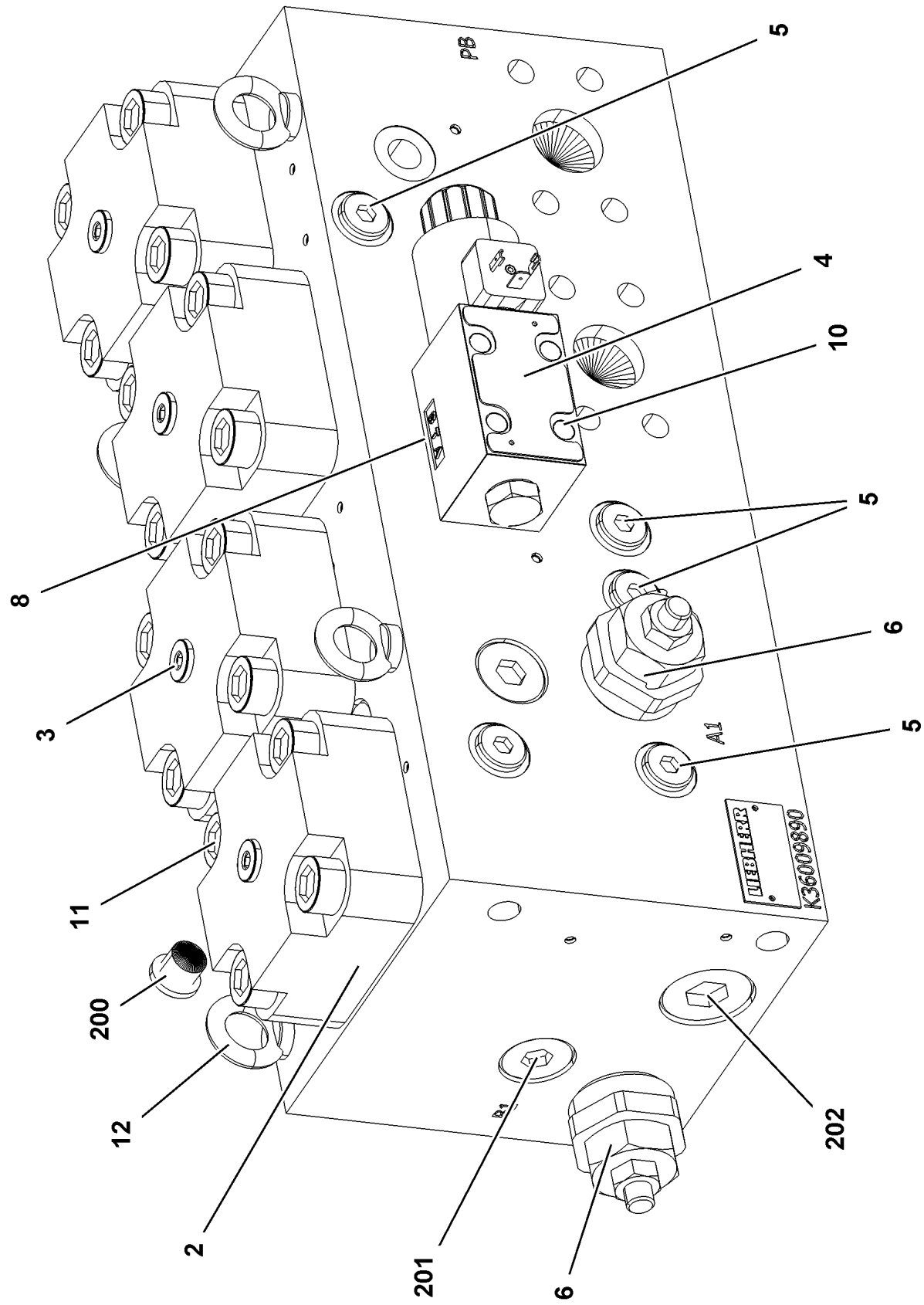

20.5.2016 079021	**etk_en_de_074847 LR 11350**	952 (1/2)
LIEBHERR	**CHANGE-OVER BLOCK** **UMSCHALTBLOCK**	⇨ **X10413255** **10 41 325 5**

Pos.	Item	Quantity	Description	Bezeichnung	Serie	K
2	10 81 373 1	4	BUILT-IN VALVE 350BAR 900L/MIN	EINBAUVENTIL		
3	11 11 012 4	4	COVER	DECKEL		
4	11 11 012 5	1	DIRECTIONAL CONTROL VALVE	WEGEVENTIL		
(1)	10 29 130 6	1	MAGNET 28V	MAGNET		
5	57 09 649 08	6	NON-RETURN VALVE	RUECKSCHLAGVENTIL		
6	11 11 012 6	2	PRESSURELIMITINGVALVECARTRIDGE	DRUCKBEGRENZUNGSVENTIL		
8	10 81 535 0	2	PLUG-IN NOZZLE 1,5	EINSTECKDUESE		
10	40 02 299	4	SOCKET HEAD SCREW ISO 4762 M5X30 10.	ZYLINDERSCHRAUBE		
11	40 43 172 08	16	SOCKET HEAD SCREW DIN 912 M16X55 10	ZYLINDERSCHRAUBE		
12	40 26 001 08	4	RING BOLT DIN 580 M8 C15E A2K	RINGSCHRAUBE		
200	47 77 040 08	4	STOPPER PLUG VSTI1/4"ED A3P	BLINDSTOPFEN		
201	47 77 047 08	2	STOP PLUG VSTI3/4"ED A3P	STOPFEN		
202	47 77 046 08	2	STOP PLUG VSTI1"ED A3P	STOPFEN		

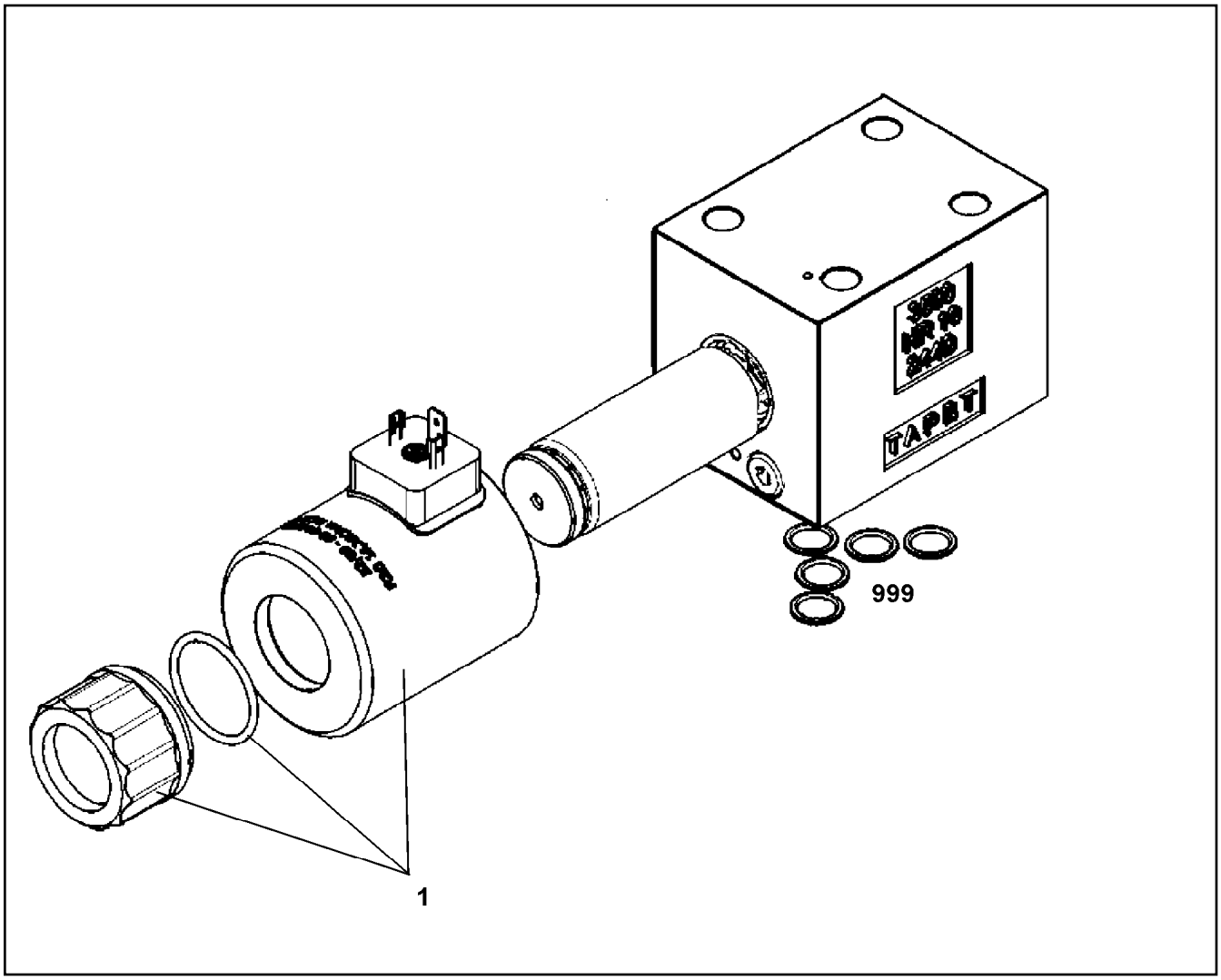

Pos.	Item	Quantity	Description	Bezeichnung	Serie	K
1	11 00 524 4	1	MAGNET COIL	MAGNETSPULE		
999	10 49 112 9	1	SEAL KIT CONTROL BLOCK	DS STEUERBLOCK		

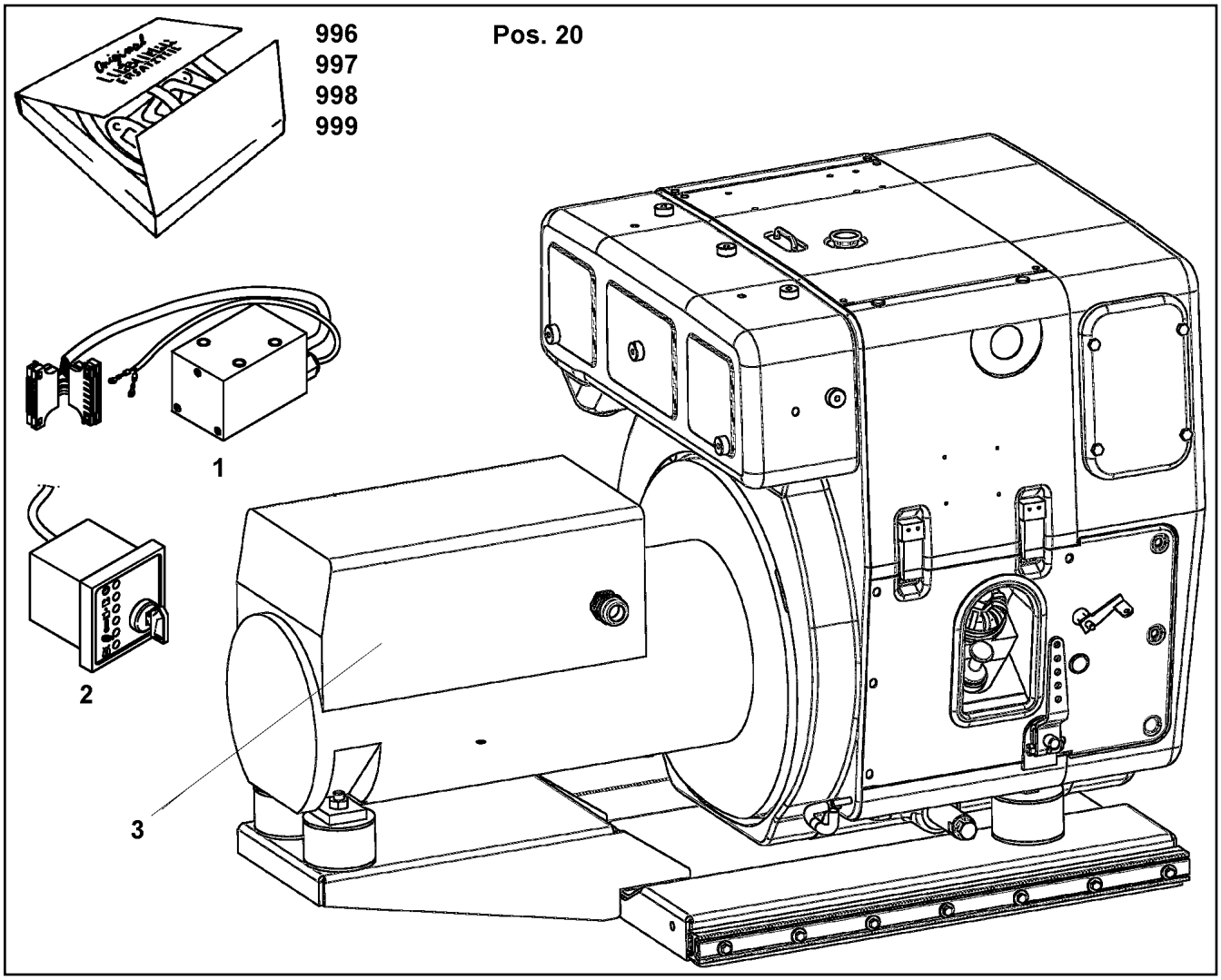

Pos.	Item	Quantity	Description	Bezeichnung	Serie	K
1	10 81 498 5	1	CONTROL GEAR ⇨ X10814985 10 81 498 5	STEUERGERAET		
2	11 00 769 6	1	CONTROL PANEL CONSOL 12V/24V	ARMATURENKASTEN		
3	11 06 619 3	1	VOLTAGE REGULATOR 230/400V	SPANNUNGSREGLER		
20	11 69 198 3	1	CARBON BRUSHES SET	KOHLEBUERSTENSATZ		
996	11 00 045 5	1	SET OF PARTS GUMMI	TEILESATZ		
997	11 00 045 6	1	SERVICE-SET	WARTUNGSSATZ		
998	10 04 014 8	1	SEAL KIT CYLINDER HEAD	DS ZYLINDERKOPF		
999	11 00 045 7	1	SEAL KIT F. CRANKCASE	DS KURBELGEHAEUSE		

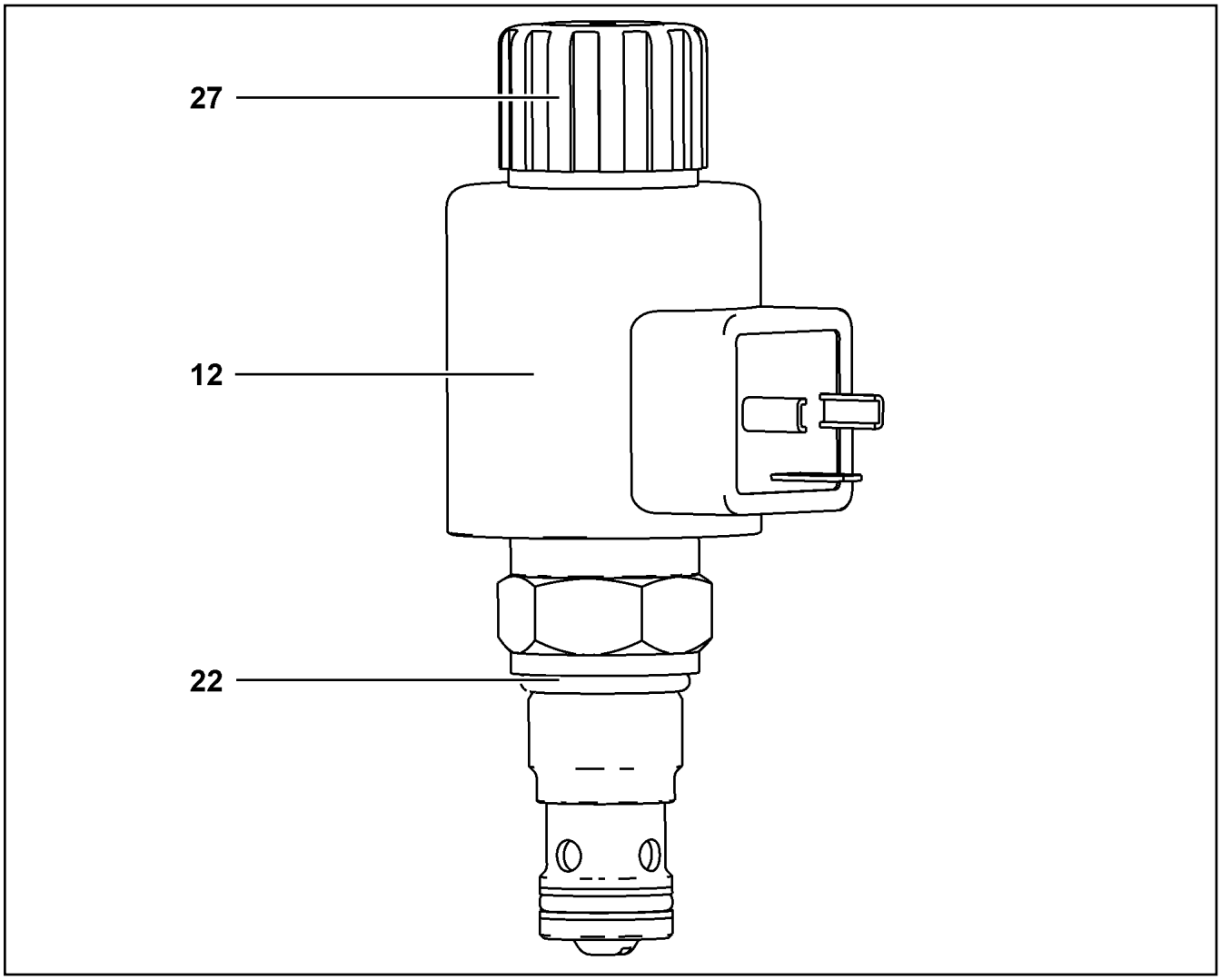

Pos.	Item	Quantity	Description	Bezeichnung	Serie	K
12	11 00 432 1	1	MAGNET COIL 24V	MAGNETSPULE		
22	73 80 196	1	O-RING DIN 3771 19,30X2,40 NBR 90 A,BK	O-RING		
27	11 00 444 3	1	BOX NUT	UEBERWURFMUTTER		

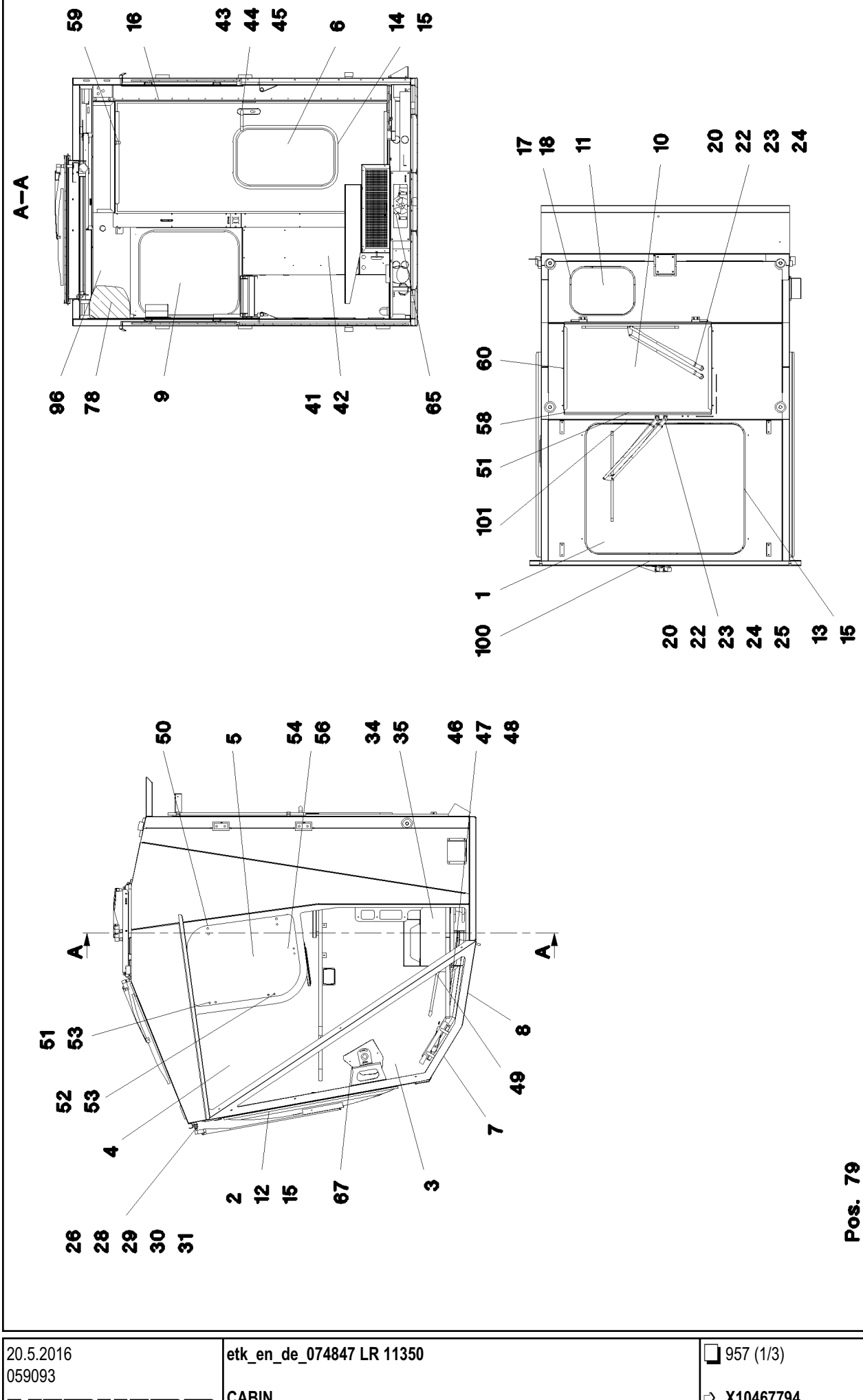
A–A
59
16
43
44
45
6
14
15
96
78
9
41
42
65
17
18
11
10
20
22
23
24
60
58
51
101
1
100
20
22
23
24
25
13
15
50
5
54
56
34
35
46
47
48
A
A
51
53
52
53
4
26
28
29
30
31
2
12
15
67
3
7
49
8
Pos. 79

Pos.	Item	Quantity	Description	Bezeichnung	Serie	K
1	10 55 523 0	1	GLASS	GLAS VSG		
2	10 49 282 2	1	FRONT WINDOW VSG-GLAS	FRONTSCHEIBE		
3	10 49 283 9	2	SIDE PANE ESG-GLAS	SEITENSCHEIBE		
4	10 49 284 0	2	SIDE PANE ESG-GLAS	SEITENSCHEIBE		
5	10 49 284 1	2	SIDE PANE ESG-GLAS	SEITENSCHEIBE		
6	10 49 284 2	2	DOOR PANE ESG-GLAS	TUERSCHEIBE		
7	59 22 476 14	2	FLOOR WINDOW VSG-Glas	BODENFENSTER		
8	59 22 477 14	2	FLOOR WINDOW VSG-GLAS	BODENFENSTER		
9	10 49 284 3	2	REAR WINDOW ESG-GLAS	HECKSCHEIBE		
10	10 49 284 4	2	ROOF HATCH VSG-GLAS	DACHLUKE		
11	10 49 284 5	1	ROOF WINDOW VSG-GLAS	DACHSCHEIBE		
12	59 17 104 14	6.7	CLAMPING PROFILE	KLEMMPROFIL		
13	73 70 365	4.4	CLAMPING PROFILE	KLEMMPROFIL		
14	10 33 258 9	2.3	CLAMPING PROFILE	KLEMMPROFIL		
15	73 70 364	13.4	FILLER PROFILE	FUELLERPROFIL		
16	73 70 367	5.8	EDGE PROTECTION 18,5	KANTENSCHUTZ		
17	73 70 365	1.55	CLAMPING PROFILE	KLEMMPROFIL		
18	73 70 364	1.55	FILLER PROFILE	FUELLERPROFIL		
19	10 49 285 2	1	JOINTING MATERIAL	DICHTSTOFF		
20	59 20 551 14	2	COVERING	ABDECKUNG KPL.		
22	59 15 850 14	2	WIPER SYSTEM	WISCHERANLAGE		
23	59 22 482 14	2	WIPER ARM 600MM	WISCHARM		
24	73 71 046	2	WIPER BLADE 700MM	WISCHERBLATT		
25	10 00 073 2	1	NOZZLE	DUESE		
26	59 20 683 14	1	SWIVEL ELBOW	WINKELSTUTZEN		
28	10 11 297 4	1	WIPER MOTOR 24V	WISCHERMOTOR		
29	10 49 285 5	1	WIPER ARM 1220MM	WISCHARM		
30	10 11 306 9	1	WIPER BLADE 1300MM	WISCHERBLATT		
31	79 04 954 14	1	NOZZLE	DUESE		
34	59 22 268 14	1	NON-RETURN VALVE	RUECKSCHLAGVENTIL		
35	59 17 122 14	1	PUMP 24V	PUMPE		
41	10 35 052 5	1	WATER BASIN	WASSERBEHAELTER		
42	10 02 027 0	1	CONNECTING PIECE FILLER NECK	STUTZEN EINFUELL + BELUEFT		
43	10 02 027 2	1	DOOR LOCK	TUERSCHLOSS		
44	59 17 058 14	1	PUSHER SET	DRUECKERGARNITUR		
45	10 02 027 4	1	KNOB	KNAUF		
46	70 42 161 08	1	ACTUATION SPIKE	BETAETIGUNGSDORN		
47	70 42 160 08	1	HOUSING	GEHAEUSE		
48	70 42 166 08	1	TONGUE	ZUNGE		
49	10 32 648 6	1	CROSS GRIP	KREUZGRIFF		
50	10 49 285 9	4	PROFILE	PROFIL		
51	10 44 446 8	5	HANDLE	HANDGRIFF		
52	10 44 446 9	4	HANDLE	HANDGRIFF		
53	10 49 286 0	4	CLOSING HOOK	SCHLIESSHAKEN		
54	59 15 116 14	2	CLAMPING LEVER M8	KLEMMHEBEL		
56	10 49 286 2	2	SUPPORT BED	UNTERLAGE		
57	10 49 286 3	2	SUPPORT BED	UNTERLAGE		
58	10 49 286 5	1	REBOUND STRAP	FANGBAND		
59	73 70 361	1	GAS SPRING 150N	GASFEDER		
60	10 49 286 8	1	GAS SPRING 450N	GASFEDER		
64	10 49 286 9	1	WATER HEATING SYSTEM 24V 4,8KW	WASSERHEIZGERAET		
65	10 09 980 9	1	RADIAL FAN	RADIALGEBLAESE		
67	10 49 287 0	1	HEATING 4000W 24V	HEIZUNG		
78	10 49 287 3	1	AIR CONDITIONING INNEN	KLIMAANLAGE		
(1)	11 08 037 7	1	BOARD	PLATINE		
(2)	10 49 287 5	1	PUMP	PUMPE		
79	10 49 287 4	1	AIR CONDITIONING AUSSEN	KLIMAANLAGE		
(1)	11 00 401 9	1	BOARD	PLATINE		
96	10 49 287 5	1	PUMP	PUMPE		
100	99 02 690 14	1	BLIND 1650MM	ROLLO		

Pos.	Item	Quantity	Description	Bezeichnung	Serie	K
101	10 49 288 1	1	BLIND 900MM	ROLLO		
101	10 44 447 1	1	BLIND 1198MM	ROLLO		

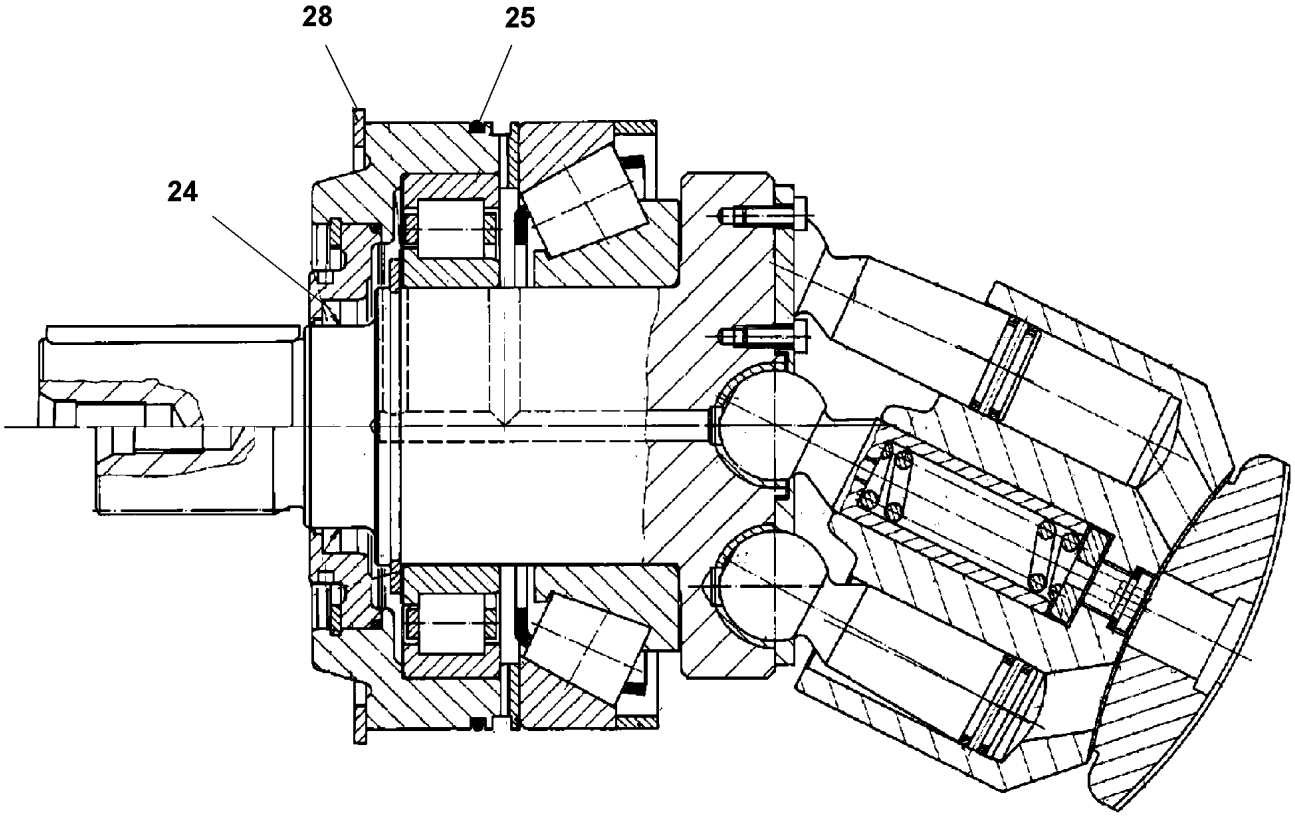

Pos.	Item	Quantity	Description	Bezeichnung	Serie	K
24	10 46 783 5	1	SHAFT SEAL BAFSL 80X100X7 FPM 75 V 59	WELLENDICHTRING		
25	57 04 521 08	1	O-RING 230X5 NBR90	O-RING		
28	73 73 002	1	LOCKING RING 240X5	SICHERUNGSRING		

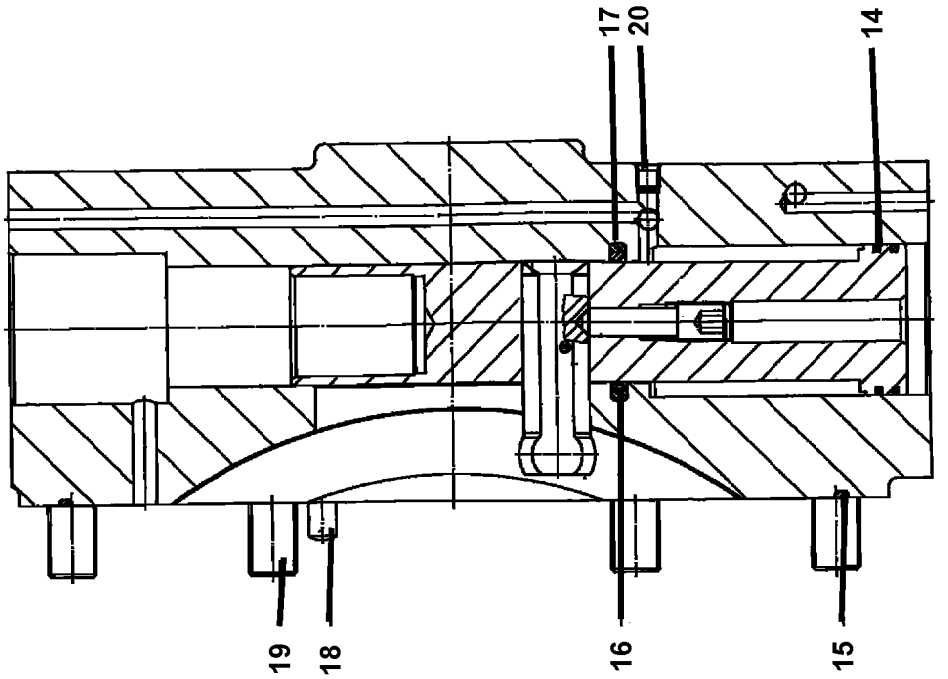
17
20
14
19
18
16
15

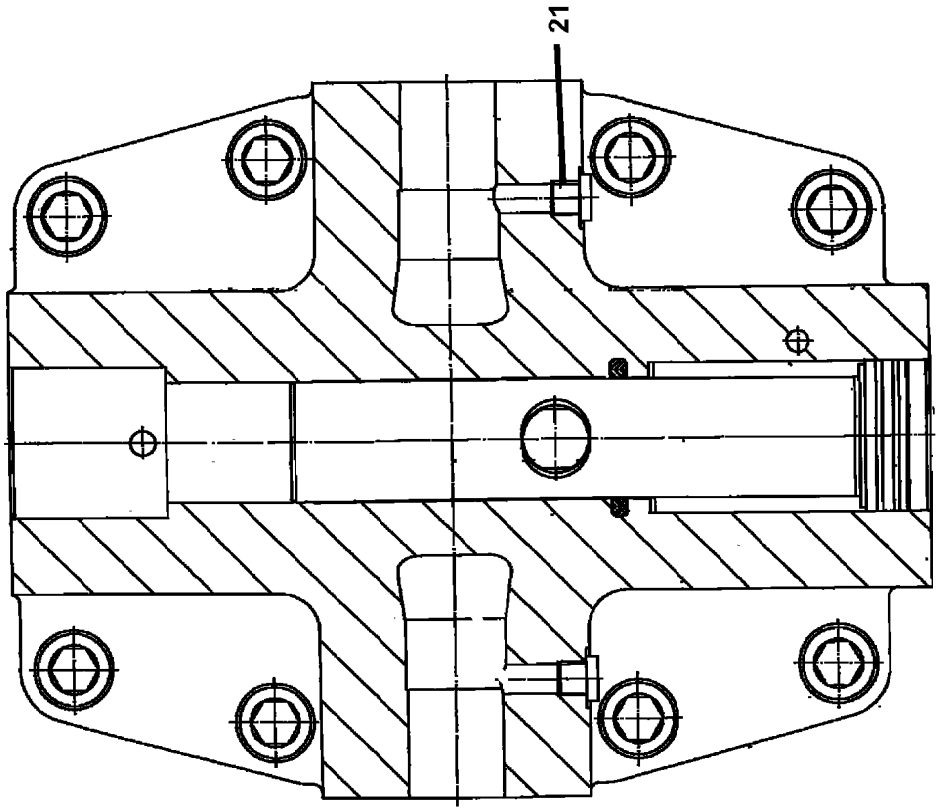
21

Pos.	Item	Quantity	Description	Bezeichnung	Serie	K
14	10 33 351 4	2	PLAIN COMPRESSION RING	RECHTECKRING		
15	10 33 351 5	1	O-RING	O-RING		
16	10 33 358 3	1	SEALING RING	DICHTRING		
17	10 33 352 8	1	O-RING	O-RING		
18	10 33 353 2	2	PARALLEL PIN	ZYLINDERSTIFT		
19	40 43 211 01	8	SOCKET HEAD SCREW ISO 4762 M20X60 1	ZYLINDERSCHRAUBE		
20	10 42 423 8	2	DOUBLE PLUG	DOPPELABREISSSTOPFEN		
21	74 14 500	2	SCREW PLUG M14X1,5 FKM	VERSCHLUSSSCHRAUBE		

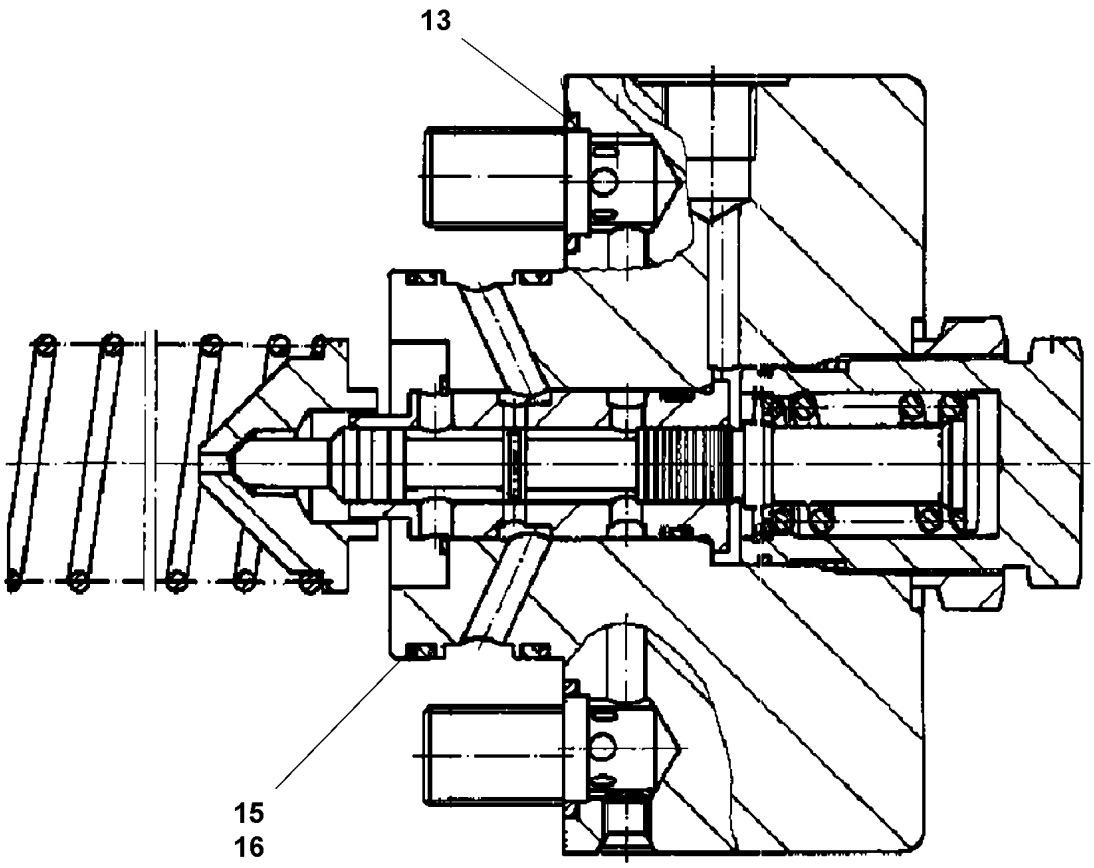

Pos.	Item	Quantity	Description	Bezeichnung	Serie	K
13	51 07 101 08	2	O-RING ARP 568 17,12X2,62 NBR90	O-RING		
15	51 45 983 08	2	O-RING ARP 568 56,82X2,62 NBR90	O-RING		
16	10 33 357 8	2	SUPPORTING RING	STUETZRING		

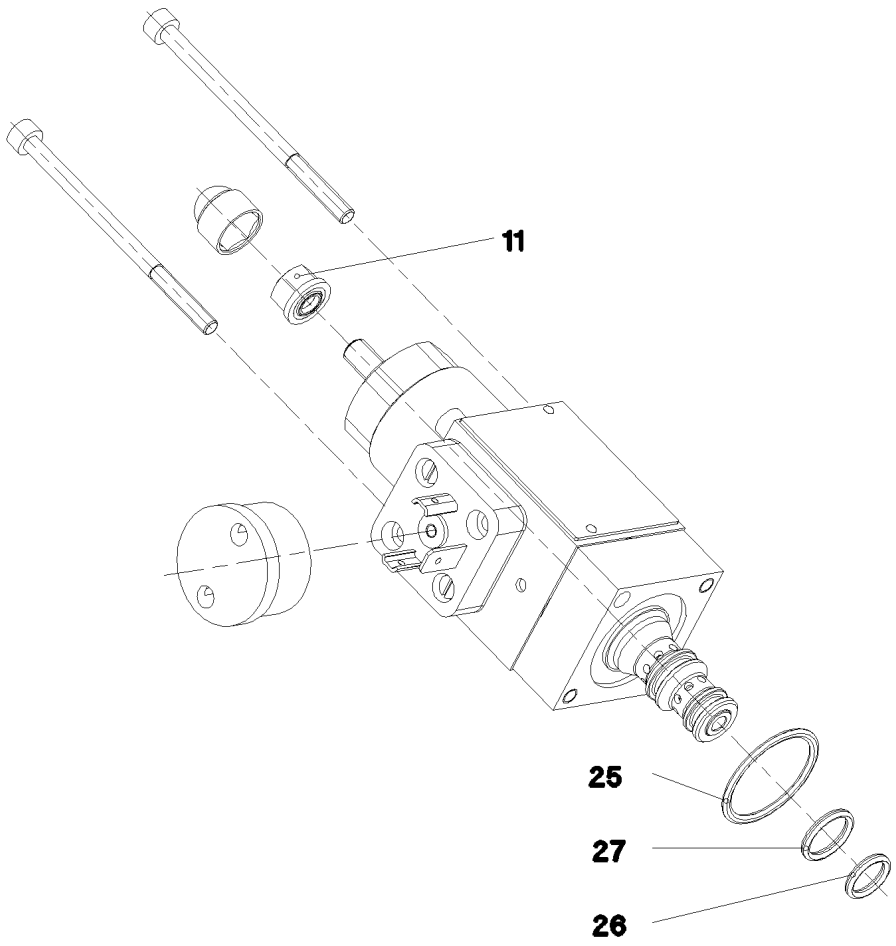

Pos.	Item	Quantity	Description	Bezeichnung	Serie	K
11	51 07 534 08	1	SEALING NUT M6	DICHTMUTTER		
25	57 06 523 08	1	O-RING ARP 568 23,52X1,78 N903890SHOR	O-RING		
26	51 07 190 08	1	O-RING ARP 568 9,25X1,78 NBR75	O-RING		
27	51 07 181 08	1	O-RING ARP 568 10,82X1,78 NBR75	O-RING		

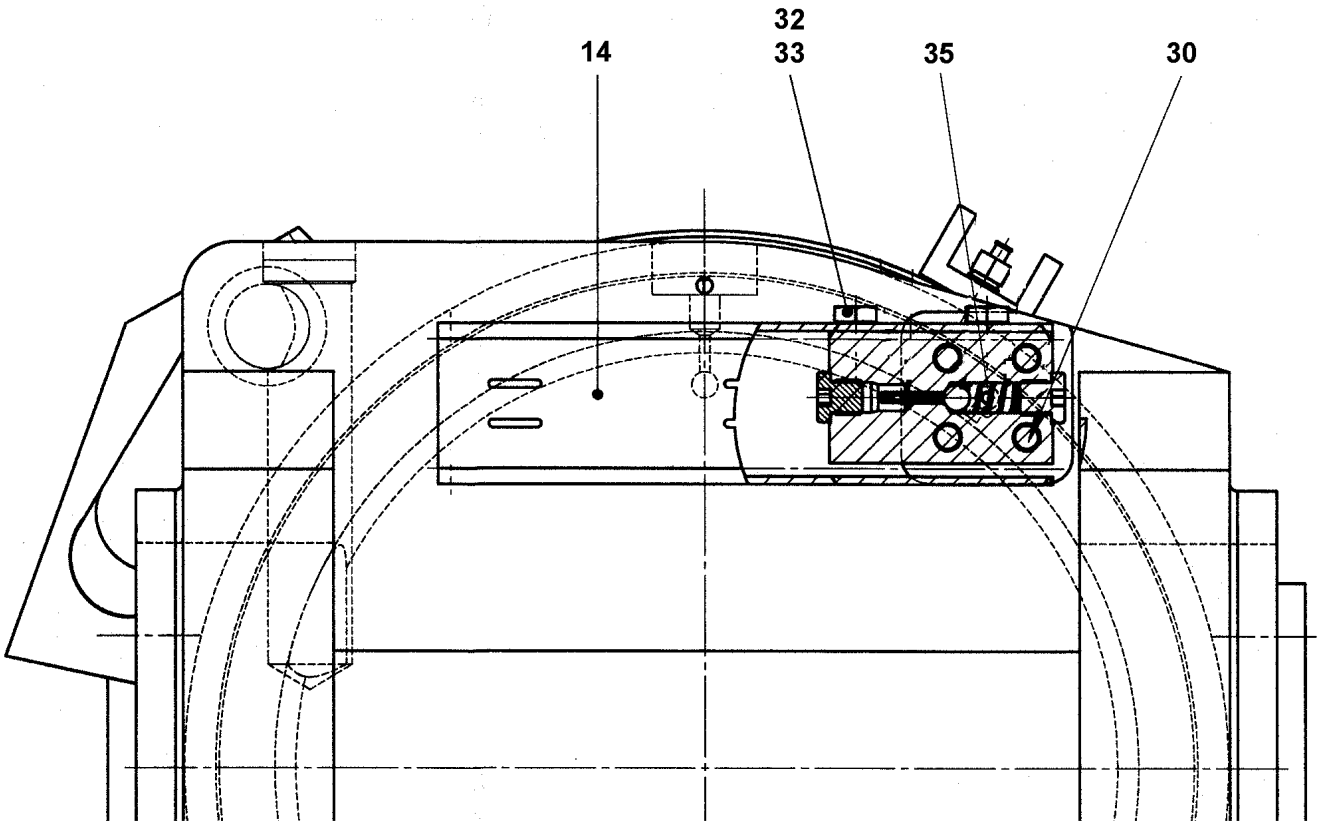

Pos 41

Pos.	Item	Quantity	Description	Bezeichnung	Serie	K
14	10 49 058 0	1	PROTECTIVE HOOD ST37K	SCHUTZHAUBE		
30	40 43 097 08	4	SOCKET HEAD SCREW DIN 912 M10X60 10.	ZYLINDERSCHRAUBE		
32	40 65 165	2	HEX SCREW ISO 4017 M10X12 8.8 A3C	SECHSKANTSCHRAUBE		
33	10 28 979 5	2	WASHER ISO 7089 10 300HV FLZN SPF	SCHEIBE		
35	72 64 056 08	1	O-RING 14X3 NBR70	O-RING		
41	10 49 058 1	1	SEAL KIT	DICHTSATZ		

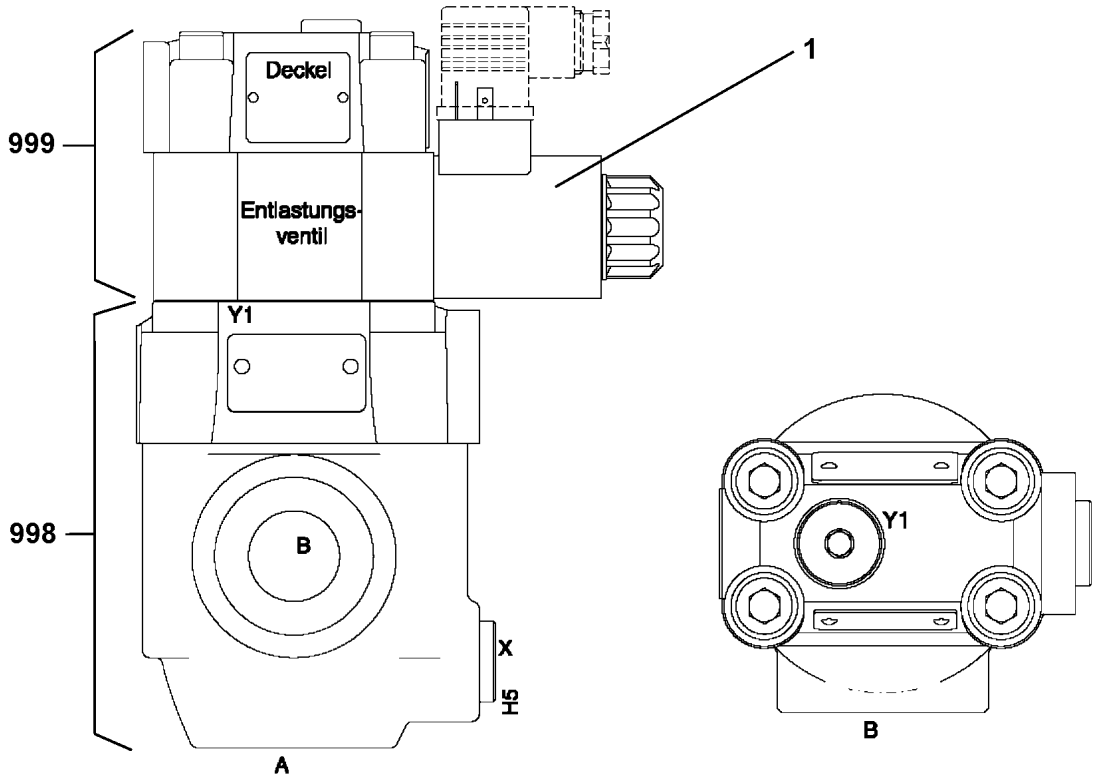

Pos.	Item	Quantity	Description	Bezeichnung	Serie	K
1	10 66 309 4	1	MAGNET 24V	MAGNET		
998	11 00 353 5	1	SEAL KIT	DICHTSATZ		
999	11 00 353 6	1	SEALING SET VALVE	DS VENTIL		

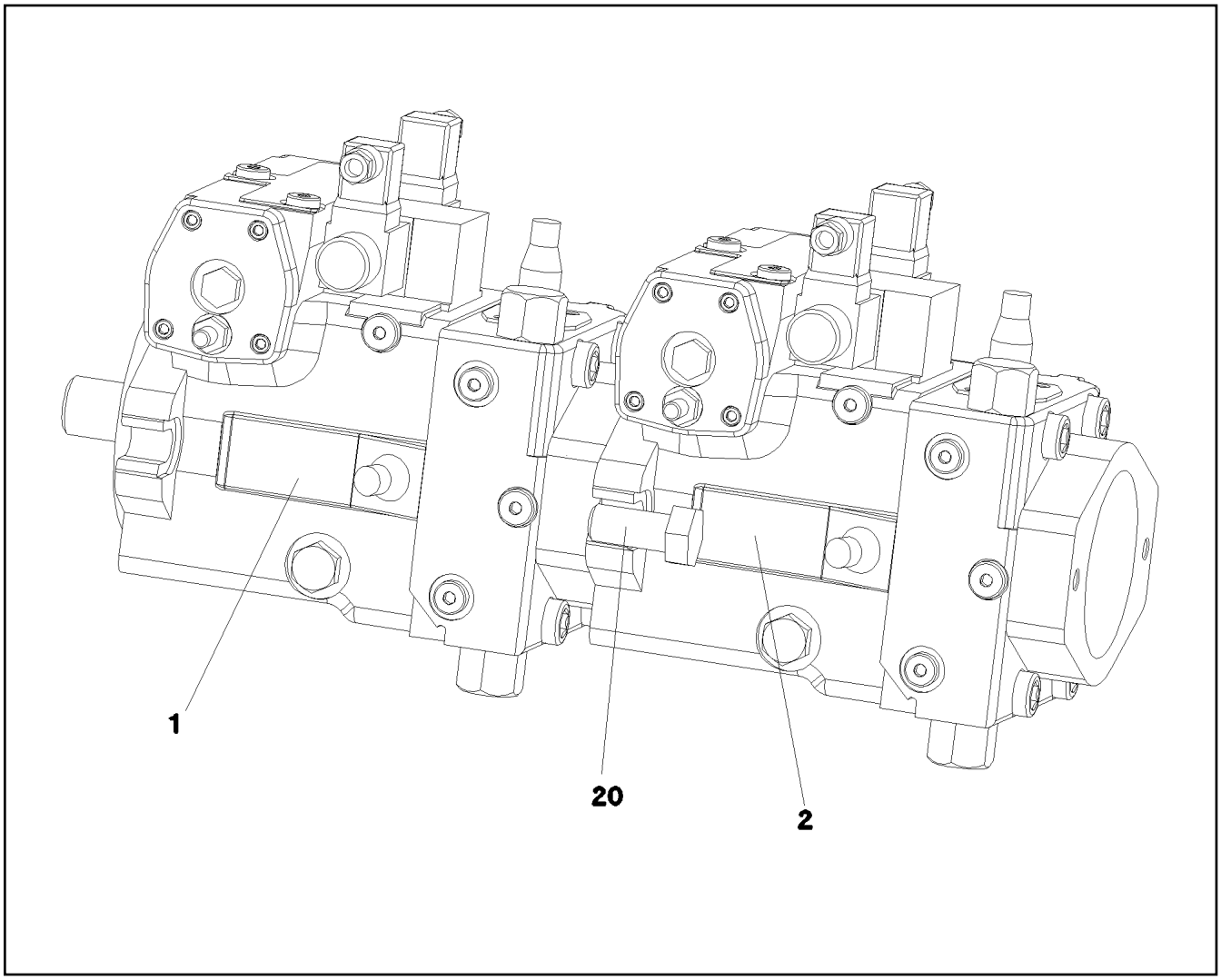

Pos.	Item	Quantity	Description	Bezeichnung	Serie	K
1	10 81 431 0	1	VARIABLE PUMP A4VG ⇨ X10814310 10 81 431 0	VERSTELLPUMPE		
2	10 81 431 1	1	VARIABLE PUMP A4VG ⇨ X10814311 10 81 431 1	VERSTELLPUMPE		
20	46 00 020	4	HEX SCREW ISO 4017 M20X45 8.8 A3C	SECHSKANTSCHRAUBE		

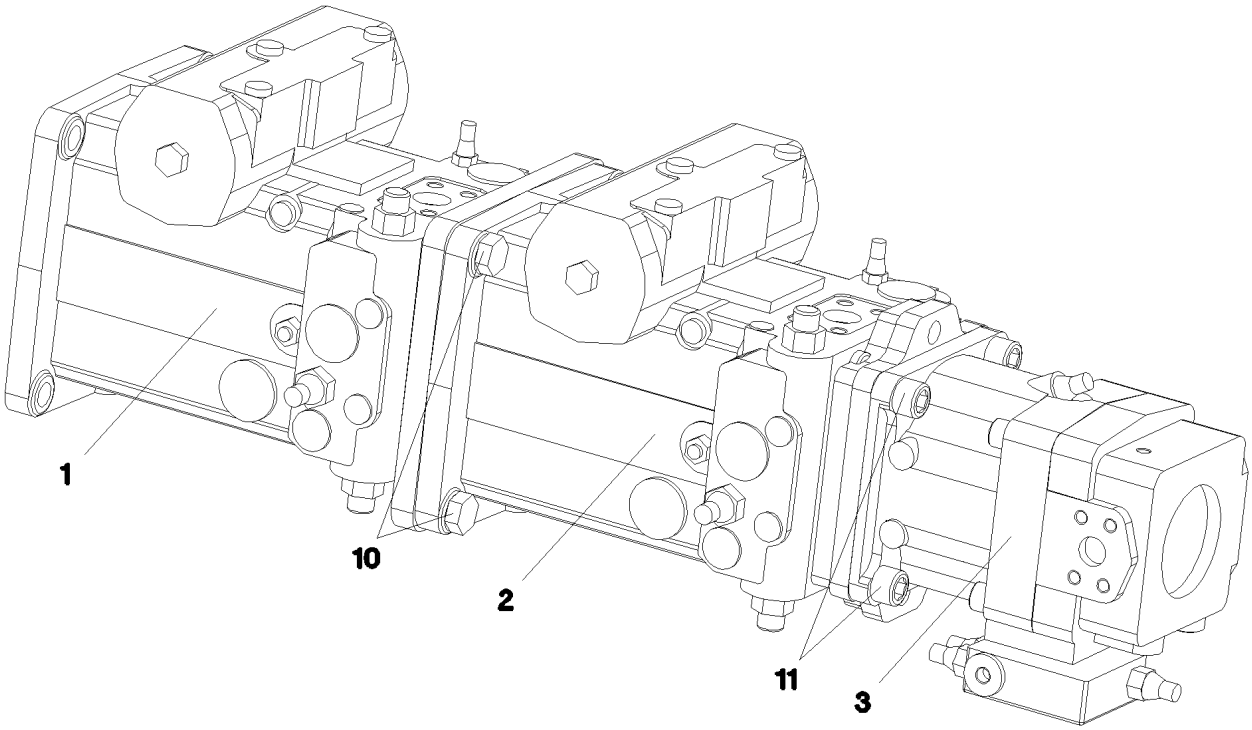

Pos.	Item	Quantity	Description	Bezeichnung	Serie	K
1	10 81 435 7	1	VARIABLE PUMP A4VG ⇨ X10814357 10 81 435 7	VERSTELLPUMPE		
2	10 81 435 8	1	VARIABLE PUMP A4VG ⇨ X10814358 10 81 435 8	VERSTELLPUMPE		
3	10 41 174 0	1	VARIABLE PUMP A11VD/74LI ⇨ X10411740 10 41 174 0	VERSTELLPUMPE		
10	46 00 020	4	HEX SCREW ISO 4017 M20X45 8.8 A3C	SECHSKANTSCHRAUBE		
11	46 00 263	4	SOCKET HEAD SCREW ISO 4762 M20X40 8.	ZYLINDERSCHRAUBE		

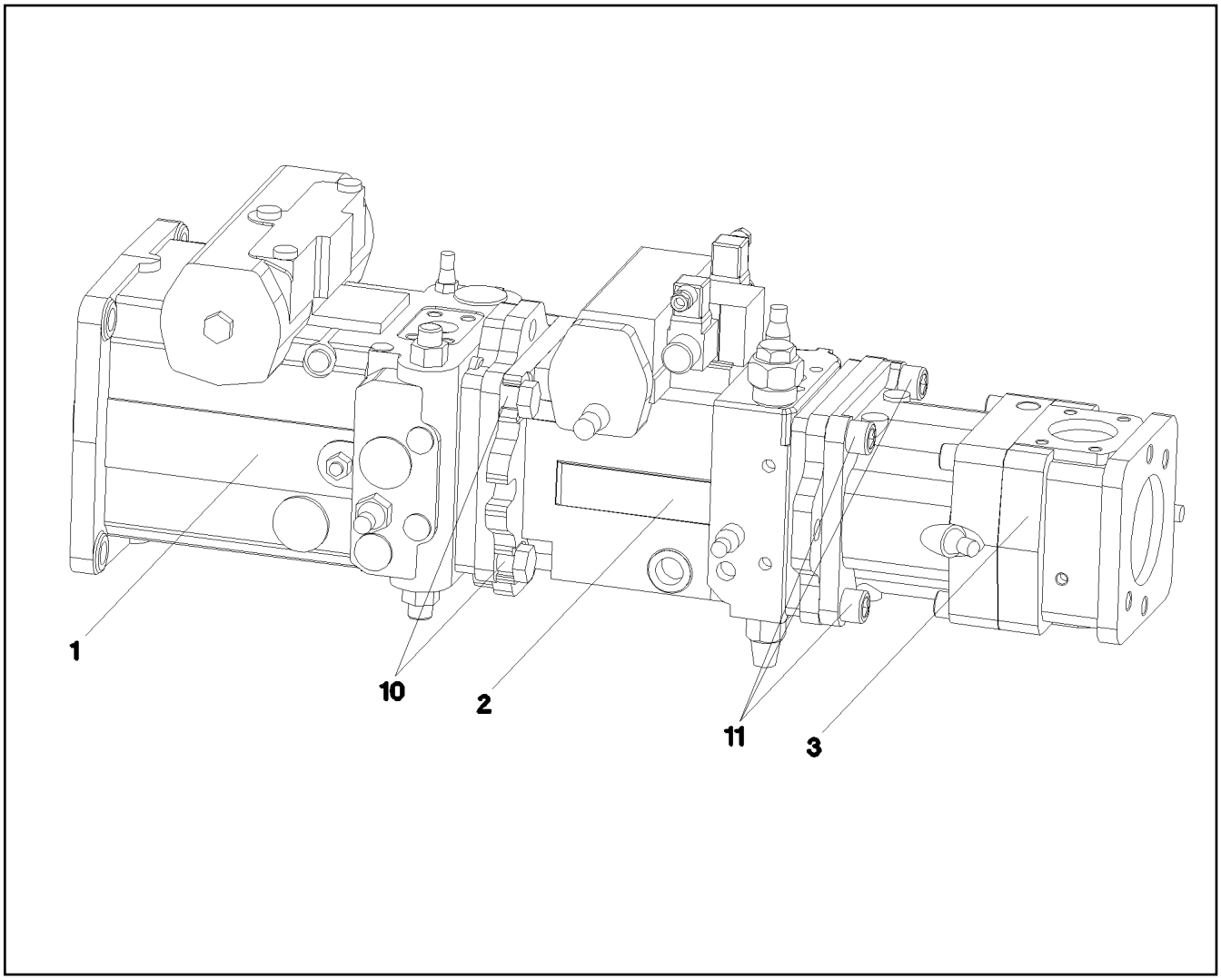

Pos.	Item	Quantity	Description	Bezeichnung	Serie	K
1	10 81 432 3	1	VARIABLE PUMP A4VG ⇨ X10814323 10 81 432 3	VERSTELLPUMPE		
2	10 81 432 4	1	VARIABLE PUMP A4VG ⇨ X10814324 10 81 432 4	VERSTELLPUMPE		
3	10 41 173 6	1	VARIABLE PUMP A11VO/74LI ⇨ X10411736 10 41 173 6	VERSTELLPUMPE		
10	46 00 020	4	HEX SCREW ISO 4017 M20X45 8.8 A3C	SECHSKANTSCHRAUBE		
11	46 00 263	4	SOCKET HEAD SCREW ISO 4762 M20X40 8.	ZYLINDERSCHRAUBE		

Pos.26

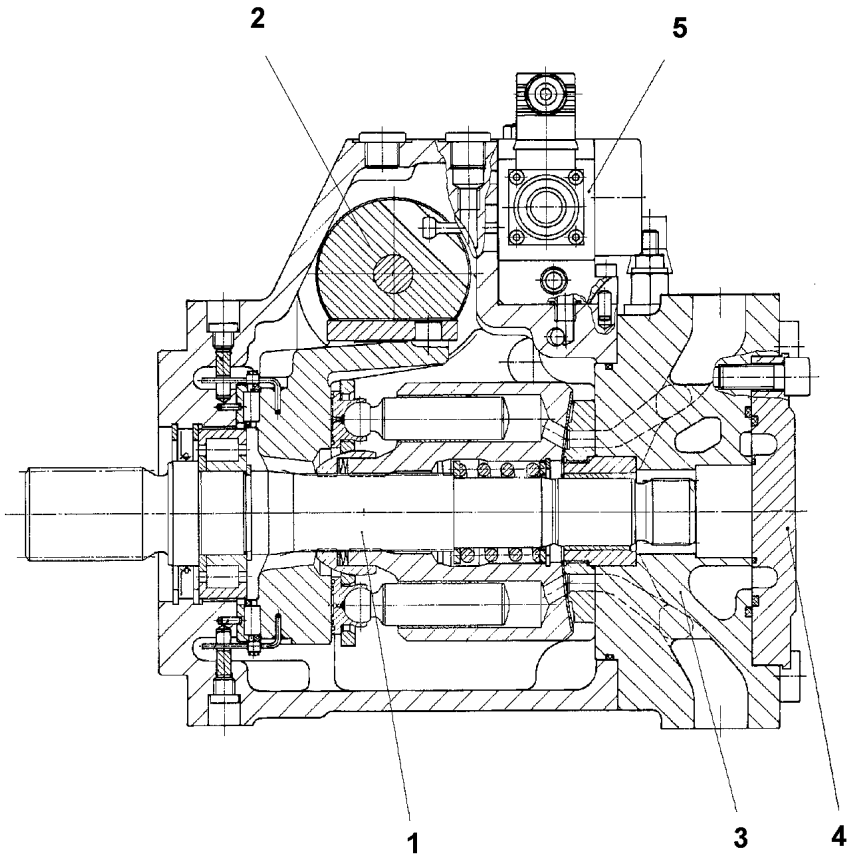

98

Pos.	Item	Quantity	Description	Bezeichnung	Serie	K
1	11 31 496 5	1	DRIVING GEAR ⇨ X11314965 11 31 496 5	TRIEBWERK		
2	10 33 104 8	1	ADJUSTMENT	VERSTELLUNG		
3	57 15 142 08	1	CONNECTING PLATE ⇨ 5 715 142 08 57 15 142 08	ANSCHLUSSPLATTE		
4	11 00 571 3	1	PUMP COVER	PUMPENDECKEL		
5	10 80 231 4	1	CONTROL UNIT	ANSTEUERGERAET		
(2)	10 47 143 7	2	PROPORTIONAL MAGNET 24V	PROPORTIONALMAGNET		
(98)	79 05 638 14	1	SEALING SET CONTROL UNITS	DS ANSTEUERGERAET		
26	51 45 849 08	1	SCREW PLUG DIN 906 M8X1 5.8	VERSCHLUSSSCHRAUBE		
98	10 41 315 7	1	SEAL KIT REGULATING VALVE	DS VERSTELLPUMPE		

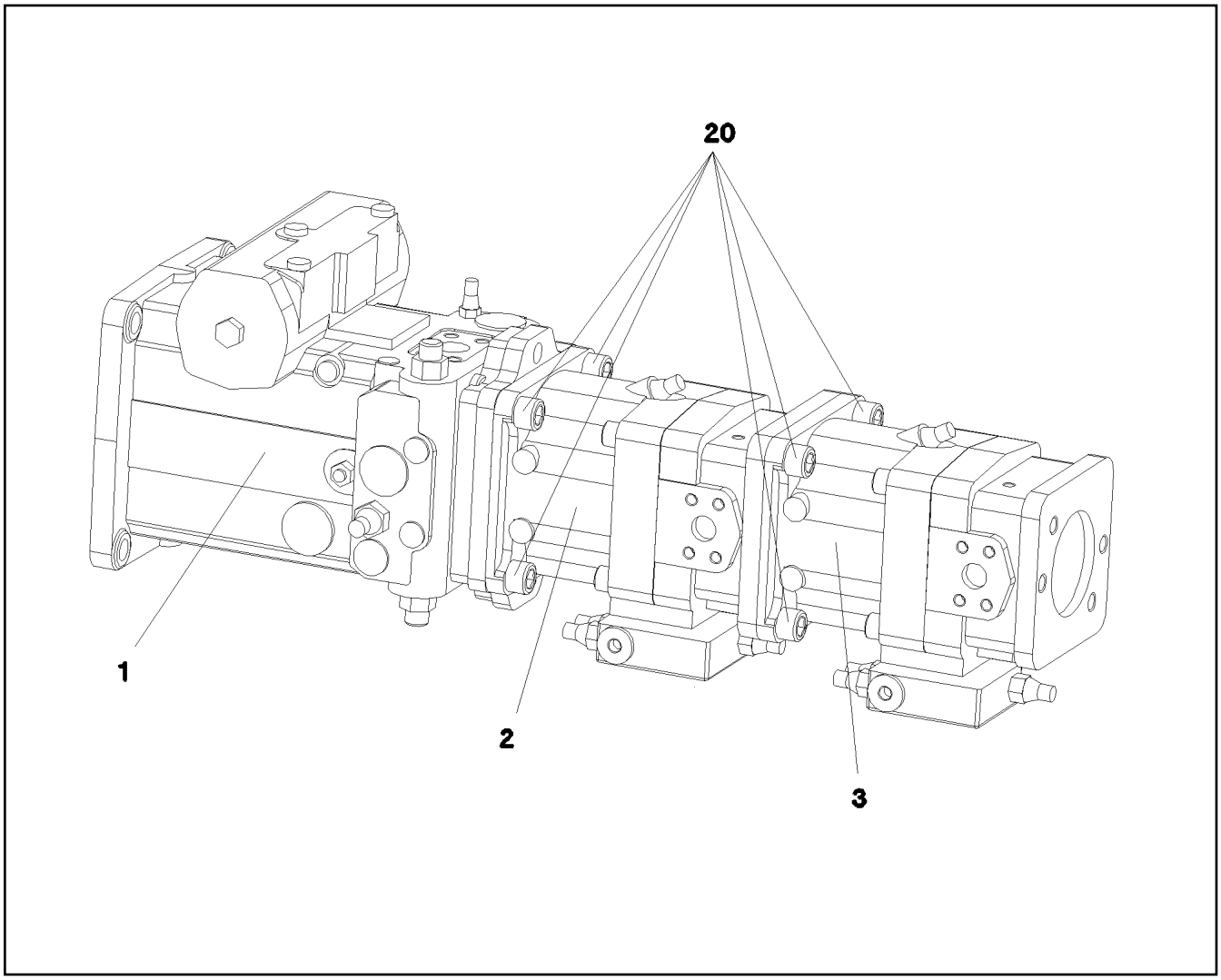

Pos.	Item	Quantity	Description	Bezeichnung	Serie	K
1	10 81 429 6	1	VARIABLE PUMP A4VG ⇨ X10814296 10 81 429 6	VERSTELLPUMPE		
2	10 41 173 0	1	VARIABLE PUMP A11VO/74LI ⇨ X10411730 10 41 173 0	VERSTELLPUMPE		
3	10 41 173 2	1	VARIABLE PUMP A11VO/74LI ⇨ X10411732 10 41 173 2	VERSTELLPUMPE		
20	46 00 263	8	SOCKET HEAD SCREW ISO 4762 M20X40 8.	ZYLINDERSCHRAUBE		

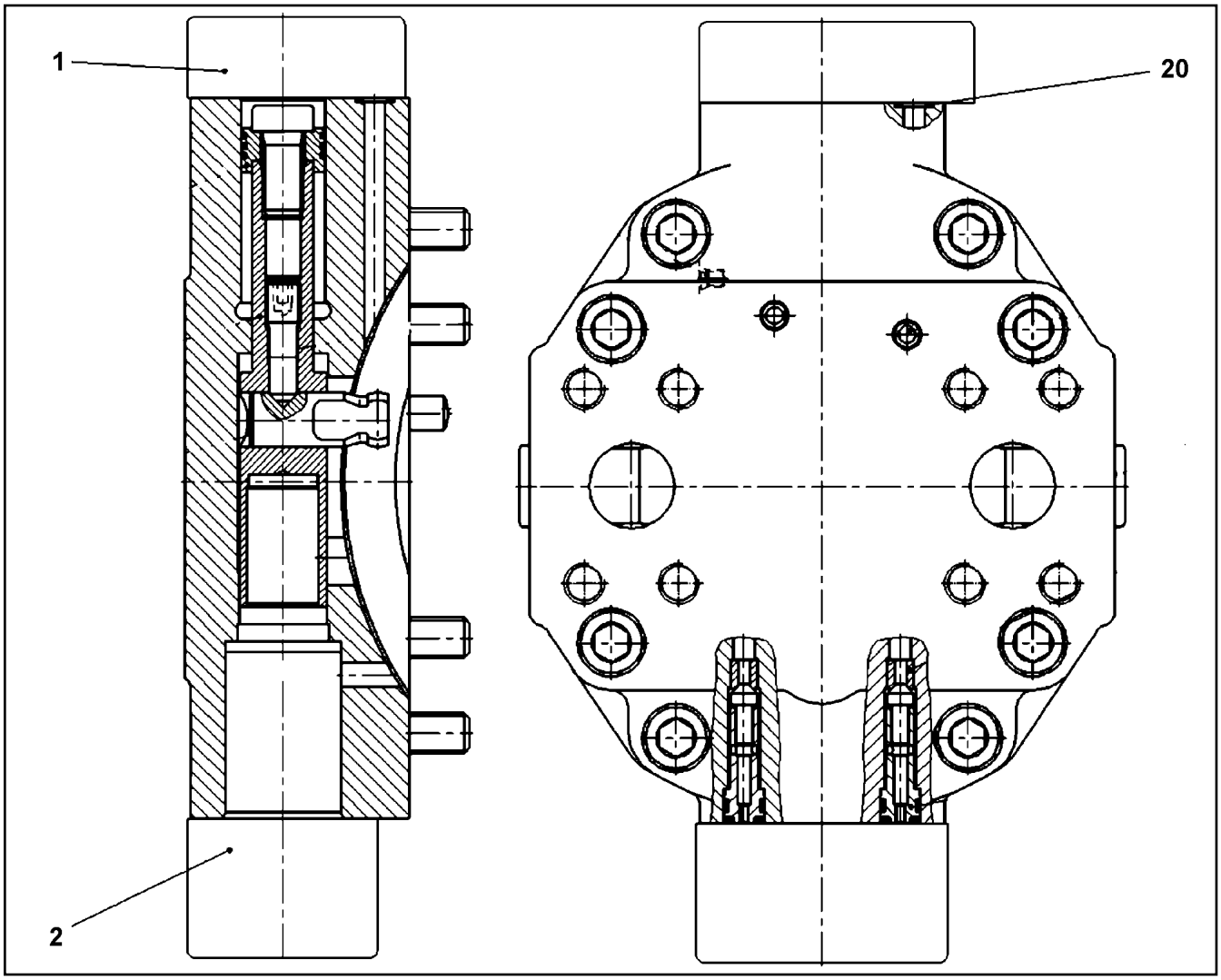

Pos.	Item	Quantity	Description	Bezeichnung	Serie	K
1	10 65 300 9	1	CONTROL ELEMENT ⇨ X10653009 10 65 300 9	STEUERTEIL		
2	57 19 278 08	1	FLUSH VALVE	SPUELVENTIL		
20	73 80 573	1	O-RING ISO 3601-1 7,65X1,78 FKM 90 A,GN	O-RING		

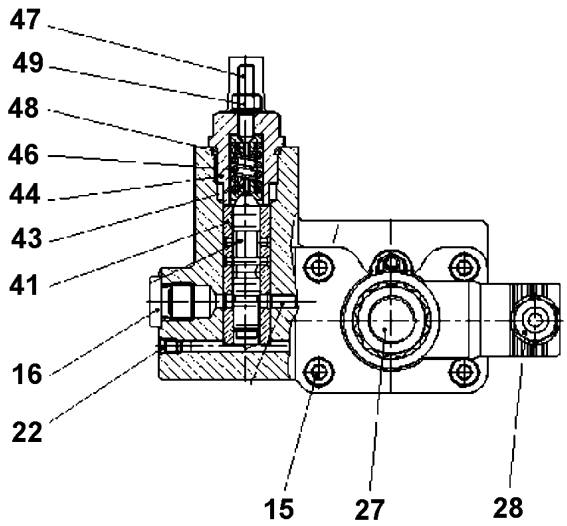

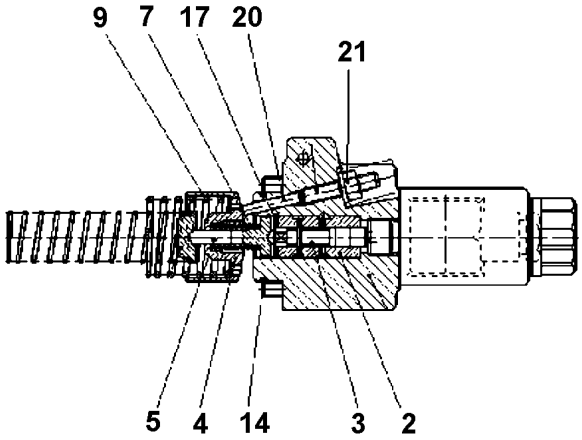

Pos.	Item	Quantity	Description	Bezeichnung	Serie	K
2	57 07 699 08	1	CONTROL BUSHING	STEUERBUCHSE		
3	10 04 430 9	1	SPOOL	STEUERKOLBEN		
4	70 22 128	1	ADJUSTING BUSHING	EINSTELLBUCHSE		
5	74 14 494	1	SPRING SUPPORT	FEDERTELLER		
7	10 21 753 2	1	PRESSURE SPRING	DRUCKFEDER		
9	70 22 131	1	PRESSURE SPRING	DRUCKFEDER		
14	10 09 796 0	1	O-RING 39,34X2,62 FKM 70	O-RING		
15	10 42 477 7	4	SOCKET HEAD SCREW	ZYLINDERSCHRAUBE		
16	74 14 500	1	SCREW PLUG M14X1,5 FKM	VERSCHLUSSSCHRAUBE		
17	55 08 480 08	1	LOCKING RING DIN 472 16X1	SICHERUNGSRING		
20	46 01 499	1	PARALLEL PIN DIN 6325 4m6X20	ZYLINDERSTIFT		
21	73 61 600	1	GROMMET NUT M6	DICHTUNGSMUTTER		
22	56 16 114	5	DOUBLE PLUG	DOPPELABREISSSTOPFEN		
27	10 02 369 3	1	MAGNET 24V	MAGNET		
28	51 45 948 08	1	SOCKET	STECKDOSE		
41	50 09 648	1	CONTROL BUSHING	STEUERBUCHSE		
43	70 27 055	2	SPRING SUPPORT	FEDERTELLER		
44	70 27 056	1	SCREW PLUG	VERSCHLUSSSCHRAUBE		
46	70 27 053	1	PRESSURE SPRING	DRUCKFEDER		
47	10 48 803 5	1	GRUB SCREW	GEWINDESTIFT		
48	10 33 217 2	1	O-RING	O-RING		
49	70 27 052	1	SEAL-LOCK-SHOULDER NUT M6X0,5	SEAL-LOCK-BUNDMUTTER		

Pos.	Item	Quantity	Description	Bezeichnung	Serie	K
2	10 27 996 0	1	O-RING	O-RING		
3	10 28 015 8	1	O-RING	O-RING		
4	74 03 680	1	O-RING	O-RING		
5	10 28 004 3	1	O-RING	O-RING		

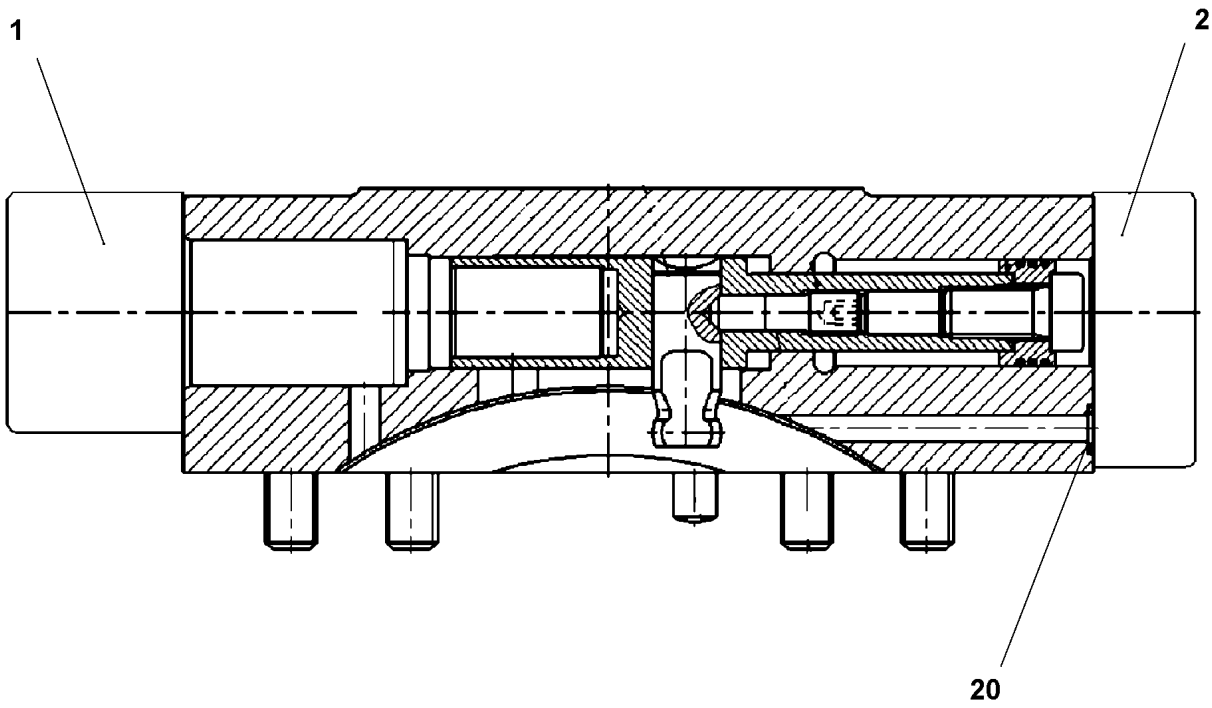

Pos.	Item	Quantity	Description	Bezeichnung	Serie	K
1	10 66 404 1	1	CONTROL ELEMENT	STEUERTEIL		
(14)	10 12 341 4	1	O-RING 39,34X2,62 FKM 70	O-RING		
2	10 66 404 2	1	FLUSH-/FEED PRESSURE VALVE	SPUEL + SPEISEDRUCKVENTIL		
(18)	51 05 867 08	1	O-RING ARP 568 37,69X3,53 NBR90	O-RING		
20	70 22 118	6	O-RING 7,65X1,78 FKM 90	O-RING		

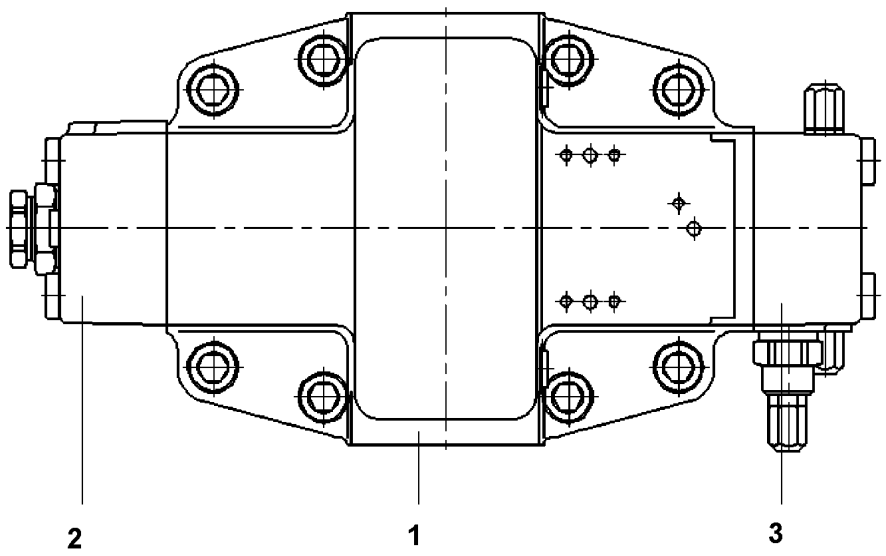

Pos.	Item	Quantity	Description	Bezeichnung	Serie	K
1	10 67 841 6	1	ADJUSTING PIECE	VERSTELLTEIL		
(15)	50 12 085 08	1	O-RING ARP 568 304,39X3,53 NBR70	O-RING		
2	10 46 782 0	1	CONTROL ELEMENT	STEUERTEIL		
			⇨ X10467820 10 46 782 0			
3	10 67 841 7	1	COVER	DECKEL		
			⇨ X10678417 10 67 841 7			

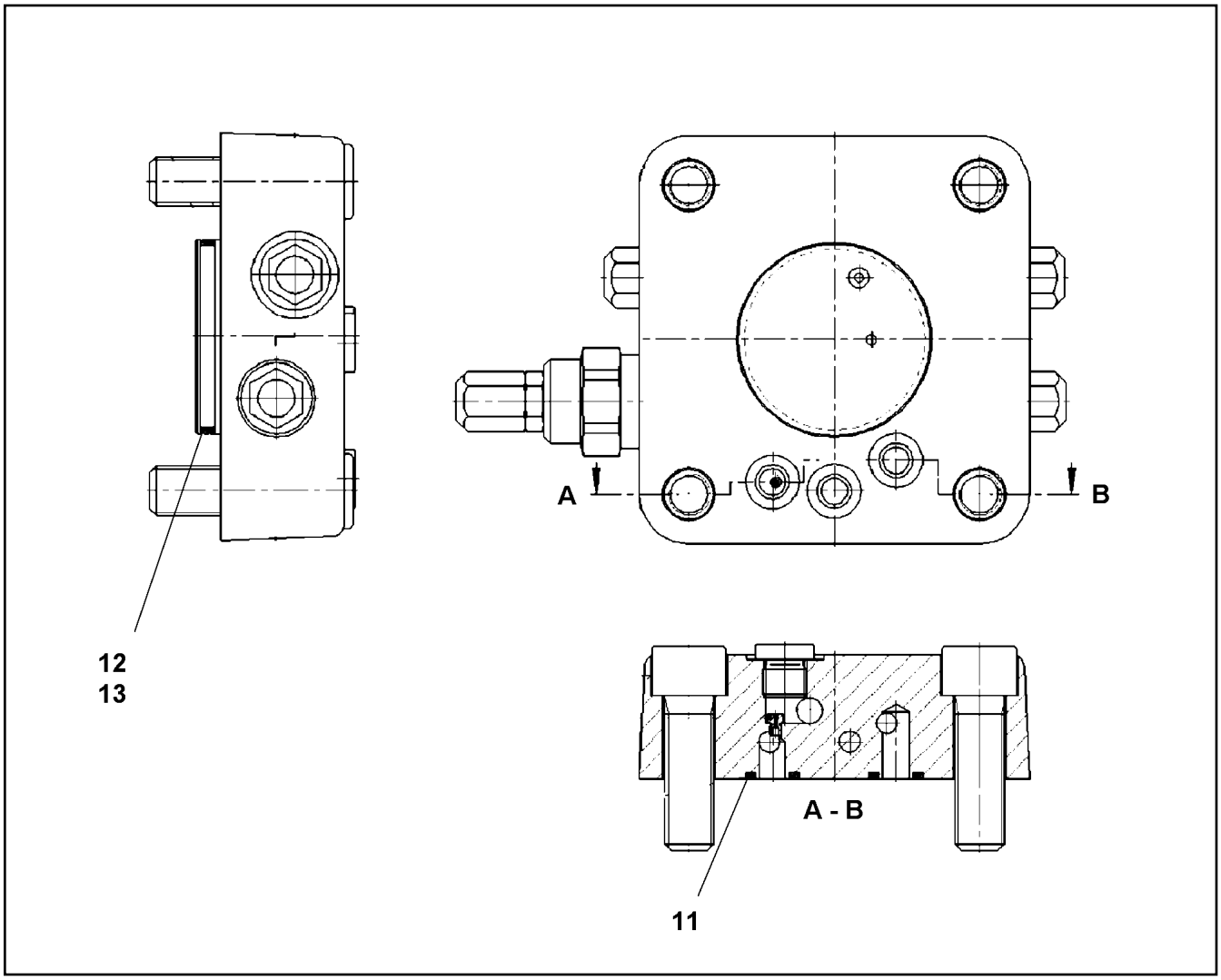

Pos.	Item	Quantity	Description	Bezeichnung	Serie	K
11	51 07 461 08	3	O-RING ARP 568 12,37X2,62 NBR90	O-RING		
12	51 45 983 08	1	O-RING ARP 568 56,82X2,62 NBR90	O-RING		
13	10 33 357 8	1	SUPPORTING RING	STUETZRING		

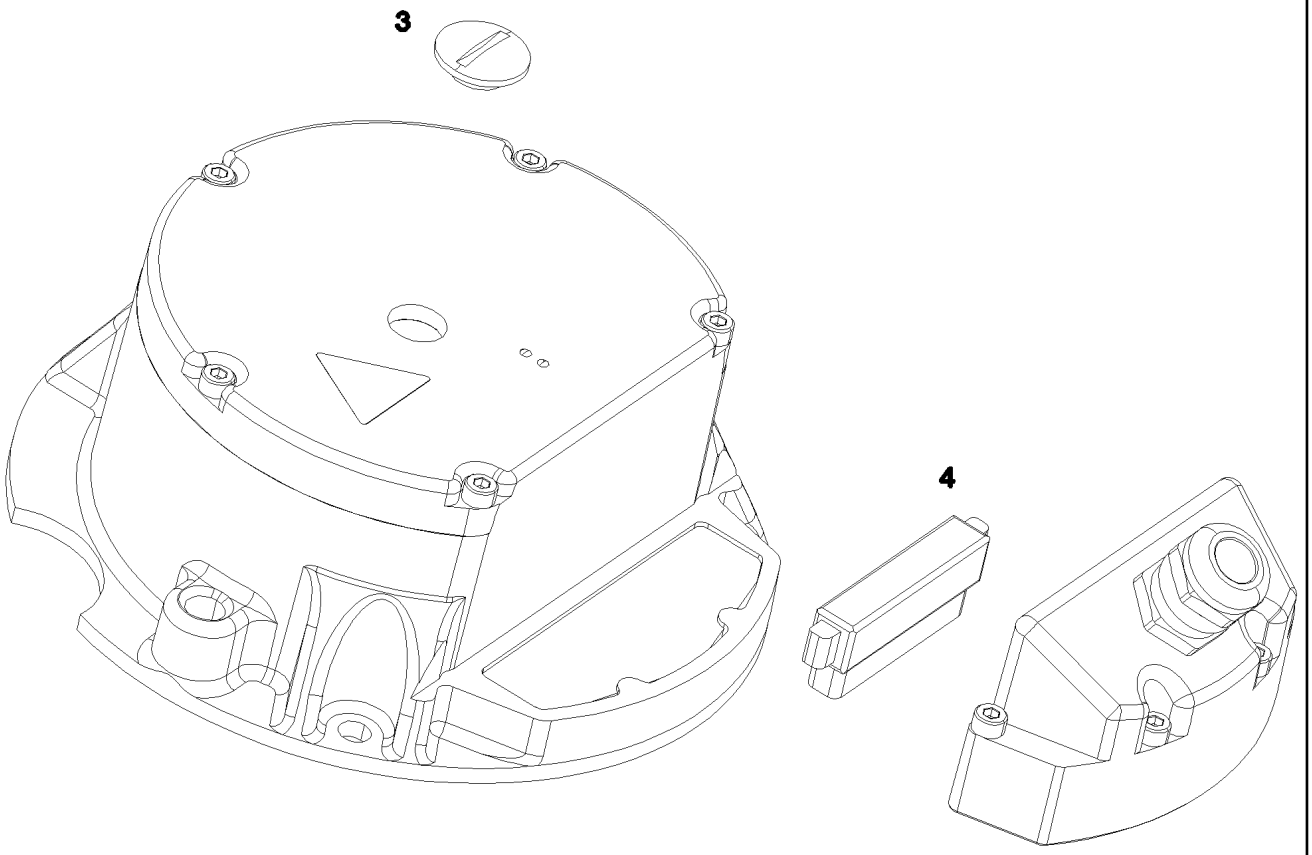

Pos.	Item	Quantity	Description	Bezeichnung	Serie	K
3	11 69 005 7	1	SCREW PLUG	VERSCHLUSSSCHRAUBE		
4	11 69 005 6	1	PLUG 10-POLIG	STECKER		

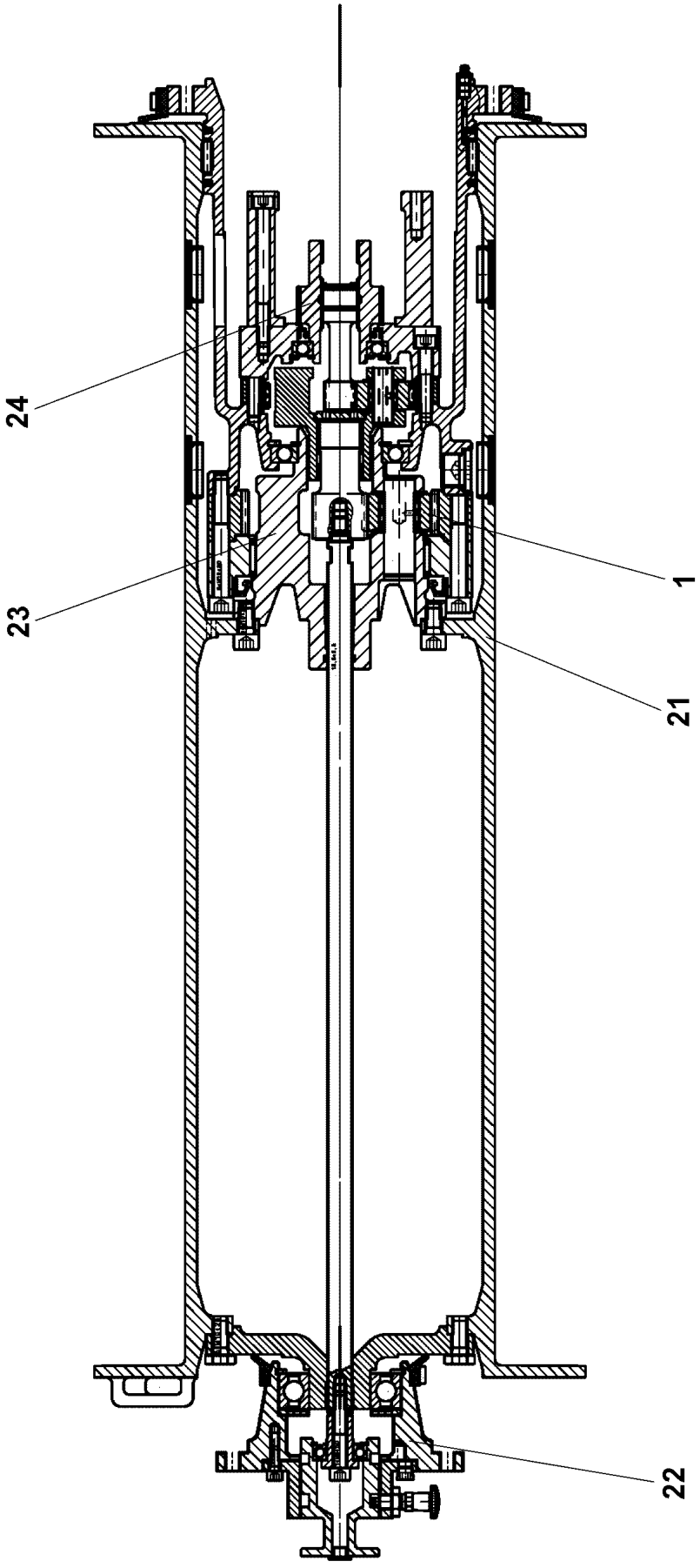
24
23
1
21
22

Pos.	Item	Quantity	Description	Bezeichnung	Serie	K
1	11 00 530 8	1	PLANETARY GEARBOX ⇨ X11005308 11 00 530 8	PLANETENGETRIEBE		
21	11 34 739 6	1	ROPE DRUM ⇨ X11347396 11 34 739 6	SEILTROMMEL		
22	11 34 739 9	1	FLANGE BEARING ⇨ X11347399 11 34 739 9	FLANSCHLAGER		
23	54 02 704 14	1	POWER TAKE-OFF CPL ⇨ 5 402 704 14 54 02 704 14	ABTRIEB KPL		
24	54 02 705 14	1	DRIVE UNIT CPL ⇨ 5 402 705 14 54 02 705 14	ANTRIEB KPL		

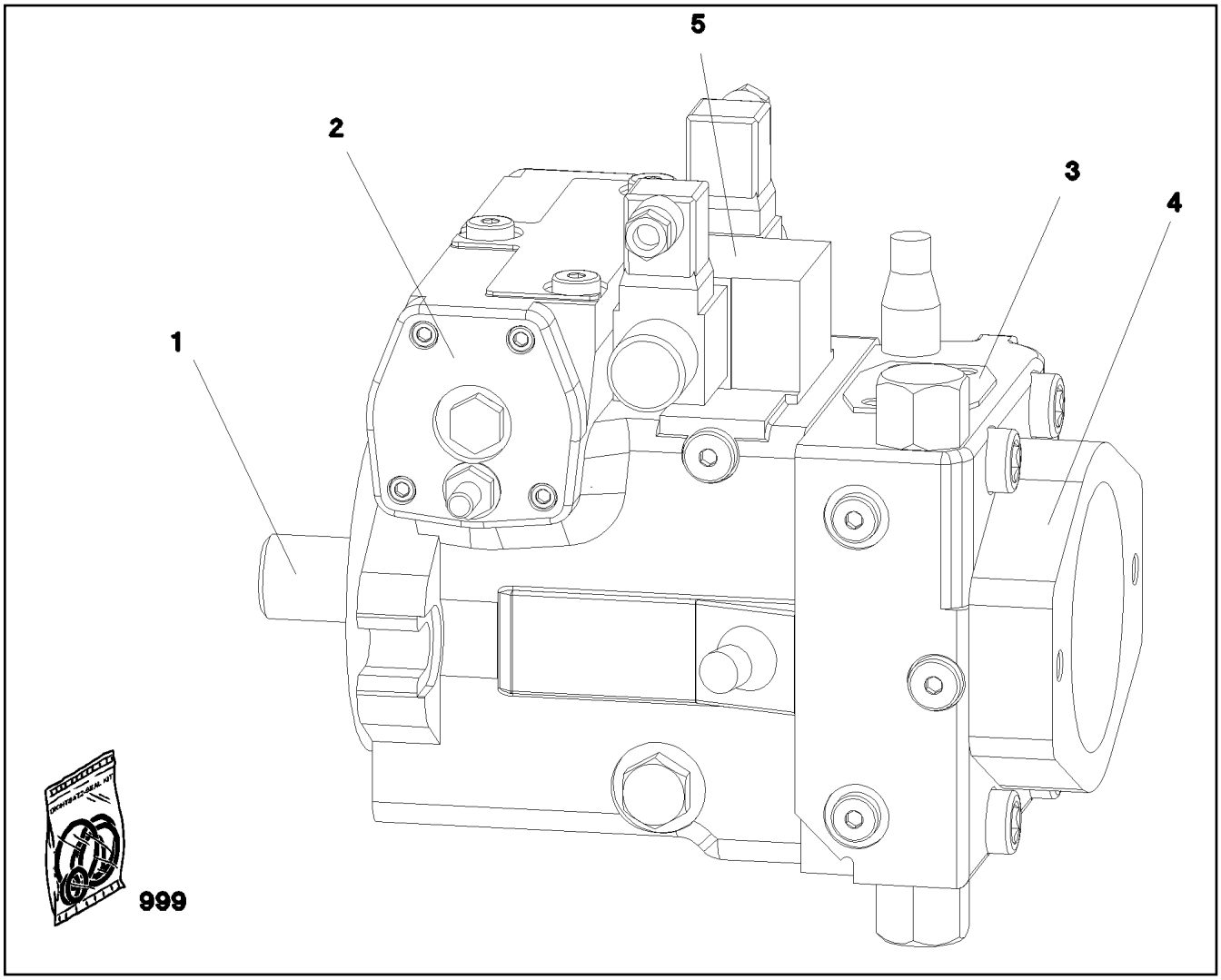

Pos.	Item	Quantity	Description	Bezeichnung	Serie	K
1	10 41 232 3	1	DRIVING GEAR	TRIEBWERK		
2	10 41 232 4	1	ADJUSTMENT	VERSTELLUNG		
3	10 41 232 6	1	CONNECTING PLATE ⇨ X10412326 10 41 232 6	ANSCHLUSSPLATTE		
4	10 81 429 8	1	PUMP SUPPORT	PUMPENTRAEGER		
(999)	10 81 430 1	1	SEAL KIT	DICHTSATZ		
5	10 81 429 9	1	CONTROL UNIT ⇨ X10814299 10 81 429 9	ANSTEUERGERAET		
999	10 41 232 9	1	SEAL KIT REGULATING VALVE	DS VERSTELLPUMPE		

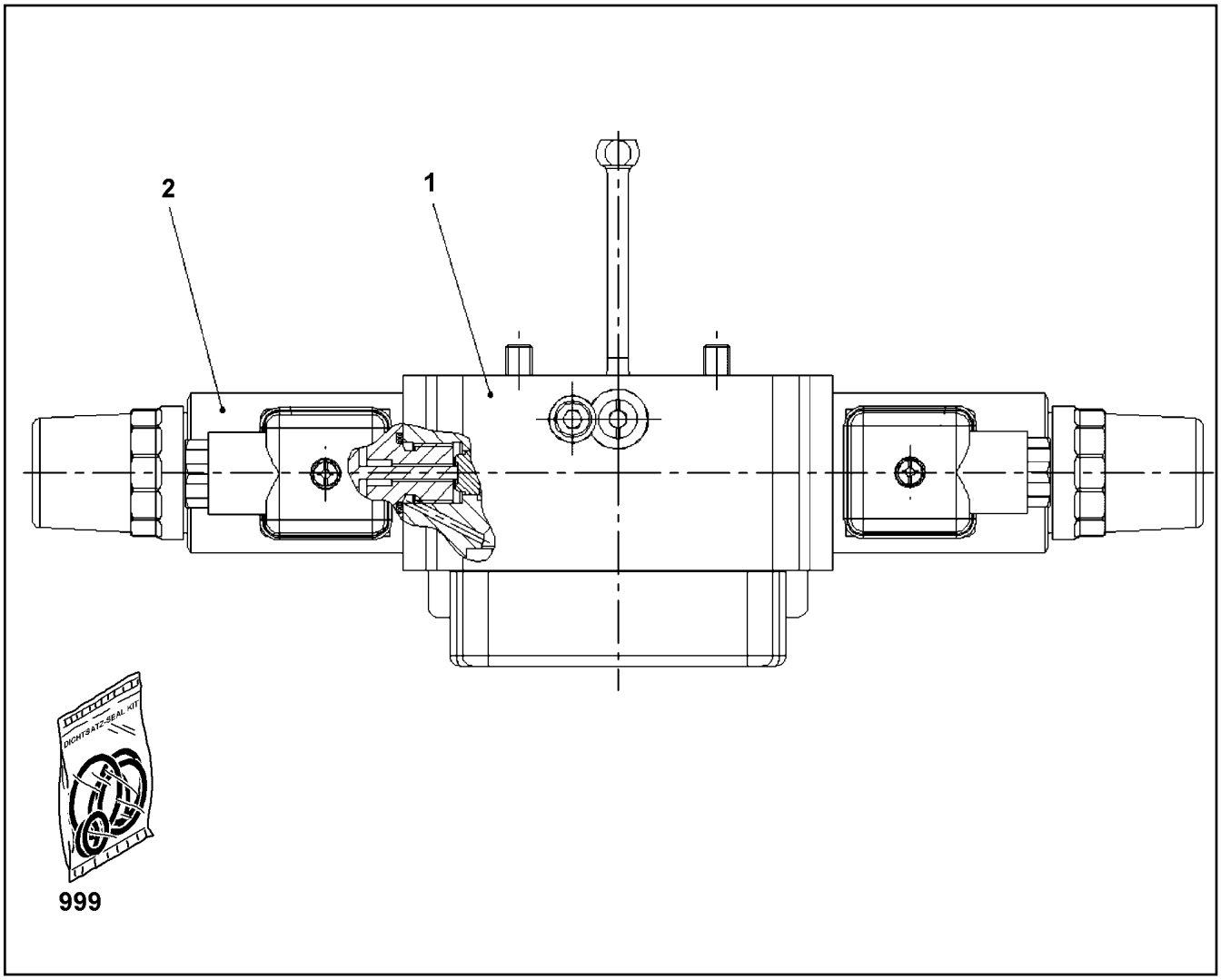

Pos.	Item	Quantity	Description	Bezeichnung	Serie	K
2	10 47 143 7	2	PROPORTIONAL MAGNET 24V	PROPORTIONALMAGNET		
(1)	10 66 382 5	1	RETAINING NUT	BEFESTIGUNGSMUTTER		
999	79 05 638 14	1	SEALING SET CONTROL UNITS	DS ANSTEUERGERAET		

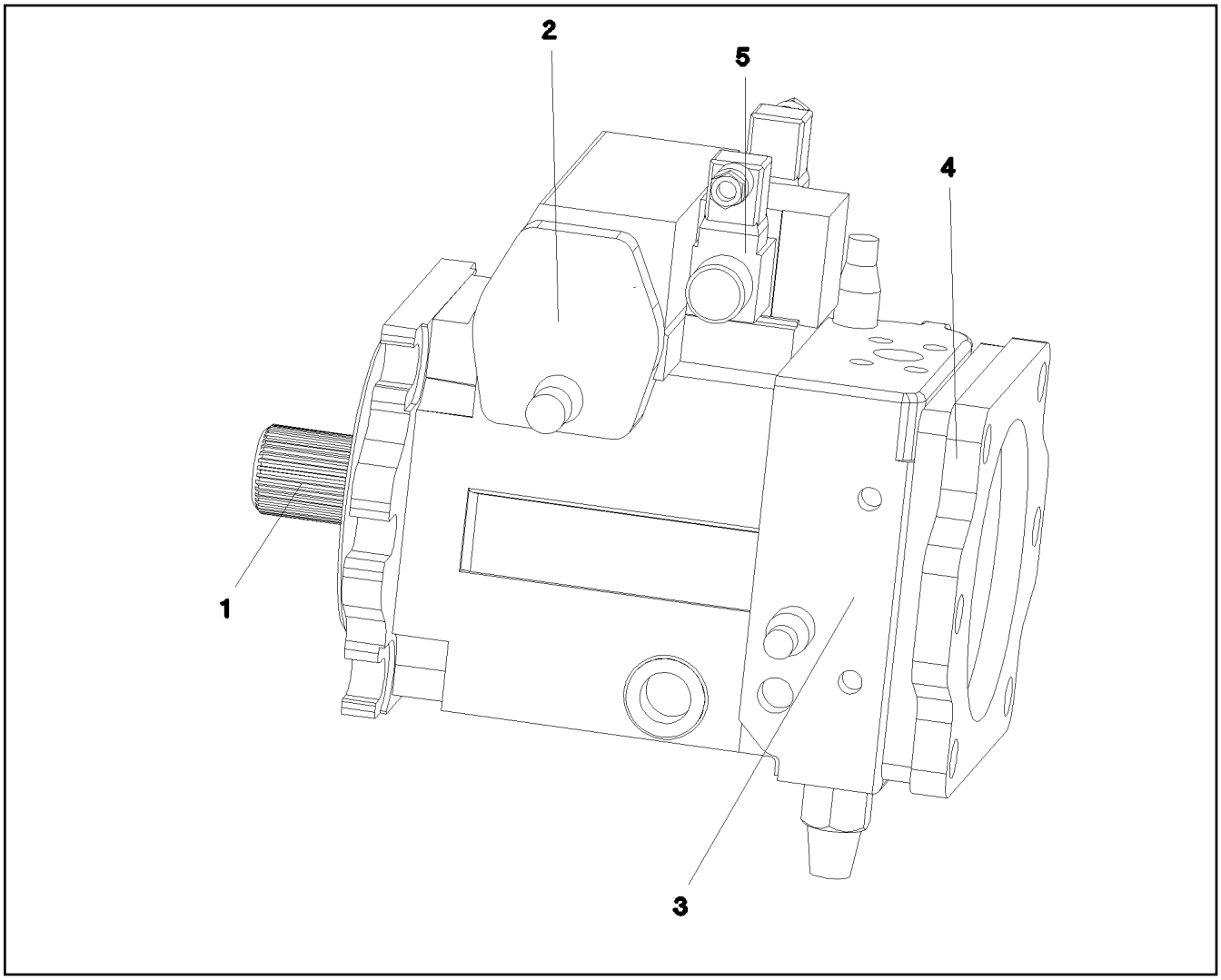

Pos.	Item	Quantity	Description	Bezeichnung	Serie	K
1	10 41 232 3	1	DRIVING GEAR	TRIEBWERK		
(98)	10 44 984 1	1	SEAL KIT GEAR DRIVE	DS TRIEBWERK		
2	10 41 232 4	1	ADJUSTMENT	VERSTELLUNG		
(98)	10 44 296 9	1	SEAL KIT ADJUSTMENT	DS VERSTELLUNG		
3	10 41 234 4	1	CONNECTING PLATE ⇨ X10412344 10 41 234 4	ANSCHLUSSPLATTE		
4	10 81 431 8	1	PUMP SUPPORT ⇨ X10814318 10 81 431 8	PUMPENTRAEGER		
5	10 81 429 9	1	CONTROL UNIT ⇨ X10814299 10 81 429 9	ANSTEUERGERAET		

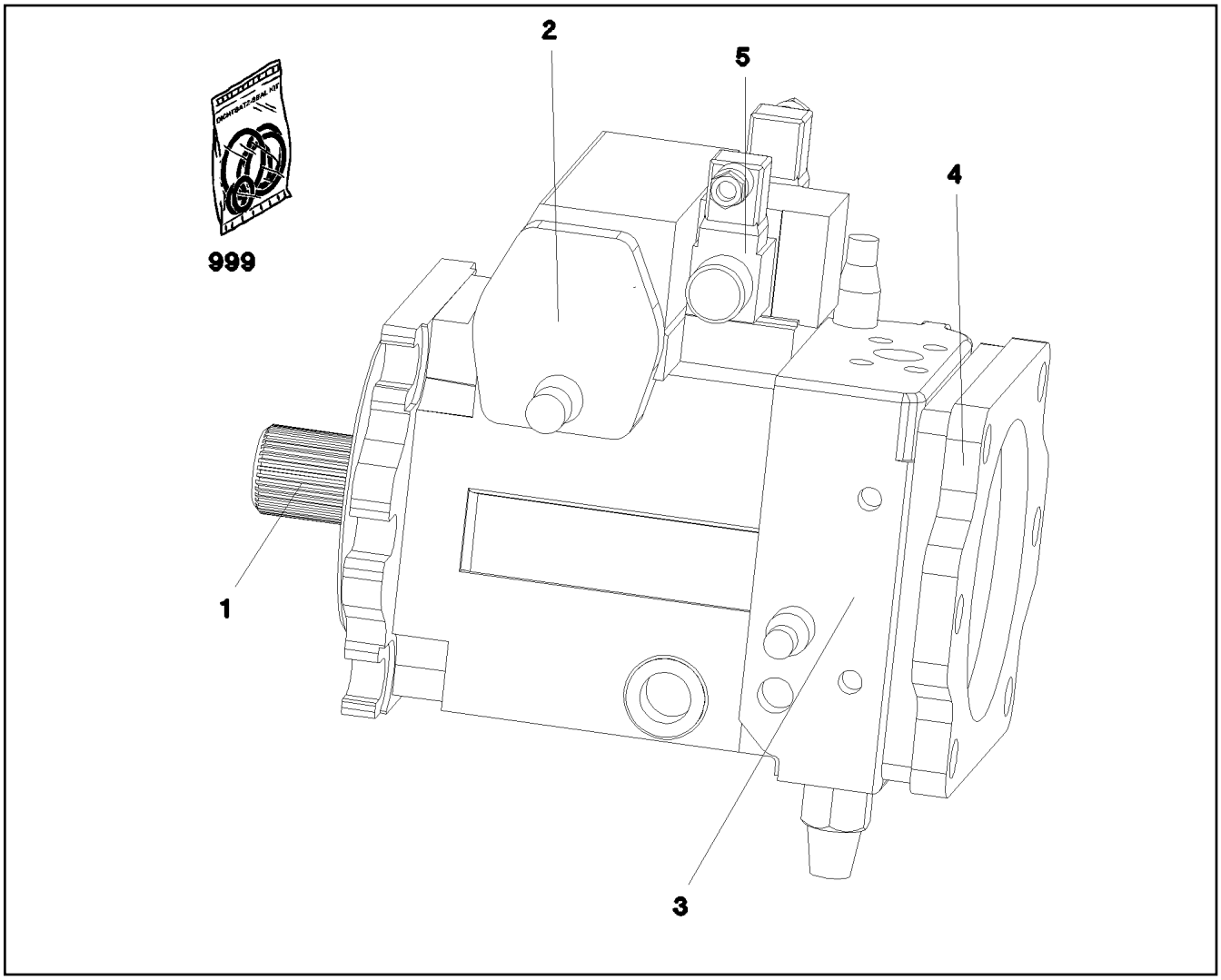

Pos.	Item	Quantity	Description	Bezeichnung	Serie	K
1	10 41 232 3	1	DRIVING GEAR	TRIEBWERK		
2	10 41 232 4	1	ADJUSTMENT	VERSTELLUNG		
3	10 41 234 4	1	CONNECTING PLATE	ANSCHLUSSPLATTE		
			⇨ X10412344 10 41 234 4			
4	10 81 431 9	1	PUMP SUPPORT	PUMPENTRAEGER		
(999)	10 81 430 1	1	SEAL KIT	DICHTSATZ		
5	10 81 429 9	1	CONTROL UNIT	ANSTEUERGERAET		
			⇨ X10814299 10 81 429 9			
999	10 41 232 9	1	SEAL KIT REGULATING VALVE	DS VERSTELLPUMPE		

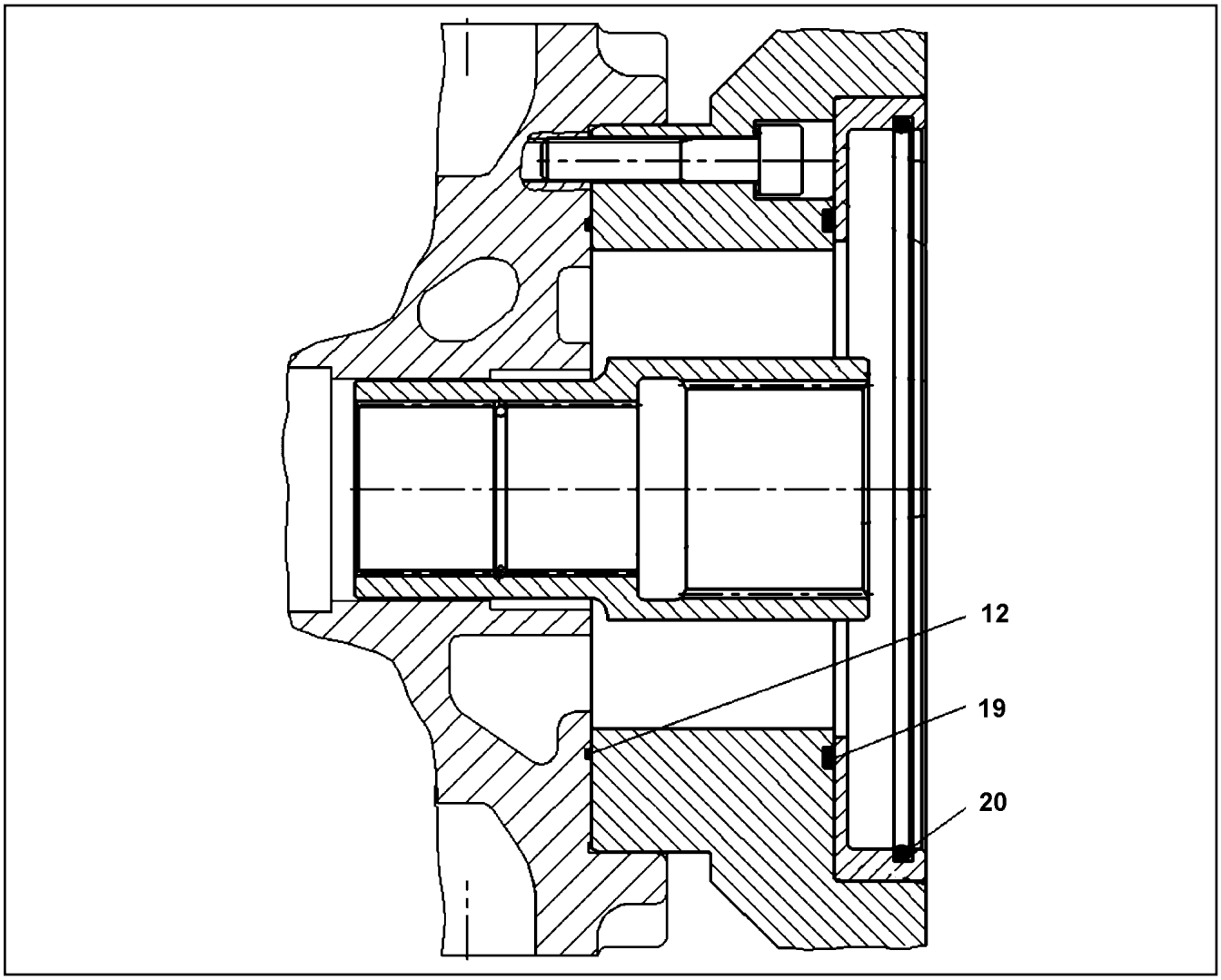

Pos.	Item	Quantity	Description	Bezeichnung	Serie	K
12	57 12 404 08	1	O-RING ARP 568 120,37X1,78 NBR90	O-RING		
19	72 64 169 08	1	O-RING ARP 568 120,24X3,53 NBR70	O-RING		
20	50 12 080 08	1	O-RING ARP 568 164,69X3,53 NBR70	O-RING		

999

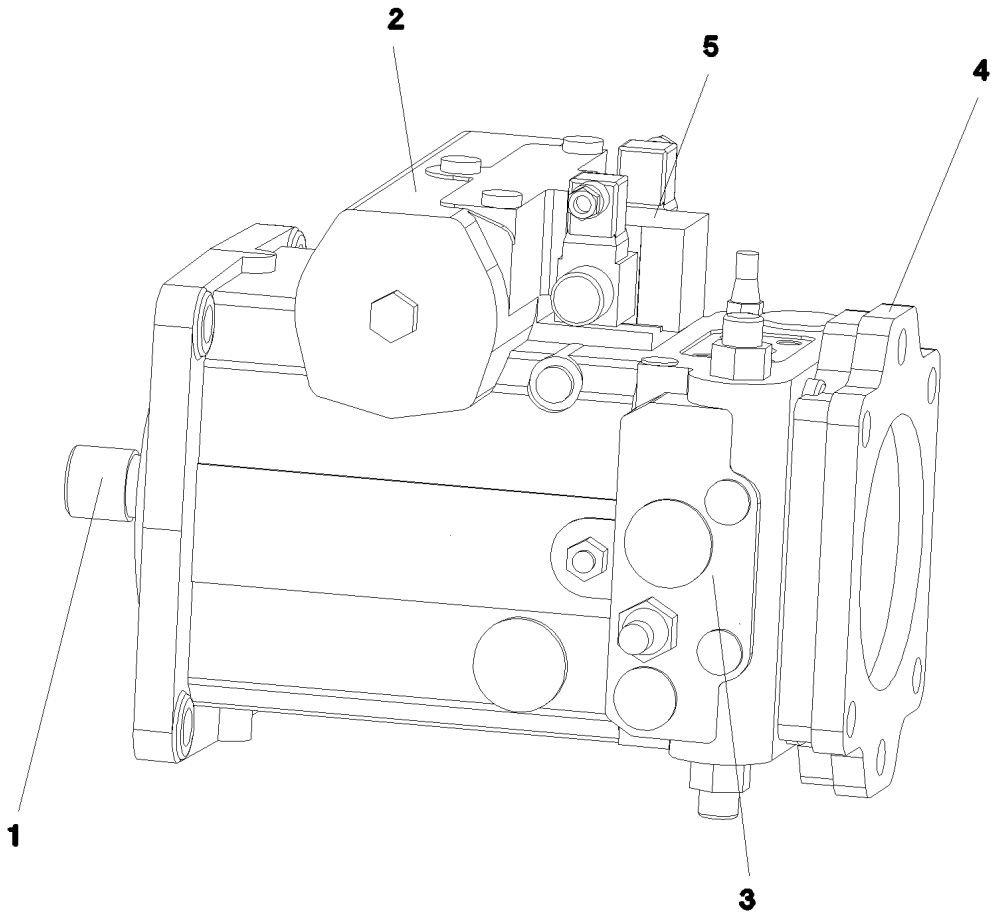

Pos.	Item	Quantity	Description	Bezeichnung	Serie	K
1	10 41 232 3	1	DRIVING GEAR	TRIEBWERK		
2	10 41 232 4	1	ADJUSTMENT	VERSTELLUNG		
3	10 41 232 6	1	CONNECTING PLATE ⇨ X10412326 10 41 232 6	ANSCHLUSSPLATTE		
4	10 81 431 9	1	PUMP SUPPORT	PUMPENTRAEGER		
5	10 81 429 9	1	CONTROL UNIT ⇨ X10814299 10 81 429 9	ANSTEUERGERAET		
999	10 41 232 9	1	SEAL KIT REGULATING VALVE	DS VERSTELLPUMPE		

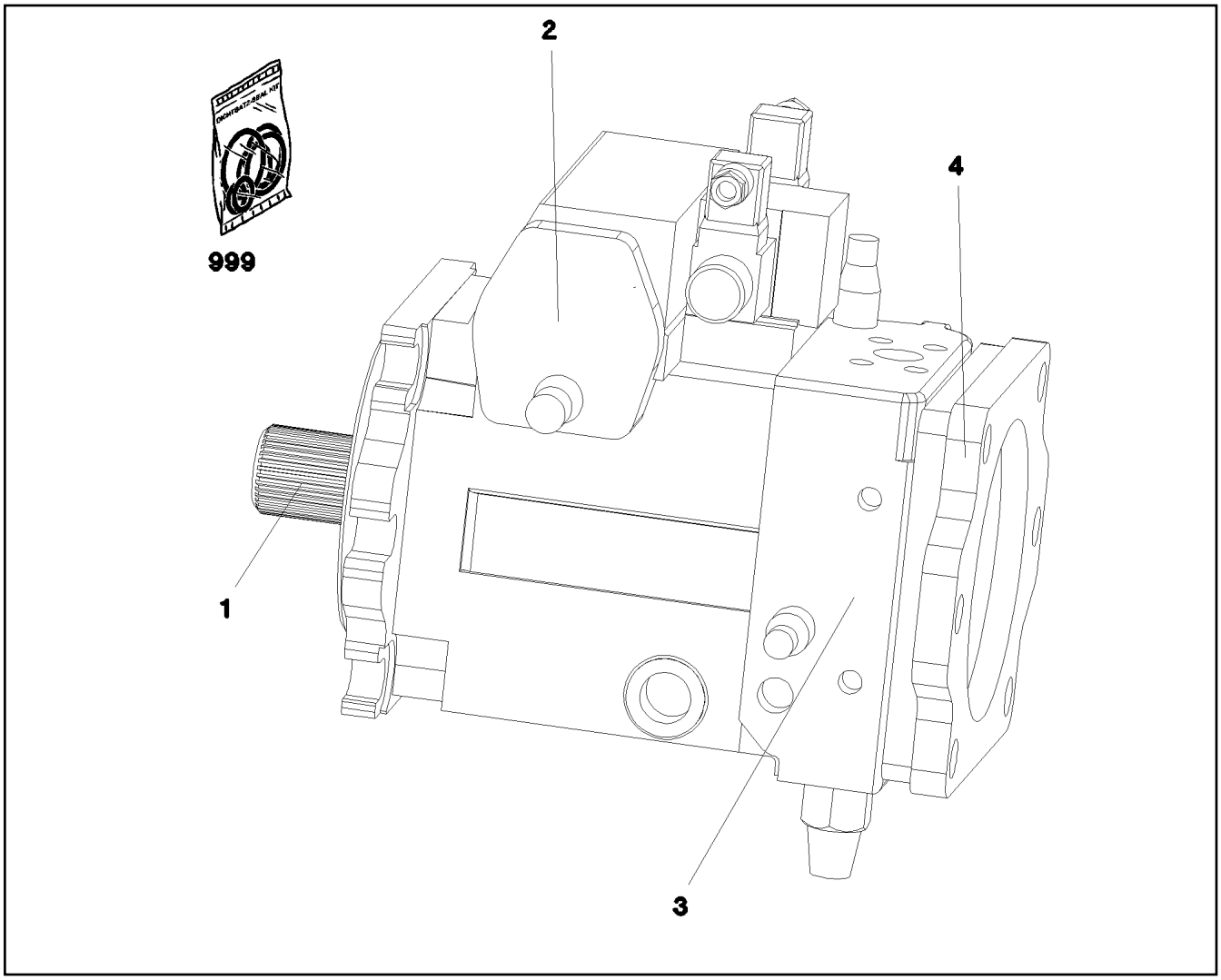

Pos.	Item	Quantity	Description	Bezeichnung	Serie	K
1	10 33 104 7	1	DRIVING GEAR	TRIEBWERK		
(98)	10 33 111 6	1	RADIAL PACKING SET DRIVE SHAFT	DS TRIEBWELLE		
2	10 33 104 8	1	ADJUSTMENT	VERSTELLUNG		
(98)	10 33 111 7	1	SEAL KIT ADJUSTMENT	DS VERSTELLUNG		
3	57 15 142 08	1	CONNECTING PLATE ⇨ 5 715 142 08 57 15 142 08	ANSCHLUSSPLATTE		
4	10 81 434 0	1	PUMP SUPPORT	PUMPENTRAEGER		
(12)	51 45 234 08	1	O-RING ARP 568 91,67X3,53 NBR70	O-RING		
(19)	57 00 498 08	1	O-RING ARP 568 101,27X2,62 NBR90	O-RING		
(20)	57 11 172 08	1	O-RING ARP 568 151,99X3,53 NBR70	O-RING		
999	10 41 315 7	1	SEAL KIT REGULATING VALVE	DS VERSTELLPUMPE		

999

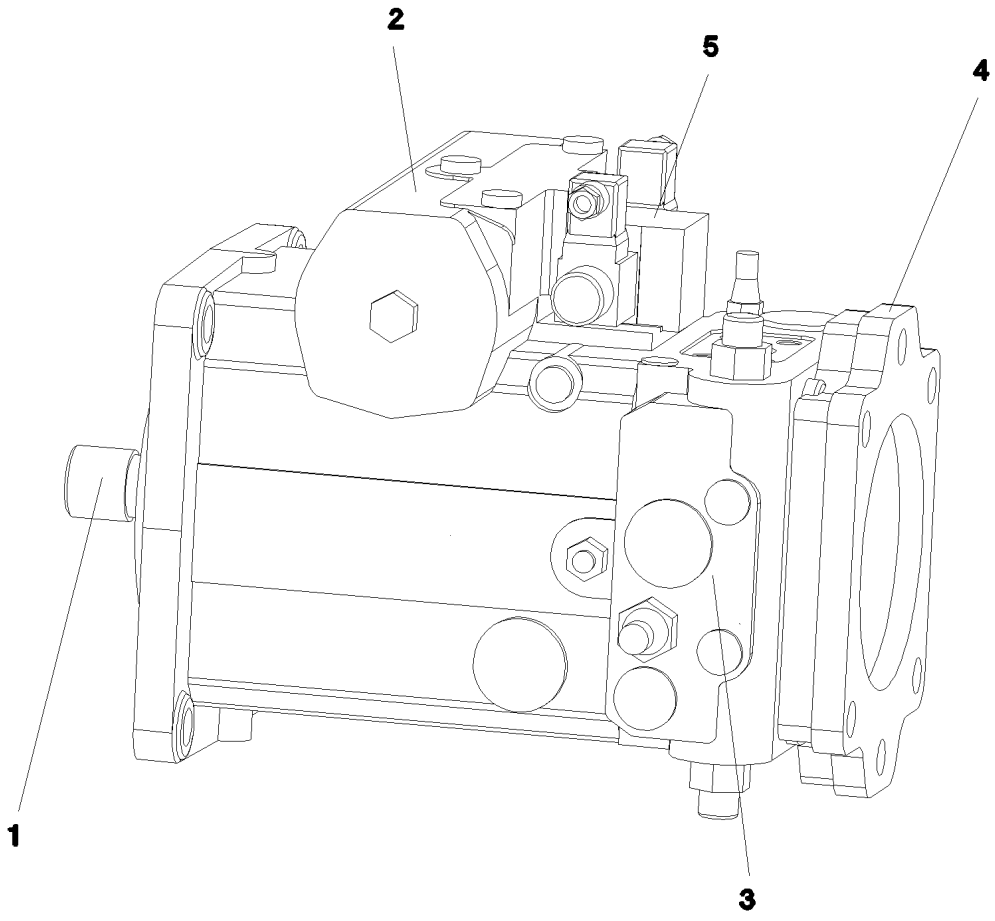

Pos.	Item	Quantity	Description	Bezeichnung	Serie	K
1	10 41 232 3	1	DRIVING GEAR	TRIEBWERK		
2	10 41 232 4	1	ADJUSTMENT	VERSTELLUNG		
3	10 41 234 4	1	CONNECTING PLATE ⇨ X10412344 10 41 234 4	ANSCHLUSSPLATTE		
4	10 81 431 8	1	PUMP SUPPORT ⇨ X10814318 10 81 431 8	PUMPENTRAEGER		
5	10 81 429 9	1	CONTROL UNIT ⇨ X10814299 10 81 429 9	ANSTEUERGERAET		
999	10 41 232 9	1	SEAL KIT REGULATING VALVE	DS VERSTELLPUMPE		

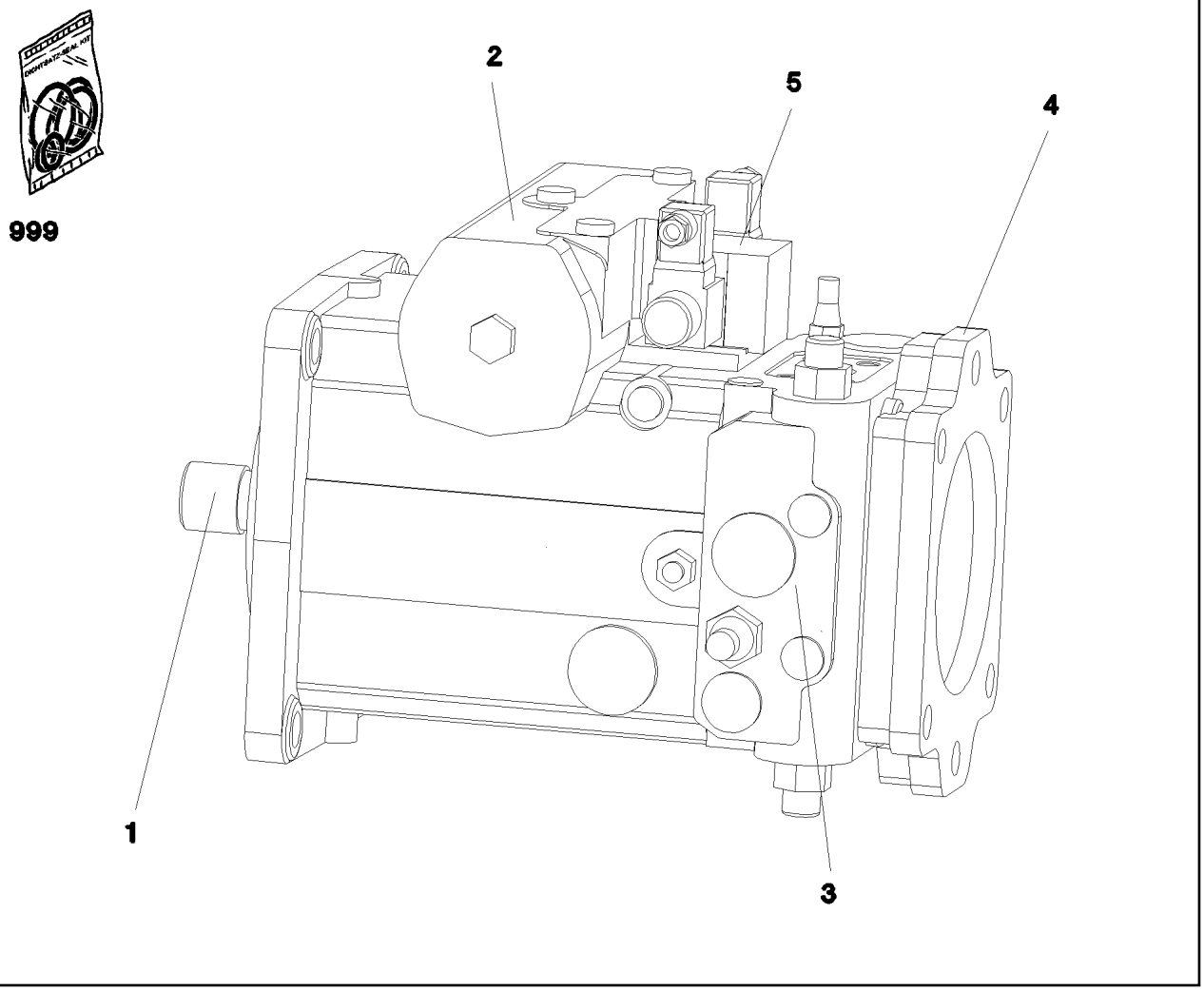

Pos.	Item	Quantity	Description	Bezeichnung	Serie	K
1	10 41 232 3	1	DRIVING GEAR	TRIEBWERK		
2	10 41 232 4	1	ADJUSTMENT	VERSTELLUNG		
3	10 41 232 6	1	CONNECTING PLATE ⇨ X10412326 10 41 232 6	ANSCHLUSSPLATTE		
4	10 81 429 8	1	PUMP SUPPORT	PUMPENTRAEGER		
5	10 81 429 9	1	CONTROL UNIT ⇨ X10814299 10 81 429 9	ANSTEUERGERAET		
999	10 41 232 9	1	SEAL KIT REGULATING VALVE	DS VERSTELLPUMPE		

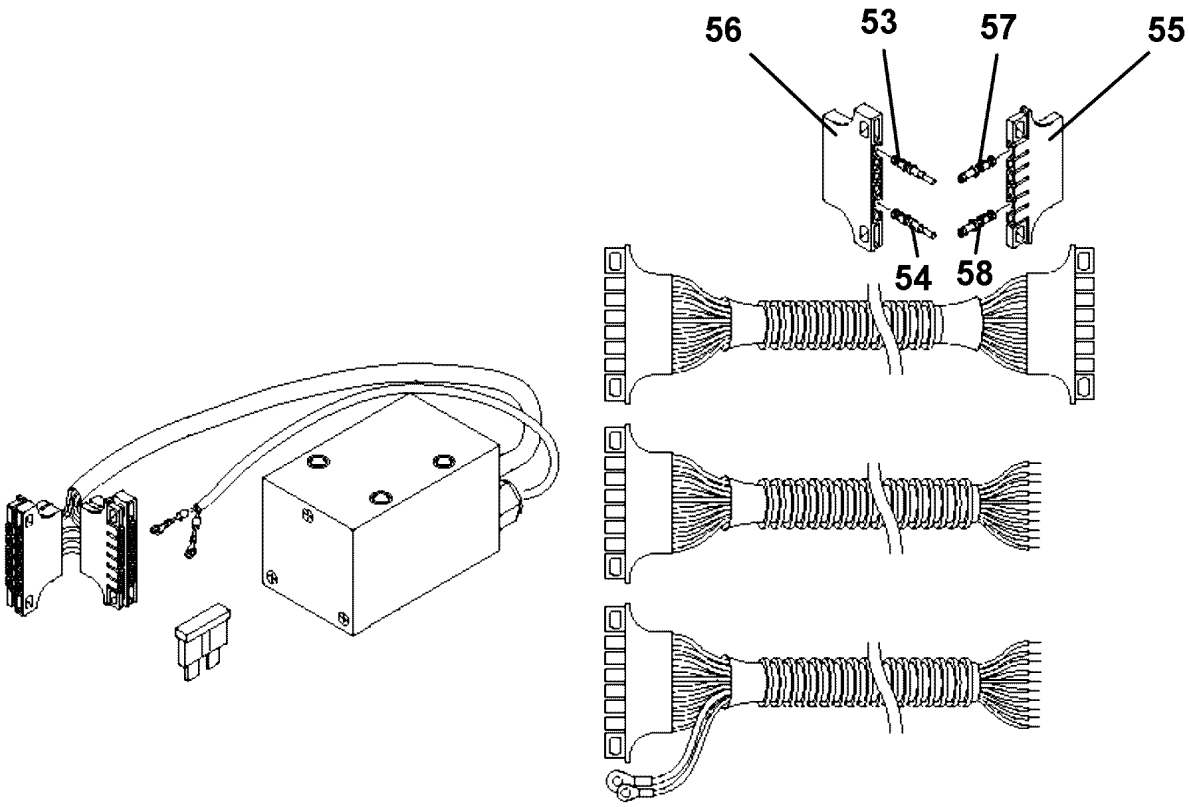

Pos.	Item	Quantity	Description	Bezeichnung	Serie	K
53	11 48 561 1	6	CONCENTRIC PLUG+SOCKET	RUNDSTECKER		
54	11 48 561 2	6	CONCENTRIC PLUG+SOCKET	RUNDSTECKER		
55	11 48 561 0	1	PLUG SHELL	STECKERGEHAEUSE		
56	11 48 560 9	1	PLUG SHELL	STECKERGEHAEUSE		
57	11 48 561 6	6	SLEEVE	HUELSE		
58	11 48 561 8	6	SLEEVE	HUELSE		

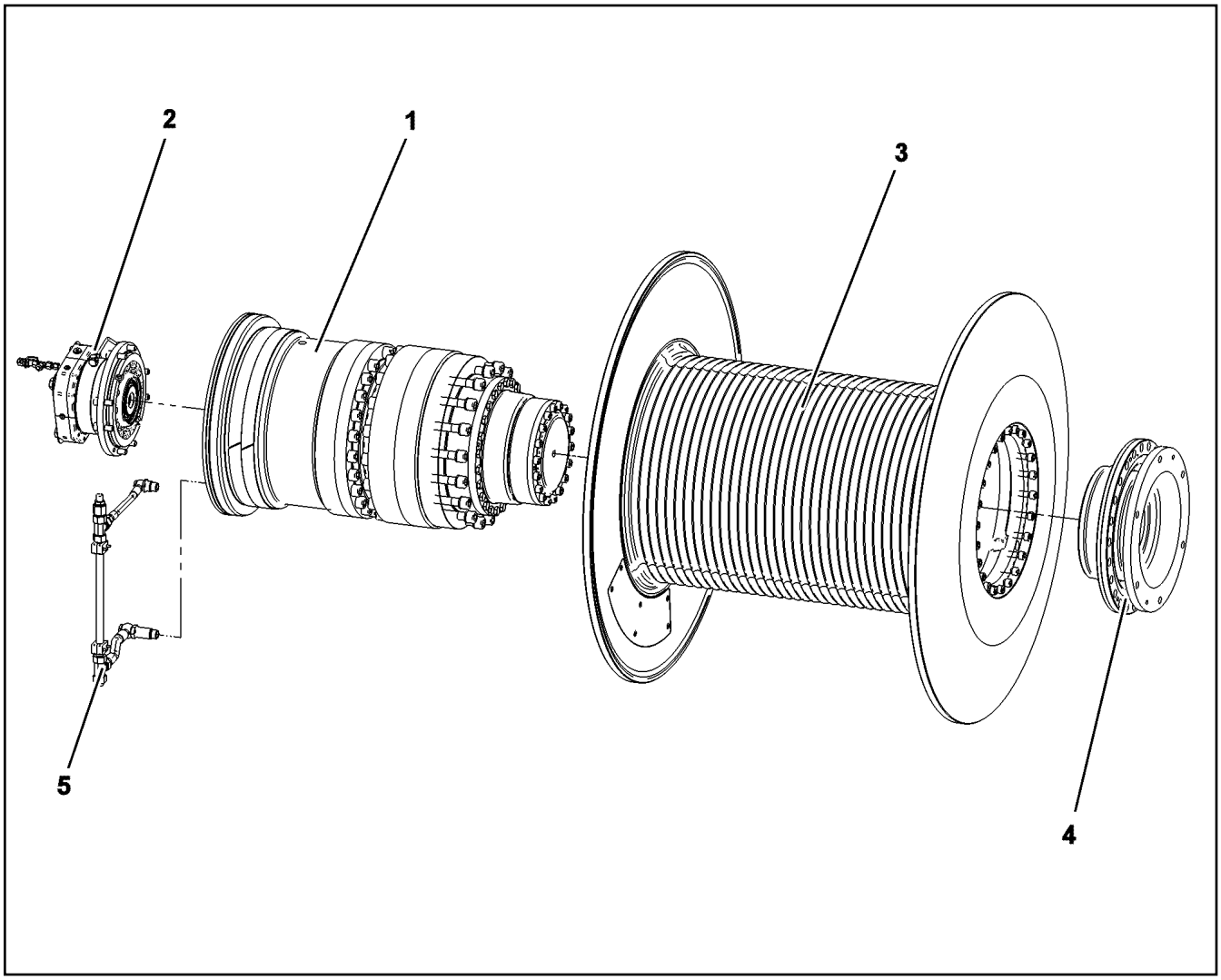

Pos.	Item	Quantity	Description	Bezeichnung	Serie	K
1	10 87 447 5	1	GEARBOX	GETRIEBE		
			⇨ X10874475 10 87 447 5			
2	10 87 476 4	1	DRIVE	ANTRIEB		
			⇨ X10874764 10 87 476 4			
3	10 87 476 5	1	ROPE DRUM	SEILTROMMEL		
			⇨ X10874765 10 87 476 5			
4	10 87 448 7	1	FLANGE BEARING	FLANSCHLAGER		
			⇨ X10874487 10 87 448 7			
5	11 34 653 9	1	OIL LINE	OELLEITUNG		

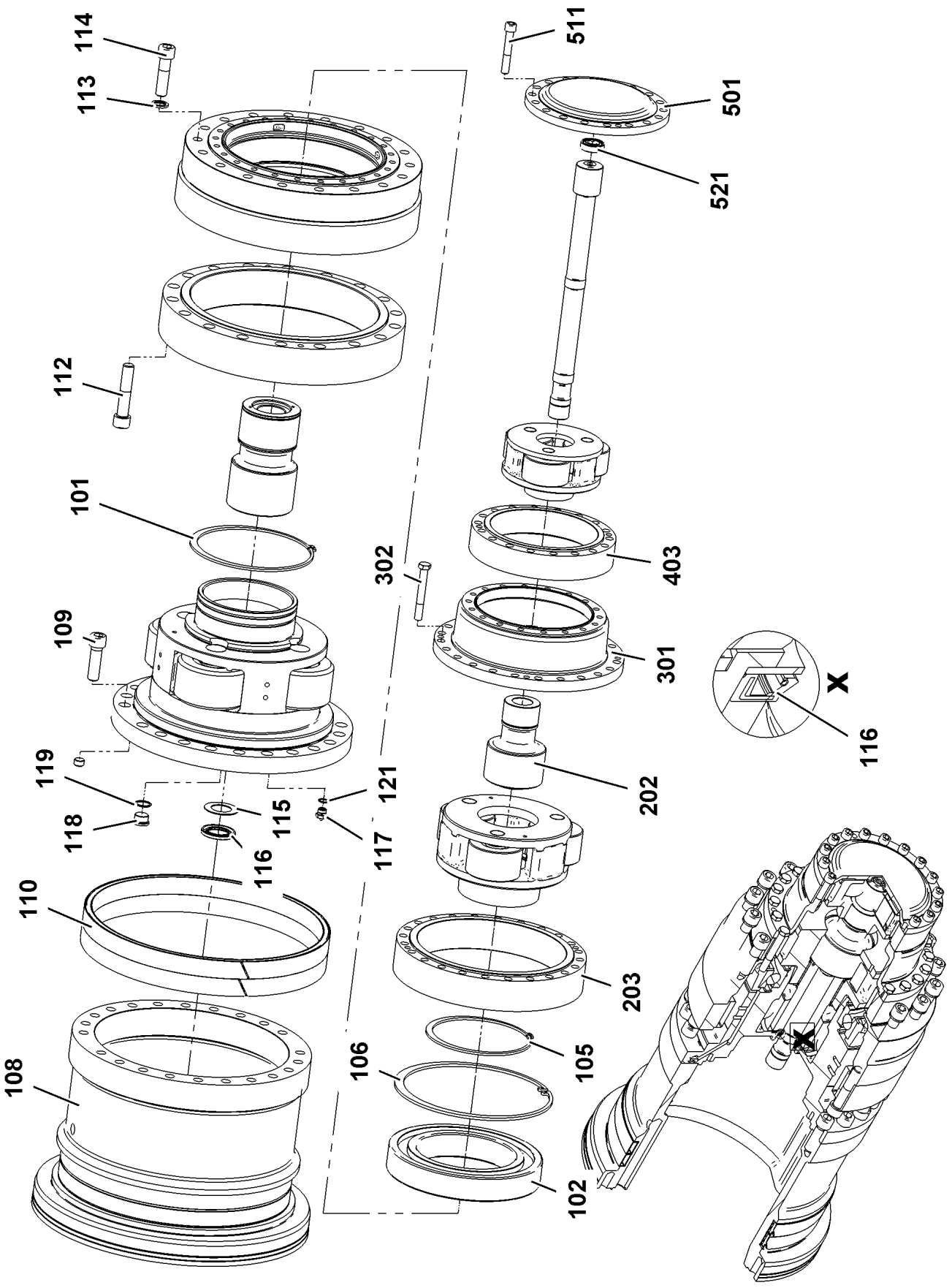

20.5.2016 009124	**etk_en_de_074847 LR 11350**	992 (1/2)
LIEBHERR	**GEARBOX** **GETRIEBE**	⇨ **X10874475** **10 87 447 5**

Pos.	Item	Quantity	Description	Bezeichnung	Serie	K
101	42 80 101 08	1	LOCKING RING DIN 471 260X5	SICHERUNGSRING		
102	74 51 960 08	1	DEEP GROOVE BALL BEARING DIN 625 604	RILLENKUGELLAGER		
104	50 15 413 14	1	INNER WHEEL	INNENRAD		
105	42 80 105 08	1	LOCKING RING DIN 471 220X5	SICHERUNGSRING		
106	42 81 061 08	1	LOCKING RING DIN 472 340X6	SICHERUNGSRING		
108	11 64 743 0	1	TERMINAL HOUSING	ENDGEHAEUSE		
109	40 43 245 08	22	SOCKET HEAD SCREW ISO 4762 M24X80 10	ZYLINDERSCHRAUBE		
110	11 34 654 0	2	BEARING	LAGER		
112	10 01 405 3	18	SOCKET HEAD SCREW ISO 4762 M24X120 1	ZYLINDERSCHRAUBE		
113	11 17 140 9	18	WASHER 25X37X4	SCHEIBE		
114	40 43 246 08	18	SOCKET HEAD SCREW DIN 912 M24X90 10.	ZYLINDERSCHRAUBE		
115	54 02 599 14	1	WASHER	SCHEIBE		
116	57 15 522 08	1	ROTARY SHAFT LIP SEAL DIN 3760 45X75X	RADIALWELLENDICHTRING		
117	54 02 537 14	2	OIL VALVE	OELVENTIL		
118	79 02 990 14	3	SEALING RING DIN 7603 A30X36X2	DICHTRING		
119	74 02 330	3	SCREW PLUG DIN 908 M30X1,5 ST A3C	VERSCHLUSSSCHRAUBE		
121	51 45 171 08	2	SEALING RING DIN 7603 A 18X22X1,5 ST	DICHTRING		
203	57 03 728 08	1	INNER WHEEL	INNENRAD		
300	54 02 607 14	1	INTERMEDIATE HOUSING	ZWISCHENGEHAEUSE		
403	57 03 723 08	1	INNER WHEEL	INNENRAD		
501	54 02 589 14	1	LID CPL	DECKEL KPL		
511	50 15 343 08	18	SOCKET HEAD SCREW DIN 912 M16X100 8.	ZYLINDERSCHRAUBE		
521	74 51 604 08	1	DEEP GROOVE BALL BEARING DIN 625 630	RILLENKUGELLAGER		

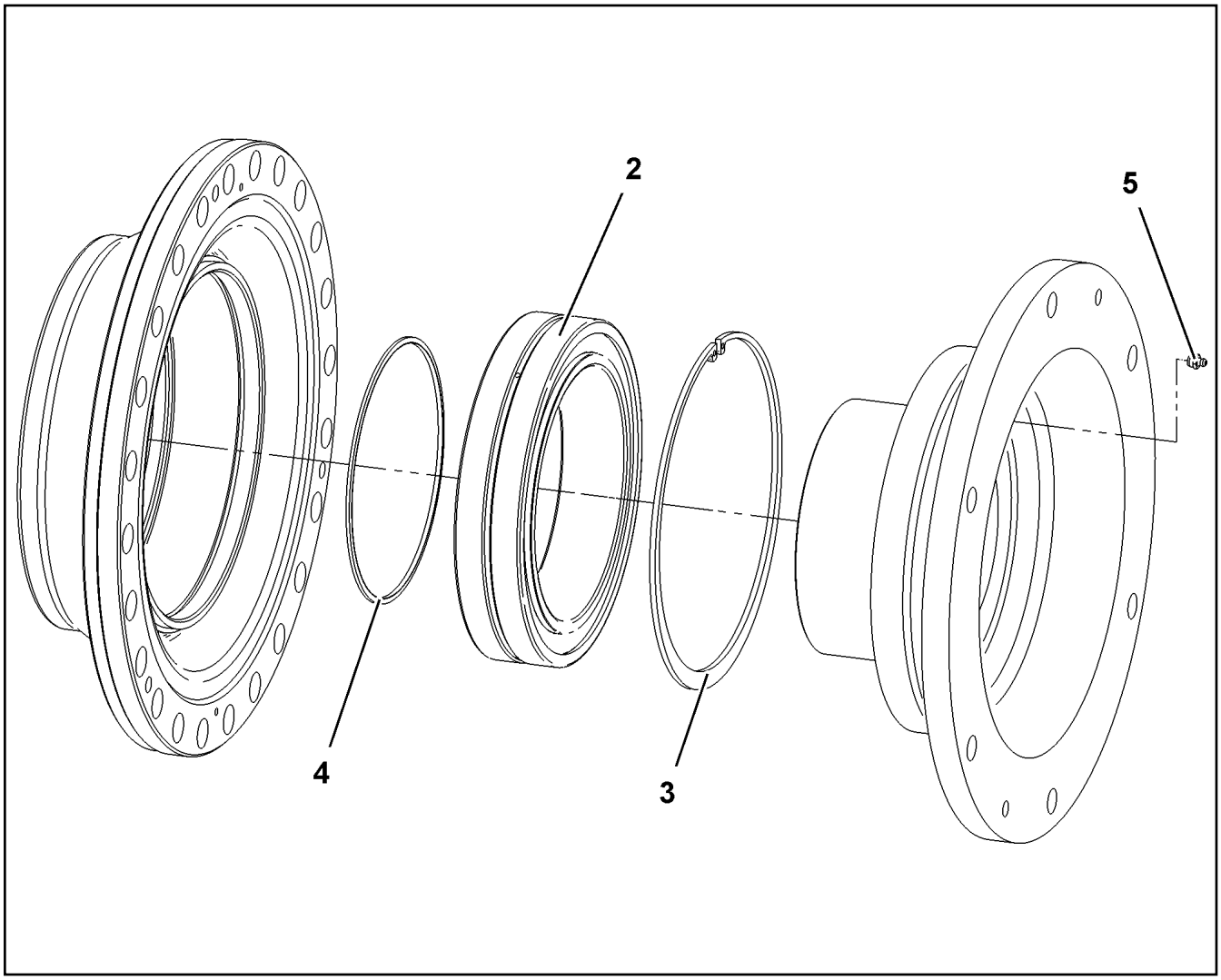

Pos.	Item	Quantity	Description	Bezeichnung	Serie	K
2	74 61 600 08	1	SELF-ALIGNING ROLLER BEARING DIN 635	PENDELROLLENLAGER		
3	50 15 497 08	1	LOCKING RING DIN 472 300X5	SICHERUNGSRING		
4	26 11 007 08	1	FELT STRIP DIN 5419 5X4	FILZSTREIFEN		
6	77 43 242	1	HYDRAULIC-TYPE LUBRICAT.NIPPLE DIN 71	KEGELSCHMIERNIPPEL		

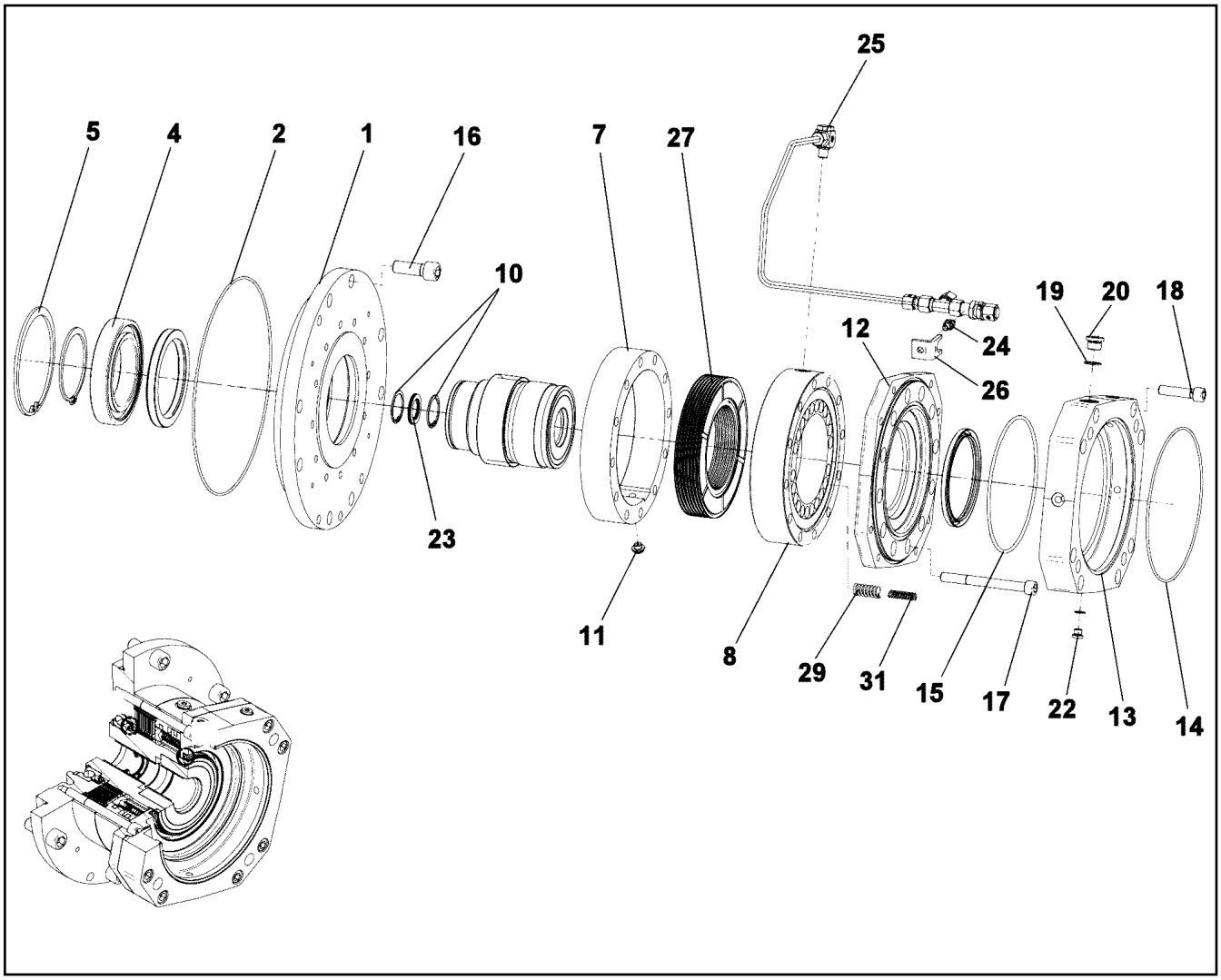

Pos.	Item	Quantity	Description	Bezeichnung	Serie	K
1	54 02 593 14	1	BRAKE FLANGE	BREMSFLANSCH		
2	72 64 177 08	1	O-RING 280X3 NBR70	O-RING		
4	74 51 218 08	1	DEEP GROOVE BALL BEARING DIN 625 601	RILLENKUGELLAGER		
5	42 81 041 01	1	LOCKING RING DIN 472 140X4	SICHERUNGSRING		
6	42 80 064 08	1	LOCKING RING DIN 471 90X3	SICHERUNGSRING		
7	50 15 594 14	1	MULTI-DISC CARRIER	LAMELLENTRAEGER		
8	57 17 267 08	1	ACTUATING UNIT	BETAETIGUNGSEINHEIT		
10	52 11 654 08	2	LOCKING RING DIN 472 41X1,75	SICHERUNGSRING		
11	59 20 898 14	1	VENTILATION VALVE	ENTLUEFTUNGSVENTIL		
12	11 17 135 2	1	MOTOR FLANGE	MOTORFLANSCH		
13	11 17 135 3	1	MOTOR FLANGE	MOTORFLANSCH		
14	72 64 215 01	1	O-RING 200X3 NBR 70	O-RING		
15	72 64 226 08	1	O-RING 170X4 NBR70	O-RING		
16	46 00 017	8	SOCKET HEAD SCREW ISO 4762 M16X45 8.	ZYLINDERSCHRAUBE		
17	40 42 132 01	12	SOCKET HEAD SCREW ISO 4762 M12X120	ZYLINDERSCHRAUBE		
18	40 42 036	8	SOCKET HEAD SCREW ISO 4762 M12X50 8.	ZYLINDERSCHRAUBE		
19	51 45 171 08	1	SEALING RING DIN 7603 A 18X22X1,5 ST	DICHTRING		
20	46 00 320	1	SCREW PLUG DIN 908 M18X1,5 ST A3C	VERSCHLUSSSCHRAUBE		
22	46 00 319	4	SCREW PLUG DIN 908 M10X1 ST A3C	VERSCHLUSSSCHRAUBE		
23	57 06 873 08	4	SHIM RING DIN 988 28X40X1	PASSSCHEIBE		
24	10 03 291 2	1	HEX SCREW ISO 4017 M8X12 8.8 MAN183-	SECHSKANTSCHRAUBE		
25	11 17 140 5	1	LEAD	LEITUNG		
26	11 17 140 6	1	HOLDING ANGLE	HALTEWINKEL		
27	11 89 257 6	1	MULTI-DISC PACKAGE	LAMELLENPAKET		
(1)	50 15 405 14	7	INTERNAL MULTI-DISC	INNENLAMELLE		
(2)	50 15 404 14	8	OUTER MULTI-DISC	AUSSENLAMELLE		

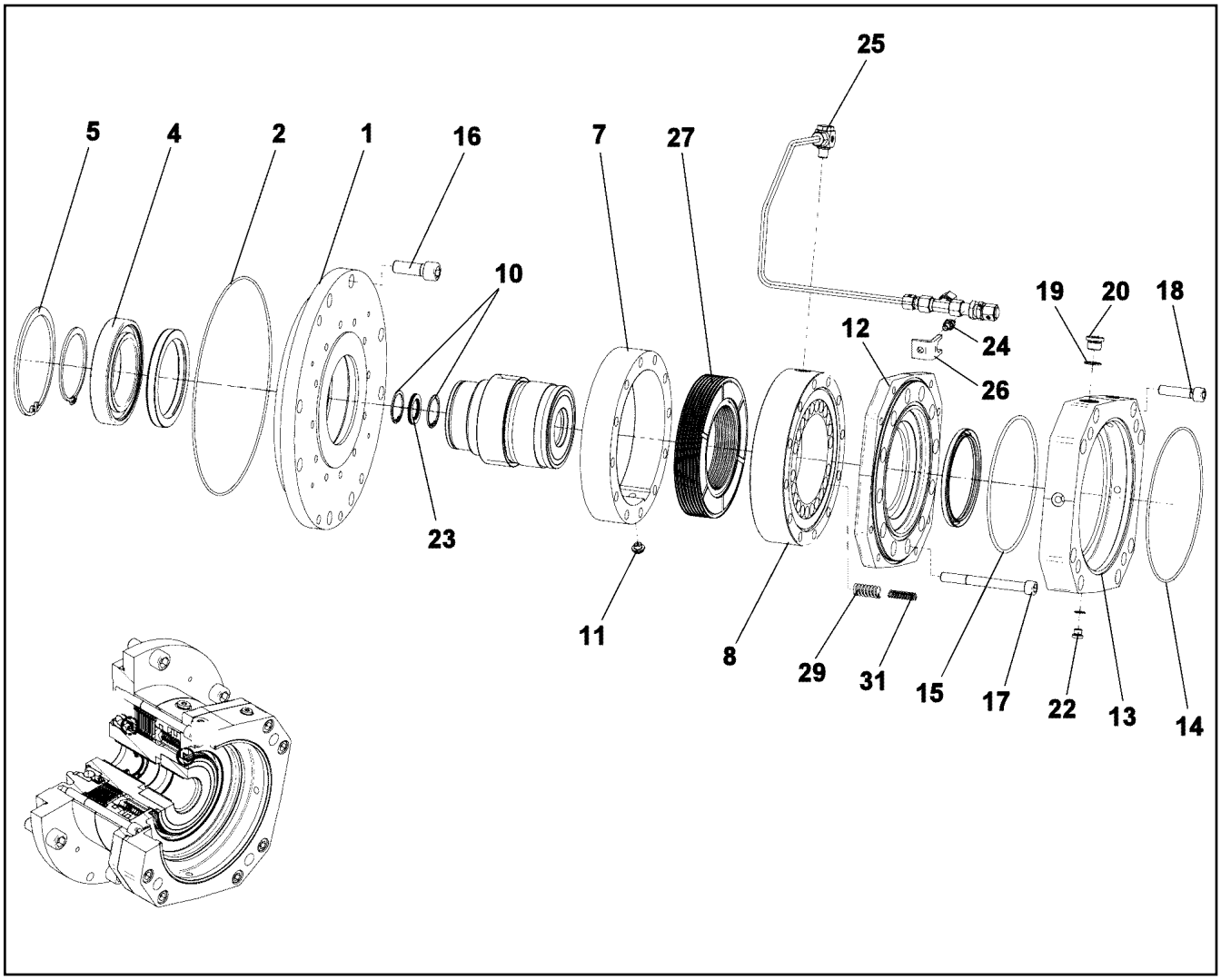

Pos.	Item	Quantity	Description	Bezeichnung	Serie	K
29	11 30 556 8	22	PRESSURE SPRING VERZINKT	DRUCKFEDER		
31	11 30 557 9	22	PRESSURE SPRING 0X0X0 VERZINKT	DRUCKFEDER		

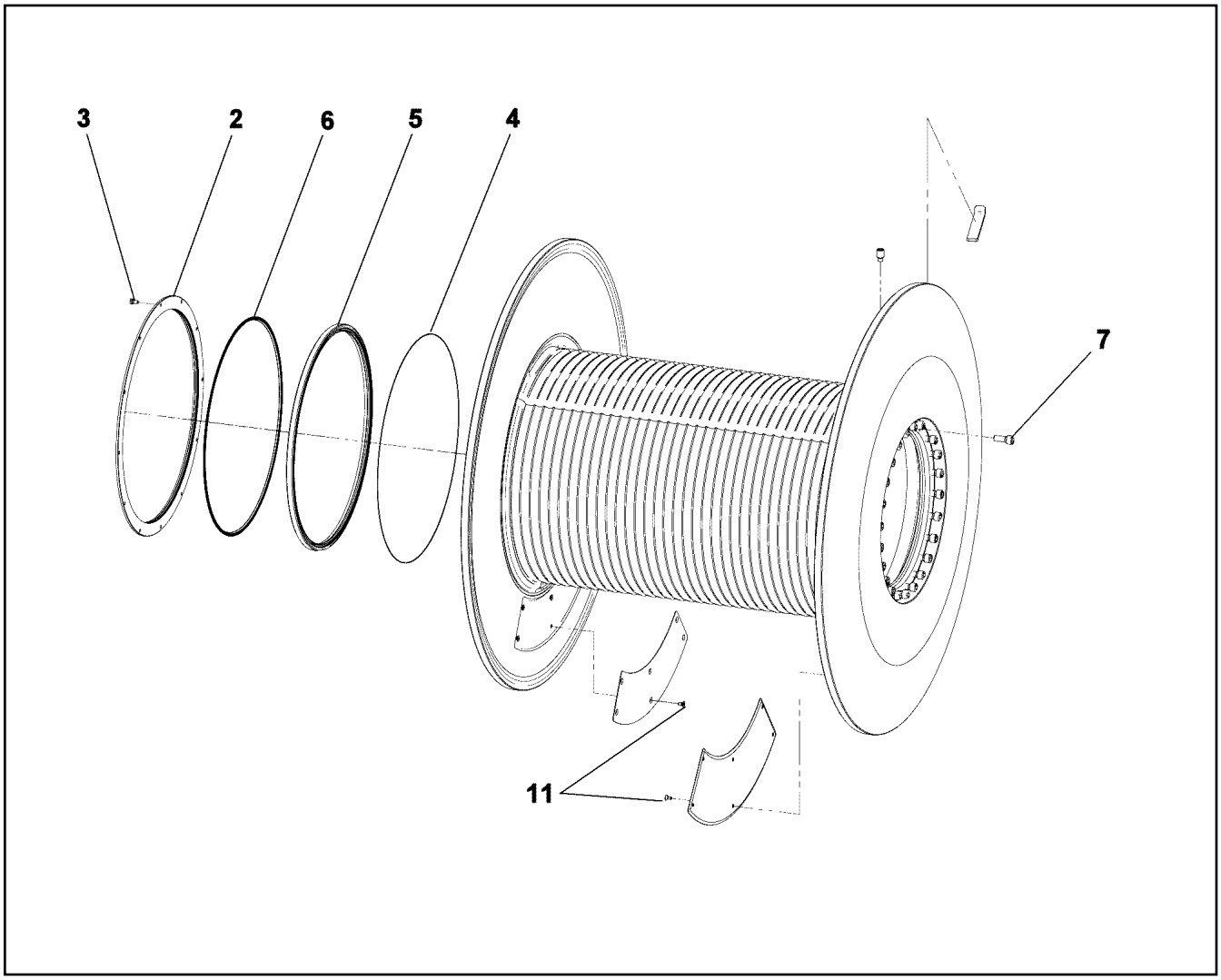

Pos.	Item	Quantity	Description	Bezeichnung	Serie	K
2	11 64 743 1	1	COVER	DECKEL		
3	40 65 063 08	12	HEX SCREW ISO 4017 M8X16 8.8 BLANK	SECHSKANTSCHRAUBE		
4	11 17 143 1	1	O-RING 650X2	O-RING		
5	11 34 227 4	1	SHAFT SEAL	WELLENDICHTRING		
6	10 58 556 8	1	PROFILE CORD 4	PROFILSCHNUR		
7	40 42 169 01	24	SOCKET HEAD SCREW ISO 4762 M16X40 8.	ZYLINDERSCHRAUBE		
11	40 01 205	12	COUNTERSUNK SCREW DIN 7991 M8X16 8.	SENKSCHRAUBE		

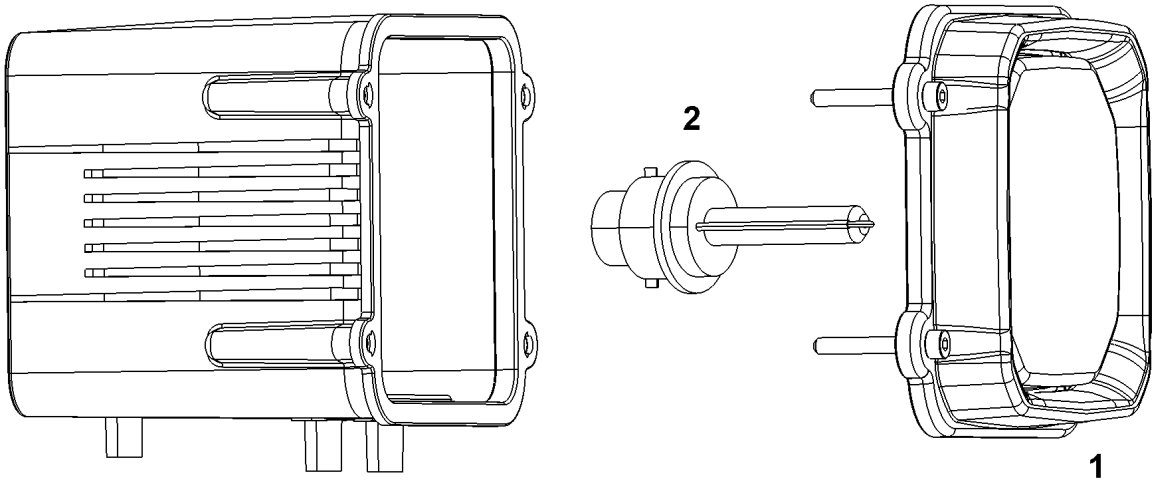

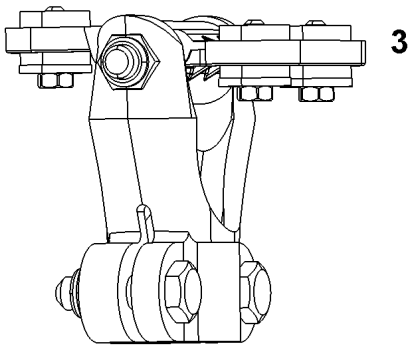

Pos.	Item	Quantity	Description	Bezeichnung	Serie	K
1	11 06 680 8	1	LENS	LICHTSCHEIBE		
2	10 66 526 5	1	ELECTRIC DISCHARGE LAMP 35W 24V	GASENTLADUNGSLAMPE		
3	11 10 097 0	1	CLAMP	KLAMMER		
4	10 87 337 0	1	HOUSING	GEHAEUSE		

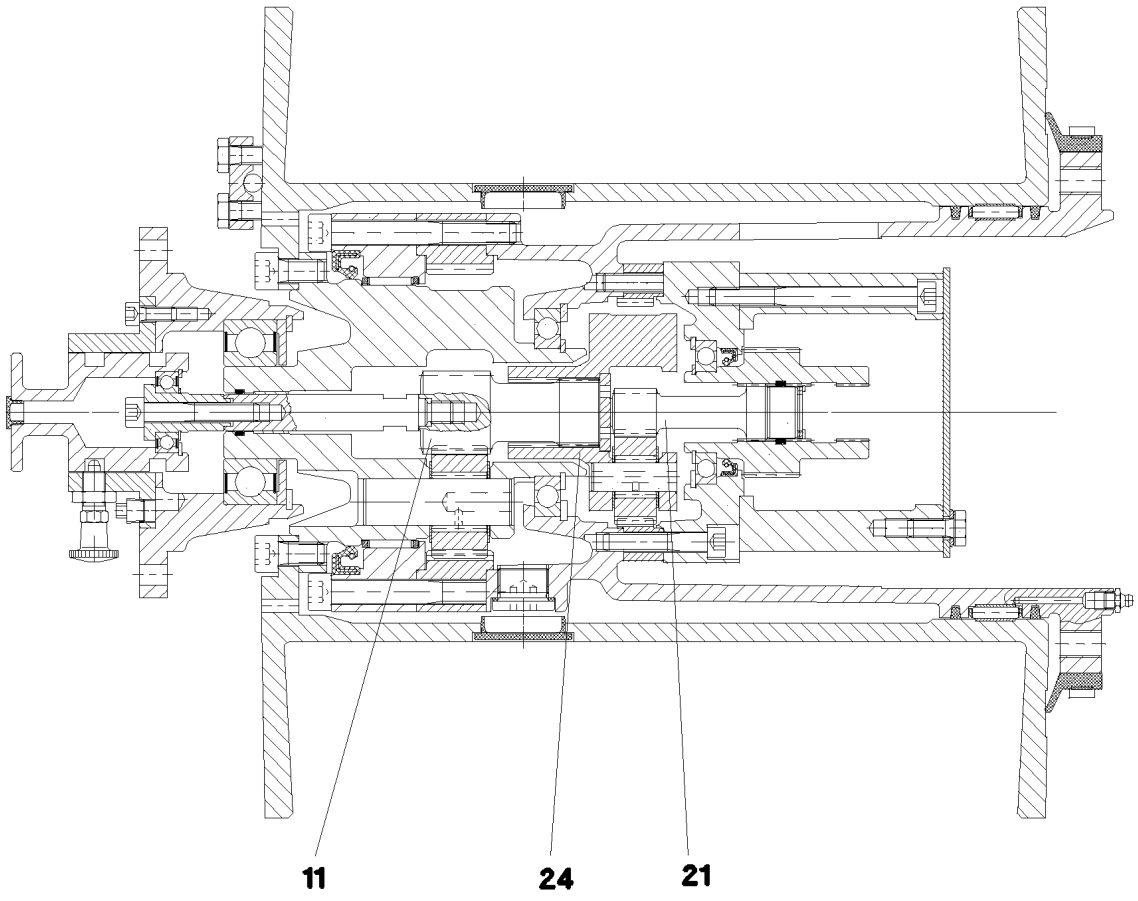

Pos.	Item	Quantity	Description	Bezeichnung	Serie	K
11	11 00 531 3	1	PLANETARY STAGE	PLANETENSTUFE		
21	11 00 531 4	1	PLANETARY STAGE	PLANETENSTUFE		
24	11 00 531 6	1	PLANETARY CARRIER	PLANETENTRAEGER		

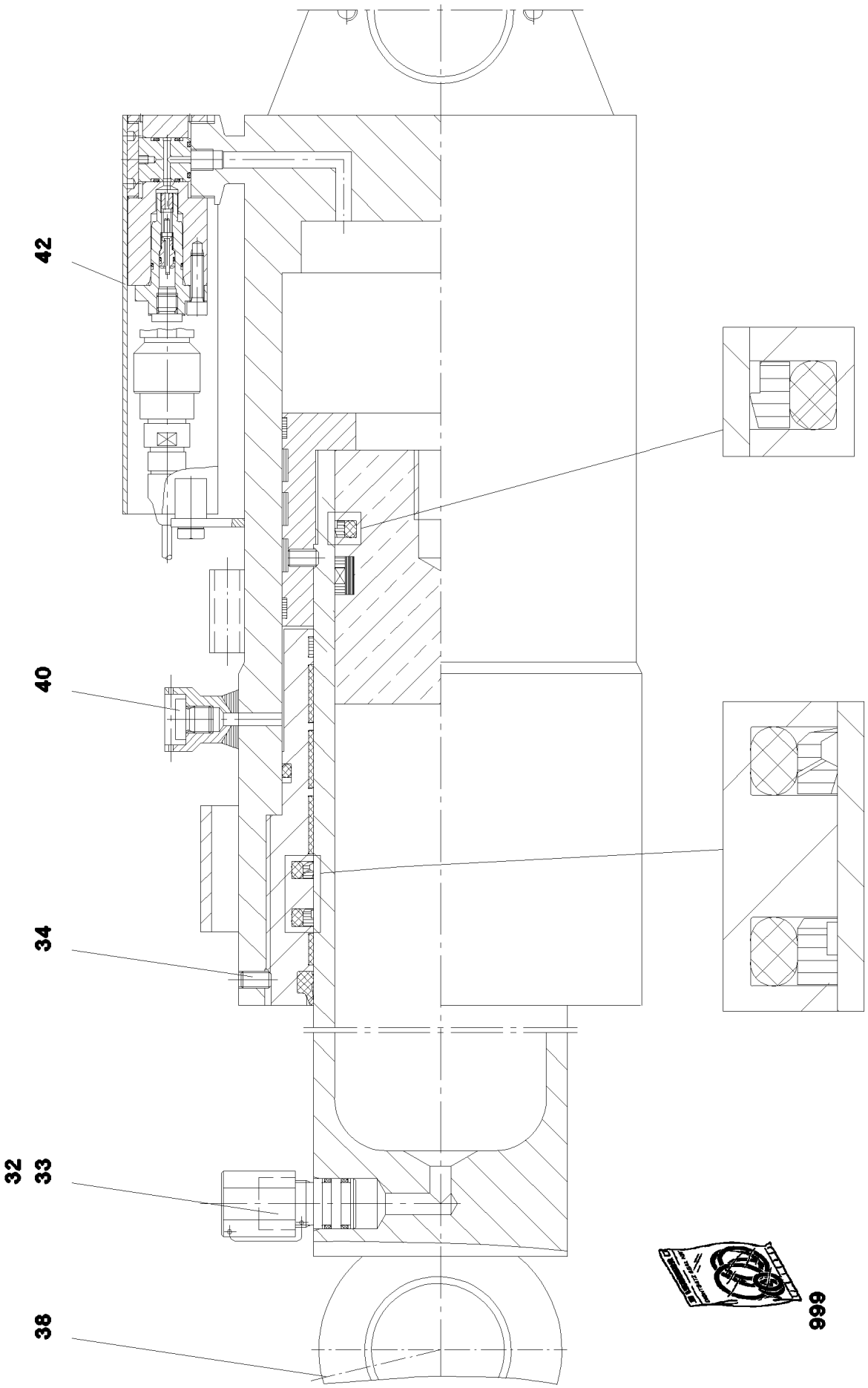
42
40
34
32
33
38
999

Pos.	Item	Quantity	Description	Bezeichnung	Serie	K
32	11 08 229 7	1	SCREW PLUG	VERSCHLUSSSCHRAUBE		
33	11 08 229 9	1	USIT RING	USIT-RING		
34	40 44 025 08	4	GRUB SCREW DIN 913 M10X20 45H VERZ	GEWINDESTIFT		
38	77 43 242	3	HYDRAULIC-TYPE LUBRICAT.NIPPLE DIN 71	KEGELSCHMIERNIPPEL		
40	10 00 614 1	1	VENTILATION SCREW VSTI G1/4	ENTLUEFTUNGSSCHRAUBE		
42	10 02 222 4	1	TEST BLOCK	PRUEFBLOCK		
999	11 08 814 5	1	DS HYDRAULIC ACCUMULATING CYLI	DS HYDROSPEICHERZYLINDER		

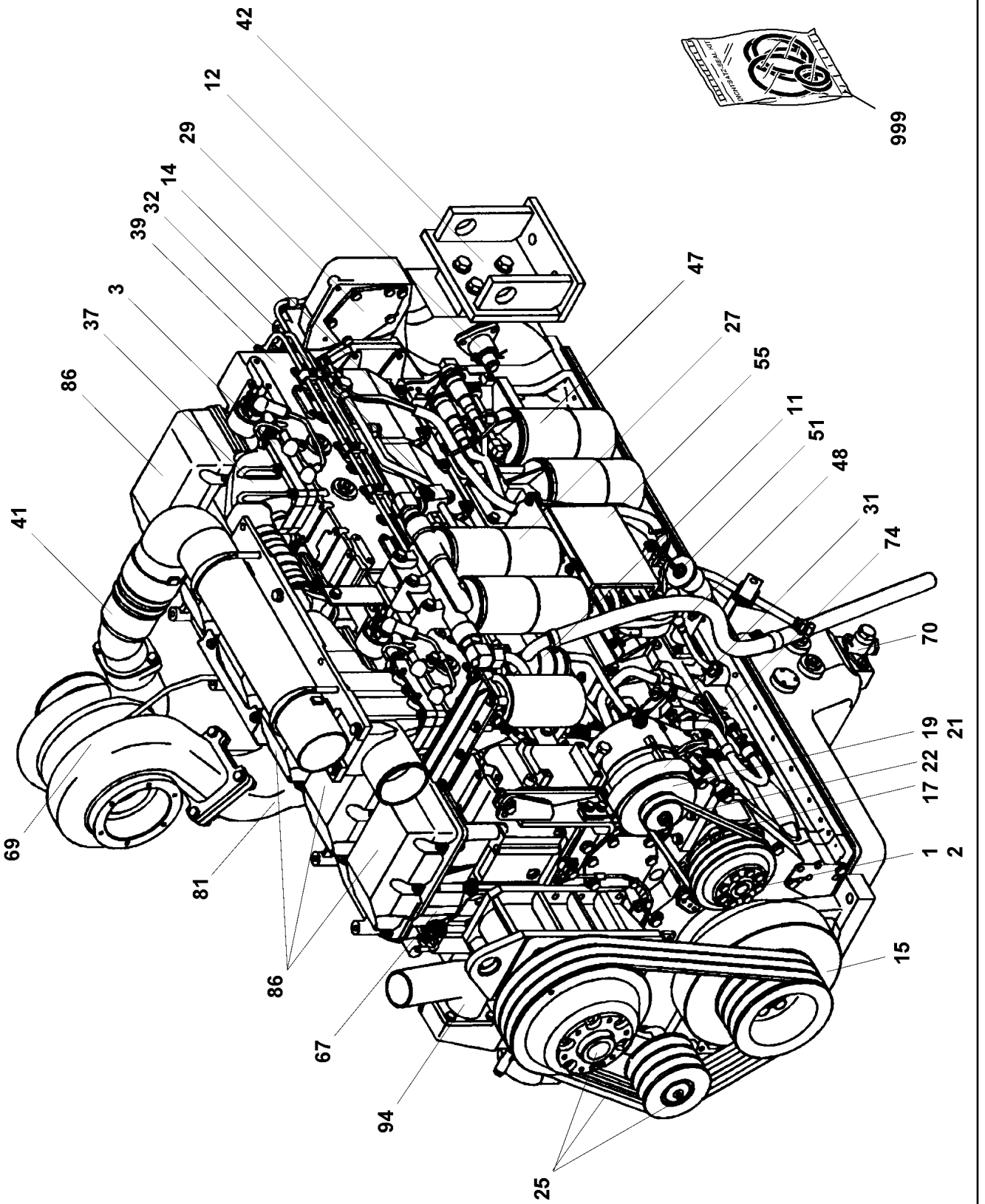
42
12
29
14
32
39
3
37
86
41
69
81
86
67
94
25
47
27
55
11
51
48
31
74
70
19
21
22
17
1
2
15
999

Pos. 7
Pos. 8
Pos. 49
Pos. 61
Pos. 62
Pos. 63
Pos. 64
Pos. 73

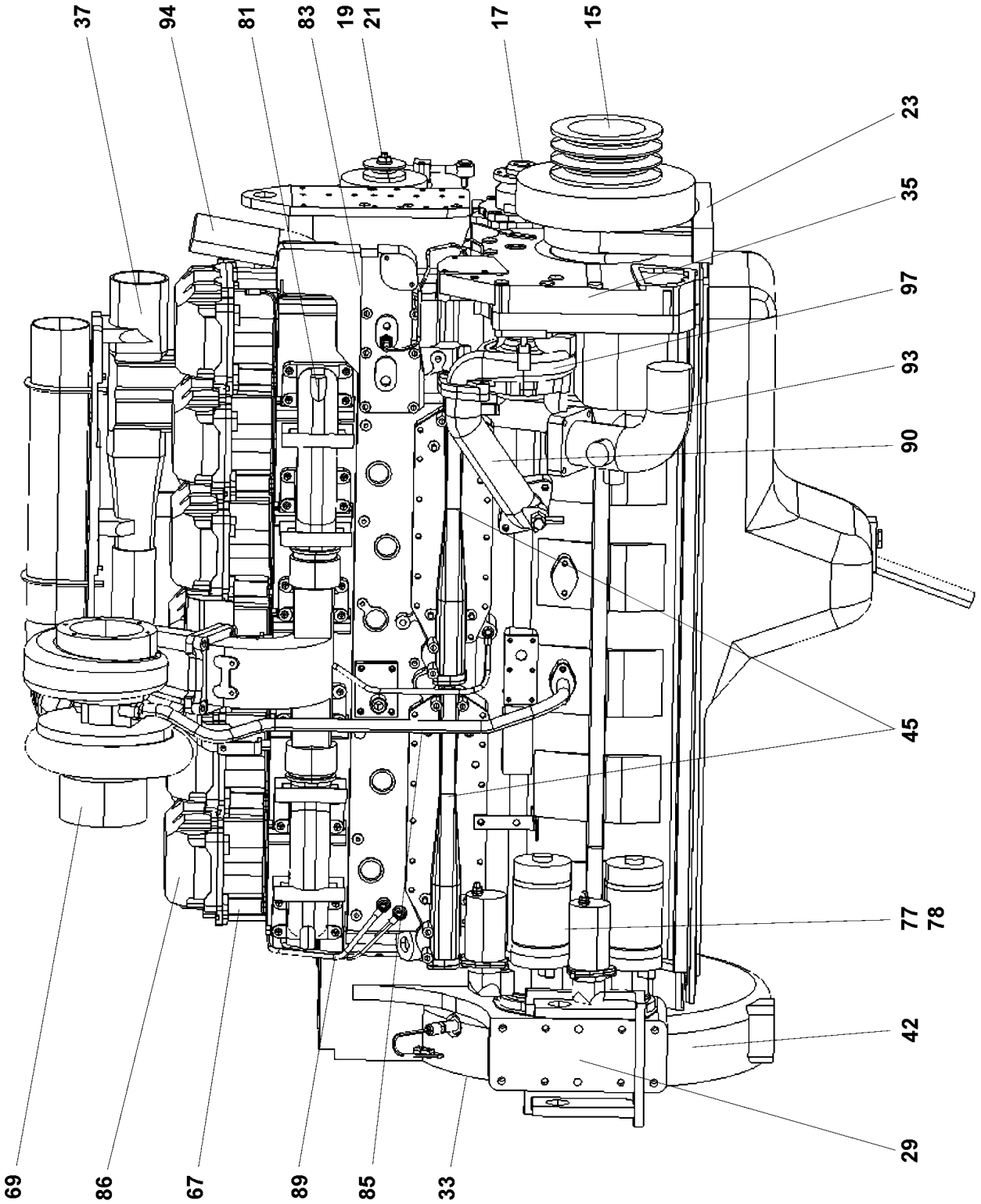

Pos.	Item	Quantity	Description	Bezeichnung	Serie	K
3	96 53 369 08	1	AIR PREHEATING ⇨ 9 653 369 08 96 53 369 08	LUFTVORWAERMUNG		
5	96 53 370 08	1	CRANKCASE ⇨ 9 653 370 08 96 53 370 08	KURBELGEHAEUSE		
6	96 74 109 08	1	DRIVE ⇨ 9 674 109 08 96 74 109 08	ANTRIEB		
7	96 74 110 08	1	CRANKSHAFT ⇨ 9 674 110 08 96 74 110 08	KURBELWELLE		
8	96 53 372 08	1	CAM SHAFT ⇨ 9 653 372 08 96 53 372 08	NOCKENSTEUERUNG		
11	96 53 373 08	1	CRANKCASE BREATHER ⇨ 9 653 373 08 96 53 373 08	KURBELGEHAEUSEENTLUEFT		
12	96 74 111 08	1	BLOCKING DEVICE ⇨ 9 674 111 08 96 74 111 08	BLOCKIERVORRICHTUNG		
14	96 53 376 08	1	END COVER NOCKENSTEUERUNG ⇨ 9 653 376 08 96 53 376 08	VERSCHLUSSDECKEL		
15	96 53 377 08	1	VIBRATION DAMPER ⇨ 9 653 377 08 96 53 377 08	SCHWINGUNGSDAEMPFER		
17	96 53 378 08	1	FUEL PUMP DRIVE ⇨ 9 653 378 08 96 53 378 08	KRAFTSTOFFPUMPENANTRIEB		
18	96 53 379 08	1	THERMOSTAT ⇨ 9 653 379 08 96 53 379 08	THERMOSTAT		
21	96 74 112 08	1	ALTERNATOR MOUNTING ⇨ 9 674 112 08 96 74 112 08	DREHSTROMGENERATOR AN		
23	10 65 103 7	1	MOTOR SUSPENSION	MOTORAUFHAENGUNG		
27	96 53 382 08	1	FUEL FILTER ⇨ 9 653 382 08 96 53 382 08	KRAFTSTOFFFILTER		
29	96 53 383 08	1	FLYWHEEL HOUSING ⇨ 9 653 383 08 96 53 383 08	SCHWUNGRADGEHAEUSE		
31	96 53 384 08	1	FUEL PUMP ⇨ 9 653 384 08 96 53 384 08	KRAFTSTOFFPUMPE		
32	96 53 385 08	1	FUEL LINE ⇨ 9 653 385 08 96 53 385 08	KRAFTSTOFFLEITUNG		
33	96 74 113 08	1	FLYWHEEL ⇨ 9 674 113 08 96 74 113 08	SCHWUNGRAD		
35	96 74 114 08	1	POWER UNIT SUPPORT ⇨ 9 674 114 08 96 74 114 08	AGGREGATETRAEGER		
37	96 53 388 08	1	AIR INTAKE SOCKET ⇨ 9 653 388 08 96 53 388 08	LUFTANSAUGSTUTZEN		
39	96 53 389 08	1	SUCTION MANIFOLD ⇨ 9 653 389 08 96 53 389 08	ANSAUGKRUEMMER		
45	96 53 392 08	1	OIL COOLER ⇨ 9 653 392 08 96 53 392 08	OELKUEHLER		
47	96 53 393 08	2	OIL FILTER ⇨ 9 653 393 08 96 53 393 08	OELFILTER		
48	96 53 394 08	1	OIL DIPSTICK ⇨ 9 653 394 08 96 53 394 08	OELMESSSTAB		
49	96 53 395 08	1	LUBRICATING OIL PUMP ⇨ 9 653 395 08 96 53 395 08	SCHMIEROELPUMPE		
51	96 53 396 08	1	OIL FILLER NECK ⇨ 9 653 396 08 96 53 396 08	OELEINFUELLSTUTZEN		
53	96 53 397 08	1	OIL SUMP ⇨ 9 653 397 08 96 53 397 08	OELWANNE		
55	96 00 447 0	1	MOTOR SPEED CONTROL ⇨ 9 600 447 0 96 00 447 0	MOTORREGULIERUNG		
61	96 53 399 08	1	PISTON ⇨ 9 653 399 08 96 53 399 08	KOLBEN		
62	96 53 400 08	1	CAMSHAFT ⇨ 9 653 400 08 96 53 400 08	NOCKENWELLE		

Pos.	Item	Quantity	Description	Bezeichnung	Serie	K
63	96 53 401 08	1	INJECTOR ⇨ 9 653 401 08 96 53 401 08	EINSPRITZDUESE		
64	96 74 115 08	1	FUEL LINE ⇨ 9 674 115 08 96 74 115 08	KRAFTSTOFFLEITUNG		
67	96 74 116 08	6	CYLINDER HEAD ⇨ 9 674 116 08 96 74 116 08	ZYLINDERKOPF		
69	96 74 117 08	1	EXHAUST GAS TURBOCHARGER ⇨ 9 674 117 08 96 74 117 08	ABGASTURBOLADER		
70	96 53 405 08	1	OIL DRAIN VALVE ⇨ 9 653 405 08 96 53 405 08	OELABLASSVENTIL		
73	96 53 406 08	1	ROCKER ARM ⇨ 9 653 406 08 96 53 406 08	KIPPHEBEL		
78	96 74 118 08	1	STARTER ⇨ 9 674 118 08 96 74 118 08	ANLASSER		
86	96 53 412 08	6	VALVE COVER ⇨ 9 653 412 08 96 53 412 08	VENTILDECKEL		
89	96 74 119 08	1	WATER FILTER ⇨ 9 674 119 08 96 74 119 08	WASSERFILTER		
90	96 53 414 08	1	COOLING WATER LINE ⇨ 9 653 414 08 96 53 414 08	KUEHLWASSERLEITUNG		
93	96 53 415 08	1	WATER CONNECTION IN ⇨ 9 653 415 08 96 53 415 08	WASSERSTUTZEN		
94	96 53 416 08	1	WATER CONNECTION OUT ⇨ 9 653 416 08 96 53 416 08	WASSERSTUTZEN		
97	96 74 120 08	1	WATER PUMP ⇨ 9 674 120 08 96 74 120 08	WASSERPUMPE		
997	10 87 462 7	1	SENSOR	SENSOR		
998	10 66 363 0	1	SEALING SET MOTOR	DS MOTOR		
999	10 66 363 1	1	SEALING SET MOTOR	DS MOTOR		

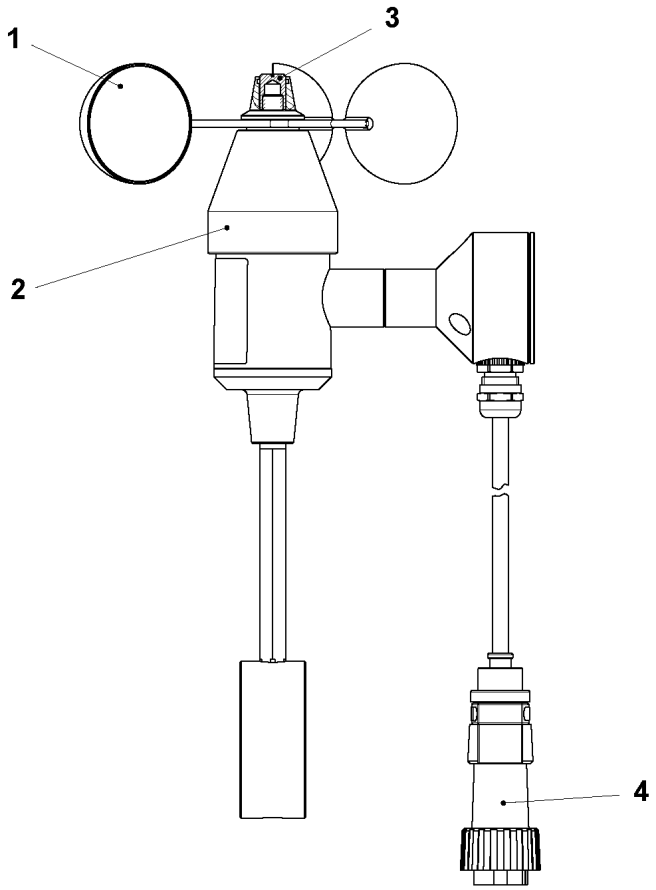

Pos.	Item	Quantity	Description	Bezeichnung	Serie	K
1	11 17 131 1	1	ROTOR	ROTOR		
2	11 17 130 6	1	COVER LID	ABDECKKAPPE		
3	57 13 475 08	1	SLOTTED NUT	SCHLITZMUTTER		
4	11 17 130 8	1	PLUG	STECKER		

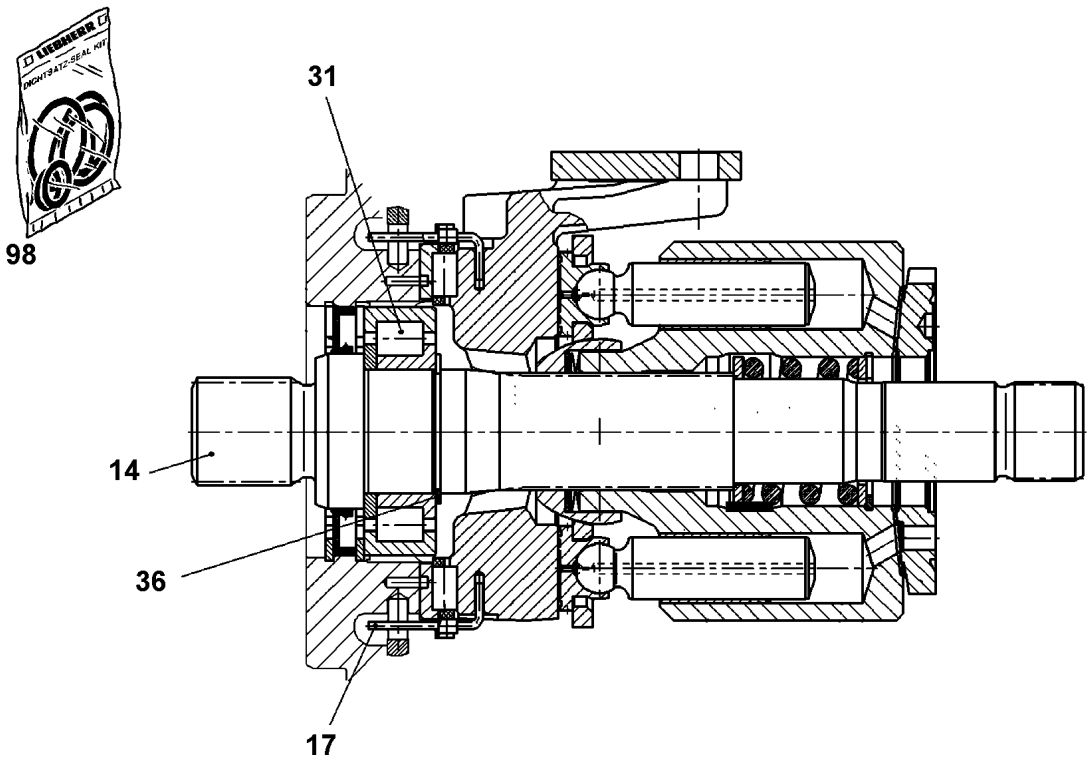

Pos.	Item	Quantity	Description	Bezeichnung	Serie	K
14	57 19 000 08	1	DRIVING SHAFT	TRIEBWELLE		
17	76 24 238	2	WIRE	DRAHT		
31	57 19 001 08	1	CYLINDRICAL ROLLER BEARING	ZYLINDERROLLENLAGER		
36	10 17 158 1	1	LOCKING RING DIN 471 40X1,75 FLZNNC-1	SICHERUNGSRING		
98	10 33 111 6	1	RADIAL PACKING SET DRIVE SHAFT	DS TRIEBWELLE		

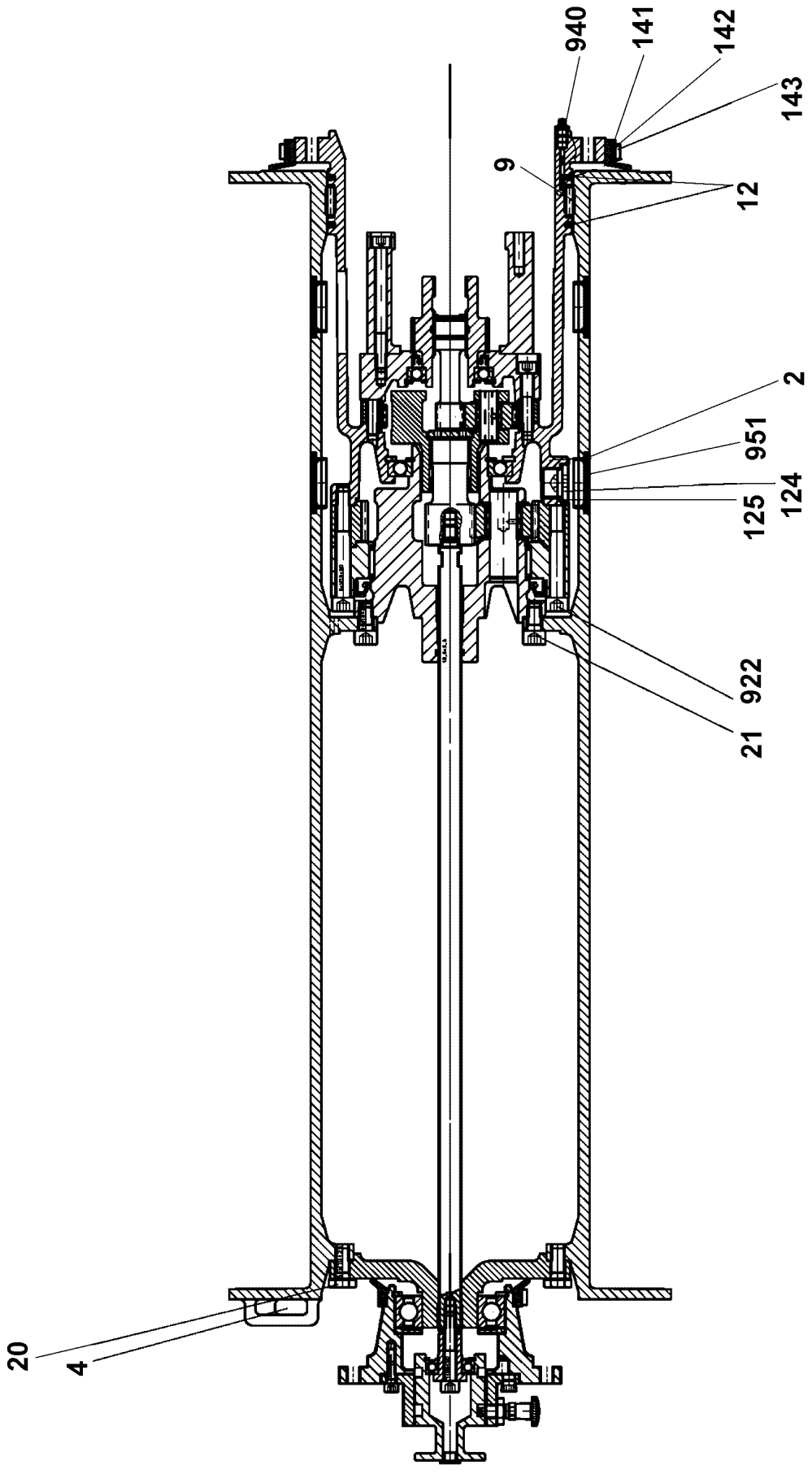

20.5.2016 079640 LIEBHERR	**etk_en_de_074847 LR 11350** **ROPE DRUM** **SEILTROMMEL**	❑ 1008 (1/2) ⇨ **X11347396** **11 34 739 6**

Pos.	Item	Quantity	Description	Bezeichnung	Serie	K
2	54 02 716 14	1	TERMINAL HOUSING	ENDGEHAEUSE		
4	11 45 034 3	1	ROPE WEDGE	SEILKEIL		
9	50 15 320 14	1	FLAT CAGE BEARING	FLACHKAEFIG		
12	26 11 007 08	0.6	FELT STRIP DIN 5419 5X4	FILZSTREIFEN		
20	40 65 164	6	HEX SCREW ISO 4017 M10X25 8.8 A3C	SECHSKANTSCHRAUBE		
21	46 00 182	8	SOCKET HEAD SCREW ISO 4762 M10X20 8.	ZYLINDERSCHRAUBE		
124	40 41 016 08	2	SCREW PLUG DIN 908 M22X1,5 ST A2C	VERSCHLUSSSCHRAUBE		
125	54 01 452 08	2	SEALING RING DIN 7603 A22X27X1,5 ST	DICHTRING		
141	50 15 070 14	0.7	PROFILE CORD	PROFILSCHNUR		
143	50 15 073 14	1	SLEEVE 8X0,4	HUELSE		
922	40 42 195	6	SOCKET HEAD SCREW ISO 4762 M10X80 8.	ZYLINDERSCHRAUBE		
940	51 07 481 08	1	GREASE NIPPLE DIN 71412 C M8X1	SCHMIERNIPPEL		

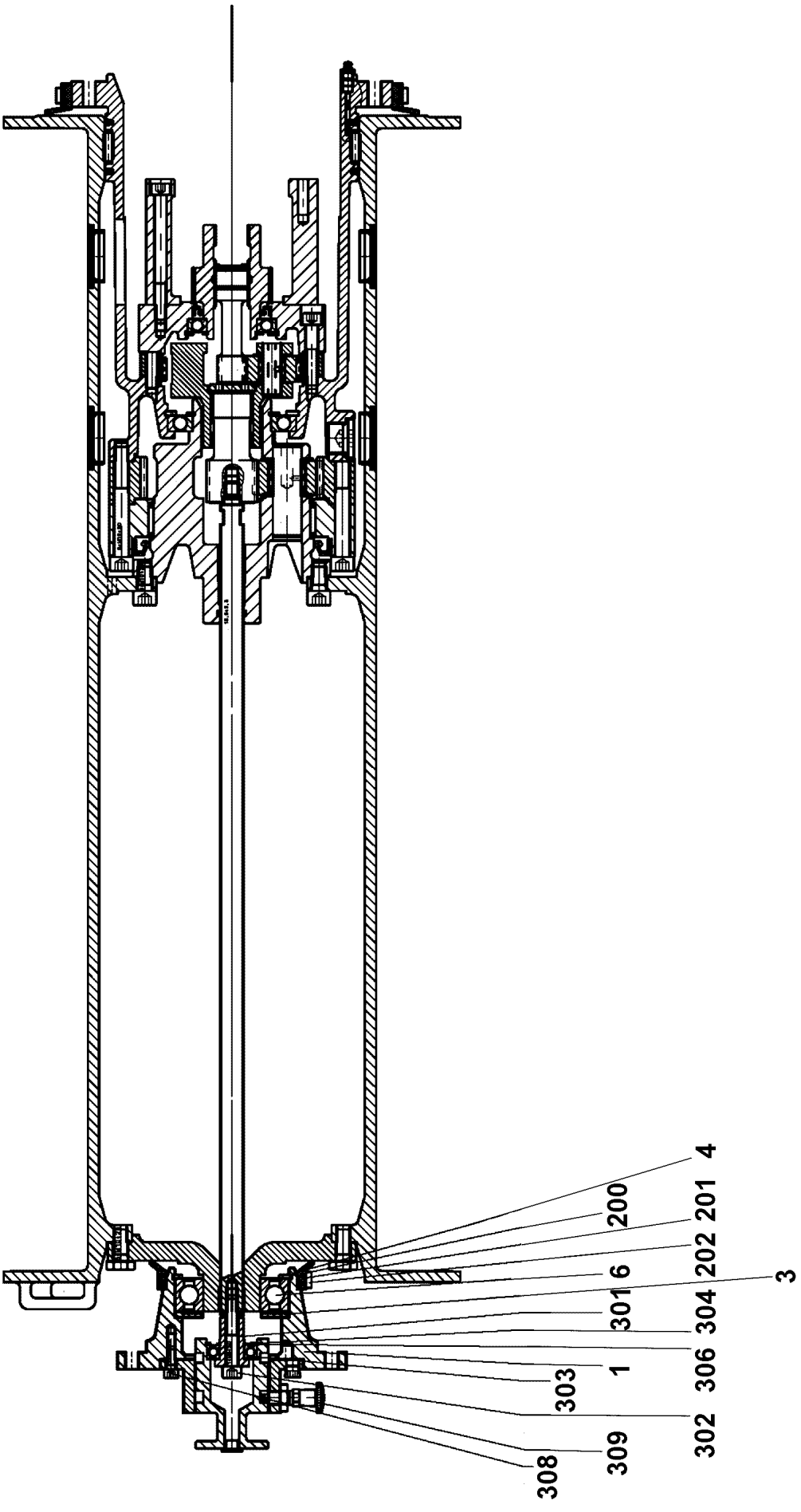

20.5.2016 079641	**etk_en_de_074847 LR 11350**	1010 (1/2)
LIEBHERR	**FLANGE BEARING** **FLANSCHLAGER**	⇨ **X11347399** **11 34 739 9**

Pos.	Item	Quantity	Description	Bezeichnung	Serie	K
1	54 02 718 14	1	FLANGE	FLANSCH		
3	54 02 719 14	1	WASHER	SCHEIBE		
4	42 81 025 08	1	LOCKING RING DIN 472 80X2,5	SICHERUNGSRING		
6	74 61 708 01	1	DEEP GROOVE BALL BEARING DIN 625 622	RILLENKUGELLAGER		
200	50 15 070 14	0.3	PROFILE CORD	PROFILSCHNUR		
202	50 15 073 14	1	SLEEVE 8X0,4	HUELSE		
301	54 02 721 14	1	PULL ROD	ZUGSTANGE		
302	40 01 610	1	SOCKET HEAD SCREW ISO 4762 M8X50 8.8	ZYLINDERSCHRAUBE		
303	51 45 073 08	1	DEEP GROOVE BALL BEARING DIN 625 600	RILLENKUGELLAGER		
304	10 17 156 8	1	LOCKING RING DIN 471 17X1 FLZNNC-120H	SICHERUNGSRING		
306	55 02 967 08	1	LOCKING RING DIN 472 35X1,5	SICHERUNGSRING		
308	46 00 048	3	SOCKET HEAD SCREW ISO 4762 M6X16 8.8	ZYLINDERSCHRAUBE		
309	54 02 724 14	1	STOP BOLT	RASTBOLZEN		

Pos. 999

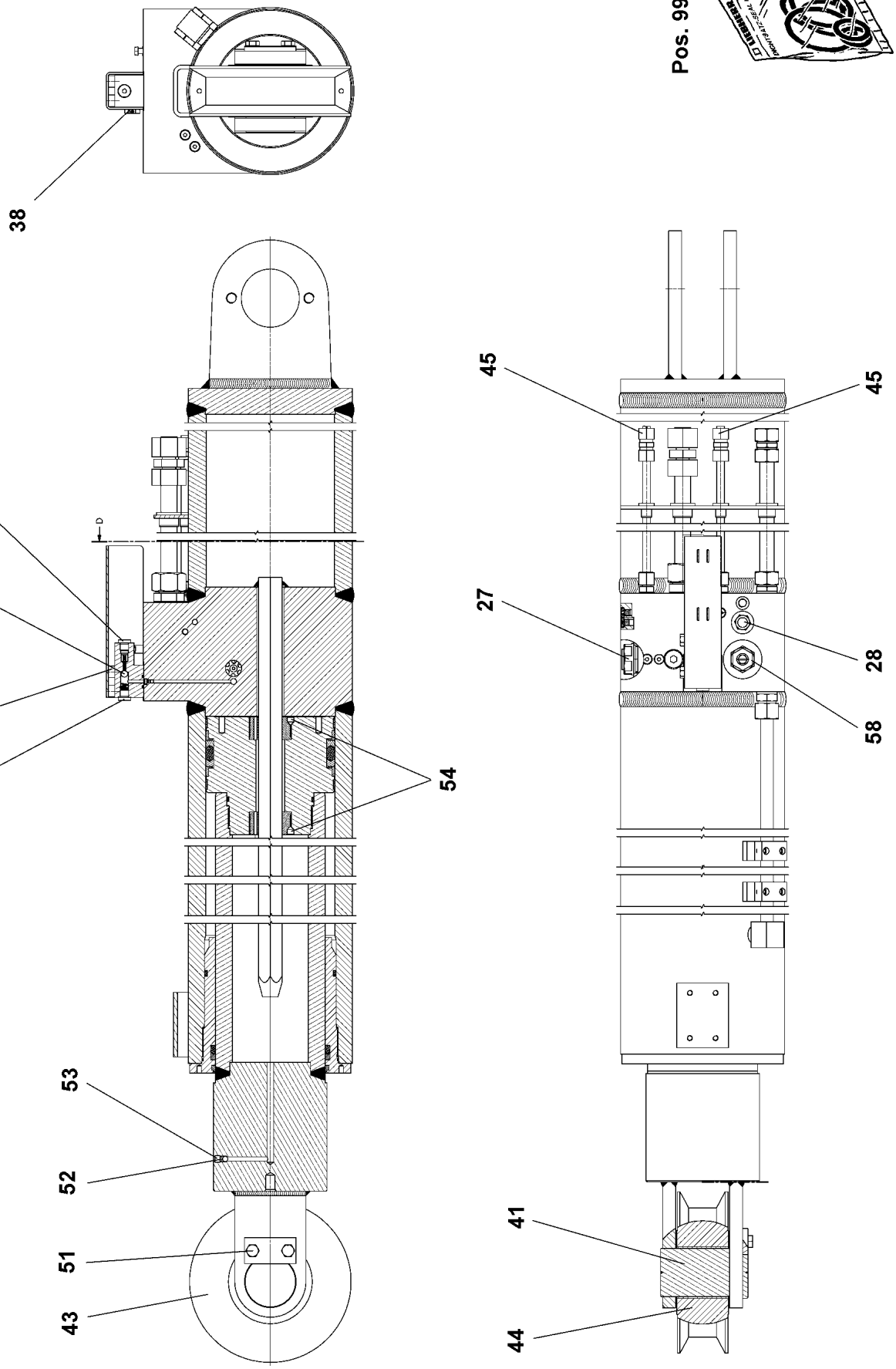

20.5.2016 089131	**etk_en_de_074847 LR 11350**	1012 (1/2)
LIEBHERR	**TILT-BACK SUPPORT** **RUECKFALLSTUETZE**	⇨ **X11481143** **11 48 114 3**

Pos.	Item	Quantity	Description	Bezeichnung	Serie	K
27	11 60 013 0	1	NON-RETURN VALVE	RUECKSCHLAGVENTIL		
28	11 60 013 1	1	PRESSURE LIMITING VALVE	DRUCKBEGRENZUNGSVENTIL		
29	11 06 010 6	1	CONNECTING BLOCK 50X45X85	ANSCHLUSSKLOTZ		
32	74 70 006 08	1	BALL DIN 5401 10	KUGEL		
33	47 75 110 01	3	SCREW PLUG VSTI G1/4 CF	VERSCHLUSSSCHRAUBE		
36	46 00 143	4	SOCKET HEAD SCREW ISO 4762 M10X60 8.	ZYLINDERSCHRAUBE		
38	46 00 711	2	HEX SCREW ISO 4017 M10X10 8.8 A3C	SECHSKANTSCHRAUBE		
41	11 17 049 6	1	PIN 80X135	BOLZEN		
43	11 17 049 7	1	ROLLER 250-80/80	ROLLE		
44	11 17 049 8	1	DU BUSHING 75X80X80	DU-BUCHSE		
45	47 00 004 08	2	FLANGE JOINT G12-L	VERSCHRAUBUNG		
51	49 00 094	2	HEX SCREW ISO 4017 M12X25 8.8 A3C	SECHSKANTSCHRAUBE		
52	74 70 004 08	1	BALL DIN 5401 8	KUGEL		
53	40 44 022 08	1	GRUB SCREW ISO 4026 M10X12 45H A2C	GEWINDESTIFT		
54	40 44 013 08	4	GRUB SCREW DIN 913 M8X10 45H VERZ	GEWINDESTIFT		
58	11 60 013 2	1	PRESSURE LIMITING VALVE	DRUCKBEGRENZUNGSVENTIL		
999	11 60 013 3	1	DS RELAPSE SUPPORT	DS RUECKFALLSTUETZE		

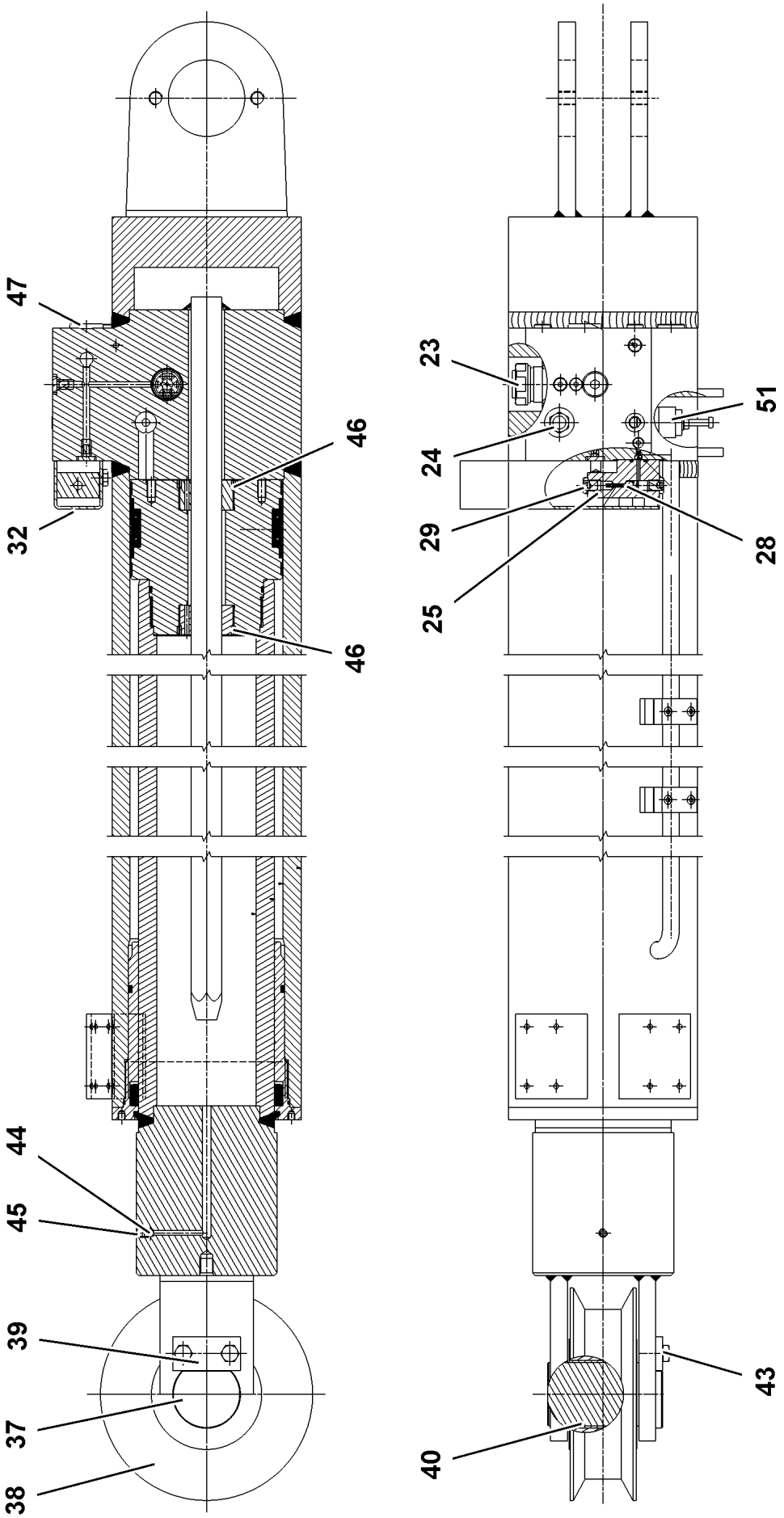
47
46
32
46
44
45
39
37
38
23
51
24
29
28
25
43
40

Pos.	Item	Quantity	Description	Bezeichnung	Serie	K
230	11 60 013 0	1	NON-RETURN VALVE	RUECKSCHLAGVENTIL		
240	11 60 013 1	1	PRESSURE LIMITING VALVE	DRUCKBEGRENZUNGSVENTIL		
250	11 06 010 6	1	CONNECTING BLOCK 50X45X85	ANSCHLUSSKLOTZ		
280	74 70 006 08	1	BALL DIN 5401 10	KUGEL		
290	47 75 110 01	2	SCREW PLUG VSTI G1/4 CF	VERSCHLUSSSCHRAUBE		
320	24 01 971 02	4	SOCKET HEAD SCREW ISO 4762 M10X60 1	ZYLINDERSCHRAUBE		
370	11 17 049 6	1	PIN 80X135	BOLZEN		
380	11 49 454 4	1	AXLE HOLDER	ACHSHALTER		
390	11 17 049 7	1	ROLLER 250-80/80	ROLLE		
400	11 17 049 8	1	DU BUSHING 75X80X80	DU-BUCHSE		
430	40 66 087 08	2	HEX SCREW ISO 4017 M12X25 10.9 FLZN SP	SECHSKANTSCHRAUBE		
440	74 70 004 08	1	BALL DIN 5401 8	KUGEL		
450	40 44 022 08	1	GRUB SCREW ISO 4026 M10X12 45H A2C	GEWINDESTIFT		
460	40 44 013 08	4	GRUB SCREW DIN 913 M8X10 45H VERZ	GEWINDESTIFT		
470	47 75 110 01	3	SCREW PLUG VSTI G1/4 CF	VERSCHLUSSSCHRAUBE		
510	11 60 013 2	1	PRESSURE LIMITING VALVE	DRUCKBEGRENZUNGSVENTIL		

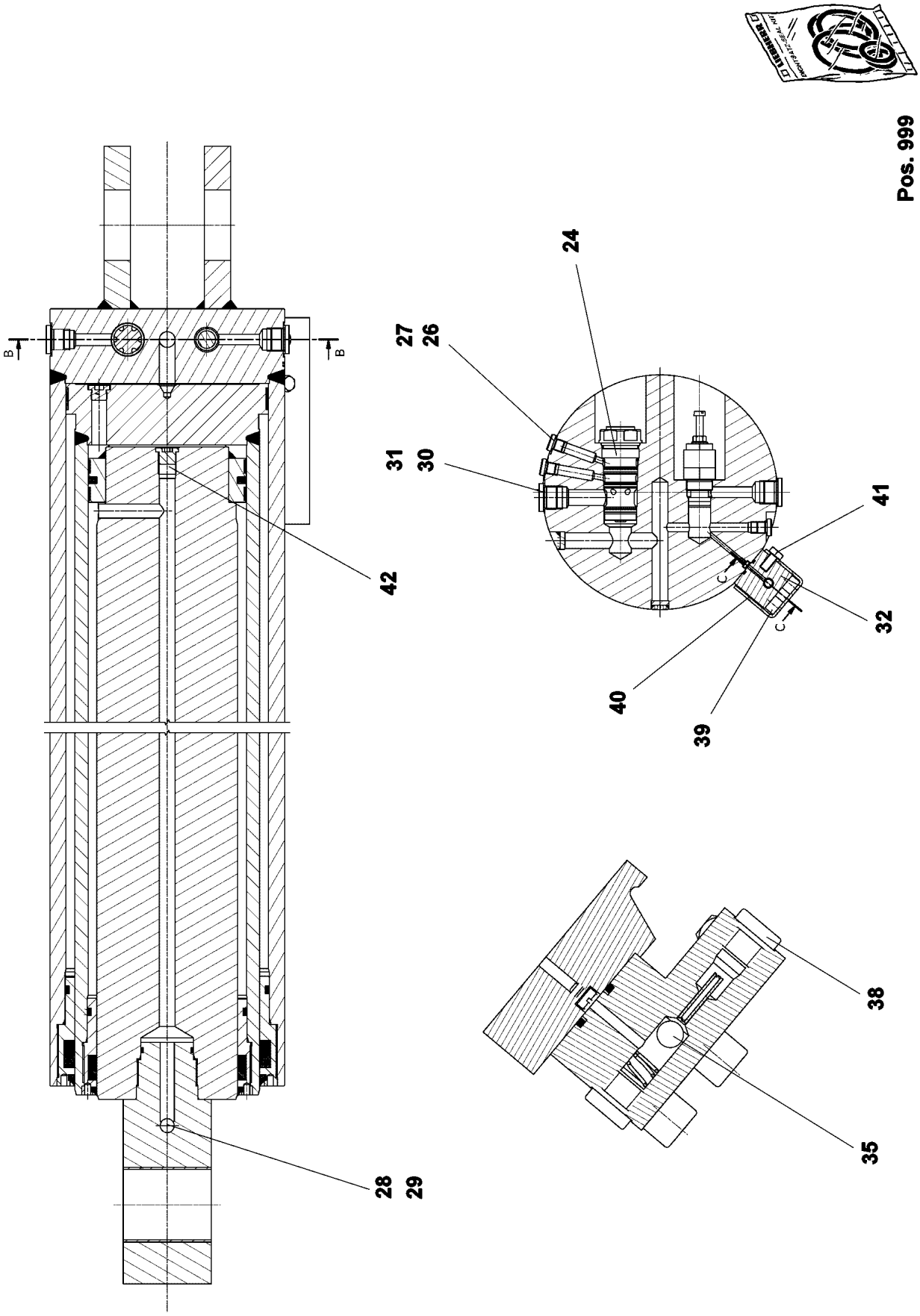
Pos. 999
24
27
26
31
30
41
42
32
40
39
38
35
28
29
B
B
C
C

Pos.	Item	Quantity	Description	Bezeichnung	Serie	K
24	11 60 013 0	1	NON-RETURN VALVE	RUECKSCHLAGVENTIL		
26	51 86 454 08	3	SCREW PLUG DIN 908 R1/4" ST	VERSCHLUSSSCHRAUBE		
27	71 01 023 08	3	SEALING RING DIN 7603 A 13X18X1,5 CU	DICHTRING		
28	40 41 403 08	1	SCREW PLUG DIN 910 R1/2" ST	VERSCHLUSSSCHRAUBE		
29	11 17 040 5	1	SEALING RING DIN 7603 A21X27X1,5	DICHTRING		
29	40 43 097 08	4	SOCKET HEAD SCREW DIN 912 M10X60 10.	ZYLINDERSCHRAUBE		
30	40 41 405 16	2	SCREW PLUG DIN 910 R3/4" ST	VERSCHLUSSSCHRAUBE		
31	51 45 146 08	2	SEALING RING DIN 7603 A 27X32X2 ST	DICHTRING		
32	10 49 057 8	1	CONNECTING BLOCK 85X50X45 S355J2+N ⇨ X10490578 10 49 057 8	ANSCHLUSSKLOTZ		
35	74 70 006 08	1	BALL DIN 5401 10	KUGEL		
38	47 77 040 77	2	STOP PLUG VSTI1/4"ED A3P	STOPFEN		
40	10 49 058 0	1	PROTECTIVE HOOD ST37K	SCHUTZHAUBE		
41	46 00 711	2	HEX SCREW ISO 4017 M10X10 8.8 A3C	SECHSKANTSCHRAUBE		
42	47 77 059 08	1	STOP PLUG VSTIM20X1,5ED A3P	STOPFEN		
999	11 65 707 3	1	DS TELESCOPIC CYLINDER	DS TELESKOPZYLINDER		

Item	Page	Assembly	Pos.	Quantity
06 86 366 50	3 978 100	91 48 973 08	5	1
10 00 073 2	X1046779	10 46 779 4	25	1
10 00 173 9	2 810 001	96 52 918 08	22	8
10 00 614 1	X1100651	11 00 651 0	40	1
10 00 809 1	X1022800	10 22 800 4	22	1
10 00 812 5	2 913 005	96 28 696 08	13	1
10 00 826 9	1 400	91 76 481 08	(17)	1
10 00 841 9	X1022800	10 22 800 4	20	1
10 00 843 3	X1022800	10 22 800 4	1	1
10 00 924 4	2 913 005	96 28 696 08	11	2
10 00 924 4	2 913 006	96 20 732 08	5	2
10 00 937 8	X1041173	10 41 173 0	2	1
10 00 937 8	X1041173	10 41 173 2	2	1
10 00 937 8	X1041173	10 41 173 6	2	1
10 01 053 6	2 920 629	96 44 215 08	(338)	2.92
10 01 053 6	2 920 631	96 45 283 08	338	0.44
10 01 173 8	3 592 001	96 80 256 08	8	12
10 01 199 5	2 711	91 47 454 08	29	2
10 01 202 4	2 711	91 47 454 08	30	2
10 01 374 3	9 600 447	96 00 447 0	13	1
10 01 405 3	X1087447	10 87 447 5	112	18
10 01 413 6	9 020 477	90 20 477 1	6	1
10 01 469 2	X1032717	10 32 717 1	3	1
10 01 469 2	X1033083	10 33 083 8	3	1
10 01 469 3	7 743 566	77 43 566 08	1	1
10 01 469 3	X1032717	10 32 717 1	4	1
10 01 469 3	X1033083	10 33 083 8	4	1
10 01 469 7	X1032717	10 32 717 1	10	3
10 01 469 7	X1033083	10 33 083 8	10	3
10 01 470 7	X1032717	10 32 717 1	15	1
10 01 470 7	X1033083	10 33 083 8	15	1
10 01 471 2	X1032717	10 32 717 1	19	1
10 01 471 2	X1033083	10 33 083 8	19	1
10 01 471 5	X1032717	10 32 717 1	18	4
10 01 471 5	X1033083	10 33 083 8	18	4
10 01 471 7	X1032717	10 32 717 1	26	1
10 01 471 7	X1033083	10 33 083 8	26	1
10 01 471 8	X1032717	10 32 717 1	23	1
10 01 471 8	X1033083	10 33 083 8	23	1
10 01 472 9	X1032717	10 32 717 1	7	1
10 01 472 9	X1033083	10 33 083 8	7	1
10 01 473 0	X1032717	10 32 717 1	8	1
10 01 473 0	X1033083	10 33 083 8	8	1
10 01 646 5	3 930 560	96 36 230 08	6	1
10 01 690 8	9 653 389	96 53 389 08	2	17
10 02 027 0	X1046779	10 46 779 4	42	1
10 02 027 2	X1046779	10 46 779 4	43	1
10 02 027 4	X1046779	10 46 779 4	45	1
10 02 119 1	X1004204	10 04 204 3	12	1
10 02 200 7	3 554 006	96 00 236 1	35	2
10 02 222 4	X1100651	11 00 651 0	42	1
10 02 369 3	X1065300	10 65 300 9	27	1
10 02 475 1	2 533 035	96 76 150 08	168	1
10 02 480 3	3 780 214	96 80 825 08	6	2
10 02 480 3	3 780 236	96 80 998 08	6	2
10 02 485 7	2 932 082	96 84 247 08	67	1
10 02 519 4	2 970	91 81 525 08	(999)	1
10 02 527 8	2 925 002	96 80 917 08	(1)	1
10 02 558 2	3 977 005	96 81 157 08	4	1
10 02 744 8	2 932 082	96 84 247 08	16	1
10 02 755 8	2 541	91 71 112 08	45	2
10 02 755 9	2 541	91 71 112 08	43	2
10 02 756 0	2 541	91 71 112 08	44	2
10 02 756 1	2 541	91 71 112 08	46	2
10 02 800 2	2 780 524	96 41 031 08	5	1
10 02 810 7	2 913 004	96 20 460 08	9	0.16
10 02 886 3	2 541	91 71 112 08	58	1
10 02 913 9	3 780 236	96 80 998 08	5	1
10 03 021 0	2 913 005	96 28 696 08	12	2
10 03 200 1	X1011318	10 11 318 4	21	1
10 03 269 8	X1028628	10 28 628 9	52	1
10 03 291 2	X1087476	10 87 476 4	24	1
10 03 526 2	3 713	91 78 833 08	93	2
10 03 531 4	2 391 001	96 00 493 3	46	1
10 03 569 4	3 780 214	96 80 825 08	19	4
10 03 569 4	3 780 236	96 80 998 08	23	4
10 03 589 2	9 600 447	96 00 447 0	43	1
10 03 684 0	3 713	91 78 833 08	96	1
10 03 684 0	3 714	91 81 777 08	21	2
10 03 726 1	2 502	91 47 459 08	44	10
10 03 726 1	2 925 003	96 80 918 08	7	4
10 03 762 3	2 970	91 81 525 08	(1)	1
10 03 825 9	2 372	91 47 485 08	1	1
10 03 826 2	1 630	91 47 033 08	(14)	1
10 03 827 1	7 743 566	77 43 566 08	25	1
10 03 827 2	7 743 566	77 43 566 08	17	2
10 03 827 2	X1032717	10 32 717 1	13	1
10 03 827 2	X1033083	10 33 083 8	13	1
10 03 827 4	7 743 566	77 43 566 08	18	2
10 03 912 1	4 003	91 47 520 08	37	1
10 04 000 9	2 533 003	96 76 566 08	5	3
10 04 014 8	X1043033	10 43 033 7	998	1
10 04 058 1	X1003827	10 03 827 4	1	1
10 04 105 3	2 925 002	96 80 917 08	19	2
10 04 167 5	2 997	91 81 527 08	165	0.58
10 04 204 3	2 541	91 71 112 08	1	1
10 04 259 2	2 533 024	96 76 149 08	53	14
10 04 259 2	2 533 025	96 40 724 08	8	16
10 04 259 2	2 932 082	96 84 247 08	41	87
10 04 259 3	2 541	91 71 112 08	34	6
10 04 259 3	2 810 001	96 52 918 08	(2)	2
10 04 259 3	2 932 082	96 84 247 08	4	16
10 04 269 6	2 780 900	91 47 543 08	20	2
10 04 352 5	2 711	91 47 454 08	28	14
10 04 375 9	2 913 005	96 28 696 08	20	1
10 04 430 9	X1065300	10 65 300 9	3	1
10 04 464 8	2 780 900	91 47 543 08	15	2
10 04 694 1	6 160 249	61 60 249 08	15	1
10 04 699 9	2 533 035	96 76 150 08	160	4
10 04 699 9	2 920 631	96 45 283 08	156	1
10 04 699 9	2 932 116	96 84 249 08	160	10
10 04 700 0	2 533 035	96 76 150 08	161	4
10 04 700 0	2 920 631	96 45 283 08	157	1
10 04 700 0	2 932 116	96 84 249 08	161	10
10 04 700 1	2 533 035	96 76 150 08	162	4
10 04 700 1	2 932 116	96 84 249 08	162	10
10 09 734 5	2 391	91 81 968 08	3	1
10 09 749 6	2 391 035	96 33 658 08	12	6
10 09 761 3	1 711 025	91 50 229 08	(1)	1
10 09 791 0	2 670 002	96 60 735 08	14	1

Item	Page	Assembly	Pos.	Quantity
10 09 796 0	X1065300	10 65 300 9	14	1
10 09 980 9	X1046779	10 46 779 4	65	1
10 10 062 1	1 100 007	96 36 741 08	19	28
10 10 062 1	1 130 007	96 38 655 08	9	28
10 10 062 1	1 140	91 75 217 08	44	78
10 10 062 1	1 140 002	96 35 224 08	19	29
10 10 062 1	2 101	91 61 490 08	16	8
10 10 062 1	2 102 010	91 60 648 08	42	4
10 10 062 1	2 103	91 75 173 08	53	37
10 10 062 1	2 200 000	91 61 061 08	48	53
10 10 062 1	2 200 055	96 60 972 08	10	6
10 10 062 1	2 730 001	96 36 111 08	17	4
10 10 062 1	3 211 006	96 70 233 08	20	122
10 10 062 1	3 212	91 72 404 08	56	21
10 10 062 1	3 212 000	91 72 405 08	64	5
10 10 062 1	3 214	91 72 396 08	41	5
10 10 062 1	3 221	91 60 426 08	12	26
10 10 062 1	3 221 000	91 60 429 08	12	26
10 10 062 1	3 222	91 60 427 08	19	57
10 10 062 1	3 222 000	91 60 430 08	12	40
10 10 062 1	3 222 002	96 45 453 08	5	18
10 10 062 1	3 224	91 60 440 08	36	97
10 10 062 1	3 226	91 60 432 08	12	26
10 10 062 1	3 227 000	91 60 434 08	12	66
10 10 062 1	3 227 000	91 62 091 08	12	40
10 10 062 1	3 227 006	91 60 435 08	12	40
10 10 062 1	3 350	91 78 837 08	8	6
10 10 062 1	3 556 006	96 59 718 08	43	78
10 10 062 1	3 556 007	96 59 719 08	18	17
10 10 062 1	3 558	91 60 448 08	11	26
10 10 062 1	3 713	91 78 833 08	25	73
10 10 062 1	3 714	91 81 777 08	35	70
10 10 062 1	3 715	91 78 835 08	12	68
10 10 062 1	3 716	91 79 193 08	24	48
10 10 062 1	3 745	91 72 410 08	20	16
10 10 062 1	3 746 001	96 70 588 08	3	10
10 10 138 4	2 970	91 81 525 08	(3)	1
10 10 168 7	2 920 631	96 45 283 08	659	4
10 10 170 2	X1041174	10 41 174 0	1	1
10 10 197 4	9 338 787	93 38 787 01	26	1
10 10 197 4	9 338 788	93 38 788 01	26	1
10 10 206 4	X1041174	10 41 174 0	3	1
10 10 206 6	X1041174	10 41 174 0	(1)	1
10 10 206 7	X1010206	10 10 206 4	1	1
10 11 267 1	2 920 424	96 42 279 08	4	1
10 11 267 5	2 920 424	96 42 279 08	5	1
10 11 297 4	X1046779	10 46 779 4	28	1
10 11 306 9	X1046779	10 46 779 4	30	1
10 11 318 4	2 391	91 81 968 08	24	2
10 11 373 5	3 930 377	96 79 938 08	723	61
10 11 373 7	2 920 900	96 76 131 08	777	8
10 11 373 7	2 920 901	96 76 134 08	777	8
10 11 373 7	2 920 905	96 76 133 08	777	8
10 11 373 7	2 920 993	96 76 132 08	777	8
10 11 373 7	2 920 994	96 76 130 08	777	8
10 11 373 7	2 920 995	96 76 129 08	777	8
10 11 483 8	6 909 010	69 09 010 08	38	1
10 11 484 3	6 909 010	69 09 010 08	11	46
10 11 535 8	2 750	91 47 449 08	3	2
10 12 341 4	X1066380	10 66 380 7	(14)	1
10 16 649 6	9 335 964	93 35 964 01	4	1
10 16 657 3	9 338 813	93 38 813 01	31	1
10 16 657 4	9 338 813	93 38 813 01	34	1
10 16 662 9	9 335 964	93 35 964 01	80	1
10 16 666 8	9 020 476	90 20 476 9	31	30
10 17 156 8	X1134739	11 34 739 9	304	1
10 17 158 1	X1131496	11 31 496 5	36	1
10 17 158 7	5 402 704	54 02 704 14	30	1
10 17 163 2	9 020 477	90 20 477 0	76	2
10 17 163 2	X1022005	10 22 005 8	9	1
10 17 163 2	X1022006	10 22 006 2	9	1
10 17 163 2	X1022006	10 22 006 3	9	1
10 17 372 2	1 750	91 47 038 08	(1)	1
10 17 522 1	9 335 964	93 35 964 01	(5)	8
10 17 522 2	9 335 964	93 35 964 01	(6)	7
10 17 912 2	2 391 001	96 00 493 3	132	2
10 21 753 2	X1065300	10 65 300 9	7	1
10 21 831 0	2 970	91 81 525 08	54	2
10 21 999 1	X1011318	10 11 318 4	13	1
10 22 005 8	1 400	91 76 481 08	21	4
10 22 005 8	1 410	91 76 480 08	21	4
10 22 005 9	2 310 001	96 76 244 08	4	1
10 22 005 9	2 320 001	96 76 249 08	4	1
10 22 005 9	3 360 003	96 76 267 08	2	1
10 22 006 0	2 340	91 61 648 08	4	2
10 22 006 2	3 350 001	96 92 615 08	4	2
10 22 006 3	3 370	91 83 620 08	3	1
10 22 034 7	2 350	91 72 389 08	2	3
10 22 048 3	2 391 001	96 00 493 3	7	1
10 22 049 9	2 391 037	96 24 918 08	1	1
10 22 073 4	9 171 483	91 71 483 08	30	1
10 22 093 3	2 970	91 81 525 08	36	1
10 22 093 3	2 975 000	91 58 716 08	6	1
10 22 093 3	2 975 060	91 58 717 08	6	1
10 22 093 3	2 975 153	91 58 730 08	6	1
10 22 093 3	2 975 300	91 58 720 08	6	1
10 22 093 3	2 975 400	91 58 729 08	6	1
10 22 240 0	1 630	91 47 033 08	1	4
10 22 800 4	2 391 037	96 24 918 08	2	2
10 27 856 6	2 970	91 81 525 08	61	1
10 27 856 6	2 975 000	91 58 716 08	2	1
10 27 856 6	2 975 060	91 58 717 08	2	1
10 27 856 6	2 975 153	91 58 730 08	2	1
10 27 856 6	2 975 300	91 58 720 08	2	1
10 27 856 6	2 975 400	91 58 729 08	2	1
10 27 869 8	X1004204	10 04 204 3	1	1
10 27 921 0	2 913 003	96 20 599 08	2	1
10 27 996 0	X1066337	10 66 337 8	2	1
10 28 004 3	X1066337	10 66 337 8	5	1
10 28 015 8	X1066337	10 66 337 8	3	1
10 28 044 9	2 200 000	91 61 061 08	65	1
10 28 147 5	3 204 008	96 38 719 08	3	2
10 28 157 2	3 204 008	96 38 719 08	4	2
10 28 268 7	2 391	91 81 968 08	7	4
10 28 269 8	3 221	91 60 426 08	19	2
10 28 269 8	3 221 000	91 60 429 08	19	2
10 28 269 8	3 222	91 60 427 08	15	2
10 28 269 8	3 222 000	91 60 430 08	19	2
10 28 269 9	2 670	91 61 208 08	2	4
10 28 269 9	2 671	91 61 282 08	2	4

Item	Page	Assembly	Pos.	Quantity
10 28 276 5	2 657	91 47 448 08	1	1
10 28 294 7	1 400	91 76 481 08	23	1
10 28 294 7	1 410	91 76 480 08	23	1
10 28 319 6	3 714	91 81 777 08	49	2
10 28 319 6	3 746 003	96 37 779 08	20	2
10 28 321 4	3 204	91 54 307 08	15	1
10 28 444 4	2 533 024	96 76 149 08	61	1
10 28 453 2	1 750	91 47 038 08	25	1
10 28 533 6	2 311	91 69 770 08	2	1
10 28 533 6	2 312	91 69 771 08	2	1
10 28 533 6	2 313	91 55 332 08	2	1
10 28 533 6	2 315	91 55 547 08	2	1
10 28 533 6	3 204	91 54 307 08	3	1
10 28 562 6	3 221	91 60 426 08	21	2
10 28 562 6	3 221 000	91 60 429 08	21	2
10 28 562 6	3 222 000	91 60 430 08	21	2
10 28 628 9	2 970	91 81 525 08	85	1
10 28 629 0	3 978 100	91 48 973 08	3	1
10 28 629 7	2 125	91 47 417 08	2	2
10 28 630 5	2 125	91 47 417 08	1	2
10 28 632 7	2 350	91 72 389 08	4	72
10 28 635 3	1 920 314	96 35 870 08	12	1
10 28 635 3	2 920 581	96 37 245 08	266	1
10 28 635 3	3 930 154	96 79 914 08	280	1
10 28 635 3	3 930 335	96 37 478 08	206	1
10 28 635 3	3 930 503	96 36 588 08	272	2
10 28 635 3	3 930 524	96 37 720 08	262	1
10 28 635 3	3 930 531	96 37 672 08	263	1
10 28 635 4	1 920 314	96 35 870 08	11	59
10 28 635 4	1 920 315	96 35 875 08	274	16
10 28 635 4	1 920 316	96 35 884 08	274	16
10 28 635 4	2 780 522	96 40 798 08	274	11
10 28 635 4	2 920 581	96 37 245 08	260	21
10 28 635 4	3 930 154	96 79 914 08	279	90
10 28 635 4	3 930 335	96 37 478 08	204	54
10 28 635 4	3 930 426	96 37 944 08	273	20
10 28 635 4	3 930 503	96 36 588 08	270	43
10 28 635 4	3 930 522	96 38 636 08	151	12
10 28 635 4	3 930 524	96 37 720 08	260	42
10 28 635 4	3 930 531	96 37 672 08	260	46
10 28 635 4	3 930 567	96 37 859 08	251	11
10 28 635 4	3 930 607	96 37 550 08	273	10
10 28 645 7	1 620	91 47 032 08	21	62
10 28 673 1	2 978 100	91 73 099 08	2	1
10 28 673 2	3 978 019	91 73 130 08	12	1
10 28 677 7	3 714 016	96 77 634 08	1	1
10 28 730 1	2 810 001	96 52 918 08	16	1
10 28 809 1	3 592	91 72 406 08	1	2
10 28 812 1	2 533	91 71 114 08	(980)	1
10 28 812 1	2 533 023	96 40 092 08	(980)	1
10 28 812 1	2 913 200	96 47 216 08	980	1
10 28 824 0	2 393	91 69 974 08	10	1
10 28 869 8	2 310 001	96 76 244 08	9	22
10 28 869 8	2 320 001	96 76 249 08	9	22
10 28 869 8	2 340	91 61 648 08	10	44
10 28 869 8	3 360 003	96 76 267 08	9	22
10 28 923 0	2 970	91 81 525 08	19	1
10 28 953 6	2 970	91 81 525 08	45	1
10 28 953 6	2 975 000	91 58 716 08	13	1
10 28 953 6	2 975 060	91 58 717 08	13	1
10 28 953 6	2 975 153	91 58 730 08	13	1
10 28 953 6	2 975 300	91 58 720 08	13	1
10 28 953 6	2 975 400	91 58 729 08	13	1
10 28 953 6	2 976 000	91 60 045 08	45	1
10 28 979 5	1 140	91 75 217 08	101	16
10 28 979 5	1 140 001	96 35 222 08	30	24
10 28 979 5	1 400	91 76 481 08	83	4
10 28 979 5	1 410	91 76 480 08	83	4
10 28 979 5	1 970 054	96 35 759 08	12	3
10 28 979 5	2 101	91 61 490 08	32	18
10 28 979 5	2 103	91 75 173 08	19	10
10 28 979 5	2 655	91 75 556 08	5	4
10 28 979 5	2 671 005	96 35 507 08	9	16
10 28 979 5	2 925 007	96 38 882 08	21	16
10 28 979 5	2 925 150	96 74 714 08	18	8
10 28 979 5	2 925 304	96 40 362 08	18	8
10 28 979 5	2 925 322	96 40 458 08	18	8
10 28 979 5	2 932 041	96 70 330 08	17	2
10 28 979 5	3 211	91 75 353 08	31	12
10 28 979 5	3 211 012	96 70 704 08	25	8
10 28 979 5	3 212 000	91 72 405 08	75	8
10 28 979 5	3 224	91 60 440 08	18	4
10 28 979 5	3 350 001	96 92 615 08	16	8
10 28 979 5	3 360 003	96 76 267 08	19	4
10 28 979 5	3 556 006	96 59 718 08	33	8
10 28 979 5	3 592	91 72 406 08	23	16
10 28 979 5	3 713	91 78 833 08	32	8
10 28 979 5	3 745	91 72 410 08	47	16
10 28 979 5	3 780 236	96 80 998 08	9	2
10 28 979 5	9 653 405	96 53 405 08	2	2
10 28 979 5	S150225	54 00 061 08	10	1
10 28 979 5	S150225	54 00 061 08	24	1
10 28 979 5	X1041267	10 41 267 8	14	2
10 28 979 5	X1049057	10 49 057 8	33	2
10 28 979 6	2 550	91 81 778 08	32	2
10 28 980 4	1 140	91 75 217 08	40	1
10 28 980 4	1 140 001	96 35 222 08	19	4
10 28 980 4	2 102 010	91 60 648 08	47	20
10 28 980 4	2 102 012	96 79 276 08	41	16
10 28 980 4	2 103	91 75 173 08	22	32
10 28 980 4	2 200 000	91 61 061 08	76	57
10 28 980 4	2 350	91 72 389 08	7	9
10 28 980 4	2 391 037	96 24 918 08	10	8
10 28 980 4	2 550	91 81 778 08	40	16
10 28 980 4	2 550	91 81 778 08	66	12
10 28 980 4	2 652	91 75 474 08	5	16
10 28 980 4	2 925 007	96 38 882 08	18	4
10 28 980 4	2 970	91 81 525 08	176	16
10 28 980 4	3 212 000	91 72 405 08	37	12
10 28 980 4	3 554 005	96 36 063 08	32	16
10 28 980 4	3 554 006	96 00 236 1	28	16
10 28 980 4	3 713	91 78 833 08	45	4
10 28 980 4	3 714 008	96 36 682 08	18	8
10 28 980 4	3 745	91 72 410 08	36	4
10 28 980 4	9 653 383	96 53 383 08	3	5
10 28 980 4	S150225	54 00 061 08	20	1
10 28 980 5	3 211	91 75 353 08	91	8
10 28 980 5	3 212	91 72 404 08	67	16
10 28 980 5	3 221	91 60 426 08	25	8
10 28 980 5	3 221 000	91 60 429 08	25	8

Item	Page	Assembly	Pos.	Quantity
10 28 980 5	3 222	91 60 427 08	30	8
10 28 980 5	3 222 000	91 60 430 08	25	8
10 28 980 5	3 224	91 60 440 08	47	8
10 28 980 5	3 226	91 60 432 08	28	8
10 28 980 5	3 227 000	91 60 434 08	37	8
10 28 980 5	3 227 000	91 62 091 08	28	8
10 28 980 5	3 227 006	91 60 435 08	28	8
10 28 980 5	3 556 006	96 59 718 08	40	16
10 28 980 5	3 556 007	96 59 719 08	28	16
10 28 980 5	3 558	91 60 448 08	29	8
10 28 980 5	3 713	91 78 833 08	83	20
10 28 980 5	3 714	91 81 777 08	90	20
10 28 980 5	3 715	91 78 835 08	46	8
10 28 980 5	3 716	91 79 193 08	46	12
10 28 980 6	1 400	91 76 481 08	51	12
10 28 980 6	1 410	91 76 480 08	47	12
10 28 980 6	1 991	91 83 359 08	9	8
10 28 980 6	2 103	91 75 173 08	68	2
10 28 980 6	2 200 000	91 61 061 08	115	8
10 28 980 6	2 200 055	96 60 972 08	16	2
10 28 980 6	2 391	91 81 968 08	165	20
10 28 980 6	2 550	91 81 778 08	6	16
10 28 980 6	2 652	91 75 474 08	13	32
10 28 980 6	2 730 001	96 36 111 08	21	4
10 28 980 6	2 970	91 81 525 08	175	16
10 28 980 6	3 212	91 72 404 08	13	2
10 28 980 6	3 212 000	91 72 405 08	23	24
10 28 980 6	3 215 003	91 47 489 08	22	4
10 28 980 6	3 215 004	91 51 840 08	22	4
10 28 980 6	3 291	91 75 319 08	4	4
10 28 980 6	3 292	91 75 318 08	4	4
10 28 980 6	3 350 001	96 92 615 08	18	16
10 28 980 6	3 360 003	96 76 267 08	17	12
10 28 980 6	3 554 006	96 00 236 1	26	34
10 28 980 6	3 556 007	96 59 719 08	10	44
10 28 980 6	3 711	91 72 407 08	19	1
10 28 980 6	3 714	91 81 777 08	44	48
10 28 980 6	9 338 787	93 38 787 01	53	16
10 28 980 6	9 338 788	93 38 788 01	53	16
10 28 980 7	2 657	91 47 448 08	16	4
10 28 980 7	3 211	91 75 353 08	96	6
10 28 980 8	1 140	91 75 217 08	28	20
10 28 980 8	1 140 001	96 35 222 08	23	2
10 28 980 8	1 632 032	96 20 093 08	3	2
10 28 980 8	1 991	91 83 359 08	5	8
10 28 980 8	2 101	91 61 490 08	12	32
10 28 980 8	2 102 010	91 60 648 08	23	34
10 28 980 8	2 103	91 75 173 08	47	8
10 28 980 8	2 391 001	96 00 493 3	170	2
10 28 980 8	2 550 007	96 34 001 08	11	4
10 28 980 8	2 730 002	96 55 752 08	12	1
10 28 980 8	3 211	91 75 353 08	53	20
10 28 980 8	3 222	91 60 427 08	53	6
10 28 980 8	3 223 009	96 32 425 08	11	2
10 28 980 8	3 224	91 60 440 08	14	16
10 28 980 8	3 227 002	96 35 704 08	11	2
10 28 980 8	3 227 003	96 40 374 08	11	2
10 28 980 8	3 227 004	96 35 566 08	11	2
10 28 980 8	3 227 005	96 35 569 08	11	2
10 28 980 8	3 350	91 78 837 08	13	2
10 28 980 8	3 554 006	96 00 236 1	27	4
10 28 980 8	3 556 007	96 59 719 08	29	4
10 28 980 8	3 556 008	96 36 352 08	10	2
10 28 980 8	3 560 010	96 39 035 08	11	2
10 28 980 8	3 560 012	96 39 048 08	11	2
10 28 980 8	3 560 014	96 39 064 08	11	2
10 28 980 8	3 560 016	96 39 059 08	11	2
10 28 980 8	3 713	91 78 833 08	41	4
10 28 980 8	3 714 012	96 36 472 08	9	2
10 28 980 8	3 714 014	96 36 475 08	5	4
10 28 980 8	3 714 019	96 36 747 08	8	2
10 28 980 8	3 714 023	96 36 496 08	3	4
10 28 980 8	3 715 004	96 36 141 08	11	4
10 28 980 8	3 715 007	96 36 142 08	11	2
10 28 980 8	3 716 003	96 35 669 08	11	2
10 28 980 8	3 746 004	96 37 833 08	5	2
10 28 980 8	3 811 001	96 35 734 08	11	2
10 28 980 8	3 811 002	96 35 836 08	11	6
10 28 980 8	9 338 787	93 38 787 01	88	4
10 28 980 8	9 338 788	93 38 788 01	88	4
10 28 981 0	1 140 001	96 35 222 08	7	2
10 28 981 0	1 400	91 76 481 08	20	4
10 28 981 0	1 410	91 76 480 08	20	4
10 28 981 0	1 630	91 47 033 08	4	16
10 28 981 0	2 103	91 75 173 08	7	32
10 28 981 0	3 554 005	96 36 063 08	16	2
10 28 981 0	3 556 006	96 59 718 08	16	2
10 28 981 0	3 560 030	96 37 159 08	6	2
10 28 981 0	9 338 789	93 38 789 01	44	1
10 28 981 1	1 400	91 76 481 08	28	124
10 28 981 1	1 410	91 76 480 08	28	124
10 28 981 1	2 102 014	96 39 607 08	4	2
10 28 981 1	3 711	91 72 407 08	11	6
10 28 984 7	1 140	91 75 217 08	33	1
10 28 984 7	2 310	91 61 646 08	10	4
10 28 984 7	2 320	91 61 647 08	10	4
10 28 985 0	2 550	91 81 778 08	61	2
10 28 985 2	3 711	91 72 407 08	33	1
10 28 985 5	3 554 006	96 00 236 1	44	1
10 28 988 2	2 391	91 81 968 08	35	2
10 28 988 3	2 391	91 81 968 08	36	2
10 28 996 5	3 350 001	96 92 615 08	6	26
10 29 002 7	2 392	91 69 972 08	15	2
10 29 002 8	2 392	91 69 972 08	16	1
10 29 007 0	2 670 002	96 60 735 08	(5)	1
10 29 007 1	2 740 004	96 36 289 08	1	1
10 29 012 1	X1004204	10 04 204 3	2	1
10 29 012 2	X1004204	10 04 204 3	3	1
10 29 012 3	X1004204	10 04 204 3	16	1
10 29 012 4	X1004204	10 04 204 3	17	1
10 29 012 5	X1004204	10 04 204 3	18	1
10 29 012 6	X1004204	10 04 204 3	19	1
10 29 012 7	X1004204	10 04 204 3	21	1
10 29 020 1	2 392	91 69 972 08	17	1
10 29 020 2	2 392	91 69 972 08	20	8
10 29 020 3	2 392	91 69 972 08	18	2
10 29 023 1	3 790	91 77 911 08	(839)	1
10 29 025 2	2 750	91 47 449 08	2	4
10 29 025 6	2 750	91 47 449 08	1	4
10 29 122 9	2 932 041	96 70 330 08	1	1

Item	Page	Assembly	Pos.	Quantity	Item	Page	Assembly	Pos.	Quantity
10 29 130 6	3 978 100	91 48 973 08	(19)	1	10 33 083 8	2 711	91 47 454 08	1	1
10 29 130 6	X1041325	10 41 325 5	(1)	1	10 33 083 9	2 711	91 47 454 08	4	1
10 29 417 0	X1011318	10 11 318 4	11	1	10 33 084 1	2 711	91 47 454 08	3	1
10 29 417 1	X1011318	10 11 318 4	14	1	10 33 104 7	X1081432	10 81 432 4	1	1
10 29 417 2	X1011318	10 11 318 4	16	1	10 33 104 8	X1049338	10 49 338 4	2	1
10 29 423 9	3 592 001	96 80 256 08	6	6	10 33 104 8	X1081432	10 81 432 4	2	1
10 29 453 9	2 920 631	96 45 283 08	158	1	10 33 111 6	X1081432	10 81 432 4	(98)	1
10 29 454 0	2 920 631	96 45 283 08	159	1	10 33 111 6	X1131496	11 31 496 5	98	1
10 29 516 7	2 533 020	96 76 148 08	80	1	10 33 111 7	X1081432	10 81 432 4	(98)	1
10 29 521 2	1 711 025	91 50 229 08	2	1	10 33 191 6	X1011318	10 11 318 4	2	1
10 29 615 7	2 200 064	96 32 574 08	(2)	3	10 33 196 0	X1011318	10 11 318 4	3	1
10 29 669 1	2 533 023	96 40 092 08	(2)	1	10 33 196 8	2 970	91 81 525 08	(9)	2
10 29 687 5	2 372	91 47 485 08	4	2	10 33 217 2	X1065300	10 65 300 9	48	1
10 29 687 5	3 204	91 54 307 08	8	3	10 33 232 5	3 790 006	96 89 533 08	1	1
10 29 730 9	2 533 022	96 40 080 08	(10)	1	10 33 232 6	3 790 007	96 89 534 08	1	1
10 29 730 9	2 533 022	96 40 080 08	(10)	1	10 33 258 9	X1046779	10 46 779 4	14	2.3
10 29 731 0	2 533 022	96 40 080 08	(10)	2	10 33 264 0	2 925 002	96 80 917 08	10	1
10 29 733 1	3 204	91 54 307 08	7	8	10 33 264 1	2 925	91 74 314 08	(10)	1
10 29 733 4	3 204	91 54 307 08	16	1	10 33 264 2	2 925 003	96 80 918 08	20	1
10 29 733 9	3 204	91 54 307 08	1	2	10 33 280 8	9 653 412	96 53 412 08	4	1
10 29 751 5	2 533 020	96 76 148 08	67	1	10 33 280 9	9 653 379	96 53 379 08	2	2
10 29 786 4	2 533 020	96 76 148 08	76	2	10 33 281 0	9 653 379	96 53 379 08	1	2
10 30 062 1	2 920 424	96 42 279 08	(4)	1	10 33 283 8	2 970	91 81 525 08	28	1
10 30 071 5	2 925 209	96 44 233 08	6	1	10 33 289 9	1 750	91 47 038 08	42	1
10 30 071 5	2 925 320	91 71 996 08	(5)	1	10 33 339 7	X1022006	10 22 006 0	26	1
10 30 087 0	2 925 002	96 80 917 08	42	1	10 33 351 4	X1046781	10 46 781 9	14	2
10 30 089 1	2 533 020	96 76 148 08	70	1	10 33 351 5	X1046781	10 46 781 9	15	1
10 30 089 2	2 533 020	96 76 148 08	60	1	10 33 352 8	X1046781	10 46 781 9	17	1
10 30 095 7	3 745	91 72 410 08	42	2	10 33 353 2	X1046781	10 46 781 9	18	2
10 30 114 8	2 533 035	96 76 150 08	178	1	10 33 357 8	X1046782	10 46 782 0	16	2
10 30 114 9	2 920 631	96 45 283 08	160	1	10 33 357 8	X1067841	10 67 841 7	13	1
10 30 134 2	2 391 001	96 00 493 3	3	1	10 33 358 3	X1046781	10 46 781 9	16	1
10 30 152 9	2 920 631	96 45 283 08	270	0.01	10 33 394 5	2 391 035	96 33 658 08	5	1
10 30 178 7	2 920 424	96 42 279 08	6	1	10 33 559 6	6 060 950	60 60 950 08	3	4
10 30 179 2	2 920 424	96 42 279 08	7	1	10 33 571 9	2 533 003	96 76 566 08	30	2
10 30 179 3	2 920 424	96 42 279 08	8	1	10 33 582 0	2 920 631	96 45 283 08	690	24
10 30 179 4	2 920 424	96 42 279 08	9	1	10 34 022 6	X1011318	10 11 318 4	7	2
10 30 188 0	2 391 035	96 33 658 08	32	6	10 34 023 6	X1011318	10 11 318 4	8	2
10 30 299 3	2 533 020	96 76 148 08	84	1	10 34 043 8	2 932 082	96 84 247 08	98	1
10 30 299 5	2 533 020	96 76 148 08	83	1	10 34 352 7	2 670	91 61 208 08	22	3
10 30 327 0	X1000937	10 00 937 8	17	3	10 34 352 7	2 790 701	91 55 739 08	(1221)	3
10 32 496 8	2 810	91 61 266 08	2	4	10 34 659 9	X1028673	10 28 673 1	1	1
10 32 632 3	2 200 055	96 60 972 08	2	2	10 34 675 2	X1011318	10 11 318 4	5	2
10 32 648 6	X1046779	10 46 779 4	49	1	10 35 052 5	X1046779	10 46 779 4	41	1
10 32 683 8	2 533 020	96 76 148 08	27	1	10 35 370 5	X1041267	10 41 267 8	13	2
10 32 684 4	2 533 020	96 76 148 08	28	1	10 35 393 0	2 976 000	91 60 045 08	(2)	4
10 32 687 8	1 711	91 47 036 08	3	2	10 35 458 4	2 780 100	96 76 125 08	14	4
10 32 687 9	1 711	91 47 036 08	4	2	10 35 458 4	2 920 153	96 76 109 08	(1)	2
10 32 702 7	2 533 020	96 76 148 08	85	1	10 35 458 4	2 920 153	96 76 109 08	(1)	4
10 32 702 8	2 533 020	96 76 148 08	87	1	10 35 458 4	2 920 599	96 76 122 08	15	2
10 32 717 1	1 711 025	91 50 229 08	1	1	10 35 458 4	2 930 003	96 76 124 08	151	2
10 33 069 3	2 533 020	96 76 148 08	103	2	10 35 458 4	2 930 004	96 76 123 08	151	2
10 33 069 4	2 533 020	96 76 148 08	104	2	10 35 458 4	3 592	91 72 406 08	(151)	8
10 33 069 5	2 533 020	96 76 148 08	105	2	10 35 458 4	3 592 001	96 80 256 08	(151)	2
10 33 069 6	2 533 020	96 76 148 08	106	2	10 35 458 4	3 932 225	96 77 468 08	5	2
10 33 069 8	2 533 020	96 76 148 08	107	1	10 35 483 5	X1009734	10 09 734 5	1	1
10 33 069 9	2 533 020	96 76 148 08	108	1	10 35 483 6	X1009734	10 09 734 5	2	1
10 33 070 0	2 533 020	96 76 148 08	109	1	10 35 483 7	X1009734	10 09 734 5	3	1
10 33 070 1	2 533 020	96 76 148 08	110	1	10 35 483 9	X1009734	10 09 734 5	4	1
10 33 070 3	2 533 020	96 76 148 08	112	1	10 35 514 0	7 743 566	77 43 566 08	8	1

Item	Page	Assembly	Pos.	Quantity
10 35 514 0	X1032717	10 32 717 1	2	1
10 35 514 0	X1033083	10 33 083 8	2	1
10 35 552 1	X1022049	10 22 049 9	1	1
10 35 552 4	X1022049	10 22 049 9	2	1
10 35 552 7	X1022049	10 22 049 9	3	1
10 35 556 9	X1022049	10 22 049 9	4	1
10 35 557 0	X1022049	10 22 049 9	5	1
10 35 557 2	X1022049	10 22 049 9	6	2
10 35 557 3	X1022049	10 22 049 9	7	2
10 35 565 6	X1030134	10 30 134 2	170	1
10 35 661 9	3 204	91 54 307 08	6	1
10 35 662 0	3 204	91 54 307 08	2	1
10 40 981 7	7 743 566	77 43 566 08	21	1
10 41 009 0	3 978 100	91 48 973 08	(999)	1
10 41 011 2	2 670 002	96 60 735 08	(1)	1
10 41 013 1	3 880	91 54 426 08	1	1
10 41 048 4	X1028533	10 28 533 6	2	1
10 41 048 5	X1028533	10 28 533 6	8	1
10 41 054 5	3 714 016	96 77 634 08	(999)	1
10 41 060 8	4 003 007	91 44 580 08	12	2
10 41 062 2	3 745 008	96 36 692 08	8	1
10 41 065 9	5 715 142	57 15 142 08	(999)	1
10 41 109 6	X1022034	10 22 034 7	1	1
10 41 109 9	X1022034	10 22 034 7	999	1
10 41 173 0	X1049338	10 49 338 7	2	1
10 41 173 2	X1049338	10 49 338 7	3	1
10 41 173 6	X1049338	10 49 338 1	3	1
10 41 174 0	X1049337	10 49 337 3	3	1
10 41 178 0	X1002800	10 02 800 2	14	1
10 41 178 1	X1002800	10 02 800 2	15	7
10 41 178 6	X1002800	10 02 800 2	16	8
10 41 232 3	X1041173	10 41 173 0	4	1
10 41 232 3	X1041173	10 41 173 2	4	1
10 41 232 3	X1081429	10 81 429 6	1	1
10 41 232 3	X1081431	10 81 431 0	1	1
10 41 232 3	X1081431	10 81 431 1	1	1
10 41 232 3	X1081432	10 81 432 3	1	1
10 41 232 3	X1081435	10 81 435 7	1	1
10 41 232 3	X1081435	10 81 435 8	1	1
10 41 232 4	X1081429	10 81 429 6	2	1
10 41 232 4	X1081431	10 81 431 0	2	1
10 41 232 4	X1081431	10 81 431 1	2	1
10 41 232 4	X1081432	10 81 432 3	2	1
10 41 232 4	X1081435	10 81 435 7	2	1
10 41 232 4	X1081435	10 81 435 8	2	1
10 41 232 6	X1081429	10 81 429 6	3	1
10 41 232 6	X1081432	10 81 432 3	3	1
10 41 232 6	X1081435	10 81 435 8	3	1
10 41 232 9	X1081429	10 81 429 6	999	1
10 41 232 9	X1081431	10 81 431 1	999	1
10 41 232 9	X1081432	10 81 432 3	999	1
10 41 232 9	X1081435	10 81 435 7	999	1
10 41 232 9	X1081435	10 81 435 8	999	1
10 41 233 1	X1041173	10 41 173 0	1	1
10 41 233 1	X1041173	10 41 173 2	1	1
10 41 233 3	X1041173	10 41 173 6	4	1
10 41 233 3	X1041174	10 41 174 0	4	1
10 41 233 5	X1041173	10 41 173 0	98	1
10 41 233 5	X1041173	10 41 173 2	98	1
10 41 233 5	X1041173	10 41 173 6	98	1

Item	Page	Assembly	Pos.	Quantity
10 41 234 4	X1081431	10 81 431 0	3	1
10 41 234 4	X1081431	10 81 431 1	3	1
10 41 234 4	X1081435	10 81 435 7	3	1
10 41 234 5	X1041174	10 41 174 0	2	1
10 41 241 2	2 920 630	96 45 212 08	(10)	1
10 41 242 0	2 920 630	96 45 212 08	10	1
10 41 242 1	2 920 630	96 45 212 08	(20)	1
10 41 267 5	5 133 090	51 13 090 08	2	1
10 41 267 7	5 133 090	51 13 090 08	9	1
10 41 267 8	5 133 090	51 13 090 08	21	1
10 41 274 0	9 640 276	96 40 276 08	12	1
10 41 274 6	9 640 276	96 40 276 08	13	1
10 41 274 8	9 640 276	96 40 276 08	19	1
10 41 275 1	9 640 276	96 40 276 08	999	1
10 41 275 3	9 640 277	96 40 277 08	5	1
10 41 276 3	9 640 277	96 40 277 08	6	1
10 41 278 1	9 640 277	96 40 277 08	999	1
10 41 278 8	X1041267	10 41 267 7	13	1
10 41 278 9	X1041267	10 41 267 8	6	1
10 41 285 4	1 130 008	96 38 102 08	2	53
10 41 285 4	1 140	91 75 217 08	63	30
10 41 285 4	1 400	91 76 481 08	78	11
10 41 285 4	1 410	91 76 480 08	78	11
10 41 285 4	2 101 001	96 37 507 08	9	30
10 41 285 4	2 102 012	96 79 276 08	39	129
10 41 285 4	2 103	91 75 173 08	62	4
10 41 285 4	2 103 001	96 38 134 08	4	2
10 41 285 4	2 200 000	91 61 061 08	106	24
10 41 285 4	2 310 001	96 76 244 08	31	8
10 41 285 4	2 320 001	96 76 249 08	31	8
10 41 285 4	2 340	91 61 648 08	18	4
10 41 285 4	2 391 042	96 33 830 08	7	2
10 41 285 4	2 391 043	96 70 062 08	5	2
10 41 285 4	2 550	91 81 778 08	33	44
10 41 285 4	2 655	91 75 556 08	16	8
10 41 285 4	2 790 701	91 55 739 08	37	1
10 41 285 4	2 920	91 72 384 08	(5)	28
10 41 285 4	2 975 000	91 58 716 08	56	4
10 41 285 4	2 975 060	91 58 717 08	56	4
10 41 285 4	2 975 153	91 58 730 08	56	4
10 41 285 4	2 975 300	91 58 720 08	56	4
10 41 285 4	2 975 400	91 58 729 08	56	4
10 41 285 4	2 978 100	91 73 099 08	32	8
10 41 285 4	3 211	91 75 353 08	78	42
10 41 285 4	3 212	91 72 404 08	68	35
10 41 285 4	3 212 000	91 72 405 08	77	46
10 41 285 4	3 215 003	91 47 489 08	21	8
10 41 285 4	3 215 004	91 51 840 08	21	8
10 41 285 4	3 350 001	96 92 615 08	22	23
10 41 285 4	3 350 001	96 92 615 08	(8)	6
10 41 285 4	3 360 003	96 76 267 08	28	15
10 41 285 4	3 370	91 83 620 08	12	26
10 41 285 4	3 554 005	96 36 063 08	40	21
10 41 285 4	3 554 006	96 00 236 1	52	32
10 41 285 4	3 711	91 72 407 08	40	14
10 41 285 4	3 713	91 78 833 08	66	17
10 41 285 4	3 714	91 81 777 08	66	25
10 41 285 4	3 714 008	96 36 682 08	23	2
10 41 285 4	3 714 009	96 36 683 08	17	2
10 41 285 4	3 714 024	96 37 313 08	10	2

Item	Page	Assembly	Pos.	Quantity
10 41 285 4	3 715	91 78 835 08	38	12
10 41 285 7	2 200 055	96 60 972 08	21	17
10 41 285 7	2 391	91 81 968 08	188	2
10 41 285 7	2 393	91 69 974 08	33	2
10 41 285 7	2 510 266	96 41 429 08	16	6
10 41 285 7	2 970	91 81 525 08	30	2
10 41 286 1	2 102 010	91 60 648 08	63	6
10 41 286 1	2 200 000	91 61 061 08	57	8
10 41 310 3	2 976 000	91 60 045 08	41	1
10 41 315 7	X1049338	10 49 338 4	98	1
10 41 315 7	X1081432	10 81 432 4	999	1
10 41 325 5	2 970	91 81 525 08	20	2
10 42 393 8	2 975 700	91 62 710 08	4	1
10 42 402 1	2 533 020	96 76 148 08	111	1
10 42 423 8	X1046781	10 46 781 9	20	2
10 42 460 1	X1028533	10 28 533 6	(1)	1
10 42 472 6	X1041173	10 41 173 6	(98)	1
10 42 477 3	X1000937	10 00 937 8	999	1
10 42 477 7	X1065300	10 65 300 9	15	4
10 42 478 6	2 976 000	91 60 045 08	(997)	1
10 42 482 5	X1041013	10 41 013 1	309	2
10 42 877 3	2 313	91 55 332 08	1	1
10 42 880 6	4 003	91 47 520 08	22	1
10 42 929 6	2 533 012	96 77 804 08	(20)	1
10 42 953 2	5 114 651	51 14 651 08	5	1
10 42 995 2	7 743 566	77 43 566 08	19	2
10 42 995 2	X1032717	10 32 717 1	9	1
10 42 995 2	X1033083	10 33 083 8	9	1
10 43 001 2	2 315	91 55 547 08	1	1
10 43 001 5	2 314	91 55 546 08	1	1
10 43 033 7	2 790 701	91 55 739 08	1	1
10 44 121 5	2 393	91 69 974 08	19	1
10 44 130 5	2 533 020	96 76 148 08	25	4
10 44 160 7	2 533	91 71 114 08	(80)	1
10 44 173 8	X1022005	10 22 005 8	98	1
10 44 173 8	X1022006	10 22 006 3	98	1
10 44 296 9	X1081431	10 81 431 0	(98)	1
10 44 297 5	X1041232	10 41 232 6	2	1
10 44 297 5	X1041234	10 41 234 4	2	1
10 44 298 0	X1041232	10 41 232 6	98	1
10 44 298 0	X1041234	10 41 234 4	98	1
10 44 299 8	X1010206	10 10 206 4	2	1
10 44 311 1	X1041173	10 41 173 6	1	1
10 44 373 7	4 003	91 47 520 08	12	2
10 44 446 8	X1046779	10 46 779 4	51	5
10 44 446 9	X1046779	10 46 779 4	52	4
10 44 447 1	X1046779	10 46 779 4	101	1
10 44 747 0	X1033394	10 33 394 5	2	1
10 44 966 4	2 925 003	96 80 918 08	33	8
10 44 984 1	X1081431	10 81 431 0	(98)	1
10 45 101 7	X1002800	10 02 800 2	18	1
10 45 104 7	X1028923	10 28 923 0	4	1
10 45 104 8	X1028923	10 28 923 0	6	1
10 45 104 9	X1028923	10 28 923 0	7	1
10 45 106 0	X1028923	10 28 923 0	9	1
10 45 106 1	X1028923	10 28 923 0	18	2
10 45 478 2	2 925 003	96 80 918 08	10	2
10 45 478 3	2 925 003	96 80 918 08	11	2
10 46 690 7	3 222	91 60 427 08	43	1
10 46 690 8	3 222	91 60 427 08	42	2
10 46 690 9	3 222	91 60 427 08	41	2
10 46 691 0	1 970 054	96 35 759 08	8	1
10 46 691 0	2 970	91 81 525 08	134	5
10 46 691 0	2 975 153	91 58 730 08	45	1
10 46 691 0	2 975 300	91 58 720 08	47	1
10 46 691 0	2 975 400	91 58 729 08	27	2
10 46 691 0	3 976 000	96 89 034 08	8	1
10 46 691 0	3 976 002	96 89 035 08	8	1
10 46 691 0	3 976 003	96 88 966 08	8	3
10 46 691 0	3 977 005	96 81 157 08	8	2
10 46 691 0	3 978 005	91 60 393 08	18	1
10 46 691 0	3 978 015	91 48 975 08	14	1
10 46 691 1	1 970 000	91 47 041 08	34	2
10 46 691 1	1 975 006	91 47 042 08	14	8
10 46 691 1	2 970	91 81 525 08	124	3
10 46 691 1	2 975 100	91 73 507 08	26	1
10 46 691 1	2 975 100	91 73 507 08	30	1
10 46 691 1	2 975 153	91 58 730 08	29	1
10 46 691 1	2 975 300	91 58 720 08	27	1
10 46 691 1	2 976 000	91 60 045 08	70	1
10 46 691 1	2 978 200	91 72 413 08	26	1
10 46 691 1	3 976 003	96 88 966 08	12	1
10 46 691 2	1 970 000	91 47 041 08	30	4
10 46 691 2	1 975 006	91 47 042 08	24	2
10 46 691 2	2 970	91 81 525 08	110	18
10 46 691 2	2 975 100	91 73 507 08	22	2
10 46 691 2	2 975 153	91 58 730 08	17	2
10 46 691 2	2 975 300	91 58 720 08	24	2
10 46 691 2	2 975 400	91 58 729 08	24	2
10 46 691 2	2 978 100	91 73 099 08	14	2
10 46 691 2	2 978 200	91 72 413 08	22	2
10 46 691 2	3 976 003	96 88 966 08	14	1
10 46 691 3	1 970 000	91 47 041 08	24	8
10 46 691 3	2 970	91 81 525 08	104	32
10 46 691 3	2 975 100	91 73 507 08	14	4
10 46 691 3	2 975 153	91 58 730 08	20	2
10 46 691 3	2 975 300	91 58 720 08	22	2
10 46 691 3	2 975 400	91 58 729 08	22	2
10 46 691 3	3 978 005	91 60 393 08	14	2
10 46 691 3	3 978 015	91 48 975 08	7	2
10 46 691 4	1 970 054	96 35 759 08	6	1
10 46 691 4	2 970	91 81 525 08	133	4
10 46 691 4	2 975 000	91 58 716 08	27	2
10 46 691 4	2 975 060	91 58 717 08	27	2
10 46 691 4	2 975 100	91 73 507 08	28	5
10 46 691 4	2 975 153	91 58 730 08	43	2
10 46 691 4	2 976 000	91 60 045 08	66	1
10 46 691 4	3 976 000	96 89 034 08	6	1
10 46 691 4	3 976 002	96 89 035 08	6	1
10 46 691 4	3 976 003	96 88 966 08	6	3
10 46 691 4	3 977 005	96 81 157 08	6	2
10 46 691 4	3 978 015	91 48 975 08	12	1
10 46 691 4	3 978 100	91 48 973 08	28	1
10 46 691 5	1 970 000	91 47 041 08	32	3
10 46 691 5	1 975 006	91 47 042 08	13	9
10 46 691 5	1 975 006	91 47 042 08	22	2
10 46 691 5	2 970	91 81 525 08	123	5
10 46 691 5	2 975 153	91 58 730 08	27	2
10 46 691 5	2 976 000	91 60 045 08	64	1
10 46 691 5	2 976 000	91 60 045 08	68	1

Item	Page	Assembly	Pos.	Quantity	Item	Page	Assembly	Pos.	Quantity
10 46 691 5	2 978 103	91 72 417 08	26	1	10 49 058 0	X1049057	10 49 057 8	14	1
10 46 691 6	1 970 000	91 47 041 08	28	5	10 49 058 0	X1148558	11 48 558 8	40	1
10 46 691 6	1 975 006	91 47 042 08	18	1	10 49 058 1	X1049057	10 49 057 8	41	1
10 46 691 6	2 970	91 81 525 08	108	16	10 49 112 9	X1042393	10 42 393 8	999	1
10 46 691 6	2 970	91 81 525 08	127	1	10 49 241 0	9 600 447	96 00 447 0	36	1
10 46 691 6	2 975 000	91 58 716 08	24	2	10 49 282 2	X1046779	10 46 779 4	2	1
10 46 691 6	2 975 060	91 58 717 08	24	2	10 49 283 9	X1046779	10 46 779 4	3	2
10 46 691 6	2 975 100	91 73 507 08	24	4	10 49 284 0	X1046779	10 46 779 4	4	2
10 46 691 6	2 975 153	91 58 730 08	24	4	10 49 284 1	X1046779	10 46 779 4	5	2
10 46 691 6	2 978 100	91 73 099 08	13	2	10 49 284 2	X1046779	10 46 779 4	6	2
10 46 691 6	2 978 103	91 72 417 08	22	2	10 49 284 3	X1046779	10 46 779 4	9	2
10 46 691 7	1 970 000	91 47 041 08	22	13	10 49 284 4	X1046779	10 46 779 4	10	2
10 46 691 7	2 970	91 81 525 08	102	16	10 49 284 5	X1046779	10 46 779 4	11	1
10 46 691 7	2 975 000	91 58 716 08	22	2	10 49 285 2	X1046779	10 46 779 4	19	1
10 46 691 7	2 975 060	91 58 717 08	22	2	10 49 285 5	X1046779	10 46 779 4	29	1
10 46 691 7	2 975 100	91 73 507 08	12	4	10 49 285 9	X1046779	10 46 779 4	50	4
10 46 691 7	2 975 153	91 58 730 08	22	4	10 49 286 0	X1046779	10 46 779 4	53	4
10 46 691 7	2 976 000	91 60 045 08	62	4	10 49 286 2	X1046779	10 46 779 4	56	2
10 46 691 7	3 978 015	91 48 975 08	6	2	10 49 286 3	X1046779	10 46 779 4	57	2
10 46 691 7	3 978 100	91 48 973 08	22	4	10 49 286 5	X1046779	10 46 779 4	58	1
10 46 727 4	6 909 010	69 09 010 08	19	1	10 49 286 8	X1046779	10 46 779 4	60	1
10 46 727 5	6 909 010	69 09 010 08	20	1	10 49 286 9	X1046779	10 46 779 4	64	1
10 46 735 1	2 920 630	96 45 212 08	50	2	10 49 287 0	X1046779	10 46 779 4	67	1
10 46 739 2	6 160 249	61 60 249 08	7	1	10 49 287 3	X1046779	10 46 779 4	78	1
10 46 740 3	2 533	91 71 114 08	(90)	1	10 49 287 4	X1046779	10 46 779 4	79	1
10 46 740 8	3 790 007	96 89 534 08	(999)	1	10 49 287 5	X1046779	10 46 779 4	(2)	1
10 46 763 1	1 620	91 47 032 08	23	62	10 49 287 5	X1046779	10 46 779 4	96	1
10 46 779 4	2 810 001	96 52 918 08	1	1	10 49 288 1	X1046779	10 46 779 4	101	1
10 46 781 8	X1022005	10 22 005 9	1	1	10 49 301 4	2 970	91 81 525 08	(997)	1
10 46 781 8	X1022006	10 22 006 0	1	1	10 49 301 4	2 970	91 81 525 08	(999)	1
10 46 781 9	X1022006	10 22 006 0	2	1	10 49 303 0	2 975 000	91 58 716 08	(30)	1
10 46 782 0	X1022006	10 22 006 0	3	1	10 49 303 8	2 975 000	91 58 716 08	(999)	1
10 46 782 0	X1067841	10 67 841 2	2	1	10 49 315 9	2 970	91 81 525 08	81	1
10 46 783 5	X1022006	10 22 006 0	24	1	10 49 318 2	2 976 000	91 60 045 08	6	1
10 46 783 5	X1046781	10 46 781 8	24	1	10 49 319 2	2 657	91 47 448 08	(999)	1
10 47 042 3	3 790	91 77 911 08	(351)	1	10 49 319 7	1 400	91 76 481 08	(999)	1
10 47 066 7	X1028533	10 28 533 6	(2)	1	10 49 320 2	2 125	91 47 417 08	(999)	1
10 47 143 7	X1049338	10 49 338 4	(2)	2	10 49 320 9	2 125	91 47 417 08	(999)	1
10 47 143 7	X1081429	10 81 429 9	2	2	10 49 337 1	2 391 001	96 00 493 3	4	1
10 47 222 6	3 790	91 77 911 08	(903)	1	10 49 337 3	2 391 001	96 00 493 3	8	1
10 47 222 7	3 790	91 77 911 08	(905)	1	10 49 338 1	2 391 001	96 00 493 3	6	1
10 47 222 8	3 790	91 77 911 08	(907)	1	10 49 338 4	2 212	91 60 374 08	1	1
10 47 222 9	3 790	91 77 911 08	(909)	1	10 49 338 7	2 391 001	96 00 493 3	5	1
10 47 273 9	X1041013	10 41 013 1	303	8	10 49 368 6	X1028673	10 28 673 1	99	1
10 47 304 0	2 311 001	96 25 639 08	3	2	10 49 379 2	2 932 082	96 84 247 08	(6)	1
10 47 304 0	3 212 000	91 72 405 08	76	1	10 49 379 2	2 932 082	96 84 247 08	(6)	1
10 47 526 0	2 671 005	96 35 507 08	2	1	10 49 379 2	2 932 082	96 84 247 08	(6)	1
10 47 639 1	2 391 001	96 00 493 3	(999)	1	10 49 379 2	2 932 082	96 84 247 08	(6)	1
10 48 803 5	X1065300	10 65 300 9	47	1	10 49 379 2	2 932 082	96 84 247 08	(6)	1
10 48 838 5	2 920 630	96 45 212 08	9	1	10 49 379 2	2 932 082	96 84 247 08	(6)	1
10 48 861 5	2 533 020	96 76 148 08	92	1	10 49 391 7	1 630	91 47 033 08	(99)	1
10 48 866 2	2 920 432	96 78 526 08	293	1	10 49 392 0	X1032717	10 32 717 1	1	1
10 48 866 2	2 920 581	96 37 245 08	293	1	10 49 392 7	X1033083	10 33 083 8	1	1
10 48 866 2	3 930 154	96 79 914 08	286	1	10 49 392 9	X1028628	10 28 628 9	1	2
10 48 866 2	3 930 335	96 37 478 08	307	1	10 49 393 2	X1028628	10 28 628 9	20	1
10 48 866 2	3 930 524	96 37 720 08	292	1	10 49 393 3	X1028628	10 28 628 9	50	1
10 48 866 2	3 930 531	96 37 672 08	293	1	10 49 393 4	X1028628	10 28 628 9	999	1
10 48 944 9	3 790	91 77 911 08	(889)	1	10 55 523 0	X1046779	10 46 779 4	1	1
10 48 973 4	5 113 005	51 13 005 08	2	1	10 58 556 8	X1087476	10 87 476 5	6	1
10 49 057 8	X1148558	11 48 558 8	32	1	10 65 084 2	3 978 005	91 60 393 08	3	4

Item	Page	Assembly	Pos.	Quantity
10 65 084 9	2 970	91 81 525 08	84	2
10 65 102 1	9 674 112	96 74 112 08	1	1
10 65 103 7	X1100815	11 00 815 5	23	1
10 65 104 1	9 674 118	96 74 118 08	5	2
10 65 123 1	9 653 369	96 53 369 08	5	2
10 65 123 2	9 653 369	96 53 369 08	6	2
10 65 132 5	9 653 377	96 53 377 08	5	1
10 65 132 7	9 653 377	96 53 377 08	6	1
10 65 133 2	9 653 376	96 53 376 08	4	6
10 65 133 6	9 653 373	96 53 373 08	4	1
10 65 133 7	9 653 373	96 53 373 08	8	1
10 65 143 1	9 674 111	96 74 111 08	7	1
10 65 143 6	9 653 385	96 53 385 08	2	4
10 65 143 9	9 653 385	96 53 385 08	3	2
10 65 144 7	9 653 388	96 53 388 08	6	4
10 65 144 8	9 653 388	96 53 388 08	8	4
10 65 145 1	9 653 389	96 53 389 08	3	6
10 65 145 5	9 653 393	96 53 393 08	5	6
10 65 145 6	9 653 393	96 53 393 08	6	1
10 65 146 4	9 653 396	96 53 396 08	3	1
10 65 146 7	9 653 396	96 53 396 08	7	1
10 65 154 3	9 653 370	96 53 370 08	1	1
10 65 154 4	9 653 370	96 53 370 08	23	6
10 65 154 5	9 653 370	96 53 370 08	27	6
10 65 154 6	9 653 370	96 53 370 08	28	6
10 65 154 7	9 653 370	96 53 370 08	30	1
10 65 154 7	9 653 383	96 53 383 08	30	1
10 65 154 7	9 653 397	96 53 397 08	30	1
10 65 154 7	9 653 406	96 53 406 08	30	1
10 65 155 1	9 674 110	96 74 110 08	60	1
10 65 155 1	9 674 110	96 74 110 08	80	1
10 65 155 5	9 653 372	96 53 372 08	1	6
10 65 155 7	9 653 372	96 53 372 08	5	12
10 65 155 8	9 653 372	96 53 372 08	9	6
10 65 155 9	9 653 378	96 53 378 08	1	2
10 65 156 0	9 653 378	96 53 378 08	2	2
10 65 156 3	9 653 378	96 53 378 08	3	1
10 65 156 4	9 674 112	96 74 112 08	10	1
10 65 156 7	9 674 112	96 74 112 08	13	2
10 65 156 8	9 674 112	96 74 112 08	14	1
10 65 170 6	9 653 383	96 53 383 08	8	1
10 65 170 9	9 653 384	96 53 384 08	1	1
10 65 171 0	9 653 384	96 53 384 08	9	1
10 65 171 1	9 653 384	96 53 384 08	19	1
10 65 171 1	9 674 120	96 74 120 08	5	1
10 65 171 5	9 674 114	96 74 114 08	2	1
10 65 173 1	9 653 392	96 53 392 08	5	1
10 65 173 2	9 653 392	96 53 392 08	7	1
10 65 173 3	9 653 392	96 53 392 08	16	1
10 65 173 4	9 653 394	96 53 394 08	1	1
10 65 173 9	9 653 394	96 53 394 08	2	1
10 65 174 0	9 653 394	96 53 394 08	3	1
10 65 174 2	9 653 394	96 53 394 08	4	1
10 65 174 3	9 653 394	96 53 394 08	5	1
10 65 174 5	9 653 395	96 53 395 08	1	1
10 65 174 6	9 653 395	96 53 395 08	10	1
10 65 174 7	9 653 395	96 53 395 08	12	1
10 65 174 9	9 653 395	96 53 395 08	16	1
10 65 175 5	9 653 397	96 53 397 08	9	1
10 65 175 6	9 653 397	96 53 397 08	10	1
10 65 175 7	9 653 397	96 53 397 08	13	1
10 65 175 8	9 653 397	96 53 397 08	19	1
10 65 203 5	9 653 393	96 53 393 08	7	1
10 65 203 6	9 653 393	96 53 393 08	8	1
10 65 203 7	9 653 393	96 53 393 08	9	1
10 65 203 8	9 653 393	96 53 393 08	10	1
10 65 203 9	9 653 393	96 53 393 08	11	1
10 65 243 9	3 558	91 60 448 08	28	2
10 65 243 9	3 714	91 81 777 08	82	1
10 65 269 9	2 533 024	96 76 149 08	(10)	1
10 65 280 4	3 211	91 75 353 08	89	2
10 65 280 5	3 556 006	96 59 718 08	61	2
10 65 280 6	3 714	91 81 777 08	81	1
10 65 281 3	3 556 007	96 59 719 08	63	2
10 65 281 3	3 713	91 78 833 08	94	1
10 65 281 5	3 212	91 72 404 08	64	2
10 65 281 5	3 556 007	96 59 719 08	64	2
10 65 281 7	3 713	91 78 833 08	82	1
10 65 282 0	3 713	91 78 833 08	67	1
10 65 282 1	3 556 006	96 59 718 08	62	2
10 65 300 6	X1022005	10 22 005 8	2	1
10 65 300 6	X1022006	10 22 006 3	3	1
10 65 300 9	X1065300	10 65 300 6	1	1
10 66 309 4	2 976 000	91 60 045 08	(1)	1
10 66 309 4	X1049315	10 49 315 9	1	1
10 66 337 8	9 653 401	96 53 401 08	1	6
10 66 337 9	9 653 401	96 53 401 08	9	6
10 66 338 1	9 653 401	96 53 401 08	10	6
10 66 338 2	9 653 401	96 53 401 08	11	6
10 66 338 3	9 653 399	96 53 399 08	1	1
10 66 338 5	9 653 399	96 53 399 08	4	1
10 66 338 6	9 653 399	96 53 399 08	7	1
10 66 338 7	9 653 399	96 53 399 08	13	1
10 66 339 1	9 653 400	96 53 400 08	1	1
10 66 339 2	9 674 116	96 74 116 08	4	12
10 66 339 7	9 674 116	96 74 116 08	5	12
10 66 340 2	9 653 405	96 53 405 08	3	1
10 66 340 3	9 653 405	96 53 405 08	4	1
10 66 340 6	9 653 406	96 53 406 08	2	1
10 66 340 7	9 653 406	96 53 406 08	6	1
10 66 341 0	9 653 406	96 53 406 08	7	1
10 66 341 1	9 653 406	96 53 406 08	8	1
10 66 341 2	9 653 406	96 53 406 08	13	1
10 66 341 3	9 653 406	96 53 406 08	16	1
10 66 341 4	9 653 406	96 53 406 08	17	2
10 66 341 5	9 653 406	96 53 406 08	18	6
10 66 341 6	9 653 406	96 53 406 08	25	1
10 66 341 7	9 653 406	96 53 406 08	26	2
10 66 359 4	9 600 447	96 00 447 0	27	1
10 66 359 6	9 653 383	96 53 383 08	106	1
10 66 361 2	9 653 414	96 53 414 08	2	1
10 66 361 3	9 653 414	96 53 414 08	4	2
10 66 361 4	9 653 415	96 53 415 08	3	1
10 66 362 1	9 653 416	96 53 416 08	2	1
10 66 363 0	X1100815	11 00 815 5	998	1
10 66 363 1	X1100815	11 00 815 5	999	1
10 66 371 8	4 003 007	91 44 580 08	9	2
10 66 372 5	5 114 651	51 14 651 08	2	4
10 66 373 0	5 114 651	51 14 651 08	999	1
10 66 380 1	X1022800	10 22 800 4	6	1

Item	Page	Assembly	Pos.	Quantity	Item	Page	Assembly	Pos.	Quantity
10 66 380 7	X1022006	10 22 006 2	2	1	10 80 206 1	2 920 379	96 76 119 08	5	1
10 66 382 5	X1081429	10 81 429 9	(1)	1	10 80 206 2	1 920 301	96 76 143 08	10	1
10 66 383 4	3 221	91 60 426 08	40	2	10 80 206 2	2 780 100	96 76 125 08	12	1
10 66 383 4	3 221 000	91 60 429 08	40	2	10 80 221 1	9 653 388	96 53 388 08	10	1
10 66 383 4	3 226	91 60 432 08	22	2	10 80 228 0	2 370	91 61 649 08	1	1
10 66 390 9	7 743 566	77 43 566 08	(1)	1	10 80 231 4	X1049338	10 49 338 4	5	1
10 66 397 0	2 200 000	91 61 061 08	100	1.2	10 81 347 6	3 790	91 77 911 08	(715)	1
10 66 397 0	2 200 000	91 61 061 08	(7)	4	10 81 360 5	X1028533	10 28 533 6	20	1
10 66 397 0	2 311 001	96 25 639 08	4	2	10 81 373 1	X1041325	10 41 325 5	2	4
10 66 397 0	3 211	91 75 353 08	29	0.7	10 81 373 8	2 978 100	91 73 099 08	(20)	2
10 66 397 0	3 222	91 60 427 08	60	3.7	10 81 373 8	3 978 019	91 73 130 08	(1)	2
10 66 397 0	3 745	91 72 410 08	51	1.2	10 81 373 9	2 970	91 81 525 08	(1)	6
10 66 399 0	3 222 000	91 60 430 08	40	2	10 81 413 7	3 790 006	96 89 533 08	(999)	1
10 66 399 0	3 224	91 60 440 08	43	2	10 81 429 6	X1049338	10 49 338 7	1	1
10 66 399 0	3 227 000	91 60 434 08	22	2	10 81 429 8	X1081429	10 81 429 6	4	1
10 66 399 0	3 227 000	91 62 091 08	22	2	10 81 429 8	X1081435	10 81 435 8	4	1
10 66 399 0	3 227 006	91 60 435 08	22	2	10 81 429 9	X1081429	10 81 429 6	5	1
10 66 399 0	3 715	91 78 835 08	5	3	10 81 429 9	X1081431	10 81 431 0	5	1
10 66 399 0	3 716	91 79 193 08	9	3	10 81 429 9	X1081431	10 81 431 1	5	1
10 66 404 1	X1066380	10 66 380 7	1	1	10 81 429 9	X1081432	10 81 432 3	5	1
10 66 404 2	X1066380	10 66 380 7	2	1	10 81 429 9	X1081435	10 81 435 7	5	1
10 66 435 7	2 391	91 81 968 08	190	4	10 81 429 9	X1081435	10 81 435 8	5	1
10 66 453 6	3 222	91 60 427 08	49	2	10 81 430 1	X1081429	10 81 429 6	(999)	1
10 66 526 3	X1004204	10 04 204 3	14	1	10 81 430 1	X1081431	10 81 431 1	(999)	1
10 66 526 5	X1100472	11 00 472 6	2	1	10 81 431 0	X1049337	10 49 337 1	1	1
10 66 536 4	3 212	91 72 404 08	65	2	10 81 431 1	X1049337	10 49 337 1	2	1
10 66 536 4	3 713	91 78 833 08	59	1	10 81 431 8	X1081431	10 81 431 0	4	1
10 67 504 2	3 930 560	96 36 230 08	(1)	1	10 81 431 8	X1081435	10 81 435 7	4	1
10 67 504 3	3 930 560	96 36 230 08	(2)	1	10 81 431 9	X1081431	10 81 431 1	4	1
10 67 538 7	3 714	91 81 777 08	71	3	10 81 431 9	X1081432	10 81 432 3	4	1
10 67 839 5	3 930 483	96 72 329 08	1	2	10 81 432 3	X1049338	10 49 338 1	1	1
10 67 839 5	3 930 508	96 76 347 08	(7)	1	10 81 432 4	X1049338	10 49 338 1	2	1
10 67 839 5	3 932 225	96 77 468 08	2	2	10 81 434 0	X1081432	10 81 432 4	4	1
10 67 841 2	X1022005	10 22 005 9	2	1	10 81 435 7	X1049337	10 49 337 3	1	1
10 67 841 3	X1022005	10 22 005 9	3	1	10 81 435 8	X1049337	10 49 337 3	2	1
10 67 841 6	X1067841	10 67 841 2	1	1	10 81 449 2	2 976 000	91 60 045 08	(998)	1
10 67 841 7	X1067841	10 67 841 2	3	1	10 81 449 3	2 976 000	91 60 045 08	(999)	1
10 67 848 9	X1011318	10 11 318 4	12	1	10 81 498 5	X1043033	10 43 033 7	1	1
10 67 849 1	2 920 631	96 45 283 08	11	1	10 81 516 2	X1032632	10 32 632 3	999	1
10 67 849 1	2 920 631	96 45 283 08	12	1	10 81 517 7	9 171 483	91 71 483 08	34	2
10 67 849 1	2 920 631	96 45 283 08	13	1	10 81 535 0	X1041325	10 41 325 5	8	2
10 67 849 1	2 920 631	96 45 283 08	14	1	10 81 618 5	2 970	91 81 525 08	(1)	2
10 67 849 1	2 920 631	96 45 283 08	15	1	10 81 618 5	2 978 103	91 72 417 08	(1)	2
10 67 849 1	2 920 631	96 45 283 08	16	1	10 81 618 5	2 978 200	91 72 413 08	(1)	2
10 67 884 8	6 060 950	60 60 950 08	4	2	10 81 618 5	3 592 001	96 80 256 08	(152)	1
10 68 417 1	2 970	91 81 525 08	(998)	1	10 81 645 8	2 970	91 81 525 08	(11)	1
10 68 417 2	2 970	91 81 525 08	(999)	1	10 81 756 1	X1003827	10 03 827 4	2	1
10 80 022 9	X1030134	10 30 134 2	230	1	10 87 051 1	2 670	91 61 208 08	24	7
10 80 023 1	X1030134	10 30 134 2	490	1	10 87 053 8	2 920 459	96 78 563 08	344	0.84
10 80 026 6	2 780 870	91 70 947 08	4	1	10 87 053 9	2 920 900	96 76 131 08	345	2.71
10 80 205 7	2 920 599	96 76 122 08	20	1	10 87 053 9	2 920 901	96 76 134 08	345	1.91
10 80 205 7	3 930 138	96 77 516 08	(151)	1	10 87 053 9	2 920 905	96 76 133 08	345	3.11
10 80 205 7	3 930 483	96 72 329 08	2	1	10 87 053 9	2 920 993	96 76 132 08	345	2.51
10 80 205 7	3 932 225	96 77 468 08	1	1	10 87 053 9	2 920 994	96 76 130 08	345	3.31
10 80 206 0	1 920 305	96 72 042 08	11	1	10 87 053 9	2 920 995	96 76 129 08	345	3.31
10 80 206 1	2 920 200	96 76 114 08	5	1	10 87 054 0	2 920 458	96 78 562 08	305	0.24
10 80 206 1	2 920 201	96 76 115 08	5	1	10 87 054 0	2 920 631	96 45 283 08	305	773.26
10 80 206 1	2 920 350	96 76 117 08	5	1	10 87 054 0	2 920 900	96 76 131 08	305	5.79
10 80 206 1	2 920 359	96 76 118 08	5	1	10 87 054 0	2 920 901	96 76 134 08	305	6.19
10 80 206 1	2 920 378	96 76 116 08	5	1	10 87 054 0	2 920 905	96 76 133 08	305	10.79

Item	Page	Assembly	Pos.	Quantity	Item	Page	Assembly	Pos.	Quantity
10 87 054 0	2 920 993	96 76 132 08	305	8.79	10 87 352 7	2 920 432	96 78 526 08	17	2
10 87 054 0	2 920 994	96 76 130 08	305	11.19	10 87 352 8	2 920 110	96 41 100 08	20	6
10 87 054 0	2 920 995	96 76 129 08	305	11.19	10 87 352 8	2 920 369	96 78 525 08	20	6
10 87 054 0	3 930 376	96 79 936 08	305	0.12	10 87 352 8	2 920 432	96 78 526 08	18	2
10 87 054 0	3 930 382	96 79 942 08	305	0.12	10 87 352 8	2 920 448	96 40 440 08	20	6
10 87 054 2	2 920 631	96 45 283 08	309	132.67	10 87 368 4	2 391 001	96 00 493 3	101	12
10 87 067 3	2 391 001	96 00 493 3	18	1	10 87 374 0	5 400 569	54 00 569 08	2	1
10 87 100 1	2 393	91 69 974 08	22	1	10 87 421 7	3 370	91 83 620 08	2	1
10 87 117 7	1 100 007	96 36 741 08	8	3	10 87 445 8	9 600 447	96 00 447 0	42	1
10 87 128 8	2 920 110	96 41 100 08	23	12	10 87 447 5	X1087421	10 87 421 7	1	1
10 87 128 8	2 920 369	96 78 525 08	23	9	10 87 448 7	X1087421	10 87 421 7	4	1
10 87 128 8	2 920 432	96 78 526 08	27	6	10 87 462 7	X1100815	11 00 815 5	997	1
10 87 128 8	2 920 448	96 40 440 08	23	10	10 87 476 4	X1087421	10 87 421 7	2	1
10 87 128 8	2 920 458	96 78 562 08	157	2	10 87 476 5	X1087421	10 87 421 7	3	1
10 87 128 8	3 930 377	96 79 938 08	155	4	10 87 512 5	2 533 020	96 76 148 08	(1)	1
10 87 128 9	2 920 110	96 41 100 08	22	12	10 87 562 1	1 830 102	92 26 483 08	5	12
10 87 128 9	2 920 369	96 78 525 08	22	11	10 87 564 7	1 830 102	92 26 483 08	3	6
10 87 128 9	2 920 432	96 78 526 08	26	6	11 00 045 5	X1043033	10 43 033 7	996	1
10 87 128 9	2 920 448	96 40 440 08	22	10	11 00 045 6	X1043033	10 43 033 7	997	1
10 87 128 9	2 920 458	96 78 562 08	156	2	11 00 045 7	X1043033	10 43 033 7	999	1
10 87 128 9	3 930 377	96 79 938 08	154	4	11 00 235 2	6 160 249	61 60 249 08	5	1
10 87 155 9	2 920 631	96 45 283 08	17	6.74	11 00 279 7	X1033083	10 33 083 9	3	1
10 87 155 9	2 920 631	96 45 283 08	18	0.42	11 00 314 2	X1002800	10 02 800 2	(1)	1
10 87 156 8	2 550 006	96 34 077 08	6	2	11 00 319 3	1 920 308	96 76 144 08	5	2
10 87 156 8	2 550 007	96 34 001 08	(6)	2	11 00 319 3	1 920 309	96 76 145 08	5	2
10 87 156 8	3 223 009	96 32 425 08	(6)	2	11 00 319 3	2 350	91 72 389 08	(1)	2
10 87 156 8	3 227 002	96 35 704 08	(6)	2	11 00 339 2	3 790	91 77 911 08	(713)	1
10 87 156 8	3 227 004	96 35 566 08	(6)	2	11 00 353 5	X1049315	10 49 315 9	998	1
10 87 156 8	3 227 005	96 35 569 08	(6)	2	11 00 353 6	X1049315	10 49 315 9	999	1
10 87 156 8	3 556 007	96 59 719 08	(6)	2	11 00 401 9	X1046779	10 46 779 4	(1)	1
10 87 156 8	3 556 008	96 36 352 08	(6)	2	11 00 432 1	X1045104	10 45 104 9	12	1
10 87 156 8	3 560 011	96 39 069 08	6	2	11 00 444 3	X1045104	10 45 104 9	27	1
10 87 156 8	3 560 013	96 39 074 08	6	2	11 00 472 6	3 780	91 74 315 08	15	1
10 87 156 8	3 560 015	96 39 079 08	6	2	11 00 478 3	3 713	91 78 833 08	95	1
10 87 156 8	3 560 017	96 39 078 08	6	2	11 00 524 4	X1042393	10 42 393 8	1	1
10 87 156 8	3 714 018	96 36 474 08	6	2	11 00 530 8	X1080228	10 80 228 0	1	1
10 87 156 8	3 714 020	96 36 484 08	6	2	11 00 531 3	X1100530	11 00 530 8	11	1
10 87 156 8	3 715 004	96 36 141 08	(6)	2	11 00 531 4	X1100530	11 00 530 8	21	1
10 87 156 8	3 715 007	96 36 142 08	(6)	2	11 00 531 6	X1100530	11 00 530 8	24	1
10 87 156 8	3 716 003	96 35 669 08	(6)	2	11 00 548 5	6 909 010	69 09 010 08	51	1
10 87 156 8	3 811 001	96 35 734 08	(6)	2	11 00 571 3	X1049338	10 49 338 4	4	1
10 87 203 2	2 920 631	96 45 283 08	98	26	11 00 651 0	3 592 001	96 80 256 08	3	1
10 87 203 3	2 920 629	96 44 215 08	(709)	2	11 00 658 4	2 391	91 81 968 08	25	8
10 87 256 7	9 600 447	96 00 447 0	38	1	11 00 730 5	1 793 010	91 69 599 08	1	2
10 87 256 8	9 600 447	96 00 447 0	3	1	11 00 731 0	1 793 010	91 69 599 08	2	2
10 87 269 7	3 214 007	96 34 522 08	3	2	11 00 731 2	1 793 010	91 69 599 08	3	1
10 87 269 9	2 652 007	92 68 928 08	3	2	11 00 769 6	X1043033	10 43 033 7	2	1
10 87 291 3	1 991	91 83 359 08	1	1	11 00 785 3	2 533 023	96 40 092 08	(981)	1
10 87 308 6	2 391	91 81 968 08	46	1	11 00 815 5	2 391 001	96 00 493 3	1	1
10 87 308 6	2 391 035	96 33 658 08	11	2.5	11 00 881 5	3 221	91 60 426 08	36	8
10 87 314 9	1 711	91 47 036 08	11	140	11 00 881 5	3 221 000	91 60 429 08	36	8
10 87 314 9	1 711 025	91 50 229 08	13	30	11 00 881 5	3 222	91 60 427 08	36	12
10 87 314 9	2 711	91 47 454 08	22	150	11 00 881 5	3 222 000	91 60 430 08	36	10
10 87 337 0	X1100472	11 00 472 6	4	1	11 06 010 6	X1148114	11 48 114 3	29	1
10 87 343 2	1 991	91 83 359 08	(999)	1	11 06 010 6	X1148558	11 48 558 7	250	1
10 87 343 4	2 533 020	96 76 148 08	(1)	1	11 06 032 2	2 392	91 69 972 08	3	1
10 87 343 4	2 932 001	96 80 959 08	(1)	1	11 06 032 3	2 392	91 69 972 08	2	1
10 87 343 8	2 391 001	96 00 493 3	2	1	11 06 600 1	3 780 265	96 70 515 08	3	1
10 87 351 7	6 060 950	60 60 950 08	5	1	11 06 619 3	X1043033	10 43 033 7	3	1
10 87 352 6	2 925	91 74 314 08	(20)	1	11 06 657 2	3 790	91 77 911 08	(717)	1

Item	Page	Assembly	Pos.	Quantity
11 06 680 8	X1100472	11 00 472 6	1	1
11 06 720 2	2 311	91 69 770 08	1	1
11 06 720 2	2 312	91 69 771 08	1	1
11 06 722 1	2 541	91 71 112 08	7	3
11 06 798 2	X1041267	10 41 267 7	23	1
11 06 830 1	2 393	91 69 974 08	37	1
11 06 853 5	2 780 870	91 70 947 08	3	1
11 08 037 7	X1046779	10 46 779 4	(1)	1
11 08 088 1	2 920 631	96 45 283 08	758	6
11 08 168 3	2 392	91 69 972 08	5	1
11 08 168 4	2 392	91 69 972 08	4	2
11 08 168 5	2 392	91 69 972 08	1	3
11 08 184 1	2 780 870	91 70 947 08	6	1
11 08 195 7	2 392	91 69 972 08	6	2
11 08 207 6	2 392	91 69 972 08	7	1
11 08 229 7	X1100651	11 00 651 0	32	1
11 08 229 9	X1100651	11 00 651 0	33	1
11 08 260 2	2 780 320	91 72 883 08	(4)	0.15
11 08 260 2	2 780 320	91 72 883 08	(4)	0.15
11 08 260 2	2 920 631	96 45 283 08	202	39.88
11 08 260 2	2 920 900	96 76 131 08	202	3.12
11 08 260 2	2 920 901	96 76 134 08	202	2.12
11 08 260 2	2 920 905	96 76 133 08	202	3.02
11 08 260 2	2 920 993	96 76 132 08	202	3.32
11 08 260 2	2 920 994	96 76 130 08	202	5.32
11 08 260 2	2 920 995	96 76 129 08	202	5.32
11 08 260 3	2 533 035	96 76 150 08	203	1.5
11 08 260 3	2 920 631	96 45 283 08	203	29.15
11 08 260 3	2 932 116	96 84 249 08	201	4
11 08 260 4	2 920 631	96 45 283 08	204	3.71
11 08 260 5	2 533 035	96 76 150 08	205	2.6
11 08 260 5	2 920 631	96 45 283 08	205	3.96
11 08 260 6	2 920 631	96 45 283 08	206	1.66
11 08 260 9	2 920 631	96 45 283 08	209	0.83
11 08 260 9	2 920 900	96 76 131 08	209	0.1
11 08 260 9	2 920 901	96 76 134 08	209	0.3
11 08 260 9	2 920 905	96 76 133 08	209	0.8
11 08 260 9	2 920 993	96 76 132 08	209	0.4
11 08 260 9	2 920 994	96 76 130 08	209	0.3
11 08 260 9	2 920 995	96 76 129 08	209	0.3
11 08 814 5	X1100651	11 00 651 0	999	1
11 10 019 7	2 533 020	96 76 148 08	6	1
11 10 097 0	X1100472	11 00 472 6	3	1
11 10 158 4	1 400	91 76 481 08	109	8
11 10 158 4	1 410	91 76 480 08	109	8
11 10 158 4	2 200 000	91 61 061 08	38	8
11 10 158 4	2 200 055	96 60 972 08	30	6
11 10 158 4	2 310	91 61 646 08	5	4
11 10 158 4	2 320	91 61 647 08	5	4
11 10 158 4	3 554 005	96 36 063 08	42	2
11 10 158 4	3 556 006	96 59 718 08	22	8
11 10 158 4	3 556 007	96 59 719 08	46	4
11 10 158 4	3 558	91 60 448 08	17	8
11 10 158 4	3 790	91 77 911 08	6	2
11 10 158 4	3 790 006	96 89 533 08	3	1
11 10 158 6	2 200 055	96 60 972 08	7	2
11 10 158 6	3 556 007	96 59 719 08	31	6
11 11 012 4	X1041325	10 41 325 5	3	4
11 11 012 5	X1041325	10 41 325 5	4	1
11 11 012 6	X1041325	10 41 325 5	6	2

Item	Page	Assembly	Pos.	Quantity
11 11 111 08	3 714 012	96 36 472 08	1050	-7.59
11 11 111 08	3 714 014	96 36 475 08	1050	-12.908
11 11 111 08	3 714 018	96 36 474 08	1050	-12.728
11 11 111 08	3 714 020	96 36 484 08	1050	-12.668
11 11 111 08	3 714 023	96 36 496 08	1050	-10.886
11 11 344 7	3 592 001	96 80 256 08	9	12
11 11 421 1	3 978 019	91 73 130 08	(999)	1
11 11 495 8	3 790	91 77 911 08	(913)	1
11 11 497 1	2 533 003	96 76 566 08	12	1
11 11 497 7	2 533 003	96 76 566 08	11	1
11 12 316 8	3 930 378	96 79 939 08	151	0.14
11 12 316 8	3 930 379	96 79 940 08	151	0.15
11 12 420 8	2 533 035	96 76 150 08	225	1.35
11 12 420 8	2 920 629	96 44 215 08	(225)	2.5
11 12 420 8	2 920 631	96 45 283 08	225	1.33
11 12 421 0	2 533 035	96 76 150 08	227	0.58
11 12 421 0	2 920 631	96 45 283 08	227	6.66
11 12 421 1	2 533 035	96 76 150 08	228	0.49
11 12 421 2	2 920 631	96 45 283 08	229	5.16
11 16 043 1	1 632 032	96 20 093 08	7	0.3
11 16 043 1	2 200 060	96 34 386 08	14	0.8
11 16 043 1	2 550	91 81 778 08	51	1.6
11 16 043 1	2 730 002	96 55 752 08	8	0.3
11 16 043 1	2 975 000	91 58 716 08	61	2.5
11 16 043 1	2 975 060	91 58 717 08	61	2.5
11 16 043 1	2 975 100	91 73 507 08	61	4
11 16 043 1	2 975 153	91 58 730 08	61	3
11 16 043 1	2 975 300	91 58 720 08	61	2.5
11 16 043 1	2 975 400	91 58 729 08	61	1.5
11 16 043 1	2 978 100	91 73 099 08	61	0.5
11 16 043 1	2 978 103	91 72 417 08	61	2.5
11 16 043 1	2 978 200	91 72 413 08	61	2
11 16 043 1	3 211	91 75 353 08	101	2
11 16 043 1	3 592 004	96 79 622 08	8	0.5
11 16 043 1	3 745	91 72 410 08	54	3
11 16 043 1	3 978 015	91 48 975 08	61	2
11 16 043 1	3 978 100	91 48 973 08	61	2
11 16 072 3	2 932 082	96 84 247 08	54	2
11 16 191 4	2 533 012	96 77 804 08	(10)	1
11 17 040 5	X1148558	11 48 558 8	29	1
11 17 047 5	3 211	91 75 353 08	79	57
11 17 047 5	3 714	91 81 777 08	67	12
11 17 048 7	4 003	91 47 520 08	16	1
11 17 048 8	4 003	91 47 520 08	19	4
11 17 049 6	X1148114	11 48 114 3	41	1
11 17 049 6	X1148558	11 48 558 7	370	1
11 17 049 7	X1148114	11 48 114 3	43	1
11 17 049 7	X1148558	11 48 558 7	390	1
11 17 049 8	X1148114	11 48 114 3	44	1
11 17 049 8	X1148558	11 48 558 7	400	1
11 17 056 5	1 140 001	96 35 222 08	(4)	3
11 17 056 5	1 632 032	96 20 093 08	6	2
11 17 056 5	2 200 060	96 34 386 08	13	4
11 17 056 5	2 550	91 81 778 08	52	8
11 17 056 5	2 730 002	96 55 752 08	9	2
11 17 056 5	2 970	91 81 525 08	162	10
11 17 056 5	2 975 000	91 58 716 08	62	5
11 17 056 5	2 975 060	91 58 717 08	62	5
11 17 056 5	2 975 100	91 73 507 08	62	16
11 17 056 5	2 975 153	91 58 730 08	62	15

Item	Page	Assembly	Pos.	Quantity
11 17 056 5	2 975 300	91 58 720 08	62	5
11 17 056 5	2 975 400	91 58 729 08	62	5
11 17 056 5	2 978 100	91 73 099 08	62	2
11 17 056 5	2 978 103	91 72 417 08	62	3
11 17 056 5	2 978 200	91 72 413 08	62	3
11 17 056 5	3 211	91 75 353 08	102	8
11 17 056 5	3 592 004	96 79 622 08	9	2
11 17 056 5	3 745	91 72 410 08	53	16
11 17 056 5	3 978 015	91 48 975 08	62	6
11 17 056 5	3 978 100	91 48 973 08	62	5
11 17 086 8	9 335 964	93 35 964 01	(998)	1
11 17 086 9	9 335 964	93 35 964 01	(999)	1
11 17 089 6	2 533 003	96 76 566 08	13	1
11 17 089 7	2 533 003	96 76 566 08	15	1
11 17 130 6	X1106600	11 06 600 1	2	1
11 17 130 8	X1106600	11 06 600 1	4	1
11 17 131 1	X1106600	11 06 600 1	1	1
11 17 135 2	X1087476	10 87 476 4	12	1
11 17 135 3	X1087476	10 87 476 4	13	1
11 17 140 5	X1087476	10 87 476 4	25	1
11 17 140 6	X1087476	10 87 476 4	26	1
11 17 140 9	X1087447	10 87 447 5	113	18
11 17 143 1	X1087476	10 87 476 5	4	1
11 18 174 2	3 211	91 75 353 08	114	2
11 18 174 2	3 713	91 78 833 08	91	1
11 21 060 6	4 003 007	91 44 580 08	5	1
11 21 060 7	4 003 007	91 44 580 08	4	1
11 21 060 8	4 003 007	91 44 580 08	10	1
11 21 159 2	2 978 103	91 72 417 08	11	1
11 21 159 2	2 978 200	91 72 413 08	11	1
11 21 375 0	2 925 003	96 80 918 08	50	1
11 21 375 1	3 780	91 74 315 08	30	1
11 21 376 2	3 780	91 74 315 08	35	1
11 22 286 3	2 670	91 61 208 08	(100)	1
11 22 286 4	2 670	91 61 208 08	(200)	1
11 30 556 8	X1087476	10 87 476 4	29	22
11 30 557 9	X1087476	10 87 476 4	31	22
11 31 496 5	X1049338	10 49 338 4	1	1
11 32 021 1	2 925 002	96 80 917 08	50	1
11 32 021 2	2 925 003	96 80 918 08	51	1
11 32 021 3	2 925	91 74 314 08	(50)	1
11 32 021 5	2 925 003	96 80 918 08	52	1
11 32 022 3	2 925 003	96 80 918 08	53	1
11 32 030 6	2 920 459	96 78 563 08	(1)	1
11 32 030 7	2 920 459	96 78 563 08	(3)	1
11 32 031 1	2 920 459	96 78 563 08	(2)	1
11 32 072 0	1 793 010	91 69 599 08	(1)	1
11 34 170 9	5 400 569	54 00 569 08	1	1
11 34 227 4	X1087476	10 87 476 5	5	1
11 34 653 9	X1087421	10 87 421 7	5	1
11 34 654 0	X1087447	10 87 447 5	110	2
11 34 658 9	9 674 109	96 74 109 08	1	1
11 34 659 0	9 674 109	96 74 109 08	2	1
11 34 659 1	9 674 109	96 74 109 08	3	1
11 34 659 2	9 674 109	96 74 109 08	4	6
11 34 659 3	9 674 109	96 74 109 08	5	1
11 34 659 4	9 674 109	96 74 109 08	6	1
11 34 659 5	9 674 109	96 74 109 08	7	1
11 34 659 6	9 674 109	96 74 109 08	8	3
11 34 659 7	9 674 110	96 74 110 08	61	1
11 34 659 8	9 674 110	96 74 110 08	62	1
11 34 659 9	9 674 110	96 74 110 08	63	1
11 34 660 0	9 674 110	96 74 110 08	64	1
11 34 660 1	9 674 110	96 74 110 08	81	1
11 34 660 2	9 674 110	96 74 110 08	82	1
11 34 660 3	9 674 110	96 74 110 08	83	1
11 34 660 4	9 674 110	96 74 110 08	84	1
11 34 661 3	9 674 119	96 74 119 08	3	2
11 34 661 5	9 674 119	96 74 119 08	2	1
11 34 663 8	9 674 113	96 74 113 08	1	10
11 34 664 0	9 674 113	96 74 113 08	2	10
11 34 664 2	9 674 113	96 74 113 08	3	1
11 34 664 4	9 674 114	96 74 114 08	3	1
11 34 664 5	9 674 114	96 74 114 08	4	1
11 34 665 3	9 674 115	96 74 115 08	6	1
11 34 665 6	9 674 116	96 74 116 08	3	24
11 34 666 6	9 674 116	96 74 116 08	999	6
11 34 666 8	9 674 117	96 74 117 08	999	1
11 34 666 9	9 674 118	96 74 118 08	2	1
11 34 667 1	9 674 120	96 74 120 08	7	1
11 34 739 6	X1080228	10 80 228 0	21	1
11 34 739 9	X1080228	10 80 228 0	22	1
11 45 034 3	X1134739	11 34 739 6	4	1
11 45 042 0	2 102 013	96 39 494 08	7	2
11 45 042 0	2 510 255	96 33 904 08	2	2
11 45 042 0	2 510 256	96 33 905 08	2	2
11 45 042 0	2 510 257	96 33 906 08	2	2
11 45 042 0	2 510 258	96 33 907 08	2	2
11 45 068 9	9 674 111	96 74 111 08	1	1
11 45 068 9	9 674 111	96 74 111 08	2	1
11 48 114 3	3 291	91 75 319 08	1	2
11 48 166 7	3 211	91 75 353 08	14	1
11 48 166 7	3 713	91 78 833 08	24	1
11 48 174 5	2 103	91 75 173 08	45	2
11 48 174 7	1 140	91 75 217 08	8	2
11 48 174 8	2 102 010	91 60 648 08	40	1
11 48 187 3	2 200 060	96 34 386 08	1	1
11 48 239 9	4 003 007	91 44 580 08	3	1
11 48 240 2	4 003 007	91 44 580 08	20	2
11 48 240 3	4 003 007	91 44 580 08	22	8
11 48 240 6	4 003 007	91 44 580 08	25	2
11 48 240 7	4 003 007	91 44 580 08	26	4
11 48 240 8	4 003 007	91 44 580 08	30	1
11 48 554 9	3 725	91 81 779 08	1	1
11 48 555 0	3 725 003	91 81 780 08	44	1
11 48 555 5	3 711	91 72 407 08	(20)	1
11 48 558 7	3 292	91 75 318 08	1	2
11 48 558 8	2 655	91 75 556 08	9	2
11 48 560 9	X1081498	10 81 498 5	56	1
11 48 561 0	X1081498	10 81 498 5	55	1
11 48 561 1	X1081498	10 81 498 5	53	6
11 48 561 2	X1081498	10 81 498 5	54	6
11 48 561 6	X1081498	10 81 498 5	57	6
11 48 561 8	X1081498	10 81 498 5	58	6
11 48 573 7	3 930 507	96 36 589 08	264	0.01
11 49 114 2	3 745	91 72 410 08	14	2
11 49 191 0	1 793 010	91 69 599 08	4	1
11 49 231 5	2 533 024	96 76 149 08	48	2
11 49 231 5	2 932 001	96 80 959 08	30	3
11 49 365 2	3 790	91 77 911 08	(711)	1

Item	Page	Assembly	Pos.	Quantity
11 49 443 2	7 743 566	77 43 566 08	(2)	1
11 49 454 4	X1148558	11 48 558 7	380	1
11 49 458 1	7 743 566	77 43 566 08	(3)	1
11 60 013 0	X1148114	11 48 114 3	27	1
11 60 013 0	X1148558	11 48 558 7	230	1
11 60 013 0	X1148558	11 48 558 8	24	1
11 60 013 1	X1148114	11 48 114 3	28	1
11 60 013 1	X1148558	11 48 558 7	240	1
11 60 013 2	X1148114	11 48 114 3	58	1
11 60 013 2	X1148558	11 48 558 7	510	1
11 60 013 3	X1148114	11 48 114 3	999	1
11 60 052 5	3 790	91 77 911 08	4	1
11 62 176 9	2 391	91 81 968 08	48	2
11 62 177 5	2 391 035	96 33 658 08	15	2.3
11 62 178 3	2 541	91 71 112 08	21	8
11 63 212 5	2 975 000	91 58 716 08	(1)	1
11 64 743 0	X1087447	10 87 447 5	108	1
11 64 743 1	X1087476	10 87 476 5	2	1
11 65 269 2	2 671 005	96 35 507 08	(2)	1
11 65 707 3	X1148558	11 48 558 8	999	1
11 69 005 6	X1080206	10 80 206 1	4	1
11 69 005 7	X1080206	10 80 206 1	3	1
11 69 198 3	X1043033	10 43 033 7	20	1
11 69 280 8	3 744	91 49 085 08	6	48
11 83 330 8	1 830 102	92 26 483 08	4	12
11 89 257 6	X1087476	10 87 476 4	27	1
15 10 031 08	2 978 102	96 35 132 08	413	6.01
15 10 031 08	2 978 102	96 35 132 08	414	5.51
24 00 060 02	S150225	54 00 061 08	27	1
24 01 804 02	X1028628	10 28 628 9	37	4
24 01 862 02	S150225	54 00 061 08	30	1
24 01 971 02	X1148558	11 48 558 7	320	4
24 02 063 02	2 657	91 47 448 08	(30)	4
24 71 056 02	2 970	91 81 525 08	643	9
24 71 056 02	2 975 153	91 58 730 08	635	2
24 71 056 02	2 975 400	91 58 729 08	620	2
24 71 056 02	2 978 103	91 72 417 08	606	3
24 71 056 02	2 978 200	91 72 413 08	605	1
24 71 056 02	3 977 005	96 81 157 08	608	1
24 71 056 02	3 978 005	91 60 393 08	607	5
24 71 083 02	2 391	91 81 968 08	61	1
24 71 083 02	2 970	91 81 525 08	791	1
24 71 083 02	2 976 000	91 60 045 08	621	2
24 71 083 02	2 978 200	91 72 413 08	604	1
24 71 084 02	2 391	91 81 968 08	185	2
24 71 084 02	2 970	91 81 525 08	683	2
24 71 177 02	1 970 000	91 47 041 08	629	3
24 71 177 02	1 970 054	96 35 759 08	602	6
24 71 177 02	2 970	91 81 525 08	640	1
24 71 177 02	2 975 000	91 58 716 08	616	1
24 71 177 02	2 975 060	91 58 717 08	616	1
24 71 177 02	2 975 100	91 73 507 08	627	2
24 71 177 02	2 975 153	91 58 730 08	609	3
24 71 177 02	2 975 300	91 58 720 08	607	4
24 71 177 02	2 975 400	91 58 729 08	615	1
24 71 177 02	2 976 000	91 60 045 08	614	2
24 71 177 02	2 978 103	91 72 417 08	611	1
24 71 177 02	2 978 200	91 72 413 08	623	2
24 71 177 02	3 976 000	96 89 034 08	606	1
24 71 177 02	3 976 002	96 89 035 08	606	1
24 71 177 02	3 977 005	96 81 157 08	611	1
24 71 177 02	3 978 005	91 60 393 08	615	7
24 71 177 02	3 978 019	91 73 130 08	609	1
24 71 177 02	3 978 100	91 48 973 08	619	1
24 71 285 02	2 978 200	91 72 413 08	602	1
24 71 286 02	1 970 000	91 47 041 08	630	1
24 71 286 02	2 970	91 81 525 08	680	14
24 71 286 02	2 975 000	91 58 716 08	601	7
24 71 286 02	2 975 060	91 58 717 08	601	7
24 71 286 02	2 975 153	91 58 730 08	606	5
24 71 286 02	2 975 300	91 58 720 08	630	4
24 71 286 02	2 975 400	91 58 729 08	618	4
24 71 286 02	2 976 000	91 60 045 08	612	4
24 71 286 02	2 978 103	91 72 417 08	612	3
24 71 286 02	2 978 200	91 72 413 08	608	3
24 71 286 02	3 978 005	91 60 393 08	622	1
24 71 286 02	3 978 100	91 48 973 08	618	1
24 71 386 02	1 970 000	91 47 041 08	642	4
24 71 386 02	1 975 006	91 47 042 08	605	1
24 71 386 02	2 970	91 81 525 08	614	3
24 71 386 02	2 975 153	91 58 730 08	632	2
24 71 386 02	9 684 198	96 84 198 01	26	1
24 71 386 02	9 687 010	96 87 010 01	26	1
24 71 386 02	9 688 228	96 88 228 01	31	1
24 71 386 02	9 688 717	96 88 717 01	31	1
26 00 207 02	2 932 082	96 84 247 08	27	0.4
26 00 207 02	2 932 082	96 84 247 08	36	0.44
26 00 207 02	2 932 082	96 84 247 08	71	0.39
26 00 207 02	2 932 082	96 84 247 08	86	0.13
26 11 007 08	X1087448	10 87 448 7	4	1
26 11 007 08	X1134739	11 34 739 6	12	0.6
26 21 010 08	2 859	91 47 465 08	22	4.5
26 21 010 08	2 932 041	96 70 330 08	31	1
26 21 039 08	2 200 064	96 32 574 08	(3)	0.6
26 21 039 08	2 533 024	96 76 149 08	49	0.4
26 21 039 08	2 932 166	92 68 911 08	7	0.16
26 21 040 08	2 101 002	96 44 198 08	7	3.5
26 21 040 08	2 200 056	96 34 381 08	16	3.3
26 21 040 08	2 200 057	96 34 382 08	16	3.3
26 21 040 08	2 200 058	96 34 383 08	16	3.3
26 21 040 08	2 200 059	96 34 384 08	11	3.3
26 21 040 08	2 200 064	96 32 574 08	16	3.3
26 21 051 08	2 102 013	96 39 494 08	13	0.6
26 21 051 08	2 510 250	91 47 443 08	48	2.5
26 21 065 08	2 391	91 81 968 08	16	8
26 21 065 08	2 393	91 69 974 08	24	2.5
26 21 067 08	2 200 000	91 61 061 08	162	2.2
26 21 067 08	2 391	91 81 968 08	23	1.46
26 21 078 14	2 101	91 61 490 08	39	5.5
26 21 089 08	2 533 025	96 40 724 08	4	2.2
26 21 089 08	2 913 006	96 20 732 08	7	0.18
26 21 089 08	2 932 041	96 70 330 08	32	1
26 21 821 01	9 325 681	93 25 681 01	315	9.78
26 21 821 01	9 325 681	93 25 681 01	317	8.82
26 21 835 01	9 325 681	93 25 681 01	314	9.73
26 21 835 01	9 325 681	93 25 681 01	316	8.86
26 46 979 02	2 932 082	96 84 247 08	15	1
28 30 302 08	3 713	91 78 833 08	43	2
28 30 307 08	3 211	91 75 353 08	21	4
28 30 307 08	3 713	91 78 833 08	19	4

Item	Page	Assembly	Pos.	Quantity
28 30 308 08	3 714 022	96 36 478 08	2	2
28 81 315 08	1 140	91 75 217 08	57	2
28 81 351 08	3 711	91 72 407 08	9	2
28 81 548 08	1 750 023	92 65 732 08	(1)	1
28 81 560 08	2 550	91 81 778 08	64	2
28 81 617 08	2 103	91 75 173 08	9	2
28 81 694 08	3 554 006	96 00 236 1	41	1
28 81 694 08	3 556 007	96 59 719 08	57	1
28 81 694 08	3 711	91 72 407 08	17	2
28 81 706 08	3 556 006	96 59 718 08	35	2
28 81 732 08	3 554 006	96 00 236 1	53	2
28 81 762 08	1 920 305	96 72 042 08	12	1
28 81 769 08	3 713	91 78 833 08	12	2
28 81 792 08	3 556 007	96 59 719 08	49	2
28 81 797 08	3 224 004	96 36 058 08	8	4
28 81 799 08	2 913 100	91 23 538 08	15	1
28 81 916 08	3 714	91 81 777 08	51	2
28 81 943 08	2 101	91 61 490 08	21	2
28 81 999 08	2 652 007	92 68 928 08	1	1
38 82 551 08	1 300	91 25 321 08	(1)	83
38 82 831 08	2 311 001	96 25 639 08	2	1
38 82 832 08	2 311 001	96 25 639 08	1	1
40 00 505	2 103	91 75 173 08	11	8
40 00 505	2 200 000	91 61 061 08	41	21
40 00 505	2 391 001	96 00 493 3	173	8
40 00 505	2 392	91 69 972 08	41	28
40 00 505	2 652	91 75 474 08	15	12
40 00 505	2 790 701	91 55 739 08	23	4
40 00 505	2 810	91 61 266 08	8	24
40 00 505	2 933	91 47 470 08	17	6
40 00 505	3 713	91 78 833 08	79	4
40 00 591	3 212 001	96 36 771 08	10	2
40 00 615	3 592	91 72 406 08	22	8
40 00 648	2 200 061	96 40 021 08	9	4
40 00 648	2 200 063	96 60 724 08	10	8
40 00 648	2 933	91 47 470 08	12	4
40 00 784	9 020 477	90 20 477 1	9	10
40 00 784	9 335 964	93 35 964 01	26	8
40 00 784	9 684 199	96 84 199 01	7	6
40 00 828	1 400	91 76 481 08	119	28
40 00 828	1 410	91 76 480 08	119	28
40 00 828	2 101	91 61 490 08	34	4
40 00 828	2 200 000	91 61 061 08	126	15
40 00 828	2 391 035	96 33 658 08	23	15
40 00 828	2 392	91 69 972 08	30	26
40 00 828	2 810	91 61 266 08	9	12
40 00 828	3 211 012	96 70 704 08	16	10
40 00 828	3 713	91 78 833 08	75	2
40 00 828	3 780 214	96 80 825 08	9	16
40 00 829	2 102 012	96 79 276 08	54	4
40 00 829	2 102 013	96 39 494 08	9	4
40 00 829	2 200 000	91 61 061 08	80	32
40 00 829	2 200 061	96 40 021 08	8	4
40 00 829	2 370	91 61 649 08	12	8
40 00 829	2 391	91 81 968 08	102	4
40 00 829	2 510 250	91 47 443 08	38	20
40 00 829	2 550	91 81 778 08	56	8
40 00 829	2 790 701	91 55 739 08	17	2
40 00 829	2 925 007	96 38 882 08	10	14
40 00 829	2 925 150	96 74 714 08	8	7
40 00 829	2 925 304	96 40 362 08	8	7
40 00 829	2 925 304	96 40 362 08	15	1
40 00 829	2 925 322	96 40 458 08	8	7
40 00 829	2 975 400	91 58 729 08	54	2
40 00 829	3 212	91 72 404 08	47	8
40 00 829	3 592 001	96 80 256 08	12	8
40 00 829	3 745 002	92 17 236 08	8	4
40 00 829	3 745 003	92 17 237 08	8	4
40 01 016 08	2 932 082	96 84 247 08	55	58
40 01 205	X1087476	10 87 476 5	11	12
40 01 405 08	3 930 378	96 79 939 08	152	1
40 01 405 08	3 930 379	96 79 940 08	152	1
40 01 447	9 335 964	93 35 964 01	21	5
40 01 461	1 130 007	96 38 655 08	11	28
40 01 461	1 140	91 75 217 08	45	78
40 01 461	1 140 002	96 35 224 08	20	29
40 01 461	3 204	91 54 307 08	11	2
40 01 461	3 211 012	96 70 704 08	19	4
40 01 461	3 212 000	91 72 405 08	46	4
40 01 461	3 711	91 72 407 08	21	2
40 01 461	3 745	91 72 410 08	21	8
40 01 466	3 211	91 75 353 08	80	8
40 01 466	3 212	91 72 404 08	73	4
40 01 466	3 221	91 60 426 08	52	2
40 01 466	3 221 000	91 60 429 08	52	2
40 01 466	3 222	91 60 427 08	63	2
40 01 466	3 222 000	91 60 430 08	52	2
40 01 466	3 224	91 60 440 08	56	1
40 01 466	3 226	91 60 432 08	31	4
40 01 466	3 227 000	91 62 091 08	31	4
40 01 466	3 227 006	91 60 435 08	31	4
40 01 466	3 713	91 78 833 08	70	20
40 01 521	3 780 236	96 80 998 08	17	4
40 01 610	2 200 000	91 61 061 08	49	53
40 01 610	3 211 006	96 70 233 08	21	122
40 01 610	3 350	91 78 837 08	10	6
40 01 610	X1134739	11 34 739 9	302	1
40 01 620	5 104 385	51 04 385 08	17	2
40 01 645	2 391 024	96 34 360 08	7	2
40 01 645	2 913 004	96 20 460 08	4	4
40 01 645	2 913 100	91 23 538 08	13	4
40 01 645	2 913 102	92 32 870 08	5	8
40 01 645	2 920 110	96 41 100 08	283	24
40 01 645	2 920 369	96 78 525 08	283	24
40 01 645	2 920 432	96 78 526 08	20	16
40 01 645	2 920 448	96 40 440 08	279	24
40 01 645	2 920 458	96 78 562 08	153	1
40 01 645	2 925 007	96 38 882 08	28	8
40 01 645	2 932 001	96 80 959 08	39	8
40 01 645	2 932 082	96 84 247 08	46	12
40 01 645	3 780 265	96 70 515 08	6	3
40 01 654	2 103	91 75 173 08	21	8
40 01 654	2 550	91 81 778 08	39	8
40 01 667	2 391	91 81 968 08	189	2
40 01 667	3 211	91 75 353 08	107	5
40 01 667	3 714	91 81 777 08	69	21
40 01 667	3 780 236	96 80 998 08	15	2
40 01 679	2 200 000	91 61 061 08	128	2
40 01 679	2 790 701	91 55 739 08	18	2
40 01 679	3 212	91 72 404 08	40	2

Item	Page	Assembly	Pos.	Quantity	Item	Page	Assembly	Pos.	Quantity
40 01 679	3 212 000	91 72 405 08	49	11	40 42 029 01	9 338 788	93 38 788 01	95	4
40 01 679	3 222	91 60 427 08	21	8	40 42 030	2 350	91 72 389 08	6	9
40 01 679	3 222 002	96 45 453 08	3	18	40 42 030 08	X1030134	10 30 134 2	420	4
40 01 679	3 226	91 60 432 08	21	6	40 42 031	3 746 001	96 70 588 08	18	12
40 01 679	3 227 000	91 60 434 08	21	12	40 42 032	9 335 960	93 35 960 01	8	15
40 01 679	3 227 000	91 62 091 08	21	12	40 42 035	2 970	91 81 525 08	553	20
40 01 679	3 227 006	91 60 435 08	21	12	40 42 035	2 976 000	91 60 045 08	54	24
40 01 696	2 657	91 47 448 08	(21)	2	40 42 036	X1087476	10 87 476 4	18	8
40 01 696	2 671 005	96 35 507 08	14	16	40 42 044 05	3 592 001	96 80 256 08	10	6
40 01 701 08	3 930 149	96 36 586 08	268	4	40 42 044 05	5 402 705	54 02 705 14	18	6
40 01 701 08	3 930 507	96 36 589 08	266	4	40 42 052 08	2 541	91 71 112 08	49	4
40 01 701 08	3 930 524	96 37 720 08	280	16	40 42 052 08	3 780 236	96 80 998 08	25	2
40 01 701 08	3 930 531	96 37 672 08	280	20	40 42 072 08	2 101	91 61 490 08	17	8
40 01 701 08	3 930 567	96 37 859 08	273	4	40 42 072 08	2 102 010	91 60 648 08	43	4
40 01 928	3 221	91 60 426 08	26	2	40 42 072 08	2 200 055	96 60 972 08	11	6
40 01 928	3 221 000	91 60 429 08	26	2	40 42 072 08	2 730 001	96 36 111 08	16	4
40 01 928	3 222	91 60 427 08	34	6	40 42 072 08	3 211	91 75 353 08	49	8
40 01 928	3 222 000	91 60 430 08	26	6	40 42 072 08	3 713	91 78 833 08	27	79
40 01 928	3 716	91 79 193 08	34	6	40 42 072 08	3 714	91 81 777 08	36	70
40 02 187	9 338 787	93 38 787 01	36	12	40 42 106	2 978 100	91 73 099 08	36	8
40 02 187	9 338 788	93 38 788 01	36	12	40 42 107	2 200 000	91 61 061 08	104	30
40 02 299	X1041325	10 41 325 5	10	4	40 42 107	2 541	91 71 112 08	52	2
40 02 307	2 533 024	96 76 149 08	56	2	40 42 107	9 688 228	96 88 228 01	11	4
40 02 307	2 932 082	96 84 247 08	59	2	40 42 107	9 688 717	96 88 717 01	47	2
40 02 312	2 671 005	96 35 507 08	17	12	40 42 109	3 350 001	96 92 615 08	34	2
40 02 418	1 130 008	96 38 102 08	18	4	40 42 120 08	2 391 001	96 00 493 3	174	4
40 02 486	2 920 369	96 78 525 08	280	24	40 42 124 01	2 550	91 81 778 08	65	12
40 02 486	2 920 432	96 78 526 08	21	16	40 42 132 01	X1087476	10 87 476 4	17	12
40 02 486	2 920 448	96 40 440 08	280	24	40 42 143 05	2 101	91 61 490 08	19	4
40 02 551	2 103	91 75 173 08	64	20	40 42 143 05	3 212	91 72 404 08	23	2
40 02 551	3 350 005	96 37 161 08	3	6	40 42 143 05	3 746 001	96 70 588 08	19	2
40 02 886	X1032717	10 32 717 1	25	4	40 42 152 08	1 970 000	91 47 041 08	56	100
40 02 886	X1033083	10 33 083 8	25	4	40 42 152 08	2 970	91 81 525 08	557	70
40 26 001 08	X1041325	10 41 325 5	12	4	40 42 152 08	2 975 400	91 58 729 08	38	6
40 26 003 08	2 670 002	96 60 735 08	6	2	40 42 156 08	2 975 400	91 58 729 08	34	4
40 26 003 08	2 671 005	96 35 507 08	18	2	40 42 159 08	2 975 400	91 58 729 08	33	4
40 26 007 08	1 630	91 47 033 08	(21)	1	40 42 169 01	X1030134	10 30 134 2	440	12
40 26 007 08	3 746 003	96 37 779 08	18	2	40 42 169 01	X1087476	10 87 476 5	7	24
40 26 008 08	3 554 006	96 00 236 1	38	2	40 42 172 01	2 975 000	91 58 716 08	35	2
40 28 059 08	2 502	91 47 459 08	28	2	40 42 172 01	2 975 060	91 58 717 08	35	2
40 41 001 08	5 113 005	51 13 005 08	7	1	40 42 172 01	2 975 300	91 58 720 08	35	2
40 41 003 08	X1032717	10 32 717 1	12	1	40 42 181 01	2 550 007	96 34 001 08	(3)	2
40 41 003 08	X1033083	10 33 083 8	12	1	40 42 181 01	2 970	91 81 525 08	566	4
40 41 014 08	2 657	91 47 448 08	(33)	1	40 42 181 01	2 975 000	91 58 716 08	33	2
40 41 016 08	X1134739	11 34 739 6	124	2	40 42 181 01	2 975 060	91 58 717 08	33	2
40 41 303 01	9 653 383	96 53 383 08	13	1	40 42 181 01	2 975 300	91 58 720 08	33	2
40 41 402 08	X1032632	10 32 632 3	13	1	40 42 181 01	3 223 009	96 32 425 08	(3)	5
40 41 403 08	X1148558	11 48 558 8	28	1	40 42 181 01	3 227 002	96 35 704 08	(3)	9
40 41 405 16	X1148558	11 48 558 8	30	2	40 42 181 01	3 227 004	96 35 566 08	(3)	2
40 42 002 08	2 533 024	96 76 149 08	62	2	40 42 181 01	3 227 005	96 35 569 08	(3)	3
40 42 003	1 711 025	91 50 229 08	19	6	40 42 181 01	3 556 007	96 59 719 08	(3)	2
40 42 003	X1032717	10 32 717 1	6	3	40 42 181 01	3 556 008	96 36 352 08	(3)	4
40 42 003	X1033083	10 33 083 8	6	3	40 42 181 01	3 560 011	96 39 069 08	3	2
40 42 014	X1030134	10 30 134 2	430	58	40 42 181 01	3 560 013	96 39 074 08	3	2
40 42 020	9 020 477	90 20 477 1	7	2	40 42 181 01	3 560 015	96 39 079 08	3	5
40 42 025 08	1 711	91 47 036 08	5	8	40 42 181 01	3 560 017	96 39 078 08	3	3
40 42 025 08	2 711	91 47 454 08	5	4	40 42 181 01	3 715 007	96 36 142 08	(3)	8
40 42 026 01	1 711 025	91 50 229 08	15	2	40 42 181 01	3 811 001	96 35 734 08	(3)	3
40 42 026 01	2 970	91 81 525 08	62	4	40 42 195	X1134739	11 34 739 6	922	6
40 42 029 01	9 338 787	93 38 787 01	95	4	40 42 215 01	2 671 005	96 35 507 08	6	4

Item	Page	Assembly	Pos.	Quantity
40 42 227 01	9 338 789	93 38 789 01	37	1
40 42 237 01	9 338 789	93 38 789 01	38	3
40 42 239 08	2 102 010	91 60 648 08	18	4
40 42 263 08	3 713	91 78 833 08	21	4
40 42 263 08	3 715	91 78 835 08	8	4
40 42 263 08	3 716	91 79 193 08	5	4
40 42 305 08	2 102 012	96 79 276 08	60	10
40 42 315 08	2 550 006	96 34 077 08	3	2
40 42 315 08	3 714 018	96 36 474 08	3	2
40 42 315 08	3 714 020	96 36 484 08	3	2
40 42 315 08	3 715 004	96 36 141 08	(3)	5
40 42 315 08	3 716 003	96 35 669 08	(3)	9
40 42 326 08	3 714 008	96 36 682 08	4	2
40 42 555 14	9 684 199	96 84 199 01	6	12
40 43 002	9 020 477	90 20 477 0	13	1
40 43 062 08	X1028628	10 28 628 9	23	4
40 43 068 08	X1028628	10 28 628 9	15	4
40 43 097 08	X1049057	10 49 057 8	30	4
40 43 097 08	X1148558	11 48 558 8	29	4
40 43 128 08	3 978 100	91 48 973 08	4	6
40 43 164	9 338 787	93 38 787 01	17	18
40 43 164	9 338 788	93 38 788 01	17	18
40 43 172 08	X1041325	10 41 325 5	11	16
40 43 211 01	X1046781	10 46 781 9	19	8
40 43 213 01	9 020 477	90 20 477 0	27	24
40 43 220 14	9 020 477	90 20 477 0	62	24
40 43 240 08	3 211	91 75 353 08	6	2
40 43 240 08	3 212	91 72 404 08	4	2
40 43 240 08	3 212 000	91 72 405 08	29	2
40 43 240 08	3 214	91 72 396 08	14	2
40 43 240 08	3 221	91 60 426 08	6	4
40 43 240 08	3 221 000	91 60 429 08	6	4
40 43 240 08	3 222	91 60 427 08	11	4
40 43 240 08	3 222 000	91 60 430 08	6	4
40 43 240 08	3 224	91 60 440 08	20	4
40 43 240 08	3 226	91 60 432 08	6	4
40 43 240 08	3 227 000	91 60 434 08	6	4
40 43 240 08	3 227 000	91 62 091 08	6	4
40 43 240 08	3 227 006	91 60 435 08	6	4
40 43 241 08	1 140	91 75 217 08	9	4
40 43 241 08	1 400	91 76 481 08	45	4
40 43 241 08	1 410	91 76 480 08	45	4
40 43 245 08	3 212 000	91 72 405 08	27	2
40 43 245 08	X1087447	10 87 447 5	109	22
40 43 246 08	X1087447	10 87 447 5	114	18
40 43 263 08	3 212 000	91 72 405 08	21	2
40 43 263 08	3 554 005	96 36 063 08	8	4
40 43 263 08	3 556 006	96 59 718 08	8	4
40 43 263 08	3 557	91 47 510 08	8	4
40 43 263 08	3 558	91 60 448 08	8	4
40 43 292 01	9 020 477	90 20 477 0	17	5
40 43 292 01	9 338 813	93 38 813 01	17	5
40 43 292 01	9 684 808	96 84 808 01	17	5
40 43 601 08	2 975 700	91 62 710 08	5	4
40 43 604 08	2 657	91 47 448 08	(25)	4
40 44 011 08	3 714 021	96 84 543 08	10	8
40 44 013 08	X1148114	11 48 114 3	54	4
40 44 013 08	X1148558	11 48 558 7	460	4
40 44 022 08	X1148114	11 48 114 3	53	1
40 44 022 08	X1148558	11 48 558 7	450	1
40 44 025 08	X1100651	11 00 651 0	34	4
40 44 037 08	9 684 808	96 84 808 01	66	6
40 46 005 08	3 746 003	96 37 779 08	13	16
40 48 003 08	3 554 006	96 00 236 1	(3)	4
40 48 003 08	3 554 006	96 00 236 1	(3)	4
40 48 003 08	3 554 006	96 00 236 1	(3)	4
40 48 003 08	3 554 006	96 00 236 1	(3)	4
40 48 003 08	3 556 007	96 59 719 08	(3)	4
40 48 003 08	3 556 007	96 59 719 08	(4)	4
40 61 024	1 100 007	96 36 741 08	18	28
40 61 024	2 103	91 75 173 08	54	37
40 61 024	2 200 000	91 61 061 08	58	2
40 61 024	2 350	91 72 389 08	9	6
40 61 024	3 212	91 72 404 08	54	21
40 61 024	3 212 001	96 36 771 08	7	6
40 61 024	3 214	91 72 396 08	39	5
40 61 024	3 221	91 60 426 08	13	22
40 61 024	3 221 000	91 60 429 08	13	26
40 61 024	3 222	91 60 427 08	24	43
40 61 024	3 222 000	91 60 430 08	13	39
40 61 024	3 224	91 60 440 08	25	84
40 61 024	3 226	91 60 432 08	13	26
40 61 024	3 227 000	91 60 434 08	13	66
40 61 024	3 227 000	91 62 091 08	13	36
40 61 024	3 227 006	91 60 435 08	13	40
40 61 024	3 556 006	96 59 718 08	44	82
40 61 024	3 556 007	96 59 719 08	19	17
40 61 024	3 558	91 60 448 08	12	34
40 61 024	3 715	91 78 835 08	14	89
40 61 024	3 716	91 79 193 08	22	41
40 61 024	3 746 001	96 70 588 08	4	10
40 61 056	2 975 700	91 62 710 08	12	2
40 61 056	3 227 000	91 60 434 08	42	6
40 61 059 08	4 003 007	91 44 580 08	23	12
40 61 062	3 715	91 78 835 08	31	4
40 61 109 08	2 391 024	96 34 360 08	9	10
40 61 179 01	2 657	91 47 448 08	14	2
40 61 179 01	2 810	91 61 266 08	3	4
40 61 183 01	9 338 787	93 38 787 01	52	16
40 61 183 01	9 338 788	93 38 788 01	52	16
40 61 191 08	3 212	91 72 404 08	49	2
40 61 198 08	2 730 001	96 36 111 08	32	1
40 61 228 01	2 101	91 61 490 08	11	8
40 61 228 01	2 102 010	91 60 648 08	19	8
40 61 228 01	3 224	91 60 440 08	13	8
40 61 238 01	3 213 003	96 36 659 08	6	1
40 61 238 01	3 214 006	96 35 563 08	6	1
40 61 244 01	3 746 004	96 37 833 08	3	2
40 61 244 01	3 811 002	96 35 836 08	13	2
40 61 246 01	1 632 032	96 20 093 08	2	1
40 61 248 14	3 554 006	96 00 236 1	19	2
40 61 248 14	3 556 007	96 59 719 08	14	2
40 61 248 14	3 714 014	96 36 475 08	4	2
40 61 249 01	2 550 007	96 34 001 08	9	2
40 61 249 01	3 223 009	96 32 425 08	9	1
40 61 249 01	3 227 002	96 35 704 08	9	1
40 61 249 01	3 227 003	96 40 374 08	9	1
40 61 249 01	3 227 004	96 35 566 08	9	1
40 61 249 01	3 227 005	96 35 569 08	9	1
40 61 249 01	3 556 008	96 36 352 08	8	1

Item	Page	Assembly	Pos.	Quantity
40 61 249 01	3 560 010	96 39 035 08	9	1
40 61 249 01	3 560 012	96 39 048 08	9	1
40 61 249 01	3 560 014	96 39 064 08	9	1
40 61 249 01	3 560 016	96 39 059 08	9	1
40 61 249 01	3 714 012	96 36 472 08	8	1
40 61 249 01	3 714 019	96 36 747 08	7	1
40 61 249 01	3 715 004	96 36 141 08	9	2
40 61 249 01	3 715 007	96 36 142 08	9	1
40 61 249 01	3 716 003	96 35 669 08	9	1
40 61 249 01	3 811 001	96 35 734 08	9	1
40 61 249 01	3 811 002	96 35 836 08	9	1
40 61 272 01	2 103	91 75 173 08	6	16
40 61 272 01	2 310 001	96 76 244 08	12	12
40 61 272 01	2 320 001	96 76 249 08	12	12
40 61 272 01	3 350 001	96 92 615 08	9	16
40 61 272 01	3 360 003	96 76 267 08	12	12
40 61 274 01	1 630	91 47 033 08	3	16
40 61 283 14	2 391	91 81 968 08	101	6
40 61 284 08	3 714 024	96 37 313 08	6	4
40 61 340 08	2 730 001	96 36 111 08	7	1
40 61 396 01	3 714 023	96 36 496 08	2	2
40 61 396 01	3 811 001	96 35 734 08	16	1
40 61 413 08	3 745 008	96 36 692 08	6	2
40 61 425 08	4 003 007	91 44 580 08	16	4
40 61 444 01	3 554 005	96 36 063 08	14	1
40 61 444 01	3 556 006	96 59 718 08	14	1
40 62 011 08	2 933	91 47 470 08	16	4
40 62 036 08	3 745	91 72 410 08	24	4
40 62 054 08	1 400	91 76 481 08	29	12
40 62 054 08	1 410	91 76 480 08	29	12
40 62 055 08	9 338 787	93 38 787 01	7	12
40 62 055 08	9 338 788	93 38 788 01	7	12
40 62 058 01	9 335 957	93 35 957 01	31	10
40 62 058 01	9 335 960	93 35 960 01	21	20
40 62 058 01	9 685 146	96 85 146 01	31	10
40 62 058 01	9 685 852	96 85 852 01	31	10
40 62 107 08	1 400	91 76 481 08	26	8
40 62 107 08	1 410	91 76 480 08	26	8
40 62 108 08	1 400	91 76 481 08	27	8
40 62 108 08	1 410	91 76 480 08	27	8
40 62 144	2 310 001	96 76 244 08	11	12
40 62 144	2 320 001	96 76 249 08	11	12
40 62 144	3 350 001	96 92 615 08	8	12
40 62 144	3 360 003	96 76 267 08	10	12
40 62 155 08	3 745 008	96 36 692 08	3	2
40 62 211 08	2 391 001	96 00 493 3	107	2
40 62 228 08	1 400	91 76 481 08	25	35
40 62 228 08	1 410	91 76 480 08	25	35
40 62 640 08	1 400	91 76 481 08	24	35
40 62 640 08	1 410	91 76 480 08	24	35
40 62 684 08	9 338 813	93 38 813 01	63	30
40 65 000 08	2 913	91 32 850 08	11	4
40 65 000 08	2 913 009	91 04 705 08	11	4
40 65 002 01	9 640 276	96 40 276 08	10	2
40 65 023 08	2 200 000	91 61 061 08	63	2
40 65 023 08	2 533 025	96 40 724 08	10	2
40 65 030	2 920 458	96 78 562 08	151	1
40 65 030	2 925 007	96 38 882 08	27	4
40 65 033 01	2 810 001	96 52 918 08	17	3
40 65 060	2 657	91 47 448 08	11	4
40 65 060	2 975 000	91 58 716 08	48	4
40 65 060	2 975 060	91 58 717 08	48	4
40 65 060	2 975 153	91 58 730 08	48	4
40 65 060	2 975 300	91 58 720 08	48	2
40 65 060	2 975 400	91 58 729 08	48	4
40 65 063 08	X1041013	10 41 013 1	315	8
40 65 063 08	X1087476	10 87 476 5	3	12
40 65 068 08	2 671	91 61 282 08	15	10
40 65 068 08	2 711	91 47 454 08	34	5
40 65 080 01	3 221	91 60 426 08	53	1
40 65 080 01	3 221 000	91 60 429 08	53	1
40 65 080 01	3 222	91 60 427 08	64	1
40 65 080 01	3 222 000	91 60 430 08	53	1
40 65 080 01	3 224	91 60 440 08	31	9
40 65 091 08	2 655	91 75 556 08	4	4
40 65 091 08	3 211	91 75 353 08	35	4
40 65 099	2 200 061	96 40 021 08	13	2
40 65 099	2 391 037	96 24 918 08	6	24
40 65 099	2 392 001	96 72 067 08	4	7
40 65 099	2 510 252	96 33 901 08	9	8
40 65 099	2 533 025	96 40 724 08	18	8
40 65 099	2 670	91 61 208 08	16	2
40 65 099	2 790 701	91 55 739 08	14	5
40 65 099	2 810 001	96 52 918 08	13	4
40 65 099	2 913 004	96 20 460 08	5	1
40 65 099	2 920 200	96 76 114 08	10	3
40 65 099	2 920 201	96 76 115 08	10	3
40 65 099	2 920 350	96 76 117 08	10	3
40 65 099	2 920 359	96 76 118 08	10	3
40 65 099	2 920 378	96 76 116 08	10	3
40 65 099	2 920 379	96 76 119 08	10	3
40 65 099	2 933	91 47 470 08	11	4
40 65 099	2 975 000	91 58 716 08	54	2
40 65 099	2 975 060	91 58 717 08	54	2
40 65 099	3 212 000	91 72 405 08	53	4
40 65 099	3 214	91 72 396 08	28	4
40 65 099	3 292	91 75 318 08	8	8
40 65 103	2 976 000	91 60 045 08	34	2
40 65 110 08	9 653 384	96 53 384 08	10	1
40 65 126	2 200 000	91 61 061 08	120	7
40 65 126	2 790 701	91 55 739 08	26	6
40 65 126	3 224	91 60 440 08	48	3
40 65 126	3 780 236	96 80 998 08	14	4
40 65 128 08	2 103	91 75 173 08	52	8
40 65 128 08	2 652	91 75 474 08	4	16
40 65 128 08	2 925 007	96 38 882 08	17	2
40 65 132	3 226	91 60 432 08	19	3
40 65 132	3 227 000	91 60 434 08	19	15
40 65 132	3 227 000	91 62 091 08	19	15
40 65 132	3 227 006	91 60 435 08	19	9
40 65 136	1 140	91 75 217 08	38	2
40 65 136	1 970 000	91 47 041 08	4	4
40 65 136	2 101	91 61 490 08	38	9
40 65 136	2 925 007	96 38 882 08	23	11
40 65 145 01	1 970 000	91 47 041 08	57	40
40 65 145 01	2 970	91 81 525 08	558	40
40 65 145 01	2 975 400	91 58 729 08	39	2
40 65 149 05	1 991	91 83 359 08	11	2
40 65 156 08	2 200 000	91 61 061 08	113	8
40 65 164	1 130 008	96 38 102 08	25	16

Item	Page	Assembly	Pos.	Quantity
40 65 164	2 101	91 61 490 08	31	8
40 65 164	2 103	91 75 173 08	25	3
40 65 164	2 370	91 61 649 08	7	12
40 65 164	2 391 001	96 00 493 3	172	8
40 65 164	2 810	91 61 266 08	5	16
40 65 164	2 925 007	96 38 882 08	20	8
40 65 164	2 925 304	96 40 362 08	16	4
40 65 164	2 925 322	96 40 458 08	16	4
40 65 164	2 932 041	96 70 330 08	15	2
40 65 164	2 933	91 47 470 08	15	2
40 65 164	3 224	91 60 440 08	17	4
40 65 164	3 350 001	96 92 615 08	15	8
40 65 164	3 360 003	96 76 267 08	18	4
40 65 164	3 556 006	96 59 718 08	34	4
40 65 164	3 780 236	96 80 998 08	8	1
40 65 164	9 020 477	90 20 477 0	95	6
40 65 164	9 653 388	96 53 388 08	1	1
40 65 164	9 653 405	96 53 405 08	1	2
40 65 164	X1134739	11 34 739 6	20	6
40 65 165	3 554 005	96 36 063 08	22	2
40 65 165	3 556 006	96 59 718 08	29	2
40 65 165	3 556 007	96 59 719 08	20	4
40 65 165	X1049057	10 49 057 8	32	2
40 65 166	1 140	91 75 217 08	85	32
40 65 166	2 200 000	91 61 061 08	40	5
40 65 166	9 653 383	96 53 383 08	1	6
40 65 179 08	3 291	91 75 319 08	3	4
40 65 179 08	3 292	91 75 318 08	3	4
40 65 203 08	2 391 001	96 00 493 3	112	2
40 65 211 01	1 400	91 76 481 08	31	16
40 65 211 01	1 410	91 76 480 08	31	16
40 65 211 01	3 370	91 83 620 08	11	4
40 65 243 01	2 102 011	96 36 181 08	2	2
40 65 306 08	3 711	91 72 407 08	18	1
40 66 014 08	2 200 000	91 61 061 08	117	12
40 66 014 08	2 391 001	96 00 493 3	110	16
40 66 030 08	3 212 000	91 72 405 08	70	16
40 66 030 08	3 214	91 72 396 08	8	16
40 66 030 08	3 714	91 81 777 08	62	16
40 66 031 08	3 212 000	91 72 405 08	22	12
40 66 032 08	3 554 006	96 00 236 1	20	32
40 66 032 08	3 556 007	96 59 719 08	9	32
40 66 034 08	3 212 000	91 72 405 08	26	12
40 66 038 08	2 102 010	91 60 648 08	17	16
40 66 038 08	2 212	91 60 374 08	2	4
40 66 040 08	2 310 001	96 76 244 08	10	8
40 66 040 08	2 320 001	96 76 249 08	10	8
40 66 040 08	2 340	91 61 648 08	11	16
40 66 040 08	3 350 001	96 92 615 08	7	8
40 66 040 08	3 360 003	96 76 267 08	11	8
40 66 046 08	3 213 003	96 36 659 08	4	1
40 66 046 08	3 214 006	96 35 563 08	4	1
40 66 047 08	3 212	91 72 404 08	24	16
40 66 061 08	2 391 001	96 00 493 3	105	8
40 66 072 08	1 400	91 76 481 08	13	38
40 66 072 08	1 410	91 76 480 08	13	38
40 66 086 08	3 215 003	91 47 489 08	9	4
40 66 086 08	3 215 004	91 51 840 08	9	4
40 66 087 08	9 653 400	96 53 400 08	5	2
40 66 087 08	X1148558	11 48 558 7	430	2
40 66 093	9 338 813	93 38 813 01	66	18
40 66 093	9 653 392	96 53 392 08	1	25
40 66 122	2 391 001	96 00 493 3	175	12
40 66 122	3 554 005	96 36 063 08	29	8
40 66 122	3 557	91 47 510 08	10	16
40 70 312 08	1 100 007	96 36 741 08	15	12
40 72 020 08	3 556 007	96 59 719 08	61	6
40 72 089 08	3 215 003	91 47 489 08	11	16
40 72 089 08	3 215 004	91 51 840 08	11	16
40 72 101 14	3 744	91 49 085 08	5	48
40 73 500 08	2 533 024	96 76 149 08	51	12
40 73 500 08	2 932 041	96 70 330 08	28	4
40 73 500 08	2 932 082	96 84 247 08	64	12
40 73 501 08	2 533 024	96 76 149 08	55	2
40 73 501 08	2 835 003	91 55 855 08	31	1
40 73 501 08	2 932 041	96 70 330 08	9	10
40 73 501 08	2 932 082	96 84 247 08	40	52
40 73 502 08	2 932 041	96 70 330 08	34	16
40 73 502 08	2 932 082	96 84 247 08	3	16
40 79 240	9 674 115	96 74 115 08	3	6
40 82 000 08	2 780 244	91 55 599 08	7	2
40 82 010 14	3 930 154	96 79 914 08	273	2
40 82 010 14	3 930 335	96 37 478 08	210	2
40 82 010 14	3 930 503	96 36 588 08	295	2
40 82 010 14	3 930 531	96 37 672 08	267	2
40 83 107 08	2 533 025	96 40 724 08	16	4
40 83 110 08	2 925 003	96 80 918 08	31	8
40 83 112 08	2 913 003	96 20 599 08	4	4
40 83 114 08	2 913 006	96 20 732 08	3	4
40 84 005 01	2 913 005	96 28 696 08	3	8
40 84 005 01	2 920 459	96 78 563 08	151	1
40 84 006 01	2 932 001	96 80 959 08	15	21
40 84 007 01	2 913 005	96 28 696 08	4	2
40 84 007 01	2 920 432	96 78 526 08	41	8
40 84 007 01	3 930 001	96 76 348 08	7	4
40 84 021 01	1 830 061	92 89 739 08	3	10
40 84 023 01	2 780 900	91 47 543 08	4	4
40 84 023 01	3 930 560	96 36 230 08	(2)	3
40 86 002 08	1 400	91 76 481 08	85	8
40 86 002 08	1 410	91 76 480 08	85	8
40 86 002 08	2 101 002	96 44 198 08	5	24
40 86 002 08	2 102 013	96 39 494 08	12	16
40 86 002 08	2 510 250	91 47 443 08	33	24
40 86 002 08	2 510 255	96 33 904 08	5	12
40 86 002 08	2 510 256	96 33 905 08	5	6
40 86 002 08	2 510 257	96 33 906 08	5	4
40 86 002 08	2 510 258	96 33 907 08	5	4
40 86 002 08	2 510 260	96 33 909 08	5	6
40 86 004 08	2 200 000	91 61 061 08	54	2
40 86 004 08	2 502	91 47 459 08	35	4
40 86 004 08	2 510 250	91 47 443 08	41	2
40 86 004 08	2 510 260	96 33 909 08	7	2
40 86 007 08	3 714	91 81 777 08	52	4
40 86 010 08	2 550	91 81 778 08	43	4
40 86 013 08	3 211	91 75 353 08	30	8
40 86 013 08	3 556 006	96 59 718 08	36	4
40 86 013 08	3 713	91 78 833 08	31	8
40 86 015 05	3 714 022	96 36 478 08	3	4
40 86 017 05	3 713	91 78 833 08	44	4
40 86 022 08	3 554 006	96 00 236 1	22	12

Item	Page	Assembly	Pos.	Quantity
40 86 040 08	2 502	91 47 459 08	25	16
40 86 041 08	3 222	91 60 427 08	46	5
40 86 042 08	2 533 025	96 40 724 08	7	8
40 86 042 08	2 932 082	96 84 247 08	43	22
40 86 064 08	2 913 102	92 32 870 08	4	8
40 97 040 08	2 502	91 47 459 08	41	8
40 97 041 08	2 200 000	91 61 061 08	42	92
40 97 041 08	2 510 250	91 47 443 08	32	80
40 97 046 08	3 211 012	96 70 704 08	23	8
40 97 053 08	2 932 041	96 70 330 08	35	24
40 97 059 08	2 200 000	91 61 061 08	169	2
40 97 059 08	3 713	91 78 833 08	37	36
40 97 059 08	3 715	91 78 835 08	37	20
40 97 059 08	3 716	91 79 193 08	33	20
40 97 060 08	2 932 082	96 84 247 08	89	2
40 97 063 08	2 502	91 47 459 08	45	12
40 97 068 08	1 711 025	91 50 229 08	3	2
40 97 070 08	2 711	91 47 454 08	35	2
40 97 070 08	3 350 001	96 92 615 08	33	1
40 97 070 08	3 713	91 78 833 08	80	4
40 97 070 08	3 715	91 78 835 08	44	10
40 97 070 08	3 716	91 79 193 08	44	10
40 97 105 08	2 502	91 47 459 08	30	2
40 97 109 08	2 510 251	96 33 900 08	5	2
40 97 109 08	2 510 252	96 33 901 08	6	2
40 97 109 08	2 510 253	96 33 902 08	5	2
40 97 109 08	2 510 254	96 33 903 08	5	2
40 97 109 08	2 510 259	96 33 908 08	5	2
40 97 109 08	2 510 261	96 36 145 08	5	2
40 97 109 08	2 510 266	96 41 429 08	5	2
40 97 513 08	2 391 001	96 00 493 3	171	4
40 97 513 08	2 970	91 81 525 08	578	12
40 97 516 08	2 391 001	96 00 493 3	104	8
40 98 023 08	2 970	91 81 525 08	580	4
41 12 006 08	3 560 030	96 37 159 08	7	2
41 15 031 03	X1041267	10 41 267 8	15	2
41 15 044 08	3 292	91 75 318 08	9	8
41 15 046 08	2 102 010	91 60 648 08	58	6
41 15 046 08	2 932 166	92 68 911 08	10	4
41 15 047 08	9 653 384	96 53 384 08	12	2
41 15 050 08	2 102 010	91 60 648 08	13	4
41 15 054 08	3 350 001	96 92 615 08	11	16
41 15 054 08	3 360 003	96 76 267 08	13	12
41 15 140 08	1 100 007	96 36 741 08	16	12
41 15 140 08	1 400	91 76 481 08	90	4
41 15 140 08	1 410	91 76 480 08	90	4
41 15 140 08	1 991	91 83 359 08	15	2
41 15 140 08	2 102 012	96 79 276 08	56	4
41 15 140 08	2 102 013	96 39 494 08	11	16
41 15 140 08	2 370	91 61 649 08	14	8
41 15 140 08	2 391 024	96 34 360 08	5	4
41 15 140 08	2 510 250	91 47 443 08	37	40
41 15 140 08	2 510 251	96 33 900 08	4	2
41 15 140 08	2 510 252	96 33 901 08	5	10
41 15 140 08	2 510 253	96 33 902 08	4	2
41 15 140 08	2 510 254	96 33 903 08	4	2
41 15 140 08	2 510 259	96 33 908 08	4	2
41 15 140 08	2 510 261	96 36 145 08	4	2
41 15 140 08	2 510 266	96 41 429 08	4	2
41 15 140 08	2 533 025	96 40 724 08	24	2
41 15 140 08	2 533 035	96 76 150 08	263	12
41 15 140 08	2 670	91 61 208 08	20	2
41 15 140 08	2 810 001	96 52 918 08	23	4
41 15 140 08	2 835 003	91 55 855 08	22	8
41 15 140 08	2 913 004	96 20 460 08	6	2
41 15 140 08	2 925 007	96 38 882 08	12	14
41 15 140 08	2 925 150	96 74 714 08	9	7
41 15 140 08	2 925 304	96 40 362 08	9	7
41 15 140 08	2 925 322	96 40 458 08	9	7
41 15 140 08	2 932 082	96 84 247 08	75	2
41 15 140 08	2 932 166	92 68 911 08	6	4
41 15 140 08	2 970	91 81 525 08	31	2
41 15 140 08	2 970	91 81 525 08	67	10
41 15 140 08	2 975 153	91 58 730 08	51	2
41 15 140 08	2 975 300	91 58 720 08	51	2
41 15 140 08	2 975 400	91 58 729 08	52	4
41 15 140 08	3 350 001	96 92 615 08	37	2
41 15 140 08	3 745 002	92 17 236 08	9	4
41 15 140 08	3 745 003	92 17 237 08	9	4
41 15 140 08	3 976 000	96 89 034 08	11	2
41 15 140 08	3 976 002	96 89 035 08	11	2
41 15 140 08	3 977 005	96 81 157 08	11	4
41 15 141 08	2 102 012	96 79 276 08	37	27
41 15 141 08	2 102 014	96 39 607 08	8	2
41 15 141 08	2 200 000	91 61 061 08	170	6
41 15 141 08	2 391	91 81 968 08	136	18
41 15 141 08	2 391 035	96 33 658 08	27	17
41 15 141 08	2 392	91 69 972 08	50	14
41 15 141 08	2 393	91 69 974 08	30	20
41 15 141 08	2 502	91 47 459 08	38	4
41 15 141 08	2 510 266	96 41 429 08	17	6
41 15 141 08	2 670	91 61 208 08	13	4
41 15 141 08	2 671	91 61 282 08	17	4
41 15 141 08	2 711	91 47 454 08	33	6
41 15 141 08	2 925 007	96 38 882 08	15	4
41 15 141 08	2 925 150	96 74 714 08	5	2
41 15 141 08	2 925 304	96 40 362 08	5	2
41 15 141 08	2 925 322	96 40 458 08	5	2
41 15 141 08	2 970	91 81 525 08	153	30
41 15 141 08	2 978 100	91 73 099 08	33	8
41 15 141 08	3 350 001	96 92 615 08	38	1
41 15 141 08	4 003	91 47 520 08	20	8
41 15 141 08	X1041013	10 41 013 1	317	8
41 15 142 08	2 391 024	96 34 360 08	10	2
41 15 142 08	2 920 110	96 41 100 08	281	24
41 15 142 08	2 920 369	96 78 525 08	281	24
41 15 142 08	2 920 432	96 78 526 08	22	16
41 15 142 08	2 920 448	96 40 440 08	281	24
41 15 142 08	2 920 458	96 78 562 08	152	1
41 15 142 08	2 920 630	96 45 212 08	13	6
41 15 142 08	2 925 007	96 38 882 08	29	4
41 15 143 08	1 140	91 75 217 08	80	8
41 15 143 08	1 991	91 83 359 08	17	1
41 15 143 08	2 102 010	91 60 648 08	48	8
41 15 143 08	2 102 012	96 79 276 08	42	8
41 15 143 08	2 102 014	96 39 607 08	9	2
41 15 143 08	2 103	91 75 173 08	23	16
41 15 143 08	2 391	91 81 968 08	134	4
41 15 143 08	2 550	91 81 778 08	41	20
41 15 143 08	2 670	91 61 208 08	7	16

Item	Page	Assembly	Pos.	Quantity
41 15 143 08	2 671	91 61 282 08	11	16
41 15 143 08	2 925 007	96 38 882 08	19	2
41 15 143 08	2 970	91 81 525 08	177	8
41 15 143 08	3 212	91 72 404 08	8	4
41 15 143 08	3 212 000	91 72 405 08	33	4
41 15 143 08	3 214	91 72 396 08	17	4
41 15 143 08	3 221	91 60 426 08	8	8
41 15 143 08	3 221 000	91 60 429 08	8	8
41 15 143 08	3 222	91 60 427 08	13	8
41 15 143 08	3 222 000	91 60 430 08	8	8
41 15 143 08	3 224	91 60 440 08	23	8
41 15 143 08	3 226	91 60 432 08	8	8
41 15 143 08	3 227 000	91 60 434 08	8	8
41 15 143 08	3 227 000	91 62 091 08	8	8
41 15 143 08	3 227 006	91 60 435 08	8	8
41 15 143 08	3 554 005	96 36 063 08	7	8
41 15 143 08	3 556 006	96 59 718 08	7	8
41 15 143 08	3 557	91 47 510 08	7	8
41 15 143 08	3 558	91 60 448 08	7	8
41 15 143 08	3 715	91 78 835 08	20	8
41 15 143 08	3 716	91 79 193 08	21	8
41 15 144 08	1 140	91 75 217 08	52	14
41 15 144 08	1 970 054	96 35 759 08	13	3
41 15 144 08	2 101	91 61 490 08	33	6
41 15 144 08	2 103	91 75 173 08	12	11
41 15 144 08	2 391 035	96 33 658 08	25	15
41 15 144 08	2 392	91 69 972 08	51	2
41 15 144 08	2 502	91 47 459 08	40	2
41 15 144 08	2 790 701	91 55 739 08	24	4
41 15 144 08	2 925 007	96 38 882 08	22	8
41 15 144 08	2 925 304	96 40 362 08	17	4
41 15 144 08	2 925 322	96 40 458 08	17	4
41 15 144 08	2 932 041	96 70 330 08	18	2
41 15 144 08	2 975 700	91 62 710 08	13	2
41 15 144 08	9 653 388	96 53 388 08	2	2
41 15 144 08	9 653 395	96 53 395 08	19	2
41 15 145 08	1 991	91 83 359 08	10	4
41 15 145 08	2 200 055	96 60 972 08	26	2
41 15 145 08	2 391 001	96 00 493 3	130	4
41 15 145 08	2 550 006	96 34 077 08	4	2
41 15 145 08	2 550 007	96 34 001 08	(4)	2
41 15 145 08	2 657	91 47 448 08	15	2
41 15 145 08	2 730 001	96 36 111 08	22	5
41 15 145 08	3 223 009	96 32 425 08	(4)	5
41 15 145 08	3 227 002	96 35 704 08	(4)	9
41 15 145 08	3 227 004	96 35 566 08	(4)	2
41 15 145 08	3 227 005	96 35 569 08	(4)	3
41 15 145 08	3 360 003	96 76 267 08	16	4
41 15 145 08	3 556 007	96 59 719 08	(4)	2
41 15 145 08	3 556 008	96 36 352 08	(4)	4
41 15 145 08	3 560 011	96 39 069 08	4	2
41 15 145 08	3 560 013	96 39 074 08	4	2
41 15 145 08	3 560 015	96 39 079 08	4	5
41 15 145 08	3 560 017	96 39 078 08	4	3
41 15 145 08	3 714	91 81 777 08	43	8
41 15 145 08	3 714 018	96 36 474 08	4	2
41 15 145 08	3 714 020	96 36 484 08	4	2
41 15 145 08	3 715 004	96 36 141 08	(4)	5
41 15 145 08	3 715 007	96 36 142 08	(4)	8
41 15 145 08	3 716 003	96 35 669 08	(4)	9
41 15 145 08	3 811 001	96 35 734 08	(4)	3
41 15 147 08	1 632 032	96 20 093 08	4	1
41 15 147 08	2 101	91 61 490 08	13	8
41 15 147 08	2 102 010	91 60 648 08	21	8
41 15 147 08	3 224	91 60 440 08	15	8
41 15 148 08	1 711	91 47 036 08	6	8
41 15 148 08	2 711	91 47 454 08	6	4
41 15 148 08	2 780 900	91 47 543 08	8	4
41 15 148 08	2 835 003	91 55 855 08	34	2
41 15 148 08	2 913 100	91 23 538 08	10	2
41 15 148 08	2 922 001	92 84 311 08	18	1
41 15 148 08	2 932 082	96 84 247 08	68	4
41 15 149 08	1 991	91 83 359 08	12	2
41 15 149 08	2 102 011	96 36 181 08	3	2
41 15 149 08	2 103	91 75 173 08	8	16
41 15 149 08	2 310 001	96 76 244 08	13	12
41 15 149 08	2 320 001	96 76 249 08	13	12
41 15 149 08	3 554 005	96 36 063 08	17	1
41 15 149 08	3 556 006	96 59 718 08	17	1
41 15 152 08	2 125	91 47 417 08	5	8
41 15 152 08	3 360	91 72 386 08	12	2
41 15 152 08	3 744	91 49 085 08	7	48
41 15 152 08	4 003 007	91 44 580 08	15	4
41 15 157 08	2 922 001	92 84 311 08	15	10
41 15 157 08	2 932 001	96 80 959 08	18	21
41 15 157 08	3 930 001	96 76 348 08	9	4
41 15 157 08	3 930 149	96 36 586 08	266	4
41 15 157 08	3 930 507	96 36 589 08	267	4
41 15 157 08	3 930 524	96 37 720 08	284	16
41 15 157 08	3 930 531	96 37 672 08	284	20
41 15 157 08	3 930 567	96 37 859 08	276	4
41 15 239 14	1 620	91 47 032 08	22	62
41 17 011 08	2 200 055	96 60 972 08	22	2
41 17 061 08	2 391 037	96 24 918 08	4	2
41 18 902 08	2 103	91 75 173 08	69	1
41 19 001 08	2 533 020	96 76 148 08	26	4
41 19 001 08	2 913	91 32 850 08	12	10
41 19 001 08	2 913 005	96 28 696 08	6	2
41 19 001 08	2 913 006	96 20 732 08	4	6
41 19 001 08	2 913 009	91 04 705 08	12	10
41 19 001 08	2 920 432	96 78 526 08	44	8
41 19 002 08	2 913 102	92 32 870 08	7	8
41 19 002 08	3 780 265	96 70 515 08	5	3
41 19 003 05	3 780 214	96 80 825 08	21	2
41 19 003 05	3 780 236	96 80 998 08	22	2
41 19 003 08	1 711 025	91 50 229 08	17	2
41 19 003 08	2 200 000	91 61 061 08	55	4
41 19 003 08	2 502	91 47 459 08	22	4
41 19 003 08	2 510 250	91 47 443 08	43	2
41 19 003 08	2 510 260	96 33 909 08	9	2
41 19 003 08	2 533 025	96 40 724 08	11	2
41 19 003 08	2 541	91 71 112 08	42	2
41 19 003 08	2 810 001	96 52 918 08	19	3
41 19 003 08	2 925 003	96 80 918 08	9	4
41 19 003 08	3 930 560	96 36 230 08	(3)	3
41 19 004 08	1 130 008	96 38 102 08	19	4
41 19 004 08	2 200 000	91 61 061 08	82	36
41 19 004 08	2 200 061	96 40 021 08	10	6
41 19 004 08	2 200 063	96 60 724 08	11	4
41 19 004 08	2 391	91 81 968 08	135	4

Item	Page	Assembly	Pos.	Quantity
41 19 004 08	2 392 001	96 72 067 08	6	7
41 19 004 08	2 502	91 47 459 08	43	8
41 19 004 08	2 541	91 71 112 08	50	6
41 19 004 08	2 550	91 81 778 08	57	8
41 19 004 08	2 790 701	91 55 739 08	16	6
41 19 004 08	2 810 001	96 52 918 08	14	4
41 19 004 08	2 932 166	92 68 911 08	14	6
41 19 004 08	3 211	91 75 353 08	43	5
41 19 004 08	3 212	91 72 404 08	29	16
41 19 004 08	3 212 000	91 72 405 08	55	4
41 19 004 08	3 214	91 72 396 08	30	4
41 19 004 08	3 221	91 60 426 08	28	11
41 19 004 08	3 221 000	91 60 429 08	28	11
41 19 004 08	3 222	91 60 427 08	33	22
41 19 004 08	3 222	91 60 427 08	47	5
41 19 004 08	3 222 000	91 60 430 08	28	22
41 19 004 08	3 554 006	96 00 236 1	56	10
41 19 004 08	3 556 006	96 59 718 08	51	6
41 19 004 08	3 558	91 60 448 08	26	12
41 19 004 08	3 716	91 79 193 08	38	37
41 19 004 08	S150225	54 00 061 08	29	1
41 19 005 08	1 100 007	96 36 741 08	21	28
41 19 005 08	1 130 007	96 38 655 08	12	28
41 19 005 08	1 130 008	96 38 102 08	20	4
41 19 005 08	1 140	91 75 217 08	47	100
41 19 005 08	1 140 001	96 35 222 08	16	4
41 19 005 08	1 140 002	96 35 224 08	22	29
41 19 005 08	1 711 025	91 50 229 08	5	2
41 19 005 08	2 101	91 61 490 08	27	8
41 19 005 08	2 102 010	91 60 648 08	45	4
41 19 005 08	2 103	91 75 173 08	56	65
41 19 005 08	2 200 000	91 61 061 08	51	168
41 19 005 08	2 200 055	96 60 972 08	13	6
41 19 005 08	2 200 056	96 34 381 08	15	27
41 19 005 08	2 200 057	96 34 382 08	15	27
41 19 005 08	2 200 058	96 34 383 08	15	27
41 19 005 08	2 200 059	96 34 384 08	10	35
41 19 005 08	2 200 060	96 34 386 08	10	8
41 19 005 08	2 200 062	96 40 428 08	5	1
41 19 005 08	2 200 064	96 32 574 08	15	27
41 19 005 08	2 310 001	96 76 244 08	34	2
41 19 005 08	2 320 001	96 76 249 08	38	2
41 19 005 08	2 350	91 72 389 08	10	6
41 19 005 08	2 391	91 81 968 08	133	23
41 19 005 08	2 393	91 69 974 08	31	20
41 19 005 08	2 510 251	96 33 900 08	7	2
41 19 005 08	2 510 252	96 33 901 08	8	2
41 19 005 08	2 510 253	96 33 902 08	7	2
41 19 005 08	2 510 254	96 33 903 08	7	2
41 19 005 08	2 510 259	96 33 908 08	7	2
41 19 005 08	2 510 261	96 36 145 08	7	2
41 19 005 08	2 510 266	96 41 429 08	7	2
41 19 005 08	2 541	91 71 112 08	54	1
41 19 005 08	2 550	91 81 778 08	45	6
41 19 005 08	2 730 001	96 36 111 08	19	4
41 19 005 08	2 790 701	91 55 739 08	20	19
41 19 005 08	3 204	91 54 307 08	12	2
41 19 005 08	3 211	91 75 353 08	40	79
41 19 005 08	3 211 006	96 70 233 08	22	122
41 19 005 08	3 211 012	96 70 704 08	20	4
41 19 005 08	3 212	91 72 404 08	18	25
41 19 005 08	3 212 000	91 72 405 08	47	17
41 19 005 08	3 214	91 72 396 08	23	13
41 19 005 08	3 221	91 60 426 08	14	22
41 19 005 08	3 221 000	91 60 429 08	14	26
41 19 005 08	3 222	91 60 427 08	22	51
41 19 005 08	3 222 000	91 60 430 08	14	28
41 19 005 08	3 222 002	96 45 453 08	4	18
41 19 005 08	3 224	91 60 440 08	28	105
41 19 005 08	3 226	91 60 432 08	14	37
41 19 005 08	3 227 000	91 60 434 08	14	73
41 19 005 08	3 227 000	91 62 091 08	14	64
41 19 005 08	3 227 006	91 60 435 08	14	67
41 19 005 08	3 350	91 78 837 08	11	6
41 19 005 08	3 350 005	96 37 161 08	4	6
41 19 005 08	3 556 006	96 59 718 08	46	82
41 19 005 08	3 556 007	96 59 719 08	21	23
41 19 005 08	3 558	91 60 448 08	14	34
41 19 005 08	3 592 001	96 80 256 08	11	6
41 19 005 08	3 711	91 72 407 08	22	2
41 19 005 08	3 713	91 78 833 08	28	122
41 19 005 08	3 714	91 81 777 08	37	130
41 19 005 08	3 715	91 78 835 08	15	123
41 19 005 08	3 716	91 79 193 08	23	76
41 19 005 08	3 745	91 72 410 08	23	16
41 19 005 08	3 745 022	96 84 615 08	5	1
41 19 005 08	3 746 001	96 70 588 08	6	10
41 19 005 08	3 780 214	96 80 825 08	16	1
41 19 005 08	3 780 236	96 80 998 08	11	8
41 19 005 08	4 003 007	91 44 580 08	24	12
41 19 006 08	1 140	91 75 217 08	54	38
41 19 006 08	2 200 000	91 61 061 08	150	26
41 19 006 08	2 810	91 61 266 08	6	28
41 19 006 08	2 925 150	96 74 714 08	17	4
41 19 006 08	3 211	91 75 353 08	22	8
41 19 006 08	3 211 012	96 70 704 08	17	10
41 19 006 08	3 211 012	96 70 704 08	24	8
41 19 006 08	3 212	91 72 404 08	45	6
41 19 006 08	3 212 000	91 72 405 08	74	4
41 19 006 08	3 554 006	96 00 236 1	25	12
41 19 006 08	3 556 006	96 59 718 08	37	4
41 19 006 08	3 592	91 72 406 08	24	8
41 19 006 08	3 713	91 78 833 08	33	10
41 19 006 08	3 745	91 72 410 08	46	8
41 19 006 08	3 780 214	96 80 825 08	10	16
41 19 006 08	S150225	54 00 061 08	11	1
41 19 007 08	1 140 001	96 35 222 08	21	2
41 19 007 08	2 200 000	91 61 061 08	78	34
41 19 007 08	2 391 035	96 33 658 08	21	6
41 19 007 08	2 391 037	96 24 918 08	9	4
41 19 007 08	3 211	91 75 353 08	33	12
41 19 007 08	3 554 005	96 36 063 08	33	8
41 19 007 08	3 554 006	96 00 236 1	24	8
41 19 007 08	3 713	91 78 833 08	35	20
41 19 007 08	3 714 008	96 36 682 08	19	4
41 19 007 08	3 745	91 72 410 08	35	4
41 19 007 08	S150225	54 00 061 08	4	1
41 19 009 08	1 300	91 25 321 08	(4)	166
41 19 009 08	1 400	91 76 481 08	49	4
41 19 009 08	1 410	91 76 480 08	44	4

Item	Page	Assembly	Pos.	Quantity
41 19 009 08	2 200 000	91 61 061 08	116	4
41 19 009 08	2 200 055	96 60 972 08	17	4
41 19 009 08	2 391	91 81 968 08	132	18
41 19 009 08	2 391 001	96 00 493 3	131	8
41 19 009 08	2 652	91 75 474 08	10	16
41 19 009 08	2 790 701	91 55 739 08	38	14
41 19 009 08	2 810	91 61 266 08	4	4
41 19 009 08	3 211 012	96 70 704 08	14	12
41 19 009 08	3 212	91 72 404 08	50	2
41 19 009 08	3 554 006	96 00 236 1	46	2
41 19 009 08	3 556 007	96 59 719 08	11	8
41 19 009 08	3 711	91 72 407 08	20	1
41 19 011 08	2 933	91 47 470 08	18	6
41 19 011 08	3 780 236	96 80 998 08	10	1
41 19 013 08	3 745	91 72 410 08	25	4
41 19 022 08	2 730 001	96 36 111 08	9	1
41 19 024 08	2 550 007	96 34 001 08	10	2
41 19 024 08	3 213 003	96 36 659 08	5	2
41 19 024 08	3 214 006	96 35 563 08	5	2
41 19 024 08	3 223 009	96 32 425 08	10	1
41 19 024 08	3 227 002	96 35 704 08	10	1
41 19 024 08	3 227 003	96 40 374 08	10	1
41 19 024 08	3 227 004	96 35 566 08	10	1
41 19 024 08	3 227 005	96 35 569 08	10	1
41 19 024 08	3 554 006	96 00 236 1	23	2
41 19 024 08	3 556 007	96 59 719 08	40	2
41 19 024 08	3 556 008	96 36 352 08	11	1
41 19 024 08	3 560 010	96 39 035 08	10	1
41 19 024 08	3 560 012	96 39 048 08	10	1
41 19 024 08	3 560 014	96 39 064 08	10	1
41 19 024 08	3 560 016	96 39 059 08	10	1
41 19 024 08	3 714 012	96 36 472 08	10	1
41 19 024 08	3 714 014	96 36 475 08	6	2
41 19 024 08	3 714 019	96 36 747 08	9	1
41 19 024 08	3 714 023	96 36 496 08	4	2
41 19 024 08	3 715 004	96 36 141 08	10	2
41 19 024 08	3 715 007	96 36 142 08	10	1
41 19 024 08	3 716 003	96 35 669 08	10	1
41 19 024 08	3 745 008	96 36 692 08	4	2
41 19 024 08	3 746 004	96 37 833 08	4	2
41 19 024 08	3 811 001	96 35 734 08	10	2
41 19 024 08	3 811 002	96 35 836 08	10	3
41 19 025 08	2 391	91 81 968 08	131	6
41 19 025 08	3 714 024	96 37 313 08	7	4
41 30 026 08	2 932 082	96 84 247 08	58	8
41 30 030 08	2 533 025	96 40 724 08	20	6
41 30 034 08	2 200 000	91 61 061 08	135	4
41 30 034 08	2 502	91 47 459 08	37	4
41 30 034 08	2 932 082	96 84 247 08	70	5
41 30 044 08	1 400	91 76 481 08	121	28
41 30 044 08	1 410	91 76 480 08	121	28
41 30 046 08	2 502	91 47 459 08	39	8
41 30 062 08	2 533 024	96 76 149 08	54	4
41 30 062 08	2 932 082	96 84 247 08	45	50
41 30 063 08	2 932 001	96 80 959 08	29	6
41 30 075 08	2 932 082	96 84 247 08	57	8
41 34 127 01	3 227 000	91 60 434 08	44	6
42 00 009 01	1 991	91 83 359 08	14	4
42 00 009 01	2 102 012	96 79 276 08	55	8
42 00 009 01	2 200 000	91 61 061 08	132	16
42 00 009 01	2 200 061	96 40 021 08	12	2
42 00 009 01	2 370	91 61 649 08	13	16
42 00 009 01	2 391	91 81 968 08	169	4
42 00 009 01	2 391 024	96 34 360 08	11	4
42 00 009 01	2 391 037	96 24 918 08	7	24
42 00 009 01	2 502	91 47 459 08	42	8
42 00 009 01	2 533 025	96 40 724 08	23	4
42 00 009 01	2 533 035	96 76 150 08	261	12
42 00 009 01	2 541	91 71 112 08	63	9
42 00 009 01	2 670	91 61 208 08	17	4
42 00 009 01	2 790 701	91 55 739 08	15	11
42 00 009 01	2 810 001	96 52 918 08	24	4
42 00 009 01	2 835 003	91 55 855 08	23	12
42 00 009 01	2 925 007	96 38 882 08	11	28
42 00 009 01	2 925 150	96 74 714 08	10	14
42 00 009 01	2 925 304	96 40 362 08	10	14
42 00 009 01	2 925 322	96 40 458 08	10	14
42 00 009 01	2 932 166	92 68 911 08	4	4
42 00 009 01	2 976 000	91 60 045 08	35	2
42 00 009 01	3 212	91 72 404 08	28	24
42 00 009 01	3 212 000	91 72 405 08	54	8
42 00 009 01	3 212 001	96 36 771 08	15	8
42 00 009 01	3 214	91 72 396 08	29	8
42 00 009 01	3 224	91 60 440 08	38	2
42 00 009 01	3 350 001	96 92 615 08	35	4
42 00 009 01	3 745 002	92 17 236 08	10	8
42 00 009 01	3 745 003	92 17 237 08	10	8
42 00 009 01	3 976 000	96 89 034 08	12	2
42 00 009 01	3 976 002	96 89 035 08	12	2
42 00 009 01	3 977 005	96 81 157 08	12	4
42 00 009 01	X1011318	10 11 318 4	20	8
42 00 010 14	5 402 705	54 02 705 14	79	4
42 00 012 01	1 140	91 75 217 08	39	34
42 00 012 01	1 140 001	96 35 222 08	15	8
42 00 012 01	1 400	91 76 481 08	72	24
42 00 012 01	1 410	91 76 480 08	72	24
42 00 012 01	1 991	91 83 359 08	7	4
42 00 012 01	2 101	91 61 490 08	23	13
42 00 012 01	2 102 010	91 60 648 08	57	12
42 00 012 01	2 102 012	96 79 276 08	36	54
42 00 012 01	2 200 000	91 61 061 08	53	34
42 00 012 01	2 200 055	96 60 972 08	27	1
42 00 012 01	2 200 056	96 34 381 08	14	6
42 00 012 01	2 200 057	96 34 382 08	14	6
42 00 012 01	2 200 058	96 34 383 08	14	6
42 00 012 01	2 200 059	96 34 384 08	9	35
42 00 012 01	2 200 060	96 34 386 08	9	8
42 00 012 01	2 200 064	96 32 574 08	14	6
42 00 012 01	2 391	91 81 968 08	163	42
42 00 012 01	2 392	91 69 972 08	40	10
42 00 012 01	2 502	91 47 459 08	20	10
42 00 012 01	2 510 251	96 33 900 08	6	4
42 00 012 01	2 510 252	96 33 901 08	7	4
42 00 012 01	2 510 253	96 33 902 08	6	4
42 00 012 01	2 510 254	96 33 903 08	6	4
42 00 012 01	2 510 259	96 33 908 08	6	4
42 00 012 01	2 510 261	96 36 145 08	6	4
42 00 012 01	2 510 266	96 41 429 08	6	10
42 00 012 01	2 541	91 71 112 08	30	3
42 00 012 01	2 550	91 81 778 08	44	6

Item	Page	Assembly	Pos.	Quantity	Item	Page	Assembly	Pos.	Quantity
42 00 012 01	2 670	91 61 208 08	15	8	42 12 024 08	3 554 005	96 36 063 08	20	2
42 00 012 01	2 670 002	96 60 735 08	7	2	42 12 024 08	3 556 006	96 59 718 08	27	2
42 00 012 01	2 711	91 47 454 08	32	15	42 12 024 08	3 556 007	96 59 719 08	38	4
42 00 012 01	2 790 701	91 55 739 08	9	2	42 12 024 08	3 713	91 78 833 08	48	4
42 00 012 01	2 925 007	96 38 882 08	14	17	42 15 000 08	2 391 001	96 00 493 3	166	16
42 00 012 01	2 925 150	96 74 714 08	6	3	42 15 001 08	2 391 037	96 24 918 08	5	2
42 00 012 01	2 925 304	96 40 362 08	6	3	42 15 002 08	2 391 001	96 00 493 3	161	10
42 00 012 01	2 925 322	96 40 458 08	6	3	42 15 003 08	1 400	91 76 481 08	30	20
42 00 012 01	2 932 166	92 68 911 08	13	4	42 15 003 08	1 410	91 76 480 08	30	20
42 00 012 01	2 970	91 81 525 08	152	30	42 15 003 08	2 212	91 60 374 08	3	4
42 00 012 01	2 976 000	91 60 045 08	33	8	42 15 003 08	2 391 001	96 00 493 3	162	16
42 00 012 01	3 212	91 72 404 08	17	4	42 15 003 08	3 745	91 72 410 08	31	8
42 00 012 01	3 212 000	91 72 405 08	68	18	42 15 006 08	2 730 001	96 36 111 08	8	2
42 00 012 01	3 214	91 72 396 08	21	10	42 15 010 08	2 391 001	96 00 493 3	168	2
42 00 012 01	3 224	91 60 440 08	26	4	42 16 007 01	2 200 000	91 61 061 08	134	4
42 00 012 01	3 350 001	96 92 615 08	36	1	42 16 007 01	2 310 001	96 76 244 08	15	28
42 00 012 01	3 350 005	96 37 161 08	5	6	42 16 007 01	2 320 001	96 76 249 08	15	30
42 00 012 01	3 556 006	96 59 718 08	53	4	42 16 007 01	2 340	91 61 648 08	13	4
42 00 012 01	3 558	91 60 448 08	27	8	42 16 007 01	2 391 001	96 00 493 3	167	2
42 00 012 01	3 592 001	96 80 256 08	5	4	42 16 007 01	2 670	91 61 208 08	6	32
42 00 012 01	3 715	91 78 835 08	32	4	42 16 009 01	2 103	91 75 173 08	70	2
42 00 012 01	3 716	91 79 193 08	42	4	42 16 009 01	2 391 001	96 00 493 3	163	16
42 00 012 01	3 745 022	96 84 615 08	4	1	42 16 009 01	2 670	91 61 208 08	4	4
42 00 012 01	5 106 691	51 06 691 08	6	4	42 16 009 01	2 671	91 61 282 08	8	4
42 00 012 01	X1041267	10 41 267 8	17	1	42 16 009 01	2 790 701	91 55 739 08	40	28
42 00 501 08	3 930 149	96 36 586 08	154	1	42 16 009 01	3 211 012	96 70 704 08	15	24
42 00 501 08	3 930 507	96 36 589 08	268	4	42 16 010 08	2 391 001	96 00 493 3	164	10
42 00 506 01	3 556 007	96 59 719 08	62	6	42 16 011 08	1 400	91 76 481 08	105	8
42 00 506 01	X1041013	10 41 013 1	319	16	42 16 011 08	1 410	91 76 480 08	105	8
42 00 513 14	1 140	91 75 217 08	99	8	42 16 011 08	2 671 005	96 35 507 08	5	4
42 00 513 14	3 212	91 72 404 08	25	16	42 16 013 08	2 200 000	91 61 061 08	37	2
42 00 522 14	2 913 100	91 23 538 08	8	1	42 16 013 08	2 391	91 81 968 08	164	8
42 03 001 08	9 688 228	96 88 228 01	14	4	42 16 014 08	3 554 005	96 36 063 08	15	2
42 06 001 08	3 554 006	96 00 236 1	54	20	42 16 014 08	3 556 006	96 59 718 08	15	2
42 10 006 08	3 215 003	91 47 489 08	19	7	42 16 025	1 711 025	91 50 229 08	4	2
42 10 006 08	3 215 004	91 51 840 08	19	7	42 16 025	2 103 001	96 38 134 08	6	11
42 11 006 08	2 200 061	96 40 021 08	6	2	42 16 025	2 200 000	91 61 061 08	45	206
42 11 011 08	3 227 000	91 60 434 08	43	12	42 16 025	2 200 056	96 34 381 08	13	20
42 11 014 08	1 140 001	96 35 222 08	11	4	42 16 025	2 200 057	96 34 382 08	13	20
42 11 014 08	1 140 002	96 35 224 08	9	4	42 16 025	2 200 058	96 34 383 08	13	20
42 11 014 08	2 200 063	96 60 724 08	5	2	42 16 025	2 200 059	96 34 384 08	8	11
42 11 014 08	3 211	91 75 353 08	36	2	42 16 025	2 200 064	96 32 574 08	13	20
42 11 014 08	3 714	91 81 777 08	78	4	42 16 025	2 310 001	96 76 244 08	21	20
42 11 026 08	3 222 002	96 45 453 08	11	2	42 16 025	2 320 001	96 76 249 08	21	23
42 11 032 08	3 212 000	91 72 405 08	69	2	42 16 025	2 340	91 61 648 08	17	19
42 11 033 08	3 745	91 72 410 08	7	4	42 16 025	2 391	91 81 968 08	168	4
42 11 036 08	3 360 003	96 76 267 08	32	2	42 16 025	2 550	91 81 778 08	71	2
42 11 038 08	2 340	91 61 648 08	8	4	42 16 025	2 671	91 61 282 08	18	18
42 11 039 08	3 592	91 72 406 08	14	2	42 16 025	2 790 701	91 55 739 08	13	23
42 11 041 08	3 360	91 72 386 08	8	2	42 16 025	3 211	91 75 353 08	77	54
42 12 011 08	1 130 007	96 38 655 08	13	24	42 16 025	3 713	91 78 833 08	72	50
42 12 011 08	1 140	91 75 217 08	72	24	42 16 025	3 714	91 81 777 08	72	55
42 12 011 08	2 102 010	91 60 648 08	84	8	42 16 025	3 715	91 78 835 08	39	44
42 12 013 08	2 925 007	96 38 882 08	7	2	42 16 025	3 716	91 79 193 08	31	44
42 12 013 08	2 925 150	96 74 714 08	12	1	42 16 025	3 780 214	96 80 825 08	13	4
42 12 013 08	2 925 304	96 40 362 08	12	1	42 16 025	3 780 236	96 80 998 08	16	4
42 12 013 08	2 925 322	96 40 458 08	12	1	42 18 005 08	2 541	91 71 112 08	65	6
42 12 024 08	2 103	91 75 173 08	16	2	42 18 005 08	2 920 630	96 45 212 08	15	12
42 12 024 08	2 200 055	96 60 972 08	5	4	42 18 006 08	2 200 000	91 61 061 08	56	6
42 12 024 08	2 550	91 81 778 08	24	4	42 18 006 08	2 510 250	91 47 443 08	42	2

Item	Page	Assembly	Pos.	Quantity
42 18 006 08	2 510 260	96 33 909 08	8	2
42 18 006 08	2 541	91 71 112 08	41	4
42 18 006 08	2 657	91 47 448 08	10	4
42 18 006 08	2 810 001	96 52 918 08	12	3
42 18 006 08	3 780 236	96 80 998 08	18	4
42 18 006 08	3 930 335	96 37 478 08	218	2
42 18 006 08	3 930 524	96 37 720 08	181	2
42 18 006 08	3 930 560	96 36 230 08	(4)	3
42 18 009 08	1 130 008	96 38 102 08	22	8
42 18 009 08	2 103	91 75 173 08	50	48
42 18 009 08	2 350	91 72 389 08	11	12
42 18 009 08	2 391	91 81 968 08	166	34
42 18 009 08	2 391 035	96 33 658 08	28	34
42 18 009 08	2 392	91 69 972 08	42	22
42 18 009 08	2 393	91 69 974 08	41	83
42 18 009 08	2 502	91 47 459 08	19	2
42 18 009 08	3 211	91 75 353 08	41	102
42 18 009 08	3 211 012	96 70 704 08	21	4
42 18 009 08	3 212	91 72 404 08	39	6
42 18 009 08	3 212 001	96 36 771 08	8	6
42 18 009 08	3 221	91 60 426 08	30	6
42 18 009 08	3 221 000	91 60 429 08	30	5
42 18 009 08	3 222	91 60 427 08	25	13
42 18 009 08	3 222 000	91 60 430 08	30	14
42 18 009 08	3 222 002	96 45 453 08	6	4
42 18 009 08	3 224	91 60 440 08	37	20
42 18 009 08	3 226	91 60 432 08	20	15
42 18 009 08	3 227 000	91 60 434 08	20	40
42 18 009 08	3 227 000	91 60 434 08	49	2
42 18 009 08	3 227 000	91 62 091 08	20	40
42 18 009 08	3 227 006	91 60 435 08	20	39
42 18 009 08	3 291	91 75 319 08	10	8
42 18 009 08	3 558	91 60 448 08	13	4
42 18 009 08	3 713	91 78 833 08	29	72
42 18 009 08	3 714	91 81 777 08	40	94
42 18 009 08	3 715	91 78 835 08	16	50
42 18 009 08	3 716	91 79 193 08	25	30
42 18 009 08	3 780 214	96 80 825 08	14	2
42 18 009 08	3 780 236	96 80 998 08	12	12
42 18 009 08	3 978 005	91 60 393 08	8	4
42 18 011 08	2 391	91 81 968 08	167	8
42 18 011 08	2 391 001	96 00 493 3	169	2
42 18 011 08	2 391 035	96 33 658 08	22	12
42 18 011 08	2 671	91 61 282 08	10	32
42 18 011 08	2 933	91 47 470 08	14	2
42 18 011 08	3 211	91 75 353 08	34	24
42 18 011 08	3 212	91 72 404 08	7	8
42 18 011 08	3 212 000	91 72 405 08	32	8
42 18 011 08	3 214	91 72 396 08	18	8
42 18 011 08	3 221	91 60 426 08	9	16
42 18 011 08	3 221 000	91 60 429 08	9	16
42 18 011 08	3 222	91 60 427 08	14	16
42 18 011 08	3 222 000	91 60 430 08	9	16
42 18 011 08	3 224	91 60 440 08	22	16
42 18 011 08	3 226	91 60 432 08	9	16
42 18 011 08	3 227 000	91 60 434 08	9	16
42 18 011 08	3 227 000	91 62 091 08	9	16
42 18 011 08	3 227 006	91 60 435 08	9	16
42 18 011 08	3 554 005	96 36 063 08	6	24
42 18 011 08	3 556 006	96 59 718 08	6	16
42 18 011 08	3 557	91 47 510 08	6	16
42 18 011 08	3 557	91 47 510 08	11	16
42 18 011 08	3 558	91 60 448 08	6	16
42 18 011 08	3 713	91 78 833 08	36	34
42 18 011 08	3 715	91 78 835 08	19	16
42 18 011 08	3 716	91 79 193 08	20	16
42 18 013 08	2 391 001	96 00 493 3	165	8
42 18 015 08	2 730 002	96 55 752 08	11	2
42 18 015 08	3 745 008	96 36 692 08	10	1
42 18 024 08	3 745	91 72 410 08	26	4
42 19 161 08	2 200 000	91 61 061 08	77	8
42 39 020 08	9 335 964	93 35 964 01	75	12
42 39 025 08	9 684 196	96 84 196 01	17	12
42 39 112 01	9 338 787	93 38 787 01	18	18
42 39 112 01	9 338 787	93 38 787 01	81	8
42 39 112 01	9 338 788	93 38 788 01	18	18
42 39 112 01	9 338 788	93 38 788 01	81	8
42 39 116 01	9 338 787	93 38 787 01	22	12
42 39 116 01	9 338 788	93 38 788 01	22	12
42 39 120 01	9 338 789	93 38 789 01	39	4
42 39 124 01	9 020 476	90 20 476 9	35	12
42 40 004 08	1 830 061	92 89 739 08	4	10
42 40 005 08	2 920 200	96 76 114 08	12	3
42 40 005 08	2 920 201	96 76 115 08	12	3
42 40 005 08	2 920 350	96 76 117 08	12	3
42 40 005 08	2 920 359	96 76 118 08	12	3
42 40 005 08	2 920 378	96 76 116 08	12	3
42 40 005 08	2 920 379	96 76 119 08	12	3
42 40 005 08	2 970	91 81 525 08	33	6
42 40 005 08	2 970	91 81 525 08	66	10
42 40 005 08	2 975 000	91 58 716 08	53	4
42 40 005 08	2 975 060	91 58 717 08	53	4
42 40 005 08	2 975 153	91 58 730 08	53	4
42 40 005 08	2 975 300	91 58 720 08	53	4
42 40 005 08	2 975 400	91 58 729 08	53	4
42 40 007 08	1 970 000	91 47 041 08	5	4
42 40 007 08	2 502	91 47 459 08	21	2
42 40 007 08	5 104 385	51 04 385 08	16	2
42 40 007 08	5 106 691	51 06 691 08	5	4
42 40 008 08	2 550	91 81 778 08	27	4
42 40 009 08	3 211 002	92 88 302 08	4	2
42 40 012 08	3 745	91 72 410 08	38	16
42 41 006 08	5 102 306	51 02 306 08	8	6
42 50 510 08	2 102 014	96 39 607 08	11	2
42 51 004 08	2 913 003	96 20 599 08	3	4
42 51 005 08	2 913 100	91 23 538 08	6	12
42 51 005 08	2 920 432	96 78 526 08	42	8
42 51 005 08	2 922 001	92 84 311 08	17	10
42 51 005 08	3 930 001	96 76 348 08	8	4
42 51 005 08	3 930 149	96 36 586 08	267	4
42 51 005 08	3 930 524	96 37 720 08	283	16
42 51 005 08	3 930 531	96 37 672 08	283	20
42 51 005 08	3 930 567	96 37 859 08	275	4
42 51 007 08	2 913 100	91 23 538 08	14	4
42 51 007 08	2 920 110	96 41 100 08	282	24
42 51 007 08	2 920 369	96 78 525 08	282	24
42 51 007 08	2 920 432	96 78 526 08	23	16
42 51 007 08	2 920 448	96 40 440 08	282	24
42 52 205 08	2 913	91 32 850 08	13	4
42 52 205 08	2 913 005	96 28 696 08	7	12

Item	Page	Assembly	Pos.	Quantity
42 52 205 08	2 913 009	91 04 705 08	13	4
42 52 205 08	2 932 001	96 80 959 08	17	21
42 52 205 08	3 930 507	96 36 589 08	269	4
42 52 207 08	2 920 630	96 45 212 08	14	6
42 52 207 08	2 925 003	96 80 918 08	32	8
42 52 207 08	2 932 082	96 84 247 08	56	58
42 52 207 08	3 930 149	96 36 586 08	155	1
42 52 208 08	2 780 900	91 47 543 08	3	4
42 52 208 08	2 835 003	91 55 855 08	32	1
42 52 210 08	2 533 035	96 76 150 08	262	12
42 52 210 08	2 835 003	91 55 855 08	21	4
42 52 210 08	2 913 004	96 20 460 08	7	2
42 52 210 08	2 932 082	96 84 247 08	76	2
42 80 006 08	S150225	54 00 061 08	12	1
42 80 009 08	2 200 063	96 60 724 08	6	1
42 80 029 08	5 402 705	54 02 705 14	13	1
42 80 033 08	9 335 964	93 35 964 01	56	3
42 80 042 08	3 212	91 72 404 08	20	2
42 80 049 08	3 221	91 60 426 08	37	8
42 80 049 08	3 221 000	91 60 429 08	37	8
42 80 049 08	3 222	91 60 427 08	37	12
42 80 049 08	3 222 000	91 60 430 08	37	10
42 80 049 08	9 338 813	93 38 813 01	11	1
42 80 049 08	9 684 808	96 84 808 01	11	1
42 80 050 08	9 335 964	93 35 964 01	41	3
42 80 052 08	9 335 964	93 35 964 01	72	1
42 80 056 08	2 550 007	96 34 001 08	7	2
42 80 056 08	3 223 009	96 32 425 08	7	1
42 80 056 08	3 227 002	96 35 704 08	7	1
42 80 056 08	3 227 003	96 40 374 08	7	1
42 80 056 08	3 227 004	96 35 566 08	7	1
42 80 056 08	3 227 005	96 35 569 08	7	1
42 80 056 08	3 556 007	96 59 719 08	56	2
42 80 056 08	3 556 008	96 36 352 08	7	1
42 80 056 08	3 560 010	96 39 035 08	7	1
42 80 056 08	3 560 012	96 39 048 08	7	1
42 80 056 08	3 560 014	96 39 064 08	7	1
42 80 056 08	3 560 016	96 39 059 08	7	1
42 80 056 08	3 714 019	96 36 747 08	6	1
42 80 056 08	3 715 007	96 36 142 08	7	1
42 80 056 08	3 811 001	96 35 734 08	7	1
42 80 056 08	3 811 002	96 35 836 08	7	1
42 80 056 08	9 338 787	93 38 787 01	64	1
42 80 056 08	9 338 788	93 38 788 01	64	1
42 80 058 08	3 222	91 60 427 08	9	2
42 80 061 08	2 655	91 75 556 08	8	4
42 80 061 08	2 657	91 47 448 08	4	3
42 80 061 08	3 215 003	91 47 489 08	15	4
42 80 061 08	3 215 004	91 51 840 08	15	4
42 80 061 08	3 556 007	96 59 719 08	48	2
42 80 061 08	3 713	91 78 833 08	77	2
42 80 061 08	3 715	91 78 835 08	21	4
42 80 061 08	3 716	91 79 193 08	14	4
42 80 063 08	3 714 012	96 36 472 08	5	1
42 80 063 08	3 715 004	96 36 141 08	7	2
42 80 063 08	3 716 003	96 35 669 08	7	1
42 80 064 08	X1087476	10 87 476 4	6	1
42 80 072 08	3 811 001	96 35 734 08	15	1
42 80 072 08	3 815	91 52 682 08	6	2
42 80 073 08	2 102 010	91 60 648 08	24	8
42 80 073 08	9 338 789	93 38 789 01	18	5
42 80 075 08	3 714	91 81 777 08	32	2
42 80 075 08	X1030134	10 30 134 2	370	10
42 80 078 08	3 554 006	96 00 236 1	31	2
42 80 078 08	3 556 007	96 59 719 08	35	2
42 80 078 08	3 714	91 81 777 08	33	2
42 80 083 08	2 550	91 81 778 08	16	8
42 80 083 08	3 714	91 81 777 08	34	2
42 80 093 08	3 746 003	96 37 779 08	11	2
42 80 099 08	9 338 813	93 38 813 01	25	1
42 80 099 08	9 684 808	96 84 808 01	25	1
42 80 101 08	3 212 000	91 72 405 08	7	1
42 80 101 08	3 214	91 72 396 08	7	8
42 80 101 08	3 224 004	96 36 058 08	6	2
42 80 101 08	3 554 005	96 36 063 08	11	2
42 80 101 08	3 556 006	96 59 718 08	11	2
42 80 101 08	3 713	91 78 833 08	9	2
42 80 101 08	3 714 021	96 84 543 08	5	2
42 80 101 08	X1087447	10 87 447 5	101	1
42 80 105 08	9 338 787	93 38 787 01	9	1
42 80 105 08	9 338 788	93 38 788 01	9	1
42 80 105 08	X1087447	10 87 447 5	105	1
42 80 113 08	3 550 026	96 33 106 08	3	2
42 81 003 08	5 402 705	54 02 705 14	21	1
42 81 017 08	5 402 705	54 02 705 14	14	1
42 81 017 08	X1032632	10 32 632 3	16	2
42 81 022 08	5 701 129	57 01 129 08	12	1
42 81 025 08	X1134739	11 34 739 9	4	1
42 81 028 08	5 402 704	54 02 704 14	31	1
42 81 035 08	9 338 813	93 38 813 01	6	1
42 81 035 08	9 684 808	96 84 808 01	6	1
42 81 037 08	9 335 964	93 35 964 01	67	1
42 81 037 08	9 338 787	93 38 787 01	47	2
42 81 037 08	9 338 788	93 38 788 01	47	2
42 81 041 01	X1087476	10 87 476 4	5	1
42 81 047 08	X1022006	10 22 006 0	29	1
42 81 049 01	9 020 477	90 20 477 0	78	2
42 81 053 08	3 746 003	96 37 779 08	6	4
42 81 061 08	X1087447	10 87 447 5	106	1
42 81 102 01	9 338 787	93 38 787 01	61	2
42 81 102 01	9 338 788	93 38 788 01	61	2
42 81 107 01	9 020 477	90 20 477 0	24	1
42 81 107 01	9 338 813	93 38 813 01	24	1
42 81 107 01	9 684 808	96 84 808 01	24	1
42 96 060 01	9 020 477	90 20 477 0	74	2
43 11 037 08	3 291	91 75 319 08	11	4
43 11 037 08	3 292	91 75 318 08	11	4
43 20 053 08	2 550	91 81 778 08	55	4
43 20 053 08	3 745 002	92 17 236 08	12	2
43 20 053 08	3 745 003	92 17 237 08	12	2
43 20 057 08	2 310	91 61 646 08	8	4
43 20 057 08	2 320	91 61 647 08	8	4
43 20 057 08	3 592	91 72 406 08	18	16
43 20 065 08	2 101	91 61 490 08	4	4
43 20 065 08	2 102 010	91 60 648 08	11	4
43 20 080 08	2 102 012	96 79 276 08	38	8
43 20 131 08	2 730 002	96 55 752 08	6	1
43 20 133 08	2 102 010	91 60 648 08	25	2
43 30 016 08	2 200 061	96 40 021 08	7	2
43 30 022 08	1 400	91 76 481 08	73	2

Item	Page	Assembly	Pos.	Quantity
43 30 022 08	1 410	91 76 480 08	73	2
43 30 034 08	1 140 001	96 35 222 08	31	4
43 30 050 08	1 130 007	96 38 655 08	8	8
43 30 050 08	1 140 001	96 35 222 08	12	4
43 30 050 08	1 140 002	96 35 224 08	10	4
43 30 050 08	3 211	91 75 353 08	37	2
43 30 052 08	1 140	91 75 217 08	73	8
43 30 052 08	2 370	91 61 649 08	5	4
43 30 052 08	3 211	91 75 353 08	97	4
43 30 055 08	1 140	91 75 217 08	29	8
43 30 065 08	2 102 010	91 60 648 08	52	2
43 30 065 08	2 103	91 75 173 08	48	8
43 30 065 08	2 730 002	96 55 752 08	13	1
43 30 065 08	2 925 007	96 38 882 08	8	2
43 30 065 08	2 925 150	96 74 714 08	13	1
43 30 065 08	2 925 304	96 40 362 08	13	1
43 30 065 08	2 925 322	96 40 458 08	13	1
43 30 065 08	3 211	91 75 353 08	54	20
43 30 065 08	3 222	91 60 427 08	52	6
43 30 065 08	3 350	91 78 837 08	14	2
43 30 065 08	3 713	91 78 833 08	42	4
43 30 065 08	3 745	91 72 410 08	32	4
43 30 076 08	2 310	91 61 646 08	4	2
43 30 076 08	2 320	91 61 647 08	4	2
43 30 077 08	1 140 001	96 35 222 08	8	2
43 30 077 08	3 745	91 72 410 08	13	4
43 30 078 08	3 221	91 60 426 08	23	2
43 30 078 08	3 221 000	91 60 429 08	23	2
43 30 078 08	3 222 000	91 60 430 08	23	2
43 30 080 08	3 222 002	96 45 453 08	10	2
43 30 082 08	2 550	91 81 778 08	74	2
43 30 088 08	2 102 014	96 39 607 08	5	2
43 30 088 08	3 554 005	96 36 063 08	37	4
43 30 088 08	3 711	91 72 407 08	12	4
43 30 090 08	2 125	91 47 417 08	8	8
43 30 090 08	2 200 055	96 60 972 08	6	2
43 30 090 08	2 200 060	96 34 386 08	11	4
43 30 090 08	2 310	91 61 646 08	11	4
43 30 090 08	2 320	91 61 647 08	11	4
43 30 090 08	3 212	91 72 404 08	31	2
43 30 090 08	3 212 000	91 72 405 08	14	4
43 30 090 08	3 224 004	96 36 058 08	10	2
43 30 090 08	3 554 006	96 00 236 1	48	1
43 30 090 08	3 556 007	96 59 719 08	52	1
43 30 090 08	3 592 004	96 79 622 08	6	1
43 30 090 08	3 711	91 72 407 08	27	2
43 30 090 08	3 713	91 78 833 08	47	4
43 30 090 08	3 745 002	92 17 236 08	7	1
43 30 090 08	3 745 003	92 17 237 08	7	1
43 30 090 08	3 746 001	96 70 588 08	22	2
43 30 101 08	2 550	91 81 778 08	49	4
43 30 101 08	3 212 000	91 72 405 08	12	2
43 30 101 08	3 711	91 72 407 08	29	1
43 30 103 08	2 103	91 75 173 08	28	4
43 30 103 08	2 200 000	91 61 061 08	153	4
43 30 103 08	2 550	91 81 778 08	9	6
43 30 103 08	3 360	91 72 386 08	10	2
43 30 103 08	3 360 003	96 76 267 08	31	2
43 30 103 08	3 554 005	96 36 063 08	27	2
43 30 103 08	3 556 006	96 59 718 08	59	2
43 30 103 08	3 714 008	96 36 682 08	10	2
43 30 105 08	3 714 009	96 36 683 08	10	4
43 30 108 08	3 211	91 75 353 08	18	2
43 30 108 08	3 227 000	91 60 434 08	34	2
43 30 108 08	3 713	91 78 833 08	22	2
43 30 112 08	1 140	91 75 217 08	17	4
43 30 112 08	2 102 010	91 60 648 08	26	12
43 30 112 08	2 103	91 75 173 08	34	4
43 30 112 08	2 340	91 61 648 08	9	4
43 30 112 08	3 222	91 60 427 08	7	2
43 30 112 08	3 224	91 60 440 08	40	1
43 30 112 08	3 360	91 72 386 08	9	2
43 30 112 08	3 556 006	96 59 718 08	55	2
43 30 115 08	2 730 001	96 36 111 08	6	1
43 30 115 08	3 745	91 72 410 08	29	2
43 30 115 08	3 746 003	96 37 779 08	16	4
43 31 007 08	1 140	91 75 217 08	41	3
43 31 007 08	1 140 001	96 35 222 08	(2)	1
43 31 009 08	1 740 003	96 59 053 08	4	4
43 31 009 08	2 102 010	91 60 648 08	27	6
43 31 009 08	2 730 001	96 36 111 08	15	1
43 31 009 08	3 211	91 75 353 08	38	4
43 31 009 08	3 212 000	91 72 405 08	9	4
43 31 009 08	3 215 003	91 47 489 08	5	2
43 31 009 08	3 215 004	91 51 840 08	5	2
43 31 009 08	3 221	91 60 426 08	31	10
43 31 009 08	3 221 000	91 60 429 08	31	10
43 31 009 08	3 222	91 60 427 08	18	8
43 31 009 08	3 222 000	91 60 430 08	31	10
43 31 009 08	3 224	91 60 440 08	12	4
43 31 009 08	3 226	91 60 432 08	27	4
43 31 009 08	3 227 000	91 60 434 08	27	4
43 31 009 08	3 227 000	91 62 091 08	27	4
43 31 009 08	3 227 006	91 60 435 08	27	4
43 31 009 08	3 554 006	96 00 236 1	30	2
43 31 009 08	3 556 006	96 59 718 08	24	4
43 31 009 08	3 556 007	96 59 719 08	47	2
43 31 009 08	3 558	91 60 448 08	20	4
43 31 009 08	3 711	91 72 407 08	38	1
43 31 009 08	3 714	91 81 777 08	45	8
43 31 009 08	3 715	91 78 835 08	3	8
43 31 009 08	3 716	91 79 193 08	17	8
43 31 012 08	1 140	91 75 217 08	102	4
43 31 012 08	1 300	91 25 321 08	7	4
43 31 012 08	1 400	91 76 481 08	70	16
43 31 012 08	1 410	91 76 480 08	70	16
43 31 012 08	2 200 000	91 61 061 08	85	2
43 31 012 08	2 740 004	96 36 289 08	8	1
43 31 012 08	3 350	91 78 837 08	15	2
43 31 012 08	3 554 006	96 00 236 1	47	1
43 31 025 08	2 102 010	91 60 648 08	83	2
43 31 025 08	2 310	91 61 646 08	12	4
43 31 025 08	2 320	91 61 647 08	12	4
43 31 025 08	3 211	91 75 353 08	112	2
43 31 025 08	3 212	91 72 404 08	34	3
43 31 025 08	3 214	91 72 396 08	11	2
43 31 025 08	3 360	91 72 386 08	11	2
43 31 025 08	3 714	91 81 777 08	46	6
43 31 025 08	3 746 001	96 70 588 08	25	2
43 31 028 08	1 100 007	96 36 741 08	11	6

Item	Page	Assembly	Pos.	Quantity
43 31 028 08	1 130 007	96 38 655 08	7	4
43 31 028 08	1 140 001	96 35 222 08	26	5
43 31 028 08	1 140 002	96 35 224 08	14	4
43 31 028 08	2 200 000	91 61 061 08	34	4
43 31 028 08	2 730 001	96 36 111 08	35	1
43 31 028 08	3 211	91 75 353 08	45	2
43 31 028 08	3 212 000	91 72 405 08	18	4
43 31 028 08	3 222	91 60 427 08	55	6
43 31 028 08	3 554 006	96 00 236 1	36	4
43 31 028 08	3 746 001	96 70 588 08	12	7
43 31 050 08	1 140 002	96 35 224 08	3	4
43 31 050 08	1 750 023	92 65 732 08	4	2
43 31 050 08	2 103	91 75 173 08	29	2
43 31 050 08	2 550	91 81 778 08	20	2
43 31 050 08	2 550 007	96 34 001 08	8	1
43 31 050 08	3 211	91 75 353 08	46	2
43 31 050 08	3 212	91 72 404 08	53	2
43 31 050 08	3 223 009	96 32 425 08	8	1
43 31 050 08	3 224	91 60 440 08	42	2
43 31 050 08	3 227 000	91 60 434 08	36	2
43 31 050 08	3 227 002	96 35 704 08	8	1
43 31 050 08	3 227 003	96 40 374 08	8	1
43 31 050 08	3 227 004	96 35 566 08	8	1
43 31 050 08	3 227 005	96 35 569 08	8	1
43 31 050 08	3 350	91 78 837 08	5	8
43 31 050 08	3 554 005	96 36 063 08	4	4
43 31 050 08	3 556 006	96 59 718 08	4	6
43 31 050 08	3 556 008	96 36 352 08	5	1
43 31 050 08	3 557	91 47 510 08	4	4
43 31 050 08	3 558	91 60 448 08	4	4
43 31 050 08	3 560 010	96 39 035 08	8	1
43 31 050 08	3 560 012	96 39 048 08	8	1
43 31 050 08	3 560 014	96 39 064 08	8	1
43 31 050 08	3 560 016	96 39 059 08	8	1
43 31 050 08	3 711	91 72 407 08	35	2
43 31 050 08	3 714	91 81 777 08	89	2
43 31 050 08	3 714 008	96 36 682 08	13	4
43 31 050 08	3 714 009	96 36 683 08	13	4
43 31 050 08	3 714 012	96 36 472 08	7	1
43 31 050 08	3 714 019	96 36 747 08	5	1
43 31 050 08	3 714 021	96 84 543 08	6	2
43 31 050 08	3 714 024	96 37 313 08	5	2
43 31 050 08	3 715 004	96 36 141 08	8	2
43 31 050 08	3 715 007	96 36 142 08	8	1
43 31 050 08	3 716 003	96 35 669 08	8	1
43 31 050 08	3 745	91 72 410 08	27	4
43 31 050 08	3 746 001	96 70 588 08	14	4
43 31 050 08	3 746 002	96 37 472 08	3	4
43 31 050 08	3 811 001	96 35 734 08	8	1
43 31 050 08	3 811 002	96 35 836 08	8	1
43 31 050 08	3 825	91 80 443 08	7	2
43 31 050 08	3 826	91 80 444 08	7	2
43 31 050 08	3 827	91 80 445 08	7	2
43 31 050 08	3 828	91 80 446 08	7	2
43 31 050 08	3 832	91 80 435 08	7	4
43 31 050 08	3 833	91 80 436 08	7	4
43 31 050 08	3 834	91 80 437 08	7	4
43 31 050 08	3 835	91 80 438 08	7	4
43 31 050 08	3 836	91 80 439 08	7	4
43 31 050 08	3 837	91 80 440 08	7	4
43 31 050 08	3 838	91 80 441 08	7	4
43 31 050 08	3 839	91 80 442 08	7	4
43 31 052 08	2 730 001	96 36 111 08	27	1
43 31 052 08	3 211	91 75 353 08	5	2
43 31 052 08	3 212	91 72 404 08	3	2
43 31 052 08	3 212 000	91 72 405 08	16	3
43 31 052 08	3 212 000	91 72 405 08	(3)	1
43 31 052 08	3 214	91 72 396 08	13	4
43 31 052 08	3 215 003	91 47 489 08	3	4
43 31 052 08	3 215 004	91 51 840 08	3	4
43 31 052 08	3 221	91 60 426 08	3	4
43 31 052 08	3 221 000	91 60 429 08	3	4
43 31 052 08	3 222	91 60 427 08	5	6
43 31 052 08	3 222 000	91 60 430 08	3	4
43 31 052 08	3 224	91 60 440 08	11	5
43 31 052 08	3 226	91 60 432 08	3	4
43 31 052 08	3 227 000	91 60 434 08	3	4
43 31 052 08	3 227 000	91 62 091 08	3	4
43 31 052 08	3 227 006	91 60 435 08	3	4
43 31 052 08	3 360	91 72 386 08	7	2
43 31 052 08	3 560 030	96 37 159 08	4	2
43 31 052 08	3 592	91 72 406 08	12	2
43 31 052 08	3 713	91 78 833 08	5	4
43 31 052 08	3 714	91 81 777 08	47	2
43 31 052 08	3 715	91 78 835 08	23	4
43 31 052 08	3 716	91 79 193 08	3	4
43 31 052 08	3 745	91 72 410 08	28	4
43 31 133 01	1 740 003	96 59 053 08	5	8
43 32 004 08	3 554 006	96 00 236 1	29	4
43 32 004 08	3 713	91 78 833 08	14	4
43 32 005 08	1 140	91 75 217 08	103	4
43 32 005 08	1 400	91 76 481 08	95	4
43 32 005 08	1 410	91 76 480 08	95	4
43 32 007 08	2 103	91 75 173 08	39	10
43 32 009 08	3 211	91 75 353 08	98	4
43 32 010 08	3 780 265	96 70 515 08	2	2
43 32 010 08	3 930 560	96 36 230 08	3	2
43 32 013 08	1 100 007	96 36 741 08	13	6
43 32 013 08	1 140 002	96 35 224 08	12	4
43 32 013 08	3 211	91 75 353 08	85	12
43 32 013 08	3 212 000	91 72 405 08	45	2
43 32 013 08	3 214	91 72 396 08	36	2
43 32 013 08	3 556 007	96 59 719 08	51	1
43 32 013 08	3 746 001	96 70 588 08	10	7
43 32 013 08	4 003	91 47 520 08	13	4
43 32 014 08	2 125	91 47 417 08	7	8
43 32 062 08	1 140	91 75 217 08	30	4
43 32 062 08	1 632 032	96 20 093 08	8	1
43 32 062 08	2 101	91 61 490 08	20	4
43 32 062 08	2 102 010	91 60 648 08	20	4
43 32 062 08	3 745	91 72 410 08	33	4
43 32 063 08	1 140 001	96 35 222 08	24	2
43 32 064 08	2 730 002	96 55 752 08	7	1
43 32 064 08	2 740 004	96 36 289 08	7	2
43 32 066 08	1 140	91 75 217 08	14	1
43 32 066 08	2 200 060	96 34 386 08	12	2
43 32 066 08	2 550	91 81 778 08	50	4
43 32 066 08	3 592 004	96 79 622 08	7	1
44 33 003 08	2 922 001	92 84 311 08	19	14
45 00 232 08	1 140	91 75 217 08	27	6

Item	Page	Assembly	Pos.	Quantity
45 00 232 08	2 102 010	91 60 648 08	49	1
45 00 232 08	2 103	91 75 173 08	46	4
45 00 232 08	3 211	91 75 353 08	16	2
45 00 232 08	3 713	91 78 833 08	40	2
45 00 463 08	1 750 023	92 65 732 08	3	1
45 10 012 08	1 100 007	96 36 741 08	12	6
45 10 012 08	1 140 002	96 35 224 08	11	4
45 10 012 08	3 211	91 75 353 08	84	12
45 10 012 08	3 222	91 60 427 08	51	6
45 10 012 08	3 746 001	96 70 588 08	9	7
45 12 128 08	1 140 001	96 35 222 08	29	8
45 12 130 08	1 400	91 76 481 08	71	2
45 12 130 08	1 410	91 76 480 08	71	2
45 12 190 08	1 130 007	96 38 655 08	5	8
45 12 222 08	2 370	91 61 649 08	4	4
45 12 222 08	2 730 002	96 55 752 08	10	1
45 12 225 08	2 925 007	96 38 882 08	6	2
45 12 225 08	2 925 150	96 74 714 08	11	1
45 12 225 08	2 925 304	96 40 362 08	11	1
45 12 225 08	2 925 322	96 40 458 08	11	1
45 12 225 08	3 212 000	91 72 405 08	44	2
45 12 225 08	3 214	91 72 396 08	35	2
45 12 231 08	1 140 001	96 35 222 08	22	2
45 12 272 08	3 360	91 72 386 08	6	2
45 12 274 08	2 102 010	91 60 648 08	29	2
45 12 305 08	3 790	91 77 911 08	5	2
45 12 312 08	3 222 002	96 45 453 08	9	2
45 12 412 08	1 140 001	96 35 222 08	25	1
45 12 412 08	3 211	91 75 353 08	23	4
45 12 413 08	3 360	91 72 386 08	5	2
45 14 102 08	2 200 061	96 40 021 08	5	2
45 14 184 08	1 130 007	96 38 655 08	6	4
45 14 220 08	3 745	91 72 410 08	30	4
45 14 266 08	1 400	91 76 481 08	108	8
45 14 266 08	1 410	91 76 480 08	108	8
45 14 269 08	2 310	91 61 646 08	3	2
45 14 269 08	2 320	91 61 647 08	3	2
45 14 305 08	2 200 055	96 60 972 08	29	4
45 14 307 08	3 554 006	96 00 236 1	34	2
45 14 308 08	3 221	91 60 426 08	22	4
45 14 308 08	3 221 000	91 60 429 08	22	4
45 14 308 08	3 222 000	91 60 430 08	22	4
45 14 308 08	3 554 005	96 36 063 08	41	2
45 14 362 08	3 745 002	92 17 236 08	3	1
45 14 362 08	3 745 003	92 17 237 08	3	1
45 25 414 08	3 554 005	96 36 063 08	36	2
45 25 431 08	3 713	91 78 833 08	10	2
45 25 507 08	3 212 000	91 72 405 08	11	1
45 30 084 08	2 730 001	96 36 111 08	34	1
45 30 203 08	3 556 007	96 59 719 08	50	1
45 30 208 08	2 310	91 61 646 08	6	4
45 30 208 08	2 320	91 61 647 08	6	4
45 30 211 08	1 300	91 25 321 08	6	4
45 30 211 08	2 200 000	91 61 061 08	84	2
45 30 211 08	3 211	91 75 353 08	13	8
45 30 211 08	3 350	91 78 837 08	12	4
45 30 220 08	1 140 001	96 35 222 08	6	2
45 30 227 08	1 140	91 75 217 08	71	8
45 30 227 08	1 400	91 76 481 08	87	1
45 30 227 08	1 410	91 76 480 08	87	1
45 30 309 08	3 554 006	96 00 236 1	40	2
45 30 319 08	3 711	91 72 407 08	10	3
45 30 413 08	2 103	91 75 173 08	30	2
45 30 413 08	2 550	91 81 778 08	60	2
46 00 016	1 991	91 83 359 08	8	4
46 00 016	3 556 007	96 59 719 08	12	8
46 00 016	3 714 008	96 36 682 08	11	16
46 00 016	3 714 009	96 36 683 08	11	16
46 00 017	2 200 055	96 60 972 08	15	2
46 00 017	2 350	91 72 389 08	5	12
46 00 017	X1087476	10 87 476 4	16	8
46 00 020	1 991	91 83 359 08	4	8
46 00 020	2 101	91 61 490 08	26	16
46 00 020	3 370	91 83 620 08	10	6
46 00 020	3 592	91 72 406 08	11	3
46 00 020	X1049337	10 49 337 1	20	4
46 00 020	X1049337	10 49 337 3	10	4
46 00 020	X1049338	10 49 338 1	10	4
46 00 023	3 976 000	96 89 034 08	10	2
46 00 023	3 976 002	96 89 035 08	10	2
46 00 023	3 977 005	96 81 157 08	10	4
46 00 044	2 103	91 75 173 08	67	1
46 00 044	3 350 001	96 92 615 08	40	16
46 00 048	2 541	91 71 112 08	26	9
46 00 048	5 102 306	51 02 306 08	7	6
46 00 048	9 335 964	93 35 964 01	91	4
46 00 048	X1134739	11 34 739 9	308	3
46 00 051	2 730 001	96 36 111 08	30	2
46 00 051	9 338 789	93 38 789 01	7	8
46 00 052	3 224	91 60 440 08	49	16
46 00 056	3 360 003	96 76 267 08	15	4
46 00 078	3 745 008	96 36 692 08	9	1
46 00 079	2 502	91 47 459 08	26	2
46 00 079	9 338 787	93 38 787 01	31	1
46 00 079	9 338 788	93 38 788 01	31	4
46 00 091	2 200 000	91 61 061 08	119	4
46 00 091	2 978 100	91 73 099 08	38	4
46 00 091	2 978 100	91 73 099 08	40	40
46 00 091	3 978 005	91 60 393 08	54	20
46 00 091	3 978 015	91 48 975 08	54	40
46 00 097	2 391 001	96 00 493 3	106	16
46 00 102	2 200 000	91 61 061 08	131	16
46 00 102	X1011318	10 11 318 4	10	4
46 00 122	3 212	91 72 404 08	41	4
46 00 122	3 212 000	91 72 405 08	73	4
46 00 122	9 653 395	96 53 395 08	18	2
46 00 143	X1148114	11 48 114 3	36	4
46 00 153	1 140	91 75 217 08	100	8
46 00 153	2 200 000	91 61 061 08	149	8
46 00 153	2 925 150	96 74 714 08	16	4
46 00 153	3 212	91 72 404 08	42	2
46 00 156	2 200 000	91 61 061 08	75	16
46 00 158	1 991	91 83 359 08	16	1
46 00 158	3 211	91 75 353 08	32	12
46 00 158	3 212	91 72 404 08	6	4
46 00 158	3 212 000	91 72 405 08	31	4
46 00 158	3 214	91 72 396 08	16	4
46 00 158	3 221	91 60 426 08	7	8
46 00 158	3 221 000	91 60 429 08	7	8
46 00 158	3 222	91 60 427 08	12	8

Item	Page	Assembly	Pos.	Quantity
46 00 158	3 222 000	91 60 430 08	7	8
46 00 158	3 224	91 60 440 08	21	8
46 00 158	3 226	91 60 432 08	7	8
46 00 158	3 227 000	91 60 434 08	7	8
46 00 158	3 227 000	91 62 091 08	7	8
46 00 158	3 227 006	91 60 435 08	7	8
46 00 158	3 554 005	96 36 063 08	5	8
46 00 158	3 556 006	96 59 718 08	5	8
46 00 158	3 557	91 47 510 08	5	8
46 00 158	3 558	91 60 448 08	5	8
46 00 158	3 713	91 78 833 08	34	16
46 00 158	3 715	91 78 835 08	18	8
46 00 159	9 338 813	93 38 813 01	27	24
46 00 159	9 684 808	96 84 808 01	27	24
46 00 175	2 200 000	91 61 061 08	127	2
46 00 179	X1041267	10 41 267 8	16	1
46 00 182	X1134739	11 34 739 6	21	8
46 00 189	2 391 001	96 00 493 3	102	14
46 00 189	2 652	91 75 474 08	11	12
46 00 189	2 790 701	91 55 739 08	39	14
46 00 189	2 970	91 81 525 08	564	8
46 00 189	3 211 012	96 70 704 08	13	12
46 00 189	3 212	91 72 404 08	12	2
46 00 189	3 592	91 72 406 08	9	8
46 00 189	3 714	91 81 777 08	42	8
46 00 195	2 391	91 81 968 08	103	12
46 00 195	2 975 000	91 58 716 08	36	2
46 00 195	2 975 060	91 58 717 08	36	2
46 00 195	2 975 300	91 58 720 08	36	2
46 00 197	1 140 001	96 35 222 08	18	2
46 00 197	2 670	91 61 208 08	5	16
46 00 197	2 970	91 81 525 08	554	8
46 00 197	2 976 000	91 60 045 08	55	8
46 00 198	1 100 007	96 36 741 08	17	12
46 00 198	1 130 008	96 38 102 08	21	4
46 00 198	1 400	91 76 481 08	91	8
46 00 198	1 410	91 76 480 08	91	8
46 00 198	2 102 013	96 39 494 08	10	8
46 00 198	2 200 000	91 61 061 08	81	36
46 00 198	2 391	91 81 968 08	170	4
46 00 198	2 391 024	96 34 360 08	4	8
46 00 198	2 392 001	96 72 067 08	5	14
46 00 198	2 510 250	91 47 443 08	36	40
46 00 198	2 510 251	96 33 900 08	3	4
46 00 198	2 510 252	96 33 901 08	4	20
46 00 198	2 510 253	96 33 902 08	3	4
46 00 198	2 510 254	96 33 903 08	3	4
46 00 198	2 510 259	96 33 908 08	3	4
46 00 198	2 510 261	96 36 145 08	3	4
46 00 198	2 510 266	96 41 429 08	3	4
46 00 198	2 533 025	96 40 724 08	19	6
46 00 198	2 541	91 71 112 08	31	6
46 00 198	2 550	91 81 778 08	58	8
46 00 198	2 810 001	96 52 918 08	15	8
46 00 198	3 211	91 75 353 08	44	10
46 00 198	3 221	91 60 426 08	29	11
46 00 198	3 221 000	91 60 429 08	29	11
46 00 198	3 222	91 60 427 08	32	22
46 00 198	3 222 000	91 60 430 08	29	16
46 00 198	3 292	91 75 318 08	10	8
46 00 198	3 556 006	96 59 718 08	50	6
46 00 198	3 558	91 60 448 08	25	24
46 00 198	3 592 001	96 80 256 08	13	8
46 00 198	3 716	91 79 193 08	43	6
46 00 202	9 020 476	90 20 476 9	34	12
46 00 202	9 684 196	96 84 196 01	16	12
46 00 206	2 391 001	96 00 493 3	108	8
46 00 230	2 671 005	96 35 507 08	4	4
46 00 237	2 970	91 81 525 08	563	8
46 00 253	2 920 432	96 78 526 08	43	8
46 00 253	2 922 001	92 84 311 08	16	10
46 00 253	2 932 001	96 80 959 08	16	16
46 00 253	3 930 524	96 37 720 08	282	16
46 00 253	3 930 531	96 37 672 08	282	20
46 00 253	3 930 567	96 37 859 08	274	4
46 00 258	9 335 964	93 35 964 01	86	11
46 00 263	X1049337	10 49 337 3	11	4
46 00 263	X1049338	10 49 338 1	11	4
46 00 263	X1049338	10 49 338 7	20	8
46 00 266	1 400	91 76 481 08	19	4
46 00 266	1 410	91 76 480 08	19	4
46 00 266	3 370	91 83 620 08	9	24
46 00 305	1 711	91 47 036 08	7	8
46 00 305	1 711 025	91 50 229 08	16	2
46 00 305	1 830 061	92 89 739 08	5	8
46 00 305	2 502	91 47 459 08	18	4
46 00 305	2 533 025	96 40 724 08	9	4
46 00 305	2 533 025	96 40 724 08	12	2
46 00 305	2 670 002	96 60 735 08	(15)	5
46 00 305	2 711	91 47 454 08	7	4
46 00 305	2 780 900	91 47 543 08	2	4
46 00 305	2 810 001	96 52 918 08	18	3
46 00 305	2 835 003	91 55 855 08	33	2
46 00 305	2 913 100	91 23 538 08	9	3
46 00 305	2 925 003	96 80 918 08	8	4
46 00 305	2 932 082	96 84 247 08	65	12
46 00 305	2 975 000	91 58 716 08	49	4
46 00 305	2 975 060	91 58 717 08	49	4
46 00 305	2 975 153	91 58 730 08	49	4
46 00 305	2 975 300	91 58 720 08	49	2
46 00 305	2 975 400	91 58 729 08	49	4
46 00 305	3 930 154	96 79 914 08	272	2
46 00 305	3 930 560	96 36 230 08	(5)	3
46 00 309	2 970	91 81 525 08	565	4
46 00 309	2 975 000	91 58 716 08	34	2
46 00 309	2 975 060	91 58 717 08	34	2
46 00 309	2 975 300	91 58 720 08	34	2
46 00 310	2 970	91 81 525 08	151	24
46 00 310	3 780 214	96 80 825 08	15	1
46 00 312	3 554 005	96 36 063 08	31	8
46 00 312	3 554 006	96 00 236 1	21	8
46 00 319	X1087476	10 87 476 4	22	4
46 00 320	X1087476	10 87 476 4	20	1
46 00 329	2 200 000	91 61 061 08	114	4
46 00 334	2 310 001	96 76 244 08	22	18
46 00 334	2 320 001	96 76 249 08	22	14
46 00 334	2 340	91 61 648 08	19	18
46 00 337	2 391 024	96 34 360 08	6	2
46 00 338	5 113 005	51 13 005 08	15	2
46 00 355	1 140	91 75 217 08	87	2

Item	Page	Assembly	Pos.	Quantity
46 00 355	2 502	91 47 459 08	23	2
46 00 356	3 221	91 60 426 08	27	9
46 00 356	3 221 000	91 60 429 08	27	9
46 00 356	3 222	91 60 427 08	31	15
46 00 356	3 222 000	91 60 430 08	27	22
46 00 356	3 556 006	96 59 718 08	49	6
46 00 356	3 558	91 60 448 08	24	12
46 00 356	3 716	91 79 193 08	39	32
46 00 366	9 684 196	96 84 196 01	11	8
46 00 380	9 338 787	93 38 787 01	87	4
46 00 380	9 338 788	93 38 788 01	87	4
46 00 386	2 502	91 47 459 08	29	4
46 00 386	3 214	91 72 396 08	34	6
46 00 386	3 227 000	91 60 434 08	47	2
46 00 386	3 780 236	96 80 998 08	13	1
46 00 527	2 200 055	96 60 972 08	25	2
46 00 527	3 554 006	96 00 236 1	45	2
46 00 532	1 991	91 83 359 08	13	2
46 00 624	9 653 389	96 53 389 08	1	3
46 00 628	2 652	91 75 474 08	12	4
46 00 639	1 140	91 75 217 08	98	8
46 00 711	X1148114	11 48 114 3	38	2
46 00 711	X1148558	11 48 558 8	41	2
46 00 715	9 338 789	93 38 789 01	43	1
46 00 722	2 102 012	96 79 276 08	59	4
46 00 814	2 913 100	91 23 538 08	5	12
46 00 931	2 652	91 75 474 08	14	12
46 01 161	3 211	91 75 353 08	42	5
46 01 213	2 541	91 71 112 08	40	2
46 01 213	2 670 002	96 60 735 08	(10)	5
46 01 292	3 221	91 60 426 08	20	2
46 01 292	3 221 000	91 60 429 08	20	2
46 01 292	3 222	91 60 427 08	16	2
46 01 292	3 222 000	91 60 430 08	20	2
46 01 344	3 560 030	96 37 159 08	5	2
46 01 361	2 932 082	96 84 247 08	91	6
46 01 499	X1065300	10 65 300 9	20	1
46 30 006	9 338 813	93 38 813 01	38	3
46 30 006	9 684 808	96 84 808 01	38	3
46 35 044	2 670	91 61 208 08	25	1
46 35 266	2 541	91 71 112 08	64	6
46 35 338	2 920 110	96 41 100 08	280	24
46 35 338	2 920 630	96 45 212 08	12	6
47 00 004 08	X1148114	11 48 114 3	45	2
47 00 101 08	1 970 000	91 47 041 08	635	6
47 00 101 08	2 970	91 81 525 08	784	5
47 00 101 08	2 975 000	91 58 716 08	625	1
47 00 101 08	2 975 060	91 58 717 08	621	1
47 00 101 08	2 975 153	91 58 730 08	620	2
47 00 101 08	2 975 300	91 58 720 08	627	1
47 00 101 08	2 975 400	91 58 729 08	625	1
47 00 101 08	2 976 000	91 60 045 08	619	2
47 00 101 08	2 978 100	91 73 099 08	621	1
47 00 101 08	2 978 103	91 72 417 08	624	1
47 00 101 08	2 978 200	91 72 413 08	640	1
47 00 102 08	2 970	91 81 525 08	798	1
47 00 105 08	2 976 000	91 60 045 08	658	1
47 00 106 08	2 975 100	91 73 507 08	602	3
47 00 107 08	1 970 000	91 47 041 08	625	8
47 00 107 08	2 970	91 81 525 08	800	1
47 00 107 08	2 976 000	91 60 045 08	640	2
47 00 107 08	3 978 005	91 60 393 08	611	2
47 00 108 08	1 975 006	91 47 042 08	618	1
47 00 108 08	2 976 000	91 60 045 08	655	2
47 00 110 08	2 970	91 81 525 08	733	5
47 00 110 08	3 978 100	91 48 973 08	611	2
47 00 111 08	2 970	91 81 525 08	705	1
47 00 112 08	2 975 100	91 73 507 08	623	1
47 00 113 08	1 970 054	96 35 759 08	604	1
47 00 113 08	2 970	91 81 525 08	681	6
47 00 113 08	2 975 000	91 58 716 08	615	2
47 00 113 08	2 975 060	91 58 717 08	615	2
47 00 113 08	2 975 100	91 73 507 08	614	1
47 00 113 08	2 975 153	91 58 730 08	614	2
47 00 113 08	2 975 300	91 58 720 08	614	2
47 00 113 08	2 975 400	91 58 729 08	626	1
47 00 113 08	2 978 103	91 72 417 08	610	1
47 00 113 08	3 978 005	91 60 393 08	620	1
47 00 114 08	2 970	91 81 525 08	607	1
47 00 303 08	2 978 100	91 73 099 08	617	2
47 00 304 08	2 970	91 81 525 08	672	9
47 00 304 08	2 975 100	91 73 507 08	626	3
47 00 304 08	2 975 153	91 58 730 08	652	2
47 00 304 08	2 978 103	91 72 417 08	619	2
47 00 304 08	2 978 200	91 72 413 08	616	11
47 00 304 08	3 978 005	91 60 393 08	603	3
47 00 304 08	3 978 015	91 48 975 08	602	1
47 00 304 08	3 978 019	91 73 130 08	607	2
47 00 305 08	2 970	91 81 525 08	716	2
47 00 305 08	2 975 100	91 73 507 08	620	1
47 00 305 08	2 975 153	91 58 730 08	638	2
47 00 305 08	2 976 000	91 60 045 08	643	1
47 00 307 08	2 970	91 81 525 08	656	1
47 00 307 08	2 978 103	91 72 417 08	636	1
47 00 307 08	2 978 200	91 72 413 08	617	5
47 00 307 08	9 688 717	96 88 717 01	10	1
47 00 308 08	1 970 000	91 47 041 08	649	2
47 00 308 08	2 970	91 81 525 08	714	1
47 00 308 08	2 976 000	91 60 045 08	606	1
47 00 309 08	2 970	91 81 525 08	790	2
47 00 324 08	2 970	91 81 525 08	752	1
47 00 325 08	2 970	91 81 525 08	671	1
47 00 325 08	3 978 019	91 73 130 08	606	2
47 00 327 08	1 970 000	91 47 041 08	632	8
47 00 327 08	1 975 006	91 47 042 08	608	20
47 00 327 08	2 970	91 81 525 08	742	2
47 00 327 08	2 976 000	91 60 045 08	603	1
47 00 328 08	2 975 700	91 62 710 08	616	2
47 00 329 08	2 970	91 81 525 08	715	6
47 00 329 08	2 975 153	91 58 730 08	639	1
47 00 329 08	2 978 100	91 73 099 08	616	1
47 00 329 08	3 978 100	91 48 973 08	620	1
47 00 330 08	2 970	91 81 525 08	659	6
47 00 330 08	2 975 100	91 73 507 08	607	1
47 00 330 08	2 978 103	91 72 417 08	629	1
47 00 330 08	2 978 200	91 72 413 08	618	3
47 00 330 08	3 978 005	91 60 393 08	602	2
47 00 330 08	3 978 019	91 73 130 08	605	1
47 00 331 08	1 970 000	91 47 041 08	623	16
47 00 331 08	2 970	91 81 525 08	694	14

Item	Page	Assembly	Pos.	Quantity	Item	Page	Assembly	Pos.	Quantity
47 00 331 08	2 975 100	91 73 507 08	617	4	47 07 002 08	2 970	91 81 525 08	691	9
47 00 331 08	2 976 000	91 60 045 08	633	2	47 07 302 08	9 684 198	96 84 198 01	7	2
47 00 331 08	2 978 100	91 73 099 08	602	3	47 07 302 08	9 687 010	96 87 010 01	7	2
47 00 331 08	3 978 005	91 60 393 08	601	4	47 07 302 08	9 688 228	96 88 228 01	6	3
47 00 331 08	3 978 015	91 48 975 08	601	2	47 07 302 08	9 688 717	96 88 717 01	6	3
47 00 331 08	3 978 100	91 48 973 08	608	4	47 09 005 08	2 978 100	91 73 099 08	612	1
47 00 332 08	2 970	91 81 525 08	703	3	47 09 008 08	1 750	91 47 038 08	32	3
47 00 332 08	2 975 100	91 73 507 08	608	1	47 09 018 08	1 750	91 47 038 08	33	3
47 02 303 08	2 978 103	91 72 417 08	635	2	47 09 019 08	1 750	91 47 038 08	34	2
47 02 304 08	2 970	91 81 525 08	779	4	47 10 045 14	1 975 006	91 47 042 08	617	4
47 02 304 08	2 978 103	91 72 417 08	630	2	47 10 045 14	2 970	91 81 525 08	796	2
47 02 305 08	2 975 100	91 73 507 08	625	1	47 10 045 14	3 978 019	91 73 130 08	602	2
47 02 305 08	2 976 000	91 60 045 08	647	1	47 10 063 14	2 391 001	96 00 493 3	32	1
47 02 307 08	2 970	91 81 525 08	657	1	47 10 300 08	2 541	91 71 112 08	59	2
47 02 311 08	2 970	91 81 525 08	622	1	47 10 300 08	2 976 000	91 60 045 08	625	1
47 02 314 08	2 970	91 81 525 08	621	6	47 10 302 08	2 970	91 81 525 08	688	7
47 02 314 08	2 976 000	91 60 045 08	604	1	47 10 304 08	2 711	91 47 454 08	17	1
47 02 327 08	2 976 000	91 60 045 08	657	1	47 10 304 08	2 711	91 47 454 08	36	1
47 02 330 08	2 970	91 81 525 08	658	2	47 10 305 08	2 970	91 81 525 08	660	4
47 02 330 08	2 978 103	91 72 417 08	638	2	47 10 305 08	2 975 000	91 58 716 08	604	2
47 02 330 08	2 978 200	91 72 413 08	636	1	47 10 305 08	2 975 060	91 58 717 08	604	2
47 02 334 08	2 970	91 81 525 08	801	1	47 10 305 08	2 975 153	91 58 730 08	624	3
47 02 334 08	2 975 100	91 73 507 08	616	2	47 10 305 08	2 975 300	91 58 720 08	601	1
47 02 334 08	3 978 100	91 48 973 08	603	1	47 10 305 08	2 975 400	91 58 729 08	601	4
47 04 303 08	2 978 103	91 72 417 08	622	2	47 10 307 08	2 975 000	91 58 716 08	617	1
47 04 304 08	2 970	91 81 525 08	778	1	47 10 307 08	2 975 060	91 58 717 08	617	1
47 04 304 08	2 978 200	91 72 413 08	614	2	47 10 308 08	2 970	91 81 525 08	726	7
47 04 304 08	3 978 015	91 48 975 08	604	1	47 10 308 08	2 975 000	91 58 716 08	609	1
47 04 305 08	2 970	91 81 525 08	710	1	47 10 308 08	2 975 060	91 58 717 08	609	1
47 04 305 08	2 975 100	91 73 507 08	621	1	47 10 308 08	2 975 153	91 58 730 08	607	1
47 04 305 08	2 976 000	91 60 045 08	651	1	47 10 308 08	2 975 300	91 58 720 08	632	1
47 04 306 08	2 970	91 81 525 08	684	6	47 10 308 08	2 975 400	91 58 729 08	612	1
47 04 307 08	2 978 103	91 72 417 08	620	2	47 10 308 08	2 976 000	91 60 045 08	611	2
47 04 307 08	2 978 200	91 72 413 08	609	2	47 10 308 08	2 978 103	91 72 417 08	640	2
47 04 307 08	9 684 198	96 84 198 01	5	2	47 10 308 08	3 977 005	96 81 157 08	605	2
47 04 307 08	9 687 010	96 87 010 01	5	2	47 10 309 08	2 970	91 81 525 08	647	1
47 04 308 08	1 970 000	91 47 041 08	647	6	47 10 310 08	1 750	91 47 038 08	27	1
47 04 308 08	2 970	91 81 525 08	725	1	47 10 310 08	2 970	91 81 525 08	759	2
47 04 308 08	2 975 153	91 58 730 08	603	2	47 10 310 08	2 978 103	91 72 417 08	614	1
47 04 308 08	2 978 103	91 72 417 08	617	1	47 10 311 08	2 391	91 81 968 08	62	1
47 04 314 08	1 970 000	91 47 041 08	626	2	47 10 311 08	2 970	91 81 525 08	613	8
47 04 314 08	2 970	91 81 525 08	635	4	47 10 311 08	3 350 001	96 92 615 08	42	1
47 04 315 08	2 970	91 81 525 08	687	7	47 10 312 08	1 970 000	91 47 041 08	605	1
47 04 315 08	2 975 100	91 73 507 08	609	2	47 10 312 08	2 391	91 81 968 08	53	2
47 04 323 08	2 970	91 81 525 08	780	4	47 10 312 08	2 391 001	96 00 493 3	45	1
47 04 325 08	1 970 000	91 47 041 08	646	2	47 10 312 08	2 978 200	91 72 413 08	601	1
47 04 325 08	2 970	91 81 525 08	753	1	47 10 313 08	1 970 000	91 47 041 08	639	4
47 04 327 08	2 970	91 81 525 08	723	3	47 10 313 08	2 970	91 81 525 08	609	13
47 04 327 08	2 975 153	91 58 730 08	604	1	47 10 313 08	2 975 153	91 58 730 08	629	1
47 04 327 08	2 978 100	91 73 099 08	622	1	47 10 313 08	2 975 400	91 58 729 08	606	1
47 04 329 08	2 970	91 81 525 08	686	3	47 10 313 08	9 688 228	96 88 228 01	23	2
47 04 329 08	2 975 100	91 73 507 08	604	1	47 10 313 08	9 688 717	96 88 717 01	23	1
47 04 329 08	2 978 103	91 72 417 08	601	1	47 10 314 08	1 975 006	91 47 042 08	604	1
47 04 329 08	2 978 200	91 72 413 08	637	1	47 10 314 08	2 970	91 81 525 08	637	1
47 04 330 08	1 970 000	91 47 041 08	645	8	47 10 314 08	2 978 103	91 72 417 08	637	2
47 04 330 08	2 970	91 81 525 08	734	1	47 10 315 08	2 670 002	96 60 735 08	8	1
47 04 330 08	2 975 100	91 73 507 08	624	2	47 10 315 08	2 670 002	96 60 735 08	13	1
47 04 330 08	2 975 153	91 58 730 08	626	3	47 10 315 08	2 970	91 81 525 08	627	14
47 04 330 08	2 976 000	91 60 045 08	635	7	47 10 315 08	2 975 000	91 58 716 08	605	1
47 04 330 08	2 978 100	91 73 099 08	606	1	47 10 315 08	2 975 060	91 58 717 08	605	1

Item	Page	Assembly	Pos.	Quantity
47 10 315 08	2 975 300	91 58 720 08	603	1
47 10 316 08	1 970 000	91 47 041 08	601	4
47 10 316 08	2 970	91 81 525 08	633	7
47 10 318 08	2 970	91 81 525 08	610	14
47 10 319 08	2 970	91 81 525 08	611	5
47 10 321 08	2 711	91 47 454 08	21	38
47 10 321 08	2 970	91 81 525 08	767	4
47 10 322 08	2 970	91 81 525 08	668	3
47 10 323 08	2 970	91 81 525 08	793	6
47 10 326 08	2 970	91 81 525 08	738	3
47 10 327 08	2 970	91 81 525 08	782	4
47 10 328 08	3 976 000	96 89 034 08	604	2
47 10 328 08	3 976 002	96 89 035 08	604	2
47 10 330 08	2 970	91 81 525 08	719	1
47 10 331 08	1 975 006	91 47 042 08	603	16
47 10 332 08	1 970 000	91 47 041 08	603	4
47 10 332 08	1 975 006	91 47 042 08	612	4
47 10 332 08	2 970	91 81 525 08	746	1
47 10 333 08	2 970	91 81 525 08	655	2
47 10 334 08	2 975 700	91 62 710 08	604	6
47 10 334 08	2 976 000	91 60 045 08	622	2
47 10 336 08	2 970	91 81 525 08	732	7
47 10 336 08	2 978 103	91 72 417 08	626	2
47 10 336 08	3 978 019	91 73 130 08	601	1
47 10 336 08	3 978 100	91 48 973 08	612	1
47 10 338 08	2 970	91 81 525 08	667	10
47 10 338 08	3 978 005	91 60 393 08	616	4
47 10 344 08	3 978 005	91 60 393 08	609	4
47 10 345 08	1 970 000	91 47 041 08	606	2
47 10 345 08	2 970	91 81 525 08	755	1
47 10 345 08	3 978 100	91 48 973 08	616	1
47 10 347 08	1 970 000	91 47 041 08	602	1
47 10 347 08	2 970	91 81 525 08	603	13
47 10 348 08	1 970 054	96 35 759 08	601	6
47 10 348 08	2 970	91 81 525 08	642	12
47 10 348 08	3 977 005	96 81 157 08	610	1
47 10 353 08	2 970	91 81 525 08	634	23
47 10 353 08	2 975 000	91 58 716 08	610	3
47 10 353 08	2 975 060	91 58 717 08	610	3
47 10 353 08	2 975 153	91 58 730 08	615	3
47 10 353 08	2 975 300	91 58 720 08	615	3
47 10 353 08	2 975 400	91 58 729 08	616	2
47 10 353 08	2 978 103	91 72 417 08	609	5
47 10 353 08	2 978 200	91 72 413 08	606	3
47 10 353 08	3 978 005	91 60 393 08	606	6
47 10 353 08	3 978 019	91 73 130 08	603	1
47 10 353 08	3 978 100	91 48 973 08	615	2
47 10 370 08	2 976 000	91 60 045 08	648	3
47 10 393 08	2 670 002	96 60 735 08	12	1
47 10 394 08	2 970	91 81 525 08	689	10
47 10 394 08	2 975 300	91 58 720 08	623	1
47 10 395 08	2 970	91 81 525 08	799	1
47 10 396 08	2 970	91 81 525 08	761	7
47 10 396 08	2 976 000	91 60 045 08	609	3
47 10 396 08	2 978 200	91 72 413 08	629	1
47 10 397 08	1 970 000	91 47 041 08	633	8
47 10 397 08	2 975 153	91 58 730 08	640	2
47 10 397 08	2 975 400	91 58 729 08	622	1
47 10 397 08	2 976 000	91 60 045 08	650	3
47 10 398 08	2 970	91 81 525 08	636	1
47 10 398 08	2 976 000	91 60 045 08	649	3
47 10 399 08	3 978 005	91 60 393 08	619	3
47 19 003 08	2 970	91 81 525 08	766	2
47 19 006 08	1 975 006	91 47 042 08	613	4
47 19 006 08	2 970	91 81 525 08	745	1
47 19 007 08	2 970	91 81 525 08	706	1
47 19 007 08	2 975 700	91 62 710 08	606	3
47 19 008 08	2 970	91 81 525 08	662	9
47 19 008 08	3 978 100	91 48 973 08	601	3
47 19 009 08	2 970	91 81 525 08	763	2
47 19 011 08	1 970 000	91 47 041 08	620	1
47 19 011 08	2 970	91 81 525 08	729	7
47 19 011 08	2 975 000	91 58 716 08	618	4
47 19 011 08	2 975 060	91 58 717 08	618	4
47 19 011 08	2 975 153	91 58 730 08	650	4
47 19 011 08	2 975 300	91 58 720 08	629	4
47 19 011 08	2 975 400	91 58 729 08	623	5
47 19 011 08	2 976 000	91 60 045 08	616	5
47 19 011 08	2 978 100	91 73 099 08	619	1
47 19 011 08	2 978 103	91 72 417 08	608	1
47 19 012 08	2 976 000	91 60 045 08	613	1
47 19 012 08	2 978 103	91 72 417 08	603	1
47 19 012 08	2 978 200	91 72 413 08	607	3
47 19 012 08	3 977 005	96 81 157 08	607	2
47 19 014 08	2 975 700	91 62 710 08	601	1
47 19 015 08	2 970	91 81 525 08	739	2
47 19 015 08	3 978 100	91 48 973 08	604	1
47 19 019 08	1 975 006	91 47 042 08	609	1
47 19 023 08	2 391	91 81 968 08	60	1
47 19 023 08	2 391	91 81 968 08	180	4
47 19 024 08	1 970 000	91 47 041 08	638	4
47 19 024 08	2 975 153	91 58 730 08	649	1
47 19 031 08	2 970	91 81 525 08	718	1
47 19 031 08	2 975 700	91 62 710 08	613	2
47 19 032 08	2 970	91 81 525 08	653	2
47 19 036 08	2 970	91 81 525 08	624	1
47 19 038 08	2 970	91 81 525 08	641	4
47 19 038 08	2 978 103	91 72 417 08	613	1
47 19 038 08	2 978 200	91 72 413 08	625	1
47 19 038 08	3 977 005	96 81 157 08	609	1
47 19 039 08	2 975 700	91 62 710 08	611	1
47 19 042 08	2 970	91 81 525 08	648	1
47 19 043 08	2 970	91 81 525 08	762	2
47 19 043 08	2 975 000	91 58 716 08	626	1
47 19 043 08	2 975 060	91 58 717 08	623	1
47 19 043 08	2 975 153	91 58 730 08	653	1
47 19 043 08	2 975 300	91 58 720 08	633	1
47 19 043 08	2 976 000	91 60 045 08	607	2
47 19 043 08	2 978 103	91 72 417 08	604	2
47 19 043 08	2 978 200	91 72 413 08	626	1
47 22 605 01	9 688 228	96 88 228 01	22	1
47 22 605 01	9 688 717	96 88 717 01	22	1
47 23 004 14	1 970 000	91 47 041 08	650	1
47 23 004 14	2 970	91 81 525 08	651	4
47 23 004 14	2 975 153	91 58 730 08	646	1
47 23 004 14	2 975 300	91 58 720 08	624	1
47 23 004 14	2 976 000	91 60 045 08	646	2
47 23 004 14	2 978 103	91 72 417 08	615	1
47 23 302 08	1 970 000	91 47 041 08	617	9
47 23 302 08	2 970	91 81 525 08	673	19

Item	Page	Assembly	Pos.	Quantity
47 23 302 08	2 975 000	91 58 716 08	622	6
47 23 302 08	2 975 060	91 58 717 08	613	6
47 23 302 08	2 975 153	91 58 730 08	619	10
47 23 302 08	2 975 300	91 58 720 08	619	8
47 23 302 08	2 975 400	91 58 729 08	608	7
47 23 302 08	2 976 000	91 60 045 08	608	7
47 23 302 08	2 978 100	91 73 099 08	611	1
47 23 302 08	2 978 103	91 72 417 08	607	1
47 23 302 08	2 978 200	91 72 413 08	627	1
47 23 312 08	2 970	91 81 525 08	785	1
47 23 319 08	1 970 000	91 47 041 08	640	8
47 23 319 08	2 970	91 81 525 08	695	2
47 23 319 08	2 975 100	91 73 507 08	618	2
47 23 319 08	2 975 153	91 58 730 08	601	2
47 23 319 08	2 976 000	91 60 045 08	639	2
47 23 319 08	3 978 005	91 60 393 08	623	1
47 23 320 08	2 970	91 81 525 08	645	1
47 24 304 08	2 970	91 81 525 08	649	2
47 24 312 08	2 970	91 81 525 08	773	1
47 24 318 08	2 970	91 81 525 08	669	2
47 24 318 08	2 975 100	91 73 507 08	606	1
47 25 300 08	2 970	91 81 525 08	802	1
47 25 300 08	2 976 000	91 60 045 08	628	1
47 25 306 08	1 970 000	91 47 041 08	643	4
47 25 306 08	2 391	91 81 968 08	183	2
47 25 306 08	2 970	91 81 525 08	617	7
47 25 306 08	2 975 400	91 58 729 08	611	1
47 25 306 08	2 975 700	91 62 710 08	603	1
47 25 306 08	2 978 103	91 72 417 08	621	1
47 25 306 08	9 688 228	96 88 228 01	3	1
47 25 306 08	9 688 717	96 88 717 01	3	1
47 25 315 08	1 711 025	91 50 229 08	8	1
47 25 315 08	2 970	91 81 525 08	690	19
47 25 318 08	1 970 000	91 47 041 08	644	24
47 25 318 08	2 970	91 81 525 08	625	7
47 25 318 08	2 975 100	91 73 507 08	619	6
47 25 318 08	2 975 153	91 58 730 08	602	3
47 25 318 08	2 976 000	91 60 045 08	636	6
47 25 318 08	3 978 005	91 60 393 08	613	2
47 32 011 08	9 684 198	96 84 198 01	3	2
47 32 011 08	9 687 010	96 87 010 01	3	2
47 32 116 08	2 978 100	91 73 099 08	613	1
47 32 305 08	2 970	91 81 525 08	674	4
47 32 305 08	2 976 000	91 60 045 08	624	1
47 32 308 08	2 975 400	91 58 729 08	624	1
47 32 308 08	3 976 000	96 89 034 08	605	2
47 32 308 08	3 976 002	96 89 035 08	605	2
47 32 310 08	2 970	91 81 525 08	758	2
47 32 310 08	3 976 000	96 89 034 08	603	2
47 32 310 08	3 976 002	96 89 035 08	603	2
47 32 314 08	2 970	91 81 525 08	757	2
47 33 002 08	2 970	91 81 525 08	756	2
47 33 302 08	2 976 000	91 60 045 08	627	1
47 40 004 08	1 970 054	96 35 759 08	603	1
47 40 301 08	2 711	91 47 454 08	18	1
47 40 326 08	1 975 006	91 47 042 08	619	1
47 42 315 08	2 541	91 71 112 08	36	2
47 42 317 08	2 391	91 81 968 08	181	2
47 49 015 08	2 970	91 81 525 08	577	2
47 49 019 08	2 970	91 81 525 08	572	3
47 49 075 08	2 978 100	91 73 099 08	51	1
47 49 076 08	2 970	91 81 525 08	575	1
47 50 305 08	2 970	91 81 525 08	652	1
47 50 307 08	2 978 103	91 72 417 08	632	2
47 50 311 08	2 391	91 81 968 08	184	1
47 50 313 08	2 970	91 81 525 08	776	1
47 50 313 08	2 975 100	91 73 507 08	603	2
47 50 315 08	2 970	91 81 525 08	806	1
47 50 315 08	2 975 000	91 58 716 08	624	1
47 50 315 08	2 975 060	91 58 717 08	622	1
47 50 315 08	2 975 700	91 62 710 08	612	1
47 50 315 08	2 978 100	91 73 099 08	618	1
47 50 315 08	2 978 200	91 72 413 08	641	1
47 50 316 08	1 970 000	91 47 041 08	634	4
47 50 316 08	2 970	91 81 525 08	769	1
47 50 316 08	2 975 153	91 58 730 08	621	1
47 50 316 08	2 975 300	91 58 720 08	626	1
47 50 316 08	2 976 000	91 60 045 08	654	1
47 50 316 08	2 978 103	91 72 417 08	625	1
47 50 317 08	2 970	91 81 525 08	754	3
47 50 317 08	2 975 100	91 73 507 08	615	1
47 50 318 08	1 970 000	91 47 041 08	641	4
47 50 319 08	1 970 000	91 47 041 08	611	2
47 50 319 08	2 970	91 81 525 08	602	7
47 50 325 08	2 976 000	91 60 045 08	601	1
47 50 329 08	2 970	91 81 525 08	737	5
47 50 329 08	2 978 100	91 73 099 08	615	2
47 50 329 08	2 978 200	91 72 413 08	632	2
47 50 329 08	3 978 005	91 60 393 08	614	2
47 50 329 08	3 978 019	91 73 130 08	608	1
47 50 330 08	2 970	91 81 525 08	654	2
47 50 336 08	2 975 700	91 62 710 08	615	2
47 50 339 08	2 978 100	91 73 099 08	601	4
47 50 340 08	2 970	91 81 525 08	707	1
47 51 313 08	2 970	91 81 525 08	772	1
47 51 383 08	2 970	91 81 525 08	704	1
47 54 072 08	1 970 000	91 47 041 08	651	2
47 54 081 08	2 975 153	91 58 730 08	642	2
47 54 301 08	2 970	91 81 525 08	650	3
47 54 301 08	2 976 000	91 60 045 08	652	1
47 54 301 08	2 978 103	91 72 417 08	616	1
47 54 302 08	2 970	91 81 525 08	777	2
47 54 303 08	2 978 200	91 72 413 08	603	1
47 54 304 08	1 970 000	91 47 041 08	608	1
47 54 304 08	2 970	91 81 525 08	630	7
47 54 304 08	2 975 100	91 73 507 08	611	1
47 54 304 08	3 978 100	91 48 973 08	605	1
47 54 305 08	2 670 002	96 60 735 08	10	1
47 54 305 08	2 970	91 81 525 08	740	2
47 54 308 08	1 975 006	91 47 042 08	606	1
47 54 309 08	1 970 000	91 47 041 08	615	1
47 54 309 08	2 391	91 81 968 08	186	1
47 54 309 08	2 391 001	96 00 493 3	33	1
47 54 309 08	2 970	91 81 525 08	709	2
47 54 310 08	2 970	91 81 525 08	804	1
47 54 310 08	2 976 000	91 60 045 08	630	1
47 54 312 08	2 970	91 81 525 08	805	1
47 54 313 08	1 970 000	91 47 041 08	627	4
47 54 313 08	2 970	91 81 525 08	626	8
47 54 313 08	2 976 000	91 60 045 08	605	1

Item	Page	Assembly	Pos.	Quantity	Item	Page	Assembly	Pos.	Quantity
47 54 314 08	1 970 000	91 47 041 08	616	5	47 54 361 77	2 975 153	91 58 730 08	641	1
47 54 314 08	2 970	91 81 525 08	728	5	47 54 363 08	2 970	91 81 525 08	682	7
47 54 314 08	2 975 000	91 58 716 08	602	2	47 54 363 08	3 976 002	96 89 035 08	601	1
47 54 314 08	2 975 060	91 58 717 08	602	2	47 54 363 08	3 976 003	96 88 966 08	601	1
47 54 314 08	2 975 153	91 58 730 08	610	1	47 54 363 08	3 977 005	96 81 157 08	601	1
47 54 314 08	2 975 300	91 58 720 08	631	2	47 54 367 08	2 970	91 81 525 08	620	3
47 54 314 08	2 975 400	91 58 729 08	619	4	47 55 004 08	2 970	91 81 525 08	664	3
47 54 314 08	2 976 000	91 60 045 08	653	2	47 55 004 08	2 978 100	91 73 099 08	603	2
47 54 314 08	3 978 015	91 48 975 08	605	1	47 55 007 08	2 391	91 81 968 08	41	2
47 54 315 08	2 970	91 81 525 08	629	3	47 55 007 08	2 970	91 81 525 08	663	3
47 54 315 08	2 978 200	91 72 413 08	622	2	47 55 018 08	2 970	91 81 525 08	731	3
47 54 316 08	2 970	91 81 525 08	646	1	47 55 019 08	2 976 000	91 60 045 08	629	2
47 54 317 08	2 970	91 81 525 08	619	1	47 55 029 08	3 978 005	91 60 393 08	608	4
47 54 318 08	2 970	91 81 525 08	702	4	47 55 035 08	2 970	91 81 525 08	678	5
47 54 318 08	2 975 153	91 58 730 08	647	1	47 55 035 08	3 978 005	91 60 393 08	612	4
47 54 318 08	2 975 300	91 58 720 08	625	1	47 55 035 08	3 978 100	91 48 973 08	614	1
47 54 318 08	2 976 000	91 60 045 08	644	4	47 56 015 08	1 970 000	91 47 041 08	654	1
47 54 318 08	2 978 200	91 72 413 08	613	1	47 56 015 08	2 970	91 81 525 08	750	6
47 54 318 08	3 976 002	96 89 035 08	602	1	47 56 015 08	2 975 153	91 58 730 08	643	2
47 54 318 08	3 976 003	96 88 966 08	602	1	47 56 015 08	2 975 700	91 62 710 08	609	1
47 54 318 08	3 977 005	96 81 157 08	602	1	47 56 015 08	2 976 000	91 60 045 08	632	1
47 54 320 08	2 970	91 81 525 08	749	1	47 56 021 08	2 970	91 81 525 08	774	1
47 54 321 08	2 976 000	91 60 045 08	656	2	47 56 026 08	1 975 006	91 47 042 08	602	1
47 54 322 08	2 978 100	91 73 099 08	623	1	47 56 026 08	2 970	91 81 525 08	632	12
47 54 323 08	2 970	91 81 525 08	760	2	47 56 026 08	3 978 100	91 48 973 08	613	1
47 54 324 08	2 975 700	91 62 710 08	608	1	47 56 032 08	2 970	91 81 525 08	692	20
47 54 326 08	2 970	91 81 525 08	666	3	47 56 034 08	1 970 000	91 47 041 08	624	8
47 54 327 08	2 970	91 81 525 08	661	6	47 56 034 08	2 970	91 81 525 08	789	1
47 54 327 08	2 978 103	91 72 417 08	639	2	47 56 034 08	2 975 100	91 73 507 08	601	4
47 54 328 08	2 970	91 81 525 08	712	4	47 56 034 08	2 976 000	91 60 045 08	634	2
47 54 331 08	1 970 000	91 47 041 08	653	1	47 56 034 08	3 978 015	91 48 975 08	603	2
47 54 331 08	2 976 000	91 60 045 08	631	1	47 66 077 08	2 970	91 81 525 08	803	1
47 54 334 08	2 970	91 81 525 08	741	2	47 66 094 08	2 541	91 71 112 08	60	2
47 54 335 08	1 975 006	91 47 042 08	615	4	47 66 102 08	2 975 300	91 58 720 08	628	1
47 54 335 08	2 970	91 81 525 08	747	1	47 66 114 08	2 970	91 81 525 08	717	2
47 54 335 08	2 978 100	91 73 099 08	608	1	47 66 115 08	2 970	91 81 525 08	781	4
47 54 340 08	2 970	91 81 525 08	670	1	47 74 008 08	2 975 153	91 58 730 08	598	1
47 54 341 08	2 970	91 81 525 08	775	3	47 74 009 08	2 970	91 81 525 08	596	1
47 54 342 08	2 978 100	91 73 099 08	609	1	47 74 009 08	2 975 100	91 73 507 08	598	1
47 54 343 08	2 970	91 81 525 08	735	2	47 74 024 08	2 541	91 71 112 08	37	2
47 54 343 08	3 978 100	91 48 973 08	602	3	47 75 105 01	9 020 477	90 20 477 0	97	1
47 54 346 08	2 970	91 81 525 08	700	2	47 75 105 01	9 020 477	90 20 477 1	10	5
47 54 350 08	2 976 000	91 60 045 08	638	2	47 75 110 01	X1148114	11 48 114 3	33	3
47 54 355 08	2 391	91 81 968 08	182	2	47 75 110 01	X1148558	11 48 558 7	290	2
47 54 355 08	2 978 103	91 72 417 08	633	1	47 75 110 01	X1148558	11 48 558 7	470	3
47 54 356 08	2 970	91 81 525 08	701	6	47 75 113 01	9 020 477	90 20 477 0	2	2
47 54 357 08	1 970 000	91 47 041 08	648	2	47 75 115 01	9 020 477	90 20 477 0	68	3
47 54 357 08	2 970	91 81 525 08	724	1	47 77 015 08	2 975 153	91 58 730 08	599	1
47 54 357 08	2 975 000	91 58 716 08	621	1	47 77 016 08	2 970	91 81 525 08	595	1
47 54 357 08	2 975 060	91 58 717 08	607	1	47 77 016 08	2 975 100	91 73 507 08	599	1
47 54 357 08	2 975 153	91 58 730 08	634	2	47 77 040 08	1 400	91 76 481 08	(15)	1
47 54 357 08	2 975 300	91 58 720 08	605	1	47 77 040 08	1 975 006	91 47 042 08	601	2
47 54 357 08	2 978 103	91 72 417 08	618	1	47 77 040 08	2 657	91 47 448 08	(26)	1
47 54 360 08	2 970	91 81 525 08	615	3	47 77 040 08	2 657	91 47 448 08	(28)	1
47 54 360 08	2 975 700	91 62 710 08	610	1	47 77 040 08	2 970	91 81 525 08	730	4
47 54 360 08	2 978 200	91 72 413 08	610	1	47 77 040 08	2 975 000	91 58 716 08	614	1
47 54 361 08	2 970	91 81 525 08	618	3	47 77 040 08	2 975 060	91 58 717 08	614	1
47 54 361 08	2 975 153	91 58 730 08	633	1	47 77 040 08	2 975 153	91 58 730 08	618	1
47 54 361 08	2 975 400	91 58 729 08	607	1	47 77 040 08	2 975 300	91 58 720 08	618	1
47 54 361 08	2 978 200	91 72 413 08	639	2	47 77 040 08	2 975 400	91 58 729 08	621	1

Item	Page	Assembly	Pos.	Quantity
47 77 040 08	3 222	91 60 427 08	45	1
47 77 040 08	3 978 005	91 60 393 08	604	4
47 77 040 08	3 978 100	91 48 973 08	617	1
47 77 040 08	X1028628	10 28 628 9	4	1
47 77 040 08	X1028673	10 28 673 1	2	2
47 77 040 08	X1041325	10 41 325 5	200	4
47 77 040 77	X1148558	11 48 558 8	38	2
47 77 041 08	2 125	91 47 417 08	(12)	2
47 77 041 08	2 125	91 47 417 08	(12)	2
47 77 041 08	2 970	91 81 525 08	720	2
47 77 042 08	1 400	91 76 481 08	(16)	2
47 77 042 08	2 976 000	91 60 045 08	626	1
47 77 042 08	9 688 228	96 88 228 01	26	1
47 77 042 08	9 688 717	96 88 717 01	26	1
47 77 042 08	X1028628	10 28 628 9	2	2
47 77 043 08	2 970	91 81 525 08	697	1
47 77 043 08	9 684 199	96 84 199 01	8	4
47 77 043 08	X1000937	10 00 937 8	19	2
47 77 044 08	9 338 787	93 38 787 01	79	4
47 77 044 08	9 338 788	93 38 788 01	79	4
47 77 045 08	2 970	91 81 525 08	638	1
47 77 045 08	3 978 005	91 60 393 08	621	1
47 77 045 08	9 335 964	93 35 964 01	2	9
47 77 046 08	2 657	91 47 448 08	(22)	1
47 77 046 08	2 970	91 81 525 08	679	5
47 77 046 08	3 978 005	91 60 393 08	605	4
47 77 046 08	X1041325	10 41 325 5	202	2
47 77 047 08	X1041325	10 41 325 5	201	2
47 77 048 08	2 970	91 81 525 08	608	7
47 77 048 08	9 338 789	93 38 789 01	62	3
47 77 048 08	X1028923	10 28 923 0	13	1
47 77 049 08	2 391	91 81 968 08	56	1
47 77 049 08	2 970	91 81 525 08	722	1
47 77 049 08	2 975 153	91 58 730 08	627	3
47 77 049 08	2 975 400	91 58 729 08	602	1
47 77 049 08	9 338 787	93 38 787 01	78	4
47 77 049 08	9 338 788	93 38 788 01	78	4
47 77 049 08	X1028923	10 28 923 0	15	1
47 77 051 08	1 970 000	91 47 041 08	637	8
47 77 051 08	2 670 002	96 60 735 08	11	1
47 77 051 08	9 684 199	96 84 199 01	9	3
47 77 052 08	2 975 000	91 58 716 08	608	1
47 77 052 08	2 975 060	91 58 717 08	608	1
47 77 052 08	2 975 153	91 58 730 08	623	5
47 77 052 08	2 975 300	91 58 720 08	602	1
47 77 052 08	2 975 400	91 58 729 08	31	1
47 77 052 08	2 975 400	91 58 729 08	604	1
47 77 054 08	9 640 276	96 40 276 08	16	3
47 77 054 08	X1041267	10 41 267 8	4	1
47 77 056 08	9 335 964	93 35 964 01	92	1
47 77 056 08	9 338 787	93 38 787 01	69	2
47 77 056 08	9 338 788	93 38 788 01	69	2
47 77 057 08	2 970	91 81 525 08	612	3
47 77 057 08	9 338 787	93 38 787 01	76	3
47 77 057 08	9 338 788	93 38 788 01	76	3
47 77 058 08	2 671 005	96 35 507 08	20	1
47 77 058 08	9 338 787	93 38 787 01	77	2
47 77 058 08	9 338 788	93 38 788 01	77	2
47 77 058 08	9 338 813	93 38 813 01	68	3
47 77 058 08	9 684 808	96 84 808 01	68	3
47 77 059 08	X1148558	11 48 558 8	42	1
48 23 308 14	1 970 000	91 47 041 08	607	1
48 23 308 14	2 970	91 81 525 08	698	7
48 23 308 14	3 978 100	91 48 973 08	607	1
48 23 318 14	2 970	91 81 525 08	665	14
48 24 303 14	1 970 000	91 47 041 08	636	4
48 24 303 14	2 970	91 81 525 08	792	1
48 24 303 14	2 976 000	91 60 045 08	618	3
48 24 303 14	2 978 100	91 73 099 08	605	2
48 24 303 14	2 978 200	91 72 413 08	634	1
48 24 306 14	2 975 400	91 58 729 08	610	1
48 24 306 14	2 975 700	91 62 710 08	602	1
48 24 311 14	2 970	91 81 525 08	606	10
48 24 315 14	1 970 000	91 47 041 08	621	1
48 24 315 14	2 970	91 81 525 08	751	1
48 24 316 14	2 975 700	91 62 710 08	607	1
48 24 316 14	2 976 000	91 60 045 08	623	1
48 24 318 14	2 970	91 81 525 08	696	2
48 24 318 14	2 975 153	91 58 730 08	628	3
48 24 318 14	2 976 000	91 60 045 08	637	3
48 24 318 14	3 978 005	91 60 393 08	610	1
48 25 308 14	2 970	91 81 525 08	605	12
48 25 309 14	2 970	91 81 525 08	616	14
48 25 309 14	2 975 100	91 73 507 08	610	2
48 25 309 14	2 978 200	91 72 413 08	620	1
48 25 316 14	2 970	91 81 525 08	675	2
48 25 316 14	2 975 100	91 73 507 08	605	2
48 25 316 14	2 978 103	91 72 417 08	602	1
49 00 014	1 970 054	96 35 759 08	11	3
49 00 089	1 140 001	96 35 222 08	14	4
49 00 089	2 101	91 61 490 08	22	4
49 00 089	2 200 000	91 61 061 08	129	4
49 00 089	2 200 056	96 34 381 08	12	14
49 00 089	2 200 057	96 34 382 08	12	14
49 00 089	2 200 058	96 34 383 08	12	14
49 00 089	2 200 064	96 32 574 08	12	14
49 00 089	2 391	91 81 968 08	104	28
49 00 089	2 391 035	96 33 658 08	26	17
49 00 089	2 392	91 69 972 08	31	20
49 00 089	2 393	91 69 974 08	29	24
49 00 089	2 502	91 47 459 08	27	8
49 00 089	2 541	91 71 112 08	53	1
49 00 089	2 670	91 61 208 08	21	2
49 00 089	2 711	91 47 454 08	31	4
49 00 089	2 790 701	91 55 739 08	12	9
49 00 089	2 925 007	96 38 882 08	13	2
49 00 089	2 925 150	96 74 714 08	4	1
49 00 089	2 925 304	96 40 362 08	4	1
49 00 089	2 925 322	96 40 458 08	4	1
49 00 089	3 211	91 75 353 08	81	36
49 00 089	3 227 000	91 60 434 08	48	2
49 00 089	3 713	91 78 833 08	71	29
49 00 089	3 714	91 81 777 08	68	52
49 00 089	3 715	91 78 835 08	36	22
49 00 089	3 716	91 79 193 08	30	22
49 00 089	5 402 705	54 02 705 14	25	4
49 00 089	9 688 228	96 88 228 01	13	2
49 00 089	9 688 717	96 88 717 01	53	2
49 00 090	1 400	91 76 481 08	82	4
49 00 090	1 410	91 76 480 08	82	4

Item	Page	Assembly	Pos.	Quantity	Item	Page	Assembly	Pos.	Quantity
49 00 090	2 103	91 75 173 08	18	4	49 00 153	1 400	91 76 481 08	50	8
49 00 090	2 550	91 81 778 08	28	4	49 00 153	1 410	91 76 480 08	46	8
49 00 094	2 102 010	91 60 648 08	74	8	49 00 153	2 102 010	91 60 648 08	53	4
49 00 094	3 370	91 83 620 08	15	4	49 00 153	2 550	91 81 778 08	5	16
49 00 094	3 716	91 79 193 08	13	2	49 00 153	2 970	91 81 525 08	174	8
49 00 094	9 653 383	96 53 383 08	4	3	49 00 153	3 360 003	96 76 267 08	14	4
49 00 094	X1148114	11 48 114 3	51	2	49 00 153	3 711	91 72 407 08	8	16
49 00 100	2 200 000	91 61 061 08	74	12	49 00 153	3 714	91 81 777 08	41	20
49 00 100	2 320 001	96 76 249 08	41	2	49 00 153	9 338 787	93 38 787 01	21	12
49 00 100	2 391 037	96 24 918 08	8	4	49 00 153	9 338 788	93 38 788 01	21	12
49 00 100	2 671	91 61 282 08	9	16	49 00 161	2 102 012	96 79 276 08	40	8
49 00 100	3 716	91 79 193 08	19	8	49 00 161	2 310 001	96 76 244 08	14	30
49 00 111	2 200 056	96 34 381 08	11	4	49 00 161	2 320 001	96 76 249 08	14	30
49 00 111	2 200 057	96 34 382 08	11	4	49 00 161	2 340	91 61 648 08	12	4
49 00 111	2 200 058	96 34 383 08	11	4	49 00 161	2 391	91 81 968 08	105	4
49 00 111	2 200 064	96 32 574 08	11	4	49 00 161	2 970	91 81 525 08	173	8
49 00 111	2 310 001	96 76 244 08	35	2	49 00 161	3 714 008	96 36 682 08	17	4
49 00 111	2 320 001	96 76 249 08	35	5	49 00 161	9 653 383	96 53 383 08	2	1
49 00 111	2 670	91 61 208 08	14	2	49 00 188	1 140	91 75 217 08	75	8
49 00 111	5 106 691	51 06 691 08	4	4	49 00 188	1 400	91 76 481 08	79	8
49 00 112	1 140	91 75 217 08	49	38	49 00 188	1 410	91 76 480 08	79	8
49 00 120	2 200 000	91 61 061 08	133	4	49 00 188	2 102 010	91 60 648 08	71	6
49 00 120	2 391 001	96 00 493 3	111	2	49 00 188	2 103 001	96 38 134 08	5	11
49 00 120	2 933	91 47 470 08	13	2	49 00 188	2 200 000	91 61 061 08	44	64
49 00 123	2 670	91 61 208 08	3	4	49 00 188	2 200 055	96 60 972 08	28	1
49 00 123	2 671	91 61 282 08	7	4	49 00 188	2 391	91 81 968 08	107	4
49 00 123	2 730 001	96 36 111 08	20	4	49 00 188	2 541	91 71 112 08	29	3
49 00 123	3 745	91 72 410 08	37	16	49 00 188	2 976 000	91 60 045 08	32	8
49 00 128	1 140	91 75 217 08	83	8	49 00 188	3 291	91 75 319 08	8	8
49 00 128	1 991	91 83 359 08	6	4	49 00 188	3 592 001	96 80 256 08	4	4
49 00 128	2 102 012	96 79 276 08	35	27	49 00 188	3 978 005	91 60 393 08	7	4
49 00 128	2 103	91 75 173 08	49	8	49 00 195	2 103	91 75 173 08	10	8
49 00 128	2 200 000	91 61 061 08	130	18	49 00 195	9 653 384	96 53 384 08	28	1
49 00 128	2 200 056	96 34 381 08	10	9	49 00 204	2 102 010	91 60 648 08	46	4
49 00 128	2 200 057	96 34 382 08	10	9	49 00 204	2 391 001	96 00 493 3	103	2
49 00 128	2 200 058	96 34 383 08	10	9	49 00 204	3 211 002	92 88 302 08	3	2
49 00 128	2 200 059	96 34 384 08	7	35	49 00 204	3 212 000	91 72 405 08	36	12
49 00 128	2 200 060	96 34 386 08	8	8	49 00 204	9 338 787	93 38 787 01	80	8
49 00 128	2 200 064	96 32 574 08	10	9	49 00 204	9 338 788	93 38 788 01	80	8
49 00 128	2 370	91 61 649 08	6	10	49 00 323	5 402 705	54 02 705 14	17	6
49 00 128	2 391	91 81 968 08	106	23	49 00 531	1 140	91 75 217 08	77	12
49 00 128	2 391 035	96 33 658 08	31	8	49 00 531	2 200 000	91 61 061 08	151	16
49 00 128	2 393	91 69 974 08	27	12	49 00 531	2 391 024	96 34 360 08	8	10
49 00 128	2 550	91 81 778 08	47	2	49 00 531	2 391 035	96 33 658 08	24	30
49 00 128	2 670 002	96 60 735 08	5	2	49 00 531	3 211 012	96 70 704 08	18	20
49 00 128	2 790 701	91 55 739 08	8	2	49 00 531	3 212	91 72 404 08	44	2
49 00 128	2 932 166	92 68 911 08	8	2	49 00 531	3 212 001	96 36 771 08	11	2
49 00 128	3 211	91 75 353 08	39	14	49 00 531	3 780 214	96 80 825 08	11	32
49 00 128	3 212	91 72 404 08	16	2	49 00 531	9 653 369	96 53 369 08	2	2
49 00 128	3 212 000	91 72 405 08	56	2	49 00 537	3 745	91 72 410 08	34	8
49 00 128	3 214	91 72 396 08	22	2	49 00 539	1 400	91 76 481 08	89	4
49 00 128	3 221	91 60 426 08	54	1	49 00 539	1 410	91 76 480 08	89	4
49 00 128	3 221 000	91 60 429 08	54	1	49 00 539	2 200 063	96 60 724 08	9	4
49 00 128	3 222	91 60 427 08	65	1	49 00 539	2 391 024	96 34 360 08	3	8
49 00 128	3 222 000	91 60 430 08	54	1	49 00 539	2 835 003	91 55 855 08	24	4
49 00 128	3 713	91 78 833 08	30	11	49 00 539	2 932 082	96 84 247 08	74	1
49 00 128	3 714	91 81 777 08	70	10	49 00 539	2 932 166	92 68 911 08	11	2
49 00 128	3 745	91 72 410 08	44	8	49 00 539	3 212	91 72 404 08	27	8
49 00 128	3 745 022	96 84 615 08	3	1	49 00 539	3 212 001	96 36 771 08	14	8
49 00 153	1 300	91 25 321 08	(3)	166	49 00 539	3 554 006	96 00 236 1	55	10

Item	Page	Assembly	Pos.	Quantity
49 00 539	3 780 214	96 80 825 08	20	2
49 00 539	X1011318	10 11 318 4	19	4
49 00 605	2 790 701	91 55 739 08	31	2
49 00 605	2 970	91 81 525 08	32	6
49 00 605	2 970	91 81 525 08	65	10
49 00 605	2 975 000	91 58 716 08	52	4
49 00 605	2 975 060	91 58 717 08	52	4
49 00 605	2 975 153	91 58 730 08	52	4
49 00 605	2 975 300	91 58 720 08	52	4
49 00 605	2 975 400	91 58 729 08	51	4
49 00 614	2 200 062	96 40 428 08	4	1
49 00 614	2 393	91 69 974 08	28	8
49 00 614	2 671	91 61 282 08	16	4
49 00 614	3 224	91 60 440 08	30	2
49 00 614	3 226	91 60 432 08	18	2
49 00 614	3 227 000	91 60 434 08	18	6
49 00 614	3 227 000	91 62 091 08	18	6
49 00 614	3 227 006	91 60 435 08	18	6
49 00 953	2 970	91 81 525 08	150	4
49 01 021	9 335 964	93 35 964 01	74	12
49 01 057	2 391 035	96 33 658 08	20	6
49 01 067	9 020 477	90 20 477 0	61	24
49 01 067	9 338 813	93 38 813 01	61	24
49 01 067	9 684 808	96 84 808 01	61	24
49 01 162	1 140	91 75 217 08	58	4
49 01 162	5 114 975	51 14 975 08	17	2
49 01 191	5 114 865	51 14 865 08	6	4
49 01 217	X1028673	10 28 673 1	3	4
49 01 274	9 020 477	90 20 477 1	8	12
49 01 886	2 913 100	91 23 538 08	12	4
49 02 004	3 780 265	96 70 515 08	4	3
49 02 248	9 684 199	96 84 199 01	5	2
49 11 008 14	2 970	91 81 525 08	601	7
49 80 031	X1041267	10 41 267 7	24	4
49 80 486	S150225	54 00 061 08	5	1
50 03 061 08	9 338 813	93 38 813 01	7	2
50 03 061 08	9 684 808	96 84 808 01	7	2
50 04 117 08	1 130 008	96 38 102 08	17	4
50 04 325 08	5 114 975	51 14 975 08	22	2
50 06 855 08	2 790 701	91 55 739 08	33	4
50 09 001	X1022005	10 22 005 8	11	1
50 09 001	X1022006	10 22 006 2	11	1
50 09 001	X1022006	10 22 006 3	11	1
50 09 175 08	1 140	91 75 217 08	50	112
50 09 347 08	X1028923	10 28 923 0	22	2
50 09 648	X1065300	10 65 300 9	41	1
50 12 080 08	X1081431	10 81 431 8	20	1
50 12 085 08	X1067841	10 67 841 2	(15)	1
50 12 437 08	2 970	91 81 525 08	(1)	1
50 12 437 08	2 975 000	91 58 716 08	(1)	1
50 15 010 77	5 402 705	54 02 705 14	23	3
50 15 070 14	X1134739	11 34 739 6	141	0.7
50 15 070 14	X1134739	11 34 739 9	200	0.3
50 15 073 14	X1134739	11 34 739 6	143	1
50 15 073 14	X1134739	11 34 739 9	202	1
50 15 320 14	X1134739	11 34 739 6	9	1
50 15 339 08	9 338 813	93 38 813 01	4	1
50 15 339 08	9 684 808	96 84 808 01	4	1
50 15 343 08	X1087447	10 87 447 5	511	18
50 15 404 14	X1087476	10 87 476 4	(2)	8
50 15 405 14	X1087476	10 87 476 4	(1)	7
50 15 413 14	X1087447	10 87 447 5	104	1
50 15 497 08	X1087448	10 87 448 7	3	1
50 15 594 14	X1087476	10 87 476 4	7	1
50 26 577 08	3 978 005	91 60 393 08	5	1
50 26 664 08	3 350 001	96 92 615 08	41	1
50 28 065 08	1 970 000	91 47 041 08	10	5
50 28 065 08	2 978 100	91 73 099 08	7	1
50 28 065 08	2 978 103	91 72 417 08	12	1
50 28 065 08	2 978 200	91 72 413 08	12	1
50 28 073 08	2 970	91 81 525 08	41	1
50 28 073 08	2 975 000	91 58 716 08	9	1
50 28 073 08	2 975 060	91 58 717 08	9	1
50 28 073 08	2 975 153	91 58 730 08	9	1
50 28 073 08	2 975 300	91 58 720 08	9	1
50 28 073 08	2 975 400	91 58 729 08	9	1
50 28 073 08	3 977 005	96 81 157 08	9	1
50 28 073 08	3 978 005	91 60 393 08	9	1
50 40 045 08	X1030134	10 30 134 2	250	2
50 40 064 08	X1030134	10 30 134 2	480	9
51 00 959 14	2 670	91 61 208 08	8	1
51 01 082 01	9 338 787	93 38 787 01	93	1
51 01 082 01	9 338 788	93 38 788 01	93	1
51 02 306 08	2 370	91 61 649 08	2	1
51 04 034 08	2 970	91 81 525 08	96	2
51 04 034 08	3 976 002	96 89 035 08	3	1
51 04 087 08	2 970	91 81 525 08	37	2
51 04 087 08	2 975 000	91 58 716 08	7	1
51 04 087 08	2 975 060	91 58 717 08	7	1
51 04 087 08	2 975 153	91 58 730 08	7	1
51 04 087 08	2 975 300	91 58 720 08	7	1
51 04 087 08	2 975 400	91 58 729 08	7	1
51 04 120 08	1 975 006	91 47 042 08	6	1
51 04 122 08	2 970	91 81 525 08	26	4
51 04 124 08	2 970	91 81 525 08	40	2
51 04 124 08	2 970	91 81 525 08	49	1
51 04 124 08	2 970	91 81 525 08	55	1
51 04 124 08	2 975 000	91 58 716 08	10	1
51 04 124 08	2 975 060	91 58 717 08	10	1
51 04 124 08	2 975 153	91 58 730 08	10	1
51 04 124 08	2 975 300	91 58 720 08	10	1
51 04 124 08	2 975 400	91 58 729 08	10	1
51 04 124 08	2 976 000	91 60 045 08	10	1
51 04 124 08	2 976 000	91 60 045 08	44	3
51 04 136 08	2 975 700	91 62 710 08	9	1
51 04 385 08	2 970	91 81 525 08	50	1
51 04 687 08	2 970	91 81 525 08	23	4
51 04 687 08	2 970	91 81 525 08	25	2
51 05 681 08	2 997	91 81 527 08	166	0.63
51 05 681 08	2 997	91 81 527 08	167	0.52
51 05 681 08	2 997	91 81 527 08	168	0.5
51 05 681 08	2 997	91 81 527 08	169	0.72
51 05 681 08	2 997	91 81 527 08	170	1.66
51 05 692 08	1 970 000	91 47 041 08	60	1
51 05 696 08	1 750	91 47 038 08	26	1
51 05 866 08	1 970 000	91 47 041 08	58	24
51 05 866 08	2 970	91 81 525 08	555	24
51 05 866 08	2 975 400	91 58 729 08	40	2
51 05 867 08	1 970 000	91 47 041 08	53	40
51 05 867 08	2 391 001	96 00 493 3	(1)	1

Item	Page	Assembly	Pos.	Quantity
51 05 867 08	2 391 001	96 00 493 3	35	1
51 05 867 08	2 970	91 81 525 08	556	30
51 05 867 08	2 975 400	91 58 729 08	32	4
51 05 867 08	X1066380	10 66 380 7	(18)	1
51 05 869 08	2 970	91 81 525 08	551	8
51 05 869 08	2 976 000	91 60 045 08	52	12
51 05 870 08	2 970	91 81 525 08	552	10
51 05 870 08	2 970	91 81 525 08	(1)	1
51 05 870 08	2 976 000	91 60 045 08	53	6
51 05 879 08	2 391 001	96 00 493 3	(1)	1
51 05 879 08	2 391 001	96 00 493 3	26	2
51 05 879 08	2 970	91 81 525 08	562	6
51 05 879 08	2 975 000	91 58 716 08	32	3
51 05 879 08	2 975 060	91 58 717 08	32	3
51 05 879 08	2 975 300	91 58 720 08	32	4
51 05 882 08	2 970	91 81 525 08	561	12
51 05 882 08	2 975 300	91 58 720 08	37	4
51 05 988 08	2 391 001	96 00 493 3	29	6
51 05 989 08	2 391 001	96 00 493 3	30	4
51 05 996 08	2 970	91 81 525 08	111	4
51 05 996 08	2 975 000	91 58 716 08	23	1
51 05 996 08	2 975 060	91 58 717 08	23	1
51 05 996 08	2 975 153	91 58 730 08	25	2
51 05 997 08	2 970	91 81 525 08	112	5
51 05 997 08	2 975 153	91 58 730 08	18	1
51 05 997 08	2 975 300	91 58 720 08	23	1
51 05 997 08	2 975 400	91 58 729 08	23	1
51 06 290 08	1 970 000	91 47 041 08	631	6
51 06 290 08	2 970	91 81 525 08	721	8
51 06 290 08	2 975 000	91 58 716 08	603	4
51 06 290 08	2 975 060	91 58 717 08	603	4
51 06 290 08	2 975 153	91 58 730 08	613	4
51 06 290 08	2 975 300	91 58 720 08	613	4
51 06 290 08	2 975 400	91 58 729 08	609	4
51 06 290 08	2 976 000	91 60 045 08	615	2
51 06 290 08	2 978 103	91 72 417 08	623	1
51 06 290 08	2 978 200	91 72 413 08	630	1
51 06 290 08	3 978 015	91 48 975 08	606	1
51 06 318 08	2 970	91 81 525 08	52	1
51 06 318 08	2 970	91 81 525 08	63	1
51 06 318 08	2 975 000	91 58 716 08	3	1
51 06 318 08	2 975 060	91 58 717 08	3	1
51 06 318 08	2 975 153	91 58 730 08	3	1
51 06 318 08	2 975 300	91 58 720 08	3	1
51 06 318 08	2 975 400	91 58 729 08	3	1
51 06 425 08	2 970	91 81 525 08	76	2
51 06 623 08	5 708 320	57 08 320 08	2	1
51 06 673 08	2 671 005	96 35 507 08	16	2
51 06 691 08	2 671 005	96 35 507 08	7	2
51 06 692 08	5 106 691	51 06 691 08	1	1
51 06 693 08	2 671 005	96 35 507 08	12	1
51 06 693 08	5 106 691	51 06 691 08	50	1
51 06 711 08	2 970	91 81 525 08	38	2
51 06 711 08	2 975 000	91 58 716 08	11	2
51 06 711 08	2 975 060	91 58 717 08	11	2
51 06 711 08	2 975 153	91 58 730 08	11	2
51 06 711 08	2 975 300	91 58 720 08	11	2
51 06 711 08	2 975 400	91 58 729 08	11	2
51 06 711 08	2 976 000	91 60 045 08	46	2
51 06 711 08	2 978 103	91 72 417 08	7	1
51 06 711 08	2 978 200	91 72 413 08	7	1
51 06 715 08	2 970	91 81 525 08	21	2
51 06 718 08	2 671 005	96 35 507 08	(1)	1
51 06 769 08	2 970	91 81 525 08	29	1
51 06 820 08	2 976 000	91 60 045 08	43	1
51 06 945 08	2 391	91 81 968 08	52	1
51 06 960 08	1 970 000	91 47 041 08	12	3
51 06 960 08	2 970	91 81 525 08	44	1
51 06 960 08	2 975 000	91 58 716 08	15	1
51 06 960 08	2 975 060	91 58 717 08	15	1
51 06 960 08	2 975 153	91 58 730 08	15	1
51 06 960 08	2 975 300	91 58 720 08	15	1
51 06 960 08	2 975 400	91 58 729 08	15	1
51 06 960 08	2 978 100	91 73 099 08	5	1
51 06 960 08	2 978 103	91 72 417 08	13	1
51 06 960 08	2 978 200	91 72 413 08	13	1
51 06 960 08	3 978 005	91 60 393 08	10	1
51 06 994 08	2 970	91 81 525 08	27	2
51 07 101 08	2 970	91 81 525 08	(4)	2
51 07 101 08	5 104 385	51 04 385 08	3	2
51 07 101 08	5 104 385	51 04 385 08	15	1
51 07 101 08	X1046782	10 46 782 0	13	2
51 07 104 08	5 104 385	51 04 385 08	20	1
51 07 104 08	5 114 975	51 14 975 08	20	1
51 07 106 08	5 104 385	51 04 385 08	30	1
51 07 106 08	5 114 975	51 14 975 08	30	1
51 07 113 08	3 977 005	96 81 157 08	(18)	1
51 07 113 08	5 114 865	51 14 865 08	4	1
51 07 129 08	5 114 674	51 14 674 08	11	3
51 07 129 08	5 114 943	51 14 943 08	11	3
51 07 137 08	5 104 385	51 04 385 08	4	1
51 07 138 08	5 104 385	51 04 385 08	1	1
51 07 138 08	5 114 975	51 14 975 08	1	1
51 07 139 08	5 104 385	51 04 385 08	2	1
51 07 139 08	5 114 975	51 14 975 08	2	1
51 07 140 08	5 104 385	51 04 385 08	6	1
51 07 141 08	5 104 385	51 04 385 08	12	1
51 07 141 08	5 114 975	51 14 975 08	12	1
51 07 142 08	5 104 385	51 04 385 08	13	2
51 07 143 08	5 104 385	51 04 385 08	14	1
51 07 143 08	5 114 975	51 14 975 08	14	1
51 07 144 08	5 104 385	51 04 385 08	18	1
51 07 145 08	5 104 385	51 04 385 08	19	1
51 07 145 08	5 114 975	51 14 975 08	19	1
51 07 181 08	5 113 005	51 13 005 08	27	1
51 07 181 08	X1048973	10 48 973 4	27	1
51 07 190 08	5 113 005	51 13 005 08	26	1
51 07 190 08	X1048973	10 48 973 4	26	1
51 07 255 90	3 977 005	96 81 157 08	(1)	1
51 07 352 08	X1028628	10 28 628 9	22	1
51 07 359 08	5 711 301	57 11 301 08	6	1
51 07 364 08	X1028628	10 28 628 9	29	1
51 07 374 08	X1041267	10 41 267 8	18	1
51 07 383 08	2 970	91 81 525 08	(11)	2
51 07 383 08	5 719 008	57 19 008 08	12	1
51 07 384 08	5 715 146	57 15 146 08	15	1
51 07 399 08	X1041267	10 41 267 7	43	1
51 07 415 08	X1028628	10 28 628 9	51	1
51 07 417 08	5 114 176	51 14 176 08	21	1
51 07 417 08	5 114 177	51 14 177 08	21	1

Item	Page	Assembly	Pos.	Quantity
51 07 460 08	2 970	91 81 525 08	39	2
51 07 460 08	2 975 000	91 58 716 08	12	2
51 07 460 08	2 975 060	91 58 717 08	12	2
51 07 460 08	2 975 153	91 58 730 08	12	2
51 07 460 08	2 975 300	91 58 720 08	12	2
51 07 460 08	2 975 400	91 58 729 08	12	2
51 07 460 08	2 976 000	91 60 045 08	47	2
51 07 461 08	2 970	91 81 525 08	(1)	1
51 07 461 08	5 715 146	57 15 146 08	10	1
51 07 461 08	X1067841	10 67 841 7	11	3
51 07 481 08	X1134739	11 34 739 6	940	1
51 07 526 08	9 335 960	93 35 960 01	12	1
51 07 533 08	5 711 301	57 11 301 08	9	1
51 07 534 08	5 711 301	57 11 301 08	10	1
51 07 534 08	X1048973	10 48 973 4	11	1
51 07 556 08	X1028628	10 28 628 9	36	4
51 07 617 08	2 970	91 81 525 08	(10)	8
51 07 649 08	5 114 975	51 14 975 08	4	1
51 07 736 08	5 114 865	51 14 865 08	3	1
51 07 766 08	2 970	91 81 525 08	(2)	1
51 07 798 08	5 104 385	51 04 385 08	28	1
51 07 798 08	5 114 975	51 14 975 08	28	1
51 07 799 08	5 104 385	51 04 385 08	29	1
51 07 799 08	5 114 975	51 14 975 08	29	1
51 07 821 08	5 114 865	51 14 865 08	2	1
51 07 822 08	5 114 865	51 14 865 08	5	1
51 07 832 08	5 114 176	51 14 176 08	17	1
51 07 832 08	5 114 177	51 14 177 08	17	1
51 07 921 08	5 711 301	57 11 301 08	4	1
51 07 969 08	5 114 176	51 14 176 08	1	1
51 07 969 08	5 114 177	51 14 177 08	1	1
51 07 970 08	5 114 176	51 14 176 08	3	1
51 07 970 08	5 114 177	51 14 177 08	3	1
51 07 971 08	5 114 176	51 14 176 08	4	1
51 07 972 08	5 114 176	51 14 176 08	5	1
51 07 972 08	5 114 177	51 14 177 08	5	1
51 07 973 08	5 114 176	51 14 176 08	6	1
51 07 973 08	5 114 177	51 14 177 08	6	1
51 07 974 08	1 975 006	91 47 042 08	(6)	1
51 07 974 08	2 970	91 81 525 08	(6)	1
51 07 974 08	5 114 176	51 14 176 08	7	1
51 07 974 08	5 114 177	51 14 177 08	7	1
51 07 975 08	5 114 176	51 14 176 08	9	1
51 07 975 08	5 114 177	51 14 177 08	9	1
51 07 976 08	5 114 176	51 14 176 08	10	1
51 07 976 08	5 114 177	51 14 177 08	10	1
51 07 977 08	5 114 176	51 14 176 08	22	1
51 07 977 08	5 114 177	51 14 177 08	22	1
51 10 089 08	9 640 276	96 40 276 08	9	2
51 10 151 08	5 114 177	51 14 177 08	4	1
51 10 438 08	2 970	91 81 525 08	(8)	1
51 10 438 08	2 970	91 81 525 08	(8)	1
51 10 438 08	5 114 865	51 14 865 08	7	1
51 10 487 08	2 978 103	91 72 417 08	8	1
51 10 487 08	2 978 200	91 72 413 08	8	1
51 10 583 08	2 975 700	91 62 710 08	6	1
51 10 608 08	2 976 000	91 60 045 08	3	3
51 10 623 08	2 975 153	91 58 730 08	30	2
51 10 623 08	2 975 400	91 58 729 08	30	1
51 13 005 08	2 976 000	91 60 045 08	42	1
51 13 006 08	2 975 700	91 62 710 08	11	1
51 13 022 08	2 970	91 81 525 08	51	1
51 13 045 08	3 976 000	96 89 034 08	3	1
51 13 045 08	3 977 005	96 81 157 08	3	1
51 13 090 08	1 975 006	91 47 042 08	5	1
51 13 168 08	2 970	91 81 525 08	56	1
51 13 225 08	2 970	91 81 525 08	99	1
51 14 176 08	2 970	91 81 525 08	92	3
51 14 177 08	2 970	91 81 525 08	93	2
51 14 177 08	2 978 100	91 73 099 08	6	1
51 14 177 08	2 978 103	91 72 417 08	10	1
51 14 177 08	2 978 200	91 72 413 08	10	1
51 14 230 08	2 975 700	91 62 710 08	7	1
51 14 288 08	2 970	91 81 525 08	98	1
51 14 351 08	2 970	91 81 525 08	70	4
51 14 373 08	3 978 100	91 48 973 08	8	1
51 14 444 08	2 970	91 81 525 08	34	2
51 14 444 08	2 975 000	91 58 716 08	4	1
51 14 444 08	2 975 060	91 58 717 08	4	1
51 14 444 08	2 975 153	91 58 730 08	4	1
51 14 444 08	2 975 300	91 58 720 08	4	1
51 14 444 08	2 975 400	91 58 729 08	4	1
51 14 444 08	2 976 000	91 60 045 08	40	1
51 14 444 08	2 978 103	91 72 417 08	4	1
51 14 444 08	2 978 200	91 72 413 08	4	1
51 14 445 08	2 970	91 81 525 08	91	7
51 14 469 08	2 391	91 81 968 08	42	1
51 14 535 08	2 976 000	91 60 045 08	48	1
51 14 595 08	2 970	91 81 525 08	53	1
51 14 606 08	2 970	91 81 525 08	35	3
51 14 606 08	2 975 000	91 58 716 08	5	1
51 14 606 08	2 975 060	91 58 717 08	5	1
51 14 606 08	2 975 153	91 58 730 08	5	1
51 14 606 08	2 975 300	91 58 720 08	5	1
51 14 606 08	2 975 400	91 58 729 08	5	1
51 14 646 08	2 975 700	91 62 710 08	8	1
51 14 651 08	1 970 000	91 47 041 08	7	1
51 14 674 08	2 970	91 81 525 08	57	1
51 14 689 08	2 970	91 81 525 08	10	1
51 14 689 08	2 970	91 81 525 08	97	1
51 14 689 08	2 975 000	91 58 716 08	14	1
51 14 689 08	2 975 060	91 58 717 08	14	1
51 14 689 08	2 975 153	91 58 730 08	14	1
51 14 689 08	2 975 300	91 58 720 08	14	1
51 14 689 08	2 975 400	91 58 729 08	14	1
51 14 689 08	2 976 000	91 60 045 08	14	1
51 14 689 08	2 978 103	91 72 417 08	5	1
51 14 689 08	2 978 200	91 72 413 08	5	1
51 14 738 08	1 975 006	91 47 042 08	3	4
51 14 815 08	1 970 000	91 47 041 08	11	3
51 14 815 08	2 970	91 81 525 08	42	1
51 14 815 08	2 975 000	91 58 716 08	8	1
51 14 815 08	2 975 060	91 58 717 08	8	1
51 14 815 08	2 975 153	91 58 730 08	8	1
51 14 815 08	2 975 300	91 58 720 08	8	1
51 14 815 08	2 975 400	91 58 729 08	8	1
51 14 815 08	3 978 005	91 60 393 08	11	1
51 14 846 08	2 970	91 81 525 08	60	1
51 14 852 08	2 970	91 81 525 08	22	1
51 14 852 08	3 978 100	91 48 973 08	7	1

Item	Page	Assembly	Pos.	Quantity
51 14 853 08	2 970	91 81 525 08	24	5
51 14 865 08	1 970 054	96 35 759 08	3	1
51 14 943 08	2 970	91 81 525 08	94	1
51 14 975 08	2 970	91 81 525 08	95	2
51 15 004 08	2 970	91 81 525 08	126	3
51 15 004 08	2 975 100	91 73 507 08	25	1
51 15 004 08	2 975 153	91 58 730 08	28	1
51 15 004 08	2 975 300	91 58 720 08	26	1
51 15 004 08	2 978 200	91 72 413 08	25	1
51 15 004 08	3 976 003	96 88 966 08	11	1
51 15 005 08	1 970 000	91 47 041 08	35	1
51 15 005 08	2 970	91 81 525 08	125	2
51 15 005 08	2 975 100	91 73 507 08	29	1
51 15 005 08	2 975 153	91 58 730 08	26	2
51 15 005 08	2 978 103	91 72 417 08	25	1
51 15 006 08	2 970	91 81 525 08	119	3
51 15 007 08	1 975 006	91 47 042 08	16	1
51 15 009 08	2 976 000	91 60 045 08	63	1
51 15 010 08	1 970 000	91 47 041 08	27	5
51 15 010 08	2 970	91 81 525 08	115	2
51 15 010 08	2 975 000	91 58 716 08	25	1
51 15 010 08	2 975 060	91 58 717 08	25	1
51 15 010 08	2 975 100	91 73 507 08	23	2
51 15 010 08	2 975 153	91 58 730 08	23	2
51 15 011 08	1 970 000	91 47 041 08	29	4
51 15 011 08	2 970	91 81 525 08	116	5
51 15 011 08	2 975 100	91 73 507 08	21	1
51 15 011 08	2 975 153	91 58 730 08	16	1
51 15 011 08	2 975 300	91 58 720 08	25	1
51 15 013 08	2 970	91 81 525 08	136	1
51 15 015 08	2 970	91 81 525 08	135	1
51 15 026 08	2 391 001	96 00 493 3	25	4
51 15 043 08	2 541	91 71 112 08	56	1
51 15 044 08	2 541	91 71 112 08	55	1
51 15 046 08	2 541	91 71 112 08	57	1
51 15 058 08	1 970 054	96 35 759 08	5	1
51 15 058 08	2 970	91 81 525 08	131	3
51 15 058 08	2 975 000	91 58 716 08	26	2
51 15 058 08	2 975 060	91 58 717 08	26	2
51 15 058 08	2 975 100	91 73 507 08	27	5
51 15 058 08	2 975 153	91 58 730 08	42	2
51 15 058 08	2 976 000	91 60 045 08	65	1
51 15 058 08	3 976 000	96 89 034 08	5	1
51 15 058 08	3 976 002	96 89 035 08	5	1
51 15 058 08	3 976 003	96 88 966 08	5	3
51 15 058 08	3 977 005	96 81 157 08	5	2
51 15 058 08	3 978 015	91 48 975 08	11	1
51 15 058 08	3 978 100	91 48 973 08	27	1
51 15 059 08	1 970 000	91 47 041 08	31	2
51 15 059 08	1 975 006	91 47 042 08	11	9
51 15 059 08	2 970	91 81 525 08	121	1
51 15 059 08	2 976 000	91 60 045 08	67	1
51 15 081 08	1 975 006	91 47 042 08	23	2
51 15 081 08	2 975 400	91 58 729 08	25	1
51 15 081 08	2 978 200	91 72 413 08	23	1
51 15 082 08	2 978 103	91 72 417 08	23	1
51 15 086 08	1 970 000	91 47 041 08	33	2
51 15 086 08	1 975 006	91 47 042 08	12	8
51 15 086 08	1 975 006	91 47 042 08	21	2
51 15 086 08	2 970	91 81 525 08	122	2
51 15 086 08	2 976 000	91 60 045 08	69	1
51 15 096 08	1 970 054	96 35 759 08	7	1
51 15 096 08	2 970	91 81 525 08	132	4
51 15 096 08	2 975 153	91 58 730 08	44	1
51 15 096 08	2 975 300	91 58 720 08	46	1
51 15 096 08	2 975 400	91 58 729 08	26	2
51 15 096 08	3 976 000	96 89 034 08	7	1
51 15 096 08	3 976 002	96 89 035 08	7	1
51 15 096 08	3 976 003	96 88 966 08	7	3
51 15 096 08	3 977 005	96 81 157 08	7	2
51 15 096 08	3 978 005	91 60 393 08	16	1
51 15 096 08	3 978 015	91 48 975 08	13	1
51 15 107 08	2 970	91 81 525 08	107	6
51 15 107 08	2 975 100	91 73 507 08	19	2
51 15 107 08	2 978 100	91 73 099 08	11	2
51 15 107 08	2 978 103	91 72 417 08	21	1
51 15 108 08	2 970	91 81 525 08	109	8
51 15 108 08	2 975 100	91 73 507 08	20	1
51 15 108 08	2 978 100	91 73 099 08	12	2
51 15 108 08	2 978 200	91 72 413 08	21	1
51 15 122 08	1 970 000	91 47 041 08	21	12
51 15 122 08	2 970	91 81 525 08	101	10
51 15 122 08	2 975 000	91 58 716 08	21	2
51 15 122 08	2 975 060	91 58 717 08	21	2
51 15 122 08	2 975 100	91 73 507 08	11	4
51 15 122 08	2 975 153	91 58 730 08	21	4
51 15 122 08	2 976 000	91 60 045 08	61	4
51 15 122 08	3 978 015	91 48 975 08	4	2
51 15 122 08	3 978 100	91 48 973 08	21	3
51 15 123 08	1 970 000	91 47 041 08	23	8
51 15 123 08	2 970	91 81 525 08	103	25
51 15 123 08	2 975 100	91 73 507 08	13	4
51 15 123 08	2 975 153	91 58 730 08	19	2
51 15 123 08	2 975 300	91 58 720 08	21	2
51 15 123 08	2 975 400	91 58 729 08	21	2
51 15 123 08	3 978 005	91 60 393 08	12	2
51 15 123 08	3 978 015	91 48 975 08	5	2
51 15 162 08	2 391 001	96 00 493 3	34	2
51 15 162 08	2 970	91 81 525 08	579	4
51 15 177 08	2 970	91 81 525 08	592	2
51 15 177 08	2 975 153	91 58 730 08	32	2
51 15 177 08	2 975 400	91 58 729 08	37	1
51 15 178 08	1 970 000	91 47 041 08	52	20
51 15 178 08	2 970	91 81 525 08	591	15
51 15 178 08	2 975 153	91 58 730 08	31	2
51 15 184 08	1 970 000	91 47 041 08	25	1
51 15 184 08	2 970	91 81 525 08	105	6
51 15 184 08	3 978 100	91 48 973 08	23	1
51 15 185 08	2 970	91 81 525 08	106	7
51 16 313 14	2 657	91 47 448 08	(27)	1
51 17 144 14	5 517 159	55 17 159 08	3	1
51 21 254 08	2 391 001	96 00 493 3	13	1
51 21 364 08	3 790	91 77 911 08	(353)	1
51 45 021 08	9 338 787	93 38 787 01	42	2
51 45 021 08	9 338 788	93 38 788 01	42	2
51 45 073 08	X1134739	11 34 739 9	303	1
51 45 078 08	X1000937	10 00 937 8	16	1
51 45 080 08	X1011318	10 11 318 4	17	1
51 45 146 08	X1148558	11 48 558 8	31	2
51 45 171 08	X1087447	10 87 447 5	121	2

Item	Page	Assembly	Pos.	Quantity
51 45 171 08	X1087476	10 87 476 4	19	1
51 45 234 08	X1081432	10 81 432 4	(12)	1
51 45 275 08	5 106 691	51 06 691 08	13	1
51 45 424 08	X1041267	10 41 267 5	43	1
51 45 495 08	X1041267	10 41 267 5	42	1
51 45 658 08	2 970	91 81 525 08	(2)	1
51 45 849 08	X1049338	10 49 338 4	26	1
51 45 915 08	5 715 142	57 15 142 08	26	2
51 45 915 08	X1041267	10 41 267 7	44	1
51 45 948 08	X1065300	10 65 300 9	28	1
51 45 983 08	X1046782	10 46 782 0	15	2
51 45 983 08	X1067841	10 67 841 7	12	1
51 45 994 08	2 913 100	91 23 538 08	4	12
51 45 994 08	5 701 129	57 01 129 08	20	7
51 57 051 08	5 701 129	57 01 129 08	15	1
51 85 561 08	9 338 787	93 38 787 01	19	1
51 85 561 08	9 338 788	93 38 788 01	19	1
51 85 781 08	X1030134	10 30 134 2	320	2
51 86 454 08	1 630	91 47 033 08	(19)	2
51 86 454 08	X1148558	11 48 558 8	26	3
52 05 153 08	X1028673	10 28 673 1	4	4
52 11 654 08	X1087476	10 87 476 4	10	2
52 11 965 08	9 020 477	90 20 477 1	3	1
52 12 048 08	9 684 198	96 84 198 01	2	2
52 12 048 08	9 687 010	96 87 010 01	2	2
52 12 048 08	9 688 228	96 88 228 01	2	2
52 12 048 08	9 688 717	96 88 717 01	2	2
53 01 333 08	9 338 813	93 38 813 01	47	3
53 01 333 08	9 684 808	96 84 808 01	47	3
53 01 404 08	2 102 010	91 60 648 08	30	8
54 00 061 08	2 103	91 75 173 08	24	1
54 00 569 08	3 212 000	91 72 405 08	72	1
54 01 452 08	X1134739	11 34 739 6	125	2
54 01 840 08	5 402 705	54 02 705 14	7	1
54 01 842 08	5 402 705	54 02 705 14	11	1
54 01 843 08	5 402 705	54 02 705 14	16	1
54 01 843 08	9 338 787	93 38 787 01	68	2
54 01 843 08	9 338 788	93 38 788 01	68	2
54 01 844 08	5 402 705	54 02 705 14	20	1
54 02 537 14	X1087447	10 87 447 5	117	2
54 02 589 14	X1087447	10 87 447 5	501	1
54 02 593 14	X1087476	10 87 476 4	1	1
54 02 599 14	X1087447	10 87 447 5	115	1
54 02 607 14	X1087447	10 87 447 5	300	1
54 02 704 14	X1080228	10 80 228 0	23	1
54 02 705 14	X1080228	10 80 228 0	24	1
54 02 716 14	X1134739	11 34 739 6	2	1
54 02 718 14	X1134739	11 34 739 9	1	1
54 02 719 14	X1134739	11 34 739 9	3	1
54 02 721 14	X1134739	11 34 739 9	301	1
54 02 724 14	X1134739	11 34 739 9	309	1
54 04 001 08	S150225	54 00 061 08	1	1
54 04 002 08	S150225	54 00 061 08	2	1
54 04 003 08	S150225	54 00 061 08	3	1
54 04 005 08	S150225	54 00 061 08	6	1
54 04 006 08	S150225	54 00 061 08	7	1
54 04 007 08	S150225	54 00 061 08	8	1
54 04 008 08	S150225	54 00 061 08	9	1
54 04 009 08	S150225	54 00 061 08	13	1
54 04 010 08	S150225	54 00 061 08	14	1
54 04 011 08	S150225	54 00 061 08	15	1
54 04 012 08	S150225	54 00 061 08	16	1
54 04 013 08	S150225	54 00 061 08	17	1
54 04 014 08	S150225	54 00 061 08	18	1
54 04 015 08	S150225	54 00 061 08	19	1
54 04 016 08	S150225	54 00 061 08	21	1
54 04 017 08	S150225	54 00 061 08	22	1
54 04 018 08	S150225	54 00 061 08	23	1
54 04 019 08	S150225	54 00 061 08	25	1
54 04 020 08	S150225	54 00 061 08	26	1
54 04 022 08	S150225	54 00 061 08	28	1
54 04 024 08	S150225	54 00 061 08	31	1
54 05 073 08	6 909 010	69 09 010 08	37	1
54 05 116 08	5 402 704	54 02 704 14	23	1
55 02 967 08	X1134739	11 34 739 9	306	1
55 04 525 08	2 391	91 81 968 08	21	6
55 06 073 08	X1033394	10 33 394 5	1	1
55 06 092 08	2 932 041	96 70 330 08	30	12
55 06 198 08	2 391 035	96 33 658 08	13	2
55 06 283 08	2 391	91 81 968 08	4	1
55 07 726 08	2 393	91 69 974 08	7	1
55 07 770 08	2 393	91 69 974 08	8	2
55 07 782 08	2 671	91 61 282 08	3	2
55 08 380 08	2 790 701	91 55 739 08	22	1
55 08 480 08	X1065300	10 65 300 9	17	1
55 08 524 08	9 653 392	96 53 392 08	3	4
55 17 078 08	2 393	91 69 974 08	9	2
55 17 159 08	2 393	91 69 974 08	1	2
55 17 160 08	2 393	91 69 974 08	2	4
55 17 163 08	2 393	91 69 974 08	35	1
55 17 221 08	2 393	91 69 974 08	11	1
55 20 504 08	2 790 701	91 55 739 08	25	1
55 20 509 08	2 391	91 81 968 08	34	2
55 20 523 08	2 391	91 81 968 08	32	2
55 20 672 08	2 392	91 69 972 08	22	6
55 20 709 08	2 392	91 69 972 08	25	8
55 30 107 08	2 502	91 47 459 08	31	1
55 30 187 08	2 541	91 71 112 08	12	5
55 30 187 08	2 541	91 71 112 08	13	2
55 30 541 08	2 541	91 71 112 08	19	0.35
55 30 541 08	2 541	91 71 112 08	20	0.85
55 30 542 08	2 541	91 71 112 08	23	3
55 30 545 08	2 541	91 71 112 08	39	1
55 31 023 08	2 541	91 71 112 08	6	6
55 31 241 08	2 790 701	91 55 739 08	21	0.75
55 31 248 08	3 212 000	91 72 405 08	71	16
55 31 248 08	3 214	91 72 396 08	9	16
55 31 281 08	2 541	91 71 112 08	33	3
55 31 594 08	2 541	91 71 112 08	5	0.25
55 31 687 08	2 932 041	96 70 330 08	10	8
55 31 687 08	2 932 041	96 70 330 08	38	12
55 31 687 08	2 932 082	96 84 247 08	60	4
55 31 687 08	3 930 524	96 37 720 08	180	2
55 31 730 08	2 541	91 71 112 08	16	3
55 31 731 08	2 541	91 71 112 08	28	8
55 31 738 08	2 541	91 71 112 08	15	2
55 31 740 08	2 541	91 71 112 08	(1)	1
55 31 741 08	2 541	91 71 112 08	3	1
55 31 743 08	2 541	91 71 112 08	11	1
55 31 761 08	2 541	91 71 112 08	66	2

Item	Page	Assembly	Pos.	Quantity
55 31 811 08	2 541	91 71 112 08	4	1
55 31 837 08	X1011318	10 11 318 4	4	1
55 31 868 08	2 541	91 71 112 08	2	1
55 31 869 08	2 533 002	96 71 755 08	80	1
55 31 872 08	2 541	91 71 112 08	35	1
55 31 911 08	2 541	91 71 112 08	14	0.15
56 03 876	2 533 035	96 76 150 08	155	1
56 12 246	X1000937	10 00 937 8	22	1
56 16 114	X1065300	10 65 300 9	22	5
56 17 911	9 653 382	96 53 382 08	17	2
56 17 911	9 674 119	96 74 119 08	5	1
57 00 101 08	5 114 674	51 14 674 08	3	2
57 00 101 08	5 114 943	51 14 943 08	3	2
57 00 498 08	X1081432	10 81 432 4	(19)	1
57 00 659 08	5 028 065	50 28 065 08	1	1
57 00 660 08	5 028 065	50 28 065 08	2	1
57 00 661 08	5 028 065	50 28 065 08	3	1
57 00 662 08	5 028 065	50 28 065 08	4	1
57 00 663 08	5 028 065	50 28 065 08	5	1
57 00 664 08	5 028 065	50 28 065 08	7	1
57 00 739 08	3 977 005	96 81 157 08	(11)	1
57 01 129 08	5 102 306	51 02 306 08	1	1
57 01 130 08	5 102 306	51 02 306 08	3	1
57 01 132 08	5 102 306	51 02 306 08	5	1
57 01 133 08	5 701 129	57 01 129 08	1	1
57 01 134 08	5 701 129	57 01 129 08	2	1
57 01 135 08	5 701 129	57 01 129 08	3	1
57 01 139 08	5 701 129	57 01 129 08	9	1
57 01 140 08	5 701 129	57 01 129 08	10	1
57 01 141 08	5 701 129	57 01 129 08	14	1
57 01 142 08	5 701 129	57 01 129 08	17	2
57 01 143 08	5 701 129	57 01 129 08	18	1
57 01 145 08	5 701 133	57 01 133 08	2	1
57 01 146 08	5 701 133	57 01 133 08	3	1
57 01 147 08	5 701 133	57 01 133 08	4	7
57 01 148 08	5 701 133	57 01 133 08	5	14
57 01 149 08	5 701 133	57 01 133 08	6	1
57 01 517 08	X1030134	10 30 134 2	260	1
57 01 519 08	5 402 705	54 02 705 14	15	1
57 01 637 08	9 338 787	93 38 787 01	75	1
57 01 637 08	9 338 788	93 38 788 01	75	1
57 01 637 08	X1032717	10 32 717 1	5	1
57 01 637 08	X1033083	10 33 083 8	5	1
57 01 989 08	X1002800	10 02 800 2	12	2
57 03 723 08	X1087447	10 87 447 5	403	1
57 03 728 08	X1087447	10 87 447 5	203	1
57 04 521 08	X1022006	10 22 006 0	25	1
57 04 521 08	X1046781	10 46 781 8	25	1
57 05 048 08	2 970	91 81 525 08	120	2
57 05 048 08	3 976 003	96 88 966 08	13	1
57 05 881 08	5 106 691	51 06 691 08	999	1
57 05 883 08	5 106 691	51 06 691 08	8	1
57 05 883 08	5 708 320	57 08 320 08	1	1
57 05 888 08	5 106 691	51 06 691 08	11	1
57 05 889 08	5 708 320	57 08 320 08	3	1
57 06 338 08	5 114 445	51 14 445 08	1	1
57 06 338 08	5 114 674	51 14 674 08	1	1
57 06 338 08	5 114 943	51 14 943 08	1	1
57 06 475 08	5 711 301	57 11 301 08	3	1
57 06 523 08	5 113 005	51 13 005 08	25	1
57 06 523 08	X1048973	10 48 973 4	25	1
57 06 810 08	5 114 674	51 14 674 08	(1)	1
57 06 873 08	X1087476	10 87 476 4	23	4
57 06 906 08	5 711 301	57 11 301 08	7	1
57 06 906 08	5 715 296	57 15 296 08	17	1
57 06 906 08	7 743 566	77 43 566 08	22	1
57 07 108 08	5 715 142	57 15 142 08	9	1
57 07 699 08	X1065300	10 65 300 9	2	1
57 07 873 08	6 909 010	69 09 010 08	50	1
57 07 958 08	5 402 704	54 02 704 14	2	3
57 07 959 08	5 402 704	54 02 704 14	1	1
57 07 960 08	5 402 704	54 02 704 14	3	1
57 07 961 08	5 402 704	54 02 704 14	20	1
57 07 962 08	5 402 705	54 02 705 14	1	1
57 08 188 08	2 970	91 81 525 08	47	1
57 08 278 08	5 114 444	51 14 444 08	1	1
57 08 310 08	5 106 691	51 06 691 08	9	1
57 08 317 08	2 671 005	96 35 507 08	(6)	1
57 08 320 08	5 106 691	51 06 691 08	2	1
57 08 621 08	X1041267	10 41 267 8	5	1
57 08 811 08	S150225	54 00 061 08	32	1
57 09 398 08	9 338 789	93 38 789 01	52	1
57 09 649 08	X1041325	10 41 325 5	5	6
57 09 954 08	6 061 943	60 61 943 08	1	1
57 10 357 08	7 741 079	77 41 079 08	14	1
57 10 769 08	2 970	91 81 525 08	(2)	1
57 10 769 08	2 975 000	91 58 716 08	(2)	1
57 10 769 08	2 978 100	91 73 099 08	(2)	1
57 10 769 08	2 978 100	91 73 099 08	(2)	1
57 10 770 08	2 970	91 81 525 08	(3)	1
57 10 770 08	2 975 000	91 58 716 08	(3)	1
57 10 770 08	2 978 100	91 73 099 08	(3)	1
57 10 770 08	2 978 100	91 73 099 08	(3)	1
57 10 771 08	2 970	91 81 525 08	(4)	1
57 10 771 08	2 975 000	91 58 716 08	(4)	1
57 10 771 08	2 978 100	91 73 099 08	(4)	1
57 10 772 08	2 970	91 81 525 08	(5)	1
57 10 772 08	2 975 000	91 58 716 08	(5)	1
57 10 772 08	2 978 100	91 73 099 08	(5)	1
57 10 773 08	2 978 100	91 73 099 08	(1)	1
57 10 774 08	2 978 100	91 73 099 08	(4)	1
57 10 819 08	1 970 000	91 47 041 08	(1)	1
57 10 820 08	1 970 000	91 47 041 08	(2)	1
57 10 820 08	1 970 000	91 47 041 08	(2)	1
57 10 821 08	1 970 000	91 47 041 08	(3)	1
57 10 822 08	1 970 000	91 47 041 08	(4)	1
57 10 822 08	1 970 000	91 47 041 08	(3)	1
57 10 823 08	1 970 000	91 47 041 08	(5)	1
57 10 824 08	1 970 000	91 47 041 08	(1)	1
57 10 825 08	1 970 054	96 35 759 08	(1)	1
57 10 825 08	2 970	91 81 525 08	(1)	1
57 10 826 08	1 970 054	96 35 759 08	(2)	1
57 10 826 08	1 970 054	96 35 759 08	(2)	1
57 10 826 08	2 970	91 81 525 08	(2)	1
57 10 826 08	2 970	91 81 525 08	(2)	1
57 10 827 08	1 970 054	96 35 759 08	(3)	1
57 10 827 08	2 970	91 81 525 08	(3)	1
57 10 828 08	1 970 054	96 35 759 08	(4)	1
57 10 828 08	1 970 054	96 35 759 08	(3)	1
57 10 828 08	2 970	91 81 525 08	(4)	1

Item	Page	Assembly	Pos.	Quantity
57 10 828 08	2 970	91 81 525 08	(3)	1
57 10 829 08	2 970	91 81 525 08	(5)	1
57 10 830 08	1 970 054	96 35 759 08	(1)	1
57 10 830 08	2 970	91 81 525 08	(1)	1
57 11 172 08	X1081432	10 81 432 4	(20)	1
57 11 301 08	X1028628	10 28 628 9	7	1
57 11 303 08	5 711 301	57 11 301 08	2	1
57 11 304 08	5 711 301	57 11 301 08	5	1
57 11 305 08	5 711 301	57 11 301 08	8	1
57 12 404 08	X1081431	10 81 431 8	12	1
57 13 077 08	X1022005	10 22 005 8	12	1
57 13 077 08	X1022006	10 22 006 2	12	1
57 13 077 08	X1022006	10 22 006 3	12	1
57 13 177 08	1 750	91 47 038 08	(1)	1
57 13 284 08	X1032717	10 32 717 1	14	1
57 13 284 08	X1033083	10 33 083 8	14	1
57 13 475 08	X1106600	11 06 600 1	3	1
57 13 561 08	2 970	91 81 525 08	(4)	1
57 13 898 08	2 200 000	91 61 061 08	59	1
57 14 224 08	6 909 010	69 09 010 08	9	4
57 14 305 08	X1028533	10 28 533 6	7	1
57 14 868 08	6 909 010	69 09 010 08	35	1
57 14 948 08	7 741 079	77 41 079 08	15	1
57 14 949 08	7 741 079	77 41 079 08	30	1
57 15 119 08	2 920 424	96 42 279 08	(1)	1
57 15 142 08	X1049338	10 49 338 4	3	1
57 15 142 08	X1081432	10 81 432 4	3	1
57 15 145 08	5 715 142	57 15 142 08	1	1
57 15 146 08	5 715 142	57 15 142 08	3	1
57 15 147 08	5 715 142	57 15 142 08	4	1
57 15 296 08	X1028628	10 28 628 9	8	1
57 15 522 08	X1087447	10 87 447 5	116	1
57 15 561 08	2 920 424	96 42 279 08	(2)	1
57 15 562 08	2 920 424	96 42 279 08	(3)	1
57 15 610 08	X1028628	10 28 628 9	16	1
57 15 634 08	X1028628	10 28 628 9	30	1
57 15 786 08	1 711	91 47 036 08	(1)	1
57 15 963	5 715 142	57 15 142 08	2	1
57 16 519 08	5 517 159	55 17 159 08	1	1
57 16 910 08	X1028923	10 28 923 0	8	1
57 16 957 08	2 550	91 81 778 08	72	2
57 17 127 08	5 113 022	51 13 022 08	1	2
57 17 162 08	4 003 007	91 44 580 08	34	2
57 17 267 08	X1087476	10 87 476 4	8	1
57 17 272 08	5 402 705	54 02 705 14	4	1
57 17 391 08	X1041013	10 41 013 1	313	2
57 17 656 08	9 338 787	93 38 787 01	43	2
57 17 656 08	9 338 788	93 38 788 01	43	2
57 18 172 08	2 316	91 47 484 08	(1)	1
57 18 198 08	9 335 964	93 35 964 01	66	1
57 18 247 08	6 060 950	60 60 950 08	1	1
57 18 269 08	X1030134	10 30 134 2	290	4
57 18 270 08	X1030134	10 30 134 2	285	4
57 18 300 08	7 741 079	77 41 079 08	23	1
57 18 302 08	7 741 079	77 41 079 08	70	1
57 18 353 08	7 741 079	77 41 079 08	2	1
57 18 354 08	7 741 079	77 41 079 08	12	1
57 18 411 08	5 517 159	55 17 159 08	2	1
57 18 465 08	9 335 964	93 35 964 01	73	1
57 18 896 08	X1028628	10 28 628 9	33	1
57 19 000 08	X1131496	11 31 496 5	14	1
57 19 001 08	X1041173	10 41 173 6	(31)	1
57 19 001 08	X1131496	11 31 496 5	31	1
57 19 005 08	X1041173	10 41 173 0	3	1
57 19 005 08	X1041173	10 41 173 2	3	1
57 19 005 08	X1041173	10 41 173 6	3	1
57 19 008 08	5 719 005	57 19 005 08	2	1
57 19 009 08	5 719 005	57 19 005 08	3	1
57 19 033 08	X1041232	10 41 232 6	1	1
57 19 033 08	X1041234	10 41 234 4	4	1
57 19 123 08	6 060 950	60 60 950 08	2	1
57 19 278 08	X1065300	10 65 300 6	2	1
57 19 351 08	X1022005	10 22 005 8	1	1
57 19 351 08	X1022006	10 22 006 2	1	1
57 19 351 08	X1022006	10 22 006 3	1	1
59 10 670 08	2 502	91 47 459 08	16	1
59 15 078 08	2 510 250	91 47 443 08	39	53
59 15 116 14	X1046779	10 46 779 4	54	2
59 15 850 14	X1046779	10 46 779 4	22	2
59 17 058 14	X1046779	10 46 779 4	44	1
59 17 104 14	X1046779	10 46 779 4	12	6.7
59 17 122 14	X1046779	10 46 779 4	35	1
59 20 529 14	2 670	91 61 208 08	(1)	1
59 20 551 14	X1046779	10 46 779 4	20	2
59 20 683 14	X1046779	10 46 779 4	26	1
59 20 898 14	X1087476	10 87 476 4	11	1
59 22 268 14	X1046779	10 46 779 4	34	1
59 22 476 14	X1046779	10 46 779 4	7	2
59 22 477 14	X1046779	10 46 779 4	8	2
59 22 482 14	X1046779	10 46 779 4	23	2
60 01 312 08	3 930 378	96 79 939 08	341	0.76
60 01 312 08	3 930 379	96 79 940 08	341	0.58
60 01 313 08	3 930 149	96 36 586 08	342	1
60 01 313 08	3 930 507	96 36 589 08	342	1
60 02 056	2 920 629	96 44 215 08	(339)	2.92
60 02 056	2 920 631	96 45 283 08	339	6.04
60 02 233	2 533 020	96 76 148 08	(1)	2
60 03 031	2 920 631	96 45 283 08	666	34
60 03 420 08	2 920 631	96 45 283 08	5	8.54
60 03 420 08	2 920 631	96 45 283 08	6	9.83
60 03 420 08	2 920 631	96 45 283 08	7	8.33
60 03 420 08	2 920 631	96 45 283 08	8	7.32
60 03 420 08	2 920 631	96 45 283 08	9	10.83
60 03 420 08	2 920 631	96 45 283 08	10	8.84
60 03 420 08	2 920 631	96 45 283 08	19	5.34
60 04 310 08	2 920 631	96 45 283 08	326	8.56
60 04 311 08	2 920 631	96 45 283 08	327	9.28
60 04 314 08	2 920 631	96 45 283 08	330	9.22
60 04 315 08	2 920 631	96 45 283 08	325	25.04
60 04 407 08	3 930 378	96 79 939 08	5	4.2
60 04 407 08	3 930 379	96 79 940 08	5	8.71
60 04 409 08	2 932 001	96 80 959 08	48	82
60 04 608 08	2 920 900	96 76 131 08	5	5.21
60 04 608 08	2 920 901	96 76 134 08	5	4.11
60 04 608 08	2 920 905	96 76 133 08	5	5.61
60 04 608 08	2 920 993	96 76 132 08	5	1.41
60 04 608 08	2 920 994	96 76 130 08	5	4.31
60 04 608 08	2 920 995	96 76 129 08	5	4.31
60 04 610 08	3 930 377	96 79 938 08	5	9.07
60 04 640 08	3 930 376	96 79 936 08	5	8.76

Item	Page	Assembly	Pos.	Quantity	Item	Page	Assembly	Pos.	Quantity
60 04 640 08	3 930 382	96 79 942 08	5	4.86	60 22 060 08	3 930 507	96 36 589 08	32	1
60 14 058 08	2 932 001	96 80 959 08	13	0.59	60 22 063 08	2 920 631	96 45 283 08	36	1
60 14 142 08	2 932 082	96 84 247 08	23	2.04	60 22 066 08	2 920 631	96 45 283 08	38	1
60 20 078 08	2 978 100	91 73 099 08	37	8	60 22 068 08	2 920 631	96 45 283 08	42	2
60 20 083 08	3 350 001	96 92 615 08	39	2	60 22 081 08	2 920 631	96 45 283 08	117	4
60 20 085 08	9 688 228	96 88 228 01	10	4	60 22 097 08	2 533 035	96 76 150 08	156	2
60 20 085 08	9 688 717	96 88 717 01	46	2	60 22 097 08	2 920 631	96 45 283 08	161	2
60 20 088 08	2 200 000	91 61 061 08	102	32	60 22 097 08	2 932 116	96 84 249 08	158	2
60 20 089 08	2 200 000	91 61 061 08	105	32	60 22 114 08	2 920 631	96 45 283 08	33	1
60 20 091 08	1 130 008	96 38 102 08	16	4	60 22 117 08	2 920 629	96 44 215 08	(146)	2
60 20 091 08	3 780 236	96 80 998 08	24	2	60 22 117 08	2 920 631	96 45 283 08	146	2
60 20 092 08	2 978 100	91 73 099 08	39	40	60 22 179 08	2 920 631	96 45 283 08	34	2
60 20 092 08	3 978 005	91 60 393 08	51	20	60 22 179 08	3 930 149	96 36 586 08	34	1
60 20 092 08	3 978 015	91 48 975 08	51	40	60 22 179 08	3 930 507	96 36 589 08	34	1
60 20 134 08	2 391	91 81 968 08	58	2	60 22 238 08	2 920 631	96 45 283 08	148	2
60 20 180 08	2 200 000	91 61 061 08	103	30	60 22 255 08	2 533 035	96 76 150 08	175	1
60 20 180 08	2 978 100	91 73 099 08	34	8	60 22 256 08	2 533 035	96 76 150 08	176	1
60 20 180 08	3 978 005	91 60 393 08	55	20	60 23 001 08	2 920 631	96 45 283 08	121	32
60 20 180 08	3 978 015	91 48 975 08	55	40	60 23 002 08	2 533 035	96 76 150 08	171	7
60 20 191 08	2 391 042	96 33 830 08	5	2	60 23 002 08	2 920 631	96 45 283 08	162	10
60 20 191 08	2 391 043	96 70 062 08	3	2	60 23 002 08	2 932 001	96 80 959 08	25	2
60 20 191 08	3 350 001	96 92 615 08	(3)	27	60 23 002 08	2 932 116	96 84 249 08	154	33
60 20 192 08	2 391 043	96 70 062 08	6	2	60 23 003 08	2 920 631	96 45 283 08	125	78
60 20 208 08	2 932 082	96 84 247 08	69	4	60 23 005 08	2 533 035	96 76 150 08	163	1
60 20 422 08	2 533 020	96 76 148 08	18	4	60 23 006 08	2 533 035	96 76 150 08	164	1
60 20 422 08	2 932 001	96 80 959 08	5	1	60 23 014 08	2 533 035	96 76 150 08	174	1
60 20 426 08	2 932 082	96 84 247 08	62	2	60 23 015 08	2 920 631	96 45 283 08	107	1
60 20 428 08	2 932 082	96 84 247 08	63	8	60 23 016 08	2 920 631	96 45 283 08	115	4
60 21 067 08	1 920 314	96 35 870 08	10	0.585	60 23 033 08	2 920 631	96 45 283 08	134	16
60 21 067 08	1 920 315	96 35 875 08	273	0.15	60 23 036 08	2 533 035	96 76 150 08	154	2
60 21 067 08	1 920 316	96 35 884 08	273	0.15	60 23 048 08	2 913 102	92 32 870 08	9	2
60 21 067 08	2 533 024	96 76 149 08	52	0.1	60 23 059 08	2 533 035	96 76 150 08	157	1
60 21 067 08	2 780 522	96 40 798 08	273	0.15	60 23 059 08	2 780 320	91 72 883 08	(2)	1
60 21 067 08	2 920 581	96 37 245 08	262	0.205	60 23 059 08	2 780 320	91 72 883 08	(2)	1
60 21 067 08	2 932 082	96 84 247 08	37	0.42	60 23 059 08	2 913 102	92 32 870 08	8	1
60 21 067 08	2 932 082	96 84 247 08	97	0.06	60 23 077 08	2 920 631	96 45 283 08	86	53
60 21 067 08	3 930 154	96 79 914 08	278	0.58	60 23 077 08	2 920 900	96 76 131 08	86	6
60 21 067 08	3 930 335	96 37 478 08	202	0.55	60 23 077 08	2 920 901	96 76 134 08	86	6
60 21 067 08	3 930 426	96 37 944 08	272	0.245	60 23 077 08	2 920 905	96 76 133 08	86	6
60 21 067 08	3 930 503	96 36 588 08	269	0.545	60 23 077 08	2 920 993	96 76 132 08	86	6
60 21 067 08	3 930 522	96 38 636 08	6	0.145	60 23 077 08	2 920 994	96 76 130 08	86	6
60 21 067 08	3 930 524	96 37 720 08	261	0.58	60 23 077 08	2 920 995	96 76 129 08	86	6
60 21 067 08	3 930 531	96 37 672 08	261	0.55	60 23 079 08	2 920 900	96 76 131 08	85	12
60 21 067 08	3 930 567	96 37 859 08	250	0.21	60 23 079 08	2 920 901	96 76 134 08	85	12
60 21 067 08	3 930 607	96 37 550 08	272	0.15	60 23 079 08	2 920 905	96 76 133 08	85	12
60 21 073 08	1 830 061	92 89 739 08	2	2	60 23 079 08	2 920 993	96 76 132 08	85	12
60 21 101 08	2 932 082	96 84 247 08	95	2	60 23 079 08	2 920 994	96 76 130 08	85	12
60 21 710 08	2 932 001	96 80 959 08	47	85	60 23 079 08	2 920 995	96 76 129 08	85	12
60 21 712 08	2 932 082	96 84 247 08	103	1	60 23 080 08	2 920 631	96 45 283 08	87	8
60 22 034 08	2 920 631	96 45 283 08	72	9	60 23 081 08	2 920 631	96 45 283 08	88	2
60 22 037 08	3 930 376	96 79 936 08	63	19	60 23 085 08	2 920 631	96 45 283 08	104	2
60 22 037 08	3 930 377	96 79 938 08	63	61	60 23 098 08	2 920 631	96 45 283 08	21	2
60 22 037 08	3 930 378	96 79 939 08	63	25	60 23 113 08	2 920 631	96 45 283 08	56	2
60 22 037 08	3 930 379	96 79 940 08	63	25	60 23 154 08	2 932 001	96 80 959 08	49	820
60 22 037 08	3 930 382	96 79 942 08	63	19	60 23 197 08	2 533 035	96 76 150 08	158	30
60 22 039 08	2 780 320	91 72 883 08	(3)	2	60 23 198 08	2 533 035	96 76 150 08	159	41
60 22 039 08	2 780 320	91 72 883 08	(3)	2	60 23 212 08	2 922 001	92 84 311 08	5	7
60 22 057 08	2 920 631	96 45 283 08	58	6	60 23 219 08	2 922 001	92 84 311 08	6	2
60 22 058 08	2 920 631	96 45 283 08	111	5	60 23 223 08	2 932 116	96 84 249 08	157	7
60 22 060 08	3 930 149	96 36 586 08	32	1	60 23 227 08	2 533 035	96 76 150 08	165	1

Item	Page	Assembly	Pos.	Quantity	Item	Page	Assembly	Pos.	Quantity
60 23 233 08	2 533 035	96 76 150 08	151	9	60 24 251 08	3 930 376	96 79 936 08	152	2
60 23 233 08	2 932 001	96 80 959 08	24	2	60 24 251 08	3 930 377	96 79 938 08	152	2
60 23 233 08	2 932 082	96 84 247 08	72	65	60 24 251 08	3 930 382	96 79 942 08	152	2
60 23 233 08	2 932 116	96 84 249 08	151	50	60 24 251 08	3 930 524	96 37 720 08	272	1
60 23 246 08	2 533 035	96 76 150 08	167	1	60 24 252 08	2 920 110	96 41 100 08	285	1
60 23 250 08	2 932 001	96 80 959 08	36	13	60 24 252 08	2 920 369	96 78 525 08	286	2
60 23 255 08	2 533 035	96 76 150 08	153	3	60 24 252 08	2 920 448	96 40 440 08	286	1
60 23 284 08	2 932 116	96 84 249 08	156	1	60 24 252 08	3 930 154	96 79 914 08	150	2
60 23 313 08	2 533 035	96 76 150 08	170	1	60 24 253 08	3 930 149	96 36 586 08	420	1
60 23 313 08	2 932 116	96 84 249 08	155	12	60 24 255 08	2 780 522	96 40 798 08	152	1
60 23 328 08	2 533 035	96 76 150 08	172	1	60 24 255 08	3 930 154	96 79 914 08	152	4
60 23 340 08	2 533 035	96 76 150 08	166	1	60 24 255 08	3 930 335	96 37 478 08	214	1
60 23 341 08	2 533 035	96 76 150 08	169	4	60 24 255 08	3 930 524	96 37 720 08	271	1
60 23 360 08	2 533 035	96 76 150 08	152	5	60 24 255 08	3 930 567	96 37 859 08	281	1
60 23 360 08	2 932 116	96 84 249 08	153	11	60 24 257 08	2 920 581	96 37 245 08	270	3
60 23 364 08	2 932 166	92 68 911 08	2	1	60 24 257 08	3 930 335	96 37 478 08	211	1
60 23 365 08	2 932 166	92 68 911 08	3	6	60 24 257 08	3 930 426	96 37 944 08	276	3
60 23 370 08	2 533 035	96 76 150 08	173	5	60 24 257 08	3 930 503	96 36 588 08	286	1
60 23 370 08	2 932 001	96 80 959 08	162	3	60 24 257 08	3 930 522	96 38 636 08	201	2
60 23 376 08	2 533 035	96 76 150 08	179	1	60 24 257 08	3 930 531	96 37 672 08	279	1
60 23 394 08	2 920 631	96 45 283 08	643	7	60 24 257 08	3 930 607	96 37 550 08	151	2
60 23 399 08	2 920 631	96 45 283 08	646	4	60 24 258 08	3 930 378	96 79 939 08	153	1
60 24 241 08	1 920 315	96 35 875 08	266	2	60 24 258 08	3 930 379	96 79 940 08	153	1
60 24 241 08	1 920 316	96 35 884 08	266	2	60 24 258 08	6 160 249	61 60 249 08	12	1
60 24 241 08	2 780 522	96 40 798 08	153	1	60 24 408 08	2 920 153	96 76 109 08	(7)	1
60 24 241 08	2 920 448	96 40 440 08	291	1	60 24 411 08	2 920 900	96 76 131 08	152	1
60 24 241 08	3 930 426	96 37 944 08	277	4	60 24 411 08	2 920 901	96 76 134 08	152	1
60 24 241 08	X1002800	10 02 800 2	10	1	60 24 411 08	2 920 905	96 76 133 08	152	1
60 24 242 08	1 920 315	96 35 875 08	267	2	60 24 411 08	2 920 993	96 76 132 08	152	1
60 24 242 08	1 920 316	96 35 884 08	267	2	60 24 411 08	2 920 994	96 76 130 08	152	1
60 24 242 08	2 780 524	96 41 031 08	8	2	60 24 411 08	2 920 995	96 76 129 08	152	1
60 24 242 08	3 930 335	96 37 478 08	215	6	60 24 412 08	2 920 448	96 40 440 08	288	2
60 24 242 08	3 930 376	96 79 936 08	151	2	60 24 413 08	1 920 314	96 35 870 08	17	1
60 24 242 08	3 930 382	96 79 942 08	151	2	60 24 413 08	2 920 448	96 40 440 08	283	1
60 24 242 08	X1002800	10 02 800 2	3	1	60 24 414 08	1 920 315	96 35 875 08	271	1
60 24 243 08	1 920 315	96 35 875 08	270	1	60 24 414 08	1 920 316	96 35 884 08	271	1
60 24 243 08	1 920 316	96 35 884 08	270	1	60 24 417 01	2 780 900	91 47 543 08	11	2
60 24 243 08	3 930 149	96 36 586 08	269	1	60 25 012 08	1 920 314	96 35 870 08	292	2
60 24 244 08	3 930 377	96 79 938 08	151	2	60 25 012 08	1 920 315	96 35 875 08	292	1
60 24 246 08	1 920 314	96 35 870 08	18	1	60 25 012 08	1 920 316	96 35 884 08	292	1
60 24 249 08	2 780 522	96 40 798 08	151	1	60 25 012 08	2 780 522	96 40 798 08	292	1
60 24 249 08	3 930 426	96 37 944 08	279	1	60 25 012 08	2 920 110	96 41 100 08	292	2
60 24 249 08	3 930 524	96 37 720 08	273	1	60 25 012 08	2 920 369	96 78 525 08	292	2
60 24 249 08	3 930 531	96 37 672 08	273	1	60 25 012 08	2 920 432	96 78 526 08	292	2
60 24 249 08	3 930 567	96 37 859 08	280	1	60 25 012 08	2 920 448	96 40 440 08	292	2
60 24 250 08	3 930 335	96 37 478 08	212	1	60 25 012 08	2 920 581	96 37 245 08	292	1
60 24 250 08	3 930 503	96 36 588 08	288	4	60 25 012 08	2 932 041	96 70 330 08	8	2
60 24 250 08	3 930 522	96 38 636 08	203	1	60 25 012 08	3 930 154	96 79 914 08	285	2
60 24 250 08	3 930 607	96 37 550 08	267	1	60 25 012 08	3 930 335	96 37 478 08	308	3
60 24 251 08	1 920 314	96 35 870 08	19	3	60 25 012 08	3 930 426	96 37 944 08	285	2
60 24 251 08	2 920 458	96 78 562 08	154	1	60 25 012 08	3 930 503	96 36 588 08	292	2
60 24 251 08	2 920 459	96 78 563 08	152	1	60 25 012 08	3 930 522	96 38 636 08	270	1
60 24 251 08	2 920 900	96 76 131 08	151	1	60 25 012 08	3 930 531	96 37 672 08	292	1
60 24 251 08	2 920 901	96 76 134 08	151	1	60 25 012 08	3 930 567	96 37 859 08	278	1
60 24 251 08	2 920 905	96 76 133 08	151	1	60 25 012 08	3 930 607	96 37 550 08	285	1
60 24 251 08	2 920 993	96 76 132 08	151	1	60 25 013 08	1 920 314	96 35 870 08	293	1
60 24 251 08	2 920 994	96 76 130 08	151	1	60 25 013 08	1 920 315	96 35 875 08	293	1
60 24 251 08	2 920 995	96 76 129 08	151	1	60 25 013 08	1 920 316	96 35 884 08	293	1
60 24 251 08	3 930 154	96 79 914 08	153	1	60 25 013 08	2 780 522	96 40 798 08	293	1
60 24 251 08	3 930 335	96 37 478 08	220	3	60 25 013 08	2 780 524	96 41 031 08	9	1

Item	Page	Assembly	Pos.	Quantity
60 25 013 08	2 920 110	96 41 100 08	293	1
60 25 013 08	2 920 369	96 78 525 08	293	1
60 25 013 08	2 920 448	96 40 440 08	293	1
60 25 013 08	2 932 041	96 70 330 08	20	2
60 25 013 08	3 930 149	96 36 586 08	423	1
60 25 013 08	3 930 426	96 37 944 08	286	1
60 25 013 08	3 930 503	96 36 588 08	293	1
60 25 013 08	3 930 522	96 38 636 08	280	1
60 25 013 08	3 930 524	96 37 720 08	293	1
60 25 013 08	3 930 567	96 37 859 08	277	1
60 25 013 08	3 930 607	96 37 550 08	286	1
60 25 154 01	2 920 630	96 45 212 08	(30)	1
60 26 062 08	2 920 153	96 76 109 08	(6)	1
60 26 062 08	2 920 448	96 40 440 08	290	1
60 26 064 08	3 930 376	96 79 936 08	153	1
60 26 064 08	3 930 382	96 79 942 08	153	2
60 26 064 08	3 930 524	96 37 720 08	183	1
60 26 065 08	2 780 524	96 41 031 08	7	1
60 26 065 08	2 920 448	96 40 440 08	289	1
60 26 066 08	3 930 149	96 36 586 08	422	1
60 26 069 08	3 930 149	96 36 586 08	421	1
60 26 131 08	1 920 315	96 35 875 08	269	1
60 26 131 08	1 920 316	96 35 884 08	269	1
60 26 133 08	2 920 900	96 76 131 08	153	1
60 26 133 08	2 920 901	96 76 134 08	153	1
60 26 133 08	2 920 905	96 76 133 08	153	1
60 26 133 08	2 920 993	96 76 132 08	153	1
60 26 133 08	2 920 994	96 76 130 08	153	1
60 26 133 08	2 920 995	96 76 129 08	153	1
60 27 011 08	1 750	91 47 038 08	28	1
60 27 024 08	2 913 102	92 32 870 08	10	1
60 27 040 08	3 930 507	96 36 589 08	164	1
60 27 073 08	3 930 376	96 79 936 08	154	1
60 27 099 08	1 750	91 47 038 08	29	1
60 27 100 08	2 920 459	96 78 563 08	97	8
60 27 100 08	3 930 149	96 36 586 08	97	25
60 27 100 08	3 930 378	96 79 939 08	97	26
60 27 100 08	3 930 379	96 79 940 08	97	26
60 27 100 08	3 930 507	96 36 589 08	97	24
60 27 173 08	2 391	91 81 968 08	55	2
60 27 355 08	2 533 024	96 76 149 08	46	20
60 27 355 08	2 932 082	96 84 247 08	101	45
60 27 360 08	2 932 082	96 84 247 08	19	2
60 27 360 08	3 930 154	96 79 914 08	274	2
60 27 360 08	3 930 335	96 37 478 08	205	2
60 27 360 08	3 930 503	96 36 588 08	294	2
60 27 360 08	3 930 567	96 37 859 08	253	2
60 27 417 08	1 920 315	96 35 875 08	275	6
60 27 417 08	1 920 316	96 35 884 08	275	6
60 27 417 08	2 780 522	96 40 798 08	275	6
60 27 417 08	3 930 426	96 37 944 08	274	10
60 27 417 08	3 930 522	96 38 636 08	152	6
60 27 417 08	3 930 567	96 37 859 08	252	6
60 27 417 08	3 930 607	96 37 550 08	274	6
60 27 425 08	2 920 587	96 18 049 08	14	0.1
60 27 426 08	3 930 426	96 37 944 08	503	0.25
60 27 426 08	3 930 503	96 36 588 08	266	0.2
60 27 426 08	3 930 522	96 38 636 08	503	0.08
60 27 426 08	3 930 607	96 37 550 08	14	0.1
60 27 601 08	1 975 005	96 30 509 08	1	4
60 27 601 08	1 997	91 47 044 08	1	25
60 27 601 08	2 790 701	91 55 739 08	(1)	3
60 27 601 08	2 975 063	96 60 017 08	1	11
60 27 601 08	2 975 121	96 60 025 08	1	1
60 27 601 08	2 975 123	96 39 583 08	1	1
60 27 601 08	2 975 154	96 60 020 08	1	4
60 27 601 08	2 975 305	96 60 021 08	1	4
60 27 601 08	2 975 403	96 60 022 08	1	11
60 27 601 08	2 976 016	96 60 026 08	1	19
60 27 601 08	2 978 101	96 35 130 08	1	3
60 27 601 08	2 978 105	96 40 791 08	1	8
60 27 601 08	2 978 204	96 77 449 08	1	7
60 27 601 08	2 997	91 81 527 08	1	110
60 27 601 08	3 976 000	96 89 034 08	(1)	2
60 27 601 08	3 977 005	96 81 157 08	(1)	3
60 27 601 08	3 978 003	96 36 401 08	1	3
60 27 601 08	3 978 009	96 36 399 08	1	6
60 27 601 08	3 978 016	96 36 397 08	1	1
60 27 602 08	1 975 007	96 35 747 08	1	6
60 27 602 08	1 997	91 47 044 08	2	8
60 27 602 08	2 975 123	96 39 583 08	2	4
60 27 602 08	2 978 101	96 35 130 08	2	2
60 27 602 08	3 978 003	96 36 401 08	2	1
60 27 603 08	1 997	91 47 044 08	3	40
60 27 603 08	2 975 063	96 60 017 08	2	4
60 27 603 08	2 975 121	96 60 025 08	2	6
60 27 603 08	2 975 154	96 60 020 08	2	4
60 27 603 08	2 975 305	96 60 021 08	2	4
60 27 603 08	2 975 403	96 60 022 08	2	4
60 27 603 08	2 976 016	96 60 026 08	2	14
60 27 603 08	2 978 105	96 40 791 08	2	4
60 27 603 08	2 978 204	96 77 449 08	2	6
60 27 603 08	2 997	91 81 527 08	2	253
60 27 603 08	3 976 003	96 88 966 08	(1)	4
60 27 603 08	3 978 009	96 36 399 08	2	6
60 27 603 08	3 978 016	96 36 397 08	2	2
60 27 614 08	2 932 166	92 68 911 08	12	10
60 27 616 08	2 932 082	96 84 247 08	82	1
60 27 946 08	1 920 314	96 35 870 08	9	2
60 27 946 08	2 920 581	96 37 245 08	267	2
60 27 946 08	3 930 154	96 79 914 08	281	2
60 27 946 08	3 930 335	96 37 478 08	207	2
60 27 946 08	3 930 503	96 36 588 08	271	2
60 27 946 08	3 930 524	96 37 720 08	263	2
60 27 946 08	3 930 531	96 37 672 08	158	2
60 30 126 08	2 932 116	96 84 249 08	202	3.2
60 32 003 08	1 920 314	96 35 870 08	261	10
60 32 003 08	2 920 631	96 45 283 08	261	37
60 32 003 08	2 920 900	96 76 131 08	261	1
60 32 003 08	2 920 901	96 76 134 08	261	1
60 32 003 08	2 920 905	96 76 133 08	261	1
60 32 003 08	2 920 993	96 76 132 08	261	1
60 32 003 08	2 920 994	96 76 130 08	261	1
60 32 003 08	2 920 995	96 76 129 08	261	1
60 32 003 08	2 932 116	96 84 249 08	261	100
60 32 004 08	2 780 524	96 41 031 08	154	5
60 32 004 08	2 932 116	96 84 249 08	267	100
60 32 022 08	2 670	91 61 208 08	23	6
60 32 022 08	2 913 004	96 20 460 08	8	2
60 32 022 08	2 913 006	96 20 732 08	11	1

Item	Page	Assembly	Pos.	Quantity	Item	Page	Assembly	Pos.	Quantity
60 32 022 08	2 932 001	96 80 959 08	50	20	60 52 153 08	2 920 080	96 36 410 08	16	1
60 32 022 08	2 932 116	96 84 249 08	268	100	60 52 155 08	2 920 631	96 45 283 08	170	1
60 32 022 08	3 930 335	96 37 478 08	217	10	60 52 157 08	2 780 900	91 47 543 08	1	1
60 32 022 08	3 930 426	96 37 944 08	261	5	60 52 516 08	2 920 631	96 45 283 08	171	1
60 32 022 08	3 930 503	96 36 588 08	276	15	60 54 076 08	2 533 025	96 40 724 08	21	1
60 32 022 08	3 930 522	96 38 636 08	260	5	60 56 017 01	2 920 900	96 76 131 08	130	6
60 40 029 08	2 920 631	96 45 283 08	163	2	60 56 017 01	2 920 901	96 76 134 08	130	6
60 40 032 08	2 920 631	96 45 283 08	164	2	60 56 017 01	2 920 905	96 76 133 08	130	6
60 40 069 08	2 533 024	96 76 149 08	41	4	60 56 017 01	2 920 993	96 76 132 08	130	6
60 40 069 08	2 932 082	96 84 247 08	73	2	60 56 017 01	2 920 994	96 76 130 08	130	6
60 40 070 08	2 533 024	96 76 149 08	42	5	60 56 017 01	2 920 995	96 76 129 08	130	6
60 40 070 08	2 932 082	96 84 247 08	80	7	60 56 017 01	3 930 376	96 79 936 08	130	2
60 40 071 08	2 533 024	96 76 149 08	43	8	60 56 017 01	3 930 382	96 79 942 08	130	2
60 40 071 08	2 920 080	96 36 410 08	19	2	60 56 047 14	2 920 900	96 76 131 08	157	1
60 40 071 08	2 932 082	96 84 247 08	81	19	60 56 047 14	2 920 901	96 76 134 08	157	1
60 40 072 08	2 533 024	96 76 149 08	44	3	60 56 047 14	2 920 905	96 76 133 08	157	1
60 40 072 08	2 932 082	96 84 247 08	78	4	60 56 047 14	2 920 993	96 76 132 08	157	1
60 40 073 08	2 932 082	96 84 247 08	83	3	60 56 047 14	2 920 994	96 76 130 08	157	1
60 40 074 08	2 932 082	96 84 247 08	84	1	60 56 047 14	2 920 995	96 76 129 08	157	1
60 40 077 08	2 780 870	91 70 947 08	5	1	60 56 047 14	3 930 376	96 79 936 08	155	1
60 40 077 08	2 932 082	96 84 247 08	99	6	60 56 047 14	3 930 382	96 79 942 08	154	1
60 41 040 08	2 932 082	96 84 247 08	79	1	60 56 084 01	2 920 458	96 78 562 08	602	4
60 44 124 08	1 830 102	92 26 483 08	1	1	60 56 088 08	2 920 110	96 41 100 08	21	4
60 44 124 08	2 533 035	96 76 150 08	271	1	60 56 088 08	2 920 432	96 78 526 08	28	1
60 45 014 08	2 920 631	96 45 283 08	165	2	60 56 090 08	2 920 369	96 78 525 08	21	5
60 45 016 08	2 533 024	96 76 149 08	40	4	60 56 090 08	2 920 448	96 40 440 08	21	5
60 45 016 08	2 920 080	96 36 410 08	14	1	60 56 090 08	2 920 458	96 78 562 08	155	1
60 45 016 08	2 932 041	96 70 330 08	25	2	60 56 090 08	3 930 377	96 79 938 08	153	1
60 45 016 08	2 932 082	96 84 247 08	77	10	60 56 095 14	2 920 110	96 41 100 08	24	2
60 45 081 08	3 930 524	96 37 720 08	160	2	60 56 095 14	3 930 376	96 79 936 08	156	1
60 45 081 08	3 930 531	96 37 672 08	160	2	60 56 095 14	3 930 382	96 79 942 08	155	1
60 45 121 08	3 930 524	96 37 720 08	162	2	60 56 158 14	2 920 900	96 76 131 08	132	2
60 45 121 08	3 930 531	96 37 672 08	162	2	60 56 158 14	2 920 901	96 76 134 08	132	2
60 45 317 08	2 920 630	96 45 212 08	40	1	60 56 158 14	2 920 905	96 76 133 08	132	2
60 50 066 08	2 920 631	96 45 283 08	166	1	60 56 158 14	2 920 993	96 76 132 08	132	2
60 50 066 08	2 920 900	96 76 131 08	154	2	60 56 158 14	2 920 994	96 76 130 08	132	2
60 50 066 08	2 920 901	96 76 134 08	154	2	60 56 158 14	2 920 995	96 76 129 08	132	2
60 50 066 08	2 920 905	96 76 133 08	154	2	60 56 176 08	2 920 458	96 78 562 08	158	1
60 50 066 08	2 920 993	96 76 132 08	154	2	60 56 176 08	3 930 376	96 79 936 08	157	1
60 50 066 08	2 920 994	96 76 130 08	154	2	60 56 176 08	3 930 382	96 79 942 08	156	1
60 50 066 08	2 920 995	96 76 129 08	154	2	60 56 185 08	2 920 900	96 76 131 08	158	1
60 50 066 08	5 114 445	51 14 445 08	2	1	60 56 185 08	2 920 901	96 76 134 08	158	1
60 50 079 08	2 920 631	96 45 283 08	167	16	60 56 185 08	2 920 905	96 76 133 08	158	1
60 50 079 08	2 920 900	96 76 131 08	155	1	60 56 185 08	2 920 993	96 76 132 08	158	1
60 50 079 08	2 920 901	96 76 134 08	155	1	60 56 185 08	2 920 994	96 76 130 08	158	1
60 50 079 08	2 920 905	96 76 133 08	155	1	60 56 185 08	2 920 995	96 76 129 08	158	1
60 50 079 08	2 920 993	96 76 132 08	155	1	60 56 185 08	3 930 376	96 79 936 08	158	1
60 50 079 08	2 920 994	96 76 130 08	155	1	60 56 185 08	3 930 377	96 79 938 08	156	1
60 50 079 08	2 920 995	96 76 129 08	155	1	60 56 185 08	3 930 382	96 79 942 08	157	1
60 50 127 08	2 780 900	91 47 543 08	7	1	60 56 187 08	2 920 587	96 18 049 08	12	1
60 52 039 08	2 533 025	96 40 724 08	22	1	60 56 188 08	2 920 587	96 18 049 08	13	1
60 52 039 08	2 932 001	96 80 959 08	20	1	60 56 197 08	2 920 631	96 45 283 08	813	26
60 52 106 08	2 920 631	96 45 283 08	168	9	60 56 197 08	2 920 900	96 76 131 08	813	4
60 52 106 08	2 920 900	96 76 131 08	156	1	60 56 197 08	2 920 901	96 76 134 08	813	4
60 52 106 08	2 920 901	96 76 134 08	156	1	60 56 197 08	2 920 905	96 76 133 08	813	4
60 52 106 08	2 920 905	96 76 133 08	156	1	60 56 197 08	2 920 993	96 76 132 08	813	4
60 52 106 08	2 920 993	96 76 132 08	156	1	60 56 197 08	2 920 994	96 76 130 08	813	4
60 52 106 08	2 920 994	96 76 130 08	156	1	60 56 197 08	2 920 995	96 76 129 08	813	4
60 52 106 08	2 920 995	96 76 129 08	156	1	60 56 201 14	3 930 376	96 79 936 08	126	19
60 52 128 08	2 920 631	96 45 283 08	169	1	60 56 201 14	3 930 382	96 79 942 08	126	19

Item	Page	Assembly	Pos.	Quantity	Item	Page	Assembly	Pos.	Quantity
60 60 126 08	2 920 200	96 76 114 08	6	1	60 67 764 08	2 533 020	96 76 148 08	101	1
60 60 126 08	2 920 201	96 76 115 08	6	1	60 67 770 08	2 533 020	96 76 148 08	74	1
60 60 126 08	2 920 350	96 76 117 08	6	1	60 67 784 08	2 533 020	96 76 148 08	63	1
60 60 126 08	2 920 359	96 76 118 08	6	1	60 67 814 08	2 533 020	96 76 148 08	79	1
60 60 126 08	2 920 378	96 76 116 08	6	1	60 67 827 08	2 533 020	96 76 148 08	94	1
60 60 126 08	2 920 379	96 76 119 08	6	1	60 67 911 08	2 533 020	96 76 148 08	58	1
60 60 230 08	2 533 020	96 76 148 08	86	1	60 67 921 08	2 533 020	96 76 148 08	102	1
60 60 235 08	2 533 020	96 76 148 08	89	1	60 67 922 08	2 533 020	96 76 148 08	90	1
60 60 236 08	2 533 020	96 76 148 08	91	1	60 67 924 08	2 533 020	96 76 148 08	82	1
60 60 242 08	2 533 020	96 76 148 08	59	7	60 67 925 08	2 533 020	96 76 148 08	77	1
60 60 248 08	2 533 020	96 76 148 08	78	3	60 67 927 08	2 533 020	96 76 148 08	95	1
60 60 255 08	2 533 020	96 76 148 08	93	2	60 67 928 08	2 533 020	96 76 148 08	96	1
60 60 258 08	2 533 020	96 76 148 08	61	6	60 67 929 08	2 533 020	96 76 148 08	99	1
60 60 261 08	2 533 020	96 76 148 08	71	5	60 70 087 08	2 531 018	96 35 191 08	10	4
60 60 269 08	2 533 020	96 76 148 08	72	2	60 70 087 08	2 531 019	96 35 192 08	12	1
60 60 279 08	2 533 020	96 76 148 08	55	4	60 70 087 08	2 533 020	96 76 148 08	17	2
60 60 531 08	2 978 100	91 73 099 08	(16)	1	60 70 091 08	1 933 100	91 25 249 08	11	1
60 60 950 08	2 531 018	96 35 191 08	2	1	60 70 097 08	2 533 020	96 76 148 08	(1)	2
60 60 950 08	2 531 019	96 35 192 08	2	1	60 70 097 08	2 533 020	96 76 148 08	(1)	1
60 60 950 08	2 830 040	92 88 204 08	1	1	60 70 097 08	2 533 020	96 76 148 08	(1)	1
60 61 430 08	2 531 018	96 35 191 08	6	5	60 70 211 08	1 920 313	96 39 499 08	3	2
60 61 430 08	2 531 019	96 35 192 08	6	5	60 70 211 08	2 920 424	96 42 279 08	3	8
60 61 430 08	2 533 020	96 76 148 08	14	2	60 70 211 08	2 920 442	96 39 442 08	3	2
60 61 431 08	2 531 018	96 35 191 08	5	1	60 70 211 08	2 925 002	96 80 917 08	21	4
60 61 431 08	2 533 020	96 76 148 08	15	2	60 70 211 08	2 925 209	96 44 233 08	21	1
60 61 433 08	2 533 020	96 76 148 08	19	2	60 70 211 08	2 925 300	91 71 995 08	(21)	1
60 61 433 08	2 932 001	96 80 959 08	9	1	60 70 211 08	2 925 320	91 71 996 08	(21)	1
60 61 434 08	2 533 020	96 76 148 08	20	2	60 70 300 08	2 932 041	96 70 330 08	(1)	1
60 61 435 08	2 531 018	96 35 191 08	16	3	60 71 040 08	1 750	91 47 038 08	24	1
60 61 435 08	2 531 019	96 35 192 08	7	3	60 71 079 08	2 533 020	96 76 148 08	30	2
60 61 435 08	2 533 020	96 76 148 08	7	1	60 71 128 08	2 932 041	96 70 330 08	39	4
60 61 435 08	2 932 001	96 80 959 08	4	1	60 71 128 08	2 932 082	96 84 247 08	94	1
60 61 437 08	2 533 020	96 76 148 08	24	2	60 71 318 08	1 933 100	91 25 249 08	10	1
60 61 439 08	2 531 018	96 35 191 08	13	4	60 71 354 08	2 533 020	96 76 148 08	65	8
60 61 439 08	2 531 019	96 35 192 08	15	1	60 71 355 08	2 533 020	96 76 148 08	64	1
60 61 440 08	2 531 018	96 35 191 08	17	3	60 71 386 08	2 920 424	96 42 279 08	1	1
60 61 440 08	2 531 019	96 35 192 08	8	3	60 71 445 08	1 920 313	96 39 499 08	2	2
60 61 440 08	2 533 020	96 76 148 08	8	1	60 71 445 08	2 920 424	96 42 279 08	2	8
60 61 440 08	2 932 001	96 80 959 08	3	1	60 71 445 08	2 920 442	96 39 442 08	2	2
60 61 441 08	2 533 020	96 76 148 08	5	1	60 71 445 08	2 925 002	96 80 917 08	20	4
60 61 444 08	2 531 019	96 35 192 08	5	4	60 71 445 08	2 925 209	96 44 233 08	20	1
60 61 446 08	2 531 018	96 35 191 08	12	1	60 71 445 08	2 925 300	91 71 995 08	(20)	1
60 61 446 08	2 531 019	96 35 192 08	10	4	60 71 445 08	2 925 320	91 71 996 08	(20)	1
60 61 446 08	2 932 001	96 80 959 08	10	3	60 72 250 08	2 533 020	96 76 148 08	75	15
60 61 447 08	2 531 018	96 35 191 08	11	4	61 03 886 14	2 913 102	92 32 870 08	3	2
60 61 447 08	2 531 019	96 35 192 08	11	1	61 04 133 08	2 913 102	92 32 870 08	11	2
60 61 449 08	2 932 001	96 80 959 08	8	2	61 07 011 08	2 920 631	96 45 283 08	172	2
60 61 943 08	2 533 020	96 76 148 08	4	1	61 07 145 08	2 913 004	96 20 460 08	2	1
60 61 962 08	2 533 024	96 76 149 08	71	3	61 07 146 08	2 913 006	96 20 732 08	2	2
60 66 035 08	2 531 024	96 26 830 08	5	1	61 10 011 08	2 913 100	91 23 538 08	2	1
60 67 604 08	2 533 020	96 76 148 08	68	1	61 10 012 08	2 913 102	92 32 870 08	2	1
60 67 620 08	2 533 020	96 76 148 08	81	2	61 10 017 08	2 932 122	96 75 863 08	4	1
60 67 628 08	2 533 020	96 76 148 08	100	1	61 10 022 08	2 913 003	96 20 599 08	5	1
60 67 630 08	2 533 020	96 76 148 08	98	1	61 32 017 08	2 920 629	96 44 215 08	(151)	1
60 67 633 08	2 533 020	96 76 148 08	66	2	61 32 019 08	2 920 629	96 44 215 08	(152)	1
60 67 643 08	2 533 020	96 76 148 08	69	1	61 32 055 08	2 920 080	96 36 410 08	15	4
60 67 701 08	2 533 020	96 76 148 08	56	1	61 32 065 08	2 920 080	96 36 410 08	17	2
60 67 702 08	2 533 020	96 76 148 08	57	2	61 32 066 08	2 920 080	96 36 410 08	18	2
60 67 718 08	2 533 020	96 76 148 08	62	1	61 33 019 08	2 835 003	91 55 855 08	5	1
60 67 725 08	2 533 020	96 76 148 08	88	1	61 40 031 08	2 533 003	96 76 566 08	17	1

Item	Page	Assembly	Pos.	Quantity	Item	Page	Assembly	Pos.	Quantity
61 40 047 08	2 920 153	96 76 109 08	(5)	1	63 81 092 01	2 932 082	96 84 247 08	25	0.44
61 40 099 08	2 780 320	91 72 883 08	(1)	1	63 81 092 01	2 932 082	96 84 247 08	26	0.4
61 40 099 08	2 780 320	91 72 883 08	(1)	1	66 00 048 14	2 920 587	96 18 049 08	11	1
61 40 338 14	2 533 003	96 76 566 08	10	2	66 00 081 08	2 932 132	92 09 359 08	1	1
61 40 374 08	2 925 002	96 80 917 08	37	1	66 00 081 08	2 932 132	96 50 969 08	1	1
61 40 376 08	2 925 002	96 80 917 08	39	2	66 00 143 08	2 932 132	92 09 359 08	4	4
61 40 381 08	2 925 002	96 80 917 08	40	1	66 00 245 08	2 932 082	96 84 247 08	20	1
61 40 381 08	2 925 209	96 44 233 08	5	1	66 00 331 08	2 932 132	92 09 359 08	3	4
61 40 381 08	2 925 300	91 71 995 08	(5)	1	66 00 331 08	2 932 132	96 50 969 08	3	9
61 40 418 08	2 925 002	96 80 917 08	38	1	66 00 416 08	2 922 001	92 84 311 08	14	1
61 40 434 08	2 925 250	91 71 997 08	(10)	1	66 00 419 08	2 922 001	92 84 311 08	12	1
61 40 436 08	2 925 002	96 80 917 08	17	2	66 00 420 08	2 922 001	92 84 311 08	13	6
61 40 451 08	2 925 002	96 80 917 08	18	2	66 00 422 08	2 922 001	92 84 311 08	10	4
61 40 451 08	2 925 209	96 44 233 08	17	1	66 00 428 08	2 922 001	92 84 311 08	9	4
61 40 451 08	2 925 300	91 71 995 08	(17)	1	66 00 429 08	2 922 001	92 84 311 08	11	1
61 40 451 08	2 925 320	91 71 996 08	(17)	1	66 00 430 08	2 913 100	91 23 538 08	7	1
61 40 458 08	2 925 002	96 80 917 08	36	2	66 00 460 08	2 922 001	92 84 311 08	8	12
61 60 249 08	3 930 149	96 36 586 08	151	1	66 01 015 08	2 932 001	96 80 959 08	37	2
61 70 000 08	1 933 100	91 25 249 08	12	1	66 01 020 08	2 932 082	96 84 247 08	21	1
62 02 434	2 920 631	96 45 283 08	96	2	66 03 006 08	2 922 001	92 84 311 08	21	8
62 02 444	2 920 631	96 45 283 08	95	2	66 03 016 08	2 932 082	96 84 247 08	17	1
62 03 134	2 920 631	96 45 283 08	151	3	66 10 179 08	2 922 001	92 84 311 08	4	1
62 03 136	2 920 631	96 45 283 08	152	2	69 05 272	2 920 631	96 45 283 08	685	4
62 03 597	2 920 631	96 45 283 08	153	1	69 09 010 08	1 920 305	96 72 042 08	10	1
63 01 004 08	2 932 082	96 84 247 08	53	5	69 10 417 08	6 909 010	69 09 010 08	13	52
63 01 007 08	2 932 082	96 84 247 08	104	1	69 10 431 08	6 909 010	69 09 010 08	14	68
63 01 013 08	2 932 082	96 84 247 08	48	2	69 11 831 08	2 970	91 81 525 08	(1)	1
63 01 021 08	2 932 001	96 80 959 08	42	53	69 12 922 08	2 670	91 61 208 08	9	1
63 01 022 08	2 932 001	96 80 959 08	52	1	69 17 985 08	2 533 020	96 76 148 08	53	1
63 01 023 08	2 932 001	96 80 959 08	43	58	69 18 022 08	2 932 082	96 84 247 08	28	1
63 01 028 08	2 932 082	96 84 247 08	14	1	69 18 129 08	3 930 524	96 37 720 08	153	1
63 01 036 08	2 920 080	96 36 410 08	12	1	69 18 129 08	3 930 531	96 37 672 08	153	2
63 01 051 08	2 533 024	96 76 149 08	8	1	69 18 129 08	3 930 567	96 37 859 08	267	1
63 01 051 08	2 932 082	96 84 247 08	49	8	69 18 129 08	6 909 010	69 09 010 08	2	1
63 01 215 08	2 533 024	96 76 149 08	7	5	69 18 222 08	3 930 524	96 37 720 08	152	1
63 01 215 08	2 920 631	96 45 283 08	173	1	69 18 222 08	3 930 531	96 37 672 08	152	2
63 01 215 08	2 932 082	96 84 247 08	50	27	69 18 222 08	3 930 567	96 37 859 08	265	1
63 01 229 08	2 533 035	96 76 150 08	7	6	69 18 849 08	2 913 003	96 20 599 08	1	1
63 01 229 08	2 920 631	96 45 283 08	174	1	69 18 992 08	3 930 378	96 79 939 08	154	1
63 01 229 08	2 932 082	96 84 247 08	51	36	69 18 994 08	3 930 149	96 36 586 08	173	1
63 01 472 08	2 932 082	96 84 247 08	47	1	69 18 994 08	3 930 507	96 36 589 08	154	1
63 24 605 01	2 920 630	96 45 212 08	30	1	69 18 997 08	3 930 149	96 36 586 08	170	1
63 50 143 08	2 932 132	92 09 359 08	2	2	69 18 997 08	3 930 507	96 36 589 08	151	1
63 50 143 08	2 932 132	96 50 969 08	2	2	69 18 998 08	2 920 432	96 78 526 08	46	2
63 50 170 08	2 932 001	96 80 959 08	7	7	69 18 998 08	3 930 149	96 36 586 08	172	1
63 50 216 08	2 932 132	92 09 359 08	7	1	69 18 998 08	3 930 524	96 37 720 08	157	2
63 50 216 08	2 932 132	96 50 969 08	7	1	69 18 998 08	3 930 531	96 37 672 08	157	2
63 50 221 08	2 932 132	92 09 359 08	6	1	69 21 000 08	2 920 432	96 78 526 08	47	2
63 50 418 14	2 920 587	96 18 049 08	10	2	69 21 000 08	3 930 149	96 36 586 08	171	1
63 50 508 08	2 920 631	96 45 283 08	175	1	69 21 000 08	3 930 507	96 36 589 08	152	1
63 50 530 08	2 932 001	96 80 959 08	12	1	69 21 000 08	3 930 524	96 37 720 08	156	2
63 50 576 08	2 913 005	96 28 696 08	15	1	69 21 000 08	3 930 531	96 37 672 08	156	2
63 50 842 08	2 922 001	92 84 311 08	7	10	69 24 000 08	3 930 378	96 79 939 08	155	1
63 50 855 08	2 922 001	92 84 311 08	20	2	69 24 000 08	3 930 379	96 79 940 08	154	1
63 61 079 01	2 932 082	96 84 247 08	92	2	69 24 001 08	2 920 459	96 78 563 08	153	1
63 61 093 01	2 932 082	96 84 247 08	96	1	69 24 001 08	3 930 379	96 79 940 08	155	1
63 61 840 01	3 930 503	96 36 588 08	273	5	69 24 018 08	2 920 432	96 78 526 08	45	2
63 70 053 01	2 920 432	96 78 526 08	29	1	69 24 046 08	6 909 010	69 09 010 08	1	1
63 81 091 01	2 932 082	96 84 247 08	85	0.2	69 24 049 08	2 920 631	96 45 283 08	811	1
63 81 092 01	2 932 082	96 84 247 08	24	1.08	69 24 058 08	2 920 631	96 45 283 08	176	1

Item	Page	Assembly	Pos.	Quantity
69 24 062 08	2 920 631	96 45 283 08	177	3
69 24 063 08	2 920 631	96 45 283 08	178	3
69 26 004 08	2 913 003	96 20 599 08	8	1
69 27 013 08	2 913 003	96 20 599 08	6	1
69 27 014 08	2 913 003	96 20 599 08	7	1
69 31 555 14	3 930 377	96 79 938 08	157	1
70 05 052	2 978 100	91 73 099 08	35	8
70 05 071	5 715 146	57 15 146 08	14	1
70 05 071	5 719 008	57 19 008 08	11	1
70 08 986	9 335 964	93 35 964 01	64	2
70 08 986	X1022005	10 22 005 8	10	1
70 08 986	X1022006	10 22 006 2	10	1
70 08 986	X1022006	10 22 006 3	10	1
70 12 971	X1000937	10 00 937 8	12	1
70 14 258	X1000937	10 00 937 8	21	1
70 22 118	X1066380	10 66 380 7	20	6
70 22 127	X1000937	10 00 937 8	11	5
70 22 128	X1065300	10 65 300 9	4	1
70 22 131	X1065300	10 65 300 9	9	1
70 23 888	X1041173	10 41 173 0	5	1
70 23 888	X1041173	10 41 173 2	5	1
70 23 888	X1041173	10 41 173 6	5	1
70 23 888	X1041174	10 41 174 0	5	1
70 24 263	5 701 129	57 01 129 08	4	1
70 24 264	5 701 129	57 01 129 08	5	1
70 24 265	5 701 129	57 01 129 08	7	1
70 24 273	5 701 133	57 01 133 08	1	1
70 24 282	5 701 133	57 01 133 08	7	4
70 24 283	5 102 306	51 02 306 08	4	1
70 27 052	X1065300	10 65 300 9	49	1
70 27 053	X1065300	10 65 300 9	46	1
70 27 055	X1065300	10 65 300 9	43	2
70 27 056	X1065300	10 65 300 9	44	1
70 27 459	5 113 022	51 13 022 08	2	2
70 27 497	X1000937	10 00 937 8	20	2
70 27 755	X1011318	10 11 318 4	15	1
70 30 035 08	1 400	91 76 481 08	17	4
70 30 035 08	1 410	91 76 480 08	17	4
70 40 048 08	2 502	91 47 459 08	15	2
70 42 049 08	2 200 000	91 61 061 08	46	1
70 42 049 08	2 510 260	96 33 909 08	6	1
70 42 050 08	2 200 000	91 61 061 08	47	1
70 42 058 08	2 510 255	96 33 904 08	3	3
70 42 058 08	2 510 256	96 33 905 08	3	3
70 42 058 08	2 510 258	96 33 907 08	3	2
70 42 059 08	2 510 257	96 33 906 08	3	2
70 42 076 08	2 533 024	96 76 149 08	47	14
70 42 076 08	2 913 004	96 20 460 08	3	4
70 42 076 08	2 932 001	96 80 959 08	23	8
70 42 076 08	2 932 041	96 70 330 08	36	4
70 42 076 08	2 932 082	96 84 247 08	61	32
70 42 089 08	2 200 000	91 61 061 08	43	16
70 42 121 08	2 913 005	96 28 696 08	10	2
70 42 121 08	2 932 001	96 80 959 08	19	16
70 42 127 08	2 200 000	91 61 061 08	(9)	60
70 42 141 08	2 970	91 81 525 08	163	20
70 42 141 08	2 975 000	91 58 716 08	63	10
70 42 141 08	2 975 060	91 58 717 08	63	10
70 42 141 08	2 975 100	91 73 507 08	64	32
70 42 141 08	2 975 153	91 58 730 08	63	15
70 42 141 08	2 975 300	91 58 720 08	63	10
70 42 141 08	2 975 400	91 58 729 08	63	10
70 42 141 08	2 978 100	91 73 099 08	63	2
70 42 141 08	2 978 103	91 72 417 08	63	3
70 42 141 08	2 978 200	91 72 413 08	63	3
70 42 141 08	3 978 005	91 60 393 08	63	5
70 42 141 08	3 978 015	91 48 975 08	63	6
70 42 141 08	3 978 100	91 48 973 08	63	10
70 42 160 08	X1046779	10 46 779 4	47	1
70 42 161 08	X1046779	10 46 779 4	46	1
70 42 166 08	X1046779	10 46 779 4	48	1
70 42 176 08	2 533 025	96 40 724 08	6	1
70 42 213 08	1 750	91 47 038 08	21	1
70 42 281 08	1 400	91 76 481 08	84	2
70 42 281 08	1 410	91 76 480 08	84	2
70 42 281 08	2 101 002	96 44 198 08	4	6
70 42 281 08	2 102 013	96 39 494 08	6	4
70 42 281 08	2 510 260	96 33 909 08	3	3
70 42 316 08	1 140 001	96 35 222 08	9	1
70 42 316 08	2 103	91 75 173 08	66	1
70 42 316 08	2 200 063	96 60 724 08	7	1
70 42 316 08	3 780 214	96 80 825 08	8	1
70 42 316 08	3 780 236	96 80 998 08	7	1
70 42 323 08	2 932 001	96 80 959 08	14	5
70 42 323 08	2 932 082	96 84 247 08	44	42
70 42 325 08	2 533 025	96 40 724 08	13	1
70 42 326 08	3 713	91 78 833 08	78	2
70 42 326 08	3 715	91 78 835 08	22	4
70 42 326 08	3 716	91 79 193 08	15	4
70 42 533 08	1 400	91 76 481 08	75	2
70 42 533 08	1 410	91 76 480 08	75	2
70 42 533 08	2 510 251	96 33 900 08	8	2
70 42 533 08	2 510 252	96 33 901 08	10	2
70 42 533 08	2 510 253	96 33 902 08	8	2
70 42 533 08	2 510 254	96 33 903 08	8	2
70 42 533 08	2 510 259	96 33 908 08	8	2
70 42 533 08	2 510 261	96 36 145 08	8	2
70 42 533 08	2 510 262	96 36 519 08	2	4
70 42 533 08	2 510 263	96 36 520 08	2	7
70 42 533 08	2 510 264	96 36 521 08	2	7
70 42 533 08	2 510 265	96 36 522 08	2	7
70 42 533 08	2 510 266	96 41 429 08	8	2
70 42 533 08	2 790 702	96 49 329 08	2	2
70 42 534 08	1 400	91 76 481 08	76	2
70 42 534 08	1 410	91 76 480 08	76	2
70 42 534 08	2 200 000	91 61 061 08	60	1
70 42 534 08	2 510 251	96 33 900 08	9	2
70 42 534 08	2 510 252	96 33 901 08	11	2
70 42 534 08	2 510 253	96 33 902 08	9	2
70 42 534 08	2 510 254	96 33 903 08	9	2
70 42 534 08	2 510 259	96 33 908 08	9	2
70 42 534 08	2 510 261	96 36 145 08	9	2
70 42 534 08	2 510 262	96 36 519 08	3	4
70 42 534 08	2 510 263	96 36 520 08	3	7
70 42 534 08	2 510 264	96 36 521 08	3	7
70 42 534 08	2 510 265	96 36 522 08	3	7
70 42 534 08	2 510 266	96 41 429 08	9	2
70 42 534 08	2 790 702	96 49 329 08	3	2
70 42 545 08	2 200 061	96 40 021 08	11	1
70 42 551 08	1 400	91 76 481 08	74	2

Item	Page	Assembly	Pos.	Quantity
70 42 551 08	1 410	91 76 480 08	74	2
70 42 553 08	2 510 251	96 33 900 08	11	2
70 42 553 08	2 510 252	96 33 901 08	13	2
70 42 553 08	2 510 253	96 33 902 08	11	2
70 42 553 08	2 510 254	96 33 903 08	11	2
70 42 553 08	2 510 259	96 33 908 08	11	2
70 42 553 08	2 510 261	96 36 145 08	11	2
70 42 553 08	2 510 266	96 41 429 08	11	2
70 42 559 08	2 932 082	96 84 247 08	90	2
70 42 571 08	2 932 001	96 80 959 08	26	1
70 42 572 08	2 932 001	96 80 959 08	27	1
70 42 573 08	2 932 001	96 80 959 08	28	1
70 42 582 08	2 533 025	96 40 724 08	3	2
70 42 582 08	2 932 082	96 84 247 08	42	7
70 42 593 08	2 200 000	91 61 061 08	61	1
70 42 593 08	2 510 262	96 36 519 08	4	4
70 42 593 08	2 510 263	96 36 520 08	4	7
70 42 593 08	2 510 264	96 36 521 08	4	7
70 42 593 08	2 510 265	96 36 522 08	4	7
70 42 593 08	2 790 702	96 49 329 08	5	2
70 42 609 08	2 670 002	96 60 735 08	3	2
70 42 624 08	3 212 000	91 72 405 08	52	2
70 42 624 08	3 214	91 72 396 08	27	2
70 42 710 08	2 101 002	96 44 198 08	6	3
70 42 710 08	2 510 251	96 33 900 08	10	2
70 42 710 08	2 510 252	96 33 901 08	12	2
70 42 710 08	2 510 253	96 33 902 08	10	2
70 42 710 08	2 510 254	96 33 903 08	10	2
70 42 710 08	2 510 259	96 33 908 08	10	2
70 42 710 08	2 510 261	96 36 145 08	10	2
70 42 710 08	2 510 266	96 41 429 08	10	2
70 42 711 08	1 750	91 47 038 08	45	1
70 42 713 08	2 541	91 71 112 08	17	2
70 42 748 08	1 400	91 76 481 08	77	2
70 42 748 08	1 410	91 76 480 08	77	2
70 42 748 08	2 200 000	91 61 061 08	62	1
70 42 748 08	2 510 251	96 33 900 08	12	2
70 42 748 08	2 510 252	96 33 901 08	14	2
70 42 748 08	2 510 253	96 33 902 08	12	2
70 42 748 08	2 510 254	96 33 903 08	12	2
70 42 748 08	2 510 259	96 33 908 08	12	2
70 42 748 08	2 510 261	96 36 145 08	12	2
70 42 748 08	2 510 262	96 36 519 08	5	4
70 42 748 08	2 510 263	96 36 520 08	5	7
70 42 748 08	2 510 264	96 36 521 08	5	7
70 42 748 08	2 510 265	96 36 522 08	5	7
70 42 748 08	2 510 266	96 41 429 08	12	2
70 42 748 08	2 790 702	96 49 329 08	4	2
70 42 748 08	2 970	91 81 525 08	(1)	1
70 80 016 08	1 140	91 75 217 08	65	2
70 80 059 08	2 655	91 75 556 08	13	2
70 80 121 08	3 212	91 72 404 08	63	4
70 80 121 08	3 212 001	96 36 771 08	16	4
71 00 312 08	5 402 704	54 02 704 14	10	1
71 00 325 08	9 338 787	93 38 787 01	14	1
71 00 325 08	9 338 788	93 38 788 01	14	1
71 00 335 08	9 684 196	96 84 196 01	8	1
71 00 359 08	9 684 196	96 84 196 01	7	1
71 00 361 01	9 335 964	93 35 964 01	11	2
71 00 631 01	9 020 477	90 20 477 0	87	1
71 00 631 01	9 684 808	96 84 808 01	31	1
71 00 641 01	9 020 477	90 20 477 0	79	1
71 01 011 08	2 970	91 81 525 08	(3)	1
71 01 020 08	2 970	91 81 525 08	599	1
71 01 023 08	X1148558	11 48 558 8	27	3
71 01 025 08	9 674 115	96 74 115 08	1	12
71 01 034 08	5 113 005	51 13 005 08	8	1
71 01 034 08	9 653 383	96 53 383 08	5	1
71 01 038 08	X1032632	10 32 632 3	14	1
71 01 044 08	7 743 566	77 43 566 08	13	3
71 01 044 08	X1030134	10 30 134 2	550	11
71 01 053 08	3 978 005	91 60 393 08	62	1
71 01 059 08	9 684 198	96 84 198 01	29	1
71 01 059 08	9 687 010	96 87 010 01	29	1
71 01 059 08	9 688 228	96 88 228 01	34	1
71 01 059 08	9 688 717	96 88 717 01	34	1
71 01 077 08	3 978 005	91 60 393 08	61	2
71 02 004 08	1 970 000	91 47 041 08	54	50
71 09 098 01	9 684 808	96 84 808 01	34	1
72 00 144 08	3 212 000	91 72 405 08	62	2
72 00 144 08	3 215 003	91 47 489 08	20	8
72 00 144 08	3 215 004	91 51 840 08	20	8
72 00 144 08	3 713	91 78 833 08	81	4
72 00 144 08	3 715	91 78 835 08	45	10
72 00 144 08	3 716	91 79 193 08	45	10
72 01 089 08	3 212	91 72 404 08	37	2
72 01 089 08	3 212 001	96 36 771 08	5	2
72 08 019 08	2 502	91 47 459 08	33	8
72 11 088 01	9 684 198	96 84 198 01	8	1
72 11 088 01	9 687 010	96 87 010 01	8	1
72 11 088 01	9 688 228	96 88 228 01	8	1
72 11 088 01	9 688 717	96 88 717 01	8	1
72 11 147 01	9 020 477	90 20 477 1	12	1
72 11 147 01	9 684 199	96 84 199 01	10	1
72 51 010 05	2 200 055	96 60 972 08	3	2
72 51 104 08	2 200 000	91 61 061 08	64	1
72 58 010 08	3 714	91 81 777 08	20	1
72 58 018 08	3 556 006	96 59 718 08	39	6
72 58 021 08	3 212 000	91 72 405 08	65	1
72 58 021 08	3 214	91 72 396 08	38	1
72 58 029 08	3 222 001	96 59 547 08	4	1
72 58 038 08	3 224 006	96 41 423 08	2	1
72 58 045 08	2 102 010	91 60 648 08	41	1
72 58 059 08	3 745	91 72 410 08	19	2
72 58 077 08	3 556 006	96 59 718 08	38	2
72 58 078 08	3 714	91 81 777 08	23	2
72 58 086 08	3 222 000	91 60 430 08	(1)	1
72 58 086 08	3 227 000	91 60 434 08	(1)	1
72 58 086 08	3 715 006	96 59 799 08	1	1
72 58 086 08	3 716 005	96 59 754 08	1	1
72 58 094 08	3 713	91 78 833 08	90	1
72 58 096 08	3 558	91 60 448 08	(2)	1
72 58 106 08	3 211 006	96 70 233 08	10	4
72 58 154 08	3 713	91 78 833 08	84	1
72 58 171 08	3 211 006	96 70 233 08	3	1
72 58 178 08	3 224 006	96 41 423 08	8	6
72 58 225 08	3 222 001	96 59 547 08	6	3
72 58 227 08	3 713	91 78 833 08	86	2
72 58 229 08	2 730 001	96 36 111 08	12	1
72 58 238 08	3 224 006	96 41 423 08	6	2

Item	Page	Assembly	Pos.	Quantity	Item	Page	Assembly	Pos.	Quantity
72 58 462 08	2 103	91 75 173 08	(2)	3	72 64 344 01	9 020 477	90 20 477 1	4	1
72 58 488 08	3 222 002	96 45 453 08	2	2	72 64 400 01	X1032717	10 32 717 1	16	1
72 58 548 08	3 714	91 81 777 08	22	1	72 64 400 01	X1033083	10 33 083 8	16	1
72 58 558 08	3 211 006	96 70 233 08	8	1	72 64 508 01	9 020 477	90 20 477 0	33	2
72 58 574 08	1 140	91 75 217 08	60	3	72 64 508 01	9 338 813	93 38 813 01	33	2
72 58 579 08	1 140	91 75 217 08	42	3	72 64 508 01	9 684 808	96 84 808 01	33	2
72 58 583 08	2 200 000	91 61 061 08	30	1	72 64 528 01	7 743 566	77 43 566 08	29	1
72 58 613 08	3 211 006	96 70 233 08	2	1	72 64 544 01	9 020 477	90 20 477 1	14	1
72 58 614 08	2 101	91 61 490 08	15	1	72 64 546 01	9 338 787	93 38 787 01	94	2
72 58 614 08	2 103	91 75 173 08	(3)	2	72 64 546 01	9 338 788	93 38 788 01	94	2
72 58 622 08	3 224 006	96 41 423 08	7	2	72 64 556 01	9 020 477	90 20 477 0	26	1
72 58 648 08	3 222 001	96 59 547 08	3	1	72 64 556 01	9 338 813	93 38 813 01	26	1
72 58 648 08	3 224 006	96 41 423 08	3	1	72 64 556 01	9 684 808	96 84 808 01	26	1
72 58 650 08	3 556 007	96 59 719 08	24	1	72 64 575 01	9 338 787	93 38 787 01	12	1
72 58 666 08	3 211 006	96 70 233 08	13	1	72 64 575 01	9 338 788	93 38 788 01	12	1
72 58 667 08	1 140	91 75 217 08	70	8	72 64 575 01	9 338 789	93 38 789 01	2	3
72 58 674 08	3 221	91 60 426 08	(1)	1	72 64 586 01	9 684 199	96 84 199 01	4	1
72 58 674 08	3 222 000	91 60 430 08	(2)	1	72 66 127 08	2 925 007	96 38 882 08	16	2
72 58 674 08	3 222 001	96 59 547 08	2	1	72 66 127 08	2 925 150	96 74 714 08	14	1
72 58 674 08	3 224 006	96 41 423 08	4	1	72 66 127 08	2 925 304	96 40 362 08	14	1
72 58 674 08	3 226	91 60 432 08	(1)	1	72 66 127 08	2 925 322	96 40 458 08	14	1
72 58 674 08	3 227 000	91 60 434 08	(2)	1	72 66 130 08	1 140	91 75 217 08	76	4
72 58 674 08	3 715 006	96 59 799 08	2	1	72 66 130 08	2 200 000	91 61 061 08	35	4
72 58 674 08	3 716 005	96 59 754 08	2	1	72 66 156 08	2 391	91 81 968 08	22	4
72 58 680 08	1 140	91 75 217 08	43	1	72 66 160 08	3 745	91 72 410 08	17	4
72 58 686 08	3 222 001	96 59 547 08	7	1	72 66 162 08	2 102 014	96 39 607 08	7	1
72 58 688 08	3 227 000	91 60 434 08	39	4	72 66 167 08	2 102 013	96 39 494 08	8	4
72 58 694 08	3 714	91 81 777 08	19	2	72 66 167 08	2 510 250	91 47 443 08	35	10
72 58 696 08	3 211 006	96 70 233 08	15	1	72 66 167 08	2 510 251	96 33 900 08	2	2
72 58 698 08	2 200 000	91 61 061 08	79	1	72 66 167 08	2 510 252	96 33 901 08	3	2
72 58 705 08	3 715 006	96 59 799 08	5	2	72 66 167 08	2 510 253	96 33 902 08	2	2
72 58 705 08	3 716 005	96 59 754 08	5	2	72 66 167 08	2 510 254	96 33 903 08	2	2
72 61 092 08	2 391 001	96 00 493 3	38	1	72 66 167 08	2 510 259	96 33 908 08	2	2
72 62 040 08	2 391 001	96 00 493 3	28	4	72 66 167 08	2 510 261	96 36 145 08	2	2
72 62 040 08	2 671 005	96 35 507 08	15	1	72 66 167 08	2 510 266	96 41 429 08	2	2
72 62 042 08	9 338 813	93 38 813 01	9	1	73 00 009 08	2 541	91 71 112 08	10	1
72 62 042 08	9 684 808	96 84 808 01	9	1	73 50 043 08	3 714	91 81 777 08	50	2
72 64 046 01	9 020 477	90 20 477 0	72	2	73 50 043 08	3 746 003	96 37 779 08	19	2
72 64 056 08	X1049057	10 49 057 8	35	1	73 61 600	X1065300	10 65 300 9	21	1
72 64 065 08	X1028923	10 28 923 0	(22)	1	73 62 091	1 970 000	91 47 041 08	619	5
72 64 079 08	2 391	91 81 968 08	(1)	1	73 62 091	1 975 006	91 47 042 08	607	1
72 64 091 08	2 975 700	91 62 710 08	(1)	1	73 62 091	2 711	91 47 454 08	16	2
72 64 115 08	1 975 006	91 47 042 08	(1)	1	73 62 091	2 970	91 81 525 08	639	14
72 64 169 08	X1081431	10 81 431 8	19	1	73 62 091	2 975 000	91 58 716 08	612	4
72 64 177 08	X1087476	10 87 476 4	2	1	73 62 091	2 975 060	91 58 717 08	612	4
72 64 181 08	2 970	91 81 525 08	(11)	8	73 62 091	2 975 153	91 58 730 08	616	4
72 64 196 08	5 715 296	57 15 296 08	20	1	73 62 091	2 975 300	91 58 720 08	616	4
72 64 202 08	5 113 005	51 13 005 08	4	1	73 62 091	2 975 400	91 58 729 08	617	4
72 64 215 01	X1087476	10 87 476 4	14	1	73 62 091	2 978 100	91 73 099 08	604	5
72 64 226 08	X1087476	10 87 476 4	15	1	73 62 091	2 978 103	91 72 417 08	628	2
72 64 232 08	X1028923	10 28 923 0	21	2	73 62 091	2 978 200	91 72 413 08	633	1
72 64 234 01	X1004204	10 04 204 3	5	1	73 62 946	2 541	91 71 112 08	51	2
72 64 241 08	X1028923	10 28 923 0	(21)	2	73 63 165	9 653 393	96 53 393 08	4	1
72 64 252 08	X1041267	10 41 267 7	50	1	73 65 090	1 711 025	91 50 229 08	18	12
72 64 265 08	5 102 306	51 02 306 08	6	1	73 65 412	2 671 005	96 35 507 08	(35)	1
72 64 266 01	9 335 964	93 35 964 01	87	1	73 67 367	X1041173	10 41 173 6	(17)	4
72 64 272 01	9 684 199	96 84 199 01	17	1	73 67 774	2 970	91 81 525 08	736	1
72 64 312 01	9 020 477	90 20 477 0	77	2	73 67 776	2 970	91 81 525 08	748	1
72 64 329 01	9 020 477	90 20 477 1	17	1	73 67 986	1 970 000	91 47 041 08	612	2
72 64 337 01	9 020 477	90 20 477 0	96	1	73 67 986	2 970	91 81 525 08	604	8

Item	Page	Assembly	Pos.	Quantity
73 68 242	2 920 631	96 45 283 08	154	3
73 68 246	2 920 631	96 45 283 08	155	2
73 68 253	2 920 631	96 45 283 08	823	30
73 68 405	2 920 631	96 45 283 08	667	4
73 70 361	X1046779	10 46 779 4	59	1
73 70 364	X1046779	10 46 779 4	15	13.4
73 70 364	X1046779	10 46 779 4	18	1.55
73 70 365	X1046779	10 46 779 4	13	4.4
73 70 365	X1046779	10 46 779 4	17	1.55
73 70 367	X1046779	10 46 779 4	16	5.8
73 71 046	X1046779	10 46 779 4	24	2
73 73 002	X1046781	10 46 781 8	28	1
73 80 196	X1045104	10 45 104 9	22	1
73 80 573	X1065300	10 65 300 6	20	1
74 00 006 08	3 930 376	96 79 936 08	159	1
74 00 008 08	2 920 458	96 78 562 08	159	0.2
74 00 008 08	2 920 459	96 78 563 08	154	0.2
74 02 330	X1087447	10 87 447 5	119	3
74 03 569	1 970 000	91 47 041 08	618	6
74 03 569	2 970	91 81 525 08	677	9
74 03 569	2 975 000	91 58 716 08	619	4
74 03 569	2 975 060	91 58 717 08	619	4
74 03 569	2 975 153	91 58 730 08	611	8
74 03 569	2 975 300	91 58 720 08	611	6
74 03 569	2 975 400	91 58 729 08	603	4
74 03 569	2 976 000	91 60 045 08	610	4
74 03 569	2 978 100	91 73 099 08	610	2
74 03 569	2 978 103	91 72 417 08	605	2
74 03 680	X1066337	10 66 337 8	4	1
74 04 186	2 970	91 81 525 08	794	5
74 04 537	2 970	91 81 525 08	795	3
74 07 098	1 970 000	91 47 041 08	652	1
74 07 098	1 975 006	91 47 042 08	614	4
74 07 098	2 970	91 81 525 08	744	2
74 07 098	2 976 000	91 60 045 08	642	1
74 07 107	2 975 700	91 62 710 08	605	3
74 07 118	2 970	91 81 525 08	713	5
74 07 118	3 978 100	91 48 973 08	610	1
74 07 119	2 970	91 81 525 08	711	6
74 07 119	2 975 153	91 58 730 08	644	1
74 07 119	2 975 400	91 58 729 08	605	1
74 07 119	2 978 100	91 73 099 08	614	1
74 07 119	2 978 103	91 72 417 08	627	2
74 07 119	3 978 019	91 73 130 08	604	1
74 07 119	3 978 100	91 48 973 08	609	2
74 07 120	1 970 000	91 47 041 08	604	1
74 07 120	2 970	91 81 525 08	708	6
74 07 120	2 976 000	91 60 045 08	641	2
74 07 122	2 975 000	91 58 716 08	606	1
74 07 122	2 975 060	91 58 717 08	606	1
74 07 122	2 975 300	91 58 720 08	604	1
74 07 125	2 970	91 81 525 08	699	4
74 11 445	5 113 022	51 13 022 08	999	1
74 12 936	X1011318	10 11 318 4	6	1
74 12 942	X1011318	10 11 318 4	18	1
74 13 103	2 541	91 71 112 08	48	4
74 14 494	X1065300	10 65 300 9	5	1
74 14 500	X1046781	10 46 781 9	21	2
74 14 500	X1065300	10 65 300 9	16	1
74 40 100 08	2 200 000	91 61 061 08	(6)	58
74 40 100 08	3 222	91 60 427 08	58	4
74 40 100 08	3 745	91 72 410 08	52	2
74 40 101 08	3 204	91 54 307 08	10	2
74 40 101 08	3 930 376	96 79 936 08	160	1
74 40 102 08	1 130 008	96 38 102 08	27	14
74 40 104 08	3 211	91 75 353 08	57	4
74 51 218 08	X1087476	10 87 476 4	4	1
74 51 238 01	9 020 477	90 20 477 0	23	1
74 51 238 01	9 338 813	93 38 813 01	23	1
74 51 238 01	9 684 808	96 84 808 01	23	1
74 51 288 08	3 745 002	92 17 236 08	4	2
74 51 288 08	3 745 003	92 17 237 08	4	2
74 51 418 14	X1030134	10 30 134 2	280	2
74 51 488 08	2 103	91 75 173 08	14	2
74 51 488 08	3 370 001	92 71 171 08	3	2
74 51 493 08	1 750 023	92 65 732 08	(2)	2
74 51 496 08	2 360 001	92 83 315 08	3	2
74 51 496 08	3 224 005	96 36 315 08	3	2
74 51 496 08	3 350 004	96 36 946 08	3	2
74 51 496 08	3 370 001	96 34 369 08	4	2
74 51 604 08	X1087447	10 87 447 5	521	1
74 51 606 08	2 450 021	92 80 846 08	3	2
74 51 688 08	3 554 005	96 36 063 08	(2)	2
74 51 947 08	5 402 705	54 02 705 14	12	1
74 51 960 08	X1087447	10 87 447 5	102	1
74 60 024 01	9 684 196	96 84 196 01	2	1
74 61 600 08	X1087448	10 87 448 7	2	1
74 61 708 01	X1134739	11 34 739 9	6	1
74 62 028 01	9 335 964	93 35 964 01	12	1
74 62 216 08	5 701 129	57 01 129 08	11	1
74 62 225 01	9 338 787	93 38 787 01	16	2
74 62 225 01	9 338 788	93 38 788 01	16	2
74 62 238 01	9 335 964	93 35 964 01	3	1
74 62 317 08	9 338 787	93 38 787 01	27	1
74 62 317 08	9 338 788	93 38 788 01	27	1
74 62 800 08	9 171 483	91 71 483 08	37	1
74 63 111 01	9 020 477	90 20 477 0	4	1
74 63 111 01	9 020 477	90 20 477 0	8	1
74 64 138 01	9 020 477	90 20 477 0	69	2
74 64 138 01	9 020 477	90 20 477 0	71	2
74 65 067 08	2 652 007	92 68 928 08	2	1
74 65 099 08	3 214 007	96 34 522 08	2	1
74 65 099 08	3 550 026	96 33 106 08	2	1
74 66 074 01	4 003 007	91 44 580 08	37	1
74 69 116 08	X1032632	10 32 632 3	15	1
74 69 160 14	3 746 003	96 37 779 08	4	2
74 70 004 08	X1148114	11 48 114 3	52	1
74 70 004 08	X1148558	11 48 558 7	440	1
74 70 006 08	X1148114	11 48 114 3	32	1
74 70 006 08	X1148558	11 48 558 7	280	1
74 70 006 08	X1148558	11 48 558 8	35	1
74 70 045 01	9 020 477	90 20 477 0	18	50
74 70 045 01	9 338 813	93 38 813 01	18	65
74 70 045 01	9 684 808	96 84 808 01	18	65
74 71 951 08	X1030134	10 30 134 2	390	1
74 90 102 08	3 211 002	92 88 302 08	1	1
74 90 151 08	3 716	91 79 193 08	12	1
75 00 011 08	1 750	91 47 038 08	30	1
75 00 015 08	2 970	91 81 525 08	184	3
75 00 018 08	1 750	91 47 038 08	31	2

Item	Page	Assembly	Pos.	Quantity
76 00 016 08	2 671 005	96 35 507 08	8	2
76 10 217 03	9 338 787	93 38 787 01	83	2
76 10 217 03	9 338 788	93 38 788 01	83	2
76 10 225 03	9 275 543	92 75 543 01	6	1
76 10 225 03	9 684 198	96 84 198 01	14	1
76 10 225 03	9 687 010	96 87 010 01	14	1
76 10 339 03	9 335 964	93 35 964 01	24	1
76 10 360 03	9 338 787	93 38 787 01	11	1
76 10 360 03	9 338 788	93 38 788 01	11	1
76 10 360 03	9 338 813	93 38 813 01	2	1
76 10 607 03	9 338 813	93 38 813 01	28	1
76 15 379	2 970	91 81 525 08	768	2
76 15 379	2 975 100	91 73 507 08	622	1
76 15 379	2 976 000	91 60 045 08	645	1
76 15 379	2 978 103	91 72 417 08	634	1
76 15 767	2 391 035	96 33 658 08	16	6
76 17 268	1 975 006	91 47 042 08	616	4
76 17 268	2 970	91 81 525 08	797	1
76 17 354	2 970	91 81 525 08	783	2
76 17 354	2 976 000	91 60 045 08	602	1
76 17 460	1 975 006	91 47 042 08	610	12
76 17 460	2 970	91 81 525 08	743	3
76 17 460	2 975 700	91 62 710 08	614	1
76 17 460	2 978 100	91 73 099 08	607	1
76 17 494	1 970 000	91 47 041 08	614	3
76 17 494	2 670 002	96 60 735 08	9	1
76 17 494	2 970	91 81 525 08	631	8
76 17 494	3 978 100	91 48 973 08	606	1
76 17 921	2 970	91 81 525 08	(8)	8
76 19 656	2 970	91 81 525 08	(1)	1
76 21 058	X1032717	10 32 717 1	20	1
76 21 058	X1033083	10 33 083 8	20	1
76 22 338	X1041232	10 41 232 6	3	1
76 22 338	X1041234	10 41 234 4	3	1
76 22 418	X1041013	10 41 013 1	307	2
76 22 803	2 711	91 47 454 08	(2)	2
76 22 803	X1033083	10 33 083 9	4	15
76 22 804	X1032687	10 32 687 8	3	2
76 22 804	X1032687	10 32 687 9	3	2
76 24 238	X1131496	11 31 496 5	17	2
76 24 285	X1032717	10 32 717 1	24	1
76 24 285	X1033083	10 33 083 8	24	1
77 25 699 08	1 881 000	91 62 836 08	1	1
77 25 885 08	2 780 900	91 47 543 08	6	1
77 26 140 08	2 533 025	96 40 724 08	17	1
77 26 508 08	3 930 154	96 79 914 08	4	1
77 26 509 08	3 930 335	96 37 478 08	4	1
77 26 515 08	1 920 314	96 35 870 08	5	1
77 32 912 08	3 711	91 72 407 08	31	1
77 33 116 08	3 204	91 54 307 08	4	1
77 34 464 08	2 316	91 47 484 08	1	1
77 38 027 08	1 140 001	96 35 222 08	(3)	0.25
77 39 105 08	1 750	91 47 038 08	41	1
77 39 276 08	3 204	91 54 307 08	9	1
77 39 300 08	2 103	91 75 173 08	59	1
77 39 300 08	2 200 000	91 61 061 08	93	4
77 39 300 08	3 222	91 60 427 08	59	4
77 39 334 08	3 204 008	96 38 719 08	2	4
77 39 335 08	1 130 008	96 38 102 08	26	14
77 39 383 08	2 730 002	96 55 752 08	14	1
77 39 388 08	3 204	91 54 307 08	5	2
77 39 399 08	2 316	91 47 484 08	2	1
77 39 473 08	2 372	91 47 485 08	3	1
77 39 483 08	3 204	91 54 307 08	17	2
77 41 079 08	2 502	91 47 459 08	1	1
77 41 193 08	2 502	91 47 459 08	17	1
77 42 040 08	2 541	91 71 112 08	22	1
77 42 064 08	2 391	91 81 968 08	37	8
77 42 080 08	2 502	91 47 459 08	32	4
77 42 085 08	2 670	91 61 208 08	12	6
77 42 086 08	2 391	91 81 968 08	47	4
77 42 086 08	2 391 035	96 33 658 08	14	2
77 42 086 08	2 541	91 71 112 08	47	21
77 42 105 08	3 978 005	91 60 393 08	6	2
77 42 117 08	2 391	91 81 968 08	26	8
77 42 118 08	2 393	91 69 974 08	36	1
77 42 119 08	2 970	91 81 525 08	78	2
77 42 139 08	2 391 001	96 00 493 3	36	2
77 42 149 08	2 391 035	96 33 658 08	10	2
77 42 157 08	2 970	91 81 525 08	77	2
77 42 157 08	2 978 100	91 73 099 08	22	2
77 42 170 08	2 391	91 81 968 08	38	8
77 42 176 08	2 391	91 81 968 08	15	16
77 42 189 08	2 541	91 71 112 08	61	6
77 42 201 08	2 671	91 61 282 08	5	4
77 42 217 08	2 541	91 71 112 08	27	2
77 42 224 08	2 200 055	96 60 972 08	24	1
77 42 249 08	2 393	91 69 974 08	18	5
77 42 250 08	2 541	91 71 112 08	32	1
77 42 251 08	2 671 005	96 35 507 08	11	4
77 42 279 08	2 391 001	96 00 493 3	27	12
77 42 826 08	2 978 100	91 73 099 08	21	2
77 42 828 08	2 671	91 61 282 08	13	2
77 42 830 08	2 393	91 69 974 08	21	10
77 42 857 08	2 393	91 69 974 08	20	4
77 42 859 08	3 714	91 81 777 08	76	8
77 43 011 01	3 214 007	96 34 522 08	4	1
77 43 201 08	2 671 005	96 35 507 08	19	1
77 43 242	1 140	91 75 217 08	104	4
77 43 242	1 400	91 76 481 08	112	8
77 43 242	1 410	91 76 480 08	112	8
77 43 242	2 652 007	92 68 928 08	4	1
77 43 242	3 212	91 72 404 08	58	2
77 43 242	3 212 000	91 72 405 08	24	6
77 43 242	3 212 001	96 36 771 08	13	1
77 43 242	3 214	91 72 396 08	25	2
77 43 242	3 291	91 75 319 08	6	2
77 43 242	3 292	91 75 318 08	6	2
77 43 242	3 550 026	96 33 106 08	4	1
77 43 242	3 554 006	96 00 236 1	32	4
77 43 242	3 592 004	96 79 622 08	3	2
77 43 242	3 714	91 81 777 08	31	2
77 43 242	3 714 021	96 84 543 08	9	2
77 43 242	3 746 001	96 70 588 08	20	2
77 43 242	3 746 003	96 37 779 08	12	4
77 43 242	9 684 196	96 84 196 01	14	1
77 43 242	X1087448	10 87 448 7	6	1
77 43 242	X1100651	11 00 651 0	38	3
77 43 566 08	1 711	91 47 036 08	1	2
77 43 726 08	2 711	91 47 454 08	20	17

Item	Page	Assembly	Pos.	Quantity
77 43 726 08	3 222	91 60 427 08	44	1
77 43 727 08	2 711	91 47 454 08	19	30
77 43 734 08	1 711	91 47 036 08	8	4
77 43 734 08	2 711	91 47 454 08	8	4
77 43 734 08	3 292	91 75 318 08	12	2
77 43 735 08	2 711	91 47 454 08	9	7
77 43 736 08	3 292	91 75 318 08	13	2
77 43 738 08	1 711	91 47 036 08	10	50
77 43 738 08	1 711 025	91 50 229 08	12	12
77 43 738 08	2 711	91 47 454 08	11	7
77 43 738 08	X1032687	10 32 687 8	4	1
77 43 738 08	X1032687	10 32 687 9	4	1
77 43 738 08	X1033083	10 33 083 9	5	1
77 43 750 08	2 711	91 47 454 08	10	8
77 43 751 08	1 711	91 47 036 08	2	4
77 43 751 08	1 711 025	91 50 229 08	7	1
77 43 751 08	2 711	91 47 454 08	2	1
77 43 765 08	2 711	91 47 454 08	12	1
77 43 780 08	2 711	91 47 454 08	(1)	2
77 43 781 08	X1033083	10 33 083 9	2	1
77 43 782 08	X1032687	10 32 687 8	5	4
77 43 782 08	X1032687	10 32 687 9	5	3
77 43 782 08	X1033083	10 33 083 9	1	4
77 43 803 08	2 711	91 47 454 08	13	1
77 43 832 08	1 711	91 47 036 08	9	8
77 43 835 08	1 711	91 47 036 08	12	20
77 43 875 08	X1032717	10 32 717 1	11	1
77 43 877 08	2 711	91 47 454 08	27	5
77 43 878 08	2 711	91 47 454 08	37	2
77 43 891 08	2 711	91 47 454 08	14	1
77 43 892 08	2 711	91 47 454 08	15	2
77 90 011 08	2 925 007	96 38 882 08	9	2
77 90 011 08	2 925 150	96 74 714 08	7	1
77 90 011 08	2 925 304	96 40 362 08	7	1
77 90 011 08	2 925 322	96 40 458 08	7	1
77 90 201 08	1 830 102	92 26 483 08	2	6
77 90 201 08	2 533 035	96 76 150 08	270	6
77 90 347 08	1 140	91 75 217 08	59	1
77 90 365 08	2 103	91 75 173 08	35	2
78 90 003 08	1 750	91 47 038 08	20	1
78 90 119 08	2 391 037	96 24 918 08	11	1
78 90 119 08	2 670 002	96 60 735 08	2	1
78 90 119 08	2 671 005	96 35 507 08	21	2
78 90 119 08	9 684 198	96 84 198 01	28	1
78 90 119 08	9 687 010	96 87 010 01	28	1
78 90 119 08	9 688 228	96 88 228 01	33	1
78 90 119 08	9 688 717	96 88 717 01	33	1
79 00 039 08	1 750	91 47 038 08	4	1
79 00 046 08	1 750	91 47 038 08	6	1
79 00 079 08	1 750	91 47 038 08	3	1
79 00 126 08	1 750	91 47 038 08	7	1
79 00 236 08	1 750	91 47 038 08	8	1
79 00 249 08	1 750	91 47 038 08	17	1
79 00 301 08	1 750	91 47 038 08	10	1
79 00 303 08	1 750	91 47 038 08	9	1
79 00 315 08	1 750	91 47 038 08	12	1
79 00 320 08	1 750	91 47 038 08	13	1
79 00 323 08	1 750	91 47 038 08	15	1
79 00 420 08	1 750	91 47 038 08	18	1
79 00 429 08	1 750	91 47 038 08	19	1
79 00 444 08	1 750	91 47 038 08	16	1
79 02 990 14	X1087447	10 87 447 5	118	3
79 03 467 14	X1030134	10 30 134 2	180	1
79 03 468 14	X1030134	10 30 134 2	310	1
79 03 470 14	X1030134	10 30 134 2	330	4
79 04 954 14	X1046779	10 46 779 4	31	1
79 05 115 14	X1028628	10 28 628 9	6	1
79 05 638 14	X1049338	10 49 338 4	(98)	1
79 05 638 14	X1081429	10 81 429 9	999	1
79 70 284 01	9 020 477	90 20 477 0	21	50
79 70 284 01	9 338 813	93 38 813 01	21	65
79 70 284 01	9 684 808	96 84 808 01	21	65
79 80 145 08	3 745	91 72 410 08	41	2
80 21 020 08	2 859	91 47 465 08	19	154
81 00 354 08	1 750	91 47 038 08	44	1
87 00 028 08	1 920 314	96 35 870 08	265	0.01
87 00 028 08	2 780 524	96 41 031 08	289	0.1
87 00 028 08	3 930 149	96 36 586 08	265	0.01
87 00 028 08	3 930 335	96 37 478 08	265	0.1
88 50 341 08	1 750	91 47 038 08	11	1
88 51 322 08	1 750	91 47 038 08	5	1
88 52 004 08	1 750	91 47 038 08	14	1
88 52 688 08	1 750	91 47 038 08	43	1
89 01 004 08	1 750	91 47 038 08	23	1
90 20 476 9	3 350 001	96 92 615 08	3	1
90 20 477 0	9 020 476	90 20 476 9	5	1
90 20 477 1	9 020 477	90 20 477 0	85	2
91 04 705 08	2 913 200	96 47 216 08	80	1
91 05 061 08	2 932 116	96 84 249 08	10	1
91 23 538 08	2 932 122	96 75 863 08	1	1
91 25 249 08	1 750	91 47 038 08	40	1
91 25 321 08		LR 11350 -0	8	2
91 32 850 08	2 533	91 71 114 08	1	2
91 42 856 08	2 932 122	96 75 863 08	7	1
91 42 857 08	2 932 122	96 75 863 08	8	1
91 42 858 08	2 932 122	96 75 863 08	9	1
91 42 859 08	2 932 122	96 75 863 08	10	1
91 42 860 08	2 932 122	96 75 863 08	11	1
91 44 006 08	2 932 041	96 70 330 08	23	1
91 44 006 08	2 932 122	96 75 863 08	3	6
91 44 580 08		LR 11350 -0	315	1
91 47 025 08		LR 11350 -0	2	1
91 47 026 08		LR 11350 -0	4	1
91 47 032 08		LR 11350 -0	14	1
91 47 033 08		LR 11350 -0	16	1
91 47 036 08		LR 11350 -0	22	1
91 47 037 08		LR 11350 -0	24	1
91 47 038 08		LR 11350 -0	26	1
91 47 041 08		LR 11350 -0	32	1
91 47 042 08		LR 11350 -0	34	1
91 47 044 08		LR 11350 -0	38	1
91 47 045 08		LR 11350 -0	40	1
91 47 417 08		LR 11350 -0	109	1
91 47 443 08		LR 11350 -0	149	1
91 47 446 08		LR 11350 -0	15	1
91 47 448 08		LR 11350 -0	154	1
91 47 449 08		LR 11350 -0	156	1
91 47 454 08		LR 11350 -0	161	1
91 47 459 08		LR 11350 -0	167	1
91 47 465 08		LR 11350 -0	175	1

Item	Page	Assembly	Pos.	Quantity
91 47 470 08		LR 11350 -0	179	1
91 47 484 08		LR 11350 -0	195	1
91 47 485 08		LR 11350 -0	196	1
91 47 489 08		LR 11350 -0	205	1
91 47 510 08		LR 11350 -0	274	1
91 47 520 08		LR 11350 -0	314	1
91 47 543 08		LR 11350 -0	414	1
91 48 973 08	3 713	91 78 833 08	400	1
91 48 975 08	3 715	91 78 835 08	500	1
91 48 975 08	3 716	91 79 193 08	400	1
91 49 085 08		LR 11350 -0	334	1
91 50 229 08		LR 11350 -0	23	1
91 51 840 08		LR 11350 -0	206	1
91 52 682 08		LR 11350 -0	286	1
91 53 915 08		LR 11350 -0	322	1
91 54 307 08		LR 11350 -0	270	1
91 54 426 08		LR 11350 -0	303	1
91 54 570 08	2 932 122	96 75 863 08	6	1
91 55 332 08		LR 11350 -0	192	1
91 55 546 08		LR 11350 -0	193	1
91 55 547 08		LR 11350 -0	194	1
91 55 599 08		LR 11350 -0	181	1
91 55 739 08		LR 11350 -0	338	1
91 55 855 08		LR 11350 -0	173	1
91 58 716 08		LR 11350 -0	115	1
91 58 717 08		LR 11350 -0	117	1
91 58 720 08		LR 11350 -0	217	1
91 58 729 08		LR 11350 -0	219	1
91 58 730 08		LR 11350 -0	259	1
91 60 045 08		LR 11350 -0	123	1
91 60 374 08		LR 11350 -0	139	1
91 60 393 08	3 714	91 81 777 08	400	1
91 60 426 08		LR 11350 -0	207	2
91 60 427 08		LR 11350 -0	208	1
91 60 429 08		LR 11350 -0	210	1
91 60 430 08		LR 11350 -0	211	3
91 60 432 08		LR 11350 -0	276	2
91 60 434 08		LR 11350 -0	278	1
91 60 435 08		LR 11350 -0	279	2
91 60 440 08		LR 11350 -0	213	1
91 60 447 08		LR 11350 -0	273	1
91 60 448 08		LR 11350 -0	275	1
91 60 648 08		LR 11350 -0	105	1
91 60 711 08	2 102 010	91 60 648 08	1	1
91 61 061 08		LR 11350 -0	129	1
91 61 208 08		LR 11350 -0	158	1
91 61 266 08		LR 11350 -0	166	1
91 61 282 08		LR 11350 -0	159	1
91 61 490 08		LR 11350 -0	103	1
91 61 497 08	2 101	91 61 490 08	1	1
91 61 646 08		LR 11350 -0	111	1
91 61 647 08		LR 11350 -0	113	1
91 61 648 08		LR 11350 -0	119	1
91 61 649 08		LR 11350 -0	125	1
91 62 091 08		LR 11350 -0	284	2
91 62 710 08		LR 11350 -0	127	1
91 62 836 08		LR 11350 -0	172	1
91 62 958 08		LR 11350 -0	176	1
91 68 736 08		LR 11350 -0	376	1
91 69 599 08		LR 11350 -0	98	1
91 69 642 08		LR 11350 -0	164	1
91 69 769 08		LR 11350 -0	337	1
91 69 770 08		LR 11350 -0	190	1
91 69 771 08		LR 11350 -0	191	1
91 69 972 08		LR 11350 -0	137	1
91 69 974 08		LR 11350 -0	141	1
91 70 454 14	2 533 071	96 32 616 08	10	1
91 70 947 08		LR 11350 -0	419	1
91 71 112 08		LR 11350 -0	174	1
91 71 114 08		LR 11350 -0	169	1
91 71 483 08		LR 11350 -0	308	1
91 71 766 08		LR 11350 -0	305	1
91 71 995 08		LR 11350 -0	323	1
91 71 996 08		LR 11350 -0	324	1
91 71 997 08		LR 11350 -0	325	1
91 71 998 08		LR 11350 -0	326	1
91 72 384 08		LR 11350 -0	177	1
91 72 386 08		LR 11350 -0	216	1
91 72 388 08		LR 11350 -0	30	1
91 72 389 08		LR 11350 -0	121	1
91 72 396 08		LR 11350 -0	203	1
91 72 404 08		LR 11350 -0	271	1
91 72 405 08		LR 11350 -0	281	1
91 72 406 08		LR 11350 -0	282	1
91 72 407 08		LR 11350 -0	306	1
91 72 410 08		LR 11350 -0	335	1
91 72 413 08		LR 11350 -0	223	1
91 72 417 08		LR 11350 -0	183	1
91 72 883 08		LR 11350 -0	341	1
91 73 099 08		LR 11350 -0	157	1
91 73 130 08	3 714 016	96 77 634 08	400	1
91 73 464 08		LR 11350 -0	186	1
91 73 507 08		LR 11350 -0	182	1
91 74 314 08		LR 11350 -0	321	1
91 74 315 08		LR 11350 -0	329	1
91 75 173 08		LR 11350 -0	107	1
91 75 217 08		LR 11350 -0	6	2
91 75 318 08		LR 11350 -0	256	1
91 75 319 08		LR 11350 -0	222	1
91 75 353 08		LR 11350 -0	201	1
91 75 474 08		LR 11350 -0	153	1
91 75 511 08	2 103	91 75 173 08	1	1
91 75 544 08		LR 11350 -0	178	1
91 75 556 08		LR 11350 -0	150	1
91 76 480 08		LR 11350 -0	12	1
91 76 481 08		LR 11350 -0	10	1
91 77 911 08		LR 11350 -0	366	1
91 78 833 08		LR 11350 -0	250	1
91 78 835 08		LR 11350 -0	252	1
91 78 837 08		LR 11350 -0	258	1
91 79 193 08		LR 11350 -0	253	1
91 80 435 08		LR 11350 -0	500	1
91 80 436 08		LR 11350 -0	501	1
91 80 437 08		LR 11350 -0	502	1
91 80 438 08		LR 11350 -0	503	1
91 80 439 08		LR 11350 -0	504	1
91 80 440 08		LR 11350 -0	505	1
91 80 441 08		LR 11350 -0	506	1
91 80 442 08		LR 11350 -0	507	1
91 80 443 08		LR 11350 -0	495	1

Item	Page	Assembly	Pos.	Quantity
91 80 444 08		LR 11350 -0	496	1
91 80 445 08		LR 11350 -0	497	1
91 80 446 08		LR 11350 -0	498	1
91 80 448 08		LR 11350 -0	510	1
91 80 878 08		LR 11350 -0	520	1
91 80 907 08		LR 11350 -0	162	1
91 81 525 08		LR 11350 -0	180	1
91 81 527 08		LR 11350 -0	185	1
91 81 777 08		LR 11350 -0	251	1
91 81 778 08		LR 11350 -0	151	1
91 81 779 08		LR 11350 -0	152	2
91 81 780 08		LR 11350 -0	249	2
91 81 780 08		LR 11350 -0	280	2
91 81 968 08		LR 11350 -0	133	1
91 82 548 08		LR 11350 -0	272	1
91 83 359 08		LR 11350 -0	36	1
91 83 620 08		LR 11350 -0	218	1
92 03 811 08	2 920 631	96 45 283 08	179	3
92 04 969 08	2 975 123	96 39 583 08	1394	1
92 06 025 08	2 997	91 81 527 08	369	1
92 06 061 08	1 997	91 47 044 08	840	2
92 07 113 08	3 978 009	96 36 399 08	1236	1
92 07 161 08	2 997	91 81 527 08	231	1
92 07 163 08	2 997	91 81 527 08	345	1
92 07 296 08	2 997	91 81 527 08	419	1
92 08 065 08	2 932 082	96 84 247 08	(5)	1
92 08 065 08	2 932 082	96 84 247 08	(5)	1
92 08 065 08	2 932 082	96 84 247 08	(5)	1
92 08 065 08	2 932 082	96 84 247 08	(5)	1
92 08 065 08	2 932 082	96 84 247 08	(5)	1
92 08 065 08	2 932 082	96 84 247 08	(5)	1
92 08 927 08	2 997	91 81 527 08	323	1
92 09 053 08	2 975 403	96 60 022 08	1364	1
92 09 056 08	2 997	91 81 527 08	279	2
92 09 059 08	3 978 009	96 36 399 08	1227	2
92 09 110 08	2 997	91 81 527 08	386	1
92 09 138 08	2 976 016	96 60 026 08	1713	1
92 09 359 08	2 533 035	96 76 150 08	3	1
92 09 958 08	2 997	91 81 527 08	173	1
92 09 966 08	2 997	91 81 527 08	356	1
92 10 795 08	2 102 010	91 60 648 08	10	2
92 10 795 08	3 212	91 72 404 08	33	3
92 10 795 08	3 556 006	96 59 718 08	58	2
92 10 795 08	3 592 004	96 79 622 08	5	1
92 10 795 08	3 746 001	96 70 588 08	24	2
92 11 227 08	3 745	91 72 410 08	11	4
92 11 853 08	2 975 403	96 60 022 08	1360	1
92 12 112 08	2 932 116	96 84 249 08	5	3
92 12 114 08	2 932 116	96 84 249 08	6	1
92 12 115 08	2 932 116	96 84 249 08	7	1
92 12 116 08	2 932 116	96 84 249 08	8	1
92 12 555 08	2 997	91 81 527 08	133	1
92 14 452 08	2 978 204	96 77 449 08	1054	1
92 14 595 08	1 400	91 76 481 08	80	1
92 14 595 08	1 410	91 76 480 08	80	1
92 15 098 08	1 400	91 76 481 08	68	1
92 15 098 08	1 410	91 76 480 08	68	1
92 15 099 08	1 400	91 76 481 08	67	1
92 15 099 08	1 410	91 76 480 08	67	1
92 15 879 08	2 502	91 47 459 08	10	1
92 15 880 08	2 502	91 47 459 08	11	1
92 16 065 08	2 997	91 81 527 08	331	1
92 16 112 08	2 997	91 81 527 08	335	1
92 16 203 08	2 932 122	96 75 863 08	5	1
92 16 206 08	2 976 016	96 60 026 08	1712	1
92 16 217 08	2 978 204	96 77 449 08	1058	1
92 16 963 08	2 925 007	96 38 882 08	1	1
92 16 963 08	2 925 150	96 74 714 08	1	1
92 16 963 08	2 925 322	96 40 458 08	1	1
92 16 964 08	2 925 007	96 38 882 08	2	2
92 16 964 08	2 925 150	96 74 714 08	2	1
92 16 964 08	2 925 304	96 40 362 08	2	1
92 16 964 08	2 925 322	96 40 458 08	2	1
92 17 236 08	3 745	91 72 410 08	39	2
92 17 237 08	3 745	91 72 410 08	45	2
92 17 245 08	3 745 002	92 17 236 08	1	1
92 17 246 08	3 745 002	92 17 236 08	2	1
92 17 246 08	3 745 003	92 17 237 08	2	1
92 17 251 08	3 745 003	92 17 237 08	1	1
92 18 243 08	3 930 524	96 37 720 08	320	1
92 18 243 08	3 930 531	96 37 672 08	320	1
92 18 751 08	2 997	91 81 527 08	336	1
92 20 673 08	2 997	91 81 527 08	192	1
92 21 202 08	2 978 105	96 40 791 08	1473	2
92 21 246 08	3 978 009	96 36 399 08	1229	2
92 22 071 08	2 978 204	96 77 449 08	1050	1
92 22 071 08	2 978 204	96 77 449 08	1051	1
92 26 313 08	2 997	91 81 527 08	296	1
92 26 460 08	2 978 101	96 35 130 08	1421	1
92 26 477 08	2 780 900	91 47 543 08	30	1
92 26 483 08	2 932 082	96 84 247 08	18	1
92 31 905 08	2 976 016	96 60 026 08	1718	1
92 32 870 08	2 913 100	91 23 538 08	11	1
92 32 898 08	1 140	91 75 217 08	53	2
92 35 122 08	2 920 458	96 78 562 08	500	1
92 35 122 08	2 920 459	96 78 563 08	500	1
92 35 122 08	2 920 629	96 44 215 08	(500)	2
92 35 122 08	2 920 631	96 45 283 08	500	102
92 35 122 08	2 920 900	96 76 131 08	500	6
92 35 122 08	2 920 901	96 76 134 08	500	6
92 35 122 08	2 920 905	96 76 133 08	500	6
92 35 122 08	2 920 993	96 76 132 08	500	6
92 35 122 08	2 920 994	96 76 130 08	500	6
92 35 122 08	2 920 995	96 76 129 08	500	6
92 35 122 08	3 930 376	96 79 936 08	500	3
92 35 122 08	3 930 377	96 79 938 08	500	2
92 35 122 08	3 930 378	96 79 939 08	500	4
92 35 122 08	3 930 379	96 79 940 08	500	2
92 35 122 08	3 930 382	96 79 942 08	500	3
92 35 262 08	2 997	91 81 527 08	341	1
92 35 694 08	2 550	91 81 778 08	54	2
92 35 694 08	3 745 002	92 17 236 08	11	1
92 35 694 08	3 745 003	92 17 237 08	11	1
92 35 704 08	3 212	91 72 404 08	38	2
92 37 567 08	2 978 204	96 77 449 08	1062	1
92 40 938 08	2 976 016	96 60 026 08	1726	1
92 41 766 08	2 976 000	91 60 045 08	5	1
92 43 724 08	2 997	91 81 527 08	194	1
92 43 724 08	2 997	91 81 527 08	275	1
92 44 929 08	2 997	91 81 527 08	337	1

Item	Page	Assembly	Pos.	Quantity	Item	Page	Assembly	Pos.	Quantity
92 44 951 08	2 997	91 81 527 08	163	1	92 63 858 08	2 997	91 81 527 08	243	1
92 45 574 08	3 978 009	96 36 399 08	1225	2	92 63 995 08	2 997	91 81 527 08	350	1
92 45 752 08	2 997	91 81 527 08	379	1	92 64 095 08	2 997	91 81 527 08	293	1
92 46 152 08	2 997	91 81 527 08	326	1	92 64 190 08	2 976 016	96 60 026 08	1725	1
92 47 131 08	1 100 007	96 36 741 08	10	6	92 65 600 08	3 976 000	96 89 034 08	(95)	2
92 47 131 08	1 140 002	96 35 224 08	13	4	92 65 663 08	2 997	91 81 527 08	410	1
92 47 131 08	3 211	91 75 353 08	86	12	92 65 732 08	1 750	91 47 038 08	2	1
92 47 131 08	3 222	91 60 427 08	54	6	92 65 733 08	1 750 023	92 65 732 08	1	1
92 50 027 08	2 502	91 47 459 08	5	1	92 65 793 08	2 997	91 81 527 08	229	1
92 50 028 08	2 502	91 47 459 08	6	1	92 65 890 08	2 997	91 81 527 08	132	1
92 50 029 08	2 502	91 47 459 08	7	1	92 66 069 08	2 976 016	96 60 026 08	1706	1
92 50 296 08	2 502	91 47 459 08	12	1	92 66 073 08	2 997	91 81 527 08	197	1
92 50 297 08	2 502	91 47 459 08	13	1	92 66 083 08	2 997	91 81 527 08	265	1
92 50 566 08	2 730 002	96 55 752 08	4	1	92 66 102 08	2 997	91 81 527 08	187	6
92 50 675 08	1 400	91 76 481 08	15	4	92 66 581 08	2 997	91 81 527 08	171	1
92 50 675 08	1 410	91 76 480 08	15	4	92 66 584 08	2 976 016	96 60 026 08	1722	1
92 53 433 08	2 997	91 81 527 08	380	1	92 68 364 08	2 997	91 81 527 08	316	1
92 55 196 08	2 975 403	96 60 022 08	1361	1	92 68 911 08	2 932 082	96 84 247 08	66	2
92 55 417 08	1 997	91 47 044 08	809	1	92 68 928 08	3 711	91 72 407 08	2	3
92 56 562 08	2 978 101	96 35 130 08	1424	2	92 68 928 08	4 003 007	91 44 580 08	1	3
92 57 586 08	2 997	91 81 527 08	364	2	92 69 646 08	1 997	91 47 044 08	930	1
92 60 411 08	2 997	91 81 527 08	264	1	92 69 657 08	2 997	91 81 527 08	281	1
92 60 413 08	1 997	91 47 044 08	811	1	92 69 674 08	2 975 154	96 60 020 08	1013	1
92 60 415 08	2 997	91 81 527 08	283	1	92 69 710 08	1 997	91 47 044 08	834	4
92 60 417 08	2 997	91 81 527 08	195	1	92 69 714 08	2 997	91 81 527 08	352	1
92 60 417 08	2 997	91 81 527 08	349	3	92 69 714 08	2 997	91 81 527 08	353	2
92 60 430 08	2 997	91 81 527 08	191	1	92 69 930 08	1 933 100	91 25 249 08	1	1
92 60 431 08	2 997	91 81 527 08	346	1	92 69 983 08	1 750 023	92 65 732 08	2	1
92 60 431 08	2 997	91 81 527 08	413	1	92 70 325 08	2 997	91 81 527 08	203	1
92 60 452 08	2 975 121	96 60 025 08	1142	1	92 71 171 08	2 550	91 81 778 08	31	1
92 60 452 08	2 997	91 81 527 08	294	1	92 71 172 08	3 370 001	92 71 171 08	1	1
92 60 457 08	2 997	91 81 527 08	321	1	92 71 584 08	1 920 314	96 35 870 08	155	1
92 60 460 08	2 978 105	96 40 791 08	1470	2	92 71 584 08	3 930 426	96 37 944 08	(151)	1
92 60 571 08	2 997	91 81 527 08	338	1	92 71 694 08	1 997	91 47 044 08	841	2
92 60 573 08	2 997	91 81 527 08	196	1	92 71 695 08	2 978 204	96 77 449 08	1055	1
92 60 575 08	2 975 154	96 60 020 08	1014	1	92 72 524 08	2 997	91 81 527 08	289	1
92 60 576 08	2 975 063	96 60 017 08	1408	1	92 72 815 08	2 997	91 81 527 08	245	1
92 60 576 08	2 997	91 81 527 08	347	1	92 73 778 08	2 997	91 81 527 08	414	1
92 60 577 08	2 975 063	96 60 017 08	1407	1	92 74 637 08	2 997	91 81 527 08	411	1
92 60 582 08	2 997	91 81 527 08	360	1	92 75 019 01	9 275 543	92 75 543 01	2	1
92 60 731 08	2 976 016	96 60 026 08	1727	1	92 75 019 01	9 684 198	96 84 198 01	13	1
92 60 738 08	2 975 403	96 60 022 08	1369	1	92 75 019 01	9 687 010	96 87 010 01	13	1
92 60 938 08	2 997	91 81 527 08	409	1	92 75 543 01	9 335 964	93 35 964 01	77	1
92 60 944 08	2 997	91 81 527 08	351	1	92 75 544 01	9 275 543	92 75 543 01	1	1
92 60 948 08	2 978 101	96 35 130 08	1423	1	92 75 855 01	9 020 477	90 20 477 0	73	2
92 60 954 08	2 975 063	96 60 017 08	1404	1	92 76 001 08	2 975 305	96 60 021 08	1174	1
92 60 954 08	2 997	91 81 527 08	276	1	92 76 033 08	2 997	91 81 527 08	375	1
92 60 954 08	2 997	91 81 527 08	405	1	92 76 105 08	2 975 403	96 60 022 08	1370	1
92 60 961 08	2 975 123	96 39 583 08	1393	1	92 76 111 08	1 997	91 47 044 08	812	1
92 61 192 08	2 997	91 81 527 08	164	1	92 76 111 08	2 997	91 81 527 08	241	1
92 61 200 08	2 997	91 81 527 08	193	1	92 76 123 01	9 338 787	93 38 787 01	28	1
92 61 211 08	3 978 016	96 36 397 08	1250	1	92 76 123 01	9 338 788	93 38 788 01	28	1
92 61 213 08	2 997	91 81 527 08	199	1	92 76 126 08	2 976 016	96 60 026 08	1720	1
92 61 497 08	2 997	91 81 527 08	348	2	92 76 149 08	2 997	91 81 527 08	371	1
92 62 690 08	2 976 016	96 60 026 08	1280	1	92 76 181 08	2 975 123	96 39 583 08	1390	1
92 62 690 08	2 997	91 81 527 08	162	1	92 76 200 08	2 997	91 81 527 08	355	1
92 62 690 08	2 997	91 81 527 08	406	1	92 76 316 08	2 997	91 81 527 08	343	1
92 63 370 08	2 997	91 81 527 08	181	1	92 76 317 08	2 997	91 81 527 08	342	1
92 63 670 08	2 997	91 81 527 08	185	1	92 76 318 08	2 997	91 81 527 08	368	1
92 63 749 08	2 997	91 81 527 08	285	1	92 76 394 08	2 997	91 81 527 08	290	1

Item	Page	Assembly	Pos.	Quantity	Item	Page	Assembly	Pos.	Quantity
92 76 407 08	1 997	91 47 044 08	837	2	92 88 715 08	2 997	91 81 527 08	420	1
92 76 407 08	2 975 063	96 60 017 08	1401	1	92 88 720 08	2 997	91 81 527 08	238	1
92 76 690 08	2 975 063	96 60 017 08	1400	1	92 88 732 08	2 997	91 81 527 08	377	1
92 76 709 08	2 975 403	96 60 022 08	1371	1	92 88 833 08	2 997	91 81 527 08	274	1
92 76 810 08	2 997	91 81 527 08	373	1	92 88 877 08	1 997	91 47 044 08	848	2
92 76 816 08	2 975 403	96 60 022 08	1367	1	92 88 878 08	2 997	91 81 527 08	440	1
92 76 842 08	2 997	91 81 527 08	262	1	92 89 739 08	2 533 035	96 76 150 08	4	1
92 76 852 08	2 997	91 81 527 08	376	1	92 92 078 08	2 976 016	96 60 026 08	1715	1
92 76 853 08	2 997	91 81 527 08	372	1	92 92 307 08	2 997	91 81 527 08	320	1
92 76 857 08	2 997	91 81 527 08	358	1	92 92 309 08	2 997	91 81 527 08	172	1
92 76 880 08	2 976 016	96 60 026 08	1723	1	92 93 107 08	2 976 016	96 60 026 08	1716	1
92 76 899 08	2 997	91 81 527 08	314	1	92 93 232 08	2 997	91 81 527 08	329	1
92 76 904 08	2 997	91 81 527 08	239	1	92 93 348 08	2 997	91 81 527 08	237	1
92 76 921 01	9 688 228	96 88 228 01	45	1	92 93 377 08	2 976 016	96 60 026 08	1709	1
92 76 962 08	2 997	91 81 527 08	422	1	92 93 514 08	2 997	91 81 527 08	384	1
92 76 963 08	2 997	91 81 527 08	366	1	92 93 792 08	2 978 105	96 40 791 08	1471	1
92 76 967 08	2 997	91 81 527 08	240	1	92 93 861 08	2 997	91 81 527 08	189	1
92 76 977 08	1 997	91 47 044 08	808	1	92 95 299 08	1 750	91 47 038 08	47	1
92 76 986 08	2 997	91 81 527 08	198	1	92 96 113 08	2 978 204	96 77 449 08	1060	1
92 79 826 08	2 970	91 81 525 08	13	1	92 96 235 08	2 975 154	96 60 020 08	1012	1
92 80 149 08	2 997	91 81 527 08	374	1	92 96 238 08	2 997	91 81 527 08	286	1
92 80 278 08	2 975 063	96 60 017 08	1402	1	92 96 238 08	2 997	91 81 527 08	418	1
92 80 375 08	2 997	91 81 527 08	370	2	92 96 383 08	2 975 403	96 60 022 08	1372	1
92 80 399 08	2 997	91 81 527 08	236	1	92 96 478 08	2 975 154	96 60 020 08	1018	1
92 80 404 08	2 997	91 81 527 08	268	1	92 96 478 08	2 978 105	96 40 791 08	1475	4
92 80 404 08	2 997	91 81 527 08	284	1	92 97 113 08	2 997	91 81 527 08	261	1
92 80 406 08	2 997	91 81 527 08	271	1	92 97 158 08	1 997	91 47 044 08	806	1
92 80 413 08	2 997	91 81 527 08	278	2	92 97 158 08	2 997	91 81 527 08	182	1
92 80 465 08	2 997	91 81 527 08	131	1	92 97 271 08	2 997	91 81 527 08	415	1
92 80 499 08	2 976 016	96 60 026 08	1717	1	92 97 273 08	2 997	91 81 527 08	298	1
92 80 499 08	2 997	91 81 527 08	277	1	92 97 300 08	2 997	91 81 527 08	252	1
92 80 519 08	3 745	91 72 410 08	3	2	92 97 440 08	3 978 016	96 36 397 08	1249	2
92 80 846 08	2 320 001	96 76 249 08	32	1	92 97 492 08	2 997	91 81 527 08	174	1
92 83 315 08	2 655	91 75 556 08	2	1	92 97 492 08	2 997	91 81 527 08	175	1
92 83 315 08	3 211	91 75 353 08	7	1	92 97 540 08	2 997	91 81 527 08	344	2
92 83 315 08	3 360 003	96 76 267 08	6	1	92 97 579 08	2 997	91 81 527 08	287	1
92 84 311 08	2 913 100	91 23 538 08	3	1	92 97 600 08	2 920 080	96 36 410 08	3	2
92 84 526 08	2 997	91 81 527 08	186	1	92 98 617 08	1 140	91 75 217 08	21	1
92 84 576 08	2 976 016	96 60 026 08	1714	1	92 98 617 08	1 140 001	96 35 222 08	17	4
92 84 677 08	2 997	91 81 527 08	288	1	92 98 639 08	1 300	91 25 321 08	5	4
92 85 972 08	3 554 005	96 36 063 08	18	1	92 99 194 08	2 975 154	96 60 020 08	1019	1
92 85 972 08	3 556 006	96 59 718 08	25	1	92 99 194 08	2 975 305	96 60 021 08	1176	1
92 85 972 08	3 556 007	96 59 719 08	36	2	92 99 194 08	2 978 204	96 77 449 08	1059	1
92 87 143 08	2 997	91 81 527 08	299	1	92 99 194 08	3 978 009	96 36 399 08	1235	1
92 87 192 08	2 997	91 81 527 08	412	1	92 99 369 08	2 913 004	96 20 460 08	1	1
92 87 556 08	2 997	91 81 527 08	161	1	92 99 370 08	2 913 006	96 20 732 08	1	1
92 87 559 08	3 976 003	96 88 966 08	(1090)	4	93 03 581 08	1 632 032	96 20 093 08	5	1
92 87 633 08	1 997	91 47 044 08	807	1	93 12 747 08	3 291	91 75 319 08	5	2
92 87 633 08	2 997	91 81 527 08	184	1	93 12 747 08	3 292	91 75 318 08	5	2
92 87 677 08	2 976 016	96 60 026 08	1724	1	93 17 856 08	3 213 003	96 36 659 08	3	1
92 87 677 08	2 997	91 81 527 08	359	1	93 17 856 08	3 214 006	96 35 563 08	3	1
92 87 691 08	1 711 025	91 50 229 08	9	1	93 21 877 01	9 020 477	90 20 477 1	13	1
92 87 691 08	1 997	91 47 044 08	819	1	93 22 268 08	1 400	91 76 481 08	69	6
92 88 204 08	2 533 021	96 40 079 08	5	1	93 22 268 08	1 410	91 76 480 08	69	6
92 88 302 08	3 211	91 75 353 08	58	1	93 23 371 08	3 350	91 78 837 08	3	4
92 88 304 08	3 211 002	92 88 302 08	2	2	93 23 774 08	2 103	91 75 173 08	32	4
92 88 604 08	2 997	91 81 527 08	292	1	93 24 016 08	3 745	91 72 410 08	50	4
92 88 691 08	2 997	91 81 527 08	441	1	93 25 681 01	2 620	91 47 446 08	1	1
92 88 711 08	3 978 003	96 36 401 08	1228	1	93 35 957 01	2 310 001	96 76 244 08	3	1
92 88 715 08	2 997	91 81 527 08	244	1	93 35 957 01	2 320 001	96 76 249 08	3	1

Item	Page	Assembly	Pos.	Quantity
93 35 960 01	2 340	91 61 648 08	3	1
93 35 964 01	2 350	91 72 389 08	1	3
93 36 276 08	3 554 005	96 36 063 08	21	1
93 36 276 08	3 556 006	96 59 718 08	28	1
93 36 276 08	3 556 007	96 59 719 08	37	2
93 38 787 01	1 400	91 76 481 08	6	1
93 38 787 01	1 410	91 76 480 08	6	1
93 38 788 01	1 400	91 76 481 08	7	1
93 38 788 01	1 410	91 76 480 08	7	1
93 38 789 01	1 400	91 76 481 08	8	2
93 38 789 01	1 410	91 76 480 08	8	2
93 38 813 01	9 335 957	93 35 957 01	5	1
93 38 813 01	9 685 146	96 85 146 01	5	1
93 40 184 08	3 212 000	91 72 405 08	67	2
93 47 879 08	2 655	91 75 556 08	3	2
93 47 879 08	3 211	91 75 353 08	24	2
93 47 879 08	3 350 001	96 92 615 08	14	4
93 47 879 08	3 360 003	96 76 267 08	8	2
93 53 534 08	3 370 001	92 71 171 08	2	1
93 55 088 08	3 713	91 78 833 08	23	2
93 55 088 08	3 745	91 72 410 08	9	4
93 57 590 08	2 200 000	91 61 061 08	33	2
93 73 803 08	3 212 001	96 36 771 08	9	4
93 78 981 08	3 554 005	96 36 063 08	35	2
93 85 760 01	1 400	91 76 481 08	10	1
93 85 760 01	1 410	91 76 480 08	10	1
93 85 762 01	1 400	91 76 481 08	9	1
93 85 762 01	1 410	91 76 480 08	9	1
93 89 688 08	2 200 062	96 40 428 08	3	2
93 92 381 08	3 211	91 75 353 08	75	2
93 92 381 08	3 713	91 78 833 08	68	2
93 92 504 08	3 212 000	91 72 405 08	15	1
93 92 504 08	3 214	91 72 396 08	19	2
94 00 689 08	2 102 010	91 60 648 08	12	4
94 00 689 08	2 102 014	96 39 607 08	3	2
94 00 689 08	3 711	91 72 407 08	34	1
94 01 160 08	1 130 008	96 38 102 08	24	16
94 01 799 08	3 556 006	96 59 718 08	21	8
94 01 799 08	3 556 007	96 59 719 08	44	4
94 01 799 08	3 558	91 60 448 08	16	8
94 03 112 08	3 554 006	96 00 236 1	43	1
94 03 151 08	2 310	91 61 646 08	9	8
94 03 151 08	2 320	91 61 647 08	9	8
94 03 911 08	2 655	91 75 556 08	6	4
94 05 151 08	3 350 005	96 37 161 08	2	2
94 05 227 08	2 550 007	96 34 001 08	12	4
94 05 227 08	3 223 009	96 32 425 08	12	2
94 05 227 08	3 227 002	96 35 704 08	12	2
94 05 227 08	3 227 003	96 40 374 08	12	2
94 05 227 08	3 227 004	96 35 566 08	12	2
94 05 227 08	3 227 005	96 35 569 08	12	2
94 05 227 08	3 556 008	96 36 352 08	9	2
94 05 227 08	3 560 010	96 39 035 08	12	2
94 05 227 08	3 560 012	96 39 048 08	12	2
94 05 227 08	3 560 014	96 39 064 08	12	2
94 05 227 08	3 560 016	96 39 059 08	12	2
94 05 227 08	3 714 012	96 36 472 08	11	2
94 05 227 08	3 714 019	96 36 747 08	10	2
94 05 227 08	3 715 004	96 36 141 08	12	4
94 05 227 08	3 715 007	96 36 142 08	12	2
94 05 227 08	3 716 003	96 35 669 08	12	2
94 05 227 08	3 746 004	96 37 833 08	2	2
94 05 227 08	3 811 001	96 35 734 08	12	2
94 05 227 08	3 811 002	96 35 836 08	12	4
94 10 542 08	3 745	91 72 410 08	43	20
94 11 381 08	1 100 007	96 36 741 08	20	28
94 11 381 08	1 130 007	96 38 655 08	10	28
94 11 381 08	1 140	91 75 217 08	46	78
94 11 381 08	1 140 002	96 35 224 08	21	29
94 11 381 08	2 101	91 61 490 08	18	8
94 11 381 08	2 102 010	91 60 648 08	44	4
94 11 381 08	2 103	91 75 173 08	55	25
94 11 381 08	2 200 000	91 61 061 08	50	24
94 11 381 08	2 200 055	96 60 972 08	12	6
94 11 381 08	2 350	91 72 389 08	12	12
94 11 381 08	2 730 001	96 36 111 08	18	4
94 11 381 08	2 790 701	91 55 739 08	19	2
94 11 381 08	3 204	91 54 307 08	13	2
94 11 381 08	3 211	91 75 353 08	48	17
94 11 381 08	3 211 006	96 70 233 08	23	122
94 11 381 08	3 211 012	96 70 704 08	22	4
94 11 381 08	3 212	91 72 404 08	55	22
94 11 381 08	3 212 000	91 72 405 08	63	5
94 11 381 08	3 214	91 72 396 08	40	5
94 11 381 08	3 221	91 60 426 08	15	22
94 11 381 08	3 221 000	91 60 429 08	15	35
94 11 381 08	3 222	91 60 427 08	20	66
94 11 381 08	3 222 000	91 60 430 08	15	51
94 11 381 08	3 222 002	96 45 453 08	12	14
94 11 381 08	3 224	91 60 440 08	27	98
94 11 381 08	3 226	91 60 432 08	15	35
94 11 381 08	3 227 000	91 60 434 08	15	63
94 11 381 08	3 227 000	91 62 091 08	15	49
94 11 381 08	3 227 006	91 60 435 08	15	53
94 11 381 08	3 350	91 78 837 08	9	6
94 11 381 08	3 556 006	96 59 718 08	45	87
94 11 381 08	3 556 007	96 59 719 08	22	17
94 11 381 08	3 558	91 60 448 08	15	42
94 11 381 08	3 713	91 78 833 08	26	81
94 11 381 08	3 714	91 81 777 08	38	60
94 11 381 08	3 715	91 78 835 08	13	89
94 11 381 08	3 716	91 79 193 08	26	63
94 11 381 08	3 746 001	96 70 588 08	5	10
94 12 158	1 880	91 62 958 08	35	1
94 12 158	3 556 006	96 59 981 08	6	2
94 12 653 08	3 838	91 80 441 08	12	4
94 12 653 08	3 839	91 80 442 08	12	4
94 15 400 08	3 745 002	92 17 236 08	5	2
94 15 400 08	3 745 003	92 17 237 08	5	2
94 18 461 08	3 224	91 60 440 08	16	2
94 18 461 08	3 556 006	96 59 718 08	32	2
94 18 504 08	2 550	91 81 778 08	10	4
94 18 504 08	3 714 008	96 36 682 08	9	4
94 18 504 08	3 714 009	96 36 683 08	9	4
94 19 032 08	2 102 014	96 39 607 08	6	4
94 21 646 08	3 370	91 83 620 08	14	2
94 22 403 08	2 103	91 75 173 08	26	4
94 22 559 08	3 746 001	96 70 588 08	13	4
94 22 559 08	3 746 002	96 37 472 08	2	4
94 23 101 08	3 711	91 72 407 08	7	4

Item	Page	Assembly	Pos.	Quantity	Item	Page	Assembly	Pos.	Quantity
94 25 860 08	3 711	91 72 407 08	36	2	95 05 568 08	3 978 015	91 48 975 08	64	6
94 31 137 08	3 592	91 72 406 08	13	2	95 05 568 08	3 978 100	91 48 973 08	64	5
94 31 228 08	3 212	91 72 404 08	43	2	95 11 769 08	3 554 005	96 36 063 08	(1)	1
94 31 228 08	3 212 001	96 36 771 08	12	2	95 14 733 08	2 102 012	96 79 276 08	64	1
94 31 427 08	1 140 001	96 35 222 08	20	2	95 15 360 08	2 102 012	96 79 276 08	18	2
94 33 740 08	1 140	91 75 217 08	51	2	95 15 797 08	2 970	91 81 525 08	154	2
94 33 993 08	3 554 005	96 36 063 08	26	2	95 18 535 08	1 830 061	92 89 739 08	1	1
94 35 831 08	2 550	91 81 778 08	42	2	95 19 859 08	2 320 001	96 76 249 08	33	2
94 39 173 08	3 714 008	96 36 682 08	20	2	95 20 673 08	2 102 012	96 79 276 08	50	2
94 43 247 03	9 020 477	90 20 477 0	43	1	95 21 581 08	3 554 006	96 00 236 1	14	2
94 45 203 08	2 790 701	91 55 739 08	10	2	95 21 987 08	2 360 001	92 83 315 08	2	2
94 52 960 08	1 400	91 76 481 08	36	2	95 21 987 08	3 211	91 75 353 08	56	2
94 52 960 08	1 410	91 76 480 08	36	2	95 21 987 08	3 224 005	96 36 315 08	4	4
94 59 006 08	1 740 003	96 59 053 08	2	4	95 21 987 08	3 350 001	96 92 615 08	23	4
94 59 006 08	2 550	91 81 778 08	30	2	95 21 987 08	3 350 004	96 36 946 08	4	2
94 59 385 08	2 103	91 75 173 08	27	2	95 21 987 08	3 370 001	96 34 369 08	3	2
94 62 010 08	2 391 035	96 33 658 08	19	2	95 23 640 08	3 212	91 72 404 08	51	2
94 66 007 08	2 103	91 75 173 08	17	2	95 26 593 08	3 745	91 72 410 08	6	2
94 66 007 08	2 550	91 81 778 08	26	2	95 26 593 08	3 746 003	96 37 779 08	15	4
94 66 277 08	3 211	91 75 353 08	17	2	95 26 595 08	3 714	91 81 777 08	30	2
94 66 500 08	3 212 000	91 72 405 08	8	1	95 28 598 08	2 200 000	91 61 061 08	144	1
94 66 500 08	3 214	91 72 396 08	10	1	95 28 598 08	2 200 055	96 60 972 08	32	1
94 66 500 08	3 556 007	96 59 719 08	30	2	95 28 598 08	2 391	91 81 968 08	59	10
94 72 024 08	3 556 007	96 59 719 08	23	1	95 28 923 08	3 832	91 80 435 08	18	4
94 72 025 08	3 222 001	96 59 547 08	5	2	95 28 923 08	3 833	91 80 436 08	18	4
94 72 026 08	3 350	91 78 837 08	7	1	95 28 923 08	3 834	91 80 437 08	18	4
94 76 151 08	3 554 006	96 00 236 1	16	4	95 28 923 08	3 835	91 80 438 08	18	4
94 76 996 08	3 714 008	96 36 682 08	14	2	95 28 923 08	3 836	91 80 439 08	18	4
94 77 782 08	3 711	91 72 407 08	32	1	95 28 923 08	3 837	91 80 440 08	18	4
94 78 310 08	3 714 023	96 36 496 08	5	2	95 28 924 08	3 711	91 72 407 08	28	1
94 78 310 08	3 811 001	96 35 734 08	17	1	95 29 050 08	2 200 000	91 61 061 08	101	4
94 79 067 08	2 970	91 81 525 08	48	1	95 32 110 08	3 713	91 78 833 08	15	1
94 79 852 08	2 450 021	92 80 846 08	4	2	95 32 110 08	3 714	91 81 777 08	79	1
94 83 965 08	1 400	91 76 481 08	18	2	95 33 575 08	1 140 001	96 35 222 08	(1)	1
94 83 965 08	1 410	91 76 480 08	18	2	95 33 651 08	2 502	91 47 459 08	3	1
94 89 184 08	2 730 001	96 36 111 08	31	1	95 33 653 08	2 502	91 47 459 08	9	1
94 90 229 08	2 103	91 75 173 08	63	2	95 33 654 08	2 502	91 47 459 08	2	1
94 90 237 08	3 711	91 72 407 08	37	1	95 33 655 08	2 502	91 47 459 08	8	1
94 91 885 08	3 224 004	96 36 058 08	9	2	95 34 897 08	3 212 000	91 72 405 08	50	8
94 95 776 08	3 350	91 78 837 08	4	4	95 34 897 08	3 214	91 72 396 08	31	8
94 96 349 08	3 224	91 60 440 08	39	1	95 35 560 08	2 502	91 47 459 08	4	2
95 01 563 08	3 212	91 72 404 08	30	2	95 35 795 08	2 502	91 47 459 08	36	1
95 01 563 08	3 713	91 78 833 08	46	4	95 36 142 08	2 200 063	96 60 724 08	4	1
95 01 563 08	3 746 001	96 70 588 08	21	2	95 36 500 08	1 130 008	96 38 102 08	3	26
95 02 037 08	2 450 021	92 80 846 08	1	1	95 36 500 08	2 200 000	91 61 061 08	171	2
95 02 038 08	2 450 021	92 80 846 08	2	1	95 36 500 08	2 310 001	96 76 244 08	29	8
95 03 066 08	2 200 000	91 61 061 08	148	16	95 36 500 08	2 320 001	96 76 249 08	29	8
95 03 629 08	2 360 001	92 83 315 08	1	1	95 36 500 08	2 391 042	96 33 830 08	6	2
95 03 630 08	2 360 001	92 83 315 08	4	1	95 36 500 08	2 391 043	96 70 062 08	4	2
95 05 568 08	2 970	91 81 525 08	164	10	95 36 500 08	2 550	91 81 778 08	34	10
95 05 568 08	2 975 000	91 58 716 08	64	7	95 36 500 08	3 211	91 75 353 08	103	24
95 05 568 08	2 975 060	91 58 717 08	64	7	95 36 500 08	3 212	91 72 404 08	69	33
95 05 568 08	2 975 100	91 73 507 08	63	16	95 36 500 08	3 212 000	91 72 405 08	61	30
95 05 568 08	2 975 153	91 58 730 08	64	15	95 36 500 08	3 350 001	96 92 615 08	(9)	6
95 05 568 08	2 975 300	91 58 720 08	64	5	95 36 500 08	3 370	91 83 620 08	13	10
95 05 568 08	2 975 400	91 58 729 08	64	5	95 36 500 08	3 554 005	96 36 063 08	39	19
95 05 568 08	2 978 100	91 73 099 08	64	2	95 36 500 08	3 554 006	96 00 236 1	49	30
95 05 568 08	2 978 103	91 72 417 08	64	3	95 36 500 08	3 711	91 72 407 08	41	12
95 05 568 08	2 978 200	91 72 413 08	64	3	95 36 500 08	3 713	91 78 833 08	65	12
95 05 568 08	3 978 005	91 60 393 08	64	3	95 36 500 08	3 714	91 81 777 08	65	13

Item	Page	Assembly	Pos.	Quantity	Item	Page	Assembly	Pos.	Quantity
95 36 500 08	3 715	91 78 835 08	47	10	95 41 175 08	3 211	91 75 353 08	73	1
95 36 723 08	1 140	91 75 217 08	19	2	95 41 175 08	3 713	91 78 833 08	61	12
95 36 785 08	2 502	91 47 459 08	34	2	95 41 175 08	3 714	91 81 777 08	63	10
95 36 953 08	1 400	91 76 481 08	86	2	95 41 175 08	3 715	91 78 835 08	43	10
95 36 953 08	1 410	91 76 480 08	86	2	95 41 175 08	3 716	91 79 193 08	29	10
95 36 953 08	2 101 002	96 44 198 08	3	12	95 41 286 08	2 550	91 81 778 08	36	11
95 36 953 08	2 102 013	96 39 494 08	5	8	95 41 286 08	2 550	91 81 778 08	68	1
95 36 953 08	2 510 250	91 47 443 08	31	8	95 41 286 08	3 211	91 75 353 08	90	1
95 36 953 08	2 510 255	96 33 904 08	4	6	95 41 286 08	3 370	91 83 620 08	5	2
95 36 953 08	2 510 256	96 33 905 08	4	3	95 41 417 08	3 224	91 60 440 08	45	6
95 36 953 08	2 510 257	96 33 906 08	4	2	95 44 251 08	1 400	91 76 481 08	16	2
95 36 953 08	2 510 258	96 33 907 08	4	2	95 44 251 08	1 410	91 76 480 08	16	2
95 36 953 08	2 510 260	96 33 909 08	4	3	95 44 778 08	3 556 007	96 59 719 08	53	1
95 36 969 08	1 130 008	96 38 102 08	13	1	95 46 242 08	2 541	91 71 112 08	9	1
95 36 969 08	2 550	91 81 778 08	7	1	95 47 461 08	3 713	91 78 833 08	16	1
95 37 411 08	3 211	91 75 353 08	71	2	95 47 461 08	3 714	91 81 777 08	80	1
95 37 411 08	3 212	91 72 404 08	70	1	95 48 362 08	2 502	91 47 459 08	14	4
95 37 411 08	3 554 005	96 36 063 08	38	1	95 50 029 08	2 102 012	96 79 276 08	49	1
95 37 411 08	3 554 006	96 00 236 1	50	1	95 50 029 08	2 103 001	96 38 134 08	3	1
95 37 411 08	3 711	91 72 407 08	39	1	95 50 618 08	3 222	91 60 427 08	40	1
95 37 411 08	3 713	91 78 833 08	64	1	95 50 983 08	3 224	91 60 440 08	41	2
95 37 411 08	3 714	91 81 777 08	61	1	95 51 017 08	2 102 012	96 79 276 08	10	2
95 37 411 08	3 715	91 78 835 08	42	1	95 51 017 08	2 970	91 81 525 08	171	2
95 37 609 08	2 975 153	91 58 730 08	55	1	95 51 525 08	2 102 012	96 79 276 08	24	1
95 37 609 08	2 975 300	91 58 720 08	55	1	95 51 525 08	2 310 001	96 76 244 08	26	1
95 37 609 08	2 975 400	91 58 729 08	55	1	95 51 525 08	2 320 001	96 76 249 08	26	1
95 38 673 08	1 400	91 76 481 08	120	28	95 51 525 08	2 340	91 61 648 08	25	1
95 38 673 08	1 410	91 76 480 08	120	28	95 51 525 08	2 975 153	91 58 730 08	36	1
95 38 734 08	2 102 010	91 60 648 08	72	6	95 51 525 08	2 975 300	91 58 720 08	40	1
95 38 734 08	2 102 012	96 79 276 08	69	5	95 51 525 08	2 975 300	91 58 720 08	58	1
95 38 734 08	2 200 000	91 61 061 08	173	2	95 51 525 08	2 975 400	91 58 729 08	58	1
95 38 734 08	2 200 055	96 60 972 08	31	3	95 51 525 08	3 350 001	96 92 615 08	25	1
95 38 734 08	2 310 001	96 76 244 08	23	3	95 51 525 08	3 360 003	96 76 267 08	23	1
95 38 734 08	2 320 001	96 76 249 08	23	4	95 54 048 08	2 103	91 75 173 08	58	6
95 38 734 08	2 391	91 81 968 08	187	2	95 54 048 08	3 212	91 72 404 08	61	2
95 38 734 08	2 392	91 69 972 08	21	2	95 54 048 08	3 221	91 60 426 08	32	2
95 38 734 08	2 510 250	91 47 443 08	29	76	95 54 048 08	3 221 000	91 60 429 08	32	2
95 38 734 08	3 211	91 75 353 08	76	75	95 54 048 08	3 222	91 60 427 08	23	6
95 38 734 08	3 713	91 78 833 08	60	60	95 54 048 08	3 222 000	91 60 430 08	32	6
95 38 734 08	3 714	91 81 777 08	64	35	95 54 048 08	3 222 002	96 45 453 08	13	2
95 38 734 08	3 714 008	96 36 682 08	22	2	95 54 048 08	3 224	91 60 440 08	35	6
95 38 734 08	3 714 009	96 36 683 08	16	2	95 54 048 08	3 226	91 60 432 08	26	2
95 38 734 08	3 714 024	96 37 313 08	9	2	95 54 048 08	3 227 000	91 60 434 08	26	6
95 38 734 08	3 715	91 78 835 08	40	20	95 54 048 08	3 227 000	91 62 091 08	26	6
95 38 734 08	3 716	91 79 193 08	32	20	95 54 048 08	3 227 006	91 60 435 08	26	6
95 38 851 08	3 745	91 72 410 08	5	4	95 54 048 08	3 556 006	96 59 718 08	47	5
95 40 177 08	2 102 012	96 79 276 08	9	2	95 54 048 08	3 556 007	96 59 719 08	25	2
95 40 177 08	2 970	91 81 525 08	172	2	95 54 048 08	3 558	91 60 448 08	21	2
95 41 137 08	2 102 013	96 39 494 08	4	2	95 54 048 08	3 714	91 81 777 08	39	5
95 41 137 08	2 510 250	91 47 443 08	30	10	95 54 048 08	3 715	91 78 835 08	17	8
95 41 173 08	2 340	91 61 648 08	24	1	95 54 048 08	3 716	91 79 193 08	18	5
95 41 173 08	2 655	91 75 556 08	18	3	95 54 516 08	2 391 037	96 24 918 08	3	2
95 41 173 08	2 978 100	91 73 099 08	31	4	95 54 699 08	3 714	91 81 777 08	24	2
95 41 173 08	3 350 001	96 92 615 08	(10)	1	95 55 510 08	3 554 005	96 36 063 08	25	2
95 41 174 08	1 140	91 75 217 08	61	8	95 56 000 08	2 102 012	96 79 276 08	53	2
95 41 174 08	2 340	91 61 648 08	21	1	95 56 319 08	3 713	91 78 833 08	13	2
95 41 174 08	2 550	91 81 778 08	73	1	95 56 681 08	2 102 012	96 79 276 08	48	4
95 41 174 08	3 211	91 75 353 08	72	1	95 56 681 08	2 340	91 61 648 08	20	1
95 41 174 08	3 350 001	96 92 615 08	31	2	95 56 681 08	2 920	91 72 384 08	(1)	4
95 41 175 08	1 140	91 75 217 08	62	6	95 56 681 08	3 211	91 75 353 08	68	4

Item	Page	Assembly	Pos.	Quantity	Item	Page	Assembly	Pos.	Quantity
95 56 681 08	3 350 001	96 92 615 08	28	1	96 18 602 08	2 975 063	96 60 017 08	1405	1
95 56 681 08	3 360 003	96 76 267 08	26	1	96 18 602 08	2 997	91 81 527 08	408	1
95 56 681 08	3 370	91 83 620 08	17	1	96 18 913 08	2 978 101	96 35 130 08	1422	1
95 56 681 08	3 745	91 72 410 08	49	1	96 18 936 08	2 975 154	96 60 020 08	1015	1
95 57 495 08	1 400	91 76 481 08	66	1	96 18 939 08	2 997	91 81 527 08	334	1
95 57 495 08	1 410	91 76 480 08	66	1	96 19 189 08	2 997	91 81 527 08	176	1
95 57 495 08	3 745	91 72 410 08	48	1	96 19 208 08	2 997	91 81 527 08	190	1
95 59 800 08	2 391	91 81 968 08	45	1	96 19 210 08	2 976 016	96 60 026 08	1281	1
95 59 982 08	2 125	91 47 417 08	6	16	96 19 210 08	2 997	91 81 527 08	407	1
95 60 436 08	2 925 150	96 74 714 08	19	2	96 19 475 08	2 997	91 81 527 08	367	1
95 60 640 08	3 224 004	96 36 058 08	7	2	96 19 563 08	2 932 041	96 70 330 08	22	1
95 60 933 08	2 975 700	91 62 710 08	22	1	96 19 563 08	2 932 122	96 75 863 08	2	1
95 60 974 08	2 102 010	91 60 648 08	82	2	96 20 093 08	1 630	91 47 033 08	2	4
95 61 143 08	3 745 002	92 17 236 08	6	1	96 20 102 08	1 632 032	96 20 093 08	1	1
95 61 143 08	3 745 003	92 17 237 08	6	1	96 20 388 08	2 102 012	96 79 276 08	51	1
95 62 821 08	1 140	91 75 217 08	16	4	96 20 389 08	2 102 012	96 79 276 08	52	1
95 62 979 08	1 100	91 47 025 08	2	4	96 20 460 08	2 913	91 32 850 08	2	1
95 62 980 08	1 100	91 47 025 08	3	4	96 20 460 08	2 913 009	91 04 705 08	2	1
95 62 981 08	1 100	91 47 025 08	4	4	96 20 599 08	2 913	91 32 850 08	1	1
95 62 982 08	1 100	91 47 025 08	5	4	96 20 599 08	2 913 009	91 04 705 08	1	1
95 63 963 08	2 932 166	92 68 911 08	1	1	96 20 731 08	2 913 009	91 04 705 08	4	1
95 63 998 08	2 925 007	96 38 882 08	5	2	96 20 732 08	2 913 005	96 28 696 08	1	1
95 63 998 08	2 925 150	96 74 714 08	3	1	96 20 750 08	2 913 003	96 20 599 08	9	1
95 63 998 08	2 925 304	96 40 362 08	3	1	96 20 761 08	2 913 006	96 20 732 08	10	1
95 63 998 08	2 925 322	96 40 458 08	3	1	96 20 762 08	2 913 005	96 28 696 08	21	1
95 64 428 08	3 221	91 60 426 08	33	2	96 21 013 08	2 920 536	96 45 282 08	23	2
95 64 428 08	3 221 000	91 60 429 08	33	2	96 21 329 08	2 976 019	96 37 782 08	290	1
95 64 428 08	3 222	91 60 427 08	28	6	96 21 330 08	2 976 019	96 37 782 08	291	1
95 64 428 08	3 222 000	91 60 430 08	33	6	96 21 380 08	2 976 019	96 37 782 08	293	1
95 64 428 08	3 224	91 60 440 08	34	2	96 21 541 08	2 920 153	96 76 109 08	30	1
95 64 428 08	3 226	91 60 432 08	23	2	96 21 578 08	3 212	91 72 404 08	26	2
95 64 428 08	3 227 000	91 60 434 08	23	6	96 21 725 08	1 997	91 47 044 08	836	2
95 64 428 08	3 227 000	91 62 091 08	23	6	96 22 558 08	3 978 003	96 36 401 08	1232	1
95 64 428 08	3 227 006	91 60 435 08	23	6	96 22 587 08	2 997	91 81 527 08	282	1
95 64 428 08	3 715	91 78 835 08	27	4	96 23 322 08	2 997	91 81 527 08	280	2
95 64 428 08	3 716	91 79 193 08	36	6	96 24 407 08	2 975 063	96 60 017 08	1410	1
95 64 623 08	3 713	91 78 833 08	4	4	96 24 499 08	2 533 024	96 76 149 08	63	1
95 64 623 08	3 715	91 78 835 08	9	4	96 24 520 08	1 975 005	96 30 509 08	893	1
95 64 623 08	3 716	91 79 193 08	2	4	96 24 526 08	2 997	91 81 527 08	297	1
95 66 549 08	3 215 003	91 47 489 08	18	2	96 24 714 08	3 223 009	96 32 425 08	1	1
95 66 549 08	3 215 004	91 51 840 08	18	2	96 24 714 08	3 227 003	96 40 374 08	1	1
95 70 053 08	3 930 054	96 76 991 08	1	1	96 24 716 08	2 550 007	96 34 001 08	2	2
95 70 053 08	3 930 187	96 76 993 08	1	1	96 24 716 08	3 223 009	96 32 425 08	2	2
95 70 054 08	3 780 265	96 70 515 08	1	1	96 24 716 08	3 227 002	96 35 704 08	2	2
95 70 188 08	2 102 010	91 60 648 08	35	8	96 24 716 08	3 227 004	96 35 566 08	2	2
95 70 188 08	3 556 006	96 59 718 08	56	2	96 24 716 08	3 227 005	96 35 569 08	2	2
95 70 188 08	3 556 007	96 59 719 08	54	2	96 24 716 08	3 556 008	96 36 352 08	3	2
95 70 574 08	3 554 006	96 00 236 1	42	1	96 24 716 08	3 560 010	96 39 035 08	2	2
95 70 574 08	3 711	91 72 407 08	16	2	96 24 716 08	3 560 012	96 39 048 08	2	2
96 00 225 3	2 200 000	91 61 061 08	175	1	96 24 716 08	3 560 014	96 39 064 08	2	2
96 00 236 1	3 554	91 82 548 08	2	1	96 24 716 08	3 560 016	96 39 059 08	2	2
96 00 447 0	X1100815	11 00 815 5	55	1	96 24 716 08	3 714 019	96 36 747 08	1	2
96 00 493 3	2 391	91 81 968 08	1	1	96 24 716 08	3 715 007	96 36 142 08	2	2
96 00 501 8	1 991	91 83 359 08	3	1	96 24 716 08	3 811 001	96 35 734 08	2	2
96 01 472 2	3 714 014	96 36 475 08	1	2	96 24 716 08	3 811 002	96 35 836 08	2	2
96 17 167 08	3 978 009	96 36 399 08	1234	1	96 24 918 08	2 391 035	96 33 658 08	2	1
96 17 227 08	2 541	91 71 112 08	38	2	96 25 316 08	2 997	91 81 527 08	357	2
96 17 970 08	1 997	91 47 044 08	936	1	96 25 323 08	2 997	91 81 527 08	421	1
96 17 992 08	2 997	91 81 527 08	150	1	96 25 639 08	2 311	91 69 770 08	3	1
96 18 049 08	2 932 082	96 84 247 08	52	1	96 25 639 08	2 312	91 69 771 08	3	1

Item	Page	Assembly	Pos.	Quantity	Item	Page	Assembly	Pos.	Quantity
96 25 639 08	2 316	91 47 484 08	3	1	96 32 573 08	3 930 531	96 37 672 08	360	1
96 26 382 08	2 976 016	96 60 026 08	1705	1	96 32 574 08	2 200 000	91 61 061 08	32	1
96 26 412 08	2 997	91 81 527 08	319	2	96 32 616 08	2 533 024	96 76 149 08	10	1
96 26 830 08	2 533 022	96 40 080 08	10	1	96 32 780 08	2 391 001	96 00 493 3	20	1
96 26 865 08	1 975 005	96 30 509 08	890	1	96 32 782 08	2 391 001	96 00 493 3	21	1
96 26 893 08	2 997	91 81 527 08	267	1	96 32 783 08	2 391 001	96 00 493 3	22	1
96 26 939 08	2 200 000	91 61 061 08	39	28	96 32 827 08	2 780 900	91 47 543 08	10	1
96 27 626 08	2 975 403	96 60 022 08	1373	1	96 32 969 08	2 550 007	96 34 001 08	13	2
96 28 459 08	3 212	91 72 404 08	36	2	96 32 970 08	2 550	91 81 778 08	11	2
96 28 688 08	2 533 024	96 76 149 08	60	1	96 33 093 08	1 400	91 76 481 08	5	38
96 28 696 08	2 913	91 32 850 08	4	1	96 33 093 08	1 410	91 76 480 08	5	38
96 29 017 08	2 859	91 47 465 08	120	1	96 33 094 08	1 400	91 76 481 08	2	1
96 30 018 08	2 975 063	96 60 017 08	1411	1	96 33 106 08	2 550	91 81 778 08	3	13
96 30 018 08	2 997	91 81 527 08	423	1	96 33 106 08	2 652	91 75 474 08	1	12
96 30 117 08	2 730 002	96 55 752 08	3	1	96 33 106 08	3 713	91 78 833 08	7	2
96 30 509 08	1 970 054	96 35 759 08	91	1	96 33 106 08	3 714	91 81 777 08	14	3
96 31 453 08	3 930 560	96 36 230 08	1	1	96 33 106 08	3 714 008	96 36 682 08	5	9
96 31 706 08	2 997	91 81 527 08	263	2	96 33 106 08	3 714 009	96 36 683 08	5	10
96 31 722 08	3 978 009	96 36 399 08	1226	1	96 33 106 08	3 714 021	96 84 543 08	2	1
96 31 728 08	2 997	91 81 527 08	230	1	96 33 392 08	2 978 204	96 77 449 08	1052	1
96 32 209 08	2 533	91 71 114 08	3	1	96 33 429 08	2 655	91 75 556 08	1	1
96 32 376 08	2 550 007	96 34 001 08	3	1	96 33 603 08	3 713	91 78 833 08	18	2
96 32 376 08	3 223 009	96 32 425 08	3	1	96 33 658 08	2 391	91 81 968 08	2	1
96 32 376 08	3 227 002	96 35 704 08	3	1	96 33 763 08	2 310 001	96 76 244 08	1	1
96 32 376 08	3 227 004	96 35 566 08	3	1	96 33 763 08	2 320 001	96 76 249 08	1	1
96 32 376 08	3 227 005	96 35 569 08	3	1	96 33 764 08	2 310 001	96 76 244 08	2	1
96 32 376 08	3 556 008	96 36 352 08	2	1	96 33 764 08	2 320 001	96 76 249 08	2	1
96 32 376 08	3 560 010	96 39 035 08	3	1	96 33 765 08	2 310 001	96 76 244 08	5	2
96 32 376 08	3 560 012	96 39 048 08	3	1	96 33 765 08	2 320 001	96 76 249 08	5	2
96 32 376 08	3 560 014	96 39 064 08	3	1	96 33 822 08	2 103	91 75 173 08	2	2
96 32 376 08	3 560 016	96 39 059 08	3	1	96 33 830 08	2 391 001	96 00 493 3	24	2
96 32 376 08	3 714 019	96 36 747 08	2	1	96 33 900 08	2 510 250	91 47 443 08	1	1
96 32 376 08	3 715 007	96 36 142 08	3	1	96 33 901 08	2 510 250	91 47 443 08	2	1
96 32 376 08	3 811 001	96 35 734 08	3	1	96 33 902 08	2 510 250	91 47 443 08	3	3
96 32 376 08	3 811 002	96 35 836 08	3	1	96 33 903 08	2 510 250	91 47 443 08	4	1
96 32 390 08	3 211	91 75 353 08	20	2	96 33 904 08	2 510 250	91 47 443 08	5	1
96 32 425 08	3 221	91 60 426 08	10	2	96 33 905 08	2 510 250	91 47 443 08	6	1
96 32 425 08	3 221 000	91 60 429 08	10	2	96 33 906 08	2 510 250	91 47 443 08	7	2
96 32 425 08	3 226	91 60 432 08	10	2	96 33 907 08	2 510 250	91 47 443 08	8	1
96 32 425 08	3 558	91 60 448 08	10	2	96 33 908 08	2 510 250	91 47 443 08	21	1
96 32 425 08	3 815	91 52 682 08	1	6	96 33 909 08	2 510 250	91 47 443 08	24	1
96 32 436 08	3 211	91 75 353 08	12	4	96 33 913 08	2 510 252	96 33 901 08	1	1
96 32 436 08	3 221	91 60 426 08	11	8	96 33 915 08	2 510 255	96 33 904 08	1	1
96 32 436 08	3 221 000	91 60 429 08	11	8	96 33 916 08	2 510 256	96 33 905 08	1	1
96 32 436 08	3 222	91 60 427 08	17	8	96 33 917 08	2 510 257	96 33 906 08	1	1
96 32 436 08	3 222 000	91 60 430 08	11	8	96 33 918 08	2 510 258	96 33 907 08	1	1
96 32 436 08	3 224	91 60 440 08	6	4	96 33 919 08	2 510 260	96 33 909 08	1	1
96 32 436 08	3 226	91 60 432 08	11	4	96 33 928 08	2 550	91 81 778 08	12	8
96 32 436 08	3 227 000	91 60 434 08	11	4	96 33 933 08	2 550 005	96 32 970 08	1	1
96 32 436 08	3 227 000	91 62 091 08	11	4	96 33 942 08	2 393	91 69 974 08	5	1
96 32 436 08	3 227 006	91 60 435 08	11	4	96 34 001 08	2 550	91 81 778 08	14	2
96 32 436 08	3 556 006	96 59 718 08	23	4	96 34 007 08	2 550 007	96 34 001 08	1	1
96 32 436 08	3 556 007	96 59 719 08	45	2	96 34 008 08	2 550 007	96 34 001 08	14	1
96 32 436 08	3 558	91 60 448 08	19	4	96 34 077 08	2 550	91 81 778 08	13	2
96 32 436 08	3 714	91 81 777 08	17	6	96 34 189 08	2 652	91 75 474 08	6	3
96 32 436 08	3 715	91 78 835 08	2	8	96 34 211 08	2 103	91 75 173 08	3	2
96 32 436 08	3 716	91 79 193 08	16	8	96 34 359 08	2 391 024	96 34 360 08	1	1
96 32 499 08	2 740 004	96 36 289 08	3	1	96 34 360 08	2 391	91 81 968 08	20	1
96 32 539 08	2 740 004	96 36 289 08	2	1	96 34 361 08	3 215 003	91 47 489 08	1	1
96 32 572 08	3 930 531	96 37 672 08	350	1	96 34 361 08	3 215 004	91 51 840 08	1	1

Item	Page	Assembly	Pos.	Quantity	Item	Page	Assembly	Pos.	Quantity
96 34 363 08	2 657	91 47 448 08	2	1	96 35 445 08	2 200 064	96 32 574 08	17	1
96 34 368 08	3 370	91 83 620 08	1	1	96 35 464 08	2 103	91 75 173 08	4	1
96 34 369 08	3 370	91 83 620 08	8	1	96 35 507 08	2 671	91 61 282 08	1	1
96 34 375 08	2 200 000	91 61 061 08	3	1	96 35 508 08	2 671 005	96 35 507 08	1	1
96 34 376 08	2 200 000	91 61 061 08	4	1	96 35 563 08	3 214	91 72 396 08	5	2
96 34 377 08	2 200 000	91 61 061 08	5	1	96 35 564 08	3 214	91 72 396 08	2	1
96 34 378 08	2 200 000	91 61 061 08	6	1	96 35 566 08	3 227 000	91 60 434 08	29	2
96 34 379 08	2 200 000	91 61 061 08	7	1	96 35 567 08	3 227 004	96 35 566 08	1	1
96 34 381 08	2 200 000	91 61 061 08	8	1	96 35 568 08	3 227 005	96 35 569 08	1	1
96 34 382 08	2 200 000	91 61 061 08	9	4	96 35 569 08	3 227 000	91 60 434 08	30	2
96 34 383 08	2 200 000	91 61 061 08	10	1	96 35 645 08	1 140	91 75 217 08	86	1
96 34 384 08	2 200 000	91 61 061 08	11	1	96 35 648 08	1 140	91 75 217 08	37	1
96 34 386 08	2 200 000	91 61 061 08	12	1	96 35 651 08	1 140	91 75 217 08	48	1
96 34 387 08	2 200 061	96 40 021 08	1	1	96 35 656 08	2 340	91 61 648 08	1	1
96 34 388 08	2 200 000	91 61 061 08	14	2	96 35 657 08	2 340	91 61 648 08	2	1
96 34 389 08	2 200 000	91 61 061 08	15	1	96 35 660 08	1 140 001	96 35 222 08	1	1
96 34 470 08	2 391	91 81 968 08	5	1	96 35 668 08	1 140 001	96 35 222 08	2	1
96 34 471 08	2 391	91 81 968 08	6	1	96 35 669 08	3 716	91 79 193 08	10	2
96 34 486 08	2 391 035	96 33 658 08	1	1	96 35 670 08	3 716 003	96 35 669 08	1	1
96 34 487 08	2 391 035	96 33 658 08	3	1	96 35 671 08	3 714 012	96 36 472 08	2	2
96 34 502 08	2 391	91 81 968 08	8	1	96 35 671 08	3 715 004	96 36 141 08	2	4
96 34 503 08	2 391	91 81 968 08	9	1	96 35 671 08	3 716 003	96 35 669 08	2	2
96 34 522 08	3 212 000	91 72 405 08	5	4	96 35 672 08	3 714 012	96 36 472 08	3	1
96 34 522 08	3 214	91 72 396 08	6	5	96 35 672 08	3 715 004	96 36 141 08	3	2
96 34 522 08	3 215 003	91 47 489 08	7	13	96 35 672 08	3 716 003	96 35 669 08	3	1
96 34 522 08	3 215 004	91 51 840 08	7	13	96 35 675 08	1 140 001	96 35 222 08	3	1
96 34 522 08	3 224 004	96 36 058 08	5	2	96 35 676 08	1 140 001	96 35 222 08	4	1
96 34 522 08	3 554 005	96 36 063 08	9	3	96 35 677 08	1 140 001	96 35 222 08	5	1
96 34 522 08	3 554 006	96 00 236 1	37	12	96 35 686 08	1 140 002	96 35 224 08	1	1
96 34 522 08	3 556 006	96 59 718 08	9	3	96 35 701 08	1 140 002	96 35 224 08	2	2
96 34 522 08	3 556 007	96 59 719 08	2	13	96 35 702 08	3 227 002	96 35 704 08	1	1
96 34 522 08	4 003	91 47 520 08	1	3	96 35 703 08	1 140 002	96 35 224 08	4	1
96 34 522 08	9 171 483	91 71 483 08	1	10	96 35 704 08	3 222	91 60 427 08	2	2
96 34 576 08	2 997	91 81 527 08	159	1	96 35 704 08	3 222 000	91 60 430 08	10	2
96 34 606 08	1 997	91 47 044 08	845	2	96 35 704 08	3 224	91 60 440 08	5	2
96 34 725 08	2 393	91 69 974 08	6	1	96 35 704 08	3 227 000	91 62 091 08	10	2
96 34 726 08	1 410	91 76 480 08	2	1	96 35 704 08	3 227 006	91 60 435 08	10	2
96 34 953 08	3 211	91 75 353 08	50	4	96 35 704 08	3 815	91 52 682 08	2	8
96 34 994 08	2 200 059	96 34 384 08	1	1	96 35 705 08	1 140 002	96 35 224 08	5	1
96 35 130 08	2 978 100	91 73 099 08	91	1	96 35 706 08	1 140 002	96 35 224 08	6	1
96 35 132 08	2 978 100	91 73 099 08	93	1	96 35 707 08	1 140 002	96 35 224 08	7	1
96 35 136 08	2 200 000	91 61 061 08	73	1	96 35 715 08	2 730 001	96 36 111 08	1	1
96 35 167 08	2 970	91 81 525 08	6	1	96 35 734 08	3 815	91 52 682 08	4	2
96 35 191 08	2 533 021	96 40 079 08	1	1	96 35 735 08	3 811 001	96 35 734 08	1	1
96 35 192 08	2 533 021	96 40 079 08	2	1	96 35 739 08	2 200 000	91 61 061 08	83	4
96 35 222 08	1 140	91 75 217 08	2	1	96 35 747 08	1 975 006	91 47 042 08	91	1
96 35 224 08	1 140	91 75 217 08	3	1	96 35 748 08	1 975 006	91 47 042 08	93	1
96 35 225 08	1 140	91 75 217 08	4	1	96 35 759 08	1 970 000	91 47 041 08	2	2
96 35 226 08	1 140	91 75 217 08	5	1	96 35 761 08	3 811 001	96 35 734 08	13	2
96 35 227 08	1 140	91 75 217 08	6	1	96 35 764 08	3 215 003	91 47 489 08	(1)	1
96 35 362 08	1 998	91 47 045 08	736	8	96 35 778 08	2 835 003	91 55 855 08	(10)	1
96 35 372 08	1 998	91 47 045 08	731	8	96 35 836 08	3 815	91 52 682 08	7	2
96 35 373 08	1 998	91 47 045 08	730	4	96 35 837 08	3 811 002	96 35 836 08	1	2
96 35 374 08	1 998	91 47 045 08	737	4	96 35 870 08	1 920 301	96 76 143 08	2	1
96 35 375 08	1 998	91 47 045 08	733	4	96 35 874 08	1 920 308	96 76 144 08	10	1
96 35 376 08	1 998	91 47 045 08	732	2	96 35 875 08	1 920 308	96 76 144 08	15	1
96 35 377 08	1 998	91 47 045 08	735	4	96 35 883 08	1 920 309	96 76 145 08	10	1
96 35 378 08	1 998	91 47 045 08	734	2	96 35 884 08	1 920 309	96 76 145 08	15	1
96 35 442 08	3 291	91 75 319 08	7	2	96 35 909 08	2 340	91 61 648 08	5	2
96 35 442 08	3 292	91 75 318 08	7	2	96 35 913 08	3 214 006	96 35 563 08	1	2

Item	Page	Assembly	Pos.	Quantity	Item	Page	Assembly	Pos.	Quantity
96 35 947 08	2 978 204	96 77 449 08	1056	1	96 36 478 08	3 714	91 81 777 08	9	2
96 35 947 08	2 978 204	96 77 449 08	1057	1	96 36 484 08	3 714 012	96 36 472 08	1	1
96 36 027 08	3 558	91 60 448 08	9	1	96 36 487 08	3 745	91 72 410 08	1	1
96 36 045 08	2 730 001	96 36 111 08	10	1	96 36 496 08	3 714	91 81 777 08	27	2
96 36 058 08	3 224	91 60 440 08	2	1	96 36 506 08	3 554 006	96 00 236 1	1	1
96 36 059 08	3 224 004	96 36 058 08	1	1	96 36 519 08	2 510 250	91 47 443 08	44	2
96 36 063 08	3 554	91 82 548 08	1	1	96 36 520 08	2 510 250	91 47 443 08	45	1
96 36 064 08	2 730 001	96 36 111 08	11	1	96 36 521 08	2 510 250	91 47 443 08	46	1
96 36 084 08	2 925 300	91 71 995 08	(25)	1	96 36 522 08	2 510 250	91 47 443 08	47	1
96 36 093 08	2 925 320	91 71 996 08	(25)	1	96 36 542 08	3 745	91 72 410 08	2	1
96 36 094 08	3 556 007	96 59 719 08	43	2	96 36 558 08	3 714 022	96 36 478 08	1	1
96 36 094 08	3 558	91 60 448 08	18	4	96 36 586 08	3 930 138	96 77 516 08	6	1
96 36 111 08	2 730	91 69 642 08	1	2	96 36 588 08	3 930 337	96 76 341 08	2	1
96 36 115 08	3 360 003	96 76 267 08	3	1	96 36 589 08	3 930 337	96 76 341 08	5	1
96 36 116 08	3 360 003	96 76 267 08	4	1	96 36 590 08	3 930 507	96 36 589 08	7	1
96 36 117 08	3 360 003	96 76 267 08	5	2	96 36 599 08	3 714	91 81 777 08	28	2
96 36 126 08	3 716	91 79 193 08	11	2	96 36 614 08	3 554 006	96 00 236 1	6	2
96 36 141 08	3 715	91 78 835 08	10	2	96 36 614 08	3 556 007	96 59 719 08	27	2
96 36 142 08	3 715	91 78 835 08	11	2	96 36 615 08	3 554 006	96 00 236 1	(1)	1
96 36 143 08	3 715 007	96 36 142 08	1	1	96 36 615 08	3 554 006	96 00 236 1	(1)	1
96 36 144 08	3 715 004	96 36 141 08	1	1	96 36 659 08	3 212 000	91 72 405 08	2	2
96 36 145 08	2 510 250	91 47 443 08	25	1	96 36 661 08	3 212 000	91 72 405 08	3	1
96 36 148 08	3 215 003	91 47 489 08	10	1	96 36 662 08	3 213 003	96 36 659 08	1	2
96 36 148 08	3 215 004	91 51 840 08	10	1	96 36 675 08	3 212 000	91 72 405 08	4	1
96 36 181 08	2 102 010	91 60 648 08	2	1	96 36 682 08	3 714	91 81 777 08	2	1
96 36 182 08	2 102 011	96 36 181 08	1	1	96 36 683 08	3 714	91 81 777 08	3	1
96 36 185 08	2 102 010	91 60 648 08	31	4	96 36 692 08	3 745	91 72 410 08	4	2
96 36 229 08	3 930 560	96 36 230 08	4	1	96 36 692 08	3 746 003	96 37 779 08	14	2
96 36 230 08	3 930 187	96 76 993 08	3	1	96 36 704 08	2 200 000	91 61 061 08	86	1
96 36 245 08	2 670 002	96 60 735 08	100	1	96 36 740 08	3 714 008	96 36 682 08	1	1
96 36 251 08	2 932 041	96 70 330 08	2	1	96 36 741 08	1 100	91 47 025 08	1	2
96 36 280 08	3 713	91 78 833 08	76	2	96 36 742 08	1 100 007	96 36 741 08	1	1
96 36 280 08	3 715	91 78 835 08	6	4	96 36 746 08	3 714 009	96 36 683 08	1	1
96 36 280 08	3 716	91 79 193 08	6	2	96 36 747 08	3 714 009	96 36 683 08	3	2
96 36 281 08	3 716	91 79 193 08	7	2	96 36 771 08	3 212	91 72 404 08	10	1
96 36 289 08	2 730	91 69 642 08	12	4	96 36 772 08	3 212	91 72 404 08	15	1
96 36 293 08	3 557	91 47 510 08	1	1	96 36 773 08	3 212 001	96 36 771 08	1	1
96 36 304 08	3 350 005	96 37 161 08	1	1	96 36 774 08	3 212 001	96 36 771 08	3	2
96 36 306 08	3 350 001	96 92 615 08	1	1	96 36 790 08	1 100 007	96 36 741 08	9	3
96 36 308 08	3 350 001	96 92 615 08	5	3	96 36 797 08	3 745 008	96 36 692 08	1	2
96 36 315 08	3 224	91 60 440 08	3	1	96 36 831 08	3 556 007	96 59 719 08	16	2
96 36 315 08	3 556 006	96 59 718 08	31	1	96 36 836 08	3 745	91 72 410 08	8	4
96 36 319 08	3 224 005	96 36 315 08	1	1	96 36 843 08	3 745	91 72 410 08	16	4
96 36 351 08	3 556 008	96 36 352 08	1	1	96 36 846 08	2 103	91 75 173 08	40	1
96 36 352 08	3 556 006	96 59 718 08	18	2	96 36 946 08	3 350 001	96 92 615 08	12	2
96 36 391 08	3 554 005	96 36 063 08	1	1	96 37 005 08	2 997	91 81 527 08	130	1
96 36 393 08	3 978 100	91 48 973 08	93	1	96 37 047 08	1 975 005	96 30 509 08	891	1
96 36 397 08	3 978 015	91 48 975 08	91	1	96 37 048 08	1 975 005	96 30 509 08	892	1
96 36 398 08	3 978 015	91 48 975 08	93	1	96 37 051 08	2 997	91 81 527 08	266	1
96 36 399 08	3 978 005	91 60 393 08	91	1	96 37 124 08	3 711	91 72 407 08	1	1
96 36 400 08	3 978 005	91 60 393 08	93	1	96 37 159 08	3 816	91 80 448 08	3	2
96 36 401 08	3 978 019	91 73 130 08	91	1	96 37 160 08	3 560 030	96 37 159 08	1	1
96 36 410 08	2 391 024	96 34 360 08	14	1	96 37 161 08	3 350	91 78 837 08	2	1
96 36 411 08	2 920	91 72 384 08	40	1	96 37 175 08	3 227 000	91 60 434 08	31	4
96 36 420 08	3 556 006	96 59 718 08	19	2	96 37 183 08	2 103	91 75 173 08	36	2
96 36 423 08	3 556 006	96 59 718 08	20	2	96 37 184 08	2 103	91 75 173 08	37	2
96 36 472 08	3 714	91 81 777 08	4	2	96 37 185 08	2 103	91 75 173 08	38	2
96 36 474 08	3 714	91 81 777 08	5	2	96 37 186 08	2 920 080	96 36 410 08	27	1
96 36 475 08	3 714	91 81 777 08	6	2	96 37 187 08	2 920 080	96 36 410 08	28	1
96 36 477 08	3 714	91 81 777 08	8	2	96 37 188 08	2 920 080	96 36 410 08	21	1

Item	Page	Assembly	Pos.	Quantity	Item	Page	Assembly	Pos.	Quantity
96 37 189 08	2 920 080	96 36 410 08	24	1	96 37 487 08	3 930 335	96 37 478 08	420	1
96 37 190 08	2 920 080	96 36 410 08	25	1	96 37 488 08	3 930 335	96 37 478 08	430	1
96 37 191 08	2 920 080	96 36 410 08	22	1	96 37 489 08	3 930 335	96 37 478 08	470	1
96 37 195 08	2 920 536	96 45 282 08	11	1	96 37 507 08	2 101	91 61 490 08	30	1
96 37 196 08	2 920 536	96 45 282 08	12	1	96 37 508 08	2 101 001	96 37 507 08	1	2
96 37 197 08	2 920 536	96 45 282 08	13	1	96 37 549 08	3 554 006	96 00 236 1	500	1
96 37 201 08	2 920 448	96 40 440 08	6	1	96 37 550 08	3 930 568	96 37 549 08	2	1
96 37 202 08	3 930 154	96 79 914 08	1	1	96 37 556 08	3 554 005	96 36 063 08	500	1
96 37 217 08	2 920 369	96 78 525 08	9	1	96 37 585 08	1 998	91 47 045 08	700	8
96 37 219 08	2 920 057	96 41 425 08	17	1	96 37 586 08	1 998	91 47 045 08	701	2
96 37 220 08	2 920 057	96 41 425 08	24	1	96 37 587 08	1 998	91 47 045 08	702	4
96 37 221 08	2 920 057	96 41 425 08	34	1	96 37 588 08	1 998	91 47 045 08	703	1
96 37 222 08	2 920 057	96 41 425 08	32	1	96 37 589 08	1 998	91 47 045 08	704	1
96 37 223 08	2 920 057	96 41 425 08	48	1	96 37 590 08	1 998	91 47 045 08	705	1
96 37 224 08	2 920 057	96 41 425 08	67	1	96 37 592 08	1 975 008	96 35 748 08	760	1
96 37 226 08	2 920 057	96 41 425 08	45	1	96 37 593 08	1 975 008	96 35 748 08	761	1
96 37 228 08	2 920 013	96 38 697 08	16	1	96 37 594 08	1 975 008	96 35 748 08	762	1
96 37 232 08	3 554 006	96 00 236 1	7	1	96 37 595 08	1 975 008	96 35 748 08	763	1
96 37 233 08	3 554 006	96 00 236 1	8	2	96 37 596 08	1 975 008	96 35 748 08	764	1
96 37 233 08	3 556 007	96 59 719 08	58	2	96 37 597 08	1 975 008	96 35 748 08	765	2
96 37 234 08	3 554 006	96 00 236 1	(1)	1	96 37 598 08	1 975 008	96 35 748 08	766	1
96 37 235 08	3 554 006	96 00 236 1	(1)	1	96 37 599 08	1 975 008	96 35 748 08	767	1
96 37 238 08	2 920 448	96 40 440 08	4	1	96 37 600 08	1 975 008	96 35 748 08	768	1
96 37 239 08	2 920 369	96 78 525 08	4	1	96 37 601 08	1 975 008	96 35 748 08	769	1
96 37 245 08	2 920 578	96 76 121 08	1	1	96 37 602 08	1 975 008	96 35 748 08	770	1
96 37 246 08	2 920 581	96 37 245 08	150	1	96 37 603 08	1 975 008	96 35 748 08	771	1
96 37 247 08	2 920 581	96 37 245 08	151	1	96 37 604 08	1 975 008	96 35 748 08	772	1
96 37 248 08	2 920 581	96 37 245 08	152	1	96 37 605 08	1 975 008	96 35 748 08	773	1
96 37 249 08	2 920 581	96 37 245 08	153	1	96 37 606 08	1 975 008	96 35 748 08	774	1
96 37 250 08	2 920 581	96 37 245 08	155	1	96 37 607 08	1 975 008	96 35 748 08	776	1
96 37 251 08	2 920 581	96 37 245 08	154	1	96 37 608 08	1 975 008	96 35 748 08	777	1
96 37 252 08	2 920 581	96 37 245 08	160	1	96 37 609 08	1 975 008	96 35 748 08	778	2
96 37 260 08	3 930 154	96 79 914 08	310	1	96 37 610 08	1 975 008	96 35 748 08	779	1
96 37 313 08	3 714	91 81 777 08	48	1	96 37 611 08	1 975 008	96 35 748 08	780	2
96 37 314 08	3 714 024	96 37 313 08	1	1	96 37 612 08	1 975 008	96 35 748 08	781	1
96 37 340 08	3 714 024	96 37 313 08	2	1	96 37 613 08	1 975 008	96 35 748 08	782	2
96 37 341 08	3 714 024	96 37 313 08	3	1	96 37 614 08	1 975 008	96 35 748 08	783	1
96 37 362 08	3 828	91 80 446 08	5	2	96 37 615 08	1 975 008	96 35 748 08	784	1
96 37 393 08	3 554 006	96 00 236 1	5	2	96 37 616 08	1 975 008	96 35 748 08	785	1
96 37 393 08	3 556 007	96 59 719 08	42	2	96 37 617 08	1 975 008	96 35 748 08	786	1
96 37 413 08	3 711	91 72 407 08	30	1	96 37 618 08	1 975 008	96 35 748 08	787	2
96 37 414 08	2 920 057	96 41 425 08	35	1	96 37 619 08	1 975 008	96 35 748 08	788	2
96 37 415 08	2 920 057	96 41 425 08	36	1	96 37 620 08	1 975 008	96 35 748 08	789	1
96 37 420 08	2 920 057	96 41 425 08	61	1	96 37 655 08	2 391 001	96 00 493 3	31	1
96 37 426 08	3 827	91 80 445 08	13	2	96 37 671 08	3 746 003	96 37 779 08	1	1
96 37 455 08	3 746 002	96 37 472 08	1	1	96 37 672 08	3 930 530	96 76 342 08	1	1
96 37 458 08	3 556 007	96 59 719 08	59	1	96 37 673 08	3 930 531	96 37 672 08	1	1
96 37 460 08	3 556 007	96 59 719 08	(1)	1	96 37 674 08	3 930 531	96 37 672 08	2	1
96 37 466 08	3 556 007	96 59 719 08	26	2	96 37 682 08	3 930 531	96 37 672 08	340	1
96 37 467 08	3 930 149	96 36 586 08	6	1	96 37 700 08	1 920 314	96 35 870 08	1	1
96 37 472 08	3 746	91 69 769 08	2	2	96 37 704 08	1 920 315	96 35 875 08	1	1
96 37 475 08	3 711	91 72 407 08	3	1	96 37 712 08	1 920 316	96 35 884 08	1	1
96 37 478 08	3 930 001	96 76 348 08	1	1	96 37 720 08	3 930 514	96 76 345 08	1	1
96 37 479 08	3 930 335	96 37 478 08	1	1	96 37 729 08	3 746 001	96 70 588 08	7	1
96 37 480 08	3 930 335	96 37 478 08	350	1	96 37 730 08	3 746 001	96 70 588 08	8	2
96 37 481 08	3 930 335	96 37 478 08	360	1	96 37 731 08	3 746 001	96 70 588 08	11	7
96 37 482 08	3 930 335	96 37 478 08	370	1	96 37 767 08	3 930 524	96 37 720 08	340	1
96 37 483 08	3 930 335	96 37 478 08	380	1	96 37 768 08	3 930 524	96 37 720 08	350	1
96 37 484 08	3 930 335	96 37 478 08	390	1	96 37 769 08	3 930 524	96 37 720 08	360	1
96 37 486 08	3 930 335	96 37 478 08	410	1	96 37 771 08	3 930 524	96 37 720 08	2	1

Item	Page	Assembly	Pos.	Quantity	Item	Page	Assembly	Pos.	Quantity
96 37 773 08	3 746 003	96 37 779 08	3	2	96 38 229 08	1 997	91 47 044 08	839	2
96 37 774 08	3 746 004	96 37 833 08	1	2	96 38 230 08	1 997	91 47 044 08	843	8
96 37 778 08	3 930 524	96 37 720 08	1	1	96 38 231 08	1 997	91 47 044 08	844	4
96 37 779 08	3 746	91 69 769 08	3	1	96 38 232 08	1 997	91 47 044 08	849	2
96 37 782 08	2 976 000	91 60 045 08	93	1	96 38 350 08	3 930 607	96 37 550 08	10	1
96 37 787 08	3 930 503	96 36 588 08	1	1	96 38 351 08	3 930 607	96 37 550 08	11	1
96 37 789 08	3 930 503	96 36 588 08	2	1	96 38 352 08	3 930 607	96 37 550 08	20	1
96 37 806 08	3 930 503	96 36 588 08	8	1	96 38 353 08	3 930 607	96 37 550 08	30	1
96 37 821 08	3 930 503	96 36 588 08	9	1	96 38 354 08	3 930 607	96 37 550 08	40	1
96 37 822 08	3 930 503	96 36 588 08	10	1	96 38 453 08	2 998	91 73 464 08	300	1
96 37 823 08	3 930 503	96 36 588 08	19	1	96 38 454 08	2 998	91 73 464 08	301	1
96 37 824 08	3 930 503	96 36 588 08	20	1	96 38 455 08	2 998	91 73 464 08	302	1
96 37 833 08	3 746 003	96 37 779 08	17	2	96 38 456 08	2 998	91 73 464 08	303	5
96 37 836 08	3 930 503	96 36 588 08	16	1	96 38 457 08	2 998	91 73 464 08	304	1
96 37 839 08	3 930 503	96 36 588 08	15	1	96 38 458 08	2 998	91 73 464 08	305	1
96 37 843 08	3 930 503	96 36 588 08	13	1	96 38 459 08	2 998	91 73 464 08	306	1
96 37 851 08	3 746 003	96 37 779 08	2	4	96 38 460 08	2 998	91 73 464 08	307	1
96 37 852 08	3 930 503	96 36 588 08	14	1	96 38 461 08	2 998	91 73 464 08	308	2
96 37 857 08	2 920 013	96 38 697 08	68	1	96 38 462 08	2 998	91 73 464 08	309	1
96 37 858 08	3 554 005	96 36 063 08	24	2	96 38 467 08	2 998	91 73 464 08	310	3
96 37 859 08	3 930	96 37 556 08	1	1	96 38 468 08	2 998	91 73 464 08	311	1
96 37 867 08	3 930 567	96 37 859 08	420	1	96 38 469 08	2 998	91 73 464 08	312	1
96 37 868 08	3 930 567	96 37 859 08	430	1	96 38 471 08	2 998	91 73 464 08	314	1
96 37 869 08	3 930 567	96 37 859 08	440	1	96 38 472 08	2 998	91 73 464 08	315	1
96 37 870 08	3 930 567	96 37 859 08	450	1	96 38 474 08	2 998	91 73 464 08	317	1
96 37 871 08	3 930 567	96 37 859 08	1	1	96 38 475 08	2 998	91 73 464 08	318	1
96 37 872 08	3 930 567	96 37 859 08	2	1	96 38 476 08	2 998	91 73 464 08	319	4
96 37 926 08	3 790 006	96 89 533 08	2	1	96 38 482 08	2 998	91 73 464 08	321	1
96 37 933 08	3 930 335	96 37 478 08	460	1	96 38 483 08	2 998	91 73 464 08	322	1
96 37 944 08	3 930 421	96 76 349 08	1	1	96 38 484 08	2 998	91 73 464 08	323	1
96 37 945 08	3 930 426	96 37 944 08	1	1	96 38 485 08	2 998	91 73 464 08	324	1
96 37 946 08	3 930 426	96 37 944 08	2	1	96 38 486 08	2 998	91 73 464 08	325	1
96 37 952 08	3 930 426	96 37 944 08	10	1	96 38 487 08	2 998	91 73 464 08	326	1
96 37 953 08	3 930 426	96 37 944 08	11	1	96 38 489 08	2 998	91 73 464 08	328	1
96 37 954 08	3 930 426	96 37 944 08	12	1	96 38 490 08	2 998	91 73 464 08	329	1
96 37 955 08	3 930 426	96 37 944 08	13	1	96 38 491 08	2 998	91 73 464 08	330	1
96 37 956 08	3 930 426	96 37 944 08	17	1	96 38 493 08	2 998	91 73 464 08	332	1
96 37 957 08	3 930 426	96 37 944 08	18	1	96 38 494 08	2 998	91 73 464 08	333	1
96 37 958 08	3 930 426	96 37 944 08	14	1	96 38 495 08	2 998	91 73 464 08	334	1
96 37 959 08	3 930 426	96 37 944 08	15	1	96 38 496 08	2 998	91 73 464 08	335	1
96 37 960 08	3 930 426	96 37 944 08	16	1	96 38 514 08	2 391 001	96 00 493 3	37	1
96 37 965 08	2 102 012	96 79 276 08	1	1	96 38 558 08	1 975 007	96 35 747 08	860	4
96 38 102 08	1 130	91 47 026 08	4	1	96 38 559 08	2 976 016	96 60 026 08	1700	1
96 38 116 08	3 930 335	96 37 478 08	480	1	96 38 560 08	2 976 016	96 60 026 08	1701	1
96 38 134 08	2 103	91 75 173 08	60	1	96 38 561 08	2 976 016	96 60 026 08	1702	1
96 38 175 08	3 212 000	91 72 405 08	59	2	96 38 561 08	2 976 016	96 60 026 08	1704	1
96 38 176 08	3 212 000	91 72 405 08	(1)	1	96 38 562 08	2 976 016	96 60 026 08	1703	1
96 38 218 08	1 997	91 47 044 08	800	2	96 38 562 08	2 997	91 81 527 08	205	1
96 38 219 08	1 997	91 47 044 08	802	2	96 38 563 08	2 976 016	96 60 026 08	1707	1
96 38 219 08	1 997	91 47 044 08	932	1	96 38 564 08	2 976 016	96 60 026 08	1708	1
96 38 220 08	1 997	91 47 044 08	803	2	96 38 565 08	2 976 016	96 60 026 08	1710	1
96 38 220 08	1 997	91 47 044 08	805	2	96 38 566 08	2 976 016	96 60 026 08	1711	1
96 38 221 08	1 997	91 47 044 08	804	2	96 38 567 08	2 976 016	96 60 026 08	1721	1
96 38 222 08	1 997	91 47 044 08	810	1	96 38 569 08	1 997	91 47 044 08	933	1
96 38 223 08	1 997	91 47 044 08	830	2	96 38 570 08	1 997	91 47 044 08	934	1
96 38 224 08	1 997	91 47 044 08	831	2	96 38 571 08	1 997	91 47 044 08	935	1
96 38 225 08	1 997	91 47 044 08	832	2	96 38 572 08	1 997	91 47 044 08	937	1
96 38 226 08	1 997	91 47 044 08	833	2	96 38 591 08	1 975 007	96 35 747 08	861	1
96 38 227 08	1 997	91 47 044 08	835	4	96 38 592 08	1 975 007	96 35 747 08	862	1
96 38 228 08	1 997	91 47 044 08	838	2	96 38 593 08	2 975 403	96 60 022 08	1362	1

Item	Page	Assembly	Pos.	Quantity
96 38 593 08	2 997	91 81 527 08	378	1
96 38 593 08	2 997	91 81 527 08	385	1
96 38 594 08	2 975 403	96 60 022 08	1363	1
96 38 595 08	2 976 016	96 60 026 08	1728	1
96 38 596 08	2 975 403	96 60 022 08	1368	1
96 38 624 08	2 997	91 81 527 08	232	1
96 38 636 08	3 930 508	96 76 347 08	6	1
96 38 639 08	3 930 522	96 38 636 08	1	1
96 38 640 08	3 930 522	96 38 636 08	2	1
96 38 641 08	3 930 522	96 38 636 08	204	1
96 38 646 08	3 350	91 78 837 08	6	1
96 38 651 08	1 130	91 47 026 08	1	1
96 38 655 08	1 130	91 47 026 08	3	1
96 38 663 08	1 130 007	96 38 655 08	1	2
96 38 664 08	1 130 007	96 38 655 08	2	4
96 38 684 08	2 920 448	96 40 440 08	14	1
96 38 685 08	2 391 001	96 00 493 3	9	2
96 38 697 08	2 920	91 72 384 08	15	1
96 38 712 08	3 930 522	96 38 636 08	205	1
96 38 713 08	3 930 522	96 38 636 08	206	1
96 38 717 08	2 310 001	96 76 244 08	28	1
96 38 717 08	2 320 001	96 76 249 08	28	1
96 38 719 08	3 816	91 80 448 08	51	1
96 38 721 08	3 204 008	96 38 719 08	1	1
96 38 845 08	2 671	91 61 282 08	14	1
96 38 882 08	2 925 002	96 80 917 08	3	1
96 38 940 08	2 997	91 81 527 08	200	1
96 38 941 08	2 997	91 81 527 08	201	1
96 38 941 08	2 997	91 81 527 08	202	1
96 38 943 08	2 997	91 81 527 08	204	1
96 38 944 08	2 997	91 81 527 08	206	1
96 38 944 08	2 997	91 81 527 08	304	1
96 38 945 08	2 997	91 81 527 08	207	1
96 38 947 08	2 997	91 81 527 08	209	1
96 38 948 08	2 997	91 81 527 08	210	1
96 38 949 08	2 997	91 81 527 08	208	1
96 38 949 08	2 997	91 81 527 08	211	1
96 38 950 08	2 997	91 81 527 08	213	1
96 38 951 08	2 997	91 81 527 08	212	1
96 38 953 08	2 997	91 81 527 08	214	1
96 38 954 08	2 997	91 81 527 08	217	1
96 38 955 08	2 997	91 81 527 08	216	1
96 38 956 08	2 997	91 81 527 08	218	1
96 38 956 08	2 997	91 81 527 08	309	1
96 38 957 08	2 997	91 81 527 08	220	1
96 38 964 08	2 997	91 81 527 08	233	1
96 38 965 08	2 997	91 81 527 08	234	1
96 38 966 08	2 997	91 81 527 08	235	1
96 38 967 08	2 997	91 81 527 08	242	1
96 38 968 08	2 997	91 81 527 08	246	1
96 38 969 08	2 997	91 81 527 08	247	1
96 38 970 08	2 997	91 81 527 08	248	1
96 38 971 08	2 997	91 81 527 08	253	1
96 38 975 08	2 997	91 81 527 08	272	1
96 38 976 08	2 997	91 81 527 08	273	1
96 38 977 08	2 997	91 81 527 08	291	1
96 38 978 08	2 997	91 81 527 08	295	1
96 38 979 08	2 997	91 81 527 08	188	1
96 38 980 08	2 997	91 81 527 08	183	1
96 38 981 08	2 997	91 81 527 08	269	1
96 38 982 08	2 997	91 81 527 08	270	1
96 38 983 08	2 976 016	96 60 026 08	1283	1
96 38 988 08	2 997	91 81 527 08	300	1
96 38 989 08	2 997	91 81 527 08	301	1
96 38 990 08	2 997	91 81 527 08	302	1
96 38 991 08	2 997	91 81 527 08	303	1
96 38 992 08	2 997	91 81 527 08	305	1
96 38 993 08	2 997	91 81 527 08	306	1
96 38 994 08	2 997	91 81 527 08	307	1
96 38 995 08	2 997	91 81 527 08	308	1
96 38 996 08	2 997	91 81 527 08	324	1
96 38 997 08	2 997	91 81 527 08	325	1
96 38 998 08	2 997	91 81 527 08	313	1
96 38 999 08	2 997	91 81 527 08	317	1
96 39 000 08	2 997	91 81 527 08	318	1
96 39 002 08	2 997	91 81 527 08	310	1
96 39 003 08	2 997	91 81 527 08	311	1
96 39 004 08	2 997	91 81 527 08	327	1
96 39 005 08	2 997	91 81 527 08	328	1
96 39 006 08	2 997	91 81 527 08	330	1
96 39 007 08	2 997	91 81 527 08	332	2
96 39 008 08	2 997	91 81 527 08	333	1
96 39 009 08	2 997	91 81 527 08	339	1
96 39 010 08	2 997	91 81 527 08	340	1
96 39 011 08	2 997	91 81 527 08	354	1
96 39 014 08	2 997	91 81 527 08	362	1
96 39 015 08	2 997	91 81 527 08	363	1
96 39 018 08	2 975 123	96 39 583 08	1391	1
96 39 019 08	2 975 123	96 39 583 08	1392	1
96 39 020 08	2 997	91 81 527 08	400	1
96 39 021 08	2 997	91 81 527 08	401	1
96 39 022 08	2 997	91 81 527 08	402	1
96 39 035 08	3 815	91 52 682 08	3	4
96 39 035 08	3 816	91 80 448 08	45	2
96 39 048 08	3 816	91 80 448 08	46	2
96 39 059 08	3 816	91 80 448 08	48	2
96 39 063 08	3 360 003	96 76 267 08	21	1
96 39 064 08	3 816	91 80 448 08	47	4
96 39 069 08	3 560 010	96 39 035 08	1	1
96 39 074 08	3 560 012	96 39 048 08	1	1
96 39 078 08	3 560 016	96 39 059 08	1	1
96 39 079 08	3 560 014	96 39 064 08	1	1
96 39 080 08	1 400	91 76 481 08	60	1
96 39 080 08	1 410	91 76 480 08	60	1
96 39 092 08	2 998	91 73 464 08	336	1
96 39 093 08	2 998	91 73 464 08	337	1
96 39 094 08	2 998	91 73 464 08	338	1
96 39 095 08	2 998	91 73 464 08	339	1
96 39 096 08	2 998	91 73 464 08	340	1
96 39 097 08	2 998	91 73 464 08	341	1
96 39 098 08	2 998	91 73 464 08	342	1
96 39 099 08	2 998	91 73 464 08	343	1
96 39 100 08	2 998	91 73 464 08	344	1
96 39 101 08	2 998	91 73 464 08	345	1
96 39 102 08	2 998	91 73 464 08	350	1
96 39 104 08	2 998	91 73 464 08	352	1
96 39 105 08	2 998	91 73 464 08	353	1
96 39 106 08	2 998	91 73 464 08	354	1
96 39 107 08	2 998	91 73 464 08	355	1
96 39 108 08	2 998	91 73 464 08	356	2

Item	Page	Assembly	Pos.	Quantity	Item	Page	Assembly	Pos.	Quantity
96 39 109 08	2 998	91 73 464 08	357	1	96 39 240 08	2 975 121	96 60 025 08	1141	1
96 39 110 08	2 998	91 73 464 08	358	1	96 39 241 08	2 975 121	96 60 025 08	1143	1
96 39 111 08	2 998	91 73 464 08	359	1	96 39 242 08	2 975 121	96 60 025 08	1144	1
96 39 112 08	2 998	91 73 464 08	360	1	96 39 243 08	2 975 121	96 60 025 08	1145	1
96 39 113 08	2 998	91 73 464 08	361	1	96 39 244 08	2 975 121	96 60 025 08	1146	1
96 39 114 08	2 998	91 73 464 08	363	1	96 39 253 08	2 978 105	96 40 791 08	1472	1
96 39 115 08	2 998	91 73 464 08	364	1	96 39 268 08	3 978 009	96 36 399 08	1230	2
96 39 116 08	2 998	91 73 464 08	365	1	96 39 270 08	3 978 003	96 36 401 08	1233	1
96 39 117 08	2 998	91 73 464 08	366	1	96 39 442 08	2 920	91 72 384 08	16	1
96 39 118 08	2 998	91 73 464 08	367	1	96 39 494 08	2 102 010	91 60 648 08	70	1
96 39 119 08	2 998	91 73 464 08	368	1	96 39 495 08	2 102 013	96 39 494 08	1	1
96 39 120 08	2 998	91 73 464 08	369	1	96 39 499 08	1 920 300	91 72 388 08	13	1
96 39 121 08	2 998	91 73 464 08	370	1	96 39 516 08	2 102 010	91 60 648 08	34	1
96 39 122 08	2 998	91 73 464 08	371	1	96 39 524 08	2 391 035	96 33 658 08	4	1
96 39 123 08	2 998	91 73 464 08	372	1	96 39 568 08	2 200 000	91 61 061 08	1	1
96 39 124 08	2 998	91 73 464 08	373	1	96 39 583 08	2 975 700	91 62 710 08	91	1
96 39 125 08	2 998	91 73 464 08	374	1	96 39 607 08	2 102 010	91 60 648 08	80	1
96 39 126 08	2 998	91 73 464 08	375	1	96 39 608 08	2 102 014	96 39 607 08	1	1
96 39 127 08	2 998	91 73 464 08	376	1	96 39 609 08	2 102 014	96 39 607 08	2	1
96 39 128 08	2 998	91 73 464 08	377	1	96 39 616 08	2 976 019	96 37 782 08	900	1
96 39 129 08	2 998	91 73 464 08	378	1	96 39 617 08	2 976 019	96 37 782 08	901	1
96 39 130 08	2 998	91 73 464 08	379	1	96 39 618 08	2 976 019	96 37 782 08	902	1
96 39 131 08	2 998	91 73 464 08	380	1	96 39 619 08	2 976 019	96 37 782 08	903	1
96 39 138 08	2 975 313	96 60 905 08	172	1	96 39 620 08	2 976 019	96 37 782 08	904	1
96 39 139 08	2 975 313	96 60 905 08	173	1	96 39 621 08	2 976 019	96 37 782 08	905	1
96 39 140 08	2 975 313	96 60 905 08	174	1	96 39 622 08	2 976 019	96 37 782 08	906	1
96 39 142 08	2 975 313	96 60 905 08	176	1	96 39 623 08	2 976 019	96 37 782 08	907	1
96 39 143 08	2 975 313	96 60 905 08	177	1	96 39 624 08	2 976 019	96 37 782 08	908	1
96 39 145 08	2 975 700	91 62 710 08	(447)	1	96 39 625 08	2 976 019	96 37 782 08	909	1
96 39 146 08	2 975 700	91 62 710 08	(448)	1	96 39 626 08	2 976 019	96 37 782 08	910	1
96 39 147 08	2 975 700	91 62 710 08	(449)	1	96 39 627 08	2 976 019	96 37 782 08	911	1
96 39 148 08	2 998	91 73 464 08	200	2	96 39 628 08	2 976 019	96 37 782 08	912	1
96 39 149 08	2 998	91 73 464 08	201	2	96 39 629 08	2 976 019	96 37 782 08	913	1
96 39 150 08	2 998	91 73 464 08	202	1	96 39 630 08	2 976 019	96 37 782 08	914	1
96 39 151 08	2 998	91 73 464 08	203	1	96 39 631 08	2 976 019	96 37 782 08	915	1
96 39 152 08	2 998	91 73 464 08	204	1	96 39 658 08	2 975 122	96 78 735 08	142	1
96 39 153 08	2 998	91 73 464 08	205	1	96 39 660 08	2 975 122	96 78 735 08	144	1
96 39 154 08	2 998	91 73 464 08	206	1	96 39 662 08	2 975 122	96 78 735 08	148	1
96 39 155 08	2 998	91 73 464 08	207	1	96 39 663 08	2 975 122	96 78 735 08	149	1
96 39 156 08	2 998	91 73 464 08	208	1	96 39 664 08	2 975 122	96 78 735 08	150	1
96 39 157 08	2 998	91 73 464 08	209	1	96 39 665 08	2 975 122	96 78 735 08	151	1
96 39 158 08	2 998	91 73 464 08	210	1	96 39 666 08	2 975 122	96 78 735 08	152	1
96 39 159 08	2 998	91 73 464 08	211	1	96 39 667 08	2 975 122	96 78 735 08	153	1
96 39 163 08	2 998	91 73 464 08	217	1	96 39 668 08	2 975 122	96 78 735 08	155	1
96 39 164 08	2 998	91 73 464 08	218	1	96 39 669 08	2 975 122	96 78 735 08	156	1
96 39 165 08	2 998	91 73 464 08	180	1	96 39 670 08	2 975 122	96 78 735 08	158	1
96 39 183 08	1 140	91 75 217 08	84	1	96 39 671 08	2 975 122	96 78 735 08	159	1
96 39 189 08	2 997	91 81 527 08	403	1	96 39 677 08	3 978 106	96 36 393 08	240	2
96 39 190 08	2 997	91 81 527 08	404	2	96 39 678 08	3 978 106	96 36 393 08	241	1
96 39 191 08	2 997	91 81 527 08	416	1	96 39 679 08	3 978 106	96 36 393 08	242	1
96 39 192 08	2 997	91 81 527 08	417	1	96 39 680 08	3 978 106	96 36 393 08	243	1
96 39 194 08	2 975 063	96 60 017 08	1409	1	96 39 681 08	3 978 106	96 36 393 08	244	1
96 39 195 08	2 975 063	96 60 017 08	1412	1	96 39 682 08	3 978 106	96 36 393 08	245	1
96 39 196 08	2 975 063	96 60 017 08	1413	1	96 39 683 08	3 978 106	96 36 393 08	246	1
96 39 198 08	2 997	91 81 527 08	381	1	96 39 684 08	3 978 106	96 36 393 08	247	1
96 39 199 08	2 997	91 81 527 08	382	1	96 39 685 08	3 978 106	96 36 393 08	248	1
96 39 199 08	2 997	91 81 527 08	383	1	96 39 687 08	2 975 122	96 79 965 08	420	1
96 39 201 08	2 975 154	96 60 020 08	1011	1	96 39 690 08	2 975 122	96 79 965 08	423	1
96 39 214 08	2 975 305	96 60 021 08	1175	1	96 39 691 08	2 975 122	96 79 965 08	424	1
96 39 239 08	2 975 121	96 60 025 08	1140	1	96 39 692 08	2 975 122	96 79 965 08	425	1

Item	Page	Assembly	Pos.	Quantity	Item	Page	Assembly	Pos.	Quantity
96 39 693 08	2 975 122	96 79 965 08	426	1	96 39 771 08	2 978 102	96 35 132 08	400	1
96 39 694 08	2 978 106	96 39 821 08	470	1	96 39 772 08	2 978 102	96 35 132 08	401	1
96 39 695 08	2 978 106	96 39 821 08	471	1	96 39 773 08	2 978 102	96 35 132 08	403	1
96 39 696 08	2 978 106	96 39 821 08	472	1	96 39 774 08	2 978 102	96 35 132 08	404	1
96 39 697 08	2 978 106	96 39 821 08	473	1	96 39 775 08	2 978 102	96 35 132 08	405	1
96 39 698 08	2 978 106	96 39 821 08	474	1	96 39 776 08	2 978 102	96 35 132 08	406	2
96 39 699 08	2 978 106	96 39 821 08	475	1	96 39 777 08	2 978 102	96 35 132 08	407	1
96 39 700 08	2 978 106	96 39 821 08	476	1	96 39 778 08	2 978 102	96 35 132 08	408	1
96 39 701 08	2 978 106	96 39 821 08	477	1	96 39 797 08	2 978 102	96 35 132 08	402	3
96 39 702 08	2 978 106	96 39 821 08	478	1	96 39 798 08	2 978 102	96 35 132 08	409	1
96 39 703 08	2 978 106	96 39 821 08	479	1	96 39 799 08	2 978 102	96 35 132 08	410	1
96 39 704 08	2 978 106	96 39 821 08	480	1	96 39 800 08	2 978 102	96 35 132 08	411	1
96 39 705 08	2 978 106	96 39 821 08	481	1	96 39 821 08	2 978 103	91 72 417 08	93	1
96 39 706 08	2 978 106	96 39 821 08	482	1	96 39 949 08	1 140	91 75 217 08	66	1
96 39 707 08	2 978 106	96 39 821 08	483	1	96 39 950 08	1 140	91 75 217 08	67	1
96 39 708 08	2 978 106	96 39 821 08	484	1	96 39 951 08	1 140	91 75 217 08	68	1
96 39 709 08	2 978 106	96 39 821 08	485	1	96 39 952 08	1 140	91 75 217 08	69	1
96 39 710 08	2 978 106	96 39 821 08	486	1	96 39 973 08	1 140	91 75 217 08	74	2
96 39 711 08	2 978 106	96 39 821 08	487	1	96 39 987 08	1 140	91 75 217 08	81	1
96 39 712 08	2 978 106	96 39 821 08	488	1	96 39 988 08	1 140	91 75 217 08	82	1
96 39 713 08	2 978 106	96 39 821 08	489	1	96 40 021 08	2 200 000	91 61 061 08	13	1
96 39 714 08	2 978 106	96 39 821 08	491	1	96 40 045 08	3 227 003	96 40 374 08	2	2
96 39 715 08	3 978 010	96 36 400 08	227	1	96 40 046 08	3 227 003	96 40 374 08	3	1
96 39 716 08	3 978 010	96 36 400 08	228	1	96 40 047 08	3 825	91 80 443 08	14	2
96 39 717 08	3 978 010	96 36 400 08	229	1	96 40 061 08	2 200 000	91 61 061 08	70	1
96 39 718 08	3 978 010	96 36 400 08	230	1	96 40 062 08	2 200 000	91 61 061 08	71	1
96 39 719 08	3 978 010	96 36 400 08	231	1	96 40 063 08	2 200 000	91 61 061 08	72	1
96 39 720 08	3 978 010	96 36 400 08	232	1	96 40 079 08	2 533	91 71 114 08	8	1
96 39 721 08	3 978 010	96 36 400 08	233	1	96 40 080 08	2 533	91 71 114 08	9	1
96 39 722 08	3 978 010	96 36 400 08	234	2	96 40 086 08	2 533 022	96 40 080 08	20	1
96 39 723 08	3 978 010	96 36 400 08	235	1	96 40 087 08	2 533 022	96 40 080 08	30	1
96 39 724 08	3 978 010	96 36 400 08	236	1	96 40 088 08	2 533 022	96 40 080 08	40	1
96 39 725 08	3 978 010	96 36 400 08	237	1	96 40 092 08	2 533	91 71 114 08	10	1
96 39 726 08	3 978 010	96 36 400 08	238	1	96 40 276 08	5 133 090	51 13 090 08	1	1
96 39 727 08	3 978 010	96 36 400 08	239	1	96 40 277 08	5 133 090	51 13 090 08	7	1
96 39 738 08	2 975 155	96 60 912 08	100	1	96 40 362 08	2 925 300	91 71 995 08	12	1
96 39 739 08	2 975 155	96 60 912 08	101	1	96 40 374 08	3 227 000	91 60 434 08	10	2
96 39 740 08	2 975 155	96 60 912 08	102	1	96 40 428 08	2 200 000	91 61 061 08	52	1
96 39 741 08	2 975 155	96 60 912 08	103	1	96 40 440 08	2 920 120	96 78 524 08	1	1
96 39 742 08	2 975 155	96 60 912 08	104	1	96 40 458 08	2 925 320	91 71 996 08	12	1
96 39 743 08	2 975 155	96 60 912 08	105	1	96 40 475 08	2 925 304	96 40 362 08	1	1
96 39 744 08	2 975 155	96 60 912 08	106	1	96 40 480 08	3 350 001	96 92 615 08	30	1
96 39 745 08	2 975 155	96 60 912 08	107	1	96 40 505 08	3 360 003	96 76 267 08	7	2
96 39 746 08	2 975 155	96 60 912 08	108	1	96 40 627 08	2 533 071	96 32 616 08	11	1
96 39 747 08	2 975 155	96 60 912 08	109	1	96 40 628 08	2 533 071	96 32 616 08	12	1
96 39 748 08	2 975 155	96 60 912 08	114	1	96 40 650 08	3 714	91 81 777 08	77	2
96 39 749 08	2 975 155	96 60 912 08	115	1	96 40 676 08	2 310 001	96 76 244 08	36	1
96 39 750 08	2 975 155	96 60 912 08	116	1	96 40 676 08	2 320 001	96 76 249 08	39	1
96 39 751 08	2 975 155	96 60 912 08	117	1	96 40 724 08	2 533 020	96 76 148 08	3	1
96 39 752 08	2 975 155	96 60 912 08	118	1	96 40 725 08	2 533 025	96 40 724 08	1	1
96 39 753 08	2 975 155	96 60 912 08	119	1	96 40 763 08	3 930 426	96 37 944 08	19	1
96 39 754 08	2 975 155	96 60 912 08	120	1	96 40 764 08	3 930 426	96 37 944 08	20	1
96 39 755 08	2 975 155	96 60 912 08	121	1	96 40 791 08	2 978 103	91 72 417 08	91	1
96 39 756 08	2 975 155	96 60 912 08	122	1	96 40 798 08	2 780 100	96 76 125 08	10	1
96 39 758 08	2 975 155	96 60 912 08	124	1	96 40 800 08	2 780 524	96 41 031 08	4	1
96 39 762 08	2 975 155	96 60 912 08	128	1	96 40 801 08	3 745	91 72 410 08	15	2
96 39 763 08	2 975 155	96 60 912 08	129	1	96 40 803 08	2 925 003	96 80 918 08	5	1
96 39 764 08	2 975 155	96 60 912 08	130	1	96 40 833 08	3 745	91 72 410 08	18	1
96 39 768 08	3 978 017	96 36 398 08	249	4	96 40 835 08	2 978 102	96 35 132 08	412	1
96 39 769 08	3 978 017	96 36 398 08	250	2	96 40 991 08	2 975 154	96 60 020 08	1010	1

Item	Page	Assembly	Pos.	Quantity	Item	Page	Assembly	Pos.	Quantity
96 40 997 08	2 997	91 81 527 08	177	1	96 42 843 08	2 997	91 81 527 08	361	1
96 41 023 08	2 780 522	96 40 798 08	1	1	96 42 844 08	2 997	91 81 527 08	322	1
96 41 025 08	2 780 522	96 40 798 08	380	1	96 42 845 08	2 997	91 81 527 08	215	1
96 41 026 08	2 780 522	96 40 798 08	370	1	96 42 846 08	2 997	91 81 527 08	219	1
96 41 027 08	2 780 522	96 40 798 08	360	1	96 42 847 08	2 997	91 81 527 08	222	1
96 41 028 08	2 780 522	96 40 798 08	350	1	96 42 848 08	2 997	91 81 527 08	223	1
96 41 029 08	2 780 522	96 40 798 08	340	1	96 42 909 08	3 930 335	96 37 478 08	400	1
96 41 031 08	2 780 100	96 76 125 08	16	1	96 42 979 08	1 140	91 75 217 08	89	1
96 41 032 08	2 780 524	96 41 031 08	6	1	96 43 224 08	3 978 003	96 36 401 08	1231	1
96 41 049 08	3 556 007	96 59 719 08	8	1	96 43 231 08	2 975 305	96 60 021 08	1170	1
96 41 050 08	3 556 007	96 59 719 08	(1)	1	96 43 232 08	2 975 305	96 60 021 08	1171	1
96 41 056 08	3 212 000	91 72 405 08	66	2	96 43 234 08	2 978 105	96 40 791 08	1474	2
96 41 064 08	3 930 531	96 37 672 08	310	1	96 43 265 08	2 997	91 81 527 08	178	1
96 41 085 08	2 920 110	96 41 100 08	11	1	96 43 266 08	2 997	91 81 527 08	179	1
96 41 086 08	2 920 110	96 41 100 08	12	1	96 43 267 08	2 997	91 81 527 08	180	1
96 41 087 08	2 920 110	96 41 100 08	13	1	96 43 268 08	2 997	91 81 527 08	157	3
96 41 088 08	2 920 057	96 41 425 08	23	1	96 43 269 08	2 997	91 81 527 08	221	1
96 41 089 08	2 920 110	96 41 100 08	15	1	96 43 439 08	2 533 002	96 71 755 08	25	1
96 41 090 08	2 920 110	96 41 100 08	16	1	96 43 475 08	2 200 000	91 61 061 08	160	1
96 41 091 08	2 920 110	96 41 100 08	17	1	96 43 476 08	2 200 000	91 61 061 08	161	1
96 41 097 08	2 920 057	96 41 425 08	15	1	96 43 543 08	2 925 007	96 38 882 08	30	1
96 41 100 08	2 920 022	96 45 280 08	30	1	96 43 705 08	2 835 003	91 55 855 08	10	1
96 41 105 08	2 920 110	96 41 100 08	4	1	96 43 707 08	2 835 003	91 55 855 08	(20)	1
96 41 106 08	2 533 002	96 71 755 08	19	1	96 44 001 08	2 103	91 75 173 08	65	1
96 41 107 08	2 533 002	96 71 755 08	20	1	96 44 196 08	2 101	91 61 490 08	40	1
96 41 108 08	2 533 002	96 71 755 08	21	1	96 44 198 08	2 101	91 61 490 08	35	1
96 41 110 08	2 533 002	96 71 755 08	31	1	96 44 199 08	2 101 002	96 44 198 08	1	1
96 41 111 08	2 533 002	96 71 755 08	32	1	96 44 200 08	2 101	91 61 490 08	36	2
96 41 124 08	2 533 002	96 71 755 08	16	1	96 44 215 08	2 920 022	96 45 280 08	50	1
96 41 126 08	2 533 002	96 71 755 08	22	1	96 44 233 08	2 925 200	91 53 915 08	10	1
96 41 127 08	2 533 002	96 71 755 08	23	1	96 45 131 08	2 920 630	96 45 212 08	51	1
96 41 128 08	2 533 002	96 71 755 08	24	1	96 45 132 08	2 920 630	96 45 212 08	52	1
96 41 130 08	2 533 002	96 71 755 08	37	1	96 45 133 08	2 920 629	96 44 215 08	30	1
96 41 262 08	3 930 426	96 37 944 08	21	1	96 45 134 08	2 920 629	96 44 215 08	40	1
96 41 311 08	3 826	91 80 444 08	53	2	96 45 208 08	2 533 012	96 77 804 08	10	1
96 41 326 08	2 533 025	96 40 724 08	15	1	96 45 209 08	2 533 012	96 77 804 08	20	1
96 41 337 08	2 920 448	96 40 440 08	8	1	96 45 210 08	2 533 012	96 77 804 08	30	1
96 41 344 08	3 930 054	96 76 991 08	3	1	96 45 212 08	2 920 629	96 44 215 08	90	1
96 41 344 08	3 930 187	96 76 993 08	4	1	96 45 214 08	2 920 629	96 44 215 08	50	1
96 41 350 08	3 930 531	96 37 672 08	370	1	96 45 274 08	2 533 002	96 71 755 08	14	1
96 41 351 08	3 930 531	96 37 672 08	380	1	96 45 280 08	2 920	91 72 384 08	19	1
96 41 399 08	2 533 002	96 71 755 08	45	1	96 45 281 08	2 920 022	96 45 280 08	10	1
96 41 405 08	2 200 000	91 61 061 08	92	1	96 45 282 08	2 920 421	96 45 281 08	12	1
96 41 423 08	3 224	91 60 440 08	4	1	96 45 283 08	2 920 536	96 45 282 08	16	1
96 41 425 08	2 920 022	96 45 280 08	20	1	96 45 363 08	3 976 000	96 89 034 08	91	1
96 41 429 08	2 510 250	91 47 443 08	49	2	96 45 363 08	3 976 002	96 89 035 08	91	1
96 41 543 08	2 533 023	96 40 092 08	30	1	96 45 452 08	3 222 002	96 45 453 08	1	1
96 41 722 08	2 310	91 61 646 08	7	1	96 45 453 08	3 222	91 60 427 08	48	1
96 41 722 08	2 320	91 61 647 08	7	1	96 45 460 08	2 790 701	91 55 739 08	3	1
96 41 735 08	3 978 010	96 36 400 08	226	1	96 45 558 08	2 998	91 73 464 08	213	1
96 41 736 08	2 975 155	96 60 912 08	133	1	96 45 559 08	2 998	91 73 464 08	214	1
96 41 932 08	2 975 305	96 60 021 08	1172	1	96 45 676 08	2 200 000	91 61 061 08	166	1
96 41 933 08	2 975 305	96 60 021 08	1173	1	96 45 683 08	3 554 006	96 00 236 1	57	1
96 41 935 08	2 997	91 81 527 08	160	1	96 45 737 08	2 810 001	96 52 918 08	21	2
96 42 111 08	2 125	91 47 417 08	9	2	96 45 828 08	2 810 001	96 52 918 08	25	1
96 42 112 08	2 125	91 47 417 08	10	2	96 46 578 08	2 102 010	91 60 648 08	81	1
96 42 279 08	2 920 421	96 45 281 08	11	1	96 46 735 08	2 920 629	96 44 215 08	70	1
96 42 442 08	2 200 000	91 61 061 08	146	2	96 46 765 08	2 920 630	96 45 212 08	5	1
96 42 607 08	2 932 082	96 84 247 08	38	1	96 46 911 08	2 780 952	91 68 736 08	1	1
96 42 658 08	2 925 209	96 44 233 08	25	1	96 47 216 08	2 533	91 71 114 08	2	1

Item	Page	Assembly	Pos.	Quantity	Item	Page	Assembly	Pos.	Quantity
96 47 445 08	2 790 701	91 55 739 08	30	1	96 57 389 08	2 932 082	96 84 247 08	34	1
96 47 774 08	2 790 701	91 55 739 08	(1220)	1	96 57 390 08	2 932 082	96 84 247 08	35	1
96 47 775 08	2 790 701	91 55 739 08	(1222)	1	96 58 616 08	2 997	91 81 527 08	228	2
96 48 458 08	2 790 701	91 55 739 08	300	1	96 58 616 08	2 997	91 81 527 08	250	1
96 49 327 08	2 790 701	91 55 739 08	2	1	96 58 622 08	2 997	91 81 527 08	251	1
96 49 328 08	2 790 701	91 55 739 08	5	1	96 58 632 08	2 997	91 81 527 08	254	1
96 49 329 08	2 790 701	91 55 739 08	6	1	96 59 014 08	3 221	91 60 426 08	1	1
96 49 331 08	2 790 701	91 55 739 08	34	1	96 59 053 08	1 740	91 47 037 08	2	1
96 49 776 08	2 790 701	91 55 739 08	35	1	96 59 060 08	3 221	91 60 426 08	700	1
96 49 996 08	2 780 244	91 55 599 08	6	1	96 59 060 08	3 221 000	91 60 429 08	700	1
96 50 969 08	2 932 082	96 84 247 08	22	1	96 59 060 08	3 222	91 60 427 08	700	1
96 51 429 08	1 140 001	96 35 222 08	27	1	96 59 060 08	3 222 000	91 60 430 08	700	1
96 51 430 08	1 140 001	96 35 222 08	28	1	96 59 060 08	3 226	91 60 432 08	700	1
96 51 859 08	2 925 003	96 80 918 08	30	2	96 59 060 08	3 227 000	91 60 434 08	700	1
96 52 143 08	2 920 630	96 45 212 08	56	1	96 59 060 08	3 227 000	91 62 091 08	700	1
96 52 503 08	1 300	91 25 321 08	1	1	96 59 060 08	3 227 006	91 60 435 08	700	1
96 52 918 08	2 810	91 61 266 08	1	1	96 59 085 08	3 221	91 60 426 08	4	1
96 53 249 08	3 930 524	96 37 720 08	330	1	96 59 085 08	3 221 000	91 60 429 08	4	1
96 53 369 08	X1100815	11 00 815 5	3	1	96 59 243 08	3 222 000	91 60 430 08	4	1
96 53 370 08	X1100815	11 00 815 5	5	1	96 59 308 08	3 221 000	91 60 429 08	1	1
96 53 372 08	X1100815	11 00 815 5	8	1	96 59 339 08	3 222 000	91 60 430 08	1	1
96 53 373 08	X1100815	11 00 815 5	11	1	96 59 350 08	3 226	91 60 432 08	1	1
96 53 376 08	X1100815	11 00 815 5	14	1	96 59 419 08	3 226	91 60 432 08	4	1
96 53 377 08	X1100815	11 00 815 5	15	1	96 59 431 08	2 102 010	91 60 648 08	54	2
96 53 378 08	X1100815	11 00 815 5	17	1	96 59 432 08	2 102 010	91 60 648 08	56	2
96 53 379 08	X1100815	11 00 815 5	18	1	96 59 437 08	3 227 000	91 60 434 08	4	1
96 53 382 08	X1100815	11 00 815 5	27	1	96 59 437 08	3 227 000	91 62 091 08	4	1
96 53 383 08	X1100815	11 00 815 5	29	1	96 59 437 08	3 227 006	91 60 435 08	4	1
96 53 384 08	X1100815	11 00 815 5	31	1	96 59 446 08	3 227 006	91 60 435 08	1	1
96 53 385 08	X1100815	11 00 815 5	32	1	96 59 459 08	2 975 403	96 60 022 08	1365	1
96 53 388 08	X1100815	11 00 815 5	37	1	96 59 468 08	2 997	91 81 527 08	249	1
96 53 389 08	X1100815	11 00 815 5	39	1	96 59 532 08	3 227 000	91 60 434 08	1	1
96 53 392 08	X1100815	11 00 815 5	45	1	96 59 542 08	3 222	91 60 427 08	1	1
96 53 393 08	X1100815	11 00 815 5	47	2	96 59 547 08	3 222	91 60 427 08	3	1
96 53 394 08	X1100815	11 00 815 5	48	1	96 59 575 08	3 222	91 60 427 08	50	2
96 53 395 08	X1100815	11 00 815 5	49	1	96 59 703 08	3 214	91 72 396 08	1	1
96 53 396 08	X1100815	11 00 815 5	51	1	96 59 709 08	3 224	91 60 440 08	1	1
96 53 397 08	X1100815	11 00 815 5	53	1	96 59 713 08	3 214	91 72 396 08	700	1
96 53 399 08	X1100815	11 00 815 5	61	1	96 59 718 08	3 556	91 60 447 08	1	1
96 53 400 08	X1100815	11 00 815 5	62	1	96 59 719 08	3 556	91 60 447 08	2	1
96 53 401 08	X1100815	11 00 815 5	63	1	96 59 724 08	3 224	91 60 440 08	700	1
96 53 405 08	X1100815	11 00 815 5	70	1	96 59 754 08	3 716	91 79 193 08	4	1
96 53 406 08	X1100815	11 00 815 5	73	1	96 59 763 08	3 558	91 60 448 08	1	1
96 53 412 08	X1100815	11 00 815 5	86	6	96 59 784 08	3 556 006	96 59 718 08	1	1
96 53 414 08	X1100815	11 00 815 5	90	1	96 59 796 08	3 714	91 81 777 08	700	1
96 53 415 08	X1100815	11 00 815 5	93	1	96 59 799 08	3 715	91 78 835 08	4	1
96 53 416 08	X1100815	11 00 815 5	94	1	96 59 807 08	3 556 007	96 59 719 08	1	1
96 53 561 08	2 920 080	96 36 410 08	20	1	96 59 809 08	3 212 000	91 72 405 08	700	1
96 54 348 08	2 997	91 81 527 08	387	1	96 59 819 08	3 556 007	96 59 719 08	17	1
96 54 448 08	2 370	91 61 649 08	3	1	96 59 971 08	3 212	91 72 404 08	1	1
96 55 250 08	2 920 630	96 45 212 08	(1)	1	96 59 976 08	3 558	91 60 448 08	700	1
96 55 752 08	2 730	91 69 642 08	13	1	96 59 981 08	3 556 006	96 59 718 08	700	1
96 55 754 08	2 730 002	96 55 752 08	1	1	96 59 982 08	3 556 007	96 59 719 08	700	1
96 55 755 08	2 730 002	96 55 752 08	5	1	96 60 002 08	3 212	91 72 404 08	700	1
96 55 773 08	2 730 002	96 55 752 08	2	1	96 60 017 08	2 975 000	91 58 716 08	91	1
96 56 479 08	3 930 531	96 37 672 08	330	1	96 60 017 08	2 975 060	91 58 717 08	91	1
96 57 385 08	2 932 082	96 84 247 08	30	1	96 60 020 08	2 975 153	91 58 730 08	91	1
96 57 386 08	2 932 082	96 84 247 08	31	1	96 60 021 08	2 975 300	91 58 720 08	91	1
96 57 387 08	2 932 082	96 84 247 08	32	1	96 60 022 08	2 975 400	91 58 729 08	91	1
96 57 388 08	2 932 082	96 84 247 08	33	1	96 60 025 08	2 975 100	91 73 507 08	91	1

Item	Page	Assembly	Pos.	Quantity	Item	Page	Assembly	Pos.	Quantity
96 60 026 08	2 976 000	91 60 045 08	91	1	96 60 973 08	2 200 055	96 60 972 08	1	1
96 60 128 08	2 975 313	96 60 905 08	170	1	96 61 263 08	2 671	91 61 282 08	4	1
96 60 129 08	2 975 313	96 60 905 08	171	1	96 61 467 08	2 976 016	96 60 026 08	1719	1
96 60 130 08	2 975 313	96 60 905 08	175	1	96 61 700 08	2 101	91 61 490 08	24	2
96 60 131 08	2 975 155	96 60 912 08	123	1	96 61 919 08	2 101	91 61 490 08	25	2
96 60 132 08	2 975 155	96 60 912 08	125	1	96 63 135 08	3 227 000	91 62 091 08	1	1
96 60 133 08	2 975 155	96 60 912 08	126	1	96 64 035 08	2 975 700	91 62 710 08	(446)	1
96 60 134 08	2 975 155	96 60 912 08	127	1	96 64 353 08	3 212	91 72 404 08	71	2
96 60 135 08	2 975 155	96 60 912 08	131	1	96 64 353 08	3 221	91 60 426 08	50	2
96 60 136 08	2 975 155	96 60 912 08	132	1	96 64 353 08	3 221 000	91 60 429 08	50	2
96 60 159 08	2 975 155	96 60 912 08	110	1	96 64 353 08	3 222	91 60 427 08	61	2
96 60 160 08	2 975 155	96 60 912 08	111	1	96 64 353 08	3 222 000	91 60 430 08	50	2
96 60 161 08	2 975 122	96 78 735 08	160	1	96 64 353 08	3 224	91 60 440 08	54	1
96 60 162 08	2 975 122	96 78 735 08	161	1	96 64 353 08	3 226	91 60 432 08	29	2
96 60 163 08	2 975 000	91 58 716 08	(295)	1	96 64 353 08	3 227 000	91 60 434 08	45	1
96 60 163 08	2 975 400	91 58 729 08	(295)	1	96 64 353 08	3 227 000	91 62 091 08	29	2
96 60 163 08	2 998	91 73 464 08	295	1	96 64 353 08	3 227 006	91 60 435 08	29	2
96 60 164 08	2 975 122	96 79 965 08	417	1	96 64 353 08	3 713	91 78 833 08	97	1
96 60 165 08	2 975 122	96 79 965 08	418	1	96 64 715 08	2 975 700	91 62 710 08	93	1
96 60 166 08	2 975 122	96 79 965 08	419	1	96 64 793 08	3 930 508	96 76 347 08	7	1
96 60 227 08	2 975 122	96 79 965 08	421	1	96 64 798 08	3 930 001	96 76 348 08	5	1
96 60 228 08	2 975 122	96 79 965 08	422	1	96 64 798 08	3 930 138	96 77 516 08	10	1
96 60 229 08	2 998	91 73 464 08	320	1	96 64 798 08	3 930 337	96 76 341 08	4	1
96 60 230 08	2 998	91 73 464 08	327	1	96 64 798 08	3 930 421	96 76 349 08	10	1
96 60 231 08	2 998	91 73 464 08	331	1	96 67 457 08	1 997	91 47 044 08	931	1
96 60 234 08	2 998	91 73 464 08	351	1	96 67 851 08	2 780 952	91 68 736 08	3	1
96 60 336 08	3 211	91 75 353 08	87	1	96 67 964 08	1 750	91 47 038 08	46	1
96 60 337 08	3 211	91 75 353 08	88	1	96 68 052 08	2 932 001	96 80 959 08	2	1
96 60 489 08	2 976 016	96 60 026 08	1282	1	96 68 934 08	1 130	91 47 026 08	700	1
96 60 507 08	2 997	91 81 527 08	315	1	96 69 055 08	1 630	91 47 033 08	700	1
96 60 510 08	2 997	91 81 527 08	226	1	96 70 062 08	2 391 001	96 00 493 3	23	2
96 60 529 08	2 997	91 81 527 08	151	1	96 70 206 08	2 392	91 69 972 08	27	1
96 60 560 08	2 997	91 81 527 08	158	1	96 70 227 08	3 211	91 75 353 08	1	1
96 60 561 08	2 997	91 81 527 08	224	1	96 70 233 08	3 211	91 75 353 08	10	1
96 60 562 08	2 997	91 81 527 08	225	1	96 70 330 08	2 932	91 75 544 08	11	1
96 60 563 08	2 997	91 81 527 08	227	1	96 70 470 08	2 393	91 69 974 08	34	1
96 60 564 08	2 997	91 81 527 08	255	1	96 70 475 08	2 393	91 69 974 08	26	1
96 60 565 08	2 997	91 81 527 08	256	1	96 70 476 08	2 393	91 69 974 08	12	1
96 60 566 08	2 997	91 81 527 08	257	1	96 70 515 08	3 930 054	96 76 991 08	2	1
96 60 567 08	2 997	91 81 527 08	258	1	96 70 515 08	3 930 187	96 76 993 08	2	1
96 60 568 08	2 997	91 81 527 08	259	1	96 70 523 08	2 393	91 69 974 08	4	1
96 60 569 08	2 997	91 81 527 08	260	1	96 70 524 08	2 393	91 69 974 08	3	1
96 60 570 08	2 997	91 81 527 08	312	1	96 70 588 08	3 746	91 69 769 08	1	1
96 60 683 08	2 975 000	91 58 716 08	93	1	96 70 589 08	3 746 001	96 70 588 08	1	1
96 60 683 08	2 975 060	91 58 717 08	93	1	96 70 704 08	3 211	91 75 353 08	100	1
96 60 724 08	2 200 000	91 61 061 08	31	1	96 70 705 08	3 211	91 75 353 08	94	1
96 60 725 08	2 200 063	96 60 724 08	1	1	96 71 559 08	1 740	91 47 037 08	1	4
96 60 735 08	2 670	91 61 208 08	1	1	96 71 755 08	2 533	91 71 114 08	6	1
96 60 736 08	2 670 002	96 60 735 08	1	1	96 71 756 08	2 533 002	96 71 755 08	18	1
96 60 876 08	2 975 305	96 60 021 08	1177	1	96 72 042 08	1 991	91 83 359 08	500	1
96 60 877 08	2 997	91 81 527 08	424	1	96 72 056 08	2 392	91 69 972 08	9	1
96 60 878 08	2 975 063	96 60 017 08	1403	1	96 72 057 08	2 392	91 69 972 08	12	1
96 60 879 08	2 975 063	96 60 017 08	1406	1	96 72 059 08	2 392	91 69 972 08	13	2
96 60 880 08	2 975 063	96 60 017 08	1414	1	96 72 067 08	2 392	91 69 972 08	19	1
96 60 890 08	2 975 403	96 60 022 08	1366	1	96 72 125 08	2 780 870	91 70 947 08	2	1
96 60 891 08	2 975 403	96 60 022 08	1374	1	96 72 329 08	3 930 514	96 76 345 08	5	1
96 60 905 08	2 975 300	91 58 720 08	93	1	96 73 056 08	3 211	91 75 353 08	92	2
96 60 912 08	2 975 153	91 58 730 08	93	1	96 73 113 08	3 211	91 75 353 08	93	1
96 60 918 08	2 975 400	91 58 729 08	93	1	96 73 506 08	3 211	91 75 353 08	700	1
96 60 972 08	2 200 000	91 61 061 08	2	1	96 73 615 08	X1028533	10 28 533 6	3	1

Item	Page	Assembly	Pos.	Quantity	Item	Page	Assembly	Pos.	Quantity
96 74 109 08	X1100815	11 00 815 5	6	1	96 76 424 08	2 978 103	91 72 417 08	3	1
96 74 110 08	X1100815	11 00 815 5	7	1	96 76 425 08	2 978 200	91 72 413 08	3	1
96 74 111 08	X1100815	11 00 815 5	12	1	96 76 426 08	3 978 019	91 73 130 08	90	1
96 74 112 08	X1100815	11 00 815 5	21	1	96 76 427 08	2 970	91 81 525 08	8	1
96 74 113 08	X1100815	11 00 815 5	33	1	96 76 566 08	2 533	91 71 114 08	7	1
96 74 114 08	X1100815	11 00 815 5	35	1	96 76 699 08	2 533 002	96 71 755 08	30	1
96 74 115 08	X1100815	11 00 815 5	64	1	96 76 715 08	2 533 002	96 71 755 08	33	1
96 74 116 08	X1100815	11 00 815 5	67	6	96 76 981 08	2 780 320	91 72 883 08	10	1
96 74 117 08	X1100815	11 00 815 5	69	1	96 76 982 08	2 780 320	91 72 883 08	20	1
96 74 118 08	X1100815	11 00 815 5	78	1	96 76 991 08	3 930	91 71 766 08	30	1
96 74 119 08	X1100815	11 00 815 5	89	1	96 76 993 08	3 930	91 71 766 08	31	1
96 74 120 08	X1100815	11 00 815 5	97	1	96 77 407 08	2 978 204	96 77 449 08	1053	1
96 74 218 08	7 743 566	77 43 566 08	27	1	96 77 433 08	3 930 154	96 79 914 08	326	1
96 74 642 08	3 211	91 75 353 08	83	2	96 77 434 08	3 930 154	96 79 914 08	327	1
96 74 714 08	2 925 200	91 53 915 08	15	1	96 77 439 08	3 930 154	96 79 914 08	427	1
96 74 784 08	2 925 250	91 71 997 08	10	1	96 77 444 08	3 930 154	96 79 914 08	426	1
96 74 784 08	2 925 251	91 71 998 08	10	1	96 77 449 08	2 978 200	91 72 413 08	91	1
96 74 785 08	2 925 300	91 71 995 08	10	1	96 77 450 08	2 978 200	91 72 413 08	93	1
96 74 786 08	2 925 320	91 71 996 08	10	1	96 77 468 08	3 930 530	96 76 342 08	5	1
96 75 209 08	2 550	91 81 778 08	1	1	96 77 516 08	3 211	91 75 353 08	500	1
96 75 863 08	2 932	91 75 544 08	14	1	96 77 634 08	3 714	91 81 777 08	25	2
96 76 109 08	2 920	91 72 384 08	8	1	96 77 804 08	2 533	91 71 114 08	20	1
96 76 110 08	2 920 153	96 76 109 08	2	1	96 77 805 08	2 533 012	96 77 804 08	50	1
96 76 111 08	2 920 153	96 76 109 08	3	1	96 78 072 08	3 977 005	96 81 157 08	(1195)	1
96 76 113 08	2 350	91 72 389 08	100	1	96 78 073 08	3 977 005	96 81 157 08	(1194)	2
96 76 114 08	2 310 001	96 76 244 08	500	1	96 78 086 08	2 978 204	96 77 449 08	1061	1
96 76 115 08	2 320 001	96 76 249 08	500	1	96 78 090 08	2 997	91 81 527 08	388	1
96 76 116 08	3 350 001	96 92 615 08	500	1	96 78 277 08	2 978 100	91 73 099 08	90	1
96 76 117 08	2 340	91 61 648 08	500	1	96 78 404 08	2 978 205	96 77 450 08	60	1
96 76 118 08	3 360 003	96 76 267 08	500	1	96 78 405 08	2 978 205	96 77 450 08	61	1
96 76 119 08	3 370	91 83 620 08	500	1	96 78 406 08	2 978 205	96 77 450 08	62	1
96 76 121 08	2 550	91 81 778 08	500	1	96 78 407 08	2 978 205	96 77 450 08	63	1
96 76 122 08	2 920 578	96 76 121 08	20	1	96 78 408 08	2 978 205	96 77 450 08	64	1
96 76 123 08	3 291	91 75 319 08	500	1	96 78 409 08	2 978 205	96 77 450 08	65	1
96 76 124 08	3 292	91 75 318 08	500	1	96 78 410 08	2 978 205	96 77 450 08	66	1
96 76 125 08	3 745	91 72 410 08	500	1	96 78 411 08	2 978 205	96 77 450 08	67	1
96 76 129 08	2 920 200	96 76 114 08	20	1	96 78 412 08	2 978 205	96 77 450 08	68	1
96 76 130 08	2 920 201	96 76 115 08	20	1	96 78 413 08	2 978 205	96 77 450 08	69	1
96 76 131 08	2 920 378	96 76 116 08	20	1	96 78 414 08	2 978 205	96 77 450 08	70	1
96 76 132 08	2 920 350	96 76 117 08	20	1	96 78 415 08	2 978 205	96 77 450 08	71	1
96 76 133 08	2 920 359	96 76 118 08	20	1	96 78 416 08	2 978 205	96 77 450 08	72	1
96 76 134 08	2 920 379	96 76 119 08	20	1	96 78 417 08	2 978 205	96 77 450 08	73	1
96 76 143 08	1 920 300	91 72 388 08	10	1	96 78 418 08	2 978 205	96 77 450 08	74	1
96 76 144 08	1 920 300	91 72 388 08	11	1	96 78 419 08	2 978 205	96 77 450 08	75	1
96 76 145 08	1 920 300	91 72 388 08	12	1	96 78 420 08	2 978 205	96 77 450 08	76	1
96 76 148 08	2 533	91 71 114 08	5	1	96 78 421 08	2 978 205	96 77 450 08	77	1
96 76 149 08	2 533 020	96 76 148 08	1	1	96 78 422 08	2 978 205	96 77 450 08	78	1
96 76 150 08	2 533 024	96 76 149 08	5	1	96 78 423 08	2 978 205	96 77 450 08	79	1
96 76 151 08	2 533 035	96 76 150 08	2	1	96 78 424 08	2 978 205	96 77 450 08	80	1
96 76 233 08	2 392 001	96 72 067 08	1	1	96 78 485 08	3 745 008	96 36 692 08	7	1
96 76 244 08	2 310	91 61 646 08	1	1	96 78 524 08	2 920	91 72 384 08	20	1
96 76 249 08	2 320	91 61 647 08	1	1	96 78 525 08	2 920 120	96 78 524 08	2	1
96 76 267 08	3 360	91 72 386 08	1	1	96 78 526 08	2 920 120	96 78 524 08	3	1
96 76 341 08	3 212	91 72 404 08	500	1	96 78 527 08	2 920 432	96 78 526 08	11	1
96 76 342 08	3 212 000	91 72 405 08	500	1	96 78 528 08	2 920 432	96 78 526 08	12	1
96 76 345 08	3 214	91 72 396 08	500	1	96 78 529 08	2 920 432	96 78 526 08	13	1
96 76 347 08	3 711	91 72 407 08	500	1	96 78 562 08	2 920 432	96 78 526 08	14	1
96 76 348 08	3 713	91 78 833 08	500	1	96 78 563 08	2 920 432	96 78 526 08	15	1
96 76 349 08	3 714	91 81 777 08	500	1	96 78 687 08	2 920 369	96 78 525 08	8	1
96 76 423 08	2 970	91 81 525 08	3	1	96 78 721 08	2 920 432	96 78 526 08	16	1

Item	Page	Assembly	Pos.	Quantity
96 78 735 08	2 975 100	91 73 507 08	93	1
96 78 764 08	2 975 122	96 78 735 08	140	1
96 78 765 08	2 975 122	96 78 735 08	141	1
96 78 766 08	2 975 122	96 78 735 08	143	1
96 78 767 08	2 975 122	96 78 735 08	145	1
96 78 920 08	1 920 301	96 76 143 08	1	1
96 78 921 08	1 920 301	96 76 143 08	(10)	1
96 79 276 08	2 102 010	91 60 648 08	50	1
96 79 622 08	3 592	91 72 406 08	3	1
96 79 626 08	3 592	91 72 406 08	4	1
96 79 628 08	3 592 004	96 79 622 08	1	1
96 79 655 08	3 212 000	91 72 405 08	1	1
96 79 914 08	3 930 138	96 77 516 08	9	1
96 79 936 08	3 930 154	96 79 914 08	324	1
96 79 938 08	3 930 154	96 79 914 08	302	1
96 79 939 08	3 930 154	96 79 914 08	325	1
96 79 940 08	3 930 154	96 79 914 08	303	1
96 79 941 08	3 930 154	96 79 914 08	308	1
96 79 942 08	3 930 154	96 79 914 08	323	1
96 79 943 08	3 930 154	96 79 914 08	309	1
96 79 952 08	3 930 154	96 79 914 08	316	1
96 79 965 08	2 975 100	91 73 507 08	94	1
96 79 991 08	3 592 001	96 80 256 08	2	2
96 80 223 08	2 998	91 73 464 08	181	1
96 80 249 08	3 592 001	96 80 256 08	1	1
96 80 256 08	3 592	91 72 406 08	2	1
96 80 552 08	3 592 001	96 80 256 08	880	1
96 80 654 08	3 592	91 72 406 08	500	1
96 80 660 08	3 592 001	96 80 256 08	500	1
96 80 825 08	3 780	91 74 315 08	1	1
96 80 917 08	2 925	91 74 314 08	10	1
96 80 918 08	2 925	91 74 314 08	20	1
96 80 919 08	2 925	91 74 314 08	30	1
96 80 959 08	2 932	91 75 544 08	20	1
96 80 997 08	3 780 214	96 80 825 08	1	1
96 80 998 08	3 780 214	96 80 825 08	2	1
96 80 999 08	3 780 236	96 80 998 08	1	1
96 81 000 08	3 780 236	96 80 998 08	2	1
96 81 157 08	3 211	91 75 353 08	600	1
96 81 158 08	3 977 005	96 81 157 08	91	1
96 81 183 08	3 780	91 74 315 08	20	1
96 81 534 08	3 780	91 74 315 08	19	1
96 81 535 08	3 780	91 74 315 08	18	1
96 84 095 08	2 652	91 75 474 08	9	3
96 84 196 01	9 020 476	90 20 476 9	10	1
96 84 196 01	9 335 957	93 35 957 01	10	1
96 84 196 01	9 685 146	96 85 146 01	10	1
96 84 198 01	9 335 957	93 35 957 01	25	1
96 84 199 01	9 338 813	93 38 813 01	85	1
96 84 199 01	9 684 808	96 84 808 01	85	1
96 84 247 08	2 932	91 75 544 08	12	1
96 84 248 08	2 932 116	96 84 249 08	2	1
96 84 249 08	2 932 082	96 84 247 08	5	1
96 84 479 01	9 335 964	93 35 964 01	10	1
96 84 543 08	3 714	91 81 777 08	7	1
96 84 545 08	3 714 021	96 84 543 08	1	1
96 84 615 08	3 745	91 72 410 08	12	8
96 84 808 01	9 335 960	93 35 960 01	5	2
96 84 924 01	9 335 957	93 35 957 01	30	5
96 84 924 01	9 335 960	93 35 960 01	20	10
96 84 924 01	9 685 146	96 85 146 01	30	5
96 84 924 01	9 685 852	96 85 852 01	30	5
96 85 002 01	9 335 960	93 35 960 01	7	1
96 85 146 01	3 360 003	96 76 267 08	1	1
96 85 852 01	9 020 476	90 20 476 9	1	1
96 85 937 08	1 130 008	96 38 102 08	23	4
96 86 114 08	1 140	91 75 217 08	1	1
96 86 286 08	1 400	91 76 481 08	1	1
96 86 309 08	1 410	91 76 480 08	1	1
96 86 385 08	1 400	91 76 481 08	96	2
96 86 385 08	1 410	91 76 480 08	96	2
96 86 407 08	1 400	91 76 481 08	97	2
96 86 407 08	1 410	91 76 480 08	97	2
96 86 439 08	1 140	91 75 217 08	700	1
96 86 467 08	1 400	91 76 481 08	700	1
96 86 495 08	1 400	91 76 481 08	98	6
96 86 495 08	1 410	91 76 480 08	98	6
96 86 496 08	1 400	91 76 481 08	99	1
96 86 496 08	1 410	91 76 480 08	99	1
96 86 497 08	1 400	91 76 481 08	100	1
96 86 497 08	1 410	91 76 480 08	100	1
96 86 650 08	1 410	91 76 480 08	700	1
96 86 792 01	9 684 198	96 84 198 01	15	1
96 87 010 01	9 335 960	93 35 960 01	25	1
96 87 024 01	9 687 010	96 87 010 01	15	1
96 88 228 01	9 685 146	96 85 146 01	25	1
96 88 717 01	9 020 476	90 20 476 9	25	1
96 88 758 01	9 688 717	96 88 717 01	45	1
96 88 966 08	3 790	91 77 911 08	500	1
96 88 967 08	3 976 000	96 89 034 08	93	1
96 88 967 08	3 976 002	96 89 035 08	93	1
96 89 034 08	3 790 006	96 89 533 08	500	1
96 89 035 08	3 790 007	96 89 534 08	500	1
96 89 075 08	3 976 003	96 88 966 08	90	1
96 89 130 01	9 335 960	93 35 960 01	11	1
96 89 533 08	3 790	91 77 911 08	1	2
96 89 534 08	3 790	91 77 911 08	2	2
96 91 447 08	3 976 000	96 89 034 08	(430)	1
96 91 448 08	3 976 000	96 89 034 08	(431)	1
96 92 574 08	3 714	91 81 777 08	1	1
96 92 588 08	3 715	91 78 835 08	700	1
96 92 615 08	3 350	91 78 837 08	1	1
96 92 635 08	3 713	91 78 833 08	1	1
96 92 643 08	3 715	91 78 835 08	1	1
96 92 841 08	3 713	91 78 833 08	700	1
96 92 926 08	3 350	91 78 837 08	700	1
96 93 071 08	3 716	91 79 193 08	1	1
96 93 082 08	3 227 004	96 35 566 08	700	1
96 93 088 08	3 716	91 79 193 08	700	1
96 93 091 08	3 560 030	96 37 159 08	700	1
96 93 099 08	3 223 009	96 32 425 08	700	1
96 93 108 08	2 550 006	96 34 077 08	700	1
96 93 111 08	2 550 007	96 34 001 08	700	1
96 93 128 08	3 227 002	96 35 704 08	700	1
96 93 137 08	3 214 006	96 35 563 08	700	1
96 93 143 08	3 227 005	96 35 569 08	700	1
96 93 147 08	3 714 023	96 36 496 08	700	1
96 93 161 08	3 350 001	96 92 615 08	43	1
96 93 313 08	3 715 007	96 36 142 08	700	1
96 93 324 08	3 714 018	96 36 474 08	700	1

Item	Page	Assembly	Pos.	Quantity	Item	Page	Assembly	Pos.	Quantity
96 93 369 08	3 714 012	96 36 472 08	700	1	97 01 639 2	1 630 005	96 69 055 08	1	12
96 93 383 08	3 716 003	96 35 669 08	700	1	97 01 655 0	3 211 012	96 70 704 08	1	1
96 93 409 08	3 715 004	96 36 141 08	700	1	97 01 655 1	3 211 012	96 70 704 08	2	3
96 93 891 08	3 556 007	96 59 719 08	(700)	1	97 01 663 1	3 211 012	96 70 704 08	3	1
96 93 911 08	3 556 008	96 36 352 08	700	1	97 01 667 5	3 211 012	96 70 704 08	4	1
96 93 918 08	3 811 001	96 35 734 08	700	1	97 01 667 6	3 211 012	96 70 704 08	5	1
96 93 928 08	3 560 010	96 39 035 08	700	1	97 01 668 1	3 211 012	96 70 704 08	6	1
96 93 957 08	3 560 012	96 39 048 08	700	1	97 01 668 3	3 211 012	96 70 704 08	7	1
96 93 959 08	3 560 014	96 39 064 08	700	1	97 01 668 7	3 211 012	96 70 704 08	8	2
96 93 967 08	3 560 016	96 39 059 08	700	1	97 01 668 9	3 211 012	96 70 704 08	9	1
96 93 974 08	3 227 003	96 40 374 08	700	1	97 01 669 0	3 211 012	96 70 704 08	10	1
96 94 202 08	3 215 003	91 47 489 08	700	1	97 01 669 1	3 211 012	96 70 704 08	11	2
96 94 202 08	3 215 004	91 51 840 08	700	1	97 01 669 2	3 211 012	96 70 704 08	12	1
96 94 326 08	3 711	91 72 407 08	700	1	97 01 845 1	3 211	91 75 353 08	99	2
96 94 339 08	3 554 005	96 36 063 08	700	1	97 01 902 4	3 211 006	96 70 233 08	17	1
96 94 469 08	3 557	91 47 510 08	700	1	97 01 944 9	3 211	91 75 353 08	64	3
96 94 484 08	3 554 006	96 00 236 1	700	1	97 01 961 4	2 392	91 69 972 08	8	1
96 98 407 08	1 400	91 76 481 08	64	1	97 01 962 4	2 392	91 69 972 08	14	1
96 98 407 08	1 410	91 76 480 08	64	1	97 01 962 5	2 541	91 71 112 08	62	3
97 00 052 6	2 101	91 61 490 08	41	2	97 01 962 7	2 392 001	96 72 067 08	2	1
97 00 153 8	3 224	91 60 440 08	50	1	97 01 986 6	2 102 010	91 60 648 08	59	2
97 00 305 3	3 714 021	96 84 543 08	7	2	97 01 986 8	2 102 010	91 60 648 08	66	2
97 00 325 0	2 810	91 61 266 08	7	2	97 01 986 9	2 101	91 61 490 08	10	8
97 00 404 6	3 211 010	96 73 506 08	3	4	97 01 986 9	2 102 010	91 60 648 08	67	8
97 00 404 6	3 212 015	96 60 002 08	3	2	97 01 987 0	2 101	91 61 490 08	7	2
97 00 404 6	3 221 201	96 59 060 08	3	3	97 01 987 1	2 101	91 61 490 08	9	2
97 00 404 6	3 224 010	96 59 724 08	3	2	97 01 997 1	3 213 250	96 59 809 08	5	6
97 00 404 6	3 556 006	96 59 981 08	3	2	97 01 997 1	3 214 008	96 59 713 08	5	6
97 00 404 6	3 556 007	96 59 982 08	1	2	97 02 009 6	2 392	91 69 972 08	26	1
97 00 404 6	3 558 003	96 59 976 08	1	2	97 02 030 2	3 211 006	96 70 233 08	1	1
97 00 404 6	3 713 013	96 92 841 08	3	5	97 02 030 7	3 211 006	96 70 233 08	4	1
97 00 404 6	3 714 030	96 59 796 08	3	2	97 02 030 9	3 211 006	96 70 233 08	5	1
97 00 404 6	3 716 006	96 93 088 08	3	2	97 02 031 0	3 211 006	96 70 233 08	9	3
97 00 404 6	3 717 003	96 92 588 08	3	2	97 02 031 1	3 211 006	96 70 233 08	11	1
97 00 604 5	3 212	91 72 404 08	72	2	97 02 054 6	2 102 010	91 60 648 08	69	2
97 00 604 5	3 221	91 60 426 08	51	1	97 02 119 08	2 790 701	91 55 739 08	7	2
97 00 604 5	3 221 000	91 60 429 08	51	1	97 02 123 8	3 211	91 75 353 08	15	2
97 00 604 5	3 222	91 60 427 08	62	1	97 02 123 8	3 713	91 78 833 08	38	2
97 00 604 5	3 222 000	91 60 430 08	51	1	97 02 303 4	3 592 006	96 80 552 08	880	2
97 00 604 5	3 224	91 60 440 08	55	1	97 02 356 9	3 592 001	96 80 256 08	7	2
97 00 604 5	3 226	91 60 432 08	30	2	97 02 363 1	2 670	91 61 208 08	10	1
97 00 604 5	3 227 000	91 62 091 08	30	2	97 02 363 2	2 670	91 61 208 08	11	1
97 00 604 5	3 227 006	91 60 435 08	30	2	97 02 588 2	2 533 024	96 76 149 08	4	1
97 00 604 5	3 713	91 78 833 08	98	1	97 02 665 08	2 550	91 81 778 08	25	2
97 00 626 5	3 745 008	96 36 692 08	11	1	97 02 676 08	1 400	91 76 481 08	81	1
97 00 638 08	2 920 581	96 37 245 08	8	1	97 02 676 08	1 410	91 76 480 08	81	1
97 00 832 08	2 103	91 75 173 08	33	4	97 02 708 1	2 102 012	96 79 276 08	70	2
97 00 979 9	2 780 953	96 67 851 08	1	1	97 02 710 4	3 211	91 75 353 08	109	1
97 01 325 08	3 554 006	96 00 236 1	13	2	97 02 711 1	3 211 006	96 70 233 08	14	1
97 01 341 08	3 930 503	96 36 588 08	4	1	97 02 747 9	3 211	91 75 353 08	104	1
97 01 452 8	2 391 001	96 00 493 3	14	1	97 02 748 0	3 211	91 75 353 08	105	2
97 01 453 5	2 391 043	96 70 062 08	1	1	97 02 823 5	2 810 001	96 52 918 08	26	1
97 01 487 5	2 392	91 69 972 08	10	1	97 02 854 08	1 130 008	96 38 102 08	9	1
97 01 519 8	2 932 041	96 70 330 08	37	8	97 02 854 08	2 920	91 72 384 08	(3)	1
97 01 542 2	3 211 012	96 70 704 08	26	2	97 02 859 3	2 920 432	96 78 526 08	5	1
97 01 542 7	3 211 012	96 70 704 08	27	2	97 02 873 8	2 920 432	96 78 526 08	92	1
97 01 565 4	2 393	91 69 974 08	17	1	97 02 874 0	2 920 432	96 78 526 08	94	1
97 01 565 6	2 393	91 69 974 08	25	1	97 02 874 1	2 920 432	96 78 526 08	95	1
97 01 567 3	2 200 000	91 61 061 08	174	1	97 02 874 3	2 920 432	96 78 526 08	96	1
97 01 637 8	3 211 006	96 70 233 08	16	1	97 02 874 5	2 920 432	96 78 526 08	97	1

Item	Page	Assembly	Pos.	Quantity
97 02 874 7	2 920 432	96 78 526 08	98	1
97 02 924 08	2 835 003	91 55 855 08	12	1
97 02 932 08	3 713	91 78 833 08	3	2
97 03 001 4	2 102 012	96 79 276 08	34	1
97 03 125 0	1 300	91 25 321 08	8	6
97 03 147 4	3 211 006	96 70 233 08	6	1
97 03 200 08	2 970	91 81 525 08	182	1
97 03 200 6	3 227 000	91 60 434 08	46	1
97 03 208 08	2 970	91 81 525 08	181	1
97 03 321 3	1 400	91 76 481 08	3	2
97 03 321 3	1 410	91 76 480 08	3	2
97 03 418 0	1 300	91 25 321 08	(2)	166
97 03 426 4	3 780 236	96 80 998 08	3	1
97 03 427 2	3 780 214	96 80 825 08	3	4
97 03 427 4	3 780 214	96 80 825 08	4	1
97 03 427 5	3 780 214	96 80 825 08	5	1
97 03 448 08	3 211	91 75 353 08	74	27
97 03 448 08	3 713	91 78 833 08	62	8
97 03 501 08	2 711	91 47 454 08	25	3
97 03 501 08	3 350 001	96 92 615 08	29	1
97 03 501 08	3 360 003	96 76 267 08	27	1
97 03 502 08	2 711	91 47 454 08	24	1
97 03 673 2	1 140 011	96 86 439 08	5	2
97 03 673 2	3 212 015	96 60 002 08	4	1
97 03 673 2	3 221 201	96 59 060 08	6	1
97 03 673 2	3 224 010	96 59 724 08	6	1
97 03 673 2	3 716 006	96 93 088 08	6	1
97 03 673 2	3 717 003	96 92 588 08	4	1
97 03 673 4	1 130 021	96 68 934 08	1	8
97 03 673 4	1 140 011	96 86 439 08	4	11
97 03 673 4	1 400 210	96 86 467 08	1	9
97 03 673 4	1 410 400	96 86 650 08	1	9
97 03 769 4	2 310 001	96 76 244 08	27	1
97 03 769 4	2 320 001	96 76 249 08	27	1
97 03 769 4	2 340	91 61 648 08	26	1
97 03 769 4	3 350 001	96 92 615 08	24	1
97 03 769 4	3 360 003	96 76 267 08	22	1
97 03 769 4	3 370	91 83 620 08	4	1
97 03 851 4	2 932 082	96 84 247 08	109	1
97 03 851 5	2 932 082	96 84 247 08	110	1
97 04 099 3	1 100	91 47 025 08	6	2
97 04 099 4	1 100	91 47 025 08	7	2
97 04 118 6	3 714 021	96 84 543 08	8	2
97 04 132 6	3 745 022	96 84 615 08	1	1
97 04 309 08	2 102 012	96 79 276 08	58	1
97 04 417 2	2 200 000	91 61 061 08	(8)	60
97 04 429 5	1 140	91 75 217 08	91	4
97 04 430 6	1 140	91 75 217 08	92	4
97 04 430 6	1 400	91 76 481 08	94	4
97 04 430 6	1 410	91 76 480 08	94	4
97 04 431 1	1 140	91 75 217 08	93	4
97 04 434 4	1 140	91 75 217 08	94	4
97 04 436 5	1 140	91 75 217 08	95	8
97 04 436 7	1 140	91 75 217 08	96	8
97 04 436 9	1 140	91 75 217 08	97	4
97 04 468 8	1 400	91 76 481 08	114	1
97 04 469 1	1 400	91 76 481 08	115	1
97 04 469 1	1 410	91 76 480 08	115	1
97 04 469 4	1 400	91 76 481 08	116	1
97 04 469 4	1 410	91 76 480 08	116	1
97 04 469 7	1 400	91 76 481 08	117	1
97 04 469 7	1 410	91 76 480 08	117	1
97 04 469 9	1 400	91 76 481 08	113	1
97 04 470 1	1 400	91 76 481 08	118	2
97 04 470 1	1 410	91 76 480 08	118	2
97 04 495 8	1 400	91 76 481 08	102	4
97 04 495 8	1 410	91 76 480 08	102	4
97 04 495 9	1 400	91 76 481 08	103	4
97 04 495 9	1 410	91 76 480 08	103	4
97 04 496 0	1 400	91 76 481 08	104	8
97 04 496 0	1 410	91 76 480 08	104	8
97 04 496 9	1 400	91 76 481 08	101	4
97 04 496 9	1 410	91 76 480 08	101	4
97 04 503 2	1 410	91 76 480 08	113	1
97 04 503 3	1 410	91 76 480 08	114	1
97 04 994 4	3 714 012	96 36 472 08	(1)	1
97 04 995 5	3 560 016	96 39 059 08	(1)	1
97 05 102 08	2 102 012	96 79 276 08	66	1
97 05 186 4	3 713	91 78 833 08	92	2
97 05 203 08	2 102 012	96 79 276 08	19	4
97 05 203 08	3 714	91 81 777 08	59	8
97 05 225 6	3 227 004	96 35 566 08	(1)	1
97 05 225 6	3 560 012	96 39 048 08	(1)	1
97 05 226 6	3 223 009	96 32 425 08	(1)	1
97 05 226 6	3 560 014	96 39 064 08	(1)	1
97 05 226 6	3 811 001	96 35 734 08	(1)	1
97 05 229 9	2 550 006	96 34 077 08	(1)	1
97 05 266 1	3 211 010	96 73 506 08	6	6
97 05 266 2	3 211 010	96 73 506 08	7	2
97 05 298 08	2 391 001	96 00 493 3	40	1
97 05 340 9	3 350	91 78 837 08	(2)	1
97 05 341 7	2 550 007	96 34 001 08	(1)	1
97 05 341 7	3 556 008	96 36 352 08	(1)	1
97 05 411 8	3 714 018	96 36 474 08	(1)	1
97 05 447 3	2 550 006	96 34 077 08	2	4
97 05 447 3	2 550 007	96 34 001 08	(2)	4
97 05 447 3	3 223 009	96 32 425 08	(2)	10
97 05 447 3	3 227 002	96 35 704 08	(2)	18
97 05 447 3	3 227 004	96 35 566 08	(2)	4
97 05 447 3	3 227 005	96 35 569 08	(2)	6
97 05 447 3	3 556 007	96 59 719 08	(2)	2
97 05 447 3	3 556 008	96 36 352 08	(2)	8
97 05 447 3	3 560 011	96 39 069 08	2	4
97 05 447 3	3 560 013	96 39 074 08	2	4
97 05 447 3	3 560 015	96 39 079 08	2	10
97 05 447 3	3 560 017	96 39 078 08	2	6
97 05 447 3	3 714 018	96 36 474 08	2	2
97 05 447 3	3 714 020	96 36 484 08	2	4
97 05 447 3	3 715 004	96 36 141 08	(2)	10
97 05 447 3	3 715 007	96 36 142 08	(2)	16
97 05 447 3	3 716 003	96 35 669 08	(2)	18
97 05 447 3	3 811 001	96 35 734 08	(2)	6
97 05 506 9	3 714 023	96 36 496 08	(1)	1
97 05 511 1	3 713 013	96 92 841 08	6	4
97 05 513 2	3 214 006	96 35 563 08	(1)	1
97 05 513 2	3 560 010	96 39 035 08	(1)	1
97 05 527 7	3 227 005	96 35 569 08	(1)	1
97 05 532 7	3 350 001	96 92 615 08	(14)	2
97 05 532 9	3 350 001	96 92 615 08	(11)	1
97 05 533 0	3 350 001	96 92 615 08	(12)	1

Item	Page	Assembly	Pos.	Quantity	Item	Page	Assembly	Pos.	Quantity
97 05 533 1	3 350 001	96 92 615 08	(13)	1	97 12 481 08	1 970 000	91 47 041 08	3	1
97 05 551 6	3 560 030	96 37 159 08	(1)	1	97 12 764 08	2 102 012	96 79 276 08	67	1
97 05 559 6	3 227 002	96 35 704 08	(1)	1	97 12 764 08	2 200 055	96 60 972 08	19	1
97 05 571 4	3 350 001	96 92 615 08	(1)	1	97 12 764 08	2 310 001	96 76 244 08	25	1
97 05 591 0	3 715 007	96 36 142 08	(1)	1	97 12 764 08	2 320 001	96 76 249 08	25	1
97 05 604 5	3 716 003	96 35 669 08	(1)	1	97 12 764 08	2 340	91 61 648 08	23	1
97 05 608 3	3 715 004	96 36 141 08	(1)	1	97 12 764 08	2 975 153	91 58 730 08	35	1
97 05 668 5	3 227 003	96 40 374 08	(1)	1	97 12 764 08	2 975 300	91 58 720 08	39	1
97 05 709 7	3 213 250	96 59 809 08	1	2	97 12 764 08	3 350 001	96 92 615 08	26	1
97 05 709 7	3 214 008	96 59 713 08	2	2	97 12 764 08	3 360 003	96 76 267 08	24	1
97 05 709 8	3 221	91 60 426 08	55	1	97 12 764 08	3 370	91 83 620 08	19	1
97 05 709 8	3 221 000	91 60 429 08	55	1	97 12 794 08	2 730 001	96 36 111 08	14	1
97 05 709 8	3 222	91 60 427 08	66	1	97 12 901 08	2 102 012	96 79 276 08	63	1
97 05 709 8	3 222 000	91 60 430 08	55	1	97 12 901 08	2 310 001	96 76 244 08	38	1
97 05 729 08	2 970	91 81 525 08	183	1	97 12 901 08	2 320 001	96 76 249 08	42	1
97 05 752 4	3 556 006	96 59 981 08	1	2	97 12 901 08	2 340	91 61 648 08	27	1
97 05 776 7	3 554 005	96 36 063 08	(3)	4	97 12 901 08	2 975 000	91 58 716 08	47	1
97 05 776 7	3 554 006	96 00 236 1	(3)	4	97 12 901 08	2 975 060	91 58 717 08	47	1
97 05 776 7	3 557	91 47 510 08	(3)	4	97 12 901 08	2 975 400	91 58 729 08	47	1
97 05 777 1	3 227 000	91 60 434 08	38	4	97 12 901 08	3 212 000	91 72 405 08	60	1
97 05 777 8	3 227 000	91 60 434 08	40	3	97 12 901 08	3 214	91 72 396 08	37	1
97 05 777 9	3 227 000	91 60 434 08	41	3	97 12 910 08	2 932 082	96 84 247 08	29	1
97 05 814 08	2 102 012	96 79 276 08	6	1	97 12 991 08	2 103	91 75 173 08	20	1
97 06 068 9	2 881	91 80 907 08	100	1	97 13 184 08	2 200 055	96 60 972 08	4	4
97 06 402 9	2 730 002	96 55 752 08	1100	1	97 13 661 08	1 920 314	96 35 870 08	3	1
97 06 762 1	2 730 002	96 55 752 08	1101	1	97 13 848 08	2 101 001	96 37 507 08	8	1
97 06 921 0	2 200 000	91 61 061 08	(1)	6	97 13 848 08	2 976 000	91 60 045 08	31	1
97 06 921 1	2 200 000	91 61 061 08	(2)	16	97 14 053 08	2 932 082	96 84 247 08	12	1
97 06 921 2	2 200 000	91 61 061 08	(3)	5	97 14 073 08	1 920 315	96 35 875 08	4	1
97 07 090 5	3 711	91 72 407 08	(3)	2	97 14 073 08	1 920 316	96 35 884 08	4	1
97 07 161 1	3 745 008	96 36 692 08	5	1	97 14 150 08	3 360	91 72 386 08	4	2
97 07 173 08	2 550	91 81 778 08	37	14	97 14 228 08	2 920 581	96 37 245 08	5	1
97 07 173 08	3 554 006	96 00 236 1	51	6	97 14 474 08	2 102 012	96 79 276 08	29	4
97 07 173 08	3 714	91 81 777 08	73	8	97 15 061 08	3 370	91 83 620 08	6	1
97 07 444 9	2 200 000	91 61 061 08	(4)	2	97 15 108 08	2 711	91 47 454 08	26	2
97 07 445 0	2 200 000	91 61 061 08	(5)	5	97 15 345 08	3 212 000	91 72 405 08	58	1
97 07 570 08	2 730 001	96 36 111 08	4	1	97 15 345 08	3 214	91 72 396 08	24	1
97 07 719 08	2 102 012	96 79 276 08	68	1	97 15 435 08	1 130 008	96 38 102 08	8	1
97 07 719 08	2 200 055	96 60 972 08	20	1	97 15 483 08	2 976 000	91 60 045 08	4	3
97 07 719 08	2 391	91 81 968 08	63	1	97 15 506 08	2 550	91 81 778 08	67	1
97 07 747 08	3 713	91 78 833 08	11	1	97 15 506 08	3 211	91 75 353 08	70	1
97 07 847 4	1 100 007	96 36 741 08	3	1	97 15 506 08	3 713	91 78 833 08	58	1
97 08 322 08	2 976 000	91 60 045 08	7	1	97 15 521 08	2 550	91 81 778 08	35	1
97 08 336 08	3 211	91 75 353 08	82	2	97 15 627 08	3 211	91 75 353 08	69	2
97 08 336 08	3 224	91 60 440 08	24	2	97 15 627 08	3 713	91 78 833 08	63	1
97 08 336 08	3 556 006	96 59 718 08	52	2	97 16 843 08	1 740 003	96 59 053 08	3	8
97 08 336 08	3 558	91 60 448 08	23	4	97 16 940 08	1 880	91 62 958 08	83	1
97 08 336 08	3 715	91 78 835 08	33	2	97 17 070 08	2 913	91 32 850 08	3	1
97 08 336 08	3 716	91 79 193 08	41	2	97 17 070 08	2 913 009	91 04 705 08	3	1
97 08 374 08	3 556 007	96 59 719 08	60	2	97 17 132 08	2 913 005	96 28 696 08	2	1
97 08 391 08	1 975 006	91 47 042 08	7	1	97 17 396 08	2 391	91 81 968 08	54	2
97 08 772 08	2 103	91 75 173 08	13	1	97 17 499 08	1 880	91 62 958 08	2	6
97 08 773 08	2 103	91 75 173 08	15	1	97 18 507 08	2 913	91 32 850 08	6	1
97 08 794 08	3 212 015	96 60 002 08	8	1	97 18 507 08	2 913 009	91 04 705 08	6	1
97 08 794 08	3 221 201	96 59 060 08	7	1	97 18 511 08	2 913	91 32 850 08	7	1
97 08 794 08	3 714 030	96 59 796 08	4	1	97 18 511 08	2 913 009	91 04 705 08	7	1
97 09 211 08	3 780 214	96 80 825 08	17	1	97 18 512 08	2 913	91 32 850 08	8	1
97 09 808 08	2 913	91 32 850 08	5	1	97 18 512 08	2 913 009	91 04 705 08	8	1
97 09 808 08	2 913 009	91 04 705 08	5	1	97 18 513 08	2 913	91 32 850 08	9	1
97 10 866 08	3 227 000	91 60 434 08	35	2	97 18 513 08	2 913 009	91 04 705 08	9	1

Item	Page	Assembly	Pos.	Quantity	Item	Page	Assembly	Pos.	Quantity
97 18 514 08	2 913	91 32 850 08	10	1	97 26 561 08	3 811 001	96 35 734 08	4	1
97 18 514 08	2 913 009	91 04 705 08	10	1	97 26 561 08	3 811 002	96 35 836 08	4	1
97 19 035 08	2 393	91 69 974 08	32	1	97 26 562 08	2 550 007	96 34 001 08	5	1
97 19 261 08	1 920 315	96 35 875 08	5	1	97 26 562 08	3 223 009	96 32 425 08	5	1
97 19 266 08	1 920 316	96 35 884 08	5	1	97 26 562 08	3 227 002	96 35 704 08	5	1
97 19 400 08	3 930 426	96 37 944 08	4	1	97 26 562 08	3 227 003	96 40 374 08	5	1
97 20 287 08	2 101 001	96 37 507 08	5	1	97 26 562 08	3 227 004	96 35 566 08	5	1
97 21 341 08	3 211	91 75 353 08	113	1	97 26 562 08	3 227 005	96 35 569 08	5	1
97 22 056 08	2 740 004	96 36 289 08	5	1	97 26 562 08	3 556 008	96 36 352 08	4	1
97 22 057 08	2 740 004	96 36 289 08	6	1	97 26 562 08	3 560 010	96 39 035 08	5	1
97 22 654 08	2 102 012	96 79 276 08	21	3	97 26 562 08	3 560 012	96 39 048 08	5	1
97 22 660 08	3 930 507	96 36 589 08	5	1	97 26 562 08	3 560 014	96 39 064 08	5	1
97 22 729 08	2 671 005	96 35 507 08	13	1	97 26 562 08	3 560 016	96 39 059 08	5	1
97 23 288 08	2 200 000	91 61 061 08	87	1	97 26 562 08	3 560 030	96 37 159 08	3	1
97 23 723 08	3 780 236	96 80 998 08	4	1	97 26 562 08	3 714 019	96 36 747 08	3	1
97 23 773 08	2 101 002	96 44 198 08	8	2	97 26 562 08	3 714 024	96 37 313 08	4	2
97 25 236 08	2 391 001	96 00 493 3	10	3	97 26 562 08	3 715 007	96 36 142 08	5	1
97 26 368 08	3 211	91 75 353 08	4	2	97 26 562 08	3 811 001	96 35 734 08	5	1
97 26 368 08	3 212	91 72 404 08	2	2	97 26 562 08	3 811 002	96 35 836 08	5	1
97 26 368 08	3 212 000	91 72 405 08	28	2	97 26 564 08	3 223 009	96 32 425 08	(1)	2
97 26 368 08	3 214	91 72 396 08	12	2	97 26 564 08	3 560 015	96 39 079 08	1	2
97 26 368 08	3 221	91 60 426 08	2	4	97 26 565 08	2 550 007	96 34 001 08	(1)	1
97 26 368 08	3 221 000	91 60 429 08	2	4	97 28 092 08	2 932 041	96 70 330 08	24	2
97 26 368 08	3 222	91 60 427 08	4	4	97 28 594 08	2 101 002	96 44 198 08	9	10
97 26 368 08	3 222 000	91 60 430 08	2	4	97 28 594 08	3 212 015	96 60 002 08	7	1
97 26 368 08	3 224	91 60 440 08	10	4	97 28 594 08	3 221 201	96 59 060 08	8	1
97 26 368 08	3 226	91 60 432 08	2	4	97 28 594 08	3 224 010	96 59 724 08	7	2
97 26 368 08	3 227 000	91 60 434 08	2	4	97 28 594 08	3 227 000	91 60 434 08	28	1
97 26 368 08	3 227 000	91 62 091 08	2	4	97 28 594 08	3 716 006	96 93 088 08	7	2
97 26 368 08	3 227 006	91 60 435 08	2	4	97 28 594 08	3 717 003	96 92 588 08	7	2
97 26 369 08	3 211	91 75 353 08	9	2	97 29 088 08	2 550	91 81 778 08	46	1
97 26 369 08	3 212	91 72 404 08	5	2	97 29 088 08	3 211	91 75 353 08	25	1
97 26 369 08	3 212 000	91 72 405 08	30	2	97 29 088 08	3 212	91 72 404 08	14	1
97 26 369 08	3 214	91 72 396 08	15	2	97 29 088 08	3 212 000	91 72 405 08	57	1
97 26 369 08	3 221	91 60 426 08	5	4	97 29 088 08	3 214	91 72 396 08	20	1
97 26 369 08	3 221 000	91 60 429 08	5	4	97 29 400 08	2 932 082	96 84 247 08	39	4
97 26 369 08	3 222	91 60 427 08	10	4	97 29 623 08	2 932 082	96 84 247 08	13	1
97 26 369 08	3 222 000	91 60 430 08	5	4	97 30 333 08	2 932 082	96 84 247 08	88	2
97 26 369 08	3 224	91 60 440 08	19	4	97 31 793 08	1 880	91 62 958 08	9	2
97 26 369 08	3 226	91 60 432 08	5	4	97 32 004 08	3 211	91 75 353 08	26	2
97 26 369 08	3 227 000	91 60 434 08	5	4	97 34 251 08	3 212	91 72 404 08	46	2
97 26 369 08	3 227 000	91 62 091 08	5	4	97 34 444 08	1 130 008	96 38 102 08	10	1
97 26 369 08	3 227 006	91 60 435 08	5	4	97 34 446 08	1 130 008	96 38 102 08	11	4
97 26 369 08	3 713	91 78 833 08	20	4	97 34 946 08	3 212	91 72 404 08	19	1
97 26 369 08	3 715	91 78 835 08	7	4	97 35 319 08	3 204	91 54 307 08	14	2
97 26 369 08	3 716	91 79 193 08	8	4	97 35 676 08	2 550	91 81 778 08	(2)	1
97 26 561 08	2 550 007	96 34 001 08	4	2	97 35 676 08	2 550 006	96 34 077 08	5	1
97 26 561 08	3 223 009	96 32 425 08	4	1	97 35 676 08	2 550 007	96 34 001 08	(5)	1
97 26 561 08	3 227 002	96 35 704 08	4	1	97 35 676 08	2 550 007	96 34 001 08	(2)	1
97 26 561 08	3 227 003	96 40 374 08	4	1	97 35 676 08	2 550 007	96 34 001 08	(2)	1
97 26 561 08	3 227 004	96 35 566 08	4	1	97 35 676 08	2 550 007	96 34 001 08	(2)	1
97 26 561 08	3 227 005	96 35 569 08	4	1	97 35 676 08	2 550 007	96 34 001 08	(2)	1
97 26 561 08	3 556 007	96 59 719 08	55	2	97 35 676 08	2 730 002	96 55 752 08	16	1
97 26 561 08	3 556 008	96 36 352 08	6	1	97 35 676 08	3 213 003	96 36 659 08	(2)	1
97 26 561 08	3 560 010	96 39 035 08	4	1	97 35 676 08	3 223 009	96 32 425 08	(5)	1
97 26 561 08	3 560 012	96 39 048 08	4	1	97 35 676 08	3 227 000	91 60 434 08	(2)	1
97 26 561 08	3 560 014	96 39 064 08	4	1	97 35 676 08	3 227 002	96 35 704 08	(5)	1
97 26 561 08	3 560 016	96 39 059 08	4	1	97 35 676 08	3 227 004	96 35 566 08	(5)	1
97 26 561 08	3 714 019	96 36 747 08	4	1	97 35 676 08	3 227 005	96 35 569 08	(5)	1
97 26 561 08	3 715 007	96 36 142 08	4	1	97 35 676 08	3 556 007	96 59 719 08	(5)	1

Item	Page	Assembly	Pos.	Quantity
97 35 676 08	3 556 008	96 36 352 08	(5)	1
97 35 676 08	3 560 011	96 39 069 08	5	1
97 35 676 08	3 560 013	96 39 074 08	5	1
97 35 676 08	3 560 015	96 39 079 08	5	1
97 35 676 08	3 560 017	96 39 078 08	5	1
97 35 676 08	3 714 012	96 36 472 08	(2)	1
97 35 676 08	3 714 012	96 36 472 08	(2)	1
97 35 676 08	3 714 018	96 36 474 08	5	1
97 35 676 08	3 714 020	96 36 484 08	5	1
97 35 676 08	3 714 023	96 36 496 08	6	1
97 35 676 08	3 715 004	96 36 141 08	(5)	1
97 35 676 08	3 715 007	96 36 142 08	(5)	1
97 35 676 08	3 716 003	96 35 669 08	(5)	1
97 35 676 08	3 745 008	96 36 692 08	(2)	1
97 35 676 08	3 746 003	96 37 779 08	(2)	1
97 35 676 08	3 746 004	96 37 833 08	(2)	1
97 35 676 08	3 811 001	96 35 734 08	(5)	1
97 35 676 08	3 811 001	96 35 734 08	(2)	1
97 35 676 08	3 811 002	96 35 836 08	(2)	1
97 35 724 08	2 670 002	96 60 735 08	4	1
97 35 919 08	2 550 005	96 32 970 08	3	1
97 35 919 08	2 550 007	96 34 001 08	6	1
97 35 919 08	3 204 008	96 38 719 08	5	1
97 35 919 08	3 213 003	96 36 659 08	7	1
97 35 919 08	3 214 006	96 35 563 08	7	1
97 35 919 08	3 215 003	91 47 489 08	(3)	1
97 35 919 08	3 223 009	96 32 425 08	6	1
97 35 919 08	3 227 002	96 35 704 08	6	1
97 35 919 08	3 227 003	96 40 374 08	6	1
97 35 919 08	3 227 004	96 35 566 08	6	1
97 35 919 08	3 227 005	96 35 569 08	6	1
97 35 919 08	3 554 006	96 00 236 1	(4)	1
97 35 919 08	3 554 006	96 00 236 1	(4)	1
97 35 919 08	3 554 006	96 00 236 1	(4)	1
97 35 919 08	3 554 006	96 00 236 1	(4)	1
97 35 919 08	3 556 007	96 59 719 08	(4)	1
97 35 919 08	3 556 007	96 59 719 08	(3)	1
97 35 919 08	3 556 008	96 36 352 08	12	1
97 35 919 08	3 560 010	96 39 035 08	6	1
97 35 919 08	3 560 012	96 39 048 08	6	1
97 35 919 08	3 560 014	96 39 064 08	6	1
97 35 919 08	3 560 016	96 39 059 08	6	1
97 35 919 08	3 560 030	96 37 159 08	8	1
97 35 919 08	3 714 012	96 36 472 08	12	1
97 35 919 08	3 714 014	96 36 475 08	7	1
97 35 919 08	3 715 004	96 36 141 08	6	2
97 35 919 08	3 715 007	96 36 142 08	6	1
97 35 919 08	3 716 003	96 35 669 08	6	1
97 35 919 08	3 811 001	96 35 734 08	6	1
97 35 919 08	3 811 002	96 35 836 08	6	1
97 36 626 08	2 913	91 32 850 08	16	1
97 37 188 08	1 740	96 71 559 08	1	1
97 37 648 08	3 930 560	96 36 230 08	(1)	1
97 40 346 08	3 714 008	96 36 682 08	21	1
97 40 754 08	3 211	91 75 353 08	2	2
97 40 911 08	3 211	91 75 353 08	3	2
97 40 996 08	1 100 007	96 36 741 08	22	1
97 41 160 08	2 550 007	96 34 001 08	(1)	1
97 41 170 08	3 211 006	96 70 233 08	7	2
97 41 400 08	3 211	91 75 353 08	11	2
97 41 438 08	3 221	91 60 426 08	16	1
97 41 438 08	3 221 000	91 60 429 08	16	1
97 41 438 08	3 222	91 60 427 08	27	1
97 41 438 08	3 222 000	91 60 430 08	16	2
97 41 438 08	3 224	91 60 440 08	29	1
97 41 438 08	3 226	91 60 432 08	16	1
97 41 438 08	3 227 000	91 60 434 08	16	2
97 41 438 08	3 227 000	91 62 091 08	16	2
97 41 438 08	3 227 006	91 60 435 08	16	2
97 41 438 08	3 556 006	96 59 718 08	48	1
97 41 438 08	3 558	91 60 448 08	22	2
97 41 438 08	3 715	91 78 835 08	24	1
97 41 438 08	3 716	91 79 193 08	40	2
97 41 439 08	3 211	91 75 353 08	8	1
97 41 439 08	3 221	91 60 426 08	17	1
97 41 439 08	3 221 000	91 60 429 08	17	1
97 41 439 08	3 222	91 60 427 08	26	3
97 41 439 08	3 222 000	91 60 430 08	17	3
97 41 439 08	3 224	91 60 440 08	32	1
97 41 439 08	3 226	91 60 432 08	17	1
97 41 439 08	3 227 000	91 60 434 08	17	3
97 41 439 08	3 227 000	91 62 091 08	17	3
97 41 439 08	3 227 006	91 60 435 08	17	3
97 41 439 08	3 715	91 78 835 08	25	3
97 41 439 08	3 716	91 79 193 08	35	3
97 41 440 08	3 221	91 60 426 08	18	1
97 41 440 08	3 221 000	91 60 429 08	18	1
97 41 440 08	3 222	91 60 427 08	29	3
97 41 440 08	3 222 000	91 60 430 08	18	3
97 41 440 08	3 224	91 60 440 08	33	1
97 41 440 08	3 226	91 60 432 08	25	1
97 41 440 08	3 227 000	91 60 434 08	25	3
97 41 440 08	3 227 000	91 62 091 08	25	3
97 41 440 08	3 227 006	91 60 435 08	25	3
97 41 440 08	3 715	91 78 835 08	26	3
97 41 440 08	3 716	91 79 193 08	37	3
97 41 459 08	2 740 004	96 36 289 08	4	1
97 41 496 08	2 730 001	96 36 111 08	23	1
97 41 984 08	2 391 042	96 33 830 08	2	1
97 41 986 08	2 391 042	96 33 830 08	1	1
97 41 995 08	2 391 043	96 70 062 08	2	1
97 42 479 08	2 550	91 81 778 08	2	1
97 42 547 08	2 550	91 81 778 08	8	2
97 42 548 08	1 620	91 47 032 08	20	62
97 42 563 08	2 550 007	96 34 001 08	(1)	1
97 42 592 08	3 550 026	96 33 106 08	1	1
97 42 641 08	2 550	91 81 778 08	53	2
97 43 166 08	2 550	91 81 778 08	15	4
97 43 168 08	2 655	91 75 556 08	14	2
97 43 169 08	2 657	91 47 448 08	3	1
97 43 170 08	2 655	91 75 556 08	7	2
97 43 187 08	3 744	91 49 085 08	2	6
97 43 188 08	3 744	91 49 085 08	3	6
97 43 189 08	3 744	91 49 085 08	4	6
97 43 190 08	3 744	91 49 085 08	1	6
97 43 514 08	1 400	91 76 481 08	4	19
97 43 514 08	1 410	91 76 480 08	4	19
97 43 520 08	1 400	91 76 481 08	11	38
97 43 520 08	1 410	91 76 480 08	11	38
97 43 751 08	3 713	91 78 833 08	85	1

Item	Page	Assembly	Pos.	Quantity
97 43 849 08	2 391 024	96 34 360 08	2	4
97 43 921 08	2 550	91 81 778 08	(1)	1
97 43 986 08	2 391	91 81 968 08	31	1
97 44 103 08	1 400	91 76 481 08	12	19
97 44 103 08	1 410	91 76 480 08	12	19
97 44 458 08	2 310 001	96 76 244 08	6	2
97 44 458 08	2 320 001	96 76 249 08	6	2
97 44 459 08	2 310 001	96 76 244 08	7	2
97 44 459 08	2 320 001	96 76 249 08	7	2
97 44 460 08	2 310 001	96 76 244 08	8	2
97 44 460 08	2 320 001	96 76 249 08	8	2
97 44 464 08	2 730 001	96 36 111 08	13	1
97 44 578 08	3 370	91 83 620 08	16	1
97 44 676 08	2 510 250	91 47 443 08	9	3
97 44 677 08	2 510 250	91 47 443 08	10	3
97 44 678 08	2 510 250	91 47 443 08	11	1
97 44 679 08	2 510 250	91 47 443 08	12	1
97 44 680 08	2 510 250	91 47 443 08	13	3
97 44 681 08	2 510 250	91 47 443 08	14	3
97 44 682 08	2 510 250	91 47 443 08	15	1
97 44 683 08	2 510 250	91 47 443 08	16	1
97 44 684 08	2 510 250	91 47 443 08	17	1
97 44 685 08	2 510 250	91 47 443 08	18	1
97 44 686 08	2 510 250	91 47 443 08	19	1
97 44 687 08	2 510 250	91 47 443 08	20	1
97 44 688 08	2 510 250	91 47 443 08	22	1
97 44 689 08	2 510 250	91 47 443 08	23	1
97 44 690 08	2 510 250	91 47 443 08	34	1
97 44 691 08	2 510 250	91 47 443 08	26	1
97 44 692 08	2 510 250	91 47 443 08	27	1
97 44 693 08	2 510 250	91 47 443 08	28	1
97 44 705 08	2 510 251	96 33 900 08	1	1
97 44 707 08	2 510 252	96 33 901 08	2	1
97 44 711 08	2 510 253	96 33 902 08	1	1
97 44 712 08	2 510 254	96 33 903 08	1	1
97 44 713 08	2 510 259	96 33 908 08	1	1
97 44 716 08	2 550	91 81 778 08	38	1
97 44 734 08	2 101 002	96 44 198 08	10	2
97 44 790 08	2 550 005	96 32 970 08	2	1
97 44 801 08	2 550 006	96 34 077 08	1	2
97 44 805 08	2 550	91 81 778 08	18	4
97 44 976 08	2 550 007	96 34 001 08	(1)	2
97 45 264 08	2 550	91 81 778 08	17	4
97 45 366 08	2 652	91 75 474 08	2	1
97 45 367 08	2 652	91 75 474 08	3	2
97 45 368 08	2 652	91 75 474 08	7	1
97 45 369 08	2 652	91 75 474 08	8	1
97 45 792 08	2 391 001	96 00 493 3	17	1
97 45 796 08	2 393	91 69 974 08	13	1
97 45 799 08	2 393	91 69 974 08	14	1
97 45 803 08	2 393	91 69 974 08	15	1
97 45 804 08	2 393	91 69 974 08	16	1
97 45 829 08	3 370 001	96 34 369 08	1	1
97 45 830 08	3 370 001	96 34 369 08	2	1
97 45 844 08	2 200 000	91 61 061 08	16	2
97 45 845 08	2 200 000	91 61 061 08	17	1
97 45 846 08	2 200 000	91 61 061 08	18	1
97 45 864 08	2 200 000	91 61 061 08	19	1
97 45 865 08	2 200 000	91 61 061 08	20	1
97 45 868 08	2 200 000	91 61 061 08	21	1
97 45 869 08	2 200 000	91 61 061 08	22	16
97 45 878 08	2 200 000	91 61 061 08	23	14
97 45 881 08	2 200 000	91 61 061 08	24	1
97 45 882 08	2 200 000	91 61 061 08	25	1
97 45 883 08	2 200 000	91 61 061 08	26	7
97 45 888 08	2 200 000	91 61 061 08	27	4
97 45 889 08	2 200 000	91 61 061 08	28	2
97 45 890 08	2 200 000	91 61 061 08	29	1
97 45 908 08	2 200 000	91 61 061 08	36	1
97 45 939 08	2 550	91 81 778 08	48	4
97 46 005 08	2 391	91 81 968 08	162	6
97 46 007 08	2 200 060	96 34 386 08	2	1
97 46 008 08	2 200 060	96 34 386 08	3	1
97 46 012 08	2 200 060	96 34 386 08	4	2
97 46 014 08	2 200 060	96 34 386 08	5	2
97 46 015 08	2 200 060	96 34 386 08	6	2
97 46 016 08	2 200 060	96 34 386 08	7	2
97 46 095 08	2 391 042	96 33 830 08	3	1
97 46 096 08	2 391 042	96 33 830 08	4	1
97 46 174 08	2 391 035	96 33 658 08	6	1
97 46 175 08	2 391 035	96 33 658 08	7	1
97 46 176 08	2 391 035	96 33 658 08	8	1
97 46 177 08	2 391 035	96 33 658 08	9	1
97 46 188 08	2 391	91 81 968 08	33	1
97 46 254 08	2 550	91 81 778 08	19	2
97 46 254 08	3 714 012	96 36 472 08	6	1
97 46 254 08	3 715 004	96 36 141 08	5	2
97 46 254 08	3 716 003	96 35 669 08	5	1
97 46 272 08	3 214 007	96 34 522 08	1	1
97 46 292 08	2 200 000	91 61 061 08	66	1
97 46 293 08	2 200 000	91 61 061 08	67	1
97 46 445 08	2 550	91 81 778 08	29	2
97 46 466 08	2 970	91 81 525 08	17	2
97 46 466 08	2 975 000	91 58 716 08	30	1
97 46 466 08	2 975 060	91 58 717 08	30	1
97 46 466 08	2 975 300	91 58 720 08	30	1
97 46 542 08	2 393	91 69 974 08	23	1
97 46 565 08	2 620	91 47 446 08	10	168
97 46 584 08	2 200 055	96 60 972 08	14	2
97 46 610 08	2 101	91 61 490 08	6	2
97 46 650 08	3 211	91 75 353 08	52	2
97 46 732 08	3 211	91 75 353 08	27	2
97 46 733 08	3 211	91 75 353 08	28	2
97 46 733 08	3 713	91 78 833 08	39	2
97 46 743 08	2 200 058	96 34 383 08	2	1
97 46 744 08	2 200 059	96 34 384 08	2	1
97 46 745 08	3 222	91 60 427 08	6	2
97 46 746 08	3 222	91 60 427 08	8	2
97 46 748 08	3 211 006	96 70 233 08	12	2
97 46 763 08	2 200 056	96 34 381 08	1	1
97 46 763 08	2 200 057	96 34 382 08	1	1
97 46 763 08	2 200 058	96 34 383 08	1	1
97 46 764 08	2 200 056	96 34 381 08	2	1
97 46 765 08	2 200 056	96 34 381 08	3	2
97 46 765 08	2 200 057	96 34 382 08	3	2
97 46 765 08	2 200 058	96 34 383 08	3	2
97 46 765 08	2 200 064	96 32 574 08	3	2
97 46 766 08	2 200 056	96 34 381 08	4	1
97 46 766 08	2 200 057	96 34 382 08	4	1
97 46 766 08	2 200 058	96 34 383 08	4	1

Item	Page	Assembly	Pos.	Quantity	Item	Page	Assembly	Pos.	Quantity
97 46 766 08	2 200 064	96 32 574 08	4	1	97 48 327 08	3 214 006	96 35 563 08	2	1
97 46 767 08	2 200 056	96 34 381 08	5	1	97 48 328 08	3 227 004	96 35 566 08	(1)	2
97 46 767 08	2 200 057	96 34 382 08	5	1	97 48 328 08	3 560 013	96 39 074 08	1	2
97 46 767 08	2 200 058	96 34 383 08	5	1	97 48 332 08	3 227 005	96 35 569 08	(1)	2
97 46 767 08	2 200 064	96 32 574 08	5	1	97 48 332 08	3 560 017	96 39 078 08	1	2
97 46 768 08	2 200 056	96 34 381 08	6	1	97 48 335 08	3 560 011	96 39 069 08	1	2
97 46 768 08	2 200 057	96 34 382 08	6	1	97 48 340 08	3 215 003	91 47 489 08	17	13
97 46 768 08	2 200 058	96 34 383 08	6	1	97 48 340 08	3 215 004	91 51 840 08	17	13
97 46 768 08	2 200 064	96 32 574 08	6	1	97 48 489 08	3 215 003	91 47 489 08	6	2
97 46 769 08	2 200 056	96 34 381 08	7	2	97 48 489 08	3 215 004	91 51 840 08	6	2
97 46 769 08	2 200 057	96 34 382 08	7	2	97 48 500 08	3 212 000	91 72 405 08	(2)	1
97 46 769 08	2 200 058	96 34 383 08	7	2	97 48 500 08	3 215 003	91 47 489 08	2	4
97 46 769 08	2 200 064	96 32 574 08	7	2	97 48 500 08	3 215 004	91 51 840 08	2	4
97 46 770 08	2 200 056	96 34 381 08	8	1	97 48 504 08	1 400	91 76 481 08	39	1
97 46 770 08	2 200 057	96 34 382 08	8	1	97 48 504 08	1 410	91 76 480 08	39	1
97 46 770 08	2 200 058	96 34 383 08	8	1	97 48 505 08	3 215 003	91 47 489 08	12	2
97 46 770 08	2 200 064	96 32 574 08	8	1	97 48 505 08	3 215 004	91 51 840 08	12	2
97 46 771 08	2 200 056	96 34 381 08	9	1	97 48 535 08	2 671 005	96 35 507 08	3	1
97 46 771 08	2 200 057	96 34 382 08	9	1	97 48 543 08	3 215 003	91 47 489 08	16	2
97 46 771 08	2 200 058	96 34 383 08	9	1	97 48 543 08	3 215 004	91 51 840 08	16	2
97 46 771 08	2 200 064	96 32 574 08	9	1	97 48 593 08	2 340	91 61 648 08	6	1
97 46 775 08	2 200 057	96 34 382 08	2	1	97 48 594 08	2 340	91 61 648 08	7	4
97 46 776 08	2 200 059	96 34 384 08	3	1	97 48 631 08	3 716 003	96 35 669 08	(1)	2
97 46 777 08	2 200 059	96 34 384 08	4	1	97 48 632 08	3 714 012	96 36 472 08	4	1
97 46 778 08	2 200 059	96 34 384 08	5	2	97 48 632 08	3 715 004	96 36 141 08	4	2
97 46 779 08	2 200 059	96 34 384 08	6	2	97 48 632 08	3 716 003	96 35 669 08	4	1
97 46 883 08	2 391 001	96 00 493 3	11	1	97 48 634 08	3 714 012	96 36 472 08	(1)	1
97 46 916 08	2 350	91 72 389 08	3	3	97 48 635 08	3 714 012	96 36 472 08	(1)	1
97 46 948 08	2 391	91 81 968 08	10	1	97 48 654 08	1 140 001	96 35 222 08	10	2
97 46 949 08	2 391	91 81 968 08	11	1	97 48 655 08	1 140 001	96 35 222 08	13	2
97 46 983 08	2 970	91 81 525 08	18	1	97 48 712 08	3 227 002	96 35 704 08	(1)	2
97 47 000 08	2 391	91 81 968 08	30	1	97 48 717 08	1 140 002	96 35 224 08	8	2
97 47 016 08	2 932 082	96 84 247 08	87	1	97 48 736 08	1 140 002	96 35 224 08	15	1
97 47 017 08	2 932 082	96 84 247 08	93	2	97 48 737 08	1 140 002	96 35 224 08	18	1
97 47 135 08	2 970	91 81 525 08	15	1	97 48 738 08	1 140 002	96 35 224 08	23	1
97 47 136 08	2 970	91 81 525 08	16	1	97 48 772 08	2 655	91 75 556 08	10	2
97 47 364 08	2 125	91 47 417 08	3	2	97 48 800 08	1 140 002	96 35 224 08	16	2
97 47 365 08	2 125	91 47 417 08	4	2	97 48 801 08	1 140 002	96 35 224 08	17	3
97 47 487 08	2 101	91 61 490 08	14	1	97 48 808 08	3 811 001	96 35 734 08	(1)	2
97 47 740 08	1 140	91 75 217 08	15	2	97 48 894 08	3 811 001	96 35 734 08	(1)	1
97 47 741 08	1 140	91 75 217 08	18	2	97 48 913 08	3 811 001	96 35 734 08	14	1
97 47 745 08	1 140	91 75 217 08	31	2	97 48 913 08	3 815	91 52 682 08	5	2
97 47 825 08	1 400	91 76 481 08	33	2	97 48 957 08	3 811 002	96 35 836 08	(1)	1
97 47 825 08	1 410	91 76 480 08	33	2	97 49 152 08	3 554 005	96 36 063 08	2	4
97 47 826 08	1 400	91 76 481 08	34	9	97 49 152 08	3 556 006	96 59 718 08	2	4
97 47 826 08	1 410	91 76 480 08	34	9	97 49 152 08	3 557	91 47 510 08	2	4
97 47 827 08	1 400	91 76 481 08	35	4	97 49 152 08	3 558	91 60 448 08	2	4
97 47 827 08	1 410	91 76 480 08	35	4	97 49 153 08	3 554 005	96 36 063 08	3	4
97 47 882 08	3 291	91 75 319 08	2	2	97 49 153 08	3 556 006	96 59 718 08	3	4
97 47 882 08	3 292	91 75 318 08	2	2	97 49 153 08	3 557	91 47 510 08	3	4
97 47 899 08	2 657	91 47 448 08	5	1	97 49 153 08	3 558	91 60 448 08	3	4
97 47 900 08	2 657	91 47 448 08	6	1	97 49 170 08	2 310	91 61 646 08	2	2
97 47 901 08	2 657	91 47 448 08	7	2	97 49 170 08	2 320	91 61 647 08	2	2
97 47 926 08	2 200 064	96 32 574 08	(1)	1	97 49 176 08	2 730 001	96 36 111 08	24	1
97 48 188 08	2 103	91 75 173 08	5	20	97 49 179 08	2 730 001	96 36 111 08	5	1
97 48 204 08	1 400	91 76 481 08	22	2	97 49 183 08	3 215 003	91 47 489 08	8	1
97 48 204 08	1 410	91 76 480 08	22	2	97 49 183 08	3 215 004	91 51 840 08	8	1
97 48 324 08	3 214	91 72 396 08	(1)	1	97 49 249 08	3 558	91 60 448 08	(1)	2
97 48 325 08	3 214	91 72 396 08	(2)	2	97 49 266 08	2 391	91 81 968 08	18	2
97 48 327 08	3 213 003	96 36 659 08	2	1	97 49 267 08	2 391	91 81 968 08	19	1

Item	Page	Assembly	Pos.	Quantity
97 49 269 08	3 215 003	91 47 489 08	(2)	1
97 49 293 08	2 730 001	96 36 111 08	2	2
97 49 294 08	2 730 001	96 36 111 08	3	1
97 49 296 08	3 212 000	91 72 405 08	51	2
97 49 296 08	3 214	91 72 396 08	26	2
97 49 355 08	2 730 001	96 36 111 08	28	1
97 49 356 08	2 730 001	96 36 111 08	29	1
97 49 362 08	2 730 001	96 36 111 08	26	1
97 49 363 08	3 212 000	91 72 405 08	43	4
97 49 363 08	3 214	91 72 396 08	33	4
97 49 392 08	2 932 041	96 70 330 08	3	1
97 49 445 08	2 510 252	96 33 901 08	15	1
97 49 454 08	3 350 001	96 92 615 08	13	4
97 49 458 08	3 360	91 72 386 08	2	4
97 49 459 08	3 360	91 72 386 08	3	2
97 49 469 08	2 932 041	96 70 330 08	4	1
97 49 481 08	2 310 001	96 76 244 08	16	2
97 49 481 08	2 320 001	96 76 249 08	16	2
97 49 483 08	2 531 019	96 35 192 08	1	1
97 49 490 08	3 715 004	96 36 141 08	(1)	2
97 49 491 08	2 510 261	96 36 145 08	1	1
97 49 494 08	3 715 007	96 36 142 08	(1)	2
97 49 575 08	3 212 000	91 72 405 08	48	2
97 49 575 08	3 214	91 72 396 08	32	2
97 49 667 08	2 102 010	91 60 648 08	6	4
97 49 668 08	2 102 010	91 60 648 08	7	2
97 49 669 08	2 102 010	91 60 648 08	8	2
97 49 670 08	2 102 010	91 60 648 08	9	4
97 49 676 08	2 102 010	91 60 648 08	14	8
97 49 680 08	2 102 010	91 60 648 08	15	12
97 49 681 08	2 102 010	91 60 648 08	16	2
97 49 740 08	2 531 018	96 35 191 08	1	1
97 49 760 08	3 224	91 60 440 08	7	2
97 49 761 08	3 224	91 60 440 08	8	2
97 49 762 08	3 224	91 60 440 08	46	1
97 49 873 08	3 746 003	96 37 779 08	21	2
97 50 004 08	2 933	91 47 470 08	5	1
97 50 005 08	2 933	91 47 470 08	6	1
97 50 006 08	2 932 041	96 70 330 08	7	2
97 50 006 08	2 933	91 47 470 08	7	6
97 50 018 08	2 932 082	96 84 247 08	1	1
97 50 019 08	2 932 082	96 84 247 08	108	6
97 50 024 08	3 350 001	96 92 615 08	(2)	2
97 50 049 08	3 224 005	96 36 315 08	2	1
97 50 111 08	3 224 004	96 36 058 08	2	1
97 50 112 08	3 224 004	96 36 058 08	3	1
97 50 113 08	3 224 004	96 36 058 08	4	4
97 50 114 08	3 713	91 78 833 08	2	2
97 50 115 08	3 713	91 78 833 08	8	1
97 50 129 08	2 510 250	91 47 443 08	40	1
97 50 167 08	3 554 005	96 36 063 08	10	1
97 50 167 08	3 556 006	96 59 718 08	10	1
97 50 168 08	3 554 005	96 36 063 08	12	4
97 50 168 08	3 556 006	96 59 718 08	12	4
97 50 169 08	3 554 005	96 36 063 08	13	3
97 50 169 08	3 556 006	96 59 718 08	13	3
97 50 170 08	3 556 008	96 36 352 08	(1)	2
97 50 202 08	3 713	91 78 833 08	89	1
97 50 203 08	3 713	91 78 833 08	88	1
97 50 279 08	2 310 001	96 76 244 08	17	2
97 50 279 08	2 320 001	96 76 249 08	17	2
97 50 288 08	2 859 012	96 29 017 08	1	1
97 50 289 08	2 859 012	96 29 017 08	2	1
97 50 290 08	2 859 012	96 29 017 08	3	1
97 50 291 08	2 859 012	96 29 017 08	4	1
97 50 293 08	2 859 012	96 29 017 08	5	1
97 50 294 08	2 859 012	96 29 017 08	6	3
97 50 296 08	2 859 012	96 29 017 08	7	1
97 50 297 08	2 859 012	96 29 017 08	8	1
97 50 298 08	2 859 012	96 29 017 08	9	1
97 50 299 08	2 859 012	96 29 017 08	10	2
97 50 307 08	3 554 005	96 36 063 08	19	1
97 50 307 08	3 556 006	96 59 718 08	26	1
97 50 307 08	3 556 007	96 59 719 08	39	2
97 50 315 08	3 554 005	96 36 063 08	28	4
97 50 315 08	3 554 006	96 00 236 1	15	2
97 50 315 08	3 557	91 47 510 08	9	4
97 50 318 08	2 859 012	96 29 017 08	11	2
97 50 319 08	2 859 012	96 29 017 08	12	1
97 50 320 08	2 859 012	96 29 017 08	13	1
97 50 321 08	2 859 012	96 29 017 08	14	1
97 50 322 08	2 859 012	96 29 017 08	15	1
97 50 323 08	2 859 012	96 29 017 08	16	1
97 50 324 08	2 859 012	96 29 017 08	17	1
97 50 325 08	2 859 012	96 29 017 08	18	1
97 50 326 08	3 554 005	96 36 063 08	23	2
97 50 326 08	3 556 006	96 59 718 08	30	2
97 50 427 08	3 714	91 81 777 08	10	1
97 50 431 08	3 714	91 81 777 08	11	2
97 50 432 08	3 714	91 81 777 08	12	2
97 50 433 08	3 714	91 81 777 08	15	2
97 50 434 08	3 714	91 81 777 08	16	2
97 50 436 08	3 714	91 81 777 08	26	2
97 50 440 08	3 714 020	96 36 484 08	1	2
97 50 485 08	3 714 023	96 36 496 08	1	2
97 50 517 08	3 714 018	96 36 474 08	1	2
97 50 518 08	2 102 010	91 60 648 08	5	4
97 50 542 08	2 510 262	96 36 519 08	1	1
97 50 543 08	2 510 263	96 36 520 08	1	1
97 50 544 08	2 510 264	96 36 521 08	1	1
97 50 545 08	2 510 265	96 36 522 08	1	1
97 50 549 08	3 714 014	96 36 475 08	2	1
97 50 550 08	3 714 014	96 36 475 08	3	1
97 50 575 08	3 714 021	96 84 543 08	3	1
97 50 576 08	3 714 021	96 84 543 08	4	1
97 50 597 08	3 556 007	96 59 719 08	3	1
97 50 598 08	3 556 007	96 59 719 08	5	1
97 50 710 08	3 224 006	96 41 423 08	1	2
97 50 764 08	3 224	91 60 440 08	9	2
97 50 831 08	3 714	91 81 777 08	29	2
97 50 902 08	3 554 006	96 00 236 1	3	1
97 50 917 08	3 554 006	96 00 236 1	(2)	1
97 50 917 08	3 554 006	96 00 236 1	(2)	1
97 50 917 08	3 554 006	96 00 236 1	(2)	1
97 50 917 08	3 556 007	96 59 719 08	(2)	1
97 50 917 08	3 556 007	96 59 719 08	(2)	1
97 50 941 08	3 554 006	96 00 236 1	17	6
97 50 943 08	3 554 006	96 00 236 1	18	2
97 50 943 08	3 556 007	96 59 719 08	34	2
97 51 098 08	3 554 006	96 00 236 1	2	1

Item	Page	Assembly	Pos.	Quantity	Item	Page	Assembly	Pos.	Quantity
97 51 125 08	3 212 000	91 72 405 08	10	2	97 52 277 08	3 554 006	96 00 236 1	(2)	1
97 51 141 08	3 212 000	91 72 405 08	19	4	97 52 304 08	3 554 006	96 00 236 1	9	4
97 51 150 08	3 745 008	96 36 692 08	2	2	97 52 304 08	3 556 007	96 59 719 08	33	4
97 51 183 08	2 200 055	96 60 972 08	18	25	97 52 310 08	3 714 009	96 36 683 08	14	2
97 51 255 08	3 714 008	96 36 682 08	2	2	97 52 339 08	3 554 006	96 00 236 1	10	2
97 51 255 08	3 714 009	96 36 683 08	2	2	97 52 340 08	3 212	91 72 404 08	52	2
97 51 256 08	3 714 008	96 36 682 08	3	2	97 52 340 08	3 227 000	91 60 434 08	33	2
97 51 258 08	3 714 008	96 36 682 08	6	2	97 52 342 08	3 554 005	96 36 063 08	30	6
97 51 259 08	3 714 008	96 36 682 08	7	1	97 52 342 08	3 554 006	96 00 236 1	11	6
97 51 297 08	3 714 009	96 36 683 08	4	2	97 52 352 08	3 554 006	96 00 236 1	12	2
97 51 298 08	3 714 009	96 36 683 08	6	2	97 52 420 08	3 592	91 72 406 08	6	1
97 51 299 08	3 714 009	96 36 683 08	7	1	97 52 421 08	3 592	91 72 406 08	7	1
97 51 305 08	3 212 000	91 72 405 08	13	2	97 52 422 08	3 592	91 72 406 08	8	1
97 51 353 08	3 212 000	91 72 405 08	39	2	97 52 423 08	3 592	91 72 406 08	10	2
97 51 363 08	1 100 007	96 36 741 08	4	3	97 52 425 08	3 556 007	96 59 719 08	4	2
97 51 364 08	1 100 007	96 36 741 08	5	1	97 52 426 08	3 556 007	96 59 719 08	6	2
97 51 373 08	3 212 000	91 72 405 08	38	2	97 52 427 08	3 556 007	96 59 719 08	7	2
97 51 404 08	3 212	91 72 404 08	9	1	97 52 459 08	3 556 007	96 59 719 08	41	1
97 51 405 08	3 212	91 72 404 08	11	1	97 52 487 08	3 845	91 80 878 08	8	1
97 51 407 08	3 212	91 72 404 08	21	2	97 52 488 08	3 838	91 80 441 08	9	2
97 51 408 08	3 212	91 72 404 08	22	2	97 52 489 08	3 839	91 80 442 08	10	2
97 51 413 08	3 212 001	96 36 771 08	2	1	97 52 491 08	3 828	91 80 446 08	6	2
97 51 414 08	3 212 001	96 36 771 08	4	2	97 52 565 08	3 554 006	96 00 236 1	33	4
97 51 421 08	3 212	91 72 404 08	48	4	97 52 582 08	3 711	91 72 407 08	4	1
97 51 443 08	3 212	91 72 404 08	32	3	97 52 583 08	3 711	91 72 407 08	5	1
97 51 443 08	3 746 001	96 70 588 08	23	2	97 52 584 08	3 711	91 72 407 08	6	1
97 51 444 08	3 212 000	91 72 405 08	17	4	97 52 585 08	3 711	91 72 407 08	13	1
97 51 445 08	3 212 000	91 72 405 08	20	2	97 52 586 08	3 711	91 72 407 08	15	2
97 51 450 08	3 212 000	91 72 405 08	25	2	97 52 587 08	3 221	91 60 426 08	35	2
97 51 488 08	3 212 000	91 72 405 08	40	1	97 52 587 08	3 221 000	91 60 429 08	35	2
97 51 523 08	3 212 000	91 72 405 08	41	2	97 52 587 08	3 222	91 60 427 08	35	2
97 51 556 08	3 212 000	91 72 405 08	6	1	97 52 587 08	3 222 000	91 60 430 08	35	2
97 51 568 08	3 592 004	96 79 622 08	2	2	97 52 588 08	3 221	91 60 426 08	38	4
97 51 636 08	3 745	91 72 410 08	40	2	97 52 588 08	3 221 000	91 60 429 08	38	4
97 51 674 08	2 391	91 81 968 08	17	1	97 52 588 08	3 222	91 60 427 08	38	4
97 51 777 08	2 932 001	96 80 959 08	21	1	97 52 588 08	3 222 000	91 60 430 08	38	4
97 51 781 08	2 391	91 81 968 08	27	1	97 52 618 08	3 711	91 72 407 08	26	1
97 51 814 08	2 391	91 81 968 08	28	1	97 52 636 08	3 350 001	96 92 615 08	20	2
97 51 824 08	3 350 004	96 36 946 08	1	1	97 52 637 08	3 350 001	96 92 615 08	21	2
97 51 825 08	3 350 004	96 36 946 08	2	1	97 52 677 08	3 836	91 80 439 08	16	2
97 51 876 08	2 920 110	96 41 100 08	5	1	97 52 700 08	3 827	91 80 445 08	15	2
97 51 876 08	2 920 369	96 78 525 08	5	1	97 52 701 08	3 837	91 80 440 08	17	2
97 51 876 08	2 920 448	96 40 440 08	5	1	97 52 703 08	3 556 007	96 59 719 08	(1)	2
97 51 896 08	2 391	91 81 968 08	29	1	97 52 722 08	3 554 006	96 00 236 1	39	2
97 51 943 08	2 391	91 81 968 08	39	1	97 52 748 08	3 745	91 72 410 08	10	2
97 52 018 08	3 227 000	91 60 434 08	(1)	1	97 52 901 08	1 400	91 76 481 08	54	1
97 52 025 08	3 227 000	91 60 434 08	32	2	97 52 901 08	1 410	91 76 480 08	54	1
97 52 085 08	2 932 082	96 84 247 08	6	2	97 52 932 08	2 101 001	96 37 507 08	2	1
97 52 104 08	2 932 082	96 84 247 08	7	4	97 52 933 08	2 101 001	96 37 507 08	3	1
97 52 124 08	2 932 082	96 84 247 08	8	3	97 52 938 08	2 200 000	91 61 061 08	95	50
97 52 125 08	2 932 082	96 84 247 08	9	1	97 53 003 08	2 103	91 75 173 08	57	2
97 52 152 08	2 932 082	96 84 247 08	11	2	97 53 030 08	3 714 008	96 36 682 08	8	4
97 52 197 08	3 560 030	96 37 159 08	2	1	97 53 030 08	3 714 009	96 36 683 08	8	4
97 52 198 08	2 103	91 75 173 08	(1)	1	97 53 047 08	2 101 001	96 37 507 08	4	2
97 52 200 08	2 103	91 75 173 08	41	2	97 53 109 08	2 101 001	96 37 507 08	6	1
97 52 201 08	2 103	91 75 173 08	42	2	97 53 110 08	2 101 001	96 37 507 08	7	1
97 52 202 08	2 103	91 75 173 08	43	4	97 53 438 08	3 556 007	96 59 719 08	32	2
97 52 203 08	2 103	91 75 173 08	44	2	97 53 447 08	3 930 531	96 37 672 08	4	1
97 52 206 08	2 391	91 81 968 08	40	1	97 53 448 08	3 930 531	96 37 672 08	5	1
97 52 217 08	3 930 154	96 79 914 08	5	1	97 53 560 08	3 930 524	96 37 720 08	5	1

Item	Page	Assembly	Pos.	Quantity	Item	Page	Assembly	Pos.	Quantity
97 53 584 08	3 746 001	96 70 588 08	2	1	97 54 714 08	2 200 000	91 61 061 08	99	2
97 53 585 08	3 746 001	96 70 588 08	16	2	97 54 716 08	2 102 012	96 79 276 08	22	4
97 53 586 08	3 746 001	96 70 588 08	17	2	97 54 729 08	2 102 012	96 79 276 08	23	4
97 53 661 08	3 746 004	96 37 833 08	(1)	1	97 54 734 08	2 310 001	96 76 244 08	20	1
97 53 672 08	3 746 003	96 37 779 08	(1)	1	97 54 734 08	2 320 001	96 76 249 08	20	1
97 53 674 08	3 746 003	96 37 779 08	7	4	97 54 878 08	3 350 001	96 92 615 08	(7)	2
97 53 675 08	3 746 003	96 37 779 08	8	4	97 54 974 08	1 130 007	96 38 655 08	3	4
97 53 676 08	3 746 003	96 37 779 08	9	6	97 54 975 08	1 130 007	96 38 655 08	4	2
97 53 677 08	3 746 003	96 37 779 08	10	2	97 54 986 08	2 102 012	96 79 276 08	25	1
97 53 682 08	1 130 008	96 38 102 08	12	4	97 54 987 08	2 102 012	96 79 276 08	26	1
97 53 684 08	1 400	91 76 481 08	63	1	97 55 008 08	2 310 001	96 76 244 08	24	1
97 53 685 08	1 410	91 76 480 08	63	1	97 55 008 08	2 320 001	96 76 249 08	24	1
97 53 688 08	3 930 503	96 36 588 08	5	1	97 55 008 08	2 340	91 61 648 08	22	1
97 53 725 08	3 556 006	96 59 718 08	57	2	97 55 008 08	3 350 001	96 92 615 08	27	1
97 53 839 08	3 930 567	96 37 859 08	7	1	97 55 008 08	3 360 003	96 76 267 08	25	1
97 53 922 08	1 140	91 75 217 08	64	1	97 55 008 08	3 370	91 83 620 08	18	1
97 53 935 08	2 391	91 81 968 08	43	4	97 55 009 08	2 310 001	96 76 244 08	19	1
97 53 936 08	2 391	91 81 968 08	44	4	97 55 009 08	2 320 001	96 76 249 08	19	1
97 54 014 08	2 102 012	96 79 276 08	2	1	97 55 073 08	2 102 010	91 60 648 08	36	1
97 54 034 08	2 102 012	96 79 276 08	3	1	97 55 075 08	2 102 010	91 60 648 08	38	1
97 54 042 08	3 930 335	96 37 478 08	7	1	97 55 090 08	3 930 522	96 38 636 08	4	1
97 54 043 08	3 930 567	96 37 859 08	4	1	97 55 091 08	3 930 522	96 38 636 08	5	1
97 54 068 08	1 400	91 76 481 08	55	1	97 55 093 08	2 200 000	91 61 061 08	108	1
97 54 069 08	1 400	91 76 481 08	56	1	97 55 094 08	2 200 000	91 61 061 08	109	1
97 54 072 08	2 391	91 81 968 08	50	2	97 55 155 08	2 102 012	96 79 276 08	27	2
97 54 073 08	2 391	91 81 968 08	49	1	97 55 168 08	2 103 001	96 38 134 08	7	1
97 54 075 08	3 930 426	96 37 944 08	5	1	97 55 168 08	2 310 001	96 76 244 08	30	1
97 54 097 08	1 410	91 76 480 08	55	1	97 55 168 08	2 320 001	96 76 249 08	30	1
97 54 098 08	1 410	91 76 480 08	56	1	97 55 184 08	2 200 000	91 61 061 08	110	1
97 54 178 08	1 400	91 76 481 08	57	1	97 55 185 08	2 102 012	96 79 276 08	28	1
97 54 179 08	1 400	91 76 481 08	58	1	97 55 200 08	2 925 007	96 38 882 08	3	1
97 54 180 08	1 410	91 76 480 08	57	1	97 55 201 08	2 925 007	96 38 882 08	4	1
97 54 181 08	1 410	91 76 480 08	58	1	97 55 207 08	2 200 000	91 61 061 08	111	1
97 54 225 08	2 103 001	96 38 134 08	1	1	97 55 276 08	3 221	91 60 426 08	39	2
97 54 274 08	2 102 012	96 79 276 08	4	4	97 55 276 08	3 221 000	91 60 429 08	39	2
97 54 274 08	2 103 001	96 38 134 08	2	2	97 55 276 08	3 222	91 60 427 08	39	6
97 54 274 08	2 310 001	96 76 244 08	18	1	97 55 276 08	3 222 000	91 60 430 08	39	4
97 54 274 08	2 320 001	96 76 249 08	18	1	97 55 282 08	2 102 012	96 79 276 08	30	1
97 54 275 08	2 102 012	96 79 276 08	5	2	97 55 283 08	2 102 012	96 79 276 08	31	1
97 54 349 08	2 102 012	96 79 276 08	7	2	97 55 284 08	2 102 012	96 79 276 08	32	1
97 54 350 08	2 102 012	96 79 276 08	8	1	97 55 295 08	2 671	91 61 282 08	6	2
97 54 355 08	2 200 000	91 61 061 08	96	4	97 55 364 08	2 102 012	96 79 276 08	33	2
97 54 355 08	2 200 055	96 60 972 08	23	5	97 55 368 08	1 130 008	96 38 102 08	15	2
97 54 461 08	1 400	91 76 481 08	65	4	97 55 403 08	2 550	91 81 778 08	62	2
97 54 461 08	1 410	91 76 480 08	65	4	97 55 410 08	2 391 035	96 33 658 08	17	2
97 54 544 08	3 930 607	96 37 550 08	12	1	97 55 418 08	2 671	91 61 282 08	12	1
97 54 545 08	3 930 607	96 37 550 08	13	1	97 55 442 08	2 711	91 47 454 08	23	2
97 54 555 08	2 391	91 81 968 08	51	1	97 55 650 08	3 360 003	96 76 267 08	29	2
97 54 590 08	1 400	91 76 481 08	59	1	97 55 672 08	2 102 012	96 79 276 08	43	1
97 54 592 08	1 410	91 76 480 08	59	1	97 55 673 08	2 102 012	96 79 276 08	44	1
97 54 610 08	2 102 012	96 79 276 08	11	2	97 55 674 08	2 102 012	96 79 276 08	45	1
97 54 611 08	2 102 012	96 79 276 08	12	1	97 55 755 08	2 550	91 81 778 08	63	4
97 54 612 08	2 102 012	96 79 276 08	13	1	97 55 756 08	2 391 035	96 33 658 08	18	2
97 54 613 08	2 102 012	96 79 276 08	14	1	97 55 764 08	2 550	91 81 778 08	70	1
97 54 614 08	2 102 012	96 79 276 08	15	2	97 55 833 08	2 102 012	96 79 276 08	46	1
97 54 619 08	2 102 012	96 79 276 08	16	1	97 55 879 08	2 102 012	96 79 276 08	47	1
97 54 656 08	2 102 012	96 79 276 08	17	1	97 55 882 08	2 932 041	96 70 330 08	21	2
97 54 662 08	2 392	91 69 972 08	24	1	97 55 892 08	3 211	91 75 353 08	61	2
97 54 711 08	2 200 000	91 61 061 08	94	2	97 55 893 08	3 211	91 75 353 08	62	2
97 54 712 08	2 200 000	91 61 061 08	97	1	97 55 896 08	3 211	91 75 353 08	65	4

Item	Page	Assembly	Pos.	Quantity	Item	Page	Assembly	Pos.	Quantity
97 55 897 08	3 211	91 75 353 08	66	1	97 57 771 08	3 714	91 81 777 08	75	4
97 55 910 08	2 670	91 61 208 08	18	1	97 57 776 08	2 320 001	96 76 249 08	34	2
97 55 911 08	2 670	91 61 208 08	19	1	97 57 777 08	2 310 001	96 76 244 08	32	2
97 55 951 08	2 102 013	96 39 494 08	2	1	97 57 778 08	2 320 001	96 76 249 08	36	2
97 55 952 08	2 102 013	96 39 494 08	3	1	97 57 789 08	2 310 001	96 76 244 08	33	1
97 55 989 08	3 211	91 75 353 08	67	1	97 57 789 08	2 320 001	96 76 249 08	37	1
97 56 067 08	2 102 010	91 60 648 08	39	1	97 58 497 08	2 780 522	96 40 798 08	5	1
97 56 099 08	2 391 001	96 00 493 3	41	1	97 58 522 08	2 780 522	96 40 798 08	4	1
97 56 134 08	2 550	91 81 778 08	4	2	97 58 576 08	3 592 004	96 79 622 08	4	1
97 56 141 08	2 550	91 81 778 08	69	2	97 58 692 08	3 212	91 72 404 08	59	1
97 56 144 08	2 391 001	96 00 493 3	39	1	97 58 696 08	3 212	91 72 404 08	60	1
97 56 225 08	2 391 001	96 00 493 3	42	1	97 58 790 08	2 533 025	96 40 724 08	14	1
97 56 226 08	1 140	91 75 217 08	78	2	97 58 924 08	3 215 003	91 47 489 08	4	1
97 56 226 08	2 102 014	96 39 607 08	10	1	97 58 924 08	3 215 004	91 51 840 08	4	1
97 56 239 08	2 103	91 75 173 08	61	2	97 58 925 08	3 215 003	91 47 489 08	13	1
97 56 298 08	3 713	91 78 833 08	49	3	97 58 925 08	3 215 004	91 51 840 08	13	1
97 56 448 08	2 102 010	91 60 648 08	28	2	97 58 926 08	3 215 003	91 47 489 08	14	1
97 56 519 08	2 655	91 75 556 08	17	2	97 58 926 08	3 215 004	91 51 840 08	14	1
97 56 688 08	1 140	91 75 217 08	79	2	97 59 025 08	3 826	91 80 444 08	54	2
97 56 772 08	2 200 061	96 40 021 08	2	2	97 59 036 08	3 224 006	96 41 423 08	5	1
97 56 773 08	2 200 061	96 40 021 08	3	1	97 59 047 08	2 925 007	96 38 882 08	24	1
97 56 774 08	2 200 061	96 40 021 08	4	1	97 59 092 08	2 200 000	91 61 061 08	88	2
97 56 793 08	2 350	91 72 389 08	8	2	97 59 093 08	2 200 000	91 61 061 08	89	1
97 56 797 08	2 200 055	96 60 972 08	8	1	97 59 095 08	3 556 006	96 59 718 08	60	1
97 56 941 08	2 200 000	91 61 061 08	69	1	97 59 121 08	2 200 000	91 61 061 08	90	1
97 56 942 08	3 825	91 80 443 08	52	2	97 59 122 08	2 200 000	91 61 061 08	91	1
97 57 059 08	2 340	91 61 648 08	14	1	97 59 168 08	2 510 266	96 41 429 08	13	1
97 57 061 08	2 340	91 61 648 08	16	1	97 59 169 08	2 510 266	96 41 429 08	14	1
97 57 086 08	3 715	91 78 835 08	34	10	97 59 170 08	2 510 266	96 41 429 08	15	1
97 57 086 08	3 716	91 79 193 08	27	10	97 59 234 08	2 533 024	96 76 149 08	2	1
97 57 099 08	3 714	91 81 777 08	60	1	97 59 323 08	2 859 012	96 29 017 08	20	1
97 57 099 08	3 715	91 78 835 08	35	1	97 59 324 08	2 859 012	96 29 017 08	21	1
97 57 099 08	3 716	91 79 193 08	28	1	97 59 516 08	2 970	91 81 525 08	165	10
97 57 167 08	1 880	91 62 958 08	15	1	97 59 516 08	2 975 000	91 58 716 08	65	5
97 57 179 08	3 713	91 78 833 08	50	2	97 59 516 08	2 975 060	91 58 717 08	65	5
97 57 180 08	3 713	91 78 833 08	51	2	97 59 516 08	2 975 100	91 73 507 08	65	16
97 57 182 08	3 713	91 78 833 08	52	2	97 59 516 08	2 975 153	91 58 730 08	65	5
97 57 183 08	3 713	91 78 833 08	53	4	97 59 516 08	2 975 300	91 58 720 08	65	4
97 57 184 08	3 713	91 78 833 08	54	1	97 59 516 08	2 975 400	91 58 729 08	65	4
97 57 185 08	3 713	91 78 833 08	55	1	97 59 516 08	2 978 103	91 72 417 08	65	2
97 57 195 08	3 713	91 78 833 08	56	1	97 59 516 08	2 978 200	91 72 413 08	65	2
97 57 196 08	3 713	91 78 833 08	57	1	97 59 516 08	3 978 100	91 48 973 08	65	5
97 57 270 08	2 200 062	96 40 428 08	1	1	97 59 623 08	2 932 041	96 70 330 08	33	8
97 57 271 08	2 200 062	96 40 428 08	2	1	97 59 748 08	3 714 009	96 36 683 08	15	1
97 57 314 08	1 300	91 25 321 08	9	2	97 59 750 08	2 200 000	91 61 061 08	118	1
97 57 327 08	3 714 008	96 36 682 08	16	2	97 59 855 08	2 657	91 47 448 08	9	1
97 57 445 08	3 714	91 81 777 08	53	1	97 59 858 08	3 350 001	96 92 615 08	32	1
97 57 446 08	3 714	91 81 777 08	54	2	97 59 962 08	3 713	91 78 833 08	73	1
97 57 447 08	3 211	91 75 353 08	106	3	97 59 963 08	3 713	91 78 833 08	74	1
97 57 447 08	3 714	91 81 777 08	55	6	97 59 990 08	3 714 024	96 37 313 08	8	1
97 57 453 08	3 360 003	96 76 267 08	30	1	97 60 017 08	3 832	91 80 435 08	56	2
97 57 462 08	3 714	91 81 777 08	56	2	97 60 025 08	3 833	91 80 436 08	57	2
97 57 463 08	3 714	91 81 777 08	57	2	97 60 027 08	3 834	91 80 437 08	58	2
97 57 528 08	3 714	91 81 777 08	58	2	97 60 028 08	3 835	91 80 438 08	59	2
97 57 641 08	3 713	91 78 833 08	69	1	97 60 049 08	3 714	91 81 777 08	83	1
97 57 658 08	2 200 064	96 32 574 08	1	1	97 60 050 08	3 714	91 81 777 08	84	1
97 57 659 08	2 200 064	96 32 574 08	2	1	97 60 051 08	3 714	91 81 777 08	85	2
97 57 679 08	3 930 524	96 37 720 08	4	1	97 60 102 08	2 671 005	96 35 507 08	10	2
97 57 731 08	2 533 071	96 32 616 08	1	1	97 60 218 08	2 657	91 47 448 08	12	1
97 57 770 08	3 714	91 81 777 08	74	8	97 60 740 08	1 400	91 76 481 08	88	2

Item	Page	Assembly	Pos.	Quantity	Item	Page	Assembly	Pos.	Quantity
97 60 740 08	1 410	91 76 480 08	88	2	97 86 740 08	3 212 015	96 60 002 08	1	1
97 60 745 08	2 102 012	96 79 276 08	61	1	97 86 740 08	3 221 201	96 59 060 08	1	1
97 60 746 08	2 102 012	96 79 276 08	62	1	97 86 740 08	3 224 010	96 59 724 08	1	1
97 60 900 08	2 533 024	96 76 149 08	3	1	97 86 740 08	3 713 013	96 92 841 08	5	2
97 61 198 08	2 102 012	96 79 276 08	65	1	97 86 740 08	3 714 030	96 59 796 08	1	1
97 61 672 08	2 925 007	96 38 882 08	26	2	97 86 740 08	3 716 006	96 93 088 08	5	2
97 62 903 08	1 140	91 75 217 08	88	10	97 86 740 08	3 717 003	96 92 588 08	1	2
97 63 894 08	2 200 000	91 61 061 08	121	2	97 86 741 08	1 130 021	96 68 934 08	2	2
97 63 895 08	2 200 000	91 61 061 08	122	4	97 86 741 08	1 140 011	96 86 439 08	6	2
97 63 897 08	2 200 000	91 61 061 08	123	2	97 86 741 08	1 400 210	96 86 467 08	3	1
97 63 959 08	2 200 000	91 61 061 08	152	4	97 86 741 08	1 410 400	96 86 650 08	3	1
97 64 749 08	2 200 000	91 61 061 08	163	1	97 86 741 08	1 740	96 71 559 08	3	1
97 64 787 08	2 925 007	96 38 882 08	25	1	97 86 741 08	3 211 010	96 73 506 08	4	4
97 64 858 08	2 200 000	91 61 061 08	164	3	97 86 741 08	3 212 015	96 60 002 08	5	4
97 65 362 08	2 932 082	96 84 247 08	102	1	97 86 741 08	3 213 250	96 59 809 08	4	6
97 66 217 08	3 713	91 78 833 08	87	1	97 86 741 08	3 214 008	96 59 713 08	4	2
97 66 353 08	2 101 002	96 44 198 08	2	3	97 86 741 08	3 221 201	96 59 060 08	5	4
97 66 356 08	2 101	91 61 490 08	37	1	97 86 741 08	3 224 010	96 59 724 08	5	4
97 66 929 08	2 932 001	96 80 959 08	6	1	97 86 741 08	3 350	91 78 837 08	(3)	2
97 67 237 08	2 200 000	91 61 061 08	165	1	97 86 741 08	3 554 005	96 36 063 08	(2)	4
97 67 363 08	3 211	91 75 353 08	110	1	97 86 741 08	3 554 006	96 00 236 1	(2)	2
97 68 302 08	2 790 701	91 55 739 08	4	1	97 86 741 08	3 556 006	96 59 981 08	4	3
97 68 389 08	3 222 002	96 45 453 08	7	2	97 86 741 08	3 556 007	96 59 982 08	3	2
97 68 390 08	3 222 002	96 45 453 08	8	4	97 86 741 08	3 557	91 47 510 08	(2)	4
97 68 674 08	2 810 001	96 52 918 08	20	2	97 86 741 08	3 558 003	96 59 976 08	3	4
97 68 676 08	2 810 001	96 52 918 08	(1)	1	97 86 741 08	3 711	91 72 407 08	(2)	2
97 68 846 08	2 200 000	91 61 061 08	167	1	97 86 741 08	3 713 013	96 92 841 08	1	6
97 68 847 08	2 200 000	91 61 061 08	168	1	97 86 741 08	3 716 006	96 93 088 08	2	4
97 69 207 08	2 310	91 61 646 08	13	4	97 86 741 08	3 717 003	96 92 588 08	6	4
97 69 207 08	2 320	91 61 647 08	13	4	97 86 744 08	1 400 210	96 86 467 08	4	2
97 71 000 08	1 880	91 62 958 08	25	2	97 86 744 08	1 410 400	96 86 650 08	4	2
97 72 009 08	2 790 701	91 55 739 08	29	1	97 86 745 08	1 880	91 62 958 08	31	1
97 72 138 08	2 790 701	91 55 739 08	32	1	97 86 746 08	1 140 011	96 86 439 08	1	7
97 74 375 08	3 715 006	96 59 799 08	6	2	97 86 746 08	1 400 210	96 86 467 08	2	8
97 74 908 08	2 932 082	96 84 247 08	105	1	97 86 746 08	1 410 400	96 86 650 08	2	7
97 75 900 08	3 714	91 81 777 08	87	1	97 86 746 08	1 740	96 71 559 08	2	4
97 75 981 08	2 790 701	91 55 739 08	36	1	97 86 746 08	3 211 010	96 73 506 08	5	4
97 76 024 08	2 790 702	96 49 329 08	1	1	97 86 746 08	3 212 015	96 60 002 08	6	5
97 77 440 08	3 556 006	96 59 718 08	54	2	97 86 746 08	3 213 250	96 59 809 08	3	8
97 78 054 08	3 211	91 75 353 08	51	2	97 86 746 08	3 214 008	96 59 713 08	3	4
97 78 521 08	3 745 022	96 84 615 08	2	1	97 86 746 08	3 215 003	91 47 489 08	(1)	3
97 80 392 08	2 533 025	96 40 724 08	5	1	97 86 746 08	3 221 201	96 59 060 08	4	4
97 81 001 08	2 200 000	91 61 061 08	172	1	97 86 746 08	3 224 010	96 59 724 08	4	4
97 81 977 08	3 592	91 72 406 08	19	2	97 86 746 08	3 554 005	96 36 063 08	(1)	4
97 81 978 08	3 592	91 72 406 08	20	2	97 86 746 08	3 554 006	96 00 236 1	(1)	6
97 81 979 08	3 592	91 72 406 08	21	4	97 86 746 08	3 556 006	96 59 981 08	5	6
97 82 964 08	3 212	91 72 404 08	35	2	97 86 746 08	3 556 007	96 59 982 08	4	2
97 82 964 08	3 212 001	96 36 771 08	6	2	97 86 746 08	3 557	91 47 510 08	(1)	4
97 85 014 08	3 211	91 75 353 08	95	2	97 86 746 08	3 558 003	96 59 976 08	4	4
97 85 695 08		LR 11350 -0	142	32	97 86 746 08	3 711	91 72 407 08	(1)	4
97 85 872 08	2 370	91 61 649 08	8	1	97 86 746 08	3 713 013	96 92 841 08	2	4
97 85 873 08	2 370	91 61 649 08	9	1	97 86 746 08	3 716 006	96 93 088 08	1	4
97 85 874 08	2 370	91 61 649 08	10	1	97 86 746 08	3 717 003	96 92 588 08	5	4
97 85 875 08	2 370	91 61 649 08	11	1	97 86 747 08	1 880	91 62 958 08	49	1
97 86 739 08	1 880	91 62 958 08	11	3	97 86 748 08	3 211 010	96 73 506 08	2	4
97 86 740 08	1 140 011	96 86 439 08	3	3	97 86 748 08	3 212 015	96 60 002 08	2	2
97 86 740 08	1 400 210	96 86 467 08	5	1	97 86 748 08	3 213 250	96 59 809 08	2	3
97 86 740 08	1 410 400	96 86 650 08	5	1	97 86 748 08	3 214 008	96 59 713 08	1	3
97 86 740 08	1 880	91 62 958 08	12	3	97 86 748 08	3 221 201	96 59 060 08	2	3
97 86 740 08	3 211 010	96 73 506 08	1	1	97 86 748 08	3 224 010	96 59 724 08	2	3

Item	Page	Assembly	Pos.	Quantity	Item	Page	Assembly	Pos.	Quantity
97 86 748 08	3 350	91 78 837 08	(1)	1					
97 86 748 08	3 556 006	96 59 981 08	2	2					
97 86 748 08	3 556 007	96 59 982 08	2	2					
97 86 748 08	3 558 003	96 59 976 08	2	2					
97 86 748 08	3 713 013	96 92 841 08	4	6					
97 86 748 08	3 714 030	96 59 796 08	2	3					
97 86 748 08	3 716 006	96 93 088 08	4	2					
97 86 748 08	3 717 003	96 92 588 08	2	2					
97 86 749 08	1 880	91 62 958 08	64	2					
97 86 750 08	1 140 011	96 86 439 08	2	6					
97 86 750 08	1 880	91 62 958 08	66	3					
97 87 877 08	3 211	91 75 353 08	108	5					
97 88 108 08	3 224	91 60 440 08	52	1					
97 88 671 08	1 880	91 62 958 08	33	1					
97 88 805 08	3 215 003	91 47 489 08	23	10					
97 88 805 08	3 215 004	91 51 840 08	23	10					
97 92 409 08	3 224	91 60 440 08	53	1					
97 92 938 08	1 140	91 75 217 08	32	1					
97 93 405 08	3 224	91 60 440 08	51	1					
97 93 833 08	1 880	91 62 958 08	62	1					
97 94 590 08	3 221	91 60 426 08	(2)	2					
97 94 590 08	3 222 000	91 60 430 08	(3)	2					
97 94 590 08	3 222 001	96 59 547 08	1	1					
97 95 067 08	3 226	91 60 432 08	(2)	2					
97 95 067 08	3 227 000	91 60 434 08	(3)	2					
97 95 823 08	3 715 006	96 59 799 08	3	1					
97 95 823 08	3 716 005	96 59 754 08	3	1					
97 95 824 08	3 716 005	96 59 754 08	4	1					
97 95 881 08	3 715 006	96 59 799 08	4	1					
97 96 127 08	3 212	91 72 404 08	57	1					
97 96 388 08	3 714	91 81 777 08	18	2					
97 96 775 08	2 200 063	96 60 724 08	2	1					
97 96 776 08	2 200 063	96 60 724 08	3	1					
97 97 468 08	2 102 010	91 60 648 08	64	2					
97 97 469 08	2 102 010	91 60 648 08	65	2					
97 97 693 08	2 102 010	91 60 648 08	33	2					
97 97 709 08	2 101 001	96 37 507 08	10	1					
97 97 764 08	3 214	91 72 396 08	3	2					
97 97 765 08	3 212 000	91 72 405 08	35	2					
97 97 765 08	3 214	91 72 396 08	4	2					
97 98 215 08	3 212 000	91 72 405 08	34	2					
97 99 064 08	2 101	91 61 490 08	5	2					
97 99 067 08	2 101	91 61 490 08	2	2					
99 02 690 14	X1046779	10 46 779 4	100	1					
99 70 404 01	2 200 000	91 61 061 08	125	4					

Description	Item	Pos.	Quantity	Page	Assembly	Description
12-SIDED SCREW	10 66 338 1	10	6	9 653 401	96 53 401 08	INJECTOR
ACCESS FLEWING PLATFORM	96 36 704 08	86	1	2 200 000	91 61 061 08	MACHINERY HOUSE W.GANG
ACOUST. WARN. DISPLACEM.	96 76 982 08	20	1	2 780 320	91 72 883 08	ACOUST.WARN. SLEWING G
ACOUST.WARN. SLEWING G	91 72 883 08	341	1		LR 11350 -0	LIEBHERR CRAW.CRANE LR
ACOUST.WARN. SLEWING G	96 76 981 08	10	1	2 780 320	91 72 883 08	ACOUST.WARN. SLEWING G
ACTUATING UNIT	57 17 267 08	8	1	X1087476	10 87 476 4	DRIVE
ACTUATION SPIKE	70 42 161 08	46	1	X1046779	10 46 779 4	CABIN
ACTUATION SPIKE 1,5	70 42 572 08	27	1	2 932 001	96 80 959 08	RELAY CONTROL SYSTEM
ACTUATION SPIKE GD-ZN SW	70 42 534 08	76	2	1 400	91 76 481 08	CRAWLER TRACK CARRIER, L
ACTUATION SPIKE GD-ZN SW	70 42 534 08	76	2	1 410	91 76 480 08	CRAWLER TRACK CARRIER,
ACTUATION SPIKE GD-ZN SW	70 42 534 08	60	1	2 200 000	91 61 061 08	MACHINERY HOUSE W.GANG
ACTUATION SPIKE GD-ZN SW	70 42 534 08	9	2	2 510 251	96 33 900 08	COVER COMPL.
ACTUATION SPIKE GD-ZN SW	70 42 534 08	11	2	2 510 252	96 33 901 08	COVER COMPL.
ACTUATION SPIKE GD-ZN SW	70 42 534 08	9	2	2 510 253	96 33 902 08	COVER COMPL.
ACTUATION SPIKE GD-ZN SW	70 42 534 08	9	2	2 510 254	96 33 903 08	COVER COMPL.
ACTUATION SPIKE GD-ZN SW	70 42 534 08	9	2	2 510 259	96 33 908 08	COVER COMPL.
ACTUATION SPIKE GD-ZN SW	70 42 534 08	9	2	2 510 261	96 36 145 08	COVER COMPL.
ACTUATION SPIKE GD-ZN SW	70 42 534 08	3	4	2 510 262	96 36 519 08	COVER PRE-ASSY.
ACTUATION SPIKE GD-ZN SW	70 42 534 08	3	7	2 510 263	96 36 520 08	COVER PRE-ASSY.
ACTUATION SPIKE GD-ZN SW	70 42 534 08	3	7	2 510 264	96 36 521 08	COVER PRE-ASSY.
ACTUATION SPIKE GD-ZN SW	70 42 534 08	3	7	2 510 265	96 36 522 08	COVER PRE-ASSY.
ACTUATION SPIKE GD-ZN SW	70 42 534 08	9	2	2 510 266	96 41 429 08	VENT COVER, COMPL.
ACTUATION SPIKE GD-ZN SW	70 42 534 08	3	2	2 790 702	96 49 329 08	FLAP PRE-ASS.
ACTUATOR WELDED	96 00 501 8	3	1	1 991	91 83 359 08	ROTARY FEED THROUGH
ADAPTER BOARD CF-PCMCIA	10 46 740 3	(90)	1	2 533	91 71 114 08	EL.INSTRUMENTS F.CRANE D
ADAPTER DATA LOGGER	91 68 736 08	376	1		LR 11350 -0	LIEBHERR CRAW.CRANE LR
ADAPTOR	10 87 445 8	42	1	9 600 447	96 00 447 0	MOTOR SPEED CONTROL
ADAPTOR 18-POL SPF	66 00 245 08	20	1	2 932 082	96 84 247 08	ASSEMBLY PARTS MOUNTIN
ADAPTOR FORK 80X290X70 S	97 14 150 08	4	2	3 360	91 72 386 08	WINCH 5
ADAPTOR RAL 9005,M,GT SPF	96 51 859 08	30	2	2 925 003	96 80 918 08	EQUIPMENT CAMERA CAB
ADAPTOR RI1-EDX11/2 A3P	47 55 029 08	608	4	3 978 005	91 60 393 08	ADDL.HYDRAULIC SB-HEAD PI
ADAPTOR RI1-EDX11/4 A3P	47 55 035 08	678	5	2 970	91 81 525 08	HYDRAULICS
ADAPTOR RI1-EDX11/4 A3P	47 55 035 08	612	4	3 978 005	91 60 393 08	ADDL.HYDRAULIC SB-HEAD PI
ADAPTOR RI1-EDX11/4 A3P	47 55 035 08	614	1	3 978 100	91 48 973 08	HYDR. SUSPENDED BALLAST
ADAPTOR RI1/2-EDX3/4 A3P	47 55 019 08	629	2	2 976 000	91 60 045 08	ADDNL.HYDR.2ND SLEWING G
ADAPTOR RI11/4-EDX1 A3P	47 55 018 08	731	3	2 970	91 81 525 08	HYDRAULICS
ADD HEATING SUPERSTRUCT	91 71 112 08	174	1		LR 11350 -0	LIEBHERR CRAW.CRANE LR
ADD-ON HOUSING HAN 10B	10 87 352 6	(20)	1	2 925	91 74 314 08	CAMERA CONTROL SUPERS
ADD-ON HOUSING HAN 16B	10 87 352 7	17	2	2 920 432	96 78 526 08	TERMINAL BOX CPL.
ADD-ON HOUSING HAN 24B	10 87 352 8	20	6	2 920 110	96 41 100 08	TERMINAL BOX CABIN
ADD-ON HOUSING HAN 24B	10 87 352 8	20	6	2 920 369	96 78 525 08	TERMINAL BOX CPL.
ADD-ON HOUSING HAN 24B	10 87 352 8	18	2	2 920 432	96 78 526 08	TERMINAL BOX CPL.
ADD-ON HOUSING HAN 24B	10 87 352 8	20	6	2 920 448	96 40 440 08	TERMINAL BOX CPL.
ADD-ON PARTS	96 59 053 08	2	1	1 740	91 47 037 08	CENTRAL BALLAST
ADD.HYDR.S_RETAINING RAM	91 72 413 08	223	1		LR 11350 -0	LIEBHERR CRAW.CRANE LR
ADD.HYDR.UNIT SUPPORT C	91 47 042 08	34	1		LR 11350 -0	LIEBHERR CRAW.CRANE LR
ADD.PARTS ELECTRIC F.AG	96 42 279 08	11	1	2 920 421	96 45 281 08	ELECTRIC F. AGGREGATE
ADDITIONAL HYDR.TENSION C	96 35 759 08	2	2	1 970 000	91 47 041 08	CRAWLER TRACK HYDRAULI
ADDITIONAL HYDRAULICS INT	91 48 975 08	500	1	3 715	91 78 835 08	D INTERMEDIATE SECTION
ADDITIONAL HYDRAULICS INT	91 48 975 08	400	1	3 716	91 79 193 08	D-REDUCING SECTION
ADDITIONAL HYDRAULICS WI	91 58 717 08	117	1		LR 11350 -0	LIEBHERR CRAW.CRANE LR
ADDITIONAL HYDRAULICS WI	91 58 720 08	217	1		LR 11350 -0	LIEBHERR CRAW.CRANE LR
ADDITIONAL HYDRAULICS WI	91 58 716 08	115	1		LR 11350 -0	LIEBHERR CRAW.CRANE LR
ADDITIONAL HYDRAULICS WI	91 58 730 08	259	1		LR 11350 -0	LIEBHERR CRAW.CRANE LR
ADDITIONAL KIT	96 53 561 08	20	1	2 920 080	96 36 410 08	ELECTRIC FOR BATTERY BOX
ADDITIONAL PARTS	96 39 442 08	16	1	2 920	91 72 384 08	ELECTR. SYSTEM F.SLEWING
ADDITIONAL PARTS ELECTR.	96 39 499 08	13	1	1 920 300	91 72 388 08	ELECTRICAL EQUIPMENT
ADDITIONAL PARTS POWER	96 45 212 08	90	1	2 920 629	96 44 215 08	ELECTRICS POWER UNIT
ADDITIONAL RODS W U. WV	91 80 448 08	510	1		LR 11350 -0	LIEBHERR CRAW.CRANE LR
ADDITIONAL WEIGHT DERRI	96 37 313 08	48	1	3 714	91 81 777 08	D HEAD SECTION

Description	Item	Pos.	Quantity	Page	Assembly	Description
ADDL.HYDR.F.PIN PULLING DE	96 89 034 08	500	1	3 790 006	96 89 533 08	PIN PULLING CYLINDER CPL.
ADDL.HYDR.F.PIN PULLING D	96 81 157 08	600	1	3 211	91 75 353 08	S PIVOT SECTION
ADDL.HYDR.F.PIN PULLING D	96 89 035 08	500	1	3 790 007	96 89 534 08	PIN PULLING CYLINDER CPL.
ADDL.HYDRAULIC SB-HEAD PI	91 60 393 08	400	1	3 714	91 81 777 08	D HEAD SECTION
ADDNL. HYDR. F. ERECTING	91 62 710 08	127	1		LR 11350 -0	LIEBHERR CRAW.CRANE LR
ADDNL.HYDR.2ND SLEWING G	91 60 045 08	123	1		LR 11350 -0	LIEBHERR CRAW.CRANE LR
ADDNL.HYDR.ERECTION DEV	91 73 099 08	157	1		LR 11350 -0	LIEBHERR CRAW.CRANE LR
ADDNL.HYDR.RETAINING DEV	91 72 417 08	183	1		LR 11350 -0	LIEBHERR CRAW.CRANE LR
ADHESIVE INSULATING STRIP	80 21 020 08	19	154	2 859	91 47 465 08	SOUND DAMPING
ADHESIVE LABELS	60 21 710 08	47	85	2 932 001	96 80 959 08	RELAY CONTROL SYSTEM
ADHESIVE LABELS	60 21 712 08	103	1	2 932 082	96 84 247 08	ASSEMBLY PARTS MOUNTIN
ADJUSTING BUSHING	70 22 128	4	1	X1065300	10 65 300 9	CONTROL ELEMENT
ADJUSTING PIECE	10 67 841 6	1	1	X1067841	10 67 841 2	ADJUSTMENT
ADJUSTING SCREW	51 07 798 08	28	1	5 104 385	51 04 385 08	PRESSURE RELIEF VALVE
ADJUSTING SCREW	51 07 798 08	28	1	5 114 975	51 14 975 08	PRESSURE RELIEF VALVE
ADJUSTMENT	10 33 104 8	2	1	X1049338	10 49 338 4	VARIABLE PUMP
ADJUSTMENT	10 33 104 8	2	1	X1081432	10 81 432 4	VARIABLE PUMP
ADJUSTMENT	10 41 232 4	2	1	X1081429	10 81 429 6	VARIABLE PUMP
ADJUSTMENT	10 41 232 4	2	1	X1081431	10 81 431 0	VARIABLE PUMP
ADJUSTMENT	10 41 232 4	2	1	X1081431	10 81 431 1	VARIABLE PUMP
ADJUSTMENT	10 41 232 4	2	1	X1081432	10 81 432 3	VARIABLE PUMP
ADJUSTMENT	10 41 232 4	2	1	X1081435	10 81 435 7	VARIABLE PUMP
ADJUSTMENT	10 41 232 4	2	1	X1081435	10 81 435 8	VARIABLE PUMP
ADJUSTMENT	10 41 233 3	4	1	X1041173	10 41 173 6	VARIABLE PUMP
ADJUSTMENT	10 41 233 3	4	1	X1041174	10 41 174 0	VARIABLE PUMP
ADJUSTMENT	10 46 781 9	2	1	X1022006	10 22 006 0	VARIABLE DISPLACEMENT MO
ADJUSTMENT	10 65 300 6	2	1	X1022005	10 22 005 8	VARIABLE DISPLACEMENT MO
ADJUSTMENT	10 65 300 6	3	1	X1022006	10 22 006 3	VARIABLE DISPLACEMENT MO
ADJUSTMENT	10 66 380 7	2	1	X1022006	10 22 006 2	VARIABLE DISPLACEMENT MO
ADJUSTMENT	10 67 841 2	2	1	X1022005	10 22 005 9	VARIABLE DISPLACEMENT MO
AERATION FILTER	10 81 347 6	(715)	1	3 790	91 77 911 08	BOLT EXTRACTION ATTACHM
AERATION FILTER	51 06 673 08	16	2	2 671 005	96 35 507 08	OIL TANK PRE-ASS.
AERATOR ALU/ST	10 35 556 9	4	1	X1022049	10 22 049 9	RADIATOR UNIT
AERATOR ALU/ST	10 35 557 0	5	1	X1022049	10 22 049 9	RADIATOR UNIT
AGITATOR PADDLE	10 01 471 2	19	1	X1032717	10 32 717 1	ELECTRIC PUMP
AGITATOR PADDLE	10 01 471 2	19	1	X1033083	10 33 083 8	ELECTRIC PUMP
AIR CONDITIONING AUSSEN	10 49 287 4	79	1	X1046779	10 46 779 4	CABIN
AIR CONDITIONING INNEN	10 49 287 3	78	1	X1046779	10 46 779 4	CABIN
AIR FILTER UNIT CPL.	91 69 974 08	141	1		LR 11350 -0	LIEBHERR CRAW.CRANE LR
AIR GRATING SPF	96 35 739 08	83	4	2 200 000	91 61 061 08	MACHINERY HOUSE W.GANG
AIR INTAKE SOCKET	96 53 388 08	37	1	X1100815	11 00 815 5	DIESEL ENGINE
AIR PREHEATING	96 53 369 08	3	1	X1100815	11 00 815 5	DIESEL ENGINE
AIR SUCTION PIPE	10 80 221 1	10	1	9 653 388	96 53 388 08	AIR INTAKE SOCKET
AIR SUCTION PIPE SPF	96 33 942 08	5	1	2 393	91 69 974 08	AIR FILTER UNIT CPL.
AIR SUCTION PIPE SPF	96 34 725 08	6	1	2 393	91 69 974 08	AIR FILTER UNIT CPL.
AIR SUCTION PIPE SPF	96 70 523 08	4	1	2 393	91 69 974 08	AIR FILTER UNIT CPL.
AIR SUCTION PIPE SPF	96 70 524 08	3	1	2 393	91 69 974 08	AIR FILTER UNIT CPL.
AIR TANK EN 286-2 20L 15.5B	50 26 577 08	5	1	3 978 005	91 60 393 08	ADDL.HYDRAULIC SB-HEAD PI
ALARM 24V	61 40 047 08	(5)	1	2 920 153	96 76 109 08	LIMIT SWITCH AND SENSOR
ALTERNATOR MOUNTING	96 74 112 08	21	1	X1100815	11 00 815 5	DIESEL ENGINE
ANGLE 3X340X69 DC01	97 02 747 9	104	1	3 211	91 75 353 08	S PIVOT SECTION
ANGLE 4X1033X100 S315MC	97 44 676 08	9	3	2 510 250	91 47 443 08	COVERING
ANGLE 4X1033X103 S315MC	97 44 677 08	10	3	2 510 250	91 47 443 08	COVERING
ANGLE 4X132X195 S315MC FE	95 36 785 08	34	2	2 502	91 47 459 08	CONTROL STAND
ANGLE 4X1343X100 S315MC	97 44 678 08	11	1	2 510 250	91 47 443 08	COVERING
ANGLE 4X1343X103 S315MC	97 44 679 08	12	1	2 510 250	91 47 443 08	COVERING
ANGLE 4X1343X123 S315MC	97 44 686 08	19	1	2 510 250	91 47 443 08	COVERING
ANGLE 4X1343X147 S315MC	97 44 687 08	20	1	2 510 250	91 47 443 08	COVERING
ANGLE 4X1360X53 S315MC	97 02 748 0	105	2	3 211	91 75 353 08	S PIVOT SECTION
ANGLE 4X1664X123 S315MC	97 44 684 08	17	1	2 510 250	91 47 443 08	COVERING

Description	Item	Pos.	Quantity	Page	Assembly	Description
ANGLE 4X1664X147 S315MC	97 44 685 08	18	1	2 510 250	91 47 443 08	COVERING
ANGLE 4X1787X106 S315MC	97 44 692 08	27	1	2 510 250	91 47 443 08	COVERING
ANGLE 4X598X100 S315MC	97 44 693 08	28	1	2 510 250	91 47 443 08	COVERING
ANGLE 4X598X103 S315MC	97 44 690 08	34	1	2 510 250	91 47 443 08	COVERING
ANGLE 4X646X84 S315MC	97 44 691 08	26	1	2 510 250	91 47 443 08	COVERING
ANGLE 4X748X100 S315MC	97 44 688 08	22	1	2 510 250	91 47 443 08	COVERING
ANGLE 4X748X103 S315MC	97 44 689 08	23	1	2 510 250	91 47 443 08	COVERING
ANGLE 4X80X93 S315MC FE//	97 55 368 08	15	2	1 130 008	96 38 102 08	CENT.SECT.CRAWLER MOUN
ANGLE 4X844X100 S315MC	97 44 680 08	13	3	2 510 250	91 47 443 08	COVERING
ANGLE 4X844X103 S315MC	97 44 681 08	14	3	2 510 250	91 47 443 08	COVERING
ANGLE 4X949X100 S315MC	97 44 682 08	15	1	2 510 250	91 47 443 08	COVERING
ANGLE 4X949X103 S315MC	97 44 683 08	16	1	2 510 250	91 47 443 08	COVERING
ANGLE 5X70X199 S355MC	97 02 123 8	15	2	3 211	91 75 353 08	S PIVOT SECTION
ANGLE 5X70X199 S355MC	97 02 123 8	38	2	3 713	91 78 833 08	D PIVOT SECTION
ANGLE PLATE 4X143X60 S31	97 50 004 08	5	1	2 933	91 47 470 08	SWITCH CABINET MOUNTING
ANGLE PLATE 4X193X60 S31	97 50 005 08	6	1	2 933	91 47 470 08	SWITCH CABINET MOUNTING
ANGLE SCREW DRIVER GR.3	81 00 354 08	44	1	1 750	91 47 038 08	TOOL
ANGLE TRANSMITTER 360° L	10 80 205 7	20	1	2 920 599	96 76 122 08	SENSOR ASSEMBLY
ANGLE TRANSMITTER 360° L	10 80 205 7	(151)	1	3 930 138	96 77 516 08	ELECTRIC FOR S-PIVOT SECT
ANGLE TRANSMITTER 360° L	10 80 205 7	2	1	3 930 483	96 72 329 08	SENSOR ASSEMBLY HEAD PI
ANGLE TRANSMITTER 360° L	10 80 205 7	1	1	3 932 225	96 77 468 08	SENSOR
ANGULAR GEAR LINKS	93 38 787 01	6	1	1 400	91 76 481 08	CRAWLER TRACK CARRIER, L
ANGULAR GEAR LINKS	93 38 787 01	6	1	1 410	91 76 480 08	CRAWLER TRACK CARRIER,
ANGULAR GEAR RECHTS	93 38 788 01	7	1	1 400	91 76 481 08	CRAWLER TRACK CARRIER, L
ANGULAR GEAR RECHTS	93 38 788 01	7	1	1 410	91 76 480 08	CRAWLER TRACK CARRIER,
ANTENNA	11 11 497 7	11	1	2 533 003	96 76 566 08	ELECTRIC ADD-ON PARTS CA
ANTENNA CABLE 1-4,850M	11 11 497 1	12	1	2 533 003	96 76 566 08	ELECTRIC ADD-ON PARTS CA
ANTENNA CABLE 1-7M	11 17 089 7	15	1	2 533 003	96 76 566 08	ELECTRIC ADD-ON PARTS CA
ANTI-SLIP SURFACE 1.6X150X	97 28 594 08	9	10	2 101 002	96 44 198 08	COVERING
ANTI-SLIP SURFACE 1.6X150X	97 28 594 08	7	1	3 212 015	96 60 002 08	SIGNS
ANTI-SLIP SURFACE 1.6X150X	97 28 594 08	8	1	3 221 201	96 59 060 08	SIGNS
ANTI-SLIP SURFACE 1.6X150X	97 28 594 08	7	2	3 224 010	96 59 724 08	SIGNS
ANTI-SLIP SURFACE 1.6X150X	97 28 594 08	28	1	3 227 000	91 60 434 08	L INTERMEDIATE SECTION
ANTI-SLIP SURFACE 1.6X150X	97 28 594 08	7	2	3 716 006	96 93 088 08	SIGNS
ANTI-SLIP SURFACE 1.6X150X	97 28 594 08	7	2	3 717 003	96 92 588 08	SIGNS
ANTI-SLIP SURFACE 1.6X150X	97 08 794 08	8	1	3 212 015	96 60 002 08	SIGNS
ANTI-SLIP SURFACE 1.6X150X	97 08 794 08	7	1	3 221 201	96 59 060 08	SIGNS
ANTI-SLIP SURFACE 1.6X150X	97 08 794 08	4	1	3 714 030	96 59 796 08	SIGNS
ANTI-SLIP SURFACE 1.6X152X	97 01 845 1	99	2	3 211	91 75 353 08	S PIVOT SECTION
ANTI-SLIP SURFACE 1.6X305X	97 01 997 1	5	6	3 213 250	96 59 809 08	SIGNS
ANTI-SLIP SURFACE 1.6X305X	97 01 997 1	5	6	3 214 008	96 59 713 08	SIGNS
ANTI-SLIP SURFACE 1.6X650X	97 44 734 08	10	2	2 101 002	96 44 198 08	COVERING
ANTI-SLIP SURFACE 90X1500	97 23 773 08	8	2	2 101 002	96 44 198 08	COVERING
ANTIDAZZLE 242X171X55 BL	10 27 921 0	2	1	2 913 003	96 20 599 08	FOIL KEYPAD PRE-ASS.
APPLIANCE SOCKET	57 07 873 08	50	1	6 909 010	69 09 010 08	COLLECTING RING
APPLIANCE SOCKET 3-POL	60 50 079 08	167	16	2 920 631	96 45 283 08	WIRING HARNESS
APPLIANCE SOCKET 3-POL	60 50 079 08	155	1	2 920 900	96 76 131 08	CABLE LOOM WINCH 3
APPLIANCE SOCKET 3-POL	60 50 079 08	155	1	2 920 901	96 76 134 08	CABLE LOOM WINCH 6
APPLIANCE SOCKET 3-POL	60 50 079 08	155	1	2 920 905	96 76 133 08	CABLE LOOM WINCH 5
APPLIANCE SOCKET 3-POL	60 50 079 08	155	1	2 920 993	96 76 132 08	CABLE LOOM WINCH 4
APPLIANCE SOCKET 3-POL	60 50 079 08	155	1	2 920 994	96 76 130 08	CABLE LOOM WINCH 2
APPLIANCE SOCKET 3-POL	60 50 079 08	155	1	2 920 995	96 76 129 08	CABLE LOOM WINCH 1
APPLIANCE SOCKET DIN 436	60 52 106 08	168	9	2 920 631	96 45 283 08	WIRING HARNESS
APPLIANCE SOCKET DIN 436	60 52 106 08	156	1	2 920 900	96 76 131 08	CABLE LOOM WINCH 3
APPLIANCE SOCKET DIN 436	60 52 106 08	156	1	2 920 901	96 76 134 08	CABLE LOOM WINCH 6
APPLIANCE SOCKET DIN 436	60 52 106 08	156	1	2 920 905	96 76 133 08	CABLE LOOM WINCH 5
APPLIANCE SOCKET DIN 436	60 52 106 08	156	1	2 920 993	96 76 132 08	CABLE LOOM WINCH 4
APPLIANCE SOCKET DIN 436	60 52 106 08	156	1	2 920 994	96 76 130 08	CABLE LOOM WINCH 2
APPLIANCE SOCKET DIN 436	60 52 106 08	156	1	2 920 995	96 76 129 08	CABLE LOOM WINCH 1
ARGON FLOODLIGHT HEEL PI	91 74 315 08	329	1		LR 11350 -0	LIEBHERR CRAW.CRANE LR

Description	Item	Pos.	Quantity	Page	Assembly	Description
ARM	11 00 235 2	5	1	6 160 249	61 60 249 08	CABLE DRUM
ARM REST 558X115 X132 ABS	95 33 655 08	8	1	2 502	91 47 459 08	CONTROL STAND
ARM REST 558X122X132 ABS	95 33 653 08	9	1	2 502	91 47 459 08	CONTROL STAND
ARM REST 563X127 X190 ABS	95 33 654 08	2	1	2 502	91 47 459 08	CONTROL STAND
ARM REST 563X132 X190 ABS	95 33 651 08	3	1	2 502	91 47 459 08	CONTROL STAND
ARMREST CPL.LEFT	92 15 880 08	11	1	2 502	91 47 459 08	CONTROL STAND
ARMREST CPL.RIGHT	92 15 879 08	10	1	2 502	91 47 459 08	CONTROL STAND
ASSEMBLY FRAME 56TE	91 23 538 08	1	1	2 932 122	96 75 863 08	LICCON ASSEMBLY UNIT
ASSEMBLY PARTS MOUNTIN	96 84 247 08	12	1	2 932	91 75 544 08	SWITCHBOX MOUNTING PART
ASSEMBLY UNIT	91 54 307 08	270	1		LR 11350 -0	LIEBHERR CRAW.CRANE LR
ATTACHABLE SLEEVE HOUSIN	60 22 097 08	156	2	2 533 035	96 76 150 08	CABLING INSTRUMENTS
ATTACHABLE SLEEVE HOUSIN	60 22 097 08	161	2	2 920 631	96 45 283 08	WIRING HARNESS
ATTACHABLE SLEEVE HOUSIN	60 22 097 08	158	2	2 932 116	96 84 249 08	CABLING MOUNTING PLATE
ATTACHABLE SLEEVE HOUSIN	60 23 036 08	154	2	2 533 035	96 76 150 08	CABLING INSTRUMENTS
ATTACHABLE SLEEVE HOUSIN	60 23 197 08	158	30	2 533 035	96 76 150 08	CABLING INSTRUMENTS
ATTACHABLE SLEEVE HOUSIN	60 23 198 08	159	41	2 533 035	96 76 150 08	CABLING INSTRUMENTS
ATTACHMENT PLATE 3X130X	97 03 851 5	110	1	2 932 082	96 84 247 08	ASSEMBLY PARTS MOUNTIN
ATTACHMENT PLATE 3X70X65	97 03 851 4	109	1	2 932 082	96 84 247 08	ASSEMBLY PARTS MOUNTIN
ATTACHMENT PLATE 4X70X50	97 50 019 08	108	6	2 932 082	96 84 247 08	ASSEMBLY PARTS MOUNTIN
AUTOMATIC CIRCUIT BREAK	10 41 242 1	(20)	1	2 920 630	96 45 212 08	ADDITIONAL PARTS POWER
AUTOMATIC CIRCUIT BREAK	10 42 929 6	(20)	1	2 533 012	96 77 804 08	EL.FOR AIR-CONDI.-POWER
AUX.HYDR.CYLINDER SB-BW	91 73 130 08	400	1	3 714 016	96 77 634 08	TRACTION RAM PRE-ASS.
AUX.HYDR.GRID WINCH 5 + 6	91 73 507 08	182	1		LR 11350 -0	LIEBHERR CRAW.CRANE LR
AUX.HYDR.PIN EXTRACTION D	96 88 966 08	500	1	3 790	91 77 911 08	BOLT EXTRACTION ATTACHM
AUX.HYDRAULIC WINCH 6	91 58 729 08	219	1		LR 11350 -0	LIEBHERR CRAW.CRANE LR
AUXILIARY ROPE 1,5X2,25M	77 38 027 08	(3)	0.25	1 140 001	96 35 222 08	STAIR COMPLETE
AXIAL PISTON MOTOR A2FM	10 22 034 7	2	3	2 350	91 72 389 08	SLEWING GEAR
AXLE	11 34 659 4	6	1	9 674 109	96 74 109 08	DRIVE
AXLE	96 35 909 08	5	2	2 340	91 61 648 08	WINCH 4 LUFFING GEAR
AXLE 130.0X435 35NICRMOV12	95 44 251 08	16	2	1 400	91 76 481 08	CRAWLER TRACK CARRIER, L
AXLE 130.0X435 35NICRMOV12	95 44 251 08	16	2	1 410	91 76 480 08	CRAWLER TRACK CARRIER,
AXLE 15.0X280 S355J2G3C+C	97 48 654 08	10	2	1 140 001	96 35 222 08	STAIR COMPLETE
AXLE 15.0X430 S355J2G3C+C	97 48 717 08	8	2	1 140 002	96 35 224 08	PLATFORM COMPL.
AXLE 200.0X607 35NICRMOV12	97 43 514 08	4	19	1 400	91 76 481 08	CRAWLER TRACK CARRIER, L
AXLE 200.0X607 35NICRMOV12	97 43 514 08	4	19	1 410	91 76 480 08	CRAWLER TRACK CARRIER,
AXLE 219.1X1064 S770QL1 SP	97 52 582 08	4	1	3 711	91 72 407 08	BOOM NOSE
AXLE 273.0X1070 S770QL1 SP	97 51 299 08	7	1	3 714 009	96 36 683 08	LUFFING PULLEY BLOCK COM
AXLE 273.0X1295 S770QL1 SP	97 51 098 08	2	1	3 554 006	96 00 236 1	WA-FRAME 1
AXLE 273.0X1308 S770QL1 SP	97 48 324 08	(1)	1	3 214	91 72 396 08	SW HEAD SECTION
AXLE 273.0X1335 S770QL1 SP	97 45 366 08	2	1	2 652	91 75 474 08	ROLLER SEATING COMPL.
AXLE 273.0X1410 S770QL1 SP	97 50 597 08	3	1	3 556 007	96 59 719 08	WA-FRAME 2 HEAD SECTION
AXLE 273.0X1525 S770QL1 SP	97 58 925 08	13	1	3 215 003	91 47 489 08	ROLLER SET
AXLE 273.0X1525 S770QL1 SP	97 58 925 08	13	1	3 215 004	91 51 840 08	ROLLER SET
AXLE 273.0X180 S770QL1 SPF	97 50 575 08	3	1	3 714 021	96 84 543 08	ROLLER SEATING COMPL.
AXLE 273.0X290 S770QL1 SPF	97 50 115 08	8	1	3 713	91 78 833 08	D PIVOT SECTION
AXLE 273.0X304 S770QL1 SPF	97 50 111 08	2	1	3 224 004	96 36 058 08	ROLLER SEATING COMPL.
AXLE 273.0X600 S770QL1 SPF	97 50 167 08	10	1	3 554 005	96 36 063 08	WA-FRAME
AXLE 273.0X600 S770QL1 SPF	97 50 167 08	10	1	3 556 006	96 59 718 08	WA-FRAME 2 PIVOT SECTION
AXLE 273.0X975 S770QL1 SPF	97 51 259 08	7	1	3 714 008	96 36 682 08	LUFFING PULLEY BLOCK COM
AXLE 280.0X1320 35NICRMOV	97 51 488 08	40	1	3 212 000	91 72 405 08	JACK-CONNECTION HEAD
AXLE 280.0X1810 35NICRMOV	97 50 902 08	3	1	3 554 006	96 00 236 1	WA-FRAME 1
AXLE 280.0X1910 35NICRMOV	97 50 598 08	5	1	3 556 007	96 59 719 08	WA-FRAME 2 HEAD SECTION
AXLE 280.0X2321 35NICRMOV	97 42 479 08	2	1	2 550	91 81 778 08	SA FRAME
AXLE 360.0X3132 35NICRMOV	97 50 427 08	10	1	3 714	91 81 777 08	D HEAD SECTION
AXLE 40.0X1218 S355J2C+C	97 08 772 08	13	1	2 103	91 75 173 08	SLEWING PLATFORM FRAME
AXLE 45.0X500 S355J2+AR FE//	97 50 307 08	19	1	3 554 005	96 36 063 08	WA-FRAME
AXLE 45.0X500 S355J2+AR FE//	97 50 307 08	26	1	3 556 006	96 59 718 08	WA-FRAME 2 PIVOT SECTION
AXLE 45.0X500 S355J2+AR FE//	97 50 307 08	39	2	3 556 007	96 59 719 08	WA-FRAME 2 HEAD SECTION
AXLE 50.0X407 42CRMO4+QT	97 03 418 0	(2)	166	1 300	91 25 321 08	FLOOR SHEET COMPL.
AXLE 50x80 S355J2C+C FE//ZN	95 70 574 08	42	1	3 554 006	96 00 236 1	WA-FRAME 1

Description	Item	Pos.	Quantity	Page	Assembly	Description
AXLE 50x80 S355J2C+C FE//ZN	95 70 574 08	16	2	3 711	91 72 407 08	BOOM NOSE
AXLE 82.5X1679 S770QL	95 03 629 08	1	1	2 360 001	92 83 315 08	SAFETY ROLLER CPL.
AXLE 82.5X2173 S770QL	97 51 825 08	2	1	3 350 004	96 36 946 08	SAFETY ROLLER
AXLE 85.0X1545 35NICRMOV12	97 58 926 08	14	1	3 215 003	91 47 489 08	ROLLER SET
AXLE 85.0X1545 35NICRMOV12	97 58 926 08	14	1	3 215 004	91 51 840 08	ROLLER SET
AXLE 90.0X100 S355J2+AR FE//	94 89 184 08	31	1	2 730 001	96 36 111 08	BASE PLATE PRE-ASS.
AXLE CPL.	96 35 564 08	2	1	3 214	91 72 396 08	SW HEAD SECTION
AXLE HOLDER	11 49 454 4	380	1	X1148558	11 48 558 7	TILT-BACK SUPPORT
AXLE HOLDER 10X140X40 S35	94 21 646 08	14	2	3 370	91 83 620 08	WINCH 6
AXLE HOLDER 10X150X40 S35	93 47 879 08	3	2	2 655	91 75 556 08	SA FRAME ERECTING DEVICE
AXLE HOLDER 10X150X40 S35	93 47 879 08	24	2	3 211	91 75 353 08	S PIVOT SECTION
AXLE HOLDER 10X150X40 S35	93 47 879 08	14	4	3 350 001	96 92 615 08	WINCH
AXLE HOLDER 10X150X40 S35	93 47 879 08	8	2	3 360 003	96 76 267 08	WINCH 5 PRE-ASS.
AXLE HOLDER 10X40X210 S35	95 23 640 08	51	2	3 212	91 72 404 08	W PIVOT SECTION
AXLE HOLDER 20X200X50 S69	97 51 405 08	11	1	3 212	91 72 404 08	W PIVOT SECTION
AXLE HOLDER 25X50X290 S69	94 83 965 08	18	2	1 400	91 76 481 08	CRAWLER TRACK CARRIER, L
AXLE HOLDER 25X50X290 S69	94 83 965 08	18	2	1 410	91 76 480 08	CRAWLER TRACK CARRIER,
AXLE HOLDER 5X20X100 S35	93 36 276 08	21	1	3 554 005	96 36 063 08	WA-FRAME
AXLE HOLDER 5X20X100 S35	93 36 276 08	28	1	3 556 006	96 59 718 08	WA-FRAME 2 PIVOT SECTION
AXLE HOLDER 5X20X100 S35	93 36 276 08	37	2	3 556 007	96 59 719 08	WA-FRAME 2 HEAD SECTION
AXLE HOLDER LN 4/4 S235JR+	99 70 404 01	125	4	2 200 000	91 61 061 08	MACHINERY HOUSE W.GANG
AXLE RD200X111 S770QL1	94 77 782 08	32	1	3 711	91 72 407 08	BOOM NOSE
AXLE RD50X408 35NICRMOV12	94 52 960 08	36	2	1 400	91 76 481 08	CRAWLER TRACK CARRIER, L
AXLE RD50X408 35NICRMOV12	94 52 960 08	36	2	1 410	91 76 480 08	CRAWLER TRACK CARRIER,
AXLE WELDED	96 33 765 08	5	2	2 310 001	96 76 244 08	WINCH 1 PRE-ASSEMBLY
AXLE WELDED	96 33 765 08	5	2	2 320 001	96 76 249 08	WINCH 2 PRE-ASS.
AXLE WELDED	96 38 717 08	28	1	2 310 001	96 76 244 08	WINCH 1 PRE-ASSEMBLY
AXLE WELDED	96 38 717 08	28	1	2 320 001	96 76 249 08	WINCH 2 PRE-ASS.
BACK PART	57 18 353 08	2	1	7 741 079	77 41 079 08	OPERATOR SEAT
BACKSHELL FUER STECKER	62 03 597	153	1	2 920 631	96 45 283 08	WIRING HARNESS
BAG	11 32 072 0	(1)	1	1 793 010	91 69 599 08	PERSONAL PROTECTION EQ
BALL DIN 5401 10	74 70 006 08	32	1	X1148114	11 48 114 3	TILT-BACK SUPPORT
BALL DIN 5401 10	74 70 006 08	280	1	X1148558	11 48 558 7	TILT-BACK SUPPORT
BALL DIN 5401 10	74 70 006 08	35	1	X1148558	11 48 558 8	TELESCOPIC CYLINDER
BALL DIN 5401 7	57 08 621 08	5	1	X1041267	10 41 267 8	END PLATE
BALL DIN 5401 8	74 70 004 08	52	1	X1148114	11 48 114 3	TILT-BACK SUPPORT
BALL DIN 5401 8	74 70 004 08	440	1	X1148558	11 48 558 7	TILT-BACK SUPPORT
BALL HANDLE	57 08 317 08	(6)	1	2 671 005	96 35 507 08	OIL TANK PRE-ASS.
BALL VALVE BKH3/8" A3C	51 06 820 08	43	1	2 976 000	91 60 045 08	ADDNL.HYDR.2ND SLEWING G
BALL VALVE COMBINATION ST	51 06 994 08	27	2	2 970	91 81 525 08	HYDRAULICS
BALL VALVE DN8-1/4" MS	51 06 960 08	12	3	1 970 000	91 47 041 08	CRAWLER TRACK HYDRAULI
BALL VALVE DN8-1/4" MS	51 06 960 08	44	1	2 970	91 81 525 08	HYDRAULICS
BALL VALVE DN8-1/4" MS	51 06 960 08	15	1	2 975 000	91 58 716 08	ADDITIONAL HYDRAULICS WI
BALL VALVE DN8-1/4" MS	51 06 960 08	15	1	2 975 060	91 58 717 08	ADDITIONAL HYDRAULICS WI
BALL VALVE DN8-1/4" MS	51 06 960 08	15	1	2 975 153	91 58 730 08	ADDITIONAL HYDRAULICS WI
BALL VALVE DN8-1/4" MS	51 06 960 08	15	1	2 975 300	91 58 720 08	ADDITIONAL HYDRAULICS WI
BALL VALVE DN8-1/4" MS	51 06 960 08	15	1	2 975 400	91 58 729 08	AUX.HYDRAULIC WINCH 6
BALL VALVE DN8-1/4" MS	51 06 960 08	5	1	2 978 100	91 73 099 08	ADDNL.HYDR.ERECTION DEV
BALL VALVE DN8-1/4" MS	51 06 960 08	13	1	2 978 103	91 72 417 08	ADDNL.HYDR.RETAINING DEV
BALL VALVE DN8-1/4" MS	51 06 960 08	13	1	2 978 200	91 72 413 08	ADD.HYDR.S_RETAINING RAM
BALL VALVE DN8-1/4" MS	51 06 960 08	10	1	3 978 005	91 60 393 08	ADDL.HYDRAULIC SB-HEAD PI
BALL VALVE KHB28LR FE//ZN2	51 06 945 08	52	1	2 391	91 81 968 08	DIESEL ENGINE CPL.
BALL VALVE STRIP RS2	10 49 318 2	6	1	2 976 000	91 60 045 08	ADDNL.HYDR.2ND SLEWING G
BALLAST	96 71 559 08	1	4	1 740	91 47 037 08	CENTRAL BALLAST
BALLAST 7.5T SPF	97 37 188 08	1	1	1 740	96 71 559 08	BALLAST
BALLAST PALLET WELDED	96 36 487 08	1	1	3 745	91 72 410 08	SUSPENDED BALLAST
BASE FRAME COMPL.	96 39 568 08	1	1	2 200 000	91 61 061 08	MACHINERY HOUSE W.GANG
BASE PLATE PRE-ASS.	96 36 111 08	1	2	2 730	91 69 642 08	BASE PLATE SLEWING PLATF
BASE PLATE SLEWING PLAT	91 69 642 08	164	1		LR 11350 -0	LIEBHERR CRAW.CRANE LR
BASE PLATE WELDED	96 35 715 08	1	1	2 730 001	96 36 111 08	BASE PLATE PRE-ASS.

Description	Item	Pos.	Quantity	Page	Assembly	Description
BASIC BODY	60 56 187 08	12	1	2 920 587	96 18 049 08	EL.FUEL DEHYDRATION
BATTERY 12V 225AH	61 32 055 08	15	4	2 920 080	96 36 410 08	ELECTRIC FOR BATTERY BOX
BATTERY 12V 72AH	11 11 495 8	(913)	1	3 790	91 77 911 08	BOLT EXTRACTION ATTACHM
BATTERY BOX CPL.	96 34 360 08	20	1	2 391	91 81 968 08	DIESEL ENGINE CPL.
BATTERY BOX ST.CONST. SP	96 34 359 08	1	1	2 391 024	96 34 360 08	BATTERY BOX CPL.
BATTERY TERMINAL CLAMP DI	61 32 019 08	(152)	1	2 920 629	96 44 215 08	ELECTRICS POWER UNIT
BATTERY TERMINAL CLAMP DI	61 32 017 08	(151)	1	2 920 629	96 44 215 08	ELECTRICS POWER UNIT
BATTERY TERMINAL CLAMP M	61 32 066 08	18	2	2 920 080	96 36 410 08	ELECTRIC FOR BATTERY BOX
BATTERY TERMINAL CLAMP	61 32 065 08	17	2	2 920 080	96 36 410 08	ELECTRIC FOR BATTERY BOX
BAYONET CLIP	54 04 013 08	17	1	S150225	54 00 061 08	ROPE WINCH
BAYONET COUPLING LP-004	51 15 043 08	56	1	2 541	91 71 112 08	ADD HEATING SUPERSTRUCT
BAYONET COUPLING LP-019	10 02 755 8	45	2	2 541	91 71 112 08	ADD HEATING SUPERSTRUCT
BEAM 4X1285X669 S315MC	97 46 732 08	27	2	3 211	91 75 353 08	S PIVOT SECTION
BEAM 4X1305X657 S315MC	97 41 400 08	11	2	3 211	91 75 353 08	S PIVOT SECTION
BEAM RELAY 24V	63 01 022 08	52	1	2 932 001	96 80 959 08	RELAY CONTROL SYSTEM
BEARING	11 34 654 0	110	2	X1087447	10 87 447 5	GEARBOX
BEARING	93 85 760 01	10	1	1 400	91 76 481 08	CRAWLER TRACK CARRIER, L
BEARING	93 85 760 01	10	1	1 410	91 76 480 08	CRAWLER TRACK CARRIER,
BEARING	93 85 762 01	9	1	1 400	91 76 481 08	CRAWLER TRACK CARRIER, L
BEARING	93 85 762 01	9	1	1 410	91 76 480 08	CRAWLER TRACK CARRIER,
BEARING 48X50 GUMMI 64CR	10 09 749 6	12	6	2 391 035	96 33 658 08	COMBINATION COOLER COM
BEARING BUSHING	11 34 659 0	2	1	9 674 109	96 74 109 08	DRIVE
BEARING BUSHING	54 04 010 08	14	1	S150225	54 00 061 08	ROPE WINCH
BEARING BUSHING	54 04 017 08	22	1	S150225	54 00 061 08	ROPE WINCH
BEARING BUSHING	97 43 168 08	14	2	2 655	91 75 556 08	SA FRAME ERECTING DEVICE
BEARING BUSHING GZ-CUZN	97 44 790 08	2	1	2 550 005	96 32 970 08	ROD CPL.
BEARING COVER RING	10 16 649 6	4	1	9 335 964	93 35 964 01	SLEWING GEAR DRIVE
BEARING PLATE	28 30 302 08	43	2	3 713	91 78 833 08	D PIVOT SECTION
BEARING PLATE	28 30 307 08	21	4	3 211	91 75 353 08	S PIVOT SECTION
BEARING PLATE	28 30 307 08	19	4	3 713	91 78 833 08	D PIVOT SECTION
BEARING PLATE	28 30 308 08	2	2	3 714 022	96 36 478 08	CONSOLE COMPL.
BEARING PLATE 20X40X80 P	28 81 916 08	51	2	3 714	91 81 777 08	D HEAD SECTION
BEARING PLATE PA6G	97 12 991 08	20	1	2 103	91 75 173 08	SLEWING PLATFORM FRAME
BEARING PLATE PA6G	97 44 716 08	38	1	2 550	91 81 778 08	SA FRAME
BEARING RD100X35 PA6G	97 46 584 08	14	2	2 200 055	96 60 972 08	CABIN FRAME PRE-ASS.
BEARING RING	57 01 135 08	3	1	5 701 129	57 01 129 08	DRIVING GEAR
BEARING RING	57 07 960 08	3	1	5 402 704	54 02 704 14	POWER TAKE-OFF CPL
BEARING WELDED	96 54 448 08	3	1	2 370	91 61 649 08	ERECTING WINCH
BELT PULLEY	10 65 132 7	6	1	9 653 377	96 53 377 08	VIBRATION DAMPER
BELT PULLEY	11 34 658 9	1	1	9 674 109	96 74 109 08	DRIVE
BELT PULLEY	11 34 659 1	3	1	9 674 109	96 74 109 08	DRIVE
BELT PULLEY 80X230X230 S35	97 46 883 08	11	1	2 391 001	96 00 493 3	DIESEL ENGINE, PRE-ASSEMB
BLADE-TYPE ELECTRIC FUSE	60 41 040 08	79	1	2 932 082	96 84 247 08	ASSEMBLY PARTS MOUNTIN
BLIND 1198MM	10 44 447 1	101	1	X1046779	10 46 779 4	CABIN
BLIND 1650MM	99 02 690 14	100	1	X1046779	10 46 779 4	CABIN
BLIND 900MM	10 49 288 1	101	1	X1046779	10 46 779 4	CABIN
BLIND RIVET 3,0X3,2-5,0	70 42 121 08	10	2	2 913 005	96 28 696 08	INTERIOR HOUSING PRE-ASS.
BLIND RIVET 3,0X3,2-5,0	70 42 121 08	19	16	2 932 001	96 80 959 08	RELAY CONTROL SYSTEM
BLIND RIVET 3,2X4,3-5,9	70 42 127 08	(9)	60	2 200 000	91 61 061 08	MACHINERY HOUSE W.GANG
BLIND RIVET 4,0X10,5	70 42 323 08	14	5	2 932 001	96 80 959 08	RELAY CONTROL SYSTEM
BLIND RIVET 4,0X10,5	70 42 323 08	44	42	2 932 082	96 84 247 08	ASSEMBLY PARTS MOUNTIN
BLIND RIVET NUT M4 K=1,0-3,	41 30 062 08	54	4	2 533 024	96 76 149 08	MOUNTING PARTS INSTR.
BLIND RIVET NUT M4 K=1,0-3,	41 30 062 08	45	50	2 932 082	96 84 247 08	ASSEMBLY PARTS MOUNTIN
BLIND RIVET NUT M4 K=1,3-3,	41 30 075 08	57	8	2 932 082	96 84 247 08	ASSEMBLY PARTS MOUNTIN
BLIND RIVET NUT M5 K=1,0-3,5	10 04 259 2	53	14	2 533 024	96 76 149 08	MOUNTING PARTS INSTR.
BLIND RIVET NUT M5 K=1,0-3,5	10 04 259 2	8	16	2 533 025	96 40 724 08	INSTRUMENT BOX PRE-ASS.
BLIND RIVET NUT M5 K=1,0-3,5	10 04 259 2	41	87	2 932 082	96 84 247 08	ASSEMBLY PARTS MOUNTIN
BLIND RIVET NUT M5 K=1,5-4,0	41 30 046 08	39	8	2 502	91 47 459 08	CONTROL STAND
BLIND RIVET NUT M5 K=2,0-4,	41 30 063 08	29	6	2 932 001	96 80 959 08	RELAY CONTROL SYSTEM
BLIND RIVET NUT M6 K=1,0-3,5	10 04 259 3	34	6	2 541	91 71 112 08	ADD HEATING SUPERSTRUCT

Description	Item	Pos.	Quantity	Page	Assembly	Description
BLIND RIVET NUT M6 K=1,0-3,5	10 04 259 3	(2)	2	2 810 001	96 52 918 08	CRANE DRIVER'S CABIN,PRE
BLIND RIVET NUT M6 K=1,0-3,5	10 04 259 3	4	16	2 932 082	96 84 247 08	ASSEMBLY PARTS MOUNTIN
BLOCK	51 07 138 08	1	1	5 104 385	51 04 385 08	PRESSURE RELIEF VALVE
BLOCK	51 07 138 08	1	1	5 114 975	51 14 975 08	PRESSURE RELIEF VALVE
BLOCK	51 07 143 08	14	1	5 104 385	51 04 385 08	PRESSURE RELIEF VALVE
BLOCK	51 07 143 08	14	1	5 114 975	51 14 975 08	PRESSURE RELIEF VALVE
BLOCKING DEVICE	96 74 111 08	12	1	X1100815	11 00 815 5	DIESEL ENGINE
BLOCKING WHEEL	54 04 014 08	18	1	S150225	54 00 061 08	ROPE WINCH
BLOWER 24V	10 29 012 2	3	1	X1004204	10 04 204 3	WATER HEATING SYSTEM
BOARD	11 00 401 9	(1)	1	X1046779	10 46 779 4	CABIN
BOARD	11 08 037 7	(1)	1	X1046779	10 46 779 4	CABIN
BOARD 24V	57 15 561 08	(2)	1	2 920 424	96 42 279 08	ADD.PARTS ELECTRIC F.AGG
BOLT EXTRACTION ATTACHM	91 77 911 08	366	1		LR 11350 -0	LIEBHERR CRAW.CRANE LR
BOOM NOSE 62TO	91 72 407 08	306	1		LR 11350 -0	LIEBHERR CRAW.CRANE LR
BOOM NOSE WELDED CONST	96 37 124 08	1	1	3 711	91 72 407 08	BOOM NOSE
BOWL M. WASSERKONTAKT	10 67 848 9	12	1	X1011318	10 11 318 4	FUEL PREFILTER
BOWLEN SEALING HNBR	10 29 417 0	11	1	X1011318	10 11 318 4	FUEL PREFILTER
BOX NUT	11 00 444 3	27	1	X1045104	10 45 104 9	DIRECTIONAL CONTROL VALV
BOX NUT DIN 3870 AL18 A3P	47 74 024 08	37	2	2 541	91 71 112 08	ADD HEATING SUPERSTRUCT
BOX NUT DIN 3870 ASX25XM 3	47 74 008 08	598	1	2 975 153	91 58 730 08	ADDITIONAL HYDRAULICS WI
BOX NUT DIN 3870 ASX30XM 4	47 74 009 08	596	1	2 970	91 81 525 08	HYDRAULICS
BOX NUT DIN 3870 ASX30XM 4	47 74 009 08	598	1	2 975 100	91 73 507 08	AUX.HYDR.GRID WINCH 5 + 6
BRACKET	51 07 821 08	2	1	5 114 865	51 14 865 08	DIRECTIONAL CTRL. VALVE
BRACKET 20X319X440 S355J	97 04 496 9	101	4	1 400	91 76 481 08	CRAWLER TRACK CARRIER, L
BRACKET 20X319X440 S355J	97 04 496 9	101	4	1 410	91 76 480 08	CRAWLER TRACK CARRIER,
BRACKET 30X359X70 S355J2+	97 57 770 08	74	8	3 714	91 81 777 08	D HEAD SECTION
BRACKET COMPL.	92 65 733 08	1	1	1 750 023	92 65 732 08	CREEPER
BRACKET COMPL.	92 88 304 08	2	2	3 211 002	92 88 302 08	SAFETY ROLLER CPL.
BRACKET COMPL.	96 36 475 08	6	2	3 714	91 81 777 08	D HEAD SECTION
BRACKET COMPL.	96 36 797 08	1	2	3 745 008	96 36 692 08	CONNECTING LINK PRE-ASS.
BRACKET COMPL.	96 37 774 08	1	2	3 746 004	96 37 833 08	CONNECTING LINK PRE-ASS.
BRACKET COMPL.	96 37 851 08	2	4	3 746 003	96 37 779 08	HEAD SECTION PRE-ASS.
BRACKET COMPL.	96 41 049 08	8	1	3 556 007	96 59 719 08	WA-FRAME 2 HEAD SECTION
BRACKET COMPL.	96 45 683 08	57	1	3 554 006	96 00 236 1	WA-FRAME 1
BRACKET COMPL. 1M	96 37 232 08	7	1	3 554 006	96 00 236 1	WA-FRAME 1
BRACKET COMPL. 1M	96 37 233 08	8	2	3 554 006	96 00 236 1	WA-FRAME 1
BRACKET COMPL. 1M	96 37 233 08	58	2	3 556 007	96 59 719 08	WA-FRAME 2 HEAD SECTION
BRACKET COMPL. 1M	96 37 458 08	59	1	3 556 007	96 59 719 08	WA-FRAME 2 HEAD SECTION
BRACKET WELDED CONST.	92 16 964 08	2	2	2 925 007	96 38 882 08	CAMERA INSTALLATION SLEW
BRACKET WELDED CONST.	92 16 964 08	2	1	2 925 150	96 74 714 08	CAMERA EQUIPMENT
BRACKET WELDED CONST.	92 16 964 08	2	1	2 925 304	96 40 362 08	CAMERA INST.WINCH 5
BRACKET WELDED CONST.	92 16 964 08	2	1	2 925 322	96 40 458 08	CAMERA INST.WINCH 6
BRACKET WELDED CONST.	92 50 027 08	5	1	2 502	91 47 459 08	CONTROL STAND
BRACKET WELDED CONST.	96 35 645 08	86	1	1 140	91 75 217 08	CROSS BEAM CPL.
BRACKET WELDED CONST.	96 36 558 08	1	1	3 714 022	96 36 478 08	CONSOLE COMPL.
BRACKET WELDED CONST.	96 37 508 08	1	2	2 101 001	96 37 507 08	MOUNTING PARTS BASE PAR
BRACKET WELDED CONST.	96 39 183 08	84	1	1 140	91 75 217 08	CROSS BEAM CPL.
BRACKET WELDED CONST.	96 42 111 08	9	2	2 125	91 47 417 08	PIN F. S AND D PIVOT SECTIO
BRACKET WELDED CONST.	96 42 112 08	10	2	2 125	91 47 417 08	PIN F. S AND D PIVOT SECTIO
BRACKET WELDED CONST.	96 49 327 08	2	1	2 790 701	91 55 739 08	DRIVE ASSEMBLY AIR CONDIT
BRACKET WELDED CONST.	96 61 700 08	24	2	2 101	91 61 490 08	SLEWING PLATFORM FRAME
BRACKET WELDED CONST.	96 80 249 08	1	1	3 592 001	96 80 256 08	RETAINING CYLINDER PRE-A
BRACKET WELDED CONST.	96 80 997 08	1	1	3 780 214	96 80 825 08	MECH.AUXILIARIES FOR LIG
BRACKET WELDED CONST.	96 85 937 08	23	4	1 130 008	96 38 102 08	CENT.SECT.CRAWLER MOUN
BRACKET WELDED CONST. FE	96 35 442 08	7	2	3 291	91 75 319 08	S OVERRUN PROTECTION
BRACKET WELDED CONST. FE	96 35 442 08	7	2	3 292	91 75 318 08	D OVERRUN PROTECTION
BRACKET WITH BOARD	96 32 969 08	13	2	2 550 007	96 34 001 08	ROD CPL.
BRACKET WITH BOARD	96 33 928 08	12	8	2 550	91 81 778 08	SA FRAME
BRACKET WITH BOARD	96 34 008 08	14	1	2 550 007	96 34 001 08	ROD CPL.
BRACKET WITH BOARD	96 35 671 08	2	2	3 714 012	96 36 472 08	ROD CPL.

Description	Item	Pos.	Quantity	Page	Assembly	Description
BRACKET WITH BOARD	96 35 671 08	2	4	3 715 004	96 36 141 08	ROD CPL.
BRACKET WITH BOARD	96 35 671 08	2	2	3 716 003	96 35 669 08	ROD CPL.
BRACKET WITH BOARD	96 35 672 08	3	1	3 714 012	96 36 472 08	ROD CPL.
BRACKET WITH BOARD	96 35 672 08	3	2	3 715 004	96 36 141 08	ROD CPL.
BRACKET WITH BOARD	96 35 672 08	3	1	3 716 003	96 35 669 08	ROD CPL.
BRACKET WITH BOARD	96 37 175 08	31	4	3 227 000	91 60 434 08	L INTERMEDIATE SECTION
BRACKET WITH BOARD 0.4M	96 24 716 08	2	2	2 550 007	96 34 001 08	ROD CPL.
BRACKET WITH BOARD 0.4M	96 24 716 08	2	2	3 223 009	96 32 425 08	ROD CPL.
BRACKET WITH BOARD 0.4M	96 24 716 08	2	2	3 227 002	96 35 704 08	ROD CPL.
BRACKET WITH BOARD 0.4M	96 24 716 08	2	2	3 227 004	96 35 566 08	ROD CPL.
BRACKET WITH BOARD 0.4M	96 24 716 08	2	2	3 227 005	96 35 569 08	ROD CPL.
BRACKET WITH BOARD 0.4M	96 24 716 08	3	2	3 556 008	96 36 352 08	ROD CPL.
BRACKET WITH BOARD 0.4M	96 24 716 08	2	2	3 560 010	96 39 035 08	ROD CPL.
BRACKET WITH BOARD 0.4M	96 24 716 08	2	2	3 560 012	96 39 048 08	ROD CPL.
BRACKET WITH BOARD 0.4M	96 24 716 08	2	2	3 560 014	96 39 064 08	ROD CPL.
BRACKET WITH BOARD 0.4M	96 24 716 08	2	2	3 560 016	96 39 059 08	ROD CPL.
BRACKET WITH BOARD 0.4M	96 24 716 08	1	2	3 714 019	96 36 747 08	STRAP 3X
BRACKET WITH BOARD 0.4M	96 24 716 08	2	2	3 715 007	96 36 142 08	ROD CPL.
BRACKET WITH BOARD 0.4M	96 24 716 08	2	2	3 811 001	96 35 734 08	ROD CPL.
BRACKET WITH BOARD 0.4M	96 24 716 08	2	2	3 811 002	96 35 836 08	ROD CPL.
BRACKET WITH BOARD 0.4M	96 32 376 08	3	1	2 550 007	96 34 001 08	ROD CPL.
BRACKET WITH BOARD 0.4M	96 32 376 08	3	1	3 223 009	96 32 425 08	ROD CPL.
BRACKET WITH BOARD 0.4M	96 32 376 08	3	1	3 227 002	96 35 704 08	ROD CPL.
BRACKET WITH BOARD 0.4M	96 32 376 08	3	1	3 227 004	96 35 566 08	ROD CPL.
BRACKET WITH BOARD 0.4M	96 32 376 08	3	1	3 227 005	96 35 569 08	ROD CPL.
BRACKET WITH BOARD 0.4M	96 32 376 08	2	1	3 556 008	96 36 352 08	ROD CPL.
BRACKET WITH BOARD 0.4M	96 32 376 08	3	1	3 560 010	96 39 035 08	ROD CPL.
BRACKET WITH BOARD 0.4M	96 32 376 08	3	1	3 560 012	96 39 048 08	ROD CPL.
BRACKET WITH BOARD 0.4M	96 32 376 08	3	1	3 560 014	96 39 064 08	ROD CPL.
BRACKET WITH BOARD 0.4M	96 32 376 08	3	1	3 560 016	96 39 059 08	ROD CPL.
BRACKET WITH BOARD 0.4M	96 32 376 08	2	1	3 714 019	96 36 747 08	STRAP 3X
BRACKET WITH BOARD 0.4M	96 32 376 08	3	1	3 715 007	96 36 142 08	ROD CPL.
BRACKET WITH BOARD 0.4M	96 32 376 08	3	1	3 811 001	96 35 734 08	ROD CPL.
BRACKET WITH BOARD 0.4M	96 32 376 08	3	1	3 811 002	96 35 836 08	ROD CPL.
BRACKET WITH BOARD 0.4M	96 40 045 08	2	2	3 227 003	96 40 374 08	ROD CPL.
BRACKET WITH BOARD 0.4M	96 40 046 08	3	1	3 227 003	96 40 374 08	ROD CPL.
BRACKET WITH BOARD 0.5M	96 34 953 08	50	4	3 211	91 75 353 08	S PIVOT SECTION
BRACKET WITH BOARD 0.5M	96 35 761 08	13	2	3 811 001	96 35 734 08	ROD CPL.
BRACKET,LEFT WELDED	92 50 028 08	6	1	2 502	91 47 459 08	CONTROL STAND
BRACKET,RIGHT WELDED	92 50 029 08	7	1	2 502	91 47 459 08	CONTROL STAND
BRAKE	96 84 199 01	85	1	9 338 813	93 38 813 01	PLANETARY GEARBOX
BRAKE	96 84 199 01	85	1	9 684 808	96 84 808 01	PLANETARY GEARBOX
BRAKE FLANGE	54 02 593 14	1	1	X1087476	10 87 476 4	DRIVE
BRAKE FLANGE	57 07 962 08	1	1	5 402 705	54 02 705 14	DRIVE UNIT CPL
BRAKE VALVE	10 03 826 2	(14)	1	1 630	91 47 033 08	HYDRAULIC SUPPORT
BREATHER	10 65 133 7	8	1	9 653 373	96 53 373 08	CRANKCASE BREATHER
BRICK 50X242X242 S355J2+N	97 43 188 08	3	6	3 744	91 49 085 08	CENTERING STANDARD
BRICK 50X242X242 S355J2+N	97 43 189 08	4	6	3 744	91 49 085 08	CENTERING STANDARD
BRICK 50X274X255 S355J2+N	97 43 187 08	2	6	3 744	91 49 085 08	CENTERING STANDARD
BRICK 50X274X255 S355J2+N	97 43 190 08	1	6	3 744	91 49 085 08	CENTERING STANDARD
BRUSH SUPPORT	10 41 178 6	16	8	X1002800	10 02 800 2	CABLE REEL
BRUSH SUPPORT 10A GOLD	11 00 314 2	(1)	1	X1002800	10 02 800 2	CABLE REEL
BS HOUSING HAN 24B	60 56 185 08	158	1	2 920 900	96 76 131 08	CABLE LOOM WINCH 3
BS HOUSING HAN 24B	60 56 185 08	158	1	2 920 901	96 76 134 08	CABLE LOOM WINCH 6
BS HOUSING HAN 24B	60 56 185 08	158	1	2 920 905	96 76 133 08	CABLE LOOM WINCH 5
BS HOUSING HAN 24B	60 56 185 08	158	1	2 920 993	96 76 132 08	CABLE LOOM WINCH 4
BS HOUSING HAN 24B	60 56 185 08	158	1	2 920 994	96 76 130 08	CABLE LOOM WINCH 2
BS HOUSING HAN 24B	60 56 185 08	158	1	2 920 995	96 76 129 08	CABLE LOOM WINCH 1
BS HOUSING HAN 24B	60 56 185 08	158	1	3 930 376	96 79 936 08	LEAD
BS HOUSING HAN 24B	60 56 185 08	156	1	3 930 377	96 79 938 08	LEAD

Description	Item	Pos.	Quantity	Page	Assembly	Description
BS HOUSING HAN 24B	60 56 185 08	157	1	3 930 382	96 79 942 08	LEAD
BUILT-IN SOCKET 2-POL	60 52 039 08	22	1	2 533 025	96 40 724 08	INSTRUMENT BOX PRE-ASS.
BUILT-IN SOCKET 2-POL	60 52 039 08	20	1	2 932 001	96 80 959 08	RELAY CONTROL SYSTEM
BUILT-IN VALVE 350BAR 900L/	10 81 373 1	2	4	X1041325	10 41 325 5	CHANGE-OVER BLOCK
BURNER 24V 9,1KW	10 29 012 4	17	1	X1004204	10 04 204 3	WATER HEATING SYSTEM
BUS PCB	92 84 311 08	3	1	2 913 100	91 23 538 08	ASSEMBLY FRAME
BUSHING	10 65 171 5	2	1	9 674 114	96 74 114 08	POWER UNIT SUPPORT
BUSHING	10 65 173 4	1	1	9 653 394	96 53 394 08	OIL DIPSTICK
BUSHING	97 02 932 08	3	2	3 713	91 78 833 08	D PIVOT SECTION
BUSHING	97 46 445 08	29	2	2 550	91 81 778 08	SA FRAME
BUSHING	97 48 327 08	2	1	3 213 003	96 36 659 08	ROD CPL.
BUSHING	97 48 327 08	2	1	3 214 006	96 35 563 08	ROD CPL.
BUSHING	97 49 269 08	(2)	1	3 215 003	91 47 489 08	ROLLER SET
BUSHING	97 50 326 08	23	2	3 554 005	96 36 063 08	WA-FRAME
BUSHING	97 50 326 08	30	2	3 556 006	96 59 718 08	WA-FRAME 2 PIVOT SECTION
BUSHING	97 50 550 08	3	1	3 714 014	96 36 475 08	BRACKET COMPL.
BUSHING	97 51 413 08	2	1	3 212 001	96 36 771 08	FLAP COMPL.
BUSHING	97 51 523 08	41	2	3 212 000	91 72 405 08	JACK-CONNECTION HEAD
BUSHING	97 51 568 08	2	2	3 592 004	96 79 622 08	SUPPORT PRE-ASS.
BUSHING 140.0X50 35NICRM	97 49 676 08	14	8	2 102 010	91 60 648 08	SLEWING PLATFORM FRAME
BUSHING 219.1X50	97 53 675 08	8	4	3 746 003	96 37 779 08	HEAD SECTION PRE-ASS.
BUSHING 260X300X55	97 52 277 08	(2)	1	3 554 006	96 00 236 1	WA-FRAME 1
BUSHING 336X320X30 GZ-CU	97 04 118 6	8	2	3 714 021	96 84 543 08	ROLLER SEATING COMPL.
BUSHING 370X350X350 GZ-CU	97 40 754 08	2	2	3 211	91 75 353 08	S PIVOT SECTION
BUSHING 60.0X110 42CRMO4	97 49 294 08	3	1	2 730 001	96 36 111 08	BASE PLATE PRE-ASS.
BUSHING 60X120X120 GZ-CU	97 40 911 08	3	2	3 211	91 75 353 08	S PIVOT SECTION
BUSHING 70 GZ-CUZN25AL5	97 53 003 08	57	2	2 103	91 75 173 08	SLEWING PLATFORM FRAME
BUSHING GZ-CUZN25AL5	97 50 114 08	2	2	3 713	91 78 833 08	D PIVOT SECTION
BUSHING HOUSING 4-POL 13	62 03 136	152	2	2 920 631	96 45 283 08	WIRING HARNESS
BUSHING RD14X6 S235JRG2	95 34 897 08	50	8	3 212 000	91 72 405 08	JACK-CONNECTION HEAD
BUSHING RD14X6 S235JRG2	95 34 897 08	31	8	3 214	91 72 396 08	SW HEAD SECTION
BUSHING RD300X60 GZ-CUZN	97 50 917 08	(2)	1	3 554 006	96 00 236 1	WA-FRAME 1
BUSHING RD300X60 GZ-CUZN	97 50 917 08	(2)	1	3 554 006	96 00 236 1	WA-FRAME 1
BUSHING RD300X60 GZ-CUZN	97 50 917 08	(2)	1	3 554 006	96 00 236 1	WA-FRAME 1
BUSHING RD300X60 GZ-CUZN	97 50 917 08	(2)	1	3 556 007	96 59 719 08	WA-FRAME 2 HEAD SECTION
BUSHING RD300X60 GZ-CUZN	97 50 917 08	(2)	1	3 556 007	96 59 719 08	WA-FRAME 2 HEAD SECTION
BUTT STRAP	11 48 240 3	22	8	4 003 007	91 44 580 08	HOOK BLOCK
BUTT STRAP	11 48 240 7	26	4	4 003 007	91 44 580 08	HOOK BLOCK
BUTT STRAP 10X120X330 S96	97 63 894 08	121	2	2 200 000	91 61 061 08	MACHINERY HOUSE W.GANG
BUTT STRAP 10X390X120 S96	97 63 895 08	122	4	2 200 000	91 61 061 08	MACHINERY HOUSE W.GANG
BUTT STRAP 10X450X120 S96	97 63 897 08	123	2	2 200 000	91 61 061 08	MACHINERY HOUSE W.GANG
BUTT STRAP 25X608X184 S96	97 26 565 08	(1)	1	2 550 007	96 34 001 08	ROD CPL.
BUTT STRAP 25X686X254 S96	97 48 634 08	(1)	1	3 714 012	96 36 472 08	ROD CPL.
BUTT STRAP 25X744X244 S96	97 52 018 08	(1)	1	3 227 000	91 60 434 08	L INTERMEDIATE SECTION
BUTT STRAP 30X220X557 S96	97 49 293 08	2	2	2 730 001	96 36 111 08	BASE PLATE PRE-ASS.
BUTT STRAP 50X608X184 S96	97 41 160 08	(1)	1	2 550 007	96 34 001 08	ROD CPL.
BUTT STRAP 50X688X254 S96	97 48 635 08	(1)	1	3 714 012	96 36 472 08	ROD CPL.
BYPASS VALVE	10 65 173 3	16	1	9 653 392	96 53 392 08	OIL COOLER
BYPASS VALVE	10 65 174 7	12	1	9 653 395	96 53 395 08	LUBRICATING OIL PUMP
CABIN FRAME PRE-ASS.	96 60 972 08	2	1	2 200 000	91 61 061 08	MACHINERY HOUSE W.GANG
CABIN SPF	10 46 779 4	1	1	2 810 001	96 52 918 08	CRANE DRIVER'S CABIN,PRE
CABIN, WELDED ASSY.	96 60 973 08	1	1	2 200 055	96 60 972 08	CABIN FRAME PRE-ASS.
CABINET CPL.	96 39 494 08	70	1	2 102 010	91 60 648 08	SLEWING PLATFORM FRAME
CABLE 1,5M	11 32 021 5	52	1	2 925 003	96 80 918 08	EQUIPMENT CAMERA CAB
CABLE 1,5M	11 32 022 3	53	1	2 925 003	96 80 918 08	EQUIPMENT CAMERA CAB
CABLE 10M	11 32 021 3	(50)	1	2 925	91 74 314 08	CAMERA CONTROL SUPERS
CABLE 12M	61 40 376 08	39	2	2 925 002	96 80 917 08	EQUIPMENT CAMERA SLEW C
CABLE 14M	61 40 434 08	(10)	1	2 925 250	91 71 997 08	ERG. CAMERA CONTROL
CABLE 16M	11 21 376 2	35	1	3 780	91 74 315 08	ARGON FLOODLIGHT HEEL PI
CABLE 3X0,25-15M	10 30 087 0	42	1	2 925 002	96 80 917 08	EQUIPMENT CAMERA SLEW C

Description	Item	Pos.	Quantity	Page	Assembly	Description
CABLE 4-6M	61 40 381 08	40	1	2 925 002	96 80 917 08	EQUIPMENT CAMERA SLEW C
CABLE 4-6M	61 40 381 08	5	1	2 925 209	96 44 233 08	EQUIPMENT CAMERA WINCH
CABLE 4-6M	61 40 381 08	(5)	1	2 925 300	91 71 995 08	CAMERA CONTROL WINCH 5
CABLE 5M	10 33 264 2	20	1	2 925 003	96 80 918 08	EQUIPMENT CAMERA CAB
CABLE 5M	11 32 021 2	51	1	2 925 003	96 80 918 08	EQUIPMENT CAMERA CAB
CABLE 6M	61 40 458 08	36	2	2 925 002	96 80 917 08	EQUIPMENT CAMERA SLEW C
CABLE 7M	61 40 374 08	37	1	2 925 002	96 80 917 08	EQUIPMENT CAMERA SLEW C
CABLE 9M	11 32 021 1	50	1	2 925 002	96 80 917 08	EQUIPMENT CAMERA SLEW C
CABLE 9M	61 40 418 08	38	1	2 925 002	96 80 917 08	EQUIPMENT CAMERA SLEW C
CABLE BREAK PREVENTION 2	51 16 313 14	(27)	1	2 657	91 47 448 08	MOUNTING EQUIPMENT CRAW
CABLE CHANNEL 37X37/2000	10 46 735 1	50	2	2 920 630	96 45 212 08	ADDITIONAL PARTS POWER
CABLE CHANNEL 40X25/2000	60 14 058 08	13	0.59	2 932 001	96 80 959 08	RELAY CONTROL SYSTEM
CABLE CHANNEL 80X100/2000	60 14 142 08	23	2.04	2 932 082	96 84 247 08	ASSEMBLY PARTS MOUNTIN
CABLE CLAMP	72 00 144 08	62	2	3 212 000	91 72 405 08	JACK-CONNECTION HEAD
CABLE CLAMP	72 00 144 08	20	8	3 215 003	91 47 489 08	ROLLER SET
CABLE CLAMP	72 00 144 08	20	8	3 215 004	91 51 840 08	ROLLER SET
CABLE CLAMP	72 00 144 08	81	4	3 713	91 78 833 08	D PIVOT SECTION
CABLE CLAMP	72 00 144 08	45	10	3 715	91 78 835 08	D INTERMEDIATE SECTION
CABLE CLAMP	72 00 144 08	45	10	3 716	91 79 193 08	D-REDUCING SECTION
CABLE CLAMP 2X22X90 DC01	95 36 500 08	3	26	1 130 008	96 38 102 08	CENT.SECT.CRAWLER MOUN
CABLE CLAMP 2X22X90 DC01	95 36 500 08	171	2	2 200 000	91 61 061 08	MACHINERY HOUSE W.GANG
CABLE CLAMP 2X22X90 DC01	95 36 500 08	29	8	2 310 001	96 76 244 08	WINCH 1 PRE-ASSEMBLY
CABLE CLAMP 2X22X90 DC01	95 36 500 08	29	8	2 320 001	96 76 249 08	WINCH 2 PRE-ASS.
CABLE CLAMP 2X22X90 DC01	95 36 500 08	6	2	2 391 042	96 33 830 08	CONSOLE
CABLE CLAMP 2X22X90 DC01	95 36 500 08	4	2	2 391 043	96 70 062 08	CONSOLE
CABLE CLAMP 2X22X90 DC01	95 36 500 08	34	10	2 550	91 81 778 08	SA FRAME
CABLE CLAMP 2X22X90 DC01	95 36 500 08	103	24	3 211	91 75 353 08	S PIVOT SECTION
CABLE CLAMP 2X22X90 DC01	95 36 500 08	69	33	3 212	91 72 404 08	W PIVOT SECTION
CABLE CLAMP 2X22X90 DC01	95 36 500 08	61	30	3 212 000	91 72 405 08	JACK-CONNECTION HEAD
CABLE CLAMP 2X22X90 DC01	95 36 500 08	(9)	6	3 350 001	96 92 615 08	WINCH
CABLE CLAMP 2X22X90 DC01	95 36 500 08	13	10	3 370	91 83 620 08	WINCH 6
CABLE CLAMP 2X22X90 DC01	95 36 500 08	39	19	3 554 005	96 36 063 08	WA-FRAME
CABLE CLAMP 2X22X90 DC01	95 36 500 08	49	30	3 554 006	96 00 236 1	WA-FRAME 1
CABLE CLAMP 2X22X90 DC01	95 36 500 08	41	12	3 711	91 72 407 08	BOOM NOSE
CABLE CLAMP 2X22X90 DC01	95 36 500 08	65	12	3 713	91 78 833 08	D PIVOT SECTION
CABLE CLAMP 2X22X90 DC01	95 36 500 08	65	13	3 714	91 81 777 08	D HEAD SECTION
CABLE CLAMP 2X22X90 DC01	95 36 500 08	47	10	3 715	91 78 835 08	D INTERMEDIATE SECTION
CABLE CLIP HOLDER 28X28-	10 87 051 1	24	7	2 670	91 61 208 08	FUEL TANK CPL.
CABLE CLIP HOLDER 8,1X-S	11 49 231 5	48	2	2 533 024	96 76 149 08	MOUNTING PARTS INSTR.
CABLE CLIP HOLDER 8,1X-S	11 49 231 5	30	3	2 932 001	96 80 959 08	RELAY CONTROL SYSTEM
CABLE CONDUIT DN25X0,4 PU	11 12 420 8	225	1.35	2 533 035	96 76 150 08	CABLING INSTRUMENTS
CABLE CONDUIT DN25X0,4 PU	11 12 420 8	(225)	2.5	2 920 629	96 44 215 08	ELECTRICS POWER UNIT
CABLE CONDUIT DN25X0,4 PU	11 12 420 8	225	1.33	2 920 631	96 45 283 08	WIRING HARNESS
CABLE CONDUIT DN35X0,4 PU	11 12 421 0	227	0.58	2 533 035	96 76 150 08	CABLING INSTRUMENTS
CABLE CONDUIT DN35X0,4 PU	11 12 421 0	227	6.66	2 920 631	96 45 283 08	WIRING HARNESS
CABLE CONDUIT DN40X0,4 PU	11 12 421 1	228	0.49	2 533 035	96 76 150 08	CABLING INSTRUMENTS
CABLE CONDUIT DN50X0,4 PU	11 12 421 2	229	5.16	2 920 631	96 45 283 08	WIRING HARNESS
CABLE CONNECTOR	60 23 364 08	2	1	2 932 166	92 68 911 08	GROUND RAIL
CABLE DRUM	97 22 660 08	5	1	3 930 507	96 36 589 08	CABLE DRUM COMPL.
CABLE DRUM 165M SPF	61 60 249 08	151	1	3 930 149	96 36 586 08	CABLE DRUM COMPL.
CABLE DRUM COMPL.	96 36 586 08	6	1	3 930 138	96 77 516 08	ELECTRIC FOR S-PIVOT SECT
CABLE DRUM COMPL.	96 36 589 08	5	1	3 930 337	96 76 341 08	EL.EQUIPMENT W-PIVOT SECT
CABLE DRUM COMPL.	96 41 031 08	16	1	2 780 100	96 76 125 08	ELECTRICS F.SUSPENDED BA
CABLE FITTINGS	10 33 196 0	3	1	X1011318	10 11 318 4	FUEL PREFILTER
CABLE GLAND M16X1,5 MS	60 24 241 08	266	2	1 920 315	96 35 875 08	TERMINAL BOX, PRE-ASSEMB
CABLE GLAND M16X1,5 MS	60 24 241 08	266	2	1 920 316	96 35 884 08	TERMINAL BOX, PRE-ASSEMB
CABLE GLAND M16X1,5 MS	60 24 241 08	153	1	2 780 522	96 40 798 08	TERMINAL BOX CPL.
CABLE GLAND M16X1,5 MS	60 24 241 08	291	1	2 920 448	96 40 440 08	TERMINAL BOX CPL.
CABLE GLAND M16X1,5 MS	60 24 241 08	277	4	3 930 426	96 37 944 08	TERMINAL BOX CPL.
CABLE GLAND M16X1,5 MS	60 24 241 08	10	1	X1002800	10 02 800 2	CABLE REEL

Description	Item	Pos.	Quantity	Page	Assembly	Description
CABLE GLAND M16X1,5X4,5-10	60 24 417 01	11	2	2 780 900	91 47 543 08	EXTERNAL FEED
CABLE GLAND M20X1,5 MS	60 24 242 08	267	2	1 920 315	96 35 875 08	TERMINAL BOX, PRE-ASSEMB
CABLE GLAND M20X1,5 MS	60 24 242 08	267	2	1 920 316	96 35 884 08	TERMINAL BOX, PRE-ASSEMB
CABLE GLAND M20X1,5 MS	60 24 242 08	8	2	2 780 524	96 41 031 08	CABLE DRUM COMPL.
CABLE GLAND M20X1,5 MS	60 24 242 08	215	6	3 930 335	96 37 478 08	TERMINAL BOX
CABLE GLAND M20X1,5 MS	60 24 242 08	151	2	3 930 376	96 79 936 08	LEAD
CABLE GLAND M20X1,5 MS	60 24 242 08	151	2	3 930 382	96 79 942 08	LEAD
CABLE GLAND M20X1,5 MS	60 24 242 08	3	1	X1002800	10 02 800 2	CABLE REEL
CABLE GLAND M20X1,5X6-10	60 24 257 08	270	3	2 920 581	96 37 245 08	TERMINAL BOX WINCH PRE-A
CABLE GLAND M20X1,5X6-10	60 24 257 08	211	1	3 930 335	96 37 478 08	TERMINAL BOX
CABLE GLAND M20X1,5X6-10	60 24 257 08	276	3	3 930 426	96 37 944 08	TERMINAL BOX CPL.
CABLE GLAND M20X1,5X6-10	60 24 257 08	286	1	3 930 503	96 36 588 08	TERMINAL BOX
CABLE GLAND M20X1,5X6-10	60 24 257 08	201	2	3 930 522	96 38 636 08	TERMINAL BOX CPL.
CABLE GLAND M20X1,5X6-10	60 24 257 08	279	1	3 930 531	96 37 672 08	TERMINAL BOX
CABLE GLAND M20X1,5X6-10	60 24 257 08	151	2	3 930 607	96 37 550 08	TERMINAL BOX
CABLE GLAND M25X1,5X12-15	60 24 258 08	153	1	3 930 378	96 79 939 08	LEAD
CABLE GLAND M25X1,5X12-15	60 24 258 08	153	1	3 930 379	96 79 940 08	LEAD
CABLE GLAND M25X1,5X12-15	60 24 258 08	12	1	6 160 249	61 60 249 08	CABLE DRUM
CABLE GLAND M25x1,5 MS	60 24 243 08	270	1	1 920 315	96 35 875 08	TERMINAL BOX, PRE-ASSEMB
CABLE GLAND M25x1,5 MS	60 24 243 08	270	1	1 920 316	96 35 884 08	TERMINAL BOX, PRE-ASSEMB
CABLE GLAND M25x1,5 MS	60 24 243 08	269	1	3 930 149	96 36 586 08	CABLE DRUM COMPL.
CABLE GLAND M32X1,5 MS	60 24 244 08	151	2	3 930 377	96 79 938 08	LEAD
CABLE GLAND M50x1,5 MS	60 24 246 08	18	1	1 920 314	96 35 870 08	TERMINAL BOX, PRE-ASSEMB
CABLE HARNESS -S420A	96 37 872 08	2	1	3 930 567	96 37 859 08	TERMINAL BOX
CABLE HARNESS 3300MM	55 31 869 08	80	1	2 533 002	96 71 755 08	CABLE LIST DRIVER'S CABIN
CABLE HARNESS S415	96 37 674 08	2	1	3 930 531	96 37 672 08	TERMINAL BOX
CABLE HARNESS S416	96 38 640 08	2	1	3 930 522	96 38 636 08	TERMINAL BOX CPL.
CABLE HARNESS S420	96 37 789 08	2	1	3 930 503	96 36 588 08	TERMINAL BOX
CABLE HARNESS S420B	96 38 351 08	11	1	3 930 607	96 37 550 08	TERMINAL BOX
CABLE HARNESS S421	96 37 771 08	2	1	3 930 524	96 37 720 08	TERMINAL BOX
CABLE HARNESS S431	96 37 946 08	2	1	3 930 426	96 37 944 08	TERMINAL BOX CPL.
CABLE INLET	96 36 251 08	2	1	2 932 041	96 70 330 08	SWITCH CABINET
CABLE LIST CRAWLER CARR	96 35 874 08	10	1	1 920 308	96 76 144 08	ELECTR.CRAWLER SUPPORT
CABLE LIST CRAWLER CARR	96 35 883 08	10	1	1 920 309	96 76 145 08	ELECTR.CRAWLER SUPPORT
CABLE LIST DRIVER'S CABIN	96 71 755 08	6	1	2 533	91 71 114 08	EL.INSTRUMENTS F.CRANE D
CABLE LIST ELECTRICAL SY	96 38 697 08	15	1	2 920	91 72 384 08	ELECTR. SYSTEM F.SLEWING
CABLE LIST F.CENTER SECTIO	96 78 920 08	1	1	1 920 301	96 76 143 08	ELECTR.FOR CENTER SECTIO
CABLE LOOM WINCH 1 W315	96 76 129 08	20	1	2 920 200	96 76 114 08	ELECTRIC FOR WINCH 1
CABLE LOOM WINCH 2 W316	96 76 130 08	20	1	2 920 201	96 76 115 08	ELECTRIC FOR WINCH 2
CABLE LOOM WINCH 3 W317	96 76 131 08	20	1	2 920 378	96 76 116 08	ELECTRIC FOR WINCH 3
CABLE LOOM WINCH 4 W318	96 76 132 08	20	1	2 920 350	96 76 117 08	ELECTRIC FOR WINCH 4
CABLE LOOM WINCH 5 W319	96 76 133 08	20	1	2 920 359	96 76 118 08	ELECTRIC FOR WINCH 5
CABLE LOOM WINCH 6 W320	96 76 134 08	20	1	2 920 379	96 76 119 08	ELECTRIC FOR WINCH 6
CABLE LUG 12/2,5mm²	60 22 063 08	36	1	2 920 631	96 45 283 08	WIRING HARNESS
CABLE LUG 5/2,5MM² VERZINN	60 22 114 08	33	1	2 920 631	96 45 283 08	WIRING HARNESS
CABLE LUG DIN 46234 10/35	60 22 081 08	117	4	2 920 631	96 45 283 08	WIRING HARNESS
CABLE LUG DIN 46234 M10/16	60 23 113 08	56	2	2 920 631	96 45 283 08	WIRING HARNESS
CABLE LUG DIN 46234 M10/25	60 23 016 08	115	4	2 920 631	96 45 283 08	WIRING HARNESS
CABLE LUG DIN 46234 M12/25	60 23 015 08	107	1	2 920 631	96 45 283 08	WIRING HARNESS
CABLE LUG DIN 46234 M6/16	60 22 057 08	58	6	2 920 631	96 45 283 08	WIRING HARNESS
CABLE LUG DIN 46234 M6/25	60 22 058 08	111	5	2 920 631	96 45 283 08	WIRING HARNESS
CABLE LUG DIN 46234 M8/35	60 22 117 08	(146)	2	2 920 629	96 44 215 08	ELECTRICS POWER UNIT
CABLE LUG DIN 46234 M8/35	60 22 117 08	146	2	2 920 631	96 45 283 08	WIRING HARNESS
CABLE LUG DIN 46237 10/6mm	60 22 068 08	42	2	2 920 631	96 45 283 08	WIRING HARNESS
CABLE LUG DIN 46237 3,5/1,5-	60 22 060 08	32	1	3 930 149	96 36 586 08	CABLE DRUM COMPL.
CABLE LUG DIN 46237 3,5/1,5-	60 22 060 08	32	1	3 930 507	96 36 589 08	CABLE DRUM COMPL.
CABLE LUG DIN 46237 M6/1-2,5	60 22 179 08	34	2	2 920 631	96 45 283 08	WIRING HARNESS
CABLE LUG DIN 46237 M6/1-2,5	60 22 179 08	34	1	3 930 149	96 36 586 08	CABLE DRUM COMPL.
CABLE LUG DIN 46237 M6/1-2,5	60 22 179 08	34	1	3 930 507	96 36 589 08	CABLE DRUM COMPL.
CABLE LUG M5/2,5-6MM² PC V	60 22 066 08	38	1	2 920 631	96 45 283 08	WIRING HARNESS

Description	Item	Pos.	Quantity	Page	Assembly	Description
CABLE MARKER	92 35 122 08	500	1	2 920 458	96 78 562 08	LEAD
CABLE MARKER	92 35 122 08	500	1	2 920 459	96 78 563 08	LEAD
CABLE MARKER	92 35 122 08	(500)	2	2 920 629	96 44 215 08	ELECTRICS POWER UNIT
CABLE MARKER	92 35 122 08	500	102	2 920 631	96 45 283 08	WIRING HARNESS
CABLE MARKER	92 35 122 08	500	6	2 920 900	96 76 131 08	CABLE LOOM WINCH 3
CABLE MARKER	92 35 122 08	500	6	2 920 901	96 76 134 08	CABLE LOOM WINCH 6
CABLE MARKER	92 35 122 08	500	6	2 920 905	96 76 133 08	CABLE LOOM WINCH 5
CABLE MARKER	92 35 122 08	500	6	2 920 993	96 76 132 08	CABLE LOOM WINCH 4
CABLE MARKER	92 35 122 08	500	6	2 920 994	96 76 130 08	CABLE LOOM WINCH 2
CABLE MARKER	92 35 122 08	500	6	2 920 995	96 76 129 08	CABLE LOOM WINCH 1
CABLE MARKER	92 35 122 08	500	3	3 930 376	96 79 936 08	LEAD
CABLE MARKER	92 35 122 08	500	2	3 930 377	96 79 938 08	LEAD
CABLE MARKER	92 35 122 08	500	4	3 930 378	96 79 939 08	LEAD
CABLE MARKER	92 35 122 08	500	2	3 930 379	96 79 940 08	LEAD
CABLE MARKER	92 35 122 08	500	3	3 930 382	96 79 942 08	LEAD
CABLE MOUNTING 2X530X65 D	97 49 469 08	4	1	2 932 041	96 70 330 08	SWITCH CABINET
CABLE PLUG 7-POL	10 02 527 8	(1)	1	2 925 002	96 80 917 08	EQUIPMENT CAMERA SLEW C
CABLE REEL 30M 7-POL+PE	10 02 800 2	5	1	2 780 524	96 41 031 08	CABLE DRUM COMPL.
CABLE SLEEVE 10-13	60 27 040 08	164	1	3 930 507	96 36 589 08	CABLE DRUM COMPL.
CABLE SLEEVE 12,0-3,0/12/1,4	10 87 203 2	98	26	2 920 631	96 45 283 08	WIRING HARNESS
CABLE SLEEVE 16,0-4,0/16/1,7	10 87 203 3	(709)	2	2 920 629	96 44 215 08	ELECTRICS POWER UNIT
CABLE SLEEVE 3,0-7,0/3/0,6	60 27 100 08	97	8	2 920 459	96 78 563 08	LEAD
CABLE SLEEVE 3,0-7,0/3/0,6	60 27 100 08	97	25	3 930 149	96 36 586 08	CABLE DRUM COMPL.
CABLE SLEEVE 3,0-7,0/3/0,6	60 27 100 08	97	26	3 930 378	96 79 939 08	LEAD
CABLE SLEEVE 3,0-7,0/3/0,6	60 27 100 08	97	26	3 930 379	96 79 940 08	LEAD
CABLE SLEEVE 3,0-7,0/3/0,6	60 27 100 08	97	24	3 930 507	96 36 589 08	CABLE DRUM COMPL.
CABLE SOCK 25	60 27 011 08	28	1	1 750	91 47 038 08	TOOL
CABLE SOCK 30	60 27 099 08	29	1	1 750	91 47 038 08	TOOL
CABLE SOCK 8-15 700	60 27 073 08	154	1	3 930 376	96 79 936 08	LEAD
CABLE TIE 2,5X98-BLACK PA 6.	60 32 022 08	23	6	2 670	91 61 208 08	FUEL TANK CPL.
CABLE TIE 2,5X98-BLACK PA 6.	60 32 022 08	8	2	2 913 004	96 20 460 08	HOUSING PRE-ASSEMBLED
CABLE TIE 2,5X98-BLACK PA 6.	60 32 022 08	11	1	2 913 006	96 20 732 08	FAN PLATE PRE-ASS.
CABLE TIE 2,5X98-BLACK PA 6.	60 32 022 08	50	20	2 932 001	96 80 959 08	RELAY CONTROL SYSTEM
CABLE TIE 2,5X98-BLACK PA 6.	60 32 022 08	268	100	2 932 116	96 84 249 08	CABLING MOUNTING PLATE
CABLE TIE 2,5X98-BLACK PA 6.	60 32 022 08	217	10	3 930 335	96 37 478 08	TERMINAL BOX
CABLE TIE 2,5X98-BLACK PA 6.	60 32 022 08	261	5	3 930 426	96 37 944 08	TERMINAL BOX CPL.
CABLE TIE 2,5X98-BLACK PA 6.	60 32 022 08	276	15	3 930 503	96 36 588 08	TERMINAL BOX
CABLE TIE 2,5X98-BLACK PA 6.	60 32 022 08	260	5	3 930 522	96 38 636 08	TERMINAL BOX CPL.
CABLE TIE 3,6X140-SCHWARZ	60 32 003 08	261	10	1 920 314	96 35 870 08	TERMINAL BOX, PRE-ASSEMB
CABLE TIE 3,6X140-SCHWARZ	60 32 003 08	261	37	2 920 631	96 45 283 08	WIRING HARNESS
CABLE TIE 3,6X140-SCHWARZ	60 32 003 08	261	1	2 920 900	96 76 131 08	CABLE LOOM WINCH 3
CABLE TIE 3,6X140-SCHWARZ	60 32 003 08	261	1	2 920 901	96 76 134 08	CABLE LOOM WINCH 6
CABLE TIE 3,6X140-SCHWARZ	60 32 003 08	261	1	2 920 905	96 76 133 08	CABLE LOOM WINCH 5
CABLE TIE 3,6X140-SCHWARZ	60 32 003 08	261	1	2 920 993	96 76 132 08	CABLE LOOM WINCH 4
CABLE TIE 3,6X140-SCHWARZ	60 32 003 08	261	1	2 920 994	96 76 130 08	CABLE LOOM WINCH 2
CABLE TIE 3,6X140-SCHWARZ	60 32 003 08	261	1	2 920 995	96 76 129 08	CABLE LOOM WINCH 1
CABLE TIE 3,6X140-SCHWARZ	60 32 003 08	261	100	2 932 116	96 84 249 08	CABLING MOUNTING PLATE
CABLE TIE 3,6X200-SCHWARZ	60 32 004 08	154	5	2 780 524	96 41 031 08	CABLE DRUM COMPL.
CABLE TIE 3,6X200-SCHWARZ	60 32 004 08	267	100	2 932 116	96 84 249 08	CABLING MOUNTING PLATE
CABLES MOUNTING PLATES,P	96 84 248 08	2	1	2 932 116	96 84 249 08	CABLING MOUNTING PLATE
CABLING INSTRUMENTS	96 76 150 08	5	1	2 533 024	96 76 149 08	MOUNTING PARTS INSTR.
CABLING MOUNTING PLATE	96 84 249 08	5	1	2 932 082	96 84 247 08	ASSEMBLY PARTS MOUNTIN
CAGE NUT M10	41 30 044 08	121	28	1 400	91 76 481 08	CRAWLER TRACK CARRIER, L
CAGE NUT M10	41 30 044 08	121	28	1 410	91 76 480 08	CRAWLER TRACK CARRIER,
CAGE NUT M5	41 30 026 08	58	8	2 932 082	96 84 247 08	ASSEMBLY PARTS MOUNTIN
CAGE NUT M6	41 30 030 08	20	6	2 533 025	96 40 724 08	INSTRUMENT BOX PRE-ASS.
CAGE NUT M8	41 30 034 08	135	4	2 200 000	91 61 061 08	MACHINERY HOUSE W.GANG
CAGE NUT M8	41 30 034 08	37	4	2 502	91 47 459 08	CONTROL STAND
CAGE NUT M8	41 30 034 08	70	5	2 932 082	96 84 247 08	ASSEMBLY PARTS MOUNTIN
CAM SHAFT	96 53 372 08	8	1	X1100815	11 00 815 5	DIESEL ENGINE

Description	Item	Pos.	Quantity	Page	Assembly	Description
CAMERA CONTROL SUPERS	91 74 314 08	321	1		LR 11350 -0	LIEBHERR CRAW.CRANE LR
CAMERA CONTROL WINCH 3	91 53 915 08	322	1		LR 11350 -0	LIEBHERR CRAW.CRANE LR
CAMERA CONTROL WINCH 5	91 71 995 08	323	1		LR 11350 -0	LIEBHERR CRAW.CRANE LR
CAMERA CONTROL WINCH 6	91 71 996 08	324	1		LR 11350 -0	LIEBHERR CRAW.CRANE LR
CAMERA EQUIPMENT WINDE	96 74 714 08	15	1	2 925 200	91 53 915 08	CAMERA CONTROL WINCH 3
CAMERA HOLDER, PREMOU	96 80 998 08	2	1	3 780 214	96 80 825 08	MECH.AUXILIARIES FOR LIG
CAMERA INST.WINCH 5	96 40 362 08	12	1	2 925 300	91 71 995 08	CAMERA CONTROL WINCH 5
CAMERA INST.WINCH 6	96 40 458 08	12	1	2 925 320	91 71 996 08	CAMERA CONTROL WINCH 6
CAMERA INSTALLATION SLE	96 38 882 08	3	1	2 925 002	96 80 917 08	EQUIPMENT CAMERA SLEW C
CAMERA SPF	61 40 436 08	17	2	2 925 002	96 80 917 08	EQUIPMENT CAMERA SLEW C
CAMERA SPF	61 40 451 08	18	2	2 925 002	96 80 917 08	EQUIPMENT CAMERA SLEW C
CAMERA SPF	61 40 451 08	17	1	2 925 209	96 44 233 08	EQUIPMENT CAMERA WINCH
CAMERA SPF	61 40 451 08	(17)	1	2 925 300	91 71 995 08	CAMERA CONTROL WINCH 5
CAMERA SPF	61 40 451 08	(17)	1	2 925 320	91 71 996 08	CAMERA CONTROL WINCH 6
CAMERA SUPPORT WELDMEN	96 80 999 08	1	1	3 780 236	96 80 998 08	CAMERA HOLDER, PREMOU
CAMSHAFT	10 66 339 1	1	1	9 653 400	96 53 400 08	CAMSHAFT
CAMSHAFT	96 53 400 08	62	1	X1100815	11 00 815 5	DIESEL ENGINE
CAP	10 65 203 6	8	1	9 653 393	96 53 393 08	OIL FILTER
CAP NUT	51 07 106 08	30	1	5 104 385	51 04 385 08	PRESSURE RELIEF VALVE
CAP NUT	51 07 106 08	30	1	5 114 975	51 14 975 08	PRESSURE RELIEF VALVE
CAP NUT DIN 986 M4 A2-70	40 02 886	25	4	X1032717	10 32 717 1	ELECTRIC PUMP
CAP NUT DIN 986 M4 A2-70	40 02 886	25	4	X1033083	10 33 083 8	ELECTRIC PUMP
CARBON BRUSHES SET	11 69 198 3	20	1	X1043033	10 43 033 7	GENERATOR
CARRIER	96 36 182 08	1	1	2 102 011	96 36 181 08	GIRDER COMPL.
CARRIER RAIL	97 03 448 08	74	27	3 211	91 75 353 08	S PIVOT SECTION
CARRIER RAIL	97 03 448 08	62	8	3 713	91 78 833 08	D PIVOT SECTION
CARRIER RAIL 140	95 41 173 08	24	1	2 340	91 61 648 08	WINCH 4 LUFFING GEAR
CARRIER RAIL 140	95 41 173 08	18	3	2 655	91 75 556 08	SA FRAME ERECTING DEVICE
CARRIER RAIL 140	95 41 173 08	31	4	2 978 100	91 73 099 08	ADDNL.HYDR.ERECTION DEV
CARRIER RAIL 140	95 41 173 08	(10)	1	3 350 001	96 92 615 08	WINCH
CARRIER RAIL 190	95 41 286 08	36	11	2 550	91 81 778 08	SA FRAME
CARRIER RAIL 190	95 41 286 08	68	1	2 550	91 81 778 08	SA FRAME
CARRIER RAIL 190	95 41 286 08	90	1	3 211	91 75 353 08	S PIVOT SECTION
CARRIER RAIL 190	95 41 286 08	5	2	3 370	91 83 620 08	WINCH 6
CARRIER RAIL 240	95 41 174 08	61	8	1 140	91 75 217 08	CROSS BEAM CPL.
CARRIER RAIL 240	95 41 174 08	21	1	2 340	91 61 648 08	WINCH 4 LUFFING GEAR
CARRIER RAIL 240	95 41 174 08	73	1	2 550	91 81 778 08	SA FRAME
CARRIER RAIL 240	95 41 174 08	72	1	3 211	91 75 353 08	S PIVOT SECTION
CARRIER RAIL 240	95 41 174 08	31	2	3 350 001	96 92 615 08	WINCH
CARRIER RAIL 340	95 41 175 08	62	6	1 140	91 75 217 08	CROSS BEAM CPL.
CARRIER RAIL 340	95 41 175 08	73	1	3 211	91 75 353 08	S PIVOT SECTION
CARRIER RAIL 340	95 41 175 08	61	12	3 713	91 78 833 08	D PIVOT SECTION
CARRIER RAIL 340	95 41 175 08	63	10	3 714	91 81 777 08	D HEAD SECTION
CARRIER RAIL 340	95 41 175 08	43	10	3 715	91 78 835 08	D INTERMEDIATE SECTION
CARRIER RAIL 340	95 41 175 08	29	10	3 716	91 79 193 08	D-REDUCING SECTION
CARRIER RAIL NUT DIN 3015-1	60 20 180 08	103	30	2 200 000	91 61 061 08	MACHINERY HOUSE W.GANG
CARRIER RAIL NUT DIN 3015-1	60 20 180 08	34	8	2 978 100	91 73 099 08	ADDNL.HYDR.ERECTION DEV
CARRIER RAIL NUT DIN 3015-1	60 20 180 08	55	20	3 978 005	91 60 393 08	ADDL.HYDRAULIC SB-HEAD PI
CARRIER RAIL NUT DIN 3015-1	60 20 180 08	55	40	3 978 015	91 48 975 08	ADDITIONAL HYDRAULICS IN
CARRYING BOLT M8	40 97 109 08	5	2	2 510 251	96 33 900 08	COVER COMPL.
CARRYING BOLT M8	40 97 109 08	6	2	2 510 252	96 33 901 08	COVER COMPL.
CARRYING BOLT M8	40 97 109 08	5	2	2 510 253	96 33 902 08	COVER COMPL.
CARRYING BOLT M8	40 97 109 08	5	2	2 510 254	96 33 903 08	COVER COMPL.
CARRYING BOLT M8	40 97 109 08	5	2	2 510 259	96 33 908 08	COVER COMPL.
CARRYING BOLT M8	40 97 109 08	5	2	2 510 261	96 36 145 08	COVER COMPL.
CARRYING BOLT M8	40 97 109 08	5	2	2 510 266	96 41 429 08	VENT COVER, COMPL.
CARRYING ROLLER 63/6,5/20X	74 90 151 08	12	1	3 716	91 79 193 08	D-REDUCING SECTION
CARRYING ROLLER 80/5/20X95	74 90 102 08	1	1	3 211 002	92 88 302 08	SAFETY ROLLER CPL.
CARTRIDGE 2X1850X1142 ALM	97 59 168 08	13	1	2 510 266	96 41 429 08	VENT COVER, COMPL.
CARTRIDGE 2X922X1449 ALM	97 59 169 08	14	1	2 510 266	96 41 429 08	VENT COVER, COMPL.

Description	Item	Pos.	Quantity	Page	Assembly	Description
CAUTION DECAL ACCID.PREV	94 12 158	35	1	1 880	91 62 958 08	LABELLING GREAT BRITAIN
CAUTION DECAL ACCID.PREV	94 12 158	6	2	3 556 006	96 59 981 08	SIGNS
CEILING LAMP 8W 24V GLASK	60 71 128 08	39	4	2 932 041	96 70 330 08	SWITCH CABINET
CEILING LAMP 8W 24V GLASK	60 71 128 08	94	1	2 932 082	96 84 247 08	ASSEMBLY PARTS MOUNTIN
CELL RUBBER 16X8 CELL.RUB	10 02 810 7	9	0.16	2 913 004	96 20 460 08	HOUSING PRE-ASSEMBLED
CELL RUBBER 20X8	26 21 010 08	22	4.5	2 859	91 47 465 08	SOUND DAMPING
CELL RUBBER 20X8	26 21 010 08	31	1	2 932 041	96 70 330 08	SWITCH CABINET
CELL RUBBER 25X4 NEOPREN	26 21 078 14	39	5.5	2 101	91 61 490 08	SLEWING PLATFORM FRAME
CELL RUBBER 6X3X10000 CE	26 21 089 08	4	2.2	2 533 025	96 40 724 08	INSTRUMENT BOX PRE-ASS.
CELL RUBBER 6X3X10000 CE	26 21 089 08	7	0.18	2 913 006	96 20 732 08	FAN PLATE PRE-ASS.
CELL RUBBER 6X3X10000 CE	26 21 089 08	32	1	2 932 041	96 70 330 08	SWITCH CABINET
CENT. LUBRIC. SYSTEM SUP	91 47 454 08	161	1		LR 11350 -0	LIEBHERR CRAW.CRANE LR
CENT.SECT.CRAWLER GRAT	96 38 655 08	3	1	1 130	91 47 026 08	CENTRAL SECTION CRAWLER
CENT.SECT.CRAWLER MOUNT	96 38 102 08	4	1	1 130	91 47 026 08	CENTRAL SECTION CRAWLER
CENT.SECT.CRAWLER STEE	96 38 651 08	1	1	1 130	91 47 026 08	CENTRAL SECTION CRAWLER
CENTER STUD	57 01 146 08	3	1	5 701 133	57 01 133 08	DRIVING GEAR
CENTERING RING	11 34 659 5	7	1	9 674 109	96 74 109 08	DRIVE
CENTERING STANDARD	91 49 085 08	334	1		LR 11350 -0	LIEBHERR CRAW.CRANE LR
CENTRAL BALLAST 30T	91 47 037 08	24	1		LR 11350 -0	LIEBHERR CRAW.CRANE LR
CENTRAL GREASING RDV	91 50 229 08	23	1		LR 11350 -0	LIEBHERR CRAW.CRANE LR
CENTRAL SECTION CRAWLER	91 47 026 08	4	1		LR 11350 -0	LIEBHERR CRAW.CRANE LR
CENTRAL UNIT C1 8X2A GEP	91 44 006 08	23	1	2 932 041	96 70 330 08	SWITCH CABINET
CENTRAL UNIT C1 8X2A GEP	91 44 006 08	3	6	2 932 122	96 75 863 08	LICCON ASSEMBLY UNIT
CENTRALIZED LUBRICATION S	91 47 036 08	22	1		LR 11350 -0	LIEBHERR CRAW.CRANE LR
CENTRING COMPLETE LOZ-25	96 55 752 08	13	1	2 730	91 69 642 08	BASE PLATE SLEWING PLATF
CENTRING DEVICE WELDME	96 55 755 08	5	1	2 730 002	96 55 752 08	CENTRING COMPLETE
CHAIN DIN 763 7X49 0.3t ST35	10 66 397 0	100	1.2	2 200 000	91 61 061 08	MACHINERY HOUSE W.GANG
CHAIN DIN 763 7X49 0.3t ST35	10 66 397 0	(7)	4	2 200 000	91 61 061 08	MACHINERY HOUSE W.GANG
CHAIN DIN 763 7X49 0.3t ST35	10 66 397 0	4	2	2 311 001	96 25 639 08	HOIST LIM.SWITCH PLUMMET
CHAIN DIN 763 7X49 0.3t ST35	10 66 397 0	29	0.7	3 211	91 75 353 08	S PIVOT SECTION
CHAIN DIN 763 7X49 0.3t ST35	10 66 397 0	60	3.7	3 222	91 60 427 08	S INTERMEDIATE SECTION
CHAIN DIN 763 7X49 0.3t ST35	10 66 397 0	51	1.2	3 745	91 72 410 08	SUSPENDED BALLAST
CHAIN EN 818-2 1315 SPF	97 52 487 08	8	1	3 845	91 80 878 08	SUPPLEMENTARY GUYING D
CHAIN SUSPENSION 19T-8.195	10 29 007 1	1	1	2 740 004	96 36 289 08	FUSE COMPLETE
CHANGE-OVER BLOCK SPF	10 41 325 5	20	2	2 970	91 81 525 08	HYDRAULICS
CHARGE AIR COOLER ALU	10 35 552 1	1	1	X1022049	10 22 049 9	RADIATOR UNIT
CHARGE AIR CORRUGATED H	10 28 268 7	7	4	2 391	91 81 968 08	DIESEL ENGINE CPL.
CHARGE AIR PIPE SPF	96 34 470 08	5	1	2 391	91 81 968 08	DIESEL ENGINE CPL.
CHARGE AIR PIPE SPF	96 34 471 08	6	1	2 391	91 81 968 08	DIESEL ENGINE CPL.
CHARGE VOLTAGE REGULA	91 70 947 08	419	1		LR 11350 -0	LIEBHERR CRAW.CRANE LR
CHARGER 110V 24V8A SPF	61 33 019 08	5	1	2 835 003	91 55 855 08	CHARGER F.BATTERY
CHARGER F.BATTERY 110V	91 55 855 08	173	1		LR 11350 -0	LIEBHERR CRAW.CRANE LR
CHECK SCREW	10 49 393 2	20	1	X1028628	10 28 628 9	MONOBLOCK
CHECK SCREW	57 15 610 08	16	1	X1028628	10 28 628 9	MONOBLOCK
CHECK SCREW	57 15 634 08	30	1	X1028628	10 28 628 9	MONOBLOCK
CHECK SCREW	57 18 896 08	33	1	X1028628	10 28 628 9	MONOBLOCK
CHECK SCREW M10	40 97 105 08	30	2	2 502	91 47 459 08	CONTROL STAND
CHEESE HEAD SCREW DIN 60	24 01 862 02	30	1	S150225	54 00 061 08	ROPE WINCH
CHEESE HEAD SCREW DIN 60	40 28 059 08	28	2	2 502	91 47 459 08	CONTROL STAND
CIGARETTE LIGHTER	60 54 076 08	21	1	2 533 025	96 40 724 08	INSTRUMENT BOX PRE-ASS.
CIRCLIP DIN 127 A 10 FST A3C	42 40 008 08	27	4	2 550	91 81 778 08	SA FRAME
CIRCLIP DIN 127 A 12 FST A3C	42 40 009 08	4	2	3 211 002	92 88 302 08	SAFETY ROLLER CPL.
CIRCLIP DIN 127 A 16 VERZ	42 40 012 08	38	16	3 745	91 72 410 08	SUSPENDED BALLAST
CIRCLIP DIN 127 A 6 FST A2C	42 40 005 08	12	3	2 920 200	96 76 114 08	ELECTRIC FOR WINCH 1
CIRCLIP DIN 127 A 6 FST A2C	42 40 005 08	12	3	2 920 201	96 76 115 08	ELECTRIC FOR WINCH 2
CIRCLIP DIN 127 A 6 FST A2C	42 40 005 08	12	3	2 920 350	96 76 117 08	ELECTRIC FOR WINCH 4
CIRCLIP DIN 127 A 6 FST A2C	42 40 005 08	12	3	2 920 359	96 76 118 08	ELECTRIC FOR WINCH 5
CIRCLIP DIN 127 A 6 FST A2C	42 40 005 08	12	3	2 920 378	96 76 116 08	ELECTRIC FOR WINCH 3
CIRCLIP DIN 127 A 6 FST A2C	42 40 005 08	12	3	2 920 379	96 76 119 08	ELECTRIC FOR WINCH 6
CIRCLIP DIN 127 A 6 FST A2C	42 40 005 08	33	6	2 970	91 81 525 08	HYDRAULICS

Description	Item	Pos.	Quantity	Page	Assembly	Description
CIRCLIP DIN 127 A 6 FST A2C	42 40 005 08	66	10	2 970	91 81 525 08	HYDRAULICS
CIRCLIP DIN 127 A 6 FST A2C	42 40 005 08	53	4	2 975 000	91 58 716 08	ADDITIONAL HYDRAULICS WI
CIRCLIP DIN 127 A 6 FST A2C	42 40 005 08	53	4	2 975 060	91 58 717 08	ADDITIONAL HYDRAULICS WI
CIRCLIP DIN 127 A 6 FST A2C	42 40 005 08	53	4	2 975 153	91 58 730 08	ADDITIONAL HYDRAULICS WI
CIRCLIP DIN 127 A 6 FST A2C	42 40 005 08	53	4	2 975 300	91 58 720 08	ADDITIONAL HYDRAULICS WI
CIRCLIP DIN 127 A 6 FST A2C	42 40 005 08	53	4	2 975 400	91 58 729 08	AUX.HYDRAULIC WINCH 6
CIRCLIP DIN 127 A 8 FST A2C	42 40 007 08	5	4	1 970 000	91 47 041 08	CRAWLER TRACK HYDRAULI
CIRCLIP DIN 127 A 8 FST A2C	42 40 007 08	21	2	2 502	91 47 459 08	CONTROL STAND
CIRCLIP DIN 127 A 8 FST A2C	42 40 007 08	16	2	5 104 385	51 04 385 08	PRESSURE RELIEF VALVE
CIRCLIP DIN 127 A 8 FST A2C	42 40 007 08	5	4	5 106 691	51 06 691 08	RETURN FILTER
CIRCLIP DIN 128 A 5 FST A2C	42 40 004 08	4	10	1 830 061	92 89 739 08	GROUND RAIL
CIRCLIP DIN 7980 6 VERZ	42 41 006 08	8	6	5 102 306	51 02 306 08	HYDRO MOTOR
CIRCLIP FUER GRIFFKAPPE	10 67 884 8	4	2	6 060 950	60 60 950 08	MASTER SWITCH
CIRCLIP PLIERS STRAIGHT A	88 52 688 08	43	1	1 750	91 47 038 08	TOOL
CIRCULATING PUMP	10 29 012 1	2	1	X1004204	10 04 204 3	WATER HEATING SYSTEM
CIRCULATING PUMP U4840	55 30 545 08	39	1	2 541	91 71 112 08	ADD HEATING SUPERSTRUCT
CLAMP	11 10 097 0	3	1	X1100472	11 00 472 6	WORK LIGHT
CLAMP	92 16 963 08	1	1	2 925 007	96 38 882 08	CAMERA INSTALLATION SLEW
CLAMP	92 16 963 08	1	1	2 925 150	96 74 714 08	CAMERA EQUIPMENT
CLAMP	92 16 963 08	1	1	2 925 322	96 40 458 08	CAMERA INST.WINCH 6
CLAMP	96 40 475 08	1	1	2 925 304	96 40 362 08	CAMERA INST.WINCH 5
CLAMP	96 43 543 08	30	1	2 925 007	96 38 882 08	CAMERA INSTALLATION SLEW
CLAMP 176-184 ST	77 42 857 08	20	4	2 393	91 69 974 08	AIR FILTER UNIT CPL.
CLAMP 40X171X24 S355J2+N	97 05 447 3	2	4	2 550 006	96 34 077 08	ROD CPL.
CLAMP 40X171X24 S355J2+N	97 05 447 3	(2)	4	2 550 007	96 34 001 08	ROD CPL.
CLAMP 40X171X24 S355J2+N	97 05 447 3	(2)	10	3 223 009	96 32 425 08	ROD CPL.
CLAMP 40X171X24 S355J2+N	97 05 447 3	(2)	18	3 227 002	96 35 704 08	ROD CPL.
CLAMP 40X171X24 S355J2+N	97 05 447 3	(2)	4	3 227 004	96 35 566 08	ROD CPL.
CLAMP 40X171X24 S355J2+N	97 05 447 3	(2)	6	3 227 005	96 35 569 08	ROD CPL.
CLAMP 40X171X24 S355J2+N	97 05 447 3	(2)	2	3 556 007	96 59 719 08	WA-FRAME 2 HEAD SECTION
CLAMP 40X171X24 S355J2+N	97 05 447 3	(2)	8	3 556 008	96 36 352 08	ROD CPL.
CLAMP 40X171X24 S355J2+N	97 05 447 3	2	4	3 560 011	96 39 069 08	ROD
CLAMP 40X171X24 S355J2+N	97 05 447 3	2	4	3 560 013	96 39 074 08	ROD
CLAMP 40X171X24 S355J2+N	97 05 447 3	2	10	3 560 015	96 39 079 08	ROD
CLAMP 40X171X24 S355J2+N	97 05 447 3	2	6	3 560 017	96 39 078 08	ROD
CLAMP 40X171X24 S355J2+N	97 05 447 3	2	2	3 714 018	96 36 474 08	ROD CPL.
CLAMP 40X171X24 S355J2+N	97 05 447 3	2	4	3 714 020	96 36 484 08	ROD
CLAMP 40X171X24 S355J2+N	97 05 447 3	(2)	10	3 715 004	96 36 141 08	ROD CPL.
CLAMP 40X171X24 S355J2+N	97 05 447 3	(2)	16	3 715 007	96 36 142 08	ROD CPL.
CLAMP 40X171X24 S355J2+N	97 05 447 3	(2)	18	3 716 003	96 35 669 08	ROD CPL.
CLAMP 40X171X24 S355J2+N	97 05 447 3	(2)	6	3 811 001	96 35 734 08	ROD CPL.
CLAMP EMVSK 12	60 20 428 08	63	8	2 932 082	96 84 247 08	ASSEMBLY PARTS MOUNTIN
CLAMP LEVER	70 40 048 08	15	2	2 502	91 47 459 08	CONTROL STAND
CLAMP SURE-SEAL	60 52 155 08	170	1	2 920 631	96 45 283 08	WIRING HARNESS
CLAMP VALVE 4X50X189 S31	97 01 962 5	62	3	2 541	91 71 112 08	ADD HEATING SUPERSTRUCT
CLAMP WELDED CONST.	96 39 524 08	4	1	2 391 035	96 33 658 08	COMBINATION COOLER COM
CLAMP WELDED CONST.	96 40 505 08	7	2	3 360 003	96 76 267 08	WINCH 5 PRE-ASS.
CLAMP WELDED CONST.	96 40 650 08	77	2	3 714	91 81 777 08	D HEAD SECTION
CLAMP WELDED CONST.	96 44 200 08	36	2	2 101	91 61 490 08	SLEWING PLATFORM FRAME
CLAMP WELDED CONST. FE//	96 20 388 08	51	1	2 102 012	96 79 276 08	MOUNTING PARTS FRONT P
CLAMP WELDED CONST. FE//	96 20 389 08	52	1	2 102 012	96 79 276 08	MOUNTING PARTS FRONT P
CLAMP-HALF DIN 3015-1 10 PP	60 20 078 08	37	8	2 978 100	91 73 099 08	ADDNL.HYDR.ERECTION DEV
CLAMP-HALF DIN 3015-1 18 PP	60 20 083 08	39	2	3 350 001	96 92 615 08	WINCH
CLAMP-HALF DIN 3015-1 L 0 R	73 65 090	18	12	1 711 025	91 50 229 08	CENTRAL GREASING
CLAMP-HALF DIN 3015-1 L 2 R	73 62 946	51	2	2 541	91 71 112 08	ADD HEATING SUPERSTRUCT
CLAMP-HALF DIN 3015-1 L 2R	60 20 134 08	58	2	2 391	91 81 968 08	DIESEL ENGINE CPL.
CLAMP-HALF DIN 3015-1 L 3 R	60 20 085 08	10	4	9 688 228	96 88 228 01	OIL-GAUGING INSTRUMENT
CLAMP-HALF DIN 3015-1 L 3 R	60 20 085 08	46	2	9 688 717	96 88 717 01	OIL-GAUGING INSTRUMENT
CLAMP-HALF DIN 3015-1 L 3 R	70 05 052	35	8	2 978 100	91 73 099 08	ADDNL.HYDR.ERECTION DEV
CLAMP-HALF DIN 3015-1 L 4 R	60 20 088 08	102	32	2 200 000	91 61 061 08	MACHINERY HOUSE W.GANG

Description	Item	Pos.	Quantity	Page	Assembly	Description
CLAMP-HALF DIN 3015-1 L 4 R	60 20 089 08	105	32	2 200 000	91 61 061 08	MACHINERY HOUSE W.GANG
CLAMP-HALF DIN 3015-1 L 5 R	60 20 091 08	16	4	1 130 008	96 38 102 08	CENT.SECT.CRAWLER MOUN
CLAMP-HALF DIN 3015-1 L 5 R	60 20 091 08	24	2	3 780 236	96 80 998 08	CAMERA HOLDER, PREMOU
CLAMP-HALF DIN 3015-1 L 5 R	60 20 092 08	39	40	2 978 100	91 73 099 08	ADDNL.HYDR.ERECTION DEV
CLAMP-HALF DIN 3015-1 L 5 R	60 20 092 08	51	20	3 978 005	91 60 393 08	ADDL.HYDRAULIC SB-HEAD PI
CLAMP-HALF DIN 3015-1 L 5 R	60 20 092 08	51	40	3 978 015	91 48 975 08	ADDITIONAL HYDRAULICS IN
CLAMP-HALF DIN 3015-1 L6R 5	74 13 103	48	4	2 541	91 71 112 08	ADD HEATING SUPERSTRUCT
CLAMPING BOARD 6XM6	60 44 124 08	1	1	1 830 102	92 26 483 08	TERMINAL BOARD PRE-ASS.
CLAMPING BOARD 6XM6	60 44 124 08	271	1	2 533 035	96 76 150 08	CABLING INSTRUMENTS
CLAMPING BUFFER	70 42 050 08	47	1	2 200 000	91 61 061 08	MACHINERY HOUSE W.GANG
CLAMPING LEVER M8	59 15 116 14	54	2	X1046779	10 46 779 4	CABIN
CLAMPING LEVER NIROSTA	10 02 480 3	6	2	3 780 214	96 80 825 08	MECH.AUXILIARIES FOR LIG
CLAMPING LEVER NIROSTA	10 02 480 3	6	2	3 780 236	96 80 998 08	CAMERA HOLDER, PREMOU
CLAMPING PIECE	96 84 924 01	30	5	9 335 957	93 35 957 01	COMPACT ROPE WINCH
CLAMPING PIECE	96 84 924 01	20	10	9 335 960	93 35 960 01	COMPACT ROPE WINCH
CLAMPING PIECE	96 84 924 01	30	5	9 685 146	96 85 146 01	COMPACT ROPE WINCH
CLAMPING PIECE	96 84 924 01	30	5	9 685 852	96 85 852 01	ROPE DRUM
CLAMPING PROFILE	10 33 258 9	14	2.3	X1046779	10 46 779 4	CABIN
CLAMPING PROFILE	59 17 104 14	12	6.7	X1046779	10 46 779 4	CABIN
CLAMPING PROFILE	73 70 365	13	4.4	X1046779	10 46 779 4	CABIN
CLAMPING PROFILE	73 70 365	17	1.55	X1046779	10 46 779 4	CABIN
CLIP	60 23 154 08	49	820	2 932 001	96 80 959 08	RELAY CONTROL SYSTEM
CLOGGING INDICATOR	11 00 339 2	(713)	1	3 790	91 77 911 08	BOLT EXTRACTION ATTACHM
CLOGGING INDICATOR	57 13 561 08	(4)	1	2 970	91 81 525 08	HYDRAULICS
CLOGGING INDICATOR A2D-	51 06 693 08	12	1	2 671 005	96 35 507 08	OIL TANK PRE-ASS.
CLOGGING INDICATOR A2D-	51 06 693 08	50	1	5 106 691	51 06 691 08	RETURN FILTER
CLOSE TOLERANCE GROOV	43 11 037 08	11	4	3 291	91 75 319 08	S OVERRUN PROTECTION
CLOSE TOLERANCE GROOV	43 11 037 08	11	4	3 292	91 75 318 08	D OVERRUN PROTECTION
CLOSING HOOK	10 49 286 0	53	4	X1046779	10 46 779 4	CABIN
CLOSING NIPPLE LP-004-GER	51 15 044 08	55	1	2 541	91 71 112 08	ADD HEATING SUPERSTRUCT
CLOSING NIPPLE LP-019-GER	10 02 755 9	43	2	2 541	91 71 112 08	ADD HEATING SUPERSTRUCT
CLOSING RING	70 24 263	4	1	5 701 129	57 01 129 08	DRIVING GEAR
CLOSURE HAKEN	70 42 624 08	52	2	3 212 000	91 72 405 08	JACK-CONNECTION HEAD
CLOSURE HAKEN	70 42 624 08	27	2	3 214	91 72 396 08	SW HEAD SECTION
CLUTCH WRENCH 90MM	96 67 964 08	46	1	1 750	91 47 038 08	TOOL
COCKING CYLINDER 230/200-	10 28 294 7	23	1	1 400	91 76 481 08	CRAWLER TRACK CARRIER, L
COCKING CYLINDER 230/200-	10 28 294 7	23	1	1 410	91 76 480 08	CRAWLER TRACK CARRIER,
COLLAR WASHER	51 07 144 08	18	1	5 104 385	51 04 385 08	PRESSURE RELIEF VALVE
COLLECTING PIPE	92 79 826 08	13	1	2 970	91 81 525 08	HYDRAULICS
COLLECTING PIPE WELDED	92 41 766 08	5	1	2 976 000	91 60 045 08	ADDNL.HYDR.2ND SLEWING G
COLLECTING RING 5/46X32/1	69 09 010 08	10	1	1 920 305	96 72 042 08	SLIPRING UNIT INSTALLATION
COLLER BUSHING 40X44X26 D	70 80 016 08	65	2	1 140	91 75 217 08	CROSS BEAM CPL.
COMBI PLIERS DIN 5244 180	79 00 315 08	12	1	1 750	91 47 038 08	TOOL
COMBINATION COOLER COM	96 33 658 08	2	1	2 391	91 81 968 08	DIESEL ENGINE CPL.
COMBINATION FILTER	55 17 159 08	1	2	2 393	91 69 974 08	AIR FILTER UNIT CPL.
COMBUSTION CHAMER	10 66 526 3	14	1	X1004204	10 04 204 3	WATER HEATING SYSTEM
COMPACT ROPE WINCH KSW	93 35 957 01	3	1	2 310 001	96 76 244 08	WINCH 1 PRE-ASSEMBLY
COMPACT ROPE WINCH KSW	93 35 957 01	3	1	2 320 001	96 76 249 08	WINCH 2 PRE-ASS.
COMPACT ROPE WINCH KSW	90 20 476 9	3	1	3 350 001	96 92 615 08	WINCH
COMPACT ROPE WINCH KSW	93 35 960 01	3	1	2 340	91 61 648 08	WINCH 4 LUFFING GEAR
COMPACT ROPE WINCH KSW	96 85 146 01	1	1	3 360 003	96 76 267 08	WINCH 5 PRE-ASS.
COMPLEMENT ELECTR., CAB	96 40 086 08	20	1	2 533 022	96 40 080 08	ELECTRICAL PEDAL TRANSM
COMPLEMENT MACHINE/ENGI	96 41 425 08	20	1	2 920 022	96 45 280 08	ELECTRICAL MACHINE/ENGIN
COMPRESSED AIR VESSEL 1L	50 26 664 08	41	1	3 350 001	96 92 615 08	WINCH
CONCENTRIC PLUG+SOCKET	11 48 561 1	53	6	X1081498	10 81 498 5	CONTROL GEAR
CONCENTRIC PLUG+SOCKET	11 48 561 2	54	6	X1081498	10 81 498 5	CONTROL GEAR
CONNECTING BLOCK 50X45X8	11 06 010 6	29	1	X1148114	11 48 114 3	TILT-BACK SUPPORT
CONNECTING BLOCK 50X45X8	11 06 010 6	250	1	X1148558	11 48 558 7	TILT-BACK SUPPORT
CONNECTING BLOCK 85X50X	10 49 057 8	32	1	X1148558	11 48 558 8	TELESCOPIC CYLINDER
CONNECTING DEVICE EN 354	11 49 191 0	4	1	1 793 010	91 69 599 08	PERSONAL PROTECTION EQ

Description	Item	Pos.	Quantity	Page	Assembly	Description
CONNECTING ELEMENT CW8	10 29 687 5	4	2	2 372	91 47 485 08	ROPE WITH ACCESSORIES
CONNECTING ELEMENT CW8	10 29 687 5	8	3	3 204	91 54 307 08	ASSEMBLY UNIT
CONNECTING LINK PRE-ASS.	96 36 692 08	4	2	3 745	91 72 410 08	SUSPENDED BALLAST
CONNECTING LINK PRE-ASS.	96 36 692 08	14	2	3 746 003	96 37 779 08	HEAD SECTION PRE-ASS.
CONNECTING LINK PRE-ASS.	96 37 833 08	17	2	3 746 003	96 37 779 08	HEAD SECTION PRE-ASS.
CONNECTING LINK WELDED	96 37 362 08	5	2	3 828	91 80 446 08	SUPPLEMENTARY GUYING D
CONNECTING LINK WELDED	96 37 426 08	13	2	3 827	91 80 445 08	SUPPLEMENTARY GUYING D
CONNECTING LINK WELDED	96 37 773 08	3	2	3 746 003	96 37 779 08	HEAD SECTION PRE-ASS.
CONNECTING LINK WELDED	96 40 047 08	14	2	3 825	91 80 443 08	SUPPLEMENTARY GUYING D
CONNECTING LINK WELDED	96 41 050 08	(1)	1	3 556 007	96 59 719 08	WA-FRAME 2 HEAD SECTION
CONNECTING LINK WELDED	96 41 311 08	53	2	3 826	91 80 444 08	SUPPLEMENTARY GUYING D
CONNECTING LINK WELDED 1	96 37 234 08	(1)	1	3 554 006	96 00 236 1	WA-FRAME 1
CONNECTING LINK WELDED 1	96 37 235 08	(1)	1	3 554 006	96 00 236 1	WA-FRAME 1
CONNECTING LINK WELDED 1	96 37 460 08	(1)	1	3 556 007	96 59 719 08	WA-FRAME 2 HEAD SECTION
CONNECTING PIECE FILLER N	10 02 027 0	42	1	X1046779	10 46 779 4	CABIN
CONNECTING PIN WELDED FE	96 32 436 08	12	4	3 211	91 75 353 08	S PIVOT SECTION
CONNECTING PIN WELDED FE	96 32 436 08	11	8	3 221	91 60 426 08	S INTERMEDIATE SECTION
CONNECTING PIN WELDED FE	96 32 436 08	11	8	3 221 000	91 60 429 08	S INTERMEDIATE SECTION
CONNECTING PIN WELDED FE	96 32 436 08	17	8	3 222	91 60 427 08	S INTERMEDIATE SECTION
CONNECTING PIN WELDED FE	96 32 436 08	11	8	3 222 000	91 60 430 08	S INTERMEDIATE SECTION
CONNECTING PIN WELDED FE	96 32 436 08	6	4	3 224	91 60 440 08	S ADAPTER SECTION
CONNECTING PIN WELDED FE	96 32 436 08	11	4	3 226	91 60 432 08	L INTERMEDIATE SECTION
CONNECTING PIN WELDED FE	96 32 436 08	11	4	3 227 000	91 60 434 08	L INTERMEDIATE SECTION
CONNECTING PIN WELDED FE	96 32 436 08	11	4	3 227 000	91 62 091 08	L INTERMEDIATE SECTION
CONNECTING PIN WELDED FE	96 32 436 08	11	4	3 227 006	91 60 435 08	L INTERMEDIATE SECTION
CONNECTING PIN WELDED FE	96 32 436 08	23	4	3 556 006	96 59 718 08	WA-FRAME 2 PIVOT SECTION
CONNECTING PIN WELDED FE	96 32 436 08	45	2	3 556 007	96 59 719 08	WA-FRAME 2 HEAD SECTION
CONNECTING PIN WELDED FE	96 32 436 08	19	4	3 558	91 60 448 08	SPACER WA-FRAME 2
CONNECTING PIN WELDED FE	96 32 436 08	17	6	3 714	91 81 777 08	D HEAD SECTION
CONNECTING PIN WELDED FE	96 32 436 08	2	8	3 715	91 78 835 08	D INTERMEDIATE SECTION
CONNECTING PIN WELDED FE	96 32 436 08	16	8	3 716	91 79 193 08	D-REDUCING SECTION
CONNECTING PIN WELDED FE	96 36 599 08	28	2	3 714	91 81 777 08	D HEAD SECTION
CONNECTING PIPE 18X1,5X60	55 31 730 08	16	3	2 541	91 71 112 08	ADD HEATING SUPERSTRUCT
CONNECTING PLATE	10 00 937 8	2	1	X1041173	10 41 173 0	VARIABLE PUMP
CONNECTING PLATE	10 00 937 8	2	1	X1041173	10 41 173 2	VARIABLE PUMP
CONNECTING PLATE	10 00 937 8	2	1	X1041173	10 41 173 6	VARIABLE PUMP
CONNECTING PLATE	10 41 232 6	3	1	X1081429	10 81 429 6	VARIABLE PUMP
CONNECTING PLATE	10 41 232 6	3	1	X1081432	10 81 432 3	VARIABLE PUMP
CONNECTING PLATE	10 41 232 6	3	1	X1081435	10 81 435 8	VARIABLE PUMP
CONNECTING PLATE	10 41 234 4	3	1	X1081431	10 81 431 0	VARIABLE PUMP
CONNECTING PLATE	10 41 234 4	3	1	X1081431	10 81 431 1	VARIABLE PUMP
CONNECTING PLATE	10 41 234 4	3	1	X1081435	10 81 435 7	VARIABLE PUMP
CONNECTING PLATE	10 41 234 5	2	1	X1041174	10 41 174 0	VARIABLE PUMP
CONNECTING PLATE	10 66 380 1	6	1	X1022800	10 22 800 4	HYDRO MOTOR
CONNECTING PLATE	51 06 318 08	52	1	2 970	91 81 525 08	HYDRAULICS
CONNECTING PLATE	51 06 318 08	63	1	2 970	91 81 525 08	HYDRAULICS
CONNECTING PLATE	51 06 318 08	3	1	2 975 000	91 58 716 08	ADDITIONAL HYDRAULICS WI
CONNECTING PLATE	51 06 318 08	3	1	2 975 060	91 58 717 08	ADDITIONAL HYDRAULICS WI
CONNECTING PLATE	51 06 318 08	3	1	2 975 153	91 58 730 08	ADDITIONAL HYDRAULICS WI
CONNECTING PLATE	51 06 318 08	3	1	2 975 300	91 58 720 08	ADDITIONAL HYDRAULICS WI
CONNECTING PLATE	51 06 318 08	3	1	2 975 400	91 58 729 08	AUX.HYDRAULIC WINCH 6
CONNECTING PLATE	51 07 822 08	5	1	5 114 865	51 14 865 08	DIRECTIONAL CTRL. VALVE
CONNECTING PLATE	51 10 583 08	6	1	2 975 700	91 62 710 08	ADDNL. HYDR. F. ERECTING W
CONNECTING PLATE	57 15 142 08	3	1	X1049338	10 49 338 4	VARIABLE PUMP
CONNECTING PLATE	57 15 142 08	3	1	X1081432	10 81 432 4	VARIABLE PUMP
CONNECTING PLATE	70 24 283	4	1	5 102 306	51 02 306 08	HYDRO MOTOR
CONNECTING PLATE NG25	06 86 366 50	5	1	3 978 100	91 48 973 08	HYDR. SUSPENDED BALLAST
CONNECTING ROD BEARING	10 66 338 7	13	1	9 653 399	96 53 399 08	PISTON
CONNECTION BLOCK PSV4	96 40 276 08	1	1	5 133 090	51 13 090 08	SLIDE VALVE BLOCK
CONNECTION CABLE	10 45 478 3	11	2	2 925 003	96 80 918 08	EQUIPMENT CAMERA CAB

Description	Item	Pos.	Quantity	Page	Assembly	Description
CONNECTION CABLE 10M	10 33 264 1	(10)	1	2 925	91 74 314 08	CAMERA CONTROL SUPERS
CONNECTION FLANGE	97 46 466 08	17	2	2 970	91 81 525 08	HYDRAULICS
CONNECTION FLANGE	97 46 466 08	30	1	2 975 000	91 58 716 08	ADDITIONAL HYDRAULICS WI
CONNECTION FLANGE	97 46 466 08	30	1	2 975 060	91 58 717 08	ADDITIONAL HYDRAULICS WI
CONNECTION FLANGE	97 46 466 08	30	1	2 975 300	91 58 720 08	ADDITIONAL HYDRAULICS WI
CONNECTION FLANGE ALZNM	51 10 623 08	30	2	2 975 153	91 58 730 08	ADDITIONAL HYDRAULICS WI
CONNECTION FLANGE ALZNM	51 10 623 08	30	1	2 975 400	91 58 729 08	AUX.HYDRAULIC WINCH 6
CONNECTION PIECE M14X1,5/	77 43 832 08	9	8	1 711	91 47 036 08	CENTRALIZED LUBRICATION
CONNECTION STRIP	97 47 135 08	15	1	2 970	91 81 525 08	HYDRAULICS
CONNECTION STRIP	97 47 136 08	16	1	2 970	91 81 525 08	HYDRAULICS
CONNECTOR PLUG A AX	60 23 370 08	173	5	2 533 035	96 76 150 08	CABLING INSTRUMENTS
CONNECTOR PLUG A AX	60 23 370 08	162	3	2 932 001	96 80 959 08	RELAY CONTROL SYSTEM
CONROD	10 66 338 6	7	1	9 653 399	96 53 399 08	PISTON
CONSOLE	77 42 157 08	77	2	2 970	91 81 525 08	HYDRAULICS
CONSOLE	77 42 157 08	22	2	2 978 100	91 73 099 08	ADDNL.HYDR.ERECTION DEV
CONSOLE	96 32 780 08	20	1	2 391 001	96 00 493 3	DIESEL ENGINE, PRE-ASSEMB
CONSOLE	96 32 782 08	21	1	2 391 001	96 00 493 3	DIESEL ENGINE, PRE-ASSEMB
CONSOLE	96 32 783 08	22	1	2 391 001	96 00 493 3	DIESEL ENGINE, PRE-ASSEMB
CONSOLE	96 33 830 08	24	2	2 391 001	96 00 493 3	DIESEL ENGINE, PRE-ASSEMB
CONSOLE	96 59 431 08	54	2	2 102 010	91 60 648 08	SLEWING PLATFORM FRAME
CONSOLE	96 59 432 08	56	2	2 102 010	91 60 648 08	SLEWING PLATFORM FRAME
CONSOLE	96 61 919 08	25	2	2 101	91 61 490 08	SLEWING PLATFORM FRAME
CONSOLE	96 70 062 08	23	2	2 391 001	96 00 493 3	DIESEL ENGINE, PRE-ASSEMB
CONSOLE 8X422X374 S700MC	97 02 054 6	69	2	2 102 010	91 60 648 08	SLEWING PLATFORM FRAME
CONSOLE COMPL.	96 36 478 08	9	2	3 714	91 81 777 08	D HEAD SECTION
CONSOLE FE//ZN20//C	96 45 460 08	3	1	2 790 701	91 55 739 08	DRIVE ASSEMBLY AIR CONDIT
CONSOLE PRE-ASS.	96 60 724 08	31	1	2 200 000	91 61 061 08	MACHINERY HOUSE W.GANG
CONSOLE RAL 7037	92 17 245 08	1	1	3 745 002	92 17 236 08	SWITCH UNIT
CONSOLE RAL 7037	92 17 251 08	1	1	3 745 003	92 17 237 08	SWITCH UNIT
CONSOLE X12CRNIS188	96 41 056 08	66	2	3 212 000	91 72 405 08	JACK-CONNECTION HEAD
CONTACT 0,5-1MM2	60 23 003 08	125	78	2 920 631	96 45 283 08	WIRING HARNESS
CONTACT 1-2,5MM2	60 23 001 08	121	32	2 920 631	96 45 283 08	WIRING HARNESS
CONTACT BOW HOLDER	69 10 431 08	14	68	6 909 010	69 09 010 08	COLLECTING RING
CONTACT LOCK 2-POL	73 68 242	154	3	2 920 631	96 45 283 08	WIRING HARNESS
CONTACT LOCK DT-STECKD	73 68 246	155	2	2 920 631	96 45 283 08	WIRING HARNESS
CONTACT PIN 0,75MM2	10 11 373 7	777	8	2 920 900	96 76 131 08	CABLE LOOM WINCH 3
CONTACT PIN 0,75MM2	10 11 373 7	777	8	2 920 901	96 76 134 08	CABLE LOOM WINCH 6
CONTACT PIN 0,75MM2	10 11 373 7	777	8	2 920 905	96 76 133 08	CABLE LOOM WINCH 5
CONTACT PIN 0,75MM2	10 11 373 7	777	8	2 920 993	96 76 132 08	CABLE LOOM WINCH 4
CONTACT PIN 0,75MM2	10 11 373 7	777	8	2 920 994	96 76 130 08	CABLE LOOM WINCH 2
CONTACT PIN 0,75MM2	10 11 373 7	777	8	2 920 995	96 76 129 08	CABLE LOOM WINCH 1
CONTACT PIN 1MM2	60 56 017 01	130	6	2 920 900	96 76 131 08	CABLE LOOM WINCH 3
CONTACT PIN 1MM2	60 56 017 01	130	6	2 920 901	96 76 134 08	CABLE LOOM WINCH 6
CONTACT PIN 1MM2	60 56 017 01	130	6	2 920 905	96 76 133 08	CABLE LOOM WINCH 5
CONTACT PIN 1MM2	60 56 017 01	130	6	2 920 993	96 76 132 08	CABLE LOOM WINCH 4
CONTACT PIN 1MM2	60 56 017 01	130	6	2 920 994	96 76 130 08	CABLE LOOM WINCH 2
CONTACT PIN 1MM2	60 56 017 01	130	6	2 920 995	96 76 129 08	CABLE LOOM WINCH 1
CONTACT PIN 1MM2	60 56 017 01	130	2	3 930 376	96 79 936 08	LEAD
CONTACT PIN 1MM2	60 56 017 01	130	2	3 930 382	96 79 942 08	LEAD
CONTACT RELAY 24V 2X20A	63 01 004 08	53	5	2 932 082	96 84 247 08	ASSEMBLY PARTS MOUNTIN
CONTAINER 2,5 KG	10 03 827 1	25	1	7 743 566	77 43 566 08	ELECTRIC PUMP
CONTAINER COVER	10 01 471 7	26	1	X1032717	10 32 717 1	ELECTRIC PUMP
CONTAINER COVER	10 01 471 7	26	1	X1033083	10 33 083 8	ELECTRIC PUMP
CONTAINER COVER	10 40 981 7	21	1	7 743 566	77 43 566 08	ELECTRIC PUMP
CONTAINER PLUG	57 00 662 08	4	1	5 028 065	50 28 065 08	EQUALIZING RESERVOIR
CONTAINER SCREW JOINT	11 63 212 5	(1)	1	2 975 000	91 58 716 08	ADDITIONAL HYDRAULICS WI
CONTROL BLOCK	10 48 944 9	(889)	1	3 790	91 77 911 08	BOLT EXTRACTION ATTACHM
CONTROL BLOCK	51 13 005 08	42	1	2 976 000	91 60 045 08	ADDNL.HYDR.2ND SLEWING G
CONTROL BLOCK 310BAR SP	10 28 923 0	19	1	2 970	91 81 525 08	HYDRAULICS
CONTROL BOX MB618A SPF	10 33 264 0	10	1	2 925 002	96 80 917 08	EQUIPMENT CAMERA SLEW C

Description	Item	Pos.	Quantity	Page	Assembly	Description
CONTROL BUSHING	50 09 648	41	1	X1065300	10 65 300 9	CONTROL ELEMENT
CONTROL BUSHING	57 07 699 08	2	1	X1065300	10 65 300 9	CONTROL ELEMENT
CONTROL ELEMENT	10 46 782 0	3	1	X1022006	10 22 006 0	VARIABLE DISPLACEMENT MO
CONTROL ELEMENT	10 46 782 0	2	1	X1067841	10 67 841 2	ADJUSTMENT
CONTROL ELEMENT	10 65 300 9	1	1	X1065300	10 65 300 6	ADJUSTMENT
CONTROL ELEMENT	10 66 404 1	1	1	X1066380	10 66 380 7	ADJUSTMENT
CONTROL GEAR	10 81 498 5	1	1	X1043033	10 43 033 7	GENERATOR
CONTROL GEAR 24V	10 27 869 8	1	1	X1004204	10 04 204 3	WATER HEATING SYSTEM
CONTROL GEAR 6POL 24V SP	60 61 962 08	71	3	2 533 024	96 76 149 08	MOUNTING PARTS INSTR.
CONTROL LEAD 12 X 0,75 SPF	60 04 608 08	5	5.21	2 920 900	96 76 131 08	CABLE LOOM WINCH 3
CONTROL LEAD 12 X 0,75 SPF	60 04 608 08	5	4.11	2 920 901	96 76 134 08	CABLE LOOM WINCH 6
CONTROL LEAD 12 X 0,75 SPF	60 04 608 08	5	5.61	2 920 905	96 76 133 08	CABLE LOOM WINCH 5
CONTROL LEAD 12 X 0,75 SPF	60 04 608 08	5	1.41	2 920 993	96 76 132 08	CABLE LOOM WINCH 4
CONTROL LEAD 12 X 0,75 SPF	60 04 608 08	5	4.31	2 920 994	96 76 130 08	CABLE LOOM WINCH 2
CONTROL LEAD 12 X 0,75 SPF	60 04 608 08	5	4.31	2 920 995	96 76 129 08	CABLE LOOM WINCH 1
CONTROL LEAD 19 X 0,5 SPF	60 04 640 08	5	8.76	3 930 376	96 79 936 08	LEAD
CONTROL LEAD 19 X 0,5 SPF	60 04 640 08	5	4.86	3 930 382	96 79 942 08	LEAD
CONTROL LEAD 61 X 0,75	60 04 610 08	5	9.07	3 930 377	96 79 938 08	LEAD
CONTROL LEAD 8/16 X 0,5/0,7	60 04 407 08	5	4.2	3 930 378	96 79 939 08	LEAD
CONTROL LEAD 8/16 X 0,5/0,7	60 04 407 08	5	8.71	3 930 379	96 79 940 08	LEAD
CONTROL LIGHT 24V	60 71 354 08	65	8	2 533 020	96 76 148 08	CONTROLS AND FITTINGS RI
CONTROL LIGHT 24V	60 71 355 08	64	1	2 533 020	96 76 148 08	CONTROLS AND FITTINGS RI
CONTROL PANEL CONSOL 12	11 00 769 6	2	1	X1043033	10 43 033 7	GENERATOR
CONTROL STAND	91 47 459 08	167	1		LR 11350 -0	LIEBHERR CRAW.CRANE LR
CONTROL UNIT	10 80 231 4	5	1	X1049338	10 49 338 4	VARIABLE PUMP
CONTROL UNIT	10 81 429 9	5	1	X1081429	10 81 429 6	VARIABLE PUMP
CONTROL UNIT	10 81 429 9	5	1	X1081431	10 81 431 0	VARIABLE PUMP
CONTROL UNIT	10 81 429 9	5	1	X1081431	10 81 431 1	VARIABLE PUMP
CONTROL UNIT	10 81 429 9	5	1	X1081432	10 81 432 3	VARIABLE PUMP
CONTROL UNIT	10 81 429 9	5	1	X1081435	10 81 435 7	VARIABLE PUMP
CONTROL UNIT	10 81 429 9	5	1	X1081435	10 81 435 8	VARIABLE PUMP
CONTROLLER BOARD KOMP.	10 04 375 9	20	1	2 913 005	96 28 696 08	INTERIOR HOUSING PRE-ASS.
CONTROLS AND FITTINGS RI	96 76 148 08	5	1	2 533	91 71 114 08	EL.INSTRUMENTS F.CRANE D
CONVERTOR TTY-RS232	91 70 454 14	10	1	2 533 071	96 32 616 08	CONVERTOR
CONVERTOR TTY-RS232	96 32 616 08	10	1	2 533 024	96 76 149 08	MOUNTING PARTS INSTR.
COOLING WATER HOSE DIN	10 28 988 2	35	2	2 391	91 81 968 08	DIESEL ENGINE CPL.
COOLING WATER HOSE DIN	10 28 988 3	36	2	2 391	91 81 968 08	DIESEL ENGINE CPL.
COOLING WATER HOSE DN10	11 62 176 9	48	2	2 391	91 81 968 08	DIESEL ENGINE CPL.
COOLING WATER HOSE DN12	10 87 308 6	46	1	2 391	91 81 968 08	DIESEL ENGINE CPL.
COOLING WATER HOSE DN12	10 87 308 6	11	2.5	2 391 035	96 33 658 08	COMBINATION COOLER COM
COOLING WATER HOSE DN18	11 62 178 3	21	8	2 541	91 71 112 08	ADD HEATING SUPERSTRUCT
COOLING WATER HOSE DN32	11 62 177 5	15	2.3	2 391 035	96 33 658 08	COMBINATION COOLER COM
COOLING WATER LINE	96 53 414 08	90	1	X1100815	11 00 815 5	DIESEL ENGINE
COTTER PIN CPL.	92 98 617 08	21	1	1 140	91 75 217 08	CROSS BEAM CPL.
COTTER PIN CPL.	92 98 617 08	17	4	1 140 001	96 35 222 08	STAIR COMPLETE
COTTER PIN CPL. FE//ZN20//C	92 50 566 08	4	1	2 730 002	96 55 752 08	CENTRING COMPLETE
COUNTER NUT M25X1,5 POLY	10 04 269 6	20	2	2 780 900	91 47 543 08	EXTERNAL FEED
COUNTERSUNK SCREW AEH	40 86 041 08	46	5	3 222	91 60 427 08	S INTERMEDIATE SECTION
COUNTERSUNK SCREW DIN	40 86 013 08	30	8	3 211	91 75 353 08	S PIVOT SECTION
COUNTERSUNK SCREW DIN	40 86 013 08	36	4	3 556 006	96 59 718 08	WA-FRAME 2 PIVOT SECTION
COUNTERSUNK SCREW DIN	40 86 013 08	31	8	3 713	91 78 833 08	D PIVOT SECTION
COUNTERSUNK SCREW DIN	40 86 022 08	22	12	3 554 006	96 00 236 1	WA-FRAME 1
COUNTERSUNK SCREW DIN	40 86 015 05	3	4	3 714 022	96 36 478 08	CONSOLE COMPL.
COUNTERSUNK SCREW DIN	40 86 017 05	44	4	3 713	91 78 833 08	D PIVOT SECTION
COUNTERSUNK SCREW DIN 7	40 86 064 08	4	8	2 913 102	92 32 870 08	FAN UNIT
COUNTERSUNK SCREW DIN 7	40 86 042 08	7	8	2 533 025	96 40 724 08	INSTRUMENT BOX PRE-ASS.
COUNTERSUNK SCREW DIN 7	40 86 042 08	43	22	2 932 082	96 84 247 08	ASSEMBLY PARTS MOUNTIN
COUNTERSUNK SCREW DIN	40 86 040 08	25	16	2 502	91 47 459 08	CONTROL STAND
COUNTERSUNK SCREW DIN 7	40 86 002 08	85	8	1 400	91 76 481 08	CRAWLER TRACK CARRIER, L
COUNTERSUNK SCREW DIN 7	40 86 002 08	85	8	1 410	91 76 480 08	CRAWLER TRACK CARRIER,

Description	Item	Pos.	Quantity	Page	Assembly	Description
COUNTERSUNK SCREW DIN 7	40 86 002 08	5	24	2 101 002	96 44 198 08	COVERING
COUNTERSUNK SCREW DIN 7	40 86 002 08	12	16	2 102 013	96 39 494 08	CABINET CPL.
COUNTERSUNK SCREW DIN 7	40 86 002 08	33	24	2 510 250	91 47 443 08	COVERING
COUNTERSUNK SCREW DIN 7	40 86 002 08	5	12	2 510 255	96 33 904 08	DOOR COMPL.
COUNTERSUNK SCREW DIN 7	40 86 002 08	5	6	2 510 256	96 33 905 08	DOOR COMPL.
COUNTERSUNK SCREW DIN 7	40 86 002 08	5	4	2 510 257	96 33 906 08	DOOR COMPL.
COUNTERSUNK SCREW DIN 7	40 86 002 08	5	4	2 510 258	96 33 907 08	DOOR COMPL.
COUNTERSUNK SCREW DIN 7	40 86 002 08	5	6	2 510 260	96 33 909 08	DOOR COMPL.
COUNTERSUNK SCREW DIN 7	40 01 205	11	12	X1087476	10 87 476 5	ROPE DRUM
COUNTERSUNK SCREW DIN 7	40 02 551	64	20	2 103	91 75 173 08	SLEWING PLATFORM FRAME
COUNTERSUNK SCREW DIN 7	40 02 551	3	6	3 350 005	96 37 161 08	FRAME
COUNTERSUNK SCREW DIN 7	40 86 007 08	52	4	3 714	91 81 777 08	D HEAD SECTION
COUNTERSUNK SCREW DIN 7	40 86 010 08	43	4	2 550	91 81 778 08	SA FRAME
COUNTERSUNK SCREW ISO	40 86 004 08	54	2	2 200 000	91 61 061 08	MACHINERY HOUSE W.GANG
COUNTERSUNK SCREW ISO	40 86 004 08	35	4	2 502	91 47 459 08	CONTROL STAND
COUNTERSUNK SCREW ISO	40 86 004 08	41	2	2 510 250	91 47 443 08	COVERING
COUNTERSUNK SCREW ISO	40 86 004 08	7	2	2 510 260	96 33 909 08	DOOR COMPL.
COUNTERSUNK SCREW ISO 2	40 70 312 08	15	12	1 100 007	96 36 741 08	PLATFORM COMPL.
COUNTERSUNK SCREW ISO 7	40 02 312	17	12	2 671 005	96 35 507 08	OIL TANK PRE-ASS.
COUNTERWEIGHT SPF	97 85 695 08	142	32		LR 11350 -0	LIEBHERR CRAW.CRANE LR
COUPLING 7000NM/2100U/MIN	10 87 343 8	2	1	2 391 001	96 00 493 3	DIESEL ENGINE, PRE-ASSEMB
COUPLING PLUG	77 43 727 08	19	30	2 711	91 47 454 08	CENT. LUBRIC. SYSTEM SUP
COUPLING PLUG 12-S	51 15 013 08	136	1	2 970	91 81 525 08	HYDRAULICS
COUPLING PLUG 25-S	51 05 997 08	112	5	2 970	91 81 525 08	HYDRAULICS
COUPLING PLUG 25-S	51 05 997 08	18	1	2 975 153	91 58 730 08	ADDITIONAL HYDRAULICS WI
COUPLING PLUG 25-S	51 05 997 08	23	1	2 975 300	91 58 720 08	ADDITIONAL HYDRAULICS WI
COUPLING PLUG 25-S	51 05 997 08	23	1	2 975 400	91 58 729 08	AUX.HYDRAULIC WINCH 6
COUPLING PLUG B2 12-L	51 15 096 08	7	1	1 970 054	96 35 759 08	ADDITIONAL HYDR.TENSION C
COUPLING PLUG B2 12-L	51 15 096 08	132	4	2 970	91 81 525 08	HYDRAULICS
COUPLING PLUG B2 12-L	51 15 096 08	44	1	2 975 153	91 58 730 08	ADDITIONAL HYDRAULICS WI
COUPLING PLUG B2 12-L	51 15 096 08	46	1	2 975 300	91 58 720 08	ADDITIONAL HYDRAULICS WI
COUPLING PLUG B2 12-L	51 15 096 08	26	2	2 975 400	91 58 729 08	AUX.HYDRAULIC WINCH 6
COUPLING PLUG B2 12-L	51 15 096 08	7	1	3 976 000	96 89 034 08	ADDL.HYDR.F.PIN PULLING DE
COUPLING PLUG B2 12-L	51 15 096 08	7	1	3 976 002	96 89 035 08	ADDL.HYDR.F.PIN PULLING DE
COUPLING PLUG B2 12-L	51 15 096 08	7	3	3 976 003	96 88 966 08	AUX.HYDR.PIN EXTRACTION
COUPLING PLUG B2 12-L	51 15 096 08	7	2	3 977 005	96 81 157 08	ADDL.HYDR.F.PIN PULLING DE
COUPLING PLUG B2 12-L	51 15 096 08	16	1	3 978 005	91 60 393 08	ADDL.HYDRAULIC SB-HEAD PI
COUPLING PLUG B2 12-L	51 15 096 08	13	1	3 978 015	91 48 975 08	ADDITIONAL HYDRAULICS IN
COUPLING PLUG B3 15-L	51 15 004 08	126	3	2 970	91 81 525 08	HYDRAULICS
COUPLING PLUG B3 15-L	51 15 004 08	25	1	2 975 100	91 73 507 08	AUX.HYDR.GRID WINCH 5 + 6
COUPLING PLUG B3 15-L	51 15 004 08	28	1	2 975 153	91 58 730 08	ADDITIONAL HYDRAULICS WI
COUPLING PLUG B3 15-L	51 15 004 08	26	1	2 975 300	91 58 720 08	ADDITIONAL HYDRAULICS WI
COUPLING PLUG B3 15-L	51 15 004 08	25	1	2 978 200	91 72 413 08	ADD.HYDR.S_RETAINING RAM
COUPLING PLUG B3 15-L	51 15 004 08	11	1	3 976 003	96 88 966 08	AUX.HYDR.PIN EXTRACTION
COUPLING PLUG B3 16-S	51 15 086 08	33	2	1 970 000	91 47 041 08	CRAWLER TRACK HYDRAULI
COUPLING PLUG B3 16-S	51 15 086 08	12	8	1 975 006	91 47 042 08	ADD.HYDR.UNIT SUPPORT CY
COUPLING PLUG B3 16-S	51 15 086 08	21	2	1 975 006	91 47 042 08	ADD.HYDR.UNIT SUPPORT CY
COUPLING PLUG B3 16-S	51 15 086 08	122	2	2 970	91 81 525 08	HYDRAULICS
COUPLING PLUG B3 16-S	51 15 086 08	69	1	2 976 000	91 60 045 08	ADDNL.HYDR.2ND SLEWING G
COUPLING PLUG B6 18-L	57 05 048 08	120	2	2 970	91 81 525 08	HYDRAULICS
COUPLING PLUG B6 18-L	57 05 048 08	13	1	3 976 003	96 88 966 08	AUX.HYDR.PIN EXTRACTION
COUPLING PLUG B6 22-L	51 15 081 08	23	2	1 975 006	91 47 042 08	ADD.HYDR.UNIT SUPPORT CY
COUPLING PLUG B6 22-L	51 15 081 08	25	1	2 975 400	91 58 729 08	AUX.HYDRAULIC WINCH 6
COUPLING PLUG B6 22-L	51 15 081 08	23	1	2 978 200	91 72 413 08	ADD.HYDR.S_RETAINING RAM
COUPLING PLUG B6 28-L	51 15 011 08	29	4	1 970 000	91 47 041 08	CRAWLER TRACK HYDRAULI
COUPLING PLUG B6 28-L	51 15 011 08	116	5	2 970	91 81 525 08	HYDRAULICS
COUPLING PLUG B6 28-L	51 15 011 08	21	1	2 975 100	91 73 507 08	AUX.HYDR.GRID WINCH 5 + 6
COUPLING PLUG B6 28-L	51 15 011 08	16	1	2 975 153	91 58 730 08	ADDITIONAL HYDRAULICS WI
COUPLING PLUG B6 28-L	51 15 011 08	25	1	2 975 300	91 58 720 08	ADDITIONAL HYDRAULICS WI
COUPLING PLUG B6 30-S	51 15 108 08	109	8	2 970	91 81 525 08	HYDRAULICS

Description	Item	Pos.	Quantity	Page	Assembly	Description
COUPLING PLUG B6 30-S	51 15 108 08	20	1	2 975 100	91 73 507 08	AUX.HYDR.GRID WINCH 5 + 6
COUPLING PLUG B6 30-S	51 15 108 08	12	2	2 978 100	91 73 099 08	ADDNL.HYDR.ERECTION DEV
COUPLING PLUG B6 30-S	51 15 108 08	21	1	2 978 200	91 72 413 08	ADD.HYDR.S_RETAINING RAM
COUPLING PLUG B8 35-L	51 15 185 08	106	7	2 970	91 81 525 08	HYDRAULICS
COUPLING PLUG B8 38-S	51 15 123 08	23	8	1 970 000	91 47 041 08	CRAWLER TRACK HYDRAULI
COUPLING PLUG B8 38-S	51 15 123 08	103	25	2 970	91 81 525 08	HYDRAULICS
COUPLING PLUG B8 38-S	51 15 123 08	13	4	2 975 100	91 73 507 08	AUX.HYDR.GRID WINCH 5 + 6
COUPLING PLUG B8 38-S	51 15 123 08	19	2	2 975 153	91 58 730 08	ADDITIONAL HYDRAULICS WI
COUPLING PLUG B8 38-S	51 15 123 08	21	2	2 975 300	91 58 720 08	ADDITIONAL HYDRAULICS WI
COUPLING PLUG B8 38-S	51 15 123 08	21	2	2 975 400	91 58 729 08	AUX.HYDRAULIC WINCH 6
COUPLING PLUG B8 38-S	51 15 123 08	12	2	3 978 005	91 60 393 08	ADDL.HYDRAULIC SB-HEAD PI
COUPLING PLUG B8 38-S	51 15 123 08	5	2	3 978 015	91 48 975 08	ADDITIONAL HYDRAULICS IN
COUPLING SLEEVE	77 43 726 08	20	17	2 711	91 47 454 08	CENT. LUBRIC. SYSTEM SUP
COUPLING SLEEVE	77 43 726 08	44	1	3 222	91 60 427 08	S INTERMEDIATE SECTION
COUPLING SLEEVE B2 12-L	51 15 058 08	5	1	1 970 054	96 35 759 08	ADDITIONAL HYDR.TENSION C
COUPLING SLEEVE B2 12-L	51 15 058 08	131	3	2 970	91 81 525 08	HYDRAULICS
COUPLING SLEEVE B2 12-L	51 15 058 08	26	2	2 975 000	91 58 716 08	ADDITIONAL HYDRAULICS WI
COUPLING SLEEVE B2 12-L	51 15 058 08	26	2	2 975 060	91 58 717 08	ADDITIONAL HYDRAULICS WI
COUPLING SLEEVE B2 12-L	51 15 058 08	27	5	2 975 100	91 73 507 08	AUX.HYDR.GRID WINCH 5 + 6
COUPLING SLEEVE B2 12-L	51 15 058 08	42	2	2 975 153	91 58 730 08	ADDITIONAL HYDRAULICS WI
COUPLING SLEEVE B2 12-L	51 15 058 08	65	1	2 976 000	91 60 045 08	ADDNL.HYDR.2ND SLEWING G
COUPLING SLEEVE B2 12-L	51 15 058 08	5	1	3 976 000	96 89 034 08	ADDL.HYDR.F.PIN PULLING DE
COUPLING SLEEVE B2 12-L	51 15 058 08	5	1	3 976 002	96 89 035 08	ADDL.HYDR.F.PIN PULLING DE
COUPLING SLEEVE B2 12-L	51 15 058 08	5	3	3 976 003	96 88 966 08	AUX.HYDR.PIN EXTRACTION
COUPLING SLEEVE B2 12-L	51 15 058 08	5	2	3 977 005	96 81 157 08	ADDL.HYDR.F.PIN PULLING DE
COUPLING SLEEVE B2 12-L	51 15 058 08	11	1	3 978 015	91 48 975 08	ADDITIONAL HYDRAULICS IN
COUPLING SLEEVE B2 12-L	51 15 058 08	27	1	3 978 100	91 48 973 08	HYDR. SUSPENDED BALLAST
COUPLING SLEEVE B2 12-S	51 15 015 08	135	1	2 970	91 81 525 08	HYDRAULICS
COUPLING SLEEVE B3 15-L	51 15 005 08	35	1	1 970 000	91 47 041 08	CRAWLER TRACK HYDRAULI
COUPLING SLEEVE B3 15-L	51 15 005 08	125	2	2 970	91 81 525 08	HYDRAULICS
COUPLING SLEEVE B3 15-L	51 15 005 08	29	1	2 975 100	91 73 507 08	AUX.HYDR.GRID WINCH 5 + 6
COUPLING SLEEVE B3 15-L	51 15 005 08	26	2	2 975 153	91 58 730 08	ADDITIONAL HYDRAULICS WI
COUPLING SLEEVE B3 15-L	51 15 005 08	25	1	2 978 103	91 72 417 08	ADDNL.HYDR.RETAINING DEV
COUPLING SLEEVE B3 16-S	51 15 059 08	31	2	1 970 000	91 47 041 08	CRAWLER TRACK HYDRAULI
COUPLING SLEEVE B3 16-S	51 15 059 08	11	9	1 975 006	91 47 042 08	ADD.HYDR.UNIT SUPPORT CY
COUPLING SLEEVE B3 16-S	51 15 059 08	121	1	2 970	91 81 525 08	HYDRAULICS
COUPLING SLEEVE B3 16-S	51 15 059 08	67	1	2 976 000	91 60 045 08	ADDNL.HYDR.2ND SLEWING G
COUPLING SLEEVE B6 18-L	51 15 006 08	119	3	2 970	91 81 525 08	HYDRAULICS
COUPLING SLEEVE B6 20-S	51 15 007 08	16	1	1 975 006	91 47 042 08	ADD.HYDR.UNIT SUPPORT CY
COUPLING SLEEVE B6 22-L	51 15 082 08	23	1	2 978 103	91 72 417 08	ADDNL.HYDR.RETAINING DEV
COUPLING SLEEVE B6 25-S	51 05 996 08	111	4	2 970	91 81 525 08	HYDRAULICS
COUPLING SLEEVE B6 25-S	51 05 996 08	23	1	2 975 000	91 58 716 08	ADDITIONAL HYDRAULICS WI
COUPLING SLEEVE B6 25-S	51 05 996 08	23	1	2 975 060	91 58 717 08	ADDITIONAL HYDRAULICS WI
COUPLING SLEEVE B6 25-S	51 05 996 08	25	2	2 975 153	91 58 730 08	ADDITIONAL HYDRAULICS WI
COUPLING SLEEVE B6 28-L	51 15 010 08	27	5	1 970 000	91 47 041 08	CRAWLER TRACK HYDRAULI
COUPLING SLEEVE B6 28-L	51 15 010 08	115	2	2 970	91 81 525 08	HYDRAULICS
COUPLING SLEEVE B6 28-L	51 15 010 08	25	1	2 975 000	91 58 716 08	ADDITIONAL HYDRAULICS WI
COUPLING SLEEVE B6 28-L	51 15 010 08	25	1	2 975 060	91 58 717 08	ADDITIONAL HYDRAULICS WI
COUPLING SLEEVE B6 28-L	51 15 010 08	23	2	2 975 100	91 73 507 08	AUX.HYDR.GRID WINCH 5 + 6
COUPLING SLEEVE B6 28-L	51 15 010 08	23	2	2 975 153	91 58 730 08	ADDITIONAL HYDRAULICS WI
COUPLING SLEEVE B6 30-S	51 15 107 08	107	6	2 970	91 81 525 08	HYDRAULICS
COUPLING SLEEVE B6 30-S	51 15 107 08	19	2	2 975 100	91 73 507 08	AUX.HYDR.GRID WINCH 5 + 6
COUPLING SLEEVE B6 30-S	51 15 107 08	11	2	2 978 100	91 73 099 08	ADDNL.HYDR.ERECTION DEV
COUPLING SLEEVE B6 30-S	51 15 107 08	21	1	2 978 103	91 72 417 08	ADDNL.HYDR.RETAINING DEV
COUPLING SLEEVE B8 35-L	51 15 184 08	25	1	1 970 000	91 47 041 08	CRAWLER TRACK HYDRAULI
COUPLING SLEEVE B8 35-L	51 15 184 08	105	6	2 970	91 81 525 08	HYDRAULICS
COUPLING SLEEVE B8 35-L	51 15 184 08	23	1	3 978 100	91 48 973 08	HYDR. SUSPENDED BALLAST
COUPLING SLEEVE B8 38-S	51 15 122 08	21	12	1 970 000	91 47 041 08	CRAWLER TRACK HYDRAULI
COUPLING SLEEVE B8 38-S	51 15 122 08	101	10	2 970	91 81 525 08	HYDRAULICS
COUPLING SLEEVE B8 38-S	51 15 122 08	21	2	2 975 000	91 58 716 08	ADDITIONAL HYDRAULICS WI

Description	Item	Pos.	Quantity	Page	Assembly	Description
COUPLING SLEEVE B8 38-S	51 15 122 08	21	2	2 975 060	91 58 717 08	ADDITIONAL HYDRAULICS WI
COUPLING SLEEVE B8 38-S	51 15 122 08	11	4	2 975 100	91 73 507 08	AUX.HYDR.GRID WINCH 5 + 6
COUPLING SLEEVE B8 38-S	51 15 122 08	21	4	2 975 153	91 58 730 08	ADDITIONAL HYDRAULICS WI
COUPLING SLEEVE B8 38-S	51 15 122 08	61	4	2 976 000	91 60 045 08	ADDNL.HYDR.2ND SLEWING G
COUPLING SLEEVE B8 38-S	51 15 122 08	4	2	3 978 015	91 48 975 08	ADDITIONAL HYDRAULICS IN
COUPLING SLEEVE B8 38-S	51 15 122 08	21	3	3 978 100	91 48 973 08	HYDR. SUSPENDED BALLAST
COUPLING SOCKET	60 50 127 08	7	1	2 780 900	91 47 543 08	EXTERNAL FEED
COUPLING SOCKET 4-POL SP	10 67 849 1	11	1	2 920 631	96 45 283 08	WIRING HARNESS
COUPLING SOCKET 4-POL SP	10 67 849 1	12	1	2 920 631	96 45 283 08	WIRING HARNESS
COUPLING SOCKET 4-POL SP	10 67 849 1	13	1	2 920 631	96 45 283 08	WIRING HARNESS
COUPLING SOCKET 4-POL SP	10 67 849 1	14	1	2 920 631	96 45 283 08	WIRING HARNESS
COUPLING SOCKET 4-POL SP	10 67 849 1	15	1	2 920 631	96 45 283 08	WIRING HARNESS
COUPLING SOCKET 4-POL SP	10 67 849 1	16	1	2 920 631	96 45 283 08	WIRING HARNESS
COVER	10 28 635 3	12	1	1 920 314	96 35 870 08	TERMINAL BOX, PRE-ASSEMB
COVER	10 28 635 3	266	1	2 920 581	96 37 245 08	TERMINAL BOX WINCH PRE-A
COVER	10 28 635 3	280	1	3 930 154	96 79 914 08	TERMINAL BOX CPL.
COVER	10 28 635 3	206	1	3 930 335	96 37 478 08	TERMINAL BOX
COVER	10 28 635 3	272	2	3 930 503	96 36 588 08	TERMINAL BOX
COVER	10 28 635 3	262	1	3 930 524	96 37 720 08	TERMINAL BOX
COVER	10 28 635 3	263	1	3 930 531	96 37 672 08	TERMINAL BOX
COVER	10 67 841 7	3	1	X1067841	10 67 841 2	ADJUSTMENT
COVER	11 11 012 4	3	4	X1041325	10 41 325 5	CHANGE-OVER BLOCK
COVER	11 64 743 1	2	1	X1087476	10 87 476 5	ROPE DRUM
COVER	51 07 352 08	22	1	X1028628	10 28 628 9	MONOBLOCK
COVER	63 61 093 01	96	1	2 932 082	96 84 247 08	ASSEMBLY PARTS MOUNTIN
COVER	70 27 755	15	1	X1011318	10 11 318 4	FUEL PREFILTER
COVER	96 45 453 08	48	1	3 222	91 60 427 08	S INTERMEDIATE SECTION
COVER 10X220X220 ALMG3 F2	97 22 729 08	13	1	2 671 005	96 35 507 08	OIL TANK PRE-ASS.
COVER 10X280X280 S355MC	97 45 367 08	3	2	2 652	91 75 474 08	ROLLER SEATING COMPL.
COVER 20X290X290 S960QL	97 97 765 08	35	2	3 212 000	91 72 405 08	JACK-CONNECTION HEAD
COVER 20X290X290 S960QL	97 97 765 08	4	2	3 214	91 72 396 08	SW HEAD SECTION
COVER 2X341X116 ALMG3 H11	97 17 070 08	3	1	2 913	91 32 850 08	LICCON CONSOLE LCD2
COVER 2X341X116 ALMG3 H11	97 17 070 08	3	1	2 913 009	91 04 705 08	LICCON CONSOLE LCD3
COVER 3.5X560X560 ALMG3 H	97 56 793 08	8	2	2 350	91 72 389 08	SLEWING GEAR
COVER 35X428X255 S960QL+	97 51 408 08	22	2	3 212	91 72 404 08	W PIVOT SECTION
COVER 4x498x326 S315MC	97 02 676 08	81	1	1 400	91 76 481 08	CRAWLER TRACK CARRIER, L
COVER 4x498x326 S315MC	97 02 676 08	81	1	1 410	91 76 480 08	CRAWLER TRACK CARRIER,
COVER COMPL.	96 33 900 08	1	1	2 510 250	91 47 443 08	COVERING
COVER COMPL.	96 33 901 08	2	1	2 510 250	91 47 443 08	COVERING
COVER COMPL.	96 33 902 08	3	3	2 510 250	91 47 443 08	COVERING
COVER COMPL.	96 33 903 08	4	1	2 510 250	91 47 443 08	COVERING
COVER COMPL.	96 33 908 08	21	1	2 510 250	91 47 443 08	COVERING
COVER COMPL.	96 35 445 08	17	1	2 200 064	96 32 574 08	COVER PRE-ASSY.
COVER COMPL.	96 36 145 08	25	1	2 510 250	91 47 443 08	COVERING
COVER HOOD	10 45 101 7	18	1	X1002800	10 02 800 2	CABLE REEL
COVER HOOD	92 15 098 08	68	1	1 400	91 76 481 08	CRAWLER TRACK CARRIER, L
COVER HOOD	92 15 098 08	68	1	1 410	91 76 480 08	CRAWLER TRACK CARRIER,
COVER HOOD	92 15 099 08	67	1	1 400	91 76 481 08	CRAWLER TRACK CARRIER, L
COVER HOOD	92 15 099 08	67	1	1 410	91 76 480 08	CRAWLER TRACK CARRIER,
COVER KIT 15-POLE	10 02 475 1	168	1	2 533 035	96 76 150 08	CABLING INSTRUMENTS
COVER LID	11 17 130 6	2	1	X1106600	11 06 600 1	WIND VELOCITY TRANSMITTE
COVER LID	60 23 340 08	166	1	2 533 035	96 76 150 08	CABLING INSTRUMENTS
COVER LID SW 100 PE-SCHW	10 46 763 1	23	62	1 620	91 47 032 08	FIXING PARTS SLEWING RING
COVER PLATE IN FRONT RIGH	97 04 503 2	113	1	1 410	91 76 480 08	CRAWLER TRACK CARRIER,
COVER PLATE REAR RIGHT 5X	97 04 503 3	114	1	1 410	91 76 480 08	CRAWLER TRACK CARRIER,
COVER PRE-ASSY.	96 32 574 08	32	1	2 200 000	91 61 061 08	MACHINERY HOUSE W.GANG
COVER PRE-ASSY.	96 34 381 08	8	1	2 200 000	91 61 061 08	MACHINERY HOUSE W.GANG
COVER PRE-ASSY.	96 34 382 08	9	4	2 200 000	91 61 061 08	MACHINERY HOUSE W.GANG
COVER PRE-ASSY.	96 34 383 08	10	1	2 200 000	91 61 061 08	MACHINERY HOUSE W.GANG
COVER PRE-ASSY.	96 34 384 08	11	1	2 200 000	91 61 061 08	MACHINERY HOUSE W.GANG

Description	Item	Pos.	Quantity	Page	Assembly	Description
COVER PRE-ASSY.	96 36 519 08	44	2	2 510 250	91 47 443 08	COVERING
COVER PRE-ASSY.	96 36 520 08	45	1	2 510 250	91 47 443 08	COVERING
COVER PRE-ASSY.	96 36 521 08	46	1	2 510 250	91 47 443 08	COVERING
COVER PRE-ASSY.	96 36 522 08	47	1	2 510 250	91 47 443 08	COVERING
COVER PRE-ASSY.	96 40 021 08	13	1	2 200 000	91 61 061 08	MACHINERY HOUSE W.GANG
COVER PRE-ASSY.	96 41 405 08	92	1	2 200 000	91 61 061 08	MACHINERY HOUSE W.GANG
COVER RD190X6 S355MC FE//	93 55 088 08	23	2	3 713	91 78 833 08	D PIVOT SECTION
COVER RD190X6 S355MC FE//	93 55 088 08	9	4	3 745	91 72 410 08	SUSPENDED BALLAST
COVER SEAL HNBR	10 29 417 1	14	1	X1011318	10 11 318 4	FUEL PREFILTER
COVER SPF	96 33 913 08	1	1	2 510 252	96 33 901 08	COVER COMPL.
COVER ST. CONST.	96 44 199 08	1	1	2 101 002	96 44 198 08	COVERING
COVER ST. CONST.	96 45 452 08	1	1	3 222 002	96 45 453 08	COVER
COVER ST. CONST.	96 46 578 08	81	1	2 102 010	91 60 648 08	SLEWING PLATFORM FRAME
COVER WELDED	96 34 387 08	1	1	2 200 061	96 40 021 08	COVER PRE-ASSY.
COVER WELDED	96 34 994 08	1	1	2 200 059	96 34 384 08	COVER PRE-ASSY.
COVER WELDED	96 78 485 08	7	1	3 745 008	96 36 692 08	CONNECTING LINK PRE-ASS.
COVERING	59 20 551 14	20	2	X1046779	10 46 779 4	CABIN
COVERING	91 47 443 08	149	1		LR 11350 -0	LIEBHERR CRAW.CRANE LR
COVERING	96 44 198 08	35	1	2 101	91 61 490 08	SLEWING PLATFORM FRAME
CRAMP	60 27 417 08	275	6	1 920 315	96 35 875 08	TERMINAL BOX, PRE-ASSEMB
CRAMP	60 27 417 08	275	6	1 920 316	96 35 884 08	TERMINAL BOX, PRE-ASSEMB
CRAMP	60 27 417 08	275	6	2 780 522	96 40 798 08	TERMINAL BOX CPL.
CRAMP	60 27 417 08	274	10	3 930 426	96 37 944 08	TERMINAL BOX CPL.
CRAMP	60 27 417 08	152	6	3 930 522	96 38 636 08	TERMINAL BOX CPL.
CRAMP	60 27 417 08	252	6	3 930 567	96 37 859 08	TERMINAL BOX
CRAMP	60 27 417 08	274	6	3 930 607	96 37 550 08	TERMINAL BOX
CRANE DRIVER'S CABIN CPL.	91 61 266 08	166	1		LR 11350 -0	LIEBHERR CRAW.CRANE LR
CRANE DRIVER'S CABIN,PRE-	96 52 918 08	1	1	2 810	91 61 266 08	CRANE DRIVER'S CABIN CPL.
CRANK	54 04 015 08	19	1	S150225	54 00 061 08	ROPE WINCH
CRANK HANDLE	11 34 170 9	1	1	5 400 569	54 00 569 08	ROPE WINCH
CRANKCASE	96 53 370 08	5	1	X1100815	11 00 815 5	DIESEL ENGINE
CRANKCASE BREATHER	96 53 373 08	11	1	X1100815	11 00 815 5	DIESEL ENGINE
CRANKSHAFT	96 74 110 08	7	1	X1100815	11 00 815 5	DIESEL ENGINE
CRAWLER CARRIER STEEL	96 86 286 08	1	1	1 400	91 76 481 08	CRAWLER TRACK CARRIER, L
CRAWLER CARRIER STEEL	96 86 309 08	1	1	1 410	91 76 480 08	CRAWLER TRACK CARRIER,
CRAWLER TRACK CARRIER, L	91 76 481 08	10	1		LR 11350 -0	LIEBHERR CRAW.CRANE LR
CRAWLER TRACK CARRIER,	91 76 480 08	12	1		LR 11350 -0	LIEBHERR CRAW.CRANE LR
CRAWLER TRACK HYDRAULI	91 47 041 08	32	1		LR 11350 -0	LIEBHERR CRAW.CRANE LR
CRAWLER TRACK TRAVEL GE	91 47 025 08	2	1		LR 11350 -0	LIEBHERR CRAW.CRANE LR
CREEPER	92 65 732 08	2	1	1 750	91 47 038 08	TOOL
CRIMPED BUTT JOINT ELEM	60 23 098 08	21	2	2 920 631	96 45 283 08	WIRING HARNESS
CRIMPING CONTACT 0,75MM2	10 11 373 5	723	61	3 930 377	96 79 938 08	LEAD
CRIMPING CONTACT 1,0MM2	60 56 084 01	602	4	2 920 458	96 78 562 08	LEAD
CROSS BEAM CPL.	91 75 217 08	6	2		LR 11350 -0	LIEBHERR CRAW.CRANE LR
CROSS BEAM FRAMED CONST	96 86 114 08	1	1	1 140	91 75 217 08	CROSS BEAM CPL.
CROSS CONNECTING LINK W	96 34 363 08	2	1	2 657	91 47 448 08	MOUNTING EQUIPMENT CRAW
CROSS GRIP	10 32 648 6	49	1	X1046779	10 46 779 4	CABIN
CROSS MEMBER CPL.	96 38 719 08	51	1	3 816	91 80 448 08	ADDITIONAL RODS
CROSS-MEMBER	96 36 308 08	5	3	3 350 001	96 92 615 08	WINCH
CROSS-MEMBER	96 38 721 08	1	1	3 204 008	96 38 719 08	CROSS MEMBER CPL.
CROSS-MEMBER	96 39 063 08	21	1	3 360 003	96 76 267 08	WINCH 5 PRE-ASS.
CROSS-MEMBER	96 40 480 08	30	1	3 350 001	96 92 615 08	WINCH
CROWN GEAR M=6 Z=163	96 85 002 01	7	1	9 335 960	93 35 960 01	COMPACT ROPE WINCH
CURRENT SOURCE	10 49 379 2	(6)	1	2 932 082	96 84 247 08	ASSEMBLY PARTS MOUNTIN
CURRENT SOURCE	10 49 379 2	(6)	1	2 932 082	96 84 247 08	ASSEMBLY PARTS MOUNTIN
CURRENT SOURCE	10 49 379 2	(6)	1	2 932 082	96 84 247 08	ASSEMBLY PARTS MOUNTIN
CURRENT SOURCE	10 49 379 2	(6)	1	2 932 082	96 84 247 08	ASSEMBLY PARTS MOUNTIN
CURRENT SOURCE	10 49 379 2	(6)	1	2 932 082	96 84 247 08	ASSEMBLY PARTS MOUNTIN
CURRENT SOURCE	10 49 379 2	(6)	1	2 932 082	96 84 247 08	ASSEMBLY PARTS MOUNTIN
CURRENT SOURCE LSB SPF	10 02 744 8	16	1	2 932 082	96 84 247 08	ASSEMBLY PARTS MOUNTIN

Description	Item	Pos.	Quantity	Page	Assembly	Description
CUSTOM CIRCUIT MODULE 1	92 71 584 08	155	1	1 920 314	96 35 870 08	TERMINAL BOX, PRE-ASSEMB
CUSTOM CIRCUIT MODULE 1	92 71 584 08	(151)	1	3 930 426	96 37 944 08	TERMINAL BOX CPL.
CUTOFF RELAY 24V/1W	63 01 036 08	12	1	2 920 080	96 36 410 08	ELECTRIC FOR BATTERY BOX
CUTTING RING	10 65 174 2	4	1	9 653 394	96 53 394 08	OIL DIPSTICK
CYL.ROLLER 32X32	74 70 045 01	18	50	9 020 477	90 20 477 0	PLANETARY GEARBOX
CYL.ROLLER 32X32	74 70 045 01	18	65	9 338 813	93 38 813 01	PLANETARY GEARBOX
CYL.ROLLER 32X32	74 70 045 01	18	65	9 684 808	96 84 808 01	PLANETARY GEARBOX
CYLINDER	70 24 273	1	1	5 701 133	57 01 133 08	DRIVING GEAR
CYLINDER HEAD	96 74 116 08	67	6	X1100815	11 00 815 5	DIESEL ENGINE
CYLINDER LINER	10 65 154 4	23	6	9 653 370	96 53 370 08	CRANKCASE
CYLINDER ROLLER THRUST B	74 66 074 01	37	1	4 003 007	91 44 580 08	HOOK BLOCK
CYLINDRICAL ROLLER BEARIN	57 19 001 08	(31)	1	X1041173	10 41 173 6	VARIABLE PUMP
CYLINDRICAL ROLLER BEARIN	57 19 001 08	31	1	X1131496	11 31 496 5	DRIVING GEAR
CYLINDRICAL ROLLER BEARIN	74 63 111 01	4	1	9 020 477	90 20 477 0	PLANETARY GEARBOX
CYLINDRICAL ROLLER BEARIN	74 63 111 01	8	1	9 020 477	90 20 477 0	PLANETARY GEARBOX
CYLINDRICAL ROLLER BEARIN	74 64 138 01	69	2	9 020 477	90 20 477 0	PLANETARY GEARBOX
CYLINDRICAL ROLLER BEARIN	74 64 138 01	71	2	9 020 477	90 20 477 0	PLANETARY GEARBOX
CYLINDRICAL ROLLER BEARI	10 03 912 1	37	1	4 003	91 47 520 08	HOOK BLOCK
CYLINDRICAL ROLLER BEARIN	74 62 800 08	37	1	9 171 483	91 71 483 08	DOUBLE HOOK BLOCK
D HEAD SECTION 9M	91 81 777 08	251	1		LR 11350 -0	LIEBHERR CRAW.CRANE LR
D HEAD SECTION WELDED C	96 92 574 08	1	1	3 714	91 81 777 08	D HEAD SECTION
D INTERMED. SECTION WELD.	96 92 643 08	1	1	3 715	91 78 835 08	D INTERMEDIATE SECTION
D INTERMEDIATE SECTION 12	91 78 835 08	252	1		LR 11350 -0	LIEBHERR CRAW.CRANE LR
D OVERRUN PROTECTION	91 75 318 08	256	1		LR 11350 -0	LIEBHERR CRAW.CRANE LR
D PIVOT SECTION	91 78 833 08	250	1		LR 11350 -0	LIEBHERR CRAW.CRANE LR
D PIVOT SECTION ELEC. EQUI	96 76 348 08	500	1	3 713	91 78 833 08	D PIVOT SECTION
D PIVOT SECTION WELDED	96 92 635 08	1	1	3 713	91 78 833 08	D PIVOT SECTION
D-REDUCING SECTION 12M	91 79 193 08	253	1		LR 11350 -0	LIEBHERR CRAW.CRANE LR
DAMPING PISTON	51 07 974 08	(6)	1	1 975 006	91 47 042 08	ADD.HYDR.UNIT SUPPORT CY
DAMPING PISTON	51 07 974 08	(6)	1	2 970	91 81 525 08	HYDRAULICS
DAMPING PISTON	51 07 974 08	7	1	5 114 176	51 14 176 08	PRESSURE LIMITING VALVE
DAMPING PISTON	51 07 974 08	7	1	5 114 177	51 14 177 08	PRESSURE LIMITING VALVE
DASHBOARD	97 49 483 08	1	1	2 531 019	96 35 192 08	ELECTRIC FOR ARMREST RI
DASHBOARD	97 49 740 08	1	1	2 531 018	96 35 191 08	ELECTRIC FOR ARMREST LEF
DATA LINE 2 X 1 TPE SPF	10 87 155 9	17	6.74	2 920 631	96 45 283 08	WIRING HARNESS
DATA LINE 2 X 1 TPE SPF	10 87 155 9	18	0.42	2 920 631	96 45 283 08	WIRING HARNESS
DATALOGGER LDL2 DIGITAL	10 34 043 8	98	1	2 932 082	96 84 247 08	ASSEMBLY PARTS MOUNTIN
DEEP GROOVE BALL BEARIN	10 11 483 8	38	1	6 909 010	69 09 010 08	COLLECTING RING
DEEP GROOVE BALL BEARING	74 51 947 08	12	1	5 402 705	54 02 705 14	DRIVE UNIT CPL
DEEP GROOVE BALL BEARIN	54 05 073 08	37	1	6 909 010	69 09 010 08	COLLECTING RING
DEEP GROOVE BALL BEARIN	54 05 116 08	23	1	5 402 704	54 02 704 14	POWER TAKE-OFF CPL
DEEP GROOVE BALL BEARING	51 45 073 08	303	1	X1134739	11 34 739 9	FLANGE BEARING
DEEP GROOVE BALL BEARIN	74 51 288 08	4	2	3 745 002	92 17 236 08	SWITCH UNIT
DEEP GROOVE BALL BEARIN	74 51 288 08	4	2	3 745 003	92 17 237 08	SWITCH UNIT
DEEP GROOVE BALL BEARING	74 51 218 08	4	1	X1087476	10 87 476 4	DRIVE
DEEP GROOVE BALL BEARING	57 18 270 08	285	4	X1030134	10 30 134 2	PUMP DISTRIBUTION GEAR
DEEP GROOVE BALL BEARIN	57 18 269 08	290	4	X1030134	10 30 134 2	PUMP DISTRIBUTION GEAR
DEEP GROOVE BALL BEARING	74 51 960 08	102	1	X1087447	10 87 447 5	GEARBOX
DEEP GROOVE BALL BEARING	74 51 238 01	23	1	9 020 477	90 20 477 0	PLANETARY GEARBOX
DEEP GROOVE BALL BEARING	74 51 238 01	23	1	9 338 813	93 38 813 01	PLANETARY GEARBOX
DEEP GROOVE BALL BEARING	74 51 238 01	23	1	9 684 808	96 84 808 01	PLANETARY GEARBOX
DEEP GROOVE BALL BEARIN	74 51 488 08	14	2	2 103	91 75 173 08	SLEWING PLATFORM FRAME
DEEP GROOVE BALL BEARIN	74 51 488 08	3	2	3 370 001	92 71 171 08	SAFETY ROLLER CPL.
DEEP GROOVE BALL BEARING	50 15 339 08	4	1	9 338 813	93 38 813 01	PLANETARY GEARBOX
DEEP GROOVE BALL BEARING	50 15 339 08	4	1	9 684 808	96 84 808 01	PLANETARY GEARBOX
DEEP GROOVE BALL BEARING	57 18 198 08	66	1	9 335 964	93 35 964 01	SLEWING GEAR DRIVE
DEEP GROOVE BALL BEARIN	74 51 493 08	(2)	2	1 750 023	92 65 732 08	CREEPER
DEEP GROOVE BALL BEARIN	74 51 496 08	3	2	2 360 001	92 83 315 08	SAFETY ROLLER CPL.
DEEP GROOVE BALL BEARIN	74 51 496 08	3	2	3 224 005	96 36 315 08	SAFETY ROLLER
DEEP GROOVE BALL BEARIN	74 51 496 08	3	2	3 350 004	96 36 946 08	SAFETY ROLLER

Description	Item	Pos.	Quantity	Page	Assembly	Description
DEEP GROOVE BALL BEARIN	74 51 496 08	4	2	3 370 001	96 34 369 08	SAFETY ROLLER CPL.
DEEP GROOVE BALL BEARING	74 51 418 14	280	2	X1030134	10 30 134 2	PUMP DISTRIBUTION GEAR
DEEP GROOVE BALL BEARING	74 61 708 01	6	1	X1134739	11 34 739 9	FLANGE BEARING
DEEP GROOVE BALL BEARING	74 51 604 08	521	1	X1087447	10 87 447 5	GEARBOX
DEEP GROOVE BALL BEARING	74 51 606 08	3	2	2 450 021	92 80 846 08	SAFETY ROLLER
DEEP GROOVE BALL BEARIN	74 51 688 08	(2)	2	3 554 005	96 36 063 08	WA-FRAME
DEEP GROOVE BALL BEARING	51 45 021 08	42	2	9 338 787	93 38 787 01	ANGULAR GEAR
DEEP GROOVE BALL BEARING	51 45 021 08	42	2	9 338 788	93 38 788 01	ANGULAR GEAR
DEEP GROOVE BALL BEARIN	57 17 656 08	43	2	9 338 787	93 38 787 01	ANGULAR GEAR
DEEP GROOVE BALL BEARIN	57 17 656 08	43	2	9 338 788	93 38 788 01	ANGULAR GEAR
DEFLECTION PULLEY RD300X	28 81 548 08	(1)	1	1 750 023	92 65 732 08	CREEPER
DETENT PAWL	54 04 008 08	9	1	S150225	54 00 061 08	ROPE WINCH
DEVICE PLUG DIN 43650 4-POL	60 50 066 08	166	1	2 920 631	96 45 283 08	WIRING HARNESS
DEVICE PLUG DIN 43650 4-POL	60 50 066 08	154	2	2 920 900	96 76 131 08	CABLE LOOM WINCH 3
DEVICE PLUG DIN 43650 4-POL	60 50 066 08	154	2	2 920 901	96 76 134 08	CABLE LOOM WINCH 6
DEVICE PLUG DIN 43650 4-POL	60 50 066 08	154	2	2 920 905	96 76 133 08	CABLE LOOM WINCH 5
DEVICE PLUG DIN 43650 4-POL	60 50 066 08	154	2	2 920 993	96 76 132 08	CABLE LOOM WINCH 4
DEVICE PLUG DIN 43650 4-POL	60 50 066 08	154	2	2 920 994	96 76 130 08	CABLE LOOM WINCH 2
DEVICE PLUG DIN 43650 4-POL	60 50 066 08	154	2	2 920 995	96 76 129 08	CABLE LOOM WINCH 1
DEVICE PLUG DIN 43650 4-POL	60 50 066 08	2	1	5 114 445	51 14 445 08	DIRECTIONAL CONTROL VALV
DIAPHRAGM ACCUMULATOR 2	51 06 425 08	76	2	2 970	91 81 525 08	HYDRAULICS
DIAPHRAGM GROMMET 35,5/	60 27 173 08	55	2	2 391	91 81 968 08	DIESEL ENGINE CPL.
DIESEL ENGINE CPL.	91 81 968 08	133	1		LR 11350 -0	LIEBHERR CRAW.CRANE LR
DIESEL ENGINE QSK23-C860	11 00 815 5	1	1	2 391 001	96 00 493 3	DIESEL ENGINE, PRE-ASSEMB
DIESEL ENGINE, PRE-ASSEMB	96 00 493 3	1	1	2 391	91 81 968 08	DIESEL ENGINE CPL.
DIODE 1N4007 DO-41 SPF	66 00 331 08	3	4	2 932 132	92 09 359 08	VARIABLE CIRCUIT
DIODE 1N4007 DO-41 SPF	66 00 331 08	3	9	2 932 132	96 50 969 08	VARIABLE CIRCUIT
DIODE DO-13	66 00 143 08	4	4	2 932 132	92 09 359 08	VARIABLE CIRCUIT
DIODE MODULE 1N4007	66 03 016 08	17	1	2 932 082	96 84 247 08	ASSEMBLY PARTS MOUNTIN
DIODE SPF	66 03 006 08	21	8	2 922 001	92 84 311 08	BUS PCB
DIODE VARISTOR MODULE SP	66 01 015 08	37	2	2 932 001	96 80 959 08	RELAY CONTROL SYSTEM
DIRECTIONAL CONTROL VALV	11 11 012 5	4	1	X1041325	10 41 325 5	CHANGE-OVER BLOCK
DIRECTIONAL CONTROL VALV	10 45 104 9	7	1	X1028923	10 28 923 0	CONTROL BLOCK
DIRECTIONAL CONTROL VALV	10 47 222 9	(909)	1	3 790	91 77 911 08	BOLT EXTRACTION ATTACHM
DIRECTIONAL CONTROL VAL	51 14 445 08	91	7	2 970	91 81 525 08	HYDRAULICS
DIRECTIONAL CONTROL VAL	51 14 943 08	94	1	2 970	91 81 525 08	HYDRAULICS
DIRECTIONAL CONTROL VALV	10 45 104 7	4	1	X1028923	10 28 923 0	CONTROL BLOCK
DIRECTIONAL CONTROL VAL	51 14 444 08	34	2	2 970	91 81 525 08	HYDRAULICS
DIRECTIONAL CONTROL VAL	51 14 444 08	4	1	2 975 000	91 58 716 08	ADDITIONAL HYDRAULICS WI
DIRECTIONAL CONTROL VAL	51 14 444 08	4	1	2 975 060	91 58 717 08	ADDITIONAL HYDRAULICS WI
DIRECTIONAL CONTROL VAL	51 14 444 08	4	1	2 975 153	91 58 730 08	ADDITIONAL HYDRAULICS WI
DIRECTIONAL CONTROL VAL	51 14 444 08	4	1	2 975 300	91 58 720 08	ADDITIONAL HYDRAULICS WI
DIRECTIONAL CONTROL VAL	51 14 444 08	4	1	2 975 400	91 58 729 08	AUX.HYDRAULIC WINCH 6
DIRECTIONAL CONTROL VAL	51 14 444 08	40	1	2 976 000	91 60 045 08	ADDNL.HYDR.2ND SLEWING G
DIRECTIONAL CONTROL VAL	51 14 444 08	4	1	2 978 103	91 72 417 08	ADDNL.HYDR.RETAINING DEV
DIRECTIONAL CONTROL VAL	51 14 444 08	4	1	2 978 200	91 72 413 08	ADD.HYDR.S_RETAINING RAM
DIRECTIONAL CONTROL VAL	51 14 674 08	57	1	2 970	91 81 525 08	HYDRAULICS
DIRECTIONAL CONTROL VAL	51 14 651 08	7	1	1 970 000	91 47 041 08	CRAWLER TRACK HYDRAULI
DIRECTIONAL CONTROL VALV	10 47 222 6	(903)	1	3 790	91 77 911 08	BOLT EXTRACTION ATTACHM
DIRECTIONAL CONTROL VALV	10 42 393 8	4	1	2 975 700	91 62 710 08	ADDNL. HYDR. F. ERECTING W
DIRECTIONAL CONTROL VALV	10 28 629 0	3	1	3 978 100	91 48 973 08	HYDR. SUSPENDED BALLAST
DIRECTIONAL CONTROL VAL	51 13 022 08	51	1	2 970	91 81 525 08	HYDRAULICS
DIRECTIONAL CTRL. VALVE 4	51 13 225 08	99	1	2 970	91 81 525 08	HYDRAULICS
DIRECTIONAL CTRL. VALVE 4	51 04 034 08	96	2	2 970	91 81 525 08	HYDRAULICS
DIRECTIONAL CTRL. VALVE 4	51 04 034 08	3	1	3 976 002	96 89 035 08	ADDL.HYDR.F.PIN PULLING DE
DIRECTIONAL CTRL. VALVE 4	51 14 865 08	3	1	1 970 054	96 35 759 08	ADDITIONAL HYDR.TENSION C
DIRECTIONAL CTRL. VALVE 4	51 13 045 08	3	1	3 976 000	96 89 034 08	ADDL.HYDR.F.PIN PULLING DE
DIRECTIONAL CTRL. VALVE 4	51 13 045 08	3	1	3 977 005	96 81 157 08	ADDL.HYDR.F.PIN PULLING DE
DIRECTIONAL CTRL. VALVE S	96 40 277 08	7	1	5 133 090	51 13 090 08	SLIDE VALVE BLOCK
DIRECTIONAL SEAT VALVE 3	10 49 315 9	81	1	2 970	91 81 525 08	HYDRAULICS

Description	Item	Pos.	Quantity	Page	Assembly	Description
DIRECTIONAL SEAT VALVE 3	10 65 084 2	3	4	3 978 005	91 60 393 08	ADDL.HYDRAULIC SB-HEAD PI
DIRECTIONAL SEAT VALVE 3	10 65 084 9	84	2	2 970	91 81 525 08	HYDRAULICS
DIRECTIONAL SEAT VALVE SP	10 41 310 3	41	1	2 976 000	91 60 045 08	ADDNL.HYDR.2ND SLEWING G
DISC SPRING	70 24 282	7	4	5 701 133	57 01 133 08	DRIVING GEAR
DISC SPRING DIN 2093 C 40	72 08 019 08	33	8	2 502	91 47 459 08	CONTROL STAND
DISH MOUNTING	10 10 062 1	19	28	1 100 007	96 36 741 08	PLATFORM COMPL.
DISH MOUNTING	10 10 062 1	9	28	1 130 007	96 38 655 08	CENT.SECT.CRAWLER GRAT
DISH MOUNTING	10 10 062 1	44	78	1 140	91 75 217 08	CROSS BEAM CPL.
DISH MOUNTING	10 10 062 1	19	29	1 140 002	96 35 224 08	PLATFORM COMPL.
DISH MOUNTING	10 10 062 1	16	8	2 101	91 61 490 08	SLEWING PLATFORM FRAME
DISH MOUNTING	10 10 062 1	42	4	2 102 010	91 60 648 08	SLEWING PLATFORM FRAME
DISH MOUNTING	10 10 062 1	53	37	2 103	91 75 173 08	SLEWING PLATFORM FRAME
DISH MOUNTING	10 10 062 1	48	53	2 200 000	91 61 061 08	MACHINERY HOUSE W.GANG
DISH MOUNTING	10 10 062 1	10	6	2 200 055	96 60 972 08	CABIN FRAME PRE-ASS.
DISH MOUNTING	10 10 062 1	17	4	2 730 001	96 36 111 08	BASE PLATE PRE-ASS.
DISH MOUNTING	10 10 062 1	20	122	3 211 006	96 70 233 08	GRATINGS
DISH MOUNTING	10 10 062 1	56	21	3 212	91 72 404 08	W PIVOT SECTION
DISH MOUNTING	10 10 062 1	64	5	3 212 000	91 72 405 08	JACK-CONNECTION HEAD
DISH MOUNTING	10 10 062 1	41	5	3 214	91 72 396 08	SW HEAD SECTION
DISH MOUNTING	10 10 062 1	12	26	3 221	91 60 426 08	S INTERMEDIATE SECTION
DISH MOUNTING	10 10 062 1	12	26	3 221 000	91 60 429 08	S INTERMEDIATE SECTION
DISH MOUNTING	10 10 062 1	19	57	3 222	91 60 427 08	S INTERMEDIATE SECTION
DISH MOUNTING	10 10 062 1	12	40	3 222 000	91 60 430 08	S INTERMEDIATE SECTION
DISH MOUNTING	10 10 062 1	5	18	3 222 002	96 45 453 08	COVER
DISH MOUNTING	10 10 062 1	36	97	3 224	91 60 440 08	S ADAPTER SECTION
DISH MOUNTING	10 10 062 1	12	26	3 226	91 60 432 08	L INTERMEDIATE SECTION
DISH MOUNTING	10 10 062 1	12	66	3 227 000	91 60 434 08	L INTERMEDIATE SECTION
DISH MOUNTING	10 10 062 1	12	40	3 227 000	91 62 091 08	L INTERMEDIATE SECTION
DISH MOUNTING	10 10 062 1	12	40	3 227 006	91 60 435 08	L INTERMEDIATE SECTION
DISH MOUNTING	10 10 062 1	8	6	3 350	91 78 837 08	WINCH 3
DISH MOUNTING	10 10 062 1	43	78	3 556 006	96 59 718 08	WA-FRAME 2 PIVOT SECTION
DISH MOUNTING	10 10 062 1	18	17	3 556 007	96 59 719 08	WA-FRAME 2 HEAD SECTION
DISH MOUNTING	10 10 062 1	11	26	3 558	91 60 448 08	SPACER WA-FRAME 2
DISH MOUNTING	10 10 062 1	25	73	3 713	91 78 833 08	D PIVOT SECTION
DISH MOUNTING	10 10 062 1	35	70	3 714	91 81 777 08	D HEAD SECTION
DISH MOUNTING	10 10 062 1	12	68	3 715	91 78 835 08	D INTERMEDIATE SECTION
DISH MOUNTING	10 10 062 1	24	48	3 716	91 79 193 08	D-REDUCING SECTION
DISH MOUNTING	10 10 062 1	20	16	3 745	91 72 410 08	SUSPENDED BALLAST
DISH MOUNTING	10 10 062 1	3	10	3 746 001	96 70 588 08	PIVOT SECTION, PRE-ASSEMB
DISK PIN	11 21 060 7	4	1	4 003 007	91 44 580 08	HOOK BLOCK
DISPLAY TFT 7" 800X480 SPF	10 45 478 2	10	2	2 925 003	96 80 918 08	EQUIPMENT CAMERA CAB
DISPLAY TFT PRE-ASS. TFT	96 20 762 08	21	1	2 913 005	96 28 696 08	INTERIOR HOUSING PRE-ASS.
DISTANCE PIECE WELDED	96 36 477 08	8	2	3 714	91 81 777 08	D HEAD SECTION
DISTANCE RING	54 04 024 08	31	1	S150225	54 00 061 08	ROPE WINCH
DISTANCE RING 219.1X17 S77	97 53 674 08	7	4	3 746 003	96 37 779 08	HEAD SECTION PRE-ASS.
DISTANCE RING 298.5X104 S	97 52 426 08	6	2	3 556 007	96 59 719 08	WA-FRAME 2 HEAD SECTION
DISTANCE RING 298.5X35 S7	97 52 425 08	4	2	3 556 007	96 59 719 08	WA-FRAME 2 HEAD SECTION
DISTANCE RING 298.5X371 S	97 52 427 08	7	2	3 556 007	96 59 719 08	WA-FRAME 2 HEAD SECTION
DISTANCE RING 40X320X320 S	95 21 581 08	14	2	3 554 006	96 00 236 1	WA-FRAME 1
DISTANCE RING RD48X3 DC0	94 15 400 08	5	2	3 745 002	92 17 236 08	SWITCH UNIT
DISTANCE RING RD48X3 DC0	94 15 400 08	5	2	3 745 003	92 17 237 08	SWITCH UNIT
DISTANCE RING RD90X4 S31	94 03 911 08	6	4	2 655	91 75 556 08	SA FRAME ERECTING DEVICE
DISTANCE SLEEVE	54 04 006 08	7	1	S150225	54 00 061 08	ROPE WINCH
DISTANCE SLEEVE 8,5X20 K	70 42 713 08	17	2	2 541	91 71 112 08	ADD HEATING SUPERSTRUCT
DISTANCE STUD M3X12 ST V	66 00 428 08	9	4	2 922 001	92 84 311 08	BUS PCB
DISTANCE STUD M3X13 ST A2	66 00 460 08	8	12	2 922 001	92 84 311 08	BUS PCB
DISTANCE STUD M3X4,7 STEE	10 03 021 0	12	2	2 913 005	96 28 696 08	INTERIOR HOUSING PRE-ASS.
DISTANCE STUD M3X5 ST SP	66 00 422 08	10	4	2 922 001	92 84 311 08	BUS PCB
DISTANCE STUD M3X8 STEEL	10 00 924 4	11	2	2 913 005	96 28 696 08	INTERIOR HOUSING PRE-ASS.
DISTANCE STUD M3X8 STEEL	10 00 924 4	5	2	2 913 006	96 20 732 08	FAN PLATE PRE-ASS.

Description	Item	Pos.	Quantity	Page	Assembly	Description
DISTANCE STUD M5X12 ST SP	66 00 429 08	11	1	2 922 001	92 84 311 08	BUS PCB
DISTANCE STUD M5X15	60 20 208 08	69	4	2 932 082	96 84 247 08	ASSEMBLY PARTS MOUNTIN
DISTANCE TUBE	54 04 005 08	6	1	S150225	54 00 061 08	ROPE WINCH
DISTANCE TUBE RD114,3X12	95 56 319 08	13	2	3 713	91 78 833 08	D PIVOT SECTION
DISTRIBUTION BLOCK	10 29 521 2	2	1	1 711 025	91 50 229 08	CENTRAL GREASING
DISTRIBUTION BLOCK	10 32 687 8	3	2	1 711	91 47 036 08	CENTRALIZED LUBRICATION
DISTRIBUTION BLOCK 10/16	10 33 083 9	4	1	2 711	91 47 454 08	CENT. LUBRIC. SYSTEM SUP
DISTRIBUTION BLOCK 3/2	10 33 084 1	3	1	2 711	91 47 454 08	CENT. LUBRIC. SYSTEM SUP
DISTRIBUTION BLOCK 9/13	10 32 687 9	4	2	1 711	91 47 036 08	CENTRALIZED LUBRICATION
DISTRIBUTION BOX	60 45 317 08	40	1	2 920 630	96 45 212 08	ADDITIONAL PARTS POWER
DISTRIBUTOR BRIDGE WITH O	76 22 804	3	2	X1032687	10 32 687 8	DISTRIBUTION BLOCK
DISTRIBUTOR BRIDGE WITH O	76 22 804	3	2	X1032687	10 32 687 9	DISTRIBUTION BLOCK
DISTRIBUTOR FLANGE	97 46 983 08	18	1	2 970	91 81 525 08	HYDRAULICS
DOOR COMPL.	96 33 904 08	5	1	2 510 250	91 47 443 08	COVERING
DOOR COMPL.	96 33 905 08	6	1	2 510 250	91 47 443 08	COVERING
DOOR COMPL.	96 33 906 08	7	2	2 510 250	91 47 443 08	COVERING
DOOR COMPL.	96 33 907 08	8	1	2 510 250	91 47 443 08	COVERING
DOOR COMPL.	96 33 909 08	24	1	2 510 250	91 47 443 08	COVERING
DOOR LOCK	10 02 027 2	43	1	X1046779	10 46 779 4	CABIN
DOOR PANE ESG-GLAS	10 49 284 2	6	2	X1046779	10 46 779 4	CABIN
DOOR SPF	96 33 915 08	1	1	2 510 255	96 33 904 08	DOOR COMPL.
DOOR SPF	96 33 916 08	1	1	2 510 256	96 33 905 08	DOOR COMPL.
DOOR SPF	96 33 917 08	1	1	2 510 257	96 33 906 08	DOOR COMPL.
DOOR SPF	96 33 918 08	1	1	2 510 258	96 33 907 08	DOOR COMPL.
DOOR SPF	96 33 919 08	1	1	2 510 260	96 33 909 08	DOOR COMPL.
DOOR STOPPER	70 42 049 08	46	1	2 200 000	91 61 061 08	MACHINERY HOUSE W.GANG
DOOR STOPPER	70 42 049 08	6	1	2 510 260	96 33 909 08	DOOR COMPL.
DOSING PUMP DP2	55 31 868 08	2	1	2 541	91 71 112 08	ADD HEATING SUPERSTRUCT
DOUBLE HOOK BLOCK 630 DM	91 71 483 08	308	1		LR 11350 -0	LIEBHERR CRAW.CRANE LR
DOUBLE NIPPLE R1/4"-M10X1	77 43 750 08	10	8	2 711	91 47 454 08	CENT. LUBRIC. SYSTEM SUP
DOUBLE PLUG	10 42 423 8	20	2	X1046781	10 46 781 9	ADJUSTMENT
DOUBLE PLUG	56 16 114	22	5	X1065300	10 65 300 9	CONTROL ELEMENT
DOUBLE PLUG	70 12 971	12	1	X1000937	10 00 937 8	CONNECTING PLATE
DOUBLE PLUG	70 22 127	11	5	X1000937	10 00 937 8	CONNECTING PLATE
DOUBLE RING SPANNER DIN	79 00 126 08	7	1	1 750	91 47 038 08	TOOL
DOUBLE-ENDED STUD DIN 938	50 06 855 08	33	4	2 790 701	91 55 739 08	DRIVE ASSEMBLY AIR CONDIT
DOUBLE-HEADED SPANNER D	79 00 039 08	4	1	1 750	91 47 038 08	TOOL
DOUBLE-HEADED SPANNER D	79 00 079 08	3	1	1 750	91 47 038 08	TOOL
DOWEL PIN ISO 8752 10X100	43 20 133 08	25	2	2 102 010	91 60 648 08	SLEWING PLATFORM FRAME
DOWEL PIN ISO 8752 21X140	43 20 131 08	6	1	2 730 002	96 55 752 08	CENTRING COMPLETE
DOWEL PIN ISO 8752 6X14	43 20 053 08	55	4	2 550	91 81 778 08	SA FRAME
DOWEL PIN ISO 8752 6X14	43 20 053 08	12	2	3 745 002	92 17 236 08	SWITCH UNIT
DOWEL PIN ISO 8752 6X14	43 20 053 08	12	2	3 745 003	92 17 237 08	SWITCH UNIT
DOWEL PIN ISO 8752 6X16 A2	10 29 423 9	6	6	3 592 001	96 80 256 08	RETAINING CYLINDER PRE-A
DOWEL PIN ISO 8752 6X20	43 20 057 08	8	4	2 310	91 61 646 08	WINCH 1
DOWEL PIN ISO 8752 6X20	43 20 057 08	8	4	2 320	91 61 647 08	WINCH 2
DOWEL PIN ISO 8752 6X20	43 20 057 08	18	16	3 592	91 72 406 08	W OVERRUN PROTECTION
DOWEL PIN ISO 8752 6X40	43 20 065 08	4	4	2 101	91 61 490 08	SLEWING PLATFORM FRAME
DOWEL PIN ISO 8752 6X40	43 20 065 08	11	4	2 102 010	91 60 648 08	SLEWING PLATFORM FRAME
DOWEL PIN ISO 8752 8X20	43 20 080 08	38	8	2 102 012	96 79 276 08	MOUNTING PARTS FRONT P
DRAIN TAP	74 12 936	6	1	X1011318	10 11 318 4	FUEL PREFILTER
DRAIN VALVE	10 66 361 2	2	1	9 653 414	96 53 414 08	COOLING WATER LINE
DRAW CYLINDER 380/150-715	10 28 677 7	1	1	3 714 016	96 77 634 08	TRACTION RAM PRE-ASS.
DRAW CYLINDER 80/220-2900	10 28 276 5	1	1	2 657	91 47 448 08	MOUNTING EQUIPMENT CRAW
DRIVE	10 87 476 4	2	1	X1087421	10 87 421 7	ROPE WINCH
DRIVE	96 74 109 08	6	1	X1100815	11 00 815 5	DIESEL ENGINE
DRIVE ASSEMBLY AIR CONDI	91 55 739 08	338	1		LR 11350 -0	LIEBHERR CRAW.CRANE LR
DRIVE FLANGE EDELSTAHL	60 60 126 08	6	1	2 920 200	96 76 114 08	ELECTRIC FOR WINCH 1
DRIVE FLANGE EDELSTAHL	60 60 126 08	6	1	2 920 201	96 76 115 08	ELECTRIC FOR WINCH 2
DRIVE FLANGE EDELSTAHL	60 60 126 08	6	1	2 920 350	96 76 117 08	ELECTRIC FOR WINCH 4

Description	Item	Pos.	Quantity	Page	Assembly	Description
DRIVE FLANGE EDELSTAHL	60 60 126 08	6	1	2 920 359	96 76 118 08	ELECTRIC FOR WINCH 5
DRIVE FLANGE EDELSTAHL	60 60 126 08	6	1	2 920 378	96 76 116 08	ELECTRIC FOR WINCH 3
DRIVE FLANGE EDELSTAHL	60 60 126 08	6	1	2 920 379	96 76 119 08	ELECTRIC FOR WINCH 6
DRIVE KPL.	10 65 156 3	3	1	9 653 378	96 53 378 08	FUEL PUMP DRIVE
DRIVE SHAFT	54 04 012 08	16	1	S150225	54 00 061 08	ROPE WINCH
DRIVE SLEEVE	57 17 272 08	4	1	5 402 705	54 02 705 14	DRIVE UNIT CPL
DRIVE UNIT CPL	54 02 705 14	24	1	X1080228	10 80 228 0	ROPE WINCH
DRIVER	10 01 472 9	7	1	X1032717	10 32 717 1	ELECTRIC PUMP
DRIVER	10 01 472 9	7	1	X1033083	10 33 083 8	ELECTRIC PUMP
DRIVING GEAR	10 00 843 3	1	1	X1022800	10 22 800 4	HYDRO MOTOR
DRIVING GEAR	10 10 170 2	1	1	X1041174	10 41 174 0	VARIABLE PUMP
DRIVING GEAR	10 33 104 7	1	1	X1081432	10 81 432 4	VARIABLE PUMP
DRIVING GEAR	10 41 109 6	1	1	X1022034	10 22 034 7	AXIAL PISTON MOTOR
DRIVING GEAR	10 41 232 3	4	1	X1041173	10 41 173 0	VARIABLE PUMP
DRIVING GEAR	10 41 232 3	4	1	X1041173	10 41 173 2	VARIABLE PUMP
DRIVING GEAR	10 41 232 3	1	1	X1081429	10 81 429 6	VARIABLE PUMP
DRIVING GEAR	10 41 232 3	1	1	X1081431	10 81 431 0	VARIABLE PUMP
DRIVING GEAR	10 41 232 3	1	1	X1081431	10 81 431 1	VARIABLE PUMP
DRIVING GEAR	10 41 232 3	1	1	X1081432	10 81 432 3	VARIABLE PUMP
DRIVING GEAR	10 41 232 3	1	1	X1081435	10 81 435 7	VARIABLE PUMP
DRIVING GEAR	10 41 232 3	1	1	X1081435	10 81 435 8	VARIABLE PUMP
DRIVING GEAR	10 41 233 1	1	1	X1041173	10 41 173 0	VARIABLE PUMP
DRIVING GEAR	10 41 233 1	1	1	X1041173	10 41 173 2	VARIABLE PUMP
DRIVING GEAR	10 44 311 1	1	1	X1041173	10 41 173 6	VARIABLE PUMP
DRIVING GEAR	10 46 781 8	1	1	X1022005	10 22 005 9	VARIABLE DISPLACEMENT MO
DRIVING GEAR	10 46 781 8	1	1	X1022006	10 22 006 0	VARIABLE DISPLACEMENT MO
DRIVING GEAR	11 31 496 5	1	1	X1049338	10 49 338 4	VARIABLE PUMP
DRIVING GEAR	57 01 129 08	1	1	5 102 306	51 02 306 08	HYDRO MOTOR
DRIVING GEAR	57 01 133 08	1	1	5 701 129	57 01 129 08	DRIVING GEAR
DRIVING GEAR	57 19 351 08	1	1	X1022005	10 22 005 8	VARIABLE DISPLACEMENT MO
DRIVING GEAR	57 19 351 08	1	1	X1022006	10 22 006 2	VARIABLE DISPLACEMENT MO
DRIVING GEAR	57 19 351 08	1	1	X1022006	10 22 006 3	VARIABLE DISPLACEMENT MO
DRIVING SHAFT	57 01 134 08	2	1	5 701 129	57 01 129 08	DRIVING GEAR
DRIVING SHAFT	57 19 000 08	14	1	X1131496	11 31 496 5	DRIVING GEAR
DRUM BEARING	96 84 196 01	10	1	9 020 476	90 20 476 9	COMPACT ROPE WINCH
DRUM BEARING	96 84 196 01	10	1	9 335 957	93 35 957 01	COMPACT ROPE WINCH
DRUM BEARING	96 84 196 01	10	1	9 685 146	96 85 146 01	COMPACT ROPE WINCH
DS HYDRAULIC ACCUMULATI	11 08 814 5	999	1	X1100651	11 00 651 0	HYDRAULIC ACCUMULATOR
DS HYDRO CYLINDER	10 46 740 8	(999)	1	3 790 007	96 89 534 08	PIN PULLING CYLINDER CPL.
DS HYDRO CYLINDER	10 49 320 2	(999)	1	2 125	91 47 417 08	PIN F. S AND D PIVOT SECTIO
DS HYDRO CYLINDER	10 49 320 9	(999)	1	2 125	91 47 417 08	PIN F. S AND D PIVOT SECTIO
DS HYDRO CYLINDER	10 81 413 7	(999)	1	3 790 006	96 89 533 08	PIN PULLING CYLINDER CPL.
DS HYDRO CYLINDER	10 81 516 2	999	1	X1032632	10 32 632 3	HYDRO CYLINDER
DS LOWERING BRAKE VALVE	10 49 368 6	99	1	X1028673	10 28 673 1	LOWERING BRAKE VALVE
DS LOWERING BRAKE VALVE	11 11 421 1	(999)	1	3 978 019	91 73 130 08	AUX.HYDR.CYLINDER SB-BW
DS RELAPSE SUPPORT	11 60 013 3	999	1	X1148114	11 48 114 3	TILT-BACK SUPPORT
DS SUPPORT CYLINDER	10 49 391 7	(99)	1	1 630	91 47 033 08	HYDRAULIC SUPPORT
DS TELESCOPIC CYLINDER	11 65 707 3	999	1	X1148558	11 48 558 8	TELESCOPIC CYLINDER
DU BUSHING	70 80 059 08	13	2	2 655	91 75 556 08	SA FRAME ERECTING DEVICE
DU BUSHING	70 80 121 08	63	4	3 212	91 72 404 08	W PIVOT SECTION
DU BUSHING	70 80 121 08	16	4	3 212 001	96 36 771 08	FLAP COMPL.
DU BUSHING 75X80X80	11 17 049 8	44	1	X1148114	11 48 114 3	TILT-BACK SUPPORT
DU BUSHING 75X80X80	11 17 049 8	400	1	X1148558	11 48 558 7	TILT-BACK SUPPORT
DUMMY PLUG W415WA	96 41 064 08	310	1	3 930 531	96 37 672 08	TERMINAL BOX
DUMMY PLUG W500S	92 18 243 08	320	1	3 930 524	96 37 720 08	TERMINAL BOX
DUMMY PLUG W500S	92 18 243 08	320	1	3 930 531	96 37 672 08	TERMINAL BOX
DUMMY PLUG W510L	96 53 249 08	330	1	3 930 524	96 37 720 08	TERMINAL BOX
DUMMY PLUG W510S	96 56 479 08	330	1	3 930 531	96 37 672 08	TERMINAL BOX
DUMMY PLUG W607BS	96 78 721 08	16	1	2 920 432	96 78 526 08	TERMINAL BOX CPL.
DUST CAP	10 02 756 0	44	2	2 541	91 71 112 08	ADD HEATING SUPERSTRUCT

Description	Item	Pos.	Quantity	Page	Assembly	Description
DUST CAP	51 15 046 08	57	1	2 541	91 71 112 08	ADD HEATING SUPERSTRUCT
DUST CAP METALL A240	69 18 998 08	46	2	2 920 432	96 78 526 08	TERMINAL BOX CPL.
DUST CAP METALL A240	69 18 998 08	172	1	3 930 149	96 36 586 08	CABLE DRUM COMPL.
DUST CAP METALL A240	69 18 998 08	157	2	3 930 524	96 37 720 08	TERMINAL BOX
DUST CAP METALL A240	69 18 998 08	157	2	3 930 531	96 37 672 08	TERMINAL BOX
DUST CAP METALL A240	69 24 000 08	155	1	3 930 378	96 79 939 08	LEAD
DUST CAP METALL A240	69 24 000 08	154	1	3 930 379	96 79 940 08	LEAD
DUST PLUG	10 02 756 1	46	2	2 541	91 71 112 08	ADD HEATING SUPERSTRUCT
DUST PLUG POLYURETHAN	10 02 886 3	58	1	2 541	91 71 112 08	ADD HEATING SUPERSTRUCT
DUST SEAL	11 34 664 5	4	1	9 674 114	96 74 114 08	POWER UNIT SUPPORT
DUST-PROF COVER	51 15 009 08	63	1	2 976 000	91 60 045 08	ADDNL.HYDR.2ND SLEWING G
E/A-MODULE A SPF	66 01 020 08	21	1	2 932 082	96 84 247 08	ASSEMBLY PARTS MOUNTIN
EARTH CONNECTING PIN M1	60 20 192 08	6	2	2 391 043	96 70 062 08	CONSOLE
EDGE PROTECTION 1-2X9,5X6,	26 21 039 08	(3)	0.6	2 200 064	96 32 574 08	COVER PRE-ASSY.
EDGE PROTECTION 1-2X9,5X6,	26 21 039 08	49	0.4	2 533 024	96 76 149 08	MOUNTING PARTS INSTR.
EDGE PROTECTION 1-2X9,5X6,	26 21 039 08	7	0.16	2 932 166	92 68 911 08	GROUND RAIL
EDGE PROTECTION 1-4X14,5	26 21 040 08	7	3.5	2 101 002	96 44 198 08	COVERING
EDGE PROTECTION 1-4X14,5	26 21 040 08	16	3.3	2 200 056	96 34 381 08	COVER PRE-ASSY.
EDGE PROTECTION 1-4X14,5	26 21 040 08	16	3.3	2 200 057	96 34 382 08	COVER PRE-ASSY.
EDGE PROTECTION 1-4X14,5	26 21 040 08	16	3.3	2 200 058	96 34 383 08	COVER PRE-ASSY.
EDGE PROTECTION 1-4X14,5	26 21 040 08	11	3.3	2 200 059	96 34 384 08	COVER PRE-ASSY.
EDGE PROTECTION 1-4X14,5	26 21 040 08	16	3.3	2 200 064	96 32 574 08	COVER PRE-ASSY.
EDGE PROTECTION 18,5	73 70 367	16	5.8	X1046779	10 46 779 4	CABIN
EDGE SEALING RING	10 30 327 0	17	3	X1000937	10 00 937 8	CONNECTING PLATE
EDGE SEALING RING CR6-	10 17 372 2	(1)	1	1 750	91 47 038 08	TOOL
EL.BACKING PROTECTION D	96 76 124 08	500	1	3 292	91 75 318 08	D OVERRUN PROTECTION
EL.CHARGER F.BATTERY	96 43 705 08	10	1	2 835 003	91 55 855 08	CHARGER F.BATTERY
EL.EQUIPMENT SAFETY RETAI	96 76 123 08	500	1	3 291	91 75 319 08	S OVERRUN PROTECTION
EL.EQUIPMENT SAFETY RETAI	96 80 654 08	500	1	3 592	91 72 406 08	W OVERRUN PROTECTION
EL.EQUIPMENT SW HEAD SE	96 76 345 08	500	1	3 214	91 72 396 08	SW HEAD SECTION
EL.EQUIPMENT W-PIVOT SECT	96 76 341 08	500	1	3 212	91 72 404 08	W PIVOT SECTION
EL.F.STEP PLATE, PRE-ASSE	96 26 830 08	10	1	2 533 022	96 40 080 08	ELECTRICAL PEDAL TRANSM
EL.FOR AIR-CONDI.-POWER	96 77 804 08	20	1	2 533	91 71 114 08	EL.INSTRUMENTS F.CRANE D
EL.FUEL DEHYDRATION	96 18 049 08	52	1	2 932 082	96 84 247 08	ASSEMBLY PARTS MOUNTIN
EL.INSTRUMENTS F.CRANE	91 71 114 08	169	1		LR 11350 -0	LIEBHERR CRAW.CRANE LR
EL.WA-FRAME 1 HEAD SECTIO	96 37 549 08	500	1	3 554 006	96 00 236 1	WA-FRAME 1
EL.WA-FRAME 1 PIVOT SECT	96 37 556 08	500	1	3 554 005	96 36 063 08	WA-FRAME
ELECTR. FOR CONTROL STAN	96 40 079 08	8	1	2 533	91 71 114 08	EL.INSTRUMENTS F.CRANE D
ELECTR. FOR HEAD SECTION	96 76 349 08	500	1	3 714	91 81 777 08	D HEAD SECTION
ELECTR. SYSTEM F. BOOM	91 71 766 08	305	1		LR 11350 -0	LIEBHERR CRAW.CRANE LR
ELECTR. SYSTEM F.SLEWING	91 72 384 08	177	1		LR 11350 -0	LIEBHERR CRAW.CRANE LR
ELECTR.3RD MASTER SWITC	92 88 204 08	5	1	2 533 021	96 40 079 08	ELECTR. FOR CONTROL STAN
ELECTR.CABLE 0,5	10 87 053 8	344	0.84	2 920 459	96 78 563 08	LEAD
ELECTR.CABLE 0,75	10 87 053 9	345	2.71	2 920 900	96 76 131 08	CABLE LOOM WINCH 3
ELECTR.CABLE 0,75	10 87 053 9	345	1.91	2 920 901	96 76 134 08	CABLE LOOM WINCH 6
ELECTR.CABLE 0,75	10 87 053 9	345	3.11	2 920 905	96 76 133 08	CABLE LOOM WINCH 5
ELECTR.CABLE 0,75	10 87 053 9	345	2.51	2 920 993	96 76 132 08	CABLE LOOM WINCH 4
ELECTR.CABLE 0,75	10 87 053 9	345	3.31	2 920 994	96 76 130 08	CABLE LOOM WINCH 2
ELECTR.CABLE 0,75	10 87 053 9	345	3.31	2 920 995	96 76 129 08	CABLE LOOM WINCH 1
ELECTR.CABLE 1,0	10 87 054 0	305	0.24	2 920 458	96 78 562 08	LEAD
ELECTR.CABLE 1,0	10 87 054 0	305	773.26	2 920 631	96 45 283 08	WIRING HARNESS
ELECTR.CABLE 1,0	10 87 054 0	305	5.79	2 920 900	96 76 131 08	CABLE LOOM WINCH 3
ELECTR.CABLE 1,0	10 87 054 0	305	6.19	2 920 901	96 76 134 08	CABLE LOOM WINCH 6
ELECTR.CABLE 1,0	10 87 054 0	305	10.79	2 920 905	96 76 133 08	CABLE LOOM WINCH 5
ELECTR.CABLE 1,0	10 87 054 0	305	8.79	2 920 993	96 76 132 08	CABLE LOOM WINCH 4
ELECTR.CABLE 1,0	10 87 054 0	305	11.19	2 920 994	96 76 130 08	CABLE LOOM WINCH 2
ELECTR.CABLE 1,0	10 87 054 0	305	11.19	2 920 995	96 76 129 08	CABLE LOOM WINCH 1
ELECTR.CABLE 1,0	10 87 054 0	305	0.12	3 930 376	96 79 936 08	LEAD
ELECTR.CABLE 1,0	10 87 054 0	305	0.12	3 930 382	96 79 942 08	LEAD
ELECTR.CABLE 2,5	10 87 054 2	309	132.67	2 920 631	96 45 283 08	WIRING HARNESS

Description	Item	Pos.	Quantity	Page	Assembly	Description
ELECTR.CABLE 25 PVC	60 04 315 08	325	25.04	2 920 631	96 45 283 08	WIRING HARNESS
ELECTR.CABLE DIN 72551 16	60 04 310 08	326	8.56	2 920 631	96 45 283 08	WIRING HARNESS
ELECTR.CABLE DIN 72551 16	60 04 311 08	327	9.28	2 920 631	96 45 283 08	WIRING HARNESS
ELECTR.CABLE DIN 72551 25	60 04 314 08	330	9.22	2 920 631	96 45 283 08	WIRING HARNESS
ELECTR.CRAWLER SUPPORT	96 76 144 08	11	1	1 920 300	91 72 388 08	ELECTRICAL EQUIPMENT
ELECTR.CRAWLER SUPPORT	96 76 145 08	12	1	1 920 300	91 72 388 08	ELECTRICAL EQUIPMENT
ELECTR.F.FUEL TANK	96 36 245 08	100	1	2 670 002	96 60 735 08	FUEL TANK, PRE-ASSEMBLED
ELECTR.FOR CENTER SECTIO	96 76 143 08	10	1	1 920 300	91 72 388 08	ELECTRICAL EQUIPMENT
ELECTR.FOR SLEWING GEAR	96 40 088 08	40	1	2 533 022	96 40 080 08	ELECTRICAL PEDAL TRANSM
ELECTR.FOR SLEWING GEAR	96 76 113 08	100	1	2 350	91 72 389 08	SLEWING GEAR
ELECTR.SYST.RETAINING CYL	96 80 660 08	500	1	3 592 001	96 80 256 08	RETAINING CYLINDER PRE-A
ELECTRIC ADD-ON PARTS CA	96 76 566 08	7	1	2 533	91 71 114 08	EL.INSTRUMENTS F.CRANE D
ELECTRIC AIRCRAFT PROTE	96 36 230 08	3	1	3 930 187	96 76 993 08	ELECTRIC WIND WARNING T
ELECTRIC DISCHARGE LAMP	10 66 526 5	2	1	X1100472	11 00 472 6	WORK LIGHT
ELECTRIC F. AGGREGATE	96 45 281 08	10	1	2 920 022	96 45 280 08	ELECTRICAL MACHINE/ENGIN
ELECTRIC FAN ATTACHMENT	96 40 087 08	30	1	2 533 022	96 40 080 08	ELECTRICAL PEDAL TRANSM
ELECTRIC FOR ARMREST LEF	96 35 191 08	1	1	2 533 021	96 40 079 08	ELECTR. FOR CONTROL STAN
ELECTRIC FOR ARMREST RI	96 35 192 08	2	1	2 533 021	96 40 079 08	ELECTR. FOR CONTROL STAN
ELECTRIC FOR BATTERY BOX	96 36 410 08	14	1	2 391 024	96 34 360 08	BATTERY BOX CPL.
ELECTRIC FOR S-PIVOT SECT	96 77 516 08	500	1	3 211	91 75 353 08	S PIVOT SECTION
ELECTRIC FOR SA - FRAME	96 76 121 08	500	1	2 550	91 81 778 08	SA FRAME
ELECTRIC FOR WINCH 1	96 76 114 08	500	1	2 310 001	96 76 244 08	WINCH 1 PRE-ASSEMBLY
ELECTRIC FOR WINCH 2	96 76 115 08	500	1	2 320 001	96 76 249 08	WINCH 2 PRE-ASS.
ELECTRIC FOR WINCH 3	96 76 116 08	500	1	3 350 001	96 92 615 08	WINCH
ELECTRIC FOR WINCH 4	96 76 117 08	500	1	2 340	91 61 648 08	WINCH 4 LUFFING GEAR
ELECTRIC FOR WINCH 5	96 76 118 08	500	1	3 360 003	96 76 267 08	WINCH 5 PRE-ASS.
ELECTRIC FOR WINCH 6	96 76 119 08	500	1	3 370	91 83 620 08	WINCH 6
ELECTRIC PUMP	77 43 566 08	1	2	1 711	91 47 036 08	CENTRALIZED LUBRICATION
ELECTRIC PUMP S-EP4	10 32 717 1	1	1	1 711 025	91 50 229 08	CENTRAL GREASING
ELECTRIC PUMP S-EP4	10 33 083 8	1	1	2 711	91 47 454 08	CENT. LUBRIC. SYSTEM SUP
ELECTRIC WIND WARNING T	96 76 991 08	30	1	3 930	91 71 766 08	ELECTR. SYSTEM F. BOOM
ELECTRIC WIND WARNING T	96 76 993 08	31	1	3 930	91 71 766 08	ELECTR. SYSTEM F. BOOM
ELECTRICAL EQUIPMENT	91 72 388 08	30	1		LR 11350 -0	LIEBHERR CRAW.CRANE LR
ELECTRICAL EQUIPMENT 500	96 76 342 08	500	1	3 212 000	91 72 405 08	JACK-CONNECTION HEAD
ELECTRICAL EQUIPMENT DI	96 40 092 08	10	1	2 533	91 71 114 08	EL.INSTRUMENTS F.CRANE D
ELECTRICAL MACHINE/ENGI	96 45 280 08	19	1	2 920	91 72 384 08	ELECTR. SYSTEM F.SLEWING
ELECTRICAL PEDAL TRANSM	96 40 080 08	9	1	2 533	91 71 114 08	EL.INSTRUMENTS F.CRANE D
ELECTRICS F.SUSPENDED BA	96 76 125 08	500	1	3 745	91 72 410 08	SUSPENDED BALLAST
ELECTRICS POWER UNIT	96 44 215 08	50	1	2 920 022	96 45 280 08	ELECTRICAL MACHINE/ENGIN
EMERGENCY CUT-OFF CRANE	91 55 599 08	181	1		LR 11350 -0	LIEBHERR CRAW.CRANE LR
EMERGENCY STOP BUTTON	60 61 441 08	5	1	2 533 020	96 76 148 08	CONTROLS AND FITTINGS RI
EMPTY CASING	61 10 011 08	2	1	2 913 100	91 23 538 08	ASSEMBLY FRAME
EMPTY CASING	97 14 228 08	5	1	2 920 581	96 37 245 08	TERMINAL BOX WINCH PRE-A
EMPTY CASING	97 57 679 08	4	1	3 930 524	96 37 720 08	TERMINAL BOX
EMPTY CASING 160X160X90X0	97 14 073 08	4	1	1 920 315	96 35 875 08	TERMINAL BOX, PRE-ASSEMB
EMPTY CASING 160X160X90X0	97 14 073 08	4	1	1 920 316	96 35 884 08	TERMINAL BOX, PRE-ASSEMB
EMPTY CASING 160X160X90X0	97 54 545 08	13	1	3 930 607	96 37 550 08	TERMINAL BOX
EMPTY CASING 160X160X90X0	97 55 091 08	5	1	3 930 522	96 38 636 08	TERMINAL BOX CPL.
EMPTY CASING 160X160X90X0	97 58 522 08	4	1	2 780 522	96 40 798 08	TERMINAL BOX CPL.
EMPTY CASING 160X260X90X0	97 53 839 08	7	1	3 930 567	96 37 859 08	TERMINAL BOX
EMPTY CASING 160X260X90X0	97 54 075 08	5	1	3 930 426	96 37 944 08	TERMINAL BOX CPL.
EMPTY CASING 160X560X90X0	97 02 859 3	5	1	2 920 432	96 78 526 08	TERMINAL BOX CPL.
EMPTY CASING 160X560X90X0	97 51 876 08	5	1	2 920 110	96 41 100 08	TERMINAL BOX CABIN
EMPTY CASING 160X560X90X0	97 51 876 08	5	1	2 920 369	96 78 525 08	TERMINAL BOX CPL.
EMPTY CASING 160X560X90X0	97 51 876 08	5	1	2 920 448	96 40 440 08	TERMINAL BOX CPL.
EMPTY CASING 160X560X90X0	97 53 688 08	5	1	3 930 503	96 36 588 08	TERMINAL BOX
EMPTY CASING 160X560X90X0	97 54 042 08	7	1	3 930 335	96 37 478 08	TERMINAL BOX
EMPTY CASING 230X600X110	97 52 217 08	5	1	3 930 154	96 79 914 08	TERMINAL BOX CPL.
EMPTY CASING 230X600X110	97 53 448 08	5	1	3 930 531	96 37 672 08	TERMINAL BOX
EMPTY CASING 75 110X55X0	97 57 731 08	1	1	2 533 071	96 32 616 08	CONVERTOR

Description	Item	Pos.	Quantity	Page	Assembly	Description
EMPTY CASING DRILLED 230	97 13 661 08	3	1	1 920 314	96 35 870 08	TERMINAL BOX, PRE-ASSEMB
END ANGLE	60 27 946 08	9	2	1 920 314	96 35 870 08	TERMINAL BOX, PRE-ASSEMB
END ANGLE	60 27 946 08	267	2	2 920 581	96 37 245 08	TERMINAL BOX WINCH PRE-A
END ANGLE	60 27 946 08	281	2	3 930 154	96 79 914 08	TERMINAL BOX CPL.
END ANGLE	60 27 946 08	207	2	3 930 335	96 37 478 08	TERMINAL BOX
END ANGLE	60 27 946 08	271	2	3 930 503	96 36 588 08	TERMINAL BOX
END ANGLE	60 27 946 08	263	2	3 930 524	96 37 720 08	TERMINAL BOX
END ANGLE	60 27 946 08	158	2	3 930 531	96 37 672 08	TERMINAL BOX
END CAP 34	55 31 811 08	4	1	2 541	91 71 112 08	ADD HEATING SUPERSTRUCT
END CAP 42,3	55 31 741 08	3	1	2 541	91 71 112 08	ADD HEATING SUPERSTRUCT
END COVER 80	10 44 747 0	2	1	X1033394	10 33 394 5	EQUALIZING RESERVOIR
END COVER NOCKENSTEUER	96 53 376 08	14	1	X1100815	11 00 815 5	DIESEL ENGINE
END HOLDER	60 21 101 08	95	2	2 932 082	96 84 247 08	ASSEMBLY PARTS MOUNTIN
END PLATE	10 41 267 8	21	1	5 133 090	51 13 090 08	SLIDE VALVE BLOCK
EQUALIZING RESERVOIR	57 00 659 08	1	1	5 028 065	50 28 065 08	EQUALIZING RESERVOIR
EQUALIZING RESERVOIR 0,2L	50 28 073 08	41	1	2 970	91 81 525 08	HYDRAULICS
EQUALIZING RESERVOIR 0,2L	50 28 073 08	9	1	2 975 000	91 58 716 08	ADDITIONAL HYDRAULICS WI
EQUALIZING RESERVOIR 0,2L	50 28 073 08	9	1	2 975 060	91 58 717 08	ADDITIONAL HYDRAULICS WI
EQUALIZING RESERVOIR 0,2L	50 28 073 08	9	1	2 975 153	91 58 730 08	ADDITIONAL HYDRAULICS WI
EQUALIZING RESERVOIR 0,2L	50 28 073 08	9	1	2 975 300	91 58 720 08	ADDITIONAL HYDRAULICS WI
EQUALIZING RESERVOIR 0,2L	50 28 073 08	9	1	2 975 400	91 58 729 08	AUX.HYDRAULIC WINCH 6
EQUALIZING RESERVOIR 0,2L	50 28 073 08	9	1	3 977 005	96 81 157 08	ADDL.HYDR.F.PIN PULLING DE
EQUALIZING RESERVOIR 0,2L	50 28 073 08	9	1	3 978 005	91 60 393 08	ADDL.HYDRAULIC SB-HEAD PI
EQUALIZING RESERVOIR 1L	50 28 065 08	10	5	1 970 000	91 47 041 08	CRAWLER TRACK HYDRAULI
EQUALIZING RESERVOIR 1L	50 28 065 08	7	1	2 978 100	91 73 099 08	ADDNL.HYDR.ERECTION DEV
EQUALIZING RESERVOIR 1L	50 28 065 08	12	1	2 978 103	91 72 417 08	ADDNL.HYDR.RETAINING DEV
EQUALIZING RESERVOIR 1L	50 28 065 08	12	1	2 978 200	91 72 413 08	ADD.HYDR.S_RETAINING RAM
EQUALIZING RESERVOIR 26L	10 33 394 5	5	1	2 391 035	96 33 658 08	COMBINATION COOLER COM
EQUIPMENT CAMERA CAB	96 80 918 08	20	1	2 925	91 74 314 08	CAMERA CONTROL SUPERS
EQUIPMENT CAMERA MACHI	96 80 919 08	30	1	2 925	91 74 314 08	CAMERA CONTROL SUPERS
EQUIPMENT CAMERA S-ANL	96 74 784 08	10	1	2 925 250	91 71 997 08	ERG. CAMERA CONTROL
EQUIPMENT CAMERA S-ANL	96 74 784 08	10	1	2 925 251	91 71 998 08	ERG. CAMERA CONTROL
EQUIPMENT CAMERA SLEW C	96 80 917 08	10	1	2 925	91 74 314 08	CAMERA CONTROL SUPERS
EQUIPMENT CAMERA WINCH	96 44 233 08	10	1	2 925 200	91 53 915 08	CAMERA CONTROL WINCH 3
EQUIPMENT CAMERA WINCH	96 74 785 08	10	1	2 925 300	91 71 995 08	CAMERA CONTROL WINCH 5
EQUIPMENT CAMERA WINCHE	96 74 786 08	10	1	2 925 320	91 71 996 08	CAMERA CONTROL WINCH 6
ERECTING WINCH	91 61 649 08	125	1		LR 11350 -0	LIEBHERR CRAW.CRANE LR
ERECTION EQUIPMENT WEL	96 33 429 08	1	1	2 655	91 75 556 08	SA FRAME ERECTING DEVICE
ERG. CAMERA CONTROL WI	91 71 997 08	325	1		LR 11350 -0	LIEBHERR CRAW.CRANE LR
ERG. CAMERA CONTROL WI	91 71 998 08	326	1		LR 11350 -0	LIEBHERR CRAW.CRANE LR
ES PIN 14X28 VERZ	72 51 104 08	64	1	2 200 000	91 61 061 08	MACHINERY HOUSE W.GANG
EXHAUST FLANGE D=152,4 ED	11 06 032 2	3	1	2 392	91 69 972 08	MUFFLER UNIT
EXHAUST GAS TURBOCHAR	96 74 117 08	69	1	X1100815	11 00 815 5	DIESEL ENGINE
EXHAUST HOSE 38/FLEXIBEL	55 30 541 08	19	0.35	2 541	91 71 112 08	ADD HEATING SUPERSTRUCT
EXHAUST HOSE 38/FLEXIBEL	55 30 541 08	20	0.85	2 541	91 71 112 08	ADD HEATING SUPERSTRUCT
EXHAUST MUFFLER 116/55X15	55 31 872 08	35	1	2 541	91 71 112 08	ADD HEATING SUPERSTRUCT
EXHAUST PIPE 50X2,5 INOXY	55 31 241 08	21	0.75	2 790 701	91 55 739 08	DRIVE ASSEMBLY AIR CONDIT
EXHAUST PIPE D=152,2/178,5	11 08 195 7	6	2	2 392	91 69 972 08	MUFFLER UNIT
EXHAUST PIPE D=152,4/177,8	11 06 032 3	2	1	2 392	91 69 972 08	MUFFLER UNIT
EXHAUST PIPE D=152,4/177,8	11 08 168 3	5	1	2 392	91 69 972 08	MUFFLER UNIT
EXHAUST PIPE ELBOW D=152,	11 08 168 4	4	2	2 392	91 69 972 08	MUFFLER UNIT
EXHAUST SILENCER 350X116	11 08 168 5	1	3	2 392	91 69 972 08	MUFFLER UNIT
EXHAUST TAIL PIPE D=181,5	11 08 207 6	7	1	2 392	91 69 972 08	MUFFLER UNIT
EXPANSION BOLT M48X285 10.	97 46 565 08	10	168	2 620	91 47 446 08	ROLLER SLEWING RING
EXTENSION 35	77 43 735 08	9	7	2 711	91 47 454 08	CENT. LUBRIC. SYSTEM SUP
EXTENSION 3X0,25-10M	10 30 071 5	6	1	2 925 209	96 44 233 08	EQUIPMENT CAMERA WINCH
EXTENSION 3X0,25-10M	10 30 071 5	(5)	1	2 925 320	91 71 996 08	CAMERA CONTROL WINCH 6
EXTENSION CABLE 1-2M	11 17 089 6	13	1	2 533 003	96 76 566 08	ELECTRIC ADD-ON PARTS CA
EXTENSION M10X1	77 43 734 08	8	4	1 711	91 47 036 08	CENTRALIZED LUBRICATION
EXTENSION M10X1	77 43 734 08	8	4	2 711	91 47 454 08	CENT. LUBRIC. SYSTEM SUP

Description	Item	Pos.	Quantity	Page	Assembly	Description
EXTENSION M10X1	77 43 734 08	12	2	3 292	91 75 318 08	D OVERRUN PROTECTION
EXTERNAL FEED 230V-110	91 47 543 08	414	1		LR 11350 -0	LIEBHERR CRAW.CRANE LR
FALL-BACK GUARD 12-36V 82	61 40 099 08	(1)	1	2 780 320	91 72 883 08	ACOUST.WARN. SLEWING G
FALL-BACK GUARD 12-36V 82	61 40 099 08	(1)	1	2 780 320	91 72 883 08	ACOUST.WARN. SLEWING G
FAN	61 07 145 08	2	1	2 913 004	96 20 460 08	HOUSING PRE-ASSEMBLED
FAN	61 07 146 08	2	2	2 913 006	96 20 732 08	FAN PLATE PRE-ASS.
FAN 24V	10 35 483 7	3	1	X1009734	10 09 734 5	OIL AIR COOLER
FAN 80X80X25	61 03 886 14	3	2	2 913 102	92 32 870 08	FAN UNIT
FAN HOUSING	10 35 483 6	2	1	X1009734	10 09 734 5	OIL AIR COOLER
FAN HUB 203 G-ALSI9CU3	95 54 516 08	3	2	2 391 037	96 24 918 08	PREMOUNTED COMBINATION
FAN PAG	10 35 557 3	7	2	X1022049	10 22 049 9	RADIATOR UNIT
FAN PLATE	92 99 370 08	1	1	2 913 006	96 20 732 08	FAN PLATE PRE-ASS.
FAN PLATE PRE-ASS.	96 20 732 08	1	1	2 913 005	96 28 696 08	INTERIOR HOUSING PRE-ASS.
FAN SCREEN 1X286X173 DR	28 81 799 08	15	1	2 913 100	91 23 538 08	ASSEMBLY FRAME
FAN UNIT	92 32 870 08	11	1	2 913 100	91 23 538 08	ASSEMBLY FRAME
FASTENING CLAMP	57 00 664 08	7	1	5 028 065	50 28 065 08	EQUALIZING RESERVOIR
FAULT INDICATOR	10 42 995 2	19	2	7 743 566	77 43 566 08	ELECTRIC PUMP
FAULT INDICATOR	10 42 995 2	9	1	X1032717	10 32 717 1	ELECTRIC PUMP
FAULT INDICATOR	10 42 995 2	9	1	X1033083	10 33 083 8	ELECTRIC PUMP
FELT STRIP DIN 5419 5X4	26 11 007 08	4	1	X1087448	10 87 448 7	FLANGE BEARING
FELT STRIP DIN 5419 5X4	26 11 007 08	12	0.6	X1134739	11 34 739 6	ROPE DRUM
FEMALE INSERT 24-POL+PE 16	60 56 095 14	24	2	2 920 110	96 41 100 08	TERMINAL BOX CABIN
FEMALE INSERT 24-POL+PE 16	60 56 095 14	156	1	3 930 376	96 79 936 08	LEAD
FEMALE INSERT 24-POL+PE 16	60 56 095 14	155	1	3 930 382	96 79 942 08	LEAD
FEMALE INSERT 64-POL 10A	60 56 088 08	21	4	2 920 110	96 41 100 08	TERMINAL BOX CABIN
FEMALE INSERT 64-POL 10A	60 56 088 08	28	1	2 920 432	96 78 526 08	TERMINAL BOX CPL.
FEMALE PLUG 25-POLE	60 23 227 08	165	1	2 533 035	96 76 150 08	CABLING INSTRUMENTS
FEMALE PLUG 9-POL GERADE	60 23 219 08	6	2	2 922 001	92 84 311 08	BUS PCB
FERRIMAGNET FERRIT VERZ	61 70 000 08	12	1	1 933 100	91 25 249 08	MAGNETIC LAMP
FERRULE 2 CU	11 17 056 5	(4)	3	1 140 001	96 35 222 08	STAIR COMPLETE
FERRULE 2 CU	11 17 056 5	6	2	1 632 032	96 20 093 08	SUPPORT PLATE COMPL.
FERRULE 2 CU	11 17 056 5	13	4	2 200 060	96 34 386 08	LADDER, PRE-ASSEMBLED
FERRULE 2 CU	11 17 056 5	52	8	2 550	91 81 778 08	SA FRAME
FERRULE 2 CU	11 17 056 5	9	2	2 730 002	96 55 752 08	CENTRING COMPLETE
FERRULE 2 CU	11 17 056 5	162	10	2 970	91 81 525 08	HYDRAULICS
FERRULE 2 CU	11 17 056 5	62	5	2 975 000	91 58 716 08	ADDITIONAL HYDRAULICS WI
FERRULE 2 CU	11 17 056 5	62	5	2 975 060	91 58 717 08	ADDITIONAL HYDRAULICS WI
FERRULE 2 CU	11 17 056 5	62	16	2 975 100	91 73 507 08	AUX.HYDR.GRID WINCH 5 + 6
FERRULE 2 CU	11 17 056 5	62	15	2 975 153	91 58 730 08	ADDITIONAL HYDRAULICS WI
FERRULE 2 CU	11 17 056 5	62	5	2 975 300	91 58 720 08	ADDITIONAL HYDRAULICS WI
FERRULE 2 CU	11 17 056 5	62	5	2 975 400	91 58 729 08	AUX.HYDRAULIC WINCH 6
FERRULE 2 CU	11 17 056 5	62	2	2 978 100	91 73 099 08	ADDNL.HYDR.ERECTION DEV
FERRULE 2 CU	11 17 056 5	62	3	2 978 103	91 72 417 08	ADDNL.HYDR.RETAINING DEV
FERRULE 2 CU	11 17 056 5	62	3	2 978 200	91 72 413 08	ADD.HYDR.S_RETAINING RAM
FERRULE 2 CU	11 17 056 5	102	8	3 211	91 75 353 08	S PIVOT SECTION
FERRULE 2 CU	11 17 056 5	9	2	3 592 004	96 79 622 08	SUPPORT PRE-ASS.
FERRULE 2 CU	11 17 056 5	53	16	3 745	91 72 410 08	SUSPENDED BALLAST
FERRULE 2 CU	11 17 056 5	62	6	3 978 015	91 48 975 08	ADDITIONAL HYDRAULICS IN
FERRULE 2 CU	11 17 056 5	62	5	3 978 100	91 48 973 08	HYDR. SUSPENDED BALLAST
FILLER PROFILE	73 70 364	15	13.4	X1046779	10 46 779 4	CABIN
FILLER PROFILE	73 70 364	18	1.55	X1046779	10 46 779 4	CABIN
FILTER CARTRIDGE 0,005m³/m	51 06 711 08	38	2	2 970	91 81 525 08	HYDRAULICS
FILTER CARTRIDGE 0,005m³/m	51 06 711 08	11	2	2 975 000	91 58 716 08	ADDITIONAL HYDRAULICS WI
FILTER CARTRIDGE 0,005m³/m	51 06 711 08	11	2	2 975 060	91 58 717 08	ADDITIONAL HYDRAULICS WI
FILTER CARTRIDGE 0,005m³/m	51 06 711 08	11	2	2 975 153	91 58 730 08	ADDITIONAL HYDRAULICS WI
FILTER CARTRIDGE 0,005m³/m	51 06 711 08	11	2	2 975 300	91 58 720 08	ADDITIONAL HYDRAULICS WI
FILTER CARTRIDGE 0,005m³/m	51 06 711 08	11	2	2 975 400	91 58 729 08	AUX.HYDRAULIC WINCH 6
FILTER CARTRIDGE 0,005m³/m	51 06 711 08	46	2	2 976 000	91 60 045 08	ADDNL.HYDR.2ND SLEWING G
FILTER CARTRIDGE 0,005m³/m	51 06 711 08	7	1	2 978 103	91 72 417 08	ADDNL.HYDR.RETAINING DEV
FILTER CARTRIDGE 0,005m³/m	51 06 711 08	7	1	2 978 200	91 72 413 08	ADD.HYDR.S_RETAINING RAM

Description	Item	Pos.	Quantity	Page	Assembly	Description
FILTER COVER	57 08 320 08	2	1	5 106 691	51 06 691 08	RETURN FILTER
FILTER ELEMENT	55 31 837 08	4	1	X1011318	10 11 318 4	FUEL PREFILTER
FILTER HEAD	11 34 661 5	2	1	9 674 119	96 74 119 08	WATER FILTER
FILTER INSERT 1m³/min 10µm	51 06 718 08	(1)	1	2 671 005	96 35 507 08	OIL TANK PRE-ASS.
FILTER INSERT 28m³/min3µm	57 16 519 08	1	1	5 517 159	55 17 159 08	COMBINATION FILTER
FILTER INSERT OEL 10µm	10 03 762 3	(1)	1	2 970	91 81 525 08	HYDRAULICS
FILTER INSERT OEL 10µm	51 06 692 08	1	1	5 106 691	51 06 691 08	RETURN FILTER
FIRE EXTINGUISHER 2KG SPF	89 01 004 08	23	1	1 750	91 47 038 08	TOOL
FIRST AID KIST DIN 13164 260	78 90 003 08	20	1	1 750	91 47 038 08	TOOL
FITTINGS 32X100 MS	55 06 198 08	13	2	2 391 035	96 33 658 08	COMBINATION COOLER COM
FIXED POINT MOUNT COMPL	96 36 148 08	10	1	3 215 003	91 47 489 08	ROLLER SET
FIXED POINT MOUNT COMPL	96 36 148 08	10	1	3 215 004	91 51 840 08	ROLLER SET
FIXED POINT MOUNT PIVOTI	96 35 764 08	(1)	1	3 215 003	91 47 489 08	ROLLER SET
FIXING PARTS ELECTRIC	96 36 411 08	40	1	2 920	91 72 384 08	ELECTR. SYSTEM F.SLEWING
FIXING PARTS SLEWING RING	91 47 032 08	14	1		LR 11350 -0	LIEBHERR CRAW.CRANE LR
FLAME DETECTOR	10 29 012 3	16	1	X1004204	10 04 204 3	WATER HEATING SYSTEM
FLANGE	54 02 718 14	1	1	X1134739	11 34 739 9	FLANGE BEARING
FLANGE BEARING	10 87 448 7	4	1	X1087421	10 87 421 7	ROPE WINCH
FLANGE BEARING	11 34 739 9	22	1	X1080228	10 80 228 0	ROPE WINCH
FLANGE HALF A3P	51 05 866 08	58	24	1 970 000	91 47 041 08	CRAWLER TRACK HYDRAULI
FLANGE HALF A3P	51 05 866 08	555	24	2 970	91 81 525 08	HYDRAULICS
FLANGE HALF A3P	51 05 866 08	40	2	2 975 400	91 58 729 08	AUX.HYDRAULIC WINCH 6
FLANGE HALF A3P	51 05 882 08	561	12	2 970	91 81 525 08	HYDRAULICS
FLANGE HALF A3P	51 05 882 08	37	4	2 975 300	91 58 720 08	ADDITIONAL HYDRAULICS WI
FLANGE HALF SAE 1 6000 PSI	51 05 869 08	551	8	2 970	91 81 525 08	HYDRAULICS
FLANGE HALF SAE 1 6000 PSI	51 05 869 08	52	12	2 976 000	91 60 045 08	ADDNL.HYDR.2ND SLEWING G
FLANGE JOINT	57 00 660 08	2	1	5 028 065	50 28 065 08	EQUALIZING RESERVOIR
FLANGE JOINT A3C	47 22 605 01	22	1	9 688 228	96 88 228 01	OIL-GAUGING INSTRUMENT
FLANGE JOINT A3C	47 22 605 01	22	1	9 688 717	96 88 717 01	OIL-GAUGING INSTRUMENT
FLANGE JOINT BUZ 25S CR6-F	47 77 015 08	599	1	2 975 153	91 58 730 08	ADDITIONAL HYDRAULICS WI
FLANGE JOINT BUZ 30S CR6-F	47 77 016 08	595	1	2 970	91 81 525 08	HYDRAULICS
FLANGE JOINT BUZ 30S CR6-F	47 77 016 08	599	1	2 975 100	91 73 507 08	AUX.HYDR.GRID WINCH 5 + 6
FLANGE JOINT DSVW 22LM26	47 32 011 08	3	2	9 684 198	96 84 198 01	OIL-GAUGING INSTRUMENT
FLANGE JOINT DSVW 22LM26	47 32 011 08	3	2	9 687 010	96 87 010 01	OIL-GAUGING INSTRUMENT
FLANGE JOINT EGE 10L G3/8A	47 19 043 08	762	2	2 970	91 81 525 08	HYDRAULICS
FLANGE JOINT EGE 10L G3/8A	47 19 043 08	626	1	2 975 000	91 58 716 08	ADDITIONAL HYDRAULICS WI
FLANGE JOINT EGE 10L G3/8A	47 19 043 08	623	1	2 975 060	91 58 717 08	ADDITIONAL HYDRAULICS WI
FLANGE JOINT EGE 10L G3/8A	47 19 043 08	653	1	2 975 153	91 58 730 08	ADDITIONAL HYDRAULICS WI
FLANGE JOINT EGE 10L G3/8A	47 19 043 08	633	1	2 975 300	91 58 720 08	ADDITIONAL HYDRAULICS WI
FLANGE JOINT EGE 10L G3/8A	47 19 043 08	607	2	2 976 000	91 60 045 08	ADDNL.HYDR.2ND SLEWING G
FLANGE JOINT EGE 10L G3/8A	47 19 043 08	604	2	2 978 103	91 72 417 08	ADDNL.HYDR.RETAINING DEV
FLANGE JOINT EGE 10L G3/8A	47 19 043 08	626	1	2 978 200	91 72 413 08	ADD.HYDR.S_RETAINING RAM
FLANGE JOINT EGE 10L M12X1	47 19 039 08	611	1	2 975 700	91 62 710 08	ADDNL. HYDR. F. ERECTING W
FLANGE JOINT EGE 12L G1/2	47 19 038 08	641	4	2 970	91 81 525 08	HYDRAULICS
FLANGE JOINT EGE 12L G1/2	47 19 038 08	613	1	2 978 103	91 72 417 08	ADDNL.HYDR.RETAINING DEV
FLANGE JOINT EGE 12L G1/2	47 19 038 08	625	1	2 978 200	91 72 413 08	ADD.HYDR.S_RETAINING RAM
FLANGE JOINT EGE 12L G1/2	47 19 038 08	609	1	3 977 005	96 81 157 08	ADDL.HYDR.F.PIN PULLING DE
FLANGE JOINT EGE 16S M22X	47 19 031 08	718	1	2 970	91 81 525 08	HYDRAULICS
FLANGE JOINT EGE 16S M22X	47 19 031 08	613	2	2 975 700	91 62 710 08	ADDNL. HYDR. F. ERECTING W
FLANGE JOINT EGE 22L G3/4 C	47 19 014 08	601	1	2 975 700	91 62 710 08	ADDNL. HYDR. F. ERECTING W
FLANGE JOINT EGESD10-LR-W	47 19 011 08	620	1	1 970 000	91 47 041 08	CRAWLER TRACK HYDRAULI
FLANGE JOINT EGESD10-LR-W	47 19 011 08	729	7	2 970	91 81 525 08	HYDRAULICS
FLANGE JOINT EGESD10-LR-W	47 19 011 08	618	4	2 975 000	91 58 716 08	ADDITIONAL HYDRAULICS WI
FLANGE JOINT EGESD10-LR-W	47 19 011 08	618	4	2 975 060	91 58 717 08	ADDITIONAL HYDRAULICS WI
FLANGE JOINT EGESD10-LR-W	47 19 011 08	650	4	2 975 153	91 58 730 08	ADDITIONAL HYDRAULICS WI
FLANGE JOINT EGESD10-LR-W	47 19 011 08	629	4	2 975 300	91 58 720 08	ADDITIONAL HYDRAULICS WI
FLANGE JOINT EGESD10-LR-W	47 19 011 08	623	5	2 975 400	91 58 729 08	AUX.HYDRAULIC WINCH 6
FLANGE JOINT EGESD10-LR-W	47 19 011 08	616	5	2 976 000	91 60 045 08	ADDNL.HYDR.2ND SLEWING G
FLANGE JOINT EGESD10-LR-W	47 19 011 08	619	1	2 978 100	91 73 099 08	ADDNL.HYDR.ERECTION DEV
FLANGE JOINT EGESD10-LR-W	47 19 011 08	608	1	2 978 103	91 72 417 08	ADDNL.HYDR.RETAINING DEV

Description	Item	Pos.	Quantity	Page	Assembly	Description
FLANGE JOINT EGESD12-LR-W	47 19 012 08	613	1	2 976 000	91 60 045 08	ADDNL.HYDR.2ND SLEWING G
FLANGE JOINT EGESD12-LR-W	47 19 012 08	603	1	2 978 103	91 72 417 08	ADDNL.HYDR.RETAINING DEV
FLANGE JOINT EGESD12-LR-W	47 19 012 08	607	3	2 978 200	91 72 413 08	ADD.HYDR.S_RETAINING RAM
FLANGE JOINT EGESD12-LR-W	47 19 012 08	607	2	3 977 005	96 81 157 08	ADDL.HYDR.F.PIN PULLING DE
FLANGE JOINT EGESD15-LM	47 19 042 08	648	1	2 970	91 81 525 08	HYDRAULICS
FLANGE JOINT EGESD16-SR	47 19 006 08	613	4	1 975 006	91 47 042 08	ADD.HYDR.UNIT SUPPORT CY
FLANGE JOINT EGESD16-SR	47 19 006 08	745	1	2 970	91 81 525 08	HYDRAULICS
FLANGE JOINT EGESD16-SR	47 19 019 08	609	1	1 975 006	91 47 042 08	ADD.HYDR.UNIT SUPPORT CY
FLANGE JOINT EGESD18-LM	47 19 023 08	60	1	2 391	91 81 968 08	DIESEL ENGINE CPL.
FLANGE JOINT EGESD18-LM	47 19 023 08	180	4	2 391	91 81 968 08	DIESEL ENGINE CPL.
FLANGE JOINT EGESD20-SM	47 19 032 08	653	2	2 970	91 81 525 08	HYDRAULICS
FLANGE JOINT EGESD20-SR	47 19 007 08	706	1	2 970	91 81 525 08	HYDRAULICS
FLANGE JOINT EGESD20-SR	47 19 007 08	606	3	2 975 700	91 62 710 08	ADDNL. HYDR. F. ERECTING W
FLANGE JOINT EGESD22-LM	47 19 024 08	638	4	1 970 000	91 47 041 08	CRAWLER TRACK HYDRAULI
FLANGE JOINT EGESD22-LM	47 19 024 08	649	1	2 975 153	91 58 730 08	ADDITIONAL HYDRAULICS WI
FLANGE JOINT EGESD25-SR	47 19 008 08	662	9	2 970	91 81 525 08	HYDRAULICS
FLANGE JOINT EGESD25-SR	47 19 008 08	601	3	3 978 100	91 48 973 08	HYDR. SUSPENDED BALLAST
FLANGE JOINT EGESD28-LR-W	47 19 015 08	739	2	2 970	91 81 525 08	HYDRAULICS
FLANGE JOINT EGESD28-LR-W	47 19 015 08	604	1	3 978 100	91 48 973 08	HYDR. SUSPENDED BALLAST
FLANGE JOINT EGESD30-SR	47 19 009 08	763	2	2 970	91 81 525 08	HYDRAULICS
FLANGE JOINT EGESD42-LR-W	47 19 036 08	624	1	2 970	91 81 525 08	HYDRAULICS
FLANGE JOINT EGESD6-SR-W	47 19 003 08	766	2	2 970	91 81 525 08	HYDRAULICS
FLANGE JOINT EL 10L CR6-F	47 23 302 08	617	9	1 970 000	91 47 041 08	CRAWLER TRACK HYDRAULI
FLANGE JOINT EL 10L CR6-F	47 23 302 08	673	19	2 970	91 81 525 08	HYDRAULICS
FLANGE JOINT EL 10L CR6-F	47 23 302 08	622	6	2 975 000	91 58 716 08	ADDITIONAL HYDRAULICS WI
FLANGE JOINT EL 10L CR6-F	47 23 302 08	613	6	2 975 060	91 58 717 08	ADDITIONAL HYDRAULICS WI
FLANGE JOINT EL 10L CR6-F	47 23 302 08	619	10	2 975 153	91 58 730 08	ADDITIONAL HYDRAULICS WI
FLANGE JOINT EL 10L CR6-F	47 23 302 08	619	8	2 975 300	91 58 720 08	ADDITIONAL HYDRAULICS WI
FLANGE JOINT EL 10L CR6-F	47 23 302 08	608	7	2 975 400	91 58 729 08	AUX.HYDRAULIC WINCH 6
FLANGE JOINT EL 10L CR6-F	47 23 302 08	608	7	2 976 000	91 60 045 08	ADDNL.HYDR.2ND SLEWING G
FLANGE JOINT EL 10L CR6-F	47 23 302 08	611	1	2 978 100	91 73 099 08	ADDNL.HYDR.ERECTION DEV
FLANGE JOINT EL 10L CR6-F	47 23 302 08	607	1	2 978 103	91 72 417 08	ADDNL.HYDR.RETAINING DEV
FLANGE JOINT EL 10L CR6-F	47 23 302 08	627	1	2 978 200	91 72 413 08	ADD.HYDR.S_RETAINING RAM
FLANGE JOINT EL 10S CR6-F	73 67 776	748	1	2 970	91 81 525 08	HYDRAULICS
FLANGE JOINT EL 12L M18X1,5	24 71 286 02	630	1	1 970 000	91 47 041 08	CRAWLER TRACK HYDRAULI
FLANGE JOINT EL 12L M18X1,5	24 71 286 02	680	14	2 970	91 81 525 08	HYDRAULICS
FLANGE JOINT EL 12L M18X1,5	24 71 286 02	601	7	2 975 000	91 58 716 08	ADDITIONAL HYDRAULICS WI
FLANGE JOINT EL 12L M18X1,5	24 71 286 02	601	7	2 975 060	91 58 717 08	ADDITIONAL HYDRAULICS WI
FLANGE JOINT EL 12L M18X1,5	24 71 286 02	606	5	2 975 153	91 58 730 08	ADDITIONAL HYDRAULICS WI
FLANGE JOINT EL 12L M18X1,5	24 71 286 02	630	4	2 975 300	91 58 720 08	ADDITIONAL HYDRAULICS WI
FLANGE JOINT EL 12L M18X1,5	24 71 286 02	618	4	2 975 400	91 58 729 08	AUX.HYDRAULIC WINCH 6
FLANGE JOINT EL 12L M18X1,5	24 71 286 02	612	4	2 976 000	91 60 045 08	ADDNL.HYDR.2ND SLEWING G
FLANGE JOINT EL 12L M18X1,5	24 71 286 02	612	3	2 978 103	91 72 417 08	ADDNL.HYDR.RETAINING DEV
FLANGE JOINT EL 12L M18X1,5	24 71 286 02	608	3	2 978 200	91 72 413 08	ADD.HYDR.S_RETAINING RAM
FLANGE JOINT EL 12L M18X1,5	24 71 286 02	622	1	3 978 005	91 60 393 08	ADDL.HYDRAULIC SB-HEAD PI
FLANGE JOINT EL 12L M18X1,5	24 71 286 02	618	1	3 978 100	91 48 973 08	HYDR. SUSPENDED BALLAST
FLANGE JOINT EL 15L CR6-F	47 23 004 14	650	1	1 970 000	91 47 041 08	CRAWLER TRACK HYDRAULI
FLANGE JOINT EL 15L CR6-F	47 23 004 14	651	4	2 970	91 81 525 08	HYDRAULICS
FLANGE JOINT EL 15L CR6-F	47 23 004 14	646	1	2 975 153	91 58 730 08	ADDITIONAL HYDRAULICS WI
FLANGE JOINT EL 15L CR6-F	47 23 004 14	624	1	2 975 300	91 58 720 08	ADDITIONAL HYDRAULICS WI
FLANGE JOINT EL 15L CR6-F	47 23 004 14	646	2	2 976 000	91 60 045 08	ADDNL.HYDR.2ND SLEWING G
FLANGE JOINT EL 15L CR6-F	47 23 004 14	615	1	2 978 103	91 72 417 08	ADDNL.HYDR.RETAINING DEV
FLANGE JOINT EL 16S CR6-F	74 07 098	652	1	1 970 000	91 47 041 08	CRAWLER TRACK HYDRAULI
FLANGE JOINT EL 16S CR6-F	74 07 098	614	4	1 975 006	91 47 042 08	ADD.HYDR.UNIT SUPPORT CY
FLANGE JOINT EL 16S CR6-F	74 07 098	744	2	2 970	91 81 525 08	HYDRAULICS
FLANGE JOINT EL 16S CR6-F	74 07 098	642	1	2 976 000	91 60 045 08	ADDNL.HYDR.2ND SLEWING G
FLANGE JOINT EL 18L CR6-F	24 71 285 02	602	1	2 978 200	91 72 413 08	ADD.HYDR.S_RETAINING RAM
FLANGE JOINT EL 20S CR6-F	74 07 107	605	3	2 975 700	91 62 710 08	ADDNL. HYDR. F. ERECTING W
FLANGE JOINT EL 22L CR6-F	24 71 386 02	642	4	1 970 000	91 47 041 08	CRAWLER TRACK HYDRAULI
FLANGE JOINT EL 22L CR6-F	24 71 386 02	605	1	1 975 006	91 47 042 08	ADD.HYDR.UNIT SUPPORT CY

Description	Item	Pos.	Quantity	Page	Assembly	Description
FLANGE JOINT EL 22L CR6-F	24 71 386 02	614	3	2 970	91 81 525 08	HYDRAULICS
FLANGE JOINT EL 22L CR6-F	24 71 386 02	632	2	2 975 153	91 58 730 08	ADDITIONAL HYDRAULICS WI
FLANGE JOINT EL 22L CR6-F	24 71 386 02	26	1	9 684 198	96 84 198 01	OIL-GAUGING INSTRUMENT
FLANGE JOINT EL 22L CR6-F	24 71 386 02	26	1	9 687 010	96 87 010 01	OIL-GAUGING INSTRUMENT
FLANGE JOINT EL 22L CR6-F	24 71 386 02	31	1	9 688 228	96 88 228 01	OIL-GAUGING INSTRUMENT
FLANGE JOINT EL 22L CR6-F	24 71 386 02	31	1	9 688 717	96 88 717 01	OIL-GAUGING INSTRUMENT
FLANGE JOINT EL 25S CR6-F	74 07 118	713	5	2 970	91 81 525 08	HYDRAULICS
FLANGE JOINT EL 25S CR6-F	74 07 118	610	1	3 978 100	91 48 973 08	HYDR. SUSPENDED BALLAST
FLANGE JOINT EL 28L CR6-F	74 07 120	604	1	1 970 000	91 47 041 08	CRAWLER TRACK HYDRAULI
FLANGE JOINT EL 28L CR6-F	74 07 120	708	6	2 970	91 81 525 08	HYDRAULICS
FLANGE JOINT EL 28L CR6-F	74 07 120	641	2	2 976 000	91 60 045 08	ADDNL.HYDR.2ND SLEWING G
FLANGE JOINT EL 42L A3P SP	47 23 320 08	645	1	2 970	91 81 525 08	HYDRAULICS
FLANGE JOINT EL 42L CR6-F	73 67 986	612	2	1 970 000	91 47 041 08	CRAWLER TRACK HYDRAULI
FLANGE JOINT EL 42L CR6-F	73 67 986	604	8	2 970	91 81 525 08	HYDRAULICS
FLANGE JOINT EL 8S M16X1,5	74 04 537	795	3	2 970	91 81 525 08	HYDRAULICS
FLANGE JOINT ELSD38-S A3P	47 23 319 08	640	8	1 970 000	91 47 041 08	CRAWLER TRACK HYDRAULI
FLANGE JOINT ELSD38-S A3P	47 23 319 08	695	2	2 970	91 81 525 08	HYDRAULICS
FLANGE JOINT ELSD38-S A3P	47 23 319 08	618	2	2 975 100	91 73 507 08	AUX.HYDR.GRID WINCH 5 + 6
FLANGE JOINT ELSD38-S A3P	47 23 319 08	601	2	2 975 153	91 58 730 08	ADDITIONAL HYDRAULICS WI
FLANGE JOINT ELSD38-S A3P	47 23 319 08	639	2	2 976 000	91 60 045 08	ADDNL.HYDR.2ND SLEWING G
FLANGE JOINT ELSD38-S A3P	47 23 319 08	623	1	3 978 005	91 60 393 08	ADDL.HYDRAULIC SB-HEAD PI
FLANGE JOINT ELSD6-S A3P	47 23 312 08	785	1	2 970	91 81 525 08	HYDRAULICS
FLANGE JOINT ET 12L M18X1,5	24 71 056 02	643	9	2 970	91 81 525 08	HYDRAULICS
FLANGE JOINT ET 12L M18X1,5	24 71 056 02	635	2	2 975 153	91 58 730 08	ADDITIONAL HYDRAULICS WI
FLANGE JOINT ET 12L M18X1,5	24 71 056 02	620	2	2 975 400	91 58 729 08	AUX.HYDRAULIC WINCH 6
FLANGE JOINT ET 12L M18X1,5	24 71 056 02	606	3	2 978 103	91 72 417 08	ADDNL.HYDR.RETAINING DEV
FLANGE JOINT ET 12L M18X1,5	24 71 056 02	605	1	2 978 200	91 72 413 08	ADD.HYDR.S_RETAINING RAM
FLANGE JOINT ET 12L M18X1,5	24 71 056 02	608	1	3 977 005	96 81 157 08	ADDL.HYDR.F.PIN PULLING DE
FLANGE JOINT ET 12L M18X1,5	24 71 056 02	607	5	3 978 005	91 60 393 08	ADDL.HYDRAULIC SB-HEAD PI
FLANGE JOINT ET 15L M22X1,5	47 24 304 08	649	2	2 970	91 81 525 08	HYDRAULICS
FLANGE JOINT ET 18L CR6-F	24 71 084 02	185	2	2 391	91 81 968 08	DIESEL ENGINE CPL.
FLANGE JOINT ET 18L CR6-F	24 71 084 02	683	2	2 970	91 81 525 08	HYDRAULICS
FLANGE JOINT ET 25S CR6-F	73 67 774	736	1	2 970	91 81 525 08	HYDRAULICS
FLANGE JOINT ET 28L M36X2	74 07 122	606	1	2 975 000	91 58 716 08	ADDITIONAL HYDRAULICS WI
FLANGE JOINT ET 28L M36X2	74 07 122	606	1	2 975 060	91 58 717 08	ADDITIONAL HYDRAULICS WI
FLANGE JOINT ET 28L M36X2	74 07 122	604	1	2 975 300	91 58 720 08	ADDITIONAL HYDRAULICS WI
FLANGE JOINT ET 30S CR6-F	47 24 318 08	669	2	2 970	91 81 525 08	HYDRAULICS
FLANGE JOINT ET 30S CR6-F	47 24 318 08	606	1	2 975 100	91 73 507 08	AUX.HYDR.GRID WINCH 5 + 6
FLANGE JOINT ET 35L CR6-F	74 07 125	699	4	2 970	91 81 525 08	HYDRAULICS
FLANGE JOINT ET 6S CR6-FRE	47 24 312 08	773	1	2 970	91 81 525 08	HYDRAULICS
FLANGE JOINT EV 18L CR6-F	10 03 531 4	46	1	2 391 001	96 00 493 3	DIESEL ENGINE, PRE-ASSEMB
FLANGE JOINT EW 10L M16X1	74 03 569	618	6	1 970 000	91 47 041 08	CRAWLER TRACK HYDRAULI
FLANGE JOINT EW 10L M16X1	74 03 569	677	9	2 970	91 81 525 08	HYDRAULICS
FLANGE JOINT EW 10L M16X1	74 03 569	619	4	2 975 000	91 58 716 08	ADDITIONAL HYDRAULICS WI
FLANGE JOINT EW 10L M16X1	74 03 569	619	4	2 975 060	91 58 717 08	ADDITIONAL HYDRAULICS WI
FLANGE JOINT EW 10L M16X1	74 03 569	611	8	2 975 153	91 58 730 08	ADDITIONAL HYDRAULICS WI
FLANGE JOINT EW 10L M16X1	74 03 569	611	6	2 975 300	91 58 720 08	ADDITIONAL HYDRAULICS WI
FLANGE JOINT EW 10L M16X1	74 03 569	603	4	2 975 400	91 58 729 08	AUX.HYDRAULIC WINCH 6
FLANGE JOINT EW 10L M16X1	74 03 569	610	4	2 976 000	91 60 045 08	ADDNL.HYDR.2ND SLEWING G
FLANGE JOINT EW 10L M16X1	74 03 569	610	2	2 978 100	91 73 099 08	ADDNL.HYDR.ERECTION DEV
FLANGE JOINT EW 10L M16X1	74 03 569	605	2	2 978 103	91 72 417 08	ADDNL.HYDR.RETAINING DEV
FLANGE JOINT EW 10S CR6-F	76 17 268	616	4	1 975 006	91 47 042 08	ADD.HYDR.UNIT SUPPORT CY
FLANGE JOINT EW 10S CR6-F	76 17 268	797	1	2 970	91 81 525 08	HYDRAULICS
FLANGE JOINT EW 12L M18X1	24 71 177 02	629	3	1 970 000	91 47 041 08	CRAWLER TRACK HYDRAULI
FLANGE JOINT EW 12L M18X1	24 71 177 02	602	6	1 970 054	96 35 759 08	ADDITIONAL HYDR.TENSION C
FLANGE JOINT EW 12L M18X1	24 71 177 02	640	1	2 970	91 81 525 08	HYDRAULICS
FLANGE JOINT EW 12L M18X1	24 71 177 02	616	1	2 975 000	91 58 716 08	ADDITIONAL HYDRAULICS WI
FLANGE JOINT EW 12L M18X1	24 71 177 02	616	1	2 975 060	91 58 717 08	ADDITIONAL HYDRAULICS WI
FLANGE JOINT EW 12L M18X1	24 71 177 02	627	2	2 975 100	91 73 507 08	AUX.HYDR.GRID WINCH 5 + 6
FLANGE JOINT EW 12L M18X1	24 71 177 02	609	3	2 975 153	91 58 730 08	ADDITIONAL HYDRAULICS WI

Description	Item	Pos.	Quantity	Page	Assembly	Description
FLANGE JOINT EW 12L M18X1	24 71 177 02	607	4	2 975 300	91 58 720 08	ADDITIONAL HYDRAULICS WI
FLANGE JOINT EW 12L M18X1	24 71 177 02	615	1	2 975 400	91 58 729 08	AUX.HYDRAULIC WINCH 6
FLANGE JOINT EW 12L M18X1	24 71 177 02	614	2	2 976 000	91 60 045 08	ADDNL.HYDR.2ND SLEWING G
FLANGE JOINT EW 12L M18X1	24 71 177 02	611	1	2 978 103	91 72 417 08	ADDNL.HYDR.RETAINING DEV
FLANGE JOINT EW 12L M18X1	24 71 177 02	623	2	2 978 200	91 72 413 08	ADD.HYDR.S_RETAINING RAM
FLANGE JOINT EW 12L M18X1	24 71 177 02	606	1	3 976 000	96 89 034 08	ADDL.HYDR.F.PIN PULLING DE
FLANGE JOINT EW 12L M18X1	24 71 177 02	606	1	3 976 002	96 89 035 08	ADDL.HYDR.F.PIN PULLING DE
FLANGE JOINT EW 12L M18X1	24 71 177 02	611	1	3 977 005	96 81 157 08	ADDL.HYDR.F.PIN PULLING DE
FLANGE JOINT EW 12L M18X1	24 71 177 02	615	7	3 978 005	91 60 393 08	ADDL.HYDRAULIC SB-HEAD PI
FLANGE JOINT EW 12L M18X1	24 71 177 02	609	1	3 978 019	91 73 130 08	AUX.HYDR.CYLINDER SB-BW
FLANGE JOINT EW 12L M18X1	24 71 177 02	619	1	3 978 100	91 48 973 08	HYDR. SUSPENDED BALLAST
FLANGE JOINT EW 12S CR6-F	76 17 354	783	2	2 970	91 81 525 08	HYDRAULICS
FLANGE JOINT EW 12S CR6-F	76 17 354	602	1	2 976 000	91 60 045 08	ADDNL.HYDR.2ND SLEWING G
FLANGE JOINT EW 15L CR6-F	76 15 379	768	2	2 970	91 81 525 08	HYDRAULICS
FLANGE JOINT EW 15L CR6-F	76 15 379	622	1	2 975 100	91 73 507 08	AUX.HYDR.GRID WINCH 5 + 6
FLANGE JOINT EW 15L CR6-F	76 15 379	645	1	2 976 000	91 60 045 08	ADDNL.HYDR.2ND SLEWING G
FLANGE JOINT EW 15L CR6-F	76 15 379	634	1	2 978 103	91 72 417 08	ADDNL.HYDR.RETAINING DEV
FLANGE JOINT EW 16S CR6-F	76 17 460	610	12	1 975 006	91 47 042 08	ADD.HYDR.UNIT SUPPORT CY
FLANGE JOINT EW 16S CR6-F	76 17 460	743	3	2 970	91 81 525 08	HYDRAULICS
FLANGE JOINT EW 16S CR6-F	76 17 460	614	1	2 975 700	91 62 710 08	ADDNL. HYDR. F. ERECTING W
FLANGE JOINT EW 16S CR6-F	76 17 460	607	1	2 978 100	91 73 099 08	ADDNL.HYDR.ERECTION DEV
FLANGE JOINT EW 18L M26X1	24 71 083 02	61	1	2 391	91 81 968 08	DIESEL ENGINE CPL.
FLANGE JOINT EW 18L M26X1	24 71 083 02	791	1	2 970	91 81 525 08	HYDRAULICS
FLANGE JOINT EW 18L M26X1	24 71 083 02	621	2	2 976 000	91 60 045 08	ADDNL.HYDR.2ND SLEWING G
FLANGE JOINT EW 18L M26X1	24 71 083 02	604	1	2 978 200	91 72 413 08	ADD.HYDR.S_RETAINING RAM
FLANGE JOINT EW 25S CR6-F	74 07 119	711	6	2 970	91 81 525 08	HYDRAULICS
FLANGE JOINT EW 25S CR6-F	74 07 119	644	1	2 975 153	91 58 730 08	ADDITIONAL HYDRAULICS WI
FLANGE JOINT EW 25S CR6-F	74 07 119	605	1	2 975 400	91 58 729 08	AUX.HYDRAULIC WINCH 6
FLANGE JOINT EW 25S CR6-F	74 07 119	614	1	2 978 100	91 73 099 08	ADDNL.HYDR.ERECTION DEV
FLANGE JOINT EW 25S CR6-F	74 07 119	627	2	2 978 103	91 72 417 08	ADDNL.HYDR.RETAINING DEV
FLANGE JOINT EW 25S CR6-F	74 07 119	604	1	3 978 019	91 73 130 08	AUX.HYDR.CYLINDER SB-BW
FLANGE JOINT EW 25S CR6-F	74 07 119	609	2	3 978 100	91 48 973 08	HYDR. SUSPENDED BALLAST
FLANGE JOINT EW 28L CR6-F	76 17 494	614	3	1 970 000	91 47 041 08	CRAWLER TRACK HYDRAULI
FLANGE JOINT EW 28L CR6-F	76 17 494	9	1	2 670 002	96 60 735 08	FUEL TANK, PRE-ASSEMBLED
FLANGE JOINT EW 28L CR6-F	76 17 494	631	8	2 970	91 81 525 08	HYDRAULICS
FLANGE JOINT EW 28L CR6-F	76 17 494	606	1	3 978 100	91 48 973 08	HYDR. SUSPENDED BALLAST
FLANGE JOINT EW 6S M14X1,5	47 25 315 08	8	1	1 711 025	91 50 229 08	CENTRAL GREASING
FLANGE JOINT EW 6S M14X1,5	47 25 315 08	690	19	2 970	91 81 525 08	HYDRAULICS
FLANGE JOINT EW 8S M16X1,5	74 04 186	794	5	2 970	91 81 525 08	HYDRAULICS
FLANGE JOINT EWSD22-L A3P	47 25 306 08	643	4	1 970 000	91 47 041 08	CRAWLER TRACK HYDRAULI
FLANGE JOINT EWSD22-L A3P	47 25 306 08	183	2	2 391	91 81 968 08	DIESEL ENGINE CPL.
FLANGE JOINT EWSD22-L A3P	47 25 306 08	617	7	2 970	91 81 525 08	HYDRAULICS
FLANGE JOINT EWSD22-L A3P	47 25 306 08	611	1	2 975 400	91 58 729 08	AUX.HYDRAULIC WINCH 6
FLANGE JOINT EWSD22-L A3P	47 25 306 08	603	1	2 975 700	91 62 710 08	ADDNL. HYDR. F. ERECTING W
FLANGE JOINT EWSD22-L A3P	47 25 306 08	621	1	2 978 103	91 72 417 08	ADDNL.HYDR.RETAINING DEV
FLANGE JOINT EWSD22-L A3P	47 25 306 08	3	1	9 688 228	96 88 228 01	OIL-GAUGING INSTRUMENT
FLANGE JOINT EWSD22-L A3P	47 25 306 08	3	1	9 688 717	96 88 717 01	OIL-GAUGING INSTRUMENT
FLANGE JOINT EWSD38-S A3	47 25 318 08	644	24	1 970 000	91 47 041 08	CRAWLER TRACK HYDRAULI
FLANGE JOINT EWSD38-S A3	47 25 318 08	625	7	2 970	91 81 525 08	HYDRAULICS
FLANGE JOINT EWSD38-S A3	47 25 318 08	619	6	2 975 100	91 73 507 08	AUX.HYDR.GRID WINCH 5 + 6
FLANGE JOINT EWSD38-S A3	47 25 318 08	602	3	2 975 153	91 58 730 08	ADDITIONAL HYDRAULICS WI
FLANGE JOINT EWSD38-S A3	47 25 318 08	636	6	2 976 000	91 60 045 08	ADDNL.HYDR.2ND SLEWING G
FLANGE JOINT EWSD38-S A3	47 25 318 08	613	2	3 978 005	91 60 393 08	ADDL.HYDRAULIC SB-HEAD PI
FLANGE JOINT EWSD6-L A3P	47 25 300 08	802	1	2 970	91 81 525 08	HYDRAULICS
FLANGE JOINT EWSD6-L A3P	47 25 300 08	628	1	2 976 000	91 60 045 08	ADDNL.HYDR.2ND SLEWING G
FLANGE JOINT G12-L	47 00 004 08	45	2	X1148114	11 48 114 3	TILT-BACK SUPPORT
FLANGE JOINT GE 10S G1/4 A3	47 10 045 14	617	4	1 975 006	91 47 042 08	ADD.HYDR.UNIT SUPPORT CY
FLANGE JOINT GE 10S G1/4 A3	47 10 045 14	796	2	2 970	91 81 525 08	HYDRAULICS
FLANGE JOINT GE 10S G1/4 A3	47 10 045 14	602	2	3 978 019	91 73 130 08	AUX.HYDR.CYLINDER SB-BW
FLANGE JOINT GE 12L M22X1	47 10 399 08	619	3	3 978 005	91 60 393 08	ADDL.HYDRAULIC SB-HEAD PI

Description	Item	Pos.	Quantity	Page	Assembly	Description
FLANGE JOINT GE 12S G1/2A	47 10 326 08	738	3	2 970	91 81 525 08	HYDRAULICS
FLANGE JOINT GE 12S G3/8A	47 10 327 08	782	4	2 970	91 81 525 08	HYDRAULICS
FLANGE JOINT GE 18L M22X1	47 10 311 08	62	1	2 391	91 81 968 08	DIESEL ENGINE CPL.
FLANGE JOINT GE 18L M22X1	47 10 311 08	613	8	2 970	91 81 525 08	HYDRAULICS
FLANGE JOINT GE 18L M22X1	47 10 311 08	42	1	3 350 001	96 92 615 08	WINCH
FLANGE JOINT GE 22L 3/4-14N	47 10 063 14	32	1	2 391 001	96 00 493 3	DIESEL ENGINE, PRE-ASSEMB
FLANGE JOINT GE 6L M10X1 S	11 00 279 7	3	1	X1033083	10 33 083 9	DISTRIBUTION BLOCK
FLANGE JOINT GE 6L M12X1,5	47 66 077 08	803	1	2 970	91 81 525 08	HYDRAULICS
FLANGE JOINT GE 8L M18X1,5	47 10 393 08	12	1	2 670 002	96 60 735 08	FUEL TANK, PRE-ASSEMBLED
FLANGE JOINT GEM10X1K	77 43 765 08	12	1	2 711	91 47 454 08	CENT. LUBRIC. SYSTEM SUP
FLANGE JOINT GR 12/10L M18	47 50 315 08	806	1	2 970	91 81 525 08	HYDRAULICS
FLANGE JOINT GR 12/10L M18	47 50 315 08	624	1	2 975 000	91 58 716 08	ADDITIONAL HYDRAULICS WI
FLANGE JOINT GR 12/10L M18	47 50 315 08	622	1	2 975 060	91 58 717 08	ADDITIONAL HYDRAULICS WI
FLANGE JOINT GR 12/10L M18	47 50 315 08	612	1	2 975 700	91 62 710 08	ADDNL. HYDR. F. ERECTING W
FLANGE JOINT GR 12/10L M18	47 50 315 08	618	1	2 978 100	91 73 099 08	ADDNL.HYDR.ERECTION DEV
FLANGE JOINT GR 12/10L M18	47 50 315 08	641	1	2 978 200	91 72 413 08	ADD.HYDR.S_RETAINING RAM
FLANGE JOINT GR 22/18L A3C	47 50 307 08	632	2	2 978 103	91 72 417 08	ADDNL.HYDR.RETAINING DEV
FLANGE JOINT GR 38/30S CFX	47 50 339 08	601	4	2 978 100	91 73 099 08	ADDNL.HYDR.ERECTION DEV
FLANGE JOINT GZ 15L A3P	47 00 112 08	623	1	2 975 100	91 73 507 08	AUX.HYDR.GRID WINCH 5 + 6
FLANGE JOINT GZ 35L CR6-F	49 11 008 14	601	7	2 970	91 81 525 08	HYDRAULICS
FLANGE JOINT ISO 8434 EL 3	48 23 318 14	665	14	2 970	91 81 525 08	HYDRAULICS
FLANGE JOINT ISO 8434 EL 3	48 23 308 14	607	1	1 970 000	91 47 041 08	CRAWLER TRACK HYDRAULI
FLANGE JOINT ISO 8434 EL 3	48 23 308 14	698	7	2 970	91 81 525 08	HYDRAULICS
FLANGE JOINT ISO 8434 EL 3	48 23 308 14	607	1	3 978 100	91 48 973 08	HYDR. SUSPENDED BALLAST
FLANGE JOINT ISO 8434 ET 1	48 24 303 14	636	4	1 970 000	91 47 041 08	CRAWLER TRACK HYDRAULI
FLANGE JOINT ISO 8434 ET 1	48 24 303 14	792	1	2 970	91 81 525 08	HYDRAULICS
FLANGE JOINT ISO 8434 ET 1	48 24 303 14	618	3	2 976 000	91 60 045 08	ADDNL.HYDR.2ND SLEWING G
FLANGE JOINT ISO 8434 ET 1	48 24 303 14	605	2	2 978 100	91 73 099 08	ADDNL.HYDR.ERECTION DEV
FLANGE JOINT ISO 8434 ET 1	48 24 303 14	634	1	2 978 200	91 72 413 08	ADD.HYDR.S_RETAINING RAM
FLANGE JOINT ISO 8434 ET 1	48 24 315 14	621	1	1 970 000	91 47 041 08	CRAWLER TRACK HYDRAULI
FLANGE JOINT ISO 8434 ET 1	48 24 315 14	751	1	2 970	91 81 525 08	HYDRAULICS
FLANGE JOINT ISO 8434 ET 2	48 24 316 14	607	1	2 975 700	91 62 710 08	ADDNL. HYDR. F. ERECTING W
FLANGE JOINT ISO 8434 ET 2	48 24 316 14	623	1	2 976 000	91 60 045 08	ADDNL.HYDR.2ND SLEWING G
FLANGE JOINT ISO 8434 ET 2	48 24 306 14	610	1	2 975 400	91 58 729 08	AUX.HYDRAULIC WINCH 6
FLANGE JOINT ISO 8434 ET 2	48 24 306 14	602	1	2 975 700	91 62 710 08	ADDNL. HYDR. F. ERECTING W
FLANGE JOINT ISO 8434 ET 3	48 24 318 14	696	2	2 970	91 81 525 08	HYDRAULICS
FLANGE JOINT ISO 8434 ET 3	48 24 318 14	628	3	2 975 153	91 58 730 08	ADDITIONAL HYDRAULICS WI
FLANGE JOINT ISO 8434 ET 3	48 24 318 14	637	3	2 976 000	91 60 045 08	ADDNL.HYDR.2ND SLEWING G
FLANGE JOINT ISO 8434 ET 3	48 24 318 14	610	1	3 978 005	91 60 393 08	ADDL.HYDRAULIC SB-HEAD PI
FLANGE JOINT ISO 8434 ET 4	48 24 311 14	606	10	2 970	91 81 525 08	HYDRAULICS
FLANGE JOINT ISO 8434 EW 3	48 25 316 14	675	2	2 970	91 81 525 08	HYDRAULICS
FLANGE JOINT ISO 8434 EW 3	48 25 316 14	605	2	2 975 100	91 73 507 08	AUX.HYDR.GRID WINCH 5 + 6
FLANGE JOINT ISO 8434 EW 3	48 25 316 14	602	1	2 978 103	91 72 417 08	ADDNL.HYDR.RETAINING DEV
FLANGE JOINT ISO 8434 EW 3	48 25 309 14	616	14	2 970	91 81 525 08	HYDRAULICS
FLANGE JOINT ISO 8434 EW 3	48 25 309 14	610	2	2 975 100	91 73 507 08	AUX.HYDR.GRID WINCH 5 + 6
FLANGE JOINT ISO 8434 EW 3	48 25 309 14	620	1	2 978 200	91 72 413 08	ADD.HYDR.S_RETAINING RAM
FLANGE JOINT ISO 8434 EW 4	48 25 308 14	605	12	2 970	91 81 525 08	HYDRAULICS
FLANGE JOINT ISO 8434-1 GE	73 62 091	619	5	1 970 000	91 47 041 08	CRAWLER TRACK HYDRAULI
FLANGE JOINT ISO 8434-1 GE	73 62 091	607	1	1 975 006	91 47 042 08	ADD.HYDR.UNIT SUPPORT CY
FLANGE JOINT ISO 8434-1 GE	73 62 091	16	2	2 711	91 47 454 08	CENT. LUBRIC. SYSTEM SUP
FLANGE JOINT ISO 8434-1 GE	73 62 091	639	14	2 970	91 81 525 08	HYDRAULICS
FLANGE JOINT ISO 8434-1 GE	73 62 091	612	4	2 975 000	91 58 716 08	ADDITIONAL HYDRAULICS WI
FLANGE JOINT ISO 8434-1 GE	73 62 091	612	4	2 975 060	91 58 717 08	ADDITIONAL HYDRAULICS WI
FLANGE JOINT ISO 8434-1 GE	73 62 091	616	4	2 975 153	91 58 730 08	ADDITIONAL HYDRAULICS WI
FLANGE JOINT ISO 8434-1 GE	73 62 091	616	4	2 975 300	91 58 720 08	ADDITIONAL HYDRAULICS WI
FLANGE JOINT ISO 8434-1 GE	73 62 091	617	4	2 975 400	91 58 729 08	AUX.HYDRAULIC WINCH 6
FLANGE JOINT ISO 8434-1 GE	73 62 091	604	5	2 978 100	91 73 099 08	ADDNL.HYDR.ERECTION DEV
FLANGE JOINT ISO 8434-1 GE	73 62 091	628	2	2 978 103	91 72 417 08	ADDNL.HYDR.RETAINING DEV
FLANGE JOINT ISO 8434-1 GE	73 62 091	633	1	2 978 200	91 72 413 08	ADD.HYDR.S_RETAINING RAM
FLANGE JOINT ISO 8434-1 GE	47 10 397 08	633	8	1 970 000	91 47 041 08	CRAWLER TRACK HYDRAULI

Description	Item	Pos.	Quantity	Page	Assembly	Description
FLANGE JOINT ISO 8434-1 GE	47 10 397 08	640	2	2 975 153	91 58 730 08	ADDITIONAL HYDRAULICS WI
FLANGE JOINT ISO 8434-1 GE	47 10 397 08	622	1	2 975 400	91 58 729 08	AUX.HYDRAULIC WINCH 6
FLANGE JOINT ISO 8434-1 GE	47 10 397 08	650	3	2 976 000	91 60 045 08	ADDNL.HYDR.2ND SLEWING G
FLANGE JOINT ISO 8434-1 GE	47 10 328 08	604	2	3 976 000	96 89 034 08	ADDL.HYDR.F.PIN PULLING DE
FLANGE JOINT ISO 8434-1 GE	47 10 328 08	604	2	3 976 002	96 89 035 08	ADDL.HYDR.F.PIN PULLING DE
FLANGE JOINT ISO 8434-1 GE	47 10 307 08	617	1	2 975 000	91 58 716 08	ADDITIONAL HYDRAULICS WI
FLANGE JOINT ISO 8434-1 GE	47 10 307 08	617	1	2 975 060	91 58 717 08	ADDITIONAL HYDRAULICS WI
FLANGE JOINT M10X1	77 43 736 08	13	2	3 292	91 75 318 08	D OVERRUN PROTECTION
FLANGE JOINT RED 15/10L A3	47 54 301 08	650	3	2 970	91 81 525 08	HYDRAULICS
FLANGE JOINT RED 15/10L A3	47 54 301 08	652	1	2 976 000	91 60 045 08	ADDNL.HYDR.2ND SLEWING G
FLANGE JOINT RED 15/10L A3	47 54 301 08	616	1	2 978 103	91 72 417 08	ADDNL.HYDR.RETAINING DEV
FLANGE JOINT RED 15/12L C	47 54 318 08	702	4	2 970	91 81 525 08	HYDRAULICS
FLANGE JOINT RED 15/12L C	47 54 318 08	647	1	2 975 153	91 58 730 08	ADDITIONAL HYDRAULICS WI
FLANGE JOINT RED 15/12L C	47 54 318 08	625	1	2 975 300	91 58 720 08	ADDITIONAL HYDRAULICS WI
FLANGE JOINT RED 15/12L C	47 54 318 08	644	4	2 976 000	91 60 045 08	ADDNL.HYDR.2ND SLEWING G
FLANGE JOINT RED 15/12L C	47 54 318 08	613	1	2 978 200	91 72 413 08	ADD.HYDR.S_RETAINING RAM
FLANGE JOINT RED 15/12L C	47 54 318 08	602	1	3 976 002	96 89 035 08	ADDL.HYDR.F.PIN PULLING DE
FLANGE JOINT RED 15/12L C	47 54 318 08	602	1	3 976 003	96 88 966 08	AUX.HYDR.PIN EXTRACTION
FLANGE JOINT RED 15/12L C	47 54 318 08	602	1	3 977 005	96 81 157 08	ADDL.HYDR.F.PIN PULLING DE
FLANGE JOINT RED 18/15L A3	47 54 356 08	701	6	2 970	91 81 525 08	HYDRAULICS
FLANGE JOINT RED 42/18L C	47 54 317 08	619	1	2 970	91 81 525 08	HYDRAULICS
FLANGE JOINT REDSD10/6-L	47 54 310 08	804	1	2 970	91 81 525 08	HYDRAULICS
FLANGE JOINT REDSD10/6-L	47 54 310 08	630	1	2 976 000	91 60 045 08	ADDNL.HYDR.2ND SLEWING G
FLANGE JOINT REDSD12/10-L	47 54 314 08	616	5	1 970 000	91 47 041 08	CRAWLER TRACK HYDRAULI
FLANGE JOINT REDSD12/10-L	47 54 314 08	728	5	2 970	91 81 525 08	HYDRAULICS
FLANGE JOINT REDSD12/10-L	47 54 314 08	602	2	2 975 000	91 58 716 08	ADDITIONAL HYDRAULICS WI
FLANGE JOINT REDSD12/10-L	47 54 314 08	602	2	2 975 060	91 58 717 08	ADDITIONAL HYDRAULICS WI
FLANGE JOINT REDSD12/10-L	47 54 314 08	610	1	2 975 153	91 58 730 08	ADDITIONAL HYDRAULICS WI
FLANGE JOINT REDSD12/10-L	47 54 314 08	631	2	2 975 300	91 58 720 08	ADDITIONAL HYDRAULICS WI
FLANGE JOINT REDSD12/10-L	47 54 314 08	619	4	2 975 400	91 58 729 08	AUX.HYDRAULIC WINCH 6
FLANGE JOINT REDSD12/10-L	47 54 314 08	653	2	2 976 000	91 60 045 08	ADDNL.HYDR.2ND SLEWING G
FLANGE JOINT REDSD12/10-L	47 54 314 08	605	1	3 978 015	91 48 975 08	ADDITIONAL HYDRAULICS IN
FLANGE JOINT REDSD12/10-S	47 54 334 08	741	2	2 970	91 81 525 08	HYDRAULICS
FLANGE JOINT REDSD16/10-S	47 54 335 08	615	4	1 975 006	91 47 042 08	ADD.HYDR.UNIT SUPPORT CY
FLANGE JOINT REDSD16/10-S	47 54 335 08	747	1	2 970	91 81 525 08	HYDRAULICS
FLANGE JOINT REDSD16/10-S	47 54 335 08	608	1	2 978 100	91 73 099 08	ADDNL.HYDR.ERECTION DEV
FLANGE JOINT REDSD16/6-S	47 54 331 08	653	1	1 970 000	91 47 041 08	CRAWLER TRACK HYDRAULI
FLANGE JOINT REDSD16/6-S	47 54 331 08	631	1	2 976 000	91 60 045 08	ADDNL.HYDR.2ND SLEWING G
FLANGE JOINT REDSD18/10-L	47 54 303 08	603	1	2 978 200	91 72 413 08	ADD.HYDR.S_RETAINING RAM
FLANGE JOINT REDSD18/12-L	47 54 363 08	682	7	2 970	91 81 525 08	HYDRAULICS
FLANGE JOINT REDSD18/12-L	47 54 363 08	601	1	3 976 002	96 89 035 08	ADDL.HYDR.F.PIN PULLING DE
FLANGE JOINT REDSD18/12-L	47 54 363 08	601	1	3 976 003	96 88 966 08	AUX.HYDR.PIN EXTRACTION
FLANGE JOINT REDSD18/12-L	47 54 363 08	601	1	3 977 005	96 81 157 08	ADDL.HYDR.F.PIN PULLING DE
FLANGE JOINT REDSD22/10-L	47 54 308 08	606	1	1 975 006	91 47 042 08	ADD.HYDR.UNIT SUPPORT CY
FLANGE JOINT REDSD22/12-L	47 54 361 08	618	3	2 970	91 81 525 08	HYDRAULICS
FLANGE JOINT REDSD22/12-L	47 54 361 08	633	1	2 975 153	91 58 730 08	ADDITIONAL HYDRAULICS WI
FLANGE JOINT REDSD22/12-L	47 54 361 08	607	1	2 975 400	91 58 729 08	AUX.HYDRAULIC WINCH 6
FLANGE JOINT REDSD22/12-L	47 54 361 08	639	2	2 978 200	91 72 413 08	ADD.HYDR.S_RETAINING RAM
FLANGE JOINT REDSD22/12-L	47 54 361 77	641	1	2 975 153	91 58 730 08	ADDITIONAL HYDRAULICS WI
FLANGE JOINT REDSD22/15-L	47 54 355 08	182	2	2 391	91 81 968 08	DIESEL ENGINE CPL.
FLANGE JOINT REDSD22/15-L	47 54 355 08	633	1	2 978 103	91 72 417 08	ADDNL.HYDR.RETAINING DEV
FLANGE JOINT REDSD22/18-L	47 54 360 08	615	3	2 970	91 81 525 08	HYDRAULICS
FLANGE JOINT REDSD22/18-L	47 54 360 08	610	1	2 975 700	91 62 710 08	ADDNL. HYDR. F. ERECTING W
FLANGE JOINT REDSD22/18-L	47 54 360 08	610	1	2 978 200	91 72 413 08	ADD.HYDR.S_RETAINING RAM
FLANGE JOINT REDSD25/10-S	47 54 322 08	623	1	2 978 100	91 73 099 08	ADDNL.HYDR.ERECTION DEV
FLANGE JOINT REDSD25/16-S	47 54 328 08	712	4	2 970	91 81 525 08	HYDRAULICS
FLANGE JOINT REDSD28/18-L	47 54 309 08	615	1	1 970 000	91 47 041 08	CRAWLER TRACK HYDRAULI
FLANGE JOINT REDSD28/18-L	47 54 309 08	186	1	2 391	91 81 968 08	DIESEL ENGINE CPL.
FLANGE JOINT REDSD28/18-L	47 54 309 08	33	1	2 391 001	96 00 493 3	DIESEL ENGINE, PRE-ASSEMB
FLANGE JOINT REDSD28/18-L	47 54 309 08	709	2	2 970	91 81 525 08	HYDRAULICS

Description	Item	Pos.	Quantity	Page	Assembly	Description
FLANGE JOINT REDSD28/22-L	47 54 305 08	10	1	2 670 002	96 60 735 08	FUEL TANK, PRE-ASSEMBLED
FLANGE JOINT REDSD28/22-L	47 54 305 08	740	2	2 970	91 81 525 08	HYDRAULICS
FLANGE JOINT REDSD30/20-S	47 54 326 08	666	3	2 970	91 81 525 08	HYDRAULICS
FLANGE JOINT REDSD35/18-L	47 54 312 08	805	1	2 970	91 81 525 08	HYDRAULICS
FLANGE JOINT REDSD35/22-L	47 54 315 08	629	3	2 970	91 81 525 08	HYDRAULICS
FLANGE JOINT REDSD35/22-L	47 54 315 08	622	2	2 978 200	91 72 413 08	ADD.HYDR.S_RETAINING RAM
FLANGE JOINT REDSD35/28-L	47 54 304 08	608	1	1 970 000	91 47 041 08	CRAWLER TRACK HYDRAULI
FLANGE JOINT REDSD35/28-L	47 54 304 08	630	7	2 970	91 81 525 08	HYDRAULICS
FLANGE JOINT REDSD35/28-L	47 54 304 08	611	1	2 975 100	91 73 507 08	AUX.HYDR.GRID WINCH 5 + 6
FLANGE JOINT REDSD35/28-L	47 54 304 08	605	1	3 978 100	91 48 973 08	HYDR. SUSPENDED BALLAST
FLANGE JOINT REDSD38/16-S	47 54 342 08	609	1	2 978 100	91 73 099 08	ADDNL.HYDR.ERECTION DEV
FLANGE JOINT REDSD38/6-S	47 54 081 08	642	2	2 975 153	91 58 730 08	ADDITIONAL HYDRAULICS WI
FLANGE JOINT REDSD42/22-L	47 54 316 08	646	1	2 970	91 81 525 08	HYDRAULICS
FLANGE JOINT REDSD42/35-L	47 54 367 08	620	3	2 970	91 81 525 08	HYDRAULICS
FLANGE JOINT REDSDN10/6-S	47 54 320 08	749	1	2 970	91 81 525 08	HYDRAULICS
FLANGE JOINT REDSDN12/6-L	47 54 302 08	777	2	2 970	91 81 525 08	HYDRAULICS
FLANGE JOINT REDSDN20/16-	47 54 321 08	656	2	2 976 000	91 60 045 08	ADDNL.HYDR.2ND SLEWING G
FLANGE JOINT REDSDN20/6-S	47 54 324 08	608	1	2 975 700	91 62 710 08	ADDNL. HYDR. F. ERECTING W
FLANGE JOINT REDSDN25/20-	47 54 323 08	760	2	2 970	91 81 525 08	HYDRAULICS
FLANGE JOINT REDSDN28/12-	47 54 357 08	648	2	1 970 000	91 47 041 08	CRAWLER TRACK HYDRAULI
FLANGE JOINT REDSDN28/12-	47 54 357 08	724	1	2 970	91 81 525 08	HYDRAULICS
FLANGE JOINT REDSDN28/12-	47 54 357 08	621	1	2 975 000	91 58 716 08	ADDITIONAL HYDRAULICS WI
FLANGE JOINT REDSDN28/12-	47 54 357 08	607	1	2 975 060	91 58 717 08	ADDITIONAL HYDRAULICS WI
FLANGE JOINT REDSDN28/12-	47 54 357 08	634	2	2 975 153	91 58 730 08	ADDITIONAL HYDRAULICS WI
FLANGE JOINT REDSDN28/12-	47 54 357 08	605	1	2 975 300	91 58 720 08	ADDITIONAL HYDRAULICS WI
FLANGE JOINT REDSDN28/12-	47 54 357 08	618	1	2 978 103	91 72 417 08	ADDNL.HYDR.RETAINING DEV
FLANGE JOINT REDSDN30/12-	47 54 340 08	670	1	2 970	91 81 525 08	HYDRAULICS
FLANGE JOINT REDSDN30/25-	47 54 327 08	661	6	2 970	91 81 525 08	HYDRAULICS
FLANGE JOINT REDSDN30/25-	47 54 327 08	639	2	2 978 103	91 72 417 08	ADDNL.HYDR.RETAINING DEV
FLANGE JOINT REDSDN30/6-S	47 54 341 08	775	3	2 970	91 81 525 08	HYDRAULICS
FLANGE JOINT REDSDN35/15-	47 54 346 08	700	2	2 970	91 81 525 08	HYDRAULICS
FLANGE JOINT REDSDN38/20-	47 54 350 08	638	2	2 976 000	91 60 045 08	ADDNL.HYDR.2ND SLEWING G
FLANGE JOINT REDSDN38/25-	47 54 343 08	735	2	2 970	91 81 525 08	HYDRAULICS
FLANGE JOINT REDSDN38/25-	47 54 343 08	602	3	3 978 100	91 48 973 08	HYDR. SUSPENDED BALLAST
FLANGE JOINT REDSDN42/12-	47 54 072 08	651	2	1 970 000	91 47 041 08	CRAWLER TRACK HYDRAULI
FLANGE JOINT REDSDN42/28	47 54 313 08	627	4	1 970 000	91 47 041 08	CRAWLER TRACK HYDRAULI
FLANGE JOINT REDSDN42/28	47 54 313 08	626	8	2 970	91 81 525 08	HYDRAULICS
FLANGE JOINT REDSDN42/28	47 54 313 08	605	1	2 976 000	91 60 045 08	ADDNL.HYDR.2ND SLEWING G
FLANGE JOINT RI G1/2AXG1/4	47 55 004 08	664	3	2 970	91 81 525 08	HYDRAULICS
FLANGE JOINT RI G1/2AXG1/4	47 55 004 08	603	2	2 978 100	91 73 099 08	ADDNL.HYDR.ERECTION DEV
FLANGE JOINT RI G1AXG1/2 C	47 55 007 08	41	2	2 391	91 81 968 08	DIESEL ENGINE CPL.
FLANGE JOINT RI G1AXG1/2 C	47 55 007 08	663	3	2 970	91 81 525 08	HYDRAULICS
FLANGE JOINT RSWS10-LM-W	47 66 102 08	628	1	2 975 300	91 58 720 08	ADDITIONAL HYDRAULICS WI
FLANGE JOINT RSWS10-LR-W	47 32 305 08	674	4	2 970	91 81 525 08	HYDRAULICS
FLANGE JOINT RSWS10-LR-W	47 32 305 08	624	1	2 976 000	91 60 045 08	ADDNL.HYDR.2ND SLEWING G
FLANGE JOINT RSWS10-SR-W	47 32 310 08	758	2	2 970	91 81 525 08	HYDRAULICS
FLANGE JOINT RSWS10-SR-W	47 32 310 08	603	2	3 976 000	96 89 034 08	ADDL.HYDR.F.PIN PULLING DE
FLANGE JOINT RSWS10-SR-W	47 32 310 08	603	2	3 976 002	96 89 035 08	ADDL.HYDR.F.PIN PULLING DE
FLANGE JOINT RSWS12-LR-W	47 32 308 08	624	1	2 975 400	91 58 729 08	AUX.HYDRAULIC WINCH 6
FLANGE JOINT RSWS12-LR-W	47 32 308 08	605	2	3 976 000	96 89 034 08	ADDL.HYDR.F.PIN PULLING DE
FLANGE JOINT RSWS12-LR-W	47 32 308 08	605	2	3 976 002	96 89 035 08	ADDL.HYDR.F.PIN PULLING DE
FLANGE JOINT RSWS12-SR-W	47 66 115 08	781	4	2 970	91 81 525 08	HYDRAULICS
FLANGE JOINT RSWS16-SM-W	47 66 114 08	717	2	2 970	91 81 525 08	HYDRAULICS
FLANGE JOINT RSWS20-SR-W	47 32 314 08	757	2	2 970	91 81 525 08	HYDRAULICS
FLANGE JOINT RSWS22-LR-W	47 33 002 08	756	2	2 970	91 81 525 08	HYDRAULICS
FLANGE JOINT RSWS25-SR-W	47 32 116 08	613	1	2 978 100	91 73 099 08	ADDNL.HYDR.ERECTION DEV
FLANGE JOINT RSWS6-LR-WD	47 33 302 08	627	1	2 976 000	91 60 045 08	ADDNL.HYDR.2ND SLEWING G
FLANGE JOINT SNV10-L CFX	47 00 101 08	635	6	1 970 000	91 47 041 08	CRAWLER TRACK HYDRAULI
FLANGE JOINT SNV10-L CFX	47 00 101 08	784	5	2 970	91 81 525 08	HYDRAULICS
FLANGE JOINT SNV10-L CFX	47 00 101 08	625	1	2 975 000	91 58 716 08	ADDITIONAL HYDRAULICS WI

Description	Item	Pos.	Quantity	Page	Assembly	Description
FLANGE JOINT SNV10-L CFX	47 00 101 08	621	1	2 975 060	91 58 717 08	ADDITIONAL HYDRAULICS WI
FLANGE JOINT SNV10-L CFX	47 00 101 08	620	2	2 975 153	91 58 730 08	ADDITIONAL HYDRAULICS WI
FLANGE JOINT SNV10-L CFX	47 00 101 08	627	1	2 975 300	91 58 720 08	ADDITIONAL HYDRAULICS WI
FLANGE JOINT SNV10-L CFX	47 00 101 08	625	1	2 975 400	91 58 729 08	AUX.HYDRAULIC WINCH 6
FLANGE JOINT SNV10-L CFX	47 00 101 08	619	2	2 976 000	91 60 045 08	ADDNL.HYDR.2ND SLEWING G
FLANGE JOINT SNV10-L CFX	47 00 101 08	621	1	2 978 100	91 73 099 08	ADDNL.HYDR.ERECTION DEV
FLANGE JOINT SNV10-L CFX	47 00 101 08	624	1	2 978 103	91 72 417 08	ADDNL.HYDR.RETAINING DEV
FLANGE JOINT SNV10-L CFX	47 00 101 08	640	1	2 978 200	91 72 413 08	ADD.HYDR.S_RETAINING RAM
FLANGE JOINT SNV10-S A3P	47 00 102 08	798	1	2 970	91 81 525 08	HYDRAULICS
FLANGE JOINT SNV12-L A3P	47 00 113 08	604	1	1 970 054	96 35 759 08	ADDITIONAL HYDR.TENSION C
FLANGE JOINT SNV12-L A3P	47 00 113 08	681	6	2 970	91 81 525 08	HYDRAULICS
FLANGE JOINT SNV12-L A3P	47 00 113 08	615	2	2 975 000	91 58 716 08	ADDITIONAL HYDRAULICS WI
FLANGE JOINT SNV12-L A3P	47 00 113 08	615	2	2 975 060	91 58 717 08	ADDITIONAL HYDRAULICS WI
FLANGE JOINT SNV12-L A3P	47 00 113 08	614	1	2 975 100	91 73 507 08	AUX.HYDR.GRID WINCH 5 + 6
FLANGE JOINT SNV12-L A3P	47 00 113 08	614	2	2 975 153	91 58 730 08	ADDITIONAL HYDRAULICS WI
FLANGE JOINT SNV12-L A3P	47 00 113 08	614	2	2 975 300	91 58 720 08	ADDITIONAL HYDRAULICS WI
FLANGE JOINT SNV12-L A3P	47 00 113 08	626	1	2 975 400	91 58 729 08	AUX.HYDRAULIC WINCH 6
FLANGE JOINT SNV12-L A3P	47 00 113 08	610	1	2 978 103	91 72 417 08	ADDNL.HYDR.RETAINING DEV
FLANGE JOINT SNV12-L A3P	47 00 113 08	620	1	3 978 005	91 60 393 08	ADDL.HYDRAULIC SB-HEAD PI
FLANGE JOINT SNV16-S A3P	47 00 108 08	618	1	1 975 006	91 47 042 08	ADD.HYDR.UNIT SUPPORT CY
FLANGE JOINT SNV16-S A3P	47 00 108 08	655	2	2 976 000	91 60 045 08	ADDNL.HYDR.2ND SLEWING G
FLANGE JOINT SNV20-S A3P	47 00 105 08	658	1	2 976 000	91 60 045 08	ADDNL.HYDR.2ND SLEWING G
FLANGE JOINT SNV25-S CFX	47 00 110 08	733	5	2 970	91 81 525 08	HYDRAULICS
FLANGE JOINT SNV25-S CFX	47 00 110 08	611	2	3 978 100	91 48 973 08	HYDR. SUSPENDED BALLAST
FLANGE JOINT SNV28-L A3P	47 00 106 08	602	3	2 975 100	91 73 507 08	AUX.HYDR.GRID WINCH 5 + 6
FLANGE JOINT SNV30-S A3P	47 00 111 08	705	1	2 970	91 81 525 08	HYDRAULICS
FLANGE JOINT SNV38-S A3P	47 00 107 08	625	8	1 970 000	91 47 041 08	CRAWLER TRACK HYDRAULI
FLANGE JOINT SNV38-S A3P	47 00 107 08	800	1	2 970	91 81 525 08	HYDRAULICS
FLANGE JOINT SNV38-S A3P	47 00 107 08	640	2	2 976 000	91 60 045 08	ADDNL.HYDR.2ND SLEWING G
FLANGE JOINT SNV38-S A3P	47 00 107 08	611	2	3 978 005	91 60 393 08	ADDL.HYDRAULIC SB-HEAD PI
FLANGE JOINT SNV42-L A3P	47 00 114 08	607	1	2 970	91 81 525 08	HYDRAULICS
FLANGE JOINT T 16S CR6-FRE	47 04 325 08	646	2	1 970 000	91 47 041 08	CRAWLER TRACK HYDRAULI
FLANGE JOINT T 16S CR6-FRE	47 04 325 08	753	1	2 970	91 81 525 08	HYDRAULICS
FLANGE JOINT T 18L A3C	47 04 306 08	684	6	2 970	91 81 525 08	HYDRAULICS
FLANGE JOINT T 22L CR6-FRE	47 04 307 08	620	2	2 978 103	91 72 417 08	ADDNL.HYDR.RETAINING DEV
FLANGE JOINT T 22L CR6-FRE	47 04 307 08	609	2	2 978 200	91 72 413 08	ADD.HYDR.S_RETAINING RAM
FLANGE JOINT T 22L CR6-FRE	47 04 307 08	5	2	9 684 198	96 84 198 01	OIL-GAUGING INSTRUMENT
FLANGE JOINT T 22L CR6-FRE	47 04 307 08	5	2	9 687 010	96 87 010 01	OIL-GAUGING INSTRUMENT
FLANGE JOINT T 28L A3C	47 04 308 08	647	6	1 970 000	91 47 041 08	CRAWLER TRACK HYDRAULI
FLANGE JOINT T 28L A3C	47 04 308 08	725	1	2 970	91 81 525 08	HYDRAULICS
FLANGE JOINT T 28L A3C	47 04 308 08	603	2	2 975 153	91 58 730 08	ADDITIONAL HYDRAULICS WI
FLANGE JOINT T 28L A3C	47 04 308 08	617	1	2 978 103	91 72 417 08	ADDNL.HYDR.RETAINING DEV
FLANGE JOINT T 30S A3C	47 04 329 08	686	3	2 970	91 81 525 08	HYDRAULICS
FLANGE JOINT T 30S A3C	47 04 329 08	604	1	2 975 100	91 73 507 08	AUX.HYDR.GRID WINCH 5 + 6
FLANGE JOINT T 30S A3C	47 04 329 08	601	1	2 978 103	91 72 417 08	ADDNL.HYDR.RETAINING DEV
FLANGE JOINT T 30S A3C	47 04 329 08	637	1	2 978 200	91 72 413 08	ADD.HYDR.S_RETAINING RAM
FLANGE JOINT T 35L A3P	47 04 315 08	687	7	2 970	91 81 525 08	HYDRAULICS
FLANGE JOINT T 35L A3P	47 04 315 08	609	2	2 975 100	91 73 507 08	AUX.HYDR.GRID WINCH 5 + 6
FLANGE JOINT T 42L A3C	47 04 314 08	626	2	1 970 000	91 47 041 08	CRAWLER TRACK HYDRAULI
FLANGE JOINT T 42L A3C	47 04 314 08	635	4	2 970	91 81 525 08	HYDRAULICS
FLANGE JOINT W 20S CR6-F	47 02 327 08	657	1	2 976 000	91 60 045 08	ADDNL.HYDR.2ND SLEWING G
FLANGE JOINT W 35L A3C	47 02 311 08	622	1	2 970	91 81 525 08	HYDRAULICS
FLANGE JOINT WE6-M10X1R	77 43 738 08	10	50	1 711	91 47 036 08	CENTRALIZED LUBRICATION
FLANGE JOINT WE6-M10X1R	77 43 738 08	12	12	1 711 025	91 50 229 08	CENTRAL GREASING
FLANGE JOINT WE6-M10X1R	77 43 738 08	11	7	2 711	91 47 454 08	CENT. LUBRIC. SYSTEM SUP
FLANGE JOINT WE6-M10X1R	77 43 738 08	4	1	X1032687	10 32 687 8	DISTRIBUTION BLOCK
FLANGE JOINT WE6-M10X1R	77 43 738 08	4	1	X1032687	10 32 687 9	DISTRIBUTION BLOCK
FLANGE JOINT WE6-M10X1R	77 43 738 08	5	1	X1033083	10 33 083 9	DISTRIBUTION BLOCK
FLANGE JOINT XG10-L A3P	47 00 303 08	617	2	2 978 100	91 73 099 08	ADDNL.HYDR.ERECTION DEV
FLANGE JOINT XG10-S A3P	47 00 324 08	752	1	2 970	91 81 525 08	HYDRAULICS

Description	Item	Pos.	Quantity	Page	Assembly	Description
FLANGE JOINT XG12-L A3P	47 00 304 08	672	9	2 970	91 81 525 08	HYDRAULICS
FLANGE JOINT XG12-L A3P	47 00 304 08	626	3	2 975 100	91 73 507 08	AUX.HYDR.GRID WINCH 5 + 6
FLANGE JOINT XG12-L A3P	47 00 304 08	652	2	2 975 153	91 58 730 08	ADDITIONAL HYDRAULICS WI
FLANGE JOINT XG12-L A3P	47 00 304 08	619	2	2 978 103	91 72 417 08	ADDNL.HYDR.RETAINING DEV
FLANGE JOINT XG12-L A3P	47 00 304 08	616	11	2 978 200	91 72 413 08	ADD.HYDR.S_RETAINING RAM
FLANGE JOINT XG12-L A3P	47 00 304 08	603	3	3 978 005	91 60 393 08	ADDL.HYDRAULIC SB-HEAD PI
FLANGE JOINT XG12-L A3P	47 00 304 08	602	1	3 978 015	91 48 975 08	ADDITIONAL HYDRAULICS IN
FLANGE JOINT XG12-L A3P	47 00 304 08	607	2	3 978 019	91 73 130 08	AUX.HYDR.CYLINDER SB-BW
FLANGE JOINT XG12-S A3P	47 00 325 08	671	1	2 970	91 81 525 08	HYDRAULICS
FLANGE JOINT XG12-S A3P	47 00 325 08	606	2	3 978 019	91 73 130 08	AUX.HYDR.CYLINDER SB-BW
FLANGE JOINT XG15-L A3P	47 00 305 08	716	2	2 970	91 81 525 08	HYDRAULICS
FLANGE JOINT XG15-L A3P	47 00 305 08	620	1	2 975 100	91 73 507 08	AUX.HYDR.GRID WINCH 5 + 6
FLANGE JOINT XG15-L A3P	47 00 305 08	638	2	2 975 153	91 58 730 08	ADDITIONAL HYDRAULICS WI
FLANGE JOINT XG15-L A3P	47 00 305 08	643	1	2 976 000	91 60 045 08	ADDNL.HYDR.2ND SLEWING G
FLANGE JOINT XG16-S A3P	47 00 327 08	632	8	1 970 000	91 47 041 08	CRAWLER TRACK HYDRAULI
FLANGE JOINT XG16-S A3P	47 00 327 08	608	20	1 975 006	91 47 042 08	ADD.HYDR.UNIT SUPPORT CY
FLANGE JOINT XG16-S A3P	47 00 327 08	742	2	2 970	91 81 525 08	HYDRAULICS
FLANGE JOINT XG16-S A3P	47 00 327 08	603	1	2 976 000	91 60 045 08	ADDNL.HYDR.2ND SLEWING G
FLANGE JOINT XG20-S A3P	47 00 328 08	616	2	2 975 700	91 62 710 08	ADDNL. HYDR. F. ERECTING W
FLANGE JOINT XG22-L A3P	47 00 307 08	656	1	2 970	91 81 525 08	HYDRAULICS
FLANGE JOINT XG22-L A3P	47 00 307 08	636	1	2 978 103	91 72 417 08	ADDNL.HYDR.RETAINING DEV
FLANGE JOINT XG22-L A3P	47 00 307 08	617	5	2 978 200	91 72 413 08	ADD.HYDR.S_RETAINING RAM
FLANGE JOINT XG22-L A3P	47 00 307 08	10	1	9 688 717	96 88 717 01	OIL-GAUGING INSTRUMENT
FLANGE JOINT XG25-S A3P	47 00 329 08	715	6	2 970	91 81 525 08	HYDRAULICS
FLANGE JOINT XG25-S A3P	47 00 329 08	639	1	2 975 153	91 58 730 08	ADDITIONAL HYDRAULICS WI
FLANGE JOINT XG25-S A3P	47 00 329 08	616	1	2 978 100	91 73 099 08	ADDNL.HYDR.ERECTION DEV
FLANGE JOINT XG25-S A3P	47 00 329 08	620	1	3 978 100	91 48 973 08	HYDR. SUSPENDED BALLAST
FLANGE JOINT XG28-L A3P	47 00 308 08	649	2	1 970 000	91 47 041 08	CRAWLER TRACK HYDRAULI
FLANGE JOINT XG28-L A3P	47 00 308 08	714	1	2 970	91 81 525 08	HYDRAULICS
FLANGE JOINT XG28-L A3P	47 00 308 08	606	1	2 976 000	91 60 045 08	ADDNL.HYDR.2ND SLEWING G
FLANGE JOINT XG30-S CFX	47 00 330 08	659	6	2 970	91 81 525 08	HYDRAULICS
FLANGE JOINT XG30-S CFX	47 00 330 08	607	1	2 975 100	91 73 507 08	AUX.HYDR.GRID WINCH 5 + 6
FLANGE JOINT XG30-S CFX	47 00 330 08	629	1	2 978 103	91 72 417 08	ADDNL.HYDR.RETAINING DEV
FLANGE JOINT XG30-S CFX	47 00 330 08	618	3	2 978 200	91 72 413 08	ADD.HYDR.S_RETAINING RAM
FLANGE JOINT XG30-S CFX	47 00 330 08	602	2	3 978 005	91 60 393 08	ADDL.HYDRAULIC SB-HEAD PI
FLANGE JOINT XG30-S CFX	47 00 330 08	605	1	3 978 019	91 73 130 08	AUX.HYDR.CYLINDER SB-BW
FLANGE JOINT XG35-L A3P	47 00 332 08	703	3	2 970	91 81 525 08	HYDRAULICS
FLANGE JOINT XG35-L A3P	47 00 332 08	608	1	2 975 100	91 73 507 08	AUX.HYDR.GRID WINCH 5 + 6
FLANGE JOINT XG38-S A3P	47 00 331 08	623	16	1 970 000	91 47 041 08	CRAWLER TRACK HYDRAULI
FLANGE JOINT XG38-S A3P	47 00 331 08	694	14	2 970	91 81 525 08	HYDRAULICS
FLANGE JOINT XG38-S A3P	47 00 331 08	617	4	2 975 100	91 73 507 08	AUX.HYDR.GRID WINCH 5 + 6
FLANGE JOINT XG38-S A3P	47 00 331 08	633	2	2 976 000	91 60 045 08	ADDNL.HYDR.2ND SLEWING G
FLANGE JOINT XG38-S A3P	47 00 331 08	602	3	2 978 100	91 73 099 08	ADDNL.HYDR.ERECTION DEV
FLANGE JOINT XG38-S A3P	47 00 331 08	601	4	3 978 005	91 60 393 08	ADDL.HYDRAULIC SB-HEAD PI
FLANGE JOINT XG38-S A3P	47 00 331 08	601	2	3 978 015	91 48 975 08	ADDITIONAL HYDRAULICS IN
FLANGE JOINT XG38-S A3P	47 00 331 08	608	4	3 978 100	91 48 973 08	HYDR. SUSPENDED BALLAST
FLANGE JOINT XG42-L A3P	47 00 309 08	790	2	2 970	91 81 525 08	HYDRAULICS
FLANGE JOINT XGAI22-LM A3	47 07 302 08	7	2	9 684 198	96 84 198 01	OIL-GAUGING INSTRUMENT
FLANGE JOINT XGAI22-LM A3	47 07 302 08	7	2	9 687 010	96 87 010 01	OIL-GAUGING INSTRUMENT
FLANGE JOINT XGAI22-LM A3	47 07 302 08	6	3	9 688 228	96 88 228 01	OIL-GAUGING INSTRUMENT
FLANGE JOINT XGAI22-LM A3	47 07 302 08	6	3	9 688 717	96 88 717 01	OIL-GAUGING INSTRUMENT
FLANGE JOINT XGAI6-SR A3P	47 07 002 08	691	9	2 970	91 81 525 08	HYDRAULICS
FLANGE JOINT XGE10-LM-ED	47 10 305 08	660	4	2 970	91 81 525 08	HYDRAULICS
FLANGE JOINT XGE10-LM-ED	47 10 305 08	604	2	2 975 000	91 58 716 08	ADDITIONAL HYDRAULICS WI
FLANGE JOINT XGE10-LM-ED	47 10 305 08	604	2	2 975 060	91 58 717 08	ADDITIONAL HYDRAULICS WI
FLANGE JOINT XGE10-LM-ED	47 10 305 08	624	3	2 975 153	91 58 730 08	ADDITIONAL HYDRAULICS WI
FLANGE JOINT XGE10-LM-ED	47 10 305 08	601	1	2 975 300	91 58 720 08	ADDITIONAL HYDRAULICS WI
FLANGE JOINT XGE10-LM-ED	47 10 305 08	601	4	2 975 400	91 58 729 08	AUX.HYDRAULIC WINCH 6
FLANGE JOINT XGE10-LM-ED	47 10 395 08	799	1	2 970	91 81 525 08	HYDRAULICS
FLANGE JOINT XGE10-LM-ED	47 10 398 08	636	1	2 970	91 81 525 08	HYDRAULICS

Description	Item	Pos.	Quantity	Page	Assembly	Description
FLANGE JOINT XGE10-LM-ED	47 10 398 08	649	3	2 976 000	91 60 045 08	ADDNL.HYDR.2ND SLEWING G
FLANGE JOINT XGE10-LR-ED3	47 10 396 08	761	7	2 970	91 81 525 08	HYDRAULICS
FLANGE JOINT XGE10-LR-ED3	47 10 396 08	609	3	2 976 000	91 60 045 08	ADDNL.HYDR.2ND SLEWING G
FLANGE JOINT XGE10-LR-ED3	47 10 396 08	629	1	2 978 200	91 72 413 08	ADD.HYDR.S_RETAINING RAM
FLANGE JOINT XGE12-LM-ED	47 10 394 08	689	10	2 970	91 81 525 08	HYDRAULICS
FLANGE JOINT XGE12-LM-ED	47 10 394 08	623	1	2 975 300	91 58 720 08	ADDITIONAL HYDRAULICS WI
FLANGE JOINT XGE12-LR-ED	47 10 308 08	726	7	2 970	91 81 525 08	HYDRAULICS
FLANGE JOINT XGE12-LR-ED	47 10 308 08	609	1	2 975 000	91 58 716 08	ADDITIONAL HYDRAULICS WI
FLANGE JOINT XGE12-LR-ED	47 10 308 08	609	1	2 975 060	91 58 717 08	ADDITIONAL HYDRAULICS WI
FLANGE JOINT XGE12-LR-ED	47 10 308 08	607	1	2 975 153	91 58 730 08	ADDITIONAL HYDRAULICS WI
FLANGE JOINT XGE12-LR-ED	47 10 308 08	632	1	2 975 300	91 58 720 08	ADDITIONAL HYDRAULICS WI
FLANGE JOINT XGE12-LR-ED	47 10 308 08	612	1	2 975 400	91 58 729 08	AUX.HYDRAULIC WINCH 6
FLANGE JOINT XGE12-LR-ED	47 10 308 08	611	2	2 976 000	91 60 045 08	ADDNL.HYDR.2ND SLEWING G
FLANGE JOINT XGE12-LR-ED	47 10 308 08	640	2	2 978 103	91 72 417 08	ADDNL.HYDR.RETAINING DEV
FLANGE JOINT XGE12-LR-ED	47 10 308 08	605	2	3 977 005	96 81 157 08	ADDL.HYDR.F.PIN PULLING DE
FLANGE JOINT XGE12-LR-ED1	47 10 348 08	601	6	1 970 054	96 35 759 08	ADDITIONAL HYDR.TENSION C
FLANGE JOINT XGE12-LR-ED1	47 10 348 08	642	12	2 970	91 81 525 08	HYDRAULICS
FLANGE JOINT XGE12-LR-ED1	47 10 348 08	610	1	3 977 005	96 81 157 08	ADDL.HYDR.F.PIN PULLING DE
FLANGE JOINT XGE12-LR-ED1	47 10 353 08	634	23	2 970	91 81 525 08	HYDRAULICS
FLANGE JOINT XGE12-LR-ED1	47 10 353 08	610	3	2 975 000	91 58 716 08	ADDITIONAL HYDRAULICS WI
FLANGE JOINT XGE12-LR-ED1	47 10 353 08	610	3	2 975 060	91 58 717 08	ADDITIONAL HYDRAULICS WI
FLANGE JOINT XGE12-LR-ED1	47 10 353 08	615	3	2 975 153	91 58 730 08	ADDITIONAL HYDRAULICS WI
FLANGE JOINT XGE12-LR-ED1	47 10 353 08	615	3	2 975 300	91 58 720 08	ADDITIONAL HYDRAULICS WI
FLANGE JOINT XGE12-LR-ED1	47 10 353 08	616	2	2 975 400	91 58 729 08	AUX.HYDRAULIC WINCH 6
FLANGE JOINT XGE12-LR-ED1	47 10 353 08	609	5	2 978 103	91 72 417 08	ADDNL.HYDR.RETAINING DEV
FLANGE JOINT XGE12-LR-ED1	47 10 353 08	606	3	2 978 200	91 72 413 08	ADD.HYDR.S_RETAINING RAM
FLANGE JOINT XGE12-LR-ED1	47 10 353 08	606	6	3 978 005	91 60 393 08	ADDL.HYDRAULIC SB-HEAD PI
FLANGE JOINT XGE12-LR-ED1	47 10 353 08	603	1	3 978 019	91 73 130 08	AUX.HYDR.CYLINDER SB-BW
FLANGE JOINT XGE12-LR-ED1	47 10 353 08	615	2	3 978 100	91 48 973 08	HYDR. SUSPENDED BALLAST
FLANGE JOINT XGE15-LM-ED	47 10 309 08	647	1	2 970	91 81 525 08	HYDRAULICS
FLANGE JOINT XGE15-LR-ED	47 10 310 08	27	1	1 750	91 47 038 08	TOOL
FLANGE JOINT XGE15-LR-ED	47 10 310 08	759	2	2 970	91 81 525 08	HYDRAULICS
FLANGE JOINT XGE15-LR-ED	47 10 310 08	614	1	2 978 103	91 72 417 08	ADDNL.HYDR.RETAINING DEV
FLANGE JOINT XGE16-SM-ED	47 10 330 08	719	1	2 970	91 81 525 08	HYDRAULICS
FLANGE JOINT XGE16-SR-ED	47 10 332 08	603	4	1 970 000	91 47 041 08	CRAWLER TRACK HYDRAULI
FLANGE JOINT XGE16-SR-ED	47 10 332 08	612	4	1 975 006	91 47 042 08	ADD.HYDR.UNIT SUPPORT CY
FLANGE JOINT XGE16-SR-ED	47 10 332 08	746	1	2 970	91 81 525 08	HYDRAULICS
FLANGE JOINT XGE16-SR-ED3	47 10 331 08	603	16	1 975 006	91 47 042 08	ADD.HYDR.UNIT SUPPORT CY
FLANGE JOINT XGE18-LM-ED	47 10 370 08	648	3	2 976 000	91 60 045 08	ADDNL.HYDR.2ND SLEWING G
FLANGE JOINT XGE18-LR-ED	47 10 312 08	605	1	1 970 000	91 47 041 08	CRAWLER TRACK HYDRAULI
FLANGE JOINT XGE18-LR-ED	47 10 312 08	53	2	2 391	91 81 968 08	DIESEL ENGINE CPL.
FLANGE JOINT XGE18-LR-ED	47 10 312 08	45	1	2 391 001	96 00 493 3	DIESEL ENGINE, PRE-ASSEMB
FLANGE JOINT XGE18-LR-ED	47 10 312 08	601	1	2 978 200	91 72 413 08	ADD.HYDR.S_RETAINING RAM
FLANGE JOINT XGE20-SM-ED	47 10 333 08	655	2	2 970	91 81 525 08	HYDRAULICS
FLANGE JOINT XGE20-SR-ED	47 10 334 08	604	6	2 975 700	91 62 710 08	ADDNL. HYDR. F. ERECTING W
FLANGE JOINT XGE20-SR-ED	47 10 334 08	622	2	2 976 000	91 60 045 08	ADDNL.HYDR.2ND SLEWING G
FLANGE JOINT XGE22-LM-ED	47 10 313 08	639	4	1 970 000	91 47 041 08	CRAWLER TRACK HYDRAULI
FLANGE JOINT XGE22-LM-ED	47 10 313 08	609	13	2 970	91 81 525 08	HYDRAULICS
FLANGE JOINT XGE22-LM-ED	47 10 313 08	629	1	2 975 153	91 58 730 08	ADDITIONAL HYDRAULICS WI
FLANGE JOINT XGE22-LM-ED	47 10 313 08	606	1	2 975 400	91 58 729 08	AUX.HYDRAULIC WINCH 6
FLANGE JOINT XGE22-LM-ED	47 10 313 08	23	2	9 688 228	96 88 228 01	OIL-GAUGING INSTRUMENT
FLANGE JOINT XGE22-LM-ED	47 10 313 08	23	1	9 688 717	96 88 717 01	OIL-GAUGING INSTRUMENT
FLANGE JOINT XGE22-LR-ED	47 10 314 08	604	1	1 975 006	91 47 042 08	ADD.HYDR.UNIT SUPPORT CY
FLANGE JOINT XGE22-LR-ED	47 10 314 08	637	1	2 970	91 81 525 08	HYDRAULICS
FLANGE JOINT XGE22-LR-ED	47 10 314 08	637	2	2 978 103	91 72 417 08	ADDNL.HYDR.RETAINING DEV
FLANGE JOINT XGE25-SR-ED	47 10 336 08	732	7	2 970	91 81 525 08	HYDRAULICS
FLANGE JOINT XGE25-SR-ED	47 10 336 08	626	2	2 978 103	91 72 417 08	ADDNL.HYDR.RETAINING DEV
FLANGE JOINT XGE25-SR-ED	47 10 336 08	601	1	3 978 019	91 73 130 08	AUX.HYDR.CYLINDER SB-BW
FLANGE JOINT XGE25-SR-ED	47 10 336 08	612	1	3 978 100	91 48 973 08	HYDR. SUSPENDED BALLAST
FLANGE JOINT XGE28-LM-ED	47 10 315 08	8	1	2 670 002	96 60 735 08	FUEL TANK, PRE-ASSEMBLED

Description	Item	Pos.	Quantity	Page	Assembly	Description
FLANGE JOINT XGE28-LM-ED	47 10 315 08	13	1	2 670 002	96 60 735 08	FUEL TANK, PRE-ASSEMBLED
FLANGE JOINT XGE28-LM-ED	47 10 315 08	627	14	2 970	91 81 525 08	HYDRAULICS
FLANGE JOINT XGE28-LM-ED	47 10 315 08	605	1	2 975 000	91 58 716 08	ADDITIONAL HYDRAULICS WI
FLANGE JOINT XGE28-LM-ED	47 10 315 08	605	1	2 975 060	91 58 717 08	ADDITIONAL HYDRAULICS WI
FLANGE JOINT XGE28-LM-ED	47 10 315 08	603	1	2 975 300	91 58 720 08	ADDITIONAL HYDRAULICS WI
FLANGE JOINT XGE28-LR-ED	47 10 316 08	601	4	1 970 000	91 47 041 08	CRAWLER TRACK HYDRAULI
FLANGE JOINT XGE28-LR-ED	47 10 316 08	633	7	2 970	91 81 525 08	HYDRAULICS
FLANGE JOINT XGE35-LM-ED	47 10 318 08	610	14	2 970	91 81 525 08	HYDRAULICS
FLANGE JOINT XGE35-LR-ED	47 10 345 08	606	2	1 970 000	91 47 041 08	CRAWLER TRACK HYDRAULI
FLANGE JOINT XGE35-LR-ED	47 10 345 08	755	1	2 970	91 81 525 08	HYDRAULICS
FLANGE JOINT XGE35-LR-ED	47 10 345 08	616	1	3 978 100	91 48 973 08	HYDR. SUSPENDED BALLAST
FLANGE JOINT XGE42-LM-ED	47 10 319 08	611	5	2 970	91 81 525 08	HYDRAULICS
FLANGE JOINT XGE42-LR-ED	47 10 347 08	602	1	1 970 000	91 47 041 08	CRAWLER TRACK HYDRAULI
FLANGE JOINT XGE42-LR-ED	47 10 347 08	603	13	2 970	91 81 525 08	HYDRAULICS
FLANGE JOINT XGE6-LR-ED A3	47 10 300 08	59	2	2 541	91 71 112 08	ADD HEATING SUPERSTRUCT
FLANGE JOINT XGE6-LR-ED A3	47 10 300 08	625	1	2 976 000	91 60 045 08	ADDNL.HYDR.2ND SLEWING G
FLANGE JOINT XGE6-SM-ED	47 10 302 08	688	7	2 970	91 81 525 08	HYDRAULICS
FLANGE JOINT XGE6-SR-ED	47 10 321 08	21	38	2 711	91 47 454 08	CENT. LUBRIC. SYSTEM SUP
FLANGE JOINT XGE6-SR-ED	47 10 321 08	767	4	2 970	91 81 525 08	HYDRAULICS
FLANGE JOINT XGE8-LR-ED	47 10 304 08	17	1	2 711	91 47 454 08	CENT. LUBRIC. SYSTEM SUP
FLANGE JOINT XGE8-LR-ED	47 10 304 08	36	1	2 711	91 47 454 08	CENT. LUBRIC. SYSTEM SUP
FLANGE JOINT XGE8-SM-ED	47 10 322 08	668	3	2 970	91 81 525 08	HYDRAULICS
FLANGE JOINT XGE8-SR-ED	47 10 323 08	793	6	2 970	91 81 525 08	HYDRAULICS
FLANGE JOINT XGEV30-SR-W	47 10 338 08	667	10	2 970	91 81 525 08	HYDRAULICS
FLANGE JOINT XGEV30-SR-W	47 10 338 08	616	4	3 978 005	91 60 393 08	ADDL.HYDRAULIC SB-HEAD PI
FLANGE JOINT XGEV38-SR-W	47 10 344 08	609	4	3 978 005	91 60 393 08	ADDL.HYDRAULIC SB-HEAD PI
FLANGE JOINT XGR15/10-L A3	47 50 316 08	634	4	1 970 000	91 47 041 08	CRAWLER TRACK HYDRAULI
FLANGE JOINT XGR15/10-L A3	47 50 316 08	769	1	2 970	91 81 525 08	HYDRAULICS
FLANGE JOINT XGR15/10-L A3	47 50 316 08	621	1	2 975 153	91 58 730 08	ADDITIONAL HYDRAULICS WI
FLANGE JOINT XGR15/10-L A3	47 50 316 08	626	1	2 975 300	91 58 720 08	ADDITIONAL HYDRAULICS WI
FLANGE JOINT XGR15/10-L A3	47 50 316 08	654	1	2 976 000	91 60 045 08	ADDNL.HYDR.2ND SLEWING G
FLANGE JOINT XGR15/10-L A3	47 50 316 08	625	1	2 978 103	91 72 417 08	ADDNL.HYDR.RETAINING DEV
FLANGE JOINT XGR15/12-L A3	47 50 317 08	754	3	2 970	91 81 525 08	HYDRAULICS
FLANGE JOINT XGR15/12-L A3	47 50 317 08	615	1	2 975 100	91 73 507 08	AUX.HYDR.GRID WINCH 5 + 6
FLANGE JOINT XGR16/12-S A3	47 50 325 08	601	1	2 976 000	91 60 045 08	ADDNL.HYDR.2ND SLEWING G
FLANGE JOINT XGR20/16-S A3	47 50 336 08	615	2	2 975 700	91 62 710 08	ADDNL. HYDR. F. ERECTING W
FLANGE JOINT XGR22/12-L A3	47 50 305 08	652	1	2 970	91 81 525 08	HYDRAULICS
FLANGE JOINT XGR25/20-S A3	47 50 330 08	654	2	2 970	91 81 525 08	HYDRAULICS
FLANGE JOINT XGR28/18-L A3	47 50 311 08	184	1	2 391	91 81 968 08	DIESEL ENGINE CPL.
FLANGE JOINT XGR28/22-L A3	47 50 318 08	641	4	1 970 000	91 47 041 08	CRAWLER TRACK HYDRAULI
FLANGE JOINT XGR30/20-S A3	47 50 340 08	707	1	2 970	91 81 525 08	HYDRAULICS
FLANGE JOINT XGR30/25-S CF	47 50 329 08	737	5	2 970	91 81 525 08	HYDRAULICS
FLANGE JOINT XGR30/25-S CF	47 50 329 08	615	2	2 978 100	91 73 099 08	ADDNL.HYDR.ERECTION DEV
FLANGE JOINT XGR30/25-S CF	47 50 329 08	632	2	2 978 200	91 72 413 08	ADD.HYDR.S_RETAINING RAM
FLANGE JOINT XGR30/25-S CF	47 50 329 08	614	2	3 978 005	91 60 393 08	ADDL.HYDRAULIC SB-HEAD PI
FLANGE JOINT XGR30/25-S CF	47 50 329 08	608	1	3 978 019	91 73 130 08	AUX.HYDR.CYLINDER SB-BW
FLANGE JOINT XGR35/28-L A3	47 50 313 08	776	1	2 970	91 81 525 08	HYDRAULICS
FLANGE JOINT XGR35/28-L A3	47 50 313 08	603	2	2 975 100	91 73 507 08	AUX.HYDR.GRID WINCH 5 + 6
FLANGE JOINT XGR42/35-L A3	47 50 319 08	611	2	1 970 000	91 47 041 08	CRAWLER TRACK HYDRAULI
FLANGE JOINT XGR42/35-L A3	47 50 319 08	602	7	2 970	91 81 525 08	HYDRAULICS
FLANGE JOINT XSV12-L A3P	47 40 004 08	603	1	1 970 054	96 35 759 08	ADDITIONAL HYDR.TENSION C
FLANGE JOINT XSV16-S A3P	47 40 326 08	619	1	1 975 006	91 47 042 08	ADD.HYDR.UNIT SUPPORT CY
FLANGE JOINT XSV6-L A3P	47 40 301 08	18	1	2 711	91 47 454 08	CENT. LUBRIC. SYSTEM SUP
FLANGE JOINT XT10-L A3P	47 04 303 08	622	2	2 978 103	91 72 417 08	ADDNL.HYDR.RETAINING DEV
FLANGE JOINT XT12-L A3P	47 04 304 08	778	1	2 970	91 81 525 08	HYDRAULICS
FLANGE JOINT XT12-L A3P	47 04 304 08	614	2	2 978 200	91 72 413 08	ADD.HYDR.S_RETAINING RAM
FLANGE JOINT XT12-L A3P	47 04 304 08	604	1	3 978 015	91 48 975 08	ADDITIONAL HYDRAULICS IN
FLANGE JOINT XT12-S A3P	47 04 323 08	780	4	2 970	91 81 525 08	HYDRAULICS
FLANGE JOINT XT15-L A3P	47 04 305 08	710	1	2 970	91 81 525 08	HYDRAULICS
FLANGE JOINT XT15-L A3P	47 04 305 08	621	1	2 975 100	91 73 507 08	AUX.HYDR.GRID WINCH 5 + 6

Description	Item	Pos.	Quantity	Page	Assembly	Description
FLANGE JOINT XT15-L A3P	47 04 305 08	651	1	2 976 000	91 60 045 08	ADDNL.HYDR.2ND SLEWING G
FLANGE JOINT XT25-S A3P	47 04 327 08	723	3	2 970	91 81 525 08	HYDRAULICS
FLANGE JOINT XT25-S A3P	47 04 327 08	604	1	2 975 153	91 58 730 08	ADDITIONAL HYDRAULICS WI
FLANGE JOINT XT25-S A3P	47 04 327 08	622	1	2 978 100	91 73 099 08	ADDNL.HYDR.ERECTION DEV
FLANGE JOINT XT38-S A3P	47 04 330 08	645	8	1 970 000	91 47 041 08	CRAWLER TRACK HYDRAULI
FLANGE JOINT XT38-S A3P	47 04 330 08	734	1	2 970	91 81 525 08	HYDRAULICS
FLANGE JOINT XT38-S A3P	47 04 330 08	624	2	2 975 100	91 73 507 08	AUX.HYDR.GRID WINCH 5 + 6
FLANGE JOINT XT38-S A3P	47 04 330 08	626	3	2 975 153	91 58 730 08	ADDITIONAL HYDRAULICS WI
FLANGE JOINT XT38-S A3P	47 04 330 08	635	7	2 976 000	91 60 045 08	ADDNL.HYDR.2ND SLEWING G
FLANGE JOINT XT38-S A3P	47 04 330 08	606	1	2 978 100	91 73 099 08	ADDNL.HYDR.ERECTION DEV
FLANGE JOINT XTR18/15/18-L	47 51 313 08	772	1	2 970	91 81 525 08	HYDRAULICS
FLANGE JOINT XTR25/30/25-S	47 51 383 08	704	1	2 970	91 81 525 08	HYDRAULICS
FLANGE JOINT XW10-L A3P	47 02 303 08	635	2	2 978 103	91 72 417 08	ADDNL.HYDR.RETAINING DEV
FLANGE JOINT XW12-L A3P	47 02 304 08	779	4	2 970	91 81 525 08	HYDRAULICS
FLANGE JOINT XW12-L A3P	47 02 304 08	630	2	2 978 103	91 72 417 08	ADDNL.HYDR.RETAINING DEV
FLANGE JOINT XW15-L A3P	47 02 305 08	625	1	2 975 100	91 73 507 08	AUX.HYDR.GRID WINCH 5 + 6
FLANGE JOINT XW15-L A3P	47 02 305 08	647	1	2 976 000	91 60 045 08	ADDNL.HYDR.2ND SLEWING G
FLANGE JOINT XW22-L A3P	47 02 307 08	657	1	2 970	91 81 525 08	HYDRAULICS
FLANGE JOINT XW30-S A3P	47 02 330 08	658	2	2 970	91 81 525 08	HYDRAULICS
FLANGE JOINT XW30-S A3P	47 02 330 08	638	2	2 978 103	91 72 417 08	ADDNL.HYDR.RETAINING DEV
FLANGE JOINT XW30-S A3P	47 02 330 08	636	1	2 978 200	91 72 413 08	ADD.HYDR.S_RETAINING RAM
FLANGE JOINT XW38-S A3P	47 02 334 08	801	1	2 970	91 81 525 08	HYDRAULICS
FLANGE JOINT XW38-S A3P	47 02 334 08	616	2	2 975 100	91 73 507 08	AUX.HYDR.GRID WINCH 5 + 6
FLANGE JOINT XW38-S A3P	47 02 334 08	603	1	3 978 100	91 48 973 08	HYDR. SUSPENDED BALLAST
FLANGE JOINT XW42-L A3P	47 02 314 08	621	6	2 970	91 81 525 08	HYDRAULICS
FLANGE JOINT XW42-L A3P	47 02 314 08	604	1	2 976 000	91 60 045 08	ADDNL.HYDR.2ND SLEWING G
FLANGE JOINT XWSV18-L A3P	47 42 315 08	36	2	2 541	91 71 112 08	ADD HEATING SUPERSTRUCT
FLANGE JOINT XWSV22-L CFX	47 42 317 08	181	2	2 391	91 81 968 08	DIESEL ENGINE CPL.
FLANGE STUB PIPE 38S	51 15 177 08	592	2	2 970	91 81 525 08	HYDRAULICS
FLANGE STUB PIPE 38S	51 15 177 08	32	2	2 975 153	91 58 730 08	ADDITIONAL HYDRAULICS WI
FLANGE STUB PIPE 38S	51 15 177 08	37	1	2 975 400	91 58 729 08	AUX.HYDRAULIC WINCH 6
FLANGE STUB PIPE 38S	51 15 178 08	52	20	1 970 000	91 47 041 08	CRAWLER TRACK HYDRAULI
FLANGE STUB PIPE 38S	51 15 178 08	591	15	2 970	91 81 525 08	HYDRAULICS
FLANGE STUB PIPE 38S	51 15 178 08	31	2	2 975 153	91 58 730 08	ADDITIONAL HYDRAULICS WI
FLAP COMPL.	96 36 771 08	10	1	3 212	91 72 404 08	W PIVOT SECTION
FLAP PRE-ASS.	96 49 329 08	6	1	2 790 701	91 55 739 08	DRIVE ASSEMBLY AIR CONDIT
FLAP ST.CONST.	96 36 773 08	1	1	3 212 001	96 36 771 08	FLAP COMPL.
FLASHING LIGHT 13,2W 24V	60 71 386 08	1	1	2 920 424	96 42 279 08	ADD.PARTS ELECTRIC F.AGG
FLASHING LIGHT GLASS ROT	10 67 504 2	(1)	1	3 930 560	96 36 230 08	ELECTRIC AIRCRAFT PROTE
FLASHING ST. CONST. FE//ZN	96 44 001 08	65	1	2 103	91 75 173 08	SLEWING PLATFORM FRAME
FLASHTUBE 24V	57 15 119 08	(1)	1	2 920 424	96 42 279 08	ADD.PARTS ELECTRIC F.AGG
FLAT CAGE BEARING	50 15 320 14	9	1	X1134739	11 34 739 6	ROPE DRUM
FLAT FUSE LINK 10A	60 40 071 08	43	8	2 533 024	96 76 149 08	MOUNTING PARTS INSTR.
FLAT FUSE LINK 10A	60 40 071 08	19	2	2 920 080	96 36 410 08	ELECTRIC FOR BATTERY BOX
FLAT FUSE LINK 10A	60 40 071 08	81	19	2 932 082	96 84 247 08	ASSEMBLY PARTS MOUNTIN
FLAT FUSE LINK 15A	60 40 072 08	44	3	2 533 024	96 76 149 08	MOUNTING PARTS INSTR.
FLAT FUSE LINK 15A	60 40 072 08	78	4	2 932 082	96 84 247 08	ASSEMBLY PARTS MOUNTIN
FLAT FUSE LINK 20A	60 40 073 08	83	3	2 932 082	96 84 247 08	ASSEMBLY PARTS MOUNTIN
FLAT FUSE LINK 30A	60 40 074 08	84	1	2 932 082	96 84 247 08	ASSEMBLY PARTS MOUNTIN
FLAT FUSE LINK 3A	60 40 077 08	5	1	2 780 870	91 70 947 08	CHARGE VOLTAGE REGULA
FLAT FUSE LINK 3A	60 40 077 08	99	6	2 932 082	96 84 247 08	ASSEMBLY PARTS MOUNTIN
FLAT FUSE LINK 5A	60 40 069 08	41	4	2 533 024	96 76 149 08	MOUNTING PARTS INSTR.
FLAT FUSE LINK 5A	60 40 069 08	73	2	2 932 082	96 84 247 08	ASSEMBLY PARTS MOUNTIN
FLAT FUSE LINK 7,5A	60 40 070 08	42	5	2 533 024	96 76 149 08	MOUNTING PARTS INSTR.
FLAT FUSE LINK 7,5A	60 40 070 08	80	7	2 932 082	96 84 247 08	ASSEMBLY PARTS MOUNTIN
FLAT PLUG	60 23 048 08	9	2	2 913 102	92 32 870 08	FAN UNIT
FLAT PLUG 6,3X1-2,5 SN	60 22 039 08	(3)	2	2 780 320	91 72 883 08	ACOUST.WARN. SLEWING G
FLAT PLUG 6,3X1-2,5 SN	60 22 039 08	(3)	2	2 780 320	91 72 883 08	ACOUST.WARN. SLEWING G
FLAT PLUG HOUSING 18-POL	60 23 233 08	151	9	2 533 035	96 76 150 08	CABLING INSTRUMENTS
FLAT PLUG HOUSING 18-POL	60 23 233 08	24	2	2 932 001	96 80 959 08	RELAY CONTROL SYSTEM

Description	Item	Pos.	Quantity	Page	Assembly	Description
FLAT PLUG HOUSING 18-POL	60 23 233 08	72	65	2 932 082	96 84 247 08	ASSEMBLY PARTS MOUNTIN
FLAT PLUG HOUSING 18-POL	60 23 233 08	151	50	2 932 116	96 84 249 08	CABLING MOUNTING PLATE
FLAT PLUG HOUSING FASTIN	60 23 059 08	157	1	2 533 035	96 76 150 08	CABLING INSTRUMENTS
FLAT PLUG HOUSING FASTIN	60 23 059 08	(2)	1	2 780 320	91 72 883 08	ACOUST.WARN. SLEWING G
FLAT PLUG HOUSING FASTIN	60 23 059 08	(2)	1	2 780 320	91 72 883 08	ACOUST.WARN. SLEWING G
FLAT PLUG HOUSING FASTIN	60 23 059 08	8	1	2 913 102	92 32 870 08	FAN UNIT
FLOODLIGHT 35W 12/24V	60 71 318 08	10	1	1 933 100	91 25 249 08	MAGNETIC LAMP
FLOOR COVERING ALUCOBON	97 50 542 08	1	1	2 510 262	96 36 519 08	COVER PRE-ASSY.
FLOOR COVERING ALUCOBON	97 50 543 08	1	1	2 510 263	96 36 520 08	COVER PRE-ASSY.
FLOOR COVERING ALUCOBON	97 50 544 08	1	1	2 510 264	96 36 521 08	COVER PRE-ASSY.
FLOOR COVERING ALUCOBON	97 50 545 08	1	1	2 510 265	96 36 522 08	COVER PRE-ASSY.
FLOOR PLATE	10 30 062 1	(4)	1	2 920 424	96 42 279 08	ADD.PARTS ELECTRIC F.AGG
FLOOR PLATE GS18NIMOCR3	38 82 551 08	(1)	83	1 300	91 25 321 08	FLOOR SHEET COMPL.
FLOOR PLATES PRE-ASS. 2.0	96 52 503 08	1	1	1 300	91 25 321 08	FLOOR SHEET COMPL.
FLOOR SHEET 3X1200X370 D	97 49 392 08	3	1	2 932 041	96 70 330 08	SWITCH CABINET
FLOOR SHEET COMPL. 2,0M	91 25 321 08	8	2		LR 11350 -0	LIEBHERR CRAW.CRANE LR
FLOOR WINDOW VSG-GLAS	59 22 477 14	8	2	X1046779	10 46 779 4	CABIN
FLOOR WINDOW VSG-Glas	59 22 476 14	7	2	X1046779	10 46 779 4	CABIN
FLOW DIVIDER VALVE 350BA	51 14 595 08	53	1	2 970	91 81 525 08	HYDRAULICS
FLOW REGULATING CHECK V	51 13 006 08	11	1	2 975 700	91 62 710 08	ADDNL. HYDR. F. ERECTING W
FLUORESCENT TUBE 8W 12V	60 70 300 08	(1)	1	2 932 041	96 70 330 08	SWITCH CABINET
FLUSH VALVE	51 14 846 08	60	1	2 970	91 81 525 08	HYDRAULICS
FLUSH VALVE	57 19 278 08	2	1	X1065300	10 65 300 6	ADJUSTMENT
FLUSH-/FEED PRESSURE VA	10 66 404 2	2	1	X1066380	10 66 380 7	ADJUSTMENT
FLUSH-/FEED PRESSURE VA	10 67 841 3	3	1	X1022005	10 22 005 9	VARIABLE DISPLACEMENT MO
FLYWHEEL	11 34 664 2	3	1	9 674 113	96 74 113 08	FLYWHEEL
FLYWHEEL	96 74 113 08	33	1	X1100815	11 00 815 5	DIESEL ENGINE
FLYWHEEL HOUSING	96 53 383 08	29	1	X1100815	11 00 815 5	DIESEL ENGINE
FOAM RUBBER BAND 15X5	26 21 051 08	13	0.6	2 102 013	96 39 494 08	CABINET CPL.
FOAM RUBBER BAND 15X5	26 21 051 08	48	2.5	2 510 250	91 47 443 08	COVERING
FOIL KEYPAD PRE-ASS.	96 20 599 08	1	1	2 913	91 32 850 08	LICCON CONSOLE LCD2
FOIL KEYPAD PRE-ASS.	96 20 599 08	1	1	2 913 009	91 04 705 08	LICCON CONSOLE LCD3
FOLDING BRACKET	96 34 375 08	3	1	2 200 000	91 61 061 08	MACHINERY HOUSE W.GANG
FOLDING BRACKET	96 34 376 08	4	1	2 200 000	91 61 061 08	MACHINERY HOUSE W.GANG
FOLDING/CONCERTINA HOSE	11 06 830 1	37	1	2 393	91 69 974 08	AIR FILTER UNIT CPL.
FOLDING/CONCERTINA HOSE	55 07 770 08	8	2	2 393	91 69 974 08	AIR FILTER UNIT CPL.
FOLDING/CONCERTINA HOSE	10 28 824 0	10	1	2 393	91 69 974 08	AIR FILTER UNIT CPL.
FOLDING/CONCERTINA HOSE	55 07 782 08	3	2	2 671	91 61 282 08	OIL RESERVOIR, COMPLETE
FOLDING/CONCERTINA HOSE	55 17 078 08	9	2	2 393	91 69 974 08	AIR FILTER UNIT CPL.
FOOT COMPLETE	96 36 831 08	16	2	3 556 007	96 59 719 08	WA-FRAME 2 HEAD SECTION
FOOT COMPLETE	96 38 175 08	59	2	3 212 000	91 72 405 08	JACK-CONNECTION HEAD
FOOT ROCKER SPF	10 29 731 0	(10)	2	2 533 022	96 40 080 08	ELECTRICAL PEDAL TRANSM
FOOT SWITCH	60 66 035 08	5	1	2 531 024	96 26 830 08	EL.F.STEP PLATE, PRE-ASSEM
FORCE MEASURING STRAP 0	11 48 555 5	(20)	1	3 711	91 72 407 08	BOOM NOSE
FORCE MEASURING STRAP 5	96 37 475 08	3	1	3 711	91 72 407 08	BOOM NOSE
FORKED LINK DIN 71751 A 30X	72 51 010 05	3	2	2 200 055	96 60 972 08	CABIN FRAME PRE-ASS.
FORM HOSE	10 65 144 8	8	4	9 653 388	96 53 388 08	AIR INTAKE SOCKET
FORM HOSE	94 62 010 08	19	2	2 391 035	96 33 658 08	COMBINATION COOLER COM
FORM HOSE 18	55 31 738 08	15	2	2 541	91 71 112 08	ADD HEATING SUPERSTRUCT
FORM HOSE DN18X90°	55 31 731 08	28	8	2 541	91 71 112 08	ADD HEATING SUPERSTRUCT
FORMCLIP 10X55 VERZ	43 32 009 08	98	4	3 211	91 75 353 08	S PIVOT SECTION
FORMCLIP AEHNL.DIN 11023	43 32 010 08	2	2	3 780 265	96 70 515 08	WIND WARNING PREASSEMB
FORMCLIP AEHNL.DIN 11023	43 32 010 08	3	2	3 930 560	96 36 230 08	ELECTRIC AIRCRAFT PROTE
FRAME	96 36 045 08	10	1	2 730 001	96 36 111 08	BASE PLATE PRE-ASS.
FRAME	96 36 304 08	1	1	3 350 005	96 37 161 08	FRAME
FRAME	96 37 161 08	2	1	3 350	91 78 837 08	WINCH 3
FRAME	96 70 476 08	12	1	2 393	91 69 974 08	AIR FILTER UNIT CPL.
FRAME LEFT	96 34 486 08	1	1	2 391 035	96 33 658 08	COMBINATION COOLER COM
FRAME RIGHT	96 34 487 08	3	1	2 391 035	96 33 658 08	COMBINATION COOLER COM
FRAME WELDED	96 39 495 08	1	1	2 102 013	96 39 494 08	CABINET CPL.

Description	Item	Pos.	Quantity	Page	Assembly	Description
FRAME WELDED	96 39 949 08	66	1	1 140	91 75 217 08	CROSS BEAM CPL.
FRAME WELDED	96 39 950 08	67	1	1 140	91 75 217 08	CROSS BEAM CPL.
FRAME WELDED	96 39 951 08	68	1	1 140	91 75 217 08	CROSS BEAM CPL.
FRAME WELDED	96 39 952 08	69	1	1 140	91 75 217 08	CROSS BEAM CPL.
FRAME WELDED	96 41 722 08	7	1	2 310	91 61 646 08	WINCH 1
FRAME WELDED	96 41 722 08	7	1	2 320	91 61 647 08	WINCH 2
FRAME WELDED	96 44 196 08	40	1	2 101	91 61 490 08	SLEWING PLATFORM FRAME
FRONT FRAME	69 26 004 08	8	1	2 913 003	96 20 599 08	FOIL KEYPAD PRE-ASS.
FRONT PIECE	91 60 711 08	1	1	2 102 010	91 60 648 08	SLEWING PLATFORM FRAME
FRONT WINDOW VSG-GLAS	10 49 282 2	2	1	X1046779	10 46 779 4	CABIN
FUEL FILTER	55 31 740 08	(1)	1	2 541	91 71 112 08	ADD HEATING SUPERSTRUCT
FUEL FILTER	96 53 382 08	27	1	X1100815	11 00 815 5	DIESEL ENGINE
FUEL FILTER KRAFTSTOFF 1	56 17 911	17	2	9 653 382	96 53 382 08	FUEL FILTER
FUEL FILTER KRAFTSTOFF 1	56 17 911	5	1	9 674 119	96 74 119 08	WATER FILTER
FUEL HOSE DN4,5	55 31 911 08	14	0.15	2 541	91 71 112 08	ADD HEATING SUPERSTRUCT
FUEL LINE	11 34 665 3	6	1	9 674 115	96 74 115 08	FUEL LINE
FUEL LINE	96 53 385 08	32	1	X1100815	11 00 815 5	DIESEL ENGINE
FUEL LINE	96 74 115 08	64	1	X1100815	11 00 815 5	DIESEL ENGINE
FUEL PIPING DN2 PA12 EFEP	55 30 187 08	12	5	2 541	91 71 112 08	ADD HEATING SUPERSTRUCT
FUEL PIPING DN2 PA12 EFEP	55 30 187 08	13	2	2 541	91 71 112 08	ADD HEATING SUPERSTRUCT
FUEL PREFILTER	10 11 318 4	24	2	2 391	91 81 968 08	DIESEL ENGINE CPL.
FUEL PUMP	10 65 170 9	1	1	9 653 384	96 53 384 08	FUEL PUMP
FUEL PUMP	96 53 384 08	31	1	X1100815	11 00 815 5	DIESEL ENGINE
FUEL PUMP DRIVE	96 53 378 08	17	1	X1100815	11 00 815 5	DIESEL ENGINE
FUEL TANK CPL.	91 61 208 08	158	1		LR 11350 -0	LIEBHERR CRAW.CRANE LR
FUEL TANK WELDED CONSTR	96 60 736 08	1	1	2 670 002	96 60 735 08	FUEL TANK, PRE-ASSEMBLED
FUEL TANK, PRE-ASSEMBLED	96 60 735 08	1	1	2 670	91 61 208 08	FUEL TANK CPL.
FUSE BOX CPL. 380V	96 46 765 08	5	1	2 920 630	96 45 212 08	ADDITIONAL PARTS POWER
FUSE BOX CPL. 380V	96 77 805 08	50	1	2 533 012	96 77 804 08	EL.FOR AIR-CONDI.-POWER
FUSE BOX SMALL	60 45 014 08	165	2	2 920 631	96 45 283 08	WIRING HARNESS
FUSE BOX SMALL 6-POL, LEE	60 45 016 08	40	4	2 533 024	96 76 149 08	MOUNTING PARTS INSTR.
FUSE BOX SMALL 6-POL, LEE	60 45 016 08	14	1	2 920 080	96 36 410 08	ELECTRIC FOR BATTERY BOX
FUSE BOX SMALL 6-POL, LEE	60 45 016 08	25	2	2 932 041	96 70 330 08	SWITCH CABINET
FUSE BOX SMALL 6-POL, LEE	60 45 016 08	77	10	2 932 082	96 84 247 08	ASSEMBLY PARTS MOUNTIN
FUSE COMPLETE	96 36 289 08	12	4	2 730	91 69 642 08	BASE PLATE SLEWING PLATF
FUSE FE//ZN20//C	96 32 499 08	3	1	2 740 004	96 36 289 08	FUSE COMPLETE
FUSE STRIP 100A	60 40 029 08	163	2	2 920 631	96 45 283 08	WIRING HARNESS
FUSE STRIP 80A	60 40 032 08	164	2	2 920 631	96 45 283 08	WIRING HARNESS
GAS SPRING 150N	73 70 361	59	1	X1046779	10 46 779 4	CABIN
GAS SPRING 19X60-550N	59 10 670 08	16	1	2 502	91 47 459 08	CONTROL STAND
GAS SPRING 40X300-1400N	10 28 044 9	65	1	2 200 000	91 61 061 08	MACHINERY HOUSE W.GANG
GAS SPRING 450N	10 49 286 8	60	1	X1046779	10 46 779 4	CABIN
GAUGE CONNECTION DKO 10	51 06 290 08	631	6	1 970 000	91 47 041 08	CRAWLER TRACK HYDRAULI
GAUGE CONNECTION DKO 10	51 06 290 08	721	8	2 970	91 81 525 08	HYDRAULICS
GAUGE CONNECTION DKO 10	51 06 290 08	603	4	2 975 000	91 58 716 08	ADDITIONAL HYDRAULICS WI
GAUGE CONNECTION DKO 10	51 06 290 08	603	4	2 975 060	91 58 717 08	ADDITIONAL HYDRAULICS WI
GAUGE CONNECTION DKO 10	51 06 290 08	613	4	2 975 153	91 58 730 08	ADDITIONAL HYDRAULICS WI
GAUGE CONNECTION DKO 10	51 06 290 08	613	4	2 975 300	91 58 720 08	ADDITIONAL HYDRAULICS WI
GAUGE CONNECTION DKO 10	51 06 290 08	609	4	2 975 400	91 58 729 08	AUX.HYDRAULIC WINCH 6
GAUGE CONNECTION DKO 10	51 06 290 08	615	2	2 976 000	91 60 045 08	ADDNL.HYDR.2ND SLEWING G
GAUGE CONNECTION DKO 10	51 06 290 08	623	1	2 978 103	91 72 417 08	ADDNL.HYDR.RETAINING DEV
GAUGE CONNECTION DKO 10	51 06 290 08	630	1	2 978 200	91 72 413 08	ADD.HYDR.S_RETAINING RAM
GAUGE CONNECTION DKO 10	51 06 290 08	606	1	3 978 015	91 48 975 08	ADDITIONAL HYDRAULICS IN
GEAR PUMP SNP3	51 21 254 08	13	1	2 391 001	96 00 493 3	DIESEL ENGINE, PRE-ASSEMB
GEAR WHEEL	54 04 018 08	23	1	S150225	54 00 061 08	ROPE WINCH
GEARBOX	10 87 447 5	1	1	X1087421	10 87 421 7	ROPE WINCH
GEARBOX COVER	54 04 020 08	26	1	S150225	54 00 061 08	ROPE WINCH
GENERATOR 24V	10 65 102 1	1	1	9 674 112	96 74 112 08	ALTERNATOR MOUNTING
GENERATOR 9KVA SPF	10 43 033 7	1	1	2 790 701	91 55 739 08	DRIVE ASSEMBLY AIR CONDIT
GIRDER COMPL.	96 36 181 08	2	1	2 102 010	91 60 648 08	SLEWING PLATFORM FRAME

Description	Item	Pos.	Quantity	Page	Assembly	Description
GLASS	10 55 523 0	1	1	X1046779	10 46 779 4	CABIN
GRATING-FRAME WELDED T Z	96 38 663 08	1	2	1 130 007	96 38 655 08	CENT.SECT.CRAWLER GRAT
GRATINGS	96 36 027 08	9	1	3 558	91 60 448 08	SPACER WA-FRAME 2
GRATINGS	96 36 846 08	40	1	2 103	91 75 173 08	SLEWING PLATFORM FRAME
GRATINGS	96 41 423 08	4	1	3 224	91 60 440 08	S ADAPTER SECTION
GRATINGS	96 59 085 08	4	1	3 221	91 60 426 08	S INTERMEDIATE SECTION
GRATINGS	96 59 085 08	4	1	3 221 000	91 60 429 08	S INTERMEDIATE SECTION
GRATINGS	96 59 243 08	4	1	3 222 000	91 60 430 08	S INTERMEDIATE SECTION
GRATINGS	96 59 419 08	4	1	3 226	91 60 432 08	L INTERMEDIATE SECTION
GRATINGS	96 59 437 08	4	1	3 227 000	91 60 434 08	L INTERMEDIATE SECTION
GRATINGS	96 59 437 08	4	1	3 227 000	91 62 091 08	L INTERMEDIATE SECTION
GRATINGS	96 59 437 08	4	1	3 227 006	91 60 435 08	L INTERMEDIATE SECTION
GRATINGS	96 59 547 08	3	1	3 222	91 60 427 08	S INTERMEDIATE SECTION
GRATINGS	96 59 754 08	4	1	3 716	91 79 193 08	D-REDUCING SECTION
GRATINGS	96 59 799 08	4	1	3 715	91 78 835 08	D INTERMEDIATE SECTION
GRATINGS	96 70 233 08	10	1	3 211	91 75 353 08	S PIVOT SECTION
GREASE NIPPLE DIN 71412 C	51 07 481 08	940	1	X1134739	11 34 739 6	ROPE DRUM
GRIDIRON T1000X1860X30/2	97 51 363 08	4	3	1 100 007	96 36 741 08	PLATFORM COMPL.
GRIDIRON T1020X1000X30/3 T	97 02 030 7	4	1	3 211 006	96 70 233 08	GRATINGS
GRIDIRON T1055X1160X30/2	97 48 736 08	15	1	1 140 002	96 35 224 08	PLATFORM COMPL.
GRIDIRON T1055X1160X30/2	97 48 738 08	23	1	1 140 002	96 35 224 08	PLATFORM COMPL.
GRIDIRON T1145X888X30/2 S2	97 46 293 08	67	1	2 200 000	91 61 061 08	MACHINERY HOUSE W.GANG
GRIDIRON T1200X600X30/2 S2	72 58 622 08	7	2	3 224 006	96 41 423 08	GRATINGS
GRIDIRON T1230X1200X30/2	72 58 558 08	8	1	3 211 006	96 70 233 08	GRATINGS
GRIDIRON T1250X834X30/2 S2	97 52 198 08	(1)	1	2 103	91 75 173 08	SLEWING PLATFORM FRAME
GRIDIRON T1280X380X30/2 S2	72 58 686 08	7	1	3 222 001	96 59 547 08	GRATINGS
GRIDIRON T1295X1170X30/2	97 48 801 08	17	3	1 140 002	96 35 224 08	PLATFORM COMPL.
GRIDIRON T1300X500X30/2 S2	72 58 021 08	65	1	3 212 000	91 72 405 08	JACK-CONNECTION HEAD
GRIDIRON T1300X500X30/2 S2	72 58 021 08	38	1	3 214	91 72 396 08	SW HEAD SECTION
GRIDIRON T1305X600X30/2 S2	72 58 178 08	8	6	3 224 006	96 41 423 08	GRATINGS
GRIDIRON T1375X483X30/2 S2	72 58 010 08	20	1	3 714	91 81 777 08	D HEAD SECTION
GRIDIRON T1386X567X30/2 S2	97 56 941 08	69	1	2 200 000	91 61 061 08	MACHINERY HOUSE W.GANG
GRIDIRON T1400X1000X30/2	72 58 548 08	22	1	3 714	91 81 777 08	D HEAD SECTION
GRIDIRON T1400X500X30/2 S2	72 58 018 08	39	6	3 556 006	96 59 718 08	WA-FRAME 2 PIVOT SECTION
GRIDIRON T1430X300X30/3 S2	72 58 680 08	43	1	1 140	91 75 217 08	CROSS BEAM CPL.
GRIDIRON T1500X1000X30/3	72 58 227 08	86	2	3 713	91 78 833 08	D PIVOT SECTION
GRIDIRON T1600X1100X30/2	97 41 170 08	7	2	3 211 006	96 70 233 08	GRATINGS
GRIDIRON T1600X483X30/3 S2	94 72 025 08	5	2	3 222 001	96 59 547 08	GRATINGS
GRIDIRON T1600X550X30/2 S2	72 58 694 08	19	2	3 714	91 81 777 08	D HEAD SECTION
GRIDIRON T1600X740X30/2 S2	72 58 488 08	2	2	3 222 002	96 45 453 08	COVER
GRIDIRON T1668X740X30/2 S2	72 58 238 08	6	2	3 224 006	96 41 423 08	GRATINGS
GRIDIRON T1750X750X30/2 S2	97 03 147 4	6	1	3 211 006	96 70 233 08	GRATINGS
GRIDIRON T1762X802X30/2 S2	97 50 710 08	1	2	3 224 006	96 41 423 08	GRATINGS
GRIDIRON T1770X483X30/2 S2	72 58 038 08	2	1	3 224 006	96 41 423 08	GRATINGS
GRIDIRON T1800X350X30/2 S2	72 58 698 08	79	1	2 200 000	91 61 061 08	MACHINERY HOUSE W.GANG
GRIDIRON T1850X483X30/3 S2	94 72 026 08	7	1	3 350	91 78 837 08	WINCH 3
GRIDIRON T1860X483X30/3 S2	94 72 024 08	23	1	3 556 007	96 59 719 08	WA-FRAME 2 HEAD SECTION
GRIDIRON T1950X330X30/2 S2	97 54 975 08	4	2	1 130 007	96 38 655 08	CENT.SECT.CRAWLER GRAT
GRIDIRON T2000X1000X30/2	10 03 684 0	96	1	3 713	91 78 833 08	D PIVOT SECTION
GRIDIRON T2000X1000X30/2	10 03 684 0	21	2	3 714	91 81 777 08	D HEAD SECTION
GRIDIRON T2059X482X30/3 S2	97 49 249 08	(1)	2	3 558	91 60 448 08	SPACER WA-FRAME 2
GRIDIRON T2060X482X30/3 S2	97 59 095 08	60	1	3 556 006	96 59 718 08	WA-FRAME 2 PIVOT SECTION
GRIDIRON T2080X515X30/3 S2	97 95 824 08	4	1	3 716 005	96 59 754 08	GRATINGS
GRIDIRON T2080X515X30/3 S2	97 96 388 08	18	2	3 714	91 81 777 08	D HEAD SECTION
GRIDIRON T2175X1000X30/3	72 58 171 08	3	1	3 211 006	96 70 233 08	GRATINGS
GRIDIRON T2200X1000X30/2	97 58 696 08	60	1	3 212	91 72 404 08	W PIVOT SECTION
GRIDIRON T2244X765X30/2 S2	97 56 797 08	8	1	2 200 055	96 60 972 08	CABIN FRAME PRE-ASS.
GRIDIRON T2300X1000X30/2	72 58 154 08	84	1	3 713	91 78 833 08	D PIVOT SECTION
GRIDIRON T2300X900X30/3 S2	97 02 031 0	9	3	3 211 006	96 70 233 08	GRATINGS
GRIDIRON T2304X482X30/3 S2	97 95 067 08	(2)	2	3 226	91 60 432 08	L INTERMEDIATE SECTION

Description	Item	Pos.	Quantity	Page	Assembly	Description
GRIDIRON T2304X482X30/3 S2	97 95 067 08	(3)	2	3 227 000	91 60 434 08	L INTERMEDIATE SECTION
GRIDIRON T2340X750X30/2 S2	72 58 613 08	2	1	3 211 006	96 70 233 08	GRATINGS
GRIDIRON T2400X750X30/2 S2	97 96 127 08	57	1	3 212	91 72 404 08	W PIVOT SECTION
GRIDIRON T2450X483X30/3 S2	97 95 881 08	4	1	3 715 006	96 59 799 08	GRATINGS
GRIDIRON T2450X515X30/3 S2	97 95 823 08	3	1	3 715 006	96 59 799 08	GRATINGS
GRIDIRON T2450X515X30/3 S2	97 95 823 08	3	1	3 716 005	96 59 754 08	GRATINGS
GRIDIRON T2460X850X30/2 S2	97 43 751 08	85	1	3 713	91 78 833 08	D PIVOT SECTION
GRIDIRON T2480X482X30/2 S2	97 50 202 08	89	1	3 713	91 78 833 08	D PIVOT SECTION
GRIDIRON T2480X600X30/2 S2	97 50 203 08	88	1	3 713	91 78 833 08	D PIVOT SECTION
GRIDIRON T2511X670X30/2 S2	97 46 292 08	66	1	2 200 000	91 61 061 08	MACHINERY HOUSE W.GANG
GRIDIRON T2610X696X30/3 S	97 74 375 08	6	2	3 715 006	96 59 799 08	GRATINGS
GRIDIRON T2655X425X30/3 S2	72 58 462 08	(2)	3	2 103	91 75 173 08	SLEWING PLATFORM FRAME
GRIDIRON T2740X1000X30/2	97 53 584 08	2	1	3 746 001	96 70 588 08	PIVOT SECTION, PRE-ASSEMB
GRIDIRON T2780X483X30/3 S2	72 58 078 08	23	2	3 714	91 81 777 08	D HEAD SECTION
GRIDIRON T2850X483X30/3 S2	72 58 225 08	6	3	3 222 001	96 59 547 08	GRATINGS
GRIDIRON T2850X650X30/3 S2	97 02 711 1	14	1	3 211 006	96 70 233 08	GRATINGS
GRIDIRON T2850X780X30/3 S2	97 02 030 9	5	1	3 211 006	96 70 233 08	GRATINGS
GRIDIRON T2920X482X30/3 S2	97 59 036 08	5	1	3 224 006	96 41 423 08	GRATINGS
GRIDIRON T2930X483X30/3 S2	72 58 029 08	4	1	3 222 001	96 59 547 08	GRATINGS
GRIDIRON T2940X482X30/3 S2	97 94 590 08	(2)	2	3 221	91 60 426 08	S INTERMEDIATE SECTION
GRIDIRON T2940X482X30/3 S2	97 94 590 08	(3)	2	3 222 000	91 60 430 08	S INTERMEDIATE SECTION
GRIDIRON T2940X482X30/3 S2	97 94 590 08	1	1	3 222 001	96 59 547 08	GRATINGS
GRIDIRON T2960X750X30/3 S2	72 58 666 08	13	1	3 211 006	96 70 233 08	GRATINGS
GRIDIRON T3250X1000X30/3	72 58 650 08	24	1	3 556 007	96 59 719 08	WA-FRAME 2 HEAD SECTION
GRIDIRON T3300X1000X30/3	97 02 031 1	11	1	3 211 006	96 70 233 08	GRATINGS
GRIDIRON T3300X900X30/3 S2	97 46 748 08	12	2	3 211 006	96 70 233 08	GRATINGS
GRIDIRON T3400X1000X30/3	97 58 692 08	59	1	3 212	91 72 404 08	W PIVOT SECTION
GRIDIRON T3600X483X30/3 S2	72 58 077 08	38	2	3 556 006	96 59 718 08	WA-FRAME 2 PIVOT SECTION
GRIDIRON T3800X1000X30/3	72 58 094 08	90	1	3 713	91 78 833 08	D PIVOT SECTION
GRIDIRON T3800X670X30/3 S2	72 58 583 08	30	1	2 200 000	91 61 061 08	MACHINERY HOUSE W.GANG
GRIDIRON T380X483X30/2 S2	97 05 186 4	92	2	3 713	91 78 833 08	D PIVOT SECTION
GRIDIRON T4055X1000X30/3	72 58 648 08	3	1	3 222 001	96 59 547 08	GRATINGS
GRIDIRON T4055X1000X30/3	72 58 648 08	3	1	3 224 006	96 41 423 08	GRATINGS
GRIDIRON T4350X1000X30/3	72 58 674 08	(1)	1	3 221	91 60 426 08	S INTERMEDIATE SECTION
GRIDIRON T4350X1000X30/3	72 58 674 08	(2)	1	3 222 000	91 60 430 08	S INTERMEDIATE SECTION
GRIDIRON T4350X1000X30/3	72 58 674 08	2	1	3 222 001	96 59 547 08	GRATINGS
GRIDIRON T4350X1000X30/3	72 58 674 08	4	1	3 224 006	96 41 423 08	GRATINGS
GRIDIRON T4350X1000X30/3	72 58 674 08	(1)	1	3 226	91 60 432 08	L INTERMEDIATE SECTION
GRIDIRON T4350X1000X30/3	72 58 674 08	(2)	1	3 227 000	91 60 434 08	L INTERMEDIATE SECTION
GRIDIRON T4350X1000X30/3	72 58 674 08	2	1	3 715 006	96 59 799 08	GRATINGS
GRIDIRON T4350X1000X30/3	72 58 674 08	2	1	3 716 005	96 59 754 08	GRATINGS
GRIDIRON T4475X1000X30/3	72 58 096 08	(2)	1	3 558	91 60 448 08	SPACER WA-FRAME 2
GRIDIRON T5680X1000X30/3	72 58 705 08	5	2	3 715 006	96 59 799 08	GRATINGS
GRIDIRON T5680X1000X30/3	72 58 705 08	5	2	3 716 005	96 59 754 08	GRATINGS
GRIDIRON T580X483X30/2 S2	72 58 614 08	15	1	2 101	91 61 490 08	SLEWING PLATFORM FRAME
GRIDIRON T580X483X30/2 S2	72 58 614 08	(3)	2	2 103	91 75 173 08	SLEWING PLATFORM FRAME
GRIDIRON T6000X1000X30/3	72 58 086 08	(1)	1	3 222 000	91 60 430 08	S INTERMEDIATE SECTION
GRIDIRON T6000X1000X30/3	72 58 086 08	(1)	1	3 227 000	91 60 434 08	L INTERMEDIATE SECTION
GRIDIRON T6000X1000X30/3	72 58 086 08	1	1	3 715 006	96 59 799 08	GRATINGS
GRIDIRON T6000X1000X30/3	72 58 086 08	1	1	3 716 005	96 59 754 08	GRATINGS
GRIDIRON T660X517X30/2 S2	72 58 667 08	70	8	1 140	91 75 217 08	CROSS BEAM CPL.
GRIDIRON T669X215X30/2 S2	97 48 737 08	18	1	1 140 002	96 35 224 08	PLATFORM COMPL.
GRIDIRON T670X330X30/2 S2	97 54 974 08	3	4	1 130 007	96 38 655 08	CENT.SECT.CRAWLER GRAT
GRIDIRON T700X200X30/2 S2	72 58 106 08	10	4	3 211 006	96 70 233 08	GRATINGS
GRIDIRON T720X360X30/2 S2	10 03 526 2	93	2	3 713	91 78 833 08	D PIVOT SECTION
GRIDIRON T750X750X30/2 S2	72 58 696 08	15	1	3 211 006	96 70 233 08	GRATINGS
GRIDIRON T770X330X30/3 S2	72 58 229 08	12	1	2 730 001	96 36 111 08	BASE PLATE PRE-ASS.
GRIDIRON T770X483X30/3 S2	72 58 579 08	42	3	1 140	91 75 217 08	CROSS BEAM CPL.
GRIDIRON T850X630X30/2 S2	72 58 059 08	19	2	3 745	91 72 410 08	SUSPENDED BALLAST
GRIDIRON T890X150X30/2 S23	97 05 777 1	38	4	3 227 000	91 60 434 08	L INTERMEDIATE SECTION

Description	Item	Pos.	Quantity	Page	Assembly	Description
GRIDIRON T890X1830X30/3 S2	97 02 030 2	1	1	3 211 006	96 70 233 08	GRATINGS
GRIDIRON T890X250X30/2 S2	72 58 688 08	39	4	3 227 000	91 60 434 08	L INTERMEDIATE SECTION
GRIDIRON T890X400X30/2 S2	72 58 574 08	60	3	1 140	91 75 217 08	CROSS BEAM CPL.
GRIDIRON T930X1070X30/2 S2	97 47 487 08	14	1	2 101	91 61 490 08	SLEWING PLATFORM FRAME
GRIDIRON T940X1170X30/2 S2	97 48 800 08	16	2	1 140 002	96 35 224 08	PLATFORM COMPL.
GRIDIRON T950X483X30/2 S2	72 58 045 08	41	1	2 102 010	91 60 648 08	SLEWING PLATFORM FRAME
GRIDIRON T954X280X30/2 S2	97 66 217 08	87	1	3 713	91 78 833 08	D PIVOT SECTION
GRIDIRON T970X925X30/2 S2	97 07 847 4	3	1	1 100 007	96 36 741 08	PLATFORM COMPL.
GRIDIRON T970X925X30/2 S2	97 51 364 08	5	1	1 100 007	96 36 741 08	PLATFORM COMPL.
GRIP 30 PA GF	70 42 609 08	3	2	2 670 002	96 60 735 08	FUEL TANK, PRE-ASSEMBLED
GRIP ALU ELOXIERT	10 45 106 1	18	2	X1028923	10 28 923 0	CONTROL BLOCK
GRIP BOLT FE//ZN20//C	96 37 926 08	2	1	3 790 006	96 89 533 08	PIN PULLING CYLINDER CPL.
GRIP BOLT WELDED FE//ZN20	96 34 388 08	14	2	2 200 000	91 61 061 08	MACHINERY HOUSE W.GANG
GRIP KUNSTSTOFF	70 42 545 08	11	1	2 200 061	96 40 021 08	COVER PRE-ASSY.
GRIP PA6-30%GF SPF	96 64 353 08	71	2	3 212	91 72 404 08	W PIVOT SECTION
GRIP PA6-30%GF SPF	96 64 353 08	50	2	3 221	91 60 426 08	S INTERMEDIATE SECTION
GRIP PA6-30%GF SPF	96 64 353 08	50	2	3 221 000	91 60 429 08	S INTERMEDIATE SECTION
GRIP PA6-30%GF SPF	96 64 353 08	61	2	3 222	91 60 427 08	S INTERMEDIATE SECTION
GRIP PA6-30%GF SPF	96 64 353 08	50	2	3 222 000	91 60 430 08	S INTERMEDIATE SECTION
GRIP PA6-30%GF SPF	96 64 353 08	54	1	3 224	91 60 440 08	S ADAPTER SECTION
GRIP PA6-30%GF SPF	96 64 353 08	29	2	3 226	91 60 432 08	L INTERMEDIATE SECTION
GRIP PA6-30%GF SPF	96 64 353 08	45	1	3 227 000	91 60 434 08	L INTERMEDIATE SECTION
GRIP PA6-30%GF SPF	96 64 353 08	29	2	3 227 000	91 62 091 08	L INTERMEDIATE SECTION
GRIP PA6-30%GF SPF	96 64 353 08	29	2	3 227 006	91 60 435 08	L INTERMEDIATE SECTION
GRIP PA6-30%GF SPF	96 64 353 08	97	1	3 713	91 78 833 08	D PIVOT SECTION
GROMMET 4/6/9 PVC	60 27 024 08	10	1	2 913 102	92 32 870 08	FAN UNIT
GROMMET NUT M6	73 61 600	21	1	X1065300	10 65 300 9	CONTROL ELEMENT
GROUND RAIL	92 68 911 08	66	2	2 932 082	96 84 247 08	ASSEMBLY PARTS MOUNTIN
GROUND RAIL 8XM5	92 89 739 08	4	1	2 533 035	96 76 150 08	CABLING INSTRUMENTS
GRUB SCREW	10 48 803 5	47	1	X1065300	10 65 300 9	CONTROL ELEMENT
GRUB SCREW DIN 913 M10X20	40 44 025 08	34	4	X1100651	11 00 651 0	HYDRAULIC ACCUMULATOR
GRUB SCREW DIN 913 M12X16	40 44 037 08	66	6	9 684 808	96 84 808 01	PLANETARY GEARBOX
GRUB SCREW DIN 913 M5X10	51 07 526 08	12	1	9 335 960	93 35 960 01	COMPACT ROPE WINCH
GRUB SCREW DIN 913 M8X10	40 44 013 08	54	4	X1148114	11 48 114 3	TILT-BACK SUPPORT
GRUB SCREW DIN 913 M8X10	40 44 013 08	460	4	X1148558	11 48 558 7	TILT-BACK SUPPORT
GRUB SCREW DIN 913 M8X16	40 44 011 08	10	8	3 714 021	96 84 543 08	ROLLER SEATING COMPL.
GRUB SCREW DIN 914 M6X16	40 46 005 08	13	16	3 746 003	96 37 779 08	HEAD SECTION PRE-ASS.
GRUB SCREW DIN 915 M8X20	40 48 003 08	(3)	4	3 554 006	96 00 236 1	WA-FRAME 1
GRUB SCREW DIN 915 M8X20	40 48 003 08	(3)	4	3 554 006	96 00 236 1	WA-FRAME 1
GRUB SCREW DIN 915 M8X20	40 48 003 08	(3)	4	3 554 006	96 00 236 1	WA-FRAME 1
GRUB SCREW DIN 915 M8X20	40 48 003 08	(3)	4	3 554 006	96 00 236 1	WA-FRAME 1
GRUB SCREW DIN 915 M8X20	40 48 003 08	(3)	4	3 556 007	96 59 719 08	WA-FRAME 2 HEAD SECTION
GRUB SCREW DIN 915 M8X20	40 48 003 08	(4)	4	3 556 007	96 59 719 08	WA-FRAME 2 HEAD SECTION
GRUB SCREW ISO 4026 M10X1	40 44 022 08	53	1	X1148114	11 48 114 3	TILT-BACK SUPPORT
GRUB SCREW ISO 4026 M10X1	40 44 022 08	450	1	X1148558	11 48 558 7	TILT-BACK SUPPORT
GRUB SCREW ISO 4026 M6X3	51 07 533 08	9	1	5 711 301	57 11 301 08	PRESSURE LIMITING VALVE
GSM MODULE MC55I QUAD-B	10 65 269 9	(10)	1	2 533 024	96 76 149 08	MOUNTING PARTS INSTR.
GSM-MODULE PROGRAMMED	96 28 688 08	60	1	2 533 024	96 76 149 08	MOUNTING PARTS INSTR.
GUARD	61 04 133 08	11	2	2 913 102	92 32 870 08	FAN UNIT
GUIDE	96 86 495 08	98	6	1 400	91 76 481 08	CRAWLER TRACK CARRIER, L
GUIDE	96 86 495 08	98	6	1 410	91 76 480 08	CRAWLER TRACK CARRIER,
GUIDE 27X58X360 ENAW6060-	95 35 560 08	4	2	2 502	91 47 459 08	CONTROL STAND
GUIDE BUSHING CODIERUNG	10 87 128 9	22	12	2 920 110	96 41 100 08	TERMINAL BOX CABIN
GUIDE BUSHING CODIERUNG	10 87 128 9	22	11	2 920 369	96 78 525 08	TERMINAL BOX CPL.
GUIDE BUSHING CODIERUNG	10 87 128 9	26	6	2 920 432	96 78 526 08	TERMINAL BOX CPL.
GUIDE BUSHING CODIERUNG	10 87 128 9	22	10	2 920 448	96 40 440 08	TERMINAL BOX CPL.
GUIDE BUSHING CODIERUNG	10 87 128 9	156	2	2 920 458	96 78 562 08	LEAD
GUIDE BUSHING CODIERUNG	10 87 128 9	154	4	3 930 377	96 79 938 08	LEAD
GUIDE LEFT	96 86 496 08	99	1	1 400	91 76 481 08	CRAWLER TRACK CARRIER, L
GUIDE LEFT	96 86 496 08	99	1	1 410	91 76 480 08	CRAWLER TRACK CARRIER,

Description	Item	Pos.	Quantity	Page	Assembly	Description
GUIDE PIN CODIERUNG HAN	10 87 128 8	23	12	2 920 110	96 41 100 08	TERMINAL BOX CABIN
GUIDE PIN CODIERUNG HAN	10 87 128 8	23	9	2 920 369	96 78 525 08	TERMINAL BOX CPL.
GUIDE PIN CODIERUNG HAN	10 87 128 8	27	6	2 920 432	96 78 526 08	TERMINAL BOX CPL.
GUIDE PIN CODIERUNG HAN	10 87 128 8	23	10	2 920 448	96 40 440 08	TERMINAL BOX CPL.
GUIDE PIN CODIERUNG HAN	10 87 128 8	157	2	2 920 458	96 78 562 08	LEAD
GUIDE PIN CODIERUNG HAN	10 87 128 8	155	4	3 930 377	96 79 938 08	LEAD
GUIDE PLATE	57 01 145 08	2	1	5 701 133	57 01 133 08	DRIVING GEAR
GUIDE PULLEY COMPL.	92 69 983 08	2	1	1 750 023	92 65 732 08	CREEPER
GUIDE RIGHT	96 86 497 08	100	1	1 400	91 76 481 08	CRAWLER TRACK CARRIER, L
GUIDE RIGHT	96 86 497 08	100	1	1 410	91 76 480 08	CRAWLER TRACK CARRIER,
GUIDE SUSPENDED BALLAST	91 69 769 08	337	1		LR 11350 -0	LIEBHERR CRAW.CRANE LR
GUIDE WELDED T ZN O	96 55 773 08	2	1	2 730 002	96 55 752 08	CENTRING COMPLETE
GUIDING CONE M3 MS SPF	66 00 420 08	13	6	2 922 001	92 84 311 08	BUS PCB
GUIDING CONE M5 PA6G SPF	66 00 419 08	12	1	2 922 001	92 84 311 08	BUS PCB
GUIDING PIPE	10 65 173 9	2	1	9 653 394	96 53 394 08	OIL DIPSTICK
GUY MOUNTING	96 79 626 08	4	1	3 592	91 72 406 08	W OVERRUN PROTECTION
HAMMER HEAD BOLT M8X20 8.	40 97 070 08	35	2	2 711	91 47 454 08	CENT. LUBRIC. SYSTEM SUP
HAMMER HEAD BOLT M8X20 8.	40 97 070 08	33	1	3 350 001	96 92 615 08	WINCH
HAMMER HEAD BOLT M8X20 8.	40 97 070 08	80	4	3 713	91 78 833 08	D PIVOT SECTION
HAMMER HEAD BOLT M8X20 8.	40 97 070 08	44	10	3 715	91 78 835 08	D INTERMEDIATE SECTION
HAMMER HEAD BOLT M8X20 8.	40 97 070 08	44	10	3 716	91 79 193 08	D-REDUCING SECTION
HAMMER HEAD BOLT M8X30 8.	40 97 068 08	3	2	1 711 025	91 50 229 08	CENTRAL GREASING
HAND GRIP WELDMENT FE//	96 37 731 08	11	7	3 746 001	96 70 588 08	PIVOT SECTION, PRE-ASSEMB
HAND HAMMER 500G	79 00 303 08	9	1	1 750	91 47 038 08	TOOL
HAND HAMMER DIN 1041 1500	79 00 301 08	10	1	1 750	91 47 038 08	TOOL
HAND LEVER PRESS VERZ.	79 00 420 08	18	1	1 750	91 47 038 08	TOOL
HAND QUARD WELDED	96 40 676 08	36	1	2 310 001	96 76 244 08	WINCH 1 PRE-ASSEMBLY
HAND QUARD WELDED	96 40 676 08	39	1	2 320 001	96 76 249 08	WINCH 2 PRE-ASS.
HAND RAIL WELDED STRUCT	96 35 651 08	48	1	1 140	91 75 217 08	CROSS BEAM CPL.
HAND RAIL WELDED STRUCT	96 37 729 08	7	1	3 746 001	96 70 588 08	PIVOT SECTION, PRE-ASSEMB
HAND RAIL WELDED STRUCT	96 37 730 08	8	2	3 746 001	96 70 588 08	PIVOT SECTION, PRE-ASSEMB
HAND RAIL WELDED STRUCT	96 40 061 08	70	1	2 200 000	91 61 061 08	MACHINERY HOUSE W.GANG
HAND RAIL WELDED STRUCT	96 40 062 08	71	1	2 200 000	91 61 061 08	MACHINERY HOUSE W.GANG
HAND RAIL WELDED STRUCT	96 40 063 08	72	1	2 200 000	91 61 061 08	MACHINERY HOUSE W.GANG
HAND RAIL WELDED STRUCTU	96 35 136 08	73	1	2 200 000	91 61 061 08	MACHINERY HOUSE W.GANG
HAND RAIL WELDED STRUCTU	96 35 701 08	2	2	1 140 002	96 35 224 08	PLATFORM COMPL.
HAND RAIL WELDED STRUCTU	96 35 703 08	4	1	1 140 002	96 35 224 08	PLATFORM COMPL.
HAND RAIL WELDED STRUCTU	96 35 705 08	5	1	1 140 002	96 35 224 08	PLATFORM COMPL.
HAND RAIL WELDED STRUCTU	96 35 706 08	6	1	1 140 002	96 35 224 08	PLATFORM COMPL.
HAND RAIL WELDED STRUCTU	96 35 707 08	7	1	1 140 002	96 35 224 08	PLATFORM COMPL.
HAND RAIL WELDED STRUCTU	96 36 790 08	9	3	1 100 007	96 36 741 08	PLATFORM COMPL.
HAND RAIL WELDED STRUCTU	96 37 183 08	36	2	2 103	91 75 173 08	SLEWING PLATFORM FRAME
HAND RAIL WELDED STRUCTU	96 37 184 08	37	2	2 103	91 75 173 08	SLEWING PLATFORM FRAME
HAND RAIL WELDED STRUCTU	96 51 429 08	27	1	1 140 001	96 35 222 08	STAIR COMPLETE
HAND RAIL WELDED STRUCTU	96 51 430 08	28	1	1 140 001	96 35 222 08	STAIR COMPLETE
HAND RAIL WELDED STRUCTU	96 59 575 08	50	2	3 222	91 60 427 08	S INTERMEDIATE SECTION
HAND RAIL WELDED STRUCTU	96 60 336 08	87	1	3 211	91 75 353 08	S PIVOT SECTION
HAND RAIL WELDED STRUCTU	96 60 337 08	88	1	3 211	91 75 353 08	S PIVOT SECTION
HAND RAIL WELDED STRUCTU	96 70 705 08	94	1	3 211	91 75 353 08	S PIVOT SECTION
HAND RAIL WELDED STRUCTU	96 73 056 08	92	2	3 211	91 75 353 08	S PIVOT SECTION
HAND RAIL WELDED STRUCTU	96 73 113 08	93	1	3 211	91 75 353 08	S PIVOT SECTION
HAND RAIL WELDED STRUCTU	96 74 642 08	83	2	3 211	91 75 353 08	S PIVOT SECTION
HAND RAIL WELDED T ZN O	96 37 185 08	38	2	2 103	91 75 173 08	SLEWING PLATFORM FRAME
HANDLE	10 04 694 1	15	1	6 160 249	61 60 249 08	CABLE DRUM
HANDLE	10 44 446 8	51	5	X1046779	10 46 779 4	CABIN
HANDLE	10 44 446 9	52	4	X1046779	10 46 779 4	CABIN
HANDLE CAP	57 18 247 08	1	1	6 060 950	60 60 950 08	MASTER SWITCH
HANDLE WELD.CONST.	96 36 185 08	31	4	2 102 010	91 60 648 08	SLEWING PLATFORM FRAME
HANDLE WELD.CONST. FE//ZN	92 10 795 08	10	2	2 102 010	91 60 648 08	SLEWING PLATFORM FRAME
HANDLE WELD.CONST. FE//ZN	92 10 795 08	33	3	3 212	91 72 404 08	W PIVOT SECTION

Description	Item	Pos.	Quantity	Page	Assembly	Description
HANDLE WELD.CONST. FE//ZN	92 10 795 08	58	2	3 556 006	96 59 718 08	WA-FRAME 2 PIVOT SECTION
HANDLE WELD.CONST. FE//ZN	92 10 795 08	5	1	3 592 004	96 79 622 08	SUPPORT PRE-ASS.
HANDLE WELD.CONST. FE//ZN	92 10 795 08	24	2	3 746 001	96 70 588 08	PIVOT SECTION, PRE-ASSEMB
HANDRAIL 40.0X1100 S355J2G	97 05 533 0	(12)	1	3 350 001	96 92 615 08	WINCH
HANDRAIL 40.0X655 S355J2G3	97 05 532 9	(11)	1	3 350 001	96 92 615 08	WINCH
HANDRAIL 40.0X655 S355J2G3	97 05 533 1	(13)	1	3 350 001	96 92 615 08	WINCH
HEAD REST	77 41 193 08	17	1	2 502	91 47 459 08	CONTROL STAND
HEAD SECTION PRE-ASS.	96 37 779 08	3	1	3 746	91 69 769 08	GUIDE SUSPENDED BALLAST
HEAD SECTION, WELDED CO	96 37 671 08	1	1	3 746 003	96 37 779 08	HEAD SECTION PRE-ASS.
HEAT PROTECTION	96 70 206 08	27	1	2 392	91 69 972 08	MUFFLER UNIT
HEAT PROTECTION SHEET 1.	97 01 962 4	14	1	2 392	91 69 972 08	MUFFLER UNIT
HEAT SHIELD COMPLETE	96 72 067 08	19	1	2 392	91 69 972 08	MUFFLER UNIT
HEAT SINK 84X12X7,7 ALU	10 00 812 5	13	1	2 913 005	96 28 696 08	INTERIOR HOUSING PRE-ASS.
HEATING 4000W 24V	10 49 287 0	67	1	X1046779	10 46 779 4	CABIN
HEATING ELEMENT	10 65 123 1	5	2	9 653 369	96 53 369 08	AIR PREHEATING
HEATING FILTER	10 33 191 6	2	1	X1011318	10 11 318 4	FUEL PREFILTER
HEATSHRINK SLEEVING 44,4/7	11 12 316 8	151	0.14	3 930 378	96 79 939 08	LEAD
HEATSHRINK SLEEVING 44,4/7	11 12 316 8	151	0.15	3 930 379	96 79 940 08	LEAD
HEATSHRINK SLEEVING 8-1,6	10 30 152 9	270	0.01	2 920 631	96 45 283 08	WIRING HARNESS
HEX CAP NUT RD32X3 SPF	10 46 691 4	6	1	1 970 054	96 35 759 08	ADDITIONAL HYDR.TENSION C
HEX CAP NUT RD32X3 SPF	10 46 691 4	133	4	2 970	91 81 525 08	HYDRAULICS
HEX CAP NUT RD32X3 SPF	10 46 691 4	27	2	2 975 000	91 58 716 08	ADDITIONAL HYDRAULICS WI
HEX CAP NUT RD32X3 SPF	10 46 691 4	27	2	2 975 060	91 58 717 08	ADDITIONAL HYDRAULICS WI
HEX CAP NUT RD32X3 SPF	10 46 691 4	28	5	2 975 100	91 73 507 08	AUX.HYDR.GRID WINCH 5 + 6
HEX CAP NUT RD32X3 SPF	10 46 691 4	43	2	2 975 153	91 58 730 08	ADDITIONAL HYDRAULICS WI
HEX CAP NUT RD32X3 SPF	10 46 691 4	66	1	2 976 000	91 60 045 08	ADDNL.HYDR.2ND SLEWING G
HEX CAP NUT RD32X3 SPF	10 46 691 4	6	1	3 976 000	96 89 034 08	ADDL.HYDR.F.PIN PULLING DE
HEX CAP NUT RD32X3 SPF	10 46 691 4	6	1	3 976 002	96 89 035 08	ADDL.HYDR.F.PIN PULLING DE
HEX CAP NUT RD32X3 SPF	10 46 691 4	6	3	3 976 003	96 88 966 08	AUX.HYDR.PIN EXTRACTION
HEX CAP NUT RD32X3 SPF	10 46 691 4	6	2	3 977 005	96 81 157 08	ADDL.HYDR.F.PIN PULLING DE
HEX CAP NUT RD32X3 SPF	10 46 691 4	12	1	3 978 015	91 48 975 08	ADDITIONAL HYDRAULICS IN
HEX CAP NUT RD32X3 SPF	10 46 691 4	28	1	3 978 100	91 48 973 08	HYDR. SUSPENDED BALLAST
HEX CAP NUT RD36X3 SPF	10 46 691 5	32	3	1 970 000	91 47 041 08	CRAWLER TRACK HYDRAULI
HEX CAP NUT RD36X3 SPF	10 46 691 5	13	9	1 975 006	91 47 042 08	ADD.HYDR.UNIT SUPPORT CY
HEX CAP NUT RD36X3 SPF	10 46 691 5	22	2	1 975 006	91 47 042 08	ADD.HYDR.UNIT SUPPORT CY
HEX CAP NUT RD36X3 SPF	10 46 691 5	123	5	2 970	91 81 525 08	HYDRAULICS
HEX CAP NUT RD36X3 SPF	10 46 691 5	27	2	2 975 153	91 58 730 08	ADDITIONAL HYDRAULICS WI
HEX CAP NUT RD36X3 SPF	10 46 691 5	64	1	2 976 000	91 60 045 08	ADDNL.HYDR.2ND SLEWING G
HEX CAP NUT RD36X3 SPF	10 46 691 5	68	1	2 976 000	91 60 045 08	ADDNL.HYDR.2ND SLEWING G
HEX CAP NUT RD36X3 SPF	10 46 691 5	26	1	2 978 103	91 72 417 08	ADDNL.HYDR.RETAINING DEV
HEX CAP NUT RD54X4 SPF	10 46 691 6	28	5	1 970 000	91 47 041 08	CRAWLER TRACK HYDRAULI
HEX CAP NUT RD54X4 SPF	10 46 691 6	18	1	1 975 006	91 47 042 08	ADD.HYDR.UNIT SUPPORT CY
HEX CAP NUT RD54X4 SPF	10 46 691 6	108	16	2 970	91 81 525 08	HYDRAULICS
HEX CAP NUT RD54X4 SPF	10 46 691 6	127	1	2 970	91 81 525 08	HYDRAULICS
HEX CAP NUT RD54X4 SPF	10 46 691 6	24	2	2 975 000	91 58 716 08	ADDITIONAL HYDRAULICS WI
HEX CAP NUT RD54X4 SPF	10 46 691 6	24	2	2 975 060	91 58 717 08	ADDITIONAL HYDRAULICS WI
HEX CAP NUT RD54X4 SPF	10 46 691 6	24	4	2 975 100	91 73 507 08	AUX.HYDR.GRID WINCH 5 + 6
HEX CAP NUT RD54X4 SPF	10 46 691 6	24	4	2 975 153	91 58 730 08	ADDITIONAL HYDRAULICS WI
HEX CAP NUT RD54X4 SPF	10 46 691 6	13	2	2 978 100	91 73 099 08	ADDNL.HYDR.ERECTION DEV
HEX CAP NUT RD54X4 SPF	10 46 691 6	22	2	2 978 103	91 72 417 08	ADDNL.HYDR.RETAINING DEV
HEX CAP NUT RD79X4 SPF	10 46 691 7	22	13	1 970 000	91 47 041 08	CRAWLER TRACK HYDRAULI
HEX CAP NUT RD79X4 SPF	10 46 691 7	102	16	2 970	91 81 525 08	HYDRAULICS
HEX CAP NUT RD79X4 SPF	10 46 691 7	22	2	2 975 000	91 58 716 08	ADDITIONAL HYDRAULICS WI
HEX CAP NUT RD79X4 SPF	10 46 691 7	22	2	2 975 060	91 58 717 08	ADDITIONAL HYDRAULICS WI
HEX CAP NUT RD79X4 SPF	10 46 691 7	12	4	2 975 100	91 73 507 08	AUX.HYDR.GRID WINCH 5 + 6
HEX CAP NUT RD79X4 SPF	10 46 691 7	22	4	2 975 153	91 58 730 08	ADDITIONAL HYDRAULICS WI
HEX CAP NUT RD79X4 SPF	10 46 691 7	62	4	2 976 000	91 60 045 08	ADDNL.HYDR.2ND SLEWING G
HEX CAP NUT RD79X4 SPF	10 46 691 7	6	2	3 978 015	91 48 975 08	ADDITIONAL HYDRAULICS IN
HEX CAP NUT RD79X4 SPF	10 46 691 7	22	4	3 978 100	91 48 973 08	HYDR. SUSPENDED BALLAST
HEX NUT AEHNL.ISO 4035 UN	41 17 061 08	4	2	2 391 037	96 24 918 08	PREMOUNTED COMBINATION

Description	Item	Pos.	Quantity	Page	Assembly	Description
HEX NUT DIN 980 M18 10 FLZ	10 17 912 2	132	2	2 391 001	96 00 493 3	DIESEL ENGINE, PRE-ASSEMB
HEX NUT DIN 985 M10 10 A3C	41 19 011 08	18	6	2 933	91 47 470 08	SWITCH CABINET MOUNTING
HEX NUT DIN 985 M10 10 A3C	41 19 011 08	10	1	3 780 236	96 80 998 08	CAMERA HOLDER, PREMOU
HEX NUT DIN 985 M10 8 A3C	41 19 006 08	54	38	1 140	91 75 217 08	CROSS BEAM CPL.
HEX NUT DIN 985 M10 8 A3C	41 19 006 08	150	26	2 200 000	91 61 061 08	MACHINERY HOUSE W.GANG
HEX NUT DIN 985 M10 8 A3C	41 19 006 08	6	28	2 810	91 61 266 08	CRANE DRIVER'S CABIN CPL.
HEX NUT DIN 985 M10 8 A3C	41 19 006 08	17	4	2 925 150	96 74 714 08	CAMERA EQUIPMENT
HEX NUT DIN 985 M10 8 A3C	41 19 006 08	22	8	3 211	91 75 353 08	S PIVOT SECTION
HEX NUT DIN 985 M10 8 A3C	41 19 006 08	17	10	3 211 012	96 70 704 08	PEDESTAL FRAME
HEX NUT DIN 985 M10 8 A3C	41 19 006 08	24	8	3 211 012	96 70 704 08	PEDESTAL FRAME
HEX NUT DIN 985 M10 8 A3C	41 19 006 08	45	6	3 212	91 72 404 08	W PIVOT SECTION
HEX NUT DIN 985 M10 8 A3C	41 19 006 08	74	4	3 212 000	91 72 405 08	JACK-CONNECTION HEAD
HEX NUT DIN 985 M10 8 A3C	41 19 006 08	25	12	3 554 006	96 00 236 1	WA-FRAME 1
HEX NUT DIN 985 M10 8 A3C	41 19 006 08	37	4	3 556 006	96 59 718 08	WA-FRAME 2 PIVOT SECTION
HEX NUT DIN 985 M10 8 A3C	41 19 006 08	24	8	3 592	91 72 406 08	W OVERRUN PROTECTION
HEX NUT DIN 985 M10 8 A3C	41 19 006 08	33	10	3 713	91 78 833 08	D PIVOT SECTION
HEX NUT DIN 985 M10 8 A3C	41 19 006 08	46	8	3 745	91 72 410 08	SUSPENDED BALLAST
HEX NUT DIN 985 M10 8 A3C	41 19 006 08	10	16	3 780 214	96 80 825 08	MECH.AUXILIARIES FOR LIG
HEX NUT DIN 985 M10 8 A3C	41 19 006 08	11	1	S150225	54 00 061 08	ROPE WINCH
HEX NUT DIN 985 M12 8 A3C	41 19 007 08	21	2	1 140 001	96 35 222 08	STAIR COMPLETE
HEX NUT DIN 985 M12 8 A3C	41 19 007 08	78	34	2 200 000	91 61 061 08	MACHINERY HOUSE W.GANG
HEX NUT DIN 985 M12 8 A3C	41 19 007 08	21	6	2 391 035	96 33 658 08	COMBINATION COOLER COM
HEX NUT DIN 985 M12 8 A3C	41 19 007 08	9	4	2 391 037	96 24 918 08	PREMOUNTED COMBINATION
HEX NUT DIN 985 M12 8 A3C	41 19 007 08	33	12	3 211	91 75 353 08	S PIVOT SECTION
HEX NUT DIN 985 M12 8 A3C	41 19 007 08	33	8	3 554 005	96 36 063 08	WA-FRAME
HEX NUT DIN 985 M12 8 A3C	41 19 007 08	24	8	3 554 006	96 00 236 1	WA-FRAME 1
HEX NUT DIN 985 M12 8 A3C	41 19 007 08	35	20	3 713	91 78 833 08	D PIVOT SECTION
HEX NUT DIN 985 M12 8 A3C	41 19 007 08	19	4	3 714 008	96 36 682 08	LUFFING PULLEY BLOCK COM
HEX NUT DIN 985 M12 8 A3C	41 19 007 08	35	4	3 745	91 72 410 08	SUSPENDED BALLAST
HEX NUT DIN 985 M12 8 A3C	41 19 007 08	4	1	S150225	54 00 061 08	ROPE WINCH
HEX NUT DIN 985 M14 10 A3C	41 19 013 08	25	4	3 745	91 72 410 08	SUSPENDED BALLAST
HEX NUT DIN 985 M16 8 A3C	41 19 009 08	(4)	166	1 300	91 25 321 08	FLOOR SHEET COMPL.
HEX NUT DIN 985 M16 8 A3C	41 19 009 08	49	4	1 400	91 76 481 08	CRAWLER TRACK CARRIER, L
HEX NUT DIN 985 M16 8 A3C	41 19 009 08	44	4	1 410	91 76 480 08	CRAWLER TRACK CARRIER,
HEX NUT DIN 985 M16 8 A3C	41 19 009 08	116	4	2 200 000	91 61 061 08	MACHINERY HOUSE W.GANG
HEX NUT DIN 985 M16 8 A3C	41 19 009 08	17	4	2 200 055	96 60 972 08	CABIN FRAME PRE-ASS.
HEX NUT DIN 985 M16 8 A3C	41 19 009 08	132	18	2 391	91 81 968 08	DIESEL ENGINE CPL.
HEX NUT DIN 985 M16 8 A3C	41 19 009 08	131	8	2 391 001	96 00 493 3	DIESEL ENGINE, PRE-ASSEMB
HEX NUT DIN 985 M16 8 A3C	41 19 009 08	10	16	2 652	91 75 474 08	ROLLER SEATING COMPL.
HEX NUT DIN 985 M16 8 A3C	41 19 009 08	38	14	2 790 701	91 55 739 08	DRIVE ASSEMBLY AIR CONDIT
HEX NUT DIN 985 M16 8 A3C	41 19 009 08	4	4	2 810	91 61 266 08	CRANE DRIVER'S CABIN CPL.
HEX NUT DIN 985 M16 8 A3C	41 19 009 08	14	12	3 211 012	96 70 704 08	PEDESTAL FRAME
HEX NUT DIN 985 M16 8 A3C	41 19 009 08	50	2	3 212	91 72 404 08	W PIVOT SECTION
HEX NUT DIN 985 M16 8 A3C	41 19 009 08	46	2	3 554 006	96 00 236 1	WA-FRAME 1
HEX NUT DIN 985 M16 8 A3C	41 19 009 08	11	8	3 556 007	96 59 719 08	WA-FRAME 2 HEAD SECTION
HEX NUT DIN 985 M16 8 A3C	41 19 009 08	20	1	3 711	91 72 407 08	BOOM NOSE
HEX NUT DIN 985 M20 10 A3C	41 19 024 08	10	2	2 550 007	96 34 001 08	ROD CPL.
HEX NUT DIN 985 M20 10 A3C	41 19 024 08	5	2	3 213 003	96 36 659 08	ROD CPL.
HEX NUT DIN 985 M20 10 A3C	41 19 024 08	5	2	3 214 006	96 35 563 08	ROD CPL.
HEX NUT DIN 985 M20 10 A3C	41 19 024 08	10	1	3 223 009	96 32 425 08	ROD CPL.
HEX NUT DIN 985 M20 10 A3C	41 19 024 08	10	1	3 227 002	96 35 704 08	ROD CPL.
HEX NUT DIN 985 M20 10 A3C	41 19 024 08	10	1	3 227 003	96 40 374 08	ROD CPL.
HEX NUT DIN 985 M20 10 A3C	41 19 024 08	10	1	3 227 004	96 35 566 08	ROD CPL.
HEX NUT DIN 985 M20 10 A3C	41 19 024 08	10	1	3 227 005	96 35 569 08	ROD CPL.
HEX NUT DIN 985 M20 10 A3C	41 19 024 08	23	2	3 554 006	96 00 236 1	WA-FRAME 1
HEX NUT DIN 985 M20 10 A3C	41 19 024 08	40	2	3 556 007	96 59 719 08	WA-FRAME 2 HEAD SECTION
HEX NUT DIN 985 M20 10 A3C	41 19 024 08	11	1	3 556 008	96 36 352 08	ROD CPL.
HEX NUT DIN 985 M20 10 A3C	41 19 024 08	10	1	3 560 010	96 39 035 08	ROD CPL.
HEX NUT DIN 985 M20 10 A3C	41 19 024 08	10	1	3 560 012	96 39 048 08	ROD CPL.
HEX NUT DIN 985 M20 10 A3C	41 19 024 08	10	1	3 560 014	96 39 064 08	ROD CPL.

Description	Item	Pos.	Quantity	Page	Assembly	Description
HEX NUT DIN 985 M20 10 A3C	41 19 024 08	10	1	3 560 016	96 39 059 08	ROD CPL.
HEX NUT DIN 985 M20 10 A3C	41 19 024 08	10	1	3 714 012	96 36 472 08	ROD CPL.
HEX NUT DIN 985 M20 10 A3C	41 19 024 08	6	2	3 714 014	96 36 475 08	BRACKET COMPL.
HEX NUT DIN 985 M20 10 A3C	41 19 024 08	9	1	3 714 019	96 36 747 08	STRAP 3X
HEX NUT DIN 985 M20 10 A3C	41 19 024 08	4	2	3 714 023	96 36 496 08	ROD CPL.
HEX NUT DIN 985 M20 10 A3C	41 19 024 08	10	2	3 715 004	96 36 141 08	ROD CPL.
HEX NUT DIN 985 M20 10 A3C	41 19 024 08	10	1	3 715 007	96 36 142 08	ROD CPL.
HEX NUT DIN 985 M20 10 A3C	41 19 024 08	10	1	3 716 003	96 35 669 08	ROD CPL.
HEX NUT DIN 985 M20 10 A3C	41 19 024 08	4	2	3 745 008	96 36 692 08	CONNECTING LINK PRE-ASS.
HEX NUT DIN 985 M20 10 A3C	41 19 024 08	4	2	3 746 004	96 37 833 08	CONNECTING LINK PRE-ASS.
HEX NUT DIN 985 M20 10 A3C	41 19 024 08	10	2	3 811 001	96 35 734 08	ROD CPL.
HEX NUT DIN 985 M20 10 A3C	41 19 024 08	10	3	3 811 002	96 35 836 08	ROD CPL.
HEX NUT DIN 985 M24 8 A3C	41 19 025 08	131	6	2 391	91 81 968 08	DIESEL ENGINE CPL.
HEX NUT DIN 985 M24 8 A3C	41 19 025 08	7	4	3 714 024	96 37 313 08	ADDITIONAL WEIGHT DERRIC
HEX NUT DIN 985 M3 8 A3C	41 19 001 08	26	4	2 533 020	96 76 148 08	CONTROLS AND FITTINGS RI
HEX NUT DIN 985 M3 8 A3C	41 19 001 08	12	10	2 913	91 32 850 08	LICCON CONSOLE LCD2
HEX NUT DIN 985 M3 8 A3C	41 19 001 08	6	2	2 913 005	96 28 696 08	INTERIOR HOUSING PRE-ASS.
HEX NUT DIN 985 M3 8 A3C	41 19 001 08	4	6	2 913 006	96 20 732 08	FAN PLATE PRE-ASS.
HEX NUT DIN 985 M3 8 A3C	41 19 001 08	12	10	2 913 009	91 04 705 08	LICCON CONSOLE LCD3
HEX NUT DIN 985 M3 8 A3C	41 19 001 08	44	8	2 920 432	96 78 526 08	TERMINAL BOX CPL.
HEX NUT DIN 985 M30 8 A3C	41 19 022 08	9	1	2 730 001	96 36 111 08	BASE PLATE PRE-ASS.
HEX NUT DIN 985 M4 8 A2C	41 19 002 08	7	8	2 913 102	92 32 870 08	FAN UNIT
HEX NUT DIN 985 M4 8 A2C	41 19 002 08	5	3	3 780 265	96 70 515 08	WIND WARNING PREASSEMB
HEX NUT DIN 985 M5 8 A2C	41 19 003 08	17	2	1 711 025	91 50 229 08	CENTRAL GREASING
HEX NUT DIN 985 M5 8 A2C	41 19 003 08	55	4	2 200 000	91 61 061 08	MACHINERY HOUSE W.GANG
HEX NUT DIN 985 M5 8 A2C	41 19 003 08	22	4	2 502	91 47 459 08	CONTROL STAND
HEX NUT DIN 985 M5 8 A2C	41 19 003 08	43	2	2 510 250	91 47 443 08	COVERING
HEX NUT DIN 985 M5 8 A2C	41 19 003 08	9	2	2 510 260	96 33 909 08	DOOR COMPL.
HEX NUT DIN 985 M5 8 A2C	41 19 003 08	11	2	2 533 025	96 40 724 08	INSTRUMENT BOX PRE-ASS.
HEX NUT DIN 985 M5 8 A2C	41 19 003 08	42	2	2 541	91 71 112 08	ADD HEATING SUPERSTRUCT
HEX NUT DIN 985 M5 8 A2C	41 19 003 08	19	3	2 810 001	96 52 918 08	CRANE DRIVER'S CABIN,PRE
HEX NUT DIN 985 M5 8 A2C	41 19 003 08	9	4	2 925 003	96 80 918 08	EQUIPMENT CAMERA CAB
HEX NUT DIN 985 M5 8 A2C	41 19 003 08	(3)	3	3 930 560	96 36 230 08	ELECTRIC AIRCRAFT PROTE
HEX NUT DIN 985 M6 8 A2C	41 19 004 08	19	4	1 130 008	96 38 102 08	CENT.SECT.CRAWLER MOUN
HEX NUT DIN 985 M6 8 A2C	41 19 004 08	82	36	2 200 000	91 61 061 08	MACHINERY HOUSE W.GANG
HEX NUT DIN 985 M6 8 A2C	41 19 004 08	10	6	2 200 061	96 40 021 08	COVER PRE-ASSY.
HEX NUT DIN 985 M6 8 A2C	41 19 004 08	11	4	2 200 063	96 60 724 08	CONSOLE PRE-ASS.
HEX NUT DIN 985 M6 8 A2C	41 19 004 08	135	4	2 391	91 81 968 08	DIESEL ENGINE CPL.
HEX NUT DIN 985 M6 8 A2C	41 19 004 08	6	7	2 392 001	96 72 067 08	HEAT SHIELD COMPLETE
HEX NUT DIN 985 M6 8 A2C	41 19 004 08	43	8	2 502	91 47 459 08	CONTROL STAND
HEX NUT DIN 985 M6 8 A2C	41 19 004 08	50	6	2 541	91 71 112 08	ADD HEATING SUPERSTRUCT
HEX NUT DIN 985 M6 8 A2C	41 19 004 08	57	8	2 550	91 81 778 08	SA FRAME
HEX NUT DIN 985 M6 8 A2C	41 19 004 08	16	6	2 790 701	91 55 739 08	DRIVE ASSEMBLY AIR CONDIT
HEX NUT DIN 985 M6 8 A2C	41 19 004 08	14	4	2 810 001	96 52 918 08	CRANE DRIVER'S CABIN,PRE
HEX NUT DIN 985 M6 8 A2C	41 19 004 08	14	6	2 932 166	92 68 911 08	GROUND RAIL
HEX NUT DIN 985 M6 8 A2C	41 19 004 08	43	5	3 211	91 75 353 08	S PIVOT SECTION
HEX NUT DIN 985 M6 8 A2C	41 19 004 08	29	16	3 212	91 72 404 08	W PIVOT SECTION
HEX NUT DIN 985 M6 8 A2C	41 19 004 08	55	4	3 212 000	91 72 405 08	JACK-CONNECTION HEAD
HEX NUT DIN 985 M6 8 A2C	41 19 004 08	30	4	3 214	91 72 396 08	SW HEAD SECTION
HEX NUT DIN 985 M6 8 A2C	41 19 004 08	28	11	3 221	91 60 426 08	S INTERMEDIATE SECTION
HEX NUT DIN 985 M6 8 A2C	41 19 004 08	28	11	3 221 000	91 60 429 08	S INTERMEDIATE SECTION
HEX NUT DIN 985 M6 8 A2C	41 19 004 08	33	22	3 222	91 60 427 08	S INTERMEDIATE SECTION
HEX NUT DIN 985 M6 8 A2C	41 19 004 08	47	5	3 222	91 60 427 08	S INTERMEDIATE SECTION
HEX NUT DIN 985 M6 8 A2C	41 19 004 08	28	22	3 222 000	91 60 430 08	S INTERMEDIATE SECTION
HEX NUT DIN 985 M6 8 A2C	41 19 004 08	56	10	3 554 006	96 00 236 1	WA-FRAME 1
HEX NUT DIN 985 M6 8 A2C	41 19 004 08	51	6	3 556 006	96 59 718 08	WA-FRAME 2 PIVOT SECTION
HEX NUT DIN 985 M6 8 A2C	41 19 004 08	26	12	3 558	91 60 448 08	SPACER WA-FRAME 2
HEX NUT DIN 985 M6 8 A2C	41 19 004 08	38	37	3 716	91 79 193 08	D-REDUCING SECTION
HEX NUT DIN 985 M6 8 A2C	41 19 004 08	29	1	S150225	54 00 061 08	ROPE WINCH
HEX NUT DIN 985 M8 8 A2C	41 19 005 08	21	28	1 100 007	96 36 741 08	PLATFORM COMPL.

Description	Item	Pos.	Quantity	Page	Assembly	Description
HEX NUT DIN 985 M8 8 A2C	41 19 005 08	12	28	1 130 007	96 38 655 08	CENT.SECT.CRAWLER GRAT
HEX NUT DIN 985 M8 8 A2C	41 19 005 08	20	4	1 130 008	96 38 102 08	CENT.SECT.CRAWLER MOUN
HEX NUT DIN 985 M8 8 A2C	41 19 005 08	47	100	1 140	91 75 217 08	CROSS BEAM CPL.
HEX NUT DIN 985 M8 8 A2C	41 19 005 08	16	4	1 140 001	96 35 222 08	STAIR COMPLETE
HEX NUT DIN 985 M8 8 A2C	41 19 005 08	22	29	1 140 002	96 35 224 08	PLATFORM COMPL.
HEX NUT DIN 985 M8 8 A2C	41 19 005 08	5	2	1 711 025	91 50 229 08	CENTRAL GREASING
HEX NUT DIN 985 M8 8 A2C	41 19 005 08	27	8	2 101	91 61 490 08	SLEWING PLATFORM FRAME
HEX NUT DIN 985 M8 8 A2C	41 19 005 08	45	4	2 102 010	91 60 648 08	SLEWING PLATFORM FRAME
HEX NUT DIN 985 M8 8 A2C	41 19 005 08	56	65	2 103	91 75 173 08	SLEWING PLATFORM FRAME
HEX NUT DIN 985 M8 8 A2C	41 19 005 08	51	168	2 200 000	91 61 061 08	MACHINERY HOUSE W.GANG
HEX NUT DIN 985 M8 8 A2C	41 19 005 08	13	6	2 200 055	96 60 972 08	CABIN FRAME PRE-ASS.
HEX NUT DIN 985 M8 8 A2C	41 19 005 08	15	27	2 200 056	96 34 381 08	COVER PRE-ASSY.
HEX NUT DIN 985 M8 8 A2C	41 19 005 08	15	27	2 200 057	96 34 382 08	COVER PRE-ASSY.
HEX NUT DIN 985 M8 8 A2C	41 19 005 08	15	27	2 200 058	96 34 383 08	COVER PRE-ASSY.
HEX NUT DIN 985 M8 8 A2C	41 19 005 08	10	35	2 200 059	96 34 384 08	COVER PRE-ASSY.
HEX NUT DIN 985 M8 8 A2C	41 19 005 08	10	8	2 200 060	96 34 386 08	LADDER, PRE-ASSEMBLED
HEX NUT DIN 985 M8 8 A2C	41 19 005 08	5	1	2 200 062	96 40 428 08	SUPPORT PRE-ASS.
HEX NUT DIN 985 M8 8 A2C	41 19 005 08	15	27	2 200 064	96 32 574 08	COVER PRE-ASSY.
HEX NUT DIN 985 M8 8 A2C	41 19 005 08	34	2	2 310 001	96 76 244 08	WINCH 1 PRE-ASSEMBLY
HEX NUT DIN 985 M8 8 A2C	41 19 005 08	38	2	2 320 001	96 76 249 08	WINCH 2 PRE-ASS.
HEX NUT DIN 985 M8 8 A2C	41 19 005 08	10	6	2 350	91 72 389 08	SLEWING GEAR
HEX NUT DIN 985 M8 8 A2C	41 19 005 08	133	23	2 391	91 81 968 08	DIESEL ENGINE CPL.
HEX NUT DIN 985 M8 8 A2C	41 19 005 08	31	20	2 393	91 69 974 08	AIR FILTER UNIT CPL.
HEX NUT DIN 985 M8 8 A2C	41 19 005 08	7	2	2 510 251	96 33 900 08	COVER COMPL.
HEX NUT DIN 985 M8 8 A2C	41 19 005 08	8	2	2 510 252	96 33 901 08	COVER COMPL.
HEX NUT DIN 985 M8 8 A2C	41 19 005 08	7	2	2 510 253	96 33 902 08	COVER COMPL.
HEX NUT DIN 985 M8 8 A2C	41 19 005 08	7	2	2 510 254	96 33 903 08	COVER COMPL.
HEX NUT DIN 985 M8 8 A2C	41 19 005 08	7	2	2 510 259	96 33 908 08	COVER COMPL.
HEX NUT DIN 985 M8 8 A2C	41 19 005 08	7	2	2 510 261	96 36 145 08	COVER COMPL.
HEX NUT DIN 985 M8 8 A2C	41 19 005 08	7	2	2 510 266	96 41 429 08	VENT COVER, COMPL.
HEX NUT DIN 985 M8 8 A2C	41 19 005 08	54	1	2 541	91 71 112 08	ADD HEATING SUPERSTRUCT
HEX NUT DIN 985 M8 8 A2C	41 19 005 08	45	6	2 550	91 81 778 08	SA FRAME
HEX NUT DIN 985 M8 8 A2C	41 19 005 08	19	4	2 730 001	96 36 111 08	BASE PLATE PRE-ASS.
HEX NUT DIN 985 M8 8 A2C	41 19 005 08	20	19	2 790 701	91 55 739 08	DRIVE ASSEMBLY AIR CONDIT
HEX NUT DIN 985 M8 8 A2C	41 19 005 08	12	2	3 204	91 54 307 08	ASSEMBLY UNIT
HEX NUT DIN 985 M8 8 A2C	41 19 005 08	40	79	3 211	91 75 353 08	S PIVOT SECTION
HEX NUT DIN 985 M8 8 A2C	41 19 005 08	22	122	3 211 006	96 70 233 08	GRATINGS
HEX NUT DIN 985 M8 8 A2C	41 19 005 08	20	4	3 211 012	96 70 704 08	PEDESTAL FRAME
HEX NUT DIN 985 M8 8 A2C	41 19 005 08	18	25	3 212	91 72 404 08	W PIVOT SECTION
HEX NUT DIN 985 M8 8 A2C	41 19 005 08	47	17	3 212 000	91 72 405 08	JACK-CONNECTION HEAD
HEX NUT DIN 985 M8 8 A2C	41 19 005 08	23	13	3 214	91 72 396 08	SW HEAD SECTION
HEX NUT DIN 985 M8 8 A2C	41 19 005 08	14	22	3 221	91 60 426 08	S INTERMEDIATE SECTION
HEX NUT DIN 985 M8 8 A2C	41 19 005 08	14	26	3 221 000	91 60 429 08	S INTERMEDIATE SECTION
HEX NUT DIN 985 M8 8 A2C	41 19 005 08	22	51	3 222	91 60 427 08	S INTERMEDIATE SECTION
HEX NUT DIN 985 M8 8 A2C	41 19 005 08	14	28	3 222 000	91 60 430 08	S INTERMEDIATE SECTION
HEX NUT DIN 985 M8 8 A2C	41 19 005 08	4	18	3 222 002	96 45 453 08	COVER
HEX NUT DIN 985 M8 8 A2C	41 19 005 08	28	105	3 224	91 60 440 08	S ADAPTER SECTION
HEX NUT DIN 985 M8 8 A2C	41 19 005 08	14	37	3 226	91 60 432 08	L INTERMEDIATE SECTION
HEX NUT DIN 985 M8 8 A2C	41 19 005 08	14	73	3 227 000	91 60 434 08	L INTERMEDIATE SECTION
HEX NUT DIN 985 M8 8 A2C	41 19 005 08	14	64	3 227 000	91 62 091 08	L INTERMEDIATE SECTION
HEX NUT DIN 985 M8 8 A2C	41 19 005 08	14	67	3 227 006	91 60 435 08	L INTERMEDIATE SECTION
HEX NUT DIN 985 M8 8 A2C	41 19 005 08	11	6	3 350	91 78 837 08	WINCH 3
HEX NUT DIN 985 M8 8 A2C	41 19 005 08	4	6	3 350 005	96 37 161 08	FRAME
HEX NUT DIN 985 M8 8 A2C	41 19 005 08	46	82	3 556 006	96 59 718 08	WA-FRAME 2 PIVOT SECTION
HEX NUT DIN 985 M8 8 A2C	41 19 005 08	21	23	3 556 007	96 59 719 08	WA-FRAME 2 HEAD SECTION
HEX NUT DIN 985 M8 8 A2C	41 19 005 08	14	34	3 558	91 60 448 08	SPACER WA-FRAME 2
HEX NUT DIN 985 M8 8 A2C	41 19 005 08	11	6	3 592 001	96 80 256 08	RETAINING CYLINDER PRE-A
HEX NUT DIN 985 M8 8 A2C	41 19 005 08	22	2	3 711	91 72 407 08	BOOM NOSE
HEX NUT DIN 985 M8 8 A2C	41 19 005 08	28	122	3 713	91 78 833 08	D PIVOT SECTION
HEX NUT DIN 985 M8 8 A2C	41 19 005 08	37	130	3 714	91 81 777 08	D HEAD SECTION

Description	Item	Pos.	Quantity	Page	Assembly	Description
HEX NUT DIN 985 M8 8 A2C	41 19 005 08	15	123	3 715	91 78 835 08	D INTERMEDIATE SECTION
HEX NUT DIN 985 M8 8 A2C	41 19 005 08	23	76	3 716	91 79 193 08	D-REDUCING SECTION
HEX NUT DIN 985 M8 8 A2C	41 19 005 08	23	16	3 745	91 72 410 08	SUSPENDED BALLAST
HEX NUT DIN 985 M8 8 A2C	41 19 005 08	5	1	3 745 022	96 84 615 08	LADDER BRACKET
HEX NUT DIN 985 M8 8 A2C	41 19 005 08	6	10	3 746 001	96 70 588 08	PIVOT SECTION, PRE-ASSEMB
HEX NUT DIN 985 M8 8 A2C	41 19 005 08	16	1	3 780 214	96 80 825 08	MECH.AUXILIARIES FOR LIG
HEX NUT DIN 985 M8 8 A2C	41 19 005 08	11	8	3 780 236	96 80 998 08	CAMERA HOLDER, PREMOU
HEX NUT DIN 985 M8 8 A2C	41 19 005 08	24	12	4 003 007	91 44 580 08	HOOK BLOCK
HEX NUT ISO 4032 M10 10 A3	41 15 047 08	12	2	9 653 384	96 53 384 08	FUEL PUMP
HEX NUT ISO 4032 M10 8 A2E	41 15 031 03	15	2	X1041267	10 41 267 8	END PLATE
HEX NUT ISO 4032 M10 8 A3C	41 15 144 08	52	14	1 140	91 75 217 08	CROSS BEAM CPL.
HEX NUT ISO 4032 M10 8 A3C	41 15 144 08	13	3	1 970 054	96 35 759 08	ADDITIONAL HYDR.TENSION C
HEX NUT ISO 4032 M10 8 A3C	41 15 144 08	33	6	2 101	91 61 490 08	SLEWING PLATFORM FRAME
HEX NUT ISO 4032 M10 8 A3C	41 15 144 08	12	11	2 103	91 75 173 08	SLEWING PLATFORM FRAME
HEX NUT ISO 4032 M10 8 A3C	41 15 144 08	25	15	2 391 035	96 33 658 08	COMBINATION COOLER COM
HEX NUT ISO 4032 M10 8 A3C	41 15 144 08	51	2	2 392	91 69 972 08	MUFFLER UNIT
HEX NUT ISO 4032 M10 8 A3C	41 15 144 08	40	2	2 502	91 47 459 08	CONTROL STAND
HEX NUT ISO 4032 M10 8 A3C	41 15 144 08	24	4	2 790 701	91 55 739 08	DRIVE ASSEMBLY AIR CONDIT
HEX NUT ISO 4032 M10 8 A3C	41 15 144 08	22	8	2 925 007	96 38 882 08	CAMERA INSTALLATION SLEW
HEX NUT ISO 4032 M10 8 A3C	41 15 144 08	17	4	2 925 304	96 40 362 08	CAMERA INST.WINCH 5
HEX NUT ISO 4032 M10 8 A3C	41 15 144 08	17	4	2 925 322	96 40 458 08	CAMERA INST.WINCH 6
HEX NUT ISO 4032 M10 8 A3C	41 15 144 08	18	2	2 932 041	96 70 330 08	SWITCH CABINET
HEX NUT ISO 4032 M10 8 A3C	41 15 144 08	13	2	2 975 700	91 62 710 08	ADDNL. HYDR. F. ERECTING W
HEX NUT ISO 4032 M10 8 A3C	41 15 144 08	2	2	9 653 388	96 53 388 08	AIR INTAKE SOCKET
HEX NUT ISO 4032 M10 8 A3C	41 15 144 08	19	2	9 653 395	96 53 395 08	LUBRICATING OIL PUMP
HEX NUT ISO 4032 M12 8 A3C	41 15 143 08	80	8	1 140	91 75 217 08	CROSS BEAM CPL.
HEX NUT ISO 4032 M12 8 A3C	41 15 143 08	17	1	1 991	91 83 359 08	ROTARY FEED THROUGH
HEX NUT ISO 4032 M12 8 A3C	41 15 143 08	48	8	2 102 010	91 60 648 08	SLEWING PLATFORM FRAME
HEX NUT ISO 4032 M12 8 A3C	41 15 143 08	42	8	2 102 012	96 79 276 08	MOUNTING PARTS FRONT P
HEX NUT ISO 4032 M12 8 A3C	41 15 143 08	9	2	2 102 014	96 39 607 08	VERTICAL LADDER
HEX NUT ISO 4032 M12 8 A3C	41 15 143 08	23	16	2 103	91 75 173 08	SLEWING PLATFORM FRAME
HEX NUT ISO 4032 M12 8 A3C	41 15 143 08	134	4	2 391	91 81 968 08	DIESEL ENGINE CPL.
HEX NUT ISO 4032 M12 8 A3C	41 15 143 08	41	20	2 550	91 81 778 08	SA FRAME
HEX NUT ISO 4032 M12 8 A3C	41 15 143 08	7	16	2 670	91 61 208 08	FUEL TANK CPL.
HEX NUT ISO 4032 M12 8 A3C	41 15 143 08	11	16	2 671	91 61 282 08	OIL RESERVOIR, COMPLETE
HEX NUT ISO 4032 M12 8 A3C	41 15 143 08	19	2	2 925 007	96 38 882 08	CAMERA INSTALLATION SLEW
HEX NUT ISO 4032 M12 8 A3C	41 15 143 08	177	8	2 970	91 81 525 08	HYDRAULICS
HEX NUT ISO 4032 M12 8 A3C	41 15 143 08	8	4	3 212	91 72 404 08	W PIVOT SECTION
HEX NUT ISO 4032 M12 8 A3C	41 15 143 08	33	4	3 212 000	91 72 405 08	JACK-CONNECTION HEAD
HEX NUT ISO 4032 M12 8 A3C	41 15 143 08	17	4	3 214	91 72 396 08	SW HEAD SECTION
HEX NUT ISO 4032 M12 8 A3C	41 15 143 08	8	8	3 221	91 60 426 08	S INTERMEDIATE SECTION
HEX NUT ISO 4032 M12 8 A3C	41 15 143 08	8	8	3 221 000	91 60 429 08	S INTERMEDIATE SECTION
HEX NUT ISO 4032 M12 8 A3C	41 15 143 08	13	8	3 222	91 60 427 08	S INTERMEDIATE SECTION
HEX NUT ISO 4032 M12 8 A3C	41 15 143 08	8	8	3 222 000	91 60 430 08	S INTERMEDIATE SECTION
HEX NUT ISO 4032 M12 8 A3C	41 15 143 08	23	8	3 224	91 60 440 08	S ADAPTER SECTION
HEX NUT ISO 4032 M12 8 A3C	41 15 143 08	8	8	3 226	91 60 432 08	L INTERMEDIATE SECTION
HEX NUT ISO 4032 M12 8 A3C	41 15 143 08	8	8	3 227 000	91 60 434 08	L INTERMEDIATE SECTION
HEX NUT ISO 4032 M12 8 A3C	41 15 143 08	8	8	3 227 000	91 62 091 08	L INTERMEDIATE SECTION
HEX NUT ISO 4032 M12 8 A3C	41 15 143 08	8	8	3 227 006	91 60 435 08	L INTERMEDIATE SECTION
HEX NUT ISO 4032 M12 8 A3C	41 15 143 08	7	8	3 554 005	96 36 063 08	WA-FRAME
HEX NUT ISO 4032 M12 8 A3C	41 15 143 08	7	8	3 556 006	96 59 718 08	WA-FRAME 2 PIVOT SECTION
HEX NUT ISO 4032 M12 8 A3C	41 15 143 08	7	8	3 557	91 47 510 08	SPACER WA-FRAME 1
HEX NUT ISO 4032 M12 8 A3C	41 15 143 08	7	8	3 558	91 60 448 08	SPACER WA-FRAME 2
HEX NUT ISO 4032 M12 8 A3C	41 15 143 08	20	8	3 715	91 78 835 08	D INTERMEDIATE SECTION
HEX NUT ISO 4032 M12 8 A3C	41 15 143 08	21	8	3 716	91 79 193 08	D-REDUCING SECTION
HEX NUT ISO 4032 M16 10 A3	41 15 050 08	13	4	2 102 010	91 60 648 08	SLEWING PLATFORM FRAME
HEX NUT ISO 4032 M16 8 A3C	41 15 145 08	10	4	1 991	91 83 359 08	ROTARY FEED THROUGH
HEX NUT ISO 4032 M16 8 A3C	41 15 145 08	26	2	2 200 055	96 60 972 08	CABIN FRAME PRE-ASS.
HEX NUT ISO 4032 M16 8 A3C	41 15 145 08	130	4	2 391 001	96 00 493 3	DIESEL ENGINE, PRE-ASSEMB
HEX NUT ISO 4032 M16 8 A3C	41 15 145 08	4	2	2 550 006	96 34 077 08	ROD CPL.

Description	Item	Pos.	Quantity	Page	Assembly	Description
HEX NUT ISO 4032 M16 8 A3C	41 15 145 08	(4)	2	2 550 007	96 34 001 08	ROD CPL.
HEX NUT ISO 4032 M16 8 A3C	41 15 145 08	15	2	2 657	91 47 448 08	MOUNTING EQUIPMENT CRAW
HEX NUT ISO 4032 M16 8 A3C	41 15 145 08	22	5	2 730 001	96 36 111 08	BASE PLATE PRE-ASS.
HEX NUT ISO 4032 M16 8 A3C	41 15 145 08	(4)	5	3 223 009	96 32 425 08	ROD CPL.
HEX NUT ISO 4032 M16 8 A3C	41 15 145 08	(4)	9	3 227 002	96 35 704 08	ROD CPL.
HEX NUT ISO 4032 M16 8 A3C	41 15 145 08	(4)	2	3 227 004	96 35 566 08	ROD CPL.
HEX NUT ISO 4032 M16 8 A3C	41 15 145 08	(4)	3	3 227 005	96 35 569 08	ROD CPL.
HEX NUT ISO 4032 M16 8 A3C	41 15 145 08	16	4	3 360 003	96 76 267 08	WINCH 5 PRE-ASS.
HEX NUT ISO 4032 M16 8 A3C	41 15 145 08	(4)	2	3 556 007	96 59 719 08	WA-FRAME 2 HEAD SECTION
HEX NUT ISO 4032 M16 8 A3C	41 15 145 08	(4)	4	3 556 008	96 36 352 08	ROD CPL.
HEX NUT ISO 4032 M16 8 A3C	41 15 145 08	4	2	3 560 011	96 39 069 08	ROD
HEX NUT ISO 4032 M16 8 A3C	41 15 145 08	4	2	3 560 013	96 39 074 08	ROD
HEX NUT ISO 4032 M16 8 A3C	41 15 145 08	4	5	3 560 015	96 39 079 08	ROD
HEX NUT ISO 4032 M16 8 A3C	41 15 145 08	4	3	3 560 017	96 39 078 08	ROD
HEX NUT ISO 4032 M16 8 A3C	41 15 145 08	43	8	3 714	91 81 777 08	D HEAD SECTION
HEX NUT ISO 4032 M16 8 A3C	41 15 145 08	4	2	3 714 018	96 36 474 08	ROD CPL.
HEX NUT ISO 4032 M16 8 A3C	41 15 145 08	4	2	3 714 020	96 36 484 08	ROD
HEX NUT ISO 4032 M16 8 A3C	41 15 145 08	(4)	5	3 715 004	96 36 141 08	ROD CPL.
HEX NUT ISO 4032 M16 8 A3C	41 15 145 08	(4)	8	3 715 007	96 36 142 08	ROD CPL.
HEX NUT ISO 4032 M16 8 A3C	41 15 145 08	(4)	9	3 716 003	96 35 669 08	ROD CPL.
HEX NUT ISO 4032 M16 8 A3C	41 15 145 08	(4)	3	3 811 001	96 35 734 08	ROD CPL.
HEX NUT ISO 4032 M20 8 A3C	41 15 147 08	4	1	1 632 032	96 20 093 08	SUPPORT PLATE COMPL.
HEX NUT ISO 4032 M20 8 A3C	41 15 147 08	13	8	2 101	91 61 490 08	SLEWING PLATFORM FRAME
HEX NUT ISO 4032 M20 8 A3C	41 15 147 08	21	8	2 102 010	91 60 648 08	SLEWING PLATFORM FRAME
HEX NUT ISO 4032 M20 8 A3C	41 15 147 08	15	8	3 224	91 60 440 08	S ADAPTER SECTION
HEX NUT ISO 4032 M24 10 A3	41 15 054 08	11	16	3 350 001	96 92 615 08	WINCH
HEX NUT ISO 4032 M24 10 A3	41 15 054 08	13	12	3 360 003	96 76 267 08	WINCH 5 PRE-ASS.
HEX NUT ISO 4032 M24 8 A3C	41 15 149 08	12	2	1 991	91 83 359 08	ROTARY FEED THROUGH
HEX NUT ISO 4032 M24 8 A3C	41 15 149 08	3	2	2 102 011	96 36 181 08	GIRDER COMPL.
HEX NUT ISO 4032 M24 8 A3C	41 15 149 08	8	16	2 103	91 75 173 08	SLEWING PLATFORM FRAME
HEX NUT ISO 4032 M24 8 A3C	41 15 149 08	13	12	2 310 001	96 76 244 08	WINCH 1 PRE-ASSEMBLY
HEX NUT ISO 4032 M24 8 A3C	41 15 149 08	13	12	2 320 001	96 76 249 08	WINCH 2 PRE-ASS.
HEX NUT ISO 4032 M24 8 A3C	41 15 149 08	17	1	3 554 005	96 36 063 08	WA-FRAME
HEX NUT ISO 4032 M24 8 A3C	41 15 149 08	17	1	3 556 006	96 59 718 08	WA-FRAME 2 PIVOT SECTION
HEX NUT ISO 4032 M3 8 A2C	41 15 157 08	15	10	2 922 001	92 84 311 08	BUS PCB
HEX NUT ISO 4032 M3 8 A2C	41 15 157 08	18	21	2 932 001	96 80 959 08	RELAY CONTROL SYSTEM
HEX NUT ISO 4032 M3 8 A2C	41 15 157 08	9	4	3 930 001	96 76 348 08	D PIVOT SECTION ELEC. EQUI
HEX NUT ISO 4032 M3 8 A2C	41 15 157 08	266	4	3 930 149	96 36 586 08	CABLE DRUM COMPL.
HEX NUT ISO 4032 M3 8 A2C	41 15 157 08	267	4	3 930 507	96 36 589 08	CABLE DRUM COMPL.
HEX NUT ISO 4032 M3 8 A2C	41 15 157 08	284	16	3 930 524	96 37 720 08	TERMINAL BOX
HEX NUT ISO 4032 M3 8 A2C	41 15 157 08	284	20	3 930 531	96 37 672 08	TERMINAL BOX
HEX NUT ISO 4032 M3 8 A2C	41 15 157 08	276	4	3 930 567	96 37 859 08	TERMINAL BOX
HEX NUT ISO 4032 M30 8 A3C	41 15 152 08	5	8	2 125	91 47 417 08	PIN F. S AND D PIVOT SECTIO
HEX NUT ISO 4032 M30 8 A3C	41 15 152 08	12	2	3 360	91 72 386 08	WINCH 5
HEX NUT ISO 4032 M30 8 A3C	41 15 152 08	7	48	3 744	91 49 085 08	CENTERING STANDARD
HEX NUT ISO 4032 M30 8 A3C	41 15 152 08	15	4	4 003 007	91 44 580 08	HOOK BLOCK
HEX NUT ISO 4032 M4 8 A2C	41 15 142 08	10	2	2 391 024	96 34 360 08	BATTERY BOX CPL.
HEX NUT ISO 4032 M4 8 A2C	41 15 142 08	281	24	2 920 110	96 41 100 08	TERMINAL BOX CABIN
HEX NUT ISO 4032 M4 8 A2C	41 15 142 08	281	24	2 920 369	96 78 525 08	TERMINAL BOX CPL.
HEX NUT ISO 4032 M4 8 A2C	41 15 142 08	22	16	2 920 432	96 78 526 08	TERMINAL BOX CPL.
HEX NUT ISO 4032 M4 8 A2C	41 15 142 08	281	24	2 920 448	96 40 440 08	TERMINAL BOX CPL.
HEX NUT ISO 4032 M4 8 A2C	41 15 142 08	152	1	2 920 458	96 78 562 08	LEAD
HEX NUT ISO 4032 M4 8 A2C	41 15 142 08	13	6	2 920 630	96 45 212 08	ADDITIONAL PARTS POWER
HEX NUT ISO 4032 M4 8 A2C	41 15 142 08	29	4	2 925 007	96 38 882 08	CAMERA INSTALLATION SLEW
HEX NUT ISO 4032 M5 8 A2C	41 15 148 08	6	8	1 711	91 47 036 08	CENTRALIZED LUBRICATION
HEX NUT ISO 4032 M5 8 A2C	41 15 148 08	6	4	2 711	91 47 454 08	CENT. LUBRIC. SYSTEM SUP
HEX NUT ISO 4032 M5 8 A2C	41 15 148 08	8	4	2 780 900	91 47 543 08	EXTERNAL FEED
HEX NUT ISO 4032 M5 8 A2C	41 15 148 08	34	2	2 835 003	91 55 855 08	CHARGER F.BATTERY
HEX NUT ISO 4032 M5 8 A2C	41 15 148 08	10	2	2 913 100	91 23 538 08	ASSEMBLY FRAME
HEX NUT ISO 4032 M5 8 A2C	41 15 148 08	18	1	2 922 001	92 84 311 08	BUS PCB

Description	Item	Pos.	Quantity	Page	Assembly	Description
HEX NUT ISO 4032 M5 8 A2C	41 15 148 08	68	4	2 932 082	96 84 247 08	ASSEMBLY PARTS MOUNTIN
HEX NUT ISO 4032 M6 10 A2C	41 15 044 08	9	8	3 292	91 75 318 08	D OVERRUN PROTECTION
HEX NUT ISO 4032 M6 8 480H	10 87 562 1	5	12	1 830 102	92 26 483 08	TERMINAL BOARD PRE-ASS.
HEX NUT ISO 4032 M6 8 A2C	41 15 140 08	16	12	1 100 007	96 36 741 08	PLATFORM COMPL.
HEX NUT ISO 4032 M6 8 A2C	41 15 140 08	90	4	1 400	91 76 481 08	CRAWLER TRACK CARRIER, L
HEX NUT ISO 4032 M6 8 A2C	41 15 140 08	90	4	1 410	91 76 480 08	CRAWLER TRACK CARRIER,
HEX NUT ISO 4032 M6 8 A2C	41 15 140 08	15	2	1 991	91 83 359 08	ROTARY FEED THROUGH
HEX NUT ISO 4032 M6 8 A2C	41 15 140 08	56	4	2 102 012	96 79 276 08	MOUNTING PARTS FRONT P
HEX NUT ISO 4032 M6 8 A2C	41 15 140 08	11	16	2 102 013	96 39 494 08	CABINET CPL.
HEX NUT ISO 4032 M6 8 A2C	41 15 140 08	14	8	2 370	91 61 649 08	ERECTING WINCH
HEX NUT ISO 4032 M6 8 A2C	41 15 140 08	5	4	2 391 024	96 34 360 08	BATTERY BOX CPL.
HEX NUT ISO 4032 M6 8 A2C	41 15 140 08	37	40	2 510 250	91 47 443 08	COVERING
HEX NUT ISO 4032 M6 8 A2C	41 15 140 08	4	2	2 510 251	96 33 900 08	COVER COMPL.
HEX NUT ISO 4032 M6 8 A2C	41 15 140 08	5	10	2 510 252	96 33 901 08	COVER COMPL.
HEX NUT ISO 4032 M6 8 A2C	41 15 140 08	4	2	2 510 253	96 33 902 08	COVER COMPL.
HEX NUT ISO 4032 M6 8 A2C	41 15 140 08	4	2	2 510 254	96 33 903 08	COVER COMPL.
HEX NUT ISO 4032 M6 8 A2C	41 15 140 08	4	2	2 510 259	96 33 908 08	COVER COMPL.
HEX NUT ISO 4032 M6 8 A2C	41 15 140 08	4	2	2 510 261	96 36 145 08	COVER COMPL.
HEX NUT ISO 4032 M6 8 A2C	41 15 140 08	4	2	2 510 266	96 41 429 08	VENT COVER, COMPL.
HEX NUT ISO 4032 M6 8 A2C	41 15 140 08	24	2	2 533 025	96 40 724 08	INSTRUMENT BOX PRE-ASS.
HEX NUT ISO 4032 M6 8 A2C	41 15 140 08	263	12	2 533 035	96 76 150 08	CABLING INSTRUMENTS
HEX NUT ISO 4032 M6 8 A2C	41 15 140 08	20	2	2 670	91 61 208 08	FUEL TANK CPL.
HEX NUT ISO 4032 M6 8 A2C	41 15 140 08	23	4	2 810 001	96 52 918 08	CRANE DRIVER'S CABIN,PRE
HEX NUT ISO 4032 M6 8 A2C	41 15 140 08	22	8	2 835 003	91 55 855 08	CHARGER F.BATTERY
HEX NUT ISO 4032 M6 8 A2C	41 15 140 08	6	2	2 913 004	96 20 460 08	HOUSING PRE-ASSEMBLED
HEX NUT ISO 4032 M6 8 A2C	41 15 140 08	12	14	2 925 007	96 38 882 08	CAMERA INSTALLATION SLEW
HEX NUT ISO 4032 M6 8 A2C	41 15 140 08	9	7	2 925 150	96 74 714 08	CAMERA EQUIPMENT
HEX NUT ISO 4032 M6 8 A2C	41 15 140 08	9	7	2 925 304	96 40 362 08	CAMERA INST.WINCH 5
HEX NUT ISO 4032 M6 8 A2C	41 15 140 08	9	7	2 925 322	96 40 458 08	CAMERA INST.WINCH 6
HEX NUT ISO 4032 M6 8 A2C	41 15 140 08	75	2	2 932 082	96 84 247 08	ASSEMBLY PARTS MOUNTIN
HEX NUT ISO 4032 M6 8 A2C	41 15 140 08	6	4	2 932 166	92 68 911 08	GROUND RAIL
HEX NUT ISO 4032 M6 8 A2C	41 15 140 08	31	2	2 970	91 81 525 08	HYDRAULICS
HEX NUT ISO 4032 M6 8 A2C	41 15 140 08	67	10	2 970	91 81 525 08	HYDRAULICS
HEX NUT ISO 4032 M6 8 A2C	41 15 140 08	51	2	2 975 153	91 58 730 08	ADDITIONAL HYDRAULICS WI
HEX NUT ISO 4032 M6 8 A2C	41 15 140 08	51	2	2 975 300	91 58 720 08	ADDITIONAL HYDRAULICS WI
HEX NUT ISO 4032 M6 8 A2C	41 15 140 08	52	4	2 975 400	91 58 729 08	AUX.HYDRAULIC WINCH 6
HEX NUT ISO 4032 M6 8 A2C	41 15 140 08	37	2	3 350 001	96 92 615 08	WINCH
HEX NUT ISO 4032 M6 8 A2C	41 15 140 08	9	4	3 745 002	92 17 236 08	SWITCH UNIT
HEX NUT ISO 4032 M6 8 A2C	41 15 140 08	9	4	3 745 003	92 17 237 08	SWITCH UNIT
HEX NUT ISO 4032 M6 8 A2C	41 15 140 08	11	2	3 976 000	96 89 034 08	ADDL.HYDR.F.PIN PULLING DE
HEX NUT ISO 4032 M6 8 A2C	41 15 140 08	11	2	3 976 002	96 89 035 08	ADDL.HYDR.F.PIN PULLING DE
HEX NUT ISO 4032 M6 8 A2C	41 15 140 08	11	4	3 977 005	96 81 157 08	ADDL.HYDR.F.PIN PULLING DE
HEX NUT ISO 4032 M8 10 A2C	41 15 046 08	58	6	2 102 010	91 60 648 08	SLEWING PLATFORM FRAME
HEX NUT ISO 4032 M8 10 A2C	41 15 046 08	10	4	2 932 166	92 68 911 08	GROUND RAIL
HEX NUT ISO 4032 M8 8 A2C	41 15 141 08	37	27	2 102 012	96 79 276 08	MOUNTING PARTS FRONT P
HEX NUT ISO 4032 M8 8 A2C	41 15 141 08	8	2	2 102 014	96 39 607 08	VERTICAL LADDER
HEX NUT ISO 4032 M8 8 A2C	41 15 141 08	170	6	2 200 000	91 61 061 08	MACHINERY HOUSE W.GANG
HEX NUT ISO 4032 M8 8 A2C	41 15 141 08	136	18	2 391	91 81 968 08	DIESEL ENGINE CPL.
HEX NUT ISO 4032 M8 8 A2C	41 15 141 08	27	17	2 391 035	96 33 658 08	COMBINATION COOLER COM
HEX NUT ISO 4032 M8 8 A2C	41 15 141 08	50	14	2 392	91 69 972 08	MUFFLER UNIT
HEX NUT ISO 4032 M8 8 A2C	41 15 141 08	30	20	2 393	91 69 974 08	AIR FILTER UNIT CPL.
HEX NUT ISO 4032 M8 8 A2C	41 15 141 08	38	4	2 502	91 47 459 08	CONTROL STAND
HEX NUT ISO 4032 M8 8 A2C	41 15 141 08	17	6	2 510 266	96 41 429 08	VENT COVER, COMPL.
HEX NUT ISO 4032 M8 8 A2C	41 15 141 08	13	4	2 670	91 61 208 08	FUEL TANK CPL.
HEX NUT ISO 4032 M8 8 A2C	41 15 141 08	17	4	2 671	91 61 282 08	OIL RESERVOIR, COMPLETE
HEX NUT ISO 4032 M8 8 A2C	41 15 141 08	33	6	2 711	91 47 454 08	CENT. LUBRIC. SYSTEM SUP
HEX NUT ISO 4032 M8 8 A2C	41 15 141 08	15	4	2 925 007	96 38 882 08	CAMERA INSTALLATION SLEW
HEX NUT ISO 4032 M8 8 A2C	41 15 141 08	5	2	2 925 150	96 74 714 08	CAMERA EQUIPMENT
HEX NUT ISO 4032 M8 8 A2C	41 15 141 08	5	2	2 925 304	96 40 362 08	CAMERA INST.WINCH 5
HEX NUT ISO 4032 M8 8 A2C	41 15 141 08	5	2	2 925 322	96 40 458 08	CAMERA INST.WINCH 6

Description	Item	Pos.	Quantity	Page	Assembly	Description
HEX NUT ISO 4032 M8 8 A2C	41 15 141 08	153	30	2 970	91 81 525 08	HYDRAULICS
HEX NUT ISO 4032 M8 8 A2C	41 15 141 08	33	8	2 978 100	91 73 099 08	ADDNL.HYDR.ERECTION DEV
HEX NUT ISO 4032 M8 8 A2C	41 15 141 08	38	1	3 350 001	96 92 615 08	WINCH
HEX NUT ISO 4032 M8 8 A2C	41 15 141 08	20	8	4 003	91 47 520 08	HOOK BLOCK
HEX NUT ISO 4032 M8 8 A2C	41 15 141 08	317	8	X1041013	10 41 013 1	SET-UP CARRIAGE
HEX NUT ISO 4032 M8 A2-70	51 07 374 08	18	1	X1041267	10 41 267 8	END PLATE
HEX NUT ISO 4035 M30 05 A3	41 17 011 08	22	2	2 200 055	96 60 972 08	CABIN FRAME PRE-ASS.
HEX NUT ISO 7040 M10 8 A3C	41 34 127 01	44	6	3 227 000	91 60 434 08	L INTERMEDIATE SECTION
HEX NUT ISO 7040 M16 8 A3C	41 18 902 08	69	1	2 103	91 75 173 08	SLEWING PLATFORM FRAME
HEX NUT ISO 7040 M6 8 A2C	41 19 003 05	21	2	3 780 214	96 80 825 08	MECH.AUXILIARIES FOR LIG
HEX NUT ISO 7040 M6 8 A2C	41 19 003 05	22	2	3 780 236	96 80 998 08	CAMERA HOLDER, PREMOU
HEX NUT ISO 8673 M64X4 10	41 15 239 14	22	62	1 620	91 47 032 08	FIXING PARTS SLEWING RING
HEX SCREW	10 65 156 0	2	2	9 653 378	96 53 378 08	FUEL PUMP DRIVE
HEX SCREW	10 65 156 4	10	1	9 674 112	96 74 112 08	ALTERNATOR MOUNTING
HEX SCREW	11 34 659 2	4	6	9 674 109	96 74 109 08	DRIVE
HEX SCREW	11 34 659 6	8	3	9 674 109	96 74 109 08	DRIVE
HEX SCREW	11 34 664 0	2	10	9 674 113	96 74 113 08	FLYWHEEL
HEX SCREW DIN 6921 M10X30	10 01 690 8	2	17	9 653 389	96 53 389 08	SUCTION MANIFOLD
HEX SCREW DIN 6921 M6X16	40 73 502 08	34	16	2 932 041	96 70 330 08	SWITCH CABINET
HEX SCREW DIN 6921 M6X16	40 73 502 08	3	16	2 932 082	96 84 247 08	ASSEMBLY PARTS MOUNTIN
HEX SCREW EN 1665 M5X10 1	40 73 500 08	51	12	2 533 024	96 76 149 08	MOUNTING PARTS INSTR.
HEX SCREW EN 1665 M5X10 1	40 73 500 08	28	4	2 932 041	96 70 330 08	SWITCH CABINET
HEX SCREW EN 1665 M5X10 1	40 73 500 08	64	12	2 932 082	96 84 247 08	ASSEMBLY PARTS MOUNTIN
HEX SCREW ISO 4014 M10X1	49 80 486	5	1	S150225	54 00 061 08	ROPE WINCH
HEX SCREW ISO 4014 M10X24	40 61 109 08	9	10	2 391 024	96 34 360 08	BATTERY BOX CPL.
HEX SCREW ISO 4014 M10X40	40 62 011 08	16	4	2 933	91 47 470 08	SWITCH CABINET MOUNTING
HEX SCREW ISO 4014 M10X40	40 61 056	12	2	2 975 700	91 62 710 08	ADDNL. HYDR. F. ERECTING W
HEX SCREW ISO 4014 M10X40	40 61 056	42	6	3 227 000	91 60 434 08	L INTERMEDIATE SECTION
HEX SCREW ISO 4014 M10X55	46 00 153	100	8	1 140	91 75 217 08	CROSS BEAM CPL.
HEX SCREW ISO 4014 M10X55	46 00 153	149	8	2 200 000	91 61 061 08	MACHINERY HOUSE W.GANG
HEX SCREW ISO 4014 M10X55	46 00 153	16	4	2 925 150	96 74 714 08	CAMERA EQUIPMENT
HEX SCREW ISO 4014 M10X55	46 00 153	42	2	3 212	91 72 404 08	W PIVOT SECTION
HEX SCREW ISO 4014 M10X65	49 00 014	11	3	1 970 054	96 35 759 08	ADDITIONAL HYDR.TENSION C
HEX SCREW ISO 4014 M10X80	40 00 615	22	8	3 592	91 72 406 08	W OVERRUN PROTECTION
HEX SCREW ISO 4014 M12X22	46 00 722	59	4	2 102 012	96 79 276 08	MOUNTING PARTS FRONT P
HEX SCREW ISO 4014 M12X45	46 00 197	18	2	1 140 001	96 35 222 08	STAIR COMPLETE
HEX SCREW ISO 4014 M12X45	46 00 197	5	16	2 670	91 61 208 08	FUEL TANK CPL.
HEX SCREW ISO 4014 M12X45	46 00 197	554	8	2 970	91 81 525 08	HYDRAULICS
HEX SCREW ISO 4014 M12X45	46 00 197	55	8	2 976 000	91 60 045 08	ADDNL.HYDR.2ND SLEWING G
HEX SCREW ISO 4014 M12X80	49 01 057	20	6	2 391 035	96 33 658 08	COMBINATION COOLER COM
HEX SCREW ISO 4014 M14X60	40 62 036 08	24	4	3 745	91 72 410 08	SUSPENDED BALLAST
HEX SCREW ISO 4014 M16X11	46 00 309	565	4	2 970	91 81 525 08	HYDRAULICS
HEX SCREW ISO 4014 M16X11	46 00 309	34	2	2 975 000	91 58 716 08	ADDITIONAL HYDRAULICS WI
HEX SCREW ISO 4014 M16X11	46 00 309	34	2	2 975 060	91 58 717 08	ADDITIONAL HYDRAULICS WI
HEX SCREW ISO 4014 M16X11	46 00 309	34	2	2 975 300	91 58 720 08	ADDITIONAL HYDRAULICS WI
HEX SCREW ISO 4014 M16X12	46 00 527	25	2	2 200 055	96 60 972 08	CABIN FRAME PRE-ASS.
HEX SCREW ISO 4014 M16X12	46 00 527	45	2	3 554 006	96 00 236 1	WA-FRAME 1
HEX SCREW ISO 4014 M16X13	40 61 179 01	14	2	2 657	91 47 448 08	MOUNTING EQUIPMENT CRAW
HEX SCREW ISO 4014 M16X13	40 61 179 01	3	4	2 810	91 61 266 08	CRANE DRIVER'S CABIN CPL.
HEX SCREW ISO 4014 M16X16	40 61 183 01	52	16	9 338 787	93 38 787 01	ANGULAR GEAR
HEX SCREW ISO 4014 M16X16	40 61 183 01	52	16	9 338 788	93 38 788 01	ANGULAR GEAR
HEX SCREW ISO 4014 M16X23	40 61 191 08	49	2	3 212	91 72 404 08	W PIVOT SECTION
HEX SCREW ISO 4014 M16X30	40 61 198 08	32	1	2 730 001	96 36 111 08	BASE PLATE PRE-ASS.
HEX SCREW ISO 4014 M16X55	46 00 195	103	12	2 391	91 81 968 08	DIESEL ENGINE CPL.
HEX SCREW ISO 4014 M16X55	46 00 195	36	2	2 975 000	91 58 716 08	ADDITIONAL HYDRAULICS WI
HEX SCREW ISO 4014 M16X55	46 00 195	36	2	2 975 060	91 58 717 08	ADDITIONAL HYDRAULICS WI
HEX SCREW ISO 4014 M16X55	46 00 195	36	2	2 975 300	91 58 720 08	ADDITIONAL HYDRAULICS WI
HEX SCREW ISO 4014 M16X70	46 00 056	15	4	3 360 003	96 76 267 08	WINCH 5 PRE-ASS.
HEX SCREW ISO 4014 M18X95	40 62 211 08	107	2	2 391 001	96 00 493 3	DIESEL ENGINE, PRE-ASSEMB
HEX SCREW ISO 4014 M20X10	46 00 230	4	4	2 671 005	96 35 507 08	OIL TANK PRE-ASS.

Description	Item	Pos.	Quantity	Page	Assembly	Description
HEX SCREW ISO 4014 M20X15	40 61 238 01	6	1	3 213 003	96 36 659 08	ROD CPL.
HEX SCREW ISO 4014 M20X15	40 61 238 01	6	1	3 214 006	96 35 563 08	ROD CPL.
HEX SCREW ISO 4014 M20X20	40 61 244 01	3	2	3 746 004	96 37 833 08	CONNECTING LINK PRE-ASS.
HEX SCREW ISO 4014 M20X20	40 61 244 01	13	2	3 811 002	96 35 836 08	ROD CPL.
HEX SCREW ISO 4014 M20X22	40 61 246 01	2	1	1 632 032	96 20 093 08	SUPPORT PLATE COMPL.
HEX SCREW ISO 4014 M20X24	40 61 248 14	19	2	3 554 006	96 00 236 1	WA-FRAME 1
HEX SCREW ISO 4014 M20X24	40 61 248 14	14	2	3 556 007	96 59 719 08	WA-FRAME 2 HEAD SECTION
HEX SCREW ISO 4014 M20X24	40 61 248 14	4	2	3 714 014	96 36 475 08	BRACKET COMPL.
HEX SCREW ISO 4014 M20X25	40 61 249 01	9	2	2 550 007	96 34 001 08	ROD CPL.
HEX SCREW ISO 4014 M20X25	40 61 249 01	9	1	3 223 009	96 32 425 08	ROD CPL.
HEX SCREW ISO 4014 M20X25	40 61 249 01	9	1	3 227 002	96 35 704 08	ROD CPL.
HEX SCREW ISO 4014 M20X25	40 61 249 01	9	1	3 227 003	96 40 374 08	ROD CPL.
HEX SCREW ISO 4014 M20X25	40 61 249 01	9	1	3 227 004	96 35 566 08	ROD CPL.
HEX SCREW ISO 4014 M20X25	40 61 249 01	9	1	3 227 005	96 35 569 08	ROD CPL.
HEX SCREW ISO 4014 M20X25	40 61 249 01	8	1	3 556 008	96 36 352 08	ROD CPL.
HEX SCREW ISO 4014 M20X25	40 61 249 01	9	1	3 560 010	96 39 035 08	ROD CPL.
HEX SCREW ISO 4014 M20X25	40 61 249 01	9	1	3 560 012	96 39 048 08	ROD CPL.
HEX SCREW ISO 4014 M20X25	40 61 249 01	9	1	3 560 014	96 39 064 08	ROD CPL.
HEX SCREW ISO 4014 M20X25	40 61 249 01	9	1	3 560 016	96 39 059 08	ROD CPL.
HEX SCREW ISO 4014 M20X25	40 61 249 01	8	1	3 714 012	96 36 472 08	ROD CPL.
HEX SCREW ISO 4014 M20X25	40 61 249 01	7	1	3 714 019	96 36 747 08	STRAP 3X
HEX SCREW ISO 4014 M20X25	40 61 249 01	9	2	3 715 004	96 36 141 08	ROD CPL.
HEX SCREW ISO 4014 M20X25	40 61 249 01	9	1	3 715 007	96 36 142 08	ROD CPL.
HEX SCREW ISO 4014 M20X25	40 61 249 01	9	1	3 716 003	96 35 669 08	ROD CPL.
HEX SCREW ISO 4014 M20X25	40 61 249 01	9	1	3 811 001	96 35 734 08	ROD CPL.
HEX SCREW ISO 4014 M20X25	40 61 249 01	9	1	3 811 002	96 35 836 08	ROD CPL.
HEX SCREW ISO 4014 M20X2	40 62 155 08	3	2	3 745 008	96 36 692 08	CONNECTING LINK PRE-ASS.
HEX SCREW ISO 4014 M20X30	40 61 396 01	2	2	3 714 023	96 36 496 08	ROD CPL.
HEX SCREW ISO 4014 M20X30	40 61 396 01	16	1	3 811 001	96 35 734 08	ROD CPL.
HEX SCREW ISO 4014 M20X36	40 61 413 08	6	2	3 745 008	96 36 692 08	CONNECTING LINK PRE-ASS.
HEX SCREW ISO 4014 M20X60	40 62 054 08	29	12	1 400	91 76 481 08	CRAWLER TRACK CARRIER, L
HEX SCREW ISO 4014 M20X60	40 62 054 08	29	12	1 410	91 76 480 08	CRAWLER TRACK CARRIER,
HEX SCREW ISO 4014 M20X75	40 62 055 08	7	12	9 338 787	93 38 787 01	ANGULAR GEAR
HEX SCREW ISO 4014 M20X75	40 62 055 08	7	12	9 338 788	93 38 788 01	ANGULAR GEAR
HEX SCREW ISO 4014 M20X75	40 61 228 01	11	8	2 101	91 61 490 08	SLEWING PLATFORM FRAME
HEX SCREW ISO 4014 M20X75	40 61 228 01	19	8	2 102 010	91 60 648 08	SLEWING PLATFORM FRAME
HEX SCREW ISO 4014 M20X75	40 61 228 01	13	8	3 224	91 60 440 08	S ADAPTER SECTION
HEX SCREW ISO 4014 M20X80	40 62 058 01	31	10	9 335 957	93 35 957 01	COMPACT ROPE WINCH
HEX SCREW ISO 4014 M20X80	40 62 058 01	21	20	9 335 960	93 35 960 01	COMPACT ROPE WINCH
HEX SCREW ISO 4014 M20X80	40 62 058 01	31	10	9 685 146	96 85 146 01	COMPACT ROPE WINCH
HEX SCREW ISO 4014 M20X80	40 62 058 01	31	10	9 685 852	96 85 852 01	ROPE DRUM
HEX SCREW ISO 4014 M24X17	40 61 283 14	101	6	2 391	91 81 968 08	DIESEL ENGINE CPL.
HEX SCREW ISO 4014 M24X18	40 61 284 08	6	4	3 714 024	96 37 313 08	ADDITIONAL WEIGHT DERRIC
HEX SCREW ISO 4014 M24X39	40 61 444 01	14	1	3 554 005	96 36 063 08	WA-FRAME
HEX SCREW ISO 4014 M24X39	40 61 444 01	14	1	3 556 006	96 59 718 08	WA-FRAME 2 PIVOT SECTION
HEX SCREW ISO 4014 M24X80	46 00 202	34	12	9 020 476	90 20 476 9	COMPACT ROPE WINCH
HEX SCREW ISO 4014 M24X80	46 00 202	16	12	9 684 196	96 84 196 01	DRUM BEARING
HEX SCREW ISO 4014 M24X80	40 61 272 01	6	16	2 103	91 75 173 08	SLEWING PLATFORM FRAME
HEX SCREW ISO 4014 M24X80	40 61 272 01	12	12	2 310 001	96 76 244 08	WINCH 1 PRE-ASSEMBLY
HEX SCREW ISO 4014 M24X80	40 61 272 01	12	12	2 320 001	96 76 249 08	WINCH 2 PRE-ASS.
HEX SCREW ISO 4014 M24X80	40 61 272 01	9	16	3 350 001	96 92 615 08	WINCH
HEX SCREW ISO 4014 M24X80	40 61 272 01	12	12	3 360 003	96 76 267 08	WINCH 5 PRE-ASS.
HEX SCREW ISO 4014 M24X90	40 61 274 01	3	16	1 630	91 47 033 08	HYDRAULIC SUPPORT
HEX SCREW ISO 4014 M30X22	40 62 107 08	26	8	1 400	91 76 481 08	CRAWLER TRACK CARRIER, L
HEX SCREW ISO 4014 M30X22	40 62 107 08	26	8	1 410	91 76 480 08	CRAWLER TRACK CARRIER,
HEX SCREW ISO 4014 M30X22	40 61 340 08	7	1	2 730 001	96 36 111 08	BASE PLATE PRE-ASS.
HEX SCREW ISO 4014 M30X25	40 62 108 08	27	8	1 400	91 76 481 08	CRAWLER TRACK CARRIER, L
HEX SCREW ISO 4014 M30X25	40 62 108 08	27	8	1 410	91 76 480 08	CRAWLER TRACK CARRIER,
HEX SCREW ISO 4014 M30X38	40 61 425 08	16	4	4 003 007	91 44 580 08	HOOK BLOCK
HEX SCREW ISO 4014 M30X53	40 62 640 08	24	35	1 400	91 76 481 08	CRAWLER TRACK CARRIER, L

Description	Item	Pos.	Quantity	Page	Assembly	Description
HEX SCREW ISO 4014 M30X53	40 62 640 08	24	35	1 410	91 76 480 08	CRAWLER TRACK CARRIER,
HEX SCREW ISO 4014 M30X56	40 62 228 08	25	35	1 400	91 76 481 08	CRAWLER TRACK CARRIER, L
HEX SCREW ISO 4014 M30X56	40 62 228 08	25	35	1 410	91 76 480 08	CRAWLER TRACK CARRIER,
HEX SCREW ISO 4014 M42X28	40 62 684 08	63	30	9 338 813	93 38 813 01	PLANETARY GEARBOX
HEX SCREW ISO 4014 M6X40	40 01 928	26	2	3 221	91 60 426 08	S INTERMEDIATE SECTION
HEX SCREW ISO 4014 M6X40	40 01 928	26	2	3 221 000	91 60 429 08	S INTERMEDIATE SECTION
HEX SCREW ISO 4014 M6X40	40 01 928	34	6	3 222	91 60 427 08	S INTERMEDIATE SECTION
HEX SCREW ISO 4014 M6X40	40 01 928	26	6	3 222 000	91 60 430 08	S INTERMEDIATE SECTION
HEX SCREW ISO 4014 M6X40	40 01 928	34	6	3 716	91 79 193 08	D-REDUCING SECTION
HEX SCREW ISO 4014 M6X50	46 00 023	10	2	3 976 000	96 89 034 08	ADDL.HYDR.F.PIN PULLING DE
HEX SCREW ISO 4014 M6X50	46 00 023	10	2	3 976 002	96 89 035 08	ADDL.HYDR.F.PIN PULLING DE
HEX SCREW ISO 4014 M6X50	46 00 023	10	4	3 977 005	96 81 157 08	ADDL.HYDR.F.PIN PULLING DE
HEX SCREW ISO 4014 M6X55	46 01 161	42	5	3 211	91 75 353 08	S PIVOT SECTION
HEX SCREW ISO 4014 M6X65	46 00 356	27	9	3 221	91 60 426 08	S INTERMEDIATE SECTION
HEX SCREW ISO 4014 M6X65	46 00 356	27	9	3 221 000	91 60 429 08	S INTERMEDIATE SECTION
HEX SCREW ISO 4014 M6X65	46 00 356	31	15	3 222	91 60 427 08	S INTERMEDIATE SECTION
HEX SCREW ISO 4014 M6X65	46 00 356	27	22	3 222 000	91 60 430 08	S INTERMEDIATE SECTION
HEX SCREW ISO 4014 M6X65	46 00 356	49	6	3 556 006	96 59 718 08	WA-FRAME 2 PIVOT SECTION
HEX SCREW ISO 4014 M6X65	46 00 356	24	12	3 558	91 60 448 08	SPACER WA-FRAME 2
HEX SCREW ISO 4014 M6X65	46 00 356	39	32	3 716	91 79 193 08	D-REDUCING SECTION
HEX SCREW ISO 4014 M8X100	46 00 310	151	24	2 970	91 81 525 08	HYDRAULICS
HEX SCREW ISO 4014 M8X100	46 00 310	15	1	3 780 214	96 80 825 08	MECH.AUXILIARIES FOR LIG
HEX SCREW ISO 4014 M8X40	40 61 062	31	4	3 715	91 78 835 08	D INTERMEDIATE SECTION
HEX SCREW ISO 4014 M8X45	40 01 466	80	8	3 211	91 75 353 08	S PIVOT SECTION
HEX SCREW ISO 4014 M8X45	40 01 466	73	4	3 212	91 72 404 08	W PIVOT SECTION
HEX SCREW ISO 4014 M8X45	40 01 466	52	2	3 221	91 60 426 08	S INTERMEDIATE SECTION
HEX SCREW ISO 4014 M8X45	40 01 466	52	2	3 221 000	91 60 429 08	S INTERMEDIATE SECTION
HEX SCREW ISO 4014 M8X45	40 01 466	63	2	3 222	91 60 427 08	S INTERMEDIATE SECTION
HEX SCREW ISO 4014 M8X45	40 01 466	52	2	3 222 000	91 60 430 08	S INTERMEDIATE SECTION
HEX SCREW ISO 4014 M8X45	40 01 466	56	1	3 224	91 60 440 08	S ADAPTER SECTION
HEX SCREW ISO 4014 M8X45	40 01 466	31	4	3 226	91 60 432 08	L INTERMEDIATE SECTION
HEX SCREW ISO 4014 M8X45	40 01 466	31	4	3 227 000	91 62 091 08	L INTERMEDIATE SECTION
HEX SCREW ISO 4014 M8X45	40 01 466	31	4	3 227 006	91 60 435 08	L INTERMEDIATE SECTION
HEX SCREW ISO 4014 M8X45	40 01 466	70	20	3 713	91 78 833 08	D PIVOT SECTION
HEX SCREW ISO 4014 M8X50	40 01 461	11	28	1 130 007	96 38 655 08	CENT.SECT.CRAWLER GRAT
HEX SCREW ISO 4014 M8X50	40 01 461	45	78	1 140	91 75 217 08	CROSS BEAM CPL.
HEX SCREW ISO 4014 M8X50	40 01 461	20	29	1 140 002	96 35 224 08	PLATFORM COMPL.
HEX SCREW ISO 4014 M8X50	40 01 461	11	2	3 204	91 54 307 08	ASSEMBLY UNIT
HEX SCREW ISO 4014 M8X50	40 01 461	19	4	3 211 012	96 70 704 08	PEDESTAL FRAME
HEX SCREW ISO 4014 M8X50	40 01 461	46	4	3 212 000	91 72 405 08	JACK-CONNECTION HEAD
HEX SCREW ISO 4014 M8X50	40 01 461	21	2	3 711	91 72 407 08	BOOM NOSE
HEX SCREW ISO 4014 M8X50	40 01 461	21	8	3 745	91 72 410 08	SUSPENDED BALLAST
HEX SCREW ISO 4014 M8X50	40 61 059 08	23	12	4 003 007	91 44 580 08	HOOK BLOCK
HEX SCREW ISO 4014 M8X55	40 61 024	18	28	1 100 007	96 36 741 08	PLATFORM COMPL.
HEX SCREW ISO 4014 M8X55	40 61 024	54	37	2 103	91 75 173 08	SLEWING PLATFORM FRAME
HEX SCREW ISO 4014 M8X55	40 61 024	58	2	2 200 000	91 61 061 08	MACHINERY HOUSE W.GANG
HEX SCREW ISO 4014 M8X55	40 61 024	9	6	2 350	91 72 389 08	SLEWING GEAR
HEX SCREW ISO 4014 M8X55	40 61 024	54	21	3 212	91 72 404 08	W PIVOT SECTION
HEX SCREW ISO 4014 M8X55	40 61 024	7	6	3 212 001	96 36 771 08	FLAP COMPL.
HEX SCREW ISO 4014 M8X55	40 61 024	39	5	3 214	91 72 396 08	SW HEAD SECTION
HEX SCREW ISO 4014 M8X55	40 61 024	13	22	3 221	91 60 426 08	S INTERMEDIATE SECTION
HEX SCREW ISO 4014 M8X55	40 61 024	13	26	3 221 000	91 60 429 08	S INTERMEDIATE SECTION
HEX SCREW ISO 4014 M8X55	40 61 024	24	43	3 222	91 60 427 08	S INTERMEDIATE SECTION
HEX SCREW ISO 4014 M8X55	40 61 024	13	39	3 222 000	91 60 430 08	S INTERMEDIATE SECTION
HEX SCREW ISO 4014 M8X55	40 61 024	25	84	3 224	91 60 440 08	S ADAPTER SECTION
HEX SCREW ISO 4014 M8X55	40 61 024	13	26	3 226	91 60 432 08	L INTERMEDIATE SECTION
HEX SCREW ISO 4014 M8X55	40 61 024	13	66	3 227 000	91 60 434 08	L INTERMEDIATE SECTION
HEX SCREW ISO 4014 M8X55	40 61 024	13	36	3 227 000	91 62 091 08	L INTERMEDIATE SECTION
HEX SCREW ISO 4014 M8X55	40 61 024	13	40	3 227 006	91 60 435 08	L INTERMEDIATE SECTION
HEX SCREW ISO 4014 M8X55	40 61 024	44	82	3 556 006	96 59 718 08	WA-FRAME 2 PIVOT SECTION

Description	Item	Pos.	Quantity	Page	Assembly	Description
HEX SCREW ISO 4014 M8X55	40 61 024	19	17	3 556 007	96 59 719 08	WA-FRAME 2 HEAD SECTION
HEX SCREW ISO 4014 M8X55	40 61 024	12	34	3 558	91 60 448 08	SPACER WA-FRAME 2
HEX SCREW ISO 4014 M8X55	40 61 024	14	89	3 715	91 78 835 08	D INTERMEDIATE SECTION
HEX SCREW ISO 4014 M8X55	40 61 024	22	41	3 716	91 79 193 08	D-REDUCING SECTION
HEX SCREW ISO 4014 M8X55	40 61 024	4	10	3 746 001	96 70 588 08	PIVOT SECTION, PRE-ASSEMB
HEX SCREW ISO 4014 M8X60	40 01 679	128	2	2 200 000	91 61 061 08	MACHINERY HOUSE W.GANG
HEX SCREW ISO 4014 M8X60	40 01 679	18	2	2 790 701	91 55 739 08	DRIVE ASSEMBLY AIR CONDIT
HEX SCREW ISO 4014 M8X60	40 01 679	40	2	3 212	91 72 404 08	W PIVOT SECTION
HEX SCREW ISO 4014 M8X60	40 01 679	49	11	3 212 000	91 72 405 08	JACK-CONNECTION HEAD
HEX SCREW ISO 4014 M8X60	40 01 679	21	8	3 222	91 60 427 08	S INTERMEDIATE SECTION
HEX SCREW ISO 4014 M8X60	40 01 679	3	18	3 222 002	96 45 453 08	COVER
HEX SCREW ISO 4014 M8X60	40 01 679	21	6	3 226	91 60 432 08	L INTERMEDIATE SECTION
HEX SCREW ISO 4014 M8X60	40 01 679	21	12	3 227 000	91 60 434 08	L INTERMEDIATE SECTION
HEX SCREW ISO 4014 M8X60	40 01 679	21	12	3 227 000	91 62 091 08	L INTERMEDIATE SECTION
HEX SCREW ISO 4014 M8X60	40 01 679	21	12	3 227 006	91 60 435 08	L INTERMEDIATE SECTION
HEX SCREW ISO 4017 M10X10	46 00 711	38	2	X1148114	11 48 114 3	TILT-BACK SUPPORT
HEX SCREW ISO 4017 M10X10	46 00 711	41	2	X1148558	11 48 558 8	TELESCOPIC CYLINDER
HEX SCREW ISO 4017 M10X12	40 65 165	22	2	3 554 005	96 36 063 08	WA-FRAME
HEX SCREW ISO 4017 M10X12	40 65 165	29	2	3 556 006	96 59 718 08	WA-FRAME 2 PIVOT SECTION
HEX SCREW ISO 4017 M10X12	40 65 165	20	4	3 556 007	96 59 719 08	WA-FRAME 2 HEAD SECTION
HEX SCREW ISO 4017 M10X12	40 65 165	32	2	X1049057	10 49 057 8	CONNECTING BLOCK
HEX SCREW ISO 4017 M10X16	49 00 090	82	4	1 400	91 76 481 08	CRAWLER TRACK CARRIER, L
HEX SCREW ISO 4017 M10X16	49 00 090	82	4	1 410	91 76 480 08	CRAWLER TRACK CARRIER,
HEX SCREW ISO 4017 M10X16	49 00 090	18	4	2 103	91 75 173 08	SLEWING PLATFORM FRAME
HEX SCREW ISO 4017 M10X16	49 00 090	28	4	2 550	91 81 778 08	SA FRAME
HEX SCREW ISO 4017 M10X20	40 01 696	(21)	2	2 657	91 47 448 08	MOUNTING EQUIPMENT CRAW
HEX SCREW ISO 4017 M10X20	40 01 696	14	16	2 671 005	96 35 507 08	OIL TANK PRE-ASS.
HEX SCREW ISO 4017 M10X20	40 65 166	85	32	1 140	91 75 217 08	CROSS BEAM CPL.
HEX SCREW ISO 4017 M10X20	40 65 166	40	5	2 200 000	91 61 061 08	MACHINERY HOUSE W.GANG
HEX SCREW ISO 4017 M10X20	40 65 166	1	6	9 653 383	96 53 383 08	FLYWHEEL HOUSING
HEX SCREW ISO 4017 M10X22	46 00 931	14	12	2 652	91 75 474 08	ROLLER SEATING COMPL.
HEX SCREW ISO 4017 M10X25	40 66 093	66	18	9 338 813	93 38 813 01	PLANETARY GEARBOX
HEX SCREW ISO 4017 M10X25	40 66 093	1	25	9 653 392	96 53 392 08	OIL COOLER
HEX SCREW ISO 4017 M10X25	40 65 164	25	16	1 130 008	96 38 102 08	CENT.SECT.CRAWLER MOUN
HEX SCREW ISO 4017 M10X25	40 65 164	31	8	2 101	91 61 490 08	SLEWING PLATFORM FRAME
HEX SCREW ISO 4017 M10X25	40 65 164	25	3	2 103	91 75 173 08	SLEWING PLATFORM FRAME
HEX SCREW ISO 4017 M10X25	40 65 164	7	12	2 370	91 61 649 08	ERECTING WINCH
HEX SCREW ISO 4017 M10X25	40 65 164	172	8	2 391 001	96 00 493 3	DIESEL ENGINE, PRE-ASSEMB
HEX SCREW ISO 4017 M10X25	40 65 164	5	16	2 810	91 61 266 08	CRANE DRIVER'S CABIN CPL.
HEX SCREW ISO 4017 M10X25	40 65 164	20	8	2 925 007	96 38 882 08	CAMERA INSTALLATION SLEW
HEX SCREW ISO 4017 M10X25	40 65 164	16	4	2 925 304	96 40 362 08	CAMERA INST.WINCH 5
HEX SCREW ISO 4017 M10X25	40 65 164	16	4	2 925 322	96 40 458 08	CAMERA INST.WINCH 6
HEX SCREW ISO 4017 M10X25	40 65 164	15	2	2 932 041	96 70 330 08	SWITCH CABINET
HEX SCREW ISO 4017 M10X25	40 65 164	15	2	2 933	91 47 470 08	SWITCH CABINET MOUNTING
HEX SCREW ISO 4017 M10X25	40 65 164	17	4	3 224	91 60 440 08	S ADAPTER SECTION
HEX SCREW ISO 4017 M10X25	40 65 164	15	8	3 350 001	96 92 615 08	WINCH
HEX SCREW ISO 4017 M10X25	40 65 164	18	4	3 360 003	96 76 267 08	WINCH 5 PRE-ASS.
HEX SCREW ISO 4017 M10X25	40 65 164	34	4	3 556 006	96 59 718 08	WA-FRAME 2 PIVOT SECTION
HEX SCREW ISO 4017 M10X25	40 65 164	8	1	3 780 236	96 80 998 08	CAMERA HOLDER, PREMOU
HEX SCREW ISO 4017 M10X25	40 65 164	95	6	9 020 477	90 20 477 0	PLANETARY GEARBOX
HEX SCREW ISO 4017 M10X25	40 65 164	1	1	9 653 388	96 53 388 08	AIR INTAKE SOCKET
HEX SCREW ISO 4017 M10X25	40 65 164	1	2	9 653 405	96 53 405 08	OIL DRAIN VALVE
HEX SCREW ISO 4017 M10X25	40 65 164	20	6	X1134739	11 34 739 6	ROPE DRUM
HEX SCREW ISO 4017 M10X25	40 65 091 08	4	4	2 655	91 75 556 08	SA FRAME ERECTING DEVICE
HEX SCREW ISO 4017 M10X25	40 65 091 08	35	4	3 211	91 75 353 08	S PIVOT SECTION
HEX SCREW ISO 4017 M10X30	40 00 828	119	28	1 400	91 76 481 08	CRAWLER TRACK CARRIER, L
HEX SCREW ISO 4017 M10X30	40 00 828	119	28	1 410	91 76 480 08	CRAWLER TRACK CARRIER,
HEX SCREW ISO 4017 M10X30	40 00 828	34	4	2 101	91 61 490 08	SLEWING PLATFORM FRAME
HEX SCREW ISO 4017 M10X30	40 00 828	126	15	2 200 000	91 61 061 08	MACHINERY HOUSE W.GANG
HEX SCREW ISO 4017 M10X30	40 00 828	23	15	2 391 035	96 33 658 08	COMBINATION COOLER COM

Description	Item	Pos.	Quantity	Page	Assembly	Description
HEX SCREW ISO 4017 M10X30	40 00 828	30	26	2 392	91 69 972 08	MUFFLER UNIT
HEX SCREW ISO 4017 M10X30	40 00 828	9	12	2 810	91 61 266 08	CRANE DRIVER'S CABIN CPL.
HEX SCREW ISO 4017 M10X30	40 00 828	16	10	3 211 012	96 70 704 08	PEDESTAL FRAME
HEX SCREW ISO 4017 M10X30	40 00 828	75	2	3 713	91 78 833 08	D PIVOT SECTION
HEX SCREW ISO 4017 M10X30	40 00 828	9	16	3 780 214	96 80 825 08	MECH.AUXILIARIES FOR LIG
HEX SCREW ISO 4017 M10X35	49 00 112	49	38	1 140	91 75 217 08	CROSS BEAM CPL.
HEX SCREW ISO 4017 M10X40	46 00 122	41	4	3 212	91 72 404 08	W PIVOT SECTION
HEX SCREW ISO 4017 M10X40	46 00 122	73	4	3 212 000	91 72 405 08	JACK-CONNECTION HEAD
HEX SCREW ISO 4017 M10X40	46 00 122	18	2	9 653 395	96 53 395 08	LUBRICATING OIL PUMP
HEX SCREW ISO 4017 M10X45	46 00 355	87	2	1 140	91 75 217 08	CROSS BEAM CPL.
HEX SCREW ISO 4017 M10X45	46 00 355	23	2	2 502	91 47 459 08	CONTROL STAND
HEX SCREW ISO 4017 M10X50	40 00 591	10	2	3 212 001	96 36 771 08	FLAP COMPL.
HEX SCREW ISO 4017 M10X75	40 65 110 08	10	1	9 653 384	96 53 384 08	FUEL PUMP
HEX SCREW ISO 4017 M10X80	55 08 524 08	3	4	9 653 392	96 53 392 08	OIL COOLER
HEX SCREW ISO 4017 M12X20	49 00 120	133	4	2 200 000	91 61 061 08	MACHINERY HOUSE W.GANG
HEX SCREW ISO 4017 M12X20	49 00 120	111	2	2 391 001	96 00 493 3	DIESEL ENGINE, PRE-ASSEMB
HEX SCREW ISO 4017 M12X20	49 00 120	13	2	2 933	91 47 470 08	SWITCH CABINET MOUNTING
HEX SCREW ISO 4017 M12X25	40 66 087 08	5	2	9 653 400	96 53 400 08	CAMSHAFT
HEX SCREW ISO 4017 M12X25	40 66 087 08	430	2	X1148558	11 48 558 7	TILT-BACK SUPPORT
HEX SCREW ISO 4017 M12X25	49 00 094	74	8	2 102 010	91 60 648 08	SLEWING PLATFORM FRAME
HEX SCREW ISO 4017 M12X25	49 00 094	15	4	3 370	91 83 620 08	WINCH 6
HEX SCREW ISO 4017 M12X25	49 00 094	13	2	3 716	91 79 193 08	D-REDUCING SECTION
HEX SCREW ISO 4017 M12X25	49 00 094	4	3	9 653 383	96 53 383 08	FLYWHEEL HOUSING
HEX SCREW ISO 4017 M12X25	49 00 094	51	2	X1148114	11 48 114 3	TILT-BACK SUPPORT
HEX SCREW ISO 4017 M12X30	40 66 014 08	117	12	2 200 000	91 61 061 08	MACHINERY HOUSE W.GANG
HEX SCREW ISO 4017 M12X30	40 66 014 08	110	16	2 391 001	96 00 493 3	DIESEL ENGINE, PRE-ASSEMB
HEX SCREW ISO 4017 M12X30	40 65 128 08	52	8	2 103	91 75 173 08	SLEWING PLATFORM FRAME
HEX SCREW ISO 4017 M12X30	40 65 128 08	4	16	2 652	91 75 474 08	ROLLER SEATING COMPL.
HEX SCREW ISO 4017 M12X30	40 65 128 08	17	2	2 925 007	96 38 882 08	CAMERA INSTALLATION SLEW
HEX SCREW ISO 4017 M12X30	49 00 161	40	8	2 102 012	96 79 276 08	MOUNTING PARTS FRONT P
HEX SCREW ISO 4017 M12X30	49 00 161	14	30	2 310 001	96 76 244 08	WINCH 1 PRE-ASSEMBLY
HEX SCREW ISO 4017 M12X30	49 00 161	14	30	2 320 001	96 76 249 08	WINCH 2 PRE-ASS.
HEX SCREW ISO 4017 M12X30	49 00 161	12	4	2 340	91 61 648 08	WINCH 4 LUFFING GEAR
HEX SCREW ISO 4017 M12X30	49 00 161	105	4	2 391	91 81 968 08	DIESEL ENGINE CPL.
HEX SCREW ISO 4017 M12X30	49 00 161	173	8	2 970	91 81 525 08	HYDRAULICS
HEX SCREW ISO 4017 M12X30	49 00 161	17	4	3 714 008	96 36 682 08	LUFFING PULLEY BLOCK COM
HEX SCREW ISO 4017 M12X30	49 00 161	2	1	9 653 383	96 53 383 08	FLYWHEEL HOUSING
HEX SCREW ISO 4017 M12X35	40 66 122	175	12	2 391 001	96 00 493 3	DIESEL ENGINE, PRE-ASSEMB
HEX SCREW ISO 4017 M12X35	40 66 122	29	8	3 554 005	96 36 063 08	WA-FRAME
HEX SCREW ISO 4017 M12X35	40 66 122	10	16	3 557	91 47 510 08	SPACER WA-FRAME 1
HEX SCREW ISO 4017 M12X35	49 00 204	46	4	2 102 010	91 60 648 08	SLEWING PLATFORM FRAME
HEX SCREW ISO 4017 M12X35	49 00 204	103	2	2 391 001	96 00 493 3	DIESEL ENGINE, PRE-ASSEMB
HEX SCREW ISO 4017 M12X35	49 00 204	3	2	3 211 002	92 88 302 08	SAFETY ROLLER CPL.
HEX SCREW ISO 4017 M12X35	49 00 204	36	12	3 212 000	91 72 405 08	JACK-CONNECTION HEAD
HEX SCREW ISO 4017 M12X35	49 00 204	80	8	9 338 787	93 38 787 01	ANGULAR GEAR
HEX SCREW ISO 4017 M12X35	49 00 204	80	8	9 338 788	93 38 788 01	ANGULAR GEAR
HEX SCREW ISO 4017 M12X40	46 00 366	11	8	9 684 196	96 84 196 01	DRUM BEARING
HEX SCREW ISO 4017 M12X40	49 00 100	74	12	2 200 000	91 61 061 08	MACHINERY HOUSE W.GANG
HEX SCREW ISO 4017 M12X40	49 00 100	41	2	2 320 001	96 76 249 08	WINCH 2 PRE-ASS.
HEX SCREW ISO 4017 M12X40	49 00 100	8	4	2 391 037	96 24 918 08	PREMOUNTED COMBINATION
HEX SCREW ISO 4017 M12X40	49 00 100	9	16	2 671	91 61 282 08	OIL RESERVOIR, COMPLETE
HEX SCREW ISO 4017 M12X40	49 00 100	19	8	3 716	91 79 193 08	D-REDUCING SECTION
HEX SCREW ISO 4017 M12X45	46 00 158	16	1	1 991	91 83 359 08	ROTARY FEED THROUGH
HEX SCREW ISO 4017 M12X45	46 00 158	32	12	3 211	91 75 353 08	S PIVOT SECTION
HEX SCREW ISO 4017 M12X45	46 00 158	6	4	3 212	91 72 404 08	W PIVOT SECTION
HEX SCREW ISO 4017 M12X45	46 00 158	31	4	3 212 000	91 72 405 08	JACK-CONNECTION HEAD
HEX SCREW ISO 4017 M12X45	46 00 158	16	4	3 214	91 72 396 08	SW HEAD SECTION
HEX SCREW ISO 4017 M12X45	46 00 158	7	8	3 221	91 60 426 08	S INTERMEDIATE SECTION
HEX SCREW ISO 4017 M12X45	46 00 158	7	8	3 221 000	91 60 429 08	S INTERMEDIATE SECTION
HEX SCREW ISO 4017 M12X45	46 00 158	12	8	3 222	91 60 427 08	S INTERMEDIATE SECTION

Description	Item	Pos.	Quantity	Page	Assembly	Description
HEX SCREW ISO 4017 M12X45	46 00 158	7	8	3 222 000	91 60 430 08	S INTERMEDIATE SECTION
HEX SCREW ISO 4017 M12X45	46 00 158	21	8	3 224	91 60 440 08	S ADAPTER SECTION
HEX SCREW ISO 4017 M12X45	46 00 158	7	8	3 226	91 60 432 08	L INTERMEDIATE SECTION
HEX SCREW ISO 4017 M12X45	46 00 158	7	8	3 227 000	91 60 434 08	L INTERMEDIATE SECTION
HEX SCREW ISO 4017 M12X45	46 00 158	7	8	3 227 000	91 62 091 08	L INTERMEDIATE SECTION
HEX SCREW ISO 4017 M12X45	46 00 158	7	8	3 227 006	91 60 435 08	L INTERMEDIATE SECTION
HEX SCREW ISO 4017 M12X45	46 00 158	5	8	3 554 005	96 36 063 08	WA-FRAME
HEX SCREW ISO 4017 M12X45	46 00 158	5	8	3 556 006	96 59 718 08	WA-FRAME 2 PIVOT SECTION
HEX SCREW ISO 4017 M12X45	46 00 158	5	8	3 557	91 47 510 08	SPACER WA-FRAME 1
HEX SCREW ISO 4017 M12X45	46 00 158	5	8	3 558	91 60 448 08	SPACER WA-FRAME 2
HEX SCREW ISO 4017 M12X45	46 00 158	34	16	3 713	91 78 833 08	D PIVOT SECTION
HEX SCREW ISO 4017 M12X45	46 00 158	18	8	3 715	91 78 835 08	D INTERMEDIATE SECTION
HEX SCREW ISO 4017 M12X50	46 00 156	75	16	2 200 000	91 61 061 08	MACHINERY HOUSE W.GANG
HEX SCREW ISO 4017 M12X55	46 00 312	31	8	3 554 005	96 36 063 08	WA-FRAME
HEX SCREW ISO 4017 M12X55	46 00 312	21	8	3 554 006	96 00 236 1	WA-FRAME 1
HEX SCREW ISO 4017 M14X45	40 65 145 01	57	40	1 970 000	91 47 041 08	CRAWLER TRACK HYDRAULI
HEX SCREW ISO 4017 M14X45	40 65 145 01	558	40	2 970	91 81 525 08	HYDRAULICS
HEX SCREW ISO 4017 M14X45	40 65 145 01	39	2	2 975 400	91 58 729 08	AUX.HYDRAULIC WINCH 6
HEX SCREW ISO 4017 M16X20	40 65 156 08	113	8	2 200 000	91 61 061 08	MACHINERY HOUSE W.GANG
HEX SCREW ISO 4017 M16X20	40 65 306 08	18	1	3 711	91 72 407 08	BOOM NOSE
HEX SCREW ISO 4017 M16X30	40 65 179 08	3	4	3 291	91 75 319 08	S OVERRUN PROTECTION
HEX SCREW ISO 4017 M16X30	40 65 179 08	3	4	3 292	91 75 318 08	D OVERRUN PROTECTION
HEX SCREW ISO 4017 M16X35	40 66 086 08	9	4	3 215 003	91 47 489 08	ROLLER SET
HEX SCREW ISO 4017 M16X35	40 66 086 08	9	4	3 215 004	91 51 840 08	ROLLER SET
HEX SCREW ISO 4017 M16X35	49 00 123	3	4	2 670	91 61 208 08	FUEL TANK CPL.
HEX SCREW ISO 4017 M16X35	49 00 123	7	4	2 671	91 61 282 08	OIL RESERVOIR, COMPLETE
HEX SCREW ISO 4017 M16X35	49 00 123	20	4	2 730 001	96 36 111 08	BASE PLATE PRE-ASS.
HEX SCREW ISO 4017 M16X35	49 00 123	37	16	3 745	91 72 410 08	SUSPENDED BALLAST
HEX SCREW ISO 4017 M16X40	40 66 030 08	70	16	3 212 000	91 72 405 08	JACK-CONNECTION HEAD
HEX SCREW ISO 4017 M16X40	40 66 030 08	8	16	3 214	91 72 396 08	SW HEAD SECTION
HEX SCREW ISO 4017 M16X40	40 66 030 08	62	16	3 714	91 81 777 08	D HEAD SECTION
HEX SCREW ISO 4017 M16X40	49 00 153	(3)	166	1 300	91 25 321 08	FLOOR SHEET COMPL.
HEX SCREW ISO 4017 M16X40	49 00 153	50	8	1 400	91 76 481 08	CRAWLER TRACK CARRIER, L
HEX SCREW ISO 4017 M16X40	49 00 153	46	8	1 410	91 76 480 08	CRAWLER TRACK CARRIER,
HEX SCREW ISO 4017 M16X40	49 00 153	53	4	2 102 010	91 60 648 08	SLEWING PLATFORM FRAME
HEX SCREW ISO 4017 M16X40	49 00 153	5	16	2 550	91 81 778 08	SA FRAME
HEX SCREW ISO 4017 M16X40	49 00 153	174	8	2 970	91 81 525 08	HYDRAULICS
HEX SCREW ISO 4017 M16X40	49 00 153	14	4	3 360 003	96 76 267 08	WINCH 5 PRE-ASS.
HEX SCREW ISO 4017 M16X40	49 00 153	8	16	3 711	91 72 407 08	BOOM NOSE
HEX SCREW ISO 4017 M16X40	49 00 153	41	20	3 714	91 81 777 08	D HEAD SECTION
HEX SCREW ISO 4017 M16X40	49 00 153	21	12	9 338 787	93 38 787 01	ANGULAR GEAR
HEX SCREW ISO 4017 M16X40	49 00 153	21	12	9 338 788	93 38 788 01	ANGULAR GEAR
HEX SCREW ISO 4017 M16X45	40 66 031 08	22	12	3 212 000	91 72 405 08	JACK-CONNECTION HEAD
HEX SCREW ISO 4017 M16X45	46 00 016	8	4	1 991	91 83 359 08	ROTARY FEED THROUGH
HEX SCREW ISO 4017 M16X45	46 00 016	12	8	3 556 007	96 59 719 08	WA-FRAME 2 HEAD SECTION
HEX SCREW ISO 4017 M16X45	46 00 016	11	16	3 714 008	96 36 682 08	LUFFING PULLEY BLOCK COM
HEX SCREW ISO 4017 M16X45	46 00 016	11	16	3 714 009	96 36 683 08	LUFFING PULLEY BLOCK COM
HEX SCREW ISO 4017 M16X50	40 66 032 08	20	32	3 554 006	96 00 236 1	WA-FRAME 1
HEX SCREW ISO 4017 M16X50	40 66 032 08	9	32	3 556 007	96 59 719 08	WA-FRAME 2 HEAD SECTION
HEX SCREW ISO 4017 M16X50	46 00 189	102	14	2 391 001	96 00 493 3	DIESEL ENGINE, PRE-ASSEMB
HEX SCREW ISO 4017 M16X50	46 00 189	11	12	2 652	91 75 474 08	ROLLER SEATING COMPL.
HEX SCREW ISO 4017 M16X50	46 00 189	39	14	2 790 701	91 55 739 08	DRIVE ASSEMBLY AIR CONDIT
HEX SCREW ISO 4017 M16X50	46 00 189	564	8	2 970	91 81 525 08	HYDRAULICS
HEX SCREW ISO 4017 M16X50	46 00 189	13	12	3 211 012	96 70 704 08	PEDESTAL FRAME
HEX SCREW ISO 4017 M16X50	46 00 189	12	2	3 212	91 72 404 08	W PIVOT SECTION
HEX SCREW ISO 4017 M16X50	46 00 189	9	8	3 592	91 72 406 08	W OVERRUN PROTECTION
HEX SCREW ISO 4017 M16X50	46 00 189	42	8	3 714	91 81 777 08	D HEAD SECTION
HEX SCREW ISO 4017 M16X55	46 00 044	67	1	2 103	91 75 173 08	SLEWING PLATFORM FRAME
HEX SCREW ISO 4017 M16X55	46 00 044	40	16	3 350 001	96 92 615 08	WINCH
HEX SCREW ISO 4017 M16X60	40 66 034 08	26	12	3 212 000	91 72 405 08	JACK-CONNECTION HEAD

Description	Item	Pos.	Quantity	Page	Assembly	Description
HEX SCREW ISO 4017 M16X60	46 00 206	108	8	2 391 001	96 00 493 3	DIESEL ENGINE, PRE-ASSEMB
HEX SCREW ISO 4017 M16X70	46 00 628	12	4	2 652	91 75 474 08	ROLLER SEATING COMPL.
HEX SCREW ISO 4017 M18X45	40 66 061 08	105	8	2 391 001	96 00 493 3	DIESEL ENGINE, PRE-ASSEMB
HEX SCREW ISO 4017 M20X1	40 66 046 08	4	1	3 213 003	96 36 659 08	ROD CPL.
HEX SCREW ISO 4017 M20X1	40 66 046 08	4	1	3 214 006	96 35 563 08	ROD CPL.
HEX SCREW ISO 4017 M20X20	40 65 203 08	112	2	2 391 001	96 00 493 3	DIESEL ENGINE, PRE-ASSEMB
HEX SCREW ISO 4017 M20X25	46 01 292	20	2	3 221	91 60 426 08	S INTERMEDIATE SECTION
HEX SCREW ISO 4017 M20X25	46 01 292	20	2	3 221 000	91 60 429 08	S INTERMEDIATE SECTION
HEX SCREW ISO 4017 M20X25	46 01 292	16	2	3 222	91 60 427 08	S INTERMEDIATE SECTION
HEX SCREW ISO 4017 M20X25	46 01 292	20	2	3 222 000	91 60 430 08	S INTERMEDIATE SECTION
HEX SCREW ISO 4017 M20X30	46 00 380	87	4	9 338 787	93 38 787 01	ANGULAR GEAR
HEX SCREW ISO 4017 M20X30	46 00 380	87	4	9 338 788	93 38 788 01	ANGULAR GEAR
HEX SCREW ISO 4017 M20X45	40 66 038 08	17	16	2 102 010	91 60 648 08	SLEWING PLATFORM FRAME
HEX SCREW ISO 4017 M20X45	40 66 038 08	2	4	2 212	91 60 374 08	PUMP F.SLEWING GEAR
HEX SCREW ISO 4017 M20X45	46 00 020	4	8	1 991	91 83 359 08	ROTARY FEED THROUGH
HEX SCREW ISO 4017 M20X45	46 00 020	26	16	2 101	91 61 490 08	SLEWING PLATFORM FRAME
HEX SCREW ISO 4017 M20X45	46 00 020	10	6	3 370	91 83 620 08	WINCH 6
HEX SCREW ISO 4017 M20X45	46 00 020	11	3	3 592	91 72 406 08	W OVERRUN PROTECTION
HEX SCREW ISO 4017 M20X45	46 00 020	20	4	X1049337	10 49 337 1	TWO-STAGE PUMP
HEX SCREW ISO 4017 M20X45	46 00 020	10	4	X1049337	10 49 337 3	TRIPLE PUMP
HEX SCREW ISO 4017 M20X45	46 00 020	10	4	X1049338	10 49 338 1	TRIPLE PUMP
HEX SCREW ISO 4017 M20X50	46 00 078	9	1	3 745 008	96 36 692 08	CONNECTING LINK PRE-ASS.
HEX SCREW ISO 4017 M20X55	40 66 040 08	10	8	2 310 001	96 76 244 08	WINCH 1 PRE-ASSEMBLY
HEX SCREW ISO 4017 M20X55	40 66 040 08	10	8	2 320 001	96 76 249 08	WINCH 2 PRE-ASS.
HEX SCREW ISO 4017 M20X55	40 66 040 08	11	16	2 340	91 61 648 08	WINCH 4 LUFFING GEAR
HEX SCREW ISO 4017 M20X55	40 66 040 08	7	8	3 350 001	96 92 615 08	WINCH
HEX SCREW ISO 4017 M20X55	40 66 040 08	11	8	3 360 003	96 76 267 08	WINCH 5 PRE-ASS.
HEX SCREW ISO 4017 M20X55	46 00 097	106	16	2 391 001	96 00 493 3	DIESEL ENGINE, PRE-ASSEMB
HEX SCREW ISO 4017 M20X60	40 65 211 01	31	16	1 400	91 76 481 08	CRAWLER TRACK CARRIER, L
HEX SCREW ISO 4017 M20X60	40 65 211 01	31	16	1 410	91 76 480 08	CRAWLER TRACK CARRIER,
HEX SCREW ISO 4017 M20X60	40 65 211 01	11	4	3 370	91 83 620 08	WINCH 6
HEX SCREW ISO 4017 M20X70	40 66 047 08	24	16	3 212	91 72 404 08	W PIVOT SECTION
HEX SCREW ISO 4017 M20X70	46 00 639	98	8	1 140	91 75 217 08	CROSS BEAM CPL.
HEX SCREW ISO 4017 M24X12	40 65 243 01	2	2	2 102 011	96 36 181 08	GIRDER COMPL.
HEX SCREW ISO 4017 M24X25	46 00 715	43	1	9 338 789	93 38 789 01	PLANETARY GEARBOX
HEX SCREW ISO 4017 M24X50	46 00 266	19	4	1 400	91 76 481 08	CRAWLER TRACK CARRIER, L
HEX SCREW ISO 4017 M24X50	46 00 266	19	4	1 410	91 76 480 08	CRAWLER TRACK CARRIER,
HEX SCREW ISO 4017 M24X50	46 00 266	9	24	3 370	91 83 620 08	WINCH 6
HEX SCREW ISO 4017 M24X70	40 62 144	11	12	2 310 001	96 76 244 08	WINCH 1 PRE-ASSEMBLY
HEX SCREW ISO 4017 M24X70	40 62 144	11	12	2 320 001	96 76 249 08	WINCH 2 PRE-ASS.
HEX SCREW ISO 4017 M24X70	40 62 144	8	12	3 350 001	96 92 615 08	WINCH
HEX SCREW ISO 4017 M24X70	40 62 144	10	12	3 360 003	96 76 267 08	WINCH 5 PRE-ASS.
HEX SCREW ISO 4017 M24X80	46 01 344	5	2	3 560 030	96 37 159 08	ROD CPL.
HEX SCREW ISO 4017 M24X90	40 65 149 05	11	2	1 991	91 83 359 08	ROTARY FEED THROUGH
HEX SCREW ISO 4017 M30X75	40 66 072 08	13	38	1 400	91 76 481 08	CRAWLER TRACK CARRIER, L
HEX SCREW ISO 4017 M30X75	40 66 072 08	13	38	1 410	91 76 480 08	CRAWLER TRACK CARRIER,
HEX SCREW ISO 4017 M36X70	10 28 869 8	9	22	2 310 001	96 76 244 08	WINCH 1 PRE-ASSEMBLY
HEX SCREW ISO 4017 M36X70	10 28 869 8	9	22	2 320 001	96 76 249 08	WINCH 2 PRE-ASS.
HEX SCREW ISO 4017 M36X70	10 28 869 8	10	44	2 340	91 61 648 08	WINCH 4 LUFFING GEAR
HEX SCREW ISO 4017 M36X70	10 28 869 8	9	22	3 360 003	96 76 267 08	WINCH 5 PRE-ASS.
HEX SCREW ISO 4017 M3X8 8.	40 65 000 08	11	4	2 913	91 32 850 08	LICCON CONSOLE LCD2
HEX SCREW ISO 4017 M3X8 8.	40 65 000 08	11	4	2 913 009	91 04 705 08	LICCON CONSOLE LCD3
HEX SCREW ISO 4017 M4X16	40 65 030	151	1	2 920 458	96 78 562 08	LEAD
HEX SCREW ISO 4017 M4X16	40 65 030	27	4	2 925 007	96 38 882 08	CAMERA INSTALLATION SLEW
HEX SCREW ISO 4017 M4X6 8.	40 65 002 01	10	2	9 640 276	96 40 276 08	CONNECTION BLOCK
HEX SCREW ISO 4017 M5X10	40 65 060	11	4	2 657	91 47 448 08	MOUNTING EQUIPMENT CRAW
HEX SCREW ISO 4017 M5X10	40 65 060	48	4	2 975 000	91 58 716 08	ADDITIONAL HYDRAULICS WI
HEX SCREW ISO 4017 M5X10	40 65 060	48	4	2 975 060	91 58 717 08	ADDITIONAL HYDRAULICS WI
HEX SCREW ISO 4017 M5X10	40 65 060	48	4	2 975 153	91 58 730 08	ADDITIONAL HYDRAULICS WI
HEX SCREW ISO 4017 M5X10	40 65 060	48	2	2 975 300	91 58 720 08	ADDITIONAL HYDRAULICS WI

Description	Item	Pos.	Quantity	Page	Assembly	Description
HEX SCREW ISO 4017 M5X10	40 65 060	48	4	2 975 400	91 58 729 08	AUX.HYDRAULIC WINCH 6
HEX SCREW ISO 4017 M5X16	40 65 023 08	63	2	2 200 000	91 61 061 08	MACHINERY HOUSE W.GANG
HEX SCREW ISO 4017 M5X16	40 65 023 08	10	2	2 533 025	96 40 724 08	INSTRUMENT BOX PRE-ASS.
HEX SCREW ISO 4017 M5X35	46 01 213	40	2	2 541	91 71 112 08	ADD HEATING SUPERSTRUCT
HEX SCREW ISO 4017 M5X35	46 01 213	(10)	5	2 670 002	96 60 735 08	FUEL TANK, PRE-ASSEMBLED
HEX SCREW ISO 4017 M5X55	40 65 033 01	17	3	2 810 001	96 52 918 08	CRANE DRIVER'S CABIN,PRE
HEX SCREW ISO 4017 M6X10	40 65 103	34	2	2 976 000	91 60 045 08	ADDNL.HYDR.2ND SLEWING G
HEX SCREW ISO 4017 M6X12	49 00 605	31	2	2 790 701	91 55 739 08	DRIVE ASSEMBLY AIR CONDIT
HEX SCREW ISO 4017 M6X12	49 00 605	32	6	2 970	91 81 525 08	HYDRAULICS
HEX SCREW ISO 4017 M6X12	49 00 605	65	10	2 970	91 81 525 08	HYDRAULICS
HEX SCREW ISO 4017 M6X12	49 00 605	52	4	2 975 000	91 58 716 08	ADDITIONAL HYDRAULICS WI
HEX SCREW ISO 4017 M6X12	49 00 605	52	4	2 975 060	91 58 717 08	ADDITIONAL HYDRAULICS WI
HEX SCREW ISO 4017 M6X12	49 00 605	52	4	2 975 153	91 58 730 08	ADDITIONAL HYDRAULICS WI
HEX SCREW ISO 4017 M6X12	49 00 605	52	4	2 975 300	91 58 720 08	ADDITIONAL HYDRAULICS WI
HEX SCREW ISO 4017 M6X12	49 00 605	51	4	2 975 400	91 58 729 08	AUX.HYDRAULIC WINCH 6
HEX SCREW ISO 4017 M6X16	40 65 099	13	2	2 200 061	96 40 021 08	COVER PRE-ASSY.
HEX SCREW ISO 4017 M6X16	40 65 099	6	24	2 391 037	96 24 918 08	PREMOUNTED COMBINATION
HEX SCREW ISO 4017 M6X16	40 65 099	4	7	2 392 001	96 72 067 08	HEAT SHIELD COMPLETE
HEX SCREW ISO 4017 M6X16	40 65 099	9	8	2 510 252	96 33 901 08	COVER COMPL.
HEX SCREW ISO 4017 M6X16	40 65 099	18	8	2 533 025	96 40 724 08	INSTRUMENT BOX PRE-ASS.
HEX SCREW ISO 4017 M6X16	40 65 099	16	2	2 670	91 61 208 08	FUEL TANK CPL.
HEX SCREW ISO 4017 M6X16	40 65 099	14	5	2 790 701	91 55 739 08	DRIVE ASSEMBLY AIR CONDIT
HEX SCREW ISO 4017 M6X16	40 65 099	13	4	2 810 001	96 52 918 08	CRANE DRIVER'S CABIN,PRE
HEX SCREW ISO 4017 M6X16	40 65 099	5	1	2 913 004	96 20 460 08	HOUSING PRE-ASSEMBLED
HEX SCREW ISO 4017 M6X16	40 65 099	10	3	2 920 200	96 76 114 08	ELECTRIC FOR WINCH 1
HEX SCREW ISO 4017 M6X16	40 65 099	10	3	2 920 201	96 76 115 08	ELECTRIC FOR WINCH 2
HEX SCREW ISO 4017 M6X16	40 65 099	10	3	2 920 350	96 76 117 08	ELECTRIC FOR WINCH 4
HEX SCREW ISO 4017 M6X16	40 65 099	10	3	2 920 359	96 76 118 08	ELECTRIC FOR WINCH 5
HEX SCREW ISO 4017 M6X16	40 65 099	10	3	2 920 378	96 76 116 08	ELECTRIC FOR WINCH 3
HEX SCREW ISO 4017 M6X16	40 65 099	10	3	2 920 379	96 76 119 08	ELECTRIC FOR WINCH 6
HEX SCREW ISO 4017 M6X16	40 65 099	11	4	2 933	91 47 470 08	SWITCH CABINET MOUNTING
HEX SCREW ISO 4017 M6X16	40 65 099	54	2	2 975 000	91 58 716 08	ADDITIONAL HYDRAULICS WI
HEX SCREW ISO 4017 M6X16	40 65 099	54	2	2 975 060	91 58 717 08	ADDITIONAL HYDRAULICS WI
HEX SCREW ISO 4017 M6X16	40 65 099	53	4	3 212 000	91 72 405 08	JACK-CONNECTION HEAD
HEX SCREW ISO 4017 M6X16	40 65 099	28	4	3 214	91 72 396 08	SW HEAD SECTION
HEX SCREW ISO 4017 M6X16	40 65 099	8	8	3 292	91 75 318 08	D OVERRUN PROTECTION
HEX SCREW ISO 4017 M6X16	10 00 173 9	22	8	2 810 001	96 52 918 08	CRANE DRIVER'S CABIN,PRE
HEX SCREW ISO 4017 M6X20	40 00 829	54	4	2 102 012	96 79 276 08	MOUNTING PARTS FRONT P
HEX SCREW ISO 4017 M6X20	40 00 829	9	4	2 102 013	96 39 494 08	CABINET CPL.
HEX SCREW ISO 4017 M6X20	40 00 829	80	32	2 200 000	91 61 061 08	MACHINERY HOUSE W.GANG
HEX SCREW ISO 4017 M6X20	40 00 829	8	4	2 200 061	96 40 021 08	COVER PRE-ASSY.
HEX SCREW ISO 4017 M6X20	40 00 829	12	8	2 370	91 61 649 08	ERECTING WINCH
HEX SCREW ISO 4017 M6X20	40 00 829	102	4	2 391	91 81 968 08	DIESEL ENGINE CPL.
HEX SCREW ISO 4017 M6X20	40 00 829	38	20	2 510 250	91 47 443 08	COVERING
HEX SCREW ISO 4017 M6X20	40 00 829	56	8	2 550	91 81 778 08	SA FRAME
HEX SCREW ISO 4017 M6X20	40 00 829	17	2	2 790 701	91 55 739 08	DRIVE ASSEMBLY AIR CONDIT
HEX SCREW ISO 4017 M6X20	40 00 829	10	14	2 925 007	96 38 882 08	CAMERA INSTALLATION SLEW
HEX SCREW ISO 4017 M6X20	40 00 829	8	7	2 925 150	96 74 714 08	CAMERA EQUIPMENT
HEX SCREW ISO 4017 M6X20	40 00 829	8	7	2 925 304	96 40 362 08	CAMERA INST.WINCH 5
HEX SCREW ISO 4017 M6X20	40 00 829	15	1	2 925 304	96 40 362 08	CAMERA INST.WINCH 5
HEX SCREW ISO 4017 M6X20	40 00 829	8	7	2 925 322	96 40 458 08	CAMERA INST.WINCH 6
HEX SCREW ISO 4017 M6X20	40 00 829	54	2	2 975 400	91 58 729 08	AUX.HYDRAULIC WINCH 6
HEX SCREW ISO 4017 M6X20	40 00 829	47	8	3 212	91 72 404 08	W PIVOT SECTION
HEX SCREW ISO 4017 M6X20	40 00 829	12	8	3 592 001	96 80 256 08	RETAINING CYLINDER PRE-A
HEX SCREW ISO 4017 M6X20	40 00 829	8	4	3 745 002	92 17 236 08	SWITCH UNIT
HEX SCREW ISO 4017 M6X20	40 00 829	8	4	3 745 003	92 17 237 08	SWITCH UNIT
HEX SCREW ISO 4017 M6X25	49 00 539	89	4	1 400	91 76 481 08	CRAWLER TRACK CARRIER, L
HEX SCREW ISO 4017 M6X25	49 00 539	89	4	1 410	91 76 480 08	CRAWLER TRACK CARRIER,
HEX SCREW ISO 4017 M6X25	49 00 539	9	4	2 200 063	96 60 724 08	CONSOLE PRE-ASS.
HEX SCREW ISO 4017 M6X25	49 00 539	3	8	2 391 024	96 34 360 08	BATTERY BOX CPL.

Description	Item	Pos.	Quantity	Page	Assembly	Description
HEX SCREW ISO 4017 M6X25	49 00 539	24	4	2 835 003	91 55 855 08	CHARGER F.BATTERY
HEX SCREW ISO 4017 M6X25	49 00 539	74	1	2 932 082	96 84 247 08	ASSEMBLY PARTS MOUNTIN
HEX SCREW ISO 4017 M6X25	49 00 539	11	2	2 932 166	92 68 911 08	GROUND RAIL
HEX SCREW ISO 4017 M6X25	49 00 539	27	8	3 212	91 72 404 08	W PIVOT SECTION
HEX SCREW ISO 4017 M6X25	49 00 539	14	8	3 212 001	96 36 771 08	FLAP COMPL.
HEX SCREW ISO 4017 M6X25	49 00 539	55	10	3 554 006	96 00 236 1	WA-FRAME 1
HEX SCREW ISO 4017 M6X25	49 00 539	20	2	3 780 214	96 80 825 08	MECH.AUXILIARIES FOR LIG
HEX SCREW ISO 4017 M6X25	49 00 539	19	4	X1011318	10 11 318 4	FUEL PREFILTER
HEX SCREW ISO 4017 M6X30	46 00 102	131	16	2 200 000	91 61 061 08	MACHINERY HOUSE W.GANG
HEX SCREW ISO 4017 M6X30	46 00 102	10	4	X1011318	10 11 318 4	FUEL PREFILTER
HEX SCREW ISO 4017 M6X50	46 00 532	13	2	1 991	91 83 359 08	ROTARY FEED THROUGH
HEX SCREW ISO 4017 M8X12	40 65 136	38	2	1 140	91 75 217 08	CROSS BEAM CPL.
HEX SCREW ISO 4017 M8X12	40 65 136	4	4	1 970 000	91 47 041 08	CRAWLER TRACK HYDRAULI
HEX SCREW ISO 4017 M8X12	40 65 136	38	9	2 101	91 61 490 08	SLEWING PLATFORM FRAME
HEX SCREW ISO 4017 M8X12	40 65 136	23	11	2 925 007	96 38 882 08	CAMERA INSTALLATION SLEW
HEX SCREW ISO 4017 M8X12 8	10 03 291 2	24	1	X1087476	10 87 476 4	DRIVE
HEX SCREW ISO 4017 M8X16	40 65 068 08	15	10	2 671	91 61 282 08	OIL RESERVOIR, COMPLETE
HEX SCREW ISO 4017 M8X16	40 65 068 08	34	5	2 711	91 47 454 08	CENT. LUBRIC. SYSTEM SUP
HEX SCREW ISO 4017 M8X16	49 00 188	75	8	1 140	91 75 217 08	CROSS BEAM CPL.
HEX SCREW ISO 4017 M8X16	49 00 188	79	8	1 400	91 76 481 08	CRAWLER TRACK CARRIER, L
HEX SCREW ISO 4017 M8X16	49 00 188	79	8	1 410	91 76 480 08	CRAWLER TRACK CARRIER,
HEX SCREW ISO 4017 M8X16	49 00 188	71	6	2 102 010	91 60 648 08	SLEWING PLATFORM FRAME
HEX SCREW ISO 4017 M8X16	49 00 188	5	11	2 103 001	96 38 134 08	MOUNTING PARTS TAIL PART
HEX SCREW ISO 4017 M8X16	49 00 188	44	64	2 200 000	91 61 061 08	MACHINERY HOUSE W.GANG
HEX SCREW ISO 4017 M8X16	49 00 188	28	1	2 200 055	96 60 972 08	CABIN FRAME PRE-ASS.
HEX SCREW ISO 4017 M8X16	49 00 188	107	4	2 391	91 81 968 08	DIESEL ENGINE CPL.
HEX SCREW ISO 4017 M8X16	49 00 188	29	3	2 541	91 71 112 08	ADD HEATING SUPERSTRUCT
HEX SCREW ISO 4017 M8X16	49 00 188	32	8	2 976 000	91 60 045 08	ADDNL.HYDR.2ND SLEWING G
HEX SCREW ISO 4017 M8X16	49 00 188	8	8	3 291	91 75 319 08	S OVERRUN PROTECTION
HEX SCREW ISO 4017 M8X16	49 00 188	4	4	3 592 001	96 80 256 08	RETAINING CYLINDER PRE-A
HEX SCREW ISO 4017 M8X16	49 00 188	7	4	3 978 005	91 60 393 08	ADDL.HYDRAULIC SB-HEAD PI
HEX SCREW ISO 4017 M8X16	40 65 063 08	315	8	X1041013	10 41 013 1	SET-UP CARRIAGE
HEX SCREW ISO 4017 M8X16	40 65 063 08	3	12	X1087476	10 87 476 5	ROPE DRUM
HEX SCREW ISO 4017 M8X18 1	57 16 957 08	72	2	2 550	91 81 778 08	SA FRAME
HEX SCREW ISO 4017 M8X18	46 00 334	22	18	2 310 001	96 76 244 08	WINCH 1 PRE-ASSEMBLY
HEX SCREW ISO 4017 M8X18	46 00 334	22	14	2 320 001	96 76 249 08	WINCH 2 PRE-ASS.
HEX SCREW ISO 4017 M8X18	46 00 334	19	18	2 340	91 61 648 08	WINCH 4 LUFFING GEAR
HEX SCREW ISO 4017 M8X20	49 00 089	14	4	1 140 001	96 35 222 08	STAIR COMPLETE
HEX SCREW ISO 4017 M8X20	49 00 089	22	4	2 101	91 61 490 08	SLEWING PLATFORM FRAME
HEX SCREW ISO 4017 M8X20	49 00 089	129	4	2 200 000	91 61 061 08	MACHINERY HOUSE W.GANG
HEX SCREW ISO 4017 M8X20	49 00 089	12	14	2 200 056	96 34 381 08	COVER PRE-ASSY.
HEX SCREW ISO 4017 M8X20	49 00 089	12	14	2 200 057	96 34 382 08	COVER PRE-ASSY.
HEX SCREW ISO 4017 M8X20	49 00 089	12	14	2 200 058	96 34 383 08	COVER PRE-ASSY.
HEX SCREW ISO 4017 M8X20	49 00 089	12	14	2 200 064	96 32 574 08	COVER PRE-ASSY.
HEX SCREW ISO 4017 M8X20	49 00 089	104	28	2 391	91 81 968 08	DIESEL ENGINE CPL.
HEX SCREW ISO 4017 M8X20	49 00 089	26	17	2 391 035	96 33 658 08	COMBINATION COOLER COM
HEX SCREW ISO 4017 M8X20	49 00 089	31	20	2 392	91 69 972 08	MUFFLER UNIT
HEX SCREW ISO 4017 M8X20	49 00 089	29	24	2 393	91 69 974 08	AIR FILTER UNIT CPL.
HEX SCREW ISO 4017 M8X20	49 00 089	27	8	2 502	91 47 459 08	CONTROL STAND
HEX SCREW ISO 4017 M8X20	49 00 089	53	1	2 541	91 71 112 08	ADD HEATING SUPERSTRUCT
HEX SCREW ISO 4017 M8X20	49 00 089	21	2	2 670	91 61 208 08	FUEL TANK CPL.
HEX SCREW ISO 4017 M8X20	49 00 089	31	4	2 711	91 47 454 08	CENT. LUBRIC. SYSTEM SUP
HEX SCREW ISO 4017 M8X20	49 00 089	12	9	2 790 701	91 55 739 08	DRIVE ASSEMBLY AIR CONDIT
HEX SCREW ISO 4017 M8X20	49 00 089	13	2	2 925 007	96 38 882 08	CAMERA INSTALLATION SLEW
HEX SCREW ISO 4017 M8X20	49 00 089	4	1	2 925 150	96 74 714 08	CAMERA EQUIPMENT
HEX SCREW ISO 4017 M8X20	49 00 089	4	1	2 925 304	96 40 362 08	CAMERA INST.WINCH 5
HEX SCREW ISO 4017 M8X20	49 00 089	4	1	2 925 322	96 40 458 08	CAMERA INST.WINCH 6
HEX SCREW ISO 4017 M8X20	49 00 089	81	36	3 211	91 75 353 08	S PIVOT SECTION
HEX SCREW ISO 4017 M8X20	49 00 089	48	2	3 227 000	91 60 434 08	L INTERMEDIATE SECTION
HEX SCREW ISO 4017 M8X20	49 00 089	71	29	3 713	91 78 833 08	D PIVOT SECTION

Description	Item	Pos.	Quantity	Page	Assembly	Description
HEX SCREW ISO 4017 M8X20	49 00 089	68	52	3 714	91 81 777 08	D HEAD SECTION
HEX SCREW ISO 4017 M8X20	49 00 089	36	22	3 715	91 78 835 08	D INTERMEDIATE SECTION
HEX SCREW ISO 4017 M8X20	49 00 089	30	22	3 716	91 79 193 08	D-REDUCING SECTION
HEX SCREW ISO 4017 M8X20	49 00 089	25	4	5 402 705	54 02 705 14	DRIVE UNIT CPL
HEX SCREW ISO 4017 M8X20	49 00 089	13	2	9 688 228	96 88 228 01	OIL-GAUGING INSTRUMENT
HEX SCREW ISO 4017 M8X20	49 00 089	53	2	9 688 717	96 88 717 01	OIL-GAUGING INSTRUMENT
HEX SCREW ISO 4017 M8X25	49 00 128	83	8	1 140	91 75 217 08	CROSS BEAM CPL.
HEX SCREW ISO 4017 M8X25	49 00 128	6	4	1 991	91 83 359 08	ROTARY FEED THROUGH
HEX SCREW ISO 4017 M8X25	49 00 128	35	27	2 102 012	96 79 276 08	MOUNTING PARTS FRONT P
HEX SCREW ISO 4017 M8X25	49 00 128	49	8	2 103	91 75 173 08	SLEWING PLATFORM FRAME
HEX SCREW ISO 4017 M8X25	49 00 128	130	18	2 200 000	91 61 061 08	MACHINERY HOUSE W.GANG
HEX SCREW ISO 4017 M8X25	49 00 128	10	9	2 200 056	96 34 381 08	COVER PRE-ASSY.
HEX SCREW ISO 4017 M8X25	49 00 128	10	9	2 200 057	96 34 382 08	COVER PRE-ASSY.
HEX SCREW ISO 4017 M8X25	49 00 128	10	9	2 200 058	96 34 383 08	COVER PRE-ASSY.
HEX SCREW ISO 4017 M8X25	49 00 128	7	35	2 200 059	96 34 384 08	COVER PRE-ASSY.
HEX SCREW ISO 4017 M8X25	49 00 128	8	8	2 200 060	96 34 386 08	LADDER, PRE-ASSEMBLED
HEX SCREW ISO 4017 M8X25	49 00 128	10	9	2 200 064	96 32 574 08	COVER PRE-ASSY.
HEX SCREW ISO 4017 M8X25	49 00 128	6	10	2 370	91 61 649 08	ERECTING WINCH
HEX SCREW ISO 4017 M8X25	49 00 128	106	23	2 391	91 81 968 08	DIESEL ENGINE CPL.
HEX SCREW ISO 4017 M8X25	49 00 128	31	8	2 391 035	96 33 658 08	COMBINATION COOLER COM
HEX SCREW ISO 4017 M8X25	49 00 128	27	12	2 393	91 69 974 08	AIR FILTER UNIT CPL.
HEX SCREW ISO 4017 M8X25	49 00 128	47	2	2 550	91 81 778 08	SA FRAME
HEX SCREW ISO 4017 M8X25	49 00 128	5	2	2 670 002	96 60 735 08	FUEL TANK, PRE-ASSEMBLED
HEX SCREW ISO 4017 M8X25	49 00 128	8	2	2 790 701	91 55 739 08	DRIVE ASSEMBLY AIR CONDIT
HEX SCREW ISO 4017 M8X25	49 00 128	8	2	2 932 166	92 68 911 08	GROUND RAIL
HEX SCREW ISO 4017 M8X25	49 00 128	39	14	3 211	91 75 353 08	S PIVOT SECTION
HEX SCREW ISO 4017 M8X25	49 00 128	16	2	3 212	91 72 404 08	W PIVOT SECTION
HEX SCREW ISO 4017 M8X25	49 00 128	56	2	3 212 000	91 72 405 08	JACK-CONNECTION HEAD
HEX SCREW ISO 4017 M8X25	49 00 128	22	2	3 214	91 72 396 08	SW HEAD SECTION
HEX SCREW ISO 4017 M8X25	49 00 128	54	1	3 221	91 60 426 08	S INTERMEDIATE SECTION
HEX SCREW ISO 4017 M8X25	49 00 128	54	1	3 221 000	91 60 429 08	S INTERMEDIATE SECTION
HEX SCREW ISO 4017 M8X25	49 00 128	65	1	3 222	91 60 427 08	S INTERMEDIATE SECTION
HEX SCREW ISO 4017 M8X25	49 00 128	54	1	3 222 000	91 60 430 08	S INTERMEDIATE SECTION
HEX SCREW ISO 4017 M8X25	49 00 128	30	11	3 713	91 78 833 08	D PIVOT SECTION
HEX SCREW ISO 4017 M8X25	49 00 128	70	10	3 714	91 81 777 08	D HEAD SECTION
HEX SCREW ISO 4017 M8X25	49 00 128	44	8	3 745	91 72 410 08	SUSPENDED BALLAST
HEX SCREW ISO 4017 M8X25	49 00 128	3	1	3 745 022	96 84 615 08	LADDER BRACKET
HEX SCREW ISO 4017 M8X28	50 04 117 08	17	4	1 130 008	96 38 102 08	CENT.SECT.CRAWLER MOUN
HEX SCREW ISO 4017 M8X30	49 00 111	11	4	2 200 056	96 34 381 08	COVER PRE-ASSY.
HEX SCREW ISO 4017 M8X30	49 00 111	11	4	2 200 057	96 34 382 08	COVER PRE-ASSY.
HEX SCREW ISO 4017 M8X30	49 00 111	11	4	2 200 058	96 34 383 08	COVER PRE-ASSY.
HEX SCREW ISO 4017 M8X30	49 00 111	11	4	2 200 064	96 32 574 08	COVER PRE-ASSY.
HEX SCREW ISO 4017 M8X30	49 00 111	35	2	2 310 001	96 76 244 08	WINCH 1 PRE-ASSEMBLY
HEX SCREW ISO 4017 M8X30	49 00 111	35	5	2 320 001	96 76 249 08	WINCH 2 PRE-ASS.
HEX SCREW ISO 4017 M8X30	49 00 111	14	2	2 670	91 61 208 08	FUEL TANK CPL.
HEX SCREW ISO 4017 M8X30	49 00 111	4	4	5 106 691	51 06 691 08	RETURN FILTER
HEX SCREW ISO 4017 M8X35	40 65 126	120	7	2 200 000	91 61 061 08	MACHINERY HOUSE W.GANG
HEX SCREW ISO 4017 M8X35	40 65 126	26	6	2 790 701	91 55 739 08	DRIVE ASSEMBLY AIR CONDIT
HEX SCREW ISO 4017 M8X35	40 65 126	48	3	3 224	91 60 440 08	S ADAPTER SECTION
HEX SCREW ISO 4017 M8X35	40 65 126	14	4	3 780 236	96 80 998 08	CAMERA HOLDER, PREMOU
HEX SCREW ISO 4017 M8X40	49 00 614	4	1	2 200 062	96 40 428 08	SUPPORT PRE-ASS.
HEX SCREW ISO 4017 M8X40	49 00 614	28	8	2 393	91 69 974 08	AIR FILTER UNIT CPL.
HEX SCREW ISO 4017 M8X40	49 00 614	16	4	2 671	91 61 282 08	OIL RESERVOIR, COMPLETE
HEX SCREW ISO 4017 M8X40	49 00 614	30	2	3 224	91 60 440 08	S ADAPTER SECTION
HEX SCREW ISO 4017 M8X40	49 00 614	18	2	3 226	91 60 432 08	L INTERMEDIATE SECTION
HEX SCREW ISO 4017 M8X40	49 00 614	18	6	3 227 000	91 60 434 08	L INTERMEDIATE SECTION
HEX SCREW ISO 4017 M8X40	49 00 614	18	6	3 227 000	91 62 091 08	L INTERMEDIATE SECTION
HEX SCREW ISO 4017 M8X40	49 00 614	18	6	3 227 006	91 60 435 08	L INTERMEDIATE SECTION
HEX SCREW ISO 4017 M8X45	40 01 667	189	2	2 391	91 81 968 08	DIESEL ENGINE CPL.
HEX SCREW ISO 4017 M8X45	40 01 667	107	5	3 211	91 75 353 08	S PIVOT SECTION

Description	Item	Pos.	Quantity	Page	Assembly	Description
HEX SCREW ISO 4017 M8X45	40 01 667	69	21	3 714	91 81 777 08	D HEAD SECTION
HEX SCREW ISO 4017 M8X45	40 01 667	15	2	3 780 236	96 80 998 08	CAMERA HOLDER, PREMOU
HEX SCREW ISO 4017 M8X50	46 00 052	49	16	3 224	91 60 440 08	S ADAPTER SECTION
HEX SCREW ISO 4017 M8X60	46 00 386	29	4	2 502	91 47 459 08	CONTROL STAND
HEX SCREW ISO 4017 M8X60	46 00 386	34	6	3 214	91 72 396 08	SW HEAD SECTION
HEX SCREW ISO 4017 M8X60	46 00 386	47	2	3 227 000	91 60 434 08	L INTERMEDIATE SECTION
HEX SCREW ISO 4017 M8X60	46 00 386	13	1	3 780 236	96 80 998 08	CAMERA HOLDER, PREMOU
HEX SCREW ISO 4017 M8X65	40 65 080 01	53	1	3 221	91 60 426 08	S INTERMEDIATE SECTION
HEX SCREW ISO 4017 M8X65	40 65 080 01	53	1	3 221 000	91 60 429 08	S INTERMEDIATE SECTION
HEX SCREW ISO 4017 M8X65	40 65 080 01	64	1	3 222	91 60 427 08	S INTERMEDIATE SECTION
HEX SCREW ISO 4017 M8X65	40 65 080 01	53	1	3 222 000	91 60 430 08	S INTERMEDIATE SECTION
HEX SCREW ISO 4017 M8X65	40 65 080 01	31	9	3 224	91 60 440 08	S ADAPTER SECTION
HEX SCREW ISO 4017 M8X70	40 65 132	19	3	3 226	91 60 432 08	L INTERMEDIATE SECTION
HEX SCREW ISO 4017 M8X70	40 65 132	19	15	3 227 000	91 60 434 08	L INTERMEDIATE SECTION
HEX SCREW ISO 4017 M8X70	40 65 132	19	15	3 227 000	91 62 091 08	L INTERMEDIATE SECTION
HEX SCREW ISO 4017 M8X70	40 65 132	19	9	3 227 006	91 60 435 08	L INTERMEDIATE SECTION
HEX SCREW ISO 4018 M10X16	54 04 019 08	25	1	S150225	54 00 061 08	ROPE WINCH
HEX SCREW M12X30	10 65 155 9	1	2	9 653 378	96 53 378 08	FUEL PUMP DRIVE
HEX SCREW M5X16 10.9 A2C	40 73 501 08	55	2	2 533 024	96 76 149 08	MOUNTING PARTS INSTR.
HEX SCREW M5X16 10.9 A2C	40 73 501 08	31	1	2 835 003	91 55 855 08	CHARGER F.BATTERY
HEX SCREW M5X16 10.9 A2C	40 73 501 08	9	10	2 932 041	96 70 330 08	SWITCH CABINET
HEX SCREW M5X16 10.9 A2C	40 73 501 08	40	52	2 932 082	96 84 247 08	ASSEMBLY PARTS MOUNTIN
HEX SCREW UNC7/16"X14 8.8	40 97 513 08	171	4	2 391 001	96 00 493 3	DIESEL ENGINE, PRE-ASSEMB
HEX SCREW UNC7/16"X14 8.8	40 97 513 08	578	12	2 970	91 81 525 08	HYDRAULICS
HEXAGON KEY DIN 911	79 00 236 08	8	1	1 750	91 47 038 08	TOOL
HEXAGON WASHER M64X4 10	10 28 645 7	21	62	1 620	91 47 032 08	FIXING PARTS SLEWING RING
HIGHT FIXATION DEVICE EN 3	11 00 731 0	2	2	1 793 010	91 69 599 08	PERSONAL PROTECTION EQ
HINGE 19X19X45/180° GD-ZN	70 42 559 08	90	2	2 932 082	96 84 247 08	ASSEMBLY PARTS MOUNTIN
HINGE 20X20X40/180° GD-ZN S	70 42 582 08	3	2	2 533 025	96 40 724 08	INSTRUMENT BOX PRE-ASS.
HINGE 20X20X40/180° GD-ZN S	70 42 582 08	42	7	2 932 082	96 84 247 08	ASSEMBLY PARTS MOUNTIN
HINGE 35X35X50/180° ST FE//	70 42 281 08	84	2	1 400	91 76 481 08	CRAWLER TRACK CARRIER, L
HINGE 35X35X50/180° ST FE//	70 42 281 08	84	2	1 410	91 76 480 08	CRAWLER TRACK CARRIER,
HINGE 35X35X50/180° ST FE//	70 42 281 08	4	6	2 101 002	96 44 198 08	COVERING
HINGE 35X35X50/180° ST FE//	70 42 281 08	6	4	2 102 013	96 39 494 08	CABINET CPL.
HINGE 35X35X50/180° ST FE//	70 42 281 08	3	3	2 510 260	96 33 909 08	DOOR COMPL.
HINGE 40X40X50/180° ST37-2	70 42 058 08	3	3	2 510 255	96 33 904 08	DOOR COMPL.
HINGE 40X40X50/180° ST37-2	70 42 058 08	3	3	2 510 256	96 33 905 08	DOOR COMPL.
HINGE 40X40X50/180° ST37-2	70 42 058 08	3	2	2 510 258	96 33 907 08	DOOR COMPL.
HINGE 40X40X50/180° ST37-2	70 42 059 08	3	2	2 510 257	96 33 906 08	DOOR COMPL.
HINGED CONNECTOR 7,5	57 17 391 08	313	2	X1041013	10 41 013 1	SET-UP CARRIAGE
HOIST LIM.SWITCH PLUMMET	96 25 639 08	3	1	2 311	91 69 770 08	ROPE WITH ACCESSORIES 1
HOIST LIM.SWITCH PLUMMET	96 25 639 08	3	1	2 312	91 69 771 08	ROPE WITH ACCESSORIES 2
HOIST LIM.SWITCH PLUMMET	96 25 639 08	3	1	2 316	91 47 484 08	ROPE FOR WINCH 6
HOLDER	10 66 337 9	9	6	9 653 401	96 53 401 08	INJECTOR
HOLDER	55 17 160 08	2	4	2 393	91 69 974 08	AIR FILTER UNIT CPL.
HOLDER	57 13 177 08	(1)	1	1 750	91 47 038 08	TOOL
HOLDER	96 79 991 08	2	2	3 592 001	96 80 256 08	RETAINING CYLINDER PRE-A
HOLDER 12X477X690 S690QL	97 49 454 08	13	4	3 350 001	96 92 615 08	WINCH
HOLDER 260X170X19X1,5 AL	70 42 213 08	21	1	1 750	91 47 038 08	TOOL
HOLDER 3X642X60 DC01 FE//	97 43 849 08	2	4	2 391 024	96 34 360 08	BATTERY BOX CPL.
HOLDER 3X94X135 X5CRNI18	97 51 414 08	4	2	3 212 001	96 36 771 08	FLAP COMPL.
HOLDER 44X156X141 PA6.6GV	97 23 723 08	4	1	3 780 236	96 80 998 08	CAMERA HOLDER, PREMOU
HOLDER 4X1399X172 S315MC	97 46 176 08	8	1	2 391 035	96 33 658 08	COMBINATION COOLER COM
HOLDER 4X163X414 S315MC	97 46 188 08	33	1	2 391	91 81 968 08	DIESEL ENGINE CPL.
HOLDER 4X187X453 S315MC	97 46 174 08	6	1	2 391 035	96 33 658 08	COMBINATION COOLER COM
HOLDER 4X20X80 S315MC FE//	94 66 007 08	17	2	2 103	91 75 173 08	SLEWING PLATFORM FRAME
HOLDER 4X20X80 S315MC FE//	94 66 007 08	26	2	2 550	91 81 778 08	SA FRAME
HOLDER 4X2143X212 S315MC	97 46 177 08	9	1	2 391 035	96 33 658 08	COMBINATION COOLER COM
HOLDER 4X248X200 S315MC	97 55 910 08	18	1	2 670	91 61 208 08	FUEL TANK CPL.
HOLDER 4X275X30 S315MC FE	97 21 341 08	113	1	3 211	91 75 353 08	S PIVOT SECTION

Description	Item	Pos.	Quantity	Page	Assembly	Description
HOLDER 4X30X95 S315MC FE//	95 14 733 08	64	1	2 102 012	96 79 276 08	MOUNTING PARTS FRONT P
HOLDER 4X343X267 S315MC	97 46 175 08	7	1	2 391 035	96 33 658 08	COMBINATION COOLER COM
HOLDER 5X90X93 S355MC FE//	95 20 673 08	50	2	2 102 012	96 79 276 08	MOUNTING PARTS FRONT P
HOLDER 6X80X40 S355MC FE//	93 40 184 08	67	2	3 212 000	91 72 405 08	JACK-CONNECTION HEAD
HOLDER EDELSTAHL	10 29 002 7	15	2	2 392	91 69 972 08	MUFFLER UNIT
HOLDER FE//ZN20//C	96 47 445 08	30	1	2 790 701	91 55 739 08	DRIVE ASSEMBLY AIR CONDIT
HOLDER SPF	96 40 803 08	5	1	2 925 003	96 80 918 08	EQUIPMENT CAMERA CAB
HOLDER WELDMENT	96 36 420 08	19	2	3 556 006	96 59 718 08	WA-FRAME 2 PIVOT SECTION
HOLDER WELDMENT	96 36 423 08	20	2	3 556 006	96 59 718 08	WA-FRAME 2 PIVOT SECTION
HOLDER X12CRNIS188	96 21 578 08	26	2	3 212	91 72 404 08	W PIVOT SECTION
HOLDER X12CrNiS188	92 35 694 08	54	2	2 550	91 81 778 08	SA FRAME
HOLDER X12CrNiS188	92 35 694 08	11	1	3 745 002	92 17 236 08	SWITCH UNIT
HOLDER X12CrNiS188	92 35 694 08	11	1	3 745 003	92 17 237 08	SWITCH UNIT
HOLDER X12CrNiS188	92 35 704 08	38	2	3 212	91 72 404 08	W PIVOT SECTION
HOLDING ANGLE	11 17 140 6	26	1	X1087476	10 87 476 4	DRIVE
HOLDING PLATE 45X169X180	97 22 056 08	5	1	2 740 004	96 36 289 08	FUSE COMPLETE
HOLDING RING GK-ALSI12CU	10 21 999 1	13	1	X1011318	10 11 318 4	FUEL PREFILTER
HOLLOW KEY	70 42 711 08	45	1	1 750	91 47 038 08	TOOL
HOLLOW SCREW	10 65 143 9	3	2	9 653 385	96 53 385 08	FUEL LINE
HOLLOW SCREW DIN 7643 10X	40 79 240	3	6	9 674 115	96 74 115 08	FUEL LINE
HOOD	57 15 562 08	(3)	1	2 920 424	96 42 279 08	ADD.PARTS ELECTRIC F.AGG
HOOD	96 45 828 08	25	1	2 810 001	96 52 918 08	CRANE DRIVER'S CABIN,PRE
HOOD 1.5X411X555 DC01	97 29 088 08	46	1	2 550	91 81 778 08	SA FRAME
HOOD 1.5X411X555 DC01	97 29 088 08	25	1	3 211	91 75 353 08	S PIVOT SECTION
HOOD 1.5X411X555 DC01	97 29 088 08	14	1	3 212	91 72 404 08	W PIVOT SECTION
HOOD 1.5X411X555 DC01	97 29 088 08	57	1	3 212 000	91 72 405 08	JACK-CONNECTION HEAD
HOOD 1.5X411X555 DC01	97 29 088 08	20	1	3 214	91 72 396 08	SW HEAD SECTION
HOOD 1.5X831X448 DC01 RAL	95 47 461 08	16	1	3 713	91 78 833 08	D PIVOT SECTION
HOOD 1.5X831X448 DC01 RAL	95 47 461 08	80	1	3 714	91 81 777 08	D HEAD SECTION
HOOD 1.5X931X548 DC01 RAL	95 32 110 08	15	1	3 713	91 78 833 08	D PIVOT SECTION
HOOD 1.5X931X548 DC01 RAL	95 32 110 08	79	1	3 714	91 81 777 08	D HEAD SECTION
HOOD 2X200X338 DC01 FE//ZN	97 55 911 08	19	1	2 670	91 61 208 08	FUEL TANK CPL.
HOOD/BONNET WELDED	96 49 328 08	5	1	2 790 701	91 55 739 08	DRIVE ASSEMBLY AIR CONDIT
HOOK BLOCK 125 DM SPF	91 44 580 08	315	1		LR 11350 -0	LIEBHERR CRAW.CRANE LR
HOOK BLOCK 200 DM SPF	91 47 520 08	314	1		LR 11350 -0	LIEBHERR CRAW.CRANE LR
HOOK ROD	92 95 299 08	47	1	1 750	91 47 038 08	TOOL
HOPPER RD200 WEISSBLECH	79 00 444 08	16	1	1 750	91 47 038 08	TOOL
HORIZONTAL TENSIONER	77 90 011 08	9	2	2 925 007	96 38 882 08	CAMERA INSTALLATION SLEW
HORIZONTAL TENSIONER	77 90 011 08	7	1	2 925 150	96 74 714 08	CAMERA EQUIPMENT
HORIZONTAL TENSIONER	77 90 011 08	7	1	2 925 304	96 40 362 08	CAMERA INST.WINCH 5
HORIZONTAL TENSIONER	77 90 011 08	7	1	2 925 322	96 40 458 08	CAMERA INST.WINCH 6
HORN 24V	61 40 031 08	17	1	2 533 003	96 76 566 08	ELECTRIC ADD-ON PARTS CA
HOSE 150X100 GUMMI	55 17 163 08	35	1	2 393	91 69 974 08	AIR FILTER UNIT CPL.
HOSE 18X2200	55 31 761 08	66	2	2 541	91 71 112 08	ADD HEATING SUPERSTRUCT
HOSE CLAMP 10//9	55 31 023 08	6	6	2 541	91 71 112 08	ADD HEATING SUPERSTRUCT
HOSE CLAMP 100/90-110/12 W	77 42 170 08	38	8	2 391	91 81 968 08	DIESEL ENGINE CPL.
HOSE CLAMP 113-121 ST	77 42 117 08	26	8	2 391	91 81 968 08	DIESEL ENGINE CPL.
HOSE CLAMP 120/110-130/12	77 42 176 08	15	16	2 391	91 81 968 08	DIESEL ENGINE CPL.
HOSE CLAMP 135X25	77 42 201 08	5	4	2 671	91 61 282 08	OIL RESERVOIR, COMPLETE
HOSE CLAMP 144/140-148/25 S	77 42 118 08	36	1	2 393	91 69 974 08	AIR FILTER UNIT CPL.
HOSE CLAMP 158-166 ST	77 42 119 08	78	2	2 970	91 81 525 08	HYDRAULICS
HOSE CLAMP 185-193X25 ST	77 42 249 08	18	5	2 393	91 69 974 08	AIR FILTER UNIT CPL.
HOSE CLAMP 214	77 42 149 08	10	2	2 391 035	96 33 658 08	COMBINATION COOLER COM
HOSE CLAMP 24-38	77 42 040 08	22	1	2 541	91 71 112 08	ADD HEATING SUPERSTRUCT
HOSE CLAMP 257-265 ST	77 42 826 08	21	2	2 978 100	91 73 099 08	ADDNL.HYDR.ERECTION DEV
HOSE CLAMP 32/25-40/12 W3	77 42 085 08	12	6	2 670	91 61 208 08	FUEL TANK CPL.
HOSE CLAMP 40-60 W3	55 08 380 08	22	1	2 790 701	91 55 739 08	DRIVE ASSEMBLY AIR CONDIT
HOSE CLAMP 60/50-70/12 W3	77 42 080 08	32	4	2 502	91 47 459 08	CONTROL STAND
HOSE CLAMP 72X20	77 42 139 08	36	2	2 391 001	96 00 493 3	DIESEL ENGINE, PRE-ASSEMB
HOSE CLAMP 74-79X25 ST	77 42 251 08	11	4	2 671 005	96 35 507 08	OIL TANK PRE-ASS.

Description	Item	Pos.	Quantity	Page	Assembly	Description
HOSE CLAMP 80/70-90/12 W3	77 42 064 08	37	8	2 391	91 81 968 08	DIESEL ENGINE CPL.
HOSE CLAMP 86-91X25 ST	77 42 279 08	27	12	2 391 001	96 00 493 3	DIESEL ENGINE, PRE-ASSEMB
HOSE CLAMP DIN 3017-1 11/6-	77 42 189 08	61	6	2 541	91 71 112 08	ADD HEATING SUPERSTRUCT
HOSE CLAMP DIN 3017-1 12/8-	46 35 044	25	1	2 670	91 61 208 08	FUEL TANK CPL.
HOSE CLAMP DIN 3017-1 21,5/	77 42 086 08	47	4	2 391	91 81 968 08	DIESEL ENGINE CPL.
HOSE CLAMP DIN 3017-1 21,5/	77 42 086 08	14	2	2 391 035	96 33 658 08	COMBINATION COOLER COM
HOSE CLAMP DIN 3017-1 21,5/	77 42 086 08	47	21	2 541	91 71 112 08	ADD HEATING SUPERSTRUCT
HOSE CLAMP DIN 3017-1 41/32	76 15 767	16	6	2 391 035	96 33 658 08	COMBINATION COOLER COM
HOSE CLAMP HRGB ST	77 42 830 08	21	10	2 393	91 69 974 08	AIR FILTER UNIT CPL.
HOSE CPL	11 22 286 3	(100)	1	2 670	91 61 208 08	FUEL TANK CPL.
HOSE CPL	11 22 286 4	(200)	1	2 670	91 61 208 08	FUEL TANK CPL.
HOSE CPL. 1SC 0,28M	96 19 210 08	1281	1	2 976 016	96 60 026 08	HOSE LINES 3 SLEWING GEA
HOSE CPL. 1SC 0,28M	96 19 210 08	407	1	2 997	91 81 527 08	HOSE LINES SUPERSTRUCT
HOSE CPL. 1SC 0,4M	92 84 576 08	1714	1	2 976 016	96 60 026 08	HOSE LINES 3 SLEWING GEA
HOSE CPL. 1SC 0,54M	92 65 890 08	132	1	2 997	91 81 527 08	HOSE LINES SUPERSTRUCT
HOSE CPL. 1SC 0,72M	92 76 816 08	1367	1	2 975 403	96 60 022 08	HOSE LINES WINCH 6
HOSE CPL. 1SC 1,0M	92 60 582 08	360	1	2 997	91 81 527 08	HOSE LINES SUPERSTRUCT
HOSE CPL. 1SC 1,26M	92 80 465 08	131	1	2 997	91 81 527 08	HOSE LINES SUPERSTRUCT
HOSE CPL. 1SC 1,5M	96 38 565 08	1710	1	2 976 016	96 60 026 08	HOSE LINES 3 SLEWING GEA
HOSE CPL. 1SC 1,7M	96 38 566 08	1711	1	2 976 016	96 60 026 08	HOSE LINES 3 SLEWING GEA
HOSE CPL. 1SC 1,8M	92 61 192 08	164	1	2 997	91 81 527 08	HOSE LINES SUPERSTRUCT
HOSE CPL. 1SC 3,1M	92 60 944 08	351	1	2 997	91 81 527 08	HOSE LINES SUPERSTRUCT
HOSE CPL. 1SC 8X1000	92 93 377 08	1709	1	2 976 016	96 60 026 08	HOSE LINES 3 SLEWING GEA
HOSE CPL. 1SC 8X1240	96 19 208 08	190	1	2 997	91 81 527 08	HOSE LINES SUPERSTRUCT
HOSE CPL. 1SC 8X1400	92 80 278 08	1402	1	2 975 063	96 60 017 08	HOSE LINES WINCH 1-2
HOSE CPL. 1SC 8X1400	96 34 576 08	159	1	2 997	91 81 527 08	HOSE LINES SUPERSTRUCT
HOSE CPL. 1SC 8X1500	92 93 861 08	189	1	2 997	91 81 527 08	HOSE LINES SUPERSTRUCT
HOSE CPL. 1SC 8X1800	92 60 938 08	409	1	2 997	91 81 527 08	HOSE LINES SUPERSTRUCT
HOSE CPL. 1SC 8X1900	92 16 206 08	1712	1	2 976 016	96 60 026 08	HOSE LINES 3 SLEWING GEA
HOSE CPL. 1SC 8X2350	92 60 948 08	1423	1	2 978 101	96 35 130 08	HOSE LINES MOUNTING INST
HOSE CPL. 1SC 8X310	96 60 890 08	1366	1	2 975 403	96 60 022 08	HOSE LINES WINCH 6
HOSE CPL. 1SC 8X3200	92 73 778 08	414	1	2 997	91 81 527 08	HOSE LINES SUPERSTRUCT
HOSE CPL. 1SC 8X420	92 69 714 08	352	1	2 997	91 81 527 08	HOSE LINES SUPERSTRUCT
HOSE CPL. 1SC 8X420	92 69 714 08	353	2	2 997	91 81 527 08	HOSE LINES SUPERSTRUCT
HOSE CPL. 1SC 8X420	96 60 489 08	1282	1	2 976 016	96 60 026 08	HOSE LINES 3 SLEWING GEA
HOSE CPL. 1SC 8X480	96 38 596 08	1368	1	2 975 403	96 60 022 08	HOSE LINES WINCH 6
HOSE CPL. 1SC 8X480	96 41 935 08	160	1	2 997	91 81 527 08	HOSE LINES SUPERSTRUCT
HOSE CPL. 1SC 8X800	92 09 138 08	1713	1	2 976 016	96 60 026 08	HOSE LINES 3 SLEWING GEA
HOSE CPL. 1SC 8X860	92 60 738 08	1369	1	2 975 403	96 60 022 08	HOSE LINES WINCH 6
HOSE CPL. 1SC 8X860	96 38 979 08	188	1	2 997	91 81 527 08	HOSE LINES SUPERSTRUCT
HOSE CPL. 1SC 8X880	96 38 595 08	1728	1	2 976 016	96 60 026 08	HOSE LINES 3 SLEWING GEA
HOSE CPL. 1SC 8X960	96 37 005 08	130	1	2 997	91 81 527 08	HOSE LINES SUPERSTRUCT
HOSE CPL. 1SN 0,6M	92 76 111 08	812	1	1 997	91 47 044 08	HOSE LINES CRAWLER
HOSE CPL. 1SN 0,6M	92 76 111 08	241	1	2 997	91 81 527 08	HOSE LINES SUPERSTRUCT
HOSE CPL. 1SN 0,72M	96 24 407 08	1410	1	2 975 063	96 60 017 08	HOSE LINES WINCH 1-2
HOSE CPL. 1SN 0,76M	92 60 415 08	283	1	2 997	91 81 527 08	HOSE LINES SUPERSTRUCT
HOSE CPL. 1SN 0,7M	92 69 646 08	930	1	1 997	91 47 044 08	HOSE LINES CRAWLER
HOSE CPL. 1SN 1,2M	92 97 579 08	287	1	2 997	91 81 527 08	HOSE LINES SUPERSTRUCT
HOSE CPL. 1SN 1,3M	92 80 404 08	268	1	2 997	91 81 527 08	HOSE LINES SUPERSTRUCT
HOSE CPL. 1SN 1,3M	92 80 404 08	284	1	2 997	91 81 527 08	HOSE LINES SUPERSTRUCT
HOSE CPL. 1SN 1,95M	96 38 572 08	937	1	1 997	91 47 044 08	HOSE LINES CRAWLER
HOSE CPL. 1SN 25X1200	92 63 858 08	243	1	2 997	91 81 527 08	HOSE LINES SUPERSTRUCT
HOSE CPL. 1SN 25X1260	92 88 715 08	244	1	2 997	91 81 527 08	HOSE LINES SUPERSTRUCT
HOSE CPL. 1SN 25X1260	92 88 715 08	420	1	2 997	91 81 527 08	HOSE LINES SUPERSTRUCT
HOSE CPL. 1SN 25X1260	92 96 238 08	286	1	2 997	91 81 527 08	HOSE LINES SUPERSTRUCT
HOSE CPL. 1SN 25X1260	92 96 238 08	418	1	2 997	91 81 527 08	HOSE LINES SUPERSTRUCT
HOSE CPL. 1SN 25X1360	92 72 815 08	245	1	2 997	91 81 527 08	HOSE LINES SUPERSTRUCT
HOSE CPL. 1SN 25X1400	92 64 190 08	1725	1	2 976 016	96 60 026 08	HOSE LINES 3 SLEWING GEA
HOSE CPL. 1SN 25X1400	92 97 300 08	252	1	2 997	91 81 527 08	HOSE LINES SUPERSTRUCT
HOSE CPL. 1SN 25X1420	92 76 967 08	240	1	2 997	91 81 527 08	HOSE LINES SUPERSTRUCT

Description	Item	Pos.	Quantity	Page	Assembly	Description
HOSE CPL. 1SN 25X1500	96 38 971 08	253	1	2 997	91 81 527 08	HOSE LINES SUPERSTRUCT
HOSE CPL. 1SN 25X1550	92 96 235 08	1012	1	2 975 154	96 60 020 08	HOSE LINES WINCH 3
HOSE CPL. 1SN 25X1700	96 26 412 08	319	2	2 997	91 81 527 08	HOSE LINES SUPERSTRUCT
HOSE CPL. 1SN 25X1750	92 84 677 08	288	1	2 997	91 81 527 08	HOSE LINES SUPERSTRUCT
HOSE CPL. 1SN 25X2100	92 60 457 08	321	1	2 997	91 81 527 08	HOSE LINES SUPERSTRUCT
HOSE CPL. 1SN 25X2350	92 63 370 08	181	1	2 997	91 81 527 08	HOSE LINES SUPERSTRUCT
HOSE CPL. 1SN 25X3200	96 39 000 08	318	1	2 997	91 81 527 08	HOSE LINES SUPERSTRUCT
HOSE CPL. 1SN 25X3600	92 07 296 08	419	1	2 997	91 81 527 08	HOSE LINES SUPERSTRUCT
HOSE CPL. 1SN 25X400	92 08 927 08	323	1	2 997	91 81 527 08	HOSE LINES SUPERSTRUCT
HOSE CPL. 1SN 25X4500	96 37 051 08	266	1	2 997	91 81 527 08	HOSE LINES SUPERSTRUCT
HOSE CPL. 1SN 25X4900	92 92 307 08	320	1	2 997	91 81 527 08	HOSE LINES SUPERSTRUCT
HOSE CPL. 1SN 25X520	96 42 844 08	322	1	2 997	91 81 527 08	HOSE LINES SUPERSTRUCT
HOSE CPL. 1SN 25X5400	96 38 999 08	317	1	2 997	91 81 527 08	HOSE LINES SUPERSTRUCT
HOSE CPL. 1SN 25X760	96 38 981 08	269	1	2 997	91 81 527 08	HOSE LINES SUPERSTRUCT
HOSE CPL. 1SN 25X900	92 63 749 08	285	1	2 997	91 81 527 08	HOSE LINES SUPERSTRUCT
HOSE CPL. 1SN 25X900	92 65 793 08	229	1	2 997	91 81 527 08	HOSE LINES SUPERSTRUCT
HOSE CPL. 1SN 3,3M	92 09 110 08	386	1	2 997	91 81 527 08	HOSE LINES SUPERSTRUCT
HOSE CPL. 1SN 32X1020	92 88 604 08	292	1	2 997	91 81 527 08	HOSE LINES SUPERSTRUCT
HOSE CPL. 1SN 32X1080	96 38 978 08	295	1	2 997	91 81 527 08	HOSE LINES SUPERSTRUCT
HOSE CPL. 1SN 32X1320	96 38 977 08	291	1	2 997	91 81 527 08	HOSE LINES SUPERSTRUCT
HOSE CPL. 1SN 32X1400	92 64 095 08	293	1	2 997	91 81 527 08	HOSE LINES SUPERSTRUCT
HOSE CPL. 1SN 32X1700	92 87 633 08	807	1	1 997	91 47 044 08	HOSE LINES CRAWLER
HOSE CPL. 1SN 32X1700	92 87 633 08	184	1	2 997	91 81 527 08	HOSE LINES SUPERSTRUCT
HOSE CPL. 1SN 32X2000	92 60 452 08	1142	1	2 975 121	96 60 025 08	HOSE LINES GRATING-WINCH
HOSE CPL. 1SN 32X2000	92 60 452 08	294	1	2 997	91 81 527 08	HOSE LINES SUPERSTRUCT
HOSE CPL. 1SN 32X2400	96 60 529 08	151	1	2 997	91 81 527 08	HOSE LINES SUPERSTRUCT
HOSE CPL. 1SN 32X2500	92 97 158 08	806	1	1 997	91 47 044 08	HOSE LINES CRAWLER
HOSE CPL. 1SN 32X2500	92 97 158 08	182	1	2 997	91 81 527 08	HOSE LINES SUPERSTRUCT
HOSE CPL. 1SN 32X2650	96 38 998 08	313	1	2 997	91 81 527 08	HOSE LINES SUPERSTRUCT
HOSE CPL. 1SN 32X2750	96 38 980 08	183	1	2 997	91 81 527 08	HOSE LINES SUPERSTRUCT
HOSE CPL. 1SN 32X3000	92 68 364 08	316	1	2 997	91 81 527 08	HOSE LINES SUPERSTRUCT
HOSE CPL. 1SN 32X3200	96 39 198 08	381	1	2 997	91 81 527 08	HOSE LINES SUPERSTRUCT
HOSE CPL. 1SN 32X5600	92 76 899 08	314	1	2 997	91 81 527 08	HOSE LINES SUPERSTRUCT
HOSE CPL. 1SN 32X780	96 42 843 08	361	1	2 997	91 81 527 08	HOSE LINES SUPERSTRUCT
HOSE CPL. 1SN 32X860	92 26 313 08	296	1	2 997	91 81 527 08	HOSE LINES SUPERSTRUCT
HOSE CPL. 1SN 38X1040	96 67 457 08	931	1	1 997	91 47 044 08	HOSE LINES CRAWLER
HOSE CPL. 1SN 38X1060	96 60 565 08	256	1	2 997	91 81 527 08	HOSE LINES SUPERSTRUCT
HOSE CPL. 1SN 38X1360	96 60 510 08	226	1	2 997	91 81 527 08	HOSE LINES SUPERSTRUCT
HOSE CPL. 1SN 38X1440	96 60 563 08	227	1	2 997	91 81 527 08	HOSE LINES SUPERSTRUCT
HOSE CPL. 1SN 38X1620	96 58 616 08	228	2	2 997	91 81 527 08	HOSE LINES SUPERSTRUCT
HOSE CPL. 1SN 38X1620	96 58 616 08	250	1	2 997	91 81 527 08	HOSE LINES SUPERSTRUCT
HOSE CPL. 1SN 38X2300	96 58 622 08	251	1	2 997	91 81 527 08	HOSE LINES SUPERSTRUCT
HOSE CPL. 1SN 38X2900	96 60 569 08	260	1	2 997	91 81 527 08	HOSE LINES SUPERSTRUCT
HOSE CPL. 1SN 38X2900	96 60 570 08	312	1	2 997	91 81 527 08	HOSE LINES SUPERSTRUCT
HOSE CPL. 1SN 38X3300	96 60 567 08	258	1	2 997	91 81 527 08	HOSE LINES SUPERSTRUCT
HOSE CPL. 1SN 38X3400	96 60 568 08	259	1	2 997	91 81 527 08	HOSE LINES SUPERSTRUCT
HOSE CPL. 1SN 38X4600	96 60 566 08	257	1	2 997	91 81 527 08	HOSE LINES SUPERSTRUCT
HOSE CPL. 1SN 38X680	96 60 561 08	224	1	2 997	91 81 527 08	HOSE LINES SUPERSTRUCT
HOSE CPL. 1SN 38X900	96 60 562 08	225	1	2 997	91 81 527 08	HOSE LINES SUPERSTRUCT
HOSE CPL. 1SN 38X940	96 60 564 08	255	1	2 997	91 81 527 08	HOSE LINES SUPERSTRUCT
HOSE CPL. 1SN 38X960	96 59 468 08	249	1	2 997	91 81 527 08	HOSE LINES SUPERSTRUCT
HOSE CPL. 2755 16X1200	92 18 751 08	336	1	2 997	91 81 527 08	HOSE LINES SUPERSTRUCT
HOSE CPL. 2755 16X1260	92 60 731 08	1727	1	2 976 016	96 60 026 08	HOSE LINES 3 SLEWING GEA
HOSE CPL. 2755 16X1400	92 40 938 08	1726	1	2 976 016	96 60 026 08	HOSE LINES 3 SLEWING GEA
HOSE CPL. 2755 16X3300	92 44 929 08	337	1	2 997	91 81 527 08	HOSE LINES SUPERSTRUCT
HOSE CPL. 2755 16X440	96 61 467 08	1719	1	2 976 016	96 60 026 08	HOSE LINES 3 SLEWING GEA
HOSE CPL. 2755 16X560	92 31 905 08	1718	1	2 976 016	96 60 026 08	HOSE LINES 3 SLEWING GEA
HOSE CPL. 2755 19X1060	92 56 562 08	1424	2	2 978 101	96 35 130 08	HOSE LINES MOUNTING INST
HOSE CPL. 2755 19X2150	92 21 246 08	1229	2	3 978 009	96 36 399 08	HOSE LINES D-HEAD SECTIO
HOSE CPL. 2755 19X360	92 46 152 08	326	1	2 997	91 81 527 08	HOSE LINES SUPERSTRUCT

Description	Item	Pos.	Quantity	Page	Assembly	Description
HOSE CPL. 2755 19X450	96 43 224 08	1231	1	3 978 003	96 36 401 08	HOSE LINES PULL CYL
HOSE CPL. 2755 19X680	96 78 090 08	388	1	2 997	91 81 527 08	HOSE LINES SUPERSTRUCT
HOSE CPL. 2755 19X780	96 54 348 08	387	1	2 997	91 81 527 08	HOSE LINES SUPERSTRUCT
HOSE CPL. 2755 19X860	92 21 202 08	1473	2	2 978 105	96 40 791 08	HOSE LINES D RETAINER RA
HOSE CPL. 2SN 0,38M	92 76 316 08	343	1	2 997	91 81 527 08	HOSE LINES SUPERSTRUCT
HOSE CPL. 2SN 0,5M	92 80 499 08	1717	1	2 976 016	96 60 026 08	HOSE LINES 3 SLEWING GEA
HOSE CPL. 2SN 0,5M	92 80 499 08	277	1	2 997	91 81 527 08	HOSE LINES SUPERSTRUCT
HOSE CPL. 2SN 0,66M	96 39 018 08	1391	1	2 975 123	96 39 583 08	HOSE LINES MOUNTING JACK
HOSE CPL. 2SN 0,7M	92 65 600 08	(95)	2	3 976 000	96 89 034 08	ADDL.HYDR.F.PIN PULLING DE
HOSE CPL. 2SN 0,82M	92 71 695 08	1055	1	2 978 204	96 77 449 08	HOSE LINES
HOSE CPL. 2SN 0,98M	96 35 947 08	1056	1	2 978 204	96 77 449 08	HOSE LINES
HOSE CPL. 2SN 0,98M	96 35 947 08	1057	1	2 978 204	96 77 449 08	HOSE LINES
HOSE CPL. 2SN 1,04M	96 24 520 08	893	1	1 975 005	96 30 509 08	HOSE LINES COCKING CYLIN
HOSE CPL. 2SN 1,0M	92 76 149 08	371	1	2 997	91 81 527 08	HOSE LINES SUPERSTRUCT
HOSE CPL. 2SN 1,16M	92 93 792 08	1471	1	2 978 105	96 40 791 08	HOSE LINES D RETAINER RA
HOSE CPL. 2SN 1,1M	92 92 078 08	1715	1	2 976 016	96 60 026 08	HOSE LINES 3 SLEWING GEA
HOSE CPL. 2SN 1,26M	96 19 189 08	176	1	2 997	91 81 527 08	HOSE LINES SUPERSTRUCT
HOSE CPL. 2SN 1,2M	92 76 318 08	368	1	2 997	91 81 527 08	HOSE LINES SUPERSTRUCT
HOSE CPL. 2SN 1,46M	96 40 997 08	177	1	2 997	91 81 527 08	HOSE LINES SUPERSTRUCT
HOSE CPL. 2SN 1,46M	96 60 879 08	1406	1	2 975 063	96 60 017 08	HOSE LINES WINCH 1-2
HOSE CPL. 2SN 1,5M	92 97 492 08	174	1	2 997	91 81 527 08	HOSE LINES SUPERSTRUCT
HOSE CPL. 2SN 1,5M	92 97 492 08	175	1	2 997	91 81 527 08	HOSE LINES SUPERSTRUCT
HOSE CPL. 2SN 1,5M	96 31 722 08	1226	1	3 978 009	96 36 399 08	HOSE LINES D-HEAD SECTIO
HOSE CPL. 2SN 1,85M	92 09 958 08	173	1	2 997	91 81 527 08	HOSE LINES SUPERSTRUCT
HOSE CPL. 2SN 1,9M	92 92 309 08	172	1	2 997	91 81 527 08	HOSE LINES SUPERSTRUCT
HOSE CPL. 2SN 10X1100	92 76 810 08	373	1	2 997	91 81 527 08	HOSE LINES SUPERSTRUCT
HOSE CPL. 2SN 10X1160	92 80 375 08	370	2	2 997	91 81 527 08	HOSE LINES SUPERSTRUCT
HOSE CPL. 2SN 10X1200	92 76 033 08	375	1	2 997	91 81 527 08	HOSE LINES SUPERSTRUCT
HOSE CPL. 2SN 10X200	96 37 047 08	891	1	1 975 005	96 30 509 08	HOSE LINES COCKING CYLIN
HOSE CPL. 2SN 10X2000	92 80 149 08	374	1	2 997	91 81 527 08	HOSE LINES SUPERSTRUCT
HOSE CPL. 2SN 10X2250	92 76 852 08	376	1	2 997	91 81 527 08	HOSE LINES SUPERSTRUCT
HOSE CPL. 2SN 10X270	96 26 865 08	890	1	1 975 005	96 30 509 08	HOSE LINES COCKING CYLIN
HOSE CPL. 2SN 10X3200	92 09 059 08	1227	2	3 978 009	96 36 399 08	HOSE LINES D-HEAD SECTIO
HOSE CPL. 2SN 10X480	96 22 558 08	1232	1	3 978 003	96 36 401 08	HOSE LINES PULL CYL
HOSE CPL. 2SN 10X920	92 14 452 08	1054	1	2 978 204	96 77 449 08	HOSE LINES
HOSE CPL. 2SN 10X940	96 37 048 08	892	1	1 975 005	96 30 509 08	HOSE LINES COCKING CYLIN
HOSE CPL. 2SN 10X960	92 76 853 08	372	1	2 997	91 81 527 08	HOSE LINES SUPERSTRUCT
HOSE CPL. 2SN 12X1060	92 06 025 08	369	1	2 997	91 81 527 08	HOSE LINES SUPERSTRUCT
HOSE CPL. 2SN 12X1550	92 76 317 08	342	1	2 997	91 81 527 08	HOSE LINES SUPERSTRUCT
HOSE CPL. 2SN 12X2050	96 39 242 08	1144	1	2 975 121	96 60 025 08	HOSE LINES GRATING-WINCH
HOSE CPL. 2SN 12X2400	92 76 126 08	1720	1	2 976 016	96 60 026 08	HOSE LINES 3 SLEWING GEA
HOSE CPL. 2SN 12X2550	92 76 001 08	1174	1	2 975 305	96 60 021 08	HOSE LINES WINCH 5
HOSE CPL. 2SN 12X3500	92 88 732 08	377	1	2 997	91 81 527 08	HOSE LINES SUPERSTRUCT
HOSE CPL. 2SN 12X5800	96 34 606 08	845	2	1 997	91 47 044 08	HOSE LINES CRAWLER
HOSE CPL. 2SN 12X820	96 25 316 08	357	2	2 997	91 81 527 08	HOSE LINES SUPERSTRUCT
HOSE CPL. 2SN 16X1700	92 76 181 08	1390	1	2 975 123	96 39 583 08	HOSE LINES MOUNTING JACK
HOSE CPL. 2SN 16X1800	96 31 728 08	230	1	2 997	91 81 527 08	HOSE LINES SUPERSTRUCT
HOSE CPL. 2SN 16X600	92 04 969 08	1394	1	2 975 123	96 39 583 08	HOSE LINES MOUNTING JACK
HOSE CPL. 2SN 16X640	96 39 019 08	1392	1	2 975 123	96 39 583 08	HOSE LINES MOUNTING JACK
HOSE CPL. 2SN 2,0M	92 66 581 08	171	1	2 997	91 81 527 08	HOSE LINES SUPERSTRUCT
HOSE CPL. 2SN 2,2M	92 07 161 08	231	1	2 997	91 81 527 08	HOSE LINES SUPERSTRUCT
HOSE CPL. 2SN 20X2150	96 78 086 08	1061	1	2 978 204	96 77 449 08	HOSE LINES
HOSE CPL. 2SN 20X3000	96 41 933 08	1173	1	2 975 305	96 60 021 08	HOSE LINES WINCH 5
HOSE CPL. 2SN 20X3300	96 38 593 08	1362	1	2 975 403	96 60 022 08	HOSE LINES WINCH 6
HOSE CPL. 2SN 20X3300	96 38 593 08	378	1	2 997	91 81 527 08	HOSE LINES SUPERSTRUCT
HOSE CPL. 2SN 20X3300	96 38 593 08	385	1	2 997	91 81 527 08	HOSE LINES SUPERSTRUCT
HOSE CPL. 2SN 20X4000	96 38 594 08	1363	1	2 975 403	96 60 022 08	HOSE LINES WINCH 6
HOSE CPL. 2SN 20X520	96 38 967 08	242	1	2 997	91 81 527 08	HOSE LINES SUPERSTRUCT
HOSE CPL. 2SN 20X760	96 77 407 08	1053	1	2 978 204	96 77 449 08	HOSE LINES
HOSE CPL. 2SN 20X920	96 43 234 08	1474	2	2 978 105	96 40 791 08	HOSE LINES D RETAINER RA

Description	Item	Pos.	Quantity	Page	Assembly	Description
HOSE CPL. 2SN 20X960	96 33 392 08	1052	1	2 978 204	96 77 449 08	HOSE LINES
HOSE CPL. 2SN 25X1550	96 38 228 08	838	2	1 997	91 47 044 08	HOSE LINES CRAWLER
HOSE CPL. 2SN 25X2000	96 39 241 08	1143	1	2 975 121	96 60 025 08	HOSE LINES GRATING-WINCH
HOSE CPL. 2SN 25X2050	96 38 229 08	839	2	1 997	91 47 044 08	HOSE LINES CRAWLER
HOSE CPL. 2SN 25X3800	96 41 932 08	1172	1	2 975 305	96 60 021 08	HOSE LINES WINCH 5
HOSE CPL. 2SN 25X5600	96 38 231 08	844	4	1 997	91 47 044 08	HOSE LINES CRAWLER
HOSE CPL. 2SN 3,1M	92 09 053 08	1364	1	2 975 403	96 60 022 08	HOSE LINES WINCH 6
HOSE CPL. 2SN 4,9M	92 35 262 08	341	1	2 997	91 81 527 08	HOSE LINES SUPERSTRUCT
HOSE CPL. 2SN 6X1120	96 39 015 08	363	1	2 997	91 81 527 08	HOSE LINES SUPERSTRUCT
HOSE CPL. 2SN 6X1600	96 39 014 08	362	1	2 997	91 81 527 08	HOSE LINES SUPERSTRUCT
HOSE CPL. 2SN 6X1750	96 43 266 08	179	1	2 997	91 81 527 08	HOSE LINES SUPERSTRUCT
HOSE CPL. 2SN 6X2000	96 43 265 08	178	1	2 997	91 81 527 08	HOSE LINES SUPERSTRUCT
HOSE CPL. 2SN 6X2150	96 43 267 08	180	1	2 997	91 81 527 08	HOSE LINES SUPERSTRUCT
HOSE CPL. 2SN 6X300	96 43 268 08	157	3	2 997	91 81 527 08	HOSE LINES SUPERSTRUCT
HOSE CPL. 2SN 6X400	96 23 322 08	280	2	2 997	91 81 527 08	HOSE LINES SUPERSTRUCT
HOSE CPL. 2SN 8X1000	92 93 107 08	1716	1	2 976 016	96 60 026 08	HOSE LINES 3 SLEWING GEA
HOSE CPL. 2SN 8X1120	96 39 253 08	1472	1	2 978 105	96 40 791 08	HOSE LINES D RETAINER RA
HOSE CPL. 2SN 8X1240	96 60 877 08	424	1	2 997	91 81 527 08	HOSE LINES SUPERSTRUCT
HOSE CPL. 2SN 8X1300	92 09 056 08	279	2	2 997	91 81 527 08	HOSE LINES SUPERSTRUCT
HOSE CPL. 2SN 8X1460	92 88 833 08	274	1	2 997	91 81 527 08	HOSE LINES SUPERSTRUCT
HOSE CPL. 2SN 8X1460	96 22 587 08	282	1	2 997	91 81 527 08	HOSE LINES SUPERSTRUCT
HOSE CPL. 2SN 8X1500	92 80 413 08	278	2	2 997	91 81 527 08	HOSE LINES SUPERSTRUCT
HOSE CPL. 2SN 8X15000	92 87 559 08	(1090)	4	3 976 003	96 88 966 08	AUX.HYDR.PIN EXTRACTION
HOSE CPL. 2SN 8X1600	96 25 323 08	421	1	2 997	91 81 527 08	HOSE LINES SUPERSTRUCT
HOSE CPL. 2SN 8X1900	92 76 200 08	355	1	2 997	91 81 527 08	HOSE LINES SUPERSTRUCT
HOSE CPL. 2SN 8X2000	96 18 936 08	1015	1	2 975 154	96 60 020 08	HOSE LINES WINCH 3
HOSE CPL. 2SN 8X2200	92 96 113 08	1060	1	2 978 204	96 77 449 08	HOSE LINES
HOSE CPL. 2SN 8X250	96 59 459 08	1365	1	2 975 403	96 60 022 08	HOSE LINES WINCH 6
HOSE CPL. 2SN 8X2500	96 60 876 08	1177	1	2 975 305	96 60 021 08	HOSE LINES WINCH 5
HOSE CPL. 2SN 8X3100	96 78 073 08	(1194)	2	3 977 005	96 81 157 08	ADDL.HYDR.F.PIN PULLING DE
HOSE CPL. 2SN 8X3600	96 60 891 08	1374	1	2 975 403	96 60 022 08	HOSE LINES WINCH 6
HOSE CPL. 2SN 8X400	96 39 270 08	1233	1	3 978 003	96 36 401 08	HOSE LINES PULL CYL
HOSE CPL. 2SN 8X4000	92 09 966 08	356	1	2 997	91 81 527 08	HOSE LINES SUPERSTRUCT
HOSE CPL. 2SN 8X5200	96 39 011 08	354	1	2 997	91 81 527 08	HOSE LINES SUPERSTRUCT
HOSE CPL. 2SN 8X660	96 60 880 08	1414	1	2 975 063	96 60 017 08	HOSE LINES WINCH 1-2
HOSE CPL. 2SN 8X720	96 60 878 08	1403	1	2 975 063	96 60 017 08	HOSE LINES WINCH 1-2
HOSE CPL. 2SN 8X760	92 88 711 08	1228	1	3 978 003	96 36 401 08	HOSE LINES PULL CYL
HOSE CPL. 2SN 8X920	92 76 690 08	1400	1	2 975 063	96 60 017 08	HOSE LINES WINCH 1-2
HOSE CPL. 2TE 0,25M	92 62 690 08	1280	1	2 976 016	96 60 026 08	HOSE LINES 3 SLEWING GEA
HOSE CPL. 2TE 0,25M	92 62 690 08	162	1	2 997	91 81 527 08	HOSE LINES SUPERSTRUCT
HOSE CPL. 2TE 0,25M	92 62 690 08	406	1	2 997	91 81 527 08	HOSE LINES SUPERSTRUCT
HOSE CPL. 2TE 0,28M	92 66 102 08	187	6	2 997	91 81 527 08	HOSE LINES SUPERSTRUCT
HOSE CPL. 2TE 0,32M	92 76 407 08	837	2	1 997	91 47 044 08	HOSE LINES CRAWLER
HOSE CPL. 2TE 0,32M	92 76 407 08	1401	1	2 975 063	96 60 017 08	HOSE LINES WINCH 1-2
HOSE CPL. 2TE 0,42M	92 76 105 08	1370	1	2 975 403	96 60 022 08	HOSE LINES WINCH 6
HOSE CPL. 2TE 0,46M	92 65 663 08	410	1	2 997	91 81 527 08	HOSE LINES SUPERSTRUCT
HOSE CPL. 2TE 0,46M	92 84 526 08	186	1	2 997	91 81 527 08	HOSE LINES SUPERSTRUCT
HOSE CPL. 2TE 0,4M	92 60 954 08	1404	1	2 975 063	96 60 017 08	HOSE LINES WINCH 1-2
HOSE CPL. 2TE 0,4M	92 60 954 08	276	1	2 997	91 81 527 08	HOSE LINES SUPERSTRUCT
HOSE CPL. 2TE 0,4M	92 60 954 08	405	1	2 997	91 81 527 08	HOSE LINES SUPERSTRUCT
HOSE CPL. 2TE 0,56M	92 87 556 08	161	1	2 997	91 81 527 08	HOSE LINES SUPERSTRUCT
HOSE CPL. 2TE 0,5M	92 60 417 08	195	1	2 997	91 81 527 08	HOSE LINES SUPERSTRUCT
HOSE CPL. 2TE 0,5M	92 60 417 08	349	3	2 997	91 81 527 08	HOSE LINES SUPERSTRUCT
HOSE CPL. 2TE 0,5M	92 69 710 08	834	4	1 997	91 47 044 08	HOSE LINES CRAWLER
HOSE CPL. 2TE 0,62M	92 60 411 08	264	1	2 997	91 81 527 08	HOSE LINES SUPERSTRUCT
HOSE CPL. 2TE 0,66M	92 66 073 08	197	1	2 997	91 81 527 08	HOSE LINES SUPERSTRUCT
HOSE CPL. 2TE 0,66M	92 88 720 08	238	1	2 997	91 81 527 08	HOSE LINES SUPERSTRUCT
HOSE CPL. 2TE 0,6M	92 61 200 08	193	1	2 997	91 81 527 08	HOSE LINES SUPERSTRUCT
HOSE CPL. 2TE 0,72M	92 63 995 08	350	1	2 997	91 81 527 08	HOSE LINES SUPERSTRUCT
HOSE CPL. 2TE 0,72M	92 76 709 08	1371	1	2 975 403	96 60 022 08	HOSE LINES WINCH 6

Description	Item	Pos.	Quantity	Page	Assembly	Description
HOSE CPL. 2TE 0,7M	92 63 670 08	185	1	2 997	91 81 527 08	HOSE LINES SUPERSTRUCT
HOSE CPL. 2TE 0,82M	92 07 113 08	1236	1	3 978 009	96 36 399 08	HOSE LINES D-HEAD SECTIO
HOSE CPL. 2TE 0,88M	96 38 564 08	1708	1	2 976 016	96 60 026 08	HOSE LINES 3 SLEWING GEA
HOSE CPL. 2TE 0,92M	96 18 939 08	334	1	2 997	91 81 527 08	HOSE LINES SUPERSTRUCT
HOSE CPL. 2TE 0,96M	92 97 273 08	298	1	2 997	91 81 527 08	HOSE LINES SUPERSTRUCT
HOSE CPL. 2TE 1,0M	92 16 065 08	331	1	2 997	91 81 527 08	HOSE LINES SUPERSTRUCT
HOSE CPL. 2TE 1,14M	92 60 460 08	1470	2	2 978 105	96 40 791 08	HOSE LINES D RETAINER RA
HOSE CPL. 2TE 1,18M	96 38 563 08	1707	1	2 976 016	96 60 026 08	HOSE LINES 3 SLEWING GEA
HOSE CPL. 2TE 1,1M	92 60 430 08	191	1	2 997	91 81 527 08	HOSE LINES SUPERSTRUCT
HOSE CPL. 2TE 1,2M	92 60 413 08	811	1	1 997	91 47 044 08	HOSE LINES CRAWLER
HOSE CPL. 2TE 1,2M	92 80 406 08	271	1	2 997	91 81 527 08	HOSE LINES SUPERSTRUCT
HOSE CPL. 2TE 1,3M	92 43 724 08	194	1	2 997	91 81 527 08	HOSE LINES SUPERSTRUCT
HOSE CPL. 2TE 1,3M	92 43 724 08	275	1	2 997	91 81 527 08	HOSE LINES SUPERSTRUCT
HOSE CPL. 2TE 1,4M	92 60 576 08	1408	1	2 975 063	96 60 017 08	HOSE LINES WINCH 1-2
HOSE CPL. 2TE 1,4M	92 60 576 08	347	1	2 997	91 81 527 08	HOSE LINES SUPERSTRUCT
HOSE CPL. 2TE 1,4M	92 66 083 08	265	1	2 997	91 81 527 08	HOSE LINES SUPERSTRUCT
HOSE CPL. 2TE 1,4M	92 72 524 08	289	1	2 997	91 81 527 08	HOSE LINES SUPERSTRUCT
HOSE CPL. 2TE 1,5M	92 76 394 08	290	1	2 997	91 81 527 08	HOSE LINES SUPERSTRUCT
HOSE CPL. 2TE 1,6M	92 60 575 08	1014	1	2 975 154	96 60 020 08	HOSE LINES WINCH 3
HOSE CPL. 2TE 1,7M	92 61 211 08	1250	1	3 978 016	96 36 397 08	HOSE LINES INTERM. SECTIO
HOSE CPL. 2TE 1,8M	92 60 571 08	338	1	2 997	91 81 527 08	HOSE LINES SUPERSTRUCT
HOSE CPL. 2TE 1,9M	92 60 573 08	196	1	2 997	91 81 527 08	HOSE LINES SUPERSTRUCT
HOSE CPL. 2TE 1,9M	92 61 213 08	199	1	2 997	91 81 527 08	HOSE LINES SUPERSTRUCT
HOSE CPL. 2TE 10X1160	92 20 673 08	192	1	2 997	91 81 527 08	HOSE LINES SUPERSTRUCT
HOSE CPL. 2TE 10X1300	92 60 577 08	1407	1	2 975 063	96 60 017 08	HOSE LINES WINCH 1-2
HOSE CPL. 2TE 10X1750	92 74 637 08	411	1	2 997	91 81 527 08	HOSE LINES SUPERSTRUCT
HOSE CPL. 2TE 10X200	92 99 194 08	1019	1	2 975 154	96 60 020 08	HOSE LINES WINCH 3
HOSE CPL. 2TE 10X200	92 99 194 08	1176	1	2 975 305	96 60 021 08	HOSE LINES WINCH 5
HOSE CPL. 2TE 10X200	92 99 194 08	1059	1	2 978 204	96 77 449 08	HOSE LINES
HOSE CPL. 2TE 10X200	92 99 194 08	1235	1	3 978 009	96 36 399 08	HOSE LINES D-HEAD SECTIO
HOSE CPL. 2TE 10X2050	92 69 657 08	281	1	2 997	91 81 527 08	HOSE LINES SUPERSTRUCT
HOSE CPL. 2TE 10X2200	92 93 348 08	237	1	2 997	91 81 527 08	HOSE LINES SUPERSTRUCT
HOSE CPL. 2TE 10X250	96 18 602 08	1405	1	2 975 063	96 60 017 08	HOSE LINES WINCH 1-2
HOSE CPL. 2TE 10X250	96 18 602 08	408	1	2 997	91 81 527 08	HOSE LINES SUPERSTRUCT
HOSE CPL. 2TE 10X2700	92 60 961 08	1393	1	2 975 123	96 39 583 08	HOSE LINES MOUNTING JACK
HOSE CPL. 2TE 10X2800	92 66 584 08	1722	1	2 976 016	96 60 026 08	HOSE LINES 3 SLEWING GEA
HOSE CPL. 2TE 10X300	92 61 497 08	348	2	2 997	91 81 527 08	HOSE LINES SUPERSTRUCT
HOSE CPL. 2TE 10X360	96 78 072 08	(1195)	1	3 977 005	96 81 157 08	ADDL.HYDR.F.PIN PULLING DE
HOSE CPL. 2TE 10X400	96 17 167 08	1234	1	3 978 009	96 36 399 08	HOSE LINES D-HEAD SECTIO
HOSE CPL. 2TE 10X500	92 96 383 08	1372	1	2 975 403	96 60 022 08	HOSE LINES WINCH 6
HOSE CPL. 2TE 10X500	96 18 913 08	1422	1	2 978 101	96 35 130 08	HOSE LINES MOUNTING INST
HOSE CPL. 2TE 10X560	96 39 214 08	1175	1	2 975 305	96 60 021 08	HOSE LINES WINCH 5
HOSE CPL. 2TE 10X600	92 96 478 08	1018	1	2 975 154	96 60 020 08	HOSE LINES WINCH 3
HOSE CPL. 2TE 10X600	92 96 478 08	1475	4	2 978 105	96 40 791 08	HOSE LINES D RETAINER RA
HOSE CPL. 2TE 10X640	92 16 217 08	1058	1	2 978 204	96 77 449 08	HOSE LINES
HOSE CPL. 2TE 12X1100	92 80 399 08	236	1	2 997	91 81 527 08	HOSE LINES SUPERSTRUCT
HOSE CPL. 2TE 12X1200	92 76 880 08	1723	1	2 976 016	96 60 026 08	HOSE LINES 3 SLEWING GEA
HOSE CPL. 2TE 12X1300	92 76 977 08	808	1	1 997	91 47 044 08	HOSE LINES CRAWLER
HOSE CPL. 2TE 12X1360	96 17 970 08	936	1	1 997	91 47 044 08	HOSE LINES CRAWLER
HOSE CPL. 2TE 12X1400	96 38 222 08	810	1	1 997	91 47 044 08	HOSE LINES CRAWLER
HOSE CPL. 2TE 12X1460	92 76 857 08	358	1	2 997	91 81 527 08	HOSE LINES SUPERSTRUCT
HOSE CPL. 2TE 12X1460	96 38 976 08	273	1	2 997	91 81 527 08	HOSE LINES SUPERSTRUCT
HOSE CPL. 2TE 12X1600	92 55 417 08	809	1	1 997	91 47 044 08	HOSE LINES CRAWLER
HOSE CPL. 2TE 12X1700	92 06 061 08	840	2	1 997	91 47 044 08	HOSE LINES CRAWLER
HOSE CPL. 2TE 12X1750	92 97 540 08	344	2	2 997	91 81 527 08	HOSE LINES SUPERSTRUCT
HOSE CPL. 2TE 12X2000	92 87 192 08	412	1	2 997	91 81 527 08	HOSE LINES SUPERSTRUCT
HOSE CPL. 2TE 12X2200	96 19 475 08	367	1	2 997	91 81 527 08	HOSE LINES SUPERSTRUCT
HOSE CPL. 2TE 12X2250	92 71 694 08	841	2	1 997	91 47 044 08	HOSE LINES CRAWLER
HOSE CPL. 2TE 12X2600	92 76 963 08	366	1	2 997	91 81 527 08	HOSE LINES SUPERSTRUCT
HOSE CPL. 2TE 12X3200	92 87 677 08	1724	1	2 976 016	96 60 026 08	HOSE LINES 3 SLEWING GEA

Description	Item	Pos.	Quantity	Page	Assembly	Description
HOSE CPL. 2TE 12X3200	92 87 677 08	359	1	2 997	91 81 527 08	HOSE LINES SUPERSTRUCT
HOSE CPL. 2TE 12X3300	92 93 514 08	384	1	2 997	91 81 527 08	HOSE LINES SUPERSTRUCT
HOSE CPL. 2TE 12X3800	92 07 163 08	345	1	2 997	91 81 527 08	HOSE LINES SUPERSTRUCT
HOSE CPL. 2TE 12X920	96 38 975 08	272	1	2 997	91 81 527 08	HOSE LINES SUPERSTRUCT
HOSE CPL. 2TE 16X1160	92 76 986 08	198	1	2 997	91 81 527 08	HOSE LINES SUPERSTRUCT
HOSE CPL. 2TE 16X1420	96 39 010 08	340	1	2 997	91 81 527 08	HOSE LINES SUPERSTRUCT
HOSE CPL. 2TE 16X1650	92 87 143 08	299	1	2 997	91 81 527 08	HOSE LINES SUPERSTRUCT
HOSE CPL. 2TE 16X2600	92 76 962 08	422	1	2 997	91 81 527 08	HOSE LINES SUPERSTRUCT
HOSE CPL. 2TE 16X4200	96 39 009 08	339	1	2 997	91 81 527 08	HOSE LINES SUPERSTRUCT
HOSE CPL. 2TE 16X4700	92 97 113 08	261	1	2 997	91 81 527 08	HOSE LINES SUPERSTRUCT
HOSE CPL. 2TE 16X5300	92 76 842 08	262	1	2 997	91 81 527 08	HOSE LINES SUPERSTRUCT
HOSE CPL. 2TE 16X960	92 66 069 08	1706	1	2 976 016	96 60 026 08	HOSE LINES 3 SLEWING GEA
HOSE CPL. 2TE 20X1260	96 39 192 08	417	1	2 997	91 81 527 08	HOSE LINES SUPERSTRUCT
HOSE CPL. 2TE 20X1300	96 39 006 08	330	1	2 997	91 81 527 08	HOSE LINES SUPERSTRUCT
HOSE CPL. 2TE 20X1400	96 38 965 08	234	1	2 997	91 81 527 08	HOSE LINES SUPERSTRUCT
HOSE CPL. 2TE 20X1550	92 69 674 08	1013	1	2 975 154	96 60 020 08	HOSE LINES WINCH 3
HOSE CPL. 2TE 20X1750	96 38 966 08	235	1	2 997	91 81 527 08	HOSE LINES SUPERSTRUCT
HOSE CPL. 2TE 20X1800	92 76 904 08	239	1	2 997	91 81 527 08	HOSE LINES SUPERSTRUCT
HOSE CPL. 2TE 20X2000	96 39 007 08	332	2	2 997	91 81 527 08	HOSE LINES SUPERSTRUCT
HOSE CPL. 2TE 20X300	96 39 004 08	327	1	2 997	91 81 527 08	HOSE LINES SUPERSTRUCT
HOSE CPL. 2TE 20X3000	96 38 982 08	270	1	2 997	91 81 527 08	HOSE LINES SUPERSTRUCT
HOSE CPL. 2TE 20X3300	92 16 112 08	335	1	2 997	91 81 527 08	HOSE LINES SUPERSTRUCT
HOSE CPL. 2TE 20X4000	96 39 191 08	416	1	2 997	91 81 527 08	HOSE LINES SUPERSTRUCT
HOSE CPL. 2TE 20X430	96 39 005 08	328	1	2 997	91 81 527 08	HOSE LINES SUPERSTRUCT
HOSE CPL. 2TE 20X4700	96 26 893 08	267	1	2 997	91 81 527 08	HOSE LINES SUPERSTRUCT
HOSE CPL. 2TE 20X5500	96 39 008 08	333	1	2 997	91 81 527 08	HOSE LINES SUPERSTRUCT
HOSE CPL. 2TE 20X600	92 93 232 08	329	1	2 997	91 81 527 08	HOSE LINES SUPERSTRUCT
HOSE CPL. 2TE 20X740	92 97 271 08	415	1	2 997	91 81 527 08	HOSE LINES SUPERSTRUCT
HOSE CPL. 2TE 20X8000	96 38 592 08	862	1	1 975 007	96 35 747 08	HOSE LINES SUPPORTING RA
HOSE CPL. 2TE 20X820	96 24 526 08	297	1	2 997	91 81 527 08	HOSE LINES SUPERSTRUCT
HOSE CPL. 2TE 20X960	96 39 194 08	1409	1	2 975 063	96 60 017 08	HOSE LINES WINCH 1-2
HOSE CPL. 2TE 3,0M	96 17 992 08	150	1	2 997	91 81 527 08	HOSE LINES SUPERSTRUCT
HOSE CPL. 2TE 3,4M	96 38 567 08	1721	1	2 976 016	96 60 026 08	HOSE LINES 3 SLEWING GEA
HOSE CPL. 2TE 3,6M	92 60 431 08	346	1	2 997	91 81 527 08	HOSE LINES SUPERSTRUCT
HOSE CPL. 2TE 3,6M	92 60 431 08	413	1	2 997	91 81 527 08	HOSE LINES SUPERSTRUCT
HOSE CPL. 2TE 6X300	96 38 983 08	1283	1	2 976 016	96 60 026 08	HOSE LINES 3 SLEWING GEA
HOSE CPL. 2TE 6X3400	96 47 774 08	(1220)	1	2 790 701	91 55 739 08	DRIVE ASSEMBLY AIR CONDIT
HOSE CPL. 2TE 8X180	96 38 218 08	800	2	1 997	91 47 044 08	HOSE LINES CRAWLER
HOSE CPL. 2TE 8X180	96 38 227 08	835	4	1 997	91 47 044 08	HOSE LINES CRAWLER
HOSE CPL. 2TE 8X200	96 27 626 08	1373	1	2 975 403	96 60 022 08	HOSE LINES WINCH 6
HOSE CPL. 2TE 8X400	96 21 725 08	836	2	1 997	91 47 044 08	HOSE LINES CRAWLER
HOSE CPL. 2TE 8X500	92 26 460 08	1421	1	2 978 101	96 35 130 08	HOSE LINES MOUNTING INST
HOSE CPL. 2TE 8X620	96 30 018 08	1411	1	2 975 063	96 60 017 08	HOSE LINES WINCH 1-2
HOSE CPL. 2TE 8X620	96 30 018 08	423	1	2 997	91 81 527 08	HOSE LINES SUPERSTRUCT
HOSE CPL. 2TE 8X700	96 47 775 08	(1222)	1	2 790 701	91 55 739 08	DRIVE ASSEMBLY AIR CONDIT
HOSE CPL. 4SH 25X1000	96 38 560 08	1701	1	2 976 016	96 60 026 08	HOSE LINES 3 SLEWING GEA
HOSE CPL. 4SH 25X1040	96 38 562 08	1703	1	2 976 016	96 60 026 08	HOSE LINES 3 SLEWING GEA
HOSE CPL. 4SH 25X1040	96 38 562 08	205	1	2 997	91 81 527 08	HOSE LINES SUPERSTRUCT
HOSE CPL. 4SH 25X1200	96 38 943 08	204	1	2 997	91 81 527 08	HOSE LINES SUPERSTRUCT
HOSE CPL. 4SH 25X1260	96 38 559 08	1700	1	2 976 016	96 60 026 08	HOSE LINES 3 SLEWING GEA
HOSE CPL. 4SH 25X1340	96 38 968 08	246	1	2 997	91 81 527 08	HOSE LINES SUPERSTRUCT
HOSE CPL. 4SH 25X1650	96 31 706 08	263	2	2 997	91 81 527 08	HOSE LINES SUPERSTRUCT
HOSE CPL. 4SH 25X2200	96 38 624 08	232	1	2 997	91 81 527 08	HOSE LINES SUPERSTRUCT
HOSE CPL. 4SH 25X3000	96 39 268 08	1230	2	3 978 009	96 36 399 08	HOSE LINES D-HEAD SECTIO
HOSE CPL. 4SH 25X5700	96 38 996 08	324	1	2 997	91 81 527 08	HOSE LINES SUPERSTRUCT
HOSE CPL. 4SH 25X6100	96 38 997 08	325	1	2 997	91 81 527 08	HOSE LINES SUPERSTRUCT
HOSE CPL. 4SH 25X900	96 38 561 08	1702	1	2 976 016	96 60 026 08	HOSE LINES 3 SLEWING GEA
HOSE CPL. 4SH 25X900	96 38 561 08	1704	1	2 976 016	96 60 026 08	HOSE LINES 3 SLEWING GEA
HOSE CPL. 4SH 25X900	96 38 964 08	233	1	2 997	91 81 527 08	HOSE LINES SUPERSTRUCT
HOSE CPL. 4SH 25X980	96 26 382 08	1705	1	2 976 016	96 60 026 08	HOSE LINES 3 SLEWING GEA

Description	Item	Pos.	Quantity	Page	Assembly	Description
HOSE CPL. 4SP 12X6300	96 38 558 08	860	4	1 975 007	96 35 747 08	HOSE LINES SUPPORTING RA
HOSE CPL. 4SP 12X8000	96 38 591 08	861	1	1 975 007	96 35 747 08	HOSE LINES SUPPORTING RA
HOSE CPL. 4SP 25X2100	92 37 567 08	1062	1	2 978 204	96 77 449 08	HOSE LINES
HOSE CPL. 4SP 25X2700	92 57 586 08	364	2	2 997	91 81 527 08	HOSE LINES SUPERSTRUCT
HOSE CPL. 4SP 25X3300	92 45 752 08	379	1	2 997	91 81 527 08	HOSE LINES SUPERSTRUCT
HOSE CPL. 4SP 25X3500	92 44 951 08	163	1	2 997	91 81 527 08	HOSE LINES SUPERSTRUCT
HOSE CPL. 4SP 25X900	92 22 071 08	1050	1	2 978 204	96 77 449 08	HOSE LINES
HOSE CPL. 4SP 25X900	92 22 071 08	1051	1	2 978 204	96 77 449 08	HOSE LINES
HOSE CPL. 6SP/R13 31X1950	96 39 244 08	1146	1	2 975 121	96 60 025 08	HOSE LINES GRATING-WINCH
HOSE CPL. F6000 31X1130	96 38 569 08	933	1	1 997	91 47 044 08	HOSE LINES CRAWLER
HOSE CPL. F6000 31X1140	96 38 950 08	213	1	2 997	91 81 527 08	HOSE LINES SUPERSTRUCT
HOSE CPL. F6000 31X1170	96 38 570 08	934	1	1 997	91 47 044 08	HOSE LINES CRAWLER
HOSE CPL. F6000 31X1230	96 38 223 08	830	2	1 997	91 47 044 08	HOSE LINES CRAWLER
HOSE CPL. F6000 31X1330	96 38 224 08	831	2	1 997	91 47 044 08	HOSE LINES CRAWLER
HOSE CPL. F6000 31X1360	96 38 954 08	217	1	2 997	91 81 527 08	HOSE LINES SUPERSTRUCT
HOSE CPL. F6000 31X1530	96 38 226 08	833	2	1 997	91 47 044 08	HOSE LINES CRAWLER
HOSE CPL. F6000 31X1550	96 38 955 08	216	1	2 997	91 81 527 08	HOSE LINES SUPERSTRUCT
HOSE CPL. F6000 31X1620	96 38 953 08	214	1	2 997	91 81 527 08	HOSE LINES SUPERSTRUCT
HOSE CPL. F6000 31X1670	96 38 951 08	212	1	2 997	91 81 527 08	HOSE LINES SUPERSTRUCT
HOSE CPL. F6000 31X1680	96 38 225 08	832	2	1 997	91 47 044 08	HOSE LINES CRAWLER
HOSE CPL. F6000 31X1820	96 38 221 08	804	2	1 997	91 47 044 08	HOSE LINES CRAWLER
HOSE CPL. F6000 31X1830	96 38 220 08	803	2	1 997	91 47 044 08	HOSE LINES CRAWLER
HOSE CPL. F6000 31X1830	96 38 220 08	805	2	1 997	91 47 044 08	HOSE LINES CRAWLER
HOSE CPL. F6000 31X2030	96 38 571 08	935	1	1 997	91 47 044 08	HOSE LINES CRAWLER
HOSE CPL. F6000 31X2080	96 39 243 08	1145	1	2 975 121	96 60 025 08	HOSE LINES GRATING-WINCH
HOSE CPL. F6000 31X2100	96 39 190 08	404	2	2 997	91 81 527 08	HOSE LINES SUPERSTRUCT
HOSE CPL. F6000 31X2130	96 38 219 08	802	2	1 997	91 47 044 08	HOSE LINES CRAWLER
HOSE CPL. F6000 31X2130	96 38 219 08	932	1	1 997	91 47 044 08	HOSE LINES CRAWLER
HOSE CPL. F6000 31X2300	96 39 189 08	403	1	2 997	91 81 527 08	HOSE LINES SUPERSTRUCT
HOSE CPL. F6000 31X2400	96 39 022 08	402	1	2 997	91 81 527 08	HOSE LINES SUPERSTRUCT
HOSE CPL. F6000 31X4000	96 42 848 08	223	1	2 997	91 81 527 08	HOSE LINES SUPERSTRUCT
HOSE CPL. F6000 31X5430	96 38 230 08	843	8	1 997	91 47 044 08	HOSE LINES CRAWLER
HOSE CPL. F6000 31X910	96 42 845 08	215	1	2 997	91 81 527 08	HOSE LINES SUPERSTRUCT
HOSE CPL. F6000+203,8M	96 42 847 08	222	1	2 997	91 81 527 08	HOSE LINES SUPERSTRUCT
HOSE CPL. GH 466 40X1140	96 38 988 08	300	1	2 997	91 81 527 08	HOSE LINES SUPERSTRUCT
HOSE CPL. GH 466 40X1180	96 38 989 08	301	1	2 997	91 81 527 08	HOSE LINES SUPERSTRUCT
HOSE CPL. GH 466 40X1360	96 42 846 08	219	1	2 997	91 81 527 08	HOSE LINES SUPERSTRUCT
HOSE CPL. GH 466 40X1480	96 40 991 08	1010	1	2 975 154	96 60 020 08	HOSE LINES WINCH 3
HOSE CPL. GH 466 40X1500	96 39 002 08	310	1	2 997	91 81 527 08	HOSE LINES SUPERSTRUCT
HOSE CPL. GH 466 40X1600	96 39 003 08	311	1	2 997	91 81 527 08	HOSE LINES SUPERSTRUCT
HOSE CPL. GH 466 40X1650	96 39 201 08	1011	1	2 975 154	96 60 020 08	HOSE LINES WINCH 3
HOSE CPL. GH 466 40X1800	96 38 990 08	302	1	2 997	91 81 527 08	HOSE LINES SUPERSTRUCT
HOSE CPL. GH 466 40X1800	96 39 020 08	400	1	2 997	91 81 527 08	HOSE LINES SUPERSTRUCT
HOSE CPL. GH 466 40X1800	96 43 269 08	221	1	2 997	91 81 527 08	HOSE LINES SUPERSTRUCT
HOSE CPL. GH 466 40X1900	96 39 021 08	401	1	2 997	91 81 527 08	HOSE LINES SUPERSTRUCT
HOSE CPL. GH 466 40X1950	96 39 240 08	1141	1	2 975 121	96 60 025 08	HOSE LINES GRATING-WINCH
HOSE CPL. GH 466 40X2050	96 39 239 08	1140	1	2 975 121	96 60 025 08	HOSE LINES GRATING-WINCH
HOSE CPL. GH 466 40X2100	96 38 991 08	303	1	2 997	91 81 527 08	HOSE LINES SUPERSTRUCT
HOSE CPL. GH 466 40X2250	96 43 231 08	1170	1	2 975 305	96 60 021 08	HOSE LINES WINCH 5
HOSE CPL. GH 466 40X2650	96 43 232 08	1171	1	2 975 305	96 60 021 08	HOSE LINES WINCH 5
HOSE CPL. GH 466 40X2700	96 38 957 08	220	1	2 997	91 81 527 08	HOSE LINES SUPERSTRUCT
HOSE CPL. GH 466 40X2800	96 38 956 08	218	1	2 997	91 81 527 08	HOSE LINES SUPERSTRUCT
HOSE CPL. GH 466 40X2800	96 38 956 08	309	1	2 997	91 81 527 08	HOSE LINES SUPERSTRUCT
HOSE CPL. GH 466 40X2900	96 38 944 08	206	1	2 997	91 81 527 08	HOSE LINES SUPERSTRUCT
HOSE CPL. GH 466 40X2900	96 38 944 08	304	1	2 997	91 81 527 08	HOSE LINES SUPERSTRUCT
HOSE CPL. GH 466 40X3000	96 38 995 08	308	1	2 997	91 81 527 08	HOSE LINES SUPERSTRUCT
HOSE CPL. GH 466 40X3100	96 38 945 08	207	1	2 997	91 81 527 08	HOSE LINES SUPERSTRUCT
HOSE CPL. GH 466 40X3200	96 39 199 08	382	1	2 997	91 81 527 08	HOSE LINES SUPERSTRUCT
HOSE CPL. GH 466 40X3200	96 39 199 08	383	1	2 997	91 81 527 08	HOSE LINES SUPERSTRUCT
HOSE CPL. GH 466 40X3300	96 39 196 08	1413	1	2 975 063	96 60 017 08	HOSE LINES WINCH 1-2

Description	Item	Pos.	Quantity	Page	Assembly	Description
HOSE CPL. GH 466 40X3400	96 39 195 08	1412	1	2 975 063	96 60 017 08	HOSE LINES WINCH 1-2
HOSE CPL. GH 466 40X3500	96 38 992 08	305	1	2 997	91 81 527 08	HOSE LINES SUPERSTRUCT
HOSE CPL. GH 466 40X3600	96 38 948 08	210	1	2 997	91 81 527 08	HOSE LINES SUPERSTRUCT
HOSE CPL. GH 466 40X3800	96 38 949 08	208	1	2 997	91 81 527 08	HOSE LINES SUPERSTRUCT
HOSE CPL. GH 466 40X3800	96 38 949 08	211	1	2 997	91 81 527 08	HOSE LINES SUPERSTRUCT
HOSE CPL. GH 466 40X3900	96 38 947 08	209	1	2 997	91 81 527 08	HOSE LINES SUPERSTRUCT
HOSE CPL. GH 466 40X4200	96 38 993 08	306	1	2 997	91 81 527 08	HOSE LINES SUPERSTRUCT
HOSE CPL. GH 466 40X4300	96 38 994 08	307	1	2 997	91 81 527 08	HOSE LINES SUPERSTRUCT
HOSE CPL. GH200-160,66M	96 38 970 08	248	1	2 997	91 81 527 08	HOSE LINES SUPERSTRUCT
HOSE CPL. GH200-160,88M	96 38 969 08	247	1	2 997	91 81 527 08	HOSE LINES SUPERSTRUCT
HOSE CPL. GH506 31X3200	92 53 433 08	380	1	2 997	91 81 527 08	HOSE LINES SUPERSTRUCT
HOSE CPL. GH506 31X3500	92 11 853 08	1360	1	2 975 403	96 60 022 08	HOSE LINES WINCH 6
HOSE CPL. GH506 31X5000	96 38 940 08	200	1	2 997	91 81 527 08	HOSE LINES SUPERSTRUCT
HOSE CPL. GH506 31X5400	92 70 325 08	203	1	2 997	91 81 527 08	HOSE LINES SUPERSTRUCT
HOSE CPL. GH506 31X5400	96 38 941 08	201	1	2 997	91 81 527 08	HOSE LINES SUPERSTRUCT
HOSE CPL. GH506 31X5400	96 38 941 08	202	1	2 997	91 81 527 08	HOSE LINES SUPERSTRUCT
HOSE CPL. GH506-201,3M	92 45 574 08	1225	2	3 978 009	96 36 399 08	HOSE LINES D-HEAD SECTIO
HOSE CPL. GH506-201,42M	92 97 440 08	1249	2	3 978 016	96 36 397 08	HOSE LINES INTERM. SECTIO
HOSE CPL. GH506-203,4M	92 55 196 08	1361	1	2 975 403	96 60 022 08	HOSE LINES WINCH 6
HOSE CPL. GH663-241,7M	96 58 632 08	254	1	2 997	91 81 527 08	HOSE LINES SUPERSTRUCT
HOSE CPL. GH663-242,5M	96 60 560 08	158	1	2 997	91 81 527 08	HOSE LINES SUPERSTRUCT
HOSE CPL. GH663-244,9M	96 60 507 08	315	1	2 997	91 81 527 08	HOSE LINES SUPERSTRUCT
HOSE CPL. HPC 3,3M	92 88 878 08	440	1	2 997	91 81 527 08	HOSE LINES SUPERSTRUCT
HOSE CPL. HPC 4X2600	92 87 691 08	9	1	1 711 025	91 50 229 08	CENTRAL GREASING
HOSE CPL. HPC 4X2600	92 87 691 08	819	1	1 997	91 47 044 08	HOSE LINES CRAWLER
HOSE CPL. HPC 4X3600	92 88 877 08	848	2	1 997	91 47 044 08	HOSE LINES CRAWLER
HOSE CPL. HPC 4X4500	92 88 691 08	441	1	2 997	91 81 527 08	HOSE LINES SUPERSTRUCT
HOSE CPL. HPC 4X8000	96 38 232 08	849	2	1 997	91 47 044 08	HOSE LINES CRAWLER
HOSE CPL. TFS 5X1100	92 12 555 08	133	1	2 997	91 81 527 08	HOSE LINES SUPERSTRUCT
HOSE DN25X4X5000 PLASTIK	97 02 363 2	11	1	2 670	91 61 208 08	FUEL TANK CPL.
HOSE DN25X4X7000 PLASTIK	97 02 363 1	10	1	2 670	91 61 208 08	FUEL TANK CPL.
HOSE DN2X630	51 05 692 08	60	1	1 970 000	91 47 041 08	CRAWLER TRACK HYDRAULI
HOSE DN6 EPDM	10 30 188 0	32	6	2 391 035	96 33 658 08	COMBINATION COOLER COM
HOSE DN6,5 POLYESTER	10 04 352 5	28	14	2 711	91 47 454 08	CENT. LUBRIC. SYSTEM SUP
HOSE DN65-S45 PLASTIK	76 00 016 08	8	2	2 671 005	96 35 507 08	OIL TANK PRE-ASS.
HOSE GUMMI	55 07 726 08	7	1	2 393	91 69 974 08	AIR FILTER UNIT CPL.
HOSE HOLDER	96 00 225 3	175	1	2 200 000	91 61 061 08	MACHINERY HOUSE W.GANG
HOSE LINES	96 77 449 08	91	1	2 978 200	91 72 413 08	ADD.HYDR.S_RETAINING RAM
HOSE LINES 3 SLEWING GEA	96 60 026 08	91	1	2 976 000	91 60 045 08	ADDNL.HYDR.2ND SLEWING G
HOSE LINES BOLT EXTRACTIO	96 45 363 08	91	1	3 976 000	96 89 034 08	ADDL.HYDR.F.PIN PULLING DE
HOSE LINES BOLT EXTRACTIO	96 45 363 08	91	1	3 976 002	96 89 035 08	ADDL.HYDR.F.PIN PULLING DE
HOSE LINES BOLT EXTRACTIO	96 81 158 08	91	1	3 977 005	96 81 157 08	ADDL.HYDR.F.PIN PULLING DE
HOSE LINES BOLT EXTRACTIO	96 89 075 08	90	1	3 976 003	96 88 966 08	AUX.HYDR.PIN EXTRACTION
HOSE LINES COCKING CYLIN	96 30 509 08	91	1	1 970 054	96 35 759 08	ADDITIONAL HYDR.TENSION C
HOSE LINES CRAWLER	91 47 044 08	38	1		LR 11350 -0	LIEBHERR CRAW.CRANE LR
HOSE LINES D RETAINER RA	96 40 791 08	91	1	2 978 103	91 72 417 08	ADDNL.HYDR.RETAINING DEV
HOSE LINES D-HEAD SECTIO	96 36 399 08	91	1	3 978 005	91 60 393 08	ADDL.HYDRAULIC SB-HEAD PI
HOSE LINES DRIVE UNIT	96 48 458 08	300	1	2 790 701	91 55 739 08	DRIVE ASSEMBLY AIR CONDIT
HOSE LINES GRATING-WINCH	96 60 025 08	91	1	2 975 100	91 73 507 08	AUX.HYDR.GRID WINCH 5 + 6
HOSE LINES INTERM. SECTIO	96 36 397 08	91	1	3 978 015	91 48 975 08	ADDITIONAL HYDRAULICS IN
HOSE LINES MOUNTING INST	96 35 130 08	91	1	2 978 100	91 73 099 08	ADDNL.HYDR.ERECTION DEV
HOSE LINES MOUNTING JACK	96 39 583 08	91	1	2 975 700	91 62 710 08	ADDNL. HYDR. F. ERECTING W
HOSE LINES PULL CYL	96 36 401 08	91	1	3 978 019	91 73 130 08	AUX.HYDR.CYLINDER SB-BW
HOSE LINES SUPERSTRUCT	91 81 527 08	185	1		LR 11350 -0	LIEBHERR CRAW.CRANE LR
HOSE LINES SUPPORTING RA	96 35 747 08	91	1	1 975 006	91 47 042 08	ADD.HYDR.UNIT SUPPORT CY
HOSE LINES WINCH 1-2	96 60 017 08	91	1	2 975 000	91 58 716 08	ADDITIONAL HYDRAULICS WI
HOSE LINES WINCH 1-2	96 60 017 08	91	1	2 975 060	91 58 717 08	ADDITIONAL HYDRAULICS WI
HOSE LINES WINCH 3	96 60 020 08	91	1	2 975 153	91 58 730 08	ADDITIONAL HYDRAULICS WI
HOSE LINES WINCH 5	96 60 021 08	91	1	2 975 300	91 58 720 08	ADDITIONAL HYDRAULICS WI
HOSE LINES WINCH 6	96 60 022 08	91	1	2 975 400	91 58 729 08	AUX.HYDRAULIC WINCH 6

Description	Item	Pos.	Quantity	Page	Assembly	Description
HOSE UNION	96 17 227 08	38	2	2 541	91 71 112 08	ADD HEATING SUPERSTRUCT
HOSE UNION GERADE A3P	47 66 094 08	60	2	2 541	91 71 112 08	ADD HEATING SUPERSTRUCT
HOSE UNION JOINT GERADE	60 24 408 08	(7)	1	2 920 153	96 76 109 08	LIMIT SWITCH AND SENSOR
HOSE UNION JOINT GERADE	60 24 411 08	152	1	2 920 900	96 76 131 08	CABLE LOOM WINCH 3
HOSE UNION JOINT GERADE	60 24 411 08	152	1	2 920 901	96 76 134 08	CABLE LOOM WINCH 6
HOSE UNION JOINT GERADE	60 24 411 08	152	1	2 920 905	96 76 133 08	CABLE LOOM WINCH 5
HOSE UNION JOINT GERADE	60 24 411 08	152	1	2 920 993	96 76 132 08	CABLE LOOM WINCH 4
HOSE UNION JOINT GERADE	60 24 411 08	152	1	2 920 994	96 76 130 08	CABLE LOOM WINCH 2
HOSE UNION JOINT GERADE	60 24 411 08	152	1	2 920 995	96 76 129 08	CABLE LOOM WINCH 1
HOSE UNION JOINT GERADE	60 24 412 08	288	2	2 920 448	96 40 440 08	TERMINAL BOX CPL.
HOSE UNION JOINT GERADE	60 24 413 08	17	1	1 920 314	96 35 870 08	TERMINAL BOX, PRE-ASSEMB
HOSE UNION JOINT GERADE	60 24 413 08	283	1	2 920 448	96 40 440 08	TERMINAL BOX CPL.
HOSE UNION JOINT GERADE	60 24 414 08	271	1	1 920 315	96 35 875 08	TERMINAL BOX, PRE-ASSEMB
HOSE UNION JOINT GERADE	60 24 414 08	271	1	1 920 316	96 35 884 08	TERMINAL BOX, PRE-ASSEMB
HOUSING	10 87 337 0	4	1	X1100472	11 00 472 6	WORK LIGHT
HOUSING	51 07 969 08	1	1	5 114 176	51 14 176 08	PRESSURE LIMITING VALVE
HOUSING	51 07 969 08	1	1	5 114 177	51 14 177 08	PRESSURE LIMITING VALVE
HOUSING	54 04 001 08	1	1	S150225	54 00 061 08	ROPE WINCH
HOUSING	57 01 130 08	3	1	5 102 306	51 02 306 08	HYDRO MOTOR
HOUSING	60 56 188 08	13	1	2 920 587	96 18 049 08	EL.FUEL DEHYDRATION
HOUSING	70 42 160 08	47	1	X1046779	10 46 779 4	CABIN
HOUSING	70 42 571 08	26	1	2 932 001	96 80 959 08	RELAY CONTROL SYSTEM
HOUSING	92 99 369 08	1	1	2 913 004	96 20 460 08	HOUSING PRE-ASSEMBLED
HOUSING 10-POL	60 23 328 08	172	1	2 533 035	96 76 150 08	CABLING INSTRUMENTS
HOUSING 170X85X68 ALU	10 30 178 7	6	1	2 920 424	96 42 279 08	ADD.PARTS ELECTRIC F.AGG
HOUSING 18-POL	60 23 284 08	156	1	2 932 116	96 84 249 08	CABLING MOUNTING PLATE
HOUSING 1X400X273 DC01-A-	61 10 012 08	2	1	2 913 102	92 32 870 08	FAN UNIT
HOUSING 25-POL SPF	60 23 223 08	157	7	2 932 116	96 84 249 08	CABLING MOUNTING PLATE
HOUSING 4-POLE	60 23 313 08	170	1	2 533 035	96 76 150 08	CABLING INSTRUMENTS
HOUSING 4-POLE	60 23 313 08	155	12	2 932 116	96 84 249 08	CABLING MOUNTING PLATE
HOUSING 6-POL	60 23 255 08	153	3	2 533 035	96 76 150 08	CABLING INSTRUMENTS
HOUSING 68X85X85 ALU	10 11 267 1	4	1	2 920 424	96 42 279 08	ADD.PARTS ELECTRIC F.AGG
HOUSING 8-POL	60 23 005 08	163	1	2 533 035	96 76 150 08	CABLING INSTRUMENTS
HOUSING 8-POL	60 23 006 08	164	1	2 533 035	96 76 150 08	CABLING INSTRUMENTS
HOUSING 8-POL	60 23 014 08	174	1	2 533 035	96 76 150 08	CABLING INSTRUMENTS
HOUSING GD-ZN SW GEPULV	57 13 898 08	59	1	2 200 000	91 61 061 08	MACHINERY HOUSE W.GANG
HOUSING GD-ZN SW GEPULV	70 42 533 08	75	2	1 400	91 76 481 08	CRAWLER TRACK CARRIER, L
HOUSING GD-ZN SW GEPULV	70 42 533 08	75	2	1 410	91 76 480 08	CRAWLER TRACK CARRIER,
HOUSING GD-ZN SW GEPULV	70 42 533 08	8	2	2 510 251	96 33 900 08	COVER COMPL.
HOUSING GD-ZN SW GEPULV	70 42 533 08	10	2	2 510 252	96 33 901 08	COVER COMPL.
HOUSING GD-ZN SW GEPULV	70 42 533 08	8	2	2 510 253	96 33 902 08	COVER COMPL.
HOUSING GD-ZN SW GEPULV	70 42 533 08	8	2	2 510 254	96 33 903 08	COVER COMPL.
HOUSING GD-ZN SW GEPULV	70 42 533 08	8	2	2 510 259	96 33 908 08	COVER COMPL.
HOUSING GD-ZN SW GEPULV	70 42 533 08	8	2	2 510 261	96 36 145 08	COVER COMPL.
HOUSING GD-ZN SW GEPULV	70 42 533 08	2	4	2 510 262	96 36 519 08	COVER PRE-ASSY.
HOUSING GD-ZN SW GEPULV	70 42 533 08	2	7	2 510 263	96 36 520 08	COVER PRE-ASSY.
HOUSING GD-ZN SW GEPULV	70 42 533 08	2	7	2 510 264	96 36 521 08	COVER PRE-ASSY.
HOUSING GD-ZN SW GEPULV	70 42 533 08	2	7	2 510 265	96 36 522 08	COVER PRE-ASSY.
HOUSING GD-ZN SW GEPULV	70 42 533 08	8	2	2 510 266	96 41 429 08	VENT COVER, COMPL.
HOUSING GD-ZN SW GEPULV	70 42 533 08	2	2	2 790 702	96 49 329 08	FLAP PRE-ASS.
HOUSING LOWER PART	57 18 411 08	2	1	5 517 159	55 17 159 08	COMBINATION FILTER
HOUSING PRE-ASSEMBLED	11 45 068 9	1	1	9 674 111	96 74 111 08	BLOCKING DEVICE
HOUSING PRE-ASSEMBLED	11 45 068 9	2	1	9 674 111	96 74 111 08	BLOCKING DEVICE
HOUSING PRE-ASSEMBLED	96 20 460 08	2	1	2 913	91 32 850 08	LICCON CONSOLE LCD2
HOUSING PRE-ASSEMBLED	96 20 460 08	2	1	2 913 009	91 04 705 08	LICCON CONSOLE LCD3
HYDR. SUSPENDED BALLAST	91 48 973 08	400	1	3 713	91 78 833 08	D PIVOT SECTION
HYDRAULIC ACCUMULATOR	11 00 651 0	3	1	3 592 001	96 80 256 08	RETAINING CYLINDER PRE-A
HYDRAULIC AGGREGATE BZG	11 60 052 5	4	1	3 790	91 77 911 08	BOLT EXTRACTION ATTACHM
HYDRAULIC HOSE DN8-1SC 1S	10 34 352 7	22	3	2 670	91 61 208 08	FUEL TANK CPL.
HYDRAULIC HOSE DN8-1SC 1S	10 34 352 7	(1221)	3	2 790 701	91 55 739 08	DRIVE ASSEMBLY AIR CONDIT

Description	Item	Pos.	Quantity	Page	Assembly	Description
HYDRAULIC SUPPORT	91 47 033 08	16	1		LR 11350 -0	LIEBHERR CRAW.CRANE LR
HYDRAULIC-TYPE LUBRICAT.N	77 43 242	104	4	1 140	91 75 217 08	CROSS BEAM CPL.
HYDRAULIC-TYPE LUBRICAT.N	77 43 242	112	8	1 400	91 76 481 08	CRAWLER TRACK CARRIER, L
HYDRAULIC-TYPE LUBRICAT.N	77 43 242	112	8	1 410	91 76 480 08	CRAWLER TRACK CARRIER,
HYDRAULIC-TYPE LUBRICAT.N	77 43 242	4	1	2 652 007	92 68 928 08	ROPE PULLEY CPL.
HYDRAULIC-TYPE LUBRICAT.N	77 43 242	58	2	3 212	91 72 404 08	W PIVOT SECTION
HYDRAULIC-TYPE LUBRICAT.N	77 43 242	24	6	3 212 000	91 72 405 08	JACK-CONNECTION HEAD
HYDRAULIC-TYPE LUBRICAT.N	77 43 242	13	1	3 212 001	96 36 771 08	FLAP COMPL.
HYDRAULIC-TYPE LUBRICAT.N	77 43 242	25	2	3 214	91 72 396 08	SW HEAD SECTION
HYDRAULIC-TYPE LUBRICAT.N	77 43 242	6	2	3 291	91 75 319 08	S OVERRUN PROTECTION
HYDRAULIC-TYPE LUBRICAT.N	77 43 242	6	2	3 292	91 75 318 08	D OVERRUN PROTECTION
HYDRAULIC-TYPE LUBRICAT.N	77 43 242	4	1	3 550 026	96 33 106 08	ROPE PULLEY CPL.
HYDRAULIC-TYPE LUBRICAT.N	77 43 242	32	4	3 554 006	96 00 236 1	WA-FRAME 1
HYDRAULIC-TYPE LUBRICAT.N	77 43 242	3	2	3 592 004	96 79 622 08	SUPPORT PRE-ASS.
HYDRAULIC-TYPE LUBRICAT.N	77 43 242	31	2	3 714	91 81 777 08	D HEAD SECTION
HYDRAULIC-TYPE LUBRICAT.N	77 43 242	9	2	3 714 021	96 84 543 08	ROLLER SEATING COMPL.
HYDRAULIC-TYPE LUBRICAT.N	77 43 242	20	2	3 746 001	96 70 588 08	PIVOT SECTION, PRE-ASSEMB
HYDRAULIC-TYPE LUBRICAT.N	77 43 242	12	4	3 746 003	96 37 779 08	HEAD SECTION PRE-ASS.
HYDRAULIC-TYPE LUBRICAT.N	77 43 242	14	1	9 684 196	96 84 196 01	DRUM BEARING
HYDRAULIC-TYPE LUBRICAT.N	77 43 242	6	1	X1087448	10 87 448 7	FLANGE BEARING
HYDRAULIC-TYPE LUBRICAT.N	77 43 242	38	3	X1100651	11 00 651 0	HYDRAULIC ACCUMULATOR
HYDRAULIC-TYPE LUBRICAT.N	57 15 786 08	(1)	1	1 711	91 47 036 08	CENTRALIZED LUBRICATION
HYDRAULIC-TYPE LUBRICAT.	77 43 011 01	4	1	3 214 007	96 34 522 08	ROPE PULLEY CPL.
HYDRAULICS	91 81 525 08	180	1		LR 11350 -0	LIEBHERR CRAW.CRANE LR
HYDRO CYLINDER 75/30-100	10 32 632 3	2	2	2 200 055	96 60 972 08	CABIN FRAME PRE-ASS.
HYDRO CYLINDER 75/30-310	10 33 232 5	1	1	3 790 006	96 89 533 08	PIN PULLING CYLINDER CPL.
HYDRO CYLINDER 75/30-350	10 33 232 6	1	1	3 790 007	96 89 534 08	PIN PULLING CYLINDER CPL.
HYDRO CYLINDER 80/35-450	10 28 630 5	1	2	2 125	91 47 417 08	PIN F. S AND D PIVOT SECTIO
HYDRO CYLINDER 80/35-520	10 28 629 7	2	2	2 125	91 47 417 08	PIN F. S AND D PIVOT SECTIO
HYDRO MOTOR A10FE 28 SPF	10 22 800 4	2	2	2 391 037	96 24 918 08	PREMOUNTED COMBINATION
HYDRO MOTOR A2FM SPF	51 02 306 08	2	1	2 370	91 61 649 08	ERECTING WINCH
IDENTIFICATION STRIP	60 27 425 08	14	0.1	2 920 587	96 18 049 08	EL.FUEL DEHYDRATION
IDENTIFICATION STRIP	60 27 426 08	503	0.25	3 930 426	96 37 944 08	TERMINAL BOX CPL.
IDENTIFICATION STRIP	60 27 426 08	266	0.2	3 930 503	96 36 588 08	TERMINAL BOX
IDENTIFICATION STRIP	60 27 426 08	503	0.08	3 930 522	96 38 636 08	TERMINAL BOX CPL.
IDENTIFICATION STRIP	60 27 426 08	14	0.1	3 930 607	96 37 550 08	TERMINAL BOX
IGNITION STARTER SWITCH	60 61 943 08	4	1	2 533 020	96 76 148 08	CONTROLS AND FITTINGS RI
INCLINATION SENSOR +/-5° X	10 80 206 2	10	1	1 920 301	96 76 143 08	ELECTR.FOR CENTER SECTIO
INCLINATION SENSOR +/-5° X	10 80 206 2	12	1	2 780 100	96 76 125 08	ELECTRICS F.SUSPENDED BA
INDENTED TAPE PA	63 61 840 01	273	5	3 930 503	96 36 588 08	TERMINAL BOX
INDICATOR LAMP	60 61 435 08	16	3	2 531 018	96 35 191 08	ELECTRIC FOR ARMREST LEF
INDICATOR LAMP	60 61 435 08	7	3	2 531 019	96 35 192 08	ELECTRIC FOR ARMREST RI
INDICATOR LAMP	60 61 435 08	7	1	2 533 020	96 76 148 08	CONTROLS AND FITTINGS RI
INDICATOR LAMP	60 61 435 08	4	1	2 932 001	96 80 959 08	RELAY CONTROL SYSTEM
INDUCTIVE SENSOR BERUE	10 35 458 4	14	4	2 780 100	96 76 125 08	ELECTRICS F.SUSPENDED BA
INDUCTIVE SENSOR BERUE	10 35 458 4	(1)	2	2 920 153	96 76 109 08	LIMIT SWITCH AND SENSOR
INDUCTIVE SENSOR BERUE	10 35 458 4	(1)	4	2 920 153	96 76 109 08	LIMIT SWITCH AND SENSOR
INDUCTIVE SENSOR BERUE	10 35 458 4	15	2	2 920 599	96 76 122 08	SENSOR ASSEMBLY
INDUCTIVE SENSOR BERUE	10 35 458 4	151	2	2 930 003	96 76 124 08	EL.BACKING PROTECTION D
INDUCTIVE SENSOR BERUE	10 35 458 4	151	2	2 930 004	96 76 123 08	EL.EQUIPMENT SAFETY RETAI
INDUCTIVE SENSOR BERUE	10 35 458 4	(151)	8	3 592	91 72 406 08	W OVERRUN PROTECTION
INDUCTIVE SENSOR BERUE	10 35 458 4	(151)	2	3 592 001	96 80 256 08	RETAINING CYLINDER PRE-A
INDUCTIVE SENSOR BERUE	10 35 458 4	5	2	3 932 225	96 77 468 08	SENSOR
INDUCTIVE TRANSM.GUIDING	96 76 111 08	3	1	2 920 153	96 76 109 08	LIMIT SWITCH AND SENSOR
INDUCTIVE TRANSMITTER	10 66 359 6	106	1	9 653 383	96 53 383 08	FLYWHEEL HOUSING
INDUCTIVE TRANSMITTER BW	96 76 110 08	2	1	2 920 153	96 76 109 08	LIMIT SWITCH AND SENSOR
INFORMATION SIGN BAUJ S-N	97 06 762 1	1101	1	2 730 002	96 55 752 08	CENTRING COMPLETE
INJECTOR	10 66 337 8	1	6	9 653 401	96 53 401 08	INJECTOR
INJECTOR	96 53 401 08	63	1	X1100815	11 00 815 5	DIESEL ENGINE
INLET VALVE	10 66 339 2	4	12	9 674 116	96 74 116 08	CYLINDER HEAD

Description	Item	Pos.	Quantity	Page	Assembly	Description
INNER WHEEL	50 15 413 14	104	1	X1087447	10 87 447 5	GEARBOX
INNER WHEEL	57 03 723 08	403	1	X1087447	10 87 447 5	GEARBOX
INNER WHEEL	57 03 728 08	203	1	X1087447	10 87 447 5	GEARBOX
INPUT BOARD	92 08 065 08	(5)	1	2 932 082	96 84 247 08	ASSEMBLY PARTS MOUNTIN
INPUT BOARD	92 08 065 08	(5)	1	2 932 082	96 84 247 08	ASSEMBLY PARTS MOUNTIN
INPUT BOARD	92 08 065 08	(5)	1	2 932 082	96 84 247 08	ASSEMBLY PARTS MOUNTIN
INPUT BOARD	92 08 065 08	(5)	1	2 932 082	96 84 247 08	ASSEMBLY PARTS MOUNTIN
INPUT BOARD	92 08 065 08	(5)	1	2 932 082	96 84 247 08	ASSEMBLY PARTS MOUNTIN
INPUT BOARD	92 08 065 08	(5)	1	2 932 082	96 84 247 08	ASSEMBLY PARTS MOUNTIN
INPUT BOARD CPL. EP0	96 57 385 08	30	1	2 932 082	96 84 247 08	ASSEMBLY PARTS MOUNTIN
INPUT BOARD CPL. EP1	96 57 386 08	31	1	2 932 082	96 84 247 08	ASSEMBLY PARTS MOUNTIN
INPUT BOARD CPL. EP2	96 57 387 08	32	1	2 932 082	96 84 247 08	ASSEMBLY PARTS MOUNTIN
INPUT BOARD CPL. EP3	96 57 388 08	33	1	2 932 082	96 84 247 08	ASSEMBLY PARTS MOUNTIN
INPUT BOARD CPL. EP4	96 57 389 08	34	1	2 932 082	96 84 247 08	ASSEMBLY PARTS MOUNTIN
INPUT BOARD CPL. EP5	96 57 390 08	35	1	2 932 082	96 84 247 08	ASSEMBLY PARTS MOUNTIN
INSERTION BRIDGE	60 27 355 08	46	20	2 533 024	96 76 149 08	MOUNTING PARTS INSTR.
INSERTION BRIDGE	60 27 355 08	101	45	2 932 082	96 84 247 08	ASSEMBLY PARTS MOUNTIN
INSERTION MODULE	96 42 607 08	38	1	2 932 082	96 84 247 08	ASSEMBLY PARTS MOUNTIN
INSTRUMENT BOX PRE-ASS.	96 40 724 08	3	1	2 533 020	96 76 148 08	CONTROLS AND FITTINGS RI
INSULATING BUSHING KUNST	66 00 430 08	7	1	2 913 100	91 23 538 08	ASSEMBLY FRAME
INSULATING HOSE 14 -50°C.- 2	60 30 126 08	202	3.2	2 932 116	96 84 249 08	CABLING MOUNTING PLATE
INSULATING HOSE DN10X0,65	11 08 260 4	204	3.71	2 920 631	96 45 283 08	WIRING HARNESS
INSULATING HOSE DN12X0,65	11 08 260 5	205	2.6	2 533 035	96 76 150 08	CABLING INSTRUMENTS
INSULATING HOSE DN12X0,65	11 08 260 5	205	3.96	2 920 631	96 45 283 08	WIRING HARNESS
INSULATING HOSE DN14X0,65	11 08 260 6	206	1.66	2 920 631	96 45 283 08	WIRING HARNESS
INSULATING HOSE DN20X0,85	11 08 260 9	209	0.83	2 920 631	96 45 283 08	WIRING HARNESS
INSULATING HOSE DN20X0,85	11 08 260 9	209	0.1	2 920 900	96 76 131 08	CABLE LOOM WINCH 3
INSULATING HOSE DN20X0,85	11 08 260 9	209	0.3	2 920 901	96 76 134 08	CABLE LOOM WINCH 6
INSULATING HOSE DN20X0,85	11 08 260 9	209	0.8	2 920 905	96 76 133 08	CABLE LOOM WINCH 5
INSULATING HOSE DN20X0,85	11 08 260 9	209	0.4	2 920 993	96 76 132 08	CABLE LOOM WINCH 4
INSULATING HOSE DN20X0,85	11 08 260 9	209	0.3	2 920 994	96 76 130 08	CABLE LOOM WINCH 2
INSULATING HOSE DN20X0,85	11 08 260 9	209	0.3	2 920 995	96 76 129 08	CABLE LOOM WINCH 1
INSULATING HOSE DN6 0,5 PU	11 08 260 2	(4)	0.15	2 780 320	91 72 883 08	ACOUST.WARN. SLEWING G
INSULATING HOSE DN6 0,5 PU	11 08 260 2	(4)	0.15	2 780 320	91 72 883 08	ACOUST.WARN. SLEWING G
INSULATING HOSE DN6 0,5 PU	11 08 260 2	202	39.88	2 920 631	96 45 283 08	WIRING HARNESS
INSULATING HOSE DN6 0,5 PU	11 08 260 2	202	3.12	2 920 900	96 76 131 08	CABLE LOOM WINCH 3
INSULATING HOSE DN6 0,5 PU	11 08 260 2	202	2.12	2 920 901	96 76 134 08	CABLE LOOM WINCH 6
INSULATING HOSE DN6 0,5 PU	11 08 260 2	202	3.02	2 920 905	96 76 133 08	CABLE LOOM WINCH 5
INSULATING HOSE DN6 0,5 PU	11 08 260 2	202	3.32	2 920 993	96 76 132 08	CABLE LOOM WINCH 4
INSULATING HOSE DN6 0,5 PU	11 08 260 2	202	5.32	2 920 994	96 76 130 08	CABLE LOOM WINCH 2
INSULATING HOSE DN6 0,5 PU	11 08 260 2	202	5.32	2 920 995	96 76 129 08	CABLE LOOM WINCH 1
INSULATING HOSE DN8X0,65	11 08 260 3	203	1.5	2 533 035	96 76 150 08	CABLING INSTRUMENTS
INSULATING HOSE DN8X0,65	11 08 260 3	203	29.15	2 920 631	96 45 283 08	WIRING HARNESS
INSULATING HOSE DN8X0,65	11 08 260 3	201	4	2 932 116	96 84 249 08	CABLING MOUNTING PLATE
INSULATING HOSE ISO 3302-1	11 00 658 4	25	8	2 391	91 81 968 08	DIESEL ENGINE CPL.
INSULATING MAT 20X1938X5	97 59 324 08	21	1	2 859 012	96 29 017 08	SOUND DAMPING
INSULATING MAT 40X1644X3	97 50 298 08	9	1	2 859 012	96 29 017 08	SOUND DAMPING
INSULATING MAT 40X1644X4	97 50 297 08	8	1	2 859 012	96 29 017 08	SOUND DAMPING
INSULATING MAT 40X1710X10	97 50 288 08	1	1	2 859 012	96 29 017 08	SOUND DAMPING
INSULATING MAT 40X1710X5	97 50 325 08	18	1	2 859 012	96 29 017 08	SOUND DAMPING
INSULATING MAT 40X1710X7	97 50 324 08	17	1	2 859 012	96 29 017 08	SOUND DAMPING
INSULATING MAT 40X1710X81	97 50 294 08	6	3	2 859 012	96 29 017 08	SOUND DAMPING
INSULATING MAT 40X1710X9	97 50 296 08	7	1	2 859 012	96 29 017 08	SOUND DAMPING
INSULATING MAT 40X1962X10	97 59 323 08	20	1	2 859 012	96 29 017 08	SOUND DAMPING
INSULATING MAT 40X536X447	97 50 321 08	14	1	2 859 012	96 29 017 08	SOUND DAMPING
INSULATING MAT 40X536X522	97 50 323 08	16	1	2 859 012	96 29 017 08	SOUND DAMPING
INSULATING MAT 40X567X536	97 50 322 08	15	1	2 859 012	96 29 017 08	SOUND DAMPING
INSULATING MAT 40X681X595	97 50 293 08	5	1	2 859 012	96 29 017 08	SOUND DAMPING
INSULATING MAT 40X781X587	97 50 320 08	13	1	2 859 012	96 29 017 08	SOUND DAMPING
INSULATING MAT 40X781X588	97 50 318 08	11	2	2 859 012	96 29 017 08	SOUND DAMPING

Description	Item	Pos.	Quantity	Page	Assembly	Description
INSULATING MAT 40X783X595	97 50 290 08	3	1	2 859 012	96 29 017 08	SOUND DAMPING
INSULATING MAT 40X812X587	97 50 319 08	12	1	2 859 012	96 29 017 08	SOUND DAMPING
INSULATING MAT 40X812X588	97 50 299 08	10	2	2 859 012	96 29 017 08	SOUND DAMPING
INSULATING MAT 40X875X595	97 50 289 08	2	1	2 859 012	96 29 017 08	SOUND DAMPING
INSULATING MAT 40X977X595	97 50 291 08	4	1	2 859 012	96 29 017 08	SOUND DAMPING
INSULATING MAT BOTTOM 9	97 18 507 08	6	1	2 913	91 32 850 08	LICCON CONSOLE LCD2
INSULATING MAT BOTTOM 9	97 18 507 08	6	1	2 913 009	91 04 705 08	LICCON CONSOLE LCD3
INSULATING MAT TOP 11.5X9	97 18 514 08	10	1	2 913	91 32 850 08	LICCON CONSOLE LCD2
INSULATING MAT TOP 11.5X9	97 18 514 08	10	1	2 913 009	91 04 705 08	LICCON CONSOLE LCD3
INSULATING MAT-LOCK 21X36	97 18 511 08	7	1	2 913	91 32 850 08	LICCON CONSOLE LCD2
INSULATING MAT-LOCK 21X36	97 18 511 08	7	1	2 913 009	91 04 705 08	LICCON CONSOLE LCD3
INSULATING RING	69 10 417 08	13	52	6 909 010	69 09 010 08	COLLECTING RING
INSULATING TAPE 25X20M PV	11 48 573 7	264	0.01	3 930 507	96 36 589 08	CABLE DRUM COMPL.
INSULATION MAT RIGHT 19X9	97 18 513 08	9	1	2 913	91 32 850 08	LICCON CONSOLE LCD2
INSULATION MAT RIGHT 19X9	97 18 513 08	9	1	2 913 009	91 04 705 08	LICCON CONSOLE LCD3
INTAKE FE//ZN20//C	96 38 514 08	37	1	2 391 001	96 00 493 3	DIESEL ENGINE, PRE-ASSEMB
INTAKE SAE-140,H77,7 FE//ZN	96 38 685 08	9	2	2 391 001	96 00 493 3	DIESEL ENGINE, PRE-ASSEMB
INTAKE ST.CONST. SAE-90,H	96 37 655 08	31	1	2 391 001	96 00 493 3	DIESEL ENGINE, PRE-ASSEMB
INTERIOR HOUSING PRE-ASS.	96 20 731 08	4	1	2 913 009	91 04 705 08	LICCON CONSOLE LCD3
INTERIOR HOUSING PRE-ASS.	96 28 696 08	4	1	2 913	91 32 850 08	LICCON CONSOLE LCD2
INTERMEDIATE FLANGE	10 01 470 7	15	1	X1032717	10 32 717 1	ELECTRIC PUMP
INTERMEDIATE FLANGE	10 01 470 7	15	1	X1033083	10 33 083 8	ELECTRIC PUMP
INTERMEDIATE HOUSING	54 02 607 14	300	1	X1087447	10 87 447 5	GEARBOX
INTERMEDIATE PART	79 70 284 01	21	50	9 020 477	90 20 477 0	PLANETARY GEARBOX
INTERMEDIATE PART	79 70 284 01	21	65	9 338 813	93 38 813 01	PLANETARY GEARBOX
INTERMEDIATE PART	79 70 284 01	21	65	9 684 808	96 84 808 01	PLANETARY GEARBOX
INTERMEDIATE PIECE PRE-A	96 37 472 08	2	2	3 746	91 69 769 08	GUIDE SUSPENDED BALLAST
INTERMEDIATE RING	10 01 473 0	8	1	X1032717	10 32 717 1	ELECTRIC PUMP
INTERMEDIATE RING	10 01 473 0	8	1	X1033083	10 33 083 8	ELECTRIC PUMP
INTERMEDIATE SECTION WE	96 37 455 08	1	1	3 746 002	96 37 472 08	INTERMEDIATE PIECE PRE-A
INTERNAL LIGHT 13W 24V PM	10 33 571 9	30	2	2 533 003	96 76 566 08	ELECTRIC ADD-ON PARTS CA
INTERNAL MULTI-DISC	10 17 522 2	(6)	7	9 335 964	93 35 964 01	SLEWING GEAR DRIVE
INTERNAL MULTI-DISC	50 15 405 14	(1)	7	X1087476	10 87 476 4	DRIVE
JACK-CONNECTION HEAD	91 72 405 08	281	1		LR 11350 -0	LIEBHERR CRAW.CRANE LR
JACK-CONNECTION HEAD W	96 79 655 08	1	1	3 212 000	91 72 405 08	JACK-CONNECTION HEAD
JOINTING MATERIAL	10 49 285 2	19	1	X1046779	10 46 779 4	CABIN
KEY	10 87 343 4	(1)	1	2 533 020	96 76 148 08	CONTROLS AND FITTINGS RI
KEY	10 87 343 4	(1)	1	2 932 001	96 80 959 08	RELAY CONTROL SYSTEM
KEY	57 09 954 08	1	1	6 061 943	60 61 943 08	IGNITION STARTER SWITCH
KEY PAD	69 18 849 08	1	1	2 913 003	96 20 599 08	FOIL KEYPAD PRE-ASS.
KEY RING 25 EDELSTAHL	70 42 141 08	163	20	2 970	91 81 525 08	HYDRAULICS
KEY RING 25 EDELSTAHL	70 42 141 08	63	10	2 975 000	91 58 716 08	ADDITIONAL HYDRAULICS WI
KEY RING 25 EDELSTAHL	70 42 141 08	63	10	2 975 060	91 58 717 08	ADDITIONAL HYDRAULICS WI
KEY RING 25 EDELSTAHL	70 42 141 08	64	32	2 975 100	91 73 507 08	AUX.HYDR.GRID WINCH 5 + 6
KEY RING 25 EDELSTAHL	70 42 141 08	63	15	2 975 153	91 58 730 08	ADDITIONAL HYDRAULICS WI
KEY RING 25 EDELSTAHL	70 42 141 08	63	10	2 975 300	91 58 720 08	ADDITIONAL HYDRAULICS WI
KEY RING 25 EDELSTAHL	70 42 141 08	63	10	2 975 400	91 58 729 08	AUX.HYDRAULIC WINCH 6
KEY RING 25 EDELSTAHL	70 42 141 08	63	2	2 978 100	91 73 099 08	ADDNL.HYDR.ERECTION DEV
KEY RING 25 EDELSTAHL	70 42 141 08	63	3	2 978 103	91 72 417 08	ADDNL.HYDR.RETAINING DEV
KEY RING 25 EDELSTAHL	70 42 141 08	63	3	2 978 200	91 72 413 08	ADD.HYDR.S_RETAINING RAM
KEY RING 25 EDELSTAHL	70 42 141 08	63	5	3 978 005	91 60 393 08	ADDL.HYDRAULIC SB-HEAD PI
KEY RING 25 EDELSTAHL	70 42 141 08	63	6	3 978 015	91 48 975 08	ADDITIONAL HYDRAULICS IN
KEY RING 25 EDELSTAHL	70 42 141 08	63	10	3 978 100	91 48 973 08	HYDR. SUSPENDED BALLAST
KEY SWITCH	69 27 013 08	6	1	2 913 003	96 20 599 08	FOIL KEYPAD PRE-ASS.
KEYBOARD UNIT LSB-TE PR	96 41 543 08	30	1	2 533 023	96 40 092 08	ELECTRICAL EQUIPMENT DI
KEYBOARD UNIT LSB-TE SPF	10 29 669 1	(2)	1	2 533 023	96 40 092 08	ELECTRICAL EQUIPMENT DI
KEYPAD BUTTON	60 61 440 08	17	3	2 531 018	96 35 191 08	ELECTRIC FOR ARMREST LEF
KEYPAD BUTTON	60 61 440 08	8	3	2 531 019	96 35 192 08	ELECTRIC FOR ARMREST RI
KEYPAD BUTTON	60 61 440 08	8	1	2 533 020	96 76 148 08	CONTROLS AND FITTINGS RI
KEYPAD BUTTON	60 61 440 08	3	1	2 932 001	96 80 959 08	RELAY CONTROL SYSTEM

Description	Item	Pos.	Quantity	Page	Assembly	Description
KNOB	10 02 027 4	45	1	X1046779	10 46 779 4	CABIN
KNOTTED-LINK CHAIN 2,8 GA	74 00 006 08	159	1	3 930 376	96 79 936 08	LEAD
KNOTTED-LINK CHAIN DIN 56	74 00 008 08	159	0.2	2 920 458	96 78 562 08	LEAD
KNOTTED-LINK CHAIN DIN 56	74 00 008 08	154	0.2	2 920 459	96 78 563 08	LEAD
KNURLED SCREW M5X10 PA6	10 44 966 4	33	8	2 925 003	96 80 918 08	EQUIPMENT CAMERA CAB
KNURLED SCREW M5X20	40 97 060 08	89	2	2 932 082	96 84 247 08	ASSEMBLY PARTS MOUNTIN
L INTERMEDIATE SECTION 26	91 62 091 08	284	2		LR 11350 -0	LIEBHERR CRAW.CRANE LR
L INTERMEDIATE SECTION 262	91 60 432 08	276	2		LR 11350 -0	LIEBHERR CRAW.CRANE LR
L INTERMEDIATE SECTION 26	91 60 434 08	278	1		LR 11350 -0	LIEBHERR CRAW.CRANE LR
L INTERMEDIATE SECTION 262	91 60 435 08	279	2		LR 11350 -0	LIEBHERR CRAW.CRANE LR
LABELLING GREAT BRITAIN	91 62 958 08	176	1		LR 11350 -0	LIEBHERR CRAW.CRANE LR
LABELS 10X90 POLYESTER	11 00 785 3	(981)	1	2 533 023	96 40 092 08	ELECTRICAL EQUIPMENT DI
LADDER BRACKET	96 84 615 08	12	8	3 745	91 72 410 08	SUSPENDED BALLAST
LADDER, PRE-ASSEMBLED	96 34 386 08	12	1	2 200 000	91 61 061 08	MACHINERY HOUSE W.GANG
LAMP	60 02 233	(1)	2	2 533 020	96 76 148 08	CONTROLS AND FITTINGS RI
LASHING STRAP 5MX50MM PO	77 90 365 08	35	2	2 103	91 75 173 08	SLEWING PLATFORM FRAME
LASHING STRAP 6MX50MM PO	10 29 733 1	7	8	3 204	91 54 307 08	ASSEMBLY UNIT
LASHING STRAP 8MX35MM SP	77 39 483 08	17	2	3 204	91 54 307 08	ASSEMBLY UNIT
LASHING STRAP EN 12195-2	77 90 347 08	59	1	1 140	91 75 217 08	CROSS BEAM CPL.
LASHING STRAP SPF	97 03 125 0	8	6	1 300	91 25 321 08	FLOOR SHEET COMPL.
LEAD	10 46 727 4	19	1	6 909 010	69 09 010 08	COLLECTING RING
LEAD	10 46 727 5	20	1	6 909 010	69 09 010 08	COLLECTING RING
LEAD	11 17 140 5	25	1	X1087476	10 87 476 4	DRIVE
LEAD 2 X 1,5	60 03 420 08	5	8.54	2 920 631	96 45 283 08	WIRING HARNESS
LEAD 2 X 1,5	60 03 420 08	6	9.83	2 920 631	96 45 283 08	WIRING HARNESS
LEAD 2 X 1,5	60 03 420 08	7	8.33	2 920 631	96 45 283 08	WIRING HARNESS
LEAD 2 X 1,5	60 03 420 08	8	7.32	2 920 631	96 45 283 08	WIRING HARNESS
LEAD 2 X 1,5	60 03 420 08	9	10.83	2 920 631	96 45 283 08	WIRING HARNESS
LEAD 2 X 1,5	60 03 420 08	10	8.84	2 920 631	96 45 283 08	WIRING HARNESS
LEAD 2 X 1,5	60 03 420 08	19	5.34	2 920 631	96 45 283 08	WIRING HARNESS
LEAD 35	10 01 053 6	(338)	2.92	2 920 629	96 44 215 08	ELECTRICS POWER UNIT
LEAD 35	10 01 053 6	338	0.44	2 920 631	96 45 283 08	WIRING HARNESS
LEAD 8 X	10 32 684 4	28	1	2 533 020	96 76 148 08	CONTROLS AND FITTINGS RI
LEAD ISO 6722 35	60 02 056	(339)	2.92	2 920 629	96 44 215 08	ELECTRICS POWER UNIT
LEAD ISO 6722 35	60 02 056	339	6.04	2 920 631	96 45 283 08	WIRING HARNESS
LEAD W163	92 69 930 08	1	1	1 933 100	91 25 249 08	MAGNETIC LAMP
LEAD W168	96 21 013 08	23	2	2 920 536	96 45 282 08	WIRING LIST F.ELECTR.AGG
LEAD W3	92 97 600 08	3	2	2 920 080	96 36 410 08	ELECTRIC FOR BATTERY BOX
LEAD W321BS	96 78 562 08	14	1	2 920 432	96 78 526 08	TERMINAL BOX CPL.
LEAD W482BS	96 78 563 08	15	1	2 920 432	96 78 526 08	TERMINAL BOX CPL.
LEAD W613	96 37 806 08	8	1	3 930 503	96 36 588 08	TERMINAL BOX
LEAD W634	96 24 499 08	63	1	2 533 024	96 76 149 08	MOUNTING PARTS INSTR.
LEAD W635X1050	92 12 112 08	5	3	2 932 116	96 84 249 08	CABLING MOUNTING PLATE
LEAD W635X1150	92 12 115 08	7	1	2 932 116	96 84 249 08	CABLING MOUNTING PLATE
LEAD W635X850	92 12 116 08	8	1	2 932 116	96 84 249 08	CABLING MOUNTING PLATE
LEAD W635X950	92 12 114 08	6	1	2 932 116	96 84 249 08	CABLING MOUNTING PLATE
LEAD W902A	96 77 444 08	426	1	3 930 154	96 79 914 08	TERMINAL BOX CPL.
LEAD W903A	96 77 439 08	427	1	3 930 154	96 79 914 08	TERMINAL BOX CPL.
LEAD W93	92 26 477 08	30	1	2 780 900	91 47 543 08	EXTERNAL FEED
LEAD WL120	96 35 778 08	(10)	1	2 835 003	91 55 855 08	CHARGER F.BATTERY
LEAD WL121	96 43 707 08	(20)	1	2 835 003	91 55 855 08	CHARGER F.BATTERY
LEAD WL1300	96 79 943 08	309	1	3 930 154	96 79 914 08	TERMINAL BOX CPL.
LEAD WL1300A	96 36 084 08	(25)	1	2 925 300	91 71 995 08	CAMERA CONTROL WINCH 5
LEAD WL1301	96 37 260 08	310	1	3 930 154	96 79 914 08	TERMINAL BOX CPL.
LEAD WL1301A	96 36 093 08	(25)	1	2 925 320	91 71 996 08	CAMERA CONTROL WINCH 6
LEAD WL1302	96 37 489 08	470	1	3 930 335	96 37 478 08	TERMINAL BOX
LEAD WL1302A	96 42 658 08	25	1	2 925 209	96 44 233 08	EQUIPMENT CAMERA WINCH
LEAD WL1310	96 79 941 08	308	1	3 930 154	96 79 914 08	TERMINAL BOX CPL.
LEAD WL1315	96 38 116 08	480	1	3 930 335	96 37 478 08	TERMINAL BOX
LEAD WL167	96 41 124 08	16	1	2 533 002	96 71 755 08	CABLE LIST DRIVER'S CABIN

Description	Item	Pos.	Quantity	Page	Assembly	Description
LEAD WL167Z	96 41 097 08	15	1	2 920 057	96 41 425 08	COMPLEMENT MACHINE/ENG
LEAD WL169	96 37 228 08	16	1	2 920 013	96 38 697 08	CABLE LIST ELECTRICAL SYS
LEAD WL169Z	96 37 197 08	13	1	2 920 536	96 45 282 08	WIRING LIST F.ELECTR.AGG
LEAD WL171	96 38 684 08	14	1	2 920 448	96 40 440 08	TERMINAL BOX CPL.
LEAD WL171KDV	96 37 219 08	17	1	2 920 057	96 41 425 08	COMPLEMENT MACHINE/ENG
LEAD WL176	96 49 996 08	6	1	2 780 244	91 55 599 08	EMERGENCY CUT-OFF CRAN
LEAD WL240KDV	96 37 220 08	24	1	2 920 057	96 41 425 08	COMPLEMENT MACHINE/ENG
LEAD WL245	96 40 800 08	4	1	2 780 524	96 41 031 08	CABLE DRUM COMPL.
LEAD WL246	96 41 032 08	6	1	2 780 524	96 41 031 08	CABLE DRUM COMPL.
LEAD WL268	96 40 763 08	19	1	3 930 426	96 37 944 08	TERMINAL BOX CPL.
LEAD WL269	96 40 764 08	20	1	3 930 426	96 37 944 08	TERMINAL BOX CPL.
LEAD WL270	96 37 958 08	14	1	3 930 426	96 37 944 08	TERMINAL BOX CPL.
LEAD WL271	96 37 959 08	15	1	3 930 426	96 37 944 08	TERMINAL BOX CPL.
LEAD WL272	96 37 952 08	10	1	3 930 426	96 37 944 08	TERMINAL BOX CPL.
LEAD WL273	96 37 953 08	11	1	3 930 426	96 37 944 08	TERMINAL BOX CPL.
LEAD WL274	96 37 954 08	12	1	3 930 426	96 37 944 08	TERMINAL BOX CPL.
LEAD WL275	96 37 955 08	13	1	3 930 426	96 37 944 08	TERMINAL BOX CPL.
LEAD WL276	96 41 262 08	21	1	3 930 426	96 37 944 08	TERMINAL BOX CPL.
LEAD WL280	96 41 029 08	340	1	2 780 522	96 40 798 08	TERMINAL BOX CPL.
LEAD WL281	96 41 028 08	350	1	2 780 522	96 40 798 08	TERMINAL BOX CPL.
LEAD WL282	96 41 027 08	360	1	2 780 522	96 40 798 08	TERMINAL BOX CPL.
LEAD WL283	96 41 026 08	370	1	2 780 522	96 40 798 08	TERMINAL BOX CPL.
LEAD WL284	96 41 025 08	380	1	2 780 522	96 40 798 08	TERMINAL BOX CPL.
LEAD WL291	96 37 188 08	21	1	2 920 080	96 36 410 08	ELECTRIC FOR BATTERY BOX
LEAD WL291A	96 37 191 08	22	1	2 920 080	96 36 410 08	ELECTRIC FOR BATTERY BOX
LEAD WL292	96 37 195 08	11	1	2 920 536	96 45 282 08	WIRING LIST F.ELECTR.AGG
LEAD WL292A	96 37 196 08	12	1	2 920 536	96 45 282 08	WIRING LIST F.ELECTR.AGG
LEAD WL293	96 32 827 08	10	1	2 780 900	91 47 543 08	EXTERNAL FEED
LEAD WL294	96 37 189 08	24	1	2 920 080	96 36 410 08	ELECTRIC FOR BATTERY BOX
LEAD WL294A	96 37 190 08	25	1	2 920 080	96 36 410 08	ELECTRIC FOR BATTERY BOX
LEAD WL297	96 37 186 08	27	1	2 920 080	96 36 410 08	ELECTRIC FOR BATTERY BOX
LEAD WL298	96 37 187 08	28	1	2 920 080	96 36 410 08	ELECTRIC FOR BATTERY BOX
LEAD WL300	96 41 106 08	19	1	2 533 002	96 71 755 08	CABLE LIST DRIVER'S CABIN
LEAD WL300A	96 41 107 08	20	1	2 533 002	96 71 755 08	CABLE LIST DRIVER'S CABIN
LEAD WL300AKK	96 41 086 08	12	1	2 920 110	96 41 100 08	TERMINAL BOX CABIN
LEAD WL300B	96 41 108 08	21	1	2 533 002	96 71 755 08	CABLE LIST DRIVER'S CABIN
LEAD WL300BKK	96 41 087 08	13	1	2 920 110	96 41 100 08	TERMINAL BOX CABIN
LEAD WL300C	96 41 126 08	22	1	2 533 002	96 71 755 08	CABLE LIST DRIVER'S CABIN
LEAD WL300CKK	96 41 088 08	23	1	2 920 057	96 41 425 08	COMPLEMENT MACHINE/ENG
LEAD WL300KK	96 41 085 08	11	1	2 920 110	96 41 100 08	TERMINAL BOX CABIN
LEAD WL304AKD	96 37 414 08	35	1	2 920 057	96 41 425 08	COMPLEMENT MACHINE/ENG
LEAD WL304BKD	96 37 415 08	36	1	2 920 057	96 41 425 08	COMPLEMENT MACHINE/ENG
LEAD WL304KDV	96 37 221 08	34	1	2 920 057	96 41 425 08	COMPLEMENT MACHINE/ENG
LEAD WL317	96 37 482 08	370	1	3 930 335	96 37 478 08	TERMINAL BOX
LEAD WL319	96 79 942 08	323	1	3 930 154	96 79 914 08	TERMINAL BOX CPL.
LEAD WL320	96 79 936 08	324	1	3 930 154	96 79 914 08	TERMINAL BOX CPL.
LEAD WL321	96 78 527 08	11	1	2 920 432	96 78 526 08	TERMINAL BOX CPL.
LEAD WL321A	96 79 938 08	302	1	3 930 154	96 79 914 08	TERMINAL BOX CPL.
LEAD WL321KDV	96 37 222 08	32	1	2 920 057	96 41 425 08	COMPLEMENT MACHINE/ENG
LEAD WL420A	96 37 867 08	420	1	3 930 567	96 37 859 08	TERMINAL BOX
LEAD WL420B	96 38 354 08	40	1	3 930 607	96 37 550 08	TERMINAL BOX
LEAD WL430	96 81 183 08	20	1	3 780	91 74 315 08	ARGON FLOODLIGHT HEEL PI
LEAD WL446	96 37 488 08	430	1	3 930 335	96 37 478 08	TERMINAL BOX
LEAD WL446A	96 37 484 08	390	1	3 930 335	96 37 478 08	TERMINAL BOX
LEAD WL446B	96 37 483 08	380	1	3 930 335	96 37 478 08	TERMINAL BOX
LEAD WL447	96 37 487 08	420	1	3 930 335	96 37 478 08	TERMINAL BOX
LEAD WL448	96 37 486 08	410	1	3 930 335	96 37 478 08	TERMINAL BOX
LEAD WL449	96 42 909 08	400	1	3 930 335	96 37 478 08	TERMINAL BOX
LEAD WL450	96 78 529 08	13	1	2 920 432	96 78 526 08	TERMINAL BOX CPL.
LEAD WL450A	96 81 535 08	18	1	3 780	91 74 315 08	ARGON FLOODLIGHT HEEL PI

Description	Item	Pos.	Quantity	Page	Assembly	Description
LEAD WL450KDV	96 37 226 08	45	1	2 920 057	96 41 425 08	COMPLEMENT MACHINE/ENG
LEAD WL450Z	96 81 534 08	19	1	3 780	91 74 315 08	ARGON FLOODLIGHT HEEL PI
LEAD WL452	96 38 712 08	205	1	3 930 522	96 38 636 08	TERMINAL BOX CPL.
LEAD WL460	96 36 229 08	4	1	3 930 560	96 36 230 08	ELECTRIC AIRCRAFT PROTE
LEAD WL482	96 78 528 08	12	1	2 920 432	96 78 526 08	TERMINAL BOX CPL.
LEAD WL482A	96 79 939 08	325	1	3 930 154	96 79 914 08	TERMINAL BOX CPL.
LEAD WL482KDV	96 37 223 08	48	1	2 920 057	96 41 425 08	COMPLEMENT MACHINE/ENG
LEAD WL483	96 79 940 08	303	1	3 930 154	96 79 914 08	TERMINAL BOX CPL.
LEAD WL500	96 38 641 08	204	1	3 930 522	96 38 636 08	TERMINAL BOX CPL.
LEAD WL510	96 37 822 08	10	1	3 930 503	96 36 588 08	TERMINAL BOX
LEAD WL512L	96 37 821 08	9	1	3 930 503	96 36 588 08	TERMINAL BOX
LEAD WL513	96 36 590 08	7	1	3 930 507	96 36 589 08	CABLE DRUM COMPL.
LEAD WL521L	96 37 852 08	14	1	3 930 503	96 36 588 08	TERMINAL BOX
LEAD WL521R	96 37 843 08	13	1	3 930 503	96 36 588 08	TERMINAL BOX
LEAD WL523L	96 37 836 08	16	1	3 930 503	96 36 588 08	TERMINAL BOX
LEAD WL523R	96 37 839 08	15	1	3 930 503	96 36 588 08	TERMINAL BOX
LEAD WL524L	96 37 868 08	430	1	3 930 567	96 37 859 08	TERMINAL BOX
LEAD WL524R	96 37 870 08	450	1	3 930 567	96 37 859 08	TERMINAL BOX
LEAD WL525L	96 37 824 08	20	1	3 930 503	96 36 588 08	TERMINAL BOX
LEAD WL525R	96 37 823 08	19	1	3 930 503	96 36 588 08	TERMINAL BOX
LEAD WL607	96 78 687 08	8	1	2 920 369	96 78 525 08	TERMINAL BOX CPL.
LEAD WL607A	96 37 480 08	350	1	3 930 335	96 37 478 08	TERMINAL BOX
LEAD WL607KDV	96 37 224 08	67	1	2 920 057	96 41 425 08	COMPLEMENT MACHINE/ENG
LEAD WL608A	96 79 952 08	316	1	3 930 154	96 79 914 08	TERMINAL BOX CPL.
LEAD WL609L	96 37 767 08	340	1	3 930 524	96 37 720 08	TERMINAL BOX
LEAD WL609S	96 37 682 08	340	1	3 930 531	96 37 672 08	TERMINAL BOX
LEAD WL611	96 37 217 08	9	1	2 920 369	96 78 525 08	TERMINAL BOX CPL.
LEAD WL611A	96 37 252 08	160	1	2 920 581	96 37 245 08	TERMINAL BOX WINCH PRE-A
LEAD WL611B	96 37 246 08	150	1	2 920 581	96 37 245 08	TERMINAL BOX WINCH PRE-A
LEAD WL611C	96 37 247 08	151	1	2 920 581	96 37 245 08	TERMINAL BOX WINCH PRE-A
LEAD WL611D	96 37 248 08	152	1	2 920 581	96 37 245 08	TERMINAL BOX WINCH PRE-A
LEAD WL611E	96 37 249 08	153	1	2 920 581	96 37 245 08	TERMINAL BOX WINCH PRE-A
LEAD WL611F	96 37 251 08	154	1	2 920 581	96 37 245 08	TERMINAL BOX WINCH PRE-A
LEAD WL611G	96 37 250 08	155	1	2 920 581	96 37 245 08	TERMINAL BOX WINCH PRE-A
LEAD WL611KDV	96 37 420 08	61	1	2 920 057	96 41 425 08	COMPLEMENT MACHINE/ENG
LEAD WL612	96 37 481 08	360	1	3 930 335	96 37 478 08	TERMINAL BOX
LEAD WL612A	96 37 960 08	16	1	3 930 426	96 37 944 08	TERMINAL BOX CPL.
LEAD WL614	96 37 869 08	440	1	3 930 567	96 37 859 08	TERMINAL BOX
LEAD WL631	96 76 699 08	30	1	2 533 002	96 71 755 08	CABLE LIST DRIVER'S CABIN
LEAD WL631A	96 41 110 08	31	1	2 533 002	96 71 755 08	CABLE LIST DRIVER'S CABIN
LEAD WL631AKK	96 41 090 08	16	1	2 920 110	96 41 100 08	TERMINAL BOX CABIN
LEAD WL631B	96 41 111 08	32	1	2 533 002	96 71 755 08	CABLE LIST DRIVER'S CABIN
LEAD WL631BKK	96 41 091 08	17	1	2 920 110	96 41 100 08	TERMINAL BOX CABIN
LEAD WL631KK	96 41 089 08	15	1	2 920 110	96 41 100 08	TERMINAL BOX CABIN
LEAD WL646	96 37 933 08	460	1	3 930 335	96 37 478 08	TERMINAL BOX
LEAD WL648	96 37 956 08	17	1	3 930 426	96 37 944 08	TERMINAL BOX CPL.
LEAD WL649	96 37 957 08	18	1	3 930 426	96 37 944 08	TERMINAL BOX CPL.
LEAD WL652	96 41 130 08	37	1	2 533 002	96 71 755 08	CABLE LIST DRIVER'S CABIN
LEAD WL800A	96 45 132 08	52	1	2 920 630	96 45 212 08	ADDITIONAL PARTS POWER
LEAD WL805	96 45 133 08	30	1	2 920 629	96 44 215 08	ELECTRICS POWER UNIT
LEAD WL805A	96 45 208 08	10	1	2 533 012	96 77 804 08	EL.FOR AIR-CONDI.-POWER
LEAD WL820	96 45 210 08	30	1	2 533 012	96 77 804 08	EL.FOR AIR-CONDI.-POWER
LEAD WL902	96 77 433 08	326	1	3 930 154	96 79 914 08	TERMINAL BOX CPL.
LEAD WL903	96 77 434 08	327	1	3 930 154	96 79 914 08	TERMINAL BOX CPL.
LEAD WL920V	96 41 344 08	3	1	3 930 054	96 76 991 08	ELECTRIC WIND WARNING T
LEAD WL920V	96 41 344 08	4	1	3 930 187	96 76 993 08	ELECTRIC WIND WARNING T
LEAD WL930	96 32 573 08	360	1	3 930 531	96 37 672 08	TERMINAL BOX
LEAD WL931	96 32 572 08	350	1	3 930 531	96 37 672 08	TERMINAL BOX
LEAD WL935L	96 41 351 08	380	1	3 930 531	96 37 672 08	TERMINAL BOX
LEAD WL935R	96 41 350 08	370	1	3 930 531	96 37 672 08	TERMINAL BOX

Description	Item	Pos.	Quantity	Page	Assembly	Description
LEAD WL970	96 37 769 08	360	1	3 930 524	96 37 720 08	TERMINAL BOX
LEAD WL971	96 37 768 08	350	1	3 930 524	96 37 720 08	TERMINAL BOX
LEAD WL984B	96 38 713 08	206	1	3 930 522	96 38 636 08	TERMINAL BOX CPL.
LEAD WL986	96 38 353 08	30	1	3 930 607	96 37 550 08	TERMINAL BOX
LEAD WL987	96 38 352 08	20	1	3 930 607	96 37 550 08	TERMINAL BOX
LEAD WLRS232	96 40 628 08	12	1	2 533 071	96 32 616 08	CONVERTOR
LEAD WLTTY	96 40 627 08	11	1	2 533 071	96 32 616 08	CONVERTOR
LEFT-HAND INSULATING MAT	97 18 512 08	8	1	2 913	91 32 850 08	LICCON CONSOLE LCD2
LEFT-HAND INSULATING MAT	97 18 512 08	8	1	2 913 009	91 04 705 08	LICCON CONSOLE LCD3
LEG SPRING	57 14 305 08	7	1	X1028533	10 28 533 6	POCKET LOCK
LENS	11 06 680 8	1	1	X1100472	11 00 472 6	WORK LIGHT
LEVEL INDICATION 381MM	11 06 657 2	(717)	1	3 790	91 77 911 08	BOLT EXTRACTION ATTACHM
LEVER	92 17 246 08	2	1	3 745 002	92 17 236 08	SWITCH UNIT
LEVER	92 17 246 08	2	1	3 745 003	92 17 237 08	SWITCH UNIT
LEVER ARM	10 41 278 8	13	1	X1041267	10 41 267 7	MANUAL ACTUATION
LEVER ARM	10 81 645 8	(11)	1	2 970	91 81 525 08	HYDRAULICS
LEVER ARM	57 00 739 08	(11)	1	3 977 005	96 81 157 08	ADDL.HYDR.F.PIN PULLING DE
LEVER FASTENER	11 45 042 0	7	2	2 102 013	96 39 494 08	CABINET CPL.
LEVER FASTENER	11 45 042 0	2	2	2 510 255	96 33 904 08	DOOR COMPL.
LEVER FASTENER	11 45 042 0	2	2	2 510 256	96 33 905 08	DOOR COMPL.
LEVER FASTENER	11 45 042 0	2	2	2 510 257	96 33 906 08	DOOR COMPL.
LEVER FASTENER	11 45 042 0	2	2	2 510 258	96 33 907 08	DOOR COMPL.
LEVER HOUSING	51 07 255 90	(1)	1	3 977 005	96 81 157 08	ADDL.HYDR.F.PIN PULLING DE
LEVER JACK 6,0T PULVERBE	10 28 453 2	25	1	1 750	91 47 038 08	TOOL
LEVER WELDED	96 30 117 08	3	1	2 730 002	96 55 752 08	CENTRING COMPLETE
LEVER WELDED	96 36 774 08	3	2	3 212 001	96 36 771 08	FLAP COMPL.
LI INTERMEDIATE SECT.WELD	96 59 446 08	1	1	3 227 006	91 60 435 08	L INTERMEDIATE SECTION
LI INTERMEDIATE SECT.WELD	96 59 532 08	1	1	3 227 000	91 60 434 08	L INTERMEDIATE SECTION
LI INTERMEDIATE SECT.WELD	96 63 135 08	1	1	3 227 000	91 62 091 08	L INTERMEDIATE SECTION
LI INTERMEDIATE SECT.WELD.	96 59 350 08	1	1	3 226	91 60 432 08	L INTERMEDIATE SECTION
LICCON ASSEMBLY UNIT	96 75 863 08	14	1	2 932	91 75 544 08	SWITCHBOX MOUNTING PART
LICCON CONSOLE LCD2 KO	91 32 850 08	1	2	2 533	91 71 114 08	EL.INSTRUMENTS F.CRANE D
LICCON CONSOLE LCD3 KRA	96 47 216 08	2	1	2 533	91 71 114 08	EL.INSTRUMENTS F.CRANE D
LICCON CONSOLE LCD3 LSB-	91 04 705 08	80	1	2 913 200	96 47 216 08	LICCON CONSOLE LCD3
LID CPL	54 02 589 14	501	1	X1087447	10 87 447 5	GEARBOX
LID HOLDER	70 42 176 08	6	1	2 533 025	96 40 724 08	INSTRUMENT BOX PRE-ASS.
LIGHT BULB 1,2W 30V	60 70 087 08	10	4	2 531 018	96 35 191 08	ELECTRIC FOR ARMREST LEF
LIGHT BULB 1,2W 30V	60 70 087 08	12	1	2 531 019	96 35 192 08	ELECTRIC FOR ARMREST RI
LIGHT BULB 1,2W 30V	60 70 087 08	17	2	2 533 020	96 76 148 08	CONTROLS AND FITTINGS RI
LIGHT BULB 1,3W 24V	60 70 097 08	(1)	2	2 533 020	96 76 148 08	CONTROLS AND FITTINGS RI
LIGHT BULB 1,3W 24V	60 70 097 08	(1)	1	2 533 020	96 76 148 08	CONTROLS AND FITTINGS RI
LIGHT BULB 1,3W 24V	60 70 097 08	(1)	1	2 533 020	96 76 148 08	CONTROLS AND FITTINGS RI
LIGHT BULB 35W 24V	60 70 091 08	11	1	1 933 100	91 25 249 08	MAGNETIC LAMP
LIGHT BULB 7,5W 24V	10 87 512 5	(1)	1	2 533 020	96 76 148 08	CONTROLS AND FITTINGS RI
LIGHT BULB DIN 72601 70W 24	60 70 211 08	3	2	1 920 313	96 39 499 08	ADDITIONAL PARTS ELECTR.
LIGHT BULB DIN 72601 70W 24	60 70 211 08	3	8	2 920 424	96 42 279 08	ADD.PARTS ELECTRIC F.AGG
LIGHT BULB DIN 72601 70W 24	60 70 211 08	3	2	2 920 442	96 39 442 08	ADDITIONAL PARTS
LIGHT BULB DIN 72601 70W 24	60 70 211 08	21	4	2 925 002	96 80 917 08	EQUIPMENT CAMERA SLEW C
LIGHT BULB DIN 72601 70W 24	60 70 211 08	21	1	2 925 209	96 44 233 08	EQUIPMENT CAMERA WINCH
LIGHT BULB DIN 72601 70W 24	60 70 211 08	(21)	1	2 925 300	91 71 995 08	CAMERA CONTROL WINCH 5
LIGHT BULB DIN 72601 70W 24	60 70 211 08	(21)	1	2 925 320	91 71 996 08	CAMERA CONTROL WINCH 6
LIGHT DRIVE UNIT ALU-ELOXI	10 02 913 9	5	1	3 780 236	96 80 998 08	CAMERA HOLDER, PREMOU
LIMIT STOP	51 07 364 08	29	1	X1028628	10 28 628 9	MONOBLOCK
LIMIT SWITCH AND SENSOR G	96 76 109 08	8	1	2 920	91 72 384 08	ELECTR. SYSTEM F.SLEWING
LIMIT SWITCH TASTEND SPF	60 60 531 08	(16)	1	2 978 100	91 73 099 08	ADDNL.HYDR.ERECTION DEV
LIMIT SWITCH TQ200-RFID SP	10 67 839 5	1	2	3 930 483	96 72 329 08	SENSOR ASSEMBLY HEAD PI
LIMIT SWITCH TQ200-RFID SP	10 67 839 5	(7)	1	3 930 508	96 76 347 08	UNDERCARR.ADDNL.ELEC.EQ
LIMIT SWITCH TQ200-RFID SP	10 67 839 5	2	2	3 932 225	96 77 468 08	SENSOR
LINE CONNECTOR 4-POL	56 03 876	155	1	2 533 035	96 76 150 08	CABLING INSTRUMENTS
LINE WITH PLUG WL468	96 37 467 08	6	1	3 930 149	96 36 586 08	CABLE DRUM COMPL.

Description	Item	Pos.	Quantity	Page	Assembly	Description
LOAD HOLDING VALVE 280BA	10 21 831 0	54	2	2 970	91 81 525 08	HYDRAULICS
LOAD HOLDING VALVE pv=280	10 00 826 9	(17)	1	1 400	91 76 481 08	CRAWLER TRACK CARRIER, L
LOCK WASHER VS 12 ZN5/CN	42 39 112 01	18	18	9 338 787	93 38 787 01	ANGULAR GEAR
LOCK WASHER VS 12 ZN5/CN	42 39 112 01	81	8	9 338 787	93 38 787 01	ANGULAR GEAR
LOCK WASHER VS 12 ZN5/CN	42 39 112 01	18	18	9 338 788	93 38 788 01	ANGULAR GEAR
LOCK WASHER VS 12 ZN5/CN	42 39 112 01	81	8	9 338 788	93 38 788 01	ANGULAR GEAR
LOCK WASHER VS 16	42 39 020 08	75	12	9 335 964	93 35 964 01	SLEWING GEAR DRIVE
LOCK WASHER VS 16 ZN5/CN	42 39 116 01	22	12	9 338 787	93 38 787 01	ANGULAR GEAR
LOCK WASHER VS 16 ZN5/CN	42 39 116 01	22	12	9 338 788	93 38 788 01	ANGULAR GEAR
LOCK WASHER VS 20 ZN5/CN	42 39 120 01	39	4	9 338 789	93 38 789 01	PLANETARY GEARBOX
LOCK WASHER VS 24	42 39 025 08	17	12	9 684 196	96 84 196 01	DRUM BEARING
LOCK WASHER VS 24 ZN5/CN	42 39 124 01	35	12	9 020 476	90 20 476 9	COMPACT ROPE WINCH
LOCKABLE TANK CAP 80	73 65 412	(35)	1	2 671 005	96 35 507 08	OIL TANK PRE-ASS.
LOCKABLE TANK CAP DV80A	10 41 011 2	(1)	1	2 670 002	96 60 735 08	FUEL TANK, PRE-ASSEMBLED
LOCKING RING 240X5	73 73 002	28	1	X1046781	10 46 781 8	DRIVING GEAR
LOCKING RING DIN 471 115X4	42 80 072 08	15	1	3 811 001	96 35 734 08	ROD CPL.
LOCKING RING DIN 471 115X4	42 80 072 08	6	2	3 815	91 52 682 08	WA-FRAME 2 SUSPENSION
LOCKING RING DIN 471 120X4	42 80 073 08	24	8	2 102 010	91 60 648 08	SLEWING PLATFORM FRAME
LOCKING RING DIN 471 120X4	42 80 073 08	18	5	9 338 789	93 38 789 01	PLANETARY GEARBOX
LOCKING RING DIN 471 125X4	42 80 075 08	32	2	3 714	91 81 777 08	D HEAD SECTION
LOCKING RING DIN 471 125X4	42 80 075 08	370	10	X1030134	10 30 134 2	PUMP DISTRIBUTION GEAR
LOCKING RING DIN 471 135X4	42 80 078 08	31	2	3 554 006	96 00 236 1	WA-FRAME 1
LOCKING RING DIN 471 135X4	42 80 078 08	35	2	3 556 007	96 59 719 08	WA-FRAME 2 HEAD SECTION
LOCKING RING DIN 471 135X4	42 80 078 08	33	2	3 714	91 81 777 08	D HEAD SECTION
LOCKING RING DIN 471 14X1	42 80 006 08	12	1	S150225	54 00 061 08	ROPE WINCH
LOCKING RING DIN 471 150X4	42 80 083 08	16	8	2 550	91 81 778 08	SA FRAME
LOCKING RING DIN 471 150X4	42 80 083 08	34	2	3 714	91 81 777 08	D HEAD SECTION
LOCKING RING DIN 471 16X1	42 80 009 08	6	1	2 200 063	96 60 724 08	CONSOLE PRE-ASS.
LOCKING RING DIN 471 17X1	10 17 156 8	304	1	X1134739	11 34 739 9	FLANGE BEARING
LOCKING RING DIN 471 200X4	42 80 093 08	11	2	3 746 003	96 37 779 08	HEAD SECTION PRE-ASS.
LOCKING RING DIN 471 220X5	42 80 105 08	9	1	9 338 787	93 38 787 01	ANGULAR GEAR
LOCKING RING DIN 471 220X5	42 80 105 08	9	1	9 338 788	93 38 788 01	ANGULAR GEAR
LOCKING RING DIN 471 220X5	42 80 105 08	105	1	X1087447	10 87 447 5	GEARBOX
LOCKING RING DIN 471 260X5	42 80 101 08	7	1	3 212 000	91 72 405 08	JACK-CONNECTION HEAD
LOCKING RING DIN 471 260X5	42 80 101 08	7	8	3 214	91 72 396 08	SW HEAD SECTION
LOCKING RING DIN 471 260X5	42 80 101 08	6	2	3 224 004	96 36 058 08	ROLLER SEATING COMPL.
LOCKING RING DIN 471 260X5	42 80 101 08	11	2	3 554 005	96 36 063 08	WA-FRAME
LOCKING RING DIN 471 260X5	42 80 101 08	11	2	3 556 006	96 59 718 08	WA-FRAME 2 PIVOT SECTION
LOCKING RING DIN 471 260X5	42 80 101 08	9	2	3 713	91 78 833 08	D PIVOT SECTION
LOCKING RING DIN 471 260X5	42 80 101 08	5	2	3 714 021	96 84 543 08	ROLLER SEATING COMPL.
LOCKING RING DIN 471 260X5	42 80 101 08	101	1	X1087447	10 87 447 5	GEARBOX
LOCKING RING DIN 471 270X5	10 87 269 9	3	2	2 652 007	92 68 928 08	ROPE PULLEY CPL.
LOCKING RING DIN 471 280X5	42 80 099 08	25	1	9 338 813	93 38 813 01	PLANETARY GEARBOX
LOCKING RING DIN 471 280X5	42 80 099 08	25	1	9 684 808	96 84 808 01	PLANETARY GEARBOX
LOCKING RING DIN 471 340X6	10 87 269 7	3	2	3 214 007	96 34 522 08	ROPE PULLEY CPL.
LOCKING RING DIN 471 340X6	42 80 113 08	3	2	3 550 026	96 33 106 08	ROPE PULLEY CPL.
LOCKING RING DIN 471 35X1,5	42 80 029 08	13	1	5 402 705	54 02 705 14	DRIVE UNIT CPL
LOCKING RING DIN 471 40X1,7	10 17 158 1	36	1	X1131496	11 31 496 5	DRIVING GEAR
LOCKING RING DIN 471 40X2,5	42 80 033 08	56	3	9 335 964	93 35 964 01	SLEWING GEAR DRIVE
LOCKING RING DIN 471 50X2	42 80 042 08	20	2	3 212	91 72 404 08	W PIVOT SECTION
LOCKING RING DIN 471 55X2	10 17 158 7	30	1	5 402 704	54 02 704 14	POWER TAKE-OFF CPL
LOCKING RING DIN 471 55X3	53 01 333 08	47	3	9 338 813	93 38 813 01	PLANETARY GEARBOX
LOCKING RING DIN 471 55X3	53 01 333 08	47	3	9 684 808	96 84 808 01	PLANETARY GEARBOX
LOCKING RING DIN 471 60X2	42 80 049 08	37	8	3 221	91 60 426 08	S INTERMEDIATE SECTION
LOCKING RING DIN 471 60X2	42 80 049 08	37	8	3 221 000	91 60 429 08	S INTERMEDIATE SECTION
LOCKING RING DIN 471 60X2	42 80 049 08	37	12	3 222	91 60 427 08	S INTERMEDIATE SECTION
LOCKING RING DIN 471 60X2	42 80 049 08	37	10	3 222 000	91 60 430 08	S INTERMEDIATE SECTION
LOCKING RING DIN 471 60X2	42 80 049 08	11	1	9 338 813	93 38 813 01	PLANETARY GEARBOX
LOCKING RING DIN 471 60X2	42 80 049 08	11	1	9 684 808	96 84 808 01	PLANETARY GEARBOX
LOCKING RING DIN 471 60X3	42 80 050 08	41	3	9 335 964	93 35 964 01	SLEWING GEAR DRIVE

Description	Item	Pos.	Quantity	Page	Assembly	Description
LOCKING RING DIN 471 65X2,5	42 80 052 08	72	1	9 335 964	93 35 964 01	SLEWING GEAR DRIVE
LOCKING RING DIN 471 70X2,5	42 80 056 08	7	2	2 550 007	96 34 001 08	ROD CPL.
LOCKING RING DIN 471 70X2,5	42 80 056 08	7	1	3 223 009	96 32 425 08	ROD CPL.
LOCKING RING DIN 471 70X2,5	42 80 056 08	7	1	3 227 002	96 35 704 08	ROD CPL.
LOCKING RING DIN 471 70X2,5	42 80 056 08	7	1	3 227 003	96 40 374 08	ROD CPL.
LOCKING RING DIN 471 70X2,5	42 80 056 08	7	1	3 227 004	96 35 566 08	ROD CPL.
LOCKING RING DIN 471 70X2,5	42 80 056 08	7	1	3 227 005	96 35 569 08	ROD CPL.
LOCKING RING DIN 471 70X2,5	42 80 056 08	56	2	3 556 007	96 59 719 08	WA-FRAME 2 HEAD SECTION
LOCKING RING DIN 471 70X2,5	42 80 056 08	7	1	3 556 008	96 36 352 08	ROD CPL.
LOCKING RING DIN 471 70X2,5	42 80 056 08	7	1	3 560 010	96 39 035 08	ROD CPL.
LOCKING RING DIN 471 70X2,5	42 80 056 08	7	1	3 560 012	96 39 048 08	ROD CPL.
LOCKING RING DIN 471 70X2,5	42 80 056 08	7	1	3 560 014	96 39 064 08	ROD CPL.
LOCKING RING DIN 471 70X2,5	42 80 056 08	7	1	3 560 016	96 39 059 08	ROD CPL.
LOCKING RING DIN 471 70X2,5	42 80 056 08	6	1	3 714 019	96 36 747 08	STRAP 3X
LOCKING RING DIN 471 70X2,5	42 80 056 08	7	1	3 715 007	96 36 142 08	ROD CPL.
LOCKING RING DIN 471 70X2,5	42 80 056 08	7	1	3 811 001	96 35 734 08	ROD CPL.
LOCKING RING DIN 471 70X2,5	42 80 056 08	7	1	3 811 002	96 35 836 08	ROD CPL.
LOCKING RING DIN 471 70X2,5	42 80 056 08	64	1	9 338 787	93 38 787 01	ANGULAR GEAR
LOCKING RING DIN 471 70X2,5	42 80 056 08	64	1	9 338 788	93 38 788 01	ANGULAR GEAR
LOCKING RING DIN 471 70X4 Z	40 01 447	21	5	9 335 964	93 35 964 01	SLEWING GEAR DRIVE
LOCKING RING DIN 471 75X2,5	42 80 058 08	9	2	3 222	91 60 427 08	S INTERMEDIATE SECTION
LOCKING RING DIN 471 80X2,5	42 80 061 08	8	4	2 655	91 75 556 08	SA FRAME ERECTING DEVICE
LOCKING RING DIN 471 80X2,5	42 80 061 08	4	3	2 657	91 47 448 08	MOUNTING EQUIPMENT CRAW
LOCKING RING DIN 471 80X2,5	42 80 061 08	15	4	3 215 003	91 47 489 08	ROLLER SET
LOCKING RING DIN 471 80X2,5	42 80 061 08	15	4	3 215 004	91 51 840 08	ROLLER SET
LOCKING RING DIN 471 80X2,5	42 80 061 08	48	2	3 556 007	96 59 719 08	WA-FRAME 2 HEAD SECTION
LOCKING RING DIN 471 80X2,5	42 80 061 08	77	2	3 713	91 78 833 08	D PIVOT SECTION
LOCKING RING DIN 471 80X2,5	42 80 061 08	21	4	3 715	91 78 835 08	D INTERMEDIATE SECTION
LOCKING RING DIN 471 80X2,5	42 80 061 08	14	4	3 716	91 79 193 08	D-REDUCING SECTION
LOCKING RING DIN 471 80X4	53 01 404 08	30	8	2 102 010	91 60 648 08	SLEWING PLATFORM FRAME
LOCKING RING DIN 471 85X3	42 80 063 08	5	1	3 714 012	96 36 472 08	ROD CPL.
LOCKING RING DIN 471 85X3	42 80 063 08	7	2	3 715 004	96 36 141 08	ROD CPL.
LOCKING RING DIN 471 85X3	42 80 063 08	7	1	3 716 003	96 35 669 08	ROD CPL.
LOCKING RING DIN 471 90X3	42 80 064 08	6	1	X1087476	10 87 476 4	DRIVE
LOCKING RING DIN 471 90X4 Z	46 30 006	38	3	9 338 813	93 38 813 01	PLANETARY GEARBOX
LOCKING RING DIN 471 90X4 Z	46 30 006	38	3	9 684 808	96 84 808 01	PLANETARY GEARBOX
LOCKING RING DIN 472 110X4	42 81 035 08	6	1	9 338 813	93 38 813 01	PLANETARY GEARBOX
LOCKING RING DIN 472 110X4	42 81 035 08	6	1	9 684 808	96 84 808 01	PLANETARY GEARBOX
LOCKING RING DIN 472 120X4	42 81 037 08	67	1	9 335 964	93 35 964 01	SLEWING GEAR DRIVE
LOCKING RING DIN 472 120X4	42 81 037 08	47	2	9 338 787	93 38 787 01	ANGULAR GEAR
LOCKING RING DIN 472 120X4	42 81 037 08	47	2	9 338 788	93 38 788 01	ANGULAR GEAR
LOCKING RING DIN 472 140X4	42 81 041 01	5	1	X1087476	10 87 476 4	DRIVE
LOCKING RING DIN 472 160X4	42 81 047 08	29	1	X1022006	10 22 006 0	VARIABLE DISPLACEMENT MO
LOCKING RING DIN 472 16X1	55 08 480 08	17	1	X1065300	10 65 300 9	CONTROL ELEMENT
LOCKING RING DIN 472 185X4	42 81 049 01	78	2	9 020 477	90 20 477 0	PLANETARY GEARBOX
LOCKING RING DIN 472 23X1,2	42 81 003 08	21	1	5 402 705	54 02 705 14	DRIVE UNIT CPL
LOCKING RING DIN 472 290X5	42 81 053 08	6	4	3 746 003	96 37 779 08	HEAD SECTION PRE-ASS.
LOCKING RING DIN 472 300X5	50 15 497 08	3	1	X1087448	10 87 448 7	FLANGE BEARING
LOCKING RING DIN 472 340X6	42 81 061 08	106	1	X1087447	10 87 447 5	GEARBOX
LOCKING RING DIN 472 35X1,5	55 02 967 08	306	1	X1134739	11 34 739 9	FLANGE BEARING
LOCKING RING DIN 472 41X1,7	42 81 102 01	61	2	9 338 787	93 38 787 01	ANGULAR GEAR
LOCKING RING DIN 472 41X1,7	42 81 102 01	61	2	9 338 788	93 38 788 01	ANGULAR GEAR
LOCKING RING DIN 472 41X1,7	52 11 654 08	10	2	X1087476	10 87 476 4	DRIVE
LOCKING RING DIN 472 420X7	42 81 107 01	24	1	9 020 477	90 20 477 0	PLANETARY GEARBOX
LOCKING RING DIN 472 420X7	42 81 107 01	24	1	9 338 813	93 38 813 01	PLANETARY GEARBOX
LOCKING RING DIN 472 420X7	42 81 107 01	24	1	9 684 808	96 84 808 01	PLANETARY GEARBOX
LOCKING RING DIN 472 62X2	42 81 017 08	14	1	5 402 705	54 02 705 14	DRIVE UNIT CPL
LOCKING RING DIN 472 62X2	42 81 017 08	16	2	X1032632	10 32 632 3	HYDRO CYLINDER
LOCKING RING DIN 472 70X2,5	42 81 022 08	12	1	5 701 129	57 01 129 08	DRIVING GEAR
LOCKING RING DIN 472 80X2,5	42 81 025 08	4	1	X1134739	11 34 739 9	FLANGE BEARING

Description	Item	Pos.	Quantity	Page	Assembly	Description
LOCKING RING DIN 472 90X3	42 81 028 08	31	1	5 402 704	54 02 704 14	POWER TAKE-OFF CPL
LOCKING RING DIN 472 90X3	10 17 163 2	76	2	9 020 477	90 20 477 0	PLANETARY GEARBOX
LOCKING RING DIN 472 90X3	10 17 163 2	9	1	X1022005	10 22 005 8	VARIABLE DISPLACEMENT MO
LOCKING RING DIN 472 90X3	10 17 163 2	9	1	X1022006	10 22 006 2	VARIABLE DISPLACEMENT MO
LOCKING RING DIN 472 90X3	10 17 163 2	9	1	X1022006	10 22 006 3	VARIABLE DISPLACEMENT MO
LOUDSPEAKER 15V 85DBA	61 40 338 14	10	2	2 533 003	96 76 566 08	ELECTRIC ADD-ON PARTS CA
LOWER PART MACHINING	91 61 497 08	1	1	2 101	91 61 490 08	SLEWING PLATFORM FRAME
LOWER PART SPF	96 40 725 08	1	1	2 533 025	96 40 724 08	INSTRUMENT BOX PRE-ASS.
LOWER PART T ZN O	96 35 668 08	2	1	1 140 001	96 35 222 08	STAIR COMPLETE
LOWERING BRAKE VALVE 420	10 28 673 1	2	1	2 978 100	91 73 099 08	ADDNL.HYDR.ERECTION DEV
LOWERING BRAKE VALVE 420	10 28 673 2	12	1	3 978 019	91 73 130 08	AUX.HYDR.CYLINDER SB-BW
LUBRICATING OIL PUMP	10 65 174 5	1	1	9 653 395	96 53 395 08	LUBRICATING OIL PUMP
LUBRICATING OIL PUMP	96 53 395 08	49	1	X1100815	11 00 815 5	DIESEL ENGINE
LUFFING PULLEY BLOCK COM	96 36 682 08	2	1	3 714	91 81 777 08	D HEAD SECTION
LUFFING PULLEY BLOCK COM	96 36 683 08	3	1	3 714	91 81 777 08	D HEAD SECTION
LUFFING PULLEY BLOCK WE	96 36 740 08	1	1	3 714 008	96 36 682 08	LUFFING PULLEY BLOCK COM
LUFFING PULLEY BLOCK WE	96 36 746 08	1	1	3 714 009	96 36 683 08	LUFFING PULLEY BLOCK COM
LUFFING ROPE 8X35M VERZ	10 29 733 9	1	2	3 204	91 54 307 08	ASSEMBLY UNIT
LUFFING ROPE 8X400M VERZ	10 03 825 9	1	1	2 372	91 47 485 08	ROPE WITH ACCESSORIES
LUMINOUS PUSH BUTTON C	60 61 437 08	24	2	2 533 020	96 76 148 08	CONTROLS AND FITTINGS RI
LUMINOUS SWITCH CONTACT	60 61 447 08	11	4	2 531 018	96 35 191 08	ELECTRIC FOR ARMREST LEF
LUMINOUS SWITCH CONTACT	60 61 447 08	11	1	2 531 019	96 35 192 08	ELECTRIC FOR ARMREST RI
MACHINERY HOUSE W.GANG	91 61 061 08	129	1		LR 11350 -0	LIEBHERR CRAW.CRANE LR
MACHINING SA FRAME	96 75 209 08	1	1	2 550	91 81 778 08	SA FRAME
MAGNET 24V	10 02 369 3	27	1	X1065300	10 65 300 9	CONTROL ELEMENT
MAGNET 24V	10 42 953 2	5	1	5 114 651	51 14 651 08	DIRECTIONAL CONTROL VALV
MAGNET 24V	10 66 309 4	(1)	1	2 976 000	91 60 045 08	ADDNL.HYDR.2ND SLEWING G
MAGNET 24V	10 66 309 4	1	1	X1049315	10 49 315 9	DIRECTIONAL SEAT VALVE
MAGNET 24V	57 06 338 08	1	1	5 114 445	51 14 445 08	DIRECTIONAL CONTROL VALV
MAGNET 24V	57 06 338 08	1	1	5 114 674	51 14 674 08	DIRECTIONAL CONTROL VALV
MAGNET 24V	57 06 338 08	1	1	5 114 943	51 14 943 08	DIRECTIONAL CONTROL VALV
MAGNET 24V	57 08 278 08	1	1	5 114 444	51 14 444 08	DIRECTIONAL CONTROL VALV
MAGNET 28V	10 29 130 6	(19)	1	3 978 100	91 48 973 08	HYDR. SUSPENDED BALLAST
MAGNET 28V	10 29 130 6	(1)	1	X1041325	10 41 325 5	CHANGE-OVER BLOCK
MAGNET COIL	10 01 374 3	13	1	9 600 447	96 00 447 0	MOTOR SPEED CONTROL
MAGNET COIL	11 00 524 4	1	1	X1042393	10 42 393 8	DIRECTIONAL CONTROL VALV
MAGNET COIL 24V	10 49 303 0	(30)	1	2 975 000	91 58 716 08	ADDITIONAL HYDRAULICS WI
MAGNET COIL 24V	11 00 432 1	12	1	X1045104	10 45 104 9	DIRECTIONAL CONTROL VALV
MAGNET COIL 24V	57 17 127 08	1	2	5 113 022	51 13 022 08	DIRECTIONAL CONTROL VALV
MAGNETIC LAMP	91 25 249 08	40	1	1 750	91 47 038 08	TOOL
MAIN BEARING SET	10 65 155 1	60	1	9 674 110	96 74 110 08	CRANKSHAFT
MAIN BEARING SET	10 65 155 1	80	1	9 674 110	96 74 110 08	CRANKSHAFT
MAIN SWITCH 3S	10 41 242 0	10	1	2 920 630	96 45 212 08	ADDITIONAL PARTS POWER
MAINTENANCE SWITCH 0,06	55 17 221 08	11	1	2 393	91 69 974 08	AIR FILTER UNIT CPL.
MALE INSERT 24-POL 16A	60 56 047 14	157	1	2 920 900	96 76 131 08	CABLE LOOM WINCH 3
MALE INSERT 24-POL 16A	60 56 047 14	157	1	2 920 901	96 76 134 08	CABLE LOOM WINCH 6
MALE INSERT 24-POL 16A	60 56 047 14	157	1	2 920 905	96 76 133 08	CABLE LOOM WINCH 5
MALE INSERT 24-POL 16A	60 56 047 14	157	1	2 920 993	96 76 132 08	CABLE LOOM WINCH 4
MALE INSERT 24-POL 16A	60 56 047 14	157	1	2 920 994	96 76 130 08	CABLE LOOM WINCH 2
MALE INSERT 24-POL 16A	60 56 047 14	157	1	2 920 995	96 76 129 08	CABLE LOOM WINCH 1
MALE INSERT 24-POL 16A	60 56 047 14	155	1	3 930 376	96 79 936 08	LEAD
MALE INSERT 24-POL 16A	60 56 047 14	154	1	3 930 382	96 79 942 08	LEAD
MALE INSERT 64-POL 10A	60 56 090 08	21	5	2 920 369	96 78 525 08	TERMINAL BOX CPL.
MALE INSERT 64-POL 10A	60 56 090 08	21	5	2 920 448	96 40 440 08	TERMINAL BOX CPL.
MALE INSERT 64-POL 10A	60 56 090 08	155	1	2 920 458	96 78 562 08	LEAD
MALE INSERT 64-POL 10A	60 56 090 08	153	1	3 930 377	96 79 938 08	LEAD
MANDRIL RIVET 4X10,3	70 42 076 08	47	14	2 533 024	96 76 149 08	MOUNTING PARTS INSTR.
MANDRIL RIVET 4X10,3	70 42 076 08	3	4	2 913 004	96 20 460 08	HOUSING PRE-ASSEMBLED
MANDRIL RIVET 4X10,3	70 42 076 08	23	8	2 932 001	96 80 959 08	RELAY CONTROL SYSTEM
MANDRIL RIVET 4X10,3	70 42 076 08	36	4	2 932 041	96 70 330 08	SWITCH CABINET

Description	Item	Pos.	Quantity	Page	Assembly	Description
MANDRIL RIVET 4X10,3	70 42 076 08	61	32	2 932 082	96 84 247 08	ASSEMBLY PARTS MOUNTIN
MANUAL ACTUATION	10 41 267 7	9	1	5 133 090	51 13 090 08	SLIDE VALVE BLOCK
MANUAL ACTUATION	51 10 438 08	(8)	1	2 970	91 81 525 08	HYDRAULICS
MANUAL ACTUATION	51 10 438 08	(8)	1	2 970	91 81 525 08	HYDRAULICS
MANUAL ACTUATION	51 10 438 08	7	1	5 114 865	51 14 865 08	DIRECTIONAL CTRL. VALVE
MASTER PLUG 4-POL	60 22 255 08	175	1	2 533 035	96 76 150 08	CABLING INSTRUMENTS
MASTER PLUG 6-POL	60 22 256 08	176	1	2 533 035	96 76 150 08	CABLING INSTRUMENTS
MASTER SWITCH ST2000-LSB-	60 60 950 08	2	1	2 531 018	96 35 191 08	ELECTRIC FOR ARMREST LEF
MASTER SWITCH ST2000-LSB-	60 60 950 08	2	1	2 531 019	96 35 192 08	ELECTRIC FOR ARMREST RI
MASTER SWITCH ST2000-LSB-	60 60 950 08	1	1	2 830 040	92 88 204 08	ELECTR.3RD MASTER SWITC
MEASURING HOSE DN2 1000	47 09 018 08	33	3	1 750	91 47 038 08	TOOL
MEASURING HOSE DN5 2000	47 09 019 08	34	2	1 750	91 47 038 08	TOOL
MEASURING PLATE 3000 KN F	91 81 780 08	249	2		LR 11350 -0	LIEBHERR CRAW.CRANE LR
MEASURING PLATE 3000 KN F	91 81 780 08	280	2		LR 11350 -0	LIEBHERR CRAW.CRANE LR
MEASURING PLATE 4500 KN F	91 81 779 08	152	2		LR 11350 -0	LIEBHERR CRAW.CRANE LR
MEASURING STRIP	11 08 184 1	6	1	2 780 870	91 70 947 08	CHARGE VOLTAGE REGULA
MECH.AUXILIARIES FOR LIG	96 80 825 08	1	1	3 780	91 74 315 08	ARGON FLOODLIGHT HEEL PI
MEGI BUFFER	72 66 127 08	16	2	2 925 007	96 38 882 08	CAMERA INSTALLATION SLEW
MEGI BUFFER	72 66 127 08	14	1	2 925 150	96 74 714 08	CAMERA EQUIPMENT
MEGI BUFFER	72 66 127 08	14	1	2 925 304	96 40 362 08	CAMERA INST.WINCH 5
MEGI BUFFER	72 66 127 08	14	1	2 925 322	96 40 458 08	CAMERA INST.WINCH 6
MEGI BUFFER	72 66 130 08	76	4	1 140	91 75 217 08	CROSS BEAM CPL.
MEGI BUFFER	72 66 130 08	35	4	2 200 000	91 61 061 08	MACHINERY HOUSE W.GANG
MEGI BUFFER 100X40-M16X44	72 66 160 08	17	4	3 745	91 72 410 08	SUSPENDED BALLAST
MEGI BUFFER 18X7,5	72 66 167 08	8	4	2 102 013	96 39 494 08	CABINET CPL.
MEGI BUFFER 18X7,5	72 66 167 08	35	10	2 510 250	91 47 443 08	COVERING
MEGI BUFFER 18X7,5	72 66 167 08	2	2	2 510 251	96 33 900 08	COVER COMPL.
MEGI BUFFER 18X7,5	72 66 167 08	3	2	2 510 252	96 33 901 08	COVER COMPL.
MEGI BUFFER 18X7,5	72 66 167 08	2	2	2 510 253	96 33 902 08	COVER COMPL.
MEGI BUFFER 18X7,5	72 66 167 08	2	2	2 510 254	96 33 903 08	COVER COMPL.
MEGI BUFFER 18X7,5	72 66 167 08	2	2	2 510 259	96 33 908 08	COVER COMPL.
MEGI BUFFER 18X7,5	72 66 167 08	2	2	2 510 261	96 36 145 08	COVER COMPL.
MEGI BUFFER 18X7,5	72 66 167 08	2	2	2 510 266	96 41 429 08	VENT COVER, COMPL.
MEGI BUFFER 30X17-M8 NR 60	72 66 162 08	7	1	2 102 014	96 39 607 08	VERTICAL LADDER
MEGI BUFFER 30X20-M8 NR 55	72 66 156 08	22	4	2 391	91 81 968 08	DIESEL ENGINE CPL.
MEGI CONE 70 SHORE A	10 32 496 8	2	4	2 810	91 61 266 08	CRANE DRIVER'S CABIN CPL.
MEMORY CARD 2GB CF-CARD	10 44 160 7	(80)	1	2 533	91 71 114 08	EL.INSTRUMENTS F.CRANE D
MEMORY CARD BSE01 PROG.	96 32 209 08	3	1	2 533	91 71 114 08	EL.INSTRUMENTS F.CRANE D
MICRO SWITCH	10 33 559 6	3	4	6 060 950	60 60 950 08	MASTER SWITCH
MONOBLOCK NG18/1 SPF	10 28 628 9	85	1	2 970	91 81 525 08	HYDRAULICS
MOTOR	10 47 042 3	(351)	1	3 790	91 77 911 08	BOLT EXTRACTION ATTACHM
MOTOR FLANGE	11 17 135 2	12	1	X1087476	10 87 476 4	DRIVE
MOTOR FLANGE	11 17 135 3	13	1	X1087476	10 87 476 4	DRIVE
MOTOR FLANGE	54 01 840 08	7	1	5 402 705	54 02 705 14	DRIVE UNIT CPL
MOTOR HOUSING	10 01 469 2	3	1	X1032717	10 32 717 1	ELECTRIC PUMP
MOTOR HOUSING	10 01 469 2	3	1	X1033083	10 33 083 8	ELECTRIC PUMP
MOTOR HOUSING	10 49 392 0	1	1	X1032717	10 32 717 1	ELECTRIC PUMP
MOTOR HOUSING	10 49 392 7	1	1	X1033083	10 33 083 8	ELECTRIC PUMP
MOTOR PROTECTION SWITCH	63 24 605 01	30	1	2 920 630	96 45 212 08	ADDITIONAL PARTS POWER
MOTOR SEAT ST	10 35 557 2	6	2	X1022049	10 22 049 9	RADIATOR UNIT
MOTOR SPEED CONTROL	96 00 447 0	55	1	X1100815	11 00 815 5	DIESEL ENGINE
MOTOR SUSPENSION	10 65 103 7	23	1	X1100815	11 00 815 5	DIESEL ENGINE
MOULDING 317-1397-000 SUR	60 52 128 08	169	1	2 920 631	96 45 283 08	WIRING HARNESS
MOUNTING EQUIPMENT CRAW	91 47 448 08	154	1		LR 11350 -0	LIEBHERR CRAW.CRANE LR
MOUNTING PARTS	96 31 453 08	1	1	3 930 560	96 36 230 08	ELECTRIC AIRCRAFT PROTE
MOUNTING PARTS BASE PAR	96 37 507 08	30	1	2 101	91 61 490 08	SLEWING PLATFORM FRAME
MOUNTING PARTS FRONT P	96 79 276 08	50	1	2 102 010	91 60 648 08	SLEWING PLATFORM FRAME
MOUNTING PARTS INSTR.	96 76 149 08	1	1	2 533 020	96 76 148 08	CONTROLS AND FITTINGS RI
MOUNTING PARTS TAIL PART	96 38 134 08	60	1	2 103	91 75 173 08	SLEWING PLATFORM FRAME
MOUNTING WELDED	92 14 595 08	80	1	1 400	91 76 481 08	CRAWLER TRACK CARRIER, L

Description	Item	Pos.	Quantity	Page	Assembly	Description
MOUNTING WELDED	92 14 595 08	80	1	1 410	91 76 480 08	CRAWLER TRACK CARRIER,
MOUNTING WELDED	96 36 772 08	15	1	3 212	91 72 404 08	W PIVOT SECTION
MOUNTING WELDED	96 39 516 08	34	1	2 102 010	91 60 648 08	SLEWING PLATFORM FRAME
MOUNTING WELDED FE//ZN20	96 60 725 08	1	1	2 200 063	96 60 724 08	CONSOLE PRE-ASS.
MOUSE SUBSTITUTE	10 32 683 8	27	1	2 533 020	96 76 148 08	CONTROLS AND FITTINGS RI
MUFFLER UNIT	91 69 972 08	137	1		LR 11350 -0	LIEBHERR CRAW.CRANE LR
MULTI-DISC CARRIER	50 15 594 14	7	1	X1087476	10 87 476 4	DRIVE
MULTI-DISC PACKAGE	11 89 257 6	27	1	X1087476	10 87 476 4	DRIVE
MULTIPLE PLUG SOCKET 64-	60 23 212 08	5	7	2 922 001	92 84 311 08	BUS PCB
NAME PLATE 20X8	60 27 614 08	12	10	2 932 166	92 68 911 08	GROUND RAIL
NAME PLATE 25,4X101,6	60 27 601 08	1	4	1 975 005	96 30 509 08	HOSE LINES COCKING CYLIN
NAME PLATE 25,4X101,6	60 27 601 08	1	25	1 997	91 47 044 08	HOSE LINES CRAWLER
NAME PLATE 25,4X101,6	60 27 601 08	(1)	3	2 790 701	91 55 739 08	DRIVE ASSEMBLY AIR CONDIT
NAME PLATE 25,4X101,6	60 27 601 08	1	11	2 975 063	96 60 017 08	HOSE LINES WINCH 1-2
NAME PLATE 25,4X101,6	60 27 601 08	1	1	2 975 121	96 60 025 08	HOSE LINES GRATING-WINCH
NAME PLATE 25,4X101,6	60 27 601 08	1	1	2 975 123	96 39 583 08	HOSE LINES MOUNTING JACK
NAME PLATE 25,4X101,6	60 27 601 08	1	4	2 975 154	96 60 020 08	HOSE LINES WINCH 3
NAME PLATE 25,4X101,6	60 27 601 08	1	4	2 975 305	96 60 021 08	HOSE LINES WINCH 5
NAME PLATE 25,4X101,6	60 27 601 08	1	11	2 975 403	96 60 022 08	HOSE LINES WINCH 6
NAME PLATE 25,4X101,6	60 27 601 08	1	19	2 976 016	96 60 026 08	HOSE LINES 3 SLEWING GEA
NAME PLATE 25,4X101,6	60 27 601 08	1	3	2 978 101	96 35 130 08	HOSE LINES MOUNTING INST
NAME PLATE 25,4X101,6	60 27 601 08	1	8	2 978 105	96 40 791 08	HOSE LINES D RETAINER RA
NAME PLATE 25,4X101,6	60 27 601 08	1	7	2 978 204	96 77 449 08	HOSE LINES
NAME PLATE 25,4X101,6	60 27 601 08	1	110	2 997	91 81 527 08	HOSE LINES SUPERSTRUCT
NAME PLATE 25,4X101,6	60 27 601 08	(1)	2	3 976 000	96 89 034 08	ADDL.HYDR.F.PIN PULLING DE
NAME PLATE 25,4X101,6	60 27 601 08	(1)	3	3 977 005	96 81 157 08	ADDL.HYDR.F.PIN PULLING DE
NAME PLATE 25,4X101,6	60 27 601 08	1	3	3 978 003	96 36 401 08	HOSE LINES PULL CYL
NAME PLATE 25,4X101,6	60 27 601 08	1	6	3 978 009	96 36 399 08	HOSE LINES D-HEAD SECTIO
NAME PLATE 25,4X101,6	60 27 601 08	1	1	3 978 016	96 36 397 08	HOSE LINES INTERM. SECTIO
NAME PLATE 25,4X165,1	60 27 602 08	1	6	1 975 007	96 35 747 08	HOSE LINES SUPPORTING RA
NAME PLATE 25,4X165,1	60 27 602 08	2	8	1 997	91 47 044 08	HOSE LINES CRAWLER
NAME PLATE 25,4X165,1	60 27 602 08	2	4	2 975 123	96 39 583 08	HOSE LINES MOUNTING JACK
NAME PLATE 25,4X165,1	60 27 602 08	2	2	2 978 101	96 35 130 08	HOSE LINES MOUNTING INST
NAME PLATE 25,4X165,1	60 27 602 08	2	1	3 978 003	96 36 401 08	HOSE LINES PULL CYL
NAME PLATE 25,4X165,1	60 27 603 08	3	40	1 997	91 47 044 08	HOSE LINES CRAWLER
NAME PLATE 25,4X165,1	60 27 603 08	2	4	2 975 063	96 60 017 08	HOSE LINES WINCH 1-2
NAME PLATE 25,4X165,1	60 27 603 08	2	6	2 975 121	96 60 025 08	HOSE LINES GRATING-WINCH
NAME PLATE 25,4X165,1	60 27 603 08	2	4	2 975 154	96 60 020 08	HOSE LINES WINCH 3
NAME PLATE 25,4X165,1	60 27 603 08	2	4	2 975 305	96 60 021 08	HOSE LINES WINCH 5
NAME PLATE 25,4X165,1	60 27 603 08	2	4	2 975 403	96 60 022 08	HOSE LINES WINCH 6
NAME PLATE 25,4X165,1	60 27 603 08	2	14	2 976 016	96 60 026 08	HOSE LINES 3 SLEWING GEA
NAME PLATE 25,4X165,1	60 27 603 08	2	4	2 978 105	96 40 791 08	HOSE LINES D RETAINER RA
NAME PLATE 25,4X165,1	60 27 603 08	2	6	2 978 204	96 77 449 08	HOSE LINES
NAME PLATE 25,4X165,1	60 27 603 08	2	253	2 997	91 81 527 08	HOSE LINES SUPERSTRUCT
NAME PLATE 25,4X165,1	60 27 603 08	(1)	4	3 976 003	96 88 966 08	AUX.HYDR.PIN EXTRACTION
NAME PLATE 25,4X165,1	60 27 603 08	2	6	3 978 009	96 36 399 08	HOSE LINES D-HEAD SECTIO
NAME PLATE 25,4X165,1	60 27 603 08	2	2	3 978 016	96 36 397 08	HOSE LINES INTERM. SECTIO
NAME PLATE 70X40 POLYES	10 28 812 1	(980)	1	2 533	91 71 114 08	EL.INSTRUMENTS F.CRANE D
NAME PLATE 70X40 POLYES	10 28 812 1	(980)	1	2 533 023	96 40 092 08	ELECTRICAL EQUIPMENT DI
NAME PLATE 70X40 POLYES	10 28 812 1	980	1	2 913 200	96 47 216 08	LICCON CONSOLE LCD3
NEEDLE GEAR RIM 110X117X2	57 07 961 08	20	1	5 402 704	54 02 704 14	POWER TAKE-OFF CPL
NIPPLE PLATE 5X960X680 ALM	97 04 099 3	6	2	1 100	91 47 025 08	CRAWLER TRACK TRAVEL G
NIPPLE PLATE 5X960X680 ALM	97 04 099 4	7	2	1 100	91 47 025 08	CRAWLER TRACK TRAVEL G
NON-RETURN VALVE	10 03 269 8	52	1	X1028628	10 28 628 9	MONOBLOCK
NON-RETURN VALVE	10 45 104 8	6	1	X1028923	10 28 923 0	CONTROL BLOCK
NON-RETURN VALVE	11 60 013 0	27	1	X1148114	11 48 114 3	TILT-BACK SUPPORT
NON-RETURN VALVE	11 60 013 0	230	1	X1148558	11 48 558 7	TILT-BACK SUPPORT
NON-RETURN VALVE	11 60 013 0	24	1	X1148558	11 48 558 8	TELESCOPIC CYLINDER
NON-RETURN VALVE	51 04 087 08	37	2	2 970	91 81 525 08	HYDRAULICS
NON-RETURN VALVE	51 04 087 08	7	1	2 975 000	91 58 716 08	ADDITIONAL HYDRAULICS WI

Description	Item	Pos.	Quantity	Page	Assembly	Description
NON-RETURN VALVE	51 04 087 08	7	1	2 975 060	91 58 717 08	ADDITIONAL HYDRAULICS WI
NON-RETURN VALVE	51 04 087 08	7	1	2 975 153	91 58 730 08	ADDITIONAL HYDRAULICS WI
NON-RETURN VALVE	51 04 087 08	7	1	2 975 300	91 58 720 08	ADDITIONAL HYDRAULICS WI
NON-RETURN VALVE	51 04 087 08	7	1	2 975 400	91 58 729 08	AUX.HYDRAULIC WINCH 6
NON-RETURN VALVE	51 04 120 08	6	1	1 975 006	91 47 042 08	ADD.HYDR.UNIT SUPPORT CY
NON-RETURN VALVE	51 04 122 08	26	4	2 970	91 81 525 08	HYDRAULICS
NON-RETURN VALVE	51 14 373 08	8	1	3 978 100	91 48 973 08	HYDR. SUSPENDED BALLAST
NON-RETURN VALVE	51 14 535 08	48	1	2 976 000	91 60 045 08	ADDNL.HYDR.2ND SLEWING G
NON-RETURN VALVE	51 14 606 08	35	3	2 970	91 81 525 08	HYDRAULICS
NON-RETURN VALVE	51 14 606 08	5	1	2 975 000	91 58 716 08	ADDITIONAL HYDRAULICS WI
NON-RETURN VALVE	51 14 606 08	5	1	2 975 060	91 58 717 08	ADDITIONAL HYDRAULICS WI
NON-RETURN VALVE	51 14 606 08	5	1	2 975 153	91 58 730 08	ADDITIONAL HYDRAULICS WI
NON-RETURN VALVE	51 14 606 08	5	1	2 975 300	91 58 720 08	ADDITIONAL HYDRAULICS WI
NON-RETURN VALVE	51 14 606 08	5	1	2 975 400	91 58 729 08	AUX.HYDRAULIC WINCH 6
NON-RETURN VALVE	57 09 649 08	5	6	X1041325	10 41 325 5	CHANGE-OVER BLOCK
NON-RETURN VALVE	59 20 529 14	(1)	1	2 670	91 61 208 08	FUEL TANK CPL.
NON-RETURN VALVE	59 22 268 14	34	1	X1046779	10 46 779 4	CABIN
NON-RETURN VALVE	76 22 803	(2)	2	2 711	91 47 454 08	CENT. LUBRIC. SYSTEM SUP
NON-RETURN VALVE	76 22 803	4	15	X1033083	10 33 083 9	DISTRIBUTION BLOCK
NON-RETURN VALVE	77 43 781 08	2	1	X1033083	10 33 083 9	DISTRIBUTION BLOCK
NON-RETURN VALVE 100BAR	51 14 351 08	70	4	2 970	91 81 525 08	HYDRAULICS
NON-RETURN VALVE 160BAR	51 04 136 08	9	1	2 975 700	91 62 710 08	ADDNL. HYDR. F. ERECTING W
NON-RETURN VALVE 160BAR	51 14 469 08	42	1	2 391	91 81 968 08	DIESEL ENGINE CPL.
NON-RETURN VALVE 250BAR	10 33 283 8	28	1	2 970	91 81 525 08	HYDRAULICS
NON-RETURN VALVE 400BAR	51 04 124 08	40	2	2 970	91 81 525 08	HYDRAULICS
NON-RETURN VALVE 400BAR	51 04 124 08	49	1	2 970	91 81 525 08	HYDRAULICS
NON-RETURN VALVE 400BAR	51 04 124 08	55	1	2 970	91 81 525 08	HYDRAULICS
NON-RETURN VALVE 400BAR	51 04 124 08	10	1	2 975 000	91 58 716 08	ADDITIONAL HYDRAULICS WI
NON-RETURN VALVE 400BAR	51 04 124 08	10	1	2 975 060	91 58 717 08	ADDITIONAL HYDRAULICS WI
NON-RETURN VALVE 400BAR	51 04 124 08	10	1	2 975 153	91 58 730 08	ADDITIONAL HYDRAULICS WI
NON-RETURN VALVE 400BAR	51 04 124 08	10	1	2 975 300	91 58 720 08	ADDITIONAL HYDRAULICS WI
NON-RETURN VALVE 400BAR	51 04 124 08	10	1	2 975 400	91 58 729 08	AUX.HYDRAULIC WINCH 6
NON-RETURN VALVE 400BAR	51 04 124 08	10	1	2 976 000	91 60 045 08	ADDNL.HYDR.2ND SLEWING G
NON-RETURN VALVE 400BAR	51 04 124 08	44	3	2 976 000	91 60 045 08	ADDNL.HYDR.2ND SLEWING G
NON-RETURN VALVE 4BAR	55 31 743 08	11	1	2 541	91 71 112 08	ADD HEATING SUPERSTRUCT
NON-RETURN VALVE pmax10	51 14 815 08	11	3	1 970 000	91 47 041 08	CRAWLER TRACK HYDRAULI
NON-RETURN VALVE pmax10	51 14 815 08	42	1	2 970	91 81 525 08	HYDRAULICS
NON-RETURN VALVE pmax10	51 14 815 08	8	1	2 975 000	91 58 716 08	ADDITIONAL HYDRAULICS WI
NON-RETURN VALVE pmax10	51 14 815 08	8	1	2 975 060	91 58 717 08	ADDITIONAL HYDRAULICS WI
NON-RETURN VALVE pmax10	51 14 815 08	8	1	2 975 153	91 58 730 08	ADDITIONAL HYDRAULICS WI
NON-RETURN VALVE pmax10	51 14 815 08	8	1	2 975 300	91 58 720 08	ADDITIONAL HYDRAULICS WI
NON-RETURN VALVE pmax10	51 14 815 08	8	1	2 975 400	91 58 729 08	AUX.HYDRAULIC WINCH 6
NON-RETURN VALVE pmax10	51 14 815 08	11	1	3 978 005	91 60 393 08	ADDL.HYDRAULIC SB-HEAD PI
NOZZLE	10 00 073 2	25	1	X1046779	10 46 779 4	CABIN
NOZZLE	10 49 393 3	50	1	X1028628	10 28 628 9	MONOBLOCK
NOZZLE	56 12 246	22	1	X1000937	10 00 937 8	CONNECTING PLATE
NOZZLE	70 14 258	21	1	X1000937	10 00 937 8	CONNECTING PLATE
NOZZLE	79 04 954 14	31	1	X1046779	10 46 779 4	CABIN
NOZZLE	79 05 115 14	6	1	X1028628	10 28 628 9	MONOBLOCK
NOZZLE 0,4 MS	51 10 487 08	8	1	2 978 103	91 72 417 08	ADDNL.HYDR.RETAINING DEV
NOZZLE 0,4 MS	51 10 487 08	8	1	2 978 200	91 72 413 08	ADD.HYDR.S_RETAINING RAM
NOZZLE 0,6	51 07 460 08	39	2	2 970	91 81 525 08	HYDRAULICS
NOZZLE 0,6	51 07 460 08	12	2	2 975 000	91 58 716 08	ADDITIONAL HYDRAULICS WI
NOZZLE 0,6	51 07 460 08	12	2	2 975 060	91 58 717 08	ADDITIONAL HYDRAULICS WI
NOZZLE 0,6	51 07 460 08	12	2	2 975 153	91 58 730 08	ADDITIONAL HYDRAULICS WI
NOZZLE 0,6	51 07 460 08	12	2	2 975 300	91 58 720 08	ADDITIONAL HYDRAULICS WI
NOZZLE 0,6	51 07 460 08	12	2	2 975 400	91 58 729 08	AUX.HYDRAULIC WINCH 6
NOZZLE 0,6	51 07 460 08	47	2	2 976 000	91 60 045 08	ADDNL.HYDR.2ND SLEWING G
NOZZLE 0,6 10.9	57 08 188 08	47	1	2 970	91 81 525 08	HYDRAULICS
NOZZLE D 1,5 M10X10 ST	51 10 608 08	3	3	2 976 000	91 60 045 08	ADDNL.HYDR.2ND SLEWING G

Description	Item	Pos.	Quantity	Page	Assembly	Description
NUT	10 65 156 8	14	1	9 674 112	96 74 112 08	ALTERNATOR MOUNTING
NUT	10 65 174 3	5	1	9 653 394	96 53 394 08	OIL DIPSTICK
NUT	10 66 341 0	7	1	9 653 406	96 53 406 08	ROCKER ARM
NUT	10 66 341 4	17	2	9 653 406	96 53 406 08	ROCKER ARM
NUT	51 07 799 08	29	1	5 104 385	51 04 385 08	PRESSURE RELIEF VALVE
NUT	51 07 799 08	29	1	5 114 975	51 14 975 08	PRESSURE RELIEF VALVE
NUT	70 27 459	2	2	5 113 022	51 13 022 08	DIRECTIONAL CONTROL VALV
NUT CR6-FREI	57 10 772 08	(5)	1	2 970	91 81 525 08	HYDRAULICS
NUT CR6-FREI	57 10 772 08	(5)	1	2 975 000	91 58 716 08	ADDITIONAL HYDRAULICS WI
NUT CR6-FREI	57 10 772 08	(5)	1	2 978 100	91 73 099 08	ADDNL.HYDR.ERECTION DEV
NUT CR6-FREI	57 10 823 08	(5)	1	1 970 000	91 47 041 08	CRAWLER TRACK HYDRAULI
NUT CR6-FREI	57 10 829 08	(5)	1	2 970	91 81 525 08	HYDRAULICS
O-RING	10 27 996 0	2	1	X1066337	10 66 337 8	INJECTOR
O-RING	10 28 004 3	5	1	X1066337	10 66 337 8	INJECTOR
O-RING	10 28 015 8	3	1	X1066337	10 66 337 8	INJECTOR
O-RING	10 33 217 2	48	1	X1065300	10 65 300 9	CONTROL ELEMENT
O-RING	10 33 351 5	15	1	X1046781	10 46 781 9	ADJUSTMENT
O-RING	10 33 352 8	17	1	X1046781	10 46 781 9	ADJUSTMENT
O-RING	10 65 133 6	4	1	9 653 373	96 53 373 08	CRANKCASE BREATHER
O-RING	10 65 171 1	19	1	9 653 384	96 53 384 08	FUEL PUMP
O-RING	10 65 171 1	5	1	9 674 120	96 74 120 08	WATER PUMP
O-RING	10 65 174 9	16	1	9 653 395	96 53 395 08	LUBRICATING OIL PUMP
O-RING	10 65 175 8	19	1	9 653 397	96 53 397 08	OIL SUMP
O-RING	10 66 340 2	3	1	9 653 405	96 53 405 08	OIL DRAIN VALVE
O-RING	10 66 361 3	4	2	9 653 414	96 53 414 08	COOLING WATER LINE
O-RING	10 66 361 4	3	1	9 653 415	96 53 415 08	WATER CONNECTION
O-RING	11 32 030 6	(1)	1	2 920 459	96 78 563 08	LEAD
O-RING	11 32 031 1	(2)	1	2 920 459	96 78 563 08	LEAD
O-RING	74 03 680	4	1	X1066337	10 66 337 8	INJECTOR
O-RING 10X2 NBR70	72 64 065 08	(22)	1	X1028923	10 28 923 0	CONTROL BLOCK
O-RING 110X2,5 V80	10 00 809 1	22	1	X1022800	10 22 800 4	HYDRO MOTOR
O-RING 12X2 NBR70	70 42 748 08	77	2	1 400	91 76 481 08	CRAWLER TRACK CARRIER, L
O-RING 12X2 NBR70	70 42 748 08	77	2	1 410	91 76 480 08	CRAWLER TRACK CARRIER,
O-RING 12X2 NBR70	70 42 748 08	62	1	2 200 000	91 61 061 08	MACHINERY HOUSE W.GANG
O-RING 12X2 NBR70	70 42 748 08	12	2	2 510 251	96 33 900 08	COVER COMPL.
O-RING 12X2 NBR70	70 42 748 08	14	2	2 510 252	96 33 901 08	COVER COMPL.
O-RING 12X2 NBR70	70 42 748 08	12	2	2 510 253	96 33 902 08	COVER COMPL.
O-RING 12X2 NBR70	70 42 748 08	12	2	2 510 254	96 33 903 08	COVER COMPL.
O-RING 12X2 NBR70	70 42 748 08	12	2	2 510 259	96 33 908 08	COVER COMPL.
O-RING 12X2 NBR70	70 42 748 08	12	2	2 510 261	96 36 145 08	COVER COMPL.
O-RING 12X2 NBR70	70 42 748 08	5	4	2 510 262	96 36 519 08	COVER PRE-ASSY.
O-RING 12X2 NBR70	70 42 748 08	5	7	2 510 263	96 36 520 08	COVER PRE-ASSY.
O-RING 12X2 NBR70	70 42 748 08	5	7	2 510 264	96 36 521 08	COVER PRE-ASSY.
O-RING 12X2 NBR70	70 42 748 08	5	7	2 510 265	96 36 522 08	COVER PRE-ASSY.
O-RING 12X2 NBR70	70 42 748 08	12	2	2 510 266	96 41 429 08	VENT COVER, COMPL.
O-RING 12X2 NBR70	70 42 748 08	4	2	2 790 702	96 49 329 08	FLAP PRE-ASS.
O-RING 12X2 NBR70	70 42 748 08	(1)	1	2 970	91 81 525 08	HYDRAULICS
O-RING 135X3 NBR 70 SPF	72 64 528 01	29	1	7 743 566	77 43 566 08	ELECTRIC PUMP
O-RING 13X2,5 HNBR	10 29 417 2	16	1	X1011318	10 11 318 4	FUEL PREFILTER
O-RING 140X3 NBR70	57 01 637 08	75	1	9 338 787	93 38 787 01	ANGULAR GEAR
O-RING 140X3 NBR70	57 01 637 08	75	1	9 338 788	93 38 788 01	ANGULAR GEAR
O-RING 140X3 NBR70	57 01 637 08	5	1	X1032717	10 32 717 1	ELECTRIC PUMP
O-RING 140X3 NBR70	57 01 637 08	5	1	X1033083	10 33 083 8	ELECTRIC PUMP
O-RING 14X1,1 NBR70	57 00 101 08	3	2	5 114 674	51 14 674 08	DIRECTIONAL CONTROL VALV
O-RING 14X1,1 NBR70	57 00 101 08	3	2	5 114 943	51 14 943 08	DIRECTIONAL CONTROL VALV
O-RING 14X2 NBR70	72 64 115 08	(1)	1	1 975 006	91 47 042 08	ADD.HYDR.UNIT SUPPORT CY
O-RING 14X3 NBR70	72 64 056 08	35	1	X1049057	10 49 057 8	CONNECTING BLOCK
O-RING 150X3 NBR70	51 85 781 08	320	2	X1030134	10 30 134 2	PUMP DISTRIBUTION GEAR
O-RING 155X3 NBR 70 SPF	72 64 266 01	87	1	9 335 964	93 35 964 01	SLEWING GEAR DRIVE
O-RING 155X3,5 V80	10 33 339 7	26	1	X1022006	10 22 006 0	VARIABLE DISPLACEMENT MO

Description	Item	Pos.	Quantity	Page	Assembly	Description
O-RING 15X2 NBR90	51 45 424 08	43	1	X1041267	10 41 267 5	PRESSURE LIMITING VALVE
O-RING 160X2,5	76 24 285	24	1	X1032717	10 32 717 1	ELECTRIC PUMP
O-RING 160X2,5	76 24 285	24	1	X1033083	10 33 083 8	ELECTRIC PUMP
O-RING 160X3 FPM70	57 09 398 08	52	1	9 338 789	93 38 789 01	PLANETARY GEARBOX
O-RING 160X3 NBR70	72 62 040 08	28	4	2 391 001	96 00 493 3	DIESEL ENGINE, PRE-ASSEMB
O-RING 160X3 NBR70	72 62 040 08	15	1	2 671 005	96 35 507 08	OIL TANK PRE-ASS.
O-RING 165X3 FKM 70	72 64 400 01	16	1	X1032717	10 32 717 1	ELECTRIC PUMP
O-RING 165X3 FKM 70	72 64 400 01	16	1	X1033083	10 33 083 8	ELECTRIC PUMP
O-RING 16X2 NBR70	72 64 079 08	(1)	1	2 391	91 81 968 08	DIESEL ENGINE CPL.
O-RING 170X3 FKM 80	72 64 312 01	77	2	9 020 477	90 20 477 0	PLANETARY GEARBOX
O-RING 170X4 NBR70	72 64 226 08	15	1	X1087476	10 87 476 4	DRIVE
O-RING 17X2 FPM70	57 10 826 08	(2)	1	1 970 054	96 35 759 08	ADDITIONAL HYDR.TENSION C
O-RING 17X2 FPM70	57 10 826 08	(2)	1	1 970 054	96 35 759 08	ADDITIONAL HYDR.TENSION C
O-RING 17X2 FPM70	57 10 826 08	(2)	1	2 970	91 81 525 08	HYDRAULICS
O-RING 17X2 FPM70	57 10 826 08	(2)	1	2 970	91 81 525 08	HYDRAULICS
O-RING 17X2,5 NBR90	72 64 091 08	(1)	1	2 975 700	91 62 710 08	ADDNL. HYDR. F. ERECTING W
O-RING 182X3 FKM 80	72 64 344 01	4	1	9 020 477	90 20 477 1	SPRING LOADED BRAKE
O-RING 19,4X2,5 HNBR	10 34 022 6	7	2	X1011318	10 11 318 4	FUEL PREFILTER
O-RING 190X3 FKM 70	72 64 329 01	17	1	9 020 477	90 20 477 1	SPRING LOADED BRAKE
O-RING 195X3 NBR 70	76 10 217 03	83	2	9 338 787	93 38 787 01	ANGULAR GEAR
O-RING 195X3 NBR 70	76 10 217 03	83	2	9 338 788	93 38 788 01	ANGULAR GEAR
O-RING 19X2,5 NBR70	72 64 241 08	(21)	2	X1028923	10 28 923 0	CONTROL BLOCK
O-RING 200X3 NBR 70	72 64 215 01	14	1	X1087476	10 87 476 4	DRIVE
O-RING 20X2 FPM70	57 10 820 08	(2)	1	1 970 000	91 47 041 08	CRAWLER TRACK HYDRAULI
O-RING 20X2 FPM70	57 10 820 08	(2)	1	1 970 000	91 47 041 08	CRAWLER TRACK HYDRAULI
O-RING 210X3 NBR70	51 85 561 08	19	1	9 338 787	93 38 787 01	ANGULAR GEAR
O-RING 210X3 NBR70	51 85 561 08	19	1	9 338 788	93 38 788 01	ANGULAR GEAR
O-RING 22,2X3 NBR70	54 01 843 08	16	1	5 402 705	54 02 705 14	DRIVE UNIT CPL
O-RING 22,2X3 NBR70	54 01 843 08	68	2	9 338 787	93 38 787 01	ANGULAR GEAR
O-RING 22,2X3 NBR70	54 01 843 08	68	2	9 338 788	93 38 788 01	ANGULAR GEAR
O-RING 22X1,5 FPM70	57 10 827 08	(3)	1	1 970 054	96 35 759 08	ADDITIONAL HYDR.TENSION C
O-RING 22X1,5 FPM70	57 10 827 08	(3)	1	2 970	91 81 525 08	HYDRAULICS
O-RING 230X5 NBR90	57 04 521 08	25	1	X1022006	10 22 006 0	VARIABLE DISPLACEMENT MO
O-RING 230X5 NBR90	57 04 521 08	25	1	X1046781	10 46 781 8	DRIVING GEAR
O-RING 235X3 FKM 70	10 01 413 6	6	1	9 020 477	90 20 477 1	SPRING LOADED BRAKE
O-RING 23X2 NBR70	52 12 048 08	2	2	9 684 198	96 84 198 01	OIL-GAUGING INSTRUMENT
O-RING 23X2 NBR70	52 12 048 08	2	2	9 687 010	96 87 010 01	OIL-GAUGING INSTRUMENT
O-RING 23X2 NBR70	52 12 048 08	2	2	9 688 228	96 88 228 01	OIL-GAUGING INSTRUMENT
O-RING 23X2 NBR70	52 12 048 08	2	2	9 688 717	96 88 717 01	OIL-GAUGING INSTRUMENT
O-RING 23X2,5 NBR 70	72 64 546 01	94	2	9 338 787	93 38 787 01	ANGULAR GEAR
O-RING 23X2,5 NBR 70	72 64 546 01	94	2	9 338 788	93 38 788 01	ANGULAR GEAR
O-RING 24X3 FPM70	57 10 774 08	(4)	1	2 978 100	91 73 099 08	ADDNL.HYDR.ERECTION DEV
O-RING 25,3X2,4	76 17 921	(8)	8	2 970	91 81 525 08	HYDRAULICS
O-RING 26X1,5 FPM70	57 10 821 08	(3)	1	1 970 000	91 47 041 08	CRAWLER TRACK HYDRAULI
O-RING 26X3 NBR90	51 07 113 08	(18)	1	3 977 005	96 81 157 08	ADDL.HYDR.F.PIN PULLING DE
O-RING 26X3 NBR90	51 07 113 08	4	1	5 114 865	51 14 865 08	DIRECTIONAL CTRL. VALVE
O-RING 27,5X2,5 FPM70	57 06 810 08	(1)	1	5 114 674	51 14 674 08	DIRECTIONAL CONTROL VALV
O-RING 280X3 NBR70	72 64 177 08	2	1	X1087476	10 87 476 4	DRIVE
O-RING 315X4 NBR 70	72 64 272 01	17	1	9 684 199	96 84 199 01	BRAKE
O-RING 32X1,8	11 32 030 7	(3)	1	2 920 459	96 78 563 08	LEAD
O-RING 32X2 NBR70	50 09 347 08	22	2	X1028923	10 28 923 0	CONTROL BLOCK
O-RING 32X3 FPM70	57 10 769 08	(2)	1	2 970	91 81 525 08	HYDRAULICS
O-RING 32X3 FPM70	57 10 769 08	(2)	1	2 975 000	91 58 716 08	ADDITIONAL HYDRAULICS WI
O-RING 32X3 FPM70	57 10 769 08	(2)	1	2 978 100	91 73 099 08	ADDNL.HYDR.ERECTION DEV
O-RING 32X3 FPM70	57 10 769 08	(2)	1	2 978 100	91 73 099 08	ADDNL.HYDR.ERECTION DEV
O-RING 36X3 NBR70	72 64 232 08	21	2	X1028923	10 28 923 0	CONTROL BLOCK
O-RING 370X3 NBR 70	72 64 586 01	4	1	9 684 199	96 84 199 01	BRAKE
O-RING 370X4 NBR70	57 18 465 08	73	1	9 335 964	93 35 964 01	SLEWING GEAR DRIVE
O-RING 39,34X2,62 FKM 70	10 09 796 0	14	1	X1065300	10 65 300 9	CONTROL ELEMENT
O-RING 39,34X2,62 FKM 70	10 12 341 4	(14)	1	X1066380	10 66 380 7	ADJUSTMENT

Description	Item	Pos.	Quantity	Page	Assembly	Description
O-RING 39,7X3,5 NBR70	57 05 889 08	3	1	5 708 320	57 08 320 08	FILTER COVER
O-RING 400X4 NBR 70	76 10 339 03	24	1	9 335 964	93 35 964 01	SLEWING GEAR DRIVE
O-RING 40X3 FKM 80	72 64 046 01	72	2	9 020 477	90 20 477 0	PLANETARY GEARBOX
O-RING 40X3 FPM70	57 10 771 08	(4)	1	2 970	91 81 525 08	HYDRAULICS
O-RING 40X3 FPM70	57 10 771 08	(4)	1	2 975 000	91 58 716 08	ADDITIONAL HYDRAULICS WI
O-RING 40X3 FPM70	57 10 771 08	(4)	1	2 978 100	91 73 099 08	ADDNL.HYDR.ERECTION DEV
O-RING 530X4 NBR 70	72 64 508 01	33	2	9 020 477	90 20 477 0	PLANETARY GEARBOX
O-RING 530X4 NBR 70	72 64 508 01	33	2	9 338 813	93 38 813 01	PLANETARY GEARBOX
O-RING 530X4 NBR 70	72 64 508 01	33	2	9 684 808	96 84 808 01	PLANETARY GEARBOX
O-RING 60X3 NBR70	72 62 042 08	9	1	9 338 813	93 38 813 01	PLANETARY GEARBOX
O-RING 60X3 NBR70	72 62 042 08	9	1	9 684 808	96 84 808 01	PLANETARY GEARBOX
O-RING 63X3 NBR90	10 33 196 8	(9)	2	2 970	91 81 525 08	HYDRAULICS
O-RING 640X4 NBR70	72 64 556 01	26	1	9 020 477	90 20 477 0	PLANETARY GEARBOX
O-RING 640X4 NBR70	72 64 556 01	26	1	9 338 813	93 38 813 01	PLANETARY GEARBOX
O-RING 640X4 NBR70	72 64 556 01	26	1	9 684 808	96 84 808 01	PLANETARY GEARBOX
O-RING 650X2	11 17 143 1	4	1	X1087476	10 87 476 5	ROPE DRUM
O-RING 680X5 NBR70	76 10 360 03	11	1	9 338 787	93 38 787 01	ANGULAR GEAR
O-RING 680X5 NBR70	76 10 360 03	11	1	9 338 788	93 38 788 01	ANGULAR GEAR
O-RING 680X5 NBR70	76 10 360 03	2	1	9 338 813	93 38 813 01	PLANETARY GEARBOX
O-RING 6X1 NBR90	57 06 906 08	7	1	5 711 301	57 11 301 08	PRESSURE LIMITING VALVE
O-RING 6X1 NBR90	57 06 906 08	17	1	5 715 296	57 15 296 08	PRESSURE VALVE
O-RING 6X1 NBR90	57 06 906 08	22	1	7 743 566	77 43 566 08	ELECTRIC PUMP
O-RING 6X1,5 NBR90	51 07 129 08	11	3	5 114 674	51 14 674 08	DIRECTIONAL CONTROL VALV
O-RING 6X1,5 NBR90	51 07 129 08	11	3	5 114 943	51 14 943 08	DIRECTIONAL CONTROL VALV
O-RING 7,65X1,78 FKM 90	70 22 118	20	6	X1066380	10 66 380 7	ADJUSTMENT
O-RING 740X5 NBR 70	72 64 575 01	12	1	9 338 787	93 38 787 01	ANGULAR GEAR
O-RING 740X5 NBR 70	72 64 575 01	12	1	9 338 788	93 38 788 01	ANGULAR GEAR
O-RING 740X5 NBR 70	72 64 575 01	2	3	9 338 789	93 38 789 01	PLANETARY GEARBOX
O-RING 78X3 FKM 70	72 64 337 01	96	1	9 020 477	90 20 477 0	PLANETARY GEARBOX
O-RING 850X5 NBR70	76 10 607 03	28	1	9 338 813	93 38 813 01	PLANETARY GEARBOX
O-RING 9X1,5 NBR70	72 64 544 01	14	1	9 020 477	90 20 477 1	SPRING LOADED BRAKE
O-RING 9X1,5 NBR90	52 11 965 08	3	1	9 020 477	90 20 477 1	SPRING LOADED BRAKE
O-RING ARP 568 10,52X1,83 NB	50 12 437 08	(1)	1	2 970	91 81 525 08	HYDRAULICS
O-RING ARP 568 10,52X1,83 NB	50 12 437 08	(1)	1	2 975 000	91 58 716 08	ADDITIONAL HYDRAULICS WI
O-RING ARP 568 10,82X1,78 NB	51 07 181 08	27	1	5 113 005	51 13 005 08	CONTROL BLOCK
O-RING ARP 568 10,82X1,78 NB	51 07 181 08	27	1	X1048973	10 48 973 4	PRESSURE LIMITING VALVE
O-RING ARP 568 101,27X2,62	57 00 498 08	(19)	1	X1081432	10 81 432 4	VARIABLE PUMP
O-RING ARP 568 11,89X1,98 N	57 11 305 08	8	1	5 711 301	57 11 301 08	PRESSURE LIMITING VALVE
O-RING ARP 568 12,37X2,62 NB	51 07 461 08	(1)	1	2 970	91 81 525 08	HYDRAULICS
O-RING ARP 568 12,37X2,62 NB	51 07 461 08	10	1	5 715 146	57 15 146 08	SHUTDOWN VALVE
O-RING ARP 568 12,37X2,62 NB	51 07 461 08	11	3	X1067841	10 67 841 7	COVER
O-RING ARP 568 12,42X1,78 NB	51 45 915 08	26	2	5 715 142	57 15 142 08	CONNECTING PLATE
O-RING ARP 568 12,42X1,78 NB	51 45 915 08	44	1	X1041267	10 41 267 7	MANUAL ACTUATION
O-RING ARP 568 120,24X3,53	72 64 169 08	19	1	X1081431	10 81 431 8	PUMP SUPPORT
O-RING ARP 568 120,37X1,78	57 12 404 08	12	1	X1081431	10 81 431 8	PUMP SUPPORT
O-RING ARP 568 133,02X2,62	57 07 108 08	9	1	5 715 142	57 15 142 08	CONNECTING PLATE
O-RING ARP 568 148,49X5,33	51 45 275 08	13	1	5 106 691	51 06 691 08	RETURN FILTER
O-RING ARP 568 151,99X3,53	57 11 172 08	(20)	1	X1081432	10 81 432 4	VARIABLE PUMP
O-RING ARP 568 164,69X3,53	50 12 080 08	20	1	X1081431	10 81 431 8	PUMP SUPPORT
O-RING ARP 568 17,12X2,62 NB	51 07 101 08	(4)	2	2 970	91 81 525 08	HYDRAULICS
O-RING ARP 568 17,12X2,62 NB	51 07 101 08	3	2	5 104 385	51 04 385 08	PRESSURE RELIEF VALVE
O-RING ARP 568 17,12X2,62 NB	51 07 101 08	15	1	5 104 385	51 04 385 08	PRESSURE RELIEF VALVE
O-RING ARP 568 17,12X2,62 NB	51 07 101 08	13	2	X1046782	10 46 782 0	CONTROL ELEMENT
O-RING ARP 568 170,82X7 NB	57 05 883 08	8	1	5 106 691	51 06 691 08	RETURN FILTER
O-RING ARP 568 170,82X7 NB	57 05 883 08	1	1	5 708 320	57 08 320 08	FILTER COVER
O-RING ARP 568 18,72X2,62 NB	51 07 383 08	(11)	2	2 970	91 81 525 08	HYDRAULICS
O-RING ARP 568 18,72X2,62 NB	51 07 383 08	12	1	5 719 008	57 19 008 08	REGULATOR ELEMENT
O-RING ARP 568 18,77X1,78 NB	51 45 658 08	(2)	1	2 970	91 81 525 08	HYDRAULICS
O-RING ARP 568 20,29X2,62 NB	72 64 202 08	4	1	5 113 005	51 13 005 08	CONTROL BLOCK
O-RING ARP 568 202,79X3,53	57 13 077 08	12	1	X1022005	10 22 005 8	VARIABLE DISPLACEMENT MO

Description	Item	Pos.	Quantity	Page	Assembly	Description
O-RING ARP 568 202,79X3,53	57 13 077 08	12	1	X1022006	10 22 006 2	VARIABLE DISPLACEMENT MO
O-RING ARP 568 202,79X3,53	57 13 077 08	12	1	X1022006	10 22 006 3	VARIABLE DISPLACEMENT MO
O-RING ARP 568 21,82X3,53 NB	72 64 181 08	(11)	8	2 970	91 81 525 08	HYDRAULICS
O-RING ARP 568 23,47X2,62 NB	51 07 766 08	(2)	1	2 970	91 81 525 08	HYDRAULICS
O-RING ARP 568 23,4X3,53 NB	51 45 495 08	42	1	X1041267	10 41 267 5	PRESSURE LIMITING VALVE
O-RING ARP 568 23,52X1,78 N	57 06 523 08	25	1	5 113 005	51 13 005 08	CONTROL BLOCK
O-RING ARP 568 23,52X1,78 N	57 06 523 08	25	1	X1048973	10 48 973 4	PRESSURE LIMITING VALVE
O-RING ARP 568 304,39X3,53	50 12 085 08	(15)	1	X1067841	10 67 841 2	ADJUSTMENT
O-RING ARP 568 32,92X3,53 NB	51 05 870 08	552	10	2 970	91 81 525 08	HYDRAULICS
O-RING ARP 568 32,92X3,53 NB	51 05 870 08	(1)	1	2 970	91 81 525 08	HYDRAULICS
O-RING ARP 568 32,92X3,53 NB	51 05 870 08	53	6	2 976 000	91 60 045 08	ADDNL.HYDR.2ND SLEWING G
O-RING ARP 568 32,99X2,62 NB	51 07 617 08	(10)	8	2 970	91 81 525 08	HYDRAULICS
O-RING ARP 568 34,65X1,78 NB	51 07 399 08	43	1	X1041267	10 41 267 7	MANUAL ACTUATION
O-RING ARP 568 36,17X2,62 NB	72 64 252 08	50	1	X1041267	10 41 267 7	MANUAL ACTUATION
O-RING ARP 568 37,69X3,53 NB	51 05 867 08	53	40	1 970 000	91 47 041 08	CRAWLER TRACK HYDRAULI
O-RING ARP 568 37,69X3,53 NB	51 05 867 08	(1)	1	2 391 001	96 00 493 3	DIESEL ENGINE, PRE-ASSEMB
O-RING ARP 568 37,69X3,53 NB	51 05 867 08	35	1	2 391 001	96 00 493 3	DIESEL ENGINE, PRE-ASSEMB
O-RING ARP 568 37,69X3,53 NB	51 05 867 08	556	30	2 970	91 81 525 08	HYDRAULICS
O-RING ARP 568 37,69X3,53 NB	51 05 867 08	32	4	2 975 400	91 58 729 08	AUX.HYDRAULIC WINCH 6
O-RING ARP 568 37,69X3,53 NB	51 05 867 08	(18)	1	X1066380	10 66 380 7	ADJUSTMENT
O-RING ARP 568 4,47X1,78 NB	51 07 142 08	13	2	5 104 385	51 04 385 08	PRESSURE RELIEF VALVE
O-RING ARP 568 45,69X2,62 NB	51 45 078 08	16	1	X1000937	10 00 937 8	CONNECTING PLATE
O-RING ARP 568 47,22X3,53 NB	51 05 879 08	(1)	1	2 391 001	96 00 493 3	DIESEL ENGINE, PRE-ASSEMB
O-RING ARP 568 47,22X3,53 NB	51 05 879 08	26	2	2 391 001	96 00 493 3	DIESEL ENGINE, PRE-ASSEMB
O-RING ARP 568 47,22X3,53 NB	51 05 879 08	562	6	2 970	91 81 525 08	HYDRAULICS
O-RING ARP 568 47,22X3,53 NB	51 05 879 08	32	3	2 975 000	91 58 716 08	ADDITIONAL HYDRAULICS WI
O-RING ARP 568 47,22X3,53 NB	51 05 879 08	32	3	2 975 060	91 58 717 08	ADDITIONAL HYDRAULICS WI
O-RING ARP 568 47,22X3,53 NB	51 05 879 08	32	4	2 975 300	91 58 720 08	ADDITIONAL HYDRAULICS WI
O-RING ARP 568 52,07X2,62 NB	72 64 265 08	6	1	5 102 306	51 02 306 08	HYDRO MOTOR
O-RING ARP 568 56,82X2,62 NB	51 45 983 08	15	2	X1046782	10 46 782 0	CONTROL ELEMENT
O-RING ARP 568 56,82X2,62 NB	51 45 983 08	12	1	X1067841	10 67 841 7	COVER
O-RING ARP 568 6,07X1,78 NB	51 07 384 08	15	1	5 715 146	57 15 146 08	SHUTDOWN VALVE
O-RING ARP 568 63,09X3,53 NB	57 05 888 08	11	1	5 106 691	51 06 691 08	RETURN FILTER
O-RING ARP 568 64,77X2,62 NB	51 57 051 08	15	1	5 701 129	57 01 129 08	DRIVING GEAR
O-RING ARP 568 69,44X3,53 NB	51 05 989 08	30	4	2 391 001	96 00 493 3	DIESEL ENGINE, PRE-ASSEMB
O-RING ARP 568 9,25X1,78 NB	51 07 190 08	26	1	5 113 005	51 13 005 08	CONTROL BLOCK
O-RING ARP 568 9,25X1,78 NB	51 07 190 08	26	1	X1048973	10 48 973 4	PRESSURE LIMITING VALVE
O-RING ARP 568 91,67X3,53 NB	51 45 234 08	(12)	1	X1081432	10 81 432 4	VARIABLE PUMP
O-RING ARP 568-NBR70 6,07X1	72 64 196 08	20	1	5 715 296	57 15 296 08	PRESSURE VALVE
O-RING DIN 3771 110X2 NBR 7	72 64 234 01	5	1	X1004204	10 04 204 3	WATER HEATING SYSTEM
O-RING DIN 3771 19,30X2,40	73 80 196	22	1	X1045104	10 45 104 9	DIRECTIONAL CONTROL VALV
O-RING DIN 3771-1 340X5 NBR	79 03 470 14	330	4	X1030134	10 30 134 2	PUMP DISTRIBUTION GEAR
O-RING ISO 3601-1 7,65X1,78	73 80 573	20	1	X1065300	10 65 300 6	ADJUSTMENT
OIL AIR COOLER	10 09 734 5	3	1	2 391	91 81 968 08	DIESEL ENGINE CPL.
OIL AIR COOLER	55 06 283 08	4	1	2 391	91 81 968 08	DIESEL ENGINE CPL.
OIL COOLER	10 35 483 5	1	1	X1009734	10 09 734 5	OIL AIR COOLER
OIL COOLER	96 53 392 08	45	1	X1100815	11 00 815 5	DIESEL ENGINE
OIL COOLER ALU	10 35 552 4	2	1	X1022049	10 22 049 9	RADIATOR UNIT
OIL COOLER CPL.	10 65 173 2	7	1	9 653 392	96 53 392 08	OIL COOLER
OIL DIPSTICK	10 65 174 0	3	1	9 653 394	96 53 394 08	OIL DIPSTICK
OIL DIPSTICK	92 76 921 01	45	1	9 688 228	96 88 228 01	OIL-GAUGING INSTRUMENT
OIL DIPSTICK	96 53 394 08	48	1	X1100815	11 00 815 5	DIESEL ENGINE
OIL DIPSTICK	96 88 758 01	45	1	9 688 717	96 88 717 01	OIL-GAUGING INSTRUMENT
OIL DIPSTICK 1 1/8	96 86 792 01	15	1	9 684 198	96 84 198 01	OIL-GAUGING INSTRUMENT
OIL DIPSTICK 1 1/8	96 87 024 01	15	1	9 687 010	96 87 010 01	OIL-GAUGING INSTRUMENT
OIL DIPSTICK 1 1/8"	92 75 544 01	1	1	9 275 543	92 75 543 01	VENTILATION CONNECTING PI
OIL DIPSTICK R1/2"X709	10 35 565 6	170	1	X1030134	10 30 134 2	PUMP DISTRIBUTION GEAR
OIL DRAIN PLUG M26X1,5	78 90 119 08	11	1	2 391 037	96 24 918 08	PREMOUNTED COMBINATION
OIL DRAIN PLUG M26X1,5	78 90 119 08	2	1	2 670 002	96 60 735 08	FUEL TANK, PRE-ASSEMBLED
OIL DRAIN PLUG M26X1,5	78 90 119 08	21	2	2 671 005	96 35 507 08	OIL TANK PRE-ASS.

Description	Item	Pos.	Quantity	Page	Assembly	Description
OIL DRAIN PLUG M26X1,5	78 90 119 08	28	1	9 684 198	96 84 198 01	OIL-GAUGING INSTRUMENT
OIL DRAIN PLUG M26X1,5	78 90 119 08	28	1	9 687 010	96 87 010 01	OIL-GAUGING INSTRUMENT
OIL DRAIN PLUG M26X1,5	78 90 119 08	33	1	9 688 228	96 88 228 01	OIL-GAUGING INSTRUMENT
OIL DRAIN PLUG M26X1,5	78 90 119 08	33	1	9 688 717	96 88 717 01	OIL-GAUGING INSTRUMENT
OIL DRAIN VALVE	96 53 405 08	70	1	X1100815	11 00 815 5	DIESEL ENGINE
OIL FILLER NECK	96 53 396 08	51	1	X1100815	11 00 815 5	DIESEL ENGINE
OIL FILLER PIPE	10 65 146 7	7	1	9 653 396	96 53 396 08	OIL FILLER NECK
OIL FILTER	96 53 393 08	47	2	X1100815	11 00 815 5	DIESEL ENGINE
OIL FILTER CARTRIDGE OEL 3	73 63 165	4	1	9 653 393	96 53 393 08	OIL FILTER
OIL FILTER HEAD	10 65 145 6	6	1	9 653 393	96 53 393 08	OIL FILTER
OIL LINE	11 34 653 9	5	1	X1087421	10 87 421 7	ROPE WINCH
OIL PRESSURE SWITCH	10 87 256 8	3	1	9 600 447	96 00 447 0	MOTOR SPEED CONTROL
OIL RESERVOIR, COMPLETE	91 61 282 08	159	1		LR 11350 -0	LIEBHERR CRAW.CRANE LR
OIL SIGHT GLASS G1" ALU	77 43 201 08	19	1	2 671 005	96 35 507 08	OIL TANK PRE-ASS.
OIL SUMP	10 65 175 7	13	1	9 653 397	96 53 397 08	OIL SUMP
OIL SUMP	96 53 397 08	53	1	X1100815	11 00 815 5	DIESEL ENGINE
OIL TANK PRE-ASS.	96 35 507 08	1	1	2 671	91 61 282 08	OIL RESERVOIR, COMPLETE
OIL TANK ST.CONST. 1660L/15	96 35 508 08	1	1	2 671 005	96 35 507 08	OIL TANK PRE-ASS.
OIL VALVE	54 02 537 14	117	2	X1087447	10 87 447 5	GEARBOX
OIL-GAUGING INSTRUMENT	96 84 198 01	25	1	9 335 957	93 35 957 01	COMPACT ROPE WINCH
OIL-GAUGING INSTRUMENT	96 87 010 01	25	1	9 335 960	93 35 960 01	COMPACT ROPE WINCH
OIL-GAUGING INSTRUMENT	96 88 228 01	25	1	9 685 146	96 85 146 01	COMPACT ROPE WINCH
OIL-GAUGING INSTRUMENT	96 88 717 01	25	1	9 020 476	90 20 476 9	COMPACT ROPE WINCH
OPERATING HOURS COUNTE	69 17 985 08	53	1	2 533 020	96 76 148 08	CONTROLS AND FITTINGS RI
OPERATING HOURS COUNTE	69 18 022 08	28	1	2 932 082	96 84 247 08	ASSEMBLY PARTS MOUNTIN
OPERATING UNIT MBE5200-	11 21 375 0	50	1	2 925 003	96 80 918 08	EQUIPMENT CAMERA CAB
OPERATOR SEAT 1000/577	77 41 079 08	1	1	2 502	91 47 459 08	CONTROL STAND
ORIFICE	60 67 620 08	81	2	2 533 020	96 76 148 08	CONTROLS AND FITTINGS RI
ORIFICE 1,5X19,5X111	61 10 017 08	4	1	2 932 122	96 75 863 08	LICCON ASSEMBLY UNIT
OUTER MULTI-DISC	10 17 522 1	(5)	8	9 335 964	93 35 964 01	SLEWING GEAR DRIVE
OUTER MULTI-DISC	50 15 404 14	(2)	8	X1087476	10 87 476 4	DRIVE
OUTLET VALVE	10 66 339 7	5	12	9 674 116	96 74 116 08	CYLINDER HEAD
OUTPUT SHAFT M=20 Z=12	96 84 479 01	10	1	9 335 964	93 35 964 01	SLEWING GEAR DRIVE
OVAL HEAD FLAT SCREW AE	10 44 130 5	25	4	2 533 020	96 76 148 08	CONTROLS AND FITTINGS RI
OVAL HEAD FLAT SCREW AEH	10 41 285 4	2	53	1 130 008	96 38 102 08	CENT.SECT.CRAWLER MOUN
OVAL HEAD FLAT SCREW AEH	10 41 285 4	63	30	1 140	91 75 217 08	CROSS BEAM CPL.
OVAL HEAD FLAT SCREW AEH	10 41 285 4	78	11	1 400	91 76 481 08	CRAWLER TRACK CARRIER, L
OVAL HEAD FLAT SCREW AEH	10 41 285 4	78	11	1 410	91 76 480 08	CRAWLER TRACK CARRIER,
OVAL HEAD FLAT SCREW AEH	10 41 285 4	9	30	2 101 001	96 37 507 08	MOUNTING PARTS BASE PAR
OVAL HEAD FLAT SCREW AEH	10 41 285 4	39	129	2 102 012	96 79 276 08	MOUNTING PARTS FRONT P
OVAL HEAD FLAT SCREW AEH	10 41 285 4	62	4	2 103	91 75 173 08	SLEWING PLATFORM FRAME
OVAL HEAD FLAT SCREW AEH	10 41 285 4	4	2	2 103 001	96 38 134 08	MOUNTING PARTS TAIL PART
OVAL HEAD FLAT SCREW AEH	10 41 285 4	106	24	2 200 000	91 61 061 08	MACHINERY HOUSE W.GANG
OVAL HEAD FLAT SCREW AEH	10 41 285 4	31	8	2 310 001	96 76 244 08	WINCH 1 PRE-ASSEMBLY
OVAL HEAD FLAT SCREW AEH	10 41 285 4	31	8	2 320 001	96 76 249 08	WINCH 2 PRE-ASS.
OVAL HEAD FLAT SCREW AEH	10 41 285 4	18	4	2 340	91 61 648 08	WINCH 4 LUFFING GEAR
OVAL HEAD FLAT SCREW AEH	10 41 285 4	7	2	2 391 042	96 33 830 08	CONSOLE
OVAL HEAD FLAT SCREW AEH	10 41 285 4	5	2	2 391 043	96 70 062 08	CONSOLE
OVAL HEAD FLAT SCREW AEH	10 41 285 4	33	44	2 550	91 81 778 08	SA FRAME
OVAL HEAD FLAT SCREW AEH	10 41 285 4	16	8	2 655	91 75 556 08	SA FRAME ERECTING DEVICE
OVAL HEAD FLAT SCREW AEH	10 41 285 4	37	1	2 790 701	91 55 739 08	DRIVE ASSEMBLY AIR CONDIT
OVAL HEAD FLAT SCREW AEH	10 41 285 4	(5)	28	2 920	91 72 384 08	ELECTR. SYSTEM F.SLEWING
OVAL HEAD FLAT SCREW AEH	10 41 285 4	56	4	2 975 000	91 58 716 08	ADDITIONAL HYDRAULICS WI
OVAL HEAD FLAT SCREW AEH	10 41 285 4	56	4	2 975 060	91 58 717 08	ADDITIONAL HYDRAULICS WI
OVAL HEAD FLAT SCREW AEH	10 41 285 4	56	4	2 975 153	91 58 730 08	ADDITIONAL HYDRAULICS WI
OVAL HEAD FLAT SCREW AEH	10 41 285 4	56	4	2 975 300	91 58 720 08	ADDITIONAL HYDRAULICS WI
OVAL HEAD FLAT SCREW AEH	10 41 285 4	56	4	2 975 400	91 58 729 08	AUX.HYDRAULIC WINCH 6
OVAL HEAD FLAT SCREW AEH	10 41 285 4	32	8	2 978 100	91 73 099 08	ADDNL.HYDR.ERECTION DEV
OVAL HEAD FLAT SCREW AEH	10 41 285 4	78	42	3 211	91 75 353 08	S PIVOT SECTION
OVAL HEAD FLAT SCREW AEH	10 41 285 4	68	35	3 212	91 72 404 08	W PIVOT SECTION

Description	Item	Pos.	Quantity	Page	Assembly	Description
OVAL HEAD FLAT SCREW AEH	10 41 285 4	77	46	3 212 000	91 72 405 08	JACK-CONNECTION HEAD
OVAL HEAD FLAT SCREW AEH	10 41 285 4	21	8	3 215 003	91 47 489 08	ROLLER SET
OVAL HEAD FLAT SCREW AEH	10 41 285 4	21	8	3 215 004	91 51 840 08	ROLLER SET
OVAL HEAD FLAT SCREW AEH	10 41 285 4	22	23	3 350 001	96 92 615 08	WINCH
OVAL HEAD FLAT SCREW AEH	10 41 285 4	(8)	6	3 350 001	96 92 615 08	WINCH
OVAL HEAD FLAT SCREW AEH	10 41 285 4	28	15	3 360 003	96 76 267 08	WINCH 5 PRE-ASS.
OVAL HEAD FLAT SCREW AEH	10 41 285 4	12	26	3 370	91 83 620 08	WINCH 6
OVAL HEAD FLAT SCREW AEH	10 41 285 4	40	21	3 554 005	96 36 063 08	WA-FRAME
OVAL HEAD FLAT SCREW AEH	10 41 285 4	52	32	3 554 006	96 00 236 1	WA-FRAME 1
OVAL HEAD FLAT SCREW AEH	10 41 285 4	40	14	3 711	91 72 407 08	BOOM NOSE
OVAL HEAD FLAT SCREW AEH	10 41 285 4	66	17	3 713	91 78 833 08	D PIVOT SECTION
OVAL HEAD FLAT SCREW AEH	10 41 285 4	66	25	3 714	91 81 777 08	D HEAD SECTION
OVAL HEAD FLAT SCREW AEH	10 41 285 4	23	2	3 714 008	96 36 682 08	LUFFING PULLEY BLOCK COM
OVAL HEAD FLAT SCREW AEH	10 41 285 4	17	2	3 714 009	96 36 683 08	LUFFING PULLEY BLOCK COM
OVAL HEAD FLAT SCREW AEH	10 41 285 4	10	2	3 714 024	96 37 313 08	ADDITIONAL WEIGHT DERRIC
OVAL HEAD FLAT SCREW AEH	10 41 285 4	38	12	3 715	91 78 835 08	D INTERMEDIATE SECTION
OVAL HEAD FLAT SCREW AE	10 41 285 7	21	17	2 200 055	96 60 972 08	CABIN FRAME PRE-ASS.
OVAL HEAD FLAT SCREW AE	10 41 285 7	188	2	2 391	91 81 968 08	DIESEL ENGINE CPL.
OVAL HEAD FLAT SCREW AE	10 41 285 7	33	2	2 393	91 69 974 08	AIR FILTER UNIT CPL.
OVAL HEAD FLAT SCREW AE	10 41 285 7	16	6	2 510 266	96 41 429 08	VENT COVER, COMPL.
OVAL HEAD FLAT SCREW AE	10 41 285 7	30	2	2 970	91 81 525 08	HYDRAULICS
OVAL HEAD FLAT SCREW AE	10 41 286 1	63	6	2 102 010	91 60 648 08	SLEWING PLATFORM FRAME
OVAL HEAD FLAT SCREW AE	10 41 286 1	57	8	2 200 000	91 61 061 08	MACHINERY HOUSE W.GANG
OVAL LOAD RING 11X60X120	10 87 156 8	6	2	2 550 006	96 34 077 08	ROD CPL.
OVAL LOAD RING 11X60X120	10 87 156 8	(6)	2	2 550 007	96 34 001 08	ROD CPL.
OVAL LOAD RING 11X60X120	10 87 156 8	(6)	2	3 223 009	96 32 425 08	ROD CPL.
OVAL LOAD RING 11X60X120	10 87 156 8	(6)	2	3 227 002	96 35 704 08	ROD CPL.
OVAL LOAD RING 11X60X120	10 87 156 8	(6)	2	3 227 004	96 35 566 08	ROD CPL.
OVAL LOAD RING 11X60X120	10 87 156 8	(6)	2	3 227 005	96 35 569 08	ROD CPL.
OVAL LOAD RING 11X60X120	10 87 156 8	(6)	2	3 556 007	96 59 719 08	WA-FRAME 2 HEAD SECTION
OVAL LOAD RING 11X60X120	10 87 156 8	(6)	2	3 556 008	96 36 352 08	ROD CPL.
OVAL LOAD RING 11X60X120	10 87 156 8	6	2	3 560 011	96 39 069 08	ROD
OVAL LOAD RING 11X60X120	10 87 156 8	6	2	3 560 013	96 39 074 08	ROD
OVAL LOAD RING 11X60X120	10 87 156 8	6	2	3 560 015	96 39 079 08	ROD
OVAL LOAD RING 11X60X120	10 87 156 8	6	2	3 560 017	96 39 078 08	ROD
OVAL LOAD RING 11X60X120	10 87 156 8	6	2	3 714 018	96 36 474 08	ROD CPL.
OVAL LOAD RING 11X60X120	10 87 156 8	6	2	3 714 020	96 36 484 08	ROD
OVAL LOAD RING 11X60X120	10 87 156 8	(6)	2	3 715 004	96 36 141 08	ROD CPL.
OVAL LOAD RING 11X60X120	10 87 156 8	(6)	2	3 715 007	96 36 142 08	ROD CPL.
OVAL LOAD RING 11X60X120	10 87 156 8	(6)	2	3 716 003	96 35 669 08	ROD CPL.
OVAL LOAD RING 11X60X120	10 87 156 8	(6)	2	3 811 001	96 35 734 08	ROD CPL.
OVERHEAT PROTECTION	10 29 012 7	21	1	X1004204	10 04 204 3	WATER HEATING SYSTEM
OVERPRESSURE VALVE	10 04 058 1	1	1	X1003827	10 03 827 4	OVERPRESSURE VALVE
OVERPRESSURE VALVE	57 13 284 08	14	1	X1032717	10 32 717 1	ELECTRIC PUMP
OVERPRESSURE VALVE	57 13 284 08	14	1	X1033083	10 33 083 8	ELECTRIC PUMP
OVERPRESSURE VALVE 280	10 03 827 4	18	2	7 743 566	77 43 566 08	ELECTRIC PUMP
PAN-HEAD SCREW AEHNL.ISO	40 97 046 08	23	8	3 211 012	96 70 704 08	PEDESTAL FRAME
PAN-HEAD SCREW AEHNL.IS	10 03 726 1	44	10	2 502	91 47 459 08	CONTROL STAND
PAN-HEAD SCREW AEHNL.IS	10 03 726 1	7	4	2 925 003	96 80 918 08	EQUIPMENT CAMERA CAB
PAN-HEAD SCREW AEHNL.IS	40 97 063 08	45	12	2 502	91 47 459 08	CONTROL STAND
PAN-HEAD SCREW AEHNL.IS	40 97 040 08	41	8	2 502	91 47 459 08	CONTROL STAND
PAN-HEAD SCREW AEHNL.IS	40 97 041 08	42	92	2 200 000	91 61 061 08	MACHINERY HOUSE W.GANG
PAN-HEAD SCREW AEHNL.IS	40 97 041 08	32	80	2 510 250	91 47 443 08	COVERING
PAN-HEAD SCREW AEHNL.IS	40 97 059 08	169	2	2 200 000	91 61 061 08	MACHINERY HOUSE W.GANG
PAN-HEAD SCREW AEHNL.IS	40 97 059 08	37	36	3 713	91 78 833 08	D PIVOT SECTION
PAN-HEAD SCREW AEHNL.IS	40 97 059 08	37	20	3 715	91 78 835 08	D INTERMEDIATE SECTION
PAN-HEAD SCREW AEHNL.IS	40 97 059 08	33	20	3 716	91 79 193 08	D-REDUCING SECTION
PAN-HEAD SCREW AEHNL.ISO	11 17 047 5	79	57	3 211	91 75 353 08	S PIVOT SECTION
PAN-HEAD SCREW AEHNL.ISO	11 17 047 5	67	12	3 714	91 81 777 08	D HEAD SECTION
PAN-HEAD SCREW DIN 7985 M	40 83 110 08	31	8	2 925 003	96 80 918 08	EQUIPMENT CAMERA CAB

Description	Item	Pos.	Quantity	Page	Assembly	Description
PAN-HEAD SCREW ISO 7045	40 83 112 08	4	4	2 913 003	96 20 599 08	FOIL KEYPAD PRE-ASS.
PAN-HEAD SCREW ISO 7045	40 84 006 01	15	21	2 932 001	96 80 959 08	RELAY CONTROL SYSTEM
PAN-HEAD SCREW ISO 7045	40 84 007 01	4	2	2 913 005	96 28 696 08	INTERIOR HOUSING PRE-ASS.
PAN-HEAD SCREW ISO 7045	40 84 007 01	41	8	2 920 432	96 78 526 08	TERMINAL BOX CPL.
PAN-HEAD SCREW ISO 7045	40 84 007 01	7	4	3 930 001	96 76 348 08	D PIVOT SECTION ELEC. EQUI
PAN-HEAD SCREW ISO 7045	40 83 114 08	3	4	2 913 006	96 20 732 08	FAN PLATE PRE-ASS.
PAN-HEAD SCREW ISO 7045 M	40 84 005 01	3	8	2 913 005	96 28 696 08	INTERIOR HOUSING PRE-ASS.
PAN-HEAD SCREW ISO 7045 M	40 84 005 01	151	1	2 920 459	96 78 563 08	LEAD
PAN-HEAD SCREW ISO 7045 M	51 45 994 08	4	12	2 913 100	91 23 538 08	ASSEMBLY FRAME
PAN-HEAD SCREW ISO 7045 M	51 45 994 08	20	7	5 701 129	57 01 129 08	DRIVING GEAR
PAN-HEAD SCREW ISO 7045	46 35 266	64	6	2 541	91 71 112 08	ADD HEATING SUPERSTRUCT
PAN-HEAD SCREW ISO 7045	46 35 338	280	24	2 920 110	96 41 100 08	TERMINAL BOX CABIN
PAN-HEAD SCREW ISO 7045	46 35 338	12	6	2 920 630	96 45 212 08	ADDITIONAL PARTS POWER
PAN-HEAD SCREW ISO 7045	40 02 486	280	24	2 920 369	96 78 525 08	TERMINAL BOX CPL.
PAN-HEAD SCREW ISO 7045	40 02 486	21	16	2 920 432	96 78 526 08	TERMINAL BOX CPL.
PAN-HEAD SCREW ISO 7045	40 02 486	280	24	2 920 448	96 40 440 08	TERMINAL BOX CPL.
PAN-HEAD SCREW ISO 7045 M	49 01 886	12	4	2 913 100	91 23 538 08	ASSEMBLY FRAME
PAN-HEAD SCREW ISO 7045	40 84 021 01	3	10	1 830 061	92 89 739 08	GROUND RAIL
PAN-HEAD SCREW ISO 7045	40 84 023 01	4	4	2 780 900	91 47 543 08	EXTERNAL FEED
PAN-HEAD SCREW ISO 7045	40 84 023 01	(2)	3	3 930 560	96 36 230 08	ELECTRIC AIRCRAFT PROTE
PAN-HEAD SCREW ISO 7045	40 83 107 08	16	4	2 533 025	96 40 724 08	INSTRUMENT BOX PRE-ASS.
PAN-HEAD SCREW ISO 7045	40 02 307	56	2	2 533 024	96 76 149 08	MOUNTING PARTS INSTR.
PAN-HEAD SCREW ISO 7045	40 02 307	59	2	2 932 082	96 84 247 08	ASSEMBLY PARTS MOUNTIN
PAN-HEAD SCREW ISO 7045 M	46 01 361	91	6	2 932 082	96 84 247 08	ASSEMBLY PARTS MOUNTIN
PAN-HEAD SCREW LIKE ISO	40 97 053 08	35	24	2 932 041	96 70 330 08	SWITCH CABINET
PARALLEL PIN	10 33 353 2	18	2	X1046781	10 46 781 9	ADJUSTMENT
PARALLEL PIN	11 34 659 3	5	1	9 674 109	96 74 109 08	DRIVE
PARALLEL PIN DIN 6325 4m6X2	46 01 499	20	1	X1065300	10 65 300 9	CONTROL ELEMENT
PARALLEL PIN ISO 2338 3M6X	57 01 132 08	5	1	5 102 306	51 02 306 08	HYDRO MOTOR
PASSAGE NIPPLE BLOCK	77 43 751 08	2	4	1 711	91 47 036 08	CENTRALIZED LUBRICATION
PASSAGE NIPPLE BLOCK	77 43 751 08	7	1	1 711 025	91 50 229 08	CENTRAL GREASING
PASSAGE NIPPLE BLOCK	77 43 751 08	2	1	2 711	91 47 454 08	CENT. LUBRIC. SYSTEM SUP
PEDAL TRANSDUCER 180° SP	10 29 730 9	(10)	1	2 533 022	96 40 080 08	ELECTRICAL PEDAL TRANSM
PEDAL TRANSDUCER 180° SP	10 29 730 9	(10)	1	2 533 022	96 40 080 08	ELECTRICAL PEDAL TRANSM
PEDESTAL FRAME	96 70 704 08	100	1	3 211	91 75 353 08	S PIVOT SECTION
PENCIL-TYPE GLOW PLUG	10 29 012 5	18	1	X1004204	10 04 204 3	WATER HEATING SYSTEM
PERFORMANCE RELAY 75A	11 16 072 3	54	2	2 932 082	96 84 247 08	ASSEMBLY PARTS MOUNTIN
PERSONAL PROTECTION EQ	91 69 599 08	98	1		LR 11350 -0	LIEBHERR CRAW.CRANE LR
PILOT LAMP 0,36W 24V GELB	10 30 179 3	8	1	2 920 424	96 42 279 08	ADD.PARTS ELECTRIC F.AGG
PILOT LAMP 0,36W 24V ROT	10 30 179 2	7	1	2 920 424	96 42 279 08	ADD.PARTS ELECTRIC F.AGG
PILOT LAMP 0,36W 24V WEISS	10 30 179 4	9	1	2 920 424	96 42 279 08	ADD.PARTS ELECTRIC F.AGG
PIN	51 07 736 08	3	1	5 114 865	51 14 865 08	DIRECTIONAL CTRL. VALVE
PIN 100.0X130 35NICRMOV125	97 47 882 08	2	2	3 291	91 75 319 08	S OVERRUN PROTECTION
PIN 100.0X130 35NICRMOV125	97 47 882 08	2	2	3 292	91 75 318 08	D OVERRUN PROTECTION
PIN 100.0X230 35NICRMOV125	97 07 570 08	4	1	2 730 001	96 36 111 08	BASE PLATE PRE-ASS.
PIN 100.0X275 35NICRMOV125	94 66 277 08	17	2	3 211	91 75 353 08	S PIVOT SECTION
PIN 100.0X370 35NICRMOV125	97 49 362 08	26	1	2 730 001	96 36 111 08	BASE PLATE PRE-ASS.
PIN 100.0X420 35NICRMOV125	97 49 458 08	2	4	3 360	91 72 386 08	WINCH 5
PIN 105.0X225 35NICRMOV125	97 49 152 08	2	4	3 554 005	96 36 063 08	WA-FRAME
PIN 105.0X225 35NICRMOV125	97 49 152 08	2	4	3 556 006	96 59 718 08	WA-FRAME 2 PIVOT SECTION
PIN 105.0X225 35NICRMOV125	97 49 152 08	2	4	3 557	91 47 510 08	SPACER WA-FRAME 1
PIN 105.0X225 35NICRMOV125	97 49 152 08	2	4	3 558	91 60 448 08	SPACER WA-FRAME 2
PIN 105.0X290 35NICRMOV125	97 53 585 08	16	2	3 746 001	96 70 588 08	PIVOT SECTION, PRE-ASSEMB
PIN 110.0X142 35NICRMOV125	97 45 888 08	27	4	2 200 000	91 61 061 08	MACHINERY HOUSE W.GANG
PIN 110.0X305 35NICRMOV125	97 52 025 08	32	2	3 227 000	91 60 434 08	L INTERMEDIATE SECTION
PIN 120.0X215 35NICRMOV125	97 48 500 08	(2)	1	3 212 000	91 72 405 08	JACK-CONNECTION HEAD
PIN 120.0X215 35NICRMOV125	97 48 500 08	2	4	3 215 003	91 47 489 08	ROLLER SET
PIN 120.0X215 35NICRMOV125	97 48 500 08	2	4	3 215 004	91 51 840 08	ROLLER SET
PIN 120.0X286 35NICRMOV125	97 48 913 08	14	1	3 811 001	96 35 734 08	ROD CPL.
PIN 120.0X286 35NICRMOV125	97 48 913 08	5	2	3 815	91 52 682 08	WA-FRAME 2 SUSPENSION

Description	Item	Pos.	Quantity	Page	Assembly	Description
PIN 130.0X290 35NICRMOV125	97 50 831 08	29	2	3 714	91 81 777 08	D HEAD SECTION
PIN 130.0X345 35NICRMOV125	97 07 161 1	5	1	3 745 008	96 36 692 08	CONNECTING LINK PRE-ASS.
PIN 130.0X360 35NICRMOV125	97 51 404 08	9	1	3 212	91 72 404 08	W PIVOT SECTION
PIN 130.0X365 35NICRMOV125	97 51 353 08	39	2	3 212 000	91 72 405 08	JACK-CONNECTION HEAD
PIN 140.0X215 35NICRMOV125	97 52 420 08	6	1	3 592	91 72 406 08	W OVERRUN PROTECTION
PIN 140.0X230 35NICRMOV125	97 50 436 08	26	2	3 714	91 81 777 08	D HEAD SECTION
PIN 140.0X245 35NICRMOV125	97 57 327 08	16	2	3 714 008	96 36 682 08	LUFFING PULLEY BLOCK COM
PIN 140.0X265 35NICRMOV125	97 97 468 08	64	2	2 102 010	91 60 648 08	SLEWING PLATFORM FRAME
PIN 140.0X857 35NICRMOV125	97 52 422 08	8	1	3 592	91 72 406 08	W OVERRUN PROTECTION
PIN 150.0X230 35NICRMOV125	97 50 943 08	18	2	3 554 006	96 00 236 1	WA-FRAME 1
PIN 150.0X230 35NICRMOV125	97 50 943 08	34	2	3 556 007	96 59 719 08	WA-FRAME 2 HEAD SECTION
PIN 150.0X270 35NICRMOV125	97 52 197 08	2	1	3 560 030	96 37 159 08	ROD CPL.
PIN 150X285 35NICRMOV125	95 64 623 08	4	4	3 713	91 78 833 08	D PIVOT SECTION
PIN 150X285 35NICRMOV125	95 64 623 08	9	4	3 715	91 78 835 08	D INTERMEDIATE SECTION
PIN 150X285 35NICRMOV125	95 64 623 08	2	4	3 716	91 79 193 08	D-REDUCING SECTION
PIN 160.0X229 35NICRMOV125	97 43 166 08	15	4	2 550	91 81 778 08	SA FRAME
PIN 160.0X290 35NICRMOV125	97 45 264 08	17	4	2 550	91 81 778 08	SA FRAME
PIN 160.0X310 35NICRMOV125	97 50 432 08	12	2	3 714	91 81 777 08	D HEAD SECTION
PIN 160.0X340 35NICRMOV125	97 26 368 08	4	2	3 211	91 75 353 08	S PIVOT SECTION
PIN 160.0X340 35NICRMOV125	97 26 368 08	2	2	3 212	91 72 404 08	W PIVOT SECTION
PIN 160.0X340 35NICRMOV125	97 26 368 08	28	2	3 212 000	91 72 405 08	JACK-CONNECTION HEAD
PIN 160.0X340 35NICRMOV125	97 26 368 08	12	2	3 214	91 72 396 08	SW HEAD SECTION
PIN 160.0X340 35NICRMOV125	97 26 368 08	2	4	3 221	91 60 426 08	S INTERMEDIATE SECTION
PIN 160.0X340 35NICRMOV125	97 26 368 08	2	4	3 221 000	91 60 429 08	S INTERMEDIATE SECTION
PIN 160.0X340 35NICRMOV125	97 26 368 08	4	4	3 222	91 60 427 08	S INTERMEDIATE SECTION
PIN 160.0X340 35NICRMOV125	97 26 368 08	2	4	3 222 000	91 60 430 08	S INTERMEDIATE SECTION
PIN 160.0X340 35NICRMOV125	97 26 368 08	10	4	3 224	91 60 440 08	S ADAPTER SECTION
PIN 160.0X340 35NICRMOV125	97 26 368 08	2	4	3 226	91 60 432 08	L INTERMEDIATE SECTION
PIN 160.0X340 35NICRMOV125	97 26 368 08	2	4	3 227 000	91 60 434 08	L INTERMEDIATE SECTION
PIN 160.0X340 35NICRMOV125	97 26 368 08	2	4	3 227 000	91 62 091 08	L INTERMEDIATE SECTION
PIN 160.0X340 35NICRMOV125	97 26 368 08	2	4	3 227 006	91 60 435 08	L INTERMEDIATE SECTION
PIN 170.0X310 35NICRMOV125	97 98 215 08	34	2	3 212 000	91 72 405 08	JACK-CONNECTION HEAD
PIN 170.0X355 35NICRMOV125	97 97 764 08	3	2	3 214	91 72 396 08	SW HEAD SECTION
PIN 170.0X389 35NICRMOV125	97 51 141 08	19	4	3 212 000	91 72 405 08	JACK-CONNECTION HEAD
PIN 18.0X400 S355J2C+C FE//	97 85 014 08	95	2	3 211	91 75 353 08	S PIVOT SECTION
PIN 190.0X305 35NICRMOV125	97 97 469 08	65	2	2 102 010	91 60 648 08	SLEWING PLATFORM FRAME
PIN 200.0X325 35NICRMOV125	97 99 067 08	2	2	2 101	91 61 490 08	SLEWING PLATFORM FRAME
PIN 220.0X370 35NICRMOV125	97 53 677 08	10	2	3 746 003	96 37 779 08	HEAD SECTION PRE-ASS.
PIN 240.0X360 35NICRMOV125	97 99 064 08	5	2	2 101	91 61 490 08	SLEWING PLATFORM FRAME
PIN 240.0X705 35NICRMOV125	97 04 495 8	102	4	1 400	91 76 481 08	CRAWLER TRACK CARRIER, L
PIN 240.0X705 35NICRMOV125	97 04 495 8	102	4	1 410	91 76 480 08	CRAWLER TRACK CARRIER,
PIN 25.0X675 S355J2G3C+C FE	97 45 908 08	36	1	2 200 000	91 61 061 08	MACHINERY HOUSE W.GANG
PIN 260.0X580 35NICRMOV125	97 51 407 08	21	2	3 212	91 72 404 08	W PIVOT SECTION
PIN 280.0X443 35NICRMOV125	97 04 436 9	97	4	1 140	91 75 217 08	CROSS BEAM CPL.
PIN 35.0X165 35NICRMOV125	97 22 057 08	6	1	2 740 004	96 36 289 08	FUSE COMPLETE
PIN 35.0X62 35NICRMOV125	97 01 986 9	10	8	2 101	91 61 490 08	SLEWING PLATFORM FRAME
PIN 35.0X62 35NICRMOV125	97 01 986 9	67	8	2 102 010	91 60 648 08	SLEWING PLATFORM FRAME
PIN 35x215 35NICRMOV125 GA	94 76 996 08	14	2	3 714 008	96 36 682 08	LUFFING PULLEY BLOCK COM
PIN 40.0X1350 S355J2C+C FE//	97 52 339 08	10	2	3 554 006	96 00 236 1	WA-FRAME 1
PIN 40.0X1760 S355J2C+C FE//	97 52 459 08	41	1	3 556 007	96 59 719 08	WA-FRAME 2 HEAD SECTION
PIN 45.0X115 35NICRMOV125	97 51 443 08	32	3	3 212	91 72 404 08	W PIVOT SECTION
PIN 45.0X115 35NICRMOV125	97 51 443 08	23	2	3 746 001	96 70 588 08	PIVOT SECTION, PRE-ASSEMB
PIN 45.0X130 35NICRMOV125	97 16 843 08	3	8	1 740 003	96 59 053 08	ADD-ON PARTS
PIN 45.0X187 35NICRMOV125	97 51 444 08	17	4	3 212 000	91 72 405 08	JACK-CONNECTION HEAD
PIN 45.0X30 4 35NICRMOV125	95 60 640 08	7	2	3 224 004	96 36 058 08	ROLLER SEATING COMPL.
PIN 45.0X305 35NICRMOV125	97 58 576 08	4	1	3 592 004	96 79 622 08	SUPPORT PRE-ASS.
PIN 45.0X368 35NICRMOV125	97 44 464 08	13	1	2 730 001	96 36 111 08	BASE PLATE PRE-ASS.
PIN 45.0X556 35NICRMOV125	97 51 305 08	13	2	3 212 000	91 72 405 08	JACK-CONNECTION HEAD
PIN 45X183 35NICRMOV125 GA	95 59 982 08	6	16	2 125	91 47 417 08	PIN F. S AND D PIVOT SECTIO
PIN 50.0X320 35NICRMOV125	97 56 942 08	52	2	3 825	91 80 443 08	SUPPLEMENTARY GUYING D

Description	Item	Pos.	Quantity	Page	Assembly	Description
PIN 55.0X295 35NICRMOV125	97 92 938 08	32	1	1 140	91 75 217 08	CROSS BEAM CPL.
PIN 55.0X465 35NICRMOV125	97 45 939 08	48	4	2 550	91 81 778 08	SA FRAME
PIN 55.0X64 6 35NICRMOV125	97 34 946 08	19	1	3 212	91 72 404 08	W PIVOT SECTION
PIN 55.0X93 35NICRMOV125	97 13 184 08	4	4	2 200 055	96 60 972 08	CABIN FRAME PRE-ASS.
PIN 65.0X172 35NICRMOV125	94 22 403 08	26	4	2 103	91 75 173 08	SLEWING PLATFORM FRAME
PIN 65.0X230 35NICRMOV125	97 52 587 08	35	2	3 221	91 60 426 08	S INTERMEDIATE SECTION
PIN 65.0X230 35NICRMOV125	97 52 587 08	35	2	3 221 000	91 60 429 08	S INTERMEDIATE SECTION
PIN 65.0X230 35NICRMOV125	97 52 587 08	35	2	3 222	91 60 427 08	S INTERMEDIATE SECTION
PIN 65.0X230 35NICRMOV125	97 52 587 08	35	2	3 222 000	91 60 430 08	S INTERMEDIATE SECTION
PIN 65.0X330 35NICRMOV125	97 52 700 08	15	2	3 827	91 80 445 08	SUPPLEMENTARY GUYING D
PIN 65.0X360 35NICRMOV125	97 59 025 08	54	2	3 826	91 80 444 08	SUPPLEMENTARY GUYING D
PIN 65.0X387 35NICRMOV125	97 53 725 08	57	2	3 556 006	96 59 718 08	WA-FRAME 2 PIVOT SECTION
PIN 65.0X77 35NICRMOV125	97 63 959 08	152	4	2 200 000	91 61 061 08	MACHINERY HOUSE W.GANG
PIN 65x276 35NICRMOV125	97 01 325 08	13	2	3 554 006	96 00 236 1	WA-FRAME 1
PIN 70.0X210 35NICRMOV125	95 55 510 08	25	2	3 554 005	96 36 063 08	WA-FRAME
PIN 75.0X235 35NICRMOV125	97 26 561 08	4	2	2 550 007	96 34 001 08	ROD CPL.
PIN 75.0X235 35NICRMOV125	97 26 561 08	4	1	3 223 009	96 32 425 08	ROD CPL.
PIN 75.0X235 35NICRMOV125	97 26 561 08	4	1	3 227 002	96 35 704 08	ROD CPL.
PIN 75.0X235 35NICRMOV125	97 26 561 08	4	1	3 227 003	96 40 374 08	ROD CPL.
PIN 75.0X235 35NICRMOV125	97 26 561 08	4	1	3 227 004	96 35 566 08	ROD CPL.
PIN 75.0X235 35NICRMOV125	97 26 561 08	4	1	3 227 005	96 35 569 08	ROD CPL.
PIN 75.0X235 35NICRMOV125	97 26 561 08	55	2	3 556 007	96 59 719 08	WA-FRAME 2 HEAD SECTION
PIN 75.0X235 35NICRMOV125	97 26 561 08	6	1	3 556 008	96 36 352 08	ROD CPL.
PIN 75.0X235 35NICRMOV125	97 26 561 08	4	1	3 560 010	96 39 035 08	ROD CPL.
PIN 75.0X235 35NICRMOV125	97 26 561 08	4	1	3 560 012	96 39 048 08	ROD CPL.
PIN 75.0X235 35NICRMOV125	97 26 561 08	4	1	3 560 014	96 39 064 08	ROD CPL.
PIN 75.0X235 35NICRMOV125	97 26 561 08	4	1	3 560 016	96 39 059 08	ROD CPL.
PIN 75.0X235 35NICRMOV125	97 26 561 08	4	1	3 714 019	96 36 747 08	STRAP 3X
PIN 75.0X235 35NICRMOV125	97 26 561 08	4	1	3 715 007	96 36 142 08	ROD CPL.
PIN 75.0X235 35NICRMOV125	97 26 561 08	4	1	3 811 001	96 35 734 08	ROD CPL.
PIN 75.0X235 35NICRMOV125	97 26 561 08	4	1	3 811 002	96 35 836 08	ROD CPL.
PIN 75.0X320 35NICRMOV125	97 26 562 08	5	1	2 550 007	96 34 001 08	ROD CPL.
PIN 75.0X320 35NICRMOV125	97 26 562 08	5	1	3 223 009	96 32 425 08	ROD CPL.
PIN 75.0X320 35NICRMOV125	97 26 562 08	5	1	3 227 002	96 35 704 08	ROD CPL.
PIN 75.0X320 35NICRMOV125	97 26 562 08	5	1	3 227 003	96 40 374 08	ROD CPL.
PIN 75.0X320 35NICRMOV125	97 26 562 08	5	1	3 227 004	96 35 566 08	ROD CPL.
PIN 75.0X320 35NICRMOV125	97 26 562 08	5	1	3 227 005	96 35 569 08	ROD CPL.
PIN 75.0X320 35NICRMOV125	97 26 562 08	4	1	3 556 008	96 36 352 08	ROD CPL.
PIN 75.0X320 35NICRMOV125	97 26 562 08	5	1	3 560 010	96 39 035 08	ROD CPL.
PIN 75.0X320 35NICRMOV125	97 26 562 08	5	1	3 560 012	96 39 048 08	ROD CPL.
PIN 75.0X320 35NICRMOV125	97 26 562 08	5	1	3 560 014	96 39 064 08	ROD CPL.
PIN 75.0X320 35NICRMOV125	97 26 562 08	5	1	3 560 016	96 39 059 08	ROD CPL.
PIN 75.0X320 35NICRMOV125	97 26 562 08	3	1	3 560 030	96 37 159 08	ROD CPL.
PIN 75.0X320 35NICRMOV125	97 26 562 08	3	1	3 714 019	96 36 747 08	STRAP 3X
PIN 75.0X320 35NICRMOV125	97 26 562 08	4	2	3 714 024	96 37 313 08	ADDITIONAL WEIGHT DERRIC
PIN 75.0X320 35NICRMOV125	97 26 562 08	5	1	3 715 007	96 36 142 08	ROD CPL.
PIN 75.0X320 35NICRMOV125	97 26 562 08	5	1	3 811 001	96 35 734 08	ROD CPL.
PIN 75.0X320 35NICRMOV125	97 26 562 08	5	1	3 811 002	96 35 836 08	ROD CPL.
PIN 75.0X365 35NICRMOV125	97 52 491 08	6	2	3 828	91 80 446 08	SUPPLEMENTARY GUYING D
PIN 75.0X380 35NICRMOV125	97 52 340 08	52	2	3 212	91 72 404 08	W PIVOT SECTION
PIN 75.0X380 35NICRMOV125	97 52 340 08	33	2	3 227 000	91 60 434 08	L INTERMEDIATE SECTION
PIN 75.0X395 35NICRMOV125	97 04 430 6	92	4	1 140	91 75 217 08	CROSS BEAM CPL.
PIN 75.0X395 35NICRMOV125	97 04 430 6	94	4	1 400	91 76 481 08	CRAWLER TRACK CARRIER, L
PIN 75.0X395 35NICRMOV125	97 04 430 6	94	4	1 410	91 76 480 08	CRAWLER TRACK CARRIER,
PIN 80.0X180 35NICRMOV125	97 45 889 08	28	2	2 200 000	91 61 061 08	MACHINERY HOUSE W.GANG
PIN 80.0X182 35NICRMOV125	93 92 504 08	15	1	3 212 000	91 72 405 08	JACK-CONNECTION HEAD
PIN 80.0X182 35NICRMOV125	93 92 504 08	19	2	3 214	91 72 396 08	SW HEAD SECTION
PIN 80.0X270 35NICRMOV125	97 46 746 08	8	2	3 222	91 60 427 08	S INTERMEDIATE SECTION
PIN 80.0X560 35NICRMOV125	97 50 764 08	9	2	3 224	91 60 440 08	S ADAPTER SECTION
PIN 80X135	11 17 049 6	41	1	X1148114	11 48 114 3	TILT-BACK SUPPORT

Description	Item	Pos.	Quantity	Page	Assembly	Description
PIN 80X135	11 17 049 6	370	1	X1148558	11 48 558 7	TILT-BACK SUPPORT
PIN 85.0X125 35NICRMOV125	97 47 900 08	6	1	2 657	91 47 448 08	MOUNTING EQUIPMENT CRAW
PIN 85.0X139 35NICRMOV125	97 48 543 08	16	2	3 215 003	91 47 489 08	ROLLER SET
PIN 85.0X139 35NICRMOV125	97 48 543 08	16	2	3 215 004	91 51 840 08	ROLLER SET
PIN 85.0X165 35NICRMOV125	97 47 899 08	5	1	2 657	91 47 448 08	MOUNTING EQUIPMENT CRAW
PIN 85.0X168 35NICRMOV125	97 48 772 08	10	2	2 655	91 75 556 08	SA FRAME ERECTING DEVICE
PIN 85.0X170 35NICRMOV125	97 49 670 08	9	4	2 102 010	91 60 648 08	SLEWING PLATFORM FRAME
PIN 85.0X174 35NICRMOV125	97 77 440 08	54	2	3 556 006	96 59 718 08	WA-FRAME 2 PIVOT SECTION
PIN 85.0X221 35NICRMOV125	97 43 170 08	7	2	2 655	91 75 556 08	SA FRAME ERECTING DEVICE
PIN 85.0X225 35NICRMOV125	97 49 669 08	8	2	2 102 010	91 60 648 08	SLEWING PLATFORM FRAME
PIN 85.0X282 35NICRMOV125	97 46 745 08	6	2	3 222	91 60 427 08	S INTERMEDIATE SECTION
PIN 85.0X340 35NICRMOV125	97 49 355 08	28	1	2 730 001	96 36 111 08	BASE PLATE PRE-ASS.
PIN 85.0X430 35NICRMOV125	97 43 169 08	3	1	2 657	91 47 448 08	MOUNTING EQUIPMENT CRAW
PIN 85.0X450 35NICRMOV125	97 47 741 08	18	2	1 140	91 75 217 08	CROSS BEAM CPL.
PIN 85.0X597 35NICRMOV125	97 49 668 08	7	2	2 102 010	91 60 648 08	SLEWING PLATFORM FRAME
PIN 85.0X660 35NICRMOV125	97 47 740 08	15	2	1 140	91 75 217 08	CROSS BEAM CPL.
PIN 85.0X712 35NICRMOV125	97 50 518 08	5	4	2 102 010	91 60 648 08	SLEWING PLATFORM FRAME
PIN 90.0X168 35NICRMOV125	97 48 594 08	7	4	2 340	91 61 648 08	WINCH 4 LUFFING GEAR
PIN 90.0X237 35NICRMOV125	97 48 632 08	4	1	3 714 012	96 36 472 08	ROD CPL.
PIN 90.0X237 35NICRMOV125	97 48 632 08	4	2	3 715 004	96 36 141 08	ROD CPL.
PIN 90.0X237 35NICRMOV125	97 48 632 08	4	1	3 716 003	96 35 669 08	ROD CPL.
PIN 90.0X245 35NICRMOV125	94 25 860 08	36	2	3 711	91 72 407 08	BOOM NOSE
PIN 90.0X295 35NICRMOV125	97 46 254 08	19	2	2 550	91 81 778 08	SA FRAME
PIN 90.0X295 35NICRMOV125	97 46 254 08	6	1	3 714 012	96 36 472 08	ROD CPL.
PIN 90.0X295 35NICRMOV125	97 46 254 08	5	2	3 715 004	96 36 141 08	ROD CPL.
PIN 90.0X295 35NICRMOV125	97 46 254 08	5	1	3 716 003	96 35 669 08	ROD CPL.
PIN 90.0X712 35NICRMOV125	97 49 667 08	6	4	2 102 010	91 60 648 08	SLEWING PLATFORM FRAME
PIN COMPL. FE//ZN20//C	96 36 836 08	8	4	3 745	91 72 410 08	SUSPENDED BALLAST
PIN CONTACT 0,75-1,5MM2	62 02 444	95	2	2 920 631	96 45 283 08	WIRING HARNESS
PIN CONTACT 2,5MM2	60 56 158 14	132	2	2 920 900	96 76 131 08	CABLE LOOM WINCH 3
PIN CONTACT 2,5MM2	60 56 158 14	132	2	2 920 901	96 76 134 08	CABLE LOOM WINCH 6
PIN CONTACT 2,5MM2	60 56 158 14	132	2	2 920 905	96 76 133 08	CABLE LOOM WINCH 5
PIN CONTACT 2,5MM2	60 56 158 14	132	2	2 920 993	96 76 132 08	CABLE LOOM WINCH 4
PIN CONTACT 2,5MM2	60 56 158 14	132	2	2 920 994	96 76 130 08	CABLE LOOM WINCH 2
PIN CONTACT 2,5MM2	60 56 158 14	132	2	2 920 995	96 76 129 08	CABLE LOOM WINCH 1
PIN DIN 1434 20X55X46 35NIC	45 10 012 08	12	6	1 100 007	96 36 741 08	PLATFORM COMPL.
PIN DIN 1434 20X55X46 35NIC	45 10 012 08	11	4	1 140 002	96 35 224 08	PLATFORM COMPL.
PIN DIN 1434 20X55X46 35NIC	45 10 012 08	84	12	3 211	91 75 353 08	S PIVOT SECTION
PIN DIN 1434 20X55X46 35NIC	45 10 012 08	51	6	3 222	91 60 427 08	S INTERMEDIATE SECTION
PIN DIN 1434 20X55X46 35NIC	45 10 012 08	9	7	3 746 001	96 70 588 08	PIVOT SECTION, PRE-ASSEMB
PIN DIN 1435 10X40X35 42CR	45 12 128 08	29	8	1 140 001	96 35 222 08	STAIR COMPLETE
PIN DIN 1435 16X40X35 ST.50K	45 12 412 08	25	1	1 140 001	96 35 222 08	STAIR COMPLETE
PIN DIN 1435 16X40X35 ST.50K	45 12 412 08	23	4	3 211	91 75 353 08	S PIVOT SECTION
PIN DIN 1435 16X55X45 42CR	45 12 190 08	5	8	1 130 007	96 38 655 08	CENT.SECT.CRAWLER GRAT
PIN DIN 1435 16X87X82 35NIC	45 14 184 08	6	4	1 130 007	96 38 655 08	CENT.SECT.CRAWLER GRAT
PIN DIN 1435 20X45X38 ST.50	45 12 222 08	4	4	2 370	91 61 649 08	ERECTING WINCH
PIN DIN 1435 20X45X38 ST.50	45 12 222 08	10	1	2 730 002	96 55 752 08	CENTRING COMPLETE
PIN DIN 1435 20X60X50 ST.50-	45 12 231 08	22	2	1 140 001	96 35 222 08	STAIR COMPLETE
PIN DIN 1435 25X110X100 42	45 12 272 08	6	2	3 360	91 72 386 08	WINCH 5
PIN DIN 1435 25X160X152 ST.	45 12 274 08	29	2	2 102 010	91 60 648 08	SLEWING PLATFORM FRAME
PIN DIN 1435 30X45X35 ST.50	45 12 312 08	9	2	3 222 002	96 45 453 08	COVER
PIN DIN 1435 30X85X70 35NIC	45 12 305 08	5	2	3 790	91 77 911 08	BOLT EXTRACTION ATTACHM
PIN DIN 1435 50X90X78 42CR	45 12 413 08	5	2	3 360	91 72 386 08	WINCH 5
PIN DIN 1435 8X35X31 ST.50	45 12 130 08	71	2	1 400	91 76 481 08	CRAWLER TRACK CARRIER, L
PIN DIN 1435 8X35X31 ST.50	45 12 130 08	71	2	1 410	91 76 480 08	CRAWLER TRACK CARRIER,
PIN DIN 1436 20X90X80 ST.50-	45 14 220 08	30	4	3 745	91 72 410 08	SUSPENDED BALLAST
PIN DIN 1436 25X200X192 35N	45 14 269 08	3	2	2 310	91 61 646 08	WINCH 1
PIN DIN 1436 25X200X192 35N	45 14 269 08	3	2	2 320	91 61 647 08	WINCH 2
PIN DIN 1436 25X55X45 42CR	45 14 266 08	108	8	1 400	91 76 481 08	CRAWLER TRACK CARRIER, L
PIN DIN 1436 25X55X45 42CR	45 14 266 08	108	8	1 410	91 76 480 08	CRAWLER TRACK CARRIER,

Description	Item	Pos.	Quantity	Page	Assembly	Description
PIN DIN 1436 30X105X97 35NIC	45 14 308 08	22	4	3 221	91 60 426 08	S INTERMEDIATE SECTION
PIN DIN 1436 30X105X97 35NIC	45 14 308 08	22	4	3 221 000	91 60 429 08	S INTERMEDIATE SECTION
PIN DIN 1436 30X105X97 35NIC	45 14 308 08	22	4	3 222 000	91 60 430 08	S INTERMEDIATE SECTION
PIN DIN 1436 30X105X97 35NIC	45 14 308 08	41	2	3 554 005	96 36 063 08	WA-FRAME
PIN DIN 1436 30X55X45 42CR	45 14 305 08	29	4	2 200 055	96 60 972 08	CABIN FRAME PRE-ASS.
PIN DIN 1436 30X60X52 ST.50	45 14 307 08	34	2	3 554 006	96 00 236 1	WA-FRAME 1
PIN DIN 1436 40X110X98 ST.50	45 14 362 08	3	1	3 745 002	92 17 236 08	SWITCH UNIT
PIN DIN 1436 40X110X98 ST.50	45 14 362 08	3	1	3 745 003	92 17 237 08	SWITCH UNIT
PIN DIN 1436 8X27X20 ST.50	45 14 102 08	5	2	2 200 061	96 40 021 08	COVER PRE-ASSY.
PIN F. S AND D PIVOT SECTIO	91 47 417 08	109	1		LR 11350 -0	LIEBHERR CRAW.CRANE LR
PIN ISO 2340 B20X500X485 ST.	45 00 232 08	27	6	1 140	91 75 217 08	CROSS BEAM CPL.
PIN ISO 2340 B20X500X485 ST.	45 00 232 08	49	1	2 102 010	91 60 648 08	SLEWING PLATFORM FRAME
PIN ISO 2340 B20X500X485 ST.	45 00 232 08	46	4	2 103	91 75 173 08	SLEWING PLATFORM FRAME
PIN ISO 2340 B20X500X485 ST.	45 00 232 08	16	2	3 211	91 75 353 08	S PIVOT SECTION
PIN ISO 2340 B20X500X485 ST.	45 00 232 08	40	2	3 713	91 78 833 08	D PIVOT SECTION
PIN ISO 2340 B30X255X240 3	45 25 414 08	36	2	3 554 005	96 36 063 08	WA-FRAME
PIN ISO 2340 B45X284X260 ST	45 25 431 08	10	2	3 713	91 78 833 08	D PIVOT SECTION
PIN ISO 2340 B45X490X466 3	45 25 507 08	11	1	3 212 000	91 72 405 08	JACK-CONNECTION HEAD
PIN ISO 2340 B70X160X130 ST.	45 00 463 08	3	1	1 750 023	92 65 732 08	CREEPER
PIN ISO 2341 B16X105X99 ST V	45 30 227 08	71	8	1 140	91 75 217 08	CROSS BEAM CPL.
PIN ISO 2341 B16X105X99 ST V	45 30 227 08	87	1	1 400	91 76 481 08	CRAWLER TRACK CARRIER, L
PIN ISO 2341 B16X105X99 ST V	45 30 227 08	87	1	1 410	91 76 480 08	CRAWLER TRACK CARRIER,
PIN ISO 2341 B16X125X119 ST.	45 30 084 08	34	1	2 730 001	96 36 111 08	BASE PLATE PRE-ASS.
PIN ISO 2341 B20X123X115 ST	45 30 203 08	50	1	3 556 007	96 59 719 08	WA-FRAME 2 HEAD SECTION
PIN ISO 2341 B20X150X142 3	45 30 211 08	6	4	1 300	91 25 321 08	FLOOR SHEET COMPL.
PIN ISO 2341 B20X150X142 3	45 30 211 08	84	2	2 200 000	91 61 061 08	MACHINERY HOUSE W.GANG
PIN ISO 2341 B20X150X142 3	45 30 211 08	13	8	3 211	91 75 353 08	S PIVOT SECTION
PIN ISO 2341 B20X150X142 3	45 30 211 08	12	4	3 350	91 78 837 08	WINCH 3
PIN ISO 2341 B20X75X66 S355	45 12 225 08	6	2	2 925 007	96 38 882 08	CAMERA INSTALLATION SLEW
PIN ISO 2341 B20X75X66 S355	45 12 225 08	11	1	2 925 150	96 74 714 08	CAMERA EQUIPMENT
PIN ISO 2341 B20X75X66 S355	45 12 225 08	11	1	2 925 304	96 40 362 08	CAMERA INST.WINCH 5
PIN ISO 2341 B20X75X66 S355	45 12 225 08	11	1	2 925 322	96 40 458 08	CAMERA INST.WINCH 6
PIN ISO 2341 B20X75X66 S355	45 12 225 08	44	2	3 212 000	91 72 405 08	JACK-CONNECTION HEAD
PIN ISO 2341 B20X75X66 S355	45 12 225 08	35	2	3 214	91 72 396 08	SW HEAD SECTION
PIN ISO 2341 B24X45X36 ST.50	45 30 208 08	6	4	2 310	91 61 646 08	WINCH 1
PIN ISO 2341 B24X45X36 ST.50	45 30 208 08	6	4	2 320	91 61 647 08	WINCH 2
PIN ISO 2341 B24X60X50 42CR	45 30 220 08	6	2	1 140 001	96 35 222 08	STAIR COMPLETE
PIN ISO 2341 B30X130X120 42	45 30 319 08	10	3	3 711	91 72 407 08	BOOM NOSE
PIN ISO 2341 B30X233X223 3	10 02 200 7	35	2	3 554 006	96 00 236 1	WA-FRAME 1
PIN ISO 2341 B30X70X58 35NIC	94 00 689 08	12	4	2 102 010	91 60 648 08	SLEWING PLATFORM FRAME
PIN ISO 2341 B30X70X58 35NIC	94 00 689 08	3	2	2 102 014	96 39 607 08	VERTICAL LADDER
PIN ISO 2341 B30X70X58 35NIC	94 00 689 08	34	1	3 711	91 72 407 08	BOOM NOSE
PIN ISO 2341 B40X150X140 ST	45 30 309 08	40	2	3 554 006	96 00 236 1	WA-FRAME 1
PIN ISO 2341 B45X193X181 3	45 30 413 08	30	2	2 103	91 75 173 08	SLEWING PLATFORM FRAME
PIN ISO 2341 B45X193X181 3	45 30 413 08	60	2	2 550	91 81 778 08	SA FRAME
PIN PULLING CYLINDER CPL.	96 89 533 08	1	2	3 790	91 77 911 08	BOLT EXTRACTION ATTACHM
PIN PULLING CYLINDER CPL.	96 89 534 08	2	2	3 790	91 77 911 08	BOLT EXTRACTION ATTACHM
PIN RD100X210 35NICRMOV12	95 38 851 08	5	4	3 745	91 72 410 08	SUSPENDED BALLAST
PIN RD125X315 35NICRMOV12	95 26 593 08	6	2	3 745	91 72 410 08	SUSPENDED BALLAST
PIN RD125X315 35NICRMOV12	95 26 593 08	15	4	3 746 003	96 37 779 08	HEAD SECTION PRE-ASS.
PIN RD125X362 35NICRMOV12	95 26 595 08	30	2	3 714	91 81 777 08	D HEAD SECTION
PIN RD16X62 X20CR13	95 36 142 08	4	1	2 200 063	96 60 724 08	CONSOLE PRE-ASS.
PIN RD30X95 42CRMO4+QT	94 01 799 08	21	8	3 556 006	96 59 718 08	WA-FRAME 2 PIVOT SECTION
PIN RD30X95 42CRMO4+QT	94 01 799 08	44	4	3 556 007	96 59 719 08	WA-FRAME 2 HEAD SECTION
PIN RD30X95 42CRMO4+QT	94 01 799 08	16	8	3 558	91 60 448 08	SPACER WA-FRAME 2
PIN RD35X128 35NICRMOV125	94 90 237 08	37	1	3 711	91 72 407 08	BOOM NOSE
PIN RD40X105 35NICRMOV125	93 22 268 08	69	6	1 400	91 76 481 08	CRAWLER TRACK CARRIER, L
PIN RD40X105 35NICRMOV125	93 22 268 08	69	6	1 410	91 76 480 08	CRAWLER TRACK CARRIER,
PIN RD40X107 35NICRMOV125	95 01 563 08	30	2	3 212	91 72 404 08	W PIVOT SECTION
PIN RD40X107 35NICRMOV125	95 01 563 08	46	4	3 713	91 78 833 08	D PIVOT SECTION

Description	Item	Pos.	Quantity	Page	Assembly	Description
PIN RD40X107 35NICRMOV125	95 01 563 08	21	2	3 746 001	96 70 588 08	PIVOT SECTION, PRE-ASSEMB
PIN RD40X140 35NICRMOV125	94 03 151 08	9	8	2 310	91 61 646 08	WINCH 1
PIN RD40X140 35NICRMOV125	94 03 151 08	9	8	2 320	91 61 647 08	WINCH 2
PIN RD40X1440 S355J2C+C FE	94 66 500 08	8	1	3 212 000	91 72 405 08	JACK-CONNECTION HEAD
PIN RD40X1440 S355J2C+C FE	94 66 500 08	10	1	3 214	91 72 396 08	SW HEAD SECTION
PIN RD40X1440 S355J2C+C FE	94 66 500 08	30	2	3 556 007	96 59 719 08	WA-FRAME 2 HEAD SECTION
PIN RD40X75 35NICRMOV125	95 60 974 08	82	2	2 102 010	91 60 648 08	SLEWING PLATFORM FRAME
PIN RD50X129 35NICRMOV125	95 44 778 08	53	1	3 556 007	96 59 719 08	WA-FRAME 2 HEAD SECTION
PIN RD50X148 35NICRMOV125	93 23 371 08	3	4	3 350	91 78 837 08	WINCH 3
PIN RD50X300 35NICRMOV125	95 28 924 08	28	1	3 711	91 72 407 08	BOOM NOSE
PIN RD50X90 35NICRMOV125	95 54 699 08	24	2	3 714	91 81 777 08	D HEAD SECTION
PIN RD55X225 35NICRMOV125	94 59 006 08	2	4	1 740 003	96 59 053 08	ADD-ON PARTS
PIN RD55X225 35NICRMOV125	94 59 006 08	30	2	2 550	91 81 778 08	SA FRAME
PIN RD60X140 35NICRMOV125	94 12 653 08	12	4	3 838	91 80 441 08	SUPPLEMENTARY GUYING D
PIN RD60X140 35NICRMOV125	94 12 653 08	12	4	3 839	91 80 442 08	SUPPLEMENTARY GUYING D
PIN RD60X150 35NICRMOV125	94 95 776 08	4	4	3 350	91 78 837 08	WINCH 3
PIN RD65X310 35NICRMOV125	94 22 559 08	13	4	3 746 001	96 70 588 08	PIVOT SECTION, PRE-ASSEMB
PIN RD65X310 35NICRMOV125	94 22 559 08	2	4	3 746 002	96 37 472 08	INTERMEDIATE PIECE PRE-A
PIN RD70X170 35NICRMOV125	95 28 923 08	18	4	3 832	91 80 435 08	SUPPLEMENTARY GUYING D
PIN RD70X170 35NICRMOV125	95 28 923 08	18	4	3 833	91 80 436 08	SUPPLEMENTARY GUYING D
PIN RD70X170 35NICRMOV125	95 28 923 08	18	4	3 834	91 80 437 08	SUPPLEMENTARY GUYING D
PIN RD70X170 35NICRMOV125	95 28 923 08	18	4	3 835	91 80 438 08	SUPPLEMENTARY GUYING D
PIN RD70X170 35NICRMOV125	95 28 923 08	18	4	3 836	91 80 439 08	SUPPLEMENTARY GUYING D
PIN RD70X170 35NICRMOV125	95 28 923 08	18	4	3 837	91 80 440 08	SUPPLEMENTARY GUYING D
PIN RD70X230 35NICRMOV125	94 31 137 08	13	2	3 592	91 72 406 08	W OVERRUN PROTECTION
PIN RD70X240 42CRMO4+QT	95 50 983 08	41	2	3 224	91 60 440 08	S ADAPTER SECTION
PIN RD90X235 35NICRMOV125	93 23 774 08	32	4	2 103	91 75 173 08	SLEWING PLATFORM FRAME
PIN W. HANDLE FE//ZN20//C	92 11 227 08	11	4	3 745	91 72 410 08	SUSPENDED BALLAST
PINION	10 65 174 6	10	1	9 653 395	96 53 395 08	LUBRICATING OIL PUMP
PINION	54 04 016 08	21	1	S150225	54 00 061 08	ROPE WINCH
PIPE 6"-254 EDELSTAHL SPF	10 29 020 1	17	1	2 392	91 69 972 08	MUFFLER UNIT
PIPE CLAMP 33/20	77 42 250 08	32	1	2 541	91 71 112 08	ADD HEATING SUPERSTRUCT
PIPE CLAMP 43/20	77 42 217 08	27	2	2 541	91 71 112 08	ADD HEATING SUPERSTRUCT
PIPE CLAMP DIN 71555 50,5 V	55 20 504 08	25	1	2 790 701	91 55 739 08	DRIVE ASSEMBLY AIR CONDIT
PIPE CLAMP DIN 71555 75,5 V	55 20 509 08	34	2	2 391	91 81 968 08	DIESEL ENGINE CPL.
PIPE CLAMP DIN 71555 89,5 V	55 20 523 08	32	2	2 391	91 81 968 08	DIESEL ENGINE CPL.
PIPE COMPL. 10X1,5X1049	96 39 098 08	342	1	2 998	91 73 464 08	PIPELINES SUPERSTRUCTUR
PIPE COMPL. 10X1,5X1059	96 37 618 08	787	2	1 975 008	96 35 748 08	PIPELINES SUPPORT CYLINDE
PIPE COMPL. 10X1,5X1059	96 39 100 08	344	1	2 998	91 73 464 08	PIPELINES SUPERSTRUCTUR
PIPE COMPL. 10X1,5X1073	96 39 706 08	482	1	2 978 106	96 39 821 08	PIPELINES D-OVERRUN PRO
PIPE COMPL. 10X1,5X1143	96 39 707 08	483	1	2 978 106	96 39 821 08	PIPELINES D-OVERRUN PRO
PIPE COMPL. 10X1,5X1235	96 39 099 08	343	1	2 998	91 73 464 08	PIPELINES SUPERSTRUCTUR
PIPE COMPL. 10X1,5X1340	96 60 133 08	126	1	2 975 155	96 60 912 08	PIPELINE WINCH
PIPE COMPL. 10X1,5X137	96 21 329 08	290	1	2 976 019	96 37 782 08	PIPE CONDUCTS 3 SLEW. GE
PIPE COMPL. 10X1,5X150	96 21 330 08	291	1	2 976 019	96 37 782 08	PIPE CONDUCTS 3 SLEW. GE
PIPE COMPL. 10X1,5X1516	96 60 128 08	170	1	2 975 313	96 60 905 08	PIPELINE WINCH
PIPE COMPL. 10X1,5X2246	96 39 704 08	480	1	2 978 106	96 39 821 08	PIPELINES D-OVERRUN PRO
PIPE COMPL. 10X1,5X227	96 35 374 08	737	4	1 998	91 47 045 08	PIPELINES CRAWLER TYPE U
PIPE COMPL. 10X1,5X2329	96 40 835 08	412	1	2 978 102	96 35 132 08	PIPELINES MOUNTING DEVIC
PIPE COMPL. 10X1,5X2367	96 39 800 08	411	1	2 978 102	96 35 132 08	PIPELINES MOUNTING DEVIC
PIPE COMPL. 10X1,5X2528	96 39 705 08	481	1	2 978 106	96 39 821 08	PIPELINES D-OVERRUN PRO
PIPE COMPL. 10X1,5X258	96 78 423 08	79	1	2 978 205	96 77 450 08	PIPELINE S OVERRUN PROTE
PIPE COMPL. 10X1,5X266	96 60 163 08	(295)	1	2 975 000	91 58 716 08	ADDITIONAL HYDRAULICS WI
PIPE COMPL. 10X1,5X266	96 60 163 08	(295)	1	2 975 400	91 58 729 08	AUX.HYDRAULIC WINCH 6
PIPE COMPL. 10X1,5X266	96 60 163 08	295	1	2 998	91 73 464 08	PIPELINES SUPERSTRUCTUR
PIPE COMPL. 10X1,5X275	96 39 713 08	489	1	2 978 106	96 39 821 08	PIPELINES D-OVERRUN PRO
PIPE COMPL. 10X1,5X2885	96 39 777 08	407	1	2 978 102	96 35 132 08	PIPELINES MOUNTING DEVIC
PIPE COMPL. 10X1,5X351	96 37 620 08	789	1	1 975 008	96 35 748 08	PIPELINES SUPPORT CYLINDE
PIPE COMPL. 10X1,5X380	96 60 132 08	125	1	2 975 155	96 60 912 08	PIPELINE WINCH
PIPE COMPL. 10X1,5X398	96 78 422 08	78	1	2 978 205	96 77 450 08	PIPELINE S OVERRUN PROTE

Description	Item	Pos.	Quantity	Page	Assembly	Description
PIPE COMPL. 10X1,5X492	96 39 139 08	173	1	2 975 313	96 60 905 08	PIPELINE WINCH
PIPE COMPL. 10X1,5X517	96 39 762 08	128	1	2 975 155	96 60 912 08	PIPELINE WINCH
PIPE COMPL. 10X1,5X708	96 60 134 08	127	1	2 975 155	96 60 912 08	PIPELINE WINCH
PIPE COMPL. 10X1,5X732	96 39 763 08	129	1	2 975 155	96 60 912 08	PIPELINE WINCH
PIPE COMPL. 10X1,5X767	96 60 130 08	175	1	2 975 313	96 60 905 08	PIPELINE WINCH
PIPE COMPL. 10X1,5X778	96 60 135 08	131	1	2 975 155	96 60 912 08	PIPELINE WINCH
PIPE COMPL. 10X1,5X872	96 60 136 08	132	1	2 975 155	96 60 912 08	PIPELINE WINCH
PIPE COMPL. 10X1,5X920	96 60 129 08	171	1	2 975 313	96 60 905 08	PIPELINE WINCH
PIPE COMPL. 10X1,5X939	96 39 778 08	408	1	2 978 102	96 35 132 08	PIPELINES MOUNTING DEVIC
PIPE COMPL. 10X1,5X946	96 39 140 08	174	1	2 975 313	96 60 905 08	PIPELINE WINCH
PIPE COMPL. 10X1,5X999	96 37 619 08	788	2	1 975 008	96 35 748 08	PIPELINES SUPPORT CYLINDE
PIPE COMPL. 10X1.5	96 91 447 08	(430)	1	3 976 000	96 89 034 08	ADDL.HYDR.F.PIN PULLING DE
PIPE COMPL. 10X1.5	96 91 448 08	(431)	1	3 976 000	96 89 034 08	ADDL.HYDR.F.PIN PULLING DE
PIPE COMPL. 12X1,5X1000	96 39 683 08	246	1	3 978 106	96 36 393 08	PIPELINES SUSP. BALL. BASE
PIPE COMPL. 12X1,5X1014	96 39 143 08	177	1	2 975 313	96 60 905 08	PIPELINE WINCH
PIPE COMPL. 12X1,5X1017	96 39 125 08	374	1	2 998	91 73 464 08	PIPELINES SUPERSTRUCTUR
PIPE COMPL. 12X1,5X1043	96 39 127 08	376	1	2 998	91 73 464 08	PIPELINES SUPERSTRUCTUR
PIPE COMPL. 12X1,5X1049	96 39 724 08	236	1	3 978 010	96 36 400 08	PIPELINES DERR. HEAD SECT
PIPE COMPL. 12X1,5X1060	96 39 131 08	380	1	2 998	91 73 464 08	PIPELINES SUPERSTRUCTUR
PIPE COMPL. 12X1,5X1137	96 39 710 08	486	1	2 978 106	96 39 821 08	PIPELINES D-OVERRUN PRO
PIPE COMPL. 12X1,5X1173	96 39 119 08	368	1	2 998	91 73 464 08	PIPELINES SUPERSTRUCTUR
PIPE COMPL. 12X1,5X121	96 39 110 08	358	1	2 998	91 73 464 08	PIPELINES SUPERSTRUCTUR
PIPE COMPL. 12X1,5X1230	96 39 124 08	373	1	2 998	91 73 464 08	PIPELINES SUPERSTRUCTUR
PIPE COMPL. 12X1,5X135	96 39 722 08	234	2	3 978 010	96 36 400 08	PIPELINES DERR. HEAD SECT
PIPE COMPL. 12X1,5X1366	96 39 712 08	488	1	2 978 106	96 39 821 08	PIPELINES D-OVERRUN PRO
PIPE COMPL. 12X1,5X1491	96 39 708 08	484	1	2 978 106	96 39 821 08	PIPELINES D-OVERRUN PRO
PIPE COMPL. 12X1,5X1643	96 60 160 08	111	1	2 975 155	96 60 912 08	PIPELINE WINCH
PIPE COMPL. 12X1,5X1735	96 39 117 08	366	1	2 998	91 73 464 08	PIPELINES SUPERSTRUCTUR
PIPE COMPL. 12X1,5X1766	96 39 123 08	372	1	2 998	91 73 464 08	PIPELINES SUPERSTRUCTUR
PIPE COMPL. 12X1,5X1808	96 60 159 08	110	1	2 975 155	96 60 912 08	PIPELINE WINCH
PIPE COMPL. 12X1,5X1844	96 39 122 08	371	1	2 998	91 73 464 08	PIPELINES SUPERSTRUCTUR
PIPE COMPL. 12X1,5X1858	96 78 412 08	68	1	2 978 205	96 77 450 08	PIPELINE S OVERRUN PROTE
PIPE COMPL. 12X1,5X1943	96 39 118 08	367	1	2 998	91 73 464 08	PIPELINES SUPERSTRUCTUR
PIPE COMPL. 12X1,5X1996	96 39 121 08	370	1	2 998	91 73 464 08	PIPELINES SUPERSTRUCTUR
PIPE COMPL. 12X1,5X2068	96 78 413 08	69	1	2 978 205	96 77 450 08	PIPELINE S OVERRUN PROTE
PIPE COMPL. 12X1,5X2104	96 39 116 08	365	1	2 998	91 73 464 08	PIPELINES SUPERSTRUCTUR
PIPE COMPL. 12X1,5X2132	96 39 130 08	379	1	2 998	91 73 464 08	PIPELINES SUPERSTRUCTUR
PIPE COMPL. 12X1,5X2210	96 39 126 08	375	1	2 998	91 73 464 08	PIPELINES SUPERSTRUCTUR
PIPE COMPL. 12X1,5X235	96 39 142 08	176	1	2 975 313	96 60 905 08	PIPELINE WINCH
PIPE COMPL. 12X1,5X248	96 39 114 08	363	1	2 998	91 73 464 08	PIPELINES SUPERSTRUCTUR
PIPE COMPL. 12X1,5X2491	96 39 709 08	485	1	2 978 106	96 39 821 08	PIPELINES D-OVERRUN PRO
PIPE COMPL. 12X1,5X2595	96 78 404 08	60	1	2 978 205	96 77 450 08	PIPELINE S OVERRUN PROTE
PIPE COMPL. 12X1,5X2889	96 60 161 08	160	1	2 975 122	96 78 735 08	PIPELINES GRATING WINCH
PIPE COMPL. 12X1,5X2950	96 39 685 08	248	1	3 978 106	96 36 393 08	PIPELINES SUSP. BALL. BASE
PIPE COMPL. 12X1,5X3042	96 60 166 08	419	1	2 975 122	96 79 965 08	PIPELINES GRATING WINCH
PIPE COMPL. 12X1,5X3108	96 78 416 08	72	1	2 978 205	96 77 450 08	PIPELINE S OVERRUN PROTE
PIPE COMPL. 12X1,5X3113	96 78 407 08	63	1	2 978 205	96 77 450 08	PIPELINE S OVERRUN PROTE
PIPE COMPL. 12X1,5X3175	96 39 723 08	235	1	3 978 010	96 36 400 08	PIPELINES DERR. HEAD SECT
PIPE COMPL. 12X1,5X3212	96 39 721 08	233	1	3 978 010	96 36 400 08	PIPELINES DERR. HEAD SECT
PIPE COMPL. 12X1,5X3261	96 78 414 08	70	1	2 978 205	96 77 450 08	PIPELINE S OVERRUN PROTE
PIPE COMPL. 12X1,5X3280	96 60 164 08	417	1	2 975 122	96 79 965 08	PIPELINES GRATING WINCH
PIPE COMPL. 12X1,5X343	96 78 424 08	80	1	2 978 205	96 77 450 08	PIPELINE S OVERRUN PROTE
PIPE COMPL. 12X1,5X3523	96 60 165 08	418	1	2 975 122	96 79 965 08	PIPELINES GRATING WINCH
PIPE COMPL. 12X1,5X3530	96 45 558 08	213	1	2 998	91 73 464 08	PIPELINES SUPERSTRUCTUR
PIPE COMPL. 12X1,5X3530	96 45 559 08	214	1	2 998	91 73 464 08	PIPELINES SUPERSTRUCTUR
PIPE COMPL. 12X1,5X3531	96 60 162 08	161	1	2 975 122	96 78 735 08	PIPELINES GRATING WINCH
PIPE COMPL. 12X1,5X356	96 39 714 08	491	1	2 978 106	96 39 821 08	PIPELINES D-OVERRUN PRO
PIPE COMPL. 12X1,5X3814	96 78 405 08	61	1	2 978 205	96 77 450 08	PIPELINE S OVERRUN PROTE
PIPE COMPL. 12X1,5X384	96 78 415 08	71	1	2 978 205	96 77 450 08	PIPELINE S OVERRUN PROTE
PIPE COMPL. 12X1,5X387	96 78 406 08	62	1	2 978 205	96 77 450 08	PIPELINE S OVERRUN PROTE

Description	Item	Pos.	Quantity	Page	Assembly	Description
PIPE COMPL. 12X1,5X392	96 39 684 08	247	1	3 978 106	96 36 393 08	PIPELINES SUSP. BALL. BASE
PIPE COMPL. 12X1,5X413	96 39 758 08	124	1	2 975 155	96 60 912 08	PIPELINE WINCH
PIPE COMPL. 12X1,5X461	96 41 735 08	226	1	3 978 010	96 36 400 08	PIPELINES DERR. HEAD SECT
PIPE COMPL. 12X1,5X4973	96 39 725 08	237	1	3 978 010	96 36 400 08	PIPELINES DERR. HEAD SECT
PIPE COMPL. 12X1,5X513	96 39 112 08	360	1	2 998	91 73 464 08	PIPELINES SUPERSTRUCTUR
PIPE COMPL. 12X1,5X5170	96 39 769 08	250	2	3 978 017	96 36 398 08	PIPELINES DERR. INT. SECT.
PIPE COMPL. 12X1,5X574	96 37 590 08	705	1	1 998	91 47 045 08	PIPELINES CRAWLER TYPE U
PIPE COMPL. 12X1,5X600	96 39 111 08	359	1	2 998	91 73 464 08	PIPELINES SUPERSTRUCTUR
PIPE COMPL. 12X1,5X691	96 39 764 08	130	1	2 975 155	96 60 912 08	PIPELINE WINCH
PIPE COMPL. 12X1,5X735	96 39 113 08	361	1	2 998	91 73 464 08	PIPELINES SUPERSTRUCTUR
PIPE COMPL. 12X1,5X759	96 60 131 08	123	1	2 975 155	96 60 912 08	PIPELINE WINCH
PIPE COMPL. 12X1,5X760	96 39 120 08	369	1	2 998	91 73 464 08	PIPELINES SUPERSTRUCTUR
PIPE COMPL. 12X1,5X811	96 39 138 08	172	1	2 975 313	96 60 905 08	PIPELINE WINCH
PIPE COMPL. 12X1,5X851	96 39 115 08	364	1	2 998	91 73 464 08	PIPELINES SUPERSTRUCTUR
PIPE COMPL. 12X1,5X922	96 39 129 08	378	1	2 998	91 73 464 08	PIPELINES SUPERSTRUCTUR
PIPE COMPL. 15X1,5X1027	96 39 750 08	116	1	2 975 155	96 60 912 08	PIPELINE WINCH
PIPE COMPL. 15X1,5X1147	96 39 631 08	915	1	2 976 019	96 37 782 08	PIPE CONDUCTS 3 SLEW. GE
PIPE COMPL. 15X1,5X1227	96 39 092 08	336	1	2 998	91 73 464 08	PIPELINES SUPERSTRUCTUR
PIPE COMPL. 15X1,5X1527	96 39 703 08	479	1	2 978 106	96 39 821 08	PIPELINES D-OVERRUN PRO
PIPE COMPL. 15X1,5X1828	96 39 095 08	339	1	2 998	91 73 464 08	PIPELINES SUPERSTRUCTUR
PIPE COMPL. 15X1,5X1886	96 39 746 08	108	1	2 975 155	96 60 912 08	PIPELINE WINCH
PIPE COMPL. 15X1,5X2001	96 39 667 08	153	1	2 975 122	96 78 735 08	PIPELINES GRATING WINCH
PIPE COMPL. 15X1,5X2175	96 39 093 08	337	1	2 998	91 73 464 08	PIPELINES SUPERSTRUCTUR
PIPE COMPL. 15X1,5X2281	96 39 747 08	109	1	2 975 155	96 60 912 08	PIPELINE WINCH
PIPE COMPL. 15X1,5X3168	96 39 691 08	424	1	2 975 122	96 79 965 08	PIPELINES GRATING WINCH
PIPE COMPL. 15X1,5X4327	96 39 666 08	152	1	2 975 122	96 78 735 08	PIPELINES GRATING WINCH
PIPE COMPL. 15X1,5X614	96 39 711 08	487	1	2 978 106	96 39 821 08	PIPELINES D-OVERRUN PRO
PIPE COMPL. 16X2X1027	96 37 617 08	786	1	1 975 008	96 35 748 08	PIPELINES SUPPORT CYLINDE
PIPE COMPL. 16X2X1180	96 39 630 08	914	1	2 976 019	96 37 782 08	PIPE CONDUCTS 3 SLEW. GE
PIPE COMPL. 16X2X1205	96 37 615 08	784	1	1 975 008	96 35 748 08	PIPELINES SUPPORT CYLINDE
PIPE COMPL. 16X2X1353	96 37 613 08	782	2	1 975 008	96 35 748 08	PIPELINES SUPPORT CYLINDE
PIPE COMPL. 16X2X1359	96 37 609 08	778	2	1 975 008	96 35 748 08	PIPELINES SUPPORT CYLINDE
PIPE COMPL. 16X2X1446	96 37 588 08	703	1	1 998	91 47 045 08	PIPELINES CRAWLER TYPE U
PIPE COMPL. 16X2X1465	96 37 589 08	704	1	1 998	91 47 045 08	PIPELINES CRAWLER TYPE U
PIPE COMPL. 16X2X1601	96 37 614 08	783	1	1 975 008	96 35 748 08	PIPELINES SUPPORT CYLINDE
PIPE COMPL. 16X2X1733	96 37 616 08	785	1	1 975 008	96 35 748 08	PIPELINES SUPPORT CYLINDE
PIPE COMPL. 16X2X1783	96 39 109 08	357	1	2 998	91 73 464 08	PIPELINES SUPERSTRUCTUR
PIPE COMPL. 16X2X1914	96 37 608 08	777	1	1 975 008	96 35 748 08	PIPELINES SUPPORT CYLINDE
PIPE COMPL. 16X2X1918	96 37 595 08	763	1	1 975 008	96 35 748 08	PIPELINES SUPPORT CYLINDE
PIPE COMPL. 16X2X2023	96 35 377 08	735	4	1 998	91 47 045 08	PIPELINES CRAWLER TYPE U
PIPE COMPL. 16X2X2676	96 37 594 08	762	1	1 975 008	96 35 748 08	PIPELINES SUPPORT CYLINDE
PIPE COMPL. 16X2X2780	96 37 612 08	781	1	1 975 008	96 35 748 08	PIPELINES SUPPORT CYLINDE
PIPE COMPL. 16X2X2815	96 37 598 08	766	1	1 975 008	96 35 748 08	PIPELINES SUPPORT CYLINDE
PIPE COMPL. 16X2X2829	96 37 610 08	779	1	1 975 008	96 35 748 08	PIPELINES SUPPORT CYLINDE
PIPE COMPL. 16X2X2840	96 37 596 08	764	1	1 975 008	96 35 748 08	PIPELINES SUPPORT CYLINDE
PIPE COMPL. 16X2X2901	96 37 601 08	769	1	1 975 008	96 35 748 08	PIPELINES SUPPORT CYLINDE
PIPE COMPL. 16X2X2929	96 37 603 08	771	1	1 975 008	96 35 748 08	PIPELINES SUPPORT CYLINDE
PIPE COMPL. 16X2X3007	96 37 600 08	768	1	1 975 008	96 35 748 08	PIPELINES SUPPORT CYLINDE
PIPE COMPL. 16X2X3162	96 37 599 08	767	1	1 975 008	96 35 748 08	PIPELINES SUPPORT CYLINDE
PIPE COMPL. 16X2X3169	96 37 605 08	773	1	1 975 008	96 35 748 08	PIPELINES SUPPORT CYLINDE
PIPE COMPL. 16X2X3534	96 37 607 08	776	1	1 975 008	96 35 748 08	PIPELINES SUPPORT CYLINDE
PIPE COMPL. 16X2X3673	96 37 604 08	772	1	1 975 008	96 35 748 08	PIPELINES SUPPORT CYLINDE
PIPE COMPL. 16X2X3708	96 37 606 08	774	1	1 975 008	96 35 748 08	PIPELINES SUPPORT CYLINDE
PIPE COMPL. 16X2X3866	96 37 602 08	770	1	1 975 008	96 35 748 08	PIPELINES SUPPORT CYLINDE
PIPE COMPL. 16X2X3874	96 35 378 08	734	2	1 998	91 47 045 08	PIPELINES CRAWLER TYPE U
PIPE COMPL. 16X2X703	96 39 102 08	350	1	2 998	91 73 464 08	PIPELINES SUPERSTRUCTUR
PIPE COMPL. 16X2X817	96 37 611 08	780	2	1 975 008	96 35 748 08	PIPELINES SUPPORT CYLINDE
PIPE COMPL. 16X2X820	96 37 592 08	760	1	1 975 008	96 35 748 08	PIPELINES SUPPORT CYLINDE
PIPE COMPL. 16X2X880	96 39 128 08	377	1	2 998	91 73 464 08	PIPELINES SUPERSTRUCTUR
PIPE COMPL. 16X2X971	96 37 597 08	765	2	1 975 008	96 35 748 08	PIPELINES SUPPORT CYLINDE

Description	Item	Pos.	Quantity	Page	Assembly	Description
PIPE COMPL. 18X1,5X1191	96 80 223 08	181	1	2 998	91 73 464 08	PIPELINES SUPERSTRUCTUR
PIPE COMPL. 18X1,5X185	96 39 107 08	355	1	2 998	91 73 464 08	PIPELINES SUPERSTRUCTUR
PIPE COMPL. 18X1,5X300	96 41 736 08	133	1	2 975 155	96 60 912 08	PIPELINE WINCH
PIPE COMPL. 18X1,5X662	96 39 165 08	180	1	2 998	91 73 464 08	PIPELINES SUPERSTRUCTUR
PIPE COMPL. 18X1,5X888	96 78 417 08	73	1	2 978 205	96 77 450 08	PIPELINE S OVERRUN PROTE
PIPE COMPL. 18X1,5X891	96 39 101 08	345	1	2 998	91 73 464 08	PIPELINES SUPERSTRUCTUR
PIPE COMPL. 20X2,5X1762	96 64 035 08	(446)	1	2 975 700	91 62 710 08	ADDNL. HYDR. F. ERECTING W
PIPE COMPL. 20X2,5X261	96 39 146 08	(448)	1	2 975 700	91 62 710 08	ADDNL. HYDR. F. ERECTING W
PIPE COMPL. 20X2,5X692	96 39 147 08	(449)	1	2 975 700	91 62 710 08	ADDNL. HYDR. F. ERECTING W
PIPE COMPL. 22X2,5X1035	96 39 701 08	477	1	2 978 106	96 39 821 08	PIPELINES D-OVERRUN PRO
PIPE COMPL. 22X2,5X1201	96 39 702 08	478	1	2 978 106	96 39 821 08	PIPELINES D-OVERRUN PRO
PIPE COMPL. 22X2,5X1506	96 39 698 08	474	1	2 978 106	96 39 821 08	PIPELINES D-OVERRUN PRO
PIPE COMPL. 22X2,5X1966	96 39 699 08	475	1	2 978 106	96 39 821 08	PIPELINES D-OVERRUN PRO
PIPE COMPL. 22X2,5X1998	96 39 145 08	(447)	1	2 975 700	91 62 710 08	ADDNL. HYDR. F. ERECTING W
PIPE COMPL. 22X2,5X2603	96 39 700 08	476	1	2 978 106	96 39 821 08	PIPELINES D-OVERRUN PRO
PIPE COMPL. 22X2,5X2899	96 78 418 08	74	1	2 978 205	96 77 450 08	PIPELINE S OVERRUN PROTE
PIPE COMPL. 22X2,5X3078	96 78 421 08	77	1	2 978 205	96 77 450 08	PIPELINE S OVERRUN PROTE
PIPE COMPL. 22X2,5X3404	96 78 419 08	75	1	2 978 205	96 77 450 08	PIPELINE S OVERRUN PROTE
PIPE COMPL. 22X2,5X3500	96 39 158 08	210	1	2 998	91 73 464 08	PIPELINES SUPERSTRUCTUR
PIPE COMPL. 22X2,5X380	96 78 420 08	76	1	2 978 205	96 77 450 08	PIPELINE S OVERRUN PROTE
PIPE COMPL. 22X2,5X626	96 37 593 08	761	1	1 975 008	96 35 748 08	PIPELINES SUPPORT CYLINDE
PIPE COMPL. 22X2,5X700	96 39 756 08	122	1	2 975 155	96 60 912 08	PIPELINE WINCH
PIPE COMPL. 22X2.5X2300	96 39 157 08	209	1	2 998	91 73 464 08	PIPELINES SUPERSTRUCTUR
PIPE COMPL. 25X3X1086	96 60 229 08	320	1	2 998	91 73 464 08	PIPELINES SUPERSTRUCTUR
PIPE COMPL. 25X3X1240	96 38 495 08	334	1	2 998	91 73 464 08	PIPELINES SUPERSTRUCTUR
PIPE COMPL. 25X3X1368	96 39 097 08	341	1	2 998	91 73 464 08	PIPELINES SUPERSTRUCTUR
PIPE COMPL. 25X3X1727	96 60 231 08	331	1	2 998	91 73 464 08	PIPELINES SUPERSTRUCTUR
PIPE COMPL. 25X3X1802	96 38 496 08	335	1	2 998	91 73 464 08	PIPELINES SUPERSTRUCTUR
PIPE COMPL. 25X3X1919	96 38 482 08	321	1	2 998	91 73 464 08	PIPELINES SUPERSTRUCTUR
PIPE COMPL. 25X3X1923	96 39 749 08	115	1	2 975 155	96 60 912 08	PIPELINE WINCH
PIPE COMPL. 25X3X1992	96 39 744 08	106	1	2 975 155	96 60 912 08	PIPELINE WINCH
PIPE COMPL. 25X3X2018	96 38 474 08	317	1	2 998	91 73 464 08	PIPELINES SUPERSTRUCTUR
PIPE COMPL. 25X3X2120	96 38 475 08	318	1	2 998	91 73 464 08	PIPELINES SUPERSTRUCTUR
PIPE COMPL. 25X3X2197	96 39 745 08	107	1	2 975 155	96 60 912 08	PIPELINE WINCH
PIPE COMPL. 25X3X2473	96 39 799 08	410	1	2 978 102	96 35 132 08	PIPELINES MOUNTING DEVIC
PIPE COMPL. 25X3X405	96 38 468 08	311	1	2 998	91 73 464 08	PIPELINES SUPERSTRUCTUR
PIPE COMPL. 25X3X420	96 39 798 08	409	1	2 978 102	96 35 132 08	PIPELINES MOUNTING DEVIC
PIPE COMPL. 25X3X481	96 38 472 08	315	1	2 998	91 73 464 08	PIPELINES SUPERSTRUCTUR
PIPE COMPL. 25X3X624	96 38 469 08	312	1	2 998	91 73 464 08	PIPELINES SUPERSTRUCTUR
PIPE COMPL. 25X3X992	96 38 471 08	314	1	2 998	91 73 464 08	PIPELINES SUPERSTRUCTUR
PIPE COMPL. 28X2X1207	96 38 493 08	332	1	2 998	91 73 464 08	PIPELINES SUPERSTRUCTUR
PIPE COMPL. 28X2X1680	96 38 494 08	333	1	2 998	91 73 464 08	PIPELINES SUPERSTRUCTUR
PIPE COMPL. 28X2X2025	96 35 375 08	733	4	1 998	91 47 045 08	PIPELINES CRAWLER TYPE U
PIPE COMPL. 28X2X2094	96 39 742 08	104	1	2 975 155	96 60 912 08	PIPELINE WINCH
PIPE COMPL. 28X2X2176	96 39 743 08	105	1	2 975 155	96 60 912 08	PIPELINE WINCH
PIPE COMPL. 28X2X3450	96 39 159 08	211	1	2 998	91 73 464 08	PIPELINES SUPERSTRUCTUR
PIPE COMPL. 28X2X358	96 37 587 08	702	4	1 998	91 47 045 08	PIPELINES CRAWLER TYPE U
PIPE COMPL. 28X2X3833	96 35 376 08	732	2	1 998	91 47 045 08	PIPELINES CRAWLER TYPE U
PIPE COMPL. 28X2X848	96 39 748 08	114	1	2 975 155	96 60 912 08	PIPELINE WINCH
PIPE COMPL. 28X2X982	96 39 629 08	913	1	2 976 019	96 37 782 08	PIPE CONDUCTS 3 SLEW. GE
PIPE COMPL. 30X4X1275	96 39 697 08	473	1	2 978 106	96 39 821 08	PIPELINES D-OVERRUN PRO
PIPE COMPL. 30X4X1356	96 38 486 08	325	1	2 998	91 73 464 08	PIPELINES SUPERSTRUCTUR
PIPE COMPL. 30X4X1703	96 38 484 08	323	1	2 998	91 73 464 08	PIPELINES SUPERSTRUCTUR
PIPE COMPL. 30X4X1923	96 38 487 08	326	1	2 998	91 73 464 08	PIPELINES SUPERSTRUCTUR
PIPE COMPL. 30X4X1951	96 39 669 08	156	1	2 975 122	96 78 735 08	PIPELINES GRATING WINCH
PIPE COMPL. 30X4X2198	96 38 483 08	322	1	2 998	91 73 464 08	PIPELINES SUPERSTRUCTUR
PIPE COMPL. 30X4X2201	96 38 491 08	330	1	2 998	91 73 464 08	PIPELINES SUPERSTRUCTUR
PIPE COMPL. 30X4X2721	96 39 695 08	471	1	2 978 106	96 39 821 08	PIPELINES D-OVERRUN PRO
PIPE COMPL. 30X4X285	96 39 108 08	356	2	2 998	91 73 464 08	PIPELINES SUPERSTRUCTUR
PIPE COMPL. 30X4X2958	96 78 408 08	64	1	2 978 205	96 77 450 08	PIPELINE S OVERRUN PROTE

Description	Item	Pos.	Quantity	Page	Assembly	Description
PIPE COMPL. 30X4X3057	96 78 411 08	67	1	2 978 205	96 77 450 08	PIPELINE S OVERRUN PROTE
PIPE COMPL. 30X4X3186	96 39 715 08	227	1	3 978 010	96 36 400 08	PIPELINES DERR. HEAD SECT
PIPE COMPL. 30X4X3200	96 39 156 08	208	1	2 998	91 73 464 08	PIPELINES SUPERSTRUCTUR
PIPE COMPL. 30X4X3214	96 39 717 08	229	1	3 978 010	96 36 400 08	PIPELINES DERR. HEAD SECT
PIPE COMPL. 30X4X3218	96 39 716 08	228	1	3 978 010	96 36 400 08	PIPELINES DERR. HEAD SECT
PIPE COMPL. 30X4X3252	96 39 718 08	230	1	3 978 010	96 36 400 08	PIPELINES DERR. HEAD SECT
PIPE COMPL. 30X4X3293	96 39 692 08	425	1	2 975 122	96 79 965 08	PIPELINES GRATING WINCH
PIPE COMPL. 30X4X3468	96 78 409 08	65	1	2 978 205	96 77 450 08	PIPELINE S OVERRUN PROTE
PIPE COMPL. 30X4X3604	96 39 694 08	470	1	2 978 106	96 39 821 08	PIPELINES D-OVERRUN PRO
PIPE COMPL. 30X4X374	96 78 410 08	66	1	2 978 205	96 77 450 08	PIPELINE S OVERRUN PROTE
PIPE COMPL. 30X4X3786	96 39 668 08	155	1	2 975 122	96 78 735 08	PIPELINES GRATING WINCH
PIPE COMPL. 30X4X598	96 38 489 08	328	1	2 998	91 73 464 08	PIPELINES SUPERSTRUCTUR
PIPE COMPL. 30X4X617	96 60 230 08	327	1	2 998	91 73 464 08	PIPELINES SUPERSTRUCTUR
PIPE COMPL. 30X4X664	96 38 485 08	324	1	2 998	91 73 464 08	PIPELINES SUPERSTRUCTUR
PIPE COMPL. 30X4X734	96 39 774 08	404	1	2 978 102	96 35 132 08	PIPELINES MOUNTING DEVIC
PIPE COMPL. 30X4X880	96 39 776 08	406	2	2 978 102	96 35 132 08	PIPELINES MOUNTING DEVIC
PIPE COMPL. 30X4X885	96 39 696 08	472	1	2 978 106	96 39 821 08	PIPELINES D-OVERRUN PRO
PIPE COMPL. 30X4X908	96 38 490 08	329	1	2 998	91 73 464 08	PIPELINES SUPERSTRUCTUR
PIPE COMPL. 30X4X923	96 39 771 08	400	1	2 978 102	96 35 132 08	PIPELINES MOUNTING DEVIC
PIPE COMPL. 35X2X1082	96 39 094 08	338	1	2 998	91 73 464 08	PIPELINES SUPERSTRUCTUR
PIPE COMPL. 35X2X1265	96 39 106 08	354	1	2 998	91 73 464 08	PIPELINES SUPERSTRUCTUR
PIPE COMPL. 35X2X1477	96 39 681 08	244	1	3 978 106	96 36 393 08	PIPELINES SUSP. BALL. BASE
PIPE COMPL. 35X2X175	96 38 476 08	319	4	2 998	91 73 464 08	PIPELINES SUPERSTRUCTUR
PIPE COMPL. 35X2X1899	96 39 671 08	159	1	2 975 122	96 78 735 08	PIPELINES GRATING WINCH
PIPE COMPL. 35X2X250	96 39 105 08	353	1	2 998	91 73 464 08	PIPELINES SUPERSTRUCTUR
PIPE COMPL. 35X2X3469	96 39 693 08	426	1	2 975 122	96 79 965 08	PIPELINES GRATING WINCH
PIPE COMPL. 35X2X3763	96 39 670 08	158	1	2 975 122	96 78 735 08	PIPELINES GRATING WINCH
PIPE COMPL. 35X2X447	96 60 234 08	351	1	2 998	91 73 464 08	PIPELINES SUPERSTRUCTUR
PIPE COMPL. 35X2X814	96 39 682 08	245	1	3 978 106	96 36 393 08	PIPELINES SUSP. BALL. BASE
PIPE COMPL. 35X2X84	96 38 467 08	310	3	2 998	91 73 464 08	PIPELINES SUPERSTRUCTUR
PIPE COMPL. 35X2X886	96 39 104 08	352	1	2 998	91 73 464 08	PIPELINES SUPERSTRUCTUR
PIPE COMPL. 35X2X90	96 39 096 08	340	1	2 998	91 73 464 08	PIPELINES SUPERSTRUCTUR
PIPE COMPL. 38X4X1000	96 39 752 08	118	1	2 975 155	96 60 912 08	PIPELINE WINCH
PIPE COMPL. 38X4X1029	96 39 626 08	910	1	2 976 019	96 37 782 08	PIPE CONDUCTS 3 SLEW. GE
PIPE COMPL. 38X4X1142	96 39 625 08	909	1	2 976 019	96 37 782 08	PIPE CONDUCTS 3 SLEW. GE
PIPE COMPL. 38X4X1268	96 37 585 08	700	8	1 998	91 47 045 08	PIPELINES CRAWLER TYPE U
PIPE COMPL. 38X4X1298	96 39 623 08	907	1	2 976 019	96 37 782 08	PIPE CONDUCTS 3 SLEW. GE
PIPE COMPL. 38X4X1316	96 39 621 08	905	1	2 976 019	96 37 782 08	PIPE CONDUCTS 3 SLEW. GE
PIPE COMPL. 38X4X1405	96 39 622 08	906	1	2 976 019	96 37 782 08	PIPE CONDUCTS 3 SLEW. GE
PIPE COMPL. 38X4X1475	96 38 462 08	309	1	2 998	91 73 464 08	PIPELINES SUPERSTRUCTUR
PIPE COMPL. 38X4X1551	96 39 680 08	243	1	3 978 106	96 36 393 08	PIPELINES SUSP. BALL. BASE
PIPE COMPL. 38X4X1573	96 39 720 08	232	1	3 978 010	96 36 400 08	PIPELINES DERR. HEAD SECT
PIPE COMPL. 38X4X1579	96 39 719 08	231	1	3 978 010	96 36 400 08	PIPELINES DERR. HEAD SECT
PIPE COMPL. 38X4X1998	96 39 620 08	904	1	2 976 019	96 37 782 08	PIPE CONDUCTS 3 SLEW. GE
PIPE COMPL. 38X4X2021	96 39 618 08	902	1	2 976 019	96 37 782 08	PIPE CONDUCTS 3 SLEW. GE
PIPE COMPL. 38X4X2047	96 35 372 08	731	8	1 998	91 47 045 08	PIPELINES CRAWLER TYPE U
PIPE COMPL. 38X4X2126	96 39 679 08	242	1	3 978 106	96 36 393 08	PIPELINES SUSP. BALL. BASE
PIPE COMPL. 38X4X2131	96 39 678 08	241	1	3 978 106	96 36 393 08	PIPELINES SUSP. BALL. BASE
PIPE COMPL. 38X4X2173	96 39 619 08	903	1	2 976 019	96 37 782 08	PIPE CONDUCTS 3 SLEW. GE
PIPE COMPL. 38X4X2174	96 39 773 08	403	1	2 978 102	96 35 132 08	PIPELINES MOUNTING DEVIC
PIPE COMPL. 38X4X2238	96 39 617 08	901	1	2 976 019	96 37 782 08	PIPE CONDUCTS 3 SLEW. GE
PIPE COMPL. 38X4X2326	96 39 616 08	900	1	2 976 019	96 37 782 08	PIPE CONDUCTS 3 SLEW. GE
PIPE COMPL. 38X4X2371	96 38 457 08	304	1	2 998	91 73 464 08	PIPELINES SUPERSTRUCTUR
PIPE COMPL. 38X4X240	96 39 754 08	120	1	2 975 155	96 60 912 08	PIPELINE WINCH
PIPE COMPL. 38X4X2478	96 38 458 08	305	1	2 998	91 73 464 08	PIPELINES SUPERSTRUCTUR
PIPE COMPL. 38X4X2579	96 38 459 08	306	1	2 998	91 73 464 08	PIPELINES SUPERSTRUCTUR
PIPE COMPL. 38X4X2682	96 38 460 08	307	1	2 998	91 73 464 08	PIPELINES SUPERSTRUCTUR
PIPE COMPL. 38X4X2705	96 39 677 08	240	2	3 978 106	96 36 393 08	PIPELINES SUSP. BALL. BASE
PIPE COMPL. 38X4X2728	96 39 775 08	405	1	2 978 102	96 35 132 08	PIPELINES MOUNTING DEVIC
PIPE COMPL. 38X4X276	96 35 362 08	736	8	1 998	91 47 045 08	PIPELINES CRAWLER TYPE U

Description	Item	Pos.	Quantity	Page	Assembly	Description
PIPE COMPL. 38X4X312	96 39 755 08	121	1	2 975 155	96 60 912 08	PIPELINE WINCH
PIPE COMPL. 38X4X3496	96 39 740 08	102	1	2 975 155	96 60 912 08	PIPELINE WINCH
PIPE COMPL. 38X4X3575	96 39 741 08	103	1	2 975 155	96 60 912 08	PIPELINE WINCH
PIPE COMPL. 38X4X3627	96 39 738 08	100	1	2 975 155	96 60 912 08	PIPELINE WINCH
PIPE COMPL. 38X4X3693	96 39 739 08	101	1	2 975 155	96 60 912 08	PIPELINE WINCH
PIPE COMPL. 38X4X3835	96 35 373 08	730	4	1 998	91 47 045 08	PIPELINES CRAWLER TYPE U
PIPE COMPL. 38X4X385	96 39 628 08	912	1	2 976 019	96 37 782 08	PIPE CONDUCTS 3 SLEW. GE
PIPE COMPL. 38X4X3998	96 39 727 08	239	1	3 978 010	96 36 400 08	PIPELINES DERR. HEAD SECT
PIPE COMPL. 38X4X4169	96 60 228 08	422	1	2 975 122	96 79 965 08	PIPELINES GRATING WINCH
PIPE COMPL. 38X4X4173	96 39 726 08	238	1	3 978 010	96 36 400 08	PIPELINES DERR. HEAD SECT
PIPE COMPL. 38X4X4305	96 39 690 08	423	1	2 975 122	96 79 965 08	PIPELINES GRATING WINCH
PIPE COMPL. 38X4X465	96 38 456 08	303	5	2 998	91 73 464 08	PIPELINES SUPERSTRUCTUR
PIPE COMPL. 38X4X469	96 38 455 08	302	1	2 998	91 73 464 08	PIPELINES SUPERSTRUCTUR
PIPE COMPL. 38X4X484	96 39 624 08	908	1	2 976 019	96 37 782 08	PIPE CONDUCTS 3 SLEW. GE
PIPE COMPL. 38X4X4963	96 39 687 08	420	1	2 975 122	96 79 965 08	PIPELINES GRATING WINCH
PIPE COMPL. 38X4X5091	96 60 227 08	421	1	2 975 122	96 79 965 08	PIPELINES GRATING WINCH
PIPE COMPL. 38X4X5210	96 39 768 08	249	4	3 978 017	96 36 398 08	PIPELINES DERR. INT. SECT.
PIPE COMPL. 38X4X5221	96 39 772 08	401	1	2 978 102	96 35 132 08	PIPELINES MOUNTING DEVIC
PIPE COMPL. 38X4X5235	96 39 797 08	402	3	2 978 102	96 35 132 08	PIPELINES MOUNTING DEVIC
PIPE COMPL. 38X4X574	96 39 753 08	119	1	2 975 155	96 60 912 08	PIPELINE WINCH
PIPE COMPL. 38X4X613	96 38 453 08	300	1	2 998	91 73 464 08	PIPELINES SUPERSTRUCTUR
PIPE COMPL. 38X4X616	96 38 454 08	301	1	2 998	91 73 464 08	PIPELINES SUPERSTRUCTUR
PIPE COMPL. 38X4X667	96 39 627 08	911	1	2 976 019	96 37 782 08	PIPE CONDUCTS 3 SLEW. GE
PIPE COMPL. 38X4X845	96 39 751 08	117	1	2 975 155	96 60 912 08	PIPELINE WINCH
PIPE COMPL. 38X4X958	96 38 461 08	308	2	2 998	91 73 464 08	PIPELINES SUPERSTRUCTUR
PIPE COMPL. 38X5X1043	96 39 665 08	151	1	2 975 122	96 78 735 08	PIPELINES GRATING WINCH
PIPE COMPL. 38X5X1052	96 39 664 08	150	1	2 975 122	96 78 735 08	PIPELINES GRATING WINCH
PIPE COMPL. 38X5X1140	96 39 663 08	149	1	2 975 122	96 78 735 08	PIPELINES GRATING WINCH
PIPE COMPL. 38X5X1158	96 39 662 08	148	1	2 975 122	96 78 735 08	PIPELINES GRATING WINCH
PIPE COMPL. 38X5X2266	96 78 767 08	145	1	2 975 122	96 78 735 08	PIPELINES GRATING WINCH
PIPE COMPL. 38X5X2472	96 78 766 08	143	1	2 975 122	96 78 735 08	PIPELINES GRATING WINCH
PIPE COMPL. 38X5X2583	96 78 764 08	140	1	2 975 122	96 78 735 08	PIPELINES GRATING WINCH
PIPE COMPL. 38X5X2620	96 78 765 08	141	1	2 975 122	96 78 735 08	PIPELINES GRATING WINCH
PIPE COMPL. 38X5X4778	96 39 660 08	144	1	2 975 122	96 78 735 08	PIPELINES GRATING WINCH
PIPE COMPL. 38X5X4941	96 39 658 08	142	1	2 975 122	96 78 735 08	PIPELINES GRATING WINCH
PIPE COMPL. 42X3X1000	96 37 586 08	701	2	1 998	91 47 045 08	PIPELINES CRAWLER TYPE U
PIPE COMPL. 42X3X1038	96 39 164 08	218	1	2 998	91 73 464 08	PIPELINES SUPERSTRUCTUR
PIPE COMPL. 42X3X160	96 39 148 08	200	2	2 998	91 73 464 08	PIPELINES SUPERSTRUCTUR
PIPE COMPL. 42X3X2220	96 39 155 08	207	1	2 998	91 73 464 08	PIPELINES SUPERSTRUCTUR
PIPE COMPL. 42X3X230	96 39 149 08	201	2	2 998	91 73 464 08	PIPELINES SUPERSTRUCTUR
PIPE COMPL. 42X3X2480	96 39 154 08	206	1	2 998	91 73 464 08	PIPELINES SUPERSTRUCTUR
PIPE COMPL. 42X3X260	96 39 163 08	217	1	2 998	91 73 464 08	PIPELINES SUPERSTRUCTUR
PIPE COMPL. 42X3X350	96 39 150 08	202	1	2 998	91 73 464 08	PIPELINES SUPERSTRUCTUR
PIPE COMPL. 42X3X3600	96 39 153 08	205	1	2 998	91 73 464 08	PIPELINES SUPERSTRUCTUR
PIPE COMPL. 42X3X3680	96 39 152 08	204	1	2 998	91 73 464 08	PIPELINES SUPERSTRUCTUR
PIPE COMPL. 42X3X600	96 39 151 08	203	1	2 998	91 73 464 08	PIPELINES SUPERSTRUCTUR
PIPE COMPL. 6X1X91	96 21 380 08	293	1	2 976 019	96 37 782 08	PIPE CONDUCTS 3 SLEW. GE
PIPE CONDUCTS 3 SLEW. GE	96 37 782 08	93	1	2 976 000	91 60 045 08	ADDNL.HYDR.2ND SLEWING G
PIPE ELBOW	10 80 023 1	490	1	X1030134	10 30 134 2	PUMP DISTRIBUTION GEAR
PIPE ELBOW	57 00 661 08	3	1	5 028 065	50 28 065 08	EQUALIZING RESERVOIR
PIPE FOLDING PLUG 77X11,5X	43 32 007 08	39	10	2 103	91 75 173 08	SLEWING PLATFORM FRAME
PIPE L=366X210	97 35 724 08	4	1	2 670 002	96 60 735 08	FUEL TANK, PRE-ASSEMBLED
PIPE SOCKET 8	10 01 199 5	29	2	2 711	91 47 454 08	CENT. LUBRIC. SYSTEM SUP
PIPE SOCKET GSCK45 FE//ZN	95 46 242 08	9	1	2 541	91 71 112 08	ADD HEATING SUPERSTRUCT
PIPE UNION DN6	10 81 756 1	2	1	X1003827	10 03 827 4	OVERPRESSURE VALVE
PIPE WELDED	96 42 442 08	146	2	2 200 000	91 61 061 08	MACHINERY HOUSE W.GANG
PIPE WELDED	96 55 754 08	1	1	2 730 002	96 55 752 08	CENTRING COMPLETE
PIPE WELDED	96 61 263 08	4	1	2 671	91 61 282 08	OIL RESERVOIR, COMPLETE
PIPE WELDED FE//ZN20//C	96 38 845 08	14	1	2 671	91 61 282 08	OIL RESERVOIR, COMPLETE
PIPELINE	77 43 780 08	(1)	2	2 711	91 47 454 08	CENT. LUBRIC. SYSTEM SUP

Description	Item	Pos.	Quantity	Page	Assembly	Description
PIPELINE PIN PULLING CYLIN	96 88 967 08	93	1	3 976 000	96 89 034 08	ADDL.HYDR.F.PIN PULLING DE
PIPELINE PIN PULLING CYLIN	96 88 967 08	93	1	3 976 002	96 89 035 08	ADDL.HYDR.F.PIN PULLING DE
PIPELINE S OVERRUN PROTE	96 77 450 08	93	1	2 978 200	91 72 413 08	ADD.HYDR.S_RETAINING RAM
PIPELINE WINCH I+II	96 60 683 08	93	1	2 975 000	91 58 716 08	ADDITIONAL HYDRAULICS WI
PIPELINE WINCH I+II	96 60 683 08	93	1	2 975 060	91 58 717 08	ADDITIONAL HYDRAULICS WI
PIPELINE WINCH III	96 60 912 08	93	1	2 975 153	91 58 730 08	ADDITIONAL HYDRAULICS WI
PIPELINE WINCH VI	96 60 918 08	93	1	2 975 400	91 58 729 08	AUX.HYDRAULIC WINCH 6
PIPELINE WINCH WINDE V	96 60 905 08	93	1	2 975 300	91 58 720 08	ADDITIONAL HYDRAULICS WI
PIPELINES CRAWLER TYPE	91 47 045 08	40	1		LR 11350 -0	LIEBHERR CRAW.CRANE LR
PIPELINES D-OVERRUN PRO	96 39 821 08	93	1	2 978 103	91 72 417 08	ADDNL.HYDR.RETAINING DEV
PIPELINES DERR. HEAD SECT	96 36 400 08	93	1	3 978 005	91 60 393 08	ADDL.HYDRAULIC SB-HEAD PI
PIPELINES DERR. INT. SECT.	96 36 398 08	93	1	3 978 015	91 48 975 08	ADDITIONAL HYDRAULICS IN
PIPELINES ERECTION WINCH	96 64 715 08	93	1	2 975 700	91 62 710 08	ADDNL. HYDR. F. ERECTING W
PIPELINES GRATING WINCH	96 78 735 08	93	1	2 975 100	91 73 507 08	AUX.HYDR.GRID WINCH 5 + 6
PIPELINES GRATING WINCH	96 79 965 08	94	1	2 975 100	91 73 507 08	AUX.HYDR.GRID WINCH 5 + 6
PIPELINES MOUNTING DEVIC	96 35 132 08	93	1	2 978 100	91 73 099 08	ADDNL.HYDR.ERECTION DEV
PIPELINES SUPERSTRUCTUR	91 73 464 08	186	1		LR 11350 -0	LIEBHERR CRAW.CRANE LR
PIPELINES SUPPORT CYLINDE	96 35 748 08	93	1	1 975 006	91 47 042 08	ADD.HYDR.UNIT SUPPORT CY
PIPELINES SUSP. BALL. BASE	96 36 393 08	93	1	3 978 100	91 48 973 08	HYDR. SUSPENDED BALLAST
PISTON	10 66 338 3	1	1	9 653 399	96 53 399 08	PISTON
PISTON	51 07 137 08	4	1	5 104 385	51 04 385 08	PRESSURE RELIEF VALVE
PISTON	51 07 649 08	4	1	5 114 975	51 14 975 08	PRESSURE RELIEF VALVE
PISTON	57 01 147 08	4	7	5 701 133	57 01 133 08	DRIVING GEAR
PISTON	96 53 399 08	61	1	X1100815	11 00 815 5	DIESEL ENGINE
PISTON COOLING	10 65 154 5	27	6	9 653 370	96 53 370 08	CRANKCASE
PISTON COOLING	10 65 154 6	28	6	9 653 370	96 53 370 08	CRANKCASE
PISTON RING SET	10 66 338 5	4	1	9 653 399	96 53 399 08	PISTON
PIVOT PIECE ST. CONST.	96 70 589 08	1	1	3 746 001	96 70 588 08	PIVOT SECTION, PRE-ASSEMB
PIVOT SECTION, PRE-ASSEMB	96 70 588 08	1	1	3 746	91 69 769 08	GUIDE SUSPENDED BALLAST
PIVOTING WALKWAY WELDE	96 38 646 08	6	1	3 350	91 78 837 08	WINCH 3
PLAIN COMPRESSION RING	10 33 351 4	14	2	X1046781	10 46 781 9	ADJUSTMENT
PLANETARY CARRIER	11 00 531 6	24	1	X1100530	11 00 530 8	PLANETARY GEARBOX
PLANETARY CARRIER	57 07 959 08	1	1	5 402 704	54 02 704 14	POWER TAKE-OFF CPL
PLANETARY GEARBOX	11 00 530 8	1	1	X1080228	10 80 228 0	ROPE WINCH
PLANETARY GEARBOX	93 38 789 01	8	2	1 400	91 76 481 08	CRAWLER TRACK CARRIER, L
PLANETARY GEARBOX	93 38 789 01	8	2	1 410	91 76 480 08	CRAWLER TRACK CARRIER,
PLANETARY GEARBOX	93 38 813 01	5	1	9 335 957	93 35 957 01	COMPACT ROPE WINCH
PLANETARY GEARBOX	93 38 813 01	5	1	9 685 146	96 85 146 01	COMPACT ROPE WINCH
PLANETARY GEARBOX 3-STU	96 84 808 01	5	2	9 335 960	93 35 960 01	COMPACT ROPE WINCH
PLANETARY GEARBOX PLANE	90 20 477 0	5	1	9 020 476	90 20 476 9	COMPACT ROPE WINCH
PLANETARY STAGE	11 00 531 3	11	1	X1100530	11 00 530 8	PLANETARY GEARBOX
PLANETARY STAGE	11 00 531 4	21	1	X1100530	11 00 530 8	PLANETARY GEARBOX
PLANETARY WHEEL AXLE	57 07 958 08	2	3	5 402 704	54 02 704 14	POWER TAKE-OFF CPL
PLASTIC SPIRAL HOSE NW60	55 30 107 08	31	1	2 502	91 47 459 08	CONTROL STAND
PLATE 1.5X112X30 DC01 FE//	97 29 400 08	39	4	2 932 082	96 84 247 08	ASSEMBLY PARTS MOUNTIN
PLATE 1.5X114X70 DC01 FE//	97 02 588 2	4	1	2 533 024	96 76 149 08	MOUNTING PARTS INSTR.
PLATE 1.5X118X17 DC01 FE//	97 47 017 08	93	2	2 932 082	96 84 247 08	ASSEMBLY PARTS MOUNTIN
PLATE 1.5X158X338 DC01 FE//	97 29 623 08	13	1	2 932 082	96 84 247 08	ASSEMBLY PARTS MOUNTIN
PLATE 1.5X272X796 DC01	97 14 053 08	12	1	2 932 082	96 84 247 08	ASSEMBLY PARTS MOUNTIN
PLATE 1.5X311X280 DC01 FE//	97 55 184 08	110	1	2 200 000	91 61 061 08	MACHINERY HOUSE W.GANG
PLATE 1.5X336X134 DC01 FE//	97 28 092 08	24	2	2 932 041	96 70 330 08	SWITCH CABINET
PLATE 1.5X373X335 DC01 FE//	97 55 882 08	21	2	2 932 041	96 70 330 08	SWITCH CABINET
PLATE 1.5X406X35 DC01 FE//	97 52 152 08	11	2	2 932 082	96 84 247 08	ASSEMBLY PARTS MOUNTIN
PLATE 1.5X502X903 DC01 FE//	97 60 900 08	3	1	2 533 024	96 76 149 08	MOUNTING PARTS INSTR.
PLATE 1.5X505X377 DC01 FE//	97 52 085 08	6	2	2 932 082	96 84 247 08	ASSEMBLY PARTS MOUNTIN
PLATE 1.5X79X67 DC01 FE//ZN	97 74 908 08	105	1	2 932 082	96 84 247 08	ASSEMBLY PARTS MOUNTIN
PLATE 1.5X80X50 DC01 FE//ZN	97 01 519 8	37	8	2 932 041	96 70 330 08	SWITCH CABINET
PLATE 1.5X861X459 DC01	97 01 565 6	25	1	2 393	91 69 974 08	AIR FILTER UNIT CPL.
PLATE 1.5X86X62 DC01	97 72 009 08	29	1	2 790 701	91 55 739 08	DRIVE ASSEMBLY AIR CONDIT
PLATE 1.5X91X54 DC01 FE//ZN	97 30 333 08	88	2	2 932 082	96 84 247 08	ASSEMBLY PARTS MOUNTIN

Description	Item	Pos.	Quantity	Page	Assembly	Description
PLATE 1.5x60x47 DC01 FE//ZN	97 07 173 08	37	14	2 550	91 81 778 08	SA FRAME
PLATE 1.5x60x47 DC01 FE//ZN	97 07 173 08	51	6	3 554 006	96 00 236 1	WA-FRAME 1
PLATE 1.5x60x47 DC01 FE//ZN	97 07 173 08	73	8	3 714	91 81 777 08	D HEAD SECTION
PLATE 10X1033X280 S700MC	97 50 433 08	15	2	3 714	91 81 777 08	D HEAD SECTION
PLATE 10X1130X716 S355MC	97 50 112 08	3	1	3 224 004	96 36 058 08	ROLLER SEATING COMPL.
PLATE 10X1194X213 S355MC	97 45 368 08	7	1	2 652	91 75 474 08	ROLLER SEATING COMPL.
PLATE 10X1194X258 S355MC	97 45 369 08	8	1	2 652	91 75 474 08	ROLLER SEATING COMPL.
PLATE 10X120X120 S355MC FE	97 50 113 08	4	4	3 224 004	96 36 058 08	ROLLER SEATING COMPL.
PLATE 10X1250X80 S355MC	97 41 440 08	18	1	3 221	91 60 426 08	S INTERMEDIATE SECTION
PLATE 10X1250X80 S355MC	97 41 440 08	18	1	3 221 000	91 60 429 08	S INTERMEDIATE SECTION
PLATE 10X1250X80 S355MC	97 41 440 08	29	3	3 222	91 60 427 08	S INTERMEDIATE SECTION
PLATE 10X1250X80 S355MC	97 41 440 08	18	3	3 222 000	91 60 430 08	S INTERMEDIATE SECTION
PLATE 10X1250X80 S355MC	97 41 440 08	33	1	3 224	91 60 440 08	S ADAPTER SECTION
PLATE 10X1250X80 S355MC	97 41 440 08	25	1	3 226	91 60 432 08	L INTERMEDIATE SECTION
PLATE 10X1250X80 S355MC	97 41 440 08	25	3	3 227 000	91 60 434 08	L INTERMEDIATE SECTION
PLATE 10X1250X80 S355MC	97 41 440 08	25	3	3 227 000	91 62 091 08	L INTERMEDIATE SECTION
PLATE 10X1250X80 S355MC	97 41 440 08	25	3	3 227 006	91 60 435 08	L INTERMEDIATE SECTION
PLATE 10X1250X80 S355MC	97 41 440 08	26	3	3 715	91 78 835 08	D INTERMEDIATE SECTION
PLATE 10X1250X80 S355MC	97 41 440 08	37	3	3 716	91 79 193 08	D-REDUCING SECTION
PLATE 10X125X104 S700MC	97 49 153 08	3	4	3 554 005	96 36 063 08	WA-FRAME
PLATE 10X125X104 S700MC	97 49 153 08	3	4	3 556 006	96 59 718 08	WA-FRAME 2 PIVOT SECTION
PLATE 10X125X104 S700MC	97 49 153 08	3	4	3 557	91 47 510 08	SPACER WA-FRAME 1
PLATE 10X125X104 S700MC	97 49 153 08	3	4	3 558	91 60 448 08	SPACER WA-FRAME 2
PLATE 10X140X160 S355MC FE	97 81 977 08	19	2	3 592	91 72 406 08	W OVERRUN PROTECTION
PLATE 10X150X150 S355MC FE	97 48 204 08	22	2	1 400	91 76 481 08	CRAWLER TRACK CARRIER, L
PLATE 10X150X150 S355MC FE	97 48 204 08	22	2	1 410	91 76 480 08	CRAWLER TRACK CARRIER,
PLATE 10X175X104 S700MC	97 26 369 08	9	2	3 211	91 75 353 08	S PIVOT SECTION
PLATE 10X175X104 S700MC	97 26 369 08	5	2	3 212	91 72 404 08	W PIVOT SECTION
PLATE 10X175X104 S700MC	97 26 369 08	30	2	3 212 000	91 72 405 08	JACK-CONNECTION HEAD
PLATE 10X175X104 S700MC	97 26 369 08	15	2	3 214	91 72 396 08	SW HEAD SECTION
PLATE 10X175X104 S700MC	97 26 369 08	5	4	3 221	91 60 426 08	S INTERMEDIATE SECTION
PLATE 10X175X104 S700MC	97 26 369 08	5	4	3 221 000	91 60 429 08	S INTERMEDIATE SECTION
PLATE 10X175X104 S700MC	97 26 369 08	10	4	3 222	91 60 427 08	S INTERMEDIATE SECTION
PLATE 10X175X104 S700MC	97 26 369 08	5	4	3 222 000	91 60 430 08	S INTERMEDIATE SECTION
PLATE 10X175X104 S700MC	97 26 369 08	19	4	3 224	91 60 440 08	S ADAPTER SECTION
PLATE 10X175X104 S700MC	97 26 369 08	5	4	3 226	91 60 432 08	L INTERMEDIATE SECTION
PLATE 10X175X104 S700MC	97 26 369 08	5	4	3 227 000	91 60 434 08	L INTERMEDIATE SECTION
PLATE 10X175X104 S700MC	97 26 369 08	5	4	3 227 000	91 62 091 08	L INTERMEDIATE SECTION
PLATE 10X175X104 S700MC	97 26 369 08	5	4	3 227 006	91 60 435 08	L INTERMEDIATE SECTION
PLATE 10X175X104 S700MC	97 26 369 08	20	4	3 713	91 78 833 08	D PIVOT SECTION
PLATE 10X175X104 S700MC	97 26 369 08	7	4	3 715	91 78 835 08	D INTERMEDIATE SECTION
PLATE 10X175X104 S700MC	97 26 369 08	8	4	3 716	91 79 193 08	D-REDUCING SECTION
PLATE 10X283X283 S355MC	97 54 878 08	(7)	2	3 350 001	96 92 615 08	WINCH
PLATE 10X335X123 S700MC	97 68 389 08	7	2	3 222 002	96 45 453 08	COVER
PLATE 10X343X120 S355MC FE	97 52 722 08	39	2	3 554 006	96 00 236 1	WA-FRAME 1
PLATE 10X39X150 S355MC FE//	94 18 461 08	16	2	3 224	91 60 440 08	S ADAPTER SECTION
PLATE 10X39X150 S355MC FE//	94 18 461 08	32	2	3 556 006	96 59 718 08	WA-FRAME 2 PIVOT SECTION
PLATE 10X50X290 S355MC FE//	97 05 709 8	55	1	3 221	91 60 426 08	S INTERMEDIATE SECTION
PLATE 10X50X290 S355MC FE//	97 05 709 8	55	1	3 221 000	91 60 429 08	S INTERMEDIATE SECTION
PLATE 10X50X290 S355MC FE//	97 05 709 8	66	1	3 222	91 60 427 08	S INTERMEDIATE SECTION
PLATE 10X50X290 S355MC FE//	97 05 709 8	55	1	3 222 000	91 60 430 08	S INTERMEDIATE SECTION
PLATE 10X65X97 S355MC FE//	97 57 776 08	34	2	2 320 001	96 76 249 08	WINCH 2 PRE-ASS.
PLATE 12X160X160 S960QL	97 49 183 08	8	1	3 215 003	91 47 489 08	ROLLER SET
PLATE 12X160X160 S960QL	97 49 183 08	8	1	3 215 004	91 51 840 08	ROLLER SET
PLATE 12X314X140 S355MC	97 46 095 08	3	1	2 391 042	96 33 830 08	CONSOLE
PLATE 12X399X350 S355MC	97 01 453 5	1	1	2 391 043	96 70 062 08	CONSOLE
PLATE 12X417X188 S690QL	97 49 760 08	7	2	3 224	91 60 440 08	S ADAPTER SECTION
PLATE 12X417X188 S690QL	97 49 761 08	8	2	3 224	91 60 440 08	S ADAPTER SECTION
PLATE 12X575X120 S355MC	97 41 986 08	1	1	2 391 042	96 33 830 08	CONSOLE
PLATE 15X1000X1560 S355MC	97 44 458 08	6	2	2 310 001	96 76 244 08	WINCH 1 PRE-ASSEMBLY

Description	Item	Pos.	Quantity	Page	Assembly	Description
PLATE 15X1000X1560 S355MC	97 44 458 08	6	2	2 320 001	96 76 249 08	WINCH 2 PRE-ASS.
PLATE 15X160X230 S960QL	97 42 641 08	53	2	2 550	91 81 778 08	SA FRAME
PLATE 15X1720X667 S355MC	97 48 593 08	6	1	2 340	91 61 648 08	WINCH 4 LUFFING GEAR
PLATE 15X245X245 S690QL	97 50 431 08	11	2	3 714	91 81 777 08	D HEAD SECTION
PLATE 15X270X100 S355MC	97 41 995 08	2	1	2 391 043	96 70 062 08	CONSOLE
PLATE 15X375X300 S960QL	97 56 134 08	4	2	2 550	91 81 778 08	SA FRAME
PLATE 15X598X598 S690QL	97 49 176 08	24	1	2 730 001	96 36 111 08	BASE PLATE PRE-ASS.
PLATE 15X90X90 S355MC FE//	97 49 356 08	29	1	2 730 001	96 36 111 08	BASE PLATE PRE-ASS.
PLATE 15X910X455 S690QL	97 51 255 08	2	2	3 714 008	96 36 682 08	LUFFING PULLEY BLOCK COM
PLATE 15X910X455 S690QL	97 51 255 08	2	2	3 714 009	96 36 683 08	LUFFING PULLEY BLOCK COM
PLATE 15X950X1560 S355MC	97 50 279 08	17	2	2 310 001	96 76 244 08	WINCH 1 PRE-ASSEMBLY
PLATE 15X950X1560 S355MC	97 50 279 08	17	2	2 320 001	96 76 249 08	WINCH 2 PRE-ASS.
PLATE 18X260X100 S960QL	97 53 586 08	17	2	3 746 001	96 70 588 08	PIVOT SECTION, PRE-ASSEMB
PLATE 1X110X40 DC01 FE//ZN	97 52 938 08	95	50	2 200 000	91 61 061 08	MACHINERY HOUSE W.GANG
PLATE 1X176X176 X5CRNI18-1	97 47 926 08	(1)	1	2 200 064	96 32 574 08	COVER PRE-ASSY.
PLATE 1X20X60 ALMG3 H111	97 59 516 08	165	10	2 970	91 81 525 08	HYDRAULICS
PLATE 1X20X60 ALMG3 H111	97 59 516 08	65	5	2 975 000	91 58 716 08	ADDITIONAL HYDRAULICS WI
PLATE 1X20X60 ALMG3 H111	97 59 516 08	65	5	2 975 060	91 58 717 08	ADDITIONAL HYDRAULICS WI
PLATE 1X20X60 ALMG3 H111	97 59 516 08	65	16	2 975 100	91 73 507 08	AUX.HYDR.GRID WINCH 5 + 6
PLATE 1X20X60 ALMG3 H111	97 59 516 08	65	5	2 975 153	91 58 730 08	ADDITIONAL HYDRAULICS WI
PLATE 1X20X60 ALMG3 H111	97 59 516 08	65	4	2 975 300	91 58 720 08	ADDITIONAL HYDRAULICS WI
PLATE 1X20X60 ALMG3 H111	97 59 516 08	65	4	2 975 400	91 58 729 08	AUX.HYDRAULIC WINCH 6
PLATE 1X20X60 ALMG3 H111	97 59 516 08	65	2	2 978 103	91 72 417 08	ADDNL.HYDR.RETAINING DEV
PLATE 1X20X60 ALMG3 H111	97 59 516 08	65	2	2 978 200	91 72 413 08	ADD.HYDR.S_RETAINING RAM
PLATE 1X20X60 ALMG3 H111	97 59 516 08	65	5	3 978 100	91 48 973 08	HYDR. SUSPENDED BALLAST
PLATE 1X35X22 ALMG3	61 10 022 08	5	1	2 913 003	96 20 599 08	FOIL KEYPAD PRE-ASS.
PLATE 1X467X259 ALMG3 H11	97 17 132 08	2	1	2 913 005	96 28 696 08	INTERIOR HOUSING PRE-ASS.
PLATE 1X95X78 ALMG3 H111	97 09 808 08	5	1	2 913	91 32 850 08	LICCON CONSOLE LCD2
PLATE 1X95X78 ALMG3 H111	97 09 808 08	5	1	2 913 009	91 04 705 08	LICCON CONSOLE LCD3
PLATE 2.5X91X304 ALMG3 H11	97 56 067 08	39	1	2 102 010	91 60 648 08	SLEWING PLATFORM FRAME
PLATE 20X210X130 S690QL	97 51 373 08	38	2	3 212 000	91 72 405 08	JACK-CONNECTION HEAD
PLATE 20X215X130 S355J2+N	97 52 421 08	7	1	3 592	91 72 406 08	W OVERRUN PROTECTION
PLATE 20X247X60 S960QL	97 01 986 8	66	2	2 102 010	91 60 648 08	SLEWING PLATFORM FRAME
PLATE 20X299X60 S960QL	97 01 986 6	59	2	2 102 010	91 60 648 08	SLEWING PLATFORM FRAME
PLATE 20X313X60 S960QL	97 01 987 1	9	2	2 101	91 61 490 08	SLEWING PLATFORM FRAME
PLATE 20X330X330 S690QL	97 52 304 08	9	4	3 554 006	96 00 236 1	WA-FRAME 1
PLATE 20X330X330 S690QL	97 52 304 08	33	4	3 556 007	96 59 719 08	WA-FRAME 2 HEAD SECTION
PLATE 20X342X80 S690QL	97 69 207 08	13	4	2 310	91 61 646 08	WINCH 1
PLATE 20X342X80 S690QL	97 69 207 08	13	4	2 320	91 61 647 08	WINCH 2
PLATE 20X351X335 S690QL	97 05 532 7	(14)	2	3 350 001	96 92 615 08	WINCH
PLATE 20X353X60 S960QL	97 01 987 0	7	2	2 101	91 61 490 08	SLEWING PLATFORM FRAME
PLATE 20X370X252 S690QL	97 49 762 08	46	1	3 224	91 60 440 08	S ADAPTER SECTION
PLATE 20X371X288 S690QL	97 47 825 08	33	2	1 400	91 76 481 08	CRAWLER TRACK CARRIER, L
PLATE 20X371X288 S690QL	97 47 825 08	33	2	1 410	91 76 480 08	CRAWLER TRACK CARRIER,
PLATE 20X440X180 S960QL	97 51 445 08	20	2	3 212 000	91 72 405 08	JACK-CONNECTION HEAD
PLATE 20X465X200 S355J2+N	97 52 423 08	10	2	3 592	91 72 406 08	W OVERRUN PROTECTION
PLATE 20X550X315 S960QL+Z2	97 47 901 08	7	2	2 657	91 47 448 08	MOUNTING EQUIPMENT CRAW
PLATE 20X602X80 S690QL	97 47 826 08	34	9	1 400	91 76 481 08	CRAWLER TRACK CARRIER, L
PLATE 20X602X80 S690QL	97 47 826 08	34	9	1 410	91 76 480 08	CRAWLER TRACK CARRIER,
PLATE 22X314X168 S355J2+N	97 41 984 08	2	1	2 391 042	96 33 830 08	CONSOLE
PLATE 25X168X127 S960QL	97 51 125 08	10	2	3 212 000	91 72 405 08	JACK-CONNECTION HEAD
PLATE 25X290X75 S355J2+N	97 56 144 08	39	1	2 391 001	96 00 493 3	DIESEL ENGINE, PRE-ASSEMB
PLATE 25X648X254 S960QL+Z2	97 42 563 08	(1)	1	2 550 007	96 34 001 08	ROD CPL.
PLATE 2X100X100 DC01 FE//ZN	95 62 979 08	2	4	1 100	91 47 025 08	CRAWLER TRACK TRAVEL G
PLATE 2X100X100 DC01 FE//ZN	95 62 980 08	3	4	1 100	91 47 025 08	CRAWLER TRACK TRAVEL G
PLATE 2X100X100 DC01 FE//ZN	95 62 981 08	4	4	1 100	91 47 025 08	CRAWLER TRACK TRAVEL G
PLATE 2X100X100 DC01 FE//ZN	95 62 982 08	5	4	1 100	91 47 025 08	CRAWLER TRACK TRAVEL G
PLATE 2X100X80 DC01 FE//ZN	97 34 251 08	46	2	3 212	91 72 404 08	W PIVOT SECTION
PLATE 2X114X114 DC01 FE//ZN	95 70 188 08	35	8	2 102 010	91 60 648 08	SLEWING PLATFORM FRAME
PLATE 2X114X114 DC01 FE//ZN	95 70 188 08	56	2	3 556 006	96 59 718 08	WA-FRAME 2 PIVOT SECTION

Description	Item	Pos.	Quantity	Page	Assembly	Description
PLATE 2X114X114 DC01 FE//ZN	95 70 188 08	54	2	3 556 007	96 59 719 08	WA-FRAME 2 HEAD SECTION
PLATE 2X120X160 DC01	97 58 790 08	14	1	2 533 025	96 40 724 08	INSTRUMENT BOX PRE-ASS.
PLATE 2X1276X546 ALMG3 H	97 64 749 08	163	1	2 200 000	91 61 061 08	MACHINERY HOUSE W.GANG
PLATE 2X133X245 DC01 FE//ZN	97 02 823 5	26	1	2 810 001	96 52 918 08	CRANE DRIVER'S CABIN,PRE
PLATE 2X140X160 DC01 FE//ZN	97 81 979 08	21	4	3 592	91 72 406 08	W OVERRUN PROTECTION
PLATE 2X140X58 DC01 FE//ZN	97 62 903 08	88	10	1 140	91 75 217 08	CROSS BEAM CPL.
PLATE 2X144X80 DC01 FE//ZN	95 63 963 08	1	1	2 932 166	92 68 911 08	GROUND RAIL
PLATE 2X1509X317 DC01	97 59 093 08	89	1	2 200 000	91 61 061 08	MACHINERY HOUSE W.GANG
PLATE 2X160X160 DC01 FE//ZN	97 88 805 08	23	10	3 215 003	91 47 489 08	ROLLER SET
PLATE 2X160X160 DC01 FE//ZN	97 88 805 08	23	10	3 215 004	91 51 840 08	ROLLER SET
PLATE 2X162X142 ALMG3 H11	97 65 362 08	102	1	2 932 082	96 84 247 08	ASSEMBLY PARTS MOUNTIN
PLATE 2X1630X158 DC01	97 59 122 08	91	1	2 200 000	91 61 061 08	MACHINERY HOUSE W.GANG
PLATE 2X167X130 DC01 FE//ZN	97 59 234 08	2	1	2 533 024	96 76 149 08	MOUNTING PARTS INSTR.
PLATE 2X1714X1210 ALMG3 H	97 46 743 08	2	1	2 200 058	96 34 383 08	COVER PRE-ASSY.
PLATE 2X1714X1210 ALMG3 H	97 46 764 08	2	1	2 200 056	96 34 381 08	COVER PRE-ASSY.
PLATE 2X1714X1210 ALMG3 H	97 46 775 08	2	1	2 200 057	96 34 382 08	COVER PRE-ASSY.
PLATE 2X1714X1210 ALMG3 H	97 57 659 08	2	1	2 200 064	96 32 574 08	COVER PRE-ASSY.
PLATE 2X180X100 DC01 FE//ZN	97 57 777 08	32	2	2 310 001	96 76 244 08	WINCH 1 PRE-ASSEMBLY
PLATE 2X1849X1141 ALMG3 H	97 44 705 08	1	1	2 510 251	96 33 900 08	COVER COMPL.
PLATE 2X1849X706 ALMG3 H	97 49 491 08	1	1	2 510 261	96 36 145 08	COVER COMPL.
PLATE 2X1849X952 ALMG3 H	97 44 711 08	1	1	2 510 253	96 33 902 08	COVER COMPL.
PLATE 2X1850X1080 ALMG3 H	97 44 712 08	1	1	2 510 254	96 33 903 08	COVER COMPL.
PLATE 2X1850X857 ALMG3 H	97 44 713 08	1	1	2 510 259	96 33 908 08	COVER COMPL.
PLATE 2X1876X242 DC01	97 59 121 08	90	1	2 200 000	91 61 061 08	MACHINERY HOUSE W.GANG
PLATE 2X190X100 DC01 FE//ZN	97 57 778 08	36	2	2 320 001	96 76 249 08	WINCH 2 PRE-ASS.
PLATE 2X190X170 X5CRNI18-1	97 52 342 08	30	6	3 554 005	96 36 063 08	WA-FRAME
PLATE 2X190X170 X5CRNI18-1	97 52 342 08	11	6	3 554 006	96 00 236 1	WA-FRAME 1
PLATE 2X192X126 DC01	97 03 769 4	27	1	2 310 001	96 76 244 08	WINCH 1 PRE-ASSEMBLY
PLATE 2X192X126 DC01	97 03 769 4	27	1	2 320 001	96 76 249 08	WINCH 2 PRE-ASS.
PLATE 2X192X126 DC01	97 03 769 4	26	1	2 340	91 61 648 08	WINCH 4 LUFFING GEAR
PLATE 2X192X126 DC01	97 03 769 4	24	1	3 350 001	96 92 615 08	WINCH
PLATE 2X192X126 DC01	97 03 769 4	22	1	3 360 003	96 76 267 08	WINCH 5 PRE-ASS.
PLATE 2X192X126 DC01	97 03 769 4	4	1	3 370	91 83 620 08	WINCH 6
PLATE 2X192X90 DC01 FE//ZN	97 55 403 08	62	2	2 550	91 81 778 08	SA FRAME
PLATE 2X200X100 DC01 FE//ZN	97 55 650 08	29	2	3 360 003	96 76 267 08	WINCH 5 PRE-ASS.
PLATE 2X213X45 ALMG3 H111	97 00 604 5	72	2	3 212	91 72 404 08	W PIVOT SECTION
PLATE 2X213X45 ALMG3 H111	97 00 604 5	51	1	3 221	91 60 426 08	S INTERMEDIATE SECTION
PLATE 2X213X45 ALMG3 H111	97 00 604 5	51	1	3 221 000	91 60 429 08	S INTERMEDIATE SECTION
PLATE 2X213X45 ALMG3 H111	97 00 604 5	62	1	3 222	91 60 427 08	S INTERMEDIATE SECTION
PLATE 2X213X45 ALMG3 H111	97 00 604 5	51	1	3 222 000	91 60 430 08	S INTERMEDIATE SECTION
PLATE 2X213X45 ALMG3 H111	97 00 604 5	55	1	3 224	91 60 440 08	S ADAPTER SECTION
PLATE 2X213X45 ALMG3 H111	97 00 604 5	30	2	3 226	91 60 432 08	L INTERMEDIATE SECTION
PLATE 2X213X45 ALMG3 H111	97 00 604 5	30	2	3 227 000	91 62 091 08	L INTERMEDIATE SECTION
PLATE 2X213X45 ALMG3 H111	97 00 604 5	30	2	3 227 006	91 60 435 08	L INTERMEDIATE SECTION
PLATE 2X213X45 ALMG3 H111	97 00 604 5	98	1	3 713	91 78 833 08	D PIVOT SECTION
PLATE 2X213X87 DC01 FE//ZN	97 45 890 08	29	1	2 200 000	91 61 061 08	MACHINERY HOUSE W.GANG
PLATE 2X228X100 DC01 FE//ZN	97 44 578 08	16	1	3 370	91 83 620 08	WINCH 6
PLATE 2X228X100 DC01 FE//ZN	97 59 990 08	8	1	3 714 024	96 37 313 08	ADDITIONAL WEIGHT DERRIC
PLATE 2X240X100 DC01 FE//ZN	97 40 346 08	21	1	3 714 008	96 36 682 08	LUFFING PULLEY BLOCK COM
PLATE 2X248X326 DC01 FE//ZN	95 63 998 08	5	2	2 925 007	96 38 882 08	CAMERA INSTALLATION SLEW
PLATE 2X248X326 DC01 FE//ZN	95 63 998 08	3	1	2 925 150	96 74 714 08	CAMERA EQUIPMENT
PLATE 2X248X326 DC01 FE//ZN	95 63 998 08	3	1	2 925 304	96 40 362 08	CAMERA INST.WINCH 5
PLATE 2X248X326 DC01 FE//ZN	95 63 998 08	3	1	2 925 322	96 40 458 08	CAMERA INST.WINCH 6
PLATE 2X270X100 DC01 FE//ZN	97 67 237 08	165	1	2 200 000	91 61 061 08	MACHINERY HOUSE W.GANG
PLATE 2X270X270 DC01 FE//ZN	97 48 188 08	5	20	2 103	91 75 173 08	SLEWING PLATFORM FRAME
PLATE 2X281X80 DC01 FE//ZN	97 57 314 08	9	2	1 300	91 25 321 08	FLOOR SHEET COMPL.
PLATE 2X312X325 DC01 FE//ZN	97 59 855 08	9	1	2 657	91 47 448 08	MOUNTING EQUIPMENT CRAW
PLATE 2X608X608 ALMG3 H11	97 49 445 08	15	1	2 510 252	96 33 901 08	COVER COMPL.
PLATE 2X63X101 X5CRNI18-10	97 06 921 2	(3)	5	2 200 000	91 61 061 08	MACHINERY HOUSE W.GANG
PLATE 2X64X104 X5CRNI18-10	97 07 445 0	(5)	5	2 200 000	91 61 061 08	MACHINERY HOUSE W.GANG

Description	Item	Pos.	Quantity	Page	Assembly	Description
PLATE 2X656X173 DC01	97 46 768 08	6	1	2 200 056	96 34 381 08	COVER PRE-ASSY.
PLATE 2X656X173 DC01	97 46 768 08	6	1	2 200 057	96 34 382 08	COVER PRE-ASSY.
PLATE 2X656X173 DC01	97 46 768 08	6	1	2 200 058	96 34 383 08	COVER PRE-ASSY.
PLATE 2X656X173 DC01	97 46 768 08	6	1	2 200 064	96 32 574 08	COVER PRE-ASSY.
PLATE 2X668X470 DC01	97 54 590 08	59	1	1 400	91 76 481 08	CRAWLER TRACK CARRIER, L
PLATE 2X668X470 DC01	97 54 592 08	59	1	1 410	91 76 480 08	CRAWLER TRACK CARRIER,
PLATE 2X68X106 X5CRNI18-10	97 06 921 1	(2)	16	2 200 000	91 61 061 08	MACHINERY HOUSE W.GANG
PLATE 2X690X348 DC01 FE//ZN	97 01 452 8	14	1	2 391 001	96 00 493 3	DIESEL ENGINE, PRE-ASSEMB
PLATE 2X85X1384 ALMG3 H11	97 59 170 08	15	1	2 510 266	96 41 429 08	VENT COVER, COMPL.
PLATE 2X92X49 X5CRNI18-10	97 07 444 9	(4)	2	2 200 000	91 61 061 08	MACHINERY HOUSE W.GANG
PLATE 2X962X457 ALMG3 H11	97 44 707 08	2	1	2 510 252	96 33 901 08	COVER COMPL.
PLATE 3.5X2760X280 ALMG3 H	97 52 200 08	41	2	2 103	91 75 173 08	SLEWING PLATFORM FRAME
PLATE 3.5X400X310 ALMG3 H	97 55 075 08	38	1	2 102 010	91 60 648 08	SLEWING PLATFORM FRAME
PLATE 3.5X795X280 ALMG3 H	97 52 201 08	42	2	2 103	91 75 173 08	SLEWING PLATFORM FRAME
PLATE 3.5X802X277 ALMG3 H	97 45 865 08	20	1	2 200 000	91 61 061 08	MACHINERY HOUSE W.GANG
PLATE 30X250X127 S960QL	97 49 681 08	16	2	2 102 010	91 60 648 08	SLEWING PLATFORM FRAME
PLATE 30X330X158 S960QL	97 00 052 6	41	2	2 101	91 61 490 08	SLEWING PLATFORM FRAME
PLATE 30X330X158 S960QL	97 97 693 08	33	2	2 102 010	91 60 648 08	SLEWING PLATFORM FRAME
PLATE 30X360X158 S960QL	97 46 610 08	6	2	2 101	91 61 490 08	SLEWING PLATFORM FRAME
PLATE 30X374X355 S960QL	97 51 450 08	25	2	3 212 000	91 72 405 08	JACK-CONNECTION HEAD
PLATE 30X400X160 S960QL	97 47 365 08	4	2	2 125	91 47 417 08	PIN F. S AND D PIVOT SECTIO
PLATE 30X410X84 S690QL	97 44 103 08	12	19	1 400	91 76 481 08	CRAWLER TRACK CARRIER, L
PLATE 30X410X84 S690QL	97 44 103 08	12	19	1 410	91 76 480 08	CRAWLER TRACK CARRIER,
PLATE 30X460X200 S960QL	97 47 364 08	3	2	2 125	91 47 417 08	PIN F. S AND D PIVOT SECTIO
PLATE 35X196X200 S355J2+N	97 51 421 08	48	4	3 212	91 72 404 08	W PIVOT SECTION
PLATE 3X105X101 DC01 FE//ZN	97 45 796 08	13	1	2 393	91 69 974 08	AIR FILTER UNIT CPL.
PLATE 3X1119X110 S355MC	97 51 674 08	17	1	2 391	91 81 968 08	DIESEL ENGINE CPL.
PLATE 3X114X60 DC01 FE//ZN	97 54 355 08	96	4	2 200 000	91 61 061 08	MACHINERY HOUSE W.GANG
PLATE 3X114X60 DC01 FE//ZN	97 54 355 08	23	5	2 200 055	96 60 972 08	CABIN FRAME PRE-ASS.
PLATE 3X1300X180 DC01	97 81 001 08	172	1	2 200 000	91 61 061 08	MACHINERY HOUSE W.GANG
PLATE 3X1300X45 DC01 FE//ZN	97 55 207 08	111	1	2 200 000	91 61 061 08	MACHINERY HOUSE W.GANG
PLATE 3X144X80 DC01 FE//ZN	97 07 719 08	68	1	2 102 012	96 79 276 08	MOUNTING PARTS FRONT P
PLATE 3X144X80 DC01 FE//ZN	97 07 719 08	20	1	2 200 055	96 60 972 08	CABIN FRAME PRE-ASS.
PLATE 3X144X80 DC01 FE//ZN	97 07 719 08	63	1	2 391	91 81 968 08	DIESEL ENGINE CPL.
PLATE 3X150X40 S355MC FE//	97 55 008 08	24	1	2 310 001	96 76 244 08	WINCH 1 PRE-ASSEMBLY
PLATE 3X150X40 S355MC FE//	97 55 008 08	24	1	2 320 001	96 76 249 08	WINCH 2 PRE-ASS.
PLATE 3X150X40 S355MC FE//	97 55 008 08	22	1	2 340	91 61 648 08	WINCH 4 LUFFING GEAR
PLATE 3X150X40 S355MC FE//	97 55 008 08	27	1	3 350 001	96 92 615 08	WINCH
PLATE 3X150X40 S355MC FE//	97 55 008 08	25	1	3 360 003	96 76 267 08	WINCH 5 PRE-ASS.
PLATE 3X150X40 S355MC FE//	97 55 008 08	18	1	3 370	91 83 620 08	WINCH 6
PLATE 3X151X100 DC01 FE//ZN	97 52 124 08	8	3	2 932 082	96 84 247 08	ASSEMBLY PARTS MOUNTIN
PLATE 3X1537X120 DC01	97 45 803 08	15	1	2 393	91 69 974 08	AIR FILTER UNIT CPL.
PLATE 3X155X60 DC01 FE//ZN	97 22 654 08	21	3	2 102 012	96 79 276 08	MOUNTING PARTS FRONT P
PLATE 3X157X156 DC01 FE//ZN	95 70 054 08	1	1	3 780 265	96 70 515 08	WIND WARNING PREASSEMB
PLATE 3X160X580 DC01 FE//ZN	97 02 924 08	12	1	2 835 003	91 55 855 08	CHARGER F.BATTERY
PLATE 3X160X60 S355MC FE//	97 02 710 4	109	1	3 211	91 75 353 08	S PIVOT SECTION
PLATE 3X1701X1048 DC01	97 57 658 08	1	1	2 200 064	96 32 574 08	COVER PRE-ASSY.
PLATE 3X1701X1061 DC01	97 46 763 08	1	1	2 200 056	96 34 381 08	COVER PRE-ASSY.
PLATE 3X1701X1061 DC01	97 46 763 08	1	1	2 200 057	96 34 382 08	COVER PRE-ASSY.
PLATE 3X1701X1061 DC01	97 46 763 08	1	1	2 200 058	96 34 383 08	COVER PRE-ASSY.
PLATE 3X170X241 DC01 FE//ZN	97 53 936 08	44	4	2 391	91 81 968 08	DIESEL ENGINE CPL.
PLATE 3X1799X127 S355MC	97 46 948 08	10	1	2 391	91 81 968 08	DIESEL ENGINE CPL.
PLATE 3X1799X127 S355MC	97 46 949 08	11	1	2 391	91 81 968 08	DIESEL ENGINE CPL.
PLATE 3X190X60 DC01 FE//ZN	97 15 627 08	69	2	3 211	91 75 353 08	S PIVOT SECTION
PLATE 3X190X60 DC01 FE//ZN	97 15 627 08	63	1	3 713	91 78 833 08	D PIVOT SECTION
PLATE 3X1920X180 DC01	97 64 858 08	164	3	2 200 000	91 61 061 08	MACHINERY HOUSE W.GANG
PLATE 3X200X150 DC01 FE//ZN	97 02 854 08	9	1	1 130 008	96 38 102 08	CENT.SECT.CRAWLER MOUN
PLATE 3X200X150 DC01 FE//ZN	97 02 854 08	(3)	1	2 920	91 72 384 08	ELECTR. SYSTEM F.SLEWING
PLATE 3X201X300 DC01 FE//ZN	97 37 648 08	(1)	1	3 930 560	96 36 230 08	ELECTRIC AIRCRAFT PROTE
PLATE 3X205X250 DC01 FE//ZN	97 97 709 08	10	1	2 101 001	96 37 507 08	MOUNTING PARTS BASE PAR

Description	Item	Pos.	Quantity	Page	Assembly	Description
PLATE 3X218X91 DC01 FE//ZN	97 52 125 08	9	1	2 932 082	96 84 247 08	ASSEMBLY PARTS MOUNTIN
PLATE 3X224X121 S355MC T Z	97 49 363 08	43	4	3 212 000	91 72 405 08	JACK-CONNECTION HEAD
PLATE 3X224X121 S355MC T Z	97 49 363 08	33	4	3 214	91 72 396 08	SW HEAD SECTION
PLATE 3X2260X511 ALMG3 H	97 32 004 08	26	2	3 211	91 75 353 08	S PIVOT SECTION
PLATE 3X235X24 X5CRNI18-10	97 50 129 08	40	1	2 510 250	91 47 443 08	COVERING
PLATE 3X236X218 DC01 FE//ZN	97 54 349 08	7	2	2 102 012	96 79 276 08	MOUNTING PARTS FRONT P
PLATE 3X250X50 DC01 FE//ZN	95 60 436 08	19	2	2 925 150	96 74 714 08	CAMERA EQUIPMENT
PLATE 3X260X100 DC01 FE//ZN	97 53 935 08	43	4	2 391	91 81 968 08	DIESEL ENGINE CPL.
PLATE 3X270X300 DC01 FE//ZN	97 55 093 08	108	1	2 200 000	91 61 061 08	MACHINERY HOUSE W.GANG
PLATE 3X280X154 DC01 FE//ZN	97 15 521 08	35	1	2 550	91 81 778 08	SA FRAME
PLATE 3X296X60 X5CRNI18-10	97 03 426 4	3	1	3 780 236	96 80 998 08	CAMERA HOLDER, PREMOU
PLATE 3X300X115 DC01 FE//ZN	97 54 714 08	99	2	2 200 000	91 61 061 08	MACHINERY HOUSE W.GANG
PLATE 3X300X91 DC01 FE//ZN	97 59 092 08	88	2	2 200 000	91 61 061 08	MACHINERY HOUSE W.GANG
PLATE 3X30X122 DC01	97 68 674 08	20	2	2 810 001	96 52 918 08	CRANE DRIVER'S CABIN,PRE
PLATE 3X30X95 S355MC FE//	97 56 519 08	17	2	2 655	91 75 556 08	SA FRAME ERECTING DEVICE
PLATE 3X334X409 DC01	95 35 795 08	36	1	2 502	91 47 459 08	CONTROL STAND
PLATE 3X385X285 DC01 FE//ZN	97 66 353 08	2	3	2 101 002	96 44 198 08	COVERING
PLATE 3X390X260 S355MC FE//	97 03 200 6	46	1	3 227 000	91 60 434 08	L INTERMEDIATE SECTION
PLATE 3X45X120 DC01 FE//ZN	95 37 609 08	55	1	2 975 153	91 58 730 08	ADDITIONAL HYDRAULICS WI
PLATE 3X45X120 DC01 FE//ZN	95 37 609 08	55	1	2 975 300	91 58 720 08	ADDITIONAL HYDRAULICS WI
PLATE 3X45X120 DC01 FE//ZN	95 37 609 08	55	1	2 975 400	91 58 729 08	AUX.HYDRAULIC WINCH 6
PLATE 3X45X60 DC01 FE//ZN20	95 15 360 08	18	2	2 102 012	96 79 276 08	MOUNTING PARTS FRONT P
PLATE 3X491X320 DC01 FE//ZN	97 68 846 08	167	1	2 200 000	91 61 061 08	MACHINERY HOUSE W.GANG
PLATE 3X502X105 S355MC FE//	97 57 061 08	16	1	2 340	91 61 648 08	WINCH 4 LUFFING GEAR
PLATE 3X520X180 DC01 FE//ZN	97 68 847 08	168	1	2 200 000	91 61 061 08	MACHINERY HOUSE W.GANG
PLATE 3X599X259 DC01	97 55 364 08	33	2	2 102 012	96 79 276 08	MOUNTING PARTS FRONT P
PLATE 3X600X215 DC01	97 54 555 08	51	1	2 391	91 81 968 08	DIESEL ENGINE CPL.
PLATE 3X604X310 DC01 FE//ZN	97 55 094 08	109	1	2 200 000	91 61 061 08	MACHINERY HOUSE W.GANG
PLATE 3X61X26 X5CRNI18-10	97 56 772 08	2	2	2 200 061	96 40 021 08	COVER PRE-ASSY.
PLATE 3X62X48 X5CRNI18-10	97 56 773 08	3	1	2 200 061	96 40 021 08	COVER PRE-ASSY.
PLATE 3X62X48 X5CRNI18-10	97 56 774 08	4	1	2 200 061	96 40 021 08	COVER PRE-ASSY.
PLATE 3X684X250 DC01 FE//ZN	97 13 848 08	8	1	2 101 001	96 37 507 08	MOUNTING PARTS BASE PAR
PLATE 3X684X250 DC01 FE//ZN	97 13 848 08	31	1	2 976 000	91 60 045 08	ADDNL.HYDR.2ND SLEWING G
PLATE 3X70X60 DC01 FE//ZN20	97 14 474 08	29	4	2 102 012	96 79 276 08	MOUNTING PARTS FRONT P
PLATE 3X710X612 DC01	97 03 001 4	34	1	2 102 012	96 79 276 08	MOUNTING PARTS FRONT P
PLATE 3X727X144 ALMG3 H11	97 46 765 08	3	2	2 200 056	96 34 381 08	COVER PRE-ASSY.
PLATE 3X727X144 ALMG3 H11	97 46 765 08	3	2	2 200 057	96 34 382 08	COVER PRE-ASSY.
PLATE 3X727X144 ALMG3 H11	97 46 765 08	3	2	2 200 058	96 34 383 08	COVER PRE-ASSY.
PLATE 3X727X144 ALMG3 H11	97 46 765 08	3	2	2 200 064	96 32 574 08	COVER PRE-ASSY.
PLATE 3X73X115 DC01 FE//ZN	97 45 799 08	14	1	2 393	91 69 974 08	AIR FILTER UNIT CPL.
PLATE 3X73X55 DC01 FE//ZN20	97 72 138 08	32	1	2 790 701	91 55 739 08	DRIVE ASSEMBLY AIR CONDIT
PLATE 3X75X30 DC01 FE//ZN20	97 60 745 08	61	1	2 102 012	96 79 276 08	MOUNTING PARTS FRONT P
PLATE 3X75X30 DC01 FE//ZN20	97 60 746 08	62	1	2 102 012	96 79 276 08	MOUNTING PARTS FRONT P
PLATE 3X774X542 S355MC	97 47 745 08	31	2	1 140	91 75 217 08	CROSS BEAM CPL.
PLATE 3X824X103 ALMG3 H11	97 46 767 08	5	1	2 200 056	96 34 381 08	COVER PRE-ASSY.
PLATE 3X824X103 ALMG3 H11	97 46 767 08	5	1	2 200 057	96 34 382 08	COVER PRE-ASSY.
PLATE 3X824X103 ALMG3 H11	97 46 767 08	5	1	2 200 058	96 34 383 08	COVER PRE-ASSY.
PLATE 3X824X103 ALMG3 H11	97 46 767 08	5	1	2 200 064	96 32 574 08	COVER PRE-ASSY.
PLATE 3X834X153 ALMG3 H11	97 46 766 08	4	1	2 200 056	96 34 381 08	COVER PRE-ASSY.
PLATE 3X834X153 ALMG3 H11	97 46 766 08	4	1	2 200 057	96 34 382 08	COVER PRE-ASSY.
PLATE 3X834X153 ALMG3 H11	97 46 766 08	4	1	2 200 058	96 34 383 08	COVER PRE-ASSY.
PLATE 3X834X153 ALMG3 H11	97 46 766 08	4	1	2 200 064	96 32 574 08	COVER PRE-ASSY.
PLATE 3X838X144 ALMG3 H11	97 46 779 08	6	2	2 200 059	96 34 384 08	COVER PRE-ASSY.
PLATE 3X85X210 DC01 FE//ZN	97 67 363 08	110	1	3 211	91 75 353 08	S PIVOT SECTION
PLATE 3X884X94 ALMG3 H111	97 46 778 08	5	2	2 200 059	96 34 384 08	COVER PRE-ASSY.
PLATE 3X92X70 DC01	97 68 676 08	(1)	1	2 810 001	96 52 918 08	CRANE DRIVER'S CABIN,PRE
PLATE 3X947X897 S355MC	97 66 356 08	37	1	2 101	91 61 490 08	SLEWING PLATFORM FRAME
PLATE 3X95X140 DC01 FE//ZN	97 61 672 08	26	2	2 925 007	96 38 882 08	CAMERA INSTALLATION SLEW
PLATE 3X97X100 DC01 FE//ZN	97 52 104 08	7	4	2 932 082	96 84 247 08	ASSEMBLY PARTS MOUNTIN
PLATE 3x48x75 DC01 FE//ZN20	97 04 309 08	58	1	2 102 012	96 79 276 08	MOUNTING PARTS FRONT P

Description	Item	Pos.	Quantity	Page	Assembly	Description
PLATE 40X460X120 S960QL+Z2	97 48 504 08	39	1	1 400	91 76 481 08	CRAWLER TRACK CARRIER, L
PLATE 40X460X120 S960QL+Z2	97 48 504 08	39	1	1 410	91 76 480 08	CRAWLER TRACK CARRIER,
PLATE 40X950X510 S355J2+N	97 50 024 08	(2)	2	3 350 001	96 92 615 08	WINCH
PLATE 4X100X60 S315MC FE//	97 54 711 08	94	2	2 200 000	91 61 061 08	MACHINERY HOUSE W.GANG
PLATE 4X100X700 S315MC	97 01 944 9	64	3	3 211	91 75 353 08	S PIVOT SECTION
PLATE 4X103X148 S315MC	97 52 933 08	3	1	2 101 001	96 37 507 08	MOUNTING PARTS BASE PAR
PLATE 4X103X20 S315MC FE//	95 28 598 08	144	1	2 200 000	91 61 061 08	MACHINERY HOUSE W.GANG
PLATE 4X103X20 S315MC FE//	95 28 598 08	32	1	2 200 055	96 60 972 08	CABIN FRAME PRE-ASS.
PLATE 4X103X20 S315MC FE//	95 28 598 08	59	10	2 391	91 81 968 08	DIESEL ENGINE CPL.
PLATE 4X107X40 S315MC FE//	97 54 662 08	24	1	2 392	91 69 972 08	MUFFLER UNIT
PLATE 4X1100X58 S315MC	97 60 050 08	84	1	3 714	91 81 777 08	D HEAD SECTION
PLATE 4X110X144 S315MC FE//	97 12 481 08	3	1	1 970 000	91 47 041 08	CRAWLER TRACK HYDRAULI
PLATE 4X110X80 S315MC FE//	97 03 502 08	24	1	2 711	91 47 454 08	CENT. LUBRIC. SYSTEM SUP
PLATE 4X115X122 S315MC FE//	97 54 275 08	5	2	2 102 012	96 79 276 08	MOUNTING PARTS FRONT P
PLATE 4X115X350 S315MC FE//	97 34 446 08	11	4	1 130 008	96 38 102 08	CENT.SECT.CRAWLER MOUN
PLATE 4X115X97 S315MC FE//	97 12 764 08	67	1	2 102 012	96 79 276 08	MOUNTING PARTS FRONT P
PLATE 4X115X97 S315MC FE//	97 12 764 08	19	1	2 200 055	96 60 972 08	CABIN FRAME PRE-ASS.
PLATE 4X115X97 S315MC FE//	97 12 764 08	25	1	2 310 001	96 76 244 08	WINCH 1 PRE-ASSEMBLY
PLATE 4X115X97 S315MC FE//	97 12 764 08	25	1	2 320 001	96 76 249 08	WINCH 2 PRE-ASS.
PLATE 4X115X97 S315MC FE//	97 12 764 08	23	1	2 340	91 61 648 08	WINCH 4 LUFFING GEAR
PLATE 4X115X97 S315MC FE//	97 12 764 08	35	1	2 975 153	91 58 730 08	ADDITIONAL HYDRAULICS WI
PLATE 4X115X97 S315MC FE//	97 12 764 08	39	1	2 975 300	91 58 720 08	ADDITIONAL HYDRAULICS WI
PLATE 4X115X97 S315MC FE//	97 12 764 08	26	1	3 350 001	96 92 615 08	WINCH
PLATE 4X115X97 S315MC FE//	97 12 764 08	24	1	3 360 003	96 76 267 08	WINCH 5 PRE-ASS.
PLATE 4X115X97 S315MC FE//	97 12 764 08	19	1	3 370	91 83 620 08	WINCH 6
PLATE 4X121X190 S315MC FE//	97 55 418 08	12	1	2 671	91 61 282 08	OIL RESERVOIR, COMPLETE
PLATE 4X122X84 S315MC FE//	97 56 226 08	78	2	1 140	91 75 217 08	CROSS BEAM CPL.
PLATE 4X122X84 S315MC FE//	97 56 226 08	10	1	2 102 014	96 39 607 08	VERTICAL LADDER
PLATE 4X122X84 S315MC FE//	97 56 688 08	79	2	1 140	91 75 217 08	CROSS BEAM CPL.
PLATE 4X1230X202 S315MC FE	97 00 153 8	50	1	3 224	91 60 440 08	S ADAPTER SECTION
PLATE 4X1250X143 S315MC	97 57 185 08	55	1	3 713	91 78 833 08	D PIVOT SECTION
PLATE 4X127X123 S315MC FE//	97 46 014 08	5	2	2 200 060	96 34 386 08	LADDER, PRE-ASSEMBLED
PLATE 4X1319X52 S315MC	97 57 179 08	50	2	3 713	91 78 833 08	D PIVOT SECTION
PLATE 4X1370X202 S315MC FE	97 93 405 08	51	1	3 224	91 60 440 08	S ADAPTER SECTION
PLATE 4X1389X340 S315MC	97 49 267 08	19	1	2 391	91 81 968 08	DIESEL ENGINE CPL.
PLATE 4X138X60 S315MC FE//	97 19 035 08	32	1	2 393	91 69 974 08	AIR FILTER UNIT CPL.
PLATE 4X140X113 S315MC FE//	97 53 682 08	12	4	1 130 008	96 38 102 08	CENT.SECT.CRAWLER MOUN
PLATE 4X140X93 S315MC FE//	95 60 933 08	22	1	2 975 700	91 62 710 08	ADDNL. HYDR. F. ERECTING W
PLATE 4X141X25 S315MC FE//	97 46 012 08	4	2	2 200 060	96 34 386 08	LADDER, PRE-ASSEMBLED
PLATE 4X143X71 S315MC FE//	97 96 776 08	3	1	2 200 063	96 60 724 08	CONSOLE PRE-ASS.
PLATE 4X1485X53 S315MC	97 55 893 08	62	2	3 211	91 75 353 08	S PIVOT SECTION
PLATE 4X150X187 S315MC FE//	97 55 674 08	45	1	2 102 012	96 79 276 08	MOUNTING PARTS FRONT P
PLATE 4X150X50 S315MC FE//	97 15 108 08	26	2	2 711	91 47 454 08	CENT. LUBRIC. SYSTEM SUP
PLATE 4X155X167 S315MC	97 48 655 08	13	2	1 140 001	96 35 222 08	STAIR COMPLETE
PLATE 4X155X220 S315MC FE//	97 01 567 3	174	1	2 200 000	91 61 061 08	MACHINERY HOUSE W.GANG
PLATE 4X157X1125 S315MC FE	97 01 902 4	17	1	3 211 006	96 70 233 08	GRATINGS
PLATE 4X157X178 S315MC	97 46 770 08	8	1	2 200 056	96 34 381 08	COVER PRE-ASSY.
PLATE 4X157X178 S315MC	97 46 770 08	8	1	2 200 057	96 34 382 08	COVER PRE-ASSY.
PLATE 4X157X178 S315MC	97 46 770 08	8	1	2 200 058	96 34 383 08	COVER PRE-ASSY.
PLATE 4X157X178 S315MC	97 46 770 08	8	1	2 200 064	96 32 574 08	COVER PRE-ASSY.
PLATE 4X1590X244 S315MC	97 45 804 08	16	1	2 393	91 69 974 08	AIR FILTER UNIT CPL.
PLATE 4X162X177 S315MC FE//	97 55 155 08	27	2	2 102 012	96 79 276 08	MOUNTING PARTS FRONT P
PLATE 4X165X225 S315MC FE//	95 57 495 08	66	1	1 400	91 76 481 08	CRAWLER TRACK CARRIER, L
PLATE 4X165X225 S315MC FE//	95 57 495 08	66	1	1 410	91 76 480 08	CRAWLER TRACK CARRIER,
PLATE 4X165X225 S315MC FE//	95 57 495 08	48	1	3 745	91 72 410 08	SUSPENDED BALLAST
PLATE 4X166X317 S315MC T Z	97 04 132 6	1	1	3 745 022	96 84 615 08	LADDER BRACKET
PLATE 4X167X25 S315MC T Z	97 78 521 08	2	1	3 745 022	96 84 615 08	LADDER BRACKET
PLATE 4X170X541 X5CRNI18-1	97 02 356 9	7	2	3 592 001	96 80 256 08	RETAINING CYLINDER PRE-A
PLATE 4X170X85 S315MC	97 52 932 08	2	1	2 101 001	96 37 507 08	MOUNTING PARTS BASE PAR
PLATE 4X1725X338 S315MC	97 54 034 08	3	1	2 102 012	96 79 276 08	MOUNTING PARTS FRONT P

Description	Item	Pos.	Quantity	Page	Assembly	Description
PLATE 4X1742X121 S315MC	97 45 883 08	26	7	2 200 000	91 61 061 08	MACHINERY HOUSE W.GANG
PLATE 4X174X74 S315MC FE//	97 02 119 08	7	2	2 790 701	91 55 739 08	DRIVE ASSEMBLY AIR CONDIT
PLATE 4X177X85 S315MC FE//	97 45 878 08	23	14	2 200 000	91 61 061 08	MACHINERY HOUSE W.GANG
PLATE 4X1787X275 S315MC	97 45 845 08	17	1	2 200 000	91 61 061 08	MACHINERY HOUSE W.GANG
PLATE 4X1787X314 S315MC FE	97 45 844 08	16	2	2 200 000	91 61 061 08	MACHINERY HOUSE W.GANG
PLATE 4X1787X618 S315MC	97 45 846 08	18	1	2 200 000	91 61 061 08	MACHINERY HOUSE W.GANG
PLATE 4X178X157 S315MC	97 46 771 08	9	1	2 200 056	96 34 381 08	COVER PRE-ASSY.
PLATE 4X178X157 S315MC	97 46 771 08	9	1	2 200 057	96 34 382 08	COVER PRE-ASSY.
PLATE 4X178X157 S315MC	97 46 771 08	9	1	2 200 058	96 34 383 08	COVER PRE-ASSY.
PLATE 4X178X157 S315MC	97 46 771 08	9	1	2 200 064	96 32 574 08	COVER PRE-ASSY.
PLATE 4X180X118 S315MC FE//	97 55 442 08	23	2	2 711	91 47 454 08	CENT. LUBRIC. SYSTEM SUP
PLATE 4X182X40 S315MC FE//	97 17 396 08	54	2	2 391	91 81 968 08	DIESEL ENGINE CPL.
PLATE 4X1850X105 S315MC	97 59 962 08	73	1	3 713	91 78 833 08	D PIVOT SECTION
PLATE 4X1850X105 S315MC	97 59 963 08	74	1	3 713	91 78 833 08	D PIVOT SECTION
PLATE 4X185X130 S315MC FE//	97 96 775 08	2	1	2 200 063	96 60 724 08	CONSOLE PRE-ASS.
PLATE 4X187X220 S315MC	97 02 009 6	26	1	2 392	91 69 972 08	MUFFLER UNIT
PLATE 4X190X150 S315MC FE//	97 34 444 08	10	1	1 130 008	96 38 102 08	CENT.SECT.CRAWLER MOUN
PLATE 4X190X50 S315MC FE//	97 15 506 08	67	1	2 550	91 81 778 08	SA FRAME
PLATE 4X190X50 S315MC FE//	97 15 506 08	70	1	3 211	91 75 353 08	S PIVOT SECTION
PLATE 4X190X50 S315MC FE//	97 15 506 08	58	1	3 713	91 78 833 08	D PIVOT SECTION
PLATE 4X192X90 S315MC FE//	97 55 755 08	63	4	2 550	91 81 778 08	SA FRAME
PLATE 4X192X93 S315MC	97 46 769 08	7	2	2 200 056	96 34 381 08	COVER PRE-ASSY.
PLATE 4X192X93 S315MC	97 46 769 08	7	2	2 200 057	96 34 382 08	COVER PRE-ASSY.
PLATE 4X192X93 S315MC	97 46 769 08	7	2	2 200 058	96 34 383 08	COVER PRE-ASSY.
PLATE 4X192X93 S315MC	97 46 769 08	7	2	2 200 064	96 32 574 08	COVER PRE-ASSY.
PLATE 4X196X63 S315MC FE//	95 56 681 08	48	4	2 102 012	96 79 276 08	MOUNTING PARTS FRONT P
PLATE 4X196X63 S315MC FE//	95 56 681 08	20	1	2 340	91 61 648 08	WINCH 4 LUFFING GEAR
PLATE 4X196X63 S315MC FE//	95 56 681 08	(1)	4	2 920	91 72 384 08	ELECTR. SYSTEM F.SLEWING
PLATE 4X196X63 S315MC FE//	95 56 681 08	68	4	3 211	91 75 353 08	S PIVOT SECTION
PLATE 4X196X63 S315MC FE//	95 56 681 08	28	1	3 350 001	96 92 615 08	WINCH
PLATE 4X196X63 S315MC FE//	95 56 681 08	26	1	3 360 003	96 76 267 08	WINCH 5 PRE-ASS.
PLATE 4X196X63 S315MC FE//	95 56 681 08	17	1	3 370	91 83 620 08	WINCH 6
PLATE 4X196X63 S315MC FE//	95 56 681 08	49	1	3 745	91 72 410 08	SUSPENDED BALLAST
PLATE 4X198X50 S315MC FE//	97 45 868 08	21	1	2 200 000	91 61 061 08	MACHINERY HOUSE W.GANG
PLATE 4X200X143 S315MC FE//	97 53 922 08	64	1	1 140	91 75 217 08	CROSS BEAM CPL.
PLATE 4X200X155 S315MC FE//	97 54 729 08	23	4	2 102 012	96 79 276 08	MOUNTING PARTS FRONT P
PLATE 4X203X153 S315MC FE//	97 55 764 08	70	1	2 550	91 81 778 08	SA FRAME
PLATE 4X209X375 S315MC FE//	97 00 325 0	7	2	2 810	91 61 266 08	CRANE DRIVER'S CABIN CPL.
PLATE 4X20X247 S315MC FE//	95 50 029 08	49	1	2 102 012	96 79 276 08	MOUNTING PARTS FRONT P
PLATE 4X20X247 S315MC FE//	95 50 029 08	3	1	2 103 001	96 38 134 08	MOUNTING PARTS TAIL PART
PLATE 4X20X500 S315MC FE//	95 37 411 08	71	2	3 211	91 75 353 08	S PIVOT SECTION
PLATE 4X20X500 S315MC FE//	95 37 411 08	70	1	3 212	91 72 404 08	W PIVOT SECTION
PLATE 4X20X500 S315MC FE//	95 37 411 08	38	1	3 554 005	96 36 063 08	WA-FRAME
PLATE 4X20X500 S315MC FE//	95 37 411 08	50	1	3 554 006	96 00 236 1	WA-FRAME 1
PLATE 4X20X500 S315MC FE//	95 37 411 08	39	1	3 711	91 72 407 08	BOOM NOSE
PLATE 4X20X500 S315MC FE//	95 37 411 08	64	1	3 713	91 78 833 08	D PIVOT SECTION
PLATE 4X20X500 S315MC FE//	95 37 411 08	61	1	3 714	91 81 777 08	D HEAD SECTION
PLATE 4X20X500 S315MC FE//	95 37 411 08	42	1	3 715	91 78 835 08	D INTERMEDIATE SECTION
PLATE 4X210X166 S315MC FE//	97 56 225 08	42	1	2 391 001	96 00 493 3	DIESEL ENGINE, PRE-ASSEMB
PLATE 4X210X82 S315MC	97 57 270 08	1	1	2 200 062	96 40 428 08	SUPPORT PRE-ASS.
PLATE 4X211X250 S315MC FE//	97 54 225 08	1	1	2 103 001	96 38 134 08	MOUNTING PARTS TAIL PART
PLATE 4X218X140 S315MC FE//	97 55 833 08	46	1	2 102 012	96 79 276 08	MOUNTING PARTS FRONT P
PLATE 4X2210X58 S315MC	97 57 445 08	53	1	3 714	91 81 777 08	D HEAD SECTION
PLATE 4X223X450 S315MC	97 57 463 08	57	2	3 714	91 81 777 08	D HEAD SECTION
PLATE 4X231X30 X5CRNI18-10	97 03 427 5	5	1	3 780 214	96 80 825 08	MECH.AUXILIARIES FOR LIG
PLATE 4X232X80 S315MC	97 56 298 08	49	3	3 713	91 78 833 08	D PIVOT SECTION
PLATE 4X2400X58 S315MC	97 57 446 08	54	2	3 714	91 81 777 08	D HEAD SECTION
PLATE 4X240X80 S315MC FE//	97 54 350 08	8	1	2 102 012	96 79 276 08	MOUNTING PARTS FRONT P
PLATE 4X2440X53 S315MC	97 57 180 08	51	2	3 713	91 78 833 08	D PIVOT SECTION
PLATE 4X250X122 S315MC FE//	97 54 274 08	4	4	2 102 012	96 79 276 08	MOUNTING PARTS FRONT P

Description	Item	Pos.	Quantity	Page	Assembly	Description
PLATE 4X250X122 S315MC FE//	97 54 274 08	2	2	2 103 001	96 38 134 08	MOUNTING PARTS TAIL PART
PLATE 4X250X122 S315MC FE//	97 54 274 08	18	1	2 310 001	96 76 244 08	WINCH 1 PRE-ASSEMBLY
PLATE 4X250X122 S315MC FE//	97 54 274 08	18	1	2 320 001	96 76 249 08	WINCH 2 PRE-ASS.
PLATE 4X255X515 S315MC FE//	97 55 879 08	47	1	2 102 012	96 79 276 08	MOUNTING PARTS FRONT P
PLATE 4X256X157 S315MC FE//	97 45 881 08	24	1	2 200 000	91 61 061 08	MACHINERY HOUSE W.GANG
PLATE 4X256X157 S315MC FE//	97 45 882 08	25	1	2 200 000	91 61 061 08	MACHINERY HOUSE W.GANG
PLATE 4X260X93 S315MC FE//	97 46 733 08	28	2	3 211	91 75 353 08	S PIVOT SECTION
PLATE 4X260X93 S315MC FE//	97 46 733 08	39	2	3 713	91 78 833 08	D PIVOT SECTION
PLATE 4X265X147 S315MC FE//	97 54 716 08	22	4	2 102 012	96 79 276 08	MOUNTING PARTS FRONT P
PLATE 4X279X125 S315MC FE//	97 54 619 08	16	1	2 102 012	96 79 276 08	MOUNTING PARTS FRONT P
PLATE 4X279X150 S315MC FE//	97 55 295 08	6	2	2 671	91 61 282 08	OIL RESERVOIR, COMPLETE
PLATE 4X27X48 S700MC	97 54 461 08	65	4	1 400	91 76 481 08	CRAWLER TRACK CARRIER, L
PLATE 4X27X48 S700MC	97 54 461 08	65	4	1 410	91 76 480 08	CRAWLER TRACK CARRIER,
PLATE 4X2800X53 S315MC	97 55 892 08	61	2	3 211	91 75 353 08	S PIVOT SECTION
PLATE 4X2835X105 S315MC	97 57 182 08	52	2	3 713	91 78 833 08	D PIVOT SECTION
PLATE 4X286X201 S315MC FE//	97 51 814 08	28	1	2 391	91 81 968 08	DIESEL ENGINE CPL.
PLATE 4X289X559 S315MC FE//	97 60 740 08	88	2	1 400	91 76 481 08	CRAWLER TRACK CARRIER, L
PLATE 4X289X559 S315MC FE//	97 60 740 08	88	2	1 410	91 76 480 08	CRAWLER TRACK CARRIER,
PLATE 4X290X373 S315MC FE//	97 55 009 08	19	1	2 310 001	96 76 244 08	WINCH 1 PRE-ASSEMBLY
PLATE 4X290X373 S315MC FE//	97 55 009 08	19	1	2 320 001	96 76 249 08	WINCH 2 PRE-ASS.
PLATE 4X291X240 S315MC FE//	97 55 410 08	17	2	2 391 035	96 33 658 08	COMBINATION COOLER COM
PLATE 4X30X105 S315MC FE//	95 36 969 08	13	1	1 130 008	96 38 102 08	CENT.SECT.CRAWLER MOUN
PLATE 4X30X105 S315MC FE//	95 36 969 08	7	1	2 550	91 81 778 08	SA FRAME
PLATE 4X30X389 S315MC FE//	97 55 185 08	28	1	2 102 012	96 79 276 08	MOUNTING PARTS FRONT P
PLATE 4X310X120 S315MC	97 57 099 08	60	1	3 714	91 81 777 08	D HEAD SECTION
PLATE 4X310X120 S315MC	97 57 099 08	35	1	3 715	91 78 835 08	D INTERMEDIATE SECTION
PLATE 4X310X120 S315MC	97 57 099 08	28	1	3 716	91 79 193 08	D-REDUCING SECTION
PLATE 4X330X207 S315MC FE//	97 55 201 08	4	1	2 925 007	96 38 882 08	CAMERA INSTALLATION SLEW
PLATE 4X344X140 S315MC FE//	97 55 673 08	44	1	2 102 012	96 79 276 08	MOUNTING PARTS FRONT P
PLATE 4X352X335 S315MC	97 64 787 08	25	1	2 925 007	96 38 882 08	CAMERA INSTALLATION SLEW
PLATE 4X357X101 S315MC FE//	97 49 266 08	18	2	2 391	91 81 968 08	DIESEL ENGINE CPL.
PLATE 4X360X163 S315MC	97 05 102 08	66	1	2 102 012	96 79 276 08	MOUNTING PARTS FRONT P
PLATE 4X374X401 S315MC	97 01 565 4	17	1	2 393	91 69 974 08	AIR FILTER UNIT CPL.
PLATE 4X387X225 S315MC	97 01 668 7	8	2	3 211 012	96 70 704 08	PEDESTAL FRAME
PLATE 4X387X305 S315MC	97 01 669 1	11	2	3 211 012	96 70 704 08	PEDESTAL FRAME
PLATE 4X387X509 S315MC	97 57 184 08	54	1	3 713	91 78 833 08	D PIVOT SECTION
PLATE 4X400X486 S315MC	97 52 901 08	54	1	1 400	91 76 481 08	CRAWLER TRACK CARRIER, L
PLATE 4X400X486 S315MC	97 52 901 08	54	1	1 410	91 76 480 08	CRAWLER TRACK CARRIER,
PLATE 4X402X119 S315MC FE//	97 52 206 08	40	1	2 391	91 81 968 08	DIESEL ENGINE CPL.
PLATE 4X406X216 S315MC	97 46 542 08	23	1	2 393	91 69 974 08	AIR FILTER UNIT CPL.
PLATE 4X407X238 S315MC FE//	97 53 684 08	63	1	1 400	91 76 481 08	CRAWLER TRACK CARRIER, L
PLATE 4X407X238 S315MC FE//	97 53 685 08	63	1	1 410	91 76 480 08	CRAWLER TRACK CARRIER,
PLATE 4X40X113 S315MC	97 59 858 08	32	1	3 350 001	96 92 615 08	WINCH
PLATE 4X425X209 S315MC FE//	97 54 986 08	25	1	2 102 012	96 79 276 08	MOUNTING PARTS FRONT P
PLATE 4X433X433 S315MC	97 54 613 08	14	1	2 102 012	96 79 276 08	MOUNTING PARTS FRONT P
PLATE 4X434X64 S315MC FE//	97 75 981 08	36	1	2 790 701	91 55 739 08	DRIVE ASSEMBLY AIR CONDIT
PLATE 4X440X221 S315MC	97 57 086 08	34	10	3 715	91 78 835 08	D INTERMEDIATE SECTION
PLATE 4X440X221 S315MC	97 57 086 08	27	10	3 716	91 79 193 08	D-REDUCING SECTION
PLATE 4X440X258 ALMG3 H11	97 68 302 08	4	1	2 790 701	91 55 739 08	DRIVE ASSEMBLY AIR CONDIT
PLATE 4X442X930 S315MC	97 51 781 08	27	1	2 391	91 81 968 08	DIESEL ENGINE CPL.
PLATE 4X450X100 S315MC	97 57 447 08	106	3	3 211	91 75 353 08	S PIVOT SECTION
PLATE 4X450X100 S315MC	97 57 447 08	55	6	3 714	91 81 777 08	D HEAD SECTION
PLATE 4X457X879 S315MC	97 51 943 08	39	1	2 391	91 81 968 08	DIESEL ENGINE CPL.
PLATE 4X460X417 S315MC	97 54 068 08	55	1	1 400	91 76 481 08	CRAWLER TRACK CARRIER, L
PLATE 4X460X417 S315MC	97 54 097 08	55	1	1 410	91 76 480 08	CRAWLER TRACK CARRIER,
PLATE 4X470X33 S315MC FE//	97 57 271 08	2	1	2 200 062	96 40 428 08	SUPPORT PRE-ASS.
PLATE 4X478X360 S315MC	97 59 047 08	24	1	2 925 007	96 38 882 08	CAMERA INSTALLATION SLEW
PLATE 4X482X245 S315MC	97 01 487 5	10	1	2 392	91 69 972 08	MUFFLER UNIT
PLATE 4X483X243 S315MC	97 01 668 9	9	1	3 211 012	96 70 704 08	PEDESTAL FRAME
PLATE 4X483X243 S315MC	97 01 669 0	10	1	3 211 012	96 70 704 08	PEDESTAL FRAME

Description	Item	Pos.	Quantity	Page	Assembly	Description
PLATE 4X500X142 S315MC FE//	95 50 618 08	40	1	3 222	91 60 427 08	S INTERMEDIATE SECTION
PLATE 4X500X497 S315MC	97 54 178 08	57	1	1 400	91 76 481 08	CRAWLER TRACK CARRIER, L
PLATE 4X500X497 S315MC	97 54 180 08	57	1	1 410	91 76 480 08	CRAWLER TRACK CARRIER,
PLATE 4X505X168 S315MC FE//	97 49 296 08	51	2	3 212 000	91 72 405 08	JACK-CONNECTION HEAD
PLATE 4X505X168 S315MC FE//	97 49 296 08	26	2	3 214	91 72 396 08	SW HEAD SECTION
PLATE 4X50X108 S315MC FE//	97 57 196 08	57	1	3 713	91 78 833 08	D PIVOT SECTION
PLATE 4X50X60 S315MC FE//	97 56 141 08	69	2	2 550	91 81 778 08	SA FRAME
PLATE 4X540X89 X5CRNI18-10	97 06 921 0	(1)	6	2 200 000	91 61 061 08	MACHINERY HOUSE W.GANG
PLATE 4X545X519 S315MC	97 54 069 08	56	1	1 400	91 76 481 08	CRAWLER TRACK CARRIER, L
PLATE 4X545X519 S315MC	97 54 098 08	56	1	1 410	91 76 480 08	CRAWLER TRACK CARRIER,
PLATE 4X579X567 S315MC FE//	97 51 896 08	29	1	2 391	91 81 968 08	DIESEL ENGINE CPL.
PLATE 4X58X900 S315MC	97 57 462 08	56	2	3 714	91 81 777 08	D HEAD SECTION
PLATE 4X600X100 S315MC	97 55 896 08	65	4	3 211	91 75 353 08	S PIVOT SECTION
PLATE 4X60X103 S315MC FE//	95 51 525 08	24	1	2 102 012	96 79 276 08	MOUNTING PARTS FRONT P
PLATE 4X60X103 S315MC FE//	95 51 525 08	26	1	2 310 001	96 76 244 08	WINCH 1 PRE-ASSEMBLY
PLATE 4X60X103 S315MC FE//	95 51 525 08	26	1	2 320 001	96 76 249 08	WINCH 2 PRE-ASS.
PLATE 4X60X103 S315MC FE//	95 51 525 08	25	1	2 340	91 61 648 08	WINCH 4 LUFFING GEAR
PLATE 4X60X103 S315MC FE//	95 51 525 08	36	1	2 975 153	91 58 730 08	ADDITIONAL HYDRAULICS WI
PLATE 4X60X103 S315MC FE//	95 51 525 08	40	1	2 975 300	91 58 720 08	ADDITIONAL HYDRAULICS WI
PLATE 4X60X103 S315MC FE//	95 51 525 08	58	1	2 975 300	91 58 720 08	ADDITIONAL HYDRAULICS WI
PLATE 4X60X103 S315MC FE//	95 51 525 08	58	1	2 975 400	91 58 729 08	AUX.HYDRAULIC WINCH 6
PLATE 4X60X103 S315MC FE//	95 51 525 08	25	1	3 350 001	96 92 615 08	WINCH
PLATE 4X60X103 S315MC FE//	95 51 525 08	23	1	3 360 003	96 76 267 08	WINCH 5 PRE-ASS.
PLATE 4X60X103 S315MC FE//	97 15 061 08	6	1	3 370	91 83 620 08	WINCH 6
PLATE 4X640X202 S315MC FE//	97 01 637 8	16	1	3 211 006	96 70 233 08	GRATINGS
PLATE 4X650X443 S315MC	97 15 345 08	58	1	3 212 000	91 72 405 08	JACK-CONNECTION HEAD
PLATE 4X650X443 S315MC	97 15 345 08	24	1	3 214	91 72 396 08	SW HEAD SECTION
PLATE 4X650X93 S315MC	97 57 528 08	58	2	3 714	91 81 777 08	D HEAD SECTION
PLATE 4X656X444 ALMG3 H11	97 76 024 08	1	1	2 790 702	96 49 329 08	FLAP PRE-ASS.
PLATE 4X660X58 S315MC	97 60 051 08	85	2	3 714	91 81 777 08	D HEAD SECTION
PLATE 4X676X157 S315MC FE//	97 54 073 08	49	1	2 391	91 81 968 08	DIESEL ENGINE CPL.
PLATE 4X680X383 S315MC	97 15 435 08	8	1	1 130 008	96 38 102 08	CENT.SECT.CRAWLER MOUN
PLATE 4X680X629 S315MC	97 54 179 08	58	1	1 400	91 76 481 08	CRAWLER TRACK CARRIER, L
PLATE 4X680X629 S315MC	97 54 181 08	58	1	1 410	91 76 480 08	CRAWLER TRACK CARRIER,
PLATE 4X688X360 S315MC	97 55 200 08	3	1	2 925 007	96 38 882 08	CAMERA INSTALLATION SLEW
PLATE 4X704X15 S315MC FE//	97 80 392 08	5	1	2 533 025	96 40 724 08	INSTRUMENT BOX PRE-ASS.
PLATE 4X720X100 S315MC	97 57 183 08	53	4	3 713	91 78 833 08	D PIVOT SECTION
PLATE 4X721X227 S315MC	97 55 672 08	43	1	2 102 012	96 79 276 08	MOUNTING PARTS FRONT P
PLATE 4X761X721 S315MC	97 55 951 08	2	1	2 102 013	96 39 494 08	CABINET CPL.
PLATE 4X775X721 S315MC	97 55 952 08	3	1	2 102 013	96 39 494 08	CABINET CPL.
PLATE 4X780X209 S315MC FE//	97 54 987 08	26	1	2 102 012	96 79 276 08	MOUNTING PARTS FRONT P
PLATE 4X787X428 S315MC	97 46 777 08	4	1	2 200 059	96 34 384 08	COVER PRE-ASSY.
PLATE 4X793X223 S315MC FE//	97 05 777 8	40	3	3 227 000	91 60 434 08	L INTERMEDIATE SECTION
PLATE 4X80X107 S315MC FE//	97 45 869 08	22	16	2 200 000	91 61 061 08	MACHINERY HOUSE W.GANG
PLATE 4X839X328 S315MC	97 46 776 08	3	1	2 200 059	96 34 384 08	COVER PRE-ASSY.
PLATE 4X85X60 S315MC FE//	97 85 873 08	9	1	2 370	91 61 649 08	ERECTING WINCH
PLATE 4X86X60 S315MC FE//	97 85 872 08	8	1	2 370	91 61 649 08	ERECTING WINCH
PLATE 4X885X171 S315MC	97 55 989 08	67	1	3 211	91 75 353 08	S PIVOT SECTION
PLATE 4X900X150 S315MC	97 55 897 08	66	1	3 211	91 75 353 08	S PIVOT SECTION
PLATE 4X900X58 S315MC	97 60 049 08	83	1	3 714	91 81 777 08	D HEAD SECTION
PLATE 4X938X247 S315MC	97 54 072 08	50	2	2 391	91 81 968 08	DIESEL ENGINE CPL.
PLATE 4X93X30 S315MC FE//	97 56 099 08	41	1	2 391 001	96 00 493 3	DIESEL ENGINE, PRE-ASSEMB
PLATE 4X93X50 S315MC FE//	97 09 211 08	17	1	3 780 214	96 80 825 08	MECH.AUXILIARIES FOR LIG
PLATE 4X960X202 S315MC FE//	97 88 108 08	52	1	3 224	91 60 440 08	S ADAPTER SECTION
PLATE 4X973X844 S315MC	97 46 744 08	2	1	2 200 059	96 34 384 08	COVER PRE-ASSY.
PLATE 4X97X65 S315MC FE//	97 85 875 08	11	1	2 370	91 61 649 08	ERECTING WINCH
PLATE 4X97X77 S315MC FE//	97 85 874 08	10	1	2 370	91 61 649 08	ERECTING WINCH
PLATE 4X98X100 S315MC FE//	97 12 901 08	63	1	2 102 012	96 79 276 08	MOUNTING PARTS FRONT P
PLATE 4X98X100 S315MC FE//	97 12 901 08	38	1	2 310 001	96 76 244 08	WINCH 1 PRE-ASSEMBLY
PLATE 4X98X100 S315MC FE//	97 12 901 08	42	1	2 320 001	96 76 249 08	WINCH 2 PRE-ASS.

Description	Item	Pos.	Quantity	Page	Assembly	Description
PLATE 4X98X100 S315MC FE//	97 12 901 08	27	1	2 340	91 61 648 08	WINCH 4 LUFFING GEAR
PLATE 4X98X100 S315MC FE//	97 12 901 08	47	1	2 975 000	91 58 716 08	ADDITIONAL HYDRAULICS WI
PLATE 4X98X100 S315MC FE//	97 12 901 08	47	1	2 975 060	91 58 717 08	ADDITIONAL HYDRAULICS WI
PLATE 4X98X100 S315MC FE//	97 12 901 08	47	1	2 975 400	91 58 729 08	AUX.HYDRAULIC WINCH 6
PLATE 4X98X100 S315MC FE//	97 12 901 08	60	1	3 212 000	91 72 405 08	JACK-CONNECTION HEAD
PLATE 4X98X100 S315MC FE//	97 12 901 08	37	1	3 214	91 72 396 08	SW HEAD SECTION
PLATE 4X995X200 S315MC FE//	97 92 409 08	53	1	3 224	91 60 440 08	S ADAPTER SECTION
PLATE 4x136x107 S315MC FE//	97 05 203 08	19	4	2 102 012	96 79 276 08	MOUNTING PARTS FRONT P
PLATE 4x136x107 S315MC FE//	97 05 203 08	59	8	3 714	91 81 777 08	D HEAD SECTION
PLATE 4x380x274 S315MC	97 05 814 08	6	1	2 102 012	96 79 276 08	MOUNTING PARTS FRONT P
PLATE 4x506x106 S315MC	97 05 298 08	40	1	2 391 001	96 00 493 3	DIESEL ENGINE, PRE-ASSEMB
PLATE 4x63x90 S315MC FE//ZN	95 41 137 08	4	2	2 102 013	96 39 494 08	CABINET CPL.
PLATE 4x63x90 S315MC FE//ZN	95 41 137 08	30	10	2 510 250	91 47 443 08	COVERING
PLATE 4x73x30 S315MC FE//ZN	97 03 501 08	25	3	2 711	91 47 454 08	CENT. LUBRIC. SYSTEM SUP
PLATE 4x73x30 S315MC FE//ZN	97 03 501 08	29	1	3 350 001	96 92 615 08	WINCH
PLATE 4x73x30 S315MC FE//ZN	97 03 501 08	27	1	3 360 003	96 76 267 08	WINCH 5 PRE-ASS.
PLATE 50X11818X184 S960QL+	97 48 712 08	(1)	2	3 227 002	96 35 704 08	ROD CPL.
PLATE 50X11898X254 S960QL+	97 48 631 08	(1)	2	3 716 003	96 35 669 08	ROD CPL.
PLATE 50X1208X184 S960QL+	97 52 703 08	(1)	2	3 556 007	96 59 719 08	WA-FRAME 2 HEAD SECTION
PLATE 50X1298X264 S960QL+	97 50 485 08	1	2	3 714 023	96 36 496 08	ROD CPL.
PLATE 50X1308X184 S960QL+	97 48 335 08	1	2	3 560 011	96 39 069 08	ROD
PLATE 50X1808X184 S960QL+	97 48 328 08	(1)	2	3 227 004	96 35 566 08	ROD CPL.
PLATE 50X1808X184 S960QL+	97 48 328 08	1	2	3 560 013	96 39 074 08	ROD
PLATE 50X200X112 S960QL+Z2	97 50 549 08	2	1	3 714 014	96 36 475 08	BRACKET COMPL.
PLATE 50X225X110 S355J2+N	97 45 792 08	17	1	2 391 001	96 00 493 3	DIESEL ENGINE, PRE-ASSEMB
PLATE 50X2528X324 S960QL+	97 44 801 08	1	2	2 550 006	96 34 077 08	ROD CPL.
PLATE 50X2864X184 S960QL+	97 44 976 08	(1)	2	2 550 007	96 34 001 08	ROD CPL.
PLATE 50X2955X324 S960QL+	97 50 517 08	1	2	3 714 018	96 36 474 08	ROD CPL.
PLATE 50X3090X254 S960QL+	97 50 440 08	1	2	3 714 020	96 36 484 08	ROD
PLATE 50X3541X234 S960QL+	97 48 808 08	(1)	2	3 811 001	96 35 734 08	ROD CPL.
PLATE 50X3811X184 S960QL+	97 48 332 08	(1)	2	3 227 005	96 35 569 08	ROD CPL.
PLATE 50X3811X184 S960QL+	97 48 332 08	1	2	3 560 017	96 39 078 08	ROD
PLATE 50X4613X184 S960QL+	97 50 170 08	(1)	2	3 556 008	96 36 352 08	ROD CPL.
PLATE 50X5814X184 S960QL+	97 26 564 08	(1)	2	3 223 009	96 32 425 08	ROD CPL.
PLATE 50X5814X184 S960QL+	97 26 564 08	1	2	3 560 015	96 39 079 08	ROD
PLATE 50X6367X254 S960QL+	97 49 490 08	(1)	2	3 715 004	96 36 141 08	ROD CPL.
PLATE 50X764X234 S960QL+Z2	97 48 894 08	(1)	1	3 811 001	96 35 734 08	ROD CPL.
PLATE 50X798X254 S960QL+Z2	97 53 661 08	(1)	1	3 746 004	96 37 833 08	CONNECTING LINK PRE-ASS.
PLATE 50X808X184 S960QL+Z2	97 48 957 08	(1)	1	3 811 002	96 35 836 08	ROD CPL.
PLATE 50X855X380 S960QL+Z2	97 53 672 08	(1)	1	3 746 003	96 37 779 08	HEAD SECTION PRE-ASS.
PLATE 50X868X324 S960QL+Z2	97 43 921 08	(1)	1	2 550	91 81 778 08	SA FRAME
PLATE 5X100X157 S355MC	97 01 542 7	27	2	3 211 012	96 70 704 08	PEDESTAL FRAME
PLATE 5X104X142 S355MC FE//	97 46 015 08	6	2	2 200 060	96 34 386 08	LADDER, PRE-ASSEMBLED
PLATE 5X104X270 S355MC FE//	97 54 734 08	20	1	2 310 001	96 76 244 08	WINCH 1 PRE-ASSEMBLY
PLATE 5X104X270 S355MC FE//	97 54 734 08	20	1	2 320 001	96 76 249 08	WINCH 2 PRE-ASS.
PLATE 5X1090X1100 ALMG3 H	97 45 864 08	19	1	2 200 000	91 61 061 08	MACHINERY HOUSE W.GANG
PLATE 5X1148X212 S355MC	97 01 655 0	1	1	3 211 012	96 70 704 08	PEDESTAL FRAME
PLATE 5X1148X212 S355MC	97 01 663 1	3	1	3 211 012	96 70 704 08	PEDESTAL FRAME
PLATE 5X120X12 S355MC FE//	97 59 623 08	33	8	2 932 041	96 70 330 08	SWITCH CABINET
PLATE 5X1525X129 S355MC	97 57 195 08	56	1	3 713	91 78 833 08	D PIVOT SECTION
PLATE 5X1683X140 S355MC FE	97 57 059 08	14	1	2 340	91 61 648 08	WINCH 4 LUFFING GEAR
PLATE 5X176X758 S355MC	97 57 641 08	69	1	3 713	91 78 833 08	D PIVOT SECTION
PLATE 5X180X125 S355MC FE//	97 51 256 08	3	2	3 714 008	96 36 682 08	LUFFING PULLEY BLOCK COM
PLATE 5X180X277 S355MC FE//	97 49 170 08	2	2	2 310	91 61 646 08	WINCH 1
PLATE 5X180X277 S355MC FE//	97 49 170 08	2	2	2 320	91 61 647 08	WINCH 2
PLATE 5X1915X300 S355MC	97 04 469 4	116	1	1 400	91 76 481 08	CRAWLER TRACK CARRIER, L
PLATE 5X1915X300 S355MC	97 04 469 4	116	1	1 410	91 76 480 08	CRAWLER TRACK CARRIER,
PLATE 5X1930X30 S355MC FE//	97 55 282 08	30	1	2 102 012	96 79 276 08	MOUNTING PARTS FRONT P
PLATE 5X200X30 S355MC FE//	97 54 610 08	11	2	2 102 012	96 79 276 08	MOUNTING PARTS FRONT P
PLATE 5X2060X212 S355MC	97 01 667 5	4	1	3 211 012	96 70 704 08	PEDESTAL FRAME

Description	Item	Pos.	Quantity	Page	Assembly	Description
PLATE 5X2060X212 S355MC	97 01 667 6	5	1	3 211 012	96 70 704 08	PEDESTAL FRAME
PLATE 5X2290X212 S355MC	97 01 542 2	26	2	3 211 012	96 70 704 08	PEDESTAL FRAME
PLATE 5X264X724 S355MC FE//	97 52 203 08	44	2	2 103	91 75 173 08	SLEWING PLATFORM FRAME
PLATE 5X270X208 S355MC FE//	97 57 789 08	33	1	2 310 001	96 76 244 08	WINCH 1 PRE-ASSEMBLY
PLATE 5X270X208 S355MC FE//	97 57 789 08	37	1	2 320 001	96 76 249 08	WINCH 2 PRE-ASS.
PLATE 5X280X120 S355MC FE//	97 20 287 08	5	1	2 101 001	96 37 507 08	MOUNTING PARTS BASE PAR
PLATE 5X280X280 S355MC FE//	97 53 676 08	9	6	3 746 003	96 37 779 08	HEAD SECTION PRE-ASS.
PLATE 5X282X175 S355MC FE//	97 53 047 08	4	2	2 101 001	96 37 507 08	MOUNTING PARTS BASE PAR
PLATE 5X299X2498 S355MC	97 04 468 8	114	1	1 400	91 76 481 08	CRAWLER TRACK CARRIER, L
PLATE 5X299X2542 S355MC	97 04 469 9	113	1	1 400	91 76 481 08	CRAWLER TRACK CARRIER, L
PLATE 5X299X530 S355MC	97 04 470 1	118	2	1 400	91 76 481 08	CRAWLER TRACK CARRIER, L
PLATE 5X299X530 S355MC	97 04 470 1	118	2	1 410	91 76 480 08	CRAWLER TRACK CARRIER,
PLATE 5X300X1902 S355MC	97 04 469 1	115	1	1 400	91 76 481 08	CRAWLER TRACK CARRIER, L
PLATE 5X300X1902 S355MC	97 04 469 1	115	1	1 410	91 76 480 08	CRAWLER TRACK CARRIER,
PLATE 5X300X1903 S355MC	97 04 469 7	117	1	1 400	91 76 481 08	CRAWLER TRACK CARRIER, L
PLATE 5X300X1903 S355MC	97 04 469 7	117	1	1 410	91 76 480 08	CRAWLER TRACK CARRIER,
PLATE 5X300X60 S355MC FE//	97 55 756 08	18	2	2 391 035	96 33 658 08	COMBINATION COOLER COM
PLATE 5X304X164 S355MC FE//	97 46 007 08	2	1	2 200 060	96 34 386 08	LADDER, PRE-ASSEMBLED
PLATE 5X304X164 S355MC FE//	97 46 008 08	3	1	2 200 060	96 34 386 08	LADDER, PRE-ASSEMBLED
PLATE 5X310X310 S355MC FE//	97 00 305 3	7	2	3 714 021	96 84 543 08	ROLLER SEATING COMPL.
PLATE 5X393X60 S355MC FE//	95 64 428 08	33	2	3 221	91 60 426 08	S INTERMEDIATE SECTION
PLATE 5X393X60 S355MC FE//	95 64 428 08	33	2	3 221 000	91 60 429 08	S INTERMEDIATE SECTION
PLATE 5X393X60 S355MC FE//	95 64 428 08	28	6	3 222	91 60 427 08	S INTERMEDIATE SECTION
PLATE 5X393X60 S355MC FE//	95 64 428 08	33	6	3 222 000	91 60 430 08	S INTERMEDIATE SECTION
PLATE 5X393X60 S355MC FE//	95 64 428 08	34	2	3 224	91 60 440 08	S ADAPTER SECTION
PLATE 5X393X60 S355MC FE//	95 64 428 08	23	2	3 226	91 60 432 08	L INTERMEDIATE SECTION
PLATE 5X393X60 S355MC FE//	95 64 428 08	23	6	3 227 000	91 60 434 08	L INTERMEDIATE SECTION
PLATE 5X393X60 S355MC FE//	95 64 428 08	23	6	3 227 000	91 62 091 08	L INTERMEDIATE SECTION
PLATE 5X393X60 S355MC FE//	95 64 428 08	23	6	3 227 006	91 60 435 08	L INTERMEDIATE SECTION
PLATE 5X393X60 S355MC FE//	95 64 428 08	27	4	3 715	91 78 835 08	D INTERMEDIATE SECTION
PLATE 5X393X60 S355MC FE//	95 64 428 08	36	6	3 716	91 79 193 08	D-REDUCING SECTION
PLATE 5X438X198 X5CRNI18-1	97 55 168 08	7	1	2 103 001	96 38 134 08	MOUNTING PARTS TAIL PART
PLATE 5X438X198 X5CRNI18-1	97 55 168 08	30	1	2 310 001	96 76 244 08	WINCH 1 PRE-ASSEMBLY
PLATE 5X438X198 X5CRNI18-1	97 55 168 08	30	1	2 320 001	96 76 249 08	WINCH 2 PRE-ASS.
PLATE 5X450X239 S355MC FE//	97 53 109 08	6	1	2 101 001	96 37 507 08	MOUNTING PARTS BASE PAR
PLATE 5X465X140 S355MC FE//	97 54 614 08	15	2	2 102 012	96 79 276 08	MOUNTING PARTS FRONT P
PLATE 5X510X160 S355MC FE//	97 54 656 08	17	1	2 102 012	96 79 276 08	MOUNTING PARTS FRONT P
PLATE 5X535X239 S355MC FE//	97 53 110 08	7	1	2 101 001	96 37 507 08	MOUNTING PARTS BASE PAR
PLATE 5X545X50 S355MC FE//	97 54 611 08	12	1	2 102 012	96 79 276 08	MOUNTING PARTS FRONT P
PLATE 5X580X30 S355MC FE//	97 55 284 08	32	1	2 102 012	96 79 276 08	MOUNTING PARTS FRONT P
PLATE 5X584X777 S355MC FE//	97 52 586 08	15	2	3 711	91 72 407 08	BOOM NOSE
PLATE 5X602X80 S700MC	97 47 827 08	35	4	1 400	91 76 481 08	CRAWLER TRACK CARRIER, L
PLATE 5X602X80 S700MC	97 47 827 08	35	4	1 410	91 76 480 08	CRAWLER TRACK CARRIER,
PLATE 5X60X150 S355MC FE//	97 52 565 08	33	4	3 554 006	96 00 236 1	WA-FRAME 1
PLATE 5X675X30 S355MC FE//	97 55 283 08	31	1	2 102 012	96 79 276 08	MOUNTING PARTS FRONT P
PLATE 5X685X50 S355MC FE//	97 54 612 08	13	1	2 102 012	96 79 276 08	MOUNTING PARTS FRONT P
PLATE 5X80X149 X5CRNI18-10	97 03 427 2	3	4	3 780 214	96 80 825 08	MECH.AUXILIARIES FOR LIG
PLATE 5X815X350 S355MC FE//	97 50 168 08	12	4	3 554 005	96 36 063 08	WA-FRAME
PLATE 5X815X350 S355MC FE//	97 50 168 08	12	4	3 556 006	96 59 718 08	WA-FRAME 2 PIVOT SECTION
PLATE 5X951X50 S355MC FE//	97 61 198 08	65	1	2 102 012	96 79 276 08	MOUNTING PARTS FRONT P
PLATE 5X964X666 S960QL	97 48 489 08	6	2	3 215 003	91 47 489 08	ROLLER SET
PLATE 5X964X666 S960QL	97 48 489 08	6	2	3 215 004	91 51 840 08	ROLLER SET
PLATE 6X100X167 S700MC	97 68 390 08	8	4	3 222 002	96 45 453 08	COVER
PLATE 6X128X166 S355MC	95 51 017 08	10	2	2 102 012	96 79 276 08	MOUNTING PARTS FRONT P
PLATE 6X128X166 S355MC	95 51 017 08	171	2	2 970	91 81 525 08	HYDRAULICS
PLATE 6X140X160 S355MC FE//	97 81 978 08	20	2	3 592	91 72 406 08	W OVERRUN PROTECTION
PLATE 6X2860X323 S700MC	97 01 668 1	6	1	3 211 012	96 70 704 08	PEDESTAL FRAME
PLATE 6X2860X323 S700MC	97 01 668 3	7	1	3 211 012	96 70 704 08	PEDESTAL FRAME
PLATE 6X2960X323 S700MC	97 01 655 1	2	3	3 211 012	96 70 704 08	PEDESTAL FRAME
PLATE 6X2960X323 S700MC	97 01 669 2	12	1	3 211 012	96 70 704 08	PEDESTAL FRAME

Description	Item	Pos.	Quantity	Page	Assembly	Description
PLATE 6X580X510 S355MC	97 54 014 08	2	1	2 102 012	96 79 276 08	MOUNTING PARTS FRONT P
PLATE 6X665X245 S700MC	97 55 073 08	36	1	2 102 010	91 60 648 08	SLEWING PLATFORM FRAME
PLATE 6X864X668 S355MC	97 52 585 08	13	1	3 711	91 72 407 08	BOOM NOSE
PLATE 6X90X123 S355MC	95 40 177 08	9	2	2 102 012	96 79 276 08	MOUNTING PARTS FRONT P
PLATE 6X90X123 S355MC	95 40 177 08	172	2	2 970	91 81 525 08	HYDRAULICS
PLATE 8X100X215 S355MC FE//	97 05 777 9	41	3	3 227 000	91 60 434 08	L INTERMEDIATE SECTION
PLATE 8X126X120 S355MC	97 46 096 08	4	1	2 391 042	96 33 830 08	CONSOLE
PLATE 8X240X240 S355MC	97 52 748 08	10	2	3 745	91 72 410 08	SUSPENDED BALLAST
PLATE 8X297X127 S355MC FE//	97 52 202 08	43	4	2 103	91 75 173 08	SLEWING PLATFORM FRAME
PLATE 8X300X50 S355MC FE//	95 54 048 08	58	6	2 103	91 75 173 08	SLEWING PLATFORM FRAME
PLATE 8X300X50 S355MC FE//	95 54 048 08	61	2	3 212	91 72 404 08	W PIVOT SECTION
PLATE 8X300X50 S355MC FE//	95 54 048 08	32	2	3 221	91 60 426 08	S INTERMEDIATE SECTION
PLATE 8X300X50 S355MC FE//	95 54 048 08	32	2	3 221 000	91 60 429 08	S INTERMEDIATE SECTION
PLATE 8X300X50 S355MC FE//	95 54 048 08	23	6	3 222	91 60 427 08	S INTERMEDIATE SECTION
PLATE 8X300X50 S355MC FE//	95 54 048 08	32	6	3 222 000	91 60 430 08	S INTERMEDIATE SECTION
PLATE 8X300X50 S355MC FE//	95 54 048 08	13	2	3 222 002	96 45 453 08	COVER
PLATE 8X300X50 S355MC FE//	95 54 048 08	35	6	3 224	91 60 440 08	S ADAPTER SECTION
PLATE 8X300X50 S355MC FE//	95 54 048 08	26	2	3 226	91 60 432 08	L INTERMEDIATE SECTION
PLATE 8X300X50 S355MC FE//	95 54 048 08	26	6	3 227 000	91 60 434 08	L INTERMEDIATE SECTION
PLATE 8X300X50 S355MC FE//	95 54 048 08	26	6	3 227 000	91 62 091 08	L INTERMEDIATE SECTION
PLATE 8X300X50 S355MC FE//	95 54 048 08	26	6	3 227 006	91 60 435 08	L INTERMEDIATE SECTION
PLATE 8X300X50 S355MC FE//	95 54 048 08	47	5	3 556 006	96 59 718 08	WA-FRAME 2 PIVOT SECTION
PLATE 8X300X50 S355MC FE//	95 54 048 08	25	2	3 556 007	96 59 719 08	WA-FRAME 2 HEAD SECTION
PLATE 8X300X50 S355MC FE//	95 54 048 08	21	2	3 558	91 60 448 08	SPACER WA-FRAME 2
PLATE 8X300X50 S355MC FE//	95 54 048 08	39	5	3 714	91 81 777 08	D HEAD SECTION
PLATE 8X300X50 S355MC FE//	95 54 048 08	17	8	3 715	91 78 835 08	D INTERMEDIATE SECTION
PLATE 8X300X50 S355MC FE//	95 54 048 08	18	5	3 716	91 79 193 08	D-REDUCING SECTION
PLATE 8X350X350 S355MC A3	97 53 030 08	8	4	3 714 008	96 36 682 08	LUFFING PULLEY BLOCK COM
PLATE 8X350X350 S355MC A3	97 53 030 08	8	4	3 714 009	96 36 683 08	LUFFING PULLEY BLOCK COM
PLATE 8X636X40 S355MC FE//	97 44 459 08	7	2	2 310 001	96 76 244 08	WINCH 1 PRE-ASSEMBLY
PLATE 8X636X40 S355MC FE//	97 44 459 08	7	2	2 320 001	96 76 249 08	WINCH 2 PRE-ASS.
PLATE 8X709X40 S355MC FE//	97 44 460 08	8	2	2 310 001	96 76 244 08	WINCH 1 PRE-ASSEMBLY
PLATE 8X709X40 S355MC FE//	97 44 460 08	8	2	2 320 001	96 76 249 08	WINCH 2 PRE-ASS.
PLATE 8x40x276 S700MC	97 08 336 08	82	2	3 211	91 75 353 08	S PIVOT SECTION
PLATE 8x40x276 S700MC	97 08 336 08	24	2	3 224	91 60 440 08	S ADAPTER SECTION
PLATE 8x40x276 S700MC	97 08 336 08	52	2	3 556 006	96 59 718 08	WA-FRAME 2 PIVOT SECTION
PLATE 8x40x276 S700MC	97 08 336 08	23	4	3 558	91 60 448 08	SPACER WA-FRAME 2
PLATE 8x40x276 S700MC	97 08 336 08	33	2	3 715	91 78 835 08	D INTERMEDIATE SECTION
PLATE 8x40x276 S700MC	97 08 336 08	41	2	3 716	91 79 193 08	D-REDUCING SECTION
PLATE ASSEMBLY BG-NR. PVC	97 35 919 08	3	1	2 550 005	96 32 970 08	ROD CPL.
PLATE ASSEMBLY BG-NR. PVC	97 35 919 08	6	1	2 550 007	96 34 001 08	ROD CPL.
PLATE ASSEMBLY BG-NR. PVC	97 35 919 08	5	1	3 204 008	96 38 719 08	CROSS MEMBER CPL.
PLATE ASSEMBLY BG-NR. PVC	97 35 919 08	7	1	3 213 003	96 36 659 08	ROD CPL.
PLATE ASSEMBLY BG-NR. PVC	97 35 919 08	7	1	3 214 006	96 35 563 08	ROD CPL.
PLATE ASSEMBLY BG-NR. PVC	97 35 919 08	(3)	1	3 215 003	91 47 489 08	ROLLER SET
PLATE ASSEMBLY BG-NR. PVC	97 35 919 08	6	1	3 223 009	96 32 425 08	ROD CPL.
PLATE ASSEMBLY BG-NR. PVC	97 35 919 08	6	1	3 227 002	96 35 704 08	ROD CPL.
PLATE ASSEMBLY BG-NR. PVC	97 35 919 08	6	1	3 227 003	96 40 374 08	ROD CPL.
PLATE ASSEMBLY BG-NR. PVC	97 35 919 08	6	1	3 227 004	96 35 566 08	ROD CPL.
PLATE ASSEMBLY BG-NR. PVC	97 35 919 08	6	1	3 227 005	96 35 569 08	ROD CPL.
PLATE ASSEMBLY BG-NR. PVC	97 35 919 08	(4)	1	3 554 006	96 00 236 1	WA-FRAME 1
PLATE ASSEMBLY BG-NR. PVC	97 35 919 08	(4)	1	3 554 006	96 00 236 1	WA-FRAME 1
PLATE ASSEMBLY BG-NR. PVC	97 35 919 08	(4)	1	3 554 006	96 00 236 1	WA-FRAME 1
PLATE ASSEMBLY BG-NR. PVC	97 35 919 08	(4)	1	3 554 006	96 00 236 1	WA-FRAME 1
PLATE ASSEMBLY BG-NR. PVC	97 35 919 08	(4)	1	3 556 007	96 59 719 08	WA-FRAME 2 HEAD SECTION
PLATE ASSEMBLY BG-NR. PVC	97 35 919 08	(3)	1	3 556 007	96 59 719 08	WA-FRAME 2 HEAD SECTION
PLATE ASSEMBLY BG-NR. PVC	97 35 919 08	12	1	3 556 008	96 36 352 08	ROD CPL.
PLATE ASSEMBLY BG-NR. PVC	97 35 919 08	6	1	3 560 010	96 39 035 08	ROD CPL.
PLATE ASSEMBLY BG-NR. PVC	97 35 919 08	6	1	3 560 012	96 39 048 08	ROD CPL.
PLATE ASSEMBLY BG-NR. PVC	97 35 919 08	6	1	3 560 014	96 39 064 08	ROD CPL.

Description	Item	Pos.	Quantity	Page	Assembly	Description
PLATE ASSEMBLY BG-NR. PVC	97 35 919 08	6	1	3 560 016	96 39 059 08	ROD CPL.
PLATE ASSEMBLY BG-NR. PVC	97 35 919 08	8	1	3 560 030	96 37 159 08	ROD CPL.
PLATE ASSEMBLY BG-NR. PVC	97 35 919 08	12	1	3 714 012	96 36 472 08	ROD CPL.
PLATE ASSEMBLY BG-NR. PVC	97 35 919 08	7	1	3 714 014	96 36 475 08	BRACKET COMPL.
PLATE ASSEMBLY BG-NR. PVC	97 35 919 08	6	2	3 715 004	96 36 141 08	ROD CPL.
PLATE ASSEMBLY BG-NR. PVC	97 35 919 08	6	1	3 715 007	96 36 142 08	ROD CPL.
PLATE ASSEMBLY BG-NR. PVC	97 35 919 08	6	1	3 716 003	96 35 669 08	ROD CPL.
PLATE ASSEMBLY BG-NR. PVC	97 35 919 08	6	1	3 811 001	96 35 734 08	ROD CPL.
PLATE ASSEMBLY BG-NR. PVC	97 35 919 08	6	1	3 811 002	96 35 836 08	ROD CPL.
PLATE CPL. SPF	96 32 539 08	2	1	2 740 004	96 36 289 08	FUSE COMPLETE
PLATE IDENTIFICATION NUMB	97 35 676 08	(2)	1	2 550	91 81 778 08	SA FRAME
PLATE IDENTIFICATION NUMB	97 35 676 08	5	1	2 550 006	96 34 077 08	ROD CPL.
PLATE IDENTIFICATION NUMB	97 35 676 08	(5)	1	2 550 007	96 34 001 08	ROD CPL.
PLATE IDENTIFICATION NUMB	97 35 676 08	(2)	1	2 550 007	96 34 001 08	ROD CPL.
PLATE IDENTIFICATION NUMB	97 35 676 08	(2)	1	2 550 007	96 34 001 08	ROD CPL.
PLATE IDENTIFICATION NUMB	97 35 676 08	(2)	1	2 550 007	96 34 001 08	ROD CPL.
PLATE IDENTIFICATION NUMB	97 35 676 08	(2)	1	2 550 007	96 34 001 08	ROD CPL.
PLATE IDENTIFICATION NUMB	97 35 676 08	16	1	2 730 002	96 55 752 08	CENTRING COMPLETE
PLATE IDENTIFICATION NUMB	97 35 676 08	(2)	1	3 213 003	96 36 659 08	ROD CPL.
PLATE IDENTIFICATION NUMB	97 35 676 08	(5)	1	3 223 009	96 32 425 08	ROD CPL.
PLATE IDENTIFICATION NUMB	97 35 676 08	(2)	1	3 227 000	91 60 434 08	L INTERMEDIATE SECTION
PLATE IDENTIFICATION NUMB	97 35 676 08	(5)	1	3 227 002	96 35 704 08	ROD CPL.
PLATE IDENTIFICATION NUMB	97 35 676 08	(5)	1	3 227 004	96 35 566 08	ROD CPL.
PLATE IDENTIFICATION NUMB	97 35 676 08	(5)	1	3 227 005	96 35 569 08	ROD CPL.
PLATE IDENTIFICATION NUMB	97 35 676 08	(5)	1	3 556 007	96 59 719 08	WA-FRAME 2 HEAD SECTION
PLATE IDENTIFICATION NUMB	97 35 676 08	(5)	1	3 556 008	96 36 352 08	ROD CPL.
PLATE IDENTIFICATION NUMB	97 35 676 08	5	1	3 560 011	96 39 069 08	ROD
PLATE IDENTIFICATION NUMB	97 35 676 08	5	1	3 560 013	96 39 074 08	ROD
PLATE IDENTIFICATION NUMB	97 35 676 08	5	1	3 560 015	96 39 079 08	ROD
PLATE IDENTIFICATION NUMB	97 35 676 08	5	1	3 560 017	96 39 078 08	ROD
PLATE IDENTIFICATION NUMB	97 35 676 08	(2)	1	3 714 012	96 36 472 08	ROD CPL.
PLATE IDENTIFICATION NUMB	97 35 676 08	(2)	1	3 714 012	96 36 472 08	ROD CPL.
PLATE IDENTIFICATION NUMB	97 35 676 08	5	1	3 714 018	96 36 474 08	ROD CPL.
PLATE IDENTIFICATION NUMB	97 35 676 08	5	1	3 714 020	96 36 484 08	ROD
PLATE IDENTIFICATION NUMB	97 35 676 08	6	1	3 714 023	96 36 496 08	ROD CPL.
PLATE IDENTIFICATION NUMB	97 35 676 08	(5)	1	3 715 004	96 36 141 08	ROD CPL.
PLATE IDENTIFICATION NUMB	97 35 676 08	(5)	1	3 715 007	96 36 142 08	ROD CPL.
PLATE IDENTIFICATION NUMB	97 35 676 08	(5)	1	3 716 003	96 35 669 08	ROD CPL.
PLATE IDENTIFICATION NUMB	97 35 676 08	(2)	1	3 745 008	96 36 692 08	CONNECTING LINK PRE-ASS.
PLATE IDENTIFICATION NUMB	97 35 676 08	(2)	1	3 746 003	96 37 779 08	HEAD SECTION PRE-ASS.
PLATE IDENTIFICATION NUMB	97 35 676 08	(2)	1	3 746 004	96 37 833 08	CONNECTING LINK PRE-ASS.
PLATE IDENTIFICATION NUMB	97 35 676 08	(5)	1	3 811 001	96 35 734 08	ROD CPL.
PLATE IDENTIFICATION NUMB	97 35 676 08	(2)	1	3 811 001	96 35 734 08	ROD CPL.
PLATE IDENTIFICATION NUMB	97 35 676 08	(2)	1	3 811 002	96 35 836 08	ROD CPL.
PLATE LEFT WELDMENT	92 50 296 08	12	1	2 502	91 47 459 08	CONTROL STAND
PLATE OPER. HOUR METER	97 12 910 08	29	1	2 932 082	96 84 247 08	ASSEMBLY PARTS MOUNTIN
PLATE PRE-ASS.	96 76 233 08	1	1	2 392 001	96 72 067 08	HEAT SHIELD COMPLETE
PLATE RD200X2 DC01+ZE	94 76 151 08	16	4	3 554 006	96 00 236 1	WA-FRAME 1
PLATE RD70X2 DC01 FE//ZN20	94 90 229 08	63	2	2 103	91 75 173 08	SLEWING PLATFORM FRAME
PLATE RIGHT WELDMENT	92 50 297 08	13	1	2 502	91 47 459 08	CONTROL STAND
PLATE WELDED	96 37 965 08	1	1	2 102 012	96 79 276 08	MOUNTING PARTS FRONT P
PLATE WELDED	96 39 080 08	60	1	1 400	91 76 481 08	CRAWLER TRACK CARRIER, L
PLATE WELDED	96 39 080 08	60	1	1 410	91 76 480 08	CRAWLER TRACK CARRIER,
PLATE WELDED	96 72 056 08	9	1	2 392	91 69 972 08	MUFFLER UNIT
PLATE WELDED 4X1216X483 S	97 01 961 4	8	1	2 392	91 69 972 08	MUFFLER UNIT
PLATFORM COMPL.	96 35 224 08	3	1	1 140	91 75 217 08	CROSS BEAM CPL.
PLATFORM COMPL.	96 36 741 08	1	2	1 100	91 47 025 08	CRAWLER TRACK TRAVEL G
PLATFORM ST.CONST. T ZN O	92 80 519 08	3	2	3 745	91 72 410 08	SUSPENDED BALLAST
PLATFORM ST.CONST. T ZN O	96 35 686 08	1	1	1 140 002	96 35 224 08	PLATFORM COMPL.
PLATFORM ST.CONST. T ZN O	96 36 742 08	1	1	1 100 007	96 36 741 08	PLATFORM COMPL.

Description	Item	Pos.	Quantity	Page	Assembly	Description
PLATING DATA LOGGER	96 67 851 08	3	1	2 780 952	91 68 736 08	ADAPTER DATA LOGGER
PLATING FABRIKDATEN	91 62 836 08	172	1		LR 11350 -0	LIEBHERR CRAW.CRANE LR
PLUG	11 17 130 8	4	1	X1106600	11 06 600 1	WIND VELOCITY TRANSMITTE
PLUG	92 03 811 08	179	3	2 920 631	96 45 283 08	WIRING HARNESS
PLUG 10-POLIG	11 69 005 6	4	1	X1080206	10 80 206 1	WINCH REVOLUTION TRANS
PLUG 18-POL 15A SPF	60 23 250 08	36	13	2 932 001	96 80 959 08	RELAY CONTROL SYSTEM
PLUG 21-POL 25A	10 29 453 9	158	1	2 920 631	96 45 283 08	WIRING HARNESS
PLUG 24-POL A240 SPF	69 18 992 08	154	1	3 930 378	96 79 939 08	LEAD
PLUG 24-POL A240 SPF	69 24 001 08	153	1	2 920 459	96 78 563 08	LEAD
PLUG 24-POL A240 SPF	69 24 001 08	155	1	3 930 379	96 79 940 08	LEAD
PLUG 31-POL 13A	10 29 454 0	159	1	2 920 631	96 45 283 08	WIRING HARNESS
PLUG 8-POL	10 04 699 9	160	4	2 533 035	96 76 150 08	CABLING INSTRUMENTS
PLUG 8-POL	10 04 699 9	156	1	2 920 631	96 45 283 08	WIRING HARNESS
PLUG 8-POL	10 04 699 9	160	10	2 932 116	96 84 249 08	CABLING MOUNTING PLATE
PLUG 8-POL	10 04 700 0	161	4	2 533 035	96 76 150 08	CABLING INSTRUMENTS
PLUG 8-POL	10 04 700 0	157	1	2 920 631	96 45 283 08	WIRING HARNESS
PLUG 8-POL	10 04 700 0	161	10	2 932 116	96 84 249 08	CABLING MOUNTING PLATE
PLUG 8-POL	10 04 700 1	162	4	2 533 035	96 76 150 08	CABLING INSTRUMENTS
PLUG 8-POL	10 04 700 1	162	10	2 932 116	96 84 249 08	CABLING MOUNTING PLATE
PLUG 9-POL PVC	10 30 114 8	178	1	2 533 035	96 76 150 08	CABLING INSTRUMENTS
PLUG 9-POL PVC	10 30 114 9	160	1	2 920 631	96 45 283 08	WIRING HARNESS
PLUG BASE 9-POLE	63 01 229 08	7	6	2 533 035	96 76 150 08	CABLING INSTRUMENTS
PLUG BASE 9-POLE	63 01 229 08	174	1	2 920 631	96 45 283 08	WIRING HARNESS
PLUG BASE 9-POLE	63 01 229 08	51	36	2 932 082	96 84 247 08	ASSEMBLY PARTS MOUNTIN
PLUG BOX	11 00 548 5	51	1	6 909 010	69 09 010 08	COLLECTING RING
PLUG DIN 72585 4-POL POLY	69 24 063 08	178	3	2 920 631	96 45 283 08	WIRING HARNESS
PLUG HOUSING 16-POL	60 23 246 08	167	1	2 533 035	96 76 150 08	CABLING INSTRUMENTS
PLUG SHELL	11 48 560 9	56	1	X1081498	10 81 498 5	CONTROL GEAR
PLUG SHELL	11 48 561 0	55	1	X1081498	10 81 498 5	CONTROL GEAR
PLUG SHELL 14-POL	60 23 360 08	152	5	2 533 035	96 76 150 08	CABLING INSTRUMENTS
PLUG SHELL 14-POL	60 23 360 08	153	11	2 932 116	96 84 249 08	CABLING MOUNTING PLATE
PLUG SHELL 14-POL	60 23 365 08	3	6	2 932 166	92 68 911 08	GROUND RAIL
PLUG SHELL 18-POL	60 23 002 08	171	7	2 533 035	96 76 150 08	CABLING INSTRUMENTS
PLUG SHELL 18-POL	60 23 002 08	162	10	2 920 631	96 45 283 08	WIRING HARNESS
PLUG SHELL 18-POL	60 23 002 08	25	2	2 932 001	96 80 959 08	RELAY CONTROL SYSTEM
PLUG SHELL 18-POL	60 23 002 08	154	33	2 932 116	96 84 249 08	CABLING MOUNTING PLATE
PLUG SHELL 2-POL 13A	62 03 134	151	3	2 920 631	96 45 283 08	WIRING HARNESS
PLUG SOCKET BODY 4-POLE	60 52 516 08	171	1	2 920 631	96 45 283 08	WIRING HARNESS
PLUG SOCKET GERADE	51 05 696 08	26	1	1 750	91 47 038 08	TOOL
PLUG-IN CARD G0 COMM.SP.4	92 16 203 08	5	1	2 932 122	96 75 863 08	LICCON ASSEMBLY UNIT
PLUG-IN CARD G0Z0 PROG-SP	91 54 570 08	6	1	2 932 122	96 75 863 08	LICCON ASSEMBLY UNIT
PLUG-IN CARD G0Z1 PRPG.SP.	91 42 856 08	7	1	2 932 122	96 75 863 08	LICCON ASSEMBLY UNIT
PLUG-IN CARD G0Z2 PROG-S	91 42 857 08	8	1	2 932 122	96 75 863 08	LICCON ASSEMBLY UNIT
PLUG-IN CARD G0Z3 PROG-S	91 42 858 08	9	1	2 932 122	96 75 863 08	LICCON ASSEMBLY UNIT
PLUG-IN CARD G0Z4 PROG-S	91 42 859 08	10	1	2 932 122	96 75 863 08	LICCON ASSEMBLY UNIT
PLUG-IN CARD G0Z5 PROG-S	91 42 860 08	11	1	2 932 122	96 75 863 08	LICCON ASSEMBLY UNIT
PLUG-IN NOZZLE 1,5	10 81 535 0	8	2	X1041325	10 41 325 5	CHANGE-OVER BLOCK
PLUG-IN SLEEVE	77 43 878 08	37	2	2 711	91 47 454 08	CENT. LUBRIC. SYSTEM SUP
POCKET LOCK 27-29 SPF	77 39 399 08	2	1	2 316	91 47 484 08	ROPE FOR WINCH 6
POCKET LOCK 36-40 SPF	10 28 533 6	2	1	2 311	91 69 770 08	ROPE WITH ACCESSORIES 1
POCKET LOCK 36-40 SPF	10 28 533 6	2	1	2 312	91 69 771 08	ROPE WITH ACCESSORIES 2
POCKET LOCK 36-40 SPF	10 28 533 6	2	1	2 313	91 55 332 08	ROPES FOR WINCHES 3
POCKET LOCK 36-40 SPF	10 28 533 6	2	1	2 315	91 55 547 08	ROPE FOR WINCH 5
POCKET LOCK 36-40 SPF	10 28 533 6	3	1	3 204	91 54 307 08	ASSEMBLY UNIT
POLIAMIDE PIPE DIN 73378 10	77 43 877 08	27	5	2 711	91 47 454 08	CENT. LUBRIC. SYSTEM SUP
POST	96 34 377 08	5	1	2 200 000	91 61 061 08	MACHINERY HOUSE W.GANG
POST	96 34 378 08	6	1	2 200 000	91 61 061 08	MACHINERY HOUSE W.GANG
POST	96 34 379 08	7	1	2 200 000	91 61 061 08	MACHINERY HOUSE W.GANG
POWER SUPPLY 4	96 19 563 08	22	1	2 932 041	96 70 330 08	SWITCH CABINET
POWER SUPPLY 4	96 19 563 08	2	1	2 932 122	96 75 863 08	LICCON ASSEMBLY UNIT

Description	Item	Pos.	Quantity	Page	Assembly	Description
POWER TAKE-OFF CPL	54 02 704 14	23	1	X1080228	10 80 228 0	ROPE WINCH
POWER UNIT SUPPORT	96 74 114 08	35	1	X1100815	11 00 815 5	DIESEL ENGINE
PREMOUNTED COMBINATION	96 24 918 08	2	1	2 391 035	96 33 658 08	COMBINATION COOLER COM
PRESSURE CONTROL VALVE	51 14 853 08	24	5	2 970	91 81 525 08	HYDRAULICS
PRESSURE CONTROL VALVE	10 27 856 6	61	1	2 970	91 81 525 08	HYDRAULICS
PRESSURE CONTROL VALVE	10 27 856 6	2	1	2 975 000	91 58 716 08	ADDITIONAL HYDRAULICS WI
PRESSURE CONTROL VALVE	10 27 856 6	2	1	2 975 060	91 58 717 08	ADDITIONAL HYDRAULICS WI
PRESSURE CONTROL VALVE	10 27 856 6	2	1	2 975 153	91 58 730 08	ADDITIONAL HYDRAULICS WI
PRESSURE CONTROL VALVE	10 27 856 6	2	1	2 975 300	91 58 720 08	ADDITIONAL HYDRAULICS WI
PRESSURE CONTROL VALVE	10 27 856 6	2	1	2 975 400	91 58 729 08	AUX.HYDRAULIC WINCH 6
PRESSURE FILTER	51 06 715 08	21	2	2 970	91 81 525 08	HYDRAULICS
PRESSURE GAUGE	10 29 023 1	(839)	1	3 790	91 77 911 08	BOLT EXTRACTION ATTACHM
PRESSURE GAUGE 63	75 00 011 08	30	1	1 750	91 47 038 08	TOOL
PRESSURE GAUGE 63	75 00 015 08	184	3	2 970	91 81 525 08	HYDRAULICS
PRESSURE GAUGE 63	75 00 018 08	31	2	1 750	91 47 038 08	TOOL
PRESSURE GAUGE CONNECT	47 09 005 08	612	1	2 978 100	91 73 099 08	ADDNL.HYDR.ERECTION DEV
PRESSURE GAUGE CONNECT	47 09 008 08	32	3	1 750	91 47 038 08	TOOL
PRESSURE LIMITING VALVE	10 41 267 5	2	1	5 133 090	51 13 090 08	SLIDE VALVE BLOCK
PRESSURE LIMITING VALVE	10 44 297 5	2	1	X1041232	10 41 232 6	CONNECTING PLATE
PRESSURE LIMITING VALVE	10 44 297 5	2	1	X1041234	10 41 234 4	CONNECTING PLATE
PRESSURE LIMITING VALVE	10 48 973 4	2	1	5 113 005	51 13 005 08	CONTROL BLOCK
PRESSURE LIMITING VALVE	11 60 013 1	28	1	X1148114	11 48 114 3	TILT-BACK SUPPORT
PRESSURE LIMITING VALVE	11 60 013 1	240	1	X1148558	11 48 558 7	TILT-BACK SUPPORT
PRESSURE LIMITING VALVE	11 60 013 2	58	1	X1148114	11 48 114 3	TILT-BACK SUPPORT
PRESSURE LIMITING VALVE	11 60 013 2	510	1	X1148558	11 48 558 7	TILT-BACK SUPPORT
PRESSURE LIMITING VALVE	57 11 301 08	7	1	X1028628	10 28 628 9	MONOBLOCK
PRESSURE LIMITING VALVE	57 15 145 08	1	1	5 715 142	57 15 142 08	CONNECTING PLATE
PRESSURE LIMITING VALVE	57 15 147 08	4	1	5 715 142	57 15 142 08	CONNECTING PLATE
PRESSURE LIMITING VALVE	57 15 963	2	1	5 715 142	57 15 142 08	CONNECTING PLATE
PRESSURE LIMITING VALVE	57 16 910 08	8	1	X1028923	10 28 923 0	CONTROL BLOCK
PRESSURE LIMITING VALVE	57 19 033 08	1	1	X1041232	10 41 232 6	CONNECTING PLATE
PRESSURE LIMITING VALVE	57 19 033 08	4	1	X1041234	10 41 234 4	CONNECTING PLATE
PRESSURE LIMITING VALVE 1	10 45 106 0	9	1	X1028923	10 28 923 0	CONTROL BLOCK
PRESSURE LIMITING VALVE 2	10 47 222 8	(907)	1	3 790	91 77 911 08	BOLT EXTRACTION ATTACHM
PRESSURE LIMITING VALVE	10 47 222 7	(905)	1	3 790	91 77 911 08	BOLT EXTRACTION ATTACHM
PRESSURE LIMITING VALVE	51 14 852 08	22	1	2 970	91 81 525 08	HYDRAULICS
PRESSURE LIMITING VALVE	51 14 852 08	7	1	3 978 100	91 48 973 08	HYDR. SUSPENDED BALLAST
PRESSURE LIMITING VALVE	51 14 176 08	92	3	2 970	91 81 525 08	HYDRAULICS
PRESSURE LIMITING VALVE	51 14 177 08	93	2	2 970	91 81 525 08	HYDRAULICS
PRESSURE LIMITING VALVE	51 14 177 08	6	1	2 978 100	91 73 099 08	ADDNL.HYDR.ERECTION DEV
PRESSURE LIMITING VALVE	51 14 177 08	10	1	2 978 103	91 72 417 08	ADDNL.HYDR.RETAINING DEV
PRESSURE LIMITING VALVE	51 14 177 08	10	1	2 978 200	91 72 413 08	ADD.HYDR.S_RETAINING RAM
PRESSURE LIMITING VALVE	51 14 288 08	98	1	2 970	91 81 525 08	HYDRAULICS
PRESSURE LIMITING VALVE p	10 02 558 2	4	1	3 977 005	96 81 157 08	ADDL.HYDR.F.PIN PULLING DE
PRESSURE LIMITING VALVE pv	11 21 159 2	11	1	2 978 103	91 72 417 08	ADDNL.HYDR.RETAINING DEV
PRESSURE LIMITING VALVE pv	11 21 159 2	11	1	2 978 200	91 72 413 08	ADD.HYDR.S_RETAINING RAM
PRESSURE LIMITING VALVE pv	51 14 646 08	8	1	2 975 700	91 62 710 08	ADDNL. HYDR. F. ERECTING W
PRESSURE LIMITING VALVE pv	51 04 687 08	23	4	2 970	91 81 525 08	HYDRAULICS
PRESSURE LIMITING VALVE pv	51 04 687 08	25	2	2 970	91 81 525 08	HYDRAULICS
PRESSURE RELIEF VALVE pm	51 13 168 08	56	1	2 970	91 81 525 08	HYDRAULICS
PRESSURE RELIEF VALVE pv	51 14 975 08	95	2	2 970	91 81 525 08	HYDRAULICS
PRESSURE RELIEF VALVE pv=	51 04 385 08	50	1	2 970	91 81 525 08	HYDRAULICS
PRESSURE SENS.RETAINING	96 76 424 08	3	1	2 978 103	91 72 417 08	ADDNL.HYDR.RETAINING DEV
PRESSURE SENS.RETAINING	96 76 425 08	3	1	2 978 200	91 72 413 08	ADD.HYDR.S_RETAINING RAM
PRESSURE SENS.RETAINING	96 76 427 08	8	1	2 970	91 81 525 08	HYDRAULICS
PRESSURE SENSOR 0-400/400	10 81 373 8	(20)	2	2 978 100	91 73 099 08	ADDNL.HYDR.ERECTION DEV
PRESSURE SENSOR 0-400/400	10 81 373 8	(1)	2	3 978 019	91 73 130 08	AUX.HYDR.CYLINDER SB-BW
PRESSURE SENSOR 0-400/400	10 81 618 5	(1)	2	2 970	91 81 525 08	HYDRAULICS
PRESSURE SENSOR 0-400/400	10 81 618 5	(1)	2	2 978 103	91 72 417 08	ADDNL.HYDR.RETAINING DEV
PRESSURE SENSOR 0-400/400	10 81 618 5	(1)	2	2 978 200	91 72 413 08	ADD.HYDR.S_RETAINING RAM

Description	Item	Pos.	Quantity	Page	Assembly	Description
PRESSURE SENSOR 0-400/400	10 81 618 5	(152)	1	3 592 001	96 80 256 08	RETAINING CYLINDER PRE-A
PRESSURE SENSOR 0-750/750	10 81 373 9	(1)	6	2 970	91 81 525 08	HYDRAULICS
PRESSURE SENSORS PUMPS	96 76 423 08	3	1	2 970	91 81 525 08	HYDRAULICS
PRESSURE SPRING	10 21 753 2	7	1	X1065300	10 65 300 9	CONTROL ELEMENT
PRESSURE SPRING	51 07 140 08	6	1	5 104 385	51 04 385 08	PRESSURE RELIEF VALVE
PRESSURE SPRING	51 07 145 08	19	1	5 104 385	51 04 385 08	PRESSURE RELIEF VALVE
PRESSURE SPRING	51 07 145 08	19	1	5 114 975	51 14 975 08	PRESSURE RELIEF VALVE
PRESSURE SPRING	51 07 971 08	4	1	5 114 176	51 14 176 08	PRESSURE LIMITING VALVE
PRESSURE SPRING	51 07 975 08	9	1	5 114 176	51 14 176 08	PRESSURE LIMITING VALVE
PRESSURE SPRING	51 07 975 08	9	1	5 114 177	51 14 177 08	PRESSURE LIMITING VALVE
PRESSURE SPRING	51 10 151 08	4	1	5 114 177	51 14 177 08	PRESSURE LIMITING VALVE
PRESSURE SPRING	54 04 007 08	8	1	S150225	54 00 061 08	ROPE WINCH
PRESSURE SPRING	70 22 131	9	1	X1065300	10 65 300 9	CONTROL ELEMENT
PRESSURE SPRING	70 27 053	46	1	X1065300	10 65 300 9	CONTROL ELEMENT
PRESSURE SPRING 0X0X0 V	11 30 557 9	31	22	X1087476	10 87 476 4	DRIVE
PRESSURE SPRING 1,9X6,9X2	51 07 359 08	6	1	5 711 301	57 11 301 08	PRESSURE LIMITING VALVE
PRESSURE SPRING VERZINK	11 30 556 8	29	22	X1087476	10 87 476 4	DRIVE
PRESSURE SWITCH 0-20/300	10 28 953 6	45	1	2 970	91 81 525 08	HYDRAULICS
PRESSURE SWITCH 0-20/300	10 28 953 6	13	1	2 975 000	91 58 716 08	ADDITIONAL HYDRAULICS WI
PRESSURE SWITCH 0-20/300	10 28 953 6	13	1	2 975 060	91 58 717 08	ADDITIONAL HYDRAULICS WI
PRESSURE SWITCH 0-20/300	10 28 953 6	13	1	2 975 153	91 58 730 08	ADDITIONAL HYDRAULICS WI
PRESSURE SWITCH 0-20/300	10 28 953 6	13	1	2 975 300	91 58 720 08	ADDITIONAL HYDRAULICS WI
PRESSURE SWITCH 0-20/300	10 28 953 6	13	1	2 975 400	91 58 729 08	AUX.HYDRAULIC WINCH 6
PRESSURE SWITCH 0-20/300	10 28 953 6	45	1	2 976 000	91 60 045 08	ADDNL.HYDR.2ND SLEWING G
PRESSURE SWITCH 0-8/300	10 22 093 3	36	1	2 970	91 81 525 08	HYDRAULICS
PRESSURE SWITCH 0-8/300	10 22 093 3	6	1	2 975 000	91 58 716 08	ADDITIONAL HYDRAULICS WI
PRESSURE SWITCH 0-8/300	10 22 093 3	6	1	2 975 060	91 58 717 08	ADDITIONAL HYDRAULICS WI
PRESSURE SWITCH 0-8/300	10 22 093 3	6	1	2 975 153	91 58 730 08	ADDITIONAL HYDRAULICS WI
PRESSURE SWITCH 0-8/300	10 22 093 3	6	1	2 975 300	91 58 720 08	ADDITIONAL HYDRAULICS WI
PRESSURE SWITCH 0-8/300	10 22 093 3	6	1	2 975 400	91 58 729 08	AUX.HYDRAULIC WINCH 6
PRESSURE SWITCH 10-100/40	51 06 769 08	29	1	2 970	91 81 525 08	HYDRAULICS
PRESSURE TRANSMITTER	10 03 589 2	43	1	9 600 447	96 00 447 0	MOTOR SPEED CONTROL
PRESSURE TRANSMITTER	10 66 359 4	27	1	9 600 447	96 00 447 0	MOTOR SPEED CONTROL
PRESSURE TRANSMITTER B	96 76 426 08	90	1	3 978 019	91 73 130 08	AUX.HYDR.CYLINDER SB-BW
PRESSURE VALVE	57 15 296 08	8	1	X1028628	10 28 628 9	MONOBLOCK
PRESSURELIMITINGVALVECA	11 11 012 6	6	2	X1041325	10 41 325 5	CHANGE-OVER BLOCK
PRETENSIONING VALVE pmax	51 14 230 08	7	1	2 975 700	91 62 710 08	ADDNL. HYDR. F. ERECTING W
PRETENSIONING VALVE pv=20	51 14 738 08	3	4	1 975 006	91 47 042 08	ADD.HYDR.UNIT SUPPORT CY
PRINTED CIRCUIT BOARD(PCB	66 10 179 08	4	1	2 922 001	92 84 311 08	BUS PCB
PROFILE	10 49 285 9	50	4	X1046779	10 46 779 4	CABIN
PROFILE CORD	50 15 070 14	141	0.7	X1134739	11 34 739 6	ROPE DRUM
PROFILE CORD	50 15 070 14	200	0.3	X1134739	11 34 739 9	FLANGE BEARING
PROFILE CORD 4	10 58 556 8	6	1	X1087476	10 87 476 5	ROPE DRUM
PROPORTIONAL MAGNET 24V	10 47 143 7	(2)	2	X1049338	10 49 338 4	VARIABLE PUMP
PROPORTIONAL MAGNET 24V	10 47 143 7	2	2	X1081429	10 81 429 9	CONTROL UNIT
PROTECTING CAP	61 07 011 08	172	2	2 920 631	96 45 283 08	WIRING HARNESS
PROTECTING CAP	77 90 201 08	2	6	1 830 102	92 26 483 08	TERMINAL BOARD PRE-ASS.
PROTECTING CAP	77 90 201 08	270	6	2 533 035	96 76 150 08	CABLING INSTRUMENTS
PROTECTING CAP A240	69 24 046 08	1	1	6 909 010	69 09 010 08	COLLECTING RING
PROTECTING CAP MS A240	69 18 129 08	153	1	3 930 524	96 37 720 08	TERMINAL BOX
PROTECTING CAP MS A240	69 18 129 08	153	2	3 930 531	96 37 672 08	TERMINAL BOX
PROTECTING CAP MS A240	69 18 129 08	267	1	3 930 567	96 37 859 08	TERMINAL BOX
PROTECTING CAP MS A240	69 18 129 08	2	1	6 909 010	69 09 010 08	COLLECTING RING
PROTECTING SCREEN JIELDE	97 01 962 7	2	1	2 392 001	96 72 067 08	HEAT SHIELD COMPLETE
PROTECTION	92 98 639 08	5	4	1 300	91 25 321 08	FLOOR SHEET COMPL.
PROTECTION GUARD	96 98 407 08	64	1	1 400	91 76 481 08	CRAWLER TRACK CARRIER, L
PROTECTION GUARD	96 98 407 08	64	1	1 410	91 76 480 08	CRAWLER TRACK CARRIER,
PROTECTION GUARD 3X452X2	97 60 218 08	12	1	2 657	91 47 448 08	MOUNTING EQUIPMENT CRAW
PROTECTION GUARD 4X820X3	97 46 916 08	3	3	2 350	91 72 389 08	SLEWING GEAR
PROTECTION PLATE WELDED	96 49 331 08	34	1	2 790 701	91 55 739 08	DRIVE ASSEMBLY AIR CONDIT

Description	Item	Pos.	Quantity	Page	Assembly	Description
PROTECTION WELDED STRU	96 81 000 08	2	1	3 780 236	96 80 998 08	CAMERA HOLDER, PREMOU
PROTECTIVE HOOD 4X813X4	97 57 771 08	75	4	3 714	91 81 777 08	D HEAD SECTION
PROTECTIVE HOOD ST37K	10 49 058 0	14	1	X1049057	10 49 057 8	CONNECTING BLOCK
PROTECTIVE HOOD ST37K	10 49 058 0	40	1	X1148558	11 48 558 8	TELESCOPIC CYLINDER
PROTECTIVE HOOD V2A	10 04 105 3	19	2	2 925 002	96 80 917 08	EQUIPMENT CAMERA SLEW C
PROXIMITY SWITCH BERUEHR	10 09 761 3	(1)	1	1 711 025	91 50 229 08	CENTRAL GREASING
PROXIMITY SWITCH BERUEHR	11 00 319 3	5	2	1 920 308	96 76 144 08	ELECTR.CRAWLER SUPPORT
PROXIMITY SWITCH BERUEHR	11 00 319 3	5	2	1 920 309	96 76 145 08	ELECTR.CRAWLER SUPPORT
PROXIMITY SWITCH BERUEHR	11 00 319 3	(1)	2	2 350	91 72 389 08	SLEWING GEAR
PULL ROD	10 01 471 5	18	4	X1032717	10 32 717 1	ELECTRIC PUMP
PULL ROD	10 01 471 5	18	4	X1033083	10 33 083 8	ELECTRIC PUMP
PULL ROD	54 02 721 14	301	1	X1134739	11 34 739 9	FLANGE BEARING
PULL ROD 50X10363X264 S96	97 49 494 08	(1)	2	3 715 007	96 36 142 08	ROD CPL.
PULL TAB WITH SIGN	96 01 472 2	1	2	3 714 014	96 36 475 08	BRACKET COMPL.
PULL-BACK PLATE	70 24 265	7	1	5 701 129	57 01 129 08	DRIVING GEAR
PUMP	10 49 287 5	(2)	1	X1046779	10 46 779 4	CABIN
PUMP	10 49 287 5	96	1	X1046779	10 46 779 4	CABIN
PUMP	51 01 082 01	93	1	9 338 787	93 38 787 01	ANGULAR GEAR
PUMP	51 01 082 01	93	1	9 338 788	93 38 788 01	ANGULAR GEAR
PUMP 24V	59 17 122 14	35	1	X1046779	10 46 779 4	CABIN
PUMP COVER	11 00 571 3	4	1	X1049338	10 49 338 4	VARIABLE PUMP
PUMP DISTRIBUTION GEAR I	10 30 134 2	3	1	2 391 001	96 00 493 3	DIESEL ENGINE, PRE-ASSEMB
PUMP ELEMENT	10 03 827 2	17	2	7 743 566	77 43 566 08	ELECTRIC PUMP
PUMP ELEMENT	10 03 827 2	13	1	X1032717	10 32 717 1	ELECTRIC PUMP
PUMP ELEMENT	10 03 827 2	13	1	X1033083	10 33 083 8	ELECTRIC PUMP
PUMP ELEMENT	77 43 875 08	11	1	X1032717	10 32 717 1	ELECTRIC PUMP
PUMP F.SLEWING GEAR	91 60 374 08	139	1		LR 11350 -0	LIEBHERR CRAW.CRANE LR
PUMP HOUSING	10 01 469 3	1	1	7 743 566	77 43 566 08	ELECTRIC PUMP
PUMP HOUSING	10 01 469 3	4	1	X1032717	10 32 717 1	ELECTRIC PUMP
PUMP HOUSING	10 01 469 3	4	1	X1033083	10 33 083 8	ELECTRIC PUMP
PUMP SUPPORT	10 81 429 8	4	1	X1081429	10 81 429 6	VARIABLE PUMP
PUMP SUPPORT	10 81 429 8	4	1	X1081435	10 81 435 8	VARIABLE PUMP
PUMP SUPPORT	10 81 431 8	4	1	X1081431	10 81 431 0	VARIABLE PUMP
PUMP SUPPORT	10 81 431 8	4	1	X1081435	10 81 435 7	VARIABLE PUMP
PUMP SUPPORT	10 81 431 9	4	1	X1081431	10 81 431 1	VARIABLE PUMP
PUMP SUPPORT	10 81 431 9	4	1	X1081432	10 81 432 3	VARIABLE PUMP
PUMP SUPPORT	10 81 434 0	4	1	X1081432	10 81 432 4	VARIABLE PUMP
PUSH BUTTON	60 61 430 08	6	5	2 531 018	96 35 191 08	ELECTRIC FOR ARMREST LEF
PUSH BUTTON	60 61 430 08	6	5	2 531 019	96 35 192 08	ELECTRIC FOR ARMREST RI
PUSH BUTTON	60 61 430 08	14	2	2 533 020	96 76 148 08	CONTROLS AND FITTINGS RI
PUSH BUTTON 1OE+1S	10 11 267 5	5	1	2 920 424	96 42 279 08	ADD.PARTS ELECTRIC F.AGG
PUSH-BUTTON CAP FLACH G	60 61 439 08	13	4	2 531 018	96 35 191 08	ELECTRIC FOR ARMREST LEF
PUSH-BUTTON CAP FLACH G	60 61 439 08	15	1	2 531 019	96 35 192 08	ELECTRIC FOR ARMREST RI
PUSH-BUTTON CAP FLACH K	60 61 444 08	5	4	2 531 019	96 35 192 08	ELECTRIC FOR ARMREST RI
PUSH-BUTTON CAP FLACH RO	60 61 431 08	5	1	2 531 018	96 35 191 08	ELECTRIC FOR ARMREST LEF
PUSH-BUTTON CAP FLACH RO	60 61 431 08	15	2	2 533 020	96 76 148 08	CONTROLS AND FITTINGS RI
PUSHER SET	59 17 058 14	44	1	X1046779	10 46 779 4	CABIN
RADIAL FAN	10 09 980 9	65	1	X1046779	10 46 779 4	CABIN
RADIAL PACKING SET DRIVE	10 33 111 6	(98)	1	X1081432	10 81 432 4	VARIABLE PUMP
RADIAL PACKING SET DRIVE	10 33 111 6	98	1	X1131496	11 31 496 5	DRIVING GEAR
RADIAL SEAL 70X90X7	70 08 986	64	2	9 335 964	93 35 964 01	SLEWING GEAR DRIVE
RADIAL SEAL 70X90X7	70 08 986	10	1	X1022005	10 22 005 8	VARIABLE DISPLACEMENT MO
RADIAL SEAL 70X90X7	70 08 986	10	1	X1022006	10 22 006 2	VARIABLE DISPLACEMENT MO
RADIAL SEAL 70X90X7	70 08 986	10	1	X1022006	10 22 006 3	VARIABLE DISPLACEMENT MO
RADIATOR UNIT	10 22 049 9	1	1	2 391 037	96 24 918 08	PREMOUNTED COMBINATION
RAIL 3X15X147	95 18 535 08	1	1	1 830 061	92 89 739 08	GROUND RAIL
RAIL PAIR	57 18 302 08	70	1	7 741 079	77 41 079 08	OPERATOR SEAT
RAIL SUPPORT BASE	60 21 073 08	2	2	1 830 061	92 89 739 08	GROUND RAIL
RAILING LEFT T ZN O	96 35 675 08	3	1	1 140 001	96 35 222 08	STAIR COMPLETE
RAILING WELDED RIGHT T ZN	96 35 676 08	4	1	1 140 001	96 35 222 08	STAIR COMPLETE

Description	Item	Pos.	Quantity	Page	Assembly	Description
RAIN CAP 178 EDELSTAHL	10 29 002 8	16	1	2 392	91 69 972 08	MUFFLER UNIT
READING LAMP 7,5W 28V GLA	60 71 079 08	30	2	2 533 020	96 76 148 08	CONTROLS AND FITTINGS RI
REAR WINDOW ESG-GLAS	10 49 284 3	9	2	X1046779	10 46 779 4	CABIN
REBOUND STRAP	10 49 286 5	58	1	X1046779	10 46 779 4	CABIN
RECEPTACLE 6,3X0,5-1,0 VER	11 08 088 1	758	6	2 920 631	96 45 283 08	WIRING HARNESS
RECEPTACLE 6,3X1-2,5 TIN-P	60 22 034 08	72	9	2 920 631	96 45 283 08	WIRING HARNESS
RECEPTACLE FOR TABS 0,3-1	60 22 037 08	63	19	3 930 376	96 79 936 08	LEAD
RECEPTACLE FOR TABS 0,3-1	60 22 037 08	63	61	3 930 377	96 79 938 08	LEAD
RECEPTACLE FOR TABS 0,3-1	60 22 037 08	63	25	3 930 378	96 79 939 08	LEAD
RECEPTACLE FOR TABS 0,3-1	60 22 037 08	63	25	3 930 379	96 79 940 08	LEAD
RECEPTACLE FOR TABS 0,3-1	60 22 037 08	63	19	3 930 382	96 79 942 08	LEAD
RECEPTACLE FOR TABS 6,3X	60 23 033 08	134	16	2 920 631	96 45 283 08	WIRING HARNESS
REDUCER M22/M14X1,5	10 35 483 9	4	1	X1009734	10 09 734 5	OIL AIR COOLER
REDUCER M25X1,5 M16X1,5 P	10 04 464 8	15	2	2 780 900	91 47 543 08	EXTERNAL FEED
REDUCER WELDMENT	96 93 071 08	1	1	3 716	91 79 193 08	D-REDUCING SECTION
REDUCING PIPE ADAPTER 12	95 59 800 08	45	1	2 391	91 81 968 08	DIESEL ENGINE CPL.
REDUCING STUD M10X1-R1/4"	77 43 892 08	15	2	2 711	91 47 454 08	CENT. LUBRIC. SYSTEM SUP
REDUCTION M20X1,5/M16X1,5	60 26 062 08	(6)	1	2 920 153	96 76 109 08	LIMIT SWITCH AND SENSOR
REDUCTION M20X1,5/M16X1,5	60 26 062 08	290	1	2 920 448	96 40 440 08	TERMINAL BOX CPL.
REDUCTION M25X1,5/M20X1,5	60 26 064 08	153	1	3 930 376	96 79 936 08	LEAD
REDUCTION M25X1,5/M20X1,5	60 26 064 08	153	2	3 930 382	96 79 942 08	LEAD
REDUCTION M25X1,5/M20X1,5	60 26 064 08	183	1	3 930 524	96 37 720 08	TERMINAL BOX
REDUCTION M32X1,5/M20X1,5	60 26 065 08	7	1	2 780 524	96 41 031 08	CABLE DRUM COMPL.
REDUCTION M32X1,5/M20X1,5	60 26 065 08	289	1	2 920 448	96 40 440 08	TERMINAL BOX CPL.
REDUCTION M32X1,5/M25X1,5	60 26 066 08	422	1	3 930 149	96 36 586 08	CABLE DRUM COMPL.
REDUCTION M50X1,5/M32X1,5	60 26 069 08	421	1	3 930 149	96 36 586 08	CABLE DRUM COMPL.
REFLECTOR	60 72 250 08	75	15	2 533 020	96 76 148 08	CONTROLS AND FITTINGS RI
REFUEL PUMP 983593114 RA	51 00 959 14	8	1	2 670	91 61 208 08	FUEL TANK CPL.
REGULATION DEVICE SEAT B	57 18 300 08	23	1	7 741 079	77 41 079 08	OPERATOR SEAT
REGULATION HYDRAULIC	70 23 888	5	1	X1041173	10 41 173 0	VARIABLE PUMP
REGULATION HYDRAULIC	70 23 888	5	1	X1041173	10 41 173 2	VARIABLE PUMP
REGULATION HYDRAULIC	70 23 888	5	1	X1041173	10 41 173 6	VARIABLE PUMP
REGULATION HYDRAULIC	70 23 888	5	1	X1041174	10 41 174 0	VARIABLE PUMP
REGULATOR	10 10 206 4	3	1	X1041174	10 41 174 0	VARIABLE PUMP
REGULATOR	57 19 005 08	3	1	X1041173	10 41 173 0	VARIABLE PUMP
REGULATOR	57 19 005 08	3	1	X1041173	10 41 173 2	VARIABLE PUMP
REGULATOR	57 19 005 08	3	1	X1041173	10 41 173 6	VARIABLE PUMP
REGULATOR ELEMENT	10 10 206 6	(1)	1	X1041174	10 41 174 0	VARIABLE PUMP
REGULATOR ELEMENT	10 10 206 7	1	1	X1010206	10 10 206 4	REGULATOR
REGULATOR ELEMENT	57 19 008 08	2	1	5 719 005	57 19 005 08	REGULATOR
REGULATOR ELEMENT	57 19 009 08	3	1	5 719 005	57 19 005 08	REGULATOR
REGULATOR TEMP.GESTEU	11 06 853 5	3	1	2 780 870	91 70 947 08	CHARGE VOLTAGE REGULA
REINFORCED RUBBER HOSE	79 00 429 08	19	1	1 750	91 47 038 08	TOOL
RELAY 24V	63 01 021 08	42	53	2 932 001	96 80 959 08	RELAY CONTROL SYSTEM
RELAY 24V 10A SPF	63 01 215 08	7	5	2 533 024	96 76 149 08	MOUNTING PARTS INSTR.
RELAY 24V 10A SPF	63 01 215 08	173	1	2 920 631	96 45 283 08	WIRING HARNESS
RELAY 24V 10A SPF	63 01 215 08	50	27	2 932 082	96 84 247 08	ASSEMBLY PARTS MOUNTIN
RELAY 24V/1S 26X26X24MM	63 01 051 08	8	1	2 533 024	96 76 149 08	MOUNTING PARTS INSTR.
RELAY 24V/1S 26X26X24MM	63 01 051 08	49	8	2 932 082	96 84 247 08	ASSEMBLY PARTS MOUNTIN
RELAY CONTROL SYSTEM S2 /	96 80 959 08	20	1	2 932	91 75 544 08	SWITCHBOX MOUNTING PART
RELAY SAFETY COMBINATIO	26 46 979 02	15	1	2 932 082	96 84 247 08	ASSEMBLY PARTS MOUNTIN
RELAY SUPPORT 1.5X709X456	97 51 777 08	21	1	2 932 001	96 80 959 08	RELAY CONTROL SYSTEM
REP1-MAIN BEARING	11 34 659 7	61	1	9 674 110	96 74 110 08	CRANKSHAFT
REP1-STOP WASHER	11 34 660 1	81	1	9 674 110	96 74 110 08	CRANKSHAFT
REP2-MAIN BEARING	11 34 659 8	62	1	9 674 110	96 74 110 08	CRANKSHAFT
REP2-STOP WASHER	11 34 660 2	82	1	9 674 110	96 74 110 08	CRANKSHAFT
REP3-MAIN BEARING	11 34 659 9	63	1	9 674 110	96 74 110 08	CRANKSHAFT
REP3-STOP WASHER	11 34 660 3	83	1	9 674 110	96 74 110 08	CRANKSHAFT
REP4-MAIN BEARING	11 34 660 0	64	1	9 674 110	96 74 110 08	CRANKSHAFT
REP4-STOP WASHER	11 34 660 4	84	1	9 674 110	96 74 110 08	CRANKSHAFT

Description	Item	Pos.	Quantity	Page	Assembly	Description
REPAIR KIT SICHERUNGSKN	96 73 615 08	3	1	X1028533	10 28 533 6	POCKET LOCK
REPAIR KIT TURBO CHARGER	11 34 666 8	999	1	9 674 117	96 74 117 08	EXHAUST GAS TURBOCHAR
REPLACEMENT PARTS SET	10 87 351 7	5	1	6 060 950	60 60 950 08	MASTER SWITCH
RESISTANCE MODULE PBTG	10 02 485 7	67	1	2 932 082	96 84 247 08	ASSEMBLY PARTS MOUNTIN
RESISTOR 100K 1% 0,6W 0W25	63 50 216 08	7	1	2 932 132	92 09 359 08	VARIABLE CIRCUIT
RESISTOR 100K 1% 0,6W 0W25	63 50 216 08	7	1	2 932 132	96 50 969 08	VARIABLE CIRCUIT
RESISTOR 121R 1% 0,6W 50PP	63 50 508 08	175	1	2 920 631	96 45 283 08	WIRING HARNESS
RESISTOR 15R 5% 50W 50W	63 50 576 08	15	1	2 913 005	96 28 696 08	INTERIOR HOUSING PRE-ASS.
RESISTOR 1K 2% 0,6W 0W5 0	63 50 221 08	6	1	2 932 132	92 09 359 08	VARIABLE CIRCUIT
RESISTOR 2,26K 1%0,6W 50PP	63 50 418 14	10	2	2 920 587	96 18 049 08	EL.FUEL DEHYDRATION
RESISTOR 390R 5% 3W 4W SP	63 50 143 08	2	2	2 932 132	92 09 359 08	VARIABLE CIRCUIT
RESISTOR 390R 5% 3W 4W SP	63 50 143 08	2	2	2 932 132	96 50 969 08	VARIABLE CIRCUIT
RESISTOR 47R 1% 25W	63 50 170 08	7	7	2 932 001	96 80 959 08	RELAY CONTROL SYSTEM
RESISTOR 68R 1% 25W	63 50 530 08	12	1	2 932 001	96 80 959 08	RELAY CONTROL SYSTEM
RESISTOR NETWORK 1K X8 5	63 50 855 08	20	2	2 922 001	92 84 311 08	BUS PCB
RESISTOR NETWORK 22K X8	63 50 842 08	7	10	2 922 001	92 84 311 08	BUS PCB
REST	96 36 094 08	43	2	3 556 007	96 59 719 08	WA-FRAME 2 HEAD SECTION
REST	96 36 094 08	18	4	3 558	91 60 448 08	SPACER WA-FRAME 2
REST WELDED	96 33 822 08	2	2	2 103	91 75 173 08	SLEWING PLATFORM FRAME
REST WELDED	96 34 211 08	3	2	2 103	91 75 173 08	SLEWING PLATFORM FRAME
REST WELDED LEFT	96 36 661 08	3	1	3 212 000	91 72 405 08	JACK-CONNECTION HEAD
REST WELDED RIGHT	96 36 675 08	4	1	3 212 000	91 72 405 08	JACK-CONNECTION HEAD
RESTRICTOR CAP 160	10 44 121 5	19	1	2 393	91 69 974 08	AIR FILTER UNIT CPL.
RETAINER CLIP 128	77 42 224 08	24	1	2 200 055	96 60 972 08	CABIN FRAME PRE-ASS.
RETAINER CLIP 152,4 EDELST	10 29 020 3	18	2	2 392	91 69 972 08	MUFFLER UNIT
RETAINER CLIP 7-1/8" EDELST	10 29 020 2	20	8	2 392	91 69 972 08	MUFFLER UNIT
RETAINER HOUSING 4-POL 19	60 23 376 08	179	1	2 533 035	96 76 150 08	CABLING INSTRUMENTS
RETAINER PLATE 30X390X229	97 04 429 5	91	4	1 140	91 75 217 08	CROSS BEAM CPL.
RETAINING CYLINDER PRE-A	96 80 256 08	2	1	3 592	91 72 406 08	W OVERRUN PROTECTION
RETAINING DISK 160X80X6	94 43 247 03	43	1	9 020 477	90 20 477 0	PLANETARY GEARBOX
RETAINING NUT	10 66 382 5	(1)	1	X1081429	10 81 429 9	CONTROL UNIT
RETAINING NUT M16X1	60 20 422 08	18	4	2 533 020	96 76 148 08	CONTROLS AND FITTINGS RI
RETAINING NUT M16X1	60 20 422 08	5	1	2 932 001	96 80 959 08	RELAY CONTROL SYSTEM
RETAINING SPRING 3 VERZ	43 31 028 08	11	6	1 100 007	96 36 741 08	PLATFORM COMPL.
RETAINING SPRING 3 VERZ	43 31 028 08	7	4	1 130 007	96 38 655 08	CENT.SECT.CRAWLER GRAT
RETAINING SPRING 3 VERZ	43 31 028 08	26	5	1 140 001	96 35 222 08	STAIR COMPLETE
RETAINING SPRING 3 VERZ	43 31 028 08	14	4	1 140 002	96 35 224 08	PLATFORM COMPL.
RETAINING SPRING 3 VERZ	43 31 028 08	34	4	2 200 000	91 61 061 08	MACHINERY HOUSE W.GANG
RETAINING SPRING 3 VERZ	43 31 028 08	35	1	2 730 001	96 36 111 08	BASE PLATE PRE-ASS.
RETAINING SPRING 3 VERZ	43 31 028 08	45	2	3 211	91 75 353 08	S PIVOT SECTION
RETAINING SPRING 3 VERZ	43 31 028 08	18	4	3 212 000	91 72 405 08	JACK-CONNECTION HEAD
RETAINING SPRING 3 VERZ	43 31 028 08	55	6	3 222	91 60 427 08	S INTERMEDIATE SECTION
RETAINING SPRING 3 VERZ	43 31 028 08	36	4	3 554 006	96 00 236 1	WA-FRAME 1
RETAINING SPRING 3 VERZ	43 31 028 08	12	7	3 746 001	96 70 588 08	PIVOT SECTION, PRE-ASSEMB
RETAINING SPRING 4,5X98 V	43 31 009 08	4	4	1 740 003	96 59 053 08	ADD-ON PARTS
RETAINING SPRING 4,5X98 V	43 31 009 08	27	6	2 102 010	91 60 648 08	SLEWING PLATFORM FRAME
RETAINING SPRING 4,5X98 V	43 31 009 08	15	1	2 730 001	96 36 111 08	BASE PLATE PRE-ASS.
RETAINING SPRING 4,5X98 V	43 31 009 08	38	4	3 211	91 75 353 08	S PIVOT SECTION
RETAINING SPRING 4,5X98 V	43 31 009 08	9	4	3 212 000	91 72 405 08	JACK-CONNECTION HEAD
RETAINING SPRING 4,5X98 V	43 31 009 08	5	2	3 215 003	91 47 489 08	ROLLER SET
RETAINING SPRING 4,5X98 V	43 31 009 08	5	2	3 215 004	91 51 840 08	ROLLER SET
RETAINING SPRING 4,5X98 V	43 31 009 08	31	10	3 221	91 60 426 08	S INTERMEDIATE SECTION
RETAINING SPRING 4,5X98 V	43 31 009 08	31	10	3 221 000	91 60 429 08	S INTERMEDIATE SECTION
RETAINING SPRING 4,5X98 V	43 31 009 08	18	8	3 222	91 60 427 08	S INTERMEDIATE SECTION
RETAINING SPRING 4,5X98 V	43 31 009 08	31	10	3 222 000	91 60 430 08	S INTERMEDIATE SECTION
RETAINING SPRING 4,5X98 V	43 31 009 08	12	4	3 224	91 60 440 08	S ADAPTER SECTION
RETAINING SPRING 4,5X98 V	43 31 009 08	27	4	3 226	91 60 432 08	L INTERMEDIATE SECTION
RETAINING SPRING 4,5X98 V	43 31 009 08	27	4	3 227 000	91 60 434 08	L INTERMEDIATE SECTION
RETAINING SPRING 4,5X98 V	43 31 009 08	27	4	3 227 000	91 62 091 08	L INTERMEDIATE SECTION
RETAINING SPRING 4,5X98 V	43 31 009 08	27	4	3 227 006	91 60 435 08	L INTERMEDIATE SECTION

Description	Item	Pos.	Quantity	Page	Assembly	Description
RETAINING SPRING 4,5X98 V	43 31 009 08	30	2	3 554 006	96 00 236 1	WA-FRAME 1
RETAINING SPRING 4,5X98 V	43 31 009 08	24	4	3 556 006	96 59 718 08	WA-FRAME 2 PIVOT SECTION
RETAINING SPRING 4,5X98 V	43 31 009 08	47	2	3 556 007	96 59 719 08	WA-FRAME 2 HEAD SECTION
RETAINING SPRING 4,5X98 V	43 31 009 08	20	4	3 558	91 60 448 08	SPACER WA-FRAME 2
RETAINING SPRING 4,5X98 V	43 31 009 08	38	1	3 711	91 72 407 08	BOOM NOSE
RETAINING SPRING 4,5X98 V	43 31 009 08	45	8	3 714	91 81 777 08	D HEAD SECTION
RETAINING SPRING 4,5X98 V	43 31 009 08	3	8	3 715	91 78 835 08	D INTERMEDIATE SECTION
RETAINING SPRING 4,5X98 V	43 31 009 08	17	8	3 716	91 79 193 08	D-REDUCING SECTION
RETAINING SPRING 4X68 VER	43 31 012 08	102	4	1 140	91 75 217 08	CROSS BEAM CPL.
RETAINING SPRING 4X68 VER	43 31 012 08	7	4	1 300	91 25 321 08	FLOOR SHEET COMPL.
RETAINING SPRING 4X68 VER	43 31 012 08	70	16	1 400	91 76 481 08	CRAWLER TRACK CARRIER, L
RETAINING SPRING 4X68 VER	43 31 012 08	70	16	1 410	91 76 480 08	CRAWLER TRACK CARRIER,
RETAINING SPRING 4X68 VER	43 31 012 08	85	2	2 200 000	91 61 061 08	MACHINERY HOUSE W.GANG
RETAINING SPRING 4X68 VER	43 31 012 08	8	1	2 740 004	96 36 289 08	FUSE COMPLETE
RETAINING SPRING 4X68 VER	43 31 012 08	15	2	3 350	91 78 837 08	WINCH 3
RETAINING SPRING 4X68 VER	43 31 012 08	47	1	3 554 006	96 00 236 1	WA-FRAME 1
RETAINING SPRING 5X122 A3	43 31 025 08	83	2	2 102 010	91 60 648 08	SLEWING PLATFORM FRAME
RETAINING SPRING 5X122 A3	43 31 025 08	12	4	2 310	91 61 646 08	WINCH 1
RETAINING SPRING 5X122 A3	43 31 025 08	12	4	2 320	91 61 647 08	WINCH 2
RETAINING SPRING 5X122 A3	43 31 025 08	112	2	3 211	91 75 353 08	S PIVOT SECTION
RETAINING SPRING 5X122 A3	43 31 025 08	34	3	3 212	91 72 404 08	W PIVOT SECTION
RETAINING SPRING 5X122 A3	43 31 025 08	11	2	3 214	91 72 396 08	SW HEAD SECTION
RETAINING SPRING 5X122 A3	43 31 025 08	11	2	3 360	91 72 386 08	WINCH 5
RETAINING SPRING 5X122 A3	43 31 025 08	46	6	3 714	91 81 777 08	D HEAD SECTION
RETAINING SPRING 5X122 A3	43 31 025 08	25	2	3 746 001	96 70 588 08	PIVOT SECTION, PRE-ASSEMB
RETAINING SPRING 8 VERZ.	43 31 052 08	27	1	2 730 001	96 36 111 08	BASE PLATE PRE-ASS.
RETAINING SPRING 8 VERZ.	43 31 052 08	5	2	3 211	91 75 353 08	S PIVOT SECTION
RETAINING SPRING 8 VERZ.	43 31 052 08	3	2	3 212	91 72 404 08	W PIVOT SECTION
RETAINING SPRING 8 VERZ.	43 31 052 08	16	3	3 212 000	91 72 405 08	JACK-CONNECTION HEAD
RETAINING SPRING 8 VERZ.	43 31 052 08	(3)	1	3 212 000	91 72 405 08	JACK-CONNECTION HEAD
RETAINING SPRING 8 VERZ.	43 31 052 08	13	4	3 214	91 72 396 08	SW HEAD SECTION
RETAINING SPRING 8 VERZ.	43 31 052 08	3	4	3 215 003	91 47 489 08	ROLLER SET
RETAINING SPRING 8 VERZ.	43 31 052 08	3	4	3 215 004	91 51 840 08	ROLLER SET
RETAINING SPRING 8 VERZ.	43 31 052 08	3	4	3 221	91 60 426 08	S INTERMEDIATE SECTION
RETAINING SPRING 8 VERZ.	43 31 052 08	3	4	3 221 000	91 60 429 08	S INTERMEDIATE SECTION
RETAINING SPRING 8 VERZ.	43 31 052 08	5	6	3 222	91 60 427 08	S INTERMEDIATE SECTION
RETAINING SPRING 8 VERZ.	43 31 052 08	3	4	3 222 000	91 60 430 08	S INTERMEDIATE SECTION
RETAINING SPRING 8 VERZ.	43 31 052 08	11	5	3 224	91 60 440 08	S ADAPTER SECTION
RETAINING SPRING 8 VERZ.	43 31 052 08	3	4	3 226	91 60 432 08	L INTERMEDIATE SECTION
RETAINING SPRING 8 VERZ.	43 31 052 08	3	4	3 227 000	91 60 434 08	L INTERMEDIATE SECTION
RETAINING SPRING 8 VERZ.	43 31 052 08	3	4	3 227 000	91 62 091 08	L INTERMEDIATE SECTION
RETAINING SPRING 8 VERZ.	43 31 052 08	3	4	3 227 006	91 60 435 08	L INTERMEDIATE SECTION
RETAINING SPRING 8 VERZ.	43 31 052 08	7	2	3 360	91 72 386 08	WINCH 5
RETAINING SPRING 8 VERZ.	43 31 052 08	4	2	3 560 030	96 37 159 08	ROD CPL.
RETAINING SPRING 8 VERZ.	43 31 052 08	12	2	3 592	91 72 406 08	W OVERRUN PROTECTION
RETAINING SPRING 8 VERZ.	43 31 052 08	5	4	3 713	91 78 833 08	D PIVOT SECTION
RETAINING SPRING 8 VERZ.	43 31 052 08	47	2	3 714	91 81 777 08	D HEAD SECTION
RETAINING SPRING 8 VERZ.	43 31 052 08	23	4	3 715	91 78 835 08	D INTERMEDIATE SECTION
RETAINING SPRING 8 VERZ.	43 31 052 08	3	4	3 716	91 79 193 08	D-REDUCING SECTION
RETAINING SPRING 8 VERZ.	43 31 052 08	28	4	3 745	91 72 410 08	SUSPENDED BALLAST
RETAINING SPRING DIN 2194	43 31 050 08	3	4	1 140 002	96 35 224 08	PLATFORM COMPL.
RETAINING SPRING DIN 2194	43 31 050 08	4	2	1 750 023	92 65 732 08	CREEPER
RETAINING SPRING DIN 2194	43 31 050 08	29	2	2 103	91 75 173 08	SLEWING PLATFORM FRAME
RETAINING SPRING DIN 2194	43 31 050 08	20	2	2 550	91 81 778 08	SA FRAME
RETAINING SPRING DIN 2194	43 31 050 08	8	1	2 550 007	96 34 001 08	ROD CPL.
RETAINING SPRING DIN 2194	43 31 050 08	46	2	3 211	91 75 353 08	S PIVOT SECTION
RETAINING SPRING DIN 2194	43 31 050 08	53	2	3 212	91 72 404 08	W PIVOT SECTION
RETAINING SPRING DIN 2194	43 31 050 08	8	1	3 223 009	96 32 425 08	ROD CPL.
RETAINING SPRING DIN 2194	43 31 050 08	42	2	3 224	91 60 440 08	S ADAPTER SECTION
RETAINING SPRING DIN 2194	43 31 050 08	36	2	3 227 000	91 60 434 08	L INTERMEDIATE SECTION

Description	Item	Pos.	Quantity	Page	Assembly	Description
RETAINING SPRING DIN 2194	43 31 050 08	8	1	3 227 002	96 35 704 08	ROD CPL.
RETAINING SPRING DIN 2194	43 31 050 08	8	1	3 227 003	96 40 374 08	ROD CPL.
RETAINING SPRING DIN 2194	43 31 050 08	8	1	3 227 004	96 35 566 08	ROD CPL.
RETAINING SPRING DIN 2194	43 31 050 08	8	1	3 227 005	96 35 569 08	ROD CPL.
RETAINING SPRING DIN 2194	43 31 050 08	5	8	3 350	91 78 837 08	WINCH 3
RETAINING SPRING DIN 2194	43 31 050 08	4	4	3 554 005	96 36 063 08	WA-FRAME
RETAINING SPRING DIN 2194	43 31 050 08	4	6	3 556 006	96 59 718 08	WA-FRAME 2 PIVOT SECTION
RETAINING SPRING DIN 2194	43 31 050 08	5	1	3 556 008	96 36 352 08	ROD CPL.
RETAINING SPRING DIN 2194	43 31 050 08	4	4	3 557	91 47 510 08	SPACER WA-FRAME 1
RETAINING SPRING DIN 2194	43 31 050 08	4	4	3 558	91 60 448 08	SPACER WA-FRAME 2
RETAINING SPRING DIN 2194	43 31 050 08	8	1	3 560 010	96 39 035 08	ROD CPL.
RETAINING SPRING DIN 2194	43 31 050 08	8	1	3 560 012	96 39 048 08	ROD CPL.
RETAINING SPRING DIN 2194	43 31 050 08	8	1	3 560 014	96 39 064 08	ROD CPL.
RETAINING SPRING DIN 2194	43 31 050 08	8	1	3 560 016	96 39 059 08	ROD CPL.
RETAINING SPRING DIN 2194	43 31 050 08	35	2	3 711	91 72 407 08	BOOM NOSE
RETAINING SPRING DIN 2194	43 31 050 08	89	2	3 714	91 81 777 08	D HEAD SECTION
RETAINING SPRING DIN 2194	43 31 050 08	13	4	3 714 008	96 36 682 08	LUFFING PULLEY BLOCK COM
RETAINING SPRING DIN 2194	43 31 050 08	13	4	3 714 009	96 36 683 08	LUFFING PULLEY BLOCK COM
RETAINING SPRING DIN 2194	43 31 050 08	7	1	3 714 012	96 36 472 08	ROD CPL.
RETAINING SPRING DIN 2194	43 31 050 08	5	1	3 714 019	96 36 747 08	STRAP 3X
RETAINING SPRING DIN 2194	43 31 050 08	6	2	3 714 021	96 84 543 08	ROLLER SEATING COMPL.
RETAINING SPRING DIN 2194	43 31 050 08	5	2	3 714 024	96 37 313 08	ADDITIONAL WEIGHT DERRIC
RETAINING SPRING DIN 2194	43 31 050 08	8	2	3 715 004	96 36 141 08	ROD CPL.
RETAINING SPRING DIN 2194	43 31 050 08	8	1	3 715 007	96 36 142 08	ROD CPL.
RETAINING SPRING DIN 2194	43 31 050 08	8	1	3 716 003	96 35 669 08	ROD CPL.
RETAINING SPRING DIN 2194	43 31 050 08	27	4	3 745	91 72 410 08	SUSPENDED BALLAST
RETAINING SPRING DIN 2194	43 31 050 08	14	4	3 746 001	96 70 588 08	PIVOT SECTION, PRE-ASSEMB
RETAINING SPRING DIN 2194	43 31 050 08	3	4	3 746 002	96 37 472 08	INTERMEDIATE PIECE PRE-A
RETAINING SPRING DIN 2194	43 31 050 08	8	1	3 811 001	96 35 734 08	ROD CPL.
RETAINING SPRING DIN 2194	43 31 050 08	8	1	3 811 002	96 35 836 08	ROD CPL.
RETAINING SPRING DIN 2194	43 31 050 08	7	2	3 825	91 80 443 08	SUPPLEMENTARY GUYING D
RETAINING SPRING DIN 2194	43 31 050 08	7	2	3 826	91 80 444 08	SUPPLEMENTARY GUYING D
RETAINING SPRING DIN 2194	43 31 050 08	7	2	3 827	91 80 445 08	SUPPLEMENTARY GUYING D
RETAINING SPRING DIN 2194	43 31 050 08	7	2	3 828	91 80 446 08	SUPPLEMENTARY GUYING D
RETAINING SPRING DIN 2194	43 31 050 08	7	4	3 832	91 80 435 08	SUPPLEMENTARY GUYING D
RETAINING SPRING DIN 2194	43 31 050 08	7	4	3 833	91 80 436 08	SUPPLEMENTARY GUYING D
RETAINING SPRING DIN 2194	43 31 050 08	7	4	3 834	91 80 437 08	SUPPLEMENTARY GUYING D
RETAINING SPRING DIN 2194	43 31 050 08	7	4	3 835	91 80 438 08	SUPPLEMENTARY GUYING D
RETAINING SPRING DIN 2194	43 31 050 08	7	4	3 836	91 80 439 08	SUPPLEMENTARY GUYING D
RETAINING SPRING DIN 2194	43 31 050 08	7	4	3 837	91 80 440 08	SUPPLEMENTARY GUYING D
RETAINING SPRING DIN 2194	43 31 050 08	7	4	3 838	91 80 441 08	SUPPLEMENTARY GUYING D
RETAINING SPRING DIN 2194	43 31 050 08	7	4	3 839	91 80 442 08	SUPPLEMENTARY GUYING D
RETURN FILTER	11 49 365 2	(711)	1	3 790	91 77 911 08	BOLT EXTRACTION ATTACHM
RETURN FILTER 350L/MIN10µ	51 06 691 08	7	2	2 671 005	96 35 507 08	OIL TANK PRE-ASS.
RETURN PIPE 65.0X400 E235+	97 60 102 08	10	2	2 671 005	96 35 507 08	OIL TANK PRE-ASS.
RETURN STRIP	77 43 803 08	13	1	2 711	91 47 454 08	CENT. LUBRIC. SYSTEM SUP
RETURN STRIP	77 43 891 08	14	1	2 711	91 47 454 08	CENT. LUBRIC. SYSTEM SUP
RING	57 01 148 08	5	14	5 701 133	57 01 133 08	DRIVING GEAR
RING	71 09 098 01	34	1	9 684 808	96 84 808 01	PLANETARY GEARBOX
RING 273.0X187 S770QL1	97 51 556 08	6	1	3 212 000	91 72 405 08	JACK-CONNECTION HEAD
RING 785X15X25 NBR SCHW	10 16 657 4	34	1	9 338 813	93 38 813 01	PLANETARY GEARBOX
RING 80X4 S315MC FE//ZN20//	94 18 504 08	10	4	2 550	91 81 778 08	SA FRAME
RING 80X4 S315MC FE//ZN20//	94 18 504 08	9	4	3 714 008	96 36 682 08	LUFFING PULLEY BLOCK COM
RING 80X4 S315MC FE//ZN20//	94 18 504 08	9	4	3 714 009	96 36 683 08	LUFFING PULLEY BLOCK COM
RING BOLT DIN 580 M12 C15E	40 26 003 08	6	2	2 670 002	96 60 735 08	FUEL TANK, PRE-ASSEMBLED
RING BOLT DIN 580 M12 C15E	40 26 003 08	18	2	2 671 005	96 35 507 08	OIL TANK PRE-ASS.
RING BOLT DIN 580 M24X36 C	40 26 007 08	(21)	1	1 630	91 47 033 08	HYDRAULIC SUPPORT
RING BOLT DIN 580 M24X36 C	40 26 007 08	18	2	3 746 003	96 37 779 08	HEAD SECTION PRE-ASS.
RING BOLT DIN 580 M30 C15E	40 26 008 08	38	2	3 554 006	96 00 236 1	WA-FRAME 1
RING BOLT DIN 580 M8 C15E	40 26 001 08	12	4	X1041325	10 41 325 5	CHANGE-OVER BLOCK

Description	Item	Pos.	Quantity	Page	Assembly	Description
RING BOLT PSAM16 INOX	11 18 174 2	114	2	3 211	91 75 353 08	S PIVOT SECTION
RING BOLT PSAM16 INOX	11 18 174 2	91	1	3 713	91 78 833 08	D PIVOT SECTION
RING NUT DIN 582 M24 C15E	41 12 006 08	7	2	3 560 030	96 37 159 08	ROD CPL.
RING RD100X5 S355MC FE//ZN	95 21 987 08	2	2	2 360 001	92 83 315 08	SAFETY ROLLER CPL.
RING RD100X5 S355MC FE//ZN	95 21 987 08	56	2	3 211	91 75 353 08	S PIVOT SECTION
RING RD100X5 S355MC FE//ZN	95 21 987 08	4	4	3 224 005	96 36 315 08	SAFETY ROLLER
RING RD100X5 S355MC FE//ZN	95 21 987 08	23	4	3 350 001	96 92 615 08	WINCH
RING RD100X5 S355MC FE//ZN	95 21 987 08	4	2	3 350 004	96 36 946 08	SAFETY ROLLER
RING RD100X5 S355MC FE//ZN	95 21 987 08	3	2	3 370 001	96 34 369 08	SAFETY ROLLER CPL.
RING RD122X6 S960QL	95 36 723 08	19	2	1 140	91 75 217 08	CROSS BEAM CPL.
RING RD20X8 S355J2C+C FE//	95 03 066 08	148	16	2 200 000	91 61 061 08	MACHINERY HOUSE W.GANG
RK CRANKCASE	10 65 154 3	1	1	9 653 370	96 53 370 08	CRANKCASE
ROCKER	96 59 819 08	17	1	3 556 007	96 59 719 08	WA-FRAME 2 HEAD SECTION
ROCKER ARM	10 66 340 6	2	1	9 653 406	96 53 406 08	ROCKER ARM
ROCKER ARM	10 66 341 1	8	1	9 653 406	96 53 406 08	ROCKER ARM
ROCKER ARM	10 66 341 2	13	1	9 653 406	96 53 406 08	ROCKER ARM
ROCKER ARM	96 53 406 08	73	1	X1100815	11 00 815 5	DIESEL ENGINE
ROCKER ARM SHAFT	10 66 341 5	18	6	9 653 406	96 53 406 08	ROCKER ARM
ROCKER SWITCH	60 60 230 08	86	1	2 533 020	96 76 148 08	CONTROLS AND FITTINGS RI
ROCKER SWITCH	60 60 235 08	89	1	2 533 020	96 76 148 08	CONTROLS AND FITTINGS RI
ROCKER SWITCH	60 60 236 08	91	1	2 533 020	96 76 148 08	CONTROLS AND FITTINGS RI
ROCKER SWITCH	60 60 242 08	59	7	2 533 020	96 76 148 08	CONTROLS AND FITTINGS RI
ROCKER SWITCH	60 60 248 08	78	3	2 533 020	96 76 148 08	CONTROLS AND FITTINGS RI
ROCKER SWITCH	60 60 255 08	93	2	2 533 020	96 76 148 08	CONTROLS AND FITTINGS RI
ROCKER SWITCH	60 60 258 08	61	6	2 533 020	96 76 148 08	CONTROLS AND FITTINGS RI
ROCKER SWITCH	60 60 261 08	71	5	2 533 020	96 76 148 08	CONTROLS AND FITTINGS RI
ROCKER SWITCH	60 60 269 08	72	2	2 533 020	96 76 148 08	CONTROLS AND FITTINGS RI
ROCKER SWITCH	60 60 279 08	55	4	2 533 020	96 76 148 08	CONTROLS AND FITTINGS RI
ROD	96 24 714 08	1	1	3 223 009	96 32 425 08	ROD CPL.
ROD	96 24 714 08	1	1	3 227 003	96 40 374 08	ROD CPL.
ROD	96 34 007 08	1	1	2 550 007	96 34 001 08	ROD CPL.
ROD	96 35 670 08	1	1	3 716 003	96 35 669 08	ROD CPL.
ROD	96 36 126 08	11	2	3 716	91 79 193 08	D-REDUCING SECTION
ROD	96 36 351 08	1	1	3 556 008	96 36 352 08	ROD CPL.
ROD	96 36 484 08	1	1	3 714 012	96 36 472 08	ROD CPL.
ROD 1.1M	96 39 069 08	1	1	3 560 010	96 39 035 08	ROD CPL.
ROD 1.5M SPF	96 33 933 08	1	1	2 550 005	96 32 970 08	ROD CPL.
ROD 1.6M	96 35 567 08	1	1	3 227 004	96 35 566 08	ROD CPL.
ROD 1.6M	96 39 074 08	1	1	3 560 012	96 39 048 08	ROD CPL.
ROD 10.1M	96 36 143 08	1	1	3 715 007	96 36 142 08	ROD CPL.
ROD 11.6M	96 35 702 08	1	1	3 227 002	96 35 704 08	ROD CPL.
ROD 1M	96 37 466 08	26	2	3 556 007	96 59 719 08	WA-FRAME 2 HEAD SECTION
ROD 3.3M	96 35 735 08	1	1	3 811 001	96 35 734 08	ROD CPL.
ROD 3.6M	96 35 568 08	1	1	3 227 005	96 35 569 08	ROD CPL.
ROD 3.6M	96 39 078 08	1	1	3 560 016	96 39 059 08	ROD CPL.
ROD 3M	96 37 160 08	1	1	3 560 030	96 37 159 08	ROD CPL.
ROD 5.6M	96 39 079 08	1	1	3 560 014	96 39 064 08	ROD CPL.
ROD 6.075M	96 36 144 08	1	1	3 715 004	96 36 141 08	ROD CPL.
ROD CPL.	96 32 970 08	11	2	2 550	91 81 778 08	SA FRAME
ROD CPL.	96 34 001 08	14	2	2 550	91 81 778 08	SA FRAME
ROD CPL.	96 34 077 08	13	2	2 550	91 81 778 08	SA FRAME
ROD CPL.	96 35 563 08	5	2	3 214	91 72 396 08	SW HEAD SECTION
ROD CPL.	96 35 669 08	10	2	3 716	91 79 193 08	D-REDUCING SECTION
ROD CPL.	96 36 352 08	18	2	3 556 006	96 59 718 08	WA-FRAME 2 PIVOT SECTION
ROD CPL.	96 36 659 08	2	2	3 212 000	91 72 405 08	JACK-CONNECTION HEAD
ROD CPL. 0.9M	96 36 614 08	6	2	3 554 006	96 00 236 1	WA-FRAME 1
ROD CPL. 0.9M	96 36 614 08	27	2	3 556 007	96 59 719 08	WA-FRAME 2 HEAD SECTION
ROD CPL. 0.9M	96 37 393 08	5	2	3 554 006	96 00 236 1	WA-FRAME 1
ROD CPL. 0.9M	96 37 393 08	42	2	3 556 007	96 59 719 08	WA-FRAME 2 HEAD SECTION
ROD CPL. 1.0M	96 35 836 08	7	2	3 815	91 52 682 08	WA-FRAME 2 SUSPENSION

Description	Item	Pos.	Quantity	Page	Assembly	Description
ROD CPL. 1.5M	96 39 035 08	3	4	3 815	91 52 682 08	WA-FRAME 2 SUSPENSION
ROD CPL. 1.5M	96 39 035 08	45	2	3 816	91 80 448 08	ADDITIONAL RODS
ROD CPL. 10.5M	96 36 142 08	11	2	3 715	91 78 835 08	D INTERMEDIATE SECTION
ROD CPL. 12M	96 35 704 08	2	2	3 222	91 60 427 08	S INTERMEDIATE SECTION
ROD CPL. 12M	96 35 704 08	10	2	3 222 000	91 60 430 08	S INTERMEDIATE SECTION
ROD CPL. 12M	96 35 704 08	5	2	3 224	91 60 440 08	S ADAPTER SECTION
ROD CPL. 12M	96 35 704 08	10	2	3 227 000	91 62 091 08	L INTERMEDIATE SECTION
ROD CPL. 12M	96 35 704 08	10	2	3 227 006	91 60 435 08	L INTERMEDIATE SECTION
ROD CPL. 12M	96 35 704 08	2	8	3 815	91 52 682 08	WA-FRAME 2 SUSPENSION
ROD CPL. 1M	96 36 496 08	27	2	3 714	91 81 777 08	D HEAD SECTION
ROD CPL. 2.625M	96 36 474 08	5	2	3 714	91 81 777 08	D HEAD SECTION
ROD CPL. 2M	96 35 566 08	29	2	3 227 000	91 60 434 08	L INTERMEDIATE SECTION
ROD CPL. 2M	96 39 048 08	46	2	3 816	91 80 448 08	ADDITIONAL RODS
ROD CPL. 3.2M	96 36 472 08	4	2	3 714	91 81 777 08	D HEAD SECTION
ROD CPL. 3M	96 37 159 08	3	2	3 816	91 80 448 08	ADDITIONAL RODS
ROD CPL. 4.2M	96 35 734 08	4	2	3 815	91 52 682 08	WA-FRAME 2 SUSPENSION
ROD CPL. 4M	96 35 569 08	30	2	3 227 000	91 60 434 08	L INTERMEDIATE SECTION
ROD CPL. 4M	96 39 059 08	48	2	3 816	91 80 448 08	ADDITIONAL RODS
ROD CPL. 6.875M	96 36 141 08	10	2	3 715	91 78 835 08	D INTERMEDIATE SECTION
ROD CPL. 6M	96 32 425 08	10	2	3 221	91 60 426 08	S INTERMEDIATE SECTION
ROD CPL. 6M	96 32 425 08	10	2	3 221 000	91 60 429 08	S INTERMEDIATE SECTION
ROD CPL. 6M	96 32 425 08	10	2	3 226	91 60 432 08	L INTERMEDIATE SECTION
ROD CPL. 6M	96 32 425 08	10	2	3 558	91 60 448 08	SPACER WA-FRAME 2
ROD CPL. 6M	96 32 425 08	1	6	3 815	91 52 682 08	WA-FRAME 2 SUSPENSION
ROD CPL. 6M	96 39 064 08	47	4	3 816	91 80 448 08	ADDITIONAL RODS
ROD CPL. 6M	96 40 374 08	10	2	3 227 000	91 60 434 08	L INTERMEDIATE SECTION
ROD T ZN O	96 38 664 08	2	4	1 130 007	96 38 655 08	CENT.SECT.CRAWLER GRAT
ROD WITH BOARD	96 35 913 08	1	2	3 214 006	96 35 563 08	ROD CPL.
ROD WITH BOARD	96 36 662 08	1	2	3 213 003	96 36 659 08	ROD CPL.
ROD WITH BOARD 0.6M	96 35 837 08	1	2	3 811 002	96 35 836 08	ROD CPL.
ROD WITH BOARD 0.9M	96 36 615 08	(1)	1	3 554 006	96 00 236 1	WA-FRAME 1
ROD WITH BOARD 0.9M	96 36 615 08	(1)	1	3 554 006	96 00 236 1	WA-FRAME 1
ROLLER	96 40 801 08	15	2	3 745	91 72 410 08	SUSPENDED BALLAST
ROLLER	97 52 588 08	38	4	3 221	91 60 426 08	S INTERMEDIATE SECTION
ROLLER	97 52 588 08	38	4	3 221 000	91 60 429 08	S INTERMEDIATE SECTION
ROLLER	97 52 588 08	38	4	3 222	91 60 427 08	S INTERMEDIATE SECTION
ROLLER	97 52 588 08	38	4	3 222 000	91 60 430 08	S INTERMEDIATE SECTION
ROLLER	97 55 276 08	39	2	3 221	91 60 426 08	S INTERMEDIATE SECTION
ROLLER	97 55 276 08	39	2	3 221 000	91 60 429 08	S INTERMEDIATE SECTION
ROLLER	97 55 276 08	39	6	3 222	91 60 427 08	S INTERMEDIATE SECTION
ROLLER	97 55 276 08	39	4	3 222 000	91 60 430 08	S INTERMEDIATE SECTION
ROLLER 159.0X1585 S355J2H	95 03 630 08	4	1	2 360 001	92 83 315 08	SAFETY ROLLER CPL.
ROLLER 159.0X2080 S770QL	97 51 824 08	1	1	3 350 004	96 36 946 08	SAFETY ROLLER
ROLLER 250-80/80	11 17 049 7	43	1	X1148114	11 48 114 3	TILT-BACK SUPPORT
ROLLER 250-80/80	11 17 049 7	390	1	X1148558	11 48 558 7	TILT-BACK SUPPORT
ROLLER BEARING 200X270X8	74 65 067 08	2	1	2 652 007	92 68 928 08	ROPE PULLEY CPL.
ROLLER BEARING 260X340X9	74 65 099 08	2	1	3 214 007	96 34 522 08	ROPE PULLEY CPL.
ROLLER BEARING 260X340X9	74 65 099 08	2	1	3 550 026	96 33 106 08	ROPE PULLEY CPL.
ROLLER BEARING WELDED	96 36 059 08	1	1	3 224 004	96 36 058 08	ROLLER SEATING COMPL.
ROLLER BEARING WELDED	96 84 545 08	1	1	3 714 021	96 84 543 08	ROLLER SEATING COMPL.
ROLLER BODY HALF CPL.	92 50 675 08	15	4	1 400	91 76 481 08	CRAWLER TRACK CARRIER, L
ROLLER BODY HALF CPL.	92 50 675 08	15	4	1 410	91 76 480 08	CRAWLER TRACK CARRIER,
ROLLER BODY HALF CPL.	96 33 093 08	5	38	1 400	91 76 481 08	CRAWLER TRACK CARRIER, L
ROLLER BODY HALF CPL.	96 33 093 08	5	38	1 410	91 76 480 08	CRAWLER TRACK CARRIER,
ROLLER CARRIAGE W BOOM	91 54 426 08	303	1		LR 11350 -0	LIEBHERR CRAW.CRANE LR
ROLLER CLAMP WELDED	96 37 413 08	30	1	3 711	91 72 407 08	BOOM NOSE
ROLLER PA6G	97 48 340 08	17	13	3 215 003	91 47 489 08	ROLLER SET
ROLLER PA6G	97 48 340 08	17	13	3 215 004	91 51 840 08	ROLLER SET
ROLLER RD100X95 PA6G	28 81 797 08	8	4	3 224 004	96 36 058 08	ROLLER SEATING COMPL.
ROLLER RD150X78 PA6G	28 81 694 08	41	1	3 554 006	96 00 236 1	WA-FRAME 1

Description	Item	Pos.	Quantity	Page	Assembly	Description
ROLLER RD150X78 PA6G	28 81 694 08	57	1	3 556 007	96 59 719 08	WA-FRAME 2 HEAD SECTION
ROLLER RD150X78 PA6G	28 81 694 08	17	2	3 711	91 72 407 08	BOOM NOSE
ROLLER RD170X69 PA6G	28 81 792 08	49	2	3 556 007	96 59 719 08	WA-FRAME 2 HEAD SECTION
ROLLER RD180X80 PA6G	28 81 351 08	9	2	3 711	91 72 407 08	BOOM NOSE
ROLLER RD400X93 PA6G	28 81 769 08	12	2	3 713	91 78 833 08	D PIVOT SECTION
ROLLER RD75X200 PA6G	93 78 981 08	35	2	3 554 005	96 36 063 08	WA-FRAME
ROLLER RD82,5X7,1X1180 S77	95 02 038 08	2	1	2 450 021	92 80 846 08	SAFETY ROLLER
ROLLER SEATING COMPL.	91 75 474 08	153	1		LR 11350 -0	LIEBHERR CRAW.CRANE LR
ROLLER SEATING COMPL.	96 36 058 08	2	1	3 224	91 60 440 08	S ADAPTER SECTION
ROLLER SEATING COMPL. MIT	96 84 543 08	7	1	3 714	91 81 777 08	D HEAD SECTION
ROLLER SET 675T	91 47 489 08	205	1		LR 11350 -0	LIEBHERR CRAW.CRANE LR
ROLLER SET 675T	91 51 840 08	206	1		LR 11350 -0	LIEBHERR CRAW.CRANE LR
ROLLER SET WELDED	96 34 361 08	1	1	3 215 003	91 47 489 08	ROLLER SET
ROLLER SET WELDED	96 34 361 08	1	1	3 215 004	91 51 840 08	ROLLER SET
ROLLER SLEWING RING	91 47 446 08	15	1		LR 11350 -0	LIEBHERR CRAW.CRANE LR
ROLLER SLEWING RING 2504	93 25 681 01	1	1	2 620	91 47 446 08	ROLLER SLEWING RING
ROLLER WELDED CONSTR.	92 71 172 08	1	1	3 370 001	92 71 171 08	SAFETY ROLLER CPL.
ROLLER WELDED CONSTR.	96 36 319 08	1	1	3 224 005	96 36 315 08	SAFETY ROLLER
ROOF HATCH VSG-GLAS	10 49 284 4	10	2	X1046779	10 46 779 4	CABIN
ROOF WINDOW VSG-GLAS	10 49 284 5	11	1	X1046779	10 46 779 4	CABIN
ROPE 2 2,3KN EDELSTAHL	11 16 043 1	7	0.3	1 632 032	96 20 093 08	SUPPORT PLATE COMPL.
ROPE 2 2,3KN EDELSTAHL	11 16 043 1	14	0.8	2 200 060	96 34 386 08	LADDER, PRE-ASSEMBLED
ROPE 2 2,3KN EDELSTAHL	11 16 043 1	51	1.6	2 550	91 81 778 08	SA FRAME
ROPE 2 2,3KN EDELSTAHL	11 16 043 1	8	0.3	2 730 002	96 55 752 08	CENTRING COMPLETE
ROPE 2 2,3KN EDELSTAHL	11 16 043 1	61	2.5	2 975 000	91 58 716 08	ADDITIONAL HYDRAULICS WI
ROPE 2 2,3KN EDELSTAHL	11 16 043 1	61	2.5	2 975 060	91 58 717 08	ADDITIONAL HYDRAULICS WI
ROPE 2 2,3KN EDELSTAHL	11 16 043 1	61	4	2 975 100	91 73 507 08	AUX.HYDR.GRID WINCH 5 + 6
ROPE 2 2,3KN EDELSTAHL	11 16 043 1	61	3	2 975 153	91 58 730 08	ADDITIONAL HYDRAULICS WI
ROPE 2 2,3KN EDELSTAHL	11 16 043 1	61	2.5	2 975 300	91 58 720 08	ADDITIONAL HYDRAULICS WI
ROPE 2 2,3KN EDELSTAHL	11 16 043 1	61	1.5	2 975 400	91 58 729 08	AUX.HYDRAULIC WINCH 6
ROPE 2 2,3KN EDELSTAHL	11 16 043 1	61	0.5	2 978 100	91 73 099 08	ADDNL.HYDR.ERECTION DEV
ROPE 2 2,3KN EDELSTAHL	11 16 043 1	61	2.5	2 978 103	91 72 417 08	ADDNL.HYDR.RETAINING DEV
ROPE 2 2,3KN EDELSTAHL	11 16 043 1	61	2	2 978 200	91 72 413 08	ADD.HYDR.S_RETAINING RAM
ROPE 2 2,3KN EDELSTAHL	11 16 043 1	101	2	3 211	91 75 353 08	S PIVOT SECTION
ROPE 2 2,3KN EDELSTAHL	11 16 043 1	8	0.5	3 592 004	96 79 622 08	SUPPORT PRE-ASS.
ROPE 2 2,3KN EDELSTAHL	11 16 043 1	54	3	3 745	91 72 410 08	SUSPENDED BALLAST
ROPE 2 2,3KN EDELSTAHL	11 16 043 1	61	2	3 978 015	91 48 975 08	ADDITIONAL HYDRAULICS IN
ROPE 2 2,3KN EDELSTAHL	11 16 043 1	61	2	3 978 100	91 48 973 08	HYDR. SUSPENDED BALLAST
ROPE 28X1000M SPF	77 34 464 08	1	1	2 316	91 47 484 08	ROPE FOR WINCH 6
ROPE 38X1200M -40°C SPF	10 43 001 2	1	1	2 315	91 55 547 08	ROPE FOR WINCH 5
ROPE 38X1550M -40°C SPF	11 06 720 2	1	1	2 311	91 69 770 08	ROPE WITH ACCESSORIES 1
ROPE 38X1550M -40°C SPF	11 06 720 2	1	1	2 312	91 69 771 08	ROPE WITH ACCESSORIES 2
ROPE 38X1650M -40°C SPF	10 42 877 3	1	1	2 313	91 55 332 08	ROPES FOR WINCHES 3
ROPE 38X6M SPF	10 35 661 9	6	1	3 204	91 54 307 08	ASSEMBLY UNIT
ROPE 38X730M -40°C SPF	10 43 001 5	1	1	2 314	91 55 546 08	ROPE FOR WINCH 4
ROPE 38X8M	10 35 662 0	2	1	3 204	91 54 307 08	ASSEMBLY UNIT
ROPE CLAMP	54 04 022 08	28	1	S150225	54 00 061 08	ROPE WINCH
ROPE CLAMP DIN 1142 S40 V	77 39 105 08	41	1	1 750	91 47 038 08	TOOL
ROPE DIN 3055 4,0X7M ST	10 87 374 0	2	1	5 400 569	54 00 569 08	ROPE WINCH
ROPE DRUM	10 87 476 5	3	1	X1087421	10 87 421 7	ROPE WINCH
ROPE DRUM	11 34 739 6	21	1	X1080228	10 80 228 0	ROPE WINCH
ROPE DRUM	54 04 002 08	2	1	S150225	54 00 061 08	ROPE WINCH
ROPE DRUM	96 85 852 01	1	1	9 020 476	90 20 476 9	COMPACT ROPE WINCH
ROPE EDGE RUNNER EN 353:2	79 80 145 08	41	2	3 745	91 72 410 08	SUSPENDED BALLAST
ROPE FIXING POINT	11 21 060 6	5	1	4 003 007	91 44 580 08	HOOK BLOCK
ROPE FOR WINCH 4	91 55 546 08	193	1		LR 11350 -0	LIEBHERR CRAW.CRANE LR
ROPE FOR WINCH 5	91 55 547 08	194	1		LR 11350 -0	LIEBHERR CRAW.CRANE LR
ROPE FOR WINCH 6	91 47 484 08	195	1		LR 11350 -0	LIEBHERR CRAW.CRANE LR
ROPE GUARD	11 17 048 7	16	1	4 003	91 47 520 08	HOOK BLOCK
ROPE GUARD	11 21 060 8	10	1	4 003 007	91 44 580 08	HOOK BLOCK

Description	Item	Pos.	Quantity	Page	Assembly	Description
ROPE GUARD WELDED	96 34 189 08	6	3	2 652	91 75 474 08	ROLLER SEATING COMPL.
ROPE GUARD WELDED T ZN	96 84 095 08	9	3	2 652	91 75 474 08	ROLLER SEATING COMPL.
ROPE PROTECTION ROD	10 41 060 8	12	2	4 003 007	91 44 580 08	HOOK BLOCK
ROPE PROTECTION ROD	10 44 373 7	12	2	4 003	91 47 520 08	HOOK BLOCK
ROPE PULLEY 790X21.5 S355J	97 42 592 08	1	1	3 550 026	96 33 106 08	ROPE PULLEY CPL.
ROPE PULLEY CPL.	96 34 522 08	5	4	3 212 000	91 72 405 08	JACK-CONNECTION HEAD
ROPE PULLEY CPL.	96 34 522 08	6	5	3 214	91 72 396 08	SW HEAD SECTION
ROPE PULLEY CPL.	96 34 522 08	7	13	3 215 003	91 47 489 08	ROLLER SET
ROPE PULLEY CPL.	96 34 522 08	7	13	3 215 004	91 51 840 08	ROLLER SET
ROPE PULLEY CPL.	96 34 522 08	5	2	3 224 004	96 36 058 08	ROLLER SEATING COMPL.
ROPE PULLEY CPL.	96 34 522 08	9	3	3 554 005	96 36 063 08	WA-FRAME
ROPE PULLEY CPL.	96 34 522 08	37	12	3 554 006	96 00 236 1	WA-FRAME 1
ROPE PULLEY CPL.	96 34 522 08	9	3	3 556 006	96 59 718 08	WA-FRAME 2 PIVOT SECTION
ROPE PULLEY CPL.	96 34 522 08	2	13	3 556 007	96 59 719 08	WA-FRAME 2 HEAD SECTION
ROPE PULLEY CPL.	96 34 522 08	1	3	4 003	91 47 520 08	HOOK BLOCK
ROPE PULLEY CPL.	96 34 522 08	1	10	9 171 483	91 71 483 08	DOUBLE HOOK BLOCK
ROPE PULLEY CPL. SPF	92 68 928 08	2	3	3 711	91 72 407 08	BOOM NOSE
ROPE PULLEY CPL. SPF	92 68 928 08	1	3	4 003 007	91 44 580 08	HOOK BLOCK
ROPE PULLEY CPL. SPF	96 33 106 08	3	13	2 550	91 81 778 08	SA FRAME
ROPE PULLEY CPL. SPF	96 33 106 08	1	12	2 652	91 75 474 08	ROLLER SEATING COMPL.
ROPE PULLEY CPL. SPF	96 33 106 08	7	2	3 713	91 78 833 08	D PIVOT SECTION
ROPE PULLEY CPL. SPF	96 33 106 08	14	3	3 714	91 81 777 08	D HEAD SECTION
ROPE PULLEY CPL. SPF	96 33 106 08	5	9	3 714 008	96 36 682 08	LUFFING PULLEY BLOCK COM
ROPE PULLEY CPL. SPF	96 33 106 08	5	10	3 714 009	96 36 683 08	LUFFING PULLEY BLOCK COM
ROPE PULLEY CPL. SPF	96 33 106 08	2	1	3 714 021	96 84 543 08	ROLLER SEATING COMPL.
ROPE PULLEY D=700/620/270X	28 81 999 08	1	1	2 652 007	92 68 928 08	ROPE PULLEY CPL.
ROPE PULLEY RD900X90 PA6	97 46 272 08	1	1	3 214 007	96 34 522 08	ROPE PULLEY CPL.
ROPE SLING 0,7T-2M SPF	10 28 147 5	3	2	3 204 008	96 38 719 08	CROSS MEMBER CPL.
ROPE SLING 1,5T-2,9M SPF	10 29 733 4	16	1	3 204	91 54 307 08	ASSEMBLY UNIT
ROPE SLING DIN 3088 1T-4M	77 33 116 08	4	1	3 204	91 54 307 08	ASSEMBLY UNIT
ROPE SLING EN 13414-3 2.1T-	10 28 157 2	4	2	3 204 008	96 38 719 08	CROSS MEMBER CPL.
ROPE SLING EN 13414-3 22.5T	10 29 025 6	1	4	2 750	91 47 449 08	SLING GEAR ERECTION CRAW
ROPE WEDGE	11 45 034 3	4	1	X1134739	11 34 739 6	ROPE DRUM
ROPE WINCH	54 00 569 08	72	1	3 212 000	91 72 405 08	JACK-CONNECTION HEAD
ROPE WINCH TYP 901	54 00 061 08	24	1	2 103	91 75 173 08	SLEWING PLATFORM FRAME
ROPE WINCH ZHP 4.13 SPF	10 80 228 0	1	1	2 370	91 61 649 08	ERECTING WINCH
ROPE WINCH ZHP 4.29-EG SP	10 87 421 7	2	1	3 370	91 83 620 08	WINCH 6
ROPE WITH ACCESSORIES	91 47 485 08	196	1		LR 11350 -0	LIEBHERR CRAW.CRANE LR
ROPE WITH ACCESSORIES 1	91 69 770 08	190	1		LR 11350 -0	LIEBHERR CRAW.CRANE LR
ROPE WITH ACCESSORIES 2	91 69 771 08	191	1		LR 11350 -0	LIEBHERR CRAW.CRANE LR
ROPE-DESCENDING+RESCUE	11 00 731 2	3	1	1 793 010	91 69 599 08	PERSONAL PROTECTION EQ
ROPES FOR WINCHES 3	91 55 332 08	192	1		LR 11350 -0	LIEBHERR CRAW.CRANE LR
ROTARY ENCODER 360° LSB P	10 80 206 0	11	1	1 920 305	96 72 042 08	SLIPRING UNIT INSTALLATION
ROTARY FEED THROUGH	10 87 291 3	1	1	1 991	91 83 359 08	ROTARY FEED THROUGH
ROTARY FEED THROUGH	91 83 359 08	36	1		LR 11350 -0	LIEBHERR CRAW.CRANE LR
ROTARY LOCK 1W	60 61 433 08	19	2	2 533 020	96 76 148 08	CONTROLS AND FITTINGS RI
ROTARY LOCK 1W	60 61 433 08	9	1	2 932 001	96 80 959 08	RELAY CONTROL SYSTEM
ROTARY SHAFT LIP SEAL DIN	57 15 522 08	116	1	X1087447	10 87 447 5	GEARBOX
ROTARY SHAFT LIP SEAL DIN	71 00 312 08	10	1	5 402 704	54 02 704 14	POWER TAKE-OFF CPL
ROTARY SHAFT LIP SEAL DIN	71 00 325 08	14	1	9 338 787	93 38 787 01	ANGULAR GEAR
ROTARY SHAFT LIP SEAL DIN	71 00 325 08	14	1	9 338 788	93 38 788 01	ANGULAR GEAR
ROTARY SHAFT LIP SEAL DIN	71 00 335 08	8	1	9 684 196	96 84 196 01	DRUM BEARING
ROTARY SHAFT LIP SEAL DIN	71 00 359 08	7	1	9 684 196	96 84 196 01	DRUM BEARING
ROTARY SHAFT LIP SEAL DIN	71 00 361 01	11	2	9 335 964	93 35 964 01	SLEWING GEAR DRIVE
ROTARY SHAFT LIP SEAL DIN	57 01 519 08	15	1	5 402 705	54 02 705 14	DRIVE UNIT CPL
ROTARY SHAFT LIP SEAL DIN	71 00 641 01	79	1	9 020 477	90 20 477 0	PLANETARY GEARBOX
ROTARY SHAFT LIP SEAL DIN	50 03 061 08	7	2	9 338 813	93 38 813 01	PLANETARY GEARBOX
ROTARY SHAFT LIP SEAL DIN	50 03 061 08	7	2	9 684 808	96 84 808 01	PLANETARY GEARBOX
ROTARY SHAFT LIP SEAL DIN	79 03 468 14	310	1	X1030134	10 30 134 2	PUMP DISTRIBUTION GEAR
ROTARY SHAFT LIP SEAL L1A	71 00 631 01	87	1	9 020 477	90 20 477 0	PLANETARY GEARBOX

Description	Item	Pos.	Quantity	Page	Assembly	Description
ROTARY SHAFT LIP SEAL L1A	71 00 631 01	31	1	9 684 808	96 84 808 01	PLANETARY GEARBOX
ROTARY SHAFT LIP SEAL TRJ	10 16 657 3	31	1	9 338 813	93 38 813 01	PLANETARY GEARBOX
ROTATABLE BEAM	11 48 239 9	3	1	4 003 007	91 44 580 08	HOOK BLOCK
ROTOR	11 17 131 1	1	1	X1106600	11 06 600 1	WIND VELOCITY TRANSMITTE
ROUND SLING 1T-0,78M POLY	73 50 043 08	50	2	3 714	91 81 777 08	D HEAD SECTION
ROUND SLING 1T-0,78M POLY	73 50 043 08	19	2	3 746 003	96 37 779 08	HEAD SECTION PRE-ASS.
ROUND SLING DIN EN 1492-2 3	10 28 562 6	21	2	3 221	91 60 426 08	S INTERMEDIATE SECTION
ROUND SLING DIN EN 1492-2 3	10 28 562 6	21	2	3 221 000	91 60 429 08	S INTERMEDIATE SECTION
ROUND SLING DIN EN 1492-2 3	10 28 562 6	21	2	3 222 000	91 60 430 08	S INTERMEDIATE SECTION
ROUND STRAND ROPE 10X0,9	10 65 281 3	63	2	3 556 007	96 59 719 08	WA-FRAME 2 HEAD SECTION
ROUND STRAND ROPE 10X0,9	10 65 281 3	94	1	3 713	91 78 833 08	D PIVOT SECTION
ROUND STRAND ROPE 10X1,2	11 00 478 3	95	1	3 713	91 78 833 08	D PIVOT SECTION
ROUND STRAND ROPE 10X1,8	10 65 281 7	82	1	3 713	91 78 833 08	D PIVOT SECTION
ROUND STRAND ROPE 10X1,9	10 65 281 5	64	2	3 212	91 72 404 08	W PIVOT SECTION
ROUND STRAND ROPE 10X1,9	10 65 281 5	64	2	3 556 007	96 59 719 08	WA-FRAME 2 HEAD SECTION
ROUND STRAND ROPE 10X10	10 66 399 0	40	2	3 222 000	91 60 430 08	S INTERMEDIATE SECTION
ROUND STRAND ROPE 10X10	10 66 399 0	43	2	3 224	91 60 440 08	S ADAPTER SECTION
ROUND STRAND ROPE 10X10	10 66 399 0	22	2	3 227 000	91 60 434 08	L INTERMEDIATE SECTION
ROUND STRAND ROPE 10X10	10 66 399 0	22	2	3 227 000	91 62 091 08	L INTERMEDIATE SECTION
ROUND STRAND ROPE 10X10	10 66 399 0	22	2	3 227 006	91 60 435 08	L INTERMEDIATE SECTION
ROUND STRAND ROPE 10X10	10 66 399 0	5	3	3 715	91 78 835 08	D INTERMEDIATE SECTION
ROUND STRAND ROPE 10X10	10 66 399 0	9	3	3 716	91 79 193 08	D-REDUCING SECTION
ROUND STRAND ROPE 10X2,3	10 67 538 7	71	3	3 714	91 81 777 08	D HEAD SECTION
ROUND STRAND ROPE 10X2,9	10 65 280 4	89	2	3 211	91 75 353 08	S PIVOT SECTION
ROUND STRAND ROPE 10X3,3	10 65 280 5	61	2	3 556 006	96 59 718 08	WA-FRAME 2 PIVOT SECTION
ROUND STRAND ROPE 10X3,	10 65 282 0	67	1	3 713	91 78 833 08	D PIVOT SECTION
ROUND STRAND ROPE 10X3,9	10 66 536 4	65	2	3 212	91 72 404 08	W PIVOT SECTION
ROUND STRAND ROPE 10X3,9	10 66 536 4	59	1	3 713	91 78 833 08	D PIVOT SECTION
ROUND STRAND ROPE 10X4,1	10 65 280 6	81	1	3 714	91 81 777 08	D HEAD SECTION
ROUND STRAND ROPE 10X4,4	10 65 282 1	62	2	3 556 006	96 59 718 08	WA-FRAME 2 PIVOT SECTION
ROUND STRAND ROPE 10X4,9	10 66 383 4	40	2	3 221	91 60 426 08	S INTERMEDIATE SECTION
ROUND STRAND ROPE 10X4,9	10 66 383 4	40	2	3 221 000	91 60 429 08	S INTERMEDIATE SECTION
ROUND STRAND ROPE 10X4,9	10 66 383 4	22	2	3 226	91 60 432 08	L INTERMEDIATE SECTION
ROUND STRAND ROPE 10X5,5	10 65 243 9	28	2	3 558	91 60 448 08	SPACER WA-FRAME 2
ROUND STRAND ROPE 10X5,5	10 65 243 9	82	1	3 714	91 81 777 08	D HEAD SECTION
ROUND STRAND ROPE 10X9,1	10 66 453 6	49	2	3 222	91 60 427 08	S INTERMEDIATE SECTION
ROUND STRAND ROPE 8X5,27	10 30 095 7	42	2	3 745	91 72 410 08	SUSPENDED BALLAST
RS PRESSURE FILTER DF...33	10 10 138 4	(3)	1	2 970	91 81 525 08	HYDRAULICS
RUBBER BELLOWS	57 19 123 08	2	1	6 060 950	60 60 950 08	MASTER SWITCH
RUBBER-METAL MACHINERY	10 28 269 9	2	4	2 670	91 61 208 08	FUEL TANK CPL.
RUBBER-METAL MACHINERY	10 28 269 9	2	4	2 671	91 61 282 08	OIL RESERVOIR, COMPLETE
RUBBER-METAL STOP BUFF	10 28 269 8	19	2	3 221	91 60 426 08	S INTERMEDIATE SECTION
RUBBER-METAL STOP BUFF	10 28 269 8	19	2	3 221 000	91 60 429 08	S INTERMEDIATE SECTION
RUBBER-METAL STOP BUFF	10 28 269 8	15	2	3 222	91 60 427 08	S INTERMEDIATE SECTION
RUBBER-METAL STOP BUFF	10 28 269 8	19	2	3 222 000	91 60 430 08	S INTERMEDIATE SECTION
S ADAPTER SECTION	91 60 440 08	213	1		LR 11350 -0	LIEBHERR CRAW.CRANE LR
S INTERMED.SECTION WELD	96 59 308 08	1	1	3 221 000	91 60 429 08	S INTERMEDIATE SECTION
S INTERMED.SECTION WELD	96 59 339 08	1	1	3 222 000	91 60 430 08	S INTERMEDIATE SECTION
S INTERMED.SECTION WELD	96 59 542 08	1	1	3 222	91 60 427 08	S INTERMEDIATE SECTION
S INTERMED.SECTION WELD.	96 59 014 08	1	1	3 221	91 60 426 08	S INTERMEDIATE SECTION
S INTERMEDIATE SECTION 3	91 60 426 08	207	2		LR 11350 -0	LIEBHERR CRAW.CRANE LR
S INTERMEDIATE SECTION 32	91 60 427 08	208	1		LR 11350 -0	LIEBHERR CRAW.CRANE LR
S INTERMEDIATE SECTION 32	91 60 430 08	211	3		LR 11350 -0	LIEBHERR CRAW.CRANE LR
S INTERMEDIATE SECTION 3	91 60 429 08	210	1		LR 11350 -0	LIEBHERR CRAW.CRANE LR
S OVERRUN PROTECTION	91 75 319 08	222	1		LR 11350 -0	LIEBHERR CRAW.CRANE LR
S PIVOT SECTION 10.5M	91 75 353 08	201	1		LR 11350 -0	LIEBHERR CRAW.CRANE LR
S PIVOT SECTION, WELD.CO	96 70 227 08	1	1	3 211	91 75 353 08	S PIVOT SECTION
S-ADAPTER WELDM.	96 59 709 08	1	1	3 224	91 60 440 08	S ADAPTER SECTION
SA FRAME	91 81 778 08	151	1		LR 11350 -0	LIEBHERR CRAW.CRANE LR
SA FRAME ERECTING DEVICE	91 75 556 08	150	1		LR 11350 -0	LIEBHERR CRAW.CRANE LR

Description	Item	Pos.	Quantity	Page	Assembly	Description
SAE FLANGE 11/2"	51 15 026 08	25	4	2 391 001	96 00 493 3	DIESEL ENGINE, PRE-ASSEMB
SAE FLANGE CONNECTION G	47 49 015 08	577	2	2 970	91 81 525 08	HYDRAULICS
SAE FLANGE CONNECTION G	47 49 019 08	572	3	2 970	91 81 525 08	HYDRAULICS
SAE FLANGE CONNECTION W	47 49 076 08	575	1	2 970	91 81 525 08	HYDRAULICS
SAE FLANGE CONNECTION W	47 49 075 08	51	1	2 978 100	91 73 099 08	ADDNL.HYDR.ERECTION DEV
SAE-FLANGE HALF 11/4" A3P	51 15 162 08	34	2	2 391 001	96 00 493 3	DIESEL ENGINE, PRE-ASSEMB
SAE-FLANGE HALF 11/4" A3P	51 15 162 08	579	4	2 970	91 81 525 08	HYDRAULICS
SAE-FLANGE HALF 21/2" A3P	51 05 988 08	29	6	2 391 001	96 00 493 3	DIESEL ENGINE, PRE-ASSEMB
SAFETY BUTTON	10 42 460 1	(1)	1	X1028533	10 28 533 6	POCKET LOCK
SAFETY BUTTON	10 47 066 7	(2)	1	X1028533	10 28 533 6	POCKET LOCK
SAFETY CARTRIDGE	51 17 144 14	3	1	5 517 159	55 17 159 08	COMBINATION FILTER
SAFETY HARNESS EN 361 IK	11 00 730 5	1	2	1 793 010	91 69 599 08	PERSONAL PROTECTION EQ
SAFETY LEVER	10 41 048 4	2	1	X1028533	10 28 533 6	POCKET LOCK
SAFETY PLUG W HINGE-LID	10 81 360 5	20	1	X1028533	10 28 533 6	POCKET LOCK
SAFETY PLUG W HINGE-LID	57 18 172 08	(1)	1	2 316	91 47 484 08	ROPE FOR WINCH 6
SAFETY PLUG W HINGE-LID 1	43 32 005 08	103	4	1 140	91 75 217 08	CROSS BEAM CPL.
SAFETY PLUG W HINGE-LID 1	43 32 005 08	95	4	1 400	91 76 481 08	CRAWLER TRACK CARRIER, L
SAFETY PLUG W HINGE-LID 1	43 32 005 08	95	4	1 410	91 76 480 08	CRAWLER TRACK CARRIER,
SAFETY PLUG W HINGE-LID 1	43 31 133 01	5	8	1 740 003	96 59 053 08	ADD-ON PARTS
SAFETY PLUG W HINGE-LID 2	10 41 062 2	8	1	3 745 008	96 36 692 08	CONNECTING LINK PRE-ASS.
SAFETY PLUG W HINGE-LID 5X	43 32 013 08	13	6	1 100 007	96 36 741 08	PLATFORM COMPL.
SAFETY PLUG W HINGE-LID 5X	43 32 013 08	12	4	1 140 002	96 35 224 08	PLATFORM COMPL.
SAFETY PLUG W HINGE-LID 5X	43 32 013 08	85	12	3 211	91 75 353 08	S PIVOT SECTION
SAFETY PLUG W HINGE-LID 5X	43 32 013 08	45	2	3 212 000	91 72 405 08	JACK-CONNECTION HEAD
SAFETY PLUG W HINGE-LID 5X	43 32 013 08	36	2	3 214	91 72 396 08	SW HEAD SECTION
SAFETY PLUG W HINGE-LID 5X	43 32 013 08	51	1	3 556 007	96 59 719 08	WA-FRAME 2 HEAD SECTION
SAFETY PLUG W HINGE-LID 5X	43 32 013 08	10	7	3 746 001	96 70 588 08	PIVOT SECTION, PRE-ASSEMB
SAFETY PLUG W HINGE-LID 5X	43 32 013 08	13	4	4 003	91 47 520 08	HOOK BLOCK
SAFETY PLUG W HINGE-LID 6	11 10 158 4	109	8	1 400	91 76 481 08	CRAWLER TRACK CARRIER, L
SAFETY PLUG W HINGE-LID 6	11 10 158 4	109	8	1 410	91 76 480 08	CRAWLER TRACK CARRIER,
SAFETY PLUG W HINGE-LID 6	11 10 158 4	38	8	2 200 000	91 61 061 08	MACHINERY HOUSE W.GANG
SAFETY PLUG W HINGE-LID 6	11 10 158 4	30	6	2 200 055	96 60 972 08	CABIN FRAME PRE-ASS.
SAFETY PLUG W HINGE-LID 6	11 10 158 4	5	4	2 310	91 61 646 08	WINCH 1
SAFETY PLUG W HINGE-LID 6	11 10 158 4	5	4	2 320	91 61 647 08	WINCH 2
SAFETY PLUG W HINGE-LID 6	11 10 158 4	42	2	3 554 005	96 36 063 08	WA-FRAME
SAFETY PLUG W HINGE-LID 6	11 10 158 4	22	8	3 556 006	96 59 718 08	WA-FRAME 2 PIVOT SECTION
SAFETY PLUG W HINGE-LID 6	11 10 158 4	46	4	3 556 007	96 59 719 08	WA-FRAME 2 HEAD SECTION
SAFETY PLUG W HINGE-LID 6	11 10 158 4	17	8	3 558	91 60 448 08	SPACER WA-FRAME 2
SAFETY PLUG W HINGE-LID 6	11 10 158 4	6	2	3 790	91 77 911 08	BOLT EXTRACTION ATTACHM
SAFETY PLUG W HINGE-LID 6	11 10 158 4	3	1	3 790 006	96 89 533 08	PIN PULLING CYLINDER CPL.
SAFETY PLUG W HINGE-LID 8X	43 32 014 08	7	8	2 125	91 47 417 08	PIN F. S AND D PIVOT SECTIO
SAFETY PLUG W HINGE-LID 8	11 10 158 6	7	2	2 200 055	96 60 972 08	CABIN FRAME PRE-ASS.
SAFETY PLUG W HINGE-LID 8	11 10 158 6	31	6	3 556 007	96 59 719 08	WA-FRAME 2 HEAD SECTION
SAFETY PLUG W HINGE-LID 9,	43 32 004 08	29	4	3 554 006	96 00 236 1	WA-FRAME 1
SAFETY PLUG W HINGE-LID 9,	43 32 004 08	14	4	3 713	91 78 833 08	D PIVOT SECTION
SAFETY ROLLER	92 80 846 08	32	1	2 320 001	96 76 249 08	WINCH 2 PRE-ASS.
SAFETY ROLLER	96 36 315 08	3	1	3 224	91 60 440 08	S ADAPTER SECTION
SAFETY ROLLER	96 36 315 08	31	1	3 556 006	96 59 718 08	WA-FRAME 2 PIVOT SECTION
SAFETY ROLLER	96 36 946 08	12	2	3 350 001	96 92 615 08	WINCH
SAFETY ROLLER CPL.	92 88 302 08	58	1	3 211	91 75 353 08	S PIVOT SECTION
SAFETY ROLLER CPL.	96 34 369 08	8	1	3 370	91 83 620 08	WINCH 6
SAFETY ROLLER CPL. SPF	92 71 171 08	31	1	2 550	91 81 778 08	SA FRAME
SAFETY ROLLER CPL. SPF	92 83 315 08	2	1	2 655	91 75 556 08	SA FRAME ERECTING DEVICE
SAFETY ROLLER CPL. SPF	92 83 315 08	7	1	3 211	91 75 353 08	S PIVOT SECTION
SAFETY ROLLER CPL. SPF	92 83 315 08	6	1	3 360 003	96 76 267 08	WINCH 5 PRE-ASS.
SAFETY ROLLER CPL. SPF	92 85 972 08	18	1	3 554 005	96 36 063 08	WA-FRAME
SAFETY ROLLER CPL. SPF	92 85 972 08	25	1	3 556 006	96 59 718 08	WA-FRAME 2 PIVOT SECTION
SAFETY ROLLER CPL. SPF	92 85 972 08	36	2	3 556 007	96 59 719 08	WA-FRAME 2 HEAD SECTION
SAFETY STIRRUP 12X122X379	97 04 431 1	93	4	1 140	91 75 217 08	CROSS BEAM CPL.
SAFETY STIRRUP 8X128X266	97 04 495 9	103	4	1 400	91 76 481 08	CRAWLER TRACK CARRIER, L

Description	Item	Pos.	Quantity	Page	Assembly	Description
SAFETY STIRRUP 8X128X266	97 04 495 9	103	4	1 410	91 76 480 08	CRAWLER TRACK CARRIER,
SAFETY TRAP	10 42 880 6	22	1	4 003	91 47 520 08	HOOK BLOCK
SAFETY TRAP	57 17 162 08	34	2	4 003 007	91 44 580 08	HOOK BLOCK
SAFETY TRAP COMPL.	10 81 517 7	34	2	9 171 483	91 71 483 08	DOUBLE HOOK BLOCK
SASH LOCK GD-ZN VERCHR	70 42 710 08	6	3	2 101 002	96 44 198 08	COVERING
SASH LOCK GD-ZN VERCHR	70 42 710 08	10	2	2 510 251	96 33 900 08	COVER COMPL.
SASH LOCK GD-ZN VERCHR	70 42 710 08	12	2	2 510 252	96 33 901 08	COVER COMPL.
SASH LOCK GD-ZN VERCHR	70 42 710 08	10	2	2 510 253	96 33 902 08	COVER COMPL.
SASH LOCK GD-ZN VERCHR	70 42 710 08	10	2	2 510 254	96 33 903 08	COVER COMPL.
SASH LOCK GD-ZN VERCHR	70 42 710 08	10	2	2 510 259	96 33 908 08	COVER COMPL.
SASH LOCK GD-ZN VERCHR	70 42 710 08	10	2	2 510 261	96 36 145 08	COVER COMPL.
SASH LOCK GD-ZN VERCHR	70 42 710 08	10	2	2 510 266	96 41 429 08	VENT COVER, COMPL.
SCOOP WELDED	96 34 502 08	8	1	2 391	91 81 968 08	DIESEL ENGINE CPL.
SCOOP WELDED	96 34 503 08	9	1	2 391	91 81 968 08	DIESEL ENGINE CPL.
SCREW	10 41 274 6	13	1	9 640 276	96 40 276 08	CONNECTION BLOCK
SCREW	10 66 340 7	6	1	9 653 406	96 53 406 08	ROCKER ARM
SCREW	10 66 341 3	16	1	9 653 406	96 53 406 08	ROCKER ARM
SCREW 3/8"-24NFX7 1/4" 12.9	10 35 393 0	(2)	4	2 976 000	91 60 045 08	ADDNL.HYDR.2ND SLEWING G
SCREW 3/8"X35 8.8 A3F	40 98 023 08	580	4	2 970	91 81 525 08	HYDRAULICS
SCREW AEHNL.ISO 4017 UNC	40 97 516 08	104	8	2 391 001	96 00 493 3	DIESEL ENGINE, PRE-ASSEMB
SCREW CAP	51 06 623 08	2	1	5 708 320	57 08 320 08	FILTER COVER
SCREW CARABINER OVAL 13	10 47 304 0	3	2	2 311 001	96 25 639 08	HOIST LIM.SWITCH PLUMMET
SCREW CARABINER OVAL 13	10 47 304 0	76	1	3 212 000	91 72 405 08	JACK-CONNECTION HEAD
SCREW M12	54 04 003 08	3	1	S150225	54 00 061 08	ROPE WINCH
SCREW M3X34 ST	60 23 341 08	169	4	2 533 035	96 76 150 08	CABLING INSTRUMENTS
SCREW PLUG	10 41 274 8	19	1	9 640 276	96 40 276 08	CONNECTION BLOCK
SCREW PLUG	11 08 229 7	32	1	X1100651	11 00 651 0	HYDRAULIC ACCUMULATOR
SCREW PLUG	11 69 005 7	3	1	X1080206	10 80 206 1	WINCH REVOLUTION TRANS
SCREW PLUG	50 40 045 08	250	2	X1030134	10 30 134 2	PUMP DISTRIBUTION GEAR
SCREW PLUG	50 40 064 08	480	9	X1030134	10 30 134 2	PUMP DISTRIBUTION GEAR
SCREW PLUG	70 27 056	44	1	X1065300	10 65 300 9	CONTROL ELEMENT
SCREW PLUG	77 43 782 08	5	4	X1032687	10 32 687 8	DISTRIBUTION BLOCK
SCREW PLUG	77 43 782 08	5	3	X1032687	10 32 687 9	DISTRIBUTION BLOCK
SCREW PLUG	77 43 782 08	1	4	X1033083	10 33 083 9	DISTRIBUTION BLOCK
SCREW PLUG DIN 906 M8X1 5.	51 45 849 08	26	1	X1049338	10 49 338 4	VARIABLE PUMP
SCREW PLUG DIN 908 M10X1	46 00 319	22	4	X1087476	10 87 476 4	DRIVE
SCREW PLUG DIN 908 M16X1,5	40 41 001 08	7	1	5 113 005	51 13 005 08	CONTROL BLOCK
SCREW PLUG DIN 908 M18X1,5	46 00 320	20	1	X1087476	10 87 476 4	DRIVE
SCREW PLUG DIN 908 M20X1,5	40 41 003 08	12	1	X1032717	10 32 717 1	ELECTRIC PUMP
SCREW PLUG DIN 908 M20X1,5	40 41 003 08	12	1	X1033083	10 33 083 8	ELECTRIC PUMP
SCREW PLUG DIN 908 M22X1,5	40 41 016 08	124	2	X1134739	11 34 739 6	ROPE DRUM
SCREW PLUG DIN 908 M27X2	40 41 014 08	(33)	1	2 657	91 47 448 08	MOUNTING EQUIPMENT CRAW
SCREW PLUG DIN 908 M30X1,5	74 02 330	119	3	X1087447	10 87 447 5	GEARBOX
SCREW PLUG DIN 908 R1/4" S	51 86 454 08	(19)	2	1 630	91 47 033 08	HYDRAULIC SUPPORT
SCREW PLUG DIN 908 R1/4" S	51 86 454 08	26	3	X1148558	11 48 558 8	TELESCOPIC CYLINDER
SCREW PLUG DIN 910 M14X1,5	46 00 624	1	3	9 653 389	96 53 389 08	SUCTION MANIFOLD
SCREW PLUG DIN 910 M16X1,	40 41 303 01	13	1	9 653 383	96 53 383 08	FLYWHEEL HOUSING
SCREW PLUG DIN 910 R1/2" S	40 41 403 08	28	1	X1148558	11 48 558 8	TELESCOPIC CYLINDER
SCREW PLUG DIN 910 R3/4" S	40 41 405 16	30	2	X1148558	11 48 558 8	TELESCOPIC CYLINDER
SCREW PLUG DIN 910 R3/8" S	40 41 402 08	13	1	X1032632	10 32 632 3	HYDRO CYLINDER
SCREW PLUG M12X1,5 MS	60 24 255 08	152	1	2 780 522	96 40 798 08	TERMINAL BOX CPL.
SCREW PLUG M12X1,5 MS	60 24 255 08	152	4	3 930 154	96 79 914 08	TERMINAL BOX CPL.
SCREW PLUG M12X1,5 MS	60 24 255 08	214	1	3 930 335	96 37 478 08	TERMINAL BOX
SCREW PLUG M12X1,5 MS	60 24 255 08	271	1	3 930 524	96 37 720 08	TERMINAL BOX
SCREW PLUG M12X1,5 MS	60 24 255 08	281	1	3 930 567	96 37 859 08	TERMINAL BOX
SCREW PLUG M14X1,5 FKM	74 14 500	21	2	X1046781	10 46 781 9	ADJUSTMENT
SCREW PLUG M14X1,5 FKM	74 14 500	16	1	X1065300	10 65 300 9	CONTROL ELEMENT
SCREW PLUG M16X1,5 MS	60 24 249 08	151	1	2 780 522	96 40 798 08	TERMINAL BOX CPL.
SCREW PLUG M16X1,5 MS	60 24 249 08	279	1	3 930 426	96 37 944 08	TERMINAL BOX CPL.
SCREW PLUG M16X1,5 MS	60 24 249 08	273	1	3 930 524	96 37 720 08	TERMINAL BOX

Description	Item	Pos.	Quantity	Page	Assembly	Description
SCREW PLUG M16X1,5 MS	60 24 249 08	273	1	3 930 531	96 37 672 08	TERMINAL BOX
SCREW PLUG M16X1,5 MS	60 24 249 08	280	1	3 930 567	96 37 859 08	TERMINAL BOX
SCREW PLUG M20X1,5 MS	60 24 250 08	212	1	3 930 335	96 37 478 08	TERMINAL BOX
SCREW PLUG M20X1,5 MS	60 24 250 08	288	4	3 930 503	96 36 588 08	TERMINAL BOX
SCREW PLUG M20X1,5 MS	60 24 250 08	203	1	3 930 522	96 38 636 08	TERMINAL BOX CPL.
SCREW PLUG M20X1,5 MS	60 24 250 08	267	1	3 930 607	96 37 550 08	TERMINAL BOX
SCREW PLUG M22X1,5	10 34 023 6	8	2	X1011318	10 11 318 4	FUEL PREFILTER
SCREW PLUG M25X1,5 MS	60 24 251 08	19	3	1 920 314	96 35 870 08	TERMINAL BOX, PRE-ASSEMB
SCREW PLUG M25X1,5 MS	60 24 251 08	154	1	2 920 458	96 78 562 08	LEAD
SCREW PLUG M25X1,5 MS	60 24 251 08	152	1	2 920 459	96 78 563 08	LEAD
SCREW PLUG M25X1,5 MS	60 24 251 08	151	1	2 920 900	96 76 131 08	CABLE LOOM WINCH 3
SCREW PLUG M25X1,5 MS	60 24 251 08	151	1	2 920 901	96 76 134 08	CABLE LOOM WINCH 6
SCREW PLUG M25X1,5 MS	60 24 251 08	151	1	2 920 905	96 76 133 08	CABLE LOOM WINCH 5
SCREW PLUG M25X1,5 MS	60 24 251 08	151	1	2 920 993	96 76 132 08	CABLE LOOM WINCH 4
SCREW PLUG M25X1,5 MS	60 24 251 08	151	1	2 920 994	96 76 130 08	CABLE LOOM WINCH 2
SCREW PLUG M25X1,5 MS	60 24 251 08	151	1	2 920 995	96 76 129 08	CABLE LOOM WINCH 1
SCREW PLUG M25X1,5 MS	60 24 251 08	153	1	3 930 154	96 79 914 08	TERMINAL BOX CPL.
SCREW PLUG M25X1,5 MS	60 24 251 08	220	3	3 930 335	96 37 478 08	TERMINAL BOX
SCREW PLUG M25X1,5 MS	60 24 251 08	152	2	3 930 376	96 79 936 08	LEAD
SCREW PLUG M25X1,5 MS	60 24 251 08	152	2	3 930 377	96 79 938 08	LEAD
SCREW PLUG M25X1,5 MS	60 24 251 08	152	2	3 930 382	96 79 942 08	LEAD
SCREW PLUG M25X1,5 MS	60 24 251 08	272	1	3 930 524	96 37 720 08	TERMINAL BOX
SCREW PLUG M32X1,5 MS	60 24 252 08	285	1	2 920 110	96 41 100 08	TERMINAL BOX CABIN
SCREW PLUG M32X1,5 MS	60 24 252 08	286	2	2 920 369	96 78 525 08	TERMINAL BOX CPL.
SCREW PLUG M32X1,5 MS	60 24 252 08	286	1	2 920 448	96 40 440 08	TERMINAL BOX CPL.
SCREW PLUG M32X1,5 MS	60 24 252 08	150	2	3 930 154	96 79 914 08	TERMINAL BOX CPL.
SCREW PLUG M40X1,5 MS	60 24 253 08	420	1	3 930 149	96 36 586 08	CABLE DRUM COMPL.
SCREW PLUG M8X1	70 27 497	20	2	X1000937	10 00 937 8	CONNECTING PLATE
SCREW PLUG RD32X3 SPF	10 46 691 0	8	1	1 970 054	96 35 759 08	ADDITIONAL HYDR.TENSION C
SCREW PLUG RD32X3 SPF	10 46 691 0	134	5	2 970	91 81 525 08	HYDRAULICS
SCREW PLUG RD32X3 SPF	10 46 691 0	45	1	2 975 153	91 58 730 08	ADDITIONAL HYDRAULICS WI
SCREW PLUG RD32X3 SPF	10 46 691 0	47	1	2 975 300	91 58 720 08	ADDITIONAL HYDRAULICS WI
SCREW PLUG RD32X3 SPF	10 46 691 0	27	2	2 975 400	91 58 729 08	AUX.HYDRAULIC WINCH 6
SCREW PLUG RD32X3 SPF	10 46 691 0	8	1	3 976 000	96 89 034 08	ADDL.HYDR.F.PIN PULLING DE
SCREW PLUG RD32X3 SPF	10 46 691 0	8	1	3 976 002	96 89 035 08	ADDL.HYDR.F.PIN PULLING DE
SCREW PLUG RD32X3 SPF	10 46 691 0	8	3	3 976 003	96 88 966 08	AUX.HYDR.PIN EXTRACTION
SCREW PLUG RD32X3 SPF	10 46 691 0	8	2	3 977 005	96 81 157 08	ADDL.HYDR.F.PIN PULLING DE
SCREW PLUG RD32X3 SPF	10 46 691 0	18	1	3 978 005	91 60 393 08	ADDL.HYDRAULIC SB-HEAD PI
SCREW PLUG RD32X3 SPF	10 46 691 0	14	1	3 978 015	91 48 975 08	ADDITIONAL HYDRAULICS IN
SCREW PLUG RD36X3 SPF	10 46 690 7	43	1	3 222	91 60 427 08	S INTERMEDIATE SECTION
SCREW PLUG RD36X3 SPF	10 46 691 1	34	2	1 970 000	91 47 041 08	CRAWLER TRACK HYDRAULI
SCREW PLUG RD36X3 SPF	10 46 691 1	14	8	1 975 006	91 47 042 08	ADD.HYDR.UNIT SUPPORT CY
SCREW PLUG RD36X3 SPF	10 46 691 1	124	3	2 970	91 81 525 08	HYDRAULICS
SCREW PLUG RD36X3 SPF	10 46 691 1	26	1	2 975 100	91 73 507 08	AUX.HYDR.GRID WINCH 5 + 6
SCREW PLUG RD36X3 SPF	10 46 691 1	30	1	2 975 100	91 73 507 08	AUX.HYDR.GRID WINCH 5 + 6
SCREW PLUG RD36X3 SPF	10 46 691 1	29	1	2 975 153	91 58 730 08	ADDITIONAL HYDRAULICS WI
SCREW PLUG RD36X3 SPF	10 46 691 1	27	1	2 975 300	91 58 720 08	ADDITIONAL HYDRAULICS WI
SCREW PLUG RD36X3 SPF	10 46 691 1	70	1	2 976 000	91 60 045 08	ADDNL.HYDR.2ND SLEWING G
SCREW PLUG RD36X3 SPF	10 46 691 1	26	1	2 978 200	91 72 413 08	ADD.HYDR.S_RETAINING RAM
SCREW PLUG RD36X3 SPF	10 46 691 1	12	1	3 976 003	96 88 966 08	AUX.HYDR.PIN EXTRACTION
SCREW PLUG RD54X4 ALCUM	10 46 690 8	42	2	3 222	91 60 427 08	S INTERMEDIATE SECTION
SCREW PLUG RD54X4 SPF	10 46 691 2	30	4	1 970 000	91 47 041 08	CRAWLER TRACK HYDRAULI
SCREW PLUG RD54X4 SPF	10 46 691 2	24	2	1 975 006	91 47 042 08	ADD.HYDR.UNIT SUPPORT CY
SCREW PLUG RD54X4 SPF	10 46 691 2	110	18	2 970	91 81 525 08	HYDRAULICS
SCREW PLUG RD54X4 SPF	10 46 691 2	22	2	2 975 100	91 73 507 08	AUX.HYDR.GRID WINCH 5 + 6
SCREW PLUG RD54X4 SPF	10 46 691 2	17	2	2 975 153	91 58 730 08	ADDITIONAL HYDRAULICS WI
SCREW PLUG RD54X4 SPF	10 46 691 2	24	2	2 975 300	91 58 720 08	ADDITIONAL HYDRAULICS WI
SCREW PLUG RD54X4 SPF	10 46 691 2	24	2	2 975 400	91 58 729 08	AUX.HYDRAULIC WINCH 6
SCREW PLUG RD54X4 SPF	10 46 691 2	14	2	2 978 100	91 73 099 08	ADDNL.HYDR.ERECTION DEV
SCREW PLUG RD54X4 SPF	10 46 691 2	22	2	2 978 200	91 72 413 08	ADD.HYDR.S_RETAINING RAM

Description	Item	Pos.	Quantity	Page	Assembly	Description
SCREW PLUG RD54X4 SPF	10 46 691 2	14	1	3 976 003	96 88 966 08	AUX.HYDR.PIN EXTRACTION
SCREW PLUG RD79X4 SPF	10 46 690 9	41	2	3 222	91 60 427 08	S INTERMEDIATE SECTION
SCREW PLUG RD79X4 SPF	10 46 691 3	24	8	1 970 000	91 47 041 08	CRAWLER TRACK HYDRAULI
SCREW PLUG RD79X4 SPF	10 46 691 3	104	32	2 970	91 81 525 08	HYDRAULICS
SCREW PLUG RD79X4 SPF	10 46 691 3	14	4	2 975 100	91 73 507 08	AUX.HYDR.GRID WINCH 5 + 6
SCREW PLUG RD79X4 SPF	10 46 691 3	20	2	2 975 153	91 58 730 08	ADDITIONAL HYDRAULICS WI
SCREW PLUG RD79X4 SPF	10 46 691 3	22	2	2 975 300	91 58 720 08	ADDITIONAL HYDRAULICS WI
SCREW PLUG RD79X4 SPF	10 46 691 3	22	2	2 975 400	91 58 729 08	AUX.HYDRAULIC WINCH 6
SCREW PLUG RD79X4 SPF	10 46 691 3	14	2	3 978 005	91 60 393 08	ADDL.HYDRAULIC SB-HEAD PI
SCREW PLUG RD79X4 SPF	10 46 691 3	7	2	3 978 015	91 48 975 08	ADDITIONAL HYDRAULICS IN
SCREW PLUG VSTI G1/4 CF	47 75 110 01	33	3	X1148114	11 48 114 3	TILT-BACK SUPPORT
SCREW PLUG VSTI G1/4 CF	47 75 110 01	290	2	X1148558	11 48 558 7	TILT-BACK SUPPORT
SCREW PLUG VSTI G1/4 CF	47 75 110 01	470	3	X1148558	11 48 558 7	TILT-BACK SUPPORT
SCREW PLUG VSTI M10X1 CR6	47 75 105 01	97	1	9 020 477	90 20 477 0	PLANETARY GEARBOX
SCREW PLUG VSTI M10X1 CR6	47 75 105 01	10	5	9 020 477	90 20 477 1	SPRING LOADED BRAKE
SCREW PLUG VSTI M16X1,5 C	47 75 113 01	2	2	9 020 477	90 20 477 0	PLANETARY GEARBOX
SCREW PLUG VSTI M26X1,5 C	47 75 115 01	68	3	9 020 477	90 20 477 0	PLANETARY GEARBOX
SCREW SLEEVE GERADE ST	10 01 202 4	30	2	2 711	91 47 454 08	CENT. LUBRIC. SYSTEM SUP
SCREW STOPPER	10 41 275 3	5	1	9 640 277	96 40 277 08	DIRECTIONAL CTRL. VALVE
SCREW-ON CONNECTION	94 79 067 08	48	1	2 970	91 81 525 08	HYDRAULICS
SCREW-ON CONNECTION EGE	10 66 435 7	190	4	2 391	91 81 968 08	DIESEL ENGINE CPL.
SCREW-ON HINGE 25X25X50/	10 87 117 7	8	3	1 100 007	96 36 741 08	PLATFORM COMPL.
SCREWDRIVER 3,5 CRV-VERNI	79 00 320 08	13	1	1 750	91 47 038 08	TOOL
SCREWDRIVER 4,5	88 52 004 08	14	1	1 750	91 47 038 08	TOOL
SCREWDRIVER 5,5 CRV-VERNI	79 00 323 08	15	1	1 750	91 47 038 08	TOOL
SEAL	10 65 133 2	4	6	9 653 376	96 53 376 08	END COVER
SEAL	10 65 143 1	7	1	9 674 111	96 74 111 08	BLOCKING DEVICE
SEAL	10 65 144 7	6	4	9 653 388	96 53 388 08	AIR INTAKE SOCKET
SEAL	10 65 145 1	3	6	9 653 389	96 53 389 08	SUCTION MANIFOLD
SEAL	10 65 146 4	3	1	9 653 396	96 53 396 08	OIL FILLER NECK
SEAL	10 65 171 0	9	1	9 653 384	96 53 384 08	FUEL PUMP
SEAL	10 65 173 1	5	1	9 653 392	96 53 392 08	OIL COOLER
SEAL	10 65 175 5	9	1	9 653 397	96 53 397 08	OIL SUMP
SEAL	10 65 203 7	9	1	9 653 393	96 53 393 08	OIL FILTER
SEAL	10 66 362 1	2	1	9 653 416	96 53 416 08	WATER CONNECTION
SEAL	11 34 666 9	2	1	9 674 118	96 74 118 08	STARTER
SEAL	69 18 222 08	152	1	3 930 524	96 37 720 08	TERMINAL BOX
SEAL	69 18 222 08	152	2	3 930 531	96 37 672 08	TERMINAL BOX
SEAL	69 18 222 08	265	1	3 930 567	96 37 859 08	TERMINAL BOX
SEAL	69 21 000 08	47	2	2 920 432	96 78 526 08	TERMINAL BOX CPL.
SEAL	69 21 000 08	171	1	3 930 149	96 36 586 08	CABLE DRUM COMPL.
SEAL	69 21 000 08	152	1	3 930 507	96 36 589 08	CABLE DRUM COMPL.
SEAL	69 21 000 08	156	2	3 930 524	96 37 720 08	TERMINAL BOX
SEAL	69 21 000 08	156	2	3 930 531	96 37 672 08	TERMINAL BOX
SEAL KIT	10 41 065 9	(999)	1	5 715 142	57 15 142 08	CONNECTING PLATE
SEAL KIT	10 41 278 1	999	1	9 640 277	96 40 277 08	DIRECTIONAL CTRL. VALVE
SEAL KIT	10 42 472 6	(98)	1	X1041173	10 41 173 6	VARIABLE PUMP
SEAL KIT	10 42 477 3	999	1	X1000937	10 00 937 8	CONNECTING PLATE
SEAL KIT	10 44 298 0	98	1	X1041232	10 41 232 6	CONNECTING PLATE
SEAL KIT	10 44 298 0	98	1	X1041234	10 41 234 4	CONNECTING PLATE
SEAL KIT	10 47 639 1	(999)	1	2 391 001	96 00 493 3	DIESEL ENGINE, PRE-ASSEMB
SEAL KIT	10 49 058 1	41	1	X1049057	10 49 057 8	CONNECTING BLOCK
SEAL KIT	10 81 430 1	(999)	1	X1081429	10 81 429 6	VARIABLE PUMP
SEAL KIT	10 81 430 1	(999)	1	X1081431	10 81 431 1	VARIABLE PUMP
SEAL KIT	10 87 343 2	(999)	1	1 991	91 83 359 08	ROTARY FEED THROUGH
SEAL KIT	11 00 353 5	998	1	X1049315	10 49 315 9	DIRECTIONAL SEAT VALVE
SEAL KIT	11 17 086 8	(998)	1	9 335 964	93 35 964 01	SLEWING GEAR DRIVE
SEAL KIT	11 17 086 9	(999)	1	9 335 964	93 35 964 01	SLEWING GEAR DRIVE
SEAL KIT	57 05 881 08	999	1	5 106 691	51 06 691 08	RETURN FILTER
SEAL KIT	74 11 445	999	1	5 113 022	51 13 022 08	DIRECTIONAL CONTROL VALV

Description	Item	Pos.	Quantity	Page	Assembly	Description
SEAL KIT ADJUSTMENT	10 33 111 7	(98)	1	X1081432	10 81 432 4	VARIABLE PUMP
SEAL KIT ADJUSTMENT	10 44 296 9	(98)	1	X1081431	10 81 431 0	VARIABLE PUMP
SEAL KIT CARTRIDGE	10 68 417 1	(998)	1	2 970	91 81 525 08	HYDRAULICS
SEAL KIT CONNECTING BLOC	10 41 275 1	999	1	9 640 276	96 40 276 08	CONNECTION BLOCK
SEAL KIT CONTROL BLOCK	10 49 112 9	999	1	X1042393	10 42 393 8	DIRECTIONAL CONTROL VALV
SEAL KIT CYLINDER	10 49 319 7	(999)	1	1 400	91 76 481 08	CRAWLER TRACK CARRIER, L
SEAL KIT CYLINDER HEAD	10 04 014 8	998	1	X1043033	10 43 033 7	GENERATOR
SEAL KIT CYLINDER HEAD	11 34 666 6	999	6	9 674 116	96 74 116 08	CYLINDER HEAD
SEAL KIT DIRECTIONAL VALV	10 41 009 0	(999)	1	3 978 100	91 48 973 08	HYDR. SUSPENDED BALLAST
SEAL KIT DIRECTIONAL VALV	10 42 478 6	(997)	1	2 976 000	91 60 045 08	ADDNL.HYDR.2ND SLEWING G
SEAL KIT DIRECTIONAL VALV	10 81 449 2	(998)	1	2 976 000	91 60 045 08	ADDNL.HYDR.2ND SLEWING G
SEAL KIT DIRECTIONAL VALV	10 81 449 3	(999)	1	2 976 000	91 60 045 08	ADDNL.HYDR.2ND SLEWING G
SEAL KIT F. CRANKCASE	11 00 045 7	999	1	X1043033	10 43 033 7	GENERATOR
SEAL KIT F. OIL MOTOR	10 41 109 9	999	1	X1022034	10 22 034 7	AXIAL PISTON MOTOR
SEAL KIT GEAR DRIVE	10 44 984 1	(98)	1	X1081431	10 81 431 0	VARIABLE PUMP
SEAL KIT HOUSING	10 02 519 4	(999)	1	2 970	91 81 525 08	HYDRAULICS
SEAL KIT LIMIT VALVE	10 49 301 4	(997)	1	2 970	91 81 525 08	HYDRAULICS
SEAL KIT LIMIT VALVE	10 49 301 4	(999)	1	2 970	91 81 525 08	HYDRAULICS
SEAL KIT PRESSURE CONTR	10 49 303 8	(999)	1	2 975 000	91 58 716 08	ADDITIONAL HYDRAULICS WI
SEAL KIT PULL CYLINDER	10 41 054 5	(999)	1	3 714 016	96 77 634 08	TRACTION RAM PRE-ASS.
SEAL KIT PULL CYLINDER	10 49 319 2	(999)	1	2 657	91 47 448 08	MOUNTING EQUIPMENT CRAW
SEAL KIT REGULATING VALVE	10 41 232 9	999	1	X1081429	10 81 429 6	VARIABLE PUMP
SEAL KIT REGULATING VALVE	10 41 232 9	999	1	X1081431	10 81 431 1	VARIABLE PUMP
SEAL KIT REGULATING VALVE	10 41 232 9	999	1	X1081432	10 81 432 3	VARIABLE PUMP
SEAL KIT REGULATING VALVE	10 41 232 9	999	1	X1081435	10 81 435 7	VARIABLE PUMP
SEAL KIT REGULATING VALVE	10 41 232 9	999	1	X1081435	10 81 435 8	VARIABLE PUMP
SEAL KIT REGULATING VALVE	10 41 233 5	98	1	X1041173	10 41 173 0	VARIABLE PUMP
SEAL KIT REGULATING VALVE	10 41 233 5	98	1	X1041173	10 41 173 2	VARIABLE PUMP
SEAL KIT REGULATING VALVE	10 41 233 5	98	1	X1041173	10 41 173 6	VARIABLE PUMP
SEAL KIT REGULATING VALVE	10 41 315 7	98	1	X1049338	10 49 338 4	VARIABLE PUMP
SEAL KIT REGULATING VALVE	10 41 315 7	999	1	X1081432	10 81 432 4	VARIABLE PUMP
SEAL KIT VARIAB.DISPLAC.MO	10 44 173 8	98	1	X1022005	10 22 005 8	VARIABLE DISPLACEMENT MO
SEAL KIT VARIAB.DISPLAC.MO	10 44 173 8	98	1	X1022006	10 22 006 3	VARIABLE DISPLACEMENT MO
SEAL-LOCK-SHOULDER NUT M	70 27 052	49	1	X1065300	10 65 300 9	CONTROL ELEMENT
SEAL-LOCK-SHOULDER NUT M	70 05 071	14	1	5 715 146	57 15 146 08	SHUTDOWN VALVE
SEAL-LOCK-SHOULDER NUT M	70 05 071	11	1	5 719 008	57 19 008 08	REGULATOR ELEMENT
SEALANT	10 65 154 7	30	1	9 653 370	96 53 370 08	CRANKCASE
SEALANT	10 65 154 7	30	1	9 653 383	96 53 383 08	FLYWHEEL HOUSING
SEALANT	10 65 154 7	30	1	9 653 397	96 53 397 08	OIL SUMP
SEALANT	10 65 154 7	30	1	9 653 406	96 53 406 08	ROCKER ARM
SEALANT A80MR HYLOMAR	87 00 028 08	265	0.01	1 920 314	96 35 870 08	TERMINAL BOX, PRE-ASSEMB
SEALANT A80MR HYLOMAR	87 00 028 08	289	0.1	2 780 524	96 41 031 08	CABLE DRUM COMPL.
SEALANT A80MR HYLOMAR	87 00 028 08	265	0.01	3 930 149	96 36 586 08	CABLE DRUM COMPL.
SEALANT A80MR HYLOMAR	87 00 028 08	265	0.1	3 930 335	96 37 478 08	TERMINAL BOX
SEALING FRAME	97 36 626 08	16	1	2 913	91 32 850 08	LICCON CONSOLE LCD2
SEALING KIT	10 68 417 2	(999)	1	2 970	91 81 525 08	HYDRAULICS
SEALING NUT M6	51 07 534 08	10	1	5 711 301	57 11 301 08	PRESSURE LIMITING VALVE
SEALING NUT M6	51 07 534 08	11	1	X1048973	10 48 973 4	PRESSURE LIMITING VALVE
SEALING NUT M8	51 07 417 08	21	1	5 114 176	51 14 176 08	PRESSURE LIMITING VALVE
SEALING NUT M8	51 07 417 08	21	1	5 114 177	51 14 177 08	PRESSURE LIMITING VALVE
SEALING PLUG M1-D	60 45 121 08	162	2	3 930 524	96 37 720 08	TERMINAL BOX
SEALING PLUG M1-D	60 45 121 08	162	2	3 930 531	96 37 672 08	TERMINAL BOX
SEALING PROFILE	26 21 821 01	315	9.78	9 325 681	93 25 681 01	ROLLER SLEWING RING
SEALING PROFILE	26 21 821 01	317	8.82	9 325 681	93 25 681 01	ROLLER SLEWING RING
SEALING PROFILE	26 21 835 01	314	9.73	9 325 681	93 25 681 01	ROLLER SLEWING RING
SEALING PROFILE	26 21 835 01	316	8.86	9 325 681	93 25 681 01	ROLLER SLEWING RING
SEALING PROFILE 1,5-3X14,6	26 21 065 08	16	8	2 391	91 81 968 08	DIESEL ENGINE CPL.
SEALING PROFILE 1,5-3X14,6	26 21 065 08	24	2.5	2 393	91 69 974 08	AIR FILTER UNIT CPL.
SEALING PROFILE 1-3X21,5X1	26 21 067 08	162	2.2	2 200 000	91 61 061 08	MACHINERY HOUSE W.GANG
SEALING PROFILE 1-3X21,5X1	26 21 067 08	23	1.46	2 391	91 81 968 08	DIESEL ENGINE CPL.

Description	Item	Pos.	Quantity	Page	Assembly	Description
SEALING PROFILE 1-4X14,5X1	59 15 078 08	39	53	2 510 250	91 47 443 08	COVERING
SEALING RING	10 33 281 0	1	2	9 653 379	96 53 379 08	THERMOSTAT
SEALING RING	10 33 358 3	16	1	X1046781	10 46 781 9	ADJUSTMENT
SEALING RING	10 65 143 6	2	4	9 653 385	96 53 385 08	FUEL LINE
SEALING RING	10 65 145 5	5	6	9 653 393	96 53 393 08	OIL FILTER
SEALING RING 109X113X3	10 02 119 1	12	1	X1004204	10 04 204 3	WATER HEATING SYSTEM
SEALING RING 19,6X24,3X1,5	76 10 225 03	6	1	9 275 543	92 75 543 01	VENTILATION CONNECTING PI
SEALING RING 19,6X24,3X1,5	76 10 225 03	14	1	9 684 198	96 84 198 01	OIL-GAUGING INSTRUMENT
SEALING RING 19,6X24,3X1,5	76 10 225 03	14	1	9 687 010	96 87 010 01	OIL-GAUGING INSTRUMENT
SEALING RING 27X20X1,5 CU	10 01 469 7	10	3	X1032717	10 32 717 1	ELECTRIC PUMP
SEALING RING 27X20X1,5 CU	10 01 469 7	10	3	X1033083	10 33 083 8	ELECTRIC PUMP
SEALING RING DIN 7603 A 10X	71 01 011 08	(3)	1	2 970	91 81 525 08	HYDRAULICS
SEALING RING DIN 7603 A 12X	71 01 020 08	599	1	2 970	91 81 525 08	HYDRAULICS
SEALING RING DIN 7603 A 13X	71 01 023 08	27	3	X1148558	11 48 558 8	TELESCOPIC CYLINDER
SEALING RING DIN 7603 A 14X	50 04 325 08	22	2	5 114 975	51 14 975 08	PRESSURE RELIEF VALVE
SEALING RING DIN 7603 A 16X	71 01 034 08	8	1	5 113 005	51 13 005 08	CONTROL BLOCK
SEALING RING DIN 7603 A 16X	71 01 034 08	5	1	9 653 383	96 53 383 08	FLYWHEEL HOUSING
SEALING RING DIN 7603 A 17X	71 01 038 08	14	1	X1032632	10 32 632 3	HYDRO CYLINDER
SEALING RING DIN 7603 A 18X	51 45 171 08	121	2	X1087447	10 87 447 5	GEARBOX
SEALING RING DIN 7603 A 18X	51 45 171 08	19	1	X1087476	10 87 476 4	DRIVE
SEALING RING DIN 7603 A 21X	71 01 044 08	13	3	7 743 566	77 43 566 08	ELECTRIC PUMP
SEALING RING DIN 7603 A 21X	71 01 044 08	550	11	X1030134	10 30 134 2	PUMP DISTRIBUTION GEAR
SEALING RING DIN 7603 A 24X	71 01 053 08	62	1	3 978 005	91 60 393 08	ADDL.HYDRAULIC SB-HEAD PI
SEALING RING DIN 7603 A 27X	71 01 059 08	29	1	9 684 198	96 84 198 01	OIL-GAUGING INSTRUMENT
SEALING RING DIN 7603 A 27X	71 01 059 08	29	1	9 687 010	96 87 010 01	OIL-GAUGING INSTRUMENT
SEALING RING DIN 7603 A 27X	71 01 059 08	34	1	9 688 228	96 88 228 01	OIL-GAUGING INSTRUMENT
SEALING RING DIN 7603 A 27X	71 01 059 08	34	1	9 688 717	96 88 717 01	OIL-GAUGING INSTRUMENT
SEALING RING DIN 7603 A 27X	51 45 146 08	31	2	X1148558	11 48 558 8	TELESCOPIC CYLINDER
SEALING RING DIN 7603 A 4X8	51 10 089 08	9	2	9 640 276	96 40 276 08	CONNECTION BLOCK
SEALING RING DIN 7603 A 52X	71 01 077 08	61	2	3 978 005	91 60 393 08	ADDL.HYDRAULIC SB-HEAD PI
SEALING RING DIN 7603 A14X	71 01 025 08	1	12	9 674 115	96 74 115 08	FUEL LINE
SEALING RING DIN 7603 A21X2	11 17 040 5	29	1	X1148558	11 48 558 8	TELESCOPIC CYLINDER
SEALING RING DIN 7603 A22X	54 01 452 08	125	2	X1134739	11 34 739 6	ROPE DRUM
SEALING RING DIN 7603 A30X3	79 02 990 14	118	3	X1087447	10 87 447 5	GEARBOX
SEALING RING KDS27X 27,3X3	76 19 656	(1)	1	2 970	91 81 525 08	HYDRAULICS
SEALING RING SBE	10 67 504 3	(2)	1	3 930 560	96 36 230 08	ELECTRIC AIRCRAFT PROTE
SEALING SET CONTROL UNIT	79 05 638 14	(98)	1	X1049338	10 49 338 4	VARIABLE PUMP
SEALING SET CONTROL UNIT	79 05 638 14	999	1	X1081429	10 81 429 9	CONTROL UNIT
SEALING SET MONOBLOCK	10 49 393 4	999	1	X1028628	10 28 628 9	MONOBLOCK
SEALING SET MOTOR	10 66 363 0	998	1	X1100815	11 00 815 5	DIESEL ENGINE
SEALING SET MOTOR	10 66 363 1	999	1	X1100815	11 00 815 5	DIESEL ENGINE
SEALING SET VALVE	10 66 373 0	999	1	5 114 651	51 14 651 08	DIRECTIONAL CONTROL VALV
SEALING SET VALVE	11 00 353 6	999	1	X1049315	10 49 315 9	DIRECTIONAL SEAT VALVE
SEALING SHIM DN100 NBR WE	11 65 269 2	(2)	1	2 671 005	96 35 507 08	OIL TANK PRE-ASS.
SEAT FRAME	57 14 948 08	15	1	7 741 079	77 41 079 08	OPERATOR SEAT
SEAT PART	57 18 354 08	12	1	7 741 079	77 41 079 08	OPERATOR SEAT
SEAT SWITCH	57 10 357 08	14	1	7 741 079	77 41 079 08	OPERATOR SEAT
SELF-ALIGNING ROLLER BEAR	74 60 024 01	2	1	9 684 196	96 84 196 01	DRUM BEARING
SELF-ALIGNING ROLLER BEAR	74 61 600 08	2	1	X1087448	10 87 448 7	FLANGE BEARING
SENSOR	10 49 241 0	36	1	9 600 447	96 00 447 0	MOTOR SPEED CONTROL
SENSOR	10 87 462 7	997	1	X1100815	11 00 815 5	DIESEL ENGINE
SENSOR	96 77 468 08	5	1	3 930 530	96 76 342 08	ELECTRICAL EQUIPMENT
SENSOR ANGLE SENSOR 360	96 64 798 08	5	1	3 930 001	96 76 348 08	D PIVOT SECTION ELEC. EQUI
SENSOR ANGLE SENSOR 360	96 64 798 08	10	1	3 930 138	96 77 516 08	ELECTRIC FOR S-PIVOT SECT
SENSOR ANGLE SENSOR 360	96 64 798 08	4	1	3 930 337	96 76 341 08	EL.EQUIPMENT W-PIVOT SECT
SENSOR ANGLE SENSOR 360	96 64 798 08	10	1	3 930 421	96 76 349 08	ELECTR. FOR HEAD SECTION
SENSOR ASSEMBLY HEAD PI	96 72 329 08	5	1	3 930 514	96 76 345 08	EL.EQUIPMENT SW HEAD SE
SENSOR ASSEMBLY MONTA	96 78 277 08	90	1	2 978 100	91 73 099 08	ADDNL.HYDR.ERECTION DEV
SENSOR ASSEMBLY SA-BOCK	96 76 122 08	20	1	2 920 578	96 76 121 08	ELECTRIC FOR SA - FRAME
SENSOR LIFT TOP LIMIT SWI	96 64 793 08	7	1	3 930 508	96 76 347 08	UNDERCARR.ADDNL.ELEC.EQ

Description	Item	Pos.	Quantity	Page	Assembly	Description
SERRATED LOCK WASHER DI	11 83 330 8	4	12	1 830 102	92 26 483 08	TERMINAL BOARD PRE-ASS.
SERRATED LOCK WASHER D	42 52 205 08	13	4	2 913	91 32 850 08	LICCON CONSOLE LCD2
SERRATED LOCK WASHER D	42 52 205 08	7	12	2 913 005	96 28 696 08	INTERIOR HOUSING PRE-ASS.
SERRATED LOCK WASHER D	42 52 205 08	13	4	2 913 009	91 04 705 08	LICCON CONSOLE LCD3
SERRATED LOCK WASHER D	42 52 205 08	17	21	2 932 001	96 80 959 08	RELAY CONTROL SYSTEM
SERRATED LOCK WASHER D	42 52 205 08	269	4	3 930 507	96 36 589 08	CABLE DRUM COMPL.
SERRATED LOCK WASHER D	42 52 207 08	14	6	2 920 630	96 45 212 08	ADDITIONAL PARTS POWER
SERRATED LOCK WASHER D	42 52 207 08	32	8	2 925 003	96 80 918 08	EQUIPMENT CAMERA CAB
SERRATED LOCK WASHER D	42 52 207 08	56	58	2 932 082	96 84 247 08	ASSEMBLY PARTS MOUNTIN
SERRATED LOCK WASHER D	42 52 207 08	155	1	3 930 149	96 36 586 08	CABLE DRUM COMPL.
SERRATED LOCK WASHER D	42 52 208 08	3	4	2 780 900	91 47 543 08	EXTERNAL FEED
SERRATED LOCK WASHER D	42 52 208 08	32	1	2 835 003	91 55 855 08	CHARGER F.BATTERY
SERRATED LOCK WASHER D	42 52 210 08	262	12	2 533 035	96 76 150 08	CABLING INSTRUMENTS
SERRATED LOCK WASHER D	42 52 210 08	21	4	2 835 003	91 55 855 08	CHARGER F.BATTERY
SERRATED LOCK WASHER D	42 52 210 08	7	2	2 913 004	96 20 460 08	HOUSING PRE-ASSEMBLED
SERRATED LOCK WASHER D	42 52 210 08	76	2	2 932 082	96 84 247 08	ASSEMBLY PARTS MOUNTIN
SERVICE-SET	11 00 045 6	997	1	X1043033	10 43 033 7	GENERATOR
SERVOMOTOR 2.4W 24V SPF	10 28 730 1	16	1	2 810 001	96 52 918 08	CRANE DRIVER'S CABIN,PRE
SET OF PARTS GUMMI	11 00 045 5	996	1	X1043033	10 43 033 7	GENERATOR
SET-UP CARRIAGE SPF	10 41 013 1	1	1	3 880	91 54 426 08	ROLLER CARRIAGE W BOOM
SHACKLE 25T SPF	10 29 025 2	2	4	2 750	91 47 449 08	SLING GEAR ERECTION CRAW
SHACKLE 3,25T SPF	10 28 319 6	49	2	3 714	91 81 777 08	D HEAD SECTION
SHACKLE 3,25T SPF	10 28 319 6	20	2	3 746 003	96 37 779 08	HEAD SECTION PRE-ASS.
SHACKLE 35T SPF	77 39 388 08	5	2	3 204	91 54 307 08	ASSEMBLY UNIT
SHACKLE 42,5T VERZ SPF	77 39 383 08	14	1	2 730 002	96 55 752 08	CENTRING COMPLETE
SHACKLE 6,5T SPF	10 28 321 4	15	1	3 204	91 54 307 08	ASSEMBLY UNIT
SHACKLE DIN 82101 0,25T NG0	77 39 335 08	26	14	1 130 008	96 38 102 08	CENT.SECT.CRAWLER MOUN
SHACKLE DIN 82101 0,4T NG1	77 39 300 08	59	1	2 103	91 75 173 08	SLEWING PLATFORM FRAME
SHACKLE DIN 82101 0,4T NG1	77 39 300 08	93	4	2 200 000	91 61 061 08	MACHINERY HOUSE W.GANG
SHACKLE DIN 82101 0,4T NG1	77 39 300 08	59	4	3 222	91 60 427 08	S INTERMEDIATE SECTION
SHACKLE DIN 82101 1,6T NG1,	77 39 334 08	2	4	3 204 008	96 38 719 08	CROSS MEMBER CPL.
SHACKLE DIN 82101 1T NG1	77 39 276 08	9	1	3 204	91 54 307 08	ASSEMBLY UNIT
SHACKLE EN 13889 55T SPF	10 11 535 8	3	2	2 750	91 47 449 08	SLING GEAR ERECTION CRAW
SHAFT 40.0X1600 S355J2C+C	93 53 534 08	2	1	3 370 001	92 71 171 08	SAFETY ROLLER CPL.
SHAFT COMPL.	10 65 155 8	9	6	9 653 372	96 53 372 08	CAM SHAFT
SHAFT RD30X1230 S355J2C+C	95 02 037 08	1	1	2 450 021	92 80 846 08	SAFETY ROLLER
SHAFT SEAL	10 00 841 9	20	1	X1022800	10 22 800 4	HYDRO MOTOR
SHAFT SEAL	10 65 170 6	8	1	9 653 383	96 53 383 08	FLYWHEEL HOUSING
SHAFT SEAL	11 34 227 4	5	1	X1087476	10 87 476 5	ROPE DRUM
SHAFT SEAL	11 34 664 4	3	1	9 674 114	96 74 114 08	POWER UNIT SUPPORT
SHAFT SEAL 28X40X6 NBR	57 01 141 08	14	1	5 701 129	57 01 129 08	DRIVING GEAR
SHAFT SEAL BAFSL 80X100X7	10 46 783 5	24	1	X1022006	10 22 006 0	VARIABLE DISPLACEMENT MO
SHAFT SEAL BAFSL 80X100X7	10 46 783 5	24	1	X1046781	10 46 781 8	DRIVING GEAR
SHEET	10 65 175 6	10	1	9 653 397	96 53 397 08	OIL SUMP
SHEET 12X45X160 S355MC FE	93 12 747 08	5	2	3 291	91 75 319 08	S OVERRUN PROTECTION
SHEET 12X45X160 S355MC FE	93 12 747 08	5	2	3 292	91 75 318 08	D OVERRUN PROTECTION
SHEET 15X30X50 PA6G	28 81 762 08	12	1	1 920 305	96 72 042 08	SLIPRING UNIT INSTALLATION
SHEET 15X580X140	97 52 352 08	12	2	3 554 006	96 00 236 1	WA-FRAME 1
SHEET 25X100X250 PA6G	28 81 617 08	9	2	2 103	91 75 173 08	SLEWING PLATFORM FRAME
SHEET 4X30X80 S315MC FE//	93 92 381 08	75	2	3 211	91 75 353 08	S PIVOT SECTION
SHEET 4X30X80 S315MC FE//	93 92 381 08	68	2	3 713	91 78 833 08	D PIVOT SECTION
SHEET CPL.	96 45 737 08	21	2	2 810 001	96 52 918 08	CRANE DRIVER'S CABIN,PRE
SHEET CPL.	96 49 776 08	35	1	2 790 701	91 55 739 08	DRIVE ASSEMBLY AIR CONDIT
SHEET CPL.	96 70 475 08	26	1	2 393	91 69 974 08	AIR FILTER UNIT CPL.
SHEET CPL.	96 72 057 08	12	1	2 392	91 69 972 08	MUFFLER UNIT
SHEET CPL.	96 72 059 08	13	2	2 392	91 69 972 08	MUFFLER UNIT
SHEET CPL. FE//ZN20//C	96 43 475 08	160	1	2 200 000	91 61 061 08	MACHINERY HOUSE W.GANG
SHEET CPL. FE//ZN20//C	96 43 476 08	161	1	2 200 000	91 61 061 08	MACHINERY HOUSE W.GANG
SHEET CPL. FE//ZN20//C	96 45 676 08	166	1	2 200 000	91 61 061 08	MACHINERY HOUSE W.GANG
SHEET CPL. FE//ZN20//C	96 70 470 08	34	1	2 393	91 69 974 08	AIR FILTER UNIT CPL.

Description	Item	Pos.	Quantity	Page	Assembly	Description
SHEET GASKET	57 10 773 08	(1)	1	2 978 100	91 73 099 08	ADDNL.HYDR.ERECTION DEV
SHEET GASKET 7,6X15,8X1 VI	57 10 825 08	(1)	1	1 970 054	96 35 759 08	ADDITIONAL HYDR.TENSION C
SHEET GASKET 7,6X15,8X1 VI	57 10 825 08	(1)	1	2 970	91 81 525 08	HYDRAULICS
SHEET GASKET VITON	57 10 819 08	(1)	1	1 970 000	91 47 041 08	CRAWLER TRACK HYDRAULI
SHEET GASKET VITON	57 10 824 08	(1)	1	1 970 000	91 47 041 08	CRAWLER TRACK HYDRAULI
SHEET GASKET VITON	57 10 830 08	(1)	1	1 970 054	96 35 759 08	ADDITIONAL HYDR.TENSION C
SHEET GASKET VITON	57 10 830 08	(1)	1	2 970	91 81 525 08	HYDRAULICS
SHEET-METAL SCREW DIN 79	40 82 000 08	7	2	2 780 244	91 55 599 08	EMERGENCY CUT-OFF CRAN
SHEET-METAL SCREW DIN 798	55 31 687 08	10	8	2 932 041	96 70 330 08	SWITCH CABINET
SHEET-METAL SCREW DIN 798	55 31 687 08	38	12	2 932 041	96 70 330 08	SWITCH CABINET
SHEET-METAL SCREW DIN 798	55 31 687 08	60	4	2 932 082	96 84 247 08	ASSEMBLY PARTS MOUNTIN
SHEET-METAL SCREW DIN 798	55 31 687 08	180	2	3 930 524	96 37 720 08	TERMINAL BOX
SHEET-METAL SCREW DIN 798	55 06 092 08	30	12	2 932 041	96 70 330 08	SWITCH CABINET
SHEET-METAL SCREW ISO 70	40 82 010 14	273	2	3 930 154	96 79 914 08	TERMINAL BOX CPL.
SHEET-METAL SCREW ISO 70	40 82 010 14	210	2	3 930 335	96 37 478 08	TERMINAL BOX
SHEET-METAL SCREW ISO 70	40 82 010 14	295	2	3 930 503	96 36 588 08	TERMINAL BOX
SHEET-METAL SCREW ISO 70	40 82 010 14	267	2	3 930 531	96 37 672 08	TERMINAL BOX
SHIM	51 07 832 08	17	1	5 114 176	51 14 176 08	PRESSURE LIMITING VALVE
SHIM	51 07 832 08	17	1	5 114 177	51 14 177 08	PRESSURE LIMITING VALVE
SHIM RING 58X70X0,1	57 01 142 08	17	2	5 701 129	57 01 129 08	DRIVING GEAR
SHIM RING 58X70X0,3	57 01 143 08	18	1	5 701 129	57 01 129 08	DRIVING GEAR
SHIM RING DIN 988 16X22X1	50 15 010 77	23	3	5 402 705	54 02 705 14	DRIVE UNIT CPL
SHIM RING DIN 988 28X40X1	57 06 873 08	23	4	X1087476	10 87 476 4	DRIVE
SHIM RING DIN 988 80X100X1	42 10 006 08	19	7	3 215 003	91 47 489 08	ROLLER SET
SHIM RING DIN 988 80X100X1	42 10 006 08	19	7	3 215 004	91 51 840 08	ROLLER SET
SHIM WASHER 3X25X16 DC01	97 50 006 08	7	2	2 932 041	96 70 330 08	SWITCH CABINET
SHIM WASHER 3X25X16 DC01	97 50 006 08	7	6	2 933	91 47 470 08	SWITCH CABINET MOUNTING
SHUT OFF DEVICE DN200-FL	10 47 526 0	2	1	2 671 005	96 35 507 08	OIL TANK PRE-ASS.
SHUT-OFF VALVE	10 66 340 3	4	1	9 653 405	96 53 405 08	OIL DRAIN VALVE
SHUT-OFF VALVE	11 34 661 3	3	2	9 674 119	96 74 119 08	WATER FILTER
SHUTDOWN VALVE	57 15 146 08	3	1	5 715 142	57 15 142 08	CONNECTING PLATE
SHUTDOWN VALVE	76 22 338	3	1	X1041232	10 41 232 6	CONNECTING PLATE
SHUTDOWN VALVE	76 22 338	3	1	X1041234	10 41 234 4	CONNECTING PLATE
SHUTTLE VALVE	10 41 276 3	6	1	9 640 277	96 40 277 08	DIRECTIONAL CTRL. VALVE
SHUTTLE VALVE	10 44 299 8	2	1	X1010206	10 10 206 4	REGULATOR
SHUTTLE VALVE 250BAR	51 14 689 08	10	1	2 970	91 81 525 08	HYDRAULICS
SHUTTLE VALVE 250BAR	51 14 689 08	97	1	2 970	91 81 525 08	HYDRAULICS
SHUTTLE VALVE 250BAR	51 14 689 08	14	1	2 975 000	91 58 716 08	ADDITIONAL HYDRAULICS WI
SHUTTLE VALVE 250BAR	51 14 689 08	14	1	2 975 060	91 58 717 08	ADDITIONAL HYDRAULICS WI
SHUTTLE VALVE 250BAR	51 14 689 08	14	1	2 975 153	91 58 730 08	ADDITIONAL HYDRAULICS WI
SHUTTLE VALVE 250BAR	51 14 689 08	14	1	2 975 300	91 58 720 08	ADDITIONAL HYDRAULICS WI
SHUTTLE VALVE 250BAR	51 14 689 08	14	1	2 975 400	91 58 729 08	AUX.HYDRAULIC WINCH 6
SHUTTLE VALVE 250BAR	51 14 689 08	14	1	2 976 000	91 60 045 08	ADDNL.HYDR.2ND SLEWING G
SHUTTLE VALVE 250BAR	51 14 689 08	5	1	2 978 103	91 72 417 08	ADDNL.HYDR.RETAINING DEV
SHUTTLE VALVE 250BAR	51 14 689 08	5	1	2 978 200	91 72 413 08	ADD.HYDR.S_RETAINING RAM
SIDE PANE 40X2425X1565 S69	97 05 571 4	(1)	1	3 350 001	96 92 615 08	WINCH
SIDE PANE ESG-GLAS	10 49 283 9	3	2	X1046779	10 46 779 4	CABIN
SIDE PANE ESG-GLAS	10 49 284 0	4	2	X1046779	10 46 779 4	CABIN
SIDE PANE ESG-GLAS	10 49 284 1	5	2	X1046779	10 46 779 4	CABIN
SIDE PLATE WELDED CONST	96 33 763 08	1	1	2 310 001	96 76 244 08	WINCH 1 PRE-ASSEMBLY
SIDE PLATE WELDED CONST	96 33 763 08	1	1	2 320 001	96 76 249 08	WINCH 2 PRE-ASS.
SIDE PLATE WELDED CONST	96 35 656 08	1	1	2 340	91 61 648 08	WINCH 4 LUFFING GEAR
SIDE PLATE WELDED CONST	96 36 116 08	4	1	3 360 003	96 76 267 08	WINCH 5 PRE-ASS.
SIDE PLATE WELDED CONST	96 36 306 08	1	1	3 350 001	96 92 615 08	WINCH
SIDE PLATE WELDED CONST	96 33 764 08	2	1	2 310 001	96 76 244 08	WINCH 1 PRE-ASSEMBLY
SIDE PLATE WELDED CONST	96 33 764 08	2	1	2 320 001	96 76 249 08	WINCH 2 PRE-ASS.
SIDE PLATE WELDED CONST	96 35 657 08	2	1	2 340	91 61 648 08	WINCH 4 LUFFING GEAR
SIDE PLATE WELDED CONST	96 36 115 08	3	1	3 360 003	96 76 267 08	WINCH 5 PRE-ASS.
SIDE PLATE WELDED CONST	96 93 161 08	43	1	3 350 001	96 92 615 08	WINCH
SIEVE SLEEVE	57 00 663 08	5	1	5 028 065	50 28 065 08	EQUALIZING RESERVOIR

Description	Item	Pos.	Quantity	Page	Assembly	Description
SIGN	11 49 443 2	(2)	1	7 743 566	77 43 566 08	ELECTRIC PUMP
SIGN	11 49 458 1	(3)	1	7 743 566	77 43 566 08	ELECTRIC PUMP
SIGN	77 25 885 08	6	1	2 780 900	91 47 543 08	EXTERNAL FEED
SIGN	77 26 140 08	17	1	2 533 025	96 40 724 08	INSTRUMENT BOX PRE-ASS.
SIGN	77 32 912 08	31	1	3 711	91 72 407 08	BOOM NOSE
SIGN	97 03 200 08	182	1	2 970	91 81 525 08	HYDRAULICS
SIGN	97 03 208 08	181	1	2 970	91 81 525 08	HYDRAULICS
SIGN	97 05 729 08	183	1	2 970	91 81 525 08	HYDRAULICS
SIGN	97 08 322 08	7	1	2 976 000	91 60 045 08	ADDNL.HYDR.2ND SLEWING G
SIGN	97 08 391 08	7	1	1 975 006	91 47 042 08	ADD.HYDR.UNIT SUPPORT CY
SIGN	97 17 499 08	2	6	1 880	91 62 958 08	LABELLING GREAT BRITAIN
SIGN	97 66 929 08	6	1	2 932 001	96 80 959 08	RELAY CONTROL SYSTEM
SIGN -S412	77 26 508 08	4	1	3 930 154	96 79 914 08	TERMINAL BOX CPL.
SIGN -S415	97 53 447 08	4	1	3 930 531	96 37 672 08	TERMINAL BOX
SIGN -S416	97 55 090 08	4	1	3 930 522	96 38 636 08	TERMINAL BOX CPL.
SIGN -S420	97 01 341 08	4	1	3 930 503	96 36 588 08	TERMINAL BOX
SIGN -S420A	97 54 043 08	4	1	3 930 567	96 37 859 08	TERMINAL BOX
SIGN -S421	97 53 560 08	5	1	3 930 524	96 37 720 08	TERMINAL BOX
SIGN 100X150 KLEBEFOLIE SP	97 05 266 2	7	2	3 211 010	96 73 506 08	SIGNS
SIGN 100X200 AL-BL 1MM	97 57 167 08	15	1	1 880	91 62 958 08	LABELLING GREAT BRITAIN
SIGN 113DBA/100X90 KLEBE	97 16 940 08	83	1	1 880	91 62 958 08	LABELLING GREAT BRITAIN
SIGN 160X100 KLEBEFOLIE SP	97 06 402 9	1100	1	2 730 002	96 55 752 08	CENTRING COMPLETE
SIGN 168X62 KLEBEFOLIE SP	97 86 748 08	2	4	3 211 010	96 73 506 08	SIGNS
SIGN 168X62 KLEBEFOLIE SP	97 86 748 08	2	2	3 212 015	96 60 002 08	SIGNS
SIGN 168X62 KLEBEFOLIE SP	97 86 748 08	2	3	3 213 250	96 59 809 08	SIGNS
SIGN 168X62 KLEBEFOLIE SP	97 86 748 08	1	3	3 214 008	96 59 713 08	SIGNS
SIGN 168X62 KLEBEFOLIE SP	97 86 748 08	2	3	3 221 201	96 59 060 08	SIGNS
SIGN 168X62 KLEBEFOLIE SP	97 86 748 08	2	3	3 224 010	96 59 724 08	SIGNS
SIGN 168X62 KLEBEFOLIE SP	97 86 748 08	(1)	1	3 350	91 78 837 08	WINCH 3
SIGN 168X62 KLEBEFOLIE SP	97 86 748 08	2	2	3 556 006	96 59 981 08	SIGNS
SIGN 168X62 KLEBEFOLIE SP	97 86 748 08	2	2	3 556 007	96 59 982 08	SIGNS
SIGN 168X62 KLEBEFOLIE SP	97 86 748 08	2	2	3 558 003	96 59 976 08	SIGNS
SIGN 168X62 KLEBEFOLIE SP	97 86 748 08	4	6	3 713 013	96 92 841 08	SIGNS
SIGN 168X62 KLEBEFOLIE SP	97 86 748 08	2	3	3 714 030	96 59 796 08	SIGNS
SIGN 168X62 KLEBEFOLIE SP	97 86 748 08	4	2	3 716 006	96 93 088 08	SIGNS
SIGN 168X62 KLEBEFOLIE SP	97 86 748 08	2	2	3 717 003	96 92 588 08	SIGNS
SIGN 168X88 KLEBEFOLIE SP	97 00 979 9	1	1	2 780 953	96 67 851 08	PLATING
SIGN 168X88 KLEBEFOLIE SP	97 02 303 4	880	2	3 592 006	96 80 552 08	SIGNS
SIGN 168X88 KLEBEFOLIE SP	97 03 673 2	5	2	1 140 011	96 86 439 08	SIGNS
SIGN 168X88 KLEBEFOLIE SP	97 03 673 2	4	1	3 212 015	96 60 002 08	SIGNS
SIGN 168X88 KLEBEFOLIE SP	97 03 673 2	6	1	3 221 201	96 59 060 08	SIGNS
SIGN 168X88 KLEBEFOLIE SP	97 03 673 2	6	1	3 224 010	96 59 724 08	SIGNS
SIGN 168X88 KLEBEFOLIE SP	97 03 673 2	6	1	3 716 006	96 93 088 08	SIGNS
SIGN 168X88 KLEBEFOLIE SP	97 03 673 2	4	1	3 717 003	96 92 588 08	SIGNS
SIGN 168X88 KLEBEFOLIE SP	97 05 709 7	1	2	3 213 250	96 59 809 08	SIGNS
SIGN 168X88 KLEBEFOLIE SP	97 05 709 7	2	2	3 214 008	96 59 713 08	SIGNS
SIGN 168X88 KLEBEFOLIE SP	97 06 068 9	100	1	2 881	91 80 907 08	SIGNAGE COOLANT
SIGN 168X88 KLEBEFOLIE SP	97 86 747 08	49	1	1 880	91 62 958 08	LABELLING GREAT BRITAIN
SIGN 168X88 KLEBEFOLIE SP	97 88 671 08	33	1	1 880	91 62 958 08	LABELLING GREAT BRITAIN
SIGN 168X88 KLEBEFOLIE SP	97 93 833 08	62	1	1 880	91 62 958 08	LABELLING GREAT BRITAIN
SIGN 168X88X1 KLEBEFOLIE	97 00 404 6	3	4	3 211 010	96 73 506 08	SIGNS
SIGN 168X88X1 KLEBEFOLIE	97 00 404 6	3	2	3 212 015	96 60 002 08	SIGNS
SIGN 168X88X1 KLEBEFOLIE	97 00 404 6	3	3	3 221 201	96 59 060 08	SIGNS
SIGN 168X88X1 KLEBEFOLIE	97 00 404 6	3	2	3 224 010	96 59 724 08	SIGNS
SIGN 168X88X1 KLEBEFOLIE	97 00 404 6	3	2	3 556 006	96 59 981 08	SIGNS
SIGN 168X88X1 KLEBEFOLIE	97 00 404 6	1	2	3 556 007	96 59 982 08	SIGNS
SIGN 168X88X1 KLEBEFOLIE	97 00 404 6	1	2	3 558 003	96 59 976 08	SIGNS
SIGN 168X88X1 KLEBEFOLIE	97 00 404 6	3	5	3 713 013	96 92 841 08	SIGNS
SIGN 168X88X1 KLEBEFOLIE	97 00 404 6	3	2	3 714 030	96 59 796 08	SIGNS
SIGN 168X88X1 KLEBEFOLIE	97 00 404 6	3	2	3 716 006	96 93 088 08	SIGNS

Description	Item	Pos.	Quantity	Page	Assembly	Description
SIGN 168X88X1 KLEBEFOLIE	97 00 404 6	3	2	3 717 003	96 92 588 08	SIGNS
SIGN 170X55 KLEBEFOLIE	97 05 551 6	(1)	1	3 560 030	96 37 159 08	ROD CPL.
SIGN 170X55 KLEBEFOLIE SP	97 04 994 4	(1)	1	3 714 012	96 36 472 08	ROD CPL.
SIGN 170X55 KLEBEFOLIE SP	97 04 995 5	(1)	1	3 560 016	96 39 059 08	ROD CPL.
SIGN 170X55 KLEBEFOLIE SP	97 05 225 6	(1)	1	3 227 004	96 35 566 08	ROD CPL.
SIGN 170X55 KLEBEFOLIE SP	97 05 225 6	(1)	1	3 560 012	96 39 048 08	ROD CPL.
SIGN 170X55 KLEBEFOLIE SP	97 05 226 6	(1)	1	3 223 009	96 32 425 08	ROD CPL.
SIGN 170X55 KLEBEFOLIE SP	97 05 226 6	(1)	1	3 560 014	96 39 064 08	ROD CPL.
SIGN 170X55 KLEBEFOLIE SP	97 05 226 6	(1)	1	3 811 001	96 35 734 08	ROD CPL.
SIGN 170X55 KLEBEFOLIE SP	97 05 229 9	(1)	1	2 550 006	96 34 077 08	ROD CPL.
SIGN 170X55 KLEBEFOLIE SP	97 05 341 7	(1)	1	2 550 007	96 34 001 08	ROD CPL.
SIGN 170X55 KLEBEFOLIE SP	97 05 341 7	(1)	1	3 556 008	96 36 352 08	ROD CPL.
SIGN 170X55 KLEBEFOLIE SP	97 05 411 8	(1)	1	3 714 018	96 36 474 08	ROD CPL.
SIGN 170X55 KLEBEFOLIE SP	97 05 513 2	(1)	1	3 214 006	96 35 563 08	ROD CPL.
SIGN 170X55 KLEBEFOLIE SP	97 05 513 2	(1)	1	3 560 010	96 39 035 08	ROD CPL.
SIGN 170X55 KLEBEFOLIE SP	97 05 527 7	(1)	1	3 227 005	96 35 569 08	ROD CPL.
SIGN 170X55 KLEBEFOLIE SP	97 05 559 6	(1)	1	3 227 002	96 35 704 08	ROD CPL.
SIGN 170X55 KLEBEFOLIE SP	97 05 604 5	(1)	1	3 716 003	96 35 669 08	ROD CPL.
SIGN 170X55 KLEBEFOLIE SP	97 05 608 3	(1)	1	3 715 004	96 36 141 08	ROD CPL.
SIGN 170X55 KLEBEFOLIE SP	97 05 668 5	(1)	1	3 227 003	96 40 374 08	ROD CPL.
SIGN 170X55 KLEBESCHILD SP	97 05 506 9	(1)	1	3 714 023	96 36 496 08	ROD CPL.
SIGN 170X55 KLEBESCHILD SP	97 05 591 0	(1)	1	3 715 007	96 36 142 08	ROD CPL.
SIGN 188X78 KLEBEFOLIE SP	97 03 673 4	1	8	1 130 021	96 68 934 08	SIGNS
SIGN 188X78 KLEBEFOLIE SP	97 03 673 4	4	11	1 140 011	96 86 439 08	SIGNS
SIGN 188X78 KLEBEFOLIE SP	97 03 673 4	1	9	1 400 210	96 86 467 08	SIGNS
SIGN 188X78 KLEBEFOLIE SP	97 03 673 4	1	9	1 410 400	96 86 650 08	SIGNS
SIGN 208X88 KLEBEFOLIE	97 05 340 9	(2)	1	3 350	91 78 837 08	WINCH 3
SIGN 208X88 KLEBEFOLIE SP	97 01 639 2	1	12	1 630 005	96 69 055 08	SIGNS
SIGN 208X88 KLEBEFOLIE SP	97 05 511 1	6	4	3 713 013	96 92 841 08	SIGNS
SIGN 208X88 KLEBEFOLIE SP	97 86 740 08	3	3	1 140 011	96 86 439 08	SIGNS
SIGN 208X88 KLEBEFOLIE SP	97 86 740 08	5	1	1 400 210	96 86 467 08	SIGNS
SIGN 208X88 KLEBEFOLIE SP	97 86 740 08	5	1	1 410 400	96 86 650 08	SIGNS
SIGN 208X88 KLEBEFOLIE SP	97 86 740 08	12	3	1 880	91 62 958 08	LABELLING GREAT BRITAIN
SIGN 208X88 KLEBEFOLIE SP	97 86 740 08	1	1	3 211 010	96 73 506 08	SIGNS
SIGN 208X88 KLEBEFOLIE SP	97 86 740 08	1	1	3 212 015	96 60 002 08	SIGNS
SIGN 208X88 KLEBEFOLIE SP	97 86 740 08	1	1	3 221 201	96 59 060 08	SIGNS
SIGN 208X88 KLEBEFOLIE SP	97 86 740 08	1	1	3 224 010	96 59 724 08	SIGNS
SIGN 208X88 KLEBEFOLIE SP	97 86 740 08	5	2	3 713 013	96 92 841 08	SIGNS
SIGN 208X88 KLEBEFOLIE SP	97 86 740 08	1	1	3 714 030	96 59 796 08	SIGNS
SIGN 208X88 KLEBEFOLIE SP	97 86 740 08	5	2	3 716 006	96 93 088 08	SIGNS
SIGN 208X88 KLEBEFOLIE SP	97 86 740 08	1	2	3 717 003	96 92 588 08	SIGNS
SIGN 208X88 KLEBEFOLIE SP	97 86 741 08	2	2	1 130 021	96 68 934 08	SIGNS
SIGN 208X88 KLEBEFOLIE SP	97 86 741 08	6	2	1 140 011	96 86 439 08	SIGNS
SIGN 208X88 KLEBEFOLIE SP	97 86 741 08	3	1	1 400 210	96 86 467 08	SIGNS
SIGN 208X88 KLEBEFOLIE SP	97 86 741 08	3	1	1 410 400	96 86 650 08	SIGNS
SIGN 208X88 KLEBEFOLIE SP	97 86 741 08	3	1	1 740	96 71 559 08	BALLAST
SIGN 208X88 KLEBEFOLIE SP	97 86 741 08	4	4	3 211 010	96 73 506 08	SIGNS
SIGN 208X88 KLEBEFOLIE SP	97 86 741 08	5	4	3 212 015	96 60 002 08	SIGNS
SIGN 208X88 KLEBEFOLIE SP	97 86 741 08	4	6	3 213 250	96 59 809 08	SIGNS
SIGN 208X88 KLEBEFOLIE SP	97 86 741 08	4	2	3 214 008	96 59 713 08	SIGNS
SIGN 208X88 KLEBEFOLIE SP	97 86 741 08	5	4	3 221 201	96 59 060 08	SIGNS
SIGN 208X88 KLEBEFOLIE SP	97 86 741 08	5	4	3 224 010	96 59 724 08	SIGNS
SIGN 208X88 KLEBEFOLIE SP	97 86 741 08	(3)	2	3 350	91 78 837 08	WINCH 3
SIGN 208X88 KLEBEFOLIE SP	97 86 741 08	(2)	4	3 554 005	96 36 063 08	WA-FRAME
SIGN 208X88 KLEBEFOLIE SP	97 86 741 08	(2)	2	3 554 006	96 00 236 1	WA-FRAME 1
SIGN 208X88 KLEBEFOLIE SP	97 86 741 08	4	3	3 556 006	96 59 981 08	SIGNS
SIGN 208X88 KLEBEFOLIE SP	97 86 741 08	3	2	3 556 007	96 59 982 08	SIGNS
SIGN 208X88 KLEBEFOLIE SP	97 86 741 08	(2)	4	3 557	91 47 510 08	SPACER WA-FRAME 1
SIGN 208X88 KLEBEFOLIE SP	97 86 741 08	3	4	3 558 003	96 59 976 08	SIGNS
SIGN 208X88 KLEBEFOLIE SP	97 86 741 08	(2)	2	3 711	91 72 407 08	BOOM NOSE

Description	Item	Pos.	Quantity	Page	Assembly	Description
SIGN 208X88 KLEBEFOLIE SP	97 86 741 08	1	6	3 713 013	96 92 841 08	SIGNS
SIGN 208X88 KLEBEFOLIE SP	97 86 741 08	2	4	3 716 006	96 93 088 08	SIGNS
SIGN 208X88 KLEBEFOLIE SP	97 86 741 08	6	4	3 717 003	96 92 588 08	SIGNS
SIGN 208X88 KLEBEFOLIE SP	97 86 744 08	4	2	1 400 210	96 86 467 08	SIGNS
SIGN 208X88 KLEBEFOLIE SP	97 86 744 08	4	2	1 410 400	96 86 650 08	SIGNS
SIGN 208X88 KLEBEFOLIE SP	97 86 745 08	31	1	1 880	91 62 958 08	LABELLING GREAT BRITAIN
SIGN 208X88 KLEBEFOLIE SP	97 86 746 08	1	7	1 140 011	96 86 439 08	SIGNS
SIGN 208X88 KLEBEFOLIE SP	97 86 746 08	2	8	1 400 210	96 86 467 08	SIGNS
SIGN 208X88 KLEBEFOLIE SP	97 86 746 08	2	7	1 410 400	96 86 650 08	SIGNS
SIGN 208X88 KLEBEFOLIE SP	97 86 746 08	2	4	1 740	96 71 559 08	BALLAST
SIGN 208X88 KLEBEFOLIE SP	97 86 746 08	5	4	3 211 010	96 73 506 08	SIGNS
SIGN 208X88 KLEBEFOLIE SP	97 86 746 08	6	5	3 212 015	96 60 002 08	SIGNS
SIGN 208X88 KLEBEFOLIE SP	97 86 746 08	3	8	3 213 250	96 59 809 08	SIGNS
SIGN 208X88 KLEBEFOLIE SP	97 86 746 08	3	4	3 214 008	96 59 713 08	SIGNS
SIGN 208X88 KLEBEFOLIE SP	97 86 746 08	(1)	3	3 215 003	91 47 489 08	ROLLER SET
SIGN 208X88 KLEBEFOLIE SP	97 86 746 08	4	4	3 221 201	96 59 060 08	SIGNS
SIGN 208X88 KLEBEFOLIE SP	97 86 746 08	4	4	3 224 010	96 59 724 08	SIGNS
SIGN 208X88 KLEBEFOLIE SP	97 86 746 08	(1)	4	3 554 005	96 36 063 08	WA-FRAME
SIGN 208X88 KLEBEFOLIE SP	97 86 746 08	(1)	6	3 554 006	96 00 236 1	WA-FRAME 1
SIGN 208X88 KLEBEFOLIE SP	97 86 746 08	5	6	3 556 006	96 59 981 08	SIGNS
SIGN 208X88 KLEBEFOLIE SP	97 86 746 08	4	2	3 556 007	96 59 982 08	SIGNS
SIGN 208X88 KLEBEFOLIE SP	97 86 746 08	(1)	4	3 557	91 47 510 08	SPACER WA-FRAME 1
SIGN 208X88 KLEBEFOLIE SP	97 86 746 08	4	4	3 558 003	96 59 976 08	SIGNS
SIGN 208X88 KLEBEFOLIE SP	97 86 746 08	(1)	4	3 711	91 72 407 08	BOOM NOSE
SIGN 208X88 KLEBEFOLIE SP	97 86 746 08	2	4	3 713 013	96 92 841 08	SIGNS
SIGN 208X88 KLEBEFOLIE SP	97 86 746 08	1	4	3 716 006	96 93 088 08	SIGNS
SIGN 208X88 KLEBEFOLIE SP	97 86 746 08	5	4	3 717 003	96 92 588 08	SIGNS
SIGN 208X88 KLEBEFOLIE SP	97 86 749 08	64	2	1 880	91 62 958 08	LABELLING GREAT BRITAIN
SIGN 208X88 KLEBEFOLIE SP	97 86 750 08	2	6	1 140 011	96 86 439 08	SIGNS
SIGN 208X88 KLEBEFOLIE SP	97 86 750 08	66	3	1 880	91 62 958 08	LABELLING GREAT BRITAIN
SIGN 210X88 KLEBEFOLIE SP	97 05 752 4	1	2	3 556 006	96 59 981 08	SIGNS
SIGN 210X88 KLEBEFOLIE SP	97 05 776 7	(3)	4	3 554 005	96 36 063 08	WA-FRAME
SIGN 210X88 KLEBEFOLIE SP	97 05 776 7	(3)	4	3 554 006	96 00 236 1	WA-FRAME 1
SIGN 210X88 KLEBEFOLIE SP	97 05 776 7	(3)	4	3 557	91 47 510 08	SPACER WA-FRAME 1
SIGN 290X100 KLEBEFOLIE SP	97 86 739 08	11	3	1 880	91 62 958 08	LABELLING GREAT BRITAIN
SIGN 2X150X100 DC01 FE//ZN	97 41 496 08	23	1	2 730 001	96 36 111 08	BASE PLATE PRE-ASS.
SIGN 2X163X90 DC01 FE//ZN20	97 40 996 08	22	1	1 100 007	96 36 741 08	PLATFORM COMPL.
SIGN 2X190X100 DC01 FE//ZN	97 51 636 08	40	2	3 745	91 72 410 08	SUSPENDED BALLAST
SIGN 2X200X100 DC01 FE//ZN	97 56 239 08	61	2	2 103	91 75 173 08	SLEWING PLATFORM FRAME
SIGN 2X200X100 DC01 FE//ZN	97 56 448 08	28	2	2 102 010	91 60 648 08	SLEWING PLATFORM FRAME
SIGN 2X228X100 DC01 FE//ZN	97 59 748 08	15	1	3 714 009	96 36 683 08	LUFFING PULLEY BLOCK COM
SIGN 2X240X100 DC01 FE//ZN	97 49 481 08	16	2	2 310 001	96 76 244 08	WINCH 1 PRE-ASSEMBLY
SIGN 2X240X100 DC01 FE//ZN	97 49 481 08	16	2	2 320 001	96 76 249 08	WINCH 2 PRE-ASS.
SIGN 2X270X100 DC01 FE//ZN	97 52 636 08	20	2	3 350 001	96 92 615 08	WINCH
SIGN 2X270X100 DC01 FE//ZN	97 52 637 08	21	2	3 350 001	96 92 615 08	WINCH
SIGN 35X15 LEXEDGE II	97 02 873 8	92	1	2 920 432	96 78 526 08	TERMINAL BOX CPL.
SIGN 35X15 LEXEDGE II	97 02 874 0	94	1	2 920 432	96 78 526 08	TERMINAL BOX CPL.
SIGN 35X15 LEXEDGE II	97 02 874 1	95	1	2 920 432	96 78 526 08	TERMINAL BOX CPL.
SIGN 35X15 LEXEDGE II	97 02 874 3	96	1	2 920 432	96 78 526 08	TERMINAL BOX CPL.
SIGN 35X15 LEXEDGE II	97 02 874 5	97	1	2 920 432	96 78 526 08	TERMINAL BOX CPL.
SIGN 35X15 LEXEDGE II	97 02 874 7	98	1	2 920 432	96 78 526 08	TERMINAL BOX CPL.
SIGN 375X2250 FOLIE	97 31 793 08	9	2	1 880	91 62 958 08	LABELLING GREAT BRITAIN
SIGN 530X215 KLEBEFOLIE SP	97 71 000 08	25	2	1 880	91 62 958 08	LABELLING GREAT BRITAIN
SIGN 6X107X237 G-ALSI12	77 25 699 08	1	1	1 881 000	91 62 836 08	PLATING
SIGN 78X178 KLEBEFOLIE SP	97 05 266 1	6	6	3 211 010	96 73 506 08	SIGNS
SIGN 88X450X0,1 FOLIE	10 66 371 8	9	2	4 003 007	91 44 580 08	HOOK BLOCK
SIGN KLEBEFOLIE	97 07 090 5	(3)	2	3 711	91 72 407 08	BOOM NOSE
SIGN S1071	97 19 261 08	5	1	1 920 315	96 35 875 08	TERMINAL BOX, PRE-ASSEMB
SIGN S1074	97 19 266 08	5	1	1 920 316	96 35 884 08	TERMINAL BOX, PRE-ASSEMB
SIGN S200	97 58 497 08	5	1	2 780 522	96 40 798 08	TERMINAL BOX CPL.

Description	Item	Pos.	Quantity	Page	Assembly	Description
SIGN S420B	97 54 544 08	12	1	3 930 607	96 37 550 08	TERMINAL BOX
SIGN S430	77 26 509 08	4	1	3 930 335	96 37 478 08	TERMINAL BOX
SIGN S431	97 19 400 08	4	1	3 930 426	96 37 944 08	TERMINAL BOX CPL.
SIGN S50	77 26 515 08	5	1	1 920 314	96 35 870 08	TERMINAL BOX, PRE-ASSEMB
SIGN S600	97 00 638 08	8	1	2 920 581	96 37 245 08	TERMINAL BOX WINCH PRE-A
SIGNAGE COOLANT OW	91 80 907 08	162	1		LR 11350 -0	LIEBHERR CRAW.CRANE LR
SIGNAL BELL LMB	96 21 541 08	30	1	2 920 153	96 76 109 08	LIMIT SWITCH AND SENSOR
SIGNAL LAMP 24V ROT SPF	10 01 646 5	6	1	3 930 560	96 36 230 08	ELECTRIC AIRCRAFT PROTE
SIGNS	96 68 934 08	700	1	1 130	91 47 026 08	CENTRAL SECTION CRAWLER
SIGNS	96 69 055 08	700	1	1 630	91 47 033 08	HYDRAULIC SUPPORT
SIGNS	96 80 552 08	880	1	3 592 001	96 80 256 08	RETAINING CYLINDER PRE-A
SIGNS	96 86 439 08	700	1	1 140	91 75 217 08	CROSS BEAM CPL.
SIGNS	96 86 467 08	700	1	1 400	91 76 481 08	CRAWLER TRACK CARRIER, L
SIGNS	96 86 650 08	700	1	1 410	91 76 480 08	CRAWLER TRACK CARRIER,
SIGNS	96 92 841 08	700	1	3 713	91 78 833 08	D PIVOT SECTION
SIGNS	96 92 926 08	700	1	3 350	91 78 837 08	WINCH 3
SIGNS	96 93 088 08	700	1	3 716	91 79 193 08	D-REDUCING SECTION
SIGNS	96 93 108 08	700	1	2 550 006	96 34 077 08	ROD CPL.
SIGNS	96 93 111 08	700	1	2 550 007	96 34 001 08	ROD CPL.
SIGNS	96 93 137 08	700	1	3 214 006	96 35 563 08	ROD CPL.
SIGNS	96 93 383 08	700	1	3 716 003	96 35 669 08	ROD CPL.
SIGNS	96 93 911 08	700	1	3 556 008	96 36 352 08	ROD CPL.
SIGNS	96 94 339 08	700	1	3 554 005	96 36 063 08	WA-FRAME
SIGNS	96 94 469 08	700	1	3 557	91 47 510 08	SPACER WA-FRAME 1
SIGNS	96 94 484 08	700	1	3 554 006	96 00 236 1	WA-FRAME 1
SIGNS 1.5M	96 93 928 08	700	1	3 560 010	96 39 035 08	ROD CPL.
SIGNS 10.5M	96 93 313 08	700	1	3 715 007	96 36 142 08	ROD CPL.
SIGNS 12M	96 93 128 08	700	1	3 227 002	96 35 704 08	ROD CPL.
SIGNS 1M	96 93 147 08	700	1	3 714 023	96 36 496 08	ROD CPL.
SIGNS 1M	96 93 891 08	(700)	1	3 556 007	96 59 719 08	WA-FRAME 2 HEAD SECTION
SIGNS 2.625M	96 93 324 08	700	1	3 714 018	96 36 474 08	ROD CPL.
SIGNS 2M	96 93 082 08	700	1	3 227 004	96 35 566 08	ROD CPL.
SIGNS 2M	96 93 957 08	700	1	3 560 012	96 39 048 08	ROD CPL.
SIGNS 3.2M	96 93 369 08	700	1	3 714 012	96 36 472 08	ROD CPL.
SIGNS 3M	96 93 091 08	700	1	3 560 030	96 37 159 08	ROD CPL.
SIGNS 4.2M	96 93 918 08	700	1	3 811 001	96 35 734 08	ROD CPL.
SIGNS 4M	96 93 143 08	700	1	3 227 005	96 35 569 08	ROD CPL.
SIGNS 4M	96 93 967 08	700	1	3 560 016	96 39 059 08	ROD CPL.
SIGNS 6.875M	96 93 409 08	700	1	3 715 004	96 36 141 08	ROD CPL.
SIGNS 6M	96 93 099 08	700	1	3 223 009	96 32 425 08	ROD CPL.
SIGNS 6M	96 93 959 08	700	1	3 560 014	96 39 064 08	ROD CPL.
SIGNS 6M	96 93 974 08	700	1	3 227 003	96 40 374 08	ROD CPL.
SIGNS D-ZWISCHENSTUECK	96 92 588 08	700	1	3 715	91 78 835 08	D INTERMEDIATE SECTION
SIGNS MASTNASE62T	96 94 326 08	700	1	3 711	91 72 407 08	BOOM NOSE
SIGNS ROLLENSATZ	96 94 202 08	700	1	3 215 003	91 47 489 08	ROLLER SET
SIGNS ROLLENSATZ	96 94 202 08	700	1	3 215 004	91 51 840 08	ROLLER SET
SIGNS S-ADAPTER	96 59 724 08	700	1	3 224	91 60 440 08	S ADAPTER SECTION
SIGNS S-ANLENKSTUECK	96 73 506 08	700	1	3 211	91 75 353 08	S PIVOT SECTION
SIGNS SW-KOPFSLR11350	96 59 713 08	700	1	3 214	91 72 396 08	SW HEAD SECTION
SIGNS SW-KOPFSLR11350	96 59 796 08	700	1	3 714	91 81 777 08	D HEAD SECTION
SIGNS W-ANLENKSLR11350	96 60 002 08	700	1	3 212	91 72 404 08	W PIVOT SECTION
SIGNS W-ANSCHLLR11350	96 59 809 08	700	1	3 212 000	91 72 405 08	JACK-CONNECTION HEAD
SIGNS WAB2ANLELR11350	96 59 981 08	700	1	3 556 006	96 59 718 08	WA-FRAME 2 PIVOT SECTION
SIGNS WAB2KOPFSLR11350	96 59 982 08	700	1	3 556 007	96 59 719 08	WA-FRAME 2 HEAD SECTION
SIGNS WAB2ZWSTLR11350	96 59 976 08	700	1	3 558	91 60 448 08	SPACER WA-FRAME 2
SIGNS ZW.-STK.LR11350	96 59 060 08	700	1	3 221	91 60 426 08	S INTERMEDIATE SECTION
SIGNS ZW.-STK.LR11350	96 59 060 08	700	1	3 221 000	91 60 429 08	S INTERMEDIATE SECTION
SIGNS ZW.-STK.LR11350	96 59 060 08	700	1	3 222	91 60 427 08	S INTERMEDIATE SECTION
SIGNS ZW.-STK.LR11350	96 59 060 08	700	1	3 222 000	91 60 430 08	S INTERMEDIATE SECTION
SIGNS ZW.-STK.LR11350	96 59 060 08	700	1	3 226	91 60 432 08	L INTERMEDIATE SECTION

Description	Item	Pos.	Quantity	Page	Assembly	Description
SIGNS ZW.-STK.LR11350	96 59 060 08	700	1	3 227 000	91 60 434 08	L INTERMEDIATE SECTION
SIGNS ZW.-STK.LR11350	96 59 060 08	700	1	3 227 000	91 62 091 08	L INTERMEDIATE SECTION
SIGNS ZW.-STK.LR11350	96 59 060 08	700	1	3 227 006	91 60 435 08	L INTERMEDIATE SECTION
SIM-CARD	10 28 444 4	61	1	2 533 024	96 76 149 08	MOUNTING PARTS INSTR.
SIMPLE LADDER 15-420X4,17M	11 49 114 2	14	2	3 745	91 72 410 08	SUSPENDED BALLAST
SIMPLE LADDER EN 131 4-420	11 48 174 5	45	2	2 103	91 75 173 08	SLEWING PLATFORM FRAME
SIMPLE LADDER EN 131 5-420	11 48 174 8	40	1	2 102 010	91 60 648 08	SLEWING PLATFORM FRAME
SIMPLE LADDER EN 131 6-420	11 48 187 3	1	1	2 200 060	96 34 386 08	LADDER, PRE-ASSEMBLED
SIMPLE LADDER EN 131 7-420	11 48 166 7	14	1	3 211	91 75 353 08	S PIVOT SECTION
SIMPLE LADDER EN 131 7-420	11 48 166 7	24	1	3 713	91 78 833 08	D PIVOT SECTION
SIMPLE LADDER EN 131 8-420	11 48 174 7	8	2	1 140	91 75 217 08	CROSS BEAM CPL.
SINGLE STRAND SEALING 2	60 56 197 08	813	26	2 920 631	96 45 283 08	WIRING HARNESS
SINGLE STRAND SEALING 2	60 56 197 08	813	4	2 920 900	96 76 131 08	CABLE LOOM WINCH 3
SINGLE STRAND SEALING 2	60 56 197 08	813	4	2 920 901	96 76 134 08	CABLE LOOM WINCH 6
SINGLE STRAND SEALING 2	60 56 197 08	813	4	2 920 905	96 76 133 08	CABLE LOOM WINCH 5
SINGLE STRAND SEALING 2	60 56 197 08	813	4	2 920 993	96 76 132 08	CABLE LOOM WINCH 4
SINGLE STRAND SEALING 2	60 56 197 08	813	4	2 920 994	96 76 130 08	CABLE LOOM WINCH 2
SINGLE STRAND SEALING 2	60 56 197 08	813	4	2 920 995	96 76 129 08	CABLE LOOM WINCH 1
SINGLE-END SPANNER DIN 8	88 51 322 08	5	1	1 750	91 47 038 08	TOOL
SINGLE-END SPANNER DIN 8	79 00 046 08	6	1	1 750	91 47 038 08	TOOL
SIPHON PIPE DN60-304 NBR	10 04 167 5	165	0.58	2 997	91 81 527 08	HOSE LINES SUPERSTRUCT
SLEDGE HAMMER 5KG	88 50 341 08	11	1	1 750	91 47 038 08	TOOL
SLEDGE LINKS	96 86 385 08	96	2	1 400	91 76 481 08	CRAWLER TRACK CARRIER, L
SLEDGE LINKS	96 86 385 08	96	2	1 410	91 76 480 08	CRAWLER TRACK CARRIER,
SLEDGE RECHTS	96 86 407 08	97	2	1 400	91 76 481 08	CRAWLER TRACK CARRIER, L
SLEDGE RECHTS	96 86 407 08	97	2	1 410	91 76 480 08	CRAWLER TRACK CARRIER,
SLEEVE	11 48 561 6	57	6	X1081498	10 81 498 5	CONTROL GEAR
SLEEVE	11 48 561 8	58	6	X1081498	10 81 498 5	CONTROL GEAR
SLEEVE	57 11 303 08	2	1	5 711 301	57 11 301 08	PRESSURE LIMITING VALVE
SLEEVE	79 03 467 14	180	1	X1030134	10 30 134 2	PUMP DISTRIBUTION GEAR
SLEEVE	92 75 855 01	73	2	9 020 477	90 20 477 0	PLANETARY GEARBOX
SLEEVE 25X21 X12CRNIS188	95 56 000 08	53	2	2 102 012	96 79 276 08	MOUNTING PARTS FRONT P
SLEEVE 30.0X13 E355+N	97 00 626 5	11	1	3 745 008	96 36 692 08	CONNECTING LINK PRE-ASS.
SLEEVE 35.0X19 S355J2G3 FLZ	97 87 877 08	108	5	3 211	91 75 353 08	S PIVOT SECTION
SLEEVE 54.0X45 S355J2H FE//	97 04 436 5	95	8	1 140	91 75 217 08	CROSS BEAM CPL.
SLEEVE 8X0,4	50 15 073 14	143	1	X1134739	11 34 739 6	ROPE DRUM
SLEEVE 8X0,4	50 15 073 14	202	1	X1134739	11 34 739 9	FLANGE BEARING
SLEEVE CONTACT 0,2-0,5MM2	10 33 582 0	690	24	2 920 631	96 45 283 08	WIRING HARNESS
SLEEVE CONTACT 0,5-1,0MM2	60 03 031	666	34	2 920 631	96 45 283 08	WIRING HARNESS
SLEEVE CONTACT 0,75-1,5MM	62 02 434	96	2	2 920 631	96 45 283 08	WIRING HARNESS
SLEEVE CONTACT 0.5MM2	60 56 201 14	126	19	3 930 376	96 79 936 08	LEAD
SLEEVE CONTACT 0.5MM2	60 56 201 14	126	19	3 930 382	96 79 942 08	LEAD
SLEEVE CONTACT 2,0-3,0MM2	69 05 272	685	4	2 920 631	96 45 283 08	WIRING HARNESS
SLEEVE CONTACT 2MM2 CU	73 68 405	667	4	2 920 631	96 45 283 08	WIRING HARNESS
SLEEVE CONTACT DIN 72585 0	60 23 394 08	643	7	2 920 631	96 45 283 08	WIRING HARNESS
SLEEVE CONTACT DIN 72585 1	60 23 399 08	646	4	2 920 631	96 45 283 08	WIRING HARNESS
SLEEVE CPL	10 41 274 0	12	1	9 640 276	96 40 276 08	CONNECTION BLOCK
SLEEVE DIN EN ISO 10683 25	95 38 734 08	72	6	2 102 010	91 60 648 08	SLEWING PLATFORM FRAME
SLEEVE DIN EN ISO 10683 25	95 38 734 08	69	5	2 102 012	96 79 276 08	MOUNTING PARTS FRONT P
SLEEVE DIN EN ISO 10683 25	95 38 734 08	173	2	2 200 000	91 61 061 08	MACHINERY HOUSE W.GANG
SLEEVE DIN EN ISO 10683 25	95 38 734 08	31	3	2 200 055	96 60 972 08	CABIN FRAME PRE-ASS.
SLEEVE DIN EN ISO 10683 25	95 38 734 08	23	3	2 310 001	96 76 244 08	WINCH 1 PRE-ASSEMBLY
SLEEVE DIN EN ISO 10683 25	95 38 734 08	23	4	2 320 001	96 76 249 08	WINCH 2 PRE-ASS.
SLEEVE DIN EN ISO 10683 25	95 38 734 08	187	2	2 391	91 81 968 08	DIESEL ENGINE CPL.
SLEEVE DIN EN ISO 10683 25	95 38 734 08	21	2	2 392	91 69 972 08	MUFFLER UNIT
SLEEVE DIN EN ISO 10683 25	95 38 734 08	29	76	2 510 250	91 47 443 08	COVERING
SLEEVE DIN EN ISO 10683 25	95 38 734 08	76	75	3 211	91 75 353 08	S PIVOT SECTION
SLEEVE DIN EN ISO 10683 25	95 38 734 08	60	60	3 713	91 78 833 08	D PIVOT SECTION
SLEEVE DIN EN ISO 10683 25	95 38 734 08	64	35	3 714	91 81 777 08	D HEAD SECTION
SLEEVE DIN EN ISO 10683 25	95 38 734 08	22	2	3 714 008	96 36 682 08	LUFFING PULLEY BLOCK COM

Description	Item	Pos.	Quantity	Page	Assembly	Description
SLEEVE DIN EN ISO 10683 25	95 38 734 08	16	2	3 714 009	96 36 683 08	LUFFING PULLEY BLOCK COM
SLEEVE DIN EN ISO 10683 25	95 38 734 08	9	2	3 714 024	96 37 313 08	ADDITIONAL WEIGHT DERRIC
SLEEVE DIN EN ISO 10683 25	95 38 734 08	40	20	3 715	91 78 835 08	D INTERMEDIATE SECTION
SLEEVE DIN EN ISO 10683 25	95 38 734 08	32	20	3 716	91 79 193 08	D-REDUCING SECTION
SLEWING GEAR	91 72 389 08	121	1		LR 11350 -0	LIEBHERR CRAW.CRANE LR
SLEWING GEAR DRIVE DAT 50	93 35 964 01	1	3	2 350	91 72 389 08	SLEWING GEAR
SLEWING PLATFORM FRAME	91 61 490 08	103	1		LR 11350 -0	LIEBHERR CRAW.CRANE LR
SLEWING PLATFORM FRAME	91 60 648 08	105	1		LR 11350 -0	LIEBHERR CRAW.CRANE LR
SLEWING PLATFORM FRAME	91 75 173 08	107	1		LR 11350 -0	LIEBHERR CRAW.CRANE LR
SLIDE RAIL 20X70X120 PA6G	94 35 831 08	42	2	2 550	91 81 778 08	SA FRAME
SLIDE VALVE BLOCK 420BAR	51 13 090 08	5	1	1 975 006	91 47 042 08	ADD.HYDR.UNIT SUPPORT CY
SLIDER 25X90X200 PA6G+OEL	28 81 560 08	64	2	2 550	91 81 778 08	SA FRAME
SLIDER 26x80x180 PA6G+OEL	97 08 374 08	60	2	3 556 007	96 59 719 08	WA-FRAME 2 HEAD SECTION
SLIDING PIECE L STEEL CONS	96 33 094 08	2	1	1 400	91 76 481 08	CRAWLER TRACK CARRIER, L
SLIDING PIECE STEEL CONS	96 34 726 08	2	1	1 410	91 76 480 08	CRAWLER TRACK CARRIER,
SLING GEAR ERECTION CRAW	91 47 449 08	156	1		LR 11350 -0	LIEBHERR CRAW.CRANE LR
SLIP RING	10 41 178 0	14	1	X1002800	10 02 800 2	CABLE REEL
SLIP RING	10 41 178 1	15	7	X1002800	10 02 800 2	CABLE REEL
SLIP RING	57 14 224 08	9	4	6 909 010	69 09 010 08	COLLECTING RING
SLIP RING 60X2 2,5²	10 11 484 3	11	46	6 909 010	69 09 010 08	COLLECTING RING
SLIPRING UNIT INSTALLATION	96 72 042 08	500	1	1 991	91 83 359 08	ROTARY FEED THROUGH
SLOTTED NUT	57 13 475 08	3	1	X1106600	11 06 600 1	WIND VELOCITY TRANSMITTE
SLOTTED NUT M100X2 C45	92 76 123 01	28	1	9 338 787	93 38 787 01	ANGULAR GEAR
SLOTTED NUT M100X2 C45	92 76 123 01	28	1	9 338 788	93 38 788 01	ANGULAR GEAR
SLOTTED NUT M30X1,5	57 01 139 08	9	1	5 701 129	57 01 129 08	DRIVING GEAR
SNAP HOOK DIN 5299 C 70X7-	74 40 100 08	(6)	58	2 200 000	91 61 061 08	MACHINERY HOUSE W.GANG
SNAP HOOK DIN 5299 C 70X7-	74 40 100 08	58	4	3 222	91 60 427 08	S INTERMEDIATE SECTION
SNAP HOOK DIN 5299 C 70X7-	74 40 100 08	52	2	3 745	91 72 410 08	SUSPENDED BALLAST
SNAP HOOK DIN 5299 C100X1	74 40 104 08	57	4	3 211	91 75 353 08	S PIVOT SECTION
SNAP HOOK DIN 5299 C60X6-	74 40 102 08	27	14	1 130 008	96 38 102 08	CENT.SECT.CRAWLER MOUN
SNAP HOOK DIN 5299 C80X8-	74 40 101 08	10	2	3 204	91 54 307 08	ASSEMBLY UNIT
SNAP HOOK DIN 5299 C80X8-	74 40 101 08	160	1	3 930 376	96 79 936 08	LEAD
SNAP LOCK	70 42 325 08	13	1	2 533 025	96 40 724 08	INSTRUMENT BOX PRE-ASS.
SNAP LOCK ABS	10 29 615 7	(2)	3	2 200 064	96 32 574 08	COVER PRE-ASSY.
SNAP RING 50X2	42 96 060 01	74	2	9 020 477	90 20 477 0	PLANETARY GEARBOX
SNAP RING SW 70X2,0	74 71 951 08	390	1	X1030134	10 30 134 2	PUMP DISTRIBUTION GEAR
SNAP SWITCH	57 14 868 08	35	1	6 909 010	69 09 010 08	COLLECTING RING
SOCKET	51 45 948 08	28	1	X1065300	10 65 300 9	CONTROL ELEMENT
SOCKET	63 01 023 08	43	58	2 932 001	96 80 959 08	RELAY CONTROL SYSTEM
SOCKET 2-POL	60 52 153 08	16	1	2 920 080	96 36 410 08	ELECTRIC FOR BATTERY BOX
SOCKET COMBINATION 2-PO	10 41 241 2	(10)	1	2 920 630	96 45 212 08	ADDITIONAL PARTS POWER
SOCKET COMBINATION 2-PO	11 16 191 4	(10)	1	2 533 012	96 77 804 08	EL.FOR AIR-CONDI.-POWER
SOCKET COMBINATION 3-POL	60 52 157 08	1	1	2 780 900	91 47 543 08	EXTERNAL FEED
SOCKET HEAD SCREW	10 42 477 7	15	4	X1065300	10 65 300 9	CONTROL ELEMENT
SOCKET HEAD SCREW ANSI B	10 87 368 4	101	12	2 391 001	96 00 493 3	DIESEL ENGINE, PRE-ASSEMB
SOCKET HEAD SCREW DIN 6	40 72 089 08	11	16	3 215 003	91 47 489 08	ROLLER SET
SOCKET HEAD SCREW DIN 6	40 72 089 08	11	16	3 215 004	91 51 840 08	ROLLER SET
SOCKET HEAD SCREW DIN 69	40 72 101 14	5	48	3 744	91 49 085 08	CENTERING STANDARD
SOCKET HEAD SCREW DIN 6	49 01 191	6	4	5 114 865	51 14 865 08	DIRECTIONAL CTRL. VALVE
SOCKET HEAD SCREW DIN 69	40 72 020 08	61	6	3 556 007	96 59 719 08	WA-FRAME 2 HEAD SECTION
SOCKET HEAD SCREW DIN 84	40 01 701 08	268	4	3 930 149	96 36 586 08	CABLE DRUM COMPL.
SOCKET HEAD SCREW DIN 84	40 01 701 08	266	4	3 930 507	96 36 589 08	CABLE DRUM COMPL.
SOCKET HEAD SCREW DIN 84	40 01 701 08	280	16	3 930 524	96 37 720 08	TERMINAL BOX
SOCKET HEAD SCREW DIN 84	40 01 701 08	280	20	3 930 531	96 37 672 08	TERMINAL BOX
SOCKET HEAD SCREW DIN 84	40 01 701 08	273	4	3 930 567	96 37 859 08	TERMINAL BOX
SOCKET HEAD SCREW DIN 84	40 01 405 08	152	1	3 930 378	96 79 939 08	LEAD
SOCKET HEAD SCREW DIN 84	40 01 405 08	152	1	3 930 379	96 79 940 08	LEAD
SOCKET HEAD SCREW DIN 84	40 01 016 08	55	58	2 932 082	96 84 247 08	ASSEMBLY PARTS MOUNTIN
SOCKET HEAD SCREW DIN 84	51 07 977 08	22	1	5 114 176	51 14 176 08	PRESSURE LIMITING VALVE
SOCKET HEAD SCREW DIN 84	51 07 977 08	22	1	5 114 177	51 14 177 08	PRESSURE LIMITING VALVE

Description	Item	Pos.	Quantity	Page	Assembly	Description
SOCKET HEAD SCREW DIN 9	52 05 153 08	4	4	X1028673	10 28 673 1	LOWERING BRAKE VALVE
SOCKET HEAD SCREW DIN 91	40 43 604 08	(25)	4	2 657	91 47 448 08	MOUNTING EQUIPMENT CRAW
SOCKET HEAD SCREW DIN 91	40 43 097 08	30	4	X1049057	10 49 057 8	CONNECTING BLOCK
SOCKET HEAD SCREW DIN 91	40 43 097 08	29	4	X1148558	11 48 558 8	TELESCOPIC CYLINDER
SOCKET HEAD SCREW DIN 9	40 42 120 08	174	4	2 391 001	96 00 493 3	DIESEL ENGINE, PRE-ASSEMB
SOCKET HEAD SCREW DIN 9	40 43 128 08	4	6	3 978 100	91 48 973 08	HYDR. SUSPENDED BALLAST
SOCKET HEAD SCREW DIN 9	40 42 152 08	56	100	1 970 000	91 47 041 08	CRAWLER TRACK HYDRAULI
SOCKET HEAD SCREW DIN 9	40 42 152 08	557	70	2 970	91 81 525 08	HYDRAULICS
SOCKET HEAD SCREW DIN 9	40 42 152 08	38	6	2 975 400	91 58 729 08	AUX.HYDRAULIC WINCH 6
SOCKET HEAD SCREW DIN 9	40 42 156 08	34	4	2 975 400	91 58 729 08	AUX.HYDRAULIC WINCH 6
SOCKET HEAD SCREW DIN 9	40 42 159 08	33	4	2 975 400	91 58 729 08	AUX.HYDRAULIC WINCH 6
SOCKET HEAD SCREW DIN 91	50 15 343 08	511	18	X1087447	10 87 447 5	GEARBOX
SOCKET HEAD SCREW DIN 91	40 42 315 08	3	2	2 550 006	96 34 077 08	ROD CPL.
SOCKET HEAD SCREW DIN 91	40 42 315 08	3	2	3 714 018	96 36 474 08	ROD CPL.
SOCKET HEAD SCREW DIN 91	40 42 315 08	3	2	3 714 020	96 36 484 08	ROD
SOCKET HEAD SCREW DIN 91	40 42 315 08	(3)	5	3 715 004	96 36 141 08	ROD CPL.
SOCKET HEAD SCREW DIN 91	40 42 315 08	(3)	9	3 716 003	96 35 669 08	ROD CPL.
SOCKET HEAD SCREW DIN 9	40 43 172 08	11	16	X1041325	10 41 325 5	CHANGE-OVER BLOCK
SOCKET HEAD SCREW DIN 91	40 42 326 08	4	2	3 714 008	96 36 682 08	LUFFING PULLEY BLOCK COM
SOCKET HEAD SCREW DIN 91	40 42 263 08	21	4	3 713	91 78 833 08	D PIVOT SECTION
SOCKET HEAD SCREW DIN 91	40 42 263 08	8	4	3 715	91 78 835 08	D INTERMEDIATE SECTION
SOCKET HEAD SCREW DIN 91	40 42 263 08	5	4	3 716	91 79 193 08	D-REDUCING SECTION
SOCKET HEAD SCREW DIN 9	40 43 263 08	21	2	3 212 000	91 72 405 08	JACK-CONNECTION HEAD
SOCKET HEAD SCREW DIN 9	40 43 263 08	8	4	3 554 005	96 36 063 08	WA-FRAME
SOCKET HEAD SCREW DIN 9	40 43 263 08	8	4	3 556 006	96 59 718 08	WA-FRAME 2 PIVOT SECTION
SOCKET HEAD SCREW DIN 9	40 43 263 08	8	4	3 557	91 47 510 08	SPACER WA-FRAME 1
SOCKET HEAD SCREW DIN 9	40 43 263 08	8	4	3 558	91 60 448 08	SPACER WA-FRAME 2
SOCKET HEAD SCREW DIN 9	40 43 240 08	6	2	3 211	91 75 353 08	S PIVOT SECTION
SOCKET HEAD SCREW DIN 9	40 43 240 08	4	2	3 212	91 72 404 08	W PIVOT SECTION
SOCKET HEAD SCREW DIN 9	40 43 240 08	29	2	3 212 000	91 72 405 08	JACK-CONNECTION HEAD
SOCKET HEAD SCREW DIN 9	40 43 240 08	14	2	3 214	91 72 396 08	SW HEAD SECTION
SOCKET HEAD SCREW DIN 9	40 43 240 08	6	4	3 221	91 60 426 08	S INTERMEDIATE SECTION
SOCKET HEAD SCREW DIN 9	40 43 240 08	6	4	3 221 000	91 60 429 08	S INTERMEDIATE SECTION
SOCKET HEAD SCREW DIN 9	40 43 240 08	11	4	3 222	91 60 427 08	S INTERMEDIATE SECTION
SOCKET HEAD SCREW DIN 9	40 43 240 08	6	4	3 222 000	91 60 430 08	S INTERMEDIATE SECTION
SOCKET HEAD SCREW DIN 9	40 43 240 08	20	4	3 224	91 60 440 08	S ADAPTER SECTION
SOCKET HEAD SCREW DIN 9	40 43 240 08	6	4	3 226	91 60 432 08	L INTERMEDIATE SECTION
SOCKET HEAD SCREW DIN 9	40 43 240 08	6	4	3 227 000	91 60 434 08	L INTERMEDIATE SECTION
SOCKET HEAD SCREW DIN 9	40 43 240 08	6	4	3 227 000	91 62 091 08	L INTERMEDIATE SECTION
SOCKET HEAD SCREW DIN 9	40 43 240 08	6	4	3 227 006	91 60 435 08	L INTERMEDIATE SECTION
SOCKET HEAD SCREW DIN 9	40 42 239 08	18	4	2 102 010	91 60 648 08	SLEWING PLATFORM FRAME
SOCKET HEAD SCREW DIN 91	40 43 246 08	114	18	X1087447	10 87 447 5	GEARBOX
SOCKET HEAD SCREW DIN 91	40 42 025 08	5	8	1 711	91 47 036 08	CENTRALIZED LUBRICATION
SOCKET HEAD SCREW DIN 91	40 42 025 08	5	4	2 711	91 47 454 08	CENT. LUBRIC. SYSTEM SUP
SOCKET HEAD SCREW DIN 9	40 42 305 08	60	10	2 102 012	96 79 276 08	MOUNTING PARTS FRONT P
SOCKET HEAD SCREW DIN 9	40 43 601 08	5	4	2 975 700	91 62 710 08	ADDNL. HYDR. F. ERECTING W
SOCKET HEAD SCREW DIN 9	40 43 062 08	23	4	X1028628	10 28 628 9	MONOBLOCK
SOCKET HEAD SCREW DIN 91	40 42 072 08	17	8	2 101	91 61 490 08	SLEWING PLATFORM FRAME
SOCKET HEAD SCREW DIN 91	40 42 072 08	43	4	2 102 010	91 60 648 08	SLEWING PLATFORM FRAME
SOCKET HEAD SCREW DIN 91	40 42 072 08	11	6	2 200 055	96 60 972 08	CABIN FRAME PRE-ASS.
SOCKET HEAD SCREW DIN 91	40 42 072 08	16	4	2 730 001	96 36 111 08	BASE PLATE PRE-ASS.
SOCKET HEAD SCREW DIN 91	40 42 072 08	49	8	3 211	91 75 353 08	S PIVOT SECTION
SOCKET HEAD SCREW DIN 91	40 42 072 08	27	79	3 713	91 78 833 08	D PIVOT SECTION
SOCKET HEAD SCREW DIN 91	40 42 072 08	36	70	3 714	91 81 777 08	D HEAD SECTION
SOCKET HEAD SCREW ISO 12	24 00 060 02	27	1	S150225	54 00 061 08	ROPE WINCH
SOCKET HEAD SCREW ISO 4	46 00 258	86	11	9 335 964	93 35 964 01	SLEWING GEAR DRIVE
SOCKET HEAD SCREW ISO 47	46 00 182	21	8	X1134739	11 34 739 6	ROPE DRUM
SOCKET HEAD SCREW ISO 47	40 42 014	430	58	X1030134	10 30 134 2	PUMP DISTRIBUTION GEAR
SOCKET HEAD SCREW ISO 47	49 00 537	34	8	3 745	91 72 410 08	SUSPENDED BALLAST
SOCKET HEAD SCREW ISO 4	24 02 063 02	(30)	4	2 657	91 47 448 08	MOUNTING EQUIPMENT CRAW

Description	Item	Pos.	Quantity	Page	Assembly	Description
SOCKET HEAD SCREW ISO 47	49 00 195	10	8	2 103	91 75 173 08	SLEWING PLATFORM FRAME
SOCKET HEAD SCREW ISO 47	49 00 195	28	1	9 653 384	96 53 384 08	FUEL PUMP
SOCKET HEAD SCREW ISO 4	24 01 971 02	320	4	X1148558	11 48 558 7	TILT-BACK SUPPORT
SOCKET HEAD SCREW ISO 47	46 00 143	36	4	X1148114	11 48 114 3	TILT-BACK SUPPORT
SOCKET HEAD SCREW ISO 47	40 42 195	922	6	X1134739	11 34 739 6	ROPE DRUM
SOCKET HEAD SCREW ISO 47	10 35 370 5	13	2	X1041267	10 41 267 8	END PLATE
SOCKET HEAD SCREW ISO 47	40 42 020	7	2	9 020 477	90 20 477 1	SPRING LOADED BRAKE
SOCKET HEAD SCREW ISO 4	40 42 132 01	17	12	X1087476	10 87 476 4	DRIVE
SOCKET HEAD SCREW ISO 47	49 02 248	5	2	9 684 199	96 84 199 01	BRAKE
SOCKET HEAD SCREW ISO 47	49 01 274	8	12	9 020 477	90 20 477 1	SPRING LOADED BRAKE
SOCKET HEAD SCREW ISO 47	40 42 030	6	9	2 350	91 72 389 08	SLEWING GEAR
SOCKET HEAD SCREW ISO 4	40 43 002	13	1	9 020 477	90 20 477 0	PLANETARY GEARBOX
SOCKET HEAD SCREW ISO 47	40 42 031	18	12	3 746 001	96 70 588 08	PIVOT SECTION, PRE-ASSEMB
SOCKET HEAD SCREW ISO 47	40 42 032	8	15	9 335 960	93 35 960 01	COMPACT ROPE WINCH
SOCKET HEAD SCREW ISO 4	40 43 164	17	18	9 338 787	93 38 787 01	ANGULAR GEAR
SOCKET HEAD SCREW ISO 4	40 43 164	17	18	9 338 788	93 38 788 01	ANGULAR GEAR
SOCKET HEAD SCREW ISO 47	40 42 035	553	20	2 970	91 81 525 08	HYDRAULICS
SOCKET HEAD SCREW ISO 47	40 42 035	54	24	2 976 000	91 60 045 08	ADDNL.HYDR.2ND SLEWING G
SOCKET HEAD SCREW ISO 4	40 00 784	9	10	9 020 477	90 20 477 1	SPRING LOADED BRAKE
SOCKET HEAD SCREW ISO 4	40 00 784	26	8	9 335 964	93 35 964 01	SLEWING GEAR DRIVE
SOCKET HEAD SCREW ISO 4	40 00 784	7	6	9 684 199	96 84 199 01	BRAKE
SOCKET HEAD SCREW ISO 47	40 42 036	18	8	X1087476	10 87 476 4	DRIVE
SOCKET HEAD SCREW ISO 47	40 01 654	21	8	2 103	91 75 173 08	SLEWING PLATFORM FRAME
SOCKET HEAD SCREW ISO 47	40 01 654	39	8	2 550	91 81 778 08	SA FRAME
SOCKET HEAD SCREW ISO 47	40 42 124 01	65	12	2 550	91 81 778 08	SA FRAME
SOCKET HEAD SCREW ISO 4	49 01 067	61	24	9 020 477	90 20 477 0	PLANETARY GEARBOX
SOCKET HEAD SCREW ISO 4	49 01 067	61	24	9 338 813	93 38 813 01	PLANETARY GEARBOX
SOCKET HEAD SCREW ISO 4	49 01 067	61	24	9 684 808	96 84 808 01	PLANETARY GEARBOX
SOCKET HEAD SCREW ISO 4	40 42 181 01	(3)	2	2 550 007	96 34 001 08	ROD CPL.
SOCKET HEAD SCREW ISO 4	40 42 181 01	566	4	2 970	91 81 525 08	HYDRAULICS
SOCKET HEAD SCREW ISO 4	40 42 181 01	33	2	2 975 000	91 58 716 08	ADDITIONAL HYDRAULICS WI
SOCKET HEAD SCREW ISO 4	40 42 181 01	33	2	2 975 060	91 58 717 08	ADDITIONAL HYDRAULICS WI
SOCKET HEAD SCREW ISO 4	40 42 181 01	33	2	2 975 300	91 58 720 08	ADDITIONAL HYDRAULICS WI
SOCKET HEAD SCREW ISO 4	40 42 181 01	(3)	5	3 223 009	96 32 425 08	ROD CPL.
SOCKET HEAD SCREW ISO 4	40 42 181 01	(3)	9	3 227 002	96 35 704 08	ROD CPL.
SOCKET HEAD SCREW ISO 4	40 42 181 01	(3)	2	3 227 004	96 35 566 08	ROD CPL.
SOCKET HEAD SCREW ISO 4	40 42 181 01	(3)	3	3 227 005	96 35 569 08	ROD CPL.
SOCKET HEAD SCREW ISO 4	40 42 181 01	(3)	2	3 556 007	96 59 719 08	WA-FRAME 2 HEAD SECTION
SOCKET HEAD SCREW ISO 4	40 42 181 01	(3)	4	3 556 008	96 36 352 08	ROD CPL.
SOCKET HEAD SCREW ISO 4	40 42 181 01	3	2	3 560 011	96 39 069 08	ROD
SOCKET HEAD SCREW ISO 4	40 42 181 01	3	2	3 560 013	96 39 074 08	ROD
SOCKET HEAD SCREW ISO 4	40 42 181 01	3	5	3 560 015	96 39 079 08	ROD
SOCKET HEAD SCREW ISO 4	40 42 181 01	3	3	3 560 017	96 39 078 08	ROD
SOCKET HEAD SCREW ISO 4	40 42 181 01	(3)	8	3 715 007	96 36 142 08	ROD CPL.
SOCKET HEAD SCREW ISO 4	40 42 181 01	(3)	3	3 811 001	96 35 734 08	ROD CPL.
SOCKET HEAD SCREW ISO 47	40 42 555 14	6	12	9 684 199	96 84 199 01	BRAKE
SOCKET HEAD SCREW ISO 47	46 00 329	114	4	2 200 000	91 61 061 08	MACHINERY HOUSE W.GANG
SOCKET HEAD SCREW ISO 47	40 42 169 01	440	12	X1030134	10 30 134 2	PUMP DISTRIBUTION GEAR
SOCKET HEAD SCREW ISO 47	40 42 169 01	7	24	X1087476	10 87 476 5	ROPE DRUM
SOCKET HEAD SCREW ISO 47	46 00 017	15	2	2 200 055	96 60 972 08	CABIN FRAME PRE-ASS.
SOCKET HEAD SCREW ISO 47	46 00 017	5	12	2 350	91 72 389 08	SLEWING GEAR
SOCKET HEAD SCREW ISO 47	46 00 017	16	8	X1087476	10 87 476 4	DRIVE
SOCKET HEAD SCREW ISO 4	40 02 187	36	12	9 338 787	93 38 787 01	ANGULAR GEAR
SOCKET HEAD SCREW ISO 4	40 02 187	36	12	9 338 788	93 38 788 01	ANGULAR GEAR
SOCKET HEAD SCREW ISO 47	46 00 237	563	8	2 970	91 81 525 08	HYDRAULICS
SOCKET HEAD SCREW ISO 47	40 42 172 01	35	2	2 975 000	91 58 716 08	ADDITIONAL HYDRAULICS WI
SOCKET HEAD SCREW ISO 47	40 42 172 01	35	2	2 975 060	91 58 717 08	ADDITIONAL HYDRAULICS WI
SOCKET HEAD SCREW ISO 47	40 42 172 01	35	2	2 975 300	91 58 720 08	ADDITIONAL HYDRAULICS WI
SOCKET HEAD SCREW ISO 4	49 01 021	74	12	9 335 964	93 35 964 01	SLEWING GEAR DRIVE
SOCKET HEAD SCREW ISO 47	40 43 220 14	62	24	9 020 477	90 20 477 0	PLANETARY GEARBOX

Description	Item	Pos.	Quantity	Page	Assembly	Description
SOCKET HEAD SCREW ISO 4	40 42 227 01	37	1	9 338 789	93 38 789 01	PLANETARY GEARBOX
SOCKET HEAD SCREW ISO 4	40 42 237 01	38	3	9 338 789	93 38 789 01	PLANETARY GEARBOX
SOCKET HEAD SCREW ISO 47	46 00 263	11	4	X1049337	10 49 337 3	TRIPLE PUMP
SOCKET HEAD SCREW ISO 47	46 00 263	11	4	X1049338	10 49 338 1	TRIPLE PUMP
SOCKET HEAD SCREW ISO 47	46 00 263	20	8	X1049338	10 49 338 7	TRIPLE PUMP
SOCKET HEAD SCREW ISO 4	40 43 211 01	19	8	X1046781	10 46 781 9	ADJUSTMENT
SOCKET HEAD SCREW ISO 4	46 00 159	27	24	9 338 813	93 38 813 01	PLANETARY GEARBOX
SOCKET HEAD SCREW ISO 4	46 00 159	27	24	9 684 808	96 84 808 01	PLANETARY GEARBOX
SOCKET HEAD SCREW ISO 4	40 43 213 01	27	24	9 020 477	90 20 477 0	PLANETARY GEARBOX
SOCKET HEAD SCREW ISO 47	40 42 215 01	6	4	2 671 005	96 35 507 08	OIL TANK PRE-ASS.
SOCKET HEAD SCREW ISO 47	10 01 405 3	112	18	X1087447	10 87 447 5	GEARBOX
SOCKET HEAD SCREW ISO 47	40 43 241 08	9	4	1 140	91 75 217 08	CROSS BEAM CPL.
SOCKET HEAD SCREW ISO 47	40 43 241 08	45	4	1 400	91 76 481 08	CRAWLER TRACK CARRIER, L
SOCKET HEAD SCREW ISO 47	40 43 241 08	45	4	1 410	91 76 480 08	CRAWLER TRACK CARRIER,
SOCKET HEAD SCREW ISO 47	40 42 143 05	19	4	2 101	91 61 490 08	SLEWING PLATFORM FRAME
SOCKET HEAD SCREW ISO 47	40 42 143 05	23	2	3 212	91 72 404 08	W PIVOT SECTION
SOCKET HEAD SCREW ISO 47	40 42 143 05	19	2	3 746 001	96 70 588 08	PIVOT SECTION, PRE-ASSEMB
SOCKET HEAD SCREW ISO 47	40 43 245 08	27	2	3 212 000	91 72 405 08	JACK-CONNECTION HEAD
SOCKET HEAD SCREW ISO 47	40 43 245 08	109	22	X1087447	10 87 447 5	GEARBOX
SOCKET HEAD SCREW ISO 4	10 28 632 7	4	72	2 350	91 72 389 08	SLEWING GEAR
SOCKET HEAD SCREW ISO 47	40 43 292 01	17	5	9 020 477	90 20 477 0	PLANETARY GEARBOX
SOCKET HEAD SCREW ISO 47	40 43 292 01	17	5	9 338 813	93 38 813 01	PLANETARY GEARBOX
SOCKET HEAD SCREW ISO 47	40 43 292 01	17	5	9 684 808	96 84 808 01	PLANETARY GEARBOX
SOCKET HEAD SCREW ISO 47	10 28 996 5	6	26	3 350 001	96 92 615 08	WINCH
SOCKET HEAD SCREW ISO 4	40 42 002 08	62	2	2 533 024	96 76 149 08	MOUNTING PARTS INSTR.
SOCKET HEAD SCREW ISO 47	10 16 666 8	31	30	9 020 476	90 20 476 9	COMPACT ROPE WINCH
SOCKET HEAD SCREW ISO 4	46 00 337	6	2	2 391 024	96 34 360 08	BATTERY BOX CPL.
SOCKET HEAD SCREW ISO 4	49 02 004	4	3	3 780 265	96 70 515 08	WIND WARNING PREASSEMB
SOCKET HEAD SCREW ISO 4	46 00 338	15	2	5 113 005	51 13 005 08	CONTROL BLOCK
SOCKET HEAD SCREW ISO 4	40 01 521	17	4	3 780 236	96 80 998 08	CAMERA HOLDER, PREMOU
SOCKET HEAD SCREW ISO 47	40 02 299	10	4	X1041325	10 41 325 5	CHANGE-OVER BLOCK
SOCKET HEAD SCREW ISO 4	40 42 026 01	15	2	1 711 025	91 50 229 08	CENTRAL GREASING
SOCKET HEAD SCREW ISO 4	40 42 026 01	62	4	2 970	91 81 525 08	HYDRAULICS
SOCKET HEAD SCREW ISO 4	40 42 029 01	95	4	9 338 787	93 38 787 01	ANGULAR GEAR
SOCKET HEAD SCREW ISO 4	40 42 029 01	95	4	9 338 788	93 38 788 01	ANGULAR GEAR
SOCKET HEAD SCREW ISO 4	40 42 030 08	420	4	X1030134	10 30 134 2	PUMP DISTRIBUTION GEAR
SOCKET HEAD SCREW ISO 47	49 80 031	24	4	X1041267	10 41 267 7	MANUAL ACTUATION
SOCKET HEAD SCREW ISO 47	10 66 372 5	2	4	5 114 651	51 14 651 08	DIRECTIONAL CONTROL VALV
SOCKET HEAD SCREW ISO 4	46 00 048	26	9	2 541	91 71 112 08	ADD HEATING SUPERSTRUCT
SOCKET HEAD SCREW ISO 4	46 00 048	7	6	5 102 306	51 02 306 08	HYDRO MOTOR
SOCKET HEAD SCREW ISO 4	46 00 048	91	4	9 335 964	93 35 964 01	SLEWING GEAR DRIVE
SOCKET HEAD SCREW ISO 4	46 00 048	308	3	X1134739	11 34 739 9	FLANGE BEARING
SOCKET HEAD SCREW ISO 4	40 42 003	19	6	1 711 025	91 50 229 08	CENTRAL GREASING
SOCKET HEAD SCREW ISO 4	40 42 003	6	3	X1032717	10 32 717 1	ELECTRIC PUMP
SOCKET HEAD SCREW ISO 4	40 42 003	6	3	X1033083	10 33 083 8	ELECTRIC PUMP
SOCKET HEAD SCREW ISO 4	40 42 106	36	8	2 978 100	91 73 099 08	ADDNL.HYDR.ERECTION DEV
SOCKET HEAD SCREW ISO 4	40 42 107	104	30	2 200 000	91 61 061 08	MACHINERY HOUSE W.GANG
SOCKET HEAD SCREW ISO 4	40 42 107	52	2	2 541	91 71 112 08	ADD HEATING SUPERSTRUCT
SOCKET HEAD SCREW ISO 4	40 42 107	11	4	9 688 228	96 88 228 01	OIL-GAUGING INSTRUMENT
SOCKET HEAD SCREW ISO 4	40 42 107	47	2	9 688 717	96 88 717 01	OIL-GAUGING INSTRUMENT
SOCKET HEAD SCREW ISO 4	40 42 109	34	2	3 350 001	96 92 615 08	WINCH
SOCKET HEAD SCREW ISO 4	46 00 091	119	4	2 200 000	91 61 061 08	MACHINERY HOUSE W.GANG
SOCKET HEAD SCREW ISO 4	46 00 091	38	4	2 978 100	91 73 099 08	ADDNL.HYDR.ERECTION DEV
SOCKET HEAD SCREW ISO 4	46 00 091	40	40	2 978 100	91 73 099 08	ADDNL.HYDR.ERECTION DEV
SOCKET HEAD SCREW ISO 4	46 00 091	54	20	3 978 005	91 60 393 08	ADDL.HYDRAULIC SB-HEAD PI
SOCKET HEAD SCREW ISO 4	46 00 091	54	40	3 978 015	91 48 975 08	ADDITIONAL HYDRAULICS IN
SOCKET HEAD SCREW ISO 4	40 02 418	18	4	1 130 008	96 38 102 08	CENT.SECT.CRAWLER MOUN
SOCKET HEAD SCREW ISO 4	40 42 052 08	49	4	2 541	91 71 112 08	ADD HEATING SUPERSTRUCT
SOCKET HEAD SCREW ISO 4	40 42 052 08	25	2	3 780 236	96 80 998 08	CAMERA HOLDER, PREMOU
SOCKET HEAD SCREW ISO 47	49 00 953	150	4	2 970	91 81 525 08	HYDRAULICS

Description	Item	Pos.	Quantity	Page	Assembly	Description
SOCKET HEAD SCREW ISO 4	46 00 051	30	2	2 730 001	96 36 111 08	BASE PLATE PRE-ASS.
SOCKET HEAD SCREW ISO 4	46 00 051	7	8	9 338 789	93 38 789 01	PLANETARY GEARBOX
SOCKET HEAD SCREW ISO 4	46 00 079	26	2	2 502	91 47 459 08	CONTROL STAND
SOCKET HEAD SCREW ISO 4	46 00 079	31	1	9 338 787	93 38 787 01	ANGULAR GEAR
SOCKET HEAD SCREW ISO 4	46 00 079	31	4	9 338 788	93 38 788 01	ANGULAR GEAR
SOCKET HEAD SCREW ISO 47	40 43 068 08	15	4	X1028628	10 28 628 9	MONOBLOCK
SOCKET HEAD SCREW ISO 47	49 01 217	3	4	X1028673	10 28 673 1	LOWERING BRAKE VALVE
SOCKET HEAD SCREW ISO 4	46 00 175	127	2	2 200 000	91 61 061 08	MACHINERY HOUSE W.GANG
SOCKET HEAD SCREW ISO 47	24 01 804 02	37	4	X1028628	10 28 628 9	MONOBLOCK
SOCKET HEAD SCREW ISO 4	49 01 162	58	4	1 140	91 75 217 08	CROSS BEAM CPL.
SOCKET HEAD SCREW ISO 4	49 01 162	17	2	5 114 975	51 14 975 08	PRESSURE RELIEF VALVE
SOCKET HEAD SCREW ISO 4	40 01 620	17	2	5 104 385	51 04 385 08	PRESSURE RELIEF VALVE
SOCKET HEAD SCREW ISO 4	40 42 044 05	10	6	3 592 001	96 80 256 08	RETAINING CYLINDER PRE-A
SOCKET HEAD SCREW ISO 4	40 42 044 05	18	6	5 402 705	54 02 705 14	DRIVE UNIT CPL
SOCKET HEAD SCREW ISO 4	40 01 610	49	53	2 200 000	91 61 061 08	MACHINERY HOUSE W.GANG
SOCKET HEAD SCREW ISO 4	40 01 610	21	122	3 211 006	96 70 233 08	GRATINGS
SOCKET HEAD SCREW ISO 4	40 01 610	10	6	3 350	91 78 837 08	WINCH 3
SOCKET HEAD SCREW ISO 4	40 01 610	302	1	X1134739	11 34 739 9	FLANGE BEARING
SOCKET HEAD SCREW ISO 4	46 00 179	16	1	X1041267	10 41 267 8	END PLATE
SOCKET HEAD SCREW ISO 47	51 07 556 08	36	4	X1028628	10 28 628 9	MONOBLOCK
SOCKET HEAD SCREW ISO 4	49 00 323	17	6	5 402 705	54 02 705 14	DRIVE UNIT CPL
SOCKET INSERT 16-POLE+PE	63 70 053 01	29	1	2 920 432	96 78 526 08	TERMINAL BOX CPL.
SOCKET PIN FE//ZN20//C	92 32 898 08	53	2	1 140	91 75 217 08	CROSS BEAM CPL.
SOCKET PIN RD10X155 S355J2	95 33 575 08	(1)	1	1 140 001	96 35 222 08	STAIR COMPLETE
SOCKET PIN RD20X378 S355J2	93 03 581 08	5	1	1 632 032	96 20 093 08	SUPPORT PLATE COMPL.
SOCKET PIN T ZN K	92 47 131 08	10	6	1 100 007	96 36 741 08	PLATFORM COMPL.
SOCKET PIN T ZN K	92 47 131 08	13	4	1 140 002	96 35 224 08	PLATFORM COMPL.
SOCKET PIN T ZN K	92 47 131 08	86	12	3 211	91 75 353 08	S PIVOT SECTION
SOCKET PIN T ZN K	92 47 131 08	54	6	3 222	91 60 427 08	S INTERMEDIATE SECTION
SOCKET SHELL HAN 24 B	69 31 555 14	157	1	3 930 377	96 79 938 08	LEAD
SOCKET SHELL HAN 24B	60 56 176 08	158	1	2 920 458	96 78 562 08	LEAD
SOCKET SHELL HAN 24B	60 56 176 08	157	1	3 930 376	96 79 936 08	LEAD
SOCKET SHELL HAN 24B	60 56 176 08	156	1	3 930 382	96 79 942 08	LEAD
SOCKET WRENCH GR.11/3	79 00 249 08	17	1	1 750	91 47 038 08	TOOL
SOFT GASKET PERBUNAN	71 02 004 08	54	50	1 970 000	91 47 041 08	CRAWLER TRACK HYDRAULI
SOLENOID VALVE 2/2 1,5BAR	11 06 722 1	7	3	2 541	91 71 112 08	ADD HEATING SUPERSTRUCT
SOUND DAMPING	91 47 465 08	175	1		LR 11350 -0	LIEBHERR CRAW.CRANE LR
SOUND DAMPING LR 11350	96 29 017 08	120	1	2 859	91 47 465 08	SOUND DAMPING
SPACER BOLT	11 17 048 8	19	4	4 003	91 47 520 08	HOOK BLOCK
SPACER PIECE	57 11 304 08	5	1	5 711 301	57 11 301 08	PRESSURE LIMITING VALVE
SPACER WA-FRAME 1	91 47 510 08	274	1		LR 11350 -0	LIEBHERR CRAW.CRANE LR
SPACER WA-FRAME 2	91 60 448 08	275	1		LR 11350 -0	LIEBHERR CRAW.CRANE LR
SPEED RELAY 24V/1W SPF	63 01 472 08	47	1	2 932 082	96 84 247 08	ASSEMBLY PARTS MOUNTIN
SPHERICAL BEARING 200	74 69 160 14	4	2	3 746 003	96 37 779 08	HEAD SECTION PRE-ASS.
SPHERICAL BEARING GE40-U	74 69 116 08	15	1	X1032632	10 32 632 3	HYDRO CYLINDER
SPHERICAL WASHER DIN 6319	10 01 173 8	8	12	3 592 001	96 80 256 08	RETAINING CYLINDER PRE-A
SPIGOT 280.0X165 35NICRM	97 48 505 08	12	2	3 215 003	91 47 489 08	ROLLER SET
SPIGOT 280.0X165 35NICRM	97 48 505 08	12	2	3 215 004	91 51 840 08	ROLLER SET
SPIRAL BACK-UP RING	54 01 844 08	20	1	5 402 705	54 02 705 14	DRIVE UNIT CPL
SPIRAL SPRING	57 01 989 08	12	2	X1002800	10 02 800 2	CABLE REEL
SPLIT PIN ISO 1234 1,6X14 ST	43 30 016 08	7	2	2 200 061	96 40 021 08	COVER PRE-ASSY.
SPLIT PIN ISO 1234 10X140 ST	43 30 108 08	18	2	3 211	91 75 353 08	S PIVOT SECTION
SPLIT PIN ISO 1234 10X140 ST	43 30 108 08	34	2	3 227 000	91 60 434 08	L INTERMEDIATE SECTION
SPLIT PIN ISO 1234 10X140 ST	43 30 108 08	22	2	3 713	91 78 833 08	D PIVOT SECTION
SPLIT PIN ISO 1234 10X71 ST	43 30 101 08	49	4	2 550	91 81 778 08	SA FRAME
SPLIT PIN ISO 1234 10X71 ST	43 30 101 08	12	2	3 212 000	91 72 405 08	JACK-CONNECTION HEAD
SPLIT PIN ISO 1234 10X71 ST	43 30 101 08	29	1	3 711	91 72 407 08	BOOM NOSE
SPLIT PIN ISO 1234 10X80 ST	43 30 103 08	28	4	2 103	91 75 173 08	SLEWING PLATFORM FRAME
SPLIT PIN ISO 1234 10X80 ST	43 30 103 08	153	4	2 200 000	91 61 061 08	MACHINERY HOUSE W.GANG
SPLIT PIN ISO 1234 10X80 ST	43 30 103 08	9	6	2 550	91 81 778 08	SA FRAME

Description	Item	Pos.	Quantity	Page	Assembly	Description
SPLIT PIN ISO 1234 10X80 ST	43 30 103 08	10	2	3 360	91 72 386 08	WINCH 5
SPLIT PIN ISO 1234 10X80 ST	43 30 103 08	31	2	3 360 003	96 76 267 08	WINCH 5 PRE-ASS.
SPLIT PIN ISO 1234 10X80 ST	43 30 103 08	27	2	3 554 005	96 36 063 08	WA-FRAME
SPLIT PIN ISO 1234 10X80 ST	43 30 103 08	59	2	3 556 006	96 59 718 08	WA-FRAME 2 PIVOT SECTION
SPLIT PIN ISO 1234 10X80 ST	43 30 103 08	10	2	3 714 008	96 36 682 08	LUFFING PULLEY BLOCK COM
SPLIT PIN ISO 1234 10X90 ST	43 30 105 08	10	4	3 714 009	96 36 683 08	LUFFING PULLEY BLOCK COM
SPLIT PIN ISO 1234 13X125 ST	43 30 112 08	17	4	1 140	91 75 217 08	CROSS BEAM CPL.
SPLIT PIN ISO 1234 13X125 ST	43 30 112 08	26	12	2 102 010	91 60 648 08	SLEWING PLATFORM FRAME
SPLIT PIN ISO 1234 13X125 ST	43 30 112 08	34	4	2 103	91 75 173 08	SLEWING PLATFORM FRAME
SPLIT PIN ISO 1234 13X125 ST	43 30 112 08	9	4	2 340	91 61 648 08	WINCH 4 LUFFING GEAR
SPLIT PIN ISO 1234 13X125 ST	43 30 112 08	7	2	3 222	91 60 427 08	S INTERMEDIATE SECTION
SPLIT PIN ISO 1234 13X125 ST	43 30 112 08	40	1	3 224	91 60 440 08	S ADAPTER SECTION
SPLIT PIN ISO 1234 13X125 ST	43 30 112 08	9	2	3 360	91 72 386 08	WINCH 5
SPLIT PIN ISO 1234 13X125 ST	43 30 112 08	55	2	3 556 006	96 59 718 08	WA-FRAME 2 PIVOT SECTION
SPLIT PIN ISO 1234 13X160 ST	43 30 115 08	6	1	2 730 001	96 36 111 08	BASE PLATE PRE-ASS.
SPLIT PIN ISO 1234 13X160 ST	43 30 115 08	29	2	3 745	91 72 410 08	SUSPENDED BALLAST
SPLIT PIN ISO 1234 13X160 ST	43 30 115 08	16	4	3 746 003	96 37 779 08	HEAD SECTION PRE-ASS.
SPLIT PIN ISO 1234 2X20 ST A3	43 30 022 08	73	2	1 400	91 76 481 08	CRAWLER TRACK CARRIER, L
SPLIT PIN ISO 1234 2X20 ST A3	43 30 022 08	73	2	1 410	91 76 480 08	CRAWLER TRACK CARRIER,
SPLIT PIN ISO 1234 3,2X20 ST	43 30 034 08	31	4	1 140 001	96 35 222 08	STAIR COMPLETE
SPLIT PIN ISO 1234 4X25 ST A3	43 30 050 08	8	8	1 130 007	96 38 655 08	CENT.SECT.CRAWLER GRAT
SPLIT PIN ISO 1234 4X25 ST A3	43 30 050 08	12	4	1 140 001	96 35 222 08	STAIR COMPLETE
SPLIT PIN ISO 1234 4X25 ST A3	43 30 050 08	10	4	1 140 002	96 35 224 08	PLATFORM COMPL.
SPLIT PIN ISO 1234 4X25 ST A3	43 30 050 08	37	2	3 211	91 75 353 08	S PIVOT SECTION
SPLIT PIN ISO 1234 4X32 ST A2	43 30 052 08	73	8	1 140	91 75 217 08	CROSS BEAM CPL.
SPLIT PIN ISO 1234 4X32 ST A2	43 30 052 08	5	4	2 370	91 61 649 08	ERECTING WINCH
SPLIT PIN ISO 1234 4X32 ST A2	43 30 052 08	97	4	3 211	91 75 353 08	S PIVOT SECTION
SPLIT PIN ISO 1234 4X40 ST A3	43 30 055 08	29	8	1 140	91 75 217 08	CROSS BEAM CPL.
SPLIT PIN ISO 1234 5X40 ST A3	43 30 065 08	52	2	2 102 010	91 60 648 08	SLEWING PLATFORM FRAME
SPLIT PIN ISO 1234 5X40 ST A3	43 30 065 08	48	8	2 103	91 75 173 08	SLEWING PLATFORM FRAME
SPLIT PIN ISO 1234 5X40 ST A3	43 30 065 08	13	1	2 730 002	96 55 752 08	CENTRING COMPLETE
SPLIT PIN ISO 1234 5X40 ST A3	43 30 065 08	8	2	2 925 007	96 38 882 08	CAMERA INSTALLATION SLEW
SPLIT PIN ISO 1234 5X40 ST A3	43 30 065 08	13	1	2 925 150	96 74 714 08	CAMERA EQUIPMENT
SPLIT PIN ISO 1234 5X40 ST A3	43 30 065 08	13	1	2 925 304	96 40 362 08	CAMERA INST.WINCH 5
SPLIT PIN ISO 1234 5X40 ST A3	43 30 065 08	13	1	2 925 322	96 40 458 08	CAMERA INST.WINCH 6
SPLIT PIN ISO 1234 5X40 ST A3	43 30 065 08	54	20	3 211	91 75 353 08	S PIVOT SECTION
SPLIT PIN ISO 1234 5X40 ST A3	43 30 065 08	52	6	3 222	91 60 427 08	S INTERMEDIATE SECTION
SPLIT PIN ISO 1234 5X40 ST A3	43 30 065 08	14	2	3 350	91 78 837 08	WINCH 3
SPLIT PIN ISO 1234 5X40 ST A3	43 30 065 08	42	4	3 713	91 78 833 08	D PIVOT SECTION
SPLIT PIN ISO 1234 5X40 ST A3	43 30 065 08	32	4	3 745	91 72 410 08	SUSPENDED BALLAST
SPLIT PIN ISO 1234 6,3X40 ST	43 30 076 08	4	2	2 310	91 61 646 08	WINCH 1
SPLIT PIN ISO 1234 6,3X40 ST	43 30 076 08	4	2	2 320	91 61 647 08	WINCH 2
SPLIT PIN ISO 1234 6,3X45 ST	43 30 077 08	8	2	1 140 001	96 35 222 08	STAIR COMPLETE
SPLIT PIN ISO 1234 6,3X45 ST	43 30 077 08	13	4	3 745	91 72 410 08	SUSPENDED BALLAST
SPLIT PIN ISO 1234 6,3X50 ST	43 30 078 08	23	2	3 221	91 60 426 08	S INTERMEDIATE SECTION
SPLIT PIN ISO 1234 6,3X50 ST	43 30 078 08	23	2	3 221 000	91 60 429 08	S INTERMEDIATE SECTION
SPLIT PIN ISO 1234 6,3X50 ST	43 30 078 08	23	2	3 222 000	91 60 430 08	S INTERMEDIATE SECTION
SPLIT PIN ISO 1234 6,3X63 ST	43 30 080 08	10	2	3 222 002	96 45 453 08	COVER
SPLIT PIN ISO 1234 6,3X71 ST	43 30 082 08	74	2	2 550	91 81 778 08	SA FRAME
SPLIT PIN ISO 1234 8X50 ST A2	43 30 088 08	5	2	2 102 014	96 39 607 08	VERTICAL LADDER
SPLIT PIN ISO 1234 8X50 ST A2	43 30 088 08	37	4	3 554 005	96 36 063 08	WA-FRAME
SPLIT PIN ISO 1234 8X50 ST A2	43 30 088 08	12	4	3 711	91 72 407 08	BOOM NOSE
SPLIT PIN ISO 1234 8X63 ST A2	43 30 090 08	8	8	2 125	91 47 417 08	PIN F. S AND D PIVOT SECTIO
SPLIT PIN ISO 1234 8X63 ST A2	43 30 090 08	6	2	2 200 055	96 60 972 08	CABIN FRAME PRE-ASS.
SPLIT PIN ISO 1234 8X63 ST A2	43 30 090 08	11	4	2 200 060	96 34 386 08	LADDER, PRE-ASSEMBLED
SPLIT PIN ISO 1234 8X63 ST A2	43 30 090 08	11	4	2 310	91 61 646 08	WINCH 1
SPLIT PIN ISO 1234 8X63 ST A2	43 30 090 08	11	4	2 320	91 61 647 08	WINCH 2
SPLIT PIN ISO 1234 8X63 ST A2	43 30 090 08	31	2	3 212	91 72 404 08	W PIVOT SECTION
SPLIT PIN ISO 1234 8X63 ST A2	43 30 090 08	14	4	3 212 000	91 72 405 08	JACK-CONNECTION HEAD
SPLIT PIN ISO 1234 8X63 ST A2	43 30 090 08	10	2	3 224 004	96 36 058 08	ROLLER SEATING COMPL.

Description	Item	Pos.	Quantity	Page	Assembly	Description
SPLIT PIN ISO 1234 8X63 ST A2	43 30 090 08	48	1	3 554 006	96 00 236 1	WA-FRAME 1
SPLIT PIN ISO 1234 8X63 ST A2	43 30 090 08	52	1	3 556 007	96 59 719 08	WA-FRAME 2 HEAD SECTION
SPLIT PIN ISO 1234 8X63 ST A2	43 30 090 08	6	1	3 592 004	96 79 622 08	SUPPORT PRE-ASS.
SPLIT PIN ISO 1234 8X63 ST A2	43 30 090 08	27	2	3 711	91 72 407 08	BOOM NOSE
SPLIT PIN ISO 1234 8X63 ST A2	43 30 090 08	47	4	3 713	91 78 833 08	D PIVOT SECTION
SPLIT PIN ISO 1234 8X63 ST A2	43 30 090 08	7	1	3 745 002	92 17 236 08	SWITCH UNIT
SPLIT PIN ISO 1234 8X63 ST A2	43 30 090 08	7	1	3 745 003	92 17 237 08	SWITCH UNIT
SPLIT PIN ISO 1234 8X63 ST A2	43 30 090 08	22	2	3 746 001	96 70 588 08	PIVOT SECTION, PRE-ASSEMB
SPOOL	10 04 430 9	3	1	X1065300	10 65 300 9	CONTROL ELEMENT
SPRING	57 08 310 08	9	1	5 106 691	51 06 691 08	RETURN FILTER
SPRING CAP	11 06 798 2	23	1	X1041267	10 41 267 7	MANUAL ACTUATION
SPRING CASSETTE	10 03 200 1	21	1	X1011318	10 11 318 4	FUEL PREFILTER
SPRING LOADED BRAKE	90 20 477 1	85	2	9 020 477	90 20 477 0	PLANETARY GEARBOX
SPRING LOADED MULTI-DISC	10 16 662 9	80	1	9 335 964	93 35 964 01	SLEWING GEAR DRIVE
SPRING PLUG 3,5X3X62 A3C	43 31 007 08	41	3	1 140	91 75 217 08	CROSS BEAM CPL.
SPRING PLUG 3,5X3X62 A3C	43 31 007 08	(2)	1	1 140 001	96 35 222 08	STAIR COMPLETE
SPRING PLUG 4,5X4X78 A3C	43 32 062 08	30	4	1 140	91 75 217 08	CROSS BEAM CPL.
SPRING PLUG 4,5X4X78 A3C	43 32 062 08	8	1	1 632 032	96 20 093 08	SUPPORT PLATE COMPL.
SPRING PLUG 4,5X4X78 A3C	43 32 062 08	20	4	2 101	91 61 490 08	SLEWING PLATFORM FRAME
SPRING PLUG 4,5X4X78 A3C	43 32 062 08	20	4	2 102 010	91 60 648 08	SLEWING PLATFORM FRAME
SPRING PLUG 4,5X4X78 A3C	43 32 062 08	33	4	3 745	91 72 410 08	SUSPENDED BALLAST
SPRING PLUG 5 VERZ	43 32 063 08	24	2	1 140 001	96 35 222 08	STAIR COMPLETE
SPRING PLUG 6 ZINC COATE	43 32 064 08	7	1	2 730 002	96 55 752 08	CENTRING COMPLETE
SPRING PLUG 6 ZINC COATE	43 32 064 08	7	2	2 740 004	96 36 289 08	FUSE COMPLETE
SPRING PLUG B 7 VERZ	43 32 066 08	14	1	1 140	91 75 217 08	CROSS BEAM CPL.
SPRING PLUG B 7 VERZ	43 32 066 08	12	2	2 200 060	96 34 386 08	LADDER, PRE-ASSEMBLED
SPRING PLUG B 7 VERZ	43 32 066 08	50	4	2 550	91 81 778 08	SA FRAME
SPRING PLUG B 7 VERZ	43 32 066 08	7	1	3 592 004	96 79 622 08	SUPPORT PRE-ASS.
SPRING SUPPORT	51 07 970 08	3	1	5 114 176	51 14 176 08	PRESSURE LIMITING VALVE
SPRING SUPPORT	51 07 970 08	3	1	5 114 177	51 14 177 08	PRESSURE LIMITING VALVE
SPRING SUPPORT	57 01 149 08	6	1	5 701 133	57 01 133 08	DRIVING GEAR
SPRING SUPPORT	70 27 055	43	2	X1065300	10 65 300 9	CONTROL ELEMENT
SPRING SUPPORT	74 14 494	5	1	X1065300	10 65 300 9	CONTROL ELEMENT
SPRING WASHER DIN 137 B 1	42 50 510 08	11	2	2 102 014	96 39 607 08	VERTICAL LADDER
SPRING-LOADED LOCK VERZ	70 42 089 08	43	16	2 200 000	91 61 061 08	MACHINERY HOUSE W.GANG
SPRING-LOADED LOCK VERZ	70 42 326 08	78	2	3 713	91 78 833 08	D PIVOT SECTION
SPRING-LOADED LOCK VERZ	70 42 326 08	22	4	3 715	91 78 835 08	D INTERMEDIATE SECTION
SPRING-LOADED LOCK VERZ	70 42 326 08	15	4	3 716	91 79 193 08	D-REDUCING SECTION
SPRING-LOADED PIN	51 07 973 08	6	1	5 114 176	51 14 176 08	PRESSURE LIMITING VALVE
SPRING-LOADED PIN	51 07 973 08	6	1	5 114 177	51 14 177 08	PRESSURE LIMITING VALVE
SPROCKET G22NIMOCR56 SP	97 03 321 3	3	2	1 400	91 76 481 08	CRAWLER TRACK CARRIER, L
SPROCKET G22NIMOCR56 SP	97 03 321 3	3	2	1 410	91 76 480 08	CRAWLER TRACK CARRIER,
SPUR WHEEL	96 89 130 01	11	1	9 335 960	93 35 960 01	COMPACT ROPE WINCH
SQUARE 60.0X2225 X5CRNI18	97 03 427 4	4	1	3 780 214	96 80 825 08	MECH.AUXILIARIES FOR LIG
STAIR	96 34 389 08	15	1	2 200 000	91 61 061 08	MACHINERY HOUSE W.GANG
STAIR COMPLETE	96 35 222 08	2	1	1 140	91 75 217 08	CROSS BEAM CPL.
STAND WELDED	96 35 464 08	4	1	2 103	91 75 173 08	SLEWING PLATFORM FRAME
STAND WELDED	96 36 542 08	2	1	3 745	91 72 410 08	SUSPENDED BALLAST
STAND WELDED	96 40 833 08	18	1	3 745	91 72 410 08	SUSPENDED BALLAST
START INTERLOCK RELAY 24	63 01 028 08	14	1	2 932 082	96 84 247 08	ASSEMBLY PARTS MOUNTIN
STARTER	96 74 118 08	78	1	X1100815	11 00 815 5	DIESEL ENGINE
STARTER 24V	10 65 104 1	5	2	9 674 118	96 74 118 08	STARTER
STEEL ROPE 8000	57 08 811 08	32	1	S150225	54 00 061 08	ROPE WINCH
STICKER	10 66 390 9	(1)	1	7 743 566	77 43 566 08	ELECTRIC PUMP
STICKER BEHAELTER 2,5KG	96 74 218 08	27	1	7 743 566	77 43 566 08	ELECTRIC PUMP
STOP BOLT	54 02 724 14	309	1	X1134739	11 34 739 9	FLANGE BEARING
STOP BOLT NIROSTA	70 42 316 08	9	1	1 140 001	96 35 222 08	STAIR COMPLETE
STOP BOLT NIROSTA	70 42 316 08	66	1	2 103	91 75 173 08	SLEWING PLATFORM FRAME
STOP BOLT NIROSTA	70 42 316 08	7	1	2 200 063	96 60 724 08	CONSOLE PRE-ASS.
STOP BOLT NIROSTA	70 42 316 08	8	1	3 780 214	96 80 825 08	MECH.AUXILIARIES FOR LIG

Description	Item	Pos.	Quantity	Page	Assembly	Description
STOP BOLT NIROSTA	70 42 316 08	7	1	3 780 236	96 80 998 08	CAMERA HOLDER, PREMOU
STOP PLUG	10 49 392 9	1	2	X1028628	10 28 628 9	MONOBLOCK
STOP PLUG	10 65 203 9	11	1	9 653 393	96 53 393 08	OIL FILTER
STOP PLUG VSTI1"ED A3P	47 77 046 08	(22)	1	2 657	91 47 448 08	MOUNTING EQUIPMENT CRAW
STOP PLUG VSTI1"ED A3P	47 77 046 08	679	5	2 970	91 81 525 08	HYDRAULICS
STOP PLUG VSTI1"ED A3P	47 77 046 08	605	4	3 978 005	91 60 393 08	ADDL.HYDRAULIC SB-HEAD PI
STOP PLUG VSTI1"ED A3P	47 77 046 08	202	2	X1041325	10 41 325 5	CHANGE-OVER BLOCK
STOP PLUG VSTI1/2"ED A3P	47 77 042 08	(16)	2	1 400	91 76 481 08	CRAWLER TRACK CARRIER, L
STOP PLUG VSTI1/2"ED A3P	47 77 042 08	626	1	2 976 000	91 60 045 08	ADDNL.HYDR.2ND SLEWING G
STOP PLUG VSTI1/2"ED A3P	47 77 042 08	26	1	9 688 228	96 88 228 01	OIL-GAUGING INSTRUMENT
STOP PLUG VSTI1/2"ED A3P	47 77 042 08	26	1	9 688 717	96 88 717 01	OIL-GAUGING INSTRUMENT
STOP PLUG VSTI1/2"ED A3P	47 77 042 08	2	2	X1028628	10 28 628 9	MONOBLOCK
STOP PLUG VSTI1/4"ED A3P	47 77 040 77	38	2	X1148558	11 48 558 8	TELESCOPIC CYLINDER
STOP PLUG VSTI1/8"ED ST A3	51 07 415 08	51	1	X1028628	10 28 628 9	MONOBLOCK
STOP PLUG VSTI11/4"ED A3P	47 77 054 08	16	3	9 640 276	96 40 276 08	CONNECTION BLOCK
STOP PLUG VSTI11/4"ED A3P	47 77 054 08	4	1	X1041267	10 41 267 8	END PLATE
STOP PLUG VSTI3/4"ED A3P	47 77 047 08	201	2	X1041325	10 41 325 5	CHANGE-OVER BLOCK
STOP PLUG VSTI3/8"ED A3P	47 77 041 08	(12)	2	2 125	91 47 417 08	PIN F. S AND D PIVOT SECTIO
STOP PLUG VSTI3/8"ED A3P	47 77 041 08	(12)	2	2 125	91 47 417 08	PIN F. S AND D PIVOT SECTIO
STOP PLUG VSTI3/8"ED A3P	47 77 041 08	720	2	2 970	91 81 525 08	HYDRAULICS
STOP PLUG VSTIM12X1,5ED	47 77 043 08	697	1	2 970	91 81 525 08	HYDRAULICS
STOP PLUG VSTIM12X1,5ED	47 77 043 08	8	4	9 684 199	96 84 199 01	BRAKE
STOP PLUG VSTIM12X1,5ED	47 77 043 08	19	2	X1000937	10 00 937 8	CONNECTING PLATE
STOP PLUG VSTIM14X1,5ED	47 77 049 08	56	1	2 391	91 81 968 08	DIESEL ENGINE CPL.
STOP PLUG VSTIM14X1,5ED	47 77 049 08	722	1	2 970	91 81 525 08	HYDRAULICS
STOP PLUG VSTIM14X1,5ED	47 77 049 08	627	3	2 975 153	91 58 730 08	ADDITIONAL HYDRAULICS WI
STOP PLUG VSTIM14X1,5ED	47 77 049 08	602	1	2 975 400	91 58 729 08	AUX.HYDRAULIC WINCH 6
STOP PLUG VSTIM14X1,5ED	47 77 049 08	78	4	9 338 787	93 38 787 01	ANGULAR GEAR
STOP PLUG VSTIM14X1,5ED	47 77 049 08	78	4	9 338 788	93 38 788 01	ANGULAR GEAR
STOP PLUG VSTIM14X1,5ED	47 77 049 08	15	1	X1028923	10 28 923 0	CONTROL BLOCK
STOP PLUG VSTIM16X1,5ED	47 77 044 08	79	4	9 338 787	93 38 787 01	ANGULAR GEAR
STOP PLUG VSTIM16X1,5ED	47 77 044 08	79	4	9 338 788	93 38 788 01	ANGULAR GEAR
STOP PLUG VSTIM18X1,5ED	47 77 051 08	637	8	1 970 000	91 47 041 08	CRAWLER TRACK HYDRAULI
STOP PLUG VSTIM18X1,5ED	47 77 051 08	11	1	2 670 002	96 60 735 08	FUEL TANK, PRE-ASSEMBLED
STOP PLUG VSTIM18X1,5ED	47 77 051 08	9	3	9 684 199	96 84 199 01	BRAKE
STOP PLUG VSTIM20X1,5ED	47 77 059 08	42	1	X1148558	11 48 558 8	TELESCOPIC CYLINDER
STOP PLUG VSTIM22X1,5ED	47 77 045 08	638	1	2 970	91 81 525 08	HYDRAULICS
STOP PLUG VSTIM22X1,5ED	47 77 045 08	621	1	3 978 005	91 60 393 08	ADDL.HYDRAULIC SB-HEAD PI
STOP PLUG VSTIM22X1,5ED	47 77 045 08	2	9	9 335 964	93 35 964 01	SLEWING GEAR DRIVE
STOP PLUG VSTIM26X1,5ED	47 77 058 08	20	1	2 671 005	96 35 507 08	OIL TANK PRE-ASS.
STOP PLUG VSTIM26X1,5ED	47 77 058 08	77	2	9 338 787	93 38 787 01	ANGULAR GEAR
STOP PLUG VSTIM26X1,5ED	47 77 058 08	77	2	9 338 788	93 38 788 01	ANGULAR GEAR
STOP PLUG VSTIM26X1,5ED	47 77 058 08	68	3	9 338 813	93 38 813 01	PLANETARY GEARBOX
STOP PLUG VSTIM26X1,5ED	47 77 058 08	68	3	9 684 808	96 84 808 01	PLANETARY GEARBOX
STOP PLUG VSTIM27X2ED A3	47 77 056 08	92	1	9 335 964	93 35 964 01	SLEWING GEAR DRIVE
STOP PLUG VSTIM27X2ED A3	47 77 056 08	69	2	9 338 787	93 38 787 01	ANGULAR GEAR
STOP PLUG VSTIM27X2ED A3	47 77 056 08	69	2	9 338 788	93 38 788 01	ANGULAR GEAR
STOP PLUG VSTIM33X2ED A3	47 77 052 08	608	1	2 975 000	91 58 716 08	ADDITIONAL HYDRAULICS WI
STOP PLUG VSTIM33X2ED A3	47 77 052 08	608	1	2 975 060	91 58 717 08	ADDITIONAL HYDRAULICS WI
STOP PLUG VSTIM33X2ED A3	47 77 052 08	623	5	2 975 153	91 58 730 08	ADDITIONAL HYDRAULICS WI
STOP PLUG VSTIM33X2ED A3	47 77 052 08	602	1	2 975 300	91 58 720 08	ADDITIONAL HYDRAULICS WI
STOP PLUG VSTIM33X2ED A3	47 77 052 08	31	1	2 975 400	91 58 729 08	AUX.HYDRAULIC WINCH 6
STOP PLUG VSTIM33X2ED A3	47 77 052 08	604	1	2 975 400	91 58 729 08	AUX.HYDRAULIC WINCH 6
STOP PLUG VSTIM42X2ED A3	47 77 048 08	608	7	2 970	91 81 525 08	HYDRAULICS
STOP PLUG VSTIM42X2ED A3	47 77 048 08	62	3	9 338 789	93 38 789 01	PLANETARY GEARBOX
STOP PLUG VSTIM42X2ED A3	47 77 048 08	13	1	X1028923	10 28 923 0	CONTROL BLOCK
STOP PLUG VSTIM48X2ED A3	47 77 057 08	612	3	2 970	91 81 525 08	HYDRAULICS
STOP PLUG VSTIM48X2ED A3	47 77 057 08	76	3	9 338 787	93 38 787 01	ANGULAR GEAR
STOP PLUG VSTIM48X2ED A3	47 77 057 08	76	3	9 338 788	93 38 788 01	ANGULAR GEAR
STOP WELDED FE//ZN20//C	96 39 973 08	74	2	1 140	91 75 217 08	CROSS BEAM CPL.

Description	Item	Pos.	Quantity	Page	Assembly	Description
STOP WELDED FE//ZN20//C	96 39 987 08	81	1	1 140	91 75 217 08	CROSS BEAM CPL.
STOP WELDED FE//ZN20//C	96 39 988 08	82	1	1 140	91 75 217 08	CROSS BEAM CPL.
STOPPER PLUG	69 24 049 08	811	1	2 920 631	96 45 283 08	WIRING HARNESS
STOPPER PLUG DEUTSCH GR	73 68 253	823	30	2 920 631	96 45 283 08	WIRING HARNESS
STOPPER PLUG DIN 72585 4	69 24 058 08	176	1	2 920 631	96 45 283 08	WIRING HARNESS
STOPPER PLUG M32X1,5 POL	60 25 154 01	(30)	1	2 920 630	96 45 212 08	ADDITIONAL PARTS POWER
STOPPER PLUG VSTI1/4"ED A3	47 77 040 08	(15)	1	1 400	91 76 481 08	CRAWLER TRACK CARRIER, L
STOPPER PLUG VSTI1/4"ED A3	47 77 040 08	601	2	1 975 006	91 47 042 08	ADD.HYDR.UNIT SUPPORT CY
STOPPER PLUG VSTI1/4"ED A3	47 77 040 08	(26)	1	2 657	91 47 448 08	MOUNTING EQUIPMENT CRAW
STOPPER PLUG VSTI1/4"ED A3	47 77 040 08	(28)	1	2 657	91 47 448 08	MOUNTING EQUIPMENT CRAW
STOPPER PLUG VSTI1/4"ED A3	47 77 040 08	730	4	2 970	91 81 525 08	HYDRAULICS
STOPPER PLUG VSTI1/4"ED A3	47 77 040 08	614	1	2 975 000	91 58 716 08	ADDITIONAL HYDRAULICS WI
STOPPER PLUG VSTI1/4"ED A3	47 77 040 08	614	1	2 975 060	91 58 717 08	ADDITIONAL HYDRAULICS WI
STOPPER PLUG VSTI1/4"ED A3	47 77 040 08	618	1	2 975 153	91 58 730 08	ADDITIONAL HYDRAULICS WI
STOPPER PLUG VSTI1/4"ED A3	47 77 040 08	618	1	2 975 300	91 58 720 08	ADDITIONAL HYDRAULICS WI
STOPPER PLUG VSTI1/4"ED A3	47 77 040 08	621	1	2 975 400	91 58 729 08	AUX.HYDRAULIC WINCH 6
STOPPER PLUG VSTI1/4"ED A3	47 77 040 08	45	1	3 222	91 60 427 08	S INTERMEDIATE SECTION
STOPPER PLUG VSTI1/4"ED A3	47 77 040 08	604	4	3 978 005	91 60 393 08	ADDL.HYDRAULIC SB-HEAD PI
STOPPER PLUG VSTI1/4"ED A3	47 77 040 08	617	1	3 978 100	91 48 973 08	HYDR. SUSPENDED BALLAST
STOPPER PLUG VSTI1/4"ED A3	47 77 040 08	4	1	X1028628	10 28 628 9	MONOBLOCK
STOPPER PLUG VSTI1/4"ED A3	47 77 040 08	2	2	X1028673	10 28 673 1	LOWERING BRAKE VALVE
STOPPER PLUG VSTI1/4"ED A3	47 77 040 08	200	4	X1041325	10 41 325 5	CHANGE-OVER BLOCK
STOPPING PLATE 8X70X174 S	97 04 434 4	94	4	1 140	91 75 217 08	CROSS BEAM CPL.
STRAIN	10 46 739 2	7	1	6 160 249	61 60 249 08	CABLE DRUM
STRAINER FILTER	10 34 659 9	1	1	X1028673	10 28 673 1	LOWERING BRAKE VALVE
STRAND 1 PTFE	60 04 409 08	48	82	2 932 001	96 80 959 08	RELAY CONTROL SYSTEM
STRAP 3X	96 36 747 08	3	2	3 714 009	96 36 683 08	LUFFING PULLEY BLOCK COM
STRIP 12X80X800 PA6G	94 05 151 08	2	2	3 350 005	96 37 161 08	FRAME
SUBPLATE 3X1129X1539 DC01	97 50 018 08	1	1	2 932 082	96 84 247 08	ASSEMBLY PARTS MOUNTIN
SUCTION BASKET	69 12 922 08	9	1	2 670	91 61 208 08	FUEL TANK CPL.
SUCTION HOSE DN75	51 05 681 08	166	0.63	2 997	91 81 527 08	HOSE LINES SUPERSTRUCT
SUCTION HOSE DN75	51 05 681 08	167	0.52	2 997	91 81 527 08	HOSE LINES SUPERSTRUCT
SUCTION HOSE DN75	51 05 681 08	168	0.5	2 997	91 81 527 08	HOSE LINES SUPERSTRUCT
SUCTION HOSE DN75	51 05 681 08	169	0.72	2 997	91 81 527 08	HOSE LINES SUPERSTRUCT
SUCTION HOSE DN75	51 05 681 08	170	1.66	2 997	91 81 527 08	HOSE LINES SUPERSTRUCT
SUCTION MANIFOLD	96 53 389 08	39	1	X1100815	11 00 815 5	DIESEL ENGINE
SUCTION PIPE OIL SAE-90,H7	97 25 236 08	10	3	2 391 001	96 00 493 3	DIESEL ENGINE, PRE-ASSEMB
SUCTION PIPE OIL SPF	97 48 535 08	3	1	2 671 005	96 35 507 08	OIL TANK PRE-ASS.
SUPPLEMENTARY GUYING DE	91 80 435 08	500	1		LR 11350 -0	LIEBHERR CRAW.CRANE LR
SUPPLEMENTARY GUYING DE	91 80 441 08	506	1		LR 11350 -0	LIEBHERR CRAW.CRANE LR
SUPPLEMENTARY GUYING DE	91 80 439 08	504	1		LR 11350 -0	LIEBHERR CRAW.CRANE LR
SUPPLEMENTARY GUYING DE	91 80 440 08	505	1		LR 11350 -0	LIEBHERR CRAW.CRANE LR
SUPPLEMENTARY GUYING DE	91 80 436 08	501	1		LR 11350 -0	LIEBHERR CRAW.CRANE LR
SUPPLEMENTARY GUYING DE	91 80 442 08	507	1		LR 11350 -0	LIEBHERR CRAW.CRANE LR
SUPPLEMENTARY GUYING DE	91 80 437 08	502	1		LR 11350 -0	LIEBHERR CRAW.CRANE LR
SUPPLEMENTARY GUYING DE	91 80 438 08	503	1		LR 11350 -0	LIEBHERR CRAW.CRANE LR
SUPPLEMENTARY GUYING D	91 80 878 08	520	1		LR 11350 -0	LIEBHERR CRAW.CRANE LR
SUPPLEMENTARY GUYING DE	91 80 444 08	496	1		LR 11350 -0	LIEBHERR CRAW.CRANE LR
SUPPLEMENTARY GUYING DE	91 80 443 08	495	1		LR 11350 -0	LIEBHERR CRAW.CRANE LR
SUPPLEMENTARY GUYING DE	91 80 445 08	497	1		LR 11350 -0	LIEBHERR CRAW.CRANE LR
SUPPLEMENTARY GUYING D	91 80 446 08	498	1		LR 11350 -0	LIEBHERR CRAW.CRANE LR
SUPPORT	96 35 225 08	4	1	1 140	91 75 217 08	CROSS BEAM CPL.
SUPPORT	96 35 226 08	5	1	1 140	91 75 217 08	CROSS BEAM CPL.
SUPPORT	96 36 064 08	11	1	2 730 001	96 36 111 08	BASE PLATE PRE-ASS.
SUPPORT	96 37 858 08	24	2	3 554 005	96 36 063 08	WA-FRAME
SUPPORT 15X60X1445 PA6G	28 81 732 08	53	2	3 554 006	96 00 236 1	WA-FRAME 1
SUPPORT 170X159X60 PA6G	97 50 315 08	28	4	3 554 005	96 36 063 08	WA-FRAME
SUPPORT 170X159X60 PA6G	97 50 315 08	15	2	3 554 006	96 00 236 1	WA-FRAME 1
SUPPORT 170X159X60 PA6G	97 50 315 08	9	4	3 557	91 47 510 08	SPACER WA-FRAME 1
SUPPORT 20X60X600 PA6G	28 81 943 08	21	2	2 101	91 61 490 08	SLEWING PLATFORM FRAME

Description	Item	Pos.	Quantity	Page	Assembly	Description
SUPPORT 35X60X100 PA6G	28 81 706 08	35	2	3 556 006	96 59 718 08	WA-FRAME 2 PIVOT SECTION
SUPPORT 40X40X100 PA6G	28 81 315 08	57	2	1 140	91 75 217 08	CROSS BEAM CPL.
SUPPORT 60X1270 PA6G	97 41 439 08	8	1	3 211	91 75 353 08	S PIVOT SECTION
SUPPORT 60X1270 PA6G	97 41 439 08	17	1	3 221	91 60 426 08	S INTERMEDIATE SECTION
SUPPORT 60X1270 PA6G	97 41 439 08	17	1	3 221 000	91 60 429 08	S INTERMEDIATE SECTION
SUPPORT 60X1270 PA6G	97 41 439 08	26	3	3 222	91 60 427 08	S INTERMEDIATE SECTION
SUPPORT 60X1270 PA6G	97 41 439 08	17	3	3 222 000	91 60 430 08	S INTERMEDIATE SECTION
SUPPORT 60X1270 PA6G	97 41 439 08	32	1	3 224	91 60 440 08	S ADAPTER SECTION
SUPPORT 60X1270 PA6G	97 41 439 08	17	1	3 226	91 60 432 08	L INTERMEDIATE SECTION
SUPPORT 60X1270 PA6G	97 41 439 08	17	3	3 227 000	91 60 434 08	L INTERMEDIATE SECTION
SUPPORT 60X1270 PA6G	97 41 439 08	17	3	3 227 000	91 62 091 08	L INTERMEDIATE SECTION
SUPPORT 60X1270 PA6G	97 41 439 08	17	3	3 227 006	91 60 435 08	L INTERMEDIATE SECTION
SUPPORT 60X1270 PA6G	97 41 439 08	25	3	3 715	91 78 835 08	D INTERMEDIATE SECTION
SUPPORT 60X1270 PA6G	97 41 439 08	35	3	3 716	91 79 193 08	D-REDUCING SECTION
SUPPORT 60X1520 PA6G	97 41 438 08	16	1	3 221	91 60 426 08	S INTERMEDIATE SECTION
SUPPORT 60X1520 PA6G	97 41 438 08	16	1	3 221 000	91 60 429 08	S INTERMEDIATE SECTION
SUPPORT 60X1520 PA6G	97 41 438 08	27	1	3 222	91 60 427 08	S INTERMEDIATE SECTION
SUPPORT 60X1520 PA6G	97 41 438 08	16	2	3 222 000	91 60 430 08	S INTERMEDIATE SECTION
SUPPORT 60X1520 PA6G	97 41 438 08	29	1	3 224	91 60 440 08	S ADAPTER SECTION
SUPPORT 60X1520 PA6G	97 41 438 08	16	1	3 226	91 60 432 08	L INTERMEDIATE SECTION
SUPPORT 60X1520 PA6G	97 41 438 08	16	2	3 227 000	91 60 434 08	L INTERMEDIATE SECTION
SUPPORT 60X1520 PA6G	97 41 438 08	16	2	3 227 000	91 62 091 08	L INTERMEDIATE SECTION
SUPPORT 60X1520 PA6G	97 41 438 08	16	2	3 227 006	91 60 435 08	L INTERMEDIATE SECTION
SUPPORT 60X1520 PA6G	97 41 438 08	48	1	3 556 006	96 59 718 08	WA-FRAME 2 PIVOT SECTION
SUPPORT 60X1520 PA6G	97 41 438 08	22	2	3 558	91 60 448 08	SPACER WA-FRAME 2
SUPPORT 60X1520 PA6G	97 41 438 08	24	1	3 715	91 78 835 08	D INTERMEDIATE SECTION
SUPPORT 60X1520 PA6G	97 41 438 08	40	2	3 716	91 79 193 08	D-REDUCING SECTION
SUPPORT BED	10 49 286 2	56	2	X1046779	10 46 779 4	CABIN
SUPPORT BED	10 49 286 3	57	2	X1046779	10 46 779 4	CABIN
SUPPORT CYLINDER 280/240-1	10 22 240 0	1	4	1 630	91 47 033 08	HYDRAULIC SUPPORT
SUPPORT PLATE COMPL.	96 20 093 08	2	4	1 630	91 47 033 08	HYDRAULIC SUPPORT
SUPPORT PLATE ST.CONST.	96 20 102 08	1	1	1 632 032	96 20 093 08	SUPPORT PLATE COMPL.
SUPPORT PRE-ASS.	96 40 428 08	52	1	2 200 000	91 61 061 08	MACHINERY HOUSE W.GANG
SUPPORT PRE-ASS.	96 79 622 08	3	1	3 592	91 72 406 08	W OVERRUN PROTECTION
SUPPORT TRESTLE	60 27 360 08	19	2	2 932 082	96 84 247 08	ASSEMBLY PARTS MOUNTIN
SUPPORT TRESTLE	60 27 360 08	274	2	3 930 154	96 79 914 08	TERMINAL BOX CPL.
SUPPORT TRESTLE	60 27 360 08	205	2	3 930 335	96 37 478 08	TERMINAL BOX
SUPPORT TRESTLE	60 27 360 08	294	2	3 930 503	96 36 588 08	TERMINAL BOX
SUPPORT TRESTLE	60 27 360 08	253	2	3 930 567	96 37 859 08	TERMINAL BOX
SUPPORT WA-BOCK II	10 28 809 1	1	2	3 592	91 72 406 08	W OVERRUN PROTECTION
SUPPORT WELDED	96 32 390 08	20	2	3 211	91 75 353 08	S PIVOT SECTION
SUPPORT WELDED	96 33 603 08	18	2	3 713	91 78 833 08	D PIVOT SECTION
SUPPORT WELDED	96 35 677 08	5	1	1 140 001	96 35 222 08	STAIR COMPLETE
SUPPORT WELDED	96 36 280 08	76	2	3 713	91 78 833 08	D PIVOT SECTION
SUPPORT WELDED	96 36 280 08	6	4	3 715	91 78 835 08	D INTERMEDIATE SECTION
SUPPORT WELDED	96 36 280 08	6	2	3 716	91 79 193 08	D-REDUCING SECTION
SUPPORT WELDED	96 36 281 08	7	2	3 716	91 79 193 08	D-REDUCING SECTION
SUPPORT WELDED	96 38 176 08	(1)	1	3 212 000	91 72 405 08	JACK-CONNECTION HEAD
SUPPORT WELDED	96 79 628 08	1	1	3 592 004	96 79 622 08	SUPPORT PRE-ASS.
SUPPORT WELDMENT	96 35 227 08	6	1	1 140	91 75 217 08	CROSS BEAM CPL.
SUPPORT WELDMENT FE//ZN	96 35 648 08	37	1	1 140	91 75 217 08	CROSS BEAM CPL.
SUPPORTING PIPE CPL.	96 36 843 08	16	4	3 745	91 72 410 08	SUSPENDED BALLAST
SUPPORTING RING	10 33 357 8	16	2	X1046782	10 46 782 0	CONTROL ELEMENT
SUPPORTING RING	10 33 357 8	13	1	X1067841	10 67 841 7	COVER
SUPPORTING RING 17,5X20,9	57 10 828 08	(4)	1	1 970 054	96 35 759 08	ADDITIONAL HYDR.TENSION C
SUPPORTING RING 17,5X20,9	57 10 828 08	(3)	1	1 970 054	96 35 759 08	ADDITIONAL HYDR.TENSION C
SUPPORTING RING 17,5X20,9	57 10 828 08	(4)	1	2 970	91 81 525 08	HYDRAULICS
SUPPORTING RING 17,5X20,9	57 10 828 08	(3)	1	2 970	91 81 525 08	HYDRAULICS
SUPPORTING RING 20X23,5X1	57 10 822 08	(4)	1	1 970 000	91 47 041 08	CRAWLER TRACK HYDRAULI
SUPPORTING RING 20X23,5X1	57 10 822 08	(3)	1	1 970 000	91 47 041 08	CRAWLER TRACK HYDRAULI

Description	Item	Pos.	Quantity	Page	Assembly	Description
SUPPORTING RING 32X37,2X1	57 10 770 08	(3)	1	2 970	91 81 525 08	HYDRAULICS
SUPPORTING RING 32X37,2X1	57 10 770 08	(3)	1	2 975 000	91 58 716 08	ADDITIONAL HYDRAULICS WI
SUPPORTING RING 32X37,2X1	57 10 770 08	(3)	1	2 978 100	91 73 099 08	ADDNL.HYDR.ERECTION DEV
SUPPORTING RING 32X37,2X1	57 10 770 08	(3)	1	2 978 100	91 73 099 08	ADDNL.HYDR.ERECTION DEV
SUPPORTING WASHER DIN 98	11 00 881 5	36	8	3 221	91 60 426 08	S INTERMEDIATE SECTION
SUPPORTING WASHER DIN 98	11 00 881 5	36	8	3 221 000	91 60 429 08	S INTERMEDIATE SECTION
SUPPORTING WASHER DIN 98	11 00 881 5	36	12	3 222	91 60 427 08	S INTERMEDIATE SECTION
SUPPORTING WASHER DIN 98	11 00 881 5	36	10	3 222 000	91 60 430 08	S INTERMEDIATE SECTION
SUPPORTING WASHER DIN 98	50 09 001	11	1	X1022005	10 22 005 8	VARIABLE DISPLACEMENT MO
SUPPORTING WASHER DIN 98	50 09 001	11	1	X1022006	10 22 006 2	VARIABLE DISPLACEMENT MO
SUPPORTING WASHER DIN 98	50 09 001	11	1	X1022006	10 22 006 3	VARIABLE DISPLACEMENT MO
SUSPENDED BALLAST	91 72 410 08	335	1		LR 11350 -0	LIEBHERR CRAW.CRANE LR
SW HEAD SECTION	91 72 396 08	203	1		LR 11350 -0	LIEBHERR CRAW.CRANE LR
SW HEAD SECTION WELDMEN	96 59 703 08	1	1	3 214	91 72 396 08	SW HEAD SECTION
SWITCH CABINET	96 70 330 08	11	1	2 932	91 75 544 08	SWITCHBOX MOUNTING PART
SWITCH CABINET 1800X1200X	10 29 122 9	1	1	2 932 041	96 70 330 08	SWITCH CABINET
SWITCH CABINET MOUNTING	91 47 470 08	179	1		LR 11350 -0	LIEBHERR CRAW.CRANE LR
SWITCH RELAY	10 65 123 2	6	2	9 653 369	96 53 369 08	AIR PREHEATING
SWITCH STAGE WELDED STR	96 28 459 08	36	2	3 212	91 72 404 08	W PIVOT SECTION
SWITCH UNIT	92 17 236 08	39	2	3 745	91 72 410 08	SUSPENDED BALLAST
SWITCH UNIT	92 17 237 08	45	2	3 745	91 72 410 08	SUSPENDED BALLAST
SWITCHBOX MOUNTING PART	91 75 544 08	178	1		LR 11350 -0	LIEBHERR CRAW.CRANE LR
SWITCHING ELEMENT	69 27 014 08	7	1	2 913 003	96 20 599 08	FOIL KEYPAD PRE-ASS.
SWIVEL 20.0X40 42CRMO4+Q	97 82 964 08	35	2	3 212	91 72 404 08	W PIVOT SECTION
SWIVEL 20.0X40 42CRMO4+Q	97 82 964 08	6	2	3 212 001	96 36 771 08	FLAP COMPL.
SWIVEL 219.1X20 S770QL1	97 48 325 08	(2)	2	3 214	91 72 396 08	SW HEAD SECTION
SWIVEL BOLT BRACKET CLAM	77 42 828 08	13	2	2 671	91 61 282 08	OIL RESERVOIR, COMPLETE
SWIVEL BOLT BRACKET CLAM	10 87 100 1	22	1	2 393	91 69 974 08	AIR FILTER UNIT CPL.
SWIVEL ELBOW	59 20 683 14	26	1	X1046779	10 46 779 4	CABIN
SYMBOL INSERT	60 67 604 08	68	1	2 533 020	96 76 148 08	CONTROLS AND FITTINGS RI
SYMBOL INSERT	60 67 628 08	100	1	2 533 020	96 76 148 08	CONTROLS AND FITTINGS RI
SYMBOL INSERT	60 67 630 08	98	1	2 533 020	96 76 148 08	CONTROLS AND FITTINGS RI
SYMBOL INSERT	60 67 633 08	66	2	2 533 020	96 76 148 08	CONTROLS AND FITTINGS RI
SYMBOL INSERT	60 67 643 08	69	1	2 533 020	96 76 148 08	CONTROLS AND FITTINGS RI
SYMBOL INSERT	60 67 701 08	56	1	2 533 020	96 76 148 08	CONTROLS AND FITTINGS RI
SYMBOL INSERT	60 67 702 08	57	2	2 533 020	96 76 148 08	CONTROLS AND FITTINGS RI
SYMBOL INSERT	60 67 718 08	62	1	2 533 020	96 76 148 08	CONTROLS AND FITTINGS RI
SYMBOL INSERT	60 67 725 08	88	1	2 533 020	96 76 148 08	CONTROLS AND FITTINGS RI
SYMBOL INSERT	60 67 764 08	101	1	2 533 020	96 76 148 08	CONTROLS AND FITTINGS RI
SYMBOL INSERT	60 67 770 08	74	1	2 533 020	96 76 148 08	CONTROLS AND FITTINGS RI
SYMBOL INSERT	60 67 784 08	63	1	2 533 020	96 76 148 08	CONTROLS AND FITTINGS RI
SYMBOL INSERT	60 67 814 08	79	1	2 533 020	96 76 148 08	CONTROLS AND FITTINGS RI
SYMBOL INSERT	60 67 827 08	94	1	2 533 020	96 76 148 08	CONTROLS AND FITTINGS RI
SYMBOL INSERT	60 67 911 08	58	1	2 533 020	96 76 148 08	CONTROLS AND FITTINGS RI
SYMBOL INSERT	60 67 921 08	102	1	2 533 020	96 76 148 08	CONTROLS AND FITTINGS RI
SYMBOL INSERT 0 GRAD	60 67 924 08	82	1	2 533 020	96 76 148 08	CONTROLS AND FITTINGS RI
SYMBOL INSERT BILDSCH.BA	60 67 922 08	90	1	2 533 020	96 76 148 08	CONTROLS AND FITTINGS RI
SYMBOL INSERT GELB	10 29 516 7	80	1	2 533 020	96 76 148 08	CONTROLS AND FITTINGS RI
SYMBOL INSERT GELB	10 29 786 4	76	2	2 533 020	96 76 148 08	CONTROLS AND FITTINGS RI
SYMBOL INSERT GELB	10 30 089 2	60	1	2 533 020	96 76 148 08	CONTROLS AND FITTINGS RI
SYMBOL INSERT GELB	10 30 299 5	83	1	2 533 020	96 76 148 08	CONTROLS AND FITTINGS RI
SYMBOL INSERT GELB	10 32 702 7	85	1	2 533 020	96 76 148 08	CONTROLS AND FITTINGS RI
SYMBOL INSERT GELB	60 67 925 08	77	1	2 533 020	96 76 148 08	CONTROLS AND FITTINGS RI
SYMBOL INSERT GELB	60 67 927 08	95	1	2 533 020	96 76 148 08	CONTROLS AND FITTINGS RI
SYMBOL INSERT GELB	60 67 928 08	96	1	2 533 020	96 76 148 08	CONTROLS AND FITTINGS RI
SYMBOL INSERT GRUEN	10 29 751 5	67	1	2 533 020	96 76 148 08	CONTROLS AND FITTINGS RI
SYMBOL INSERT GRUEN	10 32 702 8	87	1	2 533 020	96 76 148 08	CONTROLS AND FITTINGS RI
SYMBOL INSERT GRUEN	10 33 069 3	103	2	2 533 020	96 76 148 08	CONTROLS AND FITTINGS RI
SYMBOL INSERT GRUEN	10 33 069 4	104	2	2 533 020	96 76 148 08	CONTROLS AND FITTINGS RI
SYMBOL INSERT GRUEN	10 33 069 5	105	2	2 533 020	96 76 148 08	CONTROLS AND FITTINGS RI

Description	Item	Pos.	Quantity	Page	Assembly	Description
SYMBOL INSERT GRUEN	10 33 069 6	106	2	2 533 020	96 76 148 08	CONTROLS AND FITTINGS RI
SYMBOL INSERT GRUEN	10 33 069 8	107	1	2 533 020	96 76 148 08	CONTROLS AND FITTINGS RI
SYMBOL INSERT GRUEN	10 33 069 9	108	1	2 533 020	96 76 148 08	CONTROLS AND FITTINGS RI
SYMBOL INSERT GRUEN	10 33 070 0	109	1	2 533 020	96 76 148 08	CONTROLS AND FITTINGS RI
SYMBOL INSERT GRUEN	10 33 070 1	110	1	2 533 020	96 76 148 08	CONTROLS AND FITTINGS RI
SYMBOL INSERT GRUEN	10 33 070 3	112	1	2 533 020	96 76 148 08	CONTROLS AND FITTINGS RI
SYMBOL INSERT GRUEN	10 42 402 1	111	1	2 533 020	96 76 148 08	CONTROLS AND FITTINGS RI
SYMBOL INSERT GRUEN	10 48 861 5	92	1	2 533 020	96 76 148 08	CONTROLS AND FITTINGS RI
SYMBOL INSERT ROT	60 67 929 08	99	1	2 533 020	96 76 148 08	CONTROLS AND FITTINGS RI
SYMBOL INSERT WEISS	10 30 089 1	70	1	2 533 020	96 76 148 08	CONTROLS AND FITTINGS RI
SYMBOL INSERT WEISS	10 30 299 3	84	1	2 533 020	96 76 148 08	CONTROLS AND FITTINGS RI
TAGS - TERMINAL BOX S10	96 37 238 08	4	1	2 920 448	96 40 440 08	TERMINAL BOX CPL.
TAGS - TERMINAL BOX S11	96 37 239 08	4	1	2 920 369	96 78 525 08	TERMINAL BOX CPL.
TAGS - TERMINAL BOX S15	96 41 105 08	4	1	2 920 110	96 41 100 08	TERMINAL BOX CABIN
TAIL PART STEEL STRUCTUR	91 75 511 08	1	1	2 103	91 75 173 08	SLEWING PLATFORM FRAME
TANK SENSOR L=1450 24V SP	10 29 007 0	(5)	1	2 670 002	96 60 735 08	FUEL TANK, PRE-ASSEMBLED
TAPER	51 07 921 08	4	1	5 711 301	57 11 301 08	PRESSURE LIMITING VALVE
TAPERED ROLLER BEARING	57 01 140 08	10	1	5 701 129	57 01 129 08	DRIVING GEAR
TAPERED ROLLER BEARING D	74 62 028 01	12	1	9 335 964	93 35 964 01	SLEWING GEAR DRIVE
TAPERED ROLLER BEARING D	74 62 225 01	16	2	9 338 787	93 38 787 01	ANGULAR GEAR
TAPERED ROLLER BEARING D	74 62 225 01	16	2	9 338 788	93 38 788 01	ANGULAR GEAR
TAPERED ROLLER BEARING D	74 62 238 01	3	1	9 335 964	93 35 964 01	SLEWING GEAR DRIVE
TAPERED ROLLER BEARING	74 62 216 08	11	1	5 701 129	57 01 129 08	DRIVING GEAR
TAPERED ROLLER BEARING	10 10 197 4	26	1	9 338 787	93 38 787 01	ANGULAR GEAR
TAPERED ROLLER BEARING	10 10 197 4	26	1	9 338 788	93 38 788 01	ANGULAR GEAR
TAPERED ROLLER BEARING	74 62 317 08	27	1	9 338 787	93 38 787 01	ANGULAR GEAR
TAPERED ROLLER BEARING	74 62 317 08	27	1	9 338 788	93 38 788 01	ANGULAR GEAR
TAPERED SOCKET DIN 6319 9	11 11 344 7	9	12	3 592 001	96 80 256 08	RETAINING CYLINDER PRE-A
TAPPET PUSH ROD	10 66 341 6	25	1	9 653 406	96 53 406 08	ROCKER ARM
TAPPET PUSH ROD	10 66 341 7	26	2	9 653 406	96 53 406 08	ROCKER ARM
TEARDROP PLATE 1.5X386X1	97 47 016 08	87	1	2 932 082	96 84 247 08	ASSEMBLY PARTS MOUNTIN
TEE 18X18 L=75 GELB GEBR.	55 31 281 08	33	3	2 541	91 71 112 08	ADD HEATING SUPERSTRUCT
TELESCOPIC CYLINDER 230/2	11 48 558 8	9	2	2 655	91 75 556 08	SA FRAME ERECTING DEVICE
TEMPER. SENSOR HYDRAULI	96 35 167 08	6	1	2 970	91 81 525 08	HYDRAULICS
TEMPERATURE SENSOR	10 29 012 6	19	1	X1004204	10 04 204 3	WATER HEATING SYSTEM
TEMPERATURE SENSOR	10 87 256 7	38	1	9 600 447	96 00 447 0	MOTOR SPEED CONTROL
TEMPERATURE SENSOR -30/+	69 11 831 08	(1)	1	2 970	91 81 525 08	HYDRAULICS
TEMPERATURE SENSOR -40/	10 04 000 9	5	3	2 533 003	96 76 566 08	ELECTRIC ADD-ON PARTS CA
TEMPERATURE SENSOR -50/+	10 80 026 6	4	1	2 780 870	91 70 947 08	CHARGE VOLTAGE REGULA
TENSION DYNAMOMETER 0-3	11 48 555 0	44	1	3 725 003	91 81 780 08	MEASURING PLATE
TENSION DYNAMOMETER 0-4	11 48 554 9	1	1	3 725	91 81 779 08	MEASURING PLATE
TENSION SPRING RZ 170 X	72 01 089 08	37	2	3 212	91 72 404 08	W PIVOT SECTION
TENSION SPRING RZ 170 X	72 01 089 08	5	2	3 212 001	96 36 771 08	FLAP COMPL.
TENSIONING ROPE	97 49 459 08	3	2	3 360	91 72 386 08	WINCH 5
TENSIONING ROPE 36MM 3.93	97 52 488 08	9	2	3 838	91 80 441 08	SUPPLEMENTARY GUYING D
TENSIONING ROPE 36MM 5.42	97 52 489 08	10	2	3 839	91 80 442 08	SUPPLEMENTARY GUYING D
TENSIONING ROPE 54MM 3.4	97 60 017 08	56	2	3 832	91 80 435 08	SUPPLEMENTARY GUYING D
TENSIONING ROPE 54MM 4.02	97 52 677 08	16	2	3 836	91 80 439 08	SUPPLEMENTARY GUYING D
TENSIONING ROPE 54MM 5.31	97 52 701 08	17	2	3 837	91 80 440 08	SUPPLEMENTARY GUYING D
TENSIONING ROPE 54MM 5.4	97 60 025 08	57	2	3 833	91 80 436 08	SUPPLEMENTARY GUYING D
TENSIONING ROPE 54MM 6.9	97 60 027 08	58	2	3 834	91 80 437 08	SUPPLEMENTARY GUYING D
TENSIONING ROPE 54MM 8.9	97 60 028 08	59	2	3 835	91 80 438 08	SUPPLEMENTARY GUYING D
TERMINAL BOARD PRE-ASS.	92 26 483 08	18	1	2 932 082	96 84 247 08	ASSEMBLY PARTS MOUNTIN
TERMINAL BOX -S420A	96 37 859 08	1	1	3 930	96 37 556 08	EL.WA-FRAME 1 PIVOT SECT
TERMINAL BOX CABIN	96 41 100 08	30	1	2 920 022	96 45 280 08	ELECTRICAL MACHINE/ENGIN
TERMINAL BOX CPL. -S416	96 38 636 08	6	1	3 930 508	96 76 347 08	UNDERCARR.ADDNL.ELEC.EQ
TERMINAL BOX CPL. S10	96 40 440 08	1	1	2 920 120	96 78 524 08	TERMINAL BOX ELECTRICS S
TERMINAL BOX CPL. S11	96 78 525 08	2	1	2 920 120	96 78 524 08	TERMINAL BOX ELECTRICS S
TERMINAL BOX CPL. S12	96 78 526 08	3	1	2 920 120	96 78 524 08	TERMINAL BOX ELECTRICS S
TERMINAL BOX CPL. S200	96 40 798 08	10	1	2 780 100	96 76 125 08	ELECTRICS F.SUSPENDED BA

Description	Item	Pos.	Quantity	Page	Assembly	Description
TERMINAL BOX CPL. S412	96 79 914 08	9	1	3 930 138	96 77 516 08	ELECTRIC FOR S-PIVOT SECT
TERMINAL BOX CPL. S431	96 37 944 08	1	1	3 930 421	96 76 349 08	ELECTR. FOR HEAD SECTION
TERMINAL BOX ELECTRICS S	96 78 524 08	20	1	2 920	91 72 384 08	ELECTR. SYSTEM F.SLEWING
TERMINAL BOX S415	96 37 672 08	1	1	3 930 530	96 76 342 08	ELECTRICAL EQUIPMENT
TERMINAL BOX S420	96 36 588 08	2	1	3 930 337	96 76 341 08	EL.EQUIPMENT W-PIVOT SECT
TERMINAL BOX S420B	96 37 550 08	2	1	3 930 568	96 37 549 08	EL.WA-FRAME 1 HEAD SECTIO
TERMINAL BOX S421	96 37 720 08	1	1	3 930 514	96 76 345 08	EL.EQUIPMENT SW HEAD SE
TERMINAL BOX S430	96 37 478 08	1	1	3 930 001	96 76 348 08	D PIVOT SECTION ELEC. EQUI
TERMINAL BOX WINCH PRE-	96 37 245 08	1	1	2 920 578	96 76 121 08	ELECTRIC FOR SA - FRAME
TERMINAL BOX, PRE-ASSEMB	96 35 875 08	15	1	1 920 308	96 76 144 08	ELECTR.CRAWLER SUPPORT
TERMINAL BOX, PRE-ASSEMB	96 35 884 08	15	1	1 920 309	96 76 145 08	ELECTR.CRAWLER SUPPORT
TERMINAL BOX, PRE-ASSEMB	96 35 870 08	2	1	1 920 301	96 76 143 08	ELECTR.FOR CENTER SECTIO
TERMINAL CLIP 40,5/39-42	55 30 542 08	23	3	2 541	91 71 112 08	ADD HEATING SUPERSTRUCT
TERMINAL HOUSING	11 64 743 0	108	1	X1087447	10 87 447 5	GEARBOX
TERMINAL HOUSING	54 02 716 14	2	1	X1134739	11 34 739 6	ROPE DRUM
TERMINAL HOUSING CA SPF	69 18 994 08	173	1	3 930 149	96 36 586 08	CABLE DRUM COMPL.
TERMINAL HOUSING CA SPF	69 18 994 08	154	1	3 930 507	96 36 589 08	CABLE DRUM COMPL.
TERMINAL HOUSING DIN 7258	69 24 062 08	177	3	2 920 631	96 45 283 08	WIRING HARNESS
TERMINAL MARKER 0,2-2,5MM	60 27 616 08	82	1	2 932 082	96 84 247 08	ASSEMBLY PARTS MOUNTIN
TERMINAL/CLAMP	63 61 079 01	92	2	2 932 082	96 84 247 08	ASSEMBLY PARTS MOUNTIN
TERMINAL/CLAMP 1-4MM²	10 48 838 5	9	1	2 920 630	96 45 212 08	ADDITIONAL PARTS POWER
TERMINAL/CLAMP 6,3/2,8X0,8	10 28 635 4	11	59	1 920 314	96 35 870 08	TERMINAL BOX, PRE-ASSEMB
TERMINAL/CLAMP 6,3/2,8X0,8	10 28 635 4	274	16	1 920 315	96 35 875 08	TERMINAL BOX, PRE-ASSEMB
TERMINAL/CLAMP 6,3/2,8X0,8	10 28 635 4	274	16	1 920 316	96 35 884 08	TERMINAL BOX, PRE-ASSEMB
TERMINAL/CLAMP 6,3/2,8X0,8	10 28 635 4	274	11	2 780 522	96 40 798 08	TERMINAL BOX CPL.
TERMINAL/CLAMP 6,3/2,8X0,8	10 28 635 4	260	21	2 920 581	96 37 245 08	TERMINAL BOX WINCH PRE-A
TERMINAL/CLAMP 6,3/2,8X0,8	10 28 635 4	279	90	3 930 154	96 79 914 08	TERMINAL BOX CPL.
TERMINAL/CLAMP 6,3/2,8X0,8	10 28 635 4	204	54	3 930 335	96 37 478 08	TERMINAL BOX
TERMINAL/CLAMP 6,3/2,8X0,8	10 28 635 4	273	20	3 930 426	96 37 944 08	TERMINAL BOX CPL.
TERMINAL/CLAMP 6,3/2,8X0,8	10 28 635 4	270	43	3 930 503	96 36 588 08	TERMINAL BOX
TERMINAL/CLAMP 6,3/2,8X0,8	10 28 635 4	151	12	3 930 522	96 38 636 08	TERMINAL BOX CPL.
TERMINAL/CLAMP 6,3/2,8X0,8	10 28 635 4	260	42	3 930 524	96 37 720 08	TERMINAL BOX
TERMINAL/CLAMP 6,3/2,8X0,8	10 28 635 4	260	46	3 930 531	96 37 672 08	TERMINAL BOX
TERMINAL/CLAMP 6,3/2,8X0,8	10 28 635 4	251	11	3 930 567	96 37 859 08	TERMINAL BOX
TERMINAL/CLAMP 6,3/2,8X0,8	10 28 635 4	273	10	3 930 607	96 37 550 08	TERMINAL BOX
TEST ADAPTER	91 05 061 08	10	1	2 932 116	96 84 249 08	CABLING MOUNTING PLATE
TEST BLOCK	10 02 222 4	42	1	X1100651	11 00 651 0	HYDRAULIC ACCUMULATOR
TEST POINT FITTING BMA3 6S	47 56 015 08	654	1	1 970 000	91 47 041 08	CRAWLER TRACK HYDRAULI
TEST POINT FITTING BMA3 6S	47 56 015 08	750	6	2 970	91 81 525 08	HYDRAULICS
TEST POINT FITTING BMA3 6S	47 56 015 08	643	2	2 975 153	91 58 730 08	ADDITIONAL HYDRAULICS WI
TEST POINT FITTING BMA3 6S	47 56 015 08	609	1	2 975 700	91 62 710 08	ADDNL. HYDR. F. ERECTING W
TEST POINT FITTING BMA3 6S	47 56 015 08	632	1	2 976 000	91 60 045 08	ADDNL.HYDR.2ND SLEWING G
TEST POINT FITTING EMA3 G1	47 56 026 08	602	1	1 975 006	91 47 042 08	ADD.HYDR.UNIT SUPPORT CY
TEST POINT FITTING EMA3 G1	47 56 026 08	632	12	2 970	91 81 525 08	HYDRAULICS
TEST POINT FITTING EMA3 G1	47 56 026 08	613	1	3 978 100	91 48 973 08	HYDR. SUSPENDED BALLAST
TEST POINT FITTING EMA3 M	47 56 032 08	692	20	2 970	91 81 525 08	HYDRAULICS
TEST POINT FITTING EMA4 G1/	47 56 021 08	774	1	2 970	91 81 525 08	HYDRAULICS
TEST POINT FITTING GMA3 3	47 56 034 08	624	8	1 970 000	91 47 041 08	CRAWLER TRACK HYDRAULI
TEST POINT FITTING GMA3 3	47 56 034 08	789	1	2 970	91 81 525 08	HYDRAULICS
TEST POINT FITTING GMA3 3	47 56 034 08	601	4	2 975 100	91 73 507 08	AUX.HYDR.GRID WINCH 5 + 6
TEST POINT FITTING GMA3 3	47 56 034 08	634	2	2 976 000	91 60 045 08	ADDNL.HYDR.2ND SLEWING G
TEST POINT FITTING GMA3 3	47 56 034 08	603	2	3 978 015	91 48 975 08	ADDITIONAL HYDRAULICS IN
THERMAL SWITCH BERUEHR	10 87 067 3	18	1	2 391 001	96 00 493 3	DIESEL ENGINE, PRE-ASSEMB
THERMOSTAT	10 33 280 9	2	2	9 653 379	96 53 379 08	THERMOSTAT
THERMOSTAT	96 53 379 08	18	1	X1100815	11 00 815 5	DIESEL ENGINE
THREAD ADAPTOR M16X1,5/M	60 26 131 08	269	1	1 920 315	96 35 875 08	TERMINAL BOX, PRE-ASSEMB
THREAD ADAPTOR M16X1,5/M	60 26 131 08	269	1	1 920 316	96 35 884 08	TERMINAL BOX, PRE-ASSEMB
THREAD ADAPTOR M25X1,5/M	60 26 133 08	153	1	2 920 900	96 76 131 08	CABLE LOOM WINCH 3
THREAD ADAPTOR M25X1,5/M	60 26 133 08	153	1	2 920 901	96 76 134 08	CABLE LOOM WINCH 6
THREAD ADAPTOR M25X1,5/M	60 26 133 08	153	1	2 920 905	96 76 133 08	CABLE LOOM WINCH 5

Description	Item	Pos.	Quantity	Page	Assembly	Description
THREAD ADAPTOR M25X1,5/M	60 26 133 08	153	1	2 920 993	96 76 132 08	CABLE LOOM WINCH 4
THREAD ADAPTOR M25X1,5/M	60 26 133 08	153	1	2 920 994	96 76 130 08	CABLE LOOM WINCH 2
THREAD ADAPTOR M25X1,5/M	60 26 133 08	153	1	2 920 995	96 76 129 08	CABLE LOOM WINCH 1
THREADED CONNECTION PI	93 21 877 01	13	1	9 020 477	90 20 477 1	SPRING LOADED BRAKE
THREADED DISK	10 41 278 9	6	1	X1041267	10 41 267 8	END PLATE
THREADED EXPANSION BOLT	97 42 548 08	20	62	1 620	91 47 032 08	FIXING PARTS SLEWING RING
THREADED LUG 4X80X145 S31	97 35 319 08	14	2	3 204	91 54 307 08	ASSEMBLY UNIT
THREADED PIN 25.0X50 42C	97 41 459 08	4	1	2 740 004	96 36 289 08	FUSE COMPLETE
THREADED PIN 55.0X459 35N	97 04 436 7	96	8	1 140	91 75 217 08	CROSS BEAM CPL.
THREADED PIN 55.0X849 35N	97 04 496 0	104	8	1 400	91 76 481 08	CRAWLER TRACK CARRIER, L
THREADED PIN 55.0X849 35N	97 04 496 0	104	8	1 410	91 76 480 08	CRAWLER TRACK CARRIER,
THREADED PIN DIN 976-1 M5	66 00 416 08	14	1	2 922 001	92 84 311 08	BUS PCB
THREADED PLATE 8X20X60 S	95 36 953 08	86	2	1 400	91 76 481 08	CRAWLER TRACK CARRIER, L
THREADED PLATE 8X20X60 S	95 36 953 08	86	2	1 410	91 76 480 08	CRAWLER TRACK CARRIER,
THREADED PLATE 8X20X60 S	95 36 953 08	3	12	2 101 002	96 44 198 08	COVERING
THREADED PLATE 8X20X60 S	95 36 953 08	5	8	2 102 013	96 39 494 08	CABINET CPL.
THREADED PLATE 8X20X60 S	95 36 953 08	31	8	2 510 250	91 47 443 08	COVERING
THREADED PLATE 8X20X60 S	95 36 953 08	4	6	2 510 255	96 33 904 08	DOOR COMPL.
THREADED PLATE 8X20X60 S	95 36 953 08	4	3	2 510 256	96 33 905 08	DOOR COMPL.
THREADED PLATE 8X20X60 S	95 36 953 08	4	2	2 510 257	96 33 906 08	DOOR COMPL.
THREADED PLATE 8X20X60 S	95 36 953 08	4	2	2 510 258	96 33 907 08	DOOR COMPL.
THREADED PLATE 8X20X60 S	95 36 953 08	4	3	2 510 260	96 33 909 08	DOOR COMPL.
THREADED PLATE FE//ZN20//	96 26 939 08	39	28	2 200 000	91 61 061 08	MACHINERY HOUSE W.GANG
THREADED ROD M8X246 5.8	95 15 797 08	154	2	2 970	91 81 525 08	HYDRAULICS
THREADED ROD M8X260 5.8	94 45 203 08	10	2	2 790 701	91 55 739 08	DRIVE ASSEMBLY AIR CONDIT
THRUST WASHER X170 GZ-CU	70 30 035 08	17	4	1 400	91 76 481 08	CRAWLER TRACK CARRIER, L
THRUST WASHER X170 GZ-CU	70 30 035 08	17	4	1 410	91 76 480 08	CRAWLER TRACK CARRIER,
TIGHTENING STRAP HINGE PI	77 42 859 08	76	8	3 714	91 81 777 08	D HEAD SECTION
TIGTENING STRAP 155,5//19	55 20 709 08	25	8	2 392	91 69 972 08	MUFFLER UNIT
TIGTENING STRAP 240-280/26	77 42 105 08	6	2	3 978 005	91 60 393 08	ADDL.HYDRAULIC SB-HEAD PI
TIGTENING STRAP 352,4/	55 20 672 08	22	6	2 392	91 69 972 08	MUFFLER UNIT
TILT-BACK SUPPORT 180/160	11 48 558 7	1	2	3 292	91 75 318 08	D OVERRUN PROTECTION
TILT-BACK SUPPORT 200/170	11 48 114 3	1	2	3 291	91 75 319 08	S OVERRUN PROTECTION
TIME RELAY 0,05-360000S 24V	63 01 013 08	48	2	2 932 082	96 84 247 08	ASSEMBLY PARTS MOUNTIN
TIME RELAY 1-2S 24V SPF	63 01 007 08	104	1	2 932 082	96 84 247 08	ASSEMBLY PARTS MOUNTIN
TIN M1	60 45 081 08	160	2	3 930 524	96 37 720 08	TERMINAL BOX
TIN M1	60 45 081 08	160	2	3 930 531	96 37 672 08	TERMINAL BOX
TIRE CPL.	10 47 273 9	303	8	X1041013	10 41 013 1	SET-UP CARRIAGE
TONGUE	70 42 166 08	48	1	X1046779	10 46 779 4	CABIN
TONGUE	70 42 551 08	74	2	1 400	91 76 481 08	CRAWLER TRACK CARRIER, L
TONGUE	70 42 551 08	74	2	1 410	91 76 480 08	CRAWLER TRACK CARRIER,
TONGUE	70 42 553 08	11	2	2 510 251	96 33 900 08	COVER COMPL.
TONGUE	70 42 553 08	13	2	2 510 252	96 33 901 08	COVER COMPL.
TONGUE	70 42 553 08	11	2	2 510 253	96 33 902 08	COVER COMPL.
TONGUE	70 42 553 08	11	2	2 510 254	96 33 903 08	COVER COMPL.
TONGUE	70 42 553 08	11	2	2 510 259	96 33 908 08	COVER COMPL.
TONGUE	70 42 553 08	11	2	2 510 261	96 36 145 08	COVER COMPL.
TONGUE	70 42 553 08	11	2	2 510 266	96 41 429 08	VENT COVER, COMPL.
TONGUE	70 42 593 08	61	1	2 200 000	91 61 061 08	MACHINERY HOUSE W.GANG
TONGUE	70 42 593 08	4	4	2 510 262	96 36 519 08	COVER PRE-ASSY.
TONGUE	70 42 593 08	4	7	2 510 263	96 36 520 08	COVER PRE-ASSY.
TONGUE	70 42 593 08	4	7	2 510 264	96 36 521 08	COVER PRE-ASSY.
TONGUE	70 42 593 08	4	7	2 510 265	96 36 522 08	COVER PRE-ASSY.
TONGUE	70 42 593 08	5	2	2 790 702	96 49 329 08	FLAP PRE-ASS.
TONGUE 13,5	70 42 573 08	28	1	2 932 001	96 80 959 08	RELAY CONTROL SYSTEM
TOOL	91 47 038 08	26	1		LR 11350 -0	LIEBHERR CRAW.CRANE LR
TOOTH LOCK WASHER DIN 6	42 51 004 08	3	4	2 913 003	96 20 599 08	FOIL KEYPAD PRE-ASS.
TOOTH LOCK WASHER DIN 6	42 51 005 08	6	12	2 913 100	91 23 538 08	ASSEMBLY FRAME
TOOTH LOCK WASHER DIN 6	42 51 005 08	42	8	2 920 432	96 78 526 08	TERMINAL BOX CPL.
TOOTH LOCK WASHER DIN 6	42 51 005 08	17	10	2 922 001	92 84 311 08	BUS PCB

Description	Item	Pos.	Quantity	Page	Assembly	Description
TOOTH LOCK WASHER DIN 6	42 51 005 08	8	4	3 930 001	96 76 348 08	D PIVOT SECTION ELEC. EQUI
TOOTH LOCK WASHER DIN 6	42 51 005 08	267	4	3 930 149	96 36 586 08	CABLE DRUM COMPL.
TOOTH LOCK WASHER DIN 6	42 51 005 08	283	16	3 930 524	96 37 720 08	TERMINAL BOX
TOOTH LOCK WASHER DIN 6	42 51 005 08	283	20	3 930 531	96 37 672 08	TERMINAL BOX
TOOTH LOCK WASHER DIN 6	42 51 005 08	275	4	3 930 567	96 37 859 08	TERMINAL BOX
TOOTH LOCK WASHER DIN 6	42 51 007 08	14	4	2 913 100	91 23 538 08	ASSEMBLY FRAME
TOOTH LOCK WASHER DIN 6	42 51 007 08	282	24	2 920 110	96 41 100 08	TERMINAL BOX CABIN
TOOTH LOCK WASHER DIN 6	42 51 007 08	282	24	2 920 369	96 78 525 08	TERMINAL BOX CPL.
TOOTH LOCK WASHER DIN 6	42 51 007 08	23	16	2 920 432	96 78 526 08	TERMINAL BOX CPL.
TOOTH LOCK WASHER DIN 6	42 51 007 08	282	24	2 920 448	96 40 440 08	TERMINAL BOX CPL.
TOP HAT RAIL 35X27X7,3X1	60 21 067 08	10	0.585	1 920 314	96 35 870 08	TERMINAL BOX, PRE-ASSEMB
TOP HAT RAIL 35X27X7,3X1	60 21 067 08	273	0.15	1 920 315	96 35 875 08	TERMINAL BOX, PRE-ASSEMB
TOP HAT RAIL 35X27X7,3X1	60 21 067 08	273	0.15	1 920 316	96 35 884 08	TERMINAL BOX, PRE-ASSEMB
TOP HAT RAIL 35X27X7,3X1	60 21 067 08	52	0.1	2 533 024	96 76 149 08	MOUNTING PARTS INSTR.
TOP HAT RAIL 35X27X7,3X1	60 21 067 08	273	0.15	2 780 522	96 40 798 08	TERMINAL BOX CPL.
TOP HAT RAIL 35X27X7,3X1	60 21 067 08	262	0.205	2 920 581	96 37 245 08	TERMINAL BOX WINCH PRE-A
TOP HAT RAIL 35X27X7,3X1	60 21 067 08	37	0.42	2 932 082	96 84 247 08	ASSEMBLY PARTS MOUNTIN
TOP HAT RAIL 35X27X7,3X1	60 21 067 08	97	0.06	2 932 082	96 84 247 08	ASSEMBLY PARTS MOUNTIN
TOP HAT RAIL 35X27X7,3X1	60 21 067 08	278	0.58	3 930 154	96 79 914 08	TERMINAL BOX CPL.
TOP HAT RAIL 35X27X7,3X1	60 21 067 08	202	0.55	3 930 335	96 37 478 08	TERMINAL BOX
TOP HAT RAIL 35X27X7,3X1	60 21 067 08	272	0.245	3 930 426	96 37 944 08	TERMINAL BOX CPL.
TOP HAT RAIL 35X27X7,3X1	60 21 067 08	269	0.545	3 930 503	96 36 588 08	TERMINAL BOX
TOP HAT RAIL 35X27X7,3X1	60 21 067 08	6	0.145	3 930 522	96 38 636 08	TERMINAL BOX CPL.
TOP HAT RAIL 35X27X7,3X1	60 21 067 08	261	0.58	3 930 524	96 37 720 08	TERMINAL BOX
TOP HAT RAIL 35X27X7,3X1	60 21 067 08	261	0.55	3 930 531	96 37 672 08	TERMINAL BOX
TOP HAT RAIL 35X27X7,3X1	60 21 067 08	250	0.21	3 930 567	96 37 859 08	TERMINAL BOX
TOP HAT RAIL 35X27X7,3X1	60 21 067 08	272	0.15	3 930 607	96 37 550 08	TERMINAL BOX
TORSION SPRING	10 41 048 5	8	1	X1028533	10 28 533 6	POCKET LOCK
TOUCH CONTACT TRANSMITT	11 10 019 7	6	1	2 533 020	96 76 148 08	CONTROLS AND FITTINGS RI
TOUCH CONTACT TRANSMITT	60 61 434 08	20	2	2 533 020	96 76 148 08	CONTROLS AND FITTINGS RI
TOUCH CONTACT TRANSMITT	60 61 446 08	12	1	2 531 018	96 35 191 08	ELECTRIC FOR ARMREST LEF
TOUCH CONTACT TRANSMITT	60 61 446 08	10	4	2 531 019	96 35 192 08	ELECTRIC FOR ARMREST RI
TOUCH CONTACT TRANSMITT	60 61 446 08	10	3	2 932 001	96 80 959 08	RELAY CONTROL SYSTEM
TRACTION RAM PRE-ASS.	96 77 634 08	25	2	3 714	91 81 777 08	D HEAD SECTION
TRAILER 25X2 ALMG3 H111	95 05 568 08	164	10	2 970	91 81 525 08	HYDRAULICS
TRAILER 25X2 ALMG3 H111	95 05 568 08	64	7	2 975 000	91 58 716 08	ADDITIONAL HYDRAULICS WI
TRAILER 25X2 ALMG3 H111	95 05 568 08	64	7	2 975 060	91 58 717 08	ADDITIONAL HYDRAULICS WI
TRAILER 25X2 ALMG3 H111	95 05 568 08	63	16	2 975 100	91 73 507 08	AUX.HYDR.GRID WINCH 5 + 6
TRAILER 25X2 ALMG3 H111	95 05 568 08	64	15	2 975 153	91 58 730 08	ADDITIONAL HYDRAULICS WI
TRAILER 25X2 ALMG3 H111	95 05 568 08	64	5	2 975 300	91 58 720 08	ADDITIONAL HYDRAULICS WI
TRAILER 25X2 ALMG3 H111	95 05 568 08	64	5	2 975 400	91 58 729 08	AUX.HYDRAULIC WINCH 6
TRAILER 25X2 ALMG3 H111	95 05 568 08	64	2	2 978 100	91 73 099 08	ADDNL.HYDR.ERECTION DEV
TRAILER 25X2 ALMG3 H111	95 05 568 08	64	3	2 978 103	91 72 417 08	ADDNL.HYDR.RETAINING DEV
TRAILER 25X2 ALMG3 H111	95 05 568 08	64	3	2 978 200	91 72 413 08	ADD.HYDR.S_RETAINING RAM
TRAILER 25X2 ALMG3 H111	95 05 568 08	64	3	3 978 005	91 60 393 08	ADDL.HYDRAULIC SB-HEAD PI
TRAILER 25X2 ALMG3 H111	95 05 568 08	64	6	3 978 015	91 48 975 08	ADDITIONAL HYDRAULICS IN
TRAILER 25X2 ALMG3 H111	95 05 568 08	64	5	3 978 100	91 48 973 08	HYDR. SUSPENDED BALLAST
TRAILER 2X25X25 ALMG3 H11	97 04 417 2	(8)	60	2 200 000	91 61 061 08	MACHINERY HOUSE W.GANG
TRANSISTOR	66 00 048 14	11	1	2 920 587	96 18 049 08	EL.FUEL DEHYDRATION
TRANSMISSION MOTOR 24V	10 35 514 0	8	1	7 743 566	77 43 566 08	ELECTRIC PUMP
TRANSMISSION MOTOR 24V	10 35 514 0	2	1	X1032717	10 32 717 1	ELECTRIC PUMP
TRANSMISSION MOTOR 24V	10 35 514 0	2	1	X1033083	10 33 083 8	ELECTRIC PUMP
TRANSPARENT CONTAINER	76 21 058	20	1	X1032717	10 32 717 1	ELECTRIC PUMP
TRANSPARENT CONTAINER	76 21 058	20	1	X1033083	10 33 083 8	ELECTRIC PUMP
TRAVERSE	96 36 117 08	5	2	3 360 003	96 76 267 08	WINCH 5 PRE-ASS.
TREAD 40X120X580 ALMG3 E	97 23 288 08	87	1	2 200 000	91 61 061 08	MACHINERY HOUSE W.GANG
TRIPLE PUMP A4VG+A11VO+	10 49 338 7	5	1	2 391 001	96 00 493 3	DIESEL ENGINE, PRE-ASSEMB
TRIPLE PUMP A4VG+A4VG+A1	10 49 337 3	8	1	2 391 001	96 00 493 3	DIESEL ENGINE, PRE-ASSEMB
TRIPLE PUMP A4VG+A4VG+A1	10 49 338 1	6	1	2 391 001	96 00 493 3	DIESEL ENGINE, PRE-ASSEMB
TUBE 101,6X10X450 S355J2H	95 11 769 08	(1)	1	3 554 005	96 36 063 08	WA-FRAME

Description	Item	Pos.	Quantity	Page	Assembly	Description
TUBE 101.6X1158 S770QL	97 08 773 08	15	1	2 103	91 75 173 08	SLEWING PLATFORM FRAME
TUBE 101.6X55 S355J2H FE//	97 46 650 08	52	2	3 211	91 75 353 08	S PIVOT SECTION
TUBE 108.0X35 S770QL	97 49 179 08	5	1	2 730 001	96 36 111 08	BASE PLATE PRE-ASS.
TUBE 12.0X44 E235+N	97 49 575 08	48	2	3 212 000	91 72 405 08	JACK-CONNECTION HEAD
TUBE 12.0X44 E235+N	97 49 575 08	32	2	3 214	91 72 396 08	SW HEAD SECTION
TUBE 12X1,5X40 E235+N VER	93 73 803 08	9	4	3 212 001	96 36 771 08	FLAP COMPL.
TUBE 12X1,5X7 E235+N VERZ	93 89 688 08	3	2	2 200 062	96 40 428 08	SUPPORT PRE-ASS.
TUBE 139.7X54 S770QL FLZN	97 49 873 08	21	2	3 746 003	96 37 779 08	HEAD SECTION PRE-ASS.
TUBE 159.0X1254 S770QL	97 45 829 08	1	1	3 370 001	96 34 369 08	SAFETY ROLLER CPL.
TUBE 15X1,5X10 E235+N VER	94 33 740 08	51	2	1 140	91 75 217 08	CROSS BEAM CPL.
TUBE 15X1,5X35 E235+N VER	94 31 228 08	43	2	3 212	91 72 404 08	W PIVOT SECTION
TUBE 15X1,5X35 E235+N VER	94 31 228 08	12	2	3 212 001	96 36 771 08	FLAP COMPL.
TUBE 15X49X49 S355MC FE//	97 12 794 08	14	1	2 730 001	96 36 111 08	BASE PLATE PRE-ASS.
TUBE 193.7X30 S770QL	97 44 805 08	18	4	2 550	91 81 778 08	SA FRAME
TUBE 21,3X4X20 S355J2H FE//	94 31 427 08	20	2	1 140 001	96 35 222 08	STAIR COMPLETE
TUBE 219.1X269 S355J2H	97 52 584 08	6	1	3 711	91 72 407 08	BOOM NOSE
TUBE 219.1X278 S355J2H	97 52 583 08	5	1	3 711	91 72 407 08	BOOM NOSE
TUBE 21X2,5X726	10 80 022 9	230	1	X1030134	10 30 134 2	PUMP DISTRIBUTION GEAR
TUBE 22X2,5X80 E235+N VER	94 03 112 08	43	1	3 554 006	96 00 236 1	WA-FRAME 1
TUBE 26,9X2,6X29 S355J2H FE	93 57 590 08	33	2	2 200 000	91 61 061 08	MACHINERY HOUSE W.GANG
TUBE 28X2X500 E235+N VERZ	95 29 050 08	101	4	2 200 000	91 61 061 08	MACHINERY HOUSE W.GANG
TUBE 30.0X1000 E355+N	97 59 750 08	118	1	2 200 000	91 61 061 08	MACHINERY HOUSE W.GANG
TUBE 30.0X105 S355J2H FE//	97 53 438 08	32	2	3 556 007	96 59 719 08	WA-FRAME 2 HEAD SECTION
TUBE 30.0X162 S355J2H FE//	97 51 150 08	2	2	3 745 008	96 36 692 08	CONNECTING LINK PRE-ASS.
TUBE 30.0X30 S355J2H FE//ZN	97 50 941 08	17	6	3 554 006	96 00 236 1	WA-FRAME 1
TUBE 30.0X3244 E355+N	97 54 712 08	97	1	2 200 000	91 61 061 08	MACHINERY HOUSE W.GANG
TUBE 30.0X55 S355J2H FE//ZN	94 05 227 08	12	4	2 550 007	96 34 001 08	ROD CPL.
TUBE 30.0X55 S355J2H FE//ZN	94 05 227 08	12	2	3 223 009	96 32 425 08	ROD CPL.
TUBE 30.0X55 S355J2H FE//ZN	94 05 227 08	12	2	3 227 002	96 35 704 08	ROD CPL.
TUBE 30.0X55 S355J2H FE//ZN	94 05 227 08	12	2	3 227 003	96 40 374 08	ROD CPL.
TUBE 30.0X55 S355J2H FE//ZN	94 05 227 08	12	2	3 227 004	96 35 566 08	ROD CPL.
TUBE 30.0X55 S355J2H FE//ZN	94 05 227 08	12	2	3 227 005	96 35 569 08	ROD CPL.
TUBE 30.0X55 S355J2H FE//ZN	94 05 227 08	9	2	3 556 008	96 36 352 08	ROD CPL.
TUBE 30.0X55 S355J2H FE//ZN	94 05 227 08	12	2	3 560 010	96 39 035 08	ROD CPL.
TUBE 30.0X55 S355J2H FE//ZN	94 05 227 08	12	2	3 560 012	96 39 048 08	ROD CPL.
TUBE 30.0X55 S355J2H FE//ZN	94 05 227 08	12	2	3 560 014	96 39 064 08	ROD CPL.
TUBE 30.0X55 S355J2H FE//ZN	94 05 227 08	12	2	3 560 016	96 39 059 08	ROD CPL.
TUBE 30.0X55 S355J2H FE//ZN	94 05 227 08	11	2	3 714 012	96 36 472 08	ROD CPL.
TUBE 30.0X55 S355J2H FE//ZN	94 05 227 08	10	2	3 714 019	96 36 747 08	STRAP 3X
TUBE 30.0X55 S355J2H FE//ZN	94 05 227 08	12	4	3 715 004	96 36 141 08	ROD CPL.
TUBE 30.0X55 S355J2H FE//ZN	94 05 227 08	12	2	3 715 007	96 36 142 08	ROD CPL.
TUBE 30.0X55 S355J2H FE//ZN	94 05 227 08	12	2	3 716 003	96 35 669 08	ROD CPL.
TUBE 30.0X55 S355J2H FE//ZN	94 05 227 08	2	2	3 746 004	96 37 833 08	CONNECTING LINK PRE-ASS.
TUBE 30.0X55 S355J2H FE//ZN	94 05 227 08	12	2	3 811 001	96 35 734 08	ROD CPL.
TUBE 30.0X55 S355J2H FE//ZN	94 05 227 08	12	4	3 811 002	96 35 836 08	ROD CPL.
TUBE 30/FLEXIBEL PAK	55 31 594 08	5	0.25	2 541	91 71 112 08	ADD HEATING SUPERSTRUCT
TUBE 30X2,6X55 S355J2H FE//	93 17 856 08	3	1	3 213 003	96 36 659 08	ROD CPL.
TUBE 30X2,6X55 S355J2H FE//	93 17 856 08	3	1	3 214 006	96 35 563 08	ROD CPL.
TUBE 30X4X160 S355J2H FE//	94 78 310 08	5	2	3 714 023	96 36 496 08	ROD CPL.
TUBE 30X4X160 S355J2H FE//	94 78 310 08	17	1	3 811 001	96 35 734 08	ROD CPL.
TUBE 31,8X2,6X35 S355J2H V	94 39 173 08	20	2	3 714 008	96 36 682 08	LUFFING PULLEY BLOCK COM
TUBE 35X2X12 E235+N VERZ	95 19 859 08	33	2	2 320 001	96 76 249 08	WINCH 2 PRE-ASS.
TUBE 35X2X15 E235+N VERZ	94 19 032 08	6	4	2 102 014	96 39 607 08	VERTICAL LADDER
TUBE 35X2X665 X5CRNI1810	95 70 053 08	1	1	3 930 054	96 76 991 08	ELECTRIC WIND WARNING T
TUBE 35X2X665 X5CRNI1810	95 70 053 08	1	1	3 930 187	96 76 993 08	ELECTRIC WIND WARNING T
TUBE 38.0X1865 S355J2H T ZN	97 46 016 08	7	2	2 200 060	96 34 386 08	LADDER, PRE-ASSEMBLED
TUBE 38.0X240 S355J2H T ZN	97 75 900 08	87	1	3 714	91 81 777 08	D HEAD SECTION
TUBE 38.0X560 S355J2H FE//	97 50 434 08	16	2	3 714	91 81 777 08	D HEAD SECTION
TUBE 38.0X95 S355J2H FE//ZN	97 50 169 08	13	3	3 554 005	96 36 063 08	WA-FRAME
TUBE 38.0X95 S355J2H FE//ZN	97 50 169 08	13	3	3 556 006	96 59 718 08	WA-FRAME 2 PIVOT SECTION

Description	Item	Pos.	Quantity	Page	Assembly	Description
TUBE 42,4X3,2X10 S355J2H FE	94 79 852 08	4	2	2 450 021	92 80 846 08	SAFETY ROLLER
TUBE 42.0X288 E235+N	97 52 618 08	26	1	3 711	91 72 407 08	BOOM NOSE
TUBE 48,3X3,2X14 S235JRH FE	95 61 143 08	6	1	3 745 002	92 17 236 08	SWITCH UNIT
TUBE 48,3X3,2X14 S235JRH FE	95 61 143 08	6	1	3 745 003	92 17 237 08	SWITCH UNIT
TUBE 60.3X1070 S355J2H	97 51 258 08	6	2	3 714 008	96 36 682 08	LUFFING PULLEY BLOCK COM
TUBE 60.3X1165 S355J2H	97 51 298 08	6	2	3 714 009	96 36 683 08	LUFFING PULLEY BLOCK COM
TUBE 60.3X1470 S355J2H FE//	97 42 547 08	8	2	2 550	91 81 778 08	SA FRAME
TUBE 60.3X1565 S355J2H FE//	97 58 924 08	4	1	3 215 003	91 47 489 08	ROLLER SET
TUBE 60.3X1565 S355J2H FE//	97 58 924 08	4	1	3 215 004	91 51 840 08	ROLLER SET
TUBE 60.3X1700 S355J2H T ZN	97 57 453 08	30	1	3 360 003	96 76 267 08	WINCH 5 PRE-ASS.
TUBE 60.3X195 S355J2H FE//	97 50 576 08	4	1	3 714 021	96 84 543 08	ROLLER SEATING COMPL.
TUBE 60.3X945 S355J2H	97 51 297 08	4	2	3 714 009	96 36 683 08	LUFFING PULLEY BLOCK COM
TUBE 76.1X40 S770QL	97 52 310 08	14	2	3 714 009	96 36 683 08	LUFFING PULLEY BLOCK COM
TUBE 82.5X1290 S770QL	97 50 049 08	2	1	3 224 005	96 36 315 08	SAFETY ROLLER
TUBE 82.5X1338 S770QL	97 45 830 08	2	1	3 370 001	96 34 369 08	SAFETY ROLLER CPL.
TUBE DIN 73378 6X1,5 PA 12-H	10 87 314 9	11	140	1 711	91 47 036 08	CENTRALIZED LUBRICATION
TUBE DIN 73378 6X1,5 PA 12-H	10 87 314 9	13	30	1 711 025	91 50 229 08	CENTRAL GREASING
TUBE DIN 73378 6X1,5 PA 12-H	10 87 314 9	22	150	2 711	91 47 454 08	CENT. LUBRIC. SYSTEM SUP
TUBE EN 10305-4 18X1,5X6000	15 10 031 08	413	6.01	2 978 102	96 35 132 08	PIPELINES MOUNTING DEVIC
TUBE EN 10305-4 18X1,5X6000	15 10 031 08	414	5.51	2 978 102	96 35 132 08	PIPELINES MOUNTING DEVIC
TUBE RD20X5X33 ST.37.4 FE//	95 48 362 08	14	4	2 502	91 47 459 08	CONTROL STAND
TUBING COIL	77 43 835 08	12	20	1 711	91 47 036 08	CENTRALIZED LUBRICATION
TUBULAR BOLT 101.6x320 S77	97 07 747 08	11	1	3 713	91 78 833 08	D PIVOT SECTION
TUBULAR CABLE PLUG DIN 4	60 22 238 08	148	2	2 920 631	96 45 283 08	WIRING HARNESS
TUBULAR RIVET DIN 7340 B2,5	44 33 003 08	19	14	2 922 001	92 84 311 08	BUS PCB
TURNLOCK ACTUATOR 1W	60 61 449 08	8	2	2 932 001	96 80 959 08	RELAY CONTROL SYSTEM
TWIN HOOK	11 48 240 8	30	1	4 003 007	91 44 580 08	HOOK BLOCK
TWIN HOOK 200-S 600t	10 22 073 4	30	1	9 171 483	91 71 483 08	DOUBLE HOOK BLOCK
TWIST COMPENSATOR 2t SPF	77 39 473 08	3	1	2 372	91 47 485 08	ROPE WITH ACCESSORIES
TWO-STAGE PUMP A4VG+A4	10 49 337 1	4	1	2 391 001	96 00 493 3	DIESEL ENGINE, PRE-ASSEMB
TWO-STAGE PUMP PRR SPF	10 22 048 3	7	1	2 391 001	96 00 493 3	DIESEL ENGINE, PRE-ASSEMB
UMBRELLA RAIL	60 20 426 08	62	2	2 932 082	96 84 247 08	ASSEMBLY PARTS MOUNTIN
UNDERCARR.ADDNL.ELEC.EQ	96 76 347 08	500	1	3 711	91 72 407 08	BOOM NOSE
UNION PIECE RETOUCH M22X	97 15 483 08	4	3	2 976 000	91 60 045 08	ADDNL.HYDR.2ND SLEWING G
UPPER PART WELDED SPF	96 41 326 08	15	1	2 533 025	96 40 724 08	INSTRUMENT BOX PRE-ASS.
UPPER PART WELDED T ZN O	96 35 660 08	1	1	1 140 001	96 35 222 08	STAIR COMPLETE
USIT RING	11 08 229 9	33	1	X1100651	11 00 651 0	HYDRAULIC ACCUMULATOR
USIT RING U 6,7X10X1	51 45 080 08	17	1	X1011318	10 11 318 4	FUEL PREFILTER
V-BELT DIN 7753 SPBX1150LW	72 61 092 08	38	1	2 391 001	96 00 493 3	DIESEL ENGINE, PRE-ASSEMB
VALVE	57 14 949 08	30	1	7 741 079	77 41 079 08	OPERATOR SEAT
VALVE CAP SEAL	10 33 280 8	4	1	9 653 412	96 53 412 08	VALVE COVER
VALVE CONE	51 07 104 08	20	1	5 104 385	51 04 385 08	PRESSURE RELIEF VALVE
VALVE CONE	51 07 104 08	20	1	5 114 975	51 14 975 08	PRESSURE RELIEF VALVE
VALVE COVER	96 53 412 08	86	6	X1100815	11 00 815 5	DIESEL ENGINE
VALVE COVER TYPA0,6	55 06 073 08	1	1	X1033394	10 33 394 5	EQUALIZING RESERVOIR
VALVE DIN 71401 C M14X1,5	73 00 009 08	10	1	2 541	91 71 112 08	ADD HEATING SUPERSTRUCT
VALVE LIFTER KPL.	10 65 155 5	1	6	9 653 372	96 53 372 08	CAM SHAFT
VALVE LIFTER KPL.	10 65 155 7	5	12	9 653 372	96 53 372 08	CAM SHAFT
VALVE SEAT	51 07 976 08	10	1	5 114 176	51 14 176 08	PRESSURE LIMITING VALVE
VALVE SEAT	51 07 976 08	10	1	5 114 177	51 14 177 08	PRESSURE LIMITING VALVE
VALVE SEAT	57 06 475 08	3	1	5 711 301	57 11 301 08	PRESSURE LIMITING VALVE
VALVE SPRING	10 65 203 5	7	1	9 653 393	96 53 393 08	OIL FILTER
VALVE SPRING	11 34 665 6	3	24	9 674 116	96 74 116 08	CYLINDER HEAD
VARIABLE CIRCUIT	92 09 359 08	3	1	2 533 035	96 76 150 08	CABLING INSTRUMENTS
VARIABLE CIRCUIT	96 50 969 08	22	1	2 932 082	96 84 247 08	ASSEMBLY PARTS MOUNTIN
VARIABLE DISPLACEMENT M	10 22 005 8	21	4	1 400	91 76 481 08	CRAWLER TRACK CARRIER, L
VARIABLE DISPLACEMENT M	10 22 005 8	21	4	1 410	91 76 480 08	CRAWLER TRACK CARRIER,
VARIABLE DISPLACEMENT M	10 22 006 2	4	2	3 350 001	96 92 615 08	WINCH
VARIABLE DISPLACEMENT M	10 22 006 3	3	1	3 370	91 83 620 08	WINCH 6
VARIABLE DISPLACEMENT M	10 22 005 9	4	1	2 310 001	96 76 244 08	WINCH 1 PRE-ASSEMBLY

Description	Item	Pos.	Quantity	Page	Assembly	Description
VARIABLE DISPLACEMENT M	10 22 005 9	4	1	2 320 001	96 76 249 08	WINCH 2 PRE-ASS.
VARIABLE DISPLACEMENT M	10 22 005 9	2	1	3 360 003	96 76 267 08	WINCH 5 PRE-ASS.
VARIABLE DISPLACEMENT M	10 22 006 0	4	2	2 340	91 61 648 08	WINCH 4 LUFFING GEAR
VARIABLE PUMP A10VO SPF	51 21 364 08	(353)	1	3 790	91 77 911 08	BOLT EXTRACTION ATTACHM
VARIABLE PUMP A11VD/74LI	10 41 174 0	3	1	X1049337	10 49 337 3	TRIPLE PUMP
VARIABLE PUMP A11VO/74LI	10 41 173 0	2	1	X1049338	10 49 338 7	TRIPLE PUMP
VARIABLE PUMP A11VO/74LI	10 41 173 2	3	1	X1049338	10 49 338 7	TRIPLE PUMP
VARIABLE PUMP A11VO/74LI	10 41 173 6	3	1	X1049338	10 49 338 1	TRIPLE PUMP
VARIABLE PUMP A4VG	10 81 429 6	1	1	X1049338	10 49 338 7	TRIPLE PUMP
VARIABLE PUMP A4VG	10 81 431 0	1	1	X1049337	10 49 337 1	TWO-STAGE PUMP
VARIABLE PUMP A4VG	10 81 431 1	2	1	X1049337	10 49 337 1	TWO-STAGE PUMP
VARIABLE PUMP A4VG	10 81 432 3	1	1	X1049338	10 49 338 1	TRIPLE PUMP
VARIABLE PUMP A4VG	10 81 432 4	2	1	X1049338	10 49 338 1	TRIPLE PUMP
VARIABLE PUMP A4VG	10 81 435 7	1	1	X1049337	10 49 337 3	TRIPLE PUMP
VARIABLE PUMP A4VG	10 81 435 8	2	1	X1049337	10 49 337 3	TRIPLE PUMP
VARIABLE PUMP A4VG/90 LI	10 49 338 4	1	1	2 212	91 60 374 08	PUMP F.SLEWING GEAR
VARIATIONAL COMPONENT 12	66 00 081 08	1	1	2 932 132	92 09 359 08	VARIABLE CIRCUIT
VARIATIONAL COMPONENT 12	66 00 081 08	1	1	2 932 132	96 50 969 08	VARIABLE CIRCUIT
VENT COVER, COMPL.	96 41 429 08	49	2	2 510 250	91 47 443 08	COVERING
VENTILATION CONNECTING PI	92 75 019 01	2	1	9 275 543	92 75 543 01	VENTILATION CONNECTING PI
VENTILATION CONNECTING PI	92 75 019 01	13	1	9 684 198	96 84 198 01	OIL-GAUGING INSTRUMENT
VENTILATION CONNECTING PI	92 75 019 01	13	1	9 687 010	96 87 010 01	OIL-GAUGING INSTRUMENT
VENTILATION CONNECTING PI	92 75 543 01	77	1	9 335 964	93 35 964 01	SLEWING GEAR DRIVE
VENTILATION FILTER 1/2"	57 01 517 08	260	1	X1030134	10 30 134 2	PUMP DISTRIBUTION GEAR
VENTILATION SCREW	74 12 942	18	1	X1011318	10 11 318 4	FUEL PREFILTER
VENTILATION SCREW G1/2"X3	60 25 013 08	293	1	1 920 314	96 35 870 08	TERMINAL BOX, PRE-ASSEMB
VENTILATION SCREW G1/2"X3	60 25 013 08	293	1	1 920 315	96 35 875 08	TERMINAL BOX, PRE-ASSEMB
VENTILATION SCREW G1/2"X3	60 25 013 08	293	1	1 920 316	96 35 884 08	TERMINAL BOX, PRE-ASSEMB
VENTILATION SCREW G1/2"X3	60 25 013 08	293	1	2 780 522	96 40 798 08	TERMINAL BOX CPL.
VENTILATION SCREW G1/2"X3	60 25 013 08	9	1	2 780 524	96 41 031 08	CABLE DRUM COMPL.
VENTILATION SCREW G1/2"X3	60 25 013 08	293	1	2 920 110	96 41 100 08	TERMINAL BOX CABIN
VENTILATION SCREW G1/2"X3	60 25 013 08	293	1	2 920 369	96 78 525 08	TERMINAL BOX CPL.
VENTILATION SCREW G1/2"X3	60 25 013 08	293	1	2 920 448	96 40 440 08	TERMINAL BOX CPL.
VENTILATION SCREW G1/2"X3	60 25 013 08	20	2	2 932 041	96 70 330 08	SWITCH CABINET
VENTILATION SCREW G1/2"X3	60 25 013 08	423	1	3 930 149	96 36 586 08	CABLE DRUM COMPL.
VENTILATION SCREW G1/2"X3	60 25 013 08	286	1	3 930 426	96 37 944 08	TERMINAL BOX CPL.
VENTILATION SCREW G1/2"X3	60 25 013 08	293	1	3 930 503	96 36 588 08	TERMINAL BOX
VENTILATION SCREW G1/2"X3	60 25 013 08	280	1	3 930 522	96 38 636 08	TERMINAL BOX CPL.
VENTILATION SCREW G1/2"X3	60 25 013 08	293	1	3 930 524	96 37 720 08	TERMINAL BOX
VENTILATION SCREW G1/2"X3	60 25 013 08	277	1	3 930 567	96 37 859 08	TERMINAL BOX
VENTILATION SCREW G1/2"X3	60 25 013 08	286	1	3 930 607	96 37 550 08	TERMINAL BOX
VENTILATION SCREW M20X1,5	10 48 866 2	293	1	2 920 432	96 78 526 08	TERMINAL BOX CPL.
VENTILATION SCREW M20X1,5	10 48 866 2	293	1	2 920 581	96 37 245 08	TERMINAL BOX WINCH PRE-A
VENTILATION SCREW M20X1,5	10 48 866 2	286	1	3 930 154	96 79 914 08	TERMINAL BOX CPL.
VENTILATION SCREW M20X1,5	10 48 866 2	307	1	3 930 335	96 37 478 08	TERMINAL BOX
VENTILATION SCREW M20X1,5	10 48 866 2	292	1	3 930 524	96 37 720 08	TERMINAL BOX
VENTILATION SCREW M20X1,5	10 48 866 2	293	1	3 930 531	96 37 672 08	TERMINAL BOX
VENTILATION SCREW VSTI G1/	10 00 614 1	40	1	X1100651	11 00 651 0	HYDRAULIC ACCUMULATOR
VENTILATION TUBE	10 01 471 8	23	1	X1032717	10 32 717 1	ELECTRIC PUMP
VENTILATION TUBE	10 01 471 8	23	1	X1033083	10 33 083 8	ELECTRIC PUMP
VENTILATION UNIT ST VERZ	72 11 088 01	8	1	9 684 198	96 84 198 01	OIL-GAUGING INSTRUMENT
VENTILATION UNIT ST VERZ	72 11 088 01	8	1	9 687 010	96 87 010 01	OIL-GAUGING INSTRUMENT
VENTILATION UNIT ST VERZ	72 11 088 01	8	1	9 688 228	96 88 228 01	OIL-GAUGING INSTRUMENT
VENTILATION UNIT ST VERZ	72 11 088 01	8	1	9 688 717	96 88 717 01	OIL-GAUGING INSTRUMENT
VENTILATION VALVE	10 09 791 0	14	1	2 670 002	96 60 735 08	FUEL TANK, PRE-ASSEMBLED
VENTILATION VALVE	59 20 898 14	11	1	X1087476	10 87 476 4	DRIVE
VENTILATION VALVE	72 11 147 01	12	1	9 020 477	90 20 477 1	SPRING LOADED BRAKE
VENTILATION VALVE	72 11 147 01	10	1	9 684 199	96 84 199 01	BRAKE
VERTICAL LADDER 4-390X1,04	96 39 609 08	2	1	2 102 014	96 39 607 08	VERTICAL LADDER
VERTICAL LADDER 6-348X1,4	96 39 608 08	1	1	2 102 014	96 39 607 08	VERTICAL LADDER

Description	Item	Pos.	Quantity	Page	Assembly	Description
VERTICAL LADDER 6/4-380X1.	96 39 607 08	80	1	2 102 010	91 60 648 08	SLEWING PLATFORM FRAME
VIBRATION DAMPER	10 65 132 5	5	1	9 653 377	96 53 377 08	VIBRATION DAMPER
VIBRATION DAMPER	55 04 525 08	21	6	2 391	91 81 968 08	DIESEL ENGINE CPL.
VIBRATION DAMPER	96 53 377 08	15	1	X1100815	11 00 815 5	DIESEL ENGINE
VIDEO CAMERA MC5200-1	11 21 375 1	30	1	3 780	91 74 315 08	ARGON FLOODLIGHT HEEL PI
VOLTAGE REGULATOR 230/4	11 06 619 3	3	1	X1043033	10 43 033 7	GENERATOR
W OVERRUN PROTECTION	91 72 406 08	282	1		LR 11350 -0	LIEBHERR CRAW.CRANE LR
W PIVOT SECTION 10.5M	91 72 404 08	271	1		LR 11350 -0	LIEBHERR CRAW.CRANE LR
W PIVOT SECTION, WELDED C	96 59 971 08	1	1	3 212	91 72 404 08	W PIVOT SECTION
WA-FRAME	96 36 063 08	1	1	3 554	91 82 548 08	WA-FRAME 1
WA-FRAME	96 36 391 08	1	1	3 554 005	96 36 063 08	WA-FRAME
WA-FRAME 1	91 82 548 08	272	1		LR 11350 -0	LIEBHERR CRAW.CRANE LR
WA-FRAME 1	96 00 236 1	2	1	3 554	91 82 548 08	WA-FRAME 1
WA-FRAME 1	96 36 506 08	1	1	3 554 006	96 00 236 1	WA-FRAME 1
WA-FRAME 1 WELDED CONST	96 36 293 08	1	1	3 557	91 47 510 08	SPACER WA-FRAME 1
WA-FRAME 2	91 60 447 08	273	1		LR 11350 -0	LIEBHERR CRAW.CRANE LR
WA-FRAME 2 HEAD SECTION	96 59 719 08	2	1	3 556	91 60 447 08	WA-FRAME 2
WA-FRAME 2 PIVOT SECTION	96 59 718 08	1	1	3 556	91 60 447 08	WA-FRAME 2
WA-FRAME 2 SUSPENSION S	91 52 682 08	286	1		LR 11350 -0	LIEBHERR CRAW.CRANE LR
WA-FRAME 2 WELDED CONS	96 59 807 08	1	1	3 556 007	96 59 719 08	WA-FRAME 2 HEAD SECTION
WA-FRAME 2 WELDED CONST	96 59 763 08	1	1	3 558	91 60 448 08	SPACER WA-FRAME 2
WALL OUTLET 24-POL A240 SP	69 18 997 08	170	1	3 930 149	96 36 586 08	CABLE DRUM COMPL.
WALL OUTLET 24-POL A240 SP	69 18 997 08	151	1	3 930 507	96 36 589 08	CABLE DRUM COMPL.
WALL OUTLET 24-POL A240 SP	69 24 018 08	45	2	2 920 432	96 78 526 08	TERMINAL BOX CPL.
WASHER	10 65 156 7	13	2	9 674 112	96 74 112 08	ALTERNATOR MOUNTING
WASHER	10 65 203 8	10	1	9 653 393	96 53 393 08	OIL FILTER
WASHER	10 66 338 2	11	6	9 653 401	96 53 401 08	INJECTOR
WASHER	11 34 663 8	1	10	9 674 113	96 74 113 08	FLYWHEEL
WASHER	51 07 139 08	2	1	5 104 385	51 04 385 08	PRESSURE RELIEF VALVE
WASHER	51 07 139 08	2	1	5 114 975	51 14 975 08	PRESSURE RELIEF VALVE
WASHER	51 07 141 08	12	1	5 104 385	51 04 385 08	PRESSURE RELIEF VALVE
WASHER	51 07 141 08	12	1	5 114 975	51 14 975 08	PRESSURE RELIEF VALVE
WASHER	51 07 972 08	5	1	5 114 176	51 14 176 08	PRESSURE LIMITING VALVE
WASHER	51 07 972 08	5	1	5 114 177	51 14 177 08	PRESSURE LIMITING VALVE
WASHER	54 01 842 08	11	1	5 402 705	54 02 705 14	DRIVE UNIT CPL
WASHER	54 02 599 14	115	1	X1087447	10 87 447 5	GEARBOX
WASHER	54 02 719 14	3	1	X1134739	11 34 739 9	FLANGE BEARING
WASHER	54 04 009 08	13	1	S150225	54 00 061 08	ROPE WINCH
WASHER	54 04 011 08	15	1	S150225	54 00 061 08	ROPE WINCH
WASHER	70 24 264	5	1	5 701 129	57 01 129 08	DRIVING GEAR
WASHER 1.5x58x58 DC01 FE//	97 02 665 08	25	2	2 550	91 81 778 08	SA FRAME
WASHER 10X250X250 S355MC	97 43 520 08	11	38	1 400	91 76 481 08	CRAWLER TRACK CARRIER, L
WASHER 10X250X250 S355MC	97 43 520 08	11	38	1 410	91 76 480 08	CRAWLER TRACK CARRIER,
WASHER 12X215X215 S355MC	94 23 101 08	7	4	3 711	91 72 407 08	BOOM NOSE
WASHER 1X100X100 DC01 FE//	97 51 183 08	18	25	2 200 055	96 60 972 08	CABIN FRAME PRE-ASS.
WASHER 25X37X4	11 17 140 9	113	18	X1087447	10 87 447 5	GEARBOX
WASHER 2X110X110 DC01	94 59 385 08	27	2	2 103	91 75 173 08	SLEWING PLATFORM FRAME
WASHER 2X144X144 DC01 FE//	97 10 866 08	35	2	3 227 000	91 60 434 08	L INTERMEDIATE SECTION
WASHER 3X80X80 S355MC FE	97 02 708 1	70	2	2 102 012	96 79 276 08	MOUNTING PARTS FRONT P
WASHER 4X40X40 S315MC FE	94 01 160 08	24	16	1 130 008	96 38 102 08	CENT.SECT.CRAWLER MOUN
WASHER 5X110X110 S700MC	95 62 821 08	16	4	1 140	91 75 217 08	CROSS BEAM CPL.
WASHER 5X118X118 S355MC	97 78 054 08	51	2	3 211	91 75 353 08	S PIVOT SECTION
WASHER 5X120X120 S960QL	97 49 680 08	15	12	2 102 010	91 60 648 08	SLEWING PLATFORM FRAME
WASHER 5X36X36 S355MC FE	94 10 542 08	43	20	3 745	91 72 410 08	SUSPENDED BALLAST
WASHER 70X3 DC01 FE//ZN20//	94 11 381 08	20	28	1 100 007	96 36 741 08	PLATFORM COMPL.
WASHER 70X3 DC01 FE//ZN20//	94 11 381 08	10	28	1 130 007	96 38 655 08	CENT.SECT.CRAWLER GRAT
WASHER 70X3 DC01 FE//ZN20//	94 11 381 08	46	78	1 140	91 75 217 08	CROSS BEAM CPL.
WASHER 70X3 DC01 FE//ZN20//	94 11 381 08	21	29	1 140 002	96 35 224 08	PLATFORM COMPL.
WASHER 70X3 DC01 FE//ZN20//	94 11 381 08	18	8	2 101	91 61 490 08	SLEWING PLATFORM FRAME
WASHER 70X3 DC01 FE//ZN20//	94 11 381 08	44	4	2 102 010	91 60 648 08	SLEWING PLATFORM FRAME

Description	Item	Pos.	Quantity	Page	Assembly	Description
WASHER 70X3 DC01 FE//ZN20//	94 11 381 08	55	25	2 103	91 75 173 08	SLEWING PLATFORM FRAME
WASHER 70X3 DC01 FE//ZN20//	94 11 381 08	50	24	2 200 000	91 61 061 08	MACHINERY HOUSE W.GANG
WASHER 70X3 DC01 FE//ZN20//	94 11 381 08	12	6	2 200 055	96 60 972 08	CABIN FRAME PRE-ASS.
WASHER 70X3 DC01 FE//ZN20//	94 11 381 08	12	12	2 350	91 72 389 08	SLEWING GEAR
WASHER 70X3 DC01 FE//ZN20//	94 11 381 08	18	4	2 730 001	96 36 111 08	BASE PLATE PRE-ASS.
WASHER 70X3 DC01 FE//ZN20//	94 11 381 08	19	2	2 790 701	91 55 739 08	DRIVE ASSEMBLY AIR CONDIT
WASHER 70X3 DC01 FE//ZN20//	94 11 381 08	13	2	3 204	91 54 307 08	ASSEMBLY UNIT
WASHER 70X3 DC01 FE//ZN20//	94 11 381 08	48	17	3 211	91 75 353 08	S PIVOT SECTION
WASHER 70X3 DC01 FE//ZN20//	94 11 381 08	23	122	3 211 006	96 70 233 08	GRATINGS
WASHER 70X3 DC01 FE//ZN20//	94 11 381 08	22	4	3 211 012	96 70 704 08	PEDESTAL FRAME
WASHER 70X3 DC01 FE//ZN20//	94 11 381 08	55	22	3 212	91 72 404 08	W PIVOT SECTION
WASHER 70X3 DC01 FE//ZN20//	94 11 381 08	63	5	3 212 000	91 72 405 08	JACK-CONNECTION HEAD
WASHER 70X3 DC01 FE//ZN20//	94 11 381 08	40	5	3 214	91 72 396 08	SW HEAD SECTION
WASHER 70X3 DC01 FE//ZN20//	94 11 381 08	15	22	3 221	91 60 426 08	S INTERMEDIATE SECTION
WASHER 70X3 DC01 FE//ZN20//	94 11 381 08	15	35	3 221 000	91 60 429 08	S INTERMEDIATE SECTION
WASHER 70X3 DC01 FE//ZN20//	94 11 381 08	20	66	3 222	91 60 427 08	S INTERMEDIATE SECTION
WASHER 70X3 DC01 FE//ZN20//	94 11 381 08	15	51	3 222 000	91 60 430 08	S INTERMEDIATE SECTION
WASHER 70X3 DC01 FE//ZN20//	94 11 381 08	12	14	3 222 002	96 45 453 08	COVER
WASHER 70X3 DC01 FE//ZN20//	94 11 381 08	27	98	3 224	91 60 440 08	S ADAPTER SECTION
WASHER 70X3 DC01 FE//ZN20//	94 11 381 08	15	35	3 226	91 60 432 08	L INTERMEDIATE SECTION
WASHER 70X3 DC01 FE//ZN20//	94 11 381 08	15	63	3 227 000	91 60 434 08	L INTERMEDIATE SECTION
WASHER 70X3 DC01 FE//ZN20//	94 11 381 08	15	49	3 227 000	91 62 091 08	L INTERMEDIATE SECTION
WASHER 70X3 DC01 FE//ZN20//	94 11 381 08	15	53	3 227 006	91 60 435 08	L INTERMEDIATE SECTION
WASHER 70X3 DC01 FE//ZN20//	94 11 381 08	9	6	3 350	91 78 837 08	WINCH 3
WASHER 70X3 DC01 FE//ZN20//	94 11 381 08	45	87	3 556 006	96 59 718 08	WA-FRAME 2 PIVOT SECTION
WASHER 70X3 DC01 FE//ZN20//	94 11 381 08	22	17	3 556 007	96 59 719 08	WA-FRAME 2 HEAD SECTION
WASHER 70X3 DC01 FE//ZN20//	94 11 381 08	15	42	3 558	91 60 448 08	SPACER WA-FRAME 2
WASHER 70X3 DC01 FE//ZN20//	94 11 381 08	26	81	3 713	91 78 833 08	D PIVOT SECTION
WASHER 70X3 DC01 FE//ZN20//	94 11 381 08	38	60	3 714	91 81 777 08	D HEAD SECTION
WASHER 70X3 DC01 FE//ZN20//	94 11 381 08	13	89	3 715	91 78 835 08	D INTERMEDIATE SECTION
WASHER 70X3 DC01 FE//ZN20//	94 11 381 08	26	63	3 716	91 79 193 08	D-REDUCING SECTION
WASHER 70X3 DC01 FE//ZN20//	94 11 381 08	5	10	3 746 001	96 70 588 08	PIVOT SECTION, PRE-ASSEMB
WASHER 8X96X96 S700MC	97 46 005 08	162	6	2 391	91 81 968 08	DIESEL ENGINE CPL.
WASHER 8x140x140 S355MC	97 00 832 08	33	4	2 103	91 75 173 08	SLEWING PLATFORM FRAME
WASHER AEHNL.ISO 7089 5 P	42 00 522 14	8	1	2 913 100	91 23 538 08	ASSEMBLY FRAME
WASHER DIN 1440 12 ST VER	42 11 011 08	43	12	3 227 000	91 60 434 08	L INTERMEDIATE SECTION
WASHER DIN 1440 16 ST VER	42 11 014 08	11	4	1 140 001	96 35 222 08	STAIR COMPLETE
WASHER DIN 1440 16 ST VER	42 11 014 08	9	4	1 140 002	96 35 224 08	PLATFORM COMPL.
WASHER DIN 1440 16 ST VER	42 11 014 08	5	2	2 200 063	96 60 724 08	CONSOLE PRE-ASS.
WASHER DIN 1440 16 ST VER	42 11 014 08	36	2	3 211	91 75 353 08	S PIVOT SECTION
WASHER DIN 1440 16 ST VER	42 11 014 08	78	4	3 714	91 81 777 08	D HEAD SECTION
WASHER DIN 1440 32 ST VER	42 11 026 08	11	2	3 222 002	96 45 453 08	COVER
WASHER DIN 1440 45 ST VER	42 11 032 08	69	2	3 212 000	91 72 405 08	JACK-CONNECTION HEAD
WASHER DIN 1440 50 ST VER	42 11 033 08	7	4	3 745	91 72 410 08	SUSPENDED BALLAST
WASHER DIN 1440 65 ST VER	42 11 036 08	32	2	3 360 003	96 76 267 08	WINCH 5 PRE-ASS.
WASHER DIN 1440 70 ST VER	42 11 039 08	14	2	3 592	91 72 406 08	W OVERRUN PROTECTION
WASHER DIN 1440 8 ST VERZ	42 11 006 08	6	2	2 200 061	96 40 021 08	COVER PRE-ASSY.
WASHER DIN 1440 80 ST VER	42 11 038 08	8	4	2 340	91 61 648 08	WINCH 4 LUFFING GEAR
WASHER DIN 1440 90 ST VER	42 11 041 08	8	2	3 360	91 72 386 08	WINCH 5
WASHER DIN 1441 17 ST VER	42 12 011 08	13	24	1 130 007	96 38 655 08	CENT.SECT.CRAWLER GRAT
WASHER DIN 1441 17 ST VER	42 12 011 08	72	24	1 140	91 75 217 08	CROSS BEAM CPL.
WASHER DIN 1441 17 ST VER	42 12 011 08	84	8	2 102 010	91 60 648 08	SLEWING PLATFORM FRAME
WASHER DIN 1441 21 ST VER	42 12 013 08	7	2	2 925 007	96 38 882 08	CAMERA INSTALLATION SLEW
WASHER DIN 1441 21 ST VER	42 12 013 08	12	1	2 925 150	96 74 714 08	CAMERA EQUIPMENT
WASHER DIN 1441 21 ST VER	42 12 013 08	12	1	2 925 304	96 40 362 08	CAMERA INST.WINCH 5
WASHER DIN 1441 21 ST VER	42 12 013 08	12	1	2 925 322	96 40 458 08	CAMERA INST.WINCH 6
WASHER DIN 1441 41 ST A2C	42 12 024 08	16	2	2 103	91 75 173 08	SLEWING PLATFORM FRAME
WASHER DIN 1441 41 ST A2C	42 12 024 08	5	4	2 200 055	96 60 972 08	CABIN FRAME PRE-ASS.
WASHER DIN 1441 41 ST A2C	42 12 024 08	24	4	2 550	91 81 778 08	SA FRAME
WASHER DIN 1441 41 ST A2C	42 12 024 08	20	2	3 554 005	96 36 063 08	WA-FRAME

Description	Item	Pos.	Quantity	Page	Assembly	Description
WASHER DIN 1441 41 ST A2C	42 12 024 08	27	2	3 556 006	96 59 718 08	WA-FRAME 2 PIVOT SECTION
WASHER DIN 1441 41 ST A2C	42 12 024 08	38	4	3 556 007	96 59 719 08	WA-FRAME 2 HEAD SECTION
WASHER DIN 1441 41 ST A2C	42 12 024 08	48	4	3 713	91 78 833 08	D PIVOT SECTION
WASHER DIN 433 17 ST	55 31 248 08	71	16	3 212 000	91 72 405 08	JACK-CONNECTION HEAD
WASHER DIN 433 17 ST	55 31 248 08	9	16	3 214	91 72 396 08	SW HEAD SECTION
WASHER DIN 434 9,5 ST A3C	42 03 001 08	14	4	9 688 228	96 88 228 01	OIL-GAUGING INSTRUMENT
WASHER DIN 440 R 6.6 ST VER	42 06 001 08	54	20	3 554 006	96 00 236 1	WA-FRAME 1
WASHER DIN 6916 15 C45 A2K	42 15 001 08	5	2	2 391 037	96 24 918 08	PREMOUNTED COMBINATION
WASHER DIN 6916 17 -C45 V	42 15 002 08	161	10	2 391 001	96 00 493 3	DIESEL ENGINE, PRE-ASSEMB
WASHER DIN 6918 13 T ZN O	42 19 161 08	77	8	2 200 000	91 61 061 08	MACHINERY HOUSE W.GANG
WASHER DIN 7349 10,5 200HV	40 00 505	11	8	2 103	91 75 173 08	SLEWING PLATFORM FRAME
WASHER DIN 7349 10,5 200HV	40 00 505	41	21	2 200 000	91 61 061 08	MACHINERY HOUSE W.GANG
WASHER DIN 7349 10,5 200HV	40 00 505	173	8	2 391 001	96 00 493 3	DIESEL ENGINE, PRE-ASSEMB
WASHER DIN 7349 10,5 200HV	40 00 505	41	28	2 392	91 69 972 08	MUFFLER UNIT
WASHER DIN 7349 10,5 200HV	40 00 505	15	12	2 652	91 75 474 08	ROLLER SEATING COMPL.
WASHER DIN 7349 10,5 200HV	40 00 505	23	4	2 790 701	91 55 739 08	DRIVE ASSEMBLY AIR CONDIT
WASHER DIN 7349 10,5 200HV	40 00 505	8	24	2 810	91 61 266 08	CRANE DRIVER'S CABIN CPL.
WASHER DIN 7349 10,5 200HV	40 00 505	17	6	2 933	91 47 470 08	SWITCH CABINET MOUNTING
WASHER DIN 7349 10,5 200HV	40 00 505	79	4	3 713	91 78 833 08	D PIVOT SECTION
WASHER DIN 7349 13 200HV	42 16 007 01	134	4	2 200 000	91 61 061 08	MACHINERY HOUSE W.GANG
WASHER DIN 7349 13 200HV	42 16 007 01	15	28	2 310 001	96 76 244 08	WINCH 1 PRE-ASSEMBLY
WASHER DIN 7349 13 200HV	42 16 007 01	15	30	2 320 001	96 76 249 08	WINCH 2 PRE-ASS.
WASHER DIN 7349 13 200HV	42 16 007 01	13	4	2 340	91 61 648 08	WINCH 4 LUFFING GEAR
WASHER DIN 7349 13 200HV	42 16 007 01	167	2	2 391 001	96 00 493 3	DIESEL ENGINE, PRE-ASSEMB
WASHER DIN 7349 13 200HV	42 16 007 01	6	32	2 670	91 61 208 08	FUEL TANK CPL.
WASHER DIN 7349 17 200HV	42 16 009 01	70	2	2 103	91 75 173 08	SLEWING PLATFORM FRAME
WASHER DIN 7349 17 200HV	42 16 009 01	163	16	2 391 001	96 00 493 3	DIESEL ENGINE, PRE-ASSEMB
WASHER DIN 7349 17 200HV	42 16 009 01	4	4	2 670	91 61 208 08	FUEL TANK CPL.
WASHER DIN 7349 17 200HV	42 16 009 01	8	4	2 671	91 61 282 08	OIL RESERVOIR, COMPLETE
WASHER DIN 7349 17 200HV	42 16 009 01	40	28	2 790 701	91 55 739 08	DRIVE ASSEMBLY AIR CONDIT
WASHER DIN 7349 17 200HV	42 16 009 01	15	24	3 211 012	96 70 704 08	PEDESTAL FRAME
WASHER DIN 7349 19 ST VER	42 16 010 08	164	10	2 391 001	96 00 493 3	DIESEL ENGINE, PRE-ASSEMB
WASHER DIN 7349 21 ST VER	42 16 011 08	105	8	1 400	91 76 481 08	CRAWLER TRACK CARRIER, L
WASHER DIN 7349 21 ST VER	42 16 011 08	105	8	1 410	91 76 480 08	CRAWLER TRACK CARRIER,
WASHER DIN 7349 21 ST VER	42 16 011 08	5	4	2 671 005	96 35 507 08	OIL TANK PRE-ASS.
WASHER DIN 7349 25 ST VER	42 16 013 08	37	2	2 200 000	91 61 061 08	MACHINERY HOUSE W.GANG
WASHER DIN 7349 25 ST VER	42 16 013 08	164	8	2 391	91 81 968 08	DIESEL ENGINE CPL.
WASHER DIN 7349 28 ST VER	42 16 014 08	15	2	3 554 005	96 36 063 08	WA-FRAME
WASHER DIN 7349 28 ST VER	42 16 014 08	15	2	3 556 006	96 59 718 08	WA-FRAME 2 PIVOT SECTION
WASHER DIN 7349 6,4 200HV	40 00 648	9	4	2 200 061	96 40 021 08	COVER PRE-ASSY.
WASHER DIN 7349 6,4 200HV	40 00 648	10	8	2 200 063	96 60 724 08	CONSOLE PRE-ASS.
WASHER DIN 7349 6,4 200HV	40 00 648	12	4	2 933	91 47 470 08	SWITCH CABINET MOUNTING
WASHER DIN 7349 8,4 200HV	42 16 025	4	2	1 711 025	91 50 229 08	CENTRAL GREASING
WASHER DIN 7349 8,4 200HV	42 16 025	6	11	2 103 001	96 38 134 08	MOUNTING PARTS TAIL PART
WASHER DIN 7349 8,4 200HV	42 16 025	45	206	2 200 000	91 61 061 08	MACHINERY HOUSE W.GANG
WASHER DIN 7349 8,4 200HV	42 16 025	13	20	2 200 056	96 34 381 08	COVER PRE-ASSY.
WASHER DIN 7349 8,4 200HV	42 16 025	13	20	2 200 057	96 34 382 08	COVER PRE-ASSY.
WASHER DIN 7349 8,4 200HV	42 16 025	13	20	2 200 058	96 34 383 08	COVER PRE-ASSY.
WASHER DIN 7349 8,4 200HV	42 16 025	8	11	2 200 059	96 34 384 08	COVER PRE-ASSY.
WASHER DIN 7349 8,4 200HV	42 16 025	13	20	2 200 064	96 32 574 08	COVER PRE-ASSY.
WASHER DIN 7349 8,4 200HV	42 16 025	21	20	2 310 001	96 76 244 08	WINCH 1 PRE-ASSEMBLY
WASHER DIN 7349 8,4 200HV	42 16 025	21	23	2 320 001	96 76 249 08	WINCH 2 PRE-ASS.
WASHER DIN 7349 8,4 200HV	42 16 025	17	19	2 340	91 61 648 08	WINCH 4 LUFFING GEAR
WASHER DIN 7349 8,4 200HV	42 16 025	168	4	2 391	91 81 968 08	DIESEL ENGINE CPL.
WASHER DIN 7349 8,4 200HV	42 16 025	71	2	2 550	91 81 778 08	SA FRAME
WASHER DIN 7349 8,4 200HV	42 16 025	18	18	2 671	91 61 282 08	OIL RESERVOIR, COMPLETE
WASHER DIN 7349 8,4 200HV	42 16 025	13	23	2 790 701	91 55 739 08	DRIVE ASSEMBLY AIR CONDIT
WASHER DIN 7349 8,4 200HV	42 16 025	77	54	3 211	91 75 353 08	S PIVOT SECTION
WASHER DIN 7349 8,4 200HV	42 16 025	72	50	3 713	91 78 833 08	D PIVOT SECTION
WASHER DIN 7349 8,4 200HV	42 16 025	72	55	3 714	91 81 777 08	D HEAD SECTION

Description	Item	Pos.	Quantity	Page	Assembly	Description
WASHER DIN 7349 8,4 200HV	42 16 025	39	44	3 715	91 78 835 08	D INTERMEDIATE SECTION
WASHER DIN 7349 8,4 200HV	42 16 025	31	44	3 716	91 79 193 08	D-REDUCING SECTION
WASHER DIN 7349 8,4 200HV	42 16 025	13	4	3 780 214	96 80 825 08	MECH.AUXILIARIES FOR LIG
WASHER DIN 7349 8,4 200HV	42 16 025	16	4	3 780 236	96 80 998 08	CAMERA HOLDER, PREMOU
WASHER DIN 9021 8 140HV-ST	42 18 009 08	22	8	1 130 008	96 38 102 08	CENT.SECT.CRAWLER MOUN
WASHER DIN 9021 8 140HV-ST	42 18 009 08	50	48	2 103	91 75 173 08	SLEWING PLATFORM FRAME
WASHER DIN 9021 8 140HV-ST	42 18 009 08	11	12	2 350	91 72 389 08	SLEWING GEAR
WASHER DIN 9021 8 140HV-ST	42 18 009 08	166	34	2 391	91 81 968 08	DIESEL ENGINE CPL.
WASHER DIN 9021 8 140HV-ST	42 18 009 08	28	34	2 391 035	96 33 658 08	COMBINATION COOLER COM
WASHER DIN 9021 8 140HV-ST	42 18 009 08	42	22	2 392	91 69 972 08	MUFFLER UNIT
WASHER DIN 9021 8 140HV-ST	42 18 009 08	41	83	2 393	91 69 974 08	AIR FILTER UNIT CPL.
WASHER DIN 9021 8 140HV-ST	42 18 009 08	19	2	2 502	91 47 459 08	CONTROL STAND
WASHER DIN 9021 8 140HV-ST	42 18 009 08	41	102	3 211	91 75 353 08	S PIVOT SECTION
WASHER DIN 9021 8 140HV-ST	42 18 009 08	21	4	3 211 012	96 70 704 08	PEDESTAL FRAME
WASHER DIN 9021 8 140HV-ST	42 18 009 08	39	6	3 212	91 72 404 08	W PIVOT SECTION
WASHER DIN 9021 8 140HV-ST	42 18 009 08	8	6	3 212 001	96 36 771 08	FLAP COMPL.
WASHER DIN 9021 8 140HV-ST	42 18 009 08	30	6	3 221	91 60 426 08	S INTERMEDIATE SECTION
WASHER DIN 9021 8 140HV-ST	42 18 009 08	30	5	3 221 000	91 60 429 08	S INTERMEDIATE SECTION
WASHER DIN 9021 8 140HV-ST	42 18 009 08	25	13	3 222	91 60 427 08	S INTERMEDIATE SECTION
WASHER DIN 9021 8 140HV-ST	42 18 009 08	30	14	3 222 000	91 60 430 08	S INTERMEDIATE SECTION
WASHER DIN 9021 8 140HV-ST	42 18 009 08	6	4	3 222 002	96 45 453 08	COVER
WASHER DIN 9021 8 140HV-ST	42 18 009 08	37	20	3 224	91 60 440 08	S ADAPTER SECTION
WASHER DIN 9021 8 140HV-ST	42 18 009 08	20	15	3 226	91 60 432 08	L INTERMEDIATE SECTION
WASHER DIN 9021 8 140HV-ST	42 18 009 08	20	40	3 227 000	91 60 434 08	L INTERMEDIATE SECTION
WASHER DIN 9021 8 140HV-ST	42 18 009 08	49	2	3 227 000	91 60 434 08	L INTERMEDIATE SECTION
WASHER DIN 9021 8 140HV-ST	42 18 009 08	20	40	3 227 000	91 62 091 08	L INTERMEDIATE SECTION
WASHER DIN 9021 8 140HV-ST	42 18 009 08	20	39	3 227 006	91 60 435 08	L INTERMEDIATE SECTION
WASHER DIN 9021 8 140HV-ST	42 18 009 08	10	8	3 291	91 75 319 08	S OVERRUN PROTECTION
WASHER DIN 9021 8 140HV-ST	42 18 009 08	13	4	3 558	91 60 448 08	SPACER WA-FRAME 2
WASHER DIN 9021 8 140HV-ST	42 18 009 08	29	72	3 713	91 78 833 08	D PIVOT SECTION
WASHER DIN 9021 8 140HV-ST	42 18 009 08	40	94	3 714	91 81 777 08	D HEAD SECTION
WASHER DIN 9021 8 140HV-ST	42 18 009 08	16	50	3 715	91 78 835 08	D INTERMEDIATE SECTION
WASHER DIN 9021 8 140HV-ST	42 18 009 08	25	30	3 716	91 79 193 08	D-REDUCING SECTION
WASHER DIN 9021 8 140HV-ST	42 18 009 08	14	2	3 780 214	96 80 825 08	MECH.AUXILIARIES FOR LIG
WASHER DIN 9021 8 140HV-ST	42 18 009 08	12	12	3 780 236	96 80 998 08	CAMERA HOLDER, PREMOU
WASHER DIN 9021 8 140HV-ST	42 18 009 08	8	4	3 978 005	91 60 393 08	ADDL.HYDRAULIC SB-HEAD PI
WASHER DIN 9021 A 15 ST V	42 18 024 08	26	4	3 745	91 72 410 08	SUSPENDED BALLAST
WASHER DIN 9021 A 16 ST A3	42 18 013 08	165	8	2 391 001	96 00 493 3	DIESEL ENGINE, PRE-ASSEMB
WASHER DIN 9021 A 20 ST A3	42 18 015 08	11	2	2 730 002	96 55 752 08	CENTRING COMPLETE
WASHER DIN 9021 A 20 ST A3	42 18 015 08	10	1	3 745 008	96 36 692 08	CONNECTING LINK PRE-ASS.
WASHER DIN 9021 A 4.3 ST V	42 18 005 08	65	6	2 541	91 71 112 08	ADD HEATING SUPERSTRUCT
WASHER DIN 9021 A 4.3 ST V	42 18 005 08	15	12	2 920 630	96 45 212 08	ADDITIONAL PARTS POWER
WASHER DIN 9021 A 5,3 ST V	42 18 006 08	56	6	2 200 000	91 61 061 08	MACHINERY HOUSE W.GANG
WASHER DIN 9021 A 5,3 ST V	42 18 006 08	42	2	2 510 250	91 47 443 08	COVERING
WASHER DIN 9021 A 5,3 ST V	42 18 006 08	8	2	2 510 260	96 33 909 08	DOOR COMPL.
WASHER DIN 9021 A 5,3 ST V	42 18 006 08	41	4	2 541	91 71 112 08	ADD HEATING SUPERSTRUCT
WASHER DIN 9021 A 5,3 ST V	42 18 006 08	10	4	2 657	91 47 448 08	MOUNTING EQUIPMENT CRAW
WASHER DIN 9021 A 5,3 ST V	42 18 006 08	12	3	2 810 001	96 52 918 08	CRANE DRIVER'S CABIN,PRE
WASHER DIN 9021 A 5,3 ST V	42 18 006 08	18	4	3 780 236	96 80 998 08	CAMERA HOLDER, PREMOU
WASHER DIN 9021 A 5,3 ST V	42 18 006 08	218	2	3 930 335	96 37 478 08	TERMINAL BOX
WASHER DIN 9021 A 5,3 ST V	42 18 006 08	181	2	3 930 524	96 37 720 08	TERMINAL BOX
WASHER DIN 9021 A 5,3 ST V	42 18 006 08	(4)	3	3 930 560	96 36 230 08	ELECTRIC AIRCRAFT PROTE
WASHER EN 14399-6 12 ST A2	42 15 000 08	166	16	2 391 001	96 00 493 3	DIESEL ENGINE, PRE-ASSEMB
WASHER EN 14399-6 18 C45	42 15 010 08	168	2	2 391 001	96 00 493 3	DIESEL ENGINE, PRE-ASSEMB
WASHER EN 14399-6 20 ST A3	42 15 003 08	30	20	1 400	91 76 481 08	CRAWLER TRACK CARRIER, L
WASHER EN 14399-6 20 ST A3	42 15 003 08	30	20	1 410	91 76 480 08	CRAWLER TRACK CARRIER,
WASHER EN 14399-6 20 ST A3	42 15 003 08	3	4	2 212	91 60 374 08	PUMP F.SLEWING GEAR
WASHER EN 14399-6 20 ST A3	42 15 003 08	162	16	2 391 001	96 00 493 3	DIESEL ENGINE, PRE-ASSEMB
WASHER EN 14399-6 20 ST A3	42 15 003 08	31	8	3 745	91 72 410 08	SUSPENDED BALLAST
WASHER EN 14399-6 30 ST A3	42 15 006 08	8	2	2 730 001	96 36 111 08	BASE PLATE PRE-ASS.

Description	Item	Pos.	Quantity	Page	Assembly	Description
WASHER ISO 7089 10 200HV-A	50 09 175 08	50	112	1 140	91 75 217 08	CROSS BEAM CPL.
WASHER ISO 7089 10 300HV F	10 28 979 5	101	16	1 140	91 75 217 08	CROSS BEAM CPL.
WASHER ISO 7089 10 300HV F	10 28 979 5	30	24	1 140 001	96 35 222 08	STAIR COMPLETE
WASHER ISO 7089 10 300HV F	10 28 979 5	83	4	1 400	91 76 481 08	CRAWLER TRACK CARRIER, L
WASHER ISO 7089 10 300HV F	10 28 979 5	83	4	1 410	91 76 480 08	CRAWLER TRACK CARRIER,
WASHER ISO 7089 10 300HV F	10 28 979 5	12	3	1 970 054	96 35 759 08	ADDITIONAL HYDR.TENSION C
WASHER ISO 7089 10 300HV F	10 28 979 5	32	18	2 101	91 61 490 08	SLEWING PLATFORM FRAME
WASHER ISO 7089 10 300HV F	10 28 979 5	19	10	2 103	91 75 173 08	SLEWING PLATFORM FRAME
WASHER ISO 7089 10 300HV F	10 28 979 5	5	4	2 655	91 75 556 08	SA FRAME ERECTING DEVICE
WASHER ISO 7089 10 300HV F	10 28 979 5	9	16	2 671 005	96 35 507 08	OIL TANK PRE-ASS.
WASHER ISO 7089 10 300HV F	10 28 979 5	21	16	2 925 007	96 38 882 08	CAMERA INSTALLATION SLEW
WASHER ISO 7089 10 300HV F	10 28 979 5	18	8	2 925 150	96 74 714 08	CAMERA EQUIPMENT
WASHER ISO 7089 10 300HV F	10 28 979 5	18	8	2 925 304	96 40 362 08	CAMERA INST.WINCH 5
WASHER ISO 7089 10 300HV F	10 28 979 5	18	8	2 925 322	96 40 458 08	CAMERA INST.WINCH 6
WASHER ISO 7089 10 300HV F	10 28 979 5	17	2	2 932 041	96 70 330 08	SWITCH CABINET
WASHER ISO 7089 10 300HV F	10 28 979 5	31	12	3 211	91 75 353 08	S PIVOT SECTION
WASHER ISO 7089 10 300HV F	10 28 979 5	25	8	3 211 012	96 70 704 08	PEDESTAL FRAME
WASHER ISO 7089 10 300HV F	10 28 979 5	75	8	3 212 000	91 72 405 08	JACK-CONNECTION HEAD
WASHER ISO 7089 10 300HV F	10 28 979 5	18	4	3 224	91 60 440 08	S ADAPTER SECTION
WASHER ISO 7089 10 300HV F	10 28 979 5	16	8	3 350 001	96 92 615 08	WINCH
WASHER ISO 7089 10 300HV F	10 28 979 5	19	4	3 360 003	96 76 267 08	WINCH 5 PRE-ASS.
WASHER ISO 7089 10 300HV F	10 28 979 5	33	8	3 556 006	96 59 718 08	WA-FRAME 2 PIVOT SECTION
WASHER ISO 7089 10 300HV F	10 28 979 5	23	16	3 592	91 72 406 08	W OVERRUN PROTECTION
WASHER ISO 7089 10 300HV F	10 28 979 5	32	8	3 713	91 78 833 08	D PIVOT SECTION
WASHER ISO 7089 10 300HV F	10 28 979 5	47	16	3 745	91 72 410 08	SUSPENDED BALLAST
WASHER ISO 7089 10 300HV F	10 28 979 5	9	2	3 780 236	96 80 998 08	CAMERA HOLDER, PREMOU
WASHER ISO 7089 10 300HV F	10 28 979 5	2	2	9 653 405	96 53 405 08	OIL DRAIN VALVE
WASHER ISO 7089 10 300HV F	10 28 979 5	10	1	S150225	54 00 061 08	ROPE WINCH
WASHER ISO 7089 10 300HV F	10 28 979 5	24	1	S150225	54 00 061 08	ROPE WINCH
WASHER ISO 7089 10 300HV F	10 28 979 5	14	2	X1041267	10 41 267 8	END PLATE
WASHER ISO 7089 10 300HV F	10 28 979 5	33	2	X1049057	10 49 057 8	CONNECTING BLOCK
WASHER ISO 7089 12 300HV F	10 28 980 4	40	1	1 140	91 75 217 08	CROSS BEAM CPL.
WASHER ISO 7089 12 300HV F	10 28 980 4	19	4	1 140 001	96 35 222 08	STAIR COMPLETE
WASHER ISO 7089 12 300HV F	10 28 980 4	47	20	2 102 010	91 60 648 08	SLEWING PLATFORM FRAME
WASHER ISO 7089 12 300HV F	10 28 980 4	41	16	2 102 012	96 79 276 08	MOUNTING PARTS FRONT P
WASHER ISO 7089 12 300HV F	10 28 980 4	22	32	2 103	91 75 173 08	SLEWING PLATFORM FRAME
WASHER ISO 7089 12 300HV F	10 28 980 4	76	57	2 200 000	91 61 061 08	MACHINERY HOUSE W.GANG
WASHER ISO 7089 12 300HV F	10 28 980 4	7	9	2 350	91 72 389 08	SLEWING GEAR
WASHER ISO 7089 12 300HV F	10 28 980 4	10	8	2 391 037	96 24 918 08	PREMOUNTED COMBINATION
WASHER ISO 7089 12 300HV F	10 28 980 4	40	16	2 550	91 81 778 08	SA FRAME
WASHER ISO 7089 12 300HV F	10 28 980 4	66	12	2 550	91 81 778 08	SA FRAME
WASHER ISO 7089 12 300HV F	10 28 980 4	5	16	2 652	91 75 474 08	ROLLER SEATING COMPL.
WASHER ISO 7089 12 300HV F	10 28 980 4	18	4	2 925 007	96 38 882 08	CAMERA INSTALLATION SLEW
WASHER ISO 7089 12 300HV F	10 28 980 4	176	16	2 970	91 81 525 08	HYDRAULICS
WASHER ISO 7089 12 300HV F	10 28 980 4	37	12	3 212 000	91 72 405 08	JACK-CONNECTION HEAD
WASHER ISO 7089 12 300HV F	10 28 980 4	32	16	3 554 005	96 36 063 08	WA-FRAME
WASHER ISO 7089 12 300HV F	10 28 980 4	28	16	3 554 006	96 00 236 1	WA-FRAME 1
WASHER ISO 7089 12 300HV F	10 28 980 4	45	4	3 713	91 78 833 08	D PIVOT SECTION
WASHER ISO 7089 12 300HV F	10 28 980 4	18	8	3 714 008	96 36 682 08	LUFFING PULLEY BLOCK COM
WASHER ISO 7089 12 300HV F	10 28 980 4	36	4	3 745	91 72 410 08	SUSPENDED BALLAST
WASHER ISO 7089 12 300HV F	10 28 980 4	3	5	9 653 383	96 53 383 08	FLYWHEEL HOUSING
WASHER ISO 7089 12 300HV F	10 28 980 4	20	1	S150225	54 00 061 08	ROPE WINCH
WASHER ISO 7089 14 300HV F	10 28 980 5	91	8	3 211	91 75 353 08	S PIVOT SECTION
WASHER ISO 7089 14 300HV F	10 28 980 5	67	16	3 212	91 72 404 08	W PIVOT SECTION
WASHER ISO 7089 14 300HV F	10 28 980 5	25	8	3 221	91 60 426 08	S INTERMEDIATE SECTION
WASHER ISO 7089 14 300HV F	10 28 980 5	25	8	3 221 000	91 60 429 08	S INTERMEDIATE SECTION
WASHER ISO 7089 14 300HV F	10 28 980 5	30	8	3 222	91 60 427 08	S INTERMEDIATE SECTION
WASHER ISO 7089 14 300HV F	10 28 980 5	25	8	3 222 000	91 60 430 08	S INTERMEDIATE SECTION
WASHER ISO 7089 14 300HV F	10 28 980 5	47	8	3 224	91 60 440 08	S ADAPTER SECTION
WASHER ISO 7089 14 300HV F	10 28 980 5	28	8	3 226	91 60 432 08	L INTERMEDIATE SECTION

Description	Item	Pos.	Quantity	Page	Assembly	Description
WASHER ISO 7089 14 300HV F	10 28 980 5	37	8	3 227 000	91 60 434 08	L INTERMEDIATE SECTION
WASHER ISO 7089 14 300HV F	10 28 980 5	28	8	3 227 000	91 62 091 08	L INTERMEDIATE SECTION
WASHER ISO 7089 14 300HV F	10 28 980 5	28	8	3 227 006	91 60 435 08	L INTERMEDIATE SECTION
WASHER ISO 7089 14 300HV F	10 28 980 5	40	16	3 556 006	96 59 718 08	WA-FRAME 2 PIVOT SECTION
WASHER ISO 7089 14 300HV F	10 28 980 5	28	16	3 556 007	96 59 719 08	WA-FRAME 2 HEAD SECTION
WASHER ISO 7089 14 300HV F	10 28 980 5	29	8	3 558	91 60 448 08	SPACER WA-FRAME 2
WASHER ISO 7089 14 300HV F	10 28 980 5	83	20	3 713	91 78 833 08	D PIVOT SECTION
WASHER ISO 7089 14 300HV F	10 28 980 5	90	20	3 714	91 81 777 08	D HEAD SECTION
WASHER ISO 7089 14 300HV F	10 28 980 5	46	8	3 715	91 78 835 08	D INTERMEDIATE SECTION
WASHER ISO 7089 14 300HV F	10 28 980 5	46	12	3 716	91 79 193 08	D-REDUCING SECTION
WASHER ISO 7089 16 300HV F	10 28 980 6	51	12	1 400	91 76 481 08	CRAWLER TRACK CARRIER, L
WASHER ISO 7089 16 300HV F	10 28 980 6	47	12	1 410	91 76 480 08	CRAWLER TRACK CARRIER,
WASHER ISO 7089 16 300HV F	10 28 980 6	9	8	1 991	91 83 359 08	ROTARY FEED THROUGH
WASHER ISO 7089 16 300HV F	10 28 980 6	68	2	2 103	91 75 173 08	SLEWING PLATFORM FRAME
WASHER ISO 7089 16 300HV F	10 28 980 6	115	8	2 200 000	91 61 061 08	MACHINERY HOUSE W.GANG
WASHER ISO 7089 16 300HV F	10 28 980 6	16	2	2 200 055	96 60 972 08	CABIN FRAME PRE-ASS.
WASHER ISO 7089 16 300HV F	10 28 980 6	165	20	2 391	91 81 968 08	DIESEL ENGINE CPL.
WASHER ISO 7089 16 300HV F	10 28 980 6	6	16	2 550	91 81 778 08	SA FRAME
WASHER ISO 7089 16 300HV F	10 28 980 6	13	32	2 652	91 75 474 08	ROLLER SEATING COMPL.
WASHER ISO 7089 16 300HV F	10 28 980 6	21	4	2 730 001	96 36 111 08	BASE PLATE PRE-ASS.
WASHER ISO 7089 16 300HV F	10 28 980 6	175	16	2 970	91 81 525 08	HYDRAULICS
WASHER ISO 7089 16 300HV F	10 28 980 6	13	2	3 212	91 72 404 08	W PIVOT SECTION
WASHER ISO 7089 16 300HV F	10 28 980 6	23	24	3 212 000	91 72 405 08	JACK-CONNECTION HEAD
WASHER ISO 7089 16 300HV F	10 28 980 6	22	4	3 215 003	91 47 489 08	ROLLER SET
WASHER ISO 7089 16 300HV F	10 28 980 6	22	4	3 215 004	91 51 840 08	ROLLER SET
WASHER ISO 7089 16 300HV F	10 28 980 6	4	4	3 291	91 75 319 08	S OVERRUN PROTECTION
WASHER ISO 7089 16 300HV F	10 28 980 6	4	4	3 292	91 75 318 08	D OVERRUN PROTECTION
WASHER ISO 7089 16 300HV F	10 28 980 6	18	16	3 350 001	96 92 615 08	WINCH
WASHER ISO 7089 16 300HV F	10 28 980 6	17	12	3 360 003	96 76 267 08	WINCH 5 PRE-ASS.
WASHER ISO 7089 16 300HV F	10 28 980 6	26	34	3 554 006	96 00 236 1	WA-FRAME 1
WASHER ISO 7089 16 300HV F	10 28 980 6	10	44	3 556 007	96 59 719 08	WA-FRAME 2 HEAD SECTION
WASHER ISO 7089 16 300HV F	10 28 980 6	19	1	3 711	91 72 407 08	BOOM NOSE
WASHER ISO 7089 16 300HV F	10 28 980 6	44	48	3 714	91 81 777 08	D HEAD SECTION
WASHER ISO 7089 16 300HV F	10 28 980 6	53	16	9 338 787	93 38 787 01	ANGULAR GEAR
WASHER ISO 7089 16 300HV F	10 28 980 6	53	16	9 338 788	93 38 788 01	ANGULAR GEAR
WASHER ISO 7089 18 300HV F	10 28 980 7	16	4	2 657	91 47 448 08	MOUNTING EQUIPMENT CRAW
WASHER ISO 7089 18 300HV F	10 28 980 7	96	6	3 211	91 75 353 08	S PIVOT SECTION
WASHER ISO 7089 20 300HV F	10 28 980 8	28	20	1 140	91 75 217 08	CROSS BEAM CPL.
WASHER ISO 7089 20 300HV F	10 28 980 8	23	2	1 140 001	96 35 222 08	STAIR COMPLETE
WASHER ISO 7089 20 300HV F	10 28 980 8	3	2	1 632 032	96 20 093 08	SUPPORT PLATE COMPL.
WASHER ISO 7089 20 300HV F	10 28 980 8	5	8	1 991	91 83 359 08	ROTARY FEED THROUGH
WASHER ISO 7089 20 300HV F	10 28 980 8	12	32	2 101	91 61 490 08	SLEWING PLATFORM FRAME
WASHER ISO 7089 20 300HV F	10 28 980 8	23	34	2 102 010	91 60 648 08	SLEWING PLATFORM FRAME
WASHER ISO 7089 20 300HV F	10 28 980 8	47	8	2 103	91 75 173 08	SLEWING PLATFORM FRAME
WASHER ISO 7089 20 300HV F	10 28 980 8	170	2	2 391 001	96 00 493 3	DIESEL ENGINE, PRE-ASSEMB
WASHER ISO 7089 20 300HV F	10 28 980 8	11	4	2 550 007	96 34 001 08	ROD CPL.
WASHER ISO 7089 20 300HV F	10 28 980 8	12	1	2 730 002	96 55 752 08	CENTRING COMPLETE
WASHER ISO 7089 20 300HV F	10 28 980 8	53	20	3 211	91 75 353 08	S PIVOT SECTION
WASHER ISO 7089 20 300HV F	10 28 980 8	53	6	3 222	91 60 427 08	S INTERMEDIATE SECTION
WASHER ISO 7089 20 300HV F	10 28 980 8	11	2	3 223 009	96 32 425 08	ROD CPL.
WASHER ISO 7089 20 300HV F	10 28 980 8	14	16	3 224	91 60 440 08	S ADAPTER SECTION
WASHER ISO 7089 20 300HV F	10 28 980 8	11	2	3 227 002	96 35 704 08	ROD CPL.
WASHER ISO 7089 20 300HV F	10 28 980 8	11	2	3 227 003	96 40 374 08	ROD CPL.
WASHER ISO 7089 20 300HV F	10 28 980 8	11	2	3 227 004	96 35 566 08	ROD CPL.
WASHER ISO 7089 20 300HV F	10 28 980 8	11	2	3 227 005	96 35 569 08	ROD CPL.
WASHER ISO 7089 20 300HV F	10 28 980 8	13	2	3 350	91 78 837 08	WINCH 3
WASHER ISO 7089 20 300HV F	10 28 980 8	27	4	3 554 006	96 00 236 1	WA-FRAME 1
WASHER ISO 7089 20 300HV F	10 28 980 8	29	4	3 556 007	96 59 719 08	WA-FRAME 2 HEAD SECTION
WASHER ISO 7089 20 300HV F	10 28 980 8	10	2	3 556 008	96 36 352 08	ROD CPL.
WASHER ISO 7089 20 300HV F	10 28 980 8	11	2	3 560 010	96 39 035 08	ROD CPL.

Description	Item	Pos.	Quantity	Page	Assembly	Description
WASHER ISO 7089 20 300HV F	10 28 980 8	11	2	3 560 012	96 39 048 08	ROD CPL.
WASHER ISO 7089 20 300HV F	10 28 980 8	11	2	3 560 014	96 39 064 08	ROD CPL.
WASHER ISO 7089 20 300HV F	10 28 980 8	11	2	3 560 016	96 39 059 08	ROD CPL.
WASHER ISO 7089 20 300HV F	10 28 980 8	41	4	3 713	91 78 833 08	D PIVOT SECTION
WASHER ISO 7089 20 300HV F	10 28 980 8	9	2	3 714 012	96 36 472 08	ROD CPL.
WASHER ISO 7089 20 300HV F	10 28 980 8	5	4	3 714 014	96 36 475 08	BRACKET COMPL.
WASHER ISO 7089 20 300HV F	10 28 980 8	8	2	3 714 019	96 36 747 08	STRAP 3X
WASHER ISO 7089 20 300HV F	10 28 980 8	3	4	3 714 023	96 36 496 08	ROD CPL.
WASHER ISO 7089 20 300HV F	10 28 980 8	11	4	3 715 004	96 36 141 08	ROD CPL.
WASHER ISO 7089 20 300HV F	10 28 980 8	11	2	3 715 007	96 36 142 08	ROD CPL.
WASHER ISO 7089 20 300HV F	10 28 980 8	11	2	3 716 003	96 35 669 08	ROD CPL.
WASHER ISO 7089 20 300HV F	10 28 980 8	5	2	3 746 004	96 37 833 08	CONNECTING LINK PRE-ASS.
WASHER ISO 7089 20 300HV F	10 28 980 8	11	2	3 811 001	96 35 734 08	ROD CPL.
WASHER ISO 7089 20 300HV F	10 28 980 8	11	6	3 811 002	96 35 836 08	ROD CPL.
WASHER ISO 7089 20 300HV F	10 28 980 8	88	4	9 338 787	93 38 787 01	ANGULAR GEAR
WASHER ISO 7089 20 300HV F	10 28 980 8	88	4	9 338 788	93 38 788 01	ANGULAR GEAR
WASHER ISO 7089 20 MS	42 00 513 14	99	8	1 140	91 75 217 08	CROSS BEAM CPL.
WASHER ISO 7089 20 MS	42 00 513 14	25	16	3 212	91 72 404 08	W PIVOT SECTION
WASHER ISO 7089 24 300HV F	10 28 981 0	7	2	1 140 001	96 35 222 08	STAIR COMPLETE
WASHER ISO 7089 24 300HV F	10 28 981 0	20	4	1 400	91 76 481 08	CRAWLER TRACK CARRIER, L
WASHER ISO 7089 24 300HV F	10 28 981 0	20	4	1 410	91 76 480 08	CRAWLER TRACK CARRIER,
WASHER ISO 7089 24 300HV F	10 28 981 0	4	16	1 630	91 47 033 08	HYDRAULIC SUPPORT
WASHER ISO 7089 24 300HV F	10 28 981 0	7	32	2 103	91 75 173 08	SLEWING PLATFORM FRAME
WASHER ISO 7089 24 300HV F	10 28 981 0	16	2	3 554 005	96 36 063 08	WA-FRAME
WASHER ISO 7089 24 300HV F	10 28 981 0	16	2	3 556 006	96 59 718 08	WA-FRAME 2 PIVOT SECTION
WASHER ISO 7089 24 300HV F	10 28 981 0	6	2	3 560 030	96 37 159 08	ROD CPL.
WASHER ISO 7089 24 300HV F	10 28 981 0	44	1	9 338 789	93 38 789 01	PLANETARY GEARBOX
WASHER ISO 7089 3 200HV A3	46 00 814	5	12	2 913 100	91 23 538 08	ASSEMBLY FRAME
WASHER ISO 7089 3 MS	42 00 501 08	154	1	3 930 149	96 36 586 08	CABLE DRUM COMPL.
WASHER ISO 7089 3 MS	42 00 501 08	268	4	3 930 507	96 36 589 08	CABLE DRUM COMPL.
WASHER ISO 7089 3,5 200HV	46 00 253	43	8	2 920 432	96 78 526 08	TERMINAL BOX CPL.
WASHER ISO 7089 3,5 200HV	46 00 253	16	10	2 922 001	92 84 311 08	BUS PCB
WASHER ISO 7089 3,5 200HV	46 00 253	16	16	2 932 001	96 80 959 08	RELAY CONTROL SYSTEM
WASHER ISO 7089 3,5 200HV	46 00 253	282	16	3 930 524	96 37 720 08	TERMINAL BOX
WASHER ISO 7089 3,5 200HV	46 00 253	282	20	3 930 531	96 37 672 08	TERMINAL BOX
WASHER ISO 7089 3,5 200HV	46 00 253	274	4	3 930 567	96 37 859 08	TERMINAL BOX
WASHER ISO 7089 30 300HV F	10 28 981 1	28	124	1 400	91 76 481 08	CRAWLER TRACK CARRIER, L
WASHER ISO 7089 30 300HV F	10 28 981 1	28	124	1 410	91 76 480 08	CRAWLER TRACK CARRIER,
WASHER ISO 7089 30 300HV F	10 28 981 1	4	2	2 102 014	96 39 607 08	VERTICAL LADDER
WASHER ISO 7089 30 300HV F	10 28 981 1	11	6	3 711	91 72 407 08	BOOM NOSE
WASHER ISO 7089 33 300HV F	11 69 280 8	6	48	3 744	91 49 085 08	CENTERING STANDARD
WASHER ISO 7089 39 300HV F	10 28 985 5	44	1	3 554 006	96 00 236 1	WA-FRAME 1
WASHER ISO 7089 4 200HV A3	40 01 645	7	2	2 391 024	96 34 360 08	BATTERY BOX CPL.
WASHER ISO 7089 4 200HV A3	40 01 645	4	4	2 913 004	96 20 460 08	HOUSING PRE-ASSEMBLED
WASHER ISO 7089 4 200HV A3	40 01 645	13	4	2 913 100	91 23 538 08	ASSEMBLY FRAME
WASHER ISO 7089 4 200HV A3	40 01 645	5	8	2 913 102	92 32 870 08	FAN UNIT
WASHER ISO 7089 4 200HV A3	40 01 645	283	24	2 920 110	96 41 100 08	TERMINAL BOX CABIN
WASHER ISO 7089 4 200HV A3	40 01 645	283	24	2 920 369	96 78 525 08	TERMINAL BOX CPL.
WASHER ISO 7089 4 200HV A3	40 01 645	20	16	2 920 432	96 78 526 08	TERMINAL BOX CPL.
WASHER ISO 7089 4 200HV A3	40 01 645	279	24	2 920 448	96 40 440 08	TERMINAL BOX CPL.
WASHER ISO 7089 4 200HV A3	40 01 645	153	1	2 920 458	96 78 562 08	LEAD
WASHER ISO 7089 4 200HV A3	40 01 645	28	8	2 925 007	96 38 882 08	CAMERA INSTALLATION SLEW
WASHER ISO 7089 4 200HV A3	40 01 645	39	8	2 932 001	96 80 959 08	RELAY CONTROL SYSTEM
WASHER ISO 7089 4 200HV A3	40 01 645	46	12	2 932 082	96 84 247 08	ASSEMBLY PARTS MOUNTIN
WASHER ISO 7089 4 200HV A3	40 01 645	6	3	3 780 265	96 70 515 08	WIND WARNING PREASSEMB
WASHER ISO 7089 42 300HV F	10 28 984 7	33	1	1 140	91 75 217 08	CROSS BEAM CPL.
WASHER ISO 7089 42 300HV F	10 28 984 7	10	4	2 310	91 61 646 08	WINCH 1
WASHER ISO 7089 42 300HV F	10 28 984 7	10	4	2 320	91 61 647 08	WINCH 2
WASHER ISO 7089 45 300HV F	10 28 985 0	61	2	2 550	91 81 778 08	SA FRAME
WASHER ISO 7089 48 300HV F	10 28 985 2	33	1	3 711	91 72 407 08	BOOM NOSE

Description	Item	Pos.	Quantity	Page	Assembly	Description
WASHER ISO 7089 5 200HV A3	46 00 305	7	8	1 711	91 47 036 08	CENTRALIZED LUBRICATION
WASHER ISO 7089 5 200HV A3	46 00 305	16	2	1 711 025	91 50 229 08	CENTRAL GREASING
WASHER ISO 7089 5 200HV A3	46 00 305	5	8	1 830 061	92 89 739 08	GROUND RAIL
WASHER ISO 7089 5 200HV A3	46 00 305	18	4	2 502	91 47 459 08	CONTROL STAND
WASHER ISO 7089 5 200HV A3	46 00 305	9	4	2 533 025	96 40 724 08	INSTRUMENT BOX PRE-ASS.
WASHER ISO 7089 5 200HV A3	46 00 305	12	2	2 533 025	96 40 724 08	INSTRUMENT BOX PRE-ASS.
WASHER ISO 7089 5 200HV A3	46 00 305	(15)	5	2 670 002	96 60 735 08	FUEL TANK, PRE-ASSEMBLED
WASHER ISO 7089 5 200HV A3	46 00 305	7	4	2 711	91 47 454 08	CENT. LUBRIC. SYSTEM SUP
WASHER ISO 7089 5 200HV A3	46 00 305	2	4	2 780 900	91 47 543 08	EXTERNAL FEED
WASHER ISO 7089 5 200HV A3	46 00 305	18	3	2 810 001	96 52 918 08	CRANE DRIVER'S CABIN,PRE
WASHER ISO 7089 5 200HV A3	46 00 305	33	2	2 835 003	91 55 855 08	CHARGER F.BATTERY
WASHER ISO 7089 5 200HV A3	46 00 305	9	3	2 913 100	91 23 538 08	ASSEMBLY FRAME
WASHER ISO 7089 5 200HV A3	46 00 305	8	4	2 925 003	96 80 918 08	EQUIPMENT CAMERA CAB
WASHER ISO 7089 5 200HV A3	46 00 305	65	12	2 932 082	96 84 247 08	ASSEMBLY PARTS MOUNTIN
WASHER ISO 7089 5 200HV A3	46 00 305	49	4	2 975 000	91 58 716 08	ADDITIONAL HYDRAULICS WI
WASHER ISO 7089 5 200HV A3	46 00 305	49	4	2 975 060	91 58 717 08	ADDITIONAL HYDRAULICS WI
WASHER ISO 7089 5 200HV A3	46 00 305	49	4	2 975 153	91 58 730 08	ADDITIONAL HYDRAULICS WI
WASHER ISO 7089 5 200HV A3	46 00 305	49	2	2 975 300	91 58 720 08	ADDITIONAL HYDRAULICS WI
WASHER ISO 7089 5 200HV A3	46 00 305	49	4	2 975 400	91 58 729 08	AUX.HYDRAULIC WINCH 6
WASHER ISO 7089 5 200HV A3	46 00 305	272	2	3 930 154	96 79 914 08	TERMINAL BOX CPL.
WASHER ISO 7089 5 200HV A3	46 00 305	(5)	3	3 930 560	96 36 230 08	ELECTRIC AIRCRAFT PROTE
WASHER ISO 7089 56 300HV F	10 28 979 6	32	2	2 550	91 81 778 08	SA FRAME
WASHER ISO 7089 6 200HV 4	10 87 564 7	3	6	1 830 102	92 26 483 08	TERMINAL BOARD PRE-ASS.
WASHER ISO 7089 6 200HV A3	42 00 009 01	14	4	1 991	91 83 359 08	ROTARY FEED THROUGH
WASHER ISO 7089 6 200HV A3	42 00 009 01	55	8	2 102 012	96 79 276 08	MOUNTING PARTS FRONT P
WASHER ISO 7089 6 200HV A3	42 00 009 01	132	16	2 200 000	91 61 061 08	MACHINERY HOUSE W.GANG
WASHER ISO 7089 6 200HV A3	42 00 009 01	12	2	2 200 061	96 40 021 08	COVER PRE-ASSY.
WASHER ISO 7089 6 200HV A3	42 00 009 01	13	16	2 370	91 61 649 08	ERECTING WINCH
WASHER ISO 7089 6 200HV A3	42 00 009 01	169	4	2 391	91 81 968 08	DIESEL ENGINE CPL.
WASHER ISO 7089 6 200HV A3	42 00 009 01	11	4	2 391 024	96 34 360 08	BATTERY BOX CPL.
WASHER ISO 7089 6 200HV A3	42 00 009 01	7	24	2 391 037	96 24 918 08	PREMOUNTED COMBINATION
WASHER ISO 7089 6 200HV A3	42 00 009 01	42	8	2 502	91 47 459 08	CONTROL STAND
WASHER ISO 7089 6 200HV A3	42 00 009 01	23	4	2 533 025	96 40 724 08	INSTRUMENT BOX PRE-ASS.
WASHER ISO 7089 6 200HV A3	42 00 009 01	261	12	2 533 035	96 76 150 08	CABLING INSTRUMENTS
WASHER ISO 7089 6 200HV A3	42 00 009 01	63	9	2 541	91 71 112 08	ADD HEATING SUPERSTRUCT
WASHER ISO 7089 6 200HV A3	42 00 009 01	17	4	2 670	91 61 208 08	FUEL TANK CPL.
WASHER ISO 7089 6 200HV A3	42 00 009 01	15	11	2 790 701	91 55 739 08	DRIVE ASSEMBLY AIR CONDIT
WASHER ISO 7089 6 200HV A3	42 00 009 01	24	4	2 810 001	96 52 918 08	CRANE DRIVER'S CABIN,PRE
WASHER ISO 7089 6 200HV A3	42 00 009 01	23	12	2 835 003	91 55 855 08	CHARGER F.BATTERY
WASHER ISO 7089 6 200HV A3	42 00 009 01	11	28	2 925 007	96 38 882 08	CAMERA INSTALLATION SLEW
WASHER ISO 7089 6 200HV A3	42 00 009 01	10	14	2 925 150	96 74 714 08	CAMERA EQUIPMENT
WASHER ISO 7089 6 200HV A3	42 00 009 01	10	14	2 925 304	96 40 362 08	CAMERA INST.WINCH 5
WASHER ISO 7089 6 200HV A3	42 00 009 01	10	14	2 925 322	96 40 458 08	CAMERA INST.WINCH 6
WASHER ISO 7089 6 200HV A3	42 00 009 01	4	4	2 932 166	92 68 911 08	GROUND RAIL
WASHER ISO 7089 6 200HV A3	42 00 009 01	35	2	2 976 000	91 60 045 08	ADDNL.HYDR.2ND SLEWING G
WASHER ISO 7089 6 200HV A3	42 00 009 01	28	24	3 212	91 72 404 08	W PIVOT SECTION
WASHER ISO 7089 6 200HV A3	42 00 009 01	54	8	3 212 000	91 72 405 08	JACK-CONNECTION HEAD
WASHER ISO 7089 6 200HV A3	42 00 009 01	15	8	3 212 001	96 36 771 08	FLAP COMPL.
WASHER ISO 7089 6 200HV A3	42 00 009 01	29	8	3 214	91 72 396 08	SW HEAD SECTION
WASHER ISO 7089 6 200HV A3	42 00 009 01	38	2	3 224	91 60 440 08	S ADAPTER SECTION
WASHER ISO 7089 6 200HV A3	42 00 009 01	35	4	3 350 001	96 92 615 08	WINCH
WASHER ISO 7089 6 200HV A3	42 00 009 01	10	8	3 745 002	92 17 236 08	SWITCH UNIT
WASHER ISO 7089 6 200HV A3	42 00 009 01	10	8	3 745 003	92 17 237 08	SWITCH UNIT
WASHER ISO 7089 6 200HV A3	42 00 009 01	12	2	3 976 000	96 89 034 08	ADDL.HYDR.F.PIN PULLING DE
WASHER ISO 7089 6 200HV A3	42 00 009 01	12	2	3 976 002	96 89 035 08	ADDL.HYDR.F.PIN PULLING DE
WASHER ISO 7089 6 200HV A3	42 00 009 01	12	4	3 977 005	96 81 157 08	ADDL.HYDR.F.PIN PULLING DE
WASHER ISO 7089 6 200HV A3	42 00 009 01	20	8	X1011318	10 11 318 4	FUEL PREFILTER
WASHER ISO 7089 8 200HV A3	42 00 012 01	39	34	1 140	91 75 217 08	CROSS BEAM CPL.
WASHER ISO 7089 8 200HV A3	42 00 012 01	15	8	1 140 001	96 35 222 08	STAIR COMPLETE
WASHER ISO 7089 8 200HV A3	42 00 012 01	72	24	1 400	91 76 481 08	CRAWLER TRACK CARRIER, L

Description	Item	Pos.	Quantity	Page	Assembly	Description
WASHER ISO 7089 8 200HV A3	42 00 012 01	72	24	1 410	91 76 480 08	CRAWLER TRACK CARRIER,
WASHER ISO 7089 8 200HV A3	42 00 012 01	7	4	1 991	91 83 359 08	ROTARY FEED THROUGH
WASHER ISO 7089 8 200HV A3	42 00 012 01	23	13	2 101	91 61 490 08	SLEWING PLATFORM FRAME
WASHER ISO 7089 8 200HV A3	42 00 012 01	57	12	2 102 010	91 60 648 08	SLEWING PLATFORM FRAME
WASHER ISO 7089 8 200HV A3	42 00 012 01	36	54	2 102 012	96 79 276 08	MOUNTING PARTS FRONT P
WASHER ISO 7089 8 200HV A3	42 00 012 01	53	34	2 200 000	91 61 061 08	MACHINERY HOUSE W.GANG
WASHER ISO 7089 8 200HV A3	42 00 012 01	27	1	2 200 055	96 60 972 08	CABIN FRAME PRE-ASS.
WASHER ISO 7089 8 200HV A3	42 00 012 01	14	6	2 200 056	96 34 381 08	COVER PRE-ASSY.
WASHER ISO 7089 8 200HV A3	42 00 012 01	14	6	2 200 057	96 34 382 08	COVER PRE-ASSY.
WASHER ISO 7089 8 200HV A3	42 00 012 01	14	6	2 200 058	96 34 383 08	COVER PRE-ASSY.
WASHER ISO 7089 8 200HV A3	42 00 012 01	9	35	2 200 059	96 34 384 08	COVER PRE-ASSY.
WASHER ISO 7089 8 200HV A3	42 00 012 01	9	8	2 200 060	96 34 386 08	LADDER, PRE-ASSEMBLED
WASHER ISO 7089 8 200HV A3	42 00 012 01	14	6	2 200 064	96 32 574 08	COVER PRE-ASSY.
WASHER ISO 7089 8 200HV A3	42 00 012 01	163	42	2 391	91 81 968 08	DIESEL ENGINE CPL.
WASHER ISO 7089 8 200HV A3	42 00 012 01	40	10	2 392	91 69 972 08	MUFFLER UNIT
WASHER ISO 7089 8 200HV A3	42 00 012 01	20	10	2 502	91 47 459 08	CONTROL STAND
WASHER ISO 7089 8 200HV A3	42 00 012 01	6	4	2 510 251	96 33 900 08	COVER COMPL.
WASHER ISO 7089 8 200HV A3	42 00 012 01	7	4	2 510 252	96 33 901 08	COVER COMPL.
WASHER ISO 7089 8 200HV A3	42 00 012 01	6	4	2 510 253	96 33 902 08	COVER COMPL.
WASHER ISO 7089 8 200HV A3	42 00 012 01	6	4	2 510 254	96 33 903 08	COVER COMPL.
WASHER ISO 7089 8 200HV A3	42 00 012 01	6	4	2 510 259	96 33 908 08	COVER COMPL.
WASHER ISO 7089 8 200HV A3	42 00 012 01	6	4	2 510 261	96 36 145 08	COVER COMPL.
WASHER ISO 7089 8 200HV A3	42 00 012 01	6	10	2 510 266	96 41 429 08	VENT COVER, COMPL.
WASHER ISO 7089 8 200HV A3	42 00 012 01	30	3	2 541	91 71 112 08	ADD HEATING SUPERSTRUCT
WASHER ISO 7089 8 200HV A3	42 00 012 01	44	6	2 550	91 81 778 08	SA FRAME
WASHER ISO 7089 8 200HV A3	42 00 012 01	15	8	2 670	91 61 208 08	FUEL TANK CPL.
WASHER ISO 7089 8 200HV A3	42 00 012 01	7	2	2 670 002	96 60 735 08	FUEL TANK, PRE-ASSEMBLED
WASHER ISO 7089 8 200HV A3	42 00 012 01	32	15	2 711	91 47 454 08	CENT. LUBRIC. SYSTEM SUP
WASHER ISO 7089 8 200HV A3	42 00 012 01	9	2	2 790 701	91 55 739 08	DRIVE ASSEMBLY AIR CONDIT
WASHER ISO 7089 8 200HV A3	42 00 012 01	14	17	2 925 007	96 38 882 08	CAMERA INSTALLATION SLEW
WASHER ISO 7089 8 200HV A3	42 00 012 01	6	3	2 925 150	96 74 714 08	CAMERA EQUIPMENT
WASHER ISO 7089 8 200HV A3	42 00 012 01	6	3	2 925 304	96 40 362 08	CAMERA INST.WINCH 5
WASHER ISO 7089 8 200HV A3	42 00 012 01	6	3	2 925 322	96 40 458 08	CAMERA INST.WINCH 6
WASHER ISO 7089 8 200HV A3	42 00 012 01	13	4	2 932 166	92 68 911 08	GROUND RAIL
WASHER ISO 7089 8 200HV A3	42 00 012 01	152	30	2 970	91 81 525 08	HYDRAULICS
WASHER ISO 7089 8 200HV A3	42 00 012 01	33	8	2 976 000	91 60 045 08	ADDNL.HYDR.2ND SLEWING G
WASHER ISO 7089 8 200HV A3	42 00 012 01	17	4	3 212	91 72 404 08	W PIVOT SECTION
WASHER ISO 7089 8 200HV A3	42 00 012 01	68	18	3 212 000	91 72 405 08	JACK-CONNECTION HEAD
WASHER ISO 7089 8 200HV A3	42 00 012 01	21	10	3 214	91 72 396 08	SW HEAD SECTION
WASHER ISO 7089 8 200HV A3	42 00 012 01	26	4	3 224	91 60 440 08	S ADAPTER SECTION
WASHER ISO 7089 8 200HV A3	42 00 012 01	36	1	3 350 001	96 92 615 08	WINCH
WASHER ISO 7089 8 200HV A3	42 00 012 01	5	6	3 350 005	96 37 161 08	FRAME
WASHER ISO 7089 8 200HV A3	42 00 012 01	53	4	3 556 006	96 59 718 08	WA-FRAME 2 PIVOT SECTION
WASHER ISO 7089 8 200HV A3	42 00 012 01	27	8	3 558	91 60 448 08	SPACER WA-FRAME 2
WASHER ISO 7089 8 200HV A3	42 00 012 01	5	4	3 592 001	96 80 256 08	RETAINING CYLINDER PRE-A
WASHER ISO 7089 8 200HV A3	42 00 012 01	32	4	3 715	91 78 835 08	D INTERMEDIATE SECTION
WASHER ISO 7089 8 200HV A3	42 00 012 01	42	4	3 716	91 79 193 08	D-REDUCING SECTION
WASHER ISO 7089 8 200HV A3	42 00 012 01	4	1	3 745 022	96 84 615 08	LADDER BRACKET
WASHER ISO 7089 8 200HV A3	42 00 012 01	6	4	5 106 691	51 06 691 08	RETURN FILTER
WASHER ISO 7089 8 200HV A3	42 00 012 01	17	1	X1041267	10 41 267 8	END PLATE
WASHER ISO 7089 8 200HV-A4	42 00 010 14	79	4	5 402 705	54 02 705 14	DRIVE UNIT CPL
WASHER ISO 7089 8 MS	42 00 506 01	62	6	3 556 007	96 59 719 08	WA-FRAME 2 HEAD SECTION
WASHER ISO 7089 8 MS	42 00 506 01	319	16	X1041013	10 41 013 1	SET-UP CARRIAGE
WASHER ISO 7092 6 200HV-A2	10 03 569 4	19	4	3 780 214	96 80 825 08	MECH.AUXILIARIES FOR LIG
WASHER ISO 7092 6 200HV-A2	10 03 569 4	23	4	3 780 236	96 80 998 08	CAMERA HOLDER, PREMOU
WASHER ISO 7093-1 10 200HV	49 00 531	77	12	1 140	91 75 217 08	CROSS BEAM CPL.
WASHER ISO 7093-1 10 200HV	49 00 531	151	16	2 200 000	91 61 061 08	MACHINERY HOUSE W.GANG
WASHER ISO 7093-1 10 200HV	49 00 531	8	10	2 391 024	96 34 360 08	BATTERY BOX CPL.
WASHER ISO 7093-1 10 200HV	49 00 531	24	30	2 391 035	96 33 658 08	COMBINATION COOLER COM
WASHER ISO 7093-1 10 200HV	49 00 531	18	20	3 211 012	96 70 704 08	PEDESTAL FRAME

Description	Item	Pos.	Quantity	Page	Assembly	Description
WASHER ISO 7093-1 10 200HV	49 00 531	44	2	3 212	91 72 404 08	W PIVOT SECTION
WASHER ISO 7093-1 10 200HV	49 00 531	11	2	3 212 001	96 36 771 08	FLAP COMPL.
WASHER ISO 7093-1 10 200HV	49 00 531	11	32	3 780 214	96 80 825 08	MECH.AUXILIARIES FOR LIG
WASHER ISO 7093-1 10 200HV	49 00 531	2	2	9 653 369	96 53 369 08	AIR PREHEATING
WASHER ISO 7093-1 6 200HV	46 00 198	17	12	1 100 007	96 36 741 08	PLATFORM COMPL.
WASHER ISO 7093-1 6 200HV	46 00 198	21	4	1 130 008	96 38 102 08	CENT.SECT.CRAWLER MOUN
WASHER ISO 7093-1 6 200HV	46 00 198	91	8	1 400	91 76 481 08	CRAWLER TRACK CARRIER, L
WASHER ISO 7093-1 6 200HV	46 00 198	91	8	1 410	91 76 480 08	CRAWLER TRACK CARRIER,
WASHER ISO 7093-1 6 200HV	46 00 198	10	8	2 102 013	96 39 494 08	CABINET CPL.
WASHER ISO 7093-1 6 200HV	46 00 198	81	36	2 200 000	91 61 061 08	MACHINERY HOUSE W.GANG
WASHER ISO 7093-1 6 200HV	46 00 198	170	4	2 391	91 81 968 08	DIESEL ENGINE CPL.
WASHER ISO 7093-1 6 200HV	46 00 198	4	8	2 391 024	96 34 360 08	BATTERY BOX CPL.
WASHER ISO 7093-1 6 200HV	46 00 198	5	14	2 392 001	96 72 067 08	HEAT SHIELD COMPLETE
WASHER ISO 7093-1 6 200HV	46 00 198	36	40	2 510 250	91 47 443 08	COVERING
WASHER ISO 7093-1 6 200HV	46 00 198	3	4	2 510 251	96 33 900 08	COVER COMPL.
WASHER ISO 7093-1 6 200HV	46 00 198	4	20	2 510 252	96 33 901 08	COVER COMPL.
WASHER ISO 7093-1 6 200HV	46 00 198	3	4	2 510 253	96 33 902 08	COVER COMPL.
WASHER ISO 7093-1 6 200HV	46 00 198	3	4	2 510 254	96 33 903 08	COVER COMPL.
WASHER ISO 7093-1 6 200HV	46 00 198	3	4	2 510 259	96 33 908 08	COVER COMPL.
WASHER ISO 7093-1 6 200HV	46 00 198	3	4	2 510 261	96 36 145 08	COVER COMPL.
WASHER ISO 7093-1 6 200HV	46 00 198	3	4	2 510 266	96 41 429 08	VENT COVER, COMPL.
WASHER ISO 7093-1 6 200HV	46 00 198	19	6	2 533 025	96 40 724 08	INSTRUMENT BOX PRE-ASS.
WASHER ISO 7093-1 6 200HV	46 00 198	31	6	2 541	91 71 112 08	ADD HEATING SUPERSTRUCT
WASHER ISO 7093-1 6 200HV	46 00 198	58	8	2 550	91 81 778 08	SA FRAME
WASHER ISO 7093-1 6 200HV	46 00 198	15	8	2 810 001	96 52 918 08	CRANE DRIVER'S CABIN,PRE
WASHER ISO 7093-1 6 200HV	46 00 198	44	10	3 211	91 75 353 08	S PIVOT SECTION
WASHER ISO 7093-1 6 200HV	46 00 198	29	11	3 221	91 60 426 08	S INTERMEDIATE SECTION
WASHER ISO 7093-1 6 200HV	46 00 198	29	11	3 221 000	91 60 429 08	S INTERMEDIATE SECTION
WASHER ISO 7093-1 6 200HV	46 00 198	32	22	3 222	91 60 427 08	S INTERMEDIATE SECTION
WASHER ISO 7093-1 6 200HV	46 00 198	29	16	3 222 000	91 60 430 08	S INTERMEDIATE SECTION
WASHER ISO 7093-1 6 200HV	46 00 198	10	8	3 292	91 75 318 08	D OVERRUN PROTECTION
WASHER ISO 7093-1 6 200HV	46 00 198	50	6	3 556 006	96 59 718 08	WA-FRAME 2 PIVOT SECTION
WASHER ISO 7093-1 6 200HV	46 00 198	25	24	3 558	91 60 448 08	SPACER WA-FRAME 2
WASHER ISO 7093-1 6 200HV	46 00 198	13	8	3 592 001	96 80 256 08	RETAINING CYLINDER PRE-A
WASHER ISO 7093-1 6 200HV	46 00 198	43	6	3 716	91 79 193 08	D-REDUCING SECTION
WASHER ISO 7093-1 A 13 ST	42 18 011 08	167	8	2 391	91 81 968 08	DIESEL ENGINE CPL.
WASHER ISO 7093-1 A 13 ST	42 18 011 08	169	2	2 391 001	96 00 493 3	DIESEL ENGINE, PRE-ASSEMB
WASHER ISO 7093-1 A 13 ST	42 18 011 08	22	12	2 391 035	96 33 658 08	COMBINATION COOLER COM
WASHER ISO 7093-1 A 13 ST	42 18 011 08	10	32	2 671	91 61 282 08	OIL RESERVOIR, COMPLETE
WASHER ISO 7093-1 A 13 ST	42 18 011 08	14	2	2 933	91 47 470 08	SWITCH CABINET MOUNTING
WASHER ISO 7093-1 A 13 ST	42 18 011 08	34	24	3 211	91 75 353 08	S PIVOT SECTION
WASHER ISO 7093-1 A 13 ST	42 18 011 08	7	8	3 212	91 72 404 08	W PIVOT SECTION
WASHER ISO 7093-1 A 13 ST	42 18 011 08	32	8	3 212 000	91 72 405 08	JACK-CONNECTION HEAD
WASHER ISO 7093-1 A 13 ST	42 18 011 08	18	8	3 214	91 72 396 08	SW HEAD SECTION
WASHER ISO 7093-1 A 13 ST	42 18 011 08	9	16	3 221	91 60 426 08	S INTERMEDIATE SECTION
WASHER ISO 7093-1 A 13 ST	42 18 011 08	9	16	3 221 000	91 60 429 08	S INTERMEDIATE SECTION
WASHER ISO 7093-1 A 13 ST	42 18 011 08	14	16	3 222	91 60 427 08	S INTERMEDIATE SECTION
WASHER ISO 7093-1 A 13 ST	42 18 011 08	9	16	3 222 000	91 60 430 08	S INTERMEDIATE SECTION
WASHER ISO 7093-1 A 13 ST	42 18 011 08	22	16	3 224	91 60 440 08	S ADAPTER SECTION
WASHER ISO 7093-1 A 13 ST	42 18 011 08	9	16	3 226	91 60 432 08	L INTERMEDIATE SECTION
WASHER ISO 7093-1 A 13 ST	42 18 011 08	9	16	3 227 000	91 60 434 08	L INTERMEDIATE SECTION
WASHER ISO 7093-1 A 13 ST	42 18 011 08	9	16	3 227 000	91 62 091 08	L INTERMEDIATE SECTION
WASHER ISO 7093-1 A 13 ST	42 18 011 08	9	16	3 227 006	91 60 435 08	L INTERMEDIATE SECTION
WASHER ISO 7093-1 A 13 ST	42 18 011 08	6	24	3 554 005	96 36 063 08	WA-FRAME
WASHER ISO 7093-1 A 13 ST	42 18 011 08	6	16	3 556 006	96 59 718 08	WA-FRAME 2 PIVOT SECTION
WASHER ISO 7093-1 A 13 ST	42 18 011 08	6	16	3 557	91 47 510 08	SPACER WA-FRAME 1
WASHER ISO 7093-1 A 13 ST	42 18 011 08	11	16	3 557	91 47 510 08	SPACER WA-FRAME 1
WASHER ISO 7093-1 A 13 ST	42 18 011 08	6	16	3 558	91 60 448 08	SPACER WA-FRAME 2
WASHER ISO 7093-1 A 13 ST	42 18 011 08	36	34	3 713	91 78 833 08	D PIVOT SECTION
WASHER ISO 7093-1 A 13 ST	42 18 011 08	19	16	3 715	91 78 835 08	D INTERMEDIATE SECTION

Description	Item	Pos.	Quantity	Page	Assembly	Description
WASHER ISO 7093-1 A 13 ST	42 18 011 08	20	16	3 716	91 79 193 08	D-REDUCING SECTION
WASHER RD100X4 S315MC FE	94 33 993 08	26	2	3 554 005	96 36 063 08	WA-FRAME
WASHER RD110X1 DC01 FE//	94 96 349 08	39	1	3 224	91 60 440 08	S ADAPTER SECTION
WASHER RD120X2 DC01 FE//	95 41 417 08	45	6	3 224	91 60 440 08	S ADAPTER SECTION
WASHER RD160X10 S355MC	95 66 549 08	18	2	3 215 003	91 47 489 08	ROLLER SET
WASHER RD160X10 S355MC	95 66 549 08	18	2	3 215 004	91 51 840 08	ROLLER SET
WASHER RD50X5 S355MC FE//	95 38 673 08	120	28	1 400	91 76 481 08	CRAWLER TRACK CARRIER, L
WASHER RD50X5 S355MC FE//	95 38 673 08	120	28	1 410	91 76 480 08	CRAWLER TRACK CARRIER,
WASHER RD65X8 S355MC FE//	93 24 016 08	50	4	3 745	91 72 410 08	SUSPENDED BALLAST
WASHER RD70X2 DC01 FE//ZN	94 91 885 08	9	2	3 224 004	96 36 058 08	ROLLER SEATING COMPL.
WATER BASIN	10 35 052 5	41	1	X1046779	10 46 779 4	CABIN
WATER CONNECTION IN	96 53 415 08	93	1	X1100815	11 00 815 5	DIESEL ENGINE
WATER CONNECTION OUT	96 53 416 08	94	1	X1100815	11 00 815 5	DIESEL ENGINE
WATER COOLER CU/MS/ST	10 35 552 7	3	1	X1022049	10 22 049 9	RADIATOR UNIT
WATER DRAIN PLUG M12 PA6	60 25 012 08	292	2	1 920 314	96 35 870 08	TERMINAL BOX, PRE-ASSEMB
WATER DRAIN PLUG M12 PA6	60 25 012 08	292	1	1 920 315	96 35 875 08	TERMINAL BOX, PRE-ASSEMB
WATER DRAIN PLUG M12 PA6	60 25 012 08	292	1	1 920 316	96 35 884 08	TERMINAL BOX, PRE-ASSEMB
WATER DRAIN PLUG M12 PA6	60 25 012 08	292	1	2 780 522	96 40 798 08	TERMINAL BOX CPL.
WATER DRAIN PLUG M12 PA6	60 25 012 08	292	2	2 920 110	96 41 100 08	TERMINAL BOX CABIN
WATER DRAIN PLUG M12 PA6	60 25 012 08	292	2	2 920 369	96 78 525 08	TERMINAL BOX CPL.
WATER DRAIN PLUG M12 PA6	60 25 012 08	292	2	2 920 432	96 78 526 08	TERMINAL BOX CPL.
WATER DRAIN PLUG M12 PA6	60 25 012 08	292	2	2 920 448	96 40 440 08	TERMINAL BOX CPL.
WATER DRAIN PLUG M12 PA6	60 25 012 08	292	1	2 920 581	96 37 245 08	TERMINAL BOX WINCH PRE-A
WATER DRAIN PLUG M12 PA6	60 25 012 08	8	2	2 932 041	96 70 330 08	SWITCH CABINET
WATER DRAIN PLUG M12 PA6	60 25 012 08	285	2	3 930 154	96 79 914 08	TERMINAL BOX CPL.
WATER DRAIN PLUG M12 PA6	60 25 012 08	308	3	3 930 335	96 37 478 08	TERMINAL BOX
WATER DRAIN PLUG M12 PA6	60 25 012 08	285	2	3 930 426	96 37 944 08	TERMINAL BOX CPL.
WATER DRAIN PLUG M12 PA6	60 25 012 08	292	2	3 930 503	96 36 588 08	TERMINAL BOX
WATER DRAIN PLUG M12 PA6	60 25 012 08	270	1	3 930 522	96 38 636 08	TERMINAL BOX CPL.
WATER DRAIN PLUG M12 PA6	60 25 012 08	292	1	3 930 531	96 37 672 08	TERMINAL BOX
WATER DRAIN PLUG M12 PA6	60 25 012 08	278	1	3 930 567	96 37 859 08	TERMINAL BOX
WATER DRAIN PLUG M12 PA6	60 25 012 08	285	1	3 930 607	96 37 550 08	TERMINAL BOX
WATER FILTER	96 74 119 08	89	1	X1100815	11 00 815 5	DIESEL ENGINE
WATER HEATING SYSTEM 24	10 04 204 3	1	1	2 541	91 71 112 08	ADD HEATING SUPERSTRUCT
WATER HEATING SYSTEM 24	10 49 286 9	64	1	X1046779	10 46 779 4	CABIN
WATER PIPE 75.0X11 43 E235+	97 43 986 08	31	1	2 391	91 81 968 08	DIESEL ENGINE CPL.
WATER PIPE 90.0X15 09 E235+	97 47 000 08	30	1	2 391	91 81 968 08	DIESEL ENGINE CPL.
WATER PUMP	11 34 667 1	7	1	9 674 120	96 74 120 08	WATER PUMP
WATER PUMP	96 74 120 08	97	1	X1100815	11 00 815 5	DIESEL ENGINE
WATER SENSOR	10 34 675 2	5	2	X1011318	10 11 318 4	FUEL PREFILTER
WEDGE SOCKET 38MM SPF	10 33 289 9	42	1	1 750	91 47 038 08	TOOL
WEIGHT 43X70X245 EN-GJS4	38 82 832 08	1	1	2 311 001	96 25 639 08	HOIST LIM.SWITCH PLUMMET
WEIGHT ALLOWANCE	11 11 111 08	1050	-7.59	3 714 012	96 36 472 08	ROD CPL.
WEIGHT ALLOWANCE	11 11 111 08	1050	-12.908	3 714 014	96 36 475 08	BRACKET COMPL.
WEIGHT ALLOWANCE	11 11 111 08	1050	-12.728	3 714 018	96 36 474 08	ROD CPL.
WEIGHT ALLOWANCE	11 11 111 08	1050	-12.668	3 714 020	96 36 484 08	ROD
WEIGHT ALLOWANCE	11 11 111 08	1050	-10.886	3 714 023	96 36 496 08	ROD CPL.
WEIGHT EN-GJS400-18 FE//ZN	38 82 831 08	2	1	2 311 001	96 25 639 08	HOIST LIM.SWITCH PLUMMET
WEIGHT PLATE	11 48 240 2	20	2	4 003 007	91 44 580 08	HOOK BLOCK
WEIGHT PLATE	11 48 240 6	25	2	4 003 007	91 44 580 08	HOOK BLOCK
WEIGHT WELDED	96 37 314 08	1	1	3 714 024	96 37 313 08	ADDITIONAL WEIGHT DERRIC
WEIGHT WELDED	96 37 340 08	2	1	3 714 024	96 37 313 08	ADDITIONAL WEIGHT DERRIC
WEIGHT WELDED	96 37 341 08	3	1	3 714 024	96 37 313 08	ADDITIONAL WEIGHT DERRIC
WELDING PLATE	96 59 784 08	1	1	3 556 006	96 59 718 08	WA-FRAME 2 PIVOT SECTION
WELDING SLEEVE M8X17 ST37	60 20 191 08	5	2	2 391 042	96 33 830 08	CONSOLE
WELDING SLEEVE M8X17 ST37	60 20 191 08	3	2	2 391 043	96 70 062 08	CONSOLE
WELDING SLEEVE M8X17 ST37	60 20 191 08	(3)	27	3 350 001	96 92 615 08	WINCH
WELDMENT STEP	96 42 979 08	89	1	1 140	91 75 217 08	CROSS BEAM CPL.
WHEEL CHOCK DIN 76051-1	76 22 418	307	2	X1041013	10 41 013 1	SET-UP CARRIAGE
WHEEL CHOCK HOLDER	10 42 482 5	309	2	X1041013	10 41 013 1	SET-UP CARRIAGE

Description	Item	Pos.	Quantity	Page	Assembly	Description
WINCH	96 92 615 08	1	1	3 350	91 78 837 08	WINCH 3
WINCH 1	91 61 646 08	111	1		LR 11350 -0	LIEBHERR CRAW.CRANE LR
WINCH 1 PRE-ASSEMBLY	96 76 244 08	1	1	2 310	91 61 646 08	WINCH 1
WINCH 2	91 61 647 08	113	1		LR 11350 -0	LIEBHERR CRAW.CRANE LR
WINCH 2 PRE-ASS.	96 76 249 08	1	1	2 320	91 61 647 08	WINCH 2
WINCH 3	91 78 837 08	258	1		LR 11350 -0	LIEBHERR CRAW.CRANE LR
WINCH 4 LUFFING GEAR	91 61 648 08	119	1		LR 11350 -0	LIEBHERR CRAW.CRANE LR
WINCH 5	91 72 386 08	216	1		LR 11350 -0	LIEBHERR CRAW.CRANE LR
WINCH 5 PRE-ASS.	96 76 267 08	1	1	3 360	91 72 386 08	WINCH 5
WINCH 6	91 83 620 08	218	1		LR 11350 -0	LIEBHERR CRAW.CRANE LR
WINCH BEARING	96 34 368 08	1	1	3 370	91 83 620 08	WINCH 6
WINCH REVOLUTION TRANS	10 80 206 1	5	1	2 920 200	96 76 114 08	ELECTRIC FOR WINCH 1
WINCH REVOLUTION TRANS	10 80 206 1	5	1	2 920 201	96 76 115 08	ELECTRIC FOR WINCH 2
WINCH REVOLUTION TRANS	10 80 206 1	5	1	2 920 350	96 76 117 08	ELECTRIC FOR WINCH 4
WINCH REVOLUTION TRANS	10 80 206 1	5	1	2 920 359	96 76 118 08	ELECTRIC FOR WINCH 5
WINCH REVOLUTION TRANS	10 80 206 1	5	1	2 920 378	96 76 116 08	ELECTRIC FOR WINCH 3
WINCH REVOLUTION TRANS	10 80 206 1	5	1	2 920 379	96 76 119 08	ELECTRIC FOR WINCH 6
WIND VELOCITY TRANSMITTE	11 06 600 1	3	1	3 780 265	96 70 515 08	WIND WARNING PREASSEMB
WIND WARNING PREASSEMB	96 70 515 08	2	1	3 930 054	96 76 991 08	ELECTRIC WIND WARNING T
WIND WARNING PREASSEMB	96 70 515 08	2	1	3 930 187	96 76 993 08	ELECTRIC WIND WARNING T
WIPER ARM 1220MM	10 49 285 5	29	1	X1046779	10 46 779 4	CABIN
WIPER ARM 600MM	59 22 482 14	23	2	X1046779	10 46 779 4	CABIN
WIPER BLADE 1300MM	10 11 306 9	30	1	X1046779	10 46 779 4	CABIN
WIPER BLADE 700MM	73 71 046	24	2	X1046779	10 46 779 4	CABIN
WIPER MOTOR 24V	10 11 297 4	28	1	X1046779	10 46 779 4	CABIN
WIPER SYSTEM	59 15 850 14	22	2	X1046779	10 46 779 4	CABIN
WIRE	73 67 367	(17)	4	X1041173	10 41 173 6	VARIABLE PUMP
WIRE	76 24 238	17	2	X1131496	11 31 496 5	DRIVING GEAR
WIRE BRAID 0,5	60 01 312 08	341	0.76	3 930 378	96 79 939 08	LEAD
WIRE BRAID 0,5	60 01 312 08	341	0.58	3 930 379	96 79 940 08	LEAD
WIRE BRAID 0,5	60 01 313 08	342	1	3 930 149	96 36 586 08	CABLE DRUM COMPL.
WIRE BRAID 0,5	60 01 313 08	342	1	3 930 507	96 36 589 08	CABLE DRUM COMPL.
WIRED END FERRULE 16X12 V	60 23 085 08	104	2	2 920 631	96 45 283 08	WIRING HARNESS
WIRED END FERRULE 1X6 TIN	60 23 077 08	86	53	2 920 631	96 45 283 08	WIRING HARNESS
WIRED END FERRULE 1X6 TIN	60 23 077 08	86	6	2 920 900	96 76 131 08	CABLE LOOM WINCH 3
WIRED END FERRULE 1X6 TIN	60 23 077 08	86	6	2 920 901	96 76 134 08	CABLE LOOM WINCH 6
WIRED END FERRULE 1X6 TIN	60 23 077 08	86	6	2 920 905	96 76 133 08	CABLE LOOM WINCH 5
WIRED END FERRULE 1X6 TIN	60 23 077 08	86	6	2 920 993	96 76 132 08	CABLE LOOM WINCH 4
WIRED END FERRULE 1X6 TIN	60 23 077 08	86	6	2 920 994	96 76 130 08	CABLE LOOM WINCH 2
WIRED END FERRULE 1X6 TIN	60 23 077 08	86	6	2 920 995	96 76 129 08	CABLE LOOM WINCH 1
WIRED END FERRULE 2,5X7 ZI	60 23 081 08	88	2	2 920 631	96 45 283 08	WIRING HARNESS
WIRED END FERRULE DIN 462	60 23 080 08	87	8	2 920 631	96 45 283 08	WIRING HARNESS
WIRED END FERRULE DIN 462	60 23 079 08	85	12	2 920 900	96 76 131 08	CABLE LOOM WINCH 3
WIRED END FERRULE DIN 462	60 23 079 08	85	12	2 920 901	96 76 134 08	CABLE LOOM WINCH 6
WIRED END FERRULE DIN 462	60 23 079 08	85	12	2 920 905	96 76 133 08	CABLE LOOM WINCH 5
WIRED END FERRULE DIN 462	60 23 079 08	85	12	2 920 993	96 76 132 08	CABLE LOOM WINCH 4
WIRED END FERRULE DIN 462	60 23 079 08	85	12	2 920 994	96 76 130 08	CABLE LOOM WINCH 2
WIRED END FERRULE DIN 462	60 23 079 08	85	12	2 920 995	96 76 129 08	CABLE LOOM WINCH 1
WIRED END FERRULE DIN 46	10 10 168 7	659	4	2 920 631	96 45 283 08	WIRING HARNESS
WIRES INSTRUMENTS PRE-A	96 76 151 08	2	1	2 533 035	96 76 150 08	CABLING INSTRUMENTS
WIRES PRE-ASS. -S420A	96 37 871 08	1	1	3 930 567	96 37 859 08	TERMINAL BOX
WIRES PRE-ASS. A800	96 55 250 08	(1)	1	2 920 630	96 45 212 08	ADDITIONAL PARTS POWER
WIRES PRE-ASS. S1071	96 37 704 08	1	1	1 920 315	96 35 875 08	TERMINAL BOX, PRE-ASSEMB
WIRES PRE-ASS. S1074	96 37 712 08	1	1	1 920 316	96 35 884 08	TERMINAL BOX, PRE-ASSEMB
WIRES PRE-ASS. S200	96 41 023 08	1	1	2 780 522	96 40 798 08	TERMINAL BOX CPL.
WIRES PRE-ASS. S3	96 68 052 08	2	1	2 932 001	96 80 959 08	RELAY CONTROL SYSTEM
WIRES PRE-ASS. S412	96 37 202 08	1	1	3 930 154	96 79 914 08	TERMINAL BOX CPL.
WIRES PRE-ASS. S415	96 37 673 08	1	1	3 930 531	96 37 672 08	TERMINAL BOX
WIRES PRE-ASS. S416	96 38 639 08	1	1	3 930 522	96 38 636 08	TERMINAL BOX CPL.
WIRES PRE-ASS. S420	96 37 787 08	1	1	3 930 503	96 36 588 08	TERMINAL BOX

Description	Item	Pos.	Quantity	Page	Assembly	Description
WIRES PRE-ASS. S420B	96 38 350 08	10	1	3 930 607	96 37 550 08	TERMINAL BOX
WIRES PRE-ASS. S421	96 37 778 08	1	1	3 930 524	96 37 720 08	TERMINAL BOX
WIRES PRE-ASS. S430	96 37 479 08	1	1	3 930 335	96 37 478 08	TERMINAL BOX
WIRES PRE-ASS. S431	96 37 945 08	1	1	3 930 426	96 37 944 08	TERMINAL BOX CPL.
WIRES PRE-ASS. S50	96 37 700 08	1	1	1 920 314	96 35 870 08	TERMINAL BOX, PRE-ASSEMB
WIRING DUCT 80X25/2000 HAR	26 00 207 02	27	0.4	2 932 082	96 84 247 08	ASSEMBLY PARTS MOUNTIN
WIRING DUCT 80X25/2000 HAR	26 00 207 02	36	0.44	2 932 082	96 84 247 08	ASSEMBLY PARTS MOUNTIN
WIRING DUCT 80X25/2000 HAR	26 00 207 02	71	0.39	2 932 082	96 84 247 08	ASSEMBLY PARTS MOUNTIN
WIRING DUCT 80X25/2000 HAR	26 00 207 02	86	0.13	2 932 082	96 84 247 08	ASSEMBLY PARTS MOUNTIN
WIRING DUCT 80X40/2000 HAR	63 81 091 01	85	0.2	2 932 082	96 84 247 08	ASSEMBLY PARTS MOUNTIN
WIRING DUCT 80X60/2000 HAR	63 81 092 01	24	1.08	2 932 082	96 84 247 08	ASSEMBLY PARTS MOUNTIN
WIRING DUCT 80X60/2000 HAR	63 81 092 01	25	0.44	2 932 082	96 84 247 08	ASSEMBLY PARTS MOUNTIN
WIRING DUCT 80X60/2000 HAR	63 81 092 01	26	0.4	2 932 082	96 84 247 08	ASSEMBLY PARTS MOUNTIN
WIRING HARNESS W1066	96 78 921 08	(10)	1	1 920 301	96 76 143 08	ELECTR.FOR CENTER SECTIO
WIRING HARNESS W159	96 45 274 08	14	1	2 533 002	96 71 755 08	CABLE LIST DRIVER'S CABIN
WIRING HARNESS W159A	96 71 756 08	18	1	2 533 002	96 71 755 08	CABLE LIST DRIVER'S CABIN
WIRING HARNESS W160	96 45 283 08	16	1	2 920 536	96 45 282 08	WIRING LIST F.ELECTR.AGG
WIRING HARNESS W240	96 37 201 08	6	1	2 920 448	96 40 440 08	TERMINAL BOX CPL.
WIRING HARNESS W301	96 41 127 08	23	1	2 533 002	96 71 755 08	CABLE LIST DRIVER'S CABIN
WIRING HARNESS W302	96 41 128 08	24	1	2 533 002	96 71 755 08	CABLE LIST DRIVER'S CABIN
WIRING HARNESS W304	96 41 337 08	8	1	2 920 448	96 40 440 08	TERMINAL BOX CPL.
WIRING HARNESS W304DU	96 37 857 08	68	1	2 920 013	96 38 697 08	CABLE LIST ELECTRICAL SYS
WIRING HARNESS W400	96 46 911 08	1	1	2 780 952	91 68 736 08	ADAPTER DATA LOGGER
WIRING HARNESS W554	96 72 125 08	2	1	2 780 870	91 70 947 08	CHARGE VOLTAGE REGULA
WIRING HARNESS W631C	96 76 715 08	33	1	2 533 002	96 71 755 08	CABLE LIST DRIVER'S CABIN
WIRING HARNESS W647	96 20 761 08	10	1	2 913 006	96 20 732 08	FAN PLATE PRE-ASS.
WIRING HARNESS W648	96 20 750 08	9	1	2 913 003	96 20 599 08	FOIL KEYPAD PRE-ASS.
WIRING HARNESS W800B	96 52 143 08	56	1	2 920 630	96 45 212 08	ADDITIONAL PARTS POWER
WIRING HARNESS W801	96 46 735 08	70	1	2 920 629	96 44 215 08	ELECTRICS POWER UNIT
WIRING HARNESS W810	96 45 134 08	40	1	2 920 629	96 44 215 08	ELECTRICS POWER UNIT
WIRING HARNESS W810A	96 45 209 08	20	1	2 533 012	96 77 804 08	EL.FOR AIR-CONDI.-POWER
WIRING HARNESS W811	96 45 214 08	50	1	2 920 629	96 44 215 08	ELECTRICS POWER UNIT
WIRING HARNESS WL634	96 41 399 08	45	1	2 533 002	96 71 755 08	CABLE LIST DRIVER'S CABIN
WIRING HARNESS WL800	96 45 131 08	51	1	2 920 630	96 45 212 08	ADDITIONAL PARTS POWER
WIRING HARNESS WMSP7	96 43 439 08	25	1	2 533 002	96 71 755 08	CABLE LIST DRIVER'S CABIN
WIRING LIST F.ELECTR.AGGR	96 45 282 08	12	1	2 920 421	96 45 281 08	ELECTRIC F. AGGREGATE
WORK LIGHT 45W 24V ALU	11 00 472 6	15	1	3 780	91 74 315 08	ARGON FLOODLIGHT HEEL PI
WORK LIGHT 55/70W 12/24V	60 71 445 08	2	2	1 920 313	96 39 499 08	ADDITIONAL PARTS ELECTR.
WORK LIGHT 55/70W 12/24V	60 71 445 08	2	8	2 920 424	96 42 279 08	ADD.PARTS ELECTRIC F.AGG
WORK LIGHT 55/70W 12/24V	60 71 445 08	2	2	2 920 442	96 39 442 08	ADDITIONAL PARTS
WORK LIGHT 55/70W 12/24V	60 71 445 08	20	4	2 925 002	96 80 917 08	EQUIPMENT CAMERA SLEW C
WORK LIGHT 55/70W 12/24V	60 71 445 08	20	1	2 925 209	96 44 233 08	EQUIPMENT CAMERA WINCH
WORK LIGHT 55/70W 12/24V	60 71 445 08	(20)	1	2 925 300	91 71 995 08	CAMERA CONTROL WINCH 5
WORK LIGHT 55/70W 12/24V	60 71 445 08	(20)	1	2 925 320	91 71 996 08	CAMERA CONTROL WINCH 6
WORKING LAMP 7,5W 28V	60 71 040 08	24	1	1 750	91 47 038 08	TOOL

Bezeichnung	Artikel	Pos.	Menge	Seite	Baugruppe	Bezeichnung
A-SCHEINWERFER S-ANLEN	91 74 315 08	329	1		LR 11350 -0	LIEBHERR RAUPENKRAN LR
ABDECKBLECH HI.RE. 5X2498	97 04 503 3	114	1	1 410	91 76 480 08	RAUPENTRAEGER RE.
ABDECKBLECH VORN RE. 5X	97 04 503 2	113	1	1 410	91 76 480 08	RAUPENTRAEGER RE.
ABDECKHAUBE	10 45 101 7	18	1	X1002800	10 02 800 2	LEITUNGSTROMMEL
ABDECKHAUBE	92 15 098 08	68	1	1 400	91 76 481 08	RAUPENTRAEGER LI.
ABDECKHAUBE	92 15 098 08	68	1	1 410	91 76 480 08	RAUPENTRAEGER RE.
ABDECKHAUBE	92 15 099 08	67	1	1 400	91 76 481 08	RAUPENTRAEGER LI.
ABDECKHAUBE	92 15 099 08	67	1	1 410	91 76 480 08	RAUPENTRAEGER RE.
ABDECKKAPPE	11 17 130 6	2	1	X1106600	11 06 600 1	WINDGESCHWINDIGKEITSGE
ABDECKKAPPE	60 23 340 08	166	1	2 533 035	96 76 150 08	VERKABELUNG ARMATUREN
ABDECKKAPPE SW 100 PE-SC	10 46 763 1	23	62	1 620	91 47 032 08	BEFESTIGUNGSTEILE DREH
ABDECKKAPPENKIT 15-POLE	10 02 475 1	168	1	2 533 035	96 76 150 08	VERKABELUNG ARMATUREN
ABDECKUNG	96 45 453 08	48	1	3 222	91 60 427 08	S-ZWISCHENSTUECK
ABDECKUNG KPL.	59 20 551 14	20	2	X1046779	10 46 779 4	KABINE
ABDECKUNG KPL.	96 44 198 08	35	1	2 101	91 61 490 08	DREHBUEHNENRAHMEN UN
ABDECKUNG SCHWK.	96 44 199 08	1	1	2 101 002	96 44 198 08	ABDECKUNG KPL.
ABDECKUNG SCHWK.	96 45 452 08	1	1	3 222 002	96 45 453 08	ABDECKUNG
ABDECKUNG SCHWK.	96 46 578 08	81	1	2 102 010	91 60 648 08	DREHBUEHNENRAHMEN VOR
ABDICHTPROFIL 1,5-3X14,6X1	26 21 065 08	16	8	2 391	91 81 968 08	DIESELMOTOR KPL.
ABDICHTPROFIL 1,5-3X14,6X1	26 21 065 08	24	2.5	2 393	91 69 974 08	LUFTFILTERANLAGE KPL.
ABDICHTPROFIL 1-3X21,5X11	26 21 067 08	162	2.2	2 200 000	91 61 061 08	MASCHINENHAUS MIT LAUFS
ABDICHTPROFIL 1-3X21,5X11	26 21 067 08	23	1.46	2 391	91 81 968 08	DIESELMOTOR KPL.
ABGASENDROHR D=181,5 ED	11 08 207 6	7	1	2 392	91 69 972 08	SCHALLDAEMPFERANLAGE
ABGASFLANSCH D=152,4 ED	11 06 032 2	3	1	2 392	91 69 972 08	SCHALLDAEMPFERANLAGE
ABGASROHR 50X2,5 INOXYD	55 31 241 08	21	0.75	2 790 701	91 55 739 08	ANTRIEBSAGGREGAT KLIMAA
ABGASROHR D=152,2/178,5 ED	11 08 195 7	6	2	2 392	91 69 972 08	SCHALLDAEMPFERANLAGE
ABGASROHR D=152,4/177,8 ED	11 06 032 3	2	1	2 392	91 69 972 08	SCHALLDAEMPFERANLAGE
ABGASROHR D=152,4/177,8 ED	11 08 168 3	5	1	2 392	91 69 972 08	SCHALLDAEMPFERANLAGE
ABGASROHRBOGEN D=152,4	11 08 168 4	4	2	2 392	91 69 972 08	SCHALLDAEMPFERANLAGE
ABGASSCHALLDAEMPFER 116	55 31 872 08	35	1	2 541	91 71 112 08	ZUSATZHEIZUNG OW
ABGASSCHLAUCH 38/FLEXIBE	55 30 541 08	19	0.35	2 541	91 71 112 08	ZUSATZHEIZUNG OW
ABGASSCHLAUCH 38/FLEXIBE	55 30 541 08	20	0.85	2 541	91 71 112 08	ZUSATZHEIZUNG OW
ABGASTURBOLADER	96 74 117 08	69	1	X1100815	11 00 815 5	DIESELMOTOR
ABLAGE SCHWK.	96 33 822 08	2	2	2 103	91 75 173 08	DREHBUEHNENRAHMEN HEC
ABLAGE SCHWK.	96 34 211 08	3	2	2 103	91 75 173 08	DREHBUEHNENRAHMEN HEC
ABLAGE SCHWK.LI.	96 36 661 08	3	1	3 212 000	91 72 405 08	W-ANSCHLUSSKOPF
ABLAGE SCHWK.RE.	96 36 675 08	4	1	3 212 000	91 72 405 08	W-ANSCHLUSSKOPF
ABLASSHAHN	74 12 936	6	1	X1011318	10 11 318 4	KRAFTSTOFFVORFILTER
ABLASSVENTIL	10 66 361 2	2	1	9 653 414	96 53 414 08	KUEHLWASSERLEITUNG
ABSCHALTVENTIL	57 15 146 08	3	1	5 715 142	57 15 142 08	ANSCHLUSSPLATTE
ABSCHALTVENTIL	76 22 338	3	1	X1041232	10 41 232 6	ANSCHLUSSPLATTE
ABSCHALTVENTIL	76 22 338	3	1	X1041234	10 41 234 4	ANSCHLUSSPLATTE
ABSEIL- UND RETTUNGSGER	11 00 731 2	3	1	1 793 010	91 69 599 08	PERSOENLICHE SCHUTZAUS
ABSPANNSEIL	97 49 459 08	3	2	3 360	91 72 386 08	WINDE 5
ABSPANNSEIL 36MM 3.93M	97 52 488 08	9	2	3 838	91 80 441 08	ZUSATZABSPANNUNG
ABSPANNSEIL 36MM 5.42M	97 52 489 08	10	2	3 839	91 80 442 08	ZUSATZABSPANNUNG
ABSPANNSEIL 54MM 3.4M	97 60 017 08	56	2	3 832	91 80 435 08	ZUSATZABSPANNUNG
ABSPANNSEIL 54MM 4.02M	97 52 677 08	16	2	3 836	91 80 439 08	ZUSATZABSPANNUNG
ABSPANNSEIL 54MM 5.31M	97 52 701 08	17	2	3 837	91 80 440 08	ZUSATZABSPANNUNG
ABSPANNSEIL 54MM 5.4M	97 60 025 08	57	2	3 833	91 80 436 08	ZUSATZABSPANNUNG
ABSPANNSEIL 54MM 6.9M	97 60 027 08	58	2	3 834	91 80 437 08	ZUSATZABSPANNUNG
ABSPANNSEIL 54MM 8.9M	97 60 028 08	59	2	3 835	91 80 438 08	ZUSATZABSPANNUNG
ABSPERRORGAN DN200-FLAN	10 47 526 0	2	1	2 671 005	96 35 507 08	OELBEHAELTER VORM.
ABSPERRVENTIL	10 66 340 3	4	1	9 653 405	96 53 405 08	OELABLASSVENTIL
ABSPERRVENTIL	11 34 661 3	3	2	9 674 119	96 74 119 08	WASSERFILTER
ABSTANDSBOLZEN M3X12 ST	66 00 428 08	9	4	2 922 001	92 84 311 08	BUSPLATINE
ABSTANDSBOLZEN M3X13 ST	66 00 460 08	8	12	2 922 001	92 84 311 08	BUSPLATINE
ABSTANDSBOLZEN M3X4,7 ST	10 03 021 0	12	2	2 913 005	96 28 696 08	INNENGEHAEUSE VORM.
ABSTANDSBOLZEN M3X5 ST	66 00 422 08	10	4	2 922 001	92 84 311 08	BUSPLATINE
ABSTANDSBOLZEN M3X8 ST	10 00 924 4	11	2	2 913 005	96 28 696 08	INNENGEHAEUSE VORM.

Bezeichnung	Artikel	Pos.	Menge	Seite	Baugruppe	Bezeichnung
ABSTANDSBOLZEN M3X8 ST	10 00 924 4	5	2	2 913 006	96 20 732 08	LUEFTERBLECH VORM.
ABSTANDSBOLZEN M5X12 ST	66 00 429 08	11	1	2 922 001	92 84 311 08	BUSPLATINE
ABSTANDSBOLZEN M5X15	60 20 208 08	69	4	2 932 082	96 84 247 08	AUFBAUTEILE MONTAGETAFE
ABSTECKBOLZEN SCHWK. FE	96 32 436 08	12	4	3 211	91 75 353 08	S-ANLENKSTUECK
ABSTECKBOLZEN SCHWK. FE	96 32 436 08	11	8	3 221	91 60 426 08	S-ZWISCHENSTUECK
ABSTECKBOLZEN SCHWK. FE	96 32 436 08	11	8	3 221 000	91 60 429 08	S-ZWISCHENSTUECK
ABSTECKBOLZEN SCHWK. FE	96 32 436 08	17	8	3 222	91 60 427 08	S-ZWISCHENSTUECK
ABSTECKBOLZEN SCHWK. FE	96 32 436 08	11	8	3 222 000	91 60 430 08	S-ZWISCHENSTUECK
ABSTECKBOLZEN SCHWK. FE	96 32 436 08	6	4	3 224	91 60 440 08	S-ADAPTER
ABSTECKBOLZEN SCHWK. FE	96 32 436 08	11	4	3 226	91 60 432 08	LI-ZWISCHENSTUECK
ABSTECKBOLZEN SCHWK. FE	96 32 436 08	11	4	3 227 000	91 60 434 08	LI-ZWISCHENSTUECK
ABSTECKBOLZEN SCHWK. FE	96 32 436 08	11	4	3 227 000	91 62 091 08	LI-ZWISCHENSTUECK
ABSTECKBOLZEN SCHWK. FE	96 32 436 08	11	4	3 227 006	91 60 435 08	LI-ZWISCHENSTUECK
ABSTECKBOLZEN SCHWK. FE	96 32 436 08	23	4	3 556 006	96 59 718 08	WA-BOCK 2 ANLENKSTUECK
ABSTECKBOLZEN SCHWK. FE	96 32 436 08	45	2	3 556 007	96 59 719 08	WA-BOCK 2 KOPFSTUECK
ABSTECKBOLZEN SCHWK. FE	96 32 436 08	19	4	3 558	91 60 448 08	ZWISCHENSTUECK WA-BOCK
ABSTECKBOLZEN SCHWK. FE	96 32 436 08	17	6	3 714	91 81 777 08	D-KOPFSTUECK
ABSTECKBOLZEN SCHWK. FE	96 32 436 08	2	8	3 715	91 78 835 08	D-ZWISCHENSTUECK
ABSTECKBOLZEN SCHWK. FE	96 32 436 08	16	8	3 716	91 79 193 08	D-REDUZIERSTUECK
ABSTECKBOLZEN SCHWK. FE	96 36 599 08	28	2	3 714	91 81 777 08	D-KOPFSTUECK
ABSTELLBOCK SCHWK.	96 35 464 08	4	1	2 103	91 75 173 08	DREHBUEHNENRAHMEN HEC
ABSTUETZPLATTE KPL.	96 20 093 08	2	4	1 630	91 47 033 08	HYDRAULISCHE ABSTUETZUN
ABSTUETZPLATTE SCHWK.	96 20 102 08	1	1	1 632 032	96 20 093 08	ABSTUETZPLATTE KPL.
ABSTUETZROHR KPL.	96 36 843 08	16	4	3 745	91 72 410 08	SCHWEBEBALLAST
ABSTUETZZYLINDER 280/240-1	10 22 240 0	1	4	1 630	91 47 033 08	HYDRAULISCHE ABSTUETZUN
ABTRIEB KPL	54 02 704 14	23	1	X1080228	10 80 228 0	SEILWINDE
ABTRIEBSWELLE M=20 Z=12	96 84 479 01	10	1	9 335 964	93 35 964 01	DREHWERKANTRIEB
ABWEISER SCHWK. FE//ZN20//	96 44 001 08	65	1	2 103	91 75 173 08	DREHBUEHNENRAHMEN HEC
ACHSE	11 34 659 4	6	1	9 674 109	96 74 109 08	ANTRIEB
ACHSE	96 35 909 08	5	2	2 340	91 61 648 08	WINDE 4 EINZIEHWERK
ACHSE 130.0X435 35NICRMOV	95 44 251 08	16	2	1 400	91 76 481 08	RAUPENTRAEGER LI.
ACHSE 130.0X435 35NICRMOV	95 44 251 08	16	2	1 410	91 76 480 08	RAUPENTRAEGER RE.
ACHSE 15.0X280 S355J2G3C+	97 48 654 08	10	2	1 140 001	96 35 222 08	TREPPE KPL.
ACHSE 15.0X430 S355J2G3C+	97 48 717 08	8	2	1 140 002	96 35 224 08	PODEST KPL.
ACHSE 200.0X607 35NICRMOV	97 43 514 08	4	19	1 400	91 76 481 08	RAUPENTRAEGER LI.
ACHSE 200.0X607 35NICRMOV	97 43 514 08	4	19	1 410	91 76 480 08	RAUPENTRAEGER RE.
ACHSE 219.1X1064 S770QL1	97 52 582 08	4	1	3 711	91 72 407 08	MASTNASE
ACHSE 273.0X1070 S770QL1	97 51 299 08	7	1	3 714 009	96 36 683 08	VERSTELLFLASCHE KPL.
ACHSE 273.0X1295 S770QL1	97 51 098 08	2	1	3 554 006	96 00 236 1	WA-BOCK 1 KOPFSTUECK
ACHSE 273.0X1308 S770QL1	97 48 324 08	(1)	1	3 214	91 72 396 08	SW-KOPFSTUECK
ACHSE 273.0X1335 S770QL1	97 45 366 08	2	1	2 652	91 75 474 08	ROLLENLAGERUNG KPL.
ACHSE 273.0X1410 S770QL1	97 50 597 08	3	1	3 556 007	96 59 719 08	WA-BOCK 2 KOPFSTUECK
ACHSE 273.0X1525 S770QL1	97 58 925 08	13	1	3 215 003	91 47 489 08	ROLLENSATZ
ACHSE 273.0X1525 S770QL1	97 58 925 08	13	1	3 215 004	91 51 840 08	ROLLENSATZ
ACHSE 273.0X180 S770QL1 SP	97 50 575 08	3	1	3 714 021	96 84 543 08	ROLLENLAGERUNG KPL.
ACHSE 273.0X290 S770QL1 SP	97 50 115 08	8	1	3 713	91 78 833 08	D-ANLENKSTUECK
ACHSE 273.0X304 S770QL1 SP	97 50 111 08	2	1	3 224 004	96 36 058 08	ROLLENLAGERUNG KPL.
ACHSE 273.0X600 S770QL1 SP	97 50 167 08	10	1	3 554 005	96 36 063 08	WA-BOCK 1 ANLENKSTUECK
ACHSE 273.0X600 S770QL1 SP	97 50 167 08	10	1	3 556 006	96 59 718 08	WA-BOCK 2 ANLENKSTUECK
ACHSE 273.0X975 S770QL1 SP	97 51 259 08	7	1	3 714 008	96 36 682 08	VERSTELLFLASCHE KPL.
ACHSE 280.0X1320 35NICRM	97 51 488 08	40	1	3 212 000	91 72 405 08	W-ANSCHLUSSKOPF
ACHSE 280.0X1810 35NICRM	97 50 902 08	3	1	3 554 006	96 00 236 1	WA-BOCK 1 KOPFSTUECK
ACHSE 280.0X1910 35NICRM	97 50 598 08	5	1	3 556 007	96 59 719 08	WA-BOCK 2 KOPFSTUECK
ACHSE 280.0X2321 35NICRM	97 42 479 08	2	1	2 550	91 81 778 08	SA-BOCK
ACHSE 360.0X3132 35NICRM	97 50 427 08	10	1	3 714	91 81 777 08	D-KOPFSTUECK
ACHSE 40.0X1218 S355J2C+C	97 08 772 08	13	1	2 103	91 75 173 08	DREHBUEHNENRAHMEN HEC
ACHSE 45.0X500 S355J2+AR	97 50 307 08	19	1	3 554 005	96 36 063 08	WA-BOCK 1 ANLENKSTUECK
ACHSE 45.0X500 S355J2+AR	97 50 307 08	26	1	3 556 006	96 59 718 08	WA-BOCK 2 ANLENKSTUECK
ACHSE 45.0X500 S355J2+AR	97 50 307 08	39	2	3 556 007	96 59 719 08	WA-BOCK 2 KOPFSTUECK
ACHSE 50.0X407 42CRMO4+Q	97 03 418 0	(2)	166	1 300	91 25 321 08	BODENPLATTEN KPL.

Bezeichnung	Artikel	Pos.	Menge	Seite	Baugruppe	Bezeichnung
ACHSE 50x80 S355J2C+C FE//	95 70 574 08	42	1	3 554 006	96 00 236 1	WA-BOCK 1 KOPFSTUECK
ACHSE 50x80 S355J2C+C FE//	95 70 574 08	16	2	3 711	91 72 407 08	MASTNASE
ACHSE 82.5X1679 S770QL	95 03 629 08	1	1	2 360 001	92 83 315 08	SCHUTZWALZE KPL.
ACHSE 82.5X2173 S770QL	97 51 825 08	2	1	3 350 004	96 36 946 08	SCHUTZWALZE
ACHSE 85.0X1545 35NICRMOV	97 58 926 08	14	1	3 215 003	91 47 489 08	ROLLENSATZ
ACHSE 85.0X1545 35NICRMOV	97 58 926 08	14	1	3 215 004	91 51 840 08	ROLLENSATZ
ACHSE 90.0X100 S355J2+AR	94 89 184 08	31	1	2 730 001	96 36 111 08	GRUNDPLATTE VORM.
ACHSE KPL.	96 35 564 08	2	1	3 214	91 72 396 08	SW-KOPFSTUECK
ACHSE RD200X111 S770QL1	94 77 782 08	32	1	3 711	91 72 407 08	MASTNASE
ACHSE RD50X408 35NICRMOV	94 52 960 08	36	2	1 400	91 76 481 08	RAUPENTRAEGER LI.
ACHSE RD50X408 35NICRMOV	94 52 960 08	36	2	1 410	91 76 480 08	RAUPENTRAEGER RE.
ACHSE SCHWK.	96 33 765 08	5	2	2 310 001	96 76 244 08	WINDE 1 VORM.
ACHSE SCHWK.	96 33 765 08	5	2	2 320 001	96 76 249 08	WINDE 2 VORM.
ACHSE SCHWK.	96 38 717 08	28	1	2 310 001	96 76 244 08	WINDE 1 VORM.
ACHSE SCHWK.	96 38 717 08	28	1	2 320 001	96 76 249 08	WINDE 2 VORM.
ACHSHALTER	11 49 454 4	380	1	X1148558	11 48 558 7	RUECKFALLSTUETZE
ACHSHALTER 10X140X40 S35	94 21 646 08	14	2	3 370	91 83 620 08	WINDE 6
ACHSHALTER 10X150X40 S35	93 47 879 08	3	2	2 655	91 75 556 08	SA-BOCK AUFSTELLVORRIC
ACHSHALTER 10X150X40 S35	93 47 879 08	24	2	3 211	91 75 353 08	S-ANLENKSTUECK
ACHSHALTER 10X150X40 S35	93 47 879 08	14	4	3 350 001	96 92 615 08	WINDE 3 VORM.
ACHSHALTER 10X150X40 S35	93 47 879 08	8	2	3 360 003	96 76 267 08	WINDE 5 VORM.
ACHSHALTER 10X40X210 S35	95 23 640 08	51	2	3 212	91 72 404 08	W-ANLENKSTUECK
ACHSHALTER 20X200X50 S69	97 51 405 08	11	1	3 212	91 72 404 08	W-ANLENKSTUECK
ACHSHALTER 25X50X290 S69	94 83 965 08	18	2	1 400	91 76 481 08	RAUPENTRAEGER LI.
ACHSHALTER 25X50X290 S69	94 83 965 08	18	2	1 410	91 76 480 08	RAUPENTRAEGER RE.
ACHSHALTER 5X20X100 S35	93 36 276 08	21	1	3 554 005	96 36 063 08	WA-BOCK 1 ANLENKSTUECK
ACHSHALTER 5X20X100 S35	93 36 276 08	28	1	3 556 006	96 59 718 08	WA-BOCK 2 ANLENKSTUECK
ACHSHALTER 5X20X100 S35	93 36 276 08	37	2	3 556 007	96 59 719 08	WA-BOCK 2 KOPFSTUECK
ACHSHALTER LN 4/4 S235JR+	99 70 404 01	125	4	2 200 000	91 61 061 08	MASCHINENHAUS MIT LAUFS
ADAPTER	10 87 445 8	42	1	9 600 447	96 00 447 0	MOTORREGULIERUNG
ADAPTER 18-POL SPF	66 00 245 08	20	1	2 932 082	96 84 247 08	AUFBAUTEILE MONTAGETAFE
ADAPTER DATENLOGGER	91 68 736 08	376	1		LR 11350 -0	LIEBHERR RAUPENKRAN LR
ADAPTER RAL 9005,M,GT SPF	96 51 859 08	30	2	2 925 003	96 80 918 08	AUSRUESTUNG KAMERA KAB
ADAPTER RI1-EDX11/2 A3P	47 55 029 08	608	4	3 978 005	91 60 393 08	ZUSATZHYDRAULIK SB-KOPFS
ADAPTER RI1-EDX11/4 A3P	47 55 035 08	678	5	2 970	91 81 525 08	HYDRAULIK
ADAPTER RI1-EDX11/4 A3P	47 55 035 08	612	4	3 978 005	91 60 393 08	ZUSATZHYDRAULIK SB-KOPFS
ADAPTER RI1-EDX11/4 A3P	47 55 035 08	614	1	3 978 100	91 48 973 08	HYDR.SCHWEBEBALLAST-AN
ADAPTER RI1/2-EDX3/4 A3P	47 55 019 08	629	2	2 976 000	91 60 045 08	ZUSATZHYDRAULIK 3 DREH
ADAPTER RI11/4-EDX1 A3P	47 55 018 08	731	3	2 970	91 81 525 08	HYDRAULIK
ADAPTERGABEL 80X290X70 S	97 14 150 08	4	2	3 360	91 72 386 08	WINDE 5
ADAPTERKARTE CF-PCMCIA	10 46 740 3	(90)	1	2 533	91 71 114 08	ELEKTRIK KRANFUEHRERKAB
ADERENDHUELSE 16X12 VER	60 23 085 08	104	2	2 920 631	96 45 283 08	KABELSTRANG
ADERENDHUELSE 1X6 TIN-P	60 23 077 08	86	53	2 920 631	96 45 283 08	KABELSTRANG
ADERENDHUELSE 1X6 TIN-P	60 23 077 08	86	6	2 920 900	96 76 131 08	KABELSTRANG WINDE 3
ADERENDHUELSE 1X6 TIN-P	60 23 077 08	86	6	2 920 901	96 76 134 08	KABELSTRANG WINDE 6
ADERENDHUELSE 1X6 TIN-P	60 23 077 08	86	6	2 920 905	96 76 133 08	KABELSTRANG WINDE 5
ADERENDHUELSE 1X6 TIN-P	60 23 077 08	86	6	2 920 993	96 76 132 08	KABELSTRANG WINDE 4
ADERENDHUELSE 1X6 TIN-P	60 23 077 08	86	6	2 920 994	96 76 130 08	KABELSTRANG WINDE 2
ADERENDHUELSE 1X6 TIN-P	60 23 077 08	86	6	2 920 995	96 76 129 08	KABELSTRANG WINDE 1
ADERENDHUELSE 2,5X7 ZINC	60 23 081 08	88	2	2 920 631	96 45 283 08	KABELSTRANG
ADERENDHUELSE DIN 46228 1	60 23 080 08	87	8	2 920 631	96 45 283 08	KABELSTRANG
ADERENDHUELSE DIN 46228-1	60 23 079 08	85	12	2 920 900	96 76 131 08	KABELSTRANG WINDE 3
ADERENDHUELSE DIN 46228-1	60 23 079 08	85	12	2 920 901	96 76 134 08	KABELSTRANG WINDE 6
ADERENDHUELSE DIN 46228-1	60 23 079 08	85	12	2 920 905	96 76 133 08	KABELSTRANG WINDE 5
ADERENDHUELSE DIN 46228-1	60 23 079 08	85	12	2 920 993	96 76 132 08	KABELSTRANG WINDE 4
ADERENDHUELSE DIN 46228-1	60 23 079 08	85	12	2 920 994	96 76 130 08	KABELSTRANG WINDE 2
ADERENDHUELSE DIN 46228-1	60 23 079 08	85	12	2 920 995	96 76 129 08	KABELSTRANG WINDE 1
ADERENDHUELSE DIN 46228-	10 10 168 7	659	4	2 920 631	96 45 283 08	KABELSTRANG
AGGREGATETRAEGER	96 74 114 08	35	1	X1100815	11 00 815 5	DIESELMOTOR
AKUST.WARNUNG VERFAHRE	96 76 982 08	20	1	2 780 320	91 72 883 08	AKUSTISCHE WARNUNG DRE

Bezeichnung	Artikel	Pos.	Menge	Seite	Baugruppe	Bezeichnung
AKUSTISCHE WARNUNG DRE	91 72 883 08	341	1		LR 11350 -0	LIEBHERR RAUPENKRAN LR
AKUSTISCHE WARNUNG DRE	96 76 981 08	10	1	2 780 320	91 72 883 08	AKUSTISCHE WARNUNG DRE
ANBAU SCHALTSCHRANK	91 47 470 08	179	1		LR 11350 -0	LIEBHERR RAUPENKRAN LR
ANBAUGEHAEUSE HAN 10B	10 87 352 6	(20)	1	2 925	91 74 314 08	KAMERAUEBERWACHUNG D
ANBAUGEHAEUSE HAN 16B	10 87 352 7	17	2	2 920 432	96 78 526 08	KLEMMKASTEN KPL.
ANBAUGEHAEUSE HAN 24B	10 87 352 8	20	6	2 920 110	96 41 100 08	KLEMMKASTEN KABINE
ANBAUGEHAEUSE HAN 24B	10 87 352 8	20	6	2 920 369	96 78 525 08	KLEMMKASTEN KPL.
ANBAUGEHAEUSE HAN 24B	10 87 352 8	18	2	2 920 432	96 78 526 08	KLEMMKASTEN KPL.
ANBAUGEHAEUSE HAN 24B	10 87 352 8	20	6	2 920 448	96 40 440 08	KLEMMKASTEN KPL.
ANBAUTEILE	96 59 053 08	2	1	1 740	91 47 037 08	ZENTRALBALLAST
ANHAENGEGURT SPF	97 03 125 0	8	6	1 300	91 25 321 08	BODENPLATTEN KPL.
ANHAENGER 25X2 ALMG3 H11	95 05 568 08	164	10	2 970	91 81 525 08	HYDRAULIK
ANHAENGER 25X2 ALMG3 H11	95 05 568 08	64	7	2 975 000	91 58 716 08	ZUSATZHYDRAULIK WINDE 1
ANHAENGER 25X2 ALMG3 H11	95 05 568 08	64	7	2 975 060	91 58 717 08	ZUSATZHYDRAULIK WINDE 2
ANHAENGER 25X2 ALMG3 H11	95 05 568 08	63	16	2 975 100	91 73 507 08	ZUSATZHYDR.GITTER-WINDE
ANHAENGER 25X2 ALMG3 H11	95 05 568 08	64	15	2 975 153	91 58 730 08	ZUSATZHYDRAULIK WINDE 3
ANHAENGER 25X2 ALMG3 H11	95 05 568 08	64	5	2 975 300	91 58 720 08	ZUSATZHYDRAULIK WINDE 5
ANHAENGER 25X2 ALMG3 H11	95 05 568 08	64	5	2 975 400	91 58 729 08	ZUSATZHYDRAULIK WINDE 6
ANHAENGER 25X2 ALMG3 H11	95 05 568 08	64	2	2 978 100	91 73 099 08	ZUSATZHYDR.MONTAGEEINR
ANHAENGER 25X2 ALMG3 H11	95 05 568 08	64	3	2 978 103	91 72 417 08	ZUSATZHYDR.D-RUECKHALT
ANHAENGER 25X2 ALMG3 H11	95 05 568 08	64	3	2 978 200	91 72 413 08	ZUSATZHYDR.S-RUECKHALTE
ANHAENGER 25X2 ALMG3 H11	95 05 568 08	64	3	3 978 005	91 60 393 08	ZUSATZHYDRAULIK SB-KOPFS
ANHAENGER 25X2 ALMG3 H11	95 05 568 08	64	6	3 978 015	91 48 975 08	ZUSATZHYDRAULIK ZWISCH
ANHAENGER 25X2 ALMG3 H11	95 05 568 08	64	5	3 978 100	91 48 973 08	HYDR.SCHWEBEBALLAST-AN
ANHAENGER 2X25X25 ALMG3	97 04 417 2	(8)	60	2 200 000	91 61 061 08	MASCHINENHAUS MIT LAUFS
ANLASSER	96 74 118 08	78	1	X1100815	11 00 815 5	DIESELMOTOR
ANLASSER 24V	10 65 104 1	5	2	9 674 118	96 74 118 08	ANLASSER
ANLAUFSCHEIBE X170 GZ-CU	70 30 035 08	17	4	1 400	91 76 481 08	RAUPENTRAEGER LI.
ANLAUFSCHEIBE X170 GZ-CU	70 30 035 08	17	4	1 410	91 76 480 08	RAUPENTRAEGER RE.
ANLEGELEITER 15-420X4,17M	11 49 114 2	14	2	3 745	91 72 410 08	SCHWEBEBALLAST
ANLEGELEITER EN 131 4-420	11 48 174 5	45	2	2 103	91 75 173 08	DREHBUEHNENRAHMEN HEC
ANLEGELEITER EN 131 5-420	11 48 174 8	40	1	2 102 010	91 60 648 08	DREHBUEHNENRAHMEN VOR
ANLEGELEITER EN 131 6-420	11 48 187 3	1	1	2 200 060	96 34 386 08	LEITER VORM.
ANLEGELEITER EN 131 7-420	11 48 166 7	14	1	3 211	91 75 353 08	S-ANLENKSTUECK
ANLEGELEITER EN 131 7-420	11 48 166 7	24	1	3 713	91 78 833 08	D-ANLENKSTUECK
ANLEGELEITER EN 131 8-420	11 48 174 7	8	2	1 140	91 75 217 08	QUERTRAEGER KPL.
ANLENKSTUECK SCHWK.	96 70 589 08	1	1	3 746 001	96 70 588 08	ANLENKSTUECK VORM.
ANLENKSTUECK VORM.	96 70 588 08	1	1	3 746	91 69 769 08	FUEHRUNG SCHWEBEBALLAS
ANSAUGKRUEMMER	96 53 389 08	39	1	X1100815	11 00 815 5	DIESELMOTOR
ANSCHLAG	51 07 364 08	29	1	X1028628	10 28 628 9	MONOBLOCK
ANSCHLAG SCHWK. FE//ZN20//	96 39 973 08	74	2	1 140	91 75 217 08	QUERTRAEGER KPL.
ANSCHLAG SCHWK. FE//ZN20//	96 39 987 08	81	1	1 140	91 75 217 08	QUERTRAEGER KPL.
ANSCHLAG SCHWK. FE//ZN20//	96 39 988 08	82	1	1 140	91 75 217 08	QUERTRAEGER KPL.
ANSCHLAGMITTEL MONTAGE	91 47 449 08	156	1		LR 11350 -0	LIEBHERR RAUPENKRAN LR
ANSCHLAGSEIL 0,7T-2M SPF	10 28 147 5	3	2	3 204 008	96 38 719 08	TRAVERSE KPL.
ANSCHLAGSEIL 1,5T-2,9M SP	10 29 733 4	16	1	3 204	91 54 307 08	W-MONTAGEEINHEIT
ANSCHLAGSEIL DIN 3088 1T-4	77 33 116 08	4	1	3 204	91 54 307 08	W-MONTAGEEINHEIT
ANSCHLAGSEIL EN 13414-3 2.1	10 28 157 2	4	2	3 204 008	96 38 719 08	TRAVERSE KPL.
ANSCHLAGSEIL EN 13414-3 22.	10 29 025 6	1	4	2 750	91 47 449 08	ANSCHLAGMITTEL MONTAGE
ANSCHLUSSBLOCK PSV4	96 40 276 08	1	1	5 133 090	51 13 090 08	WEGESCHIEBERBLOCK
ANSCHLUSSFLANSCH	97 46 466 08	17	2	2 970	91 81 525 08	HYDRAULIK
ANSCHLUSSFLANSCH	97 46 466 08	30	1	2 975 000	91 58 716 08	ZUSATZHYDRAULIK WINDE 1
ANSCHLUSSFLANSCH	97 46 466 08	30	1	2 975 060	91 58 717 08	ZUSATZHYDRAULIK WINDE 2
ANSCHLUSSFLANSCH	97 46 466 08	30	1	2 975 300	91 58 720 08	ZUSATZHYDRAULIK WINDE 5
ANSCHLUSSFLANSCH ALZNM	51 10 623 08	30	2	2 975 153	91 58 730 08	ZUSATZHYDRAULIK WINDE 3
ANSCHLUSSFLANSCH ALZNM	51 10 623 08	30	1	2 975 400	91 58 729 08	ZUSATZHYDRAULIK WINDE 6
ANSCHLUSSKABEL	10 45 478 3	11	2	2 925 003	96 80 918 08	AUSRUESTUNG KAMERA KAB
ANSCHLUSSKABEL 10M	10 33 264 1	(10)	1	2 925	91 74 314 08	KAMERAUEBERWACHUNG D
ANSCHLUSSKLOTZ 50X45X85	11 06 010 6	29	1	X1148114	11 48 114 3	RUECKFALLSTUETZE
ANSCHLUSSKLOTZ 50X45X85	11 06 010 6	250	1	X1148558	11 48 558 7	RUECKFALLSTUETZE

Bezeichnung	Artikel	Pos.	Menge	Seite	Baugruppe	Bezeichnung
ANSCHLUSSKLOTZ 85X50X45	10 49 057 8	32	1	X1148558	11 48 558 8	TELESKOPZYLINDER
ANSCHLUSSLEISTE	97 47 135 08	15	1	2 970	91 81 525 08	HYDRAULIK
ANSCHLUSSLEISTE	97 47 136 08	16	1	2 970	91 81 525 08	HYDRAULIK
ANSCHLUSSPLATTE	10 00 937 8	2	1	X1041173	10 41 173 0	VERSTELLPUMPE
ANSCHLUSSPLATTE	10 00 937 8	2	1	X1041173	10 41 173 2	VERSTELLPUMPE
ANSCHLUSSPLATTE	10 00 937 8	2	1	X1041173	10 41 173 6	VERSTELLPUMPE
ANSCHLUSSPLATTE	10 41 232 6	3	1	X1081429	10 81 429 6	VERSTELLPUMPE
ANSCHLUSSPLATTE	10 41 232 6	3	1	X1081432	10 81 432 3	VERSTELLPUMPE
ANSCHLUSSPLATTE	10 41 232 6	3	1	X1081435	10 81 435 8	VERSTELLPUMPE
ANSCHLUSSPLATTE	10 41 234 4	3	1	X1081431	10 81 431 0	VERSTELLPUMPE
ANSCHLUSSPLATTE	10 41 234 4	3	1	X1081431	10 81 431 1	VERSTELLPUMPE
ANSCHLUSSPLATTE	10 41 234 4	3	1	X1081435	10 81 435 7	VERSTELLPUMPE
ANSCHLUSSPLATTE	10 41 234 5	2	1	X1041174	10 41 174 0	VERSTELLPUMPE
ANSCHLUSSPLATTE	10 66 380 1	6	1	X1022800	10 22 800 4	HYDROMOTOR
ANSCHLUSSPLATTE	51 06 318 08	52	1	2 970	91 81 525 08	HYDRAULIK
ANSCHLUSSPLATTE	51 06 318 08	63	1	2 970	91 81 525 08	HYDRAULIK
ANSCHLUSSPLATTE	51 06 318 08	3	1	2 975 000	91 58 716 08	ZUSATZHYDRAULIK WINDE 1
ANSCHLUSSPLATTE	51 06 318 08	3	1	2 975 060	91 58 717 08	ZUSATZHYDRAULIK WINDE 2
ANSCHLUSSPLATTE	51 06 318 08	3	1	2 975 153	91 58 730 08	ZUSATZHYDRAULIK WINDE 3
ANSCHLUSSPLATTE	51 06 318 08	3	1	2 975 300	91 58 720 08	ZUSATZHYDRAULIK WINDE 5
ANSCHLUSSPLATTE	51 06 318 08	3	1	2 975 400	91 58 729 08	ZUSATZHYDRAULIK WINDE 6
ANSCHLUSSPLATTE	51 07 822 08	5	1	5 114 865	51 14 865 08	WEGESCHIEBER
ANSCHLUSSPLATTE	51 10 583 08	6	1	2 975 700	91 62 710 08	ZUSATZHYDRAULIK MONTAGE
ANSCHLUSSPLATTE	57 15 142 08	3	1	X1049338	10 49 338 4	VERSTELLPUMPE
ANSCHLUSSPLATTE	57 15 142 08	3	1	X1081432	10 81 432 4	VERSTELLPUMPE
ANSCHLUSSPLATTE	70 24 283	4	1	5 102 306	51 02 306 08	HYDROMOTOR
ANSCHLUSSPLATTE NG25	06 86 366 50	5	1	3 978 100	91 48 973 08	HYDR.SCHWEBEBALLAST-AN
ANSCHLUSSSTECKER AX	60 23 370 08	173	5	2 533 035	96 76 150 08	VERKABELUNG ARMATUREN
ANSCHLUSSSTECKER AX	60 23 370 08	162	3	2 932 001	96 80 959 08	RELAISSTEUERUNG
ANSCHLUSSSTUECK M14X1,5/	77 43 832 08	9	8	1 711	91 47 036 08	ZENTRALSCHMIERUNG RAUP
ANSCHRAUBSCHARNIER 25X	10 87 117 7	8	3	1 100 007	96 36 741 08	PODEST KPL.
ANSTEUERGERAET	10 80 231 4	5	1	X1049338	10 49 338 4	VERSTELLPUMPE
ANSTEUERGERAET	10 81 429 9	5	1	X1081429	10 81 429 6	VERSTELLPUMPE
ANSTEUERGERAET	10 81 429 9	5	1	X1081431	10 81 431 0	VERSTELLPUMPE
ANSTEUERGERAET	10 81 429 9	5	1	X1081431	10 81 431 1	VERSTELLPUMPE
ANSTEUERGERAET	10 81 429 9	5	1	X1081432	10 81 432 3	VERSTELLPUMPE
ANSTEUERGERAET	10 81 429 9	5	1	X1081435	10 81 435 7	VERSTELLPUMPE
ANSTEUERGERAET	10 81 429 9	5	1	X1081435	10 81 435 8	VERSTELLPUMPE
ANTENNE	11 11 497 7	11	1	2 533 003	96 76 566 08	ELEKTRIK ANBAUTEILE KABIN
ANTENNENKABEL 1-4,850M	11 11 497 1	12	1	2 533 003	96 76 566 08	ELEKTRIK ANBAUTEILE KABIN
ANTENNENKABEL 1-7M	11 17 089 7	15	1	2 533 003	96 76 566 08	ELEKTRIK ANBAUTEILE KABIN
ANTIRUTSCHBELAG 1.6X150X	97 28 594 08	9	10	2 101 002	96 44 198 08	ABDECKUNG KPL.
ANTIRUTSCHBELAG 1.6X150X	97 28 594 08	7	1	3 212 015	96 60 002 08	BESCHILDERUNG
ANTIRUTSCHBELAG 1.6X150X	97 28 594 08	8	1	3 221 201	96 59 060 08	BESCHILDERUNG
ANTIRUTSCHBELAG 1.6X150X	97 28 594 08	7	2	3 224 010	96 59 724 08	BESCHILDERUNG
ANTIRUTSCHBELAG 1.6X150X	97 28 594 08	28	1	3 227 000	91 60 434 08	LI-ZWISCHENSTUECK
ANTIRUTSCHBELAG 1.6X150X	97 28 594 08	7	2	3 716 006	96 93 088 08	BESCHILDERUNG
ANTIRUTSCHBELAG 1.6X150X	97 28 594 08	7	2	3 717 003	96 92 588 08	BESCHILDERUNG
ANTIRUTSCHBELAG 1.6X150X	97 08 794 08	8	1	3 212 015	96 60 002 08	BESCHILDERUNG
ANTIRUTSCHBELAG 1.6X150X	97 08 794 08	7	1	3 221 201	96 59 060 08	BESCHILDERUNG
ANTIRUTSCHBELAG 1.6X150X	97 08 794 08	4	1	3 714 030	96 59 796 08	BESCHILDERUNG
ANTIRUTSCHBELAG 1.6X152X	97 01 845 1	99	2	3 211	91 75 353 08	S-ANLENKSTUECK
ANTIRUTSCHBELAG 1.6X305X	97 01 997 1	5	6	3 213 250	96 59 809 08	BESCHILDERUNG
ANTIRUTSCHBELAG 1.6X305X	97 01 997 1	5	6	3 214 008	96 59 713 08	BESCHILDERUNG
ANTIRUTSCHBELAG 1.6X650X	97 44 734 08	10	2	2 101 002	96 44 198 08	ABDECKUNG KPL.
ANTIRUTSCHBELAG 90X1500	97 23 773 08	8	2	2 101 002	96 44 198 08	ABDECKUNG KPL.
ANTRIEB	10 87 476 4	2	1	X1087421	10 87 421 7	SEILWINDE
ANTRIEB	96 74 109 08	6	1	X1100815	11 00 815 5	DIESELMOTOR
ANTRIEB KPL	54 02 705 14	24	1	X1080228	10 80 228 0	SEILWINDE
ANTRIEB KPL.	10 65 156 3	3	1	9 653 378	96 53 378 08	KRAFTSTOFFPUMPENANTRIE

Bezeichnung	Artikel	Pos.	Menge	Seite	Baugruppe	Bezeichnung
ANTRIEBSAGGREGAT KLIMA	91 55 739 08	338	1		LR 11350 -0	LIEBHERR RAUPENKRAN LR
ANTRIEBSFLANSCH EDELST	60 60 126 08	6	1	2 920 200	96 76 114 08	ELEKTRIK WINDE 1
ANTRIEBSFLANSCH EDELST	60 60 126 08	6	1	2 920 201	96 76 115 08	ELEKTRIK WINDE 2
ANTRIEBSFLANSCH EDELST	60 60 126 08	6	1	2 920 350	96 76 117 08	ELEKTRIK WINDE 4
ANTRIEBSFLANSCH EDELST	60 60 126 08	6	1	2 920 359	96 76 118 08	ELEKTRIK WINDE 5
ANTRIEBSFLANSCH EDELST	60 60 126 08	6	1	2 920 378	96 76 116 08	ELEKTRIK WINDE 3
ANTRIEBSFLANSCH EDELST	60 60 126 08	6	1	2 920 379	96 76 119 08	ELEKTRIK WINDE 6
ANTRIEBSHUELSE	57 17 272 08	4	1	5 402 705	54 02 705 14	ANTRIEB KPL
ANTRIEBSWELLE	54 04 012 08	16	1	S150225	54 00 061 08	SEILWINDE
ARBEITSSCHEINWERFER 45	11 00 472 6	15	1	3 780	91 74 315 08	A-SCHEINWERFER S-ANLEN
ARBEITSSCHEINWERFER 55/7	60 71 445 08	2	2	1 920 313	96 39 499 08	ZUSATZTEILE ELEKTRIK RAUP
ARBEITSSCHEINWERFER 55/7	60 71 445 08	2	8	2 920 424	96 42 279 08	ZUSATZTEILE ELEKTRIK AGG
ARBEITSSCHEINWERFER 55/7	60 71 445 08	2	2	2 920 442	96 39 442 08	ZUSATZTEILE ELEKTRIK DRE
ARBEITSSCHEINWERFER 55/7	60 71 445 08	20	4	2 925 002	96 80 917 08	AUSRUESTUNG KAMERA DRE
ARBEITSSCHEINWERFER 55/7	60 71 445 08	20	1	2 925 209	96 44 233 08	AUSRUESTUNG KAMERA WI
ARBEITSSCHEINWERFER 55/7	60 71 445 08	(20)	1	2 925 300	91 71 995 08	KAMERAUEBERWACHUNG WI
ARBEITSSCHEINWERFER 55/7	60 71 445 08	(20)	1	2 925 320	91 71 996 08	KAMERAUEBERWACHUNG WI
ARM	11 00 235 2	5	1	6 160 249	61 60 249 08	KABELTROMMEL
ARMATUREN RE.	96 76 148 08	5	1	2 533	91 71 114 08	ELEKTRIK KRANFUEHRERKAB
ARMATURENBRETT	97 49 483 08	1	1	2 531 019	96 35 192 08	ELEKTRIK ARMLEHNE RE.
ARMATURENBRETT	97 49 740 08	1	1	2 531 018	96 35 191 08	ELEKTRIK ARMLEHNE LI.
ARMATURENKASTEN 12V/24V	11 00 769 6	2	1	X1043033	10 43 033 7	GENERATOR
ARMATURENKASTEN VORM.	96 40 724 08	3	1	2 533 020	96 76 148 08	ARMATUREN RE.
ARMAUFLAGE KPL.LI.	92 15 880 08	11	1	2 502	91 47 459 08	STEUERSTAND
ARMAUFLAGE KPL.RE.	92 15 879 08	10	1	2 502	91 47 459 08	STEUERSTAND
ARMLEHNE 558X115 X132 AB	95 33 655 08	8	1	2 502	91 47 459 08	STEUERSTAND
ARMLEHNE 558X122X132 ABS	95 33 653 08	9	1	2 502	91 47 459 08	STEUERSTAND
ARMLEHNE 563X127 X190 AB	95 33 654 08	2	1	2 502	91 47 459 08	STEUERSTAND
ARMLEHNE 563X132 X190 AB	95 33 651 08	3	1	2 502	91 47 459 08	STEUERSTAND
AUFBAUTEILE ARMATUREN	96 76 149 08	1	1	2 533 020	96 76 148 08	ARMATUREN RE.
AUFBAUTEILE MONTAGETAFE	96 84 247 08	12	1	2 932	91 75 544 08	EINBAUTEILE SCHALTSCHRAN
AUFFANGGURT EN 361 IK G 2	11 00 730 5	1	2	1 793 010	91 69 599 08	PERSOENLICHE SCHUTZAUS
AUFKLEBER	10 66 390 9	(1)	1	7 743 566	77 43 566 08	ELEKTROPUMPE
AUFKLEBER BEHAELTER 2,5K	96 74 218 08	27	1	7 743 566	77 43 566 08	ELEKTROPUMPE
AUFLAGE 15X60X1445 PA6G	28 81 732 08	53	2	3 554 006	96 00 236 1	WA-BOCK 1 KOPFSTUECK
AUFLAGE 170X159X60 PA6G	97 50 315 08	28	4	3 554 005	96 36 063 08	WA-BOCK 1 ANLENKSTUECK
AUFLAGE 170X159X60 PA6G	97 50 315 08	15	2	3 554 006	96 00 236 1	WA-BOCK 1 KOPFSTUECK
AUFLAGE 170X159X60 PA6G	97 50 315 08	9	4	3 557	91 47 510 08	ZWISCHENSTUECK WA-BOCK
AUFLAGE 20X60X600 PA6G	28 81 943 08	21	2	2 101	91 61 490 08	DREHBUEHNENRAHMEN UN
AUFLAGE 35X60X100 PA6G	28 81 706 08	35	2	3 556 006	96 59 718 08	WA-BOCK 2 ANLENKSTUECK
AUFLAGE 40X40X100 PA6G	28 81 315 08	57	2	1 140	91 75 217 08	QUERTRAEGER KPL.
AUFLAGE 60X1270 PA6G	97 41 439 08	8	1	3 211	91 75 353 08	S-ANLENKSTUECK
AUFLAGE 60X1270 PA6G	97 41 439 08	17	1	3 221	91 60 426 08	S-ZWISCHENSTUECK
AUFLAGE 60X1270 PA6G	97 41 439 08	17	1	3 221 000	91 60 429 08	S-ZWISCHENSTUECK
AUFLAGE 60X1270 PA6G	97 41 439 08	26	3	3 222	91 60 427 08	S-ZWISCHENSTUECK
AUFLAGE 60X1270 PA6G	97 41 439 08	17	3	3 222 000	91 60 430 08	S-ZWISCHENSTUECK
AUFLAGE 60X1270 PA6G	97 41 439 08	32	1	3 224	91 60 440 08	S-ADAPTER
AUFLAGE 60X1270 PA6G	97 41 439 08	17	1	3 226	91 60 432 08	LI-ZWISCHENSTUECK
AUFLAGE 60X1270 PA6G	97 41 439 08	17	3	3 227 000	91 60 434 08	LI-ZWISCHENSTUECK
AUFLAGE 60X1270 PA6G	97 41 439 08	17	3	3 227 000	91 62 091 08	LI-ZWISCHENSTUECK
AUFLAGE 60X1270 PA6G	97 41 439 08	17	3	3 227 006	91 60 435 08	LI-ZWISCHENSTUECK
AUFLAGE 60X1270 PA6G	97 41 439 08	25	3	3 715	91 78 835 08	D-ZWISCHENSTUECK
AUFLAGE 60X1270 PA6G	97 41 439 08	35	3	3 716	91 79 193 08	D-REDUZIERSTUECK
AUFLAGE 60X1520 PA6G	97 41 438 08	16	1	3 221	91 60 426 08	S-ZWISCHENSTUECK
AUFLAGE 60X1520 PA6G	97 41 438 08	16	1	3 221 000	91 60 429 08	S-ZWISCHENSTUECK
AUFLAGE 60X1520 PA6G	97 41 438 08	27	1	3 222	91 60 427 08	S-ZWISCHENSTUECK
AUFLAGE 60X1520 PA6G	97 41 438 08	16	2	3 222 000	91 60 430 08	S-ZWISCHENSTUECK
AUFLAGE 60X1520 PA6G	97 41 438 08	29	1	3 224	91 60 440 08	S-ADAPTER
AUFLAGE 60X1520 PA6G	97 41 438 08	16	1	3 226	91 60 432 08	LI-ZWISCHENSTUECK
AUFLAGE 60X1520 PA6G	97 41 438 08	16	2	3 227 000	91 60 434 08	LI-ZWISCHENSTUECK

Bezeichnung	Artikel	Pos.	Menge	Seite	Baugruppe	Bezeichnung
AUFLAGE 60X1520 PA6G	97 41 438 08	16	2	3 227 000	91 62 091 08	LI-ZWISCHENSTUECK
AUFLAGE 60X1520 PA6G	97 41 438 08	16	2	3 227 006	91 60 435 08	LI-ZWISCHENSTUECK
AUFLAGE 60X1520 PA6G	97 41 438 08	48	1	3 556 006	96 59 718 08	WA-BOCK 2 ANLENKSTUECK
AUFLAGE 60X1520 PA6G	97 41 438 08	22	2	3 558	91 60 448 08	ZWISCHENSTUECK WA-BOCK
AUFLAGE 60X1520 PA6G	97 41 438 08	24	1	3 715	91 78 835 08	D-ZWISCHENSTUECK
AUFLAGE 60X1520 PA6G	97 41 438 08	40	2	3 716	91 79 193 08	D-REDUZIERSTUECK
AUFLAGE SCHWK.	96 32 390 08	20	2	3 211	91 75 353 08	S-ANLENKSTUECK
AUFLAGE SCHWK.	96 33 603 08	18	2	3 713	91 78 833 08	D-ANLENKSTUECK
AUFLAGE SCHWK.	96 36 280 08	76	2	3 713	91 78 833 08	D-ANLENKSTUECK
AUFLAGE SCHWK.	96 36 280 08	6	4	3 715	91 78 835 08	D-ZWISCHENSTUECK
AUFLAGE SCHWK.	96 36 280 08	6	2	3 716	91 79 193 08	D-REDUZIERSTUECK
AUFLAGE SCHWK.	96 36 281 08	7	2	3 716	91 79 193 08	D-REDUZIERSTUECK
AUFLAGEBOCK	60 27 360 08	19	2	2 932 082	96 84 247 08	AUFBAUTEILE MONTAGETAFE
AUFLAGEBOCK	60 27 360 08	274	2	3 930 154	96 79 914 08	KLEMMKASTEN KPL.
AUFLAGEBOCK	60 27 360 08	205	2	3 930 335	96 37 478 08	KLEMMKASTEN
AUFLAGEBOCK	60 27 360 08	294	2	3 930 503	96 36 588 08	KLEMMKASTEN
AUFLAGEBOCK	60 27 360 08	253	2	3 930 567	96 37 859 08	KLEMMKASTEN
AUFLAGER SCHWK.	96 35 227 08	6	1	1 140	91 75 217 08	QUERTRAEGER KPL.
AUFLAGER SCHWK. FE//ZN20//	96 35 648 08	37	1	1 140	91 75 217 08	QUERTRAEGER KPL.
AUFLAUFPLATTE 8X70X174 S	97 04 434 4	94	4	1 140	91 75 217 08	QUERTRAEGER KPL.
AUFNAHME SCHWK. FE//ZN20	96 60 725 08	1	1	2 200 063	96 60 724 08	KONSOLE VORM.
AUFNAHMEBLECH 30X390X2	97 04 429 5	91	4	1 140	91 75 217 08	QUERTRAEGER KPL.
AUFNAHMEGEHAEUSE 4-POL	60 23 376 08	179	1	2 533 035	96 76 150 08	VERKABELUNG ARMATUREN
AUFSTELLVORRICHTUNG SCH	96 33 429 08	1	1	2 655	91 75 556 08	SA-BOCK AUFSTELLVORRIC
AUFSTELLWAGEN SPF	10 41 013 1	1	1	3 880	91 54 426 08	ROLLENWAGEN W-AUSLEGE
AUFSTIEG DREHBUEHNE	96 36 704 08	86	1	2 200 000	91 61 061 08	MASCHINENHAUS MIT LAUFS
AUFSTIEGSTRITT 40X120X580	97 23 288 08	87	1	2 200 000	91 61 061 08	MASCHINENHAUS MIT LAUFS
AUSGLEICHSBEHAELTER	57 00 659 08	1	1	5 028 065	50 28 065 08	AUSGLEICHSBEHAELTER
AUSGLEICHSBEHAELTER 0,2L	50 28 073 08	41	1	2 970	91 81 525 08	HYDRAULIK
AUSGLEICHSBEHAELTER 0,2L	50 28 073 08	9	1	2 975 000	91 58 716 08	ZUSATZHYDRAULIK WINDE 1
AUSGLEICHSBEHAELTER 0,2L	50 28 073 08	9	1	2 975 060	91 58 717 08	ZUSATZHYDRAULIK WINDE 2
AUSGLEICHSBEHAELTER 0,2L	50 28 073 08	9	1	2 975 153	91 58 730 08	ZUSATZHYDRAULIK WINDE 3
AUSGLEICHSBEHAELTER 0,2L	50 28 073 08	9	1	2 975 300	91 58 720 08	ZUSATZHYDRAULIK WINDE 5
AUSGLEICHSBEHAELTER 0,2L	50 28 073 08	9	1	2 975 400	91 58 729 08	ZUSATZHYDRAULIK WINDE 6
AUSGLEICHSBEHAELTER 0,2L	50 28 073 08	9	1	3 977 005	96 81 157 08	ZUSATZHYDR.BOLZENZIEHZ
AUSGLEICHSBEHAELTER 0,2L	50 28 073 08	9	1	3 978 005	91 60 393 08	ZUSATZHYDRAULIK SB-KOPFS
AUSGLEICHSBEHAELTER 1L	50 28 065 08	10	5	1 970 000	91 47 041 08	HYDRAULIK RAUPE
AUSGLEICHSBEHAELTER 1L	50 28 065 08	7	1	2 978 100	91 73 099 08	ZUSATZHYDR.MONTAGEEINR
AUSGLEICHSBEHAELTER 1L	50 28 065 08	12	1	2 978 103	91 72 417 08	ZUSATZHYDR.D-RUECKHALT
AUSGLEICHSBEHAELTER 1L	50 28 065 08	12	1	2 978 200	91 72 413 08	ZUSATZHYDR.S-RUECKHALTE
AUSGLEICHSBEHAELTER 26L	10 33 394 5	5	1	2 391 035	96 33 658 08	KOMBIKUEHLER KPL.
AUSGLEICHSCHEIBE	51 07 832 08	17	1	5 114 176	51 14 176 08	DRUCKBEGRENZUNGSVENTI
AUSGLEICHSCHEIBE	51 07 832 08	17	1	5 114 177	51 14 177 08	DRUCKBEGRENZUNGSVENTI
AUSLASSVENTIL	10 66 339 7	5	12	9 674 116	96 74 116 08	ZYLINDERKOPF
AUSRUEST.KAMERA MASCHI	96 80 919 08	30	1	2 925	91 74 314 08	KAMERAUEBERWACHUNG D
AUSRUESTUNG KAMERA DRE	96 80 917 08	10	1	2 925	91 74 314 08	KAMERAUEBERWACHUNG D
AUSRUESTUNG KAMERA KAB	96 80 918 08	20	1	2 925	91 74 314 08	KAMERAUEBERWACHUNG D
AUSRUESTUNG KAMERA S-A	96 74 784 08	10	1	2 925 250	91 71 997 08	ERG.KAMERAUEBERWACHUN
AUSRUESTUNG KAMERA S-A	96 74 784 08	10	1	2 925 251	91 71 998 08	ERG.KAMERAUEBERWACHUN
AUSRUESTUNG KAMERA WI	96 44 233 08	10	1	2 925 200	91 53 915 08	KAMERAUEBERWACHUNG WI
AUSRUESTUNG KAMERA WI	96 74 785 08	10	1	2 925 300	91 71 995 08	KAMERAUEBERWACHUNG WI
AUSRUESTUNG KAMERA WI	96 74 786 08	10	1	2 925 320	91 71 996 08	KAMERAUEBERWACHUNG WI
AUSSENLAMELLE	10 17 522 1	(5)	8	9 335 964	93 35 964 01	DREHWERKANTRIEB
AUSSENLAMELLE	50 15 404 14	(2)	8	X1087476	10 87 476 4	ANTRIEB
AX.ZYL.ROLLENLAGER DIN 7	74 66 074 01	37	1	4 003 007	91 44 580 08	HAKENFLASCHE
AXIALKOLBENMOTOR A2FM 10	10 22 034 7	2	3	2 350	91 72 389 08	DREHWERK
AXIALZYLINDERROLLENLAG	10 03 912 1	37	1	4 003	91 47 520 08	HAKENFLASCHE
AXIALZYLINDERROLLENLAGE	74 62 800 08	37	1	9 171 483	91 71 483 08	DOPPELHAKENFLASCHE
BAJONETTCLIP	54 04 013 08	17	1	S150225	54 00 061 08	SEILWINDE
BALLAST	96 71 559 08	1	4	1 740	91 47 037 08	ZENTRALBALLAST

Bezeichnung	Artikel	Pos.	Menge	Seite	Baugruppe	Bezeichnung
BALLAST 7.5T SPF	97 37 188 08	1	1	1 740	96 71 559 08	BALLAST
BALLASTPALETTE SCHWK.	96 36 487 08	1	1	3 745	91 72 410 08	SCHWEBEBALLAST
BALLASTSICHERUNG KPL.	96 36 289 08	12	4	2 730	91 69 642 08	GRUNDPLATTE DREHBUEHNE
BATTERIE 12V 225AH	61 32 055 08	15	4	2 920 080	96 36 410 08	ELEKTRIK BATTERIEKASTEN
BATTERIE 12V 72AH	11 11 495 8	(913)	1	3 790	91 77 911 08	BOLZENZIEHEINRICHTUNG
BATTERIE LADEEINHEIT 110V	91 55 855 08	173	1		LR 11350 -0	LIEBHERR RAUPENKRAN LR
BATTERIEKASTEN KPL.	96 34 360 08	20	1	2 391	91 81 968 08	DIESELMOTOR KPL.
BATTERIEKASTEN SCHWK. SP	96 34 359 08	1	1	2 391 024	96 34 360 08	BATTERIEKASTEN KPL.
BATTERIEKLEMME DIN 72331	61 32 019 08	(152)	1	2 920 629	96 44 215 08	ELEKTRIK STROMAGGREGAT
BATTERIEKLEMME DIN 72331	61 32 017 08	(151)	1	2 920 629	96 44 215 08	ELEKTRIK STROMAGGREGAT
BATTERIEKLEMME MINUS VER	61 32 066 08	18	2	2 920 080	96 36 410 08	ELEKTRIK BATTERIEKASTEN
BATTERIEKLEMME PLUS VER	61 32 065 08	17	2	2 920 080	96 36 410 08	ELEKTRIK BATTERIEKASTEN
BAUGRUPPENTRAEGER 56TE	91 23 538 08	1	1	2 932 122	96 75 863 08	LICCON MONTAGEEINHEIT
BE- UND ENTLUEFTUNGSFIL	72 11 088 01	8	1	9 684 198	96 84 198 01	OELMESSEINRICHTUNG
BE- UND ENTLUEFTUNGSFIL	72 11 088 01	8	1	9 687 010	96 87 010 01	OELMESSEINRICHTUNG
BE- UND ENTLUEFTUNGSFIL	72 11 088 01	8	1	9 688 228	96 88 228 01	OELMESSEINRICHTUNG
BE- UND ENTLUEFTUNGSFIL	72 11 088 01	8	1	9 688 717	96 88 717 01	OELMESSEINRICHTUNG
BEDIENEINHEIT MBE5200-LW	11 21 375 0	50	1	2 925 003	96 80 918 08	AUSRUESTUNG KAMERA KAB
BEFESTIGUNGSMATERIAL	96 31 453 08	1	1	3 930 560	96 36 230 08	ELEKTRIK FLUGWARNSICHER
BEFESTIGUNGSMUTTER	10 66 382 5	(1)	1	X1081429	10 81 429 9	ANSTEUERGERAET
BEFESTIGUNGSMUTTER M16X	60 20 422 08	18	4	2 533 020	96 76 148 08	ARMATUREN RE.
BEFESTIGUNGSMUTTER M16X	60 20 422 08	5	1	2 932 001	96 80 959 08	RELAISSTEUERUNG
BEFESTIGUNGSPLATTE 3X13	97 03 851 5	110	1	2 932 082	96 84 247 08	AUFBAUTEILE MONTAGETAFE
BEFESTIGUNGSPLATTE 3X70X	97 03 851 4	109	1	2 932 082	96 84 247 08	AUFBAUTEILE MONTAGETAFE
BEFESTIGUNGSPLATTE 4X70X	97 50 019 08	108	6	2 932 082	96 84 247 08	AUFBAUTEILE MONTAGETAFE
BEFESTIGUNGSSCHELLE	57 00 664 08	7	1	5 028 065	50 28 065 08	AUSGLEICHSBEHAELTER
BEFESTIGUNGSTEILE DREHV	91 47 032 08	14	1		LR 11350 -0	LIEBHERR RAUPENKRAN LR
BEFESTIGUNGSTEILE ELEKT	96 36 411 08	40	1	2 920	91 72 384 08	ELEKTRIK DREHBUEHNE
BEHAELTER 2,5 KG	10 03 827 1	25	1	7 743 566	77 43 566 08	ELEKTROPUMPE
BEHAELTERABDECKKAPPE	10 01 471 7	26	1	X1032717	10 32 717 1	ELEKTROPUMPE
BEHAELTERABDECKKAPPE	10 01 471 7	26	1	X1033083	10 33 083 8	ELEKTROPUMPE
BEHAELTERABDECKKAPPE	10 40 981 7	21	1	7 743 566	77 43 566 08	ELEKTROPUMPE
BEHAELTERSTOPFEN	57 00 662 08	4	1	5 028 065	50 28 065 08	AUSGLEICHSBEHAELTER
BEHAELTERVERSCHRAUBUN	11 63 212 5	(1)	1	2 975 000	91 58 716 08	ZUSATZHYDRAULIK WINDE 1
BELUEFTUNGSEINRICHTUNG	10 35 556 9	4	1	X1022049	10 22 049 9	KUEHLERANLAGE
BELUEFTUNGSEINRICHTUNG	10 35 557 0	5	1	X1022049	10 22 049 9	KUEHLERANLAGE
BELUEFTUNGSFILTER	10 81 347 6	(715)	1	3 790	91 77 911 08	BOLZENZIEHEINRICHTUNG
BELUEFTUNGSFILTER	51 06 673 08	16	2	2 671 005	96 35 507 08	OELBEHAELTER VORM.
BESCHILDERUNG	96 68 934 08	700	1	1 130	91 47 026 08	RAUPENMITTELTEIL
BESCHILDERUNG	96 69 055 08	700	1	1 630	91 47 033 08	HYDRAULISCHE ABSTUETZUN
BESCHILDERUNG	96 80 552 08	880	1	3 592 001	96 80 256 08	RUECKHALTEZYLINDER VORM
BESCHILDERUNG	96 86 439 08	700	1	1 140	91 75 217 08	QUERTRAEGER KPL.
BESCHILDERUNG	96 86 467 08	700	1	1 400	91 76 481 08	RAUPENTRAEGER LI.
BESCHILDERUNG	96 86 650 08	700	1	1 410	91 76 480 08	RAUPENTRAEGER RE.
BESCHILDERUNG	96 92 841 08	700	1	3 713	91 78 833 08	D-ANLENKSTUECK
BESCHILDERUNG	96 92 926 08	700	1	3 350	91 78 837 08	WINDE 3
BESCHILDERUNG	96 93 088 08	700	1	3 716	91 79 193 08	D-REDUZIERSTUECK
BESCHILDERUNG	96 93 108 08	700	1	2 550 006	96 34 077 08	STANGE KPL.
BESCHILDERUNG	96 93 111 08	700	1	2 550 007	96 34 001 08	STANGE KPL.
BESCHILDERUNG	96 93 137 08	700	1	3 214 006	96 35 563 08	STANGE KPL.
BESCHILDERUNG	96 93 383 08	700	1	3 716 003	96 35 669 08	STANGE KPL.
BESCHILDERUNG	96 93 911 08	700	1	3 556 008	96 36 352 08	STANGE KPL.
BESCHILDERUNG	96 94 339 08	700	1	3 554 005	96 36 063 08	WA-BOCK 1 ANLENKSTUECK
BESCHILDERUNG	96 94 469 08	700	1	3 557	91 47 510 08	ZWISCHENSTUECK WA-BOCK
BESCHILDERUNG	96 94 484 08	700	1	3 554 006	96 00 236 1	WA-BOCK 1 KOPFSTUECK
BESCHILDERUNG 1.5M	96 93 928 08	700	1	3 560 010	96 39 035 08	STANGE KPL.
BESCHILDERUNG 10.5M	96 93 313 08	700	1	3 715 007	96 36 142 08	STANGE KPL.
BESCHILDERUNG 12M	96 93 128 08	700	1	3 227 002	96 35 704 08	STANGE KPL.
BESCHILDERUNG 1M	96 93 147 08	700	1	3 714 023	96 36 496 08	STANGE KPL.
BESCHILDERUNG 1M	96 93 891 08	(700)	1	3 556 007	96 59 719 08	WA-BOCK 2 KOPFSTUECK

Bezeichnung	Artikel	Pos.	Menge	Seite	Baugruppe	Bezeichnung
BESCHILDERUNG 2.625M	96 93 324 08	700	1	3 714 018	96 36 474 08	STANGE KPL.
BESCHILDERUNG 2M	96 93 082 08	700	1	3 227 004	96 35 566 08	STANGE KPL.
BESCHILDERUNG 2M	96 93 957 08	700	1	3 560 012	96 39 048 08	STANGE KPL.
BESCHILDERUNG 3.2M	96 93 369 08	700	1	3 714 012	96 36 472 08	STANGE KPL.
BESCHILDERUNG 3M	96 93 091 08	700	1	3 560 030	96 37 159 08	STANGE KPL.
BESCHILDERUNG 4.2M	96 93 918 08	700	1	3 811 001	96 35 734 08	STANGE KPL.
BESCHILDERUNG 4M	96 93 143 08	700	1	3 227 005	96 35 569 08	STANGE KPL.
BESCHILDERUNG 4M	96 93 967 08	700	1	3 560 016	96 39 059 08	STANGE KPL.
BESCHILDERUNG 6.875M	96 93 409 08	700	1	3 715 004	96 36 141 08	STANGE KPL.
BESCHILDERUNG 6M	96 93 099 08	700	1	3 223 009	96 32 425 08	STANGE KPL.
BESCHILDERUNG 6M	96 93 959 08	700	1	3 560 014	96 39 064 08	STANGE KPL.
BESCHILDERUNG 6M	96 93 974 08	700	1	3 227 003	96 40 374 08	STANGE KPL.
BESCHILDERUNG D-ZWISCHE	96 92 588 08	700	1	3 715	91 78 835 08	D-ZWISCHENSTUECK
BESCHILDERUNG GROSSBRI	91 62 958 08	176	1		LR 11350 -0	LIEBHERR RAUPENKRAN LR
BESCHILDERUNG KUEHLMITT	91 80 907 08	162	1		LR 11350 -0	LIEBHERR RAUPENKRAN LR
BESCHILDERUNG MASTNASE	96 94 326 08	700	1	3 711	91 72 407 08	MASTNASE
BESCHILDERUNG ROLLENSAT	96 94 202 08	700	1	3 215 003	91 47 489 08	ROLLENSATZ
BESCHILDERUNG ROLLENSAT	96 94 202 08	700	1	3 215 004	91 51 840 08	ROLLENSATZ
BESCHILDERUNG S-ADAPTER	96 59 724 08	700	1	3 224	91 60 440 08	S-ADAPTER
BESCHILDERUNG S-ANLENKS	96 73 506 08	700	1	3 211	91 75 353 08	S-ANLENKSTUECK
BESCHILDERUNG SW-KOPFS	96 59 713 08	700	1	3 214	91 72 396 08	SW-KOPFSTUECK
BESCHILDERUNG SW-KOPFS	96 59 796 08	700	1	3 714	91 81 777 08	D-KOPFSTUECK
BESCHILDERUNG W-ANLENKS	96 60 002 08	700	1	3 212	91 72 404 08	W-ANLENKSTUECK
BESCHILDERUNG W-ANSCHL	96 59 809 08	700	1	3 212 000	91 72 405 08	W-ANSCHLUSSKOPF
BESCHILDERUNG WAB2ANLE	96 59 981 08	700	1	3 556 006	96 59 718 08	WA-BOCK 2 ANLENKSTUECK
BESCHILDERUNG WAB2KOP	96 59 982 08	700	1	3 556 007	96 59 719 08	WA-BOCK 2 KOPFSTUECK
BESCHILDERUNG WAB2ZWST	96 59 976 08	700	1	3 558	91 60 448 08	ZWISCHENSTUECK WA-BOCK
BESCHILDERUNG ZW.-STK.LR	96 59 060 08	700	1	3 221	91 60 426 08	S-ZWISCHENSTUECK
BESCHILDERUNG ZW.-STK.LR	96 59 060 08	700	1	3 221 000	91 60 429 08	S-ZWISCHENSTUECK
BESCHILDERUNG ZW.-STK.LR	96 59 060 08	700	1	3 222	91 60 427 08	S-ZWISCHENSTUECK
BESCHILDERUNG ZW.-STK.LR	96 59 060 08	700	1	3 222 000	91 60 430 08	S-ZWISCHENSTUECK
BESCHILDERUNG ZW.-STK.LR	96 59 060 08	700	1	3 226	91 60 432 08	LI-ZWISCHENSTUECK
BESCHILDERUNG ZW.-STK.LR	96 59 060 08	700	1	3 227 000	91 60 434 08	LI-ZWISCHENSTUECK
BESCHILDERUNG ZW.-STK.LR	96 59 060 08	700	1	3 227 000	91 62 091 08	LI-ZWISCHENSTUECK
BESCHILDERUNG ZW.-STK.LR	96 59 060 08	700	1	3 227 006	91 60 435 08	LI-ZWISCHENSTUECK
BESTUECKUNGSMODUL	96 42 607 08	38	1	2 932 082	96 84 247 08	AUFBAUTEILE MONTAGETAFE
BESTUECKUNGSMODUL 1	92 71 584 08	155	1	1 920 314	96 35 870 08	KLEMMKASTEN VORM.
BESTUECKUNGSMODUL 1	92 71 584 08	(151)	1	3 930 426	96 37 944 08	KLEMMKASTEN KPL.
BETAETIGUNGSDORN	70 42 161 08	46	1	X1046779	10 46 779 4	KABINE
BETAETIGUNGSDORN 1,5	70 42 572 08	27	1	2 932 001	96 80 959 08	RELAISSTEUERUNG
BETAETIGUNGSDORN GD-ZN	70 42 534 08	76	2	1 400	91 76 481 08	RAUPENTRAEGER LI.
BETAETIGUNGSDORN GD-ZN	70 42 534 08	76	2	1 410	91 76 480 08	RAUPENTRAEGER RE.
BETAETIGUNGSDORN GD-ZN	70 42 534 08	60	1	2 200 000	91 61 061 08	MASCHINENHAUS MIT LAUFS
BETAETIGUNGSDORN GD-ZN	70 42 534 08	9	2	2 510 251	96 33 900 08	DECKEL KPL.
BETAETIGUNGSDORN GD-ZN	70 42 534 08	11	2	2 510 252	96 33 901 08	DECKEL KPL.
BETAETIGUNGSDORN GD-ZN	70 42 534 08	9	2	2 510 253	96 33 902 08	DECKEL KPL.
BETAETIGUNGSDORN GD-ZN	70 42 534 08	9	2	2 510 254	96 33 903 08	DECKEL KPL.
BETAETIGUNGSDORN GD-ZN	70 42 534 08	9	2	2 510 259	96 33 908 08	DECKEL KPL.
BETAETIGUNGSDORN GD-ZN	70 42 534 08	9	2	2 510 261	96 36 145 08	DECKEL KPL.
BETAETIGUNGSDORN GD-ZN	70 42 534 08	3	4	2 510 262	96 36 519 08	DECKEL VORM.
BETAETIGUNGSDORN GD-ZN	70 42 534 08	3	7	2 510 263	96 36 520 08	DECKEL VORM.
BETAETIGUNGSDORN GD-ZN	70 42 534 08	3	7	2 510 264	96 36 521 08	DECKEL VORM.
BETAETIGUNGSDORN GD-ZN	70 42 534 08	3	7	2 510 265	96 36 522 08	DECKEL VORM.
BETAETIGUNGSDORN GD-ZN	70 42 534 08	9	2	2 510 266	96 41 429 08	LUEFTUNGSDECKEL KPL.
BETAETIGUNGSDORN GD-ZN	70 42 534 08	3	2	2 790 702	96 49 329 08	KLAPPE VORM.
BETAETIGUNGSEINHEIT	57 17 267 08	8	1	X1087476	10 87 476 4	ANTRIEB
BETANKUNGSPUMPE 983593	51 00 959 14	8	1	2 670	91 61 208 08	KRAFTSTOFFBEHAELTER KPL
BETRIEBSSTUNDENZAEHLER	69 17 985 08	53	1	2 533 020	96 76 148 08	ARMATUREN RE.
BETRIEBSSTUNDENZAEHLER	69 18 022 08	28	1	2 932 082	96 84 247 08	AUFBAUTEILE MONTAGETAFE
BEUTEL	11 32 072 0	(1)	1	1 793 010	91 69 599 08	PERSOENLICHE SCHUTZAUS

Bezeichnung	Artikel	Pos.	Menge	Seite	Baugruppe	Bezeichnung
BEZEICHNUNGSSCHILD 20X8	60 27 614 08	12	10	2 932 166	92 68 911 08	VERTEILER MASSE
BEZEICHNUNGSSCHILD 25,4X	60 27 601 08	1	4	1 975 005	96 30 509 08	SCHLAUCHLEITUNGEN SPAN
BEZEICHNUNGSSCHILD 25,4X	60 27 601 08	1	25	1 997	91 47 044 08	SCHLAUCHLEITUNGEN RAUP
BEZEICHNUNGSSCHILD 25,4X	60 27 601 08	(1)	3	2 790 701	91 55 739 08	ANTRIEBSAGGREGAT KLIMAA
BEZEICHNUNGSSCHILD 25,4X	60 27 601 08	1	11	2 975 063	96 60 017 08	SCHLAUCHLEITUNGEN WIND
BEZEICHNUNGSSCHILD 25,4X	60 27 601 08	1	1	2 975 121	96 60 025 08	SCHLAUCHLEITUNGEN GITT
BEZEICHNUNGSSCHILD 25,4X	60 27 601 08	1	1	2 975 123	96 39 583 08	SCHLAUCHLEITUNGEN MONT
BEZEICHNUNGSSCHILD 25,4X	60 27 601 08	1	4	2 975 154	96 60 020 08	SCHLAUCHLEITUNGEN WIND
BEZEICHNUNGSSCHILD 25,4X	60 27 601 08	1	4	2 975 305	96 60 021 08	SCHLAUCHLEITUNGEN WIND
BEZEICHNUNGSSCHILD 25,4X	60 27 601 08	1	11	2 975 403	96 60 022 08	SCHLAUCHLEITUNGEN WIND
BEZEICHNUNGSSCHILD 25,4X	60 27 601 08	1	19	2 976 016	96 60 026 08	SCHLAUCHLEITUNGEN 3 DR
BEZEICHNUNGSSCHILD 25,4X	60 27 601 08	1	3	2 978 101	96 35 130 08	SCHLAUCHLEITUNGEN MONT
BEZEICHNUNGSSCHILD 25,4X	60 27 601 08	1	8	2 978 105	96 40 791 08	SCHLAUCHLEITUNGEN D-RU
BEZEICHNUNGSSCHILD 25,4X	60 27 601 08	1	7	2 978 204	96 77 449 08	SCHLAUCHLEITUNGEN S-RU
BEZEICHNUNGSSCHILD 25,4X	60 27 601 08	1	110	2 997	91 81 527 08	SCHLAUCHLEITUNGEN OBER
BEZEICHNUNGSSCHILD 25,4X	60 27 601 08	(1)	2	3 976 000	96 89 034 08	ZUSATZHYDR.BOLZENZIEHZ
BEZEICHNUNGSSCHILD 25,4X	60 27 601 08	(1)	3	3 977 005	96 81 157 08	ZUSATZHYDR.BOLZENZIEHZ
BEZEICHNUNGSSCHILD 25,4X	60 27 601 08	1	3	3 978 003	96 36 401 08	SCHLAUCHLEITUNGEN ZUGZY
BEZEICHNUNGSSCHILD 25,4X	60 27 601 08	1	6	3 978 009	96 36 399 08	SCHLAUCHLEITUNGEN D-KO
BEZEICHNUNGSSCHILD 25,4X	60 27 601 08	1	1	3 978 016	96 36 397 08	SCHLAUCHLEITUNGEN ZWIS
BEZEICHNUNGSSCHILD 25,4X	60 27 602 08	1	6	1 975 007	96 35 747 08	SCHLAUCHLEITUNGEN ABST
BEZEICHNUNGSSCHILD 25,4X	60 27 602 08	2	8	1 997	91 47 044 08	SCHLAUCHLEITUNGEN RAUP
BEZEICHNUNGSSCHILD 25,4X	60 27 602 08	2	4	2 975 123	96 39 583 08	SCHLAUCHLEITUNGEN MONT
BEZEICHNUNGSSCHILD 25,4X	60 27 602 08	2	2	2 978 101	96 35 130 08	SCHLAUCHLEITUNGEN MONT
BEZEICHNUNGSSCHILD 25,4X	60 27 602 08	2	1	3 978 003	96 36 401 08	SCHLAUCHLEITUNGEN ZUGZY
BEZEICHNUNGSSCHILD 25,4X	60 27 603 08	3	40	1 997	91 47 044 08	SCHLAUCHLEITUNGEN RAUP
BEZEICHNUNGSSCHILD 25,4X	60 27 603 08	2	4	2 975 063	96 60 017 08	SCHLAUCHLEITUNGEN WIND
BEZEICHNUNGSSCHILD 25,4X	60 27 603 08	2	6	2 975 121	96 60 025 08	SCHLAUCHLEITUNGEN GITT
BEZEICHNUNGSSCHILD 25,4X	60 27 603 08	2	4	2 975 154	96 60 020 08	SCHLAUCHLEITUNGEN WIND
BEZEICHNUNGSSCHILD 25,4X	60 27 603 08	2	4	2 975 305	96 60 021 08	SCHLAUCHLEITUNGEN WIND
BEZEICHNUNGSSCHILD 25,4X	60 27 603 08	2	4	2 975 403	96 60 022 08	SCHLAUCHLEITUNGEN WIND
BEZEICHNUNGSSCHILD 25,4X	60 27 603 08	2	14	2 976 016	96 60 026 08	SCHLAUCHLEITUNGEN 3 DR
BEZEICHNUNGSSCHILD 25,4X	60 27 603 08	2	4	2 978 105	96 40 791 08	SCHLAUCHLEITUNGEN D-RU
BEZEICHNUNGSSCHILD 25,4X	60 27 603 08	2	6	2 978 204	96 77 449 08	SCHLAUCHLEITUNGEN S-RU
BEZEICHNUNGSSCHILD 25,4X	60 27 603 08	2	253	2 997	91 81 527 08	SCHLAUCHLEITUNGEN OBER
BEZEICHNUNGSSCHILD 25,4X	60 27 603 08	(1)	4	3 976 003	96 88 966 08	ZUS.HYDR.BOLZENZIEHEINRI
BEZEICHNUNGSSCHILD 25,4X	60 27 603 08	2	6	3 978 009	96 36 399 08	SCHLAUCHLEITUNGEN D-KO
BEZEICHNUNGSSCHILD 25,4X	60 27 603 08	2	2	3 978 016	96 36 397 08	SCHLAUCHLEITUNGEN ZWIS
BEZEICHNUNGSSCHILD 70X4	10 28 812 1	(980)	1	2 533	91 71 114 08	ELEKTRIK KRANFUEHRERKAB
BEZEICHNUNGSSCHILD 70X4	10 28 812 1	(980)	1	2 533 023	96 40 092 08	ELEKTRIK BEDIENEINHEIT
BEZEICHNUNGSSCHILD 70X4	10 28 812 1	980	1	2 913 200	96 47 216 08	LICCON KONSOLE LCD3
BLECH 1.5X112X30 DC01 FE//	97 29 400 08	39	4	2 932 082	96 84 247 08	AUFBAUTEILE MONTAGETAFE
BLECH 1.5X114X70 DC01 FE//	97 02 588 2	4	1	2 533 024	96 76 149 08	AUFBAUTEILE ARMATUREN
BLECH 1.5X118X17 DC01 FE//	97 47 017 08	93	2	2 932 082	96 84 247 08	AUFBAUTEILE MONTAGETAFE
BLECH 1.5X158X338 DC01 FE//	97 29 623 08	13	1	2 932 082	96 84 247 08	AUFBAUTEILE MONTAGETAFE
BLECH 1.5X272X796 DC01	97 14 053 08	12	1	2 932 082	96 84 247 08	AUFBAUTEILE MONTAGETAFE
BLECH 1.5X311X280 DC01 FE//	97 55 184 08	110	1	2 200 000	91 61 061 08	MASCHINENHAUS MIT LAUFS
BLECH 1.5X336X134 DC01 FE//	97 28 092 08	24	2	2 932 041	96 70 330 08	SCHALTSCHRANK MECH.
BLECH 1.5X373X335 DC01 FE//	97 55 882 08	21	2	2 932 041	96 70 330 08	SCHALTSCHRANK MECH.
BLECH 1.5X406X35 DC01 FE//	97 52 152 08	11	2	2 932 082	96 84 247 08	AUFBAUTEILE MONTAGETAFE
BLECH 1.5X502X903 DC01 FE//	97 60 900 08	3	1	2 533 024	96 76 149 08	AUFBAUTEILE ARMATUREN
BLECH 1.5X505X377 DC01 FE//	97 52 085 08	6	2	2 932 082	96 84 247 08	AUFBAUTEILE MONTAGETAFE
BLECH 1.5X79X67 DC01 FE//ZN	97 74 908 08	105	1	2 932 082	96 84 247 08	AUFBAUTEILE MONTAGETAFE
BLECH 1.5X80X50 DC01 FE//ZN	97 01 519 8	37	8	2 932 041	96 70 330 08	SCHALTSCHRANK MECH.
BLECH 1.5X861X459 DC01	97 01 565 6	25	1	2 393	91 69 974 08	LUFTFILTERANLAGE KPL.
BLECH 1.5X86X62 DC01	97 72 009 08	29	1	2 790 701	91 55 739 08	ANTRIEBSAGGREGAT KLIMAA
BLECH 1.5X91X54 DC01 FE//ZN	97 30 333 08	88	2	2 932 082	96 84 247 08	AUFBAUTEILE MONTAGETAFE
BLECH 1.5x60x47 DC01 FE//ZN	97 07 173 08	37	14	2 550	91 81 778 08	SA-BOCK
BLECH 1.5x60x47 DC01 FE//ZN	97 07 173 08	51	6	3 554 006	96 00 236 1	WA-BOCK 1 KOPFSTUECK
BLECH 1.5x60x47 DC01 FE//ZN	97 07 173 08	73	8	3 714	91 81 777 08	D-KOPFSTUECK

Bezeichnung	Artikel	Pos.	Menge	Seite	Baugruppe	Bezeichnung
BLECH 10X1033X280 S700MC	97 50 433 08	15	2	3 714	91 81 777 08	D-KOPFSTUECK
BLECH 10X1130X716 S355MC	97 50 112 08	3	1	3 224 004	96 36 058 08	ROLLENLAGERUNG KPL.
BLECH 10X1194X213 S355MC	97 45 368 08	7	1	2 652	91 75 474 08	ROLLENLAGERUNG KPL.
BLECH 10X1194X258 S355MC	97 45 369 08	8	1	2 652	91 75 474 08	ROLLENLAGERUNG KPL.
BLECH 10X120X120 S355MC	97 50 113 08	4	4	3 224 004	96 36 058 08	ROLLENLAGERUNG KPL.
BLECH 10X1250X80 S355MC	97 41 440 08	18	1	3 221	91 60 426 08	S-ZWISCHENSTUECK
BLECH 10X1250X80 S355MC	97 41 440 08	18	1	3 221 000	91 60 429 08	S-ZWISCHENSTUECK
BLECH 10X1250X80 S355MC	97 41 440 08	29	3	3 222	91 60 427 08	S-ZWISCHENSTUECK
BLECH 10X1250X80 S355MC	97 41 440 08	18	3	3 222 000	91 60 430 08	S-ZWISCHENSTUECK
BLECH 10X1250X80 S355MC	97 41 440 08	33	1	3 224	91 60 440 08	S-ADAPTER
BLECH 10X1250X80 S355MC	97 41 440 08	25	1	3 226	91 60 432 08	LI-ZWISCHENSTUECK
BLECH 10X1250X80 S355MC	97 41 440 08	25	3	3 227 000	91 60 434 08	LI-ZWISCHENSTUECK
BLECH 10X1250X80 S355MC	97 41 440 08	25	3	3 227 000	91 62 091 08	LI-ZWISCHENSTUECK
BLECH 10X1250X80 S355MC	97 41 440 08	25	3	3 227 006	91 60 435 08	LI-ZWISCHENSTUECK
BLECH 10X1250X80 S355MC	97 41 440 08	26	3	3 715	91 78 835 08	D-ZWISCHENSTUECK
BLECH 10X1250X80 S355MC	97 41 440 08	37	3	3 716	91 79 193 08	D-REDUZIERSTUECK
BLECH 10X125X104 S700MC	97 49 153 08	3	4	3 554 005	96 36 063 08	WA-BOCK 1 ANLENKSTUECK
BLECH 10X125X104 S700MC	97 49 153 08	3	4	3 556 006	96 59 718 08	WA-BOCK 2 ANLENKSTUECK
BLECH 10X125X104 S700MC	97 49 153 08	3	4	3 557	91 47 510 08	ZWISCHENSTUECK WA-BOCK
BLECH 10X125X104 S700MC	97 49 153 08	3	4	3 558	91 60 448 08	ZWISCHENSTUECK WA-BOCK
BLECH 10X140X160 S355MC	97 81 977 08	19	2	3 592	91 72 406 08	W-RUECKHALTESICHERUNG
BLECH 10X150X150 S355MC	97 48 204 08	22	2	1 400	91 76 481 08	RAUPENTRAEGER LI.
BLECH 10X150X150 S355MC	97 48 204 08	22	2	1 410	91 76 480 08	RAUPENTRAEGER RE.
BLECH 10X175X104 S700MC	97 26 369 08	9	2	3 211	91 75 353 08	S-ANLENKSTUECK
BLECH 10X175X104 S700MC	97 26 369 08	5	2	3 212	91 72 404 08	W-ANLENKSTUECK
BLECH 10X175X104 S700MC	97 26 369 08	30	2	3 212 000	91 72 405 08	W-ANSCHLUSSKOPF
BLECH 10X175X104 S700MC	97 26 369 08	15	2	3 214	91 72 396 08	SW-KOPFSTUECK
BLECH 10X175X104 S700MC	97 26 369 08	5	4	3 221	91 60 426 08	S-ZWISCHENSTUECK
BLECH 10X175X104 S700MC	97 26 369 08	5	4	3 221 000	91 60 429 08	S-ZWISCHENSTUECK
BLECH 10X175X104 S700MC	97 26 369 08	10	4	3 222	91 60 427 08	S-ZWISCHENSTUECK
BLECH 10X175X104 S700MC	97 26 369 08	5	4	3 222 000	91 60 430 08	S-ZWISCHENSTUECK
BLECH 10X175X104 S700MC	97 26 369 08	19	4	3 224	91 60 440 08	S-ADAPTER
BLECH 10X175X104 S700MC	97 26 369 08	5	4	3 226	91 60 432 08	LI-ZWISCHENSTUECK
BLECH 10X175X104 S700MC	97 26 369 08	5	4	3 227 000	91 60 434 08	LI-ZWISCHENSTUECK
BLECH 10X175X104 S700MC	97 26 369 08	5	4	3 227 000	91 62 091 08	LI-ZWISCHENSTUECK
BLECH 10X175X104 S700MC	97 26 369 08	5	4	3 227 006	91 60 435 08	LI-ZWISCHENSTUECK
BLECH 10X175X104 S700MC	97 26 369 08	20	4	3 713	91 78 833 08	D-ANLENKSTUECK
BLECH 10X175X104 S700MC	97 26 369 08	7	4	3 715	91 78 835 08	D-ZWISCHENSTUECK
BLECH 10X175X104 S700MC	97 26 369 08	8	4	3 716	91 79 193 08	D-REDUZIERSTUECK
BLECH 10X283X283 S355MC	97 54 878 08	(7)	2	3 350 001	96 92 615 08	WINDE 3 VORM.
BLECH 10X335X123 S700MC	97 68 389 08	7	2	3 222 002	96 45 453 08	ABDECKUNG
BLECH 10X343X120 S355MC	97 52 722 08	39	2	3 554 006	96 00 236 1	WA-BOCK 1 KOPFSTUECK
BLECH 10X39X150 S355MC FE	94 18 461 08	16	2	3 224	91 60 440 08	S-ADAPTER
BLECH 10X39X150 S355MC FE	94 18 461 08	32	2	3 556 006	96 59 718 08	WA-BOCK 2 ANLENKSTUECK
BLECH 10X50X290 S355MC FE	97 05 709 8	55	1	3 221	91 60 426 08	S-ZWISCHENSTUECK
BLECH 10X50X290 S355MC FE	97 05 709 8	55	1	3 221 000	91 60 429 08	S-ZWISCHENSTUECK
BLECH 10X50X290 S355MC FE	97 05 709 8	66	1	3 222	91 60 427 08	S-ZWISCHENSTUECK
BLECH 10X50X290 S355MC FE	97 05 709 8	55	1	3 222 000	91 60 430 08	S-ZWISCHENSTUECK
BLECH 10X65X97 S355MC FE//	97 57 776 08	34	2	2 320 001	96 76 249 08	WINDE 2 VORM.
BLECH 12X160X160 S960QL	97 49 183 08	8	1	3 215 003	91 47 489 08	ROLLENSATZ
BLECH 12X160X160 S960QL	97 49 183 08	8	1	3 215 004	91 51 840 08	ROLLENSATZ
BLECH 12X314X140 S355MC	97 46 095 08	3	1	2 391 042	96 33 830 08	KONSOLE
BLECH 12X399X350 S355MC	97 01 453 5	1	1	2 391 043	96 70 062 08	KONSOLE
BLECH 12X417X188 S690QL	97 49 760 08	7	2	3 224	91 60 440 08	S-ADAPTER
BLECH 12X417X188 S690QL	97 49 761 08	8	2	3 224	91 60 440 08	S-ADAPTER
BLECH 12X575X120 S355MC	97 41 986 08	1	1	2 391 042	96 33 830 08	KONSOLE
BLECH 15X1000X1560 S355MC	97 44 458 08	6	2	2 310 001	96 76 244 08	WINDE 1 VORM.
BLECH 15X1000X1560 S355MC	97 44 458 08	6	2	2 320 001	96 76 249 08	WINDE 2 VORM.
BLECH 15X160X230 S960QL	97 42 641 08	53	2	2 550	91 81 778 08	SA-BOCK
BLECH 15X1720X667 S355MC	97 48 593 08	6	1	2 340	91 61 648 08	WINDE 4 EINZIEHWERK

Bezeichnung	Artikel	Pos.	Menge	Seite	Baugruppe	Bezeichnung
BLECH 15X245X245 S690QL	97 50 431 08	11	2	3 714	91 81 777 08	D-KOPFSTUECK
BLECH 15X270X100 S355MC	97 41 995 08	2	1	2 391 043	96 70 062 08	KONSOLE
BLECH 15X375X300 S960QL	97 56 134 08	4	2	2 550	91 81 778 08	SA-BOCK
BLECH 15X598X598 S690QL	97 49 176 08	24	1	2 730 001	96 36 111 08	GRUNDPLATTE VORM.
BLECH 15X90X90 S355MC FE//	97 49 356 08	29	1	2 730 001	96 36 111 08	GRUNDPLATTE VORM.
BLECH 15X910X455 S690QL	97 51 255 08	2	2	3 714 008	96 36 682 08	VERSTELLFLASCHE KPL.
BLECH 15X910X455 S690QL	97 51 255 08	2	2	3 714 009	96 36 683 08	VERSTELLFLASCHE KPL.
BLECH 15X950X1560 S355MC	97 50 279 08	17	2	2 310 001	96 76 244 08	WINDE 1 VORM.
BLECH 15X950X1560 S355MC	97 50 279 08	17	2	2 320 001	96 76 249 08	WINDE 2 VORM.
BLECH 18X260X100 S960QL	97 53 586 08	17	2	3 746 001	96 70 588 08	ANLENKSTUECK VORM.
BLECH 1X110X40 DC01 FE//ZN	97 52 938 08	95	50	2 200 000	91 61 061 08	MASCHINENHAUS MIT LAUFS
BLECH 1X176X176 X5CRNI18-1	97 47 926 08	(1)	1	2 200 064	96 32 574 08	DECKEL VORM.
BLECH 1X20X60 ALMG3 H111	97 59 516 08	165	10	2 970	91 81 525 08	HYDRAULIK
BLECH 1X20X60 ALMG3 H111	97 59 516 08	65	5	2 975 000	91 58 716 08	ZUSATZHYDRAULIK WINDE 1
BLECH 1X20X60 ALMG3 H111	97 59 516 08	65	5	2 975 060	91 58 717 08	ZUSATZHYDRAULIK WINDE 2
BLECH 1X20X60 ALMG3 H111	97 59 516 08	65	16	2 975 100	91 73 507 08	ZUSATZHYDR.GITTER-WINDE
BLECH 1X20X60 ALMG3 H111	97 59 516 08	65	5	2 975 153	91 58 730 08	ZUSATZHYDRAULIK WINDE 3
BLECH 1X20X60 ALMG3 H111	97 59 516 08	65	4	2 975 300	91 58 720 08	ZUSATZHYDRAULIK WINDE 5
BLECH 1X20X60 ALMG3 H111	97 59 516 08	65	4	2 975 400	91 58 729 08	ZUSATZHYDRAULIK WINDE 6
BLECH 1X20X60 ALMG3 H111	97 59 516 08	65	2	2 978 103	91 72 417 08	ZUSATZHYDR.D-RUECKHALT
BLECH 1X20X60 ALMG3 H111	97 59 516 08	65	2	2 978 200	91 72 413 08	ZUSATZHYDR.S-RUECKHALTE
BLECH 1X20X60 ALMG3 H111	97 59 516 08	65	5	3 978 100	91 48 973 08	HYDR.SCHWEBEBALLAST-AN
BLECH 1X35X22 ALMG3	61 10 022 08	5	1	2 913 003	96 20 599 08	FOLIENTASTATUR VORM.
BLECH 1X467X259 ALMG3 H11	97 17 132 08	2	1	2 913 005	96 28 696 08	INNENGEHAEUSE VORM.
BLECH 1X95X78 ALMG3 H111	97 09 808 08	5	1	2 913	91 32 850 08	LICCON KONSOLE LCD2
BLECH 1X95X78 ALMG3 H111	97 09 808 08	5	1	2 913 009	91 04 705 08	LICCON KONSOLE LCD3
BLECH 2.5X91X304 ALMG3 H11	97 56 067 08	39	1	2 102 010	91 60 648 08	DREHBUEHNENRAHMEN VOR
BLECH 20X210X130 S690QL	97 51 373 08	38	2	3 212 000	91 72 405 08	W-ANSCHLUSSKOPF
BLECH 20X215X130 S355J2+N	97 52 421 08	7	1	3 592	91 72 406 08	W-RUECKHALTESICHERUNG
BLECH 20X247X60 S960QL	97 01 986 8	66	2	2 102 010	91 60 648 08	DREHBUEHNENRAHMEN VOR
BLECH 20X299X60 S960QL	97 01 986 6	59	2	2 102 010	91 60 648 08	DREHBUEHNENRAHMEN VOR
BLECH 20X313X60 S960QL	97 01 987 1	9	2	2 101	91 61 490 08	DREHBUEHNENRAHMEN UN
BLECH 20X330X330 S690QL	97 52 304 08	9	4	3 554 006	96 00 236 1	WA-BOCK 1 KOPFSTUECK
BLECH 20X330X330 S690QL	97 52 304 08	33	4	3 556 007	96 59 719 08	WA-BOCK 2 KOPFSTUECK
BLECH 20X342X80 S690QL	97 69 207 08	13	4	2 310	91 61 646 08	WINDE 1
BLECH 20X342X80 S690QL	97 69 207 08	13	4	2 320	91 61 647 08	WINDE 2
BLECH 20X351X335 S690QL	97 05 532 7	(14)	2	3 350 001	96 92 615 08	WINDE 3 VORM.
BLECH 20X353X60 S960QL	97 01 987 0	7	2	2 101	91 61 490 08	DREHBUEHNENRAHMEN UN
BLECH 20X370X252 S690QL	97 49 762 08	46	1	3 224	91 60 440 08	S-ADAPTER
BLECH 20X371X288 S690QL	97 47 825 08	33	2	1 400	91 76 481 08	RAUPENTRAEGER LI.
BLECH 20X371X288 S690QL	97 47 825 08	33	2	1 410	91 76 480 08	RAUPENTRAEGER RE.
BLECH 20X440X180 S960QL	97 51 445 08	20	2	3 212 000	91 72 405 08	W-ANSCHLUSSKOPF
BLECH 20X465X200 S355J2+N	97 52 423 08	10	2	3 592	91 72 406 08	W-RUECKHALTESICHERUNG
BLECH 20X550X315 S960QL+	97 47 901 08	7	2	2 657	91 47 448 08	MONTAGEEINRICHTUNG RA
BLECH 20X602X80 S690QL	97 47 826 08	34	9	1 400	91 76 481 08	RAUPENTRAEGER LI.
BLECH 20X602X80 S690QL	97 47 826 08	34	9	1 410	91 76 480 08	RAUPENTRAEGER RE.
BLECH 22X314X168 S355J2+N	97 41 984 08	2	1	2 391 042	96 33 830 08	KONSOLE
BLECH 25X168X127 S960QL	97 51 125 08	10	2	3 212 000	91 72 405 08	W-ANSCHLUSSKOPF
BLECH 25X290X75 S355J2+N	97 56 144 08	39	1	2 391 001	96 00 493 3	DIESELMOTOR VORM.
BLECH 25X648X254 S960QL+	97 42 563 08	(1)	1	2 550 007	96 34 001 08	STANGE KPL.
BLECH 2X100X100 DC01 FE//	95 62 979 08	2	4	1 100	91 47 025 08	RAUPENFAHRWERK KPL.
BLECH 2X100X100 DC01 FE//	95 62 980 08	3	4	1 100	91 47 025 08	RAUPENFAHRWERK KPL.
BLECH 2X100X100 DC01 FE//	95 62 981 08	4	4	1 100	91 47 025 08	RAUPENFAHRWERK KPL.
BLECH 2X100X100 DC01 FE//	95 62 982 08	5	4	1 100	91 47 025 08	RAUPENFAHRWERK KPL.
BLECH 2X100X80 DC01 FE//ZN	97 34 251 08	46	2	3 212	91 72 404 08	W-ANLENKSTUECK
BLECH 2X114X114 DC01 FE//	95 70 188 08	35	8	2 102 010	91 60 648 08	DREHBUEHNENRAHMEN VOR
BLECH 2X114X114 DC01 FE//	95 70 188 08	56	2	3 556 006	96 59 718 08	WA-BOCK 2 ANLENKSTUECK
BLECH 2X114X114 DC01 FE//	95 70 188 08	54	2	3 556 007	96 59 719 08	WA-BOCK 2 KOPFSTUECK
BLECH 2X120X160 DC01	97 58 790 08	14	1	2 533 025	96 40 724 08	ARMATURENKASTEN VORM.
BLECH 2X1276X546 ALMG3 H	97 64 749 08	163	1	2 200 000	91 61 061 08	MASCHINENHAUS MIT LAUFS

Bezeichnung	Artikel	Pos.	Menge	Seite	Baugruppe	Bezeichnung
BLECH 2X133X245 DC01 FE//	97 02 823 5	26	1	2 810 001	96 52 918 08	KRANFUEHRERKABINE VORM
BLECH 2X140X160 DC01 FE//	97 81 979 08	21	4	3 592	91 72 406 08	W-RUECKHALTESICHERUNG
BLECH 2X140X58 DC01 FE//ZN	97 62 903 08	88	10	1 140	91 75 217 08	QUERTRAEGER KPL.
BLECH 2X144X80 DC01 FE//ZN	95 63 963 08	1	1	2 932 166	92 68 911 08	VERTEILER MASSE
BLECH 2X1509X317 DC01	97 59 093 08	89	1	2 200 000	91 61 061 08	MASCHINENHAUS MIT LAUFS
BLECH 2X160X160 DC01 FE//	97 88 805 08	23	10	3 215 003	91 47 489 08	ROLLENSATZ
BLECH 2X160X160 DC01 FE//	97 88 805 08	23	10	3 215 004	91 51 840 08	ROLLENSATZ
BLECH 2X162X142 ALMG3 H11	97 65 362 08	102	1	2 932 082	96 84 247 08	AUFBAUTEILE MONTAGETAFE
BLECH 2X1630X158 DC01	97 59 122 08	91	1	2 200 000	91 61 061 08	MASCHINENHAUS MIT LAUFS
BLECH 2X167X130 DC01 FE//	97 59 234 08	2	1	2 533 024	96 76 149 08	AUFBAUTEILE ARMATUREN
BLECH 2X1714X1210 ALMG3 H	97 46 743 08	2	1	2 200 058	96 34 383 08	DECKEL VORM.
BLECH 2X1714X1210 ALMG3 H	97 46 764 08	2	1	2 200 056	96 34 381 08	DECKEL VORM.
BLECH 2X1714X1210 ALMG3 H	97 46 775 08	2	1	2 200 057	96 34 382 08	DECKEL VORM.
BLECH 2X1714X1210 ALMG3 H	97 57 659 08	2	1	2 200 064	96 32 574 08	DECKEL VORM.
BLECH 2X180X100 DC01 FE//	97 57 777 08	32	2	2 310 001	96 76 244 08	WINDE 1 VORM.
BLECH 2X1849X1141 ALMG3 H	97 44 705 08	1	1	2 510 251	96 33 900 08	DECKEL KPL.
BLECH 2X1849X706 ALMG3 H	97 49 491 08	1	1	2 510 261	96 36 145 08	DECKEL KPL.
BLECH 2X1849X952 ALMG3 H	97 44 711 08	1	1	2 510 253	96 33 902 08	DECKEL KPL.
BLECH 2X1850X1080 ALMG3 H	97 44 712 08	1	1	2 510 254	96 33 903 08	DECKEL KPL.
BLECH 2X1850X857 ALMG3 H	97 44 713 08	1	1	2 510 259	96 33 908 08	DECKEL KPL.
BLECH 2X1876X242 DC01	97 59 121 08	90	1	2 200 000	91 61 061 08	MASCHINENHAUS MIT LAUFS
BLECH 2X190X100 DC01 FE//	97 57 778 08	36	2	2 320 001	96 76 249 08	WINDE 2 VORM.
BLECH 2X190X170 X5CRNI18-1	97 52 342 08	30	6	3 554 005	96 36 063 08	WA-BOCK 1 ANLENKSTUECK
BLECH 2X190X170 X5CRNI18-1	97 52 342 08	11	6	3 554 006	96 00 236 1	WA-BOCK 1 KOPFSTUECK
BLECH 2X192X126 DC01	97 03 769 4	27	1	2 310 001	96 76 244 08	WINDE 1 VORM.
BLECH 2X192X126 DC01	97 03 769 4	27	1	2 320 001	96 76 249 08	WINDE 2 VORM.
BLECH 2X192X126 DC01	97 03 769 4	26	1	2 340	91 61 648 08	WINDE 4 EINZIEHWERK
BLECH 2X192X126 DC01	97 03 769 4	24	1	3 350 001	96 92 615 08	WINDE 3 VORM.
BLECH 2X192X126 DC01	97 03 769 4	22	1	3 360 003	96 76 267 08	WINDE 5 VORM.
BLECH 2X192X126 DC01	97 03 769 4	4	1	3 370	91 83 620 08	WINDE 6
BLECH 2X192X90 DC01 FE//ZN	97 55 403 08	62	2	2 550	91 81 778 08	SA-BOCK
BLECH 2X200X100 DC01 FE//	97 55 650 08	29	2	3 360 003	96 76 267 08	WINDE 5 VORM.
BLECH 2X213X45 ALMG3 H111	97 00 604 5	72	2	3 212	91 72 404 08	W-ANLENKSTUECK
BLECH 2X213X45 ALMG3 H111	97 00 604 5	51	1	3 221	91 60 426 08	S-ZWISCHENSTUECK
BLECH 2X213X45 ALMG3 H111	97 00 604 5	51	1	3 221 000	91 60 429 08	S-ZWISCHENSTUECK
BLECH 2X213X45 ALMG3 H111	97 00 604 5	62	1	3 222	91 60 427 08	S-ZWISCHENSTUECK
BLECH 2X213X45 ALMG3 H111	97 00 604 5	51	1	3 222 000	91 60 430 08	S-ZWISCHENSTUECK
BLECH 2X213X45 ALMG3 H111	97 00 604 5	55	1	3 224	91 60 440 08	S-ADAPTER
BLECH 2X213X45 ALMG3 H111	97 00 604 5	30	2	3 226	91 60 432 08	LI-ZWISCHENSTUECK
BLECH 2X213X45 ALMG3 H111	97 00 604 5	30	2	3 227 000	91 62 091 08	LI-ZWISCHENSTUECK
BLECH 2X213X45 ALMG3 H111	97 00 604 5	30	2	3 227 006	91 60 435 08	LI-ZWISCHENSTUECK
BLECH 2X213X45 ALMG3 H111	97 00 604 5	98	1	3 713	91 78 833 08	D-ANLENKSTUECK
BLECH 2X213X87 DC01 FE//ZN	97 45 890 08	29	1	2 200 000	91 61 061 08	MASCHINENHAUS MIT LAUFS
BLECH 2X228X100 DC01 FE//	97 44 578 08	16	1	3 370	91 83 620 08	WINDE 6
BLECH 2X228X100 DC01 FE//	97 59 990 08	8	1	3 714 024	96 37 313 08	ZUSATZGEWICHT DERRICK
BLECH 2X240X100 DC01 FE//	97 40 346 08	21	1	3 714 008	96 36 682 08	VERSTELLFLASCHE KPL.
BLECH 2X248X326 DC01 FE//	95 63 998 08	5	2	2 925 007	96 38 882 08	KAMERAANBAU DREHBUEHN
BLECH 2X248X326 DC01 FE//	95 63 998 08	3	1	2 925 150	96 74 714 08	KAMERA ANBAU
BLECH 2X248X326 DC01 FE//	95 63 998 08	3	1	2 925 304	96 40 362 08	KAMERAANBAU WINDE 5
BLECH 2X248X326 DC01 FE//	95 63 998 08	3	1	2 925 322	96 40 458 08	KAMERAANBAU WINDE 6
BLECH 2X270X100 DC01 FE//	97 67 237 08	165	1	2 200 000	91 61 061 08	MASCHINENHAUS MIT LAUFS
BLECH 2X270X270 DC01 FE//	97 48 188 08	5	20	2 103	91 75 173 08	DREHBUEHNENRAHMEN HEC
BLECH 2X281X80 DC01 FE//ZN	97 57 314 08	9	2	1 300	91 25 321 08	BODENPLATTEN KPL.
BLECH 2X312X325 DC01 FE//	97 59 855 08	9	1	2 657	91 47 448 08	MONTAGEEINRICHTUNG RA
BLECH 2X608X608 ALMG3 H11	97 49 445 08	15	1	2 510 252	96 33 901 08	DECKEL KPL.
BLECH 2X63X101 X5CRNI18-1	97 06 921 2	(3)	5	2 200 000	91 61 061 08	MASCHINENHAUS MIT LAUFS
BLECH 2X64X104 X5CRNI18-1	97 07 445 0	(5)	5	2 200 000	91 61 061 08	MASCHINENHAUS MIT LAUFS
BLECH 2X656X173 DC01	97 46 768 08	6	1	2 200 056	96 34 381 08	DECKEL VORM.
BLECH 2X656X173 DC01	97 46 768 08	6	1	2 200 057	96 34 382 08	DECKEL VORM.
BLECH 2X656X173 DC01	97 46 768 08	6	1	2 200 058	96 34 383 08	DECKEL VORM.

Bezeichnung	Artikel	Pos.	Menge	Seite	Baugruppe	Bezeichnung
BLECH 2X656X173 DC01	97 46 768 08	6	1	2 200 064	96 32 574 08	DECKEL VORM.
BLECH 2X668X470 DC01	97 54 590 08	59	1	1 400	91 76 481 08	RAUPENTRAEGER LI.
BLECH 2X668X470 DC01	97 54 592 08	59	1	1 410	91 76 480 08	RAUPENTRAEGER RE.
BLECH 2X68X106 X5CRNI18-1	97 06 921 1	(2)	16	2 200 000	91 61 061 08	MASCHINENHAUS MIT LAUFS
BLECH 2X690X348 DC01 FE//	97 01 452 8	14	1	2 391 001	96 00 493 3	DIESELMOTOR VORM.
BLECH 2X85X1384 ALMG3 H11	97 59 170 08	15	1	2 510 266	96 41 429 08	LUEFTUNGSDECKEL KPL.
BLECH 2X92X49 X5CRNI18-10	97 07 444 9	(4)	2	2 200 000	91 61 061 08	MASCHINENHAUS MIT LAUFS
BLECH 2X962X457 ALMG3 H11	97 44 707 08	2	1	2 510 252	96 33 901 08	DECKEL KPL.
BLECH 3.5X2760X280 ALMG3 H	97 52 200 08	41	2	2 103	91 75 173 08	DREHBUEHNENRAHMEN HEC
BLECH 3.5X400X310 ALMG3 H	97 55 075 08	38	1	2 102 010	91 60 648 08	DREHBUEHNENRAHMEN VOR
BLECH 3.5X795X280 ALMG3 H	97 52 201 08	42	2	2 103	91 75 173 08	DREHBUEHNENRAHMEN HEC
BLECH 3.5X802X277 ALMG3 H	97 45 865 08	20	1	2 200 000	91 61 061 08	MASCHINENHAUS MIT LAUFS
BLECH 30X250X127 S960QL	97 49 681 08	16	2	2 102 010	91 60 648 08	DREHBUEHNENRAHMEN VOR
BLECH 30X330X158 S960QL	97 00 052 6	41	2	2 101	91 61 490 08	DREHBUEHNENRAHMEN UN
BLECH 30X330X158 S960QL	97 97 693 08	33	2	2 102 010	91 60 648 08	DREHBUEHNENRAHMEN VOR
BLECH 30X360X158 S960QL	97 46 610 08	6	2	2 101	91 61 490 08	DREHBUEHNENRAHMEN UN
BLECH 30X374X355 S960QL	97 51 450 08	25	2	3 212 000	91 72 405 08	W-ANSCHLUSSKOPF
BLECH 30X400X160 S960QL	97 47 365 08	4	2	2 125	91 47 417 08	BOLZEN D-S ANLENKSTUECK
BLECH 30X410X84 S690QL	97 44 103 08	12	19	1 400	91 76 481 08	RAUPENTRAEGER LI.
BLECH 30X410X84 S690QL	97 44 103 08	12	19	1 410	91 76 480 08	RAUPENTRAEGER RE.
BLECH 30X460X200 S960QL	97 47 364 08	3	2	2 125	91 47 417 08	BOLZEN D-S ANLENKSTUECK
BLECH 35X196X200 S355J2+N	97 51 421 08	48	4	3 212	91 72 404 08	W-ANLENKSTUECK
BLECH 3X105X101 DC01 FE//	97 45 796 08	13	1	2 393	91 69 974 08	LUFTFILTERANLAGE KPL.
BLECH 3X1119X110 S355MC	97 51 674 08	17	1	2 391	91 81 968 08	DIESELMOTOR KPL.
BLECH 3X114X60 DC01 FE//ZN	97 54 355 08	96	4	2 200 000	91 61 061 08	MASCHINENHAUS MIT LAUFS
BLECH 3X114X60 DC01 FE//ZN	97 54 355 08	23	5	2 200 055	96 60 972 08	KABINENRAHMEN VORM.
BLECH 3X1300X180 DC01	97 81 001 08	172	1	2 200 000	91 61 061 08	MASCHINENHAUS MIT LAUFS
BLECH 3X1300X45 DC01 FE//	97 55 207 08	111	1	2 200 000	91 61 061 08	MASCHINENHAUS MIT LAUFS
BLECH 3X144X80 DC01 FE//ZN	97 07 719 08	68	1	2 102 012	96 79 276 08	MONTAGETEILE VORDERTEIL
BLECH 3X144X80 DC01 FE//ZN	97 07 719 08	20	1	2 200 055	96 60 972 08	KABINENRAHMEN VORM.
BLECH 3X144X80 DC01 FE//ZN	97 07 719 08	63	1	2 391	91 81 968 08	DIESELMOTOR KPL.
BLECH 3X150X40 S355MC FE//	97 55 008 08	24	1	2 310 001	96 76 244 08	WINDE 1 VORM.
BLECH 3X150X40 S355MC FE//	97 55 008 08	24	1	2 320 001	96 76 249 08	WINDE 2 VORM.
BLECH 3X150X40 S355MC FE//	97 55 008 08	22	1	2 340	91 61 648 08	WINDE 4 EINZIEHWERK
BLECH 3X150X40 S355MC FE//	97 55 008 08	27	1	3 350 001	96 92 615 08	WINDE 3 VORM.
BLECH 3X150X40 S355MC FE//	97 55 008 08	25	1	3 360 003	96 76 267 08	WINDE 5 VORM.
BLECH 3X150X40 S355MC FE//	97 55 008 08	18	1	3 370	91 83 620 08	WINDE 6
BLECH 3X151X100 DC01 FE//	97 52 124 08	8	3	2 932 082	96 84 247 08	AUFBAUTEILE MONTAGETAFE
BLECH 3X1537X120 DC01	97 45 803 08	15	1	2 393	91 69 974 08	LUFTFILTERANLAGE KPL.
BLECH 3X155X60 DC01 FE//ZN	97 22 654 08	21	3	2 102 012	96 79 276 08	MONTAGETEILE VORDERTEIL
BLECH 3X157X156 DC01 FE//	95 70 054 08	1	1	3 780 265	96 70 515 08	WINDWARNUNG VORM.
BLECH 3X160X580 DC01 FE//	97 02 924 08	12	1	2 835 003	91 55 855 08	BATTERIE LADEEINHEIT
BLECH 3X160X60 S355MC FE//	97 02 710 4	109	1	3 211	91 75 353 08	S-ANLENKSTUECK
BLECH 3X1701X1048 DC01	97 57 658 08	1	1	2 200 064	96 32 574 08	DECKEL VORM.
BLECH 3X1701X1061 DC01	97 46 763 08	1	1	2 200 056	96 34 381 08	DECKEL VORM.
BLECH 3X1701X1061 DC01	97 46 763 08	1	1	2 200 057	96 34 382 08	DECKEL VORM.
BLECH 3X1701X1061 DC01	97 46 763 08	1	1	2 200 058	96 34 383 08	DECKEL VORM.
BLECH 3X170X241 DC01 FE//	97 53 936 08	44	4	2 391	91 81 968 08	DIESELMOTOR KPL.
BLECH 3X1799X127 S355MC	97 46 948 08	10	1	2 391	91 81 968 08	DIESELMOTOR KPL.
BLECH 3X1799X127 S355MC	97 46 949 08	11	1	2 391	91 81 968 08	DIESELMOTOR KPL.
BLECH 3X190X60 DC01 FE//ZN	97 15 627 08	69	2	3 211	91 75 353 08	S-ANLENKSTUECK
BLECH 3X190X60 DC01 FE//ZN	97 15 627 08	63	1	3 713	91 78 833 08	D-ANLENKSTUECK
BLECH 3X1920X180 DC01	97 64 858 08	164	3	2 200 000	91 61 061 08	MASCHINENHAUS MIT LAUFS
BLECH 3X200X150 DC01 FE//	97 02 854 08	9	1	1 130 008	96 38 102 08	RAUPENMITTELTEIL MONTA
BLECH 3X200X150 DC01 FE//	97 02 854 08	(3)	1	2 920	91 72 384 08	ELEKTRIK DREHBUEHNE
BLECH 3X201X300 DC01 FE//	97 37 648 08	(1)	1	3 930 560	96 36 230 08	ELEKTRIK FLUGWARNSICHER
BLECH 3X205X250 DC01 FE//	97 97 709 08	10	1	2 101 001	96 37 507 08	MONTAGETEILE UNTERTEIL
BLECH 3X218X91 DC01 FE//ZN	97 52 125 08	9	1	2 932 082	96 84 247 08	AUFBAUTEILE MONTAGETAFE
BLECH 3X224X121 S355MC T Z	97 49 363 08	43	4	3 212 000	91 72 405 08	W-ANSCHLUSSKOPF
BLECH 3X224X121 S355MC T Z	97 49 363 08	33	4	3 214	91 72 396 08	SW-KOPFSTUECK

Bezeichnung	Artikel	Pos.	Menge	Seite	Baugruppe	Bezeichnung
BLECH 3X2260X511 ALMG3 H	97 32 004 08	26	2	3 211	91 75 353 08	S-ANLENKSTUECK
BLECH 3X235X24 X5CRNI18-1	97 50 129 08	40	1	2 510 250	91 47 443 08	VERKLEIDUNG MASCHINENH
BLECH 3X236X218 DC01 FE//	97 54 349 08	7	2	2 102 012	96 79 276 08	MONTAGETEILE VORDERTEIL
BLECH 3X250X50 DC01 FE//ZN	95 60 436 08	19	2	2 925 150	96 74 714 08	KAMERA ANBAU
BLECH 3X260X100 DC01 FE//	97 53 935 08	43	4	2 391	91 81 968 08	DIESELMOTOR KPL.
BLECH 3X270X300 DC01 FE//	97 55 093 08	108	1	2 200 000	91 61 061 08	MASCHINENHAUS MIT LAUFS
BLECH 3X280X154 DC01 FE//	97 15 521 08	35	1	2 550	91 81 778 08	SA-BOCK
BLECH 3X296X60 X5CRNI18-1	97 03 426 4	3	1	3 780 236	96 80 998 08	KAMERAHALTER VORM.
BLECH 3X300X115 DC01 FE//	97 54 714 08	99	2	2 200 000	91 61 061 08	MASCHINENHAUS MIT LAUFS
BLECH 3X300X91 DC01 FE//ZN	97 59 092 08	88	2	2 200 000	91 61 061 08	MASCHINENHAUS MIT LAUFS
BLECH 3X30X122 DC01	97 68 674 08	20	2	2 810 001	96 52 918 08	KRANFUEHRERKABINE VORM
BLECH 3X30X95 S355MC FE//	97 56 519 08	17	2	2 655	91 75 556 08	SA-BOCK AUFSTELLVORRIC
BLECH 3X334X409 DC01	95 35 795 08	36	1	2 502	91 47 459 08	STEUERSTAND
BLECH 3X385X285 DC01 FE//	97 66 353 08	2	3	2 101 002	96 44 198 08	ABDECKUNG KPL.
BLECH 3X390X260 S355MC FE	97 03 200 6	46	1	3 227 000	91 60 434 08	LI-ZWISCHENSTUECK
BLECH 3X45X120 DC01 FE//ZN	95 37 609 08	55	1	2 975 153	91 58 730 08	ZUSATZHYDRAULIK WINDE 3
BLECH 3X45X120 DC01 FE//ZN	95 37 609 08	55	1	2 975 300	91 58 720 08	ZUSATZHYDRAULIK WINDE 5
BLECH 3X45X120 DC01 FE//ZN	95 37 609 08	55	1	2 975 400	91 58 729 08	ZUSATZHYDRAULIK WINDE 6
BLECH 3X45X60 DC01 FE//ZN	95 15 360 08	18	2	2 102 012	96 79 276 08	MONTAGETEILE VORDERTEIL
BLECH 3X491X320 DC01 FE//	97 68 846 08	167	1	2 200 000	91 61 061 08	MASCHINENHAUS MIT LAUFS
BLECH 3X502X105 S355MC FE	97 57 061 08	16	1	2 340	91 61 648 08	WINDE 4 EINZIEHWERK
BLECH 3X520X180 DC01 FE//	97 68 847 08	168	1	2 200 000	91 61 061 08	MASCHINENHAUS MIT LAUFS
BLECH 3X599X259 DC01	97 55 364 08	33	2	2 102 012	96 79 276 08	MONTAGETEILE VORDERTEIL
BLECH 3X600X215 DC01	97 54 555 08	51	1	2 391	91 81 968 08	DIESELMOTOR KPL.
BLECH 3X604X310 DC01 FE//	97 55 094 08	109	1	2 200 000	91 61 061 08	MASCHINENHAUS MIT LAUFS
BLECH 3X61X26 X5CRNI18-10	97 56 772 08	2	2	2 200 061	96 40 021 08	DECKEL VORM.
BLECH 3X62X48 X5CRNI18-10	97 56 773 08	3	1	2 200 061	96 40 021 08	DECKEL VORM.
BLECH 3X62X48 X5CRNI18-10	97 56 774 08	4	1	2 200 061	96 40 021 08	DECKEL VORM.
BLECH 3X684X250 DC01 FE//	97 13 848 08	8	1	2 101 001	96 37 507 08	MONTAGETEILE UNTERTEIL
BLECH 3X684X250 DC01 FE//	97 13 848 08	31	1	2 976 000	91 60 045 08	ZUSATZHYDRAULIK 3 DREH
BLECH 3X70X60 DC01 FE//ZN	97 14 474 08	29	4	2 102 012	96 79 276 08	MONTAGETEILE VORDERTEIL
BLECH 3X710X612 DC01	97 03 001 4	34	1	2 102 012	96 79 276 08	MONTAGETEILE VORDERTEIL
BLECH 3X727X144 ALMG3 H11	97 46 765 08	3	2	2 200 056	96 34 381 08	DECKEL VORM.
BLECH 3X727X144 ALMG3 H11	97 46 765 08	3	2	2 200 057	96 34 382 08	DECKEL VORM.
BLECH 3X727X144 ALMG3 H11	97 46 765 08	3	2	2 200 058	96 34 383 08	DECKEL VORM.
BLECH 3X727X144 ALMG3 H11	97 46 765 08	3	2	2 200 064	96 32 574 08	DECKEL VORM.
BLECH 3X73X115 DC01 FE//ZN	97 45 799 08	14	1	2 393	91 69 974 08	LUFTFILTERANLAGE KPL.
BLECH 3X73X55 DC01 FE//ZN	97 72 138 08	32	1	2 790 701	91 55 739 08	ANTRIEBSAGGREGAT KLIMAA
BLECH 3X75X30 DC01 FE//ZN	97 60 745 08	61	1	2 102 012	96 79 276 08	MONTAGETEILE VORDERTEIL
BLECH 3X75X30 DC01 FE//ZN	97 60 746 08	62	1	2 102 012	96 79 276 08	MONTAGETEILE VORDERTEIL
BLECH 3X774X542 S355MC	97 47 745 08	31	2	1 140	91 75 217 08	QUERTRAEGER KPL.
BLECH 3X824X103 ALMG3 H11	97 46 767 08	5	1	2 200 056	96 34 381 08	DECKEL VORM.
BLECH 3X824X103 ALMG3 H11	97 46 767 08	5	1	2 200 057	96 34 382 08	DECKEL VORM.
BLECH 3X824X103 ALMG3 H11	97 46 767 08	5	1	2 200 058	96 34 383 08	DECKEL VORM.
BLECH 3X824X103 ALMG3 H11	97 46 767 08	5	1	2 200 064	96 32 574 08	DECKEL VORM.
BLECH 3X834X153 ALMG3 H11	97 46 766 08	4	1	2 200 056	96 34 381 08	DECKEL VORM.
BLECH 3X834X153 ALMG3 H11	97 46 766 08	4	1	2 200 057	96 34 382 08	DECKEL VORM.
BLECH 3X834X153 ALMG3 H11	97 46 766 08	4	1	2 200 058	96 34 383 08	DECKEL VORM.
BLECH 3X834X153 ALMG3 H11	97 46 766 08	4	1	2 200 064	96 32 574 08	DECKEL VORM.
BLECH 3X838X144 ALMG3 H11	97 46 779 08	6	2	2 200 059	96 34 384 08	DECKEL VORM.
BLECH 3X85X210 DC01 FE//ZN	97 67 363 08	110	1	3 211	91 75 353 08	S-ANLENKSTUECK
BLECH 3X884X94 ALMG3 H111	97 46 778 08	5	2	2 200 059	96 34 384 08	DECKEL VORM.
BLECH 3X92X70 DC01	97 68 676 08	(1)	1	2 810 001	96 52 918 08	KRANFUEHRERKABINE VORM
BLECH 3X947X897 S355MC	97 66 356 08	37	1	2 101	91 61 490 08	DREHBUEHNENRAHMEN UN
BLECH 3X95X140 DC01 FE//ZN	97 61 672 08	26	2	2 925 007	96 38 882 08	KAMERAANBAU DREHBUEHN
BLECH 3X97X100 DC01 FE//ZN	97 52 104 08	7	4	2 932 082	96 84 247 08	AUFBAUTEILE MONTAGETAFE
BLECH 3x48x75 DC01 FE//ZN20	97 04 309 08	58	1	2 102 012	96 79 276 08	MONTAGETEILE VORDERTEIL
BLECH 40X460X120 S960QL+	97 48 504 08	39	1	1 400	91 76 481 08	RAUPENTRAEGER LI.
BLECH 40X460X120 S960QL+	97 48 504 08	39	1	1 410	91 76 480 08	RAUPENTRAEGER RE.
BLECH 40X950X510 S355J2+N	97 50 024 08	(2)	2	3 350 001	96 92 615 08	WINDE 3 VORM.

Bezeichnung	Artikel	Pos.	Menge	Seite	Baugruppe	Bezeichnung
BLECH 4X100X60 S315MC FE//	97 54 711 08	94	2	2 200 000	91 61 061 08	MASCHINENHAUS MIT LAUFS
BLECH 4X100X700 S315MC	97 01 944 9	64	3	3 211	91 75 353 08	S-ANLENKSTUECK
BLECH 4X103X148 S315MC	97 52 933 08	3	1	2 101 001	96 37 507 08	MONTAGETEILE UNTERTEIL
BLECH 4X103X20 S315MC FE//	95 28 598 08	144	1	2 200 000	91 61 061 08	MASCHINENHAUS MIT LAUFS
BLECH 4X103X20 S315MC FE//	95 28 598 08	32	1	2 200 055	96 60 972 08	KABINENRAHMEN VORM.
BLECH 4X103X20 S315MC FE//	95 28 598 08	59	10	2 391	91 81 968 08	DIESELMOTOR KPL.
BLECH 4X107X40 S315MC FE//	97 54 662 08	24	1	2 392	91 69 972 08	SCHALLDAEMPFERANLAGE
BLECH 4X1100X58 S315MC	97 60 050 08	84	1	3 714	91 81 777 08	D-KOPFSTUECK
BLECH 4X110X144 S315MC FE	97 12 481 08	3	1	1 970 000	91 47 041 08	HYDRAULIK RAUPE
BLECH 4X110X80 S315MC FE//	97 03 502 08	24	1	2 711	91 47 454 08	ZENTRALSCHMIERANLAGE O
BLECH 4X115X122 S315MC FE	97 54 275 08	5	2	2 102 012	96 79 276 08	MONTAGETEILE VORDERTEIL
BLECH 4X115X350 S315MC FE	97 34 446 08	11	4	1 130 008	96 38 102 08	RAUPENMITTELTEIL MONTA
BLECH 4X115X97 S315MC FE//	97 12 764 08	67	1	2 102 012	96 79 276 08	MONTAGETEILE VORDERTEIL
BLECH 4X115X97 S315MC FE//	97 12 764 08	19	1	2 200 055	96 60 972 08	KABINENRAHMEN VORM.
BLECH 4X115X97 S315MC FE//	97 12 764 08	25	1	2 310 001	96 76 244 08	WINDE 1 VORM.
BLECH 4X115X97 S315MC FE//	97 12 764 08	25	1	2 320 001	96 76 249 08	WINDE 2 VORM.
BLECH 4X115X97 S315MC FE//	97 12 764 08	23	1	2 340	91 61 648 08	WINDE 4 EINZIEHWERK
BLECH 4X115X97 S315MC FE//	97 12 764 08	35	1	2 975 153	91 58 730 08	ZUSATZHYDRAULIK WINDE 3
BLECH 4X115X97 S315MC FE//	97 12 764 08	39	1	2 975 300	91 58 720 08	ZUSATZHYDRAULIK WINDE 5
BLECH 4X115X97 S315MC FE//	97 12 764 08	26	1	3 350 001	96 92 615 08	WINDE 3 VORM.
BLECH 4X115X97 S315MC FE//	97 12 764 08	24	1	3 360 003	96 76 267 08	WINDE 5 VORM.
BLECH 4X115X97 S315MC FE//	97 12 764 08	19	1	3 370	91 83 620 08	WINDE 6
BLECH 4X121X190 S315MC FE	97 55 418 08	12	1	2 671	91 61 282 08	OELBEHAELTER KPL.
BLECH 4X122X84 S315MC FE//	97 56 226 08	78	2	1 140	91 75 217 08	QUERTRAEGER KPL.
BLECH 4X122X84 S315MC FE//	97 56 226 08	10	1	2 102 014	96 39 607 08	STEIGLEITER
BLECH 4X122X84 S315MC FE//	97 56 688 08	79	2	1 140	91 75 217 08	QUERTRAEGER KPL.
BLECH 4X1230X202 S315MC	97 00 153 8	50	1	3 224	91 60 440 08	S-ADAPTER
BLECH 4X1250X143 S315MC	97 57 185 08	55	1	3 713	91 78 833 08	D-ANLENKSTUECK
BLECH 4X127X123 S315MC FE	97 46 014 08	5	2	2 200 060	96 34 386 08	LEITER VORM.
BLECH 4X1319X52 S315MC	97 57 179 08	50	2	3 713	91 78 833 08	D-ANLENKSTUECK
BLECH 4X1370X202 S315MC	97 93 405 08	51	1	3 224	91 60 440 08	S-ADAPTER
BLECH 4X1389X340 S315MC	97 49 267 08	19	1	2 391	91 81 968 08	DIESELMOTOR KPL.
BLECH 4X138X60 S315MC FE//	97 19 035 08	32	1	2 393	91 69 974 08	LUFTFILTERANLAGE KPL.
BLECH 4X140X113 S315MC FE	97 53 682 08	12	4	1 130 008	96 38 102 08	RAUPENMITTELTEIL MONTA
BLECH 4X140X93 S315MC FE//	95 60 933 08	22	1	2 975 700	91 62 710 08	ZUSATZHYDRAULIK MONTAGE
BLECH 4X141X25 S315MC FE//	97 46 012 08	4	2	2 200 060	96 34 386 08	LEITER VORM.
BLECH 4X143X71 S315MC FE//	97 96 776 08	3	1	2 200 063	96 60 724 08	KONSOLE VORM.
BLECH 4X1485X53 S315MC	97 55 893 08	62	2	3 211	91 75 353 08	S-ANLENKSTUECK
BLECH 4X150X187 S315MC FE	97 55 674 08	45	1	2 102 012	96 79 276 08	MONTAGETEILE VORDERTEIL
BLECH 4X150X50 S315MC FE//	97 15 108 08	26	2	2 711	91 47 454 08	ZENTRALSCHMIERANLAGE O
BLECH 4X155X167 S315MC	97 48 655 08	13	2	1 140 001	96 35 222 08	TREPPE KPL.
BLECH 4X155X220 S315MC FE	97 01 567 3	174	1	2 200 000	91 61 061 08	MASCHINENHAUS MIT LAUFS
BLECH 4X157X1125 S315MC	97 01 902 4	17	1	3 211 006	96 70 233 08	GITTERROSTE
BLECH 4X157X178 S315MC	97 46 770 08	8	1	2 200 056	96 34 381 08	DECKEL VORM.
BLECH 4X157X178 S315MC	97 46 770 08	8	1	2 200 057	96 34 382 08	DECKEL VORM.
BLECH 4X157X178 S315MC	97 46 770 08	8	1	2 200 058	96 34 383 08	DECKEL VORM.
BLECH 4X157X178 S315MC	97 46 770 08	8	1	2 200 064	96 32 574 08	DECKEL VORM.
BLECH 4X1590X244 S315MC	97 45 804 08	16	1	2 393	91 69 974 08	LUFTFILTERANLAGE KPL.
BLECH 4X162X177 S315MC FE	97 55 155 08	27	2	2 102 012	96 79 276 08	MONTAGETEILE VORDERTEIL
BLECH 4X165X225 S315MC FE	95 57 495 08	66	1	1 400	91 76 481 08	RAUPENTRAEGER LI.
BLECH 4X165X225 S315MC FE	95 57 495 08	66	1	1 410	91 76 480 08	RAUPENTRAEGER RE.
BLECH 4X165X225 S315MC FE	95 57 495 08	48	1	3 745	91 72 410 08	SCHWEBEBALLAST
BLECH 4X166X317 S315MC T Z	97 04 132 6	1	1	3 745 022	96 84 615 08	LEITERHALTERUNG
BLECH 4X167X25 S315MC T Z	97 78 521 08	2	1	3 745 022	96 84 615 08	LEITERHALTERUNG
BLECH 4X170X541 X5CRNI18-1	97 02 356 9	7	2	3 592 001	96 80 256 08	RUECKHALTEZYLINDER VORM
BLECH 4X170X85 S315MC	97 52 932 08	2	1	2 101 001	96 37 507 08	MONTAGETEILE UNTERTEIL
BLECH 4X1725X338 S315MC	97 54 034 08	3	1	2 102 012	96 79 276 08	MONTAGETEILE VORDERTEIL
BLECH 4X1742X121 S315MC	97 45 883 08	26	7	2 200 000	91 61 061 08	MASCHINENHAUS MIT LAUFS
BLECH 4X174X74 S315MC FE//	97 02 119 08	7	2	2 790 701	91 55 739 08	ANTRIEBSAGGREGAT KLIMAA
BLECH 4X177X85 S315MC FE//	97 45 878 08	23	14	2 200 000	91 61 061 08	MASCHINENHAUS MIT LAUFS

Bezeichnung	Artikel	Pos.	Menge	Seite	Baugruppe	Bezeichnung
BLECH 4X1787X275 S315MC	97 45 845 08	17	1	2 200 000	91 61 061 08	MASCHINENHAUS MIT LAUFS
BLECH 4X1787X314 S315MC	97 45 844 08	16	2	2 200 000	91 61 061 08	MASCHINENHAUS MIT LAUFS
BLECH 4X1787X618 S315MC	97 45 846 08	18	1	2 200 000	91 61 061 08	MASCHINENHAUS MIT LAUFS
BLECH 4X178X157 S315MC	97 46 771 08	9	1	2 200 056	96 34 381 08	DECKEL VORM.
BLECH 4X178X157 S315MC	97 46 771 08	9	1	2 200 057	96 34 382 08	DECKEL VORM.
BLECH 4X178X157 S315MC	97 46 771 08	9	1	2 200 058	96 34 383 08	DECKEL VORM.
BLECH 4X178X157 S315MC	97 46 771 08	9	1	2 200 064	96 32 574 08	DECKEL VORM.
BLECH 4X180X118 S315MC FE	97 55 442 08	23	2	2 711	91 47 454 08	ZENTRALSCHMIERANLAGE O
BLECH 4X182X40 S315MC FE//	97 17 396 08	54	2	2 391	91 81 968 08	DIESELMOTOR KPL.
BLECH 4X1850X105 S315MC	97 59 962 08	73	1	3 713	91 78 833 08	D-ANLENKSTUECK
BLECH 4X1850X105 S315MC	97 59 963 08	74	1	3 713	91 78 833 08	D-ANLENKSTUECK
BLECH 4X185X130 S315MC FE	97 96 775 08	2	1	2 200 063	96 60 724 08	KONSOLE VORM.
BLECH 4X187X220 S315MC	97 02 009 6	26	1	2 392	91 69 972 08	SCHALLDAEMPFERANLAGE
BLECH 4X190X150 S315MC FE	97 34 444 08	10	1	1 130 008	96 38 102 08	RAUPENMITTELTEIL MONTA
BLECH 4X190X50 S315MC FE//	97 15 506 08	67	1	2 550	91 81 778 08	SA-BOCK
BLECH 4X190X50 S315MC FE//	97 15 506 08	70	1	3 211	91 75 353 08	S-ANLENKSTUECK
BLECH 4X190X50 S315MC FE//	97 15 506 08	58	1	3 713	91 78 833 08	D-ANLENKSTUECK
BLECH 4X192X90 S315MC FE//	97 55 755 08	63	4	2 550	91 81 778 08	SA-BOCK
BLECH 4X192X93 S315MC	97 46 769 08	7	2	2 200 056	96 34 381 08	DECKEL VORM.
BLECH 4X192X93 S315MC	97 46 769 08	7	2	2 200 057	96 34 382 08	DECKEL VORM.
BLECH 4X192X93 S315MC	97 46 769 08	7	2	2 200 058	96 34 383 08	DECKEL VORM.
BLECH 4X192X93 S315MC	97 46 769 08	7	2	2 200 064	96 32 574 08	DECKEL VORM.
BLECH 4X196X63 S315MC FE//	95 56 681 08	48	4	2 102 012	96 79 276 08	MONTAGETEILE VORDERTEIL
BLECH 4X196X63 S315MC FE//	95 56 681 08	20	1	2 340	91 61 648 08	WINDE 4 EINZIEHWERK
BLECH 4X196X63 S315MC FE//	95 56 681 08	(1)	4	2 920	91 72 384 08	ELEKTRIK DREHBUEHNE
BLECH 4X196X63 S315MC FE//	95 56 681 08	68	4	3 211	91 75 353 08	S-ANLENKSTUECK
BLECH 4X196X63 S315MC FE//	95 56 681 08	28	1	3 350 001	96 92 615 08	WINDE 3 VORM.
BLECH 4X196X63 S315MC FE//	95 56 681 08	26	1	3 360 003	96 76 267 08	WINDE 5 VORM.
BLECH 4X196X63 S315MC FE//	95 56 681 08	17	1	3 370	91 83 620 08	WINDE 6
BLECH 4X196X63 S315MC FE//	95 56 681 08	49	1	3 745	91 72 410 08	SCHWEBEBALLAST
BLECH 4X198X50 S315MC FE//	97 45 868 08	21	1	2 200 000	91 61 061 08	MASCHINENHAUS MIT LAUFS
BLECH 4X200X143 S315MC FE	97 53 922 08	64	1	1 140	91 75 217 08	QUERTRAEGER KPL.
BLECH 4X200X155 S315MC FE	97 54 729 08	23	4	2 102 012	96 79 276 08	MONTAGETEILE VORDERTEIL
BLECH 4X203X153 S315MC FE	97 55 764 08	70	1	2 550	91 81 778 08	SA-BOCK
BLECH 4X209X375 S315MC FE	97 00 325 0	7	2	2 810	91 61 266 08	KRANFUEHRERKABINE KPL.
BLECH 4X20X247 S315MC FE//	95 50 029 08	49	1	2 102 012	96 79 276 08	MONTAGETEILE VORDERTEIL
BLECH 4X20X247 S315MC FE//	95 50 029 08	3	1	2 103 001	96 38 134 08	MONTAGETEILE HECKTEIL
BLECH 4X20X500 S315MC FE//	95 37 411 08	71	2	3 211	91 75 353 08	S-ANLENKSTUECK
BLECH 4X20X500 S315MC FE//	95 37 411 08	70	1	3 212	91 72 404 08	W-ANLENKSTUECK
BLECH 4X20X500 S315MC FE//	95 37 411 08	38	1	3 554 005	96 36 063 08	WA-BOCK 1 ANLENKSTUECK
BLECH 4X20X500 S315MC FE//	95 37 411 08	50	1	3 554 006	96 00 236 1	WA-BOCK 1 KOPFSTUECK
BLECH 4X20X500 S315MC FE//	95 37 411 08	39	1	3 711	91 72 407 08	MASTNASE
BLECH 4X20X500 S315MC FE//	95 37 411 08	64	1	3 713	91 78 833 08	D-ANLENKSTUECK
BLECH 4X20X500 S315MC FE//	95 37 411 08	61	1	3 714	91 81 777 08	D-KOPFSTUECK
BLECH 4X20X500 S315MC FE//	95 37 411 08	42	1	3 715	91 78 835 08	D-ZWISCHENSTUECK
BLECH 4X210X166 S315MC FE	97 56 225 08	42	1	2 391 001	96 00 493 3	DIESELMOTOR VORM.
BLECH 4X210X82 S315MC	97 57 270 08	1	1	2 200 062	96 40 428 08	STUETZE VORM.
BLECH 4X211X250 S315MC FE	97 54 225 08	1	1	2 103 001	96 38 134 08	MONTAGETEILE HECKTEIL
BLECH 4X218X140 S315MC FE	97 55 833 08	46	1	2 102 012	96 79 276 08	MONTAGETEILE VORDERTEIL
BLECH 4X2210X58 S315MC	97 57 445 08	53	1	3 714	91 81 777 08	D-KOPFSTUECK
BLECH 4X223X450 S315MC	97 57 463 08	57	2	3 714	91 81 777 08	D-KOPFSTUECK
BLECH 4X231X30 X5CRNI18-1	97 03 427 5	5	1	3 780 214	96 80 825 08	MECH.ANBAUTEILE SCHEINW
BLECH 4X232X80 S315MC	97 56 298 08	49	3	3 713	91 78 833 08	D-ANLENKSTUECK
BLECH 4X2400X58 S315MC	97 57 446 08	54	2	3 714	91 81 777 08	D-KOPFSTUECK
BLECH 4X240X80 S315MC FE//	97 54 350 08	8	1	2 102 012	96 79 276 08	MONTAGETEILE VORDERTEIL
BLECH 4X2440X53 S315MC	97 57 180 08	51	2	3 713	91 78 833 08	D-ANLENKSTUECK
BLECH 4X250X122 S315MC FE	97 54 274 08	4	4	2 102 012	96 79 276 08	MONTAGETEILE VORDERTEIL
BLECH 4X250X122 S315MC FE	97 54 274 08	2	2	2 103 001	96 38 134 08	MONTAGETEILE HECKTEIL
BLECH 4X250X122 S315MC FE	97 54 274 08	18	1	2 310 001	96 76 244 08	WINDE 1 VORM.
BLECH 4X250X122 S315MC FE	97 54 274 08	18	1	2 320 001	96 76 249 08	WINDE 2 VORM.

Bezeichnung	Artikel	Pos.	Menge	Seite	Baugruppe	Bezeichnung
BLECH 4X255X515 S315MC FE	97 55 879 08	47	1	2 102 012	96 79 276 08	MONTAGETEILE VORDERTEIL
BLECH 4X256X157 S315MC FE	97 45 881 08	24	1	2 200 000	91 61 061 08	MASCHINENHAUS MIT LAUFS
BLECH 4X256X157 S315MC FE	97 45 882 08	25	1	2 200 000	91 61 061 08	MASCHINENHAUS MIT LAUFS
BLECH 4X260X93 S315MC FE//	97 46 733 08	28	2	3 211	91 75 353 08	S-ANLENKSTUECK
BLECH 4X260X93 S315MC FE//	97 46 733 08	39	2	3 713	91 78 833 08	D-ANLENKSTUECK
BLECH 4X265X147 S315MC FE	97 54 716 08	22	4	2 102 012	96 79 276 08	MONTAGETEILE VORDERTEIL
BLECH 4X279X125 S315MC FE	97 54 619 08	16	1	2 102 012	96 79 276 08	MONTAGETEILE VORDERTEIL
BLECH 4X279X150 S315MC FE	97 55 295 08	6	2	2 671	91 61 282 08	OELBEHAELTER KPL.
BLECH 4X27X48 S700MC	97 54 461 08	65	4	1 400	91 76 481 08	RAUPENTRAEGER LI.
BLECH 4X27X48 S700MC	97 54 461 08	65	4	1 410	91 76 480 08	RAUPENTRAEGER RE.
BLECH 4X2800X53 S315MC	97 55 892 08	61	2	3 211	91 75 353 08	S-ANLENKSTUECK
BLECH 4X2835X105 S315MC	97 57 182 08	52	2	3 713	91 78 833 08	D-ANLENKSTUECK
BLECH 4X286X201 S315MC FE	97 51 814 08	28	1	2 391	91 81 968 08	DIESELMOTOR KPL.
BLECH 4X289X559 S315MC FE	97 60 740 08	88	2	1 400	91 76 481 08	RAUPENTRAEGER LI.
BLECH 4X289X559 S315MC FE	97 60 740 08	88	2	1 410	91 76 480 08	RAUPENTRAEGER RE.
BLECH 4X290X373 S315MC FE	97 55 009 08	19	1	2 310 001	96 76 244 08	WINDE 1 VORM.
BLECH 4X290X373 S315MC FE	97 55 009 08	19	1	2 320 001	96 76 249 08	WINDE 2 VORM.
BLECH 4X291X240 S315MC FE	97 55 410 08	17	2	2 391 035	96 33 658 08	KOMBIKUEHLER KPL.
BLECH 4X30X105 S315MC FE//	95 36 969 08	13	1	1 130 008	96 38 102 08	RAUPENMITTELTEIL MONTA
BLECH 4X30X105 S315MC FE//	95 36 969 08	7	1	2 550	91 81 778 08	SA-BOCK
BLECH 4X30X389 S315MC FE//	97 55 185 08	28	1	2 102 012	96 79 276 08	MONTAGETEILE VORDERTEIL
BLECH 4X310X120 S315MC	97 57 099 08	60	1	3 714	91 81 777 08	D-KOPFSTUECK
BLECH 4X310X120 S315MC	97 57 099 08	35	1	3 715	91 78 835 08	D-ZWISCHENSTUECK
BLECH 4X310X120 S315MC	97 57 099 08	28	1	3 716	91 79 193 08	D-REDUZIERSTUECK
BLECH 4X330X207 S315MC FE	97 55 201 08	4	1	2 925 007	96 38 882 08	KAMERAANBAU DREHBUEHN
BLECH 4X344X140 S315MC FE	97 55 673 08	44	1	2 102 012	96 79 276 08	MONTAGETEILE VORDERTEIL
BLECH 4X352X335 S315MC	97 64 787 08	25	1	2 925 007	96 38 882 08	KAMERAANBAU DREHBUEHN
BLECH 4X357X101 S315MC FE	97 49 266 08	18	2	2 391	91 81 968 08	DIESELMOTOR KPL.
BLECH 4X360X163 S315MC	97 05 102 08	66	1	2 102 012	96 79 276 08	MONTAGETEILE VORDERTEIL
BLECH 4X374X401 S315MC	97 01 565 4	17	1	2 393	91 69 974 08	LUFTFILTERANLAGE KPL.
BLECH 4X387X225 S315MC	97 01 668 7	8	2	3 211 012	96 70 704 08	PODESTRAHMEN
BLECH 4X387X305 S315MC	97 01 669 1	11	2	3 211 012	96 70 704 08	PODESTRAHMEN
BLECH 4X387X509 S315MC	97 57 184 08	54	1	3 713	91 78 833 08	D-ANLENKSTUECK
BLECH 4X400X486 S315MC	97 52 901 08	54	1	1 400	91 76 481 08	RAUPENTRAEGER LI.
BLECH 4X400X486 S315MC	97 52 901 08	54	1	1 410	91 76 480 08	RAUPENTRAEGER RE.
BLECH 4X402X119 S315MC FE	97 52 206 08	40	1	2 391	91 81 968 08	DIESELMOTOR KPL.
BLECH 4X406X216 S315MC	97 46 542 08	23	1	2 393	91 69 974 08	LUFTFILTERANLAGE KPL.
BLECH 4X407X238 S315MC FE	97 53 684 08	63	1	1 400	91 76 481 08	RAUPENTRAEGER LI.
BLECH 4X407X238 S315MC FE	97 53 685 08	63	1	1 410	91 76 480 08	RAUPENTRAEGER RE.
BLECH 4X40X113 S315MC	97 59 858 08	32	1	3 350 001	96 92 615 08	WINDE 3 VORM.
BLECH 4X425X209 S315MC FE	97 54 986 08	25	1	2 102 012	96 79 276 08	MONTAGETEILE VORDERTEIL
BLECH 4X433X433 S315MC	97 54 613 08	14	1	2 102 012	96 79 276 08	MONTAGETEILE VORDERTEIL
BLECH 4X434X64 S315MC FE//	97 75 981 08	36	1	2 790 701	91 55 739 08	ANTRIEBSAGGREGAT KLIMAA
BLECH 4X440X221 S315MC	97 57 086 08	34	10	3 715	91 78 835 08	D-ZWISCHENSTUECK
BLECH 4X440X221 S315MC	97 57 086 08	27	10	3 716	91 79 193 08	D-REDUZIERSTUECK
BLECH 4X440X258 ALMG3 H11	97 68 302 08	4	1	2 790 701	91 55 739 08	ANTRIEBSAGGREGAT KLIMAA
BLECH 4X442X930 S315MC	97 51 781 08	27	1	2 391	91 81 968 08	DIESELMOTOR KPL.
BLECH 4X450X100 S315MC	97 57 447 08	106	3	3 211	91 75 353 08	S-ANLENKSTUECK
BLECH 4X450X100 S315MC	97 57 447 08	55	6	3 714	91 81 777 08	D-KOPFSTUECK
BLECH 4X457X879 S315MC	97 51 943 08	39	1	2 391	91 81 968 08	DIESELMOTOR KPL.
BLECH 4X460X417 S315MC	97 54 068 08	55	1	1 400	91 76 481 08	RAUPENTRAEGER LI.
BLECH 4X460X417 S315MC	97 54 097 08	55	1	1 410	91 76 480 08	RAUPENTRAEGER RE.
BLECH 4X470X33 S315MC FE//	97 57 271 08	2	1	2 200 062	96 40 428 08	STUETZE VORM.
BLECH 4X478X360 S315MC	97 59 047 08	24	1	2 925 007	96 38 882 08	KAMERAANBAU DREHBUEHN
BLECH 4X482X245 S315MC	97 01 487 5	10	1	2 392	91 69 972 08	SCHALLDAEMPFERANLAGE
BLECH 4X483X243 S315MC	97 01 668 9	9	1	3 211 012	96 70 704 08	PODESTRAHMEN
BLECH 4X483X243 S315MC	97 01 669 0	10	1	3 211 012	96 70 704 08	PODESTRAHMEN
BLECH 4X500X142 S315MC FE	95 50 618 08	40	1	3 222	91 60 427 08	S-ZWISCHENSTUECK
BLECH 4X500X497 S315MC	97 54 178 08	57	1	1 400	91 76 481 08	RAUPENTRAEGER LI.
BLECH 4X500X497 S315MC	97 54 180 08	57	1	1 410	91 76 480 08	RAUPENTRAEGER RE.

Bezeichnung	Artikel	Pos.	Menge	Seite	Baugruppe	Bezeichnung
BLECH 4X505X168 S315MC FE	97 49 296 08	51	2	3 212 000	91 72 405 08	W-ANSCHLUSSKOPF
BLECH 4X505X168 S315MC FE	97 49 296 08	26	2	3 214	91 72 396 08	SW-KOPFSTUECK
BLECH 4X50X108 S315MC FE//	97 57 196 08	57	1	3 713	91 78 833 08	D-ANLENKSTUECK
BLECH 4X50X60 S315MC FE//	97 56 141 08	69	2	2 550	91 81 778 08	SA-BOCK
BLECH 4X540X89 X5CRNI18-1	97 06 921 0	(1)	6	2 200 000	91 61 061 08	MASCHINENHAUS MIT LAUFS
BLECH 4X545X519 S315MC	97 54 069 08	56	1	1 400	91 76 481 08	RAUPENTRAEGER LI.
BLECH 4X545X519 S315MC	97 54 098 08	56	1	1 410	91 76 480 08	RAUPENTRAEGER RE.
BLECH 4X579X567 S315MC FE	97 51 896 08	29	1	2 391	91 81 968 08	DIESELMOTOR KPL.
BLECH 4X58X900 S315MC	97 57 462 08	56	2	3 714	91 81 777 08	D-KOPFSTUECK
BLECH 4X600X100 S315MC	97 55 896 08	65	4	3 211	91 75 353 08	S-ANLENKSTUECK
BLECH 4X60X103 S315MC FE//	95 51 525 08	24	1	2 102 012	96 79 276 08	MONTAGETEILE VORDERTEIL
BLECH 4X60X103 S315MC FE//	95 51 525 08	26	1	2 310 001	96 76 244 08	WINDE 1 VORM.
BLECH 4X60X103 S315MC FE//	95 51 525 08	26	1	2 320 001	96 76 249 08	WINDE 2 VORM.
BLECH 4X60X103 S315MC FE//	95 51 525 08	25	1	2 340	91 61 648 08	WINDE 4 EINZIEHWERK
BLECH 4X60X103 S315MC FE//	95 51 525 08	36	1	2 975 153	91 58 730 08	ZUSATZHYDRAULIK WINDE 3
BLECH 4X60X103 S315MC FE//	95 51 525 08	40	1	2 975 300	91 58 720 08	ZUSATZHYDRAULIK WINDE 5
BLECH 4X60X103 S315MC FE//	95 51 525 08	58	1	2 975 300	91 58 720 08	ZUSATZHYDRAULIK WINDE 5
BLECH 4X60X103 S315MC FE//	95 51 525 08	58	1	2 975 400	91 58 729 08	ZUSATZHYDRAULIK WINDE 6
BLECH 4X60X103 S315MC FE//	95 51 525 08	25	1	3 350 001	96 92 615 08	WINDE 3 VORM.
BLECH 4X60X103 S315MC FE//	95 51 525 08	23	1	3 360 003	96 76 267 08	WINDE 5 VORM.
BLECH 4X60X103 S315MC FE//	97 15 061 08	6	1	3 370	91 83 620 08	WINDE 6
BLECH 4X640X202 S315MC FE	97 01 637 8	16	1	3 211 006	96 70 233 08	GITTERROSTE
BLECH 4X650X443 S315MC	97 15 345 08	58	1	3 212 000	91 72 405 08	W-ANSCHLUSSKOPF
BLECH 4X650X443 S315MC	97 15 345 08	24	1	3 214	91 72 396 08	SW-KOPFSTUECK
BLECH 4X650X93 S315MC	97 57 528 08	58	2	3 714	91 81 777 08	D-KOPFSTUECK
BLECH 4X656X444 ALMG3 H11	97 76 024 08	1	1	2 790 702	96 49 329 08	KLAPPE VORM.
BLECH 4X660X58 S315MC	97 60 051 08	85	2	3 714	91 81 777 08	D-KOPFSTUECK
BLECH 4X676X157 S315MC FE	97 54 073 08	49	1	2 391	91 81 968 08	DIESELMOTOR KPL.
BLECH 4X680X383 S315MC	97 15 435 08	8	1	1 130 008	96 38 102 08	RAUPENMITTELTEIL MONTA
BLECH 4X680X629 S315MC	97 54 179 08	58	1	1 400	91 76 481 08	RAUPENTRAEGER LI.
BLECH 4X680X629 S315MC	97 54 181 08	58	1	1 410	91 76 480 08	RAUPENTRAEGER RE.
BLECH 4X688X360 S315MC	97 55 200 08	3	1	2 925 007	96 38 882 08	KAMERAANBAU DREHBUEHN
BLECH 4X704X15 S315MC FE//	97 80 392 08	5	1	2 533 025	96 40 724 08	ARMATURENKASTEN VORM.
BLECH 4X720X100 S315MC	97 57 183 08	53	4	3 713	91 78 833 08	D-ANLENKSTUECK
BLECH 4X721X227 S315MC	97 55 672 08	43	1	2 102 012	96 79 276 08	MONTAGETEILE VORDERTEIL
BLECH 4X761X721 S315MC	97 55 951 08	2	1	2 102 013	96 39 494 08	SCHRANK KPL.
BLECH 4X775X721 S315MC	97 55 952 08	3	1	2 102 013	96 39 494 08	SCHRANK KPL.
BLECH 4X780X209 S315MC FE	97 54 987 08	26	1	2 102 012	96 79 276 08	MONTAGETEILE VORDERTEIL
BLECH 4X787X428 S315MC	97 46 777 08	4	1	2 200 059	96 34 384 08	DECKEL VORM.
BLECH 4X793X223 S315MC FE	97 05 777 8	40	3	3 227 000	91 60 434 08	LI-ZWISCHENSTUECK
BLECH 4X80X107 S315MC FE//	97 45 869 08	22	16	2 200 000	91 61 061 08	MASCHINENHAUS MIT LAUFS
BLECH 4X839X328 S315MC	97 46 776 08	3	1	2 200 059	96 34 384 08	DECKEL VORM.
BLECH 4X85X60 S315MC FE//	97 85 873 08	9	1	2 370	91 61 649 08	MONTAGEWINDE
BLECH 4X86X60 S315MC FE//	97 85 872 08	8	1	2 370	91 61 649 08	MONTAGEWINDE
BLECH 4X885X171 S315MC	97 55 989 08	67	1	3 211	91 75 353 08	S-ANLENKSTUECK
BLECH 4X900X150 S315MC	97 55 897 08	66	1	3 211	91 75 353 08	S-ANLENKSTUECK
BLECH 4X900X58 S315MC	97 60 049 08	83	1	3 714	91 81 777 08	D-KOPFSTUECK
BLECH 4X938X247 S315MC	97 54 072 08	50	2	2 391	91 81 968 08	DIESELMOTOR KPL.
BLECH 4X93X30 S315MC FE//	97 56 099 08	41	1	2 391 001	96 00 493 3	DIESELMOTOR VORM.
BLECH 4X93X50 S315MC FE//	97 09 211 08	17	1	3 780 214	96 80 825 08	MECH.ANBAUTEILE SCHEINW
BLECH 4X960X202 S315MC FE	97 88 108 08	52	1	3 224	91 60 440 08	S-ADAPTER
BLECH 4X973X844 S315MC	97 46 744 08	2	1	2 200 059	96 34 384 08	DECKEL VORM.
BLECH 4X97X65 S315MC FE//	97 85 875 08	11	1	2 370	91 61 649 08	MONTAGEWINDE
BLECH 4X97X77 S315MC FE//	97 85 874 08	10	1	2 370	91 61 649 08	MONTAGEWINDE
BLECH 4X98X100 S315MC FE//	97 12 901 08	63	1	2 102 012	96 79 276 08	MONTAGETEILE VORDERTEIL
BLECH 4X98X100 S315MC FE//	97 12 901 08	38	1	2 310 001	96 76 244 08	WINDE 1 VORM.
BLECH 4X98X100 S315MC FE//	97 12 901 08	42	1	2 320 001	96 76 249 08	WINDE 2 VORM.
BLECH 4X98X100 S315MC FE//	97 12 901 08	27	1	2 340	91 61 648 08	WINDE 4 EINZIEHWERK
BLECH 4X98X100 S315MC FE//	97 12 901 08	47	1	2 975 000	91 58 716 08	ZUSATZHYDRAULIK WINDE 1
BLECH 4X98X100 S315MC FE//	97 12 901 08	47	1	2 975 060	91 58 717 08	ZUSATZHYDRAULIK WINDE 2

Bezeichnung	Artikel	Pos.	Menge	Seite	Baugruppe	Bezeichnung
BLECH 4X98X100 S315MC FE//	97 12 901 08	47	1	2 975 400	91 58 729 08	ZUSATZHYDRAULIK WINDE 6
BLECH 4X98X100 S315MC FE//	97 12 901 08	60	1	3 212 000	91 72 405 08	W-ANSCHLUSSKOPF
BLECH 4X98X100 S315MC FE//	97 12 901 08	37	1	3 214	91 72 396 08	SW-KOPFSTUECK
BLECH 4X995X200 S315MC FE	97 92 409 08	53	1	3 224	91 60 440 08	S-ADAPTER
BLECH 4x136x107 S315MC FE//	97 05 203 08	19	4	2 102 012	96 79 276 08	MONTAGETEILE VORDERTEIL
BLECH 4x136x107 S315MC FE//	97 05 203 08	59	8	3 714	91 81 777 08	D-KOPFSTUECK
BLECH 4x380x274 S315MC	97 05 814 08	6	1	2 102 012	96 79 276 08	MONTAGETEILE VORDERTEIL
BLECH 4x506x106 S315MC	97 05 298 08	40	1	2 391 001	96 00 493 3	DIESELMOTOR VORM.
BLECH 4x63x90 S315MC FE//	95 41 137 08	4	2	2 102 013	96 39 494 08	SCHRANK KPL.
BLECH 4x63x90 S315MC FE//	95 41 137 08	30	10	2 510 250	91 47 443 08	VERKLEIDUNG MASCHINENH
BLECH 4x73x30 S315MC FE//	97 03 501 08	25	3	2 711	91 47 454 08	ZENTRALSCHMIERANLAGE O
BLECH 4x73x30 S315MC FE//	97 03 501 08	29	1	3 350 001	96 92 615 08	WINDE 3 VORM.
BLECH 4x73x30 S315MC FE//	97 03 501 08	27	1	3 360 003	96 76 267 08	WINDE 5 VORM.
BLECH 50X11818X184 S960Q	97 48 712 08	(1)	2	3 227 002	96 35 704 08	STANGE KPL.
BLECH 50X11898X254 S960Q	97 48 631 08	(1)	2	3 716 003	96 35 669 08	STANGE KPL.
BLECH 50X1208X184 S960QL+	97 52 703 08	(1)	2	3 556 007	96 59 719 08	WA-BOCK 2 KOPFSTUECK
BLECH 50X1298X264 S960QL+	97 50 485 08	1	2	3 714 023	96 36 496 08	STANGE KPL.
BLECH 50X1308X184 S960QL+	97 48 335 08	1	2	3 560 011	96 39 069 08	STANGE VORM.
BLECH 50X1808X184 S960QL+	97 48 328 08	(1)	2	3 227 004	96 35 566 08	STANGE KPL.
BLECH 50X1808X184 S960QL+	97 48 328 08	1	2	3 560 013	96 39 074 08	STANGE VORM.
BLECH 50X200X112 S960QL+	97 50 549 08	2	1	3 714 014	96 36 475 08	LASCHE KPL.
BLECH 50X225X110 S355J2+N	97 45 792 08	17	1	2 391 001	96 00 493 3	DIESELMOTOR VORM.
BLECH 50X2528X324 S960QL+	97 44 801 08	1	2	2 550 006	96 34 077 08	STANGE KPL.
BLECH 50X2864X184 S960QL+	97 44 976 08	(1)	2	2 550 007	96 34 001 08	STANGE KPL.
BLECH 50X2955X324 S960QL+	97 50 517 08	1	2	3 714 018	96 36 474 08	STANGE KPL.
BLECH 50X3090X254 S960QL+	97 50 440 08	1	2	3 714 020	96 36 484 08	STANGE VORM.
BLECH 50X3541X234 S960QL+	97 48 808 08	(1)	2	3 811 001	96 35 734 08	STANGE KPL.
BLECH 50X3811X184 S960QL+	97 48 332 08	(1)	2	3 227 005	96 35 569 08	STANGE KPL.
BLECH 50X3811X184 S960QL+	97 48 332 08	1	2	3 560 017	96 39 078 08	STANGE VORM.
BLECH 50X4613X184 S960QL+	97 50 170 08	(1)	2	3 556 008	96 36 352 08	STANGE KPL.
BLECH 50X5814X184 S960QL+	97 26 564 08	(1)	2	3 223 009	96 32 425 08	STANGE KPL.
BLECH 50X5814X184 S960QL+	97 26 564 08	1	2	3 560 015	96 39 079 08	STANGE VORM.
BLECH 50X6367X254 S960QL+	97 49 490 08	(1)	2	3 715 004	96 36 141 08	STANGE KPL.
BLECH 50X764X234 S960QL+	97 48 894 08	(1)	1	3 811 001	96 35 734 08	STANGE KPL.
BLECH 50X798X254 S960QL+	97 53 661 08	(1)	1	3 746 004	96 37 833 08	LASCHE VORM.
BLECH 50X808X184 S960QL+	97 48 957 08	(1)	1	3 811 002	96 35 836 08	STANGE KPL.
BLECH 50X855X380 S960QL+	97 53 672 08	(1)	1	3 746 003	96 37 779 08	KOPFSTUECK VORM.
BLECH 50X868X324 S960QL+	97 43 921 08	(1)	1	2 550	91 81 778 08	SA-BOCK
BLECH 5X100X157 S355MC	97 01 542 7	27	2	3 211 012	96 70 704 08	PODESTRAHMEN
BLECH 5X104X142 S355MC FE	97 46 015 08	6	2	2 200 060	96 34 386 08	LEITER VORM.
BLECH 5X104X270 S355MC FE	97 54 734 08	20	1	2 310 001	96 76 244 08	WINDE 1 VORM.
BLECH 5X104X270 S355MC FE	97 54 734 08	20	1	2 320 001	96 76 249 08	WINDE 2 VORM.
BLECH 5X1090X1100 ALMG3 H	97 45 864 08	19	1	2 200 000	91 61 061 08	MASCHINENHAUS MIT LAUFS
BLECH 5X1148X212 S355MC	97 01 655 0	1	1	3 211 012	96 70 704 08	PODESTRAHMEN
BLECH 5X1148X212 S355MC	97 01 663 1	3	1	3 211 012	96 70 704 08	PODESTRAHMEN
BLECH 5X120X12 S355MC FE//	97 59 623 08	33	8	2 932 041	96 70 330 08	SCHALTSCHRANK MECH.
BLECH 5X1525X129 S355MC	97 57 195 08	56	1	3 713	91 78 833 08	D-ANLENKSTUECK
BLECH 5X1683X140 S355MC	97 57 059 08	14	1	2 340	91 61 648 08	WINDE 4 EINZIEHWERK
BLECH 5X176X758 S355MC	97 57 641 08	69	1	3 713	91 78 833 08	D-ANLENKSTUECK
BLECH 5X180X125 S355MC FE	97 51 256 08	3	2	3 714 008	96 36 682 08	VERSTELLFLASCHE KPL.
BLECH 5X180X277 S355MC FE	97 49 170 08	2	2	2 310	91 61 646 08	WINDE 1
BLECH 5X180X277 S355MC FE	97 49 170 08	2	2	2 320	91 61 647 08	WINDE 2
BLECH 5X1915X300 S355MC	97 04 469 4	116	1	1 400	91 76 481 08	RAUPENTRAEGER LI.
BLECH 5X1915X300 S355MC	97 04 469 4	116	1	1 410	91 76 480 08	RAUPENTRAEGER RE.
BLECH 5X1930X30 S355MC FE	97 55 282 08	30	1	2 102 012	96 79 276 08	MONTAGETEILE VORDERTEIL
BLECH 5X200X30 S355MC FE//	97 54 610 08	11	2	2 102 012	96 79 276 08	MONTAGETEILE VORDERTEIL
BLECH 5X2060X212 S355MC	97 01 667 5	4	1	3 211 012	96 70 704 08	PODESTRAHMEN
BLECH 5X2060X212 S355MC	97 01 667 6	5	1	3 211 012	96 70 704 08	PODESTRAHMEN
BLECH 5X2290X212 S355MC	97 01 542 2	26	2	3 211 012	96 70 704 08	PODESTRAHMEN
BLECH 5X264X724 S355MC FE	97 52 203 08	44	2	2 103	91 75 173 08	DREHBUEHNENRAHMEN HEC

Bezeichnung	Artikel	Pos.	Menge	Seite	Baugruppe	Bezeichnung
BLECH 5X270X208 S355MC FE	97 57 789 08	33	1	2 310 001	96 76 244 08	WINDE 1 VORM.
BLECH 5X270X208 S355MC FE	97 57 789 08	37	1	2 320 001	96 76 249 08	WINDE 2 VORM.
BLECH 5X280X120 S355MC FE	97 20 287 08	5	1	2 101 001	96 37 507 08	MONTAGETEILE UNTERTEIL
BLECH 5X280X280 S355MC FE	97 53 676 08	9	6	3 746 003	96 37 779 08	KOPFSTUECK VORM.
BLECH 5X282X175 S355MC FE	97 53 047 08	4	2	2 101 001	96 37 507 08	MONTAGETEILE UNTERTEIL
BLECH 5X299X2498 S355MC	97 04 468 8	114	1	1 400	91 76 481 08	RAUPENTRAEGER LI.
BLECH 5X299X2542 S355MC	97 04 469 9	113	1	1 400	91 76 481 08	RAUPENTRAEGER LI.
BLECH 5X299X530 S355MC	97 04 470 1	118	2	1 400	91 76 481 08	RAUPENTRAEGER LI.
BLECH 5X299X530 S355MC	97 04 470 1	118	2	1 410	91 76 480 08	RAUPENTRAEGER RE.
BLECH 5X300X1902 S355MC	97 04 469 1	115	1	1 400	91 76 481 08	RAUPENTRAEGER LI.
BLECH 5X300X1902 S355MC	97 04 469 1	115	1	1 410	91 76 480 08	RAUPENTRAEGER RE.
BLECH 5X300X1903 S355MC	97 04 469 7	117	1	1 400	91 76 481 08	RAUPENTRAEGER LI.
BLECH 5X300X1903 S355MC	97 04 469 7	117	1	1 410	91 76 480 08	RAUPENTRAEGER RE.
BLECH 5X300X60 S355MC FE//	97 55 756 08	18	2	2 391 035	96 33 658 08	KOMBIKUEHLER KPL.
BLECH 5X304X164 S355MC FE	97 46 007 08	2	1	2 200 060	96 34 386 08	LEITER VORM.
BLECH 5X304X164 S355MC FE	97 46 008 08	3	1	2 200 060	96 34 386 08	LEITER VORM.
BLECH 5X310X310 S355MC FE	97 00 305 3	7	2	3 714 021	96 84 543 08	ROLLENLAGERUNG KPL.
BLECH 5X393X60 S355MC FE//	95 64 428 08	33	2	3 221	91 60 426 08	S-ZWISCHENSTUECK
BLECH 5X393X60 S355MC FE//	95 64 428 08	33	2	3 221 000	91 60 429 08	S-ZWISCHENSTUECK
BLECH 5X393X60 S355MC FE//	95 64 428 08	28	6	3 222	91 60 427 08	S-ZWISCHENSTUECK
BLECH 5X393X60 S355MC FE//	95 64 428 08	33	6	3 222 000	91 60 430 08	S-ZWISCHENSTUECK
BLECH 5X393X60 S355MC FE//	95 64 428 08	34	2	3 224	91 60 440 08	S-ADAPTER
BLECH 5X393X60 S355MC FE//	95 64 428 08	23	2	3 226	91 60 432 08	LI-ZWISCHENSTUECK
BLECH 5X393X60 S355MC FE//	95 64 428 08	23	6	3 227 000	91 60 434 08	LI-ZWISCHENSTUECK
BLECH 5X393X60 S355MC FE//	95 64 428 08	23	6	3 227 000	91 62 091 08	LI-ZWISCHENSTUECK
BLECH 5X393X60 S355MC FE//	95 64 428 08	23	6	3 227 006	91 60 435 08	LI-ZWISCHENSTUECK
BLECH 5X393X60 S355MC FE//	95 64 428 08	27	4	3 715	91 78 835 08	D-ZWISCHENSTUECK
BLECH 5X393X60 S355MC FE//	95 64 428 08	36	6	3 716	91 79 193 08	D-REDUZIERSTUECK
BLECH 5X438X198 X5CRNI18-1	97 55 168 08	7	1	2 103 001	96 38 134 08	MONTAGETEILE HECKTEIL
BLECH 5X438X198 X5CRNI18-1	97 55 168 08	30	1	2 310 001	96 76 244 08	WINDE 1 VORM.
BLECH 5X438X198 X5CRNI18-1	97 55 168 08	30	1	2 320 001	96 76 249 08	WINDE 2 VORM.
BLECH 5X450X239 S355MC FE	97 53 109 08	6	1	2 101 001	96 37 507 08	MONTAGETEILE UNTERTEIL
BLECH 5X465X140 S355MC FE	97 54 614 08	15	2	2 102 012	96 79 276 08	MONTAGETEILE VORDERTEIL
BLECH 5X510X160 S355MC FE	97 54 656 08	17	1	2 102 012	96 79 276 08	MONTAGETEILE VORDERTEIL
BLECH 5X535X239 S355MC FE	97 53 110 08	7	1	2 101 001	96 37 507 08	MONTAGETEILE UNTERTEIL
BLECH 5X545X50 S355MC FE//	97 54 611 08	12	1	2 102 012	96 79 276 08	MONTAGETEILE VORDERTEIL
BLECH 5X580X30 S355MC FE//	97 55 284 08	32	1	2 102 012	96 79 276 08	MONTAGETEILE VORDERTEIL
BLECH 5X584X777 S355MC FE	97 52 586 08	15	2	3 711	91 72 407 08	MASTNASE
BLECH 5X602X80 S700MC	97 47 827 08	35	4	1 400	91 76 481 08	RAUPENTRAEGER LI.
BLECH 5X602X80 S700MC	97 47 827 08	35	4	1 410	91 76 480 08	RAUPENTRAEGER RE.
BLECH 5X60X150 S355MC FE//	97 52 565 08	33	4	3 554 006	96 00 236 1	WA-BOCK 1 KOPFSTUECK
BLECH 5X675X30 S355MC FE//	97 55 283 08	31	1	2 102 012	96 79 276 08	MONTAGETEILE VORDERTEIL
BLECH 5X685X50 S355MC FE//	97 54 612 08	13	1	2 102 012	96 79 276 08	MONTAGETEILE VORDERTEIL
BLECH 5X80X149 X5CRNI18-1	97 03 427 2	3	4	3 780 214	96 80 825 08	MECH.ANBAUTEILE SCHEINW
BLECH 5X815X350 S355MC FE	97 50 168 08	12	4	3 554 005	96 36 063 08	WA-BOCK 1 ANLENKSTUECK
BLECH 5X815X350 S355MC FE	97 50 168 08	12	4	3 556 006	96 59 718 08	WA-BOCK 2 ANLENKSTUECK
BLECH 5X951X50 S355MC FE//	97 61 198 08	65	1	2 102 012	96 79 276 08	MONTAGETEILE VORDERTEIL
BLECH 5X964X666 S960QL	97 48 489 08	6	2	3 215 003	91 47 489 08	ROLLENSATZ
BLECH 5X964X666 S960QL	97 48 489 08	6	2	3 215 004	91 51 840 08	ROLLENSATZ
BLECH 6X100X167 S700MC	97 68 390 08	8	4	3 222 002	96 45 453 08	ABDECKUNG
BLECH 6X128X166 S355MC	95 51 017 08	10	2	2 102 012	96 79 276 08	MONTAGETEILE VORDERTEIL
BLECH 6X128X166 S355MC	95 51 017 08	171	2	2 970	91 81 525 08	HYDRAULIK
BLECH 6X140X160 S355MC FE	97 81 978 08	20	2	3 592	91 72 406 08	W-RUECKHALTESICHERUNG
BLECH 6X2860X323 S700MC	97 01 668 1	6	1	3 211 012	96 70 704 08	PODESTRAHMEN
BLECH 6X2860X323 S700MC	97 01 668 3	7	1	3 211 012	96 70 704 08	PODESTRAHMEN
BLECH 6X2960X323 S700MC	97 01 655 1	2	3	3 211 012	96 70 704 08	PODESTRAHMEN
BLECH 6X2960X323 S700MC	97 01 669 2	12	1	3 211 012	96 70 704 08	PODESTRAHMEN
BLECH 6X580X510 S355MC	97 54 014 08	2	1	2 102 012	96 79 276 08	MONTAGETEILE VORDERTEIL
BLECH 6X665X245 S700MC	97 55 073 08	36	1	2 102 010	91 60 648 08	DREHBUEHNENRAHMEN VOR
BLECH 6X864X668 S355MC	97 52 585 08	13	1	3 711	91 72 407 08	MASTNASE

Bezeichnung	Artikel	Pos.	Menge	Seite	Baugruppe	Bezeichnung
BLECH 6X90X123 S355MC	95 40 177 08	9	2	2 102 012	96 79 276 08	MONTAGETEILE VORDERTEIL
BLECH 6X90X123 S355MC	95 40 177 08	172	2	2 970	91 81 525 08	HYDRAULIK
BLECH 8X100X215 S355MC FE	97 05 777 9	41	3	3 227 000	91 60 434 08	LI-ZWISCHENSTUECK
BLECH 8X126X120 S355MC	97 46 096 08	4	1	2 391 042	96 33 830 08	KONSOLE
BLECH 8X240X240 S355MC	97 52 748 08	10	2	3 745	91 72 410 08	SCHWEBEBALLAST
BLECH 8X297X127 S355MC FE	97 52 202 08	43	4	2 103	91 75 173 08	DREHBUEHNENRAHMEN HEC
BLECH 8X300X50 S355MC FE//	95 54 048 08	58	6	2 103	91 75 173 08	DREHBUEHNENRAHMEN HEC
BLECH 8X300X50 S355MC FE//	95 54 048 08	61	2	3 212	91 72 404 08	W-ANLENKSTUECK
BLECH 8X300X50 S355MC FE//	95 54 048 08	32	2	3 221	91 60 426 08	S-ZWISCHENSTUECK
BLECH 8X300X50 S355MC FE//	95 54 048 08	32	2	3 221 000	91 60 429 08	S-ZWISCHENSTUECK
BLECH 8X300X50 S355MC FE//	95 54 048 08	23	6	3 222	91 60 427 08	S-ZWISCHENSTUECK
BLECH 8X300X50 S355MC FE//	95 54 048 08	32	6	3 222 000	91 60 430 08	S-ZWISCHENSTUECK
BLECH 8X300X50 S355MC FE//	95 54 048 08	13	2	3 222 002	96 45 453 08	ABDECKUNG
BLECH 8X300X50 S355MC FE//	95 54 048 08	35	6	3 224	91 60 440 08	S-ADAPTER
BLECH 8X300X50 S355MC FE//	95 54 048 08	26	2	3 226	91 60 432 08	LI-ZWISCHENSTUECK
BLECH 8X300X50 S355MC FE//	95 54 048 08	26	6	3 227 000	91 60 434 08	LI-ZWISCHENSTUECK
BLECH 8X300X50 S355MC FE//	95 54 048 08	26	6	3 227 000	91 62 091 08	LI-ZWISCHENSTUECK
BLECH 8X300X50 S355MC FE//	95 54 048 08	26	6	3 227 006	91 60 435 08	LI-ZWISCHENSTUECK
BLECH 8X300X50 S355MC FE//	95 54 048 08	47	5	3 556 006	96 59 718 08	WA-BOCK 2 ANLENKSTUECK
BLECH 8X300X50 S355MC FE//	95 54 048 08	25	2	3 556 007	96 59 719 08	WA-BOCK 2 KOPFSTUECK
BLECH 8X300X50 S355MC FE//	95 54 048 08	21	2	3 558	91 60 448 08	ZWISCHENSTUECK WA-BOCK
BLECH 8X300X50 S355MC FE//	95 54 048 08	39	5	3 714	91 81 777 08	D-KOPFSTUECK
BLECH 8X300X50 S355MC FE//	95 54 048 08	17	8	3 715	91 78 835 08	D-ZWISCHENSTUECK
BLECH 8X300X50 S355MC FE//	95 54 048 08	18	5	3 716	91 79 193 08	D-REDUZIERSTUECK
BLECH 8X350X350 S355MC A3	97 53 030 08	8	4	3 714 008	96 36 682 08	VERSTELLFLASCHE KPL.
BLECH 8X350X350 S355MC A3	97 53 030 08	8	4	3 714 009	96 36 683 08	VERSTELLFLASCHE KPL.
BLECH 8X636X40 S355MC FE//	97 44 459 08	7	2	2 310 001	96 76 244 08	WINDE 1 VORM.
BLECH 8X636X40 S355MC FE//	97 44 459 08	7	2	2 320 001	96 76 249 08	WINDE 2 VORM.
BLECH 8X709X40 S355MC FE//	97 44 460 08	8	2	2 310 001	96 76 244 08	WINDE 1 VORM.
BLECH 8X709X40 S355MC FE//	97 44 460 08	8	2	2 320 001	96 76 249 08	WINDE 2 VORM.
BLECH 8x40x276 S700MC	97 08 336 08	82	2	3 211	91 75 353 08	S-ANLENKSTUECK
BLECH 8x40x276 S700MC	97 08 336 08	24	2	3 224	91 60 440 08	S-ADAPTER
BLECH 8x40x276 S700MC	97 08 336 08	52	2	3 556 006	96 59 718 08	WA-BOCK 2 ANLENKSTUECK
BLECH 8x40x276 S700MC	97 08 336 08	23	4	3 558	91 60 448 08	ZWISCHENSTUECK WA-BOCK
BLECH 8x40x276 S700MC	97 08 336 08	33	2	3 715	91 78 835 08	D-ZWISCHENSTUECK
BLECH 8x40x276 S700MC	97 08 336 08	41	2	3 716	91 79 193 08	D-REDUZIERSTUECK
BLECH KPL.	96 45 737 08	21	2	2 810 001	96 52 918 08	KRANFUEHRERKABINE VORM
BLECH KPL.	96 49 776 08	35	1	2 790 701	91 55 739 08	ANTRIEBSAGGREGAT KLIMAA
BLECH KPL.	96 70 475 08	26	1	2 393	91 69 974 08	LUFTFILTERANLAGE KPL.
BLECH KPL.	96 72 057 08	12	1	2 392	91 69 972 08	SCHALLDAEMPFERANLAGE
BLECH KPL.	96 72 059 08	13	2	2 392	91 69 972 08	SCHALLDAEMPFERANLAGE
BLECH KPL. FE//ZN20//C	96 43 475 08	160	1	2 200 000	91 61 061 08	MASCHINENHAUS MIT LAUFS
BLECH KPL. FE//ZN20//C	96 43 476 08	161	1	2 200 000	91 61 061 08	MASCHINENHAUS MIT LAUFS
BLECH KPL. FE//ZN20//C	96 45 676 08	166	1	2 200 000	91 61 061 08	MASCHINENHAUS MIT LAUFS
BLECH KPL. FE//ZN20//C	96 70 470 08	34	1	2 393	91 69 974 08	LUFTFILTERANLAGE KPL.
BLECH RD200X2 DC01+ZE	94 76 151 08	16	4	3 554 006	96 00 236 1	WA-BOCK 1 KOPFSTUECK
BLECH RD70X2 DC01 FE//ZN20	94 90 229 08	63	2	2 103	91 75 173 08	DREHBUEHNENRAHMEN HEC
BLECH SCHWK.	96 37 965 08	1	1	2 102 012	96 79 276 08	MONTAGETEILE VORDERTEIL
BLECH SCHWK.	96 39 080 08	60	1	1 400	91 76 481 08	RAUPENTRAEGER LI.
BLECH SCHWK.	96 39 080 08	60	1	1 410	91 76 480 08	RAUPENTRAEGER RE.
BLECH SCHWK.	96 72 056 08	9	1	2 392	91 69 972 08	SCHALLDAEMPFERANLAGE
BLECH SCHWK. 4X1216X483 S	97 01 961 4	8	1	2 392	91 69 972 08	SCHALLDAEMPFERANLAGE
BLECH SCHWK.LINKS	92 50 296 08	12	1	2 502	91 47 459 08	STEUERSTAND
BLECH SCHWK.RECHTS	92 50 297 08	13	1	2 502	91 47 459 08	STEUERSTAND
BLECH VORM.	96 76 233 08	1	1	2 392 001	96 72 067 08	HITZESCHILD KPL.
BLECHSCHRAUBE DIN 7971 S	40 82 000 08	7	2	2 780 244	91 55 599 08	NOTAUS KRANFUEHRERKAB
BLECHSCHRAUBE DIN 7981 4,	55 31 687 08	10	8	2 932 041	96 70 330 08	SCHALTSCHRANK MECH.
BLECHSCHRAUBE DIN 7981 4,	55 31 687 08	38	12	2 932 041	96 70 330 08	SCHALTSCHRANK MECH.
BLECHSCHRAUBE DIN 7981 4,	55 31 687 08	60	4	2 932 082	96 84 247 08	AUFBAUTEILE MONTAGETAFE
BLECHSCHRAUBE DIN 7981 4,	55 31 687 08	180	2	3 930 524	96 37 720 08	KLEMMKASTEN

Bezeichnung	Artikel	Pos.	Menge	Seite	Baugruppe	Bezeichnung
BLECHSCHRAUBE DIN 7981 5,	55 06 092 08	30	12	2 932 041	96 70 330 08	SCHALTSCHRANK MECH.
BLECHSCHRAUBE ISO 7049 S	40 82 010 14	273	2	3 930 154	96 79 914 08	KLEMMKASTEN KPL.
BLECHSCHRAUBE ISO 7049 S	40 82 010 14	210	2	3 930 335	96 37 478 08	KLEMMKASTEN
BLECHSCHRAUBE ISO 7049 S	40 82 010 14	295	2	3 930 503	96 36 588 08	KLEMMKASTEN
BLECHSCHRAUBE ISO 7049 S	40 82 010 14	267	2	3 930 531	96 37 672 08	KLEMMKASTEN
BLENDE	60 67 620 08	81	2	2 533 020	96 76 148 08	ARMATUREN RE.
BLENDE 1,5X19,5X111	61 10 017 08	4	1	2 932 122	96 75 863 08	LICCON MONTAGEEINHEIT
BLENDENSCHUTZ 242X171X5	10 27 921 0	2	1	2 913 003	96 20 599 08	FOLIENTASTATUR VORM.
BLINDNIET 3,0X3,2-5,0	70 42 121 08	10	2	2 913 005	96 28 696 08	INNENGEHAEUSE VORM.
BLINDNIET 3,0X3,2-5,0	70 42 121 08	19	16	2 932 001	96 80 959 08	RELAISSTEUERUNG
BLINDNIET 3,2X4,3-5,9	70 42 127 08	(9)	60	2 200 000	91 61 061 08	MASCHINENHAUS MIT LAUFS
BLINDNIET 4,0X10,5	70 42 323 08	14	5	2 932 001	96 80 959 08	RELAISSTEUERUNG
BLINDNIET 4,0X10,5	70 42 323 08	44	42	2 932 082	96 84 247 08	AUFBAUTEILE MONTAGETAFE
BLINDNIETMUTTER M4 K=1,0-	41 30 062 08	54	4	2 533 024	96 76 149 08	AUFBAUTEILE ARMATUREN
BLINDNIETMUTTER M4 K=1,0-	41 30 062 08	45	50	2 932 082	96 84 247 08	AUFBAUTEILE MONTAGETAFE
BLINDNIETMUTTER M4 K=1,3-	41 30 075 08	57	8	2 932 082	96 84 247 08	AUFBAUTEILE MONTAGETAFE
BLINDNIETMUTTER M5 K=1,0-3	10 04 259 2	53	14	2 533 024	96 76 149 08	AUFBAUTEILE ARMATUREN
BLINDNIETMUTTER M5 K=1,0-3	10 04 259 2	8	16	2 533 025	96 40 724 08	ARMATURENKASTEN VORM.
BLINDNIETMUTTER M5 K=1,0-3	10 04 259 2	41	87	2 932 082	96 84 247 08	AUFBAUTEILE MONTAGETAFE
BLINDNIETMUTTER M5 K=1,5-4	41 30 046 08	39	8	2 502	91 47 459 08	STEUERSTAND
BLINDNIETMUTTER M5 K=2,0-	41 30 063 08	29	6	2 932 001	96 80 959 08	RELAISSTEUERUNG
BLINDNIETMUTTER M6 K=1,0-3	10 04 259 3	34	6	2 541	91 71 112 08	ZUSATZHEIZUNG OW
BLINDNIETMUTTER M6 K=1,0-3	10 04 259 3	(2)	2	2 810 001	96 52 918 08	KRANFUEHRERKABINE VORM
BLINDNIETMUTTER M6 K=1,0-3	10 04 259 3	4	16	2 932 082	96 84 247 08	AUFBAUTEILE MONTAGETAFE
BLINDSTECKER W415WA	96 41 064 08	310	1	3 930 531	96 37 672 08	KLEMMKASTEN
BLINDSTECKER W500S	92 18 243 08	320	1	3 930 524	96 37 720 08	KLEMMKASTEN
BLINDSTECKER W500S	92 18 243 08	320	1	3 930 531	96 37 672 08	KLEMMKASTEN
BLINDSTECKER W510L	96 53 249 08	330	1	3 930 524	96 37 720 08	KLEMMKASTEN
BLINDSTECKER W510S	96 56 479 08	330	1	3 930 531	96 37 672 08	KLEMMKASTEN
BLINDSTECKER W607BS	96 78 721 08	16	1	2 920 432	96 78 526 08	KLEMMKASTEN KPL.
BLINDSTOPFEN	69 24 049 08	811	1	2 920 631	96 45 283 08	KABELSTRANG
BLINDSTOPFEN DEUTSCH GR	73 68 253	823	30	2 920 631	96 45 283 08	KABELSTRANG
BLINDSTOPFEN DIN 72585 4	69 24 058 08	176	1	2 920 631	96 45 283 08	KABELSTRANG
BLINDSTOPFEN M32X1,5 POL	60 25 154 01	(30)	1	2 920 630	96 45 212 08	EL.ZUSATZTEILE STROMAGG
BLINDSTOPFEN VSTI1/4"ED A3	47 77 040 08	(15)	1	1 400	91 76 481 08	RAUPENTRAEGER LI.
BLINDSTOPFEN VSTI1/4"ED A3	47 77 040 08	601	2	1 975 006	91 47 042 08	ZUSATZHYDR.ABSTUETZZYL
BLINDSTOPFEN VSTI1/4"ED A3	47 77 040 08	(26)	1	2 657	91 47 448 08	MONTAGEEINRICHTUNG RA
BLINDSTOPFEN VSTI1/4"ED A3	47 77 040 08	(28)	1	2 657	91 47 448 08	MONTAGEEINRICHTUNG RA
BLINDSTOPFEN VSTI1/4"ED A3	47 77 040 08	730	4	2 970	91 81 525 08	HYDRAULIK
BLINDSTOPFEN VSTI1/4"ED A3	47 77 040 08	614	1	2 975 000	91 58 716 08	ZUSATZHYDRAULIK WINDE 1
BLINDSTOPFEN VSTI1/4"ED A3	47 77 040 08	614	1	2 975 060	91 58 717 08	ZUSATZHYDRAULIK WINDE 2
BLINDSTOPFEN VSTI1/4"ED A3	47 77 040 08	618	1	2 975 153	91 58 730 08	ZUSATZHYDRAULIK WINDE 3
BLINDSTOPFEN VSTI1/4"ED A3	47 77 040 08	618	1	2 975 300	91 58 720 08	ZUSATZHYDRAULIK WINDE 5
BLINDSTOPFEN VSTI1/4"ED A3	47 77 040 08	621	1	2 975 400	91 58 729 08	ZUSATZHYDRAULIK WINDE 6
BLINDSTOPFEN VSTI1/4"ED A3	47 77 040 08	45	1	3 222	91 60 427 08	S-ZWISCHENSTUECK
BLINDSTOPFEN VSTI1/4"ED A3	47 77 040 08	604	4	3 978 005	91 60 393 08	ZUSATZHYDRAULIK SB-KOPFS
BLINDSTOPFEN VSTI1/4"ED A3	47 77 040 08	617	1	3 978 100	91 48 973 08	HYDR.SCHWEBEBALLAST-AN
BLINDSTOPFEN VSTI1/4"ED A3	47 77 040 08	4	1	X1028628	10 28 628 9	MONOBLOCK
BLINDSTOPFEN VSTI1/4"ED A3	47 77 040 08	2	2	X1028673	10 28 673 1	SENKBREMSVENTIL
BLINDSTOPFEN VSTI1/4"ED A3	47 77 040 08	200	4	X1041325	10 41 325 5	UMSCHALTBLOCK
BLITZLEUCHTE 13,2W 24V RO	60 71 386 08	1	1	2 920 424	96 42 279 08	ZUSATZTEILE ELEKTRIK AGG
BLITZROEHRE 24V	57 15 119 08	(1)	1	2 920 424	96 42 279 08	ZUSATZTEILE ELEKTRIK AGG
BLOCK	51 07 138 08	1	1	5 104 385	51 04 385 08	DRUCKMINDERVENTIL
BLOCK	51 07 138 08	1	1	5 114 975	51 14 975 08	DRUCKMINDERVENTIL
BLOCK	51 07 143 08	14	1	5 104 385	51 04 385 08	DRUCKMINDERVENTIL
BLOCK	51 07 143 08	14	1	5 114 975	51 14 975 08	DRUCKMINDERVENTIL
BLOCKIERVORRICHTUNG	96 74 111 08	12	1	X1100815	11 00 815 5	DIESELMOTOR
BOCK SCHWK.	96 36 542 08	2	1	3 745	91 72 410 08	SCHWEBEBALLAST
BOCK SCHWK.	96 40 833 08	18	1	3 745	91 72 410 08	SCHWEBEBALLAST
BODENBLECH 3X1200X370 D	97 49 392 08	3	1	2 932 041	96 70 330 08	SCHALTSCHRANK MECH.

Bezeichnung	Artikel	Pos.	Menge	Seite	Baugruppe	Bezeichnung
BODENFENSTER VSG-GLAS	59 22 477 14	8	2	X1046779	10 46 779 4	KABINE
BODENFENSTER VSG-Glas	59 22 476 14	7	2	X1046779	10 46 779 4	KABINE
BODENPLATTE	10 30 062 1	(4)	1	2 920 424	96 42 279 08	ZUSATZTEILE ELEKTRIK AGG
BODENPLATTE GS18NIMOCR3	38 82 551 08	(1)	83	1 300	91 25 321 08	BODENPLATTEN KPL.
BODENPLATTEN KPL. 2,0M	91 25 321 08	8	2		LR 11350 -0	LIEBHERR RAUPENKRAN LR
BODENPLATTEN VORM. 2.0M	96 52 503 08	1	1	1 300	91 25 321 08	BODENPLATTEN KPL.
BODENVERKLEIDUNG ALUC	97 50 542 08	1	1	2 510 262	96 36 519 08	DECKEL VORM.
BODENVERKLEIDUNG ALUC	97 50 543 08	1	1	2 510 263	96 36 520 08	DECKEL VORM.
BODENVERKLEIDUNG ALUC	97 50 544 08	1	1	2 510 264	96 36 521 08	DECKEL VORM.
BODENVERKLEIDUNG ALUC	97 50 545 08	1	1	2 510 265	96 36 522 08	DECKEL VORM.
BOLZEN	51 07 736 08	3	1	5 114 865	51 14 865 08	WEGESCHIEBER
BOLZEN 100.0X130 35NICRM	97 47 882 08	2	2	3 291	91 75 319 08	S-RUECKHALTESICHERUNG
BOLZEN 100.0X130 35NICRM	97 47 882 08	2	2	3 292	91 75 318 08	D-RUECKHALTESICHERUNG
BOLZEN 100.0X230 35NICRM	97 07 570 08	4	1	2 730 001	96 36 111 08	GRUNDPLATTE VORM.
BOLZEN 100.0X275 35NICRM	94 66 277 08	17	2	3 211	91 75 353 08	S-ANLENKSTUECK
BOLZEN 100.0X370 35NICRM	97 49 362 08	26	1	2 730 001	96 36 111 08	GRUNDPLATTE VORM.
BOLZEN 100.0X420 35NICRM	97 49 458 08	2	4	3 360	91 72 386 08	WINDE 5
BOLZEN 105.0X225 35NICRM	97 49 152 08	2	4	3 554 005	96 36 063 08	WA-BOCK 1 ANLENKSTUECK
BOLZEN 105.0X225 35NICRM	97 49 152 08	2	4	3 556 006	96 59 718 08	WA-BOCK 2 ANLENKSTUECK
BOLZEN 105.0X225 35NICRM	97 49 152 08	2	4	3 557	91 47 510 08	ZWISCHENSTUECK WA-BOCK
BOLZEN 105.0X225 35NICRM	97 49 152 08	2	4	3 558	91 60 448 08	ZWISCHENSTUECK WA-BOCK
BOLZEN 105.0X290 35NICRM	97 53 585 08	16	2	3 746 001	96 70 588 08	ANLENKSTUECK VORM.
BOLZEN 110.0X142 35NICRM	97 45 888 08	27	4	2 200 000	91 61 061 08	MASCHINENHAUS MIT LAUFS
BOLZEN 110.0X305 35NICRM	97 52 025 08	32	2	3 227 000	91 60 434 08	LI-ZWISCHENSTUECK
BOLZEN 120.0X215 35NICRM	97 48 500 08	(2)	1	3 212 000	91 72 405 08	W-ANSCHLUSSKOPF
BOLZEN 120.0X215 35NICRM	97 48 500 08	2	4	3 215 003	91 47 489 08	ROLLENSATZ
BOLZEN 120.0X215 35NICRM	97 48 500 08	2	4	3 215 004	91 51 840 08	ROLLENSATZ
BOLZEN 120.0X286 35NICRM	97 48 913 08	14	1	3 811 001	96 35 734 08	STANGE KPL.
BOLZEN 120.0X286 35NICRM	97 48 913 08	5	2	3 815	91 52 682 08	WA-BOCK 2 ABSPANNUNG
BOLZEN 130.0X290 35NICRM	97 50 831 08	29	2	3 714	91 81 777 08	D-KOPFSTUECK
BOLZEN 130.0X345 35NICRM	97 07 161 1	5	1	3 745 008	96 36 692 08	LASCHE VORM.
BOLZEN 130.0X360 35NICRM	97 51 404 08	9	1	3 212	91 72 404 08	W-ANLENKSTUECK
BOLZEN 130.0X365 35NICRM	97 51 353 08	39	2	3 212 000	91 72 405 08	W-ANSCHLUSSKOPF
BOLZEN 140.0X215 35NICRM	97 52 420 08	6	1	3 592	91 72 406 08	W-RUECKHALTESICHERUNG
BOLZEN 140.0X230 35NICRM	97 50 436 08	26	2	3 714	91 81 777 08	D-KOPFSTUECK
BOLZEN 140.0X245 35NICRM	97 57 327 08	16	2	3 714 008	96 36 682 08	VERSTELLFLASCHE KPL.
BOLZEN 140.0X265 35NICRM	97 97 468 08	64	2	2 102 010	91 60 648 08	DREHBUEHNENRAHMEN VOR
BOLZEN 140.0X857 35NICRM	97 52 422 08	8	1	3 592	91 72 406 08	W-RUECKHALTESICHERUNG
BOLZEN 150.0X230 35NICRM	97 50 943 08	18	2	3 554 006	96 00 236 1	WA-BOCK 1 KOPFSTUECK
BOLZEN 150.0X230 35NICRM	97 50 943 08	34	2	3 556 007	96 59 719 08	WA-BOCK 2 KOPFSTUECK
BOLZEN 150.0X270 35NICRM	97 52 197 08	2	1	3 560 030	96 37 159 08	STANGE KPL.
BOLZEN 150X285 35NICRMOV	95 64 623 08	4	4	3 713	91 78 833 08	D-ANLENKSTUECK
BOLZEN 150X285 35NICRMOV	95 64 623 08	9	4	3 715	91 78 835 08	D-ZWISCHENSTUECK
BOLZEN 150X285 35NICRMOV	95 64 623 08	2	4	3 716	91 79 193 08	D-REDUZIERSTUECK
BOLZEN 160.0X229 35NICRM	97 43 166 08	15	4	2 550	91 81 778 08	SA-BOCK
BOLZEN 160.0X290 35NICRM	97 45 264 08	17	4	2 550	91 81 778 08	SA-BOCK
BOLZEN 160.0X310 35NICRM	97 50 432 08	12	2	3 714	91 81 777 08	D-KOPFSTUECK
BOLZEN 160.0X340 35NICRM	97 26 368 08	4	2	3 211	91 75 353 08	S-ANLENKSTUECK
BOLZEN 160.0X340 35NICRM	97 26 368 08	2	2	3 212	91 72 404 08	W-ANLENKSTUECK
BOLZEN 160.0X340 35NICRM	97 26 368 08	28	2	3 212 000	91 72 405 08	W-ANSCHLUSSKOPF
BOLZEN 160.0X340 35NICRM	97 26 368 08	12	2	3 214	91 72 396 08	SW-KOPFSTUECK
BOLZEN 160.0X340 35NICRM	97 26 368 08	2	4	3 221	91 60 426 08	S-ZWISCHENSTUECK
BOLZEN 160.0X340 35NICRM	97 26 368 08	2	4	3 221 000	91 60 429 08	S-ZWISCHENSTUECK
BOLZEN 160.0X340 35NICRM	97 26 368 08	4	4	3 222	91 60 427 08	S-ZWISCHENSTUECK
BOLZEN 160.0X340 35NICRM	97 26 368 08	2	4	3 222 000	91 60 430 08	S-ZWISCHENSTUECK
BOLZEN 160.0X340 35NICRM	97 26 368 08	10	4	3 224	91 60 440 08	S-ADAPTER
BOLZEN 160.0X340 35NICRM	97 26 368 08	2	4	3 226	91 60 432 08	LI-ZWISCHENSTUECK
BOLZEN 160.0X340 35NICRM	97 26 368 08	2	4	3 227 000	91 60 434 08	LI-ZWISCHENSTUECK
BOLZEN 160.0X340 35NICRM	97 26 368 08	2	4	3 227 000	91 62 091 08	LI-ZWISCHENSTUECK
BOLZEN 160.0X340 35NICRM	97 26 368 08	2	4	3 227 006	91 60 435 08	LI-ZWISCHENSTUECK

Bezeichnung	Artikel	Pos.	Menge	Seite	Baugruppe	Bezeichnung
BOLZEN 170.0X310 35NICRM	97 98 215 08	34	2	3 212 000	91 72 405 08	W-ANSCHLUSSKOPF
BOLZEN 170.0X355 35NICRM	97 97 764 08	3	2	3 214	91 72 396 08	SW-KOPFSTUECK
BOLZEN 170.0X389 35NICRM	97 51 141 08	19	4	3 212 000	91 72 405 08	W-ANSCHLUSSKOPF
BOLZEN 18.0X400 S355J2C+C	97 85 014 08	95	2	3 211	91 75 353 08	S-ANLENKSTUECK
BOLZEN 190.0X305 35NICRM	97 97 469 08	65	2	2 102 010	91 60 648 08	DREHBUEHNENRAHMEN VOR
BOLZEN 200.0X325 35NICRM	97 99 067 08	2	2	2 101	91 61 490 08	DREHBUEHNENRAHMEN UN
BOLZEN 220.0X370 35NICRM	97 53 677 08	10	2	3 746 003	96 37 779 08	KOPFSTUECK VORM.
BOLZEN 240.0X360 35NICRM	97 99 064 08	5	2	2 101	91 61 490 08	DREHBUEHNENRAHMEN UN
BOLZEN 240.0X705 35NICRM	97 04 495 8	102	4	1 400	91 76 481 08	RAUPENTRAEGER LI.
BOLZEN 240.0X705 35NICRM	97 04 495 8	102	4	1 410	91 76 480 08	RAUPENTRAEGER RE.
BOLZEN 25.0X675 S355J2G3C+	97 45 908 08	36	1	2 200 000	91 61 061 08	MASCHINENHAUS MIT LAUFS
BOLZEN 260.0X580 35NICRM	97 51 407 08	21	2	3 212	91 72 404 08	W-ANLENKSTUECK
BOLZEN 280.0X443 35NICRM	97 04 436 9	97	4	1 140	91 75 217 08	QUERTRAEGER KPL.
BOLZEN 35.0X165 35NICRMOV	97 22 057 08	6	1	2 740 004	96 36 289 08	BALLASTSICHERUNG KPL.
BOLZEN 35.0X62 35NICRMOV	97 01 986 9	10	8	2 101	91 61 490 08	DREHBUEHNENRAHMEN UN
BOLZEN 35.0X62 35NICRMOV	97 01 986 9	67	8	2 102 010	91 60 648 08	DREHBUEHNENRAHMEN VOR
BOLZEN 35x215 35NICRMOV12	94 76 996 08	14	2	3 714 008	96 36 682 08	VERSTELLFLASCHE KPL.
BOLZEN 40.0X1350 S355J2C+	97 52 339 08	10	2	3 554 006	96 00 236 1	WA-BOCK 1 KOPFSTUECK
BOLZEN 40.0X1760 S355J2C+	97 52 459 08	41	1	3 556 007	96 59 719 08	WA-BOCK 2 KOPFSTUECK
BOLZEN 45.0X115 35NICRMOV	97 51 443 08	32	3	3 212	91 72 404 08	W-ANLENKSTUECK
BOLZEN 45.0X115 35NICRMOV	97 51 443 08	23	2	3 746 001	96 70 588 08	ANLENKSTUECK VORM.
BOLZEN 45.0X130 35NICRMOV	97 16 843 08	3	8	1 740 003	96 59 053 08	ANBAUTEILE
BOLZEN 45.0X187 35NICRMOV	97 51 444 08	17	4	3 212 000	91 72 405 08	W-ANSCHLUSSKOPF
BOLZEN 45.0X30 4 35NICRMOV	95 60 640 08	7	2	3 224 004	96 36 058 08	ROLLENLAGERUNG KPL.
BOLZEN 45.0X305 35NICRMOV	97 58 576 08	4	1	3 592 004	96 79 622 08	STUETZE VORM.
BOLZEN 45.0X368 35NICRMOV	97 44 464 08	13	1	2 730 001	96 36 111 08	GRUNDPLATTE VORM.
BOLZEN 45.0X556 35NICRMOV	97 51 305 08	13	2	3 212 000	91 72 405 08	W-ANSCHLUSSKOPF
BOLZEN 45X183 35NICRMOV12	95 59 982 08	6	16	2 125	91 47 417 08	BOLZEN D-S ANLENKSTUECK
BOLZEN 50.0X320 35NICRMOV	97 56 942 08	52	2	3 825	91 80 443 08	ZUSATZABSPANNUNG
BOLZEN 55.0X295 35NICRMOV	97 92 938 08	32	1	1 140	91 75 217 08	QUERTRAEGER KPL.
BOLZEN 55.0X465 35NICRMOV	97 45 939 08	48	4	2 550	91 81 778 08	SA-BOCK
BOLZEN 55.0X64 6 35NICRMOV	97 34 946 08	19	1	3 212	91 72 404 08	W-ANLENKSTUECK
BOLZEN 55.0X93 35NICRMOV	97 13 184 08	4	4	2 200 055	96 60 972 08	KABINENRAHMEN VORM.
BOLZEN 65.0X172 35NICRMOV	94 22 403 08	26	4	2 103	91 75 173 08	DREHBUEHNENRAHMEN HEC
BOLZEN 65.0X230 35NICRMOV	97 52 587 08	35	2	3 221	91 60 426 08	S-ZWISCHENSTUECK
BOLZEN 65.0X230 35NICRMOV	97 52 587 08	35	2	3 221 000	91 60 429 08	S-ZWISCHENSTUECK
BOLZEN 65.0X230 35NICRMOV	97 52 587 08	35	2	3 222	91 60 427 08	S-ZWISCHENSTUECK
BOLZEN 65.0X230 35NICRMOV	97 52 587 08	35	2	3 222 000	91 60 430 08	S-ZWISCHENSTUECK
BOLZEN 65.0X330 35NICRMOV	97 52 700 08	15	2	3 827	91 80 445 08	ZUSATZABSPANNUNG
BOLZEN 65.0X360 35NICRMOV	97 59 025 08	54	2	3 826	91 80 444 08	ZUSATZABSPANNUNG
BOLZEN 65.0X387 35NICRMOV	97 53 725 08	57	2	3 556 006	96 59 718 08	WA-BOCK 2 ANLENKSTUECK
BOLZEN 65.0X77 35NICRMOV	97 63 959 08	152	4	2 200 000	91 61 061 08	MASCHINENHAUS MIT LAUFS
BOLZEN 65x276 35NICRMOV12	97 01 325 08	13	2	3 554 006	96 00 236 1	WA-BOCK 1 KOPFSTUECK
BOLZEN 70.0X210 35NICRMOV	95 55 510 08	25	2	3 554 005	96 36 063 08	WA-BOCK 1 ANLENKSTUECK
BOLZEN 75.0X235 35NICRMOV	97 26 561 08	4	2	2 550 007	96 34 001 08	STANGE KPL.
BOLZEN 75.0X235 35NICRMOV	97 26 561 08	4	1	3 223 009	96 32 425 08	STANGE KPL.
BOLZEN 75.0X235 35NICRMOV	97 26 561 08	4	1	3 227 002	96 35 704 08	STANGE KPL.
BOLZEN 75.0X235 35NICRMOV	97 26 561 08	4	1	3 227 003	96 40 374 08	STANGE KPL.
BOLZEN 75.0X235 35NICRMOV	97 26 561 08	4	1	3 227 004	96 35 566 08	STANGE KPL.
BOLZEN 75.0X235 35NICRMOV	97 26 561 08	4	1	3 227 005	96 35 569 08	STANGE KPL.
BOLZEN 75.0X235 35NICRMOV	97 26 561 08	55	2	3 556 007	96 59 719 08	WA-BOCK 2 KOPFSTUECK
BOLZEN 75.0X235 35NICRMOV	97 26 561 08	6	1	3 556 008	96 36 352 08	STANGE KPL.
BOLZEN 75.0X235 35NICRMOV	97 26 561 08	4	1	3 560 010	96 39 035 08	STANGE KPL.
BOLZEN 75.0X235 35NICRMOV	97 26 561 08	4	1	3 560 012	96 39 048 08	STANGE KPL.
BOLZEN 75.0X235 35NICRMOV	97 26 561 08	4	1	3 560 014	96 39 064 08	STANGE KPL.
BOLZEN 75.0X235 35NICRMOV	97 26 561 08	4	1	3 560 016	96 39 059 08	STANGE KPL.
BOLZEN 75.0X235 35NICRMOV	97 26 561 08	4	1	3 714 019	96 36 747 08	LASCHE 3-FACH
BOLZEN 75.0X235 35NICRMOV	97 26 561 08	4	1	3 715 007	96 36 142 08	STANGE KPL.
BOLZEN 75.0X235 35NICRMOV	97 26 561 08	4	1	3 811 001	96 35 734 08	STANGE KPL.
BOLZEN 75.0X235 35NICRMOV	97 26 561 08	4	1	3 811 002	96 35 836 08	STANGE KPL.

Bezeichnung	Artikel	Pos.	Menge	Seite	Baugruppe	Bezeichnung
BOLZEN 75.0X320 35NICRMOV	97 26 562 08	5	1	2 550 007	96 34 001 08	STANGE KPL.
BOLZEN 75.0X320 35NICRMOV	97 26 562 08	5	1	3 223 009	96 32 425 08	STANGE KPL.
BOLZEN 75.0X320 35NICRMOV	97 26 562 08	5	1	3 227 002	96 35 704 08	STANGE KPL.
BOLZEN 75.0X320 35NICRMOV	97 26 562 08	5	1	3 227 003	96 40 374 08	STANGE KPL.
BOLZEN 75.0X320 35NICRMOV	97 26 562 08	5	1	3 227 004	96 35 566 08	STANGE KPL.
BOLZEN 75.0X320 35NICRMOV	97 26 562 08	5	1	3 227 005	96 35 569 08	STANGE KPL.
BOLZEN 75.0X320 35NICRMOV	97 26 562 08	4	1	3 556 008	96 36 352 08	STANGE KPL.
BOLZEN 75.0X320 35NICRMOV	97 26 562 08	5	1	3 560 010	96 39 035 08	STANGE KPL.
BOLZEN 75.0X320 35NICRMOV	97 26 562 08	5	1	3 560 012	96 39 048 08	STANGE KPL.
BOLZEN 75.0X320 35NICRMOV	97 26 562 08	5	1	3 560 014	96 39 064 08	STANGE KPL.
BOLZEN 75.0X320 35NICRMOV	97 26 562 08	5	1	3 560 016	96 39 059 08	STANGE KPL.
BOLZEN 75.0X320 35NICRMOV	97 26 562 08	3	1	3 560 030	96 37 159 08	STANGE KPL.
BOLZEN 75.0X320 35NICRMOV	97 26 562 08	3	1	3 714 019	96 36 747 08	LASCHE 3-FACH
BOLZEN 75.0X320 35NICRMOV	97 26 562 08	4	2	3 714 024	96 37 313 08	ZUSATZGEWICHT DERRICK
BOLZEN 75.0X320 35NICRMOV	97 26 562 08	5	1	3 715 007	96 36 142 08	STANGE KPL.
BOLZEN 75.0X320 35NICRMOV	97 26 562 08	5	1	3 811 001	96 35 734 08	STANGE KPL.
BOLZEN 75.0X320 35NICRMOV	97 26 562 08	5	1	3 811 002	96 35 836 08	STANGE KPL.
BOLZEN 75.0X365 35NICRMOV	97 52 491 08	6	2	3 828	91 80 446 08	ZUSATZABSPANNUNG
BOLZEN 75.0X380 35NICRMOV	97 52 340 08	52	2	3 212	91 72 404 08	W-ANLENKSTUECK
BOLZEN 75.0X380 35NICRMOV	97 52 340 08	33	2	3 227 000	91 60 434 08	LI-ZWISCHENSTUECK
BOLZEN 75.0X395 35NICRMOV	97 04 430 6	92	4	1 140	91 75 217 08	QUERTRAEGER KPL.
BOLZEN 75.0X395 35NICRMOV	97 04 430 6	94	4	1 400	91 76 481 08	RAUPENTRAEGER LI.
BOLZEN 75.0X395 35NICRMOV	97 04 430 6	94	4	1 410	91 76 480 08	RAUPENTRAEGER RE.
BOLZEN 80.0X180 35NICRMOV	97 45 889 08	28	2	2 200 000	91 61 061 08	MASCHINENHAUS MIT LAUFS
BOLZEN 80.0X182 35NICRMOV	93 92 504 08	15	1	3 212 000	91 72 405 08	W-ANSCHLUSSKOPF
BOLZEN 80.0X182 35NICRMOV	93 92 504 08	19	2	3 214	91 72 396 08	SW-KOPFSTUECK
BOLZEN 80.0X270 35NICRMOV	97 46 746 08	8	2	3 222	91 60 427 08	S-ZWISCHENSTUECK
BOLZEN 80.0X560 35NICRMOV	97 50 764 08	9	2	3 224	91 60 440 08	S-ADAPTER
BOLZEN 80X135	11 17 049 6	41	1	X1148114	11 48 114 3	RUECKFALLSTUETZE
BOLZEN 80X135	11 17 049 6	370	1	X1148558	11 48 558 7	RUECKFALLSTUETZE
BOLZEN 85.0X125 35NICRMOV	97 47 900 08	6	1	2 657	91 47 448 08	MONTAGEEINRICHTUNG RA
BOLZEN 85.0X139 35NICRMOV	97 48 543 08	16	2	3 215 003	91 47 489 08	ROLLENSATZ
BOLZEN 85.0X139 35NICRMOV	97 48 543 08	16	2	3 215 004	91 51 840 08	ROLLENSATZ
BOLZEN 85.0X165 35NICRMOV	97 47 899 08	5	1	2 657	91 47 448 08	MONTAGEEINRICHTUNG RA
BOLZEN 85.0X168 35NICRMOV	97 48 772 08	10	2	2 655	91 75 556 08	SA-BOCK AUFSTELLVORRIC
BOLZEN 85.0X170 35NICRMOV	97 49 670 08	9	4	2 102 010	91 60 648 08	DREHBUEHNENRAHMEN VOR
BOLZEN 85.0X174 35NICRMOV	97 77 440 08	54	2	3 556 006	96 59 718 08	WA-BOCK 2 ANLENKSTUECK
BOLZEN 85.0X221 35NICRMOV	97 43 170 08	7	2	2 655	91 75 556 08	SA-BOCK AUFSTELLVORRIC
BOLZEN 85.0X225 35NICRMOV	97 49 669 08	8	2	2 102 010	91 60 648 08	DREHBUEHNENRAHMEN VOR
BOLZEN 85.0X282 35NICRMOV	97 46 745 08	6	2	3 222	91 60 427 08	S-ZWISCHENSTUECK
BOLZEN 85.0X340 35NICRMOV	97 49 355 08	28	1	2 730 001	96 36 111 08	GRUNDPLATTE VORM.
BOLZEN 85.0X430 35NICRMOV	97 43 169 08	3	1	2 657	91 47 448 08	MONTAGEEINRICHTUNG RA
BOLZEN 85.0X450 35NICRMOV	97 47 741 08	18	2	1 140	91 75 217 08	QUERTRAEGER KPL.
BOLZEN 85.0X597 35NICRMOV	97 49 668 08	7	2	2 102 010	91 60 648 08	DREHBUEHNENRAHMEN VOR
BOLZEN 85.0X660 35NICRMOV	97 47 740 08	15	2	1 140	91 75 217 08	QUERTRAEGER KPL.
BOLZEN 85.0X712 35NICRMOV	97 50 518 08	5	4	2 102 010	91 60 648 08	DREHBUEHNENRAHMEN VOR
BOLZEN 90.0X168 35NICRMOV	97 48 594 08	7	4	2 340	91 61 648 08	WINDE 4 EINZIEHWERK
BOLZEN 90.0X237 35NICRMOV	97 48 632 08	4	1	3 714 012	96 36 472 08	STANGE KPL.
BOLZEN 90.0X237 35NICRMOV	97 48 632 08	4	2	3 715 004	96 36 141 08	STANGE KPL.
BOLZEN 90.0X237 35NICRMOV	97 48 632 08	4	1	3 716 003	96 35 669 08	STANGE KPL.
BOLZEN 90.0X245 35NICRMOV	94 25 860 08	36	2	3 711	91 72 407 08	MASTNASE
BOLZEN 90.0X295 35NICRMOV	97 46 254 08	19	2	2 550	91 81 778 08	SA-BOCK
BOLZEN 90.0X295 35NICRMOV	97 46 254 08	6	1	3 714 012	96 36 472 08	STANGE KPL.
BOLZEN 90.0X295 35NICRMOV	97 46 254 08	5	2	3 715 004	96 36 141 08	STANGE KPL.
BOLZEN 90.0X295 35NICRMOV	97 46 254 08	5	1	3 716 003	96 35 669 08	STANGE KPL.
BOLZEN 90.0X712 35NICRMOV	97 49 667 08	6	4	2 102 010	91 60 648 08	DREHBUEHNENRAHMEN VOR
BOLZEN D-S ANLENKSTUECK	91 47 417 08	109	1		LR 11350 -0	LIEBHERR RAUPENKRAN LR
BOLZEN DIN 1434 20X55X46 3	45 10 012 08	12	6	1 100 007	96 36 741 08	PODEST KPL.
BOLZEN DIN 1434 20X55X46 3	45 10 012 08	11	4	1 140 002	96 35 224 08	PODEST KPL.
BOLZEN DIN 1434 20X55X46 3	45 10 012 08	84	12	3 211	91 75 353 08	S-ANLENKSTUECK

Bezeichnung	Artikel	Pos.	Menge	Seite	Baugruppe	Bezeichnung
BOLZEN DIN 1434 20X55X46 3	45 10 012 08	51	6	3 222	91 60 427 08	S-ZWISCHENSTUECK
BOLZEN DIN 1434 20X55X46 3	45 10 012 08	9	7	3 746 001	96 70 588 08	ANLENKSTUECK VORM.
BOLZEN DIN 1435 10X40X35 42	45 12 128 08	29	8	1 140 001	96 35 222 08	TREPPE KPL.
BOLZEN DIN 1435 16X40X35	45 12 412 08	25	1	1 140 001	96 35 222 08	TREPPE KPL.
BOLZEN DIN 1435 16X40X35	45 12 412 08	23	4	3 211	91 75 353 08	S-ANLENKSTUECK
BOLZEN DIN 1435 16X55X45 42	45 12 190 08	5	8	1 130 007	96 38 655 08	RAUPENMITTELTEIL GITTERR
BOLZEN DIN 1435 16X87X82 3	45 14 184 08	6	4	1 130 007	96 38 655 08	RAUPENMITTELTEIL GITTERR
BOLZEN DIN 1435 20X45X38 S	45 12 222 08	4	4	2 370	91 61 649 08	MONTAGEWINDE
BOLZEN DIN 1435 20X45X38 S	45 12 222 08	10	1	2 730 002	96 55 752 08	ZENTRIERUNG KPL.
BOLZEN DIN 1435 20X60X50	45 12 231 08	22	2	1 140 001	96 35 222 08	TREPPE KPL.
BOLZEN DIN 1435 25X110X100	45 12 272 08	6	2	3 360	91 72 386 08	WINDE 5
BOLZEN DIN 1435 25X160X152	45 12 274 08	29	2	2 102 010	91 60 648 08	DREHBUEHNENRAHMEN VOR
BOLZEN DIN 1435 30X45X35	45 12 312 08	9	2	3 222 002	96 45 453 08	ABDECKUNG
BOLZEN DIN 1435 30X85X70 3	45 12 305 08	5	2	3 790	91 77 911 08	BOLZENZIEHEINRICHTUNG
BOLZEN DIN 1435 50X90X78 42	45 12 413 08	5	2	3 360	91 72 386 08	WINDE 5
BOLZEN DIN 1435 8X35X31 ST	45 12 130 08	71	2	1 400	91 76 481 08	RAUPENTRAEGER LI.
BOLZEN DIN 1435 8X35X31 ST	45 12 130 08	71	2	1 410	91 76 480 08	RAUPENTRAEGER RE.
BOLZEN DIN 1436 20X90X80	45 14 220 08	30	4	3 745	91 72 410 08	SCHWEBEBALLAST
BOLZEN DIN 1436 25X200X192	45 14 269 08	3	2	2 310	91 61 646 08	WINDE 1
BOLZEN DIN 1436 25X200X192	45 14 269 08	3	2	2 320	91 61 647 08	WINDE 2
BOLZEN DIN 1436 25X55X45 42	45 14 266 08	108	8	1 400	91 76 481 08	RAUPENTRAEGER LI.
BOLZEN DIN 1436 25X55X45 42	45 14 266 08	108	8	1 410	91 76 480 08	RAUPENTRAEGER RE.
BOLZEN DIN 1436 30X105X97 3	45 14 308 08	22	4	3 221	91 60 426 08	S-ZWISCHENSTUECK
BOLZEN DIN 1436 30X105X97 3	45 14 308 08	22	4	3 221 000	91 60 429 08	S-ZWISCHENSTUECK
BOLZEN DIN 1436 30X105X97 3	45 14 308 08	22	4	3 222 000	91 60 430 08	S-ZWISCHENSTUECK
BOLZEN DIN 1436 30X105X97 3	45 14 308 08	41	2	3 554 005	96 36 063 08	WA-BOCK 1 ANLENKSTUECK
BOLZEN DIN 1436 30X55X45 42	45 14 305 08	29	4	2 200 055	96 60 972 08	KABINENRAHMEN VORM.
BOLZEN DIN 1436 30X60X52 S	45 14 307 08	34	2	3 554 006	96 00 236 1	WA-BOCK 1 KOPFSTUECK
BOLZEN DIN 1436 40X110X98	45 14 362 08	3	1	3 745 002	92 17 236 08	SCHALTEINHEIT
BOLZEN DIN 1436 40X110X98	45 14 362 08	3	1	3 745 003	92 17 237 08	SCHALTEINHEIT
BOLZEN DIN 1436 8X27X20 ST	45 14 102 08	5	2	2 200 061	96 40 021 08	DECKEL VORM.
BOLZEN ISO 2340 B20X500X4	45 00 232 08	27	6	1 140	91 75 217 08	QUERTRAEGER KPL.
BOLZEN ISO 2340 B20X500X4	45 00 232 08	49	1	2 102 010	91 60 648 08	DREHBUEHNENRAHMEN VOR
BOLZEN ISO 2340 B20X500X4	45 00 232 08	46	4	2 103	91 75 173 08	DREHBUEHNENRAHMEN HEC
BOLZEN ISO 2340 B20X500X4	45 00 232 08	16	2	3 211	91 75 353 08	S-ANLENKSTUECK
BOLZEN ISO 2340 B20X500X4	45 00 232 08	40	2	3 713	91 78 833 08	D-ANLENKSTUECK
BOLZEN ISO 2340 B30X255X2	45 25 414 08	36	2	3 554 005	96 36 063 08	WA-BOCK 1 ANLENKSTUECK
BOLZEN ISO 2340 B45X284X26	45 25 431 08	10	2	3 713	91 78 833 08	D-ANLENKSTUECK
BOLZEN ISO 2340 B45X490X4	45 25 507 08	11	1	3 212 000	91 72 405 08	W-ANSCHLUSSKOPF
BOLZEN ISO 2340 B70X160X1	45 00 463 08	3	1	1 750 023	92 65 732 08	MONTAGEROLLE
BOLZEN ISO 2341 B16X105X99	45 30 227 08	71	8	1 140	91 75 217 08	QUERTRAEGER KPL.
BOLZEN ISO 2341 B16X105X99	45 30 227 08	87	1	1 400	91 76 481 08	RAUPENTRAEGER LI.
BOLZEN ISO 2341 B16X105X99	45 30 227 08	87	1	1 410	91 76 480 08	RAUPENTRAEGER RE.
BOLZEN ISO 2341 B16X125X1	45 30 084 08	34	1	2 730 001	96 36 111 08	GRUNDPLATTE VORM.
BOLZEN ISO 2341 B20X123X11	45 30 203 08	50	1	3 556 007	96 59 719 08	WA-BOCK 2 KOPFSTUECK
BOLZEN ISO 2341 B20X150X1	45 30 211 08	6	4	1 300	91 25 321 08	BODENPLATTEN KPL.
BOLZEN ISO 2341 B20X150X1	45 30 211 08	84	2	2 200 000	91 61 061 08	MASCHINENHAUS MIT LAUFS
BOLZEN ISO 2341 B20X150X1	45 30 211 08	13	8	3 211	91 75 353 08	S-ANLENKSTUECK
BOLZEN ISO 2341 B20X150X1	45 30 211 08	12	4	3 350	91 78 837 08	WINDE 3
BOLZEN ISO 2341 B20X75X66	45 12 225 08	6	2	2 925 007	96 38 882 08	KAMERAANBAU DREHBUEHN
BOLZEN ISO 2341 B20X75X66	45 12 225 08	11	1	2 925 150	96 74 714 08	KAMERA ANBAU
BOLZEN ISO 2341 B20X75X66	45 12 225 08	11	1	2 925 304	96 40 362 08	KAMERAANBAU WINDE 5
BOLZEN ISO 2341 B20X75X66	45 12 225 08	11	1	2 925 322	96 40 458 08	KAMERAANBAU WINDE 6
BOLZEN ISO 2341 B20X75X66	45 12 225 08	44	2	3 212 000	91 72 405 08	W-ANSCHLUSSKOPF
BOLZEN ISO 2341 B20X75X66	45 12 225 08	35	2	3 214	91 72 396 08	SW-KOPFSTUECK
BOLZEN ISO 2341 B24X45X36	45 30 208 08	6	4	2 310	91 61 646 08	WINDE 1
BOLZEN ISO 2341 B24X45X36	45 30 208 08	6	4	2 320	91 61 647 08	WINDE 2
BOLZEN ISO 2341 B24X60X50	45 30 220 08	6	2	1 140 001	96 35 222 08	TREPPE KPL.
BOLZEN ISO 2341 B30X130X12	45 30 319 08	10	3	3 711	91 72 407 08	MASTNASE
BOLZEN ISO 2341 B30X233X2	10 02 200 7	35	2	3 554 006	96 00 236 1	WA-BOCK 1 KOPFSTUECK

Bezeichnung	Artikel	Pos.	Menge	Seite	Baugruppe	Bezeichnung
BOLZEN ISO 2341 B30X70X58 3	94 00 689 08	12	4	2 102 010	91 60 648 08	DREHBUEHNENRAHMEN VOR
BOLZEN ISO 2341 B30X70X58 3	94 00 689 08	3	2	2 102 014	96 39 607 08	STEIGLEITER
BOLZEN ISO 2341 B30X70X58 3	94 00 689 08	34	1	3 711	91 72 407 08	MASTNASE
BOLZEN ISO 2341 B40X150X14	45 30 309 08	40	2	3 554 006	96 00 236 1	WA-BOCK 1 KOPFSTUECK
BOLZEN ISO 2341 B45X193X1	45 30 413 08	30	2	2 103	91 75 173 08	DREHBUEHNENRAHMEN HEC
BOLZEN ISO 2341 B45X193X1	45 30 413 08	60	2	2 550	91 81 778 08	SA-BOCK
BOLZEN KPL. FE//ZN20//C	96 36 836 08	8	4	3 745	91 72 410 08	SCHWEBEBALLAST
BOLZEN MIT GRIFF FE//ZN20//	92 11 227 08	11	4	3 745	91 72 410 08	SCHWEBEBALLAST
BOLZEN RD100X210 35NICRM	95 38 851 08	5	4	3 745	91 72 410 08	SCHWEBEBALLAST
BOLZEN RD125X315 35NICRM	95 26 593 08	6	2	3 745	91 72 410 08	SCHWEBEBALLAST
BOLZEN RD125X315 35NICRM	95 26 593 08	15	4	3 746 003	96 37 779 08	KOPFSTUECK VORM.
BOLZEN RD125X362 35NICRM	95 26 595 08	30	2	3 714	91 81 777 08	D-KOPFSTUECK
BOLZEN RD16X62 X20CR13	95 36 142 08	4	1	2 200 063	96 60 724 08	KONSOLE VORM.
BOLZEN RD30X95 42CRMO4+Q	94 01 799 08	21	8	3 556 006	96 59 718 08	WA-BOCK 2 ANLENKSTUECK
BOLZEN RD30X95 42CRMO4+Q	94 01 799 08	44	4	3 556 007	96 59 719 08	WA-BOCK 2 KOPFSTUECK
BOLZEN RD30X95 42CRMO4+Q	94 01 799 08	16	8	3 558	91 60 448 08	ZWISCHENSTUECK WA-BOCK
BOLZEN RD35X128 35NICRM	94 90 237 08	37	1	3 711	91 72 407 08	MASTNASE
BOLZEN RD40X105 35NICRM	93 22 268 08	69	6	1 400	91 76 481 08	RAUPENTRAEGER LI.
BOLZEN RD40X105 35NICRM	93 22 268 08	69	6	1 410	91 76 480 08	RAUPENTRAEGER RE.
BOLZEN RD40X107 35NICRM	95 01 563 08	30	2	3 212	91 72 404 08	W-ANLENKSTUECK
BOLZEN RD40X107 35NICRM	95 01 563 08	46	4	3 713	91 78 833 08	D-ANLENKSTUECK
BOLZEN RD40X107 35NICRM	95 01 563 08	21	2	3 746 001	96 70 588 08	ANLENKSTUECK VORM.
BOLZEN RD40X140 35NICRM	94 03 151 08	9	8	2 310	91 61 646 08	WINDE 1
BOLZEN RD40X140 35NICRM	94 03 151 08	9	8	2 320	91 61 647 08	WINDE 2
BOLZEN RD40X1440 S355J2C+	94 66 500 08	8	1	3 212 000	91 72 405 08	W-ANSCHLUSSKOPF
BOLZEN RD40X1440 S355J2C+	94 66 500 08	10	1	3 214	91 72 396 08	SW-KOPFSTUECK
BOLZEN RD40X1440 S355J2C+	94 66 500 08	30	2	3 556 007	96 59 719 08	WA-BOCK 2 KOPFSTUECK
BOLZEN RD40X75 35NICRMOV	95 60 974 08	82	2	2 102 010	91 60 648 08	DREHBUEHNENRAHMEN VOR
BOLZEN RD50X129 35NICRM	95 44 778 08	53	1	3 556 007	96 59 719 08	WA-BOCK 2 KOPFSTUECK
BOLZEN RD50X148 35NICRM	93 23 371 08	3	4	3 350	91 78 837 08	WINDE 3
BOLZEN RD50X300 35NICRM	95 28 924 08	28	1	3 711	91 72 407 08	MASTNASE
BOLZEN RD50X90 35NICRMOV	95 54 699 08	24	2	3 714	91 81 777 08	D-KOPFSTUECK
BOLZEN RD55X225 35NICRM	94 59 006 08	2	4	1 740 003	96 59 053 08	ANBAUTEILE
BOLZEN RD55X225 35NICRM	94 59 006 08	30	2	2 550	91 81 778 08	SA-BOCK
BOLZEN RD60X140 35NICRM	94 12 653 08	12	4	3 838	91 80 441 08	ZUSATZABSPANNUNG
BOLZEN RD60X140 35NICRM	94 12 653 08	12	4	3 839	91 80 442 08	ZUSATZABSPANNUNG
BOLZEN RD60X150 35NICRM	94 95 776 08	4	4	3 350	91 78 837 08	WINDE 3
BOLZEN RD65X310 35NICRM	94 22 559 08	13	4	3 746 001	96 70 588 08	ANLENKSTUECK VORM.
BOLZEN RD65X310 35NICRM	94 22 559 08	2	4	3 746 002	96 37 472 08	ZWISCHENSTUECK VORM.
BOLZEN RD70X170 35NICRM	95 28 923 08	18	4	3 832	91 80 435 08	ZUSATZABSPANNUNG
BOLZEN RD70X170 35NICRM	95 28 923 08	18	4	3 833	91 80 436 08	ZUSATZABSPANNUNG
BOLZEN RD70X170 35NICRM	95 28 923 08	18	4	3 834	91 80 437 08	ZUSATZABSPANNUNG
BOLZEN RD70X170 35NICRM	95 28 923 08	18	4	3 835	91 80 438 08	ZUSATZABSPANNUNG
BOLZEN RD70X170 35NICRM	95 28 923 08	18	4	3 836	91 80 439 08	ZUSATZABSPANNUNG
BOLZEN RD70X170 35NICRM	95 28 923 08	18	4	3 837	91 80 440 08	ZUSATZABSPANNUNG
BOLZEN RD70X230 35NICRM	94 31 137 08	13	2	3 592	91 72 406 08	W-RUECKHALTESICHERUNG
BOLZEN RD70X240 42CRMO4	95 50 983 08	41	2	3 224	91 60 440 08	S-ADAPTER
BOLZEN RD90X235 35NICRM	93 23 774 08	32	4	2 103	91 75 173 08	DREHBUEHNENRAHMEN HEC
BOLZENZIEHEINRICHTUNG	91 77 911 08	366	1		LR 11350 -0	LIEBHERR RAUPENKRAN LR
BOLZENZIEHZYLINDER KPL.	96 89 533 08	1	2	3 790	91 77 911 08	BOLZENZIEHEINRICHTUNG
BOLZENZIEHZYLINDER KPL.	96 89 534 08	2	2	3 790	91 77 911 08	BOLZENZIEHEINRICHTUNG
BOWLE M. WASSERKONTAKT	10 67 848 9	12	1	X1011318	10 11 318 4	KRAFTSTOFFVORFILTER
BOWLENDICHTUNG HNBR	10 29 417 0	11	1	X1011318	10 11 318 4	KRAFTSTOFFVORFILTER
BREMSE	96 84 199 01	85	1	9 338 813	93 38 813 01	PLANETENGETRIEBE
BREMSE	96 84 199 01	85	1	9 684 808	96 84 808 01	PLANETENGETRIEBE
BREMSFLANSCH	54 02 593 14	1	1	X1087476	10 87 476 4	ANTRIEB
BREMSFLANSCH	57 07 962 08	1	1	5 402 705	54 02 705 14	ANTRIEB KPL
BREMSVENTIL	10 03 826 2	(14)	1	1 630	91 47 033 08	HYDRAULISCHE ABSTUETZUN
BRENNER 24V 9,1KW	10 29 012 4	17	1	X1004204	10 04 204 3	WASSERHEIZGERAET
BRENNKAMMER	10 66 526 3	14	1	X1004204	10 04 204 3	WASSERHEIZGERAET

Bezeichnung	Artikel	Pos.	Menge	Seite	Baugruppe	Bezeichnung
BRENNSTOFFLEITUNG DN2	55 30 187 08	12	5	2 541	91 71 112 08	ZUSATZHEIZUNG OW
BRENNSTOFFLEITUNG DN2	55 30 187 08	13	2	2 541	91 71 112 08	ZUSATZHEIZUNG OW
BUCHSE	10 65 171 5	2	1	9 674 114	96 74 114 08	AGGREGATETRAEGER
BUCHSE	10 65 173 4	1	1	9 653 394	96 53 394 08	OELMESSSTAB
BUCHSE	97 02 932 08	3	2	3 713	91 78 833 08	D-ANLENKSTUECK
BUCHSE	97 46 445 08	29	2	2 550	91 81 778 08	SA-BOCK
BUCHSE	97 48 327 08	2	1	3 213 003	96 36 659 08	STANGE KPL.
BUCHSE	97 48 327 08	2	1	3 214 006	96 35 563 08	STANGE KPL.
BUCHSE	97 49 269 08	(2)	1	3 215 003	91 47 489 08	ROLLENSATZ
BUCHSE	97 50 326 08	23	2	3 554 005	96 36 063 08	WA-BOCK 1 ANLENKSTUECK
BUCHSE	97 50 326 08	30	2	3 556 006	96 59 718 08	WA-BOCK 2 ANLENKSTUECK
BUCHSE	97 50 550 08	3	1	3 714 014	96 36 475 08	LASCHE KPL.
BUCHSE	97 51 413 08	2	1	3 212 001	96 36 771 08	KLAPPE KPL.
BUCHSE	97 51 523 08	41	2	3 212 000	91 72 405 08	W-ANSCHLUSSKOPF
BUCHSE	97 51 568 08	2	2	3 592 004	96 79 622 08	STUETZE VORM.
BUCHSE 140.0X50 35NICRMOV	97 49 676 08	14	8	2 102 010	91 60 648 08	DREHBUEHNENRAHMEN VOR
BUCHSE 219.1X50	97 53 675 08	8	4	3 746 003	96 37 779 08	KOPFSTUECK VORM.
BUCHSE 260X300X55	97 52 277 08	(2)	1	3 554 006	96 00 236 1	WA-BOCK 1 KOPFSTUECK
BUCHSE 336X320X30 GZ-CU	97 04 118 6	8	2	3 714 021	96 84 543 08	ROLLENLAGERUNG KPL.
BUCHSE 370X350X350 GZ-CU	97 40 754 08	2	2	3 211	91 75 353 08	S-ANLENKSTUECK
BUCHSE 60.0X110 42CRMO4	97 49 294 08	3	1	2 730 001	96 36 111 08	GRUNDPLATTE VORM.
BUCHSE 60X120X120 GZ-CU	97 40 911 08	3	2	3 211	91 75 353 08	S-ANLENKSTUECK
BUCHSE 70 GZ-CUZN25AL5	97 53 003 08	57	2	2 103	91 75 173 08	DREHBUEHNENRAHMEN HEC
BUCHSE GZ-CUZN25AL5	97 50 114 08	2	2	3 713	91 78 833 08	D-ANLENKSTUECK
BUCHSE RD14X6 S235JRG2	95 34 897 08	50	8	3 212 000	91 72 405 08	W-ANSCHLUSSKOPF
BUCHSE RD14X6 S235JRG2	95 34 897 08	31	8	3 214	91 72 396 08	SW-KOPFSTUECK
BUCHSE RD300X60 GZ-CUZN	97 50 917 08	(2)	1	3 554 006	96 00 236 1	WA-BOCK 1 KOPFSTUECK
BUCHSE RD300X60 GZ-CUZN	97 50 917 08	(2)	1	3 554 006	96 00 236 1	WA-BOCK 1 KOPFSTUECK
BUCHSE RD300X60 GZ-CUZN	97 50 917 08	(2)	1	3 554 006	96 00 236 1	WA-BOCK 1 KOPFSTUECK
BUCHSE RD300X60 GZ-CUZN	97 50 917 08	(2)	1	3 556 007	96 59 719 08	WA-BOCK 2 KOPFSTUECK
BUCHSE RD300X60 GZ-CUZN	97 50 917 08	(2)	1	3 556 007	96 59 719 08	WA-BOCK 2 KOPFSTUECK
BUCHSENEINSATZ 24-POL+P	60 56 095 14	24	2	2 920 110	96 41 100 08	KLEMMKASTEN KABINE
BUCHSENEINSATZ 24-POL+P	60 56 095 14	156	1	3 930 376	96 79 936 08	LEITUNG
BUCHSENEINSATZ 24-POL+P	60 56 095 14	155	1	3 930 382	96 79 942 08	LEITUNG
BUCHSENEINSATZ 64-POL 10	60 56 088 08	21	4	2 920 110	96 41 100 08	KLEMMKASTEN KABINE
BUCHSENEINSATZ 64-POL 10	60 56 088 08	28	1	2 920 432	96 78 526 08	KLEMMKASTEN KPL.
BUCHSENGEHAEUSE 4-POL	62 03 136	152	2	2 920 631	96 45 283 08	KABELSTRANG
BUCHSENKONTAKT 0,2-0,5MM	10 33 582 0	690	24	2 920 631	96 45 283 08	KABELSTRANG
BUCHSENKONTAKT 0,5-1,0M	60 03 031	666	34	2 920 631	96 45 283 08	KABELSTRANG
BUCHSENKONTAKT 0,75-1,5	62 02 434	96	2	2 920 631	96 45 283 08	KABELSTRANG
BUCHSENKONTAKT 0.5MM2	60 56 201 14	126	19	3 930 376	96 79 936 08	LEITUNG
BUCHSENKONTAKT 0.5MM2	60 56 201 14	126	19	3 930 382	96 79 942 08	LEITUNG
BUCHSENKONTAKT 2,0-3,0M	69 05 272	685	4	2 920 631	96 45 283 08	KABELSTRANG
BUCHSENKONTAKT 2MM2 CU	73 68 405	667	4	2 920 631	96 45 283 08	KABELSTRANG
BUCHSENKONTAKT DIN 72585	60 23 394 08	643	7	2 920 631	96 45 283 08	KABELSTRANG
BUCHSENKONTAKT DIN 72585	60 23 399 08	646	4	2 920 631	96 45 283 08	KABELSTRANG
BUCHSENSTECKER 25-POLE	60 23 227 08	165	1	2 533 035	96 76 150 08	VERKABELUNG ARMATUREN
BUCHSENSTECKER 9-POL G	60 23 219 08	6	2	2 922 001	92 84 311 08	BUSPLATINE
BUEGEL	51 07 821 08	2	1	5 114 865	51 14 865 08	WEGESCHIEBER
BUEGEL 20X319X440 S355J2+	97 04 496 9	101	4	1 400	91 76 481 08	RAUPENTRAEGER LI.
BUEGEL 20X319X440 S355J2+	97 04 496 9	101	4	1 410	91 76 480 08	RAUPENTRAEGER RE.
BUEGEL 30X359X70 S355J2+N	97 57 770 08	74	8	3 714	91 81 777 08	D-KOPFSTUECK
BUERSTENHALTER	10 41 178 6	16	8	X1002800	10 02 800 2	LEITUNGSTROMMEL
BUERSTENHALTER 10A GOLD	11 00 314 2	(1)	1	X1002800	10 02 800 2	LEITUNGSTROMMEL
BUNDBUCHSE 40X44X26 DU	70 80 016 08	65	2	1 140	91 75 217 08	QUERTRAEGER KPL.
BUNDSCHEIBE	51 07 144 08	18	1	5 104 385	51 04 385 08	DRUCKMINDERVENTIL
BUSPLATINE	92 84 311 08	3	1	2 913 100	91 23 538 08	BAUGRUPPENTRAEGER
BYPASSVENTIL	10 65 173 3	16	1	9 653 392	96 53 392 08	OELKUEHLER
BYPASSVENTIL	10 65 174 7	12	1	9 653 395	96 53 395 08	SCHMIEROELPUMPE
CLIP	60 23 154 08	49	820	2 932 001	96 80 959 08	RELAISSTEUERUNG

Bezeichnung	Artikel	Pos.	Menge	Seite	Baugruppe	Bezeichnung
CONTROLLERBOARD KOMP.	10 04 375 9	20	1	2 913 005	96 28 696 08	INNENGEHAEUSE VORM.
CRIMPKONTAKT 0,75MM2	10 11 373 5	723	61	3 930 377	96 79 938 08	LEITUNG
CRIMPKONTAKT 1,0MM2	60 56 084 01	602	4	2 920 458	96 78 562 08	LEITUNG
D-ANLENKSTUECK	91 78 833 08	250	1		LR 11350 -0	LIEBHERR RAUPENKRAN LR
D-ANLENKSTUECK SCHWK.	96 92 635 08	1	1	3 713	91 78 833 08	D-ANLENKSTUECK
D-KOPFSTUECK 9M	91 81 777 08	251	1		LR 11350 -0	LIEBHERR RAUPENKRAN LR
D-KOPFSTUECK SCHWK. 9M	96 92 574 08	1	1	3 714	91 81 777 08	D-KOPFSTUECK
D-REDUZIERSTUECK 12M	91 79 193 08	253	1		LR 11350 -0	LIEBHERR RAUPENKRAN LR
D-REDUZIERSTUECK SCHWK.	96 93 071 08	1	1	3 716	91 79 193 08	D-REDUZIERSTUECK
D-RUECKHALTESICHERUNG	91 75 318 08	256	1		LR 11350 -0	LIEBHERR RAUPENKRAN LR
D-ZWISCHENSTUECK 12M	91 78 835 08	252	1		LR 11350 -0	LIEBHERR RAUPENKRAN LR
D-ZWISCHENSTUECK SCHWK.	96 92 643 08	1	1	3 715	91 78 835 08	D-ZWISCHENSTUECK
DACHLUKE VSG-GLAS	10 49 284 4	10	2	X1046779	10 46 779 4	KABINE
DACHSCHEIBE VSG-GLAS	10 49 284 5	11	1	X1046779	10 46 779 4	KABINE
DAEMMMATTE 20X1938X572 P	97 59 324 08	21	1	2 859 012	96 29 017 08	GERAEUSCHDAEMMUNG
DAEMMMATTE 40X1644X379 P	97 50 298 08	9	1	2 859 012	96 29 017 08	GERAEUSCHDAEMMUNG
DAEMMMATTE 40X1644X450 P	97 50 297 08	8	1	2 859 012	96 29 017 08	GERAEUSCHDAEMMUNG
DAEMMMATTE 40X1710X1000	97 50 288 08	1	1	2 859 012	96 29 017 08	GERAEUSCHDAEMMUNG
DAEMMMATTE 40X1710X565 P	97 50 325 08	18	1	2 859 012	96 29 017 08	GERAEUSCHDAEMMUNG
DAEMMMATTE 40X1710X715 P	97 50 324 08	17	1	2 859 012	96 29 017 08	GERAEUSCHDAEMMUNG
DAEMMMATTE 40X1710X811	97 50 294 08	6	3	2 859 012	96 29 017 08	GERAEUSCHDAEMMUNG
DAEMMMATTE 40X1710X916 P	97 50 296 08	7	1	2 859 012	96 29 017 08	GERAEUSCHDAEMMUNG
DAEMMMATTE 40X1962X1000	97 59 323 08	20	1	2 859 012	96 29 017 08	GERAEUSCHDAEMMUNG
DAEMMMATTE 40X536X447 P	97 50 321 08	14	1	2 859 012	96 29 017 08	GERAEUSCHDAEMMUNG
DAEMMMATTE 40X536X522 P	97 50 323 08	16	1	2 859 012	96 29 017 08	GERAEUSCHDAEMMUNG
DAEMMMATTE 40X567X536 P	97 50 322 08	15	1	2 859 012	96 29 017 08	GERAEUSCHDAEMMUNG
DAEMMMATTE 40X681X595 P	97 50 293 08	5	1	2 859 012	96 29 017 08	GERAEUSCHDAEMMUNG
DAEMMMATTE 40X781X587 P	97 50 320 08	13	1	2 859 012	96 29 017 08	GERAEUSCHDAEMMUNG
DAEMMMATTE 40X781X588 P	97 50 318 08	11	2	2 859 012	96 29 017 08	GERAEUSCHDAEMMUNG
DAEMMMATTE 40X783X595 P	97 50 290 08	3	1	2 859 012	96 29 017 08	GERAEUSCHDAEMMUNG
DAEMMMATTE 40X812X587 P	97 50 319 08	12	1	2 859 012	96 29 017 08	GERAEUSCHDAEMMUNG
DAEMMMATTE 40X812X588 P	97 50 299 08	10	2	2 859 012	96 29 017 08	GERAEUSCHDAEMMUNG
DAEMMMATTE 40X875X595 P	97 50 289 08	2	1	2 859 012	96 29 017 08	GERAEUSCHDAEMMUNG
DAEMMMATTE 40X977X595 P	97 50 291 08	4	1	2 859 012	96 29 017 08	GERAEUSCHDAEMMUNG
DAEMMMATTE LINKS 19X94X	97 18 512 08	8	1	2 913	91 32 850 08	LICCON KONSOLE LCD2
DAEMMMATTE LINKS 19X94X	97 18 512 08	8	1	2 913 009	91 04 705 08	LICCON KONSOLE LCD3
DAEMMMATTE OBEN 11.5X94X	97 18 514 08	10	1	2 913	91 32 850 08	LICCON KONSOLE LCD2
DAEMMMATTE OBEN 11.5X94X	97 18 514 08	10	1	2 913 009	91 04 705 08	LICCON KONSOLE LCD3
DAEMMMATTE RECHTS 19X9	97 18 513 08	9	1	2 913	91 32 850 08	LICCON KONSOLE LCD2
DAEMMMATTE RECHTS 19X9	97 18 513 08	9	1	2 913 009	91 04 705 08	LICCON KONSOLE LCD3
DAEMMMATTE UNTEN 9X97X	97 18 507 08	6	1	2 913	91 32 850 08	LICCON KONSOLE LCD2
DAEMMMATTE UNTEN 9X97X	97 18 507 08	6	1	2 913 009	91 04 705 08	LICCON KONSOLE LCD3
DAEMMMATTE VERSCHLUSS	97 18 511 08	7	1	2 913	91 32 850 08	LICCON KONSOLE LCD2
DAEMMMATTE VERSCHLUSS	97 18 511 08	7	1	2 913 009	91 04 705 08	LICCON KONSOLE LCD3
DAEMPFUNGSKOLBEN	51 07 974 08	(6)	1	1 975 006	91 47 042 08	ZUSATZHYDR.ABSTUETZZYL
DAEMPFUNGSKOLBEN	51 07 974 08	(6)	1	2 970	91 81 525 08	HYDRAULIK
DAEMPFUNGSKOLBEN	51 07 974 08	7	1	5 114 176	51 14 176 08	DRUCKBEGRENZUNGSVENTI
DAEMPFUNGSKOLBEN	51 07 974 08	7	1	5 114 177	51 14 177 08	DRUCKBEGRENZUNGSVENTI
DATENLEITUNG 2 X 1 TPE SP	10 87 155 9	17	6.74	2 920 631	96 45 283 08	KABELSTRANG
DATENLEITUNG 2 X 1 TPE SP	10 87 155 9	18	0.42	2 920 631	96 45 283 08	KABELSTRANG
DATENLOGGER LDL2 DIGITAL	10 34 043 8	98	1	2 932 082	96 84 247 08	AUFBAUTEILE MONTAGETAFE
DECKEL	10 28 635 3	12	1	1 920 314	96 35 870 08	KLEMMKASTEN VORM.
DECKEL	10 28 635 3	266	1	2 920 581	96 37 245 08	KLEMMKASTEN SA-BOCK VO
DECKEL	10 28 635 3	280	1	3 930 154	96 79 914 08	KLEMMKASTEN KPL.
DECKEL	10 28 635 3	206	1	3 930 335	96 37 478 08	KLEMMKASTEN
DECKEL	10 28 635 3	272	2	3 930 503	96 36 588 08	KLEMMKASTEN
DECKEL	10 28 635 3	262	1	3 930 524	96 37 720 08	KLEMMKASTEN
DECKEL	10 28 635 3	263	1	3 930 531	96 37 672 08	KLEMMKASTEN
DECKEL	10 67 841 7	3	1	X1067841	10 67 841 2	VERSTELLUNG
DECKEL	11 11 012 4	3	4	X1041325	10 41 325 5	UMSCHALTBLOCK

Bezeichnung	Artikel	Pos.	Menge	Seite	Baugruppe	Bezeichnung
DECKEL	11 64 743 1	2	1	X1087476	10 87 476 5	SEILTROMMEL
DECKEL	51 07 352 08	22	1	X1028628	10 28 628 9	MONOBLOCK
DECKEL	63 61 093 01	96	1	2 932 082	96 84 247 08	AUFBAUTEILE MONTAGETAFE
DECKEL	70 27 755	15	1	X1011318	10 11 318 4	KRAFTSTOFFVORFILTER
DECKEL 10X220X220 ALMG3	97 22 729 08	13	1	2 671 005	96 35 507 08	OELBEHAELTER VORM.
DECKEL 10X280X280 S355MC	97 45 367 08	3	2	2 652	91 75 474 08	ROLLENLAGERUNG KPL.
DECKEL 20X290X290 S960QL	97 97 765 08	35	2	3 212 000	91 72 405 08	W-ANSCHLUSSKOPF
DECKEL 20X290X290 S960QL	97 97 765 08	4	2	3 214	91 72 396 08	SW-KOPFSTUECK
DECKEL 2X341X116 ALMG3 H	97 17 070 08	3	1	2 913	91 32 850 08	LICCON KONSOLE LCD2
DECKEL 2X341X116 ALMG3 H	97 17 070 08	3	1	2 913 009	91 04 705 08	LICCON KONSOLE LCD3
DECKEL 3.5X560X560 ALMG3	97 56 793 08	8	2	2 350	91 72 389 08	DREHWERK
DECKEL 35X428X255 S960QL+	97 51 408 08	22	2	3 212	91 72 404 08	W-ANLENKSTUECK
DECKEL 4x498x326 S315MC	97 02 676 08	81	1	1 400	91 76 481 08	RAUPENTRAEGER LI.
DECKEL 4x498x326 S315MC	97 02 676 08	81	1	1 410	91 76 480 08	RAUPENTRAEGER RE.
DECKEL KPL	54 02 589 14	501	1	X1087447	10 87 447 5	GETRIEBE
DECKEL KPL.	96 33 900 08	1	1	2 510 250	91 47 443 08	VERKLEIDUNG MASCHINENH
DECKEL KPL.	96 33 901 08	2	1	2 510 250	91 47 443 08	VERKLEIDUNG MASCHINENH
DECKEL KPL.	96 33 902 08	3	3	2 510 250	91 47 443 08	VERKLEIDUNG MASCHINENH
DECKEL KPL.	96 33 903 08	4	1	2 510 250	91 47 443 08	VERKLEIDUNG MASCHINENH
DECKEL KPL.	96 33 908 08	21	1	2 510 250	91 47 443 08	VERKLEIDUNG MASCHINENH
DECKEL KPL.	96 35 445 08	17	1	2 200 064	96 32 574 08	DECKEL VORM.
DECKEL KPL.	96 36 145 08	25	1	2 510 250	91 47 443 08	VERKLEIDUNG MASCHINENH
DECKEL RD190X6 S355MC FE//	93 55 088 08	23	2	3 713	91 78 833 08	D-ANLENKSTUECK
DECKEL RD190X6 S355MC FE//	93 55 088 08	9	4	3 745	91 72 410 08	SCHWEBEBALLAST
DECKEL SCHWK.	96 34 387 08	1	1	2 200 061	96 40 021 08	DECKEL VORM.
DECKEL SCHWK.	96 34 994 08	1	1	2 200 059	96 34 384 08	DECKEL VORM.
DECKEL SCHWK.	96 78 485 08	7	1	3 745 008	96 36 692 08	LASCHE VORM.
DECKEL SPF	96 33 913 08	1	1	2 510 252	96 33 901 08	DECKEL KPL.
DECKEL VORM.	96 32 574 08	32	1	2 200 000	91 61 061 08	MASCHINENHAUS MIT LAUFS
DECKEL VORM.	96 34 381 08	8	1	2 200 000	91 61 061 08	MASCHINENHAUS MIT LAUFS
DECKEL VORM.	96 34 382 08	9	4	2 200 000	91 61 061 08	MASCHINENHAUS MIT LAUFS
DECKEL VORM.	96 34 383 08	10	1	2 200 000	91 61 061 08	MASCHINENHAUS MIT LAUFS
DECKEL VORM.	96 34 384 08	11	1	2 200 000	91 61 061 08	MASCHINENHAUS MIT LAUFS
DECKEL VORM.	96 36 519 08	44	2	2 510 250	91 47 443 08	VERKLEIDUNG MASCHINENH
DECKEL VORM.	96 36 520 08	45	1	2 510 250	91 47 443 08	VERKLEIDUNG MASCHINENH
DECKEL VORM.	96 36 521 08	46	1	2 510 250	91 47 443 08	VERKLEIDUNG MASCHINENH
DECKEL VORM.	96 36 522 08	47	1	2 510 250	91 47 443 08	VERKLEIDUNG MASCHINENH
DECKEL VORM.	96 40 021 08	13	1	2 200 000	91 61 061 08	MASCHINENHAUS MIT LAUFS
DECKEL VORM.	96 41 405 08	92	1	2 200 000	91 61 061 08	MASCHINENHAUS MIT LAUFS
DECKELDICHTUNG HNBR	10 29 417 1	14	1	X1011318	10 11 318 4	KRAFTSTOFFVORFILTER
DECKELHALTERUNG	70 42 176 08	6	1	2 533 025	96 40 724 08	ARMATURENKASTEN VORM.
DECKENLEUCHTE 8W 24V GLA	60 71 128 08	39	4	2 932 041	96 70 330 08	SCHALTSCHRANK MECH.
DECKENLEUCHTE 8W 24V GLA	60 71 128 08	94	1	2 932 082	96 84 247 08	AUFBAUTEILE MONTAGETAFE
DEHNSCHRAUBE M48X285 10.	97 46 565 08	10	168	2 620	91 47 446 08	ROLLENDREHVERBINDUNG
DICHTBEILAGE DN100 NBR	11 65 269 2	(2)	1	2 671 005	96 35 507 08	OELBEHAELTER VORM.
DICHTKANTENRING	10 30 327 0	17	3	X1000937	10 00 937 8	ANSCHLUSSPLATTE
DICHTKANTENRING CR6-	10 17 372 2	(1)	1	1 750	91 47 038 08	WERKZEUG
DICHTMITTEL	10 65 154 7	30	1	9 653 370	96 53 370 08	KURBELGEHAEUSE
DICHTMITTEL	10 65 154 7	30	1	9 653 383	96 53 383 08	SCHWUNGRADGEHAEUSE
DICHTMITTEL	10 65 154 7	30	1	9 653 397	96 53 397 08	OELWANNE
DICHTMITTEL	10 65 154 7	30	1	9 653 406	96 53 406 08	KIPPHEBEL
DICHTMITTEL A80MR HYLOMA	87 00 028 08	265	0.01	1 920 314	96 35 870 08	KLEMMKASTEN VORM.
DICHTMITTEL A80MR HYLOMA	87 00 028 08	289	0.1	2 780 524	96 41 031 08	LEITUNGSTROMMEL KPL.
DICHTMITTEL A80MR HYLOMA	87 00 028 08	265	0.01	3 930 149	96 36 586 08	LEITUNGSTROMMEL KPL.
DICHTMITTEL A80MR HYLOMA	87 00 028 08	265	0.1	3 930 335	96 37 478 08	KLEMMKASTEN
DICHTMUTTER M6	51 07 534 08	10	1	5 711 301	57 11 301 08	DRUCKBEGRENZUNGSVENTI
DICHTMUTTER M6	51 07 534 08	11	1	X1048973	10 48 973 4	DRUCKBEGRENZUNGSVENTI
DICHTMUTTER M8	51 07 417 08	21	1	5 114 176	51 14 176 08	DRUCKBEGRENZUNGSVENTI
DICHTMUTTER M8	51 07 417 08	21	1	5 114 177	51 14 177 08	DRUCKBEGRENZUNGSVENTI
DICHTPROFIL	26 21 821 01	315	9.78	9 325 681	93 25 681 01	ROLLENDREHVERBINDUNG

Bezeichnung	Artikel	Pos.	Menge	Seite	Baugruppe	Bezeichnung
DICHTPROFIL	26 21 821 01	317	8.82	9 325 681	93 25 681 01	ROLLENDREHVERBINDUNG
DICHTPROFIL	26 21 835 01	314	9.73	9 325 681	93 25 681 01	ROLLENDREHVERBINDUNG
DICHTPROFIL	26 21 835 01	316	8.86	9 325 681	93 25 681 01	ROLLENDREHVERBINDUNG
DICHTPROFIL 1-4X14,5X10	59 15 078 08	39	53	2 510 250	91 47 443 08	VERKLEIDUNG MASCHINENH
DICHTRAHMEN	97 36 626 08	16	1	2 913	91 32 850 08	LICCON KONSOLE LCD2
DICHTRING	10 33 281 0	1	2	9 653 379	96 53 379 08	THERMOSTAT
DICHTRING	10 33 358 3	16	1	X1046781	10 46 781 9	VERSTELLUNG
DICHTRING	10 65 143 6	2	4	9 653 385	96 53 385 08	KRAFTSTOFFLEITUNG
DICHTRING	10 65 145 5	5	6	9 653 393	96 53 393 08	OELFILTER
DICHTRING 109X113X3	10 02 119 1	12	1	X1004204	10 04 204 3	WASSERHEIZGERAET
DICHTRING 19,6X24,3X1,5	76 10 225 03	6	1	9 275 543	92 75 543 01	ENTLUEFTUNGSSTUTZEN
DICHTRING 19,6X24,3X1,5	76 10 225 03	14	1	9 684 198	96 84 198 01	OELMESSEINRICHTUNG
DICHTRING 19,6X24,3X1,5	76 10 225 03	14	1	9 687 010	96 87 010 01	OELMESSEINRICHTUNG
DICHTRING 27X20X1,5 CU	10 01 469 7	10	3	X1032717	10 32 717 1	ELEKTROPUMPE
DICHTRING 27X20X1,5 CU	10 01 469 7	10	3	X1033083	10 33 083 8	ELEKTROPUMPE
DICHTRING DIN 7603 A 10X14	71 01 011 08	(3)	1	2 970	91 81 525 08	HYDRAULIK
DICHTRING DIN 7603 A 12X18	71 01 020 08	599	1	2 970	91 81 525 08	HYDRAULIK
DICHTRING DIN 7603 A 13X18	71 01 023 08	27	3	X1148558	11 48 558 8	TELESKOPZYLINDER
DICHTRING DIN 7603 A 14X18	50 04 325 08	22	2	5 114 975	51 14 975 08	DRUCKMINDERVENTIL
DICHTRING DIN 7603 A 16X20	71 01 034 08	8	1	5 113 005	51 13 005 08	STEUERBLOCK
DICHTRING DIN 7603 A 16X20	71 01 034 08	5	1	9 653 383	96 53 383 08	SCHWUNGRADGEHAEUSE
DICHTRING DIN 7603 A 17X21	71 01 038 08	14	1	X1032632	10 32 632 3	HYDROZYLINDER
DICHTRING DIN 7603 A 18X22	51 45 171 08	121	2	X1087447	10 87 447 5	GETRIEBE
DICHTRING DIN 7603 A 18X22	51 45 171 08	19	1	X1087476	10 87 476 4	ANTRIEB
DICHTRING DIN 7603 A 21X26	71 01 044 08	13	3	7 743 566	77 43 566 08	ELEKTROPUMPE
DICHTRING DIN 7603 A 21X26	71 01 044 08	550	11	X1030134	10 30 134 2	PUMPENVERTEILERGETRIEB
DICHTRING DIN 7603 A 24X30	71 01 053 08	62	1	3 978 005	91 60 393 08	ZUSATZHYDRAULIK SB-KOPFS
DICHTRING DIN 7603 A 27X32	71 01 059 08	29	1	9 684 198	96 84 198 01	OELMESSEINRICHTUNG
DICHTRING DIN 7603 A 27X32	71 01 059 08	29	1	9 687 010	96 87 010 01	OELMESSEINRICHTUNG
DICHTRING DIN 7603 A 27X32	71 01 059 08	34	1	9 688 228	96 88 228 01	OELMESSEINRICHTUNG
DICHTRING DIN 7603 A 27X32	71 01 059 08	34	1	9 688 717	96 88 717 01	OELMESSEINRICHTUNG
DICHTRING DIN 7603 A 27X32	51 45 146 08	31	2	X1148558	11 48 558 8	TELESKOPZYLINDER
DICHTRING DIN 7603 A 4X8X1	51 10 089 08	9	2	9 640 276	96 40 276 08	ANSCHLUSSBLOCK
DICHTRING DIN 7603 A 52X60	71 01 077 08	61	2	3 978 005	91 60 393 08	ZUSATZHYDRAULIK SB-KOPFS
DICHTRING DIN 7603 A14X18	71 01 025 08	1	12	9 674 115	96 74 115 08	KRAFTSTOFFLEITUNG
DICHTRING DIN 7603 A21X27X	11 17 040 5	29	1	X1148558	11 48 558 8	TELESKOPZYLINDER
DICHTRING DIN 7603 A22X27	54 01 452 08	125	2	X1134739	11 34 739 6	SEILTROMMEL
DICHTRING DIN 7603 A30X36X	79 02 990 14	118	3	X1087447	10 87 447 5	GETRIEBE
DICHTRING KDS27X 27,3X38	76 19 656	(1)	1	2 970	91 81 525 08	HYDRAULIK
DICHTRING SBE	10 67 504 3	(2)	1	3 930 560	96 36 230 08	ELEKTRIK FLUGWARNSICHER
DICHTSATZ	10 41 065 9	(999)	1	5 715 142	57 15 142 08	ANSCHLUSSPLATTE
DICHTSATZ	10 41 278 1	999	1	9 640 277	96 40 277 08	WEGESCHIEBER
DICHTSATZ	10 42 472 6	(98)	1	X1041173	10 41 173 6	VERSTELLPUMPE
DICHTSATZ	10 42 477 3	999	1	X1000937	10 00 937 8	ANSCHLUSSPLATTE
DICHTSATZ	10 44 298 0	98	1	X1041232	10 41 232 6	ANSCHLUSSPLATTE
DICHTSATZ	10 44 298 0	98	1	X1041234	10 41 234 4	ANSCHLUSSPLATTE
DICHTSATZ	10 47 639 1	(999)	1	2 391 001	96 00 493 3	DIESELMOTOR VORM.
DICHTSATZ	10 49 058 1	41	1	X1049057	10 49 057 8	ANSCHLUSSKLOTZ
DICHTSATZ	10 81 430 1	(999)	1	X1081429	10 81 429 6	VERSTELLPUMPE
DICHTSATZ	10 81 430 1	(999)	1	X1081431	10 81 431 1	VERSTELLPUMPE
DICHTSATZ	10 87 343 2	(999)	1	1 991	91 83 359 08	DREHDURCHFUEHRUNG
DICHTSATZ	11 00 353 5	998	1	X1049315	10 49 315 9	WEGESITZVENTIL
DICHTSATZ	11 17 086 8	(998)	1	9 335 964	93 35 964 01	DREHWERKANTRIEB
DICHTSATZ	11 17 086 9	(999)	1	9 335 964	93 35 964 01	DREHWERKANTRIEB
DICHTSATZ	57 05 881 08	999	1	5 106 691	51 06 691 08	RUECKLAUFFILTER
DICHTSATZ CARTRIDGE	10 68 417 1	(998)	1	2 970	91 81 525 08	HYDRAULIK
DICHTSCHEIBE	57 10 773 08	(1)	1	2 978 100	91 73 099 08	ZUSATZHYDR.MONTAGEEINR
DICHTSCHEIBE 7,6X15,8X1 VI	57 10 825 08	(1)	1	1 970 054	96 35 759 08	ZUSATZHYDRAULIK SPANNZ
DICHTSCHEIBE 7,6X15,8X1 VI	57 10 825 08	(1)	1	2 970	91 81 525 08	HYDRAULIK
DICHTSCHEIBE VITON	57 10 819 08	(1)	1	1 970 000	91 47 041 08	HYDRAULIK RAUPE

Bezeichnung	Artikel	Pos.	Menge	Seite	Baugruppe	Bezeichnung
DICHTSCHEIBE VITON	57 10 824 08	(1)	1	1 970 000	91 47 041 08	HYDRAULIK RAUPE
DICHTSCHEIBE VITON	57 10 830 08	(1)	1	1 970 054	96 35 759 08	ZUSATZHYDRAULIK SPANNZ
DICHTSCHEIBE VITON	57 10 830 08	(1)	1	2 970	91 81 525 08	HYDRAULIK
DICHTSTOFF	10 49 285 2	19	1	X1046779	10 46 779 4	KABINE
DICHTUNG	10 65 133 2	4	6	9 653 376	96 53 376 08	VERSCHLUSSDECKEL
DICHTUNG	10 65 143 1	7	1	9 674 111	96 74 111 08	BLOCKIERVORRICHTUNG
DICHTUNG	10 65 144 7	6	4	9 653 388	96 53 388 08	LUFTANSAUGSTUTZEN
DICHTUNG	10 65 145 1	3	6	9 653 389	96 53 389 08	ANSAUGKRUEMMER
DICHTUNG	10 65 146 4	3	1	9 653 396	96 53 396 08	OELEINFUELLSTUTZEN
DICHTUNG	10 65 171 0	9	1	9 653 384	96 53 384 08	KRAFTSTOFFPUMPE
DICHTUNG	10 65 173 1	5	1	9 653 392	96 53 392 08	OELKUEHLER
DICHTUNG	10 65 175 5	9	1	9 653 397	96 53 397 08	OELWANNE
DICHTUNG	10 65 203 7	9	1	9 653 393	96 53 393 08	OELFILTER
DICHTUNG	10 66 362 1	2	1	9 653 416	96 53 416 08	WASSERSTUTZEN
DICHTUNG	11 34 666 9	2	1	9 674 118	96 74 118 08	ANLASSER
DICHTUNG	69 18 222 08	152	1	3 930 524	96 37 720 08	KLEMMKASTEN
DICHTUNG	69 18 222 08	152	2	3 930 531	96 37 672 08	KLEMMKASTEN
DICHTUNG	69 18 222 08	265	1	3 930 567	96 37 859 08	KLEMMKASTEN
DICHTUNG	69 21 000 08	47	2	2 920 432	96 78 526 08	KLEMMKASTEN KPL.
DICHTUNG	69 21 000 08	171	1	3 930 149	96 36 586 08	LEITUNGSTROMMEL KPL.
DICHTUNG	69 21 000 08	152	1	3 930 507	96 36 589 08	LEITUNGSTROMMEL KPL.
DICHTUNG	69 21 000 08	156	2	3 930 524	96 37 720 08	KLEMMKASTEN
DICHTUNG	69 21 000 08	156	2	3 930 531	96 37 672 08	KLEMMKASTEN
DICHTUNGSMUTTER M6	73 61 600	21	1	X1065300	10 65 300 9	STEUERTEIL
DICHTUNGSSATZ	74 11 445	999	1	5 113 022	51 13 022 08	WEGEVENTIL
DIESELMOTOR KPL.	91 81 968 08	133	1		LR 11350 -0	LIEBHERR RAUPENKRAN LR
DIESELMOTOR QSK23-C860	11 00 815 5	1	1	2 391 001	96 00 493 3	DIESELMOTOR VORM.
DIESELMOTOR VORM.	96 00 493 3	1	1	2 391	91 81 968 08	DIESELMOTOR KPL.
DIODE 1N4007 DO-41 SPF	66 00 331 08	3	4	2 932 132	92 09 359 08	VARIATIONSBAUSTEIN VORM.
DIODE 1N4007 DO-41 SPF	66 00 331 08	3	9	2 932 132	96 50 969 08	VARIATIONSBAUSTEIN VORM.
DIODE DO-13	66 00 143 08	4	4	2 932 132	92 09 359 08	VARIATIONSBAUSTEIN VORM.
DIODE SPF	66 03 006 08	21	8	2 922 001	92 84 311 08	BUSPLATINE
DIODEN VARISTORENMODUL	66 01 015 08	37	2	2 932 001	96 80 959 08	RELAISSTEUERUNG
DIODENMODUL 1N4007	66 03 016 08	17	1	2 932 082	96 84 247 08	AUFBAUTEILE MONTAGETAFE
DISPLAY TFT 7" 800X480 SPF	10 45 478 2	10	2	2 925 003	96 80 918 08	AUSRUESTUNG KAMERA KAB
DISPLAY VORM. TFT	96 20 762 08	21	1	2 913 005	96 28 696 08	INNENGEHAEUSE VORM.
DISTANZBOLZEN	11 17 048 8	19	4	4 003	91 47 520 08	HAKENFLASCHE
DISTANZHUELSE	54 04 006 08	7	1	S150225	54 00 061 08	SEILWINDE
DISTANZHUELSE 8,5X20 KUN	70 42 713 08	17	2	2 541	91 71 112 08	ZUSATZHEIZUNG OW
DISTANZRING	54 04 024 08	31	1	S150225	54 00 061 08	SEILWINDE
DISTANZRING 219.1X17 S770Q	97 53 674 08	7	4	3 746 003	96 37 779 08	KOPFSTUECK VORM.
DISTANZRING 298.5X104 S77	97 52 426 08	6	2	3 556 007	96 59 719 08	WA-BOCK 2 KOPFSTUECK
DISTANZRING 298.5X35 S770	97 52 425 08	4	2	3 556 007	96 59 719 08	WA-BOCK 2 KOPFSTUECK
DISTANZRING 298.5X371 S77	97 52 427 08	7	2	3 556 007	96 59 719 08	WA-BOCK 2 KOPFSTUECK
DISTANZRING 40X320X320 S35	95 21 581 08	14	2	3 554 006	96 00 236 1	WA-BOCK 1 KOPFSTUECK
DISTANZRING RD48X3 DC01	94 15 400 08	5	2	3 745 002	92 17 236 08	SCHALTEINHEIT
DISTANZRING RD48X3 DC01	94 15 400 08	5	2	3 745 003	92 17 237 08	SCHALTEINHEIT
DISTANZRING RD90X4 S315M	94 03 911 08	6	4	2 655	91 75 556 08	SA-BOCK AUFSTELLVORRIC
DISTANZROHR	54 04 005 08	6	1	S150225	54 00 061 08	SEILWINDE
DISTANZROHR RD114,3X12 S3	95 56 319 08	13	2	3 713	91 78 833 08	D-ANLENKSTUECK
DISTANZSTUECK	57 11 304 08	5	1	5 711 301	57 11 301 08	DRUCKBEGRENZUNGSVENTI
DISTANZSTUECK SCHWK.	96 36 477 08	8	2	3 714	91 81 777 08	D-KOPFSTUECK
DOPPELABREISSSTOPFEN	10 42 423 8	20	2	X1046781	10 46 781 9	VERSTELLUNG
DOPPELABREISSSTOPFEN	56 16 114	22	5	X1065300	10 65 300 9	STEUERTEIL
DOPPELABREISSSTOPFEN	70 12 971	12	1	X1000937	10 00 937 8	ANSCHLUSSPLATTE
DOPPELABREISSSTOPFEN	70 22 127	11	5	X1000937	10 00 937 8	ANSCHLUSSPLATTE
DOPPELHAKEN	11 48 240 8	30	1	4 003 007	91 44 580 08	HAKENFLASCHE
DOPPELHAKEN 200-S 600t	10 22 073 4	30	1	9 171 483	91 71 483 08	DOPPELHAKENFLASCHE
DOPPELHAKENFLASCHE 630	91 71 483 08	308	1		LR 11350 -0	LIEBHERR RAUPENKRAN LR
DOPPELMAULSCHLUESSEL D	79 00 039 08	4	1	1 750	91 47 038 08	WERKZEUG

Bezeichnung	Artikel	Pos.	Menge	Seite	Baugruppe	Bezeichnung
DOPPELMAULSCHLUESSEL D	79 00 079 08	3	1	1 750	91 47 038 08	WERKZEUG
DOPPELNIPPEL R1/4"-M10X1	77 43 750 08	10	8	2 711	91 47 454 08	ZENTRALSCHMIERANLAGE O
DOPPELRINGSCHLUESSEL DI	79 00 126 08	7	1	1 750	91 47 038 08	WERKZEUG
DORNNIET 4X10,3	70 42 076 08	47	14	2 533 024	96 76 149 08	AUFBAUTEILE ARMATUREN
DORNNIET 4X10,3	70 42 076 08	3	4	2 913 004	96 20 460 08	GEHAEUSE VORM.
DORNNIET 4X10,3	70 42 076 08	23	8	2 932 001	96 80 959 08	RELAISSTEUERUNG
DORNNIET 4X10,3	70 42 076 08	36	4	2 932 041	96 70 330 08	SCHALTSCHRANK MECH.
DORNNIET 4X10,3	70 42 076 08	61	32	2 932 082	96 84 247 08	AUFBAUTEILE MONTAGETAFE
DOSE M1	60 45 081 08	160	2	3 930 524	96 37 720 08	KLEMMKASTEN
DOSE M1	60 45 081 08	160	2	3 930 531	96 37 672 08	KLEMMKASTEN
DOSIERPUMPE DP2	55 31 868 08	2	1	2 541	91 71 112 08	ZUSATZHEIZUNG OW
DRAEHTE ARMATUREN VORM	96 76 151 08	2	1	2 533 035	96 76 150 08	VERKABELUNG ARMATUREN
DRAEHTE MONTAGETAFEL V	96 84 248 08	2	1	2 932 116	96 84 249 08	VERKABELUNG MONTAGETA
DRAEHTE VORM. -S420A	96 37 871 08	1	1	3 930 567	96 37 859 08	KLEMMKASTEN
DRAEHTE VORM. A800	96 55 250 08	(1)	1	2 920 630	96 45 212 08	EL.ZUSATZTEILE STROMAGG
DRAEHTE VORM. S1071	96 37 704 08	1	1	1 920 315	96 35 875 08	KLEMMKASTEN VORM.
DRAEHTE VORM. S1074	96 37 712 08	1	1	1 920 316	96 35 884 08	KLEMMKASTEN VORM.
DRAEHTE VORM. S200	96 41 023 08	1	1	2 780 522	96 40 798 08	KLEMMKASTEN KPL.
DRAEHTE VORM. S3	96 68 052 08	2	1	2 932 001	96 80 959 08	RELAISSTEUERUNG
DRAEHTE VORM. S412	96 37 202 08	1	1	3 930 154	96 79 914 08	KLEMMKASTEN KPL.
DRAEHTE VORM. S415	96 37 673 08	1	1	3 930 531	96 37 672 08	KLEMMKASTEN
DRAEHTE VORM. S416	96 38 639 08	1	1	3 930 522	96 38 636 08	KLEMMKASTEN KPL.
DRAEHTE VORM. S420	96 37 787 08	1	1	3 930 503	96 36 588 08	KLEMMKASTEN
DRAEHTE VORM. S420B	96 38 350 08	10	1	3 930 607	96 37 550 08	KLEMMKASTEN
DRAEHTE VORM. S421	96 37 778 08	1	1	3 930 524	96 37 720 08	KLEMMKASTEN
DRAEHTE VORM. S430	96 37 479 08	1	1	3 930 335	96 37 478 08	KLEMMKASTEN
DRAEHTE VORM. S431	96 37 945 08	1	1	3 930 426	96 37 944 08	KLEMMKASTEN KPL.
DRAEHTE VORM. S50	96 37 700 08	1	1	1 920 314	96 35 870 08	KLEMMKASTEN VORM.
DRAHT	73 67 367	(17)	4	X1041173	10 41 173 6	VERSTELLPUMPE
DRAHT	76 24 238	17	2	X1131496	11 31 496 5	TRIEBWERK
DRALLFAENGER 2t SPF	77 39 473 08	3	1	2 372	91 47 485 08	SEIL MONTAGEWINDE M.ZUB
DREHBUEHNENRAHMEN HEC	91 75 173 08	107	1		LR 11350 -0	LIEBHERR RAUPENKRAN LR
DREHBUEHNENRAHMEN UN	91 61 490 08	103	1		LR 11350 -0	LIEBHERR RAUPENKRAN LR
DREHBUEHNENRAHMEN VOR	91 60 648 08	105	1		LR 11350 -0	LIEBHERR RAUPENKRAN LR
DREHDURCHFUEHRUNG	10 87 291 3	1	1	1 991	91 83 359 08	DREHDURCHFUEHRUNG
DREHDURCHFUEHRUNG	91 83 359 08	36	1		LR 11350 -0	LIEBHERR RAUPENKRAN LR
DREHFEDER	10 41 048 5	8	1	X1028533	10 28 533 6	TASCHENSCHLOSS
DREHGEBER 360° LSB PL:E SP	10 80 206 0	11	1	1 920 305	96 72 042 08	SCHLEIFRINGKOERPER EINBA
DREHSCHLOSS 1W	60 61 433 08	19	2	2 533 020	96 76 148 08	ARMATUREN RE.
DREHSCHLOSS 1W	60 61 433 08	9	1	2 932 001	96 80 959 08	RELAISSTEUERUNG
DREHSCHLOSSBETAETIGER 1	60 61 449 08	8	2	2 932 001	96 80 959 08	RELAISSTEUERUNG
DREHSTROMGENERATOR AN	96 74 112 08	21	1	X1100815	11 00 815 5	DIESELMOTOR
DREHTEIL 20.0X40 42CRMO4	97 82 964 08	35	2	3 212	91 72 404 08	W-ANLENKSTUECK
DREHTEIL 20.0X40 42CRMO4	97 82 964 08	6	2	3 212 001	96 36 771 08	KLAPPE KPL.
DREHTEIL 219.1X20 S770QL1	97 48 325 08	(2)	2	3 214	91 72 396 08	SW-KOPFSTUECK
DREHWERK	91 72 389 08	121	1		LR 11350 -0	LIEBHERR RAUPENKRAN LR
DREHWERKANTRIEB DAT 500/	93 35 964 01	1	3	2 350	91 72 389 08	DREHWERK
DREHZAHLRELAIS 24V/1W SP	63 01 472 08	47	1	2 932 082	96 84 247 08	AUFBAUTEILE MONTAGETAFE
DREIFACHPUMPE A4VG+A11V	10 49 338 7	5	1	2 391 001	96 00 493 3	DIESELMOTOR VORM.
DREIFACHPUMPE A4VG+A4V	10 49 337 3	8	1	2 391 001	96 00 493 3	DIESELMOTOR VORM.
DREIFACHPUMPE A4VG+A4V	10 49 338 1	6	1	2 391 001	96 00 493 3	DIESELMOTOR VORM.
DROSSELKLAPPE 160	10 44 121 5	19	1	2 393	91 69 974 08	LUFTFILTERANLAGE KPL.
DROSSELRUECKSCHLAGVE	51 13 006 08	11	1	2 975 700	91 62 710 08	ZUSATZHYDRAULIK MONTAGE
DRUCKAUFNEHMER 0-400/400	10 81 373 8	(20)	2	2 978 100	91 73 099 08	ZUSATZHYDR.MONTAGEEINR
DRUCKAUFNEHMER 0-400/400	10 81 373 8	(1)	2	3 978 019	91 73 130 08	ZUSATZHYDRAULIK ZYLINDER
DRUCKAUFNEHMER 0-400/400	10 81 618 5	(1)	2	2 970	91 81 525 08	HYDRAULIK
DRUCKAUFNEHMER 0-400/400	10 81 618 5	(1)	2	2 978 103	91 72 417 08	ZUSATZHYDR.D-RUECKHALT
DRUCKAUFNEHMER 0-400/400	10 81 618 5	(1)	2	2 978 200	91 72 413 08	ZUSATZHYDR.S-RUECKHALTE
DRUCKAUFNEHMER 0-400/400	10 81 618 5	(152)	1	3 592 001	96 80 256 08	RUECKHALTEZYLINDER VORM
DRUCKAUFNEHMER 0-750/750	10 81 373 9	(1)	6	2 970	91 81 525 08	HYDRAULIK

Bezeichnung	Artikel	Pos.	Menge	Seite	Baugruppe	Bezeichnung
DRUCKBEGRENZUNGSVENTI	10 41 267 5	2	1	5 133 090	51 13 090 08	WEGESCHIEBERBLOCK
DRUCKBEGRENZUNGSVENTI	10 44 297 5	2	1	X1041232	10 41 232 6	ANSCHLUSSPLATTE
DRUCKBEGRENZUNGSVENTI	10 44 297 5	2	1	X1041234	10 41 234 4	ANSCHLUSSPLATTE
DRUCKBEGRENZUNGSVENTI	10 48 973 4	2	1	5 113 005	51 13 005 08	STEUERBLOCK
DRUCKBEGRENZUNGSVENTI	11 60 013 1	28	1	X1148114	11 48 114 3	RUECKFALLSTUETZE
DRUCKBEGRENZUNGSVENTI	11 60 013 1	240	1	X1148558	11 48 558 7	RUECKFALLSTUETZE
DRUCKBEGRENZUNGSVENTI	11 60 013 2	58	1	X1148114	11 48 114 3	RUECKFALLSTUETZE
DRUCKBEGRENZUNGSVENTI	11 60 013 2	510	1	X1148558	11 48 558 7	RUECKFALLSTUETZE
DRUCKBEGRENZUNGSVENTI	57 11 301 08	7	1	X1028628	10 28 628 9	MONOBLOCK
DRUCKBEGRENZUNGSVENTI	57 15 145 08	1	1	5 715 142	57 15 142 08	ANSCHLUSSPLATTE
DRUCKBEGRENZUNGSVENTI	57 15 147 08	4	1	5 715 142	57 15 142 08	ANSCHLUSSPLATTE
DRUCKBEGRENZUNGSVENTI	57 15 963	2	1	5 715 142	57 15 142 08	ANSCHLUSSPLATTE
DRUCKBEGRENZUNGSVENTI	57 16 910 08	8	1	X1028923	10 28 923 0	STEUERBLOCK
DRUCKBEGRENZUNGSVENTI	57 19 033 08	1	1	X1041232	10 41 232 6	ANSCHLUSSPLATTE
DRUCKBEGRENZUNGSVENTI	57 19 033 08	4	1	X1041234	10 41 234 4	ANSCHLUSSPLATTE
DRUCKBEGRENZUNGSVENTIL	10 45 106 0	9	1	X1028923	10 28 923 0	STEUERBLOCK
DRUCKBEGRENZUNGSVENTIL	10 47 222 8	(907)	1	3 790	91 77 911 08	BOLZENZIEHEINRICHTUNG
DRUCKBEGRENZUNGSVENTI	10 47 222 7	(905)	1	3 790	91 77 911 08	BOLZENZIEHEINRICHTUNG
DRUCKBEGRENZUNGSVENTI	51 14 852 08	22	1	2 970	91 81 525 08	HYDRAULIK
DRUCKBEGRENZUNGSVENTI	51 14 852 08	7	1	3 978 100	91 48 973 08	HYDR.SCHWEBEBALLAST-AN
DRUCKBEGRENZUNGSVENTI	51 14 176 08	92	3	2 970	91 81 525 08	HYDRAULIK
DRUCKBEGRENZUNGSVENTI	51 14 177 08	93	2	2 970	91 81 525 08	HYDRAULIK
DRUCKBEGRENZUNGSVENTI	51 14 177 08	6	1	2 978 100	91 73 099 08	ZUSATZHYDR.MONTAGEEINR
DRUCKBEGRENZUNGSVENTI	51 14 177 08	10	1	2 978 103	91 72 417 08	ZUSATZHYDR.D-RUECKHALT
DRUCKBEGRENZUNGSVENTI	51 14 177 08	10	1	2 978 200	91 72 413 08	ZUSATZHYDR.S-RUECKHALTE
DRUCKBEGRENZUNGSVENTI	51 14 288 08	98	1	2 970	91 81 525 08	HYDRAULIK
DRUCKBEGRENZUNGSVENTIL	10 02 558 2	4	1	3 977 005	96 81 157 08	ZUSATZHYDR.BOLZENZIEHZ
DRUCKBEGRENZUNGSVENTI	11 21 159 2	11	1	2 978 103	91 72 417 08	ZUSATZHYDR.D-RUECKHALT
DRUCKBEGRENZUNGSVENTI	11 21 159 2	11	1	2 978 200	91 72 413 08	ZUSATZHYDR.S-RUECKHALTE
DRUCKBEGRENZUNGSVENTI	51 14 646 08	8	1	2 975 700	91 62 710 08	ZUSATZHYDRAULIK MONTAGE
DRUCKBEGRENZUNGSVENTI	51 04 687 08	23	4	2 970	91 81 525 08	HYDRAULIK
DRUCKBEGRENZUNGSVENTI	51 04 687 08	25	2	2 970	91 81 525 08	HYDRAULIK
DRUCKBEGRENZUNGSVENTIL	11 11 012 6	6	2	X1041325	10 41 325 5	UMSCHALTBLOCK
DRUCKFEDER	10 21 753 2	7	1	X1065300	10 65 300 9	STEUERTEIL
DRUCKFEDER	51 07 140 08	6	1	5 104 385	51 04 385 08	DRUCKMINDERVENTIL
DRUCKFEDER	51 07 145 08	19	1	5 104 385	51 04 385 08	DRUCKMINDERVENTIL
DRUCKFEDER	51 07 145 08	19	1	5 114 975	51 14 975 08	DRUCKMINDERVENTIL
DRUCKFEDER	51 07 971 08	4	1	5 114 176	51 14 176 08	DRUCKBEGRENZUNGSVENTI
DRUCKFEDER	51 07 975 08	9	1	5 114 176	51 14 176 08	DRUCKBEGRENZUNGSVENTI
DRUCKFEDER	51 07 975 08	9	1	5 114 177	51 14 177 08	DRUCKBEGRENZUNGSVENTI
DRUCKFEDER	51 10 151 08	4	1	5 114 177	51 14 177 08	DRUCKBEGRENZUNGSVENTI
DRUCKFEDER	54 04 007 08	8	1	S150225	54 00 061 08	SEILWINDE
DRUCKFEDER	70 22 131	9	1	X1065300	10 65 300 9	STEUERTEIL
DRUCKFEDER	70 27 053	46	1	X1065300	10 65 300 9	STEUERTEIL
DRUCKFEDER 0X0X0 VERZINK	11 30 557 9	31	22	X1087476	10 87 476 4	ANTRIEB
DRUCKFEDER 1,9X6,9X21,5	51 07 359 08	6	1	5 711 301	57 11 301 08	DRUCKBEGRENZUNGSVENTI
DRUCKFEDER VERZINKT	11 30 556 8	29	22	X1087476	10 87 476 4	ANTRIEB
DRUCKFILTER	51 06 715 08	21	2	2 970	91 81 525 08	HYDRAULIK
DRUCKGEBER	10 03 589 2	43	1	9 600 447	96 00 447 0	MOTORREGULIERUNG
DRUCKGEBER	10 66 359 4	27	1	9 600 447	96 00 447 0	MOTORREGULIERUNG
DRUCKGEBER BW-B	96 76 426 08	90	1	3 978 019	91 73 130 08	ZUSATZHYDRAULIK ZYLINDER
DRUCKGEBER PUMPEN 1-5 U	96 76 423 08	3	1	2 970	91 81 525 08	HYDRAULIK
DRUCKGEBER RUECKFALLPR	96 76 424 08	3	1	2 978 103	91 72 417 08	ZUSATZHYDR.D-RUECKHALT
DRUCKGEBER RUECKFALLPR	96 76 425 08	3	1	2 978 200	91 72 413 08	ZUSATZHYDR.S-RUECKHALTE
DRUCKGEBER RUECKFALLP	96 76 427 08	8	1	2 970	91 81 525 08	HYDRAULIK
DRUCKLUFTBEHAELTER 1L 10	50 26 664 08	41	1	3 350 001	96 92 615 08	WINDE 3 VORM.
DRUCKMINDERVENTIL pmax=3	51 13 168 08	56	1	2 970	91 81 525 08	HYDRAULIK
DRUCKMINDERVENTIL pv=200	51 14 975 08	95	2	2 970	91 81 525 08	HYDRAULIK
DRUCKMINDERVENTIL pv=30	51 04 385 08	50	1	2 970	91 81 525 08	HYDRAULIK
DRUCKREGELVENTIL pmax=3	51 14 853 08	24	5	2 970	91 81 525 08	HYDRAULIK

Bezeichnung	Artikel	Pos.	Menge	Seite	Baugruppe	Bezeichnung
DRUCKREGELVENTIL pv=16BA	10 27 856 6	61	1	2 970	91 81 525 08	HYDRAULIK
DRUCKREGELVENTIL pv=16BA	10 27 856 6	2	1	2 975 000	91 58 716 08	ZUSATZHYDRAULIK WINDE 1
DRUCKREGELVENTIL pv=16BA	10 27 856 6	2	1	2 975 060	91 58 717 08	ZUSATZHYDRAULIK WINDE 2
DRUCKREGELVENTIL pv=16BA	10 27 856 6	2	1	2 975 153	91 58 730 08	ZUSATZHYDRAULIK WINDE 3
DRUCKREGELVENTIL pv=16BA	10 27 856 6	2	1	2 975 300	91 58 720 08	ZUSATZHYDRAULIK WINDE 5
DRUCKREGELVENTIL pv=16BA	10 27 856 6	2	1	2 975 400	91 58 729 08	ZUSATZHYDRAULIK WINDE 6
DRUCKSCHALTER 0-20/300BA	10 28 953 6	45	1	2 970	91 81 525 08	HYDRAULIK
DRUCKSCHALTER 0-20/300BA	10 28 953 6	13	1	2 975 000	91 58 716 08	ZUSATZHYDRAULIK WINDE 1
DRUCKSCHALTER 0-20/300BA	10 28 953 6	13	1	2 975 060	91 58 717 08	ZUSATZHYDRAULIK WINDE 2
DRUCKSCHALTER 0-20/300BA	10 28 953 6	13	1	2 975 153	91 58 730 08	ZUSATZHYDRAULIK WINDE 3
DRUCKSCHALTER 0-20/300BA	10 28 953 6	13	1	2 975 300	91 58 720 08	ZUSATZHYDRAULIK WINDE 5
DRUCKSCHALTER 0-20/300BA	10 28 953 6	13	1	2 975 400	91 58 729 08	ZUSATZHYDRAULIK WINDE 6
DRUCKSCHALTER 0-20/300BA	10 28 953 6	45	1	2 976 000	91 60 045 08	ZUSATZHYDRAULIK 3 DREH
DRUCKSCHALTER 0-8/300 BA	10 22 093 3	36	1	2 970	91 81 525 08	HYDRAULIK
DRUCKSCHALTER 0-8/300 BA	10 22 093 3	6	1	2 975 000	91 58 716 08	ZUSATZHYDRAULIK WINDE 1
DRUCKSCHALTER 0-8/300 BA	10 22 093 3	6	1	2 975 060	91 58 717 08	ZUSATZHYDRAULIK WINDE 2
DRUCKSCHALTER 0-8/300 BA	10 22 093 3	6	1	2 975 153	91 58 730 08	ZUSATZHYDRAULIK WINDE 3
DRUCKSCHALTER 0-8/300 BA	10 22 093 3	6	1	2 975 300	91 58 720 08	ZUSATZHYDRAULIK WINDE 5
DRUCKSCHALTER 0-8/300 BA	10 22 093 3	6	1	2 975 400	91 58 729 08	ZUSATZHYDRAULIK WINDE 6
DRUCKSCHALTER 10-100/400	51 06 769 08	29	1	2 970	91 81 525 08	HYDRAULIK
DRUCKTASTE	60 61 430 08	6	5	2 531 018	96 35 191 08	ELEKTRIK ARMLEHNE LI.
DRUCKTASTE	60 61 430 08	6	5	2 531 019	96 35 192 08	ELEKTRIK ARMLEHNE RE.
DRUCKTASTE	60 61 430 08	14	2	2 533 020	96 76 148 08	ARMATUREN RE.
DRUCKTASTER 1OE+1S	10 11 267 5	5	1	2 920 424	96 42 279 08	ZUSATZTEILE ELEKTRIK AGG
DRUCKVENTIL	57 15 296 08	8	1	X1028628	10 28 628 9	MONOBLOCK
DRUECKERGARNITUR	59 17 058 14	44	1	X1046779	10 46 779 4	KABINE
DS ABSTUETZZYLINDER	10 49 391 7	(99)	1	1 630	91 47 033 08	HYDRAULISCHE ABSTUETZUN
DS ANSCHLUSSBLOCK	10 41 275 1	999	1	9 640 276	96 40 276 08	ANSCHLUSSBLOCK
DS ANSTEUERGERAET	79 05 638 14	(98)	1	X1049338	10 49 338 4	VERSTELLPUMPE
DS ANSTEUERGERAET	79 05 638 14	999	1	X1081429	10 81 429 9	ANSTEUERGERAET
DS AXIALKOLBENMOTOR	10 41 109 9	999	1	X1022034	10 22 034 7	AXIALKOLBENMOTOR
DS DRUCKBEGRENZUNGSV	10 49 301 4	(997)	1	2 970	91 81 525 08	HYDRAULIK
DS DRUCKBEGRENZUNGSV	10 49 301 4	(999)	1	2 970	91 81 525 08	HYDRAULIK
DS DRUCKREGELVENTIL	10 49 303 8	(999)	1	2 975 000	91 58 716 08	ZUSATZHYDRAULIK WINDE 1
DS GEHAEUSE	10 02 519 4	(999)	1	2 970	91 81 525 08	HYDRAULIK
DS HYDROSPEICHERZYLINDE	11 08 814 5	999	1	X1100651	11 00 651 0	HYDROSPEICHERZYLINDER
DS HYDROZYLINDER	10 46 740 8	(999)	1	3 790 007	96 89 534 08	BOLZENZIEHZYLINDER KPL.
DS HYDROZYLINDER	10 49 320 2	(999)	1	2 125	91 47 417 08	BOLZEN D-S ANLENKSTUECK
DS HYDROZYLINDER	10 49 320 9	(999)	1	2 125	91 47 417 08	BOLZEN D-S ANLENKSTUECK
DS HYDROZYLINDER	10 81 413 7	(999)	1	3 790 006	96 89 533 08	BOLZENZIEHZYLINDER KPL.
DS HYDROZYLINDER	10 81 516 2	999	1	X1032632	10 32 632 3	HYDROZYLINDER
DS KURBELGEHAEUSE	11 00 045 7	999	1	X1043033	10 43 033 7	GENERATOR
DS MONOBLOCK	10 49 393 4	999	1	X1028628	10 28 628 9	MONOBLOCK
DS MOTOR	10 66 363 0	998	1	X1100815	11 00 815 5	DIESELMOTOR
DS MOTOR	10 66 363 1	999	1	X1100815	11 00 815 5	DIESELMOTOR
DS RUECKFALLSTUETZE	11 60 013 3	999	1	X1148114	11 48 114 3	RUECKFALLSTUETZE
DS SENKBREMSVENTIL	10 49 368 6	99	1	X1028673	10 28 673 1	SENKBREMSVENTIL
DS SENKBREMSVENTIL	11 11 421 1	(999)	1	3 978 019	91 73 130 08	ZUSATZHYDRAULIK ZYLINDER
DS STEUERBLOCK	10 49 112 9	999	1	X1042393	10 42 393 8	WEGEVENTIL
DS TELESKOPZYLINDER	11 65 707 3	999	1	X1148558	11 48 558 8	TELESKOPZYLINDER
DS TRIEBWELLE	10 33 111 6	(98)	1	X1081432	10 81 432 4	VERSTELLPUMPE
DS TRIEBWELLE	10 33 111 6	98	1	X1131496	11 31 496 5	TRIEBWERK
DS TRIEBWERK	10 44 984 1	(98)	1	X1081431	10 81 431 0	VERSTELLPUMPE
DS VENTIL	10 66 373 0	999	1	5 114 651	51 14 651 08	WEGEVENTIL
DS VENTIL	11 00 353 6	999	1	X1049315	10 49 315 9	WEGESITZVENTIL
DS VERSTELLMOTOR	10 44 173 8	98	1	X1022005	10 22 005 8	VERSTELLMOTOR
DS VERSTELLMOTOR	10 44 173 8	98	1	X1022006	10 22 006 3	VERSTELLMOTOR
DS VERSTELLPUMPE	10 41 232 9	999	1	X1081429	10 81 429 6	VERSTELLPUMPE
DS VERSTELLPUMPE	10 41 232 9	999	1	X1081431	10 81 431 1	VERSTELLPUMPE
DS VERSTELLPUMPE	10 41 232 9	999	1	X1081432	10 81 432 3	VERSTELLPUMPE

Bezeichnung	Artikel	Pos.	Menge	Seite	Baugruppe	Bezeichnung
DS VERSTELLPUMPE	10 41 232 9	999	1	X1081435	10 81 435 7	VERSTELLPUMPE
DS VERSTELLPUMPE	10 41 232 9	999	1	X1081435	10 81 435 8	VERSTELLPUMPE
DS VERSTELLPUMPE	10 41 233 5	98	1	X1041173	10 41 173 0	VERSTELLPUMPE
DS VERSTELLPUMPE	10 41 233 5	98	1	X1041173	10 41 173 2	VERSTELLPUMPE
DS VERSTELLPUMPE	10 41 233 5	98	1	X1041173	10 41 173 6	VERSTELLPUMPE
DS VERSTELLPUMPE	10 41 315 7	98	1	X1049338	10 49 338 4	VERSTELLPUMPE
DS VERSTELLPUMPE	10 41 315 7	999	1	X1081432	10 81 432 4	VERSTELLPUMPE
DS VERSTELLUNG	10 33 111 7	(98)	1	X1081432	10 81 432 4	VERSTELLPUMPE
DS VERSTELLUNG	10 44 296 9	(98)	1	X1081431	10 81 431 0	VERSTELLPUMPE
DS VORSTEUERVENTIL	10 68 417 2	(999)	1	2 970	91 81 525 08	HYDRAULIK
DS WEGEVENTIL	10 41 009 0	(999)	1	3 978 100	91 48 973 08	HYDR.SCHWEBEBALLAST-AN
DS WEGEVENTIL	10 42 478 6	(997)	1	2 976 000	91 60 045 08	ZUSATZHYDRAULIK 3 DREH
DS WEGEVENTIL	10 81 449 2	(998)	1	2 976 000	91 60 045 08	ZUSATZHYDRAULIK 3 DREH
DS WEGEVENTIL	10 81 449 3	(999)	1	2 976 000	91 60 045 08	ZUSATZHYDRAULIK 3 DREH
DS ZUGZYLINDER	10 41 054 5	(999)	1	3 714 016	96 77 634 08	ZUGZYLINDER VORM.
DS ZUGZYLINDER	10 49 319 2	(999)	1	2 657	91 47 448 08	MONTAGEEINRICHTUNG RA
DS ZYLINDER	10 49 319 7	(999)	1	1 400	91 76 481 08	RAUPENTRAEGER LI.
DS ZYLINDERKOPF	10 04 014 8	998	1	X1043033	10 43 033 7	GENERATOR
DS ZYLINDERKOPF	11 34 666 6	999	6	9 674 116	96 74 116 08	ZYLINDERKOPF
DU-BUCHSE	70 80 059 08	13	2	2 655	91 75 556 08	SA-BOCK AUFSTELLVORRIC
DU-BUCHSE	70 80 121 08	63	4	3 212	91 72 404 08	W-ANLENKSTUECK
DU-BUCHSE	70 80 121 08	16	4	3 212 001	96 36 771 08	KLAPPE KPL.
DU-BUCHSE 75X80X80	11 17 049 8	44	1	X1148114	11 48 114 3	RUECKFALLSTUETZE
DU-BUCHSE 75X80X80	11 17 049 8	400	1	X1148558	11 48 558 7	RUECKFALLSTUETZE
DUESE	10 00 073 2	25	1	X1046779	10 46 779 4	KABINE
DUESE	10 49 393 3	50	1	X1028628	10 28 628 9	MONOBLOCK
DUESE	56 12 246	22	1	X1000937	10 00 937 8	ANSCHLUSSPLATTE
DUESE	70 14 258	21	1	X1000937	10 00 937 8	ANSCHLUSSPLATTE
DUESE	79 04 954 14	31	1	X1046779	10 46 779 4	KABINE
DUESE	79 05 115 14	6	1	X1028628	10 28 628 9	MONOBLOCK
DUESE 0,4 MS	51 10 487 08	8	1	2 978 103	91 72 417 08	ZUSATZHYDR.D-RUECKHALT
DUESE 0,4 MS	51 10 487 08	8	1	2 978 200	91 72 413 08	ZUSATZHYDR.S-RUECKHALTE
DUESE 0,6	51 07 460 08	39	2	2 970	91 81 525 08	HYDRAULIK
DUESE 0,6	51 07 460 08	12	2	2 975 000	91 58 716 08	ZUSATZHYDRAULIK WINDE 1
DUESE 0,6	51 07 460 08	12	2	2 975 060	91 58 717 08	ZUSATZHYDRAULIK WINDE 2
DUESE 0,6	51 07 460 08	12	2	2 975 153	91 58 730 08	ZUSATZHYDRAULIK WINDE 3
DUESE 0,6	51 07 460 08	12	2	2 975 300	91 58 720 08	ZUSATZHYDRAULIK WINDE 5
DUESE 0,6	51 07 460 08	12	2	2 975 400	91 58 729 08	ZUSATZHYDRAULIK WINDE 6
DUESE 0,6	51 07 460 08	47	2	2 976 000	91 60 045 08	ZUSATZHYDRAULIK 3 DREH
DUESE 0,6 10.9	57 08 188 08	47	1	2 970	91 81 525 08	HYDRAULIK
DUESE D 1,5 M10X10 ST	51 10 608 08	3	3	2 976 000	91 60 045 08	ZUSATZHYDRAULIK 3 DREH
DURCHFUEHRUNGSTUELLE 4/	60 27 024 08	10	1	2 913 102	92 32 870 08	LUEFTEREINHEIT
DURCHGANGSNIPPELBLOCK	77 43 751 08	2	4	1 711	91 47 036 08	ZENTRALSCHMIERUNG RAUP
DURCHGANGSNIPPELBLOCK	77 43 751 08	7	1	1 711 025	91 50 229 08	ZENTRALSCHMIERUNG
DURCHGANGSNIPPELBLOCK	77 43 751 08	2	1	2 711	91 47 454 08	ZENTRALSCHMIERANLAGE O
E/A-MODUL A SPF	66 01 020 08	21	1	2 932 082	96 84 247 08	AUFBAUTEILE MONTAGETAFE
EINBAUSTECKDOSE 2-POL	60 52 039 08	22	1	2 533 025	96 40 724 08	ARMATURENKASTEN VORM.
EINBAUSTECKDOSE 2-POL	60 52 039 08	20	1	2 932 001	96 80 959 08	RELAISSTEUERUNG
EINBAUTEILE SCHALTSCHRAN	91 75 544 08	178	1		LR 11350 -0	LIEBHERR RAUPENKRAN LR
EINBAUVENTIL 350BAR 900L/	10 81 373 1	2	4	X1041325	10 41 325 5	UMSCHALTBLOCK
EINGANGSPLATINE	92 08 065 08	(5)	1	2 932 082	96 84 247 08	AUFBAUTEILE MONTAGETAFE
EINGANGSPLATINE	92 08 065 08	(5)	1	2 932 082	96 84 247 08	AUFBAUTEILE MONTAGETAFE
EINGANGSPLATINE	92 08 065 08	(5)	1	2 932 082	96 84 247 08	AUFBAUTEILE MONTAGETAFE
EINGANGSPLATINE	92 08 065 08	(5)	1	2 932 082	96 84 247 08	AUFBAUTEILE MONTAGETAFE
EINGANGSPLATINE	92 08 065 08	(5)	1	2 932 082	96 84 247 08	AUFBAUTEILE MONTAGETAFE
EINGANGSPLATINE	92 08 065 08	(5)	1	2 932 082	96 84 247 08	AUFBAUTEILE MONTAGETAFE
EINGANGSPLATINE KPL. EP0	96 57 385 08	30	1	2 932 082	96 84 247 08	AUFBAUTEILE MONTAGETAFE
EINGANGSPLATINE KPL. EP1	96 57 386 08	31	1	2 932 082	96 84 247 08	AUFBAUTEILE MONTAGETAFE
EINGANGSPLATINE KPL. EP2	96 57 387 08	32	1	2 932 082	96 84 247 08	AUFBAUTEILE MONTAGETAFE
EINGANGSPLATINE KPL. EP3	96 57 388 08	33	1	2 932 082	96 84 247 08	AUFBAUTEILE MONTAGETAFE

Bezeichnung	Artikel	Pos.	Menge	Seite	Baugruppe	Bezeichnung
EINGANGSPLATINE KPL. EP4	96 57 389 08	34	1	2 932 082	96 84 247 08	AUFBAUTEILE MONTAGETAFE
EINGANGSPLATINE KPL. EP5	96 57 390 08	35	1	2 932 082	96 84 247 08	AUFBAUTEILE MONTAGETAFE
EINLASSVENTIL	10 66 339 2	4	12	9 674 116	96 74 116 08	ZYLINDERKOPF
EINLEGEBRUECKE	60 27 355 08	46	20	2 533 024	96 76 149 08	AUFBAUTEILE ARMATUREN
EINLEGEBRUECKE	60 27 355 08	101	45	2 932 082	96 84 247 08	AUFBAUTEILE MONTAGETAFE
EINMAULSCHLUESSEL DIN 8	88 51 322 08	5	1	1 750	91 47 038 08	WERKZEUG
EINMAULSCHLUESSEL DIN 8	79 00 046 08	6	1	1 750	91 47 038 08	WERKZEUG
EINSCHRAUBSTUTZEN	94 79 067 08	48	1	2 970	91 81 525 08	HYDRAULIK
EINSCHRAUBSTUTZEN EGEO	10 66 435 7	190	4	2 391	91 81 968 08	DIESELMOTOR KPL.
EINSCHUBKARTE G0 COMM.S	92 16 203 08	5	1	2 932 122	96 75 863 08	LICCON MONTAGEEINHEIT
EINSCHUBKARTE G0Z0 PROG-	91 54 570 08	6	1	2 932 122	96 75 863 08	LICCON MONTAGEEINHEIT
EINSCHUBKARTE G0Z1 PRPG	91 42 856 08	7	1	2 932 122	96 75 863 08	LICCON MONTAGEEINHEIT
EINSCHUBKARTE G0Z2 PROG	91 42 857 08	8	1	2 932 122	96 75 863 08	LICCON MONTAGEEINHEIT
EINSCHUBKARTE G0Z3 PROG	91 42 858 08	9	1	2 932 122	96 75 863 08	LICCON MONTAGEEINHEIT
EINSCHUBKARTE G0Z4 PROG	91 42 859 08	10	1	2 932 122	96 75 863 08	LICCON MONTAGEEINHEIT
EINSCHUBKARTE G0Z5 PROG	91 42 860 08	11	1	2 932 122	96 75 863 08	LICCON MONTAGEEINHEIT
EINSPRITZDUESE	10 66 337 8	1	6	9 653 401	96 53 401 08	EINSPRITZDUESE
EINSPRITZDUESE	96 53 401 08	63	1	X1100815	11 00 815 5	DIESELMOTOR
EINSTECKDUESE 1,5	10 81 535 0	8	2	X1041325	10 41 325 5	UMSCHALTBLOCK
EINSTECKHUELSE	77 43 878 08	37	2	2 711	91 47 454 08	ZENTRALSCHMIERANLAGE O
EINSTELLBUCHSE	70 22 128	4	1	X1065300	10 65 300 9	STEUERTEIL
EINSTELLSCHRAUBE	51 07 798 08	28	1	5 104 385	51 04 385 08	DRUCKMINDERVENTIL
EINSTELLSCHRAUBE	51 07 798 08	28	1	5 114 975	51 14 975 08	DRUCKMINDERVENTIL
EINZELADERABDICHTUNG 2	60 56 197 08	813	26	2 920 631	96 45 283 08	KABELSTRANG
EINZELADERABDICHTUNG 2	60 56 197 08	813	4	2 920 900	96 76 131 08	KABELSTRANG WINDE 3
EINZELADERABDICHTUNG 2	60 56 197 08	813	4	2 920 901	96 76 134 08	KABELSTRANG WINDE 6
EINZELADERABDICHTUNG 2	60 56 197 08	813	4	2 920 905	96 76 133 08	KABELSTRANG WINDE 5
EINZELADERABDICHTUNG 2	60 56 197 08	813	4	2 920 993	96 76 132 08	KABELSTRANG WINDE 4
EINZELADERABDICHTUNG 2	60 56 197 08	813	4	2 920 994	96 76 130 08	KABELSTRANG WINDE 2
EINZELADERABDICHTUNG 2	60 56 197 08	813	4	2 920 995	96 76 129 08	KABELSTRANG WINDE 1
EINZIEHSEIL 8X35M VERZ	10 29 733 9	1	2	3 204	91 54 307 08	W-MONTAGEEINHEIT
EINZIEHSEIL 8X400M VERZ	10 03 825 9	1	1	2 372	91 47 485 08	SEIL MONTAGEWINDE M.ZUB
EL.KLIMAANLAGE.U.STROMA	96 77 804 08	20	1	2 533	91 71 114 08	ELEKTRIK KRANFUEHRERKAB
EL.KRAFTSTOFFENTWAESS	96 18 049 08	52	1	2 932 082	96 84 247 08	AUFBAUTEILE MONTAGETAFE
EL.WA-BOCK 1 ANLENKSTUEC	96 37 556 08	500	1	3 554 005	96 36 063 08	WA-BOCK 1 ANLENKSTUECK
EL.WA-BOCK 1 KOPFSTUECK	96 37 549 08	500	1	3 554 006	96 00 236 1	WA-BOCK 1 KOPFSTUECK
EL.ZUSATZTEILE STROMAGG	96 45 212 08	90	1	2 920 629	96 44 215 08	ELEKTRIK STROMAGGREGAT
ELEKTR.RAUPE	91 72 388 08	30	1		LR 11350 -0	LIEBHERR RAUPENKRAN LR
ELEKTRIK 3	92 88 204 08	5	1	2 533 021	96 40 079 08	ELEKTRIK STEUERSTAND
ELEKTRIK AGGREGAT	96 45 281 08	10	1	2 920 022	96 45 280 08	ELEKTRIK MASCHINENHAUS
ELEKTRIK ANBAUTEILE KABIN	96 76 566 08	7	1	2 533	91 71 114 08	ELEKTRIK KRANFUEHRERKAB
ELEKTRIK ARMLEHNE LI.	96 35 191 08	1	1	2 533 021	96 40 079 08	ELEKTRIK STEUERSTAND
ELEKTRIK ARMLEHNE RE.	96 35 192 08	2	1	2 533 021	96 40 079 08	ELEKTRIK STEUERSTAND
ELEKTRIK AUSLEGER	91 71 766 08	305	1		LR 11350 -0	LIEBHERR RAUPENKRAN LR
ELEKTRIK BATTERIEKASTEN	96 36 410 08	14	1	2 391 024	96 34 360 08	BATTERIEKASTEN KPL.
ELEKTRIK BATTERIELADEGER	96 43 705 08	10	1	2 835 003	91 55 855 08	BATTERIE LADEEINHEIT
ELEKTRIK BEDIENEINHEIT	96 40 092 08	10	1	2 533	91 71 114 08	ELEKTRIK KRANFUEHRERKAB
ELEKTRIK D-ANLENKSTUECK	96 76 348 08	500	1	3 713	91 78 833 08	D-ANLENKSTUECK
ELEKTRIK D-KOPFSTUECK	96 76 349 08	500	1	3 714	91 81 777 08	D-KOPFSTUECK
ELEKTRIK D-RUECKHALTESI	96 76 124 08	500	1	3 292	91 75 318 08	D-RUECKHALTESICHERUNG
ELEKTRIK DREHBUEHNE	91 72 384 08	177	1		LR 11350 -0	LIEBHERR RAUPENKRAN LR
ELEKTRIK DREHWERK	96 76 113 08	100	1	2 350	91 72 389 08	DREHWERK
ELEKTRIK DREHWERKSBRE	96 40 088 08	40	1	2 533 022	96 40 080 08	ELEKTRIK PEDALGEBER
ELEKTRIK FLUGWARNSICHER	96 36 230 08	3	1	3 930 187	96 76 993 08	ELEKTRIK WINDWARNUNG T
ELEKTRIK FUSSWIPPE	96 40 087 08	30	1	2 533 022	96 40 080 08	ELEKTRIK PEDALGEBER
ELEKTRIK GASVERSTELLUNG	96 40 086 08	20	1	2 533 022	96 40 080 08	ELEKTRIK PEDALGEBER
ELEKTRIK KLEMMKASTEN DB	96 78 524 08	20	1	2 920	91 72 384 08	ELEKTRIK DREHBUEHNE
ELEKTRIK KRAFTSTOFFBEHA	96 36 245 08	100	1	2 670 002	96 60 735 08	KRAFTSTOFFBEHAELTER VO
ELEKTRIK KRANFUEHRERKAB	91 71 114 08	169	1		LR 11350 -0	LIEBHERR RAUPENKRAN LR
ELEKTRIK MASCHINENHAUS	96 45 280 08	19	1	2 920	91 72 384 08	ELEKTRIK DREHBUEHNE

Bezeichnung	Artikel	Pos.	Menge	Seite	Baugruppe	Bezeichnung
ELEKTRIK MASTNASE 60T	96 76 347 08	500	1	3 711	91 72 407 08	MASTNASE
ELEKTRIK MITTELSTUECK	96 76 143 08	10	1	1 920 300	91 72 388 08	ELEKTR.RAUPE
ELEKTRIK PEDALGEBER	96 40 080 08	9	1	2 533	91 71 114 08	ELEKTRIK KRANFUEHRERKAB
ELEKTRIK RAUPENTRAEGER	96 76 144 08	11	1	1 920 300	91 72 388 08	ELEKTR.RAUPE
ELEKTRIK RAUPENTRAEGER	96 76 145 08	12	1	1 920 300	91 72 388 08	ELEKTR.RAUPE
ELEKTRIK RUECKHALTEZYLIN	96 80 660 08	500	1	3 592 001	96 80 256 08	RUECKHALTEZYLINDER VORM
ELEKTRIK S-ANLENKSTUECK	96 77 516 08	500	1	3 211	91 75 353 08	S-ANLENKSTUECK
ELEKTRIK S-RUECKHALTESI	96 76 123 08	500	1	3 291	91 75 319 08	S-RUECKHALTESICHERUNG
ELEKTRIK SA-BOCK	96 76 121 08	500	1	2 550	91 81 778 08	SA-BOCK
ELEKTRIK SCHWEBEBALLAST	96 76 125 08	500	1	3 745	91 72 410 08	SCHWEBEBALLAST
ELEKTRIK STEUERSTAND	96 40 079 08	8	1	2 533	91 71 114 08	ELEKTRIK KRANFUEHRERKAB
ELEKTRIK STROMAGGREGAT	96 44 215 08	50	1	2 920 022	96 45 280 08	ELEKTRIK MASCHINENHAUS
ELEKTRIK SW-ANSCHLUSSKO	96 76 342 08	500	1	3 212 000	91 72 405 08	W-ANSCHLUSSKOPF
ELEKTRIK SW-KOPFSTUECK	96 76 345 08	500	1	3 214	91 72 396 08	SW-KOPFSTUECK
ELEKTRIK TRITTPLATTE	96 26 830 08	10	1	2 533 022	96 40 080 08	ELEKTRIK PEDALGEBER
ELEKTRIK W-ANLENKSTUECK	96 76 341 08	500	1	3 212	91 72 404 08	W-ANLENKSTUECK
ELEKTRIK W-RUECKHALTESI	96 80 654 08	500	1	3 592	91 72 406 08	W-RUECKHALTESICHERUNG
ELEKTRIK WINDE 1	96 76 114 08	500	1	2 310 001	96 76 244 08	WINDE 1 VORM.
ELEKTRIK WINDE 2	96 76 115 08	500	1	2 320 001	96 76 249 08	WINDE 2 VORM.
ELEKTRIK WINDE 3	96 76 116 08	500	1	3 350 001	96 92 615 08	WINDE 3 VORM.
ELEKTRIK WINDE 4	96 76 117 08	500	1	2 340	91 61 648 08	WINDE 4 EINZIEHWERK
ELEKTRIK WINDE 5	96 76 118 08	500	1	3 360 003	96 76 267 08	WINDE 5 VORM.
ELEKTRIK WINDE 6	96 76 119 08	500	1	3 370	91 83 620 08	WINDE 6
ELEKTRIK WINDWARNUNG T	96 76 991 08	30	1	3 930	91 71 766 08	ELEKTRIK AUSLEGER
ELEKTRIK WINDWARNUNG T	96 76 993 08	31	1	3 930	91 71 766 08	ELEKTRIK AUSLEGER
ELEKTROPUMPE	77 43 566 08	1	2	1 711	91 47 036 08	ZENTRALSCHMIERUNG RAUP
ELEKTROPUMPE S-EP4	10 32 717 1	1	1	1 711 025	91 50 229 08	ZENTRALSCHMIERUNG
ELEKTROPUMPE S-EP4	10 33 083 8	1	1	2 711	91 47 454 08	ZENTRALSCHMIERANLAGE O
ENDGEHAEUSE	11 64 743 0	108	1	X1087447	10 87 447 5	GETRIEBE
ENDGEHAEUSE	54 02 716 14	2	1	X1134739	11 34 739 6	SEILTROMMEL
ENDGEHAEUSE CA SPF	69 18 994 08	173	1	3 930 149	96 36 586 08	LEITUNGSTROMMEL KPL.
ENDGEHAEUSE CA SPF	69 18 994 08	154	1	3 930 507	96 36 589 08	LEITUNGSTROMMEL KPL.
ENDGEHAEUSE DIN 72585 AP	69 24 062 08	177	3	2 920 631	96 45 283 08	KABELSTRANG
ENDGEHAEUSE STECKER FUE	62 03 597	153	1	2 920 631	96 45 283 08	KABELSTRANG
ENDHALTER	60 21 101 08	95	2	2 932 082	96 84 247 08	AUFBAUTEILE MONTAGETAFE
ENDKAPPE 34	55 31 811 08	4	1	2 541	91 71 112 08	ZUSATZHEIZUNG OW
ENDKAPPE 42,3	55 31 741 08	3	1	2 541	91 71 112 08	ZUSATZHEIZUNG OW
ENDPLATTE	10 41 267 8	21	1	5 133 090	51 13 090 08	WEGESCHIEBERBLOCK
ENDSCHALTER TASTEND SPF	60 60 531 08	(16)	1	2 978 100	91 73 099 08	ZUSATZHYDR.MONTAGEEINR
ENDSCHALTER TQ200-RFID	10 67 839 5	1	2	3 930 483	96 72 329 08	GEBERANBAU KOPFSTUECK
ENDSCHALTER TQ200-RFID	10 67 839 5	(7)	1	3 930 508	96 76 347 08	ELEKTRIK MASTNASE
ENDSCHALTER TQ200-RFID	10 67 839 5	2	2	3 932 225	96 77 468 08	GEBER
ENDSCHALTER U.GEBER AL	96 76 109 08	8	1	2 920	91 72 384 08	ELEKTRIK DREHBUEHNE
ENDWINKEL	60 27 946 08	9	2	1 920 314	96 35 870 08	KLEMMKASTEN VORM.
ENDWINKEL	60 27 946 08	267	2	2 920 581	96 37 245 08	KLEMMKASTEN SA-BOCK VO
ENDWINKEL	60 27 946 08	281	2	3 930 154	96 79 914 08	KLEMMKASTEN KPL.
ENDWINKEL	60 27 946 08	207	2	3 930 335	96 37 478 08	KLEMMKASTEN
ENDWINKEL	60 27 946 08	271	2	3 930 503	96 36 588 08	KLEMMKASTEN
ENDWINKEL	60 27 946 08	263	2	3 930 524	96 37 720 08	KLEMMKASTEN
ENDWINKEL	60 27 946 08	158	2	3 930 531	96 37 672 08	KLEMMKASTEN
ENTLUEFTER	10 65 133 7	8	1	9 653 373	96 53 373 08	KURBELGEHAEUSEENTLUEFT
ENTLUEFTUNGSFILTER 1/2"	57 01 517 08	260	1	X1030134	10 30 134 2	PUMPENVERTEILERGETRIEB
ENTLUEFTUNGSROHR	10 01 471 8	23	1	X1032717	10 32 717 1	ELEKTROPUMPE
ENTLUEFTUNGSROHR	10 01 471 8	23	1	X1033083	10 33 083 8	ELEKTROPUMPE
ENTLUEFTUNGSSCHRAUBE	74 12 942	18	1	X1011318	10 11 318 4	KRAFTSTOFFVORFILTER
ENTLUEFTUNGSSCHRAUBE G	60 25 013 08	293	1	1 920 314	96 35 870 08	KLEMMKASTEN VORM.
ENTLUEFTUNGSSCHRAUBE G	60 25 013 08	293	1	1 920 315	96 35 875 08	KLEMMKASTEN VORM.
ENTLUEFTUNGSSCHRAUBE G	60 25 013 08	293	1	1 920 316	96 35 884 08	KLEMMKASTEN VORM.
ENTLUEFTUNGSSCHRAUBE G	60 25 013 08	293	1	2 780 522	96 40 798 08	KLEMMKASTEN KPL.
ENTLUEFTUNGSSCHRAUBE G	60 25 013 08	9	1	2 780 524	96 41 031 08	LEITUNGSTROMMEL KPL.

Bezeichnung	Artikel	Pos.	Menge	Seite	Baugruppe	Bezeichnung
ENTLUEFTUNGSSCHRAUBE G	60 25 013 08	293	1	2 920 110	96 41 100 08	KLEMMKASTEN KABINE
ENTLUEFTUNGSSCHRAUBE G	60 25 013 08	293	1	2 920 369	96 78 525 08	KLEMMKASTEN KPL.
ENTLUEFTUNGSSCHRAUBE G	60 25 013 08	293	1	2 920 448	96 40 440 08	KLEMMKASTEN KPL.
ENTLUEFTUNGSSCHRAUBE G	60 25 013 08	20	2	2 932 041	96 70 330 08	SCHALTSCHRANK MECH.
ENTLUEFTUNGSSCHRAUBE G	60 25 013 08	423	1	3 930 149	96 36 586 08	LEITUNGSTROMMEL KPL.
ENTLUEFTUNGSSCHRAUBE G	60 25 013 08	286	1	3 930 426	96 37 944 08	KLEMMKASTEN KPL.
ENTLUEFTUNGSSCHRAUBE G	60 25 013 08	293	1	3 930 503	96 36 588 08	KLEMMKASTEN
ENTLUEFTUNGSSCHRAUBE G	60 25 013 08	280	1	3 930 522	96 38 636 08	KLEMMKASTEN KPL.
ENTLUEFTUNGSSCHRAUBE G	60 25 013 08	293	1	3 930 524	96 37 720 08	KLEMMKASTEN
ENTLUEFTUNGSSCHRAUBE G	60 25 013 08	277	1	3 930 567	96 37 859 08	KLEMMKASTEN
ENTLUEFTUNGSSCHRAUBE G	60 25 013 08	286	1	3 930 607	96 37 550 08	KLEMMKASTEN
ENTLUEFTUNGSSCHRAUBE M	10 48 866 2	293	1	2 920 432	96 78 526 08	KLEMMKASTEN KPL.
ENTLUEFTUNGSSCHRAUBE M	10 48 866 2	293	1	2 920 581	96 37 245 08	KLEMMKASTEN SA-BOCK VO
ENTLUEFTUNGSSCHRAUBE M	10 48 866 2	286	1	3 930 154	96 79 914 08	KLEMMKASTEN KPL.
ENTLUEFTUNGSSCHRAUBE M	10 48 866 2	307	1	3 930 335	96 37 478 08	KLEMMKASTEN
ENTLUEFTUNGSSCHRAUBE M	10 48 866 2	292	1	3 930 524	96 37 720 08	KLEMMKASTEN
ENTLUEFTUNGSSCHRAUBE M	10 48 866 2	293	1	3 930 531	96 37 672 08	KLEMMKASTEN
ENTLUEFTUNGSSCHRAUBE	10 00 614 1	40	1	X1100651	11 00 651 0	HYDROSPEICHERZYLINDER
ENTLUEFTUNGSSTUTZEN	92 75 019 01	2	1	9 275 543	92 75 543 01	ENTLUEFTUNGSSTUTZEN
ENTLUEFTUNGSSTUTZEN	92 75 019 01	13	1	9 684 198	96 84 198 01	OELMESSEINRICHTUNG
ENTLUEFTUNGSSTUTZEN	92 75 019 01	13	1	9 687 010	96 87 010 01	OELMESSEINRICHTUNG
ENTLUEFTUNGSSTUTZEN	92 75 543 01	77	1	9 335 964	93 35 964 01	DREHWERKANTRIEB
ENTLUEFTUNGSVENTIL	10 09 791 0	14	1	2 670 002	96 60 735 08	KRAFTSTOFFBEHAELTER VO
ENTLUEFTUNGSVENTIL	59 20 898 14	11	1	X1087476	10 87 476 4	ANTRIEB
ENTLUEFTUNGSVENTIL	72 11 147 01	12	1	9 020 477	90 20 477 1	FEDERDRUCKBREMSE
ENTLUEFTUNGSVENTIL	72 11 147 01	10	1	9 684 199	96 84 199 01	BREMSE
ENTWAESSERUNGSSTOPFEN	60 25 012 08	292	2	1 920 314	96 35 870 08	KLEMMKASTEN VORM.
ENTWAESSERUNGSSTOPFEN	60 25 012 08	292	1	1 920 315	96 35 875 08	KLEMMKASTEN VORM.
ENTWAESSERUNGSSTOPFEN	60 25 012 08	292	1	1 920 316	96 35 884 08	KLEMMKASTEN VORM.
ENTWAESSERUNGSSTOPFEN	60 25 012 08	292	1	2 780 522	96 40 798 08	KLEMMKASTEN KPL.
ENTWAESSERUNGSSTOPFEN	60 25 012 08	292	2	2 920 110	96 41 100 08	KLEMMKASTEN KABINE
ENTWAESSERUNGSSTOPFEN	60 25 012 08	292	2	2 920 369	96 78 525 08	KLEMMKASTEN KPL.
ENTWAESSERUNGSSTOPFEN	60 25 012 08	292	2	2 920 432	96 78 526 08	KLEMMKASTEN KPL.
ENTWAESSERUNGSSTOPFEN	60 25 012 08	292	2	2 920 448	96 40 440 08	KLEMMKASTEN KPL.
ENTWAESSERUNGSSTOPFEN	60 25 012 08	292	1	2 920 581	96 37 245 08	KLEMMKASTEN SA-BOCK VO
ENTWAESSERUNGSSTOPFEN	60 25 012 08	8	2	2 932 041	96 70 330 08	SCHALTSCHRANK MECH.
ENTWAESSERUNGSSTOPFEN	60 25 012 08	285	2	3 930 154	96 79 914 08	KLEMMKASTEN KPL.
ENTWAESSERUNGSSTOPFEN	60 25 012 08	308	3	3 930 335	96 37 478 08	KLEMMKASTEN
ENTWAESSERUNGSSTOPFEN	60 25 012 08	285	2	3 930 426	96 37 944 08	KLEMMKASTEN KPL.
ENTWAESSERUNGSSTOPFEN	60 25 012 08	292	2	3 930 503	96 36 588 08	KLEMMKASTEN
ENTWAESSERUNGSSTOPFEN	60 25 012 08	270	1	3 930 522	96 38 636 08	KLEMMKASTEN KPL.
ENTWAESSERUNGSSTOPFEN	60 25 012 08	292	1	3 930 531	96 37 672 08	KLEMMKASTEN
ENTWAESSERUNGSSTOPFEN	60 25 012 08	278	1	3 930 567	96 37 859 08	KLEMMKASTEN
ENTWAESSERUNGSSTOPFEN	60 25 012 08	285	1	3 930 607	96 37 550 08	KLEMMKASTEN
ERG.KAMERAUEBERWACHUN	91 71 997 08	325	1		LR 11350 -0	LIEBHERR RAUPENKRAN LR
ERG.KAMERAUEBERWACHUN	91 71 998 08	326	1		LR 11350 -0	LIEBHERR RAUPENKRAN LR
ERSATZTEILSATZ GRIFF	10 87 351 7	5	1	6 060 950	60 60 950 08	MEISTERSCHALTER
ERWEITERUNG M16X1,5/M20	60 26 131 08	269	1	1 920 315	96 35 875 08	KLEMMKASTEN VORM.
ERWEITERUNG M16X1,5/M20	60 26 131 08	269	1	1 920 316	96 35 884 08	KLEMMKASTEN VORM.
ERWEITERUNG M25X1,5/M32	60 26 133 08	153	1	2 920 900	96 76 131 08	KABELSTRANG WINDE 3
ERWEITERUNG M25X1,5/M32	60 26 133 08	153	1	2 920 901	96 76 134 08	KABELSTRANG WINDE 6
ERWEITERUNG M25X1,5/M32	60 26 133 08	153	1	2 920 905	96 76 133 08	KABELSTRANG WINDE 5
ERWEITERUNG M25X1,5/M32	60 26 133 08	153	1	2 920 993	96 76 132 08	KABELSTRANG WINDE 4
ERWEITERUNG M25X1,5/M32	60 26 133 08	153	1	2 920 994	96 76 130 08	KABELSTRANG WINDE 2
ERWEITERUNG M25X1,5/M32	60 26 133 08	153	1	2 920 995	96 76 129 08	KABELSTRANG WINDE 1
ES BOLZEN 14X28 VERZ	72 51 104 08	64	1	2 200 000	91 61 061 08	MASCHINENHAUS MIT LAUFS
ETIKETTEN 10X90 POLYESTE	11 00 785 3	(981)	1	2 533 023	96 40 092 08	ELEKTRIK BEDIENEINHEIT
FAECHERSCHEIBE DIN 6798 A	11 83 330 8	4	12	1 830 102	92 26 483 08	KLEMMBRETT VORM.
FAECHERSCHEIBE DIN 6798 J	42 52 205 08	13	4	2 913	91 32 850 08	LICCON KONSOLE LCD2
FAECHERSCHEIBE DIN 6798 J	42 52 205 08	7	12	2 913 005	96 28 696 08	INNENGEHAEUSE VORM.

Bezeichnung	Artikel	Pos.	Menge	Seite	Baugruppe	Bezeichnung
FAECHERSCHEIBE DIN 6798 J	42 52 205 08	13	4	2 913 009	91 04 705 08	LICCON KONSOLE LCD3
FAECHERSCHEIBE DIN 6798 J	42 52 205 08	17	21	2 932 001	96 80 959 08	RELAISSTEUERUNG
FAECHERSCHEIBE DIN 6798 J	42 52 205 08	269	4	3 930 507	96 36 589 08	LEITUNGSTROMMEL KPL.
FAECHERSCHEIBE DIN 6798 J	42 52 207 08	14	6	2 920 630	96 45 212 08	EL.ZUSATZTEILE STROMAGG
FAECHERSCHEIBE DIN 6798 J	42 52 207 08	32	8	2 925 003	96 80 918 08	AUSRUESTUNG KAMERA KAB
FAECHERSCHEIBE DIN 6798 J	42 52 207 08	56	58	2 932 082	96 84 247 08	AUFBAUTEILE MONTAGETAFE
FAECHERSCHEIBE DIN 6798 J	42 52 207 08	155	1	3 930 149	96 36 586 08	LEITUNGSTROMMEL KPL.
FAECHERSCHEIBE DIN 6798 J	42 52 208 08	3	4	2 780 900	91 47 543 08	FREMDEINSPEISUNG
FAECHERSCHEIBE DIN 6798 J	42 52 208 08	32	1	2 835 003	91 55 855 08	BATTERIE LADEEINHEIT
FAECHERSCHEIBE DIN 6798 J	42 52 210 08	262	12	2 533 035	96 76 150 08	VERKABELUNG ARMATUREN
FAECHERSCHEIBE DIN 6798 J	42 52 210 08	21	4	2 835 003	91 55 855 08	BATTERIE LADEEINHEIT
FAECHERSCHEIBE DIN 6798 J	42 52 210 08	7	2	2 913 004	96 20 460 08	GEHAEUSE VORM.
FAECHERSCHEIBE DIN 6798 J	42 52 210 08	76	2	2 932 082	96 84 247 08	AUFBAUTEILE MONTAGETAFE
FAHRERSITZ 1000/577	77 41 079 08	1	1	2 502	91 47 459 08	STEUERSTAND
FALTENBALG	57 19 123 08	2	1	6 060 950	60 60 950 08	MEISTERSCHALTER
FALTENSCHLAUCH 140/160X	11 06 830 1	37	1	2 393	91 69 974 08	LUFTFILTERANLAGE KPL.
FALTENSCHLAUCH 152/152X	55 07 770 08	8	2	2 393	91 69 974 08	LUFTFILTERANLAGE KPL.
FALTENSCHLAUCH 180/160X	10 28 824 0	10	1	2 393	91 69 974 08	LUFTFILTERANLAGE KPL.
FALTENSCHLAUCH DN127X15	55 07 782 08	3	2	2 671	91 61 282 08	OELBEHAELTER KPL.
FALTENSCHLAUCH DN180X21	55 17 078 08	9	2	2 393	91 69 974 08	LUFTFILTERANLAGE KPL.
FANGBAND	10 49 286 5	58	1	X1046779	10 46 779 4	KABINE
FASSUNG	63 01 023 08	43	58	2 932 001	96 80 959 08	RELAISSTEUERUNG
FEDER	57 08 310 08	9	1	5 106 691	51 06 691 08	RUECKLAUFFILTER
FEDERBOLZEN	51 07 973 08	6	1	5 114 176	51 14 176 08	DRUCKBEGRENZUNGSVENTI
FEDERBOLZEN	51 07 973 08	6	1	5 114 177	51 14 177 08	DRUCKBEGRENZUNGSVENTI
FEDERDRUCKBREMSE	90 20 477 1	85	2	9 020 477	90 20 477 0	PLANETENGETRIEBE
FEDERDRUCKLAMELLENBRE	10 16 662 9	80	1	9 335 964	93 35 964 01	DREHWERKANTRIEB
FEDERHAUBE	11 06 798 2	23	1	X1041267	10 41 267 7	HANDBETAETIGUNG
FEDERKASSETTE	10 03 200 1	21	1	X1011318	10 11 318 4	KRAFTSTOFFVORFILTER
FEDERRIEGEL VERZ	70 42 089 08	43	16	2 200 000	91 61 061 08	MASCHINENHAUS MIT LAUFS
FEDERRIEGEL VERZ	70 42 326 08	78	2	3 713	91 78 833 08	D-ANLENKSTUECK
FEDERRIEGEL VERZ	70 42 326 08	22	4	3 715	91 78 835 08	D-ZWISCHENSTUECK
FEDERRIEGEL VERZ	70 42 326 08	15	4	3 716	91 79 193 08	D-REDUZIERSTUECK
FEDERRING DIN 127 A 10 FST	42 40 008 08	27	4	2 550	91 81 778 08	SA-BOCK
FEDERRING DIN 127 A 12 FST	42 40 009 08	4	2	3 211 002	92 88 302 08	SCHUTZWALZE KPL.
FEDERRING DIN 127 A 16 VER	42 40 012 08	38	16	3 745	91 72 410 08	SCHWEBEBALLAST
FEDERRING DIN 127 A 6 FST	42 40 005 08	12	3	2 920 200	96 76 114 08	ELEKTRIK WINDE 1
FEDERRING DIN 127 A 6 FST	42 40 005 08	12	3	2 920 201	96 76 115 08	ELEKTRIK WINDE 2
FEDERRING DIN 127 A 6 FST	42 40 005 08	12	3	2 920 350	96 76 117 08	ELEKTRIK WINDE 4
FEDERRING DIN 127 A 6 FST	42 40 005 08	12	3	2 920 359	96 76 118 08	ELEKTRIK WINDE 5
FEDERRING DIN 127 A 6 FST	42 40 005 08	12	3	2 920 378	96 76 116 08	ELEKTRIK WINDE 3
FEDERRING DIN 127 A 6 FST	42 40 005 08	12	3	2 920 379	96 76 119 08	ELEKTRIK WINDE 6
FEDERRING DIN 127 A 6 FST	42 40 005 08	33	6	2 970	91 81 525 08	HYDRAULIK
FEDERRING DIN 127 A 6 FST	42 40 005 08	66	10	2 970	91 81 525 08	HYDRAULIK
FEDERRING DIN 127 A 6 FST	42 40 005 08	53	4	2 975 000	91 58 716 08	ZUSATZHYDRAULIK WINDE 1
FEDERRING DIN 127 A 6 FST	42 40 005 08	53	4	2 975 060	91 58 717 08	ZUSATZHYDRAULIK WINDE 2
FEDERRING DIN 127 A 6 FST	42 40 005 08	53	4	2 975 153	91 58 730 08	ZUSATZHYDRAULIK WINDE 3
FEDERRING DIN 127 A 6 FST	42 40 005 08	53	4	2 975 300	91 58 720 08	ZUSATZHYDRAULIK WINDE 5
FEDERRING DIN 127 A 6 FST	42 40 005 08	53	4	2 975 400	91 58 729 08	ZUSATZHYDRAULIK WINDE 6
FEDERRING DIN 127 A 8 FST	42 40 007 08	5	4	1 970 000	91 47 041 08	HYDRAULIK RAUPE
FEDERRING DIN 127 A 8 FST	42 40 007 08	21	2	2 502	91 47 459 08	STEUERSTAND
FEDERRING DIN 127 A 8 FST	42 40 007 08	16	2	5 104 385	51 04 385 08	DRUCKMINDERVENTIL
FEDERRING DIN 127 A 8 FST	42 40 007 08	5	4	5 106 691	51 06 691 08	RUECKLAUFFILTER
FEDERRING DIN 128 A 5 FST	42 40 004 08	4	10	1 830 061	92 89 739 08	VERTEILER MASSE
FEDERRING DIN 7980 6 VERZ	42 41 006 08	8	6	5 102 306	51 02 306 08	HYDROMOTOR
FEDERSCHEIBE DIN 137 B 12	42 50 510 08	11	2	2 102 014	96 39 607 08	STEIGLEITER
FEDERSTECKER 3,5X3X62 A3	43 31 007 08	41	3	1 140	91 75 217 08	QUERTRAEGER KPL.
FEDERSTECKER 3,5X3X62 A3	43 31 007 08	(2)	1	1 140 001	96 35 222 08	TREPPE KPL.
FEDERSTECKER 4,5X4X78 A3	43 32 062 08	30	4	1 140	91 75 217 08	QUERTRAEGER KPL.
FEDERSTECKER 4,5X4X78 A3	43 32 062 08	8	1	1 632 032	96 20 093 08	ABSTUETZPLATTE KPL.

Bezeichnung	Artikel	Pos.	Menge	Seite	Baugruppe	Bezeichnung
FEDERSTECKER 4,5X4X78 A3	43 32 062 08	20	4	2 101	91 61 490 08	DREHBUEHNENRAHMEN UN
FEDERSTECKER 4,5X4X78 A3	43 32 062 08	20	4	2 102 010	91 60 648 08	DREHBUEHNENRAHMEN VOR
FEDERSTECKER 4,5X4X78 A3	43 32 062 08	33	4	3 745	91 72 410 08	SCHWEBEBALLAST
FEDERSTECKER 5 VERZ	43 32 063 08	24	2	1 140 001	96 35 222 08	TREPPE KPL.
FEDERSTECKER 6 ZINC COA	43 32 064 08	7	1	2 730 002	96 55 752 08	ZENTRIERUNG KPL.
FEDERSTECKER 6 ZINC COA	43 32 064 08	7	2	2 740 004	96 36 289 08	BALLASTSICHERUNG KPL.
FEDERSTECKER B 7 VERZ	43 32 066 08	14	1	1 140	91 75 217 08	QUERTRAEGER KPL.
FEDERSTECKER B 7 VERZ	43 32 066 08	12	2	2 200 060	96 34 386 08	LEITER VORM.
FEDERSTECKER B 7 VERZ	43 32 066 08	50	4	2 550	91 81 778 08	SA-BOCK
FEDERSTECKER B 7 VERZ	43 32 066 08	7	1	3 592 004	96 79 622 08	STUETZE VORM.
FEDERTELLER	51 07 970 08	3	1	5 114 176	51 14 176 08	DRUCKBEGRENZUNGSVENTI
FEDERTELLER	51 07 970 08	3	1	5 114 177	51 14 177 08	DRUCKBEGRENZUNGSVENTI
FEDERTELLER	57 01 149 08	6	1	5 701 133	57 01 133 08	TRIEBWERK
FEDERTELLER	70 27 055	43	2	X1065300	10 65 300 9	STEUERTEIL
FEDERTELLER	74 14 494	5	1	X1065300	10 65 300 9	STEUERTEIL
FESTPUNKTAUFNAHME KPL.	96 36 148 08	10	1	3 215 003	91 47 489 08	ROLLENSATZ
FESTPUNKTAUFNAHME KPL.	96 36 148 08	10	1	3 215 004	91 51 840 08	ROLLENSATZ
FESTPUNKTAUFNAHME SCHW	96 35 764 08	(1)	1	3 215 003	91 47 489 08	ROLLENSATZ
FEUERLOESCHER 2KG SPF	89 01 004 08	23	1	1 750	91 47 038 08	WERKZEUG
FILTERDECKEL	57 08 320 08	2	1	5 106 691	51 06 691 08	RUECKLAUFFILTER
FILTEREINSATZ 1m³/min 10µm	51 06 718 08	(1)	1	2 671 005	96 35 507 08	OELBEHAELTER VORM.
FILTEREINSATZ 28m³/min3µm	57 16 519 08	1	1	5 517 159	55 17 159 08	KOMBIFILTER
FILTEREINSATZ OEL 10µm	10 03 762 3	(1)	1	2 970	91 81 525 08	HYDRAULIK
FILTEREINSATZ OEL 10µm	51 06 692 08	1	1	5 106 691	51 06 691 08	RUECKLAUFFILTER
FILTERELEMENT	55 31 837 08	4	1	X1011318	10 11 318 4	KRAFTSTOFFVORFILTER
FILTERHEIZUNG	10 33 191 6	2	1	X1011318	10 11 318 4	KRAFTSTOFFVORFILTER
FILTERKOPF	11 34 661 5	2	1	9 674 119	96 74 119 08	WASSERFILTER
FILTERPATRONE 0,005m³/min 2	51 06 711 08	38	2	2 970	91 81 525 08	HYDRAULIK
FILTERPATRONE 0,005m³/min 2	51 06 711 08	11	2	2 975 000	91 58 716 08	ZUSATZHYDRAULIK WINDE 1
FILTERPATRONE 0,005m³/min 2	51 06 711 08	11	2	2 975 060	91 58 717 08	ZUSATZHYDRAULIK WINDE 2
FILTERPATRONE 0,005m³/min 2	51 06 711 08	11	2	2 975 153	91 58 730 08	ZUSATZHYDRAULIK WINDE 3
FILTERPATRONE 0,005m³/min 2	51 06 711 08	11	2	2 975 300	91 58 720 08	ZUSATZHYDRAULIK WINDE 5
FILTERPATRONE 0,005m³/min 2	51 06 711 08	11	2	2 975 400	91 58 729 08	ZUSATZHYDRAULIK WINDE 6
FILTERPATRONE 0,005m³/min 2	51 06 711 08	46	2	2 976 000	91 60 045 08	ZUSATZHYDRAULIK 3 DREH
FILTERPATRONE 0,005m³/min 2	51 06 711 08	7	1	2 978 103	91 72 417 08	ZUSATZHYDR.D-RUECKHALT
FILTERPATRONE 0,005m³/min 2	51 06 711 08	7	1	2 978 200	91 72 413 08	ZUSATZHYDR.S-RUECKHALTE
FILZSTREIFEN DIN 5419 5X4	26 11 007 08	4	1	X1087448	10 87 448 7	FLANSCHLAGER
FILZSTREIFEN DIN 5419 5X4	26 11 007 08	12	0.6	X1134739	11 34 739 6	SEILTROMMEL
FLACHGREIFER FERRIT VERZ	61 70 000 08	12	1	1 933 100	91 25 249 08	MAGNETLAMPE
FLACHKAEFIG	50 15 320 14	9	1	X1134739	11 34 739 6	SEILTROMMEL
FLACHKOPFSCHRAUBE AEH	40 97 046 08	23	8	3 211 012	96 70 704 08	PODESTRAHMEN
FLACHKOPFSCHRAUBE AEHN	10 03 726 1	44	10	2 502	91 47 459 08	STEUERSTAND
FLACHKOPFSCHRAUBE AEHN	10 03 726 1	7	4	2 925 003	96 80 918 08	AUSRUESTUNG KAMERA KAB
FLACHKOPFSCHRAUBE AEHN	40 97 063 08	45	12	2 502	91 47 459 08	STEUERSTAND
FLACHKOPFSCHRAUBE AEHN	40 97 040 08	41	8	2 502	91 47 459 08	STEUERSTAND
FLACHKOPFSCHRAUBE AEHN	40 97 041 08	42	92	2 200 000	91 61 061 08	MASCHINENHAUS MIT LAUFS
FLACHKOPFSCHRAUBE AEHN	40 97 041 08	32	80	2 510 250	91 47 443 08	VERKLEIDUNG MASCHINENH
FLACHKOPFSCHRAUBE AEHN	40 97 059 08	169	2	2 200 000	91 61 061 08	MASCHINENHAUS MIT LAUFS
FLACHKOPFSCHRAUBE AEHN	40 97 059 08	37	36	3 713	91 78 833 08	D-ANLENKSTUECK
FLACHKOPFSCHRAUBE AEHN	40 97 059 08	37	20	3 715	91 78 835 08	D-ZWISCHENSTUECK
FLACHKOPFSCHRAUBE AEHN	40 97 059 08	33	20	3 716	91 79 193 08	D-REDUZIERSTUECK
FLACHKOPFSCHRAUBE AEH	11 17 047 5	79	57	3 211	91 75 353 08	S-ANLENKSTUECK
FLACHKOPFSCHRAUBE AEH	11 17 047 5	67	12	3 714	91 81 777 08	D-KOPFSTUECK
FLACHKOPFSCHRAUBE DIN 79	40 83 110 08	31	8	2 925 003	96 80 918 08	AUSRUESTUNG KAMERA KAB
FLACHKOPFSCHRAUBE ISO 7	40 83 112 08	4	4	2 913 003	96 20 599 08	FOLIENTASTATUR VORM.
FLACHKOPFSCHRAUBE ISO 7	40 84 006 01	15	21	2 932 001	96 80 959 08	RELAISSTEUERUNG
FLACHKOPFSCHRAUBE ISO 7	40 84 007 01	4	2	2 913 005	96 28 696 08	INNENGEHAEUSE VORM.
FLACHKOPFSCHRAUBE ISO 7	40 84 007 01	41	8	2 920 432	96 78 526 08	KLEMMKASTEN KPL.
FLACHKOPFSCHRAUBE ISO 7	40 84 007 01	7	4	3 930 001	96 76 348 08	ELEKTRIK D-ANLENKSTUECK
FLACHKOPFSCHRAUBE ISO 7	40 83 114 08	3	4	2 913 006	96 20 732 08	LUEFTERBLECH VORM.

Bezeichnung	Artikel	Pos.	Menge	Seite	Baugruppe	Bezeichnung
FLACHKOPFSCHRAUBE ISO 70	40 84 005 01	3	8	2 913 005	96 28 696 08	INNENGEHAEUSE VORM.
FLACHKOPFSCHRAUBE ISO 70	40 84 005 01	151	1	2 920 459	96 78 563 08	LEITUNG
FLACHKOPFSCHRAUBE ISO 70	51 45 994 08	4	12	2 913 100	91 23 538 08	BAUGRUPPENTRAEGER
FLACHKOPFSCHRAUBE ISO 70	51 45 994 08	20	7	5 701 129	57 01 129 08	TRIEBWERK
FLACHKOPFSCHRAUBE ISO 7	46 35 266	64	6	2 541	91 71 112 08	ZUSATZHEIZUNG OW
FLACHKOPFSCHRAUBE ISO 7	46 35 338	280	24	2 920 110	96 41 100 08	KLEMMKASTEN KABINE
FLACHKOPFSCHRAUBE ISO 7	46 35 338	12	6	2 920 630	96 45 212 08	EL.ZUSATZTEILE STROMAGG
FLACHKOPFSCHRAUBE ISO 7	40 02 486	280	24	2 920 369	96 78 525 08	KLEMMKASTEN KPL.
FLACHKOPFSCHRAUBE ISO 7	40 02 486	21	16	2 920 432	96 78 526 08	KLEMMKASTEN KPL.
FLACHKOPFSCHRAUBE ISO 7	40 02 486	280	24	2 920 448	96 40 440 08	KLEMMKASTEN KPL.
FLACHKOPFSCHRAUBE ISO 70	49 01 886	12	4	2 913 100	91 23 538 08	BAUGRUPPENTRAEGER
FLACHKOPFSCHRAUBE ISO 7	40 84 021 01	3	10	1 830 061	92 89 739 08	VERTEILER MASSE
FLACHKOPFSCHRAUBE ISO 7	40 84 023 01	4	4	2 780 900	91 47 543 08	FREMDEINSPEISUNG
FLACHKOPFSCHRAUBE ISO 7	40 84 023 01	(2)	3	3 930 560	96 36 230 08	ELEKTRIK FLUGWARNSICHER
FLACHKOPFSCHRAUBE ISO 7	40 83 107 08	16	4	2 533 025	96 40 724 08	ARMATURENKASTEN VORM.
FLACHKOPFSCHRAUBE ISO 7	40 02 307	56	2	2 533 024	96 76 149 08	AUFBAUTEILE ARMATUREN
FLACHKOPFSCHRAUBE ISO 7	40 02 307	59	2	2 932 082	96 84 247 08	AUFBAUTEILE MONTAGETAFE
FLACHKOPFSCHRAUBE ISO 70	46 01 361	91	6	2 932 082	96 84 247 08	AUFBAUTEILE MONTAGETAFE
FLACHKOPFSCHRAUBE LIKE	40 97 053 08	35	24	2 932 041	96 70 330 08	SCHALTSCHRANK MECH.
FLACHRUNDSCHRAUBE DIN	24 01 862 02	30	1	S150225	54 00 061 08	SEILWINDE
FLACHRUNDSCHRAUBE DIN	40 28 059 08	28	2	2 502	91 47 459 08	STEUERSTAND
FLACHSICHERUNG 2A	60 41 040 08	79	1	2 932 082	96 84 247 08	AUFBAUTEILE MONTAGETAFE
FLACHSICHERUNGSEINSATZ	60 40 071 08	43	8	2 533 024	96 76 149 08	AUFBAUTEILE ARMATUREN
FLACHSICHERUNGSEINSATZ	60 40 071 08	19	2	2 920 080	96 36 410 08	ELEKTRIK BATTERIEKASTEN
FLACHSICHERUNGSEINSATZ	60 40 071 08	81	19	2 932 082	96 84 247 08	AUFBAUTEILE MONTAGETAFE
FLACHSICHERUNGSEINSATZ	60 40 072 08	44	3	2 533 024	96 76 149 08	AUFBAUTEILE ARMATUREN
FLACHSICHERUNGSEINSATZ	60 40 072 08	78	4	2 932 082	96 84 247 08	AUFBAUTEILE MONTAGETAFE
FLACHSICHERUNGSEINSATZ	60 40 073 08	83	3	2 932 082	96 84 247 08	AUFBAUTEILE MONTAGETAFE
FLACHSICHERUNGSEINSATZ	60 40 074 08	84	1	2 932 082	96 84 247 08	AUFBAUTEILE MONTAGETAFE
FLACHSICHERUNGSEINSATZ	60 40 077 08	5	1	2 780 870	91 70 947 08	LADESPANNUNGSREGLER
FLACHSICHERUNGSEINSATZ	60 40 077 08	99	6	2 932 082	96 84 247 08	AUFBAUTEILE MONTAGETAFE
FLACHSICHERUNGSEINSATZ	60 40 069 08	41	4	2 533 024	96 76 149 08	AUFBAUTEILE ARMATUREN
FLACHSICHERUNGSEINSATZ	60 40 069 08	73	2	2 932 082	96 84 247 08	AUFBAUTEILE MONTAGETAFE
FLACHSICHERUNGSEINSATZ	60 40 070 08	42	5	2 533 024	96 76 149 08	AUFBAUTEILE ARMATUREN
FLACHSICHERUNGSEINSATZ	60 40 070 08	80	7	2 932 082	96 84 247 08	AUFBAUTEILE MONTAGETAFE
FLACHSPANNHEBEL	70 40 048 08	15	2	2 502	91 47 459 08	STEUERSTAND
FLACHSTECKER	60 23 048 08	9	2	2 913 102	92 32 870 08	LUEFTEREINHEIT
FLACHSTECKER 6,3X1-2,5 SN	60 22 039 08	(3)	2	2 780 320	91 72 883 08	AKUSTISCHE WARNUNG DRE
FLACHSTECKER 6,3X1-2,5 SN	60 22 039 08	(3)	2	2 780 320	91 72 883 08	AKUSTISCHE WARNUNG DRE
FLACHSTECKERGEHAEUSE 1	60 23 233 08	151	9	2 533 035	96 76 150 08	VERKABELUNG ARMATUREN
FLACHSTECKERGEHAEUSE 1	60 23 233 08	24	2	2 932 001	96 80 959 08	RELAISSTEUERUNG
FLACHSTECKERGEHAEUSE 1	60 23 233 08	72	65	2 932 082	96 84 247 08	AUFBAUTEILE MONTAGETAFE
FLACHSTECKERGEHAEUSE 1	60 23 233 08	151	50	2 932 116	96 84 249 08	VERKABELUNG MONTAGETA
FLACHSTECKERGEHAEUSE	60 23 059 08	157	1	2 533 035	96 76 150 08	VERKABELUNG ARMATUREN
FLACHSTECKERGEHAEUSE	60 23 059 08	(2)	1	2 780 320	91 72 883 08	AKUSTISCHE WARNUNG DRE
FLACHSTECKERGEHAEUSE	60 23 059 08	(2)	1	2 780 320	91 72 883 08	AKUSTISCHE WARNUNG DRE
FLACHSTECKERGEHAEUSE	60 23 059 08	8	1	2 913 102	92 32 870 08	LUEFTEREINHEIT
FLACHSTECKHUELSE 0,3-1,5	60 22 037 08	63	19	3 930 376	96 79 936 08	LEITUNG
FLACHSTECKHUELSE 0,3-1,5	60 22 037 08	63	61	3 930 377	96 79 938 08	LEITUNG
FLACHSTECKHUELSE 0,3-1,5	60 22 037 08	63	25	3 930 378	96 79 939 08	LEITUNG
FLACHSTECKHUELSE 0,3-1,5	60 22 037 08	63	25	3 930 379	96 79 940 08	LEITUNG
FLACHSTECKHUELSE 0,3-1,5	60 22 037 08	63	19	3 930 382	96 79 942 08	LEITUNG
FLACHSTECKHUELSE 6,3X0,5-	60 23 033 08	134	16	2 920 631	96 45 283 08	KABELSTRANG
FLAMMWAECHTER	10 29 012 3	16	1	X1004204	10 04 204 3	WASSERHEIZGERAET
FLANSCH	54 02 718 14	1	1	X1134739	11 34 739 9	FLANSCHLAGER
FLANSCHHAELFTE A3P	51 05 866 08	58	24	1 970 000	91 47 041 08	HYDRAULIK RAUPE
FLANSCHHAELFTE A3P	51 05 866 08	555	24	2 970	91 81 525 08	HYDRAULIK
FLANSCHHAELFTE A3P	51 05 866 08	40	2	2 975 400	91 58 729 08	ZUSATZHYDRAULIK WINDE 6
FLANSCHHAELFTE A3P	51 05 882 08	561	12	2 970	91 81 525 08	HYDRAULIK
FLANSCHHAELFTE A3P	51 05 882 08	37	4	2 975 300	91 58 720 08	ZUSATZHYDRAULIK WINDE 5

Bezeichnung	Artikel	Pos.	Menge	Seite	Baugruppe	Bezeichnung
FLANSCHHAELFTE SAE 1 6000	51 05 869 08	551	8	2 970	91 81 525 08	HYDRAULIK
FLANSCHHAELFTE SAE 1 6000	51 05 869 08	52	12	2 976 000	91 60 045 08	ZUSATZHYDRAULIK 3 DREH
FLANSCHLAGER	10 87 448 7	4	1	X1087421	10 87 421 7	SEILWINDE
FLANSCHLAGER	11 34 739 9	22	1	X1080228	10 80 228 0	SEILWINDE
FLANSCHSTUTZEN 38S	51 15 177 08	592	2	2 970	91 81 525 08	HYDRAULIK
FLANSCHSTUTZEN 38S	51 15 177 08	32	2	2 975 153	91 58 730 08	ZUSATZHYDRAULIK WINDE 3
FLANSCHSTUTZEN 38S	51 15 177 08	37	1	2 975 400	91 58 729 08	ZUSATZHYDRAULIK WINDE 6
FLANSCHSTUTZEN 38S	51 15 178 08	52	20	1 970 000	91 47 041 08	HYDRAULIK RAUPE
FLANSCHSTUTZEN 38S	51 15 178 08	591	15	2 970	91 81 525 08	HYDRAULIK
FLANSCHSTUTZEN 38S	51 15 178 08	31	2	2 975 153	91 58 730 08	ZUSATZHYDRAULIK WINDE 3
FOLIENTASTATUR	69 18 849 08	1	1	2 913 003	96 20 599 08	FOLIENTASTATUR VORM.
FOLIENTASTATUR VORM.	96 20 599 08	1	1	2 913	91 32 850 08	LICCON KONSOLE LCD2
FOLIENTASTATUR VORM.	96 20 599 08	1	1	2 913 009	91 04 705 08	LICCON KONSOLE LCD3
FORMCLIP 10X55 VERZ	43 32 009 08	98	4	3 211	91 75 353 08	S-ANLENKSTUECK
FORMCLIP AEHNL.DIN 11023	43 32 010 08	2	2	3 780 265	96 70 515 08	WINDWARNUNG VORM.
FORMCLIP AEHNL.DIN 11023	43 32 010 08	3	2	3 930 560	96 36 230 08	ELEKTRIK FLUGWARNSICHER
FORMSCHLAUCH	10 65 144 8	8	4	9 653 388	96 53 388 08	LUFTANSAUGSTUTZEN
FORMSCHLAUCH	94 62 010 08	19	2	2 391 035	96 33 658 08	KOMBIKUEHLER KPL.
FORMSCHLAUCH 18	55 31 738 08	15	2	2 541	91 71 112 08	ZUSATZHEIZUNG OW
FORMSCHLAUCH DN18X90°	55 31 731 08	28	8	2 541	91 71 112 08	ZUSATZHEIZUNG OW
FORMTEIL 317-1397-000 SUR	60 52 128 08	169	1	2 920 631	96 45 283 08	KABELSTRANG
FREMDEINSPEISUNG 230V-11	91 47 543 08	414	1		LR 11350 -0	LIEBHERR RAUPENKRAN LR
FRONTRAHMEN	69 26 004 08	8	1	2 913 003	96 20 599 08	FOLIENTASTATUR VORM.
FRONTSCHEIBE VSG-GLAS	10 49 282 2	2	1	X1046779	10 46 779 4	KABINE
FUEHRUNG	96 86 495 08	98	6	1 400	91 76 481 08	RAUPENTRAEGER LI.
FUEHRUNG	96 86 495 08	98	6	1 410	91 76 480 08	RAUPENTRAEGER RE.
FUEHRUNG 27X58X360 ENA	95 35 560 08	4	2	2 502	91 47 459 08	STEUERSTAND
FUEHRUNG LI.	96 86 496 08	99	1	1 400	91 76 481 08	RAUPENTRAEGER LI.
FUEHRUNG LI.	96 86 496 08	99	1	1 410	91 76 480 08	RAUPENTRAEGER RE.
FUEHRUNG RE.	96 86 497 08	100	1	1 400	91 76 481 08	RAUPENTRAEGER LI.
FUEHRUNG RE.	96 86 497 08	100	1	1 410	91 76 480 08	RAUPENTRAEGER RE.
FUEHRUNG SCHWEBEBALLAS	91 69 769 08	337	1		LR 11350 -0	LIEBHERR RAUPENKRAN LR
FUEHRUNG SCHWK. T ZN O	96 55 773 08	2	1	2 730 002	96 55 752 08	ZENTRIERUNG KPL.
FUEHRUNGSBUCHSE CODIER	10 87 128 9	22	12	2 920 110	96 41 100 08	KLEMMKASTEN KABINE
FUEHRUNGSBUCHSE CODIER	10 87 128 9	22	11	2 920 369	96 78 525 08	KLEMMKASTEN KPL.
FUEHRUNGSBUCHSE CODIER	10 87 128 9	26	6	2 920 432	96 78 526 08	KLEMMKASTEN KPL.
FUEHRUNGSBUCHSE CODIER	10 87 128 9	22	10	2 920 448	96 40 440 08	KLEMMKASTEN KPL.
FUEHRUNGSBUCHSE CODIER	10 87 128 9	156	2	2 920 458	96 78 562 08	LEITUNG
FUEHRUNGSBUCHSE CODIER	10 87 128 9	154	4	3 930 377	96 79 938 08	LEITUNG
FUEHRUNGSKONUS M3 MS SP	66 00 420 08	13	6	2 922 001	92 84 311 08	BUSPLATINE
FUEHRUNGSKONUS M5 PA6G	66 00 419 08	12	1	2 922 001	92 84 311 08	BUSPLATINE
FUEHRUNGSROHR	10 65 173 9	2	1	9 653 394	96 53 394 08	OELMESSSTAB
FUEHRUNGSSTIFT CODIERUN	10 87 128 8	23	12	2 920 110	96 41 100 08	KLEMMKASTEN KABINE
FUEHRUNGSSTIFT CODIERUN	10 87 128 8	23	9	2 920 369	96 78 525 08	KLEMMKASTEN KPL.
FUEHRUNGSSTIFT CODIERUN	10 87 128 8	27	6	2 920 432	96 78 526 08	KLEMMKASTEN KPL.
FUEHRUNGSSTIFT CODIERUN	10 87 128 8	23	10	2 920 448	96 40 440 08	KLEMMKASTEN KPL.
FUEHRUNGSSTIFT CODIERUN	10 87 128 8	157	2	2 920 458	96 78 562 08	LEITUNG
FUEHRUNGSSTIFT CODIERUN	10 87 128 8	155	4	3 930 377	96 79 938 08	LEITUNG
FUELLERPROFIL	73 70 364	15	13.4	X1046779	10 46 779 4	KABINE
FUELLERPROFIL	73 70 364	18	1.55	X1046779	10 46 779 4	KABINE
FUELLSTANDSANZEIGE 381M	11 06 657 2	(717)	1	3 790	91 77 911 08	BOLZENZIEHEINRICHTUNG
FUSS KPL.	96 36 831 08	16	2	3 556 007	96 59 719 08	WA-BOCK 2 KOPFSTUECK
FUSS KPL.	96 38 175 08	59	2	3 212 000	91 72 405 08	W-ANSCHLUSSKOPF
FUSS SCHWK.	96 38 176 08	(1)	1	3 212 000	91 72 405 08	W-ANSCHLUSSKOPF
FUSSTASTER	60 66 035 08	5	1	2 531 024	96 26 830 08	ELEKTRIK TRITTPLATTE
FUSSWIPPE SPF	10 29 731 0	(10)	2	2 533 022	96 40 080 08	ELEKTRIK PEDALGEBER
GABELGELENK DIN 71751 A 3	72 51 010 05	3	2	2 200 055	96 60 972 08	KABINENRAHMEN VORM.
GASENTLADUNGSLAMPE 35W	10 66 526 5	2	1	X1100472	11 00 472 6	ARBEITSSCHEINWERFER
GASFEDER 150N	73 70 361	59	1	X1046779	10 46 779 4	KABINE
GASFEDER 19X60-550N	59 10 670 08	16	1	2 502	91 47 459 08	STEUERSTAND

Bezeichnung	Artikel	Pos.	Menge	Seite	Baugruppe	Bezeichnung
GASFEDER 40X300-1400N	10 28 044 9	65	1	2 200 000	91 61 061 08	MASCHINENHAUS MIT LAUFS
GASFEDER 450N	10 49 286 8	60	1	X1046779	10 46 779 4	KABINE
GEBER	96 77 468 08	5	1	3 930 530	96 76 342 08	ELEKTRIK SW-ANSCHLUSSK
GEBER HUB OBEN ENDSCHAL	96 64 793 08	7	1	3 930 508	96 76 347 08	ELEKTRIK MASTNASE
GEBER WINKELGEBER 360 G	96 64 798 08	5	1	3 930 001	96 76 348 08	ELEKTRIK D-ANLENKSTUECK
GEBER WINKELGEBER 360 G	96 64 798 08	10	1	3 930 138	96 77 516 08	ELEKTRIK S-ANLENKSTUECK
GEBER WINKELGEBER 360 G	96 64 798 08	4	1	3 930 337	96 76 341 08	ELEKTRIK W-ANLENKSTUECK
GEBER WINKELGEBER 360 G	96 64 798 08	10	1	3 930 421	96 76 349 08	ELEKTRIK D-KOPFSTUECK
GEBERANBAU KOPFSTUECK	96 72 329 08	5	1	3 930 514	96 76 345 08	ELEKTRIK SW-KOPFSTUECK
GEBERANBAU MONTAGEEINR	96 78 277 08	90	1	2 978 100	91 73 099 08	ZUSATZHYDR.MONTAGEEINR
GEBERANBAU SA-BOCK	96 76 122 08	20	1	2 920 578	96 76 121 08	ELEKTRIK SA-BOCK
GEBLAESE 24V	10 29 012 2	3	1	X1004204	10 04 204 3	WASSERHEIZGERAET
GEGENGEWICHT SPF	97 85 695 08	142	32		LR 11350 -0	LIEBHERR RAUPENKRAN LR
GEGENMUTTER M25X1,5 PO	10 04 269 6	20	2	2 780 900	91 47 543 08	FREMDEINSPEISUNG
GEHAEUSE	10 87 337 0	4	1	X1100472	11 00 472 6	ARBEITSSCHEINWERFER
GEHAEUSE	51 07 969 08	1	1	5 114 176	51 14 176 08	DRUCKBEGRENZUNGSVENTI
GEHAEUSE	51 07 969 08	1	1	5 114 177	51 14 177 08	DRUCKBEGRENZUNGSVENTI
GEHAEUSE	54 04 001 08	1	1	S150225	54 00 061 08	SEILWINDE
GEHAEUSE	57 01 130 08	3	1	5 102 306	51 02 306 08	HYDROMOTOR
GEHAEUSE	60 56 188 08	13	1	2 920 587	96 18 049 08	EL.KRAFTSTOFFENTWAESS
GEHAEUSE	70 42 160 08	47	1	X1046779	10 46 779 4	KABINE
GEHAEUSE	70 42 571 08	26	1	2 932 001	96 80 959 08	RELAISSTEUERUNG
GEHAEUSE	92 99 369 08	1	1	2 913 004	96 20 460 08	GEHAEUSE VORM.
GEHAEUSE 10-POL	60 23 328 08	172	1	2 533 035	96 76 150 08	VERKABELUNG ARMATUREN
GEHAEUSE 170X85X68 ALU	10 30 178 7	6	1	2 920 424	96 42 279 08	ZUSATZTEILE ELEKTRIK AGG
GEHAEUSE 18-POL	60 23 284 08	156	1	2 932 116	96 84 249 08	VERKABELUNG MONTAGETA
GEHAEUSE 1X400X273 DC01-	61 10 012 08	2	1	2 913 102	92 32 870 08	LUEFTEREINHEIT
GEHAEUSE 25-POL SPF	60 23 223 08	157	7	2 932 116	96 84 249 08	VERKABELUNG MONTAGETA
GEHAEUSE 4-POLE	60 23 313 08	170	1	2 533 035	96 76 150 08	VERKABELUNG ARMATUREN
GEHAEUSE 4-POLE	60 23 313 08	155	12	2 932 116	96 84 249 08	VERKABELUNG MONTAGETA
GEHAEUSE 6-POL	60 23 255 08	153	3	2 533 035	96 76 150 08	VERKABELUNG ARMATUREN
GEHAEUSE 68X85X85 ALU	10 11 267 1	4	1	2 920 424	96 42 279 08	ZUSATZTEILE ELEKTRIK AGG
GEHAEUSE 8-POL	60 23 005 08	163	1	2 533 035	96 76 150 08	VERKABELUNG ARMATUREN
GEHAEUSE 8-POL	60 23 006 08	164	1	2 533 035	96 76 150 08	VERKABELUNG ARMATUREN
GEHAEUSE 8-POL	60 23 014 08	174	1	2 533 035	96 76 150 08	VERKABELUNG ARMATUREN
GEHAEUSE GD-ZN SW GEPU	57 13 898 08	59	1	2 200 000	91 61 061 08	MASCHINENHAUS MIT LAUFS
GEHAEUSE GD-ZN SW GEPU	70 42 533 08	75	2	1 400	91 76 481 08	RAUPENTRAEGER LI.
GEHAEUSE GD-ZN SW GEPU	70 42 533 08	75	2	1 410	91 76 480 08	RAUPENTRAEGER RE.
GEHAEUSE GD-ZN SW GEPU	70 42 533 08	8	2	2 510 251	96 33 900 08	DECKEL KPL.
GEHAEUSE GD-ZN SW GEPU	70 42 533 08	10	2	2 510 252	96 33 901 08	DECKEL KPL.
GEHAEUSE GD-ZN SW GEPU	70 42 533 08	8	2	2 510 253	96 33 902 08	DECKEL KPL.
GEHAEUSE GD-ZN SW GEPU	70 42 533 08	8	2	2 510 254	96 33 903 08	DECKEL KPL.
GEHAEUSE GD-ZN SW GEPU	70 42 533 08	8	2	2 510 259	96 33 908 08	DECKEL KPL.
GEHAEUSE GD-ZN SW GEPU	70 42 533 08	8	2	2 510 261	96 36 145 08	DECKEL KPL.
GEHAEUSE GD-ZN SW GEPU	70 42 533 08	2	4	2 510 262	96 36 519 08	DECKEL VORM.
GEHAEUSE GD-ZN SW GEPU	70 42 533 08	2	7	2 510 263	96 36 520 08	DECKEL VORM.
GEHAEUSE GD-ZN SW GEPU	70 42 533 08	2	7	2 510 264	96 36 521 08	DECKEL VORM.
GEHAEUSE GD-ZN SW GEPU	70 42 533 08	2	7	2 510 265	96 36 522 08	DECKEL VORM.
GEHAEUSE GD-ZN SW GEPU	70 42 533 08	8	2	2 510 266	96 41 429 08	LUEFTUNGSDECKEL KPL.
GEHAEUSE GD-ZN SW GEPU	70 42 533 08	2	2	2 790 702	96 49 329 08	KLAPPE VORM.
GEHAEUSE VORM.	11 45 068 9	1	1	9 674 111	96 74 111 08	BLOCKIERVORRICHTUNG
GEHAEUSE VORM.	11 45 068 9	2	1	9 674 111	96 74 111 08	BLOCKIERVORRICHTUNG
GEHAEUSE VORM.	96 20 460 08	2	1	2 913	91 32 850 08	LICCON KONSOLE LCD2
GEHAEUSE VORM.	96 20 460 08	2	1	2 913 009	91 04 705 08	LICCON KONSOLE LCD3
GEHAEUSEUNTERTEIL	57 18 411 08	2	1	5 517 159	55 17 159 08	KOMBIFILTER
GELAENDER SCHWK.	96 35 651 08	48	1	1 140	91 75 217 08	QUERTRAEGER KPL.
GELAENDER SCHWK.	96 37 729 08	7	1	3 746 001	96 70 588 08	ANLENKSTUECK VORM.
GELAENDER SCHWK.	96 37 730 08	8	2	3 746 001	96 70 588 08	ANLENKSTUECK VORM.
GELAENDER SCHWK.	96 40 061 08	70	1	2 200 000	91 61 061 08	MASCHINENHAUS MIT LAUFS
GELAENDER SCHWK.	96 40 062 08	71	1	2 200 000	91 61 061 08	MASCHINENHAUS MIT LAUFS

Bezeichnung	Artikel	Pos.	Menge	Seite	Baugruppe	Bezeichnung
GELAENDER SCHWK.	96 40 063 08	72	1	2 200 000	91 61 061 08	MASCHINENHAUS MIT LAUFS
GELAENDER SCHWK. T ZN O	96 35 136 08	73	1	2 200 000	91 61 061 08	MASCHINENHAUS MIT LAUFS
GELAENDER SCHWK. T ZN O	96 35 701 08	2	2	1 140 002	96 35 224 08	PODEST KPL.
GELAENDER SCHWK. T ZN O	96 35 703 08	4	1	1 140 002	96 35 224 08	PODEST KPL.
GELAENDER SCHWK. T ZN O	96 35 705 08	5	1	1 140 002	96 35 224 08	PODEST KPL.
GELAENDER SCHWK. T ZN O	96 35 706 08	6	1	1 140 002	96 35 224 08	PODEST KPL.
GELAENDER SCHWK. T ZN O	96 35 707 08	7	1	1 140 002	96 35 224 08	PODEST KPL.
GELAENDER SCHWK. T ZN O	96 36 790 08	9	3	1 100 007	96 36 741 08	PODEST KPL.
GELAENDER SCHWK. T ZN O	96 37 183 08	36	2	2 103	91 75 173 08	DREHBUEHNENRAHMEN HEC
GELAENDER SCHWK. T ZN O	96 37 184 08	37	2	2 103	91 75 173 08	DREHBUEHNENRAHMEN HEC
GELAENDER SCHWK. T ZN O	96 51 429 08	27	1	1 140 001	96 35 222 08	TREPPE KPL.
GELAENDER SCHWK. T ZN O	96 51 430 08	28	1	1 140 001	96 35 222 08	TREPPE KPL.
GELAENDER SCHWK. T ZN O	96 59 575 08	50	2	3 222	91 60 427 08	S-ZWISCHENSTUECK
GELAENDER SCHWK. T ZN O	96 60 336 08	87	1	3 211	91 75 353 08	S-ANLENKSTUECK
GELAENDER SCHWK. T ZN O	96 60 337 08	88	1	3 211	91 75 353 08	S-ANLENKSTUECK
GELAENDER SCHWK. T ZN O	96 70 705 08	94	1	3 211	91 75 353 08	S-ANLENKSTUECK
GELAENDER SCHWK. T ZN O	96 73 056 08	92	2	3 211	91 75 353 08	S-ANLENKSTUECK
GELAENDER SCHWK. T ZN O	96 73 113 08	93	1	3 211	91 75 353 08	S-ANLENKSTUECK
GELAENDER SCHWK. T ZN O	96 74 642 08	83	2	3 211	91 75 353 08	S-ANLENKSTUECK
GELAENDER SCHWK.LI. T ZN	96 35 675 08	3	1	1 140 001	96 35 222 08	TREPPE KPL.
GELAENDER SCHWK.RE. T ZN	96 35 676 08	4	1	1 140 001	96 35 222 08	TREPPE KPL.
GELENKBANDKONSOLENSC	77 42 828 08	13	2	2 671	91 61 282 08	OELBEHAELTER KPL.
GELENKBANDKONSOLENSC	10 87 100 1	22	1	2 393	91 69 974 08	LUFTFILTERANLAGE KPL.
GELENKBOLZENSPANNBAND	77 42 859 08	76	8	3 714	91 81 777 08	D-KOPFSTUECK
GELENKLAGER 200	74 69 160 14	4	2	3 746 003	96 37 779 08	KOPFSTUECK VORM.
GELENKLAGER GE40-UK-2RS-	74 69 116 08	15	1	X1032632	10 32 632 3	HYDROZYLINDER
GENERATOR 24V	10 65 102 1	1	1	9 674 112	96 74 112 08	DREHSTROMGENERATOR AN
GENERATOR 9KVA SPF	10 43 033 7	1	1	2 790 701	91 55 739 08	ANTRIEBSAGGREGAT KLIMAA
GERAETEDOSE	11 00 548 5	51	1	6 909 010	69 09 010 08	SCHLEIFRINGUEBERTRAEGE
GERAETESTECKDOSE	57 07 873 08	50	1	6 909 010	69 09 010 08	SCHLEIFRINGUEBERTRAEGE
GERAETESTECKDOSE 3-POL	60 50 079 08	167	16	2 920 631	96 45 283 08	KABELSTRANG
GERAETESTECKDOSE 3-POL	60 50 079 08	155	1	2 920 900	96 76 131 08	KABELSTRANG WINDE 3
GERAETESTECKDOSE 3-POL	60 50 079 08	155	1	2 920 901	96 76 134 08	KABELSTRANG WINDE 6
GERAETESTECKDOSE 3-POL	60 50 079 08	155	1	2 920 905	96 76 133 08	KABELSTRANG WINDE 5
GERAETESTECKDOSE 3-POL	60 50 079 08	155	1	2 920 993	96 76 132 08	KABELSTRANG WINDE 4
GERAETESTECKDOSE 3-POL	60 50 079 08	155	1	2 920 994	96 76 130 08	KABELSTRANG WINDE 2
GERAETESTECKDOSE 3-POL	60 50 079 08	155	1	2 920 995	96 76 129 08	KABELSTRANG WINDE 1
GERAETESTECKDOSE DIN 436	60 52 106 08	168	9	2 920 631	96 45 283 08	KABELSTRANG
GERAETESTECKDOSE DIN 436	60 52 106 08	156	1	2 920 900	96 76 131 08	KABELSTRANG WINDE 3
GERAETESTECKDOSE DIN 436	60 52 106 08	156	1	2 920 901	96 76 134 08	KABELSTRANG WINDE 6
GERAETESTECKDOSE DIN 436	60 52 106 08	156	1	2 920 905	96 76 133 08	KABELSTRANG WINDE 5
GERAETESTECKDOSE DIN 436	60 52 106 08	156	1	2 920 993	96 76 132 08	KABELSTRANG WINDE 4
GERAETESTECKDOSE DIN 436	60 52 106 08	156	1	2 920 994	96 76 130 08	KABELSTRANG WINDE 2
GERAETESTECKDOSE DIN 436	60 52 106 08	156	1	2 920 995	96 76 129 08	KABELSTRANG WINDE 1
GERAETESTECKER DIN 43650	60 50 066 08	166	1	2 920 631	96 45 283 08	KABELSTRANG
GERAETESTECKER DIN 43650	60 50 066 08	154	2	2 920 900	96 76 131 08	KABELSTRANG WINDE 3
GERAETESTECKER DIN 43650	60 50 066 08	154	2	2 920 901	96 76 134 08	KABELSTRANG WINDE 6
GERAETESTECKER DIN 43650	60 50 066 08	154	2	2 920 905	96 76 133 08	KABELSTRANG WINDE 5
GERAETESTECKER DIN 43650	60 50 066 08	154	2	2 920 993	96 76 132 08	KABELSTRANG WINDE 4
GERAETESTECKER DIN 43650	60 50 066 08	154	2	2 920 994	96 76 130 08	KABELSTRANG WINDE 2
GERAETESTECKER DIN 43650	60 50 066 08	154	2	2 920 995	96 76 129 08	KABELSTRANG WINDE 1
GERAETESTECKER DIN 43650	60 50 066 08	2	1	5 114 445	51 14 445 08	WEGEVENTIL
GERAEUSCHDAEMMUNG	91 47 465 08	175	1		LR 11350 -0	LIEBHERR RAUPENKRAN LR
GERAEUSCHDAEMMUNG LR	96 29 017 08	120	1	2 859	91 47 465 08	GERAEUSCHDAEMMUNG
GETRIEBE	10 87 447 5	1	1	X1087421	10 87 421 7	SEILWINDE
GETRIEBEDECKEL	54 04 020 08	26	1	S150225	54 00 061 08	SEILWINDE
GEWICHT 43X70X245 EN-GJS4	38 82 832 08	1	1	2 311 001	96 25 639 08	HUBENDSCHALTER GEWICHT
GEWICHT EN-GJS400-18 FE//	38 82 831 08	2	1	2 311 001	96 25 639 08	HUBENDSCHALTER GEWICHT
GEWICHT SCHWK.	96 37 314 08	1	1	3 714 024	96 37 313 08	ZUSATZGEWICHT DERRICK
GEWICHT SCHWK.	96 37 340 08	2	1	3 714 024	96 37 313 08	ZUSATZGEWICHT DERRICK

Bezeichnung	Artikel	Pos.	Menge	Seite	Baugruppe	Bezeichnung
GEWICHT SCHWK.	96 37 341 08	3	1	3 714 024	96 37 313 08	ZUSATZGEWICHT DERRICK
GEWICHTSBLECH	11 48 240 2	20	2	4 003 007	91 44 580 08	HAKENFLASCHE
GEWICHTSBLECH	11 48 240 6	25	2	4 003 007	91 44 580 08	HAKENFLASCHE
GEWICHTSZUSCHLAG	11 11 111 08	1050	-7.59	3 714 012	96 36 472 08	STANGE KPL.
GEWICHTSZUSCHLAG	11 11 111 08	1050	-12.908	3 714 014	96 36 475 08	LASCHE KPL.
GEWICHTSZUSCHLAG	11 11 111 08	1050	-12.728	3 714 018	96 36 474 08	STANGE KPL.
GEWICHTSZUSCHLAG	11 11 111 08	1050	-12.668	3 714 020	96 36 484 08	STANGE VORM.
GEWICHTSZUSCHLAG	11 11 111 08	1050	-10.886	3 714 023	96 36 496 08	STANGE KPL.
GEWINDE-DEHNBOLZEN 10.9	97 42 548 08	20	62	1 620	91 47 032 08	BEFESTIGUNGSTEILE DREH
GEWINDEANSCHLUSSSTUTZE	93 21 877 01	13	1	9 020 477	90 20 477 1	FEDERDRUCKBREMSE
GEWINDEBOLZEN 25.0X50 42C	97 41 459 08	4	1	2 740 004	96 36 289 08	BALLASTSICHERUNG KPL.
GEWINDEBOLZEN 55.0X459 3	97 04 436 7	96	8	1 140	91 75 217 08	QUERTRAEGER KPL.
GEWINDEBOLZEN 55.0X849 3	97 04 496 0	104	8	1 400	91 76 481 08	RAUPENTRAEGER LI.
GEWINDEBOLZEN 55.0X849 3	97 04 496 0	104	8	1 410	91 76 480 08	RAUPENTRAEGER RE.
GEWINDEBOLZEN DIN 976-1	66 00 416 08	14	1	2 922 001	92 84 311 08	BUSPLATINE
GEWINDEPLATTE 8X20X60 S	95 36 953 08	86	2	1 400	91 76 481 08	RAUPENTRAEGER LI.
GEWINDEPLATTE 8X20X60 S	95 36 953 08	86	2	1 410	91 76 480 08	RAUPENTRAEGER RE.
GEWINDEPLATTE 8X20X60 S	95 36 953 08	3	12	2 101 002	96 44 198 08	ABDECKUNG KPL.
GEWINDEPLATTE 8X20X60 S	95 36 953 08	5	8	2 102 013	96 39 494 08	SCHRANK KPL.
GEWINDEPLATTE 8X20X60 S	95 36 953 08	31	8	2 510 250	91 47 443 08	VERKLEIDUNG MASCHINENH
GEWINDEPLATTE 8X20X60 S	95 36 953 08	4	6	2 510 255	96 33 904 08	TUER VORM.
GEWINDEPLATTE 8X20X60 S	95 36 953 08	4	3	2 510 256	96 33 905 08	TUER VORM.
GEWINDEPLATTE 8X20X60 S	95 36 953 08	4	2	2 510 257	96 33 906 08	TUER VORM.
GEWINDEPLATTE 8X20X60 S	95 36 953 08	4	2	2 510 258	96 33 907 08	TUER VORM.
GEWINDEPLATTE 8X20X60 S	95 36 953 08	4	3	2 510 260	96 33 909 08	TUER VORM.
GEWINDEPLATTE FE//ZN20//C	96 26 939 08	39	28	2 200 000	91 61 061 08	MASCHINENHAUS MIT LAUFS
GEWINDESCHEIBE	10 41 278 9	6	1	X1041267	10 41 267 8	ENDPLATTE
GEWINDESTANGE M8X246 5.8	95 15 797 08	154	2	2 970	91 81 525 08	HYDRAULIK
GEWINDESTANGE M8X260 5.8	94 45 203 08	10	2	2 790 701	91 55 739 08	ANTRIEBSAGGREGAT KLIMAA
GEWINDESTIFT	10 48 803 5	47	1	X1065300	10 65 300 9	STEUERTEIL
GEWINDESTIFT DIN 913 M10X	40 44 025 08	34	4	X1100651	11 00 651 0	HYDROSPEICHERZYLINDER
GEWINDESTIFT DIN 913 M12X	40 44 037 08	66	6	9 684 808	96 84 808 01	PLANETENGETRIEBE
GEWINDESTIFT DIN 913 M5X10	51 07 526 08	12	1	9 335 960	93 35 960 01	KOMPAKTSEILWINDE
GEWINDESTIFT DIN 913 M8X10	40 44 013 08	54	4	X1148114	11 48 114 3	RUECKFALLSTUETZE
GEWINDESTIFT DIN 913 M8X10	40 44 013 08	460	4	X1148558	11 48 558 7	RUECKFALLSTUETZE
GEWINDESTIFT DIN 913 M8X1	40 44 011 08	10	8	3 714 021	96 84 543 08	ROLLENLAGERUNG KPL.
GEWINDESTIFT DIN 914 M6X1	40 46 005 08	13	16	3 746 003	96 37 779 08	KOPFSTUECK VORM.
GEWINDESTIFT DIN 915 M8X20	40 48 003 08	(3)	4	3 554 006	96 00 236 1	WA-BOCK 1 KOPFSTUECK
GEWINDESTIFT DIN 915 M8X20	40 48 003 08	(3)	4	3 554 006	96 00 236 1	WA-BOCK 1 KOPFSTUECK
GEWINDESTIFT DIN 915 M8X20	40 48 003 08	(3)	4	3 554 006	96 00 236 1	WA-BOCK 1 KOPFSTUECK
GEWINDESTIFT DIN 915 M8X20	40 48 003 08	(3)	4	3 554 006	96 00 236 1	WA-BOCK 1 KOPFSTUECK
GEWINDESTIFT DIN 915 M8X20	40 48 003 08	(3)	4	3 556 007	96 59 719 08	WA-BOCK 2 KOPFSTUECK
GEWINDESTIFT DIN 915 M8X20	40 48 003 08	(4)	4	3 556 007	96 59 719 08	WA-BOCK 2 KOPFSTUECK
GEWINDESTIFT ISO 4026 M10	40 44 022 08	53	1	X1148114	11 48 114 3	RUECKFALLSTUETZE
GEWINDESTIFT ISO 4026 M10	40 44 022 08	450	1	X1148558	11 48 558 7	RUECKFALLSTUETZE
GEWINDESTIFT ISO 4026 M6X3	51 07 533 08	9	1	5 711 301	57 11 301 08	DRUCKBEGRENZUNGSVENTI
GITTERROST-P T1000X1860X3	97 51 363 08	4	3	1 100 007	96 36 741 08	PODEST KPL.
GITTERROST-P T1020X1000X	97 02 030 7	4	1	3 211 006	96 70 233 08	GITTERROSTE
GITTERROST-P T1055X1160X3	97 48 736 08	15	1	1 140 002	96 35 224 08	PODEST KPL.
GITTERROST-P T1055X1160X3	97 48 738 08	23	1	1 140 002	96 35 224 08	PODEST KPL.
GITTERROST-P T1145X888X30/	97 46 293 08	67	1	2 200 000	91 61 061 08	MASCHINENHAUS MIT LAUFS
GITTERROST-P T1200X600X30/	72 58 622 08	7	2	3 224 006	96 41 423 08	GITTERROSTE
GITTERROST-P T1230X1200X3	72 58 558 08	8	1	3 211 006	96 70 233 08	GITTERROSTE
GITTERROST-P T1250X834X30/	97 52 198 08	(1)	1	2 103	91 75 173 08	DREHBUEHNENRAHMEN HEC
GITTERROST-P T1280X380X30/	72 58 686 08	7	1	3 222 001	96 59 547 08	GITTERROSTE
GITTERROST-P T1295X1170X3	97 48 801 08	17	3	1 140 002	96 35 224 08	PODEST KPL.
GITTERROST-P T1300X500X30/	72 58 021 08	65	1	3 212 000	91 72 405 08	W-ANSCHLUSSKOPF
GITTERROST-P T1300X500X30/	72 58 021 08	38	1	3 214	91 72 396 08	SW-KOPFSTUECK
GITTERROST-P T1305X600X30/	72 58 178 08	8	6	3 224 006	96 41 423 08	GITTERROSTE
GITTERROST-P T1375X483X30/	72 58 010 08	20	1	3 714	91 81 777 08	D-KOPFSTUECK

Bezeichnung	Artikel	Pos.	Menge	Seite	Baugruppe	Bezeichnung
GITTERROST-P T1386X567X30/	97 56 941 08	69	1	2 200 000	91 61 061 08	MASCHINENHAUS MIT LAUFS
GITTERROST-P T1400X1000X3	72 58 548 08	22	1	3 714	91 81 777 08	D-KOPFSTUECK
GITTERROST-P T1400X500X30/	72 58 018 08	39	6	3 556 006	96 59 718 08	WA-BOCK 2 ANLENKSTUECK
GITTERROST-P T1430X300X30/	72 58 680 08	43	1	1 140	91 75 217 08	QUERTRAEGER KPL.
GITTERROST-P T1600X1100X3	97 41 170 08	7	2	3 211 006	96 70 233 08	GITTERROSTE
GITTERROST-P T1600X550X30/	72 58 694 08	19	2	3 714	91 81 777 08	D-KOPFSTUECK
GITTERROST-P T1600X740X30/	72 58 488 08	2	2	3 222 002	96 45 453 08	ABDECKUNG
GITTERROST-P T1668X740X30/	72 58 238 08	6	2	3 224 006	96 41 423 08	GITTERROSTE
GITTERROST-P T1750X750X30/	97 03 147 4	6	1	3 211 006	96 70 233 08	GITTERROSTE
GITTERROST-P T1762X802X30/	97 50 710 08	1	2	3 224 006	96 41 423 08	GITTERROSTE
GITTERROST-P T1770X483X30/	72 58 038 08	2	1	3 224 006	96 41 423 08	GITTERROSTE
GITTERROST-P T1800X350X30/	72 58 698 08	79	1	2 200 000	91 61 061 08	MASCHINENHAUS MIT LAUFS
GITTERROST-P T1950X330X30/	97 54 975 08	4	2	1 130 007	96 38 655 08	RAUPENMITTELTEIL GITTERR
GITTERROST-P T2000X1000X3	10 03 684 0	96	1	3 713	91 78 833 08	D-ANLENKSTUECK
GITTERROST-P T2000X1000X3	10 03 684 0	21	2	3 714	91 81 777 08	D-KOPFSTUECK
GITTERROST-P T2060X482X30/	97 59 095 08	60	1	3 556 006	96 59 718 08	WA-BOCK 2 ANLENKSTUECK
GITTERROST-P T2080X515X30/	97 95 824 08	4	1	3 716 005	96 59 754 08	GITTERROSTE
GITTERROST-P T2080X515X30/	97 96 388 08	18	2	3 714	91 81 777 08	D-KOPFSTUECK
GITTERROST-P T2175X1000X3	72 58 171 08	3	1	3 211 006	96 70 233 08	GITTERROSTE
GITTERROST-P T2200X1000X3	97 58 696 08	60	1	3 212	91 72 404 08	W-ANLENKSTUECK
GITTERROST-P T2244X765X30/	97 56 797 08	8	1	2 200 055	96 60 972 08	KABINENRAHMEN VORM.
GITTERROST-P T2300X1000X3	72 58 154 08	84	1	3 713	91 78 833 08	D-ANLENKSTUECK
GITTERROST-P T2300X900X30/	97 02 031 0	9	3	3 211 006	96 70 233 08	GITTERROSTE
GITTERROST-P T2340X750X30/	72 58 613 08	2	1	3 211 006	96 70 233 08	GITTERROSTE
GITTERROST-P T2400X750X30/	97 96 127 08	57	1	3 212	91 72 404 08	W-ANLENKSTUECK
GITTERROST-P T2450X483X30/	97 95 881 08	4	1	3 715 006	96 59 799 08	GITTERROSTE
GITTERROST-P T2450X515X30/	97 95 823 08	3	1	3 715 006	96 59 799 08	GITTERROSTE
GITTERROST-P T2450X515X30/	97 95 823 08	3	1	3 716 005	96 59 754 08	GITTERROSTE
GITTERROST-P T2460X850X30/	97 43 751 08	85	1	3 713	91 78 833 08	D-ANLENKSTUECK
GITTERROST-P T2480X482X30/	97 50 202 08	89	1	3 713	91 78 833 08	D-ANLENKSTUECK
GITTERROST-P T2480X600X30/	97 50 203 08	88	1	3 713	91 78 833 08	D-ANLENKSTUECK
GITTERROST-P T2511X670X30/	97 46 292 08	66	1	2 200 000	91 61 061 08	MASCHINENHAUS MIT LAUFS
GITTERROST-P T2740X1000X3	97 53 584 08	2	1	3 746 001	96 70 588 08	ANLENKSTUECK VORM.
GITTERROST-P T2850X650X30/	97 02 711 1	14	1	3 211 006	96 70 233 08	GITTERROSTE
GITTERROST-P T2850X780X30/	97 02 030 9	5	1	3 211 006	96 70 233 08	GITTERROSTE
GITTERROST-P T380X483X30/	97 05 186 4	92	2	3 713	91 78 833 08	D-ANLENKSTUECK
GITTERROST-P T580X483X30/	72 58 614 08	15	1	2 101	91 61 490 08	DREHBUEHNENRAHMEN UN
GITTERROST-P T580X483X30/	72 58 614 08	(3)	2	2 103	91 75 173 08	DREHBUEHNENRAHMEN HEC
GITTERROST-P T660X517X30/	72 58 667 08	70	8	1 140	91 75 217 08	QUERTRAEGER KPL.
GITTERROST-P T669X215X30/	97 48 737 08	18	1	1 140 002	96 35 224 08	PODEST KPL.
GITTERROST-P T670X330X30/	97 54 974 08	3	4	1 130 007	96 38 655 08	RAUPENMITTELTEIL GITTERR
GITTERROST-P T700X200X30/	72 58 106 08	10	4	3 211 006	96 70 233 08	GITTERROSTE
GITTERROST-P T720X360X30/	10 03 526 2	93	2	3 713	91 78 833 08	D-ANLENKSTUECK
GITTERROST-P T750X750X30/	72 58 696 08	15	1	3 211 006	96 70 233 08	GITTERROSTE
GITTERROST-P T770X483X30/	72 58 579 08	42	3	1 140	91 75 217 08	QUERTRAEGER KPL.
GITTERROST-P T850X630X30/	72 58 059 08	19	2	3 745	91 72 410 08	SCHWEBEBALLAST
GITTERROST-P T890X150X30/2	97 05 777 1	38	4	3 227 000	91 60 434 08	LI-ZWISCHENSTUECK
GITTERROST-P T890X1830X30/	97 02 030 2	1	1	3 211 006	96 70 233 08	GITTERROSTE
GITTERROST-P T890X250X30/	72 58 688 08	39	4	3 227 000	91 60 434 08	LI-ZWISCHENSTUECK
GITTERROST-P T890X400X30/	72 58 574 08	60	3	1 140	91 75 217 08	QUERTRAEGER KPL.
GITTERROST-P T930X1070X30/	97 47 487 08	14	1	2 101	91 61 490 08	DREHBUEHNENRAHMEN UN
GITTERROST-P T940X1170X30/	97 48 800 08	16	2	1 140 002	96 35 224 08	PODEST KPL.
GITTERROST-P T950X483X30/	72 58 045 08	41	1	2 102 010	91 60 648 08	DREHBUEHNENRAHMEN VOR
GITTERROST-P T954X280X30/	97 66 217 08	87	1	3 713	91 78 833 08	D-ANLENKSTUECK
GITTERROST-P T970X925X30/	97 07 847 4	3	1	1 100 007	96 36 741 08	PODEST KPL.
GITTERROST-P T970X925X30/	97 51 364 08	5	1	1 100 007	96 36 741 08	PODEST KPL.
GITTERROST-SP T1500X1000	72 58 227 08	86	2	3 713	91 78 833 08	D-ANLENKSTUECK
GITTERROST-SP T1600X483X3	94 72 025 08	5	2	3 222 001	96 59 547 08	GITTERROSTE
GITTERROST-SP T1850X483X3	94 72 026 08	7	1	3 350	91 78 837 08	WINDE 3
GITTERROST-SP T1860X483X3	94 72 024 08	23	1	3 556 007	96 59 719 08	WA-BOCK 2 KOPFSTUECK

Bezeichnung	Artikel	Pos.	Menge	Seite	Baugruppe	Bezeichnung
GITTERROST-SP T2059X482X3	97 49 249 08	(1)	2	3 558	91 60 448 08	ZWISCHENSTUECK WA-BOCK
GITTERROST-SP T2304X482X3	97 95 067 08	(2)	2	3 226	91 60 432 08	LI-ZWISCHENSTUECK
GITTERROST-SP T2304X482X3	97 95 067 08	(3)	2	3 227 000	91 60 434 08	LI-ZWISCHENSTUECK
GITTERROST-SP T2610X696X	97 74 375 08	6	2	3 715 006	96 59 799 08	GITTERROSTE
GITTERROST-SP T2655X425X3	72 58 462 08	(2)	3	2 103	91 75 173 08	DREHBUEHNENRAHMEN HEC
GITTERROST-SP T2780X483X3	72 58 078 08	23	2	3 714	91 81 777 08	D-KOPFSTUECK
GITTERROST-SP T2850X483X3	72 58 225 08	6	3	3 222 001	96 59 547 08	GITTERROSTE
GITTERROST-SP T2920X482X3	97 59 036 08	5	1	3 224 006	96 41 423 08	GITTERROSTE
GITTERROST-SP T2930X483X3	72 58 029 08	4	1	3 222 001	96 59 547 08	GITTERROSTE
GITTERROST-SP T2940X482X3	97 94 590 08	(2)	2	3 221	91 60 426 08	S-ZWISCHENSTUECK
GITTERROST-SP T2940X482X3	97 94 590 08	(3)	2	3 222 000	91 60 430 08	S-ZWISCHENSTUECK
GITTERROST-SP T2940X482X3	97 94 590 08	1	1	3 222 001	96 59 547 08	GITTERROSTE
GITTERROST-SP T2960X750X3	72 58 666 08	13	1	3 211 006	96 70 233 08	GITTERROSTE
GITTERROST-SP T3250X1000	72 58 650 08	24	1	3 556 007	96 59 719 08	WA-BOCK 2 KOPFSTUECK
GITTERROST-SP T3300X1000	97 02 031 1	11	1	3 211 006	96 70 233 08	GITTERROSTE
GITTERROST-SP T3300X900X3	97 46 748 08	12	2	3 211 006	96 70 233 08	GITTERROSTE
GITTERROST-SP T3400X1000	97 58 692 08	59	1	3 212	91 72 404 08	W-ANLENKSTUECK
GITTERROST-SP T3600X483X3	72 58 077 08	38	2	3 556 006	96 59 718 08	WA-BOCK 2 ANLENKSTUECK
GITTERROST-SP T3800X1000	72 58 094 08	90	1	3 713	91 78 833 08	D-ANLENKSTUECK
GITTERROST-SP T3800X670X3	72 58 583 08	30	1	2 200 000	91 61 061 08	MASCHINENHAUS MIT LAUFS
GITTERROST-SP T4055X1000	72 58 648 08	3	1	3 222 001	96 59 547 08	GITTERROSTE
GITTERROST-SP T4055X1000	72 58 648 08	3	1	3 224 006	96 41 423 08	GITTERROSTE
GITTERROST-SP T4350X1000	72 58 674 08	(1)	1	3 221	91 60 426 08	S-ZWISCHENSTUECK
GITTERROST-SP T4350X1000	72 58 674 08	(2)	1	3 222 000	91 60 430 08	S-ZWISCHENSTUECK
GITTERROST-SP T4350X1000	72 58 674 08	2	1	3 222 001	96 59 547 08	GITTERROSTE
GITTERROST-SP T4350X1000	72 58 674 08	4	1	3 224 006	96 41 423 08	GITTERROSTE
GITTERROST-SP T4350X1000	72 58 674 08	(1)	1	3 226	91 60 432 08	LI-ZWISCHENSTUECK
GITTERROST-SP T4350X1000	72 58 674 08	(2)	1	3 227 000	91 60 434 08	LI-ZWISCHENSTUECK
GITTERROST-SP T4350X1000	72 58 674 08	2	1	3 715 006	96 59 799 08	GITTERROSTE
GITTERROST-SP T4350X1000	72 58 674 08	2	1	3 716 005	96 59 754 08	GITTERROSTE
GITTERROST-SP T4475X1000	72 58 096 08	(2)	1	3 558	91 60 448 08	ZWISCHENSTUECK WA-BOCK
GITTERROST-SP T5680X1000	72 58 705 08	5	2	3 715 006	96 59 799 08	GITTERROSTE
GITTERROST-SP T5680X1000	72 58 705 08	5	2	3 716 005	96 59 754 08	GITTERROSTE
GITTERROST-SP T6000X1000	72 58 086 08	(1)	1	3 222 000	91 60 430 08	S-ZWISCHENSTUECK
GITTERROST-SP T6000X1000	72 58 086 08	(1)	1	3 227 000	91 60 434 08	LI-ZWISCHENSTUECK
GITTERROST-SP T6000X1000	72 58 086 08	1	1	3 715 006	96 59 799 08	GITTERROSTE
GITTERROST-SP T6000X1000	72 58 086 08	1	1	3 716 005	96 59 754 08	GITTERROSTE
GITTERROST-SP T770X330X3	72 58 229 08	12	1	2 730 001	96 36 111 08	GRUNDPLATTE VORM.
GITTERROSTE	96 36 027 08	9	1	3 558	91 60 448 08	ZWISCHENSTUECK WA-BOCK
GITTERROSTE	96 36 846 08	40	1	2 103	91 75 173 08	DREHBUEHNENRAHMEN HEC
GITTERROSTE	96 41 423 08	4	1	3 224	91 60 440 08	S-ADAPTER
GITTERROSTE	96 59 085 08	4	1	3 221	91 60 426 08	S-ZWISCHENSTUECK
GITTERROSTE	96 59 085 08	4	1	3 221 000	91 60 429 08	S-ZWISCHENSTUECK
GITTERROSTE	96 59 243 08	4	1	3 222 000	91 60 430 08	S-ZWISCHENSTUECK
GITTERROSTE	96 59 419 08	4	1	3 226	91 60 432 08	LI-ZWISCHENSTUECK
GITTERROSTE	96 59 437 08	4	1	3 227 000	91 60 434 08	LI-ZWISCHENSTUECK
GITTERROSTE	96 59 437 08	4	1	3 227 000	91 62 091 08	LI-ZWISCHENSTUECK
GITTERROSTE	96 59 437 08	4	1	3 227 006	91 60 435 08	LI-ZWISCHENSTUECK
GITTERROSTE	96 59 547 08	3	1	3 222	91 60 427 08	S-ZWISCHENSTUECK
GITTERROSTE	96 59 754 08	4	1	3 716	91 79 193 08	D-REDUZIERSTUECK
GITTERROSTE	96 59 799 08	4	1	3 715	91 78 835 08	D-ZWISCHENSTUECK
GITTERROSTE	96 70 233 08	10	1	3 211	91 75 353 08	S-ANLENKSTUECK
GITTERROSTRAHMEN SCHW	96 38 663 08	1	2	1 130 007	96 38 655 08	RAUPENMITTELTEIL GITTERR
GLAS VSG	10 55 523 0	1	1	X1046779	10 46 779 4	KABINE
GLEICHSTROMGETRIEBEMO	10 35 514 0	8	1	7 743 566	77 43 566 08	ELEKTROPUMPE
GLEICHSTROMGETRIEBEMO	10 35 514 0	2	1	X1032717	10 32 717 1	ELEKTROPUMPE
GLEICHSTROMGETRIEBEMO	10 35 514 0	2	1	X1033083	10 33 083 8	ELEKTROPUMPE
GLEITLEISTE 20X70X120 PA6	94 35 831 08	42	2	2 550	91 81 778 08	SA-BOCK
GLEITSTUECK 25X90X200 PA6	28 81 560 08	64	2	2 550	91 81 778 08	SA-BOCK
GLEITSTUECK 26x80x180 PA6	97 08 374 08	60	2	3 556 007	96 59 719 08	WA-BOCK 2 KOPFSTUECK

Bezeichnung	Artikel	Pos.	Menge	Seite	Baugruppe	Bezeichnung
GLUEHLAMPE 1,2W 30V	60 70 087 08	10	4	2 531 018	96 35 191 08	ELEKTRIK ARMLEHNE LI.
GLUEHLAMPE 1,2W 30V	60 70 087 08	12	1	2 531 019	96 35 192 08	ELEKTRIK ARMLEHNE RE.
GLUEHLAMPE 1,2W 30V	60 70 087 08	17	2	2 533 020	96 76 148 08	ARMATUREN RE.
GLUEHLAMPE 1,3W 24V	60 70 097 08	(1)	2	2 533 020	96 76 148 08	ARMATUREN RE.
GLUEHLAMPE 1,3W 24V	60 70 097 08	(1)	1	2 533 020	96 76 148 08	ARMATUREN RE.
GLUEHLAMPE 1,3W 24V	60 70 097 08	(1)	1	2 533 020	96 76 148 08	ARMATUREN RE.
GLUEHLAMPE 35W 24V	60 70 091 08	11	1	1 933 100	91 25 249 08	MAGNETLAMPE
GLUEHLAMPE 7,5W 24V	10 87 512 5	(1)	1	2 533 020	96 76 148 08	ARMATUREN RE.
GLUEHLAMPE DIN 72601 70W	60 70 211 08	3	2	1 920 313	96 39 499 08	ZUSATZTEILE ELEKTRIK RAUP
GLUEHLAMPE DIN 72601 70W	60 70 211 08	3	8	2 920 424	96 42 279 08	ZUSATZTEILE ELEKTRIK AGG
GLUEHLAMPE DIN 72601 70W	60 70 211 08	3	2	2 920 442	96 39 442 08	ZUSATZTEILE ELEKTRIK DRE
GLUEHLAMPE DIN 72601 70W	60 70 211 08	21	4	2 925 002	96 80 917 08	AUSRUESTUNG KAMERA DRE
GLUEHLAMPE DIN 72601 70W	60 70 211 08	21	1	2 925 209	96 44 233 08	AUSRUESTUNG KAMERA WI
GLUEHLAMPE DIN 72601 70W	60 70 211 08	(21)	1	2 925 300	91 71 995 08	KAMERAUEBERWACHUNG WI
GLUEHLAMPE DIN 72601 70W	60 70 211 08	(21)	1	2 925 320	91 71 996 08	KAMERAUEBERWACHUNG WI
GLUEHSTIFT	10 29 012 5	18	1	X1004204	10 04 204 3	WASSERHEIZGERAET
GRIFF ALU ELOXIERT	10 45 106 1	18	2	X1028923	10 28 923 0	STEUERBLOCK
GRIFF KUNSTSTOFF	70 42 545 08	11	1	2 200 061	96 40 021 08	DECKEL VORM.
GRIFF PA6-30%GF SPF	96 64 353 08	71	2	3 212	91 72 404 08	W-ANLENKSTUECK
GRIFF PA6-30%GF SPF	96 64 353 08	50	2	3 221	91 60 426 08	S-ZWISCHENSTUECK
GRIFF PA6-30%GF SPF	96 64 353 08	50	2	3 221 000	91 60 429 08	S-ZWISCHENSTUECK
GRIFF PA6-30%GF SPF	96 64 353 08	61	2	3 222	91 60 427 08	S-ZWISCHENSTUECK
GRIFF PA6-30%GF SPF	96 64 353 08	50	2	3 222 000	91 60 430 08	S-ZWISCHENSTUECK
GRIFF PA6-30%GF SPF	96 64 353 08	54	1	3 224	91 60 440 08	S-ADAPTER
GRIFF PA6-30%GF SPF	96 64 353 08	29	2	3 226	91 60 432 08	LI-ZWISCHENSTUECK
GRIFF PA6-30%GF SPF	96 64 353 08	45	1	3 227 000	91 60 434 08	LI-ZWISCHENSTUECK
GRIFF PA6-30%GF SPF	96 64 353 08	29	2	3 227 000	91 62 091 08	LI-ZWISCHENSTUECK
GRIFF PA6-30%GF SPF	96 64 353 08	29	2	3 227 006	91 60 435 08	LI-ZWISCHENSTUECK
GRIFF PA6-30%GF SPF	96 64 353 08	97	1	3 713	91 78 833 08	D-ANLENKSTUECK
GRIFF SCHWK.	96 36 185 08	31	4	2 102 010	91 60 648 08	DREHBUEHNENRAHMEN VOR
GRIFF SCHWK. FE//ZN20//C	92 10 795 08	10	2	2 102 010	91 60 648 08	DREHBUEHNENRAHMEN VOR
GRIFF SCHWK. FE//ZN20//C	92 10 795 08	33	3	3 212	91 72 404 08	W-ANLENKSTUECK
GRIFF SCHWK. FE//ZN20//C	92 10 795 08	58	2	3 556 006	96 59 718 08	WA-BOCK 2 ANLENKSTUECK
GRIFF SCHWK. FE//ZN20//C	92 10 795 08	5	1	3 592 004	96 79 622 08	STUETZE VORM.
GRIFF SCHWK. FE//ZN20//C	92 10 795 08	24	2	3 746 001	96 70 588 08	ANLENKSTUECK VORM.
GRIFFBOLZEN FE//ZN20//C	96 37 926 08	2	1	3 790 006	96 89 533 08	BOLZENZIEHZYLINDER KPL.
GRIFFBOLZEN SCHWK. FE//ZN	96 34 388 08	14	2	2 200 000	91 61 061 08	MASCHINENHAUS MIT LAUFS
GRIFFKAPPE	57 18 247 08	1	1	6 060 950	60 60 950 08	MEISTERSCHALTER
GRIFFSTUECK 30 PA GF	70 42 609 08	3	2	2 670 002	96 60 735 08	KRAFTSTOFFBEHAELTER VO
GRUNDKOERPER	60 56 187 08	12	1	2 920 587	96 18 049 08	EL.KRAFTSTOFFENTWAESS
GRUNDPLATTE DREHBUEHN	91 69 642 08	164	1		LR 11350 -0	LIEBHERR RAUPENKRAN LR
GRUNDPLATTE SCHWK.	96 35 715 08	1	1	2 730 001	96 36 111 08	GRUNDPLATTE VORM.
GRUNDPLATTE VORM.	96 36 111 08	1	2	2 730	91 69 642 08	GRUNDPLATTE DREHBUEHNE
GRUNDRAHMEN KPL.	96 39 568 08	1	1	2 200 000	91 61 061 08	MASCHINENHAUS MIT LAUFS
GSM-MODUL MC55I QUAD-B	10 65 269 9	(10)	1	2 533 024	96 76 149 08	AUFBAUTEILE ARMATUREN
GSM-MODUL PROGRAMMIER	96 28 688 08	60	1	2 533 024	96 76 149 08	AUFBAUTEILE ARMATUREN
GUMMIPANZERSCHLAUCH 30	79 00 429 08	19	1	1 750	91 47 038 08	WERKZEUG
HAFTETIKETT	60 21 710 08	47	85	2 932 001	96 80 959 08	RELAISSTEUERUNG
HAFTETIKETT	60 21 712 08	103	1	2 932 082	96 84 247 08	AUFBAUTEILE MONTAGETAFE
HAKENFLASCHE 125 DM SPF	91 44 580 08	315	1		LR 11350 -0	LIEBHERR RAUPENKRAN LR
HAKENFLASCHE 200 DM SPF	91 47 520 08	314	1		LR 11350 -0	LIEBHERR RAUPENKRAN LR
HAKENSTANGE	92 95 299 08	47	1	1 750	91 47 038 08	WERKZEUG
HAKENVERSCHLUSS HAKEN	70 42 624 08	52	2	3 212 000	91 72 405 08	W-ANSCHLUSSKOPF
HAKENVERSCHLUSS HAKEN	70 42 624 08	27	2	3 214	91 72 396 08	SW-KOPFSTUECK
HALTEPLATTE 45X169X180 S	97 22 056 08	5	1	2 740 004	96 36 289 08	BALLASTSICHERUNG KPL.
HALTER	10 66 337 9	9	6	9 653 401	96 53 401 08	EINSPRITZDUESE
HALTER	55 17 160 08	2	4	2 393	91 69 974 08	LUFTFILTERANLAGE KPL.
HALTER	57 13 177 08	(1)	1	1 750	91 47 038 08	WERKZEUG
HALTER	96 79 991 08	2	2	3 592 001	96 80 256 08	RUECKHALTEZYLINDER VORM
HALTER 12X477X690 S690QL	97 49 454 08	13	4	3 350 001	96 92 615 08	WINDE 3 VORM.

Bezeichnung	Artikel	Pos.	Menge	Seite	Baugruppe	Bezeichnung
HALTER 260X170X19X1,5 AL	70 42 213 08	21	1	1 750	91 47 038 08	WERKZEUG
HALTER 3X642X60 DC01 FE//	97 43 849 08	2	4	2 391 024	96 34 360 08	BATTERIEKASTEN KPL.
HALTER 3X94X135 X5CRNI18-1	97 51 414 08	4	2	3 212 001	96 36 771 08	KLAPPE KPL.
HALTER 44X156X141 PA6.6GV	97 23 723 08	4	1	3 780 236	96 80 998 08	KAMERAHALTER VORM.
HALTER 4X1399X172 S315MC	97 46 176 08	8	1	2 391 035	96 33 658 08	KOMBIKUEHLER KPL.
HALTER 4X163X414 S315MC	97 46 188 08	33	1	2 391	91 81 968 08	DIESELMOTOR KPL.
HALTER 4X187X453 S315MC	97 46 174 08	6	1	2 391 035	96 33 658 08	KOMBIKUEHLER KPL.
HALTER 4X20X80 S315MC FE//	94 66 007 08	17	2	2 103	91 75 173 08	DREHBUEHNENRAHMEN HEC
HALTER 4X20X80 S315MC FE//	94 66 007 08	26	2	2 550	91 81 778 08	SA-BOCK
HALTER 4X2143X212 S315MC	97 46 177 08	9	1	2 391 035	96 33 658 08	KOMBIKUEHLER KPL.
HALTER 4X248X200 S315MC	97 55 910 08	18	1	2 670	91 61 208 08	KRAFTSTOFFBEHAELTER KPL
HALTER 4X275X30 S315MC FE	97 21 341 08	113	1	3 211	91 75 353 08	S-ANLENKSTUECK
HALTER 4X30X95 S315MC FE//	95 14 733 08	64	1	2 102 012	96 79 276 08	MONTAGETEILE VORDERTEIL
HALTER 4X343X267 S315MC	97 46 175 08	7	1	2 391 035	96 33 658 08	KOMBIKUEHLER KPL.
HALTER 5X90X93 S355MC FE//	95 20 673 08	50	2	2 102 012	96 79 276 08	MONTAGETEILE VORDERTEIL
HALTER 6X80X40 S355MC FE//	93 40 184 08	67	2	3 212 000	91 72 405 08	W-ANSCHLUSSKOPF
HALTER EDELSTAHL	10 29 002 7	15	2	2 392	91 69 972 08	SCHALLDAEMPFERANLAGE
HALTER FE//ZN20//C	96 47 445 08	30	1	2 790 701	91 55 739 08	ANTRIEBSAGGREGAT KLIMAA
HALTER SCHWK.	96 39 524 08	4	1	2 391 035	96 33 658 08	KOMBIKUEHLER KPL.
HALTER SCHWK.	96 40 505 08	7	2	3 360 003	96 76 267 08	WINDE 5 VORM.
HALTER SCHWK.	96 40 650 08	77	2	3 714	91 81 777 08	D-KOPFSTUECK
HALTER SCHWK.	96 44 200 08	36	2	2 101	91 61 490 08	DREHBUEHNENRAHMEN UN
HALTER SCHWK. FE//ZN20//C	96 20 388 08	51	1	2 102 012	96 79 276 08	MONTAGETEILE VORDERTEIL
HALTER SCHWK. FE//ZN20//C	96 20 389 08	52	1	2 102 012	96 79 276 08	MONTAGETEILE VORDERTEIL
HALTER SPF	96 40 803 08	5	1	2 925 003	96 80 918 08	AUSRUESTUNG KAMERA KAB
HALTER VENTIL 4X50X189 S31	97 01 962 5	62	3	2 541	91 71 112 08	ZUSATZHEIZUNG OW
HALTER X12CRNIS188	96 21 578 08	26	2	3 212	91 72 404 08	W-ANLENKSTUECK
HALTER X12CrNiS188	92 35 694 08	54	2	2 550	91 81 778 08	SA-BOCK
HALTER X12CrNiS188	92 35 694 08	11	1	3 745 002	92 17 236 08	SCHALTEINHEIT
HALTER X12CrNiS188	92 35 694 08	11	1	3 745 003	92 17 237 08	SCHALTEINHEIT
HALTER X12CrNiS188	92 35 704 08	38	2	3 212	91 72 404 08	W-ANLENKSTUECK
HALTERING GK-ALSI12CU	10 21 999 1	13	1	X1011318	10 11 318 4	KRAFTSTOFFVORFILTER
HALTERUNG SCHWK.	92 14 595 08	80	1	1 400	91 76 481 08	RAUPENTRAEGER LI.
HALTERUNG SCHWK.	92 14 595 08	80	1	1 410	91 76 480 08	RAUPENTRAEGER RE.
HALTERUNG SCHWK.	96 36 772 08	15	1	3 212	91 72 404 08	W-ANLENKSTUECK
HALTERUNG SCHWK.	96 39 516 08	34	1	2 102 010	91 60 648 08	DREHBUEHNENRAHMEN VOR
HALTESCHEIBE 160X80X6	94 43 247 03	43	1	9 020 477	90 20 477 0	PLANETENGETRIEBE
HALTESTANGE SCHWK. T ZN	96 37 185 08	38	2	2 103	91 75 173 08	DREHBUEHNENRAHMEN HEC
HALTEWINKEL	11 17 140 6	26	1	X1087476	10 87 476 4	ANTRIEB
HAMMERKOPFSCHRAUBE M8	40 97 070 08	35	2	2 711	91 47 454 08	ZENTRALSCHMIERANLAGE O
HAMMERKOPFSCHRAUBE M8	40 97 070 08	33	1	3 350 001	96 92 615 08	WINDE 3 VORM.
HAMMERKOPFSCHRAUBE M8	40 97 070 08	80	4	3 713	91 78 833 08	D-ANLENKSTUECK
HAMMERKOPFSCHRAUBE M8	40 97 070 08	44	10	3 715	91 78 835 08	D-ZWISCHENSTUECK
HAMMERKOPFSCHRAUBE M8	40 97 070 08	44	10	3 716	91 79 193 08	D-REDUZIERSTUECK
HAMMERKOPFSCHRAUBE M8	40 97 068 08	3	2	1 711 025	91 50 229 08	ZENTRALSCHMIERUNG
HANDBETAETIGUNG	10 41 267 7	9	1	5 133 090	51 13 090 08	WEGESCHIEBERBLOCK
HANDBETAETIGUNG	51 10 438 08	(8)	1	2 970	91 81 525 08	HYDRAULIK
HANDBETAETIGUNG	51 10 438 08	(8)	1	2 970	91 81 525 08	HYDRAULIK
HANDBETAETIGUNG	51 10 438 08	7	1	5 114 865	51 14 865 08	WEGESCHIEBER
HANDGRIFF	10 04 694 1	15	1	6 160 249	61 60 249 08	KABELTROMMEL
HANDGRIFF	10 44 446 8	51	5	X1046779	10 46 779 4	KABINE
HANDGRIFF	10 44 446 9	52	4	X1046779	10 46 779 4	KABINE
HANDGRIFF SCHWK. FE//ZN20	96 37 731 08	11	7	3 746 001	96 70 588 08	ANLENKSTUECK VORM.
HANDHAMMER 500G	79 00 303 08	9	1	1 750	91 47 038 08	WERKZEUG
HANDHAMMER DIN 1041 1500	79 00 301 08	10	1	1 750	91 47 038 08	WERKZEUG
HANDHEBELPRESSE VERZ.	79 00 420 08	18	1	1 750	91 47 038 08	WERKZEUG
HANDKURBEL	11 34 170 9	1	1	5 400 569	54 00 569 08	SEILWINDE
HANDLAUF 40.0X1100 S355J2G	97 05 533 0	(12)	1	3 350 001	96 92 615 08	WINDE 3 VORM.
HANDLAUF 40.0X655 S355J2G	97 05 532 9	(11)	1	3 350 001	96 92 615 08	WINDE 3 VORM.
HANDLAUF 40.0X655 S355J2G	97 05 533 1	(13)	1	3 350 001	96 92 615 08	WINDE 3 VORM.

Bezeichnung	Artikel	Pos.	Menge	Seite	Baugruppe	Bezeichnung
HANDSCHUTZ SCHWK.	96 40 676 08	36	1	2 310 001	96 76 244 08	WINDE 1 VORM.
HANDSCHUTZ SCHWK.	96 40 676 08	39	1	2 320 001	96 76 249 08	WINDE 2 VORM.
HAUBE	57 15 562 08	(3)	1	2 920 424	96 42 279 08	ZUSATZTEILE ELEKTRIK AGG
HAUBE	96 45 828 08	25	1	2 810 001	96 52 918 08	KRANFUEHRERKABINE VORM
HAUBE 1.5X411X555 DC01	97 29 088 08	46	1	2 550	91 81 778 08	SA-BOCK
HAUBE 1.5X411X555 DC01	97 29 088 08	25	1	3 211	91 75 353 08	S-ANLENKSTUECK
HAUBE 1.5X411X555 DC01	97 29 088 08	14	1	3 212	91 72 404 08	W-ANLENKSTUECK
HAUBE 1.5X411X555 DC01	97 29 088 08	57	1	3 212 000	91 72 405 08	W-ANSCHLUSSKOPF
HAUBE 1.5X411X555 DC01	97 29 088 08	20	1	3 214	91 72 396 08	SW-KOPFSTUECK
HAUBE 1.5X831X448 DC01 RAL	95 47 461 08	16	1	3 713	91 78 833 08	D-ANLENKSTUECK
HAUBE 1.5X831X448 DC01 RAL	95 47 461 08	80	1	3 714	91 81 777 08	D-KOPFSTUECK
HAUBE 1.5X931X548 DC01 RAL	95 32 110 08	15	1	3 713	91 78 833 08	D-ANLENKSTUECK
HAUBE 1.5X931X548 DC01 RAL	95 32 110 08	79	1	3 714	91 81 777 08	D-KOPFSTUECK
HAUBE 2X200X338 DC01 FE//	97 55 911 08	19	1	2 670	91 61 208 08	KRAFTSTOFFBEHAELTER KPL
HAUBE SCHWK.	96 49 328 08	5	1	2 790 701	91 55 739 08	ANTRIEBSAGGREGAT KLIMAA
HAUPTLAGERSATZ	10 65 155 1	60	1	9 674 110	96 74 110 08	KURBELWELLE
HAUPTLAGERSATZ	10 65 155 1	80	1	9 674 110	96 74 110 08	KURBELWELLE
HAUPTSCHALTER 3S	10 41 242 0	10	1	2 920 630	96 45 212 08	EL.ZUSATZTEILE STROMAGG
HEBEL	92 17 246 08	2	1	3 745 002	92 17 236 08	SCHALTEINHEIT
HEBEL	92 17 246 08	2	1	3 745 003	92 17 237 08	SCHALTEINHEIT
HEBEL SCHWK.	96 30 117 08	3	1	2 730 002	96 55 752 08	ZENTRIERUNG KPL.
HEBEL SCHWK.	96 36 774 08	3	2	3 212 001	96 36 771 08	KLAPPE KPL.
HEBELGEHAEUSE	51 07 255 90	(1)	1	3 977 005	96 81 157 08	ZUSATZHYDR.BOLZENZIEHZ
HEBELSTANGE	10 41 278 8	13	1	X1041267	10 41 267 7	HANDBETAETIGUNG
HEBELSTANGE	10 81 645 8	(11)	1	2 970	91 81 525 08	HYDRAULIK
HEBELSTANGE	57 00 739 08	(11)	1	3 977 005	96 81 157 08	ZUSATZHYDR.BOLZENZIEHZ
HEBELVERSCHLUSS	11 45 042 0	7	2	2 102 013	96 39 494 08	SCHRANK KPL.
HEBELVERSCHLUSS	11 45 042 0	2	2	2 510 255	96 33 904 08	TUER VORM.
HEBELVERSCHLUSS	11 45 042 0	2	2	2 510 256	96 33 905 08	TUER VORM.
HEBELVERSCHLUSS	11 45 042 0	2	2	2 510 257	96 33 906 08	TUER VORM.
HEBELVERSCHLUSS	11 45 042 0	2	2	2 510 258	96 33 907 08	TUER VORM.
HEBELZUG 6,0T PULVERBESC	10 28 453 2	25	1	1 750	91 47 038 08	WERKZEUG
HECKSCHEIBE ESG-GLAS	10 49 284 3	9	2	X1046779	10 46 779 4	KABINE
HECKTEIL STAHLBAU BEARB	91 75 511 08	1	1	2 103	91 75 173 08	DREHBUEHNENRAHMEN HEC
HEIZELEMENT	10 65 123 1	5	2	9 653 369	96 53 369 08	LUFTVORWAERMUNG
HEIZUNG 4000W 24V	10 49 287 0	67	1	X1046779	10 46 779 4	KABINE
HILFSSEIL 1,5X2,25M	77 38 027 08	(3)	0.25	1 140 001	96 35 222 08	TREPPE KPL.
HINWEISSCHILD BAUJ S-NR	97 06 762 1	1101	1	2 730 002	96 55 752 08	ZENTRIERUNG KPL.
HITZESCHILD KPL.	96 72 067 08	19	1	2 392	91 69 972 08	SCHALLDAEMPFERANLAGE
HITZESCHUTZ	96 70 206 08	27	1	2 392	91 69 972 08	SCHALLDAEMPFERANLAGE
HITZESCHUTZBLECH 1.5X1411	97 01 962 4	14	1	2 392	91 69 972 08	SCHALLDAEMPFERANLAGE
HITZESCHUTZBLENDE 1.5X171	97 01 962 7	2	1	2 392 001	96 72 067 08	HITZESCHILD KPL.
HOEHENSICHERUNGSGERAE	11 00 731 0	2	2	1 793 010	91 69 599 08	PERSOENLICHE SCHUTZAUS
HOHLSCHLUESSEL	70 42 711 08	45	1	1 750	91 47 038 08	WERKZEUG
HOHLSCHRAUBE	10 65 143 9	3	2	9 653 385	96 53 385 08	KRAFTSTOFFLEITUNG
HOHLSCHRAUBE DIN 7643 10X	40 79 240	3	6	9 674 115	96 74 115 08	KRAFTSTOFFLEITUNG
HORIZONTALSPANNER	77 90 011 08	9	2	2 925 007	96 38 882 08	KAMERAANBAU DREHBUEHN
HORIZONTALSPANNER	77 90 011 08	7	1	2 925 150	96 74 714 08	KAMERA ANBAU
HORIZONTALSPANNER	77 90 011 08	7	1	2 925 304	96 40 362 08	KAMERAANBAU WINDE 5
HORIZONTALSPANNER	77 90 011 08	7	1	2 925 322	96 40 458 08	KAMERAANBAU WINDE 6
HORN 24V	61 40 031 08	17	1	2 533 003	96 76 566 08	ELEKTRIK ANBAUTEILE KABIN
HUBENDSCHALTER GEWICHT	96 25 639 08	3	1	2 311	91 69 770 08	SEIL F.WINDE 1
HUBENDSCHALTER GEWICHT	96 25 639 08	3	1	2 312	91 69 771 08	SEIL F.WINDE 2
HUBENDSCHALTER GEWICHT	96 25 639 08	3	1	2 316	91 47 484 08	SEIL F.WINDE 6
HUELSE	11 48 561 6	57	6	X1081498	10 81 498 5	STEUERGERAET
HUELSE	11 48 561 8	58	6	X1081498	10 81 498 5	STEUERGERAET
HUELSE	57 11 303 08	2	1	5 711 301	57 11 301 08	DRUCKBEGRENZUNGSVENTI
HUELSE 25X21 X12CRNIS188	95 56 000 08	53	2	2 102 012	96 79 276 08	MONTAGETEILE VORDERTEIL
HUELSE 30.0X13 E355+N	97 00 626 5	11	1	3 745 008	96 36 692 08	LASCHE VORM.
HUELSE 35.0X19 S355J2G3 F	97 87 877 08	108	5	3 211	91 75 353 08	S-ANLENKSTUECK

Bezeichnung	Artikel	Pos.	Menge	Seite	Baugruppe	Bezeichnung
HUELSE 54.0X45 S355J2H FE//	97 04 436 5	95	8	1 140	91 75 217 08	QUERTRAEGER KPL.
HUELSE 8X0,4	50 15 073 14	143	1	X1134739	11 34 739 6	SEILTROMMEL
HUELSE 8X0,4	50 15 073 14	202	1	X1134739	11 34 739 9	FLANSCHLAGER
HUELSE DIN EN ISO 10683 25	95 38 734 08	72	6	2 102 010	91 60 648 08	DREHBUEHNENRAHMEN VOR
HUELSE DIN EN ISO 10683 25	95 38 734 08	69	5	2 102 012	96 79 276 08	MONTAGETEILE VORDERTEIL
HUELSE DIN EN ISO 10683 25	95 38 734 08	173	2	2 200 000	91 61 061 08	MASCHINENHAUS MIT LAUFS
HUELSE DIN EN ISO 10683 25	95 38 734 08	31	3	2 200 055	96 60 972 08	KABINENRAHMEN VORM.
HUELSE DIN EN ISO 10683 25	95 38 734 08	23	3	2 310 001	96 76 244 08	WINDE 1 VORM.
HUELSE DIN EN ISO 10683 25	95 38 734 08	23	4	2 320 001	96 76 249 08	WINDE 2 VORM.
HUELSE DIN EN ISO 10683 25	95 38 734 08	187	2	2 391	91 81 968 08	DIESELMOTOR KPL.
HUELSE DIN EN ISO 10683 25	95 38 734 08	21	2	2 392	91 69 972 08	SCHALLDAEMPFERANLAGE
HUELSE DIN EN ISO 10683 25	95 38 734 08	29	76	2 510 250	91 47 443 08	VERKLEIDUNG MASCHINENH
HUELSE DIN EN ISO 10683 25	95 38 734 08	76	75	3 211	91 75 353 08	S-ANLENKSTUECK
HUELSE DIN EN ISO 10683 25	95 38 734 08	60	60	3 713	91 78 833 08	D-ANLENKSTUECK
HUELSE DIN EN ISO 10683 25	95 38 734 08	64	35	3 714	91 81 777 08	D-KOPFSTUECK
HUELSE DIN EN ISO 10683 25	95 38 734 08	22	2	3 714 008	96 36 682 08	VERSTELLFLASCHE KPL.
HUELSE DIN EN ISO 10683 25	95 38 734 08	16	2	3 714 009	96 36 683 08	VERSTELLFLASCHE KPL.
HUELSE DIN EN ISO 10683 25	95 38 734 08	9	2	3 714 024	96 37 313 08	ZUSATZGEWICHT DERRICK
HUELSE DIN EN ISO 10683 25	95 38 734 08	40	20	3 715	91 78 835 08	D-ZWISCHENSTUECK
HUELSE DIN EN ISO 10683 25	95 38 734 08	32	20	3 716	91 79 193 08	D-REDUZIERSTUECK
HUELSE KPL.	10 41 274 0	12	1	9 640 276	96 40 276 08	ANSCHLUSSBLOCK
HUTMUTTER	51 07 106 08	30	1	5 104 385	51 04 385 08	DRUCKMINDERVENTIL
HUTMUTTER	51 07 106 08	30	1	5 114 975	51 14 975 08	DRUCKMINDERVENTIL
HUTMUTTER DIN 986 M4 A2-7	40 02 886	25	4	X1032717	10 32 717 1	ELEKTROPUMPE
HUTMUTTER DIN 986 M4 A2-7	40 02 886	25	4	X1033083	10 33 083 8	ELEKTROPUMPE
HUTSCHIENE 35X27X7,3X1	60 21 067 08	10	0.585	1 920 314	96 35 870 08	KLEMMKASTEN VORM.
HUTSCHIENE 35X27X7,3X1	60 21 067 08	273	0.15	1 920 315	96 35 875 08	KLEMMKASTEN VORM.
HUTSCHIENE 35X27X7,3X1	60 21 067 08	273	0.15	1 920 316	96 35 884 08	KLEMMKASTEN VORM.
HUTSCHIENE 35X27X7,3X1	60 21 067 08	52	0.1	2 533 024	96 76 149 08	AUFBAUTEILE ARMATUREN
HUTSCHIENE 35X27X7,3X1	60 21 067 08	273	0.15	2 780 522	96 40 798 08	KLEMMKASTEN KPL.
HUTSCHIENE 35X27X7,3X1	60 21 067 08	262	0.205	2 920 581	96 37 245 08	KLEMMKASTEN SA-BOCK VO
HUTSCHIENE 35X27X7,3X1	60 21 067 08	37	0.42	2 932 082	96 84 247 08	AUFBAUTEILE MONTAGETAFE
HUTSCHIENE 35X27X7,3X1	60 21 067 08	97	0.06	2 932 082	96 84 247 08	AUFBAUTEILE MONTAGETAFE
HUTSCHIENE 35X27X7,3X1	60 21 067 08	278	0.58	3 930 154	96 79 914 08	KLEMMKASTEN KPL.
HUTSCHIENE 35X27X7,3X1	60 21 067 08	202	0.55	3 930 335	96 37 478 08	KLEMMKASTEN
HUTSCHIENE 35X27X7,3X1	60 21 067 08	272	0.245	3 930 426	96 37 944 08	KLEMMKASTEN KPL.
HUTSCHIENE 35X27X7,3X1	60 21 067 08	269	0.545	3 930 503	96 36 588 08	KLEMMKASTEN
HUTSCHIENE 35X27X7,3X1	60 21 067 08	6	0.145	3 930 522	96 38 636 08	KLEMMKASTEN KPL.
HUTSCHIENE 35X27X7,3X1	60 21 067 08	261	0.58	3 930 524	96 37 720 08	KLEMMKASTEN
HUTSCHIENE 35X27X7,3X1	60 21 067 08	261	0.55	3 930 531	96 37 672 08	KLEMMKASTEN
HUTSCHIENE 35X27X7,3X1	60 21 067 08	250	0.21	3 930 567	96 37 859 08	KLEMMKASTEN
HUTSCHIENE 35X27X7,3X1	60 21 067 08	272	0.15	3 930 607	96 37 550 08	KLEMMKASTEN
HUTZE SCHWK.	96 34 502 08	8	1	2 391	91 81 968 08	DIESELMOTOR KPL.
HUTZE SCHWK.	96 34 503 08	9	1	2 391	91 81 968 08	DIESELMOTOR KPL.
HYDR.SCHWEBEBALLAST-AN	91 48 973 08	400	1	3 713	91 78 833 08	D-ANLENKSTUECK
HYDRAULIK	91 81 525 08	180	1		LR 11350 -0	LIEBHERR RAUPENKRAN LR
HYDRAULIK RAUPE	91 47 041 08	32	1		LR 11350 -0	LIEBHERR RAUPENKRAN LR
HYDRAULIKAGGREGAT BZGF1	11 60 052 5	4	1	3 790	91 77 911 08	BOLZENZIEHEINRICHTUNG
HYDRAULIKSCHLAUCH DN8-	10 34 352 7	22	3	2 670	91 61 208 08	KRAFTSTOFFBEHAELTER KPL
HYDRAULIKSCHLAUCH DN8-	10 34 352 7	(1221)	3	2 790 701	91 55 739 08	ANTRIEBSAGGREGAT KLIMAA
HYDRAULISCHE ABSTUETZUN	91 47 033 08	16	1		LR 11350 -0	LIEBHERR RAUPENKRAN LR
HYDROMOTOR A10FE 28 SPF	10 22 800 4	2	2	2 391 037	96 24 918 08	KOMBIKUEHLER VORM.
HYDROMOTOR A2FM SPF	51 02 306 08	2	1	2 370	91 61 649 08	MONTAGEWINDE
HYDROSPEICHERZYLINDER 3	11 00 651 0	3	1	3 592 001	96 80 256 08	RUECKHALTEZYLINDER VORM
HYDROZYLINDER 75/30-100 SP	10 32 632 3	2	2	2 200 055	96 60 972 08	KABINENRAHMEN VORM.
HYDROZYLINDER 75/30-310 SP	10 33 232 5	1	1	3 790 006	96 89 533 08	BOLZENZIEHZYLINDER KPL.
HYDROZYLINDER 75/30-350 SP	10 33 232 6	1	1	3 790 007	96 89 534 08	BOLZENZIEHZYLINDER KPL.
HYDROZYLINDER 80/35-450 SP	10 28 630 5	1	2	2 125	91 47 417 08	BOLZEN D-S ANLENKSTUECK
HYDROZYLINDER 80/35-520 SP	10 28 629 7	2	2	2 125	91 47 417 08	BOLZEN D-S ANLENKSTUECK
INBUSSCHLUESSEL DIN 911	79 00 236 08	8	1	1 750	91 47 038 08	WERKZEUG

Bezeichnung	Artikel	Pos.	Menge	Seite	Baugruppe	Bezeichnung
INDUKTIVGEBER	10 66 359 6	106	1	9 653 383	96 53 383 08	SCHWUNGRADGEHAEUSE
INDUKTIVGEBER BW MONTIER	96 76 110 08	2	1	2 920 153	96 76 109 08	ENDSCHALTER U.GEBER AL
INDUKTIVGEBER FUEHRUNG	96 76 111 08	3	1	2 920 153	96 76 109 08	ENDSCHALTER U.GEBER AL
INDUKTIVSENSOR BERUEHR	10 35 458 4	14	4	2 780 100	96 76 125 08	ELEKTRIK SCHWEBEBALLAST
INDUKTIVSENSOR BERUEHR	10 35 458 4	(1)	2	2 920 153	96 76 109 08	ENDSCHALTER U.GEBER AL
INDUKTIVSENSOR BERUEHR	10 35 458 4	(1)	4	2 920 153	96 76 109 08	ENDSCHALTER U.GEBER AL
INDUKTIVSENSOR BERUEHR	10 35 458 4	15	2	2 920 599	96 76 122 08	GEBERANBAU
INDUKTIVSENSOR BERUEHR	10 35 458 4	151	2	2 930 003	96 76 124 08	ELEKTRIK D-RUECKHALTESIC
INDUKTIVSENSOR BERUEHR	10 35 458 4	151	2	2 930 004	96 76 123 08	ELEKTRIK S-RUECKHALTESIC
INDUKTIVSENSOR BERUEHR	10 35 458 4	(151)	8	3 592	91 72 406 08	W-RUECKHALTESICHERUNG
INDUKTIVSENSOR BERUEHR	10 35 458 4	(151)	2	3 592 001	96 80 256 08	RUECKHALTEZYLINDER VORM
INDUKTIVSENSOR BERUEHR	10 35 458 4	5	2	3 932 225	96 77 468 08	GEBER
INNENGEHAEUSE VORM.	96 20 731 08	4	1	2 913 009	91 04 705 08	LICCON KONSOLE LCD3
INNENGEHAEUSE VORM.	96 28 696 08	4	1	2 913	91 32 850 08	LICCON KONSOLE LCD2
INNENLAMELLE	10 17 522 2	(6)	7	9 335 964	93 35 964 01	DREHWERKANTRIEB
INNENLAMELLE	50 15 405 14	(1)	7	X1087476	10 87 476 4	ANTRIEB
INNENLEUCHTE 13W 24V PM	10 33 571 9	30	2	2 533 003	96 76 566 08	ELEKTRIK ANBAUTEILE KABIN
INNENRAD	50 15 413 14	104	1	X1087447	10 87 447 5	GETRIEBE
INNENRAD	57 03 723 08	403	1	X1087447	10 87 447 5	GETRIEBE
INNENRAD	57 03 728 08	203	1	X1087447	10 87 447 5	GETRIEBE
ISOLIERBAND 25X20M PVC	11 48 573 7	264	0.01	3 930 507	96 36 589 08	LEITUNGSTROMMEL KPL.
ISOLIERBUCHSE KUNSTSTOF	66 00 430 08	7	1	2 913 100	91 23 538 08	BAUGRUPPENTRAEGER
ISOLIERRING	69 10 417 08	13	52	6 909 010	69 09 010 08	SCHLEIFRINGUEBERTRAEGE
ISOLIERSCHLAUCH 14 -50°C.-	60 30 126 08	202	3.2	2 932 116	96 84 249 08	VERKABELUNG MONTAGETA
ISOLIERSCHLAUCH DN10X0,6	11 08 260 4	204	3.71	2 920 631	96 45 283 08	KABELSTRANG
ISOLIERSCHLAUCH DN12X0,6	11 08 260 5	205	2.6	2 533 035	96 76 150 08	VERKABELUNG ARMATUREN
ISOLIERSCHLAUCH DN12X0,6	11 08 260 5	205	3.96	2 920 631	96 45 283 08	KABELSTRANG
ISOLIERSCHLAUCH DN14X0,6	11 08 260 6	206	1.66	2 920 631	96 45 283 08	KABELSTRANG
ISOLIERSCHLAUCH DN20X0,8	11 08 260 9	209	0.83	2 920 631	96 45 283 08	KABELSTRANG
ISOLIERSCHLAUCH DN20X0,8	11 08 260 9	209	0.1	2 920 900	96 76 131 08	KABELSTRANG WINDE 3
ISOLIERSCHLAUCH DN20X0,8	11 08 260 9	209	0.3	2 920 901	96 76 134 08	KABELSTRANG WINDE 6
ISOLIERSCHLAUCH DN20X0,8	11 08 260 9	209	0.8	2 920 905	96 76 133 08	KABELSTRANG WINDE 5
ISOLIERSCHLAUCH DN20X0,8	11 08 260 9	209	0.4	2 920 993	96 76 132 08	KABELSTRANG WINDE 4
ISOLIERSCHLAUCH DN20X0,8	11 08 260 9	209	0.3	2 920 994	96 76 130 08	KABELSTRANG WINDE 2
ISOLIERSCHLAUCH DN20X0,8	11 08 260 9	209	0.3	2 920 995	96 76 129 08	KABELSTRANG WINDE 1
ISOLIERSCHLAUCH DN6 0,5	11 08 260 2	(4)	0.15	2 780 320	91 72 883 08	AKUSTISCHE WARNUNG DRE
ISOLIERSCHLAUCH DN6 0,5	11 08 260 2	(4)	0.15	2 780 320	91 72 883 08	AKUSTISCHE WARNUNG DRE
ISOLIERSCHLAUCH DN6 0,5	11 08 260 2	202	39.88	2 920 631	96 45 283 08	KABELSTRANG
ISOLIERSCHLAUCH DN6 0,5	11 08 260 2	202	3.12	2 920 900	96 76 131 08	KABELSTRANG WINDE 3
ISOLIERSCHLAUCH DN6 0,5	11 08 260 2	202	2.12	2 920 901	96 76 134 08	KABELSTRANG WINDE 6
ISOLIERSCHLAUCH DN6 0,5	11 08 260 2	202	3.02	2 920 905	96 76 133 08	KABELSTRANG WINDE 5
ISOLIERSCHLAUCH DN6 0,5	11 08 260 2	202	3.32	2 920 993	96 76 132 08	KABELSTRANG WINDE 4
ISOLIERSCHLAUCH DN6 0,5	11 08 260 2	202	5.32	2 920 994	96 76 130 08	KABELSTRANG WINDE 2
ISOLIERSCHLAUCH DN6 0,5	11 08 260 2	202	5.32	2 920 995	96 76 129 08	KABELSTRANG WINDE 1
ISOLIERSCHLAUCH DN8X0,65	11 08 260 3	203	1.5	2 533 035	96 76 150 08	VERKABELUNG ARMATUREN
ISOLIERSCHLAUCH DN8X0,65	11 08 260 3	203	29.15	2 920 631	96 45 283 08	KABELSTRANG
ISOLIERSCHLAUCH DN8X0,65	11 08 260 3	201	4	2 932 116	96 84 249 08	VERKABELUNG MONTAGETA
ISOLIERSCHLAUCH ISO 3302-	11 00 658 4	25	8	2 391	91 81 968 08	DIESELMOTOR KPL.
KABEL 1,5M	11 32 021 5	52	1	2 925 003	96 80 918 08	AUSRUESTUNG KAMERA KAB
KABEL 1,5M	11 32 022 3	53	1	2 925 003	96 80 918 08	AUSRUESTUNG KAMERA KAB
KABEL 10M	11 32 021 3	(50)	1	2 925	91 74 314 08	KAMERAUEBERWACHUNG D
KABEL 12M	61 40 376 08	39	2	2 925 002	96 80 917 08	AUSRUESTUNG KAMERA DRE
KABEL 14M	61 40 434 08	(10)	1	2 925 250	91 71 997 08	ERG.KAMERAUEBERWACHUN
KABEL 16M	11 21 376 2	35	1	3 780	91 74 315 08	A-SCHEINWERFER S-ANLEN
KABEL 3X0,25-15M	10 30 087 0	42	1	2 925 002	96 80 917 08	AUSRUESTUNG KAMERA DRE
KABEL 4-6M	61 40 381 08	40	1	2 925 002	96 80 917 08	AUSRUESTUNG KAMERA DRE
KABEL 4-6M	61 40 381 08	5	1	2 925 209	96 44 233 08	AUSRUESTUNG KAMERA WI
KABEL 4-6M	61 40 381 08	(5)	1	2 925 300	91 71 995 08	KAMERAUEBERWACHUNG WI
KABEL 5M	10 33 264 2	20	1	2 925 003	96 80 918 08	AUSRUESTUNG KAMERA KAB
KABEL 5M	11 32 021 2	51	1	2 925 003	96 80 918 08	AUSRUESTUNG KAMERA KAB

Bezeichnung	Artikel	Pos.	Menge	Seite	Baugruppe	Bezeichnung
KABEL 6M	61 40 458 08	36	2	2 925 002	96 80 917 08	AUSRUESTUNG KAMERA DRE
KABEL 7M	61 40 374 08	37	1	2 925 002	96 80 917 08	AUSRUESTUNG KAMERA DRE
KABEL 9M	11 32 021 1	50	1	2 925 002	96 80 917 08	AUSRUESTUNG KAMERA DRE
KABEL 9M	61 40 418 08	38	1	2 925 002	96 80 917 08	AUSRUESTUNG KAMERA DRE
KABELBAUM -S420A	96 37 872 08	2	1	3 930 567	96 37 859 08	KLEMMKASTEN
KABELBAUM 3300MM	55 31 869 08	80	1	2 533 002	96 71 755 08	KABELLISTE KRANFUEHRERK
KABELBAUM S415	96 37 674 08	2	1	3 930 531	96 37 672 08	KLEMMKASTEN
KABELBAUM S416	96 38 640 08	2	1	3 930 522	96 38 636 08	KLEMMKASTEN KPL.
KABELBAUM S420	96 37 789 08	2	1	3 930 503	96 36 588 08	KLEMMKASTEN
KABELBAUM S420B	96 38 351 08	11	1	3 930 607	96 37 550 08	KLEMMKASTEN
KABELBAUM S421	96 37 771 08	2	1	3 930 524	96 37 720 08	KLEMMKASTEN
KABELBAUM S431	96 37 946 08	2	1	3 930 426	96 37 944 08	KLEMMKASTEN KPL.
KABELBINDER 2,5X98-BLACK	60 32 022 08	23	6	2 670	91 61 208 08	KRAFTSTOFFBEHAELTER KPL
KABELBINDER 2,5X98-BLACK	60 32 022 08	8	2	2 913 004	96 20 460 08	GEHAEUSE VORM.
KABELBINDER 2,5X98-BLACK	60 32 022 08	11	1	2 913 006	96 20 732 08	LUEFTERBLECH VORM.
KABELBINDER 2,5X98-BLACK	60 32 022 08	50	20	2 932 001	96 80 959 08	RELAISSTEUERUNG
KABELBINDER 2,5X98-BLACK	60 32 022 08	268	100	2 932 116	96 84 249 08	VERKABELUNG MONTAGETA
KABELBINDER 2,5X98-BLACK	60 32 022 08	217	10	3 930 335	96 37 478 08	KLEMMKASTEN
KABELBINDER 2,5X98-BLACK	60 32 022 08	261	5	3 930 426	96 37 944 08	KLEMMKASTEN KPL.
KABELBINDER 2,5X98-BLACK	60 32 022 08	276	15	3 930 503	96 36 588 08	KLEMMKASTEN
KABELBINDER 2,5X98-BLACK	60 32 022 08	260	5	3 930 522	96 38 636 08	KLEMMKASTEN KPL.
KABELBINDER 3,6X140-SCH	60 32 003 08	261	10	1 920 314	96 35 870 08	KLEMMKASTEN VORM.
KABELBINDER 3,6X140-SCH	60 32 003 08	261	37	2 920 631	96 45 283 08	KABELSTRANG
KABELBINDER 3,6X140-SCH	60 32 003 08	261	1	2 920 900	96 76 131 08	KABELSTRANG WINDE 3
KABELBINDER 3,6X140-SCH	60 32 003 08	261	1	2 920 901	96 76 134 08	KABELSTRANG WINDE 6
KABELBINDER 3,6X140-SCH	60 32 003 08	261	1	2 920 905	96 76 133 08	KABELSTRANG WINDE 5
KABELBINDER 3,6X140-SCH	60 32 003 08	261	1	2 920 993	96 76 132 08	KABELSTRANG WINDE 4
KABELBINDER 3,6X140-SCH	60 32 003 08	261	1	2 920 994	96 76 130 08	KABELSTRANG WINDE 2
KABELBINDER 3,6X140-SCH	60 32 003 08	261	1	2 920 995	96 76 129 08	KABELSTRANG WINDE 1
KABELBINDER 3,6X140-SCH	60 32 003 08	261	100	2 932 116	96 84 249 08	VERKABELUNG MONTAGETA
KABELBINDER 3,6X200-SCH	60 32 004 08	154	5	2 780 524	96 41 031 08	LEITUNGSTROMMEL KPL.
KABELBINDER 3,6X200-SCH	60 32 004 08	267	100	2 932 116	96 84 249 08	VERKABELUNG MONTAGETA
KABELBINDERHALTER 28X28-	10 87 051 1	24	7	2 670	91 61 208 08	KRAFTSTOFFBEHAELTER KPL
KABELBINDERHALTER 8,1X-S	11 49 231 5	48	2	2 533 024	96 76 149 08	AUFBAUTEILE ARMATUREN
KABELBINDERHALTER 8,1X-S	11 49 231 5	30	3	2 932 001	96 80 959 08	RELAISSTEUERUNG
KABELEINFUEHRUNG	96 36 251 08	2	1	2 932 041	96 70 330 08	SCHALTSCHRANK MECH.
KABELGARNITUR	10 33 196 0	3	1	X1011318	10 11 318 4	KRAFTSTOFFVORFILTER
KABELHALTER	72 00 144 08	62	2	3 212 000	91 72 405 08	W-ANSCHLUSSKOPF
KABELHALTER	72 00 144 08	20	8	3 215 003	91 47 489 08	ROLLENSATZ
KABELHALTER	72 00 144 08	20	8	3 215 004	91 51 840 08	ROLLENSATZ
KABELHALTER	72 00 144 08	81	4	3 713	91 78 833 08	D-ANLENKSTUECK
KABELHALTER	72 00 144 08	45	10	3 715	91 78 835 08	D-ZWISCHENSTUECK
KABELHALTER	72 00 144 08	45	10	3 716	91 79 193 08	D-REDUZIERSTUECK
KABELHALTER 2X22X90 DC01	95 36 500 08	3	26	1 130 008	96 38 102 08	RAUPENMITTELTEIL MONTA
KABELHALTER 2X22X90 DC01	95 36 500 08	171	2	2 200 000	91 61 061 08	MASCHINENHAUS MIT LAUFS
KABELHALTER 2X22X90 DC01	95 36 500 08	29	8	2 310 001	96 76 244 08	WINDE 1 VORM.
KABELHALTER 2X22X90 DC01	95 36 500 08	29	8	2 320 001	96 76 249 08	WINDE 2 VORM.
KABELHALTER 2X22X90 DC01	95 36 500 08	6	2	2 391 042	96 33 830 08	KONSOLE
KABELHALTER 2X22X90 DC01	95 36 500 08	4	2	2 391 043	96 70 062 08	KONSOLE
KABELHALTER 2X22X90 DC01	95 36 500 08	34	10	2 550	91 81 778 08	SA-BOCK
KABELHALTER 2X22X90 DC01	95 36 500 08	103	24	3 211	91 75 353 08	S-ANLENKSTUECK
KABELHALTER 2X22X90 DC01	95 36 500 08	69	33	3 212	91 72 404 08	W-ANLENKSTUECK
KABELHALTER 2X22X90 DC01	95 36 500 08	61	30	3 212 000	91 72 405 08	W-ANSCHLUSSKOPF
KABELHALTER 2X22X90 DC01	95 36 500 08	(9)	6	3 350 001	96 92 615 08	WINDE 3 VORM.
KABELHALTER 2X22X90 DC01	95 36 500 08	13	10	3 370	91 83 620 08	WINDE 6
KABELHALTER 2X22X90 DC01	95 36 500 08	39	19	3 554 005	96 36 063 08	WA-BOCK 1 ANLENKSTUECK
KABELHALTER 2X22X90 DC01	95 36 500 08	49	30	3 554 006	96 00 236 1	WA-BOCK 1 KOPFSTUECK
KABELHALTER 2X22X90 DC01	95 36 500 08	41	12	3 711	91 72 407 08	MASTNASE
KABELHALTER 2X22X90 DC01	95 36 500 08	65	12	3 713	91 78 833 08	D-ANLENKSTUECK
KABELHALTER 2X22X90 DC01	95 36 500 08	65	13	3 714	91 81 777 08	D-KOPFSTUECK

Bezeichnung	Artikel	Pos.	Menge	Seite	Baugruppe	Bezeichnung
KABELHALTER 2X22X90 DC01	95 36 500 08	47	10	3 715	91 78 835 08	D-ZWISCHENSTUECK
KABELHALTERUNG 2X530X65	97 49 469 08	4	1	2 932 041	96 70 330 08	SCHALTSCHRANK MECH.
KABELKANAL 37X37/2000 PVC	10 46 735 1	50	2	2 920 630	96 45 212 08	EL.ZUSATZTEILE STROMAGG
KABELKANAL 40X25/2000	60 14 058 08	13	0.59	2 932 001	96 80 959 08	RELAISSTEUERUNG
KABELKANAL 80X100/2000	60 14 142 08	23	2.04	2 932 082	96 84 247 08	AUFBAUTEILE MONTAGETAFE
KABELLISTE EL.ANLAGE DRE	96 38 697 08	15	1	2 920	91 72 384 08	ELEKTRIK DREHBUEHNE
KABELLISTE ELEKTRIK AGG	96 45 282 08	12	1	2 920 421	96 45 281 08	ELEKTRIK AGGREGAT
KABELLISTE KRANFUEHRERK	96 71 755 08	6	1	2 533	91 71 114 08	ELEKTRIK KRANFUEHRERKAB
KABELLISTE MASCHINENHAU	96 41 425 08	20	1	2 920 022	96 45 280 08	ELEKTRIK MASCHINENHAUS
KABELLISTE MITTELSTUECK	96 78 920 08	1	1	1 920 301	96 76 143 08	ELEKTRIK MITTELSTUECK
KABELLISTE RAUPENTRAEGE	96 35 874 08	10	1	1 920 308	96 76 144 08	ELEKTRIK RAUPENTRAEGER
KABELLISTE RAUPENTRAEGE	96 35 883 08	10	1	1 920 309	96 76 145 08	ELEKTRIK RAUPENTRAEGER
KABELMARKER	92 35 122 08	500	1	2 920 458	96 78 562 08	LEITUNG
KABELMARKER	92 35 122 08	500	1	2 920 459	96 78 563 08	LEITUNG
KABELMARKER	92 35 122 08	(500)	2	2 920 629	96 44 215 08	ELEKTRIK STROMAGGREGAT
KABELMARKER	92 35 122 08	500	102	2 920 631	96 45 283 08	KABELSTRANG
KABELMARKER	92 35 122 08	500	6	2 920 900	96 76 131 08	KABELSTRANG WINDE 3
KABELMARKER	92 35 122 08	500	6	2 920 901	96 76 134 08	KABELSTRANG WINDE 6
KABELMARKER	92 35 122 08	500	6	2 920 905	96 76 133 08	KABELSTRANG WINDE 5
KABELMARKER	92 35 122 08	500	6	2 920 993	96 76 132 08	KABELSTRANG WINDE 4
KABELMARKER	92 35 122 08	500	6	2 920 994	96 76 130 08	KABELSTRANG WINDE 2
KABELMARKER	92 35 122 08	500	6	2 920 995	96 76 129 08	KABELSTRANG WINDE 1
KABELMARKER	92 35 122 08	500	3	3 930 376	96 79 936 08	LEITUNG
KABELMARKER	92 35 122 08	500	2	3 930 377	96 79 938 08	LEITUNG
KABELMARKER	92 35 122 08	500	4	3 930 378	96 79 939 08	LEITUNG
KABELMARKER	92 35 122 08	500	2	3 930 379	96 79 940 08	LEITUNG
KABELMARKER	92 35 122 08	500	3	3 930 382	96 79 942 08	LEITUNG
KABELSCHLAUCH DN25X0,4	11 12 420 8	225	1.35	2 533 035	96 76 150 08	VERKABELUNG ARMATUREN
KABELSCHLAUCH DN25X0,4	11 12 420 8	(225)	2.5	2 920 629	96 44 215 08	ELEKTRIK STROMAGGREGAT
KABELSCHLAUCH DN25X0,4	11 12 420 8	225	1.33	2 920 631	96 45 283 08	KABELSTRANG
KABELSCHLAUCH DN35X0,4	11 12 421 0	227	0.58	2 533 035	96 76 150 08	VERKABELUNG ARMATUREN
KABELSCHLAUCH DN35X0,4	11 12 421 0	227	6.66	2 920 631	96 45 283 08	KABELSTRANG
KABELSCHLAUCH DN40X0,4	11 12 421 1	228	0.49	2 533 035	96 76 150 08	VERKABELUNG ARMATUREN
KABELSCHLAUCH DN50X0,4	11 12 421 2	229	5.16	2 920 631	96 45 283 08	KABELSTRANG
KABELSCHUH 12/2,5mm²	60 22 063 08	36	1	2 920 631	96 45 283 08	KABELSTRANG
KABELSCHUH 5/2,5MM² VERZI	60 22 114 08	33	1	2 920 631	96 45 283 08	KABELSTRANG
KABELSCHUH DIN 46234 10/35	60 22 081 08	117	4	2 920 631	96 45 283 08	KABELSTRANG
KABELSCHUH DIN 46234 M10/	60 23 113 08	56	2	2 920 631	96 45 283 08	KABELSTRANG
KABELSCHUH DIN 46234 M10/	60 23 016 08	115	4	2 920 631	96 45 283 08	KABELSTRANG
KABELSCHUH DIN 46234 M12/	60 23 015 08	107	1	2 920 631	96 45 283 08	KABELSTRANG
KABELSCHUH DIN 46234 M6/16	60 22 057 08	58	6	2 920 631	96 45 283 08	KABELSTRANG
KABELSCHUH DIN 46234 M6/25	60 22 058 08	111	5	2 920 631	96 45 283 08	KABELSTRANG
KABELSCHUH DIN 46234 M8/35	60 22 117 08	(146)	2	2 920 629	96 44 215 08	ELEKTRIK STROMAGGREGAT
KABELSCHUH DIN 46234 M8/35	60 22 117 08	146	2	2 920 631	96 45 283 08	KABELSTRANG
KABELSCHUH DIN 46237 10/6	60 22 068 08	42	2	2 920 631	96 45 283 08	KABELSTRANG
KABELSCHUH DIN 46237 3,5/1,	60 22 060 08	32	1	3 930 149	96 36 586 08	LEITUNGSTROMMEL KPL.
KABELSCHUH DIN 46237 3,5/1,	60 22 060 08	32	1	3 930 507	96 36 589 08	LEITUNGSTROMMEL KPL.
KABELSCHUH DIN 46237 M6/1	60 22 179 08	34	2	2 920 631	96 45 283 08	KABELSTRANG
KABELSCHUH DIN 46237 M6/1	60 22 179 08	34	1	3 930 149	96 36 586 08	LEITUNGSTROMMEL KPL.
KABELSCHUH DIN 46237 M6/1	60 22 179 08	34	1	3 930 507	96 36 589 08	LEITUNGSTROMMEL KPL.
KABELSCHUH M5/2,5-6MM² PC	60 22 066 08	38	1	2 920 631	96 45 283 08	KABELSTRANG
KABELSTECKER 7-POL	10 02 527 8	(1)	1	2 925 002	96 80 917 08	AUSRUESTUNG KAMERA DRE
KABELSTRANG W1066	96 78 921 08	(10)	1	1 920 301	96 76 143 08	ELEKTRIK MITTELSTUECK
KABELSTRANG W159	96 45 274 08	14	1	2 533 002	96 71 755 08	KABELLISTE KRANFUEHRERK
KABELSTRANG W159A	96 71 756 08	18	1	2 533 002	96 71 755 08	KABELLISTE KRANFUEHRERK
KABELSTRANG W160	96 45 283 08	16	1	2 920 536	96 45 282 08	KABELLISTE ELEKTRIK AGG
KABELSTRANG W240	96 37 201 08	6	1	2 920 448	96 40 440 08	KLEMMKASTEN KPL.
KABELSTRANG W301	96 41 127 08	23	1	2 533 002	96 71 755 08	KABELLISTE KRANFUEHRERK
KABELSTRANG W302	96 41 128 08	24	1	2 533 002	96 71 755 08	KABELLISTE KRANFUEHRERK
KABELSTRANG W304	96 41 337 08	8	1	2 920 448	96 40 440 08	KLEMMKASTEN KPL.

Bezeichnung	Artikel	Pos.	Menge	Seite	Baugruppe	Bezeichnung
KABELSTRANG W304DU	96 37 857 08	68	1	2 920 013	96 38 697 08	KABELLISTE EL.ANLAGE
KABELSTRANG W400	96 46 911 08	1	1	2 780 952	91 68 736 08	ADAPTER DATENLOGGER
KABELSTRANG W554	96 72 125 08	2	1	2 780 870	91 70 947 08	LADESPANNUNGSREGLER
KABELSTRANG W631C	96 76 715 08	33	1	2 533 002	96 71 755 08	KABELLISTE KRANFUEHRERK
KABELSTRANG W647	96 20 761 08	10	1	2 913 006	96 20 732 08	LUEFTERBLECH VORM.
KABELSTRANG W648	96 20 750 08	9	1	2 913 003	96 20 599 08	FOLIENTASTATUR VORM.
KABELSTRANG W800B	96 52 143 08	56	1	2 920 630	96 45 212 08	EL.ZUSATZTEILE STROMAGG
KABELSTRANG W801	96 46 735 08	70	1	2 920 629	96 44 215 08	ELEKTRIK STROMAGGREGAT
KABELSTRANG W810	96 45 134 08	40	1	2 920 629	96 44 215 08	ELEKTRIK STROMAGGREGAT
KABELSTRANG W810A	96 45 209 08	20	1	2 533 012	96 77 804 08	EL.KLIMAANLAGE.U.STROMAG
KABELSTRANG W811	96 45 214 08	50	1	2 920 629	96 44 215 08	ELEKTRIK STROMAGGREGAT
KABELSTRANG WINDE 1 W315	96 76 129 08	20	1	2 920 200	96 76 114 08	ELEKTRIK WINDE 1
KABELSTRANG WINDE 2 W316	96 76 130 08	20	1	2 920 201	96 76 115 08	ELEKTRIK WINDE 2
KABELSTRANG WINDE 3 W317	96 76 131 08	20	1	2 920 378	96 76 116 08	ELEKTRIK WINDE 3
KABELSTRANG WINDE 4 W318	96 76 132 08	20	1	2 920 350	96 76 117 08	ELEKTRIK WINDE 4
KABELSTRANG WINDE 5 W319	96 76 133 08	20	1	2 920 359	96 76 118 08	ELEKTRIK WINDE 5
KABELSTRANG WINDE 6 W320	96 76 134 08	20	1	2 920 379	96 76 119 08	ELEKTRIK WINDE 6
KABELSTRANG WL634	96 41 399 08	45	1	2 533 002	96 71 755 08	KABELLISTE KRANFUEHRERK
KABELSTRANG WL800	96 45 131 08	51	1	2 920 630	96 45 212 08	EL.ZUSATZTEILE STROMAGG
KABELSTRANG WMSP7	96 43 439 08	25	1	2 533 002	96 71 755 08	KABELLISTE KRANFUEHRERK
KABELSTRUMPF 25	60 27 011 08	28	1	1 750	91 47 038 08	WERKZEUG
KABELSTRUMPF 30	60 27 099 08	29	1	1 750	91 47 038 08	WERKZEUG
KABELSTRUMPF 8-15 700	60 27 073 08	154	1	3 930 376	96 79 936 08	LEITUNG
KABELTROMMEL	97 22 660 08	5	1	3 930 507	96 36 589 08	LEITUNGSTROMMEL KPL.
KABELTROMMEL 165M SPF	61 60 249 08	151	1	3 930 149	96 36 586 08	LEITUNGSTROMMEL KPL.
KABELTUELLE 10-13	60 27 040 08	164	1	3 930 507	96 36 589 08	LEITUNGSTROMMEL KPL.
KABELTUELLE 12,0-3,0/12/1,4	10 87 203 2	98	26	2 920 631	96 45 283 08	KABELSTRANG
KABELTUELLE 16,0-4,0/16/1,78	10 87 203 3	(709)	2	2 920 629	96 44 215 08	ELEKTRIK STROMAGGREGAT
KABELTUELLE 3,0-7,0/3/0,6	60 27 100 08	97	8	2 920 459	96 78 563 08	LEITUNG
KABELTUELLE 3,0-7,0/3/0,6	60 27 100 08	97	25	3 930 149	96 36 586 08	LEITUNGSTROMMEL KPL.
KABELTUELLE 3,0-7,0/3/0,6	60 27 100 08	97	26	3 930 378	96 79 939 08	LEITUNG
KABELTUELLE 3,0-7,0/3/0,6	60 27 100 08	97	26	3 930 379	96 79 940 08	LEITUNG
KABELTUELLE 3,0-7,0/3/0,6	60 27 100 08	97	24	3 930 507	96 36 589 08	LEITUNGSTROMMEL KPL.
KABELVERBINDER	60 23 364 08	2	1	2 932 166	92 68 911 08	VERTEILER MASSE
KABELVERSCHRAUBUNG M16	60 24 241 08	266	2	1 920 315	96 35 875 08	KLEMMKASTEN VORM.
KABELVERSCHRAUBUNG M16	60 24 241 08	266	2	1 920 316	96 35 884 08	KLEMMKASTEN VORM.
KABELVERSCHRAUBUNG M16	60 24 241 08	153	1	2 780 522	96 40 798 08	KLEMMKASTEN KPL.
KABELVERSCHRAUBUNG M16	60 24 241 08	291	1	2 920 448	96 40 440 08	KLEMMKASTEN KPL.
KABELVERSCHRAUBUNG M16	60 24 241 08	277	4	3 930 426	96 37 944 08	KLEMMKASTEN KPL.
KABELVERSCHRAUBUNG M16	60 24 241 08	10	1	X1002800	10 02 800 2	LEITUNGSTROMMEL
KABELVERSCHRAUBUNG M1	60 24 417 01	11	2	2 780 900	91 47 543 08	FREMDEINSPEISUNG
KABELVERSCHRAUBUNG M20	60 24 242 08	267	2	1 920 315	96 35 875 08	KLEMMKASTEN VORM.
KABELVERSCHRAUBUNG M20	60 24 242 08	267	2	1 920 316	96 35 884 08	KLEMMKASTEN VORM.
KABELVERSCHRAUBUNG M20	60 24 242 08	8	2	2 780 524	96 41 031 08	LEITUNGSTROMMEL KPL.
KABELVERSCHRAUBUNG M20	60 24 242 08	215	6	3 930 335	96 37 478 08	KLEMMKASTEN
KABELVERSCHRAUBUNG M20	60 24 242 08	151	2	3 930 376	96 79 936 08	LEITUNG
KABELVERSCHRAUBUNG M20	60 24 242 08	151	2	3 930 382	96 79 942 08	LEITUNG
KABELVERSCHRAUBUNG M20	60 24 242 08	3	1	X1002800	10 02 800 2	LEITUNGSTROMMEL
KABELVERSCHRAUBUNG M2	60 24 257 08	270	3	2 920 581	96 37 245 08	KLEMMKASTEN SA-BOCK VO
KABELVERSCHRAUBUNG M2	60 24 257 08	211	1	3 930 335	96 37 478 08	KLEMMKASTEN
KABELVERSCHRAUBUNG M2	60 24 257 08	276	3	3 930 426	96 37 944 08	KLEMMKASTEN KPL.
KABELVERSCHRAUBUNG M2	60 24 257 08	286	1	3 930 503	96 36 588 08	KLEMMKASTEN
KABELVERSCHRAUBUNG M2	60 24 257 08	201	2	3 930 522	96 38 636 08	KLEMMKASTEN KPL.
KABELVERSCHRAUBUNG M2	60 24 257 08	279	1	3 930 531	96 37 672 08	KLEMMKASTEN
KABELVERSCHRAUBUNG M2	60 24 257 08	151	2	3 930 607	96 37 550 08	KLEMMKASTEN
KABELVERSCHRAUBUNG M25	60 24 258 08	153	1	3 930 378	96 79 939 08	LEITUNG
KABELVERSCHRAUBUNG M25	60 24 258 08	153	1	3 930 379	96 79 940 08	LEITUNG
KABELVERSCHRAUBUNG M25	60 24 258 08	12	1	6 160 249	61 60 249 08	KABELTROMMEL
KABELVERSCHRAUBUNG M25	60 24 243 08	270	1	1 920 315	96 35 875 08	KLEMMKASTEN VORM.
KABELVERSCHRAUBUNG M25	60 24 243 08	270	1	1 920 316	96 35 884 08	KLEMMKASTEN VORM.

Bezeichnung	Artikel	Pos.	Menge	Seite	Baugruppe	Bezeichnung
KABELVERSCHRAUBUNG M25	60 24 243 08	269	1	3 930 149	96 36 586 08	LEITUNGSTROMMEL KPL.
KABELVERSCHRAUBUNG M32	60 24 244 08	151	2	3 930 377	96 79 938 08	LEITUNG
KABELVERSCHRAUBUNG M50	60 24 246 08	18	1	1 920 314	96 35 870 08	KLEMMKASTEN VORM.
KABINE SPF	10 46 779 4	1	1	2 810 001	96 52 918 08	KRANFUEHRERKABINE VORM
KABINENRAHMEN SCHWK.	96 60 973 08	1	1	2 200 055	96 60 972 08	KABINENRAHMEN VORM.
KABINENRAHMEN VORM.	96 60 972 08	2	1	2 200 000	91 61 061 08	MASCHINENHAUS MIT LAUFS
KAEFIGMUTTER M10	41 30 044 08	121	28	1 400	91 76 481 08	RAUPENTRAEGER LI.
KAEFIGMUTTER M10	41 30 044 08	121	28	1 410	91 76 480 08	RAUPENTRAEGER RE.
KAEFIGMUTTER M5	41 30 026 08	58	8	2 932 082	96 84 247 08	AUFBAUTEILE MONTAGETAFE
KAEFIGMUTTER M6	41 30 030 08	20	6	2 533 025	96 40 724 08	ARMATURENKASTEN VORM.
KAEFIGMUTTER M8	41 30 034 08	135	4	2 200 000	91 61 061 08	MASCHINENHAUS MIT LAUFS
KAEFIGMUTTER M8	41 30 034 08	37	4	2 502	91 47 459 08	STEUERSTAND
KAEFIGMUTTER M8	41 30 034 08	70	5	2 932 082	96 84 247 08	AUFBAUTEILE MONTAGETAFE
KAMERA ANBAU WINDE 3	96 74 714 08	15	1	2 925 200	91 53 915 08	KAMERAUEBERWACHUNG WI
KAMERA SPF	61 40 436 08	17	2	2 925 002	96 80 917 08	AUSRUESTUNG KAMERA DRE
KAMERA SPF	61 40 451 08	18	2	2 925 002	96 80 917 08	AUSRUESTUNG KAMERA DRE
KAMERA SPF	61 40 451 08	17	1	2 925 209	96 44 233 08	AUSRUESTUNG KAMERA WI
KAMERA SPF	61 40 451 08	(17)	1	2 925 300	91 71 995 08	KAMERAUEBERWACHUNG WI
KAMERA SPF	61 40 451 08	(17)	1	2 925 320	91 71 996 08	KAMERAUEBERWACHUNG WI
KAMERAANBAU DREHBUEHN	96 38 882 08	3	1	2 925 002	96 80 917 08	AUSRUESTUNG KAMERA DRE
KAMERAANBAU WINDE 5	96 40 362 08	12	1	2 925 300	91 71 995 08	KAMERAUEBERWACHUNG WI
KAMERAANBAU WINDE 6	96 40 458 08	12	1	2 925 320	91 71 996 08	KAMERAUEBERWACHUNG WI
KAMERAHALTER SCHWK.	96 80 999 08	1	1	3 780 236	96 80 998 08	KAMERAHALTER VORM.
KAMERAHALTER VORM.	96 80 998 08	2	1	3 780 214	96 80 825 08	MECH.ANBAUTEILE SCHEINW
KAMERAUEBERWACHUNG D	91 74 314 08	321	1		LR 11350 -0	LIEBHERR RAUPENKRAN LR
KAMERAUEBERWACHUNG WI	91 53 915 08	322	1		LR 11350 -0	LIEBHERR RAUPENKRAN LR
KAMERAUEBERWACHUNG WI	91 71 995 08	323	1		LR 11350 -0	LIEBHERR RAUPENKRAN LR
KAMERAUEBERWACHUNG WI	91 71 996 08	324	1		LR 11350 -0	LIEBHERR RAUPENKRAN LR
KANTENSCHUTZ 1-2X9,5X6,5	26 21 039 08	(3)	0.6	2 200 064	96 32 574 08	DECKEL VORM.
KANTENSCHUTZ 1-2X9,5X6,5	26 21 039 08	49	0.4	2 533 024	96 76 149 08	AUFBAUTEILE ARMATUREN
KANTENSCHUTZ 1-2X9,5X6,5	26 21 039 08	7	0.16	2 932 166	92 68 911 08	VERTEILER MASSE
KANTENSCHUTZ 1-4X14,5X10	26 21 040 08	7	3.5	2 101 002	96 44 198 08	ABDECKUNG KPL.
KANTENSCHUTZ 1-4X14,5X10	26 21 040 08	16	3.3	2 200 056	96 34 381 08	DECKEL VORM.
KANTENSCHUTZ 1-4X14,5X10	26 21 040 08	16	3.3	2 200 057	96 34 382 08	DECKEL VORM.
KANTENSCHUTZ 1-4X14,5X10	26 21 040 08	16	3.3	2 200 058	96 34 383 08	DECKEL VORM.
KANTENSCHUTZ 1-4X14,5X10	26 21 040 08	11	3.3	2 200 059	96 34 384 08	DECKEL VORM.
KANTENSCHUTZ 1-4X14,5X10	26 21 040 08	16	3.3	2 200 064	96 32 574 08	DECKEL VORM.
KANTENSCHUTZ 18,5	73 70 367	16	5.8	X1046779	10 46 779 4	KABINE
KAPPE	10 65 203 6	8	1	9 653 393	96 53 393 08	OELFILTER
KARABINERHAKEN DIN 5299 C	74 40 100 08	(6)	58	2 200 000	91 61 061 08	MASCHINENHAUS MIT LAUFS
KARABINERHAKEN DIN 5299 C	74 40 100 08	58	4	3 222	91 60 427 08	S-ZWISCHENSTUECK
KARABINERHAKEN DIN 5299 C	74 40 100 08	52	2	3 745	91 72 410 08	SCHWEBEBALLAST
KARABINERHAKEN DIN 5299	74 40 104 08	57	4	3 211	91 75 353 08	S-ANLENKSTUECK
KARABINERHAKEN DIN 5299	74 40 102 08	27	14	1 130 008	96 38 102 08	RAUPENMITTELTEIL MONTA
KARABINERHAKEN DIN 5299	74 40 101 08	10	2	3 204	91 54 307 08	W-MONTAGEEINHEIT
KARABINERHAKEN DIN 5299	74 40 101 08	160	1	3 930 376	96 79 936 08	LEITUNG
KASSETTE 2X1850X1142 ALM	97 59 168 08	13	1	2 510 266	96 41 429 08	LUEFTUNGSDECKEL KPL.
KASSETTE 2X922X1449 ALMG3	97 59 169 08	14	1	2 510 266	96 41 429 08	LUEFTUNGSDECKEL KPL.
KEGEL	51 07 921 08	4	1	5 711 301	57 11 301 08	DRUCKBEGRENZUNGSVENTI
KEGELPFANNE DIN 6319 9,6 V	11 11 344 7	9	12	3 592 001	96 80 256 08	RUECKHALTEZYLINDER VORM
KEGELROLLENLAGER	57 01 140 08	10	1	5 701 129	57 01 129 08	TRIEBWERK
KEGELROLLENLAGER DIN 720	74 62 028 01	12	1	9 335 964	93 35 964 01	DREHWERKANTRIEB
KEGELROLLENLAGER DIN 720	74 62 225 01	16	2	9 338 787	93 38 787 01	WINKELGETRIEBE
KEGELROLLENLAGER DIN 720	74 62 225 01	16	2	9 338 788	93 38 788 01	WINKELGETRIEBE
KEGELROLLENLAGER DIN 720	74 62 238 01	3	1	9 335 964	93 35 964 01	DREHWERKANTRIEB
KEGELROLLENLAGER DIN 720	74 62 216 08	11	1	5 701 129	57 01 129 08	TRIEBWERK
KEGELROLLENLAGER DIN 720	10 10 197 4	26	1	9 338 787	93 38 787 01	WINKELGETRIEBE
KEGELROLLENLAGER DIN 720	10 10 197 4	26	1	9 338 788	93 38 788 01	WINKELGETRIEBE
KEGELROLLENLAGER DIN 720	74 62 317 08	27	1	9 338 787	93 38 787 01	WINKELGETRIEBE
KEGELROLLENLAGER DIN 720	74 62 317 08	27	1	9 338 788	93 38 788 01	WINKELGETRIEBE

Bezeichnung	Artikel	Pos.	Menge	Seite	Baugruppe	Bezeichnung
KEGELSCHMIERNIPPEL DIN 71	77 43 242	104	4	1 140	91 75 217 08	QUERTRAEGER KPL.
KEGELSCHMIERNIPPEL DIN 71	77 43 242	112	8	1 400	91 76 481 08	RAUPENTRAEGER LI.
KEGELSCHMIERNIPPEL DIN 71	77 43 242	112	8	1 410	91 76 480 08	RAUPENTRAEGER RE.
KEGELSCHMIERNIPPEL DIN 71	77 43 242	4	1	2 652 007	92 68 928 08	SEILROLLE KPL.
KEGELSCHMIERNIPPEL DIN 71	77 43 242	58	2	3 212	91 72 404 08	W-ANLENKSTUECK
KEGELSCHMIERNIPPEL DIN 71	77 43 242	24	6	3 212 000	91 72 405 08	W-ANSCHLUSSKOPF
KEGELSCHMIERNIPPEL DIN 71	77 43 242	13	1	3 212 001	96 36 771 08	KLAPPE KPL.
KEGELSCHMIERNIPPEL DIN 71	77 43 242	25	2	3 214	91 72 396 08	SW-KOPFSTUECK
KEGELSCHMIERNIPPEL DIN 71	77 43 242	6	2	3 291	91 75 319 08	S-RUECKHALTESICHERUNG
KEGELSCHMIERNIPPEL DIN 71	77 43 242	6	2	3 292	91 75 318 08	D-RUECKHALTESICHERUNG
KEGELSCHMIERNIPPEL DIN 71	77 43 242	4	1	3 550 026	96 33 106 08	SEILROLLE KPL.
KEGELSCHMIERNIPPEL DIN 71	77 43 242	32	4	3 554 006	96 00 236 1	WA-BOCK 1 KOPFSTUECK
KEGELSCHMIERNIPPEL DIN 71	77 43 242	3	2	3 592 004	96 79 622 08	STUETZE VORM.
KEGELSCHMIERNIPPEL DIN 71	77 43 242	31	2	3 714	91 81 777 08	D-KOPFSTUECK
KEGELSCHMIERNIPPEL DIN 71	77 43 242	9	2	3 714 021	96 84 543 08	ROLLENLAGERUNG KPL.
KEGELSCHMIERNIPPEL DIN 71	77 43 242	20	2	3 746 001	96 70 588 08	ANLENKSTUECK VORM.
KEGELSCHMIERNIPPEL DIN 71	77 43 242	12	4	3 746 003	96 37 779 08	KOPFSTUECK VORM.
KEGELSCHMIERNIPPEL DIN 71	77 43 242	14	1	9 684 196	96 84 196 01	TROMMELLAGERUNG
KEGELSCHMIERNIPPEL DIN 71	77 43 242	6	1	X1087448	10 87 448 7	FLANSCHLAGER
KEGELSCHMIERNIPPEL DIN 71	77 43 242	38	3	X1100651	11 00 651 0	HYDROSPEICHERZYLINDER
KEGELSCHMIERNIPPEL DIN 71	57 15 786 08	(1)	1	1 711	91 47 036 08	ZENTRALSCHMIERUNG RAUP
KEGELSCHMIERNIPPEL DIN 7	77 43 011 01	4	1	3 214 007	96 34 522 08	SEILROLLE KPL.
KEILRIEMEN DIN 7753 SPBX1	72 61 092 08	38	1	2 391 001	96 00 493 3	DIESELMOTOR VORM.
KEILSCHLOSS 38MM SPF	10 33 289 9	42	1	1 750	91 47 038 08	WERKZEUG
KENNZEICHNUNGSKARTEN	60 27 425 08	14	0.1	2 920 587	96 18 049 08	EL.KRAFTSTOFFENTWAESS
KENNZEICHNUNGSKARTEN	60 27 426 08	503	0.25	3 930 426	96 37 944 08	KLEMMKASTEN KPL.
KENNZEICHNUNGSKARTEN	60 27 426 08	266	0.2	3 930 503	96 36 588 08	KLEMMKASTEN
KENNZEICHNUNGSKARTEN	60 27 426 08	503	0.08	3 930 522	96 38 636 08	KLEMMKASTEN KPL.
KENNZEICHNUNGSKARTEN	60 27 426 08	14	0.1	3 930 607	96 37 550 08	KLEMMKASTEN
KETTE DIN 763 7X49 0.3t ST35	10 66 397 0	100	1.2	2 200 000	91 61 061 08	MASCHINENHAUS MIT LAUFS
KETTE DIN 763 7X49 0.3t ST35	10 66 397 0	(7)	4	2 200 000	91 61 061 08	MASCHINENHAUS MIT LAUFS
KETTE DIN 763 7X49 0.3t ST35	10 66 397 0	4	2	2 311 001	96 25 639 08	HUBENDSCHALTER GEWICHT
KETTE DIN 763 7X49 0.3t ST35	10 66 397 0	29	0.7	3 211	91 75 353 08	S-ANLENKSTUECK
KETTE DIN 763 7X49 0.3t ST35	10 66 397 0	60	3.7	3 222	91 60 427 08	S-ZWISCHENSTUECK
KETTE DIN 763 7X49 0.3t ST35	10 66 397 0	51	1.2	3 745	91 72 410 08	SCHWEBEBALLAST
KETTE EN 818-2 1315 SPF	97 52 487 08	8	1	3 845	91 80 878 08	ZUSATZABSPANNUNG
KETTENGEHAENGE 19T-8.195	10 29 007 1	1	1	2 740 004	96 36 289 08	BALLASTSICHERUNG KPL.
KFZ-LEITUNG 0,5	10 87 053 8	344	0.84	2 920 459	96 78 563 08	LEITUNG
KFZ-LEITUNG 0,75	10 87 053 9	345	2.71	2 920 900	96 76 131 08	KABELSTRANG WINDE 3
KFZ-LEITUNG 0,75	10 87 053 9	345	1.91	2 920 901	96 76 134 08	KABELSTRANG WINDE 6
KFZ-LEITUNG 0,75	10 87 053 9	345	3.11	2 920 905	96 76 133 08	KABELSTRANG WINDE 5
KFZ-LEITUNG 0,75	10 87 053 9	345	2.51	2 920 993	96 76 132 08	KABELSTRANG WINDE 4
KFZ-LEITUNG 0,75	10 87 053 9	345	3.31	2 920 994	96 76 130 08	KABELSTRANG WINDE 2
KFZ-LEITUNG 0,75	10 87 053 9	345	3.31	2 920 995	96 76 129 08	KABELSTRANG WINDE 1
KFZ-LEITUNG 1,0	10 87 054 0	305	0.24	2 920 458	96 78 562 08	LEITUNG
KFZ-LEITUNG 1,0	10 87 054 0	305	773.26	2 920 631	96 45 283 08	KABELSTRANG
KFZ-LEITUNG 1,0	10 87 054 0	305	5.79	2 920 900	96 76 131 08	KABELSTRANG WINDE 3
KFZ-LEITUNG 1,0	10 87 054 0	305	6.19	2 920 901	96 76 134 08	KABELSTRANG WINDE 6
KFZ-LEITUNG 1,0	10 87 054 0	305	10.79	2 920 905	96 76 133 08	KABELSTRANG WINDE 5
KFZ-LEITUNG 1,0	10 87 054 0	305	8.79	2 920 993	96 76 132 08	KABELSTRANG WINDE 4
KFZ-LEITUNG 1,0	10 87 054 0	305	11.19	2 920 994	96 76 130 08	KABELSTRANG WINDE 2
KFZ-LEITUNG 1,0	10 87 054 0	305	11.19	2 920 995	96 76 129 08	KABELSTRANG WINDE 1
KFZ-LEITUNG 1,0	10 87 054 0	305	0.12	3 930 376	96 79 936 08	LEITUNG
KFZ-LEITUNG 1,0	10 87 054 0	305	0.12	3 930 382	96 79 942 08	LEITUNG
KFZ-LEITUNG 2,5	10 87 054 2	309	132.67	2 920 631	96 45 283 08	KABELSTRANG
KFZ-LEITUNG 25 PVC	60 04 315 08	325	25.04	2 920 631	96 45 283 08	KABELSTRANG
KFZ-LEITUNG DIN 72551 16	60 04 310 08	326	8.56	2 920 631	96 45 283 08	KABELSTRANG
KFZ-LEITUNG DIN 72551 16	60 04 311 08	327	9.28	2 920 631	96 45 283 08	KABELSTRANG
KFZ-LEITUNG DIN 72551 25	60 04 314 08	330	9.22	2 920 631	96 45 283 08	KABELSTRANG
KIPPHEBEL	10 66 340 6	2	1	9 653 406	96 53 406 08	KIPPHEBEL

Bezeichnung	Artikel	Pos.	Menge	Seite	Baugruppe	Bezeichnung
KIPPHEBEL	10 66 341 1	8	1	9 653 406	96 53 406 08	KIPPHEBEL
KIPPHEBEL	10 66 341 2	13	1	9 653 406	96 53 406 08	KIPPHEBEL
KIPPHEBEL	96 53 406 08	73	1	X1100815	11 00 815 5	DIESELMOTOR
KIPPHEBELWELLE	10 66 341 5	18	6	9 653 406	96 53 406 08	KIPPHEBEL
KIPPRELAIS 24V	63 01 022 08	52	1	2 932 001	96 80 959 08	RELAISSTEUERUNG
KIPPSCHALTER	60 60 230 08	86	1	2 533 020	96 76 148 08	ARMATUREN RE.
KIPPSCHALTER	60 60 235 08	89	1	2 533 020	96 76 148 08	ARMATUREN RE.
KIPPSCHALTER	60 60 236 08	91	1	2 533 020	96 76 148 08	ARMATUREN RE.
KIPPSCHALTER	60 60 242 08	59	7	2 533 020	96 76 148 08	ARMATUREN RE.
KIPPSCHALTER	60 60 248 08	78	3	2 533 020	96 76 148 08	ARMATUREN RE.
KIPPSCHALTER	60 60 255 08	93	2	2 533 020	96 76 148 08	ARMATUREN RE.
KIPPSCHALTER	60 60 258 08	61	6	2 533 020	96 76 148 08	ARMATUREN RE.
KIPPSCHALTER	60 60 261 08	71	5	2 533 020	96 76 148 08	ARMATUREN RE.
KIPPSCHALTER	60 60 269 08	72	2	2 533 020	96 76 148 08	ARMATUREN RE.
KIPPSCHALTER	60 60 279 08	55	4	2 533 020	96 76 148 08	ARMATUREN RE.
KLAMMER	11 10 097 0	3	1	X1100472	11 00 472 6	ARBEITSSCHEINWERFER
KLAMMER 40X171X24 S355J2+	97 05 447 3	2	4	2 550 006	96 34 077 08	STANGE KPL.
KLAMMER 40X171X24 S355J2+	97 05 447 3	(2)	4	2 550 007	96 34 001 08	STANGE KPL.
KLAMMER 40X171X24 S355J2+	97 05 447 3	(2)	10	3 223 009	96 32 425 08	STANGE KPL.
KLAMMER 40X171X24 S355J2+	97 05 447 3	(2)	18	3 227 002	96 35 704 08	STANGE KPL.
KLAMMER 40X171X24 S355J2+	97 05 447 3	(2)	4	3 227 004	96 35 566 08	STANGE KPL.
KLAMMER 40X171X24 S355J2+	97 05 447 3	(2)	6	3 227 005	96 35 569 08	STANGE KPL.
KLAMMER 40X171X24 S355J2+	97 05 447 3	(2)	2	3 556 007	96 59 719 08	WA-BOCK 2 KOPFSTUECK
KLAMMER 40X171X24 S355J2+	97 05 447 3	(2)	8	3 556 008	96 36 352 08	STANGE KPL.
KLAMMER 40X171X24 S355J2+	97 05 447 3	2	4	3 560 011	96 39 069 08	STANGE VORM.
KLAMMER 40X171X24 S355J2+	97 05 447 3	2	4	3 560 013	96 39 074 08	STANGE VORM.
KLAMMER 40X171X24 S355J2+	97 05 447 3	2	10	3 560 015	96 39 079 08	STANGE VORM.
KLAMMER 40X171X24 S355J2+	97 05 447 3	2	6	3 560 017	96 39 078 08	STANGE VORM.
KLAMMER 40X171X24 S355J2+	97 05 447 3	2	2	3 714 018	96 36 474 08	STANGE KPL.
KLAMMER 40X171X24 S355J2+	97 05 447 3	2	4	3 714 020	96 36 484 08	STANGE VORM.
KLAMMER 40X171X24 S355J2+	97 05 447 3	(2)	10	3 715 004	96 36 141 08	STANGE KPL.
KLAMMER 40X171X24 S355J2+	97 05 447 3	(2)	16	3 715 007	96 36 142 08	STANGE KPL.
KLAMMER 40X171X24 S355J2+	97 05 447 3	(2)	18	3 716 003	96 35 669 08	STANGE KPL.
KLAMMER 40X171X24 S355J2+	97 05 447 3	(2)	6	3 811 001	96 35 734 08	STANGE KPL.
KLAMMER EMVSK 12	60 20 428 08	63	8	2 932 082	96 84 247 08	AUFBAUTEILE MONTAGETAFE
KLAMMER SURE-SEAL	60 52 155 08	170	1	2 920 631	96 45 283 08	KABELSTRANG
KLAPPE KPL.	96 36 771 08	10	1	3 212	91 72 404 08	W-ANLENKSTUECK
KLAPPE SCHWK.	96 36 773 08	1	1	3 212 001	96 36 771 08	KLAPPE KPL.
KLAPPE VORM.	96 49 329 08	6	1	2 790 701	91 55 739 08	ANTRIEBSAGGREGAT KLIMAA
KLAPPKONSOLE	96 34 375 08	3	1	2 200 000	91 61 061 08	MASCHINENHAUS MIT LAUFS
KLAPPKONSOLE	96 34 376 08	4	1	2 200 000	91 61 061 08	MASCHINENHAUS MIT LAUFS
KLAPPSTECKER 7,5	57 17 391 08	313	2	X1041013	10 41 013 1	AUFSTELLWAGEN
KLARSICHTBEHAELTER 4KG	76 21 058	20	1	X1032717	10 32 717 1	ELEKTROPUMPE
KLARSICHTBEHAELTER 4KG	76 21 058	20	1	X1033083	10 33 083 8	ELEKTROPUMPE
KLEMMBRETT 6XM6	60 44 124 08	1	1	1 830 102	92 26 483 08	KLEMMBRETT VORM.
KLEMMBRETT 6XM6	60 44 124 08	271	1	2 533 035	96 76 150 08	VERKABELUNG ARMATUREN
KLEMMBRETT VORM.	92 26 483 08	18	1	2 932 082	96 84 247 08	AUFBAUTEILE MONTAGETAFE
KLEMME	63 61 079 01	92	2	2 932 082	96 84 247 08	AUFBAUTEILE MONTAGETAFE
KLEMME 1-4MM²	10 48 838 5	9	1	2 920 630	96 45 212 08	EL.ZUSATZTEILE STROMAGG
KLEMME 6,3/2,8X0,8MM²	10 28 635 4	11	59	1 920 314	96 35 870 08	KLEMMKASTEN VORM.
KLEMME 6,3/2,8X0,8MM²	10 28 635 4	274	16	1 920 315	96 35 875 08	KLEMMKASTEN VORM.
KLEMME 6,3/2,8X0,8MM²	10 28 635 4	274	16	1 920 316	96 35 884 08	KLEMMKASTEN VORM.
KLEMME 6,3/2,8X0,8MM²	10 28 635 4	274	11	2 780 522	96 40 798 08	KLEMMKASTEN KPL.
KLEMME 6,3/2,8X0,8MM²	10 28 635 4	260	21	2 920 581	96 37 245 08	KLEMMKASTEN SA-BOCK VO
KLEMME 6,3/2,8X0,8MM²	10 28 635 4	279	90	3 930 154	96 79 914 08	KLEMMKASTEN KPL.
KLEMME 6,3/2,8X0,8MM²	10 28 635 4	204	54	3 930 335	96 37 478 08	KLEMMKASTEN
KLEMME 6,3/2,8X0,8MM²	10 28 635 4	273	20	3 930 426	96 37 944 08	KLEMMKASTEN KPL.
KLEMME 6,3/2,8X0,8MM²	10 28 635 4	270	43	3 930 503	96 36 588 08	KLEMMKASTEN
KLEMME 6,3/2,8X0,8MM²	10 28 635 4	151	12	3 930 522	96 38 636 08	KLEMMKASTEN KPL.
KLEMME 6,3/2,8X0,8MM²	10 28 635 4	260	42	3 930 524	96 37 720 08	KLEMMKASTEN

Bezeichnung	Artikel	Pos.	Menge	Seite	Baugruppe	Bezeichnung
KLEMME 6,3/2,8X0,8MM²	10 28 635 4	260	46	3 930 531	96 37 672 08	KLEMMKASTEN
KLEMME 6,3/2,8X0,8MM²	10 28 635 4	251	11	3 930 567	96 37 859 08	KLEMMKASTEN
KLEMME 6,3/2,8X0,8MM²	10 28 635 4	273	10	3 930 607	96 37 550 08	KLEMMKASTEN
KLEMMHAELFTE DIN 3015-1 1	60 20 078 08	37	8	2 978 100	91 73 099 08	ZUSATZHYDR.MONTAGEEINR
KLEMMHAELFTE DIN 3015-1 1	60 20 083 08	39	2	3 350 001	96 92 615 08	WINDE 3 VORM.
KLEMMHAELFTE DIN 3015-1 L	73 65 090	18	12	1 711 025	91 50 229 08	ZENTRALSCHMIERUNG
KLEMMHAELFTE DIN 3015-1 L	73 62 946	51	2	2 541	91 71 112 08	ZUSATZHEIZUNG OW
KLEMMHAELFTE DIN 3015-1 L	60 20 134 08	58	2	2 391	91 81 968 08	DIESELMOTOR KPL.
KLEMMHAELFTE DIN 3015-1 L	60 20 085 08	10	4	9 688 228	96 88 228 01	OELMESSEINRICHTUNG
KLEMMHAELFTE DIN 3015-1 L	60 20 085 08	46	2	9 688 717	96 88 717 01	OELMESSEINRICHTUNG
KLEMMHAELFTE DIN 3015-1 L	70 05 052	35	8	2 978 100	91 73 099 08	ZUSATZHYDR.MONTAGEEINR
KLEMMHAELFTE DIN 3015-1 L	60 20 088 08	102	32	2 200 000	91 61 061 08	MASCHINENHAUS MIT LAUFS
KLEMMHAELFTE DIN 3015-1 L	60 20 089 08	105	32	2 200 000	91 61 061 08	MASCHINENHAUS MIT LAUFS
KLEMMHAELFTE DIN 3015-1 L	60 20 091 08	16	4	1 130 008	96 38 102 08	RAUPENMITTELTEIL MONTA
KLEMMHAELFTE DIN 3015-1 L	60 20 091 08	24	2	3 780 236	96 80 998 08	KAMERAHALTER VORM.
KLEMMHAELFTE DIN 3015-1 L	60 20 092 08	39	40	2 978 100	91 73 099 08	ZUSATZHYDR.MONTAGEEINR
KLEMMHAELFTE DIN 3015-1 L	60 20 092 08	51	20	3 978 005	91 60 393 08	ZUSATZHYDRAULIK SB-KOPFS
KLEMMHAELFTE DIN 3015-1 L	60 20 092 08	51	40	3 978 015	91 48 975 08	ZUSATZHYDRAULIK ZWISCH
KLEMMHAELFTE DIN 3015-1 L	74 13 103	48	4	2 541	91 71 112 08	ZUSATZHEIZUNG OW
KLEMMHEBEL M8	59 15 116 14	54	2	X1046779	10 46 779 4	KABINE
KLEMMHEBEL NIROSTA	10 02 480 3	6	2	3 780 214	96 80 825 08	MECH.ANBAUTEILE SCHEINW
KLEMMHEBEL NIROSTA	10 02 480 3	6	2	3 780 236	96 80 998 08	KAMERAHALTER VORM.
KLEMMKASTEN -S420A	96 37 859 08	1	1	3 930	96 37 556 08	EL.WA-BOCK 1 ANLENKSTUEC
KLEMMKASTEN KABINE	96 41 100 08	30	1	2 920 022	96 45 280 08	ELEKTRIK MASCHINENHAUS
KLEMMKASTEN KPL. -S416	96 38 636 08	6	1	3 930 508	96 76 347 08	ELEKTRIK MASTNASE
KLEMMKASTEN KPL. S10	96 40 440 08	1	1	2 920 120	96 78 524 08	ELEKTRIK KLEMMKASTEN DB
KLEMMKASTEN KPL. S11	96 78 525 08	2	1	2 920 120	96 78 524 08	ELEKTRIK KLEMMKASTEN DB
KLEMMKASTEN KPL. S12	96 78 526 08	3	1	2 920 120	96 78 524 08	ELEKTRIK KLEMMKASTEN DB
KLEMMKASTEN KPL. S200	96 40 798 08	10	1	2 780 100	96 76 125 08	ELEKTRIK SCHWEBEBALLAST
KLEMMKASTEN KPL. S412	96 79 914 08	9	1	3 930 138	96 77 516 08	ELEKTRIK S-ANLENKSTUECK
KLEMMKASTEN KPL. S431	96 37 944 08	1	1	3 930 421	96 76 349 08	ELEKTRIK D-KOPFSTUECK
KLEMMKASTEN S415	96 37 672 08	1	1	3 930 530	96 76 342 08	ELEKTRIK SW-ANSCHLUSSK
KLEMMKASTEN S420	96 36 588 08	2	1	3 930 337	96 76 341 08	ELEKTRIK W-ANLENKSTUECK
KLEMMKASTEN S420B	96 37 550 08	2	1	3 930 568	96 37 549 08	EL.WA-BOCK 1 KOPFSTUECK
KLEMMKASTEN S421	96 37 720 08	1	1	3 930 514	96 76 345 08	ELEKTRIK SW-KOPFSTUECK
KLEMMKASTEN S430	96 37 478 08	1	1	3 930 001	96 76 348 08	ELEKTRIK D-ANLENKSTUECK
KLEMMKASTEN SA-BOCK VO	96 37 245 08	1	1	2 920 578	96 76 121 08	ELEKTRIK SA-BOCK
KLEMMKASTEN VORM. S1071	96 35 875 08	15	1	1 920 308	96 76 144 08	ELEKTRIK RAUPENTRAEGER
KLEMMKASTEN VORM. S1074	96 35 884 08	15	1	1 920 309	96 76 145 08	ELEKTRIK RAUPENTRAEGER
KLEMMKASTEN VORM. S50	96 35 870 08	2	1	1 920 301	96 76 143 08	ELEKTRIK MITTELSTUECK
KLEMMPROFIL	10 33 258 9	14	2.3	X1046779	10 46 779 4	KABINE
KLEMMPROFIL	59 17 104 14	12	6.7	X1046779	10 46 779 4	KABINE
KLEMMPROFIL	73 70 365	13	4.4	X1046779	10 46 779 4	KABINE
KLEMMPROFIL	73 70 365	17	1.55	X1046779	10 46 779 4	KABINE
KLEMMPUFFER	70 42 050 08	47	1	2 200 000	91 61 061 08	MASCHINENHAUS MIT LAUFS
KLEMMSCHELLE 40,5/39-42	55 30 542 08	23	3	2 541	91 71 112 08	ZUSATZHEIZUNG OW
KLEMMSTUECK	96 84 924 01	30	5	9 335 957	93 35 957 01	KOMPAKTSEILWINDE
KLEMMSTUECK	96 84 924 01	20	10	9 335 960	93 35 960 01	KOMPAKTSEILWINDE
KLEMMSTUECK	96 84 924 01	30	5	9 685 146	96 85 146 01	KOMPAKTSEILWINDE
KLEMMSTUECK	96 84 924 01	30	5	9 685 852	96 85 852 01	SEILTROMMEL
KLIMAANLAGE AUSSEN	10 49 287 4	79	1	X1046779	10 46 779 4	KABINE
KLIMAANLAGE INNEN	10 49 287 3	78	1	X1046779	10 46 779 4	KABINE
KLOTZ 50X242X242 S355J2+N	97 43 188 08	3	6	3 744	91 49 085 08	ZENTRIERUNG STANDARD
KLOTZ 50X242X242 S355J2+N	97 43 189 08	4	6	3 744	91 49 085 08	ZENTRIERUNG STANDARD
KLOTZ 50X274X255 S355J2+N	97 43 187 08	2	6	3 744	91 49 085 08	ZENTRIERUNG STANDARD
KLOTZ 50X274X255 S355J2+N	97 43 190 08	1	6	3 744	91 49 085 08	ZENTRIERUNG STANDARD
KNAUF	10 02 027 4	45	1	X1046779	10 46 779 4	KABINE
KNIESTUECK	10 80 023 1	490	1	X1030134	10 30 134 2	PUMPENVERTEILERGETRIEB
KNIESTUECK	57 00 661 08	3	1	5 028 065	50 28 065 08	AUSGLEICHSBEHAELTER
KNOTENKETTE 2,8 GALV.VER	74 00 006 08	159	1	3 930 376	96 79 936 08	LEITUNG

Bezeichnung	Artikel	Pos.	Menge	Seite	Baugruppe	Bezeichnung
KNOTENKETTE DIN 5686 1,8X2	74 00 008 08	159	0.2	2 920 458	96 78 562 08	LEITUNG
KNOTENKETTE DIN 5686 1,8X2	74 00 008 08	154	0.2	2 920 459	96 78 563 08	LEITUNG
KOHLEBUERSTENSATZ	11 69 198 3	20	1	X1043033	10 43 033 7	GENERATOR
KOLBEN	10 66 338 3	1	1	9 653 399	96 53 399 08	KOLBEN
KOLBEN	51 07 137 08	4	1	5 104 385	51 04 385 08	DRUCKMINDERVENTIL
KOLBEN	51 07 649 08	4	1	5 114 975	51 14 975 08	DRUCKMINDERVENTIL
KOLBEN	57 01 147 08	4	7	5 701 133	57 01 133 08	TRIEBWERK
KOLBEN	96 53 399 08	61	1	X1100815	11 00 815 5	DIESELMOTOR
KOLBENKUEHLUNG	10 65 154 5	27	6	9 653 370	96 53 370 08	KURBELGEHAEUSE
KOLBENKUEHLUNG	10 65 154 6	28	6	9 653 370	96 53 370 08	KURBELGEHAEUSE
KOLBENRINGSATZ	10 66 338 5	4	1	9 653 399	96 53 399 08	KOLBEN
KOMBIFILTER	55 17 159 08	1	2	2 393	91 69 974 08	LUFTFILTERANLAGE KPL.
KOMBIKUEHLER KPL.	96 33 658 08	2	1	2 391	91 81 968 08	DIESELMOTOR KPL.
KOMBIKUEHLER VORM.	96 24 918 08	2	1	2 391 035	96 33 658 08	KOMBIKUEHLER KPL.
KOMBIZANGE DIN 5244 180	79 00 315 08	12	1	1 750	91 47 038 08	WERKZEUG
KOMPAKTSEILWINDE KSW 80	93 35 957 01	3	1	2 310 001	96 76 244 08	WINDE 1 VORM.
KOMPAKTSEILWINDE KSW 80	93 35 957 01	3	1	2 320 001	96 76 249 08	WINDE 2 VORM.
KOMPAKTSEILWINDE KSW 80	90 20 476 9	3	1	3 350 001	96 92 615 08	WINDE 3 VORM.
KOMPAKTSEILWINDE KSW 80	93 35 960 01	3	1	2 340	91 61 648 08	WINDE 4 EINZIEHWERK
KOMPAKTSEILWINDE KSW 80	96 85 146 01	1	1	3 360 003	96 76 267 08	WINDE 5 VORM.
KONSOLE	77 42 157 08	77	2	2 970	91 81 525 08	HYDRAULIK
KONSOLE	77 42 157 08	22	2	2 978 100	91 73 099 08	ZUSATZHYDR.MONTAGEEINR
KONSOLE	96 32 780 08	20	1	2 391 001	96 00 493 3	DIESELMOTOR VORM.
KONSOLE	96 32 782 08	21	1	2 391 001	96 00 493 3	DIESELMOTOR VORM.
KONSOLE	96 32 783 08	22	1	2 391 001	96 00 493 3	DIESELMOTOR VORM.
KONSOLE	96 33 830 08	24	2	2 391 001	96 00 493 3	DIESELMOTOR VORM.
KONSOLE	96 59 431 08	54	2	2 102 010	91 60 648 08	DREHBUEHNENRAHMEN VOR
KONSOLE	96 59 432 08	56	2	2 102 010	91 60 648 08	DREHBUEHNENRAHMEN VOR
KONSOLE	96 61 919 08	25	2	2 101	91 61 490 08	DREHBUEHNENRAHMEN UN
KONSOLE	96 70 062 08	23	2	2 391 001	96 00 493 3	DIESELMOTOR VORM.
KONSOLE 8X422X374 S700MC	97 02 054 6	69	2	2 102 010	91 60 648 08	DREHBUEHNENRAHMEN VOR
KONSOLE FE//ZN20//C	96 45 460 08	3	1	2 790 701	91 55 739 08	ANTRIEBSAGGREGAT KLIMAA
KONSOLE KPL.	96 36 478 08	9	2	3 714	91 81 777 08	D-KOPFSTUECK
KONSOLE RAL 7037	92 17 245 08	1	1	3 745 002	92 17 236 08	SCHALTEINHEIT
KONSOLE RAL 7037	92 17 251 08	1	1	3 745 003	92 17 237 08	SCHALTEINHEIT
KONSOLE SCHWK.	92 16 964 08	2	2	2 925 007	96 38 882 08	KAMERAANBAU DREHBUEHN
KONSOLE SCHWK.	92 16 964 08	2	1	2 925 150	96 74 714 08	KAMERA ANBAU
KONSOLE SCHWK.	92 16 964 08	2	1	2 925 304	96 40 362 08	KAMERAANBAU WINDE 5
KONSOLE SCHWK.	92 16 964 08	2	1	2 925 322	96 40 458 08	KAMERAANBAU WINDE 6
KONSOLE SCHWK.	92 50 027 08	5	1	2 502	91 47 459 08	STEUERSTAND
KONSOLE SCHWK.	96 35 645 08	86	1	1 140	91 75 217 08	QUERTRAEGER KPL.
KONSOLE SCHWK.	96 36 558 08	1	1	3 714 022	96 36 478 08	KONSOLE KPL.
KONSOLE SCHWK.	96 37 508 08	1	2	2 101 001	96 37 507 08	MONTAGETEILE UNTERTEIL
KONSOLE SCHWK.	96 39 183 08	84	1	1 140	91 75 217 08	QUERTRAEGER KPL.
KONSOLE SCHWK.	96 42 111 08	9	2	2 125	91 47 417 08	BOLZEN D-S ANLENKSTUECK
KONSOLE SCHWK.	96 42 112 08	10	2	2 125	91 47 417 08	BOLZEN D-S ANLENKSTUECK
KONSOLE SCHWK.	96 49 327 08	2	1	2 790 701	91 55 739 08	ANTRIEBSAGGREGAT KLIMAA
KONSOLE SCHWK.	96 61 700 08	24	2	2 101	91 61 490 08	DREHBUEHNENRAHMEN UN
KONSOLE SCHWK.	96 80 249 08	1	1	3 592 001	96 80 256 08	RUECKHALTEZYLINDER VORM
KONSOLE SCHWK.	96 80 997 08	1	1	3 780 214	96 80 825 08	MECH.ANBAUTEILE SCHEINW
KONSOLE SCHWK.	96 85 937 08	23	4	1 130 008	96 38 102 08	RAUPENMITTELTEIL MONTA
KONSOLE SCHWK. FE//ZN20//	96 35 442 08	7	2	3 291	91 75 319 08	S-RUECKHALTESICHERUNG
KONSOLE SCHWK. FE//ZN20//	96 35 442 08	7	2	3 292	91 75 318 08	D-RUECKHALTESICHERUNG
KONSOLE SCHWK.LI.	92 50 028 08	6	1	2 502	91 47 459 08	STEUERSTAND
KONSOLE SCHWK.RE.	92 50 029 08	7	1	2 502	91 47 459 08	STEUERSTAND
KONSOLE VORM.	96 60 724 08	31	1	2 200 000	91 61 061 08	MASCHINENHAUS MIT LAUFS
KONSOLE X12CRNIS188	96 41 056 08	66	2	3 212 000	91 72 405 08	W-ANSCHLUSSKOPF
KONTAKT 0,5-1MM2	60 23 003 08	125	78	2 920 631	96 45 283 08	KABELSTRANG
KONTAKT 1-2,5MM2	60 23 001 08	121	32	2 920 631	96 45 283 08	KABELSTRANG
KONTAKTRELAIS 24V 2X20A	63 01 004 08	53	5	2 932 082	96 84 247 08	AUFBAUTEILE MONTAGETAFE

Bezeichnung	Artikel	Pos.	Menge	Seite	Baugruppe	Bezeichnung
KONTAKTSTIFT 0,75MM2	10 11 373 7	777	8	2 920 900	96 76 131 08	KABELSTRANG WINDE 3
KONTAKTSTIFT 0,75MM2	10 11 373 7	777	8	2 920 901	96 76 134 08	KABELSTRANG WINDE 6
KONTAKTSTIFT 0,75MM2	10 11 373 7	777	8	2 920 905	96 76 133 08	KABELSTRANG WINDE 5
KONTAKTSTIFT 0,75MM2	10 11 373 7	777	8	2 920 993	96 76 132 08	KABELSTRANG WINDE 4
KONTAKTSTIFT 0,75MM2	10 11 373 7	777	8	2 920 994	96 76 130 08	KABELSTRANG WINDE 2
KONTAKTSTIFT 0,75MM2	10 11 373 7	777	8	2 920 995	96 76 129 08	KABELSTRANG WINDE 1
KONTAKTSTIFT 1MM2	60 56 017 01	130	6	2 920 900	96 76 131 08	KABELSTRANG WINDE 3
KONTAKTSTIFT 1MM2	60 56 017 01	130	6	2 920 901	96 76 134 08	KABELSTRANG WINDE 6
KONTAKTSTIFT 1MM2	60 56 017 01	130	6	2 920 905	96 76 133 08	KABELSTRANG WINDE 5
KONTAKTSTIFT 1MM2	60 56 017 01	130	6	2 920 993	96 76 132 08	KABELSTRANG WINDE 4
KONTAKTSTIFT 1MM2	60 56 017 01	130	6	2 920 994	96 76 130 08	KABELSTRANG WINDE 2
KONTAKTSTIFT 1MM2	60 56 017 01	130	6	2 920 995	96 76 129 08	KABELSTRANG WINDE 1
KONTAKTSTIFT 1MM2	60 56 017 01	130	2	3 930 376	96 79 936 08	LEITUNG
KONTAKTSTIFT 1MM2	60 56 017 01	130	2	3 930 382	96 79 942 08	LEITUNG
KONTAKTVERRIEGELUNG 2-	73 68 242	154	3	2 920 631	96 45 283 08	KABELSTRANG
KONTAKTVERRIEGELUNG DT-	73 68 246	155	2	2 920 631	96 45 283 08	KABELSTRANG
KONTROLLLEUCHTE 24V	60 71 354 08	65	8	2 533 020	96 76 148 08	ARMATUREN RE.
KONTROLLLEUCHTE 24V	60 71 355 08	64	1	2 533 020	96 76 148 08	ARMATUREN RE.
KOPFSTUECK SCHWK.	96 37 671 08	1	1	3 746 003	96 37 779 08	KOPFSTUECK VORM.
KOPFSTUECK VORM.	96 37 779 08	3	1	3 746	91 69 769 08	FUEHRUNG SCHWEBEBALLAS
KOPFSTUETZE	77 41 193 08	17	1	2 502	91 47 459 08	STEUERSTAND
KRAFTMESSLASCHE 0-50KN	11 48 555 5	(20)	1	3 711	91 72 407 08	MASTNASE
KRAFTMESSLASCHE 50KN	96 37 475 08	3	1	3 711	91 72 407 08	MASTNASE
KRAFTSTOFFBEHAELTER KPL	91 61 208 08	158	1		LR 11350 -0	LIEBHERR RAUPENKRAN LR
KRAFTSTOFFBEHAELTER SCH	96 60 736 08	1	1	2 670 002	96 60 735 08	KRAFTSTOFFBEHAELTER VO
KRAFTSTOFFBEHAELTER VO	96 60 735 08	1	1	2 670	91 61 208 08	KRAFTSTOFFBEHAELTER KPL
KRAFTSTOFFFILTER	55 31 740 08	(1)	1	2 541	91 71 112 08	ZUSATZHEIZUNG OW
KRAFTSTOFFFILTER	96 53 382 08	27	1	X1100815	11 00 815 5	DIESELMOTOR
KRAFTSTOFFFILTER KRAFTS	56 17 911	17	2	9 653 382	96 53 382 08	KRAFTSTOFFFILTER
KRAFTSTOFFFILTER KRAFTS	56 17 911	5	1	9 674 119	96 74 119 08	WASSERFILTER
KRAFTSTOFFLEITUNG	11 34 665 3	6	1	9 674 115	96 74 115 08	KRAFTSTOFFLEITUNG
KRAFTSTOFFLEITUNG	96 53 385 08	32	1	X1100815	11 00 815 5	DIESELMOTOR
KRAFTSTOFFLEITUNG	96 74 115 08	64	1	X1100815	11 00 815 5	DIESELMOTOR
KRAFTSTOFFPUMPE	10 65 170 9	1	1	9 653 384	96 53 384 08	KRAFTSTOFFPUMPE
KRAFTSTOFFPUMPE	96 53 384 08	31	1	X1100815	11 00 815 5	DIESELMOTOR
KRAFTSTOFFPUMPENANTRIE	96 53 378 08	17	1	X1100815	11 00 815 5	DIESELMOTOR
KRAFTSTOFFSCHLAUCH DN4,	55 31 911 08	14	0.15	2 541	91 71 112 08	ZUSATZHEIZUNG OW
KRAFTSTOFFVORFILTER	10 11 318 4	24	2	2 391	91 81 968 08	DIESELMOTOR KPL.
KRAMPE	60 27 417 08	275	6	1 920 315	96 35 875 08	KLEMMKASTEN VORM.
KRAMPE	60 27 417 08	275	6	1 920 316	96 35 884 08	KLEMMKASTEN VORM.
KRAMPE	60 27 417 08	275	6	2 780 522	96 40 798 08	KLEMMKASTEN KPL.
KRAMPE	60 27 417 08	274	10	3 930 426	96 37 944 08	KLEMMKASTEN KPL.
KRAMPE	60 27 417 08	152	6	3 930 522	96 38 636 08	KLEMMKASTEN KPL.
KRAMPE	60 27 417 08	252	6	3 930 567	96 37 859 08	KLEMMKASTEN
KRAMPE	60 27 417 08	274	6	3 930 607	96 37 550 08	KLEMMKASTEN
KRANFUEHRERKABINE KPL.	91 61 266 08	166	1		LR 11350 -0	LIEBHERR RAUPENKRAN LR
KRANFUEHRERKABINE VORM	96 52 918 08	1	1	2 810	91 61 266 08	KRANFUEHRERKABINE KPL.
KREUZGRIFF	10 32 648 6	49	1	X1046779	10 46 779 4	KABINE
KREUZLASCHE SCHWK.	96 34 363 08	2	1	2 657	91 47 448 08	MONTAGEEINRICHTUNG RA
KUEHLERANLAGE	10 22 049 9	1	1	2 391 037	96 24 918 08	KOMBIKUEHLER VORM.
KUEHLKOERPER 84X12X7,7 AL	10 00 812 5	13	1	2 913 005	96 28 696 08	INNENGEHAEUSE VORM.
KUEHLWASSERLEITUNG	96 53 414 08	90	1	X1100815	11 00 815 5	DIESELMOTOR
KUEHLWASSERSCHLAUCH DI	10 28 988 2	35	2	2 391	91 81 968 08	DIESELMOTOR KPL.
KUEHLWASSERSCHLAUCH DI	10 28 988 3	36	2	2 391	91 81 968 08	DIESELMOTOR KPL.
KUEHLWASSERSCHLAUCH DN	11 62 176 9	48	2	2 391	91 81 968 08	DIESELMOTOR KPL.
KUEHLWASSERSCHLAUCH DN	10 87 308 6	46	1	2 391	91 81 968 08	DIESELMOTOR KPL.
KUEHLWASSERSCHLAUCH DN	10 87 308 6	11	2.5	2 391 035	96 33 658 08	KOMBIKUEHLER KPL.
KUEHLWASSERSCHLAUCH DN	11 62 178 3	21	8	2 541	91 71 112 08	ZUSATZHEIZUNG OW
KUEHLWASSERSCHLAUCH DN	11 62 177 5	15	2.3	2 391 035	96 33 658 08	KOMBIKUEHLER KPL.
KUGEL DIN 5401 10	74 70 006 08	32	1	X1148114	11 48 114 3	RUECKFALLSTUETZE

Bezeichnung	Artikel	Pos.	Menge	Seite	Baugruppe	Bezeichnung
KUGEL DIN 5401 10	74 70 006 08	280	1	X1148558	11 48 558 7	RUECKFALLSTUETZE
KUGEL DIN 5401 10	74 70 006 08	35	1	X1148558	11 48 558 8	TELESKOPZYLINDER
KUGEL DIN 5401 7	57 08 621 08	5	1	X1041267	10 41 267 8	ENDPLATTE
KUGEL DIN 5401 8	74 70 004 08	52	1	X1148114	11 48 114 3	RUECKFALLSTUETZE
KUGEL DIN 5401 8	74 70 004 08	440	1	X1148558	11 48 558 7	RUECKFALLSTUETZE
KUGELGRIFF	57 08 317 08	(6)	1	2 671 005	96 35 507 08	OELBEHAELTER VORM.
KUGELHAHN BKH3/8" A3C	51 06 820 08	43	1	2 976 000	91 60 045 08	ZUSATZHYDRAULIK 3 DREH
KUGELHAHN DN8-1/4" MS	51 06 960 08	12	3	1 970 000	91 47 041 08	HYDRAULIK RAUPE
KUGELHAHN DN8-1/4" MS	51 06 960 08	44	1	2 970	91 81 525 08	HYDRAULIK
KUGELHAHN DN8-1/4" MS	51 06 960 08	15	1	2 975 000	91 58 716 08	ZUSATZHYDRAULIK WINDE 1
KUGELHAHN DN8-1/4" MS	51 06 960 08	15	1	2 975 060	91 58 717 08	ZUSATZHYDRAULIK WINDE 2
KUGELHAHN DN8-1/4" MS	51 06 960 08	15	1	2 975 153	91 58 730 08	ZUSATZHYDRAULIK WINDE 3
KUGELHAHN DN8-1/4" MS	51 06 960 08	15	1	2 975 300	91 58 720 08	ZUSATZHYDRAULIK WINDE 5
KUGELHAHN DN8-1/4" MS	51 06 960 08	15	1	2 975 400	91 58 729 08	ZUSATZHYDRAULIK WINDE 6
KUGELHAHN DN8-1/4" MS	51 06 960 08	5	1	2 978 100	91 73 099 08	ZUSATZHYDR.MONTAGEEINR
KUGELHAHN DN8-1/4" MS	51 06 960 08	13	1	2 978 103	91 72 417 08	ZUSATZHYDR.D-RUECKHALT
KUGELHAHN DN8-1/4" MS	51 06 960 08	13	1	2 978 200	91 72 413 08	ZUSATZHYDR.S-RUECKHALTE
KUGELHAHN DN8-1/4" MS	51 06 960 08	10	1	3 978 005	91 60 393 08	ZUSATZHYDRAULIK SB-KOPFS
KUGELHAHN KHB28LR FE//ZN2	51 06 945 08	52	1	2 391	91 81 968 08	DIESELMOTOR KPL.
KUGELHAHNKOMBINATION ST	51 06 994 08	27	2	2 970	91 81 525 08	HYDRAULIK
KUGELHAHNLEISTE RS2	10 49 318 2	6	1	2 976 000	91 60 045 08	ZUSATZHYDRAULIK 3 DREH
KUGELSCHEIBE DIN 6319 C 8,4	10 01 173 8	8	12	3 592 001	96 80 256 08	RUECKHALTEZYLINDER VORM
KUPPLUNG 7000NM/2100U/MIN	10 87 343 8	2	1	2 391 001	96 00 493 3	DIESELMOTOR VORM.
KUPPLUNGSDOSE	60 50 127 08	7	1	2 780 900	91 47 543 08	FREMDEINSPEISUNG
KUPPLUNGSDOSE 4-POL SPF	10 67 849 1	11	1	2 920 631	96 45 283 08	KABELSTRANG
KUPPLUNGSDOSE 4-POL SPF	10 67 849 1	12	1	2 920 631	96 45 283 08	KABELSTRANG
KUPPLUNGSDOSE 4-POL SPF	10 67 849 1	13	1	2 920 631	96 45 283 08	KABELSTRANG
KUPPLUNGSDOSE 4-POL SPF	10 67 849 1	14	1	2 920 631	96 45 283 08	KABELSTRANG
KUPPLUNGSDOSE 4-POL SPF	10 67 849 1	15	1	2 920 631	96 45 283 08	KABELSTRANG
KUPPLUNGSDOSE 4-POL SPF	10 67 849 1	16	1	2 920 631	96 45 283 08	KABELSTRANG
KUPPLUNGSMUFFE	77 43 726 08	20	17	2 711	91 47 454 08	ZENTRALSCHMIERANLAGE O
KUPPLUNGSMUFFE	77 43 726 08	44	1	3 222	91 60 427 08	S-ZWISCHENSTUECK
KUPPLUNGSMUFFE B2 12-L	51 15 058 08	5	1	1 970 054	96 35 759 08	ZUSATZHYDRAULIK SPANNZ
KUPPLUNGSMUFFE B2 12-L	51 15 058 08	131	3	2 970	91 81 525 08	HYDRAULIK
KUPPLUNGSMUFFE B2 12-L	51 15 058 08	26	2	2 975 000	91 58 716 08	ZUSATZHYDRAULIK WINDE 1
KUPPLUNGSMUFFE B2 12-L	51 15 058 08	26	2	2 975 060	91 58 717 08	ZUSATZHYDRAULIK WINDE 2
KUPPLUNGSMUFFE B2 12-L	51 15 058 08	27	5	2 975 100	91 73 507 08	ZUSATZHYDR.GITTER-WINDE
KUPPLUNGSMUFFE B2 12-L	51 15 058 08	42	2	2 975 153	91 58 730 08	ZUSATZHYDRAULIK WINDE 3
KUPPLUNGSMUFFE B2 12-L	51 15 058 08	65	1	2 976 000	91 60 045 08	ZUSATZHYDRAULIK 3 DREH
KUPPLUNGSMUFFE B2 12-L	51 15 058 08	5	1	3 976 000	96 89 034 08	ZUSATZHYDR.BOLZENZIEHZ
KUPPLUNGSMUFFE B2 12-L	51 15 058 08	5	1	3 976 002	96 89 035 08	ZUSATZHYDR.BOLZENZIEHZ
KUPPLUNGSMUFFE B2 12-L	51 15 058 08	5	3	3 976 003	96 88 966 08	ZUS.HYDR.BOLZENZIEHEINRI
KUPPLUNGSMUFFE B2 12-L	51 15 058 08	5	2	3 977 005	96 81 157 08	ZUSATZHYDR.BOLZENZIEHZ
KUPPLUNGSMUFFE B2 12-L	51 15 058 08	11	1	3 978 015	91 48 975 08	ZUSATZHYDRAULIK ZWISCH
KUPPLUNGSMUFFE B2 12-L	51 15 058 08	27	1	3 978 100	91 48 973 08	HYDR.SCHWEBEBALLAST-AN
KUPPLUNGSMUFFE B2 12-S	51 15 015 08	135	1	2 970	91 81 525 08	HYDRAULIK
KUPPLUNGSMUFFE B3 15-L	51 15 005 08	35	1	1 970 000	91 47 041 08	HYDRAULIK RAUPE
KUPPLUNGSMUFFE B3 15-L	51 15 005 08	125	2	2 970	91 81 525 08	HYDRAULIK
KUPPLUNGSMUFFE B3 15-L	51 15 005 08	29	1	2 975 100	91 73 507 08	ZUSATZHYDR.GITTER-WINDE
KUPPLUNGSMUFFE B3 15-L	51 15 005 08	26	2	2 975 153	91 58 730 08	ZUSATZHYDRAULIK WINDE 3
KUPPLUNGSMUFFE B3 15-L	51 15 005 08	25	1	2 978 103	91 72 417 08	ZUSATZHYDR.D-RUECKHALT
KUPPLUNGSMUFFE B3 16-S	51 15 059 08	31	2	1 970 000	91 47 041 08	HYDRAULIK RAUPE
KUPPLUNGSMUFFE B3 16-S	51 15 059 08	11	9	1 975 006	91 47 042 08	ZUSATZHYDR.ABSTUETZZYL
KUPPLUNGSMUFFE B3 16-S	51 15 059 08	121	1	2 970	91 81 525 08	HYDRAULIK
KUPPLUNGSMUFFE B3 16-S	51 15 059 08	67	1	2 976 000	91 60 045 08	ZUSATZHYDRAULIK 3 DREH
KUPPLUNGSMUFFE B6 18-L	51 15 006 08	119	3	2 970	91 81 525 08	HYDRAULIK
KUPPLUNGSMUFFE B6 20-S	51 15 007 08	16	1	1 975 006	91 47 042 08	ZUSATZHYDR.ABSTUETZZYL
KUPPLUNGSMUFFE B6 22-L	51 15 082 08	23	1	2 978 103	91 72 417 08	ZUSATZHYDR.D-RUECKHALT
KUPPLUNGSMUFFE B6 25-S	51 05 996 08	111	4	2 970	91 81 525 08	HYDRAULIK
KUPPLUNGSMUFFE B6 25-S	51 05 996 08	23	1	2 975 000	91 58 716 08	ZUSATZHYDRAULIK WINDE 1

Bezeichnung	Artikel	Pos.	Menge	Seite	Baugruppe	Bezeichnung
KUPPLUNGSMUFFE B6 25-S	51 05 996 08	23	1	2 975 060	91 58 717 08	ZUSATZHYDRAULIK WINDE 2
KUPPLUNGSMUFFE B6 25-S	51 05 996 08	25	2	2 975 153	91 58 730 08	ZUSATZHYDRAULIK WINDE 3
KUPPLUNGSMUFFE B6 28-L	51 15 010 08	27	5	1 970 000	91 47 041 08	HYDRAULIK RAUPE
KUPPLUNGSMUFFE B6 28-L	51 15 010 08	115	2	2 970	91 81 525 08	HYDRAULIK
KUPPLUNGSMUFFE B6 28-L	51 15 010 08	25	1	2 975 000	91 58 716 08	ZUSATZHYDRAULIK WINDE 1
KUPPLUNGSMUFFE B6 28-L	51 15 010 08	25	1	2 975 060	91 58 717 08	ZUSATZHYDRAULIK WINDE 2
KUPPLUNGSMUFFE B6 28-L	51 15 010 08	23	2	2 975 100	91 73 507 08	ZUSATZHYDR.GITTER-WINDE
KUPPLUNGSMUFFE B6 28-L	51 15 010 08	23	2	2 975 153	91 58 730 08	ZUSATZHYDRAULIK WINDE 3
KUPPLUNGSMUFFE B6 30-S	51 15 107 08	107	6	2 970	91 81 525 08	HYDRAULIK
KUPPLUNGSMUFFE B6 30-S	51 15 107 08	19	2	2 975 100	91 73 507 08	ZUSATZHYDR.GITTER-WINDE
KUPPLUNGSMUFFE B6 30-S	51 15 107 08	11	2	2 978 100	91 73 099 08	ZUSATZHYDR.MONTAGEEINR
KUPPLUNGSMUFFE B6 30-S	51 15 107 08	21	1	2 978 103	91 72 417 08	ZUSATZHYDR.D-RUECKHALT
KUPPLUNGSMUFFE B8 35-L	51 15 184 08	25	1	1 970 000	91 47 041 08	HYDRAULIK RAUPE
KUPPLUNGSMUFFE B8 35-L	51 15 184 08	105	6	2 970	91 81 525 08	HYDRAULIK
KUPPLUNGSMUFFE B8 35-L	51 15 184 08	23	1	3 978 100	91 48 973 08	HYDR.SCHWEBEBALLAST-AN
KUPPLUNGSMUFFE B8 38-S	51 15 122 08	21	12	1 970 000	91 47 041 08	HYDRAULIK RAUPE
KUPPLUNGSMUFFE B8 38-S	51 15 122 08	101	10	2 970	91 81 525 08	HYDRAULIK
KUPPLUNGSMUFFE B8 38-S	51 15 122 08	21	2	2 975 000	91 58 716 08	ZUSATZHYDRAULIK WINDE 1
KUPPLUNGSMUFFE B8 38-S	51 15 122 08	21	2	2 975 060	91 58 717 08	ZUSATZHYDRAULIK WINDE 2
KUPPLUNGSMUFFE B8 38-S	51 15 122 08	11	4	2 975 100	91 73 507 08	ZUSATZHYDR.GITTER-WINDE
KUPPLUNGSMUFFE B8 38-S	51 15 122 08	21	4	2 975 153	91 58 730 08	ZUSATZHYDRAULIK WINDE 3
KUPPLUNGSMUFFE B8 38-S	51 15 122 08	61	4	2 976 000	91 60 045 08	ZUSATZHYDRAULIK 3 DREH
KUPPLUNGSMUFFE B8 38-S	51 15 122 08	4	2	3 978 015	91 48 975 08	ZUSATZHYDRAULIK ZWISCH
KUPPLUNGSMUFFE B8 38-S	51 15 122 08	21	3	3 978 100	91 48 973 08	HYDR.SCHWEBEBALLAST-AN
KUPPLUNGSSCHLUESSEL 9	96 67 964 08	46	1	1 750	91 47 038 08	WERKZEUG
KUPPLUNGSSTECKER	77 43 727 08	19	30	2 711	91 47 454 08	ZENTRALSCHMIERANLAGE O
KUPPLUNGSSTECKER 12-S	51 15 013 08	136	1	2 970	91 81 525 08	HYDRAULIK
KUPPLUNGSSTECKER 25-S	51 05 997 08	112	5	2 970	91 81 525 08	HYDRAULIK
KUPPLUNGSSTECKER 25-S	51 05 997 08	18	1	2 975 153	91 58 730 08	ZUSATZHYDRAULIK WINDE 3
KUPPLUNGSSTECKER 25-S	51 05 997 08	23	1	2 975 300	91 58 720 08	ZUSATZHYDRAULIK WINDE 5
KUPPLUNGSSTECKER 25-S	51 05 997 08	23	1	2 975 400	91 58 729 08	ZUSATZHYDRAULIK WINDE 6
KUPPLUNGSSTECKER B2 12-L	51 15 096 08	7	1	1 970 054	96 35 759 08	ZUSATZHYDRAULIK SPANNZ
KUPPLUNGSSTECKER B2 12-L	51 15 096 08	132	4	2 970	91 81 525 08	HYDRAULIK
KUPPLUNGSSTECKER B2 12-L	51 15 096 08	44	1	2 975 153	91 58 730 08	ZUSATZHYDRAULIK WINDE 3
KUPPLUNGSSTECKER B2 12-L	51 15 096 08	46	1	2 975 300	91 58 720 08	ZUSATZHYDRAULIK WINDE 5
KUPPLUNGSSTECKER B2 12-L	51 15 096 08	26	2	2 975 400	91 58 729 08	ZUSATZHYDRAULIK WINDE 6
KUPPLUNGSSTECKER B2 12-L	51 15 096 08	7	1	3 976 000	96 89 034 08	ZUSATZHYDR.BOLZENZIEHZ
KUPPLUNGSSTECKER B2 12-L	51 15 096 08	7	1	3 976 002	96 89 035 08	ZUSATZHYDR.BOLZENZIEHZ
KUPPLUNGSSTECKER B2 12-L	51 15 096 08	7	3	3 976 003	96 88 966 08	ZUS.HYDR.BOLZENZIEHEINRI
KUPPLUNGSSTECKER B2 12-L	51 15 096 08	7	2	3 977 005	96 81 157 08	ZUSATZHYDR.BOLZENZIEHZ
KUPPLUNGSSTECKER B2 12-L	51 15 096 08	16	1	3 978 005	91 60 393 08	ZUSATZHYDRAULIK SB-KOPFS
KUPPLUNGSSTECKER B2 12-L	51 15 096 08	13	1	3 978 015	91 48 975 08	ZUSATZHYDRAULIK ZWISCH
KUPPLUNGSSTECKER B3 15-L	51 15 004 08	126	3	2 970	91 81 525 08	HYDRAULIK
KUPPLUNGSSTECKER B3 15-L	51 15 004 08	25	1	2 975 100	91 73 507 08	ZUSATZHYDR.GITTER-WINDE
KUPPLUNGSSTECKER B3 15-L	51 15 004 08	28	1	2 975 153	91 58 730 08	ZUSATZHYDRAULIK WINDE 3
KUPPLUNGSSTECKER B3 15-L	51 15 004 08	26	1	2 975 300	91 58 720 08	ZUSATZHYDRAULIK WINDE 5
KUPPLUNGSSTECKER B3 15-L	51 15 004 08	25	1	2 978 200	91 72 413 08	ZUSATZHYDR.S-RUECKHALTE
KUPPLUNGSSTECKER B3 15-L	51 15 004 08	11	1	3 976 003	96 88 966 08	ZUS.HYDR.BOLZENZIEHEINRI
KUPPLUNGSSTECKER B3 16-	51 15 086 08	33	2	1 970 000	91 47 041 08	HYDRAULIK RAUPE
KUPPLUNGSSTECKER B3 16-	51 15 086 08	12	8	1 975 006	91 47 042 08	ZUSATZHYDR.ABSTUETZZYL
KUPPLUNGSSTECKER B3 16-	51 15 086 08	21	2	1 975 006	91 47 042 08	ZUSATZHYDR.ABSTUETZZYL
KUPPLUNGSSTECKER B3 16-	51 15 086 08	122	2	2 970	91 81 525 08	HYDRAULIK
KUPPLUNGSSTECKER B3 16-	51 15 086 08	69	1	2 976 000	91 60 045 08	ZUSATZHYDRAULIK 3 DREH
KUPPLUNGSSTECKER B6 18-L	57 05 048 08	120	2	2 970	91 81 525 08	HYDRAULIK
KUPPLUNGSSTECKER B6 18-L	57 05 048 08	13	1	3 976 003	96 88 966 08	ZUS.HYDR.BOLZENZIEHEINRI
KUPPLUNGSSTECKER B6 22-L	51 15 081 08	23	2	1 975 006	91 47 042 08	ZUSATZHYDR.ABSTUETZZYL
KUPPLUNGSSTECKER B6 22-L	51 15 081 08	25	1	2 975 400	91 58 729 08	ZUSATZHYDRAULIK WINDE 6
KUPPLUNGSSTECKER B6 22-L	51 15 081 08	23	1	2 978 200	91 72 413 08	ZUSATZHYDR.S-RUECKHALTE
KUPPLUNGSSTECKER B6 28-L	51 15 011 08	29	4	1 970 000	91 47 041 08	HYDRAULIK RAUPE
KUPPLUNGSSTECKER B6 28-L	51 15 011 08	116	5	2 970	91 81 525 08	HYDRAULIK

Bezeichnung	Artikel	Pos.	Menge	Seite	Baugruppe	Bezeichnung
KUPPLUNGSSTECKER B6 28-L	51 15 011 08	21	1	2 975 100	91 73 507 08	ZUSATZHYDR.GITTER-WINDE
KUPPLUNGSSTECKER B6 28-L	51 15 011 08	16	1	2 975 153	91 58 730 08	ZUSATZHYDRAULIK WINDE 3
KUPPLUNGSSTECKER B6 28-L	51 15 011 08	25	1	2 975 300	91 58 720 08	ZUSATZHYDRAULIK WINDE 5
KUPPLUNGSSTECKER B6 30-	51 15 108 08	109	8	2 970	91 81 525 08	HYDRAULIK
KUPPLUNGSSTECKER B6 30-	51 15 108 08	20	1	2 975 100	91 73 507 08	ZUSATZHYDR.GITTER-WINDE
KUPPLUNGSSTECKER B6 30-	51 15 108 08	12	2	2 978 100	91 73 099 08	ZUSATZHYDR.MONTAGEEINR
KUPPLUNGSSTECKER B6 30-	51 15 108 08	21	1	2 978 200	91 72 413 08	ZUSATZHYDR.S-RUECKHALTE
KUPPLUNGSSTECKER B8 35-L	51 15 185 08	106	7	2 970	91 81 525 08	HYDRAULIK
KUPPLUNGSSTECKER B8 38-	51 15 123 08	23	8	1 970 000	91 47 041 08	HYDRAULIK RAUPE
KUPPLUNGSSTECKER B8 38-	51 15 123 08	103	25	2 970	91 81 525 08	HYDRAULIK
KUPPLUNGSSTECKER B8 38-	51 15 123 08	13	4	2 975 100	91 73 507 08	ZUSATZHYDR.GITTER-WINDE
KUPPLUNGSSTECKER B8 38-	51 15 123 08	19	2	2 975 153	91 58 730 08	ZUSATZHYDRAULIK WINDE 3
KUPPLUNGSSTECKER B8 38-	51 15 123 08	21	2	2 975 300	91 58 720 08	ZUSATZHYDRAULIK WINDE 5
KUPPLUNGSSTECKER B8 38-	51 15 123 08	21	2	2 975 400	91 58 729 08	ZUSATZHYDRAULIK WINDE 6
KUPPLUNGSSTECKER B8 38-	51 15 123 08	12	2	3 978 005	91 60 393 08	ZUSATZHYDRAULIK SB-KOPFS
KUPPLUNGSSTECKER B8 38-	51 15 123 08	5	2	3 978 015	91 48 975 08	ZUSATZHYDRAULIK ZWISCH
KURBEL	54 04 015 08	19	1	S150225	54 00 061 08	SEILWINDE
KURBELGEHAEUSE	96 53 370 08	5	1	X1100815	11 00 815 5	DIESELMOTOR
KURBELGEHAEUSEENTLUEFT	96 53 373 08	11	1	X1100815	11 00 815 5	DIESELMOTOR
KURBELWELLE	96 74 110 08	7	1	X1100815	11 00 815 5	DIESELMOTOR
LADEGERAET 110V 24V8A SP	61 33 019 08	5	1	2 835 003	91 55 855 08	BATTERIE LADEEINHEIT
LADELUFTKUEHLER ALU	10 35 552 1	1	1	X1022049	10 22 049 9	KUEHLERANLAGE
LADELUFTROHR SPF	96 34 470 08	5	1	2 391	91 81 968 08	DIESELMOTOR KPL.
LADELUFTROHR SPF	96 34 471 08	6	1	2 391	91 81 968 08	DIESELMOTOR KPL.
LADELUFTWELLSCHLAUCH 11	10 28 268 7	7	4	2 391	91 81 968 08	DIESELMOTOR KPL.
LADESPANNUNGSREGLER	91 70 947 08	419	1		LR 11350 -0	LIEBHERR RAUPENKRAN LR
LAGER	11 34 654 0	110	2	X1087447	10 87 447 5	GETRIEBE
LAGER 48X50 GUMMI 64CR	10 09 749 6	12	6	2 391 035	96 33 658 08	KOMBIKUEHLER KPL.
LAGER RD100X35 PA6G	97 46 584 08	14	2	2 200 055	96 60 972 08	KABINENRAHMEN VORM.
LAGERABDECKRING	10 16 649 6	4	1	9 335 964	93 35 964 01	DREHWERKANTRIEB
LAGERBUCHSE	11 34 659 0	2	1	9 674 109	96 74 109 08	ANTRIEB
LAGERBUCHSE	54 04 010 08	14	1	S150225	54 00 061 08	SEILWINDE
LAGERBUCHSE	54 04 017 08	22	1	S150225	54 00 061 08	SEILWINDE
LAGERBUCHSE	97 43 168 08	14	2	2 655	91 75 556 08	SA-BOCK AUFSTELLVORRIC
LAGERBUCHSE GZ-CUZN25AL	97 44 790 08	2	1	2 550 005	96 32 970 08	STANGE KPL.
LAGERPLATTE	28 30 302 08	43	2	3 713	91 78 833 08	D-ANLENKSTUECK
LAGERPLATTE	28 30 307 08	21	4	3 211	91 75 353 08	S-ANLENKSTUECK
LAGERPLATTE	28 30 307 08	19	4	3 713	91 78 833 08	D-ANLENKSTUECK
LAGERPLATTE	28 30 308 08	2	2	3 714 022	96 36 478 08	KONSOLE KPL.
LAGERPLATTE 20X40X80 PA6	28 81 916 08	51	2	3 714	91 81 777 08	D-KOPFSTUECK
LAGERPLATTE PA6G	97 12 991 08	20	1	2 103	91 75 173 08	DREHBUEHNENRAHMEN HEC
LAGERPLATTE PA6G	97 44 716 08	38	1	2 550	91 81 778 08	SA-BOCK
LAGERRING	57 01 135 08	3	1	5 701 129	57 01 129 08	TRIEBWERK
LAGERRING	57 07 960 08	3	1	5 402 704	54 02 704 14	ABTRIEB KPL
LAGERUNG	93 85 760 01	10	1	1 400	91 76 481 08	RAUPENTRAEGER LI.
LAGERUNG	93 85 760 01	10	1	1 410	91 76 480 08	RAUPENTRAEGER RE.
LAGERUNG	93 85 762 01	9	1	1 400	91 76 481 08	RAUPENTRAEGER LI.
LAGERUNG	93 85 762 01	9	1	1 410	91 76 480 08	RAUPENTRAEGER RE.
LAGERUNG SCHWK.	96 54 448 08	3	1	2 370	91 61 649 08	MONTAGEWINDE
LAMELLENPAKET	11 89 257 6	27	1	X1087476	10 87 476 4	ANTRIEB
LAMELLENTRAEGER	50 15 594 14	7	1	X1087476	10 87 476 4	ANTRIEB
LAMPE	60 02 233	(1)	2	2 533 020	96 76 148 08	ARMATUREN RE.
LASCHE	11 48 240 3	22	8	4 003 007	91 44 580 08	HAKENFLASCHE
LASCHE	11 48 240 7	26	4	4 003 007	91 44 580 08	HAKENFLASCHE
LASCHE 10X120X330 S960QL	97 63 894 08	121	2	2 200 000	91 61 061 08	MASCHINENHAUS MIT LAUFS
LASCHE 10X390X120 S960QL	97 63 895 08	122	4	2 200 000	91 61 061 08	MASCHINENHAUS MIT LAUFS
LASCHE 10X450X120 S960QL	97 63 897 08	123	2	2 200 000	91 61 061 08	MASCHINENHAUS MIT LAUFS
LASCHE 25X608X184 S960QL+	97 26 565 08	(1)	1	2 550 007	96 34 001 08	STANGE KPL.
LASCHE 25X686X254 S960QL+	97 48 634 08	(1)	1	3 714 012	96 36 472 08	STANGE KPL.
LASCHE 25X744X244 S960QL	97 52 018 08	(1)	1	3 227 000	91 60 434 08	LI-ZWISCHENSTUECK

Bezeichnung	Artikel	Pos.	Menge	Seite	Baugruppe	Bezeichnung
LASCHE 3-FACH	96 36 747 08	3	2	3 714 009	96 36 683 08	VERSTELLFLASCHE KPL.
LASCHE 30X220X557 S960QL	97 49 293 08	2	2	2 730 001	96 36 111 08	GRUNDPLATTE VORM.
LASCHE 50X608X184 S960QL+	97 41 160 08	(1)	1	2 550 007	96 34 001 08	STANGE KPL.
LASCHE 50X688X254 S960QL+	97 48 635 08	(1)	1	3 714 012	96 36 472 08	STANGE KPL.
LASCHE KPL.	92 65 733 08	1	1	1 750 023	92 65 732 08	MONTAGEROLLE
LASCHE KPL.	92 88 304 08	2	2	3 211 002	92 88 302 08	SCHUTZWALZE KPL.
LASCHE KPL.	96 36 475 08	6	2	3 714	91 81 777 08	D-KOPFSTUECK
LASCHE KPL.	96 36 797 08	1	2	3 745 008	96 36 692 08	LASCHE VORM.
LASCHE KPL.	96 37 774 08	1	2	3 746 004	96 37 833 08	LASCHE VORM.
LASCHE KPL.	96 37 851 08	2	4	3 746 003	96 37 779 08	KOPFSTUECK VORM.
LASCHE KPL.	96 41 049 08	8	1	3 556 007	96 59 719 08	WA-BOCK 2 KOPFSTUECK
LASCHE KPL.	96 45 683 08	57	1	3 554 006	96 00 236 1	WA-BOCK 1 KOPFSTUECK
LASCHE KPL. 1M	96 37 232 08	7	1	3 554 006	96 00 236 1	WA-BOCK 1 KOPFSTUECK
LASCHE KPL. 1M	96 37 233 08	8	2	3 554 006	96 00 236 1	WA-BOCK 1 KOPFSTUECK
LASCHE KPL. 1M	96 37 233 08	58	2	3 556 007	96 59 719 08	WA-BOCK 2 KOPFSTUECK
LASCHE KPL. 1M	96 37 458 08	59	1	3 556 007	96 59 719 08	WA-BOCK 2 KOPFSTUECK
LASCHE MIT SCHILD	96 32 969 08	13	2	2 550 007	96 34 001 08	STANGE KPL.
LASCHE MIT SCHILD	96 33 928 08	12	8	2 550	91 81 778 08	SA-BOCK
LASCHE MIT SCHILD	96 34 008 08	14	1	2 550 007	96 34 001 08	STANGE KPL.
LASCHE MIT SCHILD	96 35 671 08	2	2	3 714 012	96 36 472 08	STANGE KPL.
LASCHE MIT SCHILD	96 35 671 08	2	4	3 715 004	96 36 141 08	STANGE KPL.
LASCHE MIT SCHILD	96 35 671 08	2	2	3 716 003	96 35 669 08	STANGE KPL.
LASCHE MIT SCHILD	96 35 672 08	3	1	3 714 012	96 36 472 08	STANGE KPL.
LASCHE MIT SCHILD	96 35 672 08	3	2	3 715 004	96 36 141 08	STANGE KPL.
LASCHE MIT SCHILD	96 35 672 08	3	1	3 716 003	96 35 669 08	STANGE KPL.
LASCHE MIT SCHILD	96 37 175 08	31	4	3 227 000	91 60 434 08	LI-ZWISCHENSTUECK
LASCHE MIT SCHILD 0.4M	96 24 716 08	2	2	2 550 007	96 34 001 08	STANGE KPL.
LASCHE MIT SCHILD 0.4M	96 24 716 08	2	2	3 223 009	96 32 425 08	STANGE KPL.
LASCHE MIT SCHILD 0.4M	96 24 716 08	2	2	3 227 002	96 35 704 08	STANGE KPL.
LASCHE MIT SCHILD 0.4M	96 24 716 08	2	2	3 227 004	96 35 566 08	STANGE KPL.
LASCHE MIT SCHILD 0.4M	96 24 716 08	2	2	3 227 005	96 35 569 08	STANGE KPL.
LASCHE MIT SCHILD 0.4M	96 24 716 08	3	2	3 556 008	96 36 352 08	STANGE KPL.
LASCHE MIT SCHILD 0.4M	96 24 716 08	2	2	3 560 010	96 39 035 08	STANGE KPL.
LASCHE MIT SCHILD 0.4M	96 24 716 08	2	2	3 560 012	96 39 048 08	STANGE KPL.
LASCHE MIT SCHILD 0.4M	96 24 716 08	2	2	3 560 014	96 39 064 08	STANGE KPL.
LASCHE MIT SCHILD 0.4M	96 24 716 08	2	2	3 560 016	96 39 059 08	STANGE KPL.
LASCHE MIT SCHILD 0.4M	96 24 716 08	1	2	3 714 019	96 36 747 08	LASCHE 3-FACH
LASCHE MIT SCHILD 0.4M	96 24 716 08	2	2	3 715 007	96 36 142 08	STANGE KPL.
LASCHE MIT SCHILD 0.4M	96 24 716 08	2	2	3 811 001	96 35 734 08	STANGE KPL.
LASCHE MIT SCHILD 0.4M	96 24 716 08	2	2	3 811 002	96 35 836 08	STANGE KPL.
LASCHE MIT SCHILD 0.4M	96 32 376 08	3	1	2 550 007	96 34 001 08	STANGE KPL.
LASCHE MIT SCHILD 0.4M	96 32 376 08	3	1	3 223 009	96 32 425 08	STANGE KPL.
LASCHE MIT SCHILD 0.4M	96 32 376 08	3	1	3 227 002	96 35 704 08	STANGE KPL.
LASCHE MIT SCHILD 0.4M	96 32 376 08	3	1	3 227 004	96 35 566 08	STANGE KPL.
LASCHE MIT SCHILD 0.4M	96 32 376 08	3	1	3 227 005	96 35 569 08	STANGE KPL.
LASCHE MIT SCHILD 0.4M	96 32 376 08	2	1	3 556 008	96 36 352 08	STANGE KPL.
LASCHE MIT SCHILD 0.4M	96 32 376 08	3	1	3 560 010	96 39 035 08	STANGE KPL.
LASCHE MIT SCHILD 0.4M	96 32 376 08	3	1	3 560 012	96 39 048 08	STANGE KPL.
LASCHE MIT SCHILD 0.4M	96 32 376 08	3	1	3 560 014	96 39 064 08	STANGE KPL.
LASCHE MIT SCHILD 0.4M	96 32 376 08	3	1	3 560 016	96 39 059 08	STANGE KPL.
LASCHE MIT SCHILD 0.4M	96 32 376 08	2	1	3 714 019	96 36 747 08	LASCHE 3-FACH
LASCHE MIT SCHILD 0.4M	96 32 376 08	3	1	3 715 007	96 36 142 08	STANGE KPL.
LASCHE MIT SCHILD 0.4M	96 32 376 08	3	1	3 811 001	96 35 734 08	STANGE KPL.
LASCHE MIT SCHILD 0.4M	96 32 376 08	3	1	3 811 002	96 35 836 08	STANGE KPL.
LASCHE MIT SCHILD 0.4M	96 40 045 08	2	2	3 227 003	96 40 374 08	STANGE KPL.
LASCHE MIT SCHILD 0.4M	96 40 046 08	3	1	3 227 003	96 40 374 08	STANGE KPL.
LASCHE MIT SCHILD 0.5M	96 34 953 08	50	4	3 211	91 75 353 08	S-ANLENKSTUECK
LASCHE MIT SCHILD 0.5M	96 35 761 08	13	2	3 811 001	96 35 734 08	STANGE KPL.
LASCHE SCHWK.	96 37 362 08	5	2	3 828	91 80 446 08	ZUSATZABSPANNUNG
LASCHE SCHWK.	96 37 426 08	13	2	3 827	91 80 445 08	ZUSATZABSPANNUNG

Bezeichnung	Artikel	Pos.	Menge	Seite	Baugruppe	Bezeichnung
LASCHE SCHWK.	96 37 773 08	3	2	3 746 003	96 37 779 08	KOPFSTUECK VORM.
LASCHE SCHWK.	96 40 047 08	14	2	3 825	91 80 443 08	ZUSATZABSPANNUNG
LASCHE SCHWK.	96 41 050 08	(1)	1	3 556 007	96 59 719 08	WA-BOCK 2 KOPFSTUECK
LASCHE SCHWK.	96 41 311 08	53	2	3 826	91 80 444 08	ZUSATZABSPANNUNG
LASCHE SCHWK. 1M	96 37 234 08	(1)	1	3 554 006	96 00 236 1	WA-BOCK 1 KOPFSTUECK
LASCHE SCHWK. 1M	96 37 235 08	(1)	1	3 554 006	96 00 236 1	WA-BOCK 1 KOPFSTUECK
LASCHE SCHWK. 1M	96 37 460 08	(1)	1	3 556 007	96 59 719 08	WA-BOCK 2 KOPFSTUECK
LASCHE VORM.	96 36 692 08	4	2	3 745	91 72 410 08	SCHWEBEBALLAST
LASCHE VORM.	96 36 692 08	14	2	3 746 003	96 37 779 08	KOPFSTUECK VORM.
LASCHE VORM.	96 37 833 08	17	2	3 746 003	96 37 779 08	KOPFSTUECK VORM.
LASTHALTEVENTIL 280BAR 10	10 21 831 0	54	2	2 970	91 81 525 08	HYDRAULIK
LASTHALTEVENTIL pv=280BA	10 00 826 9	(17)	1	1 400	91 76 481 08	RAUPENTRAEGER LI.
LAUFRING	79 03 467 14	180	1	X1030134	10 30 134 2	PUMPENVERTEILERGETRIEB
LAUFRING	92 75 855 01	73	2	9 020 477	90 20 477 0	PLANETENGETRIEBE
LAUFSTEG SCHWK.	96 38 646 08	6	1	3 350	91 78 837 08	WINDE 3
LAUTSPRECHER 15V 85DBA	61 40 338 14	10	2	2 533 003	96 76 566 08	ELEKTRIK ANBAUTEILE KABIN
LEERGEHAEUSE	61 10 011 08	2	1	2 913 100	91 23 538 08	BAUGRUPPENTRAEGER
LEERGEHAEUSE	97 14 228 08	5	1	2 920 581	96 37 245 08	KLEMMKASTEN SA-BOCK VO
LEERGEHAEUSE	97 57 679 08	4	1	3 930 524	96 37 720 08	KLEMMKASTEN
LEERGEHAEUSE 160X160X90	97 14 073 08	4	1	1 920 315	96 35 875 08	KLEMMKASTEN VORM.
LEERGEHAEUSE 160X160X90	97 14 073 08	4	1	1 920 316	96 35 884 08	KLEMMKASTEN VORM.
LEERGEHAEUSE 160X160X90	97 54 545 08	13	1	3 930 607	96 37 550 08	KLEMMKASTEN
LEERGEHAEUSE 160X160X90	97 55 091 08	5	1	3 930 522	96 38 636 08	KLEMMKASTEN KPL.
LEERGEHAEUSE 160X160X90	97 58 522 08	4	1	2 780 522	96 40 798 08	KLEMMKASTEN KPL.
LEERGEHAEUSE 160X260X90	97 53 839 08	7	1	3 930 567	96 37 859 08	KLEMMKASTEN
LEERGEHAEUSE 160X260X90	97 54 075 08	5	1	3 930 426	96 37 944 08	KLEMMKASTEN KPL.
LEERGEHAEUSE 160X560X90	97 02 859 3	5	1	2 920 432	96 78 526 08	KLEMMKASTEN KPL.
LEERGEHAEUSE 160X560X90	97 51 876 08	5	1	2 920 110	96 41 100 08	KLEMMKASTEN KABINE
LEERGEHAEUSE 160X560X90	97 51 876 08	5	1	2 920 369	96 78 525 08	KLEMMKASTEN KPL.
LEERGEHAEUSE 160X560X90	97 51 876 08	5	1	2 920 448	96 40 440 08	KLEMMKASTEN KPL.
LEERGEHAEUSE 160X560X90	97 53 688 08	5	1	3 930 503	96 36 588 08	KLEMMKASTEN
LEERGEHAEUSE 160X560X90	97 54 042 08	7	1	3 930 335	96 37 478 08	KLEMMKASTEN
LEERGEHAEUSE 230X600X110	97 52 217 08	5	1	3 930 154	96 79 914 08	KLEMMKASTEN KPL.
LEERGEHAEUSE 230X600X110	97 53 448 08	5	1	3 930 531	96 37 672 08	KLEMMKASTEN
LEERGEHAEUSE 75 110X55X0	97 57 731 08	1	1	2 533 071	96 32 616 08	WANDLER
LEERGEHAEUSE GEBOHRT 2	97 13 661 08	3	1	1 920 314	96 35 870 08	KLEMMKASTEN VORM.
LEISTE 12X80X800 PA6G	94 05 151 08	2	2	3 350 005	96 37 161 08	TRANSPORTRAHMEN KPL.
LEISTUNGSRELAIS 75A	11 16 072 3	54	2	2 932 082	96 84 247 08	AUFBAUTEILE MONTAGETAFE
LEITER VORM.	96 34 386 08	12	1	2 200 000	91 61 061 08	MASCHINENHAUS MIT LAUFS
LEITERHALTERUNG	96 84 615 08	12	8	3 745	91 72 410 08	SCHWEBEBALLAST
LEITERPLATTE SPF	66 10 179 08	4	1	2 922 001	92 84 311 08	BUSPLATINE
LEITUNG	10 46 727 4	19	1	6 909 010	69 09 010 08	SCHLEIFRINGUEBERTRAEGE
LEITUNG	10 46 727 5	20	1	6 909 010	69 09 010 08	SCHLEIFRINGUEBERTRAEGE
LEITUNG	11 17 140 5	25	1	X1087476	10 87 476 4	ANTRIEB
LEITUNG 2 X 1,5	60 03 420 08	5	8.54	2 920 631	96 45 283 08	KABELSTRANG
LEITUNG 2 X 1,5	60 03 420 08	6	9.83	2 920 631	96 45 283 08	KABELSTRANG
LEITUNG 2 X 1,5	60 03 420 08	7	8.33	2 920 631	96 45 283 08	KABELSTRANG
LEITUNG 2 X 1,5	60 03 420 08	8	7.32	2 920 631	96 45 283 08	KABELSTRANG
LEITUNG 2 X 1,5	60 03 420 08	9	10.83	2 920 631	96 45 283 08	KABELSTRANG
LEITUNG 2 X 1,5	60 03 420 08	10	8.84	2 920 631	96 45 283 08	KABELSTRANG
LEITUNG 2 X 1,5	60 03 420 08	19	5.34	2 920 631	96 45 283 08	KABELSTRANG
LEITUNG 35	10 01 053 6	(338)	2.92	2 920 629	96 44 215 08	ELEKTRIK STROMAGGREGAT
LEITUNG 35	10 01 053 6	338	0.44	2 920 631	96 45 283 08	KABELSTRANG
LEITUNG 8 X	10 32 684 4	28	1	2 533 020	96 76 148 08	ARMATUREN RE.
LEITUNG ISO 6722 35	60 02 056	(339)	2.92	2 920 629	96 44 215 08	ELEKTRIK STROMAGGREGAT
LEITUNG ISO 6722 35	60 02 056	339	6.04	2 920 631	96 45 283 08	KABELSTRANG
LEITUNG M.STECKER WL468	96 37 467 08	6	1	3 930 149	96 36 586 08	LEITUNGSTROMMEL KPL.
LEITUNG W163	92 69 930 08	1	1	1 933 100	91 25 249 08	MAGNETLAMPE
LEITUNG W168	96 21 013 08	23	2	2 920 536	96 45 282 08	KABELLISTE ELEKTRIK AGG
LEITUNG W3	92 97 600 08	3	2	2 920 080	96 36 410 08	ELEKTRIK BATTERIEKASTEN

Bezeichnung	Artikel	Pos.	Menge	Seite	Baugruppe	Bezeichnung
LEITUNG W321BS	96 78 562 08	14	1	2 920 432	96 78 526 08	KLEMMKASTEN KPL.
LEITUNG W482BS	96 78 563 08	15	1	2 920 432	96 78 526 08	KLEMMKASTEN KPL.
LEITUNG W613	96 37 806 08	8	1	3 930 503	96 36 588 08	KLEMMKASTEN
LEITUNG W634	96 24 499 08	63	1	2 533 024	96 76 149 08	AUFBAUTEILE ARMATUREN
LEITUNG W635X1050	92 12 112 08	5	3	2 932 116	96 84 249 08	VERKABELUNG MONTAGETA
LEITUNG W635X1150	92 12 115 08	7	1	2 932 116	96 84 249 08	VERKABELUNG MONTAGETA
LEITUNG W635X850	92 12 116 08	8	1	2 932 116	96 84 249 08	VERKABELUNG MONTAGETA
LEITUNG W635X950	92 12 114 08	6	1	2 932 116	96 84 249 08	VERKABELUNG MONTAGETA
LEITUNG W902A	96 77 444 08	426	1	3 930 154	96 79 914 08	KLEMMKASTEN KPL.
LEITUNG W903A	96 77 439 08	427	1	3 930 154	96 79 914 08	KLEMMKASTEN KPL.
LEITUNG W93	92 26 477 08	30	1	2 780 900	91 47 543 08	FREMDEINSPEISUNG
LEITUNG WL120	96 35 778 08	(10)	1	2 835 003	91 55 855 08	BATTERIE LADEEINHEIT
LEITUNG WL121	96 43 707 08	(20)	1	2 835 003	91 55 855 08	BATTERIE LADEEINHEIT
LEITUNG WL1300	96 79 943 08	309	1	3 930 154	96 79 914 08	KLEMMKASTEN KPL.
LEITUNG WL1300A	96 36 084 08	(25)	1	2 925 300	91 71 995 08	KAMERAUEBERWACHUNG WI
LEITUNG WL1301	96 37 260 08	310	1	3 930 154	96 79 914 08	KLEMMKASTEN KPL.
LEITUNG WL1301A	96 36 093 08	(25)	1	2 925 320	91 71 996 08	KAMERAUEBERWACHUNG WI
LEITUNG WL1302	96 37 489 08	470	1	3 930 335	96 37 478 08	KLEMMKASTEN
LEITUNG WL1302A	96 42 658 08	25	1	2 925 209	96 44 233 08	AUSRUESTUNG KAMERA WI
LEITUNG WL1310	96 79 941 08	308	1	3 930 154	96 79 914 08	KLEMMKASTEN KPL.
LEITUNG WL1315	96 38 116 08	480	1	3 930 335	96 37 478 08	KLEMMKASTEN
LEITUNG WL167	96 41 124 08	16	1	2 533 002	96 71 755 08	KABELLISTE KRANFUEHRERK
LEITUNG WL167Z	96 41 097 08	15	1	2 920 057	96 41 425 08	KABELLISTE MASCHINENHAU
LEITUNG WL169	96 37 228 08	16	1	2 920 013	96 38 697 08	KABELLISTE EL.ANLAGE
LEITUNG WL169Z	96 37 197 08	13	1	2 920 536	96 45 282 08	KABELLISTE ELEKTRIK AGG
LEITUNG WL171	96 38 684 08	14	1	2 920 448	96 40 440 08	KLEMMKASTEN KPL.
LEITUNG WL171KDV	96 37 219 08	17	1	2 920 057	96 41 425 08	KABELLISTE MASCHINENHAU
LEITUNG WL176	96 49 996 08	6	1	2 780 244	91 55 599 08	NOTAUS KRANFUEHRERKAB
LEITUNG WL240KDV	96 37 220 08	24	1	2 920 057	96 41 425 08	KABELLISTE MASCHINENHAU
LEITUNG WL245	96 40 800 08	4	1	2 780 524	96 41 031 08	LEITUNGSTROMMEL KPL.
LEITUNG WL246	96 41 032 08	6	1	2 780 524	96 41 031 08	LEITUNGSTROMMEL KPL.
LEITUNG WL268	96 40 763 08	19	1	3 930 426	96 37 944 08	KLEMMKASTEN KPL.
LEITUNG WL269	96 40 764 08	20	1	3 930 426	96 37 944 08	KLEMMKASTEN KPL.
LEITUNG WL270	96 37 958 08	14	1	3 930 426	96 37 944 08	KLEMMKASTEN KPL.
LEITUNG WL271	96 37 959 08	15	1	3 930 426	96 37 944 08	KLEMMKASTEN KPL.
LEITUNG WL272	96 37 952 08	10	1	3 930 426	96 37 944 08	KLEMMKASTEN KPL.
LEITUNG WL273	96 37 953 08	11	1	3 930 426	96 37 944 08	KLEMMKASTEN KPL.
LEITUNG WL274	96 37 954 08	12	1	3 930 426	96 37 944 08	KLEMMKASTEN KPL.
LEITUNG WL275	96 37 955 08	13	1	3 930 426	96 37 944 08	KLEMMKASTEN KPL.
LEITUNG WL276	96 41 262 08	21	1	3 930 426	96 37 944 08	KLEMMKASTEN KPL.
LEITUNG WL280	96 41 029 08	340	1	2 780 522	96 40 798 08	KLEMMKASTEN KPL.
LEITUNG WL281	96 41 028 08	350	1	2 780 522	96 40 798 08	KLEMMKASTEN KPL.
LEITUNG WL282	96 41 027 08	360	1	2 780 522	96 40 798 08	KLEMMKASTEN KPL.
LEITUNG WL283	96 41 026 08	370	1	2 780 522	96 40 798 08	KLEMMKASTEN KPL.
LEITUNG WL284	96 41 025 08	380	1	2 780 522	96 40 798 08	KLEMMKASTEN KPL.
LEITUNG WL291	96 37 188 08	21	1	2 920 080	96 36 410 08	ELEKTRIK BATTERIEKASTEN
LEITUNG WL291A	96 37 191 08	22	1	2 920 080	96 36 410 08	ELEKTRIK BATTERIEKASTEN
LEITUNG WL292	96 37 195 08	11	1	2 920 536	96 45 282 08	KABELLISTE ELEKTRIK AGG
LEITUNG WL292A	96 37 196 08	12	1	2 920 536	96 45 282 08	KABELLISTE ELEKTRIK AGG
LEITUNG WL293	96 32 827 08	10	1	2 780 900	91 47 543 08	FREMDEINSPEISUNG
LEITUNG WL294	96 37 189 08	24	1	2 920 080	96 36 410 08	ELEKTRIK BATTERIEKASTEN
LEITUNG WL294A	96 37 190 08	25	1	2 920 080	96 36 410 08	ELEKTRIK BATTERIEKASTEN
LEITUNG WL297	96 37 186 08	27	1	2 920 080	96 36 410 08	ELEKTRIK BATTERIEKASTEN
LEITUNG WL298	96 37 187 08	28	1	2 920 080	96 36 410 08	ELEKTRIK BATTERIEKASTEN
LEITUNG WL300	96 41 106 08	19	1	2 533 002	96 71 755 08	KABELLISTE KRANFUEHRERK
LEITUNG WL300A	96 41 107 08	20	1	2 533 002	96 71 755 08	KABELLISTE KRANFUEHRERK
LEITUNG WL300AKK	96 41 086 08	12	1	2 920 110	96 41 100 08	KLEMMKASTEN KABINE
LEITUNG WL300B	96 41 108 08	21	1	2 533 002	96 71 755 08	KABELLISTE KRANFUEHRERK
LEITUNG WL300BKK	96 41 087 08	13	1	2 920 110	96 41 100 08	KLEMMKASTEN KABINE
LEITUNG WL300C	96 41 126 08	22	1	2 533 002	96 71 755 08	KABELLISTE KRANFUEHRERK

Bezeichnung	Artikel	Pos.	Menge	Seite	Baugruppe	Bezeichnung
LEITUNG WL300CKK	96 41 088 08	23	1	2 920 057	96 41 425 08	KABELLISTE MASCHINENHAU
LEITUNG WL300KK	96 41 085 08	11	1	2 920 110	96 41 100 08	KLEMMKASTEN KABINE
LEITUNG WL304AKD	96 37 414 08	35	1	2 920 057	96 41 425 08	KABELLISTE MASCHINENHAU
LEITUNG WL304BKD	96 37 415 08	36	1	2 920 057	96 41 425 08	KABELLISTE MASCHINENHAU
LEITUNG WL304KDV	96 37 221 08	34	1	2 920 057	96 41 425 08	KABELLISTE MASCHINENHAU
LEITUNG WL317	96 37 482 08	370	1	3 930 335	96 37 478 08	KLEMMKASTEN
LEITUNG WL319	96 79 942 08	323	1	3 930 154	96 79 914 08	KLEMMKASTEN KPL.
LEITUNG WL320	96 79 936 08	324	1	3 930 154	96 79 914 08	KLEMMKASTEN KPL.
LEITUNG WL321	96 78 527 08	11	1	2 920 432	96 78 526 08	KLEMMKASTEN KPL.
LEITUNG WL321A	96 79 938 08	302	1	3 930 154	96 79 914 08	KLEMMKASTEN KPL.
LEITUNG WL321KDV	96 37 222 08	32	1	2 920 057	96 41 425 08	KABELLISTE MASCHINENHAU
LEITUNG WL420A	96 37 867 08	420	1	3 930 567	96 37 859 08	KLEMMKASTEN
LEITUNG WL420B	96 38 354 08	40	1	3 930 607	96 37 550 08	KLEMMKASTEN
LEITUNG WL430	96 81 183 08	20	1	3 780	91 74 315 08	A-SCHEINWERFER S-ANLEN
LEITUNG WL446	96 37 488 08	430	1	3 930 335	96 37 478 08	KLEMMKASTEN
LEITUNG WL446A	96 37 484 08	390	1	3 930 335	96 37 478 08	KLEMMKASTEN
LEITUNG WL446B	96 37 483 08	380	1	3 930 335	96 37 478 08	KLEMMKASTEN
LEITUNG WL447	96 37 487 08	420	1	3 930 335	96 37 478 08	KLEMMKASTEN
LEITUNG WL448	96 37 486 08	410	1	3 930 335	96 37 478 08	KLEMMKASTEN
LEITUNG WL449	96 42 909 08	400	1	3 930 335	96 37 478 08	KLEMMKASTEN
LEITUNG WL450	96 78 529 08	13	1	2 920 432	96 78 526 08	KLEMMKASTEN KPL.
LEITUNG WL450A	96 81 535 08	18	1	3 780	91 74 315 08	A-SCHEINWERFER S-ANLEN
LEITUNG WL450KDV	96 37 226 08	45	1	2 920 057	96 41 425 08	KABELLISTE MASCHINENHAU
LEITUNG WL450Z	96 81 534 08	19	1	3 780	91 74 315 08	A-SCHEINWERFER S-ANLEN
LEITUNG WL452	96 38 712 08	205	1	3 930 522	96 38 636 08	KLEMMKASTEN KPL.
LEITUNG WL460	96 36 229 08	4	1	3 930 560	96 36 230 08	ELEKTRIK FLUGWARNSICHER
LEITUNG WL482	96 78 528 08	12	1	2 920 432	96 78 526 08	KLEMMKASTEN KPL.
LEITUNG WL482A	96 79 939 08	325	1	3 930 154	96 79 914 08	KLEMMKASTEN KPL.
LEITUNG WL482KDV	96 37 223 08	48	1	2 920 057	96 41 425 08	KABELLISTE MASCHINENHAU
LEITUNG WL483	96 79 940 08	303	1	3 930 154	96 79 914 08	KLEMMKASTEN KPL.
LEITUNG WL500	96 38 641 08	204	1	3 930 522	96 38 636 08	KLEMMKASTEN KPL.
LEITUNG WL510	96 37 822 08	10	1	3 930 503	96 36 588 08	KLEMMKASTEN
LEITUNG WL512L	96 37 821 08	9	1	3 930 503	96 36 588 08	KLEMMKASTEN
LEITUNG WL513	96 36 590 08	7	1	3 930 507	96 36 589 08	LEITUNGSTROMMEL KPL.
LEITUNG WL521L	96 37 852 08	14	1	3 930 503	96 36 588 08	KLEMMKASTEN
LEITUNG WL521R	96 37 843 08	13	1	3 930 503	96 36 588 08	KLEMMKASTEN
LEITUNG WL523L	96 37 836 08	16	1	3 930 503	96 36 588 08	KLEMMKASTEN
LEITUNG WL523R	96 37 839 08	15	1	3 930 503	96 36 588 08	KLEMMKASTEN
LEITUNG WL524L	96 37 868 08	430	1	3 930 567	96 37 859 08	KLEMMKASTEN
LEITUNG WL524R	96 37 870 08	450	1	3 930 567	96 37 859 08	KLEMMKASTEN
LEITUNG WL525L	96 37 824 08	20	1	3 930 503	96 36 588 08	KLEMMKASTEN
LEITUNG WL525R	96 37 823 08	19	1	3 930 503	96 36 588 08	KLEMMKASTEN
LEITUNG WL607	96 78 687 08	8	1	2 920 369	96 78 525 08	KLEMMKASTEN KPL.
LEITUNG WL607A	96 37 480 08	350	1	3 930 335	96 37 478 08	KLEMMKASTEN
LEITUNG WL607KDV	96 37 224 08	67	1	2 920 057	96 41 425 08	KABELLISTE MASCHINENHAU
LEITUNG WL608A	96 79 952 08	316	1	3 930 154	96 79 914 08	KLEMMKASTEN KPL.
LEITUNG WL609L	96 37 767 08	340	1	3 930 524	96 37 720 08	KLEMMKASTEN
LEITUNG WL609S	96 37 682 08	340	1	3 930 531	96 37 672 08	KLEMMKASTEN
LEITUNG WL611	96 37 217 08	9	1	2 920 369	96 78 525 08	KLEMMKASTEN KPL.
LEITUNG WL611A	96 37 252 08	160	1	2 920 581	96 37 245 08	KLEMMKASTEN SA-BOCK VO
LEITUNG WL611B	96 37 246 08	150	1	2 920 581	96 37 245 08	KLEMMKASTEN SA-BOCK VO
LEITUNG WL611C	96 37 247 08	151	1	2 920 581	96 37 245 08	KLEMMKASTEN SA-BOCK VO
LEITUNG WL611D	96 37 248 08	152	1	2 920 581	96 37 245 08	KLEMMKASTEN SA-BOCK VO
LEITUNG WL611E	96 37 249 08	153	1	2 920 581	96 37 245 08	KLEMMKASTEN SA-BOCK VO
LEITUNG WL611F	96 37 251 08	154	1	2 920 581	96 37 245 08	KLEMMKASTEN SA-BOCK VO
LEITUNG WL611G	96 37 250 08	155	1	2 920 581	96 37 245 08	KLEMMKASTEN SA-BOCK VO
LEITUNG WL611KDV	96 37 420 08	61	1	2 920 057	96 41 425 08	KABELLISTE MASCHINENHAU
LEITUNG WL612	96 37 481 08	360	1	3 930 335	96 37 478 08	KLEMMKASTEN
LEITUNG WL612A	96 37 960 08	16	1	3 930 426	96 37 944 08	KLEMMKASTEN KPL.
LEITUNG WL614	96 37 869 08	440	1	3 930 567	96 37 859 08	KLEMMKASTEN

Bezeichnung	Artikel	Pos.	Menge	Seite	Baugruppe	Bezeichnung
LEITUNG WL631	96 76 699 08	30	1	2 533 002	96 71 755 08	KABELLISTE KRANFUEHRERK
LEITUNG WL631A	96 41 110 08	31	1	2 533 002	96 71 755 08	KABELLISTE KRANFUEHRERK
LEITUNG WL631AKK	96 41 090 08	16	1	2 920 110	96 41 100 08	KLEMMKASTEN KABINE
LEITUNG WL631B	96 41 111 08	32	1	2 533 002	96 71 755 08	KABELLISTE KRANFUEHRERK
LEITUNG WL631BKK	96 41 091 08	17	1	2 920 110	96 41 100 08	KLEMMKASTEN KABINE
LEITUNG WL631KK	96 41 089 08	15	1	2 920 110	96 41 100 08	KLEMMKASTEN KABINE
LEITUNG WL646	96 37 933 08	460	1	3 930 335	96 37 478 08	KLEMMKASTEN
LEITUNG WL648	96 37 956 08	17	1	3 930 426	96 37 944 08	KLEMMKASTEN KPL.
LEITUNG WL649	96 37 957 08	18	1	3 930 426	96 37 944 08	KLEMMKASTEN KPL.
LEITUNG WL652	96 41 130 08	37	1	2 533 002	96 71 755 08	KABELLISTE KRANFUEHRERK
LEITUNG WL800A	96 45 132 08	52	1	2 920 630	96 45 212 08	EL.ZUSATZTEILE STROMAGG
LEITUNG WL805	96 45 133 08	30	1	2 920 629	96 44 215 08	ELEKTRIK STROMAGGREGAT
LEITUNG WL805A	96 45 208 08	10	1	2 533 012	96 77 804 08	EL.KLIMAANLAGE.U.STROMAG
LEITUNG WL820	96 45 210 08	30	1	2 533 012	96 77 804 08	EL.KLIMAANLAGE.U.STROMAG
LEITUNG WL902	96 77 433 08	326	1	3 930 154	96 79 914 08	KLEMMKASTEN KPL.
LEITUNG WL903	96 77 434 08	327	1	3 930 154	96 79 914 08	KLEMMKASTEN KPL.
LEITUNG WL920V	96 41 344 08	3	1	3 930 054	96 76 991 08	ELEKTRIK WINDWARNUNG T
LEITUNG WL920V	96 41 344 08	4	1	3 930 187	96 76 993 08	ELEKTRIK WINDWARNUNG T
LEITUNG WL930	96 32 573 08	360	1	3 930 531	96 37 672 08	KLEMMKASTEN
LEITUNG WL931	96 32 572 08	350	1	3 930 531	96 37 672 08	KLEMMKASTEN
LEITUNG WL935L	96 41 351 08	380	1	3 930 531	96 37 672 08	KLEMMKASTEN
LEITUNG WL935R	96 41 350 08	370	1	3 930 531	96 37 672 08	KLEMMKASTEN
LEITUNG WL970	96 37 769 08	360	1	3 930 524	96 37 720 08	KLEMMKASTEN
LEITUNG WL971	96 37 768 08	350	1	3 930 524	96 37 720 08	KLEMMKASTEN
LEITUNG WL984B	96 38 713 08	206	1	3 930 522	96 38 636 08	KLEMMKASTEN KPL.
LEITUNG WL986	96 38 353 08	30	1	3 930 607	96 37 550 08	KLEMMKASTEN
LEITUNG WL987	96 38 352 08	20	1	3 930 607	96 37 550 08	KLEMMKASTEN
LEITUNG WLRS232	96 40 628 08	12	1	2 533 071	96 32 616 08	WANDLER
LEITUNG WLTTY	96 40 627 08	11	1	2 533 071	96 32 616 08	WANDLER
LEITUNGSBRUCHSICHERUNG	51 16 313 14	(27)	1	2 657	91 47 448 08	MONTAGEEINRICHTUNG RA
LEITUNGSTROMMEL 30M 7-P	10 02 800 2	5	1	2 780 524	96 41 031 08	LEITUNGSTROMMEL KPL.
LEITUNGSTROMMEL KPL.	96 36 586 08	6	1	3 930 138	96 77 516 08	ELEKTRIK S-ANLENKSTUECK
LEITUNGSTROMMEL KPL.	96 36 589 08	5	1	3 930 337	96 76 341 08	ELEKTRIK W-ANLENKSTUECK
LEITUNGSTROMMEL KPL.	96 41 031 08	16	1	2 780 100	96 76 125 08	ELEKTRIK SCHWEBEBALLAST
LEITUNGSVERBINDER 4-POL	56 03 876	155	1	2 533 035	96 76 150 08	VERKABELUNG ARMATUREN
LESELEUCHTE 7,5W 28V GLA	60 71 079 08	30	2	2 533 020	96 76 148 08	ARMATUREN RE.
LEUCHTMELDER	60 61 435 08	16	3	2 531 018	96 35 191 08	ELEKTRIK ARMLEHNE LI.
LEUCHTMELDER	60 61 435 08	7	3	2 531 019	96 35 192 08	ELEKTRIK ARMLEHNE RE.
LEUCHTMELDER	60 61 435 08	7	1	2 533 020	96 76 148 08	ARMATUREN RE.
LEUCHTMELDER	60 61 435 08	4	1	2 932 001	96 80 959 08	RELAISSTEUERUNG
LEUCHTSCHALTKONTAKTGEB	60 61 447 08	11	4	2 531 018	96 35 191 08	ELEKTRIK ARMLEHNE LI.
LEUCHTSCHALTKONTAKTGEB	60 61 447 08	11	1	2 531 019	96 35 192 08	ELEKTRIK ARMLEHNE RE.
LEUCHTSTOFFLAMPE 8W 12V	60 70 300 08	(1)	1	2 932 041	96 70 330 08	SCHALTSCHRANK MECH.
LEUCHTTASTKONTAKTGEBER	60 61 437 08	24	2	2 533 020	96 76 148 08	ARMATUREN RE.
LI-ZWISCHENSTUECK 2621.10	91 62 091 08	284	2		LR 11350 -0	LIEBHERR RAUPENKRAN LR
LI-ZWISCHENSTUECK 2621.10	91 60 432 08	276	2		LR 11350 -0	LIEBHERR RAUPENKRAN LR
LI-ZWISCHENSTUECK 2621.20	91 60 434 08	278	1		LR 11350 -0	LIEBHERR RAUPENKRAN LR
LI-ZWISCHENSTUECK 2621.8	91 60 435 08	279	2		LR 11350 -0	LIEBHERR RAUPENKRAN LR
LI-ZWISCHENSTUECK SCHWK	96 59 446 08	1	1	3 227 006	91 60 435 08	LI-ZWISCHENSTUECK
LI-ZWISCHENSTUECK SCHWK	96 59 532 08	1	1	3 227 000	91 60 434 08	LI-ZWISCHENSTUECK
LI-ZWISCHENSTUECK SCHWK	96 63 135 08	1	1	3 227 000	91 62 091 08	LI-ZWISCHENSTUECK
LI-ZWISCHENSTUECK SCHWK.	96 59 350 08	1	1	3 226	91 60 432 08	LI-ZWISCHENSTUECK
LICCON KONSOLE LCD2 KOMP	91 32 850 08	1	2	2 533	91 71 114 08	ELEKTRIK KRANFUEHRERKAB
LICCON KONSOLE LCD3 KRA	96 47 216 08	2	1	2 533	91 71 114 08	ELEKTRIK KRANFUEHRERKAB
LICCON KONSOLE LCD3 LSB-	91 04 705 08	80	1	2 913 200	96 47 216 08	LICCON KONSOLE LCD3
LICCON MONTAGEEINHEIT	96 75 863 08	14	1	2 932	91 75 544 08	EINBAUTEILE SCHALTSCHRAN
LICHTHAUBE ROT SBE	10 67 504 2	(1)	1	3 930 560	96 36 230 08	ELEKTRIK FLUGWARNSICHER
LICHTSCHEIBE	11 06 680 8	1	1	X1100472	11 00 472 6	ARBEITSSCHEINWERFER
LINSENFLACHKOPFSCHRAUB	10 44 130 5	25	4	2 533 020	96 76 148 08	ARMATUREN RE.
LINSENFLACHKOPFSCHRAU	10 41 285 4	2	53	1 130 008	96 38 102 08	RAUPENMITTELTEIL MONTA

Bezeichnung	Artikel	Pos.	Menge	Seite	Baugruppe	Bezeichnung
LINSENFLACHKOPFSCHRAU	10 41 285 4	63	30	1 140	91 75 217 08	QUERTRAEGER KPL.
LINSENFLACHKOPFSCHRAU	10 41 285 4	78	11	1 400	91 76 481 08	RAUPENTRAEGER LI.
LINSENFLACHKOPFSCHRAU	10 41 285 4	78	11	1 410	91 76 480 08	RAUPENTRAEGER RE.
LINSENFLACHKOPFSCHRAU	10 41 285 4	9	30	2 101 001	96 37 507 08	MONTAGETEILE UNTERTEIL
LINSENFLACHKOPFSCHRAU	10 41 285 4	39	129	2 102 012	96 79 276 08	MONTAGETEILE VORDERTEIL
LINSENFLACHKOPFSCHRAU	10 41 285 4	62	4	2 103	91 75 173 08	DREHBUEHNENRAHMEN HEC
LINSENFLACHKOPFSCHRAU	10 41 285 4	4	2	2 103 001	96 38 134 08	MONTAGETEILE HECKTEIL
LINSENFLACHKOPFSCHRAU	10 41 285 4	106	24	2 200 000	91 61 061 08	MASCHINENHAUS MIT LAUFS
LINSENFLACHKOPFSCHRAU	10 41 285 4	31	8	2 310 001	96 76 244 08	WINDE 1 VORM.
LINSENFLACHKOPFSCHRAU	10 41 285 4	31	8	2 320 001	96 76 249 08	WINDE 2 VORM.
LINSENFLACHKOPFSCHRAU	10 41 285 4	18	4	2 340	91 61 648 08	WINDE 4 EINZIEHWERK
LINSENFLACHKOPFSCHRAU	10 41 285 4	7	2	2 391 042	96 33 830 08	KONSOLE
LINSENFLACHKOPFSCHRAU	10 41 285 4	5	2	2 391 043	96 70 062 08	KONSOLE
LINSENFLACHKOPFSCHRAU	10 41 285 4	33	44	2 550	91 81 778 08	SA-BOCK
LINSENFLACHKOPFSCHRAU	10 41 285 4	16	8	2 655	91 75 556 08	SA-BOCK AUFSTELLVORRIC
LINSENFLACHKOPFSCHRAU	10 41 285 4	37	1	2 790 701	91 55 739 08	ANTRIEBSAGGREGAT KLIMAA
LINSENFLACHKOPFSCHRAU	10 41 285 4	(5)	28	2 920	91 72 384 08	ELEKTRIK DREHBUEHNE
LINSENFLACHKOPFSCHRAU	10 41 285 4	56	4	2 975 000	91 58 716 08	ZUSATZHYDRAULIK WINDE 1
LINSENFLACHKOPFSCHRAU	10 41 285 4	56	4	2 975 060	91 58 717 08	ZUSATZHYDRAULIK WINDE 2
LINSENFLACHKOPFSCHRAU	10 41 285 4	56	4	2 975 153	91 58 730 08	ZUSATZHYDRAULIK WINDE 3
LINSENFLACHKOPFSCHRAU	10 41 285 4	56	4	2 975 300	91 58 720 08	ZUSATZHYDRAULIK WINDE 5
LINSENFLACHKOPFSCHRAU	10 41 285 4	56	4	2 975 400	91 58 729 08	ZUSATZHYDRAULIK WINDE 6
LINSENFLACHKOPFSCHRAU	10 41 285 4	32	8	2 978 100	91 73 099 08	ZUSATZHYDR.MONTAGEEINR
LINSENFLACHKOPFSCHRAU	10 41 285 4	78	42	3 211	91 75 353 08	S-ANLENKSTUECK
LINSENFLACHKOPFSCHRAU	10 41 285 4	68	35	3 212	91 72 404 08	W-ANLENKSTUECK
LINSENFLACHKOPFSCHRAU	10 41 285 4	77	46	3 212 000	91 72 405 08	W-ANSCHLUSSKOPF
LINSENFLACHKOPFSCHRAU	10 41 285 4	21	8	3 215 003	91 47 489 08	ROLLENSATZ
LINSENFLACHKOPFSCHRAU	10 41 285 4	21	8	3 215 004	91 51 840 08	ROLLENSATZ
LINSENFLACHKOPFSCHRAU	10 41 285 4	22	23	3 350 001	96 92 615 08	WINDE 3 VORM.
LINSENFLACHKOPFSCHRAU	10 41 285 4	(8)	6	3 350 001	96 92 615 08	WINDE 3 VORM.
LINSENFLACHKOPFSCHRAU	10 41 285 4	28	15	3 360 003	96 76 267 08	WINDE 5 VORM.
LINSENFLACHKOPFSCHRAU	10 41 285 4	12	26	3 370	91 83 620 08	WINDE 6
LINSENFLACHKOPFSCHRAU	10 41 285 4	40	21	3 554 005	96 36 063 08	WA-BOCK 1 ANLENKSTUECK
LINSENFLACHKOPFSCHRAU	10 41 285 4	52	32	3 554 006	96 00 236 1	WA-BOCK 1 KOPFSTUECK
LINSENFLACHKOPFSCHRAU	10 41 285 4	40	14	3 711	91 72 407 08	MASTNASE
LINSENFLACHKOPFSCHRAU	10 41 285 4	66	17	3 713	91 78 833 08	D-ANLENKSTUECK
LINSENFLACHKOPFSCHRAU	10 41 285 4	66	25	3 714	91 81 777 08	D-KOPFSTUECK
LINSENFLACHKOPFSCHRAU	10 41 285 4	23	2	3 714 008	96 36 682 08	VERSTELLFLASCHE KPL.
LINSENFLACHKOPFSCHRAU	10 41 285 4	17	2	3 714 009	96 36 683 08	VERSTELLFLASCHE KPL.
LINSENFLACHKOPFSCHRAU	10 41 285 4	10	2	3 714 024	96 37 313 08	ZUSATZGEWICHT DERRICK
LINSENFLACHKOPFSCHRAU	10 41 285 4	38	12	3 715	91 78 835 08	D-ZWISCHENSTUECK
LINSENFLACHKOPFSCHRAUB	10 41 285 7	21	17	2 200 055	96 60 972 08	KABINENRAHMEN VORM.
LINSENFLACHKOPFSCHRAUB	10 41 285 7	188	2	2 391	91 81 968 08	DIESELMOTOR KPL.
LINSENFLACHKOPFSCHRAUB	10 41 285 7	33	2	2 393	91 69 974 08	LUFTFILTERANLAGE KPL.
LINSENFLACHKOPFSCHRAUB	10 41 285 7	16	6	2 510 266	96 41 429 08	LUEFTUNGSDECKEL KPL.
LINSENFLACHKOPFSCHRAUB	10 41 285 7	30	2	2 970	91 81 525 08	HYDRAULIK
LINSENFLACHKOPFSCHRAUB	10 41 286 1	63	6	2 102 010	91 60 648 08	DREHBUEHNENRAHMEN VOR
LINSENFLACHKOPFSCHRAUB	10 41 286 1	57	8	2 200 000	91 61 061 08	MASCHINENHAUS MIT LAUFS
LITZE 0,5	60 01 312 08	341	0.76	3 930 378	96 79 939 08	LEITUNG
LITZE 0,5	60 01 312 08	341	0.58	3 930 379	96 79 940 08	LEITUNG
LITZE 0,5	60 01 313 08	342	1	3 930 149	96 36 586 08	LEITUNGSTROMMEL KPL.
LITZE 0,5	60 01 313 08	342	1	3 930 507	96 36 589 08	LEITUNGSTROMMEL KPL.
LORDOSENVENTIL	57 14 949 08	30	1	7 741 079	77 41 079 08	FAHRERSITZ
LUEFTER	61 07 145 08	2	1	2 913 004	96 20 460 08	GEHAEUSE VORM.
LUEFTER	61 07 146 08	2	2	2 913 006	96 20 732 08	LUEFTERBLECH VORM.
LUEFTER 24V	10 35 483 7	3	1	X1009734	10 09 734 5	OEL-LUFTKUEHLER
LUEFTER 80X80X25	61 03 886 14	3	2	2 913 102	92 32 870 08	LUEFTEREINHEIT
LUEFTER PAG	10 35 557 3	7	2	X1022049	10 22 049 9	KUEHLERANLAGE
LUEFTERBLECH	92 99 370 08	1	1	2 913 006	96 20 732 08	LUEFTERBLECH VORM.
LUEFTERBLECH VORM.	96 20 732 08	1	1	2 913 005	96 28 696 08	INNENGEHAEUSE VORM.

Bezeichnung	Artikel	Pos.	Menge	Seite	Baugruppe	Bezeichnung
LUEFTEREINHEIT	92 32 870 08	11	1	2 913 100	91 23 538 08	BAUGRUPPENTRAEGER
LUEFTERGEHAEUSE	10 35 483 6	2	1	X1009734	10 09 734 5	OEL-LUFTKUEHLER
LUEFTERMASKE 1X286X173 D	28 81 799 08	15	1	2 913 100	91 23 538 08	BAUGRUPPENTRAEGER
LUEFTERNABE 203 G-ALSI9CU	95 54 516 08	3	2	2 391 037	96 24 918 08	KOMBIKUEHLER VORM.
LUEFTUNGSDECKEL KPL.	96 41 429 08	49	2	2 510 250	91 47 443 08	VERKLEIDUNG MASCHINENH
LUEFTUNGSGITTER SPF	96 35 739 08	83	4	2 200 000	91 61 061 08	MASCHINENHAUS MIT LAUFS
LUFTANSAUGROHR	10 80 221 1	10	1	9 653 388	96 53 388 08	LUFTANSAUGSTUTZEN
LUFTANSAUGROHR SPF	96 33 942 08	5	1	2 393	91 69 974 08	LUFTFILTERANLAGE KPL.
LUFTANSAUGROHR SPF	96 34 725 08	6	1	2 393	91 69 974 08	LUFTFILTERANLAGE KPL.
LUFTANSAUGROHR SPF	96 70 523 08	4	1	2 393	91 69 974 08	LUFTFILTERANLAGE KPL.
LUFTANSAUGROHR SPF	96 70 524 08	3	1	2 393	91 69 974 08	LUFTFILTERANLAGE KPL.
LUFTANSAUGSTUTZEN	96 53 388 08	37	1	X1100815	11 00 815 5	DIESELMOTOR
LUFTBEHAELTER EN 286-2 20L	50 26 577 08	5	1	3 978 005	91 60 393 08	ZUSATZHYDRAULIK SB-KOPFS
LUFTFILTERANLAGE KPL.	91 69 974 08	141	1		LR 11350 -0	LIEBHERR RAUPENKRAN LR
LUFTVORWAERMUNG	96 53 369 08	3	1	X1100815	11 00 815 5	DIESELMOTOR
MAGNET 24V	10 02 369 3	27	1	X1065300	10 65 300 9	STEUERTEIL
MAGNET 24V	10 42 953 2	5	1	5 114 651	51 14 651 08	WEGEVENTIL
MAGNET 24V	10 66 309 4	(1)	1	2 976 000	91 60 045 08	ZUSATZHYDRAULIK 3 DREH
MAGNET 24V	10 66 309 4	1	1	X1049315	10 49 315 9	WEGESITZVENTIL
MAGNET 24V	57 06 338 08	1	1	5 114 445	51 14 445 08	WEGEVENTIL
MAGNET 24V	57 06 338 08	1	1	5 114 674	51 14 674 08	WEGEVENTIL
MAGNET 24V	57 06 338 08	1	1	5 114 943	51 14 943 08	WEGEVENTIL
MAGNET 24V	57 08 278 08	1	1	5 114 444	51 14 444 08	WEGEVENTIL
MAGNET 28V	10 29 130 6	(19)	1	3 978 100	91 48 973 08	HYDR.SCHWEBEBALLAST-AN
MAGNET 28V	10 29 130 6	(1)	1	X1041325	10 41 325 5	UMSCHALTBLOCK
MAGNETLAMPE	91 25 249 08	40	1	1 750	91 47 038 08	WERKZEUG
MAGNETSPULE	10 01 374 3	13	1	9 600 447	96 00 447 0	MOTORREGULIERUNG
MAGNETSPULE	11 00 524 4	1	1	X1042393	10 42 393 8	WEGEVENTIL
MAGNETSPULE 24V	10 49 303 0	(30)	1	2 975 000	91 58 716 08	ZUSATZHYDRAULIK WINDE 1
MAGNETSPULE 24V	11 00 432 1	12	1	X1045104	10 45 104 9	WEGEVENTIL
MAGNETSPULE 24V	57 17 127 08	1	2	5 113 022	51 13 022 08	WEGEVENTIL
MAGNETVENTIL 2/2 1,5BAR	11 06 722 1	7	3	2 541	91 71 112 08	ZUSATZHEIZUNG OW
MANOMETER	10 29 023 1	(839)	1	3 790	91 77 911 08	BOLZENZIEHEINRICHTUNG
MANOMETER 63	75 00 011 08	30	1	1 750	91 47 038 08	WERKZEUG
MANOMETER 63	75 00 015 08	184	3	2 970	91 81 525 08	HYDRAULIK
MANOMETER 63	75 00 018 08	31	2	1 750	91 47 038 08	WERKZEUG
MANOMETERANSCHLUSS A3	47 09 005 08	612	1	2 978 100	91 73 099 08	ZUSATZHYDR.MONTAGEEINR
MANOMETERANSCHLUSS MA	47 09 008 08	32	3	1 750	91 47 038 08	WERKZEUG
MASCHINENHAUS MIT LAUFS	91 61 061 08	129	1		LR 11350 -0	LIEBHERR RAUPENKRAN LR
MASSEANSCHLUSSBOLZEN	60 20 192 08	6	2	2 391 043	96 70 062 08	KONSOLE
MASTNASE 62TO	91 72 407 08	306	1		LR 11350 -0	LIEBHERR RAUPENKRAN LR
MASTNASE SCHWK.	96 37 124 08	1	1	3 711	91 72 407 08	MASTNASE
MAUSERSATZ	10 32 683 8	27	1	2 533 020	96 76 148 08	ARMATUREN RE.
MECH.ANBAUTEILE SCHEINW	96 80 825 08	1	1	3 780	91 74 315 08	A-SCHEINWERFER S-ANLEN
MEGI-ANSCHLAGPUFFER 200	10 28 269 8	19	2	3 221	91 60 426 08	S-ZWISCHENSTUECK
MEGI-ANSCHLAGPUFFER 200	10 28 269 8	19	2	3 221 000	91 60 429 08	S-ZWISCHENSTUECK
MEGI-ANSCHLAGPUFFER 200	10 28 269 8	15	2	3 222	91 60 427 08	S-ZWISCHENSTUECK
MEGI-ANSCHLAGPUFFER 200	10 28 269 8	19	2	3 222 000	91 60 430 08	S-ZWISCHENSTUECK
MEGI-KONUS 70 SHORE A	10 32 496 8	2	4	2 810	91 61 266 08	KRANFUEHRERKABINE KPL.
MEGI-MASCHINENFUSS	10 28 269 9	2	4	2 670	91 61 208 08	KRAFTSTOFFBEHAELTER KPL
MEGI-MASCHINENFUSS	10 28 269 9	2	4	2 671	91 61 282 08	OELBEHAELTER KPL.
MEGIPUFFER	72 66 127 08	16	2	2 925 007	96 38 882 08	KAMERAANBAU DREHBUEHN
MEGIPUFFER	72 66 127 08	14	1	2 925 150	96 74 714 08	KAMERA ANBAU
MEGIPUFFER	72 66 127 08	14	1	2 925 304	96 40 362 08	KAMERAANBAU WINDE 5
MEGIPUFFER	72 66 127 08	14	1	2 925 322	96 40 458 08	KAMERAANBAU WINDE 6
MEGIPUFFER	72 66 130 08	76	4	1 140	91 75 217 08	QUERTRAEGER KPL.
MEGIPUFFER	72 66 130 08	35	4	2 200 000	91 61 061 08	MASCHINENHAUS MIT LAUFS
MEGIPUFFER 100X40-M16X44	72 66 160 08	17	4	3 745	91 72 410 08	SCHWEBEBALLAST
MEGIPUFFER 18X7,5	72 66 167 08	8	4	2 102 013	96 39 494 08	SCHRANK KPL.
MEGIPUFFER 18X7,5	72 66 167 08	35	10	2 510 250	91 47 443 08	VERKLEIDUNG MASCHINENH

Bezeichnung	Artikel	Pos.	Menge	Seite	Baugruppe	Bezeichnung
MEGIPUFFER 18X7,5	72 66 167 08	2	2	2 510 251	96 33 900 08	DECKEL KPL.
MEGIPUFFER 18X7,5	72 66 167 08	3	2	2 510 252	96 33 901 08	DECKEL KPL.
MEGIPUFFER 18X7,5	72 66 167 08	2	2	2 510 253	96 33 902 08	DECKEL KPL.
MEGIPUFFER 18X7,5	72 66 167 08	2	2	2 510 254	96 33 903 08	DECKEL KPL.
MEGIPUFFER 18X7,5	72 66 167 08	2	2	2 510 259	96 33 908 08	DECKEL KPL.
MEGIPUFFER 18X7,5	72 66 167 08	2	2	2 510 261	96 36 145 08	DECKEL KPL.
MEGIPUFFER 18X7,5	72 66 167 08	2	2	2 510 266	96 41 429 08	LUEFTUNGSDECKEL KPL.
MEGIPUFFER 30X17-M8 NR 60	72 66 162 08	7	1	2 102 014	96 39 607 08	STEIGLEITER
MEGIPUFFER 30X20-M8 NR 55	72 66 156 08	22	4	2 391	91 81 968 08	DIESELMOTOR KPL.
MEISTERSCHALTER ST2000-	60 60 950 08	2	1	2 531 018	96 35 191 08	ELEKTRIK ARMLEHNE LI.
MEISTERSCHALTER ST2000-	60 60 950 08	2	1	2 531 019	96 35 192 08	ELEKTRIK ARMLEHNE RE.
MEISTERSCHALTER ST2000-	60 60 950 08	1	1	2 830 040	92 88 204 08	ELEKTRIK 3
MELDELEUCHTE 0,36W 24V G	10 30 179 3	8	1	2 920 424	96 42 279 08	ZUSATZTEILE ELEKTRIK AGG
MELDELEUCHTE 0,36W 24V	10 30 179 2	7	1	2 920 424	96 42 279 08	ZUSATZTEILE ELEKTRIK AGG
MELDELEUCHTE 0,36W 24V	10 30 179 4	9	1	2 920 424	96 42 279 08	ZUSATZTEILE ELEKTRIK AGG
MEMBRAN-DURCHFUEHRUN	60 27 173 08	55	2	2 391	91 81 968 08	DIESELMOTOR KPL.
MEMBRANSPEICHER 2L 10BA	51 06 425 08	76	2	2 970	91 81 525 08	HYDRAULIK
MESSANSCHLUSS BMA3 6S	47 56 015 08	654	1	1 970 000	91 47 041 08	HYDRAULIK RAUPE
MESSANSCHLUSS BMA3 6S	47 56 015 08	750	6	2 970	91 81 525 08	HYDRAULIK
MESSANSCHLUSS BMA3 6S	47 56 015 08	643	2	2 975 153	91 58 730 08	ZUSATZHYDRAULIK WINDE 3
MESSANSCHLUSS BMA3 6S	47 56 015 08	609	1	2 975 700	91 62 710 08	ZUSATZHYDRAULIK MONTAGE
MESSANSCHLUSS BMA3 6S	47 56 015 08	632	1	2 976 000	91 60 045 08	ZUSATZHYDRAULIK 3 DREH
MESSANSCHLUSS EMA3 G1/4	47 56 026 08	602	1	1 975 006	91 47 042 08	ZUSATZHYDR.ABSTUETZZYL
MESSANSCHLUSS EMA3 G1/4	47 56 026 08	632	12	2 970	91 81 525 08	HYDRAULIK
MESSANSCHLUSS EMA3 G1/4	47 56 026 08	613	1	3 978 100	91 48 973 08	HYDR.SCHWEBEBALLAST-AN
MESSANSCHLUSS EMA3 M12	47 56 032 08	692	20	2 970	91 81 525 08	HYDRAULIK
MESSANSCHLUSS EMA4 G1/4	47 56 021 08	774	1	2 970	91 81 525 08	HYDRAULIK
MESSANSCHLUSS GMA3 38S	47 56 034 08	624	8	1 970 000	91 47 041 08	HYDRAULIK RAUPE
MESSANSCHLUSS GMA3 38S	47 56 034 08	789	1	2 970	91 81 525 08	HYDRAULIK
MESSANSCHLUSS GMA3 38S	47 56 034 08	601	4	2 975 100	91 73 507 08	ZUSATZHYDR.GITTER-WINDE
MESSANSCHLUSS GMA3 38S	47 56 034 08	634	2	2 976 000	91 60 045 08	ZUSATZHYDRAULIK 3 DREH
MESSANSCHLUSS GMA3 38S	47 56 034 08	603	2	3 978 015	91 48 975 08	ZUSATZHYDRAULIK ZWISCH
MESSERTRENNKLEMME 0,2-2	60 27 616 08	82	1	2 932 082	96 84 247 08	AUFBAUTEILE MONTAGETAFE
MESSSCHLAUCH DN2 1000	47 09 018 08	33	3	1 750	91 47 038 08	WERKZEUG
MESSSCHLAUCH DN5 2000	47 09 019 08	34	2	1 750	91 47 038 08	WERKZEUG
MESSSTREIFEN	11 08 184 1	6	1	2 780 870	91 70 947 08	LADESPANNUNGSREGLER
MESSSTUTZEN DKO 10L	51 06 290 08	631	6	1 970 000	91 47 041 08	HYDRAULIK RAUPE
MESSSTUTZEN DKO 10L	51 06 290 08	721	8	2 970	91 81 525 08	HYDRAULIK
MESSSTUTZEN DKO 10L	51 06 290 08	603	4	2 975 000	91 58 716 08	ZUSATZHYDRAULIK WINDE 1
MESSSTUTZEN DKO 10L	51 06 290 08	603	4	2 975 060	91 58 717 08	ZUSATZHYDRAULIK WINDE 2
MESSSTUTZEN DKO 10L	51 06 290 08	613	4	2 975 153	91 58 730 08	ZUSATZHYDRAULIK WINDE 3
MESSSTUTZEN DKO 10L	51 06 290 08	613	4	2 975 300	91 58 720 08	ZUSATZHYDRAULIK WINDE 5
MESSSTUTZEN DKO 10L	51 06 290 08	609	4	2 975 400	91 58 729 08	ZUSATZHYDRAULIK WINDE 6
MESSSTUTZEN DKO 10L	51 06 290 08	615	2	2 976 000	91 60 045 08	ZUSATZHYDRAULIK 3 DREH
MESSSTUTZEN DKO 10L	51 06 290 08	623	1	2 978 103	91 72 417 08	ZUSATZHYDR.D-RUECKHALT
MESSSTUTZEN DKO 10L	51 06 290 08	630	1	2 978 200	91 72 413 08	ZUSATZHYDR.S-RUECKHALTE
MESSSTUTZEN DKO 10L	51 06 290 08	606	1	3 978 015	91 48 975 08	ZUSATZHYDRAULIK ZWISCH
MIKROSCHALTER	10 33 559 6	3	4	6 060 950	60 60 950 08	MEISTERSCHALTER
MITNEHMER	10 01 472 9	7	1	X1032717	10 32 717 1	ELEKTROPUMPE
MITNEHMER	10 01 472 9	7	1	X1033083	10 33 083 8	ELEKTROPUMPE
MITNEHMER SCHWK.	96 00 501 8	3	1	1 991	91 83 359 08	DREHDURCHFUEHRUNG
MITTELZAPFEN	57 01 146 08	3	1	5 701 133	57 01 133 08	TRIEBWERK
MONOBLOCK NG18/1 SPF	10 28 628 9	85	1	2 970	91 81 525 08	HYDRAULIK
MONTAGEEINRICHTUNG RA	91 47 448 08	154	1		LR 11350 -0	LIEBHERR RAUPENKRAN LR
MONTAGELEUCHTE 7,5W 28V	60 71 040 08	24	1	1 750	91 47 038 08	WERKZEUG
MONTAGEPLATTE 3X1129X15	97 50 018 08	1	1	2 932 082	96 84 247 08	AUFBAUTEILE MONTAGETAFE
MONTAGEROLLE	92 65 732 08	2	1	1 750	91 47 038 08	WERKZEUG
MONTAGETEILE HECKTEIL	96 38 134 08	60	1	2 103	91 75 173 08	DREHBUEHNENRAHMEN HEC
MONTAGETEILE UNTERTEIL	96 37 507 08	30	1	2 101	91 61 490 08	DREHBUEHNENRAHMEN UN
MONTAGETEILE VORDERTEIL	96 79 276 08	50	1	2 102 010	91 60 648 08	DREHBUEHNENRAHMEN VOR

Bezeichnung	Artikel	Pos.	Menge	Seite	Baugruppe	Bezeichnung
MONTAGEWINDE	91 61 649 08	125	1		LR 11350 -0	LIEBHERR RAUPENKRAN LR
MOTOR	10 47 042 3	(351)	1	3 790	91 77 911 08	BOLZENZIEHEINRICHTUNG
MOTORAUFHAENGUNG	10 65 103 7	23	1	X1100815	11 00 815 5	DIESELMOTOR
MOTORAUFNAHME ST	10 35 557 2	6	2	X1022049	10 22 049 9	KUEHLERANLAGE
MOTORFLANSCH	11 17 135 2	12	1	X1087476	10 87 476 4	ANTRIEB
MOTORFLANSCH	11 17 135 3	13	1	X1087476	10 87 476 4	ANTRIEB
MOTORFLANSCH	54 01 840 08	7	1	5 402 705	54 02 705 14	ANTRIEB KPL
MOTORGEHAEUSE	10 01 469 2	3	1	X1032717	10 32 717 1	ELEKTROPUMPE
MOTORGEHAEUSE	10 01 469 2	3	1	X1033083	10 33 083 8	ELEKTROPUMPE
MOTORGEHAEUSE	10 49 392 0	1	1	X1032717	10 32 717 1	ELEKTROPUMPE
MOTORGEHAEUSE	10 49 392 7	1	1	X1033083	10 33 083 8	ELEKTROPUMPE
MOTORREGULIERUNG	96 00 447 0	55	1	X1100815	11 00 815 5	DIESELMOTOR
MOTORSCHUTZSCHALTER P	63 24 605 01	30	1	2 920 630	96 45 212 08	EL.ZUSATZTEILE STROMAGG
MUTTER	10 65 156 8	14	1	9 674 112	96 74 112 08	DREHSTROMGENERATOR AN
MUTTER	10 65 174 3	5	1	9 653 394	96 53 394 08	OELMESSSTAB
MUTTER	10 66 341 0	7	1	9 653 406	96 53 406 08	KIPPHEBEL
MUTTER	10 66 341 4	17	2	9 653 406	96 53 406 08	KIPPHEBEL
MUTTER	51 07 799 08	29	1	5 104 385	51 04 385 08	DRUCKMINDERVENTIL
MUTTER	51 07 799 08	29	1	5 114 975	51 14 975 08	DRUCKMINDERVENTIL
MUTTER	70 27 459	2	2	5 113 022	51 13 022 08	WEGEVENTIL
MUTTER CR6-FREI	57 10 772 08	(5)	1	2 970	91 81 525 08	HYDRAULIK
MUTTER CR6-FREI	57 10 772 08	(5)	1	2 975 000	91 58 716 08	ZUSATZHYDRAULIK WINDE 1
MUTTER CR6-FREI	57 10 772 08	(5)	1	2 978 100	91 73 099 08	ZUSATZHYDR.MONTAGEEINR
MUTTER CR6-FREI	57 10 823 08	(5)	1	1 970 000	91 47 041 08	HYDRAULIK RAUPE
MUTTER CR6-FREI	57 10 829 08	(5)	1	2 970	91 81 525 08	HYDRAULIK
NACHRUESTSATZ	96 53 561 08	20	1	2 920 080	96 36 410 08	ELEKTRIK BATTERIEKASTEN
NADELKRANZ 110X117X24	57 07 961 08	20	1	5 402 704	54 02 704 14	ABTRIEB KPL
NAEHERUNGSSCHALTER BER	10 09 761 3	(1)	1	1 711 025	91 50 229 08	ZENTRALSCHMIERUNG
NAEHERUNGSSCHALTER BER	11 00 319 3	5	2	1 920 308	96 76 144 08	ELEKTRIK RAUPENTRAEGER
NAEHERUNGSSCHALTER BER	11 00 319 3	5	2	1 920 309	96 76 145 08	ELEKTRIK RAUPENTRAEGER
NAEHERUNGSSCHALTER BER	11 00 319 3	(1)	2	2 350	91 72 389 08	DREHWERK
NEIGUNGSGEBER +/-5° X/Y L	10 80 206 2	10	1	1 920 301	96 76 143 08	ELEKTRIK MITTELSTUECK
NEIGUNGSGEBER +/-5° X/Y L	10 80 206 2	12	1	2 780 100	96 76 125 08	ELEKTRIK SCHWEBEBALLAST
NETZTEIL 4	96 19 563 08	22	1	2 932 041	96 70 330 08	SCHALTSCHRANK MECH.
NETZTEIL 4	96 19 563 08	2	1	2 932 122	96 75 863 08	LICCON MONTAGEEINHEIT
NOCKENSTEUERUNG	96 53 372 08	8	1	X1100815	11 00 815 5	DIESELMOTOR
NOCKENWELLE	10 66 339 1	1	1	9 653 400	96 53 400 08	NOCKENWELLE
NOCKENWELLE	96 53 400 08	62	1	X1100815	11 00 815 5	DIESELMOTOR
NOT-AUS TASTE	60 61 441 08	5	1	2 533 020	96 76 148 08	ARMATUREN RE.
NOTAUS KRANFUEHRERKAB	91 55 599 08	181	1		LR 11350 -0	LIEBHERR RAUPENKRAN LR
NUTMUTTER M100X2 C45	92 76 123 01	28	1	9 338 787	93 38 787 01	WINKELGETRIEBE
NUTMUTTER M100X2 C45	92 76 123 01	28	1	9 338 788	93 38 788 01	WINKELGETRIEBE
NUTMUTTER M30X1,5	57 01 139 08	9	1	5 701 129	57 01 129 08	TRIEBWERK
O-RING	10 27 996 0	2	1	X1066337	10 66 337 8	EINSPRITZDUESE
O-RING	10 28 004 3	5	1	X1066337	10 66 337 8	EINSPRITZDUESE
O-RING	10 28 015 8	3	1	X1066337	10 66 337 8	EINSPRITZDUESE
O-RING	10 33 217 2	48	1	X1065300	10 65 300 9	STEUERTEIL
O-RING	10 33 351 5	15	1	X1046781	10 46 781 9	VERSTELLUNG
O-RING	10 33 352 8	17	1	X1046781	10 46 781 9	VERSTELLUNG
O-RING	10 65 133 6	4	1	9 653 373	96 53 373 08	KURBELGEHAEUSEENTLUEFT
O-RING	10 65 171 1	19	1	9 653 384	96 53 384 08	KRAFTSTOFFPUMPE
O-RING	10 65 171 1	5	1	9 674 120	96 74 120 08	WASSERPUMPE
O-RING	10 65 174 9	16	1	9 653 395	96 53 395 08	SCHMIEROELPUMPE
O-RING	10 65 175 8	19	1	9 653 397	96 53 397 08	OELWANNE
O-RING	10 66 340 2	3	1	9 653 405	96 53 405 08	OELABLASSVENTIL
O-RING	10 66 361 3	4	2	9 653 414	96 53 414 08	KUEHLWASSERLEITUNG
O-RING	10 66 361 4	3	1	9 653 415	96 53 415 08	WASSERSTUTZEN
O-RING	11 32 030 6	(1)	1	2 920 459	96 78 563 08	LEITUNG
O-RING	11 32 031 1	(2)	1	2 920 459	96 78 563 08	LEITUNG
O-RING	74 03 680	4	1	X1066337	10 66 337 8	EINSPRITZDUESE

Bezeichnung	Artikel	Pos.	Menge	Seite	Baugruppe	Bezeichnung
O-RING 10X2 NBR70	72 64 065 08	(22)	1	X1028923	10 28 923 0	STEUERBLOCK
O-RING 110X2,5 V80	10 00 809 1	22	1	X1022800	10 22 800 4	HYDROMOTOR
O-RING 12X2 NBR70	70 42 748 08	77	2	1 400	91 76 481 08	RAUPENTRAEGER LI.
O-RING 12X2 NBR70	70 42 748 08	77	2	1 410	91 76 480 08	RAUPENTRAEGER RE.
O-RING 12X2 NBR70	70 42 748 08	62	1	2 200 000	91 61 061 08	MASCHINENHAUS MIT LAUFS
O-RING 12X2 NBR70	70 42 748 08	12	2	2 510 251	96 33 900 08	DECKEL KPL.
O-RING 12X2 NBR70	70 42 748 08	14	2	2 510 252	96 33 901 08	DECKEL KPL.
O-RING 12X2 NBR70	70 42 748 08	12	2	2 510 253	96 33 902 08	DECKEL KPL.
O-RING 12X2 NBR70	70 42 748 08	12	2	2 510 254	96 33 903 08	DECKEL KPL.
O-RING 12X2 NBR70	70 42 748 08	12	2	2 510 259	96 33 908 08	DECKEL KPL.
O-RING 12X2 NBR70	70 42 748 08	12	2	2 510 261	96 36 145 08	DECKEL KPL.
O-RING 12X2 NBR70	70 42 748 08	5	4	2 510 262	96 36 519 08	DECKEL VORM.
O-RING 12X2 NBR70	70 42 748 08	5	7	2 510 263	96 36 520 08	DECKEL VORM.
O-RING 12X2 NBR70	70 42 748 08	5	7	2 510 264	96 36 521 08	DECKEL VORM.
O-RING 12X2 NBR70	70 42 748 08	5	7	2 510 265	96 36 522 08	DECKEL VORM.
O-RING 12X2 NBR70	70 42 748 08	12	2	2 510 266	96 41 429 08	LUEFTUNGSDECKEL KPL.
O-RING 12X2 NBR70	70 42 748 08	4	2	2 790 702	96 49 329 08	KLAPPE VORM.
O-RING 12X2 NBR70	70 42 748 08	(1)	1	2 970	91 81 525 08	HYDRAULIK
O-RING 135X3 NBR 70 SPF	72 64 528 01	29	1	7 743 566	77 43 566 08	ELEKTROPUMPE
O-RING 13X2,5 HNBR	10 29 417 2	16	1	X1011318	10 11 318 4	KRAFTSTOFFVORFILTER
O-RING 140X3 NBR70	57 01 637 08	75	1	9 338 787	93 38 787 01	WINKELGETRIEBE
O-RING 140X3 NBR70	57 01 637 08	75	1	9 338 788	93 38 788 01	WINKELGETRIEBE
O-RING 140X3 NBR70	57 01 637 08	5	1	X1032717	10 32 717 1	ELEKTROPUMPE
O-RING 140X3 NBR70	57 01 637 08	5	1	X1033083	10 33 083 8	ELEKTROPUMPE
O-RING 14X1,1 NBR70	57 00 101 08	3	2	5 114 674	51 14 674 08	WEGEVENTIL
O-RING 14X1,1 NBR70	57 00 101 08	3	2	5 114 943	51 14 943 08	WEGEVENTIL
O-RING 14X2 NBR70	72 64 115 08	(1)	1	1 975 006	91 47 042 08	ZUSATZHYDR.ABSTUETZZYL
O-RING 14X3 NBR70	72 64 056 08	35	1	X1049057	10 49 057 8	ANSCHLUSSKLOTZ
O-RING 150X3 NBR70	51 85 781 08	320	2	X1030134	10 30 134 2	PUMPENVERTEILERGETRIEB
O-RING 155X3 NBR 70 SPF	72 64 266 01	87	1	9 335 964	93 35 964 01	DREHWERKANTRIEB
O-RING 155X3,5 V80	10 33 339 7	26	1	X1022006	10 22 006 0	VERSTELLMOTOR
O-RING 15X2 NBR90	51 45 424 08	43	1	X1041267	10 41 267 5	DRUCKBEGRENZUNGSVENTI
O-RING 160X2,5	76 24 285	24	1	X1032717	10 32 717 1	ELEKTROPUMPE
O-RING 160X2,5	76 24 285	24	1	X1033083	10 33 083 8	ELEKTROPUMPE
O-RING 160X3 FPM70	57 09 398 08	52	1	9 338 789	93 38 789 01	PLANETENGETRIEBE
O-RING 160X3 NBR70	72 62 040 08	28	4	2 391 001	96 00 493 3	DIESELMOTOR VORM.
O-RING 160X3 NBR70	72 62 040 08	15	1	2 671 005	96 35 507 08	OELBEHAELTER VORM.
O-RING 165X3 FKM 70	72 64 400 01	16	1	X1032717	10 32 717 1	ELEKTROPUMPE
O-RING 165X3 FKM 70	72 64 400 01	16	1	X1033083	10 33 083 8	ELEKTROPUMPE
O-RING 16X2 NBR70	72 64 079 08	(1)	1	2 391	91 81 968 08	DIESELMOTOR KPL.
O-RING 170X3 FKM 80	72 64 312 01	77	2	9 020 477	90 20 477 0	PLANETENGETRIEBE
O-RING 170X4 NBR70	72 64 226 08	15	1	X1087476	10 87 476 4	ANTRIEB
O-RING 17X2 FPM70	57 10 826 08	(2)	1	1 970 054	96 35 759 08	ZUSATZHYDRAULIK SPANNZ
O-RING 17X2 FPM70	57 10 826 08	(2)	1	1 970 054	96 35 759 08	ZUSATZHYDRAULIK SPANNZ
O-RING 17X2 FPM70	57 10 826 08	(2)	1	2 970	91 81 525 08	HYDRAULIK
O-RING 17X2 FPM70	57 10 826 08	(2)	1	2 970	91 81 525 08	HYDRAULIK
O-RING 17X2,5 NBR90	72 64 091 08	(1)	1	2 975 700	91 62 710 08	ZUSATZHYDRAULIK MONTAGE
O-RING 182X3 FKM 80	72 64 344 01	4	1	9 020 477	90 20 477 1	FEDERDRUCKBREMSE
O-RING 19,4X2,5 HNBR	10 34 022 6	7	2	X1011318	10 11 318 4	KRAFTSTOFFVORFILTER
O-RING 190X3 FKM 70	72 64 329 01	17	1	9 020 477	90 20 477 1	FEDERDRUCKBREMSE
O-RING 195X3 NBR 70	76 10 217 03	83	2	9 338 787	93 38 787 01	WINKELGETRIEBE
O-RING 195X3 NBR 70	76 10 217 03	83	2	9 338 788	93 38 788 01	WINKELGETRIEBE
O-RING 19X2,5 NBR70	72 64 241 08	(21)	2	X1028923	10 28 923 0	STEUERBLOCK
O-RING 200X3 NBR 70	72 64 215 01	14	1	X1087476	10 87 476 4	ANTRIEB
O-RING 20X2 FPM70	57 10 820 08	(2)	1	1 970 000	91 47 041 08	HYDRAULIK RAUPE
O-RING 20X2 FPM70	57 10 820 08	(2)	1	1 970 000	91 47 041 08	HYDRAULIK RAUPE
O-RING 210X3 NBR70	51 85 561 08	19	1	9 338 787	93 38 787 01	WINKELGETRIEBE
O-RING 210X3 NBR70	51 85 561 08	19	1	9 338 788	93 38 788 01	WINKELGETRIEBE
O-RING 22,2X3 NBR70	54 01 843 08	16	1	5 402 705	54 02 705 14	ANTRIEB KPL
O-RING 22,2X3 NBR70	54 01 843 08	68	2	9 338 787	93 38 787 01	WINKELGETRIEBE

Bezeichnung	Artikel	Pos.	Menge	Seite	Baugruppe	Bezeichnung
O-RING 22,2X3 NBR70	54 01 843 08	68	2	9 338 788	93 38 788 01	WINKELGETRIEBE
O-RING 22X1,5 FPM70	57 10 827 08	(3)	1	1 970 054	96 35 759 08	ZUSATZHYDRAULIK SPANNZ
O-RING 22X1,5 FPM70	57 10 827 08	(3)	1	2 970	91 81 525 08	HYDRAULIK
O-RING 230X5 NBR90	57 04 521 08	25	1	X1022006	10 22 006 0	VERSTELLMOTOR
O-RING 230X5 NBR90	57 04 521 08	25	1	X1046781	10 46 781 8	TRIEBWERK
O-RING 235X3 FKM 70	10 01 413 6	6	1	9 020 477	90 20 477 1	FEDERDRUCKBREMSE
O-RING 23X2 NBR70	52 12 048 08	2	2	9 684 198	96 84 198 01	OELMESSEINRICHTUNG
O-RING 23X2 NBR70	52 12 048 08	2	2	9 687 010	96 87 010 01	OELMESSEINRICHTUNG
O-RING 23X2 NBR70	52 12 048 08	2	2	9 688 228	96 88 228 01	OELMESSEINRICHTUNG
O-RING 23X2 NBR70	52 12 048 08	2	2	9 688 717	96 88 717 01	OELMESSEINRICHTUNG
O-RING 23X2,5 NBR 70	72 64 546 01	94	2	9 338 787	93 38 787 01	WINKELGETRIEBE
O-RING 23X2,5 NBR 70	72 64 546 01	94	2	9 338 788	93 38 788 01	WINKELGETRIEBE
O-RING 24X3 FPM70	57 10 774 08	(4)	1	2 978 100	91 73 099 08	ZUSATZHYDR.MONTAGEEINR
O-RING 25,3X2,4	76 17 921	(8)	8	2 970	91 81 525 08	HYDRAULIK
O-RING 26X1,5 FPM70	57 10 821 08	(3)	1	1 970 000	91 47 041 08	HYDRAULIK RAUPE
O-RING 26X3 NBR90	51 07 113 08	(18)	1	3 977 005	96 81 157 08	ZUSATZHYDR.BOLZENZIEHZ
O-RING 26X3 NBR90	51 07 113 08	4	1	5 114 865	51 14 865 08	WEGESCHIEBER
O-RING 27,5X2,5 FPM70	57 06 810 08	(1)	1	5 114 674	51 14 674 08	WEGEVENTIL
O-RING 280X3 NBR70	72 64 177 08	2	1	X1087476	10 87 476 4	ANTRIEB
O-RING 315X4 NBR 70	72 64 272 01	17	1	9 684 199	96 84 199 01	BREMSE
O-RING 32X1,8	11 32 030 7	(3)	1	2 920 459	96 78 563 08	LEITUNG
O-RING 32X2 NBR70	50 09 347 08	22	2	X1028923	10 28 923 0	STEUERBLOCK
O-RING 32X3 FPM70	57 10 769 08	(2)	1	2 970	91 81 525 08	HYDRAULIK
O-RING 32X3 FPM70	57 10 769 08	(2)	1	2 975 000	91 58 716 08	ZUSATZHYDRAULIK WINDE 1
O-RING 32X3 FPM70	57 10 769 08	(2)	1	2 978 100	91 73 099 08	ZUSATZHYDR.MONTAGEEINR
O-RING 32X3 FPM70	57 10 769 08	(2)	1	2 978 100	91 73 099 08	ZUSATZHYDR.MONTAGEEINR
O-RING 36X3 NBR70	72 64 232 08	21	2	X1028923	10 28 923 0	STEUERBLOCK
O-RING 370X3 NBR 70	72 64 586 01	4	1	9 684 199	96 84 199 01	BREMSE
O-RING 370X4 NBR70	57 18 465 08	73	1	9 335 964	93 35 964 01	DREHWERKANTRIEB
O-RING 39,34X2,62 FKM 70	10 09 796 0	14	1	X1065300	10 65 300 9	STEUERTEIL
O-RING 39,34X2,62 FKM 70	10 12 341 4	(14)	1	X1066380	10 66 380 7	VERSTELLUNG
O-RING 39,7X3,5 NBR70	57 05 889 08	3	1	5 708 320	57 08 320 08	FILTERDECKEL
O-RING 400X4 NBR 70	76 10 339 03	24	1	9 335 964	93 35 964 01	DREHWERKANTRIEB
O-RING 40X3 FKM 80	72 64 046 01	72	2	9 020 477	90 20 477 0	PLANETENGETRIEBE
O-RING 40X3 FPM70	57 10 771 08	(4)	1	2 970	91 81 525 08	HYDRAULIK
O-RING 40X3 FPM70	57 10 771 08	(4)	1	2 975 000	91 58 716 08	ZUSATZHYDRAULIK WINDE 1
O-RING 40X3 FPM70	57 10 771 08	(4)	1	2 978 100	91 73 099 08	ZUSATZHYDR.MONTAGEEINR
O-RING 530X4 NBR 70	72 64 508 01	33	2	9 020 477	90 20 477 0	PLANETENGETRIEBE
O-RING 530X4 NBR 70	72 64 508 01	33	2	9 338 813	93 38 813 01	PLANETENGETRIEBE
O-RING 530X4 NBR 70	72 64 508 01	33	2	9 684 808	96 84 808 01	PLANETENGETRIEBE
O-RING 60X3 NBR70	72 62 042 08	9	1	9 338 813	93 38 813 01	PLANETENGETRIEBE
O-RING 60X3 NBR70	72 62 042 08	9	1	9 684 808	96 84 808 01	PLANETENGETRIEBE
O-RING 63X3 NBR90	10 33 196 8	(9)	2	2 970	91 81 525 08	HYDRAULIK
O-RING 640X4 NBR70	72 64 556 01	26	1	9 020 477	90 20 477 0	PLANETENGETRIEBE
O-RING 640X4 NBR70	72 64 556 01	26	1	9 338 813	93 38 813 01	PLANETENGETRIEBE
O-RING 640X4 NBR70	72 64 556 01	26	1	9 684 808	96 84 808 01	PLANETENGETRIEBE
O-RING 650X2	11 17 143 1	4	1	X1087476	10 87 476 5	SEILTROMMEL
O-RING 680X5 NBR70	76 10 360 03	11	1	9 338 787	93 38 787 01	WINKELGETRIEBE
O-RING 680X5 NBR70	76 10 360 03	11	1	9 338 788	93 38 788 01	WINKELGETRIEBE
O-RING 680X5 NBR70	76 10 360 03	2	1	9 338 813	93 38 813 01	PLANETENGETRIEBE
O-RING 6X1 NBR90	57 06 906 08	7	1	5 711 301	57 11 301 08	DRUCKBEGRENZUNGSVENTI
O-RING 6X1 NBR90	57 06 906 08	17	1	5 715 296	57 15 296 08	DRUCKVENTIL
O-RING 6X1 NBR90	57 06 906 08	22	1	7 743 566	77 43 566 08	ELEKTROPUMPE
O-RING 6X1,5 NBR90	51 07 129 08	11	3	5 114 674	51 14 674 08	WEGEVENTIL
O-RING 6X1,5 NBR90	51 07 129 08	11	3	5 114 943	51 14 943 08	WEGEVENTIL
O-RING 7,65X1,78 FKM 90	70 22 118	20	6	X1066380	10 66 380 7	VERSTELLUNG
O-RING 740X5 NBR 70	72 64 575 01	12	1	9 338 787	93 38 787 01	WINKELGETRIEBE
O-RING 740X5 NBR 70	72 64 575 01	12	1	9 338 788	93 38 788 01	WINKELGETRIEBE
O-RING 740X5 NBR 70	72 64 575 01	2	3	9 338 789	93 38 789 01	PLANETENGETRIEBE
O-RING 78X3 FKM 70	72 64 337 01	96	1	9 020 477	90 20 477 0	PLANETENGETRIEBE

Bezeichnung	Artikel	Pos.	Menge	Seite	Baugruppe	Bezeichnung
O-RING 850X5 NBR70	76 10 607 03	28	1	9 338 813	93 38 813 01	PLANETENGETRIEBE
O-RING 9X1,5 NBR70	72 64 544 01	14	1	9 020 477	90 20 477 1	FEDERDRUCKBREMSE
O-RING 9X1,5 NBR90	52 11 965 08	3	1	9 020 477	90 20 477 1	FEDERDRUCKBREMSE
O-RING ARP 568 10,52X1,83 NB	50 12 437 08	(1)	1	2 970	91 81 525 08	HYDRAULIK
O-RING ARP 568 10,52X1,83 NB	50 12 437 08	(1)	1	2 975 000	91 58 716 08	ZUSATZHYDRAULIK WINDE 1
O-RING ARP 568 10,82X1,78 NB	51 07 181 08	27	1	5 113 005	51 13 005 08	STEUERBLOCK
O-RING ARP 568 10,82X1,78 NB	51 07 181 08	27	1	X1048973	10 48 973 4	DRUCKBEGRENZUNGSVENTI
O-RING ARP 568 101,27X2,62	57 00 498 08	(19)	1	X1081432	10 81 432 4	VERSTELLPUMPE
O-RING ARP 568 11,89X1,98 N	57 11 305 08	8	1	5 711 301	57 11 301 08	DRUCKBEGRENZUNGSVENTI
O-RING ARP 568 12,37X2,62 NB	51 07 461 08	(1)	1	2 970	91 81 525 08	HYDRAULIK
O-RING ARP 568 12,37X2,62 NB	51 07 461 08	10	1	5 715 146	57 15 146 08	ABSCHALTVENTIL
O-RING ARP 568 12,37X2,62 NB	51 07 461 08	11	3	X1067841	10 67 841 7	DECKEL
O-RING ARP 568 12,42X1,78 NB	51 45 915 08	26	2	5 715 142	57 15 142 08	ANSCHLUSSPLATTE
O-RING ARP 568 12,42X1,78 NB	51 45 915 08	44	1	X1041267	10 41 267 7	HANDBETAETIGUNG
O-RING ARP 568 120,24X3,53	72 64 169 08	19	1	X1081431	10 81 431 8	PUMPENTRAEGER
O-RING ARP 568 120,37X1,78	57 12 404 08	12	1	X1081431	10 81 431 8	PUMPENTRAEGER
O-RING ARP 568 133,02X2,62	57 07 108 08	9	1	5 715 142	57 15 142 08	ANSCHLUSSPLATTE
O-RING ARP 568 148,49X5,33	51 45 275 08	13	1	5 106 691	51 06 691 08	RUECKLAUFFILTER
O-RING ARP 568 151,99X3,53	57 11 172 08	(20)	1	X1081432	10 81 432 4	VERSTELLPUMPE
O-RING ARP 568 164,69X3,53	50 12 080 08	20	1	X1081431	10 81 431 8	PUMPENTRAEGER
O-RING ARP 568 17,12X2,62 NB	51 07 101 08	(4)	2	2 970	91 81 525 08	HYDRAULIK
O-RING ARP 568 17,12X2,62 NB	51 07 101 08	3	2	5 104 385	51 04 385 08	DRUCKMINDERVENTIL
O-RING ARP 568 17,12X2,62 NB	51 07 101 08	15	1	5 104 385	51 04 385 08	DRUCKMINDERVENTIL
O-RING ARP 568 17,12X2,62 NB	51 07 101 08	13	2	X1046782	10 46 782 0	STEUERTEIL
O-RING ARP 568 170,82X7 NB	57 05 883 08	8	1	5 106 691	51 06 691 08	RUECKLAUFFILTER
O-RING ARP 568 170,82X7 NB	57 05 883 08	1	1	5 708 320	57 08 320 08	FILTERDECKEL
O-RING ARP 568 18,72X2,62 NB	51 07 383 08	(11)	2	2 970	91 81 525 08	HYDRAULIK
O-RING ARP 568 18,72X2,62 NB	51 07 383 08	12	1	5 719 008	57 19 008 08	REGLERELEMENT
O-RING ARP 568 18,77X1,78 NB	51 45 658 08	(2)	1	2 970	91 81 525 08	HYDRAULIK
O-RING ARP 568 20,29X2,62 NB	72 64 202 08	4	1	5 113 005	51 13 005 08	STEUERBLOCK
O-RING ARP 568 202,79X3,53	57 13 077 08	12	1	X1022005	10 22 005 8	VERSTELLMOTOR
O-RING ARP 568 202,79X3,53	57 13 077 08	12	1	X1022006	10 22 006 2	VERSTELLMOTOR
O-RING ARP 568 202,79X3,53	57 13 077 08	12	1	X1022006	10 22 006 3	VERSTELLMOTOR
O-RING ARP 568 21,82X3,53 NB	72 64 181 08	(11)	8	2 970	91 81 525 08	HYDRAULIK
O-RING ARP 568 23,47X2,62 NB	51 07 766 08	(2)	1	2 970	91 81 525 08	HYDRAULIK
O-RING ARP 568 23,4X3,53 NB	51 45 495 08	42	1	X1041267	10 41 267 5	DRUCKBEGRENZUNGSVENTI
O-RING ARP 568 23,52X1,78 N	57 06 523 08	25	1	5 113 005	51 13 005 08	STEUERBLOCK
O-RING ARP 568 23,52X1,78 N	57 06 523 08	25	1	X1048973	10 48 973 4	DRUCKBEGRENZUNGSVENTI
O-RING ARP 568 304,39X3,53	50 12 085 08	(15)	1	X1067841	10 67 841 2	VERSTELLUNG
O-RING ARP 568 32,92X3,53 NB	51 05 870 08	552	10	2 970	91 81 525 08	HYDRAULIK
O-RING ARP 568 32,92X3,53 NB	51 05 870 08	(1)	1	2 970	91 81 525 08	HYDRAULIK
O-RING ARP 568 32,92X3,53 NB	51 05 870 08	53	6	2 976 000	91 60 045 08	ZUSATZHYDRAULIK 3 DREH
O-RING ARP 568 32,99X2,62 NB	51 07 617 08	(10)	8	2 970	91 81 525 08	HYDRAULIK
O-RING ARP 568 34,65X1,78 NB	51 07 399 08	43	1	X1041267	10 41 267 7	HANDBETAETIGUNG
O-RING ARP 568 36,17X2,62 NB	72 64 252 08	50	1	X1041267	10 41 267 7	HANDBETAETIGUNG
O-RING ARP 568 37,69X3,53 NB	51 05 867 08	53	40	1 970 000	91 47 041 08	HYDRAULIK RAUPE
O-RING ARP 568 37,69X3,53 NB	51 05 867 08	(1)	1	2 391 001	96 00 493 3	DIESELMOTOR VORM.
O-RING ARP 568 37,69X3,53 NB	51 05 867 08	35	1	2 391 001	96 00 493 3	DIESELMOTOR VORM.
O-RING ARP 568 37,69X3,53 NB	51 05 867 08	556	30	2 970	91 81 525 08	HYDRAULIK
O-RING ARP 568 37,69X3,53 NB	51 05 867 08	32	4	2 975 400	91 58 729 08	ZUSATZHYDRAULIK WINDE 6
O-RING ARP 568 37,69X3,53 NB	51 05 867 08	(18)	1	X1066380	10 66 380 7	VERSTELLUNG
O-RING ARP 568 4,47X1,78 NB	51 07 142 08	13	2	5 104 385	51 04 385 08	DRUCKMINDERVENTIL
O-RING ARP 568 45,69X2,62 NB	51 45 078 08	16	1	X1000937	10 00 937 8	ANSCHLUSSPLATTE
O-RING ARP 568 47,22X3,53 NB	51 05 879 08	(1)	1	2 391 001	96 00 493 3	DIESELMOTOR VORM.
O-RING ARP 568 47,22X3,53 NB	51 05 879 08	26	2	2 391 001	96 00 493 3	DIESELMOTOR VORM.
O-RING ARP 568 47,22X3,53 NB	51 05 879 08	562	6	2 970	91 81 525 08	HYDRAULIK
O-RING ARP 568 47,22X3,53 NB	51 05 879 08	32	3	2 975 000	91 58 716 08	ZUSATZHYDRAULIK WINDE 1
O-RING ARP 568 47,22X3,53 NB	51 05 879 08	32	3	2 975 060	91 58 717 08	ZUSATZHYDRAULIK WINDE 2
O-RING ARP 568 47,22X3,53 NB	51 05 879 08	32	4	2 975 300	91 58 720 08	ZUSATZHYDRAULIK WINDE 5
O-RING ARP 568 52,07X2,62 NB	72 64 265 08	6	1	5 102 306	51 02 306 08	HYDROMOTOR

Bezeichnung	Artikel	Pos.	Menge	Seite	Baugruppe	Bezeichnung
O-RING ARP 568 56,82X2,62 NB	51 45 983 08	15	2	X1046782	10 46 782 0	STEUERTEIL
O-RING ARP 568 56,82X2,62 NB	51 45 983 08	12	1	X1067841	10 67 841 7	DECKEL
O-RING ARP 568 6,07X1,78 NB	51 07 384 08	15	1	5 715 146	57 15 146 08	ABSCHALTVENTIL
O-RING ARP 568 63,09X3,53 NB	57 05 888 08	11	1	5 106 691	51 06 691 08	RUECKLAUFFILTER
O-RING ARP 568 64,77X2,62 NB	51 57 051 08	15	1	5 701 129	57 01 129 08	TRIEBWERK
O-RING ARP 568 69,44X3,53 NB	51 05 989 08	30	4	2 391 001	96 00 493 3	DIESELMOTOR VORM.
O-RING ARP 568 9,25X1,78 NB	51 07 190 08	26	1	5 113 005	51 13 005 08	STEUERBLOCK
O-RING ARP 568 9,25X1,78 NB	51 07 190 08	26	1	X1048973	10 48 973 4	DRUCKBEGRENZUNGSVENTI
O-RING ARP 568 91,67X3,53 NB	51 45 234 08	(12)	1	X1081432	10 81 432 4	VERSTELLPUMPE
O-RING ARP 568-NBR70 6,07X1	72 64 196 08	20	1	5 715 296	57 15 296 08	DRUCKVENTIL
O-RING DIN 3771 110X2 NBR 7	72 64 234 01	5	1	X1004204	10 04 204 3	WASSERHEIZGERAET
O-RING DIN 3771 19,30X2,40	73 80 196	22	1	X1045104	10 45 104 9	WEGEVENTIL
O-RING DIN 3771-1 340X5 NBR	79 03 470 14	330	4	X1030134	10 30 134 2	PUMPENVERTEILERGETRIEB
O-RING ISO 3601-1 7,65X1,78	73 80 573	20	1	X1065300	10 65 300 6	VERSTELLUNG
OBERTEIL SCHWK. SPF	96 41 326 08	15	1	2 533 025	96 40 724 08	ARMATURENKASTEN VORM.
OBERTEIL SCHWK. T ZN O	96 35 660 08	1	1	1 140 001	96 35 222 08	TREPPE KPL.
OEL-LUFTKUEHLER	10 09 734 5	3	1	2 391	91 81 968 08	DIESELMOTOR KPL.
OEL-LUFTKUEHLER	55 06 283 08	4	1	2 391	91 81 968 08	DIESELMOTOR KPL.
OELABLASSSCHRAUBE M26X	78 90 119 08	11	1	2 391 037	96 24 918 08	KOMBIKUEHLER VORM.
OELABLASSSCHRAUBE M26X	78 90 119 08	2	1	2 670 002	96 60 735 08	KRAFTSTOFFBEHAELTER VO
OELABLASSSCHRAUBE M26X	78 90 119 08	21	2	2 671 005	96 35 507 08	OELBEHAELTER VORM.
OELABLASSSCHRAUBE M26X	78 90 119 08	28	1	9 684 198	96 84 198 01	OELMESSEINRICHTUNG
OELABLASSSCHRAUBE M26X	78 90 119 08	28	1	9 687 010	96 87 010 01	OELMESSEINRICHTUNG
OELABLASSSCHRAUBE M26X	78 90 119 08	33	1	9 688 228	96 88 228 01	OELMESSEINRICHTUNG
OELABLASSSCHRAUBE M26X	78 90 119 08	33	1	9 688 717	96 88 717 01	OELMESSEINRICHTUNG
OELABLASSVENTIL	96 53 405 08	70	1	X1100815	11 00 815 5	DIESELMOTOR
OELBEHAELTER KPL.	91 61 282 08	159	1		LR 11350 -0	LIEBHERR RAUPENKRAN LR
OELBEHAELTER SCHWK. 1660	96 35 508 08	1	1	2 671 005	96 35 507 08	OELBEHAELTER VORM.
OELBEHAELTER VORM.	96 35 507 08	1	1	2 671	91 61 282 08	OELBEHAELTER KPL.
OELDRUCKSCHALTER	10 87 256 8	3	1	9 600 447	96 00 447 0	MOTORREGULIERUNG
OELEINFUELLROHR	10 65 146 7	7	1	9 653 396	96 53 396 08	OELEINFUELLSTUTZEN
OELEINFUELLSTUTZEN	96 53 396 08	51	1	X1100815	11 00 815 5	DIESELMOTOR
OELFILTER	96 53 393 08	47	2	X1100815	11 00 815 5	DIESELMOTOR
OELFILTERKOPF	10 65 145 6	6	1	9 653 393	96 53 393 08	OELFILTER
OELFILTERPATRONE OEL 30µ	73 63 165	4	1	9 653 393	96 53 393 08	OELFILTER
OELKUEHLER	10 35 483 5	1	1	X1009734	10 09 734 5	OEL-LUFTKUEHLER
OELKUEHLER	96 53 392 08	45	1	X1100815	11 00 815 5	DIESELMOTOR
OELKUEHLER ALU	10 35 552 4	2	1	X1022049	10 22 049 9	KUEHLERANLAGE
OELKUEHLER KPL.	10 65 173 2	7	1	9 653 392	96 53 392 08	OELKUEHLER
OELLEITUNG	11 34 653 9	5	1	X1087421	10 87 421 7	SEILWINDE
OELMESSEINRICHTUNG	96 84 198 01	25	1	9 335 957	93 35 957 01	KOMPAKTSEILWINDE
OELMESSEINRICHTUNG	96 87 010 01	25	1	9 335 960	93 35 960 01	KOMPAKTSEILWINDE
OELMESSEINRICHTUNG	96 88 228 01	25	1	9 685 146	96 85 146 01	KOMPAKTSEILWINDE
OELMESSEINRICHTUNG	96 88 717 01	25	1	9 020 476	90 20 476 9	KOMPAKTSEILWINDE
OELMESSSTAB	10 65 174 0	3	1	9 653 394	96 53 394 08	OELMESSSTAB
OELMESSSTAB	92 76 921 01	45	1	9 688 228	96 88 228 01	OELMESSEINRICHTUNG
OELMESSSTAB	96 53 394 08	48	1	X1100815	11 00 815 5	DIESELMOTOR
OELMESSSTAB	96 88 758 01	45	1	9 688 717	96 88 717 01	OELMESSEINRICHTUNG
OELMESSSTAB 1 1/8	96 86 792 01	15	1	9 684 198	96 84 198 01	OELMESSEINRICHTUNG
OELMESSSTAB 1 1/8	96 87 024 01	15	1	9 687 010	96 87 010 01	OELMESSEINRICHTUNG
OELMESSSTAB 1 1/8"	92 75 544 01	1	1	9 275 543	92 75 543 01	ENTLUEFTUNGSSTUTZEN
OELMESSSTAB R1/2"X709	10 35 565 6	170	1	X1030134	10 30 134 2	PUMPENVERTEILERGETRIEB
OELSTANDSAUGE G1" ALU	77 43 201 08	19	1	2 671 005	96 35 507 08	OELBEHAELTER VORM.
OELVENTIL	54 02 537 14	117	2	X1087447	10 87 447 5	GETRIEBE
OELWANNE	10 65 175 7	13	1	9 653 397	96 53 397 08	OELWANNE
OELWANNE	96 53 397 08	53	1	X1100815	11 00 815 5	DIESELMOTOR
OVALRING 11X60X120 GK 10	10 87 156 8	6	2	2 550 006	96 34 077 08	STANGE KPL.
OVALRING 11X60X120 GK 10	10 87 156 8	(6)	2	2 550 007	96 34 001 08	STANGE KPL.
OVALRING 11X60X120 GK 10	10 87 156 8	(6)	2	3 223 009	96 32 425 08	STANGE KPL.
OVALRING 11X60X120 GK 10	10 87 156 8	(6)	2	3 227 002	96 35 704 08	STANGE KPL.

Bezeichnung	Artikel	Pos.	Menge	Seite	Baugruppe	Bezeichnung
OVALRING 11X60X120 GK 10	10 87 156 8	(6)	2	3 227 004	96 35 566 08	STANGE KPL.
OVALRING 11X60X120 GK 10	10 87 156 8	(6)	2	3 227 005	96 35 569 08	STANGE KPL.
OVALRING 11X60X120 GK 10	10 87 156 8	(6)	2	3 556 007	96 59 719 08	WA-BOCK 2 KOPFSTUECK
OVALRING 11X60X120 GK 10	10 87 156 8	(6)	2	3 556 008	96 36 352 08	STANGE KPL.
OVALRING 11X60X120 GK 10	10 87 156 8	6	2	3 560 011	96 39 069 08	STANGE VORM.
OVALRING 11X60X120 GK 10	10 87 156 8	6	2	3 560 013	96 39 074 08	STANGE VORM.
OVALRING 11X60X120 GK 10	10 87 156 8	6	2	3 560 015	96 39 079 08	STANGE VORM.
OVALRING 11X60X120 GK 10	10 87 156 8	6	2	3 560 017	96 39 078 08	STANGE VORM.
OVALRING 11X60X120 GK 10	10 87 156 8	6	2	3 714 018	96 36 474 08	STANGE KPL.
OVALRING 11X60X120 GK 10	10 87 156 8	6	2	3 714 020	96 36 484 08	STANGE VORM.
OVALRING 11X60X120 GK 10	10 87 156 8	(6)	2	3 715 004	96 36 141 08	STANGE KPL.
OVALRING 11X60X120 GK 10	10 87 156 8	(6)	2	3 715 007	96 36 142 08	STANGE KPL.
OVALRING 11X60X120 GK 10	10 87 156 8	(6)	2	3 716 003	96 35 669 08	STANGE KPL.
OVALRING 11X60X120 GK 10	10 87 156 8	(6)	2	3 811 001	96 35 734 08	STANGE KPL.
PASSKERBSTIFT ISO 8745 6X	43 11 037 08	11	4	3 291	91 75 319 08	S-RUECKHALTESICHERUNG
PASSKERBSTIFT ISO 8745 6X	43 11 037 08	11	4	3 292	91 75 318 08	D-RUECKHALTESICHERUNG
PASSSCHEIBE 58X70X0,1	57 01 142 08	17	2	5 701 129	57 01 129 08	TRIEBWERK
PASSSCHEIBE 58X70X0,3	57 01 143 08	18	1	5 701 129	57 01 129 08	TRIEBWERK
PASSSCHEIBE DIN 988 16X22X	50 15 010 77	23	3	5 402 705	54 02 705 14	ANTRIEB KPL
PASSSCHEIBE DIN 988 28X40X	57 06 873 08	23	4	X1087476	10 87 476 4	ANTRIEB
PASSSCHEIBE DIN 988 80X10	42 10 006 08	19	7	3 215 003	91 47 489 08	ROLLENSATZ
PASSSCHEIBE DIN 988 80X10	42 10 006 08	19	7	3 215 004	91 51 840 08	ROLLENSATZ
PEDALGEBER 180° SPF	10 29 730 9	(10)	1	2 533 022	96 40 080 08	ELEKTRIK PEDALGEBER
PEDALGEBER 180° SPF	10 29 730 9	(10)	1	2 533 022	96 40 080 08	ELEKTRIK PEDALGEBER
PENDELROLLENLAGER DIN 63	74 60 024 01	2	1	9 684 196	96 84 196 01	TROMMELLAGERUNG
PENDELROLLENLAGER DIN 63	74 61 600 08	2	1	X1087448	10 87 448 7	FLANSCHLAGER
PERSOENLICHE SCHUTZAUSR	91 69 599 08	98	1		LR 11350 -0	LIEBHERR RAUPENKRAN LR
PFOSTEN	96 34 377 08	5	1	2 200 000	91 61 061 08	MASCHINENHAUS MIT LAUFS
PFOSTEN	96 34 378 08	6	1	2 200 000	91 61 061 08	MASCHINENHAUS MIT LAUFS
PFOSTEN	96 34 379 08	7	1	2 200 000	91 61 061 08	MASCHINENHAUS MIT LAUFS
PILZKOPFBAND 25MM PS18	80 21 020 08	19	154	2 859	91 47 465 08	GERAEUSCHDAEMMUNG
PLANETENACHSE	57 07 958 08	2	3	5 402 704	54 02 704 14	ABTRIEB KPL
PLANETENGETRIEBE	11 00 530 8	1	1	X1080228	10 80 228 0	SEILWINDE
PLANETENGETRIEBE	93 38 789 01	8	2	1 400	91 76 481 08	RAUPENTRAEGER LI.
PLANETENGETRIEBE	93 38 789 01	8	2	1 410	91 76 480 08	RAUPENTRAEGER RE.
PLANETENGETRIEBE	93 38 813 01	5	1	9 335 957	93 35 957 01	KOMPAKTSEILWINDE
PLANETENGETRIEBE	93 38 813 01	5	1	9 685 146	96 85 146 01	KOMPAKTSEILWINDE
PLANETENGETRIEBE 3-STUFI	96 84 808 01	5	2	9 335 960	93 35 960 01	KOMPAKTSEILWINDE
PLANETENGETRIEBE PLANE	90 20 477 0	5	1	9 020 476	90 20 476 9	KOMPAKTSEILWINDE
PLANETENSTUFE	11 00 531 3	11	1	X1100530	11 00 530 8	PLANETENGETRIEBE
PLANETENSTUFE	11 00 531 4	21	1	X1100530	11 00 530 8	PLANETENGETRIEBE
PLANETENTRAEGER	11 00 531 6	24	1	X1100530	11 00 530 8	PLANETENGETRIEBE
PLANETENTRAEGER	57 07 959 08	1	1	5 402 704	54 02 704 14	ABTRIEB KPL
PLATINE	11 00 401 9	(1)	1	X1046779	10 46 779 4	KABINE
PLATINE	11 08 037 7	(1)	1	X1046779	10 46 779 4	KABINE
PLATINE 24V	57 15 561 08	(2)	1	2 920 424	96 42 279 08	ZUSATZTEILE ELEKTRIK AGG
PLATTE	10 65 175 6	10	1	9 653 397	96 53 397 08	OELWANNE
PLATTE 12X45X160 S355MC	93 12 747 08	5	2	3 291	91 75 319 08	S-RUECKHALTESICHERUNG
PLATTE 12X45X160 S355MC	93 12 747 08	5	2	3 292	91 75 318 08	D-RUECKHALTESICHERUNG
PLATTE 15X30X50 PA6G	28 81 762 08	12	1	1 920 305	96 72 042 08	SCHLEIFRINGKOERPER EINBA
PLATTE 15X580X140	97 52 352 08	12	2	3 554 006	96 00 236 1	WA-BOCK 1 KOPFSTUECK
PLATTE 25X100X250 PA6G	28 81 617 08	9	2	2 103	91 75 173 08	DREHBUEHNENRAHMEN HEC
PLATTE 4X30X80 S315MC FE//	93 92 381 08	75	2	3 211	91 75 353 08	S-ANLENKSTUECK
PLATTE 4X30X80 S315MC FE//	93 92 381 08	68	2	3 713	91 78 833 08	D-ANLENKSTUECK
PLATTE KPL. SPF	96 32 539 08	2	1	2 740 004	96 36 289 08	BALLASTSICHERUNG KPL.
PLEUELLAGER	10 66 338 7	13	1	9 653 399	96 53 399 08	KOLBEN
PLEUELSTANGE	10 66 338 6	7	1	9 653 399	96 53 399 08	KOLBEN
PODEST KPL.	96 35 224 08	3	1	1 140	91 75 217 08	QUERTRAEGER KPL.
PODEST KPL.	96 36 741 08	1	2	1 100	91 47 025 08	RAUPENFAHRWERK KPL.
PODEST SCHWK. T ZN O	92 80 519 08	3	2	3 745	91 72 410 08	SCHWEBEBALLAST

Bezeichnung	Artikel	Pos.	Menge	Seite	Baugruppe	Bezeichnung
PODEST SCHWK. T ZN O	96 35 686 08	1	1	1 140 002	96 35 224 08	PODEST KPL.
PODEST SCHWK. T ZN O	96 36 742 08	1	1	1 100 007	96 36 741 08	PODEST KPL.
PODESTRAHMEN	96 70 704 08	100	1	3 211	91 75 353 08	S-ANLENKSTUECK
POLIAMIDROHR DIN 73378 10	77 43 877 08	27	5	2 711	91 47 454 08	ZENTRALSCHMIERANLAGE O
POLYFLEXROHR 6"-254 EDEL	10 29 020 1	17	1	2 392	91 69 972 08	SCHALLDAEMPFERANLAGE
PRESSKLEMME 2 CU	11 17 056 5	(4)	3	1 140 001	96 35 222 08	TREPPE KPL.
PRESSKLEMME 2 CU	11 17 056 5	6	2	1 632 032	96 20 093 08	ABSTUETZPLATTE KPL.
PRESSKLEMME 2 CU	11 17 056 5	13	4	2 200 060	96 34 386 08	LEITER VORM.
PRESSKLEMME 2 CU	11 17 056 5	52	8	2 550	91 81 778 08	SA-BOCK
PRESSKLEMME 2 CU	11 17 056 5	9	2	2 730 002	96 55 752 08	ZENTRIERUNG KPL.
PRESSKLEMME 2 CU	11 17 056 5	162	10	2 970	91 81 525 08	HYDRAULIK
PRESSKLEMME 2 CU	11 17 056 5	62	5	2 975 000	91 58 716 08	ZUSATZHYDRAULIK WINDE 1
PRESSKLEMME 2 CU	11 17 056 5	62	5	2 975 060	91 58 717 08	ZUSATZHYDRAULIK WINDE 2
PRESSKLEMME 2 CU	11 17 056 5	62	16	2 975 100	91 73 507 08	ZUSATZHYDR.GITTER-WINDE
PRESSKLEMME 2 CU	11 17 056 5	62	15	2 975 153	91 58 730 08	ZUSATZHYDRAULIK WINDE 3
PRESSKLEMME 2 CU	11 17 056 5	62	5	2 975 300	91 58 720 08	ZUSATZHYDRAULIK WINDE 5
PRESSKLEMME 2 CU	11 17 056 5	62	5	2 975 400	91 58 729 08	ZUSATZHYDRAULIK WINDE 6
PRESSKLEMME 2 CU	11 17 056 5	62	2	2 978 100	91 73 099 08	ZUSATZHYDR.MONTAGEEINR
PRESSKLEMME 2 CU	11 17 056 5	62	3	2 978 103	91 72 417 08	ZUSATZHYDR.D-RUECKHALT
PRESSKLEMME 2 CU	11 17 056 5	62	3	2 978 200	91 72 413 08	ZUSATZHYDR.S-RUECKHALTE
PRESSKLEMME 2 CU	11 17 056 5	102	8	3 211	91 75 353 08	S-ANLENKSTUECK
PRESSKLEMME 2 CU	11 17 056 5	9	2	3 592 004	96 79 622 08	STUETZE VORM.
PRESSKLEMME 2 CU	11 17 056 5	53	16	3 745	91 72 410 08	SCHWEBEBALLAST
PRESSKLEMME 2 CU	11 17 056 5	62	6	3 978 015	91 48 975 08	ZUSATZHYDRAULIK ZWISCH
PRESSKLEMME 2 CU	11 17 056 5	62	5	3 978 100	91 48 973 08	HYDR.SCHWEBEBALLAST-AN
PROFIL	10 49 285 9	50	4	X1046779	10 46 779 4	KABINE
PROFILSCHNUR	50 15 070 14	141	0.7	X1134739	11 34 739 6	SEILTROMMEL
PROFILSCHNUR	50 15 070 14	200	0.3	X1134739	11 34 739 9	FLANSCHLAGER
PROFILSCHNUR 4	10 58 556 8	6	1	X1087476	10 87 476 5	SEILTROMMEL
PROPORTIONALMAGNET 24V	10 47 143 7	(2)	2	X1049338	10 49 338 4	VERSTELLPUMPE
PROPORTIONALMAGNET 24V	10 47 143 7	2	2	X1081429	10 81 429 9	ANSTEUERGERAET
PRUEFADAPTER	91 05 061 08	10	1	2 932 116	96 84 249 08	VERKABELUNG MONTAGETA
PRUEFBLOCK	10 02 222 4	42	1	X1100651	11 00 651 0	HYDROSPEICHERZYLINDER
PUMPE	10 49 287 5	(2)	1	X1046779	10 46 779 4	KABINE
PUMPE	10 49 287 5	96	1	X1046779	10 46 779 4	KABINE
PUMPE	51 01 082 01	93	1	9 338 787	93 38 787 01	WINKELGETRIEBE
PUMPE	51 01 082 01	93	1	9 338 788	93 38 788 01	WINKELGETRIEBE
PUMPE 24V	59 17 122 14	35	1	X1046779	10 46 779 4	KABINE
PUMPE F.DREHWERK	91 60 374 08	139	1		LR 11350 -0	LIEBHERR RAUPENKRAN LR
PUMPENDECKEL	11 00 571 3	4	1	X1049338	10 49 338 4	VERSTELLPUMPE
PUMPENELEMENT	10 03 827 2	17	2	7 743 566	77 43 566 08	ELEKTROPUMPE
PUMPENELEMENT	10 03 827 2	13	1	X1032717	10 32 717 1	ELEKTROPUMPE
PUMPENELEMENT	10 03 827 2	13	1	X1033083	10 33 083 8	ELEKTROPUMPE
PUMPENELEMENT	77 43 875 08	11	1	X1032717	10 32 717 1	ELEKTROPUMPE
PUMPENGEHAEUSE	10 01 469 3	1	1	7 743 566	77 43 566 08	ELEKTROPUMPE
PUMPENGEHAEUSE	10 01 469 3	4	1	X1032717	10 32 717 1	ELEKTROPUMPE
PUMPENGEHAEUSE	10 01 469 3	4	1	X1033083	10 33 083 8	ELEKTROPUMPE
PUMPENTRAEGER	10 81 429 8	4	1	X1081429	10 81 429 6	VERSTELLPUMPE
PUMPENTRAEGER	10 81 429 8	4	1	X1081435	10 81 435 8	VERSTELLPUMPE
PUMPENTRAEGER	10 81 431 8	4	1	X1081431	10 81 431 0	VERSTELLPUMPE
PUMPENTRAEGER	10 81 431 8	4	1	X1081435	10 81 435 7	VERSTELLPUMPE
PUMPENTRAEGER	10 81 431 9	4	1	X1081431	10 81 431 1	VERSTELLPUMPE
PUMPENTRAEGER	10 81 431 9	4	1	X1081432	10 81 432 3	VERSTELLPUMPE
PUMPENTRAEGER	10 81 434 0	4	1	X1081432	10 81 432 4	VERSTELLPUMPE
PUMPENVERTEILERGETRIEBE	10 30 134 2	3	1	2 391 001	96 00 493 3	DIESELMOTOR VORM.
QUERTRAEGER KPL.	91 75 217 08	6	2		LR 11350 -0	LIEBHERR RAUPENKRAN LR
QUERTRAEGER STAHLBAU	96 86 114 08	1	1	1 140	91 75 217 08	QUERTRAEGER KPL.
QUETSCHSTOSSVERBINDER	60 23 098 08	21	2	2 920 631	96 45 283 08	KABELSTRANG
RADIALDICHTRING 70X90X7	70 08 986	64	2	9 335 964	93 35 964 01	DREHWERKANTRIEB
RADIALDICHTRING 70X90X7	70 08 986	10	1	X1022005	10 22 005 8	VERSTELLMOTOR

Bezeichnung	Artikel	Pos.	Menge	Seite	Baugruppe	Bezeichnung
RADIALDICHTRING 70X90X7	70 08 986	10	1	X1022006	10 22 006 2	VERSTELLMOTOR
RADIALDICHTRING 70X90X7	70 08 986	10	1	X1022006	10 22 006 3	VERSTELLMOTOR
RADIALGEBLAESE	10 09 980 9	65	1	X1046779	10 46 779 4	KABINE
RADIALWELLENDICHTRING D	57 15 522 08	116	1	X1087447	10 87 447 5	GETRIEBE
RADIALWELLENDICHTRING DI	71 00 312 08	10	1	5 402 704	54 02 704 14	ABTRIEB KPL
RADIALWELLENDICHTRING DI	71 00 325 08	14	1	9 338 787	93 38 787 01	WINKELGETRIEBE
RADIALWELLENDICHTRING DI	71 00 325 08	14	1	9 338 788	93 38 788 01	WINKELGETRIEBE
RADIALWELLENDICHTRING DI	71 00 335 08	8	1	9 684 196	96 84 196 01	TROMMELLAGERUNG
RADIALWELLENDICHTRING DI	71 00 359 08	7	1	9 684 196	96 84 196 01	TROMMELLAGERUNG
RADIALWELLENDICHTRING DI	71 00 361 01	11	2	9 335 964	93 35 964 01	DREHWERKANTRIEB
RADIALWELLENDICHTRING D	57 01 519 08	15	1	5 402 705	54 02 705 14	ANTRIEB KPL
RADIALWELLENDICHTRING D	71 00 641 01	79	1	9 020 477	90 20 477 0	PLANETENGETRIEBE
RADIALWELLENDICHTRING D	50 03 061 08	7	2	9 338 813	93 38 813 01	PLANETENGETRIEBE
RADIALWELLENDICHTRING D	50 03 061 08	7	2	9 684 808	96 84 808 01	PLANETENGETRIEBE
RADIALWELLENDICHTRING D	79 03 468 14	310	1	X1030134	10 30 134 2	PUMPENVERTEILERGETRIEB
RADIALWELLENDICHTRING L1	71 00 631 01	87	1	9 020 477	90 20 477 0	PLANETENGETRIEBE
RADIALWELLENDICHTRING L1	71 00 631 01	31	1	9 684 808	96 84 808 01	PLANETENGETRIEBE
RADIALWELLENDICHTRING T	10 16 657 3	31	1	9 338 813	93 38 813 01	PLANETENGETRIEBE
RAENDELSCHRAUBE M5X10	10 44 966 4	33	8	2 925 003	96 80 918 08	AUSRUESTUNG KAMERA KAB
RAENDELSCHRAUBE M5X20	40 97 060 08	89	2	2 932 082	96 84 247 08	AUFBAUTEILE MONTAGETAFE
RAHMEN	96 36 045 08	10	1	2 730 001	96 36 111 08	GRUNDPLATTE VORM.
RAHMEN	96 70 476 08	12	1	2 393	91 69 974 08	LUFTFILTERANLAGE KPL.
RAHMEN LI.	96 34 486 08	1	1	2 391 035	96 33 658 08	KOMBIKUEHLER KPL.
RAHMEN RE.	96 34 487 08	3	1	2 391 035	96 33 658 08	KOMBIKUEHLER KPL.
RAHMEN SCHWK.	96 39 495 08	1	1	2 102 013	96 39 494 08	SCHRANK KPL.
RAHMEN SCHWK.	96 39 949 08	66	1	1 140	91 75 217 08	QUERTRAEGER KPL.
RAHMEN SCHWK.	96 39 950 08	67	1	1 140	91 75 217 08	QUERTRAEGER KPL.
RAHMEN SCHWK.	96 39 951 08	68	1	1 140	91 75 217 08	QUERTRAEGER KPL.
RAHMEN SCHWK.	96 39 952 08	69	1	1 140	91 75 217 08	QUERTRAEGER KPL.
RAHMEN SCHWK.	96 41 722 08	7	1	2 310	91 61 646 08	WINDE 1
RAHMEN SCHWK.	96 41 722 08	7	1	2 320	91 61 647 08	WINDE 2
RAHMEN SCHWK.	96 44 196 08	40	1	2 101	91 61 490 08	DREHBUEHNENRAHMEN UN
RASTBOLZEN	54 02 724 14	309	1	X1134739	11 34 739 9	FLANSCHLAGER
RASTBOLZEN NIROSTA	70 42 316 08	9	1	1 140 001	96 35 222 08	TREPPE KPL.
RASTBOLZEN NIROSTA	70 42 316 08	66	1	2 103	91 75 173 08	DREHBUEHNENRAHMEN HEC
RASTBOLZEN NIROSTA	70 42 316 08	7	1	2 200 063	96 60 724 08	KONSOLE VORM.
RASTBOLZEN NIROSTA	70 42 316 08	8	1	3 780 214	96 80 825 08	MECH.ANBAUTEILE SCHEINW
RASTBOLZEN NIROSTA	70 42 316 08	7	1	3 780 236	96 80 998 08	KAMERAHALTER VORM.
RAUPENFAHRWERK KPL.	91 47 025 08	2	1		LR 11350 -0	LIEBHERR RAUPENKRAN LR
RAUPENMITTELTEIL	91 47 026 08	4	1		LR 11350 -0	LIEBHERR RAUPENKRAN LR
RAUPENMITTELTEIL GITTERR	96 38 655 08	3	1	1 130	91 47 026 08	RAUPENMITTELTEIL
RAUPENMITTELTEIL MONTA	96 38 102 08	4	1	1 130	91 47 026 08	RAUPENMITTELTEIL
RAUPENMITTELTEIL STAHLBA	96 38 651 08	1	1	1 130	91 47 026 08	RAUPENMITTELTEIL
RAUPENTRAEGER LI.	91 76 481 08	10	1		LR 11350 -0	LIEBHERR RAUPENKRAN LR
RAUPENTRAEGER RE.	91 76 480 08	12	1		LR 11350 -0	LIEBHERR RAUPENKRAN LR
RAUPENTRAEGER STAHLBAU	96 86 286 08	1	1	1 400	91 76 481 08	RAUPENTRAEGER LI.
RAUPENTRAEGER STAHLBAU	96 86 309 08	1	1	1 410	91 76 480 08	RAUPENTRAEGER RE.
RECHTECKRING	10 33 351 4	14	2	X1046781	10 46 781 9	VERSTELLUNG
REDUKTION M20X1,5/M16X1,5	60 26 062 08	(6)	1	2 920 153	96 76 109 08	ENDSCHALTER U.GEBER AL
REDUKTION M20X1,5/M16X1,5	60 26 062 08	290	1	2 920 448	96 40 440 08	KLEMMKASTEN KPL.
REDUKTION M25X1,5/M20X1,5	60 26 064 08	153	1	3 930 376	96 79 936 08	LEITUNG
REDUKTION M25X1,5/M20X1,5	60 26 064 08	153	2	3 930 382	96 79 942 08	LEITUNG
REDUKTION M25X1,5/M20X1,5	60 26 064 08	183	1	3 930 524	96 37 720 08	KLEMMKASTEN
REDUKTION M32X1,5/M20X1,5	60 26 065 08	7	1	2 780 524	96 41 031 08	LEITUNGSTROMMEL KPL.
REDUKTION M32X1,5/M20X1,5	60 26 065 08	289	1	2 920 448	96 40 440 08	KLEMMKASTEN KPL.
REDUKTION M32X1,5/M25X1,5	60 26 066 08	422	1	3 930 149	96 36 586 08	LEITUNGSTROMMEL KPL.
REDUKTION M50X1,5/M32X1,5	60 26 069 08	421	1	3 930 149	96 36 586 08	LEITUNGSTROMMEL KPL.
REDUZIERSTUTZEN M10X1-R1	77 43 892 08	15	2	2 711	91 47 454 08	ZENTRALSCHMIERANLAGE O
REDUZIERUNG M22/M14X1,5	10 35 483 9	4	1	X1009734	10 09 734 5	OEL-LUFTKUEHLER
REDUZIERUNG M25X1,5 M16	10 04 464 8	15	2	2 780 900	91 47 543 08	FREMDEINSPEISUNG

Bezeichnung	Artikel	Pos.	Menge	Seite	Baugruppe	Bezeichnung
REFLEKTOR	60 72 250 08	75	15	2 533 020	96 76 148 08	ARMATUREN RE.
REGENKAPPE 178 EDELSTAH	10 29 002 8	16	1	2 392	91 69 972 08	SCHALLDAEMPFERANLAGE
REGLER	10 10 206 4	3	1	X1041174	10 41 174 0	VERSTELLPUMPE
REGLER	57 19 005 08	3	1	X1041173	10 41 173 0	VERSTELLPUMPE
REGLER	57 19 005 08	3	1	X1041173	10 41 173 2	VERSTELLPUMPE
REGLER	57 19 005 08	3	1	X1041173	10 41 173 6	VERSTELLPUMPE
REGLER TEMP.GESTEUERT	11 06 853 5	3	1	2 780 870	91 70 947 08	LADESPANNUNGSREGLER
REGLERELEMENT	10 10 206 6	(1)	1	X1041174	10 41 174 0	VERSTELLPUMPE
REGLERELEMENT	10 10 206 7	1	1	X1010206	10 10 206 4	REGLER
REGLERELEMENT	57 19 008 08	2	1	5 719 005	57 19 005 08	REGLER
REGLERELEMENT	57 19 009 08	3	1	5 719 005	57 19 005 08	REGLER
REIFEN KPL.	10 47 273 9	303	8	X1041013	10 41 013 1	AUFSTELLWAGEN
RELAIS 24V	63 01 021 08	42	53	2 932 001	96 80 959 08	RELAISSTEUERUNG
RELAIS 24V 10A SPF	63 01 215 08	7	5	2 533 024	96 76 149 08	AUFBAUTEILE ARMATUREN
RELAIS 24V 10A SPF	63 01 215 08	173	1	2 920 631	96 45 283 08	KABELSTRANG
RELAIS 24V 10A SPF	63 01 215 08	50	27	2 932 082	96 84 247 08	AUFBAUTEILE MONTAGETAFE
RELAIS 24V/1S 26X26X24MM	63 01 051 08	8	1	2 533 024	96 76 149 08	AUFBAUTEILE ARMATUREN
RELAIS 24V/1S 26X26X24MM	63 01 051 08	49	8	2 932 082	96 84 247 08	AUFBAUTEILE MONTAGETAFE
RELAISSICHERHEITSKOMBIN	26 46 979 02	15	1	2 932 082	96 84 247 08	AUFBAUTEILE MONTAGETAFE
RELAISSTECKSOCKEL 9-POL	63 01 229 08	7	6	2 533 035	96 76 150 08	VERKABELUNG ARMATUREN
RELAISSTECKSOCKEL 9-POL	63 01 229 08	174	1	2 920 631	96 45 283 08	KABELSTRANG
RELAISSTECKSOCKEL 9-POL	63 01 229 08	51	36	2 932 082	96 84 247 08	AUFBAUTEILE MONTAGETAFE
RELAISSTEUERUNG S2 / S3	96 80 959 08	20	1	2 932	91 75 544 08	EINBAUTEILE SCHALTSCHRAN
RELAISTRAEGER 1.5X709X456	97 51 777 08	21	1	2 932 001	96 80 959 08	RELAISSTEUERUNG
REP1-ANLAUFSCHEIBE	11 34 660 1	81	1	9 674 110	96 74 110 08	KURBELWELLE
REP1-HAUPTLAGER	11 34 659 7	61	1	9 674 110	96 74 110 08	KURBELWELLE
REP2-ANLAUFSCHEIBE	11 34 660 2	82	1	9 674 110	96 74 110 08	KURBELWELLE
REP2-HAUPTLAGER	11 34 659 8	62	1	9 674 110	96 74 110 08	KURBELWELLE
REP3-ANLAUFSCHEIBE	11 34 660 3	83	1	9 674 110	96 74 110 08	KURBELWELLE
REP3-HAUPTLAGER	11 34 659 9	63	1	9 674 110	96 74 110 08	KURBELWELLE
REP4-ANLAUFSCHEIBE	11 34 660 4	84	1	9 674 110	96 74 110 08	KURBELWELLE
REP4-HAUPTLAGER	11 34 660 0	64	1	9 674 110	96 74 110 08	KURBELWELLE
REPARATURSATZ SICHERUN	96 73 615 08	3	1	X1028533	10 28 533 6	TASCHENSCHLOSS
RIEMENSCHEIBE	10 65 132 7	6	1	9 653 377	96 53 377 08	SCHWINGUNGSDAEMPFER
RIEMENSCHEIBE	11 34 658 9	1	1	9 674 109	96 74 109 08	ANTRIEB
RIEMENSCHEIBE	11 34 659 1	3	1	9 674 109	96 74 109 08	ANTRIEB
RIEMENSCHEIBE 80X230X230	97 46 883 08	11	1	2 391 001	96 00 493 3	DIESELMOTOR VORM.
RILLENKUGELLAGER 50X65X7	10 11 483 8	38	1	6 909 010	69 09 010 08	SCHLEIFRINGUEBERTRAEGE
RILLENKUGELLAGER DIN 625	74 51 947 08	12	1	5 402 705	54 02 705 14	ANTRIEB KPL
RILLENKUGELLAGER DIN 625	54 05 073 08	37	1	6 909 010	69 09 010 08	SCHLEIFRINGUEBERTRAEGE
RILLENKUGELLAGER DIN 625	54 05 116 08	23	1	5 402 704	54 02 704 14	ABTRIEB KPL
RILLENKUGELLAGER DIN 625	51 45 073 08	303	1	X1134739	11 34 739 9	FLANSCHLAGER
RILLENKUGELLAGER DIN 625	74 51 288 08	4	2	3 745 002	92 17 236 08	SCHALTEINHEIT
RILLENKUGELLAGER DIN 625	74 51 288 08	4	2	3 745 003	92 17 237 08	SCHALTEINHEIT
RILLENKUGELLAGER DIN 625	74 51 218 08	4	1	X1087476	10 87 476 4	ANTRIEB
RILLENKUGELLAGER DIN 625	57 18 270 08	285	4	X1030134	10 30 134 2	PUMPENVERTEILERGETRIEB
RILLENKUGELLAGER DIN 625	57 18 269 08	290	4	X1030134	10 30 134 2	PUMPENVERTEILERGETRIEB
RILLENKUGELLAGER DIN 625	74 51 960 08	102	1	X1087447	10 87 447 5	GETRIEBE
RILLENKUGELLAGER DIN 625	74 51 238 01	23	1	9 020 477	90 20 477 0	PLANETENGETRIEBE
RILLENKUGELLAGER DIN 625	74 51 238 01	23	1	9 338 813	93 38 813 01	PLANETENGETRIEBE
RILLENKUGELLAGER DIN 625	74 51 238 01	23	1	9 684 808	96 84 808 01	PLANETENGETRIEBE
RILLENKUGELLAGER DIN 625	74 51 488 08	14	2	2 103	91 75 173 08	DREHBUEHNENRAHMEN HEC
RILLENKUGELLAGER DIN 625	74 51 488 08	3	2	3 370 001	92 71 171 08	SCHUTZWALZE KPL.
RILLENKUGELLAGER DIN 625	50 15 339 08	4	1	9 338 813	93 38 813 01	PLANETENGETRIEBE
RILLENKUGELLAGER DIN 625	50 15 339 08	4	1	9 684 808	96 84 808 01	PLANETENGETRIEBE
RILLENKUGELLAGER DIN 625	57 18 198 08	66	1	9 335 964	93 35 964 01	DREHWERKANTRIEB
RILLENKUGELLAGER DIN 625	74 51 493 08	(2)	2	1 750 023	92 65 732 08	MONTAGEROLLE
RILLENKUGELLAGER DIN 625	74 51 496 08	3	2	2 360 001	92 83 315 08	SCHUTZWALZE KPL.
RILLENKUGELLAGER DIN 625	74 51 496 08	3	2	3 224 005	96 36 315 08	SCHUTZWALZE
RILLENKUGELLAGER DIN 625	74 51 496 08	3	2	3 350 004	96 36 946 08	SCHUTZWALZE

Bezeichnung	Artikel	Pos.	Menge	Seite	Baugruppe	Bezeichnung
RILLENKUGELLAGER DIN 625	74 51 496 08	4	2	3 370 001	96 34 369 08	SCHUTZWALZE KPL.
RILLENKUGELLAGER DIN 625	74 51 418 14	280	2	X1030134	10 30 134 2	PUMPENVERTEILERGETRIEB
RILLENKUGELLAGER DIN 625	74 61 708 01	6	1	X1134739	11 34 739 9	FLANSCHLAGER
RILLENKUGELLAGER DIN 625	74 51 604 08	521	1	X1087447	10 87 447 5	GETRIEBE
RILLENKUGELLAGER DIN 625	74 51 606 08	3	2	2 450 021	92 80 846 08	SCHUTZWALZE
RILLENKUGELLAGER DIN 625	74 51 688 08	(2)	2	3 554 005	96 36 063 08	WA-BOCK 1 ANLENKSTUECK
RILLENKUGELLAGER DIN 625	51 45 021 08	42	2	9 338 787	93 38 787 01	WINKELGETRIEBE
RILLENKUGELLAGER DIN 625	51 45 021 08	42	2	9 338 788	93 38 788 01	WINKELGETRIEBE
RILLENKUGELLAGER DIN 625	57 17 656 08	43	2	9 338 787	93 38 787 01	WINKELGETRIEBE
RILLENKUGELLAGER DIN 625	57 17 656 08	43	2	9 338 788	93 38 788 01	WINKELGETRIEBE
RING	57 01 148 08	5	14	5 701 133	57 01 133 08	TRIEBWERK
RING	71 09 098 01	34	1	9 684 808	96 84 808 01	PLANETENGETRIEBE
RING 273.0X187 S770QL1	97 51 556 08	6	1	3 212 000	91 72 405 08	W-ANSCHLUSSKOPF
RING 785X15X25 NBR SCHW	10 16 657 4	34	1	9 338 813	93 38 813 01	PLANETENGETRIEBE
RING 80X4 S315MC FE//ZN20//	94 18 504 08	10	4	2 550	91 81 778 08	SA-BOCK
RING 80X4 S315MC FE//ZN20//	94 18 504 08	9	4	3 714 008	96 36 682 08	VERSTELLFLASCHE KPL.
RING 80X4 S315MC FE//ZN20//	94 18 504 08	9	4	3 714 009	96 36 683 08	VERSTELLFLASCHE KPL.
RING RD100X5 S355MC FE//ZN	95 21 987 08	2	2	2 360 001	92 83 315 08	SCHUTZWALZE KPL.
RING RD100X5 S355MC FE//ZN	95 21 987 08	56	2	3 211	91 75 353 08	S-ANLENKSTUECK
RING RD100X5 S355MC FE//ZN	95 21 987 08	4	4	3 224 005	96 36 315 08	SCHUTZWALZE
RING RD100X5 S355MC FE//ZN	95 21 987 08	23	4	3 350 001	96 92 615 08	WINDE 3 VORM.
RING RD100X5 S355MC FE//ZN	95 21 987 08	4	2	3 350 004	96 36 946 08	SCHUTZWALZE
RING RD100X5 S355MC FE//ZN	95 21 987 08	3	2	3 370 001	96 34 369 08	SCHUTZWALZE KPL.
RING RD122X6 S960QL	95 36 723 08	19	2	1 140	91 75 217 08	QUERTRAEGER KPL.
RING RD20X8 S355J2C+C FE//	95 03 066 08	148	16	2 200 000	91 61 061 08	MASCHINENHAUS MIT LAUFS
RINGMUTTER DIN 582 M24 C15	41 12 006 08	7	2	3 560 030	96 37 159 08	STANGE KPL.
RINGSCHRAUBE DIN 580 M12	40 26 003 08	6	2	2 670 002	96 60 735 08	KRAFTSTOFFBEHAELTER VO
RINGSCHRAUBE DIN 580 M12	40 26 003 08	18	2	2 671 005	96 35 507 08	OELBEHAELTER VORM.
RINGSCHRAUBE DIN 580 M24X	40 26 007 08	(21)	1	1 630	91 47 033 08	HYDRAULISCHE ABSTUETZUN
RINGSCHRAUBE DIN 580 M24X	40 26 007 08	18	2	3 746 003	96 37 779 08	KOPFSTUECK VORM.
RINGSCHRAUBE DIN 580 M30	40 26 008 08	38	2	3 554 006	96 00 236 1	WA-BOCK 1 KOPFSTUECK
RINGSCHRAUBE DIN 580 M8 C	40 26 001 08	12	4	X1041325	10 41 325 5	UMSCHALTBLOCK
RINGSCHRAUBE PSAM16 INO	11 18 174 2	114	2	3 211	91 75 353 08	S-ANLENKSTUECK
RINGSCHRAUBE PSAM16 INO	11 18 174 2	91	1	3 713	91 78 833 08	D-ANLENKSTUECK
RITZEL	10 65 174 6	10	1	9 653 395	96 53 395 08	SCHMIEROELPUMPE
RITZEL	54 04 016 08	21	1	S150225	54 00 061 08	SEILWINDE
ROHR 101,6X10X450 S355J2H	95 11 769 08	(1)	1	3 554 005	96 36 063 08	WA-BOCK 1 ANLENKSTUECK
ROHR 101.6X1158 S770QL	97 08 773 08	15	1	2 103	91 75 173 08	DREHBUEHNENRAHMEN HEC
ROHR 101.6X55 S355J2H FE//	97 46 650 08	52	2	3 211	91 75 353 08	S-ANLENKSTUECK
ROHR 108.0X35 S770QL	97 49 179 08	5	1	2 730 001	96 36 111 08	GRUNDPLATTE VORM.
ROHR 12.0X44 E235+N	97 49 575 08	48	2	3 212 000	91 72 405 08	W-ANSCHLUSSKOPF
ROHR 12.0X44 E235+N	97 49 575 08	32	2	3 214	91 72 396 08	SW-KOPFSTUECK
ROHR 12X1,5X40 E235+N VER	93 73 803 08	9	4	3 212 001	96 36 771 08	KLAPPE KPL.
ROHR 12X1,5X7 E235+N VERZ	93 89 688 08	3	2	2 200 062	96 40 428 08	STUETZE VORM.
ROHR 139.7X54 S770QL FLZN	97 49 873 08	21	2	3 746 003	96 37 779 08	KOPFSTUECK VORM.
ROHR 159.0X1254 S770QL	97 45 829 08	1	1	3 370 001	96 34 369 08	SCHUTZWALZE KPL.
ROHR 15X1,5X10 E235+N VER	94 33 740 08	51	2	1 140	91 75 217 08	QUERTRAEGER KPL.
ROHR 15X1,5X35 E235+N VER	94 31 228 08	43	2	3 212	91 72 404 08	W-ANLENKSTUECK
ROHR 15X1,5X35 E235+N VER	94 31 228 08	12	2	3 212 001	96 36 771 08	KLAPPE KPL.
ROHR 15X49X49 S355MC FE//	97 12 794 08	14	1	2 730 001	96 36 111 08	GRUNDPLATTE VORM.
ROHR 193.7X30 S770QL	97 44 805 08	18	4	2 550	91 81 778 08	SA-BOCK
ROHR 21,3X4X20 S355J2H FE//	94 31 427 08	20	2	1 140 001	96 35 222 08	TREPPE KPL.
ROHR 219.1X269 S355J2H	97 52 584 08	6	1	3 711	91 72 407 08	MASTNASE
ROHR 219.1X278 S355J2H	97 52 583 08	5	1	3 711	91 72 407 08	MASTNASE
ROHR 21X2,5X726	10 80 022 9	230	1	X1030134	10 30 134 2	PUMPENVERTEILERGETRIEB
ROHR 22X2,5X80 E235+N VER	94 03 112 08	43	1	3 554 006	96 00 236 1	WA-BOCK 1 KOPFSTUECK
ROHR 26,9X2,6X29 S355J2H FE	93 57 590 08	33	2	2 200 000	91 61 061 08	MASCHINENHAUS MIT LAUFS
ROHR 28X2X500 E235+N VER	95 29 050 08	101	4	2 200 000	91 61 061 08	MASCHINENHAUS MIT LAUFS
ROHR 30.0X1000 E355+N	97 59 750 08	118	1	2 200 000	91 61 061 08	MASCHINENHAUS MIT LAUFS
ROHR 30.0X105 S355J2H FE//	97 53 438 08	32	2	3 556 007	96 59 719 08	WA-BOCK 2 KOPFSTUECK

Bezeichnung	Artikel	Pos.	Menge	Seite	Baugruppe	Bezeichnung
ROHR 30.0X162 S355J2H FE//	97 51 150 08	2	2	3 745 008	96 36 692 08	LASCHE VORM.
ROHR 30.0X30 S355J2H FE//ZN	97 50 941 08	17	6	3 554 006	96 00 236 1	WA-BOCK 1 KOPFSTUECK
ROHR 30.0X3244 E355+N	97 54 712 08	97	1	2 200 000	91 61 061 08	MASCHINENHAUS MIT LAUFS
ROHR 30.0X55 S355J2H FE//ZN	94 05 227 08	12	4	2 550 007	96 34 001 08	STANGE KPL.
ROHR 30.0X55 S355J2H FE//ZN	94 05 227 08	12	2	3 223 009	96 32 425 08	STANGE KPL.
ROHR 30.0X55 S355J2H FE//ZN	94 05 227 08	12	2	3 227 002	96 35 704 08	STANGE KPL.
ROHR 30.0X55 S355J2H FE//ZN	94 05 227 08	12	2	3 227 003	96 40 374 08	STANGE KPL.
ROHR 30.0X55 S355J2H FE//ZN	94 05 227 08	12	2	3 227 004	96 35 566 08	STANGE KPL.
ROHR 30.0X55 S355J2H FE//ZN	94 05 227 08	12	2	3 227 005	96 35 569 08	STANGE KPL.
ROHR 30.0X55 S355J2H FE//ZN	94 05 227 08	9	2	3 556 008	96 36 352 08	STANGE KPL.
ROHR 30.0X55 S355J2H FE//ZN	94 05 227 08	12	2	3 560 010	96 39 035 08	STANGE KPL.
ROHR 30.0X55 S355J2H FE//ZN	94 05 227 08	12	2	3 560 012	96 39 048 08	STANGE KPL.
ROHR 30.0X55 S355J2H FE//ZN	94 05 227 08	12	2	3 560 014	96 39 064 08	STANGE KPL.
ROHR 30.0X55 S355J2H FE//ZN	94 05 227 08	12	2	3 560 016	96 39 059 08	STANGE KPL.
ROHR 30.0X55 S355J2H FE//ZN	94 05 227 08	11	2	3 714 012	96 36 472 08	STANGE KPL.
ROHR 30.0X55 S355J2H FE//ZN	94 05 227 08	10	2	3 714 019	96 36 747 08	LASCHE 3-FACH
ROHR 30.0X55 S355J2H FE//ZN	94 05 227 08	12	4	3 715 004	96 36 141 08	STANGE KPL.
ROHR 30.0X55 S355J2H FE//ZN	94 05 227 08	12	2	3 715 007	96 36 142 08	STANGE KPL.
ROHR 30.0X55 S355J2H FE//ZN	94 05 227 08	12	2	3 716 003	96 35 669 08	STANGE KPL.
ROHR 30.0X55 S355J2H FE//ZN	94 05 227 08	2	2	3 746 004	96 37 833 08	LASCHE VORM.
ROHR 30.0X55 S355J2H FE//ZN	94 05 227 08	12	2	3 811 001	96 35 734 08	STANGE KPL.
ROHR 30.0X55 S355J2H FE//ZN	94 05 227 08	12	4	3 811 002	96 35 836 08	STANGE KPL.
ROHR 30/FLEXIBEL PAK	55 31 594 08	5	0.25	2 541	91 71 112 08	ZUSATZHEIZUNG OW
ROHR 30X2,6X55 S355J2H FE//	93 17 856 08	3	1	3 213 003	96 36 659 08	STANGE KPL.
ROHR 30X2,6X55 S355J2H FE//	93 17 856 08	3	1	3 214 006	96 35 563 08	STANGE KPL.
ROHR 30X4X160 S355J2H FE//	94 78 310 08	5	2	3 714 023	96 36 496 08	STANGE KPL.
ROHR 30X4X160 S355J2H FE//	94 78 310 08	17	1	3 811 001	96 35 734 08	STANGE KPL.
ROHR 31,8X2,6X35 S355J2H V	94 39 173 08	20	2	3 714 008	96 36 682 08	VERSTELLFLASCHE KPL.
ROHR 35X2X12 E235+N VERZ	95 19 859 08	33	2	2 320 001	96 76 249 08	WINDE 2 VORM.
ROHR 35X2X15 E235+N VERZ	94 19 032 08	6	4	2 102 014	96 39 607 08	STEIGLEITER
ROHR 35X2X665 X5CRNI1810	95 70 053 08	1	1	3 930 054	96 76 991 08	ELEKTRIK WINDWARNUNG T
ROHR 35X2X665 X5CRNI1810	95 70 053 08	1	1	3 930 187	96 76 993 08	ELEKTRIK WINDWARNUNG T
ROHR 38.0X1865 S355J2H T Z	97 46 016 08	7	2	2 200 060	96 34 386 08	LEITER VORM.
ROHR 38.0X240 S355J2H T ZN	97 75 900 08	87	1	3 714	91 81 777 08	D-KOPFSTUECK
ROHR 38.0X560 S355J2H FE//	97 50 434 08	16	2	3 714	91 81 777 08	D-KOPFSTUECK
ROHR 38.0X95 S355J2H FE//ZN	97 50 169 08	13	3	3 554 005	96 36 063 08	WA-BOCK 1 ANLENKSTUECK
ROHR 38.0X95 S355J2H FE//ZN	97 50 169 08	13	3	3 556 006	96 59 718 08	WA-BOCK 2 ANLENKSTUECK
ROHR 42,4X3,2X10 S355J2H FE	94 79 852 08	4	2	2 450 021	92 80 846 08	SCHUTZWALZE
ROHR 42.0X288 E235+N	97 52 618 08	26	1	3 711	91 72 407 08	MASTNASE
ROHR 48,3X3,2X14 S235JRH	95 61 143 08	6	1	3 745 002	92 17 236 08	SCHALTEINHEIT
ROHR 48,3X3,2X14 S235JRH	95 61 143 08	6	1	3 745 003	92 17 237 08	SCHALTEINHEIT
ROHR 60.3X1070 S355J2H	97 51 258 08	6	2	3 714 008	96 36 682 08	VERSTELLFLASCHE KPL.
ROHR 60.3X1165 S355J2H	97 51 298 08	6	2	3 714 009	96 36 683 08	VERSTELLFLASCHE KPL.
ROHR 60.3X1470 S355J2H FE//	97 42 547 08	8	2	2 550	91 81 778 08	SA-BOCK
ROHR 60.3X1565 S355J2H FE//	97 58 924 08	4	1	3 215 003	91 47 489 08	ROLLENSATZ
ROHR 60.3X1565 S355J2H FE//	97 58 924 08	4	1	3 215 004	91 51 840 08	ROLLENSATZ
ROHR 60.3X1700 S355J2H T Z	97 57 453 08	30	1	3 360 003	96 76 267 08	WINDE 5 VORM.
ROHR 60.3X195 S355J2H FE//	97 50 576 08	4	1	3 714 021	96 84 543 08	ROLLENLAGERUNG KPL.
ROHR 60.3X945 S355J2H	97 51 297 08	4	2	3 714 009	96 36 683 08	VERSTELLFLASCHE KPL.
ROHR 76.1X40 S770QL	97 52 310 08	14	2	3 714 009	96 36 683 08	VERSTELLFLASCHE KPL.
ROHR 82.5X1290 S770QL	97 50 049 08	2	1	3 224 005	96 36 315 08	SCHUTZWALZE
ROHR 82.5X1338 S770QL	97 45 830 08	2	1	3 370 001	96 34 369 08	SCHUTZWALZE KPL.
ROHR DIN 73378 6X1,5 PA 12-H	10 87 314 9	11	140	1 711	91 47 036 08	ZENTRALSCHMIERUNG RAUP
ROHR DIN 73378 6X1,5 PA 12-H	10 87 314 9	13	30	1 711 025	91 50 229 08	ZENTRALSCHMIERUNG
ROHR DIN 73378 6X1,5 PA 12-H	10 87 314 9	22	150	2 711	91 47 454 08	ZENTRALSCHMIERANLAGE O
ROHR EN 10305-4 18X1,5X600	15 10 031 08	413	6.01	2 978 102	96 35 132 08	ROHRLEITUNGEN MONTAGEE
ROHR EN 10305-4 18X1,5X600	15 10 031 08	414	5.51	2 978 102	96 35 132 08	ROHRLEITUNGEN MONTAGEE
ROHR FUER GRIFF L=366X210	97 35 724 08	4	1	2 670 002	96 60 735 08	KRAFTSTOFFBEHAELTER VO
ROHR KPL. 10X1,5X1049	96 39 098 08	342	1	2 998	91 73 464 08	ROHRLEITUNGEN OBERWAGE
ROHR KPL. 10X1,5X1059	96 37 618 08	787	2	1 975 008	96 35 748 08	ROHRLEITUNGEN ABSTUETZ

Bezeichnung	Artikel	Pos.	Menge	Seite	Baugruppe	Bezeichnung
ROHR KPL. 10X1,5X1059	96 39 100 08	344	1	2 998	91 73 464 08	ROHRLEITUNGEN OBERWAGE
ROHR KPL. 10X1,5X1073	96 39 706 08	482	1	2 978 106	96 39 821 08	ROHRLEITUNGEN D-RUECKH
ROHR KPL. 10X1,5X1143	96 39 707 08	483	1	2 978 106	96 39 821 08	ROHRLEITUNGEN D-RUECKH
ROHR KPL. 10X1,5X1235	96 39 099 08	343	1	2 998	91 73 464 08	ROHRLEITUNGEN OBERWAGE
ROHR KPL. 10X1,5X1340	96 60 133 08	126	1	2 975 155	96 60 912 08	ROHRLEITUNGEN WINDE
ROHR KPL. 10X1,5X137	96 21 329 08	290	1	2 976 019	96 37 782 08	ROHRLEITUNGEN 3 DREHWE
ROHR KPL. 10X1,5X150	96 21 330 08	291	1	2 976 019	96 37 782 08	ROHRLEITUNGEN 3 DREHWE
ROHR KPL. 10X1,5X1516	96 60 128 08	170	1	2 975 313	96 60 905 08	ROHRLEITUNGEN WINDE
ROHR KPL. 10X1,5X2246	96 39 704 08	480	1	2 978 106	96 39 821 08	ROHRLEITUNGEN D-RUECKH
ROHR KPL. 10X1,5X227	96 35 374 08	737	4	1 998	91 47 045 08	ROHRLEITUNGEN RAUPE
ROHR KPL. 10X1,5X2329	96 40 835 08	412	1	2 978 102	96 35 132 08	ROHRLEITUNGEN MONTAGEE
ROHR KPL. 10X1,5X2367	96 39 800 08	411	1	2 978 102	96 35 132 08	ROHRLEITUNGEN MONTAGEE
ROHR KPL. 10X1,5X2528	96 39 705 08	481	1	2 978 106	96 39 821 08	ROHRLEITUNGEN D-RUECKH
ROHR KPL. 10X1,5X258	96 78 423 08	79	1	2 978 205	96 77 450 08	ROHRLEITUNGEN S-RUECKH
ROHR KPL. 10X1,5X266	96 60 163 08	(295)	1	2 975 000	91 58 716 08	ZUSATZHYDRAULIK WINDE 1
ROHR KPL. 10X1,5X266	96 60 163 08	(295)	1	2 975 400	91 58 729 08	ZUSATZHYDRAULIK WINDE 6
ROHR KPL. 10X1,5X266	96 60 163 08	295	1	2 998	91 73 464 08	ROHRLEITUNGEN OBERWAGE
ROHR KPL. 10X1,5X275	96 39 713 08	489	1	2 978 106	96 39 821 08	ROHRLEITUNGEN D-RUECKH
ROHR KPL. 10X1,5X2885	96 39 777 08	407	1	2 978 102	96 35 132 08	ROHRLEITUNGEN MONTAGEE
ROHR KPL. 10X1,5X351	96 37 620 08	789	1	1 975 008	96 35 748 08	ROHRLEITUNGEN ABSTUETZ
ROHR KPL. 10X1,5X380	96 60 132 08	125	1	2 975 155	96 60 912 08	ROHRLEITUNGEN WINDE
ROHR KPL. 10X1,5X398	96 78 422 08	78	1	2 978 205	96 77 450 08	ROHRLEITUNGEN S-RUECKH
ROHR KPL. 10X1,5X492	96 39 139 08	173	1	2 975 313	96 60 905 08	ROHRLEITUNGEN WINDE
ROHR KPL. 10X1,5X517	96 39 762 08	128	1	2 975 155	96 60 912 08	ROHRLEITUNGEN WINDE
ROHR KPL. 10X1,5X708	96 60 134 08	127	1	2 975 155	96 60 912 08	ROHRLEITUNGEN WINDE
ROHR KPL. 10X1,5X732	96 39 763 08	129	1	2 975 155	96 60 912 08	ROHRLEITUNGEN WINDE
ROHR KPL. 10X1,5X767	96 60 130 08	175	1	2 975 313	96 60 905 08	ROHRLEITUNGEN WINDE
ROHR KPL. 10X1,5X778	96 60 135 08	131	1	2 975 155	96 60 912 08	ROHRLEITUNGEN WINDE
ROHR KPL. 10X1,5X872	96 60 136 08	132	1	2 975 155	96 60 912 08	ROHRLEITUNGEN WINDE
ROHR KPL. 10X1,5X920	96 60 129 08	171	1	2 975 313	96 60 905 08	ROHRLEITUNGEN WINDE
ROHR KPL. 10X1,5X939	96 39 778 08	408	1	2 978 102	96 35 132 08	ROHRLEITUNGEN MONTAGEE
ROHR KPL. 10X1,5X946	96 39 140 08	174	1	2 975 313	96 60 905 08	ROHRLEITUNGEN WINDE
ROHR KPL. 10X1,5X999	96 37 619 08	788	2	1 975 008	96 35 748 08	ROHRLEITUNGEN ABSTUETZ
ROHR KPL. 10X1.5	96 91 447 08	(430)	1	3 976 000	96 89 034 08	ZUSATZHYDR.BOLZENZIEHZ
ROHR KPL. 10X1.5	96 91 448 08	(431)	1	3 976 000	96 89 034 08	ZUSATZHYDR.BOLZENZIEHZ
ROHR KPL. 12X1,5X1000	96 39 683 08	246	1	3 978 106	96 36 393 08	ROHRLEITUNGEN SCHWEBEB
ROHR KPL. 12X1,5X1014	96 39 143 08	177	1	2 975 313	96 60 905 08	ROHRLEITUNGEN WINDE
ROHR KPL. 12X1,5X1017	96 39 125 08	374	1	2 998	91 73 464 08	ROHRLEITUNGEN OBERWAGE
ROHR KPL. 12X1,5X1043	96 39 127 08	376	1	2 998	91 73 464 08	ROHRLEITUNGEN OBERWAGE
ROHR KPL. 12X1,5X1049	96 39 724 08	236	1	3 978 010	96 36 400 08	ROHRLEITUNGEN DERR.KOP
ROHR KPL. 12X1,5X1060	96 39 131 08	380	1	2 998	91 73 464 08	ROHRLEITUNGEN OBERWAGE
ROHR KPL. 12X1,5X1137	96 39 710 08	486	1	2 978 106	96 39 821 08	ROHRLEITUNGEN D-RUECKH
ROHR KPL. 12X1,5X1173	96 39 119 08	368	1	2 998	91 73 464 08	ROHRLEITUNGEN OBERWAGE
ROHR KPL. 12X1,5X121	96 39 110 08	358	1	2 998	91 73 464 08	ROHRLEITUNGEN OBERWAGE
ROHR KPL. 12X1,5X1230	96 39 124 08	373	1	2 998	91 73 464 08	ROHRLEITUNGEN OBERWAGE
ROHR KPL. 12X1,5X135	96 39 722 08	234	2	3 978 010	96 36 400 08	ROHRLEITUNGEN DERR.KOP
ROHR KPL. 12X1,5X1366	96 39 712 08	488	1	2 978 106	96 39 821 08	ROHRLEITUNGEN D-RUECKH
ROHR KPL. 12X1,5X1491	96 39 708 08	484	1	2 978 106	96 39 821 08	ROHRLEITUNGEN D-RUECKH
ROHR KPL. 12X1,5X1643	96 60 160 08	111	1	2 975 155	96 60 912 08	ROHRLEITUNGEN WINDE
ROHR KPL. 12X1,5X1735	96 39 117 08	366	1	2 998	91 73 464 08	ROHRLEITUNGEN OBERWAGE
ROHR KPL. 12X1,5X1766	96 39 123 08	372	1	2 998	91 73 464 08	ROHRLEITUNGEN OBERWAGE
ROHR KPL. 12X1,5X1808	96 60 159 08	110	1	2 975 155	96 60 912 08	ROHRLEITUNGEN WINDE
ROHR KPL. 12X1,5X1844	96 39 122 08	371	1	2 998	91 73 464 08	ROHRLEITUNGEN OBERWAGE
ROHR KPL. 12X1,5X1858	96 78 412 08	68	1	2 978 205	96 77 450 08	ROHRLEITUNGEN S-RUECKH
ROHR KPL. 12X1,5X1943	96 39 118 08	367	1	2 998	91 73 464 08	ROHRLEITUNGEN OBERWAGE
ROHR KPL. 12X1,5X1996	96 39 121 08	370	1	2 998	91 73 464 08	ROHRLEITUNGEN OBERWAGE
ROHR KPL. 12X1,5X2068	96 78 413 08	69	1	2 978 205	96 77 450 08	ROHRLEITUNGEN S-RUECKH
ROHR KPL. 12X1,5X2104	96 39 116 08	365	1	2 998	91 73 464 08	ROHRLEITUNGEN OBERWAGE
ROHR KPL. 12X1,5X2132	96 39 130 08	379	1	2 998	91 73 464 08	ROHRLEITUNGEN OBERWAGE
ROHR KPL. 12X1,5X2210	96 39 126 08	375	1	2 998	91 73 464 08	ROHRLEITUNGEN OBERWAGE

Bezeichnung	Artikel	Pos.	Menge	Seite	Baugruppe	Bezeichnung
ROHR KPL. 12X1,5X235	96 39 142 08	176	1	2 975 313	96 60 905 08	ROHRLEITUNGEN WINDE
ROHR KPL. 12X1,5X248	96 39 114 08	363	1	2 998	91 73 464 08	ROHRLEITUNGEN OBERWAGE
ROHR KPL. 12X1,5X2491	96 39 709 08	485	1	2 978 106	96 39 821 08	ROHRLEITUNGEN D-RUECKH
ROHR KPL. 12X1,5X2595	96 78 404 08	60	1	2 978 205	96 77 450 08	ROHRLEITUNGEN S-RUECKH
ROHR KPL. 12X1,5X2889	96 60 161 08	160	1	2 975 122	96 78 735 08	ROHRLEITUNGEN GITTER-WI
ROHR KPL. 12X1,5X2950	96 39 685 08	248	1	3 978 106	96 36 393 08	ROHRLEITUNGEN SCHWEBEB
ROHR KPL. 12X1,5X3042	96 60 166 08	419	1	2 975 122	96 79 965 08	ROHRLEITUNGEN GITTER-WI
ROHR KPL. 12X1,5X3108	96 78 416 08	72	1	2 978 205	96 77 450 08	ROHRLEITUNGEN S-RUECKH
ROHR KPL. 12X1,5X3113	96 78 407 08	63	1	2 978 205	96 77 450 08	ROHRLEITUNGEN S-RUECKH
ROHR KPL. 12X1,5X3175	96 39 723 08	235	1	3 978 010	96 36 400 08	ROHRLEITUNGEN DERR.KOP
ROHR KPL. 12X1,5X3212	96 39 721 08	233	1	3 978 010	96 36 400 08	ROHRLEITUNGEN DERR.KOP
ROHR KPL. 12X1,5X3261	96 78 414 08	70	1	2 978 205	96 77 450 08	ROHRLEITUNGEN S-RUECKH
ROHR KPL. 12X1,5X3280	96 60 164 08	417	1	2 975 122	96 79 965 08	ROHRLEITUNGEN GITTER-WI
ROHR KPL. 12X1,5X343	96 78 424 08	80	1	2 978 205	96 77 450 08	ROHRLEITUNGEN S-RUECKH
ROHR KPL. 12X1,5X3523	96 60 165 08	418	1	2 975 122	96 79 965 08	ROHRLEITUNGEN GITTER-WI
ROHR KPL. 12X1,5X3530	96 45 558 08	213	1	2 998	91 73 464 08	ROHRLEITUNGEN OBERWAGE
ROHR KPL. 12X1,5X3530	96 45 559 08	214	1	2 998	91 73 464 08	ROHRLEITUNGEN OBERWAGE
ROHR KPL. 12X1,5X3531	96 60 162 08	161	1	2 975 122	96 78 735 08	ROHRLEITUNGEN GITTER-WI
ROHR KPL. 12X1,5X356	96 39 714 08	491	1	2 978 106	96 39 821 08	ROHRLEITUNGEN D-RUECKH
ROHR KPL. 12X1,5X3814	96 78 405 08	61	1	2 978 205	96 77 450 08	ROHRLEITUNGEN S-RUECKH
ROHR KPL. 12X1,5X384	96 78 415 08	71	1	2 978 205	96 77 450 08	ROHRLEITUNGEN S-RUECKH
ROHR KPL. 12X1,5X387	96 78 406 08	62	1	2 978 205	96 77 450 08	ROHRLEITUNGEN S-RUECKH
ROHR KPL. 12X1,5X392	96 39 684 08	247	1	3 978 106	96 36 393 08	ROHRLEITUNGEN SCHWEBEB
ROHR KPL. 12X1,5X413	96 39 758 08	124	1	2 975 155	96 60 912 08	ROHRLEITUNGEN WINDE
ROHR KPL. 12X1,5X461	96 41 735 08	226	1	3 978 010	96 36 400 08	ROHRLEITUNGEN DERR.KOP
ROHR KPL. 12X1,5X4973	96 39 725 08	237	1	3 978 010	96 36 400 08	ROHRLEITUNGEN DERR.KOP
ROHR KPL. 12X1,5X513	96 39 112 08	360	1	2 998	91 73 464 08	ROHRLEITUNGEN OBERWAGE
ROHR KPL. 12X1,5X5170	96 39 769 08	250	2	3 978 017	96 36 398 08	ROHRLEITUNGEN DERR.ZWI
ROHR KPL. 12X1,5X574	96 37 590 08	705	1	1 998	91 47 045 08	ROHRLEITUNGEN RAUPE
ROHR KPL. 12X1,5X600	96 39 111 08	359	1	2 998	91 73 464 08	ROHRLEITUNGEN OBERWAGE
ROHR KPL. 12X1,5X691	96 39 764 08	130	1	2 975 155	96 60 912 08	ROHRLEITUNGEN WINDE
ROHR KPL. 12X1,5X735	96 39 113 08	361	1	2 998	91 73 464 08	ROHRLEITUNGEN OBERWAGE
ROHR KPL. 12X1,5X759	96 60 131 08	123	1	2 975 155	96 60 912 08	ROHRLEITUNGEN WINDE
ROHR KPL. 12X1,5X760	96 39 120 08	369	1	2 998	91 73 464 08	ROHRLEITUNGEN OBERWAGE
ROHR KPL. 12X1,5X811	96 39 138 08	172	1	2 975 313	96 60 905 08	ROHRLEITUNGEN WINDE
ROHR KPL. 12X1,5X851	96 39 115 08	364	1	2 998	91 73 464 08	ROHRLEITUNGEN OBERWAGE
ROHR KPL. 12X1,5X922	96 39 129 08	378	1	2 998	91 73 464 08	ROHRLEITUNGEN OBERWAGE
ROHR KPL. 15X1,5X1027	96 39 750 08	116	1	2 975 155	96 60 912 08	ROHRLEITUNGEN WINDE
ROHR KPL. 15X1,5X1147	96 39 631 08	915	1	2 976 019	96 37 782 08	ROHRLEITUNGEN 3 DREHWE
ROHR KPL. 15X1,5X1227	96 39 092 08	336	1	2 998	91 73 464 08	ROHRLEITUNGEN OBERWAGE
ROHR KPL. 15X1,5X1527	96 39 703 08	479	1	2 978 106	96 39 821 08	ROHRLEITUNGEN D-RUECKH
ROHR KPL. 15X1,5X1828	96 39 095 08	339	1	2 998	91 73 464 08	ROHRLEITUNGEN OBERWAGE
ROHR KPL. 15X1,5X1886	96 39 746 08	108	1	2 975 155	96 60 912 08	ROHRLEITUNGEN WINDE
ROHR KPL. 15X1,5X2001	96 39 667 08	153	1	2 975 122	96 78 735 08	ROHRLEITUNGEN GITTER-WI
ROHR KPL. 15X1,5X2175	96 39 093 08	337	1	2 998	91 73 464 08	ROHRLEITUNGEN OBERWAGE
ROHR KPL. 15X1,5X2281	96 39 747 08	109	1	2 975 155	96 60 912 08	ROHRLEITUNGEN WINDE
ROHR KPL. 15X1,5X3168	96 39 691 08	424	1	2 975 122	96 79 965 08	ROHRLEITUNGEN GITTER-WI
ROHR KPL. 15X1,5X4327	96 39 666 08	152	1	2 975 122	96 78 735 08	ROHRLEITUNGEN GITTER-WI
ROHR KPL. 15X1,5X614	96 39 711 08	487	1	2 978 106	96 39 821 08	ROHRLEITUNGEN D-RUECKH
ROHR KPL. 16X2X1027	96 37 617 08	786	1	1 975 008	96 35 748 08	ROHRLEITUNGEN ABSTUETZ
ROHR KPL. 16X2X1180	96 39 630 08	914	1	2 976 019	96 37 782 08	ROHRLEITUNGEN 3 DREHWE
ROHR KPL. 16X2X1205	96 37 615 08	784	1	1 975 008	96 35 748 08	ROHRLEITUNGEN ABSTUETZ
ROHR KPL. 16X2X1353	96 37 613 08	782	2	1 975 008	96 35 748 08	ROHRLEITUNGEN ABSTUETZ
ROHR KPL. 16X2X1359	96 37 609 08	778	2	1 975 008	96 35 748 08	ROHRLEITUNGEN ABSTUETZ
ROHR KPL. 16X2X1446	96 37 588 08	703	1	1 998	91 47 045 08	ROHRLEITUNGEN RAUPE
ROHR KPL. 16X2X1465	96 37 589 08	704	1	1 998	91 47 045 08	ROHRLEITUNGEN RAUPE
ROHR KPL. 16X2X1601	96 37 614 08	783	1	1 975 008	96 35 748 08	ROHRLEITUNGEN ABSTUETZ
ROHR KPL. 16X2X1733	96 37 616 08	785	1	1 975 008	96 35 748 08	ROHRLEITUNGEN ABSTUETZ
ROHR KPL. 16X2X1783	96 39 109 08	357	1	2 998	91 73 464 08	ROHRLEITUNGEN OBERWAGE
ROHR KPL. 16X2X1914	96 37 608 08	777	1	1 975 008	96 35 748 08	ROHRLEITUNGEN ABSTUETZ

Bezeichnung	Artikel	Pos.	Menge	Seite	Baugruppe	Bezeichnung
ROHR KPL. 16X2X1918	96 37 595 08	763	1	1 975 008	96 35 748 08	ROHRLEITUNGEN ABSTUETZ
ROHR KPL. 16X2X2023	96 35 377 08	735	4	1 998	91 47 045 08	ROHRLEITUNGEN RAUPE
ROHR KPL. 16X2X2676	96 37 594 08	762	1	1 975 008	96 35 748 08	ROHRLEITUNGEN ABSTUETZ
ROHR KPL. 16X2X2780	96 37 612 08	781	1	1 975 008	96 35 748 08	ROHRLEITUNGEN ABSTUETZ
ROHR KPL. 16X2X2815	96 37 598 08	766	1	1 975 008	96 35 748 08	ROHRLEITUNGEN ABSTUETZ
ROHR KPL. 16X2X2829	96 37 610 08	779	1	1 975 008	96 35 748 08	ROHRLEITUNGEN ABSTUETZ
ROHR KPL. 16X2X2840	96 37 596 08	764	1	1 975 008	96 35 748 08	ROHRLEITUNGEN ABSTUETZ
ROHR KPL. 16X2X2901	96 37 601 08	769	1	1 975 008	96 35 748 08	ROHRLEITUNGEN ABSTUETZ
ROHR KPL. 16X2X2929	96 37 603 08	771	1	1 975 008	96 35 748 08	ROHRLEITUNGEN ABSTUETZ
ROHR KPL. 16X2X3007	96 37 600 08	768	1	1 975 008	96 35 748 08	ROHRLEITUNGEN ABSTUETZ
ROHR KPL. 16X2X3162	96 37 599 08	767	1	1 975 008	96 35 748 08	ROHRLEITUNGEN ABSTUETZ
ROHR KPL. 16X2X3169	96 37 605 08	773	1	1 975 008	96 35 748 08	ROHRLEITUNGEN ABSTUETZ
ROHR KPL. 16X2X3534	96 37 607 08	776	1	1 975 008	96 35 748 08	ROHRLEITUNGEN ABSTUETZ
ROHR KPL. 16X2X3673	96 37 604 08	772	1	1 975 008	96 35 748 08	ROHRLEITUNGEN ABSTUETZ
ROHR KPL. 16X2X3708	96 37 606 08	774	1	1 975 008	96 35 748 08	ROHRLEITUNGEN ABSTUETZ
ROHR KPL. 16X2X3866	96 37 602 08	770	1	1 975 008	96 35 748 08	ROHRLEITUNGEN ABSTUETZ
ROHR KPL. 16X2X3874	96 35 378 08	734	2	1 998	91 47 045 08	ROHRLEITUNGEN RAUPE
ROHR KPL. 16X2X703	96 39 102 08	350	1	2 998	91 73 464 08	ROHRLEITUNGEN OBERWAGE
ROHR KPL. 16X2X817	96 37 611 08	780	2	1 975 008	96 35 748 08	ROHRLEITUNGEN ABSTUETZ
ROHR KPL. 16X2X820	96 37 592 08	760	1	1 975 008	96 35 748 08	ROHRLEITUNGEN ABSTUETZ
ROHR KPL. 16X2X880	96 39 128 08	377	1	2 998	91 73 464 08	ROHRLEITUNGEN OBERWAGE
ROHR KPL. 16X2X971	96 37 597 08	765	2	1 975 008	96 35 748 08	ROHRLEITUNGEN ABSTUETZ
ROHR KPL. 18X1,5X1191	96 80 223 08	181	1	2 998	91 73 464 08	ROHRLEITUNGEN OBERWAGE
ROHR KPL. 18X1,5X185	96 39 107 08	355	1	2 998	91 73 464 08	ROHRLEITUNGEN OBERWAGE
ROHR KPL. 18X1,5X300	96 41 736 08	133	1	2 975 155	96 60 912 08	ROHRLEITUNGEN WINDE
ROHR KPL. 18X1,5X662	96 39 165 08	180	1	2 998	91 73 464 08	ROHRLEITUNGEN OBERWAGE
ROHR KPL. 18X1,5X888	96 78 417 08	73	1	2 978 205	96 77 450 08	ROHRLEITUNGEN S-RUECKH
ROHR KPL. 18X1,5X891	96 39 101 08	345	1	2 998	91 73 464 08	ROHRLEITUNGEN OBERWAGE
ROHR KPL. 20X2,5X1762	96 64 035 08	(446)	1	2 975 700	91 62 710 08	ZUSATZHYDRAULIK MONTAGE
ROHR KPL. 20X2,5X261	96 39 146 08	(448)	1	2 975 700	91 62 710 08	ZUSATZHYDRAULIK MONTAGE
ROHR KPL. 20X2,5X692	96 39 147 08	(449)	1	2 975 700	91 62 710 08	ZUSATZHYDRAULIK MONTAGE
ROHR KPL. 22X2,5X1035	96 39 701 08	477	1	2 978 106	96 39 821 08	ROHRLEITUNGEN D-RUECKH
ROHR KPL. 22X2,5X1201	96 39 702 08	478	1	2 978 106	96 39 821 08	ROHRLEITUNGEN D-RUECKH
ROHR KPL. 22X2,5X1506	96 39 698 08	474	1	2 978 106	96 39 821 08	ROHRLEITUNGEN D-RUECKH
ROHR KPL. 22X2,5X1966	96 39 699 08	475	1	2 978 106	96 39 821 08	ROHRLEITUNGEN D-RUECKH
ROHR KPL. 22X2,5X1998	96 39 145 08	(447)	1	2 975 700	91 62 710 08	ZUSATZHYDRAULIK MONTAGE
ROHR KPL. 22X2,5X2603	96 39 700 08	476	1	2 978 106	96 39 821 08	ROHRLEITUNGEN D-RUECKH
ROHR KPL. 22X2,5X2899	96 78 418 08	74	1	2 978 205	96 77 450 08	ROHRLEITUNGEN S-RUECKH
ROHR KPL. 22X2,5X3078	96 78 421 08	77	1	2 978 205	96 77 450 08	ROHRLEITUNGEN S-RUECKH
ROHR KPL. 22X2,5X3404	96 78 419 08	75	1	2 978 205	96 77 450 08	ROHRLEITUNGEN S-RUECKH
ROHR KPL. 22X2,5X3500	96 39 158 08	210	1	2 998	91 73 464 08	ROHRLEITUNGEN OBERWAGE
ROHR KPL. 22X2,5X380	96 78 420 08	76	1	2 978 205	96 77 450 08	ROHRLEITUNGEN S-RUECKH
ROHR KPL. 22X2,5X626	96 37 593 08	761	1	1 975 008	96 35 748 08	ROHRLEITUNGEN ABSTUETZ
ROHR KPL. 22X2,5X700	96 39 756 08	122	1	2 975 155	96 60 912 08	ROHRLEITUNGEN WINDE
ROHR KPL. 22X2.5X2300	96 39 157 08	209	1	2 998	91 73 464 08	ROHRLEITUNGEN OBERWAGE
ROHR KPL. 25X3X1086	96 60 229 08	320	1	2 998	91 73 464 08	ROHRLEITUNGEN OBERWAGE
ROHR KPL. 25X3X1240	96 38 495 08	334	1	2 998	91 73 464 08	ROHRLEITUNGEN OBERWAGE
ROHR KPL. 25X3X1368	96 39 097 08	341	1	2 998	91 73 464 08	ROHRLEITUNGEN OBERWAGE
ROHR KPL. 25X3X1727	96 60 231 08	331	1	2 998	91 73 464 08	ROHRLEITUNGEN OBERWAGE
ROHR KPL. 25X3X1802	96 38 496 08	335	1	2 998	91 73 464 08	ROHRLEITUNGEN OBERWAGE
ROHR KPL. 25X3X1919	96 38 482 08	321	1	2 998	91 73 464 08	ROHRLEITUNGEN OBERWAGE
ROHR KPL. 25X3X1923	96 39 749 08	115	1	2 975 155	96 60 912 08	ROHRLEITUNGEN WINDE
ROHR KPL. 25X3X1992	96 39 744 08	106	1	2 975 155	96 60 912 08	ROHRLEITUNGEN WINDE
ROHR KPL. 25X3X2018	96 38 474 08	317	1	2 998	91 73 464 08	ROHRLEITUNGEN OBERWAGE
ROHR KPL. 25X3X2120	96 38 475 08	318	1	2 998	91 73 464 08	ROHRLEITUNGEN OBERWAGE
ROHR KPL. 25X3X2197	96 39 745 08	107	1	2 975 155	96 60 912 08	ROHRLEITUNGEN WINDE
ROHR KPL. 25X3X2473	96 39 799 08	410	1	2 978 102	96 35 132 08	ROHRLEITUNGEN MONTAGEE
ROHR KPL. 25X3X405	96 38 468 08	311	1	2 998	91 73 464 08	ROHRLEITUNGEN OBERWAGE
ROHR KPL. 25X3X420	96 39 798 08	409	1	2 978 102	96 35 132 08	ROHRLEITUNGEN MONTAGEE
ROHR KPL. 25X3X481	96 38 472 08	315	1	2 998	91 73 464 08	ROHRLEITUNGEN OBERWAGE

Bezeichnung	Artikel	Pos.	Menge	Seite	Baugruppe	Bezeichnung
ROHR KPL. 25X3X624	96 38 469 08	312	1	2 998	91 73 464 08	ROHRLEITUNGEN OBERWAGE
ROHR KPL. 25X3X992	96 38 471 08	314	1	2 998	91 73 464 08	ROHRLEITUNGEN OBERWAGE
ROHR KPL. 28X2X1207	96 38 493 08	332	1	2 998	91 73 464 08	ROHRLEITUNGEN OBERWAGE
ROHR KPL. 28X2X1680	96 38 494 08	333	1	2 998	91 73 464 08	ROHRLEITUNGEN OBERWAGE
ROHR KPL. 28X2X2025	96 35 375 08	733	4	1 998	91 47 045 08	ROHRLEITUNGEN RAUPE
ROHR KPL. 28X2X2094	96 39 742 08	104	1	2 975 155	96 60 912 08	ROHRLEITUNGEN WINDE
ROHR KPL. 28X2X2176	96 39 743 08	105	1	2 975 155	96 60 912 08	ROHRLEITUNGEN WINDE
ROHR KPL. 28X2X3450	96 39 159 08	211	1	2 998	91 73 464 08	ROHRLEITUNGEN OBERWAGE
ROHR KPL. 28X2X358	96 37 587 08	702	4	1 998	91 47 045 08	ROHRLEITUNGEN RAUPE
ROHR KPL. 28X2X3833	96 35 376 08	732	2	1 998	91 47 045 08	ROHRLEITUNGEN RAUPE
ROHR KPL. 28X2X848	96 39 748 08	114	1	2 975 155	96 60 912 08	ROHRLEITUNGEN WINDE
ROHR KPL. 28X2X982	96 39 629 08	913	1	2 976 019	96 37 782 08	ROHRLEITUNGEN 3 DREHWE
ROHR KPL. 30X4X1275	96 39 697 08	473	1	2 978 106	96 39 821 08	ROHRLEITUNGEN D-RUECKH
ROHR KPL. 30X4X1356	96 38 486 08	325	1	2 998	91 73 464 08	ROHRLEITUNGEN OBERWAGE
ROHR KPL. 30X4X1703	96 38 484 08	323	1	2 998	91 73 464 08	ROHRLEITUNGEN OBERWAGE
ROHR KPL. 30X4X1923	96 38 487 08	326	1	2 998	91 73 464 08	ROHRLEITUNGEN OBERWAGE
ROHR KPL. 30X4X1951	96 39 669 08	156	1	2 975 122	96 78 735 08	ROHRLEITUNGEN GITTER-WI
ROHR KPL. 30X4X2198	96 38 483 08	322	1	2 998	91 73 464 08	ROHRLEITUNGEN OBERWAGE
ROHR KPL. 30X4X2201	96 38 491 08	330	1	2 998	91 73 464 08	ROHRLEITUNGEN OBERWAGE
ROHR KPL. 30X4X2721	96 39 695 08	471	1	2 978 106	96 39 821 08	ROHRLEITUNGEN D-RUECKH
ROHR KPL. 30X4X285	96 39 108 08	356	2	2 998	91 73 464 08	ROHRLEITUNGEN OBERWAGE
ROHR KPL. 30X4X2958	96 78 408 08	64	1	2 978 205	96 77 450 08	ROHRLEITUNGEN S-RUECKH
ROHR KPL. 30X4X3057	96 78 411 08	67	1	2 978 205	96 77 450 08	ROHRLEITUNGEN S-RUECKH
ROHR KPL. 30X4X3186	96 39 715 08	227	1	3 978 010	96 36 400 08	ROHRLEITUNGEN DERR.KOP
ROHR KPL. 30X4X3200	96 39 156 08	208	1	2 998	91 73 464 08	ROHRLEITUNGEN OBERWAGE
ROHR KPL. 30X4X3214	96 39 717 08	229	1	3 978 010	96 36 400 08	ROHRLEITUNGEN DERR.KOP
ROHR KPL. 30X4X3218	96 39 716 08	228	1	3 978 010	96 36 400 08	ROHRLEITUNGEN DERR.KOP
ROHR KPL. 30X4X3252	96 39 718 08	230	1	3 978 010	96 36 400 08	ROHRLEITUNGEN DERR.KOP
ROHR KPL. 30X4X3293	96 39 692 08	425	1	2 975 122	96 79 965 08	ROHRLEITUNGEN GITTER-WI
ROHR KPL. 30X4X3468	96 78 409 08	65	1	2 978 205	96 77 450 08	ROHRLEITUNGEN S-RUECKH
ROHR KPL. 30X4X3604	96 39 694 08	470	1	2 978 106	96 39 821 08	ROHRLEITUNGEN D-RUECKH
ROHR KPL. 30X4X374	96 78 410 08	66	1	2 978 205	96 77 450 08	ROHRLEITUNGEN S-RUECKH
ROHR KPL. 30X4X3786	96 39 668 08	155	1	2 975 122	96 78 735 08	ROHRLEITUNGEN GITTER-WI
ROHR KPL. 30X4X598	96 38 489 08	328	1	2 998	91 73 464 08	ROHRLEITUNGEN OBERWAGE
ROHR KPL. 30X4X617	96 60 230 08	327	1	2 998	91 73 464 08	ROHRLEITUNGEN OBERWAGE
ROHR KPL. 30X4X664	96 38 485 08	324	1	2 998	91 73 464 08	ROHRLEITUNGEN OBERWAGE
ROHR KPL. 30X4X734	96 39 774 08	404	1	2 978 102	96 35 132 08	ROHRLEITUNGEN MONTAGEE
ROHR KPL. 30X4X880	96 39 776 08	406	2	2 978 102	96 35 132 08	ROHRLEITUNGEN MONTAGEE
ROHR KPL. 30X4X885	96 39 696 08	472	1	2 978 106	96 39 821 08	ROHRLEITUNGEN D-RUECKH
ROHR KPL. 30X4X908	96 38 490 08	329	1	2 998	91 73 464 08	ROHRLEITUNGEN OBERWAGE
ROHR KPL. 30X4X923	96 39 771 08	400	1	2 978 102	96 35 132 08	ROHRLEITUNGEN MONTAGEE
ROHR KPL. 35X2X1082	96 39 094 08	338	1	2 998	91 73 464 08	ROHRLEITUNGEN OBERWAGE
ROHR KPL. 35X2X1265	96 39 106 08	354	1	2 998	91 73 464 08	ROHRLEITUNGEN OBERWAGE
ROHR KPL. 35X2X1477	96 39 681 08	244	1	3 978 106	96 36 393 08	ROHRLEITUNGEN SCHWEBEB
ROHR KPL. 35X2X175	96 38 476 08	319	4	2 998	91 73 464 08	ROHRLEITUNGEN OBERWAGE
ROHR KPL. 35X2X1899	96 39 671 08	159	1	2 975 122	96 78 735 08	ROHRLEITUNGEN GITTER-WI
ROHR KPL. 35X2X250	96 39 105 08	353	1	2 998	91 73 464 08	ROHRLEITUNGEN OBERWAGE
ROHR KPL. 35X2X3469	96 39 693 08	426	1	2 975 122	96 79 965 08	ROHRLEITUNGEN GITTER-WI
ROHR KPL. 35X2X3763	96 39 670 08	158	1	2 975 122	96 78 735 08	ROHRLEITUNGEN GITTER-WI
ROHR KPL. 35X2X447	96 60 234 08	351	1	2 998	91 73 464 08	ROHRLEITUNGEN OBERWAGE
ROHR KPL. 35X2X814	96 39 682 08	245	1	3 978 106	96 36 393 08	ROHRLEITUNGEN SCHWEBEB
ROHR KPL. 35X2X84	96 38 467 08	310	3	2 998	91 73 464 08	ROHRLEITUNGEN OBERWAGE
ROHR KPL. 35X2X886	96 39 104 08	352	1	2 998	91 73 464 08	ROHRLEITUNGEN OBERWAGE
ROHR KPL. 35X2X90	96 39 096 08	340	1	2 998	91 73 464 08	ROHRLEITUNGEN OBERWAGE
ROHR KPL. 38X4X1000	96 39 752 08	118	1	2 975 155	96 60 912 08	ROHRLEITUNGEN WINDE
ROHR KPL. 38X4X1029	96 39 626 08	910	1	2 976 019	96 37 782 08	ROHRLEITUNGEN 3 DREHWE
ROHR KPL. 38X4X1142	96 39 625 08	909	1	2 976 019	96 37 782 08	ROHRLEITUNGEN 3 DREHWE
ROHR KPL. 38X4X1268	96 37 585 08	700	8	1 998	91 47 045 08	ROHRLEITUNGEN RAUPE
ROHR KPL. 38X4X1298	96 39 623 08	907	1	2 976 019	96 37 782 08	ROHRLEITUNGEN 3 DREHWE
ROHR KPL. 38X4X1316	96 39 621 08	905	1	2 976 019	96 37 782 08	ROHRLEITUNGEN 3 DREHWE

Bezeichnung	Artikel	Pos.	Menge	Seite	Baugruppe	Bezeichnung
ROHR KPL. 38X4X1405	96 39 622 08	906	1	2 976 019	96 37 782 08	ROHRLEITUNGEN 3 DREHWE
ROHR KPL. 38X4X1475	96 38 462 08	309	1	2 998	91 73 464 08	ROHRLEITUNGEN OBERWAGE
ROHR KPL. 38X4X1551	96 39 680 08	243	1	3 978 106	96 36 393 08	ROHRLEITUNGEN SCHWEBEB
ROHR KPL. 38X4X1573	96 39 720 08	232	1	3 978 010	96 36 400 08	ROHRLEITUNGEN DERR.KOP
ROHR KPL. 38X4X1579	96 39 719 08	231	1	3 978 010	96 36 400 08	ROHRLEITUNGEN DERR.KOP
ROHR KPL. 38X4X1998	96 39 620 08	904	1	2 976 019	96 37 782 08	ROHRLEITUNGEN 3 DREHWE
ROHR KPL. 38X4X2021	96 39 618 08	902	1	2 976 019	96 37 782 08	ROHRLEITUNGEN 3 DREHWE
ROHR KPL. 38X4X2047	96 35 372 08	731	8	1 998	91 47 045 08	ROHRLEITUNGEN RAUPE
ROHR KPL. 38X4X2126	96 39 679 08	242	1	3 978 106	96 36 393 08	ROHRLEITUNGEN SCHWEBEB
ROHR KPL. 38X4X2131	96 39 678 08	241	1	3 978 106	96 36 393 08	ROHRLEITUNGEN SCHWEBEB
ROHR KPL. 38X4X2173	96 39 619 08	903	1	2 976 019	96 37 782 08	ROHRLEITUNGEN 3 DREHWE
ROHR KPL. 38X4X2174	96 39 773 08	403	1	2 978 102	96 35 132 08	ROHRLEITUNGEN MONTAGEE
ROHR KPL. 38X4X2238	96 39 617 08	901	1	2 976 019	96 37 782 08	ROHRLEITUNGEN 3 DREHWE
ROHR KPL. 38X4X2326	96 39 616 08	900	1	2 976 019	96 37 782 08	ROHRLEITUNGEN 3 DREHWE
ROHR KPL. 38X4X2371	96 38 457 08	304	1	2 998	91 73 464 08	ROHRLEITUNGEN OBERWAGE
ROHR KPL. 38X4X240	96 39 754 08	120	1	2 975 155	96 60 912 08	ROHRLEITUNGEN WINDE
ROHR KPL. 38X4X2478	96 38 458 08	305	1	2 998	91 73 464 08	ROHRLEITUNGEN OBERWAGE
ROHR KPL. 38X4X2579	96 38 459 08	306	1	2 998	91 73 464 08	ROHRLEITUNGEN OBERWAGE
ROHR KPL. 38X4X2682	96 38 460 08	307	1	2 998	91 73 464 08	ROHRLEITUNGEN OBERWAGE
ROHR KPL. 38X4X2705	96 39 677 08	240	2	3 978 106	96 36 393 08	ROHRLEITUNGEN SCHWEBEB
ROHR KPL. 38X4X2728	96 39 775 08	405	1	2 978 102	96 35 132 08	ROHRLEITUNGEN MONTAGEE
ROHR KPL. 38X4X276	96 35 362 08	736	8	1 998	91 47 045 08	ROHRLEITUNGEN RAUPE
ROHR KPL. 38X4X312	96 39 755 08	121	1	2 975 155	96 60 912 08	ROHRLEITUNGEN WINDE
ROHR KPL. 38X4X3496	96 39 740 08	102	1	2 975 155	96 60 912 08	ROHRLEITUNGEN WINDE
ROHR KPL. 38X4X3575	96 39 741 08	103	1	2 975 155	96 60 912 08	ROHRLEITUNGEN WINDE
ROHR KPL. 38X4X3627	96 39 738 08	100	1	2 975 155	96 60 912 08	ROHRLEITUNGEN WINDE
ROHR KPL. 38X4X3693	96 39 739 08	101	1	2 975 155	96 60 912 08	ROHRLEITUNGEN WINDE
ROHR KPL. 38X4X3835	96 35 373 08	730	4	1 998	91 47 045 08	ROHRLEITUNGEN RAUPE
ROHR KPL. 38X4X385	96 39 628 08	912	1	2 976 019	96 37 782 08	ROHRLEITUNGEN 3 DREHWE
ROHR KPL. 38X4X3998	96 39 727 08	239	1	3 978 010	96 36 400 08	ROHRLEITUNGEN DERR.KOP
ROHR KPL. 38X4X4169	96 60 228 08	422	1	2 975 122	96 79 965 08	ROHRLEITUNGEN GITTER-WI
ROHR KPL. 38X4X4173	96 39 726 08	238	1	3 978 010	96 36 400 08	ROHRLEITUNGEN DERR.KOP
ROHR KPL. 38X4X4305	96 39 690 08	423	1	2 975 122	96 79 965 08	ROHRLEITUNGEN GITTER-WI
ROHR KPL. 38X4X465	96 38 456 08	303	5	2 998	91 73 464 08	ROHRLEITUNGEN OBERWAGE
ROHR KPL. 38X4X469	96 38 455 08	302	1	2 998	91 73 464 08	ROHRLEITUNGEN OBERWAGE
ROHR KPL. 38X4X484	96 39 624 08	908	1	2 976 019	96 37 782 08	ROHRLEITUNGEN 3 DREHWE
ROHR KPL. 38X4X4963	96 39 687 08	420	1	2 975 122	96 79 965 08	ROHRLEITUNGEN GITTER-WI
ROHR KPL. 38X4X5091	96 60 227 08	421	1	2 975 122	96 79 965 08	ROHRLEITUNGEN GITTER-WI
ROHR KPL. 38X4X5210	96 39 768 08	249	4	3 978 017	96 36 398 08	ROHRLEITUNGEN DERR.ZWI
ROHR KPL. 38X4X5221	96 39 772 08	401	1	2 978 102	96 35 132 08	ROHRLEITUNGEN MONTAGEE
ROHR KPL. 38X4X5235	96 39 797 08	402	3	2 978 102	96 35 132 08	ROHRLEITUNGEN MONTAGEE
ROHR KPL. 38X4X574	96 39 753 08	119	1	2 975 155	96 60 912 08	ROHRLEITUNGEN WINDE
ROHR KPL. 38X4X613	96 38 453 08	300	1	2 998	91 73 464 08	ROHRLEITUNGEN OBERWAGE
ROHR KPL. 38X4X616	96 38 454 08	301	1	2 998	91 73 464 08	ROHRLEITUNGEN OBERWAGE
ROHR KPL. 38X4X667	96 39 627 08	911	1	2 976 019	96 37 782 08	ROHRLEITUNGEN 3 DREHWE
ROHR KPL. 38X4X845	96 39 751 08	117	1	2 975 155	96 60 912 08	ROHRLEITUNGEN WINDE
ROHR KPL. 38X4X958	96 38 461 08	308	2	2 998	91 73 464 08	ROHRLEITUNGEN OBERWAGE
ROHR KPL. 38X5X1043	96 39 665 08	151	1	2 975 122	96 78 735 08	ROHRLEITUNGEN GITTER-WI
ROHR KPL. 38X5X1052	96 39 664 08	150	1	2 975 122	96 78 735 08	ROHRLEITUNGEN GITTER-WI
ROHR KPL. 38X5X1140	96 39 663 08	149	1	2 975 122	96 78 735 08	ROHRLEITUNGEN GITTER-WI
ROHR KPL. 38X5X1158	96 39 662 08	148	1	2 975 122	96 78 735 08	ROHRLEITUNGEN GITTER-WI
ROHR KPL. 38X5X2266	96 78 767 08	145	1	2 975 122	96 78 735 08	ROHRLEITUNGEN GITTER-WI
ROHR KPL. 38X5X2472	96 78 766 08	143	1	2 975 122	96 78 735 08	ROHRLEITUNGEN GITTER-WI
ROHR KPL. 38X5X2583	96 78 764 08	140	1	2 975 122	96 78 735 08	ROHRLEITUNGEN GITTER-WI
ROHR KPL. 38X5X2620	96 78 765 08	141	1	2 975 122	96 78 735 08	ROHRLEITUNGEN GITTER-WI
ROHR KPL. 38X5X4778	96 39 660 08	144	1	2 975 122	96 78 735 08	ROHRLEITUNGEN GITTER-WI
ROHR KPL. 38X5X4941	96 39 658 08	142	1	2 975 122	96 78 735 08	ROHRLEITUNGEN GITTER-WI
ROHR KPL. 42X3X1000	96 37 586 08	701	2	1 998	91 47 045 08	ROHRLEITUNGEN RAUPE
ROHR KPL. 42X3X1038	96 39 164 08	218	1	2 998	91 73 464 08	ROHRLEITUNGEN OBERWAGE
ROHR KPL. 42X3X160	96 39 148 08	200	2	2 998	91 73 464 08	ROHRLEITUNGEN OBERWAGE

Bezeichnung	Artikel	Pos.	Menge	Seite	Baugruppe	Bezeichnung
ROHR KPL. 42X3X2220	96 39 155 08	207	1	2 998	91 73 464 08	ROHRLEITUNGEN OBERWAGE
ROHR KPL. 42X3X230	96 39 149 08	201	2	2 998	91 73 464 08	ROHRLEITUNGEN OBERWAGE
ROHR KPL. 42X3X2480	96 39 154 08	206	1	2 998	91 73 464 08	ROHRLEITUNGEN OBERWAGE
ROHR KPL. 42X3X260	96 39 163 08	217	1	2 998	91 73 464 08	ROHRLEITUNGEN OBERWAGE
ROHR KPL. 42X3X350	96 39 150 08	202	1	2 998	91 73 464 08	ROHRLEITUNGEN OBERWAGE
ROHR KPL. 42X3X3600	96 39 153 08	205	1	2 998	91 73 464 08	ROHRLEITUNGEN OBERWAGE
ROHR KPL. 42X3X3680	96 39 152 08	204	1	2 998	91 73 464 08	ROHRLEITUNGEN OBERWAGE
ROHR KPL. 42X3X600	96 39 151 08	203	1	2 998	91 73 464 08	ROHRLEITUNGEN OBERWAGE
ROHR KPL. 6X1X91	96 21 380 08	293	1	2 976 019	96 37 782 08	ROHRLEITUNGEN 3 DREHWE
ROHR RD20X5X33 ST.37.4 FE//	95 48 362 08	14	4	2 502	91 47 459 08	STEUERSTAND
ROHR SCHWK.	96 42 442 08	146	2	2 200 000	91 61 061 08	MASCHINENHAUS MIT LAUFS
ROHR SCHWK.	96 55 754 08	1	1	2 730 002	96 55 752 08	ZENTRIERUNG KPL.
ROHR SCHWK.	96 61 263 08	4	1	2 671	91 61 282 08	OELBEHAELTER KPL.
ROHR SCHWK. FE//ZN20//C	96 38 845 08	14	1	2 671	91 61 282 08	OELBEHAELTER KPL.
ROHRBOLZEN 101.6x320 S77	97 07 747 08	11	1	3 713	91 78 833 08	D-ANLENKSTUECK
ROHRKABELSCHUH DIN 40500	60 22 238 08	148	2	2 920 631	96 45 283 08	KABELSTRANG
ROHRKLAPPSTECKER 77X11,	43 32 007 08	39	10	2 103	91 75 173 08	DREHBUEHNENRAHMEN HEC
ROHRLEITUNG	77 43 780 08	(1)	2	2 711	91 47 454 08	ZENTRALSCHMIERANLAGE O
ROHRLEITUNGEN 3 DREHWE	96 37 782 08	93	1	2 976 000	91 60 045 08	ZUSATZHYDRAULIK 3 DREH
ROHRLEITUNGEN ABSTUETZZ	96 35 748 08	93	1	1 975 006	91 47 042 08	ZUSATZHYDR.ABSTUETZZYL
ROHRLEITUNGEN BOLZENZIE	96 88 967 08	93	1	3 976 000	96 89 034 08	ZUSATZHYDR.BOLZENZIEHZ
ROHRLEITUNGEN BOLZENZIE	96 88 967 08	93	1	3 976 002	96 89 035 08	ZUSATZHYDR.BOLZENZIEHZ
ROHRLEITUNGEN D-RUECKHA	96 39 821 08	93	1	2 978 103	91 72 417 08	ZUSATZHYDR.D-RUECKHALT
ROHRLEITUNGEN DERR.KOP	96 36 400 08	93	1	3 978 005	91 60 393 08	ZUSATZHYDRAULIK SB-KOPFS
ROHRLEITUNGEN DERR.ZWIS	96 36 398 08	93	1	3 978 015	91 48 975 08	ZUSATZHYDRAULIK ZWISCH
ROHRLEITUNGEN GITTER-WI	96 78 735 08	93	1	2 975 100	91 73 507 08	ZUSATZHYDR.GITTER-WINDE
ROHRLEITUNGEN GITTER-WI	96 79 965 08	94	1	2 975 100	91 73 507 08	ZUSATZHYDR.GITTER-WINDE
ROHRLEITUNGEN MONTAGEEI	96 35 132 08	93	1	2 978 100	91 73 099 08	ZUSATZHYDR.MONTAGEEINR
ROHRLEITUNGEN MONTAGE	96 64 715 08	93	1	2 975 700	91 62 710 08	ZUSATZHYDRAULIK MONTAGE
ROHRLEITUNGEN OBERWAGE	91 73 464 08	186	1		LR 11350 -0	LIEBHERR RAUPENKRAN LR
ROHRLEITUNGEN RAUPE	91 47 045 08	40	1		LR 11350 -0	LIEBHERR RAUPENKRAN LR
ROHRLEITUNGEN S-RUECKHA	96 77 450 08	93	1	2 978 200	91 72 413 08	ZUSATZHYDR.S-RUECKHALTE
ROHRLEITUNGEN SCHWEBEB.	96 36 393 08	93	1	3 978 100	91 48 973 08	HYDR.SCHWEBEBALLAST-AN
ROHRLEITUNGEN WINDE I+II	96 60 683 08	93	1	2 975 000	91 58 716 08	ZUSATZHYDRAULIK WINDE 1
ROHRLEITUNGEN WINDE I+II	96 60 683 08	93	1	2 975 060	91 58 717 08	ZUSATZHYDRAULIK WINDE 2
ROHRLEITUNGEN WINDE III	96 60 912 08	93	1	2 975 153	91 58 730 08	ZUSATZHYDRAULIK WINDE 3
ROHRLEITUNGEN WINDE VI	96 60 918 08	93	1	2 975 400	91 58 729 08	ZUSATZHYDRAULIK WINDE 6
ROHRLEITUNGEN WINDE WI	96 60 905 08	93	1	2 975 300	91 58 720 08	ZUSATZHYDRAULIK WINDE 5
ROHRNIET DIN 7340 B2,5X0,3	44 33 003 08	19	14	2 922 001	92 84 311 08	BUSPLATINE
ROHRREDUZIERUNG 12/10X80	95 59 800 08	45	1	2 391	91 81 968 08	DIESELMOTOR KPL.
ROHRSCHELLE 33/20	77 42 250 08	32	1	2 541	91 71 112 08	ZUSATZHEIZUNG OW
ROHRSCHELLE 43/20	77 42 217 08	27	2	2 541	91 71 112 08	ZUSATZHEIZUNG OW
ROHRSCHELLE DIN 71555 50,5	55 20 504 08	25	1	2 790 701	91 55 739 08	ANTRIEBSAGGREGAT KLIMAA
ROHRSCHELLE DIN 71555 75,5	55 20 509 08	34	2	2 391	91 81 968 08	DIESELMOTOR KPL.
ROHRSCHELLE DIN 71555 89,5	55 20 523 08	32	2	2 391	91 81 968 08	DIESELMOTOR KPL.
ROHRSTUTZEN 8	10 01 199 5	29	2	2 711	91 47 454 08	ZENTRALSCHMIERANLAGE O
ROHRSTUTZEN GSCK45 FE//	95 46 242 08	9	1	2 541	91 71 112 08	ZUSATZHEIZUNG OW
ROHRVERBINDER DN6	10 81 756 1	2	1	X1003827	10 03 827 4	UEBERDRUCKVENTIL
ROHRWENDEL	77 43 835 08	12	20	1 711	91 47 036 08	ZENTRALSCHMIERUNG RAUP
ROLLE	97 52 588 08	38	4	3 221	91 60 426 08	S-ZWISCHENSTUECK
ROLLE	97 52 588 08	38	4	3 221 000	91 60 429 08	S-ZWISCHENSTUECK
ROLLE	97 52 588 08	38	4	3 222	91 60 427 08	S-ZWISCHENSTUECK
ROLLE	97 52 588 08	38	4	3 222 000	91 60 430 08	S-ZWISCHENSTUECK
ROLLE	97 55 276 08	39	2	3 221	91 60 426 08	S-ZWISCHENSTUECK
ROLLE	97 55 276 08	39	2	3 221 000	91 60 429 08	S-ZWISCHENSTUECK
ROLLE	97 55 276 08	39	6	3 222	91 60 427 08	S-ZWISCHENSTUECK
ROLLE	97 55 276 08	39	4	3 222 000	91 60 430 08	S-ZWISCHENSTUECK
ROLLE 159.0X1585 S355J2H	95 03 630 08	4	1	2 360 001	92 83 315 08	SCHUTZWALZE KPL.
ROLLE 250-80/80	11 17 049 7	43	1	X1148114	11 48 114 3	RUECKFALLSTUETZE
ROLLE 250-80/80	11 17 049 7	390	1	X1148558	11 48 558 7	RUECKFALLSTUETZE

Bezeichnung	Artikel	Pos.	Menge	Seite	Baugruppe	Bezeichnung
ROLLE PA6G	97 48 340 08	17	13	3 215 003	91 47 489 08	ROLLENSATZ
ROLLE PA6G	97 48 340 08	17	13	3 215 004	91 51 840 08	ROLLENSATZ
ROLLE RD100X95 PA6G	28 81 797 08	8	4	3 224 004	96 36 058 08	ROLLENLAGERUNG KPL.
ROLLE RD150X78 PA6G	28 81 694 08	41	1	3 554 006	96 00 236 1	WA-BOCK 1 KOPFSTUECK
ROLLE RD150X78 PA6G	28 81 694 08	57	1	3 556 007	96 59 719 08	WA-BOCK 2 KOPFSTUECK
ROLLE RD150X78 PA6G	28 81 694 08	17	2	3 711	91 72 407 08	MASTNASE
ROLLE RD170X69 PA6G	28 81 792 08	49	2	3 556 007	96 59 719 08	WA-BOCK 2 KOPFSTUECK
ROLLE RD180X80 PA6G	28 81 351 08	9	2	3 711	91 72 407 08	MASTNASE
ROLLE RD400X93 PA6G	28 81 769 08	12	2	3 713	91 78 833 08	D-ANLENKSTUECK
ROLLE RD75X200 PA6G	93 78 981 08	35	2	3 554 005	96 36 063 08	WA-BOCK 1 ANLENKSTUECK
ROLLE SCHWK.	92 71 172 08	1	1	3 370 001	92 71 171 08	SCHUTZWALZE KPL.
ROLLE SCHWK.	96 36 319 08	1	1	3 224 005	96 36 315 08	SCHUTZWALZE
ROLLENDREHVERBINDUNG	91 47 446 08	15	1		LR 11350 -0	LIEBHERR RAUPENKRAN LR
ROLLENDREHVERBINDUNG 25	93 25 681 01	1	1	2 620	91 47 446 08	ROLLENDREHVERBINDUNG
ROLLENHALTER SCHWK.	96 37 413 08	30	1	3 711	91 72 407 08	MASTNASE
ROLLENKOERPERHAELFTE K	92 50 675 08	15	4	1 400	91 76 481 08	RAUPENTRAEGER LI.
ROLLENKOERPERHAELFTE K	92 50 675 08	15	4	1 410	91 76 480 08	RAUPENTRAEGER RE.
ROLLENKOERPERHAELFTE K	96 33 093 08	5	38	1 400	91 76 481 08	RAUPENTRAEGER LI.
ROLLENKOERPERHAELFTE K	96 33 093 08	5	38	1 410	91 76 480 08	RAUPENTRAEGER RE.
ROLLENLAGERUNG KPL.	91 75 474 08	153	1		LR 11350 -0	LIEBHERR RAUPENKRAN LR
ROLLENLAGERUNG KPL.	96 36 058 08	2	1	3 224	91 60 440 08	S-ADAPTER
ROLLENLAGERUNG KPL. MIT	96 84 543 08	7	1	3 714	91 81 777 08	D-KOPFSTUECK
ROLLENLAGERUNG SCHWK.	96 36 059 08	1	1	3 224 004	96 36 058 08	ROLLENLAGERUNG KPL.
ROLLENLAGERUNG SCHWK.	96 84 545 08	1	1	3 714 021	96 84 543 08	ROLLENLAGERUNG KPL.
ROLLENSATZ 675T	91 47 489 08	205	1		LR 11350 -0	LIEBHERR RAUPENKRAN LR
ROLLENSATZ 675T	91 51 840 08	206	1		LR 11350 -0	LIEBHERR RAUPENKRAN LR
ROLLENSATZ SCHWK.	96 34 361 08	1	1	3 215 003	91 47 489 08	ROLLENSATZ
ROLLENSATZ SCHWK.	96 34 361 08	1	1	3 215 004	91 51 840 08	ROLLENSATZ
ROLLENWAGEN W-AUSLEGE	91 54 426 08	303	1		LR 11350 -0	LIEBHERR RAUPENKRAN LR
ROLLO 1198MM	10 44 447 1	101	1	X1046779	10 46 779 4	KABINE
ROLLO 1650MM	99 02 690 14	100	1	X1046779	10 46 779 4	KABINE
ROLLO 900MM	10 49 288 1	101	1	X1046779	10 46 779 4	KABINE
ROTOR	11 17 131 1	1	1	X1106600	11 06 600 1	WINDGESCHWINDIGKEITSGE
RS DRUCKFILTER DF...330FG	10 10 138 4	(3)	1	2 970	91 81 525 08	HYDRAULIK
RS KURBELGEHAEUSE	10 65 154 3	1	1	9 653 370	96 53 370 08	KURBELGEHAEUSE
RS TURBOLADER	11 34 666 8	999	1	9 674 117	96 74 117 08	ABGASTURBOLADER
RUECKENLEHNENRASTUNG	57 18 300 08	23	1	7 741 079	77 41 079 08	FAHRERSITZ
RUECKENTEIL	57 18 353 08	2	1	7 741 079	77 41 079 08	FAHRERSITZ
RUECKFAHRWARNUNG 12-36	61 40 099 08	(1)	1	2 780 320	91 72 883 08	AKUSTISCHE WARNUNG DRE
RUECKFAHRWARNUNG 12-36	61 40 099 08	(1)	1	2 780 320	91 72 883 08	AKUSTISCHE WARNUNG DRE
RUECKFALLSTUETZE 180/160	11 48 558 7	1	2	3 292	91 75 318 08	D-RUECKHALTESICHERUNG
RUECKFALLSTUETZE 200/170	11 48 114 3	1	2	3 291	91 75 319 08	S-RUECKHALTESICHERUNG
RUECKHALTEZYLINDER VORM	96 80 256 08	2	1	3 592	91 72 406 08	W-RUECKHALTESICHERUNG
RUECKLAUFFILTER	11 49 365 2	(711)	1	3 790	91 77 911 08	BOLZENZIEHEINRICHTUNG
RUECKLAUFFILTER 350L/MIN1	51 06 691 08	7	2	2 671 005	96 35 507 08	OELBEHAELTER VORM.
RUECKLAUFLEISTE	77 43 803 08	13	1	2 711	91 47 454 08	ZENTRALSCHMIERANLAGE O
RUECKLAUFLEISTE	77 43 891 08	14	1	2 711	91 47 454 08	ZENTRALSCHMIERANLAGE O
RUECKLAUFROHR 65.0X400 E	97 60 102 08	10	2	2 671 005	96 35 507 08	OELBEHAELTER VORM.
RUECKSCHLAGVENTIL	10 03 269 8	52	1	X1028628	10 28 628 9	MONOBLOCK
RUECKSCHLAGVENTIL	10 45 104 8	6	1	X1028923	10 28 923 0	STEUERBLOCK
RUECKSCHLAGVENTIL	11 60 013 0	27	1	X1148114	11 48 114 3	RUECKFALLSTUETZE
RUECKSCHLAGVENTIL	11 60 013 0	230	1	X1148558	11 48 558 7	RUECKFALLSTUETZE
RUECKSCHLAGVENTIL	11 60 013 0	24	1	X1148558	11 48 558 8	TELESKOPZYLINDER
RUECKSCHLAGVENTIL	51 04 087 08	37	2	2 970	91 81 525 08	HYDRAULIK
RUECKSCHLAGVENTIL	51 04 087 08	7	1	2 975 000	91 58 716 08	ZUSATZHYDRAULIK WINDE 1
RUECKSCHLAGVENTIL	51 04 087 08	7	1	2 975 060	91 58 717 08	ZUSATZHYDRAULIK WINDE 2
RUECKSCHLAGVENTIL	51 04 087 08	7	1	2 975 153	91 58 730 08	ZUSATZHYDRAULIK WINDE 3
RUECKSCHLAGVENTIL	51 04 087 08	7	1	2 975 300	91 58 720 08	ZUSATZHYDRAULIK WINDE 5
RUECKSCHLAGVENTIL	51 04 087 08	7	1	2 975 400	91 58 729 08	ZUSATZHYDRAULIK WINDE 6
RUECKSCHLAGVENTIL	51 04 120 08	6	1	1 975 006	91 47 042 08	ZUSATZHYDR.ABSTUETZZYL

Bezeichnung	Artikel	Pos.	Menge	Seite	Baugruppe	Bezeichnung
RUECKSCHLAGVENTIL	51 04 122 08	26	4	2 970	91 81 525 08	HYDRAULIK
RUECKSCHLAGVENTIL	51 14 373 08	8	1	3 978 100	91 48 973 08	HYDR.SCHWEBEBALLAST-AN
RUECKSCHLAGVENTIL	51 14 535 08	48	1	2 976 000	91 60 045 08	ZUSATZHYDRAULIK 3 DREH
RUECKSCHLAGVENTIL	51 14 606 08	35	3	2 970	91 81 525 08	HYDRAULIK
RUECKSCHLAGVENTIL	51 14 606 08	5	1	2 975 000	91 58 716 08	ZUSATZHYDRAULIK WINDE 1
RUECKSCHLAGVENTIL	51 14 606 08	5	1	2 975 060	91 58 717 08	ZUSATZHYDRAULIK WINDE 2
RUECKSCHLAGVENTIL	51 14 606 08	5	1	2 975 153	91 58 730 08	ZUSATZHYDRAULIK WINDE 3
RUECKSCHLAGVENTIL	51 14 606 08	5	1	2 975 300	91 58 720 08	ZUSATZHYDRAULIK WINDE 5
RUECKSCHLAGVENTIL	51 14 606 08	5	1	2 975 400	91 58 729 08	ZUSATZHYDRAULIK WINDE 6
RUECKSCHLAGVENTIL	57 09 649 08	5	6	X1041325	10 41 325 5	UMSCHALTBLOCK
RUECKSCHLAGVENTIL	59 20 529 14	(1)	1	2 670	91 61 208 08	KRAFTSTOFFBEHAELTER KPL
RUECKSCHLAGVENTIL	59 22 268 14	34	1	X1046779	10 46 779 4	KABINE
RUECKSCHLAGVENTIL	76 22 803	(2)	2	2 711	91 47 454 08	ZENTRALSCHMIERANLAGE O
RUECKSCHLAGVENTIL	76 22 803	4	15	X1033083	10 33 083 9	VERTEILERKOMBINATION
RUECKSCHLAGVENTIL	77 43 781 08	2	1	X1033083	10 33 083 9	VERTEILERKOMBINATION
RUECKSCHLAGVENTIL 100BA	51 14 351 08	70	4	2 970	91 81 525 08	HYDRAULIK
RUECKSCHLAGVENTIL 160BA	51 04 136 08	9	1	2 975 700	91 62 710 08	ZUSATZHYDRAULIK MONTAGE
RUECKSCHLAGVENTIL 160B	51 14 469 08	42	1	2 391	91 81 968 08	DIESELMOTOR KPL.
RUECKSCHLAGVENTIL 250BA	10 33 283 8	28	1	2 970	91 81 525 08	HYDRAULIK
RUECKSCHLAGVENTIL 400B	51 04 124 08	40	2	2 970	91 81 525 08	HYDRAULIK
RUECKSCHLAGVENTIL 400B	51 04 124 08	49	1	2 970	91 81 525 08	HYDRAULIK
RUECKSCHLAGVENTIL 400B	51 04 124 08	55	1	2 970	91 81 525 08	HYDRAULIK
RUECKSCHLAGVENTIL 400B	51 04 124 08	10	1	2 975 000	91 58 716 08	ZUSATZHYDRAULIK WINDE 1
RUECKSCHLAGVENTIL 400B	51 04 124 08	10	1	2 975 060	91 58 717 08	ZUSATZHYDRAULIK WINDE 2
RUECKSCHLAGVENTIL 400B	51 04 124 08	10	1	2 975 153	91 58 730 08	ZUSATZHYDRAULIK WINDE 3
RUECKSCHLAGVENTIL 400B	51 04 124 08	10	1	2 975 300	91 58 720 08	ZUSATZHYDRAULIK WINDE 5
RUECKSCHLAGVENTIL 400B	51 04 124 08	10	1	2 975 400	91 58 729 08	ZUSATZHYDRAULIK WINDE 6
RUECKSCHLAGVENTIL 400B	51 04 124 08	10	1	2 976 000	91 60 045 08	ZUSATZHYDRAULIK 3 DREH
RUECKSCHLAGVENTIL 400B	51 04 124 08	44	3	2 976 000	91 60 045 08	ZUSATZHYDRAULIK 3 DREH
RUECKSCHLAGVENTIL 4BAR	55 31 743 08	11	1	2 541	91 71 112 08	ZUSATZHEIZUNG OW
RUECKSCHLAGVENTIL pmax10	51 14 815 08	11	3	1 970 000	91 47 041 08	HYDRAULIK RAUPE
RUECKSCHLAGVENTIL pmax10	51 14 815 08	42	1	2 970	91 81 525 08	HYDRAULIK
RUECKSCHLAGVENTIL pmax10	51 14 815 08	8	1	2 975 000	91 58 716 08	ZUSATZHYDRAULIK WINDE 1
RUECKSCHLAGVENTIL pmax10	51 14 815 08	8	1	2 975 060	91 58 717 08	ZUSATZHYDRAULIK WINDE 2
RUECKSCHLAGVENTIL pmax10	51 14 815 08	8	1	2 975 153	91 58 730 08	ZUSATZHYDRAULIK WINDE 3
RUECKSCHLAGVENTIL pmax10	51 14 815 08	8	1	2 975 300	91 58 720 08	ZUSATZHYDRAULIK WINDE 5
RUECKSCHLAGVENTIL pmax10	51 14 815 08	8	1	2 975 400	91 58 729 08	ZUSATZHYDRAULIK WINDE 6
RUECKSCHLAGVENTIL pmax10	51 14 815 08	11	1	3 978 005	91 60 393 08	ZUSATZHYDRAULIK SB-KOPFS
RUECKZUGPLATTE	70 24 265	7	1	5 701 129	57 01 129 08	TRIEBWERK
RUEHRFLUEGEL	10 01 471 2	19	1	X1032717	10 32 717 1	ELEKTROPUMPE
RUEHRFLUEGEL	10 01 471 2	19	1	X1033083	10 33 083 8	ELEKTROPUMPE
RUNDLITZENSEIL 10X0,95M S	10 65 281 3	63	2	3 556 007	96 59 719 08	WA-BOCK 2 KOPFSTUECK
RUNDLITZENSEIL 10X0,95M S	10 65 281 3	94	1	3 713	91 78 833 08	D-ANLENKSTUECK
RUNDLITZENSEIL 10X1,20M S	11 00 478 3	95	1	3 713	91 78 833 08	D-ANLENKSTUECK
RUNDLITZENSEIL 10X1,88M S	10 65 281 7	82	1	3 713	91 78 833 08	D-ANLENKSTUECK
RUNDLITZENSEIL 10X1,93M S	10 65 281 5	64	2	3 212	91 72 404 08	W-ANLENKSTUECK
RUNDLITZENSEIL 10X1,93M S	10 65 281 5	64	2	3 556 007	96 59 719 08	WA-BOCK 2 KOPFSTUECK
RUNDLITZENSEIL 10X10,97M S	10 66 399 0	40	2	3 222 000	91 60 430 08	S-ZWISCHENSTUECK
RUNDLITZENSEIL 10X10,97M S	10 66 399 0	43	2	3 224	91 60 440 08	S-ADAPTER
RUNDLITZENSEIL 10X10,97M S	10 66 399 0	22	2	3 227 000	91 60 434 08	LI-ZWISCHENSTUECK
RUNDLITZENSEIL 10X10,97M S	10 66 399 0	22	2	3 227 000	91 62 091 08	LI-ZWISCHENSTUECK
RUNDLITZENSEIL 10X10,97M S	10 66 399 0	22	2	3 227 006	91 60 435 08	LI-ZWISCHENSTUECK
RUNDLITZENSEIL 10X10,97M S	10 66 399 0	5	3	3 715	91 78 835 08	D-ZWISCHENSTUECK
RUNDLITZENSEIL 10X10,97M S	10 66 399 0	9	3	3 716	91 79 193 08	D-REDUZIERSTUECK
RUNDLITZENSEIL 10X2,30M S	10 67 538 7	71	3	3 714	91 81 777 08	D-KOPFSTUECK
RUNDLITZENSEIL 10X2,95M S	10 65 280 4	89	2	3 211	91 75 353 08	S-ANLENKSTUECK
RUNDLITZENSEIL 10X3,36M S	10 65 280 5	61	2	3 556 006	96 59 718 08	WA-BOCK 2 ANLENKSTUECK
RUNDLITZENSEIL 10X3,7M S	10 65 282 0	67	1	3 713	91 78 833 08	D-ANLENKSTUECK
RUNDLITZENSEIL 10X3,90M S	10 66 536 4	65	2	3 212	91 72 404 08	W-ANLENKSTUECK
RUNDLITZENSEIL 10X3,90M S	10 66 536 4	59	1	3 713	91 78 833 08	D-ANLENKSTUECK

Bezeichnung	Artikel	Pos.	Menge	Seite	Baugruppe	Bezeichnung
RUNDLITZENSEIL 10X4,13M S	10 65 280 6	81	1	3 714	91 81 777 08	D-KOPFSTUECK
RUNDLITZENSEIL 10X4,43M S	10 65 282 1	62	2	3 556 006	96 59 718 08	WA-BOCK 2 ANLENKSTUECK
RUNDLITZENSEIL 10X4,97M S	10 66 383 4	40	2	3 221	91 60 426 08	S-ZWISCHENSTUECK
RUNDLITZENSEIL 10X4,97M S	10 66 383 4	40	2	3 221 000	91 60 429 08	S-ZWISCHENSTUECK
RUNDLITZENSEIL 10X4,97M S	10 66 383 4	22	2	3 226	91 60 432 08	LI-ZWISCHENSTUECK
RUNDLITZENSEIL 10X5,54M S	10 65 243 9	28	2	3 558	91 60 448 08	ZWISCHENSTUECK WA-BOCK
RUNDLITZENSEIL 10X5,54M S	10 65 243 9	82	1	3 714	91 81 777 08	D-KOPFSTUECK
RUNDLITZENSEIL 10X9,18M S	10 66 453 6	49	2	3 222	91 60 427 08	S-ZWISCHENSTUECK
RUNDLITZENSEIL 8X5,27M ED	10 30 095 7	42	2	3 745	91 72 410 08	SCHWEBEBALLAST
RUNDSCHLINGE 1T-0,78M PO	73 50 043 08	50	2	3 714	91 81 777 08	D-KOPFSTUECK
RUNDSCHLINGE 1T-0,78M PO	73 50 043 08	19	2	3 746 003	96 37 779 08	KOPFSTUECK VORM.
RUNDSCHLINGE DIN EN 1492	10 28 562 6	21	2	3 221	91 60 426 08	S-ZWISCHENSTUECK
RUNDSCHLINGE DIN EN 1492	10 28 562 6	21	2	3 221 000	91 60 429 08	S-ZWISCHENSTUECK
RUNDSCHLINGE DIN EN 1492	10 28 562 6	21	2	3 222 000	91 60 430 08	S-ZWISCHENSTUECK
RUNDSTECKER	11 48 561 1	53	6	X1081498	10 81 498 5	STEUERGERAET
RUNDSTECKER	11 48 561 2	54	6	X1081498	10 81 498 5	STEUERGERAET
S-ADAPTER	91 60 440 08	213	1		LR 11350 -0	LIEBHERR RAUPENKRAN LR
S-ADAPTER SCHWK.	96 59 709 08	1	1	3 224	91 60 440 08	S-ADAPTER
S-ANLENKSTUECK 10.5M	91 75 353 08	201	1		LR 11350 -0	LIEBHERR RAUPENKRAN LR
S-ANLENKSTUECK SCHWK. 10	96 70 227 08	1	1	3 211	91 75 353 08	S-ANLENKSTUECK
S-RUECKHALTESICHERUNG	91 75 319 08	222	1		LR 11350 -0	LIEBHERR RAUPENKRAN LR
S-ZWISCHENSTUECK 3227.20	91 60 426 08	207	2		LR 11350 -0	LIEBHERR RAUPENKRAN LR
S-ZWISCHENSTUECK 3227.30	91 60 427 08	208	1		LR 11350 -0	LIEBHERR RAUPENKRAN LR
S-ZWISCHENSTUECK 3227.30	91 60 430 08	211	3		LR 11350 -0	LIEBHERR RAUPENKRAN LR
S-ZWISCHENSTUECK 3227.30	91 60 429 08	210	1		LR 11350 -0	LIEBHERR RAUPENKRAN LR
S-ZWISCHENSTUECK SCHWK.	96 59 308 08	1	1	3 221 000	91 60 429 08	S-ZWISCHENSTUECK
S-ZWISCHENSTUECK SCHWK.	96 59 339 08	1	1	3 222 000	91 60 430 08	S-ZWISCHENSTUECK
S-ZWISCHENSTUECK SCHWK.	96 59 542 08	1	1	3 222	91 60 427 08	S-ZWISCHENSTUECK
S-ZWISCHENSTUECK SCHWK.	96 59 014 08	1	1	3 221	91 60 426 08	S-ZWISCHENSTUECK
SA-BOCK	91 81 778 08	151	1		LR 11350 -0	LIEBHERR RAUPENKRAN LR
SA-BOCK AUFSTELLVORRIC	91 75 556 08	150	1		LR 11350 -0	LIEBHERR RAUPENKRAN LR
SA-BOCK BEARBEITUNG	96 75 209 08	1	1	2 550	91 81 778 08	SA-BOCK
SAE-FLANSCH 11/2"	51 15 026 08	25	4	2 391 001	96 00 493 3	DIESELMOTOR VORM.
SAE-FLANSCHHAELFTE 11/4"	51 15 162 08	34	2	2 391 001	96 00 493 3	DIESELMOTOR VORM.
SAE-FLANSCHHAELFTE 11/4"	51 15 162 08	579	4	2 970	91 81 525 08	HYDRAULIK
SAE-FLANSCHHAELFTE 21/2"	51 05 988 08	29	6	2 391 001	96 00 493 3	DIESELMOTOR VORM.
SAE-FLANSCHVERBINDUNG G	47 49 015 08	577	2	2 970	91 81 525 08	HYDRAULIK
SAE-FLANSCHVERBINDUNG G	47 49 019 08	572	3	2 970	91 81 525 08	HYDRAULIK
SAE-FLANSCHVERBINDUNG W	47 49 076 08	575	1	2 970	91 81 525 08	HYDRAULIK
SAE-FLANSCHVERBINDUNG W	47 49 075 08	51	1	2 978 100	91 73 099 08	ZUSATZHYDR.MONTAGEEINR
SAMMELROHR	92 79 826 08	13	1	2 970	91 81 525 08	HYDRAULIK
SAMMELROHR SCHWK. FE//ZN	92 41 766 08	5	1	2 976 000	91 60 045 08	ZUSATZHYDRAULIK 3 DREH
SAUG+DRUCKSCHLAUCH DN7	51 05 681 08	166	0.63	2 997	91 81 527 08	SCHLAUCHLEITUNGEN OBER
SAUG+DRUCKSCHLAUCH DN7	51 05 681 08	167	0.52	2 997	91 81 527 08	SCHLAUCHLEITUNGEN OBER
SAUG+DRUCKSCHLAUCH DN7	51 05 681 08	168	0.5	2 997	91 81 527 08	SCHLAUCHLEITUNGEN OBER
SAUG+DRUCKSCHLAUCH DN7	51 05 681 08	169	0.72	2 997	91 81 527 08	SCHLAUCHLEITUNGEN OBER
SAUG+DRUCKSCHLAUCH DN7	51 05 681 08	170	1.66	2 997	91 81 527 08	SCHLAUCHLEITUNGEN OBER
SAUGKORB	69 12 922 08	9	1	2 670	91 61 208 08	KRAFTSTOFFBEHAELTER KPL
SAUGROHR-OEL SAE-90,H71,	97 25 236 08	10	3	2 391 001	96 00 493 3	DIESELMOTOR VORM.
SAUGROHR-OEL SPF	97 48 535 08	3	1	2 671 005	96 35 507 08	OELBEHAELTER VORM.
SAUGSCHLAUCH DN60-304 NB	10 04 167 5	165	0.58	2 997	91 81 527 08	SCHLAUCHLEITUNGEN OBER
SAUGSTUTZEN FE//ZN20//C	96 38 514 08	37	1	2 391 001	96 00 493 3	DIESELMOTOR VORM.
SAUGSTUTZEN SAE-140,H77,7	96 38 685 08	9	2	2 391 001	96 00 493 3	DIESELMOTOR VORM.
SAUGSTUTZEN SCHWK. SAE-	96 37 655 08	31	1	2 391 001	96 00 493 3	DIESELMOTOR VORM.
SCHAEKEL 25T SPF	10 29 025 2	2	4	2 750	91 47 449 08	ANSCHLAGMITTEL MONTAGE
SCHAEKEL 3,25T SPF	10 28 319 6	49	2	3 714	91 81 777 08	D-KOPFSTUECK
SCHAEKEL 3,25T SPF	10 28 319 6	20	2	3 746 003	96 37 779 08	KOPFSTUECK VORM.
SCHAEKEL 35T SPF	77 39 388 08	5	2	3 204	91 54 307 08	W-MONTAGEEINHEIT
SCHAEKEL 42,5T VERZ SPF	77 39 383 08	14	1	2 730 002	96 55 752 08	ZENTRIERUNG KPL.
SCHAEKEL 6,5T SPF	10 28 321 4	15	1	3 204	91 54 307 08	W-MONTAGEEINHEIT

Bezeichnung	Artikel	Pos.	Menge	Seite	Baugruppe	Bezeichnung
SCHAEKEL DIN 82101 0,25T N	77 39 335 08	26	14	1 130 008	96 38 102 08	RAUPENMITTELTEIL MONTA
SCHAEKEL DIN 82101 0,4T N	77 39 300 08	59	1	2 103	91 75 173 08	DREHBUEHNENRAHMEN HEC
SCHAEKEL DIN 82101 0,4T N	77 39 300 08	93	4	2 200 000	91 61 061 08	MASCHINENHAUS MIT LAUFS
SCHAEKEL DIN 82101 0,4T N	77 39 300 08	59	4	3 222	91 60 427 08	S-ZWISCHENSTUECK
SCHAEKEL DIN 82101 1,6T NG	77 39 334 08	2	4	3 204 008	96 38 719 08	TRAVERSE KPL.
SCHAEKEL DIN 82101 1T NG1	77 39 276 08	9	1	3 204	91 54 307 08	W-MONTAGEEINHEIT
SCHAEKEL EN 13889 55T SPF	10 11 535 8	3	2	2 750	91 47 449 08	ANSCHLAGMITTEL MONTAGE
SCHALLDAEMPFER 350X1160	11 08 168 5	1	3	2 392	91 69 972 08	SCHALLDAEMPFERANLAGE
SCHALLDAEMPFERANLAGE	91 69 972 08	137	1		LR 11350 -0	LIEBHERR RAUPENKRAN LR
SCHALTEINHEIT	92 17 236 08	39	2	3 745	91 72 410 08	SCHWEBEBALLAST
SCHALTEINHEIT	92 17 237 08	45	2	3 745	91 72 410 08	SCHWEBEBALLAST
SCHALTELEMENT	69 27 014 08	7	1	2 913 003	96 20 599 08	FOLIENTASTATUR VORM.
SCHALTKUFE SCHWK. RAL 7	96 28 459 08	36	2	3 212	91 72 404 08	W-ANLENKSTUECK
SCHALTLITZE 1 PTFE	60 04 409 08	48	82	2 932 001	96 80 959 08	RELAISSTEUERUNG
SCHALTRELAIS	10 65 123 2	6	2	9 653 369	96 53 369 08	LUFTVORWAERMUNG
SCHALTSCHRANK 1800X1200X	10 29 122 9	1	1	2 932 041	96 70 330 08	SCHALTSCHRANK MECH.
SCHALTSCHRANK MECH.	96 70 330 08	11	1	2 932	91 75 544 08	EINBAUTEILE SCHALTSCHRAN
SCHARNIER 19X19X45/180° GD	70 42 559 08	90	2	2 932 082	96 84 247 08	AUFBAUTEILE MONTAGETAFE
SCHARNIER 20X20X40/180° G	70 42 582 08	3	2	2 533 025	96 40 724 08	ARMATURENKASTEN VORM.
SCHARNIER 20X20X40/180° G	70 42 582 08	42	7	2 932 082	96 84 247 08	AUFBAUTEILE MONTAGETAFE
SCHARNIER 35X35X50/180° S	70 42 281 08	84	2	1 400	91 76 481 08	RAUPENTRAEGER LI.
SCHARNIER 35X35X50/180° S	70 42 281 08	84	2	1 410	91 76 480 08	RAUPENTRAEGER RE.
SCHARNIER 35X35X50/180° S	70 42 281 08	4	6	2 101 002	96 44 198 08	ABDECKUNG KPL.
SCHARNIER 35X35X50/180° S	70 42 281 08	6	4	2 102 013	96 39 494 08	SCHRANK KPL.
SCHARNIER 35X35X50/180° S	70 42 281 08	3	3	2 510 260	96 33 909 08	TUER VORM.
SCHARNIER 40X40X50/180° S	70 42 058 08	3	3	2 510 255	96 33 904 08	TUER VORM.
SCHARNIER 40X40X50/180° S	70 42 058 08	3	3	2 510 256	96 33 905 08	TUER VORM.
SCHARNIER 40X40X50/180° S	70 42 058 08	3	2	2 510 258	96 33 907 08	TUER VORM.
SCHARNIER 40X40X50/180° S	70 42 059 08	3	2	2 510 257	96 33 906 08	TUER VORM.
SCHEIBE	10 65 156 7	13	2	9 674 112	96 74 112 08	DREHSTROMGENERATOR AN
SCHEIBE	10 65 203 8	10	1	9 653 393	96 53 393 08	OELFILTER
SCHEIBE	10 66 338 2	11	6	9 653 401	96 53 401 08	EINSPRITZDUESE
SCHEIBE	11 34 663 8	1	10	9 674 113	96 74 113 08	SCHWUNGRAD
SCHEIBE	51 07 139 08	2	1	5 104 385	51 04 385 08	DRUCKMINDERVENTIL
SCHEIBE	51 07 139 08	2	1	5 114 975	51 14 975 08	DRUCKMINDERVENTIL
SCHEIBE	51 07 141 08	12	1	5 104 385	51 04 385 08	DRUCKMINDERVENTIL
SCHEIBE	51 07 141 08	12	1	5 114 975	51 14 975 08	DRUCKMINDERVENTIL
SCHEIBE	51 07 972 08	5	1	5 114 176	51 14 176 08	DRUCKBEGRENZUNGSVENTI
SCHEIBE	51 07 972 08	5	1	5 114 177	51 14 177 08	DRUCKBEGRENZUNGSVENTI
SCHEIBE	54 01 842 08	11	1	5 402 705	54 02 705 14	ANTRIEB KPL
SCHEIBE	54 02 599 14	115	1	X1087447	10 87 447 5	GETRIEBE
SCHEIBE	54 02 719 14	3	1	X1134739	11 34 739 9	FLANSCHLAGER
SCHEIBE	54 04 009 08	13	1	S150225	54 00 061 08	SEILWINDE
SCHEIBE	54 04 011 08	15	1	S150225	54 00 061 08	SEILWINDE
SCHEIBE	70 24 264	5	1	5 701 129	57 01 129 08	TRIEBWERK
SCHEIBE 1.5x58x58 DC01 FE//	97 02 665 08	25	2	2 550	91 81 778 08	SA-BOCK
SCHEIBE 10X250X250 S355MC	97 43 520 08	11	38	1 400	91 76 481 08	RAUPENTRAEGER LI.
SCHEIBE 10X250X250 S355MC	97 43 520 08	11	38	1 410	91 76 480 08	RAUPENTRAEGER RE.
SCHEIBE 12X215X215 S355MC	94 23 101 08	7	4	3 711	91 72 407 08	MASTNASE
SCHEIBE 1X100X100 DC01 FE//	97 51 183 08	18	25	2 200 055	96 60 972 08	KABINENRAHMEN VORM.
SCHEIBE 25X37X4	11 17 140 9	113	18	X1087447	10 87 447 5	GETRIEBE
SCHEIBE 2X110X110 DC01	94 59 385 08	27	2	2 103	91 75 173 08	DREHBUEHNENRAHMEN HEC
SCHEIBE 2X144X144 DC01 FE//	97 10 866 08	35	2	3 227 000	91 60 434 08	LI-ZWISCHENSTUECK
SCHEIBE 3X80X80 S355MC FE	97 02 708 1	70	2	2 102 012	96 79 276 08	MONTAGETEILE VORDERTEIL
SCHEIBE 4X40X40 S315MC FE	94 01 160 08	24	16	1 130 008	96 38 102 08	RAUPENMITTELTEIL MONTA
SCHEIBE 5X110X110 S700MC	95 62 821 08	16	4	1 140	91 75 217 08	QUERTRAEGER KPL.
SCHEIBE 5X118X118 S355MC	97 78 054 08	51	2	3 211	91 75 353 08	S-ANLENKSTUECK
SCHEIBE 5X120X120 S960QL	97 49 680 08	15	12	2 102 010	91 60 648 08	DREHBUEHNENRAHMEN VOR
SCHEIBE 5X36X36 S355MC FE	94 10 542 08	43	20	3 745	91 72 410 08	SCHWEBEBALLAST
SCHEIBE 70X3 DC01 FE//ZN20//	94 11 381 08	20	28	1 100 007	96 36 741 08	PODEST KPL.

Bezeichnung	Artikel	Pos.	Menge	Seite	Baugruppe	Bezeichnung
SCHEIBE 70X3 DC01 FE//ZN20//	94 11 381 08	10	28	1 130 007	96 38 655 08	RAUPENMITTELTEIL GITTERR
SCHEIBE 70X3 DC01 FE//ZN20//	94 11 381 08	46	78	1 140	91 75 217 08	QUERTRAEGER KPL.
SCHEIBE 70X3 DC01 FE//ZN20//	94 11 381 08	21	29	1 140 002	96 35 224 08	PODEST KPL.
SCHEIBE 70X3 DC01 FE//ZN20//	94 11 381 08	18	8	2 101	91 61 490 08	DREHBUEHNENRAHMEN UN
SCHEIBE 70X3 DC01 FE//ZN20//	94 11 381 08	44	4	2 102 010	91 60 648 08	DREHBUEHNENRAHMEN VOR
SCHEIBE 70X3 DC01 FE//ZN20//	94 11 381 08	55	25	2 103	91 75 173 08	DREHBUEHNENRAHMEN HEC
SCHEIBE 70X3 DC01 FE//ZN20//	94 11 381 08	50	24	2 200 000	91 61 061 08	MASCHINENHAUS MIT LAUFS
SCHEIBE 70X3 DC01 FE//ZN20//	94 11 381 08	12	6	2 200 055	96 60 972 08	KABINENRAHMEN VORM.
SCHEIBE 70X3 DC01 FE//ZN20//	94 11 381 08	12	12	2 350	91 72 389 08	DREHWERK
SCHEIBE 70X3 DC01 FE//ZN20//	94 11 381 08	18	4	2 730 001	96 36 111 08	GRUNDPLATTE VORM.
SCHEIBE 70X3 DC01 FE//ZN20//	94 11 381 08	19	2	2 790 701	91 55 739 08	ANTRIEBSAGGREGAT KLIMAA
SCHEIBE 70X3 DC01 FE//ZN20//	94 11 381 08	13	2	3 204	91 54 307 08	W-MONTAGEEINHEIT
SCHEIBE 70X3 DC01 FE//ZN20//	94 11 381 08	48	17	3 211	91 75 353 08	S-ANLENKSTUECK
SCHEIBE 70X3 DC01 FE//ZN20//	94 11 381 08	23	122	3 211 006	96 70 233 08	GITTERROSTE
SCHEIBE 70X3 DC01 FE//ZN20//	94 11 381 08	22	4	3 211 012	96 70 704 08	PODESTRAHMEN
SCHEIBE 70X3 DC01 FE//ZN20//	94 11 381 08	55	22	3 212	91 72 404 08	W-ANLENKSTUECK
SCHEIBE 70X3 DC01 FE//ZN20//	94 11 381 08	63	5	3 212 000	91 72 405 08	W-ANSCHLUSSKOPF
SCHEIBE 70X3 DC01 FE//ZN20//	94 11 381 08	40	5	3 214	91 72 396 08	SW-KOPFSTUECK
SCHEIBE 70X3 DC01 FE//ZN20//	94 11 381 08	15	22	3 221	91 60 426 08	S-ZWISCHENSTUECK
SCHEIBE 70X3 DC01 FE//ZN20//	94 11 381 08	15	35	3 221 000	91 60 429 08	S-ZWISCHENSTUECK
SCHEIBE 70X3 DC01 FE//ZN20//	94 11 381 08	20	66	3 222	91 60 427 08	S-ZWISCHENSTUECK
SCHEIBE 70X3 DC01 FE//ZN20//	94 11 381 08	15	51	3 222 000	91 60 430 08	S-ZWISCHENSTUECK
SCHEIBE 70X3 DC01 FE//ZN20//	94 11 381 08	12	14	3 222 002	96 45 453 08	ABDECKUNG
SCHEIBE 70X3 DC01 FE//ZN20//	94 11 381 08	27	98	3 224	91 60 440 08	S-ADAPTER
SCHEIBE 70X3 DC01 FE//ZN20//	94 11 381 08	15	35	3 226	91 60 432 08	LI-ZWISCHENSTUECK
SCHEIBE 70X3 DC01 FE//ZN20//	94 11 381 08	15	63	3 227 000	91 60 434 08	LI-ZWISCHENSTUECK
SCHEIBE 70X3 DC01 FE//ZN20//	94 11 381 08	15	49	3 227 000	91 62 091 08	LI-ZWISCHENSTUECK
SCHEIBE 70X3 DC01 FE//ZN20//	94 11 381 08	15	53	3 227 006	91 60 435 08	LI-ZWISCHENSTUECK
SCHEIBE 70X3 DC01 FE//ZN20//	94 11 381 08	9	6	3 350	91 78 837 08	WINDE 3
SCHEIBE 70X3 DC01 FE//ZN20//	94 11 381 08	45	87	3 556 006	96 59 718 08	WA-BOCK 2 ANLENKSTUECK
SCHEIBE 70X3 DC01 FE//ZN20//	94 11 381 08	22	17	3 556 007	96 59 719 08	WA-BOCK 2 KOPFSTUECK
SCHEIBE 70X3 DC01 FE//ZN20//	94 11 381 08	15	42	3 558	91 60 448 08	ZWISCHENSTUECK WA-BOCK
SCHEIBE 70X3 DC01 FE//ZN20//	94 11 381 08	26	81	3 713	91 78 833 08	D-ANLENKSTUECK
SCHEIBE 70X3 DC01 FE//ZN20//	94 11 381 08	38	60	3 714	91 81 777 08	D-KOPFSTUECK
SCHEIBE 70X3 DC01 FE//ZN20//	94 11 381 08	13	89	3 715	91 78 835 08	D-ZWISCHENSTUECK
SCHEIBE 70X3 DC01 FE//ZN20//	94 11 381 08	26	63	3 716	91 79 193 08	D-REDUZIERSTUECK
SCHEIBE 70X3 DC01 FE//ZN20//	94 11 381 08	5	10	3 746 001	96 70 588 08	ANLENKSTUECK VORM.
SCHEIBE 8X96X96 S700MC	97 46 005 08	162	6	2 391	91 81 968 08	DIESELMOTOR KPL.
SCHEIBE 8x140x140 S355MC	97 00 832 08	33	4	2 103	91 75 173 08	DREHBUEHNENRAHMEN HEC
SCHEIBE AEHNL.ISO 7089 5 P	42 00 522 14	8	1	2 913 100	91 23 538 08	BAUGRUPPENTRAEGER
SCHEIBE DIN 1440 12 ST VER	42 11 011 08	43	12	3 227 000	91 60 434 08	LI-ZWISCHENSTUECK
SCHEIBE DIN 1440 16 ST VER	42 11 014 08	11	4	1 140 001	96 35 222 08	TREPPE KPL.
SCHEIBE DIN 1440 16 ST VER	42 11 014 08	9	4	1 140 002	96 35 224 08	PODEST KPL.
SCHEIBE DIN 1440 16 ST VER	42 11 014 08	5	2	2 200 063	96 60 724 08	KONSOLE VORM.
SCHEIBE DIN 1440 16 ST VER	42 11 014 08	36	2	3 211	91 75 353 08	S-ANLENKSTUECK
SCHEIBE DIN 1440 16 ST VER	42 11 014 08	78	4	3 714	91 81 777 08	D-KOPFSTUECK
SCHEIBE DIN 1440 32 ST VER	42 11 026 08	11	2	3 222 002	96 45 453 08	ABDECKUNG
SCHEIBE DIN 1440 45 ST VER	42 11 032 08	69	2	3 212 000	91 72 405 08	W-ANSCHLUSSKOPF
SCHEIBE DIN 1440 50 ST VER	42 11 033 08	7	4	3 745	91 72 410 08	SCHWEBEBALLAST
SCHEIBE DIN 1440 65 ST VER	42 11 036 08	32	2	3 360 003	96 76 267 08	WINDE 5 VORM.
SCHEIBE DIN 1440 70 ST VER	42 11 039 08	14	2	3 592	91 72 406 08	W-RUECKHALTESICHERUNG
SCHEIBE DIN 1440 8 ST VERZ	42 11 006 08	6	2	2 200 061	96 40 021 08	DECKEL VORM.
SCHEIBE DIN 1440 80 ST VER	42 11 038 08	8	4	2 340	91 61 648 08	WINDE 4 EINZIEHWERK
SCHEIBE DIN 1440 90 ST VER	42 11 041 08	8	2	3 360	91 72 386 08	WINDE 5
SCHEIBE DIN 1441 17 ST VER	42 12 011 08	13	24	1 130 007	96 38 655 08	RAUPENMITTELTEIL GITTERR
SCHEIBE DIN 1441 17 ST VER	42 12 011 08	72	24	1 140	91 75 217 08	QUERTRAEGER KPL.
SCHEIBE DIN 1441 17 ST VER	42 12 011 08	84	8	2 102 010	91 60 648 08	DREHBUEHNENRAHMEN VOR
SCHEIBE DIN 1441 21 ST VER	42 12 013 08	7	2	2 925 007	96 38 882 08	KAMERAANBAU DREHBUEHN
SCHEIBE DIN 1441 21 ST VER	42 12 013 08	12	1	2 925 150	96 74 714 08	KAMERA ANBAU
SCHEIBE DIN 1441 21 ST VER	42 12 013 08	12	1	2 925 304	96 40 362 08	KAMERAANBAU WINDE 5

Bezeichnung	Artikel	Pos.	Menge	Seite	Baugruppe	Bezeichnung
SCHEIBE DIN 1441 21 ST VER	42 12 013 08	12	1	2 925 322	96 40 458 08	KAMERAANBAU WINDE 6
SCHEIBE DIN 1441 41 ST A2C	42 12 024 08	16	2	2 103	91 75 173 08	DREHBUEHNENRAHMEN HEC
SCHEIBE DIN 1441 41 ST A2C	42 12 024 08	5	4	2 200 055	96 60 972 08	KABINENRAHMEN VORM.
SCHEIBE DIN 1441 41 ST A2C	42 12 024 08	24	4	2 550	91 81 778 08	SA-BOCK
SCHEIBE DIN 1441 41 ST A2C	42 12 024 08	20	2	3 554 005	96 36 063 08	WA-BOCK 1 ANLENKSTUECK
SCHEIBE DIN 1441 41 ST A2C	42 12 024 08	27	2	3 556 006	96 59 718 08	WA-BOCK 2 ANLENKSTUECK
SCHEIBE DIN 1441 41 ST A2C	42 12 024 08	38	4	3 556 007	96 59 719 08	WA-BOCK 2 KOPFSTUECK
SCHEIBE DIN 1441 41 ST A2C	42 12 024 08	48	4	3 713	91 78 833 08	D-ANLENKSTUECK
SCHEIBE DIN 433 17 ST	55 31 248 08	71	16	3 212 000	91 72 405 08	W-ANSCHLUSSKOPF
SCHEIBE DIN 433 17 ST	55 31 248 08	9	16	3 214	91 72 396 08	SW-KOPFSTUECK
SCHEIBE DIN 434 9,5 ST A3C	42 03 001 08	14	4	9 688 228	96 88 228 01	OELMESSEINRICHTUNG
SCHEIBE DIN 440 R 6.6 ST VER	42 06 001 08	54	20	3 554 006	96 00 236 1	WA-BOCK 1 KOPFSTUECK
SCHEIBE DIN 6916 15 C45 A2K	42 15 001 08	5	2	2 391 037	96 24 918 08	KOMBIKUEHLER VORM.
SCHEIBE DIN 6916 17 -C45 V	42 15 002 08	161	10	2 391 001	96 00 493 3	DIESELMOTOR VORM.
SCHEIBE DIN 6918 13 T ZN O	42 19 161 08	77	8	2 200 000	91 61 061 08	MASCHINENHAUS MIT LAUFS
SCHEIBE DIN 7349 10,5 200HV	40 00 505	11	8	2 103	91 75 173 08	DREHBUEHNENRAHMEN HEC
SCHEIBE DIN 7349 10,5 200HV	40 00 505	41	21	2 200 000	91 61 061 08	MASCHINENHAUS MIT LAUFS
SCHEIBE DIN 7349 10,5 200HV	40 00 505	173	8	2 391 001	96 00 493 3	DIESELMOTOR VORM.
SCHEIBE DIN 7349 10,5 200HV	40 00 505	41	28	2 392	91 69 972 08	SCHALLDAEMPFERANLAGE
SCHEIBE DIN 7349 10,5 200HV	40 00 505	15	12	2 652	91 75 474 08	ROLLENLAGERUNG KPL.
SCHEIBE DIN 7349 10,5 200HV	40 00 505	23	4	2 790 701	91 55 739 08	ANTRIEBSAGGREGAT KLIMAA
SCHEIBE DIN 7349 10,5 200HV	40 00 505	8	24	2 810	91 61 266 08	KRANFUEHRERKABINE KPL.
SCHEIBE DIN 7349 10,5 200HV	40 00 505	17	6	2 933	91 47 470 08	ANBAU SCHALTSCHRANK
SCHEIBE DIN 7349 10,5 200HV	40 00 505	79	4	3 713	91 78 833 08	D-ANLENKSTUECK
SCHEIBE DIN 7349 13 200HV	42 16 007 01	134	4	2 200 000	91 61 061 08	MASCHINENHAUS MIT LAUFS
SCHEIBE DIN 7349 13 200HV	42 16 007 01	15	28	2 310 001	96 76 244 08	WINDE 1 VORM.
SCHEIBE DIN 7349 13 200HV	42 16 007 01	15	30	2 320 001	96 76 249 08	WINDE 2 VORM.
SCHEIBE DIN 7349 13 200HV	42 16 007 01	13	4	2 340	91 61 648 08	WINDE 4 EINZIEHWERK
SCHEIBE DIN 7349 13 200HV	42 16 007 01	167	2	2 391 001	96 00 493 3	DIESELMOTOR VORM.
SCHEIBE DIN 7349 13 200HV	42 16 007 01	6	32	2 670	91 61 208 08	KRAFTSTOFFBEHAELTER KPL
SCHEIBE DIN 7349 17 200HV	42 16 009 01	70	2	2 103	91 75 173 08	DREHBUEHNENRAHMEN HEC
SCHEIBE DIN 7349 17 200HV	42 16 009 01	163	16	2 391 001	96 00 493 3	DIESELMOTOR VORM.
SCHEIBE DIN 7349 17 200HV	42 16 009 01	4	4	2 670	91 61 208 08	KRAFTSTOFFBEHAELTER KPL
SCHEIBE DIN 7349 17 200HV	42 16 009 01	8	4	2 671	91 61 282 08	OELBEHAELTER KPL.
SCHEIBE DIN 7349 17 200HV	42 16 009 01	40	28	2 790 701	91 55 739 08	ANTRIEBSAGGREGAT KLIMAA
SCHEIBE DIN 7349 17 200HV	42 16 009 01	15	24	3 211 012	96 70 704 08	PODESTRAHMEN
SCHEIBE DIN 7349 19 ST VER	42 16 010 08	164	10	2 391 001	96 00 493 3	DIESELMOTOR VORM.
SCHEIBE DIN 7349 21 ST VER	42 16 011 08	105	8	1 400	91 76 481 08	RAUPENTRAEGER LI.
SCHEIBE DIN 7349 21 ST VER	42 16 011 08	105	8	1 410	91 76 480 08	RAUPENTRAEGER RE.
SCHEIBE DIN 7349 21 ST VER	42 16 011 08	5	4	2 671 005	96 35 507 08	OELBEHAELTER VORM.
SCHEIBE DIN 7349 25 ST VER	42 16 013 08	37	2	2 200 000	91 61 061 08	MASCHINENHAUS MIT LAUFS
SCHEIBE DIN 7349 25 ST VER	42 16 013 08	164	8	2 391	91 81 968 08	DIESELMOTOR KPL.
SCHEIBE DIN 7349 28 ST VER	42 16 014 08	15	2	3 554 005	96 36 063 08	WA-BOCK 1 ANLENKSTUECK
SCHEIBE DIN 7349 28 ST VER	42 16 014 08	15	2	3 556 006	96 59 718 08	WA-BOCK 2 ANLENKSTUECK
SCHEIBE DIN 7349 6,4 200HV	40 00 648	9	4	2 200 061	96 40 021 08	DECKEL VORM.
SCHEIBE DIN 7349 6,4 200HV	40 00 648	10	8	2 200 063	96 60 724 08	KONSOLE VORM.
SCHEIBE DIN 7349 6,4 200HV	40 00 648	12	4	2 933	91 47 470 08	ANBAU SCHALTSCHRANK
SCHEIBE DIN 7349 8,4 200HV	42 16 025	4	2	1 711 025	91 50 229 08	ZENTRALSCHMIERUNG
SCHEIBE DIN 7349 8,4 200HV	42 16 025	6	11	2 103 001	96 38 134 08	MONTAGETEILE HECKTEIL
SCHEIBE DIN 7349 8,4 200HV	42 16 025	45	206	2 200 000	91 61 061 08	MASCHINENHAUS MIT LAUFS
SCHEIBE DIN 7349 8,4 200HV	42 16 025	13	20	2 200 056	96 34 381 08	DECKEL VORM.
SCHEIBE DIN 7349 8,4 200HV	42 16 025	13	20	2 200 057	96 34 382 08	DECKEL VORM.
SCHEIBE DIN 7349 8,4 200HV	42 16 025	13	20	2 200 058	96 34 383 08	DECKEL VORM.
SCHEIBE DIN 7349 8,4 200HV	42 16 025	8	11	2 200 059	96 34 384 08	DECKEL VORM.
SCHEIBE DIN 7349 8,4 200HV	42 16 025	13	20	2 200 064	96 32 574 08	DECKEL VORM.
SCHEIBE DIN 7349 8,4 200HV	42 16 025	21	20	2 310 001	96 76 244 08	WINDE 1 VORM.
SCHEIBE DIN 7349 8,4 200HV	42 16 025	21	23	2 320 001	96 76 249 08	WINDE 2 VORM.
SCHEIBE DIN 7349 8,4 200HV	42 16 025	17	19	2 340	91 61 648 08	WINDE 4 EINZIEHWERK
SCHEIBE DIN 7349 8,4 200HV	42 16 025	168	4	2 391	91 81 968 08	DIESELMOTOR KPL.
SCHEIBE DIN 7349 8,4 200HV	42 16 025	71	2	2 550	91 81 778 08	SA-BOCK

Bezeichnung	Artikel	Pos.	Menge	Seite	Baugruppe	Bezeichnung
SCHEIBE DIN 7349 8,4 200HV	42 16 025	18	18	2 671	91 61 282 08	OELBEHAELTER KPL.
SCHEIBE DIN 7349 8,4 200HV	42 16 025	13	23	2 790 701	91 55 739 08	ANTRIEBSAGGREGAT KLIMAA
SCHEIBE DIN 7349 8,4 200HV	42 16 025	77	54	3 211	91 75 353 08	S-ANLENKSTUECK
SCHEIBE DIN 7349 8,4 200HV	42 16 025	72	50	3 713	91 78 833 08	D-ANLENKSTUECK
SCHEIBE DIN 7349 8,4 200HV	42 16 025	72	55	3 714	91 81 777 08	D-KOPFSTUECK
SCHEIBE DIN 7349 8,4 200HV	42 16 025	39	44	3 715	91 78 835 08	D-ZWISCHENSTUECK
SCHEIBE DIN 7349 8,4 200HV	42 16 025	31	44	3 716	91 79 193 08	D-REDUZIERSTUECK
SCHEIBE DIN 7349 8,4 200HV	42 16 025	13	4	3 780 214	96 80 825 08	MECH.ANBAUTEILE SCHEINW
SCHEIBE DIN 7349 8,4 200HV	42 16 025	16	4	3 780 236	96 80 998 08	KAMERAHALTER VORM.
SCHEIBE DIN 9021 8 140HV-ST	42 18 009 08	22	8	1 130 008	96 38 102 08	RAUPENMITTELTEIL MONTA
SCHEIBE DIN 9021 8 140HV-ST	42 18 009 08	50	48	2 103	91 75 173 08	DREHBUEHNENRAHMEN HEC
SCHEIBE DIN 9021 8 140HV-ST	42 18 009 08	11	12	2 350	91 72 389 08	DREHWERK
SCHEIBE DIN 9021 8 140HV-ST	42 18 009 08	166	34	2 391	91 81 968 08	DIESELMOTOR KPL.
SCHEIBE DIN 9021 8 140HV-ST	42 18 009 08	28	34	2 391 035	96 33 658 08	KOMBIKUEHLER KPL.
SCHEIBE DIN 9021 8 140HV-ST	42 18 009 08	42	22	2 392	91 69 972 08	SCHALLDAEMPFERANLAGE
SCHEIBE DIN 9021 8 140HV-ST	42 18 009 08	41	83	2 393	91 69 974 08	LUFTFILTERANLAGE KPL.
SCHEIBE DIN 9021 8 140HV-ST	42 18 009 08	19	2	2 502	91 47 459 08	STEUERSTAND
SCHEIBE DIN 9021 8 140HV-ST	42 18 009 08	41	102	3 211	91 75 353 08	S-ANLENKSTUECK
SCHEIBE DIN 9021 8 140HV-ST	42 18 009 08	21	4	3 211 012	96 70 704 08	PODESTRAHMEN
SCHEIBE DIN 9021 8 140HV-ST	42 18 009 08	39	6	3 212	91 72 404 08	W-ANLENKSTUECK
SCHEIBE DIN 9021 8 140HV-ST	42 18 009 08	8	6	3 212 001	96 36 771 08	KLAPPE KPL.
SCHEIBE DIN 9021 8 140HV-ST	42 18 009 08	30	6	3 221	91 60 426 08	S-ZWISCHENSTUECK
SCHEIBE DIN 9021 8 140HV-ST	42 18 009 08	30	5	3 221 000	91 60 429 08	S-ZWISCHENSTUECK
SCHEIBE DIN 9021 8 140HV-ST	42 18 009 08	25	13	3 222	91 60 427 08	S-ZWISCHENSTUECK
SCHEIBE DIN 9021 8 140HV-ST	42 18 009 08	30	14	3 222 000	91 60 430 08	S-ZWISCHENSTUECK
SCHEIBE DIN 9021 8 140HV-ST	42 18 009 08	6	4	3 222 002	96 45 453 08	ABDECKUNG
SCHEIBE DIN 9021 8 140HV-ST	42 18 009 08	37	20	3 224	91 60 440 08	S-ADAPTER
SCHEIBE DIN 9021 8 140HV-ST	42 18 009 08	20	15	3 226	91 60 432 08	LI-ZWISCHENSTUECK
SCHEIBE DIN 9021 8 140HV-ST	42 18 009 08	20	40	3 227 000	91 60 434 08	LI-ZWISCHENSTUECK
SCHEIBE DIN 9021 8 140HV-ST	42 18 009 08	49	2	3 227 000	91 60 434 08	LI-ZWISCHENSTUECK
SCHEIBE DIN 9021 8 140HV-ST	42 18 009 08	20	40	3 227 000	91 62 091 08	LI-ZWISCHENSTUECK
SCHEIBE DIN 9021 8 140HV-ST	42 18 009 08	20	39	3 227 006	91 60 435 08	LI-ZWISCHENSTUECK
SCHEIBE DIN 9021 8 140HV-ST	42 18 009 08	10	8	3 291	91 75 319 08	S-RUECKHALTESICHERUNG
SCHEIBE DIN 9021 8 140HV-ST	42 18 009 08	13	4	3 558	91 60 448 08	ZWISCHENSTUECK WA-BOCK
SCHEIBE DIN 9021 8 140HV-ST	42 18 009 08	29	72	3 713	91 78 833 08	D-ANLENKSTUECK
SCHEIBE DIN 9021 8 140HV-ST	42 18 009 08	40	94	3 714	91 81 777 08	D-KOPFSTUECK
SCHEIBE DIN 9021 8 140HV-ST	42 18 009 08	16	50	3 715	91 78 835 08	D-ZWISCHENSTUECK
SCHEIBE DIN 9021 8 140HV-ST	42 18 009 08	25	30	3 716	91 79 193 08	D-REDUZIERSTUECK
SCHEIBE DIN 9021 8 140HV-ST	42 18 009 08	14	2	3 780 214	96 80 825 08	MECH.ANBAUTEILE SCHEINW
SCHEIBE DIN 9021 8 140HV-ST	42 18 009 08	12	12	3 780 236	96 80 998 08	KAMERAHALTER VORM.
SCHEIBE DIN 9021 8 140HV-ST	42 18 009 08	8	4	3 978 005	91 60 393 08	ZUSATZHYDRAULIK SB-KOPFS
SCHEIBE DIN 9021 A 15 ST V	42 18 024 08	26	4	3 745	91 72 410 08	SCHWEBEBALLAST
SCHEIBE DIN 9021 A 16 ST A3	42 18 013 08	165	8	2 391 001	96 00 493 3	DIESELMOTOR VORM.
SCHEIBE DIN 9021 A 20 ST A3	42 18 015 08	11	2	2 730 002	96 55 752 08	ZENTRIERUNG KPL.
SCHEIBE DIN 9021 A 20 ST A3	42 18 015 08	10	1	3 745 008	96 36 692 08	LASCHE VORM.
SCHEIBE DIN 9021 A 4.3 ST V	42 18 005 08	65	6	2 541	91 71 112 08	ZUSATZHEIZUNG OW
SCHEIBE DIN 9021 A 4.3 ST V	42 18 005 08	15	12	2 920 630	96 45 212 08	EL.ZUSATZTEILE STROMAGG
SCHEIBE DIN 9021 A 5,3 ST V	42 18 006 08	56	6	2 200 000	91 61 061 08	MASCHINENHAUS MIT LAUFS
SCHEIBE DIN 9021 A 5,3 ST V	42 18 006 08	42	2	2 510 250	91 47 443 08	VERKLEIDUNG MASCHINENH
SCHEIBE DIN 9021 A 5,3 ST V	42 18 006 08	8	2	2 510 260	96 33 909 08	TUER VORM.
SCHEIBE DIN 9021 A 5,3 ST V	42 18 006 08	41	4	2 541	91 71 112 08	ZUSATZHEIZUNG OW
SCHEIBE DIN 9021 A 5,3 ST V	42 18 006 08	10	4	2 657	91 47 448 08	MONTAGEEINRICHTUNG RA
SCHEIBE DIN 9021 A 5,3 ST V	42 18 006 08	12	3	2 810 001	96 52 918 08	KRANFUEHRERKABINE VORM
SCHEIBE DIN 9021 A 5,3 ST V	42 18 006 08	18	4	3 780 236	96 80 998 08	KAMERAHALTER VORM.
SCHEIBE DIN 9021 A 5,3 ST V	42 18 006 08	218	2	3 930 335	96 37 478 08	KLEMMKASTEN
SCHEIBE DIN 9021 A 5,3 ST V	42 18 006 08	181	2	3 930 524	96 37 720 08	KLEMMKASTEN
SCHEIBE DIN 9021 A 5,3 ST V	42 18 006 08	(4)	3	3 930 560	96 36 230 08	ELEKTRIK FLUGWARNSICHER
SCHEIBE EN 14399-6 12 ST A2	42 15 000 08	166	16	2 391 001	96 00 493 3	DIESELMOTOR VORM.
SCHEIBE EN 14399-6 18 C45	42 15 010 08	168	2	2 391 001	96 00 493 3	DIESELMOTOR VORM.
SCHEIBE EN 14399-6 20 ST A3	42 15 003 08	30	20	1 400	91 76 481 08	RAUPENTRAEGER LI.

Bezeichnung	Artikel	Pos.	Menge	Seite	Baugruppe	Bezeichnung
SCHEIBE EN 14399-6 20 ST A3	42 15 003 08	30	20	1 410	91 76 480 08	RAUPENTRAEGER RE.
SCHEIBE EN 14399-6 20 ST A3	42 15 003 08	3	4	2 212	91 60 374 08	PUMPE F.DREHWERK
SCHEIBE EN 14399-6 20 ST A3	42 15 003 08	162	16	2 391 001	96 00 493 3	DIESELMOTOR VORM.
SCHEIBE EN 14399-6 20 ST A3	42 15 003 08	31	8	3 745	91 72 410 08	SCHWEBEBALLAST
SCHEIBE EN 14399-6 30 ST A3	42 15 006 08	8	2	2 730 001	96 36 111 08	GRUNDPLATTE VORM.
SCHEIBE ISO 7089 10 200HV-A	50 09 175 08	50	112	1 140	91 75 217 08	QUERTRAEGER KPL.
SCHEIBE ISO 7089 10 300HV F	10 28 979 5	101	16	1 140	91 75 217 08	QUERTRAEGER KPL.
SCHEIBE ISO 7089 10 300HV F	10 28 979 5	30	24	1 140 001	96 35 222 08	TREPPE KPL.
SCHEIBE ISO 7089 10 300HV F	10 28 979 5	83	4	1 400	91 76 481 08	RAUPENTRAEGER LI.
SCHEIBE ISO 7089 10 300HV F	10 28 979 5	83	4	1 410	91 76 480 08	RAUPENTRAEGER RE.
SCHEIBE ISO 7089 10 300HV F	10 28 979 5	12	3	1 970 054	96 35 759 08	ZUSATZHYDRAULIK SPANNZ
SCHEIBE ISO 7089 10 300HV F	10 28 979 5	32	18	2 101	91 61 490 08	DREHBUEHNENRAHMEN UN
SCHEIBE ISO 7089 10 300HV F	10 28 979 5	19	10	2 103	91 75 173 08	DREHBUEHNENRAHMEN HEC
SCHEIBE ISO 7089 10 300HV F	10 28 979 5	5	4	2 655	91 75 556 08	SA-BOCK AUFSTELLVORRIC
SCHEIBE ISO 7089 10 300HV F	10 28 979 5	9	16	2 671 005	96 35 507 08	OELBEHAELTER VORM.
SCHEIBE ISO 7089 10 300HV F	10 28 979 5	21	16	2 925 007	96 38 882 08	KAMERAANBAU DREHBUEHN
SCHEIBE ISO 7089 10 300HV F	10 28 979 5	18	8	2 925 150	96 74 714 08	KAMERA ANBAU
SCHEIBE ISO 7089 10 300HV F	10 28 979 5	18	8	2 925 304	96 40 362 08	KAMERAANBAU WINDE 5
SCHEIBE ISO 7089 10 300HV F	10 28 979 5	18	8	2 925 322	96 40 458 08	KAMERAANBAU WINDE 6
SCHEIBE ISO 7089 10 300HV F	10 28 979 5	17	2	2 932 041	96 70 330 08	SCHALTSCHRANK MECH.
SCHEIBE ISO 7089 10 300HV F	10 28 979 5	31	12	3 211	91 75 353 08	S-ANLENKSTUECK
SCHEIBE ISO 7089 10 300HV F	10 28 979 5	25	8	3 211 012	96 70 704 08	PODESTRAHMEN
SCHEIBE ISO 7089 10 300HV F	10 28 979 5	75	8	3 212 000	91 72 405 08	W-ANSCHLUSSKOPF
SCHEIBE ISO 7089 10 300HV F	10 28 979 5	18	4	3 224	91 60 440 08	S-ADAPTER
SCHEIBE ISO 7089 10 300HV F	10 28 979 5	16	8	3 350 001	96 92 615 08	WINDE 3 VORM.
SCHEIBE ISO 7089 10 300HV F	10 28 979 5	19	4	3 360 003	96 76 267 08	WINDE 5 VORM.
SCHEIBE ISO 7089 10 300HV F	10 28 979 5	33	8	3 556 006	96 59 718 08	WA-BOCK 2 ANLENKSTUECK
SCHEIBE ISO 7089 10 300HV F	10 28 979 5	23	16	3 592	91 72 406 08	W-RUECKHALTESICHERUNG
SCHEIBE ISO 7089 10 300HV F	10 28 979 5	32	8	3 713	91 78 833 08	D-ANLENKSTUECK
SCHEIBE ISO 7089 10 300HV F	10 28 979 5	47	16	3 745	91 72 410 08	SCHWEBEBALLAST
SCHEIBE ISO 7089 10 300HV F	10 28 979 5	9	2	3 780 236	96 80 998 08	KAMERAHALTER VORM.
SCHEIBE ISO 7089 10 300HV F	10 28 979 5	2	2	9 653 405	96 53 405 08	OELABLASSVENTIL
SCHEIBE ISO 7089 10 300HV F	10 28 979 5	10	1	S150225	54 00 061 08	SEILWINDE
SCHEIBE ISO 7089 10 300HV F	10 28 979 5	24	1	S150225	54 00 061 08	SEILWINDE
SCHEIBE ISO 7089 10 300HV F	10 28 979 5	14	2	X1041267	10 41 267 8	ENDPLATTE
SCHEIBE ISO 7089 10 300HV F	10 28 979 5	33	2	X1049057	10 49 057 8	ANSCHLUSSKLOTZ
SCHEIBE ISO 7089 12 300HV F	10 28 980 4	40	1	1 140	91 75 217 08	QUERTRAEGER KPL.
SCHEIBE ISO 7089 12 300HV F	10 28 980 4	19	4	1 140 001	96 35 222 08	TREPPE KPL.
SCHEIBE ISO 7089 12 300HV F	10 28 980 4	47	20	2 102 010	91 60 648 08	DREHBUEHNENRAHMEN VOR
SCHEIBE ISO 7089 12 300HV F	10 28 980 4	41	16	2 102 012	96 79 276 08	MONTAGETEILE VORDERTEIL
SCHEIBE ISO 7089 12 300HV F	10 28 980 4	22	32	2 103	91 75 173 08	DREHBUEHNENRAHMEN HEC
SCHEIBE ISO 7089 12 300HV F	10 28 980 4	76	57	2 200 000	91 61 061 08	MASCHINENHAUS MIT LAUFS
SCHEIBE ISO 7089 12 300HV F	10 28 980 4	7	9	2 350	91 72 389 08	DREHWERK
SCHEIBE ISO 7089 12 300HV F	10 28 980 4	10	8	2 391 037	96 24 918 08	KOMBIKUEHLER VORM.
SCHEIBE ISO 7089 12 300HV F	10 28 980 4	40	16	2 550	91 81 778 08	SA-BOCK
SCHEIBE ISO 7089 12 300HV F	10 28 980 4	66	12	2 550	91 81 778 08	SA-BOCK
SCHEIBE ISO 7089 12 300HV F	10 28 980 4	5	16	2 652	91 75 474 08	ROLLENLAGERUNG KPL.
SCHEIBE ISO 7089 12 300HV F	10 28 980 4	18	4	2 925 007	96 38 882 08	KAMERAANBAU DREHBUEHN
SCHEIBE ISO 7089 12 300HV F	10 28 980 4	176	16	2 970	91 81 525 08	HYDRAULIK
SCHEIBE ISO 7089 12 300HV F	10 28 980 4	37	12	3 212 000	91 72 405 08	W-ANSCHLUSSKOPF
SCHEIBE ISO 7089 12 300HV F	10 28 980 4	32	16	3 554 005	96 36 063 08	WA-BOCK 1 ANLENKSTUECK
SCHEIBE ISO 7089 12 300HV F	10 28 980 4	28	16	3 554 006	96 00 236 1	WA-BOCK 1 KOPFSTUECK
SCHEIBE ISO 7089 12 300HV F	10 28 980 4	45	4	3 713	91 78 833 08	D-ANLENKSTUECK
SCHEIBE ISO 7089 12 300HV F	10 28 980 4	18	8	3 714 008	96 36 682 08	VERSTELLFLASCHE KPL.
SCHEIBE ISO 7089 12 300HV F	10 28 980 4	36	4	3 745	91 72 410 08	SCHWEBEBALLAST
SCHEIBE ISO 7089 12 300HV F	10 28 980 4	3	5	9 653 383	96 53 383 08	SCHWUNGRADGEHAEUSE
SCHEIBE ISO 7089 12 300HV F	10 28 980 4	20	1	S150225	54 00 061 08	SEILWINDE
SCHEIBE ISO 7089 14 300HV F	10 28 980 5	91	8	3 211	91 75 353 08	S-ANLENKSTUECK
SCHEIBE ISO 7089 14 300HV F	10 28 980 5	67	16	3 212	91 72 404 08	W-ANLENKSTUECK
SCHEIBE ISO 7089 14 300HV F	10 28 980 5	25	8	3 221	91 60 426 08	S-ZWISCHENSTUECK

Bezeichnung	Artikel	Pos.	Menge	Seite	Baugruppe	Bezeichnung
SCHEIBE ISO 7089 14 300HV F	10 28 980 5	25	8	3 221 000	91 60 429 08	S-ZWISCHENSTUECK
SCHEIBE ISO 7089 14 300HV F	10 28 980 5	30	8	3 222	91 60 427 08	S-ZWISCHENSTUECK
SCHEIBE ISO 7089 14 300HV F	10 28 980 5	25	8	3 222 000	91 60 430 08	S-ZWISCHENSTUECK
SCHEIBE ISO 7089 14 300HV F	10 28 980 5	47	8	3 224	91 60 440 08	S-ADAPTER
SCHEIBE ISO 7089 14 300HV F	10 28 980 5	28	8	3 226	91 60 432 08	LI-ZWISCHENSTUECK
SCHEIBE ISO 7089 14 300HV F	10 28 980 5	37	8	3 227 000	91 60 434 08	LI-ZWISCHENSTUECK
SCHEIBE ISO 7089 14 300HV F	10 28 980 5	28	8	3 227 000	91 62 091 08	LI-ZWISCHENSTUECK
SCHEIBE ISO 7089 14 300HV F	10 28 980 5	28	8	3 227 006	91 60 435 08	LI-ZWISCHENSTUECK
SCHEIBE ISO 7089 14 300HV F	10 28 980 5	40	16	3 556 006	96 59 718 08	WA-BOCK 2 ANLENKSTUECK
SCHEIBE ISO 7089 14 300HV F	10 28 980 5	28	16	3 556 007	96 59 719 08	WA-BOCK 2 KOPFSTUECK
SCHEIBE ISO 7089 14 300HV F	10 28 980 5	29	8	3 558	91 60 448 08	ZWISCHENSTUECK WA-BOCK
SCHEIBE ISO 7089 14 300HV F	10 28 980 5	83	20	3 713	91 78 833 08	D-ANLENKSTUECK
SCHEIBE ISO 7089 14 300HV F	10 28 980 5	90	20	3 714	91 81 777 08	D-KOPFSTUECK
SCHEIBE ISO 7089 14 300HV F	10 28 980 5	46	8	3 715	91 78 835 08	D-ZWISCHENSTUECK
SCHEIBE ISO 7089 14 300HV F	10 28 980 5	46	12	3 716	91 79 193 08	D-REDUZIERSTUECK
SCHEIBE ISO 7089 16 300HV F	10 28 980 6	51	12	1 400	91 76 481 08	RAUPENTRAEGER LI.
SCHEIBE ISO 7089 16 300HV F	10 28 980 6	47	12	1 410	91 76 480 08	RAUPENTRAEGER RE.
SCHEIBE ISO 7089 16 300HV F	10 28 980 6	9	8	1 991	91 83 359 08	DREHDURCHFUEHRUNG
SCHEIBE ISO 7089 16 300HV F	10 28 980 6	68	2	2 103	91 75 173 08	DREHBUEHNENRAHMEN HEC
SCHEIBE ISO 7089 16 300HV F	10 28 980 6	115	8	2 200 000	91 61 061 08	MASCHINENHAUS MIT LAUFS
SCHEIBE ISO 7089 16 300HV F	10 28 980 6	16	2	2 200 055	96 60 972 08	KABINENRAHMEN VORM.
SCHEIBE ISO 7089 16 300HV F	10 28 980 6	165	20	2 391	91 81 968 08	DIESELMOTOR KPL.
SCHEIBE ISO 7089 16 300HV F	10 28 980 6	6	16	2 550	91 81 778 08	SA-BOCK
SCHEIBE ISO 7089 16 300HV F	10 28 980 6	13	32	2 652	91 75 474 08	ROLLENLAGERUNG KPL.
SCHEIBE ISO 7089 16 300HV F	10 28 980 6	21	4	2 730 001	96 36 111 08	GRUNDPLATTE VORM.
SCHEIBE ISO 7089 16 300HV F	10 28 980 6	175	16	2 970	91 81 525 08	HYDRAULIK
SCHEIBE ISO 7089 16 300HV F	10 28 980 6	13	2	3 212	91 72 404 08	W-ANLENKSTUECK
SCHEIBE ISO 7089 16 300HV F	10 28 980 6	23	24	3 212 000	91 72 405 08	W-ANSCHLUSSKOPF
SCHEIBE ISO 7089 16 300HV F	10 28 980 6	22	4	3 215 003	91 47 489 08	ROLLENSATZ
SCHEIBE ISO 7089 16 300HV F	10 28 980 6	22	4	3 215 004	91 51 840 08	ROLLENSATZ
SCHEIBE ISO 7089 16 300HV F	10 28 980 6	4	4	3 291	91 75 319 08	S-RUECKHALTESICHERUNG
SCHEIBE ISO 7089 16 300HV F	10 28 980 6	4	4	3 292	91 75 318 08	D-RUECKHALTESICHERUNG
SCHEIBE ISO 7089 16 300HV F	10 28 980 6	18	16	3 350 001	96 92 615 08	WINDE 3 VORM.
SCHEIBE ISO 7089 16 300HV F	10 28 980 6	17	12	3 360 003	96 76 267 08	WINDE 5 VORM.
SCHEIBE ISO 7089 16 300HV F	10 28 980 6	26	34	3 554 006	96 00 236 1	WA-BOCK 1 KOPFSTUECK
SCHEIBE ISO 7089 16 300HV F	10 28 980 6	10	44	3 556 007	96 59 719 08	WA-BOCK 2 KOPFSTUECK
SCHEIBE ISO 7089 16 300HV F	10 28 980 6	19	1	3 711	91 72 407 08	MASTNASE
SCHEIBE ISO 7089 16 300HV F	10 28 980 6	44	48	3 714	91 81 777 08	D-KOPFSTUECK
SCHEIBE ISO 7089 16 300HV F	10 28 980 6	53	16	9 338 787	93 38 787 01	WINKELGETRIEBE
SCHEIBE ISO 7089 16 300HV F	10 28 980 6	53	16	9 338 788	93 38 788 01	WINKELGETRIEBE
SCHEIBE ISO 7089 18 300HV F	10 28 980 7	16	4	2 657	91 47 448 08	MONTAGEEINRICHTUNG RA
SCHEIBE ISO 7089 18 300HV F	10 28 980 7	96	6	3 211	91 75 353 08	S-ANLENKSTUECK
SCHEIBE ISO 7089 20 300HV F	10 28 980 8	28	20	1 140	91 75 217 08	QUERTRAEGER KPL.
SCHEIBE ISO 7089 20 300HV F	10 28 980 8	23	2	1 140 001	96 35 222 08	TREPPE KPL.
SCHEIBE ISO 7089 20 300HV F	10 28 980 8	3	2	1 632 032	96 20 093 08	ABSTUETZPLATTE KPL.
SCHEIBE ISO 7089 20 300HV F	10 28 980 8	5	8	1 991	91 83 359 08	DREHDURCHFUEHRUNG
SCHEIBE ISO 7089 20 300HV F	10 28 980 8	12	32	2 101	91 61 490 08	DREHBUEHNENRAHMEN UN
SCHEIBE ISO 7089 20 300HV F	10 28 980 8	23	34	2 102 010	91 60 648 08	DREHBUEHNENRAHMEN VOR
SCHEIBE ISO 7089 20 300HV F	10 28 980 8	47	8	2 103	91 75 173 08	DREHBUEHNENRAHMEN HEC
SCHEIBE ISO 7089 20 300HV F	10 28 980 8	170	2	2 391 001	96 00 493 3	DIESELMOTOR VORM.
SCHEIBE ISO 7089 20 300HV F	10 28 980 8	11	4	2 550 007	96 34 001 08	STANGE KPL.
SCHEIBE ISO 7089 20 300HV F	10 28 980 8	12	1	2 730 002	96 55 752 08	ZENTRIERUNG KPL.
SCHEIBE ISO 7089 20 300HV F	10 28 980 8	53	20	3 211	91 75 353 08	S-ANLENKSTUECK
SCHEIBE ISO 7089 20 300HV F	10 28 980 8	53	6	3 222	91 60 427 08	S-ZWISCHENSTUECK
SCHEIBE ISO 7089 20 300HV F	10 28 980 8	11	2	3 223 009	96 32 425 08	STANGE KPL.
SCHEIBE ISO 7089 20 300HV F	10 28 980 8	14	16	3 224	91 60 440 08	S-ADAPTER
SCHEIBE ISO 7089 20 300HV F	10 28 980 8	11	2	3 227 002	96 35 704 08	STANGE KPL.
SCHEIBE ISO 7089 20 300HV F	10 28 980 8	11	2	3 227 003	96 40 374 08	STANGE KPL.
SCHEIBE ISO 7089 20 300HV F	10 28 980 8	11	2	3 227 004	96 35 566 08	STANGE KPL.
SCHEIBE ISO 7089 20 300HV F	10 28 980 8	11	2	3 227 005	96 35 569 08	STANGE KPL.

Bezeichnung	Artikel	Pos.	Menge	Seite	Baugruppe	Bezeichnung
SCHEIBE ISO 7089 20 300HV F	10 28 980 8	13	2	3 350	91 78 837 08	WINDE 3
SCHEIBE ISO 7089 20 300HV F	10 28 980 8	27	4	3 554 006	96 00 236 1	WA-BOCK 1 KOPFSTUECK
SCHEIBE ISO 7089 20 300HV F	10 28 980 8	29	4	3 556 007	96 59 719 08	WA-BOCK 2 KOPFSTUECK
SCHEIBE ISO 7089 20 300HV F	10 28 980 8	10	2	3 556 008	96 36 352 08	STANGE KPL.
SCHEIBE ISO 7089 20 300HV F	10 28 980 8	11	2	3 560 010	96 39 035 08	STANGE KPL.
SCHEIBE ISO 7089 20 300HV F	10 28 980 8	11	2	3 560 012	96 39 048 08	STANGE KPL.
SCHEIBE ISO 7089 20 300HV F	10 28 980 8	11	2	3 560 014	96 39 064 08	STANGE KPL.
SCHEIBE ISO 7089 20 300HV F	10 28 980 8	11	2	3 560 016	96 39 059 08	STANGE KPL.
SCHEIBE ISO 7089 20 300HV F	10 28 980 8	41	4	3 713	91 78 833 08	D-ANLENKSTUECK
SCHEIBE ISO 7089 20 300HV F	10 28 980 8	9	2	3 714 012	96 36 472 08	STANGE KPL.
SCHEIBE ISO 7089 20 300HV F	10 28 980 8	5	4	3 714 014	96 36 475 08	LASCHE KPL.
SCHEIBE ISO 7089 20 300HV F	10 28 980 8	8	2	3 714 019	96 36 747 08	LASCHE 3-FACH
SCHEIBE ISO 7089 20 300HV F	10 28 980 8	3	4	3 714 023	96 36 496 08	STANGE KPL.
SCHEIBE ISO 7089 20 300HV F	10 28 980 8	11	4	3 715 004	96 36 141 08	STANGE KPL.
SCHEIBE ISO 7089 20 300HV F	10 28 980 8	11	2	3 715 007	96 36 142 08	STANGE KPL.
SCHEIBE ISO 7089 20 300HV F	10 28 980 8	11	2	3 716 003	96 35 669 08	STANGE KPL.
SCHEIBE ISO 7089 20 300HV F	10 28 980 8	5	2	3 746 004	96 37 833 08	LASCHE VORM.
SCHEIBE ISO 7089 20 300HV F	10 28 980 8	11	2	3 811 001	96 35 734 08	STANGE KPL.
SCHEIBE ISO 7089 20 300HV F	10 28 980 8	11	6	3 811 002	96 35 836 08	STANGE KPL.
SCHEIBE ISO 7089 20 300HV F	10 28 980 8	88	4	9 338 787	93 38 787 01	WINKELGETRIEBE
SCHEIBE ISO 7089 20 300HV F	10 28 980 8	88	4	9 338 788	93 38 788 01	WINKELGETRIEBE
SCHEIBE ISO 7089 20 MS	42 00 513 14	99	8	1 140	91 75 217 08	QUERTRAEGER KPL.
SCHEIBE ISO 7089 20 MS	42 00 513 14	25	16	3 212	91 72 404 08	W-ANLENKSTUECK
SCHEIBE ISO 7089 24 300HV F	10 28 981 0	7	2	1 140 001	96 35 222 08	TREPPE KPL.
SCHEIBE ISO 7089 24 300HV F	10 28 981 0	20	4	1 400	91 76 481 08	RAUPENTRAEGER LI.
SCHEIBE ISO 7089 24 300HV F	10 28 981 0	20	4	1 410	91 76 480 08	RAUPENTRAEGER RE.
SCHEIBE ISO 7089 24 300HV F	10 28 981 0	4	16	1 630	91 47 033 08	HYDRAULISCHE ABSTUETZUN
SCHEIBE ISO 7089 24 300HV F	10 28 981 0	7	32	2 103	91 75 173 08	DREHBUEHNENRAHMEN HEC
SCHEIBE ISO 7089 24 300HV F	10 28 981 0	16	2	3 554 005	96 36 063 08	WA-BOCK 1 ANLENKSTUECK
SCHEIBE ISO 7089 24 300HV F	10 28 981 0	16	2	3 556 006	96 59 718 08	WA-BOCK 2 ANLENKSTUECK
SCHEIBE ISO 7089 24 300HV F	10 28 981 0	6	2	3 560 030	96 37 159 08	STANGE KPL.
SCHEIBE ISO 7089 24 300HV F	10 28 981 0	44	1	9 338 789	93 38 789 01	PLANETENGETRIEBE
SCHEIBE ISO 7089 3 200HV A3	46 00 814	5	12	2 913 100	91 23 538 08	BAUGRUPPENTRAEGER
SCHEIBE ISO 7089 3 MS	42 00 501 08	154	1	3 930 149	96 36 586 08	LEITUNGSTROMMEL KPL.
SCHEIBE ISO 7089 3 MS	42 00 501 08	268	4	3 930 507	96 36 589 08	LEITUNGSTROMMEL KPL.
SCHEIBE ISO 7089 3,5 200HV	46 00 253	43	8	2 920 432	96 78 526 08	KLEMMKASTEN KPL.
SCHEIBE ISO 7089 3,5 200HV	46 00 253	16	10	2 922 001	92 84 311 08	BUSPLATINE
SCHEIBE ISO 7089 3,5 200HV	46 00 253	16	16	2 932 001	96 80 959 08	RELAISSTEUERUNG
SCHEIBE ISO 7089 3,5 200HV	46 00 253	282	16	3 930 524	96 37 720 08	KLEMMKASTEN
SCHEIBE ISO 7089 3,5 200HV	46 00 253	282	20	3 930 531	96 37 672 08	KLEMMKASTEN
SCHEIBE ISO 7089 3,5 200HV	46 00 253	274	4	3 930 567	96 37 859 08	KLEMMKASTEN
SCHEIBE ISO 7089 30 300HV F	10 28 981 1	28	124	1 400	91 76 481 08	RAUPENTRAEGER LI.
SCHEIBE ISO 7089 30 300HV F	10 28 981 1	28	124	1 410	91 76 480 08	RAUPENTRAEGER RE.
SCHEIBE ISO 7089 30 300HV F	10 28 981 1	4	2	2 102 014	96 39 607 08	STEIGLEITER
SCHEIBE ISO 7089 30 300HV F	10 28 981 1	11	6	3 711	91 72 407 08	MASTNASE
SCHEIBE ISO 7089 33 300HV F	11 69 280 8	6	48	3 744	91 49 085 08	ZENTRIERUNG STANDARD
SCHEIBE ISO 7089 39 300HV F	10 28 985 5	44	1	3 554 006	96 00 236 1	WA-BOCK 1 KOPFSTUECK
SCHEIBE ISO 7089 4 200HV A3	40 01 645	7	2	2 391 024	96 34 360 08	BATTERIEKASTEN KPL.
SCHEIBE ISO 7089 4 200HV A3	40 01 645	4	4	2 913 004	96 20 460 08	GEHAEUSE VORM.
SCHEIBE ISO 7089 4 200HV A3	40 01 645	13	4	2 913 100	91 23 538 08	BAUGRUPPENTRAEGER
SCHEIBE ISO 7089 4 200HV A3	40 01 645	5	8	2 913 102	92 32 870 08	LUEFTEREINHEIT
SCHEIBE ISO 7089 4 200HV A3	40 01 645	283	24	2 920 110	96 41 100 08	KLEMMKASTEN KABINE
SCHEIBE ISO 7089 4 200HV A3	40 01 645	283	24	2 920 369	96 78 525 08	KLEMMKASTEN KPL.
SCHEIBE ISO 7089 4 200HV A3	40 01 645	20	16	2 920 432	96 78 526 08	KLEMMKASTEN KPL.
SCHEIBE ISO 7089 4 200HV A3	40 01 645	279	24	2 920 448	96 40 440 08	KLEMMKASTEN KPL.
SCHEIBE ISO 7089 4 200HV A3	40 01 645	153	1	2 920 458	96 78 562 08	LEITUNG
SCHEIBE ISO 7089 4 200HV A3	40 01 645	28	8	2 925 007	96 38 882 08	KAMERAANBAU DREHBUEHN
SCHEIBE ISO 7089 4 200HV A3	40 01 645	39	8	2 932 001	96 80 959 08	RELAISSTEUERUNG
SCHEIBE ISO 7089 4 200HV A3	40 01 645	46	12	2 932 082	96 84 247 08	AUFBAUTEILE MONTAGETAFE
SCHEIBE ISO 7089 4 200HV A3	40 01 645	6	3	3 780 265	96 70 515 08	WINDWARNUNG VORM.

Bezeichnung	Artikel	Pos.	Menge	Seite	Baugruppe	Bezeichnung
SCHEIBE ISO 7089 42 300HV F	10 28 984 7	33	1	1 140	91 75 217 08	QUERTRAEGER KPL.
SCHEIBE ISO 7089 42 300HV F	10 28 984 7	10	4	2 310	91 61 646 08	WINDE 1
SCHEIBE ISO 7089 42 300HV F	10 28 984 7	10	4	2 320	91 61 647 08	WINDE 2
SCHEIBE ISO 7089 45 300HV F	10 28 985 0	61	2	2 550	91 81 778 08	SA-BOCK
SCHEIBE ISO 7089 48 300HV F	10 28 985 2	33	1	3 711	91 72 407 08	MASTNASE
SCHEIBE ISO 7089 5 200HV A3	46 00 305	7	8	1 711	91 47 036 08	ZENTRALSCHMIERUNG RAUP
SCHEIBE ISO 7089 5 200HV A3	46 00 305	16	2	1 711 025	91 50 229 08	ZENTRALSCHMIERUNG
SCHEIBE ISO 7089 5 200HV A3	46 00 305	5	8	1 830 061	92 89 739 08	VERTEILER MASSE
SCHEIBE ISO 7089 5 200HV A3	46 00 305	18	4	2 502	91 47 459 08	STEUERSTAND
SCHEIBE ISO 7089 5 200HV A3	46 00 305	9	4	2 533 025	96 40 724 08	ARMATURENKASTEN VORM.
SCHEIBE ISO 7089 5 200HV A3	46 00 305	12	2	2 533 025	96 40 724 08	ARMATURENKASTEN VORM.
SCHEIBE ISO 7089 5 200HV A3	46 00 305	(15)	5	2 670 002	96 60 735 08	KRAFTSTOFFBEHAELTER VO
SCHEIBE ISO 7089 5 200HV A3	46 00 305	7	4	2 711	91 47 454 08	ZENTRALSCHMIERANLAGE O
SCHEIBE ISO 7089 5 200HV A3	46 00 305	2	4	2 780 900	91 47 543 08	FREMDEINSPEISUNG
SCHEIBE ISO 7089 5 200HV A3	46 00 305	18	3	2 810 001	96 52 918 08	KRANFUEHRERKABINE VORM
SCHEIBE ISO 7089 5 200HV A3	46 00 305	33	2	2 835 003	91 55 855 08	BATTERIE LADEEINHEIT
SCHEIBE ISO 7089 5 200HV A3	46 00 305	9	3	2 913 100	91 23 538 08	BAUGRUPPENTRAEGER
SCHEIBE ISO 7089 5 200HV A3	46 00 305	8	4	2 925 003	96 80 918 08	AUSRUESTUNG KAMERA KAB
SCHEIBE ISO 7089 5 200HV A3	46 00 305	65	12	2 932 082	96 84 247 08	AUFBAUTEILE MONTAGETAFE
SCHEIBE ISO 7089 5 200HV A3	46 00 305	49	4	2 975 000	91 58 716 08	ZUSATZHYDRAULIK WINDE 1
SCHEIBE ISO 7089 5 200HV A3	46 00 305	49	4	2 975 060	91 58 717 08	ZUSATZHYDRAULIK WINDE 2
SCHEIBE ISO 7089 5 200HV A3	46 00 305	49	4	2 975 153	91 58 730 08	ZUSATZHYDRAULIK WINDE 3
SCHEIBE ISO 7089 5 200HV A3	46 00 305	49	2	2 975 300	91 58 720 08	ZUSATZHYDRAULIK WINDE 5
SCHEIBE ISO 7089 5 200HV A3	46 00 305	49	4	2 975 400	91 58 729 08	ZUSATZHYDRAULIK WINDE 6
SCHEIBE ISO 7089 5 200HV A3	46 00 305	272	2	3 930 154	96 79 914 08	KLEMMKASTEN KPL.
SCHEIBE ISO 7089 5 200HV A3	46 00 305	(5)	3	3 930 560	96 36 230 08	ELEKTRIK FLUGWARNSICHER
SCHEIBE ISO 7089 56 300HV F	10 28 979 6	32	2	2 550	91 81 778 08	SA-BOCK
SCHEIBE ISO 7089 6 200HV 4	10 87 564 7	3	6	1 830 102	92 26 483 08	KLEMMBRETT VORM.
SCHEIBE ISO 7089 6 200HV A3	42 00 009 01	14	4	1 991	91 83 359 08	DREHDURCHFUEHRUNG
SCHEIBE ISO 7089 6 200HV A3	42 00 009 01	55	8	2 102 012	96 79 276 08	MONTAGETEILE VORDERTEIL
SCHEIBE ISO 7089 6 200HV A3	42 00 009 01	132	16	2 200 000	91 61 061 08	MASCHINENHAUS MIT LAUFS
SCHEIBE ISO 7089 6 200HV A3	42 00 009 01	12	2	2 200 061	96 40 021 08	DECKEL VORM.
SCHEIBE ISO 7089 6 200HV A3	42 00 009 01	13	16	2 370	91 61 649 08	MONTAGEWINDE
SCHEIBE ISO 7089 6 200HV A3	42 00 009 01	169	4	2 391	91 81 968 08	DIESELMOTOR KPL.
SCHEIBE ISO 7089 6 200HV A3	42 00 009 01	11	4	2 391 024	96 34 360 08	BATTERIEKASTEN KPL.
SCHEIBE ISO 7089 6 200HV A3	42 00 009 01	7	24	2 391 037	96 24 918 08	KOMBIKUEHLER VORM.
SCHEIBE ISO 7089 6 200HV A3	42 00 009 01	42	8	2 502	91 47 459 08	STEUERSTAND
SCHEIBE ISO 7089 6 200HV A3	42 00 009 01	23	4	2 533 025	96 40 724 08	ARMATURENKASTEN VORM.
SCHEIBE ISO 7089 6 200HV A3	42 00 009 01	261	12	2 533 035	96 76 150 08	VERKABELUNG ARMATUREN
SCHEIBE ISO 7089 6 200HV A3	42 00 009 01	63	9	2 541	91 71 112 08	ZUSATZHEIZUNG OW
SCHEIBE ISO 7089 6 200HV A3	42 00 009 01	17	4	2 670	91 61 208 08	KRAFTSTOFFBEHAELTER KPL
SCHEIBE ISO 7089 6 200HV A3	42 00 009 01	15	11	2 790 701	91 55 739 08	ANTRIEBSAGGREGAT KLIMAA
SCHEIBE ISO 7089 6 200HV A3	42 00 009 01	24	4	2 810 001	96 52 918 08	KRANFUEHRERKABINE VORM
SCHEIBE ISO 7089 6 200HV A3	42 00 009 01	23	12	2 835 003	91 55 855 08	BATTERIE LADEEINHEIT
SCHEIBE ISO 7089 6 200HV A3	42 00 009 01	11	28	2 925 007	96 38 882 08	KAMERAANBAU DREHBUEHN
SCHEIBE ISO 7089 6 200HV A3	42 00 009 01	10	14	2 925 150	96 74 714 08	KAMERA ANBAU
SCHEIBE ISO 7089 6 200HV A3	42 00 009 01	10	14	2 925 304	96 40 362 08	KAMERAANBAU WINDE 5
SCHEIBE ISO 7089 6 200HV A3	42 00 009 01	10	14	2 925 322	96 40 458 08	KAMERAANBAU WINDE 6
SCHEIBE ISO 7089 6 200HV A3	42 00 009 01	4	4	2 932 166	92 68 911 08	VERTEILER MASSE
SCHEIBE ISO 7089 6 200HV A3	42 00 009 01	35	2	2 976 000	91 60 045 08	ZUSATZHYDRAULIK 3 DREH
SCHEIBE ISO 7089 6 200HV A3	42 00 009 01	28	24	3 212	91 72 404 08	W-ANLENKSTUECK
SCHEIBE ISO 7089 6 200HV A3	42 00 009 01	54	8	3 212 000	91 72 405 08	W-ANSCHLUSSKOPF
SCHEIBE ISO 7089 6 200HV A3	42 00 009 01	15	8	3 212 001	96 36 771 08	KLAPPE KPL.
SCHEIBE ISO 7089 6 200HV A3	42 00 009 01	29	8	3 214	91 72 396 08	SW-KOPFSTUECK
SCHEIBE ISO 7089 6 200HV A3	42 00 009 01	38	2	3 224	91 60 440 08	S-ADAPTER
SCHEIBE ISO 7089 6 200HV A3	42 00 009 01	35	4	3 350 001	96 92 615 08	WINDE 3 VORM.
SCHEIBE ISO 7089 6 200HV A3	42 00 009 01	10	8	3 745 002	92 17 236 08	SCHALTEINHEIT
SCHEIBE ISO 7089 6 200HV A3	42 00 009 01	10	8	3 745 003	92 17 237 08	SCHALTEINHEIT
SCHEIBE ISO 7089 6 200HV A3	42 00 009 01	12	2	3 976 000	96 89 034 08	ZUSATZHYDR.BOLZENZIEHZ
SCHEIBE ISO 7089 6 200HV A3	42 00 009 01	12	2	3 976 002	96 89 035 08	ZUSATZHYDR.BOLZENZIEHZ

Bezeichnung	Artikel	Pos.	Menge	Seite	Baugruppe	Bezeichnung
SCHEIBE ISO 7089 6 200HV A3	42 00 009 01	12	4	3 977 005	96 81 157 08	ZUSATZHYDR.BOLZENZIEHZ
SCHEIBE ISO 7089 6 200HV A3	42 00 009 01	20	8	X1011318	10 11 318 4	KRAFTSTOFFVORFILTER
SCHEIBE ISO 7089 8 200HV A3	42 00 012 01	39	34	1 140	91 75 217 08	QUERTRAEGER KPL.
SCHEIBE ISO 7089 8 200HV A3	42 00 012 01	15	8	1 140 001	96 35 222 08	TREPPE KPL.
SCHEIBE ISO 7089 8 200HV A3	42 00 012 01	72	24	1 400	91 76 481 08	RAUPENTRAEGER LI.
SCHEIBE ISO 7089 8 200HV A3	42 00 012 01	72	24	1 410	91 76 480 08	RAUPENTRAEGER RE.
SCHEIBE ISO 7089 8 200HV A3	42 00 012 01	7	4	1 991	91 83 359 08	DREHDURCHFUEHRUNG
SCHEIBE ISO 7089 8 200HV A3	42 00 012 01	23	13	2 101	91 61 490 08	DREHBUEHNENRAHMEN UN
SCHEIBE ISO 7089 8 200HV A3	42 00 012 01	57	12	2 102 010	91 60 648 08	DREHBUEHNENRAHMEN VOR
SCHEIBE ISO 7089 8 200HV A3	42 00 012 01	36	54	2 102 012	96 79 276 08	MONTAGETEILE VORDERTEIL
SCHEIBE ISO 7089 8 200HV A3	42 00 012 01	53	34	2 200 000	91 61 061 08	MASCHINENHAUS MIT LAUFS
SCHEIBE ISO 7089 8 200HV A3	42 00 012 01	27	1	2 200 055	96 60 972 08	KABINENRAHMEN VORM.
SCHEIBE ISO 7089 8 200HV A3	42 00 012 01	14	6	2 200 056	96 34 381 08	DECKEL VORM.
SCHEIBE ISO 7089 8 200HV A3	42 00 012 01	14	6	2 200 057	96 34 382 08	DECKEL VORM.
SCHEIBE ISO 7089 8 200HV A3	42 00 012 01	14	6	2 200 058	96 34 383 08	DECKEL VORM.
SCHEIBE ISO 7089 8 200HV A3	42 00 012 01	9	35	2 200 059	96 34 384 08	DECKEL VORM.
SCHEIBE ISO 7089 8 200HV A3	42 00 012 01	9	8	2 200 060	96 34 386 08	LEITER VORM.
SCHEIBE ISO 7089 8 200HV A3	42 00 012 01	14	6	2 200 064	96 32 574 08	DECKEL VORM.
SCHEIBE ISO 7089 8 200HV A3	42 00 012 01	163	42	2 391	91 81 968 08	DIESELMOTOR KPL.
SCHEIBE ISO 7089 8 200HV A3	42 00 012 01	40	10	2 392	91 69 972 08	SCHALLDAEMPFERANLAGE
SCHEIBE ISO 7089 8 200HV A3	42 00 012 01	20	10	2 502	91 47 459 08	STEUERSTAND
SCHEIBE ISO 7089 8 200HV A3	42 00 012 01	6	4	2 510 251	96 33 900 08	DECKEL KPL.
SCHEIBE ISO 7089 8 200HV A3	42 00 012 01	7	4	2 510 252	96 33 901 08	DECKEL KPL.
SCHEIBE ISO 7089 8 200HV A3	42 00 012 01	6	4	2 510 253	96 33 902 08	DECKEL KPL.
SCHEIBE ISO 7089 8 200HV A3	42 00 012 01	6	4	2 510 254	96 33 903 08	DECKEL KPL.
SCHEIBE ISO 7089 8 200HV A3	42 00 012 01	6	4	2 510 259	96 33 908 08	DECKEL KPL.
SCHEIBE ISO 7089 8 200HV A3	42 00 012 01	6	4	2 510 261	96 36 145 08	DECKEL KPL.
SCHEIBE ISO 7089 8 200HV A3	42 00 012 01	6	10	2 510 266	96 41 429 08	LUEFTUNGSDECKEL KPL.
SCHEIBE ISO 7089 8 200HV A3	42 00 012 01	30	3	2 541	91 71 112 08	ZUSATZHEIZUNG OW
SCHEIBE ISO 7089 8 200HV A3	42 00 012 01	44	6	2 550	91 81 778 08	SA-BOCK
SCHEIBE ISO 7089 8 200HV A3	42 00 012 01	15	8	2 670	91 61 208 08	KRAFTSTOFFBEHAELTER KPL
SCHEIBE ISO 7089 8 200HV A3	42 00 012 01	7	2	2 670 002	96 60 735 08	KRAFTSTOFFBEHAELTER VO
SCHEIBE ISO 7089 8 200HV A3	42 00 012 01	32	15	2 711	91 47 454 08	ZENTRALSCHMIERANLAGE O
SCHEIBE ISO 7089 8 200HV A3	42 00 012 01	9	2	2 790 701	91 55 739 08	ANTRIEBSAGGREGAT KLIMAA
SCHEIBE ISO 7089 8 200HV A3	42 00 012 01	14	17	2 925 007	96 38 882 08	KAMERAANBAU DREHBUEHN
SCHEIBE ISO 7089 8 200HV A3	42 00 012 01	6	3	2 925 150	96 74 714 08	KAMERA ANBAU
SCHEIBE ISO 7089 8 200HV A3	42 00 012 01	6	3	2 925 304	96 40 362 08	KAMERAANBAU WINDE 5
SCHEIBE ISO 7089 8 200HV A3	42 00 012 01	6	3	2 925 322	96 40 458 08	KAMERAANBAU WINDE 6
SCHEIBE ISO 7089 8 200HV A3	42 00 012 01	13	4	2 932 166	92 68 911 08	VERTEILER MASSE
SCHEIBE ISO 7089 8 200HV A3	42 00 012 01	152	30	2 970	91 81 525 08	HYDRAULIK
SCHEIBE ISO 7089 8 200HV A3	42 00 012 01	33	8	2 976 000	91 60 045 08	ZUSATZHYDRAULIK 3 DREH
SCHEIBE ISO 7089 8 200HV A3	42 00 012 01	17	4	3 212	91 72 404 08	W-ANLENKSTUECK
SCHEIBE ISO 7089 8 200HV A3	42 00 012 01	68	18	3 212 000	91 72 405 08	W-ANSCHLUSSKOPF
SCHEIBE ISO 7089 8 200HV A3	42 00 012 01	21	10	3 214	91 72 396 08	SW-KOPFSTUECK
SCHEIBE ISO 7089 8 200HV A3	42 00 012 01	26	4	3 224	91 60 440 08	S-ADAPTER
SCHEIBE ISO 7089 8 200HV A3	42 00 012 01	36	1	3 350 001	96 92 615 08	WINDE 3 VORM.
SCHEIBE ISO 7089 8 200HV A3	42 00 012 01	5	6	3 350 005	96 37 161 08	TRANSPORTRAHMEN KPL.
SCHEIBE ISO 7089 8 200HV A3	42 00 012 01	53	4	3 556 006	96 59 718 08	WA-BOCK 2 ANLENKSTUECK
SCHEIBE ISO 7089 8 200HV A3	42 00 012 01	27	8	3 558	91 60 448 08	ZWISCHENSTUECK WA-BOCK
SCHEIBE ISO 7089 8 200HV A3	42 00 012 01	5	4	3 592 001	96 80 256 08	RUECKHALTEZYLINDER VORM
SCHEIBE ISO 7089 8 200HV A3	42 00 012 01	32	4	3 715	91 78 835 08	D-ZWISCHENSTUECK
SCHEIBE ISO 7089 8 200HV A3	42 00 012 01	42	4	3 716	91 79 193 08	D-REDUZIERSTUECK
SCHEIBE ISO 7089 8 200HV A3	42 00 012 01	4	1	3 745 022	96 84 615 08	LEITERHALTERUNG
SCHEIBE ISO 7089 8 200HV A3	42 00 012 01	6	4	5 106 691	51 06 691 08	RUECKLAUFFILTER
SCHEIBE ISO 7089 8 200HV A3	42 00 012 01	17	1	X1041267	10 41 267 8	ENDPLATTE
SCHEIBE ISO 7089 8 200HV-A4	42 00 010 14	79	4	5 402 705	54 02 705 14	ANTRIEB KPL
SCHEIBE ISO 7089 8 MS	42 00 506 01	62	6	3 556 007	96 59 719 08	WA-BOCK 2 KOPFSTUECK
SCHEIBE ISO 7089 8 MS	42 00 506 01	319	16	X1041013	10 41 013 1	AUFSTELLWAGEN
SCHEIBE ISO 7092 6 200HV-A2	10 03 569 4	19	4	3 780 214	96 80 825 08	MECH.ANBAUTEILE SCHEINW
SCHEIBE ISO 7092 6 200HV-A2	10 03 569 4	23	4	3 780 236	96 80 998 08	KAMERAHALTER VORM.

Bezeichnung	Artikel	Pos.	Menge	Seite	Baugruppe	Bezeichnung
SCHEIBE ISO 7093-1 10 200HV	49 00 531	77	12	1 140	91 75 217 08	QUERTRAEGER KPL.
SCHEIBE ISO 7093-1 10 200HV	49 00 531	151	16	2 200 000	91 61 061 08	MASCHINENHAUS MIT LAUFS
SCHEIBE ISO 7093-1 10 200HV	49 00 531	8	10	2 391 024	96 34 360 08	BATTERIEKASTEN KPL.
SCHEIBE ISO 7093-1 10 200HV	49 00 531	24	30	2 391 035	96 33 658 08	KOMBIKUEHLER KPL.
SCHEIBE ISO 7093-1 10 200HV	49 00 531	18	20	3 211 012	96 70 704 08	PODESTRAHMEN
SCHEIBE ISO 7093-1 10 200HV	49 00 531	44	2	3 212	91 72 404 08	W-ANLENKSTUECK
SCHEIBE ISO 7093-1 10 200HV	49 00 531	11	2	3 212 001	96 36 771 08	KLAPPE KPL.
SCHEIBE ISO 7093-1 10 200HV	49 00 531	11	32	3 780 214	96 80 825 08	MECH.ANBAUTEILE SCHEINW
SCHEIBE ISO 7093-1 10 200HV	49 00 531	2	2	9 653 369	96 53 369 08	LUFTVORWAERMUNG
SCHEIBE ISO 7093-1 6 200HV	46 00 198	17	12	1 100 007	96 36 741 08	PODEST KPL.
SCHEIBE ISO 7093-1 6 200HV	46 00 198	21	4	1 130 008	96 38 102 08	RAUPENMITTELTEIL MONTA
SCHEIBE ISO 7093-1 6 200HV	46 00 198	91	8	1 400	91 76 481 08	RAUPENTRAEGER LI.
SCHEIBE ISO 7093-1 6 200HV	46 00 198	91	8	1 410	91 76 480 08	RAUPENTRAEGER RE.
SCHEIBE ISO 7093-1 6 200HV	46 00 198	10	8	2 102 013	96 39 494 08	SCHRANK KPL.
SCHEIBE ISO 7093-1 6 200HV	46 00 198	81	36	2 200 000	91 61 061 08	MASCHINENHAUS MIT LAUFS
SCHEIBE ISO 7093-1 6 200HV	46 00 198	170	4	2 391	91 81 968 08	DIESELMOTOR KPL.
SCHEIBE ISO 7093-1 6 200HV	46 00 198	4	8	2 391 024	96 34 360 08	BATTERIEKASTEN KPL.
SCHEIBE ISO 7093-1 6 200HV	46 00 198	5	14	2 392 001	96 72 067 08	HITZESCHILD KPL.
SCHEIBE ISO 7093-1 6 200HV	46 00 198	36	40	2 510 250	91 47 443 08	VERKLEIDUNG MASCHINENH
SCHEIBE ISO 7093-1 6 200HV	46 00 198	3	4	2 510 251	96 33 900 08	DECKEL KPL.
SCHEIBE ISO 7093-1 6 200HV	46 00 198	4	20	2 510 252	96 33 901 08	DECKEL KPL.
SCHEIBE ISO 7093-1 6 200HV	46 00 198	3	4	2 510 253	96 33 902 08	DECKEL KPL.
SCHEIBE ISO 7093-1 6 200HV	46 00 198	3	4	2 510 254	96 33 903 08	DECKEL KPL.
SCHEIBE ISO 7093-1 6 200HV	46 00 198	3	4	2 510 259	96 33 908 08	DECKEL KPL.
SCHEIBE ISO 7093-1 6 200HV	46 00 198	3	4	2 510 261	96 36 145 08	DECKEL KPL.
SCHEIBE ISO 7093-1 6 200HV	46 00 198	3	4	2 510 266	96 41 429 08	LUEFTUNGSDECKEL KPL.
SCHEIBE ISO 7093-1 6 200HV	46 00 198	19	6	2 533 025	96 40 724 08	ARMATURENKASTEN VORM.
SCHEIBE ISO 7093-1 6 200HV	46 00 198	31	6	2 541	91 71 112 08	ZUSATZHEIZUNG OW
SCHEIBE ISO 7093-1 6 200HV	46 00 198	58	8	2 550	91 81 778 08	SA-BOCK
SCHEIBE ISO 7093-1 6 200HV	46 00 198	15	8	2 810 001	96 52 918 08	KRANFUEHRERKABINE VORM
SCHEIBE ISO 7093-1 6 200HV	46 00 198	44	10	3 211	91 75 353 08	S-ANLENKSTUECK
SCHEIBE ISO 7093-1 6 200HV	46 00 198	29	11	3 221	91 60 426 08	S-ZWISCHENSTUECK
SCHEIBE ISO 7093-1 6 200HV	46 00 198	29	11	3 221 000	91 60 429 08	S-ZWISCHENSTUECK
SCHEIBE ISO 7093-1 6 200HV	46 00 198	32	22	3 222	91 60 427 08	S-ZWISCHENSTUECK
SCHEIBE ISO 7093-1 6 200HV	46 00 198	29	16	3 222 000	91 60 430 08	S-ZWISCHENSTUECK
SCHEIBE ISO 7093-1 6 200HV	46 00 198	10	8	3 292	91 75 318 08	D-RUECKHALTESICHERUNG
SCHEIBE ISO 7093-1 6 200HV	46 00 198	50	6	3 556 006	96 59 718 08	WA-BOCK 2 ANLENKSTUECK
SCHEIBE ISO 7093-1 6 200HV	46 00 198	25	24	3 558	91 60 448 08	ZWISCHENSTUECK WA-BOCK
SCHEIBE ISO 7093-1 6 200HV	46 00 198	13	8	3 592 001	96 80 256 08	RUECKHALTEZYLINDER VORM
SCHEIBE ISO 7093-1 6 200HV	46 00 198	43	6	3 716	91 79 193 08	D-REDUZIERSTUECK
SCHEIBE ISO 7093-1 A 13 ST	42 18 011 08	167	8	2 391	91 81 968 08	DIESELMOTOR KPL.
SCHEIBE ISO 7093-1 A 13 ST	42 18 011 08	169	2	2 391 001	96 00 493 3	DIESELMOTOR VORM.
SCHEIBE ISO 7093-1 A 13 ST	42 18 011 08	22	12	2 391 035	96 33 658 08	KOMBIKUEHLER KPL.
SCHEIBE ISO 7093-1 A 13 ST	42 18 011 08	10	32	2 671	91 61 282 08	OELBEHAELTER KPL.
SCHEIBE ISO 7093-1 A 13 ST	42 18 011 08	14	2	2 933	91 47 470 08	ANBAU SCHALTSCHRANK
SCHEIBE ISO 7093-1 A 13 ST	42 18 011 08	34	24	3 211	91 75 353 08	S-ANLENKSTUECK
SCHEIBE ISO 7093-1 A 13 ST	42 18 011 08	7	8	3 212	91 72 404 08	W-ANLENKSTUECK
SCHEIBE ISO 7093-1 A 13 ST	42 18 011 08	32	8	3 212 000	91 72 405 08	W-ANSCHLUSSKOPF
SCHEIBE ISO 7093-1 A 13 ST	42 18 011 08	18	8	3 214	91 72 396 08	SW-KOPFSTUECK
SCHEIBE ISO 7093-1 A 13 ST	42 18 011 08	9	16	3 221	91 60 426 08	S-ZWISCHENSTUECK
SCHEIBE ISO 7093-1 A 13 ST	42 18 011 08	9	16	3 221 000	91 60 429 08	S-ZWISCHENSTUECK
SCHEIBE ISO 7093-1 A 13 ST	42 18 011 08	14	16	3 222	91 60 427 08	S-ZWISCHENSTUECK
SCHEIBE ISO 7093-1 A 13 ST	42 18 011 08	9	16	3 222 000	91 60 430 08	S-ZWISCHENSTUECK
SCHEIBE ISO 7093-1 A 13 ST	42 18 011 08	22	16	3 224	91 60 440 08	S-ADAPTER
SCHEIBE ISO 7093-1 A 13 ST	42 18 011 08	9	16	3 226	91 60 432 08	LI-ZWISCHENSTUECK
SCHEIBE ISO 7093-1 A 13 ST	42 18 011 08	9	16	3 227 000	91 60 434 08	LI-ZWISCHENSTUECK
SCHEIBE ISO 7093-1 A 13 ST	42 18 011 08	9	16	3 227 000	91 62 091 08	LI-ZWISCHENSTUECK
SCHEIBE ISO 7093-1 A 13 ST	42 18 011 08	9	16	3 227 006	91 60 435 08	LI-ZWISCHENSTUECK
SCHEIBE ISO 7093-1 A 13 ST	42 18 011 08	6	24	3 554 005	96 36 063 08	WA-BOCK 1 ANLENKSTUECK
SCHEIBE ISO 7093-1 A 13 ST	42 18 011 08	6	16	3 556 006	96 59 718 08	WA-BOCK 2 ANLENKSTUECK

Bezeichnung	Artikel	Pos.	Menge	Seite	Baugruppe	Bezeichnung
SCHEIBE ISO 7093-1 A 13 ST	42 18 011 08	6	16	3 557	91 47 510 08	ZWISCHENSTUECK WA-BOCK
SCHEIBE ISO 7093-1 A 13 ST	42 18 011 08	11	16	3 557	91 47 510 08	ZWISCHENSTUECK WA-BOCK
SCHEIBE ISO 7093-1 A 13 ST	42 18 011 08	6	16	3 558	91 60 448 08	ZWISCHENSTUECK WA-BOCK
SCHEIBE ISO 7093-1 A 13 ST	42 18 011 08	36	34	3 713	91 78 833 08	D-ANLENKSTUECK
SCHEIBE ISO 7093-1 A 13 ST	42 18 011 08	19	16	3 715	91 78 835 08	D-ZWISCHENSTUECK
SCHEIBE ISO 7093-1 A 13 ST	42 18 011 08	20	16	3 716	91 79 193 08	D-REDUZIERSTUECK
SCHEIBE RD100X4 S315MC FE	94 33 993 08	26	2	3 554 005	96 36 063 08	WA-BOCK 1 ANLENKSTUECK
SCHEIBE RD110X1 DC01 FE//	94 96 349 08	39	1	3 224	91 60 440 08	S-ADAPTER
SCHEIBE RD120X2 DC01 FE//	95 41 417 08	45	6	3 224	91 60 440 08	S-ADAPTER
SCHEIBE RD160X10 S355MC	95 66 549 08	18	2	3 215 003	91 47 489 08	ROLLENSATZ
SCHEIBE RD160X10 S355MC	95 66 549 08	18	2	3 215 004	91 51 840 08	ROLLENSATZ
SCHEIBE RD50X5 S355MC FE//	95 38 673 08	120	28	1 400	91 76 481 08	RAUPENTRAEGER LI.
SCHEIBE RD50X5 S355MC FE//	95 38 673 08	120	28	1 410	91 76 480 08	RAUPENTRAEGER RE.
SCHEIBE RD65X8 S355MC FE//	93 24 016 08	50	4	3 745	91 72 410 08	SCHWEBEBALLAST
SCHEIBE RD70X2 DC01 FE//ZN	94 91 885 08	9	2	3 224 004	96 36 058 08	ROLLENLAGERUNG KPL.
SCHEIBENBOLZEN	11 21 060 7	4	1	4 003 007	91 44 580 08	HAKENFLASCHE
SCHEINWERFER 35W 12/24V	60 71 318 08	10	1	1 933 100	91 25 249 08	MAGNETLAMPE
SCHEINWERFERANTRIEBSEIN	10 02 913 9	5	1	3 780 236	96 80 998 08	KAMERAHALTER VORM.
SCHELLE 176-184 ST	77 42 857 08	20	4	2 393	91 69 974 08	LUFTFILTERANLAGE KPL.
SCHENKELFEDER	57 14 305 08	7	1	X1028533	10 28 533 6	TASCHENSCHLOSS
SCHIEBESTUECK STAHLBAU	96 33 094 08	2	1	1 400	91 76 481 08	RAUPENTRAEGER LI.
SCHIEBESTUECK STAHLBAU	96 34 726 08	2	1	1 410	91 76 480 08	RAUPENTRAEGER RE.
SCHIENE 3X15X147	95 18 535 08	1	1	1 830 061	92 89 739 08	VERTEILER MASSE
SCHIENENPAAR	57 18 302 08	70	1	7 741 079	77 41 079 08	FAHRERSITZ
SCHIENENTRAGSOCKEL	60 21 073 08	2	2	1 830 061	92 89 739 08	VERTEILER MASSE
SCHILD	11 49 443 2	(2)	1	7 743 566	77 43 566 08	ELEKTROPUMPE
SCHILD	11 49 458 1	(3)	1	7 743 566	77 43 566 08	ELEKTROPUMPE
SCHILD	77 25 885 08	6	1	2 780 900	91 47 543 08	FREMDEINSPEISUNG
SCHILD	77 26 140 08	17	1	2 533 025	96 40 724 08	ARMATURENKASTEN VORM.
SCHILD	77 32 912 08	31	1	3 711	91 72 407 08	MASTNASE
SCHILD	97 03 200 08	182	1	2 970	91 81 525 08	HYDRAULIK
SCHILD	97 03 208 08	181	1	2 970	91 81 525 08	HYDRAULIK
SCHILD	97 05 729 08	183	1	2 970	91 81 525 08	HYDRAULIK
SCHILD	97 08 322 08	7	1	2 976 000	91 60 045 08	ZUSATZHYDRAULIK 3 DREH
SCHILD	97 08 391 08	7	1	1 975 006	91 47 042 08	ZUSATZHYDR.ABSTUETZZYL
SCHILD	97 17 499 08	2	6	1 880	91 62 958 08	BESCHILDERUNG GROSSBRI
SCHILD	97 66 929 08	6	1	2 932 001	96 80 959 08	RELAISSTEUERUNG
SCHILD -S412	77 26 508 08	4	1	3 930 154	96 79 914 08	KLEMMKASTEN KPL.
SCHILD -S415	97 53 447 08	4	1	3 930 531	96 37 672 08	KLEMMKASTEN
SCHILD -S416	97 55 090 08	4	1	3 930 522	96 38 636 08	KLEMMKASTEN KPL.
SCHILD -S420	97 01 341 08	4	1	3 930 503	96 36 588 08	KLEMMKASTEN
SCHILD -S420A	97 54 043 08	4	1	3 930 567	96 37 859 08	KLEMMKASTEN
SCHILD -S421	97 53 560 08	5	1	3 930 524	96 37 720 08	KLEMMKASTEN
SCHILD 100X150 KLEBEFOLIE	97 05 266 2	7	2	3 211 010	96 73 506 08	BESCHILDERUNG
SCHILD 100X200 AL-BL 1MM	97 57 167 08	15	1	1 880	91 62 958 08	BESCHILDERUNG GROSSBRI
SCHILD 113DBA/100X90 KLEBE	97 16 940 08	83	1	1 880	91 62 958 08	BESCHILDERUNG GROSSBRI
SCHILD 160X100 KLEBEFOLIE	97 06 402 9	1100	1	2 730 002	96 55 752 08	ZENTRIERUNG KPL.
SCHILD 168X62 KLEBEFOLIE	97 86 748 08	2	4	3 211 010	96 73 506 08	BESCHILDERUNG
SCHILD 168X62 KLEBEFOLIE	97 86 748 08	2	2	3 212 015	96 60 002 08	BESCHILDERUNG
SCHILD 168X62 KLEBEFOLIE	97 86 748 08	2	3	3 213 250	96 59 809 08	BESCHILDERUNG
SCHILD 168X62 KLEBEFOLIE	97 86 748 08	1	3	3 214 008	96 59 713 08	BESCHILDERUNG
SCHILD 168X62 KLEBEFOLIE	97 86 748 08	2	3	3 221 201	96 59 060 08	BESCHILDERUNG
SCHILD 168X62 KLEBEFOLIE	97 86 748 08	2	3	3 224 010	96 59 724 08	BESCHILDERUNG
SCHILD 168X62 KLEBEFOLIE	97 86 748 08	(1)	1	3 350	91 78 837 08	WINDE 3
SCHILD 168X62 KLEBEFOLIE	97 86 748 08	2	2	3 556 006	96 59 981 08	BESCHILDERUNG
SCHILD 168X62 KLEBEFOLIE	97 86 748 08	2	2	3 556 007	96 59 982 08	BESCHILDERUNG
SCHILD 168X62 KLEBEFOLIE	97 86 748 08	2	2	3 558 003	96 59 976 08	BESCHILDERUNG
SCHILD 168X62 KLEBEFOLIE	97 86 748 08	4	6	3 713 013	96 92 841 08	BESCHILDERUNG
SCHILD 168X62 KLEBEFOLIE	97 86 748 08	2	3	3 714 030	96 59 796 08	BESCHILDERUNG
SCHILD 168X62 KLEBEFOLIE	97 86 748 08	4	2	3 716 006	96 93 088 08	BESCHILDERUNG

Bezeichnung	Artikel	Pos.	Menge	Seite	Baugruppe	Bezeichnung
SCHILD 168X62 KLEBEFOLIE	97 86 748 08	2	2	3 717 003	96 92 588 08	BESCHILDERUNG
SCHILD 168X88 KLEBEFOLIE	97 00 979 9	1	1	2 780 953	96 67 851 08	ZUSATZBESCHILDERUNG
SCHILD 168X88 KLEBEFOLIE	97 02 303 4	880	2	3 592 006	96 80 552 08	BESCHILDERUNG
SCHILD 168X88 KLEBEFOLIE	97 03 673 2	5	2	1 140 011	96 86 439 08	BESCHILDERUNG
SCHILD 168X88 KLEBEFOLIE	97 03 673 2	4	1	3 212 015	96 60 002 08	BESCHILDERUNG
SCHILD 168X88 KLEBEFOLIE	97 03 673 2	6	1	3 221 201	96 59 060 08	BESCHILDERUNG
SCHILD 168X88 KLEBEFOLIE	97 03 673 2	6	1	3 224 010	96 59 724 08	BESCHILDERUNG
SCHILD 168X88 KLEBEFOLIE	97 03 673 2	6	1	3 716 006	96 93 088 08	BESCHILDERUNG
SCHILD 168X88 KLEBEFOLIE	97 03 673 2	4	1	3 717 003	96 92 588 08	BESCHILDERUNG
SCHILD 168X88 KLEBEFOLIE	97 05 709 7	1	2	3 213 250	96 59 809 08	BESCHILDERUNG
SCHILD 168X88 KLEBEFOLIE	97 05 709 7	2	2	3 214 008	96 59 713 08	BESCHILDERUNG
SCHILD 168X88 KLEBEFOLIE	97 06 068 9	100	1	2 881	91 80 907 08	BESCHILDERUNG KUEHLMIT
SCHILD 168X88 KLEBEFOLIE	97 86 747 08	49	1	1 880	91 62 958 08	BESCHILDERUNG GROSSBRI
SCHILD 168X88 KLEBEFOLIE	97 88 671 08	33	1	1 880	91 62 958 08	BESCHILDERUNG GROSSBRI
SCHILD 168X88 KLEBEFOLIE	97 93 833 08	62	1	1 880	91 62 958 08	BESCHILDERUNG GROSSBRI
SCHILD 168X88X1 KLEBEFOLI	97 00 404 6	3	4	3 211 010	96 73 506 08	BESCHILDERUNG
SCHILD 168X88X1 KLEBEFOLI	97 00 404 6	3	2	3 212 015	96 60 002 08	BESCHILDERUNG
SCHILD 168X88X1 KLEBEFOLI	97 00 404 6	3	3	3 221 201	96 59 060 08	BESCHILDERUNG
SCHILD 168X88X1 KLEBEFOLI	97 00 404 6	3	2	3 224 010	96 59 724 08	BESCHILDERUNG
SCHILD 168X88X1 KLEBEFOLI	97 00 404 6	3	2	3 556 006	96 59 981 08	BESCHILDERUNG
SCHILD 168X88X1 KLEBEFOLI	97 00 404 6	1	2	3 556 007	96 59 982 08	BESCHILDERUNG
SCHILD 168X88X1 KLEBEFOLI	97 00 404 6	1	2	3 558 003	96 59 976 08	BESCHILDERUNG
SCHILD 168X88X1 KLEBEFOLI	97 00 404 6	3	5	3 713 013	96 92 841 08	BESCHILDERUNG
SCHILD 168X88X1 KLEBEFOLI	97 00 404 6	3	2	3 714 030	96 59 796 08	BESCHILDERUNG
SCHILD 168X88X1 KLEBEFOLI	97 00 404 6	3	2	3 716 006	96 93 088 08	BESCHILDERUNG
SCHILD 168X88X1 KLEBEFOLI	97 00 404 6	3	2	3 717 003	96 92 588 08	BESCHILDERUNG
SCHILD 170X55 KLEBEFOLIE	97 05 551 6	(1)	1	3 560 030	96 37 159 08	STANGE KPL.
SCHILD 170X55 KLEBEFOLIE	97 04 994 4	(1)	1	3 714 012	96 36 472 08	STANGE KPL.
SCHILD 170X55 KLEBEFOLIE	97 04 995 5	(1)	1	3 560 016	96 39 059 08	STANGE KPL.
SCHILD 170X55 KLEBEFOLIE	97 05 225 6	(1)	1	3 227 004	96 35 566 08	STANGE KPL.
SCHILD 170X55 KLEBEFOLIE	97 05 225 6	(1)	1	3 560 012	96 39 048 08	STANGE KPL.
SCHILD 170X55 KLEBEFOLIE	97 05 226 6	(1)	1	3 223 009	96 32 425 08	STANGE KPL.
SCHILD 170X55 KLEBEFOLIE	97 05 226 6	(1)	1	3 560 014	96 39 064 08	STANGE KPL.
SCHILD 170X55 KLEBEFOLIE	97 05 226 6	(1)	1	3 811 001	96 35 734 08	STANGE KPL.
SCHILD 170X55 KLEBEFOLIE	97 05 229 9	(1)	1	2 550 006	96 34 077 08	STANGE KPL.
SCHILD 170X55 KLEBEFOLIE	97 05 341 7	(1)	1	2 550 007	96 34 001 08	STANGE KPL.
SCHILD 170X55 KLEBEFOLIE	97 05 341 7	(1)	1	3 556 008	96 36 352 08	STANGE KPL.
SCHILD 170X55 KLEBEFOLIE	97 05 411 8	(1)	1	3 714 018	96 36 474 08	STANGE KPL.
SCHILD 170X55 KLEBEFOLIE	97 05 513 2	(1)	1	3 214 006	96 35 563 08	STANGE KPL.
SCHILD 170X55 KLEBEFOLIE	97 05 513 2	(1)	1	3 560 010	96 39 035 08	STANGE KPL.
SCHILD 170X55 KLEBEFOLIE	97 05 527 7	(1)	1	3 227 005	96 35 569 08	STANGE KPL.
SCHILD 170X55 KLEBEFOLIE	97 05 559 6	(1)	1	3 227 002	96 35 704 08	STANGE KPL.
SCHILD 170X55 KLEBEFOLIE	97 05 604 5	(1)	1	3 716 003	96 35 669 08	STANGE KPL.
SCHILD 170X55 KLEBEFOLIE	97 05 608 3	(1)	1	3 715 004	96 36 141 08	STANGE KPL.
SCHILD 170X55 KLEBEFOLIE	97 05 668 5	(1)	1	3 227 003	96 40 374 08	STANGE KPL.
SCHILD 170X55 KLEBESCHILD	97 05 506 9	(1)	1	3 714 023	96 36 496 08	STANGE KPL.
SCHILD 170X55 KLEBESCHILD	97 05 591 0	(1)	1	3 715 007	96 36 142 08	STANGE KPL.
SCHILD 188X78 KLEBEFOLIE	97 03 673 4	1	8	1 130 021	96 68 934 08	BESCHILDERUNG
SCHILD 188X78 KLEBEFOLIE	97 03 673 4	4	11	1 140 011	96 86 439 08	BESCHILDERUNG
SCHILD 188X78 KLEBEFOLIE	97 03 673 4	1	9	1 400 210	96 86 467 08	BESCHILDERUNG
SCHILD 188X78 KLEBEFOLIE	97 03 673 4	1	9	1 410 400	96 86 650 08	BESCHILDERUNG
SCHILD 208X88 KLEBEFOLIE	97 05 340 9	(2)	1	3 350	91 78 837 08	WINDE 3
SCHILD 208X88 KLEBEFOLIE	97 01 639 2	1	12	1 630 005	96 69 055 08	BESCHILDERUNG
SCHILD 208X88 KLEBEFOLIE	97 05 511 1	6	4	3 713 013	96 92 841 08	BESCHILDERUNG
SCHILD 208X88 KLEBEFOLIE	97 86 740 08	3	3	1 140 011	96 86 439 08	BESCHILDERUNG
SCHILD 208X88 KLEBEFOLIE	97 86 740 08	5	1	1 400 210	96 86 467 08	BESCHILDERUNG
SCHILD 208X88 KLEBEFOLIE	97 86 740 08	5	1	1 410 400	96 86 650 08	BESCHILDERUNG
SCHILD 208X88 KLEBEFOLIE	97 86 740 08	12	3	1 880	91 62 958 08	BESCHILDERUNG GROSSBRI
SCHILD 208X88 KLEBEFOLIE	97 86 740 08	1	1	3 211 010	96 73 506 08	BESCHILDERUNG
SCHILD 208X88 KLEBEFOLIE	97 86 740 08	1	1	3 212 015	96 60 002 08	BESCHILDERUNG

Bezeichnung	Artikel	Pos.	Menge	Seite	Baugruppe	Bezeichnung
SCHILD 208X88 KLEBEFOLIE	97 86 740 08	1	1	3 221 201	96 59 060 08	BESCHILDERUNG
SCHILD 208X88 KLEBEFOLIE	97 86 740 08	1	1	3 224 010	96 59 724 08	BESCHILDERUNG
SCHILD 208X88 KLEBEFOLIE	97 86 740 08	5	2	3 713 013	96 92 841 08	BESCHILDERUNG
SCHILD 208X88 KLEBEFOLIE	97 86 740 08	1	1	3 714 030	96 59 796 08	BESCHILDERUNG
SCHILD 208X88 KLEBEFOLIE	97 86 740 08	5	2	3 716 006	96 93 088 08	BESCHILDERUNG
SCHILD 208X88 KLEBEFOLIE	97 86 740 08	1	2	3 717 003	96 92 588 08	BESCHILDERUNG
SCHILD 208X88 KLEBEFOLIE	97 86 741 08	2	2	1 130 021	96 68 934 08	BESCHILDERUNG
SCHILD 208X88 KLEBEFOLIE	97 86 741 08	6	2	1 140 011	96 86 439 08	BESCHILDERUNG
SCHILD 208X88 KLEBEFOLIE	97 86 741 08	3	1	1 400 210	96 86 467 08	BESCHILDERUNG
SCHILD 208X88 KLEBEFOLIE	97 86 741 08	3	1	1 410 400	96 86 650 08	BESCHILDERUNG
SCHILD 208X88 KLEBEFOLIE	97 86 741 08	3	1	1 740	96 71 559 08	BALLAST
SCHILD 208X88 KLEBEFOLIE	97 86 741 08	4	4	3 211 010	96 73 506 08	BESCHILDERUNG
SCHILD 208X88 KLEBEFOLIE	97 86 741 08	5	4	3 212 015	96 60 002 08	BESCHILDERUNG
SCHILD 208X88 KLEBEFOLIE	97 86 741 08	4	6	3 213 250	96 59 809 08	BESCHILDERUNG
SCHILD 208X88 KLEBEFOLIE	97 86 741 08	4	2	3 214 008	96 59 713 08	BESCHILDERUNG
SCHILD 208X88 KLEBEFOLIE	97 86 741 08	5	4	3 221 201	96 59 060 08	BESCHILDERUNG
SCHILD 208X88 KLEBEFOLIE	97 86 741 08	5	4	3 224 010	96 59 724 08	BESCHILDERUNG
SCHILD 208X88 KLEBEFOLIE	97 86 741 08	(3)	2	3 350	91 78 837 08	WINDE 3
SCHILD 208X88 KLEBEFOLIE	97 86 741 08	(2)	4	3 554 005	96 36 063 08	WA-BOCK 1 ANLENKSTUECK
SCHILD 208X88 KLEBEFOLIE	97 86 741 08	(2)	2	3 554 006	96 00 236 1	WA-BOCK 1 KOPFSTUECK
SCHILD 208X88 KLEBEFOLIE	97 86 741 08	4	3	3 556 006	96 59 981 08	BESCHILDERUNG
SCHILD 208X88 KLEBEFOLIE	97 86 741 08	3	2	3 556 007	96 59 982 08	BESCHILDERUNG
SCHILD 208X88 KLEBEFOLIE	97 86 741 08	(2)	4	3 557	91 47 510 08	ZWISCHENSTUECK WA-BOCK
SCHILD 208X88 KLEBEFOLIE	97 86 741 08	3	4	3 558 003	96 59 976 08	BESCHILDERUNG
SCHILD 208X88 KLEBEFOLIE	97 86 741 08	(2)	2	3 711	91 72 407 08	MASTNASE
SCHILD 208X88 KLEBEFOLIE	97 86 741 08	1	6	3 713 013	96 92 841 08	BESCHILDERUNG
SCHILD 208X88 KLEBEFOLIE	97 86 741 08	2	4	3 716 006	96 93 088 08	BESCHILDERUNG
SCHILD 208X88 KLEBEFOLIE	97 86 741 08	6	4	3 717 003	96 92 588 08	BESCHILDERUNG
SCHILD 208X88 KLEBEFOLIE	97 86 744 08	4	2	1 400 210	96 86 467 08	BESCHILDERUNG
SCHILD 208X88 KLEBEFOLIE	97 86 744 08	4	2	1 410 400	96 86 650 08	BESCHILDERUNG
SCHILD 208X88 KLEBEFOLIE	97 86 745 08	31	1	1 880	91 62 958 08	BESCHILDERUNG GROSSBRI
SCHILD 208X88 KLEBEFOLIE	97 86 746 08	1	7	1 140 011	96 86 439 08	BESCHILDERUNG
SCHILD 208X88 KLEBEFOLIE	97 86 746 08	2	8	1 400 210	96 86 467 08	BESCHILDERUNG
SCHILD 208X88 KLEBEFOLIE	97 86 746 08	2	7	1 410 400	96 86 650 08	BESCHILDERUNG
SCHILD 208X88 KLEBEFOLIE	97 86 746 08	2	4	1 740	96 71 559 08	BALLAST
SCHILD 208X88 KLEBEFOLIE	97 86 746 08	5	4	3 211 010	96 73 506 08	BESCHILDERUNG
SCHILD 208X88 KLEBEFOLIE	97 86 746 08	6	5	3 212 015	96 60 002 08	BESCHILDERUNG
SCHILD 208X88 KLEBEFOLIE	97 86 746 08	3	8	3 213 250	96 59 809 08	BESCHILDERUNG
SCHILD 208X88 KLEBEFOLIE	97 86 746 08	3	4	3 214 008	96 59 713 08	BESCHILDERUNG
SCHILD 208X88 KLEBEFOLIE	97 86 746 08	(1)	3	3 215 003	91 47 489 08	ROLLENSATZ
SCHILD 208X88 KLEBEFOLIE	97 86 746 08	4	4	3 221 201	96 59 060 08	BESCHILDERUNG
SCHILD 208X88 KLEBEFOLIE	97 86 746 08	4	4	3 224 010	96 59 724 08	BESCHILDERUNG
SCHILD 208X88 KLEBEFOLIE	97 86 746 08	(1)	4	3 554 005	96 36 063 08	WA-BOCK 1 ANLENKSTUECK
SCHILD 208X88 KLEBEFOLIE	97 86 746 08	(1)	6	3 554 006	96 00 236 1	WA-BOCK 1 KOPFSTUECK
SCHILD 208X88 KLEBEFOLIE	97 86 746 08	5	6	3 556 006	96 59 981 08	BESCHILDERUNG
SCHILD 208X88 KLEBEFOLIE	97 86 746 08	4	2	3 556 007	96 59 982 08	BESCHILDERUNG
SCHILD 208X88 KLEBEFOLIE	97 86 746 08	(1)	4	3 557	91 47 510 08	ZWISCHENSTUECK WA-BOCK
SCHILD 208X88 KLEBEFOLIE	97 86 746 08	4	4	3 558 003	96 59 976 08	BESCHILDERUNG
SCHILD 208X88 KLEBEFOLIE	97 86 746 08	(1)	4	3 711	91 72 407 08	MASTNASE
SCHILD 208X88 KLEBEFOLIE	97 86 746 08	2	4	3 713 013	96 92 841 08	BESCHILDERUNG
SCHILD 208X88 KLEBEFOLIE	97 86 746 08	1	4	3 716 006	96 93 088 08	BESCHILDERUNG
SCHILD 208X88 KLEBEFOLIE	97 86 746 08	5	4	3 717 003	96 92 588 08	BESCHILDERUNG
SCHILD 208X88 KLEBEFOLIE	97 86 749 08	64	2	1 880	91 62 958 08	BESCHILDERUNG GROSSBRI
SCHILD 208X88 KLEBEFOLIE	97 86 750 08	2	6	1 140 011	96 86 439 08	BESCHILDERUNG
SCHILD 208X88 KLEBEFOLIE	97 86 750 08	66	3	1 880	91 62 958 08	BESCHILDERUNG GROSSBRI
SCHILD 210X88 KLEBEFOLIE	97 05 752 4	1	2	3 556 006	96 59 981 08	BESCHILDERUNG
SCHILD 210X88 KLEBEFOLIE	97 05 776 7	(3)	4	3 554 005	96 36 063 08	WA-BOCK 1 ANLENKSTUECK
SCHILD 210X88 KLEBEFOLIE	97 05 776 7	(3)	4	3 554 006	96 00 236 1	WA-BOCK 1 KOPFSTUECK
SCHILD 210X88 KLEBEFOLIE	97 05 776 7	(3)	4	3 557	91 47 510 08	ZWISCHENSTUECK WA-BOCK
SCHILD 290X100 KLEBEFOLIE	97 86 739 08	11	3	1 880	91 62 958 08	BESCHILDERUNG GROSSBRI

Bezeichnung	Artikel	Pos.	Menge	Seite	Baugruppe	Bezeichnung
SCHILD 2X150X100 DC01 FE//	97 41 496 08	23	1	2 730 001	96 36 111 08	GRUNDPLATTE VORM.
SCHILD 2X163X90 DC01 FE//ZN	97 40 996 08	22	1	1 100 007	96 36 741 08	PODEST KPL.
SCHILD 2X190X100 DC01 FE//	97 51 636 08	40	2	3 745	91 72 410 08	SCHWEBEBALLAST
SCHILD 2X200X100 DC01 FE//	97 56 239 08	61	2	2 103	91 75 173 08	DREHBUEHNENRAHMEN HEC
SCHILD 2X200X100 DC01 FE//	97 56 448 08	28	2	2 102 010	91 60 648 08	DREHBUEHNENRAHMEN VOR
SCHILD 2X228X100 DC01 FE//	97 59 748 08	15	1	3 714 009	96 36 683 08	VERSTELLFLASCHE KPL.
SCHILD 2X240X100 DC01 FE//	97 49 481 08	16	2	2 310 001	96 76 244 08	WINDE 1 VORM.
SCHILD 2X240X100 DC01 FE//	97 49 481 08	16	2	2 320 001	96 76 249 08	WINDE 2 VORM.
SCHILD 2X270X100 DC01 FE//	97 52 636 08	20	2	3 350 001	96 92 615 08	WINDE 3 VORM.
SCHILD 2X270X100 DC01 FE//	97 52 637 08	21	2	3 350 001	96 92 615 08	WINDE 3 VORM.
SCHILD 35X15 LEXEDGE II	97 02 873 8	92	1	2 920 432	96 78 526 08	KLEMMKASTEN KPL.
SCHILD 35X15 LEXEDGE II	97 02 874 0	94	1	2 920 432	96 78 526 08	KLEMMKASTEN KPL.
SCHILD 35X15 LEXEDGE II	97 02 874 1	95	1	2 920 432	96 78 526 08	KLEMMKASTEN KPL.
SCHILD 35X15 LEXEDGE II	97 02 874 3	96	1	2 920 432	96 78 526 08	KLEMMKASTEN KPL.
SCHILD 35X15 LEXEDGE II	97 02 874 5	97	1	2 920 432	96 78 526 08	KLEMMKASTEN KPL.
SCHILD 35X15 LEXEDGE II	97 02 874 7	98	1	2 920 432	96 78 526 08	KLEMMKASTEN KPL.
SCHILD 375X2250 FOLIE	97 31 793 08	9	2	1 880	91 62 958 08	BESCHILDERUNG GROSSBRI
SCHILD 530X215 KLEBEFOLIE	97 71 000 08	25	2	1 880	91 62 958 08	BESCHILDERUNG GROSSBRI
SCHILD 6X107X237 G-ALSI12	77 25 699 08	1	1	1 881 000	91 62 836 08	ZUSATZBESCHILDERUNG
SCHILD 78X178 KLEBEFOLIE	97 05 266 1	6	6	3 211 010	96 73 506 08	BESCHILDERUNG
SCHILD 88X450X0,1 FOLIE	10 66 371 8	9	2	4 003 007	91 44 580 08	HAKENFLASCHE
SCHILD BAUGRUPPE BG-NR. P	97 35 919 08	3	1	2 550 005	96 32 970 08	STANGE KPL.
SCHILD BAUGRUPPE BG-NR. P	97 35 919 08	6	1	2 550 007	96 34 001 08	STANGE KPL.
SCHILD BAUGRUPPE BG-NR. P	97 35 919 08	5	1	3 204 008	96 38 719 08	TRAVERSE KPL.
SCHILD BAUGRUPPE BG-NR. P	97 35 919 08	7	1	3 213 003	96 36 659 08	STANGE KPL.
SCHILD BAUGRUPPE BG-NR. P	97 35 919 08	7	1	3 214 006	96 35 563 08	STANGE KPL.
SCHILD BAUGRUPPE BG-NR. P	97 35 919 08	(3)	1	3 215 003	91 47 489 08	ROLLENSATZ
SCHILD BAUGRUPPE BG-NR. P	97 35 919 08	6	1	3 223 009	96 32 425 08	STANGE KPL.
SCHILD BAUGRUPPE BG-NR. P	97 35 919 08	6	1	3 227 002	96 35 704 08	STANGE KPL.
SCHILD BAUGRUPPE BG-NR. P	97 35 919 08	6	1	3 227 003	96 40 374 08	STANGE KPL.
SCHILD BAUGRUPPE BG-NR. P	97 35 919 08	6	1	3 227 004	96 35 566 08	STANGE KPL.
SCHILD BAUGRUPPE BG-NR. P	97 35 919 08	6	1	3 227 005	96 35 569 08	STANGE KPL.
SCHILD BAUGRUPPE BG-NR. P	97 35 919 08	(4)	1	3 554 006	96 00 236 1	WA-BOCK 1 KOPFSTUECK
SCHILD BAUGRUPPE BG-NR. P	97 35 919 08	(4)	1	3 554 006	96 00 236 1	WA-BOCK 1 KOPFSTUECK
SCHILD BAUGRUPPE BG-NR. P	97 35 919 08	(4)	1	3 554 006	96 00 236 1	WA-BOCK 1 KOPFSTUECK
SCHILD BAUGRUPPE BG-NR. P	97 35 919 08	(4)	1	3 554 006	96 00 236 1	WA-BOCK 1 KOPFSTUECK
SCHILD BAUGRUPPE BG-NR. P	97 35 919 08	(4)	1	3 556 007	96 59 719 08	WA-BOCK 2 KOPFSTUECK
SCHILD BAUGRUPPE BG-NR. P	97 35 919 08	(3)	1	3 556 007	96 59 719 08	WA-BOCK 2 KOPFSTUECK
SCHILD BAUGRUPPE BG-NR. P	97 35 919 08	12	1	3 556 008	96 36 352 08	STANGE KPL.
SCHILD BAUGRUPPE BG-NR. P	97 35 919 08	6	1	3 560 010	96 39 035 08	STANGE KPL.
SCHILD BAUGRUPPE BG-NR. P	97 35 919 08	6	1	3 560 012	96 39 048 08	STANGE KPL.
SCHILD BAUGRUPPE BG-NR. P	97 35 919 08	6	1	3 560 014	96 39 064 08	STANGE KPL.
SCHILD BAUGRUPPE BG-NR. P	97 35 919 08	6	1	3 560 016	96 39 059 08	STANGE KPL.
SCHILD BAUGRUPPE BG-NR. P	97 35 919 08	8	1	3 560 030	96 37 159 08	STANGE KPL.
SCHILD BAUGRUPPE BG-NR. P	97 35 919 08	12	1	3 714 012	96 36 472 08	STANGE KPL.
SCHILD BAUGRUPPE BG-NR. P	97 35 919 08	7	1	3 714 014	96 36 475 08	LASCHE KPL.
SCHILD BAUGRUPPE BG-NR. P	97 35 919 08	6	2	3 715 004	96 36 141 08	STANGE KPL.
SCHILD BAUGRUPPE BG-NR. P	97 35 919 08	6	1	3 715 007	96 36 142 08	STANGE KPL.
SCHILD BAUGRUPPE BG-NR. P	97 35 919 08	6	1	3 716 003	96 35 669 08	STANGE KPL.
SCHILD BAUGRUPPE BG-NR. P	97 35 919 08	6	1	3 811 001	96 35 734 08	STANGE KPL.
SCHILD BAUGRUPPE BG-NR. P	97 35 919 08	6	1	3 811 002	96 35 836 08	STANGE KPL.
SCHILD BETRIEBSSTUNDENZ	97 12 910 08	29	1	2 932 082	96 84 247 08	AUFBAUTEILE MONTAGETAFE
SCHILD IDENTNR. IDENT-NR	97 35 676 08	(2)	1	2 550	91 81 778 08	SA-BOCK
SCHILD IDENTNR. IDENT-NR	97 35 676 08	5	1	2 550 006	96 34 077 08	STANGE KPL.
SCHILD IDENTNR. IDENT-NR	97 35 676 08	(5)	1	2 550 007	96 34 001 08	STANGE KPL.
SCHILD IDENTNR. IDENT-NR	97 35 676 08	(2)	1	2 550 007	96 34 001 08	STANGE KPL.
SCHILD IDENTNR. IDENT-NR	97 35 676 08	(2)	1	2 550 007	96 34 001 08	STANGE KPL.
SCHILD IDENTNR. IDENT-NR	97 35 676 08	(2)	1	2 550 007	96 34 001 08	STANGE KPL.
SCHILD IDENTNR. IDENT-NR	97 35 676 08	(2)	1	2 550 007	96 34 001 08	STANGE KPL.
SCHILD IDENTNR. IDENT-NR	97 35 676 08	16	1	2 730 002	96 55 752 08	ZENTRIERUNG KPL.

Bezeichnung	Artikel	Pos.	Menge	Seite	Baugruppe	Bezeichnung
SCHILD IDENTNR. IDENT-NR	97 35 676 08	(2)	1	3 213 003	96 36 659 08	STANGE KPL.
SCHILD IDENTNR. IDENT-NR	97 35 676 08	(5)	1	3 223 009	96 32 425 08	STANGE KPL.
SCHILD IDENTNR. IDENT-NR	97 35 676 08	(2)	1	3 227 000	91 60 434 08	LI-ZWISCHENSTUECK
SCHILD IDENTNR. IDENT-NR	97 35 676 08	(5)	1	3 227 002	96 35 704 08	STANGE KPL.
SCHILD IDENTNR. IDENT-NR	97 35 676 08	(5)	1	3 227 004	96 35 566 08	STANGE KPL.
SCHILD IDENTNR. IDENT-NR	97 35 676 08	(5)	1	3 227 005	96 35 569 08	STANGE KPL.
SCHILD IDENTNR. IDENT-NR	97 35 676 08	(5)	1	3 556 007	96 59 719 08	WA-BOCK 2 KOPFSTUECK
SCHILD IDENTNR. IDENT-NR	97 35 676 08	(5)	1	3 556 008	96 36 352 08	STANGE KPL.
SCHILD IDENTNR. IDENT-NR	97 35 676 08	5	1	3 560 011	96 39 069 08	STANGE VORM.
SCHILD IDENTNR. IDENT-NR	97 35 676 08	5	1	3 560 013	96 39 074 08	STANGE VORM.
SCHILD IDENTNR. IDENT-NR	97 35 676 08	5	1	3 560 015	96 39 079 08	STANGE VORM.
SCHILD IDENTNR. IDENT-NR	97 35 676 08	5	1	3 560 017	96 39 078 08	STANGE VORM.
SCHILD IDENTNR. IDENT-NR	97 35 676 08	(2)	1	3 714 012	96 36 472 08	STANGE KPL.
SCHILD IDENTNR. IDENT-NR	97 35 676 08	(2)	1	3 714 012	96 36 472 08	STANGE KPL.
SCHILD IDENTNR. IDENT-NR	97 35 676 08	5	1	3 714 018	96 36 474 08	STANGE KPL.
SCHILD IDENTNR. IDENT-NR	97 35 676 08	5	1	3 714 020	96 36 484 08	STANGE VORM.
SCHILD IDENTNR. IDENT-NR	97 35 676 08	6	1	3 714 023	96 36 496 08	STANGE KPL.
SCHILD IDENTNR. IDENT-NR	97 35 676 08	(5)	1	3 715 004	96 36 141 08	STANGE KPL.
SCHILD IDENTNR. IDENT-NR	97 35 676 08	(5)	1	3 715 007	96 36 142 08	STANGE KPL.
SCHILD IDENTNR. IDENT-NR	97 35 676 08	(5)	1	3 716 003	96 35 669 08	STANGE KPL.
SCHILD IDENTNR. IDENT-NR	97 35 676 08	(2)	1	3 745 008	96 36 692 08	LASCHE VORM.
SCHILD IDENTNR. IDENT-NR	97 35 676 08	(2)	1	3 746 003	96 37 779 08	KOPFSTUECK VORM.
SCHILD IDENTNR. IDENT-NR	97 35 676 08	(2)	1	3 746 004	96 37 833 08	LASCHE VORM.
SCHILD IDENTNR. IDENT-NR	97 35 676 08	(5)	1	3 811 001	96 35 734 08	STANGE KPL.
SCHILD IDENTNR. IDENT-NR	97 35 676 08	(2)	1	3 811 001	96 35 734 08	STANGE KPL.
SCHILD IDENTNR. IDENT-NR	97 35 676 08	(2)	1	3 811 002	96 35 836 08	STANGE KPL.
SCHILD KLEBEFOLIE	97 07 090 5	(3)	2	3 711	91 72 407 08	MASTNASE
SCHILD S1071	97 19 261 08	5	1	1 920 315	96 35 875 08	KLEMMKASTEN VORM.
SCHILD S1074	97 19 266 08	5	1	1 920 316	96 35 884 08	KLEMMKASTEN VORM.
SCHILD S200	97 58 497 08	5	1	2 780 522	96 40 798 08	KLEMMKASTEN KPL.
SCHILD S420B	97 54 544 08	12	1	3 930 607	96 37 550 08	KLEMMKASTEN
SCHILD S430	77 26 509 08	4	1	3 930 335	96 37 478 08	KLEMMKASTEN
SCHILD S431	97 19 400 08	4	1	3 930 426	96 37 944 08	KLEMMKASTEN KPL.
SCHILD S50	77 26 515 08	5	1	1 920 314	96 35 870 08	KLEMMKASTEN VORM.
SCHILD S600	97 00 638 08	8	1	2 920 581	96 37 245 08	KLEMMKASTEN SA-BOCK VO
SCHILDER KLEMMKASTEN S1	96 37 238 08	4	1	2 920 448	96 40 440 08	KLEMMKASTEN KPL.
SCHILDER KLEMMKASTEN S1	96 37 239 08	4	1	2 920 369	96 78 525 08	KLEMMKASTEN KPL.
SCHILDER KLEMMKASTEN S1	96 41 105 08	4	1	2 920 110	96 41 100 08	KLEMMKASTEN KABINE
SCHIRMSCHIENE	60 20 426 08	62	2	2 932 082	96 84 247 08	AUFBAUTEILE MONTAGETAFE
SCHLAUCH 150X100 GUMMI	55 17 163 08	35	1	2 393	91 69 974 08	LUFTFILTERANLAGE KPL.
SCHLAUCH 18X2200	55 31 761 08	66	2	2 541	91 71 112 08	ZUSATZHEIZUNG OW
SCHLAUCH DN25X4X5000 PL	97 02 363 2	11	1	2 670	91 61 208 08	KRAFTSTOFFBEHAELTER KPL
SCHLAUCH DN25X4X7000 PL	97 02 363 1	10	1	2 670	91 61 208 08	KRAFTSTOFFBEHAELTER KPL
SCHLAUCH DN2X630	51 05 692 08	60	1	1 970 000	91 47 041 08	HYDRAULIK RAUPE
SCHLAUCH DN6 EPDM	10 30 188 0	32	6	2 391 035	96 33 658 08	KOMBIKUEHLER KPL.
SCHLAUCH DN6,5 POLYESTE	10 04 352 5	28	14	2 711	91 47 454 08	ZENTRALSCHMIERANLAGE O
SCHLAUCH DN65-S45 PLASTI	76 00 016 08	8	2	2 671 005	96 35 507 08	OELBEHAELTER VORM.
SCHLAUCH GUMMI	55 07 726 08	7	1	2 393	91 69 974 08	LUFTFILTERANLAGE KPL.
SCHLAUCH KPL	11 22 286 3	(100)	1	2 670	91 61 208 08	KRAFTSTOFFBEHAELTER KPL
SCHLAUCH KPL	11 22 286 4	(200)	1	2 670	91 61 208 08	KRAFTSTOFFBEHAELTER KPL
SCHLAUCH KPL. 1SC 0,28M	96 19 210 08	1281	1	2 976 016	96 60 026 08	SCHLAUCHLEITUNGEN 3 DR
SCHLAUCH KPL. 1SC 0,28M	96 19 210 08	407	1	2 997	91 81 527 08	SCHLAUCHLEITUNGEN OBER
SCHLAUCH KPL. 1SC 0,4M	92 84 576 08	1714	1	2 976 016	96 60 026 08	SCHLAUCHLEITUNGEN 3 DR
SCHLAUCH KPL. 1SC 0,54M	92 65 890 08	132	1	2 997	91 81 527 08	SCHLAUCHLEITUNGEN OBER
SCHLAUCH KPL. 1SC 0,72M	92 76 816 08	1367	1	2 975 403	96 60 022 08	SCHLAUCHLEITUNGEN WIND
SCHLAUCH KPL. 1SC 1,0M	92 60 582 08	360	1	2 997	91 81 527 08	SCHLAUCHLEITUNGEN OBER
SCHLAUCH KPL. 1SC 1,26M	92 80 465 08	131	1	2 997	91 81 527 08	SCHLAUCHLEITUNGEN OBER
SCHLAUCH KPL. 1SC 1,5M	96 38 565 08	1710	1	2 976 016	96 60 026 08	SCHLAUCHLEITUNGEN 3 DR
SCHLAUCH KPL. 1SC 1,7M	96 38 566 08	1711	1	2 976 016	96 60 026 08	SCHLAUCHLEITUNGEN 3 DR
SCHLAUCH KPL. 1SC 1,8M	92 61 192 08	164	1	2 997	91 81 527 08	SCHLAUCHLEITUNGEN OBER

Bezeichnung	Artikel	Pos.	Menge	Seite	Baugruppe	Bezeichnung
SCHLAUCH KPL. 1SC 3,1M	92 60 944 08	351	1	2 997	91 81 527 08	SCHLAUCHLEITUNGEN OBER
SCHLAUCH KPL. 1SC 8X1000	92 93 377 08	1709	1	2 976 016	96 60 026 08	SCHLAUCHLEITUNGEN 3 DR
SCHLAUCH KPL. 1SC 8X1240	96 19 208 08	190	1	2 997	91 81 527 08	SCHLAUCHLEITUNGEN OBER
SCHLAUCH KPL. 1SC 8X1400	92 80 278 08	1402	1	2 975 063	96 60 017 08	SCHLAUCHLEITUNGEN WIND
SCHLAUCH KPL. 1SC 8X1400	96 34 576 08	159	1	2 997	91 81 527 08	SCHLAUCHLEITUNGEN OBER
SCHLAUCH KPL. 1SC 8X1500	92 93 861 08	189	1	2 997	91 81 527 08	SCHLAUCHLEITUNGEN OBER
SCHLAUCH KPL. 1SC 8X1800	92 60 938 08	409	1	2 997	91 81 527 08	SCHLAUCHLEITUNGEN OBER
SCHLAUCH KPL. 1SC 8X1900	92 16 206 08	1712	1	2 976 016	96 60 026 08	SCHLAUCHLEITUNGEN 3 DR
SCHLAUCH KPL. 1SC 8X2350	92 60 948 08	1423	1	2 978 101	96 35 130 08	SCHLAUCHLEITUNGEN MONT
SCHLAUCH KPL. 1SC 8X310	96 60 890 08	1366	1	2 975 403	96 60 022 08	SCHLAUCHLEITUNGEN WIND
SCHLAUCH KPL. 1SC 8X3200	92 73 778 08	414	1	2 997	91 81 527 08	SCHLAUCHLEITUNGEN OBER
SCHLAUCH KPL. 1SC 8X420	92 69 714 08	352	1	2 997	91 81 527 08	SCHLAUCHLEITUNGEN OBER
SCHLAUCH KPL. 1SC 8X420	92 69 714 08	353	2	2 997	91 81 527 08	SCHLAUCHLEITUNGEN OBER
SCHLAUCH KPL. 1SC 8X420	96 60 489 08	1282	1	2 976 016	96 60 026 08	SCHLAUCHLEITUNGEN 3 DR
SCHLAUCH KPL. 1SC 8X480	96 38 596 08	1368	1	2 975 403	96 60 022 08	SCHLAUCHLEITUNGEN WIND
SCHLAUCH KPL. 1SC 8X480	96 41 935 08	160	1	2 997	91 81 527 08	SCHLAUCHLEITUNGEN OBER
SCHLAUCH KPL. 1SC 8X800	92 09 138 08	1713	1	2 976 016	96 60 026 08	SCHLAUCHLEITUNGEN 3 DR
SCHLAUCH KPL. 1SC 8X860	92 60 738 08	1369	1	2 975 403	96 60 022 08	SCHLAUCHLEITUNGEN WIND
SCHLAUCH KPL. 1SC 8X860	96 38 979 08	188	1	2 997	91 81 527 08	SCHLAUCHLEITUNGEN OBER
SCHLAUCH KPL. 1SC 8X880	96 38 595 08	1728	1	2 976 016	96 60 026 08	SCHLAUCHLEITUNGEN 3 DR
SCHLAUCH KPL. 1SC 8X960	96 37 005 08	130	1	2 997	91 81 527 08	SCHLAUCHLEITUNGEN OBER
SCHLAUCH KPL. 1SN 0,6M	92 76 111 08	812	1	1 997	91 47 044 08	SCHLAUCHLEITUNGEN RAUP
SCHLAUCH KPL. 1SN 0,6M	92 76 111 08	241	1	2 997	91 81 527 08	SCHLAUCHLEITUNGEN OBER
SCHLAUCH KPL. 1SN 0,72M	96 24 407 08	1410	1	2 975 063	96 60 017 08	SCHLAUCHLEITUNGEN WIND
SCHLAUCH KPL. 1SN 0,76M	92 60 415 08	283	1	2 997	91 81 527 08	SCHLAUCHLEITUNGEN OBER
SCHLAUCH KPL. 1SN 0,7M	92 69 646 08	930	1	1 997	91 47 044 08	SCHLAUCHLEITUNGEN RAUP
SCHLAUCH KPL. 1SN 1,2M	92 97 579 08	287	1	2 997	91 81 527 08	SCHLAUCHLEITUNGEN OBER
SCHLAUCH KPL. 1SN 1,3M	92 80 404 08	268	1	2 997	91 81 527 08	SCHLAUCHLEITUNGEN OBER
SCHLAUCH KPL. 1SN 1,3M	92 80 404 08	284	1	2 997	91 81 527 08	SCHLAUCHLEITUNGEN OBER
SCHLAUCH KPL. 1SN 1,95M	96 38 572 08	937	1	1 997	91 47 044 08	SCHLAUCHLEITUNGEN RAUP
SCHLAUCH KPL. 1SN 25X1200	92 63 858 08	243	1	2 997	91 81 527 08	SCHLAUCHLEITUNGEN OBER
SCHLAUCH KPL. 1SN 25X1260	92 88 715 08	244	1	2 997	91 81 527 08	SCHLAUCHLEITUNGEN OBER
SCHLAUCH KPL. 1SN 25X1260	92 88 715 08	420	1	2 997	91 81 527 08	SCHLAUCHLEITUNGEN OBER
SCHLAUCH KPL. 1SN 25X1260	92 96 238 08	286	1	2 997	91 81 527 08	SCHLAUCHLEITUNGEN OBER
SCHLAUCH KPL. 1SN 25X1260	92 96 238 08	418	1	2 997	91 81 527 08	SCHLAUCHLEITUNGEN OBER
SCHLAUCH KPL. 1SN 25X1360	92 72 815 08	245	1	2 997	91 81 527 08	SCHLAUCHLEITUNGEN OBER
SCHLAUCH KPL. 1SN 25X1400	92 64 190 08	1725	1	2 976 016	96 60 026 08	SCHLAUCHLEITUNGEN 3 DR
SCHLAUCH KPL. 1SN 25X1400	92 97 300 08	252	1	2 997	91 81 527 08	SCHLAUCHLEITUNGEN OBER
SCHLAUCH KPL. 1SN 25X1420	92 76 967 08	240	1	2 997	91 81 527 08	SCHLAUCHLEITUNGEN OBER
SCHLAUCH KPL. 1SN 25X1500	96 38 971 08	253	1	2 997	91 81 527 08	SCHLAUCHLEITUNGEN OBER
SCHLAUCH KPL. 1SN 25X1550	92 96 235 08	1012	1	2 975 154	96 60 020 08	SCHLAUCHLEITUNGEN WIND
SCHLAUCH KPL. 1SN 25X1700	96 26 412 08	319	2	2 997	91 81 527 08	SCHLAUCHLEITUNGEN OBER
SCHLAUCH KPL. 1SN 25X1750	92 84 677 08	288	1	2 997	91 81 527 08	SCHLAUCHLEITUNGEN OBER
SCHLAUCH KPL. 1SN 25X2100	92 60 457 08	321	1	2 997	91 81 527 08	SCHLAUCHLEITUNGEN OBER
SCHLAUCH KPL. 1SN 25X2350	92 63 370 08	181	1	2 997	91 81 527 08	SCHLAUCHLEITUNGEN OBER
SCHLAUCH KPL. 1SN 25X3200	96 39 000 08	318	1	2 997	91 81 527 08	SCHLAUCHLEITUNGEN OBER
SCHLAUCH KPL. 1SN 25X3600	92 07 296 08	419	1	2 997	91 81 527 08	SCHLAUCHLEITUNGEN OBER
SCHLAUCH KPL. 1SN 25X400	92 08 927 08	323	1	2 997	91 81 527 08	SCHLAUCHLEITUNGEN OBER
SCHLAUCH KPL. 1SN 25X4500	96 37 051 08	266	1	2 997	91 81 527 08	SCHLAUCHLEITUNGEN OBER
SCHLAUCH KPL. 1SN 25X4900	92 92 307 08	320	1	2 997	91 81 527 08	SCHLAUCHLEITUNGEN OBER
SCHLAUCH KPL. 1SN 25X520	96 42 844 08	322	1	2 997	91 81 527 08	SCHLAUCHLEITUNGEN OBER
SCHLAUCH KPL. 1SN 25X5400	96 38 999 08	317	1	2 997	91 81 527 08	SCHLAUCHLEITUNGEN OBER
SCHLAUCH KPL. 1SN 25X760	96 38 981 08	269	1	2 997	91 81 527 08	SCHLAUCHLEITUNGEN OBER
SCHLAUCH KPL. 1SN 25X900	92 63 749 08	285	1	2 997	91 81 527 08	SCHLAUCHLEITUNGEN OBER
SCHLAUCH KPL. 1SN 25X900	92 65 793 08	229	1	2 997	91 81 527 08	SCHLAUCHLEITUNGEN OBER
SCHLAUCH KPL. 1SN 3,3M	92 09 110 08	386	1	2 997	91 81 527 08	SCHLAUCHLEITUNGEN OBER
SCHLAUCH KPL. 1SN 32X1020	92 88 604 08	292	1	2 997	91 81 527 08	SCHLAUCHLEITUNGEN OBER
SCHLAUCH KPL. 1SN 32X1080	96 38 978 08	295	1	2 997	91 81 527 08	SCHLAUCHLEITUNGEN OBER
SCHLAUCH KPL. 1SN 32X1320	96 38 977 08	291	1	2 997	91 81 527 08	SCHLAUCHLEITUNGEN OBER
SCHLAUCH KPL. 1SN 32X1400	92 64 095 08	293	1	2 997	91 81 527 08	SCHLAUCHLEITUNGEN OBER

Bezeichnung	Artikel	Pos.	Menge	Seite	Baugruppe	Bezeichnung
SCHLAUCH KPL. 1SN 32X1700	92 87 633 08	807	1	1 997	91 47 044 08	SCHLAUCHLEITUNGEN RAUP
SCHLAUCH KPL. 1SN 32X1700	92 87 633 08	184	1	2 997	91 81 527 08	SCHLAUCHLEITUNGEN OBER
SCHLAUCH KPL. 1SN 32X2000	92 60 452 08	1142	1	2 975 121	96 60 025 08	SCHLAUCHLEITUNGEN GITT
SCHLAUCH KPL. 1SN 32X2000	92 60 452 08	294	1	2 997	91 81 527 08	SCHLAUCHLEITUNGEN OBER
SCHLAUCH KPL. 1SN 32X2400	96 60 529 08	151	1	2 997	91 81 527 08	SCHLAUCHLEITUNGEN OBER
SCHLAUCH KPL. 1SN 32X2500	92 97 158 08	806	1	1 997	91 47 044 08	SCHLAUCHLEITUNGEN RAUP
SCHLAUCH KPL. 1SN 32X2500	92 97 158 08	182	1	2 997	91 81 527 08	SCHLAUCHLEITUNGEN OBER
SCHLAUCH KPL. 1SN 32X2650	96 38 998 08	313	1	2 997	91 81 527 08	SCHLAUCHLEITUNGEN OBER
SCHLAUCH KPL. 1SN 32X2750	96 38 980 08	183	1	2 997	91 81 527 08	SCHLAUCHLEITUNGEN OBER
SCHLAUCH KPL. 1SN 32X3000	92 68 364 08	316	1	2 997	91 81 527 08	SCHLAUCHLEITUNGEN OBER
SCHLAUCH KPL. 1SN 32X3200	96 39 198 08	381	1	2 997	91 81 527 08	SCHLAUCHLEITUNGEN OBER
SCHLAUCH KPL. 1SN 32X5600	92 76 899 08	314	1	2 997	91 81 527 08	SCHLAUCHLEITUNGEN OBER
SCHLAUCH KPL. 1SN 32X780	96 42 843 08	361	1	2 997	91 81 527 08	SCHLAUCHLEITUNGEN OBER
SCHLAUCH KPL. 1SN 32X860	92 26 313 08	296	1	2 997	91 81 527 08	SCHLAUCHLEITUNGEN OBER
SCHLAUCH KPL. 1SN 38X1040	96 67 457 08	931	1	1 997	91 47 044 08	SCHLAUCHLEITUNGEN RAUP
SCHLAUCH KPL. 1SN 38X1060	96 60 565 08	256	1	2 997	91 81 527 08	SCHLAUCHLEITUNGEN OBER
SCHLAUCH KPL. 1SN 38X1360	96 60 510 08	226	1	2 997	91 81 527 08	SCHLAUCHLEITUNGEN OBER
SCHLAUCH KPL. 1SN 38X1440	96 60 563 08	227	1	2 997	91 81 527 08	SCHLAUCHLEITUNGEN OBER
SCHLAUCH KPL. 1SN 38X1620	96 58 616 08	228	2	2 997	91 81 527 08	SCHLAUCHLEITUNGEN OBER
SCHLAUCH KPL. 1SN 38X1620	96 58 616 08	250	1	2 997	91 81 527 08	SCHLAUCHLEITUNGEN OBER
SCHLAUCH KPL. 1SN 38X2300	96 58 622 08	251	1	2 997	91 81 527 08	SCHLAUCHLEITUNGEN OBER
SCHLAUCH KPL. 1SN 38X2900	96 60 569 08	260	1	2 997	91 81 527 08	SCHLAUCHLEITUNGEN OBER
SCHLAUCH KPL. 1SN 38X2900	96 60 570 08	312	1	2 997	91 81 527 08	SCHLAUCHLEITUNGEN OBER
SCHLAUCH KPL. 1SN 38X3300	96 60 567 08	258	1	2 997	91 81 527 08	SCHLAUCHLEITUNGEN OBER
SCHLAUCH KPL. 1SN 38X3400	96 60 568 08	259	1	2 997	91 81 527 08	SCHLAUCHLEITUNGEN OBER
SCHLAUCH KPL. 1SN 38X4600	96 60 566 08	257	1	2 997	91 81 527 08	SCHLAUCHLEITUNGEN OBER
SCHLAUCH KPL. 1SN 38X680	96 60 561 08	224	1	2 997	91 81 527 08	SCHLAUCHLEITUNGEN OBER
SCHLAUCH KPL. 1SN 38X900	96 60 562 08	225	1	2 997	91 81 527 08	SCHLAUCHLEITUNGEN OBER
SCHLAUCH KPL. 1SN 38X940	96 60 564 08	255	1	2 997	91 81 527 08	SCHLAUCHLEITUNGEN OBER
SCHLAUCH KPL. 1SN 38X960	96 59 468 08	249	1	2 997	91 81 527 08	SCHLAUCHLEITUNGEN OBER
SCHLAUCH KPL. 2755 16X120	92 18 751 08	336	1	2 997	91 81 527 08	SCHLAUCHLEITUNGEN OBER
SCHLAUCH KPL. 2755 16X126	92 60 731 08	1727	1	2 976 016	96 60 026 08	SCHLAUCHLEITUNGEN 3 DR
SCHLAUCH KPL. 2755 16X140	92 40 938 08	1726	1	2 976 016	96 60 026 08	SCHLAUCHLEITUNGEN 3 DR
SCHLAUCH KPL. 2755 16X330	92 44 929 08	337	1	2 997	91 81 527 08	SCHLAUCHLEITUNGEN OBER
SCHLAUCH KPL. 2755 16X440	96 61 467 08	1719	1	2 976 016	96 60 026 08	SCHLAUCHLEITUNGEN 3 DR
SCHLAUCH KPL. 2755 16X560	92 31 905 08	1718	1	2 976 016	96 60 026 08	SCHLAUCHLEITUNGEN 3 DR
SCHLAUCH KPL. 2755 19X106	92 56 562 08	1424	2	2 978 101	96 35 130 08	SCHLAUCHLEITUNGEN MONT
SCHLAUCH KPL. 2755 19X215	92 21 246 08	1229	2	3 978 009	96 36 399 08	SCHLAUCHLEITUNGEN D-KO
SCHLAUCH KPL. 2755 19X360	92 46 152 08	326	1	2 997	91 81 527 08	SCHLAUCHLEITUNGEN OBER
SCHLAUCH KPL. 2755 19X450	96 43 224 08	1231	1	3 978 003	96 36 401 08	SCHLAUCHLEITUNGEN ZUGZY
SCHLAUCH KPL. 2755 19X680	96 78 090 08	388	1	2 997	91 81 527 08	SCHLAUCHLEITUNGEN OBER
SCHLAUCH KPL. 2755 19X780	96 54 348 08	387	1	2 997	91 81 527 08	SCHLAUCHLEITUNGEN OBER
SCHLAUCH KPL. 2755 19X860	92 21 202 08	1473	2	2 978 105	96 40 791 08	SCHLAUCHLEITUNGEN D-RU
SCHLAUCH KPL. 2SN 0,38M	92 76 316 08	343	1	2 997	91 81 527 08	SCHLAUCHLEITUNGEN OBER
SCHLAUCH KPL. 2SN 0,5M	92 80 499 08	1717	1	2 976 016	96 60 026 08	SCHLAUCHLEITUNGEN 3 DR
SCHLAUCH KPL. 2SN 0,5M	92 80 499 08	277	1	2 997	91 81 527 08	SCHLAUCHLEITUNGEN OBER
SCHLAUCH KPL. 2SN 0,66M	96 39 018 08	1391	1	2 975 123	96 39 583 08	SCHLAUCHLEITUNGEN MONT
SCHLAUCH KPL. 2SN 0,7M	92 65 600 08	(95)	2	3 976 000	96 89 034 08	ZUSATZHYDR.BOLZENZIEHZ
SCHLAUCH KPL. 2SN 0,82M	92 71 695 08	1055	1	2 978 204	96 77 449 08	SCHLAUCHLEITUNGEN S-RU
SCHLAUCH KPL. 2SN 0,98M	96 35 947 08	1056	1	2 978 204	96 77 449 08	SCHLAUCHLEITUNGEN S-RU
SCHLAUCH KPL. 2SN 0,98M	96 35 947 08	1057	1	2 978 204	96 77 449 08	SCHLAUCHLEITUNGEN S-RU
SCHLAUCH KPL. 2SN 1,04M	96 24 520 08	893	1	1 975 005	96 30 509 08	SCHLAUCHLEITUNGEN SPAN
SCHLAUCH KPL. 2SN 1,0M	92 76 149 08	371	1	2 997	91 81 527 08	SCHLAUCHLEITUNGEN OBER
SCHLAUCH KPL. 2SN 1,16M	92 93 792 08	1471	1	2 978 105	96 40 791 08	SCHLAUCHLEITUNGEN D-RU
SCHLAUCH KPL. 2SN 1,1M	92 92 078 08	1715	1	2 976 016	96 60 026 08	SCHLAUCHLEITUNGEN 3 DR
SCHLAUCH KPL. 2SN 1,26M	96 19 189 08	176	1	2 997	91 81 527 08	SCHLAUCHLEITUNGEN OBER
SCHLAUCH KPL. 2SN 1,2M	92 76 318 08	368	1	2 997	91 81 527 08	SCHLAUCHLEITUNGEN OBER
SCHLAUCH KPL. 2SN 1,46M	96 40 997 08	177	1	2 997	91 81 527 08	SCHLAUCHLEITUNGEN OBER
SCHLAUCH KPL. 2SN 1,46M	96 60 879 08	1406	1	2 975 063	96 60 017 08	SCHLAUCHLEITUNGEN WIND
SCHLAUCH KPL. 2SN 1,5M	92 97 492 08	174	1	2 997	91 81 527 08	SCHLAUCHLEITUNGEN OBER

Bezeichnung	Artikel	Pos.	Menge	Seite	Baugruppe	Bezeichnung
SCHLAUCH KPL. 2SN 1,5M	92 97 492 08	175	1	2 997	91 81 527 08	SCHLAUCHLEITUNGEN OBER
SCHLAUCH KPL. 2SN 1,5M	96 31 722 08	1226	1	3 978 009	96 36 399 08	SCHLAUCHLEITUNGEN D-KO
SCHLAUCH KPL. 2SN 1,85M	92 09 958 08	173	1	2 997	91 81 527 08	SCHLAUCHLEITUNGEN OBER
SCHLAUCH KPL. 2SN 1,9M	92 92 309 08	172	1	2 997	91 81 527 08	SCHLAUCHLEITUNGEN OBER
SCHLAUCH KPL. 2SN 10X1100	92 76 810 08	373	1	2 997	91 81 527 08	SCHLAUCHLEITUNGEN OBER
SCHLAUCH KPL. 2SN 10X1160	92 80 375 08	370	2	2 997	91 81 527 08	SCHLAUCHLEITUNGEN OBER
SCHLAUCH KPL. 2SN 10X1200	92 76 033 08	375	1	2 997	91 81 527 08	SCHLAUCHLEITUNGEN OBER
SCHLAUCH KPL. 2SN 10X200	96 37 047 08	891	1	1 975 005	96 30 509 08	SCHLAUCHLEITUNGEN SPAN
SCHLAUCH KPL. 2SN 10X2000	92 80 149 08	374	1	2 997	91 81 527 08	SCHLAUCHLEITUNGEN OBER
SCHLAUCH KPL. 2SN 10X2250	92 76 852 08	376	1	2 997	91 81 527 08	SCHLAUCHLEITUNGEN OBER
SCHLAUCH KPL. 2SN 10X270	96 26 865 08	890	1	1 975 005	96 30 509 08	SCHLAUCHLEITUNGEN SPAN
SCHLAUCH KPL. 2SN 10X3200	92 09 059 08	1227	2	3 978 009	96 36 399 08	SCHLAUCHLEITUNGEN D-KO
SCHLAUCH KPL. 2SN 10X480	96 22 558 08	1232	1	3 978 003	96 36 401 08	SCHLAUCHLEITUNGEN ZUGZY
SCHLAUCH KPL. 2SN 10X920	92 14 452 08	1054	1	2 978 204	96 77 449 08	SCHLAUCHLEITUNGEN S-RU
SCHLAUCH KPL. 2SN 10X940	96 37 048 08	892	1	1 975 005	96 30 509 08	SCHLAUCHLEITUNGEN SPAN
SCHLAUCH KPL. 2SN 10X960	92 76 853 08	372	1	2 997	91 81 527 08	SCHLAUCHLEITUNGEN OBER
SCHLAUCH KPL. 2SN 12X1060	92 06 025 08	369	1	2 997	91 81 527 08	SCHLAUCHLEITUNGEN OBER
SCHLAUCH KPL. 2SN 12X1550	92 76 317 08	342	1	2 997	91 81 527 08	SCHLAUCHLEITUNGEN OBER
SCHLAUCH KPL. 2SN 12X2050	96 39 242 08	1144	1	2 975 121	96 60 025 08	SCHLAUCHLEITUNGEN GITT
SCHLAUCH KPL. 2SN 12X2400	92 76 126 08	1720	1	2 976 016	96 60 026 08	SCHLAUCHLEITUNGEN 3 DR
SCHLAUCH KPL. 2SN 12X2550	92 76 001 08	1174	1	2 975 305	96 60 021 08	SCHLAUCHLEITUNGEN WIND
SCHLAUCH KPL. 2SN 12X3500	92 88 732 08	377	1	2 997	91 81 527 08	SCHLAUCHLEITUNGEN OBER
SCHLAUCH KPL. 2SN 12X5800	96 34 606 08	845	2	1 997	91 47 044 08	SCHLAUCHLEITUNGEN RAUP
SCHLAUCH KPL. 2SN 12X820	96 25 316 08	357	2	2 997	91 81 527 08	SCHLAUCHLEITUNGEN OBER
SCHLAUCH KPL. 2SN 16X1700	92 76 181 08	1390	1	2 975 123	96 39 583 08	SCHLAUCHLEITUNGEN MONT
SCHLAUCH KPL. 2SN 16X1800	96 31 728 08	230	1	2 997	91 81 527 08	SCHLAUCHLEITUNGEN OBER
SCHLAUCH KPL. 2SN 16X600	92 04 969 08	1394	1	2 975 123	96 39 583 08	SCHLAUCHLEITUNGEN MONT
SCHLAUCH KPL. 2SN 16X640	96 39 019 08	1392	1	2 975 123	96 39 583 08	SCHLAUCHLEITUNGEN MONT
SCHLAUCH KPL. 2SN 2,0M	92 66 581 08	171	1	2 997	91 81 527 08	SCHLAUCHLEITUNGEN OBER
SCHLAUCH KPL. 2SN 2,2M	92 07 161 08	231	1	2 997	91 81 527 08	SCHLAUCHLEITUNGEN OBER
SCHLAUCH KPL. 2SN 20X2150	96 78 086 08	1061	1	2 978 204	96 77 449 08	SCHLAUCHLEITUNGEN S-RU
SCHLAUCH KPL. 2SN 20X3000	96 41 933 08	1173	1	2 975 305	96 60 021 08	SCHLAUCHLEITUNGEN WIND
SCHLAUCH KPL. 2SN 20X3300	96 38 593 08	1362	1	2 975 403	96 60 022 08	SCHLAUCHLEITUNGEN WIND
SCHLAUCH KPL. 2SN 20X3300	96 38 593 08	378	1	2 997	91 81 527 08	SCHLAUCHLEITUNGEN OBER
SCHLAUCH KPL. 2SN 20X3300	96 38 593 08	385	1	2 997	91 81 527 08	SCHLAUCHLEITUNGEN OBER
SCHLAUCH KPL. 2SN 20X4000	96 38 594 08	1363	1	2 975 403	96 60 022 08	SCHLAUCHLEITUNGEN WIND
SCHLAUCH KPL. 2SN 20X520	96 38 967 08	242	1	2 997	91 81 527 08	SCHLAUCHLEITUNGEN OBER
SCHLAUCH KPL. 2SN 20X760	96 77 407 08	1053	1	2 978 204	96 77 449 08	SCHLAUCHLEITUNGEN S-RU
SCHLAUCH KPL. 2SN 20X920	96 43 234 08	1474	2	2 978 105	96 40 791 08	SCHLAUCHLEITUNGEN D-RU
SCHLAUCH KPL. 2SN 20X960	96 33 392 08	1052	1	2 978 204	96 77 449 08	SCHLAUCHLEITUNGEN S-RU
SCHLAUCH KPL. 2SN 25X1550	96 38 228 08	838	2	1 997	91 47 044 08	SCHLAUCHLEITUNGEN RAUP
SCHLAUCH KPL. 2SN 25X2000	96 39 241 08	1143	1	2 975 121	96 60 025 08	SCHLAUCHLEITUNGEN GITT
SCHLAUCH KPL. 2SN 25X2050	96 38 229 08	839	2	1 997	91 47 044 08	SCHLAUCHLEITUNGEN RAUP
SCHLAUCH KPL. 2SN 25X3800	96 41 932 08	1172	1	2 975 305	96 60 021 08	SCHLAUCHLEITUNGEN WIND
SCHLAUCH KPL. 2SN 25X5600	96 38 231 08	844	4	1 997	91 47 044 08	SCHLAUCHLEITUNGEN RAUP
SCHLAUCH KPL. 2SN 3,1M	92 09 053 08	1364	1	2 975 403	96 60 022 08	SCHLAUCHLEITUNGEN WIND
SCHLAUCH KPL. 2SN 4,9M	92 35 262 08	341	1	2 997	91 81 527 08	SCHLAUCHLEITUNGEN OBER
SCHLAUCH KPL. 2SN 6X1120	96 39 015 08	363	1	2 997	91 81 527 08	SCHLAUCHLEITUNGEN OBER
SCHLAUCH KPL. 2SN 6X1600	96 39 014 08	362	1	2 997	91 81 527 08	SCHLAUCHLEITUNGEN OBER
SCHLAUCH KPL. 2SN 6X1750	96 43 266 08	179	1	2 997	91 81 527 08	SCHLAUCHLEITUNGEN OBER
SCHLAUCH KPL. 2SN 6X2000	96 43 265 08	178	1	2 997	91 81 527 08	SCHLAUCHLEITUNGEN OBER
SCHLAUCH KPL. 2SN 6X2150	96 43 267 08	180	1	2 997	91 81 527 08	SCHLAUCHLEITUNGEN OBER
SCHLAUCH KPL. 2SN 6X300	96 43 268 08	157	3	2 997	91 81 527 08	SCHLAUCHLEITUNGEN OBER
SCHLAUCH KPL. 2SN 6X400	96 23 322 08	280	2	2 997	91 81 527 08	SCHLAUCHLEITUNGEN OBER
SCHLAUCH KPL. 2SN 8X1000	92 93 107 08	1716	1	2 976 016	96 60 026 08	SCHLAUCHLEITUNGEN 3 DR
SCHLAUCH KPL. 2SN 8X1120	96 39 253 08	1472	1	2 978 105	96 40 791 08	SCHLAUCHLEITUNGEN D-RU
SCHLAUCH KPL. 2SN 8X1240	96 60 877 08	424	1	2 997	91 81 527 08	SCHLAUCHLEITUNGEN OBER
SCHLAUCH KPL. 2SN 8X1300	92 09 056 08	279	2	2 997	91 81 527 08	SCHLAUCHLEITUNGEN OBER
SCHLAUCH KPL. 2SN 8X1460	92 88 833 08	274	1	2 997	91 81 527 08	SCHLAUCHLEITUNGEN OBER
SCHLAUCH KPL. 2SN 8X1460	96 22 587 08	282	1	2 997	91 81 527 08	SCHLAUCHLEITUNGEN OBER

Bezeichnung	Artikel	Pos.	Menge	Seite	Baugruppe	Bezeichnung
SCHLAUCH KPL. 2SN 8X1500	92 80 413 08	278	2	2 997	91 81 527 08	SCHLAUCHLEITUNGEN OBER
SCHLAUCH KPL. 2SN 8X15000	92 87 559 08	(1090)	4	3 976 003	96 88 966 08	ZUS.HYDR.BOLZENZIEHEINRI
SCHLAUCH KPL. 2SN 8X1600	96 25 323 08	421	1	2 997	91 81 527 08	SCHLAUCHLEITUNGEN OBER
SCHLAUCH KPL. 2SN 8X1900	92 76 200 08	355	1	2 997	91 81 527 08	SCHLAUCHLEITUNGEN OBER
SCHLAUCH KPL. 2SN 8X2000	96 18 936 08	1015	1	2 975 154	96 60 020 08	SCHLAUCHLEITUNGEN WIND
SCHLAUCH KPL. 2SN 8X2200	92 96 113 08	1060	1	2 978 204	96 77 449 08	SCHLAUCHLEITUNGEN S-RU
SCHLAUCH KPL. 2SN 8X250	96 59 459 08	1365	1	2 975 403	96 60 022 08	SCHLAUCHLEITUNGEN WIND
SCHLAUCH KPL. 2SN 8X2500	96 60 876 08	1177	1	2 975 305	96 60 021 08	SCHLAUCHLEITUNGEN WIND
SCHLAUCH KPL. 2SN 8X3100	96 78 073 08	(1194)	2	3 977 005	96 81 157 08	ZUSATZHYDR.BOLZENZIEHZ
SCHLAUCH KPL. 2SN 8X3600	96 60 891 08	1374	1	2 975 403	96 60 022 08	SCHLAUCHLEITUNGEN WIND
SCHLAUCH KPL. 2SN 8X400	96 39 270 08	1233	1	3 978 003	96 36 401 08	SCHLAUCHLEITUNGEN ZUGZY
SCHLAUCH KPL. 2SN 8X4000	92 09 966 08	356	1	2 997	91 81 527 08	SCHLAUCHLEITUNGEN OBER
SCHLAUCH KPL. 2SN 8X5200	96 39 011 08	354	1	2 997	91 81 527 08	SCHLAUCHLEITUNGEN OBER
SCHLAUCH KPL. 2SN 8X660	96 60 880 08	1414	1	2 975 063	96 60 017 08	SCHLAUCHLEITUNGEN WIND
SCHLAUCH KPL. 2SN 8X720	96 60 878 08	1403	1	2 975 063	96 60 017 08	SCHLAUCHLEITUNGEN WIND
SCHLAUCH KPL. 2SN 8X760	92 88 711 08	1228	1	3 978 003	96 36 401 08	SCHLAUCHLEITUNGEN ZUGZY
SCHLAUCH KPL. 2SN 8X920	92 76 690 08	1400	1	2 975 063	96 60 017 08	SCHLAUCHLEITUNGEN WIND
SCHLAUCH KPL. 2TE 0,25M	92 62 690 08	1280	1	2 976 016	96 60 026 08	SCHLAUCHLEITUNGEN 3 DR
SCHLAUCH KPL. 2TE 0,25M	92 62 690 08	162	1	2 997	91 81 527 08	SCHLAUCHLEITUNGEN OBER
SCHLAUCH KPL. 2TE 0,25M	92 62 690 08	406	1	2 997	91 81 527 08	SCHLAUCHLEITUNGEN OBER
SCHLAUCH KPL. 2TE 0,28M	92 66 102 08	187	6	2 997	91 81 527 08	SCHLAUCHLEITUNGEN OBER
SCHLAUCH KPL. 2TE 0,32M	92 76 407 08	837	2	1 997	91 47 044 08	SCHLAUCHLEITUNGEN RAUP
SCHLAUCH KPL. 2TE 0,32M	92 76 407 08	1401	1	2 975 063	96 60 017 08	SCHLAUCHLEITUNGEN WIND
SCHLAUCH KPL. 2TE 0,42M	92 76 105 08	1370	1	2 975 403	96 60 022 08	SCHLAUCHLEITUNGEN WIND
SCHLAUCH KPL. 2TE 0,46M	92 65 663 08	410	1	2 997	91 81 527 08	SCHLAUCHLEITUNGEN OBER
SCHLAUCH KPL. 2TE 0,46M	92 84 526 08	186	1	2 997	91 81 527 08	SCHLAUCHLEITUNGEN OBER
SCHLAUCH KPL. 2TE 0,4M	92 60 954 08	1404	1	2 975 063	96 60 017 08	SCHLAUCHLEITUNGEN WIND
SCHLAUCH KPL. 2TE 0,4M	92 60 954 08	276	1	2 997	91 81 527 08	SCHLAUCHLEITUNGEN OBER
SCHLAUCH KPL. 2TE 0,4M	92 60 954 08	405	1	2 997	91 81 527 08	SCHLAUCHLEITUNGEN OBER
SCHLAUCH KPL. 2TE 0,56M	92 87 556 08	161	1	2 997	91 81 527 08	SCHLAUCHLEITUNGEN OBER
SCHLAUCH KPL. 2TE 0,5M	92 60 417 08	195	1	2 997	91 81 527 08	SCHLAUCHLEITUNGEN OBER
SCHLAUCH KPL. 2TE 0,5M	92 60 417 08	349	3	2 997	91 81 527 08	SCHLAUCHLEITUNGEN OBER
SCHLAUCH KPL. 2TE 0,5M	92 69 710 08	834	4	1 997	91 47 044 08	SCHLAUCHLEITUNGEN RAUP
SCHLAUCH KPL. 2TE 0,62M	92 60 411 08	264	1	2 997	91 81 527 08	SCHLAUCHLEITUNGEN OBER
SCHLAUCH KPL. 2TE 0,66M	92 66 073 08	197	1	2 997	91 81 527 08	SCHLAUCHLEITUNGEN OBER
SCHLAUCH KPL. 2TE 0,66M	92 88 720 08	238	1	2 997	91 81 527 08	SCHLAUCHLEITUNGEN OBER
SCHLAUCH KPL. 2TE 0,6M	92 61 200 08	193	1	2 997	91 81 527 08	SCHLAUCHLEITUNGEN OBER
SCHLAUCH KPL. 2TE 0,72M	92 63 995 08	350	1	2 997	91 81 527 08	SCHLAUCHLEITUNGEN OBER
SCHLAUCH KPL. 2TE 0,72M	92 76 709 08	1371	1	2 975 403	96 60 022 08	SCHLAUCHLEITUNGEN WIND
SCHLAUCH KPL. 2TE 0,7M	92 63 670 08	185	1	2 997	91 81 527 08	SCHLAUCHLEITUNGEN OBER
SCHLAUCH KPL. 2TE 0,82M	92 07 113 08	1236	1	3 978 009	96 36 399 08	SCHLAUCHLEITUNGEN D-KO
SCHLAUCH KPL. 2TE 0,88M	96 38 564 08	1708	1	2 976 016	96 60 026 08	SCHLAUCHLEITUNGEN 3 DR
SCHLAUCH KPL. 2TE 0,92M	96 18 939 08	334	1	2 997	91 81 527 08	SCHLAUCHLEITUNGEN OBER
SCHLAUCH KPL. 2TE 0,96M	92 97 273 08	298	1	2 997	91 81 527 08	SCHLAUCHLEITUNGEN OBER
SCHLAUCH KPL. 2TE 1,0M	92 16 065 08	331	1	2 997	91 81 527 08	SCHLAUCHLEITUNGEN OBER
SCHLAUCH KPL. 2TE 1,14M	92 60 460 08	1470	2	2 978 105	96 40 791 08	SCHLAUCHLEITUNGEN D-RU
SCHLAUCH KPL. 2TE 1,18M	96 38 563 08	1707	1	2 976 016	96 60 026 08	SCHLAUCHLEITUNGEN 3 DR
SCHLAUCH KPL. 2TE 1,1M	92 60 430 08	191	1	2 997	91 81 527 08	SCHLAUCHLEITUNGEN OBER
SCHLAUCH KPL. 2TE 1,2M	92 60 413 08	811	1	1 997	91 47 044 08	SCHLAUCHLEITUNGEN RAUP
SCHLAUCH KPL. 2TE 1,2M	92 80 406 08	271	1	2 997	91 81 527 08	SCHLAUCHLEITUNGEN OBER
SCHLAUCH KPL. 2TE 1,3M	92 43 724 08	194	1	2 997	91 81 527 08	SCHLAUCHLEITUNGEN OBER
SCHLAUCH KPL. 2TE 1,3M	92 43 724 08	275	1	2 997	91 81 527 08	SCHLAUCHLEITUNGEN OBER
SCHLAUCH KPL. 2TE 1,4M	92 60 576 08	1408	1	2 975 063	96 60 017 08	SCHLAUCHLEITUNGEN WIND
SCHLAUCH KPL. 2TE 1,4M	92 60 576 08	347	1	2 997	91 81 527 08	SCHLAUCHLEITUNGEN OBER
SCHLAUCH KPL. 2TE 1,4M	92 66 083 08	265	1	2 997	91 81 527 08	SCHLAUCHLEITUNGEN OBER
SCHLAUCH KPL. 2TE 1,4M	92 72 524 08	289	1	2 997	91 81 527 08	SCHLAUCHLEITUNGEN OBER
SCHLAUCH KPL. 2TE 1,5M	92 76 394 08	290	1	2 997	91 81 527 08	SCHLAUCHLEITUNGEN OBER
SCHLAUCH KPL. 2TE 1,6M	92 60 575 08	1014	1	2 975 154	96 60 020 08	SCHLAUCHLEITUNGEN WIND
SCHLAUCH KPL. 2TE 1,7M	92 61 211 08	1250	1	3 978 016	96 36 397 08	SCHLAUCHLEITUNGEN ZWIS
SCHLAUCH KPL. 2TE 1,8M	92 60 571 08	338	1	2 997	91 81 527 08	SCHLAUCHLEITUNGEN OBER

Bezeichnung	Artikel	Pos.	Menge	Seite	Baugruppe	Bezeichnung
SCHLAUCH KPL. 2TE 1,9M	92 60 573 08	196	1	2 997	91 81 527 08	SCHLAUCHLEITUNGEN OBER
SCHLAUCH KPL. 2TE 1,9M	92 61 213 08	199	1	2 997	91 81 527 08	SCHLAUCHLEITUNGEN OBER
SCHLAUCH KPL. 2TE 10X1160	92 20 673 08	192	1	2 997	91 81 527 08	SCHLAUCHLEITUNGEN OBER
SCHLAUCH KPL. 2TE 10X1300	92 60 577 08	1407	1	2 975 063	96 60 017 08	SCHLAUCHLEITUNGEN WIND
SCHLAUCH KPL. 2TE 10X1750	92 74 637 08	411	1	2 997	91 81 527 08	SCHLAUCHLEITUNGEN OBER
SCHLAUCH KPL. 2TE 10X200	92 99 194 08	1019	1	2 975 154	96 60 020 08	SCHLAUCHLEITUNGEN WIND
SCHLAUCH KPL. 2TE 10X200	92 99 194 08	1176	1	2 975 305	96 60 021 08	SCHLAUCHLEITUNGEN WIND
SCHLAUCH KPL. 2TE 10X200	92 99 194 08	1059	1	2 978 204	96 77 449 08	SCHLAUCHLEITUNGEN S-RU
SCHLAUCH KPL. 2TE 10X200	92 99 194 08	1235	1	3 978 009	96 36 399 08	SCHLAUCHLEITUNGEN D-KO
SCHLAUCH KPL. 2TE 10X2050	92 69 657 08	281	1	2 997	91 81 527 08	SCHLAUCHLEITUNGEN OBER
SCHLAUCH KPL. 2TE 10X2200	92 93 348 08	237	1	2 997	91 81 527 08	SCHLAUCHLEITUNGEN OBER
SCHLAUCH KPL. 2TE 10X250	96 18 602 08	1405	1	2 975 063	96 60 017 08	SCHLAUCHLEITUNGEN WIND
SCHLAUCH KPL. 2TE 10X250	96 18 602 08	408	1	2 997	91 81 527 08	SCHLAUCHLEITUNGEN OBER
SCHLAUCH KPL. 2TE 10X2700	92 60 961 08	1393	1	2 975 123	96 39 583 08	SCHLAUCHLEITUNGEN MONT
SCHLAUCH KPL. 2TE 10X2800	92 66 584 08	1722	1	2 976 016	96 60 026 08	SCHLAUCHLEITUNGEN 3 DR
SCHLAUCH KPL. 2TE 10X300	92 61 497 08	348	2	2 997	91 81 527 08	SCHLAUCHLEITUNGEN OBER
SCHLAUCH KPL. 2TE 10X360	96 78 072 08	(1195)	1	3 977 005	96 81 157 08	ZUSATZHYDR.BOLZENZIEHZ
SCHLAUCH KPL. 2TE 10X400	96 17 167 08	1234	1	3 978 009	96 36 399 08	SCHLAUCHLEITUNGEN D-KO
SCHLAUCH KPL. 2TE 10X500	92 96 383 08	1372	1	2 975 403	96 60 022 08	SCHLAUCHLEITUNGEN WIND
SCHLAUCH KPL. 2TE 10X500	96 18 913 08	1422	1	2 978 101	96 35 130 08	SCHLAUCHLEITUNGEN MONT
SCHLAUCH KPL. 2TE 10X560	96 39 214 08	1175	1	2 975 305	96 60 021 08	SCHLAUCHLEITUNGEN WIND
SCHLAUCH KPL. 2TE 10X600	92 96 478 08	1018	1	2 975 154	96 60 020 08	SCHLAUCHLEITUNGEN WIND
SCHLAUCH KPL. 2TE 10X600	92 96 478 08	1475	4	2 978 105	96 40 791 08	SCHLAUCHLEITUNGEN D-RU
SCHLAUCH KPL. 2TE 10X640	92 16 217 08	1058	1	2 978 204	96 77 449 08	SCHLAUCHLEITUNGEN S-RU
SCHLAUCH KPL. 2TE 12X1100	92 80 399 08	236	1	2 997	91 81 527 08	SCHLAUCHLEITUNGEN OBER
SCHLAUCH KPL. 2TE 12X1200	92 76 880 08	1723	1	2 976 016	96 60 026 08	SCHLAUCHLEITUNGEN 3 DR
SCHLAUCH KPL. 2TE 12X1300	92 76 977 08	808	1	1 997	91 47 044 08	SCHLAUCHLEITUNGEN RAUP
SCHLAUCH KPL. 2TE 12X1360	96 17 970 08	936	1	1 997	91 47 044 08	SCHLAUCHLEITUNGEN RAUP
SCHLAUCH KPL. 2TE 12X1400	96 38 222 08	810	1	1 997	91 47 044 08	SCHLAUCHLEITUNGEN RAUP
SCHLAUCH KPL. 2TE 12X1460	92 76 857 08	358	1	2 997	91 81 527 08	SCHLAUCHLEITUNGEN OBER
SCHLAUCH KPL. 2TE 12X1460	96 38 976 08	273	1	2 997	91 81 527 08	SCHLAUCHLEITUNGEN OBER
SCHLAUCH KPL. 2TE 12X1600	92 55 417 08	809	1	1 997	91 47 044 08	SCHLAUCHLEITUNGEN RAUP
SCHLAUCH KPL. 2TE 12X1700	92 06 061 08	840	2	1 997	91 47 044 08	SCHLAUCHLEITUNGEN RAUP
SCHLAUCH KPL. 2TE 12X1750	92 97 540 08	344	2	2 997	91 81 527 08	SCHLAUCHLEITUNGEN OBER
SCHLAUCH KPL. 2TE 12X2000	92 87 192 08	412	1	2 997	91 81 527 08	SCHLAUCHLEITUNGEN OBER
SCHLAUCH KPL. 2TE 12X2200	96 19 475 08	367	1	2 997	91 81 527 08	SCHLAUCHLEITUNGEN OBER
SCHLAUCH KPL. 2TE 12X2250	92 71 694 08	841	2	1 997	91 47 044 08	SCHLAUCHLEITUNGEN RAUP
SCHLAUCH KPL. 2TE 12X2600	92 76 963 08	366	1	2 997	91 81 527 08	SCHLAUCHLEITUNGEN OBER
SCHLAUCH KPL. 2TE 12X3200	92 87 677 08	1724	1	2 976 016	96 60 026 08	SCHLAUCHLEITUNGEN 3 DR
SCHLAUCH KPL. 2TE 12X3200	92 87 677 08	359	1	2 997	91 81 527 08	SCHLAUCHLEITUNGEN OBER
SCHLAUCH KPL. 2TE 12X3300	92 93 514 08	384	1	2 997	91 81 527 08	SCHLAUCHLEITUNGEN OBER
SCHLAUCH KPL. 2TE 12X3800	92 07 163 08	345	1	2 997	91 81 527 08	SCHLAUCHLEITUNGEN OBER
SCHLAUCH KPL. 2TE 12X920	96 38 975 08	272	1	2 997	91 81 527 08	SCHLAUCHLEITUNGEN OBER
SCHLAUCH KPL. 2TE 16X1160	92 76 986 08	198	1	2 997	91 81 527 08	SCHLAUCHLEITUNGEN OBER
SCHLAUCH KPL. 2TE 16X1420	96 39 010 08	340	1	2 997	91 81 527 08	SCHLAUCHLEITUNGEN OBER
SCHLAUCH KPL. 2TE 16X1650	92 87 143 08	299	1	2 997	91 81 527 08	SCHLAUCHLEITUNGEN OBER
SCHLAUCH KPL. 2TE 16X2600	92 76 962 08	422	1	2 997	91 81 527 08	SCHLAUCHLEITUNGEN OBER
SCHLAUCH KPL. 2TE 16X4200	96 39 009 08	339	1	2 997	91 81 527 08	SCHLAUCHLEITUNGEN OBER
SCHLAUCH KPL. 2TE 16X4700	92 97 113 08	261	1	2 997	91 81 527 08	SCHLAUCHLEITUNGEN OBER
SCHLAUCH KPL. 2TE 16X5300	92 76 842 08	262	1	2 997	91 81 527 08	SCHLAUCHLEITUNGEN OBER
SCHLAUCH KPL. 2TE 16X960	92 66 069 08	1706	1	2 976 016	96 60 026 08	SCHLAUCHLEITUNGEN 3 DR
SCHLAUCH KPL. 2TE 20X1260	96 39 192 08	417	1	2 997	91 81 527 08	SCHLAUCHLEITUNGEN OBER
SCHLAUCH KPL. 2TE 20X1300	96 39 006 08	330	1	2 997	91 81 527 08	SCHLAUCHLEITUNGEN OBER
SCHLAUCH KPL. 2TE 20X1400	96 38 965 08	234	1	2 997	91 81 527 08	SCHLAUCHLEITUNGEN OBER
SCHLAUCH KPL. 2TE 20X1550	92 69 674 08	1013	1	2 975 154	96 60 020 08	SCHLAUCHLEITUNGEN WIND
SCHLAUCH KPL. 2TE 20X1750	96 38 966 08	235	1	2 997	91 81 527 08	SCHLAUCHLEITUNGEN OBER
SCHLAUCH KPL. 2TE 20X1800	92 76 904 08	239	1	2 997	91 81 527 08	SCHLAUCHLEITUNGEN OBER
SCHLAUCH KPL. 2TE 20X2000	96 39 007 08	332	2	2 997	91 81 527 08	SCHLAUCHLEITUNGEN OBER
SCHLAUCH KPL. 2TE 20X300	96 39 004 08	327	1	2 997	91 81 527 08	SCHLAUCHLEITUNGEN OBER
SCHLAUCH KPL. 2TE 20X3000	96 38 982 08	270	1	2 997	91 81 527 08	SCHLAUCHLEITUNGEN OBER

Bezeichnung	Artikel	Pos.	Menge	Seite	Baugruppe	Bezeichnung
SCHLAUCH KPL. 2TE 20X3300	92 16 112 08	335	1	2 997	91 81 527 08	SCHLAUCHLEITUNGEN OBER
SCHLAUCH KPL. 2TE 20X4000	96 39 191 08	416	1	2 997	91 81 527 08	SCHLAUCHLEITUNGEN OBER
SCHLAUCH KPL. 2TE 20X430	96 39 005 08	328	1	2 997	91 81 527 08	SCHLAUCHLEITUNGEN OBER
SCHLAUCH KPL. 2TE 20X4700	96 26 893 08	267	1	2 997	91 81 527 08	SCHLAUCHLEITUNGEN OBER
SCHLAUCH KPL. 2TE 20X5500	96 39 008 08	333	1	2 997	91 81 527 08	SCHLAUCHLEITUNGEN OBER
SCHLAUCH KPL. 2TE 20X600	92 93 232 08	329	1	2 997	91 81 527 08	SCHLAUCHLEITUNGEN OBER
SCHLAUCH KPL. 2TE 20X740	92 97 271 08	415	1	2 997	91 81 527 08	SCHLAUCHLEITUNGEN OBER
SCHLAUCH KPL. 2TE 20X8000	96 38 592 08	862	1	1 975 007	96 35 747 08	SCHLAUCHLEITUNGEN ABST
SCHLAUCH KPL. 2TE 20X820	96 24 526 08	297	1	2 997	91 81 527 08	SCHLAUCHLEITUNGEN OBER
SCHLAUCH KPL. 2TE 20X960	96 39 194 08	1409	1	2 975 063	96 60 017 08	SCHLAUCHLEITUNGEN WIND
SCHLAUCH KPL. 2TE 3,0M	96 17 992 08	150	1	2 997	91 81 527 08	SCHLAUCHLEITUNGEN OBER
SCHLAUCH KPL. 2TE 3,4M	96 38 567 08	1721	1	2 976 016	96 60 026 08	SCHLAUCHLEITUNGEN 3 DR
SCHLAUCH KPL. 2TE 3,6M	92 60 431 08	346	1	2 997	91 81 527 08	SCHLAUCHLEITUNGEN OBER
SCHLAUCH KPL. 2TE 3,6M	92 60 431 08	413	1	2 997	91 81 527 08	SCHLAUCHLEITUNGEN OBER
SCHLAUCH KPL. 2TE 6X300	96 38 983 08	1283	1	2 976 016	96 60 026 08	SCHLAUCHLEITUNGEN 3 DR
SCHLAUCH KPL. 2TE 6X3400	96 47 774 08	(1220)	1	2 790 701	91 55 739 08	ANTRIEBSAGGREGAT KLIMAA
SCHLAUCH KPL. 2TE 8X180	96 38 218 08	800	2	1 997	91 47 044 08	SCHLAUCHLEITUNGEN RAUP
SCHLAUCH KPL. 2TE 8X180	96 38 227 08	835	4	1 997	91 47 044 08	SCHLAUCHLEITUNGEN RAUP
SCHLAUCH KPL. 2TE 8X200	96 27 626 08	1373	1	2 975 403	96 60 022 08	SCHLAUCHLEITUNGEN WIND
SCHLAUCH KPL. 2TE 8X400	96 21 725 08	836	2	1 997	91 47 044 08	SCHLAUCHLEITUNGEN RAUP
SCHLAUCH KPL. 2TE 8X500	92 26 460 08	1421	1	2 978 101	96 35 130 08	SCHLAUCHLEITUNGEN MONT
SCHLAUCH KPL. 2TE 8X620	96 30 018 08	1411	1	2 975 063	96 60 017 08	SCHLAUCHLEITUNGEN WIND
SCHLAUCH KPL. 2TE 8X620	96 30 018 08	423	1	2 997	91 81 527 08	SCHLAUCHLEITUNGEN OBER
SCHLAUCH KPL. 2TE 8X700	96 47 775 08	(1222)	1	2 790 701	91 55 739 08	ANTRIEBSAGGREGAT KLIMAA
SCHLAUCH KPL. 4SH 25X1000	96 38 560 08	1701	1	2 976 016	96 60 026 08	SCHLAUCHLEITUNGEN 3 DR
SCHLAUCH KPL. 4SH 25X1040	96 38 562 08	1703	1	2 976 016	96 60 026 08	SCHLAUCHLEITUNGEN 3 DR
SCHLAUCH KPL. 4SH 25X1040	96 38 562 08	205	1	2 997	91 81 527 08	SCHLAUCHLEITUNGEN OBER
SCHLAUCH KPL. 4SH 25X1200	96 38 943 08	204	1	2 997	91 81 527 08	SCHLAUCHLEITUNGEN OBER
SCHLAUCH KPL. 4SH 25X1260	96 38 559 08	1700	1	2 976 016	96 60 026 08	SCHLAUCHLEITUNGEN 3 DR
SCHLAUCH KPL. 4SH 25X1340	96 38 968 08	246	1	2 997	91 81 527 08	SCHLAUCHLEITUNGEN OBER
SCHLAUCH KPL. 4SH 25X1650	96 31 706 08	263	2	2 997	91 81 527 08	SCHLAUCHLEITUNGEN OBER
SCHLAUCH KPL. 4SH 25X2200	96 38 624 08	232	1	2 997	91 81 527 08	SCHLAUCHLEITUNGEN OBER
SCHLAUCH KPL. 4SH 25X3000	96 39 268 08	1230	2	3 978 009	96 36 399 08	SCHLAUCHLEITUNGEN D-KO
SCHLAUCH KPL. 4SH 25X5700	96 38 996 08	324	1	2 997	91 81 527 08	SCHLAUCHLEITUNGEN OBER
SCHLAUCH KPL. 4SH 25X6100	96 38 997 08	325	1	2 997	91 81 527 08	SCHLAUCHLEITUNGEN OBER
SCHLAUCH KPL. 4SH 25X900	96 38 561 08	1702	1	2 976 016	96 60 026 08	SCHLAUCHLEITUNGEN 3 DR
SCHLAUCH KPL. 4SH 25X900	96 38 561 08	1704	1	2 976 016	96 60 026 08	SCHLAUCHLEITUNGEN 3 DR
SCHLAUCH KPL. 4SH 25X900	96 38 964 08	233	1	2 997	91 81 527 08	SCHLAUCHLEITUNGEN OBER
SCHLAUCH KPL. 4SH 25X980	96 26 382 08	1705	1	2 976 016	96 60 026 08	SCHLAUCHLEITUNGEN 3 DR
SCHLAUCH KPL. 4SP 12X6300	96 38 558 08	860	4	1 975 007	96 35 747 08	SCHLAUCHLEITUNGEN ABST
SCHLAUCH KPL. 4SP 12X8000	96 38 591 08	861	1	1 975 007	96 35 747 08	SCHLAUCHLEITUNGEN ABST
SCHLAUCH KPL. 4SP 25X2100	92 37 567 08	1062	1	2 978 204	96 77 449 08	SCHLAUCHLEITUNGEN S-RU
SCHLAUCH KPL. 4SP 25X2700	92 57 586 08	364	2	2 997	91 81 527 08	SCHLAUCHLEITUNGEN OBER
SCHLAUCH KPL. 4SP 25X3300	92 45 752 08	379	1	2 997	91 81 527 08	SCHLAUCHLEITUNGEN OBER
SCHLAUCH KPL. 4SP 25X3500	92 44 951 08	163	1	2 997	91 81 527 08	SCHLAUCHLEITUNGEN OBER
SCHLAUCH KPL. 4SP 25X900	92 22 071 08	1050	1	2 978 204	96 77 449 08	SCHLAUCHLEITUNGEN S-RU
SCHLAUCH KPL. 4SP 25X900	92 22 071 08	1051	1	2 978 204	96 77 449 08	SCHLAUCHLEITUNGEN S-RU
SCHLAUCH KPL. 6SP/R13 31X1	96 39 244 08	1146	1	2 975 121	96 60 025 08	SCHLAUCHLEITUNGEN GITT
SCHLAUCH KPL. F6000 31X113	96 38 569 08	933	1	1 997	91 47 044 08	SCHLAUCHLEITUNGEN RAUP
SCHLAUCH KPL. F6000 31X114	96 38 950 08	213	1	2 997	91 81 527 08	SCHLAUCHLEITUNGEN OBER
SCHLAUCH KPL. F6000 31X117	96 38 570 08	934	1	1 997	91 47 044 08	SCHLAUCHLEITUNGEN RAUP
SCHLAUCH KPL. F6000 31X123	96 38 223 08	830	2	1 997	91 47 044 08	SCHLAUCHLEITUNGEN RAUP
SCHLAUCH KPL. F6000 31X133	96 38 224 08	831	2	1 997	91 47 044 08	SCHLAUCHLEITUNGEN RAUP
SCHLAUCH KPL. F6000 31X136	96 38 954 08	217	1	2 997	91 81 527 08	SCHLAUCHLEITUNGEN OBER
SCHLAUCH KPL. F6000 31X153	96 38 226 08	833	2	1 997	91 47 044 08	SCHLAUCHLEITUNGEN RAUP
SCHLAUCH KPL. F6000 31X155	96 38 955 08	216	1	2 997	91 81 527 08	SCHLAUCHLEITUNGEN OBER
SCHLAUCH KPL. F6000 31X162	96 38 953 08	214	1	2 997	91 81 527 08	SCHLAUCHLEITUNGEN OBER
SCHLAUCH KPL. F6000 31X167	96 38 951 08	212	1	2 997	91 81 527 08	SCHLAUCHLEITUNGEN OBER
SCHLAUCH KPL. F6000 31X168	96 38 225 08	832	2	1 997	91 47 044 08	SCHLAUCHLEITUNGEN RAUP
SCHLAUCH KPL. F6000 31X182	96 38 221 08	804	2	1 997	91 47 044 08	SCHLAUCHLEITUNGEN RAUP

Bezeichnung	Artikel	Pos.	Menge	Seite	Baugruppe	Bezeichnung
SCHLAUCH KPL. F6000 31X183	96 38 220 08	803	2	1 997	91 47 044 08	SCHLAUCHLEITUNGEN RAUP
SCHLAUCH KPL. F6000 31X183	96 38 220 08	805	2	1 997	91 47 044 08	SCHLAUCHLEITUNGEN RAUP
SCHLAUCH KPL. F6000 31X203	96 38 571 08	935	1	1 997	91 47 044 08	SCHLAUCHLEITUNGEN RAUP
SCHLAUCH KPL. F6000 31X208	96 39 243 08	1145	1	2 975 121	96 60 025 08	SCHLAUCHLEITUNGEN GITT
SCHLAUCH KPL. F6000 31X210	96 39 190 08	404	2	2 997	91 81 527 08	SCHLAUCHLEITUNGEN OBER
SCHLAUCH KPL. F6000 31X213	96 38 219 08	802	2	1 997	91 47 044 08	SCHLAUCHLEITUNGEN RAUP
SCHLAUCH KPL. F6000 31X213	96 38 219 08	932	1	1 997	91 47 044 08	SCHLAUCHLEITUNGEN RAUP
SCHLAUCH KPL. F6000 31X230	96 39 189 08	403	1	2 997	91 81 527 08	SCHLAUCHLEITUNGEN OBER
SCHLAUCH KPL. F6000 31X240	96 39 022 08	402	1	2 997	91 81 527 08	SCHLAUCHLEITUNGEN OBER
SCHLAUCH KPL. F6000 31X400	96 42 848 08	223	1	2 997	91 81 527 08	SCHLAUCHLEITUNGEN OBER
SCHLAUCH KPL. F6000 31X543	96 38 230 08	843	8	1 997	91 47 044 08	SCHLAUCHLEITUNGEN RAUP
SCHLAUCH KPL. F6000 31X91	96 42 845 08	215	1	2 997	91 81 527 08	SCHLAUCHLEITUNGEN OBER
SCHLAUCH KPL. F6000+203,8	96 42 847 08	222	1	2 997	91 81 527 08	SCHLAUCHLEITUNGEN OBER
SCHLAUCH KPL. GH 466 40X1	96 38 988 08	300	1	2 997	91 81 527 08	SCHLAUCHLEITUNGEN OBER
SCHLAUCH KPL. GH 466 40X1	96 38 989 08	301	1	2 997	91 81 527 08	SCHLAUCHLEITUNGEN OBER
SCHLAUCH KPL. GH 466 40X1	96 42 846 08	219	1	2 997	91 81 527 08	SCHLAUCHLEITUNGEN OBER
SCHLAUCH KPL. GH 466 40X1	96 40 991 08	1010	1	2 975 154	96 60 020 08	SCHLAUCHLEITUNGEN WIND
SCHLAUCH KPL. GH 466 40X1	96 39 002 08	310	1	2 997	91 81 527 08	SCHLAUCHLEITUNGEN OBER
SCHLAUCH KPL. GH 466 40X1	96 39 003 08	311	1	2 997	91 81 527 08	SCHLAUCHLEITUNGEN OBER
SCHLAUCH KPL. GH 466 40X1	96 39 201 08	1011	1	2 975 154	96 60 020 08	SCHLAUCHLEITUNGEN WIND
SCHLAUCH KPL. GH 466 40X1	96 38 990 08	302	1	2 997	91 81 527 08	SCHLAUCHLEITUNGEN OBER
SCHLAUCH KPL. GH 466 40X1	96 39 020 08	400	1	2 997	91 81 527 08	SCHLAUCHLEITUNGEN OBER
SCHLAUCH KPL. GH 466 40X1	96 43 269 08	221	1	2 997	91 81 527 08	SCHLAUCHLEITUNGEN OBER
SCHLAUCH KPL. GH 466 40X1	96 39 021 08	401	1	2 997	91 81 527 08	SCHLAUCHLEITUNGEN OBER
SCHLAUCH KPL. GH 466 40X1	96 39 240 08	1141	1	2 975 121	96 60 025 08	SCHLAUCHLEITUNGEN GITT
SCHLAUCH KPL. GH 466 40X2	96 39 239 08	1140	1	2 975 121	96 60 025 08	SCHLAUCHLEITUNGEN GITT
SCHLAUCH KPL. GH 466 40X2	96 38 991 08	303	1	2 997	91 81 527 08	SCHLAUCHLEITUNGEN OBER
SCHLAUCH KPL. GH 466 40X2	96 43 231 08	1170	1	2 975 305	96 60 021 08	SCHLAUCHLEITUNGEN WIND
SCHLAUCH KPL. GH 466 40X2	96 43 232 08	1171	1	2 975 305	96 60 021 08	SCHLAUCHLEITUNGEN WIND
SCHLAUCH KPL. GH 466 40X2	96 38 957 08	220	1	2 997	91 81 527 08	SCHLAUCHLEITUNGEN OBER
SCHLAUCH KPL. GH 466 40X2	96 38 956 08	218	1	2 997	91 81 527 08	SCHLAUCHLEITUNGEN OBER
SCHLAUCH KPL. GH 466 40X2	96 38 956 08	309	1	2 997	91 81 527 08	SCHLAUCHLEITUNGEN OBER
SCHLAUCH KPL. GH 466 40X2	96 38 944 08	206	1	2 997	91 81 527 08	SCHLAUCHLEITUNGEN OBER
SCHLAUCH KPL. GH 466 40X2	96 38 944 08	304	1	2 997	91 81 527 08	SCHLAUCHLEITUNGEN OBER
SCHLAUCH KPL. GH 466 40X3	96 38 995 08	308	1	2 997	91 81 527 08	SCHLAUCHLEITUNGEN OBER
SCHLAUCH KPL. GH 466 40X3	96 38 945 08	207	1	2 997	91 81 527 08	SCHLAUCHLEITUNGEN OBER
SCHLAUCH KPL. GH 466 40X3	96 39 199 08	382	1	2 997	91 81 527 08	SCHLAUCHLEITUNGEN OBER
SCHLAUCH KPL. GH 466 40X3	96 39 199 08	383	1	2 997	91 81 527 08	SCHLAUCHLEITUNGEN OBER
SCHLAUCH KPL. GH 466 40X3	96 39 196 08	1413	1	2 975 063	96 60 017 08	SCHLAUCHLEITUNGEN WIND
SCHLAUCH KPL. GH 466 40X3	96 39 195 08	1412	1	2 975 063	96 60 017 08	SCHLAUCHLEITUNGEN WIND
SCHLAUCH KPL. GH 466 40X3	96 38 992 08	305	1	2 997	91 81 527 08	SCHLAUCHLEITUNGEN OBER
SCHLAUCH KPL. GH 466 40X3	96 38 948 08	210	1	2 997	91 81 527 08	SCHLAUCHLEITUNGEN OBER
SCHLAUCH KPL. GH 466 40X3	96 38 949 08	208	1	2 997	91 81 527 08	SCHLAUCHLEITUNGEN OBER
SCHLAUCH KPL. GH 466 40X3	96 38 949 08	211	1	2 997	91 81 527 08	SCHLAUCHLEITUNGEN OBER
SCHLAUCH KPL. GH 466 40X3	96 38 947 08	209	1	2 997	91 81 527 08	SCHLAUCHLEITUNGEN OBER
SCHLAUCH KPL. GH 466 40X4	96 38 993 08	306	1	2 997	91 81 527 08	SCHLAUCHLEITUNGEN OBER
SCHLAUCH KPL. GH 466 40X4	96 38 994 08	307	1	2 997	91 81 527 08	SCHLAUCHLEITUNGEN OBER
SCHLAUCH KPL. GH200-160,66	96 38 970 08	248	1	2 997	91 81 527 08	SCHLAUCHLEITUNGEN OBER
SCHLAUCH KPL. GH200-160,88	96 38 969 08	247	1	2 997	91 81 527 08	SCHLAUCHLEITUNGEN OBER
SCHLAUCH KPL. GH506 31X3	92 53 433 08	380	1	2 997	91 81 527 08	SCHLAUCHLEITUNGEN OBER
SCHLAUCH KPL. GH506 31X3	92 11 853 08	1360	1	2 975 403	96 60 022 08	SCHLAUCHLEITUNGEN WIND
SCHLAUCH KPL. GH506 31X5	96 38 940 08	200	1	2 997	91 81 527 08	SCHLAUCHLEITUNGEN OBER
SCHLAUCH KPL. GH506 31X5	92 70 325 08	203	1	2 997	91 81 527 08	SCHLAUCHLEITUNGEN OBER
SCHLAUCH KPL. GH506 31X5	96 38 941 08	201	1	2 997	91 81 527 08	SCHLAUCHLEITUNGEN OBER
SCHLAUCH KPL. GH506 31X5	96 38 941 08	202	1	2 997	91 81 527 08	SCHLAUCHLEITUNGEN OBER
SCHLAUCH KPL. GH506-201,3	92 45 574 08	1225	2	3 978 009	96 36 399 08	SCHLAUCHLEITUNGEN D-KO
SCHLAUCH KPL. GH506-201,42	92 97 440 08	1249	2	3 978 016	96 36 397 08	SCHLAUCHLEITUNGEN ZWIS
SCHLAUCH KPL. GH506-203,4	92 55 196 08	1361	1	2 975 403	96 60 022 08	SCHLAUCHLEITUNGEN WIND
SCHLAUCH KPL. GH663-241,7	96 58 632 08	254	1	2 997	91 81 527 08	SCHLAUCHLEITUNGEN OBER
SCHLAUCH KPL. GH663-242,5	96 60 560 08	158	1	2 997	91 81 527 08	SCHLAUCHLEITUNGEN OBER

Bezeichnung	Artikel	Pos.	Menge	Seite	Baugruppe	Bezeichnung
SCHLAUCH KPL. GH663-244,9	96 60 507 08	315	1	2 997	91 81 527 08	SCHLAUCHLEITUNGEN OBER
SCHLAUCH KPL. HPC 3,3M	92 88 878 08	440	1	2 997	91 81 527 08	SCHLAUCHLEITUNGEN OBER
SCHLAUCH KPL. HPC 4X2600	92 87 691 08	9	1	1 711 025	91 50 229 08	ZENTRALSCHMIERUNG
SCHLAUCH KPL. HPC 4X2600	92 87 691 08	819	1	1 997	91 47 044 08	SCHLAUCHLEITUNGEN RAUP
SCHLAUCH KPL. HPC 4X3600	92 88 877 08	848	2	1 997	91 47 044 08	SCHLAUCHLEITUNGEN RAUP
SCHLAUCH KPL. HPC 4X4500	92 88 691 08	441	1	2 997	91 81 527 08	SCHLAUCHLEITUNGEN OBER
SCHLAUCH KPL. HPC 4X8000	96 38 232 08	849	2	1 997	91 47 044 08	SCHLAUCHLEITUNGEN RAUP
SCHLAUCH KPL. TFS 5X1100	92 12 555 08	133	1	2 997	91 81 527 08	SCHLAUCHLEITUNGEN OBER
SCHLAUCHHALTER	96 00 225 3	175	1	2 200 000	91 61 061 08	MASCHINENHAUS MIT LAUFS
SCHLAUCHLEITUNGEN 3 DR	96 60 026 08	91	1	2 976 000	91 60 045 08	ZUSATZHYDRAULIK 3 DREH
SCHLAUCHLEITUNGEN ABSTU	96 35 747 08	91	1	1 975 006	91 47 042 08	ZUSATZHYDR.ABSTUETZZYL
SCHLAUCHLEITUNGEN ANTR	96 48 458 08	300	1	2 790 701	91 55 739 08	ANTRIEBSAGGREGAT KLIMAA
SCHLAUCHLEITUNGEN BOLZ	96 45 363 08	91	1	3 976 000	96 89 034 08	ZUSATZHYDR.BOLZENZIEHZ
SCHLAUCHLEITUNGEN BOLZ	96 45 363 08	91	1	3 976 002	96 89 035 08	ZUSATZHYDR.BOLZENZIEHZ
SCHLAUCHLEITUNGEN BOLZ	96 81 158 08	91	1	3 977 005	96 81 157 08	ZUSATZHYDR.BOLZENZIEHZ
SCHLAUCHLEITUNGEN BOLZ	96 89 075 08	90	1	3 976 003	96 88 966 08	ZUS.HYDR.BOLZENZIEHEINRI
SCHLAUCHLEITUNGEN D-KOP	96 36 399 08	91	1	3 978 005	91 60 393 08	ZUSATZHYDRAULIK SB-KOPFS
SCHLAUCHLEITUNGEN D-RUE	96 40 791 08	91	1	2 978 103	91 72 417 08	ZUSATZHYDR.D-RUECKHALT
SCHLAUCHLEITUNGEN GITTE	96 60 025 08	91	1	2 975 100	91 73 507 08	ZUSATZHYDR.GITTER-WINDE
SCHLAUCHLEITUNGEN MON	96 35 130 08	91	1	2 978 100	91 73 099 08	ZUSATZHYDR.MONTAGEEINR
SCHLAUCHLEITUNGEN MON	96 39 583 08	91	1	2 975 700	91 62 710 08	ZUSATZHYDRAULIK MONTAGE
SCHLAUCHLEITUNGEN OBER	91 81 527 08	185	1		LR 11350 -0	LIEBHERR RAUPENKRAN LR
SCHLAUCHLEITUNGEN RAUP	91 47 044 08	38	1		LR 11350 -0	LIEBHERR RAUPENKRAN LR
SCHLAUCHLEITUNGEN S-RUE	96 77 449 08	91	1	2 978 200	91 72 413 08	ZUSATZHYDR.S-RUECKHALTE
SCHLAUCHLEITUNGEN SPAN	96 30 509 08	91	1	1 970 054	96 35 759 08	ZUSATZHYDRAULIK SPANNZ
SCHLAUCHLEITUNGEN WIND	96 60 017 08	91	1	2 975 000	91 58 716 08	ZUSATZHYDRAULIK WINDE 1
SCHLAUCHLEITUNGEN WIND	96 60 017 08	91	1	2 975 060	91 58 717 08	ZUSATZHYDRAULIK WINDE 2
SCHLAUCHLEITUNGEN WIND	96 60 020 08	91	1	2 975 153	91 58 730 08	ZUSATZHYDRAULIK WINDE 3
SCHLAUCHLEITUNGEN WIND	96 60 021 08	91	1	2 975 300	91 58 720 08	ZUSATZHYDRAULIK WINDE 5
SCHLAUCHLEITUNGEN WIND	96 60 022 08	91	1	2 975 400	91 58 729 08	ZUSATZHYDRAULIK WINDE 6
SCHLAUCHLEITUNGEN ZUGZY	96 36 401 08	91	1	3 978 019	91 73 130 08	ZUSATZHYDRAULIK ZYLINDER
SCHLAUCHLEITUNGEN ZWIS	96 36 397 08	91	1	3 978 015	91 48 975 08	ZUSATZHYDRAULIK ZWISCH
SCHLAUCHSCHELLE 10//9	55 31 023 08	6	6	2 541	91 71 112 08	ZUSATZHEIZUNG OW
SCHLAUCHSCHELLE 100/90-11	77 42 170 08	38	8	2 391	91 81 968 08	DIESELMOTOR KPL.
SCHLAUCHSCHELLE 113-121 S	77 42 117 08	26	8	2 391	91 81 968 08	DIESELMOTOR KPL.
SCHLAUCHSCHELLE 120/110-	77 42 176 08	15	16	2 391	91 81 968 08	DIESELMOTOR KPL.
SCHLAUCHSCHELLE 135X25	77 42 201 08	5	4	2 671	91 61 282 08	OELBEHAELTER KPL.
SCHLAUCHSCHELLE 144/140-	77 42 118 08	36	1	2 393	91 69 974 08	LUFTFILTERANLAGE KPL.
SCHLAUCHSCHELLE 158-166 S	77 42 119 08	78	2	2 970	91 81 525 08	HYDRAULIK
SCHLAUCHSCHELLE 185-193X	77 42 249 08	18	5	2 393	91 69 974 08	LUFTFILTERANLAGE KPL.
SCHLAUCHSCHELLE 214	77 42 149 08	10	2	2 391 035	96 33 658 08	KOMBIKUEHLER KPL.
SCHLAUCHSCHELLE 24-38	77 42 040 08	22	1	2 541	91 71 112 08	ZUSATZHEIZUNG OW
SCHLAUCHSCHELLE 257-265 S	77 42 826 08	21	2	2 978 100	91 73 099 08	ZUSATZHYDR.MONTAGEEINR
SCHLAUCHSCHELLE 32/25-40/	77 42 085 08	12	6	2 670	91 61 208 08	KRAFTSTOFFBEHAELTER KPL
SCHLAUCHSCHELLE 40-60 W3	55 08 380 08	22	1	2 790 701	91 55 739 08	ANTRIEBSAGGREGAT KLIMAA
SCHLAUCHSCHELLE 60/50-70/	77 42 080 08	32	4	2 502	91 47 459 08	STEUERSTAND
SCHLAUCHSCHELLE 72X20	77 42 139 08	36	2	2 391 001	96 00 493 3	DIESELMOTOR VORM.
SCHLAUCHSCHELLE 74-79X25	77 42 251 08	11	4	2 671 005	96 35 507 08	OELBEHAELTER VORM.
SCHLAUCHSCHELLE 80/70-90/	77 42 064 08	37	8	2 391	91 81 968 08	DIESELMOTOR KPL.
SCHLAUCHSCHELLE 86-91X25	77 42 279 08	27	12	2 391 001	96 00 493 3	DIESELMOTOR VORM.
SCHLAUCHSCHELLE DIN 3017	77 42 189 08	61	6	2 541	91 71 112 08	ZUSATZHEIZUNG OW
SCHLAUCHSCHELLE DIN 3017	46 35 044	25	1	2 670	91 61 208 08	KRAFTSTOFFBEHAELTER KPL
SCHLAUCHSCHELLE DIN 3017	77 42 086 08	47	4	2 391	91 81 968 08	DIESELMOTOR KPL.
SCHLAUCHSCHELLE DIN 3017	77 42 086 08	14	2	2 391 035	96 33 658 08	KOMBIKUEHLER KPL.
SCHLAUCHSCHELLE DIN 3017	77 42 086 08	47	21	2 541	91 71 112 08	ZUSATZHEIZUNG OW
SCHLAUCHSCHELLE DIN 3017	76 15 767	16	6	2 391 035	96 33 658 08	KOMBIKUEHLER KPL.
SCHLAUCHSCHELLE HRGB S	77 42 830 08	21	10	2 393	91 69 974 08	LUFTFILTERANLAGE KPL.
SCHLAUCHSTUTZEN	96 17 227 08	38	2	2 541	91 71 112 08	ZUSATZHEIZUNG OW
SCHLAUCHSTUTZEN GERADE	47 66 094 08	60	2	2 541	91 71 112 08	ZUSATZHEIZUNG OW
SCHLAUCHVERSCHRAUBUNG	60 24 408 08	(7)	1	2 920 153	96 76 109 08	ENDSCHALTER U.GEBER AL

Bezeichnung	Artikel	Pos.	Menge	Seite	Baugruppe	Bezeichnung
SCHLAUCHVERSCHRAUBUNG	60 24 411 08	152	1	2 920 900	96 76 131 08	KABELSTRANG WINDE 3
SCHLAUCHVERSCHRAUBUNG	60 24 411 08	152	1	2 920 901	96 76 134 08	KABELSTRANG WINDE 6
SCHLAUCHVERSCHRAUBUNG	60 24 411 08	152	1	2 920 905	96 76 133 08	KABELSTRANG WINDE 5
SCHLAUCHVERSCHRAUBUNG	60 24 411 08	152	1	2 920 993	96 76 132 08	KABELSTRANG WINDE 4
SCHLAUCHVERSCHRAUBUNG	60 24 411 08	152	1	2 920 994	96 76 130 08	KABELSTRANG WINDE 2
SCHLAUCHVERSCHRAUBUNG	60 24 411 08	152	1	2 920 995	96 76 129 08	KABELSTRANG WINDE 1
SCHLAUCHVERSCHRAUBUNG	60 24 412 08	288	2	2 920 448	96 40 440 08	KLEMMKASTEN KPL.
SCHLAUCHVERSCHRAUBUNG	60 24 413 08	17	1	1 920 314	96 35 870 08	KLEMMKASTEN VORM.
SCHLAUCHVERSCHRAUBUNG	60 24 413 08	283	1	2 920 448	96 40 440 08	KLEMMKASTEN KPL.
SCHLAUCHVERSCHRAUBUNG	60 24 414 08	271	1	1 920 315	96 35 875 08	KLEMMKASTEN VORM.
SCHLAUCHVERSCHRAUBUNG	60 24 414 08	271	1	1 920 316	96 35 884 08	KLEMMKASTEN VORM.
SCHLEIFBUEGELHALTER	69 10 431 08	14	68	6 909 010	69 09 010 08	SCHLEIFRINGUEBERTRAEGE
SCHLEIFRING	10 41 178 0	14	1	X1002800	10 02 800 2	LEITUNGSTROMMEL
SCHLEIFRING	10 41 178 1	15	7	X1002800	10 02 800 2	LEITUNGSTROMMEL
SCHLEIFRING	57 14 224 08	9	4	6 909 010	69 09 010 08	SCHLEIFRINGUEBERTRAEGE
SCHLEIFRING 60X2 2,5²	10 11 484 3	11	46	6 909 010	69 09 010 08	SCHLEIFRINGUEBERTRAEGE
SCHLEIFRINGKOERPER EINBA	96 72 042 08	500	1	1 991	91 83 359 08	DREHDURCHFUEHRUNG
SCHLEIFRINGUEBERTRAEG	69 09 010 08	10	1	1 920 305	96 72 042 08	SCHLEIFRINGKOERPER EINBA
SCHLIESSHAKEN	10 49 286 0	53	4	X1046779	10 46 779 4	KABINE
SCHLITTEN LINKS	96 86 385 08	96	2	1 400	91 76 481 08	RAUPENTRAEGER LI.
SCHLITTEN LINKS	96 86 385 08	96	2	1 410	91 76 480 08	RAUPENTRAEGER RE.
SCHLITTEN RECHTS	96 86 407 08	97	2	1 400	91 76 481 08	RAUPENTRAEGER LI.
SCHLITTEN RECHTS	96 86 407 08	97	2	1 410	91 76 480 08	RAUPENTRAEGER RE.
SCHLITZMUTTER	57 13 475 08	3	1	X1106600	11 06 600 1	WINDGESCHWINDIGKEITSGE
SCHLUESSEL	10 87 343 4	(1)	1	2 533 020	96 76 148 08	ARMATUREN RE.
SCHLUESSEL	10 87 343 4	(1)	1	2 932 001	96 80 959 08	RELAISSTEUERUNG
SCHLUESSEL	57 09 954 08	1	1	6 061 943	60 61 943 08	ZUENDSTARTSCHALTER
SCHLUESSELRING 25 EDELST	70 42 141 08	163	20	2 970	91 81 525 08	HYDRAULIK
SCHLUESSELRING 25 EDELST	70 42 141 08	63	10	2 975 000	91 58 716 08	ZUSATZHYDRAULIK WINDE 1
SCHLUESSELRING 25 EDELST	70 42 141 08	63	10	2 975 060	91 58 717 08	ZUSATZHYDRAULIK WINDE 2
SCHLUESSELRING 25 EDELST	70 42 141 08	64	32	2 975 100	91 73 507 08	ZUSATZHYDR.GITTER-WINDE
SCHLUESSELRING 25 EDELST	70 42 141 08	63	15	2 975 153	91 58 730 08	ZUSATZHYDRAULIK WINDE 3
SCHLUESSELRING 25 EDELST	70 42 141 08	63	10	2 975 300	91 58 720 08	ZUSATZHYDRAULIK WINDE 5
SCHLUESSELRING 25 EDELST	70 42 141 08	63	10	2 975 400	91 58 729 08	ZUSATZHYDRAULIK WINDE 6
SCHLUESSELRING 25 EDELST	70 42 141 08	63	2	2 978 100	91 73 099 08	ZUSATZHYDR.MONTAGEEINR
SCHLUESSELRING 25 EDELST	70 42 141 08	63	3	2 978 103	91 72 417 08	ZUSATZHYDR.D-RUECKHALT
SCHLUESSELRING 25 EDELST	70 42 141 08	63	3	2 978 200	91 72 413 08	ZUSATZHYDR.S-RUECKHALTE
SCHLUESSELRING 25 EDELST	70 42 141 08	63	5	3 978 005	91 60 393 08	ZUSATZHYDRAULIK SB-KOPFS
SCHLUESSELRING 25 EDELST	70 42 141 08	63	6	3 978 015	91 48 975 08	ZUSATZHYDRAULIK ZWISCH
SCHLUESSELRING 25 EDELST	70 42 141 08	63	10	3 978 100	91 48 973 08	HYDR.SCHWEBEBALLAST-AN
SCHLUESSELSCHALTER	69 27 013 08	6	1	2 913 003	96 20 599 08	FOLIENTASTATUR VORM.
SCHMIERNIPPEL DIN 71412 C	51 07 481 08	940	1	X1134739	11 34 739 6	SEILTROMMEL
SCHMIEROELPUMPE	10 65 174 5	1	1	9 653 395	96 53 395 08	SCHMIEROELPUMPE
SCHMIEROELPUMPE	96 53 395 08	49	1	X1100815	11 00 815 5	DIESELMOTOR
SCHNAPPSCHALTER	57 14 868 08	35	1	6 909 010	69 09 010 08	SCHLEIFRINGUEBERTRAEGE
SCHNAPPVERSCHLUSS	70 42 325 08	13	1	2 533 025	96 40 724 08	ARMATURENKASTEN VORM.
SCHNAPPVERSCHLUSS ABS	10 29 615 7	(2)	3	2 200 064	96 32 574 08	DECKEL VORM.
SCHNEIDRING	10 65 174 2	4	1	9 653 394	96 53 394 08	OELMESSSTAB
SCHRANK KPL.	96 39 494 08	70	1	2 102 010	91 60 648 08	DREHBUEHNENRAHMEN VOR
SCHRAUBE	10 41 274 6	13	1	9 640 276	96 40 276 08	ANSCHLUSSBLOCK
SCHRAUBE	10 66 340 7	6	1	9 653 406	96 53 406 08	KIPPHEBEL
SCHRAUBE	10 66 341 3	16	1	9 653 406	96 53 406 08	KIPPHEBEL
SCHRAUBE 3/8"-24NFX7 1/4" 1	10 35 393 0	(2)	4	2 976 000	91 60 045 08	ZUSATZHYDRAULIK 3 DREH
SCHRAUBE 3/8"X35 8.8 A3F	40 98 023 08	580	4	2 970	91 81 525 08	HYDRAULIK
SCHRAUBE AEHNL.ISO 4017 U	40 97 516 08	104	8	2 391 001	96 00 493 3	DIESELMOTOR VORM.
SCHRAUBE M12	54 04 003 08	3	1	S150225	54 00 061 08	SEILWINDE
SCHRAUBE M3X34 ST	60 23 341 08	169	4	2 533 035	96 76 150 08	VERKABELUNG ARMATUREN
SCHRAUBENDREHER 3,5 CRV	79 00 320 08	13	1	1 750	91 47 038 08	WERKZEUG
SCHRAUBENDREHER 4,5	88 52 004 08	14	1	1 750	91 47 038 08	WERKZEUG
SCHRAUBENDREHER 5,5 CRV	79 00 323 08	15	1	1 750	91 47 038 08	WERKZEUG

Bezeichnung	Artikel	Pos.	Menge	Seite	Baugruppe	Bezeichnung
SCHRAUBHUELSE GERADE S	10 01 202 4	30	2	2 711	91 47 454 08	ZENTRALSCHMIERANLAGE O
SCHRAUBKAPPE	51 06 623 08	2	1	5 708 320	57 08 320 08	FILTERDECKEL
SCHRAUBKARABINER OVAL	10 47 304 0	3	2	2 311 001	96 25 639 08	HUBENDSCHALTER GEWICHT
SCHRAUBKARABINER OVAL	10 47 304 0	76	1	3 212 000	91 72 405 08	W-ANSCHLUSSKOPF
SCHRAUBLASCHE 4X80X145 S	97 35 319 08	14	2	3 204	91 54 307 08	W-MONTAGEEINHEIT
SCHRAUBSTOPFEN	10 41 275 3	5	1	9 640 277	96 40 277 08	WEGESCHIEBER
SCHRUMPFSCHLAUCH 44,4/7	11 12 316 8	151	0.14	3 930 378	96 79 939 08	LEITUNG
SCHRUMPFSCHLAUCH 44,4/7	11 12 316 8	151	0.15	3 930 379	96 79 940 08	LEITUNG
SCHRUMPFSCHLAUCH 8-1,6 P	10 30 152 9	270	0.01	2 920 631	96 45 283 08	KABELSTRANG
SCHUTZ	92 98 639 08	5	4	1 300	91 25 321 08	BODENPLATTEN KPL.
SCHUTZ SCHWK.	96 81 000 08	2	1	3 780 236	96 80 998 08	KAMERAHALTER VORM.
SCHUTZBLECH	96 98 407 08	64	1	1 400	91 76 481 08	RAUPENTRAEGER LI.
SCHUTZBLECH	96 98 407 08	64	1	1 410	91 76 480 08	RAUPENTRAEGER RE.
SCHUTZBLECH 3X452X246 D	97 60 218 08	12	1	2 657	91 47 448 08	MONTAGEEINRICHTUNG RA
SCHUTZBLECH 4X820X330 S31	97 46 916 08	3	3	2 350	91 72 389 08	DREHWERK
SCHUTZBLECH SCHWK.	96 49 331 08	34	1	2 790 701	91 55 739 08	ANTRIEBSAGGREGAT KLIMAA
SCHUTZGITTER	61 04 133 08	11	2	2 913 102	92 32 870 08	LUEFTEREINHEIT
SCHUTZHAUBE 4X813X400 S	97 57 771 08	75	4	3 714	91 81 777 08	D-KOPFSTUECK
SCHUTZHAUBE ST37K	10 49 058 0	14	1	X1049057	10 49 057 8	ANSCHLUSSKLOTZ
SCHUTZHAUBE ST37K	10 49 058 0	40	1	X1148558	11 48 558 8	TELESKOPZYLINDER
SCHUTZHAUBE V2A	10 04 105 3	19	2	2 925 002	96 80 917 08	AUSRUESTUNG KAMERA DRE
SCHUTZKAPPE	61 07 011 08	172	2	2 920 631	96 45 283 08	KABELSTRANG
SCHUTZKAPPE	77 90 201 08	2	6	1 830 102	92 26 483 08	KLEMMBRETT VORM.
SCHUTZKAPPE	77 90 201 08	270	6	2 533 035	96 76 150 08	VERKABELUNG ARMATUREN
SCHUTZKAPPE A240	69 24 046 08	1	1	6 909 010	69 09 010 08	SCHLEIFRINGUEBERTRAEGE
SCHUTZKAPPE MS A240	69 18 129 08	153	1	3 930 524	96 37 720 08	KLEMMKASTEN
SCHUTZKAPPE MS A240	69 18 129 08	153	2	3 930 531	96 37 672 08	KLEMMKASTEN
SCHUTZKAPPE MS A240	69 18 129 08	267	1	3 930 567	96 37 859 08	KLEMMKASTEN
SCHUTZKAPPE MS A240	69 18 129 08	2	1	6 909 010	69 09 010 08	SCHLEIFRINGUEBERTRAEGE
SCHUTZWALZE	92 80 846 08	32	1	2 320 001	96 76 249 08	WINDE 2 VORM.
SCHUTZWALZE	96 36 315 08	3	1	3 224	91 60 440 08	S-ADAPTER
SCHUTZWALZE	96 36 315 08	31	1	3 556 006	96 59 718 08	WA-BOCK 2 ANLENKSTUECK
SCHUTZWALZE	96 36 946 08	12	2	3 350 001	96 92 615 08	WINDE 3 VORM.
SCHUTZWALZE KPL.	92 88 302 08	58	1	3 211	91 75 353 08	S-ANLENKSTUECK
SCHUTZWALZE KPL.	96 34 369 08	8	1	3 370	91 83 620 08	WINDE 6
SCHUTZWALZE KPL. SPF	92 71 171 08	31	1	2 550	91 81 778 08	SA-BOCK
SCHUTZWALZE KPL. SPF	92 83 315 08	2	1	2 655	91 75 556 08	SA-BOCK AUFSTELLVORRIC
SCHUTZWALZE KPL. SPF	92 83 315 08	7	1	3 211	91 75 353 08	S-ANLENKSTUECK
SCHUTZWALZE KPL. SPF	92 83 315 08	6	1	3 360 003	96 76 267 08	WINDE 5 VORM.
SCHUTZWALZE KPL. SPF	92 85 972 08	18	1	3 554 005	96 36 063 08	WA-BOCK 1 ANLENKSTUECK
SCHUTZWALZE KPL. SPF	92 85 972 08	25	1	3 556 006	96 59 718 08	WA-BOCK 2 ANLENKSTUECK
SCHUTZWALZE KPL. SPF	92 85 972 08	36	2	3 556 007	96 59 719 08	WA-BOCK 2 KOPFSTUECK
SCHWEBEBALLAST	91 72 410 08	335	1		LR 11350 -0	LIEBHERR RAUPENKRAN LR
SCHWEISSBUCHSE M8X17 ST	60 20 191 08	5	2	2 391 042	96 33 830 08	KONSOLE
SCHWEISSBUCHSE M8X17 ST	60 20 191 08	3	2	2 391 043	96 70 062 08	KONSOLE
SCHWEISSBUCHSE M8X17 ST	60 20 191 08	(3)	27	3 350 001	96 92 615 08	WINDE 3 VORM.
SCHWENKTRAVERSE	11 48 239 9	3	1	4 003 007	91 44 580 08	HAKENFLASCHE
SCHWINGE	96 59 819 08	17	1	3 556 007	96 59 719 08	WA-BOCK 2 KOPFSTUECK
SCHWINGUNGSDAEMPFER	10 65 132 5	5	1	9 653 377	96 53 377 08	SCHWINGUNGSDAEMPFER
SCHWINGUNGSDAEMPFER	55 04 525 08	21	6	2 391	91 81 968 08	DIESELMOTOR KPL.
SCHWINGUNGSDAEMPFER	96 53 377 08	15	1	X1100815	11 00 815 5	DIESELMOTOR
SCHWUNGRAD	11 34 664 2	3	1	9 674 113	96 74 113 08	SCHWUNGRAD
SCHWUNGRAD	96 74 113 08	33	1	X1100815	11 00 815 5	DIESELMOTOR
SCHWUNGRADGEHAEUSE	96 53 383 08	29	1	X1100815	11 00 815 5	DIESELMOTOR
SEAL-LOCK-BUNDMUTTER M	70 27 052	49	1	X1065300	10 65 300 9	STEUERTEIL
SEAL-LOCK-BUNDMUTTER M8	70 05 071	14	1	5 715 146	57 15 146 08	ABSCHALTVENTIL
SEAL-LOCK-BUNDMUTTER M8	70 05 071	11	1	5 719 008	57 19 008 08	REGLERELEMENT
SECHSKANTMUTTER AEHNL.I	41 17 061 08	4	2	2 391 037	96 24 918 08	KOMBIKUEHLER VORM.
SECHSKANTMUTTER DIN 980	10 17 912 2	132	2	2 391 001	96 00 493 3	DIESELMOTOR VORM.
SECHSKANTMUTTER DIN 985	41 19 011 08	18	6	2 933	91 47 470 08	ANBAU SCHALTSCHRANK

Bezeichnung	Artikel	Pos.	Menge	Seite	Baugruppe	Bezeichnung
SECHSKANTMUTTER DIN 985	41 19 011 08	10	1	3 780 236	96 80 998 08	KAMERAHALTER VORM.
SECHSKANTMUTTER DIN 985	41 19 006 08	54	38	1 140	91 75 217 08	QUERTRAEGER KPL.
SECHSKANTMUTTER DIN 985	41 19 006 08	150	26	2 200 000	91 61 061 08	MASCHINENHAUS MIT LAUFS
SECHSKANTMUTTER DIN 985	41 19 006 08	6	28	2 810	91 61 266 08	KRANFUEHRERKABINE KPL.
SECHSKANTMUTTER DIN 985	41 19 006 08	17	4	2 925 150	96 74 714 08	KAMERA ANBAU
SECHSKANTMUTTER DIN 985	41 19 006 08	22	8	3 211	91 75 353 08	S-ANLENKSTUECK
SECHSKANTMUTTER DIN 985	41 19 006 08	17	10	3 211 012	96 70 704 08	PODESTRAHMEN
SECHSKANTMUTTER DIN 985	41 19 006 08	24	8	3 211 012	96 70 704 08	PODESTRAHMEN
SECHSKANTMUTTER DIN 985	41 19 006 08	45	6	3 212	91 72 404 08	W-ANLENKSTUECK
SECHSKANTMUTTER DIN 985	41 19 006 08	74	4	3 212 000	91 72 405 08	W-ANSCHLUSSKOPF
SECHSKANTMUTTER DIN 985	41 19 006 08	25	12	3 554 006	96 00 236 1	WA-BOCK 1 KOPFSTUECK
SECHSKANTMUTTER DIN 985	41 19 006 08	37	4	3 556 006	96 59 718 08	WA-BOCK 2 ANLENKSTUECK
SECHSKANTMUTTER DIN 985	41 19 006 08	24	8	3 592	91 72 406 08	W-RUECKHALTESICHERUNG
SECHSKANTMUTTER DIN 985	41 19 006 08	33	10	3 713	91 78 833 08	D-ANLENKSTUECK
SECHSKANTMUTTER DIN 985	41 19 006 08	46	8	3 745	91 72 410 08	SCHWEBEBALLAST
SECHSKANTMUTTER DIN 985	41 19 006 08	10	16	3 780 214	96 80 825 08	MECH.ANBAUTEILE SCHEINW
SECHSKANTMUTTER DIN 985	41 19 006 08	11	1	S150225	54 00 061 08	SEILWINDE
SECHSKANTMUTTER DIN 985	41 19 007 08	21	2	1 140 001	96 35 222 08	TREPPE KPL.
SECHSKANTMUTTER DIN 985	41 19 007 08	78	34	2 200 000	91 61 061 08	MASCHINENHAUS MIT LAUFS
SECHSKANTMUTTER DIN 985	41 19 007 08	21	6	2 391 035	96 33 658 08	KOMBIKUEHLER KPL.
SECHSKANTMUTTER DIN 985	41 19 007 08	9	4	2 391 037	96 24 918 08	KOMBIKUEHLER VORM.
SECHSKANTMUTTER DIN 985	41 19 007 08	33	12	3 211	91 75 353 08	S-ANLENKSTUECK
SECHSKANTMUTTER DIN 985	41 19 007 08	33	8	3 554 005	96 36 063 08	WA-BOCK 1 ANLENKSTUECK
SECHSKANTMUTTER DIN 985	41 19 007 08	24	8	3 554 006	96 00 236 1	WA-BOCK 1 KOPFSTUECK
SECHSKANTMUTTER DIN 985	41 19 007 08	35	20	3 713	91 78 833 08	D-ANLENKSTUECK
SECHSKANTMUTTER DIN 985	41 19 007 08	19	4	3 714 008	96 36 682 08	VERSTELLFLASCHE KPL.
SECHSKANTMUTTER DIN 985	41 19 007 08	35	4	3 745	91 72 410 08	SCHWEBEBALLAST
SECHSKANTMUTTER DIN 985	41 19 007 08	4	1	S150225	54 00 061 08	SEILWINDE
SECHSKANTMUTTER DIN 985	41 19 013 08	25	4	3 745	91 72 410 08	SCHWEBEBALLAST
SECHSKANTMUTTER DIN 985	41 19 009 08	(4)	166	1 300	91 25 321 08	BODENPLATTEN KPL.
SECHSKANTMUTTER DIN 985	41 19 009 08	49	4	1 400	91 76 481 08	RAUPENTRAEGER LI.
SECHSKANTMUTTER DIN 985	41 19 009 08	44	4	1 410	91 76 480 08	RAUPENTRAEGER RE.
SECHSKANTMUTTER DIN 985	41 19 009 08	116	4	2 200 000	91 61 061 08	MASCHINENHAUS MIT LAUFS
SECHSKANTMUTTER DIN 985	41 19 009 08	17	4	2 200 055	96 60 972 08	KABINENRAHMEN VORM.
SECHSKANTMUTTER DIN 985	41 19 009 08	132	18	2 391	91 81 968 08	DIESELMOTOR KPL.
SECHSKANTMUTTER DIN 985	41 19 009 08	131	8	2 391 001	96 00 493 3	DIESELMOTOR VORM.
SECHSKANTMUTTER DIN 985	41 19 009 08	10	16	2 652	91 75 474 08	ROLLENLAGERUNG KPL.
SECHSKANTMUTTER DIN 985	41 19 009 08	38	14	2 790 701	91 55 739 08	ANTRIEBSAGGREGAT KLIMAA
SECHSKANTMUTTER DIN 985	41 19 009 08	4	4	2 810	91 61 266 08	KRANFUEHRERKABINE KPL.
SECHSKANTMUTTER DIN 985	41 19 009 08	14	12	3 211 012	96 70 704 08	PODESTRAHMEN
SECHSKANTMUTTER DIN 985	41 19 009 08	50	2	3 212	91 72 404 08	W-ANLENKSTUECK
SECHSKANTMUTTER DIN 985	41 19 009 08	46	2	3 554 006	96 00 236 1	WA-BOCK 1 KOPFSTUECK
SECHSKANTMUTTER DIN 985	41 19 009 08	11	8	3 556 007	96 59 719 08	WA-BOCK 2 KOPFSTUECK
SECHSKANTMUTTER DIN 985	41 19 009 08	20	1	3 711	91 72 407 08	MASTNASE
SECHSKANTMUTTER DIN 985	41 19 024 08	10	2	2 550 007	96 34 001 08	STANGE KPL.
SECHSKANTMUTTER DIN 985	41 19 024 08	5	2	3 213 003	96 36 659 08	STANGE KPL.
SECHSKANTMUTTER DIN 985	41 19 024 08	5	2	3 214 006	96 35 563 08	STANGE KPL.
SECHSKANTMUTTER DIN 985	41 19 024 08	10	1	3 223 009	96 32 425 08	STANGE KPL.
SECHSKANTMUTTER DIN 985	41 19 024 08	10	1	3 227 002	96 35 704 08	STANGE KPL.
SECHSKANTMUTTER DIN 985	41 19 024 08	10	1	3 227 003	96 40 374 08	STANGE KPL.
SECHSKANTMUTTER DIN 985	41 19 024 08	10	1	3 227 004	96 35 566 08	STANGE KPL.
SECHSKANTMUTTER DIN 985	41 19 024 08	10	1	3 227 005	96 35 569 08	STANGE KPL.
SECHSKANTMUTTER DIN 985	41 19 024 08	23	2	3 554 006	96 00 236 1	WA-BOCK 1 KOPFSTUECK
SECHSKANTMUTTER DIN 985	41 19 024 08	40	2	3 556 007	96 59 719 08	WA-BOCK 2 KOPFSTUECK
SECHSKANTMUTTER DIN 985	41 19 024 08	11	1	3 556 008	96 36 352 08	STANGE KPL.
SECHSKANTMUTTER DIN 985	41 19 024 08	10	1	3 560 010	96 39 035 08	STANGE KPL.
SECHSKANTMUTTER DIN 985	41 19 024 08	10	1	3 560 012	96 39 048 08	STANGE KPL.
SECHSKANTMUTTER DIN 985	41 19 024 08	10	1	3 560 014	96 39 064 08	STANGE KPL.
SECHSKANTMUTTER DIN 985	41 19 024 08	10	1	3 560 016	96 39 059 08	STANGE KPL.
SECHSKANTMUTTER DIN 985	41 19 024 08	10	1	3 714 012	96 36 472 08	STANGE KPL.

Bezeichnung	Artikel	Pos.	Menge	Seite	Baugruppe	Bezeichnung
SECHSKANTMUTTER DIN 985	41 19 024 08	6	2	3 714 014	96 36 475 08	LASCHE KPL.
SECHSKANTMUTTER DIN 985	41 19 024 08	9	1	3 714 019	96 36 747 08	LASCHE 3-FACH
SECHSKANTMUTTER DIN 985	41 19 024 08	4	2	3 714 023	96 36 496 08	STANGE KPL.
SECHSKANTMUTTER DIN 985	41 19 024 08	10	2	3 715 004	96 36 141 08	STANGE KPL.
SECHSKANTMUTTER DIN 985	41 19 024 08	10	1	3 715 007	96 36 142 08	STANGE KPL.
SECHSKANTMUTTER DIN 985	41 19 024 08	10	1	3 716 003	96 35 669 08	STANGE KPL.
SECHSKANTMUTTER DIN 985	41 19 024 08	4	2	3 745 008	96 36 692 08	LASCHE VORM.
SECHSKANTMUTTER DIN 985	41 19 024 08	4	2	3 746 004	96 37 833 08	LASCHE VORM.
SECHSKANTMUTTER DIN 985	41 19 024 08	10	2	3 811 001	96 35 734 08	STANGE KPL.
SECHSKANTMUTTER DIN 985	41 19 024 08	10	3	3 811 002	96 35 836 08	STANGE KPL.
SECHSKANTMUTTER DIN 985	41 19 025 08	131	6	2 391	91 81 968 08	DIESELMOTOR KPL.
SECHSKANTMUTTER DIN 985	41 19 025 08	7	4	3 714 024	96 37 313 08	ZUSATZGEWICHT DERRICK
SECHSKANTMUTTER DIN 985	41 19 001 08	26	4	2 533 020	96 76 148 08	ARMATUREN RE.
SECHSKANTMUTTER DIN 985	41 19 001 08	12	10	2 913	91 32 850 08	LICCON KONSOLE LCD2
SECHSKANTMUTTER DIN 985	41 19 001 08	6	2	2 913 005	96 28 696 08	INNENGEHAEUSE VORM.
SECHSKANTMUTTER DIN 985	41 19 001 08	4	6	2 913 006	96 20 732 08	LUEFTERBLECH VORM.
SECHSKANTMUTTER DIN 985	41 19 001 08	12	10	2 913 009	91 04 705 08	LICCON KONSOLE LCD3
SECHSKANTMUTTER DIN 985	41 19 001 08	44	8	2 920 432	96 78 526 08	KLEMMKASTEN KPL.
SECHSKANTMUTTER DIN 985	41 19 022 08	9	1	2 730 001	96 36 111 08	GRUNDPLATTE VORM.
SECHSKANTMUTTER DIN 985	41 19 002 08	7	8	2 913 102	92 32 870 08	LUEFTEREINHEIT
SECHSKANTMUTTER DIN 985	41 19 002 08	5	3	3 780 265	96 70 515 08	WINDWARNUNG VORM.
SECHSKANTMUTTER DIN 985	41 19 003 08	17	2	1 711 025	91 50 229 08	ZENTRALSCHMIERUNG
SECHSKANTMUTTER DIN 985	41 19 003 08	55	4	2 200 000	91 61 061 08	MASCHINENHAUS MIT LAUFS
SECHSKANTMUTTER DIN 985	41 19 003 08	22	4	2 502	91 47 459 08	STEUERSTAND
SECHSKANTMUTTER DIN 985	41 19 003 08	43	2	2 510 250	91 47 443 08	VERKLEIDUNG MASCHINENH
SECHSKANTMUTTER DIN 985	41 19 003 08	9	2	2 510 260	96 33 909 08	TUER VORM.
SECHSKANTMUTTER DIN 985	41 19 003 08	11	2	2 533 025	96 40 724 08	ARMATURENKASTEN VORM.
SECHSKANTMUTTER DIN 985	41 19 003 08	42	2	2 541	91 71 112 08	ZUSATZHEIZUNG OW
SECHSKANTMUTTER DIN 985	41 19 003 08	19	3	2 810 001	96 52 918 08	KRANFUEHRERKABINE VORM
SECHSKANTMUTTER DIN 985	41 19 003 08	9	4	2 925 003	96 80 918 08	AUSRUESTUNG KAMERA KAB
SECHSKANTMUTTER DIN 985	41 19 003 08	(3)	3	3 930 560	96 36 230 08	ELEKTRIK FLUGWARNSICHER
SECHSKANTMUTTER DIN 985	41 19 004 08	19	4	1 130 008	96 38 102 08	RAUPENMITTELTEIL MONTA
SECHSKANTMUTTER DIN 985	41 19 004 08	82	36	2 200 000	91 61 061 08	MASCHINENHAUS MIT LAUFS
SECHSKANTMUTTER DIN 985	41 19 004 08	10	6	2 200 061	96 40 021 08	DECKEL VORM.
SECHSKANTMUTTER DIN 985	41 19 004 08	11	4	2 200 063	96 60 724 08	KONSOLE VORM.
SECHSKANTMUTTER DIN 985	41 19 004 08	135	4	2 391	91 81 968 08	DIESELMOTOR KPL.
SECHSKANTMUTTER DIN 985	41 19 004 08	6	7	2 392 001	96 72 067 08	HITZESCHILD KPL.
SECHSKANTMUTTER DIN 985	41 19 004 08	43	8	2 502	91 47 459 08	STEUERSTAND
SECHSKANTMUTTER DIN 985	41 19 004 08	50	6	2 541	91 71 112 08	ZUSATZHEIZUNG OW
SECHSKANTMUTTER DIN 985	41 19 004 08	57	8	2 550	91 81 778 08	SA-BOCK
SECHSKANTMUTTER DIN 985	41 19 004 08	16	6	2 790 701	91 55 739 08	ANTRIEBSAGGREGAT KLIMAA
SECHSKANTMUTTER DIN 985	41 19 004 08	14	4	2 810 001	96 52 918 08	KRANFUEHRERKABINE VORM
SECHSKANTMUTTER DIN 985	41 19 004 08	14	6	2 932 166	92 68 911 08	VERTEILER MASSE
SECHSKANTMUTTER DIN 985	41 19 004 08	43	5	3 211	91 75 353 08	S-ANLENKSTUECK
SECHSKANTMUTTER DIN 985	41 19 004 08	29	16	3 212	91 72 404 08	W-ANLENKSTUECK
SECHSKANTMUTTER DIN 985	41 19 004 08	55	4	3 212 000	91 72 405 08	W-ANSCHLUSSKOPF
SECHSKANTMUTTER DIN 985	41 19 004 08	30	4	3 214	91 72 396 08	SW-KOPFSTUECK
SECHSKANTMUTTER DIN 985	41 19 004 08	28	11	3 221	91 60 426 08	S-ZWISCHENSTUECK
SECHSKANTMUTTER DIN 985	41 19 004 08	28	11	3 221 000	91 60 429 08	S-ZWISCHENSTUECK
SECHSKANTMUTTER DIN 985	41 19 004 08	33	22	3 222	91 60 427 08	S-ZWISCHENSTUECK
SECHSKANTMUTTER DIN 985	41 19 004 08	47	5	3 222	91 60 427 08	S-ZWISCHENSTUECK
SECHSKANTMUTTER DIN 985	41 19 004 08	28	22	3 222 000	91 60 430 08	S-ZWISCHENSTUECK
SECHSKANTMUTTER DIN 985	41 19 004 08	56	10	3 554 006	96 00 236 1	WA-BOCK 1 KOPFSTUECK
SECHSKANTMUTTER DIN 985	41 19 004 08	51	6	3 556 006	96 59 718 08	WA-BOCK 2 ANLENKSTUECK
SECHSKANTMUTTER DIN 985	41 19 004 08	26	12	3 558	91 60 448 08	ZWISCHENSTUECK WA-BOCK
SECHSKANTMUTTER DIN 985	41 19 004 08	38	37	3 716	91 79 193 08	D-REDUZIERSTUECK
SECHSKANTMUTTER DIN 985	41 19 004 08	29	1	S150225	54 00 061 08	SEILWINDE
SECHSKANTMUTTER DIN 985	41 19 005 08	21	28	1 100 007	96 36 741 08	PODEST KPL.
SECHSKANTMUTTER DIN 985	41 19 005 08	12	28	1 130 007	96 38 655 08	RAUPENMITTELTEIL GITTERR
SECHSKANTMUTTER DIN 985	41 19 005 08	20	4	1 130 008	96 38 102 08	RAUPENMITTELTEIL MONTA

Bezeichnung	Artikel	Pos.	Menge	Seite	Baugruppe	Bezeichnung
SECHSKANTMUTTER DIN 985	41 19 005 08	47	100	1 140	91 75 217 08	QUERTRAEGER KPL.
SECHSKANTMUTTER DIN 985	41 19 005 08	16	4	1 140 001	96 35 222 08	TREPPE KPL.
SECHSKANTMUTTER DIN 985	41 19 005 08	22	29	1 140 002	96 35 224 08	PODEST KPL.
SECHSKANTMUTTER DIN 985	41 19 005 08	5	2	1 711 025	91 50 229 08	ZENTRALSCHMIERUNG
SECHSKANTMUTTER DIN 985	41 19 005 08	27	8	2 101	91 61 490 08	DREHBUEHNENRAHMEN UN
SECHSKANTMUTTER DIN 985	41 19 005 08	45	4	2 102 010	91 60 648 08	DREHBUEHNENRAHMEN VOR
SECHSKANTMUTTER DIN 985	41 19 005 08	56	65	2 103	91 75 173 08	DREHBUEHNENRAHMEN HEC
SECHSKANTMUTTER DIN 985	41 19 005 08	51	168	2 200 000	91 61 061 08	MASCHINENHAUS MIT LAUFS
SECHSKANTMUTTER DIN 985	41 19 005 08	13	6	2 200 055	96 60 972 08	KABINENRAHMEN VORM.
SECHSKANTMUTTER DIN 985	41 19 005 08	15	27	2 200 056	96 34 381 08	DECKEL VORM.
SECHSKANTMUTTER DIN 985	41 19 005 08	15	27	2 200 057	96 34 382 08	DECKEL VORM.
SECHSKANTMUTTER DIN 985	41 19 005 08	15	27	2 200 058	96 34 383 08	DECKEL VORM.
SECHSKANTMUTTER DIN 985	41 19 005 08	10	35	2 200 059	96 34 384 08	DECKEL VORM.
SECHSKANTMUTTER DIN 985	41 19 005 08	10	8	2 200 060	96 34 386 08	LEITER VORM.
SECHSKANTMUTTER DIN 985	41 19 005 08	5	1	2 200 062	96 40 428 08	STUETZE VORM.
SECHSKANTMUTTER DIN 985	41 19 005 08	15	27	2 200 064	96 32 574 08	DECKEL VORM.
SECHSKANTMUTTER DIN 985	41 19 005 08	34	2	2 310 001	96 76 244 08	WINDE 1 VORM.
SECHSKANTMUTTER DIN 985	41 19 005 08	38	2	2 320 001	96 76 249 08	WINDE 2 VORM.
SECHSKANTMUTTER DIN 985	41 19 005 08	10	6	2 350	91 72 389 08	DREHWERK
SECHSKANTMUTTER DIN 985	41 19 005 08	133	23	2 391	91 81 968 08	DIESELMOTOR KPL.
SECHSKANTMUTTER DIN 985	41 19 005 08	31	20	2 393	91 69 974 08	LUFTFILTERANLAGE KPL.
SECHSKANTMUTTER DIN 985	41 19 005 08	7	2	2 510 251	96 33 900 08	DECKEL KPL.
SECHSKANTMUTTER DIN 985	41 19 005 08	8	2	2 510 252	96 33 901 08	DECKEL KPL.
SECHSKANTMUTTER DIN 985	41 19 005 08	7	2	2 510 253	96 33 902 08	DECKEL KPL.
SECHSKANTMUTTER DIN 985	41 19 005 08	7	2	2 510 254	96 33 903 08	DECKEL KPL.
SECHSKANTMUTTER DIN 985	41 19 005 08	7	2	2 510 259	96 33 908 08	DECKEL KPL.
SECHSKANTMUTTER DIN 985	41 19 005 08	7	2	2 510 261	96 36 145 08	DECKEL KPL.
SECHSKANTMUTTER DIN 985	41 19 005 08	7	2	2 510 266	96 41 429 08	LUEFTUNGSDECKEL KPL.
SECHSKANTMUTTER DIN 985	41 19 005 08	54	1	2 541	91 71 112 08	ZUSATZHEIZUNG OW
SECHSKANTMUTTER DIN 985	41 19 005 08	45	6	2 550	91 81 778 08	SA-BOCK
SECHSKANTMUTTER DIN 985	41 19 005 08	19	4	2 730 001	96 36 111 08	GRUNDPLATTE VORM.
SECHSKANTMUTTER DIN 985	41 19 005 08	20	19	2 790 701	91 55 739 08	ANTRIEBSAGGREGAT KLIMAA
SECHSKANTMUTTER DIN 985	41 19 005 08	12	2	3 204	91 54 307 08	W-MONTAGEEINHEIT
SECHSKANTMUTTER DIN 985	41 19 005 08	40	79	3 211	91 75 353 08	S-ANLENKSTUECK
SECHSKANTMUTTER DIN 985	41 19 005 08	22	122	3 211 006	96 70 233 08	GITTERROSTE
SECHSKANTMUTTER DIN 985	41 19 005 08	20	4	3 211 012	96 70 704 08	PODESTRAHMEN
SECHSKANTMUTTER DIN 985	41 19 005 08	18	25	3 212	91 72 404 08	W-ANLENKSTUECK
SECHSKANTMUTTER DIN 985	41 19 005 08	47	17	3 212 000	91 72 405 08	W-ANSCHLUSSKOPF
SECHSKANTMUTTER DIN 985	41 19 005 08	23	13	3 214	91 72 396 08	SW-KOPFSTUECK
SECHSKANTMUTTER DIN 985	41 19 005 08	14	22	3 221	91 60 426 08	S-ZWISCHENSTUECK
SECHSKANTMUTTER DIN 985	41 19 005 08	14	26	3 221 000	91 60 429 08	S-ZWISCHENSTUECK
SECHSKANTMUTTER DIN 985	41 19 005 08	22	51	3 222	91 60 427 08	S-ZWISCHENSTUECK
SECHSKANTMUTTER DIN 985	41 19 005 08	14	28	3 222 000	91 60 430 08	S-ZWISCHENSTUECK
SECHSKANTMUTTER DIN 985	41 19 005 08	4	18	3 222 002	96 45 453 08	ABDECKUNG
SECHSKANTMUTTER DIN 985	41 19 005 08	28	105	3 224	91 60 440 08	S-ADAPTER
SECHSKANTMUTTER DIN 985	41 19 005 08	14	37	3 226	91 60 432 08	LI-ZWISCHENSTUECK
SECHSKANTMUTTER DIN 985	41 19 005 08	14	73	3 227 000	91 60 434 08	LI-ZWISCHENSTUECK
SECHSKANTMUTTER DIN 985	41 19 005 08	14	64	3 227 000	91 62 091 08	LI-ZWISCHENSTUECK
SECHSKANTMUTTER DIN 985	41 19 005 08	14	67	3 227 006	91 60 435 08	LI-ZWISCHENSTUECK
SECHSKANTMUTTER DIN 985	41 19 005 08	11	6	3 350	91 78 837 08	WINDE 3
SECHSKANTMUTTER DIN 985	41 19 005 08	4	6	3 350 005	96 37 161 08	TRANSPORTRAHMEN KPL.
SECHSKANTMUTTER DIN 985	41 19 005 08	46	82	3 556 006	96 59 718 08	WA-BOCK 2 ANLENKSTUECK
SECHSKANTMUTTER DIN 985	41 19 005 08	21	23	3 556 007	96 59 719 08	WA-BOCK 2 KOPFSTUECK
SECHSKANTMUTTER DIN 985	41 19 005 08	14	34	3 558	91 60 448 08	ZWISCHENSTUECK WA-BOCK
SECHSKANTMUTTER DIN 985	41 19 005 08	11	6	3 592 001	96 80 256 08	RUECKHALTEZYLINDER VORM
SECHSKANTMUTTER DIN 985	41 19 005 08	22	2	3 711	91 72 407 08	MASTNASE
SECHSKANTMUTTER DIN 985	41 19 005 08	28	122	3 713	91 78 833 08	D-ANLENKSTUECK
SECHSKANTMUTTER DIN 985	41 19 005 08	37	130	3 714	91 81 777 08	D-KOPFSTUECK
SECHSKANTMUTTER DIN 985	41 19 005 08	15	123	3 715	91 78 835 08	D-ZWISCHENSTUECK
SECHSKANTMUTTER DIN 985	41 19 005 08	23	76	3 716	91 79 193 08	D-REDUZIERSTUECK

Bezeichnung	Artikel	Pos.	Menge	Seite	Baugruppe	Bezeichnung
SECHSKANTMUTTER DIN 985	41 19 005 08	23	16	3 745	91 72 410 08	SCHWEBEBALLAST
SECHSKANTMUTTER DIN 985	41 19 005 08	5	1	3 745 022	96 84 615 08	LEITERHALTERUNG
SECHSKANTMUTTER DIN 985	41 19 005 08	6	10	3 746 001	96 70 588 08	ANLENKSTUECK VORM.
SECHSKANTMUTTER DIN 985	41 19 005 08	16	1	3 780 214	96 80 825 08	MECH.ANBAUTEILE SCHEINW
SECHSKANTMUTTER DIN 985	41 19 005 08	11	8	3 780 236	96 80 998 08	KAMERAHALTER VORM.
SECHSKANTMUTTER DIN 985	41 19 005 08	24	12	4 003 007	91 44 580 08	HAKENFLASCHE
SECHSKANTMUTTER ISO 4032	41 15 047 08	12	2	9 653 384	96 53 384 08	KRAFTSTOFFPUMPE
SECHSKANTMUTTER ISO 403	41 15 031 03	15	2	X1041267	10 41 267 8	ENDPLATTE
SECHSKANTMUTTER ISO 403	41 15 144 08	52	14	1 140	91 75 217 08	QUERTRAEGER KPL.
SECHSKANTMUTTER ISO 403	41 15 144 08	13	3	1 970 054	96 35 759 08	ZUSATZHYDRAULIK SPANNZ
SECHSKANTMUTTER ISO 403	41 15 144 08	33	6	2 101	91 61 490 08	DREHBUEHNENRAHMEN UN
SECHSKANTMUTTER ISO 403	41 15 144 08	12	11	2 103	91 75 173 08	DREHBUEHNENRAHMEN HEC
SECHSKANTMUTTER ISO 403	41 15 144 08	25	15	2 391 035	96 33 658 08	KOMBIKUEHLER KPL.
SECHSKANTMUTTER ISO 403	41 15 144 08	51	2	2 392	91 69 972 08	SCHALLDAEMPFERANLAGE
SECHSKANTMUTTER ISO 403	41 15 144 08	40	2	2 502	91 47 459 08	STEUERSTAND
SECHSKANTMUTTER ISO 403	41 15 144 08	24	4	2 790 701	91 55 739 08	ANTRIEBSAGGREGAT KLIMAA
SECHSKANTMUTTER ISO 403	41 15 144 08	22	8	2 925 007	96 38 882 08	KAMERAANBAU DREHBUEHN
SECHSKANTMUTTER ISO 403	41 15 144 08	17	4	2 925 304	96 40 362 08	KAMERAANBAU WINDE 5
SECHSKANTMUTTER ISO 403	41 15 144 08	17	4	2 925 322	96 40 458 08	KAMERAANBAU WINDE 6
SECHSKANTMUTTER ISO 403	41 15 144 08	18	2	2 932 041	96 70 330 08	SCHALTSCHRANK MECH.
SECHSKANTMUTTER ISO 403	41 15 144 08	13	2	2 975 700	91 62 710 08	ZUSATZHYDRAULIK MONTAGE
SECHSKANTMUTTER ISO 403	41 15 144 08	2	2	9 653 388	96 53 388 08	LUFTANSAUGSTUTZEN
SECHSKANTMUTTER ISO 403	41 15 144 08	19	2	9 653 395	96 53 395 08	SCHMIEROELPUMPE
SECHSKANTMUTTER ISO 403	41 15 143 08	80	8	1 140	91 75 217 08	QUERTRAEGER KPL.
SECHSKANTMUTTER ISO 403	41 15 143 08	17	1	1 991	91 83 359 08	DREHDURCHFUEHRUNG
SECHSKANTMUTTER ISO 403	41 15 143 08	48	8	2 102 010	91 60 648 08	DREHBUEHNENRAHMEN VOR
SECHSKANTMUTTER ISO 403	41 15 143 08	42	8	2 102 012	96 79 276 08	MONTAGETEILE VORDERTEIL
SECHSKANTMUTTER ISO 403	41 15 143 08	9	2	2 102 014	96 39 607 08	STEIGLEITER
SECHSKANTMUTTER ISO 403	41 15 143 08	23	16	2 103	91 75 173 08	DREHBUEHNENRAHMEN HEC
SECHSKANTMUTTER ISO 403	41 15 143 08	134	4	2 391	91 81 968 08	DIESELMOTOR KPL.
SECHSKANTMUTTER ISO 403	41 15 143 08	41	20	2 550	91 81 778 08	SA-BOCK
SECHSKANTMUTTER ISO 403	41 15 143 08	7	16	2 670	91 61 208 08	KRAFTSTOFFBEHAELTER KPL
SECHSKANTMUTTER ISO 403	41 15 143 08	11	16	2 671	91 61 282 08	OELBEHAELTER KPL.
SECHSKANTMUTTER ISO 403	41 15 143 08	19	2	2 925 007	96 38 882 08	KAMERAANBAU DREHBUEHN
SECHSKANTMUTTER ISO 403	41 15 143 08	177	8	2 970	91 81 525 08	HYDRAULIK
SECHSKANTMUTTER ISO 403	41 15 143 08	8	4	3 212	91 72 404 08	W-ANLENKSTUECK
SECHSKANTMUTTER ISO 403	41 15 143 08	33	4	3 212 000	91 72 405 08	W-ANSCHLUSSKOPF
SECHSKANTMUTTER ISO 403	41 15 143 08	17	4	3 214	91 72 396 08	SW-KOPFSTUECK
SECHSKANTMUTTER ISO 403	41 15 143 08	8	8	3 221	91 60 426 08	S-ZWISCHENSTUECK
SECHSKANTMUTTER ISO 403	41 15 143 08	8	8	3 221 000	91 60 429 08	S-ZWISCHENSTUECK
SECHSKANTMUTTER ISO 403	41 15 143 08	13	8	3 222	91 60 427 08	S-ZWISCHENSTUECK
SECHSKANTMUTTER ISO 403	41 15 143 08	8	8	3 222 000	91 60 430 08	S-ZWISCHENSTUECK
SECHSKANTMUTTER ISO 403	41 15 143 08	23	8	3 224	91 60 440 08	S-ADAPTER
SECHSKANTMUTTER ISO 403	41 15 143 08	8	8	3 226	91 60 432 08	LI-ZWISCHENSTUECK
SECHSKANTMUTTER ISO 403	41 15 143 08	8	8	3 227 000	91 60 434 08	LI-ZWISCHENSTUECK
SECHSKANTMUTTER ISO 403	41 15 143 08	8	8	3 227 000	91 62 091 08	LI-ZWISCHENSTUECK
SECHSKANTMUTTER ISO 403	41 15 143 08	8	8	3 227 006	91 60 435 08	LI-ZWISCHENSTUECK
SECHSKANTMUTTER ISO 403	41 15 143 08	7	8	3 554 005	96 36 063 08	WA-BOCK 1 ANLENKSTUECK
SECHSKANTMUTTER ISO 403	41 15 143 08	7	8	3 556 006	96 59 718 08	WA-BOCK 2 ANLENKSTUECK
SECHSKANTMUTTER ISO 403	41 15 143 08	7	8	3 557	91 47 510 08	ZWISCHENSTUECK WA-BOCK
SECHSKANTMUTTER ISO 403	41 15 143 08	7	8	3 558	91 60 448 08	ZWISCHENSTUECK WA-BOCK
SECHSKANTMUTTER ISO 403	41 15 143 08	20	8	3 715	91 78 835 08	D-ZWISCHENSTUECK
SECHSKANTMUTTER ISO 403	41 15 143 08	21	8	3 716	91 79 193 08	D-REDUZIERSTUECK
SECHSKANTMUTTER ISO 4032	41 15 050 08	13	4	2 102 010	91 60 648 08	DREHBUEHNENRAHMEN VOR
SECHSKANTMUTTER ISO 403	41 15 145 08	10	4	1 991	91 83 359 08	DREHDURCHFUEHRUNG
SECHSKANTMUTTER ISO 403	41 15 145 08	26	2	2 200 055	96 60 972 08	KABINENRAHMEN VORM.
SECHSKANTMUTTER ISO 403	41 15 145 08	130	4	2 391 001	96 00 493 3	DIESELMOTOR VORM.
SECHSKANTMUTTER ISO 403	41 15 145 08	4	2	2 550 006	96 34 077 08	STANGE KPL.
SECHSKANTMUTTER ISO 403	41 15 145 08	(4)	2	2 550 007	96 34 001 08	STANGE KPL.
SECHSKANTMUTTER ISO 403	41 15 145 08	15	2	2 657	91 47 448 08	MONTAGEEINRICHTUNG RA

Bezeichnung	Artikel	Pos.	Menge	Seite	Baugruppe	Bezeichnung
SECHSKANTMUTTER ISO 403	41 15 145 08	22	5	2 730 001	96 36 111 08	GRUNDPLATTE VORM.
SECHSKANTMUTTER ISO 403	41 15 145 08	(4)	5	3 223 009	96 32 425 08	STANGE KPL.
SECHSKANTMUTTER ISO 403	41 15 145 08	(4)	9	3 227 002	96 35 704 08	STANGE KPL.
SECHSKANTMUTTER ISO 403	41 15 145 08	(4)	2	3 227 004	96 35 566 08	STANGE KPL.
SECHSKANTMUTTER ISO 403	41 15 145 08	(4)	3	3 227 005	96 35 569 08	STANGE KPL.
SECHSKANTMUTTER ISO 403	41 15 145 08	16	4	3 360 003	96 76 267 08	WINDE 5 VORM.
SECHSKANTMUTTER ISO 403	41 15 145 08	(4)	2	3 556 007	96 59 719 08	WA-BOCK 2 KOPFSTUECK
SECHSKANTMUTTER ISO 403	41 15 145 08	(4)	4	3 556 008	96 36 352 08	STANGE KPL.
SECHSKANTMUTTER ISO 403	41 15 145 08	4	2	3 560 011	96 39 069 08	STANGE VORM.
SECHSKANTMUTTER ISO 403	41 15 145 08	4	2	3 560 013	96 39 074 08	STANGE VORM.
SECHSKANTMUTTER ISO 403	41 15 145 08	4	5	3 560 015	96 39 079 08	STANGE VORM.
SECHSKANTMUTTER ISO 403	41 15 145 08	4	3	3 560 017	96 39 078 08	STANGE VORM.
SECHSKANTMUTTER ISO 403	41 15 145 08	43	8	3 714	91 81 777 08	D-KOPFSTUECK
SECHSKANTMUTTER ISO 403	41 15 145 08	4	2	3 714 018	96 36 474 08	STANGE KPL.
SECHSKANTMUTTER ISO 403	41 15 145 08	4	2	3 714 020	96 36 484 08	STANGE VORM.
SECHSKANTMUTTER ISO 403	41 15 145 08	(4)	5	3 715 004	96 36 141 08	STANGE KPL.
SECHSKANTMUTTER ISO 403	41 15 145 08	(4)	8	3 715 007	96 36 142 08	STANGE KPL.
SECHSKANTMUTTER ISO 403	41 15 145 08	(4)	9	3 716 003	96 35 669 08	STANGE KPL.
SECHSKANTMUTTER ISO 403	41 15 145 08	(4)	3	3 811 001	96 35 734 08	STANGE KPL.
SECHSKANTMUTTER ISO 403	41 15 147 08	4	1	1 632 032	96 20 093 08	ABSTUETZPLATTE KPL.
SECHSKANTMUTTER ISO 403	41 15 147 08	13	8	2 101	91 61 490 08	DREHBUEHNENRAHMEN UN
SECHSKANTMUTTER ISO 403	41 15 147 08	21	8	2 102 010	91 60 648 08	DREHBUEHNENRAHMEN VOR
SECHSKANTMUTTER ISO 403	41 15 147 08	15	8	3 224	91 60 440 08	S-ADAPTER
SECHSKANTMUTTER ISO 4032	41 15 054 08	11	16	3 350 001	96 92 615 08	WINDE 3 VORM.
SECHSKANTMUTTER ISO 4032	41 15 054 08	13	12	3 360 003	96 76 267 08	WINDE 5 VORM.
SECHSKANTMUTTER ISO 403	41 15 149 08	12	2	1 991	91 83 359 08	DREHDURCHFUEHRUNG
SECHSKANTMUTTER ISO 403	41 15 149 08	3	2	2 102 011	96 36 181 08	TRAEGER KPL.
SECHSKANTMUTTER ISO 403	41 15 149 08	8	16	2 103	91 75 173 08	DREHBUEHNENRAHMEN HEC
SECHSKANTMUTTER ISO 403	41 15 149 08	13	12	2 310 001	96 76 244 08	WINDE 1 VORM.
SECHSKANTMUTTER ISO 403	41 15 149 08	13	12	2 320 001	96 76 249 08	WINDE 2 VORM.
SECHSKANTMUTTER ISO 403	41 15 149 08	17	1	3 554 005	96 36 063 08	WA-BOCK 1 ANLENKSTUECK
SECHSKANTMUTTER ISO 403	41 15 149 08	17	1	3 556 006	96 59 718 08	WA-BOCK 2 ANLENKSTUECK
SECHSKANTMUTTER ISO 4032	41 15 157 08	15	10	2 922 001	92 84 311 08	BUSPLATINE
SECHSKANTMUTTER ISO 4032	41 15 157 08	18	21	2 932 001	96 80 959 08	RELAISSTEUERUNG
SECHSKANTMUTTER ISO 4032	41 15 157 08	9	4	3 930 001	96 76 348 08	ELEKTRIK D-ANLENKSTUECK
SECHSKANTMUTTER ISO 4032	41 15 157 08	266	4	3 930 149	96 36 586 08	LEITUNGSTROMMEL KPL.
SECHSKANTMUTTER ISO 4032	41 15 157 08	267	4	3 930 507	96 36 589 08	LEITUNGSTROMMEL KPL.
SECHSKANTMUTTER ISO 4032	41 15 157 08	284	16	3 930 524	96 37 720 08	KLEMMKASTEN
SECHSKANTMUTTER ISO 4032	41 15 157 08	284	20	3 930 531	96 37 672 08	KLEMMKASTEN
SECHSKANTMUTTER ISO 4032	41 15 157 08	276	4	3 930 567	96 37 859 08	KLEMMKASTEN
SECHSKANTMUTTER ISO 403	41 15 152 08	5	8	2 125	91 47 417 08	BOLZEN D-S ANLENKSTUECK
SECHSKANTMUTTER ISO 403	41 15 152 08	12	2	3 360	91 72 386 08	WINDE 5
SECHSKANTMUTTER ISO 403	41 15 152 08	7	48	3 744	91 49 085 08	ZENTRIERUNG STANDARD
SECHSKANTMUTTER ISO 403	41 15 152 08	15	4	4 003 007	91 44 580 08	HAKENFLASCHE
SECHSKANTMUTTER ISO 4032	41 15 142 08	10	2	2 391 024	96 34 360 08	BATTERIEKASTEN KPL.
SECHSKANTMUTTER ISO 4032	41 15 142 08	281	24	2 920 110	96 41 100 08	KLEMMKASTEN KABINE
SECHSKANTMUTTER ISO 4032	41 15 142 08	281	24	2 920 369	96 78 525 08	KLEMMKASTEN KPL.
SECHSKANTMUTTER ISO 4032	41 15 142 08	22	16	2 920 432	96 78 526 08	KLEMMKASTEN KPL.
SECHSKANTMUTTER ISO 4032	41 15 142 08	281	24	2 920 448	96 40 440 08	KLEMMKASTEN KPL.
SECHSKANTMUTTER ISO 4032	41 15 142 08	152	1	2 920 458	96 78 562 08	LEITUNG
SECHSKANTMUTTER ISO 4032	41 15 142 08	13	6	2 920 630	96 45 212 08	EL.ZUSATZTEILE STROMAGG
SECHSKANTMUTTER ISO 4032	41 15 142 08	29	4	2 925 007	96 38 882 08	KAMERAANBAU DREHBUEHN
SECHSKANTMUTTER ISO 4032	41 15 148 08	6	8	1 711	91 47 036 08	ZENTRALSCHMIERUNG RAUP
SECHSKANTMUTTER ISO 4032	41 15 148 08	6	4	2 711	91 47 454 08	ZENTRALSCHMIERANLAGE O
SECHSKANTMUTTER ISO 4032	41 15 148 08	8	4	2 780 900	91 47 543 08	FREMDEINSPEISUNG
SECHSKANTMUTTER ISO 4032	41 15 148 08	34	2	2 835 003	91 55 855 08	BATTERIE LADEEINHEIT
SECHSKANTMUTTER ISO 4032	41 15 148 08	10	2	2 913 100	91 23 538 08	BAUGRUPPENTRAEGER
SECHSKANTMUTTER ISO 4032	41 15 148 08	18	1	2 922 001	92 84 311 08	BUSPLATINE
SECHSKANTMUTTER ISO 4032	41 15 148 08	68	4	2 932 082	96 84 247 08	AUFBAUTEILE MONTAGETAFE
SECHSKANTMUTTER ISO 403	41 15 044 08	9	8	3 292	91 75 318 08	D-RUECKHALTESICHERUNG

Bezeichnung	Artikel	Pos.	Menge	Seite	Baugruppe	Bezeichnung
SECHSKANTMUTTER ISO 403	10 87 562 1	5	12	1 830 102	92 26 483 08	KLEMMBRETT VORM.
SECHSKANTMUTTER ISO 4032	41 15 140 08	16	12	1 100 007	96 36 741 08	PODEST KPL.
SECHSKANTMUTTER ISO 4032	41 15 140 08	90	4	1 400	91 76 481 08	RAUPENTRAEGER LI.
SECHSKANTMUTTER ISO 4032	41 15 140 08	90	4	1 410	91 76 480 08	RAUPENTRAEGER RE.
SECHSKANTMUTTER ISO 4032	41 15 140 08	15	2	1 991	91 83 359 08	DREHDURCHFUEHRUNG
SECHSKANTMUTTER ISO 4032	41 15 140 08	56	4	2 102 012	96 79 276 08	MONTAGETEILE VORDERTEIL
SECHSKANTMUTTER ISO 4032	41 15 140 08	11	16	2 102 013	96 39 494 08	SCHRANK KPL.
SECHSKANTMUTTER ISO 4032	41 15 140 08	14	8	2 370	91 61 649 08	MONTAGEWINDE
SECHSKANTMUTTER ISO 4032	41 15 140 08	5	4	2 391 024	96 34 360 08	BATTERIEKASTEN KPL.
SECHSKANTMUTTER ISO 4032	41 15 140 08	37	40	2 510 250	91 47 443 08	VERKLEIDUNG MASCHINENH
SECHSKANTMUTTER ISO 4032	41 15 140 08	4	2	2 510 251	96 33 900 08	DECKEL KPL.
SECHSKANTMUTTER ISO 4032	41 15 140 08	5	10	2 510 252	96 33 901 08	DECKEL KPL.
SECHSKANTMUTTER ISO 4032	41 15 140 08	4	2	2 510 253	96 33 902 08	DECKEL KPL.
SECHSKANTMUTTER ISO 4032	41 15 140 08	4	2	2 510 254	96 33 903 08	DECKEL KPL.
SECHSKANTMUTTER ISO 4032	41 15 140 08	4	2	2 510 259	96 33 908 08	DECKEL KPL.
SECHSKANTMUTTER ISO 4032	41 15 140 08	4	2	2 510 261	96 36 145 08	DECKEL KPL.
SECHSKANTMUTTER ISO 4032	41 15 140 08	4	2	2 510 266	96 41 429 08	LUEFTUNGSDECKEL KPL.
SECHSKANTMUTTER ISO 4032	41 15 140 08	24	2	2 533 025	96 40 724 08	ARMATURENKASTEN VORM.
SECHSKANTMUTTER ISO 4032	41 15 140 08	263	12	2 533 035	96 76 150 08	VERKABELUNG ARMATUREN
SECHSKANTMUTTER ISO 4032	41 15 140 08	20	2	2 670	91 61 208 08	KRAFTSTOFFBEHAELTER KPL
SECHSKANTMUTTER ISO 4032	41 15 140 08	23	4	2 810 001	96 52 918 08	KRANFUEHRERKABINE VORM
SECHSKANTMUTTER ISO 4032	41 15 140 08	22	8	2 835 003	91 55 855 08	BATTERIE LADEEINHEIT
SECHSKANTMUTTER ISO 4032	41 15 140 08	6	2	2 913 004	96 20 460 08	GEHAEUSE VORM.
SECHSKANTMUTTER ISO 4032	41 15 140 08	12	14	2 925 007	96 38 882 08	KAMERAANBAU DREHBUEHN
SECHSKANTMUTTER ISO 4032	41 15 140 08	9	7	2 925 150	96 74 714 08	KAMERA ANBAU
SECHSKANTMUTTER ISO 4032	41 15 140 08	9	7	2 925 304	96 40 362 08	KAMERAANBAU WINDE 5
SECHSKANTMUTTER ISO 4032	41 15 140 08	9	7	2 925 322	96 40 458 08	KAMERAANBAU WINDE 6
SECHSKANTMUTTER ISO 4032	41 15 140 08	75	2	2 932 082	96 84 247 08	AUFBAUTEILE MONTAGETAFE
SECHSKANTMUTTER ISO 4032	41 15 140 08	6	4	2 932 166	92 68 911 08	VERTEILER MASSE
SECHSKANTMUTTER ISO 4032	41 15 140 08	31	2	2 970	91 81 525 08	HYDRAULIK
SECHSKANTMUTTER ISO 4032	41 15 140 08	67	10	2 970	91 81 525 08	HYDRAULIK
SECHSKANTMUTTER ISO 4032	41 15 140 08	51	2	2 975 153	91 58 730 08	ZUSATZHYDRAULIK WINDE 3
SECHSKANTMUTTER ISO 4032	41 15 140 08	51	2	2 975 300	91 58 720 08	ZUSATZHYDRAULIK WINDE 5
SECHSKANTMUTTER ISO 4032	41 15 140 08	52	4	2 975 400	91 58 729 08	ZUSATZHYDRAULIK WINDE 6
SECHSKANTMUTTER ISO 4032	41 15 140 08	37	2	3 350 001	96 92 615 08	WINDE 3 VORM.
SECHSKANTMUTTER ISO 4032	41 15 140 08	9	4	3 745 002	92 17 236 08	SCHALTEINHEIT
SECHSKANTMUTTER ISO 4032	41 15 140 08	9	4	3 745 003	92 17 237 08	SCHALTEINHEIT
SECHSKANTMUTTER ISO 4032	41 15 140 08	11	2	3 976 000	96 89 034 08	ZUSATZHYDR.BOLZENZIEHZ
SECHSKANTMUTTER ISO 4032	41 15 140 08	11	2	3 976 002	96 89 035 08	ZUSATZHYDR.BOLZENZIEHZ
SECHSKANTMUTTER ISO 4032	41 15 140 08	11	4	3 977 005	96 81 157 08	ZUSATZHYDR.BOLZENZIEHZ
SECHSKANTMUTTER ISO 403	41 15 046 08	58	6	2 102 010	91 60 648 08	DREHBUEHNENRAHMEN VOR
SECHSKANTMUTTER ISO 403	41 15 046 08	10	4	2 932 166	92 68 911 08	VERTEILER MASSE
SECHSKANTMUTTER ISO 4032	41 15 141 08	37	27	2 102 012	96 79 276 08	MONTAGETEILE VORDERTEIL
SECHSKANTMUTTER ISO 4032	41 15 141 08	8	2	2 102 014	96 39 607 08	STEIGLEITER
SECHSKANTMUTTER ISO 4032	41 15 141 08	170	6	2 200 000	91 61 061 08	MASCHINENHAUS MIT LAUFS
SECHSKANTMUTTER ISO 4032	41 15 141 08	136	18	2 391	91 81 968 08	DIESELMOTOR KPL.
SECHSKANTMUTTER ISO 4032	41 15 141 08	27	17	2 391 035	96 33 658 08	KOMBIKUEHLER KPL.
SECHSKANTMUTTER ISO 4032	41 15 141 08	50	14	2 392	91 69 972 08	SCHALLDAEMPFERANLAGE
SECHSKANTMUTTER ISO 4032	41 15 141 08	30	20	2 393	91 69 974 08	LUFTFILTERANLAGE KPL.
SECHSKANTMUTTER ISO 4032	41 15 141 08	38	4	2 502	91 47 459 08	STEUERSTAND
SECHSKANTMUTTER ISO 4032	41 15 141 08	17	6	2 510 266	96 41 429 08	LUEFTUNGSDECKEL KPL.
SECHSKANTMUTTER ISO 4032	41 15 141 08	13	4	2 670	91 61 208 08	KRAFTSTOFFBEHAELTER KPL
SECHSKANTMUTTER ISO 4032	41 15 141 08	17	4	2 671	91 61 282 08	OELBEHAELTER KPL.
SECHSKANTMUTTER ISO 4032	41 15 141 08	33	6	2 711	91 47 454 08	ZENTRALSCHMIERANLAGE O
SECHSKANTMUTTER ISO 4032	41 15 141 08	15	4	2 925 007	96 38 882 08	KAMERAANBAU DREHBUEHN
SECHSKANTMUTTER ISO 4032	41 15 141 08	5	2	2 925 150	96 74 714 08	KAMERA ANBAU
SECHSKANTMUTTER ISO 4032	41 15 141 08	5	2	2 925 304	96 40 362 08	KAMERAANBAU WINDE 5
SECHSKANTMUTTER ISO 4032	41 15 141 08	5	2	2 925 322	96 40 458 08	KAMERAANBAU WINDE 6
SECHSKANTMUTTER ISO 4032	41 15 141 08	153	30	2 970	91 81 525 08	HYDRAULIK
SECHSKANTMUTTER ISO 4032	41 15 141 08	33	8	2 978 100	91 73 099 08	ZUSATZHYDR.MONTAGEEINR

Bezeichnung	Artikel	Pos.	Menge	Seite	Baugruppe	Bezeichnung
SECHSKANTMUTTER ISO 4032	41 15 141 08	38	1	3 350 001	96 92 615 08	WINDE 3 VORM.
SECHSKANTMUTTER ISO 4032	41 15 141 08	20	8	4 003	91 47 520 08	HAKENFLASCHE
SECHSKANTMUTTER ISO 4032	41 15 141 08	317	8	X1041013	10 41 013 1	AUFSTELLWAGEN
SECHSKANTMUTTER ISO 4032	51 07 374 08	18	1	X1041267	10 41 267 8	ENDPLATTE
SECHSKANTMUTTER ISO 4035	41 17 011 08	22	2	2 200 055	96 60 972 08	KABINENRAHMEN VORM.
SECHSKANTMUTTER ISO 704	41 34 127 01	44	6	3 227 000	91 60 434 08	LI-ZWISCHENSTUECK
SECHSKANTMUTTER ISO 704	41 18 902 08	69	1	2 103	91 75 173 08	DREHBUEHNENRAHMEN HEC
SECHSKANTMUTTER ISO 7040	41 19 003 05	21	2	3 780 214	96 80 825 08	MECH.ANBAUTEILE SCHEINW
SECHSKANTMUTTER ISO 7040	41 19 003 05	22	2	3 780 236	96 80 998 08	KAMERAHALTER VORM.
SECHSKANTMUTTER ISO 8673	41 15 239 14	22	62	1 620	91 47 032 08	BEFESTIGUNGSTEILE DREH
SECHSKANTSCHRAUBE	10 65 156 0	2	2	9 653 378	96 53 378 08	KRAFTSTOFFPUMPENANTRIE
SECHSKANTSCHRAUBE	10 65 156 4	10	1	9 674 112	96 74 112 08	DREHSTROMGENERATOR AN
SECHSKANTSCHRAUBE	11 34 659 2	4	6	9 674 109	96 74 109 08	ANTRIEB
SECHSKANTSCHRAUBE	11 34 659 6	8	3	9 674 109	96 74 109 08	ANTRIEB
SECHSKANTSCHRAUBE	11 34 664 0	2	10	9 674 113	96 74 113 08	SCHWUNGRAD
SECHSKANTSCHRAUBE DIN	10 01 690 8	2	17	9 653 389	96 53 389 08	ANSAUGKRUEMMER
SECHSKANTSCHRAUBE DIN 6	40 73 502 08	34	16	2 932 041	96 70 330 08	SCHALTSCHRANK MECH.
SECHSKANTSCHRAUBE DIN 6	40 73 502 08	3	16	2 932 082	96 84 247 08	AUFBAUTEILE MONTAGETAFE
SECHSKANTSCHRAUBE EN 16	40 73 500 08	51	12	2 533 024	96 76 149 08	AUFBAUTEILE ARMATUREN
SECHSKANTSCHRAUBE EN 16	40 73 500 08	28	4	2 932 041	96 70 330 08	SCHALTSCHRANK MECH.
SECHSKANTSCHRAUBE EN 16	40 73 500 08	64	12	2 932 082	96 84 247 08	AUFBAUTEILE MONTAGETAFE
SECHSKANTSCHRAUBE ISO	49 80 486	5	1	S150225	54 00 061 08	SEILWINDE
SECHSKANTSCHRAUBE ISO 4	40 61 109 08	9	10	2 391 024	96 34 360 08	BATTERIEKASTEN KPL.
SECHSKANTSCHRAUBE ISO	40 62 011 08	16	4	2 933	91 47 470 08	ANBAU SCHALTSCHRANK
SECHSKANTSCHRAUBE ISO	40 61 056	12	2	2 975 700	91 62 710 08	ZUSATZHYDRAULIK MONTAGE
SECHSKANTSCHRAUBE ISO	40 61 056	42	6	3 227 000	91 60 434 08	LI-ZWISCHENSTUECK
SECHSKANTSCHRAUBE ISO	46 00 153	100	8	1 140	91 75 217 08	QUERTRAEGER KPL.
SECHSKANTSCHRAUBE ISO	46 00 153	149	8	2 200 000	91 61 061 08	MASCHINENHAUS MIT LAUFS
SECHSKANTSCHRAUBE ISO	46 00 153	16	4	2 925 150	96 74 714 08	KAMERA ANBAU
SECHSKANTSCHRAUBE ISO	46 00 153	42	2	3 212	91 72 404 08	W-ANLENKSTUECK
SECHSKANTSCHRAUBE ISO	49 00 014	11	3	1 970 054	96 35 759 08	ZUSATZHYDRAULIK SPANNZ
SECHSKANTSCHRAUBE ISO	40 00 615	22	8	3 592	91 72 406 08	W-RUECKHALTESICHERUNG
SECHSKANTSCHRAUBE ISO 4	46 00 722	59	4	2 102 012	96 79 276 08	MONTAGETEILE VORDERTEIL
SECHSKANTSCHRAUBE ISO	46 00 197	18	2	1 140 001	96 35 222 08	TREPPE KPL.
SECHSKANTSCHRAUBE ISO	46 00 197	5	16	2 670	91 61 208 08	KRAFTSTOFFBEHAELTER KPL
SECHSKANTSCHRAUBE ISO	46 00 197	554	8	2 970	91 81 525 08	HYDRAULIK
SECHSKANTSCHRAUBE ISO	46 00 197	55	8	2 976 000	91 60 045 08	ZUSATZHYDRAULIK 3 DREH
SECHSKANTSCHRAUBE ISO	49 01 057	20	6	2 391 035	96 33 658 08	KOMBIKUEHLER KPL.
SECHSKANTSCHRAUBE ISO 4	40 62 036 08	24	4	3 745	91 72 410 08	SCHWEBEBALLAST
SECHSKANTSCHRAUBE ISO 4	46 00 309	565	4	2 970	91 81 525 08	HYDRAULIK
SECHSKANTSCHRAUBE ISO 4	46 00 309	34	2	2 975 000	91 58 716 08	ZUSATZHYDRAULIK WINDE 1
SECHSKANTSCHRAUBE ISO 4	46 00 309	34	2	2 975 060	91 58 717 08	ZUSATZHYDRAULIK WINDE 2
SECHSKANTSCHRAUBE ISO 4	46 00 309	34	2	2 975 300	91 58 720 08	ZUSATZHYDRAULIK WINDE 5
SECHSKANTSCHRAUBE ISO 4	46 00 527	25	2	2 200 055	96 60 972 08	KABINENRAHMEN VORM.
SECHSKANTSCHRAUBE ISO 4	46 00 527	45	2	3 554 006	96 00 236 1	WA-BOCK 1 KOPFSTUECK
SECHSKANTSCHRAUBE ISO 4	40 61 179 01	14	2	2 657	91 47 448 08	MONTAGEEINRICHTUNG RA
SECHSKANTSCHRAUBE ISO 4	40 61 179 01	3	4	2 810	91 61 266 08	KRANFUEHRERKABINE KPL.
SECHSKANTSCHRAUBE ISO 4	40 61 183 01	52	16	9 338 787	93 38 787 01	WINKELGETRIEBE
SECHSKANTSCHRAUBE ISO 4	40 61 183 01	52	16	9 338 788	93 38 788 01	WINKELGETRIEBE
SECHSKANTSCHRAUBE ISO 4	40 61 191 08	49	2	3 212	91 72 404 08	W-ANLENKSTUECK
SECHSKANTSCHRAUBE ISO 4	40 61 198 08	32	1	2 730 001	96 36 111 08	GRUNDPLATTE VORM.
SECHSKANTSCHRAUBE ISO	46 00 195	103	12	2 391	91 81 968 08	DIESELMOTOR KPL.
SECHSKANTSCHRAUBE ISO	46 00 195	36	2	2 975 000	91 58 716 08	ZUSATZHYDRAULIK WINDE 1
SECHSKANTSCHRAUBE ISO	46 00 195	36	2	2 975 060	91 58 717 08	ZUSATZHYDRAULIK WINDE 2
SECHSKANTSCHRAUBE ISO	46 00 195	36	2	2 975 300	91 58 720 08	ZUSATZHYDRAULIK WINDE 5
SECHSKANTSCHRAUBE ISO	46 00 056	15	4	3 360 003	96 76 267 08	WINDE 5 VORM.
SECHSKANTSCHRAUBE ISO	40 62 211 08	107	2	2 391 001	96 00 493 3	DIESELMOTOR VORM.
SECHSKANTSCHRAUBE ISO 4	46 00 230	4	4	2 671 005	96 35 507 08	OELBEHAELTER VORM.
SECHSKANTSCHRAUBE ISO 4	40 61 238 01	6	1	3 213 003	96 36 659 08	STANGE KPL.
SECHSKANTSCHRAUBE ISO 4	40 61 238 01	6	1	3 214 006	96 35 563 08	STANGE KPL.

Bezeichnung	Artikel	Pos.	Menge	Seite	Baugruppe	Bezeichnung
SECHSKANTSCHRAUBE ISO 4	40 61 244 01	3	2	3 746 004	96 37 833 08	LASCHE VORM.
SECHSKANTSCHRAUBE ISO 4	40 61 244 01	13	2	3 811 002	96 35 836 08	STANGE KPL.
SECHSKANTSCHRAUBE ISO 4	40 61 246 01	2	1	1 632 032	96 20 093 08	ABSTUETZPLATTE KPL.
SECHSKANTSCHRAUBE ISO 4	40 61 248 14	19	2	3 554 006	96 00 236 1	WA-BOCK 1 KOPFSTUECK
SECHSKANTSCHRAUBE ISO 4	40 61 248 14	14	2	3 556 007	96 59 719 08	WA-BOCK 2 KOPFSTUECK
SECHSKANTSCHRAUBE ISO 4	40 61 248 14	4	2	3 714 014	96 36 475 08	LASCHE KPL.
SECHSKANTSCHRAUBE ISO 4	40 61 249 01	9	2	2 550 007	96 34 001 08	STANGE KPL.
SECHSKANTSCHRAUBE ISO 4	40 61 249 01	9	1	3 223 009	96 32 425 08	STANGE KPL.
SECHSKANTSCHRAUBE ISO 4	40 61 249 01	9	1	3 227 002	96 35 704 08	STANGE KPL.
SECHSKANTSCHRAUBE ISO 4	40 61 249 01	9	1	3 227 003	96 40 374 08	STANGE KPL.
SECHSKANTSCHRAUBE ISO 4	40 61 249 01	9	1	3 227 004	96 35 566 08	STANGE KPL.
SECHSKANTSCHRAUBE ISO 4	40 61 249 01	9	1	3 227 005	96 35 569 08	STANGE KPL.
SECHSKANTSCHRAUBE ISO 4	40 61 249 01	8	1	3 556 008	96 36 352 08	STANGE KPL.
SECHSKANTSCHRAUBE ISO 4	40 61 249 01	9	1	3 560 010	96 39 035 08	STANGE KPL.
SECHSKANTSCHRAUBE ISO 4	40 61 249 01	9	1	3 560 012	96 39 048 08	STANGE KPL.
SECHSKANTSCHRAUBE ISO 4	40 61 249 01	9	1	3 560 014	96 39 064 08	STANGE KPL.
SECHSKANTSCHRAUBE ISO 4	40 61 249 01	9	1	3 560 016	96 39 059 08	STANGE KPL.
SECHSKANTSCHRAUBE ISO 4	40 61 249 01	8	1	3 714 012	96 36 472 08	STANGE KPL.
SECHSKANTSCHRAUBE ISO 4	40 61 249 01	7	1	3 714 019	96 36 747 08	LASCHE 3-FACH
SECHSKANTSCHRAUBE ISO 4	40 61 249 01	9	2	3 715 004	96 36 141 08	STANGE KPL.
SECHSKANTSCHRAUBE ISO 4	40 61 249 01	9	1	3 715 007	96 36 142 08	STANGE KPL.
SECHSKANTSCHRAUBE ISO 4	40 61 249 01	9	1	3 716 003	96 35 669 08	STANGE KPL.
SECHSKANTSCHRAUBE ISO 4	40 61 249 01	9	1	3 811 001	96 35 734 08	STANGE KPL.
SECHSKANTSCHRAUBE ISO 4	40 61 249 01	9	1	3 811 002	96 35 836 08	STANGE KPL.
SECHSKANTSCHRAUBE ISO	40 62 155 08	3	2	3 745 008	96 36 692 08	LASCHE VORM.
SECHSKANTSCHRAUBE ISO 4	40 61 396 01	2	2	3 714 023	96 36 496 08	STANGE KPL.
SECHSKANTSCHRAUBE ISO 4	40 61 396 01	16	1	3 811 001	96 35 734 08	STANGE KPL.
SECHSKANTSCHRAUBE ISO 4	40 61 413 08	6	2	3 745 008	96 36 692 08	LASCHE VORM.
SECHSKANTSCHRAUBE ISO 4	40 62 054 08	29	12	1 400	91 76 481 08	RAUPENTRAEGER LI.
SECHSKANTSCHRAUBE ISO 4	40 62 054 08	29	12	1 410	91 76 480 08	RAUPENTRAEGER RE.
SECHSKANTSCHRAUBE ISO	40 62 055 08	7	12	9 338 787	93 38 787 01	WINKELGETRIEBE
SECHSKANTSCHRAUBE ISO	40 62 055 08	7	12	9 338 788	93 38 788 01	WINKELGETRIEBE
SECHSKANTSCHRAUBE ISO	40 61 228 01	11	8	2 101	91 61 490 08	DREHBUEHNENRAHMEN UN
SECHSKANTSCHRAUBE ISO	40 61 228 01	19	8	2 102 010	91 60 648 08	DREHBUEHNENRAHMEN VOR
SECHSKANTSCHRAUBE ISO	40 61 228 01	13	8	3 224	91 60 440 08	S-ADAPTER
SECHSKANTSCHRAUBE ISO 4	40 62 058 01	31	10	9 335 957	93 35 957 01	KOMPAKTSEILWINDE
SECHSKANTSCHRAUBE ISO 4	40 62 058 01	21	20	9 335 960	93 35 960 01	KOMPAKTSEILWINDE
SECHSKANTSCHRAUBE ISO 4	40 62 058 01	31	10	9 685 146	96 85 146 01	KOMPAKTSEILWINDE
SECHSKANTSCHRAUBE ISO 4	40 62 058 01	31	10	9 685 852	96 85 852 01	SEILTROMMEL
SECHSKANTSCHRAUBE ISO 4	40 61 283 14	101	6	2 391	91 81 968 08	DIESELMOTOR KPL.
SECHSKANTSCHRAUBE ISO 4	40 61 284 08	6	4	3 714 024	96 37 313 08	ZUSATZGEWICHT DERRICK
SECHSKANTSCHRAUBE ISO 4	40 61 444 01	14	1	3 554 005	96 36 063 08	WA-BOCK 1 ANLENKSTUECK
SECHSKANTSCHRAUBE ISO 4	40 61 444 01	14	1	3 556 006	96 59 718 08	WA-BOCK 2 ANLENKSTUECK
SECHSKANTSCHRAUBE ISO 4	46 00 202	34	12	9 020 476	90 20 476 9	KOMPAKTSEILWINDE
SECHSKANTSCHRAUBE ISO 4	46 00 202	16	12	9 684 196	96 84 196 01	TROMMELLAGERUNG
SECHSKANTSCHRAUBE ISO	40 61 272 01	6	16	2 103	91 75 173 08	DREHBUEHNENRAHMEN HEC
SECHSKANTSCHRAUBE ISO	40 61 272 01	12	12	2 310 001	96 76 244 08	WINDE 1 VORM.
SECHSKANTSCHRAUBE ISO	40 61 272 01	12	12	2 320 001	96 76 249 08	WINDE 2 VORM.
SECHSKANTSCHRAUBE ISO	40 61 272 01	9	16	3 350 001	96 92 615 08	WINDE 3 VORM.
SECHSKANTSCHRAUBE ISO	40 61 272 01	12	12	3 360 003	96 76 267 08	WINDE 5 VORM.
SECHSKANTSCHRAUBE ISO	40 61 274 01	3	16	1 630	91 47 033 08	HYDRAULISCHE ABSTUETZUN
SECHSKANTSCHRAUBE ISO 4	40 62 107 08	26	8	1 400	91 76 481 08	RAUPENTRAEGER LI.
SECHSKANTSCHRAUBE ISO 4	40 62 107 08	26	8	1 410	91 76 480 08	RAUPENTRAEGER RE.
SECHSKANTSCHRAUBE ISO 4	40 61 340 08	7	1	2 730 001	96 36 111 08	GRUNDPLATTE VORM.
SECHSKANTSCHRAUBE ISO 4	40 62 108 08	27	8	1 400	91 76 481 08	RAUPENTRAEGER LI.
SECHSKANTSCHRAUBE ISO 4	40 62 108 08	27	8	1 410	91 76 480 08	RAUPENTRAEGER RE.
SECHSKANTSCHRAUBE ISO 4	40 61 425 08	16	4	4 003 007	91 44 580 08	HAKENFLASCHE
SECHSKANTSCHRAUBE ISO 4	40 62 640 08	24	35	1 400	91 76 481 08	RAUPENTRAEGER LI.
SECHSKANTSCHRAUBE ISO 4	40 62 640 08	24	35	1 410	91 76 480 08	RAUPENTRAEGER RE.
SECHSKANTSCHRAUBE ISO 4	40 62 228 08	25	35	1 400	91 76 481 08	RAUPENTRAEGER LI.

Bezeichnung	Artikel	Pos.	Menge	Seite	Baugruppe	Bezeichnung
SECHSKANTSCHRAUBE ISO 4	40 62 228 08	25	35	1 410	91 76 480 08	RAUPENTRAEGER RE.
SECHSKANTSCHRAUBE ISO 4	40 62 684 08	63	30	9 338 813	93 38 813 01	PLANETENGETRIEBE
SECHSKANTSCHRAUBE ISO 4	40 01 928	26	2	3 221	91 60 426 08	S-ZWISCHENSTUECK
SECHSKANTSCHRAUBE ISO 4	40 01 928	26	2	3 221 000	91 60 429 08	S-ZWISCHENSTUECK
SECHSKANTSCHRAUBE ISO 4	40 01 928	34	6	3 222	91 60 427 08	S-ZWISCHENSTUECK
SECHSKANTSCHRAUBE ISO 4	40 01 928	26	6	3 222 000	91 60 430 08	S-ZWISCHENSTUECK
SECHSKANTSCHRAUBE ISO 4	40 01 928	34	6	3 716	91 79 193 08	D-REDUZIERSTUECK
SECHSKANTSCHRAUBE ISO 4	46 00 023	10	2	3 976 000	96 89 034 08	ZUSATZHYDR.BOLZENZIEHZ
SECHSKANTSCHRAUBE ISO 4	46 00 023	10	2	3 976 002	96 89 035 08	ZUSATZHYDR.BOLZENZIEHZ
SECHSKANTSCHRAUBE ISO 4	46 00 023	10	4	3 977 005	96 81 157 08	ZUSATZHYDR.BOLZENZIEHZ
SECHSKANTSCHRAUBE ISO 4	46 01 161	42	5	3 211	91 75 353 08	S-ANLENKSTUECK
SECHSKANTSCHRAUBE ISO 4	46 00 356	27	9	3 221	91 60 426 08	S-ZWISCHENSTUECK
SECHSKANTSCHRAUBE ISO 4	46 00 356	27	9	3 221 000	91 60 429 08	S-ZWISCHENSTUECK
SECHSKANTSCHRAUBE ISO 4	46 00 356	31	15	3 222	91 60 427 08	S-ZWISCHENSTUECK
SECHSKANTSCHRAUBE ISO 4	46 00 356	27	22	3 222 000	91 60 430 08	S-ZWISCHENSTUECK
SECHSKANTSCHRAUBE ISO 4	46 00 356	49	6	3 556 006	96 59 718 08	WA-BOCK 2 ANLENKSTUECK
SECHSKANTSCHRAUBE ISO 4	46 00 356	24	12	3 558	91 60 448 08	ZWISCHENSTUECK WA-BOCK
SECHSKANTSCHRAUBE ISO 4	46 00 356	39	32	3 716	91 79 193 08	D-REDUZIERSTUECK
SECHSKANTSCHRAUBE ISO	46 00 310	151	24	2 970	91 81 525 08	HYDRAULIK
SECHSKANTSCHRAUBE ISO	46 00 310	15	1	3 780 214	96 80 825 08	MECH.ANBAUTEILE SCHEINW
SECHSKANTSCHRAUBE ISO 4	40 61 062	31	4	3 715	91 78 835 08	D-ZWISCHENSTUECK
SECHSKANTSCHRAUBE ISO 4	40 01 466	80	8	3 211	91 75 353 08	S-ANLENKSTUECK
SECHSKANTSCHRAUBE ISO 4	40 01 466	73	4	3 212	91 72 404 08	W-ANLENKSTUECK
SECHSKANTSCHRAUBE ISO 4	40 01 466	52	2	3 221	91 60 426 08	S-ZWISCHENSTUECK
SECHSKANTSCHRAUBE ISO 4	40 01 466	52	2	3 221 000	91 60 429 08	S-ZWISCHENSTUECK
SECHSKANTSCHRAUBE ISO 4	40 01 466	63	2	3 222	91 60 427 08	S-ZWISCHENSTUECK
SECHSKANTSCHRAUBE ISO 4	40 01 466	52	2	3 222 000	91 60 430 08	S-ZWISCHENSTUECK
SECHSKANTSCHRAUBE ISO 4	40 01 466	56	1	3 224	91 60 440 08	S-ADAPTER
SECHSKANTSCHRAUBE ISO 4	40 01 466	31	4	3 226	91 60 432 08	LI-ZWISCHENSTUECK
SECHSKANTSCHRAUBE ISO 4	40 01 466	31	4	3 227 000	91 62 091 08	LI-ZWISCHENSTUECK
SECHSKANTSCHRAUBE ISO 4	40 01 466	31	4	3 227 006	91 60 435 08	LI-ZWISCHENSTUECK
SECHSKANTSCHRAUBE ISO 4	40 01 466	70	20	3 713	91 78 833 08	D-ANLENKSTUECK
SECHSKANTSCHRAUBE ISO 4	40 01 461	11	28	1 130 007	96 38 655 08	RAUPENMITTELTEIL GITTERR
SECHSKANTSCHRAUBE ISO 4	40 01 461	45	78	1 140	91 75 217 08	QUERTRAEGER KPL.
SECHSKANTSCHRAUBE ISO 4	40 01 461	20	29	1 140 002	96 35 224 08	PODEST KPL.
SECHSKANTSCHRAUBE ISO 4	40 01 461	11	2	3 204	91 54 307 08	W-MONTAGEEINHEIT
SECHSKANTSCHRAUBE ISO 4	40 01 461	19	4	3 211 012	96 70 704 08	PODESTRAHMEN
SECHSKANTSCHRAUBE ISO 4	40 01 461	46	4	3 212 000	91 72 405 08	W-ANSCHLUSSKOPF
SECHSKANTSCHRAUBE ISO 4	40 01 461	21	2	3 711	91 72 407 08	MASTNASE
SECHSKANTSCHRAUBE ISO 4	40 01 461	21	8	3 745	91 72 410 08	SCHWEBEBALLAST
SECHSKANTSCHRAUBE ISO 4	40 61 059 08	23	12	4 003 007	91 44 580 08	HAKENFLASCHE
SECHSKANTSCHRAUBE ISO 4	40 61 024	18	28	1 100 007	96 36 741 08	PODEST KPL.
SECHSKANTSCHRAUBE ISO 4	40 61 024	54	37	2 103	91 75 173 08	DREHBUEHNENRAHMEN HEC
SECHSKANTSCHRAUBE ISO 4	40 61 024	58	2	2 200 000	91 61 061 08	MASCHINENHAUS MIT LAUFS
SECHSKANTSCHRAUBE ISO 4	40 61 024	9	6	2 350	91 72 389 08	DREHWERK
SECHSKANTSCHRAUBE ISO 4	40 61 024	54	21	3 212	91 72 404 08	W-ANLENKSTUECK
SECHSKANTSCHRAUBE ISO 4	40 61 024	7	6	3 212 001	96 36 771 08	KLAPPE KPL.
SECHSKANTSCHRAUBE ISO 4	40 61 024	39	5	3 214	91 72 396 08	SW-KOPFSTUECK
SECHSKANTSCHRAUBE ISO 4	40 61 024	13	22	3 221	91 60 426 08	S-ZWISCHENSTUECK
SECHSKANTSCHRAUBE ISO 4	40 61 024	13	26	3 221 000	91 60 429 08	S-ZWISCHENSTUECK
SECHSKANTSCHRAUBE ISO 4	40 61 024	24	43	3 222	91 60 427 08	S-ZWISCHENSTUECK
SECHSKANTSCHRAUBE ISO 4	40 61 024	13	39	3 222 000	91 60 430 08	S-ZWISCHENSTUECK
SECHSKANTSCHRAUBE ISO 4	40 61 024	25	84	3 224	91 60 440 08	S-ADAPTER
SECHSKANTSCHRAUBE ISO 4	40 61 024	13	26	3 226	91 60 432 08	LI-ZWISCHENSTUECK
SECHSKANTSCHRAUBE ISO 4	40 61 024	13	66	3 227 000	91 60 434 08	LI-ZWISCHENSTUECK
SECHSKANTSCHRAUBE ISO 4	40 61 024	13	36	3 227 000	91 62 091 08	LI-ZWISCHENSTUECK
SECHSKANTSCHRAUBE ISO 4	40 61 024	13	40	3 227 006	91 60 435 08	LI-ZWISCHENSTUECK
SECHSKANTSCHRAUBE ISO 4	40 61 024	44	82	3 556 006	96 59 718 08	WA-BOCK 2 ANLENKSTUECK
SECHSKANTSCHRAUBE ISO 4	40 61 024	19	17	3 556 007	96 59 719 08	WA-BOCK 2 KOPFSTUECK
SECHSKANTSCHRAUBE ISO 4	40 61 024	12	34	3 558	91 60 448 08	ZWISCHENSTUECK WA-BOCK

Bezeichnung	Artikel	Pos.	Menge	Seite	Baugruppe	Bezeichnung
SECHSKANTSCHRAUBE ISO 4	40 61 024	14	89	3 715	91 78 835 08	D-ZWISCHENSTUECK
SECHSKANTSCHRAUBE ISO 4	40 61 024	22	41	3 716	91 79 193 08	D-REDUZIERSTUECK
SECHSKANTSCHRAUBE ISO 4	40 61 024	4	10	3 746 001	96 70 588 08	ANLENKSTUECK VORM.
SECHSKANTSCHRAUBE ISO 4	40 01 679	128	2	2 200 000	91 61 061 08	MASCHINENHAUS MIT LAUFS
SECHSKANTSCHRAUBE ISO 4	40 01 679	18	2	2 790 701	91 55 739 08	ANTRIEBSAGGREGAT KLIMAA
SECHSKANTSCHRAUBE ISO 4	40 01 679	40	2	3 212	91 72 404 08	W-ANLENKSTUECK
SECHSKANTSCHRAUBE ISO 4	40 01 679	49	11	3 212 000	91 72 405 08	W-ANSCHLUSSKOPF
SECHSKANTSCHRAUBE ISO 4	40 01 679	21	8	3 222	91 60 427 08	S-ZWISCHENSTUECK
SECHSKANTSCHRAUBE ISO 4	40 01 679	3	18	3 222 002	96 45 453 08	ABDECKUNG
SECHSKANTSCHRAUBE ISO 4	40 01 679	21	6	3 226	91 60 432 08	LI-ZWISCHENSTUECK
SECHSKANTSCHRAUBE ISO 4	40 01 679	21	12	3 227 000	91 60 434 08	LI-ZWISCHENSTUECK
SECHSKANTSCHRAUBE ISO 4	40 01 679	21	12	3 227 000	91 62 091 08	LI-ZWISCHENSTUECK
SECHSKANTSCHRAUBE ISO 4	40 01 679	21	12	3 227 006	91 60 435 08	LI-ZWISCHENSTUECK
SECHSKANTSCHRAUBE ISO	46 00 711	38	2	X1148114	11 48 114 3	RUECKFALLSTUETZE
SECHSKANTSCHRAUBE ISO	46 00 711	41	2	X1148558	11 48 558 8	TELESKOPZYLINDER
SECHSKANTSCHRAUBE ISO	40 65 165	22	2	3 554 005	96 36 063 08	WA-BOCK 1 ANLENKSTUECK
SECHSKANTSCHRAUBE ISO	40 65 165	29	2	3 556 006	96 59 718 08	WA-BOCK 2 ANLENKSTUECK
SECHSKANTSCHRAUBE ISO	40 65 165	20	4	3 556 007	96 59 719 08	WA-BOCK 2 KOPFSTUECK
SECHSKANTSCHRAUBE ISO	40 65 165	32	2	X1049057	10 49 057 8	ANSCHLUSSKLOTZ
SECHSKANTSCHRAUBE ISO	49 00 090	82	4	1 400	91 76 481 08	RAUPENTRAEGER LI.
SECHSKANTSCHRAUBE ISO	49 00 090	82	4	1 410	91 76 480 08	RAUPENTRAEGER RE.
SECHSKANTSCHRAUBE ISO	49 00 090	18	4	2 103	91 75 173 08	DREHBUEHNENRAHMEN HEC
SECHSKANTSCHRAUBE ISO	49 00 090	28	4	2 550	91 81 778 08	SA-BOCK
SECHSKANTSCHRAUBE ISO 4	40 01 696	(21)	2	2 657	91 47 448 08	MONTAGEEINRICHTUNG RA
SECHSKANTSCHRAUBE ISO 4	40 01 696	14	16	2 671 005	96 35 507 08	OELBEHAELTER VORM.
SECHSKANTSCHRAUBE ISO	40 65 166	85	32	1 140	91 75 217 08	QUERTRAEGER KPL.
SECHSKANTSCHRAUBE ISO	40 65 166	40	5	2 200 000	91 61 061 08	MASCHINENHAUS MIT LAUFS
SECHSKANTSCHRAUBE ISO	40 65 166	1	6	9 653 383	96 53 383 08	SCHWUNGRADGEHAEUSE
SECHSKANTSCHRAUBE ISO	46 00 931	14	12	2 652	91 75 474 08	ROLLENLAGERUNG KPL.
SECHSKANTSCHRAUBE ISO 4	40 66 093	66	18	9 338 813	93 38 813 01	PLANETENGETRIEBE
SECHSKANTSCHRAUBE ISO 4	40 66 093	1	25	9 653 392	96 53 392 08	OELKUEHLER
SECHSKANTSCHRAUBE ISO	40 65 164	25	16	1 130 008	96 38 102 08	RAUPENMITTELTEIL MONTA
SECHSKANTSCHRAUBE ISO	40 65 164	31	8	2 101	91 61 490 08	DREHBUEHNENRAHMEN UN
SECHSKANTSCHRAUBE ISO	40 65 164	25	3	2 103	91 75 173 08	DREHBUEHNENRAHMEN HEC
SECHSKANTSCHRAUBE ISO	40 65 164	7	12	2 370	91 61 649 08	MONTAGEWINDE
SECHSKANTSCHRAUBE ISO	40 65 164	172	8	2 391 001	96 00 493 3	DIESELMOTOR VORM.
SECHSKANTSCHRAUBE ISO	40 65 164	5	16	2 810	91 61 266 08	KRANFUEHRERKABINE KPL.
SECHSKANTSCHRAUBE ISO	40 65 164	20	8	2 925 007	96 38 882 08	KAMERAANBAU DREHBUEHN
SECHSKANTSCHRAUBE ISO	40 65 164	16	4	2 925 304	96 40 362 08	KAMERAANBAU WINDE 5
SECHSKANTSCHRAUBE ISO	40 65 164	16	4	2 925 322	96 40 458 08	KAMERAANBAU WINDE 6
SECHSKANTSCHRAUBE ISO	40 65 164	15	2	2 932 041	96 70 330 08	SCHALTSCHRANK MECH.
SECHSKANTSCHRAUBE ISO	40 65 164	15	2	2 933	91 47 470 08	ANBAU SCHALTSCHRANK
SECHSKANTSCHRAUBE ISO	40 65 164	17	4	3 224	91 60 440 08	S-ADAPTER
SECHSKANTSCHRAUBE ISO	40 65 164	15	8	3 350 001	96 92 615 08	WINDE 3 VORM.
SECHSKANTSCHRAUBE ISO	40 65 164	18	4	3 360 003	96 76 267 08	WINDE 5 VORM.
SECHSKANTSCHRAUBE ISO	40 65 164	34	4	3 556 006	96 59 718 08	WA-BOCK 2 ANLENKSTUECK
SECHSKANTSCHRAUBE ISO	40 65 164	8	1	3 780 236	96 80 998 08	KAMERAHALTER VORM.
SECHSKANTSCHRAUBE ISO	40 65 164	95	6	9 020 477	90 20 477 0	PLANETENGETRIEBE
SECHSKANTSCHRAUBE ISO	40 65 164	1	1	9 653 388	96 53 388 08	LUFTANSAUGSTUTZEN
SECHSKANTSCHRAUBE ISO	40 65 164	1	2	9 653 405	96 53 405 08	OELABLASSVENTIL
SECHSKANTSCHRAUBE ISO	40 65 164	20	6	X1134739	11 34 739 6	SEILTROMMEL
SECHSKANTSCHRAUBE ISO	40 65 091 08	4	4	2 655	91 75 556 08	SA-BOCK AUFSTELLVORRIC
SECHSKANTSCHRAUBE ISO	40 65 091 08	35	4	3 211	91 75 353 08	S-ANLENKSTUECK
SECHSKANTSCHRAUBE ISO	40 00 828	119	28	1 400	91 76 481 08	RAUPENTRAEGER LI.
SECHSKANTSCHRAUBE ISO	40 00 828	119	28	1 410	91 76 480 08	RAUPENTRAEGER RE.
SECHSKANTSCHRAUBE ISO	40 00 828	34	4	2 101	91 61 490 08	DREHBUEHNENRAHMEN UN
SECHSKANTSCHRAUBE ISO	40 00 828	126	15	2 200 000	91 61 061 08	MASCHINENHAUS MIT LAUFS
SECHSKANTSCHRAUBE ISO	40 00 828	23	15	2 391 035	96 33 658 08	KOMBIKUEHLER KPL.
SECHSKANTSCHRAUBE ISO	40 00 828	30	26	2 392	91 69 972 08	SCHALLDAEMPFERANLAGE
SECHSKANTSCHRAUBE ISO	40 00 828	9	12	2 810	91 61 266 08	KRANFUEHRERKABINE KPL.

Bezeichnung	Artikel	Pos.	Menge	Seite	Baugruppe	Bezeichnung
SECHSKANTSCHRAUBE ISO	40 00 828	16	10	3 211 012	96 70 704 08	PODESTRAHMEN
SECHSKANTSCHRAUBE ISO	40 00 828	75	2	3 713	91 78 833 08	D-ANLENKSTUECK
SECHSKANTSCHRAUBE ISO	40 00 828	9	16	3 780 214	96 80 825 08	MECH.ANBAUTEILE SCHEINW
SECHSKANTSCHRAUBE ISO	49 00 112	49	38	1 140	91 75 217 08	QUERTRAEGER KPL.
SECHSKANTSCHRAUBE ISO	46 00 122	41	4	3 212	91 72 404 08	W-ANLENKSTUECK
SECHSKANTSCHRAUBE ISO	46 00 122	73	4	3 212 000	91 72 405 08	W-ANSCHLUSSKOPF
SECHSKANTSCHRAUBE ISO	46 00 122	18	2	9 653 395	96 53 395 08	SCHMIEROELPUMPE
SECHSKANTSCHRAUBE ISO	46 00 355	87	2	1 140	91 75 217 08	QUERTRAEGER KPL.
SECHSKANTSCHRAUBE ISO	46 00 355	23	2	2 502	91 47 459 08	STEUERSTAND
SECHSKANTSCHRAUBE ISO	40 00 591	10	2	3 212 001	96 36 771 08	KLAPPE KPL.
SECHSKANTSCHRAUBE ISO	40 65 110 08	10	1	9 653 384	96 53 384 08	KRAFTSTOFFPUMPE
SECHSKANTSCHRAUBE ISO 4	55 08 524 08	3	4	9 653 392	96 53 392 08	OELKUEHLER
SECHSKANTSCHRAUBE ISO	49 00 120	133	4	2 200 000	91 61 061 08	MASCHINENHAUS MIT LAUFS
SECHSKANTSCHRAUBE ISO	49 00 120	111	2	2 391 001	96 00 493 3	DIESELMOTOR VORM.
SECHSKANTSCHRAUBE ISO	49 00 120	13	2	2 933	91 47 470 08	ANBAU SCHALTSCHRANK
SECHSKANTSCHRAUBE ISO	40 66 087 08	5	2	9 653 400	96 53 400 08	NOCKENWELLE
SECHSKANTSCHRAUBE ISO	40 66 087 08	430	2	X1148558	11 48 558 7	RUECKFALLSTUETZE
SECHSKANTSCHRAUBE ISO	49 00 094	74	8	2 102 010	91 60 648 08	DREHBUEHNENRAHMEN VOR
SECHSKANTSCHRAUBE ISO	49 00 094	15	4	3 370	91 83 620 08	WINDE 6
SECHSKANTSCHRAUBE ISO	49 00 094	13	2	3 716	91 79 193 08	D-REDUZIERSTUECK
SECHSKANTSCHRAUBE ISO	49 00 094	4	3	9 653 383	96 53 383 08	SCHWUNGRADGEHAEUSE
SECHSKANTSCHRAUBE ISO	49 00 094	51	2	X1148114	11 48 114 3	RUECKFALLSTUETZE
SECHSKANTSCHRAUBE ISO	40 66 014 08	117	12	2 200 000	91 61 061 08	MASCHINENHAUS MIT LAUFS
SECHSKANTSCHRAUBE ISO	40 66 014 08	110	16	2 391 001	96 00 493 3	DIESELMOTOR VORM.
SECHSKANTSCHRAUBE ISO	40 65 128 08	52	8	2 103	91 75 173 08	DREHBUEHNENRAHMEN HEC
SECHSKANTSCHRAUBE ISO	40 65 128 08	4	16	2 652	91 75 474 08	ROLLENLAGERUNG KPL.
SECHSKANTSCHRAUBE ISO	40 65 128 08	17	2	2 925 007	96 38 882 08	KAMERAANBAU DREHBUEHN
SECHSKANTSCHRAUBE ISO	49 00 161	40	8	2 102 012	96 79 276 08	MONTAGETEILE VORDERTEIL
SECHSKANTSCHRAUBE ISO	49 00 161	14	30	2 310 001	96 76 244 08	WINDE 1 VORM.
SECHSKANTSCHRAUBE ISO	49 00 161	14	30	2 320 001	96 76 249 08	WINDE 2 VORM.
SECHSKANTSCHRAUBE ISO	49 00 161	12	4	2 340	91 61 648 08	WINDE 4 EINZIEHWERK
SECHSKANTSCHRAUBE ISO	49 00 161	105	4	2 391	91 81 968 08	DIESELMOTOR KPL.
SECHSKANTSCHRAUBE ISO	49 00 161	173	8	2 970	91 81 525 08	HYDRAULIK
SECHSKANTSCHRAUBE ISO	49 00 161	17	4	3 714 008	96 36 682 08	VERSTELLFLASCHE KPL.
SECHSKANTSCHRAUBE ISO	49 00 161	2	1	9 653 383	96 53 383 08	SCHWUNGRADGEHAEUSE
SECHSKANTSCHRAUBE ISO 4	40 66 122	175	12	2 391 001	96 00 493 3	DIESELMOTOR VORM.
SECHSKANTSCHRAUBE ISO 4	40 66 122	29	8	3 554 005	96 36 063 08	WA-BOCK 1 ANLENKSTUECK
SECHSKANTSCHRAUBE ISO 4	40 66 122	10	16	3 557	91 47 510 08	ZWISCHENSTUECK WA-BOCK
SECHSKANTSCHRAUBE ISO	49 00 204	46	4	2 102 010	91 60 648 08	DREHBUEHNENRAHMEN VOR
SECHSKANTSCHRAUBE ISO	49 00 204	103	2	2 391 001	96 00 493 3	DIESELMOTOR VORM.
SECHSKANTSCHRAUBE ISO	49 00 204	3	2	3 211 002	92 88 302 08	SCHUTZWALZE KPL.
SECHSKANTSCHRAUBE ISO	49 00 204	36	12	3 212 000	91 72 405 08	W-ANSCHLUSSKOPF
SECHSKANTSCHRAUBE ISO	49 00 204	80	8	9 338 787	93 38 787 01	WINKELGETRIEBE
SECHSKANTSCHRAUBE ISO	49 00 204	80	8	9 338 788	93 38 788 01	WINKELGETRIEBE
SECHSKANTSCHRAUBE ISO 4	46 00 366	11	8	9 684 196	96 84 196 01	TROMMELLAGERUNG
SECHSKANTSCHRAUBE ISO	49 00 100	74	12	2 200 000	91 61 061 08	MASCHINENHAUS MIT LAUFS
SECHSKANTSCHRAUBE ISO	49 00 100	41	2	2 320 001	96 76 249 08	WINDE 2 VORM.
SECHSKANTSCHRAUBE ISO	49 00 100	8	4	2 391 037	96 24 918 08	KOMBIKUEHLER VORM.
SECHSKANTSCHRAUBE ISO	49 00 100	9	16	2 671	91 61 282 08	OELBEHAELTER KPL.
SECHSKANTSCHRAUBE ISO	49 00 100	19	8	3 716	91 79 193 08	D-REDUZIERSTUECK
SECHSKANTSCHRAUBE ISO	46 00 158	16	1	1 991	91 83 359 08	DREHDURCHFUEHRUNG
SECHSKANTSCHRAUBE ISO	46 00 158	32	12	3 211	91 75 353 08	S-ANLENKSTUECK
SECHSKANTSCHRAUBE ISO	46 00 158	6	4	3 212	91 72 404 08	W-ANLENKSTUECK
SECHSKANTSCHRAUBE ISO	46 00 158	31	4	3 212 000	91 72 405 08	W-ANSCHLUSSKOPF
SECHSKANTSCHRAUBE ISO	46 00 158	16	4	3 214	91 72 396 08	SW-KOPFSTUECK
SECHSKANTSCHRAUBE ISO	46 00 158	7	8	3 221	91 60 426 08	S-ZWISCHENSTUECK
SECHSKANTSCHRAUBE ISO	46 00 158	7	8	3 221 000	91 60 429 08	S-ZWISCHENSTUECK
SECHSKANTSCHRAUBE ISO	46 00 158	12	8	3 222	91 60 427 08	S-ZWISCHENSTUECK
SECHSKANTSCHRAUBE ISO	46 00 158	7	8	3 222 000	91 60 430 08	S-ZWISCHENSTUECK
SECHSKANTSCHRAUBE ISO	46 00 158	21	8	3 224	91 60 440 08	S-ADAPTER

Bezeichnung	Artikel	Pos.	Menge	Seite	Baugruppe	Bezeichnung
SECHSKANTSCHRAUBE ISO	46 00 158	7	8	3 226	91 60 432 08	LI-ZWISCHENSTUECK
SECHSKANTSCHRAUBE ISO	46 00 158	7	8	3 227 000	91 60 434 08	LI-ZWISCHENSTUECK
SECHSKANTSCHRAUBE ISO	46 00 158	7	8	3 227 000	91 62 091 08	LI-ZWISCHENSTUECK
SECHSKANTSCHRAUBE ISO	46 00 158	7	8	3 227 006	91 60 435 08	LI-ZWISCHENSTUECK
SECHSKANTSCHRAUBE ISO	46 00 158	5	8	3 554 005	96 36 063 08	WA-BOCK 1 ANLENKSTUECK
SECHSKANTSCHRAUBE ISO	46 00 158	5	8	3 556 006	96 59 718 08	WA-BOCK 2 ANLENKSTUECK
SECHSKANTSCHRAUBE ISO	46 00 158	5	8	3 557	91 47 510 08	ZWISCHENSTUECK WA-BOCK
SECHSKANTSCHRAUBE ISO	46 00 158	5	8	3 558	91 60 448 08	ZWISCHENSTUECK WA-BOCK
SECHSKANTSCHRAUBE ISO	46 00 158	34	16	3 713	91 78 833 08	D-ANLENKSTUECK
SECHSKANTSCHRAUBE ISO	46 00 158	18	8	3 715	91 78 835 08	D-ZWISCHENSTUECK
SECHSKANTSCHRAUBE ISO	46 00 156	75	16	2 200 000	91 61 061 08	MASCHINENHAUS MIT LAUFS
SECHSKANTSCHRAUBE ISO	46 00 312	31	8	3 554 005	96 36 063 08	WA-BOCK 1 ANLENKSTUECK
SECHSKANTSCHRAUBE ISO	46 00 312	21	8	3 554 006	96 00 236 1	WA-BOCK 1 KOPFSTUECK
SECHSKANTSCHRAUBE ISO	40 65 145 01	57	40	1 970 000	91 47 041 08	HYDRAULIK RAUPE
SECHSKANTSCHRAUBE ISO	40 65 145 01	558	40	2 970	91 81 525 08	HYDRAULIK
SECHSKANTSCHRAUBE ISO	40 65 145 01	39	2	2 975 400	91 58 729 08	ZUSATZHYDRAULIK WINDE 6
SECHSKANTSCHRAUBE ISO	40 65 156 08	113	8	2 200 000	91 61 061 08	MASCHINENHAUS MIT LAUFS
SECHSKANTSCHRAUBE ISO 4	40 65 306 08	18	1	3 711	91 72 407 08	MASTNASE
SECHSKANTSCHRAUBE ISO	40 65 179 08	3	4	3 291	91 75 319 08	S-RUECKHALTESICHERUNG
SECHSKANTSCHRAUBE ISO	40 65 179 08	3	4	3 292	91 75 318 08	D-RUECKHALTESICHERUNG
SECHSKANTSCHRAUBE ISO 4	40 66 086 08	9	4	3 215 003	91 47 489 08	ROLLENSATZ
SECHSKANTSCHRAUBE ISO 4	40 66 086 08	9	4	3 215 004	91 51 840 08	ROLLENSATZ
SECHSKANTSCHRAUBE ISO	49 00 123	3	4	2 670	91 61 208 08	KRAFTSTOFFBEHAELTER KPL
SECHSKANTSCHRAUBE ISO	49 00 123	7	4	2 671	91 61 282 08	OELBEHAELTER KPL.
SECHSKANTSCHRAUBE ISO	49 00 123	20	4	2 730 001	96 36 111 08	GRUNDPLATTE VORM.
SECHSKANTSCHRAUBE ISO	49 00 123	37	16	3 745	91 72 410 08	SCHWEBEBALLAST
SECHSKANTSCHRAUBE ISO	40 66 030 08	70	16	3 212 000	91 72 405 08	W-ANSCHLUSSKOPF
SECHSKANTSCHRAUBE ISO	40 66 030 08	8	16	3 214	91 72 396 08	SW-KOPFSTUECK
SECHSKANTSCHRAUBE ISO	40 66 030 08	62	16	3 714	91 81 777 08	D-KOPFSTUECK
SECHSKANTSCHRAUBE ISO	49 00 153	(3)	166	1 300	91 25 321 08	BODENPLATTEN KPL.
SECHSKANTSCHRAUBE ISO	49 00 153	50	8	1 400	91 76 481 08	RAUPENTRAEGER LI.
SECHSKANTSCHRAUBE ISO	49 00 153	46	8	1 410	91 76 480 08	RAUPENTRAEGER RE.
SECHSKANTSCHRAUBE ISO	49 00 153	53	4	2 102 010	91 60 648 08	DREHBUEHNENRAHMEN VOR
SECHSKANTSCHRAUBE ISO	49 00 153	5	16	2 550	91 81 778 08	SA-BOCK
SECHSKANTSCHRAUBE ISO	49 00 153	174	8	2 970	91 81 525 08	HYDRAULIK
SECHSKANTSCHRAUBE ISO	49 00 153	14	4	3 360 003	96 76 267 08	WINDE 5 VORM.
SECHSKANTSCHRAUBE ISO	49 00 153	8	16	3 711	91 72 407 08	MASTNASE
SECHSKANTSCHRAUBE ISO	49 00 153	41	20	3 714	91 81 777 08	D-KOPFSTUECK
SECHSKANTSCHRAUBE ISO	49 00 153	21	12	9 338 787	93 38 787 01	WINKELGETRIEBE
SECHSKANTSCHRAUBE ISO	49 00 153	21	12	9 338 788	93 38 788 01	WINKELGETRIEBE
SECHSKANTSCHRAUBE ISO	40 66 031 08	22	12	3 212 000	91 72 405 08	W-ANSCHLUSSKOPF
SECHSKANTSCHRAUBE ISO	46 00 016	8	4	1 991	91 83 359 08	DREHDURCHFUEHRUNG
SECHSKANTSCHRAUBE ISO	46 00 016	12	8	3 556 007	96 59 719 08	WA-BOCK 2 KOPFSTUECK
SECHSKANTSCHRAUBE ISO	46 00 016	11	16	3 714 008	96 36 682 08	VERSTELLFLASCHE KPL.
SECHSKANTSCHRAUBE ISO	46 00 016	11	16	3 714 009	96 36 683 08	VERSTELLFLASCHE KPL.
SECHSKANTSCHRAUBE ISO	40 66 032 08	20	32	3 554 006	96 00 236 1	WA-BOCK 1 KOPFSTUECK
SECHSKANTSCHRAUBE ISO	40 66 032 08	9	32	3 556 007	96 59 719 08	WA-BOCK 2 KOPFSTUECK
SECHSKANTSCHRAUBE ISO	46 00 189	102	14	2 391 001	96 00 493 3	DIESELMOTOR VORM.
SECHSKANTSCHRAUBE ISO	46 00 189	11	12	2 652	91 75 474 08	ROLLENLAGERUNG KPL.
SECHSKANTSCHRAUBE ISO	46 00 189	39	14	2 790 701	91 55 739 08	ANTRIEBSAGGREGAT KLIMAA
SECHSKANTSCHRAUBE ISO	46 00 189	564	8	2 970	91 81 525 08	HYDRAULIK
SECHSKANTSCHRAUBE ISO	46 00 189	13	12	3 211 012	96 70 704 08	PODESTRAHMEN
SECHSKANTSCHRAUBE ISO	46 00 189	12	2	3 212	91 72 404 08	W-ANLENKSTUECK
SECHSKANTSCHRAUBE ISO	46 00 189	9	8	3 592	91 72 406 08	W-RUECKHALTESICHERUNG
SECHSKANTSCHRAUBE ISO	46 00 189	42	8	3 714	91 81 777 08	D-KOPFSTUECK
SECHSKANTSCHRAUBE ISO	46 00 044	67	1	2 103	91 75 173 08	DREHBUEHNENRAHMEN HEC
SECHSKANTSCHRAUBE ISO	46 00 044	40	16	3 350 001	96 92 615 08	WINDE 3 VORM.
SECHSKANTSCHRAUBE ISO	40 66 034 08	26	12	3 212 000	91 72 405 08	W-ANSCHLUSSKOPF
SECHSKANTSCHRAUBE ISO	46 00 206	108	8	2 391 001	96 00 493 3	DIESELMOTOR VORM.
SECHSKANTSCHRAUBE ISO	46 00 628	12	4	2 652	91 75 474 08	ROLLENLAGERUNG KPL.

Bezeichnung	Artikel	Pos.	Menge	Seite	Baugruppe	Bezeichnung
SECHSKANTSCHRAUBE ISO 4	40 66 061 08	105	8	2 391 001	96 00 493 3	DIESELMOTOR VORM.
SECHSKANTSCHRAUBE ISO	40 66 046 08	4	1	3 213 003	96 36 659 08	STANGE KPL.
SECHSKANTSCHRAUBE ISO	40 66 046 08	4	1	3 214 006	96 35 563 08	STANGE KPL.
SECHSKANTSCHRAUBE ISO	40 65 203 08	112	2	2 391 001	96 00 493 3	DIESELMOTOR VORM.
SECHSKANTSCHRAUBE ISO	46 01 292	20	2	3 221	91 60 426 08	S-ZWISCHENSTUECK
SECHSKANTSCHRAUBE ISO	46 01 292	20	2	3 221 000	91 60 429 08	S-ZWISCHENSTUECK
SECHSKANTSCHRAUBE ISO	46 01 292	16	2	3 222	91 60 427 08	S-ZWISCHENSTUECK
SECHSKANTSCHRAUBE ISO	46 01 292	20	2	3 222 000	91 60 430 08	S-ZWISCHENSTUECK
SECHSKANTSCHRAUBE ISO	46 00 380	87	4	9 338 787	93 38 787 01	WINKELGETRIEBE
SECHSKANTSCHRAUBE ISO	46 00 380	87	4	9 338 788	93 38 788 01	WINKELGETRIEBE
SECHSKANTSCHRAUBE ISO	40 66 038 08	17	16	2 102 010	91 60 648 08	DREHBUEHNENRAHMEN VOR
SECHSKANTSCHRAUBE ISO	40 66 038 08	2	4	2 212	91 60 374 08	PUMPE F.DREHWERK
SECHSKANTSCHRAUBE ISO	46 00 020	4	8	1 991	91 83 359 08	DREHDURCHFUEHRUNG
SECHSKANTSCHRAUBE ISO	46 00 020	26	16	2 101	91 61 490 08	DREHBUEHNENRAHMEN UN
SECHSKANTSCHRAUBE ISO	46 00 020	10	6	3 370	91 83 620 08	WINDE 6
SECHSKANTSCHRAUBE ISO	46 00 020	11	3	3 592	91 72 406 08	W-RUECKHALTESICHERUNG
SECHSKANTSCHRAUBE ISO	46 00 020	20	4	X1049337	10 49 337 1	ZWEIFACHPUMPE
SECHSKANTSCHRAUBE ISO	46 00 020	10	4	X1049337	10 49 337 3	DREIFACHPUMPE
SECHSKANTSCHRAUBE ISO	46 00 020	10	4	X1049338	10 49 338 1	DREIFACHPUMPE
SECHSKANTSCHRAUBE ISO	46 00 078	9	1	3 745 008	96 36 692 08	LASCHE VORM.
SECHSKANTSCHRAUBE ISO	40 66 040 08	10	8	2 310 001	96 76 244 08	WINDE 1 VORM.
SECHSKANTSCHRAUBE ISO	40 66 040 08	10	8	2 320 001	96 76 249 08	WINDE 2 VORM.
SECHSKANTSCHRAUBE ISO	40 66 040 08	11	16	2 340	91 61 648 08	WINDE 4 EINZIEHWERK
SECHSKANTSCHRAUBE ISO	40 66 040 08	7	8	3 350 001	96 92 615 08	WINDE 3 VORM.
SECHSKANTSCHRAUBE ISO	40 66 040 08	11	8	3 360 003	96 76 267 08	WINDE 5 VORM.
SECHSKANTSCHRAUBE ISO	46 00 097	106	16	2 391 001	96 00 493 3	DIESELMOTOR VORM.
SECHSKANTSCHRAUBE ISO	40 65 211 01	31	16	1 400	91 76 481 08	RAUPENTRAEGER LI.
SECHSKANTSCHRAUBE ISO	40 65 211 01	31	16	1 410	91 76 480 08	RAUPENTRAEGER RE.
SECHSKANTSCHRAUBE ISO	40 65 211 01	11	4	3 370	91 83 620 08	WINDE 6
SECHSKANTSCHRAUBE ISO	40 66 047 08	24	16	3 212	91 72 404 08	W-ANLENKSTUECK
SECHSKANTSCHRAUBE ISO	46 00 639	98	8	1 140	91 75 217 08	QUERTRAEGER KPL.
SECHSKANTSCHRAUBE ISO 4	40 65 243 01	2	2	2 102 011	96 36 181 08	TRAEGER KPL.
SECHSKANTSCHRAUBE ISO 4	46 00 715	43	1	9 338 789	93 38 789 01	PLANETENGETRIEBE
SECHSKANTSCHRAUBE ISO	46 00 266	19	4	1 400	91 76 481 08	RAUPENTRAEGER LI.
SECHSKANTSCHRAUBE ISO	46 00 266	19	4	1 410	91 76 480 08	RAUPENTRAEGER RE.
SECHSKANTSCHRAUBE ISO	46 00 266	9	24	3 370	91 83 620 08	WINDE 6
SECHSKANTSCHRAUBE ISO	40 62 144	11	12	2 310 001	96 76 244 08	WINDE 1 VORM.
SECHSKANTSCHRAUBE ISO	40 62 144	11	12	2 320 001	96 76 249 08	WINDE 2 VORM.
SECHSKANTSCHRAUBE ISO	40 62 144	8	12	3 350 001	96 92 615 08	WINDE 3 VORM.
SECHSKANTSCHRAUBE ISO	40 62 144	10	12	3 360 003	96 76 267 08	WINDE 5 VORM.
SECHSKANTSCHRAUBE ISO	46 01 344	5	2	3 560 030	96 37 159 08	STANGE KPL.
SECHSKANTSCHRAUBE ISO	40 65 149 05	11	2	1 991	91 83 359 08	DREHDURCHFUEHRUNG
SECHSKANTSCHRAUBE ISO 4	40 66 072 08	13	38	1 400	91 76 481 08	RAUPENTRAEGER LI.
SECHSKANTSCHRAUBE ISO 4	40 66 072 08	13	38	1 410	91 76 480 08	RAUPENTRAEGER RE.
SECHSKANTSCHRAUBE ISO	10 28 869 8	9	22	2 310 001	96 76 244 08	WINDE 1 VORM.
SECHSKANTSCHRAUBE ISO	10 28 869 8	9	22	2 320 001	96 76 249 08	WINDE 2 VORM.
SECHSKANTSCHRAUBE ISO	10 28 869 8	10	44	2 340	91 61 648 08	WINDE 4 EINZIEHWERK
SECHSKANTSCHRAUBE ISO	10 28 869 8	9	22	3 360 003	96 76 267 08	WINDE 5 VORM.
SECHSKANTSCHRAUBE ISO	40 65 000 08	11	4	2 913	91 32 850 08	LICCON KONSOLE LCD2
SECHSKANTSCHRAUBE ISO	40 65 000 08	11	4	2 913 009	91 04 705 08	LICCON KONSOLE LCD3
SECHSKANTSCHRAUBE ISO 4	40 65 030	151	1	2 920 458	96 78 562 08	LEITUNG
SECHSKANTSCHRAUBE ISO 4	40 65 030	27	4	2 925 007	96 38 882 08	KAMERAANBAU DREHBUEHN
SECHSKANTSCHRAUBE ISO	40 65 002 01	10	2	9 640 276	96 40 276 08	ANSCHLUSSBLOCK
SECHSKANTSCHRAUBE ISO 4	40 65 060	11	4	2 657	91 47 448 08	MONTAGEEINRICHTUNG RA
SECHSKANTSCHRAUBE ISO 4	40 65 060	48	4	2 975 000	91 58 716 08	ZUSATZHYDRAULIK WINDE 1
SECHSKANTSCHRAUBE ISO 4	40 65 060	48	4	2 975 060	91 58 717 08	ZUSATZHYDRAULIK WINDE 2
SECHSKANTSCHRAUBE ISO 4	40 65 060	48	4	2 975 153	91 58 730 08	ZUSATZHYDRAULIK WINDE 3
SECHSKANTSCHRAUBE ISO 4	40 65 060	48	2	2 975 300	91 58 720 08	ZUSATZHYDRAULIK WINDE 5
SECHSKANTSCHRAUBE ISO 4	40 65 060	48	4	2 975 400	91 58 729 08	ZUSATZHYDRAULIK WINDE 6
SECHSKANTSCHRAUBE ISO 4	40 65 023 08	63	2	2 200 000	91 61 061 08	MASCHINENHAUS MIT LAUFS

Bezeichnung	Artikel	Pos.	Menge	Seite	Baugruppe	Bezeichnung
SECHSKANTSCHRAUBE ISO 4	40 65 023 08	10	2	2 533 025	96 40 724 08	ARMATURENKASTEN VORM.
SECHSKANTSCHRAUBE ISO 4	46 01 213	40	2	2 541	91 71 112 08	ZUSATZHEIZUNG OW
SECHSKANTSCHRAUBE ISO 4	46 01 213	(10)	5	2 670 002	96 60 735 08	KRAFTSTOFFBEHAELTER VO
SECHSKANTSCHRAUBE ISO 4	40 65 033 01	17	3	2 810 001	96 52 918 08	KRANFUEHRERKABINE VORM
SECHSKANTSCHRAUBE ISO 4	40 65 103	34	2	2 976 000	91 60 045 08	ZUSATZHYDRAULIK 3 DREH
SECHSKANTSCHRAUBE ISO 4	49 00 605	31	2	2 790 701	91 55 739 08	ANTRIEBSAGGREGAT KLIMAA
SECHSKANTSCHRAUBE ISO 4	49 00 605	32	6	2 970	91 81 525 08	HYDRAULIK
SECHSKANTSCHRAUBE ISO 4	49 00 605	65	10	2 970	91 81 525 08	HYDRAULIK
SECHSKANTSCHRAUBE ISO 4	49 00 605	52	4	2 975 000	91 58 716 08	ZUSATZHYDRAULIK WINDE 1
SECHSKANTSCHRAUBE ISO 4	49 00 605	52	4	2 975 060	91 58 717 08	ZUSATZHYDRAULIK WINDE 2
SECHSKANTSCHRAUBE ISO 4	49 00 605	52	4	2 975 153	91 58 730 08	ZUSATZHYDRAULIK WINDE 3
SECHSKANTSCHRAUBE ISO 4	49 00 605	52	4	2 975 300	91 58 720 08	ZUSATZHYDRAULIK WINDE 5
SECHSKANTSCHRAUBE ISO 4	49 00 605	51	4	2 975 400	91 58 729 08	ZUSATZHYDRAULIK WINDE 6
SECHSKANTSCHRAUBE ISO 4	40 65 099	13	2	2 200 061	96 40 021 08	DECKEL VORM.
SECHSKANTSCHRAUBE ISO 4	40 65 099	6	24	2 391 037	96 24 918 08	KOMBIKUEHLER VORM.
SECHSKANTSCHRAUBE ISO 4	40 65 099	4	7	2 392 001	96 72 067 08	HITZESCHILD KPL.
SECHSKANTSCHRAUBE ISO 4	40 65 099	9	8	2 510 252	96 33 901 08	DECKEL KPL.
SECHSKANTSCHRAUBE ISO 4	40 65 099	18	8	2 533 025	96 40 724 08	ARMATURENKASTEN VORM.
SECHSKANTSCHRAUBE ISO 4	40 65 099	16	2	2 670	91 61 208 08	KRAFTSTOFFBEHAELTER KPL
SECHSKANTSCHRAUBE ISO 4	40 65 099	14	5	2 790 701	91 55 739 08	ANTRIEBSAGGREGAT KLIMAA
SECHSKANTSCHRAUBE ISO 4	40 65 099	13	4	2 810 001	96 52 918 08	KRANFUEHRERKABINE VORM
SECHSKANTSCHRAUBE ISO 4	40 65 099	5	1	2 913 004	96 20 460 08	GEHAEUSE VORM.
SECHSKANTSCHRAUBE ISO 4	40 65 099	10	3	2 920 200	96 76 114 08	ELEKTRIK WINDE 1
SECHSKANTSCHRAUBE ISO 4	40 65 099	10	3	2 920 201	96 76 115 08	ELEKTRIK WINDE 2
SECHSKANTSCHRAUBE ISO 4	40 65 099	10	3	2 920 350	96 76 117 08	ELEKTRIK WINDE 4
SECHSKANTSCHRAUBE ISO 4	40 65 099	10	3	2 920 359	96 76 118 08	ELEKTRIK WINDE 5
SECHSKANTSCHRAUBE ISO 4	40 65 099	10	3	2 920 378	96 76 116 08	ELEKTRIK WINDE 3
SECHSKANTSCHRAUBE ISO 4	40 65 099	10	3	2 920 379	96 76 119 08	ELEKTRIK WINDE 6
SECHSKANTSCHRAUBE ISO 4	40 65 099	11	4	2 933	91 47 470 08	ANBAU SCHALTSCHRANK
SECHSKANTSCHRAUBE ISO 4	40 65 099	54	2	2 975 000	91 58 716 08	ZUSATZHYDRAULIK WINDE 1
SECHSKANTSCHRAUBE ISO 4	40 65 099	54	2	2 975 060	91 58 717 08	ZUSATZHYDRAULIK WINDE 2
SECHSKANTSCHRAUBE ISO 4	40 65 099	53	4	3 212 000	91 72 405 08	W-ANSCHLUSSKOPF
SECHSKANTSCHRAUBE ISO 4	40 65 099	28	4	3 214	91 72 396 08	SW-KOPFSTUECK
SECHSKANTSCHRAUBE ISO 4	40 65 099	8	8	3 292	91 75 318 08	D-RUECKHALTESICHERUNG
SECHSKANTSCHRAUBE ISO 4	10 00 173 9	22	8	2 810 001	96 52 918 08	KRANFUEHRERKABINE VORM
SECHSKANTSCHRAUBE ISO 4	40 00 829	54	4	2 102 012	96 79 276 08	MONTAGETEILE VORDERTEIL
SECHSKANTSCHRAUBE ISO 4	40 00 829	9	4	2 102 013	96 39 494 08	SCHRANK KPL.
SECHSKANTSCHRAUBE ISO 4	40 00 829	80	32	2 200 000	91 61 061 08	MASCHINENHAUS MIT LAUFS
SECHSKANTSCHRAUBE ISO 4	40 00 829	8	4	2 200 061	96 40 021 08	DECKEL VORM.
SECHSKANTSCHRAUBE ISO 4	40 00 829	12	8	2 370	91 61 649 08	MONTAGEWINDE
SECHSKANTSCHRAUBE ISO 4	40 00 829	102	4	2 391	91 81 968 08	DIESELMOTOR KPL.
SECHSKANTSCHRAUBE ISO 4	40 00 829	38	20	2 510 250	91 47 443 08	VERKLEIDUNG MASCHINENH
SECHSKANTSCHRAUBE ISO 4	40 00 829	56	8	2 550	91 81 778 08	SA-BOCK
SECHSKANTSCHRAUBE ISO 4	40 00 829	17	2	2 790 701	91 55 739 08	ANTRIEBSAGGREGAT KLIMAA
SECHSKANTSCHRAUBE ISO 4	40 00 829	10	14	2 925 007	96 38 882 08	KAMERAANBAU DREHBUEHN
SECHSKANTSCHRAUBE ISO 4	40 00 829	8	7	2 925 150	96 74 714 08	KAMERA ANBAU
SECHSKANTSCHRAUBE ISO 4	40 00 829	8	7	2 925 304	96 40 362 08	KAMERAANBAU WINDE 5
SECHSKANTSCHRAUBE ISO 4	40 00 829	15	1	2 925 304	96 40 362 08	KAMERAANBAU WINDE 5
SECHSKANTSCHRAUBE ISO 4	40 00 829	8	7	2 925 322	96 40 458 08	KAMERAANBAU WINDE 6
SECHSKANTSCHRAUBE ISO 4	40 00 829	54	2	2 975 400	91 58 729 08	ZUSATZHYDRAULIK WINDE 6
SECHSKANTSCHRAUBE ISO 4	40 00 829	47	8	3 212	91 72 404 08	W-ANLENKSTUECK
SECHSKANTSCHRAUBE ISO 4	40 00 829	12	8	3 592 001	96 80 256 08	RUECKHALTEZYLINDER VORM
SECHSKANTSCHRAUBE ISO 4	40 00 829	8	4	3 745 002	92 17 236 08	SCHALTEINHEIT
SECHSKANTSCHRAUBE ISO 4	40 00 829	8	4	3 745 003	92 17 237 08	SCHALTEINHEIT
SECHSKANTSCHRAUBE ISO 4	49 00 539	89	4	1 400	91 76 481 08	RAUPENTRAEGER LI.
SECHSKANTSCHRAUBE ISO 4	49 00 539	89	4	1 410	91 76 480 08	RAUPENTRAEGER RE.
SECHSKANTSCHRAUBE ISO 4	49 00 539	9	4	2 200 063	96 60 724 08	KONSOLE VORM.
SECHSKANTSCHRAUBE ISO 4	49 00 539	3	8	2 391 024	96 34 360 08	BATTERIEKASTEN KPL.
SECHSKANTSCHRAUBE ISO 4	49 00 539	24	4	2 835 003	91 55 855 08	BATTERIE LADEEINHEIT
SECHSKANTSCHRAUBE ISO 4	49 00 539	74	1	2 932 082	96 84 247 08	AUFBAUTEILE MONTAGETAFE

Bezeichnung	Artikel	Pos.	Menge	Seite	Baugruppe	Bezeichnung
SECHSKANTSCHRAUBE ISO 4	49 00 539	11	2	2 932 166	92 68 911 08	VERTEILER MASSE
SECHSKANTSCHRAUBE ISO 4	49 00 539	27	8	3 212	91 72 404 08	W-ANLENKSTUECK
SECHSKANTSCHRAUBE ISO 4	49 00 539	14	8	3 212 001	96 36 771 08	KLAPPE KPL.
SECHSKANTSCHRAUBE ISO 4	49 00 539	55	10	3 554 006	96 00 236 1	WA-BOCK 1 KOPFSTUECK
SECHSKANTSCHRAUBE ISO 4	49 00 539	20	2	3 780 214	96 80 825 08	MECH.ANBAUTEILE SCHEINW
SECHSKANTSCHRAUBE ISO 4	49 00 539	19	4	X1011318	10 11 318 4	KRAFTSTOFFVORFILTER
SECHSKANTSCHRAUBE ISO 4	46 00 102	131	16	2 200 000	91 61 061 08	MASCHINENHAUS MIT LAUFS
SECHSKANTSCHRAUBE ISO 4	46 00 102	10	4	X1011318	10 11 318 4	KRAFTSTOFFVORFILTER
SECHSKANTSCHRAUBE ISO 4	46 00 532	13	2	1 991	91 83 359 08	DREHDURCHFUEHRUNG
SECHSKANTSCHRAUBE ISO 4	40 65 136	38	2	1 140	91 75 217 08	QUERTRAEGER KPL.
SECHSKANTSCHRAUBE ISO 4	40 65 136	4	4	1 970 000	91 47 041 08	HYDRAULIK RAUPE
SECHSKANTSCHRAUBE ISO 4	40 65 136	38	9	2 101	91 61 490 08	DREHBUEHNENRAHMEN UN
SECHSKANTSCHRAUBE ISO 4	40 65 136	23	11	2 925 007	96 38 882 08	KAMERAANBAU DREHBUEHN
SECHSKANTSCHRAUBE ISO	10 03 291 2	24	1	X1087476	10 87 476 4	ANTRIEB
SECHSKANTSCHRAUBE ISO 4	40 65 068 08	15	10	2 671	91 61 282 08	OELBEHAELTER KPL.
SECHSKANTSCHRAUBE ISO 4	40 65 068 08	34	5	2 711	91 47 454 08	ZENTRALSCHMIERANLAGE O
SECHSKANTSCHRAUBE ISO 4	49 00 188	75	8	1 140	91 75 217 08	QUERTRAEGER KPL.
SECHSKANTSCHRAUBE ISO 4	49 00 188	79	8	1 400	91 76 481 08	RAUPENTRAEGER LI.
SECHSKANTSCHRAUBE ISO 4	49 00 188	79	8	1 410	91 76 480 08	RAUPENTRAEGER RE.
SECHSKANTSCHRAUBE ISO 4	49 00 188	71	6	2 102 010	91 60 648 08	DREHBUEHNENRAHMEN VOR
SECHSKANTSCHRAUBE ISO 4	49 00 188	5	11	2 103 001	96 38 134 08	MONTAGETEILE HECKTEIL
SECHSKANTSCHRAUBE ISO 4	49 00 188	44	64	2 200 000	91 61 061 08	MASCHINENHAUS MIT LAUFS
SECHSKANTSCHRAUBE ISO 4	49 00 188	28	1	2 200 055	96 60 972 08	KABINENRAHMEN VORM.
SECHSKANTSCHRAUBE ISO 4	49 00 188	107	4	2 391	91 81 968 08	DIESELMOTOR KPL.
SECHSKANTSCHRAUBE ISO 4	49 00 188	29	3	2 541	91 71 112 08	ZUSATZHEIZUNG OW
SECHSKANTSCHRAUBE ISO 4	49 00 188	32	8	2 976 000	91 60 045 08	ZUSATZHYDRAULIK 3 DREH
SECHSKANTSCHRAUBE ISO 4	49 00 188	8	8	3 291	91 75 319 08	S-RUECKHALTESICHERUNG
SECHSKANTSCHRAUBE ISO 4	49 00 188	4	4	3 592 001	96 80 256 08	RUECKHALTEZYLINDER VORM
SECHSKANTSCHRAUBE ISO 4	49 00 188	7	4	3 978 005	91 60 393 08	ZUSATZHYDRAULIK SB-KOPFS
SECHSKANTSCHRAUBE ISO 4	40 65 063 08	315	8	X1041013	10 41 013 1	AUFSTELLWAGEN
SECHSKANTSCHRAUBE ISO 4	40 65 063 08	3	12	X1087476	10 87 476 5	SEILTROMMEL
SECHSKANTSCHRAUBE ISO	57 16 957 08	72	2	2 550	91 81 778 08	SA-BOCK
SECHSKANTSCHRAUBE ISO 4	46 00 334	22	18	2 310 001	96 76 244 08	WINDE 1 VORM.
SECHSKANTSCHRAUBE ISO 4	46 00 334	22	14	2 320 001	96 76 249 08	WINDE 2 VORM.
SECHSKANTSCHRAUBE ISO 4	46 00 334	19	18	2 340	91 61 648 08	WINDE 4 EINZIEHWERK
SECHSKANTSCHRAUBE ISO 4	49 00 089	14	4	1 140 001	96 35 222 08	TREPPE KPL.
SECHSKANTSCHRAUBE ISO 4	49 00 089	22	4	2 101	91 61 490 08	DREHBUEHNENRAHMEN UN
SECHSKANTSCHRAUBE ISO 4	49 00 089	129	4	2 200 000	91 61 061 08	MASCHINENHAUS MIT LAUFS
SECHSKANTSCHRAUBE ISO 4	49 00 089	12	14	2 200 056	96 34 381 08	DECKEL VORM.
SECHSKANTSCHRAUBE ISO 4	49 00 089	12	14	2 200 057	96 34 382 08	DECKEL VORM.
SECHSKANTSCHRAUBE ISO 4	49 00 089	12	14	2 200 058	96 34 383 08	DECKEL VORM.
SECHSKANTSCHRAUBE ISO 4	49 00 089	12	14	2 200 064	96 32 574 08	DECKEL VORM.
SECHSKANTSCHRAUBE ISO 4	49 00 089	104	28	2 391	91 81 968 08	DIESELMOTOR KPL.
SECHSKANTSCHRAUBE ISO 4	49 00 089	26	17	2 391 035	96 33 658 08	KOMBIKUEHLER KPL.
SECHSKANTSCHRAUBE ISO 4	49 00 089	31	20	2 392	91 69 972 08	SCHALLDAEMPFERANLAGE
SECHSKANTSCHRAUBE ISO 4	49 00 089	29	24	2 393	91 69 974 08	LUFTFILTERANLAGE KPL.
SECHSKANTSCHRAUBE ISO 4	49 00 089	27	8	2 502	91 47 459 08	STEUERSTAND
SECHSKANTSCHRAUBE ISO 4	49 00 089	53	1	2 541	91 71 112 08	ZUSATZHEIZUNG OW
SECHSKANTSCHRAUBE ISO 4	49 00 089	21	2	2 670	91 61 208 08	KRAFTSTOFFBEHAELTER KPL
SECHSKANTSCHRAUBE ISO 4	49 00 089	31	4	2 711	91 47 454 08	ZENTRALSCHMIERANLAGE O
SECHSKANTSCHRAUBE ISO 4	49 00 089	12	9	2 790 701	91 55 739 08	ANTRIEBSAGGREGAT KLIMAA
SECHSKANTSCHRAUBE ISO 4	49 00 089	13	2	2 925 007	96 38 882 08	KAMERAANBAU DREHBUEHN
SECHSKANTSCHRAUBE ISO 4	49 00 089	4	1	2 925 150	96 74 714 08	KAMERA ANBAU
SECHSKANTSCHRAUBE ISO 4	49 00 089	4	1	2 925 304	96 40 362 08	KAMERAANBAU WINDE 5
SECHSKANTSCHRAUBE ISO 4	49 00 089	4	1	2 925 322	96 40 458 08	KAMERAANBAU WINDE 6
SECHSKANTSCHRAUBE ISO 4	49 00 089	81	36	3 211	91 75 353 08	S-ANLENKSTUECK
SECHSKANTSCHRAUBE ISO 4	49 00 089	48	2	3 227 000	91 60 434 08	LI-ZWISCHENSTUECK
SECHSKANTSCHRAUBE ISO 4	49 00 089	71	29	3 713	91 78 833 08	D-ANLENKSTUECK
SECHSKANTSCHRAUBE ISO 4	49 00 089	68	52	3 714	91 81 777 08	D-KOPFSTUECK
SECHSKANTSCHRAUBE ISO 4	49 00 089	36	22	3 715	91 78 835 08	D-ZWISCHENSTUECK

Bezeichnung	Artikel	Pos.	Menge	Seite	Baugruppe	Bezeichnung
SECHSKANTSCHRAUBE ISO 4	49 00 089	30	22	3 716	91 79 193 08	D-REDUZIERSTUECK
SECHSKANTSCHRAUBE ISO 4	49 00 089	25	4	5 402 705	54 02 705 14	ANTRIEB KPL
SECHSKANTSCHRAUBE ISO 4	49 00 089	13	2	9 688 228	96 88 228 01	OELMESSEINRICHTUNG
SECHSKANTSCHRAUBE ISO 4	49 00 089	53	2	9 688 717	96 88 717 01	OELMESSEINRICHTUNG
SECHSKANTSCHRAUBE ISO 4	49 00 128	83	8	1 140	91 75 217 08	QUERTRAEGER KPL.
SECHSKANTSCHRAUBE ISO 4	49 00 128	6	4	1 991	91 83 359 08	DREHDURCHFUEHRUNG
SECHSKANTSCHRAUBE ISO 4	49 00 128	35	27	2 102 012	96 79 276 08	MONTAGETEILE VORDERTEIL
SECHSKANTSCHRAUBE ISO 4	49 00 128	49	8	2 103	91 75 173 08	DREHBUEHNENRAHMEN HEC
SECHSKANTSCHRAUBE ISO 4	49 00 128	130	18	2 200 000	91 61 061 08	MASCHINENHAUS MIT LAUFS
SECHSKANTSCHRAUBE ISO 4	49 00 128	10	9	2 200 056	96 34 381 08	DECKEL VORM.
SECHSKANTSCHRAUBE ISO 4	49 00 128	10	9	2 200 057	96 34 382 08	DECKEL VORM.
SECHSKANTSCHRAUBE ISO 4	49 00 128	10	9	2 200 058	96 34 383 08	DECKEL VORM.
SECHSKANTSCHRAUBE ISO 4	49 00 128	7	35	2 200 059	96 34 384 08	DECKEL VORM.
SECHSKANTSCHRAUBE ISO 4	49 00 128	8	8	2 200 060	96 34 386 08	LEITER VORM.
SECHSKANTSCHRAUBE ISO 4	49 00 128	10	9	2 200 064	96 32 574 08	DECKEL VORM.
SECHSKANTSCHRAUBE ISO 4	49 00 128	6	10	2 370	91 61 649 08	MONTAGEWINDE
SECHSKANTSCHRAUBE ISO 4	49 00 128	106	23	2 391	91 81 968 08	DIESELMOTOR KPL.
SECHSKANTSCHRAUBE ISO 4	49 00 128	31	8	2 391 035	96 33 658 08	KOMBIKUEHLER KPL.
SECHSKANTSCHRAUBE ISO 4	49 00 128	27	12	2 393	91 69 974 08	LUFTFILTERANLAGE KPL.
SECHSKANTSCHRAUBE ISO 4	49 00 128	47	2	2 550	91 81 778 08	SA-BOCK
SECHSKANTSCHRAUBE ISO 4	49 00 128	5	2	2 670 002	96 60 735 08	KRAFTSTOFFBEHAELTER VO
SECHSKANTSCHRAUBE ISO 4	49 00 128	8	2	2 790 701	91 55 739 08	ANTRIEBSAGGREGAT KLIMAA
SECHSKANTSCHRAUBE ISO 4	49 00 128	8	2	2 932 166	92 68 911 08	VERTEILER MASSE
SECHSKANTSCHRAUBE ISO 4	49 00 128	39	14	3 211	91 75 353 08	S-ANLENKSTUECK
SECHSKANTSCHRAUBE ISO 4	49 00 128	16	2	3 212	91 72 404 08	W-ANLENKSTUECK
SECHSKANTSCHRAUBE ISO 4	49 00 128	56	2	3 212 000	91 72 405 08	W-ANSCHLUSSKOPF
SECHSKANTSCHRAUBE ISO 4	49 00 128	22	2	3 214	91 72 396 08	SW-KOPFSTUECK
SECHSKANTSCHRAUBE ISO 4	49 00 128	54	1	3 221	91 60 426 08	S-ZWISCHENSTUECK
SECHSKANTSCHRAUBE ISO 4	49 00 128	54	1	3 221 000	91 60 429 08	S-ZWISCHENSTUECK
SECHSKANTSCHRAUBE ISO 4	49 00 128	65	1	3 222	91 60 427 08	S-ZWISCHENSTUECK
SECHSKANTSCHRAUBE ISO 4	49 00 128	54	1	3 222 000	91 60 430 08	S-ZWISCHENSTUECK
SECHSKANTSCHRAUBE ISO 4	49 00 128	30	11	3 713	91 78 833 08	D-ANLENKSTUECK
SECHSKANTSCHRAUBE ISO 4	49 00 128	70	10	3 714	91 81 777 08	D-KOPFSTUECK
SECHSKANTSCHRAUBE ISO 4	49 00 128	44	8	3 745	91 72 410 08	SCHWEBEBALLAST
SECHSKANTSCHRAUBE ISO 4	49 00 128	3	1	3 745 022	96 84 615 08	LEITERHALTERUNG
SECHSKANTSCHRAUBE ISO 4	50 04 117 08	17	4	1 130 008	96 38 102 08	RAUPENMITTELTEIL MONTA
SECHSKANTSCHRAUBE ISO 4	49 00 111	11	4	2 200 056	96 34 381 08	DECKEL VORM.
SECHSKANTSCHRAUBE ISO 4	49 00 111	11	4	2 200 057	96 34 382 08	DECKEL VORM.
SECHSKANTSCHRAUBE ISO 4	49 00 111	11	4	2 200 058	96 34 383 08	DECKEL VORM.
SECHSKANTSCHRAUBE ISO 4	49 00 111	11	4	2 200 064	96 32 574 08	DECKEL VORM.
SECHSKANTSCHRAUBE ISO 4	49 00 111	35	2	2 310 001	96 76 244 08	WINDE 1 VORM.
SECHSKANTSCHRAUBE ISO 4	49 00 111	35	5	2 320 001	96 76 249 08	WINDE 2 VORM.
SECHSKANTSCHRAUBE ISO 4	49 00 111	14	2	2 670	91 61 208 08	KRAFTSTOFFBEHAELTER KPL
SECHSKANTSCHRAUBE ISO 4	49 00 111	4	4	5 106 691	51 06 691 08	RUECKLAUFFILTER
SECHSKANTSCHRAUBE ISO 4	40 65 126	120	7	2 200 000	91 61 061 08	MASCHINENHAUS MIT LAUFS
SECHSKANTSCHRAUBE ISO 4	40 65 126	26	6	2 790 701	91 55 739 08	ANTRIEBSAGGREGAT KLIMAA
SECHSKANTSCHRAUBE ISO 4	40 65 126	48	3	3 224	91 60 440 08	S-ADAPTER
SECHSKANTSCHRAUBE ISO 4	40 65 126	14	4	3 780 236	96 80 998 08	KAMERAHALTER VORM.
SECHSKANTSCHRAUBE ISO 4	49 00 614	4	1	2 200 062	96 40 428 08	STUETZE VORM.
SECHSKANTSCHRAUBE ISO 4	49 00 614	28	8	2 393	91 69 974 08	LUFTFILTERANLAGE KPL.
SECHSKANTSCHRAUBE ISO 4	49 00 614	16	4	2 671	91 61 282 08	OELBEHAELTER KPL.
SECHSKANTSCHRAUBE ISO 4	49 00 614	30	2	3 224	91 60 440 08	S-ADAPTER
SECHSKANTSCHRAUBE ISO 4	49 00 614	18	2	3 226	91 60 432 08	LI-ZWISCHENSTUECK
SECHSKANTSCHRAUBE ISO 4	49 00 614	18	6	3 227 000	91 60 434 08	LI-ZWISCHENSTUECK
SECHSKANTSCHRAUBE ISO 4	49 00 614	18	6	3 227 000	91 62 091 08	LI-ZWISCHENSTUECK
SECHSKANTSCHRAUBE ISO 4	49 00 614	18	6	3 227 006	91 60 435 08	LI-ZWISCHENSTUECK
SECHSKANTSCHRAUBE ISO 4	40 01 667	189	2	2 391	91 81 968 08	DIESELMOTOR KPL.
SECHSKANTSCHRAUBE ISO 4	40 01 667	107	5	3 211	91 75 353 08	S-ANLENKSTUECK
SECHSKANTSCHRAUBE ISO 4	40 01 667	69	21	3 714	91 81 777 08	D-KOPFSTUECK
SECHSKANTSCHRAUBE ISO 4	40 01 667	15	2	3 780 236	96 80 998 08	KAMERAHALTER VORM.

Bezeichnung	Artikel	Pos.	Menge	Seite	Baugruppe	Bezeichnung
SECHSKANTSCHRAUBE ISO 4	46 00 052	49	16	3 224	91 60 440 08	S-ADAPTER
SECHSKANTSCHRAUBE ISO 4	46 00 386	29	4	2 502	91 47 459 08	STEUERSTAND
SECHSKANTSCHRAUBE ISO 4	46 00 386	34	6	3 214	91 72 396 08	SW-KOPFSTUECK
SECHSKANTSCHRAUBE ISO 4	46 00 386	47	2	3 227 000	91 60 434 08	LI-ZWISCHENSTUECK
SECHSKANTSCHRAUBE ISO 4	46 00 386	13	1	3 780 236	96 80 998 08	KAMERAHALTER VORM.
SECHSKANTSCHRAUBE ISO 4	40 65 080 01	53	1	3 221	91 60 426 08	S-ZWISCHENSTUECK
SECHSKANTSCHRAUBE ISO 4	40 65 080 01	53	1	3 221 000	91 60 429 08	S-ZWISCHENSTUECK
SECHSKANTSCHRAUBE ISO 4	40 65 080 01	64	1	3 222	91 60 427 08	S-ZWISCHENSTUECK
SECHSKANTSCHRAUBE ISO 4	40 65 080 01	53	1	3 222 000	91 60 430 08	S-ZWISCHENSTUECK
SECHSKANTSCHRAUBE ISO 4	40 65 080 01	31	9	3 224	91 60 440 08	S-ADAPTER
SECHSKANTSCHRAUBE ISO 4	40 65 132	19	3	3 226	91 60 432 08	LI-ZWISCHENSTUECK
SECHSKANTSCHRAUBE ISO 4	40 65 132	19	15	3 227 000	91 60 434 08	LI-ZWISCHENSTUECK
SECHSKANTSCHRAUBE ISO 4	40 65 132	19	15	3 227 000	91 62 091 08	LI-ZWISCHENSTUECK
SECHSKANTSCHRAUBE ISO 4	40 65 132	19	9	3 227 006	91 60 435 08	LI-ZWISCHENSTUECK
SECHSKANTSCHRAUBE ISO	54 04 019 08	25	1	S150225	54 00 061 08	SEILWINDE
SECHSKANTSCHRAUBE M12	10 65 155 9	1	2	9 653 378	96 53 378 08	KRAFTSTOFFPUMPENANTRIE
SECHSKANTSCHRAUBE M5X	40 73 501 08	55	2	2 533 024	96 76 149 08	AUFBAUTEILE ARMATUREN
SECHSKANTSCHRAUBE M5X	40 73 501 08	31	1	2 835 003	91 55 855 08	BATTERIE LADEEINHEIT
SECHSKANTSCHRAUBE M5X	40 73 501 08	9	10	2 932 041	96 70 330 08	SCHALTSCHRANK MECH.
SECHSKANTSCHRAUBE M5X	40 73 501 08	40	52	2 932 082	96 84 247 08	AUFBAUTEILE MONTAGETAFE
SECHSKANTSCHRAUBE UNC7	40 97 513 08	171	4	2 391 001	96 00 493 3	DIESELMOTOR VORM.
SECHSKANTSCHRAUBE UNC7	40 97 513 08	578	12	2 970	91 81 525 08	HYDRAULIK
SECHSKANTUNTERLEGSCHEI	10 28 645 7	21	62	1 620	91 47 032 08	BEFESTIGUNGSTEILE DREH
SEEGERZANGE A 3	88 52 688 08	43	1	1 750	91 47 038 08	WERKZEUG
SEIL 2 2,3KN EDELSTAHL	11 16 043 1	7	0.3	1 632 032	96 20 093 08	ABSTUETZPLATTE KPL.
SEIL 2 2,3KN EDELSTAHL	11 16 043 1	14	0.8	2 200 060	96 34 386 08	LEITER VORM.
SEIL 2 2,3KN EDELSTAHL	11 16 043 1	51	1.6	2 550	91 81 778 08	SA-BOCK
SEIL 2 2,3KN EDELSTAHL	11 16 043 1	8	0.3	2 730 002	96 55 752 08	ZENTRIERUNG KPL.
SEIL 2 2,3KN EDELSTAHL	11 16 043 1	61	2.5	2 975 000	91 58 716 08	ZUSATZHYDRAULIK WINDE 1
SEIL 2 2,3KN EDELSTAHL	11 16 043 1	61	2.5	2 975 060	91 58 717 08	ZUSATZHYDRAULIK WINDE 2
SEIL 2 2,3KN EDELSTAHL	11 16 043 1	61	4	2 975 100	91 73 507 08	ZUSATZHYDR.GITTER-WINDE
SEIL 2 2,3KN EDELSTAHL	11 16 043 1	61	3	2 975 153	91 58 730 08	ZUSATZHYDRAULIK WINDE 3
SEIL 2 2,3KN EDELSTAHL	11 16 043 1	61	2.5	2 975 300	91 58 720 08	ZUSATZHYDRAULIK WINDE 5
SEIL 2 2,3KN EDELSTAHL	11 16 043 1	61	1.5	2 975 400	91 58 729 08	ZUSATZHYDRAULIK WINDE 6
SEIL 2 2,3KN EDELSTAHL	11 16 043 1	61	0.5	2 978 100	91 73 099 08	ZUSATZHYDR.MONTAGEEINR
SEIL 2 2,3KN EDELSTAHL	11 16 043 1	61	2.5	2 978 103	91 72 417 08	ZUSATZHYDR.D-RUECKHALT
SEIL 2 2,3KN EDELSTAHL	11 16 043 1	61	2	2 978 200	91 72 413 08	ZUSATZHYDR.S-RUECKHALTE
SEIL 2 2,3KN EDELSTAHL	11 16 043 1	101	2	3 211	91 75 353 08	S-ANLENKSTUECK
SEIL 2 2,3KN EDELSTAHL	11 16 043 1	8	0.5	3 592 004	96 79 622 08	STUETZE VORM.
SEIL 2 2,3KN EDELSTAHL	11 16 043 1	54	3	3 745	91 72 410 08	SCHWEBEBALLAST
SEIL 2 2,3KN EDELSTAHL	11 16 043 1	61	2	3 978 015	91 48 975 08	ZUSATZHYDRAULIK ZWISCH
SEIL 2 2,3KN EDELSTAHL	11 16 043 1	61	2	3 978 100	91 48 973 08	HYDR.SCHWEBEBALLAST-AN
SEIL 28X1000M SPF	77 34 464 08	1	1	2 316	91 47 484 08	SEIL F.WINDE 6
SEIL 38X1200M -40°C SPF	10 43 001 2	1	1	2 315	91 55 547 08	SEIL F.WINDE 5
SEIL 38X1550M -40°C SPF	11 06 720 2	1	1	2 311	91 69 770 08	SEIL F.WINDE 1
SEIL 38X1550M -40°C SPF	11 06 720 2	1	1	2 312	91 69 771 08	SEIL F.WINDE 2
SEIL 38X1650M -40°C SPF	10 42 877 3	1	1	2 313	91 55 332 08	SEIL F.WINDE 3
SEIL 38X6M SPF	10 35 661 9	6	1	3 204	91 54 307 08	W-MONTAGEEINHEIT
SEIL 38X730M -40°C SPF	10 43 001 5	1	1	2 314	91 55 546 08	SEIL F.WINDE 4
SEIL 38X8M	10 35 662 0	2	1	3 204	91 54 307 08	W-MONTAGEEINHEIT
SEIL DIN 3055 4,0X7M ST	10 87 374 0	2	1	5 400 569	54 00 569 08	SEILWINDE
SEIL F.WINDE 1	91 69 770 08	190	1		LR 11350 -0	LIEBHERR RAUPENKRAN LR
SEIL F.WINDE 2	91 69 771 08	191	1		LR 11350 -0	LIEBHERR RAUPENKRAN LR
SEIL F.WINDE 3	91 55 332 08	192	1		LR 11350 -0	LIEBHERR RAUPENKRAN LR
SEIL F.WINDE 4	91 55 546 08	193	1		LR 11350 -0	LIEBHERR RAUPENKRAN LR
SEIL F.WINDE 5	91 55 547 08	194	1		LR 11350 -0	LIEBHERR RAUPENKRAN LR
SEIL F.WINDE 6	91 47 484 08	195	1		LR 11350 -0	LIEBHERR RAUPENKRAN LR
SEIL MONTAGEWINDE M.ZUB	91 47 485 08	196	1		LR 11350 -0	LIEBHERR RAUPENKRAN LR
SEILFESTPUNKT	11 21 060 6	5	1	4 003 007	91 44 580 08	HAKENFLASCHE
SEILKEIL	11 45 034 3	4	1	X1134739	11 34 739 6	SEILTROMMEL

Bezeichnung	Artikel	Pos.	Menge	Seite	Baugruppe	Bezeichnung
SEILKLEMME	54 04 022 08	28	1	S150225	54 00 061 08	SEILWINDE
SEILKLEMME DIN 1142 S40 V	77 39 105 08	41	1	1 750	91 47 038 08	WERKZEUG
SEILMITLAEUFER EN 353:2002	79 80 145 08	41	2	3 745	91 72 410 08	SCHWEBEBALLAST
SEILROLLE 790X21.5 S355J2	97 42 592 08	1	1	3 550 026	96 33 106 08	SEILROLLE KPL.
SEILROLLE D=700/620/270X75	28 81 999 08	1	1	2 652 007	92 68 928 08	SEILROLLE KPL.
SEILROLLE KPL.	96 34 522 08	5	4	3 212 000	91 72 405 08	W-ANSCHLUSSKOPF
SEILROLLE KPL.	96 34 522 08	6	5	3 214	91 72 396 08	SW-KOPFSTUECK
SEILROLLE KPL.	96 34 522 08	7	13	3 215 003	91 47 489 08	ROLLENSATZ
SEILROLLE KPL.	96 34 522 08	7	13	3 215 004	91 51 840 08	ROLLENSATZ
SEILROLLE KPL.	96 34 522 08	5	2	3 224 004	96 36 058 08	ROLLENLAGERUNG KPL.
SEILROLLE KPL.	96 34 522 08	9	3	3 554 005	96 36 063 08	WA-BOCK 1 ANLENKSTUECK
SEILROLLE KPL.	96 34 522 08	37	12	3 554 006	96 00 236 1	WA-BOCK 1 KOPFSTUECK
SEILROLLE KPL.	96 34 522 08	9	3	3 556 006	96 59 718 08	WA-BOCK 2 ANLENKSTUECK
SEILROLLE KPL.	96 34 522 08	2	13	3 556 007	96 59 719 08	WA-BOCK 2 KOPFSTUECK
SEILROLLE KPL.	96 34 522 08	1	3	4 003	91 47 520 08	HAKENFLASCHE
SEILROLLE KPL.	96 34 522 08	1	10	9 171 483	91 71 483 08	DOPPELHAKENFLASCHE
SEILROLLE KPL. SPF	92 68 928 08	2	3	3 711	91 72 407 08	MASTNASE
SEILROLLE KPL. SPF	92 68 928 08	1	3	4 003 007	91 44 580 08	HAKENFLASCHE
SEILROLLE KPL. SPF	96 33 106 08	3	13	2 550	91 81 778 08	SA-BOCK
SEILROLLE KPL. SPF	96 33 106 08	1	12	2 652	91 75 474 08	ROLLENLAGERUNG KPL.
SEILROLLE KPL. SPF	96 33 106 08	7	2	3 713	91 78 833 08	D-ANLENKSTUECK
SEILROLLE KPL. SPF	96 33 106 08	14	3	3 714	91 81 777 08	D-KOPFSTUECK
SEILROLLE KPL. SPF	96 33 106 08	5	9	3 714 008	96 36 682 08	VERSTELLFLASCHE KPL.
SEILROLLE KPL. SPF	96 33 106 08	5	10	3 714 009	96 36 683 08	VERSTELLFLASCHE KPL.
SEILROLLE KPL. SPF	96 33 106 08	2	1	3 714 021	96 84 543 08	ROLLENLAGERUNG KPL.
SEILROLLE RD900X90 PA6G	97 46 272 08	1	1	3 214 007	96 34 522 08	SEILROLLE KPL.
SEILSCHUTZ	11 17 048 7	16	1	4 003	91 47 520 08	HAKENFLASCHE
SEILSCHUTZ	11 21 060 8	10	1	4 003 007	91 44 580 08	HAKENFLASCHE
SEILSCHUTZ SCHWK.	96 34 189 08	6	3	2 652	91 75 474 08	ROLLENLAGERUNG KPL.
SEILSCHUTZ SCHWK. T ZN O	96 84 095 08	9	3	2 652	91 75 474 08	ROLLENLAGERUNG KPL.
SEILSCHUTZSTANGE	10 41 060 8	12	2	4 003 007	91 44 580 08	HAKENFLASCHE
SEILSCHUTZSTANGE	10 44 373 7	12	2	4 003	91 47 520 08	HAKENFLASCHE
SEILTROMMEL	10 87 476 5	3	1	X1087421	10 87 421 7	SEILWINDE
SEILTROMMEL	11 34 739 6	21	1	X1080228	10 80 228 0	SEILWINDE
SEILTROMMEL	54 04 002 08	2	1	S150225	54 00 061 08	SEILWINDE
SEILTROMMEL	96 85 852 01	1	1	9 020 476	90 20 476 9	KOMPAKTSEILWINDE
SEILWINDE	54 00 569 08	72	1	3 212 000	91 72 405 08	W-ANSCHLUSSKOPF
SEILWINDE TYP 901	54 00 061 08	24	1	2 103	91 75 173 08	DREHBUEHNENRAHMEN HEC
SEILWINDE ZHP 4.13 SPF	10 80 228 0	1	1	2 370	91 61 649 08	MONTAGEWINDE
SEILWINDE ZHP 4.29-EG SPF	10 87 421 7	2	1	3 370	91 83 620 08	WINDE 6
SEITENSCHEIBE 40X2425X15	97 05 571 4	(1)	1	3 350 001	96 92 615 08	WINDE 3 VORM.
SEITENSCHEIBE ESG-GLAS	10 49 283 9	3	2	X1046779	10 46 779 4	KABINE
SEITENSCHEIBE ESG-GLAS	10 49 284 0	4	2	X1046779	10 46 779 4	KABINE
SEITENSCHEIBE ESG-GLAS	10 49 284 1	5	2	X1046779	10 46 779 4	KABINE
SEITENSCHEIBE SCHWK.LI.	96 33 763 08	1	1	2 310 001	96 76 244 08	WINDE 1 VORM.
SEITENSCHEIBE SCHWK.LI.	96 33 763 08	1	1	2 320 001	96 76 249 08	WINDE 2 VORM.
SEITENSCHEIBE SCHWK.LI.	96 35 656 08	1	1	2 340	91 61 648 08	WINDE 4 EINZIEHWERK
SEITENSCHEIBE SCHWK.LI.	96 36 116 08	4	1	3 360 003	96 76 267 08	WINDE 5 VORM.
SEITENSCHEIBE SCHWK.LI.	96 36 306 08	1	1	3 350 001	96 92 615 08	WINDE 3 VORM.
SEITENSCHEIBE SCHWK.RE.	96 33 764 08	2	1	2 310 001	96 76 244 08	WINDE 1 VORM.
SEITENSCHEIBE SCHWK.RE.	96 33 764 08	2	1	2 320 001	96 76 249 08	WINDE 2 VORM.
SEITENSCHEIBE SCHWK.RE.	96 35 657 08	2	1	2 340	91 61 648 08	WINDE 4 EINZIEHWERK
SEITENSCHEIBE SCHWK.RE.	96 36 115 08	3	1	3 360 003	96 76 267 08	WINDE 5 VORM.
SEITENSCHEIBE SCHWK.RE.	96 93 161 08	43	1	3 350 001	96 92 615 08	WINDE 3 VORM.
SENKBREMSVENTIL 420BAR	10 28 673 1	2	1	2 978 100	91 73 099 08	ZUSATZHYDR.MONTAGEEINR
SENKBREMSVENTIL 420BAR	10 28 673 2	12	1	3 978 019	91 73 130 08	ZUSATZHYDRAULIK ZYLINDER
SENKSCHRAUBE AEHNL.DIN 7	40 86 041 08	46	5	3 222	91 60 427 08	S-ZWISCHENSTUECK
SENKSCHRAUBE DIN 7991 M	40 86 013 08	30	8	3 211	91 75 353 08	S-ANLENKSTUECK
SENKSCHRAUBE DIN 7991 M	40 86 013 08	36	4	3 556 006	96 59 718 08	WA-BOCK 2 ANLENKSTUECK
SENKSCHRAUBE DIN 7991 M	40 86 013 08	31	8	3 713	91 78 833 08	D-ANLENKSTUECK

Bezeichnung	Artikel	Pos.	Menge	Seite	Baugruppe	Bezeichnung
SENKSCHRAUBE DIN 7991 M	40 86 022 08	22	12	3 554 006	96 00 236 1	WA-BOCK 1 KOPFSTUECK
SENKSCHRAUBE DIN 7991 M	40 86 015 05	3	4	3 714 022	96 36 478 08	KONSOLE KPL.
SENKSCHRAUBE DIN 7991 M	40 86 017 05	44	4	3 713	91 78 833 08	D-ANLENKSTUECK
SENKSCHRAUBE DIN 7991 M4	40 86 064 08	4	8	2 913 102	92 32 870 08	LUEFTEREINHEIT
SENKSCHRAUBE DIN 7991 M5	40 86 042 08	7	8	2 533 025	96 40 724 08	ARMATURENKASTEN VORM.
SENKSCHRAUBE DIN 7991 M5	40 86 042 08	43	22	2 932 082	96 84 247 08	AUFBAUTEILE MONTAGETAFE
SENKSCHRAUBE DIN 7991 M	40 86 040 08	25	16	2 502	91 47 459 08	STEUERSTAND
SENKSCHRAUBE DIN 7991 M6	40 86 002 08	85	8	1 400	91 76 481 08	RAUPENTRAEGER LI.
SENKSCHRAUBE DIN 7991 M6	40 86 002 08	85	8	1 410	91 76 480 08	RAUPENTRAEGER RE.
SENKSCHRAUBE DIN 7991 M6	40 86 002 08	5	24	2 101 002	96 44 198 08	ABDECKUNG KPL.
SENKSCHRAUBE DIN 7991 M6	40 86 002 08	12	16	2 102 013	96 39 494 08	SCHRANK KPL.
SENKSCHRAUBE DIN 7991 M6	40 86 002 08	33	24	2 510 250	91 47 443 08	VERKLEIDUNG MASCHINENH
SENKSCHRAUBE DIN 7991 M6	40 86 002 08	5	12	2 510 255	96 33 904 08	TUER VORM.
SENKSCHRAUBE DIN 7991 M6	40 86 002 08	5	6	2 510 256	96 33 905 08	TUER VORM.
SENKSCHRAUBE DIN 7991 M6	40 86 002 08	5	4	2 510 257	96 33 906 08	TUER VORM.
SENKSCHRAUBE DIN 7991 M6	40 86 002 08	5	4	2 510 258	96 33 907 08	TUER VORM.
SENKSCHRAUBE DIN 7991 M6	40 86 002 08	5	6	2 510 260	96 33 909 08	TUER VORM.
SENKSCHRAUBE DIN 7991 M8	40 01 205	11	12	X1087476	10 87 476 5	SEILTROMMEL
SENKSCHRAUBE DIN 7991 M8	40 02 551	64	20	2 103	91 75 173 08	DREHBUEHNENRAHMEN HEC
SENKSCHRAUBE DIN 7991 M8	40 02 551	3	6	3 350 005	96 37 161 08	TRANSPORTRAHMEN KPL.
SENKSCHRAUBE DIN 7991 M8	40 86 007 08	52	4	3 714	91 81 777 08	D-KOPFSTUECK
SENKSCHRAUBE DIN 7991 M8	40 86 010 08	43	4	2 550	91 81 778 08	SA-BOCK
SENKSCHRAUBE ISO 10642	40 86 004 08	54	2	2 200 000	91 61 061 08	MASCHINENHAUS MIT LAUFS
SENKSCHRAUBE ISO 10642	40 86 004 08	35	4	2 502	91 47 459 08	STEUERSTAND
SENKSCHRAUBE ISO 10642	40 86 004 08	41	2	2 510 250	91 47 443 08	VERKLEIDUNG MASCHINENH
SENKSCHRAUBE ISO 10642	40 86 004 08	7	2	2 510 260	96 33 909 08	TUER VORM.
SENKSCHRAUBE ISO 2009 M6	40 70 312 08	15	12	1 100 007	96 36 741 08	PODEST KPL.
SENKSCHRAUBE ISO 7047 M5	40 02 312	17	12	2 671 005	96 35 507 08	OELBEHAELTER VORM.
SENSOR	10 49 241 0	36	1	9 600 447	96 00 447 0	MOTORREGULIERUNG
SENSOR	10 87 462 7	997	1	X1100815	11 00 815 5	DIESELMOTOR
SICHERHEITSKLAPPSTECKER	10 81 360 5	20	1	X1028533	10 28 533 6	TASCHENSCHLOSS
SICHERHEITSKLAPPSTECKER	57 18 172 08	(1)	1	2 316	91 47 484 08	SEIL F.WINDE 6
SICHERHEITSKLAPPSTECKER	43 32 005 08	103	4	1 140	91 75 217 08	QUERTRAEGER KPL.
SICHERHEITSKLAPPSTECKER	43 32 005 08	95	4	1 400	91 76 481 08	RAUPENTRAEGER LI.
SICHERHEITSKLAPPSTECKER	43 32 005 08	95	4	1 410	91 76 480 08	RAUPENTRAEGER RE.
SICHERHEITSKLAPPSTECKER	43 31 133 01	5	8	1 740 003	96 59 053 08	ANBAUTEILE
SICHERHEITSKLAPPSTECKER	10 41 062 2	8	1	3 745 008	96 36 692 08	LASCHE VORM.
SICHERHEITSKLAPPSTECKER	43 32 013 08	13	6	1 100 007	96 36 741 08	PODEST KPL.
SICHERHEITSKLAPPSTECKER	43 32 013 08	12	4	1 140 002	96 35 224 08	PODEST KPL.
SICHERHEITSKLAPPSTECKER	43 32 013 08	85	12	3 211	91 75 353 08	S-ANLENKSTUECK
SICHERHEITSKLAPPSTECKER	43 32 013 08	45	2	3 212 000	91 72 405 08	W-ANSCHLUSSKOPF
SICHERHEITSKLAPPSTECKER	43 32 013 08	36	2	3 214	91 72 396 08	SW-KOPFSTUECK
SICHERHEITSKLAPPSTECKER	43 32 013 08	51	1	3 556 007	96 59 719 08	WA-BOCK 2 KOPFSTUECK
SICHERHEITSKLAPPSTECKER	43 32 013 08	10	7	3 746 001	96 70 588 08	ANLENKSTUECK VORM.
SICHERHEITSKLAPPSTECKER	43 32 013 08	13	4	4 003	91 47 520 08	HAKENFLASCHE
SICHERHEITSKLAPPSTECKER	11 10 158 4	109	8	1 400	91 76 481 08	RAUPENTRAEGER LI.
SICHERHEITSKLAPPSTECKER	11 10 158 4	109	8	1 410	91 76 480 08	RAUPENTRAEGER RE.
SICHERHEITSKLAPPSTECKER	11 10 158 4	38	8	2 200 000	91 61 061 08	MASCHINENHAUS MIT LAUFS
SICHERHEITSKLAPPSTECKER	11 10 158 4	30	6	2 200 055	96 60 972 08	KABINENRAHMEN VORM.
SICHERHEITSKLAPPSTECKER	11 10 158 4	5	4	2 310	91 61 646 08	WINDE 1
SICHERHEITSKLAPPSTECKER	11 10 158 4	5	4	2 320	91 61 647 08	WINDE 2
SICHERHEITSKLAPPSTECKER	11 10 158 4	42	2	3 554 005	96 36 063 08	WA-BOCK 1 ANLENKSTUECK
SICHERHEITSKLAPPSTECKER	11 10 158 4	22	8	3 556 006	96 59 718 08	WA-BOCK 2 ANLENKSTUECK
SICHERHEITSKLAPPSTECKER	11 10 158 4	46	4	3 556 007	96 59 719 08	WA-BOCK 2 KOPFSTUECK
SICHERHEITSKLAPPSTECKER	11 10 158 4	17	8	3 558	91 60 448 08	ZWISCHENSTUECK WA-BOCK
SICHERHEITSKLAPPSTECKER	11 10 158 4	6	2	3 790	91 77 911 08	BOLZENZIEHEINRICHTUNG
SICHERHEITSKLAPPSTECKER	11 10 158 4	3	1	3 790 006	96 89 533 08	BOLZENZIEHZYLINDER KPL.
SICHERHEITSKLAPPSTECKER	43 32 014 08	7	8	2 125	91 47 417 08	BOLZEN D-S ANLENKSTUECK
SICHERHEITSKLAPPSTECKER	11 10 158 6	7	2	2 200 055	96 60 972 08	KABINENRAHMEN VORM.
SICHERHEITSKLAPPSTECKER	11 10 158 6	31	6	3 556 007	96 59 719 08	WA-BOCK 2 KOPFSTUECK

Bezeichnung	Artikel	Pos.	Menge	Seite	Baugruppe	Bezeichnung
SICHERHEITSKLAPPSTECKER	43 32 004 08	29	4	3 554 006	96 00 236 1	WA-BOCK 1 KOPFSTUECK
SICHERHEITSKLAPPSTECKER	43 32 004 08	14	4	3 713	91 78 833 08	D-ANLENKSTUECK
SICHERHEITSPATRONE	51 17 144 14	3	1	5 517 159	55 17 159 08	KOMBIFILTER
SICHERUNG FE//ZN20//C	96 32 499 08	3	1	2 740 004	96 36 289 08	BALLASTSICHERUNG KPL.
SICHERUNGSAUTOMAT 16A 4	10 41 242 1	(20)	1	2 920 630	96 45 212 08	EL.ZUSATZTEILE STROMAGG
SICHERUNGSAUTOMAT 16A 4	10 42 929 6	(20)	1	2 533 012	96 77 804 08	EL.KLIMAANLAGE.U.STROMAG
SICHERUNGSBUEGEL 12X122	97 04 431 1	93	4	1 140	91 75 217 08	QUERTRAEGER KPL.
SICHERUNGSBUEGEL 8X128	97 04 495 9	103	4	1 400	91 76 481 08	RAUPENTRAEGER LI.
SICHERUNGSBUEGEL 8X128	97 04 495 9	103	4	1 410	91 76 480 08	RAUPENTRAEGER RE.
SICHERUNGSCLIP FUER GRI	10 67 884 8	4	2	6 060 950	60 60 950 08	MEISTERSCHALTER
SICHERUNGSDOSE	60 45 014 08	165	2	2 920 631	96 45 283 08	KABELSTRANG
SICHERUNGSDOSE 6-POL, L	60 45 016 08	40	4	2 533 024	96 76 149 08	AUFBAUTEILE ARMATUREN
SICHERUNGSDOSE 6-POL, L	60 45 016 08	14	1	2 920 080	96 36 410 08	ELEKTRIK BATTERIEKASTEN
SICHERUNGSDOSE 6-POL, L	60 45 016 08	25	2	2 932 041	96 70 330 08	SCHALTSCHRANK MECH.
SICHERUNGSDOSE 6-POL, L	60 45 016 08	77	10	2 932 082	96 84 247 08	AUFBAUTEILE MONTAGETAFE
SICHERUNGSFALLE	10 42 880 6	22	1	4 003	91 47 520 08	HAKENFLASCHE
SICHERUNGSFALLE	57 17 162 08	34	2	4 003 007	91 44 580 08	HAKENFLASCHE
SICHERUNGSFALLE KPL.	10 81 517 7	34	2	9 171 483	91 71 483 08	DOPPELHAKENFLASCHE
SICHERUNGSFEDER 3 VERZ	43 31 028 08	11	6	1 100 007	96 36 741 08	PODEST KPL.
SICHERUNGSFEDER 3 VERZ	43 31 028 08	7	4	1 130 007	96 38 655 08	RAUPENMITTELTEIL GITTERR
SICHERUNGSFEDER 3 VERZ	43 31 028 08	26	5	1 140 001	96 35 222 08	TREPPE KPL.
SICHERUNGSFEDER 3 VERZ	43 31 028 08	14	4	1 140 002	96 35 224 08	PODEST KPL.
SICHERUNGSFEDER 3 VERZ	43 31 028 08	34	4	2 200 000	91 61 061 08	MASCHINENHAUS MIT LAUFS
SICHERUNGSFEDER 3 VERZ	43 31 028 08	35	1	2 730 001	96 36 111 08	GRUNDPLATTE VORM.
SICHERUNGSFEDER 3 VERZ	43 31 028 08	45	2	3 211	91 75 353 08	S-ANLENKSTUECK
SICHERUNGSFEDER 3 VERZ	43 31 028 08	18	4	3 212 000	91 72 405 08	W-ANSCHLUSSKOPF
SICHERUNGSFEDER 3 VERZ	43 31 028 08	55	6	3 222	91 60 427 08	S-ZWISCHENSTUECK
SICHERUNGSFEDER 3 VERZ	43 31 028 08	36	4	3 554 006	96 00 236 1	WA-BOCK 1 KOPFSTUECK
SICHERUNGSFEDER 3 VERZ	43 31 028 08	12	7	3 746 001	96 70 588 08	ANLENKSTUECK VORM.
SICHERUNGSFEDER 4,5X98 V	43 31 009 08	4	4	1 740 003	96 59 053 08	ANBAUTEILE
SICHERUNGSFEDER 4,5X98 V	43 31 009 08	27	6	2 102 010	91 60 648 08	DREHBUEHNENRAHMEN VOR
SICHERUNGSFEDER 4,5X98 V	43 31 009 08	15	1	2 730 001	96 36 111 08	GRUNDPLATTE VORM.
SICHERUNGSFEDER 4,5X98 V	43 31 009 08	38	4	3 211	91 75 353 08	S-ANLENKSTUECK
SICHERUNGSFEDER 4,5X98 V	43 31 009 08	9	4	3 212 000	91 72 405 08	W-ANSCHLUSSKOPF
SICHERUNGSFEDER 4,5X98 V	43 31 009 08	5	2	3 215 003	91 47 489 08	ROLLENSATZ
SICHERUNGSFEDER 4,5X98 V	43 31 009 08	5	2	3 215 004	91 51 840 08	ROLLENSATZ
SICHERUNGSFEDER 4,5X98 V	43 31 009 08	31	10	3 221	91 60 426 08	S-ZWISCHENSTUECK
SICHERUNGSFEDER 4,5X98 V	43 31 009 08	31	10	3 221 000	91 60 429 08	S-ZWISCHENSTUECK
SICHERUNGSFEDER 4,5X98 V	43 31 009 08	18	8	3 222	91 60 427 08	S-ZWISCHENSTUECK
SICHERUNGSFEDER 4,5X98 V	43 31 009 08	31	10	3 222 000	91 60 430 08	S-ZWISCHENSTUECK
SICHERUNGSFEDER 4,5X98 V	43 31 009 08	12	4	3 224	91 60 440 08	S-ADAPTER
SICHERUNGSFEDER 4,5X98 V	43 31 009 08	27	4	3 226	91 60 432 08	LI-ZWISCHENSTUECK
SICHERUNGSFEDER 4,5X98 V	43 31 009 08	27	4	3 227 000	91 60 434 08	LI-ZWISCHENSTUECK
SICHERUNGSFEDER 4,5X98 V	43 31 009 08	27	4	3 227 000	91 62 091 08	LI-ZWISCHENSTUECK
SICHERUNGSFEDER 4,5X98 V	43 31 009 08	27	4	3 227 006	91 60 435 08	LI-ZWISCHENSTUECK
SICHERUNGSFEDER 4,5X98 V	43 31 009 08	30	2	3 554 006	96 00 236 1	WA-BOCK 1 KOPFSTUECK
SICHERUNGSFEDER 4,5X98 V	43 31 009 08	24	4	3 556 006	96 59 718 08	WA-BOCK 2 ANLENKSTUECK
SICHERUNGSFEDER 4,5X98 V	43 31 009 08	47	2	3 556 007	96 59 719 08	WA-BOCK 2 KOPFSTUECK
SICHERUNGSFEDER 4,5X98 V	43 31 009 08	20	4	3 558	91 60 448 08	ZWISCHENSTUECK WA-BOCK
SICHERUNGSFEDER 4,5X98 V	43 31 009 08	38	1	3 711	91 72 407 08	MASTNASE
SICHERUNGSFEDER 4,5X98 V	43 31 009 08	45	8	3 714	91 81 777 08	D-KOPFSTUECK
SICHERUNGSFEDER 4,5X98 V	43 31 009 08	3	8	3 715	91 78 835 08	D-ZWISCHENSTUECK
SICHERUNGSFEDER 4,5X98 V	43 31 009 08	17	8	3 716	91 79 193 08	D-REDUZIERSTUECK
SICHERUNGSFEDER 4X68 V	43 31 012 08	102	4	1 140	91 75 217 08	QUERTRAEGER KPL.
SICHERUNGSFEDER 4X68 V	43 31 012 08	7	4	1 300	91 25 321 08	BODENPLATTEN KPL.
SICHERUNGSFEDER 4X68 V	43 31 012 08	70	16	1 400	91 76 481 08	RAUPENTRAEGER LI.
SICHERUNGSFEDER 4X68 V	43 31 012 08	70	16	1 410	91 76 480 08	RAUPENTRAEGER RE.
SICHERUNGSFEDER 4X68 V	43 31 012 08	85	2	2 200 000	91 61 061 08	MASCHINENHAUS MIT LAUFS
SICHERUNGSFEDER 4X68 V	43 31 012 08	8	1	2 740 004	96 36 289 08	BALLASTSICHERUNG KPL.
SICHERUNGSFEDER 4X68 V	43 31 012 08	15	2	3 350	91 78 837 08	WINDE 3

Bezeichnung	Artikel	Pos.	Menge	Seite	Baugruppe	Bezeichnung
SICHERUNGSFEDER 4X68 V	43 31 012 08	47	1	3 554 006	96 00 236 1	WA-BOCK 1 KOPFSTUECK
SICHERUNGSFEDER 5X122 A3	43 31 025 08	83	2	2 102 010	91 60 648 08	DREHBUEHNENRAHMEN VOR
SICHERUNGSFEDER 5X122 A3	43 31 025 08	12	4	2 310	91 61 646 08	WINDE 1
SICHERUNGSFEDER 5X122 A3	43 31 025 08	12	4	2 320	91 61 647 08	WINDE 2
SICHERUNGSFEDER 5X122 A3	43 31 025 08	112	2	3 211	91 75 353 08	S-ANLENKSTUECK
SICHERUNGSFEDER 5X122 A3	43 31 025 08	34	3	3 212	91 72 404 08	W-ANLENKSTUECK
SICHERUNGSFEDER 5X122 A3	43 31 025 08	11	2	3 214	91 72 396 08	SW-KOPFSTUECK
SICHERUNGSFEDER 5X122 A3	43 31 025 08	11	2	3 360	91 72 386 08	WINDE 5
SICHERUNGSFEDER 5X122 A3	43 31 025 08	46	6	3 714	91 81 777 08	D-KOPFSTUECK
SICHERUNGSFEDER 5X122 A3	43 31 025 08	25	2	3 746 001	96 70 588 08	ANLENKSTUECK VORM.
SICHERUNGSFEDER 8 VERZ.	43 31 052 08	27	1	2 730 001	96 36 111 08	GRUNDPLATTE VORM.
SICHERUNGSFEDER 8 VERZ.	43 31 052 08	5	2	3 211	91 75 353 08	S-ANLENKSTUECK
SICHERUNGSFEDER 8 VERZ.	43 31 052 08	3	2	3 212	91 72 404 08	W-ANLENKSTUECK
SICHERUNGSFEDER 8 VERZ.	43 31 052 08	16	3	3 212 000	91 72 405 08	W-ANSCHLUSSKOPF
SICHERUNGSFEDER 8 VERZ.	43 31 052 08	(3)	1	3 212 000	91 72 405 08	W-ANSCHLUSSKOPF
SICHERUNGSFEDER 8 VERZ.	43 31 052 08	13	4	3 214	91 72 396 08	SW-KOPFSTUECK
SICHERUNGSFEDER 8 VERZ.	43 31 052 08	3	4	3 215 003	91 47 489 08	ROLLENSATZ
SICHERUNGSFEDER 8 VERZ.	43 31 052 08	3	4	3 215 004	91 51 840 08	ROLLENSATZ
SICHERUNGSFEDER 8 VERZ.	43 31 052 08	3	4	3 221	91 60 426 08	S-ZWISCHENSTUECK
SICHERUNGSFEDER 8 VERZ.	43 31 052 08	3	4	3 221 000	91 60 429 08	S-ZWISCHENSTUECK
SICHERUNGSFEDER 8 VERZ.	43 31 052 08	5	6	3 222	91 60 427 08	S-ZWISCHENSTUECK
SICHERUNGSFEDER 8 VERZ.	43 31 052 08	3	4	3 222 000	91 60 430 08	S-ZWISCHENSTUECK
SICHERUNGSFEDER 8 VERZ.	43 31 052 08	11	5	3 224	91 60 440 08	S-ADAPTER
SICHERUNGSFEDER 8 VERZ.	43 31 052 08	3	4	3 226	91 60 432 08	LI-ZWISCHENSTUECK
SICHERUNGSFEDER 8 VERZ.	43 31 052 08	3	4	3 227 000	91 60 434 08	LI-ZWISCHENSTUECK
SICHERUNGSFEDER 8 VERZ.	43 31 052 08	3	4	3 227 000	91 62 091 08	LI-ZWISCHENSTUECK
SICHERUNGSFEDER 8 VERZ.	43 31 052 08	3	4	3 227 006	91 60 435 08	LI-ZWISCHENSTUECK
SICHERUNGSFEDER 8 VERZ.	43 31 052 08	7	2	3 360	91 72 386 08	WINDE 5
SICHERUNGSFEDER 8 VERZ.	43 31 052 08	4	2	3 560 030	96 37 159 08	STANGE KPL.
SICHERUNGSFEDER 8 VERZ.	43 31 052 08	12	2	3 592	91 72 406 08	W-RUECKHALTESICHERUNG
SICHERUNGSFEDER 8 VERZ.	43 31 052 08	5	4	3 713	91 78 833 08	D-ANLENKSTUECK
SICHERUNGSFEDER 8 VERZ.	43 31 052 08	47	2	3 714	91 81 777 08	D-KOPFSTUECK
SICHERUNGSFEDER 8 VERZ.	43 31 052 08	23	4	3 715	91 78 835 08	D-ZWISCHENSTUECK
SICHERUNGSFEDER 8 VERZ.	43 31 052 08	3	4	3 716	91 79 193 08	D-REDUZIERSTUECK
SICHERUNGSFEDER 8 VERZ.	43 31 052 08	28	4	3 745	91 72 410 08	SCHWEBEBALLAST
SICHERUNGSFEDER DIN 2194	43 31 050 08	3	4	1 140 002	96 35 224 08	PODEST KPL.
SICHERUNGSFEDER DIN 2194	43 31 050 08	4	2	1 750 023	92 65 732 08	MONTAGEROLLE
SICHERUNGSFEDER DIN 2194	43 31 050 08	29	2	2 103	91 75 173 08	DREHBUEHNENRAHMEN HEC
SICHERUNGSFEDER DIN 2194	43 31 050 08	20	2	2 550	91 81 778 08	SA-BOCK
SICHERUNGSFEDER DIN 2194	43 31 050 08	8	1	2 550 007	96 34 001 08	STANGE KPL.
SICHERUNGSFEDER DIN 2194	43 31 050 08	46	2	3 211	91 75 353 08	S-ANLENKSTUECK
SICHERUNGSFEDER DIN 2194	43 31 050 08	53	2	3 212	91 72 404 08	W-ANLENKSTUECK
SICHERUNGSFEDER DIN 2194	43 31 050 08	8	1	3 223 009	96 32 425 08	STANGE KPL.
SICHERUNGSFEDER DIN 2194	43 31 050 08	42	2	3 224	91 60 440 08	S-ADAPTER
SICHERUNGSFEDER DIN 2194	43 31 050 08	36	2	3 227 000	91 60 434 08	LI-ZWISCHENSTUECK
SICHERUNGSFEDER DIN 2194	43 31 050 08	8	1	3 227 002	96 35 704 08	STANGE KPL.
SICHERUNGSFEDER DIN 2194	43 31 050 08	8	1	3 227 003	96 40 374 08	STANGE KPL.
SICHERUNGSFEDER DIN 2194	43 31 050 08	8	1	3 227 004	96 35 566 08	STANGE KPL.
SICHERUNGSFEDER DIN 2194	43 31 050 08	8	1	3 227 005	96 35 569 08	STANGE KPL.
SICHERUNGSFEDER DIN 2194	43 31 050 08	5	8	3 350	91 78 837 08	WINDE 3
SICHERUNGSFEDER DIN 2194	43 31 050 08	4	4	3 554 005	96 36 063 08	WA-BOCK 1 ANLENKSTUECK
SICHERUNGSFEDER DIN 2194	43 31 050 08	4	6	3 556 006	96 59 718 08	WA-BOCK 2 ANLENKSTUECK
SICHERUNGSFEDER DIN 2194	43 31 050 08	5	1	3 556 008	96 36 352 08	STANGE KPL.
SICHERUNGSFEDER DIN 2194	43 31 050 08	4	4	3 557	91 47 510 08	ZWISCHENSTUECK WA-BOCK
SICHERUNGSFEDER DIN 2194	43 31 050 08	4	4	3 558	91 60 448 08	ZWISCHENSTUECK WA-BOCK
SICHERUNGSFEDER DIN 2194	43 31 050 08	8	1	3 560 010	96 39 035 08	STANGE KPL.
SICHERUNGSFEDER DIN 2194	43 31 050 08	8	1	3 560 012	96 39 048 08	STANGE KPL.
SICHERUNGSFEDER DIN 2194	43 31 050 08	8	1	3 560 014	96 39 064 08	STANGE KPL.
SICHERUNGSFEDER DIN 2194	43 31 050 08	8	1	3 560 016	96 39 059 08	STANGE KPL.
SICHERUNGSFEDER DIN 2194	43 31 050 08	35	2	3 711	91 72 407 08	MASTNASE

Bezeichnung	Artikel	Pos.	Menge	Seite	Baugruppe	Bezeichnung
SICHERUNGSFEDER DIN 2194	43 31 050 08	89	2	3 714	91 81 777 08	D-KOPFSTUECK
SICHERUNGSFEDER DIN 2194	43 31 050 08	13	4	3 714 008	96 36 682 08	VERSTELLFLASCHE KPL.
SICHERUNGSFEDER DIN 2194	43 31 050 08	13	4	3 714 009	96 36 683 08	VERSTELLFLASCHE KPL.
SICHERUNGSFEDER DIN 2194	43 31 050 08	7	1	3 714 012	96 36 472 08	STANGE KPL.
SICHERUNGSFEDER DIN 2194	43 31 050 08	5	1	3 714 019	96 36 747 08	LASCHE 3-FACH
SICHERUNGSFEDER DIN 2194	43 31 050 08	6	2	3 714 021	96 84 543 08	ROLLENLAGERUNG KPL.
SICHERUNGSFEDER DIN 2194	43 31 050 08	5	2	3 714 024	96 37 313 08	ZUSATZGEWICHT DERRICK
SICHERUNGSFEDER DIN 2194	43 31 050 08	8	2	3 715 004	96 36 141 08	STANGE KPL.
SICHERUNGSFEDER DIN 2194	43 31 050 08	8	1	3 715 007	96 36 142 08	STANGE KPL.
SICHERUNGSFEDER DIN 2194	43 31 050 08	8	1	3 716 003	96 35 669 08	STANGE KPL.
SICHERUNGSFEDER DIN 2194	43 31 050 08	27	4	3 745	91 72 410 08	SCHWEBEBALLAST
SICHERUNGSFEDER DIN 2194	43 31 050 08	14	4	3 746 001	96 70 588 08	ANLENKSTUECK VORM.
SICHERUNGSFEDER DIN 2194	43 31 050 08	3	4	3 746 002	96 37 472 08	ZWISCHENSTUECK VORM.
SICHERUNGSFEDER DIN 2194	43 31 050 08	8	1	3 811 001	96 35 734 08	STANGE KPL.
SICHERUNGSFEDER DIN 2194	43 31 050 08	8	1	3 811 002	96 35 836 08	STANGE KPL.
SICHERUNGSFEDER DIN 2194	43 31 050 08	7	2	3 825	91 80 443 08	ZUSATZABSPANNUNG
SICHERUNGSFEDER DIN 2194	43 31 050 08	7	2	3 826	91 80 444 08	ZUSATZABSPANNUNG
SICHERUNGSFEDER DIN 2194	43 31 050 08	7	2	3 827	91 80 445 08	ZUSATZABSPANNUNG
SICHERUNGSFEDER DIN 2194	43 31 050 08	7	2	3 828	91 80 446 08	ZUSATZABSPANNUNG
SICHERUNGSFEDER DIN 2194	43 31 050 08	7	4	3 832	91 80 435 08	ZUSATZABSPANNUNG
SICHERUNGSFEDER DIN 2194	43 31 050 08	7	4	3 833	91 80 436 08	ZUSATZABSPANNUNG
SICHERUNGSFEDER DIN 2194	43 31 050 08	7	4	3 834	91 80 437 08	ZUSATZABSPANNUNG
SICHERUNGSFEDER DIN 2194	43 31 050 08	7	4	3 835	91 80 438 08	ZUSATZABSPANNUNG
SICHERUNGSFEDER DIN 2194	43 31 050 08	7	4	3 836	91 80 439 08	ZUSATZABSPANNUNG
SICHERUNGSFEDER DIN 2194	43 31 050 08	7	4	3 837	91 80 440 08	ZUSATZABSPANNUNG
SICHERUNGSFEDER DIN 2194	43 31 050 08	7	4	3 838	91 80 441 08	ZUSATZABSPANNUNG
SICHERUNGSFEDER DIN 2194	43 31 050 08	7	4	3 839	91 80 442 08	ZUSATZABSPANNUNG
SICHERUNGSHEBEL	10 41 048 4	2	1	X1028533	10 28 533 6	TASCHENSCHLOSS
SICHERUNGSKASTEN KPL. 3	96 46 765 08	5	1	2 920 630	96 45 212 08	EL.ZUSATZTEILE STROMAGG
SICHERUNGSKASTEN KPL. 3	96 77 805 08	50	1	2 533 012	96 77 804 08	EL.KLIMAANLAGE.U.STROMAG
SICHERUNGSKNOPF	10 42 460 1	(1)	1	X1028533	10 28 533 6	TASCHENSCHLOSS
SICHERUNGSKNOPF	10 47 066 7	(2)	1	X1028533	10 28 533 6	TASCHENSCHLOSS
SICHERUNGSRING 240X5	73 73 002	28	1	X1046781	10 46 781 8	TRIEBWERK
SICHERUNGSRING DIN 471 11	42 80 072 08	15	1	3 811 001	96 35 734 08	STANGE KPL.
SICHERUNGSRING DIN 471 11	42 80 072 08	6	2	3 815	91 52 682 08	WA-BOCK 2 ABSPANNUNG
SICHERUNGSRING DIN 471 12	42 80 073 08	24	8	2 102 010	91 60 648 08	DREHBUEHNENRAHMEN VOR
SICHERUNGSRING DIN 471 12	42 80 073 08	18	5	9 338 789	93 38 789 01	PLANETENGETRIEBE
SICHERUNGSRING DIN 471 12	42 80 075 08	32	2	3 714	91 81 777 08	D-KOPFSTUECK
SICHERUNGSRING DIN 471 12	42 80 075 08	370	10	X1030134	10 30 134 2	PUMPENVERTEILERGETRIEB
SICHERUNGSRING DIN 471 13	42 80 078 08	31	2	3 554 006	96 00 236 1	WA-BOCK 1 KOPFSTUECK
SICHERUNGSRING DIN 471 13	42 80 078 08	35	2	3 556 007	96 59 719 08	WA-BOCK 2 KOPFSTUECK
SICHERUNGSRING DIN 471 13	42 80 078 08	33	2	3 714	91 81 777 08	D-KOPFSTUECK
SICHERUNGSRING DIN 471 1	42 80 006 08	12	1	S150225	54 00 061 08	SEILWINDE
SICHERUNGSRING DIN 471 15	42 80 083 08	16	8	2 550	91 81 778 08	SA-BOCK
SICHERUNGSRING DIN 471 15	42 80 083 08	34	2	3 714	91 81 777 08	D-KOPFSTUECK
SICHERUNGSRING DIN 471 1	42 80 009 08	6	1	2 200 063	96 60 724 08	KONSOLE VORM.
SICHERUNGSRING DIN 471 1	10 17 156 8	304	1	X1134739	11 34 739 9	FLANSCHLAGER
SICHERUNGSRING DIN 471 20	42 80 093 08	11	2	3 746 003	96 37 779 08	KOPFSTUECK VORM.
SICHERUNGSRING DIN 471 22	42 80 105 08	9	1	9 338 787	93 38 787 01	WINKELGETRIEBE
SICHERUNGSRING DIN 471 22	42 80 105 08	9	1	9 338 788	93 38 788 01	WINKELGETRIEBE
SICHERUNGSRING DIN 471 22	42 80 105 08	105	1	X1087447	10 87 447 5	GETRIEBE
SICHERUNGSRING DIN 471 26	42 80 101 08	7	1	3 212 000	91 72 405 08	W-ANSCHLUSSKOPF
SICHERUNGSRING DIN 471 26	42 80 101 08	7	8	3 214	91 72 396 08	SW-KOPFSTUECK
SICHERUNGSRING DIN 471 26	42 80 101 08	6	2	3 224 004	96 36 058 08	ROLLENLAGERUNG KPL.
SICHERUNGSRING DIN 471 26	42 80 101 08	11	2	3 554 005	96 36 063 08	WA-BOCK 1 ANLENKSTUECK
SICHERUNGSRING DIN 471 26	42 80 101 08	11	2	3 556 006	96 59 718 08	WA-BOCK 2 ANLENKSTUECK
SICHERUNGSRING DIN 471 26	42 80 101 08	9	2	3 713	91 78 833 08	D-ANLENKSTUECK
SICHERUNGSRING DIN 471 26	42 80 101 08	5	2	3 714 021	96 84 543 08	ROLLENLAGERUNG KPL.
SICHERUNGSRING DIN 471 26	42 80 101 08	101	1	X1087447	10 87 447 5	GETRIEBE
SICHERUNGSRING DIN 471 27	10 87 269 9	3	2	2 652 007	92 68 928 08	SEILROLLE KPL.

Bezeichnung	Artikel	Pos.	Menge	Seite	Baugruppe	Bezeichnung
SICHERUNGSRING DIN 471 28	42 80 099 08	25	1	9 338 813	93 38 813 01	PLANETENGETRIEBE
SICHERUNGSRING DIN 471 28	42 80 099 08	25	1	9 684 808	96 84 808 01	PLANETENGETRIEBE
SICHERUNGSRING DIN 471 34	10 87 269 7	3	2	3 214 007	96 34 522 08	SEILROLLE KPL.
SICHERUNGSRING DIN 471 34	42 80 113 08	3	2	3 550 026	96 33 106 08	SEILROLLE KPL.
SICHERUNGSRING DIN 471 3	42 80 029 08	13	1	5 402 705	54 02 705 14	ANTRIEB KPL
SICHERUNGSRING DIN 471 40	10 17 158 1	36	1	X1131496	11 31 496 5	TRIEBWERK
SICHERUNGSRING DIN 471 4	42 80 033 08	56	3	9 335 964	93 35 964 01	DREHWERKANTRIEB
SICHERUNGSRING DIN 471 5	42 80 042 08	20	2	3 212	91 72 404 08	W-ANLENKSTUECK
SICHERUNGSRING DIN 471 5	10 17 158 7	30	1	5 402 704	54 02 704 14	ABTRIEB KPL
SICHERUNGSRING DIN 471 5	53 01 333 08	47	3	9 338 813	93 38 813 01	PLANETENGETRIEBE
SICHERUNGSRING DIN 471 5	53 01 333 08	47	3	9 684 808	96 84 808 01	PLANETENGETRIEBE
SICHERUNGSRING DIN 471 6	42 80 049 08	37	8	3 221	91 60 426 08	S-ZWISCHENSTUECK
SICHERUNGSRING DIN 471 6	42 80 049 08	37	8	3 221 000	91 60 429 08	S-ZWISCHENSTUECK
SICHERUNGSRING DIN 471 6	42 80 049 08	37	12	3 222	91 60 427 08	S-ZWISCHENSTUECK
SICHERUNGSRING DIN 471 6	42 80 049 08	37	10	3 222 000	91 60 430 08	S-ZWISCHENSTUECK
SICHERUNGSRING DIN 471 6	42 80 049 08	11	1	9 338 813	93 38 813 01	PLANETENGETRIEBE
SICHERUNGSRING DIN 471 6	42 80 049 08	11	1	9 684 808	96 84 808 01	PLANETENGETRIEBE
SICHERUNGSRING DIN 471 6	42 80 050 08	41	3	9 335 964	93 35 964 01	DREHWERKANTRIEB
SICHERUNGSRING DIN 471 6	42 80 052 08	72	1	9 335 964	93 35 964 01	DREHWERKANTRIEB
SICHERUNGSRING DIN 471 7	42 80 056 08	7	2	2 550 007	96 34 001 08	STANGE KPL.
SICHERUNGSRING DIN 471 7	42 80 056 08	7	1	3 223 009	96 32 425 08	STANGE KPL.
SICHERUNGSRING DIN 471 7	42 80 056 08	7	1	3 227 002	96 35 704 08	STANGE KPL.
SICHERUNGSRING DIN 471 7	42 80 056 08	7	1	3 227 003	96 40 374 08	STANGE KPL.
SICHERUNGSRING DIN 471 7	42 80 056 08	7	1	3 227 004	96 35 566 08	STANGE KPL.
SICHERUNGSRING DIN 471 7	42 80 056 08	7	1	3 227 005	96 35 569 08	STANGE KPL.
SICHERUNGSRING DIN 471 7	42 80 056 08	56	2	3 556 007	96 59 719 08	WA-BOCK 2 KOPFSTUECK
SICHERUNGSRING DIN 471 7	42 80 056 08	7	1	3 556 008	96 36 352 08	STANGE KPL.
SICHERUNGSRING DIN 471 7	42 80 056 08	7	1	3 560 010	96 39 035 08	STANGE KPL.
SICHERUNGSRING DIN 471 7	42 80 056 08	7	1	3 560 012	96 39 048 08	STANGE KPL.
SICHERUNGSRING DIN 471 7	42 80 056 08	7	1	3 560 014	96 39 064 08	STANGE KPL.
SICHERUNGSRING DIN 471 7	42 80 056 08	7	1	3 560 016	96 39 059 08	STANGE KPL.
SICHERUNGSRING DIN 471 7	42 80 056 08	6	1	3 714 019	96 36 747 08	LASCHE 3-FACH
SICHERUNGSRING DIN 471 7	42 80 056 08	7	1	3 715 007	96 36 142 08	STANGE KPL.
SICHERUNGSRING DIN 471 7	42 80 056 08	7	1	3 811 001	96 35 734 08	STANGE KPL.
SICHERUNGSRING DIN 471 7	42 80 056 08	7	1	3 811 002	96 35 836 08	STANGE KPL.
SICHERUNGSRING DIN 471 7	42 80 056 08	64	1	9 338 787	93 38 787 01	WINKELGETRIEBE
SICHERUNGSRING DIN 471 7	42 80 056 08	64	1	9 338 788	93 38 788 01	WINKELGETRIEBE
SICHERUNGSRING DIN 471 70	40 01 447	21	5	9 335 964	93 35 964 01	DREHWERKANTRIEB
SICHERUNGSRING DIN 471 7	42 80 058 08	9	2	3 222	91 60 427 08	S-ZWISCHENSTUECK
SICHERUNGSRING DIN 471 8	42 80 061 08	8	4	2 655	91 75 556 08	SA-BOCK AUFSTELLVORRIC
SICHERUNGSRING DIN 471 8	42 80 061 08	4	3	2 657	91 47 448 08	MONTAGEEINRICHTUNG RA
SICHERUNGSRING DIN 471 8	42 80 061 08	15	4	3 215 003	91 47 489 08	ROLLENSATZ
SICHERUNGSRING DIN 471 8	42 80 061 08	15	4	3 215 004	91 51 840 08	ROLLENSATZ
SICHERUNGSRING DIN 471 8	42 80 061 08	48	2	3 556 007	96 59 719 08	WA-BOCK 2 KOPFSTUECK
SICHERUNGSRING DIN 471 8	42 80 061 08	77	2	3 713	91 78 833 08	D-ANLENKSTUECK
SICHERUNGSRING DIN 471 8	42 80 061 08	21	4	3 715	91 78 835 08	D-ZWISCHENSTUECK
SICHERUNGSRING DIN 471 8	42 80 061 08	14	4	3 716	91 79 193 08	D-REDUZIERSTUECK
SICHERUNGSRING DIN 471 8	53 01 404 08	30	8	2 102 010	91 60 648 08	DREHBUEHNENRAHMEN VOR
SICHERUNGSRING DIN 471 8	42 80 063 08	5	1	3 714 012	96 36 472 08	STANGE KPL.
SICHERUNGSRING DIN 471 8	42 80 063 08	7	2	3 715 004	96 36 141 08	STANGE KPL.
SICHERUNGSRING DIN 471 8	42 80 063 08	7	1	3 716 003	96 35 669 08	STANGE KPL.
SICHERUNGSRING DIN 471 9	42 80 064 08	6	1	X1087476	10 87 476 4	ANTRIEB
SICHERUNGSRING DIN 471 90	46 30 006	38	3	9 338 813	93 38 813 01	PLANETENGETRIEBE
SICHERUNGSRING DIN 471 90	46 30 006	38	3	9 684 808	96 84 808 01	PLANETENGETRIEBE
SICHERUNGSRING DIN 472 11	42 81 035 08	6	1	9 338 813	93 38 813 01	PLANETENGETRIEBE
SICHERUNGSRING DIN 472 11	42 81 035 08	6	1	9 684 808	96 84 808 01	PLANETENGETRIEBE
SICHERUNGSRING DIN 472 12	42 81 037 08	67	1	9 335 964	93 35 964 01	DREHWERKANTRIEB
SICHERUNGSRING DIN 472 12	42 81 037 08	47	2	9 338 787	93 38 787 01	WINKELGETRIEBE
SICHERUNGSRING DIN 472 12	42 81 037 08	47	2	9 338 788	93 38 788 01	WINKELGETRIEBE
SICHERUNGSRING DIN 472 14	42 81 041 01	5	1	X1087476	10 87 476 4	ANTRIEB

Bezeichnung	Artikel	Pos.	Menge	Seite	Baugruppe	Bezeichnung
SICHERUNGSRING DIN 472 16	42 81 047 08	29	1	X1022006	10 22 006 0	VERSTELLMOTOR
SICHERUNGSRING DIN 472 1	55 08 480 08	17	1	X1065300	10 65 300 9	STEUERTEIL
SICHERUNGSRING DIN 472 18	42 81 049 01	78	2	9 020 477	90 20 477 0	PLANETENGETRIEBE
SICHERUNGSRING DIN 472 2	42 81 003 08	21	1	5 402 705	54 02 705 14	ANTRIEB KPL
SICHERUNGSRING DIN 472 29	42 81 053 08	6	4	3 746 003	96 37 779 08	KOPFSTUECK VORM.
SICHERUNGSRING DIN 472 30	50 15 497 08	3	1	X1087448	10 87 448 7	FLANSCHLAGER
SICHERUNGSRING DIN 472 34	42 81 061 08	106	1	X1087447	10 87 447 5	GETRIEBE
SICHERUNGSRING DIN 472 3	55 02 967 08	306	1	X1134739	11 34 739 9	FLANSCHLAGER
SICHERUNGSRING DIN 472 41	42 81 102 01	61	2	9 338 787	93 38 787 01	WINKELGETRIEBE
SICHERUNGSRING DIN 472 41	42 81 102 01	61	2	9 338 788	93 38 788 01	WINKELGETRIEBE
SICHERUNGSRING DIN 472 41	52 11 654 08	10	2	X1087476	10 87 476 4	ANTRIEB
SICHERUNGSRING DIN 472 42	42 81 107 01	24	1	9 020 477	90 20 477 0	PLANETENGETRIEBE
SICHERUNGSRING DIN 472 42	42 81 107 01	24	1	9 338 813	93 38 813 01	PLANETENGETRIEBE
SICHERUNGSRING DIN 472 42	42 81 107 01	24	1	9 684 808	96 84 808 01	PLANETENGETRIEBE
SICHERUNGSRING DIN 472 6	42 81 017 08	14	1	5 402 705	54 02 705 14	ANTRIEB KPL
SICHERUNGSRING DIN 472 6	42 81 017 08	16	2	X1032632	10 32 632 3	HYDROZYLINDER
SICHERUNGSRING DIN 472 7	42 81 022 08	12	1	5 701 129	57 01 129 08	TRIEBWERK
SICHERUNGSRING DIN 472 8	42 81 025 08	4	1	X1134739	11 34 739 9	FLANSCHLAGER
SICHERUNGSRING DIN 472 9	42 81 028 08	31	1	5 402 704	54 02 704 14	ABTRIEB KPL
SICHERUNGSRING DIN 472 9	10 17 163 2	76	2	9 020 477	90 20 477 0	PLANETENGETRIEBE
SICHERUNGSRING DIN 472 9	10 17 163 2	9	1	X1022005	10 22 005 8	VERSTELLMOTOR
SICHERUNGSRING DIN 472 9	10 17 163 2	9	1	X1022006	10 22 006 2	VERSTELLMOTOR
SICHERUNGSRING DIN 472 9	10 17 163 2	9	1	X1022006	10 22 006 3	VERSTELLMOTOR
SICHERUNGSSCHEIBE VS 12	42 39 112 01	18	18	9 338 787	93 38 787 01	WINKELGETRIEBE
SICHERUNGSSCHEIBE VS 12	42 39 112 01	81	8	9 338 787	93 38 787 01	WINKELGETRIEBE
SICHERUNGSSCHEIBE VS 12	42 39 112 01	18	18	9 338 788	93 38 788 01	WINKELGETRIEBE
SICHERUNGSSCHEIBE VS 12	42 39 112 01	81	8	9 338 788	93 38 788 01	WINKELGETRIEBE
SICHERUNGSSCHEIBE VS 16	42 39 020 08	75	12	9 335 964	93 35 964 01	DREHWERKANTRIEB
SICHERUNGSSCHEIBE VS 16	42 39 116 01	22	12	9 338 787	93 38 787 01	WINKELGETRIEBE
SICHERUNGSSCHEIBE VS 16	42 39 116 01	22	12	9 338 788	93 38 788 01	WINKELGETRIEBE
SICHERUNGSSCHEIBE VS 20	42 39 120 01	39	4	9 338 789	93 38 789 01	PLANETENGETRIEBE
SICHERUNGSSCHEIBE VS 24	42 39 025 08	17	12	9 684 196	96 84 196 01	TROMMELLAGERUNG
SICHERUNGSSCHEIBE VS 24	42 39 124 01	35	12	9 020 476	90 20 476 9	KOMPAKTSEILWINDE
SICHERUNGSSTREIFEN 100A	60 40 029 08	163	2	2 920 631	96 45 283 08	KABELSTRANG
SICHERUNGSSTREIFEN 80A	60 40 032 08	164	2	2 920 631	96 45 283 08	KABELSTRANG
SIEBFILTER	10 34 659 9	1	1	X1028673	10 28 673 1	SENKBREMSVENTIL
SIEBHUELSE	57 00 663 08	5	1	5 028 065	50 28 065 08	AUSGLEICHSBEHAELTER
SIGNALLEUCHTE 24V ROT SP	10 01 646 5	6	1	3 930 560	96 36 230 08	ELEKTRIK FLUGWARNSICHER
SIGNALWECKER 24V	61 40 047 08	(5)	1	2 920 153	96 76 109 08	ENDSCHALTER U.GEBER AL
SIGNALWECKER LMB	96 21 541 08	30	1	2 920 153	96 76 109 08	ENDSCHALTER U.GEBER AL
SIM-KARTE	10 28 444 4	61	1	2 533 024	96 76 149 08	AUFBAUTEILE ARMATUREN
SITZKONTAKTSCHALTER	57 10 357 08	14	1	7 741 079	77 41 079 08	FAHRERSITZ
SITZRAHMEN	57 14 948 08	15	1	7 741 079	77 41 079 08	FAHRERSITZ
SITZTEIL	57 18 354 08	12	1	7 741 079	77 41 079 08	FAHRERSITZ
SOCKELGEHAEUSE HAN 24B	60 56 185 08	158	1	2 920 900	96 76 131 08	KABELSTRANG WINDE 3
SOCKELGEHAEUSE HAN 24B	60 56 185 08	158	1	2 920 901	96 76 134 08	KABELSTRANG WINDE 6
SOCKELGEHAEUSE HAN 24B	60 56 185 08	158	1	2 920 905	96 76 133 08	KABELSTRANG WINDE 5
SOCKELGEHAEUSE HAN 24B	60 56 185 08	158	1	2 920 993	96 76 132 08	KABELSTRANG WINDE 4
SOCKELGEHAEUSE HAN 24B	60 56 185 08	158	1	2 920 994	96 76 130 08	KABELSTRANG WINDE 2
SOCKELGEHAEUSE HAN 24B	60 56 185 08	158	1	2 920 995	96 76 129 08	KABELSTRANG WINDE 1
SOCKELGEHAEUSE HAN 24B	60 56 185 08	158	1	3 930 376	96 79 936 08	LEITUNG
SOCKELGEHAEUSE HAN 24B	60 56 185 08	156	1	3 930 377	96 79 938 08	LEITUNG
SOCKELGEHAEUSE HAN 24B	60 56 185 08	157	1	3 930 382	96 79 942 08	LEITUNG
SPANNBAND 155,5//19	55 20 709 08	25	8	2 392	91 69 972 08	SCHALLDAEMPFERANLAGE
SPANNBAND 240-280/260/30 S	77 42 105 08	6	2	3 978 005	91 60 393 08	ZUSATZHYDRAULIK SB-KOPFS
SPANNBAND 352,4/	55 20 672 08	22	6	2 392	91 69 972 08	SCHALLDAEMPFERANLAGE
SPANNSCHELLE 128	77 42 224 08	24	1	2 200 055	96 60 972 08	KABINENRAHMEN VORM.
SPANNSCHELLE 152,4 EDELST	10 29 020 3	18	2	2 392	91 69 972 08	SCHALLDAEMPFERANLAGE
SPANNSCHELLE 7-1/8" EDEL	10 29 020 2	20	8	2 392	91 69 972 08	SCHALLDAEMPFERANLAGE
SPANNSTIFT ISO 8752 10X100	43 20 133 08	25	2	2 102 010	91 60 648 08	DREHBUEHNENRAHMEN VOR

Bezeichnung	Artikel	Pos.	Menge	Seite	Baugruppe	Bezeichnung
SPANNSTIFT ISO 8752 21X140	43 20 131 08	6	1	2 730 002	96 55 752 08	ZENTRIERUNG KPL.
SPANNSTIFT ISO 8752 6X14	43 20 053 08	55	4	2 550	91 81 778 08	SA-BOCK
SPANNSTIFT ISO 8752 6X14	43 20 053 08	12	2	3 745 002	92 17 236 08	SCHALTEINHEIT
SPANNSTIFT ISO 8752 6X14	43 20 053 08	12	2	3 745 003	92 17 237 08	SCHALTEINHEIT
SPANNSTIFT ISO 8752 6X16 A	10 29 423 9	6	6	3 592 001	96 80 256 08	RUECKHALTEZYLINDER VORM
SPANNSTIFT ISO 8752 6X20	43 20 057 08	8	4	2 310	91 61 646 08	WINDE 1
SPANNSTIFT ISO 8752 6X20	43 20 057 08	8	4	2 320	91 61 647 08	WINDE 2
SPANNSTIFT ISO 8752 6X20	43 20 057 08	18	16	3 592	91 72 406 08	W-RUECKHALTESICHERUNG
SPANNSTIFT ISO 8752 6X40	43 20 065 08	4	4	2 101	91 61 490 08	DREHBUEHNENRAHMEN UN
SPANNSTIFT ISO 8752 6X40	43 20 065 08	11	4	2 102 010	91 60 648 08	DREHBUEHNENRAHMEN VOR
SPANNSTIFT ISO 8752 8X20	43 20 080 08	38	8	2 102 012	96 79 276 08	MONTAGETEILE VORDERTEIL
SPANNUNGSREGLER 230/400	11 06 619 3	3	1	X1043033	10 43 033 7	GENERATOR
SPANNZYLINDER 230/200-200	10 28 294 7	23	1	1 400	91 76 481 08	RAUPENTRAEGER LI.
SPANNZYLINDER 230/200-200	10 28 294 7	23	1	1 410	91 76 480 08	RAUPENTRAEGER RE.
SPEICHERKARTE 2GB CF-CAR	10 44 160 7	(80)	1	2 533	91 71 114 08	ELEKTRIK KRANFUEHRERKAB
SPEICHERKARTE BSE01 PR	96 32 209 08	3	1	2 533	91 71 114 08	ELEKTRIK KRANFUEHRERKAB
SPERRE	10 46 739 2	7	1	6 160 249	61 60 249 08	KABELTROMMEL
SPERRKLINKE	54 04 008 08	9	1	S150225	54 00 061 08	SEILWINDE
SPERRRAD	54 04 014 08	18	1	S150225	54 00 061 08	SEILWINDE
SPIRALBACKRING	54 01 844 08	20	1	5 402 705	54 02 705 14	ANTRIEB KPL
SPIRALFEDER	57 01 989 08	12	2	X1002800	10 02 800 2	LEITUNGSTROMMEL
SPIRALSCHLAUCH NW60 KUN	55 30 107 08	31	1	2 502	91 47 459 08	STEUERSTAND
SPLINT ISO 1234 1,6X14 ST A2	43 30 016 08	7	2	2 200 061	96 40 021 08	DECKEL VORM.
SPLINT ISO 1234 10X140 ST A2	43 30 108 08	18	2	3 211	91 75 353 08	S-ANLENKSTUECK
SPLINT ISO 1234 10X140 ST A2	43 30 108 08	34	2	3 227 000	91 60 434 08	LI-ZWISCHENSTUECK
SPLINT ISO 1234 10X140 ST A2	43 30 108 08	22	2	3 713	91 78 833 08	D-ANLENKSTUECK
SPLINT ISO 1234 10X71 ST A2	43 30 101 08	49	4	2 550	91 81 778 08	SA-BOCK
SPLINT ISO 1234 10X71 ST A2	43 30 101 08	12	2	3 212 000	91 72 405 08	W-ANSCHLUSSKOPF
SPLINT ISO 1234 10X71 ST A2	43 30 101 08	29	1	3 711	91 72 407 08	MASTNASE
SPLINT ISO 1234 10X80 ST A3	43 30 103 08	28	4	2 103	91 75 173 08	DREHBUEHNENRAHMEN HEC
SPLINT ISO 1234 10X80 ST A3	43 30 103 08	153	4	2 200 000	91 61 061 08	MASCHINENHAUS MIT LAUFS
SPLINT ISO 1234 10X80 ST A3	43 30 103 08	9	6	2 550	91 81 778 08	SA-BOCK
SPLINT ISO 1234 10X80 ST A3	43 30 103 08	10	2	3 360	91 72 386 08	WINDE 5
SPLINT ISO 1234 10X80 ST A3	43 30 103 08	31	2	3 360 003	96 76 267 08	WINDE 5 VORM.
SPLINT ISO 1234 10X80 ST A3	43 30 103 08	27	2	3 554 005	96 36 063 08	WA-BOCK 1 ANLENKSTUECK
SPLINT ISO 1234 10X80 ST A3	43 30 103 08	59	2	3 556 006	96 59 718 08	WA-BOCK 2 ANLENKSTUECK
SPLINT ISO 1234 10X80 ST A3	43 30 103 08	10	2	3 714 008	96 36 682 08	VERSTELLFLASCHE KPL.
SPLINT ISO 1234 10X90 ST A3	43 30 105 08	10	4	3 714 009	96 36 683 08	VERSTELLFLASCHE KPL.
SPLINT ISO 1234 13X125 ST A3	43 30 112 08	17	4	1 140	91 75 217 08	QUERTRAEGER KPL.
SPLINT ISO 1234 13X125 ST A3	43 30 112 08	26	12	2 102 010	91 60 648 08	DREHBUEHNENRAHMEN VOR
SPLINT ISO 1234 13X125 ST A3	43 30 112 08	34	4	2 103	91 75 173 08	DREHBUEHNENRAHMEN HEC
SPLINT ISO 1234 13X125 ST A3	43 30 112 08	9	4	2 340	91 61 648 08	WINDE 4 EINZIEHWERK
SPLINT ISO 1234 13X125 ST A3	43 30 112 08	7	2	3 222	91 60 427 08	S-ZWISCHENSTUECK
SPLINT ISO 1234 13X125 ST A3	43 30 112 08	40	1	3 224	91 60 440 08	S-ADAPTER
SPLINT ISO 1234 13X125 ST A3	43 30 112 08	9	2	3 360	91 72 386 08	WINDE 5
SPLINT ISO 1234 13X125 ST A3	43 30 112 08	55	2	3 556 006	96 59 718 08	WA-BOCK 2 ANLENKSTUECK
SPLINT ISO 1234 13X160 ST A3	43 30 115 08	6	1	2 730 001	96 36 111 08	GRUNDPLATTE VORM.
SPLINT ISO 1234 13X160 ST A3	43 30 115 08	29	2	3 745	91 72 410 08	SCHWEBEBALLAST
SPLINT ISO 1234 13X160 ST A3	43 30 115 08	16	4	3 746 003	96 37 779 08	KOPFSTUECK VORM.
SPLINT ISO 1234 2X20 ST A3C	43 30 022 08	73	2	1 400	91 76 481 08	RAUPENTRAEGER LI.
SPLINT ISO 1234 2X20 ST A3C	43 30 022 08	73	2	1 410	91 76 480 08	RAUPENTRAEGER RE.
SPLINT ISO 1234 3,2X20 ST A2	43 30 034 08	31	4	1 140 001	96 35 222 08	TREPPE KPL.
SPLINT ISO 1234 4X25 ST A3C	43 30 050 08	8	8	1 130 007	96 38 655 08	RAUPENMITTELTEIL GITTERR
SPLINT ISO 1234 4X25 ST A3C	43 30 050 08	12	4	1 140 001	96 35 222 08	TREPPE KPL.
SPLINT ISO 1234 4X25 ST A3C	43 30 050 08	10	4	1 140 002	96 35 224 08	PODEST KPL.
SPLINT ISO 1234 4X25 ST A3C	43 30 050 08	37	2	3 211	91 75 353 08	S-ANLENKSTUECK
SPLINT ISO 1234 4X32 ST A2K	43 30 052 08	73	8	1 140	91 75 217 08	QUERTRAEGER KPL.
SPLINT ISO 1234 4X32 ST A2K	43 30 052 08	5	4	2 370	91 61 649 08	MONTAGEWINDE
SPLINT ISO 1234 4X32 ST A2K	43 30 052 08	97	4	3 211	91 75 353 08	S-ANLENKSTUECK
SPLINT ISO 1234 4X40 ST A3C	43 30 055 08	29	8	1 140	91 75 217 08	QUERTRAEGER KPL.

Bezeichnung	Artikel	Pos.	Menge	Seite	Baugruppe	Bezeichnung
SPLINT ISO 1234 5X40 ST A3C	43 30 065 08	52	2	2 102 010	91 60 648 08	DREHBUEHNENRAHMEN VOR
SPLINT ISO 1234 5X40 ST A3C	43 30 065 08	48	8	2 103	91 75 173 08	DREHBUEHNENRAHMEN HEC
SPLINT ISO 1234 5X40 ST A3C	43 30 065 08	13	1	2 730 002	96 55 752 08	ZENTRIERUNG KPL.
SPLINT ISO 1234 5X40 ST A3C	43 30 065 08	8	2	2 925 007	96 38 882 08	KAMERAANBAU DREHBUEHN
SPLINT ISO 1234 5X40 ST A3C	43 30 065 08	13	1	2 925 150	96 74 714 08	KAMERA ANBAU
SPLINT ISO 1234 5X40 ST A3C	43 30 065 08	13	1	2 925 304	96 40 362 08	KAMERAANBAU WINDE 5
SPLINT ISO 1234 5X40 ST A3C	43 30 065 08	13	1	2 925 322	96 40 458 08	KAMERAANBAU WINDE 6
SPLINT ISO 1234 5X40 ST A3C	43 30 065 08	54	20	3 211	91 75 353 08	S-ANLENKSTUECK
SPLINT ISO 1234 5X40 ST A3C	43 30 065 08	52	6	3 222	91 60 427 08	S-ZWISCHENSTUECK
SPLINT ISO 1234 5X40 ST A3C	43 30 065 08	14	2	3 350	91 78 837 08	WINDE 3
SPLINT ISO 1234 5X40 ST A3C	43 30 065 08	42	4	3 713	91 78 833 08	D-ANLENKSTUECK
SPLINT ISO 1234 5X40 ST A3C	43 30 065 08	32	4	3 745	91 72 410 08	SCHWEBEBALLAST
SPLINT ISO 1234 6,3X40 ST A2	43 30 076 08	4	2	2 310	91 61 646 08	WINDE 1
SPLINT ISO 1234 6,3X40 ST A2	43 30 076 08	4	2	2 320	91 61 647 08	WINDE 2
SPLINT ISO 1234 6,3X45 ST A2	43 30 077 08	8	2	1 140 001	96 35 222 08	TREPPE KPL.
SPLINT ISO 1234 6,3X45 ST A2	43 30 077 08	13	4	3 745	91 72 410 08	SCHWEBEBALLAST
SPLINT ISO 1234 6,3X50 ST A2	43 30 078 08	23	2	3 221	91 60 426 08	S-ZWISCHENSTUECK
SPLINT ISO 1234 6,3X50 ST A2	43 30 078 08	23	2	3 221 000	91 60 429 08	S-ZWISCHENSTUECK
SPLINT ISO 1234 6,3X50 ST A2	43 30 078 08	23	2	3 222 000	91 60 430 08	S-ZWISCHENSTUECK
SPLINT ISO 1234 6,3X63 ST A2	43 30 080 08	10	2	3 222 002	96 45 453 08	ABDECKUNG
SPLINT ISO 1234 6,3X71 ST A2	43 30 082 08	74	2	2 550	91 81 778 08	SA-BOCK
SPLINT ISO 1234 8X50 ST A2K	43 30 088 08	5	2	2 102 014	96 39 607 08	STEIGLEITER
SPLINT ISO 1234 8X50 ST A2K	43 30 088 08	37	4	3 554 005	96 36 063 08	WA-BOCK 1 ANLENKSTUECK
SPLINT ISO 1234 8X50 ST A2K	43 30 088 08	12	4	3 711	91 72 407 08	MASTNASE
SPLINT ISO 1234 8X63 ST A2K	43 30 090 08	8	8	2 125	91 47 417 08	BOLZEN D-S ANLENKSTUECK
SPLINT ISO 1234 8X63 ST A2K	43 30 090 08	6	2	2 200 055	96 60 972 08	KABINENRAHMEN VORM.
SPLINT ISO 1234 8X63 ST A2K	43 30 090 08	11	4	2 200 060	96 34 386 08	LEITER VORM.
SPLINT ISO 1234 8X63 ST A2K	43 30 090 08	11	4	2 310	91 61 646 08	WINDE 1
SPLINT ISO 1234 8X63 ST A2K	43 30 090 08	11	4	2 320	91 61 647 08	WINDE 2
SPLINT ISO 1234 8X63 ST A2K	43 30 090 08	31	2	3 212	91 72 404 08	W-ANLENKSTUECK
SPLINT ISO 1234 8X63 ST A2K	43 30 090 08	14	4	3 212 000	91 72 405 08	W-ANSCHLUSSKOPF
SPLINT ISO 1234 8X63 ST A2K	43 30 090 08	10	2	3 224 004	96 36 058 08	ROLLENLAGERUNG KPL.
SPLINT ISO 1234 8X63 ST A2K	43 30 090 08	48	1	3 554 006	96 00 236 1	WA-BOCK 1 KOPFSTUECK
SPLINT ISO 1234 8X63 ST A2K	43 30 090 08	52	1	3 556 007	96 59 719 08	WA-BOCK 2 KOPFSTUECK
SPLINT ISO 1234 8X63 ST A2K	43 30 090 08	6	1	3 592 004	96 79 622 08	STUETZE VORM.
SPLINT ISO 1234 8X63 ST A2K	43 30 090 08	27	2	3 711	91 72 407 08	MASTNASE
SPLINT ISO 1234 8X63 ST A2K	43 30 090 08	47	4	3 713	91 78 833 08	D-ANLENKSTUECK
SPLINT ISO 1234 8X63 ST A2K	43 30 090 08	7	1	3 745 002	92 17 236 08	SCHALTEINHEIT
SPLINT ISO 1234 8X63 ST A2K	43 30 090 08	7	1	3 745 003	92 17 237 08	SCHALTEINHEIT
SPLINT ISO 1234 8X63 ST A2K	43 30 090 08	22	2	3 746 001	96 70 588 08	ANLENKSTUECK VORM.
SPRENGRING 50X2	42 96 060 01	74	2	9 020 477	90 20 477 0	PLANETENGETRIEBE
SPRENGRING SW 70X2,0	74 71 951 08	390	1	X1030134	10 30 134 2	PUMPENVERTEILERGETRIEB
SPUEL + SPEISEDRUCKVENTI	10 66 404 2	2	1	X1066380	10 66 380 7	VERSTELLUNG
SPUEL + SPEISEDRUCKVENTI	10 67 841 3	3	1	X1022005	10 22 005 9	VERSTELLMOTOR
SPUELVENTIL	51 14 846 08	60	1	2 970	91 81 525 08	HYDRAULIK
SPUELVENTIL	57 19 278 08	2	1	X1065300	10 65 300 6	VERSTELLUNG
STAHLSEIL 8000	57 08 811 08	32	1	S150225	54 00 061 08	SEILWINDE
STANGE KPL.	96 32 970 08	11	2	2 550	91 81 778 08	SA-BOCK
STANGE KPL.	96 34 001 08	14	2	2 550	91 81 778 08	SA-BOCK
STANGE KPL.	96 34 077 08	13	2	2 550	91 81 778 08	SA-BOCK
STANGE KPL.	96 35 563 08	5	2	3 214	91 72 396 08	SW-KOPFSTUECK
STANGE KPL.	96 35 669 08	10	2	3 716	91 79 193 08	D-REDUZIERSTUECK
STANGE KPL.	96 36 352 08	18	2	3 556 006	96 59 718 08	WA-BOCK 2 ANLENKSTUECK
STANGE KPL.	96 36 659 08	2	2	3 212 000	91 72 405 08	W-ANSCHLUSSKOPF
STANGE KPL. 0.9M	96 36 614 08	6	2	3 554 006	96 00 236 1	WA-BOCK 1 KOPFSTUECK
STANGE KPL. 0.9M	96 36 614 08	27	2	3 556 007	96 59 719 08	WA-BOCK 2 KOPFSTUECK
STANGE KPL. 0.9M	96 37 393 08	5	2	3 554 006	96 00 236 1	WA-BOCK 1 KOPFSTUECK
STANGE KPL. 0.9M	96 37 393 08	42	2	3 556 007	96 59 719 08	WA-BOCK 2 KOPFSTUECK
STANGE KPL. 1.0M	96 35 836 08	7	2	3 815	91 52 682 08	WA-BOCK 2 ABSPANNUNG
STANGE KPL. 1.5M	96 39 035 08	3	4	3 815	91 52 682 08	WA-BOCK 2 ABSPANNUNG

Bezeichnung	Artikel	Pos.	Menge	Seite	Baugruppe	Bezeichnung
STANGE KPL. 1.5M	96 39 035 08	45	2	3 816	91 80 448 08	ZUSATZSTANGEN
STANGE KPL. 10.5M	96 36 142 08	11	2	3 715	91 78 835 08	D-ZWISCHENSTUECK
STANGE KPL. 12M	96 35 704 08	2	2	3 222	91 60 427 08	S-ZWISCHENSTUECK
STANGE KPL. 12M	96 35 704 08	10	2	3 222 000	91 60 430 08	S-ZWISCHENSTUECK
STANGE KPL. 12M	96 35 704 08	5	2	3 224	91 60 440 08	S-ADAPTER
STANGE KPL. 12M	96 35 704 08	10	2	3 227 000	91 62 091 08	LI-ZWISCHENSTUECK
STANGE KPL. 12M	96 35 704 08	10	2	3 227 006	91 60 435 08	LI-ZWISCHENSTUECK
STANGE KPL. 12M	96 35 704 08	2	8	3 815	91 52 682 08	WA-BOCK 2 ABSPANNUNG
STANGE KPL. 1M	96 36 496 08	27	2	3 714	91 81 777 08	D-KOPFSTUECK
STANGE KPL. 2.625M	96 36 474 08	5	2	3 714	91 81 777 08	D-KOPFSTUECK
STANGE KPL. 2M	96 35 566 08	29	2	3 227 000	91 60 434 08	LI-ZWISCHENSTUECK
STANGE KPL. 2M	96 39 048 08	46	2	3 816	91 80 448 08	ZUSATZSTANGEN
STANGE KPL. 3.2M	96 36 472 08	4	2	3 714	91 81 777 08	D-KOPFSTUECK
STANGE KPL. 3M	96 37 159 08	3	2	3 816	91 80 448 08	ZUSATZSTANGEN
STANGE KPL. 4.2M	96 35 734 08	4	2	3 815	91 52 682 08	WA-BOCK 2 ABSPANNUNG
STANGE KPL. 4M	96 35 569 08	30	2	3 227 000	91 60 434 08	LI-ZWISCHENSTUECK
STANGE KPL. 4M	96 39 059 08	48	2	3 816	91 80 448 08	ZUSATZSTANGEN
STANGE KPL. 6.875M	96 36 141 08	10	2	3 715	91 78 835 08	D-ZWISCHENSTUECK
STANGE KPL. 6M	96 32 425 08	10	2	3 221	91 60 426 08	S-ZWISCHENSTUECK
STANGE KPL. 6M	96 32 425 08	10	2	3 221 000	91 60 429 08	S-ZWISCHENSTUECK
STANGE KPL. 6M	96 32 425 08	10	2	3 226	91 60 432 08	LI-ZWISCHENSTUECK
STANGE KPL. 6M	96 32 425 08	10	2	3 558	91 60 448 08	ZWISCHENSTUECK WA-BOCK
STANGE KPL. 6M	96 32 425 08	1	6	3 815	91 52 682 08	WA-BOCK 2 ABSPANNUNG
STANGE KPL. 6M	96 39 064 08	47	4	3 816	91 80 448 08	ZUSATZSTANGEN
STANGE KPL. 6M	96 40 374 08	10	2	3 227 000	91 60 434 08	LI-ZWISCHENSTUECK
STANGE MIT SCHILD	96 35 913 08	1	2	3 214 006	96 35 563 08	STANGE KPL.
STANGE MIT SCHILD	96 36 662 08	1	2	3 213 003	96 36 659 08	STANGE KPL.
STANGE MIT SCHILD 0.6M	96 35 837 08	1	2	3 811 002	96 35 836 08	STANGE KPL.
STANGE MIT SCHILD 0.9M	96 36 615 08	(1)	1	3 554 006	96 00 236 1	WA-BOCK 1 KOPFSTUECK
STANGE MIT SCHILD 0.9M	96 36 615 08	(1)	1	3 554 006	96 00 236 1	WA-BOCK 1 KOPFSTUECK
STANGE SCHWK. 1.5M SPF	96 33 933 08	1	1	2 550 005	96 32 970 08	STANGE KPL.
STANGE SCHWK. 3M	96 37 160 08	1	1	3 560 030	96 37 159 08	STANGE KPL.
STANGE SCHWK. T ZN O	96 38 664 08	2	4	1 130 007	96 38 655 08	RAUPENMITTELTEIL GITTERR
STANGE VORM.	96 24 714 08	1	1	3 223 009	96 32 425 08	STANGE KPL.
STANGE VORM.	96 24 714 08	1	1	3 227 003	96 40 374 08	STANGE KPL.
STANGE VORM.	96 34 007 08	1	1	2 550 007	96 34 001 08	STANGE KPL.
STANGE VORM.	96 35 670 08	1	1	3 716 003	96 35 669 08	STANGE KPL.
STANGE VORM.	96 36 126 08	11	2	3 716	91 79 193 08	D-REDUZIERSTUECK
STANGE VORM.	96 36 351 08	1	1	3 556 008	96 36 352 08	STANGE KPL.
STANGE VORM.	96 36 484 08	1	1	3 714 012	96 36 472 08	STANGE KPL.
STANGE VORM. 1.1M	96 39 069 08	1	1	3 560 010	96 39 035 08	STANGE KPL.
STANGE VORM. 1.6M	96 35 567 08	1	1	3 227 004	96 35 566 08	STANGE KPL.
STANGE VORM. 1.6M	96 39 074 08	1	1	3 560 012	96 39 048 08	STANGE KPL.
STANGE VORM. 10.1M	96 36 143 08	1	1	3 715 007	96 36 142 08	STANGE KPL.
STANGE VORM. 11.6M	96 35 702 08	1	1	3 227 002	96 35 704 08	STANGE KPL.
STANGE VORM. 1M	96 37 466 08	26	2	3 556 007	96 59 719 08	WA-BOCK 2 KOPFSTUECK
STANGE VORM. 3.3M	96 35 735 08	1	1	3 811 001	96 35 734 08	STANGE KPL.
STANGE VORM. 3.6M	96 35 568 08	1	1	3 227 005	96 35 569 08	STANGE KPL.
STANGE VORM. 3.6M	96 39 078 08	1	1	3 560 016	96 39 059 08	STANGE KPL.
STANGE VORM. 5.6M	96 39 079 08	1	1	3 560 014	96 39 064 08	STANGE KPL.
STANGE VORM. 6.075M	96 36 144 08	1	1	3 715 004	96 36 141 08	STANGE KPL.
STANGENABLAGE SCHWK.	96 36 094 08	43	2	3 556 007	96 59 719 08	WA-BOCK 2 KOPFSTUECK
STANGENABLAGE SCHWK.	96 36 094 08	18	4	3 558	91 60 448 08	ZWISCHENSTUECK WA-BOCK
STANGENHALTER SCHWK.	96 36 420 08	19	2	3 556 006	96 59 718 08	WA-BOCK 2 ANLENKSTUECK
STANGENHALTER SCHWK.	96 36 423 08	20	2	3 556 006	96 59 718 08	WA-BOCK 2 ANLENKSTUECK
STARTSPERRRELAIS 24V	63 01 028 08	14	1	2 932 082	96 84 247 08	AUFBAUTEILE MONTAGETAFE
STATIV SCHWK.	92 16 963 08	1	1	2 925 007	96 38 882 08	KAMERAANBAU DREHBUEHN
STATIV SCHWK.	92 16 963 08	1	1	2 925 150	96 74 714 08	KAMERA ANBAU
STATIV SCHWK.	92 16 963 08	1	1	2 925 322	96 40 458 08	KAMERAANBAU WINDE 6
STATIV SCHWK.	96 40 475 08	1	1	2 925 304	96 40 362 08	KAMERAANBAU WINDE 5

Bezeichnung	Artikel	Pos.	Menge	Seite	Baugruppe	Bezeichnung
STATIV SCHWK.	96 43 543 08	30	1	2 925 007	96 38 882 08	KAMERAANBAU DREHBUEHN
STAUBDICHTUNG	11 34 664 5	4	1	9 674 114	96 74 114 08	AGGREGATETRAEGER
STAUBKAPPE	10 02 756 0	44	2	2 541	91 71 112 08	ZUSATZHEIZUNG OW
STAUBKAPPE	51 15 046 08	57	1	2 541	91 71 112 08	ZUSATZHEIZUNG OW
STAUBKAPPE METALL A240	69 18 998 08	46	2	2 920 432	96 78 526 08	KLEMMKASTEN KPL.
STAUBKAPPE METALL A240	69 18 998 08	172	1	3 930 149	96 36 586 08	LEITUNGSTROMMEL KPL.
STAUBKAPPE METALL A240	69 18 998 08	157	2	3 930 524	96 37 720 08	KLEMMKASTEN
STAUBKAPPE METALL A240	69 18 998 08	157	2	3 930 531	96 37 672 08	KLEMMKASTEN
STAUBKAPPE METALL A240	69 24 000 08	155	1	3 930 378	96 79 939 08	LEITUNG
STAUBKAPPE METALL A240	69 24 000 08	154	1	3 930 379	96 79 940 08	LEITUNG
STAUBSCHUTZ	51 15 009 08	63	1	2 976 000	91 60 045 08	ZUSATZHYDRAULIK 3 DREH
STAUBSTECKER	10 02 756 1	46	2	2 541	91 71 112 08	ZUSATZHEIZUNG OW
STAUBSTECKER POLYURET	10 02 886 3	58	1	2 541	91 71 112 08	ZUSATZHEIZUNG OW
STECKBOLZEN FE//ZN20//C	92 32 898 08	53	2	1 140	91 75 217 08	QUERTRAEGER KPL.
STECKBOLZEN KPL.	92 98 617 08	21	1	1 140	91 75 217 08	QUERTRAEGER KPL.
STECKBOLZEN KPL.	92 98 617 08	17	4	1 140 001	96 35 222 08	TREPPE KPL.
STECKBOLZEN KPL. FE//ZN20//	92 50 566 08	4	1	2 730 002	96 55 752 08	ZENTRIERUNG KPL.
STECKBOLZEN RD10X155 S3	95 33 575 08	(1)	1	1 140 001	96 35 222 08	TREPPE KPL.
STECKBOLZEN RD20X378 S3	93 03 581 08	5	1	1 632 032	96 20 093 08	ABSTUETZPLATTE KPL.
STECKBOLZEN T ZN K	92 47 131 08	10	6	1 100 007	96 36 741 08	PODEST KPL.
STECKBOLZEN T ZN K	92 47 131 08	13	4	1 140 002	96 35 224 08	PODEST KPL.
STECKBOLZEN T ZN K	92 47 131 08	86	12	3 211	91 75 353 08	S-ANLENKSTUECK
STECKBOLZEN T ZN K	92 47 131 08	54	6	3 222	91 60 427 08	S-ZWISCHENSTUECK
STECKDOSE	51 45 948 08	28	1	X1065300	10 65 300 9	STEUERTEIL
STECKDOSE 2-POL	60 52 153 08	16	1	2 920 080	96 36 410 08	ELEKTRIK BATTERIEKASTEN
STECKDOSENEINSATZ 16-PO	63 70 053 01	29	1	2 920 432	96 78 526 08	KLEMMKASTEN KPL.
STECKDOSENKOERPER 4-PO	60 52 516 08	171	1	2 920 631	96 45 283 08	KABELSTRANG
STECKDOSENKOMBINATION	10 41 241 2	(10)	1	2 920 630	96 45 212 08	EL.ZUSATZTEILE STROMAGG
STECKDOSENKOMBINATION	11 16 191 4	(10)	1	2 533 012	96 77 804 08	EL.KLIMAANLAGE.U.STROMAG
STECKDOSENKOMBINATION	60 52 157 08	1	1	2 780 900	91 47 543 08	FREMDEINSPEISUNG
STECKER	11 17 130 8	4	1	X1106600	11 06 600 1	WINDGESCHWINDIGKEITSGE
STECKER	92 03 811 08	179	3	2 920 631	96 45 283 08	KABELSTRANG
STECKER 10-POLIG	11 69 005 6	4	1	X1080206	10 80 206 1	WINDENDREHGEBER
STECKER 18-POL 15A SPF	60 23 250 08	36	13	2 932 001	96 80 959 08	RELAISSTEUERUNG
STECKER 21-POL 25A	10 29 453 9	158	1	2 920 631	96 45 283 08	KABELSTRANG
STECKER 24-POL A240 SPF	69 18 992 08	154	1	3 930 378	96 79 939 08	LEITUNG
STECKER 24-POL A240 SPF	69 24 001 08	153	1	2 920 459	96 78 563 08	LEITUNG
STECKER 24-POL A240 SPF	69 24 001 08	155	1	3 930 379	96 79 940 08	LEITUNG
STECKER 31-POL 13A	10 29 454 0	159	1	2 920 631	96 45 283 08	KABELSTRANG
STECKER 8-POL	10 04 699 9	160	4	2 533 035	96 76 150 08	VERKABELUNG ARMATUREN
STECKER 8-POL	10 04 699 9	156	1	2 920 631	96 45 283 08	KABELSTRANG
STECKER 8-POL	10 04 699 9	160	10	2 932 116	96 84 249 08	VERKABELUNG MONTAGETA
STECKER 8-POL	10 04 700 0	161	4	2 533 035	96 76 150 08	VERKABELUNG ARMATUREN
STECKER 8-POL	10 04 700 0	157	1	2 920 631	96 45 283 08	KABELSTRANG
STECKER 8-POL	10 04 700 0	161	10	2 932 116	96 84 249 08	VERKABELUNG MONTAGETA
STECKER 8-POL	10 04 700 1	162	4	2 533 035	96 76 150 08	VERKABELUNG ARMATUREN
STECKER 8-POL	10 04 700 1	162	10	2 932 116	96 84 249 08	VERKABELUNG MONTAGETA
STECKER 9-POL PVC	10 30 114 8	178	1	2 533 035	96 76 150 08	VERKABELUNG ARMATUREN
STECKER 9-POL PVC	10 30 114 9	160	1	2 920 631	96 45 283 08	KABELSTRANG
STECKER DIN 72585 4-POL PO	69 24 063 08	178	3	2 920 631	96 45 283 08	KABELSTRANG
STECKERGEHAEUSE	11 48 560 9	56	1	X1081498	10 81 498 5	STEUERGERAET
STECKERGEHAEUSE	11 48 561 0	55	1	X1081498	10 81 498 5	STEUERGERAET
STECKERGEHAEUSE 14-POL	60 23 360 08	152	5	2 533 035	96 76 150 08	VERKABELUNG ARMATUREN
STECKERGEHAEUSE 14-POL	60 23 360 08	153	11	2 932 116	96 84 249 08	VERKABELUNG MONTAGETA
STECKERGEHAEUSE 14-POL	60 23 365 08	3	6	2 932 166	92 68 911 08	VERTEILER MASSE
STECKERGEHAEUSE 18-POL	60 23 002 08	171	7	2 533 035	96 76 150 08	VERKABELUNG ARMATUREN
STECKERGEHAEUSE 18-POL	60 23 002 08	162	10	2 920 631	96 45 283 08	KABELSTRANG
STECKERGEHAEUSE 18-POL	60 23 002 08	25	2	2 932 001	96 80 959 08	RELAISSTEUERUNG
STECKERGEHAEUSE 18-POL	60 23 002 08	154	33	2 932 116	96 84 249 08	VERKABELUNG MONTAGETA
STECKERGEHAEUSE 2-POL 13	62 03 134	151	3	2 920 631	96 45 283 08	KABELSTRANG

Bezeichnung	Artikel	Pos.	Menge	Seite	Baugruppe	Bezeichnung
STECKERLEISTE 64-POL SPF	60 23 212 08	5	7	2 922 001	92 84 311 08	BUSPLATINE
STECKGEHAEUSE 16-POL	60 23 246 08	167	1	2 533 035	96 76 150 08	VERKABELUNG ARMATUREN
STECKHUELSE 6,3X0,5-1,0 V	11 08 088 1	758	6	2 920 631	96 45 283 08	KABELSTRANG
STECKHUELSE 6,3X1-2,5 TIN-P	60 22 034 08	72	9	2 920 631	96 45 283 08	KABELSTRANG
STECKHUELSENGEHAEUSE 2-	60 22 097 08	156	2	2 533 035	96 76 150 08	VERKABELUNG ARMATUREN
STECKHUELSENGEHAEUSE 2-	60 22 097 08	161	2	2 920 631	96 45 283 08	KABELSTRANG
STECKHUELSENGEHAEUSE 2-	60 22 097 08	158	2	2 932 116	96 84 249 08	VERKABELUNG MONTAGETA
STECKHUELSENGEHAEUSE	60 23 036 08	154	2	2 533 035	96 76 150 08	VERKABELUNG ARMATUREN
STECKHUELSENGEHAEUSE	60 23 197 08	158	30	2 533 035	96 76 150 08	VERKABELUNG ARMATUREN
STECKHUELSENGEHAEUSE	60 23 198 08	159	41	2 533 035	96 76 150 08	VERKABELUNG ARMATUREN
STECKSCHLUESSEL GR.11/3	79 00 249 08	17	1	1 750	91 47 038 08	WERKZEUG
STECKTUELLE GERADE	51 05 696 08	26	1	1 750	91 47 038 08	WERKZEUG
STEIGLEITER 4-390X1,045M T	96 39 609 08	2	1	2 102 014	96 39 607 08	STEIGLEITER
STEIGLEITER 6-348X1,42M T Z	96 39 608 08	1	1	2 102 014	96 39 607 08	STEIGLEITER
STEIGLEITER 6/4-380X1.42M	96 39 607 08	80	1	2 102 010	91 60 648 08	DREHBUEHNENRAHMEN VOR
STELLMOTOR 2.4W 24V SPF	10 28 730 1	16	1	2 810 001	96 52 918 08	KRANFUEHRERKABINE VORM
STELLSCHRAUBE	10 49 393 2	20	1	X1028628	10 28 628 9	MONOBLOCK
STELLSCHRAUBE	57 15 610 08	16	1	X1028628	10 28 628 9	MONOBLOCK
STELLSCHRAUBE	57 15 634 08	30	1	X1028628	10 28 628 9	MONOBLOCK
STELLSCHRAUBE	57 18 896 08	33	1	X1028628	10 28 628 9	MONOBLOCK
STELLSCHRAUBE M10	40 97 105 08	30	2	2 502	91 47 459 08	STEUERSTAND
STEUERBLOCK	10 48 944 9	(889)	1	3 790	91 77 911 08	BOLZENZIEHEINRICHTUNG
STEUERBLOCK	51 13 005 08	42	1	2 976 000	91 60 045 08	ZUSATZHYDRAULIK 3 DREH
STEUERBLOCK 310BAR SPF	10 28 923 0	19	1	2 970	91 81 525 08	HYDRAULIK
STEUERBOX MB618A SPF	10 33 264 0	10	1	2 925 002	96 80 917 08	AUSRUESTUNG KAMERA DRE
STEUERBUCHSE	50 09 648	41	1	X1065300	10 65 300 9	STEUERTEIL
STEUERBUCHSE	57 07 699 08	2	1	X1065300	10 65 300 9	STEUERTEIL
STEUERGERAET	10 81 498 5	1	1	X1043033	10 43 033 7	GENERATOR
STEUERGERAET 24V	10 27 869 8	1	1	X1004204	10 04 204 3	WASSERHEIZGERAET
STEUERGERAET 6POL 24V SP	60 61 962 08	71	3	2 533 024	96 76 149 08	AUFBAUTEILE ARMATUREN
STEUERKOLBEN	10 04 430 9	3	1	X1065300	10 65 300 9	STEUERTEIL
STEUERLEITUNG 12 X 0,75 SP	60 04 608 08	5	5.21	2 920 900	96 76 131 08	KABELSTRANG WINDE 3
STEUERLEITUNG 12 X 0,75 SP	60 04 608 08	5	4.11	2 920 901	96 76 134 08	KABELSTRANG WINDE 6
STEUERLEITUNG 12 X 0,75 SP	60 04 608 08	5	5.61	2 920 905	96 76 133 08	KABELSTRANG WINDE 5
STEUERLEITUNG 12 X 0,75 SP	60 04 608 08	5	1.41	2 920 993	96 76 132 08	KABELSTRANG WINDE 4
STEUERLEITUNG 12 X 0,75 SP	60 04 608 08	5	4.31	2 920 994	96 76 130 08	KABELSTRANG WINDE 2
STEUERLEITUNG 12 X 0,75 SP	60 04 608 08	5	4.31	2 920 995	96 76 129 08	KABELSTRANG WINDE 1
STEUERLEITUNG 19 X 0,5 SPF	60 04 640 08	5	8.76	3 930 376	96 79 936 08	LEITUNG
STEUERLEITUNG 19 X 0,5 SPF	60 04 640 08	5	4.86	3 930 382	96 79 942 08	LEITUNG
STEUERLEITUNG 61 X 0,75	60 04 610 08	5	9.07	3 930 377	96 79 938 08	LEITUNG
STEUERLEITUNG 8/16 X 0,5/0,7	60 04 407 08	5	4.2	3 930 378	96 79 939 08	LEITUNG
STEUERLEITUNG 8/16 X 0,5/0,7	60 04 407 08	5	8.71	3 930 379	96 79 940 08	LEITUNG
STEUERPLATTE	57 01 145 08	2	1	5 701 133	57 01 133 08	TRIEBWERK
STEUERSTAND	91 47 459 08	167	1		LR 11350 -0	LIEBHERR RAUPENKRAN LR
STEUERTEIL	10 46 782 0	3	1	X1022006	10 22 006 0	VERSTELLMOTOR
STEUERTEIL	10 46 782 0	2	1	X1067841	10 67 841 2	VERSTELLUNG
STEUERTEIL	10 65 300 9	1	1	X1065300	10 65 300 6	VERSTELLUNG
STEUERTEIL	10 66 404 1	1	1	X1066380	10 66 380 7	VERSTELLUNG
STIFTEINSATZ 24-POL 16A	60 56 047 14	157	1	2 920 900	96 76 131 08	KABELSTRANG WINDE 3
STIFTEINSATZ 24-POL 16A	60 56 047 14	157	1	2 920 901	96 76 134 08	KABELSTRANG WINDE 6
STIFTEINSATZ 24-POL 16A	60 56 047 14	157	1	2 920 905	96 76 133 08	KABELSTRANG WINDE 5
STIFTEINSATZ 24-POL 16A	60 56 047 14	157	1	2 920 993	96 76 132 08	KABELSTRANG WINDE 4
STIFTEINSATZ 24-POL 16A	60 56 047 14	157	1	2 920 994	96 76 130 08	KABELSTRANG WINDE 2
STIFTEINSATZ 24-POL 16A	60 56 047 14	157	1	2 920 995	96 76 129 08	KABELSTRANG WINDE 1
STIFTEINSATZ 24-POL 16A	60 56 047 14	155	1	3 930 376	96 79 936 08	LEITUNG
STIFTEINSATZ 24-POL 16A	60 56 047 14	154	1	3 930 382	96 79 942 08	LEITUNG
STIFTEINSATZ 64-POL 10A	60 56 090 08	21	5	2 920 369	96 78 525 08	KLEMMKASTEN KPL.
STIFTEINSATZ 64-POL 10A	60 56 090 08	21	5	2 920 448	96 40 440 08	KLEMMKASTEN KPL.
STIFTEINSATZ 64-POL 10A	60 56 090 08	155	1	2 920 458	96 78 562 08	LEITUNG
STIFTEINSATZ 64-POL 10A	60 56 090 08	153	1	3 930 377	96 79 938 08	LEITUNG

Bezeichnung	Artikel	Pos.	Menge	Seite	Baugruppe	Bezeichnung
STIFTKONTAKT 0,75-1,5MM2	62 02 444	95	2	2 920 631	96 45 283 08	KABELSTRANG
STIFTKONTAKT 2,5MM2	60 56 158 14	132	2	2 920 900	96 76 131 08	KABELSTRANG WINDE 3
STIFTKONTAKT 2,5MM2	60 56 158 14	132	2	2 920 901	96 76 134 08	KABELSTRANG WINDE 6
STIFTKONTAKT 2,5MM2	60 56 158 14	132	2	2 920 905	96 76 133 08	KABELSTRANG WINDE 5
STIFTKONTAKT 2,5MM2	60 56 158 14	132	2	2 920 993	96 76 132 08	KABELSTRANG WINDE 4
STIFTKONTAKT 2,5MM2	60 56 158 14	132	2	2 920 994	96 76 130 08	KABELSTRANG WINDE 2
STIFTKONTAKT 2,5MM2	60 56 158 14	132	2	2 920 995	96 76 129 08	KABELSTRANG WINDE 1
STIFTSCHRAUBE DIN 938 M10	50 06 855 08	33	4	2 790 701	91 55 739 08	ANTRIEBSAGGREGAT KLIMAA
STIRNRAD	96 89 130 01	11	1	9 335 960	93 35 960 01	KOMPAKTSEILWINDE
STOERANZEIGE	10 42 995 2	19	2	7 743 566	77 43 566 08	ELEKTROPUMPE
STOERANZEIGE	10 42 995 2	9	1	X1032717	10 32 717 1	ELEKTROPUMPE
STOERANZEIGE	10 42 995 2	9	1	X1033083	10 33 083 8	ELEKTROPUMPE
STOESSELSTANGE	10 66 341 6	25	1	9 653 406	96 53 406 08	KIPPHEBEL
STOESSELSTANGE	10 66 341 7	26	2	9 653 406	96 53 406 08	KIPPHEBEL
STOPFEN	10 49 392 9	1	2	X1028628	10 28 628 9	MONOBLOCK
STOPFEN	10 65 203 9	11	1	9 653 393	96 53 393 08	OELFILTER
STOPFEN VSTI1"ED A3P	47 77 046 08	(22)	1	2 657	91 47 448 08	MONTAGEEINRICHTUNG RA
STOPFEN VSTI1"ED A3P	47 77 046 08	679	5	2 970	91 81 525 08	HYDRAULIK
STOPFEN VSTI1"ED A3P	47 77 046 08	605	4	3 978 005	91 60 393 08	ZUSATZHYDRAULIK SB-KOPFS
STOPFEN VSTI1"ED A3P	47 77 046 08	202	2	X1041325	10 41 325 5	UMSCHALTBLOCK
STOPFEN VSTI1/2"ED A3P	47 77 042 08	(16)	2	1 400	91 76 481 08	RAUPENTRAEGER LI.
STOPFEN VSTI1/2"ED A3P	47 77 042 08	626	1	2 976 000	91 60 045 08	ZUSATZHYDRAULIK 3 DREH
STOPFEN VSTI1/2"ED A3P	47 77 042 08	26	1	9 688 228	96 88 228 01	OELMESSEINRICHTUNG
STOPFEN VSTI1/2"ED A3P	47 77 042 08	26	1	9 688 717	96 88 717 01	OELMESSEINRICHTUNG
STOPFEN VSTI1/2"ED A3P	47 77 042 08	2	2	X1028628	10 28 628 9	MONOBLOCK
STOPFEN VSTI1/4"ED A3P	47 77 040 77	38	2	X1148558	11 48 558 8	TELESKOPZYLINDER
STOPFEN VSTI1/8"ED ST A3C	51 07 415 08	51	1	X1028628	10 28 628 9	MONOBLOCK
STOPFEN VSTI11/4"ED A3P	47 77 054 08	16	3	9 640 276	96 40 276 08	ANSCHLUSSBLOCK
STOPFEN VSTI11/4"ED A3P	47 77 054 08	4	1	X1041267	10 41 267 8	ENDPLATTE
STOPFEN VSTI3/4"ED A3P	47 77 047 08	201	2	X1041325	10 41 325 5	UMSCHALTBLOCK
STOPFEN VSTI3/8"ED A3P	47 77 041 08	(12)	2	2 125	91 47 417 08	BOLZEN D-S ANLENKSTUECK
STOPFEN VSTI3/8"ED A3P	47 77 041 08	(12)	2	2 125	91 47 417 08	BOLZEN D-S ANLENKSTUECK
STOPFEN VSTI3/8"ED A3P	47 77 041 08	720	2	2 970	91 81 525 08	HYDRAULIK
STOPFEN VSTIM12X1,5ED A3	47 77 043 08	697	1	2 970	91 81 525 08	HYDRAULIK
STOPFEN VSTIM12X1,5ED A3	47 77 043 08	8	4	9 684 199	96 84 199 01	BREMSE
STOPFEN VSTIM12X1,5ED A3	47 77 043 08	19	2	X1000937	10 00 937 8	ANSCHLUSSPLATTE
STOPFEN VSTIM14X1,5ED A3	47 77 049 08	56	1	2 391	91 81 968 08	DIESELMOTOR KPL.
STOPFEN VSTIM14X1,5ED A3	47 77 049 08	722	1	2 970	91 81 525 08	HYDRAULIK
STOPFEN VSTIM14X1,5ED A3	47 77 049 08	627	3	2 975 153	91 58 730 08	ZUSATZHYDRAULIK WINDE 3
STOPFEN VSTIM14X1,5ED A3	47 77 049 08	602	1	2 975 400	91 58 729 08	ZUSATZHYDRAULIK WINDE 6
STOPFEN VSTIM14X1,5ED A3	47 77 049 08	78	4	9 338 787	93 38 787 01	WINKELGETRIEBE
STOPFEN VSTIM14X1,5ED A3	47 77 049 08	78	4	9 338 788	93 38 788 01	WINKELGETRIEBE
STOPFEN VSTIM14X1,5ED A3	47 77 049 08	15	1	X1028923	10 28 923 0	STEUERBLOCK
STOPFEN VSTIM16X1,5ED A3	47 77 044 08	79	4	9 338 787	93 38 787 01	WINKELGETRIEBE
STOPFEN VSTIM16X1,5ED A3	47 77 044 08	79	4	9 338 788	93 38 788 01	WINKELGETRIEBE
STOPFEN VSTIM18X1,5ED A3	47 77 051 08	637	8	1 970 000	91 47 041 08	HYDRAULIK RAUPE
STOPFEN VSTIM18X1,5ED A3	47 77 051 08	11	1	2 670 002	96 60 735 08	KRAFTSTOFFBEHAELTER VO
STOPFEN VSTIM18X1,5ED A3	47 77 051 08	9	3	9 684 199	96 84 199 01	BREMSE
STOPFEN VSTIM20X1,5ED A3	47 77 059 08	42	1	X1148558	11 48 558 8	TELESKOPZYLINDER
STOPFEN VSTIM22X1,5ED A3	47 77 045 08	638	1	2 970	91 81 525 08	HYDRAULIK
STOPFEN VSTIM22X1,5ED A3	47 77 045 08	621	1	3 978 005	91 60 393 08	ZUSATZHYDRAULIK SB-KOPFS
STOPFEN VSTIM22X1,5ED A3	47 77 045 08	2	9	9 335 964	93 35 964 01	DREHWERKANTRIEB
STOPFEN VSTIM26X1,5ED A3	47 77 058 08	20	1	2 671 005	96 35 507 08	OELBEHAELTER VORM.
STOPFEN VSTIM26X1,5ED A3	47 77 058 08	77	2	9 338 787	93 38 787 01	WINKELGETRIEBE
STOPFEN VSTIM26X1,5ED A3	47 77 058 08	77	2	9 338 788	93 38 788 01	WINKELGETRIEBE
STOPFEN VSTIM26X1,5ED A3	47 77 058 08	68	3	9 338 813	93 38 813 01	PLANETENGETRIEBE
STOPFEN VSTIM26X1,5ED A3	47 77 058 08	68	3	9 684 808	96 84 808 01	PLANETENGETRIEBE
STOPFEN VSTIM27X2ED A3P	47 77 056 08	92	1	9 335 964	93 35 964 01	DREHWERKANTRIEB
STOPFEN VSTIM27X2ED A3P	47 77 056 08	69	2	9 338 787	93 38 787 01	WINKELGETRIEBE
STOPFEN VSTIM27X2ED A3P	47 77 056 08	69	2	9 338 788	93 38 788 01	WINKELGETRIEBE

Bezeichnung	Artikel	Pos.	Menge	Seite	Baugruppe	Bezeichnung
STOPFEN VSTIM33X2ED A3P	47 77 052 08	608	1	2 975 000	91 58 716 08	ZUSATZHYDRAULIK WINDE 1
STOPFEN VSTIM33X2ED A3P	47 77 052 08	608	1	2 975 060	91 58 717 08	ZUSATZHYDRAULIK WINDE 2
STOPFEN VSTIM33X2ED A3P	47 77 052 08	623	5	2 975 153	91 58 730 08	ZUSATZHYDRAULIK WINDE 3
STOPFEN VSTIM33X2ED A3P	47 77 052 08	602	1	2 975 300	91 58 720 08	ZUSATZHYDRAULIK WINDE 5
STOPFEN VSTIM33X2ED A3P	47 77 052 08	31	1	2 975 400	91 58 729 08	ZUSATZHYDRAULIK WINDE 6
STOPFEN VSTIM33X2ED A3P	47 77 052 08	604	1	2 975 400	91 58 729 08	ZUSATZHYDRAULIK WINDE 6
STOPFEN VSTIM42X2ED A3P	47 77 048 08	608	7	2 970	91 81 525 08	HYDRAULIK
STOPFEN VSTIM42X2ED A3P	47 77 048 08	62	3	9 338 789	93 38 789 01	PLANETENGETRIEBE
STOPFEN VSTIM42X2ED A3P	47 77 048 08	13	1	X1028923	10 28 923 0	STEUERBLOCK
STOPFEN VSTIM48X2ED A3P	47 77 057 08	612	3	2 970	91 81 525 08	HYDRAULIK
STOPFEN VSTIM48X2ED A3P	47 77 057 08	76	3	9 338 787	93 38 787 01	WINKELGETRIEBE
STOPFEN VSTIM48X2ED A3P	47 77 057 08	76	3	9 338 788	93 38 788 01	WINKELGETRIEBE
STROMQUELLE	10 49 379 2	(6)	1	2 932 082	96 84 247 08	AUFBAUTEILE MONTAGETAFE
STROMQUELLE	10 49 379 2	(6)	1	2 932 082	96 84 247 08	AUFBAUTEILE MONTAGETAFE
STROMQUELLE	10 49 379 2	(6)	1	2 932 082	96 84 247 08	AUFBAUTEILE MONTAGETAFE
STROMQUELLE	10 49 379 2	(6)	1	2 932 082	96 84 247 08	AUFBAUTEILE MONTAGETAFE
STROMQUELLE	10 49 379 2	(6)	1	2 932 082	96 84 247 08	AUFBAUTEILE MONTAGETAFE
STROMQUELLE	10 49 379 2	(6)	1	2 932 082	96 84 247 08	AUFBAUTEILE MONTAGETAFE
STROMQUELLE LSB SPF	10 02 744 8	16	1	2 932 082	96 84 247 08	AUFBAUTEILE MONTAGETAFE
STROMTEILVENTIL 350BAR 15	51 14 595 08	53	1	2 970	91 81 525 08	HYDRAULIK
STUETZE	96 36 064 08	11	1	2 730 001	96 36 111 08	GRUNDPLATTE VORM.
STUETZE	96 37 858 08	24	2	3 554 005	96 36 063 08	WA-BOCK 1 ANLENKSTUECK
STUETZE SCHWK.	96 35 677 08	5	1	1 140 001	96 35 222 08	TREPPE KPL.
STUETZE SCHWK.	96 79 628 08	1	1	3 592 004	96 79 622 08	STUETZE VORM.
STUETZE SCHWK.LI.	96 35 226 08	5	1	1 140	91 75 217 08	QUERTRAEGER KPL.
STUETZE SCHWK.RE.	96 35 225 08	4	1	1 140	91 75 217 08	QUERTRAEGER KPL.
STUETZE VORM.	96 40 428 08	52	1	2 200 000	91 61 061 08	MASCHINENHAUS MIT LAUFS
STUETZE VORM.	96 79 622 08	3	1	3 592	91 72 406 08	W-RUECKHALTESICHERUNG
STUETZE WA-BOCK II	10 28 809 1	1	2	3 592	91 72 406 08	W-RUECKHALTESICHERUNG
STUETZRING	10 33 357 8	16	2	X1046782	10 46 782 0	STEUERTEIL
STUETZRING	10 33 357 8	13	1	X1067841	10 67 841 7	DECKEL
STUETZRING 17,5X20,9X1 PTF	57 10 828 08	(4)	1	1 970 054	96 35 759 08	ZUSATZHYDRAULIK SPANNZ
STUETZRING 17,5X20,9X1 PTF	57 10 828 08	(3)	1	1 970 054	96 35 759 08	ZUSATZHYDRAULIK SPANNZ
STUETZRING 17,5X20,9X1 PTF	57 10 828 08	(4)	1	2 970	91 81 525 08	HYDRAULIK
STUETZRING 17,5X20,9X1 PTF	57 10 828 08	(3)	1	2 970	91 81 525 08	HYDRAULIK
STUETZRING 20X23,5X1 PTFE	57 10 822 08	(4)	1	1 970 000	91 47 041 08	HYDRAULIK RAUPE
STUETZRING 20X23,5X1 PTFE	57 10 822 08	(3)	1	1 970 000	91 47 041 08	HYDRAULIK RAUPE
STUETZRING 32X37,2X1 PTFE	57 10 770 08	(3)	1	2 970	91 81 525 08	HYDRAULIK
STUETZRING 32X37,2X1 PTFE	57 10 770 08	(3)	1	2 975 000	91 58 716 08	ZUSATZHYDRAULIK WINDE 1
STUETZRING 32X37,2X1 PTFE	57 10 770 08	(3)	1	2 978 100	91 73 099 08	ZUSATZHYDR.MONTAGEEINR
STUETZRING 32X37,2X1 PTFE	57 10 770 08	(3)	1	2 978 100	91 73 099 08	ZUSATZHYDR.MONTAGEEINR
STUETZSCHEIBE DIN 988 S 63	11 00 881 5	36	8	3 221	91 60 426 08	S-ZWISCHENSTUECK
STUETZSCHEIBE DIN 988 S 63	11 00 881 5	36	8	3 221 000	91 60 429 08	S-ZWISCHENSTUECK
STUETZSCHEIBE DIN 988 S 63	11 00 881 5	36	12	3 222	91 60 427 08	S-ZWISCHENSTUECK
STUETZSCHEIBE DIN 988 S 63	11 00 881 5	36	10	3 222 000	91 60 430 08	S-ZWISCHENSTUECK
STUETZSCHEIBE DIN 988 S 75	50 09 001	11	1	X1022005	10 22 005 8	VERSTELLMOTOR
STUETZSCHEIBE DIN 988 S 75	50 09 001	11	1	X1022006	10 22 006 2	VERSTELLMOTOR
STUETZSCHEIBE DIN 988 S 75	50 09 001	11	1	X1022006	10 22 006 3	VERSTELLMOTOR
STUETZSCHRAUBE M8	40 97 109 08	5	2	2 510 251	96 33 900 08	DECKEL KPL.
STUETZSCHRAUBE M8	40 97 109 08	6	2	2 510 252	96 33 901 08	DECKEL KPL.
STUETZSCHRAUBE M8	40 97 109 08	5	2	2 510 253	96 33 902 08	DECKEL KPL.
STUETZSCHRAUBE M8	40 97 109 08	5	2	2 510 254	96 33 903 08	DECKEL KPL.
STUETZSCHRAUBE M8	40 97 109 08	5	2	2 510 259	96 33 908 08	DECKEL KPL.
STUETZSCHRAUBE M8	40 97 109 08	5	2	2 510 261	96 36 145 08	DECKEL KPL.
STUETZSCHRAUBE M8	40 97 109 08	5	2	2 510 266	96 41 429 08	LUEFTUNGSDECKEL KPL.
STUFE SCHWK.	96 42 979 08	89	1	1 140	91 75 217 08	QUERTRAEGER KPL.
STUTZEN 32X100 MS	55 06 198 08	13	2	2 391 035	96 33 658 08	KOMBIKUEHLER KPL.
STUTZEN EINFUELL + BELUE	10 02 027 0	42	1	X1046779	10 46 779 4	KABINE
SW-KOPFSTUECK	91 72 396 08	203	1		LR 11350 -0	LIEBHERR RAUPENKRAN LR
SW-KOPFSTUECK SCHWK.	96 59 703 08	1	1	3 214	91 72 396 08	SW-KOPFSTUECK

Bezeichnung	Artikel	Pos.	Menge	Seite	Baugruppe	Bezeichnung
SYMBOLEINSATZ	60 67 604 08	68	1	2 533 020	96 76 148 08	ARMATUREN RE.
SYMBOLEINSATZ	60 67 628 08	100	1	2 533 020	96 76 148 08	ARMATUREN RE.
SYMBOLEINSATZ	60 67 630 08	98	1	2 533 020	96 76 148 08	ARMATUREN RE.
SYMBOLEINSATZ	60 67 633 08	66	2	2 533 020	96 76 148 08	ARMATUREN RE.
SYMBOLEINSATZ	60 67 643 08	69	1	2 533 020	96 76 148 08	ARMATUREN RE.
SYMBOLEINSATZ	60 67 701 08	56	1	2 533 020	96 76 148 08	ARMATUREN RE.
SYMBOLEINSATZ	60 67 702 08	57	2	2 533 020	96 76 148 08	ARMATUREN RE.
SYMBOLEINSATZ	60 67 718 08	62	1	2 533 020	96 76 148 08	ARMATUREN RE.
SYMBOLEINSATZ	60 67 725 08	88	1	2 533 020	96 76 148 08	ARMATUREN RE.
SYMBOLEINSATZ	60 67 764 08	101	1	2 533 020	96 76 148 08	ARMATUREN RE.
SYMBOLEINSATZ	60 67 770 08	74	1	2 533 020	96 76 148 08	ARMATUREN RE.
SYMBOLEINSATZ	60 67 784 08	63	1	2 533 020	96 76 148 08	ARMATUREN RE.
SYMBOLEINSATZ	60 67 814 08	79	1	2 533 020	96 76 148 08	ARMATUREN RE.
SYMBOLEINSATZ	60 67 827 08	94	1	2 533 020	96 76 148 08	ARMATUREN RE.
SYMBOLEINSATZ	60 67 911 08	58	1	2 533 020	96 76 148 08	ARMATUREN RE.
SYMBOLEINSATZ	60 67 921 08	102	1	2 533 020	96 76 148 08	ARMATUREN RE.
SYMBOLEINSATZ 0 GRAD	60 67 924 08	82	1	2 533 020	96 76 148 08	ARMATUREN RE.
SYMBOLEINSATZ BILDSCH.BA	60 67 922 08	90	1	2 533 020	96 76 148 08	ARMATUREN RE.
SYMBOLEINSATZ GELB	10 29 516 7	80	1	2 533 020	96 76 148 08	ARMATUREN RE.
SYMBOLEINSATZ GELB	10 29 786 4	76	2	2 533 020	96 76 148 08	ARMATUREN RE.
SYMBOLEINSATZ GELB	10 30 089 2	60	1	2 533 020	96 76 148 08	ARMATUREN RE.
SYMBOLEINSATZ GELB	10 30 299 5	83	1	2 533 020	96 76 148 08	ARMATUREN RE.
SYMBOLEINSATZ GELB	10 32 702 7	85	1	2 533 020	96 76 148 08	ARMATUREN RE.
SYMBOLEINSATZ GELB	60 67 925 08	77	1	2 533 020	96 76 148 08	ARMATUREN RE.
SYMBOLEINSATZ GELB	60 67 927 08	95	1	2 533 020	96 76 148 08	ARMATUREN RE.
SYMBOLEINSATZ GELB	60 67 928 08	96	1	2 533 020	96 76 148 08	ARMATUREN RE.
SYMBOLEINSATZ GRUEN	10 29 751 5	67	1	2 533 020	96 76 148 08	ARMATUREN RE.
SYMBOLEINSATZ GRUEN	10 32 702 8	87	1	2 533 020	96 76 148 08	ARMATUREN RE.
SYMBOLEINSATZ GRUEN	10 33 069 3	103	2	2 533 020	96 76 148 08	ARMATUREN RE.
SYMBOLEINSATZ GRUEN	10 33 069 4	104	2	2 533 020	96 76 148 08	ARMATUREN RE.
SYMBOLEINSATZ GRUEN	10 33 069 5	105	2	2 533 020	96 76 148 08	ARMATUREN RE.
SYMBOLEINSATZ GRUEN	10 33 069 6	106	2	2 533 020	96 76 148 08	ARMATUREN RE.
SYMBOLEINSATZ GRUEN	10 33 069 8	107	1	2 533 020	96 76 148 08	ARMATUREN RE.
SYMBOLEINSATZ GRUEN	10 33 069 9	108	1	2 533 020	96 76 148 08	ARMATUREN RE.
SYMBOLEINSATZ GRUEN	10 33 070 0	109	1	2 533 020	96 76 148 08	ARMATUREN RE.
SYMBOLEINSATZ GRUEN	10 33 070 1	110	1	2 533 020	96 76 148 08	ARMATUREN RE.
SYMBOLEINSATZ GRUEN	10 33 070 3	112	1	2 533 020	96 76 148 08	ARMATUREN RE.
SYMBOLEINSATZ GRUEN	10 42 402 1	111	1	2 533 020	96 76 148 08	ARMATUREN RE.
SYMBOLEINSATZ GRUEN	10 48 861 5	92	1	2 533 020	96 76 148 08	ARMATUREN RE.
SYMBOLEINSATZ ROT	60 67 929 08	99	1	2 533 020	96 76 148 08	ARMATUREN RE.
SYMBOLEINSATZ WEISS	10 30 089 1	70	1	2 533 020	96 76 148 08	ARMATUREN RE.
SYMBOLEINSATZ WEISS	10 30 299 3	84	1	2 533 020	96 76 148 08	ARMATUREN RE.
T-STUECK 18X18 L=75 GELB G	55 31 281 08	33	3	2 541	91 71 112 08	ZUSATZHEIZUNG OW
TANKSENSOR L=1450 24V SP	10 29 007 0	(5)	1	2 670 002	96 60 735 08	KRAFTSTOFFBEHAELTER VO
TANKVERSCHLUSS 80	73 65 412	(35)	1	2 671 005	96 35 507 08	OELBEHAELTER VORM.
TANKVERSCHLUSS DV80A-NS-	10 41 011 2	(1)	1	2 670 002	96 60 735 08	KRAFTSTOFFBEHAELTER VO
TASCHENSCHLOSS 27-29 SPF	77 39 399 08	2	1	2 316	91 47 484 08	SEIL F.WINDE 6
TASCHENSCHLOSS 36-40 SPF	10 28 533 6	2	1	2 311	91 69 770 08	SEIL F.WINDE 1
TASCHENSCHLOSS 36-40 SPF	10 28 533 6	2	1	2 312	91 69 771 08	SEIL F.WINDE 2
TASCHENSCHLOSS 36-40 SPF	10 28 533 6	2	1	2 313	91 55 332 08	SEIL F.WINDE 3
TASCHENSCHLOSS 36-40 SPF	10 28 533 6	2	1	2 315	91 55 547 08	SEIL F.WINDE 5
TASCHENSCHLOSS 36-40 SPF	10 28 533 6	3	1	3 204	91 54 307 08	W-MONTAGEEINHEIT
TASTATUREINHEIT LSB-TE PR	96 41 543 08	30	1	2 533 023	96 40 092 08	ELEKTRIK BEDIENEINHEIT
TASTATUREINHEIT LSB-TE SP	10 29 669 1	(2)	1	2 533 023	96 40 092 08	ELEKTRIK BEDIENEINHEIT
TASTE	60 61 440 08	17	3	2 531 018	96 35 191 08	ELEKTRIK ARMLEHNE LI.
TASTE	60 61 440 08	8	3	2 531 019	96 35 192 08	ELEKTRIK ARMLEHNE RE.
TASTE	60 61 440 08	8	1	2 533 020	96 76 148 08	ARMATUREN RE.
TASTE	60 61 440 08	3	1	2 932 001	96 80 959 08	RELAISSTEUERUNG
TASTERKAPPE FLACH GELB	60 61 439 08	13	4	2 531 018	96 35 191 08	ELEKTRIK ARMLEHNE LI.
TASTERKAPPE FLACH GELB	60 61 439 08	15	1	2 531 019	96 35 192 08	ELEKTRIK ARMLEHNE RE.

Bezeichnung	Artikel	Pos.	Menge	Seite	Baugruppe	Bezeichnung
TASTERKAPPE FLACH KLAR	60 61 444 08	5	4	2 531 019	96 35 192 08	ELEKTRIK ARMLEHNE RE.
TASTERKAPPE FLACH ROT	60 61 431 08	5	1	2 531 018	96 35 191 08	ELEKTRIK ARMLEHNE LI.
TASTERKAPPE FLACH ROT	60 61 431 08	15	2	2 533 020	96 76 148 08	ARMATUREN RE.
TASTKONTAKTGEBER 1OE+1	11 10 019 7	6	1	2 533 020	96 76 148 08	ARMATUREN RE.
TASTKONTAKTGEBER 1OE+1	60 61 434 08	20	2	2 533 020	96 76 148 08	ARMATUREN RE.
TASTKONTAKTGEBER 2OE+2	60 61 446 08	12	1	2 531 018	96 35 191 08	ELEKTRIK ARMLEHNE LI.
TASTKONTAKTGEBER 2OE+2	60 61 446 08	10	4	2 531 019	96 35 192 08	ELEKTRIK ARMLEHNE RE.
TASTKONTAKTGEBER 2OE+2	60 61 446 08	10	3	2 932 001	96 80 959 08	RELAISSTEUERUNG
TEILESATZ GUMMI	11 00 045 5	996	1	X1043033	10 43 033 7	GENERATOR
TELESKOPZYLINDER 230/210	11 48 558 8	9	2	2 655	91 75 556 08	SA-BOCK AUFSTELLVORRIC
TELLERBEFESTIGUNG	10 10 062 1	19	28	1 100 007	96 36 741 08	PODEST KPL.
TELLERBEFESTIGUNG	10 10 062 1	9	28	1 130 007	96 38 655 08	RAUPENMITTELTEIL GITTERR
TELLERBEFESTIGUNG	10 10 062 1	44	78	1 140	91 75 217 08	QUERTRAEGER KPL.
TELLERBEFESTIGUNG	10 10 062 1	19	29	1 140 002	96 35 224 08	PODEST KPL.
TELLERBEFESTIGUNG	10 10 062 1	16	8	2 101	91 61 490 08	DREHBUEHNENRAHMEN UN
TELLERBEFESTIGUNG	10 10 062 1	42	4	2 102 010	91 60 648 08	DREHBUEHNENRAHMEN VOR
TELLERBEFESTIGUNG	10 10 062 1	53	37	2 103	91 75 173 08	DREHBUEHNENRAHMEN HEC
TELLERBEFESTIGUNG	10 10 062 1	48	53	2 200 000	91 61 061 08	MASCHINENHAUS MIT LAUFS
TELLERBEFESTIGUNG	10 10 062 1	10	6	2 200 055	96 60 972 08	KABINENRAHMEN VORM.
TELLERBEFESTIGUNG	10 10 062 1	17	4	2 730 001	96 36 111 08	GRUNDPLATTE VORM.
TELLERBEFESTIGUNG	10 10 062 1	20	122	3 211 006	96 70 233 08	GITTERROSTE
TELLERBEFESTIGUNG	10 10 062 1	56	21	3 212	91 72 404 08	W-ANLENKSTUECK
TELLERBEFESTIGUNG	10 10 062 1	64	5	3 212 000	91 72 405 08	W-ANSCHLUSSKOPF
TELLERBEFESTIGUNG	10 10 062 1	41	5	3 214	91 72 396 08	SW-KOPFSTUECK
TELLERBEFESTIGUNG	10 10 062 1	12	26	3 221	91 60 426 08	S-ZWISCHENSTUECK
TELLERBEFESTIGUNG	10 10 062 1	12	26	3 221 000	91 60 429 08	S-ZWISCHENSTUECK
TELLERBEFESTIGUNG	10 10 062 1	19	57	3 222	91 60 427 08	S-ZWISCHENSTUECK
TELLERBEFESTIGUNG	10 10 062 1	12	40	3 222 000	91 60 430 08	S-ZWISCHENSTUECK
TELLERBEFESTIGUNG	10 10 062 1	5	18	3 222 002	96 45 453 08	ABDECKUNG
TELLERBEFESTIGUNG	10 10 062 1	36	97	3 224	91 60 440 08	S-ADAPTER
TELLERBEFESTIGUNG	10 10 062 1	12	26	3 226	91 60 432 08	LI-ZWISCHENSTUECK
TELLERBEFESTIGUNG	10 10 062 1	12	66	3 227 000	91 60 434 08	LI-ZWISCHENSTUECK
TELLERBEFESTIGUNG	10 10 062 1	12	40	3 227 000	91 62 091 08	LI-ZWISCHENSTUECK
TELLERBEFESTIGUNG	10 10 062 1	12	40	3 227 006	91 60 435 08	LI-ZWISCHENSTUECK
TELLERBEFESTIGUNG	10 10 062 1	8	6	3 350	91 78 837 08	WINDE 3
TELLERBEFESTIGUNG	10 10 062 1	43	78	3 556 006	96 59 718 08	WA-BOCK 2 ANLENKSTUECK
TELLERBEFESTIGUNG	10 10 062 1	18	17	3 556 007	96 59 719 08	WA-BOCK 2 KOPFSTUECK
TELLERBEFESTIGUNG	10 10 062 1	11	26	3 558	91 60 448 08	ZWISCHENSTUECK WA-BOCK
TELLERBEFESTIGUNG	10 10 062 1	25	73	3 713	91 78 833 08	D-ANLENKSTUECK
TELLERBEFESTIGUNG	10 10 062 1	35	70	3 714	91 81 777 08	D-KOPFSTUECK
TELLERBEFESTIGUNG	10 10 062 1	12	68	3 715	91 78 835 08	D-ZWISCHENSTUECK
TELLERBEFESTIGUNG	10 10 062 1	24	48	3 716	91 79 193 08	D-REDUZIERSTUECK
TELLERBEFESTIGUNG	10 10 062 1	20	16	3 745	91 72 410 08	SCHWEBEBALLAST
TELLERBEFESTIGUNG	10 10 062 1	3	10	3 746 001	96 70 588 08	ANLENKSTUECK VORM.
TELLERFEDER	70 24 282	7	4	5 701 133	57 01 133 08	TRIEBWERK
TELLERFEDER DIN 2093 C 40	72 08 019 08	33	8	2 502	91 47 459 08	STEUERSTAND
TEMPERATURFUEHLER	10 29 012 6	19	1	X1004204	10 04 204 3	WASSERHEIZGERAET
TEMPERATURFUEHLER -40/+6	10 04 000 9	5	3	2 533 003	96 76 566 08	ELEKTRIK ANBAUTEILE KABIN
TEMPERATURFUEHLER -50/+	10 80 026 6	4	1	2 780 870	91 70 947 08	LADESPANNUNGSREGLER
TEMPERATURGEBER -30/+13	69 11 831 08	(1)	1	2 970	91 81 525 08	HYDRAULIK
TEMPERATURGEBER HYDRA	96 35 167 08	6	1	2 970	91 81 525 08	HYDRAULIK
TEMPERATURSENSOR	10 87 256 7	38	1	9 600 447	96 00 447 0	MOTORREGULIERUNG
THERMOSCHALTER BERUEHR	10 87 067 3	18	1	2 391 001	96 00 493 3	DIESELMOTOR VORM.
THERMOSTAT	10 33 280 9	2	2	9 653 379	96 53 379 08	THERMOSTAT
THERMOSTAT	96 53 379 08	18	1	X1100815	11 00 815 5	DIESELMOTOR
TRAEGER 4X1285X669 S315M	97 46 732 08	27	2	3 211	91 75 353 08	S-ANLENKSTUECK
TRAEGER 4X1305X657 S315M	97 41 400 08	11	2	3 211	91 75 353 08	S-ANLENKSTUECK
TRAEGER KPL.	96 36 181 08	2	1	2 102 010	91 60 648 08	DREHBUEHNENRAHMEN VOR
TRAEGER SCHWK.	96 36 182 08	1	1	2 102 011	96 36 181 08	TRAEGER KPL.
TRAEGERBLECH 1.5X386X175	97 47 016 08	87	1	2 932 082	96 84 247 08	AUFBAUTEILE MONTAGETAFE

Bezeichnung	Artikel	Pos.	Menge	Seite	Baugruppe	Bezeichnung
TRAGROLLE 63/6,5/20X605 GA	74 90 151 08	12	1	3 716	91 79 193 08	D-REDUZIERSTUECK
TRAGROLLE 80/5/20X950 GALV	74 90 102 08	1	1	3 211 002	92 88 302 08	SCHUTZWALZE KPL.
TRAGSCHIENE	97 03 448 08	74	27	3 211	91 75 353 08	S-ANLENKSTUECK
TRAGSCHIENE	97 03 448 08	62	8	3 713	91 78 833 08	D-ANLENKSTUECK
TRAGSCHIENE 140	95 41 173 08	24	1	2 340	91 61 648 08	WINDE 4 EINZIEHWERK
TRAGSCHIENE 140	95 41 173 08	18	3	2 655	91 75 556 08	SA-BOCK AUFSTELLVORRIC
TRAGSCHIENE 140	95 41 173 08	31	4	2 978 100	91 73 099 08	ZUSATZHYDR.MONTAGEEINR
TRAGSCHIENE 140	95 41 173 08	(10)	1	3 350 001	96 92 615 08	WINDE 3 VORM.
TRAGSCHIENE 190	95 41 286 08	36	11	2 550	91 81 778 08	SA-BOCK
TRAGSCHIENE 190	95 41 286 08	68	1	2 550	91 81 778 08	SA-BOCK
TRAGSCHIENE 190	95 41 286 08	90	1	3 211	91 75 353 08	S-ANLENKSTUECK
TRAGSCHIENE 190	95 41 286 08	5	2	3 370	91 83 620 08	WINDE 6
TRAGSCHIENE 240	95 41 174 08	61	8	1 140	91 75 217 08	QUERTRAEGER KPL.
TRAGSCHIENE 240	95 41 174 08	21	1	2 340	91 61 648 08	WINDE 4 EINZIEHWERK
TRAGSCHIENE 240	95 41 174 08	73	1	2 550	91 81 778 08	SA-BOCK
TRAGSCHIENE 240	95 41 174 08	72	1	3 211	91 75 353 08	S-ANLENKSTUECK
TRAGSCHIENE 240	95 41 174 08	31	2	3 350 001	96 92 615 08	WINDE 3 VORM.
TRAGSCHIENE 340	95 41 175 08	62	6	1 140	91 75 217 08	QUERTRAEGER KPL.
TRAGSCHIENE 340	95 41 175 08	73	1	3 211	91 75 353 08	S-ANLENKSTUECK
TRAGSCHIENE 340	95 41 175 08	61	12	3 713	91 78 833 08	D-ANLENKSTUECK
TRAGSCHIENE 340	95 41 175 08	63	10	3 714	91 81 777 08	D-KOPFSTUECK
TRAGSCHIENE 340	95 41 175 08	43	10	3 715	91 78 835 08	D-ZWISCHENSTUECK
TRAGSCHIENE 340	95 41 175 08	29	10	3 716	91 79 193 08	D-REDUZIERSTUECK
TRAGSCHIENENMUTTER DIN	60 20 180 08	103	30	2 200 000	91 61 061 08	MASCHINENHAUS MIT LAUFS
TRAGSCHIENENMUTTER DIN	60 20 180 08	34	8	2 978 100	91 73 099 08	ZUSATZHYDR.MONTAGEEINR
TRAGSCHIENENMUTTER DIN	60 20 180 08	55	20	3 978 005	91 60 393 08	ZUSATZHYDRAULIK SB-KOPFS
TRAGSCHIENENMUTTER DIN	60 20 180 08	55	40	3 978 015	91 48 975 08	ZUSATZHYDRAULIK ZWISCH
TRANSISTOR	66 00 048 14	11	1	2 920 587	96 18 049 08	EL.KRAFTSTOFFENTWAESS
TRANSPORTRAHMEN KPL.	96 37 161 08	2	1	3 350	91 78 837 08	WINDE 3
TRANSPORTRAHMEN SCHWK	96 36 304 08	1	1	3 350 005	96 37 161 08	TRANSPORTRAHMEN KPL.
TRAVERSE	96 36 117 08	5	2	3 360 003	96 76 267 08	WINDE 5 VORM.
TRAVERSE KPL.	96 38 719 08	51	1	3 816	91 80 448 08	ZUSATZSTANGEN
TRAVERSE SCHWK.	96 36 308 08	5	3	3 350 001	96 92 615 08	WINDE 3 VORM.
TRAVERSE SCHWK.	96 38 721 08	1	1	3 204 008	96 38 719 08	TRAVERSE KPL.
TRAVERSE SCHWK.	96 39 063 08	21	1	3 360 003	96 76 267 08	WINDE 5 VORM.
TRAVERSE SCHWK.	96 40 480 08	30	1	3 350 001	96 92 615 08	WINDE 3 VORM.
TRENNSCHALTRELAIS 24V/1	63 01 036 08	12	1	2 920 080	96 36 410 08	ELEKTRIK BATTERIEKASTEN
TREPPE	96 34 389 08	15	1	2 200 000	91 61 061 08	MASCHINENHAUS MIT LAUFS
TREPPE KPL.	96 35 222 08	2	1	1 140	91 75 217 08	QUERTRAEGER KPL.
TRICHTER RD200 WEISSBLEC	79 00 444 08	16	1	1 750	91 47 038 08	WERKZEUG
TRIEBWELLE	57 01 134 08	2	1	5 701 129	57 01 129 08	TRIEBWERK
TRIEBWELLE	57 19 000 08	14	1	X1131496	11 31 496 5	TRIEBWERK
TRIEBWERK	10 00 843 3	1	1	X1022800	10 22 800 4	HYDROMOTOR
TRIEBWERK	10 10 170 2	1	1	X1041174	10 41 174 0	VERSTELLPUMPE
TRIEBWERK	10 33 104 7	1	1	X1081432	10 81 432 4	VERSTELLPUMPE
TRIEBWERK	10 41 109 6	1	1	X1022034	10 22 034 7	AXIALKOLBENMOTOR
TRIEBWERK	10 41 232 3	4	1	X1041173	10 41 173 0	VERSTELLPUMPE
TRIEBWERK	10 41 232 3	4	1	X1041173	10 41 173 2	VERSTELLPUMPE
TRIEBWERK	10 41 232 3	1	1	X1081429	10 81 429 6	VERSTELLPUMPE
TRIEBWERK	10 41 232 3	1	1	X1081431	10 81 431 0	VERSTELLPUMPE
TRIEBWERK	10 41 232 3	1	1	X1081431	10 81 431 1	VERSTELLPUMPE
TRIEBWERK	10 41 232 3	1	1	X1081432	10 81 432 3	VERSTELLPUMPE
TRIEBWERK	10 41 232 3	1	1	X1081435	10 81 435 7	VERSTELLPUMPE
TRIEBWERK	10 41 232 3	1	1	X1081435	10 81 435 8	VERSTELLPUMPE
TRIEBWERK	10 41 233 1	1	1	X1041173	10 41 173 0	VERSTELLPUMPE
TRIEBWERK	10 41 233 1	1	1	X1041173	10 41 173 2	VERSTELLPUMPE
TRIEBWERK	10 44 311 1	1	1	X1041173	10 41 173 6	VERSTELLPUMPE
TRIEBWERK	10 46 781 8	1	1	X1022005	10 22 005 9	VERSTELLMOTOR
TRIEBWERK	10 46 781 8	1	1	X1022006	10 22 006 0	VERSTELLMOTOR
TRIEBWERK	11 31 496 5	1	1	X1049338	10 49 338 4	VERSTELLPUMPE

Bezeichnung	Artikel	Pos.	Menge	Seite	Baugruppe	Bezeichnung
TRIEBWERK	57 01 129 08	1	1	5 102 306	51 02 306 08	HYDROMOTOR
TRIEBWERK	57 01 133 08	1	1	5 701 129	57 01 129 08	TRIEBWERK
TRIEBWERK	57 19 351 08	1	1	X1022005	10 22 005 8	VERSTELLMOTOR
TRIEBWERK	57 19 351 08	1	1	X1022006	10 22 006 2	VERSTELLMOTOR
TRIEBWERK	57 19 351 08	1	1	X1022006	10 22 006 3	VERSTELLMOTOR
TROMMELLAGERUNG	96 84 196 01	10	1	9 020 476	90 20 476 9	KOMPAKTSEILWINDE
TROMMELLAGERUNG	96 84 196 01	10	1	9 335 957	93 35 957 01	KOMPAKTSEILWINDE
TROMMELLAGERUNG	96 84 196 01	10	1	9 685 146	96 85 146 01	KOMPAKTSEILWINDE
TUELLENGEHAEUSE HAN 24	69 31 555 14	157	1	3 930 377	96 79 938 08	LEITUNG
TUELLENGEHAEUSE HAN 24B	60 56 176 08	158	1	2 920 458	96 78 562 08	LEITUNG
TUELLENGEHAEUSE HAN 24B	60 56 176 08	157	1	3 930 376	96 79 936 08	LEITUNG
TUELLENGEHAEUSE HAN 24B	60 56 176 08	156	1	3 930 382	96 79 942 08	LEITUNG
TUER SPF	96 33 915 08	1	1	2 510 255	96 33 904 08	TUER VORM.
TUER SPF	96 33 916 08	1	1	2 510 256	96 33 905 08	TUER VORM.
TUER SPF	96 33 917 08	1	1	2 510 257	96 33 906 08	TUER VORM.
TUER SPF	96 33 918 08	1	1	2 510 258	96 33 907 08	TUER VORM.
TUER SPF	96 33 919 08	1	1	2 510 260	96 33 909 08	TUER VORM.
TUER VORM.	96 33 904 08	5	1	2 510 250	91 47 443 08	VERKLEIDUNG MASCHINENH
TUER VORM.	96 33 905 08	6	1	2 510 250	91 47 443 08	VERKLEIDUNG MASCHINENH
TUER VORM.	96 33 906 08	7	2	2 510 250	91 47 443 08	VERKLEIDUNG MASCHINENH
TUER VORM.	96 33 907 08	8	1	2 510 250	91 47 443 08	VERKLEIDUNG MASCHINENH
TUER VORM.	96 33 909 08	24	1	2 510 250	91 47 443 08	VERKLEIDUNG MASCHINENH
TUERFESTSTELLER	70 42 049 08	46	1	2 200 000	91 61 061 08	MASCHINENHAUS MIT LAUFS
TUERFESTSTELLER	70 42 049 08	6	1	2 510 260	96 33 909 08	TUER VORM.
TUERSCHEIBE ESG-GLAS	10 49 284 2	6	2	X1046779	10 46 779 4	KABINE
TUERSCHLOSS	10 02 027 2	43	1	X1046779	10 46 779 4	KABINE
TURAS G22NIMOCR56 SPF	97 03 321 3	3	2	1 400	91 76 481 08	RAUPENTRAEGER LI.
TURAS G22NIMOCR56 SPF	97 03 321 3	3	2	1 410	91 76 480 08	RAUPENTRAEGER RE.
UEBERDRUCKVENTIL	10 04 058 1	1	1	X1003827	10 03 827 4	UEBERDRUCKVENTIL
UEBERDRUCKVENTIL	57 13 284 08	14	1	X1032717	10 32 717 1	ELEKTROPUMPE
UEBERDRUCKVENTIL	57 13 284 08	14	1	X1033083	10 33 083 8	ELEKTROPUMPE
UEBERDRUCKVENTIL 280BAR	10 03 827 4	18	2	7 743 566	77 43 566 08	ELEKTROPUMPE
UEBERHITZUNGSSCHUTZ	10 29 012 7	21	1	X1004204	10 04 204 3	WASSERHEIZGERAET
UEBERWURFMUTTER	11 00 444 3	27	1	X1045104	10 45 104 9	WEGEVENTIL
UEBERWURFMUTTER DIN 38	47 74 024 08	37	2	2 541	91 71 112 08	ZUSATZHEIZUNG OW
UEBERWURFMUTTER DIN 38	47 74 008 08	598	1	2 975 153	91 58 730 08	ZUSATZHYDRAULIK WINDE 3
UEBERWURFMUTTER DIN 38	47 74 009 08	596	1	2 970	91 81 525 08	HYDRAULIK
UEBERWURFMUTTER DIN 38	47 74 009 08	598	1	2 975 100	91 73 507 08	ZUSATZHYDR.GITTER-WINDE
UMLENKROLLE KPL.	92 69 983 08	2	1	1 750 023	92 65 732 08	MONTAGEROLLE
UMLENKROLLE RD300X82 PA6	28 81 548 08	(1)	1	1 750 023	92 65 732 08	MONTAGEROLLE
UMSCHALTBLOCK SPF	10 41 325 5	20	2	2 970	91 81 525 08	HYDRAULIK
UMWAELZPUMPE	10 29 012 1	2	1	X1004204	10 04 204 3	WASSERHEIZGERAET
UMWAELZPUMPE U4840	55 30 545 08	39	1	2 541	91 71 112 08	ZUSATZHEIZUNG OW
UNTERLAGE	10 49 286 2	56	2	X1046779	10 46 779 4	KABINE
UNTERLAGE	10 49 286 3	57	2	X1046779	10 46 779 4	KABINE
UNTERLEGKEIL DIN 76051-1	76 22 418	307	2	X1041013	10 41 013 1	AUFSTELLWAGEN
UNTERLEGKEILHALTER	10 42 482 5	309	2	X1041013	10 41 013 1	AUFSTELLWAGEN
UNTERLEGSCHEIBE 3X25X16	97 50 006 08	7	2	2 932 041	96 70 330 08	SCHALTSCHRANK MECH.
UNTERLEGSCHEIBE 3X25X16	97 50 006 08	7	6	2 933	91 47 470 08	ANBAU SCHALTSCHRANK
UNTERTEIL BEARBEITUNG	91 61 497 08	1	1	2 101	91 61 490 08	DREHBUEHNENRAHMEN UN
UNTERTEIL SCHWK. SPF	96 40 725 08	1	1	2 533 025	96 40 724 08	ARMATURENKASTEN VORM.
UNTERTEIL SCHWK. T ZN O	96 35 668 08	2	1	1 140 001	96 35 222 08	TREPPE KPL.
USIT-RING	11 08 229 9	33	1	X1100651	11 00 651 0	HYDROSPEICHERZYLINDER
USIT-RING U 6,7X10X1	51 45 080 08	17	1	X1011318	10 11 318 4	KRAFTSTOFFVORFILTER
VARIATIONSBAUSTEIN 12POL	66 00 081 08	1	1	2 932 132	92 09 359 08	VARIATIONSBAUSTEIN VORM.
VARIATIONSBAUSTEIN 12POL	66 00 081 08	1	1	2 932 132	96 50 969 08	VARIATIONSBAUSTEIN VORM.
VARIATIONSBAUSTEIN VORM.	92 09 359 08	3	1	2 533 035	96 76 150 08	VERKABELUNG ARMATUREN
VARIATIONSBAUSTEIN VORM.	96 50 969 08	22	1	2 932 082	96 84 247 08	AUFBAUTEILE MONTAGETAFE
VENTIL DIN 71401 C M14X1,5	73 00 009 08	10	1	2 541	91 71 112 08	ZUSATZHEIZUNG OW
VENTILDECKEL	96 53 412 08	86	6	X1100815	11 00 815 5	DIESELMOTOR

Bezeichnung	Artikel	Pos.	Menge	Seite	Baugruppe	Bezeichnung
VENTILDECKEL TYPA0,6	55 06 073 08	1	1	X1033394	10 33 394 5	AUSGLEICHSBEHAELTER
VENTILDECKELDICHTUNG	10 33 280 8	4	1	9 653 412	96 53 412 08	VENTILDECKEL
VENTILFEDER	10 65 203 5	7	1	9 653 393	96 53 393 08	OELFILTER
VENTILFEDER	11 34 665 6	3	24	9 674 116	96 74 116 08	ZYLINDERKOPF
VENTILKEGEL	51 07 104 08	20	1	5 104 385	51 04 385 08	DRUCKMINDERVENTIL
VENTILKEGEL	51 07 104 08	20	1	5 114 975	51 14 975 08	DRUCKMINDERVENTIL
VENTILSITZ	51 07 976 08	10	1	5 114 176	51 14 176 08	DRUCKBEGRENZUNGSVENTI
VENTILSITZ	51 07 976 08	10	1	5 114 177	51 14 177 08	DRUCKBEGRENZUNGSVENTI
VENTILSITZ	57 06 475 08	3	1	5 711 301	57 11 301 08	DRUCKBEGRENZUNGSVENTI
VENTILSTOESSEL KPL.	10 65 155 5	1	6	9 653 372	96 53 372 08	NOCKENSTEUERUNG
VENTILSTOESSEL KPL.	10 65 155 7	5	12	9 653 372	96 53 372 08	NOCKENSTEUERUNG
VERBANDSKASTEN DIN 13164	78 90 003 08	20	1	1 750	91 47 038 08	WERKZEUG
VERBINDUNGSGLIED CW8 SP	10 29 687 5	4	2	2 372	91 47 485 08	SEIL MONTAGEWINDE M.ZUB
VERBINDUNGSGLIED CW8 SP	10 29 687 5	8	3	3 204	91 54 307 08	W-MONTAGEEINHEIT
VERBINDUNGSMITTEL EN 354	11 49 191 0	4	1	1 793 010	91 69 599 08	PERSOENLICHE SCHUTZAUS
VERBINDUNGSROHR 18X1,5X	55 31 730 08	16	3	2 541	91 71 112 08	ZUSATZHEIZUNG OW
VERDRAHTUNGSKANAL 80X2	26 00 207 02	27	0.4	2 932 082	96 84 247 08	AUFBAUTEILE MONTAGETAFE
VERDRAHTUNGSKANAL 80X2	26 00 207 02	36	0.44	2 932 082	96 84 247 08	AUFBAUTEILE MONTAGETAFE
VERDRAHTUNGSKANAL 80X2	26 00 207 02	71	0.39	2 932 082	96 84 247 08	AUFBAUTEILE MONTAGETAFE
VERDRAHTUNGSKANAL 80X2	26 00 207 02	86	0.13	2 932 082	96 84 247 08	AUFBAUTEILE MONTAGETAFE
VERDRAHTUNGSKANAL 80X4	63 81 091 01	85	0.2	2 932 082	96 84 247 08	AUFBAUTEILE MONTAGETAFE
VERDRAHTUNGSKANAL 80X6	63 81 092 01	24	1.08	2 932 082	96 84 247 08	AUFBAUTEILE MONTAGETAFE
VERDRAHTUNGSKANAL 80X6	63 81 092 01	25	0.44	2 932 082	96 84 247 08	AUFBAUTEILE MONTAGETAFE
VERDRAHTUNGSKANAL 80X6	63 81 092 01	26	0.4	2 932 082	96 84 247 08	AUFBAUTEILE MONTAGETAFE
VERKABELUNG ARMATUREN	96 76 150 08	5	1	2 533 024	96 76 149 08	AUFBAUTEILE ARMATUREN
VERKABELUNG MONTAGETA	96 84 249 08	5	1	2 932 082	96 84 247 08	AUFBAUTEILE MONTAGETAFE
VERKLEIDUNG MASCHINENH	91 47 443 08	149	1		LR 11350 -0	LIEBHERR RAUPENKRAN LR
VERLAENGERUNG 35	77 43 735 08	9	7	2 711	91 47 454 08	ZENTRALSCHMIERANLAGE O
VERLAENGERUNG 3X0,25-10	10 30 071 5	6	1	2 925 209	96 44 233 08	AUSRUESTUNG KAMERA WI
VERLAENGERUNG 3X0,25-10	10 30 071 5	(5)	1	2 925 320	91 71 996 08	KAMERAUEBERWACHUNG WI
VERLAENGERUNG M10X1	77 43 734 08	8	4	1 711	91 47 036 08	ZENTRALSCHMIERUNG RAUP
VERLAENGERUNG M10X1	77 43 734 08	8	4	2 711	91 47 454 08	ZENTRALSCHMIERANLAGE O
VERLAENGERUNG M10X1	77 43 734 08	12	2	3 292	91 75 318 08	D-RUECKHALTESICHERUNG
VERLAENGERUNGSKABEL 1-2	11 17 089 6	13	1	2 533 003	96 76 566 08	ELEKTRIK ANBAUTEILE KABIN
VERSCHLUSSDECKEL 80	10 44 747 0	2	1	X1033394	10 33 394 5	AUSGLEICHSBEHAELTER
VERSCHLUSSDECKEL NOCK	96 53 376 08	14	1	X1100815	11 00 815 5	DIESELMOTOR
VERSCHLUSSKAPPE M1-D	60 45 121 08	162	2	3 930 524	96 37 720 08	KLEMMKASTEN
VERSCHLUSSKAPPE M1-D	60 45 121 08	162	2	3 930 531	96 37 672 08	KLEMMKASTEN
VERSCHLUSSKUPPLUNG LP-	51 15 043 08	56	1	2 541	91 71 112 08	ZUSATZHEIZUNG OW
VERSCHLUSSKUPPLUNG LP-	10 02 755 8	45	2	2 541	91 71 112 08	ZUSATZHEIZUNG OW
VERSCHLUSSMUTTER RD32X	10 46 691 4	6	1	1 970 054	96 35 759 08	ZUSATZHYDRAULIK SPANNZ
VERSCHLUSSMUTTER RD32X	10 46 691 4	133	4	2 970	91 81 525 08	HYDRAULIK
VERSCHLUSSMUTTER RD32X	10 46 691 4	27	2	2 975 000	91 58 716 08	ZUSATZHYDRAULIK WINDE 1
VERSCHLUSSMUTTER RD32X	10 46 691 4	27	2	2 975 060	91 58 717 08	ZUSATZHYDRAULIK WINDE 2
VERSCHLUSSMUTTER RD32X	10 46 691 4	28	5	2 975 100	91 73 507 08	ZUSATZHYDR.GITTER-WINDE
VERSCHLUSSMUTTER RD32X	10 46 691 4	43	2	2 975 153	91 58 730 08	ZUSATZHYDRAULIK WINDE 3
VERSCHLUSSMUTTER RD32X	10 46 691 4	66	1	2 976 000	91 60 045 08	ZUSATZHYDRAULIK 3 DREH
VERSCHLUSSMUTTER RD32X	10 46 691 4	6	1	3 976 000	96 89 034 08	ZUSATZHYDR.BOLZENZIEHZ
VERSCHLUSSMUTTER RD32X	10 46 691 4	6	1	3 976 002	96 89 035 08	ZUSATZHYDR.BOLZENZIEHZ
VERSCHLUSSMUTTER RD32X	10 46 691 4	6	3	3 976 003	96 88 966 08	ZUS.HYDR.BOLZENZIEHEINRI
VERSCHLUSSMUTTER RD32X	10 46 691 4	6	2	3 977 005	96 81 157 08	ZUSATZHYDR.BOLZENZIEHZ
VERSCHLUSSMUTTER RD32X	10 46 691 4	12	1	3 978 015	91 48 975 08	ZUSATZHYDRAULIK ZWISCH
VERSCHLUSSMUTTER RD32X	10 46 691 4	28	1	3 978 100	91 48 973 08	HYDR.SCHWEBEBALLAST-AN
VERSCHLUSSMUTTER RD36X	10 46 691 5	32	3	1 970 000	91 47 041 08	HYDRAULIK RAUPE
VERSCHLUSSMUTTER RD36X	10 46 691 5	13	9	1 975 006	91 47 042 08	ZUSATZHYDR.ABSTUETZZYL
VERSCHLUSSMUTTER RD36X	10 46 691 5	22	2	1 975 006	91 47 042 08	ZUSATZHYDR.ABSTUETZZYL
VERSCHLUSSMUTTER RD36X	10 46 691 5	123	5	2 970	91 81 525 08	HYDRAULIK
VERSCHLUSSMUTTER RD36X	10 46 691 5	27	2	2 975 153	91 58 730 08	ZUSATZHYDRAULIK WINDE 3
VERSCHLUSSMUTTER RD36X	10 46 691 5	64	1	2 976 000	91 60 045 08	ZUSATZHYDRAULIK 3 DREH
VERSCHLUSSMUTTER RD36X	10 46 691 5	68	1	2 976 000	91 60 045 08	ZUSATZHYDRAULIK 3 DREH

Bezeichnung	Artikel	Pos.	Menge	Seite	Baugruppe	Bezeichnung
VERSCHLUSSMUTTER RD36X	10 46 691 5	26	1	2 978 103	91 72 417 08	ZUSATZHYDR.D-RUECKHALT
VERSCHLUSSMUTTER RD54X	10 46 691 6	28	5	1 970 000	91 47 041 08	HYDRAULIK RAUPE
VERSCHLUSSMUTTER RD54X	10 46 691 6	18	1	1 975 006	91 47 042 08	ZUSATZHYDR.ABSTUETZZYL
VERSCHLUSSMUTTER RD54X	10 46 691 6	108	16	2 970	91 81 525 08	HYDRAULIK
VERSCHLUSSMUTTER RD54X	10 46 691 6	127	1	2 970	91 81 525 08	HYDRAULIK
VERSCHLUSSMUTTER RD54X	10 46 691 6	24	2	2 975 000	91 58 716 08	ZUSATZHYDRAULIK WINDE 1
VERSCHLUSSMUTTER RD54X	10 46 691 6	24	2	2 975 060	91 58 717 08	ZUSATZHYDRAULIK WINDE 2
VERSCHLUSSMUTTER RD54X	10 46 691 6	24	4	2 975 100	91 73 507 08	ZUSATZHYDR.GITTER-WINDE
VERSCHLUSSMUTTER RD54X	10 46 691 6	24	4	2 975 153	91 58 730 08	ZUSATZHYDRAULIK WINDE 3
VERSCHLUSSMUTTER RD54X	10 46 691 6	13	2	2 978 100	91 73 099 08	ZUSATZHYDR.MONTAGEEINR
VERSCHLUSSMUTTER RD54X	10 46 691 6	22	2	2 978 103	91 72 417 08	ZUSATZHYDR.D-RUECKHALT
VERSCHLUSSMUTTER RD79X	10 46 691 7	22	13	1 970 000	91 47 041 08	HYDRAULIK RAUPE
VERSCHLUSSMUTTER RD79X	10 46 691 7	102	16	2 970	91 81 525 08	HYDRAULIK
VERSCHLUSSMUTTER RD79X	10 46 691 7	22	2	2 975 000	91 58 716 08	ZUSATZHYDRAULIK WINDE 1
VERSCHLUSSMUTTER RD79X	10 46 691 7	22	2	2 975 060	91 58 717 08	ZUSATZHYDRAULIK WINDE 2
VERSCHLUSSMUTTER RD79X	10 46 691 7	12	4	2 975 100	91 73 507 08	ZUSATZHYDR.GITTER-WINDE
VERSCHLUSSMUTTER RD79X	10 46 691 7	22	4	2 975 153	91 58 730 08	ZUSATZHYDRAULIK WINDE 3
VERSCHLUSSMUTTER RD79X	10 46 691 7	62	4	2 976 000	91 60 045 08	ZUSATZHYDRAULIK 3 DREH
VERSCHLUSSMUTTER RD79X	10 46 691 7	6	2	3 978 015	91 48 975 08	ZUSATZHYDRAULIK ZWISCH
VERSCHLUSSMUTTER RD79X	10 46 691 7	22	4	3 978 100	91 48 973 08	HYDR.SCHWEBEBALLAST-AN
VERSCHLUSSNIPPEL LP-004-G	51 15 044 08	55	1	2 541	91 71 112 08	ZUSATZHEIZUNG OW
VERSCHLUSSNIPPEL LP-019-G	10 02 755 9	43	2	2 541	91 71 112 08	ZUSATZHEIZUNG OW
VERSCHLUSSRING	70 24 263	4	1	5 701 129	57 01 129 08	TRIEBWERK
VERSCHLUSSSCHRAUBE	10 41 274 8	19	1	9 640 276	96 40 276 08	ANSCHLUSSBLOCK
VERSCHLUSSSCHRAUBE	11 08 229 7	32	1	X1100651	11 00 651 0	HYDROSPEICHERZYLINDER
VERSCHLUSSSCHRAUBE	11 69 005 7	3	1	X1080206	10 80 206 1	WINDENDREHGEBER
VERSCHLUSSSCHRAUBE	50 40 045 08	250	2	X1030134	10 30 134 2	PUMPENVERTEILERGETRIEB
VERSCHLUSSSCHRAUBE	50 40 064 08	480	9	X1030134	10 30 134 2	PUMPENVERTEILERGETRIEB
VERSCHLUSSSCHRAUBE	70 27 056	44	1	X1065300	10 65 300 9	STEUERTEIL
VERSCHLUSSSCHRAUBE	77 43 782 08	5	4	X1032687	10 32 687 8	VERTEILERKOMBINATION
VERSCHLUSSSCHRAUBE	77 43 782 08	5	3	X1032687	10 32 687 9	VERTEILERKOMBINATION
VERSCHLUSSSCHRAUBE	77 43 782 08	1	4	X1033083	10 33 083 9	VERTEILERKOMBINATION
VERSCHLUSSSCHRAUBE DIN	51 45 849 08	26	1	X1049338	10 49 338 4	VERSTELLPUMPE
VERSCHLUSSSCHRAUBE DIN	46 00 319	22	4	X1087476	10 87 476 4	ANTRIEB
VERSCHLUSSSCHRAUBE DIN	40 41 001 08	7	1	5 113 005	51 13 005 08	STEUERBLOCK
VERSCHLUSSSCHRAUBE DIN	46 00 320	20	1	X1087476	10 87 476 4	ANTRIEB
VERSCHLUSSSCHRAUBE DIN	40 41 003 08	12	1	X1032717	10 32 717 1	ELEKTROPUMPE
VERSCHLUSSSCHRAUBE DIN	40 41 003 08	12	1	X1033083	10 33 083 8	ELEKTROPUMPE
VERSCHLUSSSCHRAUBE DIN	40 41 016 08	124	2	X1134739	11 34 739 6	SEILTROMMEL
VERSCHLUSSSCHRAUBE DIN	40 41 014 08	(33)	1	2 657	91 47 448 08	MONTAGEEINRICHTUNG RA
VERSCHLUSSSCHRAUBE DIN	74 02 330	119	3	X1087447	10 87 447 5	GETRIEBE
VERSCHLUSSSCHRAUBE DIN	51 86 454 08	(19)	2	1 630	91 47 033 08	HYDRAULISCHE ABSTUETZUN
VERSCHLUSSSCHRAUBE DIN	51 86 454 08	26	3	X1148558	11 48 558 8	TELESKOPZYLINDER
VERSCHLUSSSCHRAUBE DIN	46 00 624	1	3	9 653 389	96 53 389 08	ANSAUGKRUEMMER
VERSCHLUSSSCHRAUBE DIN	40 41 303 01	13	1	9 653 383	96 53 383 08	SCHWUNGRADGEHAEUSE
VERSCHLUSSSCHRAUBE DIN	40 41 403 08	28	1	X1148558	11 48 558 8	TELESKOPZYLINDER
VERSCHLUSSSCHRAUBE DIN	40 41 405 16	30	2	X1148558	11 48 558 8	TELESKOPZYLINDER
VERSCHLUSSSCHRAUBE DIN	40 41 402 08	13	1	X1032632	10 32 632 3	HYDROZYLINDER
VERSCHLUSSSCHRAUBE M12	60 24 255 08	152	1	2 780 522	96 40 798 08	KLEMMKASTEN KPL.
VERSCHLUSSSCHRAUBE M12	60 24 255 08	152	4	3 930 154	96 79 914 08	KLEMMKASTEN KPL.
VERSCHLUSSSCHRAUBE M12	60 24 255 08	214	1	3 930 335	96 37 478 08	KLEMMKASTEN
VERSCHLUSSSCHRAUBE M12	60 24 255 08	271	1	3 930 524	96 37 720 08	KLEMMKASTEN
VERSCHLUSSSCHRAUBE M12	60 24 255 08	281	1	3 930 567	96 37 859 08	KLEMMKASTEN
VERSCHLUSSSCHRAUBE M1	74 14 500	21	2	X1046781	10 46 781 9	VERSTELLUNG
VERSCHLUSSSCHRAUBE M1	74 14 500	16	1	X1065300	10 65 300 9	STEUERTEIL
VERSCHLUSSSCHRAUBE M16	60 24 249 08	151	1	2 780 522	96 40 798 08	KLEMMKASTEN KPL.
VERSCHLUSSSCHRAUBE M16	60 24 249 08	279	1	3 930 426	96 37 944 08	KLEMMKASTEN KPL.
VERSCHLUSSSCHRAUBE M16	60 24 249 08	273	1	3 930 524	96 37 720 08	KLEMMKASTEN
VERSCHLUSSSCHRAUBE M16	60 24 249 08	273	1	3 930 531	96 37 672 08	KLEMMKASTEN
VERSCHLUSSSCHRAUBE M16	60 24 249 08	280	1	3 930 567	96 37 859 08	KLEMMKASTEN

Bezeichnung	Artikel	Pos.	Menge	Seite	Baugruppe	Bezeichnung
VERSCHLUSSSCHRAUBE M20	60 24 250 08	212	1	3 930 335	96 37 478 08	KLEMMKASTEN
VERSCHLUSSSCHRAUBE M20	60 24 250 08	288	4	3 930 503	96 36 588 08	KLEMMKASTEN
VERSCHLUSSSCHRAUBE M20	60 24 250 08	203	1	3 930 522	96 38 636 08	KLEMMKASTEN KPL.
VERSCHLUSSSCHRAUBE M20	60 24 250 08	267	1	3 930 607	96 37 550 08	KLEMMKASTEN
VERSCHLUSSSCHRAUBE M2	10 34 023 6	8	2	X1011318	10 11 318 4	KRAFTSTOFFVORFILTER
VERSCHLUSSSCHRAUBE M25	60 24 251 08	19	3	1 920 314	96 35 870 08	KLEMMKASTEN VORM.
VERSCHLUSSSCHRAUBE M25	60 24 251 08	154	1	2 920 458	96 78 562 08	LEITUNG
VERSCHLUSSSCHRAUBE M25	60 24 251 08	152	1	2 920 459	96 78 563 08	LEITUNG
VERSCHLUSSSCHRAUBE M25	60 24 251 08	151	1	2 920 900	96 76 131 08	KABELSTRANG WINDE 3
VERSCHLUSSSCHRAUBE M25	60 24 251 08	151	1	2 920 901	96 76 134 08	KABELSTRANG WINDE 6
VERSCHLUSSSCHRAUBE M25	60 24 251 08	151	1	2 920 905	96 76 133 08	KABELSTRANG WINDE 5
VERSCHLUSSSCHRAUBE M25	60 24 251 08	151	1	2 920 993	96 76 132 08	KABELSTRANG WINDE 4
VERSCHLUSSSCHRAUBE M25	60 24 251 08	151	1	2 920 994	96 76 130 08	KABELSTRANG WINDE 2
VERSCHLUSSSCHRAUBE M25	60 24 251 08	151	1	2 920 995	96 76 129 08	KABELSTRANG WINDE 1
VERSCHLUSSSCHRAUBE M25	60 24 251 08	153	1	3 930 154	96 79 914 08	KLEMMKASTEN KPL.
VERSCHLUSSSCHRAUBE M25	60 24 251 08	220	3	3 930 335	96 37 478 08	KLEMMKASTEN
VERSCHLUSSSCHRAUBE M25	60 24 251 08	152	2	3 930 376	96 79 936 08	LEITUNG
VERSCHLUSSSCHRAUBE M25	60 24 251 08	152	2	3 930 377	96 79 938 08	LEITUNG
VERSCHLUSSSCHRAUBE M25	60 24 251 08	152	2	3 930 382	96 79 942 08	LEITUNG
VERSCHLUSSSCHRAUBE M25	60 24 251 08	272	1	3 930 524	96 37 720 08	KLEMMKASTEN
VERSCHLUSSSCHRAUBE M32	60 24 252 08	285	1	2 920 110	96 41 100 08	KLEMMKASTEN KABINE
VERSCHLUSSSCHRAUBE M32	60 24 252 08	286	2	2 920 369	96 78 525 08	KLEMMKASTEN KPL.
VERSCHLUSSSCHRAUBE M32	60 24 252 08	286	1	2 920 448	96 40 440 08	KLEMMKASTEN KPL.
VERSCHLUSSSCHRAUBE M32	60 24 252 08	150	2	3 930 154	96 79 914 08	KLEMMKASTEN KPL.
VERSCHLUSSSCHRAUBE M40	60 24 253 08	420	1	3 930 149	96 36 586 08	LEITUNGSTROMMEL KPL.
VERSCHLUSSSCHRAUBE M8X	70 27 497	20	2	X1000937	10 00 937 8	ANSCHLUSSPLATTE
VERSCHLUSSSCHRAUBE RD3	10 46 691 0	8	1	1 970 054	96 35 759 08	ZUSATZHYDRAULIK SPANNZ
VERSCHLUSSSCHRAUBE RD3	10 46 691 0	134	5	2 970	91 81 525 08	HYDRAULIK
VERSCHLUSSSCHRAUBE RD3	10 46 691 0	45	1	2 975 153	91 58 730 08	ZUSATZHYDRAULIK WINDE 3
VERSCHLUSSSCHRAUBE RD3	10 46 691 0	47	1	2 975 300	91 58 720 08	ZUSATZHYDRAULIK WINDE 5
VERSCHLUSSSCHRAUBE RD3	10 46 691 0	27	2	2 975 400	91 58 729 08	ZUSATZHYDRAULIK WINDE 6
VERSCHLUSSSCHRAUBE RD3	10 46 691 0	8	1	3 976 000	96 89 034 08	ZUSATZHYDR.BOLZENZIEHZ
VERSCHLUSSSCHRAUBE RD3	10 46 691 0	8	1	3 976 002	96 89 035 08	ZUSATZHYDR.BOLZENZIEHZ
VERSCHLUSSSCHRAUBE RD3	10 46 691 0	8	3	3 976 003	96 88 966 08	ZUS.HYDR.BOLZENZIEHEINRI
VERSCHLUSSSCHRAUBE RD3	10 46 691 0	8	2	3 977 005	96 81 157 08	ZUSATZHYDR.BOLZENZIEHZ
VERSCHLUSSSCHRAUBE RD3	10 46 691 0	18	1	3 978 005	91 60 393 08	ZUSATZHYDRAULIK SB-KOPFS
VERSCHLUSSSCHRAUBE RD3	10 46 691 0	14	1	3 978 015	91 48 975 08	ZUSATZHYDRAULIK ZWISCH
VERSCHLUSSSCHRAUBE RD3	10 46 690 7	43	1	3 222	91 60 427 08	S-ZWISCHENSTUECK
VERSCHLUSSSCHRAUBE RD3	10 46 691 1	34	2	1 970 000	91 47 041 08	HYDRAULIK RAUPE
VERSCHLUSSSCHRAUBE RD3	10 46 691 1	14	8	1 975 006	91 47 042 08	ZUSATZHYDR.ABSTUETZZYL
VERSCHLUSSSCHRAUBE RD3	10 46 691 1	124	3	2 970	91 81 525 08	HYDRAULIK
VERSCHLUSSSCHRAUBE RD3	10 46 691 1	26	1	2 975 100	91 73 507 08	ZUSATZHYDR.GITTER-WINDE
VERSCHLUSSSCHRAUBE RD3	10 46 691 1	30	1	2 975 100	91 73 507 08	ZUSATZHYDR.GITTER-WINDE
VERSCHLUSSSCHRAUBE RD3	10 46 691 1	29	1	2 975 153	91 58 730 08	ZUSATZHYDRAULIK WINDE 3
VERSCHLUSSSCHRAUBE RD3	10 46 691 1	27	1	2 975 300	91 58 720 08	ZUSATZHYDRAULIK WINDE 5
VERSCHLUSSSCHRAUBE RD3	10 46 691 1	70	1	2 976 000	91 60 045 08	ZUSATZHYDRAULIK 3 DREH
VERSCHLUSSSCHRAUBE RD3	10 46 691 1	26	1	2 978 200	91 72 413 08	ZUSATZHYDR.S-RUECKHALTE
VERSCHLUSSSCHRAUBE RD3	10 46 691 1	12	1	3 976 003	96 88 966 08	ZUS.HYDR.BOLZENZIEHEINRI
VERSCHLUSSSCHRAUBE RD	10 46 690 8	42	2	3 222	91 60 427 08	S-ZWISCHENSTUECK
VERSCHLUSSSCHRAUBE RD5	10 46 691 2	30	4	1 970 000	91 47 041 08	HYDRAULIK RAUPE
VERSCHLUSSSCHRAUBE RD5	10 46 691 2	24	2	1 975 006	91 47 042 08	ZUSATZHYDR.ABSTUETZZYL
VERSCHLUSSSCHRAUBE RD5	10 46 691 2	110	18	2 970	91 81 525 08	HYDRAULIK
VERSCHLUSSSCHRAUBE RD5	10 46 691 2	22	2	2 975 100	91 73 507 08	ZUSATZHYDR.GITTER-WINDE
VERSCHLUSSSCHRAUBE RD5	10 46 691 2	17	2	2 975 153	91 58 730 08	ZUSATZHYDRAULIK WINDE 3
VERSCHLUSSSCHRAUBE RD5	10 46 691 2	24	2	2 975 300	91 58 720 08	ZUSATZHYDRAULIK WINDE 5
VERSCHLUSSSCHRAUBE RD5	10 46 691 2	24	2	2 975 400	91 58 729 08	ZUSATZHYDRAULIK WINDE 6
VERSCHLUSSSCHRAUBE RD5	10 46 691 2	14	2	2 978 100	91 73 099 08	ZUSATZHYDR.MONTAGEEINR
VERSCHLUSSSCHRAUBE RD5	10 46 691 2	22	2	2 978 200	91 72 413 08	ZUSATZHYDR.S-RUECKHALTE
VERSCHLUSSSCHRAUBE RD5	10 46 691 2	14	1	3 976 003	96 88 966 08	ZUS.HYDR.BOLZENZIEHEINRI
VERSCHLUSSSCHRAUBE RD7	10 46 690 9	41	2	3 222	91 60 427 08	S-ZWISCHENSTUECK

Bezeichnung	Artikel	Pos.	Menge	Seite	Baugruppe	Bezeichnung
VERSCHLUSSSCHRAUBE RD7	10 46 691 3	24	8	1 970 000	91 47 041 08	HYDRAULIK RAUPE
VERSCHLUSSSCHRAUBE RD7	10 46 691 3	104	32	2 970	91 81 525 08	HYDRAULIK
VERSCHLUSSSCHRAUBE RD7	10 46 691 3	14	4	2 975 100	91 73 507 08	ZUSATZHYDR.GITTER-WINDE
VERSCHLUSSSCHRAUBE RD7	10 46 691 3	20	2	2 975 153	91 58 730 08	ZUSATZHYDRAULIK WINDE 3
VERSCHLUSSSCHRAUBE RD7	10 46 691 3	22	2	2 975 300	91 58 720 08	ZUSATZHYDRAULIK WINDE 5
VERSCHLUSSSCHRAUBE RD7	10 46 691 3	22	2	2 975 400	91 58 729 08	ZUSATZHYDRAULIK WINDE 6
VERSCHLUSSSCHRAUBE RD7	10 46 691 3	14	2	3 978 005	91 60 393 08	ZUSATZHYDRAULIK SB-KOPFS
VERSCHLUSSSCHRAUBE RD7	10 46 691 3	7	2	3 978 015	91 48 975 08	ZUSATZHYDRAULIK ZWISCH
VERSCHLUSSSCHRAUBE VST	47 75 110 01	33	3	X1148114	11 48 114 3	RUECKFALLSTUETZE
VERSCHLUSSSCHRAUBE VST	47 75 110 01	290	2	X1148558	11 48 558 7	RUECKFALLSTUETZE
VERSCHLUSSSCHRAUBE VST	47 75 110 01	470	3	X1148558	11 48 558 7	RUECKFALLSTUETZE
VERSCHLUSSSCHRAUBE VSTI	47 75 105 01	97	1	9 020 477	90 20 477 0	PLANETENGETRIEBE
VERSCHLUSSSCHRAUBE VSTI	47 75 105 01	10	5	9 020 477	90 20 477 1	FEDERDRUCKBREMSE
VERSCHLUSSSCHRAUBE VSTI	47 75 113 01	2	2	9 020 477	90 20 477 0	PLANETENGETRIEBE
VERSCHLUSSSCHRAUBE VSTI	47 75 115 01	68	3	9 020 477	90 20 477 0	PLANETENGETRIEBE
VERSCHMUTZUNGSANZEIGE	11 00 339 2	(713)	1	3 790	91 77 911 08	BOLZENZIEHEINRICHTUNG
VERSCHMUTZUNGSANZEIGE	57 13 561 08	(4)	1	2 970	91 81 525 08	HYDRAULIK
VERSCHMUTZUNGSANZEIGE	51 06 693 08	12	1	2 671 005	96 35 507 08	OELBEHAELTER VORM.
VERSCHMUTZUNGSANZEIGE	51 06 693 08	50	1	5 106 691	51 06 691 08	RUECKLAUFFILTER
VERSCHRAUBUNG	57 00 660 08	2	1	5 028 065	50 28 065 08	AUSGLEICHSBEHAELTER
VERSCHRAUBUNG A3C	47 22 605 01	22	1	9 688 228	96 88 228 01	OELMESSEINRICHTUNG
VERSCHRAUBUNG A3C	47 22 605 01	22	1	9 688 717	96 88 717 01	OELMESSEINRICHTUNG
VERSCHRAUBUNG BUZ 25S C	47 77 015 08	599	1	2 975 153	91 58 730 08	ZUSATZHYDRAULIK WINDE 3
VERSCHRAUBUNG BUZ 30S C	47 77 016 08	595	1	2 970	91 81 525 08	HYDRAULIK
VERSCHRAUBUNG BUZ 30S C	47 77 016 08	599	1	2 975 100	91 73 507 08	ZUSATZHYDR.GITTER-WINDE
VERSCHRAUBUNG DSVW 22	47 32 011 08	3	2	9 684 198	96 84 198 01	OELMESSEINRICHTUNG
VERSCHRAUBUNG DSVW 22	47 32 011 08	3	2	9 687 010	96 87 010 01	OELMESSEINRICHTUNG
VERSCHRAUBUNG EGE 10L G	47 19 043 08	762	2	2 970	91 81 525 08	HYDRAULIK
VERSCHRAUBUNG EGE 10L G	47 19 043 08	626	1	2 975 000	91 58 716 08	ZUSATZHYDRAULIK WINDE 1
VERSCHRAUBUNG EGE 10L G	47 19 043 08	623	1	2 975 060	91 58 717 08	ZUSATZHYDRAULIK WINDE 2
VERSCHRAUBUNG EGE 10L G	47 19 043 08	653	1	2 975 153	91 58 730 08	ZUSATZHYDRAULIK WINDE 3
VERSCHRAUBUNG EGE 10L G	47 19 043 08	633	1	2 975 300	91 58 720 08	ZUSATZHYDRAULIK WINDE 5
VERSCHRAUBUNG EGE 10L G	47 19 043 08	607	2	2 976 000	91 60 045 08	ZUSATZHYDRAULIK 3 DREH
VERSCHRAUBUNG EGE 10L G	47 19 043 08	604	2	2 978 103	91 72 417 08	ZUSATZHYDR.D-RUECKHALT
VERSCHRAUBUNG EGE 10L G	47 19 043 08	626	1	2 978 200	91 72 413 08	ZUSATZHYDR.S-RUECKHALTE
VERSCHRAUBUNG EGE 10L M	47 19 039 08	611	1	2 975 700	91 62 710 08	ZUSATZHYDRAULIK MONTAGE
VERSCHRAUBUNG EGE 12L G	47 19 038 08	641	4	2 970	91 81 525 08	HYDRAULIK
VERSCHRAUBUNG EGE 12L G	47 19 038 08	613	1	2 978 103	91 72 417 08	ZUSATZHYDR.D-RUECKHALT
VERSCHRAUBUNG EGE 12L G	47 19 038 08	625	1	2 978 200	91 72 413 08	ZUSATZHYDR.S-RUECKHALTE
VERSCHRAUBUNG EGE 12L G	47 19 038 08	609	1	3 977 005	96 81 157 08	ZUSATZHYDR.BOLZENZIEHZ
VERSCHRAUBUNG EGE 16S	47 19 031 08	718	1	2 970	91 81 525 08	HYDRAULIK
VERSCHRAUBUNG EGE 16S	47 19 031 08	613	2	2 975 700	91 62 710 08	ZUSATZHYDRAULIK MONTAGE
VERSCHRAUBUNG EGE 22L	47 19 014 08	601	1	2 975 700	91 62 710 08	ZUSATZHYDRAULIK MONTAGE
VERSCHRAUBUNG EGESD10-	47 19 011 08	620	1	1 970 000	91 47 041 08	HYDRAULIK RAUPE
VERSCHRAUBUNG EGESD10-	47 19 011 08	729	7	2 970	91 81 525 08	HYDRAULIK
VERSCHRAUBUNG EGESD10-	47 19 011 08	618	4	2 975 000	91 58 716 08	ZUSATZHYDRAULIK WINDE 1
VERSCHRAUBUNG EGESD10-	47 19 011 08	618	4	2 975 060	91 58 717 08	ZUSATZHYDRAULIK WINDE 2
VERSCHRAUBUNG EGESD10-	47 19 011 08	650	4	2 975 153	91 58 730 08	ZUSATZHYDRAULIK WINDE 3
VERSCHRAUBUNG EGESD10-	47 19 011 08	629	4	2 975 300	91 58 720 08	ZUSATZHYDRAULIK WINDE 5
VERSCHRAUBUNG EGESD10-	47 19 011 08	623	5	2 975 400	91 58 729 08	ZUSATZHYDRAULIK WINDE 6
VERSCHRAUBUNG EGESD10-	47 19 011 08	616	5	2 976 000	91 60 045 08	ZUSATZHYDRAULIK 3 DREH
VERSCHRAUBUNG EGESD10-	47 19 011 08	619	1	2 978 100	91 73 099 08	ZUSATZHYDR.MONTAGEEINR
VERSCHRAUBUNG EGESD10-	47 19 011 08	608	1	2 978 103	91 72 417 08	ZUSATZHYDR.D-RUECKHALT
VERSCHRAUBUNG EGESD12-	47 19 012 08	613	1	2 976 000	91 60 045 08	ZUSATZHYDRAULIK 3 DREH
VERSCHRAUBUNG EGESD12-	47 19 012 08	603	1	2 978 103	91 72 417 08	ZUSATZHYDR.D-RUECKHALT
VERSCHRAUBUNG EGESD12-	47 19 012 08	607	3	2 978 200	91 72 413 08	ZUSATZHYDR.S-RUECKHALTE
VERSCHRAUBUNG EGESD12-	47 19 012 08	607	2	3 977 005	96 81 157 08	ZUSATZHYDR.BOLZENZIEHZ
VERSCHRAUBUNG EGESD15-	47 19 042 08	648	1	2 970	91 81 525 08	HYDRAULIK
VERSCHRAUBUNG EGESD16-	47 19 006 08	613	4	1 975 006	91 47 042 08	ZUSATZHYDR.ABSTUETZZYL
VERSCHRAUBUNG EGESD16-	47 19 006 08	745	1	2 970	91 81 525 08	HYDRAULIK

Bezeichnung	Artikel	Pos.	Menge	Seite	Baugruppe	Bezeichnung
VERSCHRAUBUNG EGESD16-	47 19 019 08	609	1	1 975 006	91 47 042 08	ZUSATZHYDR.ABSTUETZZYL
VERSCHRAUBUNG EGESD18-	47 19 023 08	60	1	2 391	91 81 968 08	DIESELMOTOR KPL.
VERSCHRAUBUNG EGESD18-	47 19 023 08	180	4	2 391	91 81 968 08	DIESELMOTOR KPL.
VERSCHRAUBUNG EGESD20-	47 19 032 08	653	2	2 970	91 81 525 08	HYDRAULIK
VERSCHRAUBUNG EGESD20-	47 19 007 08	706	1	2 970	91 81 525 08	HYDRAULIK
VERSCHRAUBUNG EGESD20-	47 19 007 08	606	3	2 975 700	91 62 710 08	ZUSATZHYDRAULIK MONTAGE
VERSCHRAUBUNG EGESD22-	47 19 024 08	638	4	1 970 000	91 47 041 08	HYDRAULIK RAUPE
VERSCHRAUBUNG EGESD22-	47 19 024 08	649	1	2 975 153	91 58 730 08	ZUSATZHYDRAULIK WINDE 3
VERSCHRAUBUNG EGESD25-	47 19 008 08	662	9	2 970	91 81 525 08	HYDRAULIK
VERSCHRAUBUNG EGESD25-	47 19 008 08	601	3	3 978 100	91 48 973 08	HYDR.SCHWEBEBALLAST-AN
VERSCHRAUBUNG EGESD28-	47 19 015 08	739	2	2 970	91 81 525 08	HYDRAULIK
VERSCHRAUBUNG EGESD28-	47 19 015 08	604	1	3 978 100	91 48 973 08	HYDR.SCHWEBEBALLAST-AN
VERSCHRAUBUNG EGESD30-	47 19 009 08	763	2	2 970	91 81 525 08	HYDRAULIK
VERSCHRAUBUNG EGESD42-	47 19 036 08	624	1	2 970	91 81 525 08	HYDRAULIK
VERSCHRAUBUNG EGESD6-	47 19 003 08	766	2	2 970	91 81 525 08	HYDRAULIK
VERSCHRAUBUNG EL 10L CR6	47 23 302 08	617	9	1 970 000	91 47 041 08	HYDRAULIK RAUPE
VERSCHRAUBUNG EL 10L CR6	47 23 302 08	673	19	2 970	91 81 525 08	HYDRAULIK
VERSCHRAUBUNG EL 10L CR6	47 23 302 08	622	6	2 975 000	91 58 716 08	ZUSATZHYDRAULIK WINDE 1
VERSCHRAUBUNG EL 10L CR6	47 23 302 08	613	6	2 975 060	91 58 717 08	ZUSATZHYDRAULIK WINDE 2
VERSCHRAUBUNG EL 10L CR6	47 23 302 08	619	10	2 975 153	91 58 730 08	ZUSATZHYDRAULIK WINDE 3
VERSCHRAUBUNG EL 10L CR6	47 23 302 08	619	8	2 975 300	91 58 720 08	ZUSATZHYDRAULIK WINDE 5
VERSCHRAUBUNG EL 10L CR6	47 23 302 08	608	7	2 975 400	91 58 729 08	ZUSATZHYDRAULIK WINDE 6
VERSCHRAUBUNG EL 10L CR6	47 23 302 08	608	7	2 976 000	91 60 045 08	ZUSATZHYDRAULIK 3 DREH
VERSCHRAUBUNG EL 10L CR6	47 23 302 08	611	1	2 978 100	91 73 099 08	ZUSATZHYDR.MONTAGEEINR
VERSCHRAUBUNG EL 10L CR6	47 23 302 08	607	1	2 978 103	91 72 417 08	ZUSATZHYDR.D-RUECKHALT
VERSCHRAUBUNG EL 10L CR6	47 23 302 08	627	1	2 978 200	91 72 413 08	ZUSATZHYDR.S-RUECKHALTE
VERSCHRAUBUNG EL 10S C	73 67 776	748	1	2 970	91 81 525 08	HYDRAULIK
VERSCHRAUBUNG EL 12L M18	24 71 286 02	630	1	1 970 000	91 47 041 08	HYDRAULIK RAUPE
VERSCHRAUBUNG EL 12L M18	24 71 286 02	680	14	2 970	91 81 525 08	HYDRAULIK
VERSCHRAUBUNG EL 12L M18	24 71 286 02	601	7	2 975 000	91 58 716 08	ZUSATZHYDRAULIK WINDE 1
VERSCHRAUBUNG EL 12L M18	24 71 286 02	601	7	2 975 060	91 58 717 08	ZUSATZHYDRAULIK WINDE 2
VERSCHRAUBUNG EL 12L M18	24 71 286 02	606	5	2 975 153	91 58 730 08	ZUSATZHYDRAULIK WINDE 3
VERSCHRAUBUNG EL 12L M18	24 71 286 02	630	4	2 975 300	91 58 720 08	ZUSATZHYDRAULIK WINDE 5
VERSCHRAUBUNG EL 12L M18	24 71 286 02	618	4	2 975 400	91 58 729 08	ZUSATZHYDRAULIK WINDE 6
VERSCHRAUBUNG EL 12L M18	24 71 286 02	612	4	2 976 000	91 60 045 08	ZUSATZHYDRAULIK 3 DREH
VERSCHRAUBUNG EL 12L M18	24 71 286 02	612	3	2 978 103	91 72 417 08	ZUSATZHYDR.D-RUECKHALT
VERSCHRAUBUNG EL 12L M18	24 71 286 02	608	3	2 978 200	91 72 413 08	ZUSATZHYDR.S-RUECKHALTE
VERSCHRAUBUNG EL 12L M18	24 71 286 02	622	1	3 978 005	91 60 393 08	ZUSATZHYDRAULIK SB-KOPFS
VERSCHRAUBUNG EL 12L M18	24 71 286 02	618	1	3 978 100	91 48 973 08	HYDR.SCHWEBEBALLAST-AN
VERSCHRAUBUNG EL 15L CR6	47 23 004 14	650	1	1 970 000	91 47 041 08	HYDRAULIK RAUPE
VERSCHRAUBUNG EL 15L CR6	47 23 004 14	651	4	2 970	91 81 525 08	HYDRAULIK
VERSCHRAUBUNG EL 15L CR6	47 23 004 14	646	1	2 975 153	91 58 730 08	ZUSATZHYDRAULIK WINDE 3
VERSCHRAUBUNG EL 15L CR6	47 23 004 14	624	1	2 975 300	91 58 720 08	ZUSATZHYDRAULIK WINDE 5
VERSCHRAUBUNG EL 15L CR6	47 23 004 14	646	2	2 976 000	91 60 045 08	ZUSATZHYDRAULIK 3 DREH
VERSCHRAUBUNG EL 15L CR6	47 23 004 14	615	1	2 978 103	91 72 417 08	ZUSATZHYDR.D-RUECKHALT
VERSCHRAUBUNG EL 16S C	74 07 098	652	1	1 970 000	91 47 041 08	HYDRAULIK RAUPE
VERSCHRAUBUNG EL 16S C	74 07 098	614	4	1 975 006	91 47 042 08	ZUSATZHYDR.ABSTUETZZYL
VERSCHRAUBUNG EL 16S C	74 07 098	744	2	2 970	91 81 525 08	HYDRAULIK
VERSCHRAUBUNG EL 16S C	74 07 098	642	1	2 976 000	91 60 045 08	ZUSATZHYDRAULIK 3 DREH
VERSCHRAUBUNG EL 18L CR6	24 71 285 02	602	1	2 978 200	91 72 413 08	ZUSATZHYDR.S-RUECKHALTE
VERSCHRAUBUNG EL 20S C	74 07 107	605	3	2 975 700	91 62 710 08	ZUSATZHYDRAULIK MONTAGE
VERSCHRAUBUNG EL 22L CR6	24 71 386 02	642	4	1 970 000	91 47 041 08	HYDRAULIK RAUPE
VERSCHRAUBUNG EL 22L CR6	24 71 386 02	605	1	1 975 006	91 47 042 08	ZUSATZHYDR.ABSTUETZZYL
VERSCHRAUBUNG EL 22L CR6	24 71 386 02	614	3	2 970	91 81 525 08	HYDRAULIK
VERSCHRAUBUNG EL 22L CR6	24 71 386 02	632	2	2 975 153	91 58 730 08	ZUSATZHYDRAULIK WINDE 3
VERSCHRAUBUNG EL 22L CR6	24 71 386 02	26	1	9 684 198	96 84 198 01	OELMESSEINRICHTUNG
VERSCHRAUBUNG EL 22L CR6	24 71 386 02	26	1	9 687 010	96 87 010 01	OELMESSEINRICHTUNG
VERSCHRAUBUNG EL 22L CR6	24 71 386 02	31	1	9 688 228	96 88 228 01	OELMESSEINRICHTUNG
VERSCHRAUBUNG EL 22L CR6	24 71 386 02	31	1	9 688 717	96 88 717 01	OELMESSEINRICHTUNG
VERSCHRAUBUNG EL 25S C	74 07 118	713	5	2 970	91 81 525 08	HYDRAULIK

Bezeichnung	Artikel	Pos.	Menge	Seite	Baugruppe	Bezeichnung
VERSCHRAUBUNG EL 25S C	74 07 118	610	1	3 978 100	91 48 973 08	HYDR.SCHWEBEBALLAST-AN
VERSCHRAUBUNG EL 28L CR6	74 07 120	604	1	1 970 000	91 47 041 08	HYDRAULIK RAUPE
VERSCHRAUBUNG EL 28L CR6	74 07 120	708	6	2 970	91 81 525 08	HYDRAULIK
VERSCHRAUBUNG EL 28L CR6	74 07 120	641	2	2 976 000	91 60 045 08	ZUSATZHYDRAULIK 3 DREH
VERSCHRAUBUNG EL 42L A3	47 23 320 08	645	1	2 970	91 81 525 08	HYDRAULIK
VERSCHRAUBUNG EL 42L CR6	73 67 986	612	2	1 970 000	91 47 041 08	HYDRAULIK RAUPE
VERSCHRAUBUNG EL 42L CR6	73 67 986	604	8	2 970	91 81 525 08	HYDRAULIK
VERSCHRAUBUNG EL 8S M16	74 04 537	795	3	2 970	91 81 525 08	HYDRAULIK
VERSCHRAUBUNG ELSD38-S	47 23 319 08	640	8	1 970 000	91 47 041 08	HYDRAULIK RAUPE
VERSCHRAUBUNG ELSD38-S	47 23 319 08	695	2	2 970	91 81 525 08	HYDRAULIK
VERSCHRAUBUNG ELSD38-S	47 23 319 08	618	2	2 975 100	91 73 507 08	ZUSATZHYDR.GITTER-WINDE
VERSCHRAUBUNG ELSD38-S	47 23 319 08	601	2	2 975 153	91 58 730 08	ZUSATZHYDRAULIK WINDE 3
VERSCHRAUBUNG ELSD38-S	47 23 319 08	639	2	2 976 000	91 60 045 08	ZUSATZHYDRAULIK 3 DREH
VERSCHRAUBUNG ELSD38-S	47 23 319 08	623	1	3 978 005	91 60 393 08	ZUSATZHYDRAULIK SB-KOPFS
VERSCHRAUBUNG ELSD6-S	47 23 312 08	785	1	2 970	91 81 525 08	HYDRAULIK
VERSCHRAUBUNG ET 12L M18	24 71 056 02	643	9	2 970	91 81 525 08	HYDRAULIK
VERSCHRAUBUNG ET 12L M18	24 71 056 02	635	2	2 975 153	91 58 730 08	ZUSATZHYDRAULIK WINDE 3
VERSCHRAUBUNG ET 12L M18	24 71 056 02	620	2	2 975 400	91 58 729 08	ZUSATZHYDRAULIK WINDE 6
VERSCHRAUBUNG ET 12L M18	24 71 056 02	606	3	2 978 103	91 72 417 08	ZUSATZHYDR.D-RUECKHALT
VERSCHRAUBUNG ET 12L M18	24 71 056 02	605	1	2 978 200	91 72 413 08	ZUSATZHYDR.S-RUECKHALTE
VERSCHRAUBUNG ET 12L M18	24 71 056 02	608	1	3 977 005	96 81 157 08	ZUSATZHYDR.BOLZENZIEHZ
VERSCHRAUBUNG ET 12L M18	24 71 056 02	607	5	3 978 005	91 60 393 08	ZUSATZHYDRAULIK SB-KOPFS
VERSCHRAUBUNG ET 15L M22	47 24 304 08	649	2	2 970	91 81 525 08	HYDRAULIK
VERSCHRAUBUNG ET 18L CR6	24 71 084 02	185	2	2 391	91 81 968 08	DIESELMOTOR KPL.
VERSCHRAUBUNG ET 18L CR6	24 71 084 02	683	2	2 970	91 81 525 08	HYDRAULIK
VERSCHRAUBUNG ET 25S C	73 67 774	736	1	2 970	91 81 525 08	HYDRAULIK
VERSCHRAUBUNG ET 28L M36	74 07 122	606	1	2 975 000	91 58 716 08	ZUSATZHYDRAULIK WINDE 1
VERSCHRAUBUNG ET 28L M36	74 07 122	606	1	2 975 060	91 58 717 08	ZUSATZHYDRAULIK WINDE 2
VERSCHRAUBUNG ET 28L M36	74 07 122	604	1	2 975 300	91 58 720 08	ZUSATZHYDRAULIK WINDE 5
VERSCHRAUBUNG ET 30S C	47 24 318 08	669	2	2 970	91 81 525 08	HYDRAULIK
VERSCHRAUBUNG ET 30S C	47 24 318 08	606	1	2 975 100	91 73 507 08	ZUSATZHYDR.GITTER-WINDE
VERSCHRAUBUNG ET 35L CR6	74 07 125	699	4	2 970	91 81 525 08	HYDRAULIK
VERSCHRAUBUNG ET 6S CR6	47 24 312 08	773	1	2 970	91 81 525 08	HYDRAULIK
VERSCHRAUBUNG EV 18L C	10 03 531 4	46	1	2 391 001	96 00 493 3	DIESELMOTOR VORM.
VERSCHRAUBUNG EW 10L M	74 03 569	618	6	1 970 000	91 47 041 08	HYDRAULIK RAUPE
VERSCHRAUBUNG EW 10L M	74 03 569	677	9	2 970	91 81 525 08	HYDRAULIK
VERSCHRAUBUNG EW 10L M	74 03 569	619	4	2 975 000	91 58 716 08	ZUSATZHYDRAULIK WINDE 1
VERSCHRAUBUNG EW 10L M	74 03 569	619	4	2 975 060	91 58 717 08	ZUSATZHYDRAULIK WINDE 2
VERSCHRAUBUNG EW 10L M	74 03 569	611	8	2 975 153	91 58 730 08	ZUSATZHYDRAULIK WINDE 3
VERSCHRAUBUNG EW 10L M	74 03 569	611	6	2 975 300	91 58 720 08	ZUSATZHYDRAULIK WINDE 5
VERSCHRAUBUNG EW 10L M	74 03 569	603	4	2 975 400	91 58 729 08	ZUSATZHYDRAULIK WINDE 6
VERSCHRAUBUNG EW 10L M	74 03 569	610	4	2 976 000	91 60 045 08	ZUSATZHYDRAULIK 3 DREH
VERSCHRAUBUNG EW 10L M	74 03 569	610	2	2 978 100	91 73 099 08	ZUSATZHYDR.MONTAGEEINR
VERSCHRAUBUNG EW 10L M	74 03 569	605	2	2 978 103	91 72 417 08	ZUSATZHYDR.D-RUECKHALT
VERSCHRAUBUNG EW 10S C	76 17 268	616	4	1 975 006	91 47 042 08	ZUSATZHYDR.ABSTUETZZYL
VERSCHRAUBUNG EW 10S C	76 17 268	797	1	2 970	91 81 525 08	HYDRAULIK
VERSCHRAUBUNG EW 12L M	24 71 177 02	629	3	1 970 000	91 47 041 08	HYDRAULIK RAUPE
VERSCHRAUBUNG EW 12L M	24 71 177 02	602	6	1 970 054	96 35 759 08	ZUSATZHYDRAULIK SPANNZ
VERSCHRAUBUNG EW 12L M	24 71 177 02	640	1	2 970	91 81 525 08	HYDRAULIK
VERSCHRAUBUNG EW 12L M	24 71 177 02	616	1	2 975 000	91 58 716 08	ZUSATZHYDRAULIK WINDE 1
VERSCHRAUBUNG EW 12L M	24 71 177 02	616	1	2 975 060	91 58 717 08	ZUSATZHYDRAULIK WINDE 2
VERSCHRAUBUNG EW 12L M	24 71 177 02	627	2	2 975 100	91 73 507 08	ZUSATZHYDR.GITTER-WINDE
VERSCHRAUBUNG EW 12L M	24 71 177 02	609	3	2 975 153	91 58 730 08	ZUSATZHYDRAULIK WINDE 3
VERSCHRAUBUNG EW 12L M	24 71 177 02	607	4	2 975 300	91 58 720 08	ZUSATZHYDRAULIK WINDE 5
VERSCHRAUBUNG EW 12L M	24 71 177 02	615	1	2 975 400	91 58 729 08	ZUSATZHYDRAULIK WINDE 6
VERSCHRAUBUNG EW 12L M	24 71 177 02	614	2	2 976 000	91 60 045 08	ZUSATZHYDRAULIK 3 DREH
VERSCHRAUBUNG EW 12L M	24 71 177 02	611	1	2 978 103	91 72 417 08	ZUSATZHYDR.D-RUECKHALT
VERSCHRAUBUNG EW 12L M	24 71 177 02	623	2	2 978 200	91 72 413 08	ZUSATZHYDR.S-RUECKHALTE
VERSCHRAUBUNG EW 12L M	24 71 177 02	606	1	3 976 000	96 89 034 08	ZUSATZHYDR.BOLZENZIEHZ
VERSCHRAUBUNG EW 12L M	24 71 177 02	606	1	3 976 002	96 89 035 08	ZUSATZHYDR.BOLZENZIEHZ

Bezeichnung	Artikel	Pos.	Menge	Seite	Baugruppe	Bezeichnung
VERSCHRAUBUNG EW 12L M	24 71 177 02	611	1	3 977 005	96 81 157 08	ZUSATZHYDR.BOLZENZIEHZ
VERSCHRAUBUNG EW 12L M	24 71 177 02	615	7	3 978 005	91 60 393 08	ZUSATZHYDRAULIK SB-KOPFS
VERSCHRAUBUNG EW 12L M	24 71 177 02	609	1	3 978 019	91 73 130 08	ZUSATZHYDRAULIK ZYLINDER
VERSCHRAUBUNG EW 12L M	24 71 177 02	619	1	3 978 100	91 48 973 08	HYDR.SCHWEBEBALLAST-AN
VERSCHRAUBUNG EW 12S C	76 17 354	783	2	2 970	91 81 525 08	HYDRAULIK
VERSCHRAUBUNG EW 12S C	76 17 354	602	1	2 976 000	91 60 045 08	ZUSATZHYDRAULIK 3 DREH
VERSCHRAUBUNG EW 15L C	76 15 379	768	2	2 970	91 81 525 08	HYDRAULIK
VERSCHRAUBUNG EW 15L C	76 15 379	622	1	2 975 100	91 73 507 08	ZUSATZHYDR.GITTER-WINDE
VERSCHRAUBUNG EW 15L C	76 15 379	645	1	2 976 000	91 60 045 08	ZUSATZHYDRAULIK 3 DREH
VERSCHRAUBUNG EW 15L C	76 15 379	634	1	2 978 103	91 72 417 08	ZUSATZHYDR.D-RUECKHALT
VERSCHRAUBUNG EW 16S C	76 17 460	610	12	1 975 006	91 47 042 08	ZUSATZHYDR.ABSTUETZZYL
VERSCHRAUBUNG EW 16S C	76 17 460	743	3	2 970	91 81 525 08	HYDRAULIK
VERSCHRAUBUNG EW 16S C	76 17 460	614	1	2 975 700	91 62 710 08	ZUSATZHYDRAULIK MONTAGE
VERSCHRAUBUNG EW 16S C	76 17 460	607	1	2 978 100	91 73 099 08	ZUSATZHYDR.MONTAGEEINR
VERSCHRAUBUNG EW 18L M	24 71 083 02	61	1	2 391	91 81 968 08	DIESELMOTOR KPL.
VERSCHRAUBUNG EW 18L M	24 71 083 02	791	1	2 970	91 81 525 08	HYDRAULIK
VERSCHRAUBUNG EW 18L M	24 71 083 02	621	2	2 976 000	91 60 045 08	ZUSATZHYDRAULIK 3 DREH
VERSCHRAUBUNG EW 18L M	24 71 083 02	604	1	2 978 200	91 72 413 08	ZUSATZHYDR.S-RUECKHALTE
VERSCHRAUBUNG EW 25S C	74 07 119	711	6	2 970	91 81 525 08	HYDRAULIK
VERSCHRAUBUNG EW 25S C	74 07 119	644	1	2 975 153	91 58 730 08	ZUSATZHYDRAULIK WINDE 3
VERSCHRAUBUNG EW 25S C	74 07 119	605	1	2 975 400	91 58 729 08	ZUSATZHYDRAULIK WINDE 6
VERSCHRAUBUNG EW 25S C	74 07 119	614	1	2 978 100	91 73 099 08	ZUSATZHYDR.MONTAGEEINR
VERSCHRAUBUNG EW 25S C	74 07 119	627	2	2 978 103	91 72 417 08	ZUSATZHYDR.D-RUECKHALT
VERSCHRAUBUNG EW 25S C	74 07 119	604	1	3 978 019	91 73 130 08	ZUSATZHYDRAULIK ZYLINDER
VERSCHRAUBUNG EW 25S C	74 07 119	609	2	3 978 100	91 48 973 08	HYDR.SCHWEBEBALLAST-AN
VERSCHRAUBUNG EW 28L C	76 17 494	614	3	1 970 000	91 47 041 08	HYDRAULIK RAUPE
VERSCHRAUBUNG EW 28L C	76 17 494	9	1	2 670 002	96 60 735 08	KRAFTSTOFFBEHAELTER VO
VERSCHRAUBUNG EW 28L C	76 17 494	631	8	2 970	91 81 525 08	HYDRAULIK
VERSCHRAUBUNG EW 28L C	76 17 494	606	1	3 978 100	91 48 973 08	HYDR.SCHWEBEBALLAST-AN
VERSCHRAUBUNG EW 6S M14	47 25 315 08	8	1	1 711 025	91 50 229 08	ZENTRALSCHMIERUNG
VERSCHRAUBUNG EW 6S M14	47 25 315 08	690	19	2 970	91 81 525 08	HYDRAULIK
VERSCHRAUBUNG EW 8S M16	74 04 186	794	5	2 970	91 81 525 08	HYDRAULIK
VERSCHRAUBUNG EWSD22-L	47 25 306 08	643	4	1 970 000	91 47 041 08	HYDRAULIK RAUPE
VERSCHRAUBUNG EWSD22-L	47 25 306 08	183	2	2 391	91 81 968 08	DIESELMOTOR KPL.
VERSCHRAUBUNG EWSD22-L	47 25 306 08	617	7	2 970	91 81 525 08	HYDRAULIK
VERSCHRAUBUNG EWSD22-L	47 25 306 08	611	1	2 975 400	91 58 729 08	ZUSATZHYDRAULIK WINDE 6
VERSCHRAUBUNG EWSD22-L	47 25 306 08	603	1	2 975 700	91 62 710 08	ZUSATZHYDRAULIK MONTAGE
VERSCHRAUBUNG EWSD22-L	47 25 306 08	621	1	2 978 103	91 72 417 08	ZUSATZHYDR.D-RUECKHALT
VERSCHRAUBUNG EWSD22-L	47 25 306 08	3	1	9 688 228	96 88 228 01	OELMESSEINRICHTUNG
VERSCHRAUBUNG EWSD22-L	47 25 306 08	3	1	9 688 717	96 88 717 01	OELMESSEINRICHTUNG
VERSCHRAUBUNG EWSD38-S	47 25 318 08	644	24	1 970 000	91 47 041 08	HYDRAULIK RAUPE
VERSCHRAUBUNG EWSD38-S	47 25 318 08	625	7	2 970	91 81 525 08	HYDRAULIK
VERSCHRAUBUNG EWSD38-S	47 25 318 08	619	6	2 975 100	91 73 507 08	ZUSATZHYDR.GITTER-WINDE
VERSCHRAUBUNG EWSD38-S	47 25 318 08	602	3	2 975 153	91 58 730 08	ZUSATZHYDRAULIK WINDE 3
VERSCHRAUBUNG EWSD38-S	47 25 318 08	636	6	2 976 000	91 60 045 08	ZUSATZHYDRAULIK 3 DREH
VERSCHRAUBUNG EWSD38-S	47 25 318 08	613	2	3 978 005	91 60 393 08	ZUSATZHYDRAULIK SB-KOPFS
VERSCHRAUBUNG EWSD6-L	47 25 300 08	802	1	2 970	91 81 525 08	HYDRAULIK
VERSCHRAUBUNG EWSD6-L	47 25 300 08	628	1	2 976 000	91 60 045 08	ZUSATZHYDRAULIK 3 DREH
VERSCHRAUBUNG G12-L	47 00 004 08	45	2	X1148114	11 48 114 3	RUECKFALLSTUETZE
VERSCHRAUBUNG GE 10S G1/	47 10 045 14	617	4	1 975 006	91 47 042 08	ZUSATZHYDR.ABSTUETZZYL
VERSCHRAUBUNG GE 10S G1/	47 10 045 14	796	2	2 970	91 81 525 08	HYDRAULIK
VERSCHRAUBUNG GE 10S G1/	47 10 045 14	602	2	3 978 019	91 73 130 08	ZUSATZHYDRAULIK ZYLINDER
VERSCHRAUBUNG GE 12L M	47 10 399 08	619	3	3 978 005	91 60 393 08	ZUSATZHYDRAULIK SB-KOPFS
VERSCHRAUBUNG GE 12S G1/	47 10 326 08	738	3	2 970	91 81 525 08	HYDRAULIK
VERSCHRAUBUNG GE 12S G3/	47 10 327 08	782	4	2 970	91 81 525 08	HYDRAULIK
VERSCHRAUBUNG GE 18L M	47 10 311 08	62	1	2 391	91 81 968 08	DIESELMOTOR KPL.
VERSCHRAUBUNG GE 18L M	47 10 311 08	613	8	2 970	91 81 525 08	HYDRAULIK
VERSCHRAUBUNG GE 18L M	47 10 311 08	42	1	3 350 001	96 92 615 08	WINDE 3 VORM.
VERSCHRAUBUNG GE 22L 3/4	47 10 063 14	32	1	2 391 001	96 00 493 3	DIESELMOTOR VORM.
VERSCHRAUBUNG GE 6L M10	11 00 279 7	3	1	X1033083	10 33 083 9	VERTEILERKOMBINATION

Bezeichnung	Artikel	Pos.	Menge	Seite	Baugruppe	Bezeichnung
VERSCHRAUBUNG GE 6L M1	47 66 077 08	803	1	2 970	91 81 525 08	HYDRAULIK
VERSCHRAUBUNG GE 8L M18	47 10 393 08	12	1	2 670 002	96 60 735 08	KRAFTSTOFFBEHAELTER VO
VERSCHRAUBUNG GEM10X1	77 43 765 08	12	1	2 711	91 47 454 08	ZENTRALSCHMIERANLAGE O
VERSCHRAUBUNG GR 12/10L	47 50 315 08	806	1	2 970	91 81 525 08	HYDRAULIK
VERSCHRAUBUNG GR 12/10L	47 50 315 08	624	1	2 975 000	91 58 716 08	ZUSATZHYDRAULIK WINDE 1
VERSCHRAUBUNG GR 12/10L	47 50 315 08	622	1	2 975 060	91 58 717 08	ZUSATZHYDRAULIK WINDE 2
VERSCHRAUBUNG GR 12/10L	47 50 315 08	612	1	2 975 700	91 62 710 08	ZUSATZHYDRAULIK MONTAGE
VERSCHRAUBUNG GR 12/10L	47 50 315 08	618	1	2 978 100	91 73 099 08	ZUSATZHYDR.MONTAGEEINR
VERSCHRAUBUNG GR 12/10L	47 50 315 08	641	1	2 978 200	91 72 413 08	ZUSATZHYDR.S-RUECKHALTE
VERSCHRAUBUNG GR 22/18L	47 50 307 08	632	2	2 978 103	91 72 417 08	ZUSATZHYDR.D-RUECKHALT
VERSCHRAUBUNG GR 38/30S	47 50 339 08	601	4	2 978 100	91 73 099 08	ZUSATZHYDR.MONTAGEEINR
VERSCHRAUBUNG GZ 15L A3	47 00 112 08	623	1	2 975 100	91 73 507 08	ZUSATZHYDR.GITTER-WINDE
VERSCHRAUBUNG GZ 35L C	49 11 008 14	601	7	2 970	91 81 525 08	HYDRAULIK
VERSCHRAUBUNG ISO 8434	48 23 318 14	665	14	2 970	91 81 525 08	HYDRAULIK
VERSCHRAUBUNG ISO 8434	48 23 308 14	607	1	1 970 000	91 47 041 08	HYDRAULIK RAUPE
VERSCHRAUBUNG ISO 8434	48 23 308 14	698	7	2 970	91 81 525 08	HYDRAULIK
VERSCHRAUBUNG ISO 8434	48 23 308 14	607	1	3 978 100	91 48 973 08	HYDR.SCHWEBEBALLAST-AN
VERSCHRAUBUNG ISO 8434	48 24 303 14	636	4	1 970 000	91 47 041 08	HYDRAULIK RAUPE
VERSCHRAUBUNG ISO 8434	48 24 303 14	792	1	2 970	91 81 525 08	HYDRAULIK
VERSCHRAUBUNG ISO 8434	48 24 303 14	618	3	2 976 000	91 60 045 08	ZUSATZHYDRAULIK 3 DREH
VERSCHRAUBUNG ISO 8434	48 24 303 14	605	2	2 978 100	91 73 099 08	ZUSATZHYDR.MONTAGEEINR
VERSCHRAUBUNG ISO 8434	48 24 303 14	634	1	2 978 200	91 72 413 08	ZUSATZHYDR.S-RUECKHALTE
VERSCHRAUBUNG ISO 8434	48 24 315 14	621	1	1 970 000	91 47 041 08	HYDRAULIK RAUPE
VERSCHRAUBUNG ISO 8434	48 24 315 14	751	1	2 970	91 81 525 08	HYDRAULIK
VERSCHRAUBUNG ISO 8434	48 24 316 14	607	1	2 975 700	91 62 710 08	ZUSATZHYDRAULIK MONTAGE
VERSCHRAUBUNG ISO 8434	48 24 316 14	623	1	2 976 000	91 60 045 08	ZUSATZHYDRAULIK 3 DREH
VERSCHRAUBUNG ISO 8434	48 24 306 14	610	1	2 975 400	91 58 729 08	ZUSATZHYDRAULIK WINDE 6
VERSCHRAUBUNG ISO 8434	48 24 306 14	602	1	2 975 700	91 62 710 08	ZUSATZHYDRAULIK MONTAGE
VERSCHRAUBUNG ISO 8434	48 24 318 14	696	2	2 970	91 81 525 08	HYDRAULIK
VERSCHRAUBUNG ISO 8434	48 24 318 14	628	3	2 975 153	91 58 730 08	ZUSATZHYDRAULIK WINDE 3
VERSCHRAUBUNG ISO 8434	48 24 318 14	637	3	2 976 000	91 60 045 08	ZUSATZHYDRAULIK 3 DREH
VERSCHRAUBUNG ISO 8434	48 24 318 14	610	1	3 978 005	91 60 393 08	ZUSATZHYDRAULIK SB-KOPFS
VERSCHRAUBUNG ISO 8434	48 24 311 14	606	10	2 970	91 81 525 08	HYDRAULIK
VERSCHRAUBUNG ISO 8434	48 25 316 14	675	2	2 970	91 81 525 08	HYDRAULIK
VERSCHRAUBUNG ISO 8434	48 25 316 14	605	2	2 975 100	91 73 507 08	ZUSATZHYDR.GITTER-WINDE
VERSCHRAUBUNG ISO 8434	48 25 316 14	602	1	2 978 103	91 72 417 08	ZUSATZHYDR.D-RUECKHALT
VERSCHRAUBUNG ISO 8434	48 25 309 14	616	14	2 970	91 81 525 08	HYDRAULIK
VERSCHRAUBUNG ISO 8434	48 25 309 14	610	2	2 975 100	91 73 507 08	ZUSATZHYDR.GITTER-WINDE
VERSCHRAUBUNG ISO 8434	48 25 309 14	620	1	2 978 200	91 72 413 08	ZUSATZHYDR.S-RUECKHALTE
VERSCHRAUBUNG ISO 8434	48 25 308 14	605	12	2 970	91 81 525 08	HYDRAULIK
VERSCHRAUBUNG ISO 8434-1	73 62 091	619	5	1 970 000	91 47 041 08	HYDRAULIK RAUPE
VERSCHRAUBUNG ISO 8434-1	73 62 091	607	1	1 975 006	91 47 042 08	ZUSATZHYDR.ABSTUETZZYL
VERSCHRAUBUNG ISO 8434-1	73 62 091	16	2	2 711	91 47 454 08	ZENTRALSCHMIERANLAGE O
VERSCHRAUBUNG ISO 8434-1	73 62 091	639	14	2 970	91 81 525 08	HYDRAULIK
VERSCHRAUBUNG ISO 8434-1	73 62 091	612	4	2 975 000	91 58 716 08	ZUSATZHYDRAULIK WINDE 1
VERSCHRAUBUNG ISO 8434-1	73 62 091	612	4	2 975 060	91 58 717 08	ZUSATZHYDRAULIK WINDE 2
VERSCHRAUBUNG ISO 8434-1	73 62 091	616	4	2 975 153	91 58 730 08	ZUSATZHYDRAULIK WINDE 3
VERSCHRAUBUNG ISO 8434-1	73 62 091	616	4	2 975 300	91 58 720 08	ZUSATZHYDRAULIK WINDE 5
VERSCHRAUBUNG ISO 8434-1	73 62 091	617	4	2 975 400	91 58 729 08	ZUSATZHYDRAULIK WINDE 6
VERSCHRAUBUNG ISO 8434-1	73 62 091	604	5	2 978 100	91 73 099 08	ZUSATZHYDR.MONTAGEEINR
VERSCHRAUBUNG ISO 8434-1	73 62 091	628	2	2 978 103	91 72 417 08	ZUSATZHYDR.D-RUECKHALT
VERSCHRAUBUNG ISO 8434-1	73 62 091	633	1	2 978 200	91 72 413 08	ZUSATZHYDR.S-RUECKHALTE
VERSCHRAUBUNG ISO 8434-1	47 10 397 08	633	8	1 970 000	91 47 041 08	HYDRAULIK RAUPE
VERSCHRAUBUNG ISO 8434-1	47 10 397 08	640	2	2 975 153	91 58 730 08	ZUSATZHYDRAULIK WINDE 3
VERSCHRAUBUNG ISO 8434-1	47 10 397 08	622	1	2 975 400	91 58 729 08	ZUSATZHYDRAULIK WINDE 6
VERSCHRAUBUNG ISO 8434-1	47 10 397 08	650	3	2 976 000	91 60 045 08	ZUSATZHYDRAULIK 3 DREH
VERSCHRAUBUNG ISO 8434-1	47 10 328 08	604	2	3 976 000	96 89 034 08	ZUSATZHYDR.BOLZENZIEHZ
VERSCHRAUBUNG ISO 8434-1	47 10 328 08	604	2	3 976 002	96 89 035 08	ZUSATZHYDR.BOLZENZIEHZ
VERSCHRAUBUNG ISO 8434-1	47 10 307 08	617	1	2 975 000	91 58 716 08	ZUSATZHYDRAULIK WINDE 1
VERSCHRAUBUNG ISO 8434-1	47 10 307 08	617	1	2 975 060	91 58 717 08	ZUSATZHYDRAULIK WINDE 2

Bezeichnung	Artikel	Pos.	Menge	Seite	Baugruppe	Bezeichnung
VERSCHRAUBUNG M10X1	77 43 736 08	13	2	3 292	91 75 318 08	D-RUECKHALTESICHERUNG
VERSCHRAUBUNG NACHARB	97 15 483 08	4	3	2 976 000	91 60 045 08	ZUSATZHYDRAULIK 3 DREH
VERSCHRAUBUNG RED 15/10	47 54 301 08	650	3	2 970	91 81 525 08	HYDRAULIK
VERSCHRAUBUNG RED 15/10	47 54 301 08	652	1	2 976 000	91 60 045 08	ZUSATZHYDRAULIK 3 DREH
VERSCHRAUBUNG RED 15/10	47 54 301 08	616	1	2 978 103	91 72 417 08	ZUSATZHYDR.D-RUECKHALT
VERSCHRAUBUNG RED 15/12L	47 54 318 08	702	4	2 970	91 81 525 08	HYDRAULIK
VERSCHRAUBUNG RED 15/12L	47 54 318 08	647	1	2 975 153	91 58 730 08	ZUSATZHYDRAULIK WINDE 3
VERSCHRAUBUNG RED 15/12L	47 54 318 08	625	1	2 975 300	91 58 720 08	ZUSATZHYDRAULIK WINDE 5
VERSCHRAUBUNG RED 15/12L	47 54 318 08	644	4	2 976 000	91 60 045 08	ZUSATZHYDRAULIK 3 DREH
VERSCHRAUBUNG RED 15/12L	47 54 318 08	613	1	2 978 200	91 72 413 08	ZUSATZHYDR.S-RUECKHALTE
VERSCHRAUBUNG RED 15/12L	47 54 318 08	602	1	3 976 002	96 89 035 08	ZUSATZHYDR.BOLZENZIEHZ
VERSCHRAUBUNG RED 15/12L	47 54 318 08	602	1	3 976 003	96 88 966 08	ZUS.HYDR.BOLZENZIEHEINRI
VERSCHRAUBUNG RED 15/12L	47 54 318 08	602	1	3 977 005	96 81 157 08	ZUSATZHYDR.BOLZENZIEHZ
VERSCHRAUBUNG RED 18/15	47 54 356 08	701	6	2 970	91 81 525 08	HYDRAULIK
VERSCHRAUBUNG RED 42/18L	47 54 317 08	619	1	2 970	91 81 525 08	HYDRAULIK
VERSCHRAUBUNG REDSD10/	47 54 310 08	804	1	2 970	91 81 525 08	HYDRAULIK
VERSCHRAUBUNG REDSD10/	47 54 310 08	630	1	2 976 000	91 60 045 08	ZUSATZHYDRAULIK 3 DREH
VERSCHRAUBUNG REDSD12/1	47 54 314 08	616	5	1 970 000	91 47 041 08	HYDRAULIK RAUPE
VERSCHRAUBUNG REDSD12/1	47 54 314 08	728	5	2 970	91 81 525 08	HYDRAULIK
VERSCHRAUBUNG REDSD12/1	47 54 314 08	602	2	2 975 000	91 58 716 08	ZUSATZHYDRAULIK WINDE 1
VERSCHRAUBUNG REDSD12/1	47 54 314 08	602	2	2 975 060	91 58 717 08	ZUSATZHYDRAULIK WINDE 2
VERSCHRAUBUNG REDSD12/1	47 54 314 08	610	1	2 975 153	91 58 730 08	ZUSATZHYDRAULIK WINDE 3
VERSCHRAUBUNG REDSD12/1	47 54 314 08	631	2	2 975 300	91 58 720 08	ZUSATZHYDRAULIK WINDE 5
VERSCHRAUBUNG REDSD12/1	47 54 314 08	619	4	2 975 400	91 58 729 08	ZUSATZHYDRAULIK WINDE 6
VERSCHRAUBUNG REDSD12/1	47 54 314 08	653	2	2 976 000	91 60 045 08	ZUSATZHYDRAULIK 3 DREH
VERSCHRAUBUNG REDSD12/1	47 54 314 08	605	1	3 978 015	91 48 975 08	ZUSATZHYDRAULIK ZWISCH
VERSCHRAUBUNG REDSD12/1	47 54 334 08	741	2	2 970	91 81 525 08	HYDRAULIK
VERSCHRAUBUNG REDSD16/1	47 54 335 08	615	4	1 975 006	91 47 042 08	ZUSATZHYDR.ABSTUETZZYL
VERSCHRAUBUNG REDSD16/1	47 54 335 08	747	1	2 970	91 81 525 08	HYDRAULIK
VERSCHRAUBUNG REDSD16/1	47 54 335 08	608	1	2 978 100	91 73 099 08	ZUSATZHYDR.MONTAGEEINR
VERSCHRAUBUNG REDSD16/	47 54 331 08	653	1	1 970 000	91 47 041 08	HYDRAULIK RAUPE
VERSCHRAUBUNG REDSD16/	47 54 331 08	631	1	2 976 000	91 60 045 08	ZUSATZHYDRAULIK 3 DREH
VERSCHRAUBUNG REDSD18/1	47 54 303 08	603	1	2 978 200	91 72 413 08	ZUSATZHYDR.S-RUECKHALTE
VERSCHRAUBUNG REDSD18/1	47 54 363 08	682	7	2 970	91 81 525 08	HYDRAULIK
VERSCHRAUBUNG REDSD18/1	47 54 363 08	601	1	3 976 002	96 89 035 08	ZUSATZHYDR.BOLZENZIEHZ
VERSCHRAUBUNG REDSD18/1	47 54 363 08	601	1	3 976 003	96 88 966 08	ZUS.HYDR.BOLZENZIEHEINRI
VERSCHRAUBUNG REDSD18/1	47 54 363 08	601	1	3 977 005	96 81 157 08	ZUSATZHYDR.BOLZENZIEHZ
VERSCHRAUBUNG REDSD22/1	47 54 308 08	606	1	1 975 006	91 47 042 08	ZUSATZHYDR.ABSTUETZZYL
VERSCHRAUBUNG REDSD22/1	47 54 361 08	618	3	2 970	91 81 525 08	HYDRAULIK
VERSCHRAUBUNG REDSD22/1	47 54 361 08	633	1	2 975 153	91 58 730 08	ZUSATZHYDRAULIK WINDE 3
VERSCHRAUBUNG REDSD22/1	47 54 361 08	607	1	2 975 400	91 58 729 08	ZUSATZHYDRAULIK WINDE 6
VERSCHRAUBUNG REDSD22/1	47 54 361 08	639	2	2 978 200	91 72 413 08	ZUSATZHYDR.S-RUECKHALTE
VERSCHRAUBUNG REDSD22/1	47 54 361 77	641	1	2 975 153	91 58 730 08	ZUSATZHYDRAULIK WINDE 3
VERSCHRAUBUNG REDSD22/1	47 54 355 08	182	2	2 391	91 81 968 08	DIESELMOTOR KPL.
VERSCHRAUBUNG REDSD22/1	47 54 355 08	633	1	2 978 103	91 72 417 08	ZUSATZHYDR.D-RUECKHALT
VERSCHRAUBUNG REDSD22/1	47 54 360 08	615	3	2 970	91 81 525 08	HYDRAULIK
VERSCHRAUBUNG REDSD22/1	47 54 360 08	610	1	2 975 700	91 62 710 08	ZUSATZHYDRAULIK MONTAGE
VERSCHRAUBUNG REDSD22/1	47 54 360 08	610	1	2 978 200	91 72 413 08	ZUSATZHYDR.S-RUECKHALTE
VERSCHRAUBUNG REDSD25/1	47 54 322 08	623	1	2 978 100	91 73 099 08	ZUSATZHYDR.MONTAGEEINR
VERSCHRAUBUNG REDSD25/1	47 54 328 08	712	4	2 970	91 81 525 08	HYDRAULIK
VERSCHRAUBUNG REDSD28/1	47 54 309 08	615	1	1 970 000	91 47 041 08	HYDRAULIK RAUPE
VERSCHRAUBUNG REDSD28/1	47 54 309 08	186	1	2 391	91 81 968 08	DIESELMOTOR KPL.
VERSCHRAUBUNG REDSD28/1	47 54 309 08	33	1	2 391 001	96 00 493 3	DIESELMOTOR VORM.
VERSCHRAUBUNG REDSD28/1	47 54 309 08	709	2	2 970	91 81 525 08	HYDRAULIK
VERSCHRAUBUNG REDSD28/2	47 54 305 08	10	1	2 670 002	96 60 735 08	KRAFTSTOFFBEHAELTER VO
VERSCHRAUBUNG REDSD28/2	47 54 305 08	740	2	2 970	91 81 525 08	HYDRAULIK
VERSCHRAUBUNG REDSD30/2	47 54 326 08	666	3	2 970	91 81 525 08	HYDRAULIK
VERSCHRAUBUNG REDSD35/1	47 54 312 08	805	1	2 970	91 81 525 08	HYDRAULIK
VERSCHRAUBUNG REDSD35/2	47 54 315 08	629	3	2 970	91 81 525 08	HYDRAULIK
VERSCHRAUBUNG REDSD35/2	47 54 315 08	622	2	2 978 200	91 72 413 08	ZUSATZHYDR.S-RUECKHALTE

Bezeichnung	Artikel	Pos.	Menge	Seite	Baugruppe	Bezeichnung
VERSCHRAUBUNG REDSD35/2	47 54 304 08	608	1	1 970 000	91 47 041 08	HYDRAULIK RAUPE
VERSCHRAUBUNG REDSD35/2	47 54 304 08	630	7	2 970	91 81 525 08	HYDRAULIK
VERSCHRAUBUNG REDSD35/2	47 54 304 08	611	1	2 975 100	91 73 507 08	ZUSATZHYDR.GITTER-WINDE
VERSCHRAUBUNG REDSD35/2	47 54 304 08	605	1	3 978 100	91 48 973 08	HYDR.SCHWEBEBALLAST-AN
VERSCHRAUBUNG REDSD38/1	47 54 342 08	609	1	2 978 100	91 73 099 08	ZUSATZHYDR.MONTAGEEINR
VERSCHRAUBUNG REDSD38/	47 54 081 08	642	2	2 975 153	91 58 730 08	ZUSATZHYDRAULIK WINDE 3
VERSCHRAUBUNG REDSD42/2	47 54 316 08	646	1	2 970	91 81 525 08	HYDRAULIK
VERSCHRAUBUNG REDSD42/3	47 54 367 08	620	3	2 970	91 81 525 08	HYDRAULIK
VERSCHRAUBUNG REDSDN1	47 54 320 08	749	1	2 970	91 81 525 08	HYDRAULIK
VERSCHRAUBUNG REDSDN1	47 54 302 08	777	2	2 970	91 81 525 08	HYDRAULIK
VERSCHRAUBUNG REDSDN20	47 54 321 08	656	2	2 976 000	91 60 045 08	ZUSATZHYDRAULIK 3 DREH
VERSCHRAUBUNG REDSDN2	47 54 324 08	608	1	2 975 700	91 62 710 08	ZUSATZHYDRAULIK MONTAGE
VERSCHRAUBUNG REDSDN25	47 54 323 08	760	2	2 970	91 81 525 08	HYDRAULIK
VERSCHRAUBUNG REDSDN28	47 54 357 08	648	2	1 970 000	91 47 041 08	HYDRAULIK RAUPE
VERSCHRAUBUNG REDSDN28	47 54 357 08	724	1	2 970	91 81 525 08	HYDRAULIK
VERSCHRAUBUNG REDSDN28	47 54 357 08	621	1	2 975 000	91 58 716 08	ZUSATZHYDRAULIK WINDE 1
VERSCHRAUBUNG REDSDN28	47 54 357 08	607	1	2 975 060	91 58 717 08	ZUSATZHYDRAULIK WINDE 2
VERSCHRAUBUNG REDSDN28	47 54 357 08	634	2	2 975 153	91 58 730 08	ZUSATZHYDRAULIK WINDE 3
VERSCHRAUBUNG REDSDN28	47 54 357 08	605	1	2 975 300	91 58 720 08	ZUSATZHYDRAULIK WINDE 5
VERSCHRAUBUNG REDSDN28	47 54 357 08	618	1	2 978 103	91 72 417 08	ZUSATZHYDR.D-RUECKHALT
VERSCHRAUBUNG REDSDN30	47 54 340 08	670	1	2 970	91 81 525 08	HYDRAULIK
VERSCHRAUBUNG REDSDN30	47 54 327 08	661	6	2 970	91 81 525 08	HYDRAULIK
VERSCHRAUBUNG REDSDN30	47 54 327 08	639	2	2 978 103	91 72 417 08	ZUSATZHYDR.D-RUECKHALT
VERSCHRAUBUNG REDSDN3	47 54 341 08	775	3	2 970	91 81 525 08	HYDRAULIK
VERSCHRAUBUNG REDSDN35	47 54 346 08	700	2	2 970	91 81 525 08	HYDRAULIK
VERSCHRAUBUNG REDSDN38	47 54 350 08	638	2	2 976 000	91 60 045 08	ZUSATZHYDRAULIK 3 DREH
VERSCHRAUBUNG REDSDN38	47 54 343 08	735	2	2 970	91 81 525 08	HYDRAULIK
VERSCHRAUBUNG REDSDN38	47 54 343 08	602	3	3 978 100	91 48 973 08	HYDR.SCHWEBEBALLAST-AN
VERSCHRAUBUNG REDSDN42	47 54 072 08	651	2	1 970 000	91 47 041 08	HYDRAULIK RAUPE
VERSCHRAUBUNG REDSDN4	47 54 313 08	627	4	1 970 000	91 47 041 08	HYDRAULIK RAUPE
VERSCHRAUBUNG REDSDN4	47 54 313 08	626	8	2 970	91 81 525 08	HYDRAULIK
VERSCHRAUBUNG REDSDN4	47 54 313 08	605	1	2 976 000	91 60 045 08	ZUSATZHYDRAULIK 3 DREH
VERSCHRAUBUNG RI G1/2AX	47 55 004 08	664	3	2 970	91 81 525 08	HYDRAULIK
VERSCHRAUBUNG RI G1/2AX	47 55 004 08	603	2	2 978 100	91 73 099 08	ZUSATZHYDR.MONTAGEEINR
VERSCHRAUBUNG RI G1AXG1	47 55 007 08	41	2	2 391	91 81 968 08	DIESELMOTOR KPL.
VERSCHRAUBUNG RI G1AXG1	47 55 007 08	663	3	2 970	91 81 525 08	HYDRAULIK
VERSCHRAUBUNG RSWS10-	47 66 102 08	628	1	2 975 300	91 58 720 08	ZUSATZHYDRAULIK WINDE 5
VERSCHRAUBUNG RSWS10-	47 32 305 08	674	4	2 970	91 81 525 08	HYDRAULIK
VERSCHRAUBUNG RSWS10-	47 32 305 08	624	1	2 976 000	91 60 045 08	ZUSATZHYDRAULIK 3 DREH
VERSCHRAUBUNG RSWS10-	47 32 310 08	758	2	2 970	91 81 525 08	HYDRAULIK
VERSCHRAUBUNG RSWS10-	47 32 310 08	603	2	3 976 000	96 89 034 08	ZUSATZHYDR.BOLZENZIEHZ
VERSCHRAUBUNG RSWS10-	47 32 310 08	603	2	3 976 002	96 89 035 08	ZUSATZHYDR.BOLZENZIEHZ
VERSCHRAUBUNG RSWS12-	47 32 308 08	624	1	2 975 400	91 58 729 08	ZUSATZHYDRAULIK WINDE 6
VERSCHRAUBUNG RSWS12-	47 32 308 08	605	2	3 976 000	96 89 034 08	ZUSATZHYDR.BOLZENZIEHZ
VERSCHRAUBUNG RSWS12-	47 32 308 08	605	2	3 976 002	96 89 035 08	ZUSATZHYDR.BOLZENZIEHZ
VERSCHRAUBUNG RSWS12-	47 66 115 08	781	4	2 970	91 81 525 08	HYDRAULIK
VERSCHRAUBUNG RSWS16-	47 66 114 08	717	2	2 970	91 81 525 08	HYDRAULIK
VERSCHRAUBUNG RSWS20-	47 32 314 08	757	2	2 970	91 81 525 08	HYDRAULIK
VERSCHRAUBUNG RSWS22-	47 33 002 08	756	2	2 970	91 81 525 08	HYDRAULIK
VERSCHRAUBUNG RSWS25-	47 32 116 08	613	1	2 978 100	91 73 099 08	ZUSATZHYDR.MONTAGEEINR
VERSCHRAUBUNG RSWS6-LR	47 33 302 08	627	1	2 976 000	91 60 045 08	ZUSATZHYDRAULIK 3 DREH
VERSCHRAUBUNG SNV10-L	47 00 101 08	635	6	1 970 000	91 47 041 08	HYDRAULIK RAUPE
VERSCHRAUBUNG SNV10-L	47 00 101 08	784	5	2 970	91 81 525 08	HYDRAULIK
VERSCHRAUBUNG SNV10-L	47 00 101 08	625	1	2 975 000	91 58 716 08	ZUSATZHYDRAULIK WINDE 1
VERSCHRAUBUNG SNV10-L	47 00 101 08	621	1	2 975 060	91 58 717 08	ZUSATZHYDRAULIK WINDE 2
VERSCHRAUBUNG SNV10-L	47 00 101 08	620	2	2 975 153	91 58 730 08	ZUSATZHYDRAULIK WINDE 3
VERSCHRAUBUNG SNV10-L	47 00 101 08	627	1	2 975 300	91 58 720 08	ZUSATZHYDRAULIK WINDE 5
VERSCHRAUBUNG SNV10-L	47 00 101 08	625	1	2 975 400	91 58 729 08	ZUSATZHYDRAULIK WINDE 6
VERSCHRAUBUNG SNV10-L	47 00 101 08	619	2	2 976 000	91 60 045 08	ZUSATZHYDRAULIK 3 DREH
VERSCHRAUBUNG SNV10-L	47 00 101 08	621	1	2 978 100	91 73 099 08	ZUSATZHYDR.MONTAGEEINR

Bezeichnung	Artikel	Pos.	Menge	Seite	Baugruppe	Bezeichnung
VERSCHRAUBUNG SNV10-L	47 00 101 08	624	1	2 978 103	91 72 417 08	ZUSATZHYDR.D-RUECKHALT
VERSCHRAUBUNG SNV10-L	47 00 101 08	640	1	2 978 200	91 72 413 08	ZUSATZHYDR.S-RUECKHALTE
VERSCHRAUBUNG SNV10-S	47 00 102 08	798	1	2 970	91 81 525 08	HYDRAULIK
VERSCHRAUBUNG SNV12-L	47 00 113 08	604	1	1 970 054	96 35 759 08	ZUSATZHYDRAULIK SPANNZ
VERSCHRAUBUNG SNV12-L	47 00 113 08	681	6	2 970	91 81 525 08	HYDRAULIK
VERSCHRAUBUNG SNV12-L	47 00 113 08	615	2	2 975 000	91 58 716 08	ZUSATZHYDRAULIK WINDE 1
VERSCHRAUBUNG SNV12-L	47 00 113 08	615	2	2 975 060	91 58 717 08	ZUSATZHYDRAULIK WINDE 2
VERSCHRAUBUNG SNV12-L	47 00 113 08	614	1	2 975 100	91 73 507 08	ZUSATZHYDR.GITTER-WINDE
VERSCHRAUBUNG SNV12-L	47 00 113 08	614	2	2 975 153	91 58 730 08	ZUSATZHYDRAULIK WINDE 3
VERSCHRAUBUNG SNV12-L	47 00 113 08	614	2	2 975 300	91 58 720 08	ZUSATZHYDRAULIK WINDE 5
VERSCHRAUBUNG SNV12-L	47 00 113 08	626	1	2 975 400	91 58 729 08	ZUSATZHYDRAULIK WINDE 6
VERSCHRAUBUNG SNV12-L	47 00 113 08	610	1	2 978 103	91 72 417 08	ZUSATZHYDR.D-RUECKHALT
VERSCHRAUBUNG SNV12-L	47 00 113 08	620	1	3 978 005	91 60 393 08	ZUSATZHYDRAULIK SB-KOPFS
VERSCHRAUBUNG SNV16-S	47 00 108 08	618	1	1 975 006	91 47 042 08	ZUSATZHYDR.ABSTUETZZYL
VERSCHRAUBUNG SNV16-S	47 00 108 08	655	2	2 976 000	91 60 045 08	ZUSATZHYDRAULIK 3 DREH
VERSCHRAUBUNG SNV20-S	47 00 105 08	658	1	2 976 000	91 60 045 08	ZUSATZHYDRAULIK 3 DREH
VERSCHRAUBUNG SNV25-S	47 00 110 08	733	5	2 970	91 81 525 08	HYDRAULIK
VERSCHRAUBUNG SNV25-S	47 00 110 08	611	2	3 978 100	91 48 973 08	HYDR.SCHWEBEBALLAST-AN
VERSCHRAUBUNG SNV28-L	47 00 106 08	602	3	2 975 100	91 73 507 08	ZUSATZHYDR.GITTER-WINDE
VERSCHRAUBUNG SNV30-S	47 00 111 08	705	1	2 970	91 81 525 08	HYDRAULIK
VERSCHRAUBUNG SNV38-S	47 00 107 08	625	8	1 970 000	91 47 041 08	HYDRAULIK RAUPE
VERSCHRAUBUNG SNV38-S	47 00 107 08	800	1	2 970	91 81 525 08	HYDRAULIK
VERSCHRAUBUNG SNV38-S	47 00 107 08	640	2	2 976 000	91 60 045 08	ZUSATZHYDRAULIK 3 DREH
VERSCHRAUBUNG SNV38-S	47 00 107 08	611	2	3 978 005	91 60 393 08	ZUSATZHYDRAULIK SB-KOPFS
VERSCHRAUBUNG SNV42-L	47 00 114 08	607	1	2 970	91 81 525 08	HYDRAULIK
VERSCHRAUBUNG T 16S CR6	47 04 325 08	646	2	1 970 000	91 47 041 08	HYDRAULIK RAUPE
VERSCHRAUBUNG T 16S CR6	47 04 325 08	753	1	2 970	91 81 525 08	HYDRAULIK
VERSCHRAUBUNG T 18L A3C	47 04 306 08	684	6	2 970	91 81 525 08	HYDRAULIK
VERSCHRAUBUNG T 22L CR6	47 04 307 08	620	2	2 978 103	91 72 417 08	ZUSATZHYDR.D-RUECKHALT
VERSCHRAUBUNG T 22L CR6	47 04 307 08	609	2	2 978 200	91 72 413 08	ZUSATZHYDR.S-RUECKHALTE
VERSCHRAUBUNG T 22L CR6	47 04 307 08	5	2	9 684 198	96 84 198 01	OELMESSEINRICHTUNG
VERSCHRAUBUNG T 22L CR6	47 04 307 08	5	2	9 687 010	96 87 010 01	OELMESSEINRICHTUNG
VERSCHRAUBUNG T 28L A3C	47 04 308 08	647	6	1 970 000	91 47 041 08	HYDRAULIK RAUPE
VERSCHRAUBUNG T 28L A3C	47 04 308 08	725	1	2 970	91 81 525 08	HYDRAULIK
VERSCHRAUBUNG T 28L A3C	47 04 308 08	603	2	2 975 153	91 58 730 08	ZUSATZHYDRAULIK WINDE 3
VERSCHRAUBUNG T 28L A3C	47 04 308 08	617	1	2 978 103	91 72 417 08	ZUSATZHYDR.D-RUECKHALT
VERSCHRAUBUNG T 30S A3C	47 04 329 08	686	3	2 970	91 81 525 08	HYDRAULIK
VERSCHRAUBUNG T 30S A3C	47 04 329 08	604	1	2 975 100	91 73 507 08	ZUSATZHYDR.GITTER-WINDE
VERSCHRAUBUNG T 30S A3C	47 04 329 08	601	1	2 978 103	91 72 417 08	ZUSATZHYDR.D-RUECKHALT
VERSCHRAUBUNG T 30S A3C	47 04 329 08	637	1	2 978 200	91 72 413 08	ZUSATZHYDR.S-RUECKHALTE
VERSCHRAUBUNG T 35L A3P	47 04 315 08	687	7	2 970	91 81 525 08	HYDRAULIK
VERSCHRAUBUNG T 35L A3P	47 04 315 08	609	2	2 975 100	91 73 507 08	ZUSATZHYDR.GITTER-WINDE
VERSCHRAUBUNG T 42L A3C	47 04 314 08	626	2	1 970 000	91 47 041 08	HYDRAULIK RAUPE
VERSCHRAUBUNG T 42L A3C	47 04 314 08	635	4	2 970	91 81 525 08	HYDRAULIK
VERSCHRAUBUNG W 20S CR6	47 02 327 08	657	1	2 976 000	91 60 045 08	ZUSATZHYDRAULIK 3 DREH
VERSCHRAUBUNG W 35L A3C	47 02 311 08	622	1	2 970	91 81 525 08	HYDRAULIK
VERSCHRAUBUNG WE6-M10	77 43 738 08	10	50	1 711	91 47 036 08	ZENTRALSCHMIERUNG RAUP
VERSCHRAUBUNG WE6-M10	77 43 738 08	12	12	1 711 025	91 50 229 08	ZENTRALSCHMIERUNG
VERSCHRAUBUNG WE6-M10	77 43 738 08	11	7	2 711	91 47 454 08	ZENTRALSCHMIERANLAGE O
VERSCHRAUBUNG WE6-M10	77 43 738 08	4	1	X1032687	10 32 687 8	VERTEILERKOMBINATION
VERSCHRAUBUNG WE6-M10	77 43 738 08	4	1	X1032687	10 32 687 9	VERTEILERKOMBINATION
VERSCHRAUBUNG WE6-M10	77 43 738 08	5	1	X1033083	10 33 083 9	VERTEILERKOMBINATION
VERSCHRAUBUNG XG10-L A3	47 00 303 08	617	2	2 978 100	91 73 099 08	ZUSATZHYDR.MONTAGEEINR
VERSCHRAUBUNG XG10-S A3	47 00 324 08	752	1	2 970	91 81 525 08	HYDRAULIK
VERSCHRAUBUNG XG12-L A3	47 00 304 08	672	9	2 970	91 81 525 08	HYDRAULIK
VERSCHRAUBUNG XG12-L A3	47 00 304 08	626	3	2 975 100	91 73 507 08	ZUSATZHYDR.GITTER-WINDE
VERSCHRAUBUNG XG12-L A3	47 00 304 08	652	2	2 975 153	91 58 730 08	ZUSATZHYDRAULIK WINDE 3
VERSCHRAUBUNG XG12-L A3	47 00 304 08	619	2	2 978 103	91 72 417 08	ZUSATZHYDR.D-RUECKHALT
VERSCHRAUBUNG XG12-L A3	47 00 304 08	616	11	2 978 200	91 72 413 08	ZUSATZHYDR.S-RUECKHALTE
VERSCHRAUBUNG XG12-L A3	47 00 304 08	603	3	3 978 005	91 60 393 08	ZUSATZHYDRAULIK SB-KOPFS

Bezeichnung	Artikel	Pos.	Menge	Seite	Baugruppe	Bezeichnung
VERSCHRAUBUNG XG12-L A3	47 00 304 08	602	1	3 978 015	91 48 975 08	ZUSATZHYDRAULIK ZWISCH
VERSCHRAUBUNG XG12-L A3	47 00 304 08	607	2	3 978 019	91 73 130 08	ZUSATZHYDRAULIK ZYLINDER
VERSCHRAUBUNG XG12-S A3	47 00 325 08	671	1	2 970	91 81 525 08	HYDRAULIK
VERSCHRAUBUNG XG12-S A3	47 00 325 08	606	2	3 978 019	91 73 130 08	ZUSATZHYDRAULIK ZYLINDER
VERSCHRAUBUNG XG15-L A3	47 00 305 08	716	2	2 970	91 81 525 08	HYDRAULIK
VERSCHRAUBUNG XG15-L A3	47 00 305 08	620	1	2 975 100	91 73 507 08	ZUSATZHYDR.GITTER-WINDE
VERSCHRAUBUNG XG15-L A3	47 00 305 08	638	2	2 975 153	91 58 730 08	ZUSATZHYDRAULIK WINDE 3
VERSCHRAUBUNG XG15-L A3	47 00 305 08	643	1	2 976 000	91 60 045 08	ZUSATZHYDRAULIK 3 DREH
VERSCHRAUBUNG XG16-S A3	47 00 327 08	632	8	1 970 000	91 47 041 08	HYDRAULIK RAUPE
VERSCHRAUBUNG XG16-S A3	47 00 327 08	608	20	1 975 006	91 47 042 08	ZUSATZHYDR.ABSTUETZZYL
VERSCHRAUBUNG XG16-S A3	47 00 327 08	742	2	2 970	91 81 525 08	HYDRAULIK
VERSCHRAUBUNG XG16-S A3	47 00 327 08	603	1	2 976 000	91 60 045 08	ZUSATZHYDRAULIK 3 DREH
VERSCHRAUBUNG XG20-S A3	47 00 328 08	616	2	2 975 700	91 62 710 08	ZUSATZHYDRAULIK MONTAGE
VERSCHRAUBUNG XG22-L A3	47 00 307 08	656	1	2 970	91 81 525 08	HYDRAULIK
VERSCHRAUBUNG XG22-L A3	47 00 307 08	636	1	2 978 103	91 72 417 08	ZUSATZHYDR.D-RUECKHALT
VERSCHRAUBUNG XG22-L A3	47 00 307 08	617	5	2 978 200	91 72 413 08	ZUSATZHYDR.S-RUECKHALTE
VERSCHRAUBUNG XG22-L A3	47 00 307 08	10	1	9 688 717	96 88 717 01	OELMESSEINRICHTUNG
VERSCHRAUBUNG XG25-S A3	47 00 329 08	715	6	2 970	91 81 525 08	HYDRAULIK
VERSCHRAUBUNG XG25-S A3	47 00 329 08	639	1	2 975 153	91 58 730 08	ZUSATZHYDRAULIK WINDE 3
VERSCHRAUBUNG XG25-S A3	47 00 329 08	616	1	2 978 100	91 73 099 08	ZUSATZHYDR.MONTAGEEINR
VERSCHRAUBUNG XG25-S A3	47 00 329 08	620	1	3 978 100	91 48 973 08	HYDR.SCHWEBEBALLAST-AN
VERSCHRAUBUNG XG28-L A3	47 00 308 08	649	2	1 970 000	91 47 041 08	HYDRAULIK RAUPE
VERSCHRAUBUNG XG28-L A3	47 00 308 08	714	1	2 970	91 81 525 08	HYDRAULIK
VERSCHRAUBUNG XG28-L A3	47 00 308 08	606	1	2 976 000	91 60 045 08	ZUSATZHYDRAULIK 3 DREH
VERSCHRAUBUNG XG30-S CF	47 00 330 08	659	6	2 970	91 81 525 08	HYDRAULIK
VERSCHRAUBUNG XG30-S CF	47 00 330 08	607	1	2 975 100	91 73 507 08	ZUSATZHYDR.GITTER-WINDE
VERSCHRAUBUNG XG30-S CF	47 00 330 08	629	1	2 978 103	91 72 417 08	ZUSATZHYDR.D-RUECKHALT
VERSCHRAUBUNG XG30-S CF	47 00 330 08	618	3	2 978 200	91 72 413 08	ZUSATZHYDR.S-RUECKHALTE
VERSCHRAUBUNG XG30-S CF	47 00 330 08	602	2	3 978 005	91 60 393 08	ZUSATZHYDRAULIK SB-KOPFS
VERSCHRAUBUNG XG30-S CF	47 00 330 08	605	1	3 978 019	91 73 130 08	ZUSATZHYDRAULIK ZYLINDER
VERSCHRAUBUNG XG35-L A3	47 00 332 08	703	3	2 970	91 81 525 08	HYDRAULIK
VERSCHRAUBUNG XG35-L A3	47 00 332 08	608	1	2 975 100	91 73 507 08	ZUSATZHYDR.GITTER-WINDE
VERSCHRAUBUNG XG38-S A3	47 00 331 08	623	16	1 970 000	91 47 041 08	HYDRAULIK RAUPE
VERSCHRAUBUNG XG38-S A3	47 00 331 08	694	14	2 970	91 81 525 08	HYDRAULIK
VERSCHRAUBUNG XG38-S A3	47 00 331 08	617	4	2 975 100	91 73 507 08	ZUSATZHYDR.GITTER-WINDE
VERSCHRAUBUNG XG38-S A3	47 00 331 08	633	2	2 976 000	91 60 045 08	ZUSATZHYDRAULIK 3 DREH
VERSCHRAUBUNG XG38-S A3	47 00 331 08	602	3	2 978 100	91 73 099 08	ZUSATZHYDR.MONTAGEEINR
VERSCHRAUBUNG XG38-S A3	47 00 331 08	601	4	3 978 005	91 60 393 08	ZUSATZHYDRAULIK SB-KOPFS
VERSCHRAUBUNG XG38-S A3	47 00 331 08	601	2	3 978 015	91 48 975 08	ZUSATZHYDRAULIK ZWISCH
VERSCHRAUBUNG XG38-S A3	47 00 331 08	608	4	3 978 100	91 48 973 08	HYDR.SCHWEBEBALLAST-AN
VERSCHRAUBUNG XG42-L A3	47 00 309 08	790	2	2 970	91 81 525 08	HYDRAULIK
VERSCHRAUBUNG XGAI22-LM	47 07 302 08	7	2	9 684 198	96 84 198 01	OELMESSEINRICHTUNG
VERSCHRAUBUNG XGAI22-LM	47 07 302 08	7	2	9 687 010	96 87 010 01	OELMESSEINRICHTUNG
VERSCHRAUBUNG XGAI22-LM	47 07 302 08	6	3	9 688 228	96 88 228 01	OELMESSEINRICHTUNG
VERSCHRAUBUNG XGAI22-LM	47 07 302 08	6	3	9 688 717	96 88 717 01	OELMESSEINRICHTUNG
VERSCHRAUBUNG XGAI6-SR	47 07 002 08	691	9	2 970	91 81 525 08	HYDRAULIK
VERSCHRAUBUNG XGE10-LM	47 10 305 08	660	4	2 970	91 81 525 08	HYDRAULIK
VERSCHRAUBUNG XGE10-LM	47 10 305 08	604	2	2 975 000	91 58 716 08	ZUSATZHYDRAULIK WINDE 1
VERSCHRAUBUNG XGE10-LM	47 10 305 08	604	2	2 975 060	91 58 717 08	ZUSATZHYDRAULIK WINDE 2
VERSCHRAUBUNG XGE10-LM	47 10 305 08	624	3	2 975 153	91 58 730 08	ZUSATZHYDRAULIK WINDE 3
VERSCHRAUBUNG XGE10-LM	47 10 305 08	601	1	2 975 300	91 58 720 08	ZUSATZHYDRAULIK WINDE 5
VERSCHRAUBUNG XGE10-LM	47 10 305 08	601	4	2 975 400	91 58 729 08	ZUSATZHYDRAULIK WINDE 6
VERSCHRAUBUNG XGE10-LM	47 10 395 08	799	1	2 970	91 81 525 08	HYDRAULIK
VERSCHRAUBUNG XGE10-LM	47 10 398 08	636	1	2 970	91 81 525 08	HYDRAULIK
VERSCHRAUBUNG XGE10-LM	47 10 398 08	649	3	2 976 000	91 60 045 08	ZUSATZHYDRAULIK 3 DREH
VERSCHRAUBUNG XGE10-LR	47 10 396 08	761	7	2 970	91 81 525 08	HYDRAULIK
VERSCHRAUBUNG XGE10-LR	47 10 396 08	609	3	2 976 000	91 60 045 08	ZUSATZHYDRAULIK 3 DREH
VERSCHRAUBUNG XGE10-LR	47 10 396 08	629	1	2 978 200	91 72 413 08	ZUSATZHYDR.S-RUECKHALTE
VERSCHRAUBUNG XGE12-LM	47 10 394 08	689	10	2 970	91 81 525 08	HYDRAULIK
VERSCHRAUBUNG XGE12-LM	47 10 394 08	623	1	2 975 300	91 58 720 08	ZUSATZHYDRAULIK WINDE 5

Bezeichnung	Artikel	Pos.	Menge	Seite	Baugruppe	Bezeichnung
VERSCHRAUBUNG XGE12-LR	47 10 308 08	726	7	2 970	91 81 525 08	HYDRAULIK
VERSCHRAUBUNG XGE12-LR	47 10 308 08	609	1	2 975 000	91 58 716 08	ZUSATZHYDRAULIK WINDE 1
VERSCHRAUBUNG XGE12-LR	47 10 308 08	609	1	2 975 060	91 58 717 08	ZUSATZHYDRAULIK WINDE 2
VERSCHRAUBUNG XGE12-LR	47 10 308 08	607	1	2 975 153	91 58 730 08	ZUSATZHYDRAULIK WINDE 3
VERSCHRAUBUNG XGE12-LR	47 10 308 08	632	1	2 975 300	91 58 720 08	ZUSATZHYDRAULIK WINDE 5
VERSCHRAUBUNG XGE12-LR	47 10 308 08	612	1	2 975 400	91 58 729 08	ZUSATZHYDRAULIK WINDE 6
VERSCHRAUBUNG XGE12-LR	47 10 308 08	611	2	2 976 000	91 60 045 08	ZUSATZHYDRAULIK 3 DREH
VERSCHRAUBUNG XGE12-LR	47 10 308 08	640	2	2 978 103	91 72 417 08	ZUSATZHYDR.D-RUECKHALT
VERSCHRAUBUNG XGE12-LR	47 10 308 08	605	2	3 977 005	96 81 157 08	ZUSATZHYDR.BOLZENZIEHZ
VERSCHRAUBUNG XGE12-LR	47 10 348 08	601	6	1 970 054	96 35 759 08	ZUSATZHYDRAULIK SPANNZ
VERSCHRAUBUNG XGE12-LR	47 10 348 08	642	12	2 970	91 81 525 08	HYDRAULIK
VERSCHRAUBUNG XGE12-LR	47 10 348 08	610	1	3 977 005	96 81 157 08	ZUSATZHYDR.BOLZENZIEHZ
VERSCHRAUBUNG XGE12-LR	47 10 353 08	634	23	2 970	91 81 525 08	HYDRAULIK
VERSCHRAUBUNG XGE12-LR	47 10 353 08	610	3	2 975 000	91 58 716 08	ZUSATZHYDRAULIK WINDE 1
VERSCHRAUBUNG XGE12-LR	47 10 353 08	610	3	2 975 060	91 58 717 08	ZUSATZHYDRAULIK WINDE 2
VERSCHRAUBUNG XGE12-LR	47 10 353 08	615	3	2 975 153	91 58 730 08	ZUSATZHYDRAULIK WINDE 3
VERSCHRAUBUNG XGE12-LR	47 10 353 08	615	3	2 975 300	91 58 720 08	ZUSATZHYDRAULIK WINDE 5
VERSCHRAUBUNG XGE12-LR	47 10 353 08	616	2	2 975 400	91 58 729 08	ZUSATZHYDRAULIK WINDE 6
VERSCHRAUBUNG XGE12-LR	47 10 353 08	609	5	2 978 103	91 72 417 08	ZUSATZHYDR.D-RUECKHALT
VERSCHRAUBUNG XGE12-LR	47 10 353 08	606	3	2 978 200	91 72 413 08	ZUSATZHYDR.S-RUECKHALTE
VERSCHRAUBUNG XGE12-LR	47 10 353 08	606	6	3 978 005	91 60 393 08	ZUSATZHYDRAULIK SB-KOPFS
VERSCHRAUBUNG XGE12-LR	47 10 353 08	603	1	3 978 019	91 73 130 08	ZUSATZHYDRAULIK ZYLINDER
VERSCHRAUBUNG XGE12-LR	47 10 353 08	615	2	3 978 100	91 48 973 08	HYDR.SCHWEBEBALLAST-AN
VERSCHRAUBUNG XGE15-LM	47 10 309 08	647	1	2 970	91 81 525 08	HYDRAULIK
VERSCHRAUBUNG XGE15-LR	47 10 310 08	27	1	1 750	91 47 038 08	WERKZEUG
VERSCHRAUBUNG XGE15-LR	47 10 310 08	759	2	2 970	91 81 525 08	HYDRAULIK
VERSCHRAUBUNG XGE15-LR	47 10 310 08	614	1	2 978 103	91 72 417 08	ZUSATZHYDR.D-RUECKHALT
VERSCHRAUBUNG XGE16-SM	47 10 330 08	719	1	2 970	91 81 525 08	HYDRAULIK
VERSCHRAUBUNG XGE16-SR	47 10 332 08	603	4	1 970 000	91 47 041 08	HYDRAULIK RAUPE
VERSCHRAUBUNG XGE16-SR	47 10 332 08	612	4	1 975 006	91 47 042 08	ZUSATZHYDR.ABSTUETZZYL
VERSCHRAUBUNG XGE16-SR	47 10 332 08	746	1	2 970	91 81 525 08	HYDRAULIK
VERSCHRAUBUNG XGE16-SR	47 10 331 08	603	16	1 975 006	91 47 042 08	ZUSATZHYDR.ABSTUETZZYL
VERSCHRAUBUNG XGE18-LM	47 10 370 08	648	3	2 976 000	91 60 045 08	ZUSATZHYDRAULIK 3 DREH
VERSCHRAUBUNG XGE18-LR	47 10 312 08	605	1	1 970 000	91 47 041 08	HYDRAULIK RAUPE
VERSCHRAUBUNG XGE18-LR	47 10 312 08	53	2	2 391	91 81 968 08	DIESELMOTOR KPL.
VERSCHRAUBUNG XGE18-LR	47 10 312 08	45	1	2 391 001	96 00 493 3	DIESELMOTOR VORM.
VERSCHRAUBUNG XGE18-LR	47 10 312 08	601	1	2 978 200	91 72 413 08	ZUSATZHYDR.S-RUECKHALTE
VERSCHRAUBUNG XGE20-SM	47 10 333 08	655	2	2 970	91 81 525 08	HYDRAULIK
VERSCHRAUBUNG XGE20-SR	47 10 334 08	604	6	2 975 700	91 62 710 08	ZUSATZHYDRAULIK MONTAGE
VERSCHRAUBUNG XGE20-SR	47 10 334 08	622	2	2 976 000	91 60 045 08	ZUSATZHYDRAULIK 3 DREH
VERSCHRAUBUNG XGE22-LM	47 10 313 08	639	4	1 970 000	91 47 041 08	HYDRAULIK RAUPE
VERSCHRAUBUNG XGE22-LM	47 10 313 08	609	13	2 970	91 81 525 08	HYDRAULIK
VERSCHRAUBUNG XGE22-LM	47 10 313 08	629	1	2 975 153	91 58 730 08	ZUSATZHYDRAULIK WINDE 3
VERSCHRAUBUNG XGE22-LM	47 10 313 08	606	1	2 975 400	91 58 729 08	ZUSATZHYDRAULIK WINDE 6
VERSCHRAUBUNG XGE22-LM	47 10 313 08	23	2	9 688 228	96 88 228 01	OELMESSEINRICHTUNG
VERSCHRAUBUNG XGE22-LM	47 10 313 08	23	1	9 688 717	96 88 717 01	OELMESSEINRICHTUNG
VERSCHRAUBUNG XGE22-LR	47 10 314 08	604	1	1 975 006	91 47 042 08	ZUSATZHYDR.ABSTUETZZYL
VERSCHRAUBUNG XGE22-LR	47 10 314 08	637	1	2 970	91 81 525 08	HYDRAULIK
VERSCHRAUBUNG XGE22-LR	47 10 314 08	637	2	2 978 103	91 72 417 08	ZUSATZHYDR.D-RUECKHALT
VERSCHRAUBUNG XGE25-SR	47 10 336 08	732	7	2 970	91 81 525 08	HYDRAULIK
VERSCHRAUBUNG XGE25-SR	47 10 336 08	626	2	2 978 103	91 72 417 08	ZUSATZHYDR.D-RUECKHALT
VERSCHRAUBUNG XGE25-SR	47 10 336 08	601	1	3 978 019	91 73 130 08	ZUSATZHYDRAULIK ZYLINDER
VERSCHRAUBUNG XGE25-SR	47 10 336 08	612	1	3 978 100	91 48 973 08	HYDR.SCHWEBEBALLAST-AN
VERSCHRAUBUNG XGE28-LM	47 10 315 08	8	1	2 670 002	96 60 735 08	KRAFTSTOFFBEHAELTER VO
VERSCHRAUBUNG XGE28-LM	47 10 315 08	13	1	2 670 002	96 60 735 08	KRAFTSTOFFBEHAELTER VO
VERSCHRAUBUNG XGE28-LM	47 10 315 08	627	14	2 970	91 81 525 08	HYDRAULIK
VERSCHRAUBUNG XGE28-LM	47 10 315 08	605	1	2 975 000	91 58 716 08	ZUSATZHYDRAULIK WINDE 1
VERSCHRAUBUNG XGE28-LM	47 10 315 08	605	1	2 975 060	91 58 717 08	ZUSATZHYDRAULIK WINDE 2
VERSCHRAUBUNG XGE28-LM	47 10 315 08	603	1	2 975 300	91 58 720 08	ZUSATZHYDRAULIK WINDE 5
VERSCHRAUBUNG XGE28-LR	47 10 316 08	601	4	1 970 000	91 47 041 08	HYDRAULIK RAUPE

Bezeichnung	Artikel	Pos.	Menge	Seite	Baugruppe	Bezeichnung
VERSCHRAUBUNG XGE28-LR	47 10 316 08	633	7	2 970	91 81 525 08	HYDRAULIK
VERSCHRAUBUNG XGE35-LM	47 10 318 08	610	14	2 970	91 81 525 08	HYDRAULIK
VERSCHRAUBUNG XGE35-LR	47 10 345 08	606	2	1 970 000	91 47 041 08	HYDRAULIK RAUPE
VERSCHRAUBUNG XGE35-LR	47 10 345 08	755	1	2 970	91 81 525 08	HYDRAULIK
VERSCHRAUBUNG XGE35-LR	47 10 345 08	616	1	3 978 100	91 48 973 08	HYDR.SCHWEBEBALLAST-AN
VERSCHRAUBUNG XGE42-LM	47 10 319 08	611	5	2 970	91 81 525 08	HYDRAULIK
VERSCHRAUBUNG XGE42-LR	47 10 347 08	602	1	1 970 000	91 47 041 08	HYDRAULIK RAUPE
VERSCHRAUBUNG XGE42-LR	47 10 347 08	603	13	2 970	91 81 525 08	HYDRAULIK
VERSCHRAUBUNG XGE6-LR-E	47 10 300 08	59	2	2 541	91 71 112 08	ZUSATZHEIZUNG OW
VERSCHRAUBUNG XGE6-LR-E	47 10 300 08	625	1	2 976 000	91 60 045 08	ZUSATZHYDRAULIK 3 DREH
VERSCHRAUBUNG XGE6-SM-E	47 10 302 08	688	7	2 970	91 81 525 08	HYDRAULIK
VERSCHRAUBUNG XGE6-SR-E	47 10 321 08	21	38	2 711	91 47 454 08	ZENTRALSCHMIERANLAGE O
VERSCHRAUBUNG XGE6-SR-E	47 10 321 08	767	4	2 970	91 81 525 08	HYDRAULIK
VERSCHRAUBUNG XGE8-LR-E	47 10 304 08	17	1	2 711	91 47 454 08	ZENTRALSCHMIERANLAGE O
VERSCHRAUBUNG XGE8-LR-E	47 10 304 08	36	1	2 711	91 47 454 08	ZENTRALSCHMIERANLAGE O
VERSCHRAUBUNG XGE8-SM-E	47 10 322 08	668	3	2 970	91 81 525 08	HYDRAULIK
VERSCHRAUBUNG XGE8-SR-E	47 10 323 08	793	6	2 970	91 81 525 08	HYDRAULIK
VERSCHRAUBUNG XGEV30-	47 10 338 08	667	10	2 970	91 81 525 08	HYDRAULIK
VERSCHRAUBUNG XGEV30-	47 10 338 08	616	4	3 978 005	91 60 393 08	ZUSATZHYDRAULIK SB-KOPFS
VERSCHRAUBUNG XGEV38-	47 10 344 08	609	4	3 978 005	91 60 393 08	ZUSATZHYDRAULIK SB-KOPFS
VERSCHRAUBUNG XGR15/10-	47 50 316 08	634	4	1 970 000	91 47 041 08	HYDRAULIK RAUPE
VERSCHRAUBUNG XGR15/10-	47 50 316 08	769	1	2 970	91 81 525 08	HYDRAULIK
VERSCHRAUBUNG XGR15/10-	47 50 316 08	621	1	2 975 153	91 58 730 08	ZUSATZHYDRAULIK WINDE 3
VERSCHRAUBUNG XGR15/10-	47 50 316 08	626	1	2 975 300	91 58 720 08	ZUSATZHYDRAULIK WINDE 5
VERSCHRAUBUNG XGR15/10-	47 50 316 08	654	1	2 976 000	91 60 045 08	ZUSATZHYDRAULIK 3 DREH
VERSCHRAUBUNG XGR15/10-	47 50 316 08	625	1	2 978 103	91 72 417 08	ZUSATZHYDR.D-RUECKHALT
VERSCHRAUBUNG XGR15/12-	47 50 317 08	754	3	2 970	91 81 525 08	HYDRAULIK
VERSCHRAUBUNG XGR15/12-	47 50 317 08	615	1	2 975 100	91 73 507 08	ZUSATZHYDR.GITTER-WINDE
VERSCHRAUBUNG XGR16/12-	47 50 325 08	601	1	2 976 000	91 60 045 08	ZUSATZHYDRAULIK 3 DREH
VERSCHRAUBUNG XGR20/16-	47 50 336 08	615	2	2 975 700	91 62 710 08	ZUSATZHYDRAULIK MONTAGE
VERSCHRAUBUNG XGR22/12-	47 50 305 08	652	1	2 970	91 81 525 08	HYDRAULIK
VERSCHRAUBUNG XGR25/20-	47 50 330 08	654	2	2 970	91 81 525 08	HYDRAULIK
VERSCHRAUBUNG XGR28/18-	47 50 311 08	184	1	2 391	91 81 968 08	DIESELMOTOR KPL.
VERSCHRAUBUNG XGR28/22-	47 50 318 08	641	4	1 970 000	91 47 041 08	HYDRAULIK RAUPE
VERSCHRAUBUNG XGR30/20-	47 50 340 08	707	1	2 970	91 81 525 08	HYDRAULIK
VERSCHRAUBUNG XGR30/25-	47 50 329 08	737	5	2 970	91 81 525 08	HYDRAULIK
VERSCHRAUBUNG XGR30/25-	47 50 329 08	615	2	2 978 100	91 73 099 08	ZUSATZHYDR.MONTAGEEINR
VERSCHRAUBUNG XGR30/25-	47 50 329 08	632	2	2 978 200	91 72 413 08	ZUSATZHYDR.S-RUECKHALTE
VERSCHRAUBUNG XGR30/25-	47 50 329 08	614	2	3 978 005	91 60 393 08	ZUSATZHYDRAULIK SB-KOPFS
VERSCHRAUBUNG XGR30/25-	47 50 329 08	608	1	3 978 019	91 73 130 08	ZUSATZHYDRAULIK ZYLINDER
VERSCHRAUBUNG XGR35/28-	47 50 313 08	776	1	2 970	91 81 525 08	HYDRAULIK
VERSCHRAUBUNG XGR35/28-	47 50 313 08	603	2	2 975 100	91 73 507 08	ZUSATZHYDR.GITTER-WINDE
VERSCHRAUBUNG XGR42/35-	47 50 319 08	611	2	1 970 000	91 47 041 08	HYDRAULIK RAUPE
VERSCHRAUBUNG XGR42/35-	47 50 319 08	602	7	2 970	91 81 525 08	HYDRAULIK
VERSCHRAUBUNG XSV12-L A3	47 40 004 08	603	1	1 970 054	96 35 759 08	ZUSATZHYDRAULIK SPANNZ
VERSCHRAUBUNG XSV16-S	47 40 326 08	619	1	1 975 006	91 47 042 08	ZUSATZHYDR.ABSTUETZZYL
VERSCHRAUBUNG XSV6-L A3	47 40 301 08	18	1	2 711	91 47 454 08	ZENTRALSCHMIERANLAGE O
VERSCHRAUBUNG XT10-L A3	47 04 303 08	622	2	2 978 103	91 72 417 08	ZUSATZHYDR.D-RUECKHALT
VERSCHRAUBUNG XT12-L A3	47 04 304 08	778	1	2 970	91 81 525 08	HYDRAULIK
VERSCHRAUBUNG XT12-L A3	47 04 304 08	614	2	2 978 200	91 72 413 08	ZUSATZHYDR.S-RUECKHALTE
VERSCHRAUBUNG XT12-L A3	47 04 304 08	604	1	3 978 015	91 48 975 08	ZUSATZHYDRAULIK ZWISCH
VERSCHRAUBUNG XT12-S A3	47 04 323 08	780	4	2 970	91 81 525 08	HYDRAULIK
VERSCHRAUBUNG XT15-L A3	47 04 305 08	710	1	2 970	91 81 525 08	HYDRAULIK
VERSCHRAUBUNG XT15-L A3	47 04 305 08	621	1	2 975 100	91 73 507 08	ZUSATZHYDR.GITTER-WINDE
VERSCHRAUBUNG XT15-L A3	47 04 305 08	651	1	2 976 000	91 60 045 08	ZUSATZHYDRAULIK 3 DREH
VERSCHRAUBUNG XT25-S A3	47 04 327 08	723	3	2 970	91 81 525 08	HYDRAULIK
VERSCHRAUBUNG XT25-S A3	47 04 327 08	604	1	2 975 153	91 58 730 08	ZUSATZHYDRAULIK WINDE 3
VERSCHRAUBUNG XT25-S A3	47 04 327 08	622	1	2 978 100	91 73 099 08	ZUSATZHYDR.MONTAGEEINR
VERSCHRAUBUNG XT38-S A3	47 04 330 08	645	8	1 970 000	91 47 041 08	HYDRAULIK RAUPE
VERSCHRAUBUNG XT38-S A3	47 04 330 08	734	1	2 970	91 81 525 08	HYDRAULIK

Bezeichnung	Artikel	Pos.	Menge	Seite	Baugruppe	Bezeichnung
VERSCHRAUBUNG XT38-S A3	47 04 330 08	624	2	2 975 100	91 73 507 08	ZUSATZHYDR.GITTER-WINDE
VERSCHRAUBUNG XT38-S A3	47 04 330 08	626	3	2 975 153	91 58 730 08	ZUSATZHYDRAULIK WINDE 3
VERSCHRAUBUNG XT38-S A3	47 04 330 08	635	7	2 976 000	91 60 045 08	ZUSATZHYDRAULIK 3 DREH
VERSCHRAUBUNG XT38-S A3	47 04 330 08	606	1	2 978 100	91 73 099 08	ZUSATZHYDR.MONTAGEEINR
VERSCHRAUBUNG XTR18/15/1	47 51 313 08	772	1	2 970	91 81 525 08	HYDRAULIK
VERSCHRAUBUNG XTR25/30/2	47 51 383 08	704	1	2 970	91 81 525 08	HYDRAULIK
VERSCHRAUBUNG XW10-L A3	47 02 303 08	635	2	2 978 103	91 72 417 08	ZUSATZHYDR.D-RUECKHALT
VERSCHRAUBUNG XW12-L A3	47 02 304 08	779	4	2 970	91 81 525 08	HYDRAULIK
VERSCHRAUBUNG XW12-L A3	47 02 304 08	630	2	2 978 103	91 72 417 08	ZUSATZHYDR.D-RUECKHALT
VERSCHRAUBUNG XW15-L A3	47 02 305 08	625	1	2 975 100	91 73 507 08	ZUSATZHYDR.GITTER-WINDE
VERSCHRAUBUNG XW15-L A3	47 02 305 08	647	1	2 976 000	91 60 045 08	ZUSATZHYDRAULIK 3 DREH
VERSCHRAUBUNG XW22-L A3	47 02 307 08	657	1	2 970	91 81 525 08	HYDRAULIK
VERSCHRAUBUNG XW30-S A3	47 02 330 08	658	2	2 970	91 81 525 08	HYDRAULIK
VERSCHRAUBUNG XW30-S A3	47 02 330 08	638	2	2 978 103	91 72 417 08	ZUSATZHYDR.D-RUECKHALT
VERSCHRAUBUNG XW30-S A3	47 02 330 08	636	1	2 978 200	91 72 413 08	ZUSATZHYDR.S-RUECKHALTE
VERSCHRAUBUNG XW38-S A3	47 02 334 08	801	1	2 970	91 81 525 08	HYDRAULIK
VERSCHRAUBUNG XW38-S A3	47 02 334 08	616	2	2 975 100	91 73 507 08	ZUSATZHYDR.GITTER-WINDE
VERSCHRAUBUNG XW38-S A3	47 02 334 08	603	1	3 978 100	91 48 973 08	HYDR.SCHWEBEBALLAST-AN
VERSCHRAUBUNG XW42-L A3	47 02 314 08	621	6	2 970	91 81 525 08	HYDRAULIK
VERSCHRAUBUNG XW42-L A3	47 02 314 08	604	1	2 976 000	91 60 045 08	ZUSATZHYDRAULIK 3 DREH
VERSCHRAUBUNG XWSV18-L	47 42 315 08	36	2	2 541	91 71 112 08	ZUSATZHEIZUNG OW
VERSCHRAUBUNG XWSV22-L	47 42 317 08	181	2	2 391	91 81 968 08	DIESELMOTOR KPL.
VERSTELLFLASCHE KPL.	96 36 682 08	2	1	3 714	91 81 777 08	D-KOPFSTUECK
VERSTELLFLASCHE KPL.	96 36 683 08	3	1	3 714	91 81 777 08	D-KOPFSTUECK
VERSTELLFLASCHE SCHWK.	96 36 740 08	1	1	3 714 008	96 36 682 08	VERSTELLFLASCHE KPL.
VERSTELLFLASCHE SCHWK.	96 36 746 08	1	1	3 714 009	96 36 683 08	VERSTELLFLASCHE KPL.
VERSTELLMOTOR A6VM 200	10 22 005 8	21	4	1 400	91 76 481 08	RAUPENTRAEGER LI.
VERSTELLMOTOR A6VM 200	10 22 005 8	21	4	1 410	91 76 480 08	RAUPENTRAEGER RE.
VERSTELLMOTOR A6VM 200	10 22 006 2	4	2	3 350 001	96 92 615 08	WINDE 3 VORM.
VERSTELLMOTOR A6VM 200	10 22 006 3	3	1	3 370	91 83 620 08	WINDE 6
VERSTELLMOTOR A6VM SPF	10 22 005 9	4	1	2 310 001	96 76 244 08	WINDE 1 VORM.
VERSTELLMOTOR A6VM SPF	10 22 005 9	4	1	2 320 001	96 76 249 08	WINDE 2 VORM.
VERSTELLMOTOR A6VM SPF	10 22 005 9	2	1	3 360 003	96 76 267 08	WINDE 5 VORM.
VERSTELLMOTOR A6VM SPF	10 22 006 0	4	2	2 340	91 61 648 08	WINDE 4 EINZIEHWERK
VERSTELLPUMPE A10VO SPF	51 21 364 08	(353)	1	3 790	91 77 911 08	BOLZENZIEHEINRICHTUNG
VERSTELLPUMPE A11VD/74LI	10 41 174 0	3	1	X1049337	10 49 337 3	DREIFACHPUMPE
VERSTELLPUMPE A11VO/74LI	10 41 173 0	2	1	X1049338	10 49 338 7	DREIFACHPUMPE
VERSTELLPUMPE A11VO/74LI	10 41 173 2	3	1	X1049338	10 49 338 7	DREIFACHPUMPE
VERSTELLPUMPE A11VO/74LI	10 41 173 6	3	1	X1049338	10 49 338 1	DREIFACHPUMPE
VERSTELLPUMPE A4VG	10 81 429 6	1	1	X1049338	10 49 338 7	DREIFACHPUMPE
VERSTELLPUMPE A4VG	10 81 431 0	1	1	X1049337	10 49 337 1	ZWEIFACHPUMPE
VERSTELLPUMPE A4VG	10 81 431 1	2	1	X1049337	10 49 337 1	ZWEIFACHPUMPE
VERSTELLPUMPE A4VG	10 81 432 3	1	1	X1049338	10 49 338 1	DREIFACHPUMPE
VERSTELLPUMPE A4VG	10 81 432 4	2	1	X1049338	10 49 338 1	DREIFACHPUMPE
VERSTELLPUMPE A4VG	10 81 435 7	1	1	X1049337	10 49 337 3	DREIFACHPUMPE
VERSTELLPUMPE A4VG	10 81 435 8	2	1	X1049337	10 49 337 3	DREIFACHPUMPE
VERSTELLPUMPE A4VG/90 LI	10 49 338 4	1	1	2 212	91 60 374 08	PUMPE F.DREHWERK
VERSTELLTEIL	10 67 841 6	1	1	X1067841	10 67 841 2	VERSTELLUNG
VERSTELLUNG	10 33 104 8	2	1	X1049338	10 49 338 4	VERSTELLPUMPE
VERSTELLUNG	10 33 104 8	2	1	X1081432	10 81 432 4	VERSTELLPUMPE
VERSTELLUNG	10 41 232 4	2	1	X1081429	10 81 429 6	VERSTELLPUMPE
VERSTELLUNG	10 41 232 4	2	1	X1081431	10 81 431 0	VERSTELLPUMPE
VERSTELLUNG	10 41 232 4	2	1	X1081431	10 81 431 1	VERSTELLPUMPE
VERSTELLUNG	10 41 232 4	2	1	X1081432	10 81 432 3	VERSTELLPUMPE
VERSTELLUNG	10 41 232 4	2	1	X1081435	10 81 435 7	VERSTELLPUMPE
VERSTELLUNG	10 41 232 4	2	1	X1081435	10 81 435 8	VERSTELLPUMPE
VERSTELLUNG	10 41 233 3	4	1	X1041173	10 41 173 6	VERSTELLPUMPE
VERSTELLUNG	10 41 233 3	4	1	X1041174	10 41 174 0	VERSTELLPUMPE
VERSTELLUNG	10 46 781 9	2	1	X1022006	10 22 006 0	VERSTELLMOTOR
VERSTELLUNG	10 65 300 6	2	1	X1022005	10 22 005 8	VERSTELLMOTOR

Bezeichnung	Artikel	Pos.	Menge	Seite	Baugruppe	Bezeichnung
VERSTELLUNG	10 65 300 6	3	1	X1022006	10 22 006 3	VERSTELLMOTOR
VERSTELLUNG	10 66 380 7	2	1	X1022006	10 22 006 2	VERSTELLMOTOR
VERSTELLUNG	10 67 841 2	2	1	X1022005	10 22 005 9	VERSTELLMOTOR
VERSTELLUNG HYDRAULISC	70 23 888	5	1	X1041173	10 41 173 0	VERSTELLPUMPE
VERSTELLUNG HYDRAULISC	70 23 888	5	1	X1041173	10 41 173 2	VERSTELLPUMPE
VERSTELLUNG HYDRAULISC	70 23 888	5	1	X1041173	10 41 173 6	VERSTELLPUMPE
VERSTELLUNG HYDRAULISC	70 23 888	5	1	X1041174	10 41 174 0	VERSTELLPUMPE
VERTEILER MASSE	92 68 911 08	66	2	2 932 082	96 84 247 08	AUFBAUTEILE MONTAGETAFE
VERTEILER MASSE 8XM5	92 89 739 08	4	1	2 533 035	96 76 150 08	VERKABELUNG ARMATUREN
VERTEILERBRUECKE M.AUSL	76 22 804	3	2	X1032687	10 32 687 8	VERTEILERKOMBINATION
VERTEILERBRUECKE M.AUSL	76 22 804	3	2	X1032687	10 32 687 9	VERTEILERKOMBINATION
VERTEILERFLANSCH	97 46 983 08	18	1	2 970	91 81 525 08	HYDRAULIK
VERTEILERKASTEN	60 45 317 08	40	1	2 920 630	96 45 212 08	EL.ZUSATZTEILE STROMAGG
VERTEILERKOMBINATION	10 29 521 2	2	1	1 711 025	91 50 229 08	ZENTRALSCHMIERUNG
VERTEILERKOMBINATION	10 32 687 8	3	2	1 711	91 47 036 08	ZENTRALSCHMIERUNG RAUP
VERTEILERKOMBINATION 10/1	10 33 083 9	4	1	2 711	91 47 454 08	ZENTRALSCHMIERANLAGE O
VERTEILERKOMBINATION 3/2	10 33 084 1	3	1	2 711	91 47 454 08	ZENTRALSCHMIERANLAGE O
VERTEILERKOMBINATION 9/1	10 32 687 9	4	2	1 711	91 47 036 08	ZENTRALSCHMIERUNG RAUP
VIDEOKAMERA MC5200-1	11 21 375 1	30	1	3 780	91 74 315 08	A-SCHEINWERFER S-ANLEN
VIERKANT 60.0X2225 X5CRNI	97 03 427 4	4	1	3 780 214	96 80 825 08	MECH.ANBAUTEILE SCHEINW
VORDERTEIL STAHLBAU BEA	91 60 711 08	1	1	2 102 010	91 60 648 08	DREHBUEHNENRAHMEN VOR
VORREIBER GD-ZN VERCHR	70 42 710 08	6	3	2 101 002	96 44 198 08	ABDECKUNG KPL.
VORREIBER GD-ZN VERCHR	70 42 710 08	10	2	2 510 251	96 33 900 08	DECKEL KPL.
VORREIBER GD-ZN VERCHR	70 42 710 08	12	2	2 510 252	96 33 901 08	DECKEL KPL.
VORREIBER GD-ZN VERCHR	70 42 710 08	10	2	2 510 253	96 33 902 08	DECKEL KPL.
VORREIBER GD-ZN VERCHR	70 42 710 08	10	2	2 510 254	96 33 903 08	DECKEL KPL.
VORREIBER GD-ZN VERCHR	70 42 710 08	10	2	2 510 259	96 33 908 08	DECKEL KPL.
VORREIBER GD-ZN VERCHR	70 42 710 08	10	2	2 510 261	96 36 145 08	DECKEL KPL.
VORREIBER GD-ZN VERCHR	70 42 710 08	10	2	2 510 266	96 41 429 08	LUEFTUNGSDECKEL KPL.
VORSCHLAGHAMMER 5KG	88 50 341 08	11	1	1 750	91 47 038 08	WERKZEUG
VORSPANNVENTIL pmax=500	51 14 230 08	7	1	2 975 700	91 62 710 08	ZUSATZHYDRAULIK MONTAGE
VORSPANNVENTIL pv=20BAR	51 14 738 08	3	4	1 975 006	91 47 042 08	ZUSATZHYDR.ABSTUETZZYL
W-ANLENKSTUECK 10.5M	91 72 404 08	271	1		LR 11350 -0	LIEBHERR RAUPENKRAN LR
W-ANLENKSTUECK SCHWK.	96 59 971 08	1	1	3 212	91 72 404 08	W-ANLENKSTUECK
W-ANSCHLUSSKOPF	91 72 405 08	281	1		LR 11350 -0	LIEBHERR RAUPENKRAN LR
W-ANSCHLUSSKOPF SCHWK.	96 79 655 08	1	1	3 212 000	91 72 405 08	W-ANSCHLUSSKOPF
W-MONTAGEEINHEIT	91 54 307 08	270	1		LR 11350 -0	LIEBHERR RAUPENKRAN LR
W-RUECKHALTEBOCK SCHWK	96 79 626 08	4	1	3 592	91 72 406 08	W-RUECKHALTESICHERUNG
W-RUECKHALTESICHERUNG	91 72 406 08	282	1		LR 11350 -0	LIEBHERR RAUPENKRAN LR
WA-BOCK 1	91 82 548 08	272	1		LR 11350 -0	LIEBHERR RAUPENKRAN LR
WA-BOCK 1 ANLENKSTUECK	96 36 063 08	1	1	3 554	91 82 548 08	WA-BOCK 1
WA-BOCK 1 ANLENKSTUECK S	96 36 391 08	1	1	3 554 005	96 36 063 08	WA-BOCK 1 ANLENKSTUECK
WA-BOCK 1 KOPFSTUECK	96 00 236 1	2	1	3 554	91 82 548 08	WA-BOCK 1
WA-BOCK 1 KOPFSTUECK S	96 36 506 08	1	1	3 554 006	96 00 236 1	WA-BOCK 1 KOPFSTUECK
WA-BOCK 1 SCHWK. 6M	96 36 293 08	1	1	3 557	91 47 510 08	ZWISCHENSTUECK WA-BOCK
WA-BOCK 2	91 60 447 08	273	1		LR 11350 -0	LIEBHERR RAUPENKRAN LR
WA-BOCK 2 ABSPANNUNG S	91 52 682 08	286	1		LR 11350 -0	LIEBHERR RAUPENKRAN LR
WA-BOCK 2 ANLENKSTUECK	96 59 718 08	1	1	3 556	91 60 447 08	WA-BOCK 2
WA-BOCK 2 ANLENKSTUECK S	96 59 784 08	1	1	3 556 006	96 59 718 08	WA-BOCK 2 ANLENKSTUECK
WA-BOCK 2 KOPFSTUECK	96 59 719 08	2	1	3 556	91 60 447 08	WA-BOCK 2
WA-BOCK 2 KOPFSTUECK S	96 59 807 08	1	1	3 556 007	96 59 719 08	WA-BOCK 2 KOPFSTUECK
WA-BOCK 2 SCHWK. 6M	96 59 763 08	1	1	3 558	91 60 448 08	ZWISCHENSTUECK WA-BOCK
WAELZLAGER 200X270X80	74 65 067 08	2	1	2 652 007	92 68 928 08	SEILROLLE KPL.
WAELZLAGER 260X340X95	74 65 099 08	2	1	3 214 007	96 34 522 08	SEILROLLE KPL.
WAELZLAGER 260X340X95	74 65 099 08	2	1	3 550 026	96 33 106 08	SEILROLLE KPL.
WALZE	96 40 801 08	15	2	3 745	91 72 410 08	SCHWEBEBALLAST
WALZE 159.0X2080 S770QL	97 51 824 08	1	1	3 350 004	96 36 946 08	SCHUTZWALZE
WALZE RD82,5X7,1X1180 S77	95 02 038 08	2	1	2 450 021	92 80 846 08	SCHUTZWALZE
WANDLER TTY-RS232	91 70 454 14	10	1	2 533 071	96 32 616 08	WANDLER
WANDLER TTY-RS232	96 32 616 08	10	1	2 533 024	96 76 149 08	AUFBAUTEILE ARMATUREN

Bezeichnung	Artikel	Pos.	Menge	Seite	Baugruppe	Bezeichnung
WANDSTECKDOSE 24-POL A	69 18 997 08	170	1	3 930 149	96 36 586 08	LEITUNGSTROMMEL KPL.
WANDSTECKDOSE 24-POL A	69 18 997 08	151	1	3 930 507	96 36 589 08	LEITUNGSTROMMEL KPL.
WANDSTECKDOSE 24-POL A	69 24 018 08	45	2	2 920 432	96 78 526 08	KLEMMKASTEN KPL.
WARNSCHILD UNFALLVERH	94 12 158	35	1	1 880	91 62 958 08	BESCHILDERUNG GROSSBRI
WARNSCHILD UNFALLVERH	94 12 158	6	2	3 556 006	96 59 981 08	BESCHILDERUNG
WARTUNGSSATZ	11 00 045 6	997	1	X1043033	10 43 033 7	GENERATOR
WARTUNGSSCHALTER 0,06	55 17 221 08	11	1	2 393	91 69 974 08	LUFTFILTERANLAGE KPL.
WARZENBLECH 5X960X680 A	97 04 099 3	6	2	1 100	91 47 025 08	RAUPENFAHRWERK KPL.
WARZENBLECH 5X960X680 A	97 04 099 4	7	2	1 100	91 47 025 08	RAUPENFAHRWERK KPL.
WASSERBEHAELTER	10 35 052 5	41	1	X1046779	10 46 779 4	KABINE
WASSERFILTER	96 74 119 08	89	1	X1100815	11 00 815 5	DIESELMOTOR
WASSERHEIZGERAET 24V	10 04 204 3	1	1	2 541	91 71 112 08	ZUSATZHEIZUNG OW
WASSERHEIZGERAET 24V 4,	10 49 286 9	64	1	X1046779	10 46 779 4	KABINE
WASSERKUEHLER CU/MS/ST	10 35 552 7	3	1	X1022049	10 22 049 9	KUEHLERANLAGE
WASSERPUMPE	11 34 667 1	7	1	9 674 120	96 74 120 08	WASSERPUMPE
WASSERPUMPE	96 74 120 08	97	1	X1100815	11 00 815 5	DIESELMOTOR
WASSERROHR 75.0X11 43 E23	97 43 986 08	31	1	2 391	91 81 968 08	DIESELMOTOR KPL.
WASSERROHR 90.0X15 09 E23	97 47 000 08	30	1	2 391	91 81 968 08	DIESELMOTOR KPL.
WASSERSONDE	10 34 675 2	5	2	X1011318	10 11 318 4	KRAFTSTOFFVORFILTER
WASSERSTUTZEN IN	96 53 415 08	93	1	X1100815	11 00 815 5	DIESELMOTOR
WASSERSTUTZEN OUT	96 53 416 08	94	1	X1100815	11 00 815 5	DIESELMOTOR
WECHSELVENTIL	10 41 276 3	6	1	9 640 277	96 40 277 08	WEGESCHIEBER
WECHSELVENTIL	10 44 299 8	2	1	X1010206	10 10 206 4	REGLER
WECHSELVENTIL 250BAR	51 14 689 08	10	1	2 970	91 81 525 08	HYDRAULIK
WECHSELVENTIL 250BAR	51 14 689 08	97	1	2 970	91 81 525 08	HYDRAULIK
WECHSELVENTIL 250BAR	51 14 689 08	14	1	2 975 000	91 58 716 08	ZUSATZHYDRAULIK WINDE 1
WECHSELVENTIL 250BAR	51 14 689 08	14	1	2 975 060	91 58 717 08	ZUSATZHYDRAULIK WINDE 2
WECHSELVENTIL 250BAR	51 14 689 08	14	1	2 975 153	91 58 730 08	ZUSATZHYDRAULIK WINDE 3
WECHSELVENTIL 250BAR	51 14 689 08	14	1	2 975 300	91 58 720 08	ZUSATZHYDRAULIK WINDE 5
WECHSELVENTIL 250BAR	51 14 689 08	14	1	2 975 400	91 58 729 08	ZUSATZHYDRAULIK WINDE 6
WECHSELVENTIL 250BAR	51 14 689 08	14	1	2 976 000	91 60 045 08	ZUSATZHYDRAULIK 3 DREH
WECHSELVENTIL 250BAR	51 14 689 08	5	1	2 978 103	91 72 417 08	ZUSATZHYDR.D-RUECKHALT
WECHSELVENTIL 250BAR	51 14 689 08	5	1	2 978 200	91 72 413 08	ZUSATZHYDR.S-RUECKHALTE
WEGESCHIEBER 4/2 400BAR	51 13 225 08	99	1	2 970	91 81 525 08	HYDRAULIK
WEGESCHIEBER 4/3 400BAR	51 04 034 08	96	2	2 970	91 81 525 08	HYDRAULIK
WEGESCHIEBER 4/3 400BAR	51 04 034 08	3	1	3 976 002	96 89 035 08	ZUSATZHYDR.BOLZENZIEHZ
WEGESCHIEBER 4/3 400BAR	51 14 865 08	3	1	1 970 054	96 35 759 08	ZUSATZHYDRAULIK SPANNZ
WEGESCHIEBER 4/3-400BAR	51 13 045 08	3	1	3 976 000	96 89 034 08	ZUSATZHYDR.BOLZENZIEHZ
WEGESCHIEBER 4/3-400BAR	51 13 045 08	3	1	3 977 005	96 81 157 08	ZUSATZHYDR.BOLZENZIEHZ
WEGESCHIEBER SL3-41	96 40 277 08	7	1	5 133 090	51 13 090 08	WEGESCHIEBERBLOCK
WEGESCHIEBERBLOCK 420BA	51 13 090 08	5	1	1 975 006	91 47 042 08	ZUSATZHYDR.ABSTUETZZYL
WEGESITZVENTIL 350BAR SP	10 49 315 9	81	1	2 970	91 81 525 08	HYDRAULIK
WEGESITZVENTIL 350BAR SP	10 65 084 2	3	4	3 978 005	91 60 393 08	ZUSATZHYDRAULIK SB-KOPFS
WEGESITZVENTIL 350BAR SP	10 65 084 9	84	2	2 970	91 81 525 08	HYDRAULIK
WEGESITZVENTIL SPF	10 41 310 3	41	1	2 976 000	91 60 045 08	ZUSATZHYDRAULIK 3 DREH
WEGEVENTIL	11 11 012 5	4	1	X1041325	10 41 325 5	UMSCHALTBLOCK
WEGEVENTIL 2/2	10 45 104 9	7	1	X1028923	10 28 923 0	STEUERBLOCK
WEGEVENTIL 2/2	10 47 222 9	(909)	1	3 790	91 77 911 08	BOLZENZIEHEINRICHTUNG
WEGEVENTIL 2/2 350BAR	51 14 445 08	91	7	2 970	91 81 525 08	HYDRAULIK
WEGEVENTIL 2/2 350BAR	51 14 943 08	94	1	2 970	91 81 525 08	HYDRAULIK
WEGEVENTIL 2/2 NG25-350BA	10 45 104 7	4	1	X1028923	10 28 923 0	STEUERBLOCK
WEGEVENTIL 3/2 350BAR	51 14 444 08	34	2	2 970	91 81 525 08	HYDRAULIK
WEGEVENTIL 3/2 350BAR	51 14 444 08	4	1	2 975 000	91 58 716 08	ZUSATZHYDRAULIK WINDE 1
WEGEVENTIL 3/2 350BAR	51 14 444 08	4	1	2 975 060	91 58 717 08	ZUSATZHYDRAULIK WINDE 2
WEGEVENTIL 3/2 350BAR	51 14 444 08	4	1	2 975 153	91 58 730 08	ZUSATZHYDRAULIK WINDE 3
WEGEVENTIL 3/2 350BAR	51 14 444 08	4	1	2 975 300	91 58 720 08	ZUSATZHYDRAULIK WINDE 5
WEGEVENTIL 3/2 350BAR	51 14 444 08	4	1	2 975 400	91 58 729 08	ZUSATZHYDRAULIK WINDE 6
WEGEVENTIL 3/2 350BAR	51 14 444 08	40	1	2 976 000	91 60 045 08	ZUSATZHYDRAULIK 3 DREH
WEGEVENTIL 3/2 350BAR	51 14 444 08	4	1	2 978 103	91 72 417 08	ZUSATZHYDR.D-RUECKHALT
WEGEVENTIL 3/2 350BAR	51 14 444 08	4	1	2 978 200	91 72 413 08	ZUSATZHYDR.S-RUECKHALTE

Bezeichnung	Artikel	Pos.	Menge	Seite	Baugruppe	Bezeichnung
WEGEVENTIL 3/2 350BAR	51 14 674 08	57	1	2 970	91 81 525 08	HYDRAULIK
WEGEVENTIL 3/2-350BAR	51 14 651 08	7	1	1 970 000	91 47 041 08	HYDRAULIK RAUPE
WEGEVENTIL 4/3	10 47 222 6	(903)	1	3 790	91 77 911 08	BOLZENZIEHEINRICHTUNG
WEGEVENTIL 4/3 NG10-315BA	10 42 393 8	4	1	2 975 700	91 62 710 08	ZUSATZHYDRAULIK MONTAGE
WEGEVENTIL 4/3 NG25-350BA	10 28 629 0	3	1	3 978 100	91 48 973 08	HYDR.SCHWEBEBALLAST-AN
WEGEVENTIL 4/3 NG6-350BAR	51 13 022 08	51	1	2 970	91 81 525 08	HYDRAULIK
WEICHDICHTUNG PERBUNAN	71 02 004 08	54	50	1 970 000	91 47 041 08	HYDRAULIK RAUPE
WELLE 40.0X1600 S355J2C+C	93 53 534 08	2	1	3 370 001	92 71 171 08	SCHUTZWALZE KPL.
WELLE KPL.	10 65 155 8	9	6	9 653 372	96 53 372 08	NOCKENSTEUERUNG
WELLE RD30X1230 S355J2C+	95 02 037 08	1	1	2 450 021	92 80 846 08	SCHUTZWALZE
WELLENDICHTRING	10 00 841 9	20	1	X1022800	10 22 800 4	HYDROMOTOR
WELLENDICHTRING	10 65 170 6	8	1	9 653 383	96 53 383 08	SCHWUNGRADGEHAEUSE
WELLENDICHTRING	11 34 227 4	5	1	X1087476	10 87 476 5	SEILTROMMEL
WELLENDICHTRING	11 34 664 4	3	1	9 674 114	96 74 114 08	AGGREGATETRAEGER
WELLENDICHTRING 28X40X6	57 01 141 08	14	1	5 701 129	57 01 129 08	TRIEBWERK
WELLENDICHTRING BAFSL 80	10 46 783 5	24	1	X1022006	10 22 006 0	VERSTELLMOTOR
WELLENDICHTRING BAFSL 80	10 46 783 5	24	1	X1046781	10 46 781 8	TRIEBWERK
WERKZEUG	91 47 038 08	26	1		LR 11350 -0	LIEBHERR RAUPENKRAN LR
WIDERSTAND 121R 1% 0,6W	63 50 508 08	175	1	2 920 631	96 45 283 08	KABELSTRANG
WIDERSTAND 15R 5% 50W 50	63 50 576 08	15	1	2 913 005	96 28 696 08	INNENGEHAEUSE VORM.
WIDERSTAND 2,26K 1%0,6W	63 50 418 14	10	2	2 920 587	96 18 049 08	EL.KRAFTSTOFFENTWAESS
WIDERSTAND 390R 5% 3W 4W	63 50 143 08	2	2	2 932 132	92 09 359 08	VARIATIONSBAUSTEIN VORM.
WIDERSTAND 390R 5% 3W 4W	63 50 143 08	2	2	2 932 132	96 50 969 08	VARIATIONSBAUSTEIN VORM.
WIDERSTAND 47R 1% 25W	63 50 170 08	7	7	2 932 001	96 80 959 08	RELAISSTEUERUNG
WIDERSTAND 68R 1% 25W	63 50 530 08	12	1	2 932 001	96 80 959 08	RELAISSTEUERUNG
WIDERSTAND MS 100K 1% 0,6	63 50 216 08	7	1	2 932 132	92 09 359 08	VARIATIONSBAUSTEIN VORM.
WIDERSTAND MS 100K 1% 0,6	63 50 216 08	7	1	2 932 132	96 50 969 08	VARIATIONSBAUSTEIN VORM.
WIDERSTAND MS 1K 2% 0,6W	63 50 221 08	6	1	2 932 132	92 09 359 08	VARIATIONSBAUSTEIN VORM.
WIDERSTANDSMODUL PBTG	10 02 485 7	67	1	2 932 082	96 84 247 08	AUFBAUTEILE MONTAGETAFE
WIDERSTANDSNETZWERK 1K	63 50 855 08	20	2	2 922 001	92 84 311 08	BUSPLATINE
WIDERSTANDSNETZWERK 2	63 50 842 08	7	10	2 922 001	92 84 311 08	BUSPLATINE
WINDE 1	91 61 646 08	111	1		LR 11350 -0	LIEBHERR RAUPENKRAN LR
WINDE 1 VORM.	96 76 244 08	1	1	2 310	91 61 646 08	WINDE 1
WINDE 2	91 61 647 08	113	1		LR 11350 -0	LIEBHERR RAUPENKRAN LR
WINDE 2 VORM.	96 76 249 08	1	1	2 320	91 61 647 08	WINDE 2
WINDE 3	91 78 837 08	258	1		LR 11350 -0	LIEBHERR RAUPENKRAN LR
WINDE 3 VORM.	96 92 615 08	1	1	3 350	91 78 837 08	WINDE 3
WINDE 4 EINZIEHWERK	91 61 648 08	119	1		LR 11350 -0	LIEBHERR RAUPENKRAN LR
WINDE 5	91 72 386 08	216	1		LR 11350 -0	LIEBHERR RAUPENKRAN LR
WINDE 5 VORM.	96 76 267 08	1	1	3 360	91 72 386 08	WINDE 5
WINDE 6	91 83 620 08	218	1		LR 11350 -0	LIEBHERR RAUPENKRAN LR
WINDENDREHGEBER 655360	10 80 206 1	5	1	2 920 200	96 76 114 08	ELEKTRIK WINDE 1
WINDENDREHGEBER 655360	10 80 206 1	5	1	2 920 201	96 76 115 08	ELEKTRIK WINDE 2
WINDENDREHGEBER 655360	10 80 206 1	5	1	2 920 350	96 76 117 08	ELEKTRIK WINDE 4
WINDENDREHGEBER 655360	10 80 206 1	5	1	2 920 359	96 76 118 08	ELEKTRIK WINDE 5
WINDENDREHGEBER 655360	10 80 206 1	5	1	2 920 378	96 76 116 08	ELEKTRIK WINDE 3
WINDENDREHGEBER 655360	10 80 206 1	5	1	2 920 379	96 76 119 08	ELEKTRIK WINDE 6
WINDENLAGERUNG SCHWK.	96 34 368 08	1	1	3 370	91 83 620 08	WINDE 6
WINDGESCHWINDIGKEITSGE	11 06 600 1	3	1	3 780 265	96 70 515 08	WINDWARNUNG VORM.
WINDWARNUNG VORM. MIT	96 70 515 08	2	1	3 930 054	96 76 991 08	ELEKTRIK WINDWARNUNG T
WINDWARNUNG VORM. MIT	96 70 515 08	2	1	3 930 187	96 76 993 08	ELEKTRIK WINDWARNUNG T
WINKEL 3X340X69 DC01	97 02 747 9	104	1	3 211	91 75 353 08	S-ANLENKSTUECK
WINKEL 4X1033X100 S315MC	97 44 676 08	9	3	2 510 250	91 47 443 08	VERKLEIDUNG MASCHINENH
WINKEL 4X1033X103 S315MC	97 44 677 08	10	3	2 510 250	91 47 443 08	VERKLEIDUNG MASCHINENH
WINKEL 4X132X195 S315MC	95 36 785 08	34	2	2 502	91 47 459 08	STEUERSTAND
WINKEL 4X1343X100 S315MC	97 44 678 08	11	1	2 510 250	91 47 443 08	VERKLEIDUNG MASCHINENH
WINKEL 4X1343X103 S315MC	97 44 679 08	12	1	2 510 250	91 47 443 08	VERKLEIDUNG MASCHINENH
WINKEL 4X1343X123 S315MC	97 44 686 08	19	1	2 510 250	91 47 443 08	VERKLEIDUNG MASCHINENH
WINKEL 4X1343X147 S315MC	97 44 687 08	20	1	2 510 250	91 47 443 08	VERKLEIDUNG MASCHINENH
WINKEL 4X1360X53 S315MC	97 02 748 0	105	2	3 211	91 75 353 08	S-ANLENKSTUECK

Bezeichnung	Artikel	Pos.	Menge	Seite	Baugruppe	Bezeichnung
WINKEL 4X1664X123 S315MC	97 44 684 08	17	1	2 510 250	91 47 443 08	VERKLEIDUNG MASCHINENH
WINKEL 4X1664X147 S315MC	97 44 685 08	18	1	2 510 250	91 47 443 08	VERKLEIDUNG MASCHINENH
WINKEL 4X1787X106 S315MC	97 44 692 08	27	1	2 510 250	91 47 443 08	VERKLEIDUNG MASCHINENH
WINKEL 4X598X100 S315MC	97 44 693 08	28	1	2 510 250	91 47 443 08	VERKLEIDUNG MASCHINENH
WINKEL 4X598X103 S315MC	97 44 690 08	34	1	2 510 250	91 47 443 08	VERKLEIDUNG MASCHINENH
WINKEL 4X646X84 S315MC	97 44 691 08	26	1	2 510 250	91 47 443 08	VERKLEIDUNG MASCHINENH
WINKEL 4X748X100 S315MC	97 44 688 08	22	1	2 510 250	91 47 443 08	VERKLEIDUNG MASCHINENH
WINKEL 4X748X103 S315MC	97 44 689 08	23	1	2 510 250	91 47 443 08	VERKLEIDUNG MASCHINENH
WINKEL 4X80X93 S315MC FE//	97 55 368 08	15	2	1 130 008	96 38 102 08	RAUPENMITTELTEIL MONTA
WINKEL 4X844X100 S315MC	97 44 680 08	13	3	2 510 250	91 47 443 08	VERKLEIDUNG MASCHINENH
WINKEL 4X844X103 S315MC	97 44 681 08	14	3	2 510 250	91 47 443 08	VERKLEIDUNG MASCHINENH
WINKEL 4X949X100 S315MC	97 44 682 08	15	1	2 510 250	91 47 443 08	VERKLEIDUNG MASCHINENH
WINKEL 4X949X103 S315MC	97 44 683 08	16	1	2 510 250	91 47 443 08	VERKLEIDUNG MASCHINENH
WINKEL 5X70X199 S355MC	97 02 123 8	15	2	3 211	91 75 353 08	S-ANLENKSTUECK
WINKEL 5X70X199 S355MC	97 02 123 8	38	2	3 713	91 78 833 08	D-ANLENKSTUECK
WINKELBLECH 4X143X60 S31	97 50 004 08	5	1	2 933	91 47 470 08	ANBAU SCHALTSCHRANK
WINKELBLECH 4X193X60 S31	97 50 005 08	6	1	2 933	91 47 470 08	ANBAU SCHALTSCHRANK
WINKELGEBER 360° LSB PL:D	10 80 205 7	20	1	2 920 599	96 76 122 08	GEBERANBAU
WINKELGEBER 360° LSB PL:D	10 80 205 7	(151)	1	3 930 138	96 77 516 08	ELEKTRIK S-ANLENKSTUECK
WINKELGEBER 360° LSB PL:D	10 80 205 7	2	1	3 930 483	96 72 329 08	GEBERANBAU KOPFSTUECK
WINKELGEBER 360° LSB PL:D	10 80 205 7	1	1	3 932 225	96 77 468 08	GEBER
WINKELGETRIEBE LINKS	93 38 787 01	6	1	1 400	91 76 481 08	RAUPENTRAEGER LI.
WINKELGETRIEBE LINKS	93 38 787 01	6	1	1 410	91 76 480 08	RAUPENTRAEGER RE.
WINKELGETRIEBE RECHTS	93 38 788 01	7	1	1 400	91 76 481 08	RAUPENTRAEGER LI.
WINKELGETRIEBE RECHTS	93 38 788 01	7	1	1 410	91 76 480 08	RAUPENTRAEGER RE.
WINKELSCHRAUBENDREHER	81 00 354 08	44	1	1 750	91 47 038 08	WERKZEUG
WINKELSTUTZEN	59 20 683 14	26	1	X1046779	10 46 779 4	KABINE
WISCHARM 1220MM	10 49 285 5	29	1	X1046779	10 46 779 4	KABINE
WISCHARM 600MM	59 22 482 14	23	2	X1046779	10 46 779 4	KABINE
WISCHERANLAGE	59 15 850 14	22	2	X1046779	10 46 779 4	KABINE
WISCHERBLATT 1300MM	10 11 306 9	30	1	X1046779	10 46 779 4	KABINE
WISCHERBLATT 700MM	73 71 046	24	2	X1046779	10 46 779 4	KABINE
WISCHERMOTOR 24V	10 11 297 4	28	1	X1046779	10 46 779 4	KABINE
ZACKBAND PA	63 61 840 01	273	5	3 930 503	96 36 588 08	KLEMMKASTEN
ZAHNKRANZ M=6 Z=163	96 85 002 01	7	1	9 335 960	93 35 960 01	KOMPAKTSEILWINDE
ZAHNRAD	54 04 018 08	23	1	S150225	54 00 061 08	SEILWINDE
ZAHNRADPUMPE SNP3	51 21 254 08	13	1	2 391 001	96 00 493 3	DIESELMOTOR VORM.
ZAHNSCHEIBE DIN 6797 A 2,7	42 51 004 08	3	4	2 913 003	96 20 599 08	FOLIENTASTATUR VORM.
ZAHNSCHEIBE DIN 6797 A 3,2	42 51 005 08	6	12	2 913 100	91 23 538 08	BAUGRUPPENTRAEGER
ZAHNSCHEIBE DIN 6797 A 3,2	42 51 005 08	42	8	2 920 432	96 78 526 08	KLEMMKASTEN KPL.
ZAHNSCHEIBE DIN 6797 A 3,2	42 51 005 08	17	10	2 922 001	92 84 311 08	BUSPLATINE
ZAHNSCHEIBE DIN 6797 A 3,2	42 51 005 08	8	4	3 930 001	96 76 348 08	ELEKTRIK D-ANLENKSTUECK
ZAHNSCHEIBE DIN 6797 A 3,2	42 51 005 08	267	4	3 930 149	96 36 586 08	LEITUNGSTROMMEL KPL.
ZAHNSCHEIBE DIN 6797 A 3,2	42 51 005 08	283	16	3 930 524	96 37 720 08	KLEMMKASTEN
ZAHNSCHEIBE DIN 6797 A 3,2	42 51 005 08	283	20	3 930 531	96 37 672 08	KLEMMKASTEN
ZAHNSCHEIBE DIN 6797 A 3,2	42 51 005 08	275	4	3 930 567	96 37 859 08	KLEMMKASTEN
ZAHNSCHEIBE DIN 6797 A 4,3	42 51 007 08	14	4	2 913 100	91 23 538 08	BAUGRUPPENTRAEGER
ZAHNSCHEIBE DIN 6797 A 4,3	42 51 007 08	282	24	2 920 110	96 41 100 08	KLEMMKASTEN KABINE
ZAHNSCHEIBE DIN 6797 A 4,3	42 51 007 08	282	24	2 920 369	96 78 525 08	KLEMMKASTEN KPL.
ZAHNSCHEIBE DIN 6797 A 4,3	42 51 007 08	23	16	2 920 432	96 78 526 08	KLEMMKASTEN KPL.
ZAHNSCHEIBE DIN 6797 A 4,3	42 51 007 08	282	24	2 920 448	96 40 440 08	KLEMMKASTEN KPL.
ZAPFEN 280.0X165 35NICRM	97 48 505 08	12	2	3 215 003	91 47 489 08	ROLLENSATZ
ZAPFEN 280.0X165 35NICRM	97 48 505 08	12	2	3 215 004	91 51 840 08	ROLLENSATZ
ZEITRELAIS 0,05-360000S 24V	63 01 013 08	48	2	2 932 082	96 84 247 08	AUFBAUTEILE MONTAGETAFE
ZEITRELAIS 1-2S 24V SPF	63 01 007 08	104	1	2 932 082	96 84 247 08	AUFBAUTEILE MONTAGETAFE
ZELLGUMMI 16X8 CELL.RUBBE	10 02 810 7	9	0.16	2 913 004	96 20 460 08	GEHAEUSE VORM.
ZELLGUMMI 20X8	26 21 010 08	22	4.5	2 859	91 47 465 08	GERAEUSCHDAEMMUNG
ZELLGUMMI 20X8	26 21 010 08	31	1	2 932 041	96 70 330 08	SCHALTSCHRANK MECH.
ZELLGUMMI 25X4 NEOPRENE	26 21 078 14	39	5.5	2 101	91 61 490 08	DREHBUEHNENRAHMEN UN
ZELLGUMMI 6X3X10000 CELL	26 21 089 08	4	2.2	2 533 025	96 40 724 08	ARMATURENKASTEN VORM.

Bezeichnung	Artikel	Pos.	Menge	Seite	Baugruppe	Bezeichnung
ZELLGUMMI 6X3X10000 CELL	26 21 089 08	7	0.18	2 913 006	96 20 732 08	LUEFTERBLECH VORM.
ZELLGUMMI 6X3X10000 CELL	26 21 089 08	32	1	2 932 041	96 70 330 08	SCHALTSCHRANK MECH.
ZELLGUMMIBAND 15X5	26 21 051 08	13	0.6	2 102 013	96 39 494 08	SCHRANK KPL.
ZELLGUMMIBAND 15X5	26 21 051 08	48	2.5	2 510 250	91 47 443 08	VERKLEIDUNG MASCHINENH
ZENTRALBALLAST 30T	91 47 037 08	24	1		LR 11350 -0	LIEBHERR RAUPENKRAN LR
ZENTRALEINHEIT C1 8X2A G	91 44 006 08	23	1	2 932 041	96 70 330 08	SCHALTSCHRANK MECH.
ZENTRALEINHEIT C1 8X2A G	91 44 006 08	3	6	2 932 122	96 75 863 08	LICCON MONTAGEEINHEIT
ZENTRALSCHMIERANLAGE O	91 47 454 08	161	1		LR 11350 -0	LIEBHERR RAUPENKRAN LR
ZENTRALSCHMIERUNG RAUP	91 47 036 08	22	1		LR 11350 -0	LIEBHERR RAUPENKRAN LR
ZENTRALSCHMIERUNG RDV	91 50 229 08	23	1		LR 11350 -0	LIEBHERR RAUPENKRAN LR
ZENTRALSTECKER 4-POL	60 22 255 08	175	1	2 533 035	96 76 150 08	VERKABELUNG ARMATUREN
ZENTRALSTECKER 6-POL	60 22 256 08	176	1	2 533 035	96 76 150 08	VERKABELUNG ARMATUREN
ZENTRIERRING	11 34 659 5	7	1	9 674 109	96 74 109 08	ANTRIEB
ZENTRIERUNG KPL. LOZ-25T	96 55 752 08	13	1	2 730	91 69 642 08	GRUNDPLATTE DREHBUEHNE
ZENTRIERUNG SCHWK. T ZN	96 55 755 08	5	1	2 730 002	96 55 752 08	ZENTRIERUNG KPL.
ZENTRIERUNG STANDARD	91 49 085 08	334	1		LR 11350 -0	LIEBHERR RAUPENKRAN LR
ZIGARETTENANZUENDER	60 54 076 08	21	1	2 533 025	96 40 724 08	ARMATURENKASTEN VORM.
ZUENDSTARTSCHALTER	60 61 943 08	4	1	2 533 020	96 76 148 08	ARMATUREN RE.
ZUGFEDER RZ 170 X	72 01 089 08	37	2	3 212	91 72 404 08	W-ANLENKSTUECK
ZUGFEDER RZ 170 X	72 01 089 08	5	2	3 212 001	96 36 771 08	KLAPPE KPL.
ZUGLASCHE M.SCHILD	96 01 472 2	1	2	3 714 014	96 36 475 08	LASCHE KPL.
ZUGMESSLASCHE 0-3000KN	11 48 555 0	44	1	3 725 003	91 81 780 08	ZUGMESSLASCHE KPL.
ZUGMESSLASCHE 0-4500KN	11 48 554 9	1	1	3 725	91 81 779 08	ZUGMESSLASCHE KPL.
ZUGMESSLASCHE KPL. 3000	91 81 780 08	249	2		LR 11350 -0	LIEBHERR RAUPENKRAN LR
ZUGMESSLASCHE KPL. 3000	91 81 780 08	280	2		LR 11350 -0	LIEBHERR RAUPENKRAN LR
ZUGMESSLASCHE KPL. 4500	91 81 779 08	152	2		LR 11350 -0	LIEBHERR RAUPENKRAN LR
ZUGSTANGE	10 01 471 5	18	4	X1032717	10 32 717 1	ELEKTROPUMPE
ZUGSTANGE	10 01 471 5	18	4	X1033083	10 33 083 8	ELEKTROPUMPE
ZUGSTANGE	54 02 721 14	301	1	X1134739	11 34 739 9	FLANSCHLAGER
ZUGSTANGE 50X10363X264 S	97 49 494 08	(1)	2	3 715 007	96 36 142 08	STANGE KPL.
ZUGZYLINDER 380/150-7150	10 28 677 7	1	1	3 714 016	96 77 634 08	ZUGZYLINDER VORM.
ZUGZYLINDER 80/220-2900 SP	10 28 276 5	1	1	2 657	91 47 448 08	MONTAGEEINRICHTUNG RA
ZUGZYLINDER VORM.	96 77 634 08	25	2	3 714	91 81 777 08	D-KOPFSTUECK
ZUNGE	70 42 166 08	48	1	X1046779	10 46 779 4	KABINE
ZUNGE	70 42 551 08	74	2	1 400	91 76 481 08	RAUPENTRAEGER LI.
ZUNGE	70 42 551 08	74	2	1 410	91 76 480 08	RAUPENTRAEGER RE.
ZUNGE	70 42 553 08	11	2	2 510 251	96 33 900 08	DECKEL KPL.
ZUNGE	70 42 553 08	13	2	2 510 252	96 33 901 08	DECKEL KPL.
ZUNGE	70 42 553 08	11	2	2 510 253	96 33 902 08	DECKEL KPL.
ZUNGE	70 42 553 08	11	2	2 510 254	96 33 903 08	DECKEL KPL.
ZUNGE	70 42 553 08	11	2	2 510 259	96 33 908 08	DECKEL KPL.
ZUNGE	70 42 553 08	11	2	2 510 261	96 36 145 08	DECKEL KPL.
ZUNGE	70 42 553 08	11	2	2 510 266	96 41 429 08	LUEFTUNGSDECKEL KPL.
ZUNGE	70 42 593 08	61	1	2 200 000	91 61 061 08	MASCHINENHAUS MIT LAUFS
ZUNGE	70 42 593 08	4	4	2 510 262	96 36 519 08	DECKEL VORM.
ZUNGE	70 42 593 08	4	7	2 510 263	96 36 520 08	DECKEL VORM.
ZUNGE	70 42 593 08	4	7	2 510 264	96 36 521 08	DECKEL VORM.
ZUNGE	70 42 593 08	4	7	2 510 265	96 36 522 08	DECKEL VORM.
ZUNGE	70 42 593 08	5	2	2 790 702	96 49 329 08	KLAPPE VORM.
ZUNGE 13,5	70 42 573 08	28	1	2 932 001	96 80 959 08	RELAISSTEUERUNG
ZURRGURT 5MX50MM POLYTE	77 90 365 08	35	2	2 103	91 75 173 08	DREHBUEHNENRAHMEN HEC
ZURRGURT 6MX50MM POLYTE	10 29 733 1	7	8	3 204	91 54 307 08	W-MONTAGEEINHEIT
ZURRGURT 8MX35MM SPF	77 39 483 08	17	2	3 204	91 54 307 08	W-MONTAGEEINHEIT
ZURRGURT EN 12195-2 6MX3	77 90 347 08	59	1	1 140	91 75 217 08	QUERTRAEGER KPL.
ZUS.HYDR.BOLZENZIEHEINR	96 88 966 08	500	1	3 790	91 77 911 08	BOLZENZIEHEINRICHTUNG
ZUSATZABSPANNUNG 3400	91 80 435 08	500	1		LR 11350 -0	LIEBHERR RAUPENKRAN LR
ZUSATZABSPANNUNG 3930	91 80 441 08	506	1		LR 11350 -0	LIEBHERR RAUPENKRAN LR
ZUSATZABSPANNUNG 4020	91 80 439 08	504	1		LR 11350 -0	LIEBHERR RAUPENKRAN LR
ZUSATZABSPANNUNG 5310	91 80 440 08	505	1		LR 11350 -0	LIEBHERR RAUPENKRAN LR
ZUSATZABSPANNUNG 5400	91 80 436 08	501	1		LR 11350 -0	LIEBHERR RAUPENKRAN LR

Bezeichnung	Artikel	Pos.	Menge	Seite	Baugruppe	Bezeichnung
ZUSATZABSPANNUNG 5420	91 80 442 08	507	1		LR 11350 -0	LIEBHERR RAUPENKRAN LR
ZUSATZABSPANNUNG 6900	91 80 437 08	502	1		LR 11350 -0	LIEBHERR RAUPENKRAN LR
ZUSATZABSPANNUNG 8900	91 80 438 08	503	1		LR 11350 -0	LIEBHERR RAUPENKRAN LR
ZUSATZABSPANNUNG KETTE	91 80 878 08	520	1		LR 11350 -0	LIEBHERR RAUPENKRAN LR
ZUSATZABSPANNUNG LASCH	91 80 444 08	496	1		LR 11350 -0	LIEBHERR RAUPENKRAN LR
ZUSATZABSPANNUNG LASCH	91 80 443 08	495	1		LR 11350 -0	LIEBHERR RAUPENKRAN LR
ZUSATZABSPANNUNG LASCH	91 80 445 08	497	1		LR 11350 -0	LIEBHERR RAUPENKRAN LR
ZUSATZABSPANNUNG LASC	91 80 446 08	498	1		LR 11350 -0	LIEBHERR RAUPENKRAN LR
ZUSATZBESCHILDERUNG DA	96 67 851 08	3	1	2 780 952	91 68 736 08	ADAPTER DATENLOGGER
ZUSATZBESCHILDERUNG FA	91 62 836 08	172	1		LR 11350 -0	LIEBHERR RAUPENKRAN LR
ZUSATZGEWICHT DERRICK 5	96 37 313 08	48	1	3 714	91 81 777 08	D-KOPFSTUECK
ZUSATZHEIZUNG OW	91 71 112 08	174	1		LR 11350 -0	LIEBHERR RAUPENKRAN LR
ZUSATZHYDR.ABSTUETZZYL	91 47 042 08	34	1		LR 11350 -0	LIEBHERR RAUPENKRAN LR
ZUSATZHYDR.BOLZENZIEHZY	96 89 034 08	500	1	3 790 006	96 89 533 08	BOLZENZIEHZYLINDER KPL.
ZUSATZHYDR.BOLZENZIEHZ	96 81 157 08	600	1	3 211	91 75 353 08	S-ANLENKSTUECK
ZUSATZHYDR.BOLZENZIEHZ	96 89 035 08	500	1	3 790 007	96 89 534 08	BOLZENZIEHZYLINDER KPL.
ZUSATZHYDR.D-RUECKHALTE	91 72 417 08	183	1		LR 11350 -0	LIEBHERR RAUPENKRAN LR
ZUSATZHYDR.GITTER-WINDE	91 73 507 08	182	1		LR 11350 -0	LIEBHERR RAUPENKRAN LR
ZUSATZHYDR.MONTAGEEINR	91 73 099 08	157	1		LR 11350 -0	LIEBHERR RAUPENKRAN LR
ZUSATZHYDR.S-RUECKHALTE	91 72 413 08	223	1		LR 11350 -0	LIEBHERR RAUPENKRAN LR
ZUSATZHYDRAULIK 3 DREH	91 60 045 08	123	1		LR 11350 -0	LIEBHERR RAUPENKRAN LR
ZUSATZHYDRAULIK MONTAGE	91 62 710 08	127	1		LR 11350 -0	LIEBHERR RAUPENKRAN LR
ZUSATZHYDRAULIK SB-KOPFS	91 60 393 08	400	1	3 714	91 81 777 08	D-KOPFSTUECK
ZUSATZHYDRAULIK SPANNZ	96 35 759 08	2	2	1 970 000	91 47 041 08	HYDRAULIK RAUPE
ZUSATZHYDRAULIK WINDE 1	91 58 716 08	115	1		LR 11350 -0	LIEBHERR RAUPENKRAN LR
ZUSATZHYDRAULIK WINDE 2	91 58 717 08	117	1		LR 11350 -0	LIEBHERR RAUPENKRAN LR
ZUSATZHYDRAULIK WINDE 3	91 58 730 08	259	1		LR 11350 -0	LIEBHERR RAUPENKRAN LR
ZUSATZHYDRAULIK WINDE 5	91 58 720 08	217	1		LR 11350 -0	LIEBHERR RAUPENKRAN LR
ZUSATZHYDRAULIK WINDE 6	91 58 729 08	219	1		LR 11350 -0	LIEBHERR RAUPENKRAN LR
ZUSATZHYDRAULIK ZWISCHE	91 48 975 08	500	1	3 715	91 78 835 08	D-ZWISCHENSTUECK
ZUSATZHYDRAULIK ZWISCHE	91 48 975 08	400	1	3 716	91 79 193 08	D-REDUZIERSTUECK
ZUSATZHYDRAULIK ZYLINDE	91 73 130 08	400	1	3 714 016	96 77 634 08	ZUGZYLINDER VORM.
ZUSATZSTANGEN W U. WV	91 80 448 08	510	1		LR 11350 -0	LIEBHERR RAUPENKRAN LR
ZUSATZTEILE ELEKTRIK AGG	96 42 279 08	11	1	2 920 421	96 45 281 08	ELEKTRIK AGGREGAT
ZUSATZTEILE ELEKTRIK DRE	96 39 442 08	16	1	2 920	91 72 384 08	ELEKTRIK DREHBUEHNE
ZUSATZTEILE ELEKTRIK RAUP	96 39 499 08	13	1	1 920 300	91 72 388 08	ELEKTR.RAUPE
ZWEIFACHPUMPE A4VG+A4VG	10 49 337 1	4	1	2 391 001	96 00 493 3	DIESELMOTOR VORM.
ZWEIFACHZAHNRADPUMPE	10 22 048 3	7	1	2 391 001	96 00 493 3	DIESELMOTOR VORM.
ZWISCHENFLANSCH	10 01 470 7	15	1	X1032717	10 32 717 1	ELEKTROPUMPE
ZWISCHENFLANSCH	10 01 470 7	15	1	X1033083	10 33 083 8	ELEKTROPUMPE
ZWISCHENGEHAEUSE	54 02 607 14	300	1	X1087447	10 87 447 5	GETRIEBE
ZWISCHENRING	10 01 473 0	8	1	X1032717	10 32 717 1	ELEKTROPUMPE
ZWISCHENRING	10 01 473 0	8	1	X1033083	10 33 083 8	ELEKTROPUMPE
ZWISCHENSTUECK	79 70 284 01	21	50	9 020 477	90 20 477 0	PLANETENGETRIEBE
ZWISCHENSTUECK	79 70 284 01	21	65	9 338 813	93 38 813 01	PLANETENGETRIEBE
ZWISCHENSTUECK	79 70 284 01	21	65	9 684 808	96 84 808 01	PLANETENGETRIEBE
ZWISCHENSTUECK SCHWK.	96 37 455 08	1	1	3 746 002	96 37 472 08	ZWISCHENSTUECK VORM.
ZWISCHENSTUECK VORM.	96 37 472 08	2	2	3 746	91 69 769 08	FUEHRUNG SCHWEBEBALLAS
ZWISCHENSTUECK WA-BOCK	91 47 510 08	274	1		LR 11350 -0	LIEBHERR RAUPENKRAN LR
ZWISCHENSTUECK WA-BOCK	91 60 448 08	275	1		LR 11350 -0	LIEBHERR RAUPENKRAN LR
ZWOELFKANTSCHRAUBE	10 66 338 1	10	6	9 653 401	96 53 401 08	EINSPRITZDUESE
ZYLINDER	70 24 273	1	1	5 701 133	57 01 133 08	TRIEBWERK
ZYLINDERKOPF	96 74 116 08	67	6	X1100815	11 00 815 5	DIESELMOTOR
ZYLINDERLAUFBUCHSE	10 65 154 4	23	6	9 653 370	96 53 370 08	KURBELGEHAEUSE
ZYLINDERROLLE 32X32	74 70 045 01	18	50	9 020 477	90 20 477 0	PLANETENGETRIEBE
ZYLINDERROLLE 32X32	74 70 045 01	18	65	9 338 813	93 38 813 01	PLANETENGETRIEBE
ZYLINDERROLLE 32X32	74 70 045 01	18	65	9 684 808	96 84 808 01	PLANETENGETRIEBE
ZYLINDERROLLENLAGER	57 19 001 08	(31)	1	X1041173	10 41 173 6	VERSTELLPUMPE
ZYLINDERROLLENLAGER	57 19 001 08	31	1	X1131496	11 31 496 5	TRIEBWERK
ZYLINDERROLLENLAGER DIN	74 63 111 01	4	1	9 020 477	90 20 477 0	PLANETENGETRIEBE

Bezeichnung	Artikel	Pos.	Menge	Seite	Baugruppe	Bezeichnung
ZYLINDERROLLENLAGER DIN	74 63 111 01	8	1	9 020 477	90 20 477 0	PLANETENGETRIEBE
ZYLINDERROLLENLAGER DIN	74 64 138 01	69	2	9 020 477	90 20 477 0	PLANETENGETRIEBE
ZYLINDERROLLENLAGER DIN	74 64 138 01	71	2	9 020 477	90 20 477 0	PLANETENGETRIEBE
ZYLINDERSCHRAUBE	10 42 477 7	15	4	X1065300	10 65 300 9	STEUERTEIL
ZYLINDERSCHRAUBE ANSI B	10 87 368 4	101	12	2 391 001	96 00 493 3	DIESELMOTOR VORM.
ZYLINDERSCHRAUBE DIN 691	40 72 089 08	11	16	3 215 003	91 47 489 08	ROLLENSATZ
ZYLINDERSCHRAUBE DIN 691	40 72 089 08	11	16	3 215 004	91 51 840 08	ROLLENSATZ
ZYLINDERSCHRAUBE DIN 69	40 72 101 14	5	48	3 744	91 49 085 08	ZENTRIERUNG STANDARD
ZYLINDERSCHRAUBE DIN 691	49 01 191	6	4	5 114 865	51 14 865 08	WEGESCHIEBER
ZYLINDERSCHRAUBE DIN 69	40 72 020 08	61	6	3 556 007	96 59 719 08	WA-BOCK 2 KOPFSTUECK
ZYLINDERSCHRAUBE DIN 84	40 01 701 08	268	4	3 930 149	96 36 586 08	LEITUNGSTROMMEL KPL.
ZYLINDERSCHRAUBE DIN 84	40 01 701 08	266	4	3 930 507	96 36 589 08	LEITUNGSTROMMEL KPL.
ZYLINDERSCHRAUBE DIN 84	40 01 701 08	280	16	3 930 524	96 37 720 08	KLEMMKASTEN
ZYLINDERSCHRAUBE DIN 84	40 01 701 08	280	20	3 930 531	96 37 672 08	KLEMMKASTEN
ZYLINDERSCHRAUBE DIN 84	40 01 701 08	273	4	3 930 567	96 37 859 08	KLEMMKASTEN
ZYLINDERSCHRAUBE DIN 84	40 01 405 08	152	1	3 930 378	96 79 939 08	LEITUNG
ZYLINDERSCHRAUBE DIN 84	40 01 405 08	152	1	3 930 379	96 79 940 08	LEITUNG
ZYLINDERSCHRAUBE DIN 84	40 01 016 08	55	58	2 932 082	96 84 247 08	AUFBAUTEILE MONTAGETAFE
ZYLINDERSCHRAUBE DIN 84	51 07 977 08	22	1	5 114 176	51 14 176 08	DRUCKBEGRENZUNGSVENTI
ZYLINDERSCHRAUBE DIN 84	51 07 977 08	22	1	5 114 177	51 14 177 08	DRUCKBEGRENZUNGSVENTI
ZYLINDERSCHRAUBE DIN 912	52 05 153 08	4	4	X1028673	10 28 673 1	SENKBREMSVENTIL
ZYLINDERSCHRAUBE DIN 912	40 43 604 08	(25)	4	2 657	91 47 448 08	MONTAGEEINRICHTUNG RA
ZYLINDERSCHRAUBE DIN 912	40 43 097 08	30	4	X1049057	10 49 057 8	ANSCHLUSSKLOTZ
ZYLINDERSCHRAUBE DIN 912	40 43 097 08	29	4	X1148558	11 48 558 8	TELESKOPZYLINDER
ZYLINDERSCHRAUBE DIN 912	40 42 120 08	174	4	2 391 001	96 00 493 3	DIESELMOTOR VORM.
ZYLINDERSCHRAUBE DIN 912	40 43 128 08	4	6	3 978 100	91 48 973 08	HYDR.SCHWEBEBALLAST-AN
ZYLINDERSCHRAUBE DIN 912	40 42 152 08	56	100	1 970 000	91 47 041 08	HYDRAULIK RAUPE
ZYLINDERSCHRAUBE DIN 912	40 42 152 08	557	70	2 970	91 81 525 08	HYDRAULIK
ZYLINDERSCHRAUBE DIN 912	40 42 152 08	38	6	2 975 400	91 58 729 08	ZUSATZHYDRAULIK WINDE 6
ZYLINDERSCHRAUBE DIN 912	40 42 156 08	34	4	2 975 400	91 58 729 08	ZUSATZHYDRAULIK WINDE 6
ZYLINDERSCHRAUBE DIN 912	40 42 159 08	33	4	2 975 400	91 58 729 08	ZUSATZHYDRAULIK WINDE 6
ZYLINDERSCHRAUBE DIN 912	50 15 343 08	511	18	X1087447	10 87 447 5	GETRIEBE
ZYLINDERSCHRAUBE DIN 912	40 42 315 08	3	2	2 550 006	96 34 077 08	STANGE KPL.
ZYLINDERSCHRAUBE DIN 912	40 42 315 08	3	2	3 714 018	96 36 474 08	STANGE KPL.
ZYLINDERSCHRAUBE DIN 912	40 42 315 08	3	2	3 714 020	96 36 484 08	STANGE VORM.
ZYLINDERSCHRAUBE DIN 912	40 42 315 08	(3)	5	3 715 004	96 36 141 08	STANGE KPL.
ZYLINDERSCHRAUBE DIN 912	40 42 315 08	(3)	9	3 716 003	96 35 669 08	STANGE KPL.
ZYLINDERSCHRAUBE DIN 912	40 43 172 08	11	16	X1041325	10 41 325 5	UMSCHALTBLOCK
ZYLINDERSCHRAUBE DIN 912	40 42 326 08	4	2	3 714 008	96 36 682 08	VERSTELLFLASCHE KPL.
ZYLINDERSCHRAUBE DIN 912	40 42 263 08	21	4	3 713	91 78 833 08	D-ANLENKSTUECK
ZYLINDERSCHRAUBE DIN 912	40 42 263 08	8	4	3 715	91 78 835 08	D-ZWISCHENSTUECK
ZYLINDERSCHRAUBE DIN 912	40 42 263 08	5	4	3 716	91 79 193 08	D-REDUZIERSTUECK
ZYLINDERSCHRAUBE DIN 912	40 43 263 08	21	2	3 212 000	91 72 405 08	W-ANSCHLUSSKOPF
ZYLINDERSCHRAUBE DIN 912	40 43 263 08	8	4	3 554 005	96 36 063 08	WA-BOCK 1 ANLENKSTUECK
ZYLINDERSCHRAUBE DIN 912	40 43 263 08	8	4	3 556 006	96 59 718 08	WA-BOCK 2 ANLENKSTUECK
ZYLINDERSCHRAUBE DIN 912	40 43 263 08	8	4	3 557	91 47 510 08	ZWISCHENSTUECK WA-BOCK
ZYLINDERSCHRAUBE DIN 912	40 43 263 08	8	4	3 558	91 60 448 08	ZWISCHENSTUECK WA-BOCK
ZYLINDERSCHRAUBE DIN 912	40 43 240 08	6	2	3 211	91 75 353 08	S-ANLENKSTUECK
ZYLINDERSCHRAUBE DIN 912	40 43 240 08	4	2	3 212	91 72 404 08	W-ANLENKSTUECK
ZYLINDERSCHRAUBE DIN 912	40 43 240 08	29	2	3 212 000	91 72 405 08	W-ANSCHLUSSKOPF
ZYLINDERSCHRAUBE DIN 912	40 43 240 08	14	2	3 214	91 72 396 08	SW-KOPFSTUECK
ZYLINDERSCHRAUBE DIN 912	40 43 240 08	6	4	3 221	91 60 426 08	S-ZWISCHENSTUECK
ZYLINDERSCHRAUBE DIN 912	40 43 240 08	6	4	3 221 000	91 60 429 08	S-ZWISCHENSTUECK
ZYLINDERSCHRAUBE DIN 912	40 43 240 08	11	4	3 222	91 60 427 08	S-ZWISCHENSTUECK
ZYLINDERSCHRAUBE DIN 912	40 43 240 08	6	4	3 222 000	91 60 430 08	S-ZWISCHENSTUECK
ZYLINDERSCHRAUBE DIN 912	40 43 240 08	20	4	3 224	91 60 440 08	S-ADAPTER
ZYLINDERSCHRAUBE DIN 912	40 43 240 08	6	4	3 226	91 60 432 08	LI-ZWISCHENSTUECK
ZYLINDERSCHRAUBE DIN 912	40 43 240 08	6	4	3 227 000	91 60 434 08	LI-ZWISCHENSTUECK
ZYLINDERSCHRAUBE DIN 912	40 43 240 08	6	4	3 227 000	91 62 091 08	LI-ZWISCHENSTUECK
ZYLINDERSCHRAUBE DIN 912	40 43 240 08	6	4	3 227 006	91 60 435 08	LI-ZWISCHENSTUECK

Bezeichnung	Artikel	Pos.	Menge	Seite	Baugruppe	Bezeichnung
ZYLINDERSCHRAUBE DIN 912	40 42 239 08	18	4	2 102 010	91 60 648 08	DREHBUEHNENRAHMEN VOR
ZYLINDERSCHRAUBE DIN 912	40 43 246 08	114	18	X1087447	10 87 447 5	GETRIEBE
ZYLINDERSCHRAUBE DIN 912	40 42 025 08	5	8	1 711	91 47 036 08	ZENTRALSCHMIERUNG RAUP
ZYLINDERSCHRAUBE DIN 912	40 42 025 08	5	4	2 711	91 47 454 08	ZENTRALSCHMIERANLAGE O
ZYLINDERSCHRAUBE DIN 912	40 42 305 08	60	10	2 102 012	96 79 276 08	MONTAGETEILE VORDERTEIL
ZYLINDERSCHRAUBE DIN 912	40 43 601 08	5	4	2 975 700	91 62 710 08	ZUSATZHYDRAULIK MONTAGE
ZYLINDERSCHRAUBE DIN 912	40 43 062 08	23	4	X1028628	10 28 628 9	MONOBLOCK
ZYLINDERSCHRAUBE DIN 912	40 42 072 08	17	8	2 101	91 61 490 08	DREHBUEHNENRAHMEN UN
ZYLINDERSCHRAUBE DIN 912	40 42 072 08	43	4	2 102 010	91 60 648 08	DREHBUEHNENRAHMEN VOR
ZYLINDERSCHRAUBE DIN 912	40 42 072 08	11	6	2 200 055	96 60 972 08	KABINENRAHMEN VORM.
ZYLINDERSCHRAUBE DIN 912	40 42 072 08	16	4	2 730 001	96 36 111 08	GRUNDPLATTE VORM.
ZYLINDERSCHRAUBE DIN 912	40 42 072 08	49	8	3 211	91 75 353 08	S-ANLENKSTUECK
ZYLINDERSCHRAUBE DIN 912	40 42 072 08	27	79	3 713	91 78 833 08	D-ANLENKSTUECK
ZYLINDERSCHRAUBE DIN 912	40 42 072 08	36	70	3 714	91 81 777 08	D-KOPFSTUECK
ZYLINDERSCHRAUBE ISO 12	24 00 060 02	27	1	S150225	54 00 061 08	SEILWINDE
ZYLINDERSCHRAUBE ISO 476	46 00 258	86	11	9 335 964	93 35 964 01	DREHWERKANTRIEB
ZYLINDERSCHRAUBE ISO 47	46 00 182	21	8	X1134739	11 34 739 6	SEILTROMMEL
ZYLINDERSCHRAUBE ISO 47	40 42 014	430	58	X1030134	10 30 134 2	PUMPENVERTEILERGETRIEB
ZYLINDERSCHRAUBE ISO 47	49 00 537	34	8	3 745	91 72 410 08	SCHWEBEBALLAST
ZYLINDERSCHRAUBE ISO 476	24 02 063 02	(30)	4	2 657	91 47 448 08	MONTAGEEINRICHTUNG RA
ZYLINDERSCHRAUBE ISO 47	49 00 195	10	8	2 103	91 75 173 08	DREHBUEHNENRAHMEN HEC
ZYLINDERSCHRAUBE ISO 47	49 00 195	28	1	9 653 384	96 53 384 08	KRAFTSTOFFPUMPE
ZYLINDERSCHRAUBE ISO 476	24 01 971 02	320	4	X1148558	11 48 558 7	RUECKFALLSTUETZE
ZYLINDERSCHRAUBE ISO 47	46 00 143	36	4	X1148114	11 48 114 3	RUECKFALLSTUETZE
ZYLINDERSCHRAUBE ISO 47	40 42 195	922	6	X1134739	11 34 739 6	SEILTROMMEL
ZYLINDERSCHRAUBE ISO 47	10 35 370 5	13	2	X1041267	10 41 267 8	ENDPLATTE
ZYLINDERSCHRAUBE ISO 47	40 42 020	7	2	9 020 477	90 20 477 1	FEDERDRUCKBREMSE
ZYLINDERSCHRAUBE ISO 476	40 42 132 01	17	12	X1087476	10 87 476 4	ANTRIEB
ZYLINDERSCHRAUBE ISO 47	49 02 248	5	2	9 684 199	96 84 199 01	BREMSE
ZYLINDERSCHRAUBE ISO 47	49 01 274	8	12	9 020 477	90 20 477 1	FEDERDRUCKBREMSE
ZYLINDERSCHRAUBE ISO 47	40 42 030	6	9	2 350	91 72 389 08	DREHWERK
ZYLINDERSCHRAUBE ISO 476	40 43 002	13	1	9 020 477	90 20 477 0	PLANETENGETRIEBE
ZYLINDERSCHRAUBE ISO 47	40 42 031	18	12	3 746 001	96 70 588 08	ANLENKSTUECK VORM.
ZYLINDERSCHRAUBE ISO 47	40 42 032	8	15	9 335 960	93 35 960 01	KOMPAKTSEILWINDE
ZYLINDERSCHRAUBE ISO 476	40 43 164	17	18	9 338 787	93 38 787 01	WINKELGETRIEBE
ZYLINDERSCHRAUBE ISO 476	40 43 164	17	18	9 338 788	93 38 788 01	WINKELGETRIEBE
ZYLINDERSCHRAUBE ISO 47	40 42 035	553	20	2 970	91 81 525 08	HYDRAULIK
ZYLINDERSCHRAUBE ISO 47	40 42 035	54	24	2 976 000	91 60 045 08	ZUSATZHYDRAULIK 3 DREH
ZYLINDERSCHRAUBE ISO 476	40 00 784	9	10	9 020 477	90 20 477 1	FEDERDRUCKBREMSE
ZYLINDERSCHRAUBE ISO 476	40 00 784	26	8	9 335 964	93 35 964 01	DREHWERKANTRIEB
ZYLINDERSCHRAUBE ISO 476	40 00 784	7	6	9 684 199	96 84 199 01	BREMSE
ZYLINDERSCHRAUBE ISO 47	40 42 036	18	8	X1087476	10 87 476 4	ANTRIEB
ZYLINDERSCHRAUBE ISO 47	40 01 654	21	8	2 103	91 75 173 08	DREHBUEHNENRAHMEN HEC
ZYLINDERSCHRAUBE ISO 47	40 01 654	39	8	2 550	91 81 778 08	SA-BOCK
ZYLINDERSCHRAUBE ISO 47	40 42 124 01	65	12	2 550	91 81 778 08	SA-BOCK
ZYLINDERSCHRAUBE ISO 476	49 01 067	61	24	9 020 477	90 20 477 0	PLANETENGETRIEBE
ZYLINDERSCHRAUBE ISO 476	49 01 067	61	24	9 338 813	93 38 813 01	PLANETENGETRIEBE
ZYLINDERSCHRAUBE ISO 476	49 01 067	61	24	9 684 808	96 84 808 01	PLANETENGETRIEBE
ZYLINDERSCHRAUBE ISO 476	40 42 181 01	(3)	2	2 550 007	96 34 001 08	STANGE KPL.
ZYLINDERSCHRAUBE ISO 476	40 42 181 01	566	4	2 970	91 81 525 08	HYDRAULIK
ZYLINDERSCHRAUBE ISO 476	40 42 181 01	33	2	2 975 000	91 58 716 08	ZUSATZHYDRAULIK WINDE 1
ZYLINDERSCHRAUBE ISO 476	40 42 181 01	33	2	2 975 060	91 58 717 08	ZUSATZHYDRAULIK WINDE 2
ZYLINDERSCHRAUBE ISO 476	40 42 181 01	33	2	2 975 300	91 58 720 08	ZUSATZHYDRAULIK WINDE 5
ZYLINDERSCHRAUBE ISO 476	40 42 181 01	(3)	5	3 223 009	96 32 425 08	STANGE KPL.
ZYLINDERSCHRAUBE ISO 476	40 42 181 01	(3)	9	3 227 002	96 35 704 08	STANGE KPL.
ZYLINDERSCHRAUBE ISO 476	40 42 181 01	(3)	2	3 227 004	96 35 566 08	STANGE KPL.
ZYLINDERSCHRAUBE ISO 476	40 42 181 01	(3)	3	3 227 005	96 35 569 08	STANGE KPL.
ZYLINDERSCHRAUBE ISO 476	40 42 181 01	(3)	2	3 556 007	96 59 719 08	WA-BOCK 2 KOPFSTUECK
ZYLINDERSCHRAUBE ISO 476	40 42 181 01	(3)	4	3 556 008	96 36 352 08	STANGE KPL.
ZYLINDERSCHRAUBE ISO 476	40 42 181 01	3	2	3 560 011	96 39 069 08	STANGE VORM.

Bezeichnung	Artikel	Pos.	Menge	Seite	Baugruppe	Bezeichnung
ZYLINDERSCHRAUBE ISO 476	40 42 181 01	3	2	3 560 013	96 39 074 08	STANGE VORM.
ZYLINDERSCHRAUBE ISO 476	40 42 181 01	3	5	3 560 015	96 39 079 08	STANGE VORM.
ZYLINDERSCHRAUBE ISO 476	40 42 181 01	3	3	3 560 017	96 39 078 08	STANGE VORM.
ZYLINDERSCHRAUBE ISO 476	40 42 181 01	(3)	8	3 715 007	96 36 142 08	STANGE KPL.
ZYLINDERSCHRAUBE ISO 476	40 42 181 01	(3)	3	3 811 001	96 35 734 08	STANGE KPL.
ZYLINDERSCHRAUBE ISO 47	40 42 555 14	6	12	9 684 199	96 84 199 01	BREMSE
ZYLINDERSCHRAUBE ISO 47	46 00 329	114	4	2 200 000	91 61 061 08	MASCHINENHAUS MIT LAUFS
ZYLINDERSCHRAUBE ISO 47	40 42 169 01	440	12	X1030134	10 30 134 2	PUMPENVERTEILERGETRIEB
ZYLINDERSCHRAUBE ISO 47	40 42 169 01	7	24	X1087476	10 87 476 5	SEILTROMMEL
ZYLINDERSCHRAUBE ISO 47	46 00 017	15	2	2 200 055	96 60 972 08	KABINENRAHMEN VORM.
ZYLINDERSCHRAUBE ISO 47	46 00 017	5	12	2 350	91 72 389 08	DREHWERK
ZYLINDERSCHRAUBE ISO 47	46 00 017	16	8	X1087476	10 87 476 4	ANTRIEB
ZYLINDERSCHRAUBE ISO 476	40 02 187	36	12	9 338 787	93 38 787 01	WINKELGETRIEBE
ZYLINDERSCHRAUBE ISO 476	40 02 187	36	12	9 338 788	93 38 788 01	WINKELGETRIEBE
ZYLINDERSCHRAUBE ISO 47	46 00 237	563	8	2 970	91 81 525 08	HYDRAULIK
ZYLINDERSCHRAUBE ISO 47	40 42 172 01	35	2	2 975 000	91 58 716 08	ZUSATZHYDRAULIK WINDE 1
ZYLINDERSCHRAUBE ISO 47	40 42 172 01	35	2	2 975 060	91 58 717 08	ZUSATZHYDRAULIK WINDE 2
ZYLINDERSCHRAUBE ISO 47	40 42 172 01	35	2	2 975 300	91 58 720 08	ZUSATZHYDRAULIK WINDE 5
ZYLINDERSCHRAUBE ISO 476	49 01 021	74	12	9 335 964	93 35 964 01	DREHWERKANTRIEB
ZYLINDERSCHRAUBE ISO 47	40 43 220 14	62	24	9 020 477	90 20 477 0	PLANETENGETRIEBE
ZYLINDERSCHRAUBE ISO 476	40 42 227 01	37	1	9 338 789	93 38 789 01	PLANETENGETRIEBE
ZYLINDERSCHRAUBE ISO 476	40 42 237 01	38	3	9 338 789	93 38 789 01	PLANETENGETRIEBE
ZYLINDERSCHRAUBE ISO 47	46 00 263	11	4	X1049337	10 49 337 3	DREIFACHPUMPE
ZYLINDERSCHRAUBE ISO 47	46 00 263	11	4	X1049338	10 49 338 1	DREIFACHPUMPE
ZYLINDERSCHRAUBE ISO 47	46 00 263	20	8	X1049338	10 49 338 7	DREIFACHPUMPE
ZYLINDERSCHRAUBE ISO 476	40 43 211 01	19	8	X1046781	10 46 781 9	VERSTELLUNG
ZYLINDERSCHRAUBE ISO 476	46 00 159	27	24	9 338 813	93 38 813 01	PLANETENGETRIEBE
ZYLINDERSCHRAUBE ISO 476	46 00 159	27	24	9 684 808	96 84 808 01	PLANETENGETRIEBE
ZYLINDERSCHRAUBE ISO 476	40 43 213 01	27	24	9 020 477	90 20 477 0	PLANETENGETRIEBE
ZYLINDERSCHRAUBE ISO 47	40 42 215 01	6	4	2 671 005	96 35 507 08	OELBEHAELTER VORM.
ZYLINDERSCHRAUBE ISO 47	10 01 405 3	112	18	X1087447	10 87 447 5	GETRIEBE
ZYLINDERSCHRAUBE ISO 47	40 43 241 08	9	4	1 140	91 75 217 08	QUERTRAEGER KPL.
ZYLINDERSCHRAUBE ISO 47	40 43 241 08	45	4	1 400	91 76 481 08	RAUPENTRAEGER LI.
ZYLINDERSCHRAUBE ISO 47	40 43 241 08	45	4	1 410	91 76 480 08	RAUPENTRAEGER RE.
ZYLINDERSCHRAUBE ISO 47	40 42 143 05	19	4	2 101	91 61 490 08	DREHBUEHNENRAHMEN UN
ZYLINDERSCHRAUBE ISO 47	40 42 143 05	23	2	3 212	91 72 404 08	W-ANLENKSTUECK
ZYLINDERSCHRAUBE ISO 47	40 42 143 05	19	2	3 746 001	96 70 588 08	ANLENKSTUECK VORM.
ZYLINDERSCHRAUBE ISO 47	40 43 245 08	27	2	3 212 000	91 72 405 08	W-ANSCHLUSSKOPF
ZYLINDERSCHRAUBE ISO 47	40 43 245 08	109	22	X1087447	10 87 447 5	GETRIEBE
ZYLINDERSCHRAUBE ISO 476	10 28 632 7	4	72	2 350	91 72 389 08	DREHWERK
ZYLINDERSCHRAUBE ISO 47	40 43 292 01	17	5	9 020 477	90 20 477 0	PLANETENGETRIEBE
ZYLINDERSCHRAUBE ISO 47	40 43 292 01	17	5	9 338 813	93 38 813 01	PLANETENGETRIEBE
ZYLINDERSCHRAUBE ISO 47	40 43 292 01	17	5	9 684 808	96 84 808 01	PLANETENGETRIEBE
ZYLINDERSCHRAUBE ISO 47	10 28 996 5	6	26	3 350 001	96 92 615 08	WINDE 3 VORM.
ZYLINDERSCHRAUBE ISO 476	40 42 002 08	62	2	2 533 024	96 76 149 08	AUFBAUTEILE ARMATUREN
ZYLINDERSCHRAUBE ISO 47	10 16 666 8	31	30	9 020 476	90 20 476 9	KOMPAKTSEILWINDE
ZYLINDERSCHRAUBE ISO 476	46 00 337	6	2	2 391 024	96 34 360 08	BATTERIEKASTEN KPL.
ZYLINDERSCHRAUBE ISO 476	49 02 004	4	3	3 780 265	96 70 515 08	WINDWARNUNG VORM.
ZYLINDERSCHRAUBE ISO 476	46 00 338	15	2	5 113 005	51 13 005 08	STEUERBLOCK
ZYLINDERSCHRAUBE ISO 476	40 01 521	17	4	3 780 236	96 80 998 08	KAMERAHALTER VORM.
ZYLINDERSCHRAUBE ISO 47	40 02 299	10	4	X1041325	10 41 325 5	UMSCHALTBLOCK
ZYLINDERSCHRAUBE ISO 476	40 42 026 01	15	2	1 711 025	91 50 229 08	ZENTRALSCHMIERUNG
ZYLINDERSCHRAUBE ISO 476	40 42 026 01	62	4	2 970	91 81 525 08	HYDRAULIK
ZYLINDERSCHRAUBE ISO 476	40 42 029 01	95	4	9 338 787	93 38 787 01	WINKELGETRIEBE
ZYLINDERSCHRAUBE ISO 476	40 42 029 01	95	4	9 338 788	93 38 788 01	WINKELGETRIEBE
ZYLINDERSCHRAUBE ISO 476	40 42 030 08	420	4	X1030134	10 30 134 2	PUMPENVERTEILERGETRIEB
ZYLINDERSCHRAUBE ISO 47	49 80 031	24	4	X1041267	10 41 267 7	HANDBETAETIGUNG
ZYLINDERSCHRAUBE ISO 47	10 66 372 5	2	4	5 114 651	51 14 651 08	WEGEVENTIL
ZYLINDERSCHRAUBE ISO 476	46 00 048	26	9	2 541	91 71 112 08	ZUSATZHEIZUNG OW
ZYLINDERSCHRAUBE ISO 476	46 00 048	7	6	5 102 306	51 02 306 08	HYDROMOTOR

Bezeichnung	Artikel	Pos.	Menge	Seite	Baugruppe	Bezeichnung
ZYLINDERSCHRAUBE ISO 476	46 00 048	91	4	9 335 964	93 35 964 01	DREHWERKANTRIEB
ZYLINDERSCHRAUBE ISO 476	46 00 048	308	3	X1134739	11 34 739 9	FLANSCHLAGER
ZYLINDERSCHRAUBE ISO 476	40 42 003	19	6	1 711 025	91 50 229 08	ZENTRALSCHMIERUNG
ZYLINDERSCHRAUBE ISO 476	40 42 003	6	3	X1032717	10 32 717 1	ELEKTROPUMPE
ZYLINDERSCHRAUBE ISO 476	40 42 003	6	3	X1033083	10 33 083 8	ELEKTROPUMPE
ZYLINDERSCHRAUBE ISO 476	40 42 106	36	8	2 978 100	91 73 099 08	ZUSATZHYDR.MONTAGEEINR
ZYLINDERSCHRAUBE ISO 476	40 42 107	104	30	2 200 000	91 61 061 08	MASCHINENHAUS MIT LAUFS
ZYLINDERSCHRAUBE ISO 476	40 42 107	52	2	2 541	91 71 112 08	ZUSATZHEIZUNG OW
ZYLINDERSCHRAUBE ISO 476	40 42 107	11	4	9 688 228	96 88 228 01	OELMESSEINRICHTUNG
ZYLINDERSCHRAUBE ISO 476	40 42 107	47	2	9 688 717	96 88 717 01	OELMESSEINRICHTUNG
ZYLINDERSCHRAUBE ISO 476	40 42 109	34	2	3 350 001	96 92 615 08	WINDE 3 VORM.
ZYLINDERSCHRAUBE ISO 476	46 00 091	119	4	2 200 000	91 61 061 08	MASCHINENHAUS MIT LAUFS
ZYLINDERSCHRAUBE ISO 476	46 00 091	38	4	2 978 100	91 73 099 08	ZUSATZHYDR.MONTAGEEINR
ZYLINDERSCHRAUBE ISO 476	46 00 091	40	40	2 978 100	91 73 099 08	ZUSATZHYDR.MONTAGEEINR
ZYLINDERSCHRAUBE ISO 476	46 00 091	54	20	3 978 005	91 60 393 08	ZUSATZHYDRAULIK SB-KOPFS
ZYLINDERSCHRAUBE ISO 476	46 00 091	54	40	3 978 015	91 48 975 08	ZUSATZHYDRAULIK ZWISCH
ZYLINDERSCHRAUBE ISO 476	40 02 418	18	4	1 130 008	96 38 102 08	RAUPENMITTELTEIL MONTA
ZYLINDERSCHRAUBE ISO 476	40 42 052 08	49	4	2 541	91 71 112 08	ZUSATZHEIZUNG OW
ZYLINDERSCHRAUBE ISO 476	40 42 052 08	25	2	3 780 236	96 80 998 08	KAMERAHALTER VORM.
ZYLINDERSCHRAUBE ISO 47	49 00 953	150	4	2 970	91 81 525 08	HYDRAULIK
ZYLINDERSCHRAUBE ISO 476	46 00 051	30	2	2 730 001	96 36 111 08	GRUNDPLATTE VORM.
ZYLINDERSCHRAUBE ISO 476	46 00 051	7	8	9 338 789	93 38 789 01	PLANETENGETRIEBE
ZYLINDERSCHRAUBE ISO 476	46 00 079	26	2	2 502	91 47 459 08	STEUERSTAND
ZYLINDERSCHRAUBE ISO 476	46 00 079	31	1	9 338 787	93 38 787 01	WINKELGETRIEBE
ZYLINDERSCHRAUBE ISO 476	46 00 079	31	4	9 338 788	93 38 788 01	WINKELGETRIEBE
ZYLINDERSCHRAUBE ISO 47	40 43 068 08	15	4	X1028628	10 28 628 9	MONOBLOCK
ZYLINDERSCHRAUBE ISO 47	49 01 217	3	4	X1028673	10 28 673 1	SENKBREMSVENTIL
ZYLINDERSCHRAUBE ISO 476	46 00 175	127	2	2 200 000	91 61 061 08	MASCHINENHAUS MIT LAUFS
ZYLINDERSCHRAUBE ISO 47	24 01 804 02	37	4	X1028628	10 28 628 9	MONOBLOCK
ZYLINDERSCHRAUBE ISO 476	49 01 162	58	4	1 140	91 75 217 08	QUERTRAEGER KPL.
ZYLINDERSCHRAUBE ISO 476	49 01 162	17	2	5 114 975	51 14 975 08	DRUCKMINDERVENTIL
ZYLINDERSCHRAUBE ISO 476	40 01 620	17	2	5 104 385	51 04 385 08	DRUCKMINDERVENTIL
ZYLINDERSCHRAUBE ISO 476	40 42 044 05	10	6	3 592 001	96 80 256 08	RUECKHALTEZYLINDER VORM
ZYLINDERSCHRAUBE ISO 476	40 42 044 05	18	6	5 402 705	54 02 705 14	ANTRIEB KPL
ZYLINDERSCHRAUBE ISO 476	40 01 610	49	53	2 200 000	91 61 061 08	MASCHINENHAUS MIT LAUFS
ZYLINDERSCHRAUBE ISO 476	40 01 610	21	122	3 211 006	96 70 233 08	GITTERROSTE
ZYLINDERSCHRAUBE ISO 476	40 01 610	10	6	3 350	91 78 837 08	WINDE 3
ZYLINDERSCHRAUBE ISO 476	40 01 610	302	1	X1134739	11 34 739 9	FLANSCHLAGER
ZYLINDERSCHRAUBE ISO 476	46 00 179	16	1	X1041267	10 41 267 8	ENDPLATTE
ZYLINDERSCHRAUBE ISO 47	51 07 556 08	36	4	X1028628	10 28 628 9	MONOBLOCK
ZYLINDERSCHRAUBE ISO 476	49 00 323	17	6	5 402 705	54 02 705 14	ANTRIEB KPL
ZYLINDERSTIFT	10 33 353 2	18	2	X1046781	10 46 781 9	VERSTELLUNG
ZYLINDERSTIFT	11 34 659 3	5	1	9 674 109	96 74 109 08	ANTRIEB
ZYLINDERSTIFT DIN 6325 4m6	46 01 499	20	1	X1065300	10 65 300 9	STEUERTEIL
ZYLINDERSTIFT ISO 2338 3M	57 01 132 08	5	1	5 102 306	51 02 306 08	HYDROMOTOR