Ersatzteilkatalog
Spare parts catalogue
Catalogue de pièces de rechange
Catálogo de repuestos
Каталог запасных частей

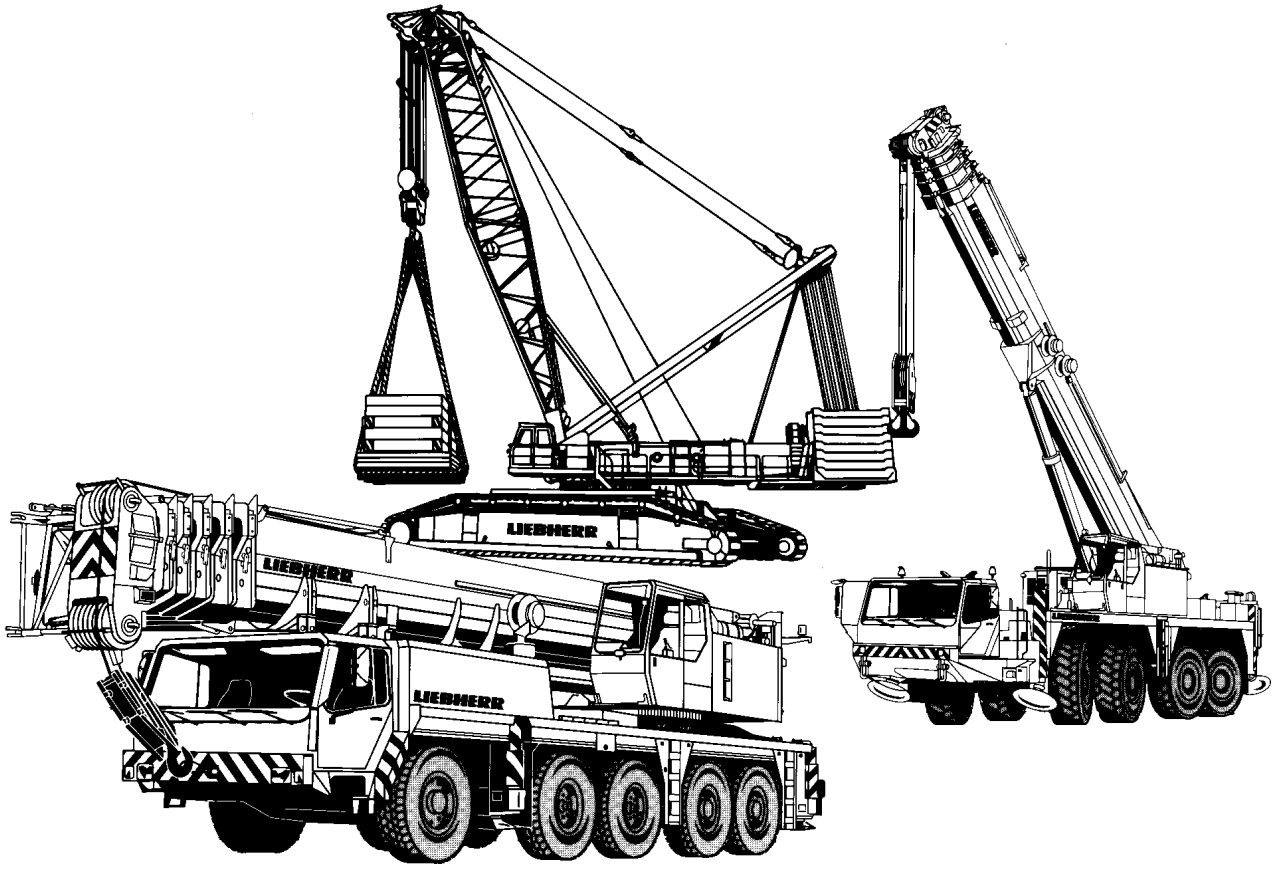

VORBEMERKUNGEN

Dieser Ersatzteilkatalog soll Ihnen die Ermittlung und Bestellung von Ersatzteilen für die Wartung bzw. Reparatur Ihres LIEBHERR-Kranes erleichtern.
Zum schnelleren Auffinden der Ersatzteile sind im Inhaltsverzeichnis die in Ihrem Kran verwendeten Baugruppen aufgeführt.

Inhaltsverzeichnis
Im Inhaltsverzeichnis verweist der Pfeil (⇨) in der zweiten Textzeile der Baugruppenartikelnr. auf die detaillierte Blatt-Nr. mit Artikel-Nr. hin.
Bild- und Textseiten
Die Bild- und Textseiten für die Baugruppen und Einzelteile sind sortiert nach Blatt-Nr.; innerhalb der Blatt-Nr. nach Artikel-Nr. Eine Blatt-Nr. kann aus einer oder mehreren Bild- und / oder Textseiten bestehen.
Jeder weitere Pfeil (⇨) führt zu einer detaillierten Bild- und / oder Textseite des Artikels. Sind Position-Nummern in Klammern (x) gesetzt, handelt es sich um Einzelteile des vorangegangenen Artikels.
Numerischer Index
Der numerische Index ist sortiert nach Artikel-Nr. mit Hinweisen auf Blatt-Nr., Baugruppen-Nr. und Position-Nr.
Alphabetischer Index
Der alphabetische Index ist sortiert nach Bezeichnung mit Hinweisen auf Artikel-Nr., Position-Nr., Blatt-Nr. und Baugruppen-Nr.

Für die sachliche Richtigkeit des Kataloges ist ausschließlich der deutsche Text maßgebend.

PRELIMINARY REMARKS

This spare parts catalog should ease identification and ordering of spare parts of your LIEBHERR crane in respect to maintenance or repair.
In order to locate the spare-parts more quickly, the components used in your crane have been arranged in the table of contents.

Table of contents
In the table of contents the arrow (⇨) in the second text line of the assembly item number indicates the detailed plate number with the item number.
Picture and text pages
The picture and text pages for the assemblies and spare parts are sorted according to page number; within the plate number according to the item number. A page number can consist of one or more picture and / or text pages.
Each further arrow (⇨) leads to a detailed picture and / or text page of item.
Should the position number be displayed in brackets (x), individual parts of the preceding item are now being referred to.
Numerical index
The numerical index is sorted according to item no. with notes indicating page no., component no. and position no.
Alphabetical index
The alphabetical index is sorted according to description with notes indicating item no., position no., page no. and component no.

Please note that the German text is binding as far as the correctness of parts list entries is concerned.

REMARQUES PRÉLIMINAIRES
Cette liste des pièces détachées a pour but de vous faciliter la commande de pièces détachées nécessaires à la maintenance ou à la réparation de votre grue LIEBHERR.
Pour permettre de trouver rapidement les pièces détachées, la table des matières reprend les ensembles utilisés sur votre grue.

Table des matières
Dans la table des matières, la flèche (⇨) dans la deuxième ligne de texte du numéro de l'article de l'ensemble indique le n° détaillé de la planche avec le n° de l'article.
Pages de schémas et de textes
Les pages de schémas et de texte pour les ensembles et les pièces individuelles sont triées selon le n° de la planche; dans la planche, elles sont triées selon le n° de l'article. Un n° de planche peut être composé d'une ou plusieurs pages de schémas et / ou de texte.
Toute autre flèche (⇨) conduit à une page de schémas / de texte détaillée concernant l'article. Si les numéros de repère sont entre parenthèses (x), il s'agit de pièces détachées de l'article concerné.
Index numérique
L'index numérique est trié suivant le numéro d'article avec indication du numéro de planche, du numéro d'ensemble et du numéro de repère.
Index alphabétique
L'index alphabétique est trié suivant la désignation avec indication du numéro d'article, du numéro de repère, du numéro de planche et du numéro d'ensemble.

Des erreurs pouvant s'être glissées dans la traduction des désignations, le constructeur ne peut garantir que l'exactitude du texte allemand qui fera fois.

OBSERVACIONES PRELIMINARES
Este catálogo de piezas de repuestos sirve para facilitarle en el pedido de repuestos necesarios para el mantenimiento o reparación de su grúa LIEBHERR.
Para encontrar rápidamente las piezas de repuestos, el indice le indica los grupos de componentes utilizados en su grúa.

Indice
En el índice, la flecha (⇨) en la segunda línea de texto del N° de artículo de la unidad de componentes indica el N° de hoja detallada con el N° de artículo.
Página de ilustración y texto
Las páginas de ilustración y texto para la unidad de componentes y las piezas individuales están clasificadas según el N° de la hoja, y en la misma hoja, según el N° del artículo. Un N° de hoja puede contener una una o varias páginas de imágenes y / o texto.
Cualquier otra flecha (⇨) le lleva a una ilustración / texto detallado del artículo. Si los números de posición están entre paréntisis (x), se trata de componentes por unidades del artículo precedente.
Indice numérico
El índice numérico está clasificado según el N° de ártículo con indicación del N° de hoja, el N° del grupo de componentes y el N° de posición.
Indice alfabético
El índice alfabético está clasificado según la denominación con indicación del N° de artículo, N° de posición, N° de hoja y N° de grupo de componentes.

En caso que se haya presentado errores en la traducción de designaciones, el constructor garantiza como válido sólo la exactitud del texto alemán.

ПРЕДВАРИТЕЛЬНЫЕ ЗАМЕЧАНИЯ

Данный каталог запасных частей предназначен для поиска, определения и последующего заказа запасных частей, необходимых для технического обслуживания и ремонта кранов фирмы ЛИБХЕРР.
Для быстрого нахождения запасной детали в Оглавлении приведены используемые в Вашем кране узлы.

Оглавление
Стрелка (⇨)в оглавлении, расположенная во второй текстовой строке номера агрегата или узла, указывает на деталированный номер листа с номером артикула.
Иллюстрации и чертежи
Иллюстрации, чертежи и текстовые страницы как по всем агрегатам и узлам, так и по отдельным деталям, отсортированы по номеру страницы, а внутри номера страницы - по номерам деталей. Один номер страницы может состоять из нескольких других иллюстраций и текстов к ним.
Кажлая следующая стрелка (⇨) указывает страницу с подробным рисунком и / или текстом по этому изделию. Когда номер позиции заключен в скобки (x), рассматриваются детали предыдущего артикула.
Цифровой индекс
Цифровой индекс сортирован по номеру артикула с указанием номера листа, номера узла и номера позиции.
Буквенный индекс
Буквенный индекс сортирован по обозначению с указанием номера артикула, номера позиции, номера листа и номера узла.

Для правильности заказа и определения детали используйте только немецкий текст.

WIE BESTELLE ICH EIN ERSATZTEIL
Prüfen Sie zunächst, ob der Kran-Typ und die Werk-Nr. auf dem Typenschild Ihres LIEBHERR-Kranes mit dem Kran-Typ und der Werk-Nr. im Ersatzteilkatalog übereinstimmen.

Ihre Bestellung muß folgende Angaben enthalten:

anzugeben:	**zu ersehen:**	**Beispiel:**
Krantyp	Typenschild	LTM 1080/1
Werk-Nr.	Typenschild	061044
Bestellmenge	Ihr Bedarf	1 Stück
Artikel-Nr.	Bildseite / Textseite	927708001
Bezeichnung	Bildseite / Textseite	Seilwinde
Versandanschrift	-	-
Versandart	-	-

ACHTUNG:
Bei Aggregaten, für die auch Einzelteile bestellt werden können, weist der Pfeil (⇨) in der zweiten Textzeile der Bezeichnung auf die entsprechende Blatt- und Artikelnummer hin.
Bildseiten der Leitungssysteme (Hydraulik, Pneumatik, Elektrik) beinhalten nicht alle Aggregate.
Diese Aggregate sind auf den Bildseiten zu sehen, die die Einbaulage darstellen.

Für die Lieferung von Ersatzteilen gelten unsere Lieferungs- und Zahlungsbedingungen.

HOW TO ORDER SPARE PARTS
First check that the crane type and works no. on the type plate of your LIEBHERR crane are identical with the crane type and works no. on the spare parts catalog you are consulting.

Your order must contain the following details:

please state:	**to be found:**	**example:**
Crane type	Type plate	LTM 1080/1
Works no.	Type plate	061044
Quantity needed	as required	1 piece
Item no.	Picture page / text page	927708001
Description	Picture page / text page	Rope winch
Delivery address	-	-
Delivery method	-	-

CAUTION:
With units to which individual parts can also be ordered, the arrow (⇨) in the second line of the description text indicates the corresponding page and item number.
Picture pages for the line systems (hydraulic, pneumatic, electric) do not include all units.
This units are shown on the picture pages which represent the installation position.

Parts are supplied subject to our terms of delivery and payment.

COMMENT COMMANDER UNE PIECE DETACHEE

S'assurer d'abord que le type de grue et le n° de matricule figurant sur la plaque signalétique de votre grue LIEBHERR correspondent bien au type de grue et au n° de matricule indiqués dans la liste de pièces détachées:

Votre commande doit comporter les renseignements suivants:

renseignement:	**où l'obtenir:**	**exemple:**
Type de grue	Plaque signalétique	LTM 1080/1
N° de matricule	Plaque signalétique	061044
Quantité	Selon vos besoins	1 pièce
N° d'article	Page de schémas / page de textes	927708001
Description	Page de schémas / page de textes	Treuil à cable
Adresse	-	-
Mode d'expédition	-	-

ATTENTION:
Pour les composants pour lesquels il est possible de commander des pièces détachées, la flèche (⇨) dans la deuxième ligne de texte de la désignation indique le numéro de la planche et de l'article.
Les pages de schémas des systèmes hydraulique, pneumatique et électrique ne comportent pas tous les composants.
Ces composants sont représentés sur les pages de schémas comportant la position de montage.

La livraison de nos pièces détachées est soumise à nos conditions générales de livraison et de paiement.

¿COMO HACER EL PEDIDO DE REPUESTO?

Primero verificar si el modelo de grúa y el N° de fabricación indicados en la placa de características de su grúa LIEBHERR coincide con el modelo de grúa y de N° de fabricación del catálogo de repuestos.

Su pedido deberá contener las siguientes informaciones:

Informar:	**De donde obtener:**	**Ejemplo:**
Modelo de grúa	Placa de características	LTM 1080/1
N° de grúa	Placa de características	061044
Cantidad pedida	según la necesidad del cliente	1 unidad
N° de artículo	Pág. de ilustración / Pág. de texto	927708001
Denominación	Pág. de ilustración / Pág. de texto	Cabrestante de cable
Dirección de expedición	-	-
Modo de expedició	-	-

ATENCION:
Para los componentes, los cuales se puede pedir igualmente en piezas sueltas, la flecha (⇨) indica en la segunda línea de texto, la denominación del número de la página y del artículo.
Las páginas de ilustraciones de los sistemas conductores (sistema hidráulico, neumático, eléctrico) no contienen todos los componentes.
Estos componentes se pueden ver en las páginas de ilustraciones representando la posición de montaje.

El suministro de los repuestos está sometido a nuestras condiciones generales de entrega y pago.

КАК ЗАКАЗАТЬ НУЖНУЮ ЗАПАСНУЮ ЧАСТЬ

Прежде всего проверьте, соответствует ли каталог запасных частей типу и заводскому номеру крана, нанесенных на фирменную табличку на кране.

Ваш заказ должен содержать следующие необходимые данные:

Данные:	**Где искать:**	**Пример:**
Тип крана	Фирменная табличка	LTM 1080/1
Заводской номер	Фирменная табличка	061044
Количество	По потребности	1 шт.
Номер детали	Чертеж / текстовая страница	927708001
Наименование детали	Чертеж / текстовая страница	Канатная лебедка
Адрес получателя	-	-
Вид поставки	-	-

Внимание:

Узлы и агрегаты, для которых возможен заказ отдельных запасных частей, помечены стрелкой (⇨) во второй строке текста наименования детали, стрелка указывает на номер соответствующего чертежа или номер детали. Чертежи отдельных систем (гидравлической, пневматической, электрической) содержат не все входящие в системы агрегаты. Данные агрегаты находятся на чертежах узлов, в которые они входят.

При поставке заказанных запасных частей действуют наши условия оплаты и поставки.

Pos.	Item	Quantity	Description	Bezeichnung	Serie	K
2	91 00 752 08	1	CRAWLER TRACK TRAVEL GEAR CPL. ⇨ 1 100 91 00 752 08	RAUPENFAHRWERK KPL.		
4	91 00 754 08	1	CENTRAL SECTION CRAWLER COMPL. ⇨ 1 130 91 00 754 08	RAUPENMITTELTEIL KPL.		
6	91 44 568 08	2	FLOOR SHEET COMPL. 1.5M ⇨ 1 300 91 44 568 08	BODENPLATTEN KPL.		
10	91 04 483 08	1	CRAWLER TRACK CARRIER, LEFT ⇨ 1 400 91 04 483 08	RAUPENTRAEGER LI.		
11	91 04 487 08	1	CRAWLER TRACK CARRIER, RIGHT ⇨ 1 410 91 04 487 08	RAUPENTRAEGER RE.		
13	91 00 766 08	1	FIXING PARTS SLEWING RING QC ⇨ 1 620 91 00 766 08	BEFESTIGUNGSTEILE DREHVE		
16	91 05 170 08	1	HYDRAULIC SUPPORT ⇨ 1 630 91 05 170 08	HYDRAULISCHE ABSTUETZUN		
20	91 01 239 08	1	CENTRALIZED LUBRICATION SYSTEM ⇨ 1 711 91 01 239 08	ZENTRALSCHMIERUNG RAUPE		
22	91 44 576 08	1	CENTRAL BALLAST 95TO. ⇨ 1 740 91 44 576 08	ZENTRALBALLAST		
25	91 44 577 08	1	TOOL ⇨ 1 750 91 44 577 08	WERKZEUG		
27	91 01 871 08	1	ELECTR.FOR SLEWING GEAR EUROPA ⇨ 1 780 500 91 01 871 08	ELEKTRIK FUNKFERNSTEUER		
28	91 00 930 08	1	EL.CRAWLER 4 MOT PREP. K-SUPP. ⇨ 1 920 400 91 00 930 08	EL.RAUPE 4 MOT.VORB.K-ABST		
31	91 00 931 08	1	HYDR.CRAWLE 4 MOT.PREP.K-SUPP ⇨ 1 970 91 00 931 08	HYDR.RAUPE 4 MOT.VORB.K-AB		
32	91 07 671 08	1	ADD.HYDR.UNIT SUPPORT CYLINDER ⇨ 1 975 006 91 07 671 08	ZUSATZHYDR.ABSTUETZZYLIN		
33	91 44 585 08	1	ROTARY FEED THROUGH ⇨ 1 991 91 44 585 08	DREHDURCHFUEHRUNG		
35	91 00 933 08	1	HOSE LINES CRAWLER ⇨ 1 997 91 00 933 08	SCHLAUCHLEITUNGEN RAUPE		
37	91 00 934 08	1	PIPELINES CRAWLER TYPE UNDERC. ⇨ 1 998 91 00 934 08	ROHRLEITUNGEN RAUPE		
101	91 01 209 08	1	SLEWING PLATFORM FRAME CPL. ⇨ 2 100 91 01 209 08	DREHBUEHNENRAHMEN KPL.		
102	91 01 212 08	1	PIN F. S AND D PIVOT SECTION ⇨ 2 125 91 01 212 08	BOLZEN D-S ANLENKSTUECK		
104	91 04 490 08	1	WINCH 1 ⇨ 2 310 91 04 490 08	WINDE 1		
105	91 04 491 08	1	WINCH 2 ⇨ 2 320 91 04 491 08	WINDE 2		
106	91 44 710 08	2	ADDITONAL HYDRAUL.WINCH 1/2 ⇨ 2 975 91 44 710 08	ZUSATZHYDRAULIK WINDE 1-2		
111	91 09 918 08	1	WINCH 4 LUFFING GEAR ⇨ 2 340 91 09 918 08	WINDE 4 EINZIEHWERK		
117	91 03 766 08	1	SLEWING GEAR ⇨ 2 350 91 03 766 08	DREHWERK		
118	91 00 764 08	1	HYDR. ADD. 2 SLEWING GEARS ⇨ 2 976 91 00 764 08	ZUSATZHYDRAULIK 2 DREHWE		
119	91 04 815 08	1	ERECTING WINCH ⇨ 2 370 91 04 815 08	MONTAGEWINDE		
120	91 07 779 08	1	ADDNL. HYDR. F. ERECTING WINCH ⇨ 2 975 115 91 07 779 08	ZUSATZHYDRAULIK MONTAGE		
121	91 06 853 08	1	DIESEL ENGINE CPL. ⇨ 2 391 91 06 853 08	DIESELMOTOR KPL.		
122	91 26 379 08	1	PLATFORM ON ERECT. WINCH ⇨ 2 790 507 91 26 379 08	PODEST AUF MONTAGEWINDE		
123	91 44 593 08	1	MUFFLER UNIT ⇨ 2 392 91 44 593 08	SCHALLDAEMPFERANLAGE		

Pos.	Item	Quantity	Description	Bezeichnung	Serie	K
125	91 44 594 08	1	AIR FILTER UNIT CPL. ⇨ 2 393 91 44 594 08	LUFTFILTERANLAGE KPL.		
129	91 01 353 08	1	CONTROL STAND ⇨ 2 502 91 01 353 08	STEUERSTAND		
131	91 00 855 08	1	TURNTABLE PANELLING ⇨ 2 510 91 00 855 08	DREHBUEHNENVERKLEIDUNG		
133	91 44 597 08	1	EL.INSTRUMENTS F.CONTROL STAND ⇨ 2 531 91 44 597 08	ELEKTRIK ARMATUREN STEUE		
135	91 09 257 08	1	SA FRAME ⇨ 2 550 91 09 257 08	SA-BOCK		
137	91 00 767 08	1	ROLLER SLEWING RING QC ⇨ 2 620 91 00 767 08	ROLLENDREHVERBINDUNG		
139	91 01 222 08	1	ROLLER BEARING ⇨ 2 652 91 01 222 08	ROLLENLAGERUNG DREHBUE		
140	91 44 606 08	1	MOUNTING EQUIPMENT CRAWLER ⇨ 2 657 91 44 606 08	MONTAGEEINRICHTUNG RAUP		
141	91 01 515 08	1	ADDNL.HYDR.ERECTION DEVICE ⇨ 2 978 300 91 01 515 08	ZUSATZHYDR.MONTAGEEINRIC		
142	91 44 601 08	1	FUEL CONTAINER ⇨ 2 670 91 44 601 08	KRAFTSTOFFBEHAELTER		
143	91 44 602 08	1	OIL RESERVOIR, COMPLETE ⇨ 2 671 91 44 602 08	OELBEHAELTER KPL.		
144	91 00 853 08	1	OIL TANK ⇨ 2 671 006 91 00 853 08	ZUSATZOELBEHAELTER		
147	91 44 604 08	1	CENT. LUBRIC. SYSTEM SUPERST. ⇨ 2 711 91 44 604 08	ZENTRALSCHMIERANLAGE OW		
151	91 01 072 08	1	COUNTERWEIGHT 245 TO ⇨ 2 740 91 01 072 08	GEGENGEWICHT		
153	91 08 725 08	1	CRANE DRIVER'S CABIN CPL. ⇨ 2 810 91 08 725 08	KRANFUEHRERKABINE KPL.		
155	91 08 723 08	1	CRANE OPERATOR CAB INSTRUMENTS ⇨ 2 830 91 08 723 08	ARMATUREN KRANKABINE		
156	91 02 278 08	1	CHARGER 230V ⇨ 2 835 91 02 278 08	LADEGERAET		
157	91 45 104 08	1	ADD HEATING SUPERSTRUCTURE ⇨ 2 541 91 45 104 08	ZUSATZHEIZUNG OW		
159	91 44 612 08	1	SOUND DAMPING ⇨ 2 859 91 44 612 08	GERAEUSCHDAEMMUNG		
161	91 26 633 08	1	PLATING PORTUGAL ⇨ 2 880 91 26 633 08	BESCHILDERUNG PORTUGAL		
163	91 06 855 08	1	ELECTR. SYSTEM F.SLEWING PLATF ⇨ 2 920 91 06 855 08	ELEKTRIK DREHBUEHNE		
165	91 06 856 08	1	SWITCHBOX MOUNTING PARTS ⇨ 2 932 91 06 856 08	EINBAUTEILE SCHALTSCHRAN		
167	91 44 616 08	1	SWITCH CABINET MOUNTING ⇨ 2 933 91 44 616 08	ANBAU SCHALTSCHRANK		
169	91 09 142 08	1	HYDRAULICS ⇨ 2 970 91 09 142 08	HYDRAULIK		
171	91 02 036 08	1	AUX.HYDR.GRID WINCH 5 + 6 ⇨ 2 975 500 91 02 036 08	ZUSATZHYDR.GITTER-WINDE		
173	91 02 038 08	1	ADDITIONAL HYDR.SLEWING PLATFO ⇨ 2 977 91 02 038 08	ZUSATZHYDRAULIK DREHBUE		
175	91 44 621 08	1	ADDNL.HYDR.RETAINING DEVICE ⇨ 2 978 100 91 44 621 08	ZUSATZHYDR.D-RUECKHALTES		
177	91 04 495 08	1	COMPRESSED AIR PLANT ⇨ 2 990 91 04 495 08	DRUCKLUFTANLAGE		
179	91 05 268 08	1	HOSE LINES SUPERSTRUCTURE ⇨ 2 997 91 05 268 08	SCHLAUCHLEITUNGEN OBER		
181	91 09 223 08	1	PIPELINES SUPERSTRUCTURE ⇨ 2 998 91 09 223 08	ROHRLEITUNGEN OBERWAGE		

Pos.	Item	Quantity	Description	Bezeichnung	Serie	K
183	91 01 223 08	1	ADD.PARTS DISMOUNT.SA-FRAME ⇨ 2 790 91 01 223 08	ZUSATZTEILE DEMONT.SA-BOC		
190	91 04 471 08	1	ROPE WITH ACCESSORIES 1 ⇨ 2 311 91 04 471 08	SEIL F.WINDE 1		
191	91 04 473 08	1	ROPE WITH ACCESSORIES 2 ⇨ 2 312 91 04 473 08	SEIL F.WINDE 2		
192	91 02 044 08	1	ROPES FOR WINCHES 3 ⇨ 2 313 91 02 044 08	SEIL F.WINDE 3		
193	91 02 045 08	1	ROPE FOR WINCH 4 ⇨ 2 314 91 02 045 08	SEIL F.WINDE 4		
194	91 05 455 08	1	ROPE FOR WINCH 5 ⇨ 2 315 91 05 455 08	SEIL F.WINDE 5		
195	91 04 477 08	1	ROPE FOR WINCH 6 ⇨ 2 316 91 04 477 08	SEIL F.WINDE 6		
198	91 33 648 08	1	ROPE WITH ACCESSORIES ⇨ 2 372 91 33 648 08	SEIL MONTAGEWINDE M.ZUBEH		
201	91 02 064 08	1	S PIVOT SECTION ⇨ 3 211 91 02 064 08	S-ANLENKSTUECK		
203	91 02 084 08	1	S HEAD SECTION ⇨ 3 214 91 02 084 08	S-KOPFSTUECK		
205	91 44 631 08	1	S HEAD SECTION 600T ⇨ 3 215 91 44 631 08	S-KOPFSTUECK ROLLENSATZ		
207	91 02 066 08	2	S INTERMEDIATE SECTION 2826.20 7M ⇨ 3 221 91 02 066 08	S-ZWISCHENSTUECK		
209	91 02 070 08	4	S INTERMEDIATE SECTION 2826.20 14M ⇨ 3 223 91 02 070 08	S-ZWISCHENSTUECK		
213	91 02 083 08	1	SL REDUCING SECTION ⇨ 3 225 91 02 083 08	SL-REDUZIERSTUECK		
215	91 04 494 08	1	WINCH 5 ⇨ 3 360 91 04 494 08	WINDE 5		
217	91 44 664 08	1	ADDITIONAL HYDRAULICS WINCH ⇨ 2 975 300 91 44 664 08	ZUSATZHYDRAULIK WINDE 5		
219	91 44 684 08	1	S OVERRUN PROTECTION ⇨ 2 291 91 44 684 08	S-RUECKHALTESICHERUNG		
222	91 04 493 08	1	WINCH 6 ⇨ 3 370 91 04 493 08	WINDE 6		
223	91 02 034 08	1	AUX.HYDRAULIC WINCH 6 ⇨ 2 975 400 91 02 034 08	ZUSATZHYDRAULIK WINDE 6		
250	91 44 695 08	1	D PIVOT SECTION ⇨ 3 713 91 44 695 08	D-ANLENKSTUECK		
252	91 20 065 08	1	D HEAD SECTION ⇨ 3 714 91 20 065 08	D-KOPFSTUECK		
254	91 44 697 08	1	D INTERMEDIATE SECTION 14M ⇨ 3 715 91 44 697 08	D-ZWISCHENSTUECK		
256	91 44 698 08	1	D OVERRUN PROTECTION ⇨ 3 292 91 44 698 08	D-RUECKHALTESICHERUNG		
258	91 04 492 08	1	WINCH 3 ⇨ 3 350 91 04 492 08	WINDE 3		
260	91 44 708 08	1	ADDITIONAL HYDRAULICS WINCH 3 ⇨ 2 975 600 91 44 708 08	ZUSATZHYDRAULIK WINDE 3		
270	91 44 702 08	1	ASSEMBLY UNIT ⇨ 3 204 91 44 702 08	W-MONTAGEEINHEIT		
272	91 44 714 08	1	W PIVOT SECTION 12M ⇨ 3 212 91 44 714 08	W-ANLENKSTUECK		
274	91 44 715 08	2	L INTERMEDIATE SECTION 2421.10 7M ⇨ 3 226 91 44 715 08	LI-ZWISCHENSTUECK		
275	91 44 902 08	2	L INTERMEDIATE SECTION 2421.8 7M ⇨ 3 231 91 44 902 08	LI-ZWISCHENSTUECK		
276	91 44 716 08	2	L INTERMEDIATE SECTION 2421.10 14M ⇨ 3 227 91 44 716 08	LI-ZWISCHENSTUECK		

Pos.	Item	Quantity	Description	Bezeichnung	Serie	K
277	91 44 903 08	2	L INTERMEDIATE SECTION 2421.8 14M	LI-ZWISCHENSTUECK		
			⇨ 3 232 91 44 903 08			
278	91 44 717 08	1	L ADAPTER SECTION	L-ADAPTER		
			⇨ 3 229 91 44 717 08			
280	91 44 718 08	1	L-HEAD PIECE 400TO.	L-KOPFSTUECK		
			⇨ 3 213 91 44 718 08			
282	91 44 719 08	1	WA-FRAME 1	WA-BOCK 1		
			⇨ 3 554 91 44 719 08			
284	91 44 720 08	1	WA-FRAME 2	WA-BOCK 2		
			⇨ 3 556 91 44 720 08			
286	91 44 721 08	1	W OVERRUN PROTECTION	W-RUECKHALTESICHERUNG		
			⇨ 3 592 91 44 721 08			
287	91 00 179 08	1	RODS WAB 2 S-HS-HSD3 91M	STANGEN WAB 2		
			⇨ 3 809 91 00 179 08			
288	91 00 183 08	1	ADDITIONAL RODS	ZUSATZSTANGEN		
			⇨ 3 820 91 00 183 08			
289	91 00 186 08	1	SUPPLEMENTARY GUYING DEVICE W70-10	ZUSATZABSPANNUNG		
			⇨ 3 831 91 00 186 08			
291	91 00 194 08	1	SUPPLEMENTARY GUYING DEVICE SLD S	ZUSATZABSPANNUNG		
			⇨ 3 851 91 00 194 08			
292	91 00 195 08	1	SUPPLEMENTARY GUYING DEVICE 2270	ZUSATZABSPANNUNG		
			⇨ 3 860 91 00 195 08			
293	91 00 196 08	1	PLATES F.ADD.BRACING	LASCHEN ZUSATZABSPANNUN		
			⇨ 3 870 91 00 196 08			
294	91 00 197 08	1	ROLLER CARRIAGE W BOOM	ROLLENWAGEN W-AUSLEGER		
			⇨ 3 880 91 00 197 08			
295	91 07 882 08	1	LOAD CELLS S HEAD	ZUGMESSLASCHEN S-KOPF		
			⇨ 3 900 91 07 882 08			
296	91 07 883 08	1	LOAD CELLS F.L-ADAPTER	ZUGMESSLASCHEN L-ADAPTE		
			⇨ 3 902 91 07 883 08			
304	91 09 256 08	1	ELECTR. SYSTEM F. BOOM	ELEKTRIK AUSLEGER		
			⇨ 3 930 91 09 256 08			
308	91 44 694 08	1	WHIP_LINE L-HEAD 60T	MASTNASE L-KOPF		
			⇨ 3 712 91 44 694 08			
310	91 04 649 08	1	DOUBLE HOOK BLOCK 600/300T SPF	DOPPELHAKENFLASCHE		
			⇨ 9 104 649 08 91 04 649 08			
314	91 44 580 08	1	HOOK BLOCK 125 DM SPF	HAKENFLASCHE		
			⇨ 4 003 007 91 44 580 08			
316	91 44 581 08	1	HOOK BLOCK 47 EM SPF	HAKENFLASCHE		
			⇨ 4 001 005 91 44 581 08			
320	91 44 693 08	1	AIR COND. UNIT SUPERSTRUCTURE	KLIMAANLAGE OW		
			⇨ 2 831 91 44 693 08			
321	91 06 007 08	1	CAMERA MONITORING	KAMERAUEBERWACHUNG		
			⇨ 2 925 91 06 007 08			
322	91 06 008 08	1	CAMERA MONITORING	KAMERAUEBERWACHUNG		
			⇨ 2 925 200 91 06 008 08			
326	91 04 220 08	1	CATWALK SUPERSTR.LEFT	LAUFSTEG DREHBUEHNE LINK		
			⇨ 2 131 91 04 220 08			
334	91 06 799 08	1	BOLT EXTRACTION ATTACHMENT	BOLZENZIEHEINRICHTUNG		
			⇨ 3 790 91 06 799 08			
335	91 07 886 08	1	SUSPENDED BALLAST	SCHWEBEBALLAST		
			⇨ 3 745 91 07 886 08			
336	91 08 660 08	1	CENTERING F.SUSP. BALLAST	ZENTRIERUNG F.SCHWEBEBA		
			⇨ 3 744 91 08 660 08			
362	91 01 257 08	1	W-ADAPTER F.PULLEY SET 600/400 400T	W-ADAPTER F.ROLLENSATZ		
			⇨ 3 216 91 01 257 08			
363	91 01 259 08	1	WS-AUX. RODS 14-21M	WS-ZUSATZSTANGEN		
			⇨ 3 950 91 01 259 08			
364	91 02 040 08	1	TRANSPORT KEEPER QC	TRANSPORTABLAGE		
			⇨ 2 700 91 02 040 08			

Pos.	Item	Quantity	Description	Bezeichnung	Serie	K
376	91 04 850 08	1	DISPATCH ASSY.MECH.PARTS ⇨ 1 792 91 04 850 08	MECH.TEILE VERSANDMONTAG		
2000	SK_Z74713	1	SERVICE LR 1750 ⇨ XSK_Z74713 SK_Z74713	SERVICE		

LIEBHERR

27.5.2016
024151

etk_en_de_074713 LR 1750

CRAWLER TRACK TRAVEL GEAR CPL.
RAUPENFAHRWERK KPL.

13 (1/2)
⇩ 1 100
91 00 752 08

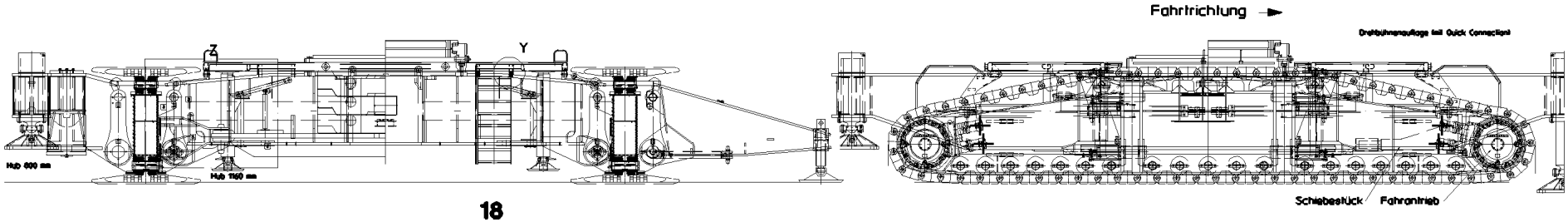

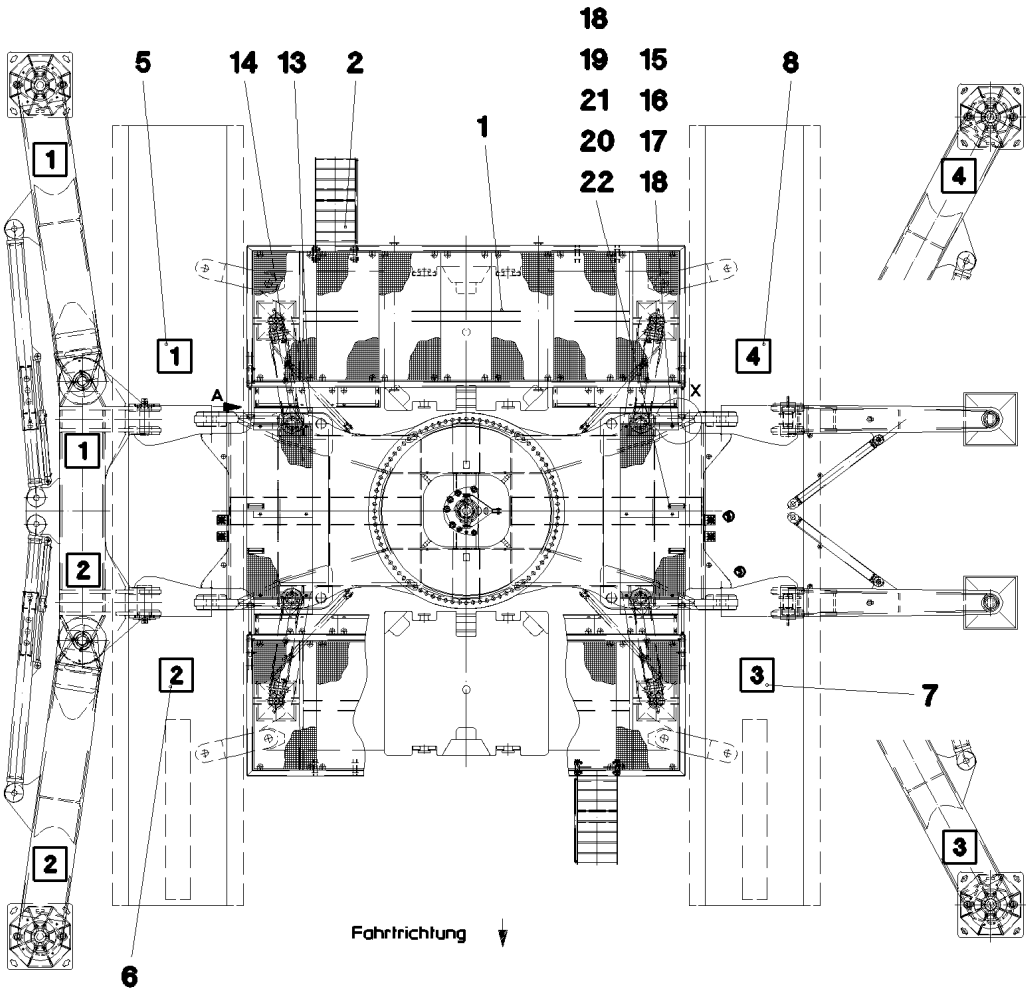

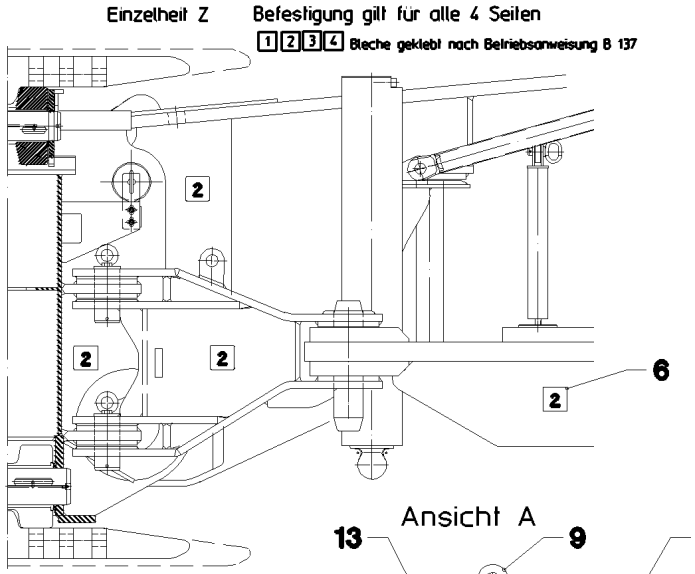

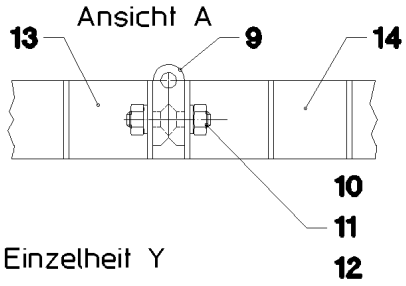

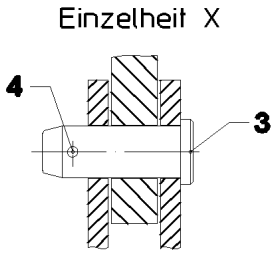

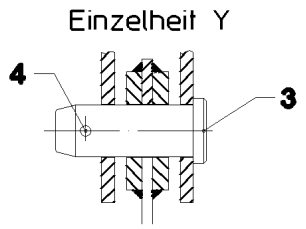

Pos.	Item	Quantity	Description	Bezeichnung	Serie	K
1	92 11 788 08	2	FRAME COMPLETE ⇨ 1 100 005 92 11 788 08	RAHMEN KPL.		
2	92 01 383 08	2	ACCESS WELD.CONST.	AUFSTIEG SCHWK.		
3	93 22 268 08	12	PIN RD40X105 35NICRMOV125 GASN. SPF	BOLZEN		
4	43 31 009 08	12	RETAINING SPRING 4,5X98 VERZ	SICHERUNGSFEDER		
5	95 62 979 08	6	PLATE 2X100X100 DC01 FE//ZN20//C	BLECH		
6	95 62 980 08	6	PLATE 2X100X100 DC01 FE//ZN20//C	BLECH		
7	95 62 981 08	6	PLATE 2X100X100 DC01 FE//ZN20//C	BLECH		
8	95 62 982 08	6	PLATE 2X100X100 DC01 FE//ZN20//C	BLECH		
9	10 87 117 7	12	SCREW-ON HINGE 25X25X50/180° AISI 316	ANSCHRAUBSCHARNIER		
10	40 70 312 08	48	COUNTERSUNK SCREW ISO 2009 M6X16 4.	SENKSCHRAUBE		
11	41 15 140 08	48	HEX NUT ISO 4032 M6 8 A2C	SECHSKANTMUTTER		
12	46 00 198	48	WASHER ISO 7093-1 6 200HV A3C	SCHEIBE		
13	72 58 688 08	4	GRIDIRON T890X250X30/2 S235JR T ZN K	GITTERROST-P		
14	72 58 653 08	2	GRIDIRON T2600X1000X30/3 S235JR T ZN K	GITTERROST-SP		
15	40 01 461	18	HEX SCREW ISO 4014 M8X50 8.8 A2C	SECHSKANTSCHRAUBE		
16	72 58 100 08	18	UPPER FASTENING 52x26x3	BEFESTIGUNGSOBERTEIL		
17	94 11 381 08	18	WASHER 70X3 DC01 FE//ZN20//C	SCHEIBE		
18	41 19 005 08	34	HEX NUT DIN 985 M8 8 A2C	SECHSKANTMUTTER		
19	96 24 437 08	4	HANDLE WELD.CONST.	GRIFF SCHWK.		
20	40 01 679	16	HEX SCREW ISO 4014 M8X60 8.8 A2C	SECHSKANTSCHRAUBE		
21	95 13 789 08	16	WASHER RD50X2 DC01 FE//ZN20//C	SCHEIBE		
22	42 00 012 01	16	WASHER ISO 7089 8 200HV A3C	SCHEIBE		

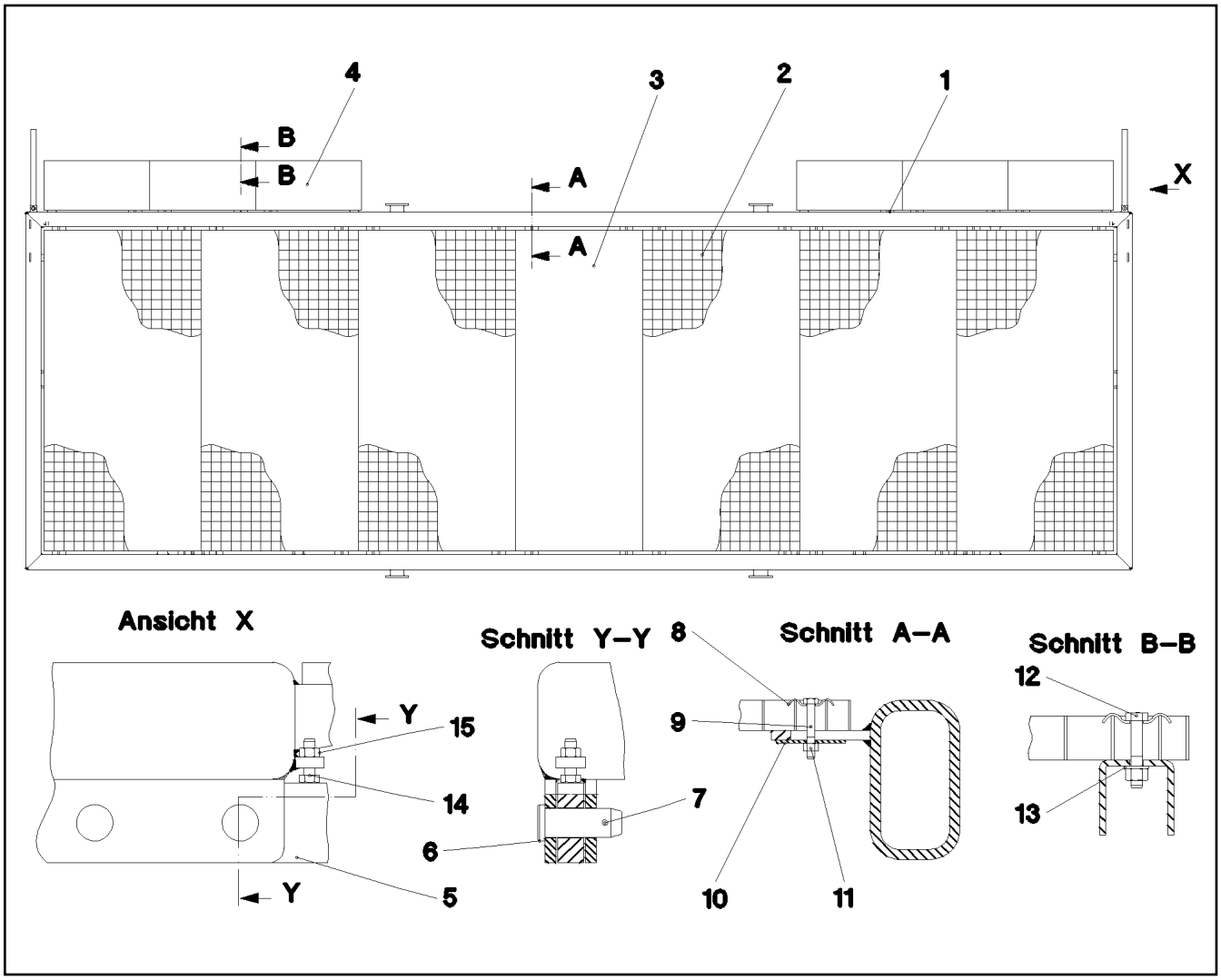

Pos.	Item	Quantity	Description	Bezeichnung	Serie	K
1	92 11 789 08	1	FRAME WELDED	RAHMEN SCHWK.		
2	72 58 595 08	6	GRIDIRON T1940X950X30/2 S235JR T ZN K	GITTERROST-P		
3	72 58 161 08	1	GRIDIRON T1940X770X30/2 S235JR T ZN K	GITTERROST-P		
4	72 58 575 08	6	GRIDIRON T640X300X30/2 S235JR T ZN K	GITTERROST-P		
5	97 00 032 08	2	LEVER 25X835X110 S960QL	HEBEL		
6	93 22 268 08	4	PIN RD40X105 35NICRMOV125 GASN. SPF	BOLZEN		
7	43 31 009 08	4	RETAINING SPRING 4,5X98 VERZ	SICHERUNGSFEDER		
8	72 58 100 08	52	UPPER FASTENING 52x26x3	BEFESTIGUNGSOBERTEIL		
9	40 61 024	36	HEX SCREW ISO 4014 M8X55 8.8 A2C	SECHSKANTSCHRAUBE		
10	94 11 381 08	36	WASHER 70X3 DC01 FE//ZN20//C	SCHEIBE		
11	41 15 141 08	52	HEX NUT ISO 4032 M8 8 A2C	SECHSKANTMUTTER		
12	40 01 466	16	HEX SCREW ISO 4014 M8X45 8.8 A2C	SECHSKANTSCHRAUBE		
13	42 00 012 01	16	WASHER ISO 7089 8 200HV A3C	SCHEIBE		
14	46 00 189	2	HEX SCREW ISO 4017 M16X50 8.8 A3C	SECHSKANTSCHRAUBE		
15	41 15 145 08	2	HEX NUT ISO 4032 M16 8 A3C	SECHSKANTMUTTER		

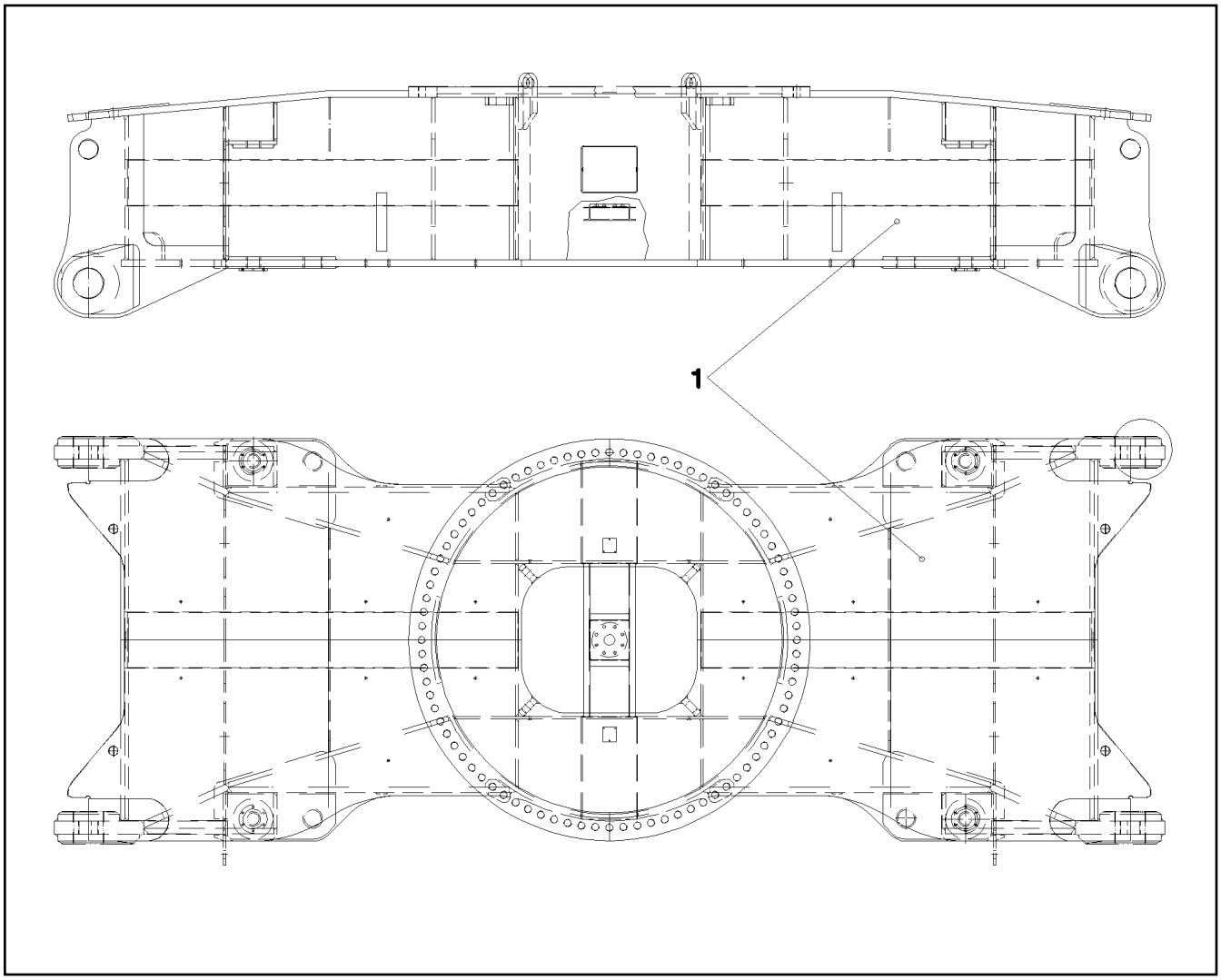

Pos.	Item	Quantity	Description	Bezeichnung	Serie	K
1	92 10 741 08	1	CENTER SECTION WELDED	RAUPENMITTELTEIL SCHWK.		

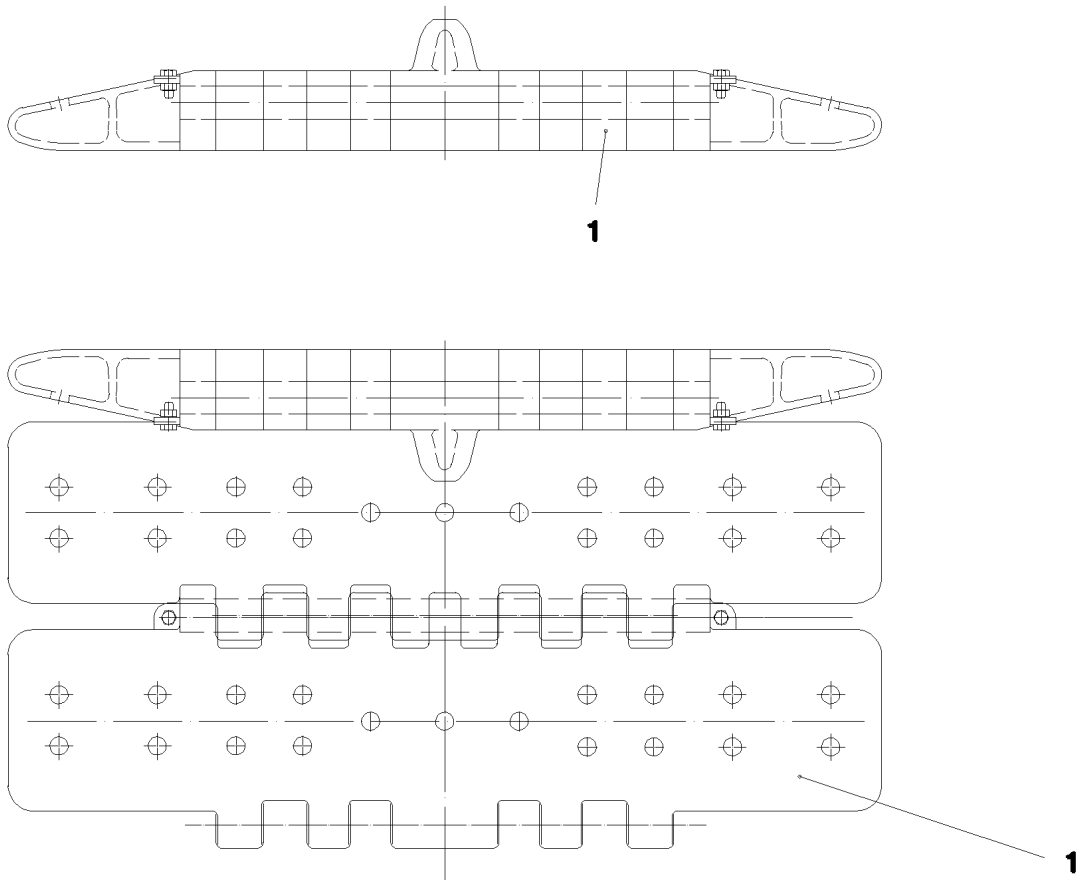

Pos. 2

Pos.	Item	Quantity	Description	Bezeichnung	Serie	K
1	96 52 513 08	1	FLOOR PLATES PRE-ASS. 1.5M ⇨ 1 300 011 96 52 513 08	BODENPLATTEN VORM.		
2	97 41 555 08	2	SIGN 2X200X100 DC01 FE//ZN20//C	SCHILD		

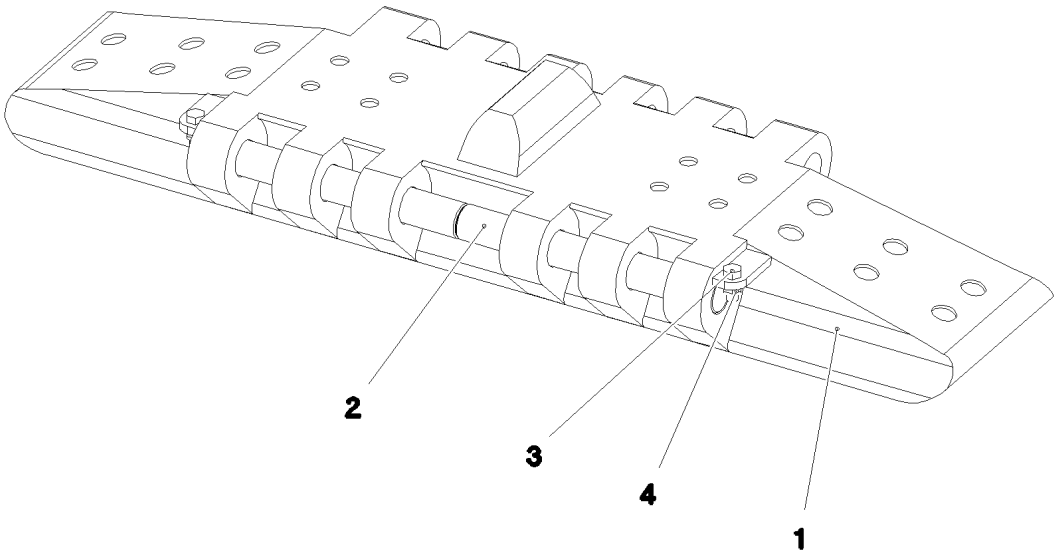

Pos.	Item	Quantity	Description	Bezeichnung	Serie	K
1	38 50 903 08	69	FLOOR PLATE GS18NIMOCR36 SPF	BODENPLATTE		
2	97 03 418 0	138	AXLE 50.0X407 42CRMO4+QT SPF	ACHSE		
3	49 00 153	138	HEX SCREW ISO 4017 M16X40 8.8 A3C	SECHSKANTSCHRAUBE		
4	41 19 009 08	138	HEX NUT DIN 985 M16 8 A3C	SECHSKANTMUTTER		

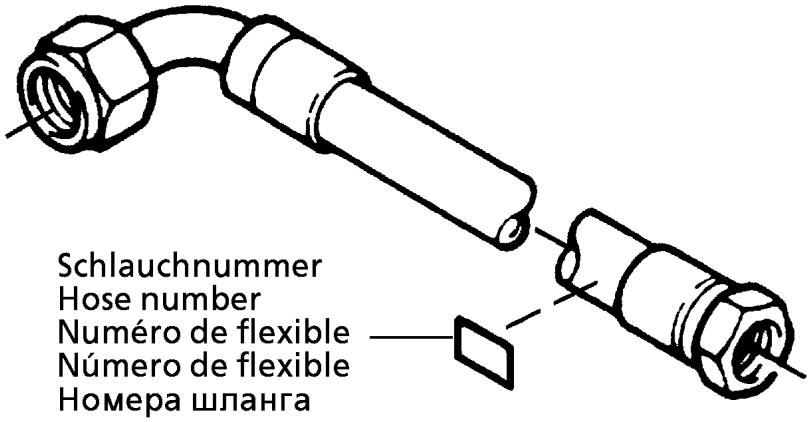

Die Schlauchnummern auf den Schläuchen entsprechen den Positionen in der Schlauchliste.

The hose numbers from the hoses are in accordance with the items in the hose list.

Les numéros indiqués sur les flexibles correspondent aux repères de la nomenclature des flexibles.

Los números indicados en los flexibles corresponden a las posiciones de la lista de flexibles.

Нанесенные на шлангах номера соответствуют позициям в перечне.

Pos.	Item	Quantity	Description	Bezeichnung	Serie	K
1	60 27 601 08	3	NAME PLATE 25,4X101,6	BEZEICHNUNGSSCHILD		
2	60 27 602 08	5	NAME PLATE 25,4X165,1	BEZEICHNUNGSSCHILD		
120	92 16 214 08	1	HOSE CPL. 2SN 12X2450	SCHLAUCH KPL.		
121	92 37 452 08	1	HOSE CPL. 2755.12 2,5M	SCHLAUCH KPL.		
122	92 64 472 08	2	HOSE CPL. 4SP 12X780	SCHLAUCH KPL.		
123	92 87 628 08	2	HOSE CPL. 2755.08 0,7M	SCHLAUCH KPL.		
124	92 16 222 08	1	HOSE CPL. 2TE 8X1800	SCHLAUCH KPL.		

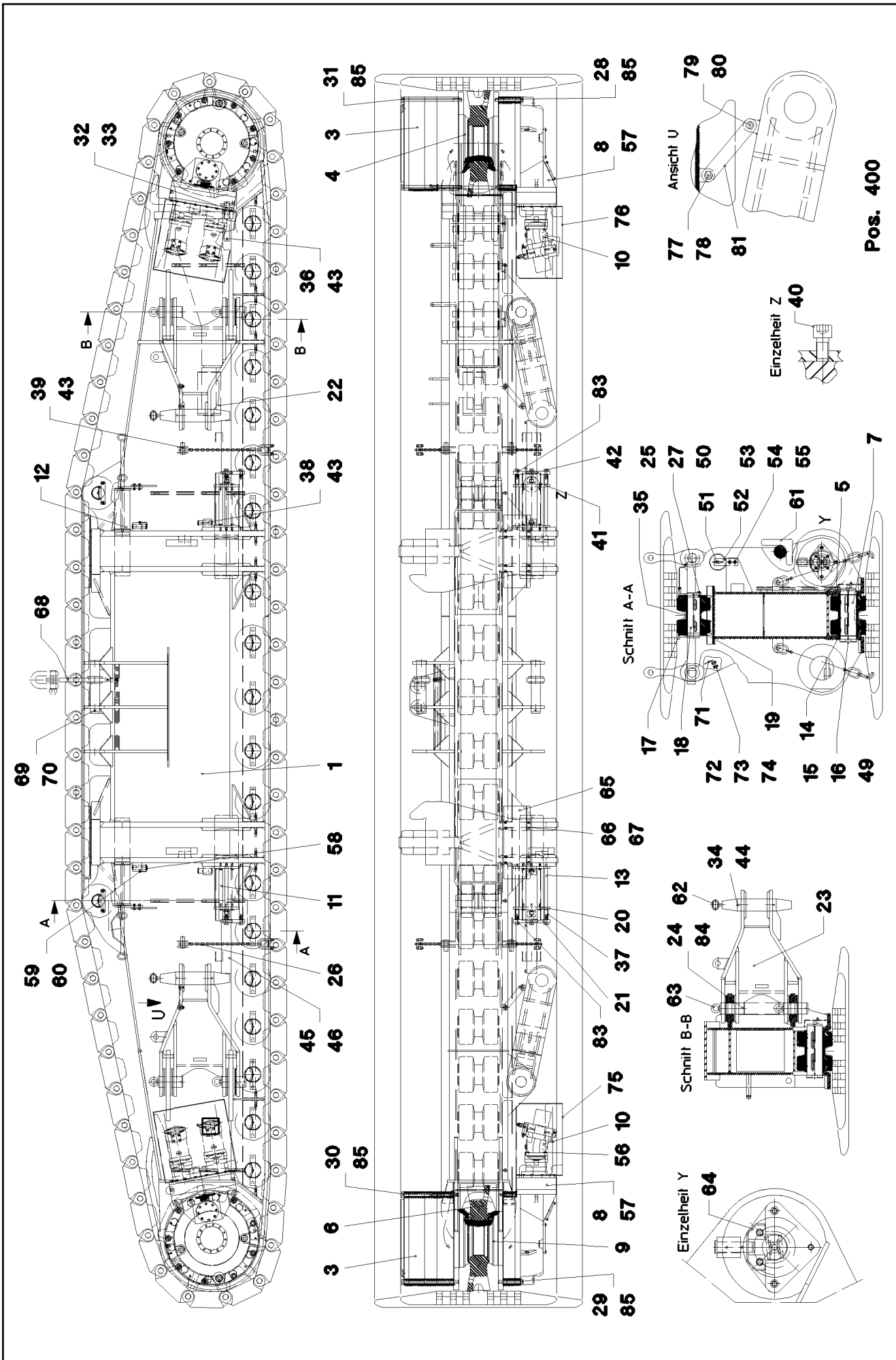
Pos. 400
Ansicht U
Einzelheit Z
Schnitt A-A
Schnitt B-B
Einzelheit Y

Pos.	Item	Quantity	Description	Bezeichnung	Serie	K
1	92 16 116 08	1	CRAWLER CARRIER STEEL CONSTR.	RAUPENTRAEGER STAHLBAU LI		
3	93 85 763 01	2	PLANETARY GEARBOX ⇨ 9 385 763 01 93 85 763 01	PLANETENGETRIEBE		
4	93 85 760 01	1	BEARING	LAGERUNG		
5	92 58 759 08	38	SUPPORT ROLLER BISECTION CPL.	LAUFROLLENHAELFTE KPL.		
6	95 70 448 08	2	SPROCKET GS18NIMOCR36	TURAS		
(1)	38 82 634 08	1	SPROCKET GS18NIMOCR36	TURAS		
7	95 51 333 08	19	AXLE 160.0X515 35NICRMOV125 SPF	ACHSE		
8	93 85 761 01	1	ANGULAR GEAR	WINKELGETRIEBE		
(62)	50 20 365 01	1	SPRING LOADED MULTI-DISC BRAKE	FEDERDRUCKLAMELLENBREMS		
9	93 85 762 01	1	BEARING	LAGERUNG		
10	51 02 402 08	4	VARIABLE DISPLACEMENT MOTOR A6VM ⇨ 5 102 402 08 51 02 402 08	VERSTELLMOTOR		
11	97 02 497 08	2	PIN 240-ASx495 35NICRMOV125	BOLZEN		
12	97 02 498 08	2	PIN 160x450 35NICRMOV125	BOLZEN		
13	97 02 499 08	6	THREADED PIN 30x530 S355J2C+C FE//ZN	GEWINDEBOLZEN		
14	95 51 478 08	38	WASHER 8X192X192 S355MC FE//ZN20//C	SCHEIBE		
15	94 83 965 08	19	AXLE HOLDER 25X50X290 S690QL	ACHSHALTER		
16	40 65 232 08	38	HEX SCREW ISO 4017 M24X50 8.8 A3C	SECHSKANTSCHRAUBE		
17	92 50 675 08	4	ROLLER BODY HALF CPL.	ROLLENKOERPERHAELFTE KPL		
18	95 44 251 08	2	AXLE 130.0X435 35NICRMOV125 GASN. SP	ACHSE		
19	70 30 035 08	4	THRUST WASHER X170 GZ-CUZN25AL5	ANLAUFSCHEIBE		
20	95 26 714 08	2	PLATE 20X240X350 S355J2+N	BLECH		
21	95 26 715 08	2	PLATE 30X210X350 S355J2+N	BLECH		
22	51 23 352 08	1	MOUNTING - PISTON W. PUMP SPF	MONTAGEZYLINDER		
(1)	57 13 693 08	1	HAND PUMP ZPH1A/12	HANDPUMPE		
(3)	79 05 153 08	1	QUICK COUPLING FEMALE	STECKKUPPLUNGSMUFFE		
(4)	79 05 154 08	1	RAPID ACTION COUPLING	STECKKUPPLUNGSNIPPEL		
23	92 71 414 08	2	BRACKET WELDED CONST.	KONSOLE SCHWK.		
24	95 23 711 08	4	PIN 105X223X205 35NICRMOV125	BOLZEN		
25	95 20 963 08	2	PLATE 20X40X220 S355J2+N	BLECH		
26	97 03 125 0	4	LASHING STRAP SPF	ANHAENGEGURT		
27	40 66 030 08	4	HEX SCREW ISO 4017 M16X40 10.9 FLZN SP	SECHSKANTSCHRAUBE		
28	40 62 108 08	8	HEX SCREW ISO 4014 M30X250 10.9 FLZN	SECHSKANTSCHRAUBE		
29	40 62 107 08	8	HEX SCREW ISO 4014 M30X220 10.9 FLZN	SECHSKANTSCHRAUBE		
30	40 62 640 08	35	HEX SCREW ISO 4014 M30X530 10.9 FLZN	SECHSKANTSCHRAUBE		
31	40 62 228 08	35	HEX SCREW ISO 4014 M30X560 10.9 FLZN	SECHSKANTSCHRAUBE		
32	97 00 206 08	12	PLATE 15x660x100 S690QL	BLECH		
33	97 00 208 08	6	PLATE 5x660x100 S700MC	BLECH		
34	97 00 212 08	2	PIN 120.0x670 35NICRMOV125	BOLZEN		
35	94 72 912 08	2	TUBE 133X5X8 S355J2H FE//ZN20//C	ROHR		
36	45 25 456 08	2	PIN ISO 2340 B50X380X356 ST.50-2K FE//ZN	BOLZEN		
37	94 43 753 08	4	TUBE 38X2,6X95 S355J2H	ROHR		
38	95 19 655 08	4	PIN RD40X130 35NICRMOV125 GASN. SPF	BOLZEN		
39	93 22 268 08	4	PIN RD40X105 35NICRMOV125 GASN. SPF	BOLZEN		
40	40 42 242 08	2	SOCKET HEAD SCREW DIN 912 M24X45 8.8	ZYLINDERSCHRAUBE		
41	40 66 030 08	8	HEX SCREW ISO 4017 M16X40 10.9 FLZN SP	SECHSKANTSCHRAUBE		
42	46 00 097	6	HEX SCREW ISO 4017 M20X55 8.8 A3C	SECHSKANTSCHRAUBE		
43	43 31 012 08	8	RETAINING SPRING 4X68 VERZ	SICHERUNGSFEDER		
44	43 31 052 08	4	RETAINING SPRING 8 VERZ.	SICHERUNGSFEDER		
45	51 23 873 08	2	HYDRO CYLINDER 80/40-400 SPF	HYDROZYLINDER		
(999)	10 46 741 8	1	DS HYDRO CYLINDER	DS HYDROZYLINDER		
46	43 20 071 08	2	DOWEL PIN ISO 8752 6X70 ST VERZ	SPANNSTIFT		
49	10 28 981 0	38	WASHER ISO 7089 24 300HV FLZN SPF	SCHEIBE		
50	10 28 980 6	4	WASHER ISO 7089 16 300HV FLZN SPF	SCHEIBE		
51	92 14 900 08	2	GRIP BOLT WELDED FE//ZN20//C	GRIFFBOLZEN SCHWK.		
52	97 02 501 08	2	PLATE 15x230x70 S960QL	BLECH		
53	40 00 973	4	HEX SCREW ISO 4014 M12X50 8.8 A3C	SECHSKANTSCHRAUBE		
54	10 28 980 4	4	WASHER ISO 7089 12 300HV FLZN SPF	SCHEIBE		
55	41 15 143 08	4	HEX NUT ISO 4032 M12 8 A3C	SECHSKANTMUTTER		

Pos.	Item	Quantity	Description	Bezeichnung	Serie	K
56	40 62 044 08	16	HEX SCREW ISO 4014 M16X90 10.9 FLZN SP	SECHSKANTSCHRAUBE		
57	93 90 078 01	1	ANGULAR GEAR	WINKELGETRIEBE		
			⇨ 9 390 078 01 93 90 078 01			
58	95 28 552 08	2	PLATE 4X50X133 S315MC	BLECH		
59	40 04 031 05	4	COUNTERSUNK SCREW ISO 2009 M8X20 4.	SENKSCHRAUBE		
60	42 00 012 01	4	WASHER ISO 7089 8 200HV A3C	SCHEIBE		
62	92 10 795 08	2	HANDLE WELD.CONST. FE//ZN20//C	GRIFF SCHWK.		
63	40 26 007 08	4	RING BOLT DIN 580 M24X36 C15E A3C	RINGSCHRAUBE		
64	92 14 581 08	2	HOOD/BONNET WELDED	HAUBE SCHWK.		
65	97 07 947 08	2	PLATE 6x700x307 S355MC	BLECH		
66	40 65 094 08	16	HEX SCREW ISO 4017 M10X16 8.8 BLANK	SECHSKANTSCHRAUBE		
67	10 28 979 5	16	WASHER ISO 7089 10 300HV FLZN SPF	SCHEIBE		
68	92 71 561 08	2	ROD 0.4M. SPF	STANGE		
69	95 70 628 08	2	PIN RD90X500 35NICRMOV125	BOLZEN		
70	43 31 052 08	1	RETAINING SPRING 8 VERZ.	SICHERUNGSFEDER		
71	95 70 629 08	1	PLATE 6X35X152 S355MC FE//ZN20//C	BLECH		
72	49 00 204	2	HEX SCREW ISO 4017 M12X35 8.8 A3C	SECHSKANTSCHRAUBE		
73	10 28 980 4	4	WASHER ISO 7089 12 300HV FLZN SPF	SCHEIBE		
74	41 15 143 08	4	HEX NUT ISO 4032 M12 8 A3C	SECHSKANTMUTTER		
75	92 15 098 08	1	COVER HOOD	ABDECKHAUBE		
76	92 15 099 08	1	COVER HOOD	ABDECKHAUBE		
77	46 00 020	2	HEX SCREW ISO 4017 M20X45 8.8 A3C	SECHSKANTSCHRAUBE		
78	41 19 024 08	2	HEX NUT DIN 985 M20 10 A3C	SECHSKANTMUTTER		
79	45 12 222 08	2	PIN DIN 1435 20X45X38 ST.50 VERZ	BOLZEN		
80	43 32 013 08	2	SAFETY PLUG W HINGE-LID 5X32 VERZ	SICHERHEITSKLAPPSTECKER		
81	97 04 072 08	2	BUTT STRAP 8x300x50 S700MC	LASCHE		
83	97 13 170 08	2	PLATE 2X102X50 DC01 FE//ZN20//C	BLECH		
84	43 30 112 08	4	SPLIT PIN ISO 1234 13X125 ST A3C	SPLINT		
85	42 15 006 08	86	WASHER EN 14399-6 30 ST A3C	SCHEIBE		
400	92 17 254 08	2	ADD.HOSES CRAWLER SUPPORT ASS.	ZUS.SCHLAEUCHE RAUPENTR.		
			⇨ 1 970 058 92 17 254 08			

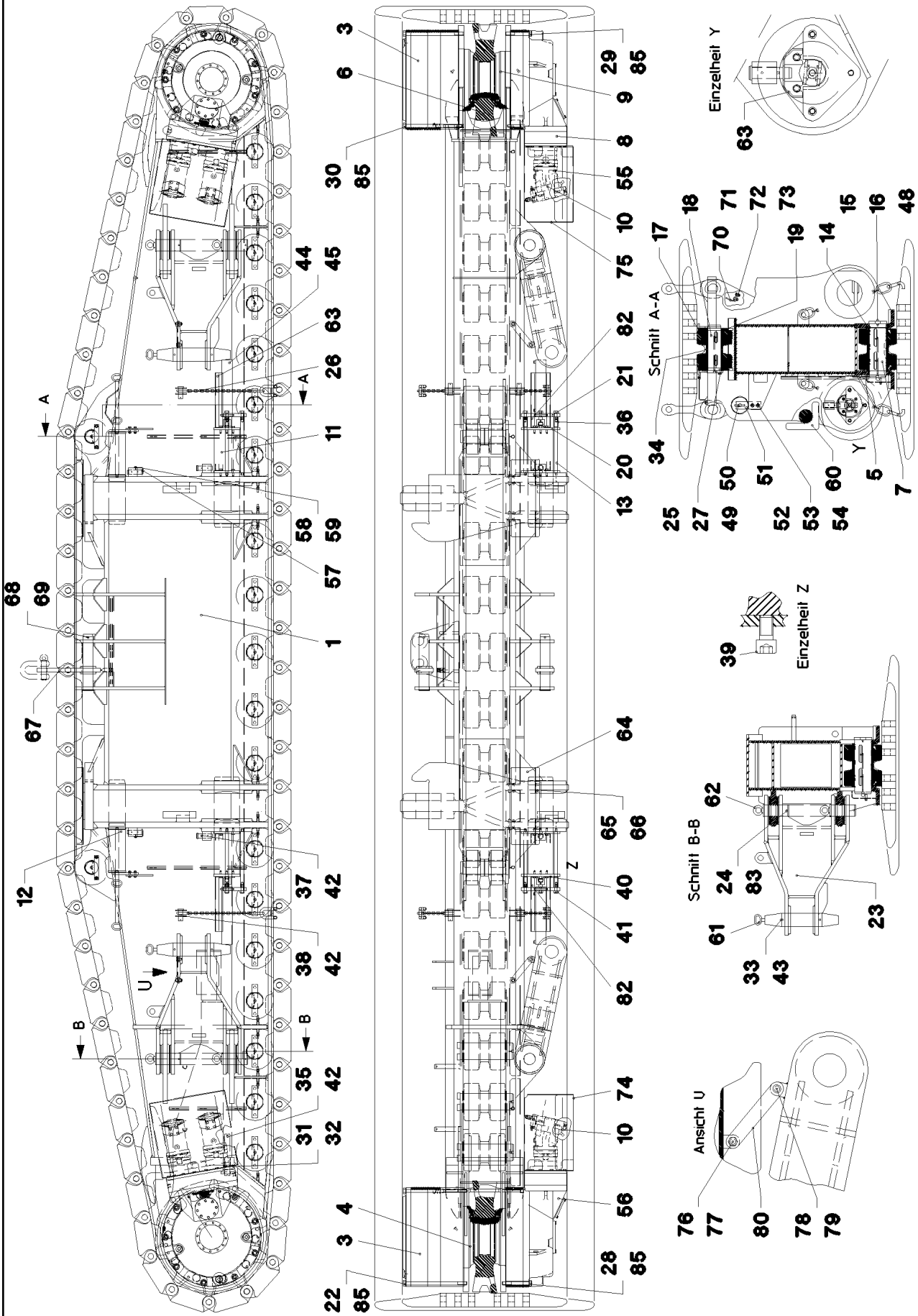
Einzelheit Y
Schnitt A-A
Einzelheit Z
Schnitt B-B
Ansicht U

Pos.	Item	Quantity	Description	Bezeichnung	Serie	K
1	92 16 180 08	1	CRAWLER CARRIER STEEL CONTSR.	RAUPENTRAEGER STAHLBAU		
3	93 85 763 01	2	PLANETARY GEARBOX	PLANETENGETRIEBE		
			⇨ 9 385 763 01 93 85 763 01			
4	93 85 760 01	1	BEARING	LAGERUNG		
5	92 58 759 08	38	SUPPORT ROLLER BISECTION CPL.	LAUFROLLENHAELFTE KPL.		
6	95 70 448 08	2	SPROCKET GS18NIMOCR36	TURAS		
7	95 51 333 08	19	AXLE 160.0X515 35NICRMOV125 SPF	ACHSE		
8	93 85 761 01	1	ANGULAR GEAR	WINKELGETRIEBE		
9	93 85 762 01	1	BEARING	LAGERUNG		
10	51 02 402 08	4	VARIABLE DISPLACEMENT MOTOR A6VM	VERSTELLMOTOR		
			⇨ 5 102 402 08 51 02 402 08			
11	97 02 497 08	2	PIN 240-ASx495 35NICRMOV125	BOLZEN		
12	97 02 498 08	2	PIN 160x450 35NICRMOV125	BOLZEN		
13	97 02 499 08	6	THREADED PIN 30x530 S355J2C+C FE//ZN	GEWINDEBOLZEN		
14	95 51 478 08	38	WASHER 8X192X192 S355MC FE//ZN20//C	SCHEIBE		
15	94 83 965 08	19	AXLE HOLDER 25X50X290 S690QL	ACHSHALTER		
16	40 65 232 08	38	HEX SCREW ISO 4017 M24X50 8.8 A3C	SECHSKANTSCHRAUBE		
17	92 50 675 08	4	ROLLER BODY HALF CPL.	ROLLENKOERPERHAELFTE KPL		
18	95 44 251 08	2	AXLE 130.0X435 35NICRMOV125 GASN. SP	ACHSE		
19	70 30 035 08	4	THRUST WASHER X170 GZ-CUZN25AL5	ANLAUFSCHEIBE		
20	95 26 714 08	2	PLATE 20X240X350 S355J2+N	BLECH		
21	95 26 715 08	2	PLATE 30X210X350 S355J2+N	BLECH		
22	40 62 228 08	35	HEX SCREW ISO 4014 M30X560 10.9 FLZN	SECHSKANTSCHRAUBE		
23	92 71 414 08	2	BRACKET WELDED CONST.	KONSOLE SCHWK.		
24	95 23 711 08	4	PIN 105X223X205 35NICRMOV125	BOLZEN		
25	95 20 963 08	2	PLATE 20X40X220 S355J2+N	BLECH		
26	97 03 125 0	4	LASHING STRAP SPF	ANHAENGEGURT		
27	40 66 030 08	4	HEX SCREW ISO 4017 M16X40 10.9 FLZN SP	SECHSKANTSCHRAUBE		
28	40 62 108 08	8	HEX SCREW ISO 4014 M30X250 10.9 FLZN	SECHSKANTSCHRAUBE		
29	40 62 107 08	8	HEX SCREW ISO 4014 M30X220 10.9 FLZN	SECHSKANTSCHRAUBE		
30	40 62 640 08	35	HEX SCREW ISO 4014 M30X530 10.9 FLZN	SECHSKANTSCHRAUBE		
31	97 00 206 08	12	PLATE 15x660x100 S690QL	BLECH		
32	97 00 208 08	6	PLATE 5x660x100 S700MC	BLECH		
33	97 00 212 08	2	PIN 120.0x670 35NICRMOV125	BOLZEN		
34	94 72 912 08	2	TUBE 133X5X8 S355J2H FE//ZN20//C	ROHR		
35	45 25 456 08	2	PIN ISO 2340 B50X380X356 ST.50-2K FE//ZN	BOLZEN		
36	94 43 753 08	4	TUBE 38X2,6X95 S355J2H	ROHR		
37	95 19 655 08	4	PIN RD40X130 35NICRMOV125 GASN. SPF	BOLZEN		
38	93 22 268 08	4	PIN RD40X105 35NICRMOV125 GASN. SPF	BOLZEN		
39	40 42 242 08	2	SOCKET HEAD SCREW DIN 912 M24X45 8.8	ZYLINDERSCHRAUBE		
40	40 66 030 08	8	HEX SCREW ISO 4017 M16X40 10.9 FLZN SP	SECHSKANTSCHRAUBE		
41	46 00 097	6	HEX SCREW ISO 4017 M20X55 8.8 A3C	SECHSKANTSCHRAUBE		
42	43 31 012 08	8	RETAINING SPRING 4X68 VERZ	SICHERUNGSFEDER		
43	43 31 052 08	6	RETAINING SPRING 8 VERZ.	SICHERUNGSFEDER		
44	51 23 873 08	2	HYDRO CYLINDER 80/40-400 SPF	HYDROZYLINDER		
45	43 20 071 08	2	DOWEL PIN ISO 8752 6X70 ST VERZ	SPANNSTIFT		
48	10 28 981 0	38	WASHER ISO 7089 24 300HV FLZN SPF	SCHEIBE		
49	10 28 980 6	4	WASHER ISO 7089 16 300HV FLZN SPF	SCHEIBE		
50	92 14 900 08	2	GRIP BOLT WELDED FE//ZN20//C	GRIFFBOLZEN SCHWK.		
51	97 02 501 08	2	PLATE 15x230x70 S960QL	BLECH		
52	40 00 973	4	HEX SCREW ISO 4014 M12X50 8.8 A3C	SECHSKANTSCHRAUBE		
53	10 28 980 4	4	WASHER ISO 7089 12 300HV FLZN SPF	SCHEIBE		
54	41 15 143 08	4	HEX NUT ISO 4032 M12 8 A3C	SECHSKANTMUTTER		
55	40 62 044 08	16	HEX SCREW ISO 4014 M16X90 10.9 FLZN SP	SECHSKANTSCHRAUBE		
56	93 90 078 01	1	ANGULAR GEAR	WINKELGETRIEBE		
			⇨ 9 390 078 01 93 90 078 01			
57	95 28 552 08	2	PLATE 4X50X133 S315MC	BLECH		
58	40 04 031 05	4	COUNTERSUNK SCREW ISO 2009 M8X20 4.	SENKSCHRAUBE		
59	42 00 012 01	4	WASHER ISO 7089 8 200HV A3C	SCHEIBE		
61	92 10 795 08	2	HANDLE WELD.CONST. FE//ZN20//C	GRIFF SCHWK.		

Pos.	Item	Quantity	Description	Bezeichnung	Serie	K
62	40 26 007 08	4	RING BOLT DIN 580 M24X36 C15E A3C	RINGSCHRAUBE		
63	92 14 581 08	2	HOOD/BONNET WELDED	HAUBE SCHWK.		
64	97 07 947 08	2	PLATE 6x700x307 S355MC	BLECH		
65	40 65 094 08	16	HEX SCREW ISO 4017 M10X16 8.8 BLANK	SECHSKANTSCHRAUBE		
66	10 28 979 5	16	WASHER ISO 7089 10 300HV FLZN SPF	SCHEIBE		
67	92 71 561 08	2	ROD 0.4M. SPF	STANGE		
68	95 70 628 08	2	PIN RD90X500 35NICRMOV125	BOLZEN		
69	43 31 052 08	1	RETAINING SPRING 8 VERZ.	SICHERUNGSFEDER		
70	95 70 629 08	1	PLATE 6X35X152 S355MC FE//ZN20//C	BLECH		
71	49 00 204	2	HEX SCREW ISO 4017 M12X35 8.8 A3C	SECHSKANTSCHRAUBE		
72	10 28 980 4	4	WASHER ISO 7089 12 300HV FLZN SPF	SCHEIBE		
73	41 15 143 08	2	HEX NUT ISO 4032 M12 8 A3C	SECHSKANTMUTTER		
74	92 15 098 08	1	COVER HOOD	ABDECKHAUBE		
75	92 15 099 08	1	COVER HOOD	ABDECKHAUBE		
76	46 00 020	2	HEX SCREW ISO 4017 M20X45 8.8 A3C	SECHSKANTSCHRAUBE		
77	41 19 024 08	2	HEX NUT DIN 985 M20 10 A3C	SECHSKANTMUTTER		
78	45 12 222 08	2	PIN DIN 1435 20X45X38 ST.50 VERZ	BOLZEN		
79	43 32 013 08	2	SAFETY PLUG W HINGE-LID 5X32 VERZ	SICHERHEITSKLAPPSTECKER		
80	97 04 072 08	2	BUTT STRAP 8x300x50 S700MC	LASCHE		
82	97 13 170 08	2	PLATE 2X102X50 DC01 FE//ZN20//C	BLECH		
83	43 30 112 08	4	SPLIT PIN ISO 1234 13X125 ST A3C	SPLINT		
85	42 15 006 08	86	WASHER EN 14399-6 30 ST A3C	SCHEIBE		

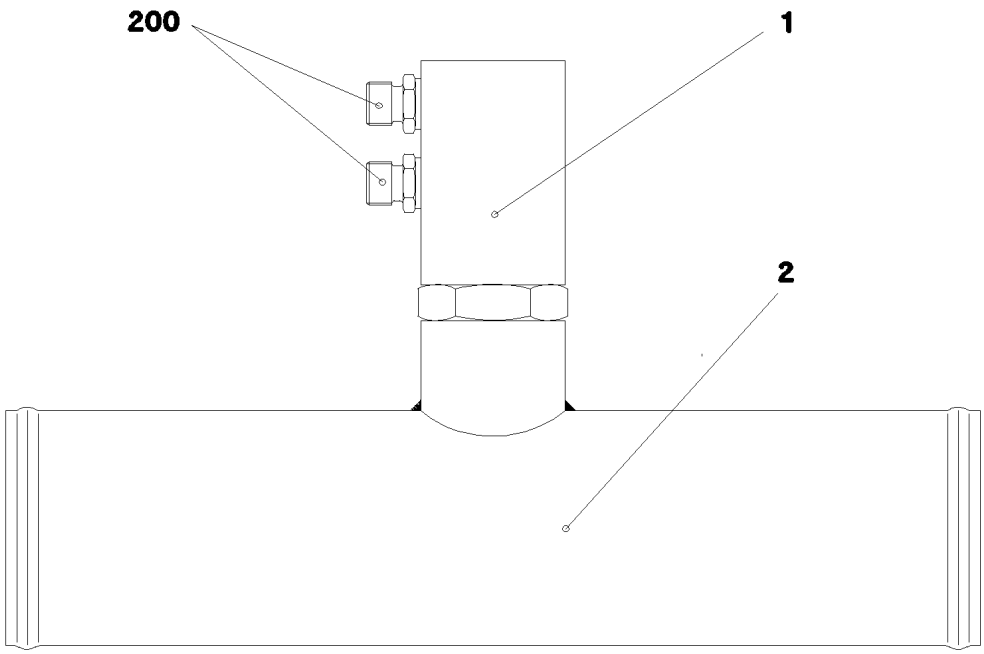

Pos.	Item	Quantity	Description	Bezeichnung	Serie	K
1	51 14 908 08	1	THERMAL PRESSURE VALVE pv=280BAR	THERMODRUCKVENTIL		
2	92 95 872 08	1	PIPE 65 FE//ZN20//C	ROHR M.VENTILGEHAEUSE		
200	47 10 501 08	2	FLANGE JOINT GEO 8L M12X1,5 CR6-FREI	VERSCHRAUBUNG		

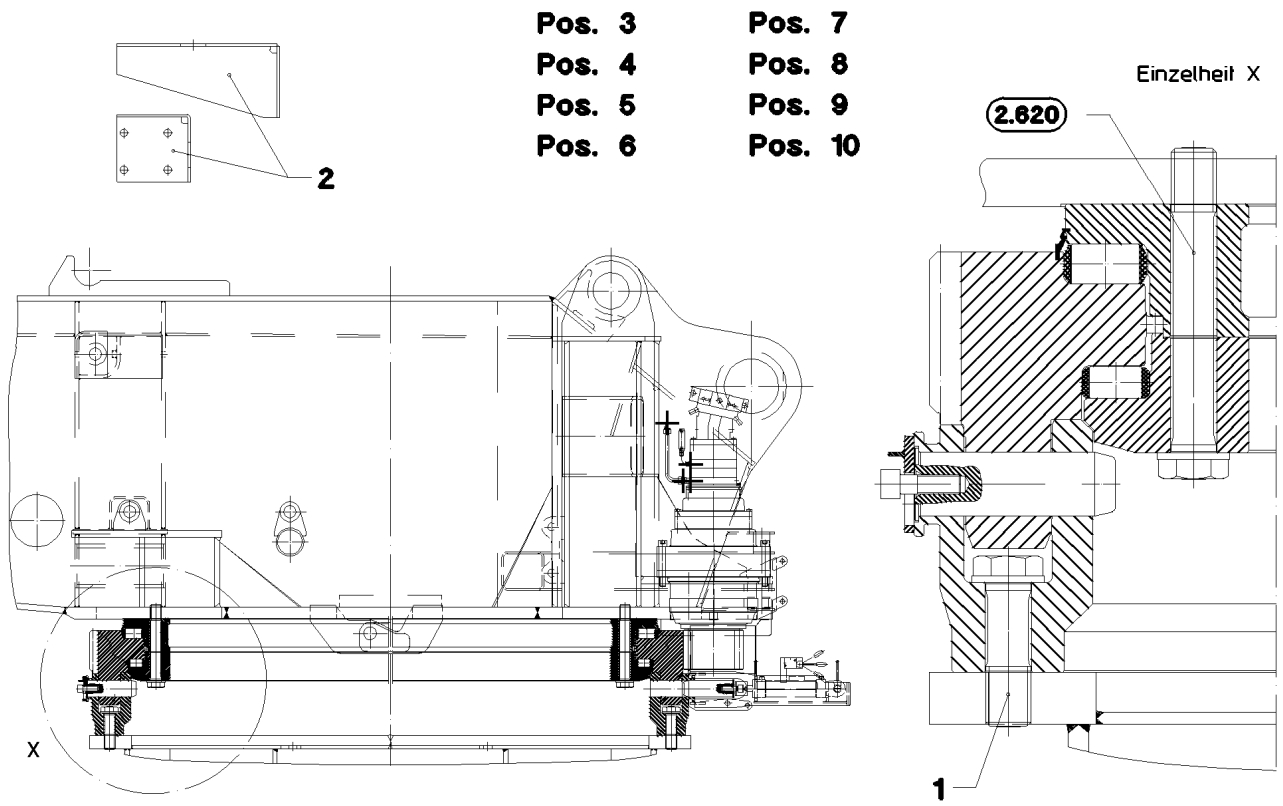

Pos.	Item	Quantity	Description	Bezeichnung	Serie	K
1	97 01 806 08	84	EXPANSION BOLT M56X180 30CRNIMO8 SP	DEHNSCHRAUBE		
2	97 10 255 08	4	PLATE 4X369X224 S315MC	BLECH		
3	49 00 090	16	HEX SCREW ISO 4017 M10X16 8.8 A3C	SECHSKANTSCHRAUBE		
4	10 28 979 5	16	WASHER ISO 7089 10 300HV FLZN SPF	SCHEIBE		
5	72 58 067 08	1	GRIDIRON T1020X240X30/2 S235JR T ZN K	GITTERROST-P		
6	72 58 106 08	1	GRIDIRON T700X200X30/2 S235JR T ZN K	GITTERROST-P		
7	72 58 100 08	4	UPPER FASTENING 52x26x3	BEFESTIGUNGSOBERTEIL		
8	40 01 461	4	HEX SCREW ISO 4014 M8X50 8.8 A2C	SECHSKANTSCHRAUBE		
9	41 19 005 08	4	HEX NUT DIN 985 M8 8 A2C	SECHSKANTMUTTER		
10	94 11 381 08	4	WASHER 70X3 DC01 FE//ZN20//C	SCHEIBE		

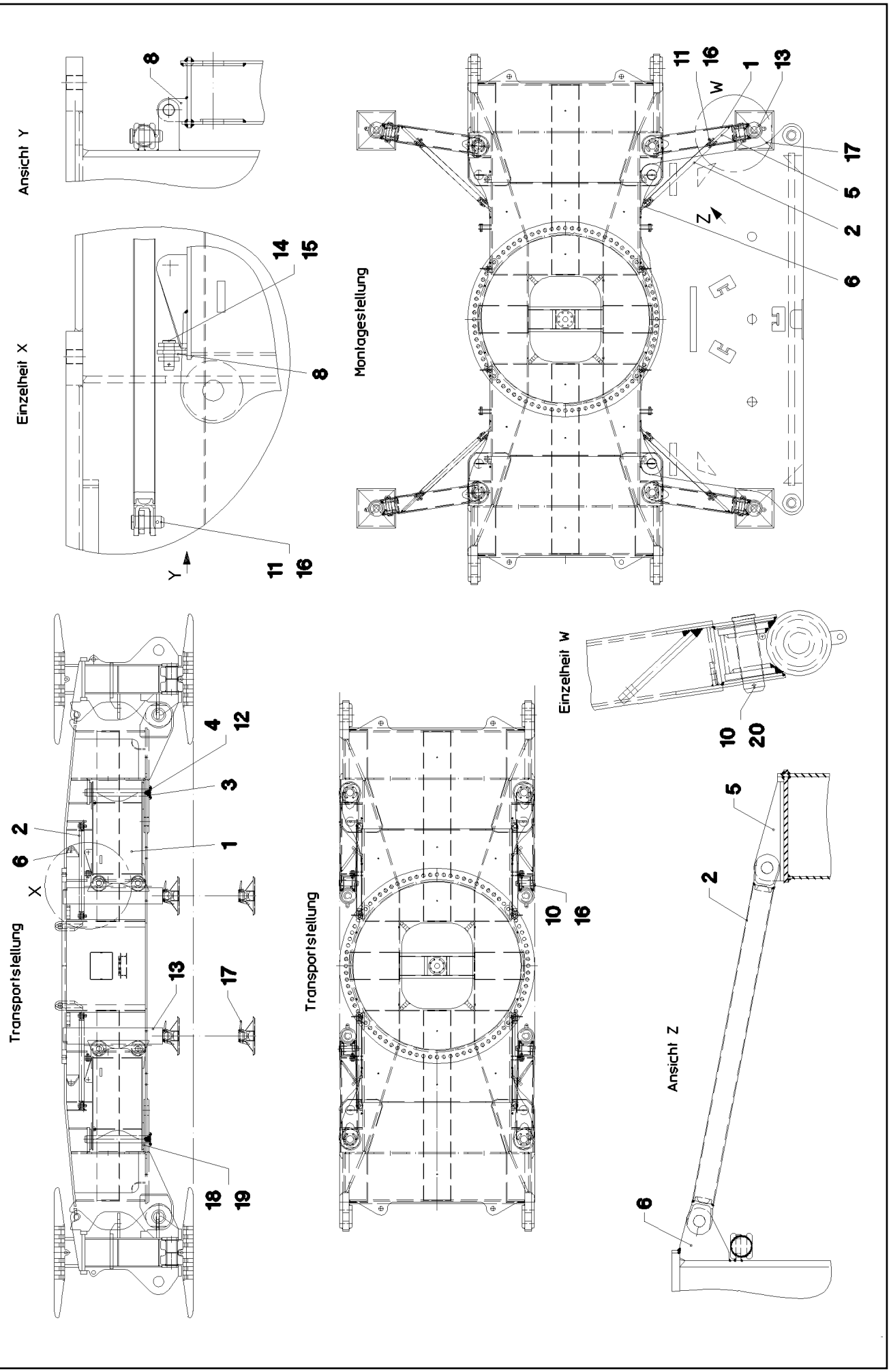
Ansicht Y
8
Einzelheit X
14
15
8
11
16
Y
Montagestellung
11
16
W
1
13
17
5
2
6
Z
Transportstellung
X
6
2
4
12
3
1
13
17
18
19
Transportstellung
10
16
Einzelheit w
10
20
Ansicht Z
5
2
6

Pos.	Item	Quantity	Description	Bezeichnung	Serie	K
1	92 37 463 08	4	SUPPORTING PIECE WELDED	ABSTUETZHOLM SCHWK.		
2	92 37 501 08	4	SUPPORTING PIPE WELDED	ABSTUETZROHR SCHWK.		
3	95 61 642 08	4	PIN 130.0X995 35NICRMOV125 GASN. SPF	BOLZEN		
4	95 61 643 08	4	PLATE 10X210X210 S355MC	BLECH		
5	95 61 649 08	4	PLATE 35X115X380 S960QL+Z25	BLECH		
6	95 61 650 08	4	PLATE 35X190X201 S960QL+Z25	BLECH		
8	95 69 187 08	4	PLATE 15X90X115 S690QL	BLECH		
10	95 69 189 08	8	PIN RD80X280 35NICRMOV125	BOLZEN		
11	95 26 671 08	8	PIN RD45X115 35NICRMOV125 GASN. SPF	BOLZEN		
12	40 65 158 01	24	HEX SCREW ISO 4017 M16X25 8.8 A3C	SECHSKANTSCHRAUBE		
13	51 23 911 08	4	SUPPORT CYLINDER 210/180-1160 SPF ⇨ 5 123 911 08 51 23 911 08	ABSTUETZZYLINDER		
14	93 22 268 08	4	PIN RD40X105 35NICRMOV125 GASN. SPF	BOLZEN		
15	43 31 028 08	4	RETAINING SPRING 3 VERZ	SICHERUNGSFEDER		
16	43 31 050 08	8	RETAINING SPRING DIN 2194 6 A3C	SICHERUNGSFEDER		
17	92 53 053 08	4	SUPPORT PLATE COMPL. ⇨ 1 641 014 92 53 053 08	ABSTUETZPLATTE KPL.		
18	97 03 803 08	4	WASHER 1x160x160 DC01 FE//ZN20//C	SCHEIBE		
19	97 03 804 08	4	WASHER 2x160x160 DC01 FE//ZN20//C	SCHEIBE		
20	43 30 106 08	8	SPLIT PIN ISO 1234 10X100 ST A2K	SPLINT		

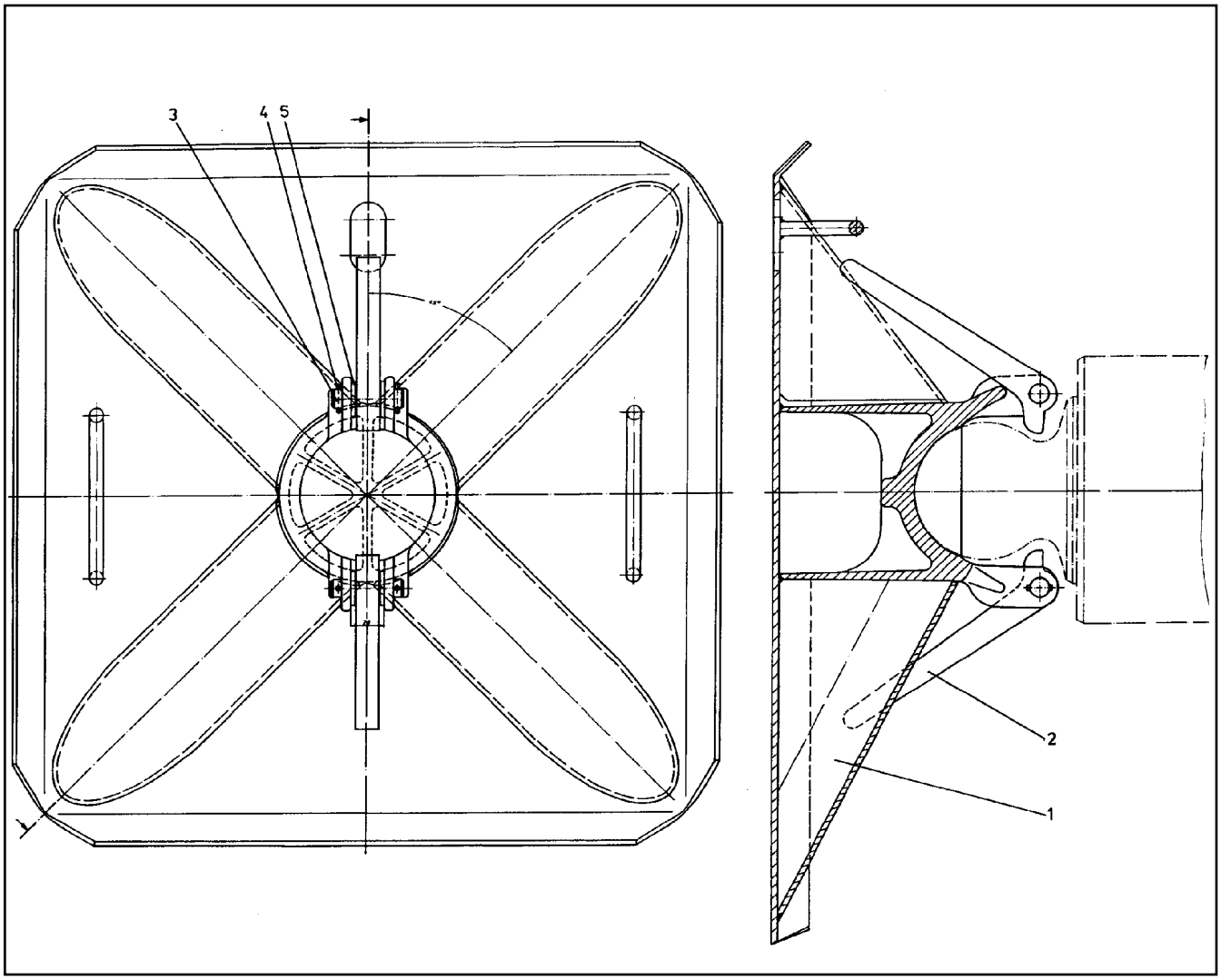

Pos.	Item	Quantity	Description	Bezeichnung	Serie	K
1	92 53 054 08	1	BRACE PLATE	ABSTUETZPLATTE		
2	94 54 958 08	2	LOCKING BAR 20X46X169 S355J2+N FE//ZN	RIEGEL		
3	45 00 191 08	2	PIN ISO 2340 B16X60X50 ST.50K FE//ZN20//	BOLZEN		
4	43 20 025 08	4	DOWEL PIN ISO 8752 4X28	SPANNSTIFT		
5	10 28 980 6	4	WASHER ISO 7089 16 300HV FLZN SPF	SCHEIBE		

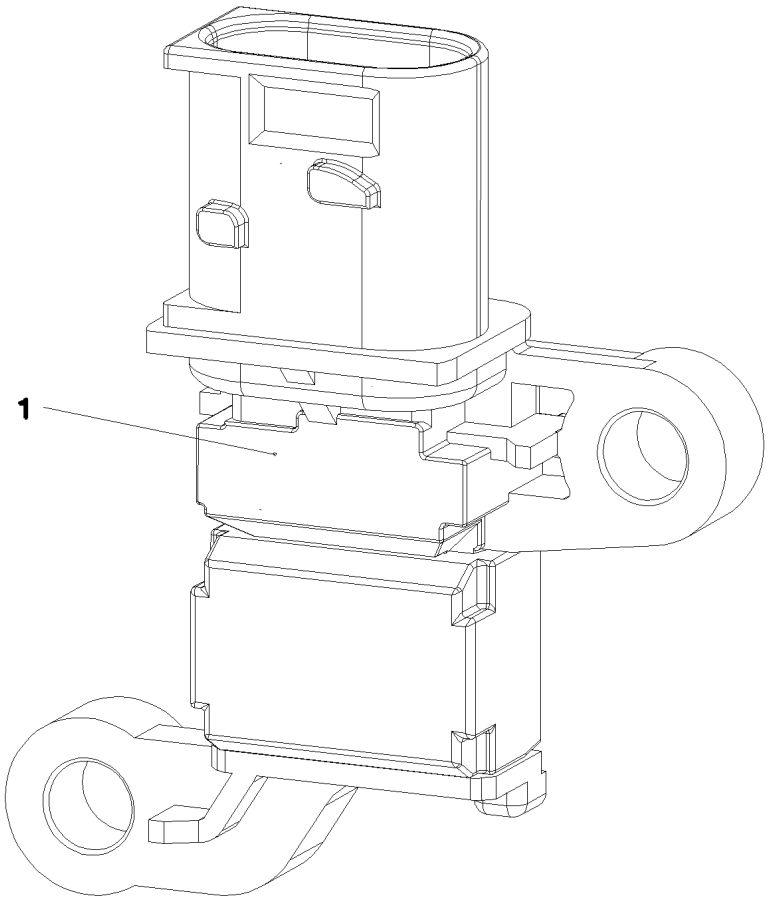

Pos. 2

Pos.	Item	Quantity	Description	Bezeichnung	Serie	K
1	10 81 691 3	1	PRESSURE SENSOR -0,08-0 BAR	DRUCKSENSOR		
2	11 00 056 2	1	ADAPTER CABLE	ADAPTERKABEL		
3	40 00 417	2	HEX SCREW ISO 4017 M5X12 8.8 A2C	SECHSKANTSCHRAUBE		

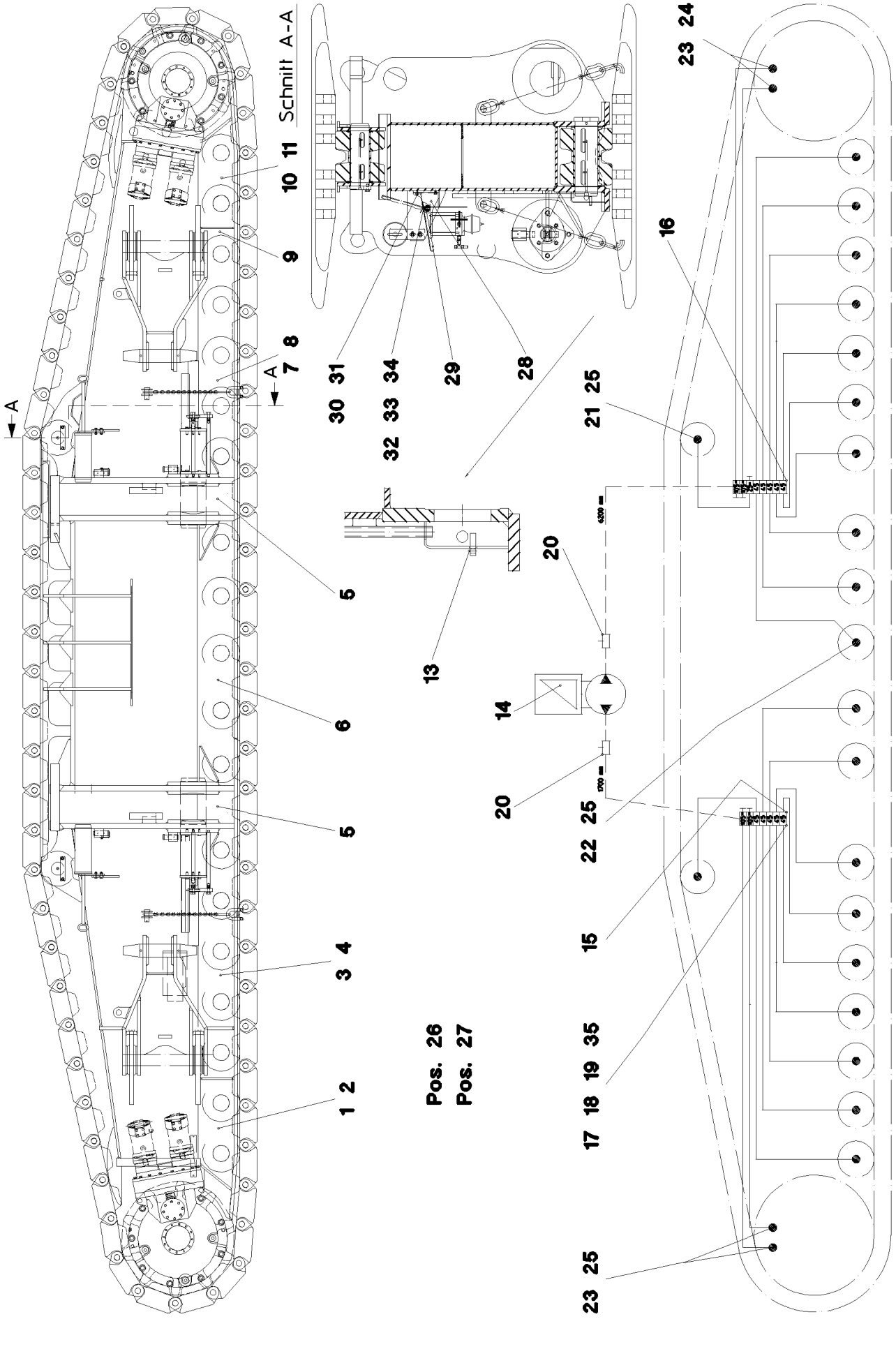
Schnitt A-A
A
A
1 2
3 4
5
6
5
7 8
9
10 11
13
14
15
16
17 18 19 35
20
20
21 25
22 25
23 25
23 24
28
29
30 31
32 33 34
Pos. 26
Pos. 27

Pos.	Item	Quantity	Description	Bezeichnung	Serie	K
1	97 00 869 08	1	PLATE 5x955x279 S355MC	BLECH		
2	97 00 870 08	1	PLATE 5x955x279 S355MC	BLECH		
3	97 04 582 08	1	PLATE 5x2255x279 S355MC	BLECH		
4	97 04 583 08	1	PLATE 5x2255x279 S355MC	BLECH		
5	97 04 584 08	4	PLATE 5x280x279 S355MC	BLECH		
6	97 04 585 08	2	PLATE 5x2400x279 S355MC	BLECH		
7	97 04 586 08	1	PLATE 5x1790x279 S355MC	BLECH		
8	97 04 587 08	1	PLATE 5x1790x279 S355MC	BLECH		
9	97 00 877 08	2	PLATE 5x425x279 S355MC	BLECH		
10	97 00 878 08	1	PLATE 5x970x279 S355MC	BLECH		
11	97 00 879 08	1	PLATE 5x970x279 S355MC	BLECH		
12	95 31 585 08	32	PLATE 15X59X90 S690QL	BLECH		
13	43 32 005 08	32	SAFETY PLUG W HINGE-LID 11,5X96 VERZ	SICHERHEITSKLAPPSTECKER		
14	77 43 566 08	2	ELECTRIC PUMP ⇨ 7 743 566 08 77 43 566 08	ELEKTROPUMPE		
15	77 43 856 08	2	DISTRIBUTION BLOCK 7/12 ⇨ 7 743 856 08 77 43 856 08	VERTEILERKOMBINATION		
16	77 43 857 08	2	DISTRIBUTION BLOCK 8/13 ⇨ 7 743 857 08 77 43 857 08	VERTEILERKOMBINATION		
17	40 42 025 08	8	SOCKET HEAD SCREW DIN 912 M5X35 8.8	ZYLINDERSCHRAUBE		
18	41 15 148 08	8	HEX NUT ISO 4032 M5 8 A2C	SECHSKANTMUTTER		
19	46 00 305	8	WASHER ISO 7089 5 200HV A3C	SCHEIBE		
20	77 43 751 08	4	PASSAGE NIPPLE BLOCK	DURCHGANGSNIPPELBLOCK		
(1)	57 15 786 08	1	HYDRAULIC-TYPE LUBRICAT.NIPPLE DIN 71	KEGELSCHMIERNIPPEL		
21	77 43 734 08	4	EXTENSION M10X1	VERLAENGERUNG		
22	77 43 735 08	38	EXTENSION 35	VERLAENGERUNG		
23	77 43 832 08	8	CONNECTION PIECE M14X1,5/M10X1	ANSCHLUSSSTUECK		
24	77 43 765 08	4	FLANGE JOINT GEM10X1K	VERSCHRAUBUNG		
25	77 43 738 08	46	FLANGE JOINT WE6-M10X1R	VERSCHRAUBUNG		
26	10 87 314 9	120	TUBE DIN 73378 6X1,5 PA 12-HL	ROHR		
27	77 43 835 08	14	TUBING COIL	ROHRWENDEL		
28	92 14 595 08	2	MOUNTING WELDED	HALTERUNG SCHWK.		
29	97 02 676 08	2	COVER 4x498x326 S315MC	DECKEL		
30	49 00 090	8	HEX SCREW ISO 4017 M10X16 8.8 A3C	SECHSKANTSCHRAUBE		
31	10 28 979 5	8	WASHER ISO 7089 10 300HV FLZN SPF	SCHEIBE		
32	70 42 281 08	4	HINGE 35X35X50/180° ST FE//ZN12//B	SCHARNIER		
33	40 86 002 08	16	COUNTERSUNK SCREW DIN 7991 M6X16 8.	SENKSCHRAUBE		
34	95 36 953 08	8	THREADED PLATE 8X20X60 S235JR FE//ZN	GEWINDEPLATTE		
35	95 36 969 08	4	PLATE 4X30X105 S315MC FE//ZN20//C	BLECH		

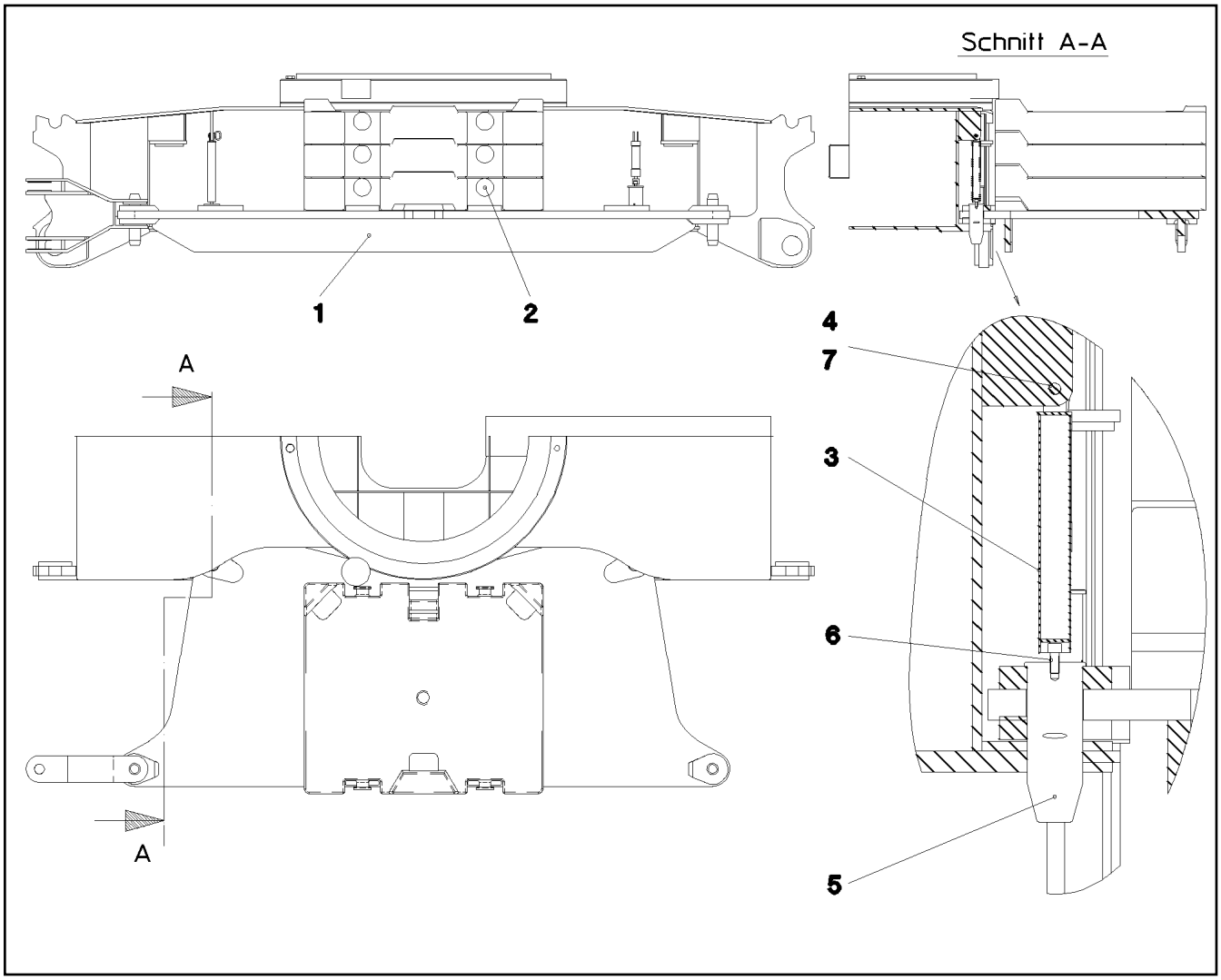

Pos.	Item	Quantity	Description	Bezeichnung	Serie	K
1	38 83 060 08	6	COUNTERWEIGHT SPF	GEGENGEWICHT		
2	92 01 892 08	2	BASE PLATE WELDED SPF	GRUNDPLATTE SCHWK.		
3	92 01 933 08	4	PIPE COMPL.	ROHR KPL.		
4	92 73 151 08	4	COTTER PIN CPL. FE//ZN20//C	STECKBOLZEN KPL.		
5	95 68 428 08	4	PIN RD145X405 35NICRMOV125	BOLZEN		
6	40 43 241 01	4	SOCKET HEAD SCREW ISO 4762 M24X60 1	ZYLINDERSCHRAUBE		
7	43 32 064 08	4	SPRING PLUG 6 ZINC COATED	FEDERSTECKER		

Pos.	Item	Quantity	Description	Bezeichnung	Serie	K
2	92 65 732 08	1	CREEPER ⇨ 1 750 023 92 65 732 08	MONTAGEROLLE		
3	79 00 079 08	1	DOUBLE-HEADED SPANNER DIN 3110 VE	DOPPELMAULSCHLUESSEL		
4	79 00 039 08	1	DOUBLE-HEADED SPANNER DIN 3110 46X5	DOPPELMAULSCHLUESSEL		
5	88 51 322 08	1	SINGLE-END SPANNER DIN 894 55	EINMAULSCHLUESSEL		
6	79 00 046 08	1	SINGLE-END SPANNER DIN 894 60	EINMAULSCHLUESSEL		
7	79 00 126 08	1	DOUBLE RING SPANNER DIN 838	DOPPELRINGSCHLUESSEL		
8	79 00 236 08	1	HEXAGON KEY DIN 911	INBUSSCHLUESSEL		
9	79 00 303 08	1	HAND HAMMER 500G	HANDHAMMER		
10	79 00 301 08	1	HAND HAMMER DIN 1041 1500G	HANDHAMMER		
11	88 50 341 08	1	SLEDGE HAMMER 5KG	VORSCHLAGHAMMER		
12	79 00 315 08	1	COMBI PLIERS DIN 5244 180	KOMBIZANGE		
13	79 00 320 08	1	SCREWDRIVER 3,5 CRV-VERNICKELT	SCHRAUBENDREHER		
14	88 52 004 08	1	SCREWDRIVER 4,5	SCHRAUBENDREHER		
15	79 00 323 08	1	SCREWDRIVER 5,5 CRV-VERNICKELT	SCHRAUBENDREHER		
16	79 00 444 08	1	HOPPER RD200 WEISSBLECH	TRICHTER		
17	79 00 249 08	1	SOCKET WRENCH GR.11/3	STECKSCHLUESSEL		
18	79 00 420 08	1	HAND LEVER PRESS VERZ.	HANDHEBELPRESSE		
19	79 00 429 08	1	REINFORCED RUBBER HOSE 300 RH-30 M1	GUMMIPANZERSCHLAUCH		
20	78 90 003 08	1	FIRST AID KIST DIN 13164 260X170X80	VERBANDSKASTEN		
21	70 42 213 08	1	HOLDER 260X170X19X1,5 ALMG3	HALTER		
23	89 01 004 08	1	FIRE EXTINGUISHER 2KG SPF	FEUERLOESCHER		
(1)	57 13 177 08	1	HOLDER	HALTER		
24	60 71 040 08	1	WORKING LAMP 7,5W 28V	MONTAGELEUCHTE		
25	10 28 453 2	1	LEVER JACK 6,0T PULVERBESCHICHTET	HEBELZUG		
26	51 05 696 08	1	PLUG SOCKET GERADE	STECKTUELLE		
27	47 10 310 08	1	FLANGE JOINT XGE15-LR-ED A3P	VERSCHRAUBUNG		
28	60 27 011 08	1	CABLE SOCK 25	KABELSTRUMPF		
29	60 27 099 08	1	CABLE SOCK 30	KABELSTRUMPF		
30	75 00 011 08	1	PRESSURE GAUGE 63	MANOMETER		
31	75 00 018 08	2	PRESSURE GAUGE 63	MANOMETER		
32	47 09 008 08	3	PRESSURE GAUGE CONNECTION MAV G1	MANOMETERANSCHLUSS		
(1)	10 17 372 2	1	EDGE SEALING RING CR6-	DICHTKANTENRING		
33	47 09 018 08	3	MEASURING HOSE DN2 1000	MESSSCHLAUCH		
34	47 09 019 08	2	MEASURING HOSE DN5 2000	MESSSCHLAUCH		
35	77 39 284 08	4	SHACKLE 12T VERZ SPF	SCHAEKEL		
37	77 39 401 08	1	WEDGE SOCKET 28 GR. SPF	SEILSCHLOSS		
38	77 39 132 08	1	ROPE CLAMP DIN 1142 S30 VERZ	SEILKLEMME		
39	77 33 137 08	4	ROPE SLING DIN EN 13414-3 9.7T-12M SPF	ANSCHLAGSEIL		
40	91 25 249 08	1	MAGNETIC LAMP ⇨ 1 933 100 91 25 249 08	MAGNETLAMPE		
41	81 00 354 08	1	ANGLE SCREW DRIVER GR.3	WINKELSCHRAUBENDREHER		
42	96 67 964 08	1	CLUTCH WRENCH 90MM	KUPPLUNGSSCHLUESSEL		
43	10 03 229 7	1	OIL DRAINING HOSE COMPL. 1,5M	OELABLASSSCHLAUCH KPL.		

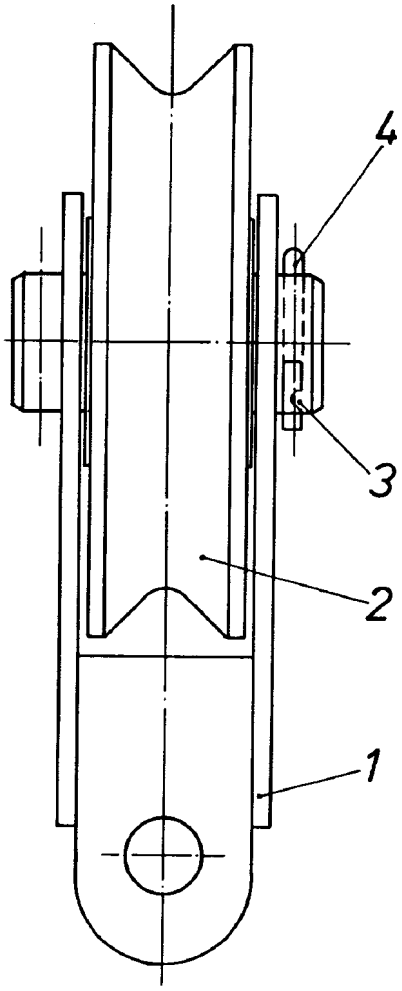

Pos.	Item	Quantity	Description	Bezeichnung	Serie	K
1	92 65 733 08	1	BRACKET COMPL.	LASCHE KPL.		
2	92 69 983 08	1	GUIDE PULLEY COMPL.	UMLENKROLLE KPL.		
(1)	28 81 548 08	1	DEFLECTION PULLEY RD300X82 PA6G	UMLENKROLLE		
(2)	74 51 493 08	2	DEEP GROOVE BALL BEARING DIN 625 62	RILLENKUGELLAGER		
3	45 00 463 08	1	PIN ISO 2340 B70X160X130 ST.50K FE//ZN20	BOLZEN		
4	43 31 050 08	2	RETAINING SPRING DIN 2194 6 A3C	SICHERUNGSFEDER		

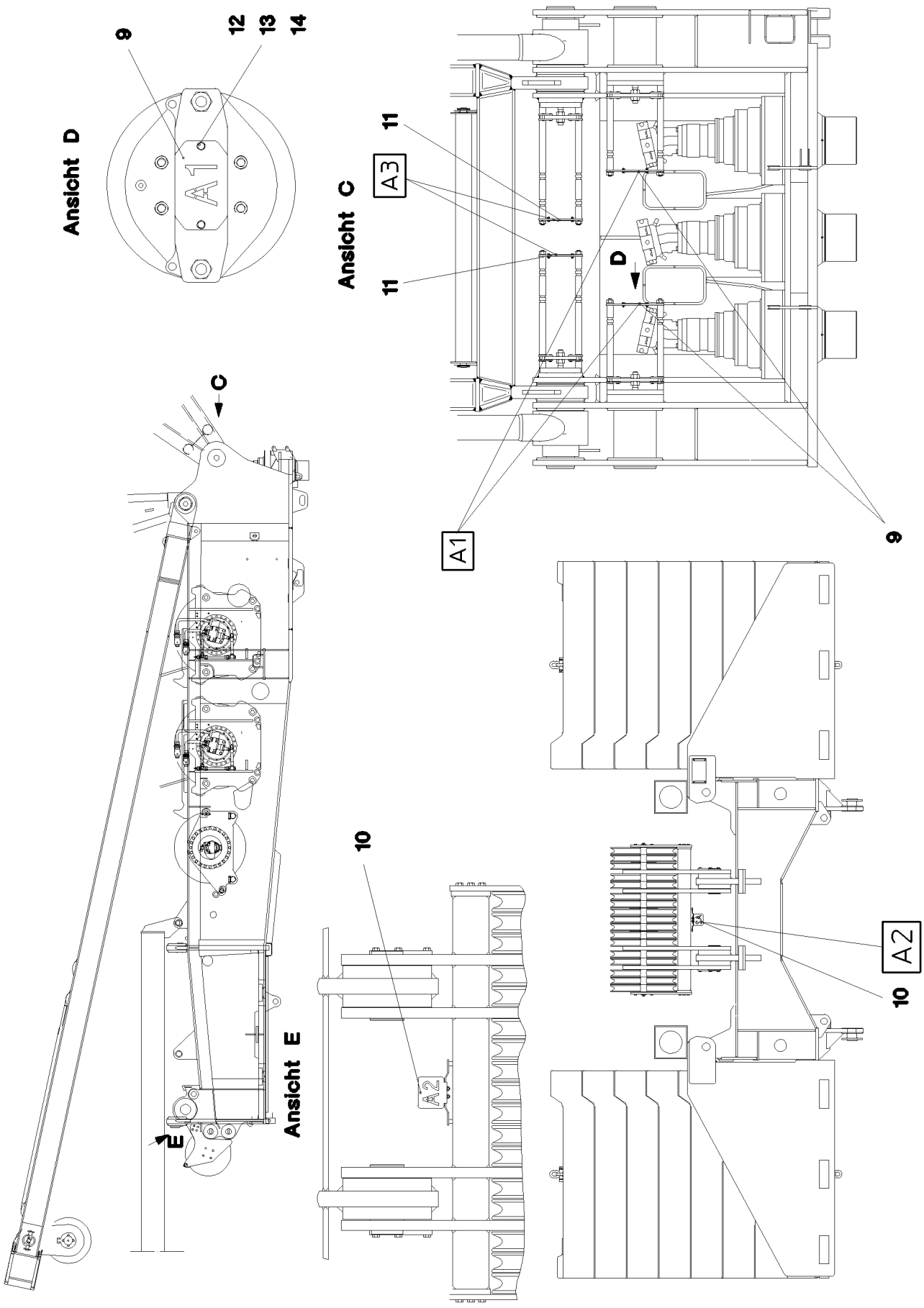

27.5.2016 066138 LIEBHERR	**etk_en_de_074713 LR 1750** **PLATING RADIO REMOTE CONTROL** **BESCHILDERUNG FUER FUNKFERNST.**	❑ 37 (1/3) ⇨ **1 780 193** **92 83 947 08**

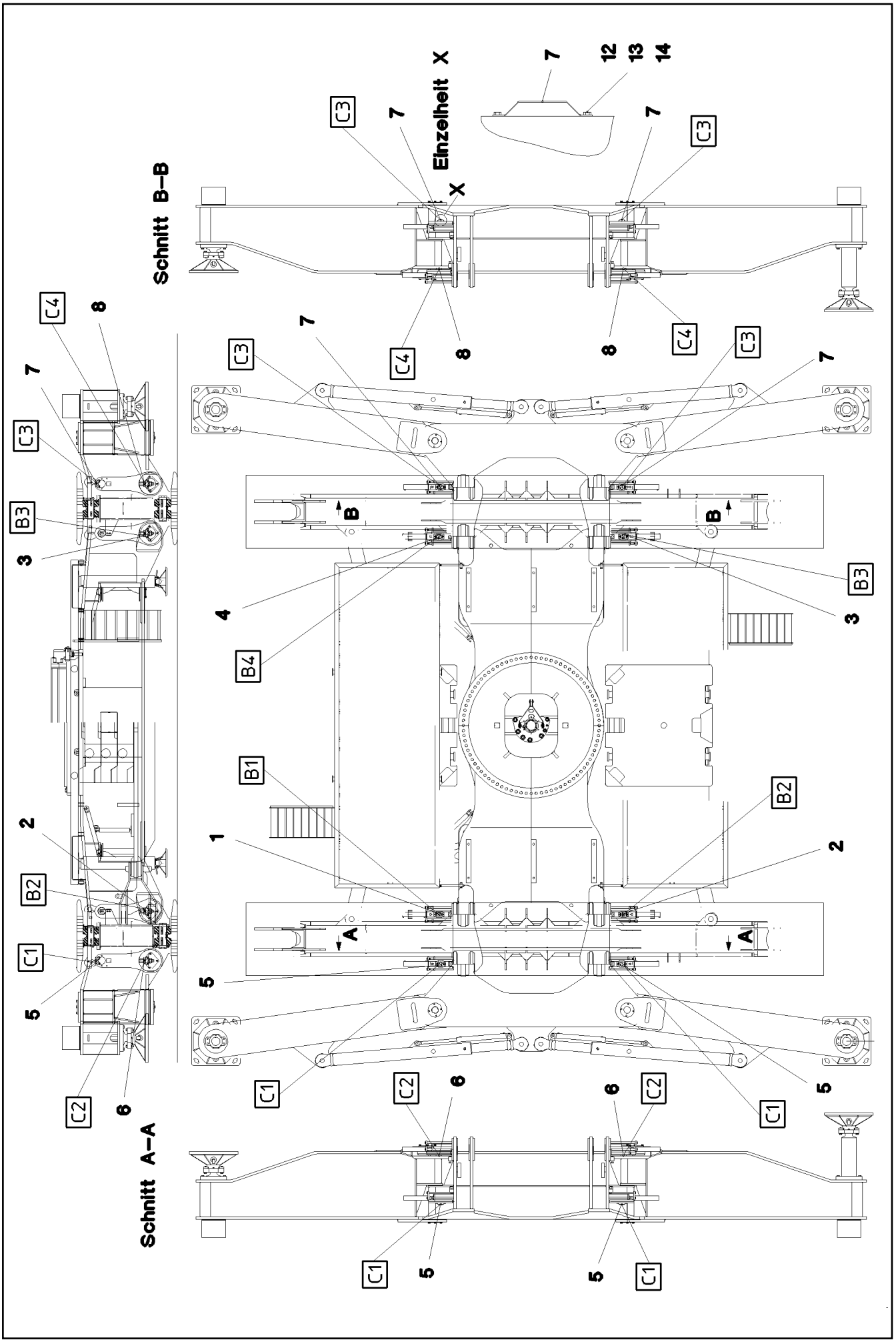

27.5.2016 066139	**etk_en_de_074713 LR 1750**	38 (2/3)
LIEBHERR	**PLATING RADIO REMOTE CONTROL** **BESCHILDERUNG FUER FUNKFERNST.**	**1 780 193** **92 83 947 08**

Pos.	Item	Quantity	Description	Bezeichnung	Serie	K
1	97 08 404 08	1	SIGN 2x227x130 DC01 FE//ZN20//C	SCHILD		
2	97 08 405 08	1	SIGN 2x227x130 DC01 FE//ZN20//C	SCHILD		
3	97 08 406 08	1	SIGN 2x227x130 DC01 FE//ZN20//C	SCHILD		
4	97 08 407 08	1	SIGN 2x227x130 DC01 FE//ZN20//C	SCHILD		
5	97 08 408 08	2	SIGN 2x227x130 DC01 FE//ZN20//C	SCHILD		
6	97 08 409 08	2	SIGN 2x227x130 DC01 FE//ZN20//C	SCHILD		
7	97 08 410 08	2	SIGN 2x227x130 DC01 FE//ZN20//C	SCHILD		
8	97 08 411 08	2	SIGN 2x227x130 DC01 FE//ZN20//C	SCHILD		
9	97 08 412 08	2	SIGN 2x170x100 DC01 FE//ZN20//C	SCHILD		
10	97 08 413 08	1	SIGN 2x120x171 DC01 FE//ZN20//C	SCHILD		
11	97 08 414 08	2	SIGN 2x170x100 DC01 FE//ZN20//C	SCHILD		
12	49 00 089	32	HEX SCREW ISO 4017 M8X20 8.8 A2C	SECHSKANTSCHRAUBE		
13	41 15 141 08	32	HEX NUT ISO 4032 M8 8 A2C	SECHSKANTMUTTER		
14	42 00 012 01	32	WASHER ISO 7089 8 200HV A3C	SCHEIBE		

Pos.	Item	Quantity	Description	Bezeichnung	Serie	K
1	92 17 262 08	1	RADIO REMOTE CONTROL EUROPA ⇨ 1 780 512 92 17 262 08	FUNKFERNSTEUERUNG		
2	92 83 947 08	1	PLATING RADIO REMOTE CONTROL ⇨ 1 780 193 92 83 947 08	BESCHILDERUNG FUER FUNKF		
15	92 17 284 08	1	COMPLEMENT RADIO REMOTE CONTRO ⇨ 1 920 410 92 17 284 08	KABELLISTE FUNKFERNSTEU		

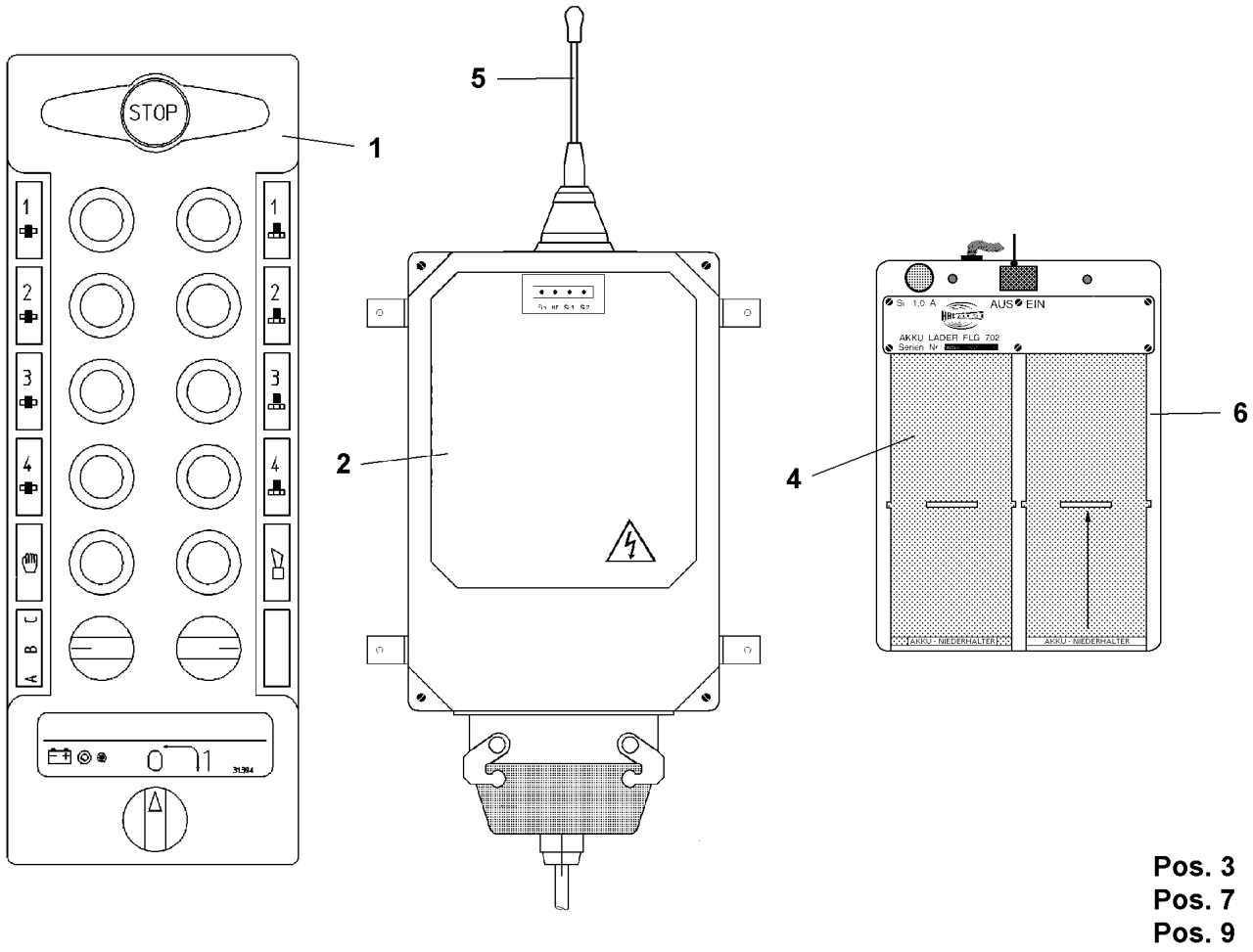

Pos. 3
Pos. 7
Pos. 9

Pos.	Item	Quantity	Description	Bezeichnung	Serie	K
1	61 40 426 08	1	REMOTE CONTROL TRANSMITTER FSS 737	FERNSTEUERSENDER		
2	61 40 427 08	1	REMOTE CONTROL APPARATUS FSE 737 M	FERNSTEUEREMPFAENGER		
3	61 40 432 08	1	BELT CLIP FST 735 MICRON 4	GUERTELCLIP		
4	61 40 429 08	2	BATTERY 6V 0.800AH	BATTERIE		
5	61 40 437 08	1	ANTENNA	ANTENNE		
6	61 40 428 08	1	CHARGER 10-30V	LADEGERAET		
7	61 40 433 08	1	DOCUMENTATION FST 737 MICRON7	DOKUMENTATION		
9	61 40 431 08	4	RUBBER-METAL	SCHWINGMETALL		

Pos.	Item	Quantity	Description	Bezeichnung	Serie	K
1	77 90 361 08	1	CARRIER TARPAULIN	UNTERWAGENPLANE		
2	77 90 359 08	1	SUPERSTRUCTURE TARPAULIN	OBERWAGENPLANE		
3	77 90 362 08	6	LASHING STRAP 5MX25MM POLYTEX SPF	ZURRGURT		

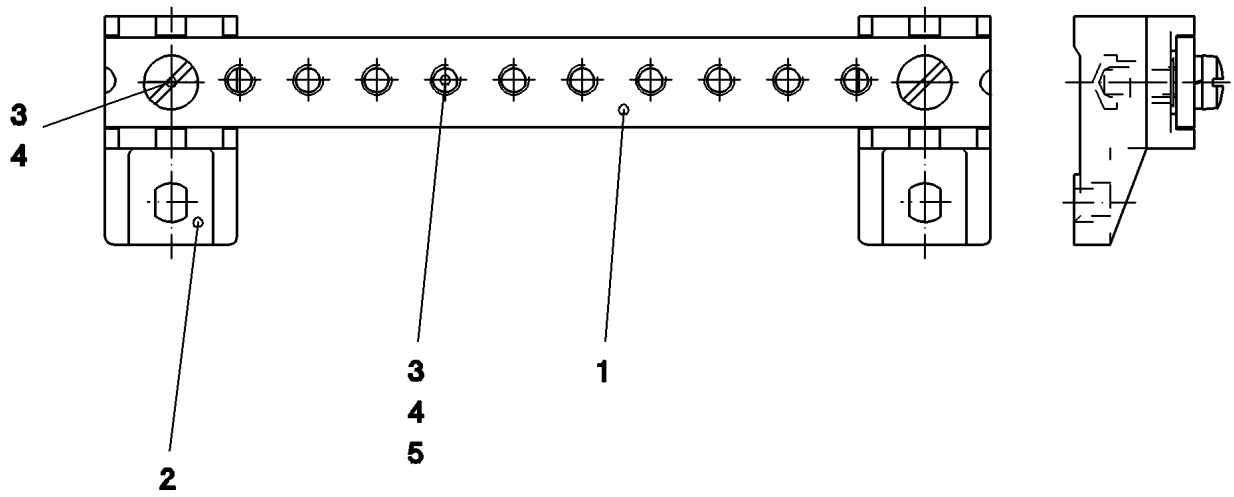

Pos.	Item	Quantity	Description	Bezeichnung	Serie	K
1	95 18 535 08	1	RAIL 3X15X147	SCHIENE		
2	60 21 073 08	2	RAIL SUPPORT BASE	SCHIENENTRAGSOCKEL		
3	40 84 021 01	10	PAN-HEAD SCREW ISO 7045 M5X12 4.8 A2	FLACHKOPFSCHRAUBE		
4	42 40 004 08	10	CIRCLIP DIN 128 A 5 FST A2C	FEDERRING		
5	46 00 305	8	WASHER ISO 7089 5 200HV A3C	SCHEIBE		

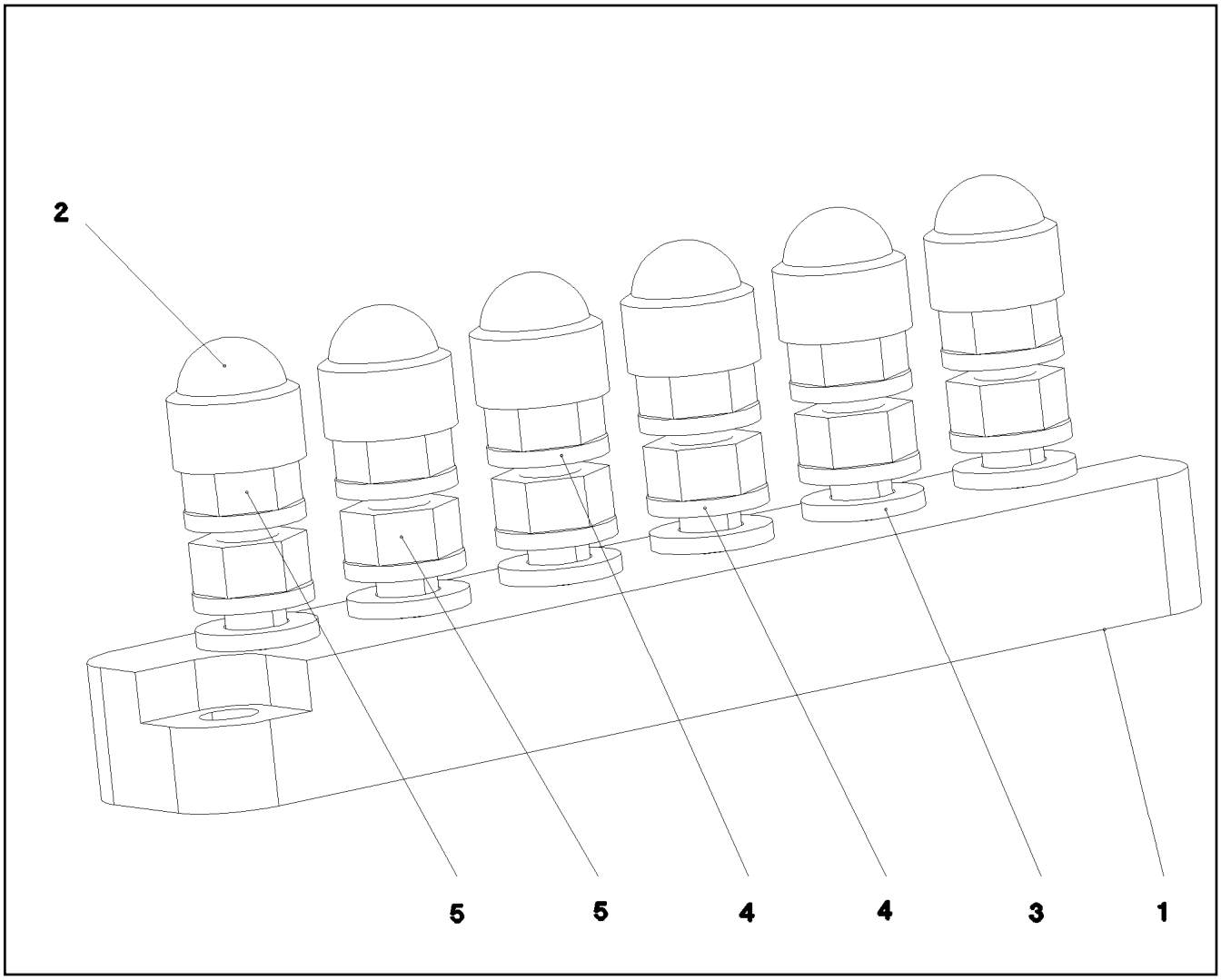

Pos.	Item	Quantity	Description	Bezeichnung	Serie	K
1	60 44 124 08	1	CLAMPING BOARD 6XM6	KLEMMBRETT		
2	77 90 201 08	6	PROTECTING CAP	SCHUTZKAPPE		
3	10 87 564 7	6	WASHER ISO 7089 6 200HV 480H SPF	SCHEIBE		
4	11 83 330 8	12	SERRATED LOCK WASHER DIN 6798 A 6.4 F	FAECHERSCHEIBE		
5	10 87 562 1	12	HEX NUT ISO 4032 M6 8 480H SPF	SECHSKANTMUTTER		

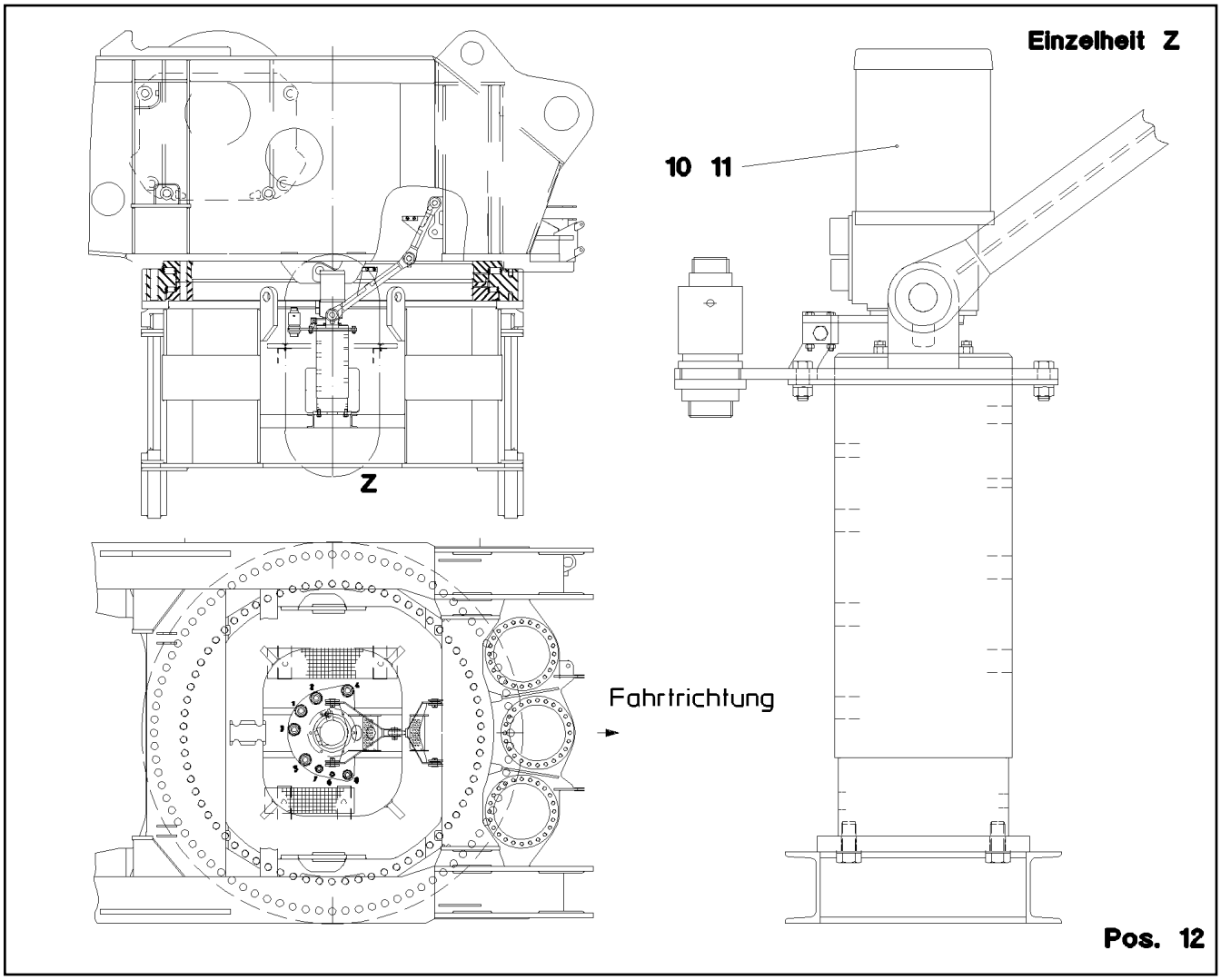

Pos.	Item	Quantity	Description	Bezeichnung	Serie	K
10	69 09 010 08	1	COLLECTING RING 5/46X32/16A/400/ SPF ⇨ 6 909 010 08 69 09 010 08	SCHLEIFRINGUEBERTRAEGER		
11	69 23 091 08	1	ROTARY ENCODER 360° SPF	DREHGEBER		
(60)	96 74 133 08	1	COUPLING ROTARY ENCODER	KUPPLUNG DREHGEBER		
12	28 81 762 08	1	SHEET 15X30X50 PA6G	PLATTE		

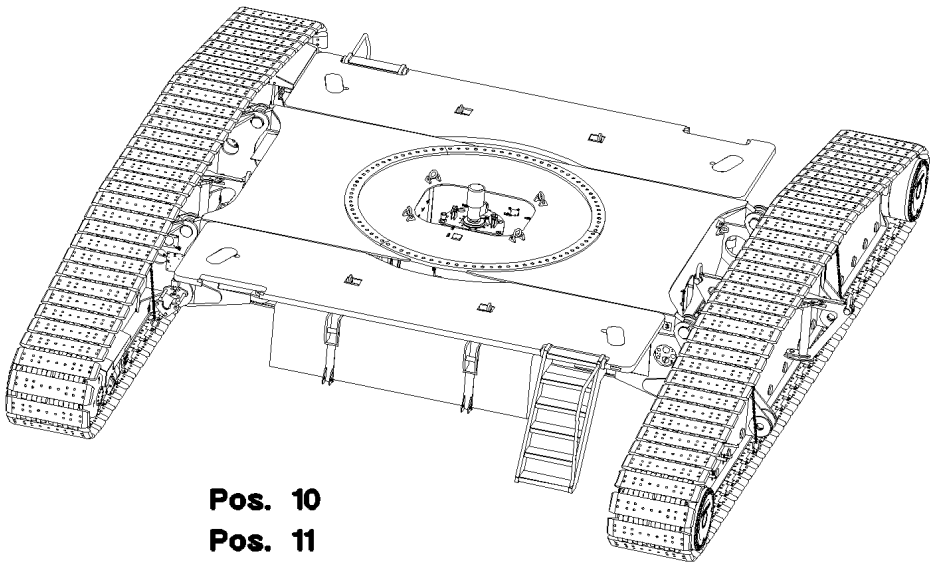

Pos. 10
Pos. 11
Pos. 12
Pos. 16

Pos.	Item	Quantity	Description	Bezeichnung	Serie	K
10	92 17 850 08	1	ELECTR.FOR CENTER SECTION ⇨ 1 920 401 92 17 850 08	ELEKTRIK MITTELSTUECK		
11	92 77 912 08	1	ELECTR.CRAWLER SUPPORT LEFT ⇨ 1 920 404 92 77 912 08	ELEKTRIK RAUPENTRAEGER LI		
12	92 77 701 08	1	ELECTR.CRAWLER SUPPORT RIGHT ⇨ 1 920 407 92 77 701 08	ELEKTRIK RAUPENTRAEGER R		
16	92 18 213 08	1	CABLE LIST PREPAR. SUPPORT ⇨ 1 920 411 92 18 213 08	KABELLISTE VORBEREIT.ABSTU		

Pos.	Item	Quantity	Description	Bezeichnung	Serie	K
1	92 17 847 08	1	CABLE LIST F.CENTER SECTION ⇨ 1 920 403 92 17 847 08	KABELLISTE MITTELSTUECK		
2	92 17 846 08	1	TERMINAL BOX, PRE-ASSEMBLED S50 ⇨ 1 920 403 92 17 846 08	KLEMMKASTEN VORM.		
10	69 23 022 08	1	INCLINATION SENSOR +/-5° X/Y SPF	NEIGUNGSGEBER		
20	97 08 173 08	2	PLATE 3x170x105 DC01 FE//ZN20//C	BLECH		
25	97 03 872 08	1	PLATE 4x600x363 S315MC FE//ZN20//C	BLECH		

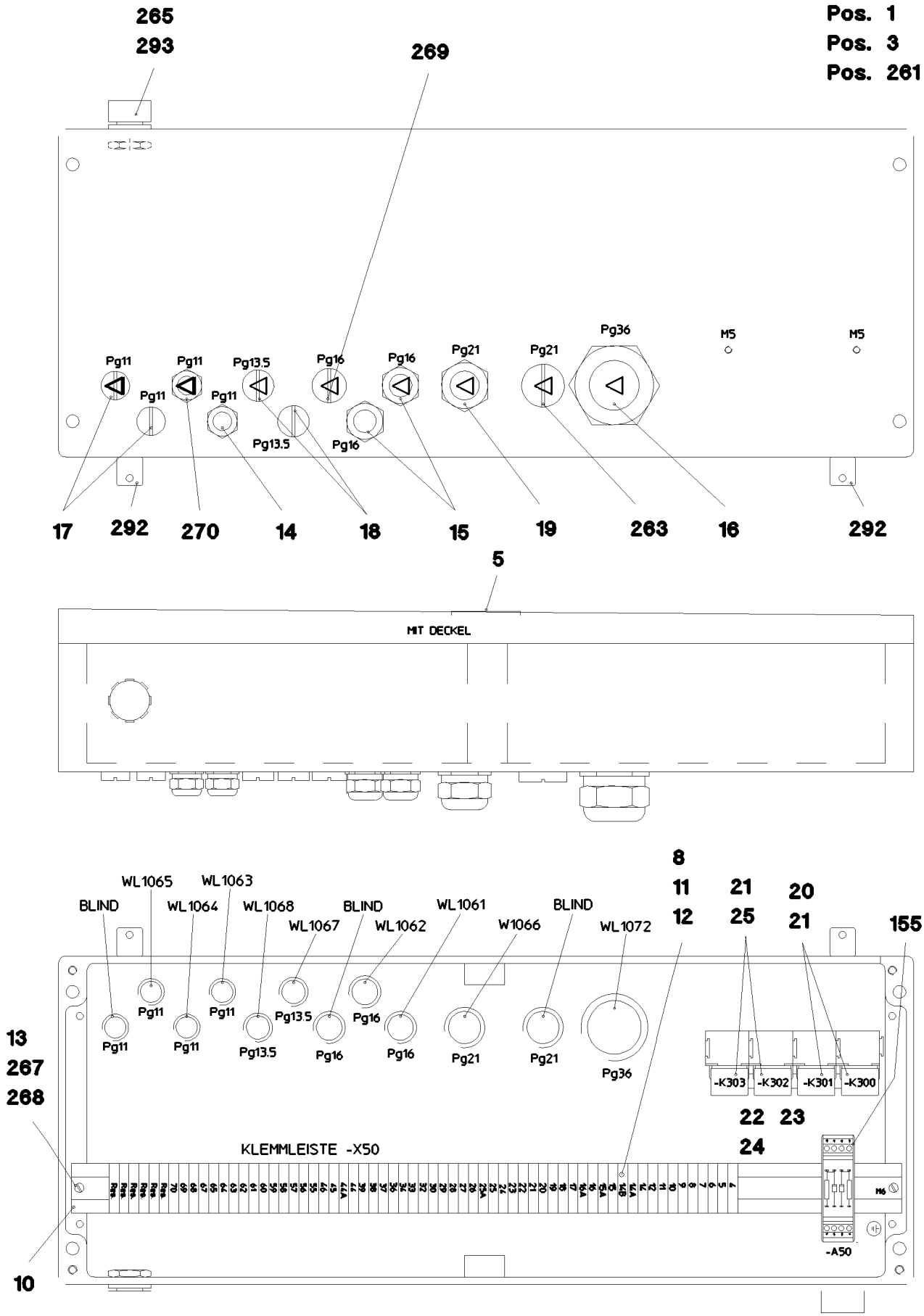
265
293
269
Pos. 1
Pos. 3
Pos. 261
Pg11
Pg11
Pg11
Pg11
Pg13.5
Pg13.5
Pg16
Pg16
Pg16
Pg21
Pg21
Pg36
M5
M5
17
292
270
14
18
15
19
263
16
292
5
MIT DECKEL
8
11
12
21
25
20
21
155
WL1065
WL1063
BLIND
WL1064
WL1068
BLIND
WL1067
WL1062
WL1061
W1066
BLIND
WL1072
13
267
268
-K303
-K302
-K301
-K300
22
23
24
KLEMMLEISTE -X50
-A50
10

Pos.	Item	Quantity	Description	Bezeichnung	Serie	K
1	92 18 465 08	1	WIRES PRE-ASS. S50	DRAEHTE VORM.		
3	97 08 581 08	1	EMPTY CASING DRILLED 230X600X110X0 A	LEERGEHAEUSE GEBOHRT		
5	77 26 515 08	1	SIGN S50	SCHILD		
8	60 27 437 08	1	IDENTIFICATION STRIP 1 - 250	KENNZEICHNUNGSKARTEN		
10	60 21 067 08	0.585	TOP HAT RAIL 35X27X7,3X1	HUTSCHIENE		
11	10 28 635 4	63	TERMINAL/CLAMP 6,3/2,8X0,8MM²	KLEMME		
12	60 27 417 08	16	CRAMP	KRAMPE		
13	42 18 006 08	2	WASHER DIN 9021 A 5,3 ST VERZ	SCHEIBE		
14	60 24 226 08	1	CABLE GLAND PG11	KABELVERSCHRAUBUNG		
15	60 24 228 08	2	CABLE GLAND PG16	KABELVERSCHRAUBUNG		
16	60 24 231 08	1	CABLE GLAND PG36	KABELVERSCHRAUBUNG		
17	60 24 113 08	2	BLANK SOCKET PG11 MS	BLINDBUCHSE		
18	60 24 112 08	2	BLANK SOCKET PG13,5 MS	BLINDBUCHSE		
19	60 24 404 08	1	FLANGE JOINT SSV 21.1-GERAGE	VERSCHRAUBUNG		
20	63 01 004 08	2	CONTACT RELAY 24V 2X20A	KONTAKTRELAIS		
21	63 01 229 08	4	PLUG BASE 9-POLE	RELAISSTECKSOCKEL		
22	46 00 388	2	PAN-HEAD SCREW ISO 7045 M5X10 4.8 A2	FLACHKOPFSCHRAUBE		
23	46 00 305	2	WASHER ISO 7089 5 200HV A3C	SCHEIBE		
24	42 52 208 08	2	SERRATED LOCK WASHER DIN 6798 J 5,3	FAECHERSCHEIBE		
25	63 01 215 08	2	RELAY 24V 10A SPF	RELAIS		
155	92 71 584 08	1	CUSTOM CIRCUIT MODULE 1	BESTUECKUNGSMODUL 1		
261	60 32 003 08	10	CABLE TIE 3,6X140-SCHWARZ PA 6.6	KABELBINDER		
263	60 24 110 08	1	BLANK SOCKET PG21 MS	BLINDBUCHSE		
265	87 00 028 08	0.01	SEALANT A80MR HYLOMAR	DICHTMITTEL		
267	60 27 360 08	2	SUPPORT TRESTLE	AUFLAGEBOCK		
268	40 82 010 14	2	SHEET-METAL SCREW ISO 7049 ST4,8X19	BLECHSCHRAUBE		
269	60 24 111 08	1	BLANK SOCKET PG16 MS	BLINDBUCHSE		
270	60 24 232 08	1	CABLE GLAND PG11	KABELVERSCHRAUBUNG		
292	60 25 012 08	2	WATER DRAIN PLUG M12 PA6G SPF	ENTWAESSERUNGSSTOPFEN		
293	60 25 013 08	1	VENTILATION SCREW G1/2"X30 POLYAMID	ENTLUEFTUNGSSCHRAUBE		

Pos.	Item	Quantity	Description	Bezeichnung	Serie	K
5	92 17 848 08	1	LEAD WL1061	LEITUNG		
9	92 17 849 08	1	LEAD WL1062	LEITUNG		
10	92 04 057 08	1	LEAD WL1063	LEITUNG		
14	92 11 285 08	1	LEAD WL1064	LEITUNG		

Pos.	Item	Quantity	Description	Bezeichnung	Serie	K
5	69 27 015 08	2	PROXIMITY SWITCH BERUEHRUNGSLOS	NAEHERUNGSSCHALTER		
10	92 78 045 08	1	CABLE LIST CRAWLER CARRIER LEF	KABELLISTE RAUPENTRAEGER		
			⇨ 1 920 405 92 78 045 08			
15	92 01 742 08	1	TERMINAL BOX, PRE-ASSEMBLED S1071	KLEMMKASTEN VORM.		
			⇨ 1 920 406 92 01 742 08			

Pos.	Item	Quantity	Description	Bezeichnung	Serie	K
15	92 79 512 08	1	LEAD WL1071	LEITUNG		
16	92 04 065 08	1	WIRING HARNESS W1072	KABELSTRANG		
19	92 79 134 08	1	LEAD WL1075	LEITUNG		
20	92 77 909 08	1	LEAD WL1076	LEITUNG		
22	92 15 486 08	1	LEAD WL1078	LEITUNG		

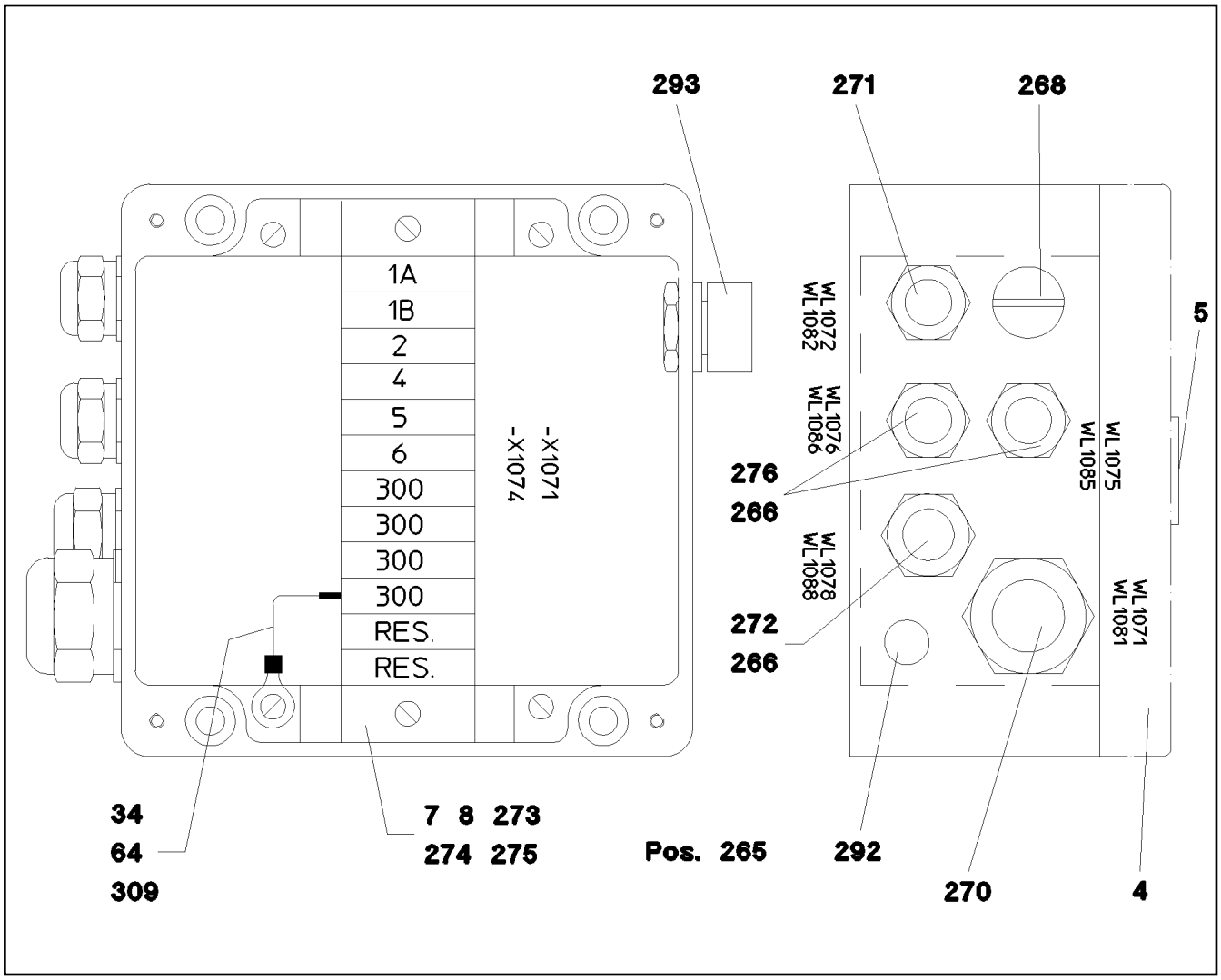

Pos.	Item	Quantity	Description	Bezeichnung	Serie	K
4	95 55 502 08	1	EMPTY CASING AL	LEERGEHAEUSE		
5	77 26 516 08	1	SIGN 160X160X90	SCHILD		
7	60 27 437 08	1	IDENTIFICATION STRIP 1 - 250	KENNZEICHNUNGSKARTEN		
8	60 27 438 08	1	IDENTIFICATION STRIP 251 - 500	KENNZEICHNUNGSKARTEN		
34	60 22 179 08	1	CABLE LUG DIN 46237 M6/1-2,5mm²	KABELSCHUH		
64	60 23 032 08	1	RECEPTACLE 6,3X1,5-2,5	STECKHUELSE		
265	87 00 028 08	0.01	SEALANT A80MR HYLOMAR	DICHTMITTEL		
266	60 24 226 08	3	CABLE GLAND PG11	KABELVERSCHRAUBUNG		
268	60 24 113 08	1	BLANK SOCKET PG11 MS	BLINDBUCHSE		
270	10 14 637 50	1	CABLE GLAND PG21X13,0-18,0	KABELVERSCHRAUBUNG		
271	60 24 401 08	1	FLANGE JOINT SSV 11.1-GERADE	VERSCHRAUBUNG		
272	60 26 052 08	1	REDUCING PIECE PG16/11	REDUZIERSTUECK		
273	60 21 067 08	0.15	TOP HAT RAIL 35X27X7,3X1	HUTSCHIENE		
274	10 28 635 4	12	TERMINAL/CLAMP 6,3/2,8X0,8MM²	KLEMME		
275	60 27 417 08	6	CRAMP	KRAMPE		
276	60 26 040 08	2	REDUCING PIECE PG13,5/11 MS VERNICK	REDUZIERSTUECK		
292	60 25 012 08	1	WATER DRAIN PLUG M12 PA6G SPF	ENTWAESSERUNGSSTOPFEN		
293	60 25 013 08	1	VENTILATION SCREW G1/2"X30 POLYAMID	ENTLUEFTUNGSSCHRAUBE		
309	10 87 054 2	0.3	ELECTR.CABLE 2,5	KFZ-LEITUNG		

Pos.	Item	Quantity	Description	Bezeichnung	Serie	K
5	69 27 015 08	2	PROXIMITY SWITCH BERUEHRUNGSLOS	NAEHERUNGSSCHALTER		
10	92 77 625 08	1	CABLE LIST CRAWLER CARRIER RIG ⇨ 1 920 408 92 77 625 08	KABELLISTE RAUPENTRAEGER		
15	92 07 133 08	1	TERMINAL BOX, PRE-ASSEMBLED S1074 ⇨ 1 920 409 92 07 133 08	KLEMMKASTEN VORM.		

Pos.	Item	Quantity	Description	Bezeichnung	Serie	K
15	92 77 867 08	1	LEAD WL1081	LEITUNG		
16	92 04 031 08	1	WIRING HARNESS WL1082	KABELSTRANG		
19	92 77 800 08	1	LEAD WL1085	LEITUNG		
20	92 77 618 08	1	LEAD WL1086	LEITUNG		
22	92 15 498 08	1	LEAD WL1088	LEITUNG		

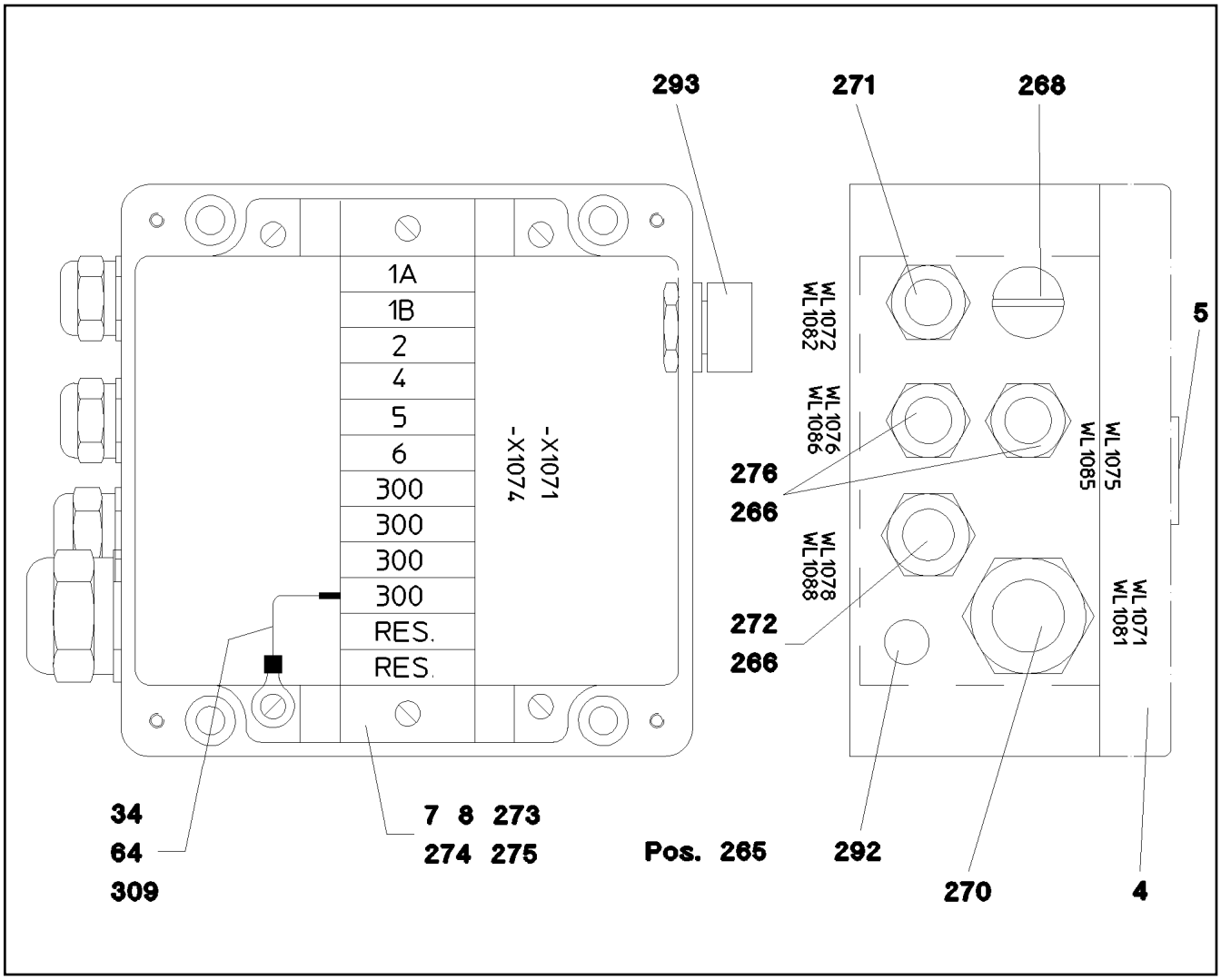

Pos.	Item	Quantity	Description	Bezeichnung	Serie	K
4	95 55 502 08	1	EMPTY CASING AL	LEERGEHAEUSE		
5	77 26 517 08	1	SIGN S1074	SCHILD		
7	60 27 437 08	1	IDENTIFICATION STRIP 1 - 250	KENNZEICHNUNGSKARTEN		
8	60 27 438 08	1	IDENTIFICATION STRIP 251 - 500	KENNZEICHNUNGSKARTEN		
34	60 22 179 08	1	CABLE LUG DIN 46237 M6/1-2,5mm²	KABELSCHUH		
64	60 23 032 08	1	RECEPTACLE 6,3X1,5-2,5	STECKHUELSE		
265	87 00 028 08	0.01	SEALANT A80MR HYLOMAR	DICHTMITTEL		
266	60 24 226 08	3	CABLE GLAND PG11	KABELVERSCHRAUBUNG		
268	60 24 113 08	1	BLANK SOCKET PG11 MS	BLINDBUCHSE		
270	10 14 637 50	1	CABLE GLAND PG21X13,0-18,0	KABELVERSCHRAUBUNG		
271	60 24 401 08	1	FLANGE JOINT SSV 11.1-GERADE	VERSCHRAUBUNG		
272	60 26 052 08	1	REDUCING PIECE PG16/11	REDUZIERSTUECK		
273	60 21 067 08	0.15	TOP HAT RAIL 35X27X7,3X1	HUTSCHIENE		
274	10 28 635 4	12	TERMINAL/CLAMP 6,3/2,8X0,8MM²	KLEMME		
275	60 27 417 08	6	CRAMP	KRAMPE		
276	60 26 040 08	2	REDUCING PIECE PG13,5/11 MS VERNICK	REDUZIERSTUECK		
292	60 25 012 08	1	WATER DRAIN PLUG M12 PA6G SPF	ENTWAESSERUNGSSTOPFEN		
293	60 25 013 08	1	VENTILATION SCREW G1/2"X30 POLYAMID	ENTLUEFTUNGSSCHRAUBE		
309	10 87 054 2	0.3	ELECTR.CABLE 2,5	KFZ-LEITUNG		

Pos.	Item	Quantity	Description	Bezeichnung	Serie	K
1	92 11 797 08	1	WIRING HARNESS W1066	KABELSTRANG		
2	92 11 798 08	1	LEAD WL1079	LEITUNG		
3	92 11 799 08	1	LEAD WL1089	LEITUNG		
9	61 40 031 08	1	HORN 24V	HORN		

Pos.	Item	Quantity	Description	Bezeichnung	Serie	K
11	92 11 593 08	1	LEAD WL1067	LEITUNG		
12	92 11 594 08	1	LEAD WL1068	LEITUNG		

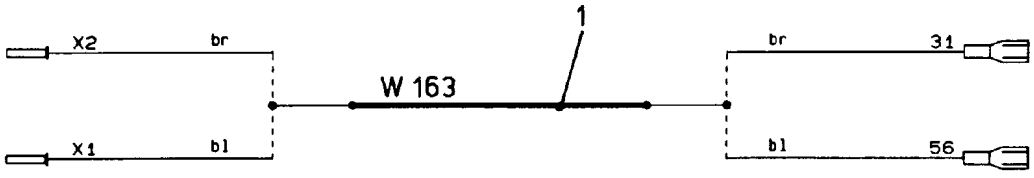

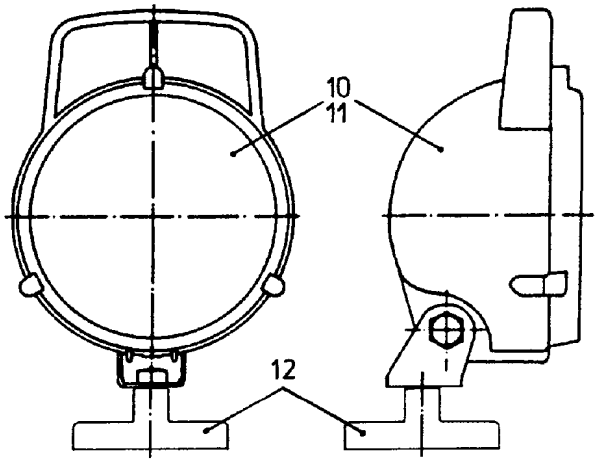

Pos.	Item	Quantity	Description	Bezeichnung	Serie	K
1	92 69 930 08	1	LEAD W163	LEITUNG		
10	60 71 318 08	1	FLOODLIGHT 35W 12/24V	SCHEINWERFER		
11	60 70 091 08	1	LIGHT BULB 35W 24V	GLUEHLAMPE		
12	61 70 000 08	1	FERRIMAGNET FERRIT VERZ	FLACHGREIFER		

LIEBHERR

27.5.2016
028739

etk_en_de_074713 LR 1750

HYDR.CRAWLE 4 MOT.PREP.K-SUPP
HYDR.RAUPE 4 MOT.VORB.K-ABST.

60 (1/10)

⇩ 1 970

91 00 931 08

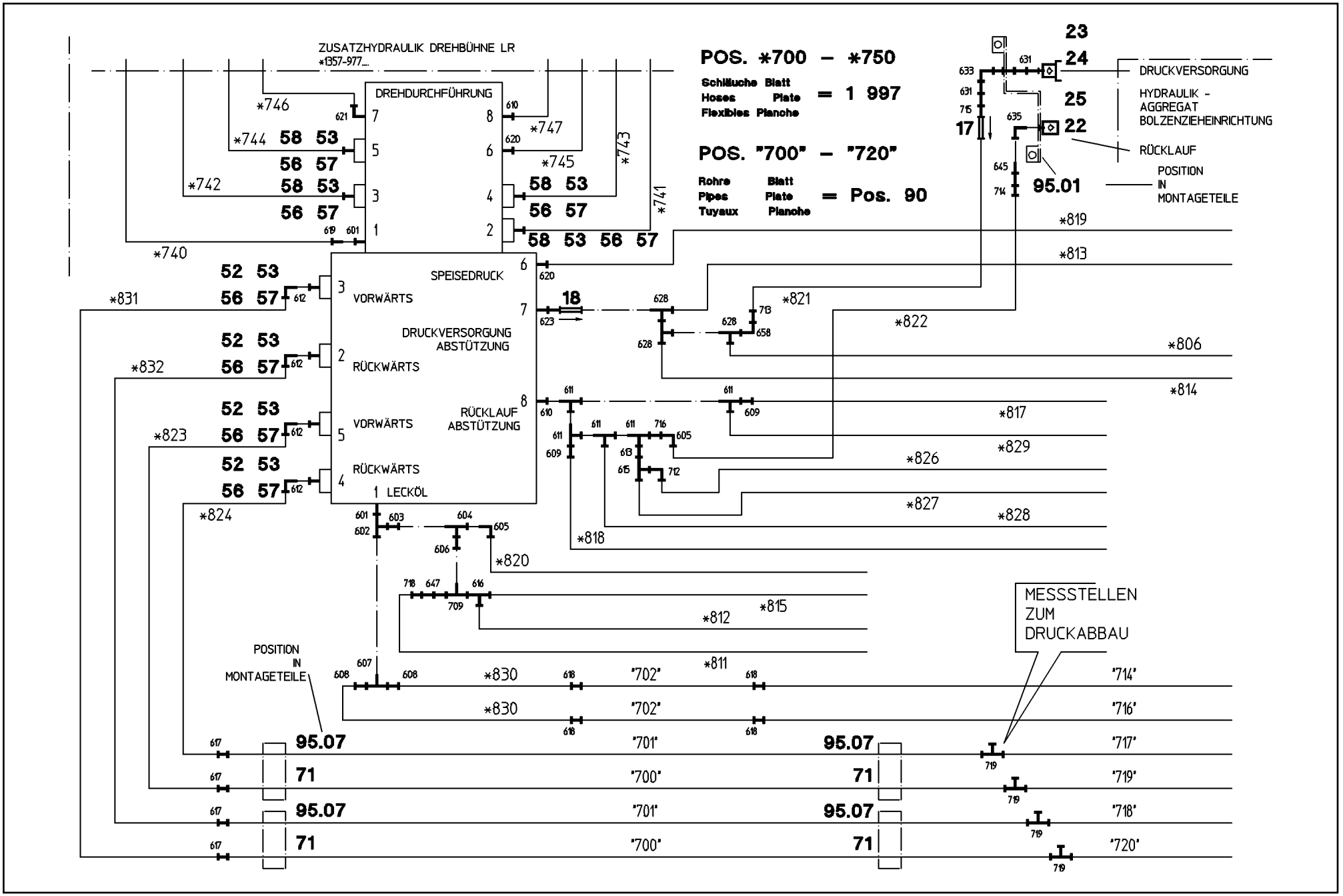

LIEBHERR

etk_en_de_074713 LR 1750

HYDR.CRAWLE 4 MOT.PREP.K-SUPP
HYDR.RAUPE 4 MOT.VORB.K-ABST.

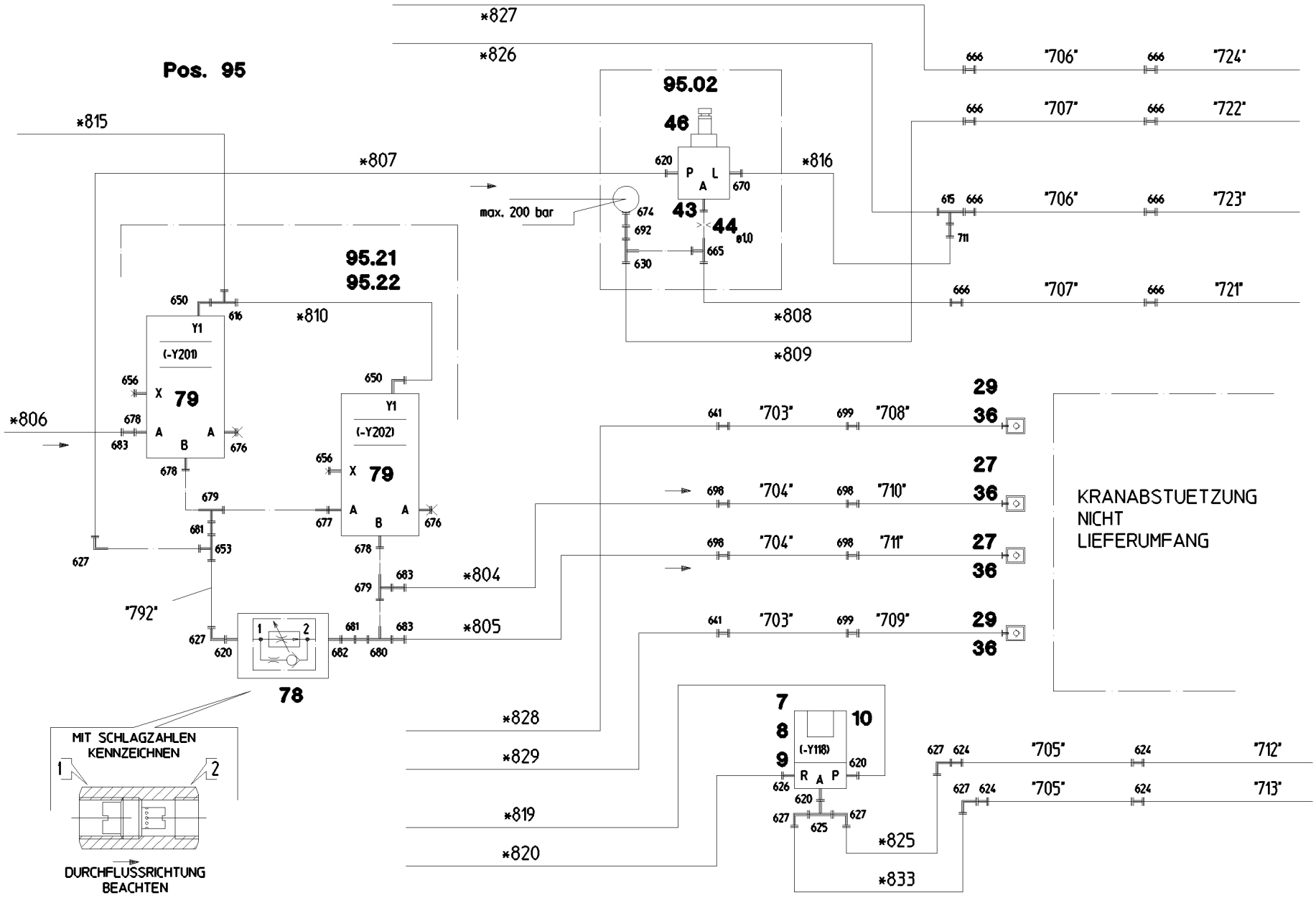

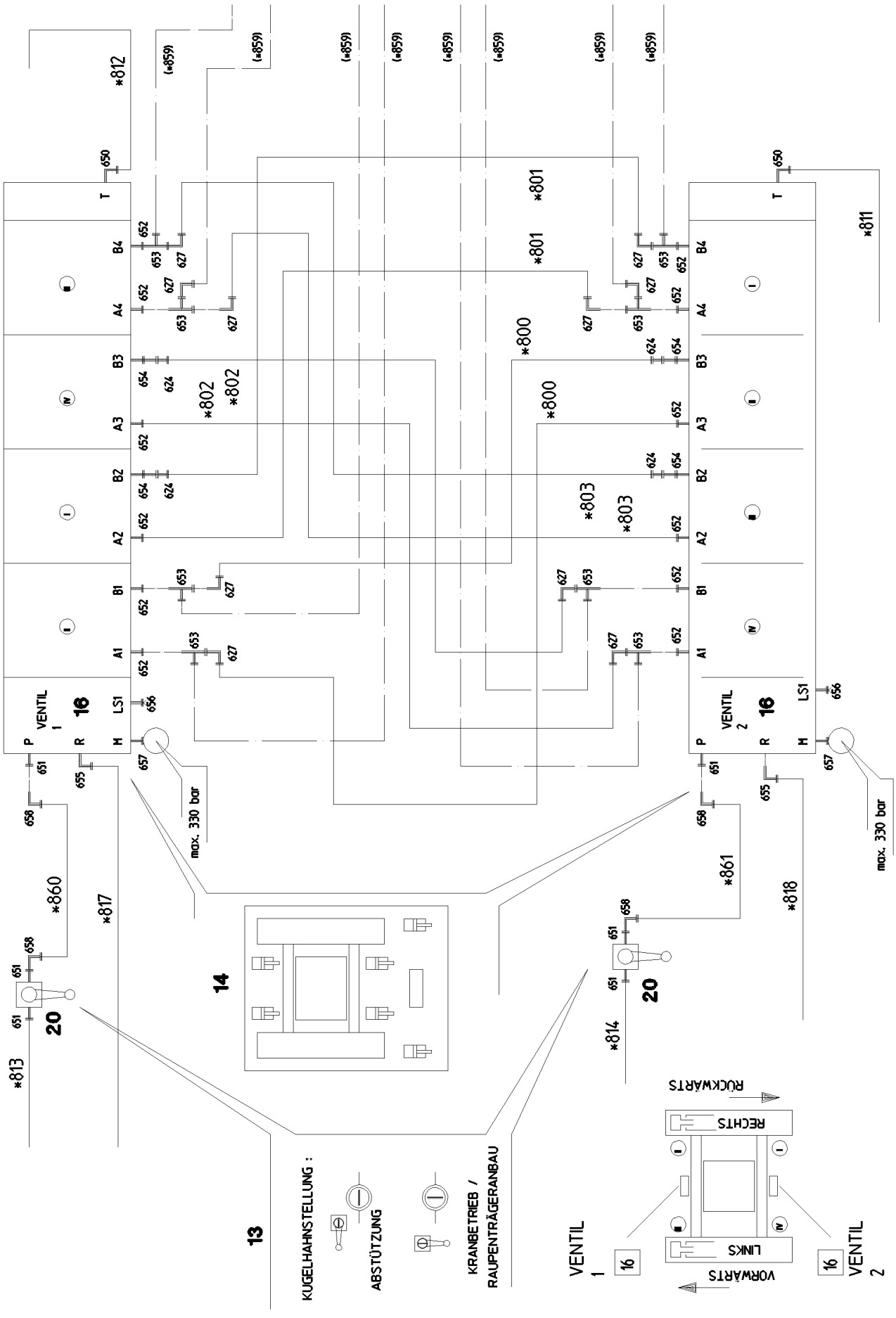
VENTIL 1
VENTIL 2
16
20
14
13
max. 330 bar
KUGELHAHNSTELLUNG :
ABSTÜTZUNG
KRANBETRIEB / RAUPENTRÄGERANBAU
RECHTS
LINKS
RÜCKWÄRTS
VORWÄRTS

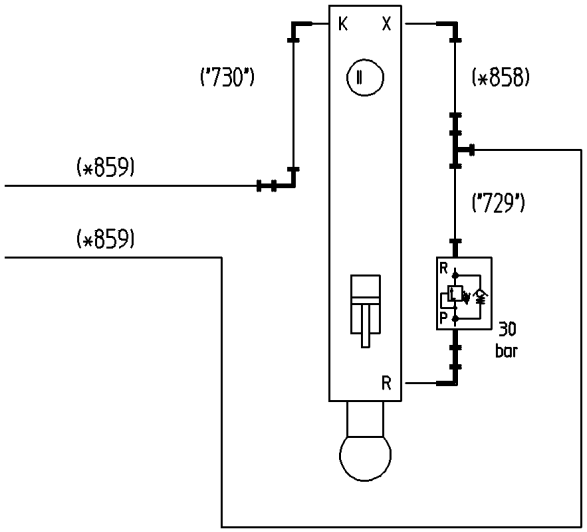

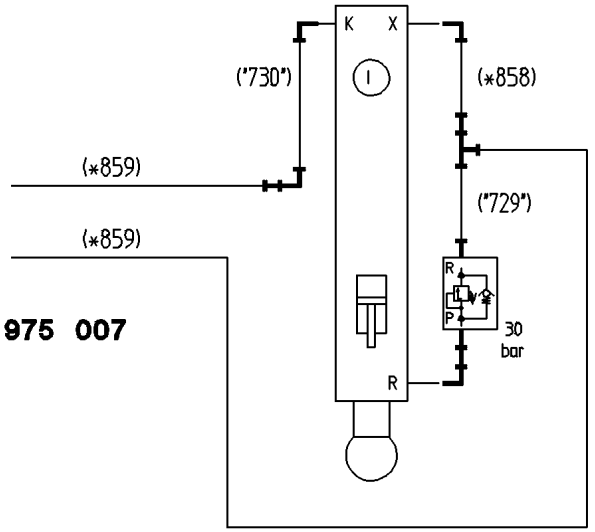

POS. *858 – *859

***Schläuche**	**Blatt**	
***Hoses**	**Plate**	**= 1 975 007**
***Flexibles**	**Planche**	

POS. "729" + "730"

"Rohre	**Blatt**	
"Pipes	**Plate**	**= 1 975 008**
"Tuyaux	**Planche**	

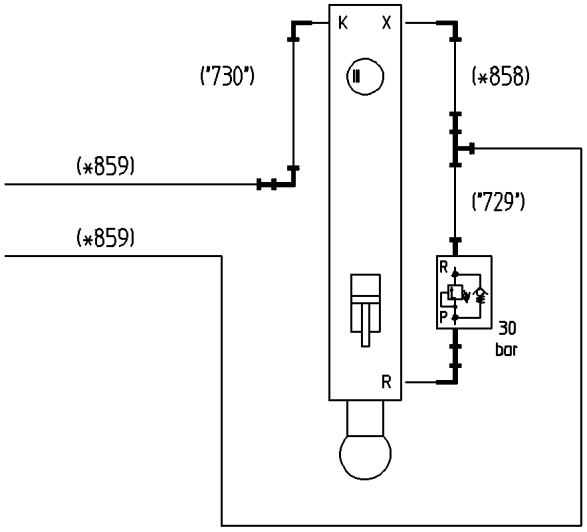

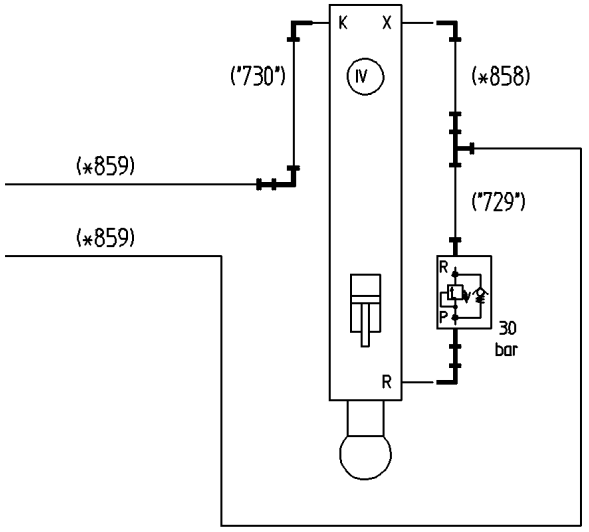

ZUSATZHYDRAULIK
ABSTUETZZYLINDER
1 975 006

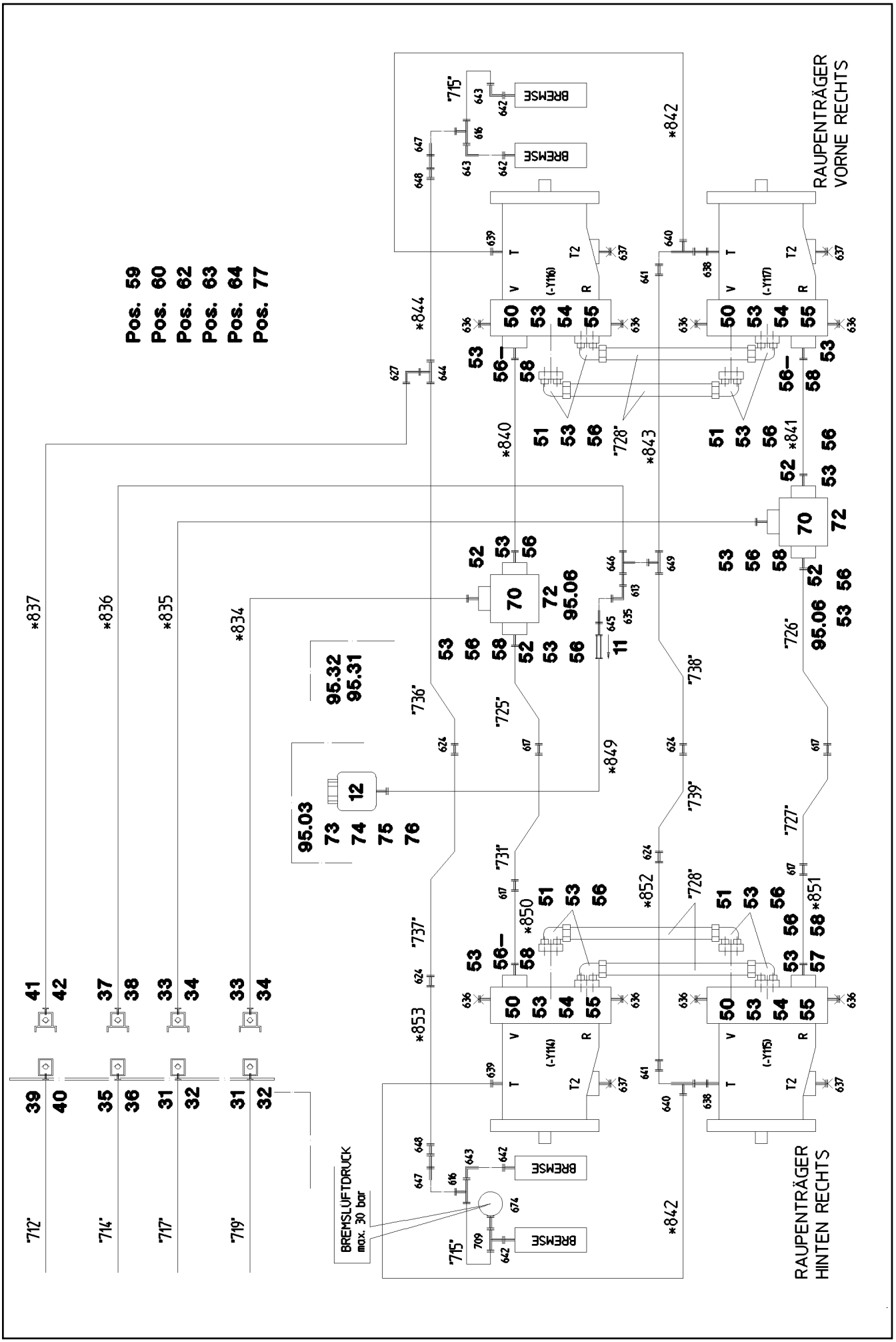
Pos. 59
Pos. 60
Pos. 62
Pos. 63
Pos. 64
Pos. 77
RAUPENTRÄGER VORNE RECHTS
RAUPENTRÄGER HINTEN RECHTS
BREMSE
BREMSLUFTDRUCK max. 30 bar

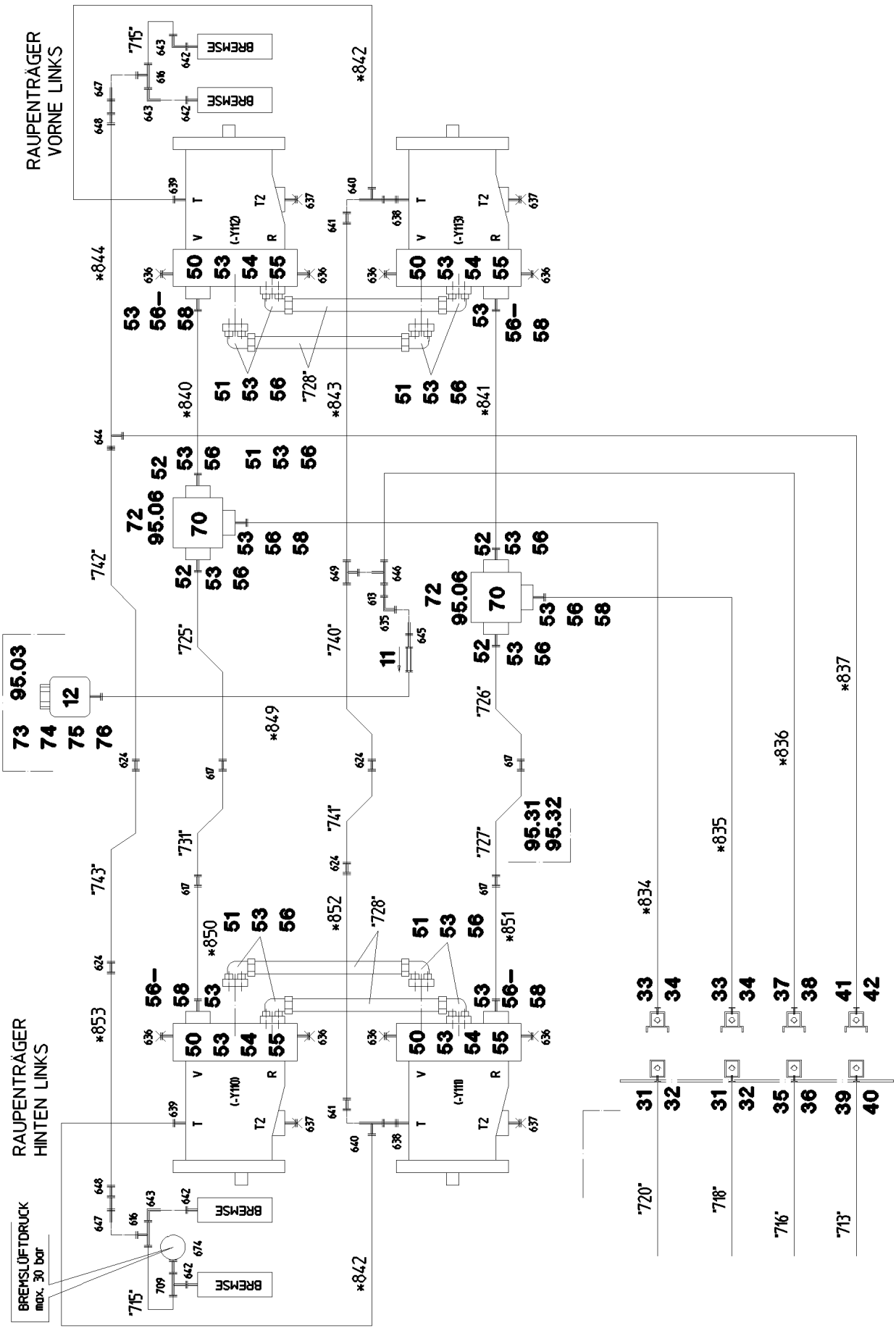
RAUPENTRÄGER
VORNE LINKS
RAUPENTRÄGER
HINTEN LINKS
BREMSE
BREMSLÜFTDRUCK
max. 30 bar
(-Y112)
(-Y113)
(-Y110)
(-Y111)
T
T2
V
R
95.03
95.06
95.31
95.32

LIEBHERR

27.5.2016
028745

etk_en_de_074713 LR 1750

HYDR.CRAWLE 4 MOT.PREP.K-SUPP
HYDR.RAUPE 4 MOT.VORB.K-ABST.

66 (7/10)

⇩ 1 970

91 00 931 08

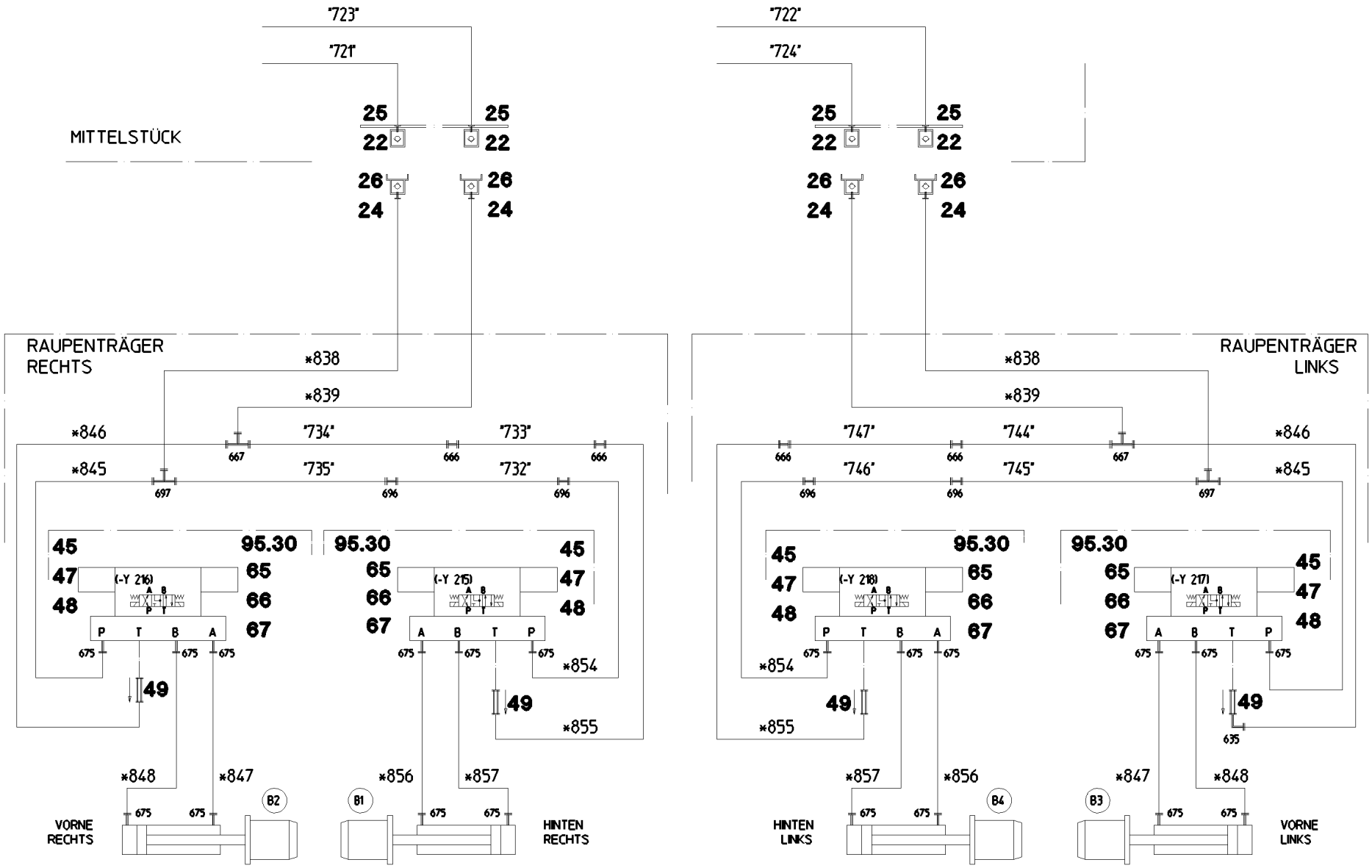

Pos.	Item	Quantity	Description	Bezeichnung	Serie	K
7	95 05 282 08	1	PLATE 4X50X95 S315MC	BLECH		
8	40 65 136	2	HEX SCREW ISO 4017 M8X12 8.8 A2C	SECHSKANTSCHRAUBE		
9	42 40 007 08	2	CIRCLIP DIN 127 A 8 FST A2C	FEDERRING		
10	51 14 651 08	1	DIRECTIONAL CONTROL VALVE 3/2-350BA ⇨ 5 114 651 08 51 14 651 08	WEGEVENTIL		
11	51 14 815 08	2	NON-RETURN VALVE pmax10BAR	RUECKSCHLAGVENTIL		
12	50 28 073 08	2	EQUALIZING RESERVOIR 0,2L POLYETHY	AUSGLEICHSBEHAELTER		
(1)	11 63 212 5	1	CONTAINER SCREW JOINT	BEHAELTERVERSCHRAUBUNG		
13	97 08 045 08	2	SIGN	SCHILD		
14	97 08 391 08	2	SIGN	SCHILD		
16	51 13 090 08	2	SLIDE VALVE BLOCK 420BAR SPF ⇨ 5 133 090 08 51 13 090 08	WEGESCHIEBERBLOCK		
17	51 04 120 08	1	NON-RETURN VALVE	RUECKSCHLAGVENTIL		
18	51 04 121 08	1	NON-RETURN VALVE	RUECKSCHLAGVENTIL		
20	51 06 923 08	2	BALL VALVE BKH3/4" A3C ⇨ 5 106 923 08 51 06 923 08	KUGELHAHN		
22	10 46 691 4	5	HEX CAP NUT RD32X3 SPF	VERSCHLUSSMUTTER		
23	51 15 013 08	1	COUPLING PLUG 12-S	KUPPLUNGSSTECKER		
(1)	57 10 830 08	1	SHEET GASKET VITON	DICHTSCHEIBE		
(2)	57 10 826 08	1	O-RING 17X2 FPM70	O-RING		
(3)	57 10 828 08	1	SUPPORTING RING 17,5X20,9X1 PTFE	STUETZRING		
24	10 46 691 0	5	SCREW PLUG RD32X3 SPF	VERSCHLUSSSCHRAUBE		
25	51 15 058 08	5	COUPLING SLEEVE B2 12-L	KUPPLUNGSMUFFE		
(1)	57 10 825 08	1	SHEET GASKET 7,6X15,8X1 VITON	DICHTSCHEIBE		
(2)	57 10 826 08	1	O-RING 17X2 FPM70	O-RING		
(3)	57 10 827 08	1	O-RING 22X1,5 FPM70	O-RING		
(4)	57 10 828 08	1	SUPPORTING RING 17,5X20,9X1 PTFE	STUETZRING		
26	51 15 096 08	4	COUPLING PLUG B2 12-L	KUPPLUNGSSTECKER		
(1)	57 10 830 08	1	SHEET GASKET VITON	DICHTSCHEIBE		
(2)	57 10 826 08	1	O-RING 17X2 FPM70	O-RING		
(3)	57 10 828 08	1	SUPPORTING RING 17,5X20,9X1 PTFE	STUETZRING		
27	51 15 007 08	2	COUPLING SLEEVE B6 20-S	KUPPLUNGSMUFFE		
29	51 15 082 08	2	COUPLING SLEEVE B6 22-L	KUPPLUNGSMUFFE		
31	51 15 122 08	4	COUPLING SLEEVE B8 38-S	KUPPLUNGSMUFFE		
32	10 46 691 7	4	HEX CAP NUT RD79X4 SPF	VERSCHLUSSMUTTER		
33	51 15 123 08	4	COUPLING PLUG B8 38-S	KUPPLUNGSSTECKER		
34	10 46 691 3	4	SCREW PLUG RD79X4 SPF	VERSCHLUSSSCHRAUBE		
35	51 15 010 08	2	COUPLING SLEEVE B6 28-L	KUPPLUNGSMUFFE		
36	10 46 691 6	6	HEX CAP NUT RD54X4 SPF	VERSCHLUSSMUTTER		
37	51 15 011 08	2	COUPLING PLUG B6 28-L	KUPPLUNGSSTECKER		
38	10 46 691 2	2	SCREW PLUG RD54X4 SPF	VERSCHLUSSSCHRAUBE		
39	51 15 059 08	4	COUPLING SLEEVE B3 16-S	KUPPLUNGSMUFFE		
40	10 46 691 5	4	HEX CAP NUT RD36X3 SPF	VERSCHLUSSMUTTER		
41	51 15 086 08	4	COUPLING PLUG B3 16-S	KUPPLUNGSSTECKER		
42	10 46 691 1	4	SCREW PLUG RD36X3 SPF	VERSCHLUSSSCHRAUBE		
43	95 59 195 08	4	FLANGE JOINT	VERSCHRAUBUNG		
44	51 10 578 08	4	NOZZLE D 1,0 M10X10 MS	DUESE		
45	40 43 028 08	16	SOCKET HEAD SCREW DIN 912 M5X50 10.9	ZYLINDERSCHRAUBE		
46	51 14 975 08	4	PRESSURE RELIEF VALVE pv=200BAR pmax ⇨ 5 114 975 08 51 14 975 08	DRUCKMINDERVENTIL		
47	51 13 022 08	4	DIRECTIONAL CONTROL VALVE 4/3 NG6-3 ⇨ 5 113 022 08 51 13 022 08	WEGEVENTIL		
48	51 06 295 08	4	CONNECTING PLATE	ANSCHLUSSPLATTE		
49	51 14 606 08	4	NON-RETURN VALVE	RUECKSCHLAGVENTIL		
50	51 10 625 08	8	CONNECTION FLANGE ALZNMGCU 1,5	ANSCHLUSSFLANSCH		
51	51 15 177 08	16	FLANGE STUB PIPE 38S	FLANSCHSTUTZEN		
52	51 15 178 08	8	FLANGE STUB PIPE 38S	FLANSCHSTUTZEN		
53	51 05 867 08	50	O-RING ARP 568 37,69X3,53 NBR90	O-RING		
54	40 61 153 08	32	HEX SCREW ISO 4014 M14X140 8.8 A3C	SECHSKANTSCHRAUBE		
55	40 42 162 08	32	SOCKET HEAD SCREW DIN 912 M14X110 8.	ZYLINDERSCHRAUBE		

Pos.	Item	Quantity	Description	Bezeichnung	Serie	K
56	40 42 152 08	130	SOCKET HEAD SCREW DIN 912 M14X45 8.8	ZYLINDERSCHRAUBE		
57	40 65 145 01	30	HEX SCREW ISO 4017 M14X45 8.8 A3C	SECHSKANTSCHRAUBE		
58	51 05 866 08	40	FLANGE HALF A3P	FLANSCHHAELFTE		
59	71 02 004 08	40	SOFT GASKET PERBUNAN	WEICHDICHTUNG		
60	47 74 010 08	40	BOX NUT DIN 3870 AS38	UEBERWURFMUTTER		
62	10 41 285 4	8	OVAL HEAD FLAT SCREW AEHNL.ISO 7380	LINSENFLACHKOPFSCHRAUBE		
63	40 65 136	8	HEX SCREW ISO 4017 M8X12 8.8 A2C	SECHSKANTSCHRAUBE		
64	42 00 012 01	8	WASHER ISO 7089 8 200HV A3C	SCHEIBE		
66	40 00 829	8	HEX SCREW ISO 4017 M6X20 8.8 A2C	SECHSKANTSCHRAUBE		
67	41 15 140 08	8	HEX NUT ISO 4032 M6 8 A2C	SECHSKANTMUTTER		
70	94 62 809 08	4	DISTRIBUTOR BLOCK 100x95x100 S690QL+	VERTEILERBLOCK		
71	10 41 285 7	32	OVAL HEAD FLAT SCREW AEHNL.ISO 7380	LINSENFLACHKOPFSCHRAUBE		
73	49 00 605	8	HEX SCREW ISO 4017 M6X12 8.8 A2C	SECHSKANTSCHRAUBE		
74	42 00 009 01	8	WASHER ISO 7089 6 200HV A3C	SCHEIBE		
75	41 15 140 08	8	HEX NUT ISO 4032 M6 8 A2C	SECHSKANTMUTTER		
76	10 41 285 4	40	OVAL HEAD FLAT SCREW AEHNL.ISO 7380	LINSENFLACHKOPFSCHRAUBE		
77	97 05 203 08	4	PLATE 4x136x107 S315MC FE//ZN20//C	BLECH		
78	51 13 123 08	1	FLOW CONTROL VALVE	STROMREGELVENTIL		
79	10 49 315 9	2	DIRECTIONAL SEAT VALVE 350BAR SPF ⇨ X10493159 10 49 315 9	WEGESITZVENTIL		
95	92 99 038 08	1	MOUNTING PARTS CRAWLER ⇨ 1 970 060 92 99 038 08	MONTAGETEILE RAUPE		
601	47 10 347 08	2	FLANGE JOINT XGE42-LR-ED A3P	VERSCHRAUBUNG		
602	73 67 986	1	FLANGE JOINT EL 42L CR6-FREI	VERSCHRAUBUNG		
603	47 54 317 08	1	FLANGE JOINT RED 42/18L CR6-FREI	VERSCHRAUBUNG		
604	24 71 285 02	1	FLANGE JOINT EL 18L CR6-FREI	VERSCHRAUBUNG		
605	24 71 083 02	2	FLANGE JOINT EW 18L M26X1,5 CR6-FREI	VERSCHRAUBUNG		
606	47 54 303 08	1	FLANGE JOINT REDSD18/10-L A3P	VERSCHRAUBUNG		
607	48 24 311 14	1	FLANGE JOINT ISO 8434 ET 42L CR6-FREI	VERSCHRAUBUNG		
608	47 54 313 08	2	FLANGE JOINT REDSDN42/28-L CR6-FREI	VERSCHRAUBUNG		
609	47 54 305 08	2	FLANGE JOINT REDSD28/22-L A3P	VERSCHRAUBUNG		
610	47 10 316 08	2	FLANGE JOINT XGE28-LR-ED A3P	VERSCHRAUBUNG		
611	74 07 120	5	FLANGE JOINT EL 28L CR6-FREI	VERSCHRAUBUNG		
612	47 25 318 08	4	FLANGE JOINT EWSD38-S A3P	VERSCHRAUBUNG		
613	47 54 357 08	3	FLANGE JOINT REDSDN28/12-L A3P	VERSCHRAUBUNG		
615	24 71 286 02	2	FLANGE JOINT EL 12L M18X1,5 CR6-FREI	VERSCHRAUBUNG		
616	47 23 302 08	6	FLANGE JOINT EL 10L CR6-FREI	VERSCHRAUBUNG		
617	47 00 331 08	12	FLANGE JOINT XG38-S A3P	VERSCHRAUBUNG		
618	47 00 308 08	4	FLANGE JOINT XG28-L A3P	VERSCHRAUBUNG		
619	47 54 367 08	1	FLANGE JOINT REDSD42/35-L A3P	VERSCHRAUBUNG		
620	47 10 332 08	6	FLANGE JOINT XGE16-SR-ED A3P	VERSCHRAUBUNG		
621	47 32 314 08	1	FLANGE JOINT RSWS20-SR-WD A3P	VERSCHRAUBUNG		
(1)	76 19 656	1	SEALING RING KDS27X 27,3X38	DICHTRING		
623	47 19 007 08	1	FLANGE JOINT EGESD20-SR-WD A3P	VERSCHRAUBUNG		
(1)	72 64 091 08	1	O-RING 17X2,5 NBR90	O-RING		
624	47 00 327 08	16	FLANGE JOINT XG16-S A3P	VERSCHRAUBUNG		
625	48 24 315 14	1	FLANGE JOINT ISO 8434 ET 16S CR6-FREI	VERSCHRAUBUNG		
626	47 10 312 08	1	FLANGE JOINT XGE18-LR-ED A3P	VERSCHRAUBUNG		
627	76 17 460	17	FLANGE JOINT EW 16S CR6-FREI	VERSCHRAUBUNG		
628	74 07 107	3	FLANGE JOINT EL 20S CR6-FREI	VERSCHRAUBUNG		
630	48 24 314 14	1	FLANGE JOINT ISO 8434 ET 12S CR6-FREI	VERSCHRAUBUNG		
631	47 00 103 08	2	FLANGE JOINT SNV12-S A3P	VERSCHRAUBUNG		
632	47 40 324 08	1	FLANGE JOINT XSV12-S A3P	VERSCHRAUBUNG		
633	47 42 324 08	1	FLANGE JOINT WSV 12S A3C	VERSCHRAUBUNG		
635	24 71 177 02	4	FLANGE JOINT EW 12L M18X1,5 CR6-FREI	VERSCHRAUBUNG		
636	47 77 052 08	16	STOP PLUG VSTIM33X2ED A3P	STOPFEN		
637	47 77 051 08	8	STOP PLUG VSTIM18X1,5ED A3P	STOPFEN		
638	47 19 024 08	4	FLANGE JOINT EGESD22-LM-WD A3P	VERSCHRAUBUNG		
639	47 10 313 08	4	FLANGE JOINT XGE22-LM-ED M26X1,5 A3P	VERSCHRAUBUNG		
640	24 71 386 02	4	FLANGE JOINT EL 22L CR6-FREI	VERSCHRAUBUNG		

Pos.	Item	Quantity	Description	Bezeichnung	Serie	K
641	47 50 318 08	6	FLANGE JOINT XGR28/22-L A3P	VERSCHRAUBUNG		
642	47 10 397 08	8	FLANGE JOINT ISO 8434-1 GE 10L M12X1,5	VERSCHRAUBUNG		
643	74 03 569	6	FLANGE JOINT EW 10L M16X1,5 CR6-FREI	VERSCHRAUBUNG		
644	47 04 325 08	2	FLANGE JOINT T 16S CR6-FREI	VERSCHRAUBUNG		
645	47 00 113 08	3	FLANGE JOINT SNV12-L A3P	VERSCHRAUBUNG		
646	74 07 122	2	FLANGE JOINT ET 28L M36X2 CR6-FREI	VERSCHRAUBUNG		
647	47 00 101 08	5	FLANGE JOINT SNV10-L CFX	VERSCHRAUBUNG		
648	47 50 316 08	4	FLANGE JOINT XGR15/10-L A3P	VERSCHRAUBUNG		
649	47 04 308 08	2	FLANGE JOINT T 28L A3C	VERSCHRAUBUNG		
650	47 32 305 08	4	FLANGE JOINT RSWS10-LR-WD A3P	VERSCHRAUBUNG		
651	47 10 334 08	6	FLANGE JOINT XGE20-SR-ED A3P	VERSCHRAUBUNG		
652	47 10 331 08	12	FLANGE JOINT XGE16-SR-ED3/4" A3P	VERSCHRAUBUNG		
653	74 07 098	9	FLANGE JOINT EL 16S CR6-FREI	VERSCHRAUBUNG		
654	47 19 019 08	4	FLANGE JOINT EGESD16-SR-WD A3P	VERSCHRAUBUNG		
655	47 33 002 08	2	FLANGE JOINT RSWS22-LR-WD A3P	VERSCHRAUBUNG		
656	47 77 040 08	4	STOPPER PLUG VSTI1/4"ED A3P	BLINDSTOPFEN		
657	47 56 026 08	2	TEST POINT FITTING EMA3 G1/4 CR6-FREI	MESSANSCHLUSS		
658	74 07 108	5	FLANGE JOINT EW 20S CR6-FREI	VERSCHRAUBUNG		
665	76 17 461	1	FLANGE JOINT EL 12S CR6-FREI	VERSCHRAUBUNG		
666	47 00 304 08	12	FLANGE JOINT XG12-L A3P	VERSCHRAUBUNG		
667	47 04 304 08	2	FLANGE JOINT XT12-L A3P	VERSCHRAUBUNG		
670	73 62 091	1	FLANGE JOINT ISO 8434-1 GE 10L G1/4A C	VERSCHRAUBUNG		
674	51 06 290 08	3	GAUGE CONNECTION DKO 10L	MESSSTUTZEN		
675	47 10 308 08	21	FLANGE JOINT XGE12-LR-ED A3P	VERSCHRAUBUNG		
676	47 77 046 08	2	STOP PLUG VSTI1"ED A3P	STOPFEN		
677	47 19 008 08	1	FLANGE JOINT EGESD25-SR-WD CFX	VERSCHRAUBUNG		
678	47 10 336 08	3	FLANGE JOINT XGE25-SR-ED A3P	VERSCHRAUBUNG		
679	74 07 118	2	FLANGE JOINT EL 25S CR6-FREI	VERSCHRAUBUNG		
680	73 67 774	1	FLANGE JOINT ET 25S CR6-FREI	VERSCHRAUBUNG		
681	47 54 328 08	2	FLANGE JOINT REDSD25/16-S CFX	VERSCHRAUBUNG		
682	47 19 006 08	1	FLANGE JOINT EGESD16-SR-WD A3P	VERSCHRAUBUNG		
(1)	72 64 115 08	1	O-RING 14X2 NBR70	O-RING		
683	47 54 323 08	3	FLANGE JOINT REDSDN25/20-S A3P	VERSCHRAUBUNG		
692	47 54 329 08	1	FLANGE JOINT REDSD12/6-S CFX	VERSCHRAUBUNG		
696	47 00 325 08	4	FLANGE JOINT XG12-S A3P	VERSCHRAUBUNG		
697	47 04 323 08	2	FLANGE JOINT XT12-S A3P	VERSCHRAUBUNG		
698	47 00 328 08	4	FLANGE JOINT XG20-S A3P	VERSCHRAUBUNG		
699	47 00 307 08	2	FLANGE JOINT XG22-L A3P	VERSCHRAUBUNG		
709	48 24 303 14	3	FLANGE JOINT ISO 8434 ET 10L M16X1,5 C	VERSCHRAUBUNG		
711	47 54 314 08	1	FLANGE JOINT REDSD12/10-L A3P	VERSCHRAUBUNG		
712	76 17 494	1	FLANGE JOINT EW 28L CR6-FREI	VERSCHRAUBUNG		
713	47 54 321 08	1	FLANGE JOINT REDSDN20/16-S A3P	VERSCHRAUBUNG		
714	47 50 345 08	1	FLANGE JOINT XGR18/12-L A3P	VERSCHRAUBUNG		
715	47 54 333 08	1	FLANGE JOINT REDSD16/12-S A3P	VERSCHRAUBUNG		
716	47 54 309 08	1	FLANGE JOINT REDSD28/18-L A3P	VERSCHRAUBUNG		
718	47 00 303 08	1	FLANGE JOINT XG10-L A3P	VERSCHRAUBUNG		
719	47 56 034 08	4	TEST POINT FITTING GMA3 38S CR6-FREI	MESSANSCHLUSS		

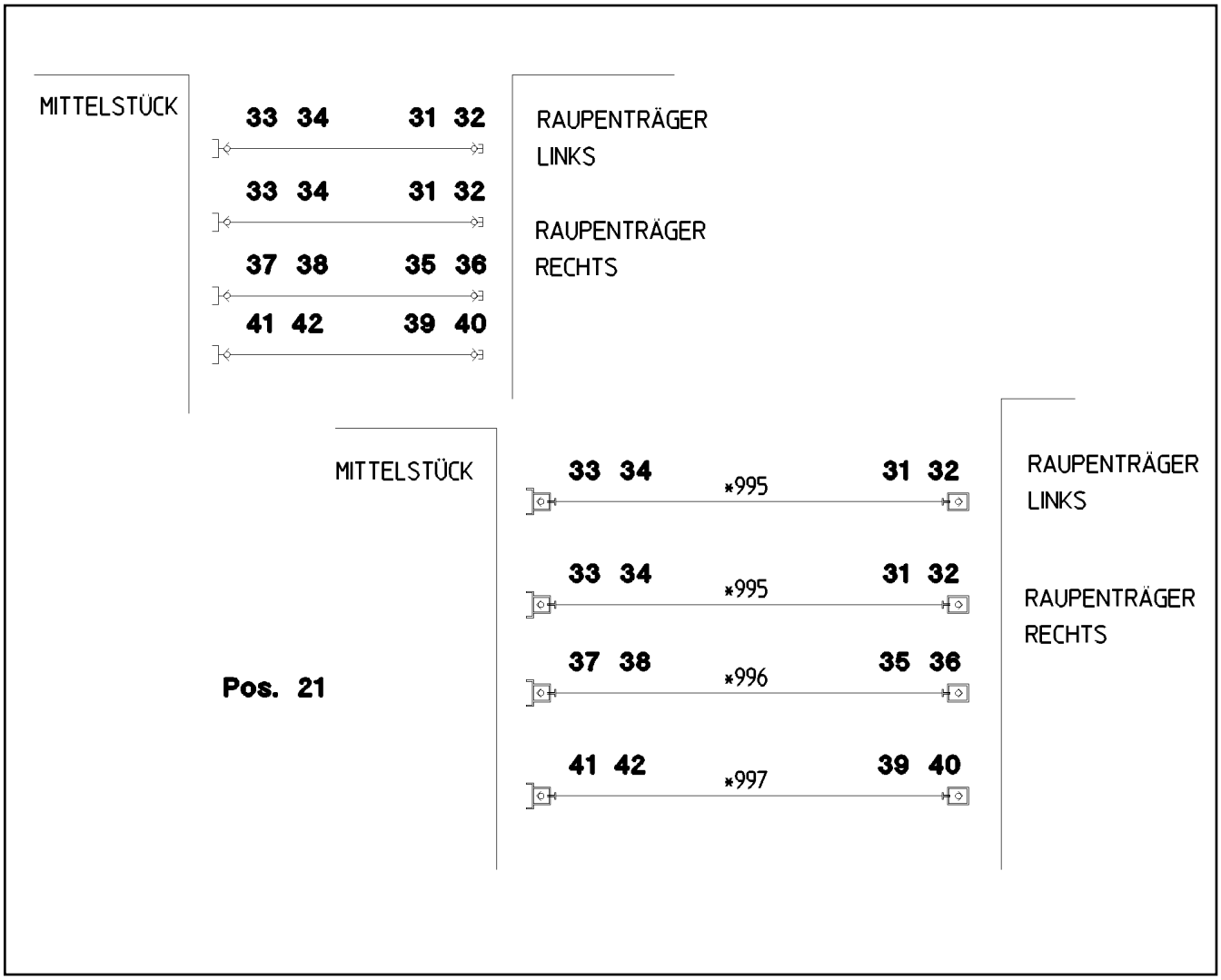

Pos.	Item	Quantity	Description	Bezeichnung	Serie	K
21	92 17 256 08	1	HOSES CRAWLER SUPPORT ASS. ⇨ 1 970 059 92 17 256 08	SCHLAUCHLEIT.RAUPENTR.AN		
31	51 15 122 08	2	COUPLING SLEEVE B8 38-S	KUPPLUNGSMUFFE		
32	10 46 691 7	2	HEX CAP NUT RD79X4 SPF	VERSCHLUSSMUTTER		
33	51 15 123 08	2	COUPLING PLUG B8 38-S	KUPPLUNGSSTECKER		
34	10 46 691 3	2	SCREW PLUG RD79X4 SPF	VERSCHLUSSSCHRAUBE		
35	51 15 010 08	1	COUPLING SLEEVE B6 28-L	KUPPLUNGSMUFFE		
36	10 46 691 6	1	HEX CAP NUT RD54X4 SPF	VERSCHLUSSMUTTER		
37	51 15 011 08	1	COUPLING PLUG B6 28-L	KUPPLUNGSSTECKER		
38	10 46 691 2	1	SCREW PLUG RD54X4 SPF	VERSCHLUSSSCHRAUBE		
39	51 15 059 08	1	COUPLING SLEEVE B3 16-S	KUPPLUNGSMUFFE		
(1)	57 10 819 08	1	SHEET GASKET VITON	DICHTSCHEIBE		
(2)	57 10 820 08	1	O-RING 20X2 FPM70	O-RING		
(3)	57 10 821 08	1	O-RING 26X1,5 FPM70	O-RING		
(4)	57 10 822 08	1	SUPPORTING RING 20X23,5X1 PTFE	STUETZRING		
(5)	57 10 823 08	1	NUT CR6-FREI	MUTTER		
40	10 46 691 5	1	HEX CAP NUT RD36X3 SPF	VERSCHLUSSMUTTER		
41	51 15 086 08	1	COUPLING PLUG B3 16-S	KUPPLUNGSSTECKER		
(1)	57 10 824 08	1	SHEET GASKET VITON	DICHTSCHEIBE		
(2)	57 10 820 08	1	O-RING 20X2 FPM70	O-RING		
(3)	57 10 822 08	1	SUPPORTING RING 20X23,5X1 PTFE	STUETZRING		
42	10 46 691 1	1	SCREW PLUG RD36X3 SPF	VERSCHLUSSSCHRAUBE		

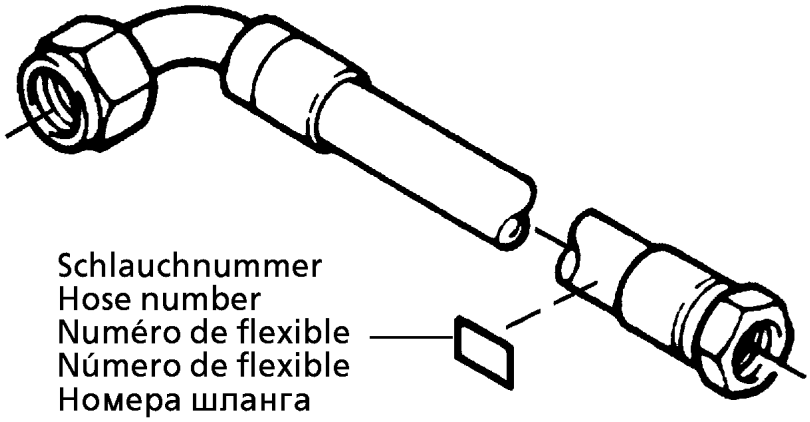

Die Schlauchnummern auf den Schläuchen entsprechen den Positionen in der Schlauchliste.

The hose numbers from the hoses are in accordance with the items in the hose list.

Les numéros indiqués sur les flexibles correspondent aux repères de la nomenclature des flexibles.

Los números indicados en los flexibles corresponden a las posiciones de la lista de flexibles.

Нанесенные на шлангах номера соответствуют позициям в перечне.

Pos.	Item	Quantity	Description	Bezeichnung	Serie	K
1	60 27 601 08	1	NAME PLATE 25,4X101,6	BEZEICHNUNGSSCHILD		
2	60 27 603 08	3	NAME PLATE 25,4X165,1	BEZEICHNUNGSSCHILD		
995	92 62 634 08	2	HOSE CPL. GH506-201,0M	SCHLAUCH KPL.		
996	92 88 770 08	1	HOSE CPL. 2SN 25X1040	SCHLAUCH KPL.		
997	92 80 299 08	1	HOSE CPL. 2SN 1,0M	SCHLAUCH KPL.		

Pos.	Item	Quantity	Description	Bezeichnung	Serie	K
1	97 03 858 08	1	PLATE 3X83X248 DC01 FE//ZN20//C	BLECH		
2	97 07 719 08	1	PLATE 3X144X80 DC01 FE//ZN20//C	BLECH		
3	97 03 860 08	2	PLATE 3x421x420 DC01 FE//ZN20//C	BLECH		
6	97 08 116 08	8	PLATE 4x128x80 S315MC FE//ZN20//C	BLECH		
7	92 16 460 08	4	PLATE AXE	BOLZENBLECH		
9	95 41 174 08	8	CARRIER RAIL 240	TRAGSCHIENE		
10	10 41 285 4	60	OVAL HEAD FLAT SCREW AEHNL.ISO 7380	LINSENFLACHKOPFSCHRAUBE		
11	97 04 309 08	2	PLATE 3x48x75 DC01 FE//ZN20//C	BLECH		
12	49 00 539	4	HEX SCREW ISO 4017 M6X25 8.8 A3C	SECHSKANTSCHRAUBE		
13	41 15 140 08	4	HEX NUT ISO 4032 M6 8 A2C	SECHSKANTMUTTER		
14	42 00 009 01	8	WASHER ISO 7089 6 200HV A3C	SCHEIBE		
21	97 07 627 08	1	PLATE 3X500X224 DC01	BLECH		
22	97 05 203 08	4	PLATE 4x136x107 S315MC FE//ZN20//C	BLECH		
30	97 07 628 08	4	PLATE 4X115X98 S315MC FE//ZNNI8//CN//T	BLECH		
31	97 08 171 08	2	PLATE 5x408x40 S355MC	BLECH		
32	97 08 172 08	4	PLATE 3x310x158 DC01	BLECH		
37	97 08 177 08	4	PLATE 2x132x50 DC01 FE//ZN20//C	BLECH		
38	97 08 771 08	1	PLATE 3x396x280 DC01	BLECH		
39	49 00 188	4	HEX SCREW ISO 4017 M8X16 8.8 A2C	SECHSKANTSCHRAUBE		
40	42 00 012 01	4	WASHER ISO 7089 8 200HV A3C	SCHEIBE		
42	78 90 090 08	4	FOLDABLE FOOTSTEP NIROSTA	KLAPPTRITT		
43	40 65 136	12	HEX SCREW ISO 4017 M8X12 8.8 A2C	SECHSKANTSCHRAUBE		
44	42 00 012 01	12	WASHER ISO 7089 8 200HV A3C	SCHEIBE		
45	71 40 008 08	2	SPIRIT LEVEL	LIBELLE		
46	46 01 360	6	PAN-HEAD SCREW ISO 7045 M5X35 4.8 A2	FLACHKOPFSCHRAUBE		
47	41 15 148 08	18	HEX NUT ISO 4032 M5 8 A2C	SECHSKANTMUTTER		

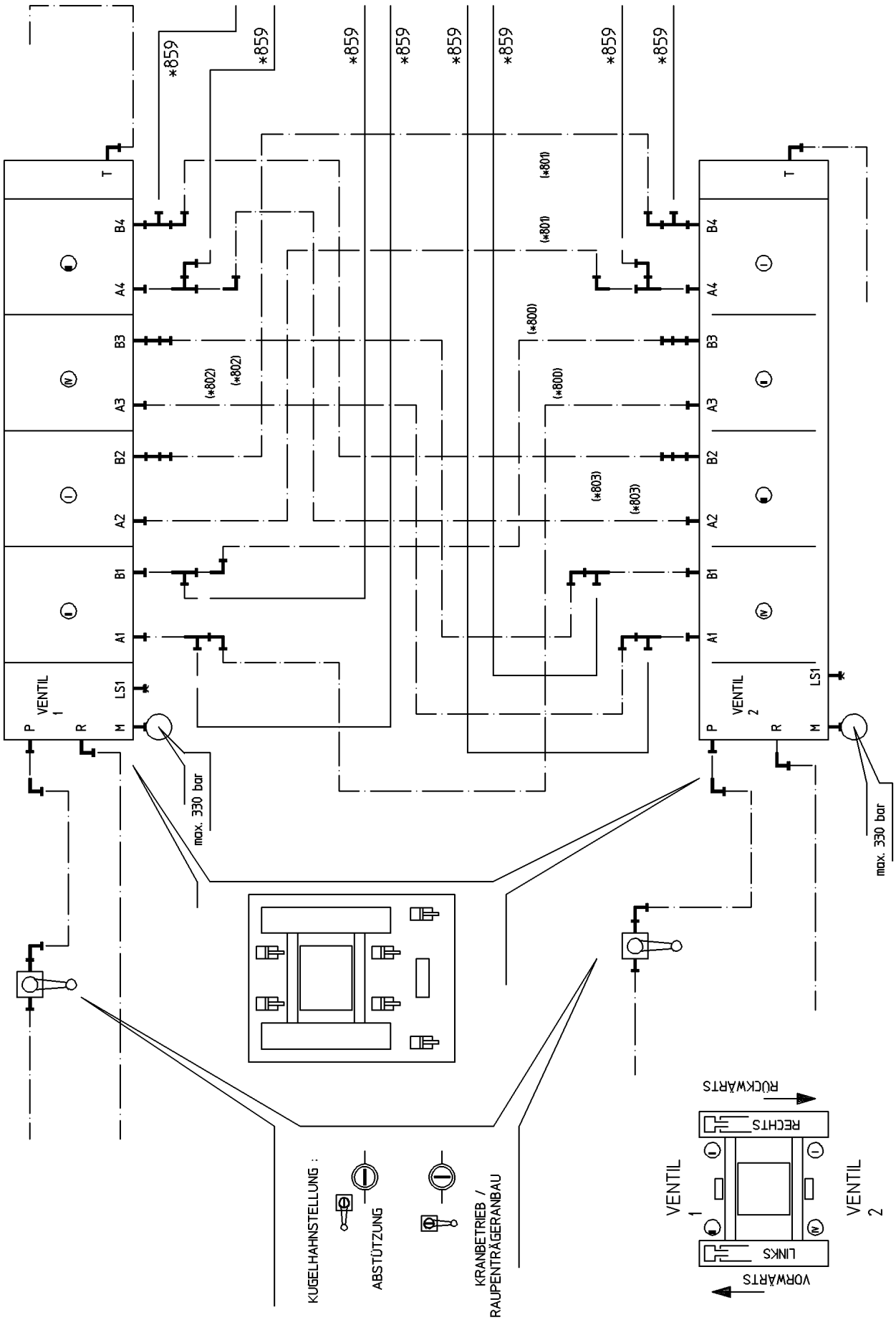
*859
(*801)
(*800)
(*802)
(*803)
T
B4
A4
B3
A3
B2
A2
B1
A1
P
R
M
LS1
VENTIL 1
VENTIL 2
max. 330 bar
KUGELHAHNSTELLUNG :
ABSTÜTZUNG
KRANBETRIEB / RAUPENTRÄGERANBAU
RÜCKWÄRTS
RECHTS
LINKS
VORWÄRTS

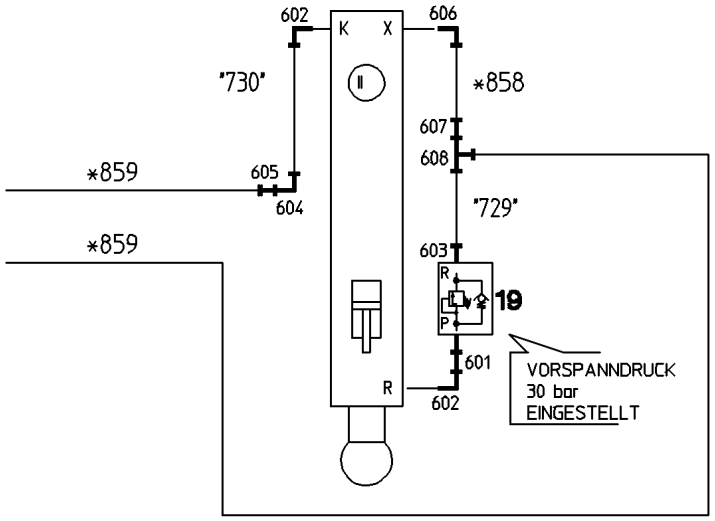

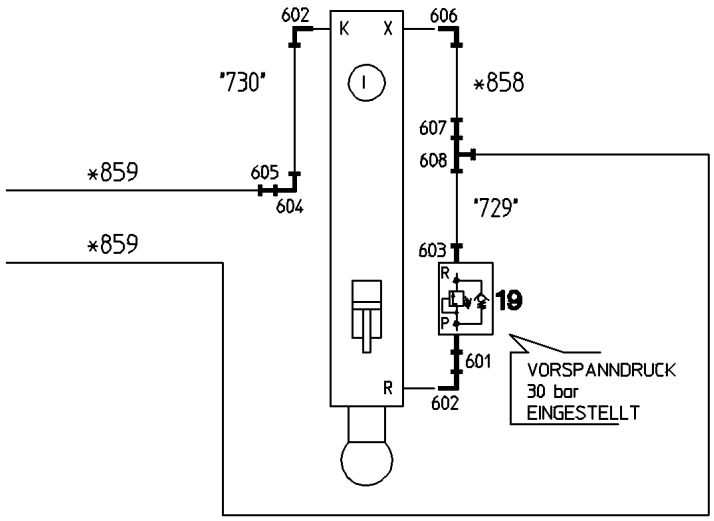

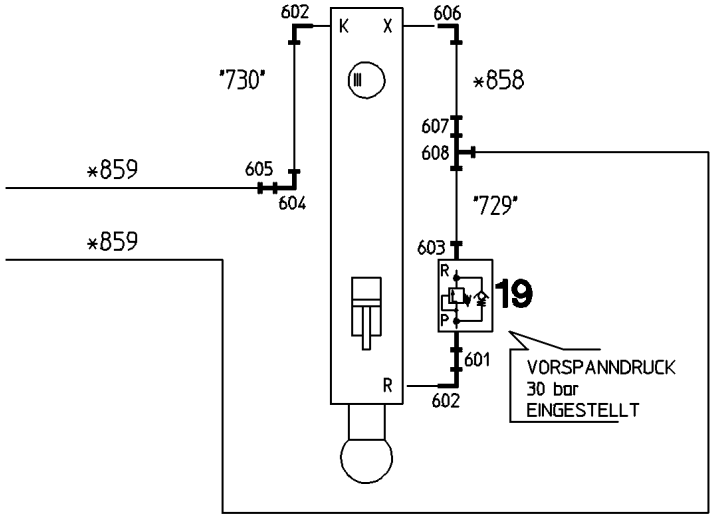

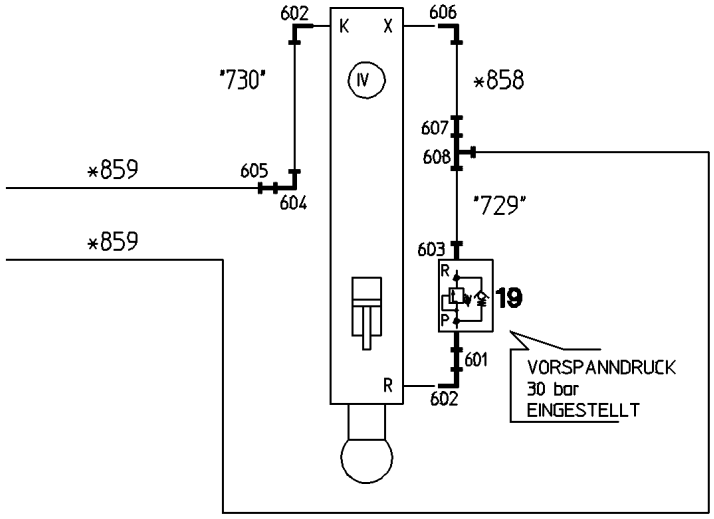

Pos. *858 + *859 = Pos. 91

Pos. "729" + "730" = Pos. 93

Pos.	Item	Quantity	Description	Bezeichnung	Serie	K
19	51 14 738 08	4	PRETENSIONING VALVE pv=20BAR pmax=5	VORSPANNVENTIL		
(6)	51 07 974 08	1	DAMPING PISTON	DAEMPFUNGSKOLBEN		
91	96 19 656 08	1	HOSE LINES SUPPORTING RAM ⇨ 1 975 007 96 19 656 08	SCHLAUCHLEITUNGEN ABSTUE		
93	96 19 657 08	1	PIPELINES SUPPORT CYLINDER ⇨ 1 975 008 96 19 657 08	ROHRLEITUNGEN ABSTUETZZY		
601	47 19 018 08	4	FLANGE JOINT EGE 12S G1/2A CR6-FREI	VERSCHRAUBUNG		
602	47 66 115 08	8	FLANGE JOINT RSWS12-SR-WD A3P	VERSCHRAUBUNG		
603	47 10 332 08	4	FLANGE JOINT XGE16-SR-ED A3P	VERSCHRAUBUNG		
604	76 17 354	4	FLANGE JOINT EW 12S CR6-FREI	VERSCHRAUBUNG		
605	47 50 325 08	4	FLANGE JOINT XGR16/12-S A3P	VERSCHRAUBUNG		
606	47 32 306 08	4	FLANGE JOINT RSWS6-SR-WD A3P	VERSCHRAUBUNG		
607	47 54 331 08	4	FLANGE JOINT REDSD16/6-S CFX	VERSCHRAUBUNG		
608	47 04 325 08	4	FLANGE JOINT T 16S CR6-FREI	VERSCHRAUBUNG		

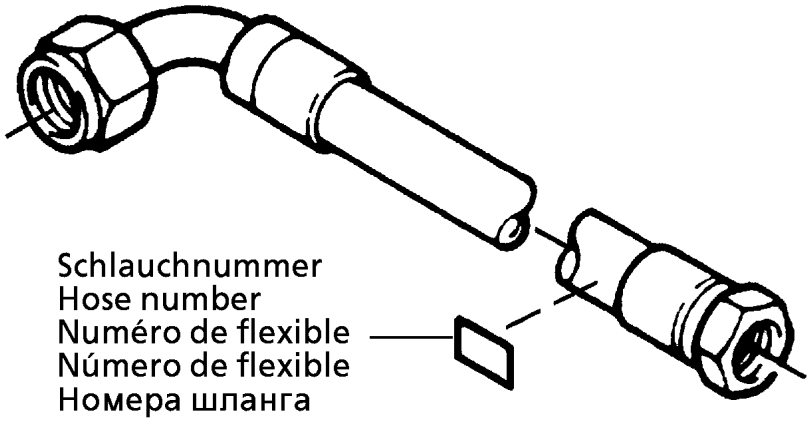

Die Schlauchnummern auf den Schläuchen entsprechen den Positionen in der Schlauchliste.

The hose numbers from the hoses are in accordance with the items in the hose list.

Les numéros indiqués sur les flexibles correspondent aux repères de la nomenclature des flexibles.

Los números indicados en los flexibles corresponden a las posiciones de la lista de flexibles.

Нанесенные на шлангах номера соответствуют позициям в перечне.

Pos.	Item	Quantity	Description	Bezeichnung	Serie	K
1	60 27 601 08	4	NAME PLATE 25,4X101,6	BEZEICHNUNGSSCHILD		
2	60 27 602 08	8	NAME PLATE 25,4X165,1	BEZEICHNUNGSSCHILD		
858	92 07 273 08	4	HOSE CPL. 2SN 0,76M	SCHLAUCH KPL.		
859	92 33 306 08	8	HOSE CPL. 4SP 12X4500	SCHLAUCH KPL.		

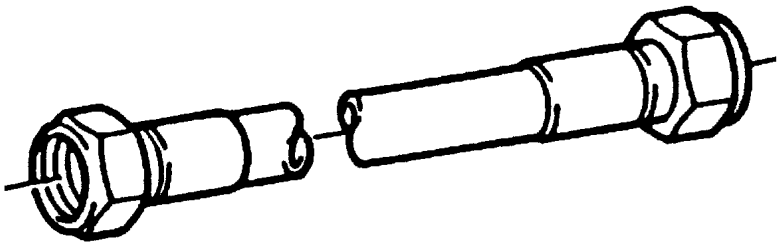

Die Positionsnummern der Rohre auf den Bildtafeln entsprechen den Positionen in der Rohrliste.

The pipe numbers from the illustrations are in accordance with the items in the pipe list.

Les numéros des tuyaux sur les illustrations correspondent aux repères de la nomenclature des tuyaux.

Los números de tubos en las ilustraciones corresponden a las posiciones de la lista de tubos.

Номера позиций труб на изображениях соответствуют позициям в перечне труб.

Pos.	Item	Quantity	Description	Bezeichnung	Serie	K
729	92 15 307 08	4	PIPE COMPL. 16X2X320	ROHR KPL.		
730	92 15 308 08	4	PIPE COMPL. 12X1,5X782	ROHR KPL.		

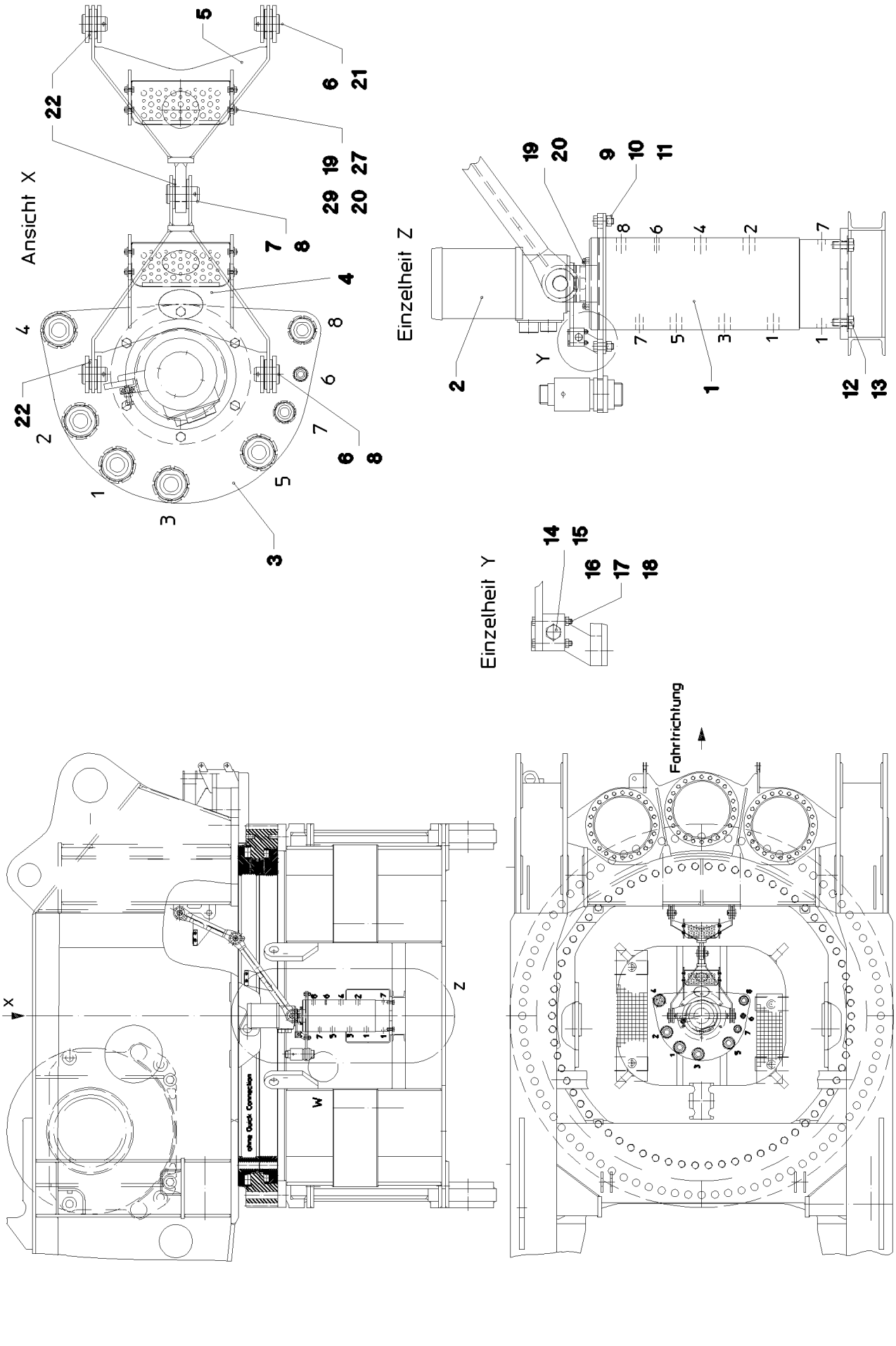
Ansicht X
Einzelheit Z
Einzelheit Y
Fahrtrichtung
X
Z
W

Pos.	Item	Quantity	Description	Bezeichnung	Serie	K
1	51 09 023 08	1	ROTARY FEED THROUGH SPF ⇨ 5 109 023 08 51 09 023 08	DREHDURCHFUEHRUNG		
2	92 15 300 08	1	INSTALLAT.ROTOR+SLIPRING ASSY. ⇨ 1 920 305 92 15 300 08	EINBAU SCHLEIFRINGKOERPE		
3	92 90 527 08	1	ACTUATOR WELDED	MITNEHMER SCHWK.		
4	92 99 551 08	1	DRAWBAR WELDED	DEICHSEL SCHWK.		
5	92 99 553 08	1	DRAWBAR WELDED	DEICHSEL SCHWK.		
6	45 12 372 08	4	PIN 40X60X50 S355J2C+C FE//ZN20//F	BOLZEN		
7	45 12 375 08	1	PIN DIN 1435 40X80X68 S355J2C+C FE//ZN	BOLZEN		
8	43 30 090 08	3	SPLIT PIN ISO 1234 8X63 ST A2K	SPLINT		
9	46 00 016	6	HEX SCREW ISO 4017 M16X45 8.8 A3C	SECHSKANTSCHRAUBE		
10	41 15 145 08	6	HEX NUT ISO 4032 M16 8 A3C	SECHSKANTMUTTER		
11	10 28 980 6	6	WASHER ISO 7089 16 300HV FLZN SPF	SCHEIBE		
12	46 00 020	8	HEX SCREW ISO 4017 M20X45 8.8 A3C	SECHSKANTSCHRAUBE		
13	10 28 980 8	8	WASHER ISO 7089 20 300HV FLZN SPF	SCHEIBE		
14	46 00 158	1	HEX SCREW ISO 4017 M12X45 8.8 A3C	SECHSKANTSCHRAUBE		
15	41 15 143 08	1	HEX NUT ISO 4032 M12 8 A3C	SECHSKANTMUTTER		
16	46 00 532	2	HEX SCREW ISO 4017 M6X50 8.8 A2C	SECHSKANTSCHRAUBE		
17	41 15 140 08	2	HEX NUT ISO 4032 M6 8 A2C	SECHSKANTMUTTER		
18	42 00 009 01	2	WASHER ISO 7089 6 200HV A3C	SCHEIBE		
19	49 00 128	12	HEX SCREW ISO 4017 M8X25 8.8 A2C	SECHSKANTSCHRAUBE		
20	42 00 012 01	12	WASHER ISO 7089 8 200HV A3C	SCHEIBE		
21	43 31 012 08	2	RETAINING SPRING 4X68 VERZ	SICHERUNGSFEDER		
22	97 09 048 08	18	PLATE 1X80X110 DC01 FE//ZN20//C	BLECH		
27	41 19 005 08	8	HEX NUT DIN 985 M8 8 A2C	SECHSKANTMUTTER		
29	78 89 008 08	2	TREAD 2X30X120X270	AUFSTIEGSTRITT		

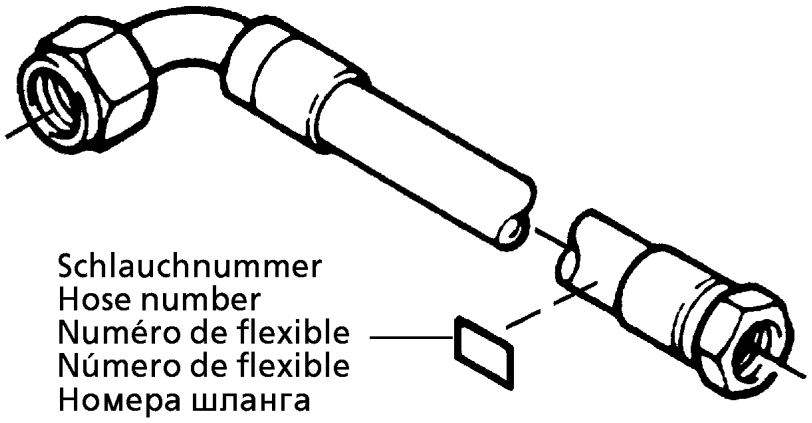

Die Schlauchnummern auf den Schläuchen entsprechen den Positionen in der Schlauchliste.

The hose numbers from the hoses are in accordance with the items in the hose list.

Les numéros indiqués sur les flexibles correspondent aux repères de la nomenclature des flexibles.

Los números indicados en los flexibles corresponden a las posiciones de la lista de flexibles.

Нанесенные на шлангах номера соответствуют позициям в перечне.

Pos.	Item	Quantity	Description	Bezeichnung	Serie	K
1	60 27 601 08	45	NAME PLATE 25,4X101,6	BEZEICHNUNGSSCHILD		
2	60 27 602 08	37	NAME PLATE 25,4X165,1	BEZEICHNUNGSSCHILD		
3	60 27 603 08	21	NAME PLATE 25,4X165,1	BEZEICHNUNGSSCHILD		
740	92 76 098 08	1	HOSE CPL. 1SN 2,05M	SCHLAUCH KPL.		
741	92 49 364 08	1	HOSE CPL. GH506-200,76M	SCHLAUCH KPL.		
742	92 97 121 08	1	HOSE CPL. GH506-201,75M	SCHLAUCH KPL.		
743	92 46 731 08	1	HOSE CPL. GH506-200,86M	SCHLAUCH KPL.		
744	92 53 412 08	1	HOSE CPL. GH506-201,85M	SCHLAUCH KPL.		
745	92 87 505 08	1	HOSE CPL. 2TE 0,48M	SCHLAUCH KPL.		
746	92 40 956 08	1	HOSE CPL. 2755.10 1,3M	SCHLAUCH KPL.		
747	92 15 736 08	1	HOSE CPL. 1SN 0,2M	SCHLAUCH KPL.		
800	92 15 731 08	2	HOSE CPL. 4SP 12X3700	SCHLAUCH KPL.		
801	92 33 443 08	2	HOSE CPL. 4SP 12X3800	SCHLAUCH KPL.		
802	92 33 443 08	2	HOSE CPL. 4SP 12X3800	SCHLAUCH KPL.		
803	92 47 764 08	2	HOSE CPL. 2755.08 3,6M	SCHLAUCH KPL.		
804	92 30 862 08	1	HOSE CPL. 2755 16X750	SCHLAUCH KPL.		
805	92 20 777 08	1	HOSE CPL. 2755.10 1,75M	SCHLAUCH KPL.		
806	92 18 746 08	1	HOSE CPL. 2755 16X2200	SCHLAUCH KPL.		
807	92 25 608 08	1	HOSE CPL. 4SP 12X800	SCHLAUCH KPL.		
808	92 71 250 08	1	HOSE CPL. 2SN 10X500	SCHLAUCH KPL.		
809	92 71 252 08	1	HOSE CPL. 2SN 10X2300	SCHLAUCH KPL.		
810	92 63 599 08	1	HOSE CPL. 1SC 8X300	SCHLAUCH KPL.		
811	92 60 683 08	1	HOSE CPL. 1SC 1,7M	SCHLAUCH KPL.		
812	92 66 123 08	1	HOSE CPL. 1SC 1,1M	SCHLAUCH KPL.		
813	92 80 410 08	1	HOSE CPL. 2755.10 4,3M	SCHLAUCH KPL.		
814	92 32 596 08	1	HOSE CPL. 2755 16X3600	SCHLAUCH KPL.		
815	92 73 781 08	1	HOSE CPL. 1SC 8X1360	SCHLAUCH KPL.		
816	92 80 497 08	1	HOSE CPL. 1SC 0,62M	SCHLAUCH KPL.		
817	92 76 393 08	1	HOSE CPL. 2TE 1,7M	SCHLAUCH KPL.		
818	92 97 272 08	1	HOSE CPL. 2TE 1,0M	SCHLAUCH KPL.		
819	92 76 977 08	1	HOSE CPL. 2TE 1,3M	SCHLAUCH KPL.		
820	92 66 116 08	1	HOSE CPL. 2TE 1,5M	SCHLAUCH KPL.		
821	92 20 993 08	1	HOSE CPL. 4SP 12X2450	SCHLAUCH KPL.		
822	92 70 312 08	1	HOSE CPL. 2TE 2,2M	SCHLAUCH KPL.		
823	92 44 761 08	1	HOSE CPL. GH506-201,0M	SCHLAUCH KPL.		
824	92 15 734 08	1	HOSE CPL. GH506-201,4M	SCHLAUCH KPL.		
825	92 76 750 08	1	HOSE CPL. 2TE 1,85M	SCHLAUCH KPL.		
826	92 97 459 08	1	HOSE CPL. 2TE 1,44M	SCHLAUCH KPL.		
827	92 64 954 08	1	HOSE CPL. 2TE 1,36M	SCHLAUCH KPL.		
828	92 97 579 08	1	HOSE CPL. 1SN 1,2M	SCHLAUCH KPL.		
829	92 29 124 08	1	HOSE CPL. 1SN 1,5M	SCHLAUCH KPL.		
830	92 63 749 08	2	HOSE CPL. 1SN 0,9M	SCHLAUCH KPL.		
831	92 46 728 08	1	HOSE CPL. GH506-201,16M	SCHLAUCH KPL.		
832	92 15 735 08	1	HOSE CPL. GH506-200,76M	SCHLAUCH KPL.		
833	92 15 726 08	1	HOSE CPL. 2TE 0,35M	SCHLAUCH KPL.		
834	92 80 043 08	2	HOSE CPL. GH506 31X3200	SCHLAUCH KPL.		
835	92 55 196 08	2	HOSE CPL. GH506-203,4M	SCHLAUCH KPL.		
836	92 70 307 08	2	HOSE CPL. 1SN 25X3300	SCHLAUCH KPL.		
837	92 71 279 08	2	HOSE CPL. 2TE 12X3600	SCHLAUCH KPL.		
838	92 71 288 08	2	HOSE CPL. 2SN 10X4000	SCHLAUCH KPL.		
839	92 60 960 08	2	HOSE CPL. 2TE 10X4000	SCHLAUCH KPL.		
840	92 54 721 08	2	HOSE CPL. GH506 31X2000	SCHLAUCH KPL.		
841	92 53 424 08	2	HOSE CPL. GH506 31X2300	SCHLAUCH KPL.		
842	92 69 710 08	4	HOSE CPL. 2TE 0,5M	SCHLAUCH KPL.		
843	92 76 790 08	2	HOSE CPL. 1SN 25X2600	SCHLAUCH KPL.		
844	92 71 131 08	2	HOSE CPL. 2TE 12X2800	SCHLAUCH KPL.		
845	92 71 278 08	2	HOSE CPL. 2SN 10X700	SCHLAUCH KPL.		
846	92 63 995 08	2	HOSE CPL. 2TE 0,72M	SCHLAUCH KPL.		
847	92 93 198 08	2	HOSE CPL. 2SN 10X460	SCHLAUCH KPL.		
848	92 14 452 08	2	HOSE CPL. 2SN 10X920	SCHLAUCH KPL.		

Pos.	Item	Quantity	Description	Bezeichnung	Serie	K
849	92 71 668 08	2	HOSE CPL. 2TE 0,84M	SCHLAUCH KPL.		
850	92 97 121 08	2	HOSE CPL. GH506-201,75M	SCHLAUCH KPL.		
851	92 62 635 08	2	HOSE CPL. GH506 31X2000	SCHLAUCH KPL.		
852	92 96 291 08	2	HOSE CPL. 1SN 2,4M	SCHLAUCH KPL.		
853	92 71 694 08	2	HOSE CPL. 2TE 12X2250	SCHLAUCH KPL.		
854	92 93 255 08	2	HOSE CPL. 2SN 10X760	SCHLAUCH KPL.		
855	92 66 065 08	2	HOSE CPL. 2TE 0,8M	SCHLAUCH KPL.		
856	92 71 695 08	2	HOSE CPL. 2SN 0,82M	SCHLAUCH KPL.		
857	92 14 452 08	2	HOSE CPL. 2SN 10X920	SCHLAUCH KPL.		
860	92 22 052 08	1	HOSE CPL. 2755.10 2,7M	SCHLAUCH KPL.		
861	92 22 052 08	1	HOSE CPL. 2755.10 2,7M	SCHLAUCH KPL.		
870	92 16 778 08	2	HOSE CPL. HPC 6,0M	SCHLAUCH KPL.		
871	92 29 099 08	2	HOSE CPL. HPC 1,2M	SCHLAUCH KPL.		

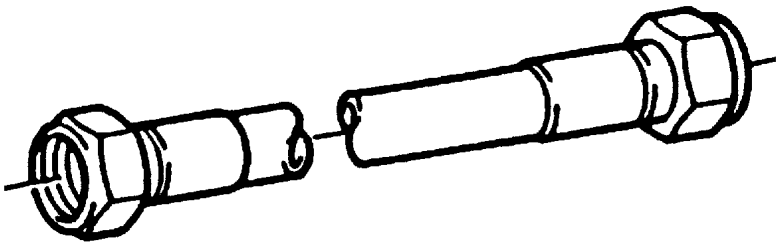

Die Positionsnummern der Rohre auf den Bildtafeln entsprechen den Positionen in der Rohrliste.

The pipe numbers from the illustrations are in accordance with the items in the pipe list.

Les numéros des tuyaux sur les illustrations correspondent aux repères de la nomenclature des tuyaux.

Los números de tubos en las ilustraciones corresponden a las posiciones de la lista de tubos.

Номера позиций труб на изображениях соответствуют позициям в перечне труб.

Pos.	Item	Quantity	Description	Bezeichnung	Serie	K
700	92 50 465 08	2	PIPE COMPL. 38X4X3228	ROHR KPL.		
701	92 50 493 08	2	PIPE COMPL. 38X4X3323	ROHR KPL.		
702	92 50 513 08	2	PIPE COMPL. 28X2X3380	ROHR KPL.		
703	92 50 794 08	2	PIPE COMPL. 22X2,5X3232	ROHR KPL.		
704	92 50 849 08	2	PIPE COMPL. 20X2,5X3380	ROHR KPL.		
705	92 51 046 08	2	PIPE COMPL. 16X2X3140	ROHR KPL.		
706	92 51 235 08	2	PIPE COMPL. 12X1,5X3199	ROHR KPL.		
707	92 51 288 08	2	PIPE COMPL. 12X1,5X3088	ROHR KPL.		
708	92 51 329 08	1	PIPE COMPL. 22X2,5X2624	ROHR KPL.		
709	92 51 330 08	1	PIPE COMPL. 22X2,5X2624	ROHR KPL.		
710	92 51 334 08	1	PIPE COMPL. 20X2,5X2493	ROHR KPL.		
711	92 51 350 08	1	PIPE COMPL. 20X2,5X2493	ROHR KPL.		
712	92 51 458 08	1	PIPE COMPL. 16X2X2810	ROHR KPL.		
713	92 51 459 08	1	PIPE COMPL. 16X2X2810	ROHR KPL.		
714	92 51 757 08	1	PIPE COMPL. 28X2X2371	ROHR KPL.		
715	92 15 203 08	4	PIPE COMPL. 10X1,5X227	ROHR KPL.		
716	92 51 999 08	1	PIPE COMPL. 28X2X2371	ROHR KPL.		
717	92 52 316 08	1	PIPE COMPL. 38X4X2497	ROHR KPL.		
718	92 52 332 08	1	PIPE COMPL. 38X4X2497	ROHR KPL.		
719	92 52 528 08	1	PIPE COMPL. 38X4X2621	ROHR KPL.		
720	92 52 529 08	1	PIPE COMPL. 38X4X2621	ROHR KPL.		
721	92 52 546 08	1	PIPE COMPL. 12X1,5X2349	ROHR KPL.		
722	92 52 547 08	1	PIPE COMPL. 12X1,5X2349	ROHR KPL.		
723	92 52 566 08	1	PIPE COMPL. 12X1,5X2238	ROHR KPL.		
724	92 52 621 08	1	PIPE COMPL. 12X1,5X2238	ROHR KPL.		
725	92 52 720 08	2	PIPE COMPL. 38X4X2100	ROHR KPL.		
726	92 52 831 08	2	PIPE COMPL. 38X4X2220	ROHR KPL.		
727	92 53 638 08	2	PIPE COMPL. 38X4X3375	ROHR KPL.		
728	92 15 306 08	8	PIPE COMPL. 38X4X268	ROHR KPL.		
731	92 68 839 08	2	PIPE COMPL. 38X4X3624	ROHR KPL.		
732	92 68 840 08	1	PIPE COMPL. 12X1,5X3039	ROHR KPL.		
733	92 68 847 08	1	PIPE COMPL. 12X1,5X3255	ROHR KPL.		
734	92 68 849 08	1	PIPE COMPL. 12X1,5X1745	ROHR KPL.		
735	92 68 851 08	1	PIPE COMPL. 12X1,5X1868	ROHR KPL.		
736	92 68 859 08	1	PIPE COMPL. 16X2X2040	ROHR KPL.		
737	92 68 860 08	1	PIPE COMPL. 16X2X3407	ROHR KPL.		
738	92 68 861 08	1	PIPE COMPL. 28X2X2091	ROHR KPL.		
739	92 68 869 08	1	PIPE COMPL. 28X2X3206	ROHR KPL.		
740	92 68 949 08	1	PIPE COMPL. 28X2X2089	ROHR KPL.		
741	92 68 950 08	1	PIPE COMPL. 28X2X3216	ROHR KPL.		
742	92 68 951 08	1	PIPE COMPL. 16X2X2042	ROHR KPL.		
743	92 68 952 08	1	PIPE COMPL. 16X2X3387	ROHR KPL.		
744	92 68 953 08	1	PIPE COMPL. 12X1,5X1740	ROHR KPL.		
745	92 68 954 08	1	PIPE COMPL. 12X1,5X1864	ROHR KPL.		
746	92 68 955 08	1	PIPE COMPL. 12X1,5X2993	ROHR KPL.		
747	92 68 956 08	1	PIPE COMPL. 12X1,5X3210	ROHR KPL.		
792	92 55 621 08	1	PIPE COMPL. 16X2X142	ROHR KPL.		

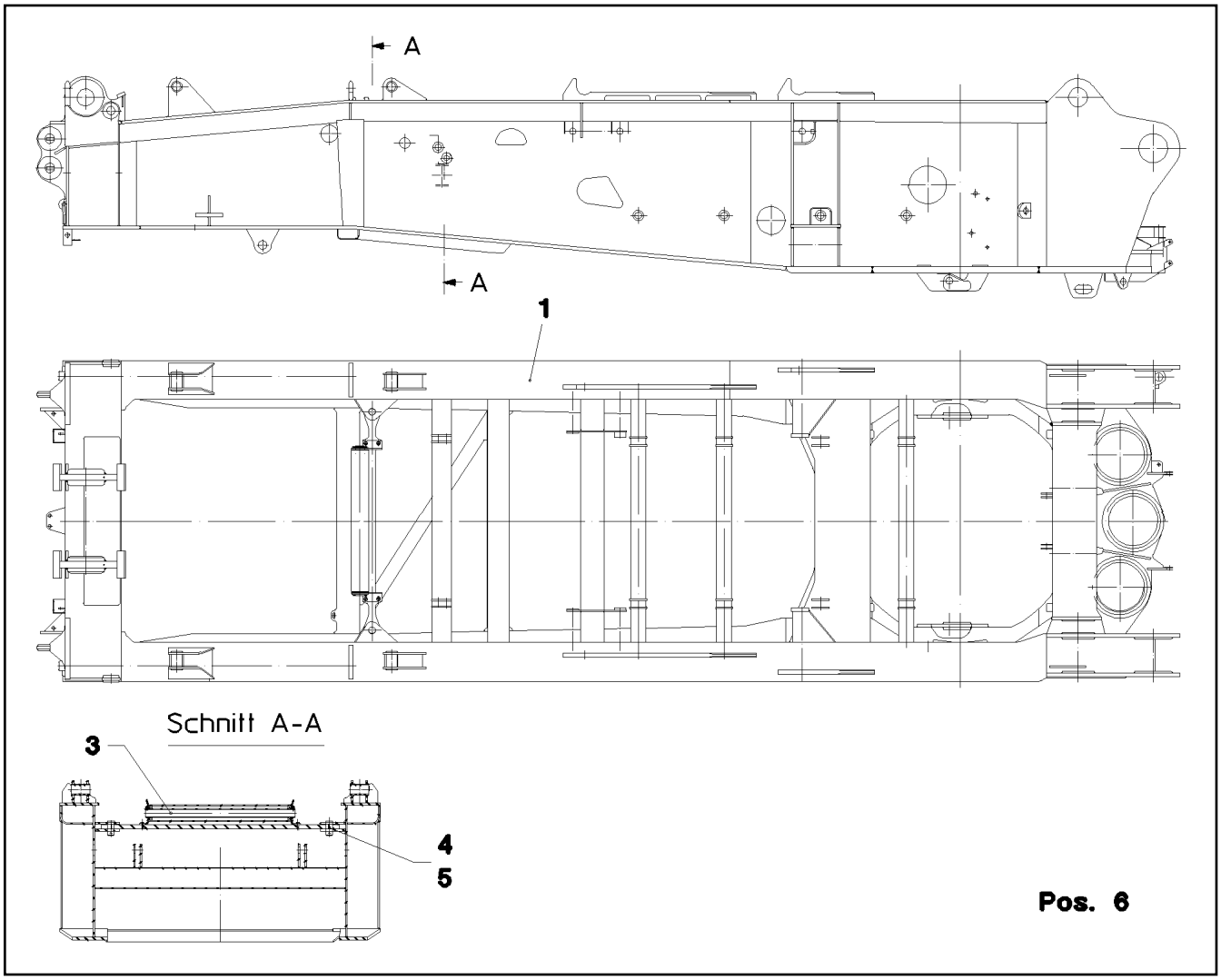

Pos.	Item	Quantity	Description	Bezeichnung	Serie	K
1	91 01 742 08	1	SUPERSTR.STEEL CONSTR.MACHINED	DREHBUEHNE STAHLBAU BEAR		
3	92 70 949 08	1	ROD CPL.	STANGE KPL.		
			⇨ 2 100 011 92 70 949 08			
4	94 21 243 08	2	PIN RD60X124 35NICRMOV125	BOLZEN		
5	43 31 050 08	2	RETAINING SPRING DIN 2194 6 A3C	SICHERUNGSFEDER		
6	92 04 560 08	1	SAFETY ROLLER WINCH 1/2	SCHUTZWALZE WINDE 1-2		
			⇨ 2 100 012 92 04 560 08			

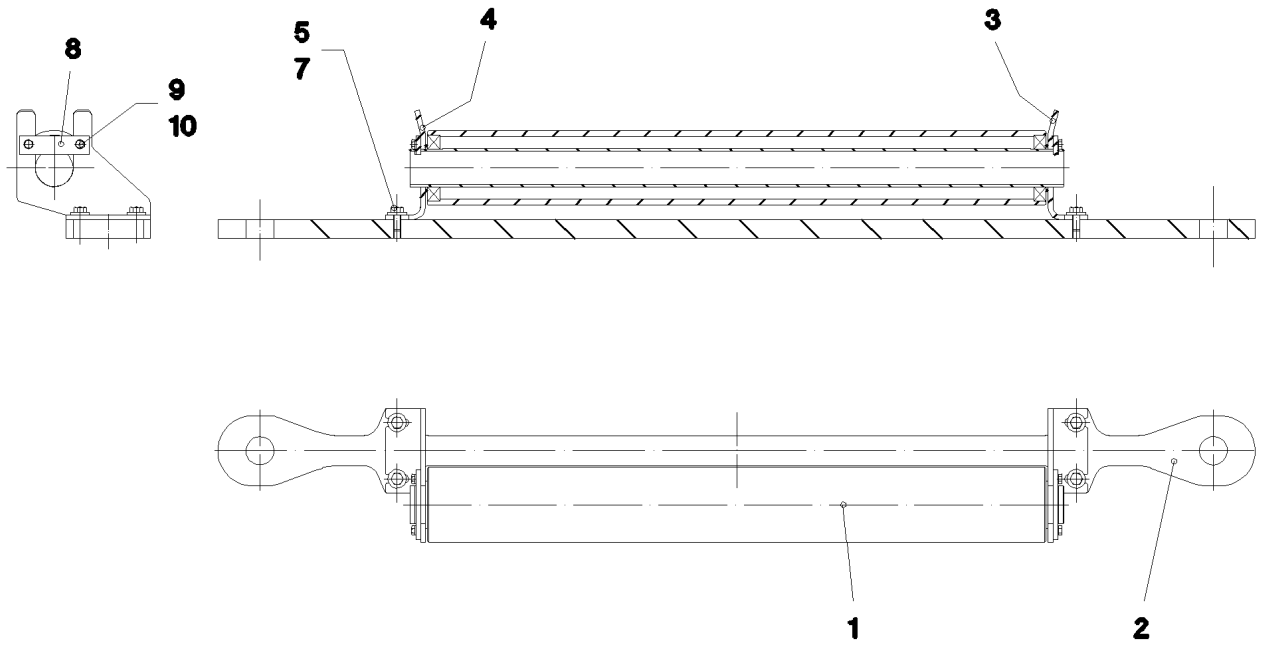

Pos.	Item	Quantity	Description	Bezeichnung	Serie	K
1	92 70 964 08	1	SAFETY ROLLER CPL. SPF	SCHUTZWALZE KPL.		
(1)	95 66 728 08	1	TUBE RD159X12,5X1320 S770QL	ROHR		
(2)	95 66 729 08	1	TUBE RD82,5X5,6X1396 S770QL	ROHR		
(3)	74 51 496 08	2	DEEP GROOVE BALL BEARING DIN 625 62	RILLENKUGELLAGER		
(4)	95 21 987 08	2	RING RD100X5 S355MC FE//ZN20//C	RING		
2	96 89 247 08	1	ROD WITH BOARD	STANGE MIT SCHILD		
3	95 66 745 08	1	PLATE 10X285X297 S700MC	BLECH		
4	95 66 746 08	1	PLATE 10X285X297 S700MC	BLECH		
5	49 00 153	4	HEX SCREW ISO 4017 M16X40 8.8 A3C	SECHSKANTSCHRAUBE		
7	42 16 009 01	4	WASHER DIN 7349 17 200HV A3C	SCHEIBE		
8	94 57 911 08	2	AXLE HOLDER 10X40X150 S235JR FE//ZN20	ACHSHALTER		
9	40 65 166	4	HEX SCREW ISO 4017 M10X20 8.8 A3C	SECHSKANTSCHRAUBE		
10	10 28 979 5	4	WASHER ISO 7089 10 300HV FLZN SPF	SCHEIBE		

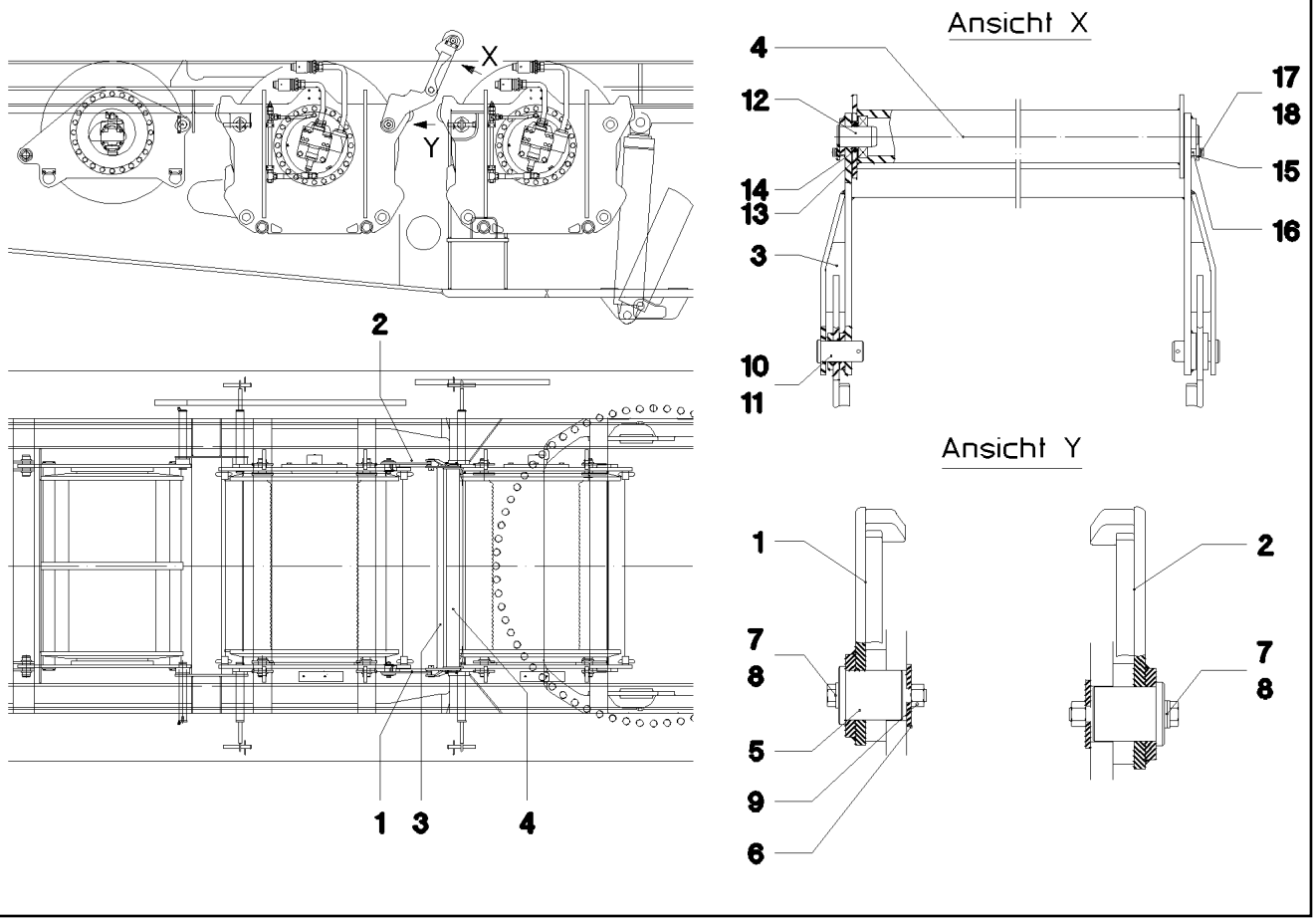

Pos.	Item	Quantity	Description	Bezeichnung	Serie	K
1	92 10 561 08	1	CONSOLE	KONSOLE		
2	92 10 562 08	1	CONSOLE	KONSOLE		
3	92 10 563 08	1	HOLDER	HALTER		
4	92 71 172 08	1	ROLLER WELDED CONSTR.	ROLLE SCHWK.		
5	97 00 567 08	2	PIN 60X69 42CRMO4+QT	BOLZEN		
6	97 00 568 08	2	WASHER 5x75x75 S960QL	SCHEIBE		
7	46 00 309	2	HEX SCREW ISO 4014 M16X110 8.8 A3C	SECHSKANTSCHRAUBE		
8	10 28 980 6	3	WASHER ISO 7089 16 300HV FLZN SPF	SCHEIBE		
9	41 19 009 08	2	HEX NUT DIN 985 M16 8 A3C	SECHSKANTMUTTER		
10	94 33 791 08	2	PIN RD40X83 42CRMO4+QT	BOLZEN		
11	43 31 025 08	2	RETAINING SPRING 5X122 A3C	SICHERUNGSFEDER		
12	97 00 569 08	2	PIN 45x76 35NICRMOV125 GASN. SPF	BOLZEN		
13	74 51 488 08	2	DEEP GROOVE BALL BEARING DIN 625 62	RILLENKUGELLAGER		
14	42 12 024 08	4	WASHER DIN 1441 41 ST A2C	SCHEIBE		
15	94 72 712 08	2	AXLE HOLDER 6X30X100 S235JR FE//ZN20//	ACHSHALTER		
16	94 19 942 08	4	TUBE 12X1,5X10 E235+N VERZ	ROHR		
17	49 00 111	4	HEX SCREW ISO 4017 M8X30 8.8 A2C	SECHSKANTSCHRAUBE		
18	42 00 012 01	8	WASHER ISO 7089 8 200HV A3C	SCHEIBE		
19	93 69 406 08	2	PLATE 10X20X60 S235JR	BLECH		

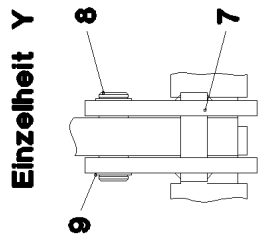
Einzelheit Y
8
7
9

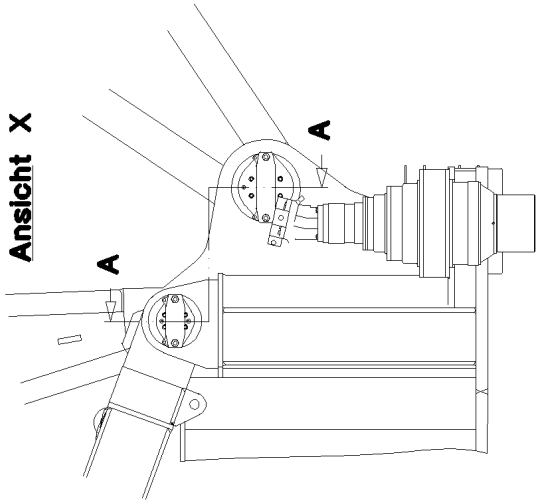
Ansicht X
A
A

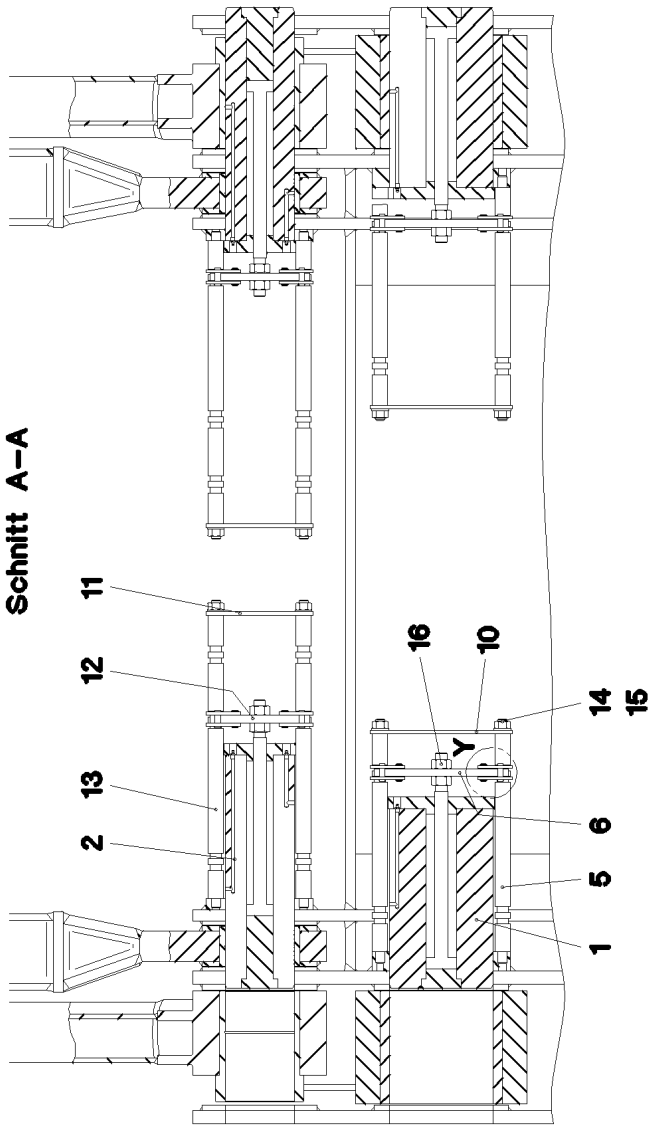
Schnitt A–A
11
12
13
2
16
10
Y
14
15
6
5
1

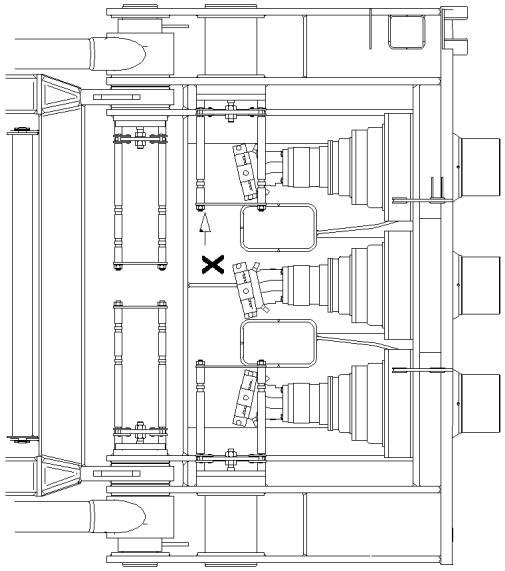
X

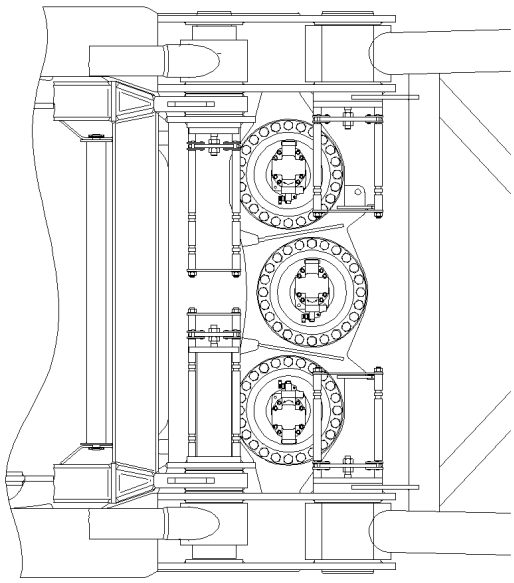

Pos.	Item	Quantity	Description	Bezeichnung	Serie	K
1	51 23 870 08	2	HYDRO CYLINDER 80/35-375 SPF	HYDROZYLINDER		
(999)	10 10 102 8	1	DS HYDRO CYLINDER	DS HYDROZYLINDER		
2	51 23 869 08	2	HYDRO CYLINDER 70/35-375 SPF	HYDROZYLINDER		
(999)	10 10 102 9	1	DS HYDRO CYLINDER	DS HYDROZYLINDER		
5	97 03 971 08	4	THREADED PIN 40.0X640 S355J2C+C FE//ZN	GEWINDEBOLZEN		
6	97 03 972 08	2	PLATE 20X360X100 S960QL	BLECH		
7	92 16 197 08	8	SAFETY HOOK WELDM. FE//ZN20//C	SICHERUNGSHAKEN SCHWK.		
8	97 03 973 08	8	AXLE 15x46 S355J2G3C+C FE//ZN20//C	ACHSE		
9	42 80 008 08	16	LOCKING RING DIN 471 15X1	SICHERUNGSRING		
10	97 03 974 08	2	PLATE 10X370X100 S355MC	BLECH		
11	97 03 975 08	2	PLATE 10X280X100 S355MC	BLECH		
12	97 03 976 08	2	PLATE 20X270X100 S960QL	BLECH		
13	97 03 977 08	4	THREADED PIN 40.0X808 S355J2C+C FE//ZN	GEWINDEBOLZEN		
14	41 15 149 08	8	HEX NUT ISO 4032 M24 8 A3C	SECHSKANTMUTTER		
15	10 28 981 0	8	WASHER ISO 7089 24 300HV FLZN SPF	SCHEIBE		
16	41 15 152 08	8	HEX NUT ISO 4032 M30 8 A3C	SECHSKANTMUTTER		
17	92 18 489 08	2	CONNECTING LINK WELDED	LASCHE SCHWK.		

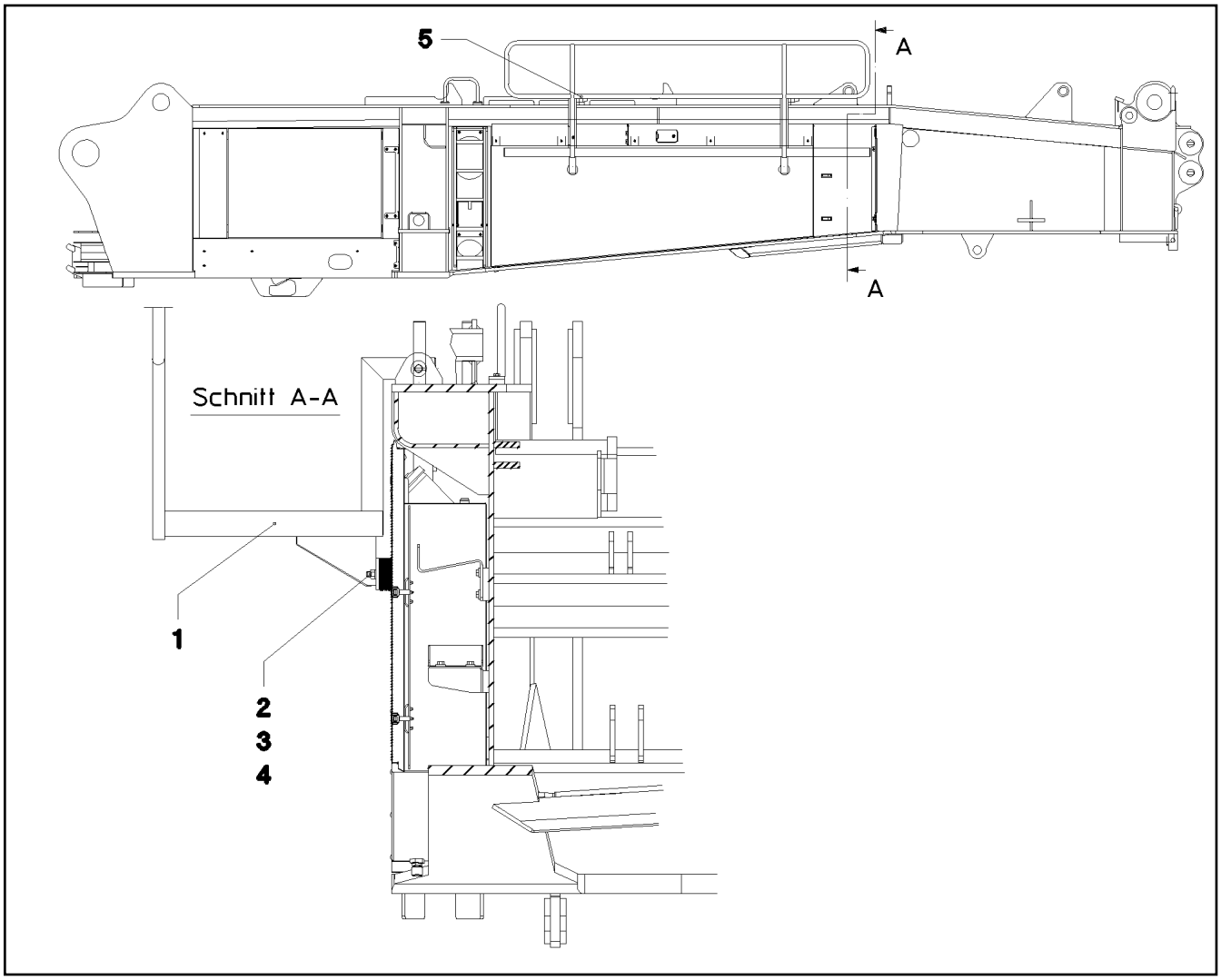

Pos.	Item	Quantity	Description	Bezeichnung	Serie	K
1	97 09 969 08	1	PEDESTAL	PODEST		
2	72 66 160 08	2	MEGI BUFFER 100X40-M16X44 NR 60SHOR	MEGIPUFFER		
3	42 40 012 08	2	CIRCLIP DIN 127 A 16 VERZ	FEDERRING		
4	41 15 145 08	2	HEX NUT ISO 4032 M16 8 A3C	SECHSKANTMUTTER		
5	43 32 005 08	2	SAFETY PLUG W HINGE-LID 11,5X96 VERZ	SICHERHEITSKLAPPSTECKER		

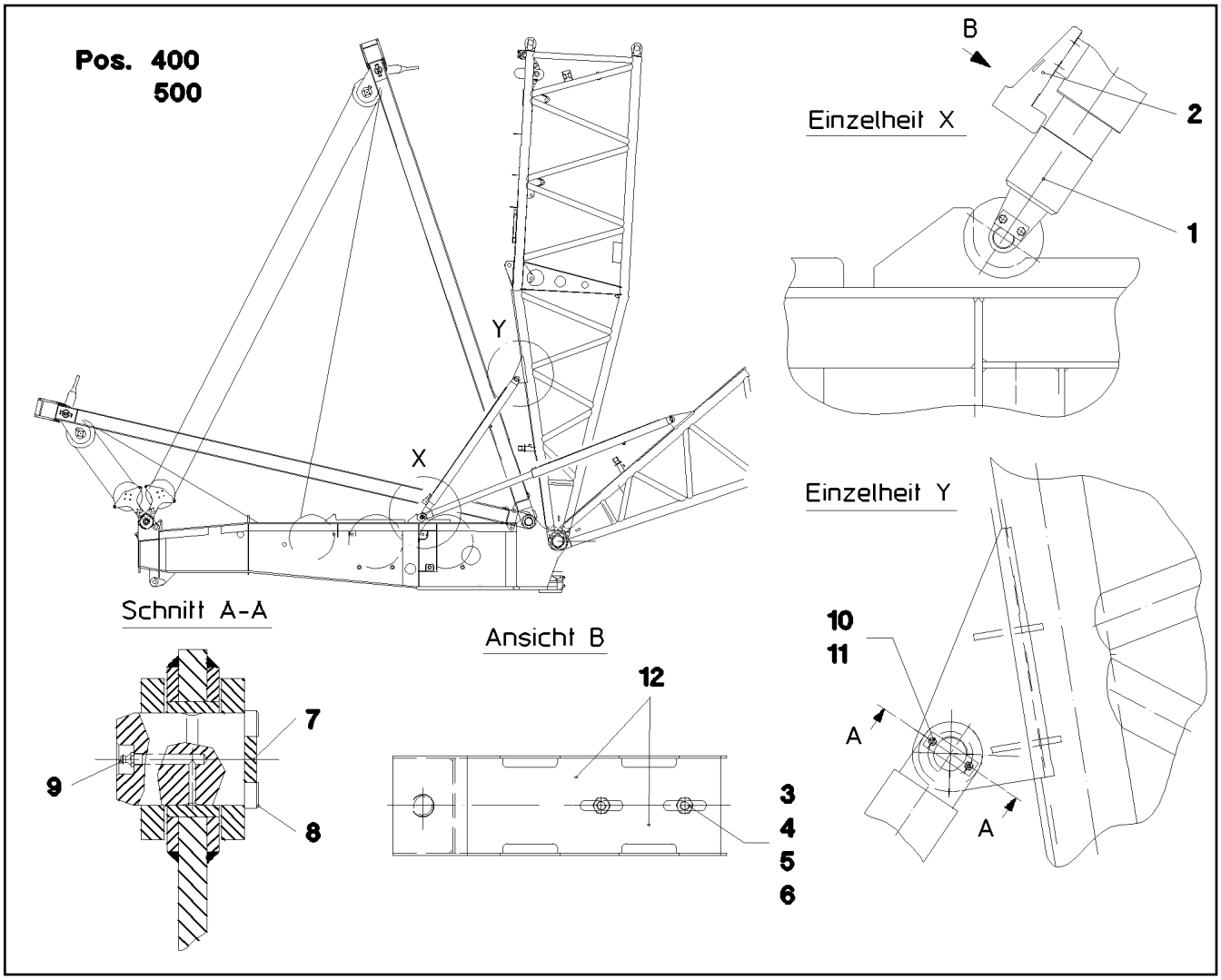

Pos.	Item	Quantity	Description	Bezeichnung	Serie	K
1	51 23 813 08	2	TILT-BACK SUPPORT 160/145-2560 ⇨ 5 123 813 08 51 23 813 08	RUECKFALLSTUETZE		
2	92 71 111 08	2	BRACKET WELDED CONST. FE//ZN20//C	KONSOLE SCHWK.		
3	49 00 128	4	HEX SCREW ISO 4017 M8X25 8.8 A2C	SECHSKANTSCHRAUBE		
4	42 00 012 01	4	WASHER ISO 7089 8 200HV A3C	SCHEIBE		
5	42 40 007 08	4	CIRCLIP DIN 127 A 8 FST A2C	FEDERRING		
6	41 15 046 08	4	HEX NUT ISO 4032 M8 10 A2C SPF	SECHSKANTMUTTER		
7	94 21 646 08	2	AXLE HOLDER 10X140X40 S355MC FE//ZN20	ACHSHALTER		
8	95 67 585 08	2	PIN 85.0X120 35NICRMOV125 SPF	BOLZEN		
9	77 43 242	2	HYDRAULIC-TYPE LUBRICAT.NIPPLE DIN 71	KEGELSCHMIERNIPPEL		
10	49 00 161	4	HEX SCREW ISO 4017 M12X30 8.8 A3C	SECHSKANTSCHRAUBE		
11	42 40 009 08	11	CIRCLIP DIN 127 A 12 FST A3C	FEDERRING		
12	43 11 037 08	4	CLOSE TOLERANCE GROOVED PIN ISO 874	PASSKERBSTIFT		
400	91 01 626 08	1	ADD.HYDR.S_RETAINING RAM ⇨ 2 978 200 91 01 626 08	ZUSATZHYDR.S-RUECKHALTESI		
500	92 95 070 08	1	EL.EQUIPMENT SAFETY RETAINER ⇨ 3 930 713 92 95 070 08	ELEKTRIK S-RUECKHALTESIC		

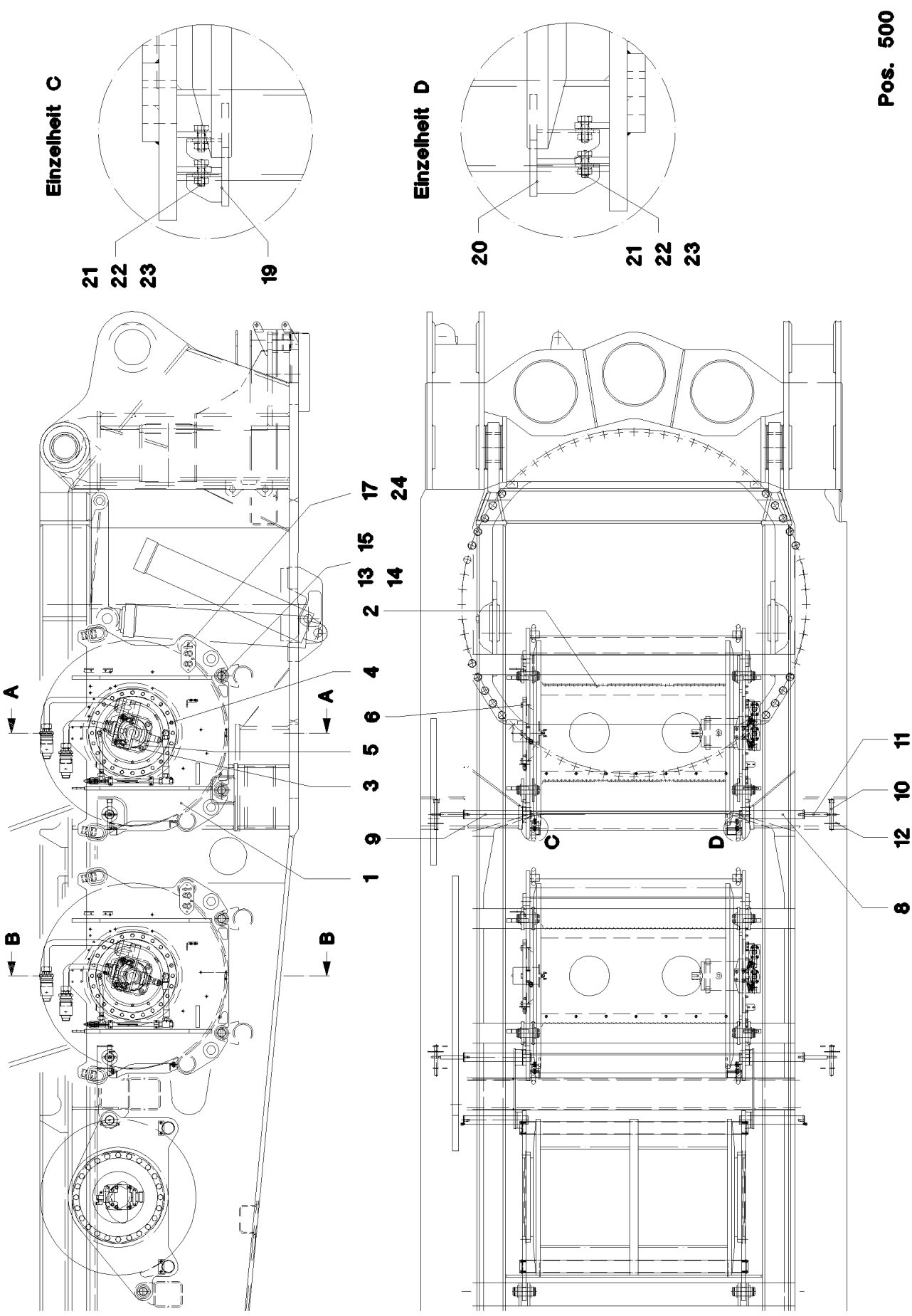
Einzelheit C
21
22
23
19
Einzelheit D
20
21
22
23
Pos. 500
A
A
B
B
C
D
1
9
3
5
6
4
2
13
14
15
17
24
11
10
12
8

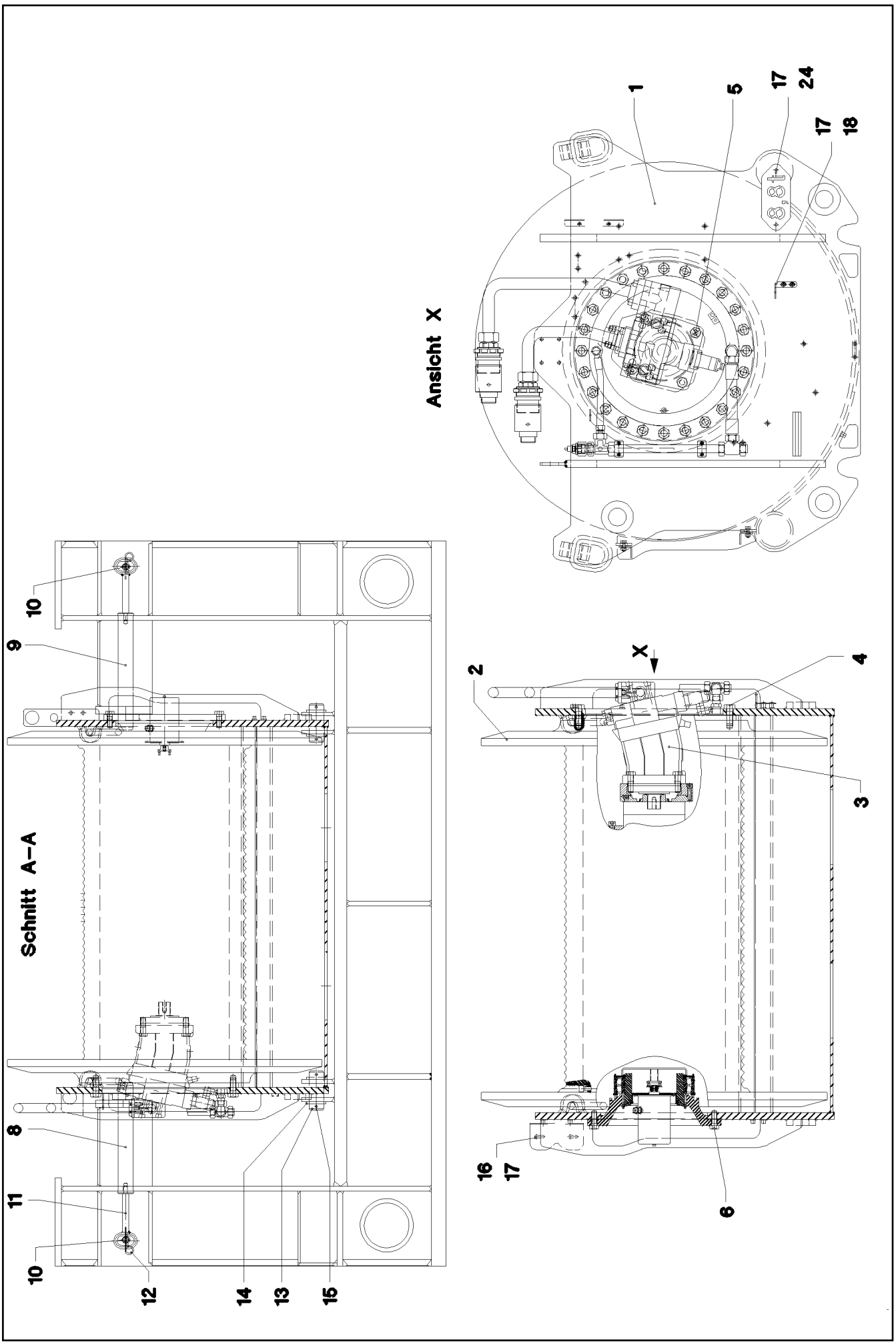
Ansicht X
Schnitt A–A
X
1
5
17
24
17
18
10
9
8
11
10
12
14
13
15
2
4
3
16
17
6

Pos.	Item	Quantity	Description	Bezeichnung	Serie	K
1	92 68 879 08	1	WINCH BEARING	WINDENLAGERUNG SCHWK.		
2	54 00 560 08	1	HOISTING WINCH ZHP 4.29 SPF ⇨ 5 400 560 08 54 00 560 08	HUBWINDE		
3	51 02 400 08	1	VARIABLE DISPLACEMENT MOTOR A6VM ⇨ 5 102 400 08 51 02 400 08	VERSTELLMOTOR		
4	46 00 113	24	HEX SCREW ISO 4017 M24X60 8.8 A3C	SECHSKANTSCHRAUBE		
5	40 65 211 01	4	HEX SCREW ISO 4017 M20X60 8.8 A3C	SECHSKANTSCHRAUBE		
6	46 00 097	6	HEX SCREW ISO 4017 M20X55 8.8 A3C	SECHSKANTSCHRAUBE		
8	95 65 804 08	1	PIN 65.0X457 35NICRMOV125	BOLZEN		
9	95 65 805 08	1	PIN 65.0X480 35NICRMOV125	BOLZEN		
10	95 65 807 08	2	PIN 30.0X213 S355J2G3 FE//ZN20//C	BOLZEN		
11	92 55 617 08	2	HANDLE GRIP WELDED FE//ZN20//C	GEWINDEGRIFF SCHWK.		
12	43 32 064 08	2	SPRING PLUG 6 ZINC COATED	FEDERSTECKER		
13	45 25 537 08	4	PIN ISO 2340 B60X160X132 35NICRMOV125	BOLZEN		
14	42 11 035 08	8	WASHER DIN 1440 60 ST A3C	SCHEIBE		
15	43 30 103 08	8	SPLIT PIN ISO 1234 10X80 ST A3C	SPLINT		
16	97 09 378 08	1	PLATE 3X118X200 DC01 FE//ZN20//C	BLECH		
17	10 41 285 4	6	OVAL HEAD FLAT SCREW AEHNL.ISO 7380	LINSENFLACHKOPFSCHRAUBE		
18	97 19 079 08	1	PLATE 4X109X58 S315MC FE//ZN20//C	BLECH		
19	96 25 101 08	1	PROTECTION PLATE WELDED	SCHUTZBLECH SCHWK.		
20	96 25 102 08	1	PROTECTION PLATE WELDED	SCHUTZBLECH SCHWK.		
21	40 00 828	4	HEX SCREW ISO 4017 M10X30 8.8 A3C	SECHSKANTSCHRAUBE		
22	10 28 979 5	12	WASHER ISO 7089 10 300HV FLZN SPF	SCHEIBE		
23	41 15 144 08	4	HEX NUT ISO 4032 M10 8 A3C	SECHSKANTMUTTER		
24	97 40 894 08	1	SIGN 2X228X100 DC01	SCHILD		
500	92 87 789 08	1	ELECTRIC FOR WINCH 1 ⇨ 2 920 200 92 87 789 08	ELEKTRIK WINDE 1		

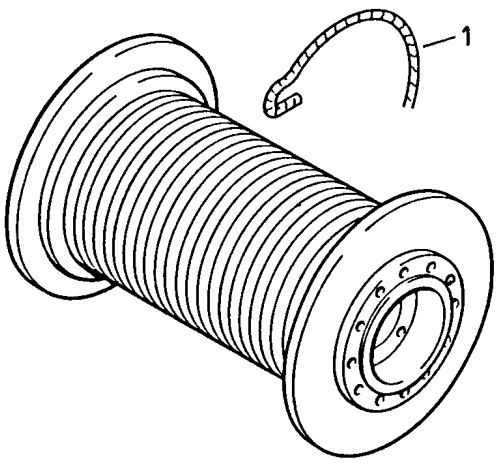

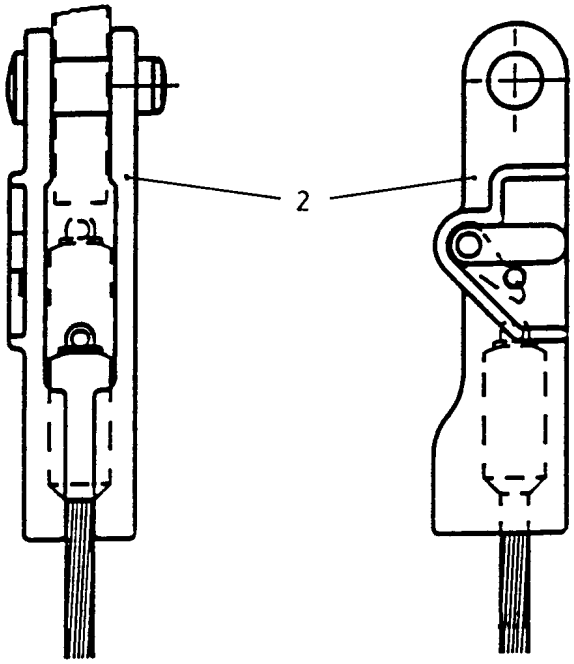

Pos.	Item	Quantity	Description	Bezeichnung	Serie	K
1	77 34 507 08	1	ROPE 28X1250M BLANK SPF	SEIL		
2	77 39 397 08	1	POCKET LOCK 27-29 SPF	TASCHENSCHLOSS		
			⇨ 7 739 397 08 77 39 397 08			

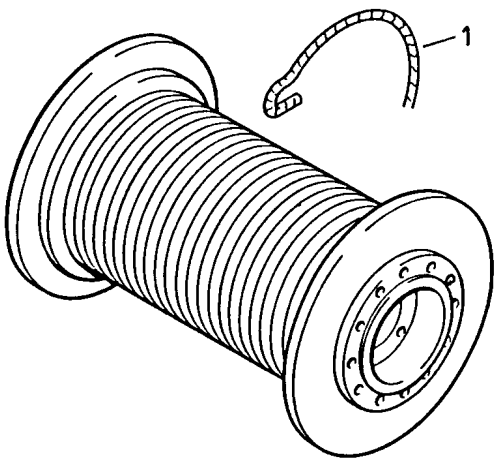

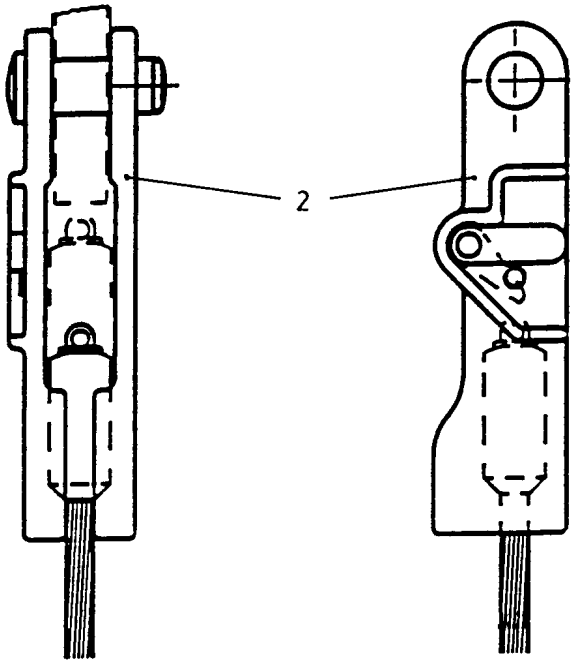

Pos.	Item	Quantity	Description	Bezeichnung	Serie	K
1	77 34 507 08	1	ROPE 28X1250M BLANK SPF	SEIL		
2	77 39 397 08	1	POCKET LOCK 27-29 SPF	TASCHENSCHLOSS		
			⇨ 7 739 397 08 77 39 397 08			

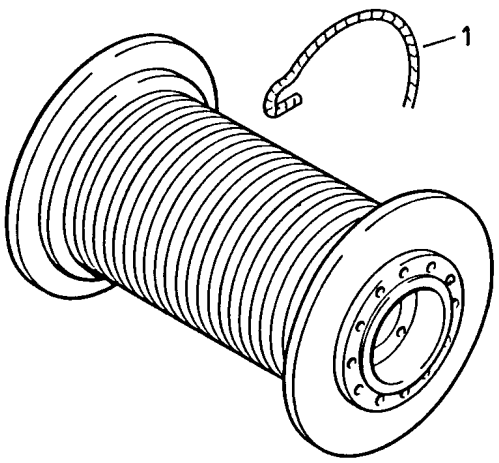

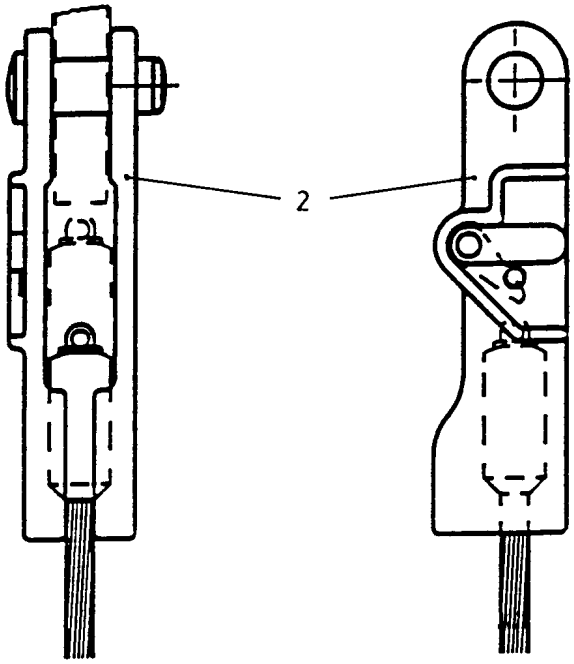

Pos.	Item	Quantity	Description	Bezeichnung	Serie	K
1	77 34 360 08	1	ROPE 28X1300M SPF	SEIL		
2	77 39 399 08	1	POCKET LOCK 27-29 SPF	TASCHENSCHLOSS		
(1)	57 18 172 08	1	SAFETY PLUG W HINGE-LID	SICHERHEITSKLAPPSTECKER		

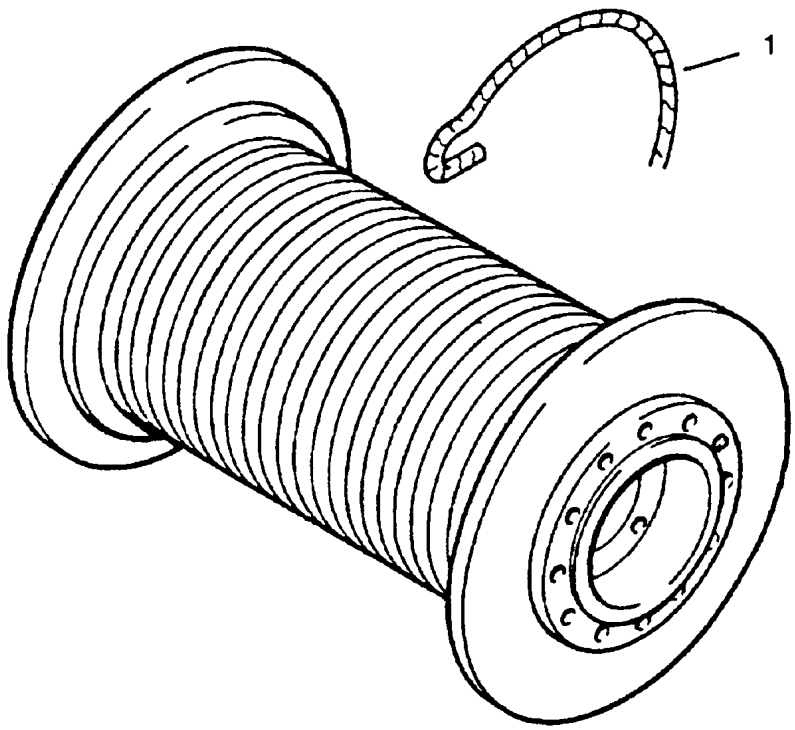

Pos.	Item	Quantity	Description	Bezeichnung	Serie	K
1	77 34 359 08	1	ROPE 28X750M BLANK SPF	SEIL		

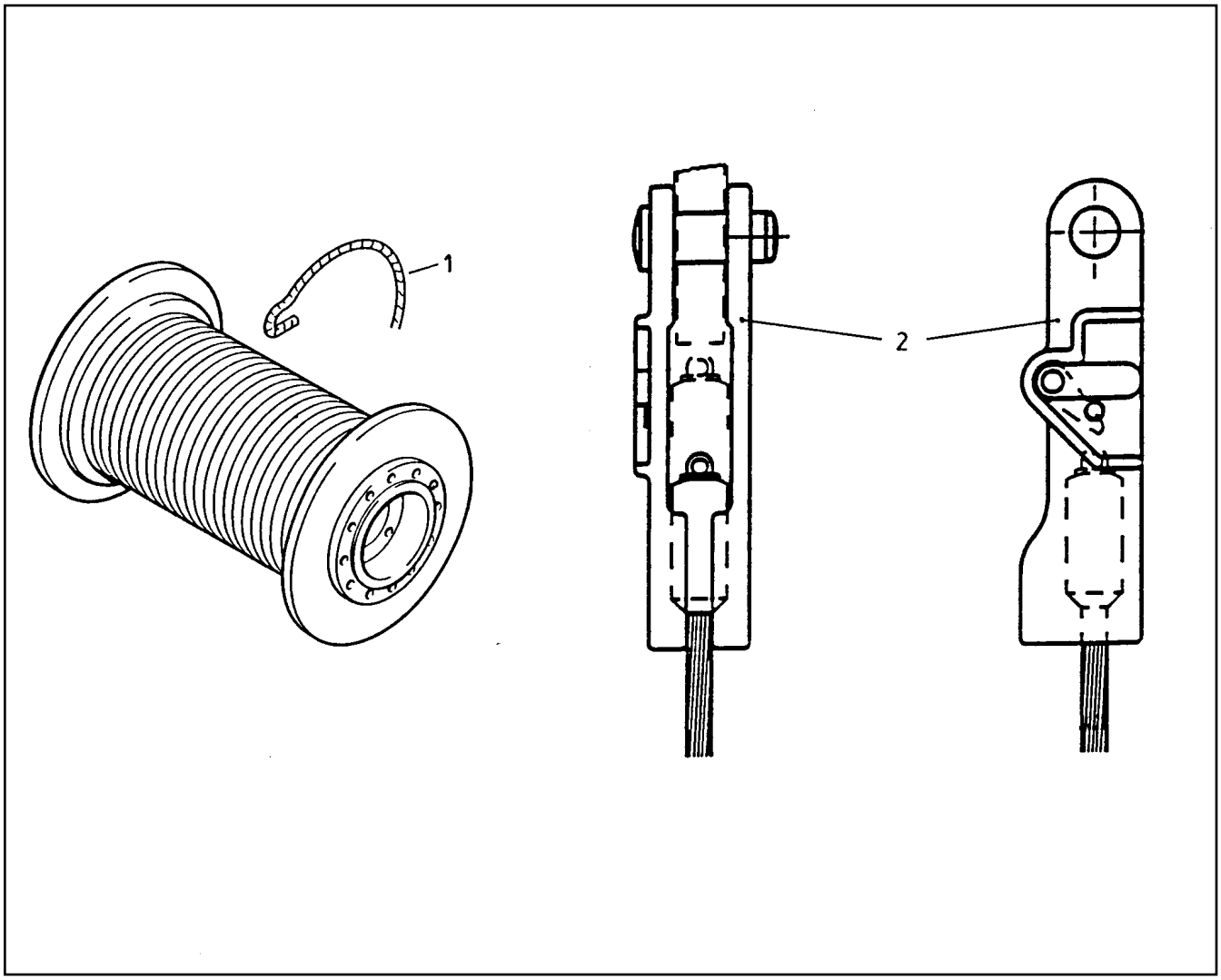

Pos.	Item	Quantity	Description	Bezeichnung	Serie	K
1	77 34 360 08	1	ROPE 28X1300M SPF	SEIL		
2	77 39 399 08	1	POCKET LOCK 27-29 SPF	TASCHENSCHLOSS		

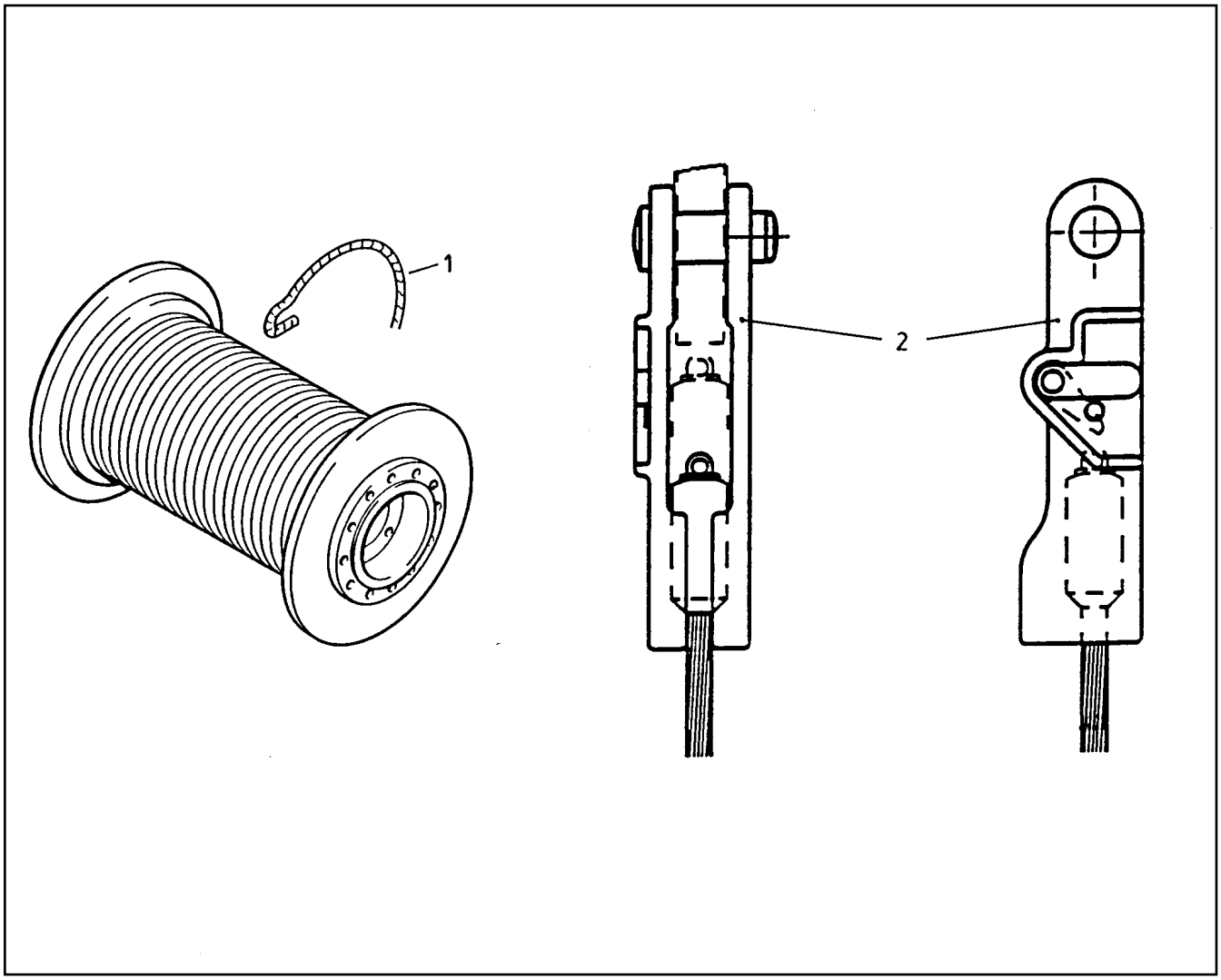

Pos.	Item	Quantity	Description	Bezeichnung	Serie	K
1	77 34 511 08	1	ROPE 28X600M BLANK SPF	SEIL		
2	77 39 397 08	1	POCKET LOCK 27-29 SPF	TASCHENSCHLOSS		
			⇨ 7 739 397 08 77 39 397 08			

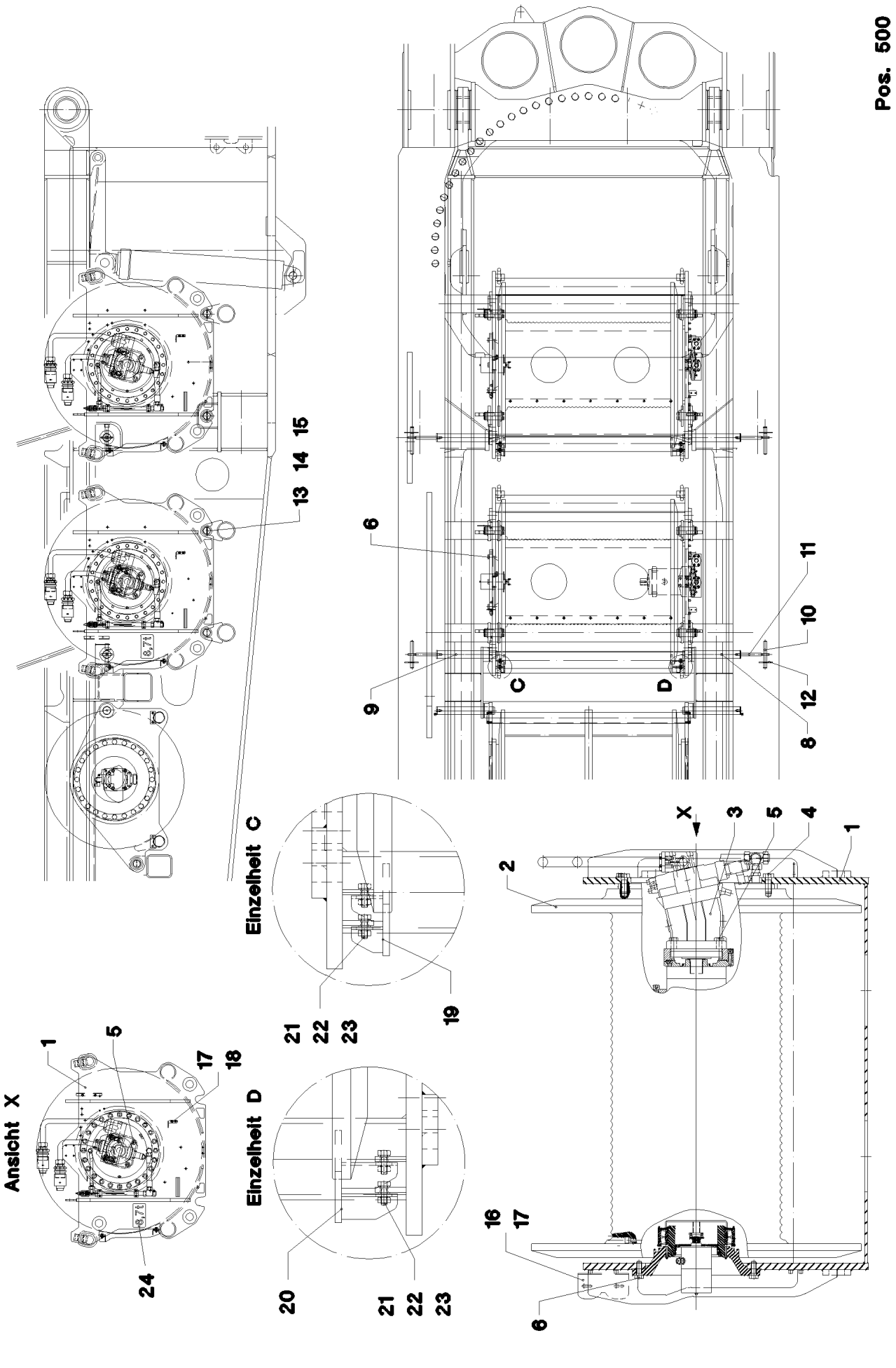
Pos. 500
Einzelheit C
Einzelheit D
Ansicht X
X
C
D

Pos.	Item	Quantity	Description	Bezeichnung	Serie	K
1	92 68 879 08	1	WINCH BEARING	WINDENLAGERUNG SCHWK.		
2	54 00 560 08	1	HOISTING WINCH ZHP 4.29 SPF ⇨ 5 400 560 08 54 00 560 08	HUBWINDE		
3	51 02 400 08	1	VARIABLE DISPLACEMENT MOTOR A6VM ⇨ 5 102 400 08 51 02 400 08	VERSTELLMOTOR		
4	46 00 113	24	HEX SCREW ISO 4017 M24X60 8.8 A3C	SECHSKANTSCHRAUBE		
5	40 65 211 01	4	HEX SCREW ISO 4017 M20X60 8.8 A3C	SECHSKANTSCHRAUBE		
6	46 00 097	6	HEX SCREW ISO 4017 M20X55 8.8 A3C	SECHSKANTSCHRAUBE		
8	95 65 804 08	1	PIN 65.0X457 35NICRMOV125	BOLZEN		
9	95 65 805 08	1	PIN 65.0X480 35NICRMOV125	BOLZEN		
10	95 65 807 08	2	PIN 30.0X213 S355J2G3 FE//ZN20//C	BOLZEN		
11	92 55 617 08	2	HANDLE GRIP WELDED FE//ZN20//C	GEWINDEGRIFF SCHWK.		
12	43 32 064 08	2	SPRING PLUG 6 ZINC COATED	FEDERSTECKER		
13	45 25 537 08	4	PIN ISO 2340 B60X160X132 35NICRMOV125	BOLZEN		
14	42 11 035 08	8	WASHER DIN 1440 60 ST A3C	SCHEIBE		
15	43 30 103 08	8	SPLIT PIN ISO 1234 10X80 ST A3C	SPLINT		
16	97 09 378 08	1	PLATE 3X118X200 DC01 FE//ZN20//C	BLECH		
17	10 41 285 4	6	OVAL HEAD FLAT SCREW AEHNL.ISO 7380	LINSENFLACHKOPFSCHRAUBE		
18	97 19 079 08	1	PLATE 4X109X58 S315MC FE//ZN20//C	BLECH		
19	96 25 101 08	1	PROTECTION PLATE WELDED	SCHUTZBLECH SCHWK.		
20	96 25 102 08	1	PROTECTION PLATE WELDED	SCHUTZBLECH SCHWK.		
21	40 00 828	4	HEX SCREW ISO 4017 M10X30 8.8 A3C	SECHSKANTSCHRAUBE		
22	10 28 979 5	12	WASHER ISO 7089 10 300HV FLZN SPF	SCHEIBE		
23	41 15 144 08	4	HEX NUT ISO 4032 M10 8 A3C	SECHSKANTMUTTER		
24	97 40 894 08	1	SIGN 2X228X100 DC01	SCHILD		
500	92 87 790 08	1	ELECTRIC FOR WINCH 2 ⇨ 2 920 260 92 87 790 08	ELEKTRIK WINDE 2		

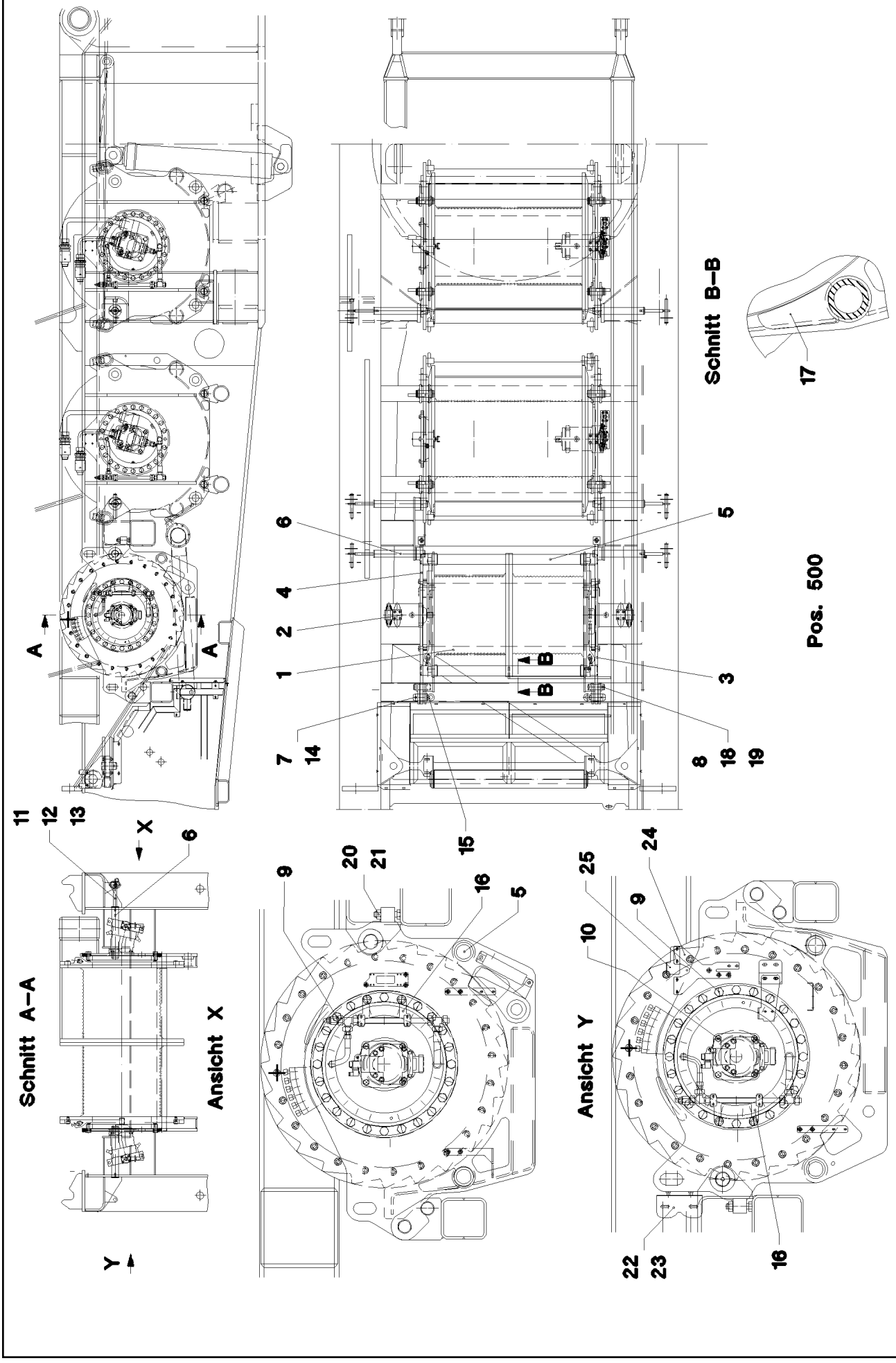

27.5.2016 027897 LIEBHERR	**etk_en_de_074713 LR 1750** **WINCH 4 LUFFING GEAR** **WINDE 4 EINZIEHWERK**	❑ 103 (1/2) ⇨ **2 340** **91 09 918 08**

Pos.	Item	Quantity	Description	Bezeichnung	Serie	K
1	54 00 572 08	1	ROPE WINCH ZHP 4.29 SPF ⇨ 5 400 572 08 54 00 572 08	SEILWINDE		
2	51 02 375 08	2	VARIABLE DISPLACEMENT MOTOR A6VM ⇨ 5 102 375 08 51 02 375 08	VERSTELLMOTOR		
3	92 15 669 08	1	SIDE WINDOW RIGHT	SEITENSCHEIBE RE.		
4	92 15 670 08	1	SIDE WINDOW LEFT	SEITENSCHEIBE LI.		
5	92 15 681 08	2	PIPE WELDED	ROHR SCHWK.		
6	95 65 804 08	2	PIN 65.0X457 35NICRMOV125	BOLZEN		
7	97 03 545 08	2	PIN 65x117 35NICRMOV125	BOLZEN		
8	45 25 505 08	2	PIN ISO 2340 B50X120X96 35NICRMOV125	BOLZEN		
9	46 00 546	48	HEX SCREW ISO 4017 M24X65 8.8 A3C	SECHSKANTSCHRAUBE		
10	46 00 206	8	HEX SCREW ISO 4017 M16X60 8.8 A3C	SECHSKANTSCHRAUBE		
11	95 65 807 08	2	PIN 30.0X213 S355J2G3 FE//ZN20//C	BOLZEN		
12	92 55 617 08	2	HANDLE GRIP WELDED FE//ZN20//C	GEWINDEGRIFF SCHWK.		
13	43 32 064 08	2	SPRING PLUG 6 ZINC COATED	FEDERSTECKER		
14	43 31 050 08	2	RETAINING SPRING DIN 2194 6 A3C	SICHERUNGSFEDER		
15	40 26 005 08	2	RING BOLT DIN 580 M16 C15E A2K	RINGSCHRAUBE		
16	97 02 206 08	2	PLATE 3x227x144 DC01 FE//ZN20//C	BLECH		
17	97 07 525 08	1	PLATE 15x91x175 S355MC	BLECH		
18	42 11 033 08	4	WASHER DIN 1440 50 ST VERZ	SCHEIBE		
19	43 30 103 08	4	SPLIT PIN ISO 1234 10X80 ST A3C	SPLINT		
20	40 65 140 05	2	HEX SCREW ISO 4017 M24X100 8.8 A3C	SECHSKANTSCHRAUBE		
21	41 15 149 08	2	HEX NUT ISO 4032 M24 8 A3C	SECHSKANTMUTTER		
22	97 09 378 08	1	PLATE 3X118X200 DC01 FE//ZN20//C	BLECH		
23	10 41 285 4	2	OVAL HEAD FLAT SCREW AEHNL.ISO 7380	LINSENFLACHKOPFSCHRAUBE		
24	97 66 339 08	1	PLATE 4X215X287 S315MC FE//ZN20//C	BLECH		
25	97 25 169 08	1	PLATE 4X120X123 S315MC FE//ZN20//C	BLECH		
500	92 87 792 08	1	ELECTRIC FOR WINCH 4 ⇨ 2 920 350 92 87 792 08	ELEKTRIK WINDE 4		

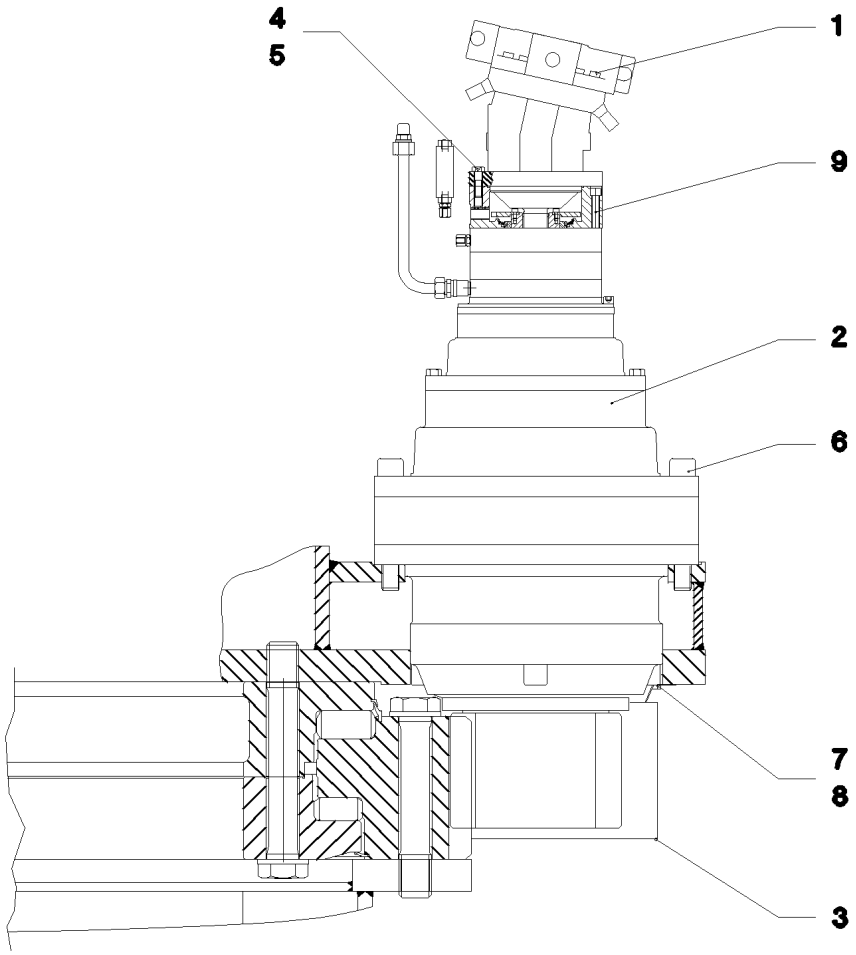

Pos. 500

Pos.	Item	Quantity	Description	Bezeichnung	Serie	K
1	51 02 389 08	2	VARIABLE DISPLACEMENT MOTOR A6VM ⇨ 5 102 389 08 51 02 389 08	VERSTELLMOTOR		
2	50 00 630 08	2	SWING GEAR SPF ⇨ 5 000 630 08 50 00 630 08	DREHWERKSGETRIEBE		
3	95 67 956 08	2	PLATE 2x788x326 DC01	BLECH		
4	46 00 237	8	SOCKET HEAD SCREW ISO 4762 M16X50 8.	ZYLINDERSCHRAUBE		
5	10 28 980 4	8	WASHER ISO 7089 12 300HV FLZN SPF	SCHEIBE		
6	40 62 132 08	48	HEX SCREW ISO 4014 M30X200 10.9 FLZN	SECHSKANTSCHRAUBE		
7	40 65 166	8	HEX SCREW ISO 4017 M10X20 8.8 A3C	SECHSKANTSCHRAUBE		
8	10 28 979 5	8	WASHER ISO 7089 10 300HV FLZN SPF	SCHEIBE		
9	47 75 002 01	2	SCREW PLUG M18X1 A3C	VERSCHLUSSSCHRAUBE		
500	92 87 786 08	1	ELECTR.FOR SLEWING GEAR ⇨ 2 920 554 92 87 786 08	ELEKTRIK DREHWERK		

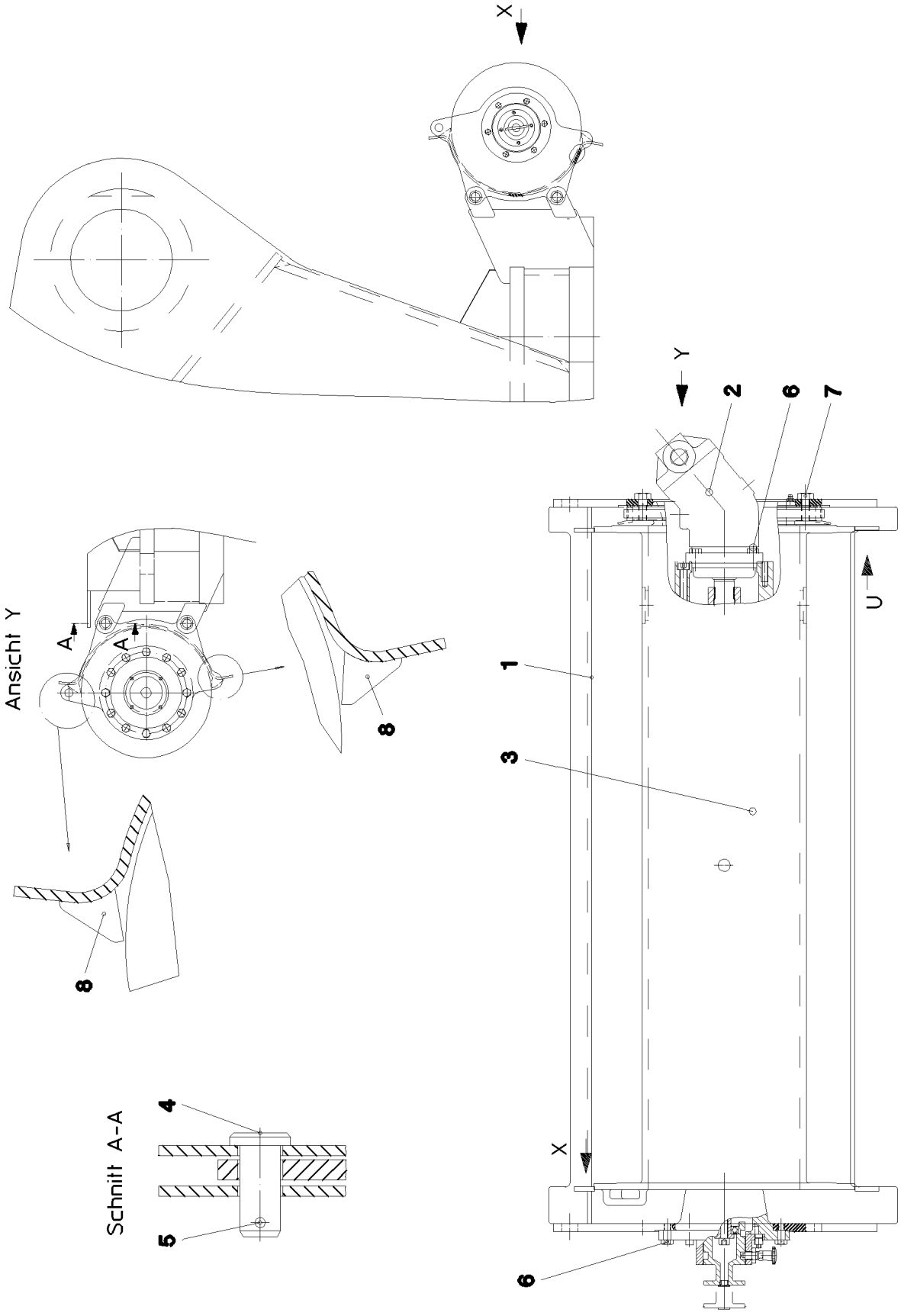
X
Y
2
6
7
U
1
3
X
6
Ansicht Y
A
A
8
8
Schnitt A-A
4
5

Pos.	Item	Quantity	Description	Bezeichnung	Serie	K
1	54 00 565 08	1	ROPE WINCH ZHP 4.13 SPF ⇨ 5 400 565 08 54 00 565 08	SEILWINDE		
2	51 02 306 08	1	HYDRO MOTOR A2FM SPF ⇨ 5 102 306 08 51 02 306 08	HYDROMOTOR		
3	92 99 786 08	1	BEARING WELDED	LAGERUNG SCHWK.		
4	45 12 222 08	4	PIN DIN 1435 20X45X38 ST.50 VERZ	BOLZEN		
5	43 30 052 08	4	SPLIT PIN ISO 1234 4X32 ST A2K	SPLINT		
6	49 00 128	10	HEX SCREW ISO 4017 M8X25 8.8 A2C	SECHSKANTSCHRAUBE		
7	40 65 164	12	HEX SCREW ISO 4017 M10X25 8.8 A3C	SECHSKANTSCHRAUBE		

Pos.	Item	Quantity	Description	Bezeichnung	Serie	K
1	10 03 825 9	1	LUFFING ROPE 8X400M VERZ	EINZIEHSEIL		
2	10 33 216 1	2	CONNECTING ELEMENT SPF	VERBINDUNGSGLIED		
3	77 39 473 08	1	TWIST COMPENSATOR 2t SPF	DRALLFAENGER		
4	74 00 026 08	2	UNIVERSAL CONNECTING LINK CW6 SPF	UNIVERSALVERBINDUNGSGLIE		

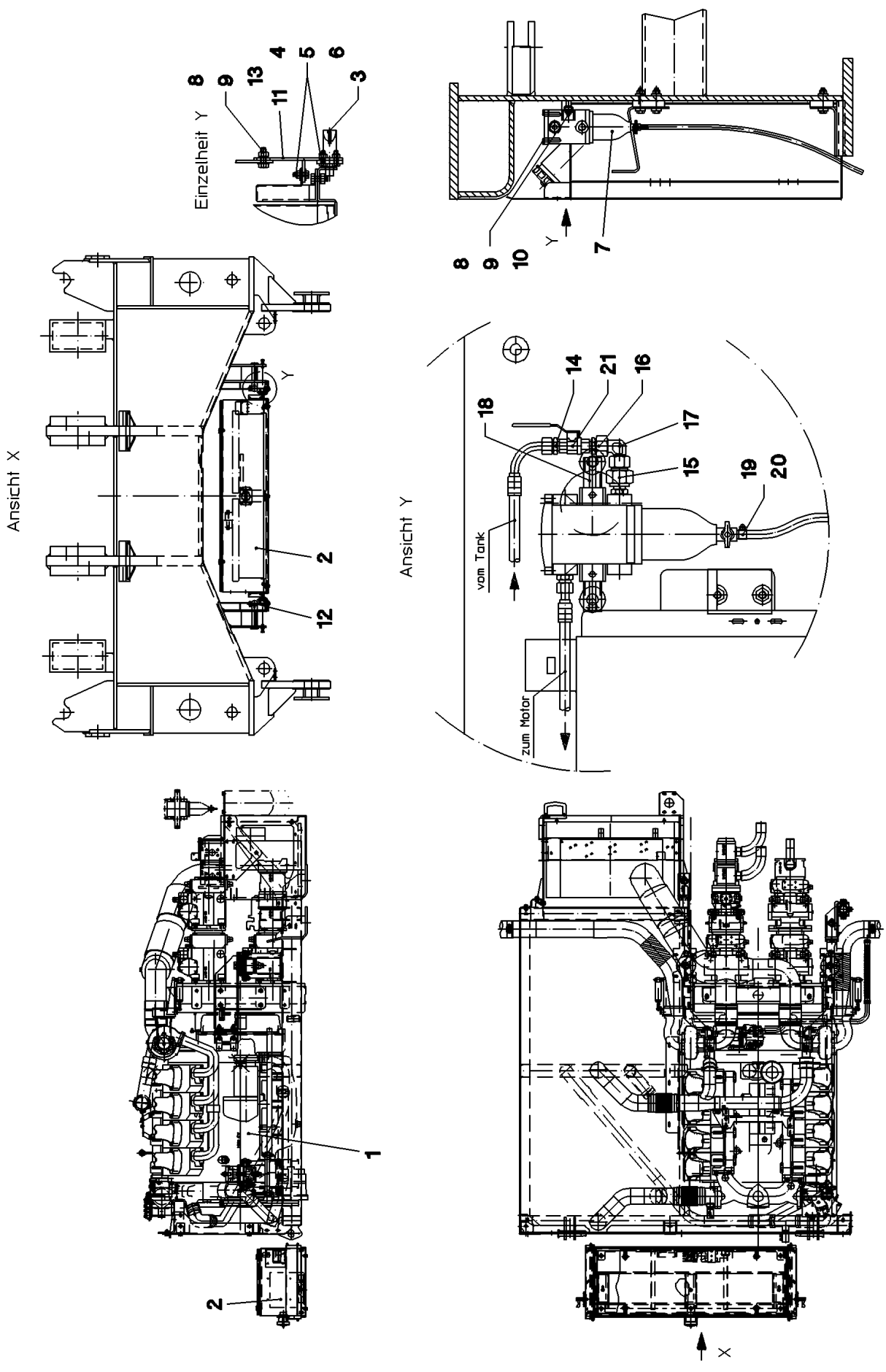
Einzelheit Y
8
9
13
11
4
5
6
3
Ansicht X
Y
2
12
Ansicht Y
14
21
16
18
17
15
19
20
vom Tank
zum Motor
1
2
X

Pos.	Item	Quantity	Description	Bezeichnung	Serie	K
1	96 19 013 08	1	DIESEL ENGINE, PRE-ASSEMBLED ⇨ 2 391 001 96 19 013 08	DIESELMOTOR VORM.		
2	92 71 261 08	1	BATTERY BOX, PRE-ASSEMBLED ⇨ 2 391 030 92 71 261 08	BATTERIEKASTEN VORM.		
3	70 42 089 08	2	SPRING-LOADED LOCK VERZ	FEDERRIEGEL		
4	40 00 829	10	HEX SCREW ISO 4017 M6X20 8.8 A2C	SECHSKANTSCHRAUBE		
5	46 00 198	20	WASHER ISO 7093-1 6 200HV A3C	SCHEIBE		
6	41 19 004 08	10	HEX NUT DIN 985 M6 8 A2C	SECHSKANTMUTTER		
7	55 30 018 08	1	FUEL PREFILTER ⇨ 5 530 018 08 55 30 018 08	KRAFTSTOFFVORFILTER		
8	41 19 005 08	8	HEX NUT DIN 985 M8 8 A2C	SECHSKANTMUTTER		
9	42 16 025	8	WASHER DIN 7349 8,4 200HV A3C	SCHEIBE		
10	40 97 072 08	2	HAMMER HEAD BOLT M8X40 8.8 A2K SPF	HAMMERKOPFSCHRAUBE		
11	97 02 037 08	1	PLATE 4X416X140 S315MC	BLECH		
12	97 02 038 08	1	PLATE 4X416X140 S315MC	BLECH		
13	49 00 128	6	HEX SCREW ISO 4017 M8X25 8.8 A2C	SECHSKANTSCHRAUBE		
14	47 10 310 08	1	FLANGE JOINT XGE15-LR-ED A3P	VERSCHRAUBUNG		
15	47 54 356 08	1	FLANGE JOINT RED 18/15L A3C	VERSCHRAUBUNG		
16	47 19 035 08	1	FLANGE JOINT EGE 15L G1/2 A3C	VERSCHRAUBUNG		
17	76 15 379	1	FLANGE JOINT EW 15L CR6-FREE	VERSCHRAUBUNG		
18	95 41 174 08	1	CARRIER RAIL 240	TRAGSCHIENE		
19	55 08 496 08	1	HOSE CLAMP 12/11-20	SCHLAUCHSCHELLE		
20	51 05 113 08	0.8	HYDRAULIC HOSE DN10-2TE	HYDRAULIKSCHLAUCH		
21	51 06 823 08	1	BALL VALVE BKH1/2"NW13 A3C ⇨ 5 106 823 08 51 06 823 08	KUGELHAHN		

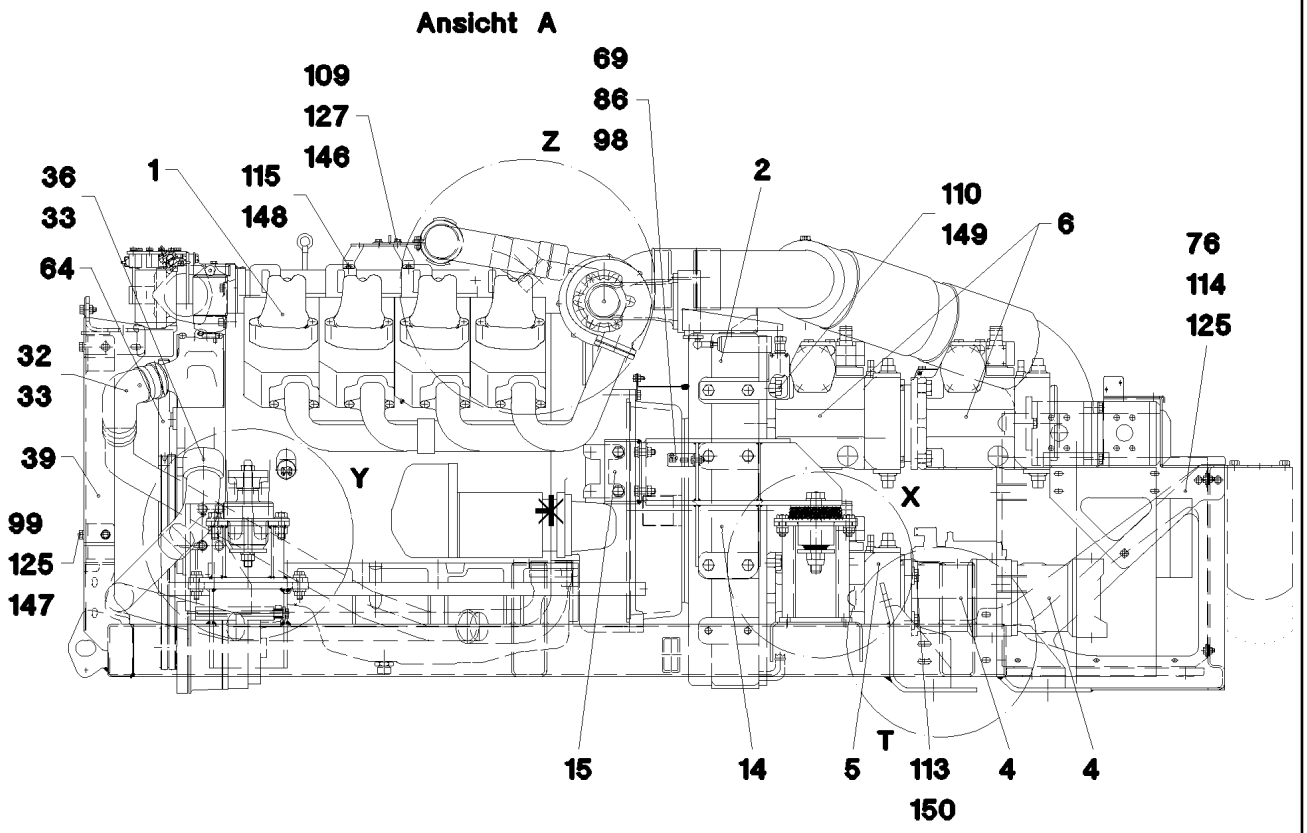

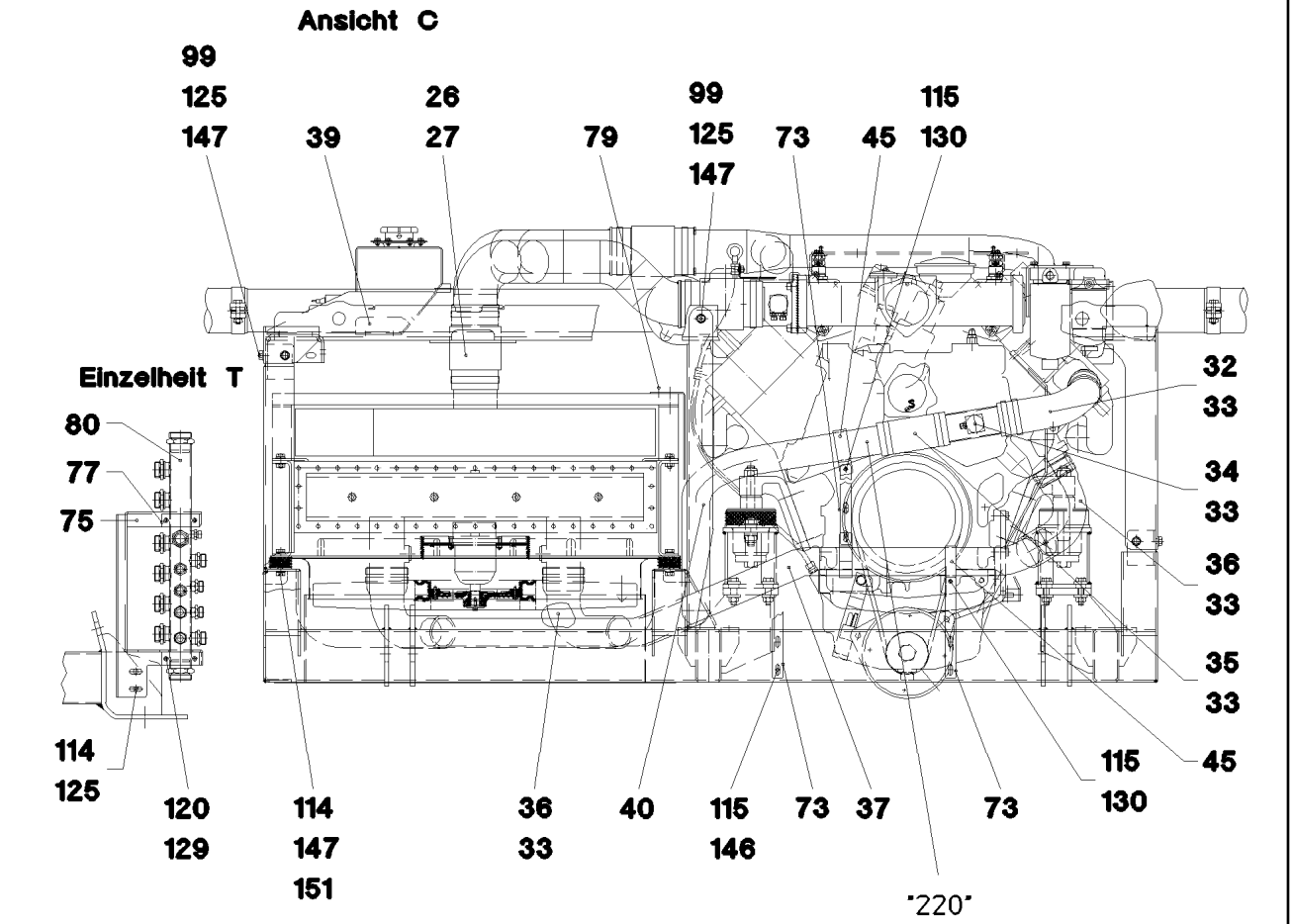

* Schläuche Blatt
Hoses Plate 2 997
Flexibles Planche

** Rohre Blatt
Pipes Plate 2 998
Tuyaux Planche

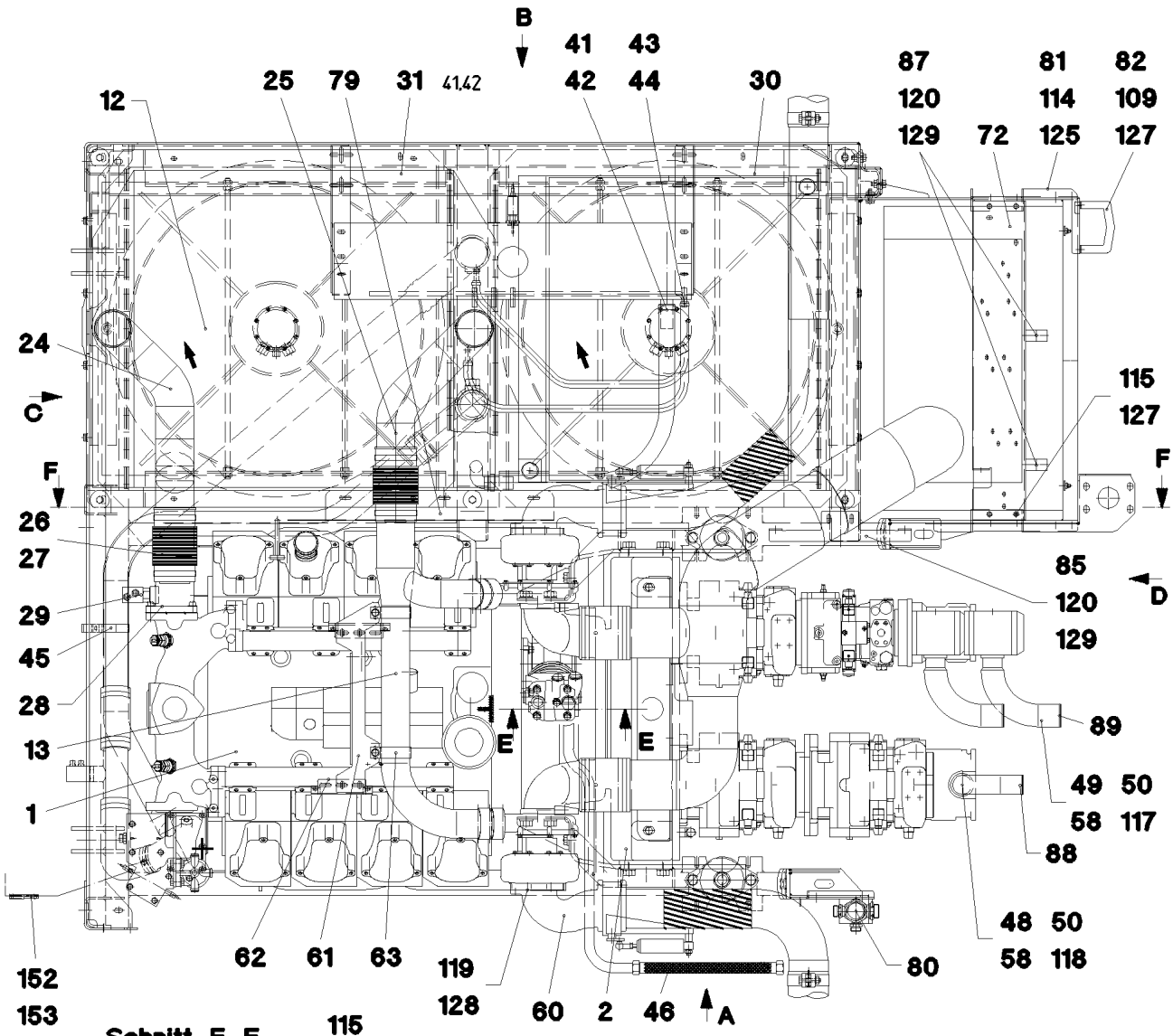
B
41 43
42 44
25 79 31 41.42
12
30
87 120 129
81 114 125
82 109 127
72
24
C
F
115 127
F
26
27
29
45
28
13
1
85 120 129
D
89
49 50 58 117
88
48 50 58 118
E
E
62 61 63
119 128
60 2 46
A
80
152 153 154

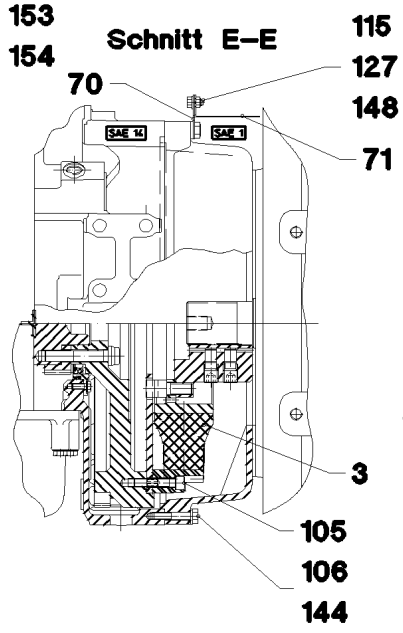
Schnitt E–E
115 127 148
70
71
SAE 14
SAE 1
3
105 106 144

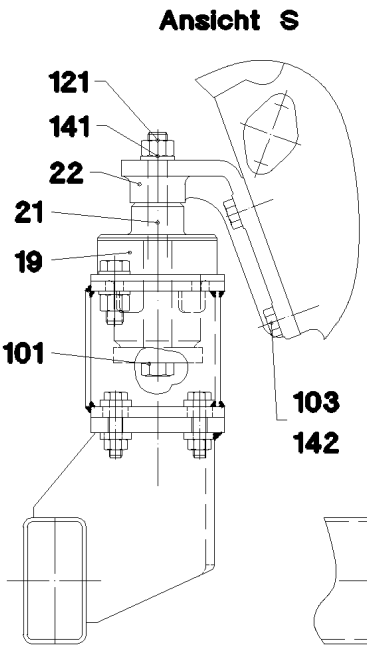
Ansicht S
121 141
22
21
19
101
103 142

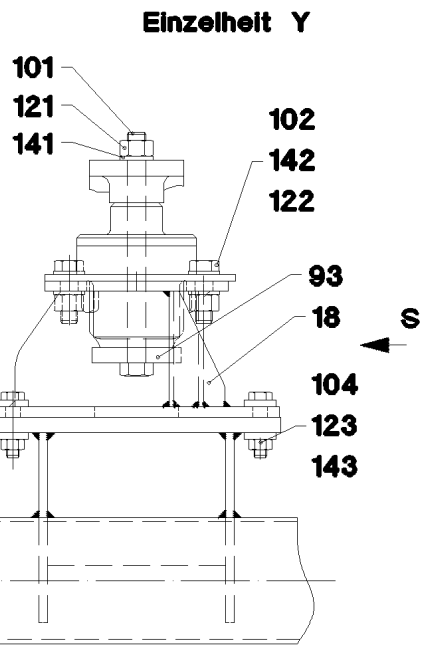
Einzelheit Y
101 121 141
102 142 122
93
18
S
104 123 143

Einzelheit G

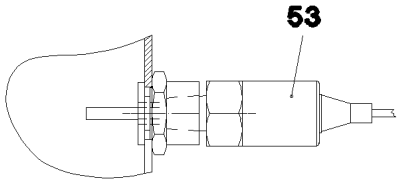

Ansicht D

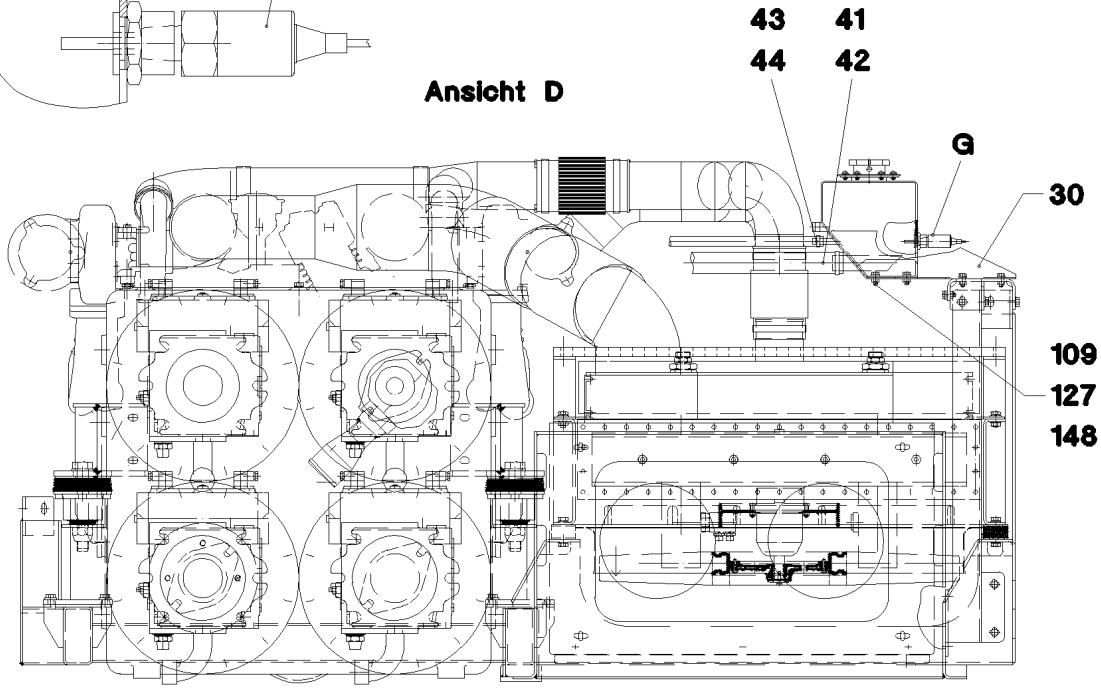

Schnitt F–F

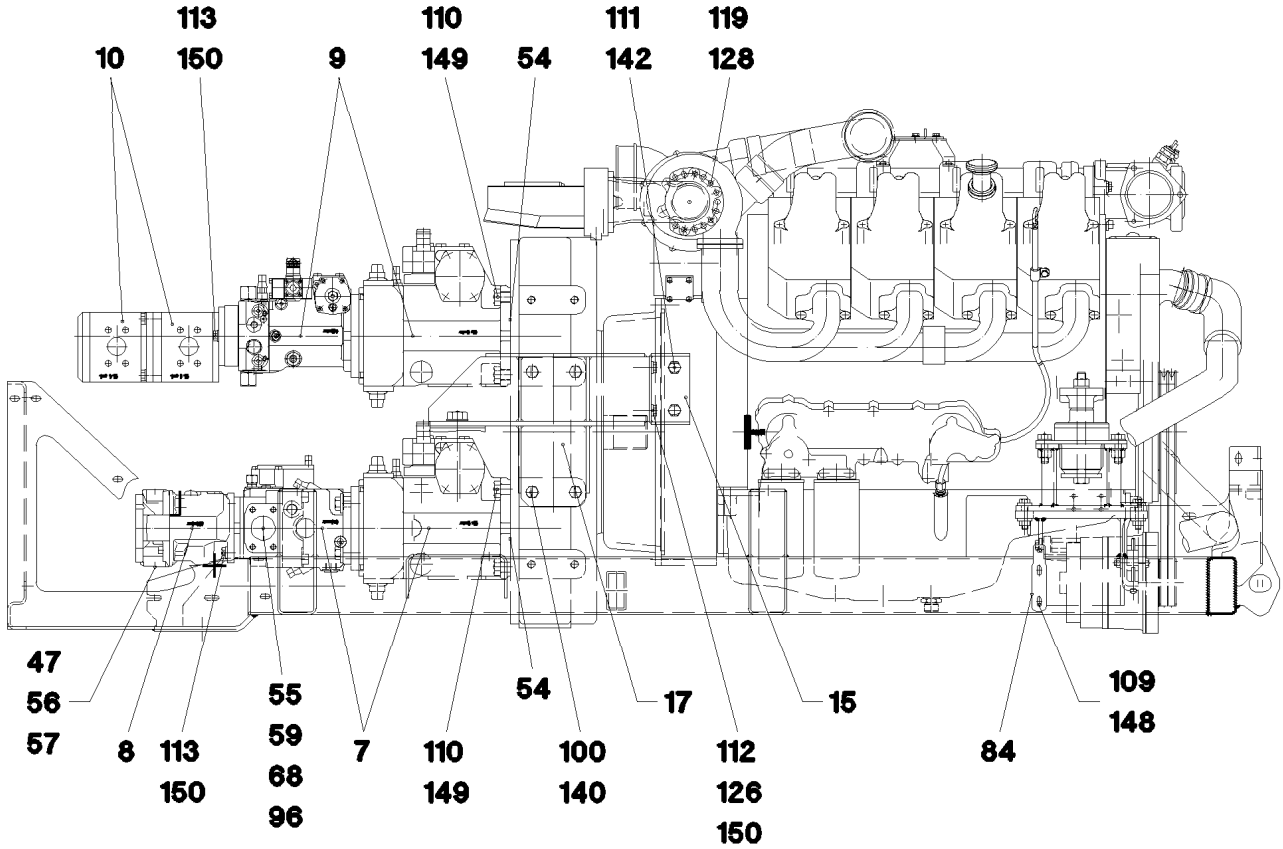

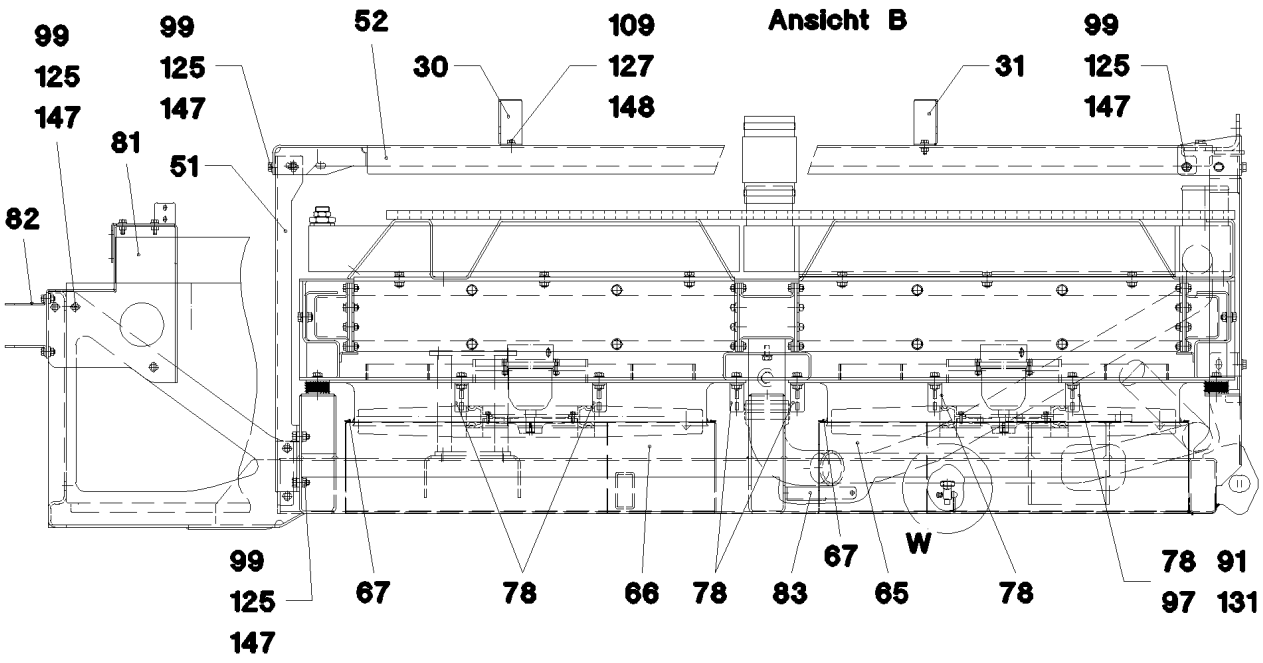
Ansicht B
99
125
147
99
125
147
52
30
109
127
148
31
99
125
147
81
51
82
99
125
147
67
78
66
78
83
67
65
W
78
78
91
97
131

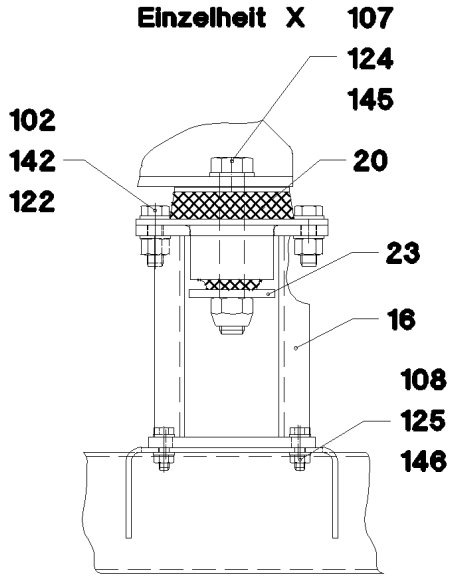
Einzelheit X
107
124
145
102
142
122
20
23
16
108
125
146

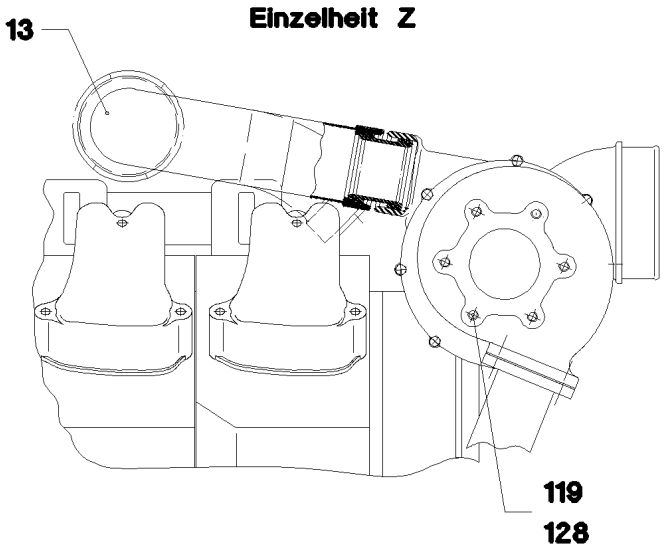
Einzelheit Z
13
119
128

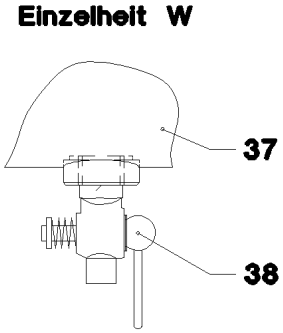
Einzelheit W
37
38

Pos.	Item	Quantity	Description	Bezeichnung	Serie	K
1	90 74 189	1	DIESEL ENGINE D9408TI-E A4 ⇨ 9 074 189 90 74 189	DIESELMOTOR		
2	50 00 645 08	1	DISTRIBUTOR GEARBOX A 4325 ⇨ 5 000 645 08 50 00 645 08	VERTEILERGETRIEBE		
3	11 45 024 7	1	COUPLING 3500NM/1800U/MIN SILIKON 60S	KUPPLUNG		
(1)	11 62 007 3	1	RUBBER ELEMENT SI-60SH	GUMMIELEMENT		
4	51 21 365 08	1	PUMP COMBINATION A10VO+A10VO SPF ⇨ 5 121 365 08 51 21 365 08	PUMPENKOMBINATION		
5	51 21 407 08	1	VARIABLE PUMP SPF ⇨ 5 121 407 08 51 21 407 08	VERSTELLPUMPE		
6	51 21 405 08	1	TWO-STAGE PUMP SPF ⇨ 5 121 405 08 51 21 405 08	ZWEIFACHPUMPE		
7	51 21 408 08	1	TWO-STAGE PUMP SPF ⇨ 5 121 408 08 51 21 408 08	ZWEIFACHPUMPE		
8	51 21 282 08	1	VARIABLE PUMP A10 SPF ⇨ 5 121 282 08 51 21 282 08	VERSTELLPUMPE		
9	51 21 406 08	1	TWO-STAGE PUMP SPF ⇨ 5 121 406 08 51 21 406 08	ZWEIFACHPUMPE		
10	51 21 370 08	1	TWO-STAGE PUMP PRR SPF	ZWEIFACHZAHNRADPUMPE		
(999)	10 47 639 1	1	SEAL KIT	DICHTSATZ		
12	92 51 188 08	1	RADIATOR, PRE-ASSEMBLED ⇨ 2 391 023 92 51 188 08	KUEHLER VORM.		
13	55 17 184 08	1	CHARGE AIR PIPE SPF	LADELUFTROHR		
14	92 70 681 08	1	BRACKET,LEFT WELDED	KONSOLE SCHWK.LI.		
15	95 66 501 08	2	PLATE 5x164x295 S355MC FE//ZN20//C	BLECH		
16	92 70 683 08	2	BRACKET WELDED CONST.	KONSOLE SCHWK.		
17	92 70 974 08	1	BRACKET,RIGHT WELDED	KONSOLE SCHWK.RE.		
18	92 70 939 08	2	BRACKET WELDED CONST.	KONSOLE SCHWK.		
19	55 04 526 08	2	VIBRATION DAMPER	SCHWINGUNGSDAEMPFER		
20	55 04 525 08	2	VIBRATION DAMPER	SCHWINGUNGSDAEMPFER		
21	95 15 693 08	2	SPACER PIECE RD114X40 S355J2+N FE//ZN	DISTANZSTUECK		
22	95 11 053 08	2	MOTOR BRACKET GS26CRMO4V	MOTORKONSOLE		
23	94 83 588 08	2	WASHER RD85X8 S700MC	SCHEIBE		
24	55 06 391 08	1	CHARGE AIR PIPE D=100 SPF	LADELUFTROHR		
25	55 06 392 08	1	CHARGE AIR PIPE D=100 SPF	LADELUFTROHR		
26	55 17 025 08	4	CHARGE AIR CORRUGATED HOSE 100X19	LADELUFTWELLSCHLAUCH		
27	77 42 238 08	8	HOSE CLAMP DIN 3017-3 108/104-112/25 W	SCHLAUCHSCHELLE		
28	55 06 344 08	1	CHARGE AIR PIPE 100 SPF	LADELUFTROHR		
29	51 14 964 08	1	THERMAL PRESSURE VALVE pv=280BAR	THERMODRUCKVENTIL		
30	95 67 133 08	1	PLATE 3X437X145 DC01	BLECH		
31	95 67 217 08	1	PLATE 3X437X145 DC01	BLECH		
32	55 07 478 08	1	FORM HOSE DN65/68X90°	FORMSCHLAUCH		
33	77 42 064 08	10	HOSE CLAMP 80/70-90/12 W3	SCHLAUCHSCHELLE		
34	92 51 194 08	1	THERMO-VALVE-HOUSING,PRE-ASSY. ⇨ 1 410 151 92 51 194 08	THERMOVENTILGEHAEUSE VO		
35	11 62 177 7	1	COOLING WATER HOSE DN65 B1 SPF	KUEHLWASSERSCHLAUCH		
36	55 17 063 08	3	REDUCING ELBOW DN65/80 SPF	REDUZIERKRUEMMER		
37	92 17 515 08	1	WATER PIPE	WASSERROHR		
38	73 00 005 08	1	VALVE DIN 71401 C M18X1,5	VENTIL		
39	92 71 271 08	1	BRACKET WELDED CONST.	KONSOLE SCHWK.		
40	95 67 540 08	1	PLATE 4X113X740 S315MC	BLECH		
41	11 62 177 5	2	COOLING WATER HOSE DN32 B1 SPF	KUEHLWASSERSCHLAUCH		
42	55 08 495 08	2	HOSE CLAMP 41/35-50/12 W3	SCHLAUCHSCHELLE		
43	10 87 308 6	3	COOLING WATER HOSE DN12 B1 SPF	KUEHLWASSERSCHLAUCH		
44	77 42 086 08	10	HOSE CLAMP DIN 3017-1 21,5/16-25/12 W3	SCHLAUCHSCHELLE		
45	55 20 507 08	6	PIPE CLAMP DIN 71555 65,5 VERZ	ROHRSCHELLE		
46	51 05 010 08	1	HOSE DN16 500	SCHLAUCH		
47	47 49 071 08	1	SAE FLANGE CONNECTION	SAE-FLANSCHVERBINDUNG		
(1)	51 05 867 08	1	O-RING ARP 568 37,69X3,53 NBR90	O-RING		
48	92 11 633 08	2	INTAKE SAE-90,H130 FE//ZN20//C	SAUGSTUTZEN		

Pos.	Item	Quantity	Description	Bezeichnung	Serie	K
49	92 11 271 08	2	INTAKE SAE-90,H160 FE//ZN20//C	SAUGSTUTZEN		
50	51 15 026 08	8	SAE FLANGE 11/2"	SAE-FLANSCH		
(1)	51 05 879 08	1	O-RING ARP 568 47,22X3,53 NBR90	O-RING		
51	95 67 339 08	1	PLATE 5X187X762 S355MC	BLECH		
52	92 71 274 08	1	BRACKET WELDED CONST.	KONSOLE SCHWK.		
53	69 12 775 08	1	WATER LEVEL SENSOR L=300 5V SPF	WASSERSTANDSSONDE		
54	57 11 172 08	4	O-RING ARP 568 151,99X3,53 NBR70	O-RING		
55	92 11 269 08	1	INTAKE FE//ZN20//C	SAUGSTUTZEN		
56	49 11 008 14	1	FLANGE JOINT GZ 35L CR6-FREI	VERSCHRAUBUNG		
57	47 50 319 08	1	FLANGE JOINT XGR42/35-L A3P	VERSCHRAUBUNG		
58	51 05 879 08	4	O-RING ARP 568 47,22X3,53 NBR90	O-RING		
59	72 64 216 08	1	O-RING ARP 568 56,74X3,53 NBR70	O-RING		
60	95 06 540 08	2	FLANGE BEND GG25	FLANSCHKRUEMMER		
61	97 01 118 08	1	PLATE 4x112x500 S315MC	BLECH		
62	97 01 119 08	2	PLATE 4X175X95 S315MC FE//ZN20//C	BLECH		
63	55 20 509 08	2	PIPE CLAMP DIN 71555 75,5 VERZ	ROHRSCHELLE		
64	97 01 184 08	1	PLATE 4x584x1163 S315MC	BLECH		
65	97 01 217 08	1	PLATE 2X1292X1353 DC01	BLECH		
66	97 01 219 08	1	PLATE 2x1314x1352 DC01	BLECH		
67	26 21 040 08	5	EDGE PROTECTION 1-4X14,5X10	KANTENSCHUTZ		
68	51 15 167 08	2	FLANGE HALF SAE 2XCODE 61	FLANSCHHAELFTE		
69	95 14 733 08	1	HOLDER 4X30X95 S315MC FE//ZN20//C	HALTER		
70	95 55 141 08	1	PLATE 4X260X60 S315MC FE//ZN20//C	BLECH		
71	97 03 572 08	1	PLATE 1x108x500 DC01	BLECH		
72	97 04 798 08	1	PLATE 3x840x220 DC01	BLECH		
73	97 04 799 08	3	PLATE 4X180X25 S315MC FE//ZN20//C	BLECH		
75	97 04 862 08	1	PLATE 4X633X231 S315MC	BLECH		
76	92 17 290 08	1	CONSOLE 0	KONSOLE		
77	74 13 103	4	CLAMP-HALF DIN 3015-1 L6R 50,8 PP SW	KLEMMHAELFTE		
78	95 14 733 08	6	HOLDER 4X30X95 S315MC FE//ZN20//C	HALTER		
79	97 04 872 08	1	PLATE 2x700x277 DC01	BLECH		
80	92 17 202 08	1	COLLECTING PIPE FE//ZN20//C	SAMMELROHR		
81	97 05 198 08	1	PLATE 4X504X374 S315MC	BLECH		
82	97 05 203 08	2	PLATE 4x136x107 S315MC FE//ZN20//C	BLECH		
83	97 05 282 08	1	PLATE 4X279X85 S315MC FE//ZN20//C	BLECH		
84	97 05 283 08	1	PLATE 4X133X30 S315MC FE//ZN20//C	BLECH		
85	97 05 298 08	1	PLATE 4x506x106 S315MC	BLECH		
86	60 20 083 08	2	CLAMP-HALF DIN 3015-1 18 PP SW	KLEMMHAELFTE		
87	60 20 091 08	8	CLAMP-HALF DIN 3015-1 L 5 R 35 PP SW	KLEMMHAELFTE		
88	77 42 080 08	12	HOSE CLAMP 60/50-70/12 W3	SCHLAUCHSCHELLE		
89	77 42 139 08	8	HOSE CLAMP 72X20	SCHLAUCHSCHELLE		
91	70 05 052	48	CLAMP-HALF DIN 3015-1 L 3 R 25 PP SW	KLEMMHAELFTE		
93	95 36 544 08	2	WASHER RD85X15 S355MC FE//ZN20//C	SCHEIBE		
96	40 42 032	4	SOCKET HEAD SCREW ISO 4762 M12X30 8.	ZYLINDERSCHRAUBE		
97	40 42 053 08	12	SOCKET HEAD SCREW ISO 4762 M6X75 8.8	ZYLINDERSCHRAUBE		
98	40 42 109	10	SOCKET HEAD SCREW ISO 4762 M6X45 8.8	ZYLINDERSCHRAUBE		
99	40 00 828	20	HEX SCREW ISO 4017 M10X30 8.8 A3C	SECHSKANTSCHRAUBE		
100	49 00 153	10	HEX SCREW ISO 4017 M16X40 8.8 A3C	SECHSKANTSCHRAUBE		
101	40 62 213 08	2	HEX SCREW ISO 4014 M18X220 10.9 FLZN	SECHSKANTSCHRAUBE		
102	46 00 016	8	HEX SCREW ISO 4017 M16X45 8.8 A3C	SECHSKANTSCHRAUBE		
103	46 00 016	8	HEX SCREW ISO 4017 M16X45 8.8 A3C	SECHSKANTSCHRAUBE		
104	46 00 047	8	HEX SCREW ISO 4014 M12X55 8.8 A3C	SECHSKANTSCHRAUBE		
105	24 01 985 02	8	SOCKET HEAD SCREW ISO 4762 M12X60 1	ZYLINDERSCHRAUBE		
106	40 02 133	12	HEX SCREW ISO 4014 M10X55 10.9 A3C SP	SECHSKANTSCHRAUBE		
107	40 61 282 08	2	HEX SCREW ISO 4014 M24X160 8.8 A3C	SECHSKANTSCHRAUBE		
108	46 00 122	8	HEX SCREW ISO 4017 M10X40 8.8 A3C	SECHSKANTSCHRAUBE		
109	49 00 128	22	HEX SCREW ISO 4017 M8X25 8.8 A2C	SECHSKANTSCHRAUBE		
110	40 66 039 08	16	HEX SCREW ISO 4017 M20X50 10.9 FLZN SP	SECHSKANTSCHRAUBE		
111	49 00 123	4	HEX SCREW ISO 4017 M16X35 8.8 A3C	SECHSKANTSCHRAUBE		
112	49 00 100	4	HEX SCREW ISO 4017 M12X40 8.8 A3C	SECHSKANTSCHRAUBE		

Pos.	Item	Quantity	Description	Bezeichnung	Serie	K
113	49 00 204	2	HEX SCREW ISO 4017 M12X35 8.8 A3C	SECHSKANTSCHRAUBE		
114	40 65 096 08	5	HEX SCREW ISO 4017 M10X18 8.8 A3C	SECHSKANTSCHRAUBE		
115	49 00 188	26	HEX SCREW ISO 4017 M8X16 8.8 A2C	SECHSKANTSCHRAUBE		
117	40 97 516 08	8	SCREW AEHNL.ISO 4017 UNC1/2"X13X30mm	SCHRAUBE		
118	40 42 118 01	8	SOCKET HEAD SCREW ISO 4762 M12X35 8.	ZYLINDERSCHRAUBE		
119	40 68 326 08	10	DOUBLE-ENDED STUD DIN 939 M10X25 10.9	STIFTSCHRAUBE		
120	40 42 050 08	12	SOCKET HEAD SCREW DIN 912 M6X60 8.8	ZYLINDERSCHRAUBE		
121	10 17 912 2	2	HEX NUT DIN 980 M18 10 FLZN SPF	SECHSKANTMUTTER		
122	41 19 009 08	4	HEX NUT DIN 985 M16 8 A3C	SECHSKANTMUTTER		
123	41 19 007 08	8	HEX NUT DIN 985 M12 8 A3C	SECHSKANTMUTTER		
124	41 19 025 08	2	HEX NUT DIN 985 M24 8 A3C	SECHSKANTMUTTER		
125	41 15 144 08	8	HEX NUT ISO 4032 M10 8 A3C	SECHSKANTMUTTER		
126	41 15 143 08	8	HEX NUT ISO 4032 M12 8 A3C	SECHSKANTMUTTER		
127	41 15 141 08	20	HEX NUT ISO 4032 M8 8 A2C	SECHSKANTMUTTER		
128	56 04 437 08	10	LOCK NUT	SICHERUNGSMUTTER		
129	41 19 004 08	4	HEX NUT DIN 985 M6 8 A2C	SECHSKANTMUTTER		
130	41 19 005 08	18	HEX NUT DIN 985 M8 8 A2C	SECHSKANTMUTTER		
131	41 30 029 08	12	CAGE NUT M6	KAEFIGMUTTER		
140	42 15 002 08	8	WASHER DIN 6916 17 -C45 VERZ	SCHEIBE		
141	10 28 980 7	2	WASHER ISO 7089 18 300HV FLZN SPF	SCHEIBE		
142	10 28 980 6	14	WASHER ISO 7089 16 300HV FLZN SPF	SCHEIBE		
143	42 16 007 01	16	WASHER DIN 7349 13 200HV A3C	SCHEIBE		
144	55 08 998 08	12	WASHER	SCHEIBE		
145	42 15 004 08	2	WASHER EN 14399-6 24 ST A3B	SCHEIBE		
146	42 16 025	28	WASHER DIN 7349 8,4 200HV A3C	SCHEIBE		
147	10 28 979 5	30	WASHER ISO 7089 10 300HV FLZN SPF	SCHEIBE		
148	42 00 012 01	20	WASHER ISO 7089 8 200HV A3C	SCHEIBE		
149	42 15 003 08	16	WASHER EN 14399-6 20 ST A3B	SCHEIBE		
150	42 16 007 01	4	WASHER DIN 7349 13 200HV A3C	SCHEIBE		
151	42 40 008 08	5	CIRCLIP DIN 127 A 10 FST A3C	FEDERRING		
152	95 59 800 08	1	REDUCING PIPE ADAPTER 12/10X80 S235J	ROHRREDUZIERUNG		
153	77 42 049 08	2	HOSE CLAMP DIN 3017-1 15/11-20/8 W2	SCHLAUCHSCHELLE		
154	11 62 176 9	0.15	COOLING WATER HOSE DN10 B1 SPF	KUEHLWASSERSCHLAUCH		

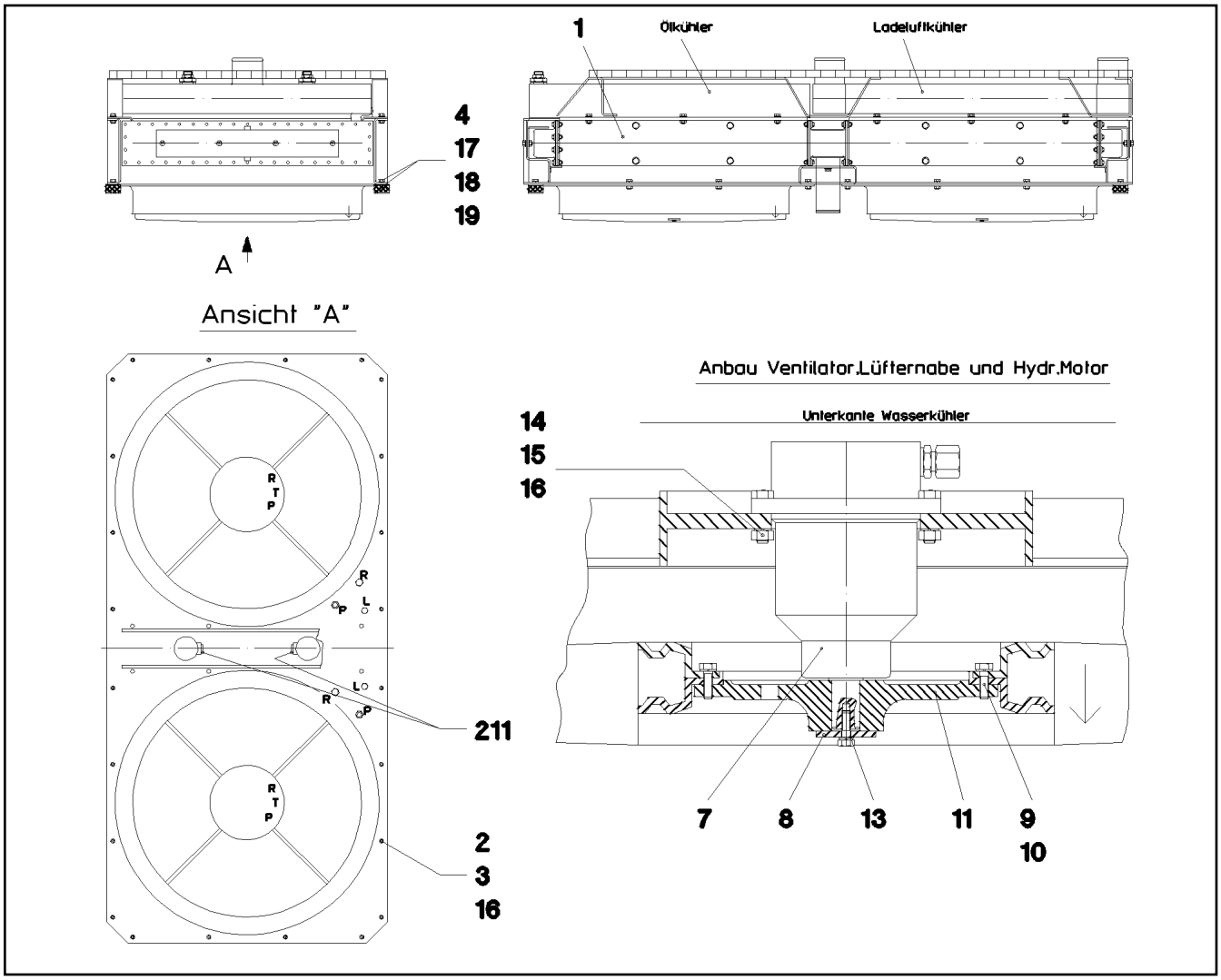

Pos.	Item	Quantity	Description	Bezeichnung	Serie	K
1	55 06 385 08	1	RADIATOR UNIT ⇨ 5 506 385 08 55 06 385 08	KUEHLERANLAGE		
2	49 00 128	32	HEX SCREW ISO 4017 M8X25 8.8 A2C	SECHSKANTSCHRAUBE		
3	41 15 141 08	32	HEX NUT ISO 4032 M8 8 A2C	SECHSKANTMUTTER		
4	72 69 050 08	5	CIRCULAR BEARING C50X30XM10	RUNDLAGER		
7	51 02 351 08	2	HYDRO MOTOR A10FE SPF ⇨ 5 102 351 08 51 02 351 08	HYDROMOTOR		
8	95 36 317 08	2	WASHER RD40X4 S315MC FE//ZN20//C	SCHEIBE		
9	42 40 005 08	12	CIRCLIP DIN 127 A 6 FST A2C	FEDERRING		
10	40 00 829	12	HEX SCREW ISO 4017 M6X20 8.8 A2C	SECHSKANTSCHRAUBE		
11	95 35 812 08	2	FAN HUB X0 G-ALSI9CU3	LUEFTERNABE		
13	49 00 539	2	HEX SCREW ISO 4017 M6X25 8.8 A3C	SECHSKANTSCHRAUBE		
14	49 00 111	6	HEX SCREW ISO 4017 M8X30 8.8 A2C	SECHSKANTSCHRAUBE		
15	42 40 007 08	8	CIRCLIP DIN 127 A 8 FST A2C	FEDERRING		
16	41 15 141 08	37	HEX NUT ISO 4032 M8 8 A2C	SECHSKANTMUTTER		
17	40 65 096 08	5	HEX SCREW ISO 4017 M10X18 8.8 A3C	SECHSKANTSCHRAUBE		
18	10 28 979 5	5	WASHER ISO 7089 10 300HV FLZN SPF	SCHEIBE		
19	42 40 008 08	5	CIRCLIP DIN 127 A 10 FST A3C	FEDERRING		
211	47 77 058 08	2	STOP PLUG VSTIM26X1,5ED A3P	STOPFEN		

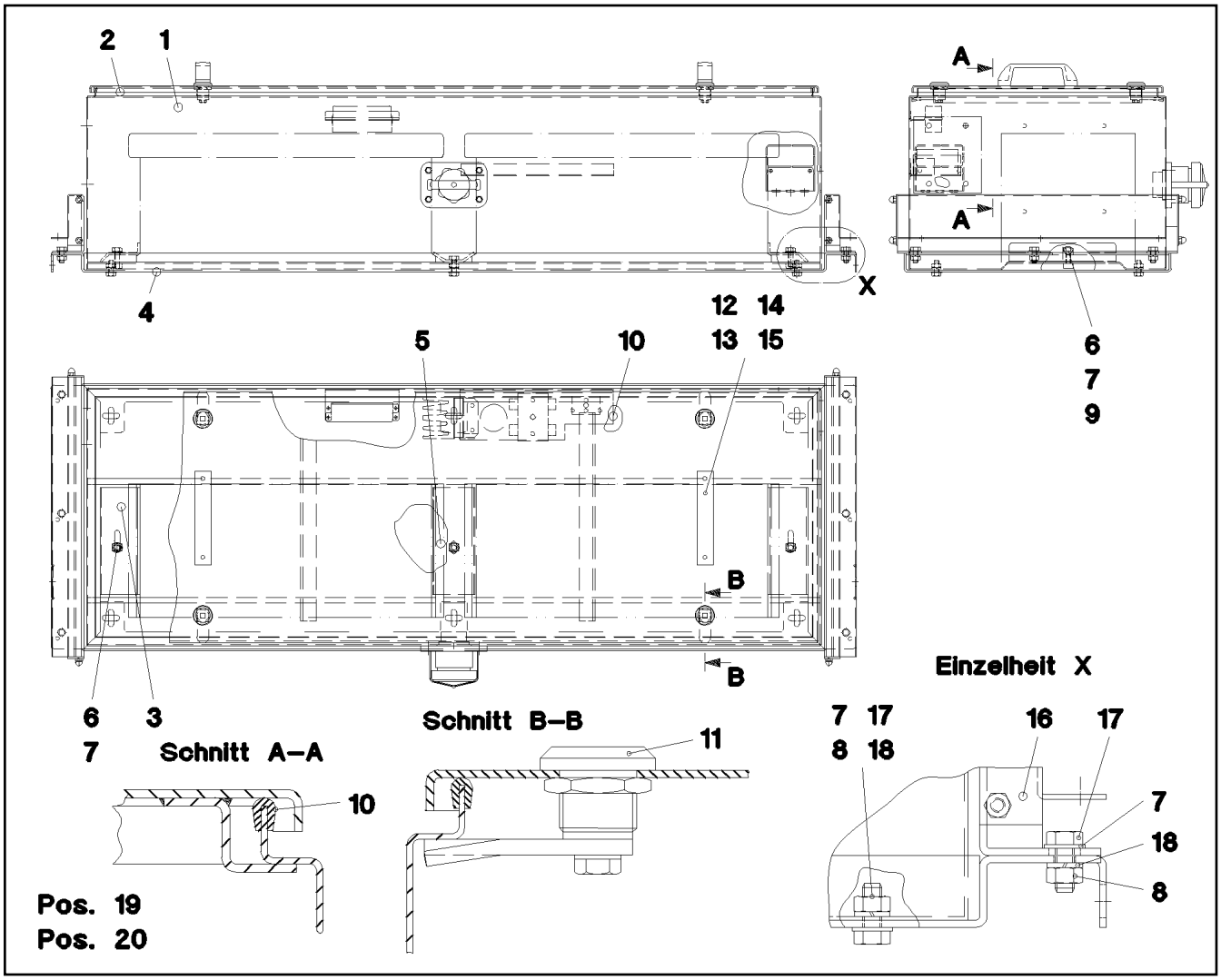

Pos.	Item	Quantity	Description	Bezeichnung	Serie	K
1	92 52 706 08	1	BATTERY BOX ST.CONST.	BATTERIEKASTEN SCHWK.		
2	92 52 707 08	1	COVER WELDED	DECKEL SCHWK.		
3	97 02 119 08	2	PLATE 4X174X74 S315MC FE//ZN20//C	BLECH		
4	92 71 264 08	1	FRAME WELDED	RAHMEN SCHWK.		
5	97 02 120 08	1	PLATE 4X174X72 S315MC FE//ZN20//C	BLECH		
6	49 00 128	3	HEX SCREW ISO 4017 M8X25 8.8 A2C	SECHSKANTSCHRAUBE		
7	42 00 012 01	9	WASHER ISO 7089 8 200HV A3C	SCHEIBE		
8	41 15 141 08	9	HEX NUT ISO 4032 M8 8 A2C	SECHSKANTMUTTER		
9	41 30 031 08	3	CAGE NUT M8	KAEFIGMUTTER		
10	26 21 039 08	3.6	EDGE PROTECTION 1-2X9,5X6,5	KANTENSCHUTZ		
11	70 42 710 08	4	SASH LOCK GD-ZN VERCHROMT SPF	VORREIBER		
12	70 42 545 08	2	GRIP KUNSTSTOFF	GRIFF		
13	41 19 004 08	4	HEX NUT DIN 985 M6 8 A2C	SECHSKANTMUTTER		
14	40 65 099	4	HEX SCREW ISO 4017 M6X16 8.8 A2C	SECHSKANTSCHRAUBE		
15	42 00 009 01	4	WASHER ISO 7089 6 200HV A3C	SCHEIBE		
16	78 91 218 08	1	TELESCOPE GUIDE RAIL 0522-457	TELESKOPSCHIENE		
17	49 00 089	12	HEX SCREW ISO 4017 M8X20 8.8 A2C	SECHSKANTSCHRAUBE		
18	42 40 007 08	12	CIRCLIP DIN 127 A 8 FST A2C	FEDERRING		
19	92 87 783 08	1	ELECTRIC FOR BATTERY BOX ⇨ 2 920 321 92 87 783 08	ELEKTRIK BATTERIEKASTEN		
20	70 42 548 08	2	DUST CAP POLYETHYLEN SCHWARZ	STAUBKAPPE		

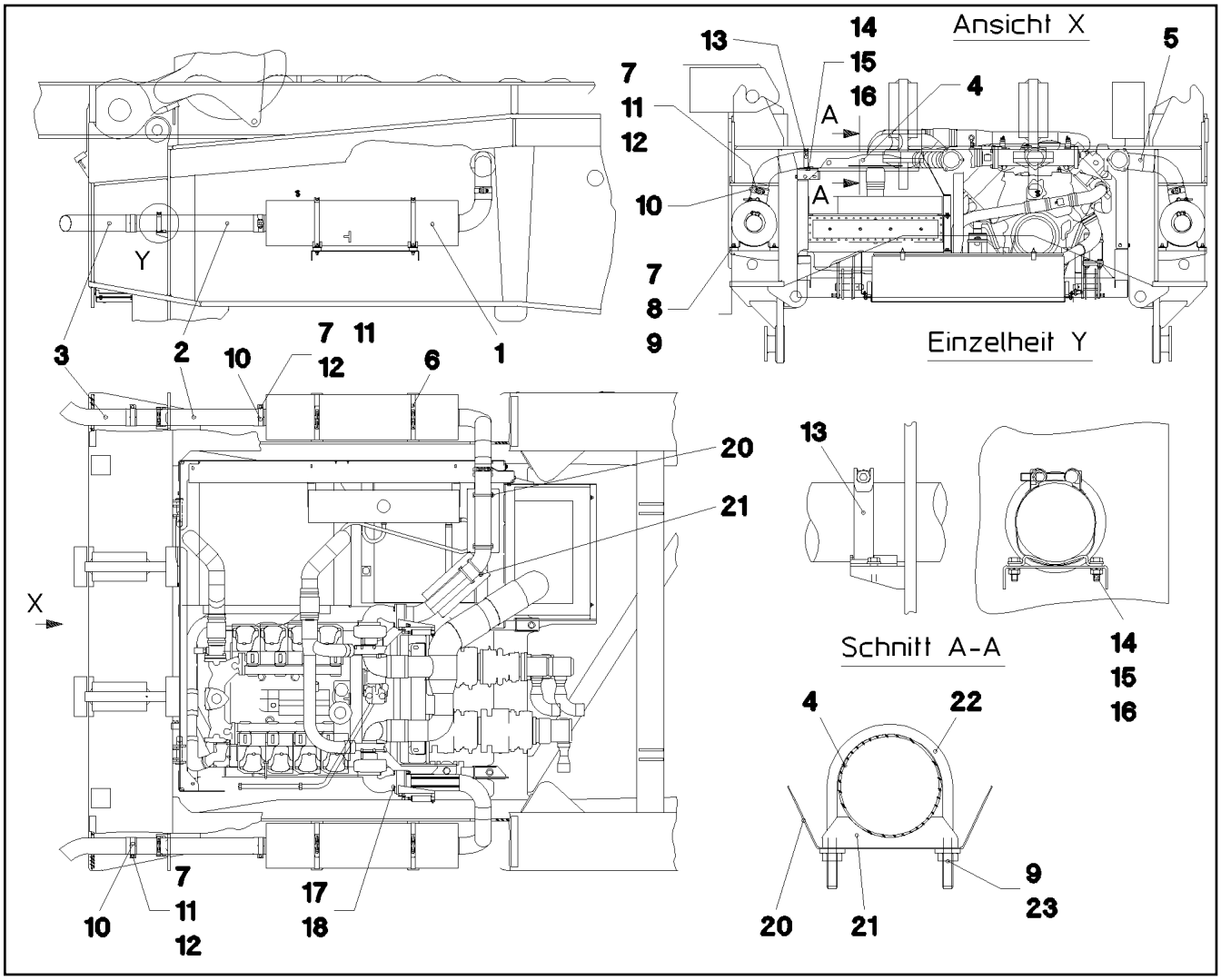

Pos.	Item	Quantity	Description	Bezeichnung	Serie	K
1	55 20 252 08	2	EXHAUST MUFFLER EDELSTAHL	ABGASSCHALLDAEMPFER		
2	55 20 955 08	2	EXHAUST PIPE 101,6 EDELSTAHL SPF	ABGASROHR		
3	55 20 956 08	2	EXHAUST TAIL PIPE D=101,6 EDELSTAHL	ABGASENDROHR		
4	55 20 957 08	1	EXHAUST PIPE 101,6 EDELSTAHL SPF	ABGASROHR		
5	55 20 958 08	1	EXHAUST PIPE 101,6 EDELSTAHL SPF	ABGASROHR		
6	77 42 284 08	4	HOSE CLAMP 274-285 ST	SCHLAUCHSCHELLE		
7	49 00 531	36	WASHER ISO 7093-1 10 200HV A3C	SCHEIBE		
8	72 66 131 08	8	MEGI BUFFER 50X20	MEGIPUFFER		
9	41 19 006 08	16	HEX NUT DIN 985 M10 8 A3C	SECHSKANTMUTTER		
10	55 20 681 08	6	EXHAUST BRACKET 101,5 EDELSTAHL	AUSPUFFSCHELLE		
11	41 15 144 08	6	HEX NUT ISO 4032 M10 8 A3C	SECHSKANTMUTTER		
12	40 00 591	6	HEX SCREW ISO 4017 M10X50 8.8 A3C	SECHSKANTSCHRAUBE		
13	77 42 237 08	4	HOSE CLAMP 100-104 ST	SCHLAUCHSCHELLE		
14	49 00 128	8	HEX SCREW ISO 4017 M8X25 8.8 A2C	SECHSKANTSCHRAUBE		
15	41 19 005 08	8	HEX NUT DIN 985 M8 8 A2C	SECHSKANTMUTTER		
16	42 18 009 08	16	WASHER DIN 9021 8 140HV-ST A2C	SCHEIBE		
17	40 00 489	6	HEX SCREW ISO 4014 M10X100 8.8 A3C	SECHSKANTSCHRAUBE		
18	56 04 437 08	6	LOCK NUT	SICHERUNGSMUTTER		
20	97 02 961 08	2	PLATE 1.5x440x277 DC01 FE//ZN20//C	BLECH		
21	97 02 962 08	4	PLATE 1.5x134x82 DC01	BLECH		
22	97 59 054 08	4	BRACKET 10.0X340 S355J2C+C	BUEGEL		
23	40 00 505	8	WASHER DIN 7349 10,5 200HV A3C	SCHEIBE		

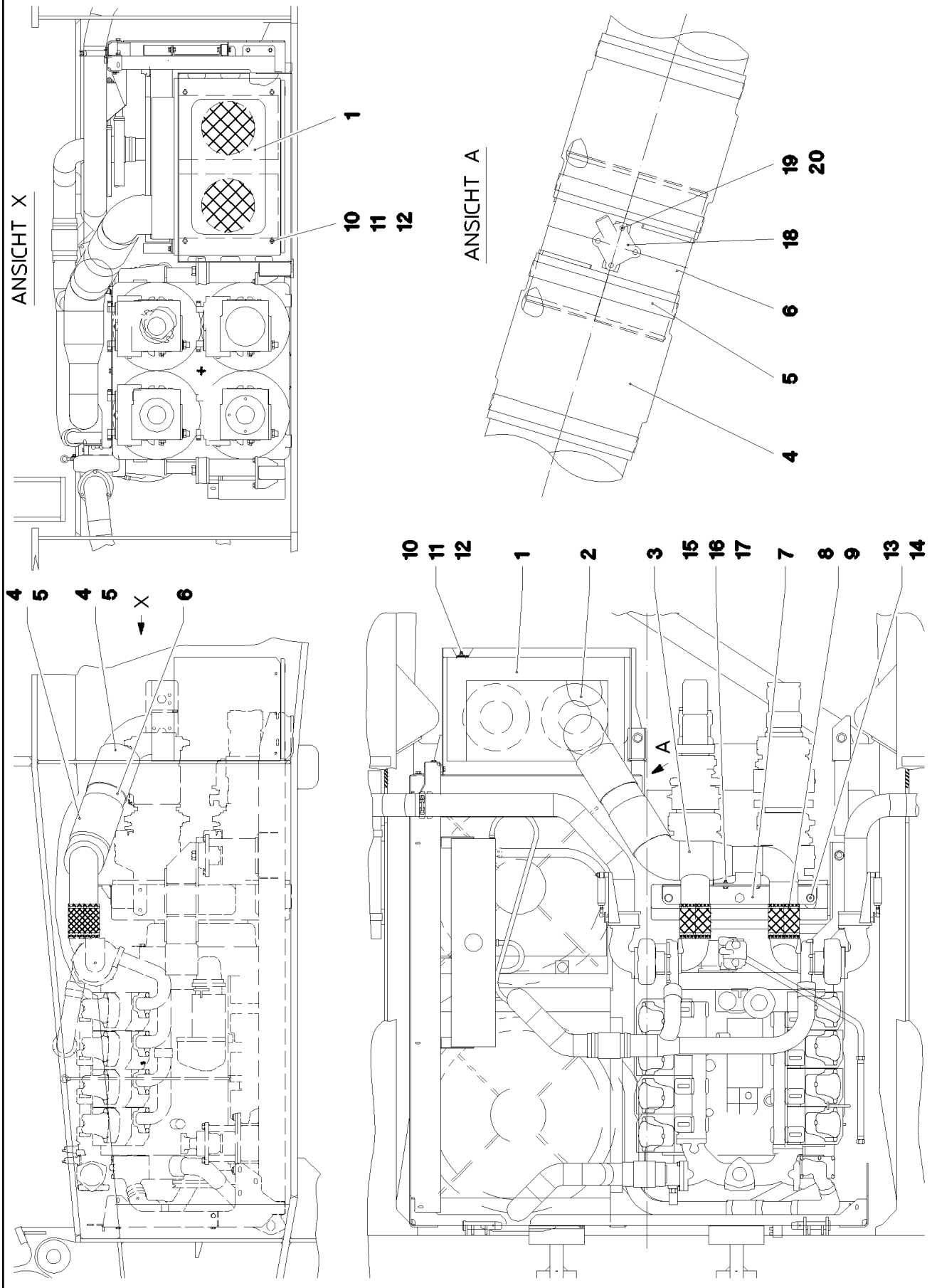

27.5.2016 023027	**etk_en_de_074713 LR 1750**	❑ 121 (1/2)
LIEBHERR	**AIR FILTER UNIT CPL.** **LUFTFILTERANLAGE KPL.**	⇨ **2 393** **91 44 594 08**

Pos.	Item	Quantity	Description	Bezeichnung	Serie	K
1	55 17 176 08	1	AIR FILTER BOX	LUFTFILTERKASTEN		
2	51 06 191 08	2	FILTER INSERT 28m³/min	FILTEREINSATZ		
3	55 17 188 08	1	AIR SUCTION PIPE D=132/180 SPF	LUFTANSAUGROHR		
4	55 17 078 08	2	FOLDING/CONCERTINA HOSE DN180X215	FALTENSCHLAUCH		
5	77 42 249 08	4	HOSE CLAMP 185-193X25 ST	SCHLAUCHSCHELLE		
6	55 17 189 08	1	AIR SUCTION PIPE 180 SPF	LUFTANSAUGROHR		
7	95 64 848 08	1	CONSOLE 3X806X235 DC01 FE//ZN20//C	KONSOLE		
8	55 07 735 08	2	HOSE 130X150 EPDM	SCHLAUCH		
9	77 42 099 08	4	HOSE CLAMP 140/130-150/12 W3	SCHLAUCHSCHELLE		
10	49 00 111	4	HEX SCREW ISO 4017 M8X30 8.8 A2C	SECHSKANTSCHRAUBE		
11	42 16 025	8	WASHER DIN 7349 8,4 200HV A3C	SCHEIBE		
12	41 19 005 08	4	HEX NUT DIN 985 M8 8 A2C	SECHSKANTMUTTER		
13	46 00 380	2	HEX SCREW ISO 4017 M20X30 8.8 A3C	SECHSKANTSCHRAUBE		
14	42 16 011 08	2	WASHER DIN 7349 21 ST VERZ	SCHEIBE		
15	40 00 828	2	HEX SCREW ISO 4017 M10X30 8.8 A3C	SECHSKANTSCHRAUBE		
16	40 00 505	4	WASHER DIN 7349 10,5 200HV A3C	SCHEIBE		
17	41 19 006 08	2	HEX NUT DIN 985 M10 8 A3C	SECHSKANTMUTTER		
18	96 65 122 08	1	SENSOR COMPL.	SENSOR KPL.		
			⇨ 1 681 021 96 65 122 08			
19	40 65 028 08	2	HEX SCREW ISO 4017 M5X30 8.8 A2C	SECHSKANTSCHRAUBE		
20	42 40 004 08	2	CIRCLIP DIN 128 A 5 FST A2C	FEDERRING		

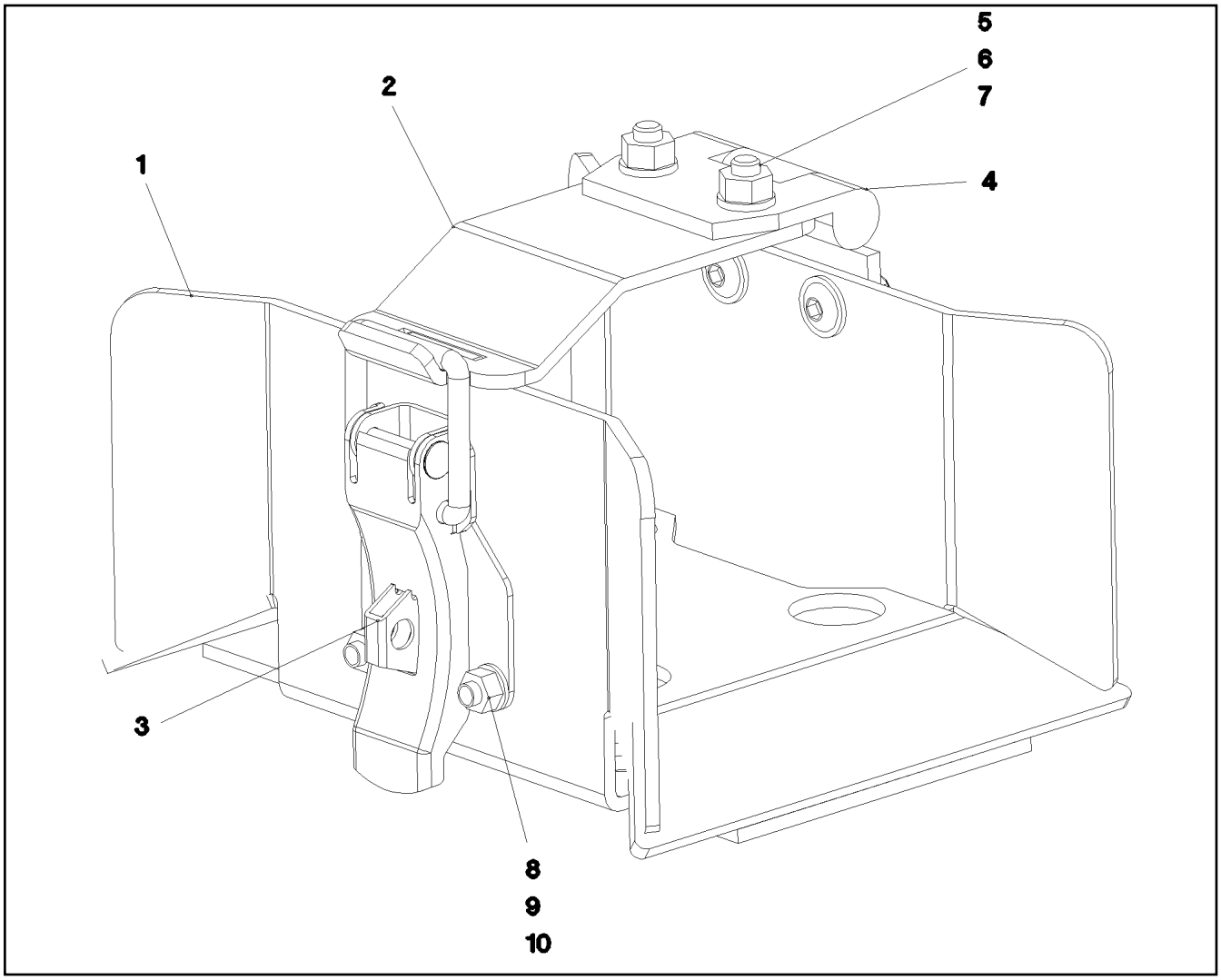

Pos.	Item	Quantity	Description	Bezeichnung	Serie	K
1	92 13 936 08	1	HOSE HOLDER WELDED FE//ZN20//C	SCHLAUCHHALTER SCHWK.		
2	95 56 063 08	1	PLATE 3X50X110 DC01 FE//ZN20//C	BLECH		
3	70 42 302 08	1	LOCK PIECE	VERSCHLUSS		
4	70 42 281 08	1	HINGE 35X35X50/180° ST FE//ZN12//B	SCHARNIER		
5	40 84 021 01	2	PAN-HEAD SCREW ISO 7045 M5X12 4.8 A2	FLACHKOPFSCHRAUBE		
6	46 00 305	2	WASHER ISO 7089 5 200HV A3C	SCHEIBE		
7	41 15 148 08	2	HEX NUT ISO 4032 M5 8 A2C	SECHSKANTMUTTER		
8	40 97 043 08	4	PAN-HEAD SCREW AEHNL.ISO 7380 M6X16	FLACHKOPFSCHRAUBE		
9	42 00 009 01	4	WASHER ISO 7089 6 200HV A3C	SCHEIBE		
10	41 15 140 08	4	HEX NUT ISO 4032 M6 8 A2C	SECHSKANTMUTTER		

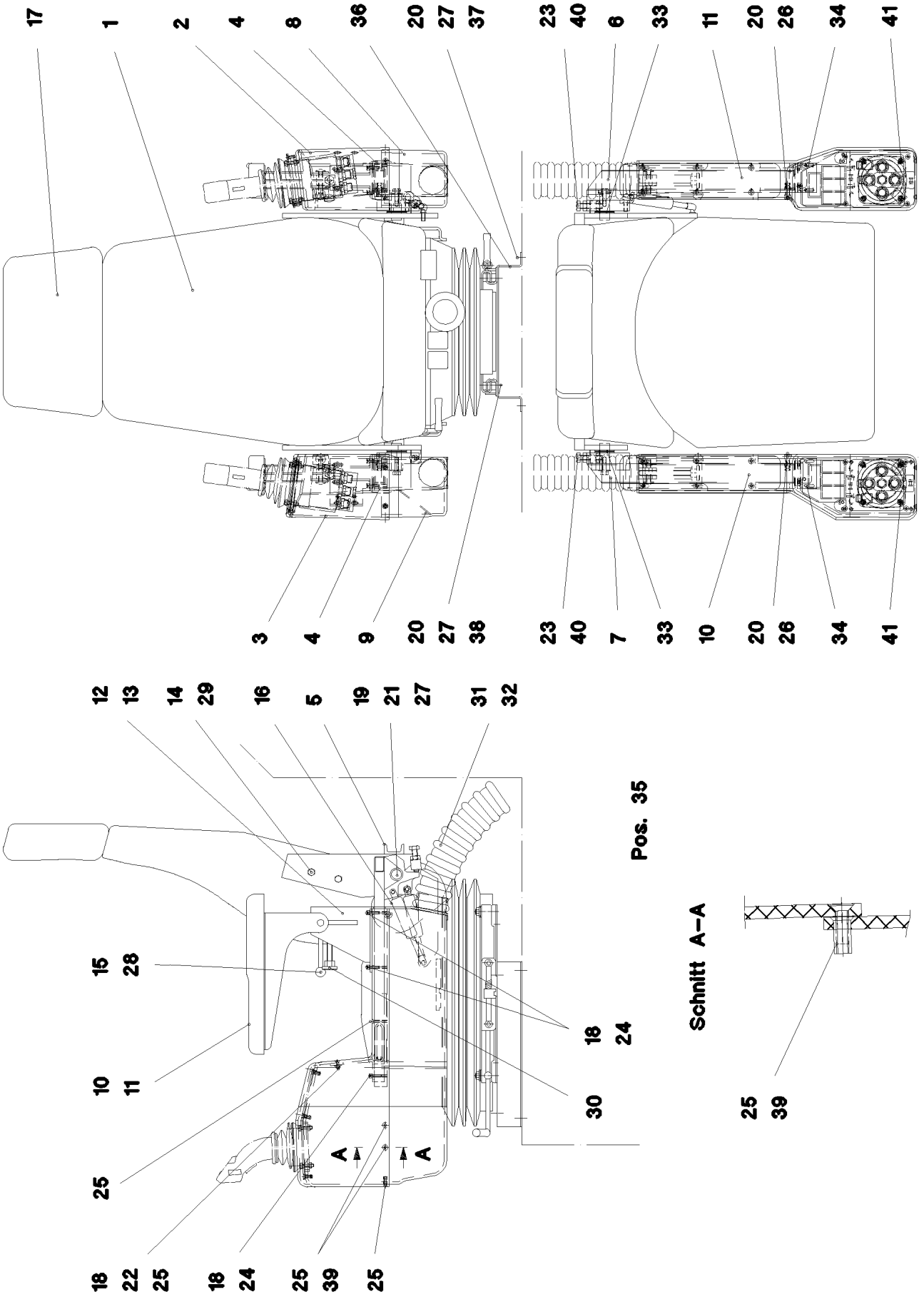
17 1 2 4 8 36 20 27 37 23 40 6 33 11 20 26 34 41
3 4 9 20 27 38 23 40 7 33 10 20 26 34 41
12 13 14 29 16 5 19 21 27 31 32
15 28 10 11 25 18 22 25 18 24 25 39 25
18 24 30
A A
Pos. 35
Schnitt A–A
25 39

Pos.	Item	Quantity	Description	Bezeichnung	Serie	K
1	77 41 079 08	1	OPERATOR SEAT 1000/577 ⇨ 7 741 079 08 77 41 079 08	FAHRERSITZ		
2	95 33 654 08	1	ARM REST 563X127 X190 ABS SPF	ARMLEHNE		
3	95 33 651 08	1	ARM REST 563X132 X190 ABS SPF	ARMLEHNE		
4	95 35 560 08	2	GUIDE 27X58X360 ENAW6060-T66	FUEHRUNG		
5	92 50 027 08	1	BRACKET WELDED CONST.	KONSOLE SCHWK.		
6	92 50 028 08	1	BRACKET,LEFT WELDED	KONSOLE SCHWK.LI.		
7	92 50 029 08	1	BRACKET,RIGHT WELDED	KONSOLE SCHWK.RE.		
8	95 33 655 08	1	ARM REST 558X115 X132 ABS SPF	ARMLEHNE		
9	95 33 653 08	1	ARM REST 558X122X132 ABS SPF	ARMLEHNE		
10	92 15 879 08	1	ARMREST CPL.RIGHT	ARMAUFLAGE KPL.RE.		
11	92 15 880 08	1	ARMREST CPL.LEFT	ARMAUFLAGE KPL.LI.		
12	92 50 296 08	1	PLATE LEFT WELDMENT	BLECH SCHWK.LINKS		
13	92 50 297 08	1	PLATE RIGHT WELDMENT	BLECH SCHWK.RECHTS		
14	95 48 362 08	4	TUBE RD20X5X33 ST.37.4 FE//ZN20//C	ROHR		
15	70 40 048 08	2	CLAMP LEVER	FLACHSPANNHEBEL		
16	59 10 670 08	1	GAS SPRING 19X60-550N	GASFEDER		
17	77 41 193 08	1	HEAD REST	KOPFSTUETZE		
18	46 00 305	14	WASHER ISO 7089 5 200HV A3C	SCHEIBE		
19	42 18 009 08	2	WASHER DIN 9021 8 140HV-ST A2C	SCHEIBE		
20	42 00 012 01	10	WASHER ISO 7089 8 200HV A3C	SCHEIBE		
21	42 40 007 08	2	CIRCLIP DIN 127 A 8 FST A2C	FEDERRING		
22	41 19 003 08	6	HEX NUT DIN 985 M5 8 A2C	SECHSKANTMUTTER		
23	46 00 355	2	HEX SCREW ISO 4017 M10X45 8.8 A3C	SECHSKANTSCHRAUBE		
24	46 35 142	10	SOCKET HEAD SCREW ISO 4762 M5X20 8.8	ZYLINDERSCHRAUBE		
25	40 86 040 08	26	COUNTERSUNK SCREW DIN 7991 M5X16 8	SENKSCHRAUBE		
26	46 00 079	2	SOCKET HEAD SCREW ISO 4762 M8X20 8.8	ZYLINDERSCHRAUBE		
27	49 00 089	6	HEX SCREW ISO 4017 M8X20 8.8 A2C	SECHSKANTSCHRAUBE		
28	40 28 059 08	2	CHEESE HEAD SCREW DIN 603 M8X45 8.8	FLACHRUNDSCHRAUBE		
29	46 00 386	4	HEX SCREW ISO 4017 M8X60 8.8 A2C	SECHSKANTSCHRAUBE		
30	40 97 105 08	2	CHECK SCREW M10	STELLSCHRAUBE		
31	55 30 107 08	1	PLASTIC SPIRAL HOSE NW60 KUNSTSTOF	SPIRALSCHLAUCH		
32	77 42 080 08	4	HOSE CLAMP 60/50-70/12 W3	SCHLAUCHSCHELLE		
33	72 08 019 08	8	DISC SPRING DIN 2093 C 40	TELLERFEDER		
34	95 36 785 08	2	ANGLE 4X132X195 S315MC FE//ZN20//C	WINKEL		
35	40 86 004 08	4	COUNTERSUNK SCREW ISO 10642 M5X20	SENKSCHRAUBE		
36	95 35 795 08	1	PLATE 3X334X409 DC01	BLECH		
37	41 30 034 08	4	CAGE NUT M8	KAEFIGMUTTER		
38	41 15 141 08	4	HEX NUT ISO 4032 M8 8 A2C	SECHSKANTMUTTER		
39	41 30 046 08	4	BLIND RIVET NUT M5 K=1,5-4,0 AL	BLINDNIETMUTTER		
40	41 15 144 08	2	HEX NUT ISO 4032 M10 8 A3C	SECHSKANTMUTTER		
41	40 97 040 08	8	PAN-HEAD SCREW AEHNL.ISO 7380 M6X40	FLACHKOPFSCHRAUBE		

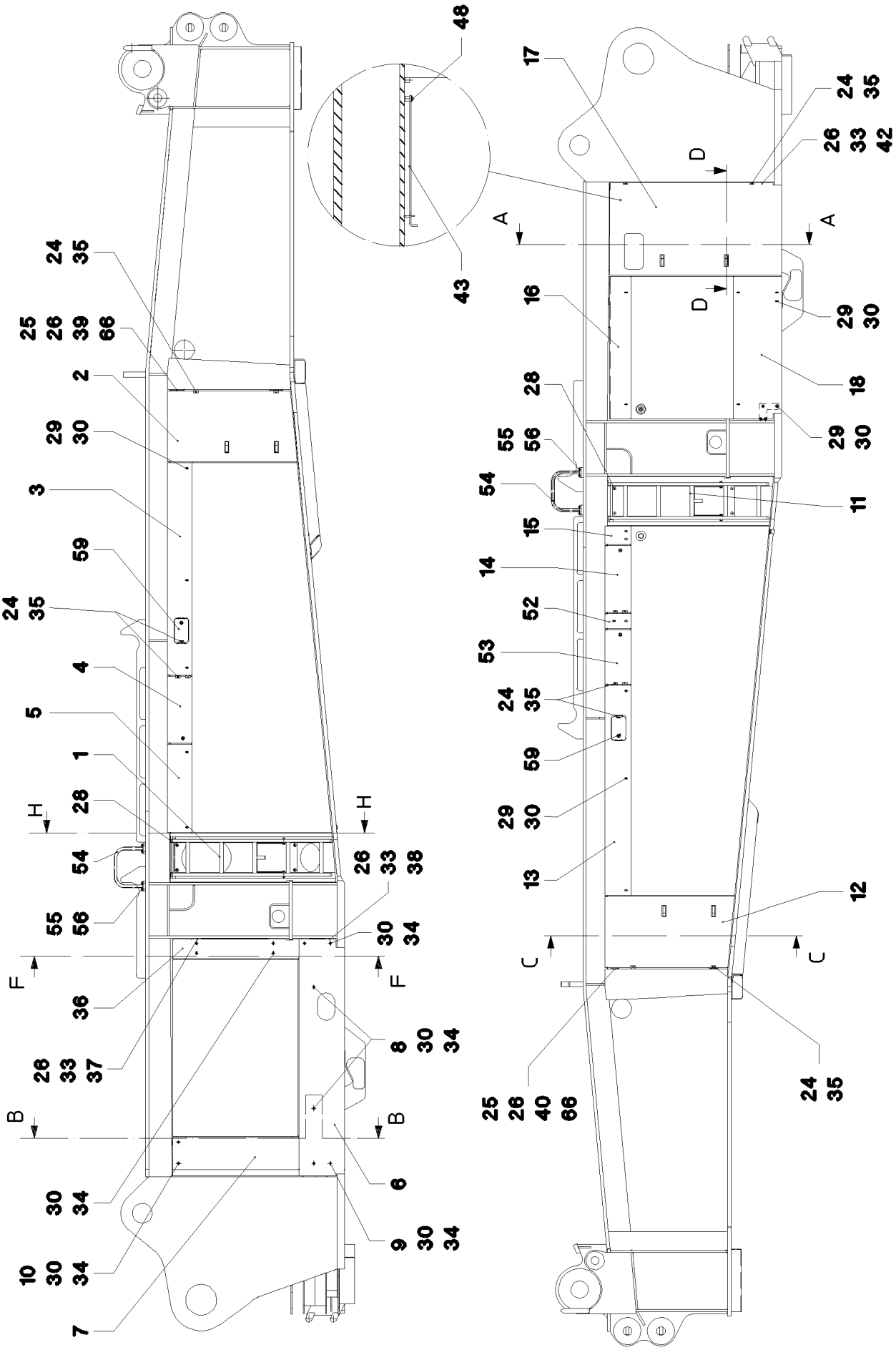

27.5.2016 023028	**etk_en_de_074713 LR 1750**	126 (1/5)
LIEBHERR	**TURNTABLE PANELLING** **DREHBUEHNENVERKLEIDUNG**	⇨ **2 510** **91 00 855 08**

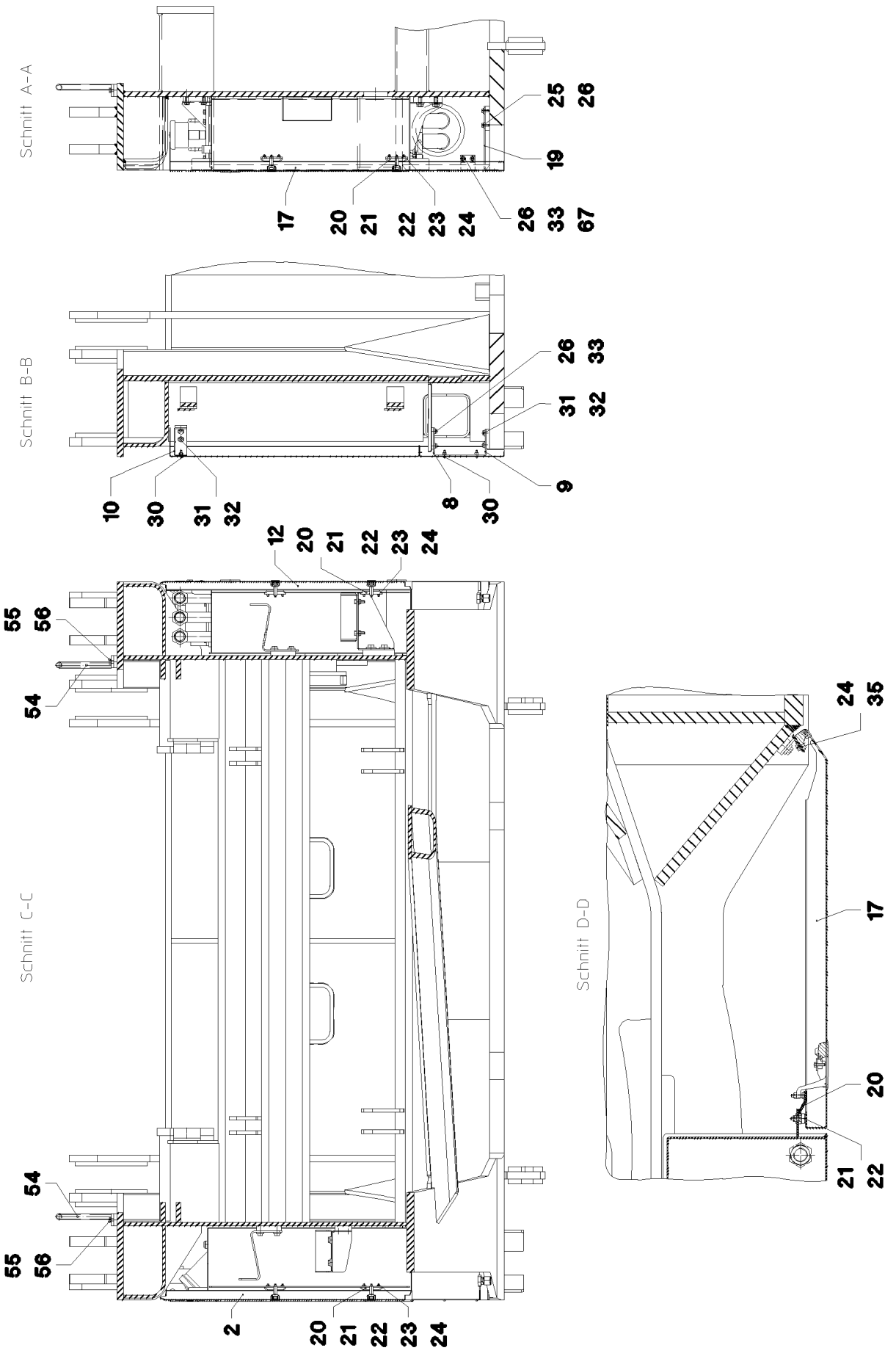
Schnitt A-A
25
26
19
17
20
21
22
23
24
26
33
67
Schnitt B-B
26
33
31
32
9
10
30
31
32
8
30
12
20
21
22
23
24
55
56
54
Schnitt C-C
54
55
56
2
20
21
22
23
24
Schnitt D-D
24
35
17
20
21
22

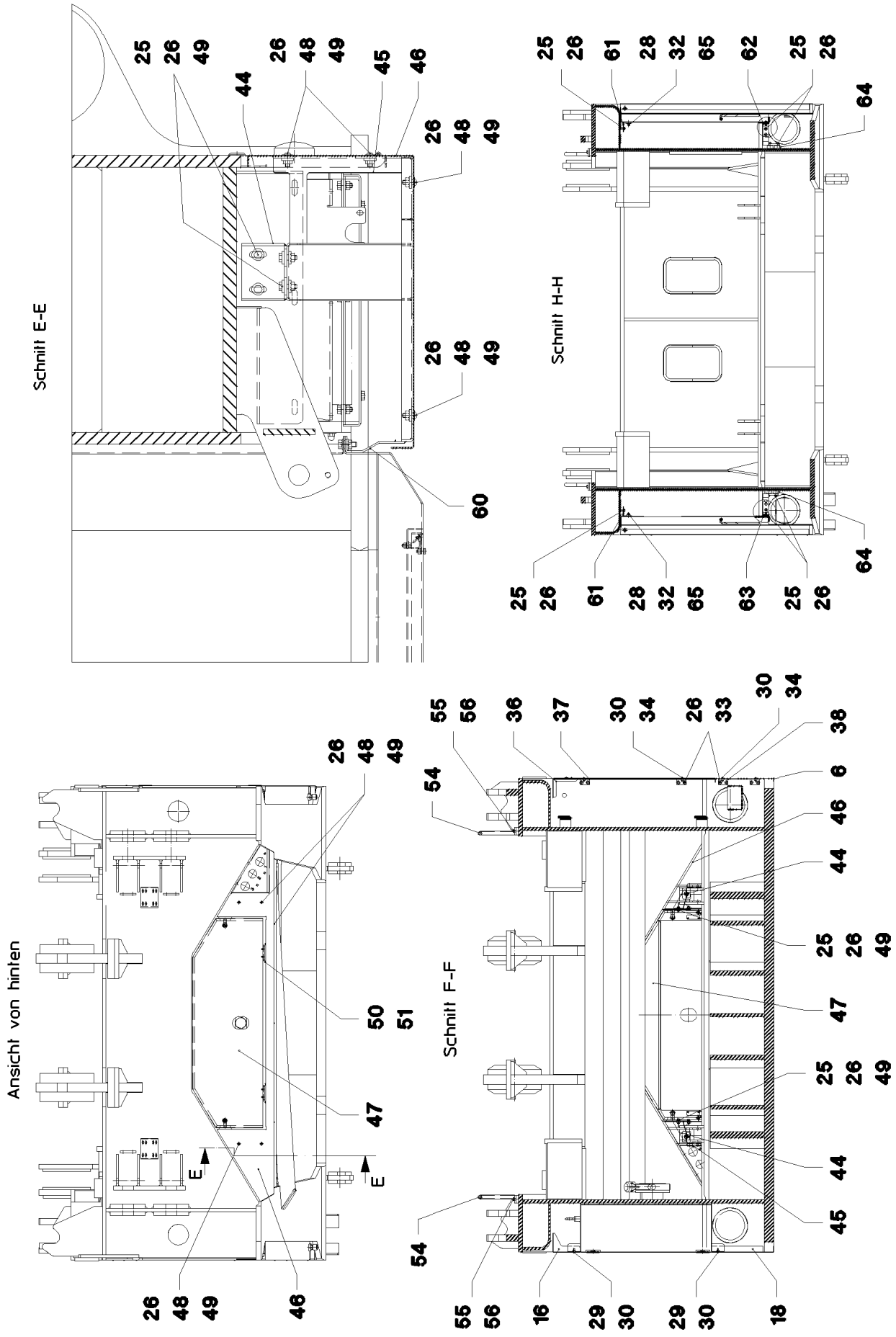
Schnitt E-E
Schnitt H-H
Ansicht von hinten
Schnitt F-F
E
E

Pos.	Item	Quantity	Description	Bezeichnung	Serie	K
1	92 01 913 08	1	ACCESS LADDER LEFT ⇨ 2 510 058 92 01 913 08	AUFSTIEG LI.		
2	92 01 922 08	1	DOOR COMPL. ⇨ 2 510 059 92 01 922 08	TUER VORM.		
3	95 68 617 08	1	PLATE 2X1779X198 DC01	BLECH		
4	92 01 926 08	1	DOOR COMPL. ⇨ 2 510 060 92 01 926 08	TUER VORM.		
5	95 68 619 08	1	PLATE 2X198X784 DC01	BLECH		
6	95 68 620 08	1	PLATE 2X1924X391 DC01	BLECH		
7	95 68 621 08	1	PLATE 2X1177X334 DC01	BLECH		
8	95 68 622 08	2	ANGLE 4X50X180 S315MC FE//ZN20//C	WINKEL		
9	95 68 623 08	1	ANGLE 4x305x157 S315MC FE//ZN20//C	WINKEL		
10	95 68 624 08	1	HOLDER 4X194X381 S315MC FE//ZN20//C	HALTER		
11	92 01 927 08	1	ACCESS LADDER RIGHT ⇨ 2 510 061 92 01 927 08	AUFSTIEG RE.		
12	92 01 928 08	1	DOOR COMPL. ⇨ 2 510 062 92 01 928 08	TUER VORM.		
13	95 68 627 08	1	PLATE 2x1759x213 DC01	BLECH		
14	92 01 929 08	1	DOOR COMPL. ⇨ 2 510 063 92 01 929 08	TUER VORM.		
15	95 68 629 08	1	PLATE 2X213X219 DC01	BLECH		
16	97 02 765 08	1	PLATE 2X1307X289 DC01	BLECH		
17	92 15 116 08	1	DOOR COMPL. ⇨ 2 510 064 92 15 116 08	TUER VORM.		
18	97 02 766 08	1	PLATE 2X1202X428 DC01	BLECH		
19	97 12 879 08	1	HOLDER 4X113X320 S315MC FE//ZN20//C	HALTER		
20	95 41 137 08	6	PLATE 4x63x90 S315MC FE//ZN20//C	BLECH		
21	72 66 167 08	6	MEGI BUFFER 18X7,5	MEGIPUFFER		
22	41 15 140 08	24	HEX NUT ISO 4032 M6 8 A2C	SECHSKANTMUTTER		
23	40 00 829	12	HEX SCREW ISO 4017 M6X20 8.8 A2C	SECHSKANTSCHRAUBE		
24	46 00 198	52	WASHER ISO 7093-1 6 200HV A3C	SCHEIBE		
25	49 00 128	18	HEX SCREW ISO 4017 M8X25 8.8 A2C	SECHSKANTSCHRAUBE		
26	42 16 025	74	WASHER DIN 7349 8,4 200HV A3C	SCHEIBE		
28	40 97 046 08	8	PAN-HEAD SCREW AEHNL.ISO 7380 M10X	FLACHKOPFSCHRAUBE		
29	41 30 034 08	20	CAGE NUT M8	KAEFIGMUTTER		
30	10 41 286 1	32	OVAL HEAD FLAT SCREW AEHNL.ISO 7380	LINSENFLACHKOPFSCHRAUBE		
31	40 65 166	4	HEX SCREW ISO 4017 M10X20 8.8 A3C	SECHSKANTSCHRAUBE		
32	40 00 505	8	WASHER DIN 7349 10,5 200HV A3C	SCHEIBE		
33	49 00 188	22	HEX SCREW ISO 4017 M8X16 8.8 A2C	SECHSKANTSCHRAUBE		
34	41 30 032 08	12	CAGE NUT M8 A2/ST A2K	KAEFIGMUTTER		
35	49 00 605	28	HEX SCREW ISO 4017 M6X12 8.8 A2C	SECHSKANTSCHRAUBE		
36	97 02 974 08	1	PLATE 2X1171X187 DC01	BLECH		
37	97 03 089 08	1	PLATE 4x670x164 S315MC	BLECH		
38	97 03 090 08	1	PLATE 4x259x79 S315MC FE//ZN20//C	BLECH		
39	97 03 091 08	1	PLATE 4X955X63 S315MC	BLECH		
40	97 03 092 08	1	PLATE 4X935X65 S315MC	BLECH		
42	97 03 094 08	1	PLATE 4X1227X67 S315MC	BLECH		
43	97 03 095 08	1	PLATE 5x407x21 S355MC FE//ZN20//C	BLECH		
44	97 05 325 08	2	PLATE 4X326X176 S315MC	BLECH		
45	92 68 997 08	1	FRAME WELDED	RAHMEN SCHWK.		
46	97 05 215 08	1	PLATE 1.5X2341X914 DC01	BLECH		
47	92 17 450 08	1	FLAP PRE-ASS. ⇨ 2 510 035 92 17 450 08	KLAPPE VORM.		
48	40 97 041 08	11	PAN-HEAD SCREW AEHNL.ISO 7380 M8X20	FLACHKOPFSCHRAUBE		
49	41 15 141 08	18	HEX NUT ISO 4032 M8 8 A2C	SECHSKANTMUTTER		
50	40 84 021 01	4	PAN-HEAD SCREW ISO 7045 M5X12 4.8 A2	FLACHKOPFSCHRAUBE		
51	41 19 003 08	4	HEX NUT DIN 985 M5 8 A2C	SECHSKANTMUTTER		
52	97 03 543 08	1	PLATE 2x216x213 DC01	BLECH		
53	92 16 117 08	1	DOOR COMPL. ⇨ 2 510 065 92 16 117 08	TUER VORM.		

Pos.	Item	Quantity	Description	Bezeichnung	Serie	K
54	92 17 090 08	2	HAND GRIP WELDED RAL 7037	HALTEGRIFF SCHWK.		
55	10 28 979 5	8	WASHER ISO 7089 10 300HV FLZN SPF	SCHEIBE		
56	40 65 164	8	HEX SCREW ISO 4017 M10X25 8.8 A3C	SECHSKANTSCHRAUBE		
59	92 35 577 08	2	DOOR COMPL. ⇨ 2 510 066 92 35 577 08	TUER VORM.		
60	97 07 527 08	2	PLATE 3x130x40 DC01 FE//ZN20//C	BLECH		
61	97 19 125 08	2	PLATE 4X250X118 S315MC FE//ZN20//C	BLECH		
62	97 19 126 08	1	PLATE 10X599X105 S355MC	BLECH		
63	97 19 127 08	1	PLATE 10X586X115 S355MC	BLECH		
64	97 16 224 08	4	SLEEVE 40.0X19 S355J2G3 FE//ZN20//C	HUELSE		
65	41 19 006 08	4	HEX NUT DIN 985 M10 8 A3C	SECHSKANTMUTTER		
66	41 19 005 08	8	HEX NUT DIN 985 M8 8 A2C	SECHSKANTMUTTER		
67	97 19 147 08	1	PLATE 4X188X158 S315MC FE//ZN20//C	BLECH		

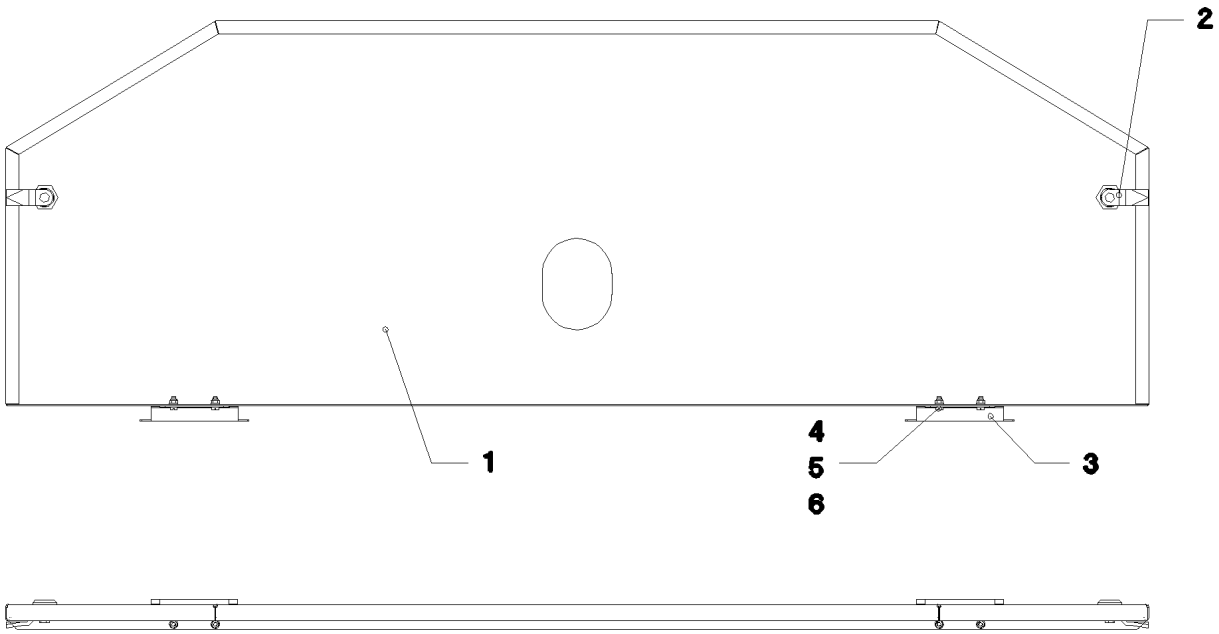

Pos.	Item	Quantity	Description	Bezeichnung	Serie	K
1	97 05 301 08	1	PLATE 1.5X1375X497 DC01	BLECH		
2	70 42 710 08	2	SASH LOCK GD-ZN VERCHROMT SPF	VORREIBER		
3	70 42 637 08	2	HINGE 19X28,5X126/132° ST	SCHARNIER		
4	40 84 021 01	4	PAN-HEAD SCREW ISO 7045 M5X12 4.8 A2	FLACHKOPFSCHRAUBE		
5	41 19 003 08	4	HEX NUT DIN 985 M5 8 A2C	SECHSKANTMUTTER		
6	46 00 305	4	WASHER ISO 7089 5 200HV A3C	SCHEIBE		

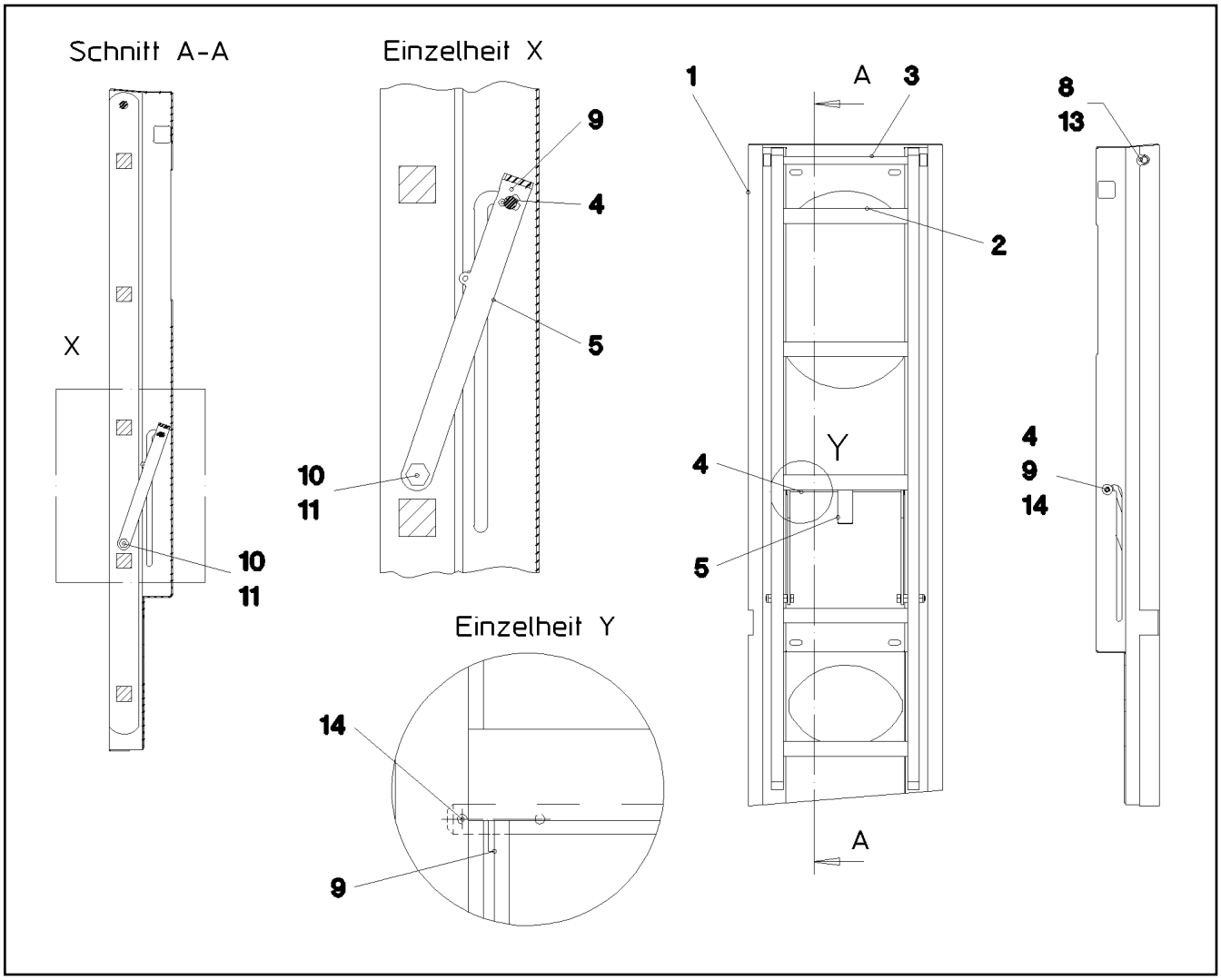

Pos.	Item	Quantity	Description	Bezeichnung	Serie	K
1	95 68 578 08	1	PLATE 2X708X1505 DC01	BLECH		
2	11 49 175 5	1	LADDER 5-300X1,3M AL SPF	EINHAENGELEITER		
3	95 68 581 08	1	PIN RD16X365 S355J2C+C FE//ZN20//C	BOLZEN		
4	95 68 584 08	1	PIN RD10X266 S355J2C+C FE//ZN20//C	BOLZEN		
5	95 68 586 08	1	PLATE 5X132X749 S355MC	BLECH		
8	10 28 980 6	2	WASHER ISO 7089 16 300HV FLZN SPF	SCHEIBE		
9	10 28 979 5	4	WASHER ISO 7089 10 300HV FLZN SPF	SCHEIBE		
10	40 00 591	2	HEX SCREW ISO 4017 M10X50 8.8 A3C	SECHSKANTSCHRAUBE		
11	41 19 006 08	2	HEX NUT DIN 985 M10 8 A3C	SECHSKANTMUTTER		
13	43 30 050 08	2	SPLIT PIN ISO 1234 4X25 ST A3C	SPLINT		
14	43 30 034 08	2	SPLIT PIN ISO 1234 3,2X20 ST A2K	SPLINT		

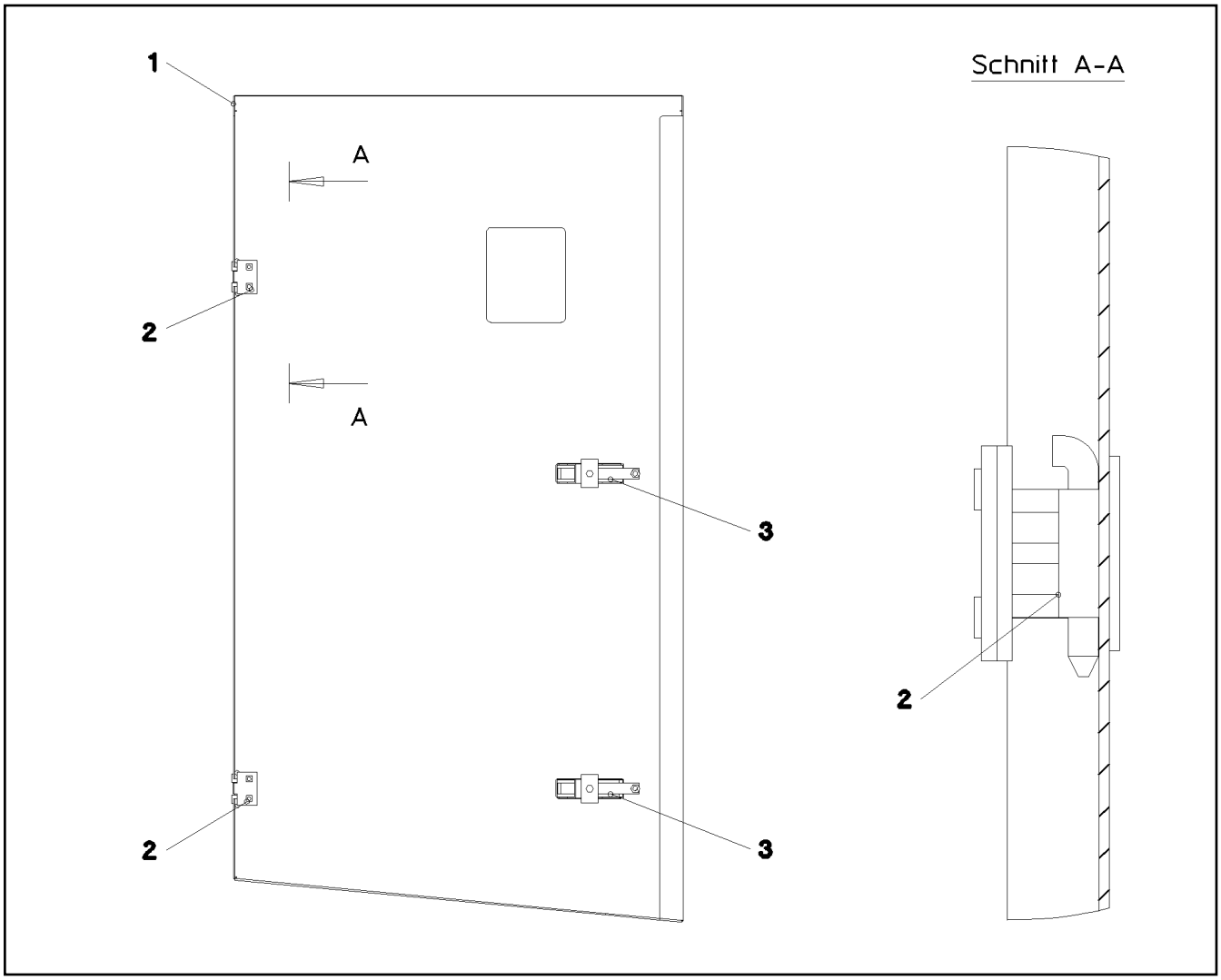

Pos.	Item	Quantity	Description	Bezeichnung	Serie	K
1	95 68 616 08	1	PLATE 2x651x1084 DC01	BLECH		
2	70 42 598 08	2	HINGE 27X32X42/180° GD-ZN SW GEPULV	SCHARNIER		
3	11 45 042 0	2	LEVER FASTENER	HEBELVERSCHLUSS		

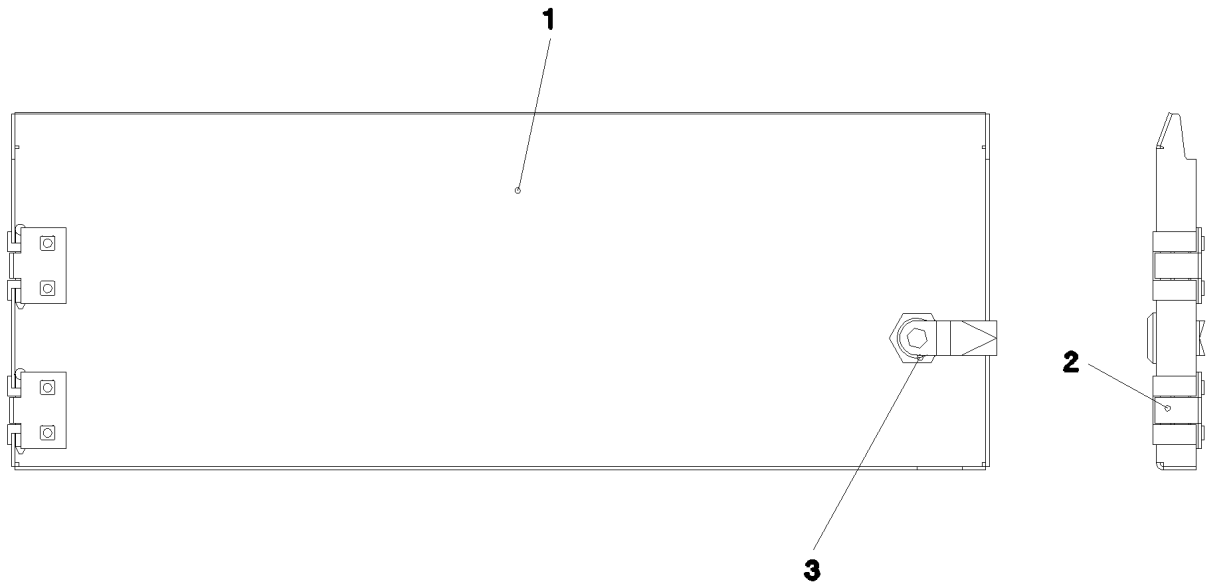

Pos.	Item	Quantity	Description	Bezeichnung	Serie	K
1	95 68 618 08	1	PLATE 2X217X575 DC01	BLECH		
2	70 42 598 08	2	HINGE 27X32X42/180° GD-ZN SW GEPULV	SCHARNIER		
3	70 42 710 08	1	SASH LOCK GD-ZN VERCHROMT SPF	VORREIBER		

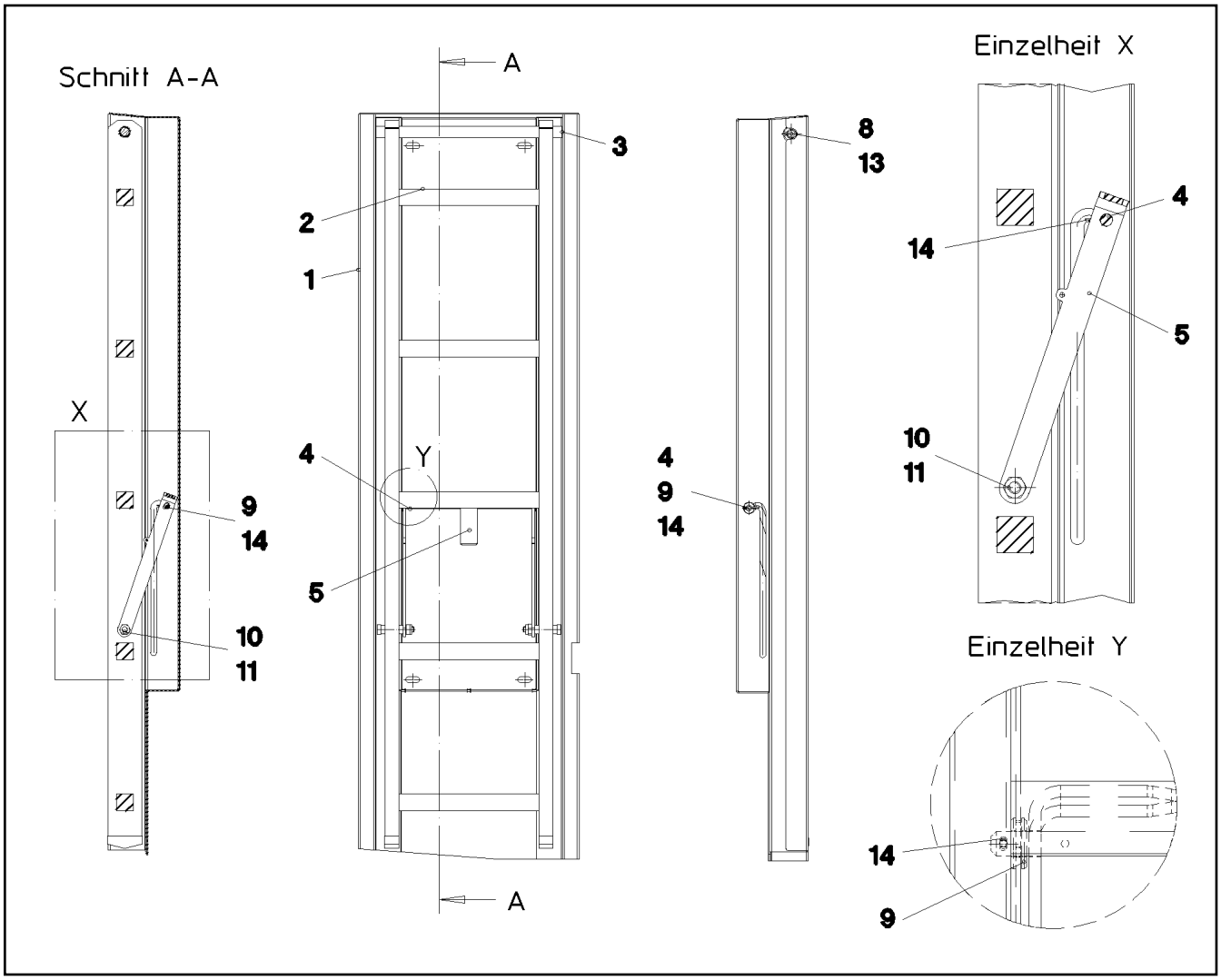

Pos.	Item	Quantity	Description	Bezeichnung	Serie	K
1	95 68 625 08	1	PLATE 2X708X1504 DC01	BLECH		
2	11 49 175 5	1	LADDER 5-300X1,3M AL SPF	EINHAENGELEITER		
3	95 68 581 08	1	PIN RD16X365 S355J2C+C FE//ZN20//C	BOLZEN		
4	95 68 584 08	1	PIN RD10X266 S355J2C+C FE//ZN20//C	BOLZEN		
5	95 68 586 08	1	PLATE 5X132X749 S355MC	BLECH		
8	10 28 980 6	2	WASHER ISO 7089 16 300HV FLZN SPF	SCHEIBE		
9	10 28 979 5	4	WASHER ISO 7089 10 300HV FLZN SPF	SCHEIBE		
10	49 80 450	2	HEX SCREW ISO 4017 M10X60 8.8 A3C	SECHSKANTSCHRAUBE		
11	41 19 006 08	2	HEX NUT DIN 985 M10 8 A3C	SECHSKANTMUTTER		
13	43 30 050 08	2	SPLIT PIN ISO 1234 4X25 ST A3C	SPLINT		
14	43 30 034 08	2	SPLIT PIN ISO 1234 3,2X20 ST A2K	SPLINT		

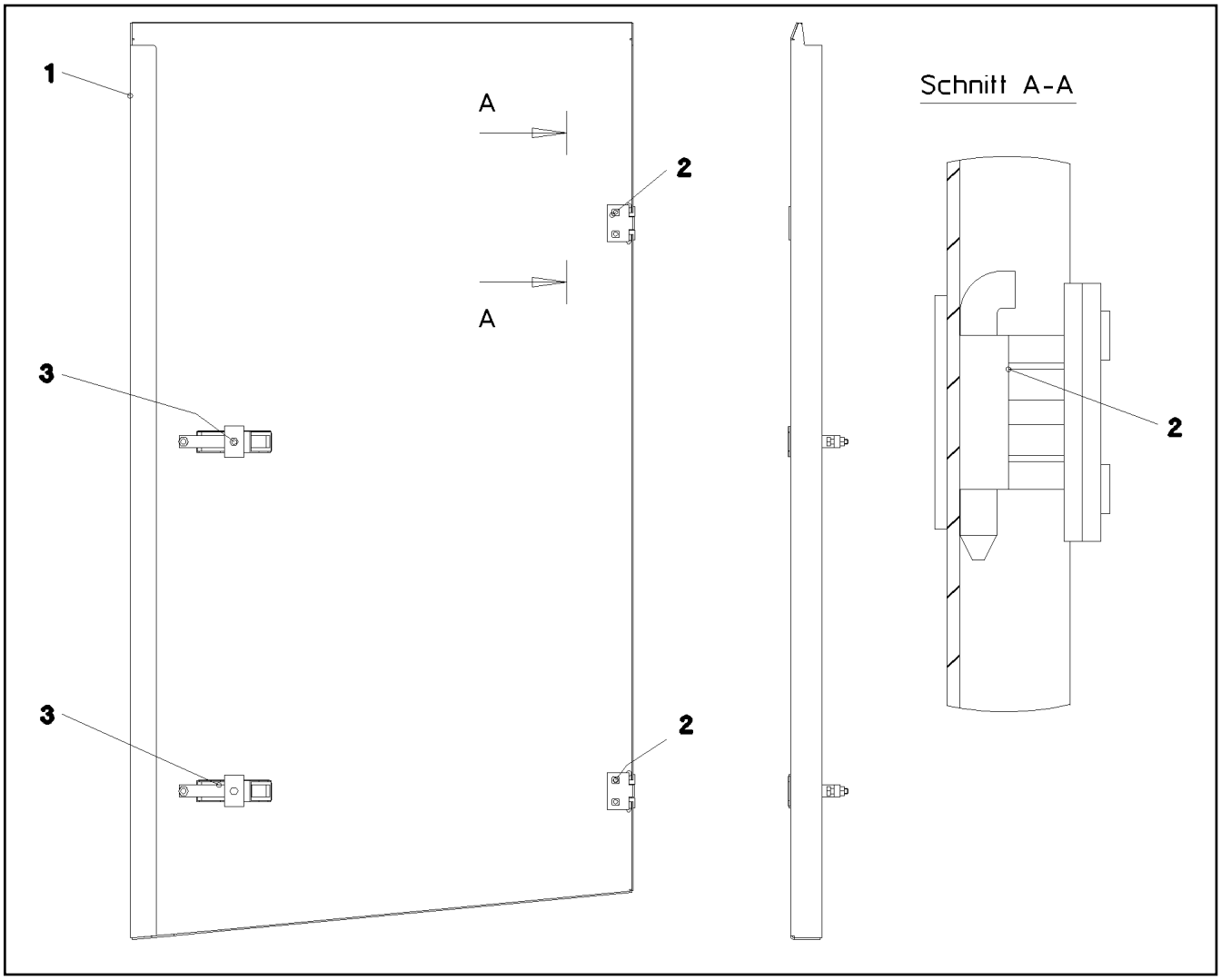

Pos.	Item	Quantity	Description	Bezeichnung	Serie	K
1	95 68 626 08	1	PLATE 2x651x1081 DC01	BLECH		
2	70 42 598 08	2	HINGE 27X32X42/180° GD-ZN SW GEPULV	SCHARNIER		
3	11 45 042 0	2	LEVER FASTENER	HEBELVERSCHLUSS		

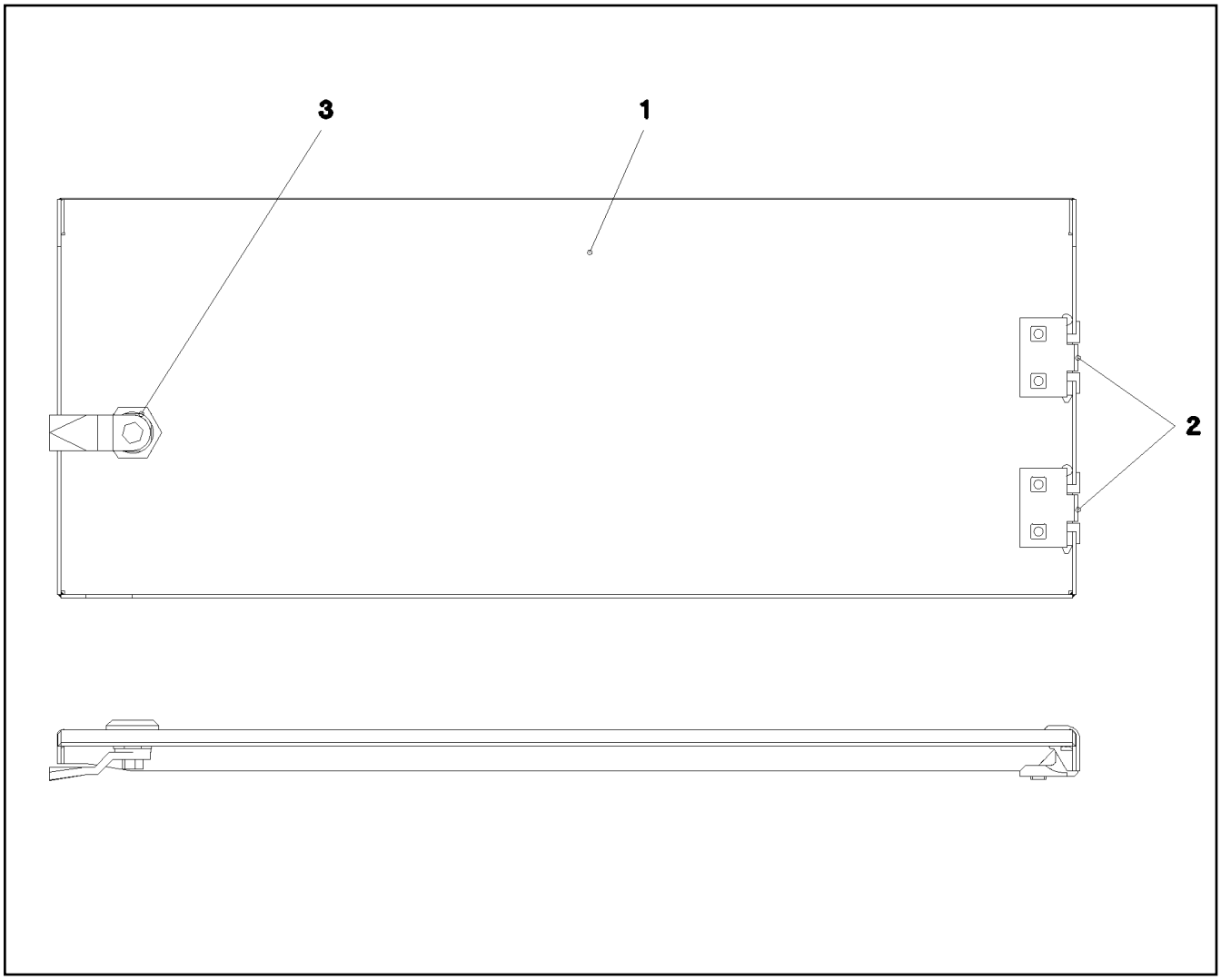

Pos.	Item	Quantity	Description	Bezeichnung	Serie	K
1	95 68 628 08	1	PLATE 2X232X575 DC01	BLECH		
2	70 42 598 08	2	HINGE 27X32X42/180° GD-ZN SW GEPULV	SCHARNIER		
3	70 42 710 08	1	SASH LOCK GD-ZN VERCHROMT SPF	VORREIBER		

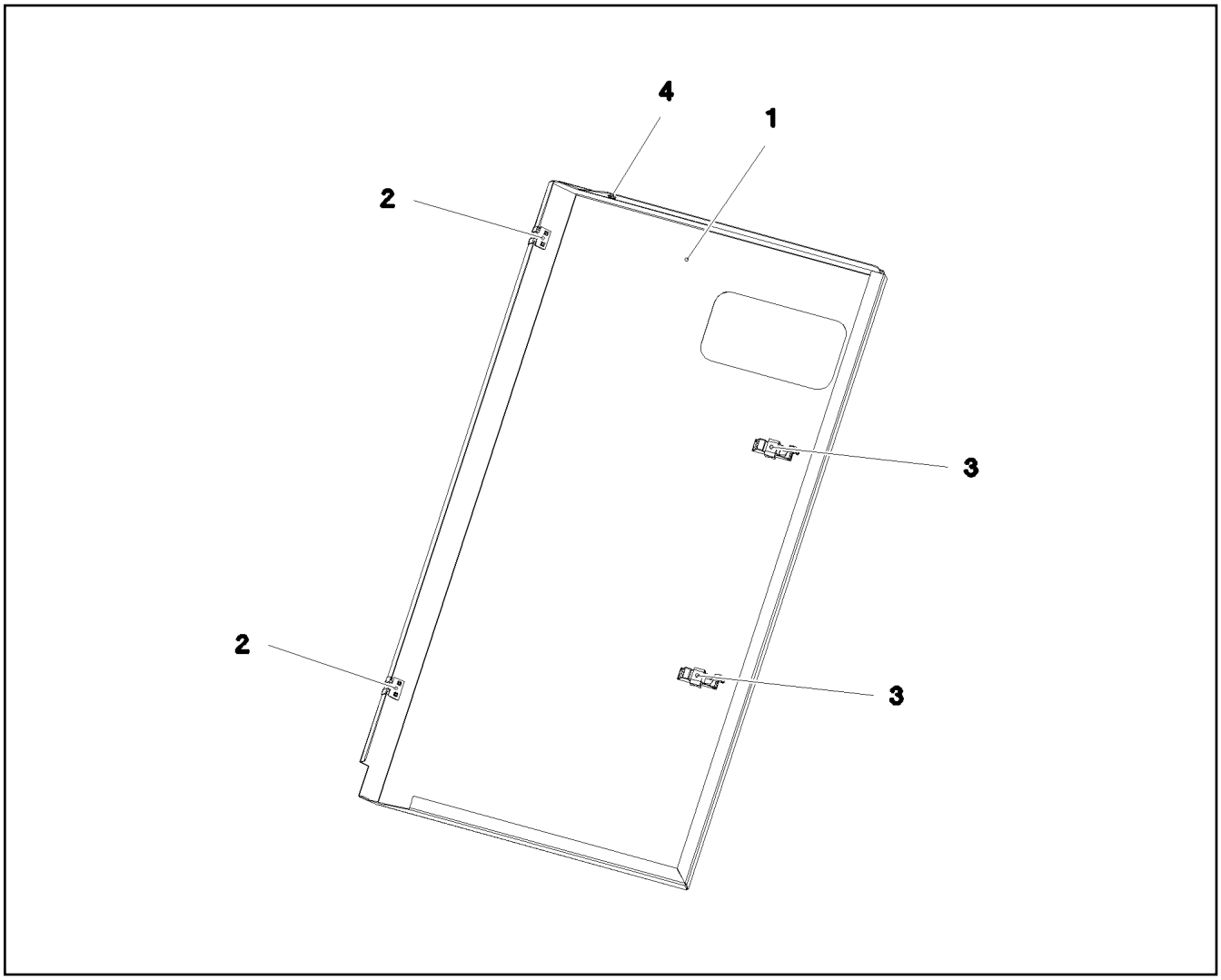

Pos.	Item	Quantity	Description	Bezeichnung	Serie	K
1	97 02 767 08	1	PLATE 2X840X1574 DC01	BLECH		
2	70 42 598 08	2	HINGE 27X32X42/180° GD-ZN SW GEPULV	SCHARNIER		
3	11 45 042 0	2	LEVER FASTENER	HEBELVERSCHLUSS		
4	60 27 013 08	1	GROMMET 10/12/17,5 PVC	DURCHFUEHRUNGSTUELLE		

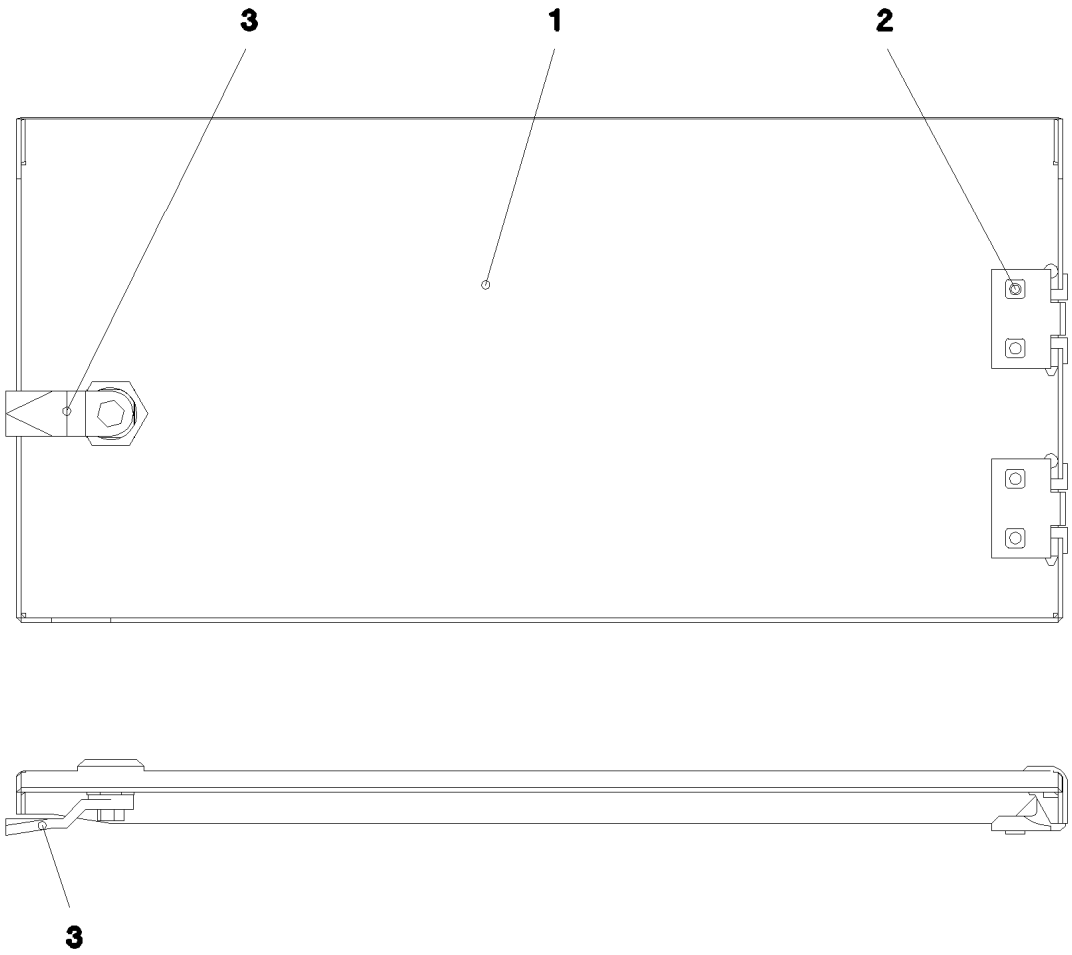

Pos.	Item	Quantity	Description	Bezeichnung	Serie	K
1	97 03 544 08	1	PLATE 2x475x232 DC01	BLECH		
2	70 42 598 08	2	HINGE 27X32X42/180° GD-ZN SW GEPULV	SCHARNIER		
3	70 42 710 08	1	SASH LOCK GD-ZN VERCHROMT SPF	VORREIBER		

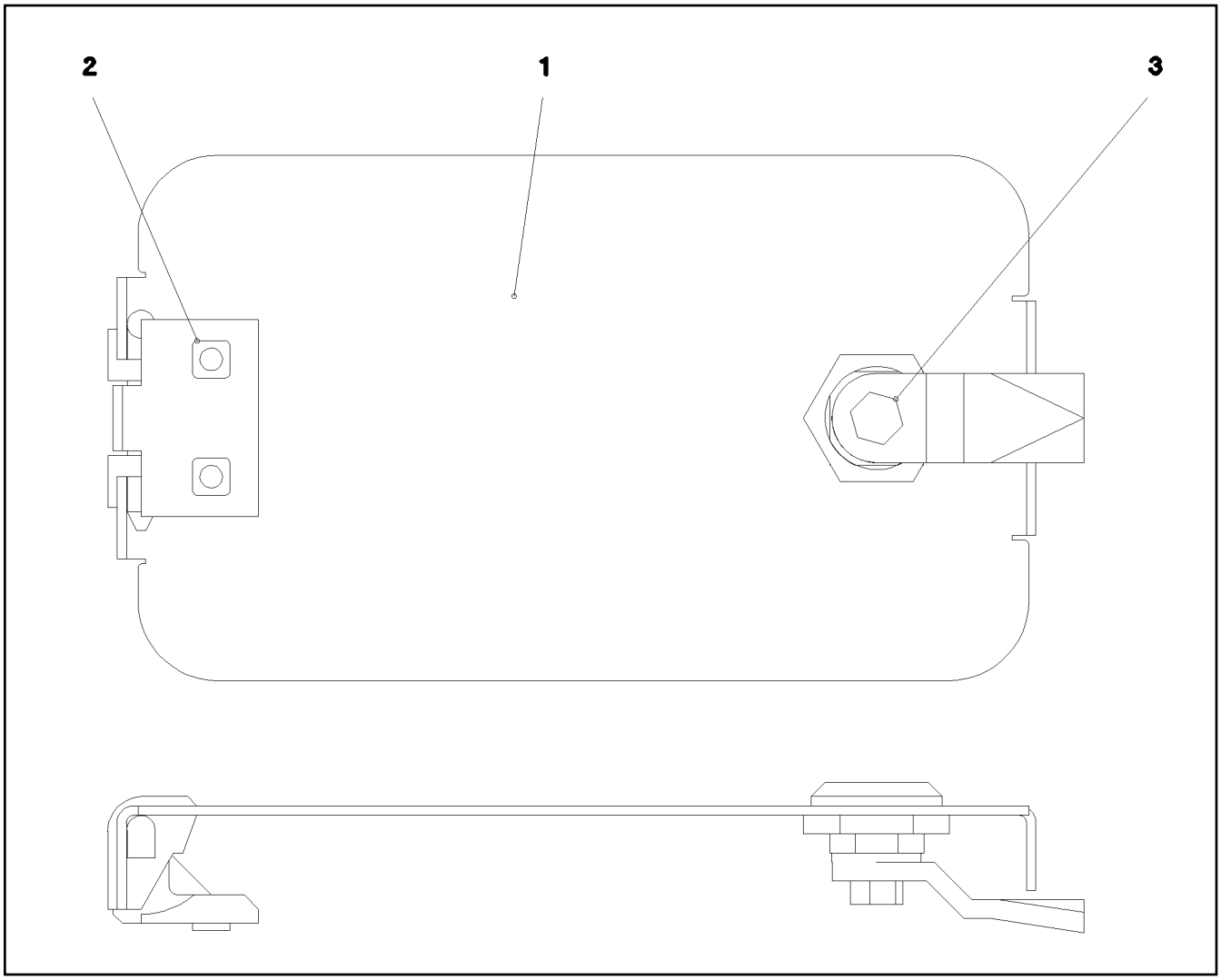

Pos.	Item	Quantity	Description	Bezeichnung	Serie	K
1	97 07 498 08	1	PLATE 2x229x112 DC01	BLECH		
2	70 42 598 08	1	HINGE 27X32X42/180° GD-ZN SW GEPULV	SCHARNIER		
3	70 42 710 08	1	SASH LOCK GD-ZN VERCHROMT SPF	VORREIBER		

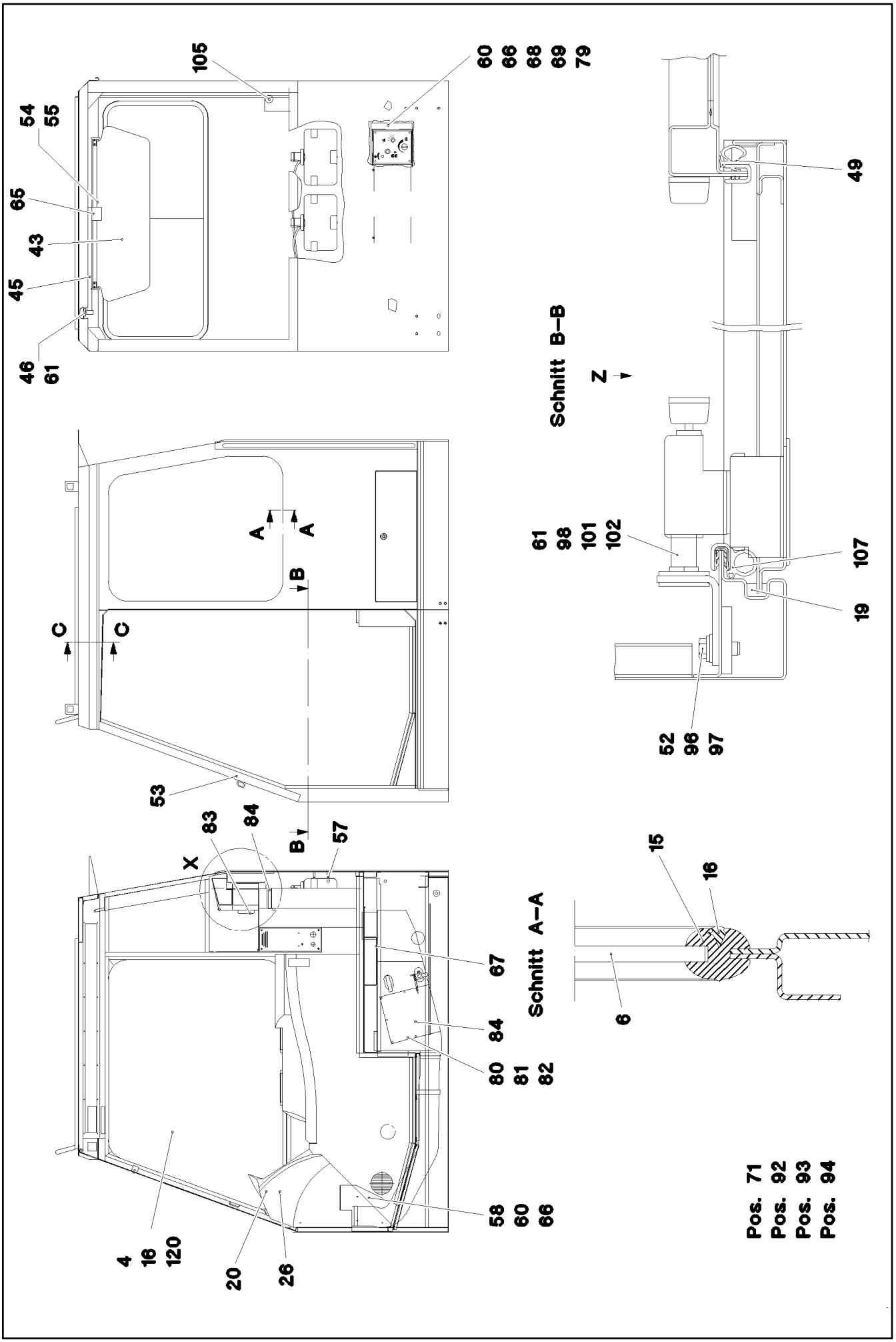
105
60 66 68 69 79
54 55
65
43
45
46 61
49
Schnitt B–B
Z
61 98 101 102
107
19
52 96 97
A
A
B
C
C
53
83 84
X
B
57
67
84
80 81 82
58 60 66
4 16 120
20
26
Schnitt A–A
15
16
6
Pos. 71
Pos. 92
Pos. 93
Pos. 94

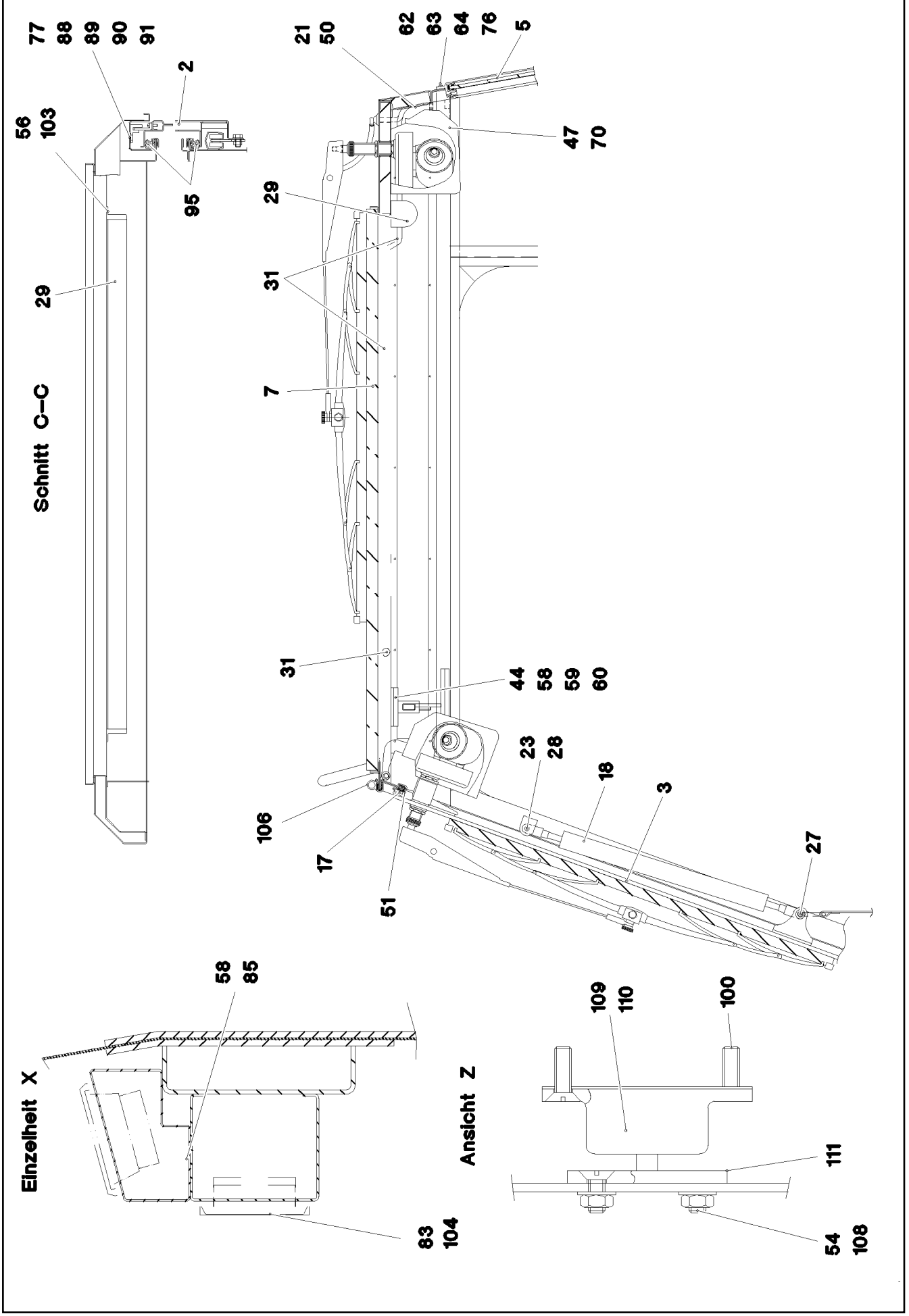
77
88
89
90
91
2
56
103
95
29
Schnitt C–C
21
50
62
63
64
76
5
47
70
29
31
7
31
44
58
59
60
23
28
18
3
106
17
51
27
58
85
Einzelheit X
83
104
109
110
100
Ansicht Z
111
54
108

Pos.	Item	Quantity	Description	Bezeichnung	Serie	K
2	91 46 006 08	1	DOOR CPL. ⇨ 2 522 000 91 46 006 08	TUER KPL.		
3	92 59 496 08	1	FRONT WINDOW CPL. ⇨ 2 520 009 92 59 496 08	FRONTSCHEIBE KPL.		
4	72 57 350 08	1	SIDE PANE 5MM SPF	SEITENSCHEIBE		
5	72 57 354 08	1	SLIDING WINDOW ⇨ 7 257 354 08 72 57 354 08	SCHIEBEFENSTER		
6	72 57 351 08	1	SIDE PANE 5MM SPF	SEITENSCHEIBE		
7	72 57 359 08	1	ROOF WINDOW 20MM SPF	DACHSCHEIBE		
15	10 87 158 4	1	CLAMPING PROFILE B1 127, L= 2705 EPDM	KLEMMPROFIL		
16	26 21 070 08	7	FILLER PROFILE 11 EPDM	FUELLERPROFIL		
17	26 21 065 08	6.5	SEALING PROFILE 1,5-3X14,6X10,7	ABDICHTPROFIL		
18	59 10 705 08	2	GAS SPRING 23X250-250N	GASFEDER		
19	26 21 091 08	1.6	CELL RUBBER 8X10	ZELLGUMMI		
20	92 16 988 08	1	INSTRUMENT BOX, INSTALLATION ⇨ 2 520 018 92 16 988 08	ARMATURENKASTEN EINBAU		
23	94 44 120 08	2	PIN 12X40 CUZN39PB3	BOLZEN		
27	72 51 118 08	2	ES PIN 8X16 VERZ	ES BOLZEN		
28	70 42 712 08	2	SAFETY DEVICE 8X0,94	SL-SICHERUNG		
29	11 06 012 6	1	BLIND	ROLLO		
31	59 10 053 08	7	HOSE DN4-PVC 740081	SCHLAUCH		
43	57 03 396 08	1	SUN VISOR	SONNENBLENDE		
44	92 30 792 03	1	HOLDER FE//ZN20//C	HALTER		
45	92 30 795 03	1	HOLDER SPF	HALTER		
46	72 08 001 08	4	DISC SPRING DIN 2093 A 20	TELLERFEDER		
47	93 49 397 03	1	COVER	ABDECKUNG		
49	26 21 065 08	3	SEALING PROFILE 1,5-3X14,6X10,7	ABDICHTPROFIL		
50	40 82 507 08	4	SHEET-METAL SCREW DIN 7981 4,2X9,5-C	BLECHSCHRAUBE		
51	11 60 053 0	1	CELLULAR RUBBER PROFILE 10,4X1,5X80 E	MOOSGUMMIPROFIL		
52	42 40 007 08	2	CIRCLIP DIN 127 A 8 FST A2C	FEDERRING		
53	60 24 113 08	1	BLANK SOCKET PG11 MS	BLINDBUCHSE		
54	41 15 142 08	6	HEX NUT ISO 4032 M4 8 A2C	SECHSKANTMUTTER		
55	40 02 485	4	PAN-HEAD SCREW ISO 7045 M4X8 4.8 A2C	FLACHKOPFSCHRAUBE		
56	59 10 034 08	2	SHEET-METAL SCREW DIN 7981 4,8X16-C-H	BLECHSCHRAUBE		
57	40 70 312 08	6	COUNTERSUNK SCREW ISO 2009 M6X16 4.	SENKSCHRAUBE		
58	40 00 829	10	HEX SCREW ISO 4017 M6X20 8.8 A2C	SECHSKANTSCHRAUBE		
59	41 15 140 08	4	HEX NUT ISO 4032 M6 8 A2C	SECHSKANTMUTTER		
60	42 40 005 08	12	CIRCLIP DIN 127 A 6 FST A2C	FEDERRING		
61	41 19 006 08	2	HEX NUT DIN 985 M10 8 A3C	SECHSKANTMUTTER		
62	40 70 612 08	10	COUNTERSUNK SCREW ISO 7046 M5X16 4.	SENKSCHRAUBE		
63	41 19 003 08	10	HEX NUT DIN 985 M5 8 A2C	SECHSKANTMUTTER		
64	55 30 849 08	10	WASHER	SCHEIBE		
65	40 01 030 01	3	SOCKET HEAD SCREW ISO 1207 M5X6 4.8	ZYLINDERSCHRAUBE		
66	41 30 030 08	8	CAGE NUT M6	KAEFIGMUTTER		
67	41 30 034 08	2	CAGE NUT M8	KAEFIGMUTTER		
68	15 10 014 08	4	TUBE EN 10305-4 10X1,5X6000 E235+N FE/	ROHR		
69	46 00 102	4	HEX SCREW ISO 4017 M6X30 8.8 A2C	SECHSKANTSCHRAUBE		
70	40 82 007 08	2	SHEET-METAL SCREW ISO 1481 ST4,8X9,5	BLECHSCHRAUBE		
71	91 44 476 08	1	CABIN SHEET METAL SECTIONS SPF	KABINE BLECHTEILE		
76	26 21 089 08	3.2	CELL RUBBER 6X3X10000 CELL.RUBBER	ZELLGUMMI		
77	28 81 710 08	1	GUIDING RAIL 20X30X1171 PA6G	FUEHRUNGSSCHIENE		
79	40 82 006 08	5	SHEET-METAL SCREW DIN 7971 4,8X6,5-C S	BLECHSCHRAUBE		
80	55 30 182 08	1.5	HEATING HOSE 89	HEIZUNGSSCHLAUCH		
81	55 30 196 08	1	OUTLET NOZZLE	AUSSTROEMER		
82	40 65 023 08	4	HEX SCREW ISO 4017 M5X16 8.8 A2C	SECHSKANTSCHRAUBE		
83	57 05 205 08	2	AIR DISCHARGER D=98MM T=3MM PA	LUFTAUSSTROEMER		
84	77 42 188 08	2	HOSE CLAMP 90/80-100/12 W3	SCHLAUCHSCHELLE		
85	10 04 259 3	2	BLIND RIVET NUT M6 K=1,0-3,5 ST A2C	BLINDNIETMUTTER		
88	40 84 023 01	7	PAN-HEAD SCREW ISO 7045 M5X16 4.8 A2	FLACHKOPFSCHRAUBE		
89	41 30 026 08	7	CAGE NUT M5	KAEFIGMUTTER		

Pos.	Item	Quantity	Description	Bezeichnung	Serie	K
90	46 00 305	7	WASHER ISO 7089 5 200HV A3C	SCHEIBE		
91	42 40 004 08	7	CIRCLIP DIN 128 A 5 FST A2C	FEDERRING		
92	92 71 291 08	1	INTERNAL LINING	INNENVERKLEIDUNG		
			⇨ 2 520 006 92 71 291 08			
93	92 43 638 08	1	FLOOR MAT	BODENMATTE		
			⇨ 2 520 011 92 43 638 08			
94	92 86 789 08	1	WINDSHIELD WIPER SYSTEM	SCHEIBENWISCHANLAGE		
			⇨ 2 520 012 92 86 789 08			
95	92 99 554 08	1	INSULANT FLOOR PLATE	DAEMMUNG BODENBLECH		
			⇨ 2 520 022 92 99 554 08			
96	49 00 089	2	HEX SCREW ISO 4017 M8X20 8.8 A2C	SECHSKANTSCHRAUBE		
97	42 00 012 01	2	WASHER ISO 7089 8 200HV A3C	SCHEIBE		
98	70 42 702 08	1	CLOSING PIN	SCHLIESSBOLZEN		
100	40 82 808 08	2	SHEET-METAL SCREW ISO 7051 ST4,8X13 S	BLECHSCHRAUBE		
101	49 00 531	2	WASHER ISO 7093-1 10 200HV A3C	SCHEIBE		
102	42 40 008 08	1	CIRCLIP DIN 127 A 10 FST A3C	FEDERRING		
103	42 18 006 08	2	WASHER DIN 9021 A 5,3 ST VERZ	SCHEIBE		
104	59 10 059 08	4	SHEET-METAL SCREW DIN 7982 3,5X16-C-H	BLECHSCHRAUBE		
105	59 15 713 08	1	COVER LID 32	ABDECKKAPPE		
106	26 21 065 08	1.5	SEALING PROFILE 1,5-3X14,6X10,7	ABDICHTPROFIL		
107	11 00 529 0	2	CLAMPING PROFILE 1-3X14X25 EPDM	KLEMMPROFIL		
108	40 70 302 08	2	COUNTERSUNK SCREW ISO 2009 M4X10 4.	SENKSCHRAUBE		
109	70 42 195 08	1	HOUSING	GEHAEUSE		
110	70 42 184 08	1	CLAMPING BUFFER EDPM 85	KLEMMPUFFER		
111	70 42 199 08	1	SPIGOT	ZAPFEN		
120	10 87 158 3	1	CLAMPING PROFILE B1 127, L= 3550 EPDM	KLEMMPROFIL		

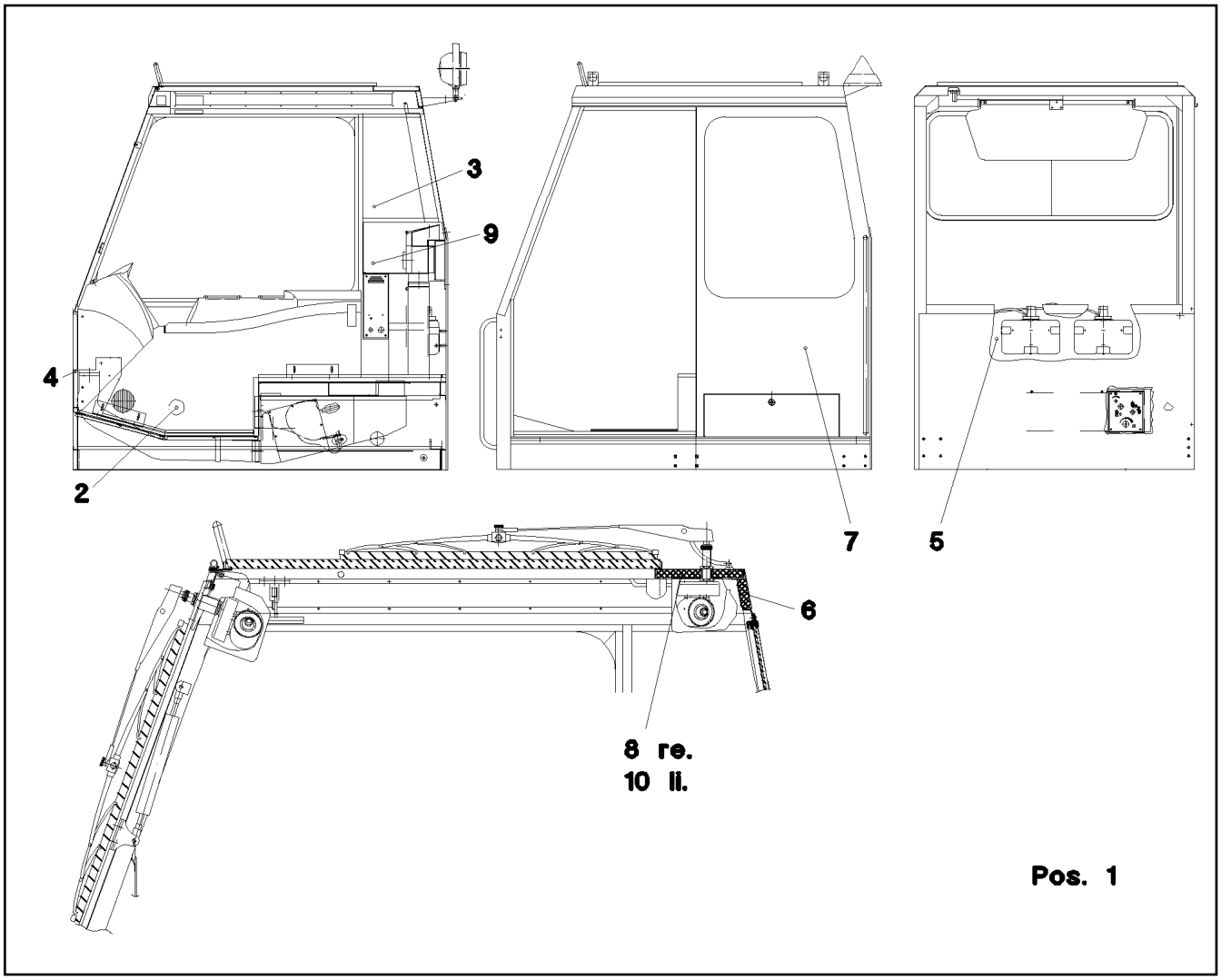

Pos.	Item	Quantity	Description	Bezeichnung	Serie	K
1	95 70 594 08	1	INSULATING MAT 18X585X825 PUR-SCHAU	DAEMMMATTE		
2	95 67 688 08	1	INSULATING MAT 18X568X1389 PUR-SCHAU	DAEMMMATTE		
3	95 67 689 08	1	INSULATING MAT 18X360X470 PUR-SCHAU	DAEMMMATTE		
4	95 67 690 08	1	INSULATING MAT 18X415X1167 PUR-SCHAU	DAEMMMATTE		
5	95 67 691 08	1	INSULATING MAT 18X424X868 PUR-SCHAU	DAEMMMATTE		
6	95 53 417 08	1	INSULATING MAT 18X65X620 PUR-SCHAUM	DAEMMMATTE		
7	95 61 872 08	1	INSULATING MAT 18x330x710 PUR-SCHAU	DAEMMMATTE		
8	95 53 419 08	1	INSULATING MAT 18x190x465 PUR-SCHAU	DAEMMMATTE		
9	95 67 692 08	1	INSULATING MAT 18x365x228	DAEMMMATTE		
10	95 61 873 08	1	INSULATING MAT 18x190x380 PUR-SCHAU	DAEMMMATTE		

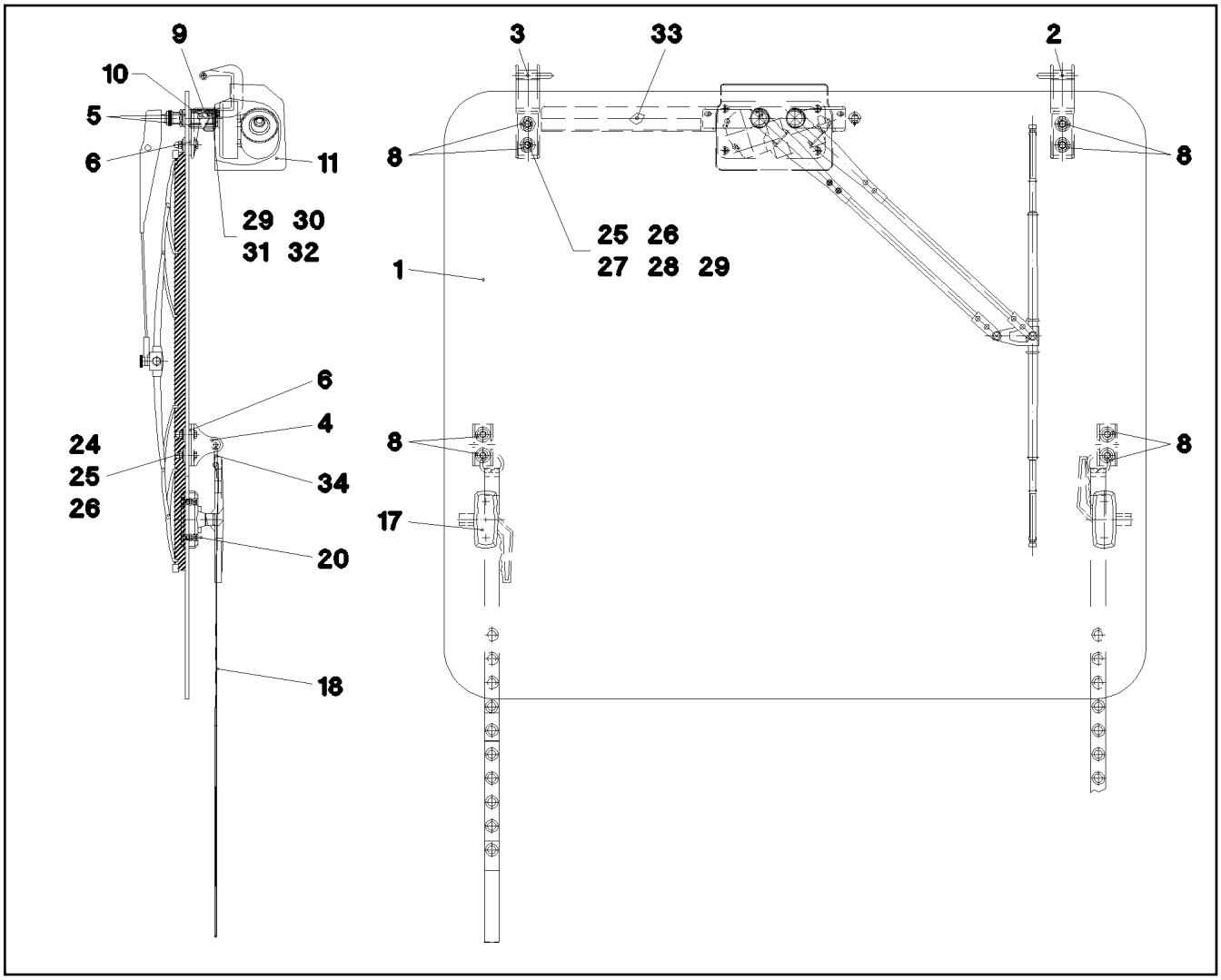

Pos.	Item	Quantity	Description	Bezeichnung	Serie	K
1	72 57 389 08	1	FRONT WINDOW 6MM SPF	FRONTSCHEIBE		
2	38 50 962 08	1	HINGE G-ALSI12CU	SCHARNIER		
3	38 82 694 08	1	HINGE G-ALSI12CU	SCHARNIER		
5	28 81 300 08	4	WASHER RD30 PA6G SCHWARZ	SCHEIBE		
6	28 81 301 08	4	SUPPORT BED 4X35X70 PA6G SCHWARZ	UNTERLAGE		
8	28 81 303 08	8	SPACER PIECE RD25 PA6G SCHWARZ	DISTANZSTUECK		
10	94 29 633 08	2	TUBE 28X2X40 E235+N VERZ	ROHR		
11	93 49 397 03	1	COVER	ABDECKUNG		
17	59 10 668 08	2	HANDLE	HANDGRIFF		
18	59 10 638 08	2	RETAINING STRAP 25X795 POLYESTER	HALTEGURT		
20	40 93 609 08	4	SOCKET HEAD SCREW DIN 7984 M6X12 8.8	ZYLINDERSCHRAUBE		
24	49 00 539	4	HEX SCREW ISO 4017 M6X25 8.8 A3C	SECHSKANTSCHRAUBE		
25	46 00 198	16	WASHER ISO 7093-1 6 200HV A3C	SCHEIBE		
26	41 21 001 08	8	CAP NUT DIN 1587 M6 6 A2C	HUTMUTTER		
27	46 00 102	4	HEX SCREW ISO 4017 M6X30 8.8 A2C	SECHSKANTSCHRAUBE		
28	42 18 009 08	4	WASHER DIN 9021 8 140HV-ST A2C	SCHEIBE		
29	42 40 005 08	6	CIRCLIP DIN 127 A 6 FST A2C	FEDERRING		
30	40 65 099	2	HEX SCREW ISO 4017 M6X16 8.8 A2C	SECHSKANTSCHRAUBE		
31	41 15 140 08	2	HEX NUT ISO 4032 M6 8 A2C	SECHSKANTMUTTER		
32	42 00 009 01	2	WASHER ISO 7089 6 200HV A3C	SCHEIBE		
34	77 90 332 08	2	WIRE BRACKET	DRAHTBUEGEL		

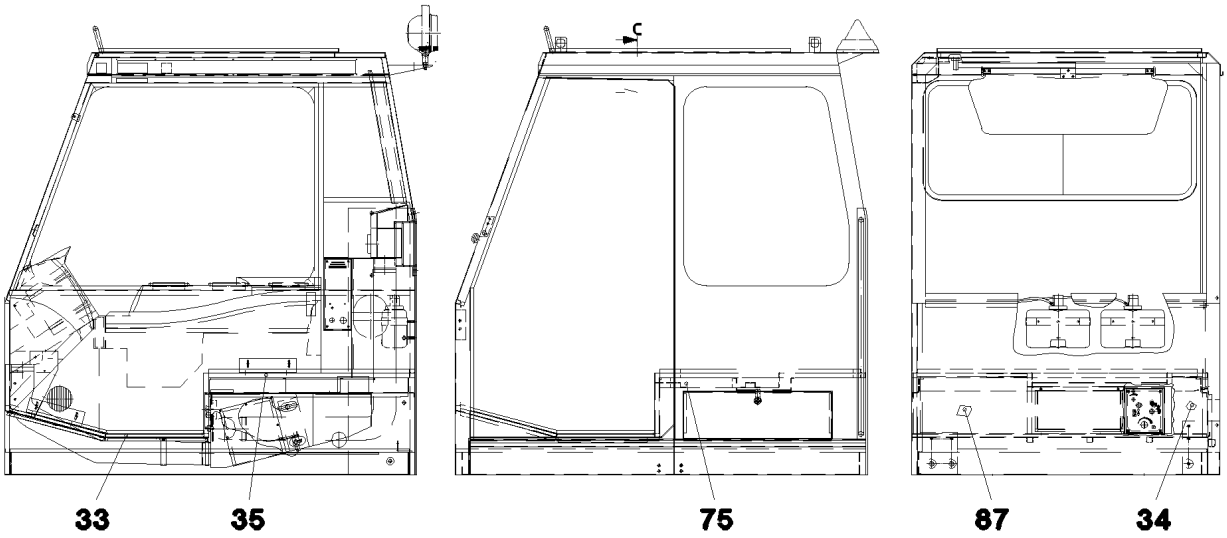

Pos.	Item	Quantity	Description	Bezeichnung	Serie	K
33	95 61 870 08	1	RUBBER PLATE 10X382X1178 GUMMI	GUMMIPLATTE		
34	95 61 871 08	1	INSULATING MAT 16X160X250 HSG/ZP30S-1	DAEMMMATTE		
35	95 64 309 08	1	FLOOR MAT 16X819X1178 HSG/ZP30S-16	BODENMATTE		
75	95 67 680 08	1	FLOOR MAT 16X474X538 HSG/ZP30S-16	BODENMATTE		
87	95 61 874 08	1	INSULATING MAT 16X250X270 HSG/ZP30S-1	DAEMMMATTE		

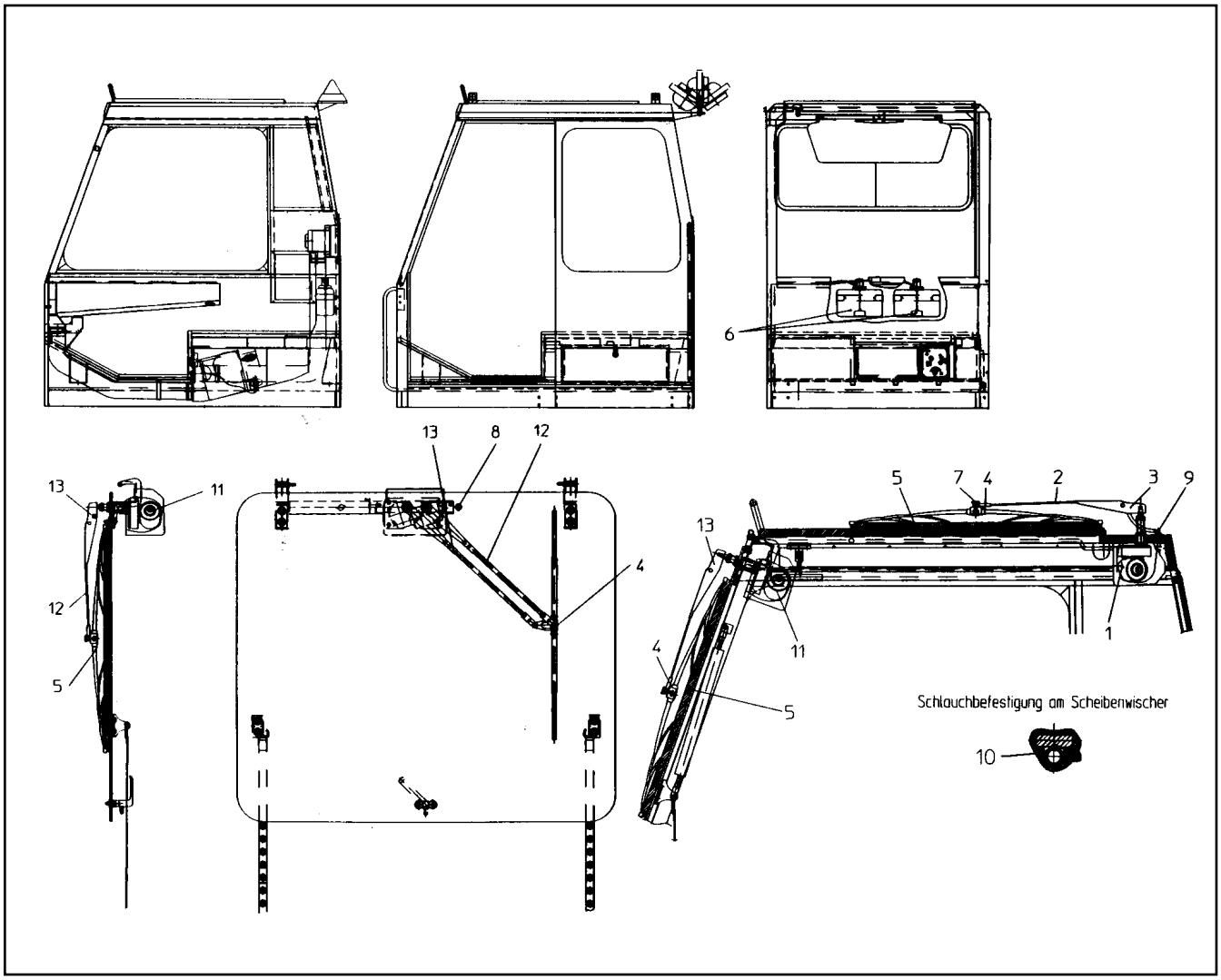

Pos.	Item	Quantity	Description	Bezeichnung	Serie	K
1	59 10 624 08	1	WIPER SYSTEM 90°	WISCHERANLAGE		
2	57 10 481 08	1	WIPER ARM	WISCHERARM		
3	57 10 482 08	1	GUIDING ARM	FUEHRUNGSARM		
4	59 15 602 08	2	SLIDE	REITER		
5	59 15 558 08	2	WIPER BLADE 700MM	WISCHERBLATT		
6	59 15 565 08	2	CONTAINER 3,5L KUNSTSTOFF	BEHAELTER		
7	59 10 511 08	1	NOZZLE	DUESE		
8	96 49 682 08	1	SPRAY NOZZLE	SPRITZDUESE		
			⇨ 2 520 101 96 49 682 08			
9	59 10 510 08	1	SWIVEL ELBOW	WINKELSTUTZEN		
10	59 10 509 08	3	CLAMP	KLAMMER		
11	10 29 511 0	1	WIPER SYSTEM 95°	WISCHERANLAGE		
12	59 15 556 08	1	WIPER ARM	WISCHERARM		
13	59 15 557 08	1	GUIDING ARM	FUEHRUNGSARM		
(1)	57 09 258 08	1	CAP	KAPPE		

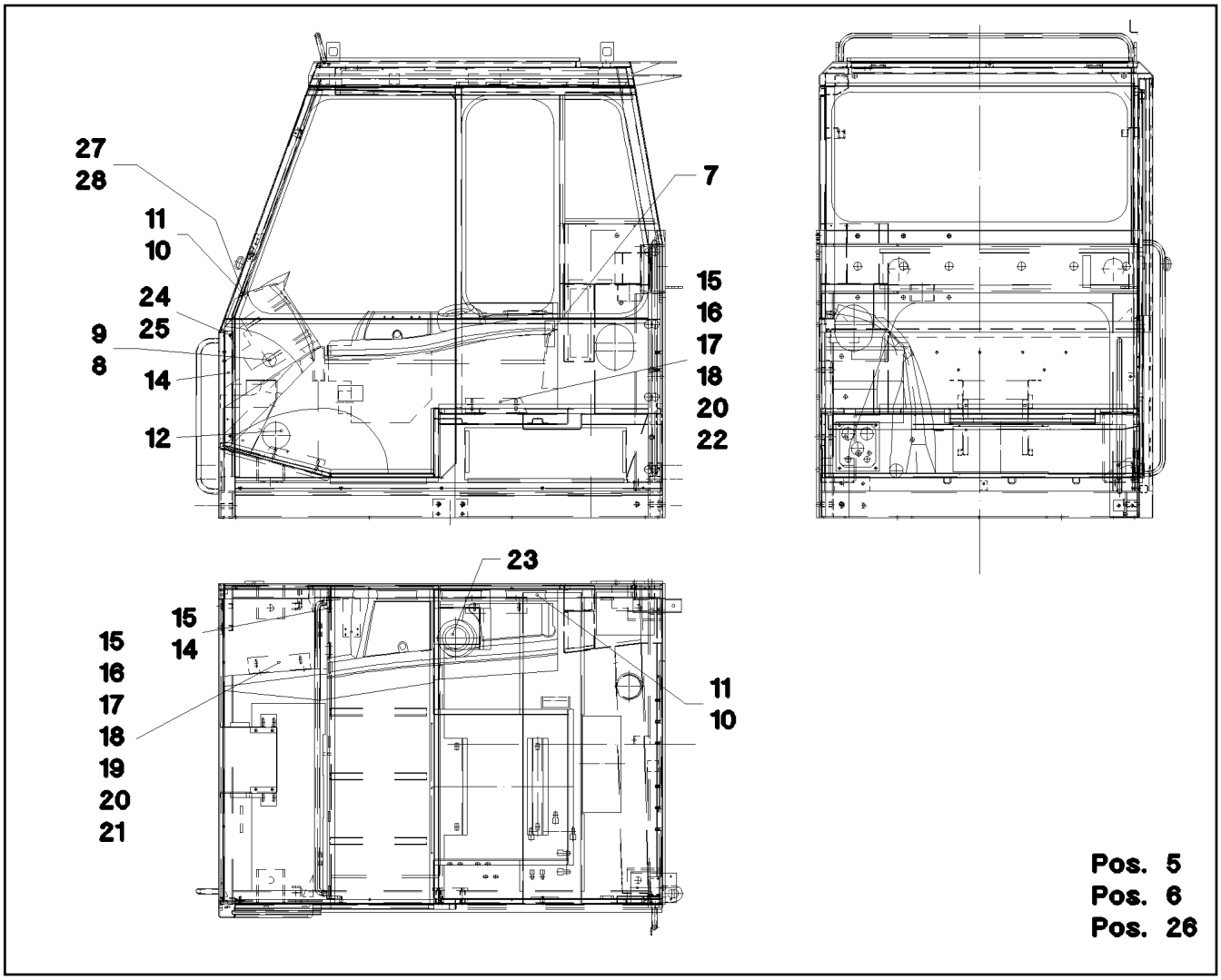

Pos.	Item	Quantity	Description	Bezeichnung	Serie	K
5	10 87 117 7	2	SCREW-ON HINGE 25X25X50/180° AISI 316	ANSCHRAUBSCHARNIER		
6	40 86 035 08	8	COUNTERSUNK SCREW DIN 7991 M5X10 8.	SENKSCHRAUBE		
7	70 42 623 08	1	TOGGLE-TYPE FASTENER HAKEN	SPANNVERSCHLUSS		
8	95 57 391 08	3	PLATE 1,5X200X310 DC01 FE//ZN20//C	BLECH		
9	97 03 425 08	3	SEALING FRAME	DICHTRAHMEN		
10	55 31 860 08	7	ROLLING NOZZLE	WALZENDUESE		
11	59 10 059 08	20	SHEET-METAL SCREW DIN 7982 3,5X16-C-H	BLECHSCHRAUBE		
12	59 10 771 08	1	NOZZLE	DUESE		
14	95 67 895 08	1	PLATE 2x57x422 DC01	BLECH		
15	95 63 503 08	2	PLATE 2X112X230 DC01 RAL 7037,SDGL,GT	BLECH		
16	10 04 259 3	4	BLIND RIVET NUT M6 K=1,0-3,5 ST A2C	BLINDNIETMUTTER		
17	46 00 198	8	WASHER ISO 7093-1 6 200HV A3C	SCHEIBE		
18	40 94 010 08	4	WOOD SCREW 4,5X20 ST VERZ	SPAXSCHRAUBE		
19	46 00 102	2	HEX SCREW ISO 4017 M6X30 8.8 A2C	SECHSKANTSCHRAUBE		
20	40 01 998	2	HEX SCREW ISO 4017 M6X40 8.8 A2C	SECHSKANTSCHRAUBE		
21	42 17 005 08	2	WASHER DIN 7989 B 11 VERZ	SCHEIBE		
22	70 42 713 08	2	DISTANCE SLEEVE 8,5X20 KUNSTSTOFF	DISTANZHUELSE		
23	97 03 400 08	1	PLATE 2x100x100 DC01	BLECH		
24	40 65 136	2	HEX SCREW ISO 4017 M8X12 8.8 A2C	SECHSKANTSCHRAUBE		
25	42 00 012 01	2	WASHER ISO 7089 8 200HV A3C	SCHEIBE		
26	92 34 220 08	1	INSTRUMENT BOX DELIVERY SCOPE OW ⇨ 2 520 021 92 34 220 08	ARMATURENKASTEN LIEFERU		
27	55 31 251 08	8	SHEET-METAL SCREW ISO 7049 ST3,5X25 S	BLECHSCHRAUBE		
28	97 12 083 08	1	PLATE 3X1015X30 DC01	BLECH		

Pos.	Item	Quantity	Description	Bezeichnung	Serie	K
1	74 03 038 08	1	CONTROL PANEL CONSOL	ARMATURENKASTEN		
2	74 03 039 08	1	CONTROL PANEL CONSOL x0 PE	ARMATURENKASTEN		
3	97 04 460 08	1	CONTROL PANEL CONSOL PE	ARMATURENKASTEN		
4	97 04 461 08	1	COVER PE SPF	DECKEL		

Pos. 13
Pos. 120

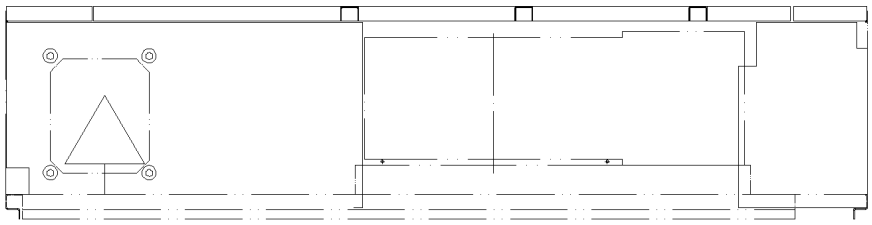

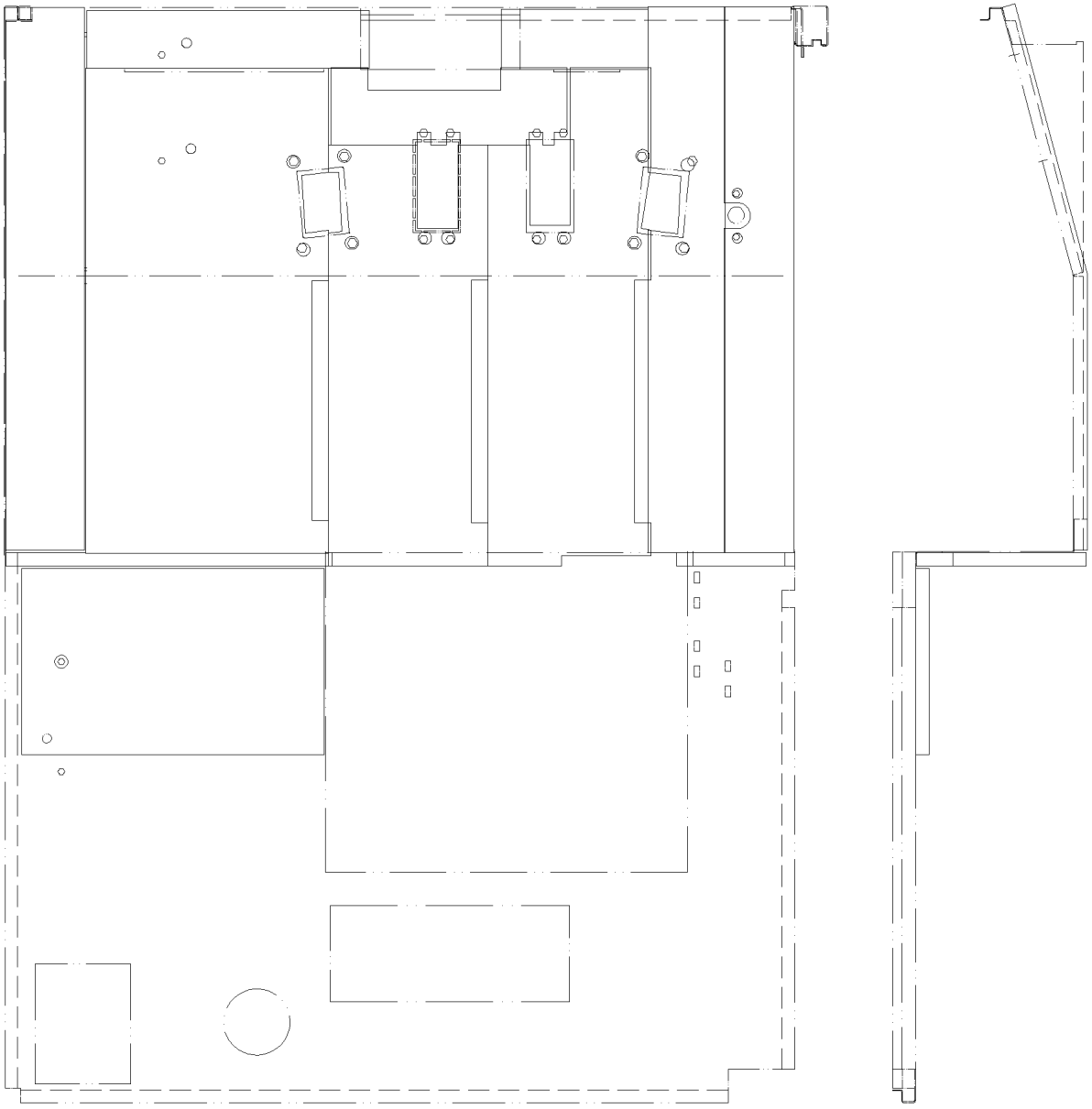

27.5.2016 026232	**etk_en_de_074713 LR 1750**	151 (1/2)
LIEBHERR	**INSULANT FLOOR PLATE** **DAEMMUNG BODENBLECH**	⇨ **2 520 022** **92 99 554 08**

Pos.	Item	Quantity	Description	Bezeichnung	Serie	K
13	81 12 020 08	1	SPRAY STICKER DOSE 400ML	SPRUEHKLEBER		
120	92 99 995 08	1	INSULANT FLOOR PLATE	DAEMMUNG BODENBLECH		
			⇨ 2 520 023 92 99 995 08			

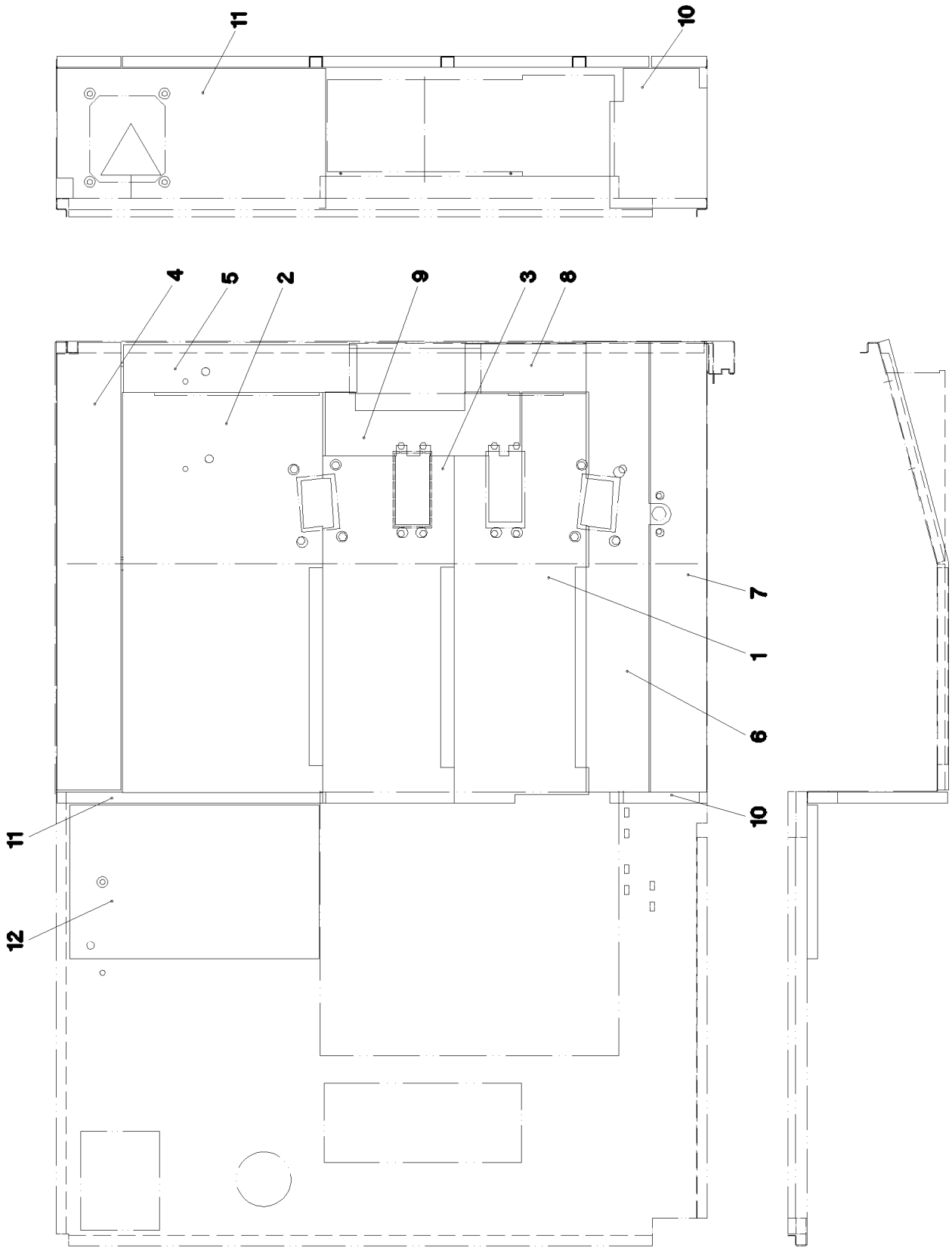
11
10
4
5
2
9
3
8
7
1
6
10
11
12

Pos.	Item	Quantity	Description	Bezeichnung	Serie	K
1	97 10 226 08	1	INSULATING MAT 20X760X245 ZP-SCHAUM	DAEMMMATTE		
2	97 10 228 08	1	INSULATING MAT 20X740X365 ZP-SCHAUM	DAEMMMATTE		
3	97 10 230 08	1	INSULATING MAT 20X640X240 ZP-SCHAUM	DAEMMMATTE		
4	97 10 232 08	1	INSULATING MAT 20X835X117 ZP-SCHAUM	DAEMMMATTE		
5	97 10 234 08	1	INSULATING MAT 20X425X90 ZP-SCHAUM	DAEMMMATTE		
6	97 10 235 08	1	INSULATING MAT 20X832X117 ZP-SCHAUM	DAEMMMATTE		
7	97 10 236 08	1	INSULATING MAT 20X835X105 ZP-SCHAUM	DAEMMMATTE		
8	97 10 237 08	1	INSULATING MAT 20X90X220 ZP-SCHAUM	DAEMMMATTE		
9	97 10 368 08	1	INSULATING MAT 20X355X120 ZP-SCHAUM	DAEMMMATTE		
10	97 10 369 08	1	INSULATING MAT 20X178X255 ZP-SCHAUM	DAEMMMATTE		
11	97 10 370 08	1	INSULATING MAT 20X490X255 ZP-SCHAUM	DAEMMMATTE		
12	97 10 371 08	1	INSULATING MAT 20X455X280 ZP-SCHAUM	DAEMMMATTE		

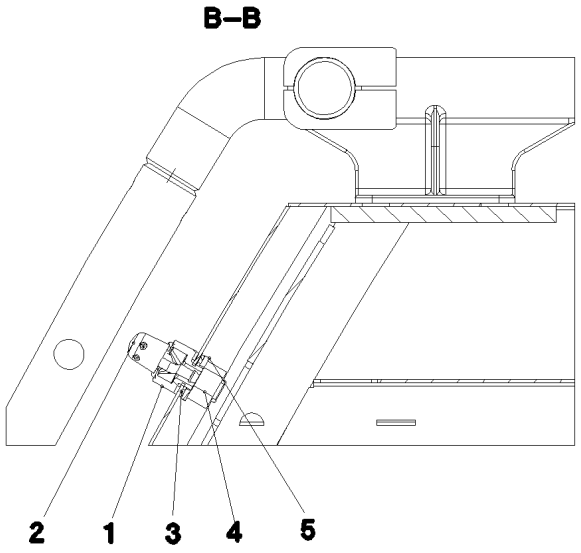

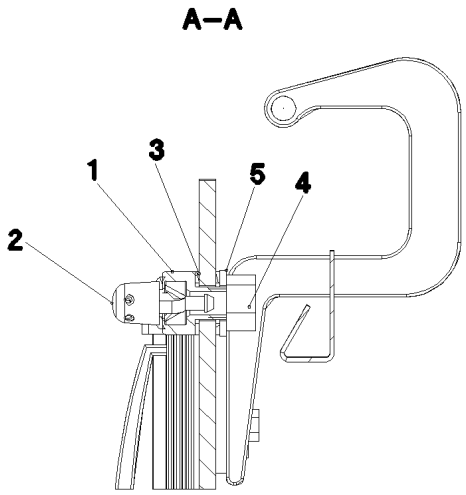

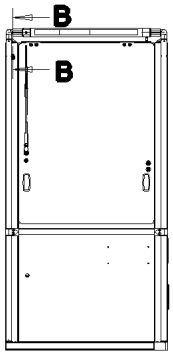

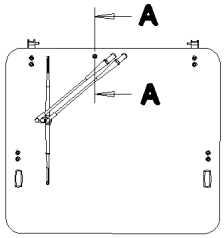

Pos.	Item	Quantity	Description	Bezeichnung	Serie	K
1	97 02 447 4	1	ADAPTER BUSHING 25X32 X5CRNI18-10	ADAPTERBUCHSE		
2	59 10 547 08	1	SPRAY NOZZLE	SPRITZDUESE		
3	59 15 631 08	2	WASHER GUMMI	SCHEIBE		
4	59 15 592 08	1	HEX NUT ISO 8675 M12X1 04 A2K	SECHSKANTMUTTER		
5	59 15 630 08	2	KNURLED WASHER	BOERDELSCHEIBE		

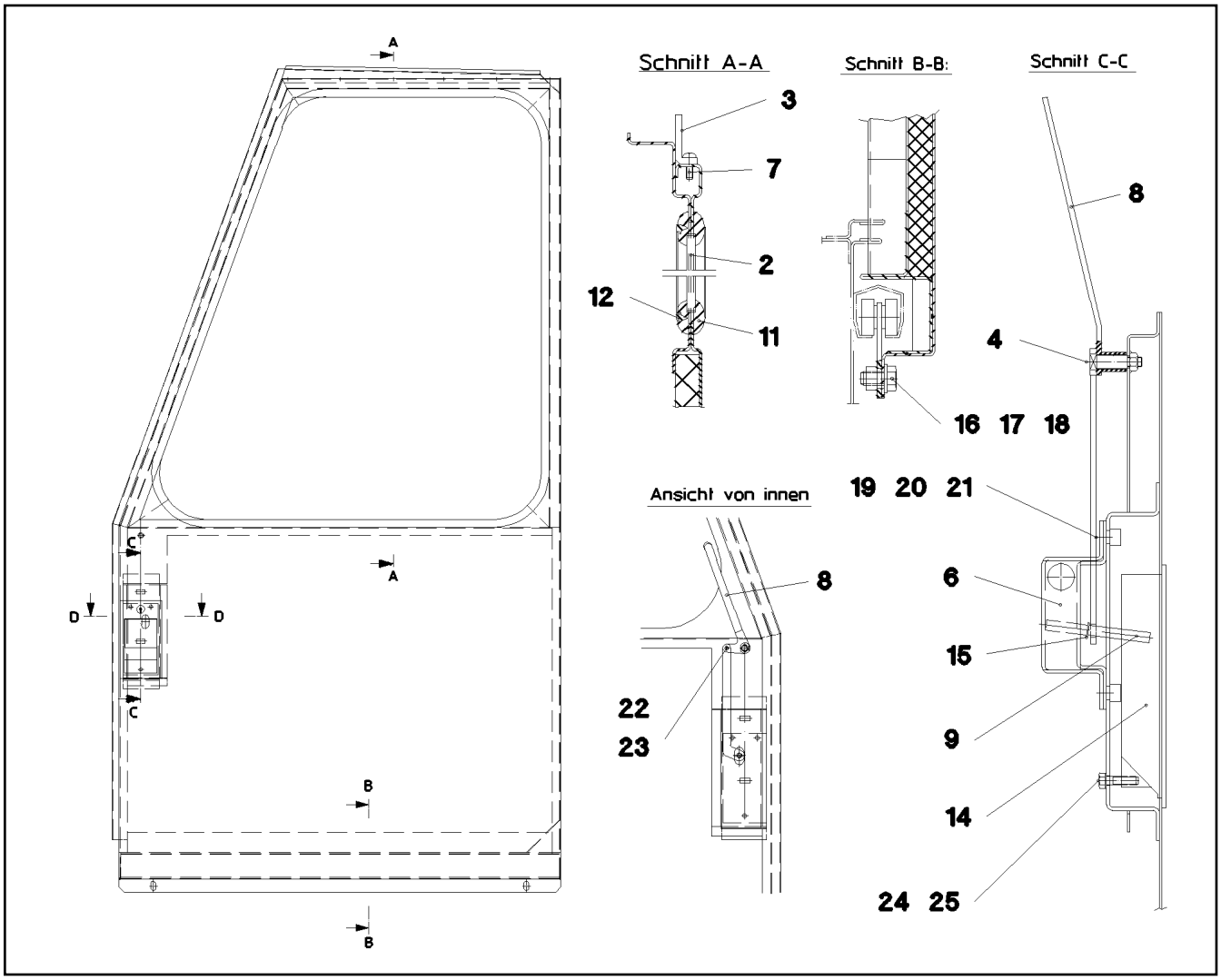

Pos.	Item	Quantity	Description	Bezeichnung	Serie	K
2	72 57 353 08	1	DOOR PANE 5MM SPF	TUERSCHEIBE		
3	28 81 718 08	1	GUIDING RAIL 13X30X515 PA6G	FUEHRUNGSSCHIENE		
4	45 35 003 08	1	PIN DIN 1445 8X35X22 ST VERZ	BOLZEN		
6	92 91 465 08	1	INTERNAL LOCK	INNENSCHLOSS		
			⇨ 2 522 003 92 91 465 08			
7	40 02 017	6	SHEET-METAL SCREW ISO 7049 ST4,2X13	BLECHSCHRAUBE		
8	92 91 476 08	1	LEVER COMPL.	HEBEL KPL.		
9	95 06 948 08	1	THREADED ROD RD6X63 S235JRG2	GEWINDESTANGE		
11	10 87 158 4	1	CLAMPING PROFILE B1 127, L= 2705 EPDM	KLEMMPROFIL		
12	26 21 021 08	2.8	FILLER PROFILE 9,5X EPDM	FUELLERPROFIL		
14	70 42 703 08	1	LOCK	SCHLOSS		
(1)	57 11 068 77	1	KEY	SCHLUESSEL		
15	70 42 606 08	1	RAPID FIXING	SCHNELLBEFESTIGER		
16	49 00 188	2	HEX SCREW ISO 4017 M8X16 8.8 A2C	SECHSKANTSCHRAUBE		
17	41 30 034 08	2	CAGE NUT M8	KAEFIGMUTTER		
18	42 00 012 01	2	WASHER ISO 7089 8 200HV A3C	SCHEIBE		
19	49 00 605	2	HEX SCREW ISO 4017 M6X12 8.8 A2C	SECHSKANTSCHRAUBE		
20	46 00 198	2	WASHER ISO 7093-1 6 200HV A3C	SCHEIBE		
21	41 30 030 08	2	CAGE NUT M6	KAEFIGMUTTER		
22	40 70 302 08	1	COUNTERSUNK SCREW ISO 2009 M4X10 4.	SENKSCHRAUBE		
23	41 19 002 08	1	HEX NUT DIN 985 M4 8 A2C	SECHSKANTMUTTER		
24	40 02 307	3	PAN-HEAD SCREW ISO 7045 M5X20 4.8 A2	FLACHKOPFSCHRAUBE		
25	42 52 208 08	3	SERRATED LOCK WASHER DIN 6798 J 5,3	FAECHERSCHEIBE		

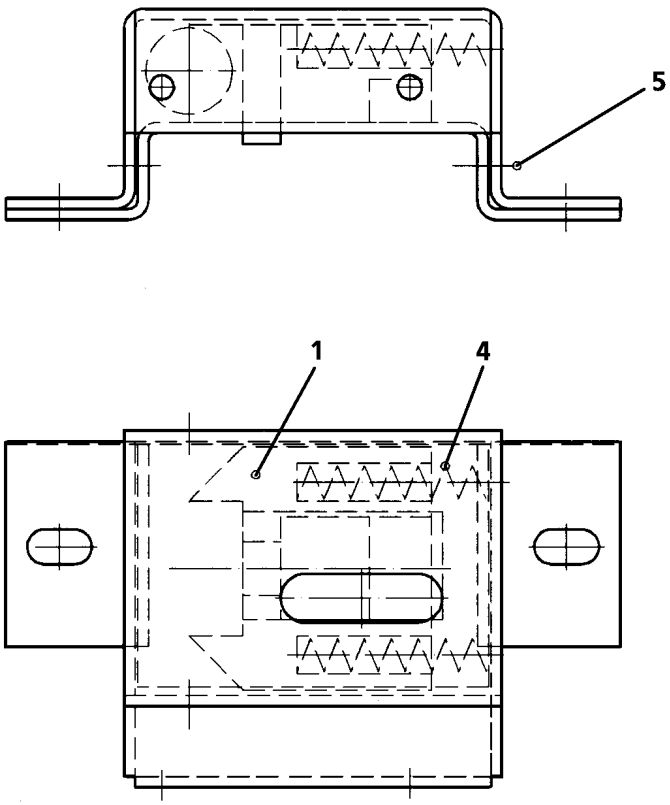

Pos.	Item	Quantity	Description	Bezeichnung	Serie	K
1	38 50 710 08	1	KEY COLLAR GGG40 VERZ.	SCHLIESSKEIL		
4	72 00 052 08	2	PRESSURE SPRING 0,55X5,45X46,5	DRUCKFEDER		
5	40 82 002 08	2	SHEET-METAL SCREW ISO 1481 ST3,5X13 S	BLECHSCHRAUBE		

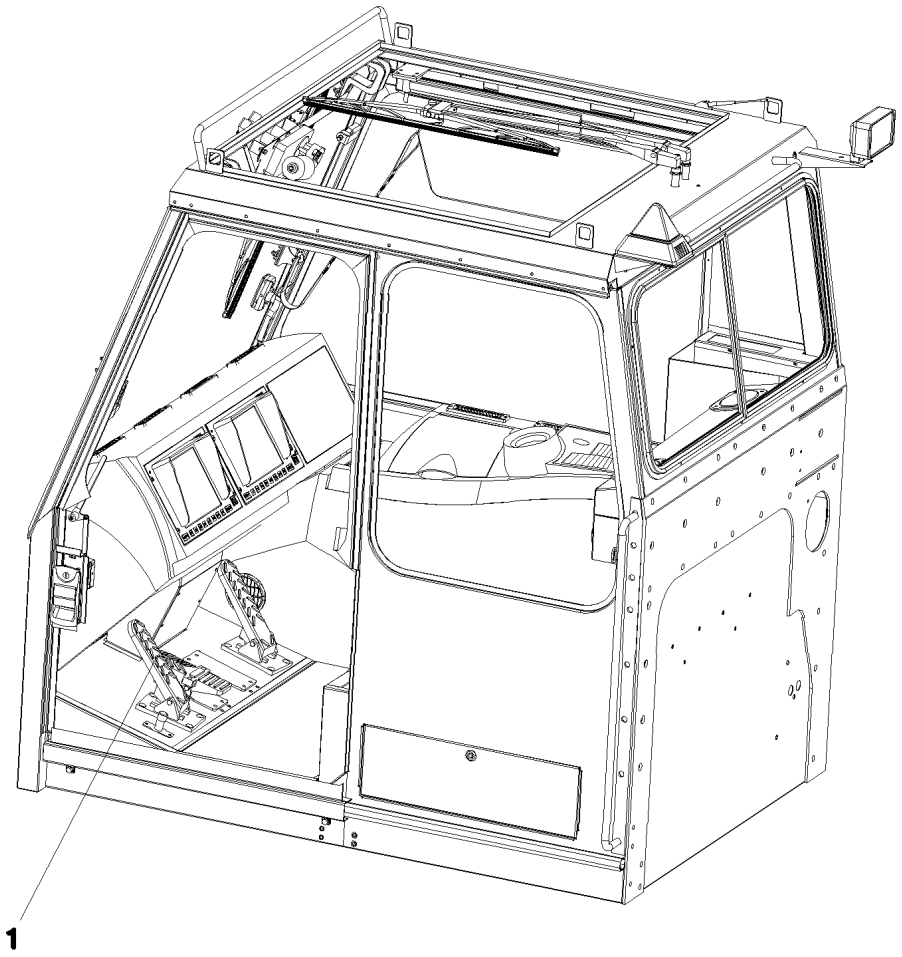

Pos.	Item	Quantity	Description	Bezeichnung	Serie	K
1	60 60 177 08	1	PEDAL TRANSDUCER 23° SPF	PEDALGEBER		

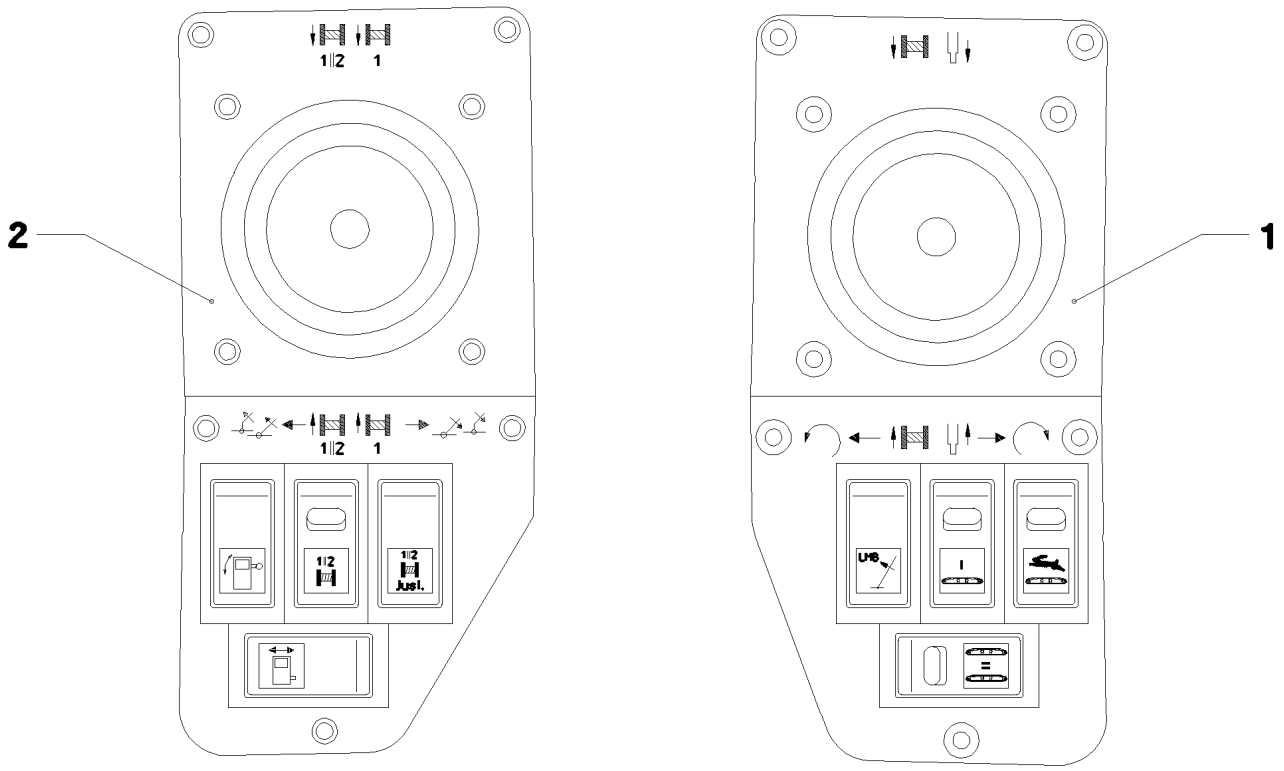

Pos.	Item	Quantity	Description	Bezeichnung	Serie	K
1	92 88 174 08	1	ELECTRIC FOR ARMREST LEFT ⇨ 2 531 018 92 88 174 08	ELEKTRIK ARMLEHNE LI.		
2	92 88 178 08	1	ELECTRIC FOR ARMREST RIGHT ⇨ 2 531 019 92 88 178 08	ELEKTRIK ARMLEHNE RE.		

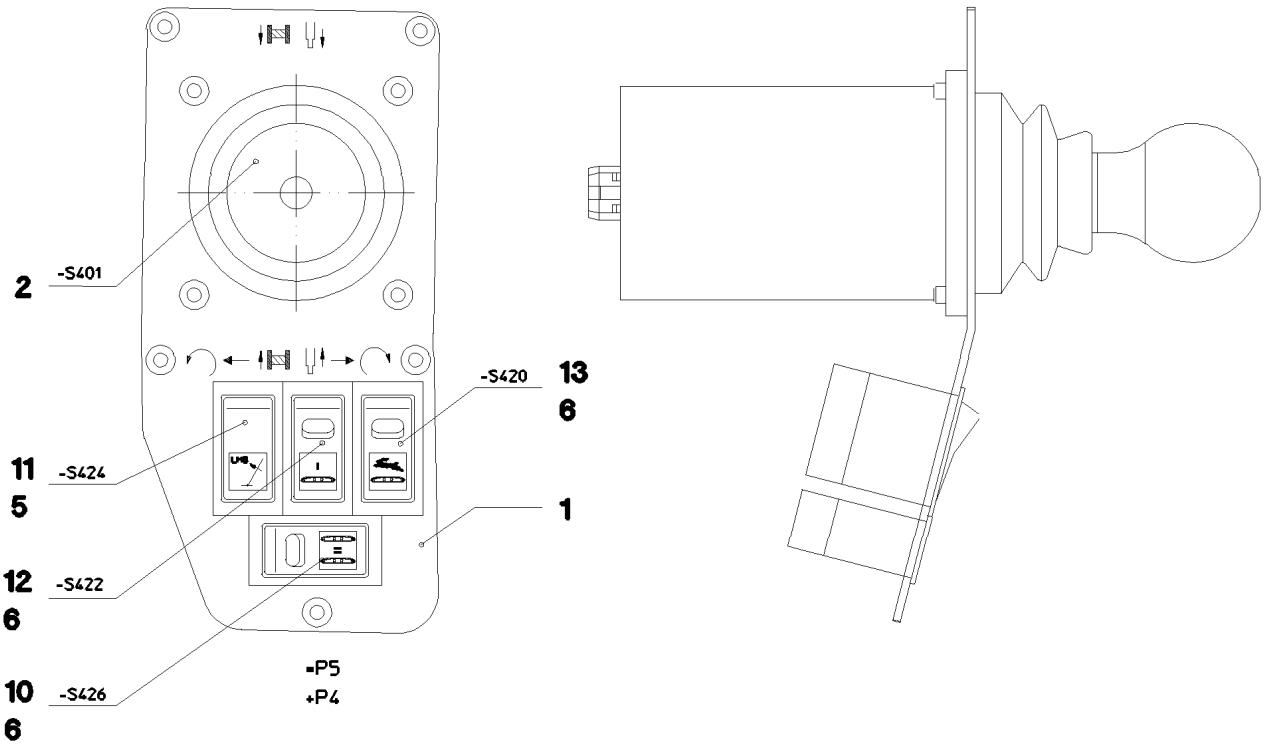

Pos.	Item	Quantity	Description	Bezeichnung	Serie	K
1	59 16 689 08	1	DASHBOARD	ARMATURENBRETT		
2	60 60 950 08	1	MASTER SWITCH ST2000-LSB-LH/11 SPF ⇨ 6 060 950 08 60 60 950 08	MEISTERSCHALTER		
5	60 60 249 08	1	ROCKER SWITCH	KIPPSCHALTER		
(1)	60 70 097 08	1	LIGHT BULB 1,3W 24V	GLUEHLAMPE		
6	60 60 259 08	3	ROCKER SWITCH	KIPPSCHALTER		
(1)	60 70 097 08	1	LIGHT BULB 1,3W 24V	GLUEHLAMPE		
10	60 67 923 08	1	SYMBOL INSERT GELB	SYMBOLEINSATZ		
11	60 67 835 08	1	SYMBOL INSERT	SYMBOLEINSATZ		
12	60 67 916 08	1	SYMBOL INSERT GRUEN	SYMBOLEINSATZ		
13	60 67 917 08	1	SYMBOL INSERT GELB	SYMBOLEINSATZ		

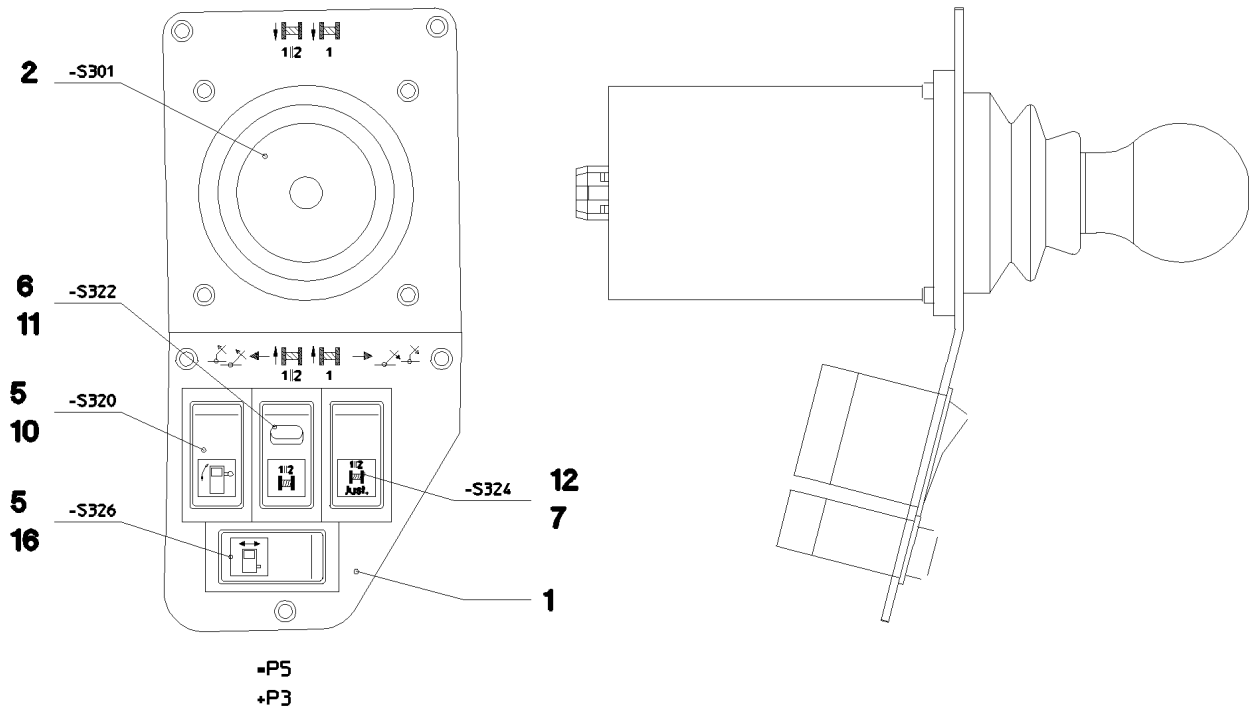

Pos.	Item	Quantity	Description	Bezeichnung	Serie	K
1	59 16 690 08	1	DASHBOARD	ARMATURENBRETT		
2	60 60 950 08	1	MASTER SWITCH ST2000-LSB-LH/11 SPF ⇨ 6 060 950 08 60 60 950 08	MEISTERSCHALTER		
5	60 60 248 08	2	ROCKER SWITCH	KIPPSCHALTER		
(1)	60 02 233	2	LAMP	LAMPE		
6	60 60 259 08	1	ROCKER SWITCH	KIPPSCHALTER		
7	60 60 249 08	1	ROCKER SWITCH	KIPPSCHALTER		
10	60 67 847 08	1	SYMBOL INSERT	SYMBOLEINSATZ		
11	60 67 918 08	1	SYMBOL INSERT GELB	SYMBOLEINSATZ		
12	60 67 919 08	1	SYMBOL INSERT GELB	SYMBOLEINSATZ		
16	60 67 883 08	1	SYMBOL INSERT	SYMBOLEINSATZ		

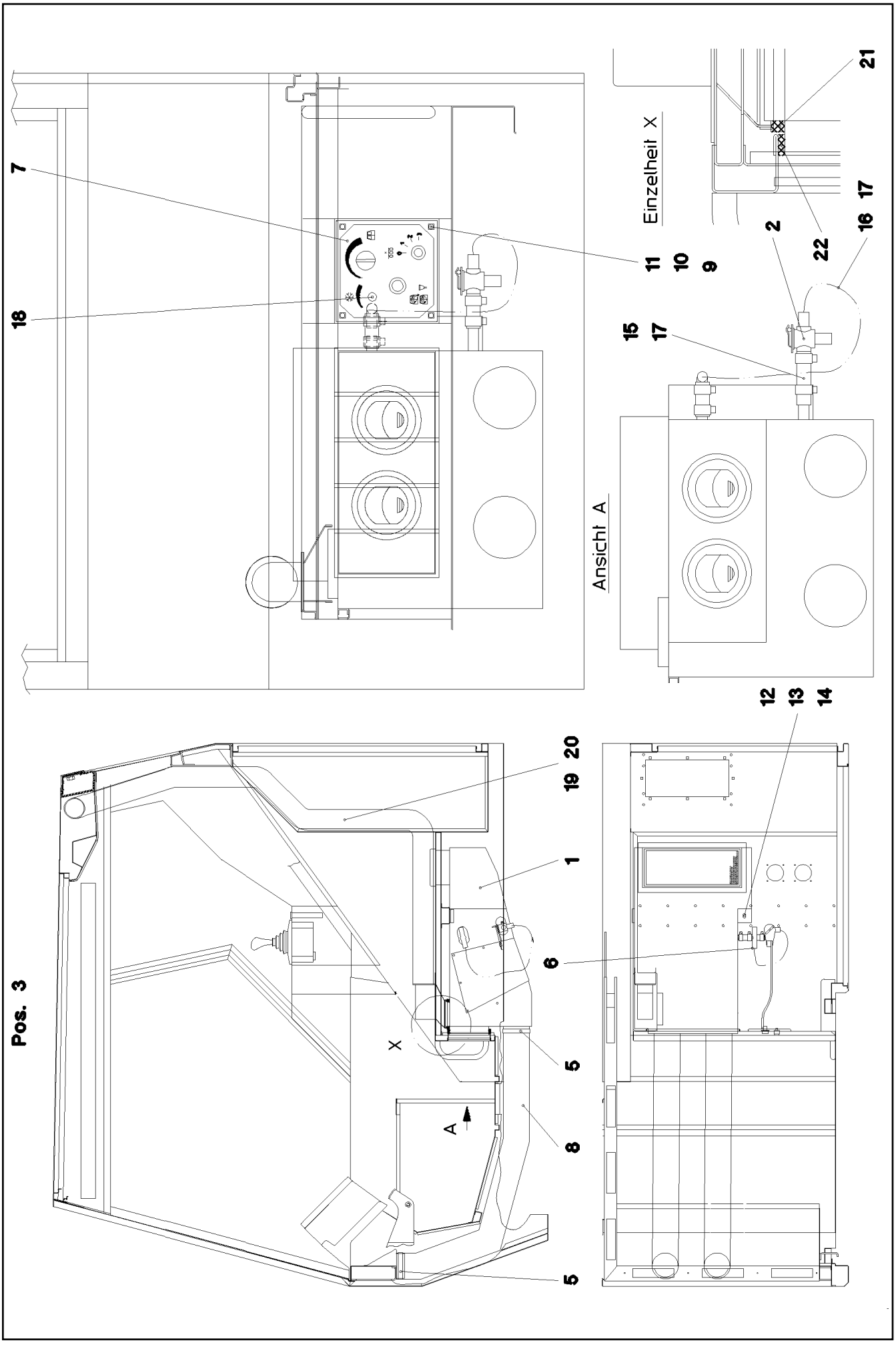

27.5.2016 023321	**etk_en_de_074713 LR 1750**	162 (1/2)
LIEBHERR	**HEATING CRANE DRIVER'S CABIN** **HEIZUNG KRANFUEHRERKABINE**	⇨ **2 540 000** **91 01 738 08**

Pos.	Item	Quantity	Description	Bezeichnung	Serie	K
1	55 30 024 08	1	WATER HEATING SYSTEM ⇨ 5 530 024 08 55 30 024 08	WASSERHEIZGERAET		
2	55 30 854 08	1	THREE-WAY TAP ⇨ 5 530 854 08 55 30 854 08	DREIWEGEHAHN		
3	91 27 894 08	1	EL. FOR SUPPLEMENTARY HEATING ⇨ 2 920 284 91 27 894 08	ELEKTRIK HEIZUNG		
5	77 42 188 08	4	HOSE CLAMP 90/80-100/12 W3	SCHLAUCHSCHELLE		
6	55 30 651 08	1	TEE 15X15 L=75	T-STUECK		
7	59 16 614 08	1	SUBPLATE	MONTAGEPLATTE		
8	55 30 182 08	2.6	HEATING HOSE 89	HEIZUNGSSCHLAUCH		
9	49 00 605	4	HEX SCREW ISO 4017 M6X12 8.8 A2C	SECHSKANTSCHRAUBE		
10	42 00 009 01	4	WASHER ISO 7089 6 200HV A3C	SCHEIBE		
11	41 30 028 08	4	CAGE NUT M6	KAEFIGMUTTER		
12	40 65 136	1	HEX SCREW ISO 4017 M8X12 8.8 A2C	SECHSKANTSCHRAUBE		
13	42 40 007 08	1	CIRCLIP DIN 127 A 8 FST A2C	FEDERRING		
14	41 30 031 08	1	CAGE NUT M8	KAEFIGMUTTER		
15	10 87 308 9	0.2	COOLING WATER HOSE DN15 B1 SPF	KUEHLWASSERSCHLAUCH		
16	55 31 321 08	1	ELBOW 1015 GUMMI	KRUEMMER		
17	77 42 086 08	8	HOSE CLAMP DIN 3017-1 21,5/16-25/12 W3	SCHLAUCHSCHELLE		
18	59 15 722 08	1	COVER LID 12,7	ABDECKKAPPE		
19	77 42 064 08	1	HOSE CLAMP 80/70-90/12 W3	SCHLAUCHSCHELLE		
20	55 31 795 08	1	HEATING HOSE 70X2400	HEIZUNGSSCHLAUCH		
21	26 21 091 08	0.5	CELL RUBBER 8X10	ZELLGUMMI		
22	26 21 051 08	1	FOAM RUBBER BAND 15X5	ZELLGUMMIBAND		

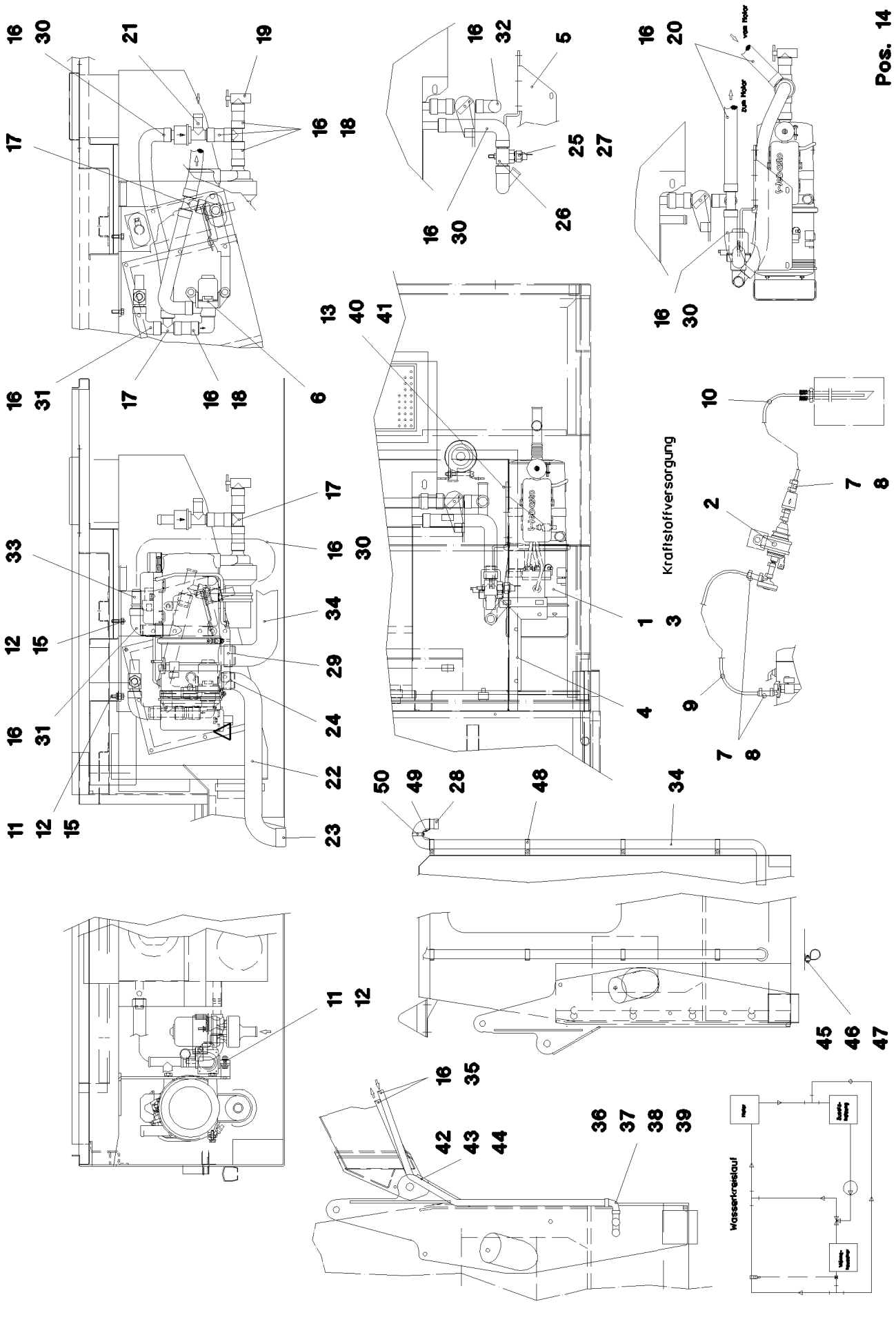
Pos. 14
Kraftstoffversorgung
Wasserkreislauf

Pos.	Item	Quantity	Description	Bezeichnung	Serie	K
1	55 31 867 08	1	HEATER UNIT 24V SPF ⇨ 5 531 867 08 55 31 867 08	HEIZGERAET		
2	55 31 868 08	1	DOSING PUMP DP2	DOSIERPUMPE		
(1)	55 31 740 08	1	FUEL FILTER	KRAFTSTOFFFILTER		
3	55 31 869 08	1	CABLE HARNESS 3300MM	KABELBAUM		
4	95 47 460 08	1	PLATE 1,5X115X242 DC01 FE//ZN20//C	BLECH		
5	95 44 928 08	1	PLATE 4X260X292 S315MC FE//ZN20//C	BLECH		
6	51 14 672 08	1	SOLENOID VALVE	MAGNETVENTIL		
7	55 31 911 08	0.15	FUEL HOSE DN4,5	KRAFTSTOFFSCHLAUCH		
8	77 42 189 08	6	HOSE CLAMP DIN 3017-1 11/6-16/8 W2	SCHLAUCHSCHELLE		
9	55 30 187 08	12	FUEL PIPING DN2 PA12 EFEP	BRENNSTOFFLEITUNG		
10	55 30 187 08	2	FUEL PIPING DN2 PA12 EFEP	BRENNSTOFFLEITUNG		
11	42 00 009 01	14	WASHER ISO 7089 6 200HV A3C	SCHEIBE		
12	40 00 829	6	HEX SCREW ISO 4017 M6X20 8.8 A2C	SECHSKANTSCHRAUBE		
13	41 30 028 08	4	CAGE NUT M6	KAEFIGMUTTER		
14	42 40 005 08	4	CIRCLIP DIN 127 A 6 FST A2C	FEDERRING		
15	41 19 004 08	2	HEX NUT DIN 985 M6 8 A2C	SECHSKANTMUTTER		
16	77 42 086 08	24	HOSE CLAMP DIN 3017-1 21,5/16-25/12 W3	SCHLAUCHSCHELLE		
17	55 31 281 08	3	TEE 18X18 L=75 GELB GEBR.PASS.	T-STUECK		
18	11 62 178 3	0.2	COOLING WATER HOSE DN18 B1 SPF	KUEHLWASSERSCHLAUCH		
19	73 00 005 08	1	VALVE DIN 71401 C M18X1,5	VENTIL		
20	11 62 178 3	2.2	COOLING WATER HOSE DN18 B1 SPF	KUEHLWASSERSCHLAUCH		
21	55 31 743 08	1	NON-RETURN VALVE 4BAR	RUECKSCHLAGVENTIL		
22	55 31 594 08	0.4	TUBE 30/FLEXIBEL PAK	ROHR		
23	55 31 811 08	1	END CAP 34	ENDKAPPE		
24	77 42 040 08	1	HOSE CLAMP 24-38	SCHLAUCHSCHELLE		
25	69 11 818 08	1	TEMPERATURE SENSOR	TEMPERATURFUEHLER		
26	95 46 242 08	1	PIPE SOCKET GSCK45 FE//ZN20//B	ROHRSTUTZEN		
27	71 01 030 08	1	SEALING RING DIN 7603 A 14X20X1,5 CU	DICHTRING		
28	55 31 741 08	1	END CAP 42,3	ENDKAPPE		
29	55 30 542 08	1	TERMINAL CLIP 40,5/39-42	KLEMMSCHELLE		
30	55 31 731 08	4	FORM HOSE DN18X90°	FORMSCHLAUCH		
31	55 31 738 08	2	FORM HOSE 18	FORMSCHLAUCH		
32	55 31 734 08	1	HOSE 15/18	SCHLAUCH		
33	55 31 730 08	1	CONNECTING PIPE 18X1,5X60 PA66GF30	VERBINDUNGSROHR		
34	55 30 541 08	2.3	EXHAUST HOSE 38/FLEXIBEL EDELSTAHL	ABGASSCHLAUCH		
35	11 62 178 3	17	COOLING WATER HOSE DN18 B1 SPF	KUEHLWASSERSCHLAUCH		
36	47 42 315 08	2	FLANGE JOINT XWSV18-L A3P	VERSCHRAUBUNG		
37	24 71 083 02	1	FLANGE JOINT EW 18L M26X1,5 CR6-FREI	VERSCHRAUBUNG		
38	42 11 022 08	4	WASHER DIN 1440 26 ST VERZ	SCHEIBE		
39	55 06 247 08	4	HOSE CONNECTION SAL 18/18-GERADE ST	SCHLAUCHVERBINDUNG		
40	49 00 188	3	HEX SCREW ISO 4017 M8X16 8.8 A2C	SECHSKANTSCHRAUBE		
41	42 40 007 08	3	CIRCLIP DIN 127 A 8 FST A2C	FEDERRING		
42	74 01 349	1	LID PLATE DIN 3015-3 Z-DP 3 W1-ZN	DECKPLATTE		
43	74 01 346	4	CLAMP-HALF DIN 3015-3 Z 3 R 25-25 PP SW	KLEMMHAELFTE		
44	46 00 052	1	HEX SCREW ISO 4017 M8X50 8.8 A2C	SECHSKANTSCHRAUBE		
45	49 00 128	4	HEX SCREW ISO 4017 M8X25 8.8 A2C	SECHSKANTSCHRAUBE		
46	42 18 009 08	8	WASHER DIN 9021 8 140HV-ST A2C	SCHEIBE		
47	41 19 005 08	4	HEX NUT DIN 985 M8 8 A2C	SECHSKANTMUTTER		
48	77 42 217 08	3	PIPE CLAMP 43/20	ROHRSCHELLE		
49	97 04 780 08	1	PLATE 1.5X186X50 DC01 FE//ZN20//C	BLECH		
50	77 42 080 08	1	HOSE CLAMP 60/50-70/12 W3	SCHLAUCHSCHELLE		

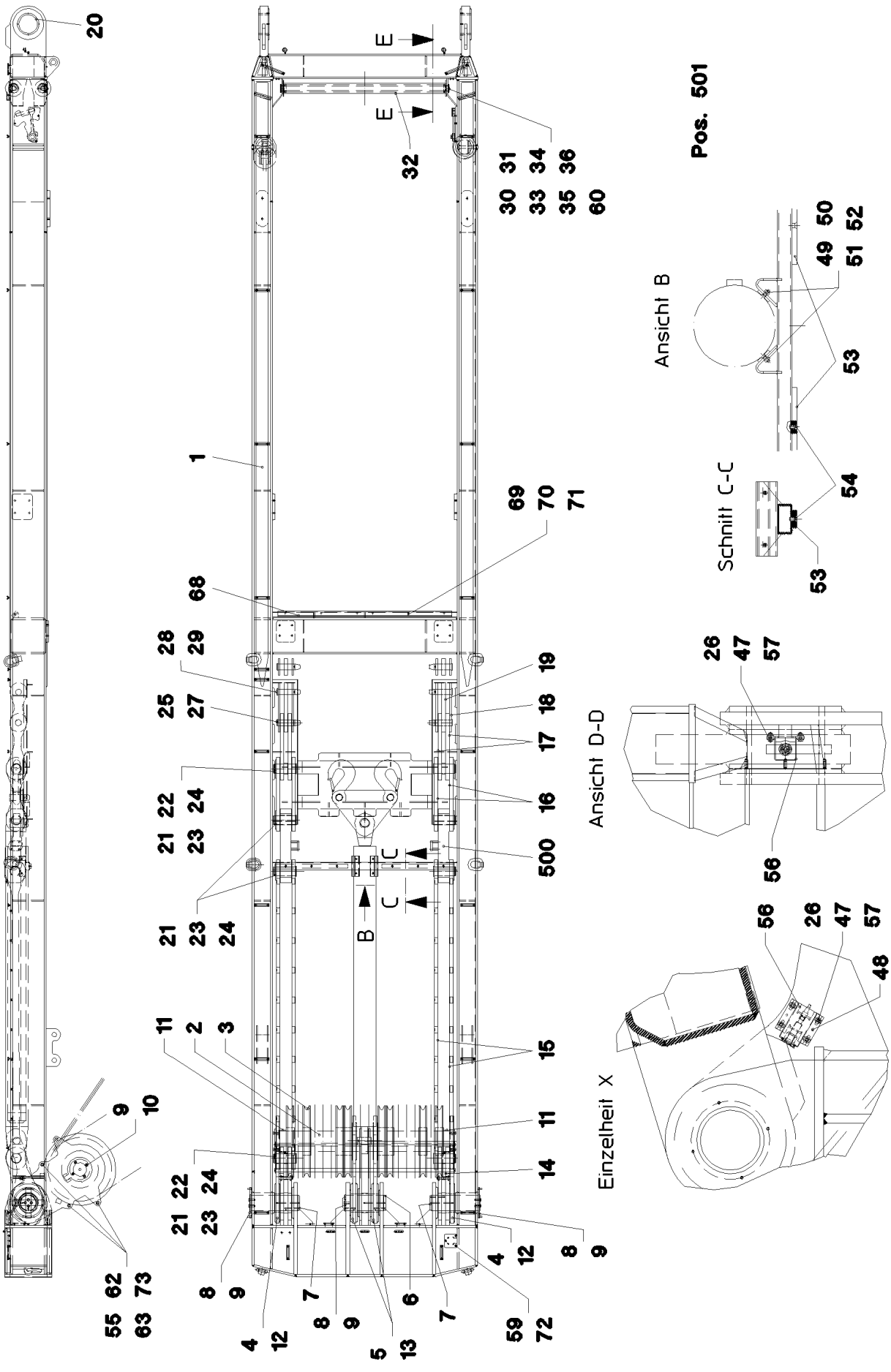
Pos. 501
Ansicht B
Schnitt C-C
Ansicht D-D
Einzelheit X

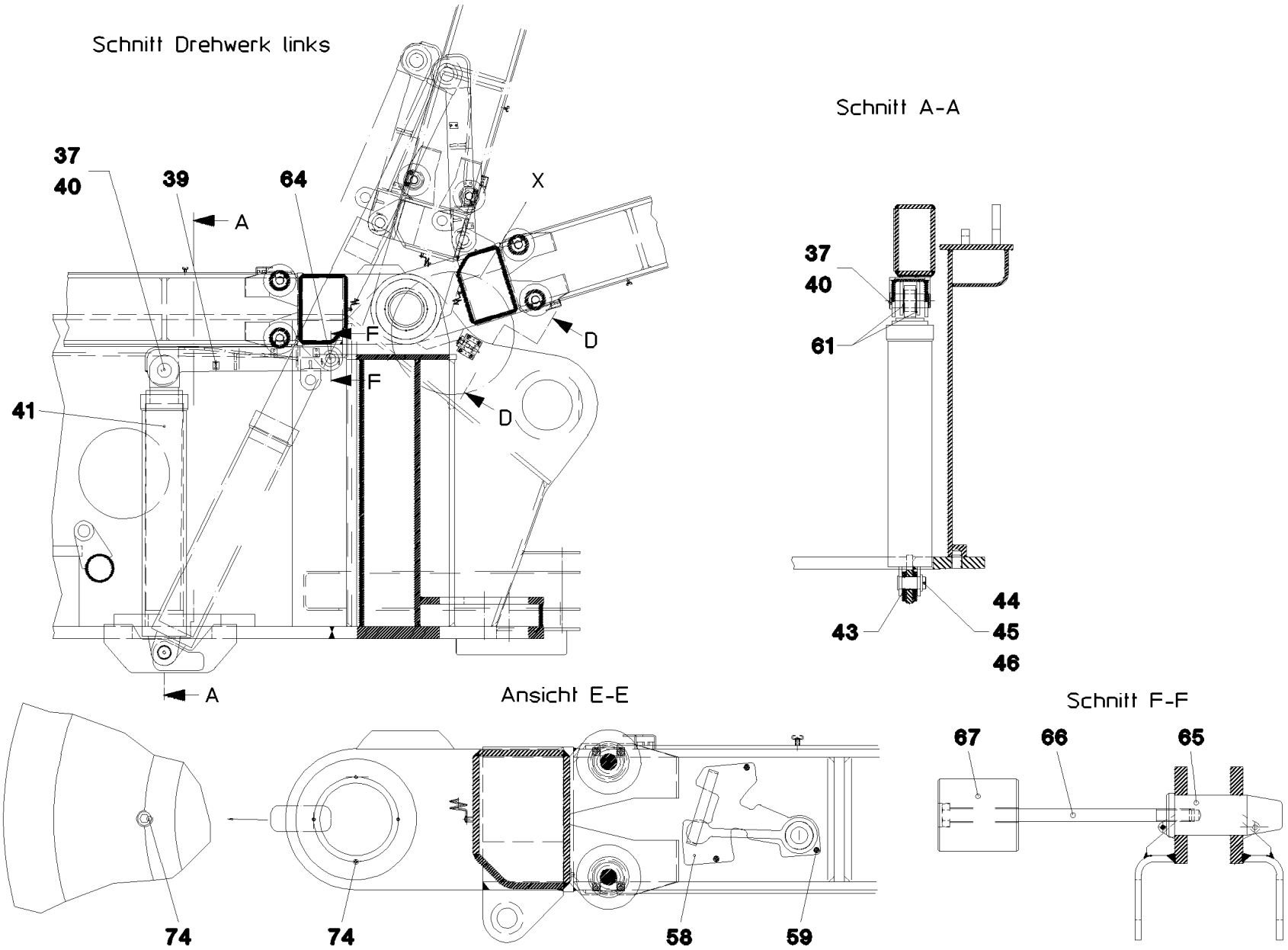
Schnitt Drehwerk links
37
40
39
64
A
X
F
D
F
D
41
A
Schnitt A-A
37
40
61
44
43
45
46
Ansicht E-E
74
74
58
59
Schnitt F-F
67
66
65

Pos.	Item	Quantity	Description	Bezeichnung	Serie	K
1	92 69 019 08	1	SA FRAME WELDED CONSTR.	SA-BOCK SCHWK.		
2	95 66 595 08	1	AXLE RD200X1735 35NICRMOV125	ACHSE		
3	92 68 928 08	18	ROPE PULLEY CPL. SPF	SEILROLLE KPL.		
			⇨ 2 652 007 92 68 928 08			
4	92 70 941 08	2	ROCKER WELDED	SCHWINGE SCHWK.		
5	92 70 942 08	2	ROCKER WELDED	SCHWINGE SCHWK.		
6	95 66 596 08	1	PIN 150.0X400 35NICRMOV125 SPF	BOLZEN		
7	95 66 597 08	2	PIN 150.0x490 35NICRMOV125	BOLZEN		
8	95 66 598 08	3	PLATE 12X50X300 S690QL	BLECH		
9	46 00 189	14	HEX SCREW ISO 4017 M16X50 8.8 A3C	SECHSKANTSCHRAUBE		
10	95 66 599 08	2	COVER 12X240X290 S690QL	DECKEL		
11	95 61 669 08	2	TUBE 219,1X8X67 S355J2H VERZ	ROHR		
12	70 43 375 08	2	BUSHING RD180X51 GZ-CUZN25AL5	BUCHSE		
13	70 43 376 08	2	BUSHING RD180X68 GZ-CUZN25AL5	BUCHSE		
14	92 70 943 08	2	BRACKET COMPL.	LASCHE KPL.		
			⇨ 2 550 002 92 70 943 08			
15	92 70 944 08	4	ROD	STANGE		
16	92 70 945 08	4	BRACKET COMPL.	LASCHE KPL.		
17	92 70 946 08	4	BRACKET COMPL.	LASCHE KPL.		
18	92 71 076 08	4	BRACKET COMPL.	LASCHE KPL.		
19	92 71 077 08	2	BRACKET COMPL.	LASCHE KPL.		
20	70 43 377 08	2	BUSHING RD210X106 GZ-CUZN25AL5	BUCHSE		
21	95 66 686 08	8	PIN 100.0X225 35NICRMOV125 SPF	BOLZEN		
22	95 61 670 08	4	TUBE 101,6X4X38 S355J2H FE//ZN20//C	ROHR		
23	95 66 647 08	8	WASHER 10x180x180 S355MC FE//ZN20//C	SCHEIBE		
24	42 80 064 08	8	LOCKING RING DIN 471 90X3	SICHERUNGSRING		
25	53 01 333 08	2	LOCKING RING DIN 471 55X3	SICHERUNGSRING		
26	40 00 648	16	WASHER DIN 7349 6,4 200HV A3C	SCHEIBE		
27	95 66 648 08	2	PIN RD56X168 35NICRMOV125	BOLZEN		
28	95 66 857 08	2	PIN RD56X216 35NICRMOV125 GASN.	BOLZEN		
29	43 31 050 08	2	RETAINING SPRING DIN 2194 6 A3C	SICHERUNGSFEDER		
30	95 63 347 08	2	AXLE RD40X1650 S355J2C+C	ACHSE		
31	74 51 488 08	4	DEEP GROOVE BALL BEARING DIN 625 62	RILLENKUGELLAGER		
32	92 38 783 08	2	SAFETY ROLLER WELDED	SCHUTZWALZE SCHWK.		
33	42 12 024 08	8	WASHER DIN 1441 41 ST A2C	SCHEIBE		
34	94 66 007 08	4	HOLDER 4X20X80 S315MC FE//ZN20//C	HALTER		
35	42 40 008 08	8	CIRCLIP DIN 127 A 10 FST A3C	FEDERRING		
36	49 00 090	8	HEX SCREW ISO 4017 M10X16 8.8 A3C	SECHSKANTSCHRAUBE		
37	42 80 056 08	2	LOCKING RING DIN 471 70X2,5	SICHERUNGSRING		
39	92 16 799 08	2	FLAP ST.CONST.	KLAPPE SCHWK.		
40	95 66 649 08	2	PIN 80x199 35NICRMOV125	BOLZEN		
41	51 23 811 08	2	HYDRO CYLINDER 190/180-800 SPF	HYDROZYLINDER		
(999)	10 10 030 1	1	DS HYDRO CYLINDER	DS HYDROZYLINDER		
43	70 80 026 08	2	DU BUSHING	DU-BUCHSE		
44	42 11 035 08	2	WASHER DIN 1440 60 ST A3C	SCHEIBE		
45	43 30 103 08	2	SPLIT PIN ISO 1234 10X80 ST A3C	SPLINT		
46	95 66 651 08	2	PIN 70x142 35NICRMOV125	BOLZEN		
47	41 19 004 08	8	HEX NUT DIN 985 M6 8 A2C	SECHSKANTMUTTER		
48	43 20 053 08	2	DOWEL PIN ISO 8752 6X14	SPANNSTIFT		
49	93 87 312 08	2	SLIDE RAIL 6X40X200 PA6G	GLEITLEISTE		
50	46 00 157	4	COUNTERSUNK SCREW DIN 7991 M8X20 8.	SENKSCHRAUBE		
51	42 40 007 08	4	CIRCLIP DIN 127 A 8 FST A2C	FEDERRING		
52	41 15 141 08	4	HEX NUT ISO 4032 M8 8 A2C	SECHSKANTMUTTER		
53	93 72 005 08	2	STRIP 13X45X710 PA6G	LEISTE		
54	40 01 967	6	COUNTERSUNK SCREW DIN 7991 M10X20	SENKSCHRAUBE		
55	97 04 314 08	3	PIN 30x1767 S355J2C+C FE//ZN20//C	BOLZEN		
56	92 35 694 08	2	HOLDER X12CrNiS188	HALTER		
57	40 00 829	8	HEX SCREW ISO 4017 M6X20 8.8 A2C	SECHSKANTSCHRAUBE		
58	92 52 997 08	1	PENDULUM, COMPLETE	PENDEL KPL.		
			⇨ 2 657 92 52 997 08			

Pos.	Item	Quantity	Description	Bezeichnung	Serie	K
59	10 41 285 4	6	OVAL HEAD FLAT SCREW AEHNL.ISO 7380	LINSENFLACHKOPFSCHRAUBE		
60	97 02 665 08	4	WASHER 1.5x58x58 DC01 FE//ZN20//C	SCHEIBE		
61	97 04 313 08	8	WASHER 1.5x120x120 DC01 FE//ZN20//C	SCHEIBE		
62	43 30 079 08	3	SPLIT PIN ISO 1234 6,3X56 ST A2K	SPLINT		
63	10 28 981 1	6	WASHER ISO 7089 30 300HV FLZN SPF	SCHEIBE		
64	43 31 009 08	2	RETAINING SPRING 4,5X98 VERZ	SICHERUNGSFEDER		
65	97 04 082 08	2	PIN 55x140 35NICRMOV125 GASN. SPF	BOLZEN		
66	40 61 198 08	2	HEX SCREW ISO 4014 M16X300 8.8 A3C	SECHSKANTSCHRAUBE		
67	94 89 184 08	2	AXLE 90.0X100 S355J2+AR FE//ZN20//C	ACHSE		
68	94 39 073 08	2	BEARING PLATE 15X60X850 PA6G	LAGERPLATTE		
69	40 86 007 08	6	COUNTERSUNK SCREW DIN 7991 M8X30 8.	SENKSCHRAUBE		
70	42 00 012 01	6	WASHER ISO 7089 8 200HV A3C	SCHEIBE		
71	41 19 005 08	6	HEX NUT DIN 985 M8 8 A2C	SECHSKANTMUTTER		
72	97 04 692 08	1	PLATE 2X130X125 DC01 FE//ZN20//C	BLECH		
73	43 31 009 08	3	RETAINING SPRING 4,5X98 VERZ	SICHERUNGSFEDER		
74	40 48 003 08	8	GRUB SCREW DIN 915 M8X20 45H VERZ	GEWINDESTIFT		
75	95 21 770 08	2	DISTANCE SLEEVE 27X22 42CRMO4+QT SP	DISTANZHUELSE		
500	96 19 997 08	2	FITTING SENSOR LOAD CELL 2000KN	GEBERANBAU ZUGMESSLASCH		
			⇨ 3 930 705 96 19 997 08			
501	92 87 797 08	1	ELECTRIC FOR SA - FRAME	ELEKTRIK SA-BOCK		
			⇨ 2 920 578 92 87 797 08			

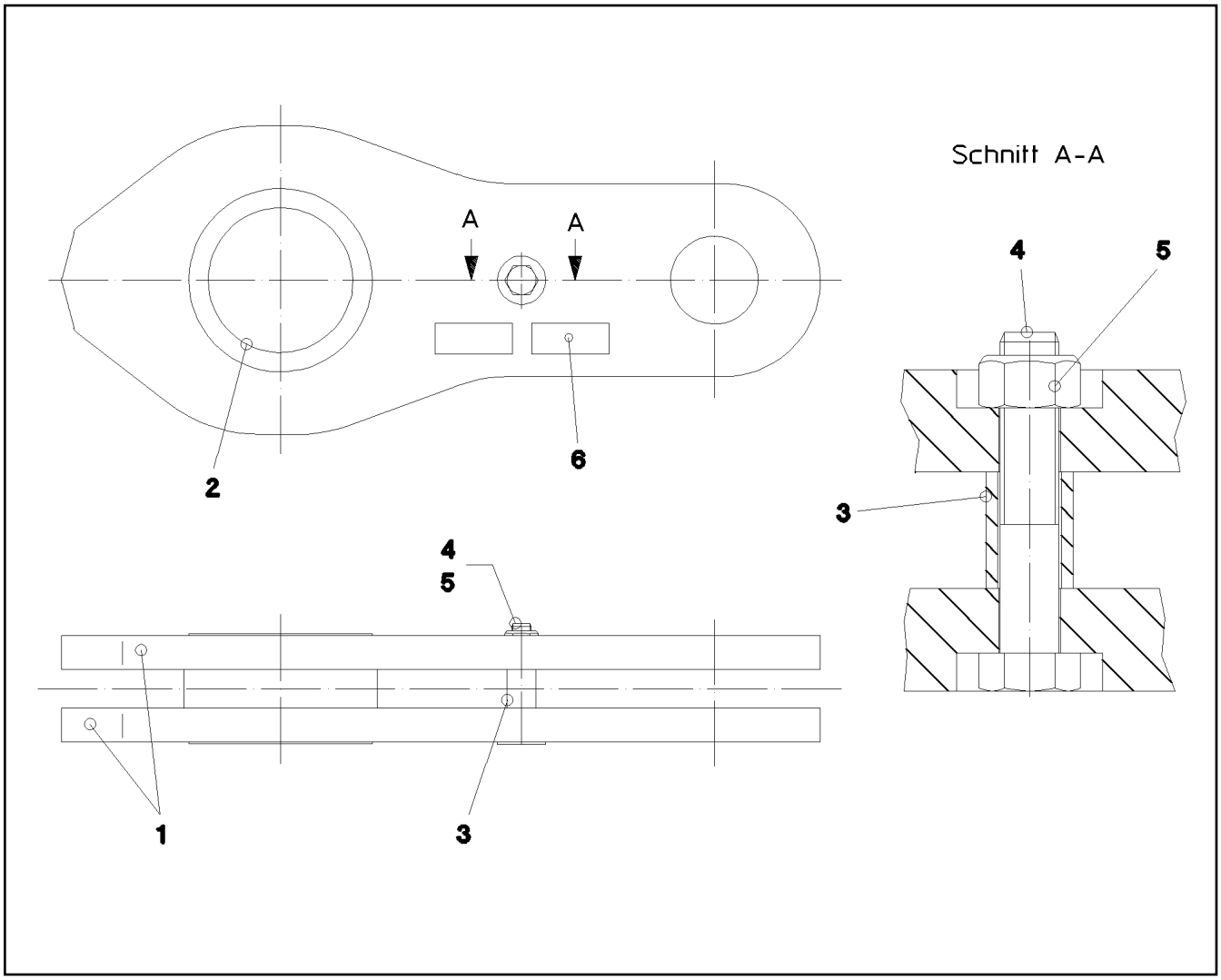

Pos.	Item	Quantity	Description	Bezeichnung	Serie	K
1	96 34 672 08	2	BRACKET WITH BOARD	LASCHE MIT SCHILD		
2	70 43 374 08	1	BUSHING RD200X114 GZ-CUZN25AL5	BUCHSE		
3	94 12 040 08	1	TUBE 30X4X40 S355J2H FE//ZN20//C	ROHR		
4	40 62 060 08	1	HEX SCREW ISO 4014 M20X110 10.9 A3C SP	SECHSKANTSCHRAUBE		
5	41 19 024 08	1	HEX NUT DIN 985 M20 10 A3C	SECHSKANTMUTTER		
6	97 35 919 08	1	PLATE ASSEMBLY BG-NR. PVC-SILBER SP	SCHILD BAUGRUPPE		

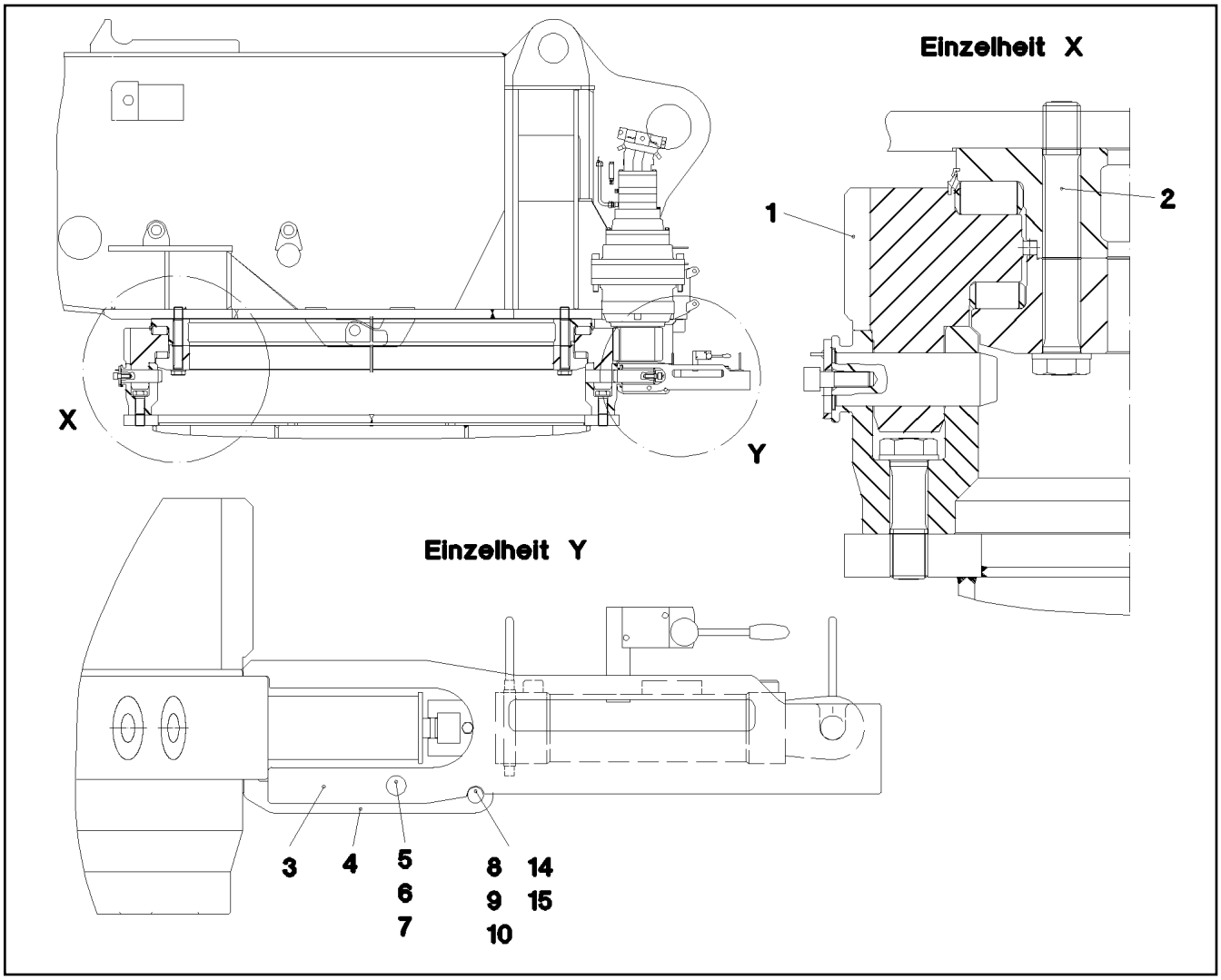

Pos.	Item	Quantity	Description	Bezeichnung	Serie	K
1	93 86 707 01	1	ROLLER SLEWING RING 2200X3117X583 ⇨ 9 386 707 01 93 86 707 01	ROLLENDREHVERBINDUNG		
2	40 98 309 08	70	EXPANSION BOLT M56X380 10.9 SPF	DEHNSCHRAUBE		
3	92 11 882 08	1	BRACKET WELDED CONST.	KONSOLE SCHWK.		
4	92 51 944 08	1	BRACKET WELDED	BUEGEL SCHWK.		
5	45 14 269 08	1	PIN DIN 1436 25X200X192 35NICRMOV125	BOLZEN		
6	42 17 006 08	1	WASHER DIN 7989 A 26 ST VERZ	SCHEIBE		
7	43 30 076 08	1	SPLIT PIN ISO 1234 6,3X40 ST A2K	SPLINT		
8	93 03 581 08	1	SOCKET PIN RD20X378 S355J2C+C FE//ZN	STECKBOLZEN		
9	10 28 980 8	1	WASHER ISO 7089 20 300HV FLZN SPF	SCHEIBE		
10	43 32 063 08	1	SPRING PLUG 5 VERZ	FEDERSTECKER		
14	11 16 043 1	0.4	ROPE 2 2,3KN EDELSTAHL	SEIL		
15	11 17 056 5	2	FERRULE 2 CU	PRESSKLEMME		

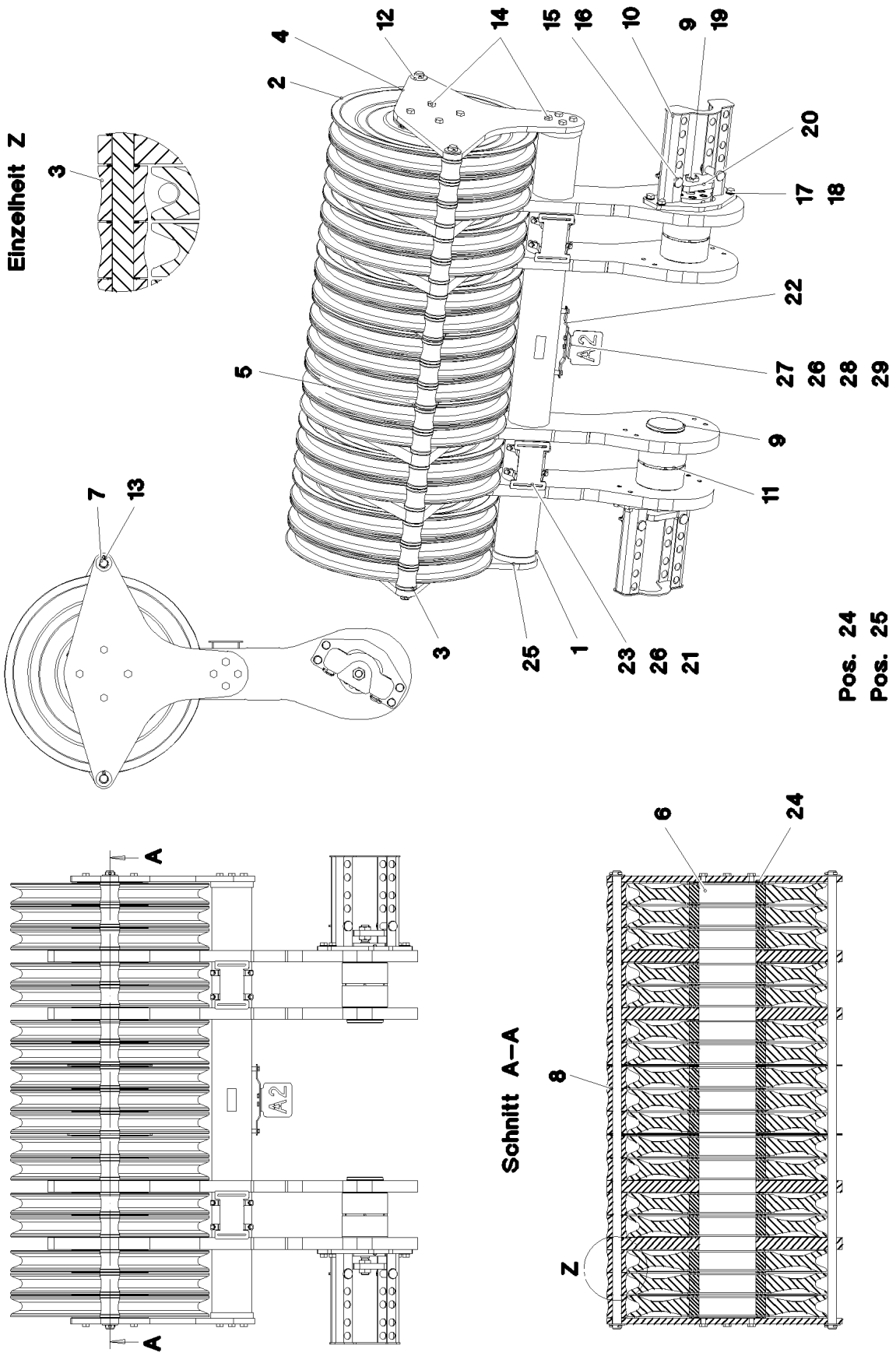

27.5.2016 023053	**etk_en_de_074713 LR 1750**	❑ 172 (1/2)
LIEBHERR	**ROLLER BEARING** **ROLLENLAGERUNG DREHBUEHNE**	⇨ **2 652** **91 01 222 08**

Pos.	Item	Quantity	Description	Bezeichnung	Serie	K
1	92 17 207 08	1	ROLLER BEARING WELDED	ROLLENLAGERUNG SCHWK.		
2	92 68 928 08	17	ROPE PULLEY CPL. SPF	SEILROLLE KPL.		
			⇨ 2 652 007 92 68 928 08			
3	28 30 917 08	17	ROLLER RD70X78 PA6G	ROLLE		
4	95 65 876 08	2	PLATE 20X650X830 S690QL	BLECH		
5	95 65 877 08	2	PLATE 4X300X830 S315MC	BLECH		
6	95 65 878 08	1	AXLE RD200X1540 35NICRMOV125	ACHSE		
7	95 65 879 08	2	PIN RD30X1618 S355J2C+C FE//ZN20//C	BOLZEN		
8	42 20 015 08	40	SHIM RING DIN 988 32X45X1	PASSSCHEIBE		
9	51 23 871 08	2	HYDRO CYLINDER 60/30-120 SPF	HYDROZYLINDER		
(999)	10 10 102 7	1	DS HYDRO CYLINDER	DS HYDROZYLINDER		
10	92 16 223 08	2	GUIDE WELDED	FUEHRUNG SCHWK.		
11	70 43 373 08	2	BUSHING RD160X158 GZ-CUZN25AL5	BUCHSE		
12	10 28 981 1	4	WASHER ISO 7089 30 300HV FLZN SPF	SCHEIBE		
13	43 30 078 08	4	SPLIT PIN ISO 1234 6,3X50 ST A2K	SPLINT		
14	49 00 153	16	HEX SCREW ISO 4017 M16X40 8.8 A3C	SECHSKANTSCHRAUBE		
15	45 12 268 08	4	PIN DIN 1435 25X90X80 42CRMO4V GASN.	BOLZEN		
16	43 32 013 08	4	SAFETY PLUG W HINGE-LID 5X32 VERZ	SICHERHEITSKLAPPSTECKER		
17	46 00 044	8	HEX SCREW ISO 4017 M16X55 8.8 A3C	SECHSKANTSCHRAUBE		
18	10 28 980 6	8	WASHER ISO 7089 16 300HV FLZN SPF	SCHEIBE		
19	41 17 014 08	4	HEX NUT ISO 4035 M27 05 A3C	SECHSKANTMUTTER		
20	97 03 730 08	2	PLATE 20x237x100 S690QL	BLECH		
21	49 00 188	6	HEX SCREW ISO 4017 M8X16 8.8 A2C	SECHSKANTSCHRAUBE		
22	97 07 802 08	1	PLATE 4x254x25 S315MC FE//ZN20//C	BLECH		
23	97 08 087 08	2	PLATE 4X170X230 S315MC FE//ZN20//C	BLECH		
24	97 61 874 08	4	PLATE 2X230X230 DC01 FE//ZN20//C	BLECH		
25	97 61 885 08	4	PLATE 2X150X150 DC01 FE//ZN20//C	BLECH		
26	42 00 012 01	10	WASHER ISO 7089 8 200HV A3C	SCHEIBE		
27	97 08 413 08	1	SIGN 2x120x171 DC01 FE//ZN20//C	SCHILD		
28	49 00 089	2	HEX SCREW ISO 4017 M8X20 8.8 A2C	SECHSKANTSCHRAUBE		
29	41 15 141 08	2	HEX NUT ISO 4032 M8 8 A2C	SECHSKANTMUTTER		

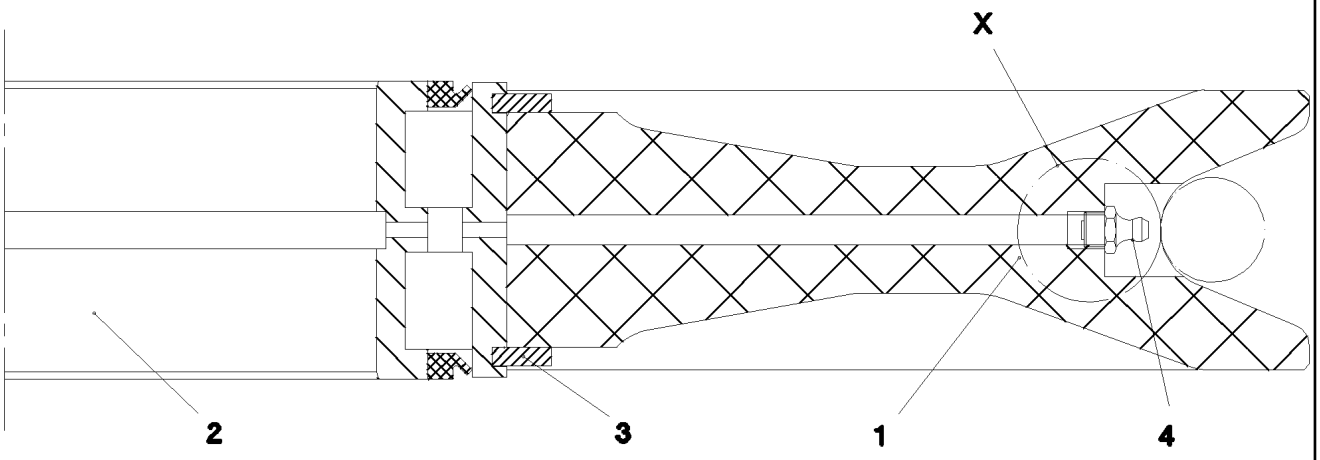

Einzelheit X

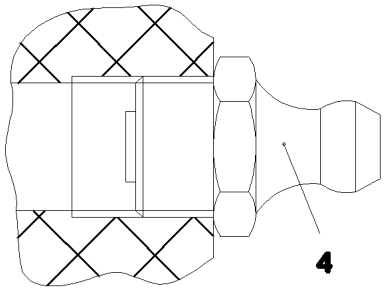

Pos.	Item	Quantity	Description	Bezeichnung	Serie	K
1	28 81 999 08	1	ROPE PULLEY D=700/620/270X75 PA6G SP	SEILROLLE		
2	74 65 067 08	1	ROLLER BEARING 200X270X80	WAELZLAGER		
3	10 87 269 9	2	LOCKING RING DIN 471 270X5	SICHERUNGSRING		
4	77 43 242	1	HYDRAULIC-TYPE LUBRICAT.NIPPLE DIN 71	KEGELSCHMIERNIPPEL		

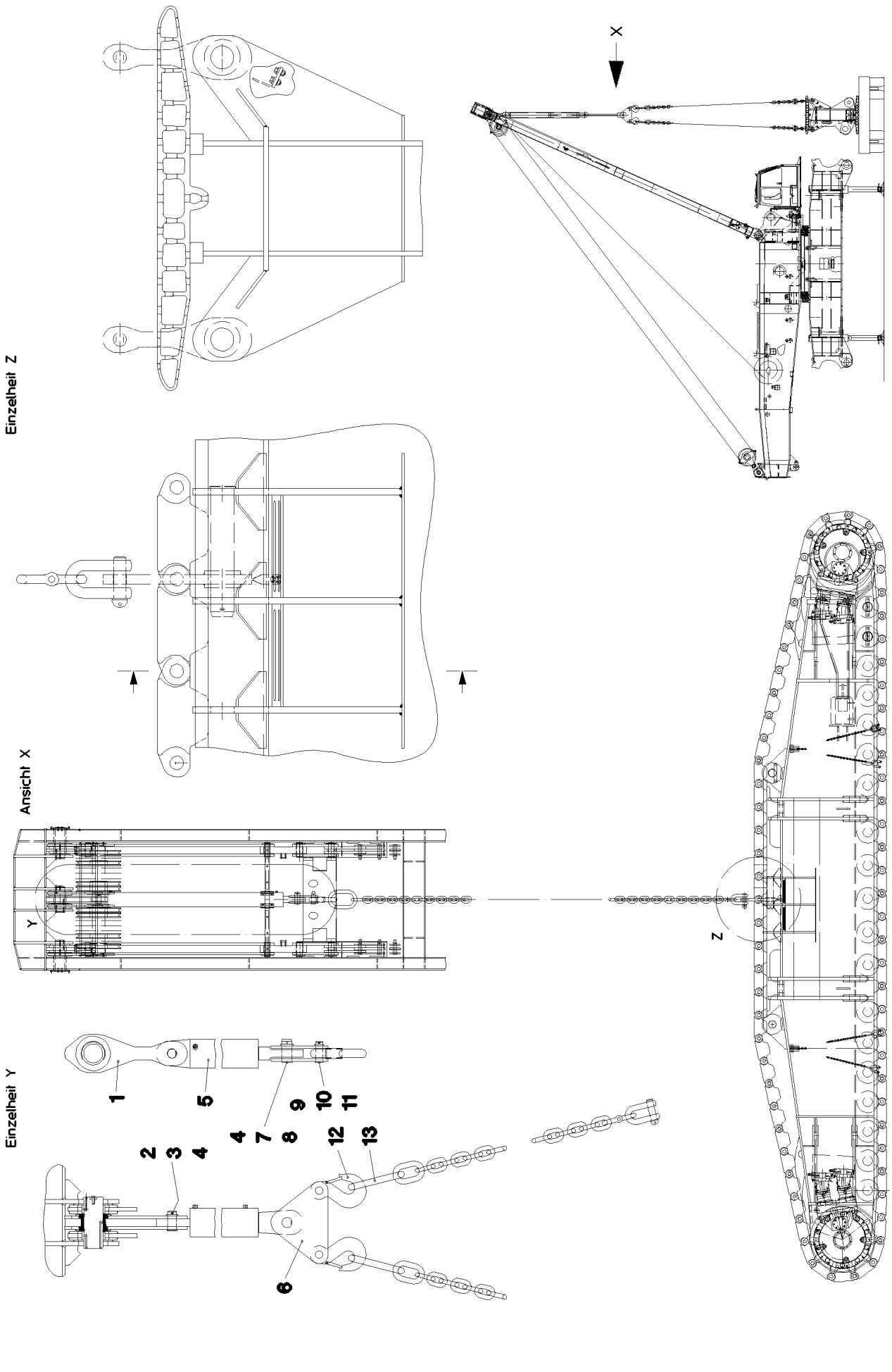

27.5.2016 023054 LIEBHERR	**etk_en_de_074713 LR 1750** **MOUNTING EQUIPMENT CRAWLER** **MONTAGEEINRICHTUNG RAUPE**	❑ 175 (1/2) ⇨ **2 657** **91 44 606 08**

Pos.	Item	Quantity	Description	Bezeichnung	Serie	K
1	92 71 181 08	1	BRACKET COMPL.	LASCHE KPL.		
2	95 50 098 08	1	PIN 80.0X150 35NICRMOV125 SPF	BOLZEN		
3	42 11 039 08	1	WASHER DIN 1440 70 ST VERZ	SCHEIBE		
4	43 30 112 08	2	SPLIT PIN ISO 1234 13X125 ST A3C	SPLINT		
5	51 23 833 08	1	DRAW CYLINDER 180/80-2500 SPF	ZUGZYLINDER		
(999)	10 10 032 2	1	SEAL KIT PULL CYLINDER	DS ZUGZYLINDER		
6	95 70 609 08	2	PLATE 20X445X640 S960QL	BLECH		
7	95 57 686 08	1	PIN RD80X170 35NICRMOV125	BOLZEN		
8	42 11 038 08	1	WASHER DIN 1440 80 ST VERZ	SCHEIBE		
9	94 00 062 08	2	PIN RD55X152 35NICRMOV125	BOLZEN		
10	42 11 034 08	2	WASHER DIN 1440 55 ST VERZ	SCHEIBE		
11	43 30 103 08	2	SPLIT PIN ISO 1234 10X80 ST A3C	SPLINT		
12	74 80 310 08	2	EYELET HOOK 33-8 SCHWARZ LACKIERT	OESENHAKEN		
13	74 00 243 08	2	CHAIN SLING EN 818 31.5T-6.7M SPF	ANSCHLAGKETTE		

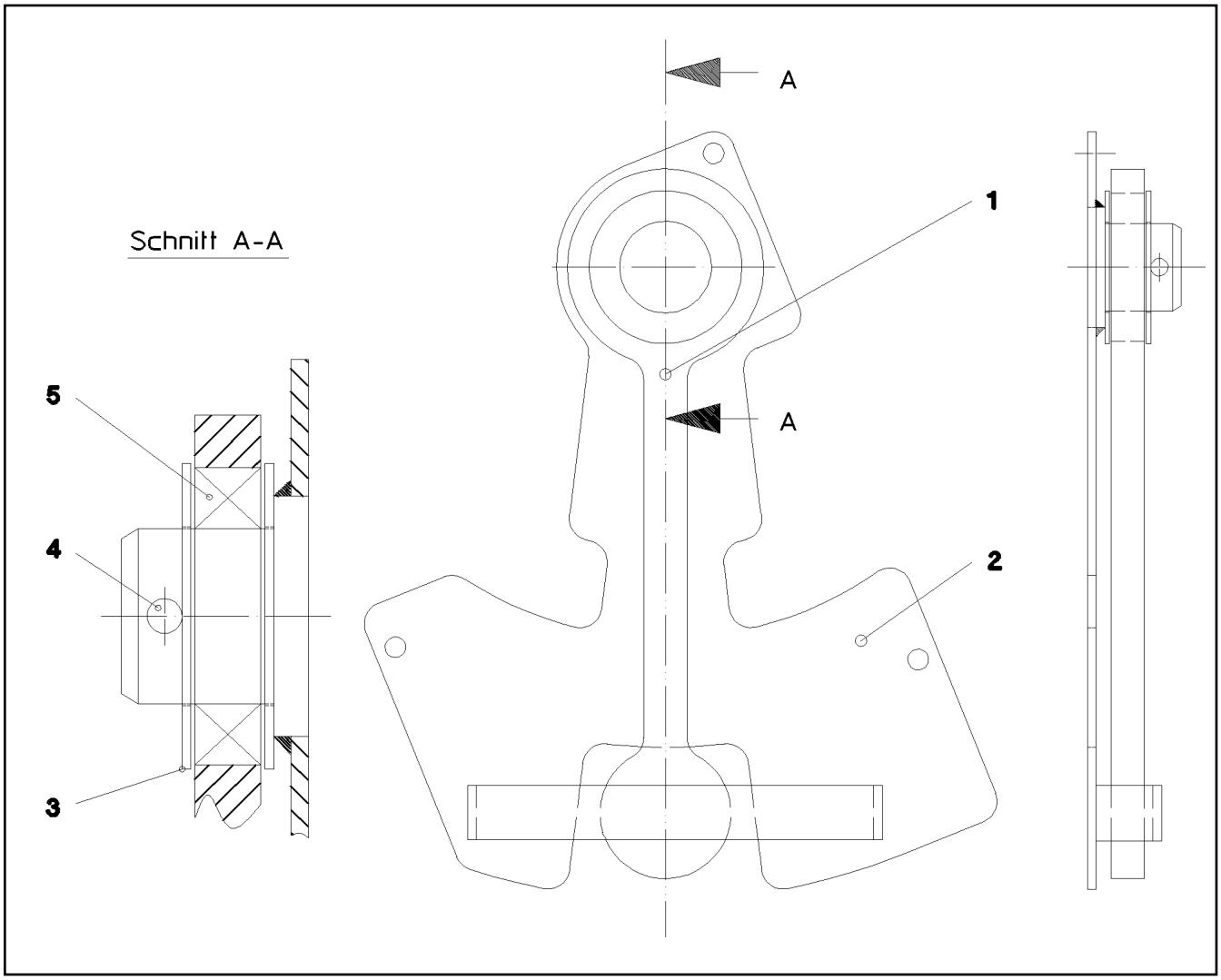

Pos.	Item	Quantity	Description	Bezeichnung	Serie	K
1	95 44 256 08	1	PLATE 15X90X325 S355MC	BLECH		
2	92 53 185 08	1	PLATE WELDED FE//ZN20//C	BLECH SCHWK.		
3	94 91 885 08	2	WASHER RD70X2 DC01 FE//ZN20//C	SCHEIBE		
4	43 30 088 08	1	SPLIT PIN ISO 1234 8X50 ST A2K	SPLINT		
5	74 51 288 08	1	DEEP GROOVE BALL BEARING DIN 625 60	RILLENKUGELLAGER		

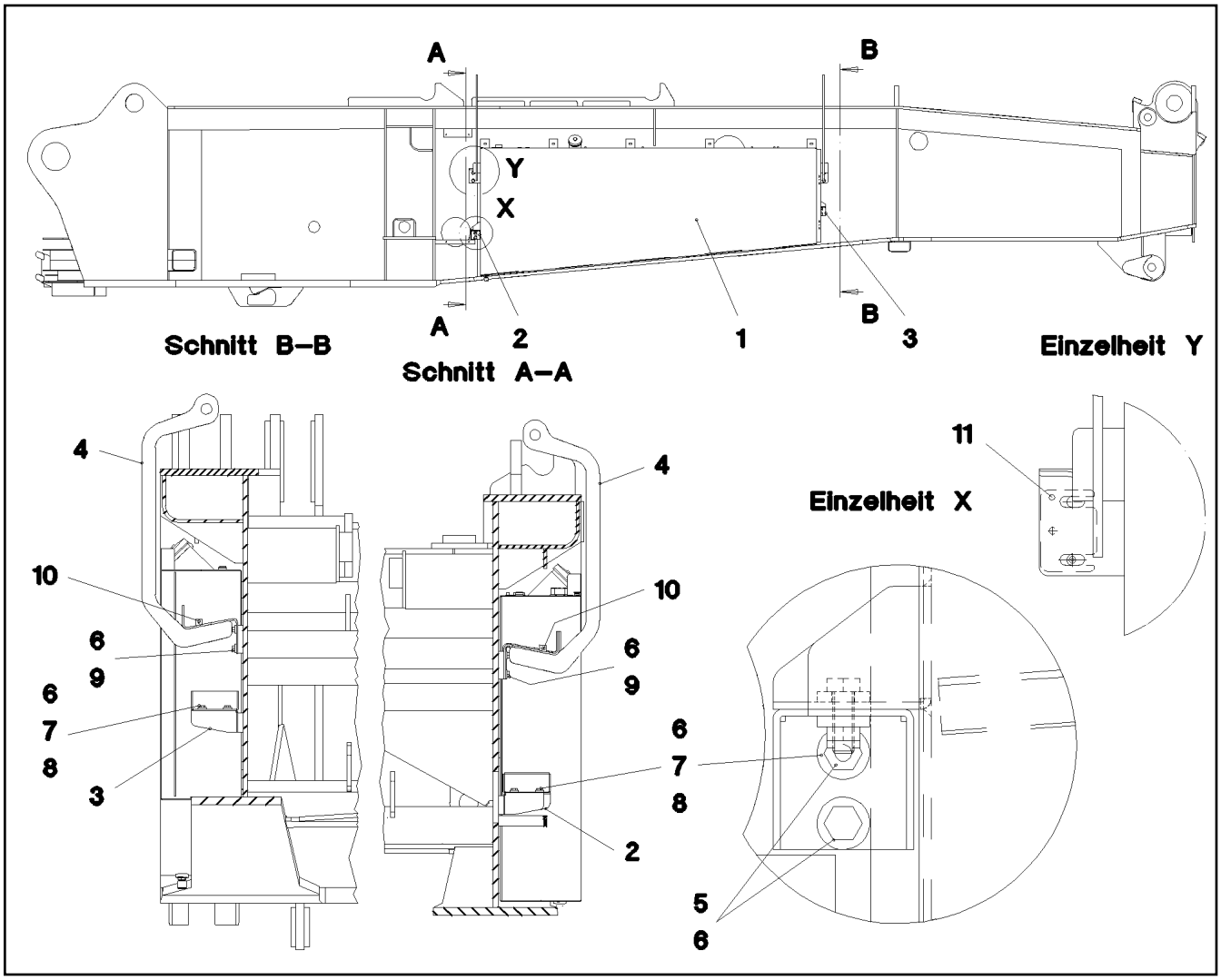

Pos.	Item	Quantity	Description	Bezeichnung	Serie	K
1	92 95 362 08	1	FUEL TANK, PRE-ASSEMBLED ⇨ 2 670 003 92 95 362 08	KRAFTSTOFFBEHAELTER VO		
2	95 68 312 08	1	PLATE 4X225X245 S315MC	BLECH		
3	95 68 314 08	1	PLATE 4X225X245 S315MC	BLECH		
4	95 68 366 08	2	MOUNTING HOLDER 12X926X334 S355MC	MONTAGEHALTER		
5	49 00 094	4	HEX SCREW ISO 4017 M12X25 8.8 A3C	SECHSKANTSCHRAUBE		
6	42 16 007 01	16	WASHER DIN 7349 13 200HV A3C	SCHEIBE		
7	49 00 204	4	HEX SCREW ISO 4017 M12X35 8.8 A3C	SECHSKANTSCHRAUBE		
8	41 19 007 08	4	HEX NUT DIN 985 M12 8 A3C	SECHSKANTMUTTER		
9	49 00 161	4	HEX SCREW ISO 4017 M12X30 8.8 A3C	SECHSKANTSCHRAUBE		
10	43 32 014 08	2	SAFETY PLUG W HINGE-LID 8X42 VERZ	SICHERHEITSKLAPPSTECKER		
11	97 00 838 1	4	PLATE 1X68X99 DC01 FE//ZN20//C	BLECH		

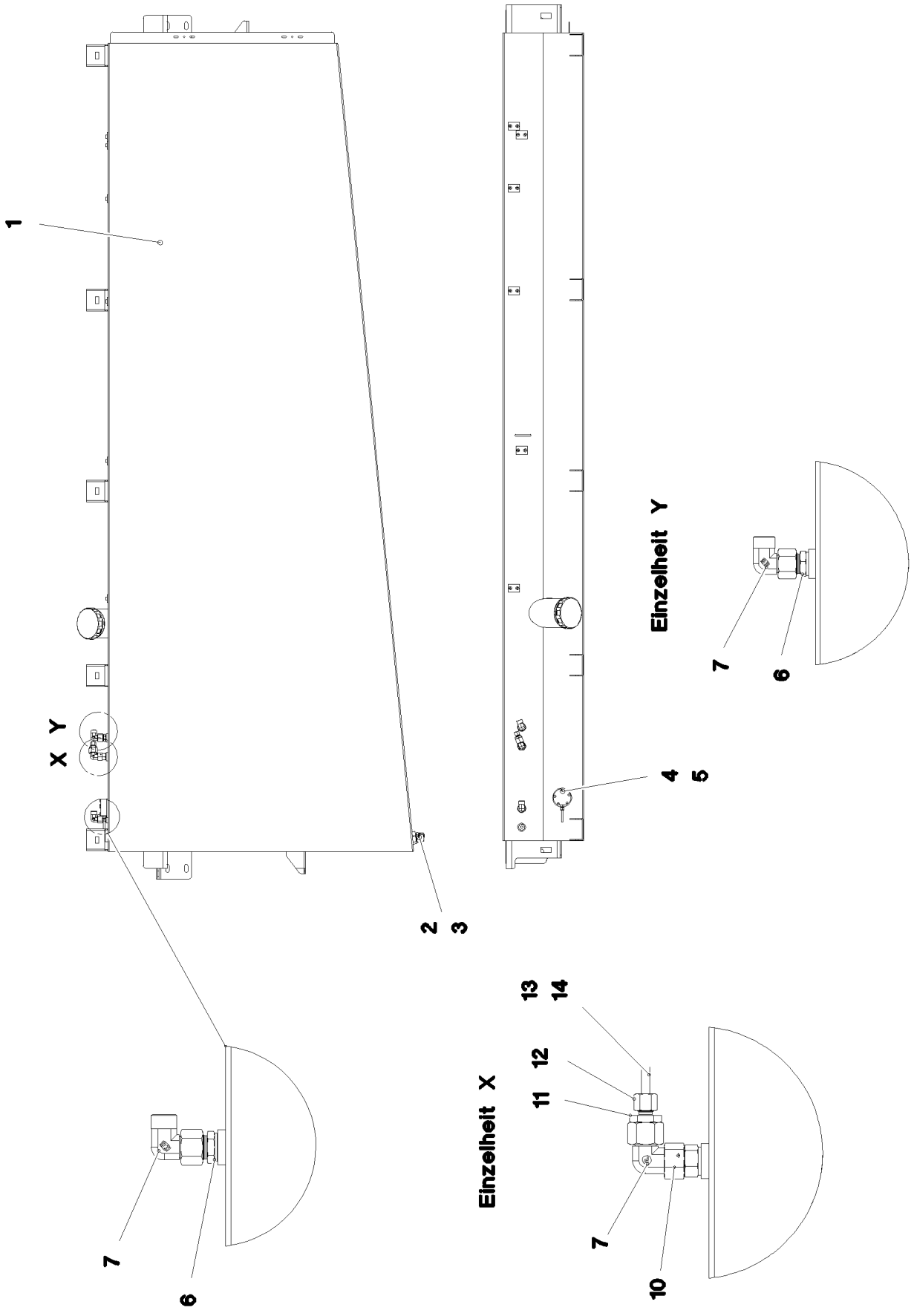
1
X Y
2 3
4 5
Einzelheit Y
7
6
7
6
13 14
12
11
Einzelheit X
7
10

Pos.	Item	Quantity	Description	Bezeichnung	Serie	K
1	92 95 359 08	1	FUEL TANK WELDED CONSTR.	KRAFTSTOFFBEHAELTER SCH		
2	78 90 119 08	1	OIL DRAIN PLUG M26X1,5	OELABLASSSCHRAUBE		
3	71 01 061 08	1	SEALING RING DIN 7603 A26X31X2 CU	DICHTRING		
4	78 90 149 08	1	TANK SENSOR L=1070 24V SPF	TANKSENSOR		
(5)	10 34 693 8	1	FLANGE SEAL	FLANSCHDICHTUNG		
5	40 02 306	5	PAN-HEAD SCREW ISO 7045 M5X25 4.8 A2	FLACHKOPFSCHRAUBE		
6	47 10 309 08	2	FLANGE JOINT XGE15-LM-ED A3P	VERSCHRAUBUNG		
7	76 15 379	3	FLANGE JOINT EW 15L CR6-FREE	VERSCHRAUBUNG		
8	47 77 051 08	1	STOP PLUG VSTIM18X1,5ED A3P	STOPFEN		
10	47 19 042 08	1	FLANGE JOINT EGESD15-LM-WD A3P	VERSCHRAUBUNG		
11	47 50 322 08	1	FLANGE JOINT GR 15/8L CR6-FREI	VERSCHRAUBUNG		
12	47 74 014 08	1	BOX NUT ALX8XM 14X1,5 A3P	UEBERWURFMUTTER		
13	55 30 187 08	2	FUEL PIPING DN2 PA12 EFEP	BRENNSTOFFLEITUNG		
14	28 81 825 08	1	CLAMPING RING RD10X12 PA6G	KLEMMRING		

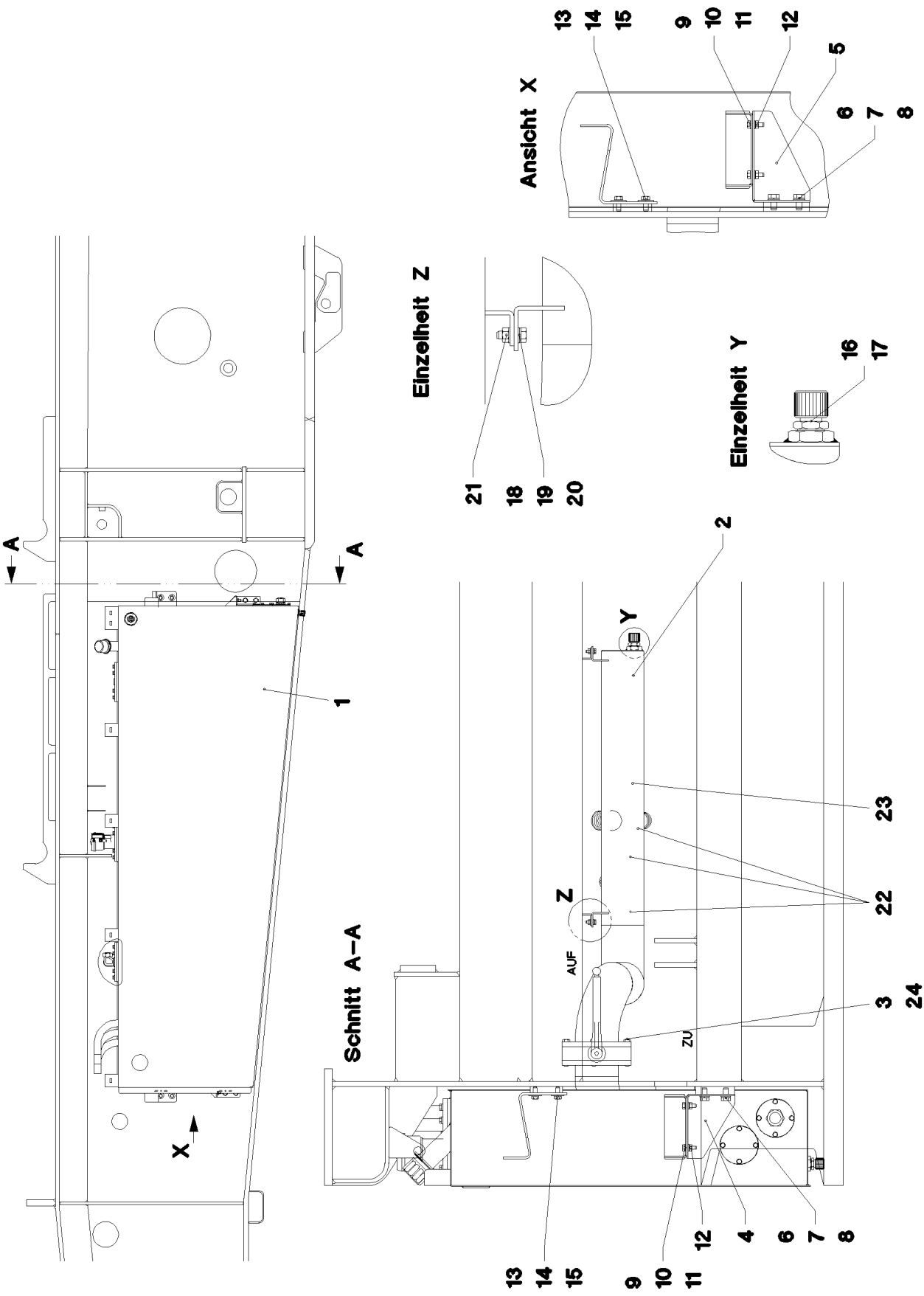
Ansicht X
13
14
15
9
10
11
12
5
6
7
8
Einzelheit Z
21
18
19
20
Einzelheit Y
16
17
A
A
1
X
2
Y
23
Z
22
AUF
ZU
3
24
Schnitt A–A
13
14
15
9
10
11
12
4
6
7
8

Pos.	Item	Quantity	Description	Bezeichnung	Serie	K
1	92 71 294 08	1	OIL TANK PRE-ASS. ⇨ 2 671 005 92 71 294 08	OELBEHAELTER VORM.		
2	92 71 295 08	1	SUCTION PIPE WELDED	ANSAUGROHR SCHWK.		
3	46 00 245	4	HEX SCREW ISO 4014 M12X75 8.8 A3C	SECHSKANTSCHRAUBE		
4	95 70 019 08	1	PLATE 4X196X246 S315MC	BLECH		
5	95 70 020 08	1	PLATE 4x269x196 S315MC	BLECH		
6	49 00 152	4	HEX SCREW ISO 4017 M16X30 8.8 A3C	SECHSKANTSCHRAUBE		
7	10 28 980 6	4	WASHER ISO 7089 16 300HV FLZN SPF	SCHEIBE		
8	42 40 012 08	4	CIRCLIP DIN 127 A 16 VERZ	FEDERRING		
9	49 00 112	4	HEX SCREW ISO 4017 M10X35 8.8 A3C	SECHSKANTSCHRAUBE		
10	10 28 979 5	8	WASHER ISO 7089 10 300HV FLZN SPF	SCHEIBE		
11	42 40 008 08	4	CIRCLIP DIN 127 A 10 FST A3C	FEDERRING		
12	41 15 047 08	4	HEX NUT ISO 4032 M10 10 A3C SPF	SECHSKANTMUTTER		
13	40 65 128 08	4	HEX SCREW ISO 4017 M12X30 8.8 A3C	SECHSKANTSCHRAUBE		
14	42 18 011 08	4	WASHER ISO 7093-1 A 13 ST A3C	SCHEIBE		
15	42 40 009 08	4	CIRCLIP DIN 127 A 12 FST A3C	FEDERRING		
16	78 90 119 08	1	OIL DRAIN PLUG M26X1,5	OELABLASSSCHRAUBE		
17	71 01 061 08	1	SEALING RING DIN 7603 A26X31X2 CU	DICHTRING		
18	49 00 128	4	HEX SCREW ISO 4017 M8X25 8.8 A2C	SECHSKANTSCHRAUBE		
19	42 18 009 08	8	WASHER DIN 9021 8 140HV-ST A2C	SCHEIBE		
20	42 40 007 08	4	CIRCLIP DIN 127 A 8 FST A2C	FEDERRING		
21	41 15 141 08	4	HEX NUT ISO 4032 M8 8 A2C	SECHSKANTMUTTER		
22	77 42 080 08	12	HOSE CLAMP 60/50-70/12 W3	SCHLAUCHSCHELLE		
23	77 42 139 08	8	HOSE CLAMP 72X20	SCHLAUCHSCHELLE		
24	10 28 980 4	4	WASHER ISO 7089 12 300HV FLZN SPF	SCHEIBE		

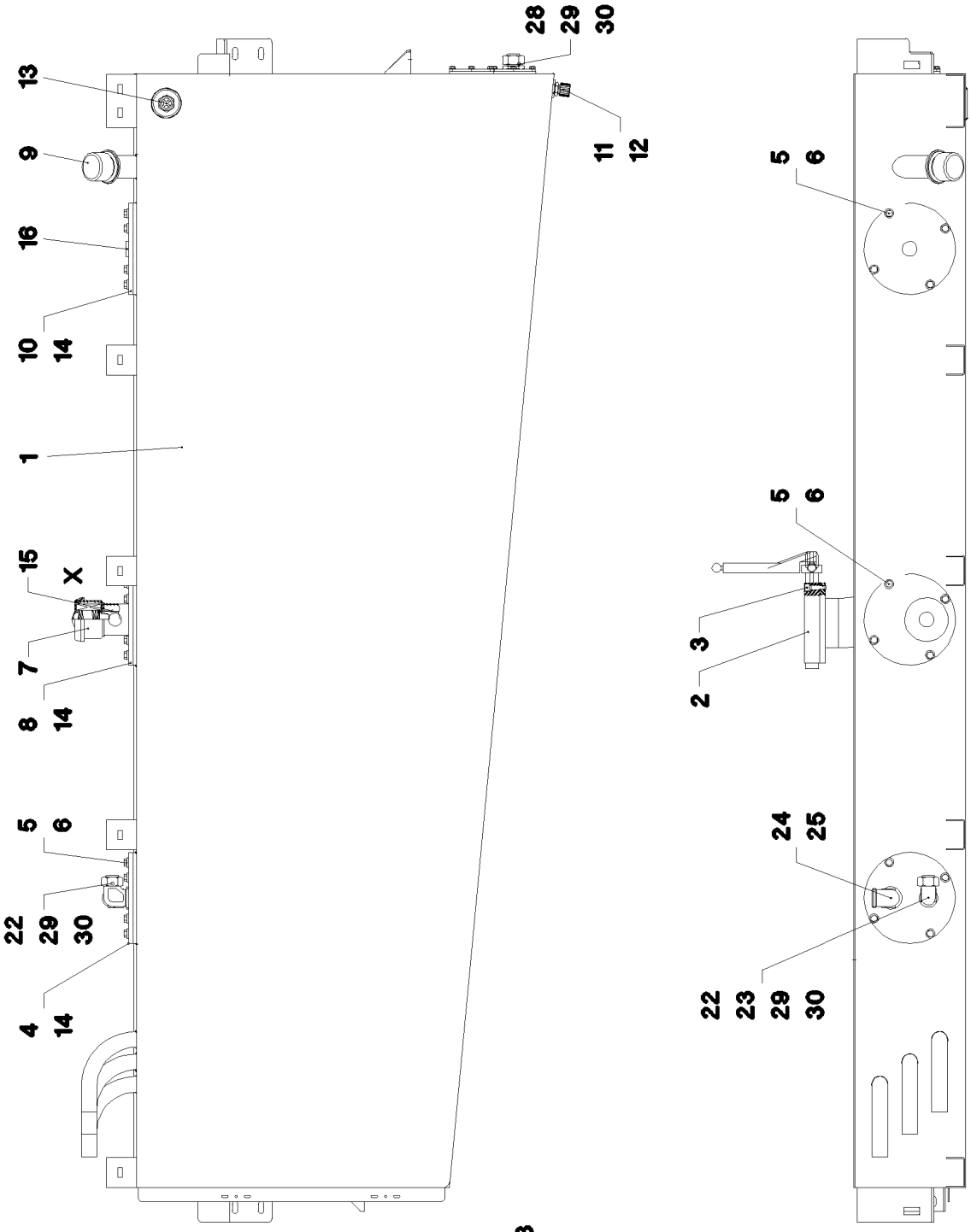

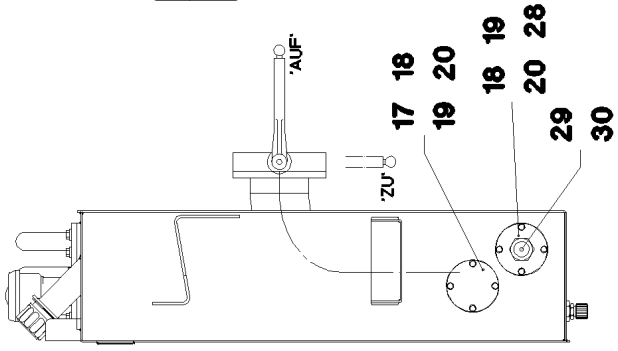

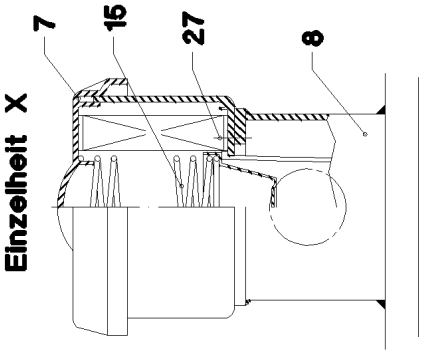

27.5.2016 023057	**etk_en_de_074713 LR 1750**	183 (1/2)
LIEBHERR	**OIL TANK PRE-ASS.** **OELBEHAELTER VORM.**	⇨ **2 671 005** **92 71 294 08**

Pos.	Item	Quantity	Description	Bezeichnung	Serie	K
1	92 71 296 08	1	OIL TANK ST.CONST. 836L/769L	OELBEHAELTER SCHWK.		
2	10 47 526 2	1	SHUT OFF DEVICE DN125-FLANSCH SPF ⇨ X10475262 10 47 526 2	ABSPERRORGAN		
3	40 42 035	4	SOCKET HEAD SCREW ISO 4762 M12X45 8.	ZYLINDERSCHRAUBE		
4	97 01 659 08	1	COVER 15X244X244 S355MC FE//ZN20//C	DECKEL		
5	40 65 164	12	HEX SCREW ISO 4017 M10X25 8.8 A3C	SECHSKANTSCHRAUBE		
6	40 00 505	12	WASHER DIN 7349 10,5 200HV A3C	SCHEIBE		
7	51 06 673 08	1	AERATION FILTER	BELUEFTUNGSFILTER		
(1)	51 06 718 08	1	FILTER INSERT 1m³/min 10µm	FILTEREINSATZ		
8	96 20 404 08	1	COVER COMPL. FE//ZN20//C	DECKEL KPL.		
9	51 06 664 08	1	FILLER FILTER	EINFUELLFILTER		
10	97 02 081 08	1	COVER 15x244x244 S355MC FE//ZN20//C	DECKEL		
11	78 90 119 08	1	OIL DRAIN PLUG M26X1,5	OELABLASSSCHRAUBE		
12	71 01 061 08	1	SEALING RING DIN 7603 A26X31X2 CU	DICHTRING		
13	77 43 201 08	1	OIL SIGHT GLASS G1" ALU	OELSTANDSAUGE		
14	72 64 234 08	3	O-RING 185X6 NBR70	O-RING		
15	72 58 664 08	1	SLOSHING PROTECTOR	SCHWAPPSCHUTZ		
16	47 77 046 08	1	STOP PLUG VSTI1"ED A3P	STOPFEN		
17	97 02 414 08	1	COVER 8x118x118 S355MC FE//ZN20//C	DECKEL		
18	51 38 011 08	2	O-RING 82X3 NBR70	O-RING		
19	49 00 089	8	HEX SCREW ISO 4017 M8X20 8.8 A2C	SECHSKANTSCHRAUBE		
20	42 00 012 01	8	WASHER ISO 7089 8 200HV A3C	SCHEIBE		
22	47 40 011 08	1	FLANGE JOINT XSV35-L A3P	VERSCHRAUBUNG		
23	71 01 074 08	1	SEALING RING DIN 7603 A45X52X2 CU	DICHTRING		
24	47 42 319 08	1	FLANGE JOINT WSV 42L CR6-FREI	VERSCHRAUBUNG		
25	71 01 077 08	1	SEALING RING DIN 7603 A 52X60X2,5 CU	DICHTRING		
27	40 02 312	6	COUNTERSUNK SCREW ISO 7047 M5X16 4.	SENKSCHRAUBE		
28	96 21 278 08	1	COVER COMPL. FE//ZN20//C	DECKEL KPL.		
(1)	97 19 416 08	1	COVER 8X118X118 S355MC	DECKEL		
(2)	47 08 305 08	1	FLANGE JOINT XAS35-L	VERSCHRAUBUNG		
29	47 74 018 08	2	BOX NUT DIN 3870 ALX35XM45X2 A3C	UEBERWURFMUTTER		
30	47 77 007 08	2	FLANGE JOINT BUZ 35L CR6-FREI	VERSCHRAUBUNG		

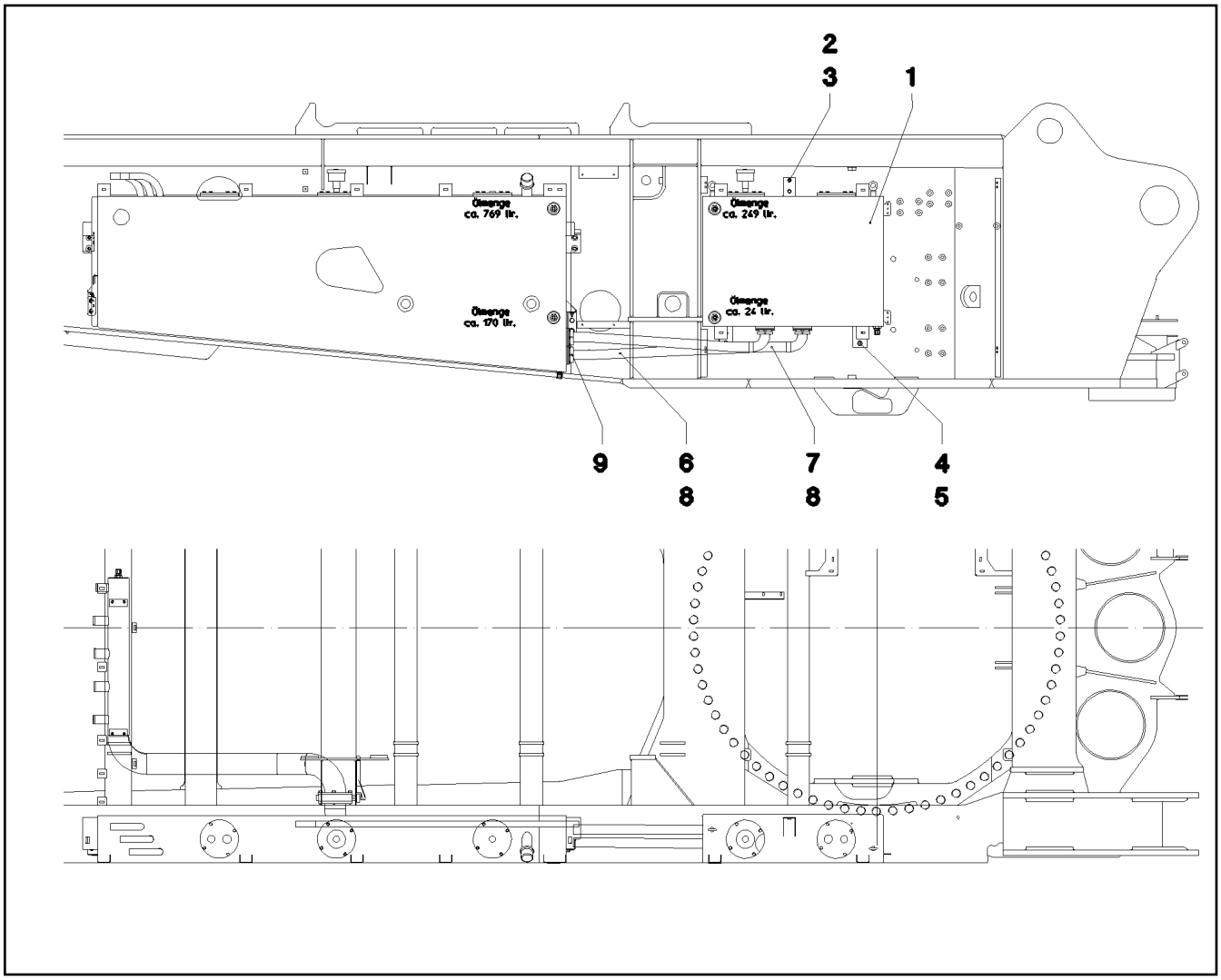

Pos.	Item	Quantity	Description	Bezeichnung	Serie	K
1	92 13 208 08	1	ADD.OIL RESERV.PRE-ASS. ⇨ 2 671 007 92 13 208 08	ZUSATZOELBEHAELTER VORM.		
2	49 00 094	2	HEX SCREW ISO 4017 M12X25 8.8 A3C	SECHSKANTSCHRAUBE		
3	10 28 980 4	2	WASHER ISO 7089 12 300HV FLZN SPF	SCHEIBE		
4	49 00 152	4	HEX SCREW ISO 4017 M16X30 8.8 A3C	SECHSKANTSCHRAUBE		
5	10 28 980 6	4	WASHER ISO 7089 16 300HV FLZN SPF	SCHEIBE		
6	77 42 331 08	1.22	SPIRAL SUCTION HOSE DN50-CARBURITE1	SPIRALSAUGSCHLAUCH		
7	77 42 331 08	1.46	SPIRAL SUCTION HOSE DN50-CARBURITE1	SPIRALSAUGSCHLAUCH		
8	77 42 227 08	8	HOSE CLAMP 62X15	SCHLAUCHSCHELLE		
9	70 41 516 08	2	SHUTOFF VALVE 50 ⇨ 7 041 516 08 70 41 516 08	OELTANK-ABSPERRVENTIL		

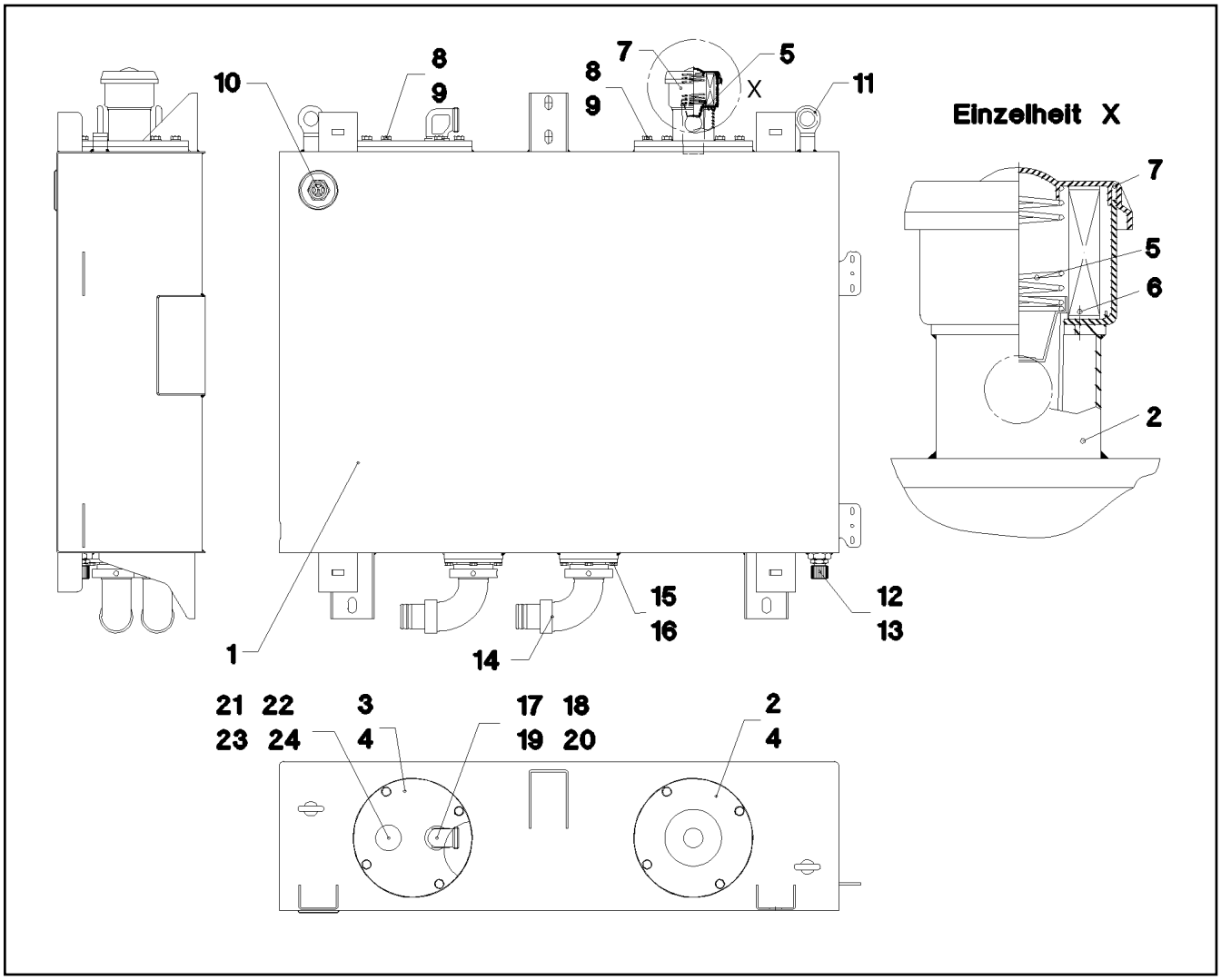

Pos.	Item	Quantity	Description	Bezeichnung	Serie	K
1	92 13 209 08	1	ADD.OIL RESERVOIR WELDM. 268L/249L	ZUSATZOELBEHAELTER SCH		
2	96 20 404 08	1	COVER COMPL. FE//ZN20//C	DECKEL KPL.		
3	97 01 659 08	1	COVER 15X244X244 S355MC FE//ZN20//C	DECKEL		
4	72 64 234 08	2	O-RING 185X6 NBR70	O-RING		
5	72 58 664 08	1	SLOSHING PROTECTOR	SCHWAPPSCHUTZ		
6	40 02 312	4	COUNTERSUNK SCREW ISO 7047 M5X16 4.	SENKSCHRAUBE		
7	51 06 673 08	1	AERATION FILTER	BELUEFTUNGSFILTER		
8	40 65 164	8	HEX SCREW ISO 4017 M10X25 8.8 A3C	SECHSKANTSCHRAUBE		
9	10 28 979 5	8	WASHER ISO 7089 10 300HV FLZN SPF	SCHEIBE		
10	77 43 201 08	1	OIL SIGHT GLASS G1" ALU	OELSTANDSAUGE		
11	40 26 003 08	2	RING BOLT DIN 580 M12 C15E A3C	RINGSCHRAUBE		
12	78 90 119 08	1	OIL DRAIN PLUG M26X1,5	OELABLASSSCHRAUBE		
13	71 01 061 08	1	SEALING RING DIN 7603 A26X31X2 CU	DICHTRING		
14	70 41 519 08	2	SHUTOFF VALVE 50X90GR	OELTANK-ABSPERRVENTIL		
(8)	72 64 135 08	1	O-RING 80X5 NBR70	O-RING		
(9)	57 09 346 08	1	O-RING 58X4 NBR70	O-RING		
(10)	57 09 573 08	1	O-RING 52X3,5 NBR80	O-RING		
15	49 00 089	8	HEX SCREW ISO 4017 M8X20 8.8 A2C	SECHSKANTSCHRAUBE		
16	42 00 012 01	8	WASHER ISO 7089 8 200HV A3C	SCHEIBE		
17	47 42 011 08	1	FLANGE JOINT XWSV35-L A3P	VERSCHRAUBUNG		
18	71 01 074 08	1	SEALING RING DIN 7603 A45X52X2 CU	DICHTRING		
19	47 77 007 08	1	FLANGE JOINT BUZ 35L CR6-FREI	VERSCHRAUBUNG		
20	47 74 018 08	1	BOX NUT DIN 3870 ALX35XM45X2 A3C	UEBERWURFMUTTER		
21	47 40 314 08	1	FLANGE JOINT XSV42-L A3P	VERSCHRAUBUNG		
22	71 01 077 08	1	SEALING RING DIN 7603 A 52X60X2,5 CU	DICHTRING		
23	47 77 009 08	1	BLANKING PLUG ISO 8434-1 PL 42L CR6-F	VERSCHLUSSSTOPFEN		

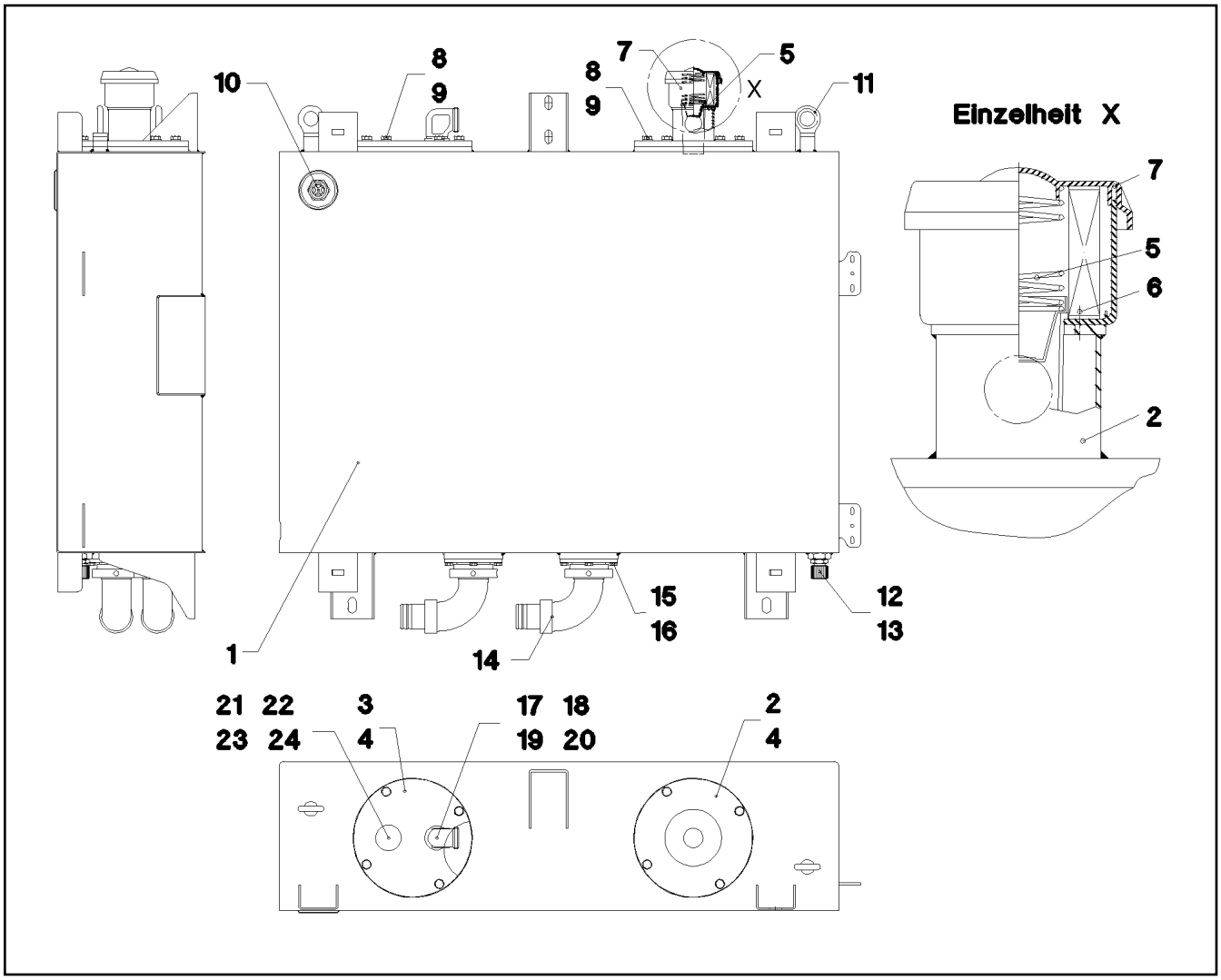

Pos.	Item	Quantity	Description	Bezeichnung	Serie	K
24	47 74 019 08	1	BOX NUT DIN 3870 ALX42XM A3P	UEBERWURFMUTTER		

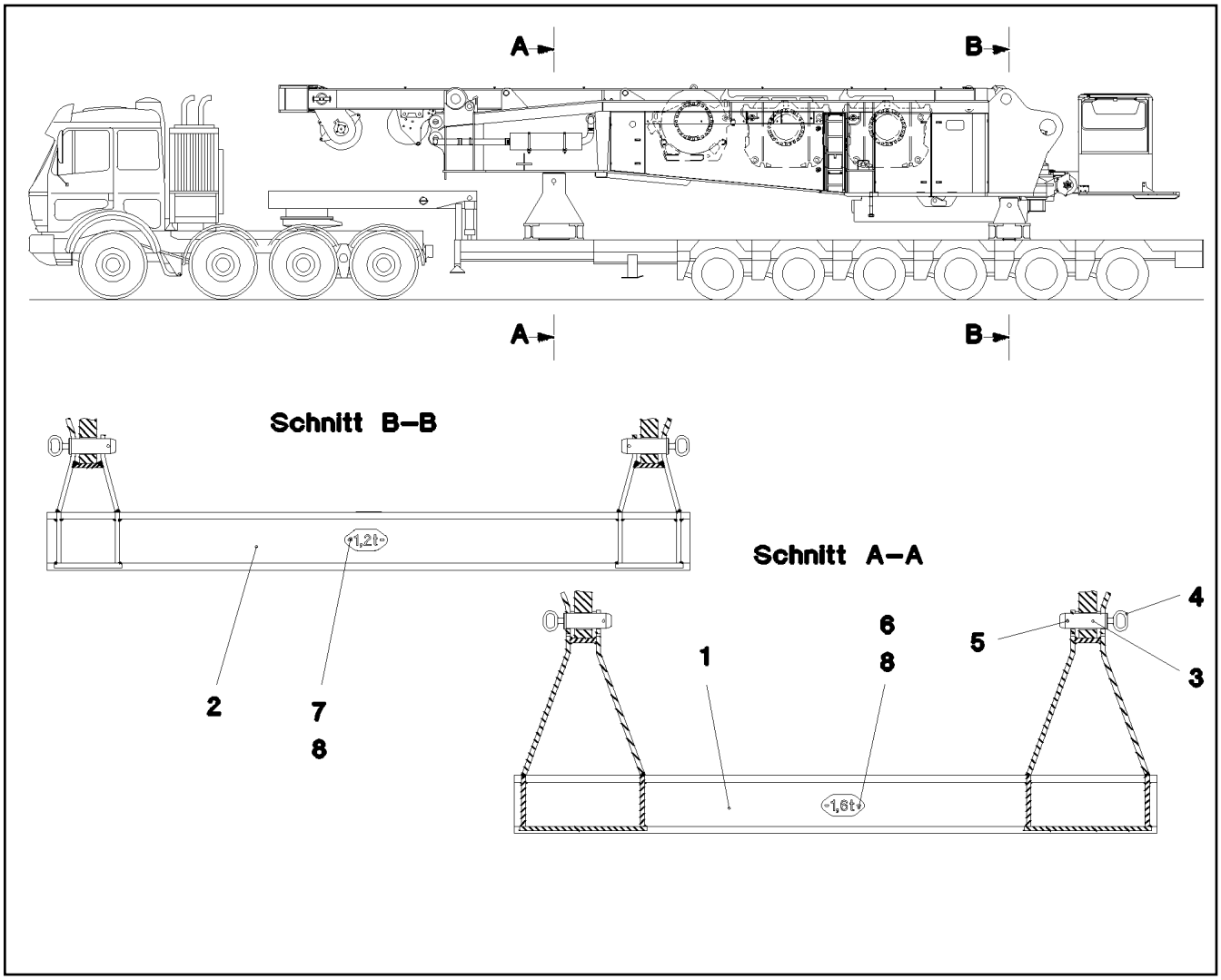

Pos.	Item	Quantity	Description	Bezeichnung	Serie	K
1	92 18 215 08	1	BRACKET	KONSOLE SCHWK.HI.		
2	92 18 216 08	1	BRACKET WELDED IN FRONT	KONSOLE SCHWK.VORN		
3	97 05 918 08	4	PIN 75.0x220 35NICRMOV125 GASN. SPF	BOLZEN		
4	92 10 795 08	4	HANDLE WELD.CONST. FE//ZN20//C	GRIFF SCHWK.		
5	43 31 052 08	4	RETAINING SPRING 8 VERZ.	SICHERUNGSFEDER		
6	97 01 335 1	1	SIGN 2X200X100 DC01 FE//ZN20//C	SCHILD		
7	97 52 478 08	1	PLATE 2X200X100 X5CRNI18-10	BLECH		
8	10 41 285 4	4	OVAL HEAD FLAT SCREW AEHNL.ISO 7380	LINSENFLACHKOPFSCHRAUBE		

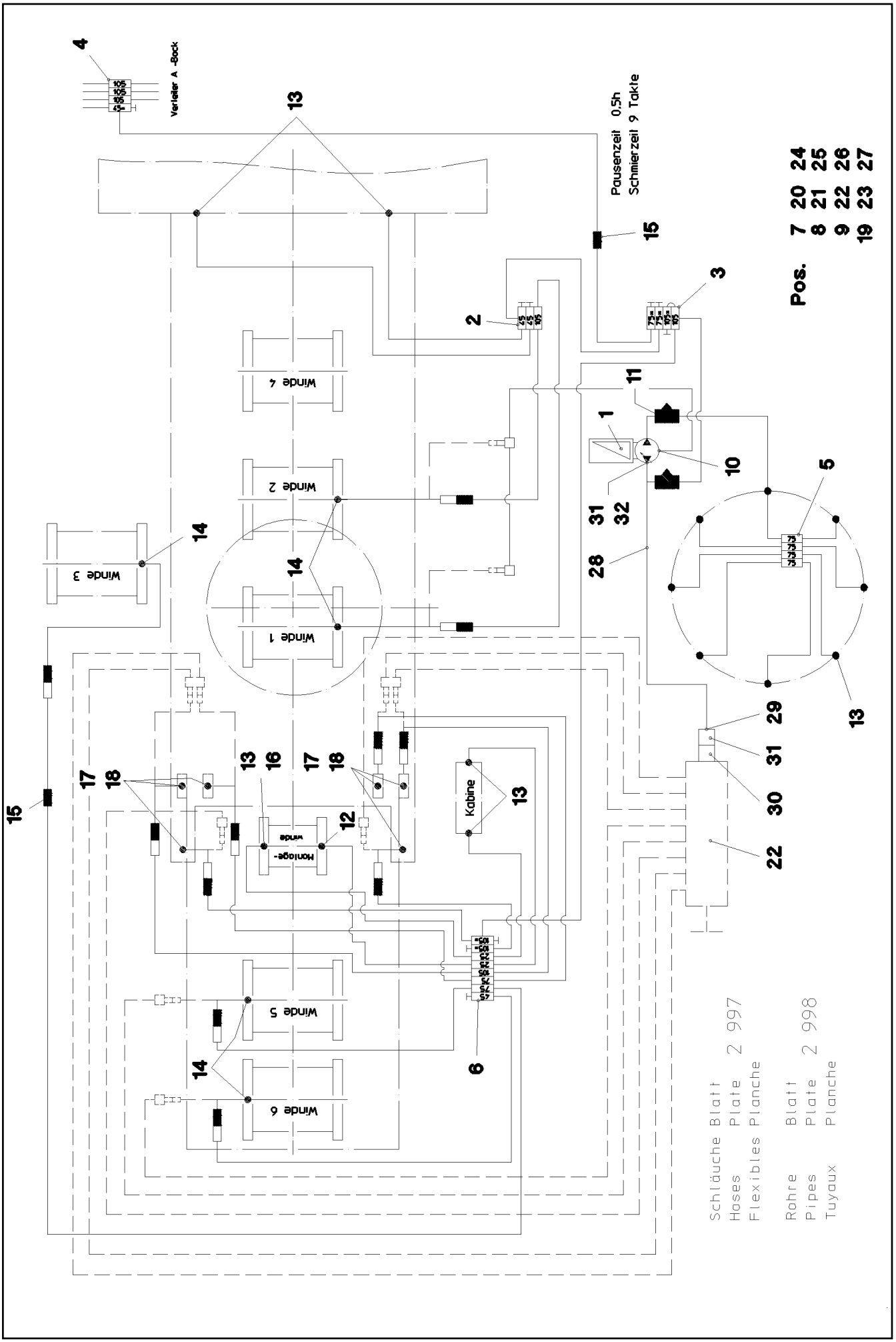
Pos.
7 20 24
8 21 25
9 22 26
19 23 27
Pausenzeit 0,5h
Schmierzeit 9 Takte
Verteiler A -Bock
Winde 1
Winde 2
Winde 3
Winde 4
Winde 5
Winde 6
Kabine
Schläuche Blatt 2 997
Hoses Plate
Flexibles Planche
Rohre Blatt 2 998
Pipes Plate
Tuyaux Planche

Pos.	Item	Quantity	Description	Bezeichnung	Serie	K
1	77 43 570 08	1	ELECTRIC PUMP S-EP 4 ⇨ 7 743 570 08 77 43 570 08	ELEKTROPUMPE		
2	77 43 859 08	1	DISTRIBUTION BLOCK 3/4 ⇨ 7 743 859 08 77 43 859 08	VERTEILERKOMBINATION		
3	77 43 860 08	1	DISTRIBUTION BLOCK 4/3 ⇨ 7 743 860 08 77 43 860 08	VERTEILERKOMBINATION		
4	77 43 861 08	1	DISTRIBUTION BLOCK 4/7 ⇨ 7 743 861 08 77 43 861 08	VERTEILERKOMBINATION		
5	77 43 862 08	1	DISTRIBUTION BLOCK 4/8	VERTEILERKOMBINATION		
(1)	77 43 738 08	1	FLANGE JOINT WE6-M10X1R	VERSCHRAUBUNG		
(2)	10 09 761 3	1	PROXIMITY SWITCH BERUEHRUNGSLOS	NAEHERUNGSSCHALTER		
6	77 43 863 08	1	DISTRIBUTION BLOCK 8/13	VERTEILERKOMBINATION		
(1)	76 22 803	13	NON-RETURN VALVE	RUECKSCHLAGVENTIL		
7	40 42 025 08	10	SOCKET HEAD SCREW DIN 912 M5X35 8.8	ZYLINDERSCHRAUBE		
8	41 15 148 08	10	HEX NUT ISO 4032 M5 8 A2C	SECHSKANTMUTTER		
9	46 00 305	10	WASHER ISO 7089 5 200HV A3C	SCHEIBE		
10	77 43 728 08	1	PUMP RETURN FLOW	PUMPENRUECKLAUF		
11	77 43 751 08	2	PASSAGE NIPPLE BLOCK	DURCHGANGSNIPPELBLOCK		
12	76 23 106	1	FLANGE JOINT WE6LL M8x1k	VERSCHRAUBUNG		
13	77 43 738 08	20	FLANGE JOINT WE6-M10X1R	VERSCHRAUBUNG		
14	77 43 748 08	5	FLANGE JOINT GE6-LM8X1K	VERSCHRAUBUNG		
15	77 43 742 08	2	FLANGE JOINT G 6LL	VERSCHRAUBUNG		
16	77 43 735 08	6	EXTENSION 35	VERLAENGERUNG		
17	77 43 750 08	6	DOUBLE NIPPLE R1/4"-M10X1	DOPPELNIPPEL		
18	77 43 727 08	20	COUPLING PLUG	KUPPLUNGSSTECKER		
19	77 43 726 08	10	COUPLING SLEEVE	KUPPLUNGSMUFFE		
20	47 10 321 08	30	FLANGE JOINT XGE6-SR-ED A3P	VERSCHRAUBUNG		
21	10 87 314 9	100	TUBE DIN 73378 6X1,5 PA 12-HL	ROHR		
22	77 43 891 08	1	RETURN STRIP	RUECKLAUFLEISTE		
23	61 40 421 08	1	CONNECTING LINE 10M PVC SPF	ANSCHLUSSLEITUNG		
24	97 03 501 08	12	PLATE 4x73x30 S315MC FE//ZN20//C	BLECH		
25	97 03 502 08	2	PLATE 4X110X80 S315MC FE//ZN20//C	BLECH		
26	97 15 108 08	1	PLATE 4X150X50 S315MC FE//ZN20//C	BLECH		
27	10 41 285 4	11	OVAL HEAD FLAT SCREW AEHNL.ISO 7380	LINSENFLACHKOPFSCHRAUBE		
28	77 43 877 08	10	POLIAMIDE PIPE DIN 73378 10X1,5 POLYAMI	POLIAMIDROHR		
29	77 43 878 08	2	PLUG-IN SLEEVE	EINSTECKHUELSE		
30	77 43 881 08	1	REDUCING STUD RI G1/4 -M10X1	REDUZIERSTUTZEN		
31	47 10 006 08	2	FLANGE JOINT GE10-LR	VERSCHRAUBUNG		
32	74 03 569	1	FLANGE JOINT EW 10L M16X1,5 CR6-FREI	VERSCHRAUBUNG		
33	77 43 734 08	6	EXTENSION M10X1	VERLAENGERUNG		
34	71 01 023 08	18	SEALING RING DIN 7603 A 13X18X1,5 CU	DICHTRING		
35	47 74 001 08	30	BOX NUT DIN 3870 AS6 A3P	UEBERWURFMUTTER		
36	47 71 014 08	30	PROFILE RING PR6-S/L A3P	PROFILRING		
37	70 42 141 08	8	KEY RING 25 EDELSTAHL	SCHLUESSELRING		
38	95 05 568 08	8	TRAILER 25X2 ALMG3 H111	ANHAENGER		
39	71 01 042 08	8	SEALING RING DIN 7603 A 20X24X1,5 CU	DICHTRING		
40	47 25 315 08	2	FLANGE JOINT EW 6S M14X1,5 CR6-FREI	VERSCHRAUBUNG		
41	47 24 312 08	1	FLANGE JOINT ET 6S CR6-FREI	VERSCHRAUBUNG		

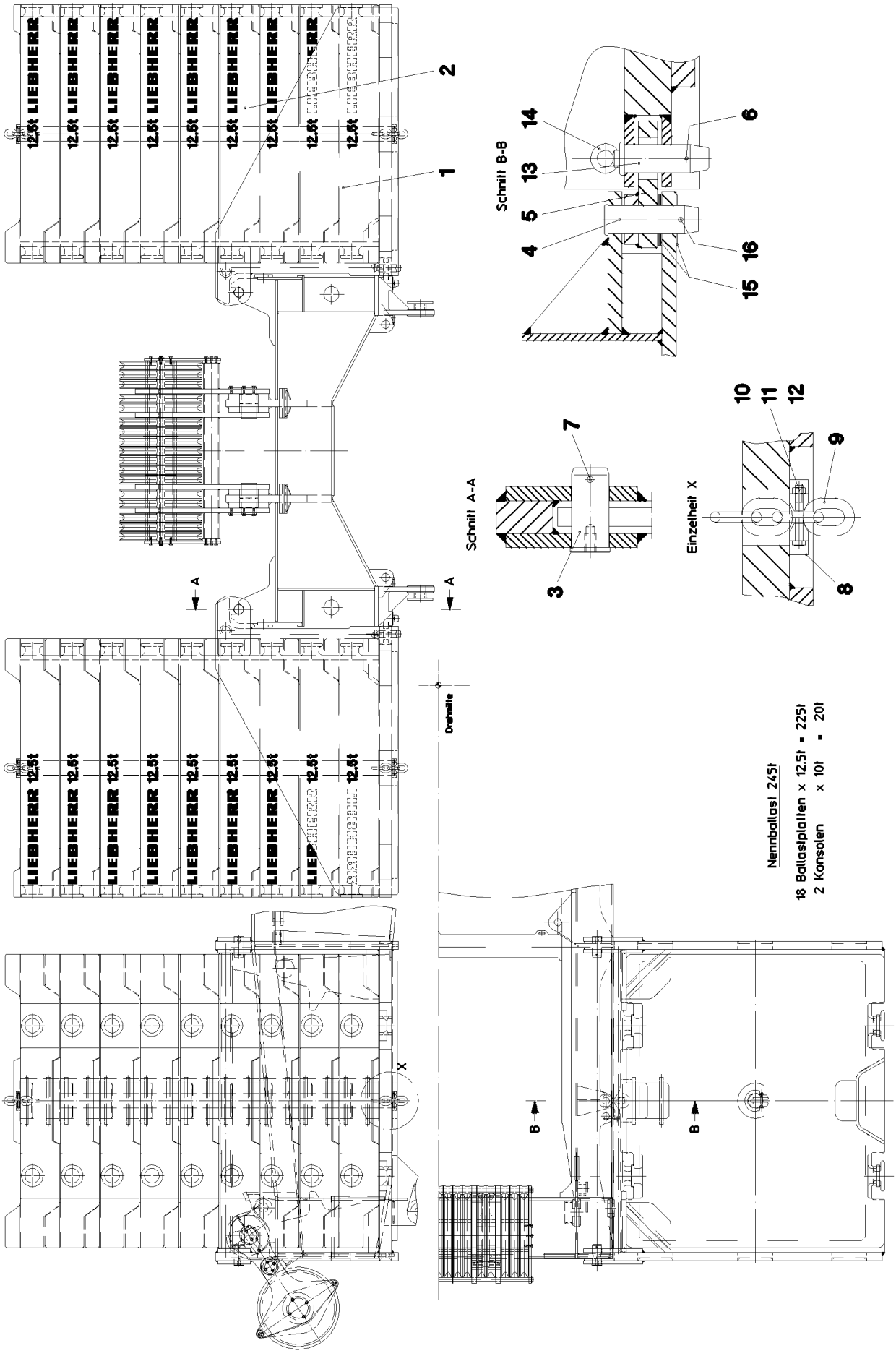
12.5t LIEBHERR
LIEBHERR 12.5t
Schnitt B-B
Schnitt A-A
Einzelheit X
Drehachse
Nennballast 245t
18 Ballastplatten x 12.5t = 225t
2 Konsolen x 10t = 20t

Pos.	Item	Quantity	Description	Bezeichnung	Serie	K
1	92 44 756 08	2	BRACKET WELDED CONST.	KONSOLE SCHWK.		
2	38 83 060 08	18	COUNTERWEIGHT SPF	GEGENGEWICHT		
3	95 57 686 08	4	PIN RD80X170 35NICRMOV125	BOLZEN		
4	94 93 789 08	2	PIN 65.0X20 0 35NICRMOV125 GASN.	BOLZEN		
5	92 16 939 08	2	CONNECTING LINK WELDED	LASCHE SCHWK.		
6	43 31 050 08	2	RETAINING SPRING DIN 2194 6 A3C	SICHERUNGSFEDER		
7	43 30 112 08	4	SPLIT PIN ISO 1234 13X125 ST A3C	SPLINT		
8	95 27 424 08	4	PLATE 40X200X180 S690QL	BLECH		
9	74 00 222 08	2	CHAIN SUSPENSION 15T-3.69M 8 VERZ	KETTENGEHAENGE		
10	40 61 179 01	4	HEX SCREW ISO 4014 M16X130 8.8 A3C	SECHSKANTSCHRAUBE		
11	41 15 145 08	4	HEX NUT ISO 4032 M16 8 A3C	SECHSKANTMUTTER		
12	10 28 980 6	4	WASHER ISO 7089 16 300HV FLZN SPF	SCHEIBE		
13	95 41 239 08	2	PIN RD60X180 35NICRMOV125	BOLZEN		
14	40 26 005 08	2	RING BOLT DIN 580 M16 C15E A2K	RINGSCHRAUBE		
15	94 59 385 08	12	WASHER 2X110X110 DC01	SCHEIBE		
16	43 30 103 08	2	SPLIT PIN ISO 1234 10X80 ST A3C	SPLINT		

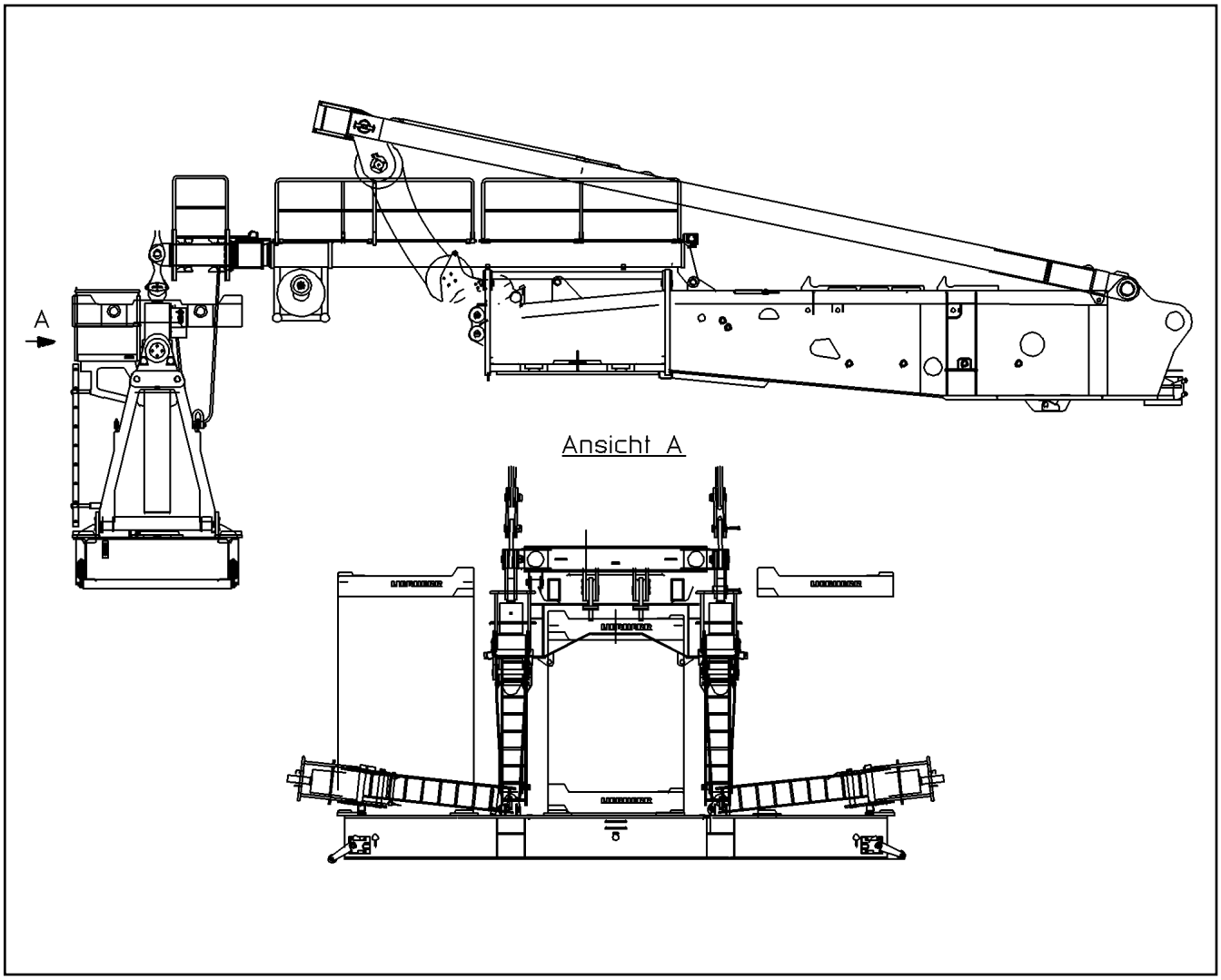

Pos.	Item	Quantity	Description	Bezeichnung	Serie	K
1	92 08 260 08	1	ELECTR.FOR BALLAST PALLET ⇨ 2 780 113 92 08 260 08	ELEKTRIK BALLASTPALETTE		
2	92 08 343 08	1	EL.F. 2ND HOIST LIMIT SWITCH T ⇨ 2 780 125 92 08 343 08	ELEKTRIK FUEHRUNGSRAHME		

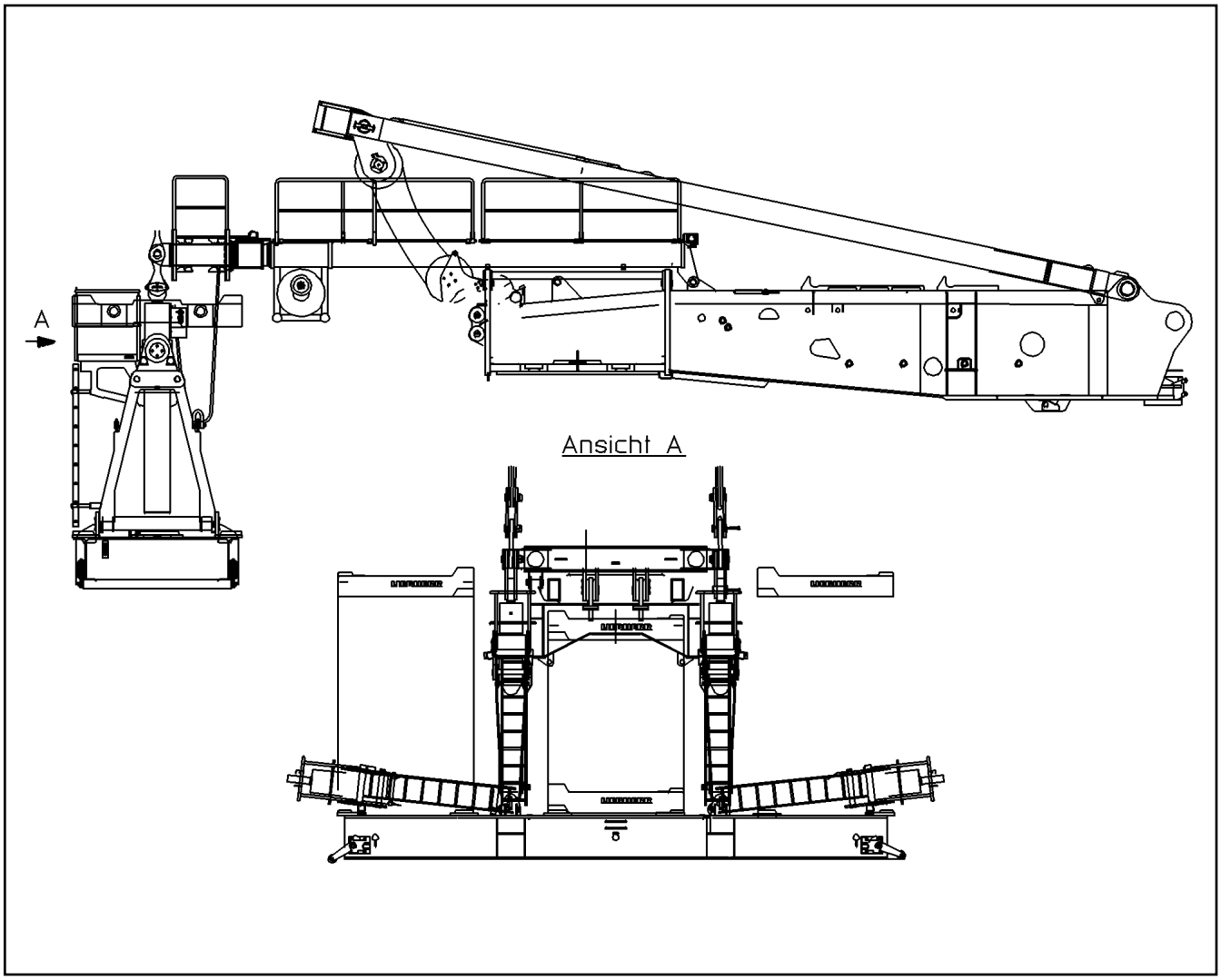

Pos.	Item	Quantity	Description	Bezeichnung	Serie	K
1	92 08 384 08	1	TERMINAL BOX CPL. S200 ⇨ 2 780 114 92 08 384 08	KLEMMKASTEN KPL.		
10	69 23 015 08	3	PRESSURE SENSOR 0-400/800 BAR -40°C	DRUCKAUFNEHMER		
11	11 34 720 6	4	INDUCTIVE SENSOR CONTACTLESS SPF	INDUKTIVSENSOR		
20	92 08 537 08	1	LEAD WL246A	LEITUNG		
21	92 08 501 08	1	LEAD WL272	LEITUNG		
22	92 08 502 08	1	LEAD WL273	LEITUNG		
23	92 08 512 08	1	LEAD WL270	LEITUNG		
24	92 08 592 08	1	LEAD WL271	LEITUNG		
25	92 08 629 08	1	LEAD WL274	LEITUNG		
26	92 08 638 08	1	LEAD WL275	LEITUNG		
27	92 08 644 08	1	LEAD WL276	LEITUNG		
28	92 08 650 08	1	LEAD WL277	LEITUNG		
29	92 15 785 08	1	LEAD WL278	LEITUNG		
30	92 15 789 08	1	LEAD WL279	LEITUNG		
35	92 08 591 08	1	LEAD WL281	LEITUNG		

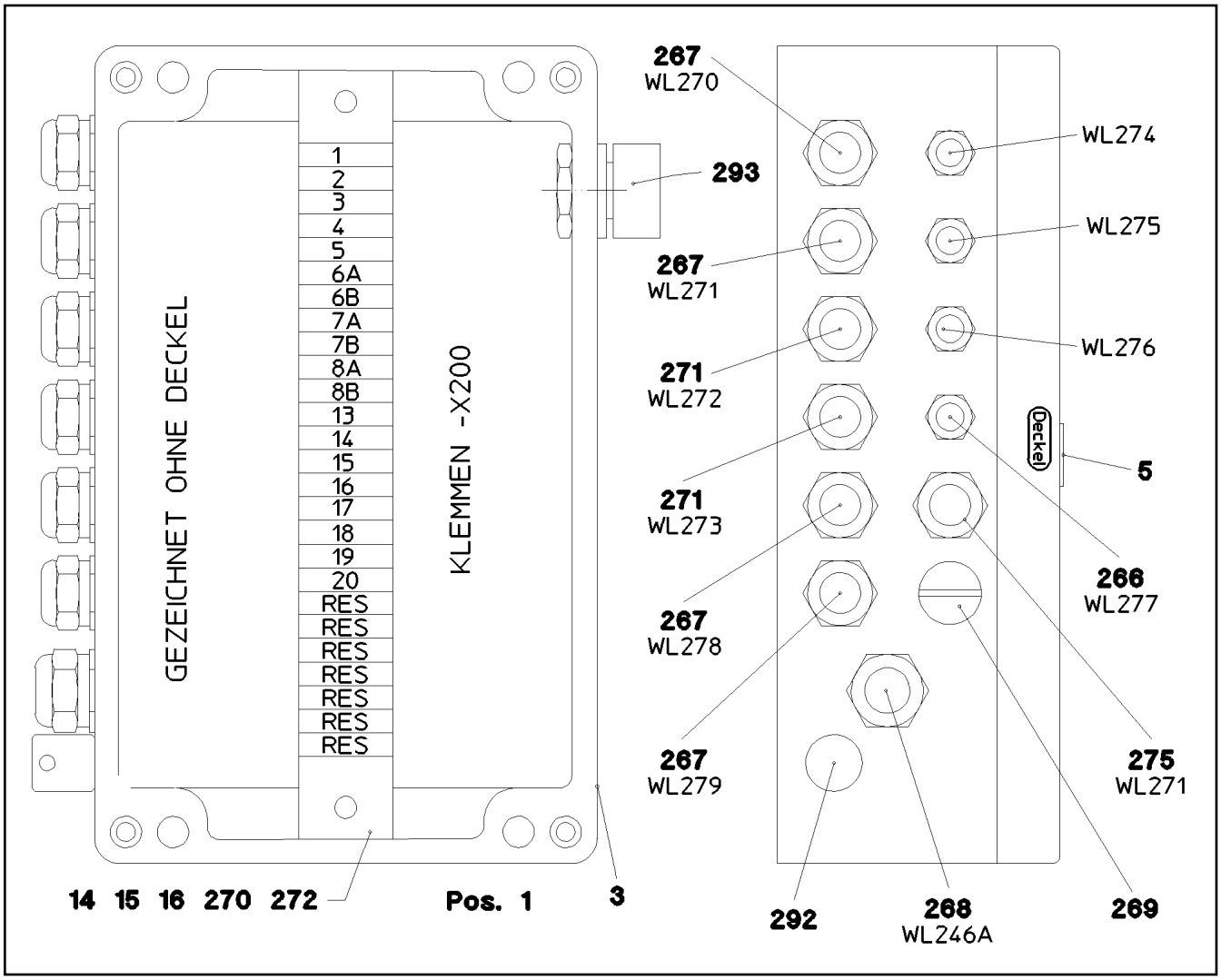

Pos.	Item	Quantity	Description	Bezeichnung	Serie	K
1	96 23 876 08	1	WIRES PRE-ASS. S200	DRAEHTE VORM.		
3	97 05 529 08	1	EMPTY CASING	LEERGEHAEUSE		
5	97 06 292 08	1	SIGN S200	SCHILD		
14	60 21 067 08	0.25	TOP HAT RAIL 35X27X7,3X1	HUTSCHIENE		
15	10 28 635 4	26	TERMINAL/CLAMP 6,3/2,8X0,8MM²	KLEMME		
16	60 27 417 08	6	CRAMP	KRAMPE		
267	60 24 226 08	4	CABLE GLAND PG11	KABELVERSCHRAUBUNG		
268	60 24 234 08	1	CABLE GLAND PG16	KABELVERSCHRAUBUNG		
269	60 24 113 08	1	BLANK SOCKET PG11 MS	BLINDBUCHSE		
270	60 27 437 08	1	IDENTIFICATION STRIP 1 - 250	KENNZEICHNUNGSKARTEN		
271	60 24 232 08	3	CABLE GLAND PG11	KABELVERSCHRAUBUNG		
272	60 27 360 08	2	SUPPORT TRESTLE	AUFLAGEBOCK		
292	60 25 012 08	1	WATER DRAIN PLUG M12 PA6G SPF	ENTWAESSERUNGSSTOPFEN		
293	60 25 013 08	1	VENTILATION SCREW G1/2"X30 POLYAMID	ENTLUEFTUNGSSCHRAUBE		

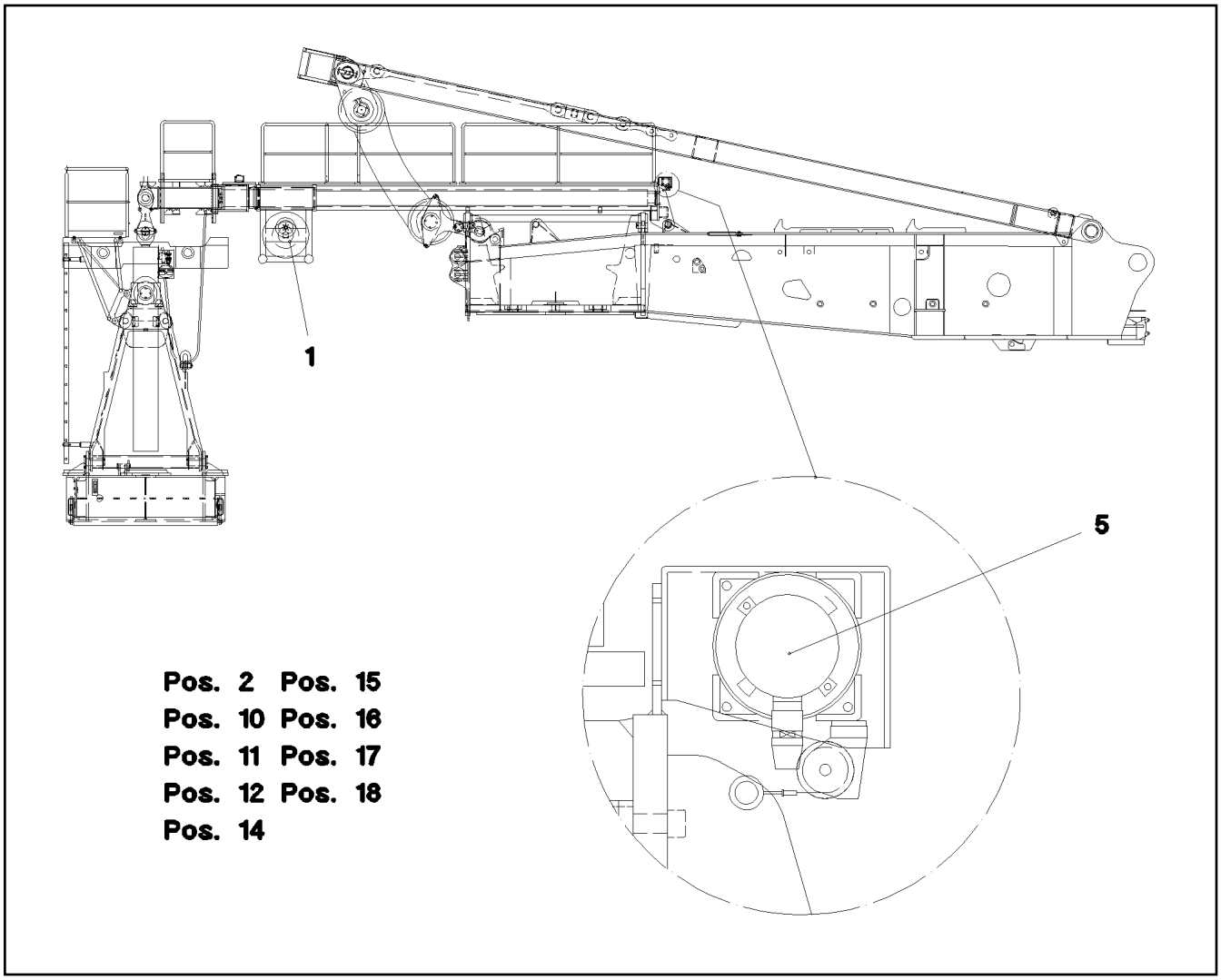

Pos.	Item	Quantity	Description	Bezeichnung	Serie	K
1	92 08 716 08	1	CABLE DRUM ⇨ 2 780 241 92 08 716 08	LEITUNGSTROMMEL 1 KPL.		
2	92 08 729 08	1	TERMINAL BOX CPL. S245 ⇨ 2 780 242 92 08 729 08	KLEMMKASTEN KPL.		
5	69 23 086 08	1	ROPE LENGTH INDICATOR 10M SPF ⇨ 6 923 086 08 69 23 086 08	SEILLAENGENGEBER		
10	92 15 793 08	1	LEAD WL246	LEITUNG		
11	92 08 915 08	1	LEAD WL245	LEITUNG		
12	92 08 836 08	1	LEAD WL244	LEITUNG		
14	92 15 794 08	1	LEAD WL282A	LEITUNG		
15	92 15 796 08	1	LEAD WL282B	LEITUNG		
16	92 08 766 08	1	LEAD WL283A	LEITUNG		
17	92 08 792 08	1	LEAD WL283B	LEITUNG		
18	92 08 841 08	1	LEAD WL280	LEITUNG		

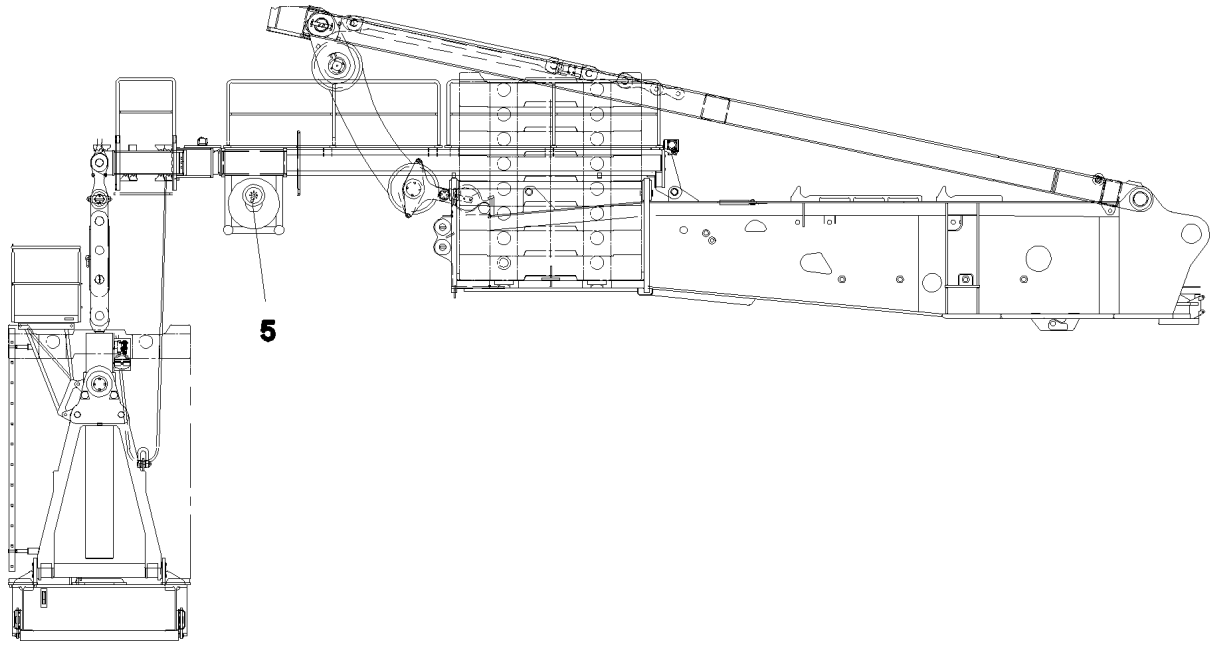

Pos.	Item	Quantity	Description	Bezeichnung	Serie	K
5	61 61 420 08	1	CABLE REEL 11M 22-POL SPF	LEITUNGSTROMMEL		
(16)	57 18 674 08	22	SLIP RING 10A	SCHLEIFRING		
(17)	57 18 675 08	22	BRUSH SUPPORT	BUERSTENHALTER		
(20)	61 62 003 08	2	FLAT SPIRAL SPRING	SPIRALBLATTFEDER		
268	60 26 054 08	2	REDUCING PIECE PG21/13,5	REDUZIERSTUECK		
287	87 00 028 08	0.1	SEALANT A80MR HYLOMAR	DICHTMITTEL		
288	60 24 227 08	2	CABLE GLAND PG13	KABELVERSCHRAUBUNG		
289	60 25 013 08	1	VENTILATION SCREW G1/2"X30 POLYAMID	ENTLUEFTUNGSSCHRAUBE		

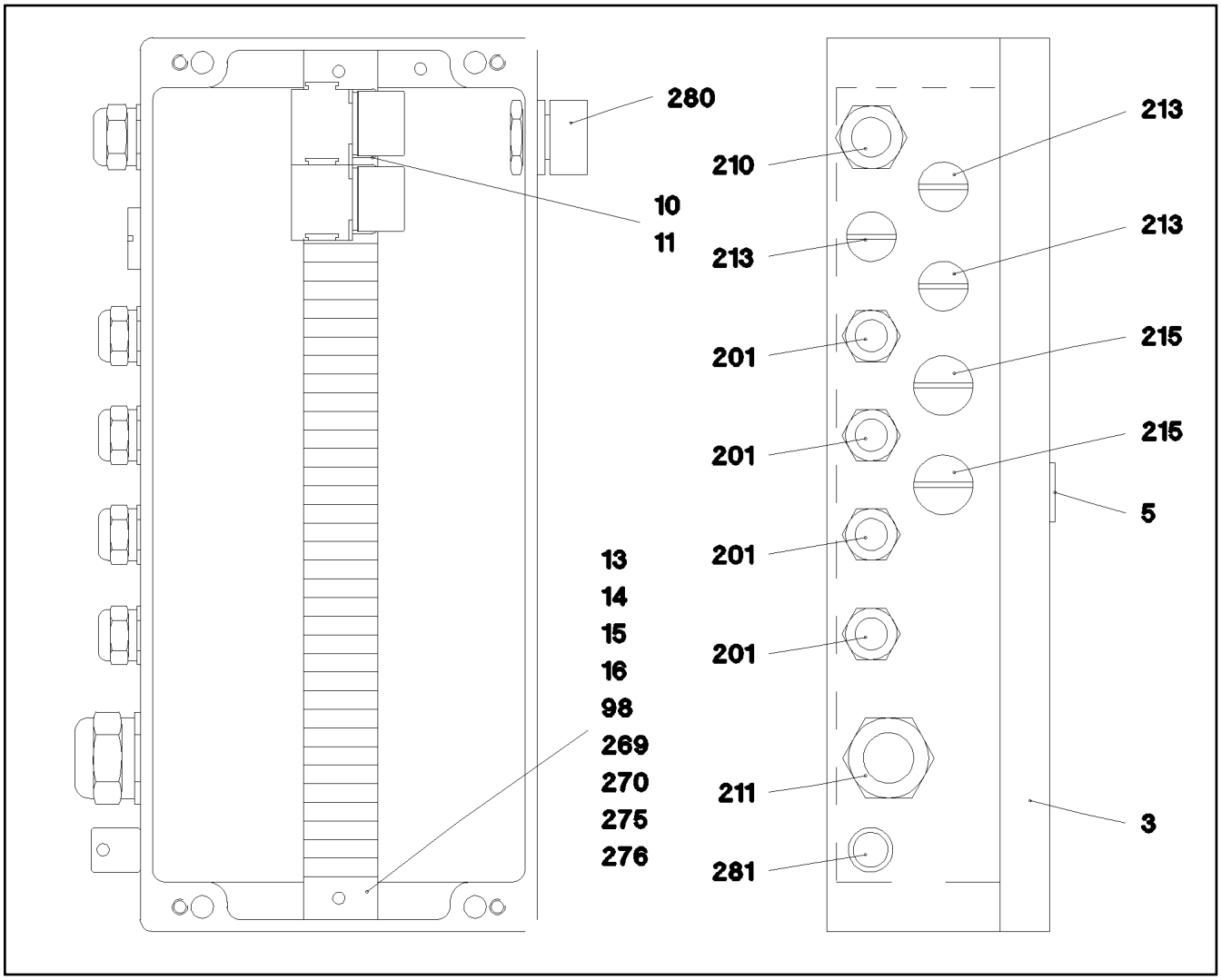

Pos.	Item	Quantity	Description	Bezeichnung	Serie	K
1	92 17 775 08	1	WIRES PRE-ASS. S245	DRAEHTE VORM.		
3	95 53 829 08	1	EMPTY CASING AL	LEERGEHAEUSE		
5	97 06 304 08	1	SIGN S245	SCHILD		
10	63 01 004 08	2	CONTACT RELAY 24V 2X20A	KONTAKTRELAIS		
11	63 01 229 08	2	PLUG BASE 9-POLE	RELAISSTECKSOCKEL		
13	60 27 360 08	2	SUPPORT TRESTLE	AUFLAGEBOCK		
14	60 21 067 08	0.35	TOP HAT RAIL 35X27X7,3X1	HUTSCHIENE		
15	10 28 635 4	34	TERMINAL/CLAMP 6,3/2,8X0,8MM²	KLEMME		
16	60 27 417 08	8	CRAMP	KRAMPE		
98	40 82 010 14	2	SHEET-METAL SCREW ISO 7049 ST4,8X19	BLECHSCHRAUBE		
201	60 24 226 08	4	CABLE GLAND PG11	KABELVERSCHRAUBUNG		
210	60 24 234 08	1	CABLE GLAND PG16	KABELVERSCHRAUBUNG		
211	10 14 637 50	1	CABLE GLAND PG21X13,0-18,0	KABELVERSCHRAUBUNG		
213	60 24 113 08	3	BLANK SOCKET PG11 MS	BLINDBUCHSE		
215	60 24 111 08	2	BLANK SOCKET PG16 MS	BLINDBUCHSE		
265	87 00 028 08	0.01	SEALANT A80MR HYLOMAR	DICHTMITTEL		
269	42 52 208 08	2	SERRATED LOCK WASHER DIN 6798 J 5,3	FAECHERSCHEIBE		
270	40 84 023 01	2	PAN-HEAD SCREW ISO 7045 M5X16 4.8 A2	FLACHKOPFSCHRAUBE		
275	46 00 305	4	WASHER ISO 7089 5 200HV A3C	SCHEIBE		
276	41 15 148 08	2	HEX NUT ISO 4032 M5 8 A2C	SECHSKANTMUTTER		
280	60 25 013 08	1	VENTILATION SCREW G1/2"X30 POLYAMID	ENTLUEFTUNGSSCHRAUBE		
281	60 25 012 08	1	WATER DRAIN PLUG M12 PA6G SPF	ENTWAESSERUNGSSTOPFEN		

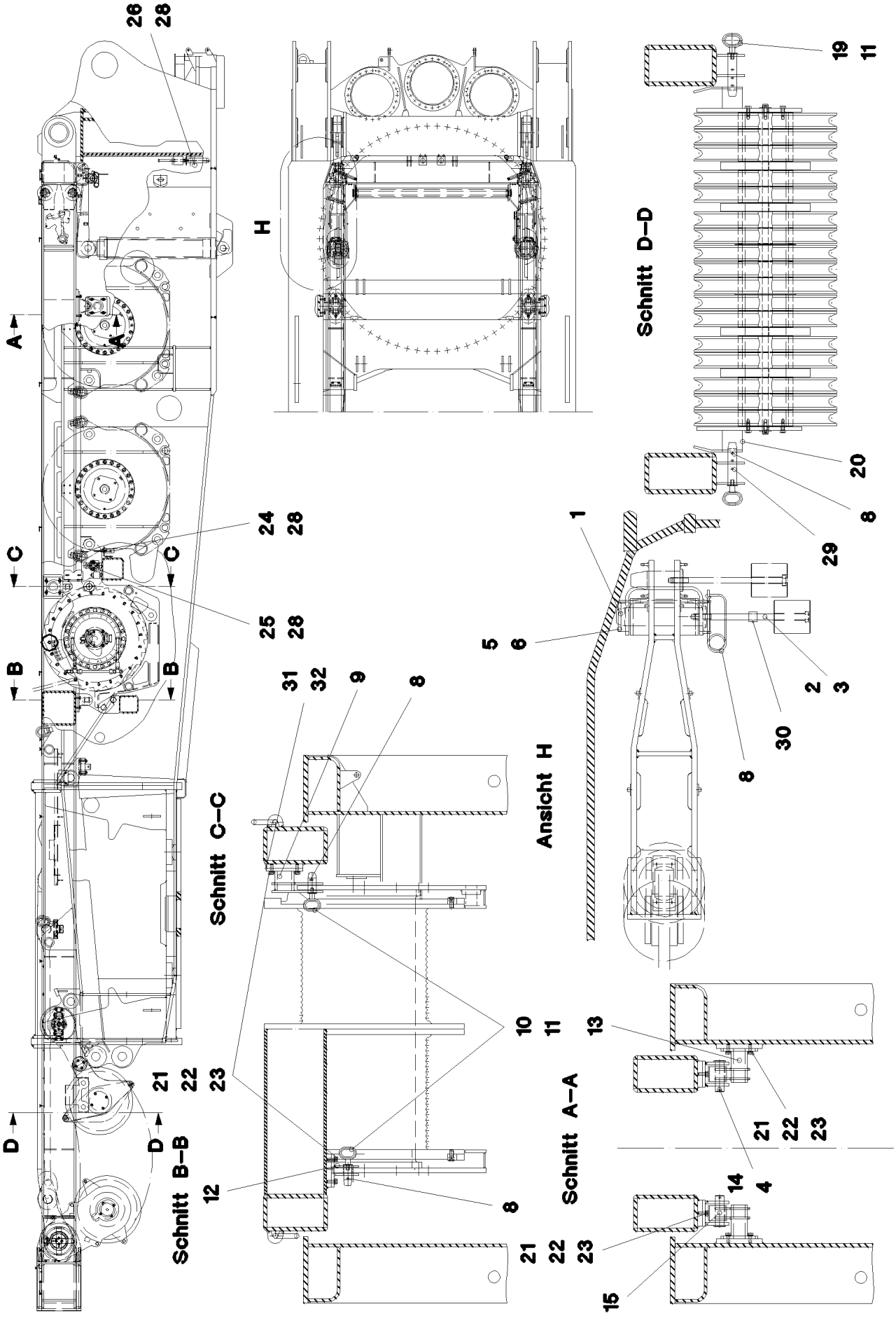
Schnitt D–D
Ansicht H
Schnitt C–C
Schnitt A–A
Schnitt B–B
H
A
B
C
D

Pos.	Item	Quantity	Description	Bezeichnung	Serie	K
1	97 04 735 08	2	PIN 55.0X237 35NICRMOV125 GASN. SPF	BOLZEN		
2	94 89 184 08	2	AXLE 90.0X100 S355J2+AR FE//ZN20//C	ACHSE		
3	40 61 198 08	2	HEX SCREW ISO 4014 M16X300 8.8 A3C	SECHSKANTSCHRAUBE		
4	43 30 103 08	2	SPLIT PIN ISO 1234 10X80 ST A3C	SPLINT		
5	96 33 281 08	1	PIVOTING PIN HOLDER WELDED	BOLZENHALTERUNG SCHWK.		
6	96 33 282 08	1	PIVOTING PIN HOLDER WELDED	BOLZENHALTERUNG SCHWK.		
8	43 31 009 08	10	RETAINING SPRING 4,5X98 VERZ	SICHERUNGSFEDER		
9	92 17 149 08	2	BEARING WELDED	LAGERUNG SCHWK.		
10	97 04 746 08	4	PIN 50.0x115 35NICRMOV125 GASN. SPF	BOLZEN		
11	92 10 795 08	8	HANDLE WELD.CONST. FE//ZN20//C	GRIFF SCHWK.		
12	92 35 471 08	2	BEARING WELDED	LAGERUNG SCHWK.		
13	92 17 150 08	2	SUPPORT WELDED	AUFLAGE SCHWK.		
14	45 30 448 08	2	PIN ISO 2341 B50X162X150 35NICRMOV125	BOLZEN		
15	92 35 472 08	2	CONNECTING LINK WELDED	LASCHE SCHWK.		
19	97 04 753 08	4	PIN 50x212 35NICRMOV125 GASN. SPF	BOLZEN		
20	97 04 754 08	2	PLATE 10X241X556 S700MC	BLECH		
21	46 00 016	28	HEX SCREW ISO 4017 M16X45 8.8 A3C	SECHSKANTSCHRAUBE		
22	42 40 012 08	28	CIRCLIP DIN 127 A 16 VERZ	FEDERRING		
23	10 28 980 6	28	WASHER ISO 7089 16 300HV FLZN SPF	SCHEIBE		
24	97 07 654 08	2	PLATE 5x190x179 S355MC FE//ZN20//C	BLECH		
25	97 07 655 08	2	PLATE 5X189X100 S355MC FE//ZN20//C	BLECH		
26	97 07 844 08	2	PLATE 4x265x80 S315MC FE//ZN20//C	BLECH		
28	10 41 285 4	16	OVAL HEAD FLAT SCREW AEHNL.ISO 7380	LINSENFLACHKOPFSCHRAUBE		
29	43 20 111 08	4	DOWEL PIN ISO 8752 10X60	SPANNSTIFT		
30	95 21 770 08	2	DISTANCE SLEEVE 27X22 42CRMO4+QT SP	DISTANZHUELSE		
31	97 80 849 08	4	PLATE 4X250X200 S315MC FE//ZN20//C	BLECH		
32	97 80 850 08	4	PLATE 2X250X200 DC01 FE//ZN20//C	BLECH		

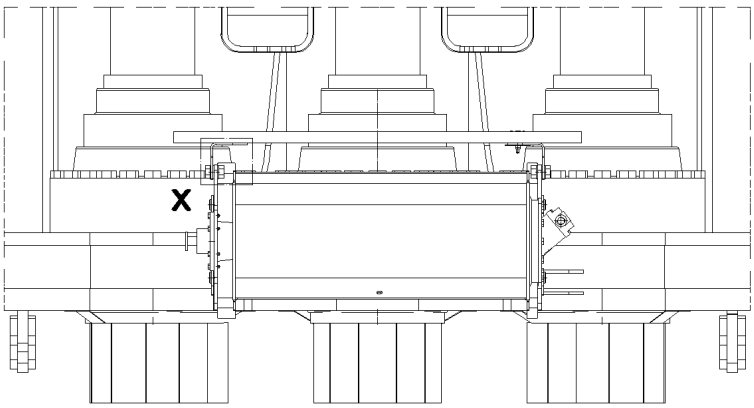

Einzelteil X

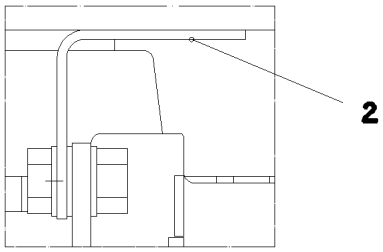

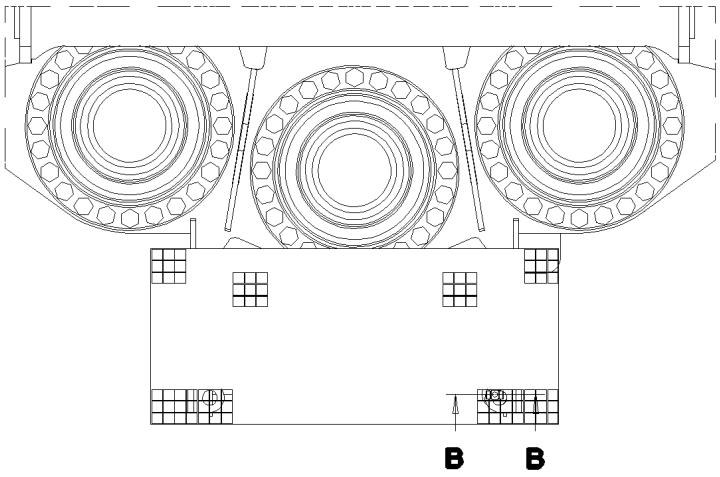

Schnitt B–B

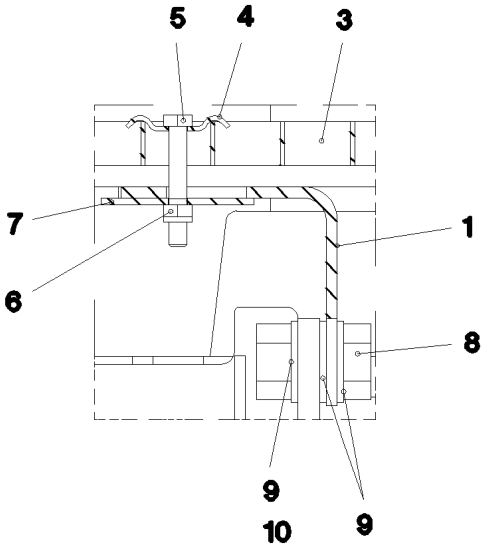

Pos.	Item	Quantity	Description	Bezeichnung	Serie	K
1	97 28 090 08	1	PLATE 5X298X410 S355MC	BLECH		
2	97 28 091 08	1	PLATE 5X298X410 S355MC	BLECH		
3	72 58 025 08	1	GRIDIRON T1120X483X30/2 S235JR T ZN K	GITTERROST-P		
4	72 58 100 08	4	UPPER FASTENING 52x26x3	BEFESTIGUNGSOBERTEIL		
5	40 61 024	4	HEX SCREW ISO 4014 M8X55 8.8 A2C	SECHSKANTSCHRAUBE		
6	41 19 005 08	4	HEX NUT DIN 985 M8 8 A2C	SECHSKANTMUTTER		
7	94 11 381 08	4	WASHER 70X3 DC01 FE//ZN20//C	SCHEIBE		
8	40 65 207 01	2	HEX SCREW ISO 4017 M20X40 8.8 A3C	SECHSKANTSCHRAUBE		
9	10 28 980 8	6	WASHER ISO 7089 20 300HV FLZN SPF	SCHEIBE		
10	41 15 147 08	2	HEX NUT ISO 4032 M20 8 A3C	SECHSKANTMUTTER		

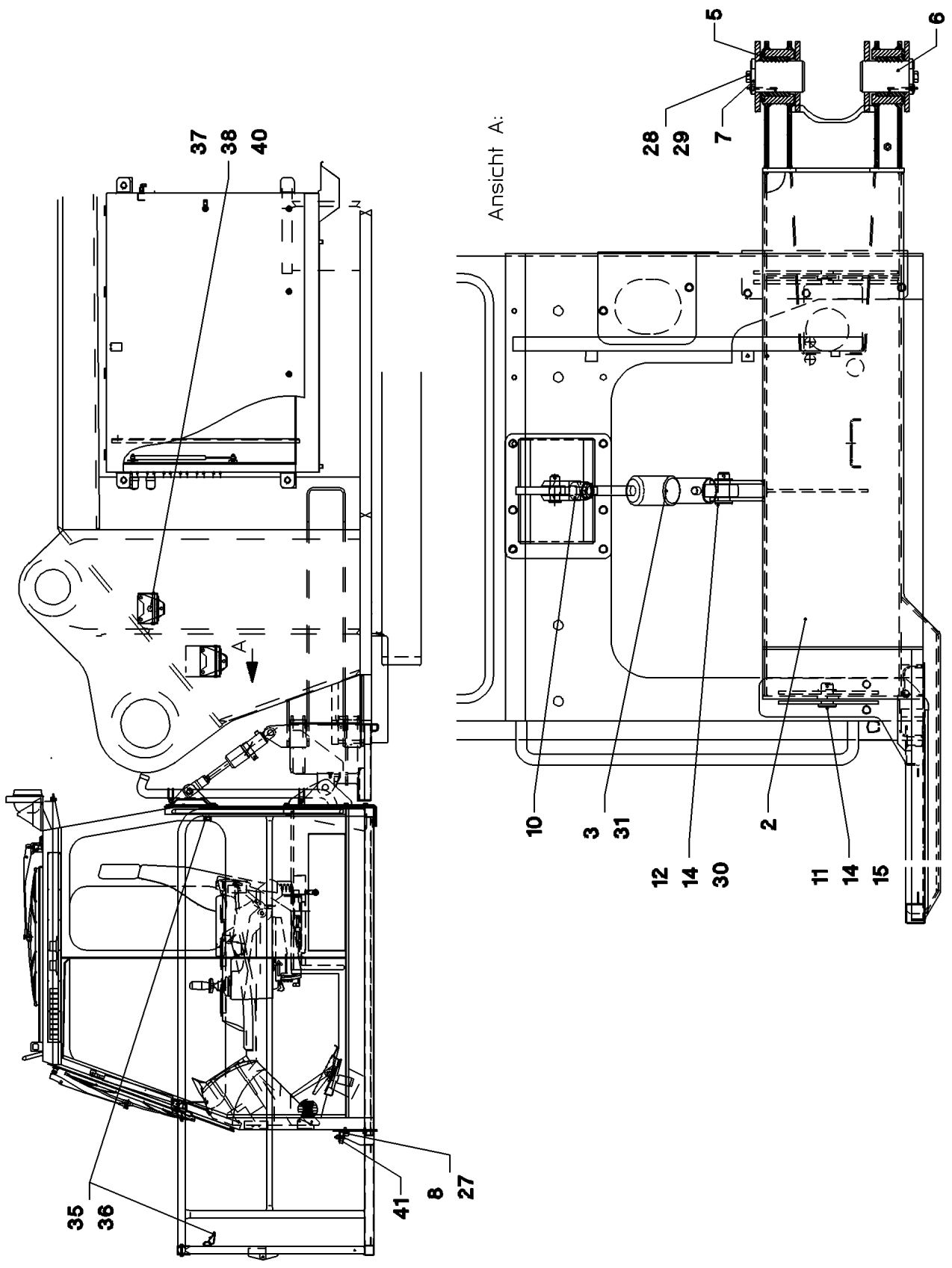

27.5.2016 027706	**etk_en_de_074713 LR 1750**	202 (1/4)
LIEBHERR	**CRANE DRIVER'S CABIN CPL.** **KRANFUEHRERKABINE KPL.**	⇨ **2 810** **91 08 725 08**

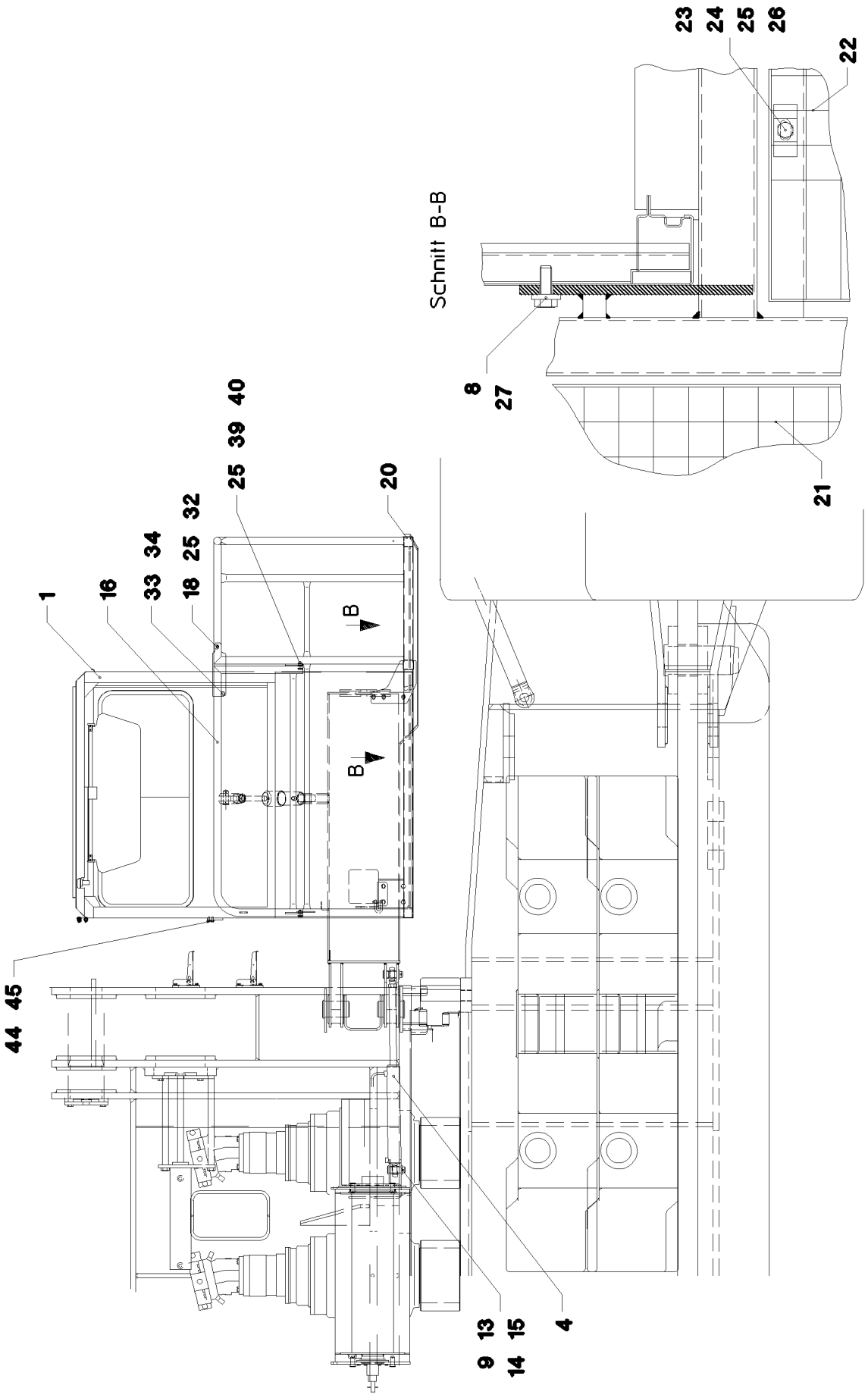

27.5.2016 027707 LIEBHERR	**etk_en_de_074713 LR 1750** **CRANE DRIVER'S CABIN CPL.** **KRANFUEHRERKABINE KPL.**	203 (2/4) ⇨ **2 810** **91 08 725 08**

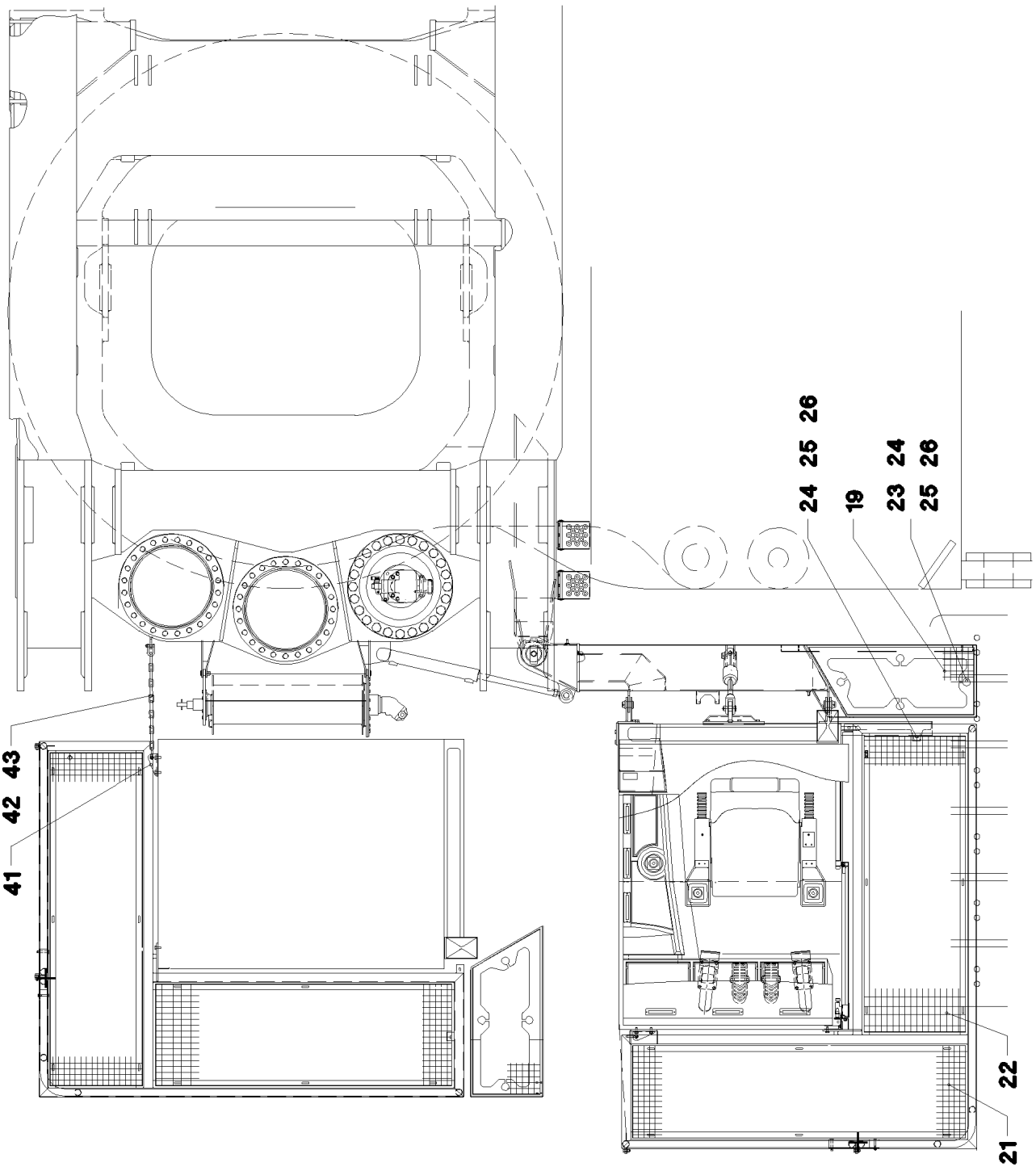
26
25
24
24
19
23
26
25
43
42
41
22
21

Pos.	Item	Quantity	Description	Bezeichnung	Serie	K
1	96 20 478 08	1	CRANE DRIVER'S CABIN,PRE-ASSY. ⇨ 2 810 012 96 20 478 08	KRANFUEHRERKABINE VORM.		
2	92 98 529 08	1	SWIVEL ARM WELDED	SCHWENKARM SCHWK.		
3	51 23 798 08	1	HYDRO CYLINDER 50/25-100	HYDROZYLINDER		
(14)	51 07 601 08	2	SCREW PLUG DIN 908 R3/8" ST	VERSCHLUSSSCHRAUBE		
(15)	71 01 038 08	2	SEALING RING DIN 7603 A 17X21X1,5 CU	DICHTRING		
(16)	57 15 052 08	1	SPHERICAL BEARING GE30-UK-2RS-A	GELENKLAGER		
(17)	42 81 011 08	2	LOCKING RING DIN 472 47X1,75	SICHERUNGSRING		
(999)	10 87 367 0	1	DS HYDRO CYLINDER	DS HYDROZYLINDER		
4	51 23 497 08	1	TILT CYLINDER 55/32-400 SPF	KIPPZYLINDER		
(4)	46 00 320	2	SCREW PLUG DIN 908 M18X1,5 ST A3C	VERSCHLUSSSCHRAUBE		
(6)	42 42 017	2	RING DIN 70951 47X1,6	RING		
(9)	57 15 052 08	2	SPHERICAL BEARING GE30-UK-2RS-A	GELENKLAGER		
(999)	10 66 343 9	1	DS HYDRO CYLINDER	DS HYDROZYLINDER		
5	70 43 346 08	2	BUSHING 80X100X70 GZ-CUZN25AL5	BUCHSE		
6	95 66 524 08	2	PIN 90.0X137 35NICRMOV125	BOLZEN		
7	97 01 679 08	2	HOLDER 10X135X39 S355MC	HALTER		
8	40 65 164	9	HEX SCREW ISO 4017 M10X25 8.8 A3C	SECHSKANTSCHRAUBE		
9	45 14 306 08	2	PIN DIN 1436 30X80X72 42CRMO4 GASN. SP	BOLZEN		
10	72 50 008 08	1	FORKED LINK DIN 71751 A 25X50 VERZ	GABELGELENK		
11	93 19 133 08	2	PIN 35x81 42CRMO4+QT GASN.	BOLZEN		
12	45 30 320 08	1	PIN ISO 2341 B30X75X65 35NICRMOV125	BOLZEN		
13	95 40 928 08	4	TUBE 38X2,6X10 S355J2H FE//ZN20//C	ROHR		
14	42 12 019 08	4	WASHER DIN 1441 31 ST VERZ	SCHEIBE		
15	43 30 077 08	6	SPLIT PIN ISO 1234 6,3X45 ST A2K	SPLINT		
16	92 98 565 08	1	GUARD RAILING	GELAENDER		
18	97 09 144 08	1	PLATE 3x270x166 DC01	BLECH		
19	97 09 145 08	1	GRIDIRON T356X895X30/2 S235JR T ZN K	GITTERROST-P		
20	92 98 530 08	1	PLATFORM ST.CONST.	PODEST SCHWK.		
21	72 58 693 08	1	GRIDIRON T1800X500X30/2 S235JR T ZN K	GITTERROST-P		
22	72 58 694 08	1	GRIDIRON T1600X550X30/2 S235JR T ZN K	GITTERROST-P		
23	72 58 100 08	13	UPPER FASTENING 52x26x3	BEFESTIGUNGSOBERTEIL		
24	40 61 062	13	HEX SCREW ISO 4014 M8X40 8.8 A2C	SECHSKANTSCHRAUBE		
25	41 19 005 08	16	HEX NUT DIN 985 M8 8 A2C	SECHSKANTMUTTER		
26	42 18 009 08	17	WASHER DIN 9021 8 140HV-ST A2C	SCHEIBE		
27	42 40 008 08	7	CIRCLIP DIN 127 A 10 FST A3C	FEDERRING		
28	49 00 123	2	HEX SCREW ISO 4017 M16X35 8.8 A3C	SECHSKANTSCHRAUBE		
29	10 28 980 6	2	WASHER ISO 7089 16 300HV FLZN SPF	SCHEIBE		
30	43 30 088 08	2	SPLIT PIN ISO 1234 8X50 ST A2K	SPLINT		
31	92 15 400 08	1	CLAMP WELDED CONST.	HALTER SCHWK.		
32	40 61 024	1	HEX SCREW ISO 4014 M8X55 8.8 A2C	SECHSKANTSCHRAUBE		
33	45 12 144 08	1	PIN DIN 1435 12X60X53 ST.50 FE//ZN20//C	BOLZEN		
34	43 31 012 08	1	RETAINING SPRING 4X68 VERZ	SICHERUNGSFEDER		
35	10 66 397 0	1.5	CHAIN DIN 763 7X49 0.3t ST35 VERZ	KETTE		
36	74 40 100 08	4	SNAP HOOK DIN 5299 C 70X7-180KG ST V	KARABINERHAKEN		
37	78 90 090 08	2	FOLDABLE FOOTSTEP NIROSTA	KLAPPTRITT		
38	40 65 136	6	HEX SCREW ISO 4017 M8X12 8.8 A2C	SECHSKANTSCHRAUBE		
39	49 00 111	2	HEX SCREW ISO 4017 M8X30 8.8 A2C	SECHSKANTSCHRAUBE		
40	42 00 012 01	2	WASHER ISO 7089 8 200HV A3C	SCHEIBE		
41	97 09 740 08	1	PLATE 4x93x120 S315MC FE//ZN20//C	BLECH		
42	77 39 300 08	2	SHACKLE DIN 82101 0,4T NG10 EDELSTAH	SCHAEKEL		
43	10 66 397 0	1	CHAIN DIN 763 7X49 0.3t ST35 VERZ	KETTE		
44	97 11 461 08	1	PLATE 4X56X60 S315MC FE//ZN20//C	BLECH		
45	49 00 089	2	HEX SCREW ISO 4017 M8X20 8.8 A2C	SECHSKANTSCHRAUBE		

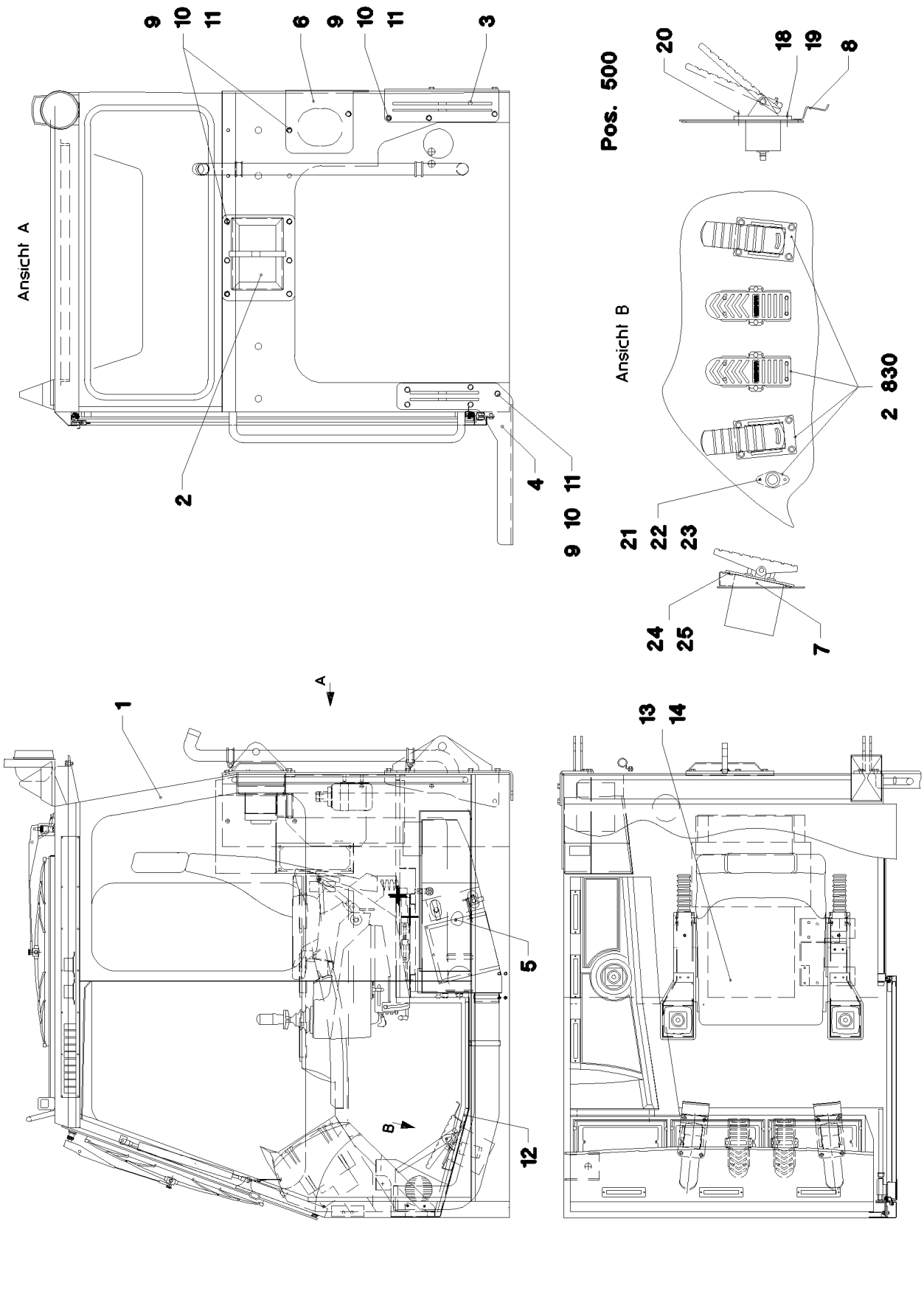

27.5.2016 027899	**etk_en_de_074713 LR 1750**	206 (1/2)
LIEBHERR	**CRANE DRIVER'S CABIN,PRE-ASSY.** **KRANFUEHRERKABINE VORM.**	⇨ **2 810 012** **96 20 478 08**

Pos.	Item	Quantity	Description	Bezeichnung	Serie	K
1	91 44 758 08	1	CABIN, GLAZED ⇨ 2 520 91 44 758 08	KABINE VERGLAST		
2	96 38 173 08	1	BRACKET WELDED CONST.	KONSOLE SCHWK.		
3	92 71 044 08	1	BRACKET WELDED CONST.	KONSOLE SCHWK.		
4	92 71 045 08	1	BRACKET WELDED CONST.	KONSOLE SCHWK.		
5	91 01 738 08	1	HEATING CRANE DRIVER'S CABIN ⇨ 2 540 000 91 01 738 08	HEIZUNG KRANFUEHRERKABIN		
6	95 66 758 08	1	PLATE 3X299X496 DC01+ZE	BLECH		
7	92 13 938 08	2	BRACKET WELDED CONST.	KONSOLE SCHWK.		
8	94 29 231 08	2	FLOOR PLATE 3X100X120 DC01 FE//ZN20//	FUSSBLECH		
9	40 00 591	20	HEX SCREW ISO 4017 M10X50 8.8 A3C	SECHSKANTSCHRAUBE		
10	41 15 144 08	20	HEX NUT ISO 4032 M10 8 A3C	SECHSKANTMUTTER		
11	42 40 008 08	20	CIRCLIP DIN 127 A 10 FST A3C	FEDERRING		
12	95 55 844 08	1	FLOOR MAT 10X1175X410 GUMMI	BODENMATTE		
13	49 00 128	4	HEX SCREW ISO 4017 M8X25 8.8 A2C	SECHSKANTSCHRAUBE		
14	41 30 034 08	4	CAGE NUT M8	KAEFIGMUTTER		
18	40 43 122	4	SOCKET HEAD SCREW ISO 4762 M10X20 1	ZYLINDERSCHRAUBE		
19	41 30 066 08	8	BLIND RIVET NUT M10 K=1,5-5,5 A3C	BLINDNIETMUTTER		
20	40 42 309 08	4	SOCKET HEAD SCREW DIN 912 M10X40 8.8	ZYLINDERSCHRAUBE		
21	41 15 140 08	2	HEX NUT ISO 4032 M6 8 A2C	SECHSKANTMUTTER		
22	40 86 041 08	2	COUNTERSUNK SCREW AEHNL.DIN 7991	SENKSCHRAUBE		
23	42 00 009 01	2	WASHER ISO 7089 6 200HV A3C	SCHEIBE		
24	41 30 065 08	4	BLIND RIVET NUT M8 K=1,8-5,0	BLINDNIETMUTTER		
25	49 00 089	4	HEX SCREW ISO 4017 M8X20 8.8 A2C	SECHSKANTSCHRAUBE		
500	91 08 727 08	1	ELECTRIC FOR GLAZED CABIN ⇨ 2 920 285 91 08 727 08	ELEKTRIK KABINE VERGLAST		

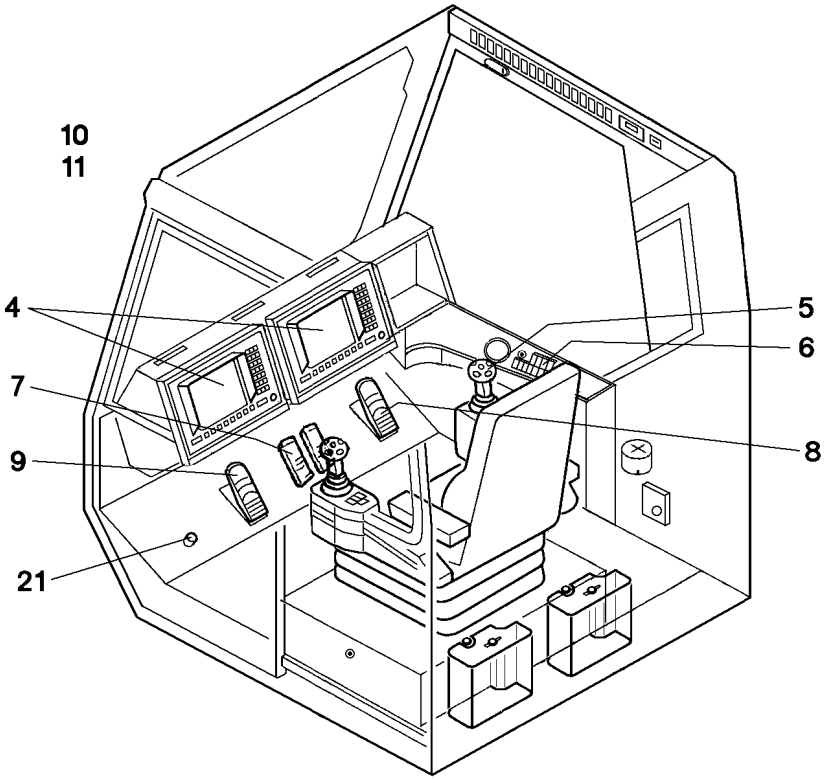

Pos.	Item	Quantity	Description	Bezeichnung	Serie	K
4	91 40 573 08	2	LICCON CONSOLE LCD1 ⇨ 2 913 008 91 40 573 08	LICCON KONSOLE LCD1		
5	92 88 204 08	1	ELECTR.3RD MASTER SWITCH ⇨ 2 830 040 92 88 204 08	ELEKTRIK 3		
6	96 20 427 08	1	DASHBOARD ⇨ 2 830 038 96 20 427 08	ARMATURENBRETT		
7	92 88 195 08	1	ELECTRIC FAN ATTACHMENT ⇨ 2 830 041 92 88 195 08	ELEKTRIK FUSSWIPPE		
8	92 08 459 08	1	COMPLEMENT ELECTR., CAB ⇨ 2 920 563 92 08 459 08	ELEKTRIK GASVERSTELLUNG		
9	92 68 095 08	1	ELECTR.FOR SLEWING GEAR ⇨ 2 530 030 92 68 095 08	ELEKTRIK DREHWERKSBREMS		
10	96 20 428 08	1	ARRANGEMENT OF EQUIPMENT =P1+P7 ⇨ 2 830 039 96 20 428 08	GERAETEANORDNUNG		
11	96 20 429 08	1	CABLING	VERKABELUNG		
21	91 35 174 08	1	EL.F.STEP PLATE, PRE-ASSEMBLED ⇨ 2 920 700 91 35 174 08	ELEKTRIK TRITTPLATTE		

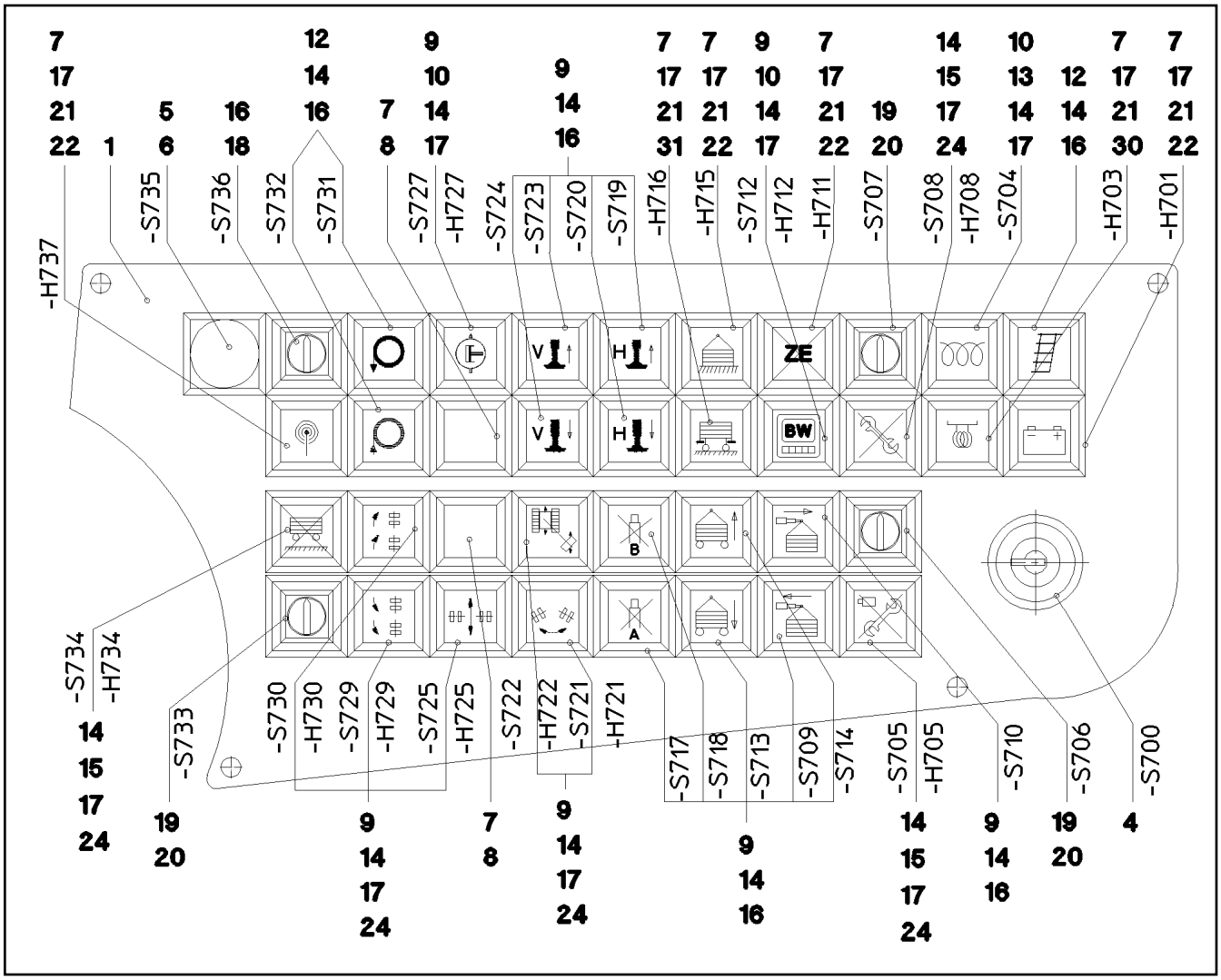

Pos.	Item	Quantity	Description	Bezeichnung	Serie	K
1	95 71 242 08	1	DASHBOARD 2X340X157 DC01	ARMATURENBRETT		
4	60 61 943 08	1	IGNITION STARTER SWITCH ⇨ 6 061 943 08 60 61 943 08	ZUENDSTARTSCHALTER		
5	60 61 441 08	1	EMERGENCY STOP BUTTON	NOT-AUS TASTE		
6	60 61 438 08	1	TOUCH CONTACT TRANSMITTER 2OE+2S	TASTKONTAKTGEBER		
7	60 61 435 08	8	INDICATOR LAMP	LEUCHTMELDER		
8	60 61 440 08	2	KEYPAD BUTTON	TASTE		
9	60 61 439 08	17	PUSH-BUTTON CAP FLACH GELB	TASTERKAPPE		
10	60 61 447 08	3	LUMINOUS SWITCH CONTACT SENDER 2	LEUCHTSCHALTKONTAKTGEBE		
12	60 61 444 08	3	PUSH-BUTTON CAP FLACH KLAR	TASTERKAPPE		
13	60 61 451 08	1	PUSH-BUTTON CAP FLACH GRUEN	TASTERKAPPE		
14	60 61 430 08	23	PUSH BUTTON	DRUCKTASTE		
15	60 61 431 08	3	PUSH-BUTTON CAP FLACH ROT	TASTERKAPPE		
16	60 61 446 08	14	TOUCH CONTACT TRANSMITTER 2OE+2S	TASTKONTAKTGEBER		
17	60 70 087 08	17	LIGHT BULB 1,2W 30V	GLUEHLAMPE		
18	60 61 449 08	1	TURNLOCK ACTUATOR 1W	DREHSCHLOSSBETAETIGER		
(1)	10 87 343 4	1	KEY	SCHLUESSEL		
19	60 61 433 08	3	ROTARY LOCK 1W	DREHSCHLOSS		
(1)	10 87 343 4	1	KEY	SCHLUESSEL		
20	60 61 434 08	3	TOUCH CONTACT TRANSMITTER 1OE+1S	TASTKONTAKTGEBER		
21	60 61 445 08	6	LAMP SOCKET	LAMPENFASSUNG		
22	60 61 443 08	4	SPHERICAL CAP	KALOTTE		
24	60 61 437 08	8	LUMINOUS PUSH BUTTON CONTACTOR 2	LEUCHTTASTKONTAKTGEBER		
30	60 61 442 08	1	SPHERICAL CAP	KALOTTE		
31	60 61 448 08	1	SPHERICAL CAP	KALOTTE		

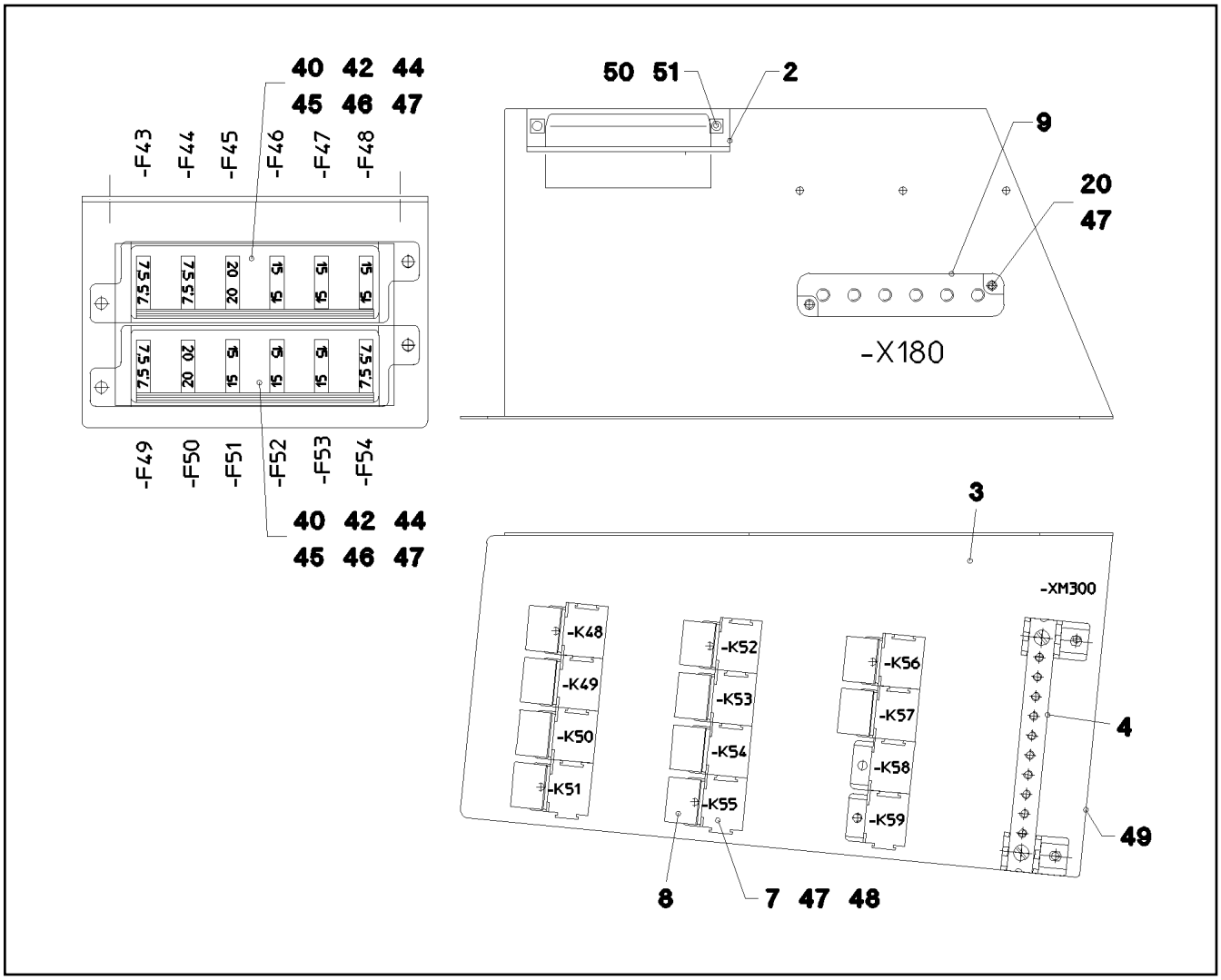

Pos.	Item	Quantity	Description	Bezeichnung	Serie	K
2	95 44 168 08	1	PLATE 2X105X124 DC01 FE//ZN20//C	BLECH		
3	95 60 903 08	1	PLATE 1.5X379X377 DC01 FE//ZN20//C	BLECH		
4	92 89 739 08	1	GROUND RAIL 8XM5 ⇨ 1 830 061 92 89 739 08	VERTEILER MASSE		
7	63 01 229 08	12	PLUG BASE 9-POLE	RELAISSTECKSOCKEL		
8	63 01 215 08	10	RELAY 24V 10A SPF	RELAIS		
9	60 44 124 08	1	CLAMPING BOARD 6XM6	KLEMMBRETT		
20	70 42 077 08	4	MANDRIL RIVET 4X15	DORNNIET		
40	60 45 016 08	2	FUSE BOX SMALL 6-POL, LEER	SICHERUNGSDOSE		
42	60 40 070 08	4	FLAT FUSE LINK 7,5A	FLACHSICHERUNGSEINSATZ		
44	60 40 072 08	6	FLAT FUSE LINK 15A	FLACHSICHERUNGSEINSATZ		
45	60 40 073 08	2	FLAT FUSE LINK 20A	FLACHSICHERUNGSEINSATZ		
46	60 27 355 08	10	INSERTION BRIDGE	EINLEGEBRUECKE		
47	70 42 076 08	10	MANDRIL RIVET 4X10,3	DORNNIET		
48	42 18 005 08	14	WASHER DIN 9021 A 4.3 ST VERZ	SCHEIBE		
49	26 21 039 08	0.4	EDGE PROTECTION 1-2X9,5X6,5	KANTENSCHUTZ		
50	41 30 026 08	2	CAGE NUT M5	KAEFIGMUTTER		
51	40 73 500 08	2	HEX SCREW EN 1665 M5X10 10.9 A2C	SECHSKANTSCHRAUBE		

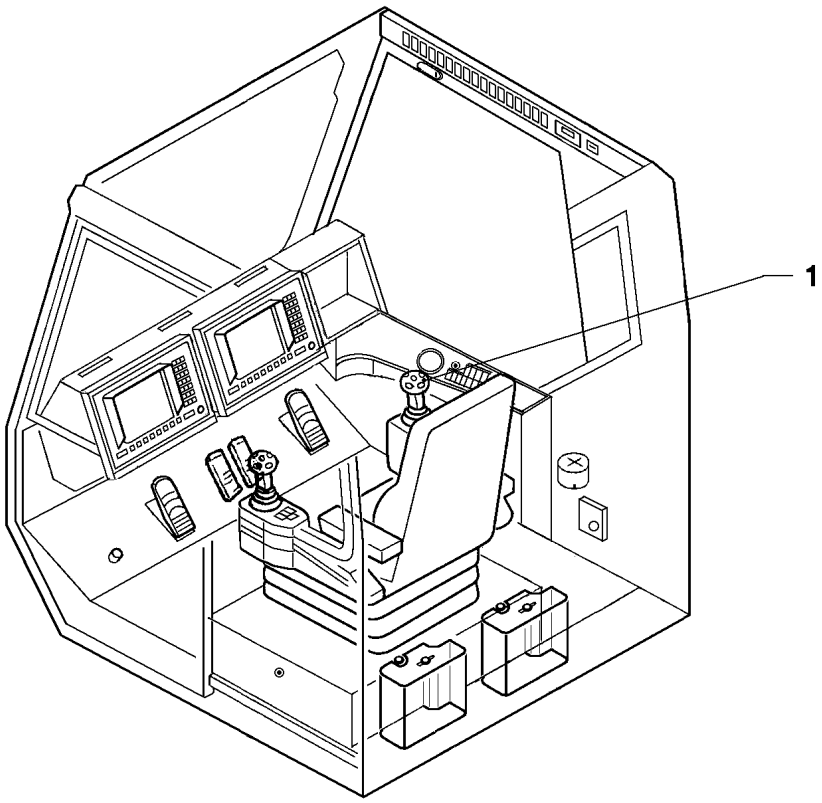

Pos.	Item	Quantity	Description	Bezeichnung	Serie	K
1	60 60 950 08	1	MASTER SWITCH ST2000-LSB-LH/11 SPF ⇨ 6 060 950 08 60 60 950 08	MEISTERSCHALTER		

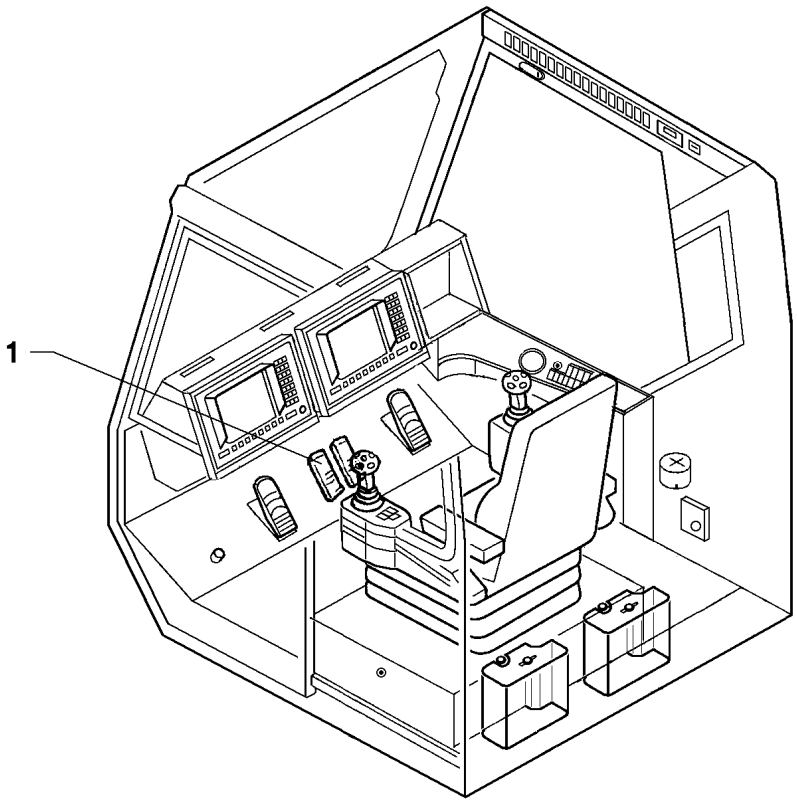

Pos.	Item	Quantity	Description	Bezeichnung	Serie	K
1	69 23 097 08	2	PEDAL TRANSDUCER 20° SPF ⇨ 6 923 097 08 69 23 097 08	PEDALGEBER		

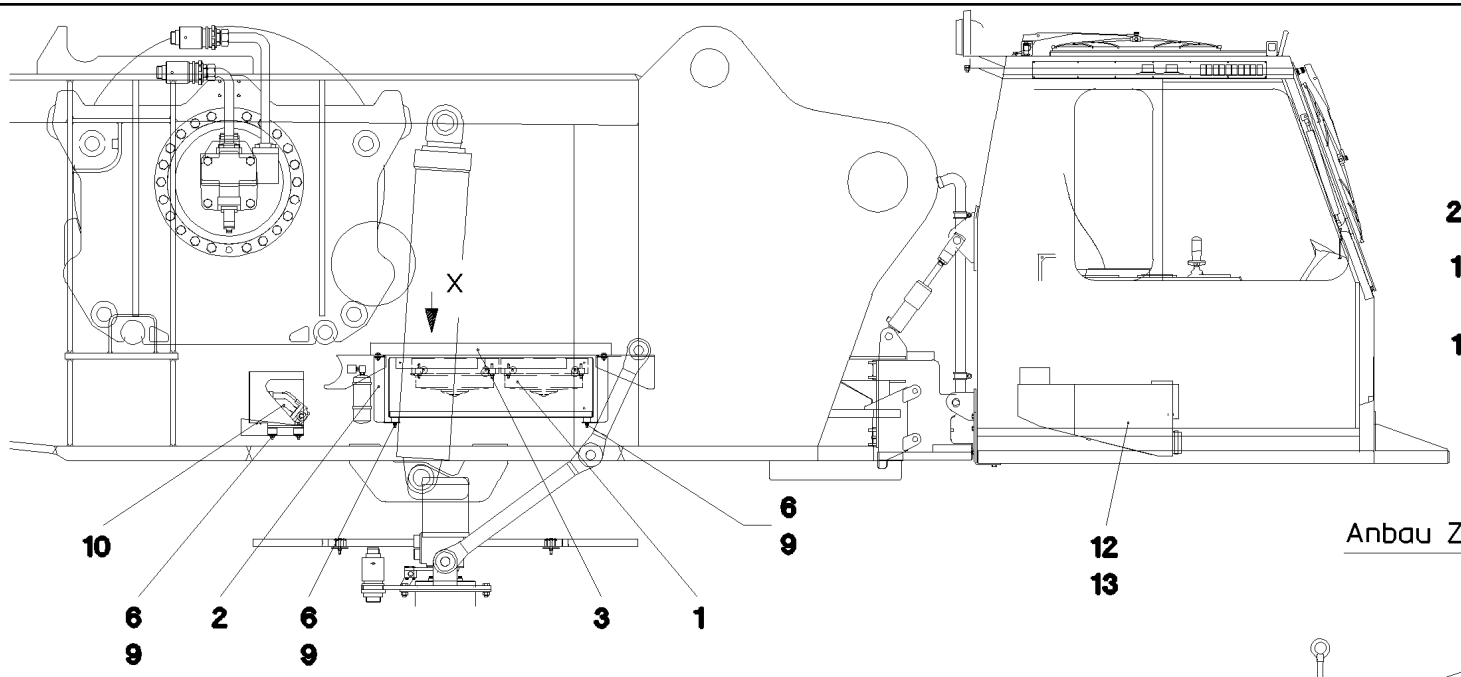

Kreislauf Kühlflüssigkeit

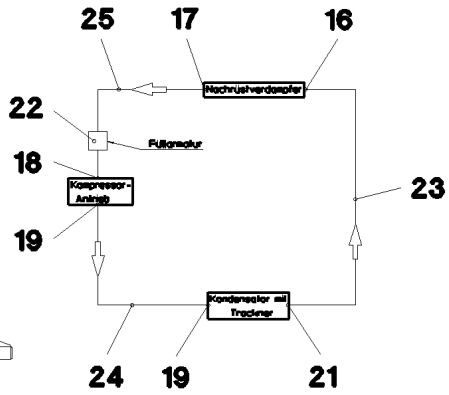

Anbau Zahnradpumpe

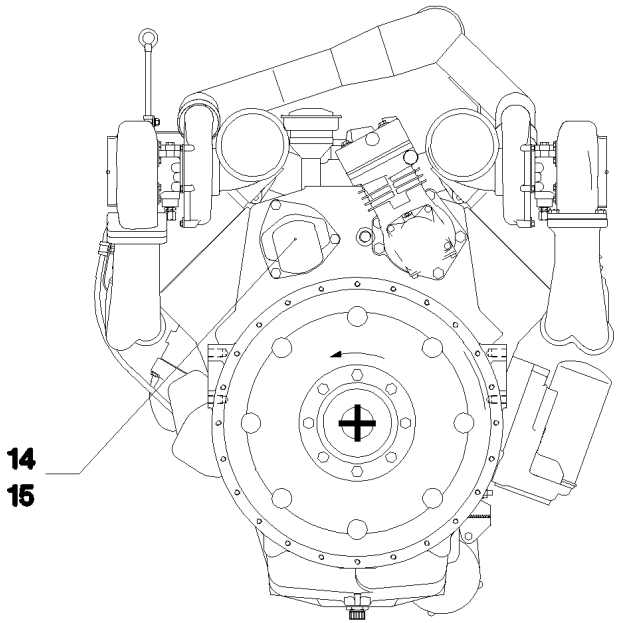

Ansicht X

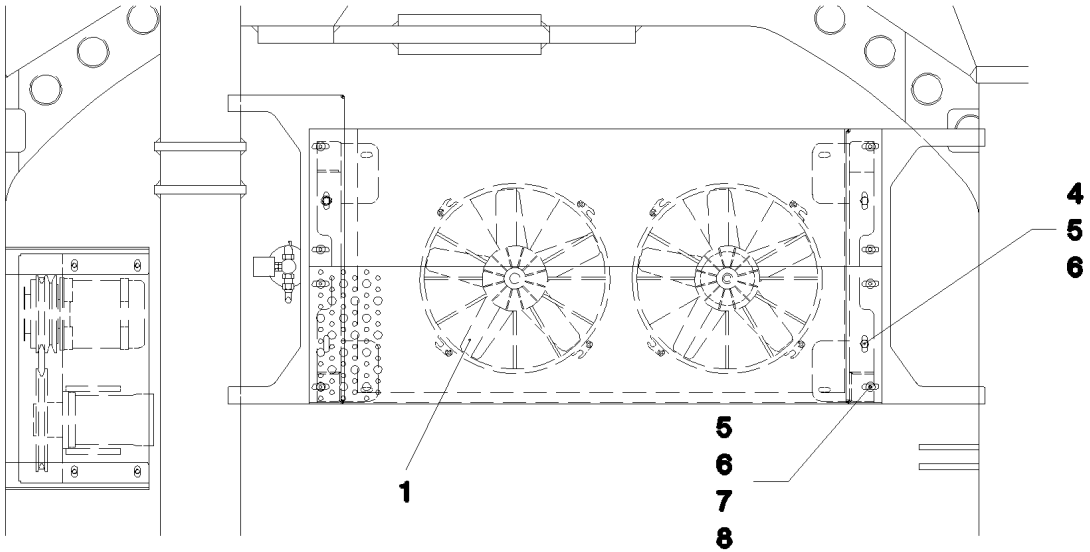

Pos. 26
28

Pos.	Item	Quantity	Description	Bezeichnung	Serie	K
1	55 31 881 08	1	LIQUEFIER ⇨ 5 531 881 08 55 31 881 08	VERFLUESSIGEREINHEIT		
2	95 66 225 08	2	PLATE 3X518X379 DC01	BLECH		
3	78 89 041 08	2	SAFETY GRATE 50X240X1000 ALMG3	SICHERHEITSROST		
4	49 00 128	4	HEX SCREW ISO 4017 M8X25 8.8 A2C	SECHSKANTSCHRAUBE		
5	42 16 025	16	WASHER DIN 7349 8,4 200HV A3C	SCHEIBE		
6	41 15 141 08	20	HEX NUT ISO 4032 M8 8 A2C	SECHSKANTMUTTER		
7	40 86 049 08	8	COUNTERSUNK SCREW DIN 7991 M8X70 8.	SENKSCHRAUBE		
8	78 89 018 08	8	WASHER 8 -EDELSTAHL	SCHEIBE		
9	42 00 012 01	8	WASHER ISO 7089 8 200HV A3C	SCHEIBE		
10	55 31 883 08	1	COMPRESSOR DRIVE ⇨ 5 531 883 08 55 31 883 08	KOMPRESSORANTRIEB		
11	72 69 068 08	4	MEGI BUFFER	MEGIPUFFER		
12	55 31 834 08	1	AIR COND. EVAPORATOR RFK ⇨ 2 831 022 55 31 834 08	KLIMANACHRUESTVERDAMPFE		
13	55 30 310 08	1	SIGN	SCHILD		
14	51 21 330 08	1	GEAR PUMP SPF	ZAHNRADPUMPE		
(999)	10 47 639 2	1	SEAL KIT	DICHTSATZ		
15	49 00 537	4	SOCKET HEAD SCREW ISO 4762 M10X30 8.	ZYLINDERSCHRAUBE		
16	55 31 831 08	1	FLANGE JOINT FRIGO-06-90	VERSCHRAUBUNG		
17	55 31 835 08	1	FLANGE JOINT FRIGO-10-90	VERSCHRAUBUNG		
18	55 31 822 08	1	FLANGE JOINT FRIGO-10-90	VERSCHRAUBUNG		
19	55 31 836 08	2	FLANGE JOINT FRIGO-08-90	VERSCHRAUBUNG		
21	55 31 821 08	3	FLANGE JOINT FRIGO-06-90°	VERSCHRAUBUNG		
22	55 31 832 08	1	FILLER NECK CONNECTION 7/8"	FUELLANSCHLUSS		
23	55 31 817 08	10	AIR CONDITIONER HOSE DN8,2-FRIGOS.06	KLIMASCHLAUCH		
24	55 31 818 08	2.5	AIR CONDITIONER HOSE DN10,5-FRIGOS.0	KLIMASCHLAUCH		
25	55 31 819 08	10	AIR CONDITIONER HOSE DN12,7-FRIGOS.1	KLIMASCHLAUCH		
26	70 20 440	2.8	REFRIGERANT 12KG FLASCHE R134A	KAELTEMITTEL		
28	92 71 424 08	1	ADDNL.HYDR.AIR CONTITIONER ⇨ 2 831 004 92 71 424 08	ZUSATZHYDRAULIK KLIMAANL		

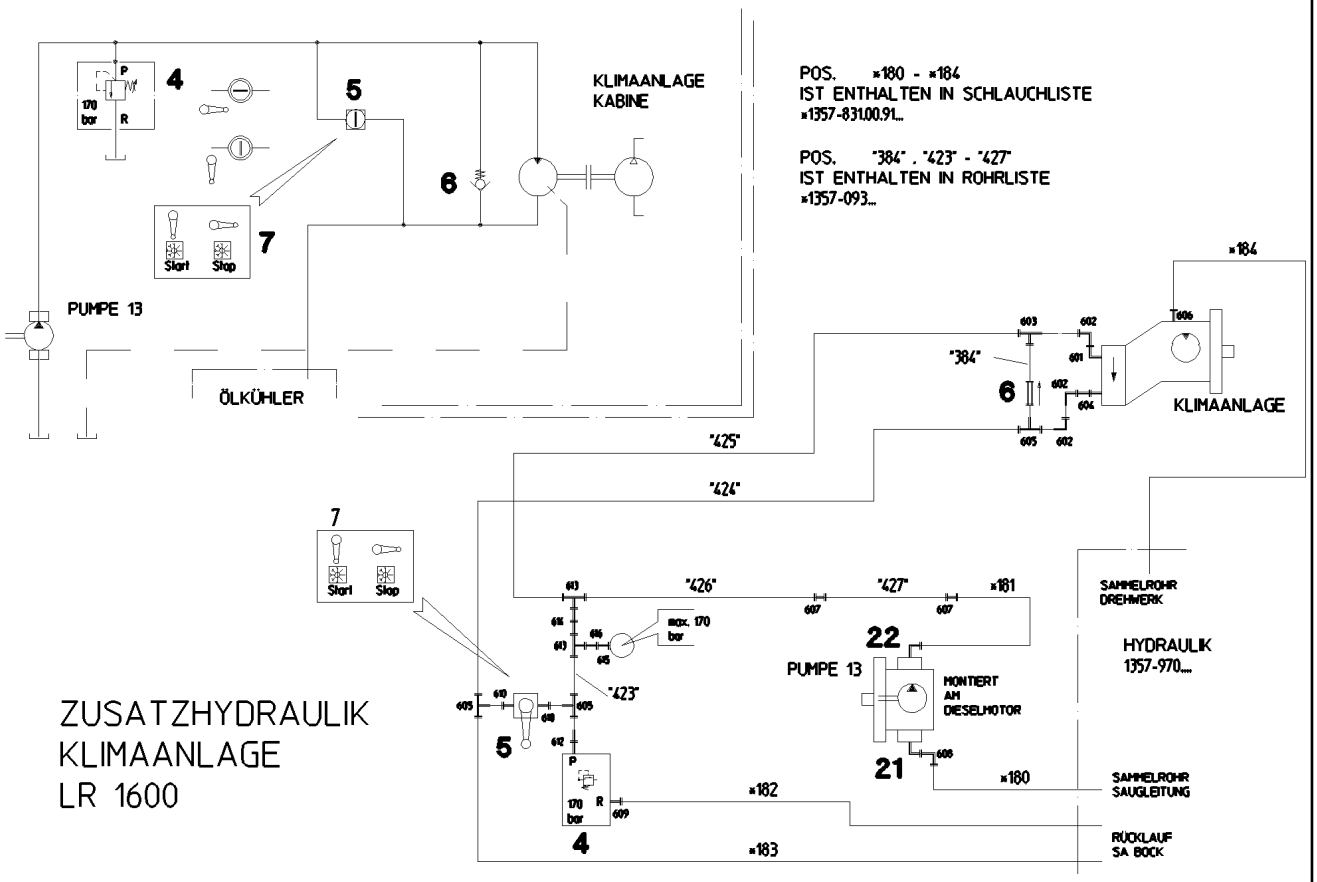

Pos.	Item	Quantity	Description	Bezeichnung	Serie	K
4	51 14 177 08	1	PRESSURE LIMITING VALVE pmax=700BAR ⇨ 5 114 177 08 51 14 177 08	DRUCKBEGRENZUNGSVENTIL		
5	51 06 823 08	1	BALL VALVE BKH1/2"NW13 A3C ⇨ 5 106 823 08 51 06 823 08	KUGELHAHN		
6	51 04 120 08	1	NON-RETURN VALVE	RUECKSCHLAGVENTIL		
7	77 26 219 08	1	SIGN	SCHILD		
21	51 01 482 08	1	FLANGE FITTING A3P	FLANSCHVERSCHRAUBUNG		
22	51 01 417 08	1	FLANGE FITTING A3P	FLANSCHVERSCHRAUBUNG		
(1)	72 64 075 08	1	O-RING 20X2,5 NBR70	O-RING		
91	92 06 581 08	1	HOSE LINES AIR CONDITIONING ⇨ 2 831 021 92 06 581 08	SCHLAUCHLEITUNGEN KLIMAA		
601	47 66 114 08	1	FLANGE JOINT RSWS16-SM-WD A3P	VERSCHRAUBUNG		
602	76 17 460	3	FLANGE JOINT EW 16S CR6-FREI	VERSCHRAUBUNG		
603	74 07 098	1	FLANGE JOINT EL 16S CR6-FREI	VERSCHRAUBUNG		
604	47 19 031 08	1	FLANGE JOINT EGE 16S M22X1,5 A3C	VERSCHRAUBUNG		
605	48 24 315 14	3	FLANGE JOINT ISO 8434 ET 16S CR6-FREI	VERSCHRAUBUNG		
606	47 10 397 08	1	FLANGE JOINT ISO 8434-1 GE 10L M12X1,5	VERSCHRAUBUNG		
607	47 00 327 08	2	FLANGE JOINT XG16-S A3P	VERSCHRAUBUNG		
608	48 25 309 14	1	FLANGE JOINT ISO 8434 EW 35L M45X2 CR6	VERSCHRAUBUNG		
609	47 10 312 08	1	FLANGE JOINT XGE18-LR-ED A3P	VERSCHRAUBUNG		
610	47 10 332 08	2	FLANGE JOINT XGE16-SR-ED A3P	VERSCHRAUBUNG		
612	47 19 006 08	1	FLANGE JOINT EGESD16-SR-WD A3P	VERSCHRAUBUNG		
613	47 04 325 08	2	FLANGE JOINT T 16S CR6-FREI	VERSCHRAUBUNG		
614	47 00 108 08	1	FLANGE JOINT SNV16-S A3P	VERSCHRAUBUNG		
615	47 56 015 08	1	TEST POINT FITTING BMA3 6S	MESSANSCHLUSS		
616	47 54 331 08	1	FLANGE JOINT REDSD16/6-S CFX	VERSCHRAUBUNG		

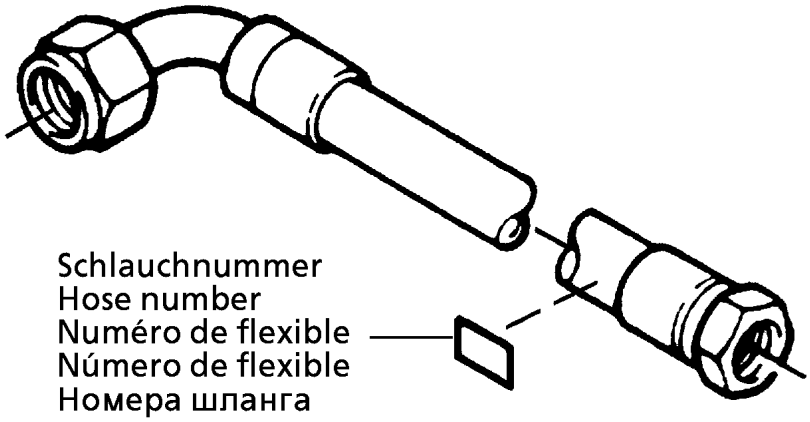

Die Schlauchnummern auf den Schläuchen entsprechen den Positionen in der Schlauchliste.

The hose numbers from the hoses are in accordance with the items in the hose list.

Les numéros indiqués sur les flexibles correspondent aux repères de la nomenclature des flexibles.

Los números indicados en los flexibles corresponden a las posiciones de la lista de flexibles.

Нанесенные на шлангах номера соответствуют позициям в перечне.

Pos.	Item	Quantity	Description	Bezeichnung	Serie	K
1	60 27 601 08	3	NAME PLATE 25,4X101,6	BEZEICHNUNGSSCHILD		
2	60 27 602 08	1	NAME PLATE 25,4X165,1	BEZEICHNUNGSSCHILD		
3	60 27 603 08	1	NAME PLATE 25,4X165,1	BEZEICHNUNGSSCHILD		
180	92 96 193 08	1	HOSE CPL. 1SN 32X2350	SCHLAUCH KPL.		
182	92 15 729 08	1	HOSE CPL. 2TE 16X230	SCHLAUCH KPL.		
183	92 15 730 08	1	HOSE CPL. 2TE 12X330	SCHLAUCH KPL.		
184	96 27 640 08	1	HOSE CPL. 1SC 2,1M	SCHLAUCH KPL.		

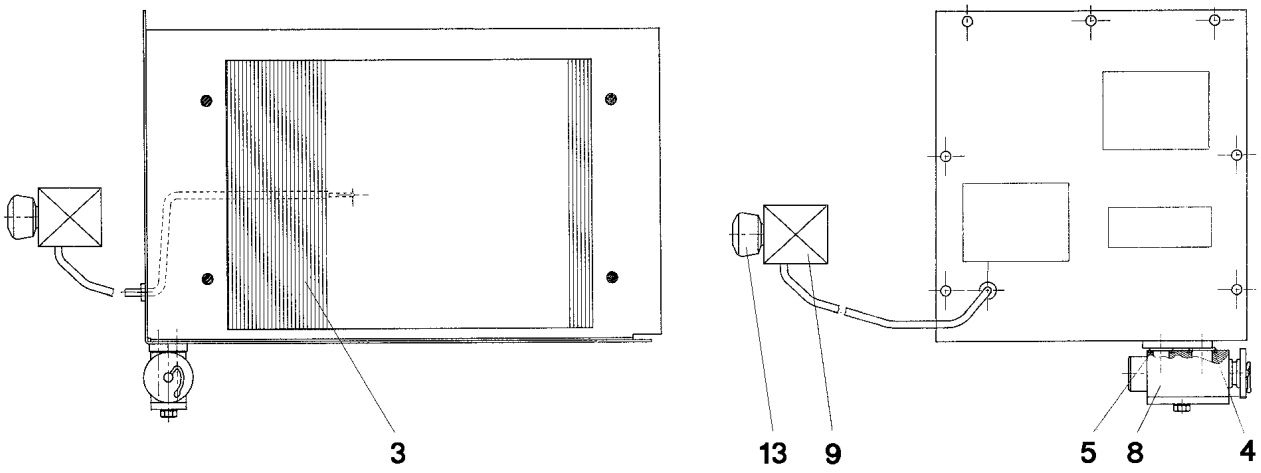

Pos.	Item	Quantity	Description	Bezeichnung	Serie	K
3	57 15 475 08	1	EVAPORATOR	VERDAMPFER		
4	51 10 390 08	1	O-RING ARP 568 14X1,78 NBR70	O-RING		
5	51 07 604 08	1	O-RING ARP 568 10,82X1,78 NBR90	O-RING		
8	76 22 478	1	VALVE	VENTIL		
9	57 13 978 08	1	THERMOSTAT	THERMOSTAT		
13	57 13 979 08	1	BUTTON	KNOPF		

Pos.	Item	Quantity	Description	Bezeichnung	Serie	K
2	97 02 924 08	1	PLATE 3X160X580 DC01 FE//ZN20//C	BLECH		
5	61 33 018 08	1	CHARGER 230V 24V8A SPF	LADEGERAET		
8	60 50 122 08	1	DEVICE PLUG 3-POL	GERAETESTECKER		
9	60 50 127 08	1	COUPLING SOCKET	KUPPLUNGSDOSE		
10	60 52 507 08	1	PROTECTING CAP	SCHUTZKAPPE		
20	46 00 580	4	PAN-HEAD SCREW ISO 7045 M6X25 4.8 A2	FLACHKOPFSCHRAUBE		
21	42 40 005 08	4	CIRCLIP DIN 127 A 6 FST A2C	FEDERRING		
22	41 15 140 08	9	HEX NUT ISO 4032 M6 8 A2C	SECHSKANTMUTTER		
23	42 00 009 01	16	WASHER ISO 7089 6 200HV A3C	SCHEIBE		
24	46 00 975	3	PAN-HEAD SCREW ISO 7045 M4X25 4.8 A2	FLACHKOPFSCHRAUBE		
25	41 15 142 08	5	HEX NUT ISO 4032 M4 8 A2C	SECHSKANTMUTTER		
26	42 40 004 08	4	CIRCLIP DIN 128 A 5 FST A2C	FEDERRING		
27	42 18 006 08	4	WASHER DIN 9021 A 5,3 ST VERZ	SCHEIBE		
28	60 24 221 08	2	CABLE GLAND PG16/9	KABELVERSCHRAUBUNG		
29	60 24 111 08	2	BLANK SOCKET PG16 MS	BLINDBUCHSE		
30	46 00 775	1	PAN-HEAD SCREW ISO 7045 M5X30 4.8 A2	FLACHKOPFSCHRAUBE		
35	92 79 281 08	1	LEAD W93	LEITUNG		
36	92 18 105 08	1	LEAD WL120	LEITUNG		
37	92 18 114 08	1	LEAD WL121	LEITUNG		

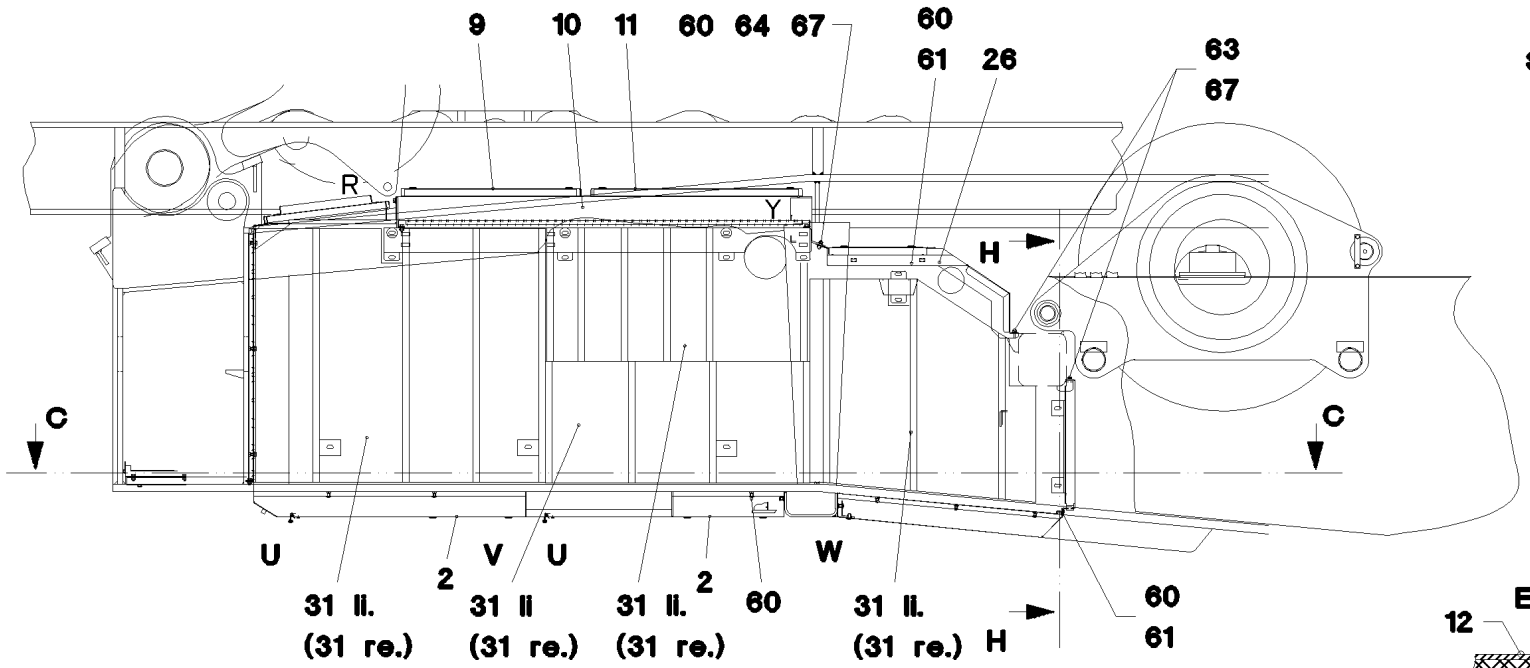

Schnitt H–H

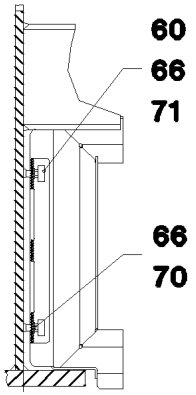

Einzelheit Y

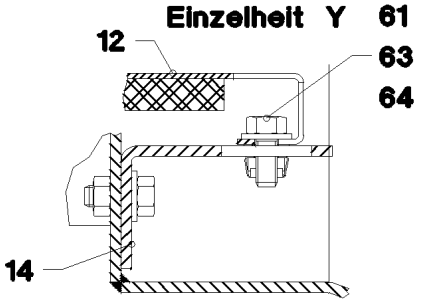

Einzelheit R

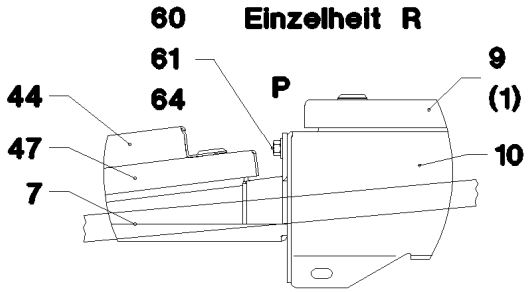

Einzelheit P

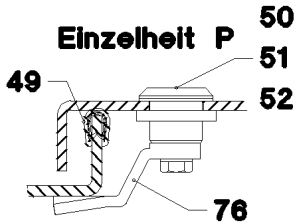

Einzelheit V

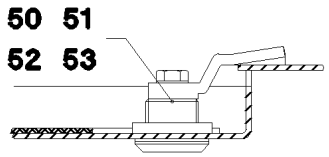

Einzelheit W

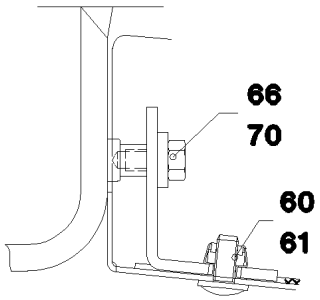

Pos. 120

Einzelheit U

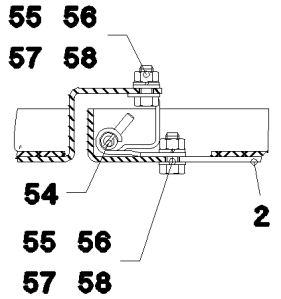

Schnitt L–L

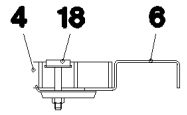

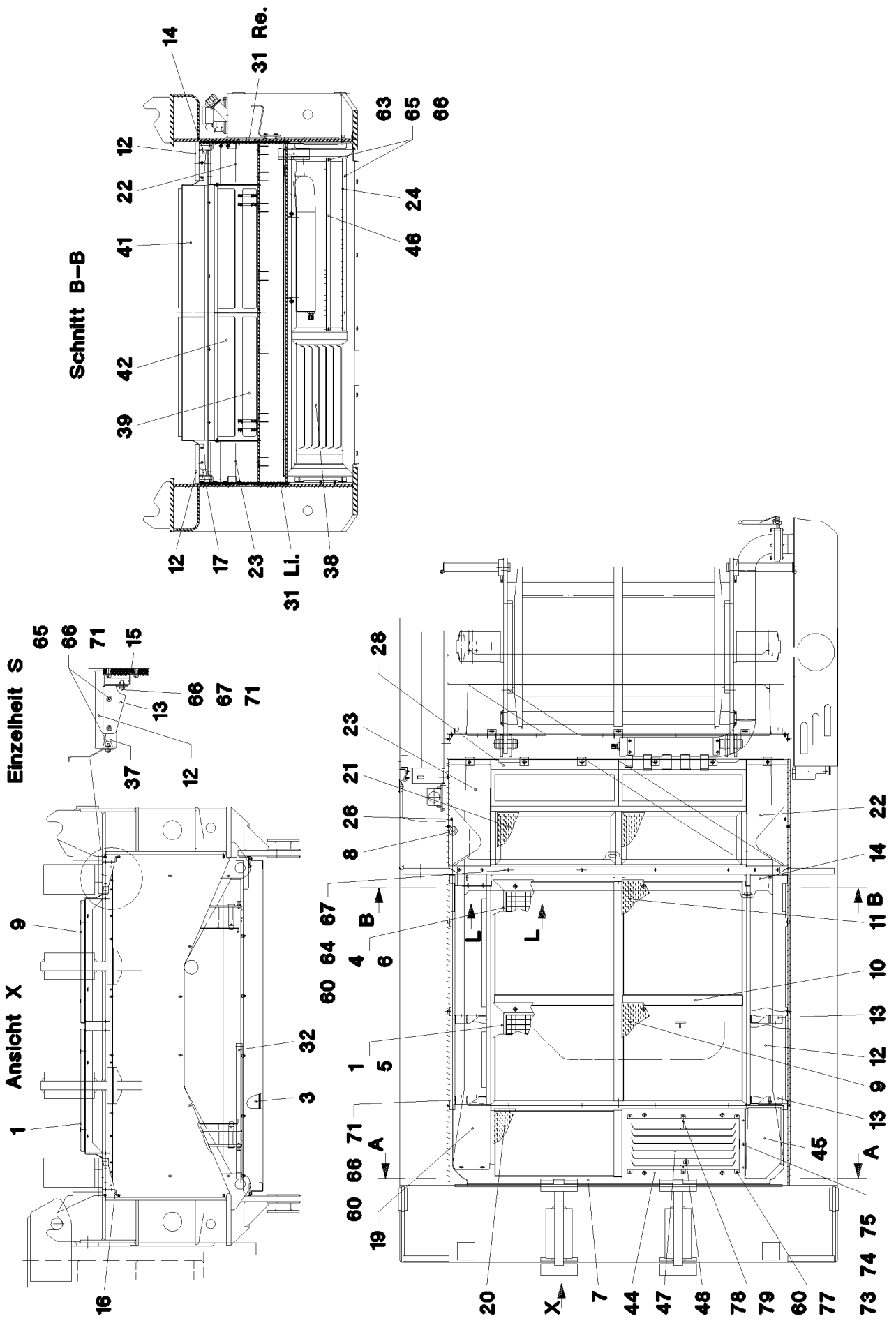

27.5.2016 023074	**etk_en_de_074713 LR 1750**	220 (2/5)
LIEBHERR	**SOUND DAMPING** **GERAEUSCHDAEMMUNG**	⇨ **2 859** **91 44 612 08**

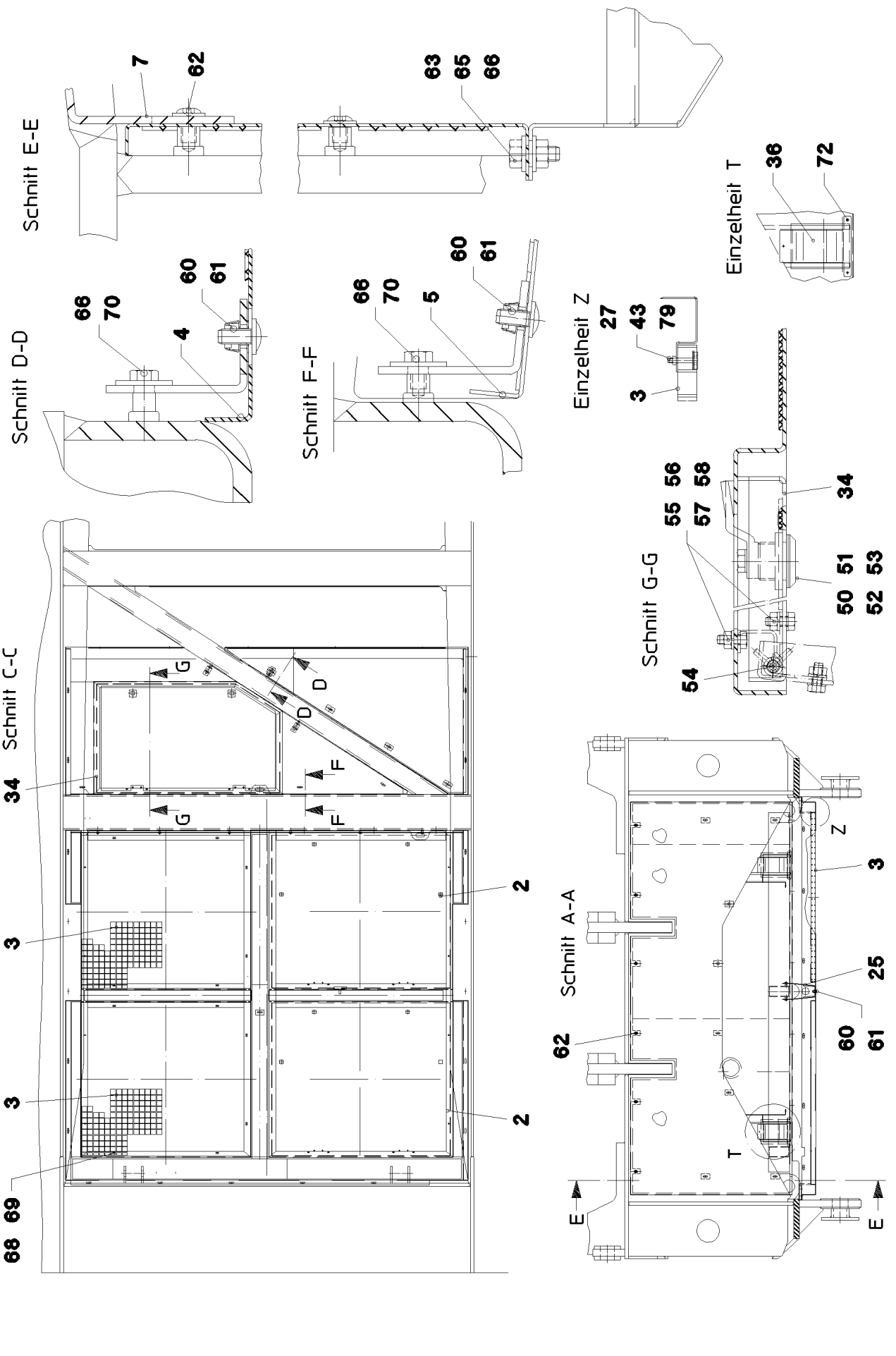
Schnitt E-E
7
62
63
65
66
Einzelheit T
36
72
Schnitt D-D
66
70
4
60
61
Schnitt F-F
66
70
5
60
61
Einzelheit Z
27
43
79
3
Schnitt G-G
55
56
57
58
34
50
51
52
53
54
Schnitt C-C
34
3
3
2
2
68
69
G
D
F
Schnitt A-A
Z
3
25
60
61
62
T
E

Pos.	Item	Quantity	Description	Bezeichnung	Serie	K
1	96 23 606 08	1	FRAME	RAHMEN		
2	97 00 139 08	2	PLATE 2x919x1072 DC01	BLECH		
3	10 02 182 6	2	GRIDIRON T970X880X25/2 ALMGSI 0.5 SPF	GITTERROST-P		
4	96 23 610 08	1	FRAME	RAHMEN		
5	72 58 667 08	1	GRIDIRON T660X517X30/2 S235JR T ZN K	GITTERROST-P		
6	72 58 684 08	1	GRIDIRON T660X655X30/2 S235JR T ZN K	GITTERROST-P		
7	92 01 881 08	1	FRAME	RAHMEN		
8	97 00 465 08	2	PLATE 4X144X180 S315MC	BLECH		
9	97 00 223 08	1	NIPPLE PLATE 5X720X875 ALMG3 H114 SP	WARZENBLECH		
10	92 04 277 08	1	FRAME	RAHMEN		
11	97 00 224 08	1	NIPPLE PLATE 5X840X875 ALMG3 H114 SP	WARZENBLECH		
12	96 16 948 08	2	COVER	DECKEL		
13	97 00 277 08	4	HOLDER 4x133x216 S315MC	HALTER		
14	97 00 278 08	1	HOLDER 4x120x293 S315MC	HALTER		
15	97 00 463 08	1	PLATE 4X1645X211 S315MC	BLECH		
16	97 00 729 08	1	PLATE 4X1645X211 S315MC	BLECH		
17	97 00 315 08	1	HOLDER 4x120x293 S315MC	HALTER		
18	72 58 102 08	8	GRATING CLAMP	HALTEKLAMMER		
19	97 00 274 08	1	PLATE 2x529x342 DC01	BLECH		
20	97 00 272 08	1	NIPPLE PLATE 3.5x521x876 ALMG3 H114 SP	WARZENBLECH		
21	97 00 320 08	2	NIPPLE PLATE 3.5x386x839 ALMG3 H114 SP	WARZENBLECH		
22	97 00 325 08	1	PLATE 2x323x1014 DC01	BLECH		
23	97 00 326 08	1	PLATE 2x323x1014 DC01	BLECH		
24	97 00 598 08	1	PLATE 4X1180X83 S315MC	BLECH		
25	97 00 616 08	1	HOLDER 3x172x436 DC01	HALTER		
26	97 00 671 08	2	PLATE 4x116x40 S315MC FE//ZN20//C	BLECH		
27	72 58 100 08	8	UPPER FASTENING 52x26x3	BEFESTIGUNGSOBERTEIL		
28	92 10 728 08	1	FRAME	RAHMEN		
31	80 21 020 08	70	ADHESIVE INSULATING STRIP 25MM PS18	PILZKOPFBAND		
32	28 39 057 08	4	INSULATING MATERIAL 40X40X2000	DAEMMSTOFF		
34	97 02 453 08	1	PLATE 2x668x1090 DC01	BLECH		
36	97 02 510 08	2	PLATE 1.5x205x160 DC01 FE//ZN20//C	BLECH		
37	97 02 547 08	4	HOLDER 4x92x228 S315MC	HALTER		
38	92 15 079 08	1	CARTRIDGE	KASSETTE		
39	92 15 080 08	2	CARTRIDGE	KASSETTE		
41	92 15 091 08	2	CARTRIDGE	KASSETTE		
42	92 71 425 08	2	CASSETTE CPL. ⇨ 2 859 009 92 71 425 08	KASSETTE KPL.		
43	49 00 595	8	HEX SCREW ISO 4017 M6X35 8.8 A2C	SECHSKANTSCHRAUBE		
44	97 03 252 08	1	PLATE 2x520x862 DC01	BLECH		
45	97 03 296 08	1	PLATE 2x328x516 DC01	BLECH		
46	97 06 122 08	1	PLATE 4x1180x63 S315MC	BLECH		
47	97 06 187 08	1	PLATE 2x826x450 DC01	BLECH		
48	97 07 550 08	1	PLATE 2x336x85 DC01 FE//ZN20//C	BLECH		
49	26 21 040 08	18	EDGE PROTECTION 1-4X14,5X10	KANTENSCHUTZ		
50	70 42 533 08	40	HOUSING GD-ZN SW GEPULVERT	GEHAEUSE		
51	70 42 534 08	40	ACTUATION SPIKE GD-ZN SW GEPULVERT	BETAETIGUNGSDORN		
52	70 42 748 08	40	O-RING 12X2 NBR70	O-RING		
53	70 42 567 08	10	TONGUE	ZUNGE		
54	70 42 619 08	6	HINGE 19X28,5X126/118° ST	SCHARNIER		
55	40 00 417	16	HEX SCREW ISO 4017 M5X12 8.8 A2C	SECHSKANTSCHRAUBE		
56	46 00 305	16	WASHER ISO 7089 5 200HV A3C	SCHEIBE		
57	42 40 004 08	16	CIRCLIP DIN 128 A 5 FST A2C	FEDERRING		
58	41 15 148 08	16	HEX NUT ISO 4032 M5 8 A2C	SECHSKANTMUTTER		
60	10 41 286 1	60	OVAL HEAD FLAT SCREW AEHNL.ISO 7380	LINSENFLACHKOPFSCHRAUBE		
61	41 30 032 08	60	CAGE NUT M8 A2/ST A2K	KAEFIGMUTTER		
62	10 41 285 4	25	OVAL HEAD FLAT SCREW AEHNL.ISO 7380	LINSENFLACHKOPFSCHRAUBE		
63	49 00 089	30	HEX SCREW ISO 4017 M8X20 8.8 A2C	SECHSKANTSCHRAUBE		
64	42 00 012 01	30	WASHER ISO 7089 8 200HV A3C	SCHEIBE		
65	41 15 141 08	10	HEX NUT ISO 4032 M8 8 A2C	SECHSKANTMUTTER		

Pos.	Item	Quantity	Description	Bezeichnung	Serie	K
66	42 16 025	20	WASHER DIN 7349 8,4 200HV A3C	SCHEIBE		
67	41 30 034 08	20	CAGE NUT M8	KAEFIGMUTTER		
68	40 86 041 08	16	COUNTERSUNK SCREW AEHNL.DIN 7991	SENKSCHRAUBE		
69	41 30 029 08	16	CAGE NUT M6	KAEFIGMUTTER		
70	40 65 136	12	HEX SCREW ISO 4017 M8X12 8.8 A2C	SECHSKANTSCHRAUBE		
71	49 00 128	8	HEX SCREW ISO 4017 M8X25 8.8 A2C	SECHSKANTSCHRAUBE		
72	55 31 573 08	6	SHEET-METAL SCREW DIN 7981 3,5X6,5-C	BLECHSCHRAUBE		
73	61 61 548 08	3	COUNTERSUNK SCREW DIN 7991 M6X12 8.	SENKSCHRAUBE		
74	41 30 030 08	3	CAGE NUT M6	KAEFIGMUTTER		
75	42 00 009 01	3	WASHER ISO 7089 6 200HV A3C	SCHEIBE		
76	70 42 562 08	32	TONGUE	ZUNGE		
77	41 19 005 08	6	HEX NUT DIN 985 M8 8 A2C	SECHSKANTMUTTER		
78	40 97 048 08	2	SCREW AEHNL.DIN 58450 M6X16 SCHWARZ	SCHRAUBE		
79	41 19 004 08	10	HEX NUT DIN 985 M6 8 A2C	SECHSKANTMUTTER		
120	92 99 991 08	1	SOUND DAMPING LR1600/1	GERAEUSCHDAEMMUNG		
			⇨ 2 859 011 92 99 991 08			

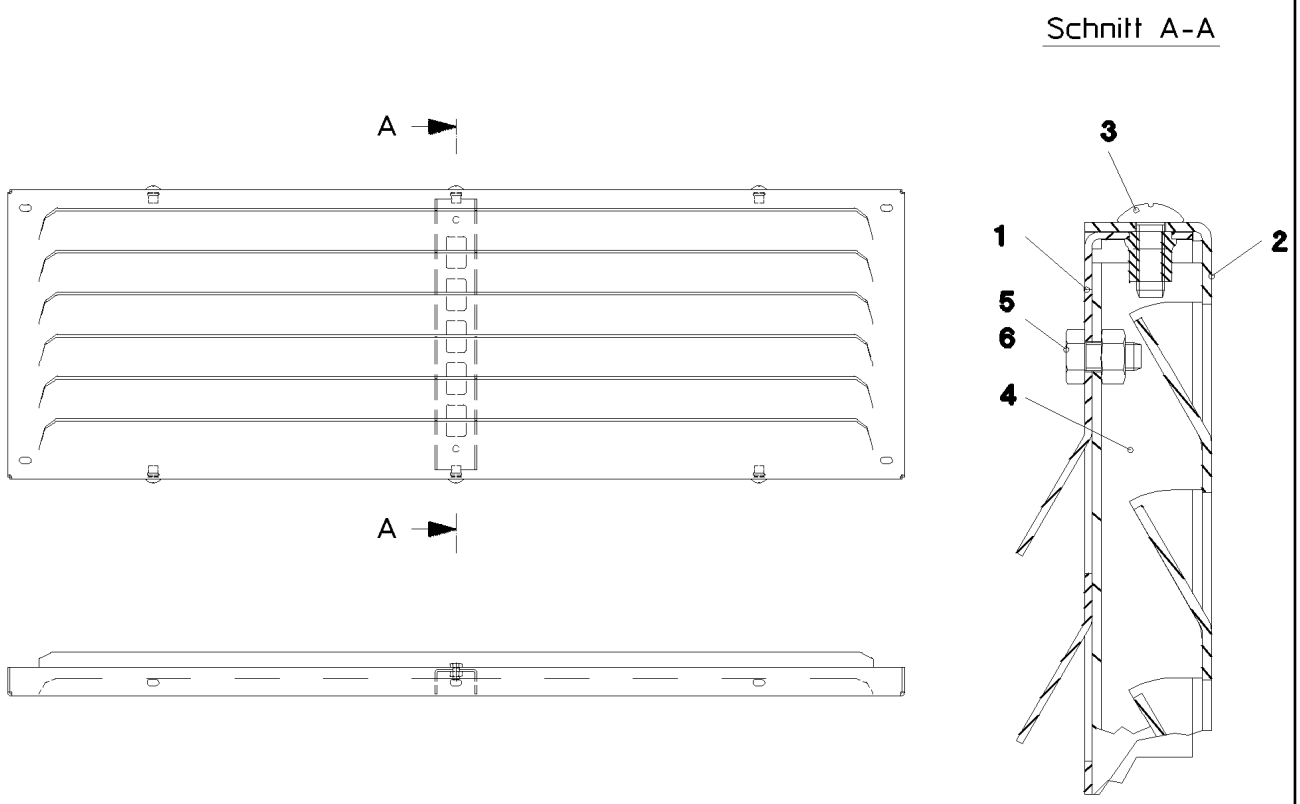

Pos.	Item	Quantity	Description	Bezeichnung	Serie	K
1	92 71 427 08	1	CARTRIDGE	KASSETTE		
2	97 07 848 08	1	PLATE 2x901x322 DC01	BLECH		
3	40 97 048 08	6	SCREW AEHNL.DIN 58450 M6X16 SCHWARZ	SCHRAUBE		
4	97 07 905 08	1	PLATE 2x258x80 DC01	BLECH		
5	41 19 004 08	2	HEX NUT DIN 985 M6 8 A2C	SECHSKANTMUTTER		
6	40 65 103	2	HEX SCREW ISO 4017 M6X10 8.8 A2C	SECHSKANTSCHRAUBE		

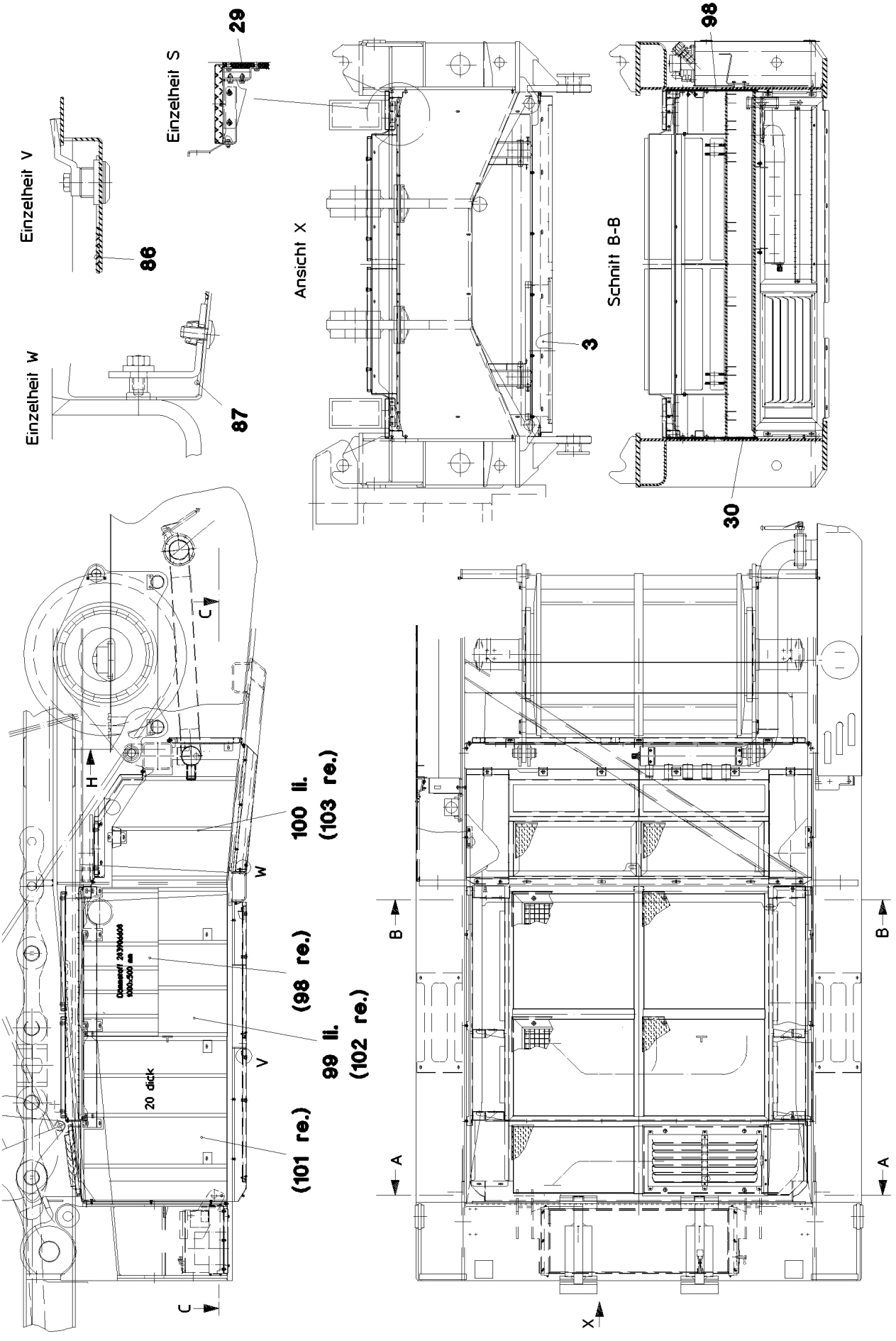

27.5.2016 028749	**etk_en_de_074713 LR 1750**	225 (1/3)
LIEBHERR	**SOUND DAMPING** **GERAEUSCHDAEMMUNG**	⇨ **2 859 011** **92 99 991 08**

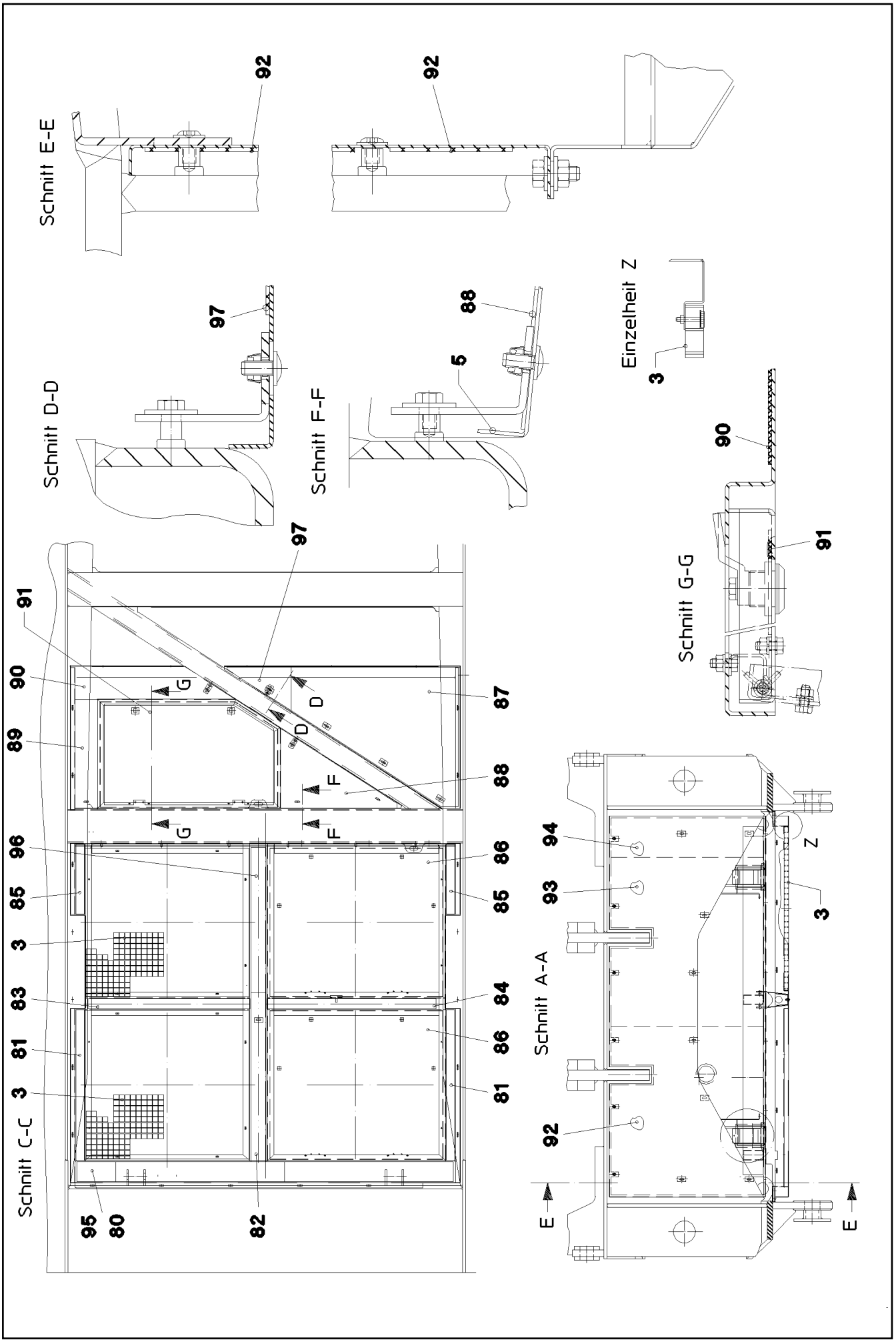
Schnitt E-E
92
92
Schnitt D-D
97
Schnitt F-F
88
5
Einzelheit Z
3
90
91
Schnitt G-G
97
91
90
89
96
85
3
83
81
3
95
80
82
87
88
86
85
84
86
81
G
G
D
D
F
F
Schnitt C-C
Schnitt A-A
94
93
92
Z
3
E
E

Pos.	Item	Quantity	Description	Bezeichnung	Serie	K
3	97 38 059 08	2	INSULATING MATERIAL 12X240X1000	DAEMMSTOFF		
5	97 38 060 08	2	INSULATING MATERIAL 12X240X545	DAEMMSTOFF		
29	97 11 410 08	1	INSULATING MATERIAL 20X1120X960 PUR	DAEMMSTOFF		
30	97 11 411 08	1	INSULATING MATERIAL 12X1000X500 GF-G	DAEMMSTOFF		
80	97 09 399 08	2	HEAVY FOIL MATTING 2x1000x130 SB-KAUT	SCHWERFOLIENMATTE		
81	97 09 413 08	2	HEAVY FOIL MATTING 2x890x50 SB-KAUT	SCHWERFOLIENMATTE		
82	97 09 414 08	1	HEAVY FOIL MATTING 2x1000x90 SB-KAUT	SCHWERFOLIENMATTE		
83	97 09 415 08	1	HEAVY FOIL MATTING 0x960x60 SB-KAUT	SCHWERFOLIENMATTE		
84	97 09 416 08	1	HEAVY FOIL MATTING 2x1000x60 SB-KAUT	SCHWERFOLIENMATTE		
85	97 09 417 08	2	HEAVY FOIL MATTING 0x410x50 SB-KAUT	SCHWERFOLIENMATTE		
86	97 09 418 08	2	HEAVY FOIL MATTING 0x855x1000 SB-KAUT	SCHWERFOLIENMATTE		
87	97 09 419 08	1	HEAVY FOIL MATTING 2x860x1000 SB-KAUT	SCHWERFOLIENMATTE		
88	97 09 420 08	1	HEAVY FOIL MATTING 0x450x690 SB-KAUT	SCHWERFOLIENMATTE		
89	97 09 421 08	1	HEAVY FOIL MATTING 0x640x115 SB-KAUT	SCHWERFOLIENMATTE		
90	97 09 422 08	1	HEAVY FOIL MATTING 0x210x900 SB-KAUT	SCHWERFOLIENMATTE		
91	97 09 423 08	1	HEAVY FOIL MATTING 2x600x1000 SB-KAUT	SCHWERFOLIENMATTE		
92	97 09 424 08	1	HEAVY FOIL MATTING 2x1000x903 SB-KAUT	SCHWERFOLIENMATTE		
93	97 10 109 08	1	HEAVY FOIL MATTING 2x903x1000 SB-KAUT	SCHWERFOLIENMATTE		
94	97 10 112 08	1	HEAVY FOIL MATTING 2x232x903 SB-KAUT	SCHWERFOLIENMATTE		
95	97 10 115 08	1	HEAVY FOIL MATTING 2x130x230 SB-KAUT	SCHWERFOLIENMATTE		
96	97 10 118 08	1	HEAVY FOIL MATTING 2x90x860 SB-KAUT	SCHWERFOLIENMATTE		
97	97 10 119 08	1	HEAVY FOIL MATTING 2x285x370 SB-KAUT	SCHWERFOLIENMATTE		
98	97 11 413 08	1	INSULATING MATERIAL 12X1000X500 GF-G	DAEMMSTOFF		
99	97 11 414 08	1	INSULATING MATERIAL 20X1000X460 PUR	DAEMMSTOFF		
100	97 11 415 08	1	INSULATING MATERIAL 20X855X840 PUR-S	DAEMMSTOFF		
101	97 11 416 08	1	INSULATING MATERIAL 20X1120X960 PUR	DAEMMSTOFF		
102	97 11 417 08	1	INSULATING MATERIAL 20X1000X460 PUR	DAEMMSTOFF		
103	97 11 418 08	1	INSULATING MATERIAL 20X855X840 PUR-S	DAEMMSTOFF		

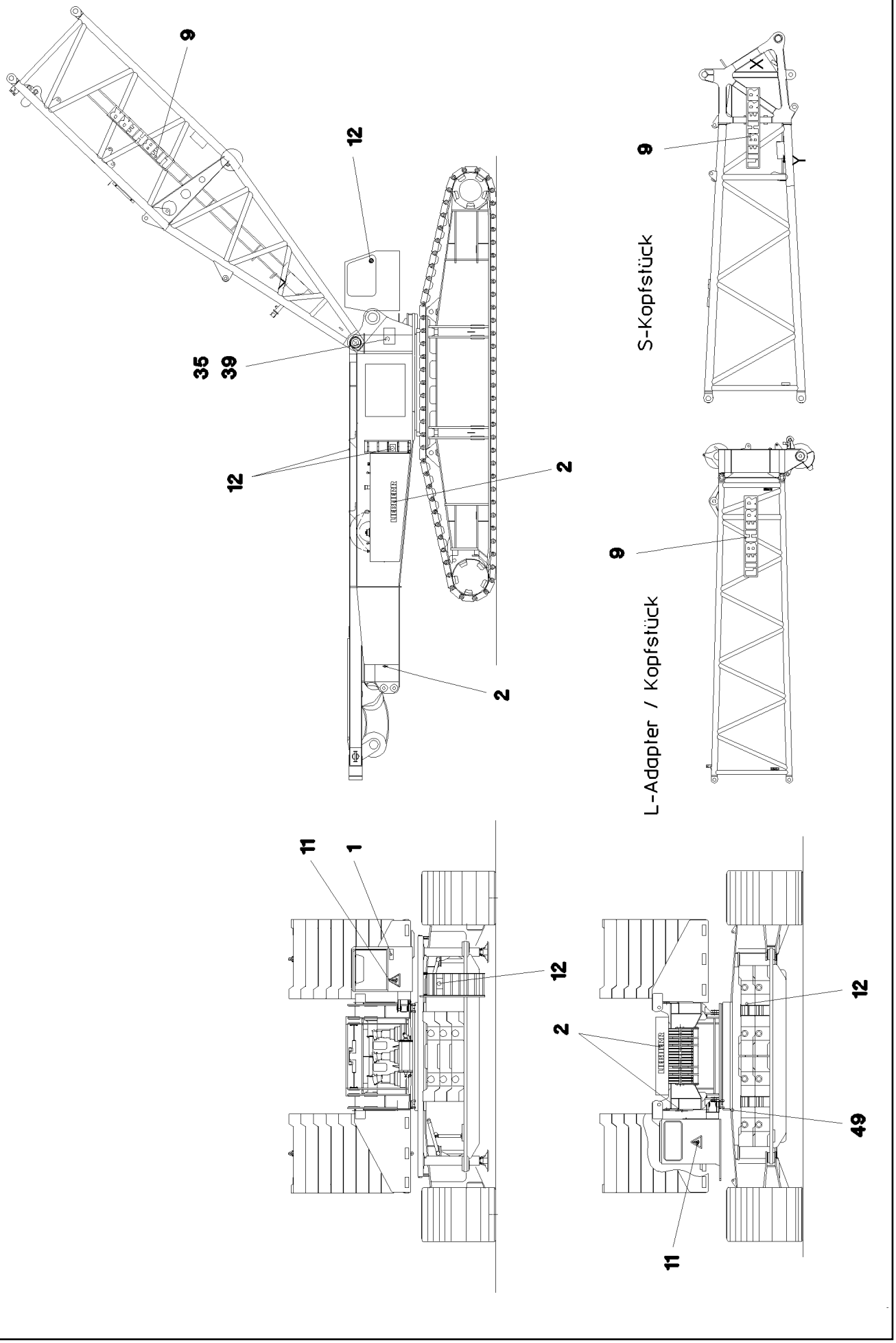
9
12
35
39
12
2
2
9
S-Kopfstück
9
L-Adapter / Kopfstück
11
1
12
2
12
49
11

Pos.	Item	Quantity	Description	Bezeichnung	Serie	K
1	77 25 699 08	1	SIGN 6X107X237 G-ALSI12	SCHILD		
2	97 17 499 08	3	SIGN	SCHILD		
9	97 31 793 08	6	SIGN 375X2250 FOLIE	SCHILD		
11	77 26 192 08	2	SIGN ISO 7010-W015 FOLIE SPF	SCHILD		
12	77 31 945 14	6	SIGN BGV A8-P06 100 SPF	SCHILD		
35	97 39 744 08	2	SIGN 270X200 KLEBEFOLIE SPF	SCHILD		
39	97 39 746 08	2	SIGN 270X180 KLEBEFOLIE SPF	SCHILD		
49	97 41 466 08	1	SIGN 120X70 FOLIE SPF	SCHILD		
79	97 16 938 08	1	SIGN 111DBA/100X90 KLEBEFOLIE SPF	SCHILD		

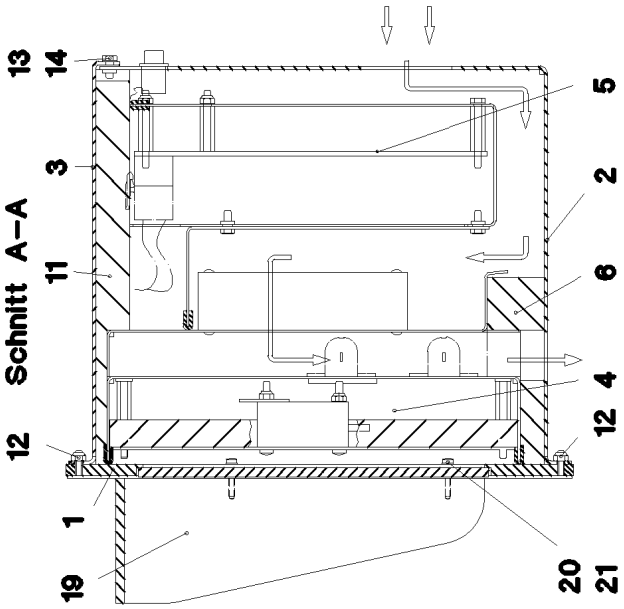

Pos. 28
Pos. 29
Pos. 151

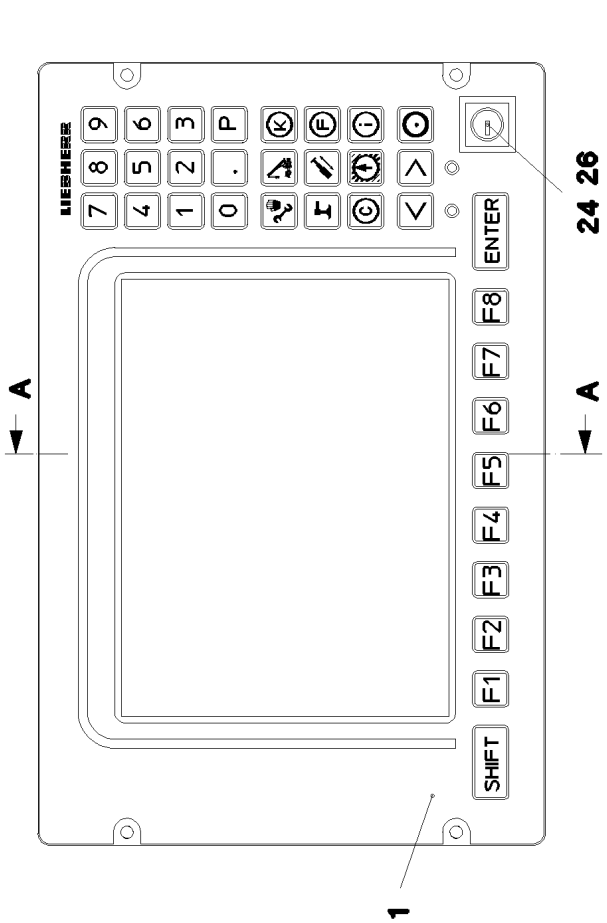

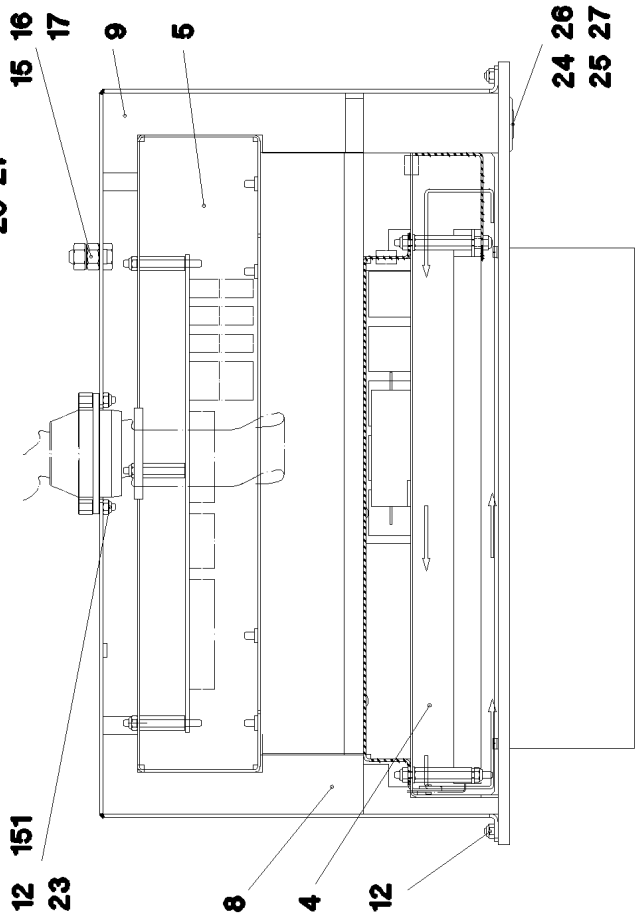

Pos.	Item	Quantity	Description	Bezeichnung	Serie	K
1	69 18 833 08	1	KEY PAD SPF	FOLIENTASTATUR		
2	92 51 331 08	1	HOUSING	GEHAEUSE		
3	95 45 888 08	1	COVER 1,5X196X343 DC01	DECKEL		
4	92 51 332 08	1	MODULE 1 LCD	MODUL 1 LCD		
5	92 51 333 08	1	MODULE2-CONTROLLER U.NT	MODUL2-CONTROLLER U.NT		
6	28 29 049 08	1	INSULATING MAT 25X82X317	DAEMMMATTE		
8	28 29 051 08	1	INSULATING MAT 35X174X192	DAEMMMATTE		
9	28 29 052 08	1	INSULATING MAT 35X174X192	DAEMMMATTE		
11	28 29 054 08	1	INSULATING MAT 16X175X318	DAEMMMATTE		
12	41 19 001 08	12	HEX NUT DIN 985 M3 8 A3C	SECHSKANTMUTTER		
13	42 52 205 08	2	SERRATED LOCK WASHER DIN 6798 J 3,2	FAECHERSCHEIBE		
14	40 65 000 08	2	HEX SCREW ISO 4017 M3X8 8.8 A2C	SECHSKANTSCHRAUBE		
15	40 65 099	1	HEX SCREW ISO 4017 M6X16 8.8 A2C	SECHSKANTSCHRAUBE		
16	41 15 140 08	2	HEX NUT ISO 4032 M6 8 A2C	SECHSKANTMUTTER		
17	42 52 210 08	2	SERRATED LOCK WASHER DIN 6798 J 6,4	FAECHERSCHEIBE		
19	95 41 220 08	1	GLARE SHIELD 4X40X531 ALMG3 H111	BLENDSCHUTZ		
20	40 83 112 08	2	PAN-HEAD SCREW ISO 7045 M2,5X12 4.8 A2	FLACHKOPFSCHRAUBE		
21	42 51 004 08	2	TOOTH LOCK WASHER DIN 6797 A 2,7	ZAHNSCHEIBE		
23	60 23 342 08	2	LOCK SCREW M3	VERRIEGELUNGSSCHRAUBE		
24	61 10 022 08	1	PLATE 1X35X22 ALMG3	BLECH		
25	69 27 013 08	1	KEY SWITCH	SCHLUESSELSCHALTER		
26	69 27 014 08	1	SWITCHING ELEMENT	SCHALTELEMENT		
27	69 26 004 08	1	FRONT FRAME	FRONTRAHMEN		
28	92 08 367 08	1	LEAD W648	LEITUNG		
29	60 27 626 08	1	NAME PLATE 76X48	BEZEICHNUNGSSCHILD		
151	68 00 011 08	1	CONNECTING CABLE 0,15M SPF	VERBINDUNGSKABEL		

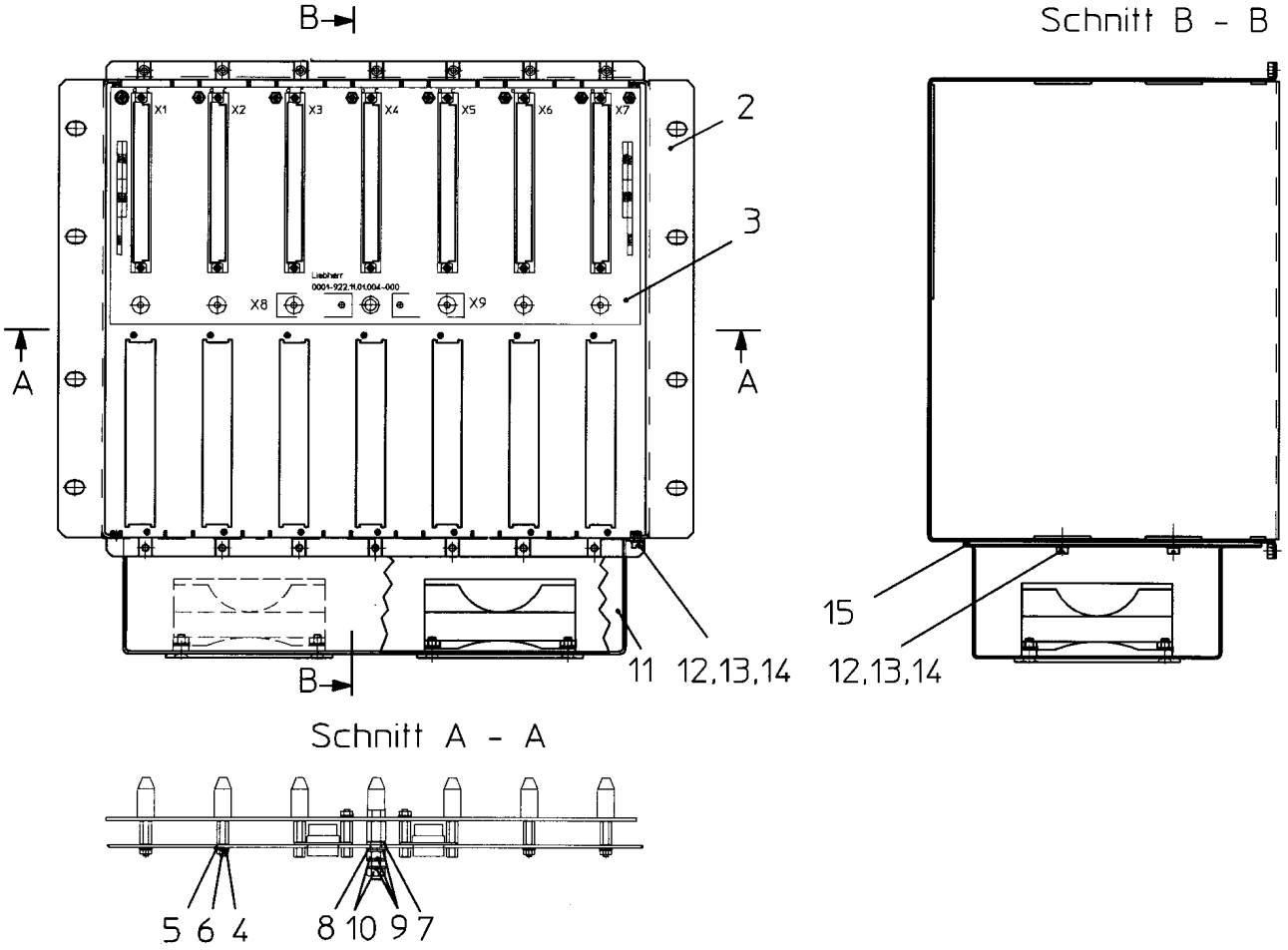

Pos.	Item	Quantity	Description	Bezeichnung	Serie	K
2	61 10 011 08	1	EMPTY CASING	LEERGEHAEUSE		
3	92 84 311 08	1	BUS PCB	BUSPLATINE		
			⇨ 2 922 001 92 84 311 08			
4	51 45 994 08	12	PAN-HEAD SCREW ISO 7045 M3X8 4.8 A2C	FLACHKOPFSCHRAUBE		
5	46 00 814	12	WASHER ISO 7089 3 200HV A3C	SCHEIBE		
6	42 51 005 08	12	TOOTH LOCK WASHER DIN 6797 A 3,2	ZAHNSCHEIBE		
7	66 00 430 08	1	INSULATING BUSHING KUNSTSTOFF SPF	ISOLIERBUCHSE		
8	42 00 522 14	1	WASHER AEHNL.ISO 7089 5 PA 6.6 NATUR	SCHEIBE		
9	46 00 305	3	WASHER ISO 7089 5 200HV A3C	SCHEIBE		
10	41 15 148 08	2	HEX NUT ISO 4032 M5 8 A2C	SECHSKANTMUTTER		
11	92 32 870 08	1	FAN UNIT	LUEFTEREINHEIT		
			⇨ 2 913 102 92 32 870 08			
12	49 01 886	4	PAN-HEAD SCREW ISO 7045 M4X6 4.8 A2C	FLACHKOPFSCHRAUBE		
13	40 01 645	4	WASHER ISO 7089 4 200HV A3C	SCHEIBE		
14	42 51 007 08	4	TOOTH LOCK WASHER DIN 6797 A 4,3	ZAHNSCHEIBE		
15	28 81 799 08	1	FAN SCREEN 1X286X173 DR ACRYL	LUEFTERMASKE		

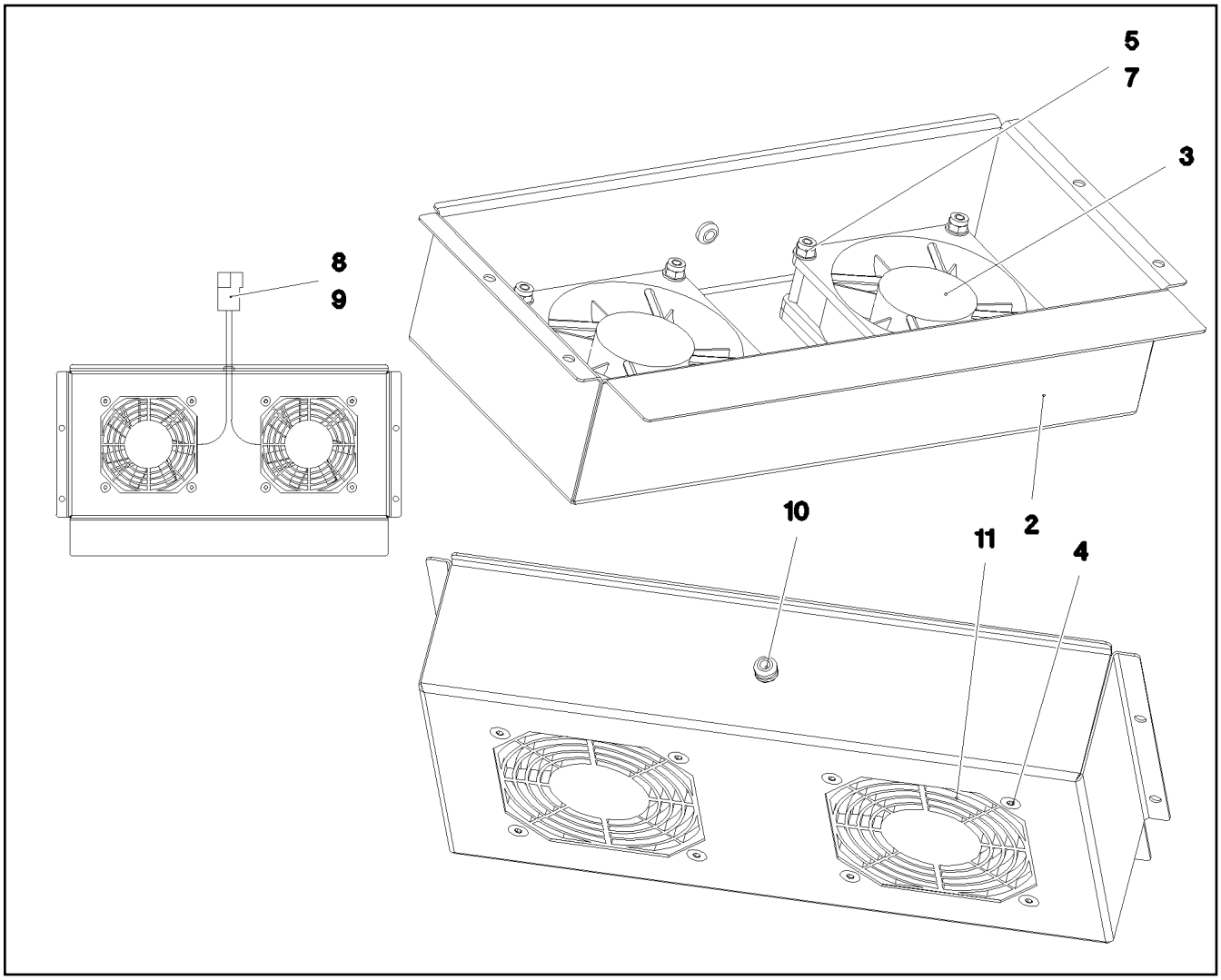

Pos.	Item	Quantity	Description	Bezeichnung	Serie	K
2	61 10 012 08	1	HOUSING 1X400X273 DC01-A-M	GEHAEUSE		
3	61 03 886 14	2	FAN 80X80X25	LUEFTER		
4	40 86 064 08	8	COUNTERSUNK SCREW DIN 7991 M4X35 8.	SENKSCHRAUBE		
5	40 01 645	8	WASHER ISO 7089 4 200HV A3C	SCHEIBE		
7	41 19 002 08	8	HEX NUT DIN 985 M4 8 A2C	SECHSKANTMUTTER		
8	60 23 059 08	1	FLAT PLUG HOUSING FASTIN-FASTON	FLACHSTECKERGEHAEUSE		
9	60 23 048 08	2	FLAT PLUG	FLACHSTECKER		
10	60 27 024 08	1	GROMMET 4/6/9 PVC	DURCHFUEHRUNGSTUELLE		
11	61 04 133 08	2	GUARD	SCHUTZGITTER		

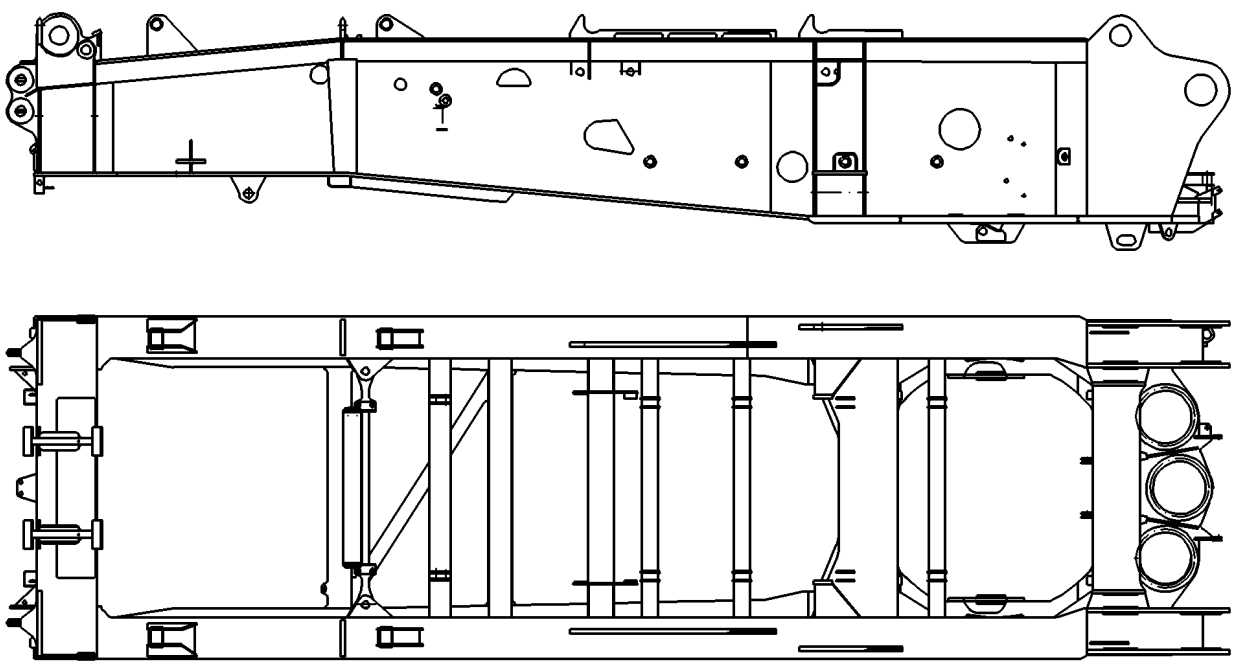

Pos.	Item	Quantity	Description	Bezeichnung	Serie	K
8	92 87 799 08	1	LIMIT SWITCH AND SENSOR GENERA ⇨ 2 920 593 92 87 799 08	ENDSCHALTER U.GEBER ALLG		
10	92 87 782 08	1	ELECTRIC F. AGGREGATE ⇨ 2 920 535 92 87 782 08	ELEKTRIK AGGREGAT		
13	96 20 526 08	1	CABLE LIST ELECTRICAL SYSTEM DREHB ⇨ 2 920 537 96 20 526 08	KABELLISTE EL.ANLAGE		
14	92 87 786 08	1	ELECTR.FOR SLEWING GEAR ⇨ 2 920 554 92 87 786 08	ELEKTRIK DREHWERK		
15	96 20 518 08	1	CABLE LIST DRIVER'S CABIN ⇨ 2 920 539 96 20 518 08	KABELLISTE KRANFUEHRERK		
25	92 15 189 08	1	ADDITIONAL PARTS ⇨ 2 920 583 92 15 189 08	ZUSATZTEILE ELEKTRIK DREHB		

Pos.	Item	Quantity	Description	Bezeichnung	Serie	K
7	60 03 355 08	8.33	CONTROL LEAD 4 X 1 SPF	STEUERLEITUNG		
8	60 03 355 08	8.53	CONTROL LEAD 4 X 1 SPF	STEUERLEITUNG		
9	68 00 017 08	1	COUPLING SOCKET 4-POL GERADE PVC SP	KUPPLUNGSDOSE		
10	68 00 017 08	1	COUPLING SOCKET 4-POL GERADE PVC SP	KUPPLUNGSDOSE		
11	68 00 017 08	1	COUPLING SOCKET 4-POL GERADE PVC SP	KUPPLUNGSDOSE		
12	68 00 017 08	1	COUPLING SOCKET 4-POL GERADE PVC SP	KUPPLUNGSDOSE		
13	61 40 421 08	1	CONNECTING LINE 10M PVC SPF	ANSCHLUSSLEITUNG		
14	60 03 452 08	3.83	BUS LINE 4 X 1 SPF	BUSLEITUNG		
15	60 03 673 08	11.16	LEAD 2 X 1,5	LEITUNG		
16	60 03 673 08	0.79	LEAD 2 X 1,5	LEITUNG		
29	60 23 091 08	2	CABLE LUG DIN 46237/C 4/2,5mm²	KABELSCHUH		
72	60 22 034 08	11	RECEPTACLE 6,3X1-2,5 TIN-PLATED	STECKHUELSE		
74	60 23 048 08	3	FLAT PLUG	FLACHSTECKER		
75	60 22 039 08	1	FLAT PLUG 6,3X1-2,5 SN	FLACHSTECKER		
86	60 23 077 08	59	WIRED END FERRULE 1X6 TIN-PLATED	ADERENDHUELSE		
95	62 02 444	6	PIN CONTACT 0,75-1,5MM2	STIFTKONTAKT		
96	62 02 434	7	SLEEVE CONTACT 0,75-1,5MM2	BUCHSENKONTAKT		
101	60 22 172 08	1	CABLE LUG M10/2,5mm²	KABELSCHUH		
104	60 23 085 08	3	WIRED END FERRULE 16X12 VERZ	ADERENDHUELSE		
114	60 23 078 08	3	WIRED END FERRULE DIN 46228-1 A0,5X5 E	ADERENDHUELSE		
121	60 23 001 08	4	CONTACT 1-2,5MM2	KONTAKT		
125	60 23 003 08	82	CONTACT 0,5-1MM2	KONTAKT		
134	60 23 033 08	8	RECEPTACLE FOR TABS 6,3X0,5-1,5	FLACHSTECKHUELSE		
151	60 22 089 08	1	FLAT PLUG HOUSING FASTIN-FASTON	FLACHSTECKERGEHAEUSE		
152	60 22 097 08	3	ATTACHABLE SLEEVE HOUSING 2-POL	STECKHUELSENGEHAEUSE		
153	60 23 002 08	4	PLUG SHELL 18-POL	STECKERGEHAEUSE		
154	56 03 876	1	LINE CONNECTOR 4-POL	LEITUNGSVERBINDER		
155	60 23 059 08	1	FLAT PLUG HOUSING FASTIN-FASTON	FLACHSTECKERGEHAEUSE		
156	60 23 255 08	4	HOUSING 6-POL	GEHAEUSE		
157	60 26 041 08	1	REDUCING PIECE PG11/9 MS VERNICKELT	REDUZIERSTUECK		
158	60 30 197 08	1	HEATSHRINK PIECE 30	SCHRUMPFFORMTEIL		
159	60 45 055 08	1	CABLE SOCKET M11-Z	KABELDOSE		
160	60 45 085 08	1	SEALING PLUG M 1-K	VERSCHLUSSKAPPE		
161	60 45 086 08	1	PLUG 6-POL	STECKER		
162	60 45 087 08	2	CABLE SLEEVE 6-8	KABELTUELLE		
163	60 45 121 08	1	SEALING PLUG M1-D	VERSCHLUSSKAPPE		
164	60 45 265 08	1	BUSHING SUPPORT 6-POL 16A	BUCHSENTRAEGER		
165	60 45 266 08	1	PIN CARRIER 6-POL 16A	STIFTTRAEGER		
166	60 50 066 08	2	DEVICE PLUG DIN 43650 4-POLE	GERAETESTECKER		
167	60 50 079 08	4	APPLIANCE SOCKET 3-POL	GERAETESTECKDOSE		
168	60 50 134 08	2	PLUG 3-POL	STECKER		
169	60 52 014 08	1	APPLIANCE SOCKET 7-POL	GERAETESTECKDOSE		
170	60 52 018 08	1	APPLIANCE SOCKET 6-POL	GERAETESTECKDOSE		
171	60 52 106 08	20	APPLIANCE SOCKET DIN 43650 2-POLE SP	GERAETESTECKDOSE		
172	60 52 128 08	4	MOULDING 317-1397-000 SUR	FORMTEIL		
173	60 52 155 08	3	CLAMP SURE-SEAL	KLAMMER		
174	60 52 516 08	2	PLUG SOCKET BODY 4-POLE AL	STECKDOSENKOERPER		
175	60 56 139 08	2	PLUG BODY 4-POL	STECKERKOERPER		
176	92 03 811 08	1	PLUG	STECKER		
177	92 78 689 08	1	TERMINAL BOX LIGHTING ⇨ 2 920 257 92 78 689 08	KLEMMKASTEN BELEUCHTUNG		
178	92 79 963 08	1	PLUG	STECKER		
202	11 08 260 2	11.55	INSULATING HOSE DN6 0,5 PUR SPF	ISOLIERSCHLAUCH		
203	11 08 260 3	42.42	INSULATING HOSE DN8X0,65 PUR SPF	ISOLIERSCHLAUCH		
204	11 08 260 4	14.05	INSULATING HOSE DN10X0,65 PUR SPF	ISOLIERSCHLAUCH		
205	11 08 260 5	0.33	INSULATING HOSE DN12X0,65 PUR SPF	ISOLIERSCHLAUCH		
208	11 08 260 8	5.83	INSULATING HOSE DN18X0,85 PUR SPF	ISOLIERSCHLAUCH		
225	11 12 420 8	5.16	CABLE CONDUIT DN25X0,4 PUR SPF	KABELSCHLAUCH		
226	11 12 420 9	4.25	CABLE CONDUIT DN30X0,4 PUR SPF	KABELSCHLAUCH		
227	11 12 421 0	1.03	CABLE CONDUIT DN35X0,4 PUR SPF	KABELSCHLAUCH		

Pos.	Item	Quantity	Description	Bezeichnung	Serie	K
228	11 12 421 1	1.6	CABLE CONDUIT DN40X0,4 PUR SPF	KABELSCHLAUCH		
260	60 24 400 08	27	HOSE CLAMP THREADED UNION SSV 9.1-G	SCHLAUCHSCHELLENVERSCH		
261	60 32 003 08	62	CABLE TIE 3,6X140-SCHWARZ PA 6.6	KABELBINDER		
305	10 87 054 0	550.27	ELECTR.CABLE 1,0	KFZ-LEITUNG		
309	10 87 054 2	18.47	ELECTR.CABLE 2,5	KFZ-LEITUNG		
500	92 35 122 08	69	CABLE MARKER	KABELMARKER		
636	60 45 188 08	2	SLEEVE CONTACT 1,5MM2	BUCHSENKONTAKT		
637	60 45 191 08	2	PIN CONTACT 1,5MM2	STIFTKONTAKT		
811	69 24 049 08	3	STOPPER PLUG	BLINDSTOPFEN		
812	60 45 189 08	10	STOPPER PLUG BAUREIHE_M1	BLINDSTOPFEN		

Winde

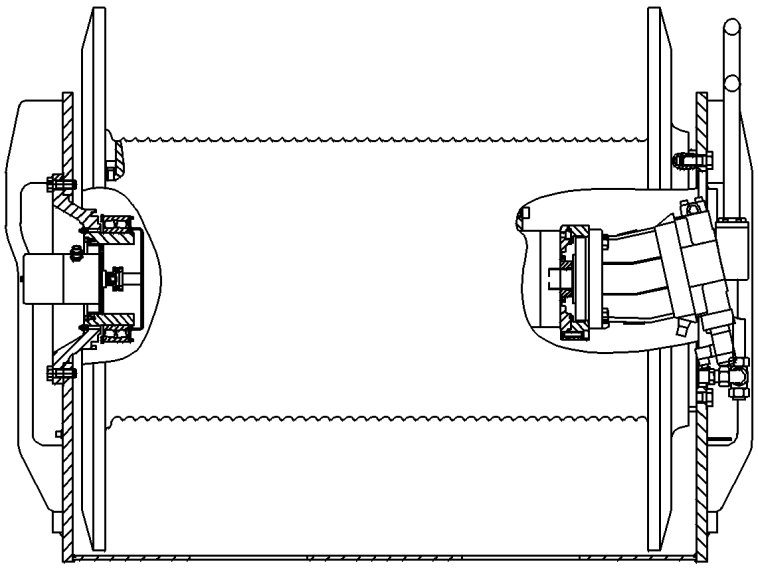

Pos.	Item	Quantity	Description	Bezeichnung	Serie	K
10	60 60 529 08	1	GEAR CAM LIMITSWITCH 15° SPF ⇨ 6 060 529 08 60 60 529 08	GETRIEBENOCKENENDSCHAL		
11	60 60 126 08	1	DRIVE FLANGE EDELSTAHL	ANTRIEBSFLANSCH		
12	92 95 250 08	1	WIRING HARNESS W315A	KABELSTRANG		
280	40 02 486	4	PAN-HEAD SCREW ISO 7045 M4X20 4.8 A2	FLACHKOPFSCHRAUBE		
281	41 15 142 08	4	HEX NUT ISO 4032 M4 8 A2C	SECHSKANTMUTTER		
282	42 51 007 08	4	TOOTH LOCK WASHER DIN 6797 A 4,3	ZAHNSCHEIBE		

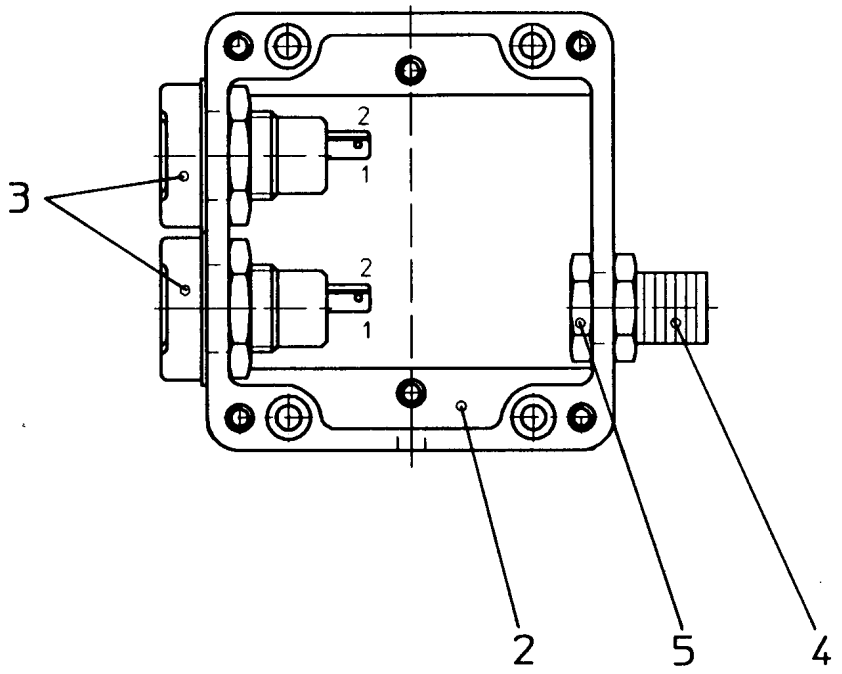

Pos.	Item	Quantity	Description	Bezeichnung	Serie	K
2	94 98 250 08	1	EMPTY CASING POLYESTER	LEERGEHAEUSE		
3	60 52 039 08	2	BUILT-IN SOCKET 2-POL	EINBAUSTECKDOSE		
4	60 24 400 08	1	HOSE CLAMP THREADED UNION SSV 9.1-G	SCHLAUCHSCHELLENVERSCH		
5	60 25 019 08	1	COUNTER NUT PG9 MS	GEGENMUTTER		

Winde II

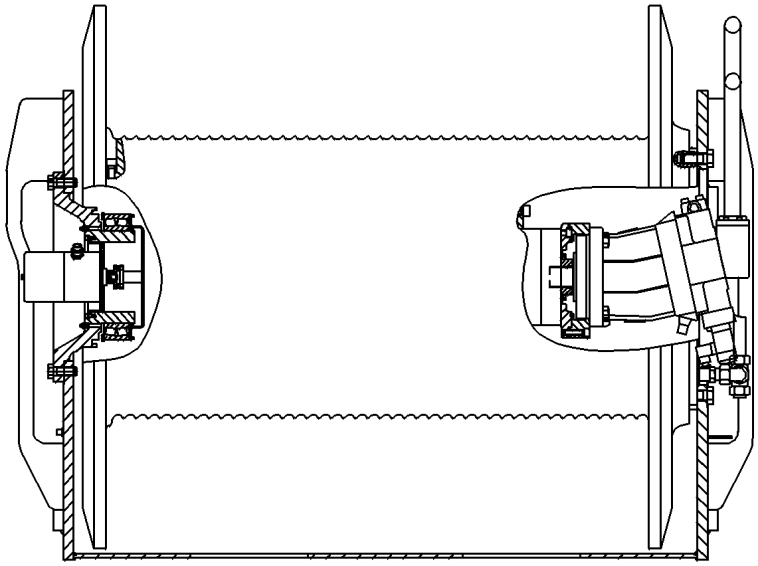

Pos.	Item	Quantity	Description	Bezeichnung	Serie	K
10	60 60 529 08	1	GEAR CAM LIMITSWITCH 15° SPF ⇨ 6 060 529 08 60 60 529 08	GETRIEBENOCKENENDSCHAL		
11	60 60 126 08	1	DRIVE FLANGE EDELSTAHL	ANTRIEBSFLANSCH		
12	92 95 329 08	1	WIRING HARNESS W316A	KABELSTRANG		
280	40 02 486	4	PAN-HEAD SCREW ISO 7045 M4X20 4.8 A2	FLACHKOPFSCHRAUBE		
281	41 15 142 08	4	HEX NUT ISO 4032 M4 8 A2C	SECHSKANTMUTTER		
282	42 51 007 08	4	TOOTH LOCK WASHER DIN 6797 A 4,3	ZAHNSCHEIBE		

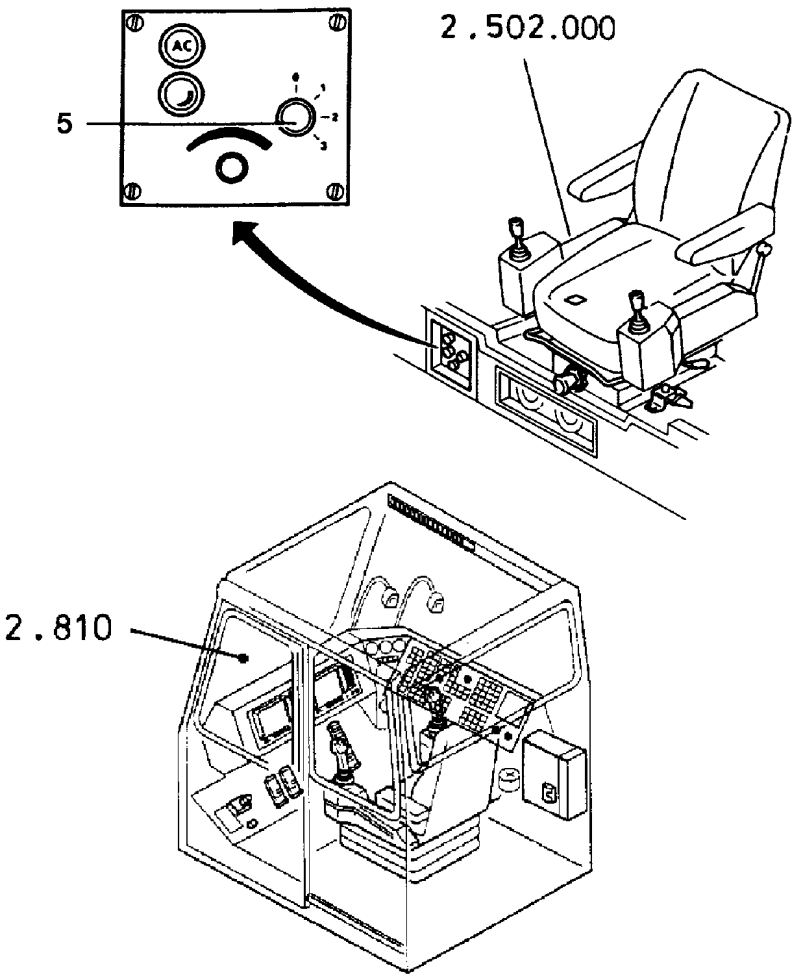

Pos.	Item	Quantity	Description	Bezeichnung	Serie	K
5	60 60 262 08	1	ROTARY SWITCH 4-STUFIG	DREHSCHALTER		

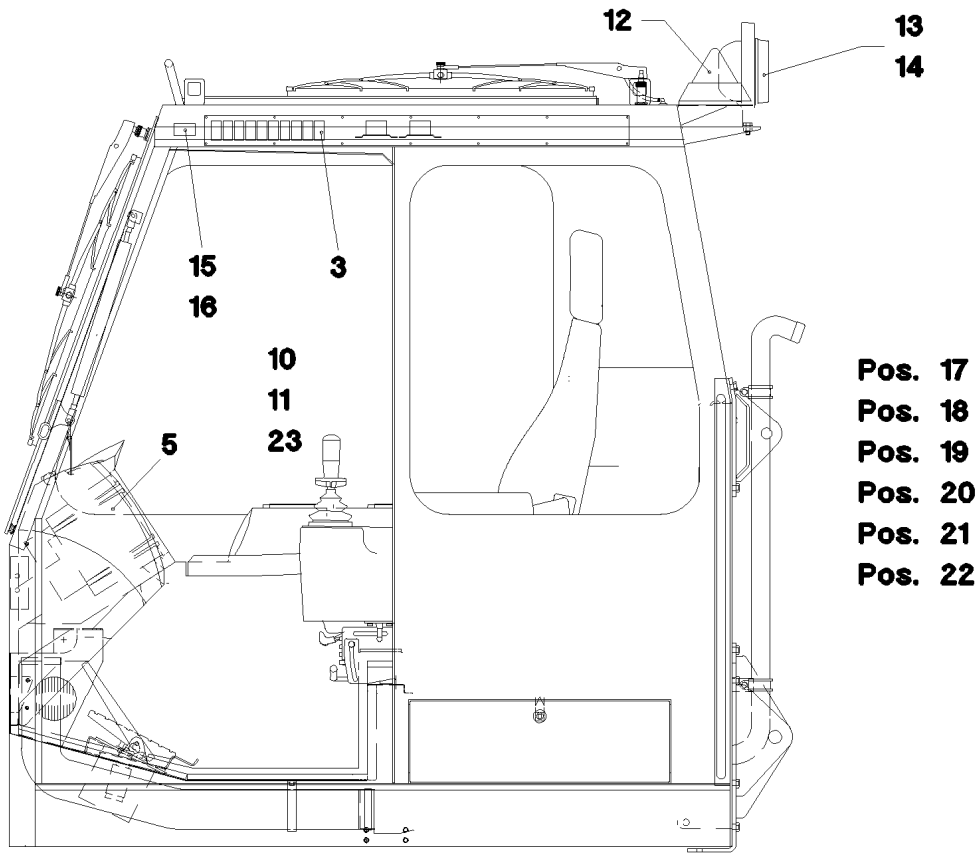

Pos.	Item	Quantity	Description	Bezeichnung	Serie	K
3	96 20 439 08	1	DASHBOARD ROOF, PRE-ASSEMBLED ⇨ 2 920 342 96 20 439 08	ARMATURENBRETT DACH VO		
5	96 20 437 08	1	WIRING LIST CABIN GLAZED ⇨ 2 920 605 96 20 437 08	KABELLISTE KABINE VERGLAS		
10	57 10 499 08	1	THERMOSTAT	THERMOSTAT		
11	61 04 089 08	1	FAN	VENTILATOR		
12	60 71 386 08	1	FLASHING LIGHT 13,2W 24V ROT	BLITZLEUCHTE		
(1)	57 15 119 08	1	FLASHTUBE 24V	BLITZROEHRE		
(2)	57 15 561 08	1	BOARD 24V	PLATINE		
(3)	57 15 562 08	1	HOOD	HAUBE		
(4)	10 30 062 1	1	FLOOR PLATE	BODENPLATTE		
13	60 71 445 08	1	WORK LIGHT 55/70W 12/24V	ARBEITSSCHEINWERFER		
14	60 70 211 08	1	LIGHT BULB DIN 72601 70W 24V	GLUEHLAMPE		
15	60 71 361 08	1	INTERNAL LIGHT 10W 24V GLASKLAR	INNENLEUCHTE		
16	60 70 028 08	2	LIGHT BULB DIN 72601 10W 24V	GLUEHLAMPE		
17	61 40 031 08	1	HORN 24V	HORN		
18	76 24 428	1	ANTENNA 147MM	ANTENNE		
19	60 23 255 08	3	HOUSING 6-POL	GEHAEUSE		
20	60 22 097 08	4	ATTACHABLE SLEEVE HOUSING 2-POL	STECKHUELSENGEHAEUSE		
21	60 23 233 08	7	FLAT PLUG HOUSING 18-POL	FLACHSTECKERGEHAEUSE		
22	60 23 002 08	6	PLUG SHELL 18-POL	STECKERGEHAEUSE		
23	60 71 079 08	1	READING LAMP 7,5W 28V GLASKLAR	LESELEUCHTE		
(1)	10 87 512 5	1	LIGHT BULB 7,5W 24V	GLUEHLAMPE		

Pos.	Item	Quantity	Description	Bezeichnung	Serie	K
5	60 04 628 08	10.03	CONTROL LEAD 8 X 0,5 SPF	STEUERLEITUNG		
114	60 23 078 08	11	WIRED END FERRULE DIN 46228-1 A0,5X5 E	ADERENDHUELSE		
125	60 23 003 08	6	CONTACT 0,5-1MM2	KONTAKT		
151	60 23 255 08	1	HOUSING 6-POL	GEHAEUSE		
152	92 15 647 08	1	TERMINAL BOX	KLEMMKASTEN		
			⇨ 2 920 412 92 15 647 08			
261	60 32 003 08	5	CABLE TIE 3,6X140-SCHWARZ PA 6.6	KABELBINDER		
344	10 87 053 8	0.6	ELECTR.CABLE 0,5	KFZ-LEITUNG		
500	92 35 122 08	3	CABLE MARKER	KABELMARKER		
721	10 49 397 0	5	SLEEVE CONTACT 0,5MM2 SILBER	BUCHSENKONTAKT		

Pos.	Item	Quantity	Description	Bezeichnung	Serie	K
2	68 00 014 08	1	COUPLING SOCKET 4-POL SPF	KUPPLUNGSDOSE		
3	68 00 000 08	1	COUPLING SOCKET 4-POLE SPF	KUPPLUNGSDOSE		
4	60 04 610 08	12.69	CONTROL LEAD 61 X 0,75	STEUERLEITUNG		
5	60 03 452 08	2.33	BUS LINE 4 X 1 SPF	BUSLEITUNG		
86	60 23 077 08	4	WIRED END FERRULE 1X6 TIN-PLATED	ADERENDHUELSE		
121	60 23 001 08	3	CONTACT 1-2,5MM2	KONTAKT		
125	60 23 003 08	67	CONTACT 0,5-1MM2	KONTAKT		
151	40 84 023 01	1	PAN-HEAD SCREW ISO 7045 M5X16 4.8 A2	FLACHKOPFSCHRAUBE		
152	41 15 148 08	1	HEX NUT ISO 4032 M5 8 A2C	SECHSKANTMUTTER		
153	46 00 305	2	WASHER ISO 7089 5 200HV A3C	SCHEIBE		
154	42 52 208 08	1	SERRATED LOCK WASHER DIN 6798 J 5,3	FAECHERSCHEIBE		
155	60 23 002 08	4	PLUG SHELL 18-POL	STECKERGEHAEUSE		
156	60 23 285 08	1	FLAT PLUG HOUSING 9-POL	FLACHSTECKERGEHAEUSE		
157	60 23 324 08	1	HOUSING 9-POL	GEHAEUSE		
158	10 14 637 50	1	CABLE GLAND PG21X13,0-18,0	KABELVERSCHRAUBUNG		
159	60 25 016 08	3	STOPPER PLUG PG29 MS	BLINDSTOPFEN		
160	60 26 044 08	1	REDUCING PIECE PG29/21 MS	REDUZIERSTUECK		
161	60 26 053 08	1	REDUCING PIECE PG29/16 MS VERNICKEL	REDUZIERSTUECK		
162	60 30 169 08	0.05	HEATSHRINK SLEEVING 27 - 8	SCHRUMPFSCHLAUCH		
163	60 52 106 08	2	APPLIANCE SOCKET DIN 43650 2-POLE SP	GERAETESTECKDOSE		
164	60 56 087 08	2	BS HOUSING	SOCKELGEHAEUSE		
165	60 56 088 08	1	FEMALE INSERT 64-POL 10A	BUCHSENEINSATZ		
166	60 56 090 08	1	MALE INSERT 64-POL 10A	STIFTEINSATZ		
167	10 87 128 9	5	GUIDE BUSHING CODIERUNG HAN E/ STAIN	FUEHRUNGSBUCHSE		
168	10 87 128 8	7	GUIDE PIN CODIERUNG HAN E/ STAINLESS	FUEHRUNGSSTIFT		
169	60 56 109 08	1	SOCKET SHELL HAN 24B	TUELLENGEHAEUSE		
170	74 00 008 08	0.3	KNOTTED-LINK CHAIN DIN 5686 1,8X25	KNOTENKETTE		
171	92 17 836 08	1	CABLE GLAND PG16	KABELVERSCHRAUBUNG		
202	11 08 260 2	0.62	INSULATING HOSE DN6 0,5 PUR SPF	ISOLIERSCHLAUCH		
261	60 32 003 08	12	CABLE TIE 3,6X140-SCHWARZ PA 6.6	KABELBINDER		
305	10 87 054 0	2.93	ELECTR.CABLE 1,0	KFZ-LEITUNG		
500	92 35 122 08	12	CABLE MARKER	KABELMARKER		
602	60 56 084 01	4	CRIMPING CONTACT 1,0MM2	CRIMPKONTAKT		
603	60 56 102 08	2	CRIMPING CONTACT 1,5MM2	CRIMPKONTAKT		
605	60 56 103 01	55	CONTACT BUSHING 1,0MM2	KONTAKTBUCHSE		
606	60 56 085 01	6	CRIMPING CONTACT 1,5MM2	CRIMPKONTAKT		
613	60 23 286 08	8	FLAT PLUG 0,5 - 1,0	FLACHSTECKER		
623	60 23 329 08	1	FLAT PLUG 2,8X1-2,5 PRE-TIN PLATED	FLACHSTECKER		
813	60 56 197 08	2	SINGLE STRAND SEALING 2	EINZELADERABDICHTUNG		

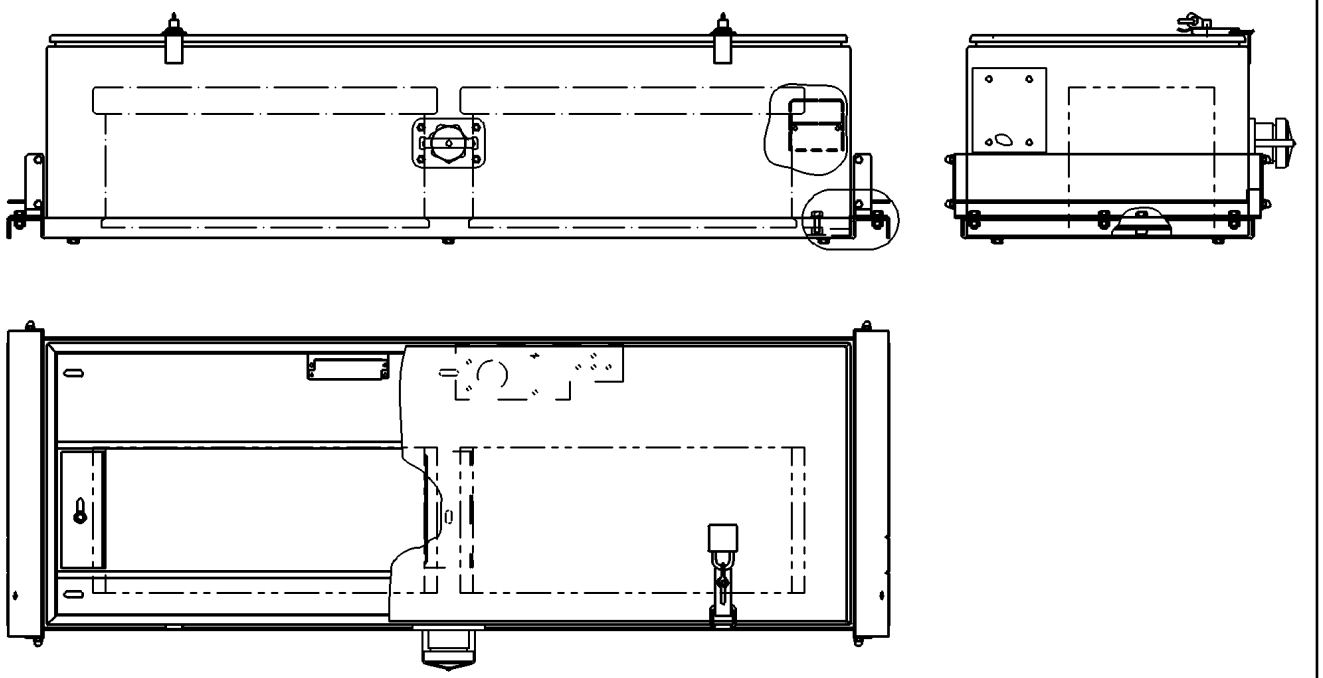

Pos.	Item	Quantity	Description	Bezeichnung	Serie	K
12	63 01 036 08	1	CUTOFF RELAY 24V/1W	TRENNSCHALTRELAIS		
13	63 01 213 08	1	OVERVOLTAGE PROTECTIVE DEVICE	UEBERSPANNUNGSSCHUTZG		
15	10 11 258 4	2	BATTERY EN 50342 12V 170AH 600/1000A	BATTERIE		
23	96 23 008 08	1	LEAD W203	LEITUNG		
30	40 84 023 01	4	PAN-HEAD SCREW ISO 7045 M5X16 4.8 A2	FLACHKOPFSCHRAUBE		
31	40 84 021 01	2	PAN-HEAD SCREW ISO 7045 M5X12 4.8 A2	FLACHKOPFSCHRAUBE		
32	41 15 148 08	6	HEX NUT ISO 4032 M5 8 A2C	SECHSKANTMUTTER		
33	42 40 004 08	6	CIRCLIP DIN 128 A 5 FST A2C	FEDERRING		
34	46 00 305	6	WASHER ISO 7089 5 200HV A3C	SCHEIBE		

Winde III

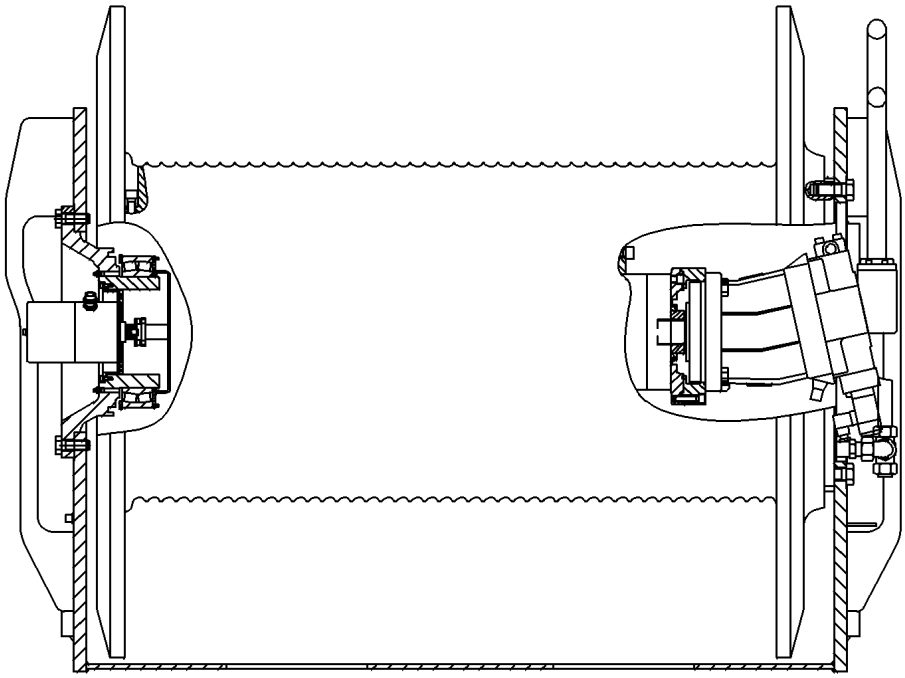

Pos.	Item	Quantity	Description	Bezeichnung	Serie	K
10	60 60 529 08	1	GEAR CAM LIMITSWITCH 15° SPF ⇨ 6 060 529 08 60 60 529 08	GETRIEBENOCKENENDSCHAL		
11	60 60 126 08	1	DRIVE FLANGE EDELSTAHL	ANTRIEBSFLANSCH		
12	92 95 251 08	1	WIRING HARNESS W317A	KABELSTRANG		
280	40 02 486	4	PAN-HEAD SCREW ISO 7045 M4X20 4.8 A2	FLACHKOPFSCHRAUBE		
281	41 15 142 08	4	HEX NUT ISO 4032 M4 8 A2C	SECHSKANTMUTTER		
282	42 51 007 08	4	TOOTH LOCK WASHER DIN 6797 A 4,3	ZAHNSCHEIBE		

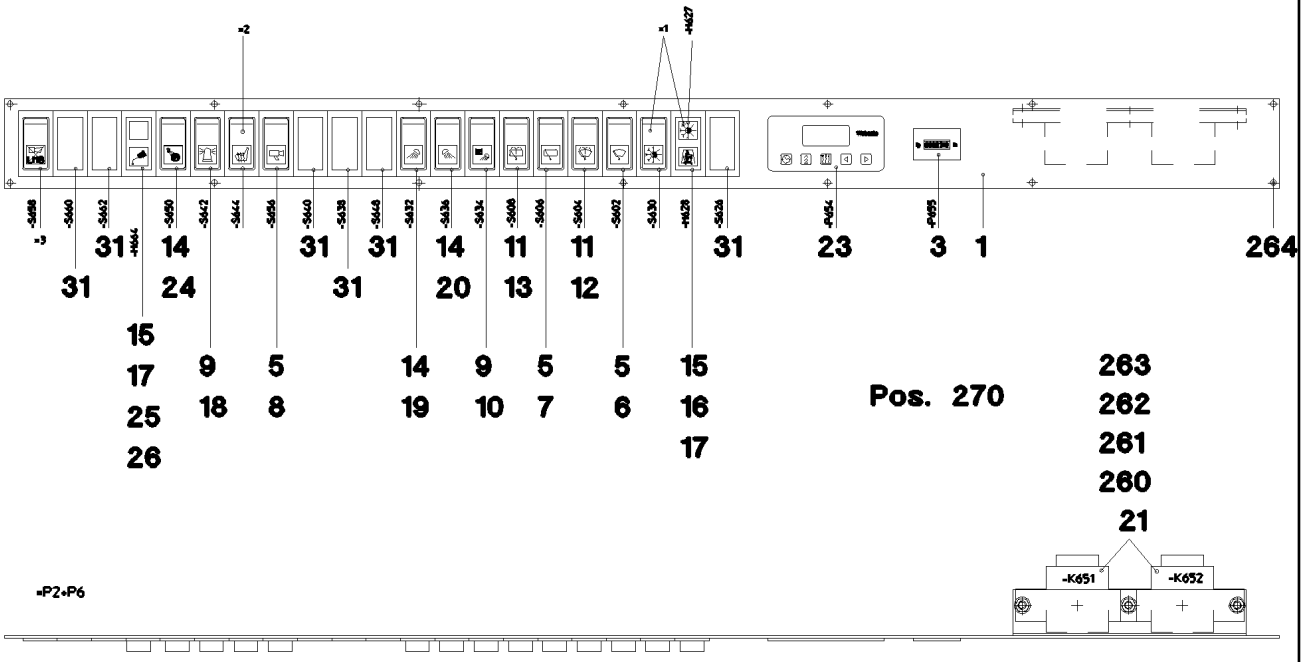

Pos.	Item	Quantity	Description	Bezeichnung	Serie	K
1	92 12 058 08	1	DASHBOARD ROOF WELDED	ARMATURENBRETT DACH SCH		
3	69 17 985 08	1	OPERATING HOURS COUNTER STUNDEN	BETRIEBSSTUNDENZAEHLER		
5	60 60 279 08	4	ROCKER SWITCH	KIPPSCHALTER		
6	60 67 701 08	1	SYMBOL INSERT	SYMBOLEINSATZ		
7	60 67 702 08	1	SYMBOL INSERT	SYMBOLEINSATZ		
8	60 67 911 08	1	SYMBOL INSERT	SYMBOLEINSATZ		
9	60 60 242 08	2	ROCKER SWITCH	KIPPSCHALTER		
10	60 67 817 08	1	SYMBOL INSERT	SYMBOLEINSATZ		
11	60 60 258 08	2	ROCKER SWITCH	KIPPSCHALTER		
12	60 67 718 08	1	SYMBOL INSERT	SYMBOLEINSATZ		
13	60 67 784 08	1	SYMBOL INSERT	SYMBOLEINSATZ		
14	60 60 242 08	3	ROCKER SWITCH	KIPPSCHALTER		
15	60 71 354 08	2	CONTROL LIGHT 24V	KONTROLLLEUCHTE		
(1)	60 70 097 08	2	LIGHT BULB 1,3W 24V	GLUEHLAMPE		
16	60 67 647 08	1	SYMBOL INSERT	SYMBOLEINSATZ		
17	60 67 633 08	2	SYMBOL INSERT	SYMBOLEINSATZ		
18	60 67 604 08	1	SYMBOL INSERT	SYMBOLEINSATZ		
19	60 67 643 08	1	SYMBOL INSERT	SYMBOLEINSATZ		
20	60 67 772 08	1	SYMBOL INSERT	SYMBOLEINSATZ		
21	60 61 962 08	2	CONTROL GEAR 6POL 24V SPF	STEUERGERAET		
23	61 41 013 08	1	PRESETTING TIMER 24V-7 TAGE	VORWAHLUHR		
(1)	10 87 335 1	1	LAMP	LAMPE		
24	60 67 770 08	1	SYMBOL INSERT	SYMBOLEINSATZ		
25	60 72 250 08	1	REFLECTOR	REFLEKTOR		
26	60 67 901 08	1	SYMBOL INSERT	SYMBOLEINSATZ		
31	60 67 620 08	6	ORIFICE	BLENDE		

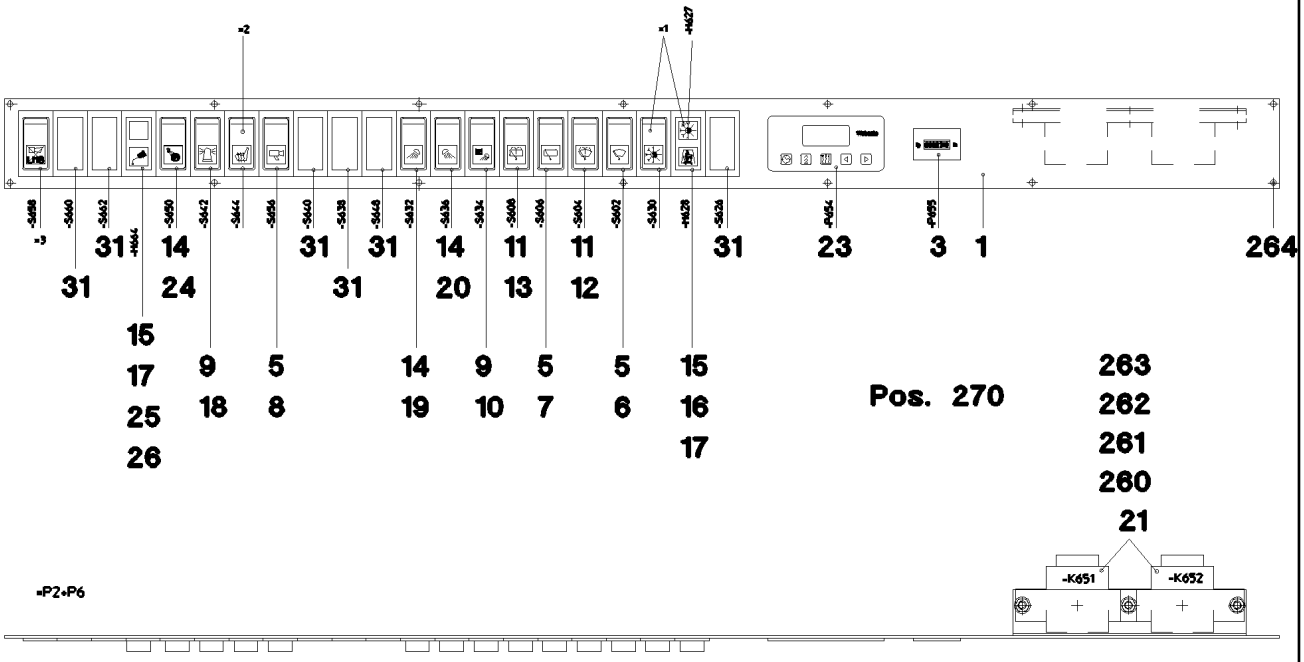

Pos.	Item	Quantity	Description	Bezeichnung	Serie	K
260	40 02 308	3	PAN-HEAD SCREW ISO 7045 M6X12 4.8 A2	FLACHKOPFSCHRAUBE		
261	42 00 009 01	6	WASHER ISO 7089 6 200HV A3C	SCHEIBE		
262	42 51 009 08	3	TOOTH LOCK WASHER DIN 6797 A 6,4	ZAHNSCHEIBE		
263	41 15 140 08	3	HEX NUT ISO 4032 M6 8 A2C	SECHSKANTMUTTER		
264	40 82 507 08	14	SHEET-METAL SCREW DIN 7981 4,2X9,5-C	BLECHSCHRAUBE		
270	40 82 507 08	4	SHEET-METAL SCREW DIN 7981 4,2X9,5-C	BLECHSCHRAUBE		

Winde IV

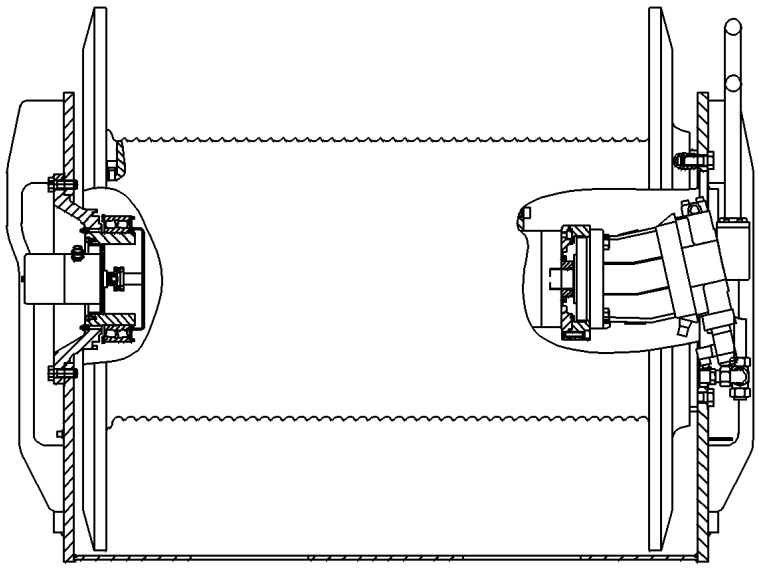

Pos.	Item	Quantity	Description	Bezeichnung	Serie	K
10	69 11 606 08	2	PROXIMITY SWITCH BERUEHRUNGSLOS	NAEHERUNGSSCHALTER		
15	92 04 865 08	1	WIRING HARNESS W318A	KABELSTRANG		

Winde V

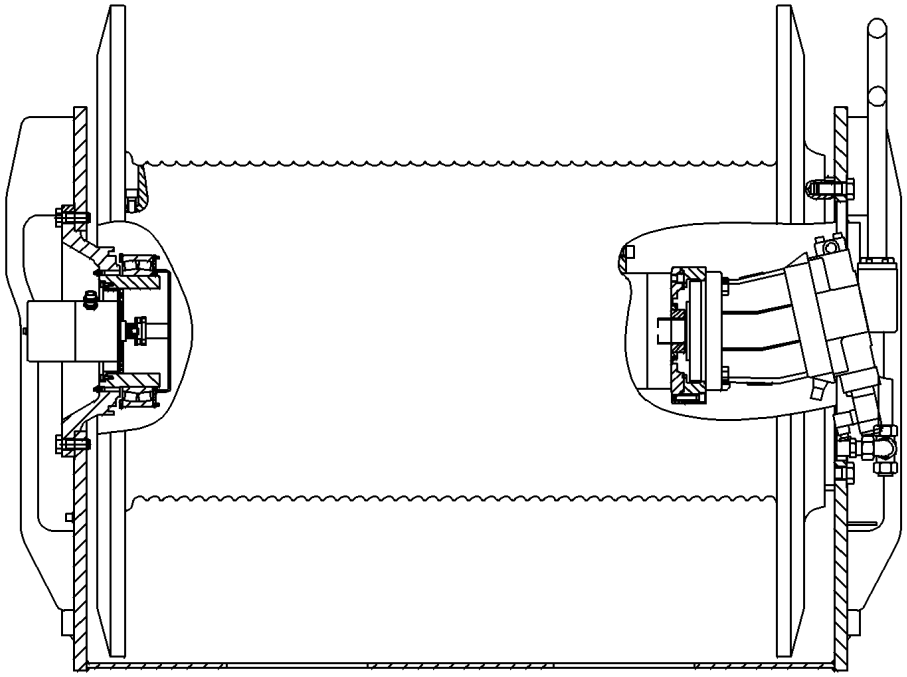

Pos.	Item	Quantity	Description	Bezeichnung	Serie	K
10	60 60 529 08	1	GEAR CAM LIMITSWITCH 15° SPF ⇨ 6 060 529 08 60 60 529 08	GETRIEBENOCKENENDSCHAL		
11	60 60 126 08	1	DRIVE FLANGE EDELSTAHL	ANTRIEBSFLANSCH		
12	92 95 252 08	1	WIRING HARNESS W319A	KABELSTRANG		
280	40 02 486	4	PAN-HEAD SCREW ISO 7045 M4X20 4.8 A2	FLACHKOPFSCHRAUBE		
281	41 15 142 08	4	HEX NUT ISO 4032 M4 8 A2C	SECHSKANTMUTTER		
282	42 51 007 08	4	TOOTH LOCK WASHER DIN 6797 A 4,3	ZAHNSCHEIBE		

Winde VI

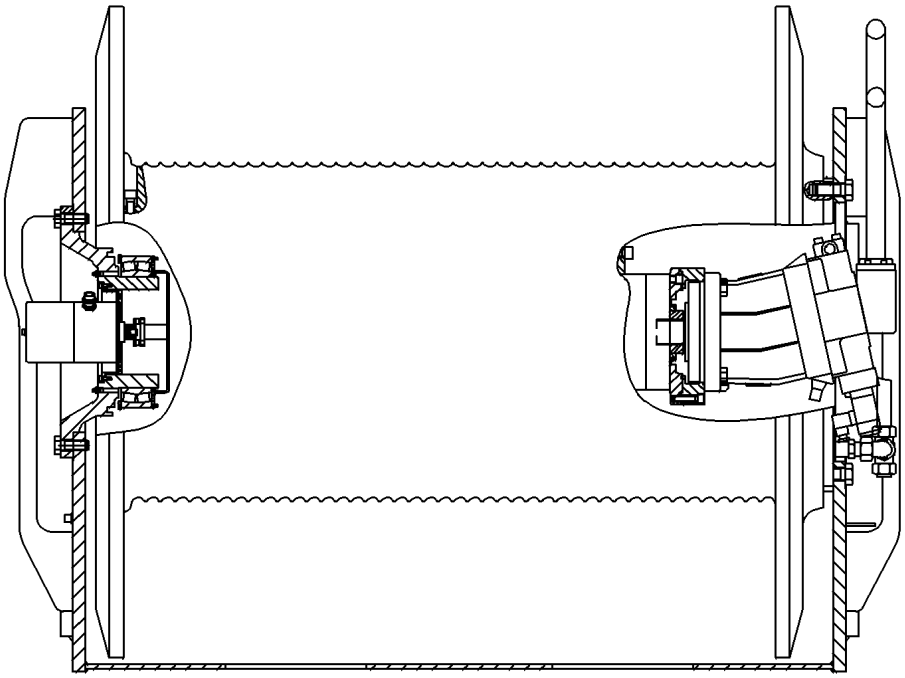

Pos.	Item	Quantity	Description	Bezeichnung	Serie	K
10	60 60 529 08	1	GEAR CAM LIMITSWITCH 15° SPF ⇨ 6 060 529 08 60 60 529 08	GETRIEBENOCKENENDSCHAL		
11	60 60 126 08	1	DRIVE FLANGE EDELSTAHL	ANTRIEBSFLANSCH		
12	92 95 253 08	1	WIRING HARNESS W320A	KABELSTRANG		
15	92 11 494 08	1	LEAD WL320	LEITUNG		
280	40 02 486	4	PAN-HEAD SCREW ISO 7045 M4X20 4.8 A2	FLACHKOPFSCHRAUBE		
281	41 15 142 08	4	HEX NUT ISO 4032 M4 8 A2C	SECHSKANTMUTTER		
282	42 51 007 08	4	TOOTH LOCK WASHER DIN 6797 A 4,3	ZAHNSCHEIBE		

Pos.	Item	Quantity	Description	Bezeichnung	Serie	K
5	95 37 271 08	1	EMPTY CASING AL	LEERGEHAEUSE		
260	60 21 001 08	0.5	LAMP-WIRE CONNECTOR 2,5MM²	LUESTERKLEMME		
261	60 45 189 08	2	STOPPER PLUG BAUREIHE_M1	BLINDSTOPFEN		
273	60 24 226 08	2	CABLE GLAND PG11	KABELVERSCHRAUBUNG		
274	60 45 081 08	1	TIN M1	DOSE		
275	60 45 121 08	1	SEALING PLUG M1-D	VERSCHLUSSKAPPE		
276	60 45 265 08	1	BUSHING SUPPORT 6-POL 16A	BUCHSENTRAEGER		
277	40 84 007 01	2	PAN-HEAD SCREW ISO 7045 M3X16 4.8 A2	FLACHKOPFSCHRAUBE		
278	42 51 005 08	2	TOOTH LOCK WASHER DIN 6797 A 3,2	ZAHNSCHEIBE		
279	41 15 157 08	2	HEX NUT ISO 4032 M3 8 A2C	SECHSKANTMUTTER		

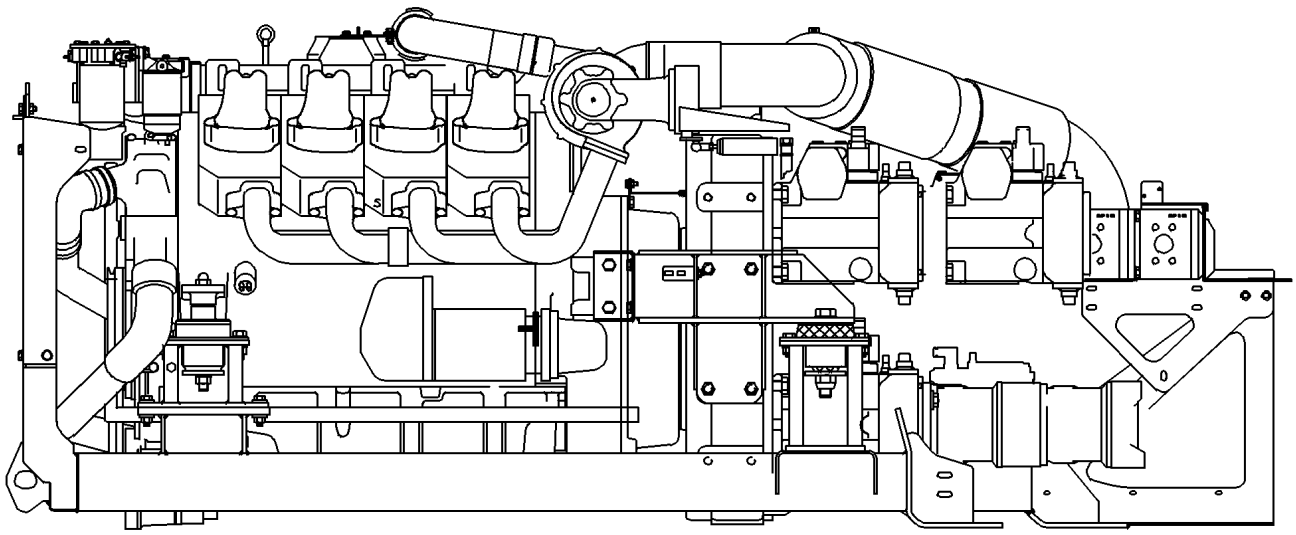

Pos.	Item	Quantity	Description	Bezeichnung	Serie	K
10	92 04 195 08	1	WIRING LIST F.ELECTR.AGGREGATE ⇨ 2 920 536 92 04 195 08	KABELLISTE ELEKTRIK AGGRE		
15	60 20 043 08	1	FASTENING CLAMP 15,9	BEFESTIGUNGSSCHELLE		

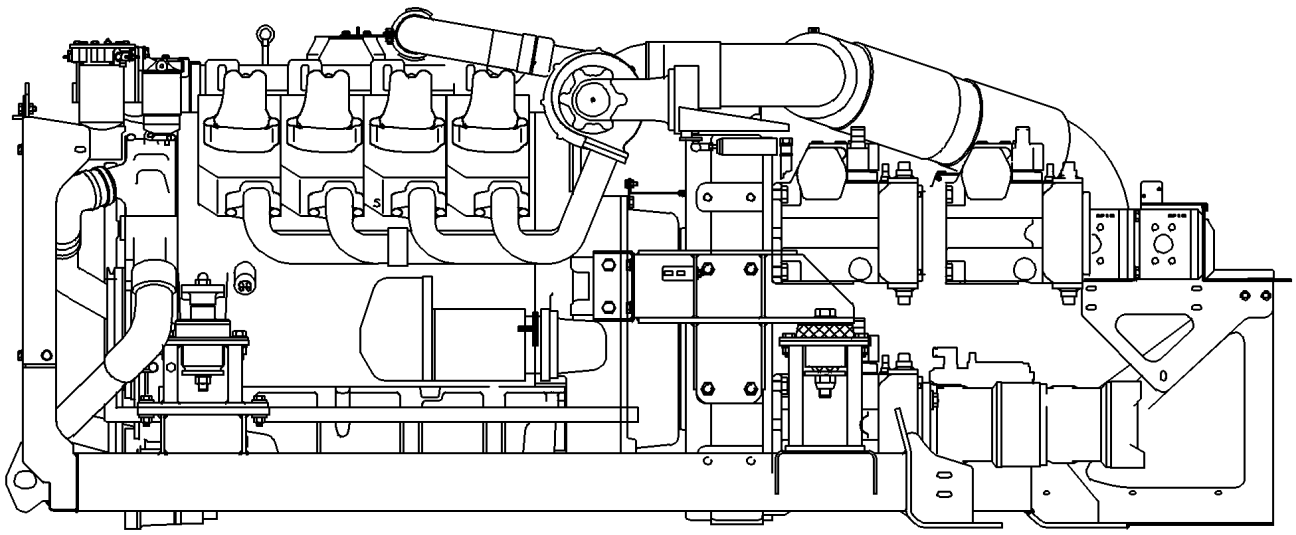

Pos.	Item	Quantity	Description	Bezeichnung	Serie	K
5	92 09 491 08	1	LEAD W3	LEITUNG		
6	92 04 216 08	1	WIRING HARNESS W160	KABELSTRANG		
10	92 16 201 08	1	LEAD WL292	LEITUNG		
11	92 07 684 08	1	LEAD W291	LEITUNG		
12	96 31 020 08	1	LEAD WL166	LEITUNG		
13	96 31 021 08	1	LEAD WL168	LEITUNG		
14	96 31 017 08	1	LEAD WL294	LEITUNG		
29	96 42 419 08	1	LEAD WL290	LEITUNG		

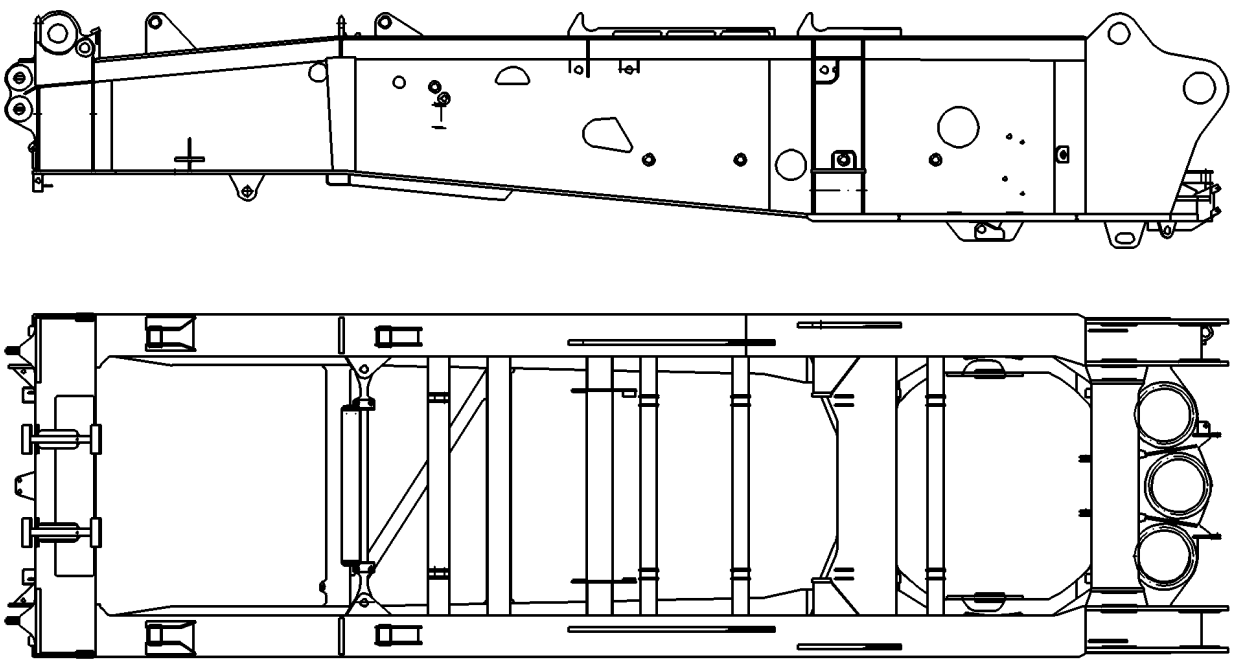

Pos.	Item	Quantity	Description	Bezeichnung	Serie	K
5	92 16 188 08	1	LEAD WL167	LEITUNG		
10	69 09 012 08	1	LEAD 56X1,5-8,2M OELFLEX SPF	LEITUNG		
14	96 20 520 08	1	WIRING HARNESS W304 ⇨ 2 920 032 96 20 520 08	KABELSTRANG		
15	92 04 159 08	1	LEAD WL315	LEITUNG		
16	92 04 160 08	1	LEAD WL316	LEITUNG		
17	92 10 780 08	1	LEAD WL318	LEITUNG		
21	92 04 168 08	1	LEAD WL321	LEITUNG		
22	92 15 627 08	1	WIRING HARNESS W328 ⇨ 2 920 302 92 15 627 08	KABELSTRANG		
23	92 95 363 08	1	WIRING HARNESS W240 ⇨ 2 920 306 92 95 363 08	KABELSTRANG		
24	92 04 171 08	1	LEAD WL482	LEITUNG		
25	92 12 718 08	1	LEAD WL607	LEITUNG		
26	92 95 060 08	1	LEAD WL328A	LEITUNG		
30	92 11 396 08	1	LEAD WL611	LEITUNG		

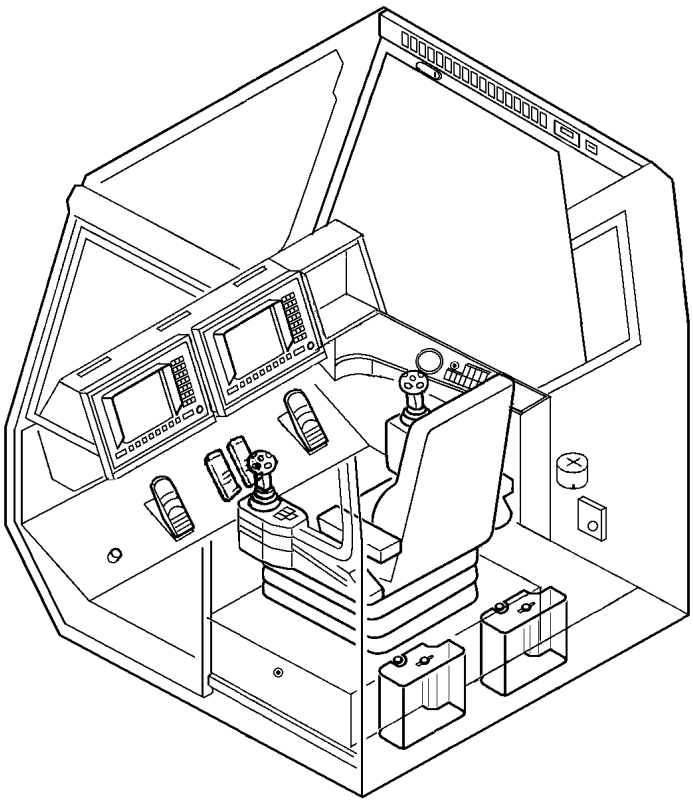

Pos.	Item	Quantity	Description	Bezeichnung	Serie	K
1	92 11 225 08	1	CABLING CONTROL PANEL CONSOL ⇨ 2 920 582 92 11 225 08	VERKABELUNG ARMATURENK		
5	92 04 129 08	1	WIRING HARNESS W159	KABELSTRANG		
9	92 04 430 08	1	LEAD WL162	LEITUNG		
14	96 20 516 08	1	WIRING HARNESS W190	KABELSTRANG		
16	92 04 153 08	1	WIRING HARNESS W301	KABELSTRANG		
17	92 04 154 08	1	WIRING HARNESS W302	KABELSTRANG		
24	92 04 156 08	1	LEAD WL631	LEITUNG		
25	92 04 157 08	1	LEAD WL631A	LEITUNG		
30	55 31 869 08	1	CABLE HARNESS 3300MM	KABELBAUM		

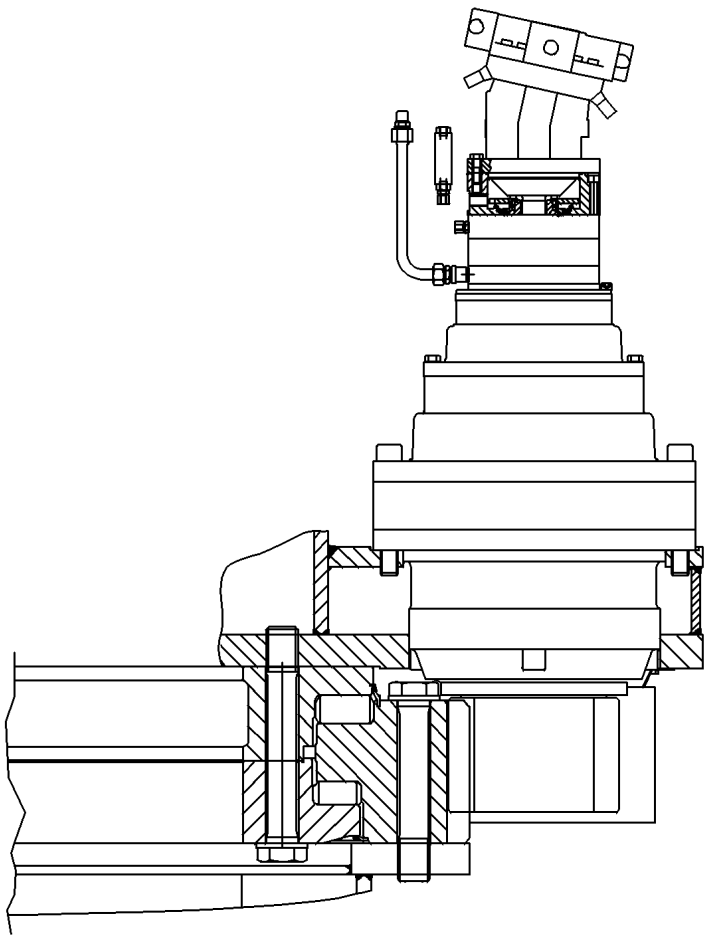

Pos.	Item	Quantity	Description	Bezeichnung	Serie	K
1	57 13 188 08	2	PROXIMITY SWITCH BERUEHRUNGSLOS	NAEHERUNGSSCHALTER		

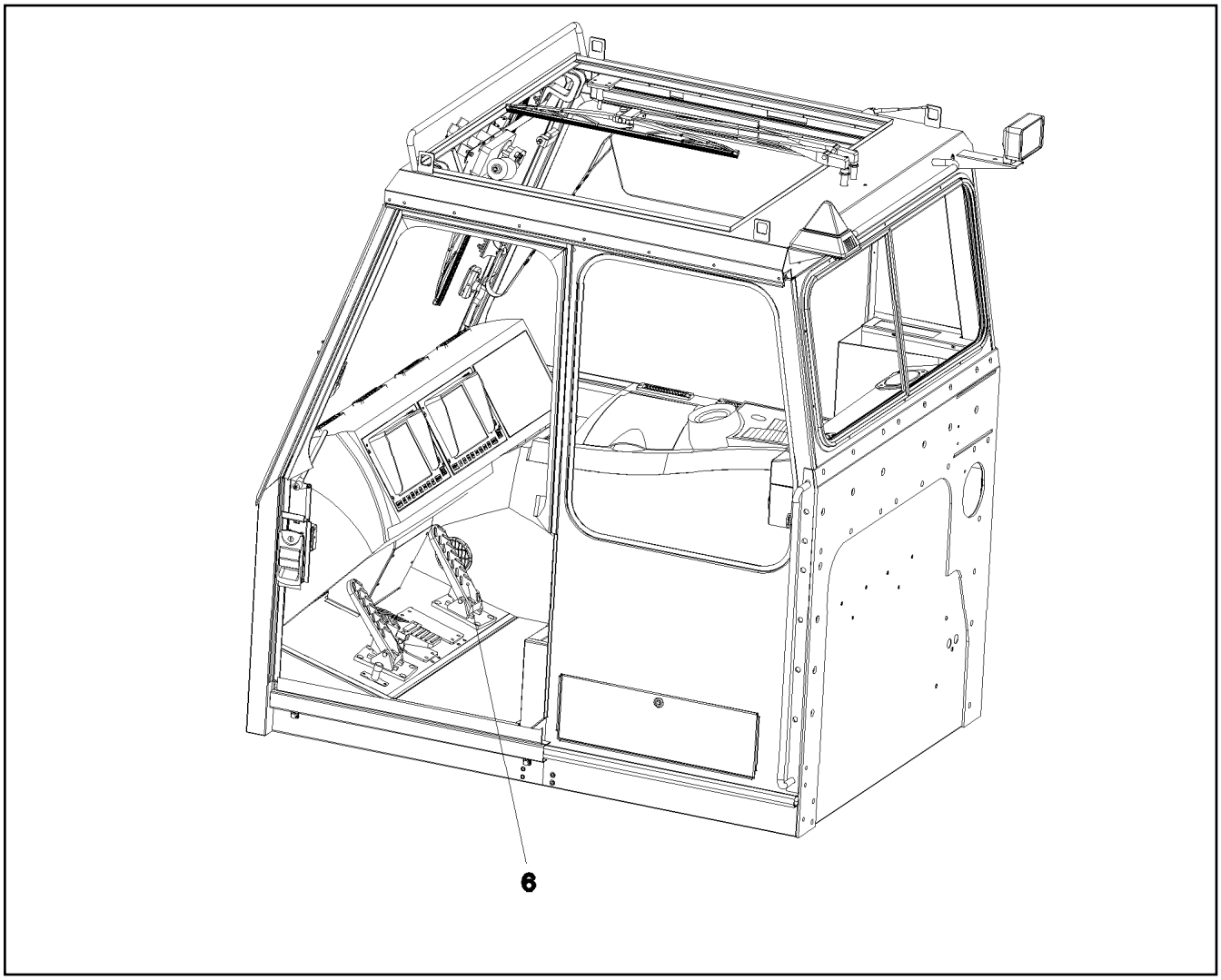

Pos.	Item	Quantity	Description	Bezeichnung	Serie	K
6	60 60 168 08	1	PEDAL TRANSDUCER 23° SPF	PEDALGEBER		

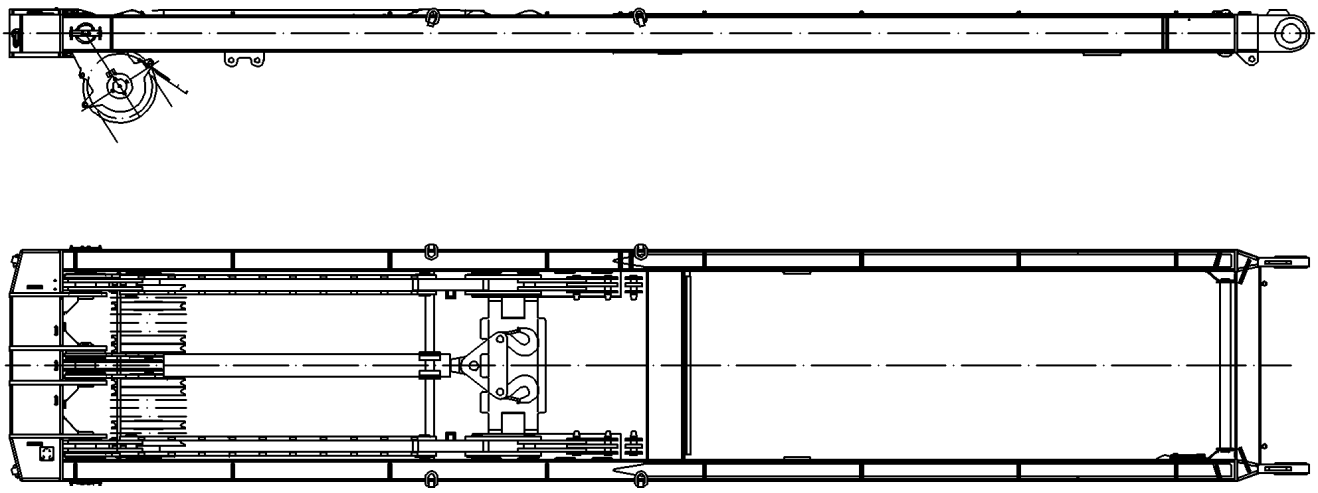

Pos.	Item	Quantity	Description	Bezeichnung	Serie	K
1	92 02 490 08	1	TERMINAL BOX WINCH PRE-ASSY.W. S600 ⇨ 2 920 581 92 02 490 08	KLEMMKASTEN SA-BOCK VORM		
300	92 02 283 08	1	LEAD WL611B	LEITUNG		
301	92 02 295 08	1	LEAD WL611C	LEITUNG		
304	92 02 304 08	1	LEAD WL611A	LEITUNG		

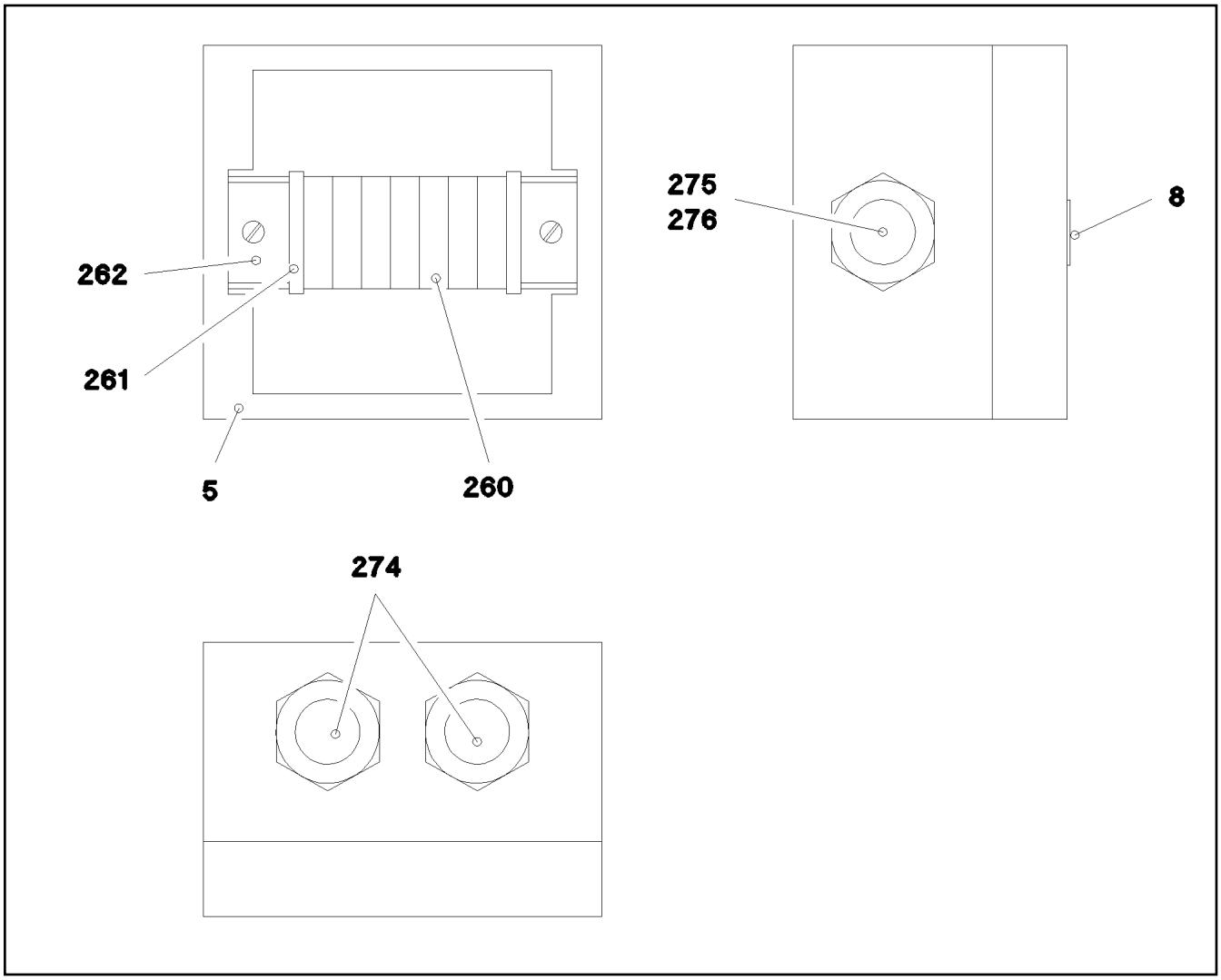

Pos.	Item	Quantity	Description	Bezeichnung	Serie	K
5	97 01 021 08	1	EMPTY CASING	LEERGEHAEUSE		
8	97 00 638 08	1	SIGN S600	SCHILD		
260	60 27 913 08	7	TERMINAL/CLAMP 0,2-1,5MM²	KLEMME		
261	60 21 101 08	2	END HOLDER	ENDHALTER		
262	60 21 102 08	0.052	STANDARD RAIL	NORMSCHIENE		
274	60 24 227 08	2	CABLE GLAND PG13	KABELVERSCHRAUBUNG		
275	60 24 228 08	1	CABLE GLAND PG16	KABELVERSCHRAUBUNG		
276	60 26 022 08	1	ENLARGEMENT SOCKET 13,5X16 MS VERNI	ERWEITERUNGSMUFFE		

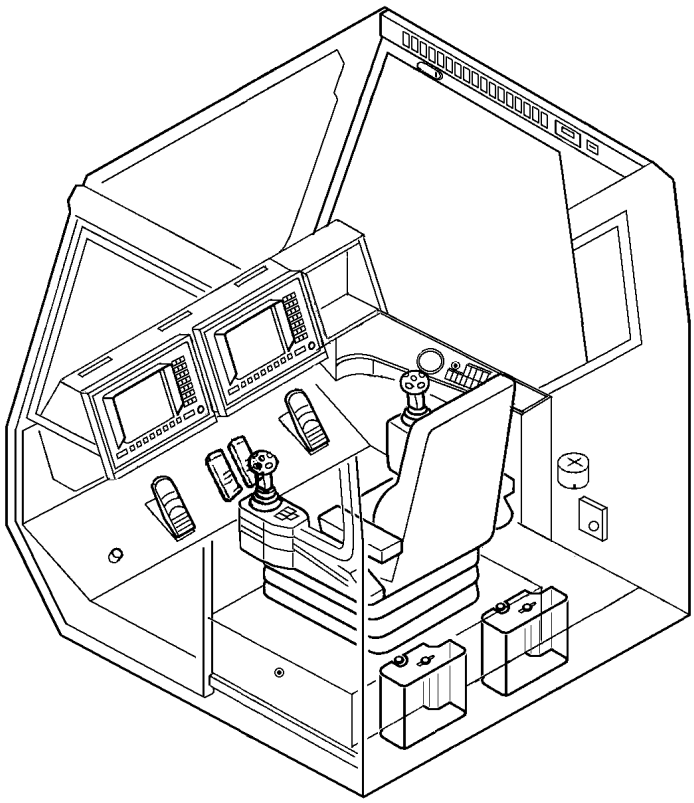

Pos.	Item	Quantity	Description	Bezeichnung	Serie	K
5	95 56 712 08	1	PLATE 3X160X185 DC01 FE//ZN20//C	BLECH		
10	92 04 130 08	1	LEAD WL300	LEITUNG		
11	92 04 131 08	1	LEAD WL300A	LEITUNG		
12	92 04 132 08	1	LEAD WL300B	LEITUNG		
266	60 24 111 08	2	BLANK SOCKET PG16 MS	BLINDBUCHSE		
267	60 25 022 08	2	COUNTER NUT PG16 MS	GEGENMUTTER		

Pos.	Item	Quantity	Description	Bezeichnung	Serie	K
10	96 77 330 08	1	FIXING PARTS ELECTRIC	BEFESTIGUNGSTEILE ELEKTRI		
(1)	95 56 681 08	4	PLATE 4X196X63 S315MC FE//ZN20//C	BLECH		
(2)	97 02 853 08	1	PLATE 3x250x535 DC01	BLECH		
(3)	97 02 854 08	1	PLATE 3X200X150 DC01 FE//ZN20//C	BLECH		
(5)	10 41 285 4	30	OVAL HEAD FLAT SCREW AEHNL.ISO 7380	LINSENFLACHKOPFSCHRAUBE		
(6)	97 04 692 08	5	PLATE 2X130X125 DC01 FE//ZN20//C	BLECH		
(7)	97 05 814 08	1	PLATE 4x380x274 S315MC	BLECH		
(8)	92 35 694 08	2	HOLDER X12CrNiS188	HALTER		
(9)	95 37 411 08	1	PLATE 4X20X500 S315MC FE//ZN20//C	BLECH		
20	96 77 331 08	1	LIGHTING, PEDESTAL	BELEUCHTUNG PODEST		
(10)	60 71 445 08	1	WORK LIGHT 55/70W 12/24V	ARBEITSSCHEINWERFER		
(11)	60 70 211 08	1	LIGHT BULB DIN 72601 70W 24V	GLUEHLAMPE		

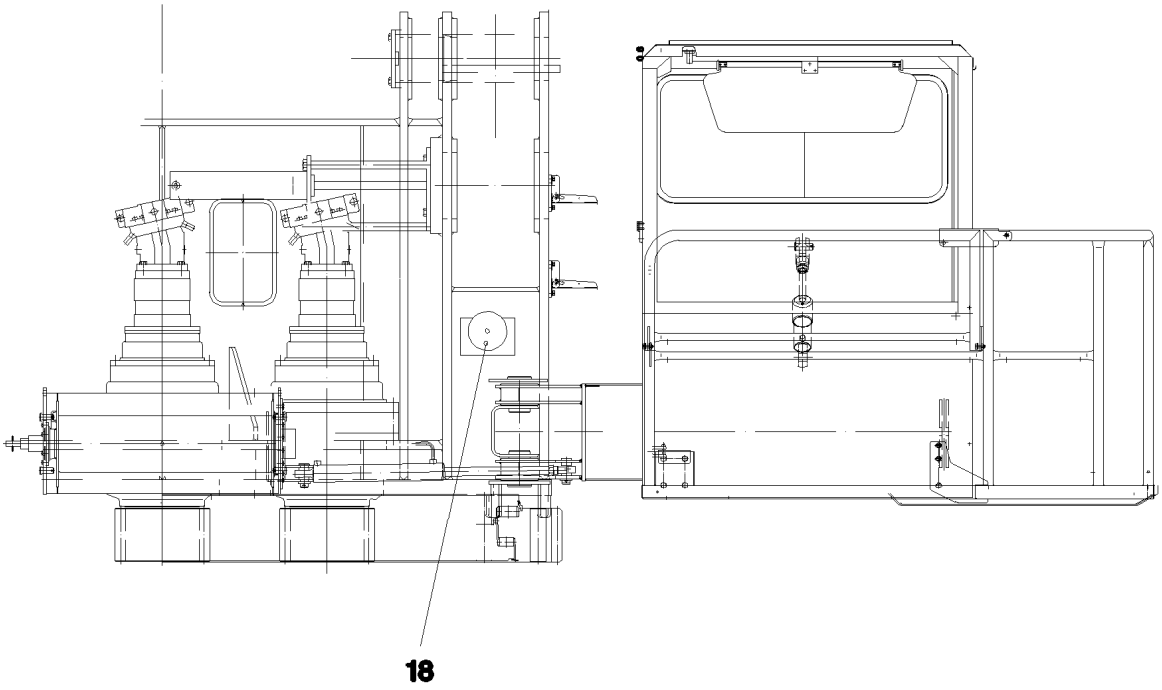

Pos. 1

Pos.	Item	Quantity	Description	Bezeichnung	Serie	K
1	11 34 720 6	4	INDUCTIVE SENSOR CONTACTLESS SPF	INDUKTIVSENSOR		
18	96 21 541 08	1	SIGNAL BELL LMB	SIGNALWECKER LMB		
(5)	61 40 047 08	1	ALARM 24V	SIGNALWECKER		
(6)	60 26 062 08	1	REDUCTION M20X1,5/M16X1,5 MS	REDUKTION		
(7)	60 24 408 08	1	HOSE UNION JOINT GERADE MS	SCHLAUCHVERSCHRAUBUNG		

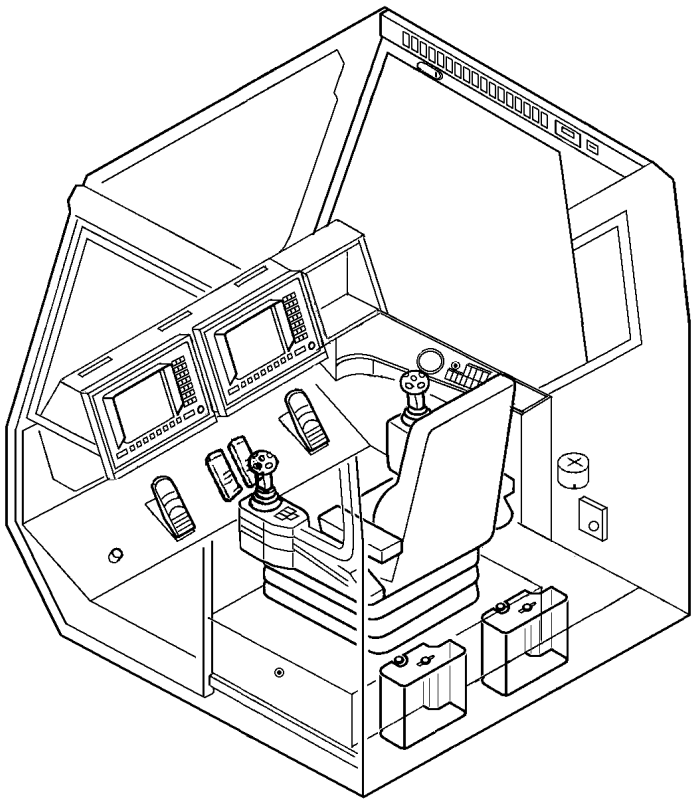

Pos.	Item	Quantity	Description	Bezeichnung	Serie	K
5	96 20 438 08	1	WIRING HARNESS W156	KABELSTRANG		
6	92 93 521 08	1	LEAD W157B	LEITUNG		
8	92 93 522 08	1	LEAD W157D	LEITUNG		
9	92 93 523 08	1	LEAD W157E	LEITUNG		
11	92 93 525 08	1	LEAD W156B	LEITUNG		

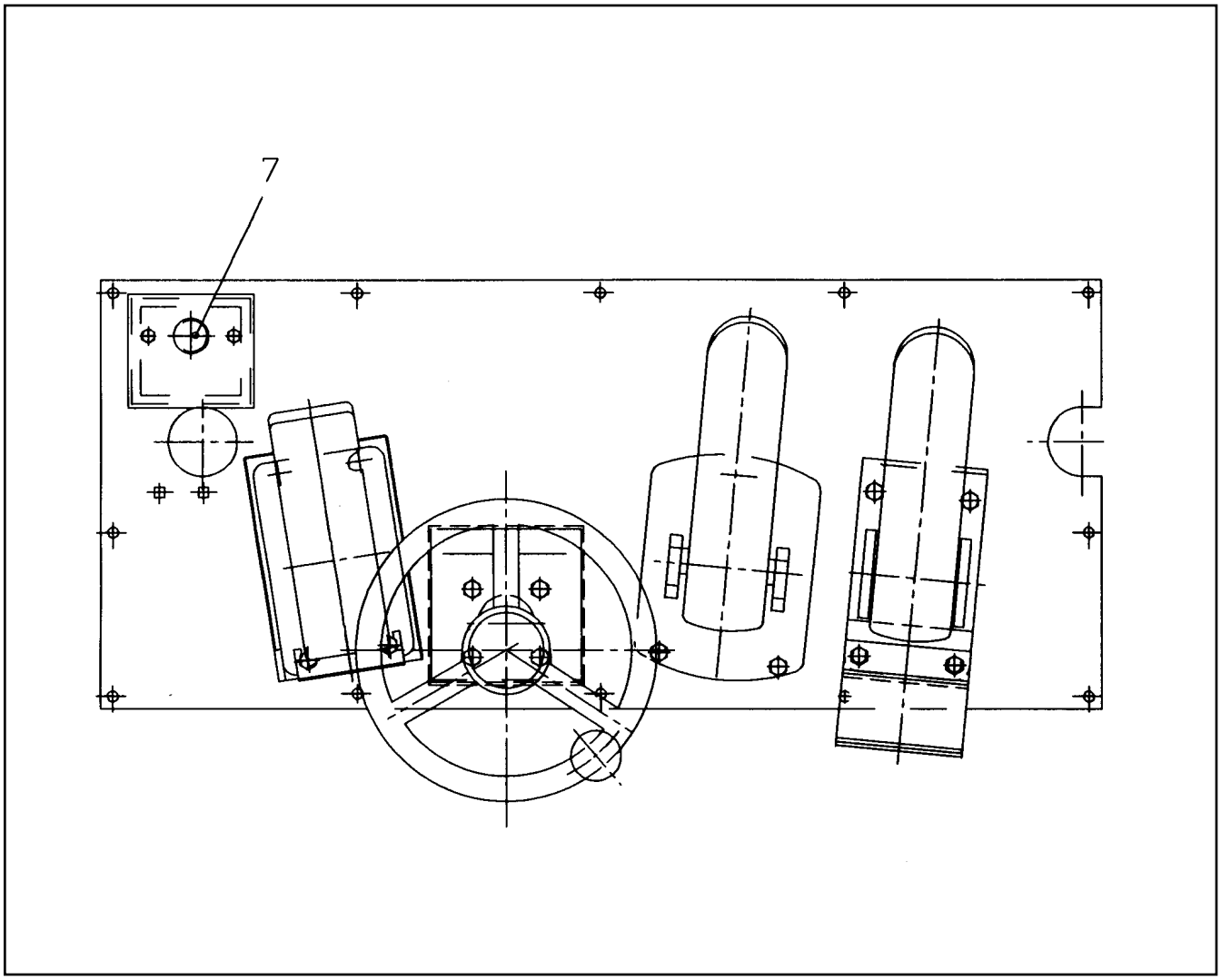

Pos.	Item	Quantity	Description	Bezeichnung	Serie	K
5	60 66 035 08	1	FOOT SWITCH	FUSSTASTER		

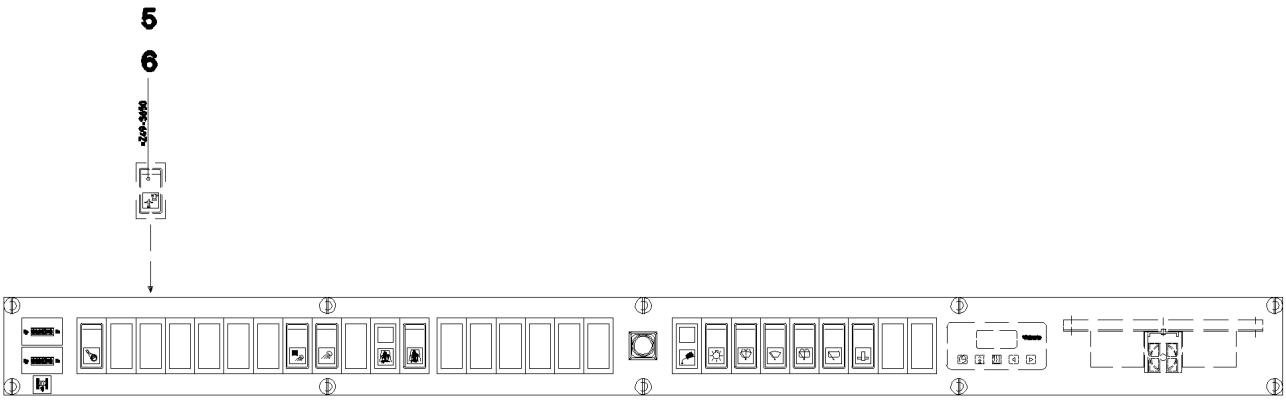

Pos.	Item	Quantity	Description	Bezeichnung	Serie	K
5	60 60 242 08	1	ROCKER SWITCH	KIPPSCHALTER		
6	60 67 933 08	1	SYMBOL INSERT GELB	SYMBOLEINSATZ		

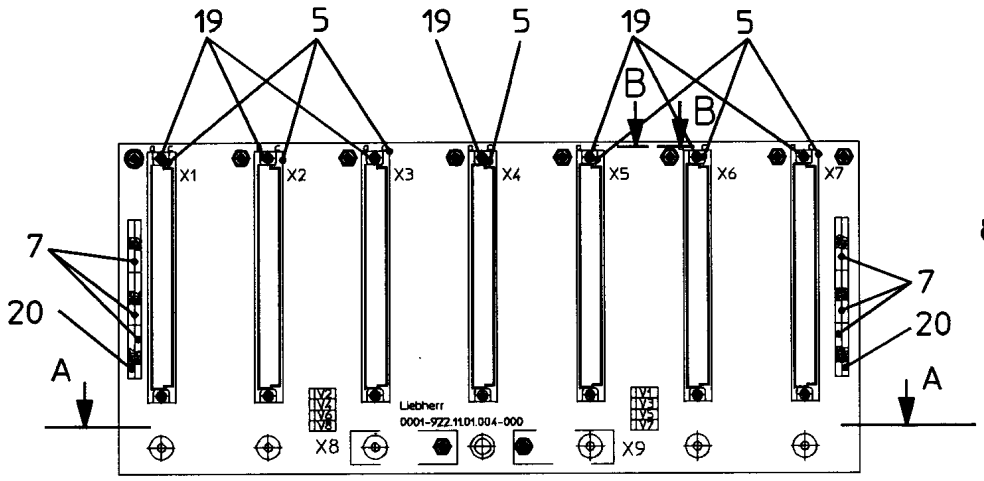

Schnitt B - B

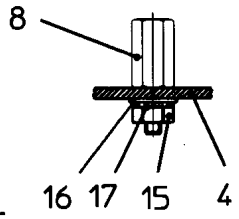

Schnitt A - A

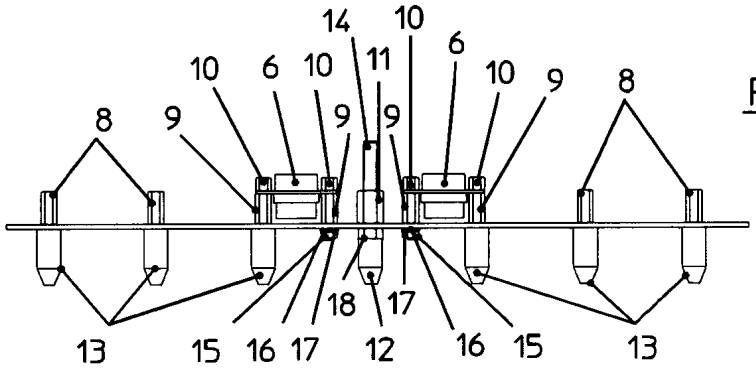

Pos. 21

Pos.	Item	Quantity	Description	Bezeichnung	Serie	K
4	66 10 179 08	1	PRINTED CIRCUIT BOARD(PCB) SPF	LEITERPLATTE		
5	60 23 212 08	7	MULTIPLE PLUG SOCKET 64-POL SPF	STECKERLEISTE		
6	60 23 219 08	2	FEMALE PLUG 9-POL GERADE SPF	BUCHSENSTECKER		
7	63 50 842 08	10	RESISTOR NETWORK 22K X8 2% 0,125W 8X	WIDERSTANDSNETZWERK		
8	66 00 460 08	12	DISTANCE STUD M3X13 ST A2K SPF	ABSTANDSBOLZEN		
9	66 00 428 08	4	DISTANCE STUD M3X12 ST VERZ SPF	ABSTANDSBOLZEN		
10	66 00 422 08	4	DISTANCE STUD M3X5 ST SPF	ABSTANDSBOLZEN		
11	66 00 429 08	1	DISTANCE STUD M5X12 ST SPF	ABSTANDSBOLZEN		
12	66 00 419 08	1	GUIDING CONE M5 PA6G SPF	FUEHRUNGSKONUS		
13	66 00 420 08	6	GUIDING CONE M3 MS SPF	FUEHRUNGSKONUS		
14	66 00 416 08	1	THREADED PIN DIN 976-1 M5X45 STAHL A2	GEWINDEBOLZEN		
15	41 15 157 08	10	HEX NUT ISO 4032 M3 8 A2C	SECHSKANTMUTTER		
16	46 00 253	10	WASHER ISO 7089 3,5 200HV A3C	SCHEIBE		
17	42 51 005 08	10	TOOTH LOCK WASHER DIN 6797 A 3,2	ZAHNSCHEIBE		
18	41 15 148 08	1	HEX NUT ISO 4032 M5 8 A2C	SECHSKANTMUTTER		
19	44 33 003 08	14	TUBULAR RIVET DIN 7340 B2,5X0,3X5 MS	ROHRNIET		
20	63 50 855 08	2	RESISTOR NETWORK 1K X8 5%1W 8X 9SIL	WIDERSTANDSNETZWERK		
21	66 03 006 08	8	DIODE SPF	DIODE		

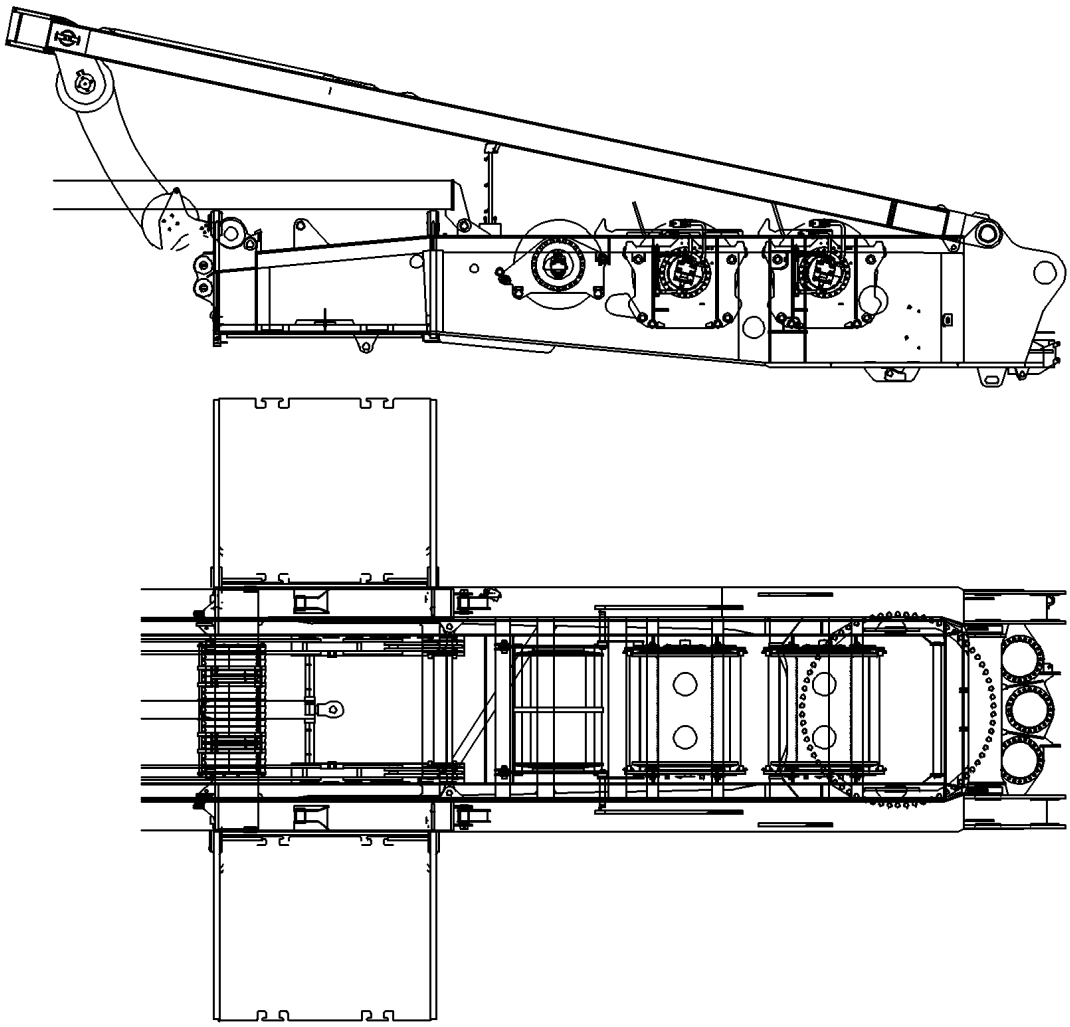

Pos.	Item	Quantity	Description	Bezeichnung	Serie	K
10	92 17 533 08	1	EQUIPMENT CAMERA SLEW COLUMN ⇨ 2 925 002 92 17 533 08	AUSRUESTUNG KAMERA DRE		
11	96 18 184 08	1	EQUIPMENT CAMERA CAB ⇨ 2 925 007 96 18 184 08	AUSRUESTUNG KAMERA KABIN		

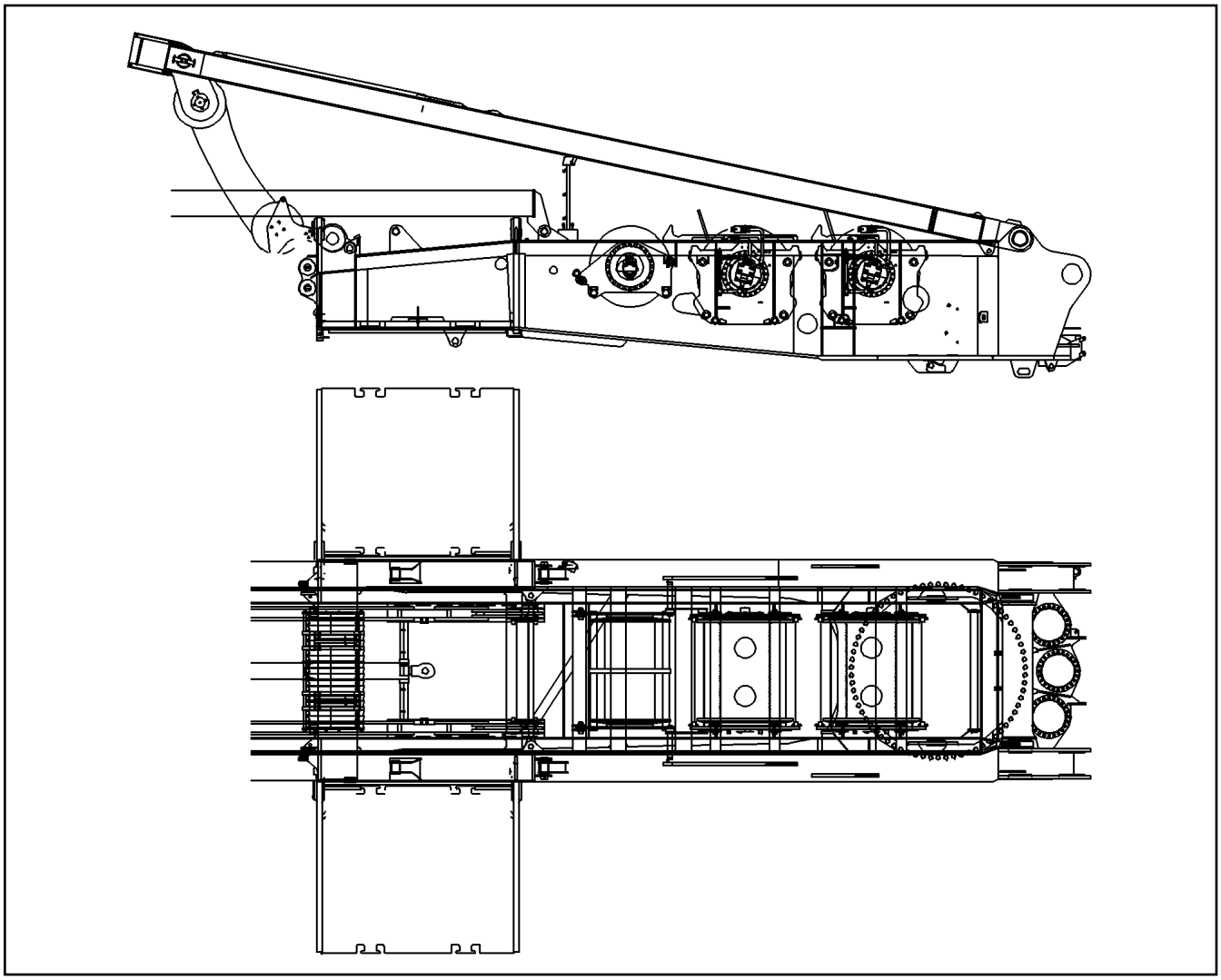

Pos.	Item	Quantity	Description	Bezeichnung	Serie	K
3	92 15 673 08	1	CAMERA INSTALLATION SLEW PLATF ⇨ 2 925 007 92 15 673 08	KAMERAANBAU DREHBUEHNE		
10	61 40 413 08	1	CONTROL BOX SPF	STEUERBOX		
11	61 40 376 08	1	CABLE 12M	KABEL		
12	61 40 418 08	3	CABLE 9M	KABEL		
13	61 40 377 08	1	CABLE 8M	KABEL		
17	61 40 436 08	2	CAMERA SPF	KAMERA		
(1)	10 02 527 8	1	CABLE PLUG 7-POL	KABELSTECKER		
18	61 40 451 08	1	CAMERA SPF	KAMERA		
19	10 04 105 3	2	PROTECTIVE HOOD V2A	SCHUTZHAUBE		
20	60 71 445 08	3	WORK LIGHT 55/70W 12/24V	ARBEITSSCHEINWERFER		
21	60 70 211 08	3	LIGHT BULB DIN 72601 70W 24V	GLUEHLAMPE		

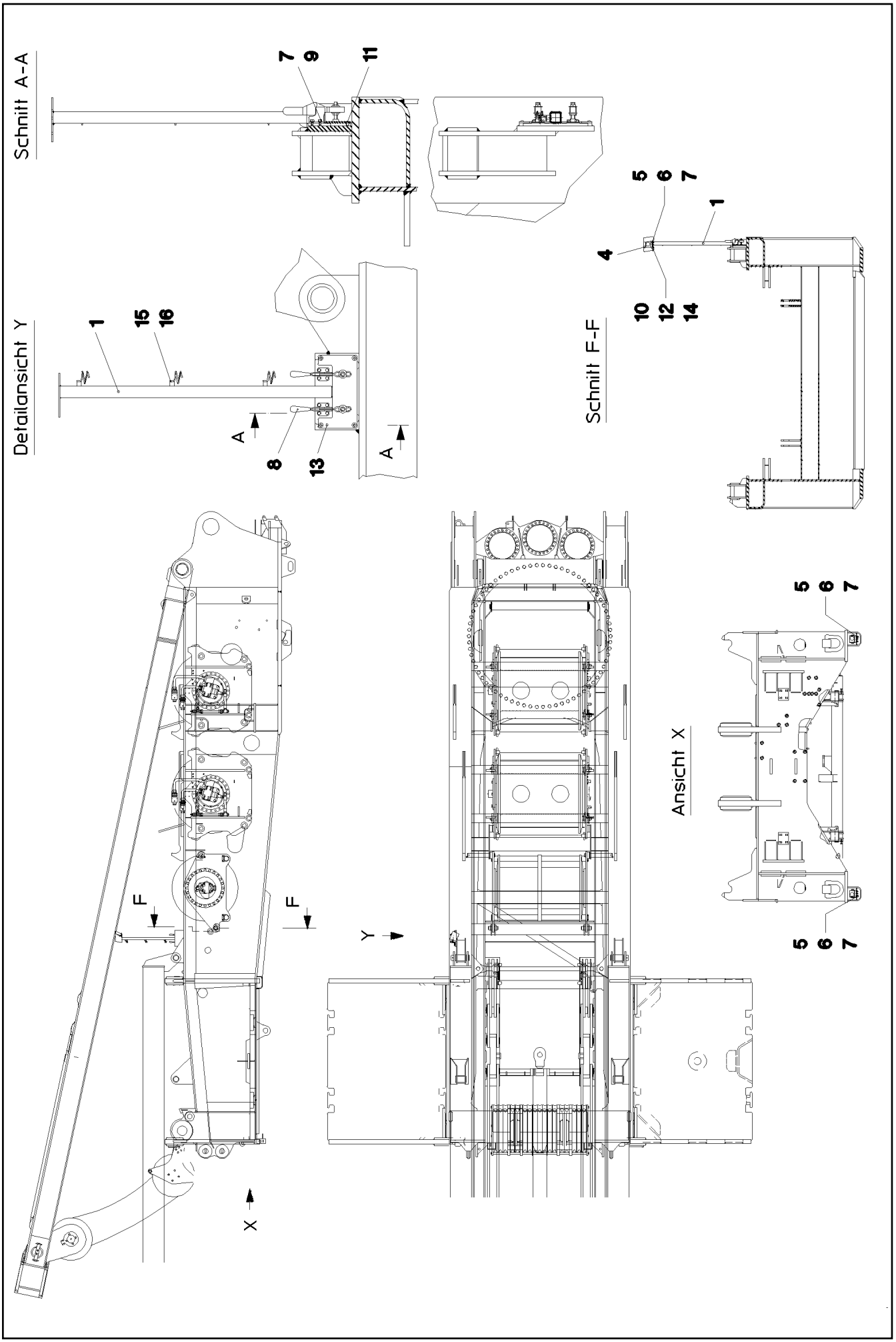

27.5.2016 023714	**etk_en_de_074713 LR 1750**	269 (1/2)
LIEBHERR	**CAMERA INSTALLATION SLEW PLATF** **KAMERAANBAU DREHBUEHNE**	⇨ **2 925 007** **92 15 673 08**

Pos.	Item	Quantity	Description	Bezeichnung	Serie	K
1	92 15 678 08	1	STAND	STATIV		
4	95 63 998 08	1	PLATE 2X248X326 DC01 FE//ZN20//C	BLECH		
5	40 00 829	9	HEX SCREW ISO 4017 M6X20 8.8 A2C	SECHSKANTSCHRAUBE		
6	41 15 140 08	9	HEX NUT ISO 4032 M6 8 A2C	SECHSKANTMUTTER		
7	42 00 009 01	17	WASHER ISO 7089 6 200HV A3C	SCHEIBE		
8	77 90 011 08	2	HORIZONTAL TENSIONER	HORIZONTALSPANNER		
9	40 65 103	8	HEX SCREW ISO 4017 M6X10 8.8 A2C	SECHSKANTSCHRAUBE		
10	42 00 012 01	3	WASHER ISO 7089 8 200HV A3C	SCHEIBE		
11	10 41 285 4	4	OVAL HEAD FLAT SCREW AEHNL.ISO 7380	LINSENFLACHKOPFSCHRAUBE		
12	49 00 089	1	HEX SCREW ISO 4017 M8X20 8.8 A2C	SECHSKANTSCHRAUBE		
13	95 64 016 08	1	PLATE 5X135X250 S355MC	BLECH		
14	41 15 141 08	1	HEX NUT ISO 4032 M8 8 A2C	SECHSKANTMUTTER		
15	10 41 285 4	3	OVAL HEAD FLAT SCREW AEHNL.ISO 7380	LINSENFLACHKOPFSCHRAUBE		
16	72 00 144 08	3	CABLE CLAMP	KABELHALTER		

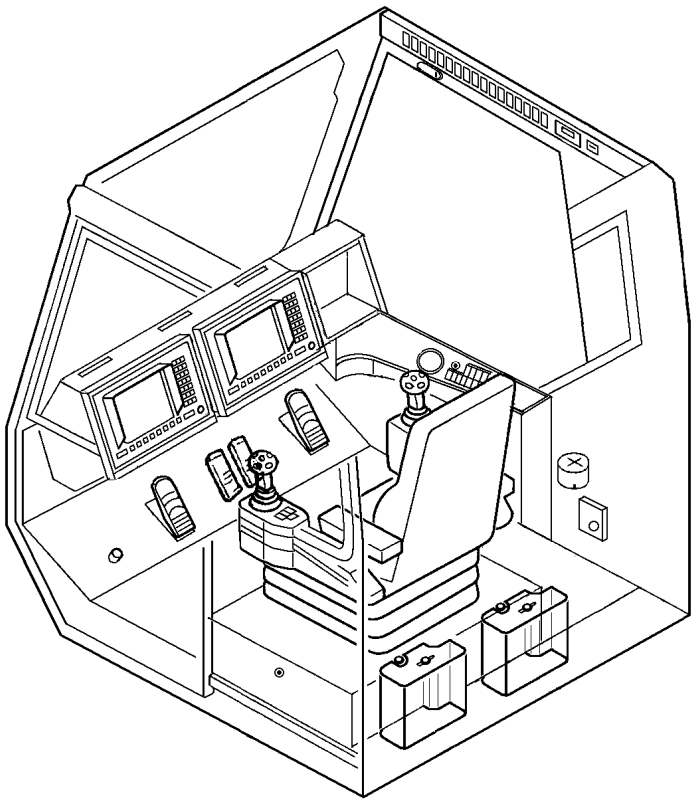

Pos.	Item	Quantity	Description	Bezeichnung	Serie	K
5	97 06 028 08	1	PLATE 1.5X215X337 DC01+ZE	BLECH		
7	96 30 825 08	1	HOLDER	HALTER		
8	97 37 791 08	1	COVER 2X541X61 DC01	DECKEL		
9	41 15 140 08	2	HEX NUT ISO 4032 M6 8 A2C	SECHSKANTMUTTER		
10	61 40 450 08	1	OPERATING UNIT SPF	BEDIENEINHEIT		
11	10 29 671 9	2	MONITOR TFT 7" 800X480 SPF	MONITOR		
(1)	10 32 702 4	1	MONITOR TFT 7" 800X480	MONITOR		
(2)	61 40 461 08	1	BALL HEAD	KUGELKOPF		
(4)	10 32 702 6	1	LIGHT PROTECTION HOOD MD3070	LICHTSCHUTZHAUBE		
12	10 09 736 6	2	VOLTAGE TRANSFORMER 24V 12V 8,4W SP	SPANNUNGSWANDLER		
13	61 40 416 08	1	CONNECTING CABLE 13M	VERBINDUNGSKABEL		

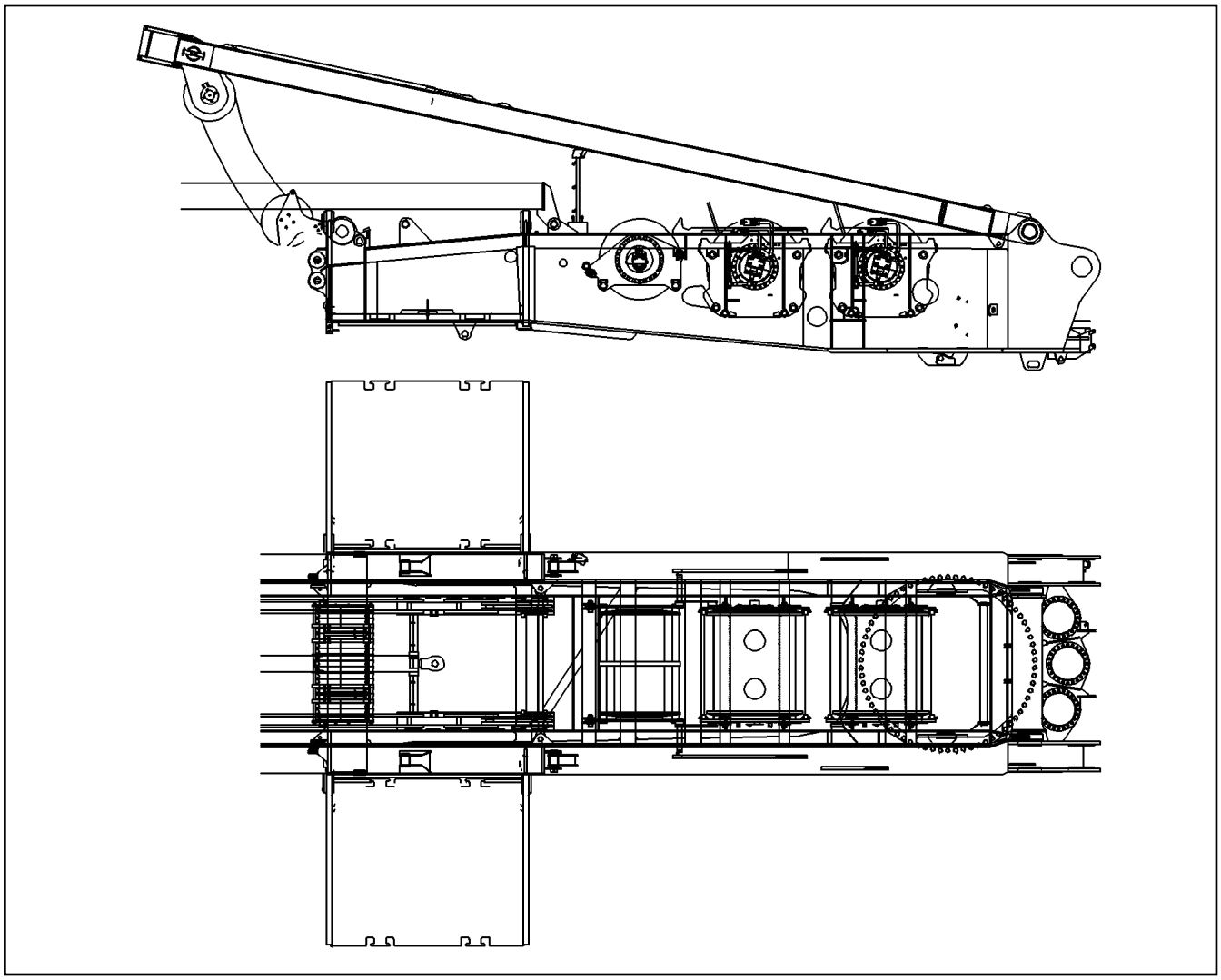

Pos.	Item	Quantity	Description	Bezeichnung	Serie	K
10	92 14 885 08	1	SUPPLEMENT CAMERA	ERGAENZUNG KAMERA		
			⇨ 2 925 201 92 14 885 08			
11	96 18 185 08	1	SUPPLEMENT CAMERA CAB	ERGAENZUNG KAMERA KABIN		
			⇨ 2 925 211 96 18 185 08			
12	92 16 962 08	1	CAMERA EQUIPMENT S-PIVOT PIECE	KAMERAANBAU S-ANLENKSTU		
			⇨ 2 925 203 92 16 962 08			
13	92 16 990 08	1	CAMERA EQUIPMENT D-PIVOT PIECE	KAMERAANBAU D-ANLENKSTU		
			⇨ 2 925 204 92 16 990 08			

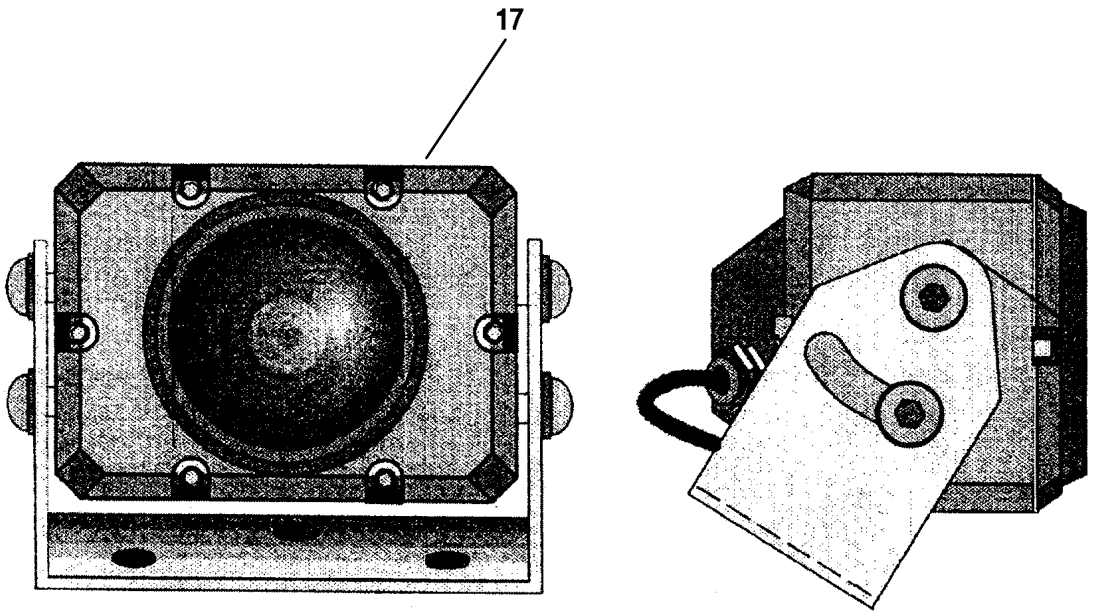

Pos.	Item	Quantity	Description	Bezeichnung	Serie	K
11	61 40 434 08	1	CABLE 14M	KABEL		
12	61 40 435 08	1	CABLE 16M	KABEL		
17	61 40 436 08	2	CAMERA SPF	KAMERA		
20	60 71 445 08	2	WORK LIGHT 55/70W 12/24V	ARBEITSSCHEINWERFER		
21	60 70 211 08	2	LIGHT BULB DIN 72601 70W 24V	GLUEHLAMPE		
22	92 99 559 08	1	LEAD WL1300	LEITUNG		
23	92 99 560 08	1	LEAD WL1301	LEITUNG		

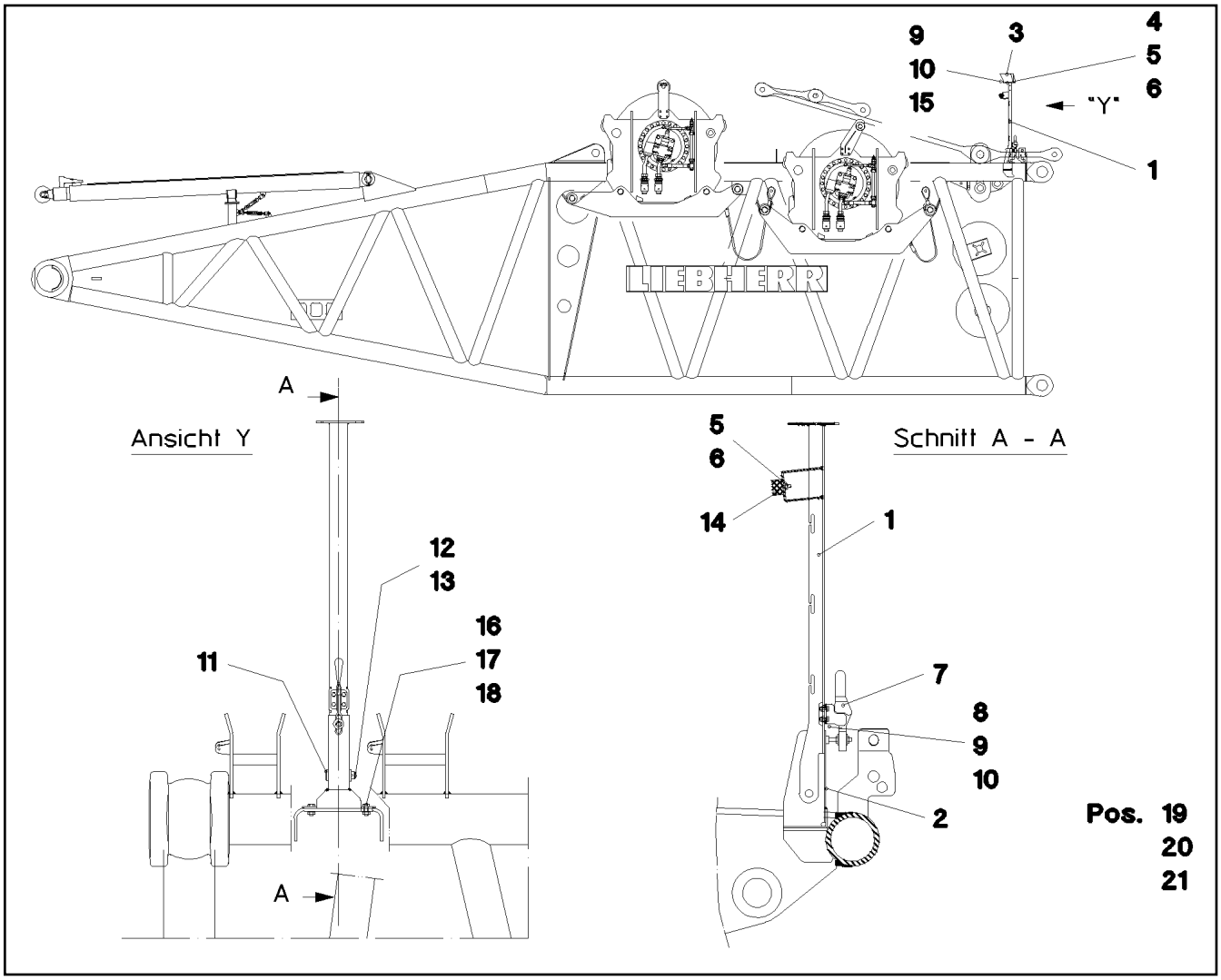

Pos.	Item	Quantity	Description	Bezeichnung	Serie	K
1	92 16 963 08	1	CLAMP	STATIV SCHWK.		
2	92 16 964 08	1	BRACKET WELDED CONST.	KONSOLE SCHWK.		
3	95 63 998 08	1	PLATE 2X248X326 DC01 FE//ZN20//C	BLECH		
4	49 00 089	1	HEX SCREW ISO 4017 M8X20 8.8 A2C	SECHSKANTSCHRAUBE		
5	41 15 141 08	2	HEX NUT ISO 4032 M8 8 A2C	SECHSKANTMUTTER		
6	42 00 012 01	2	WASHER ISO 7089 8 200HV A3C	SCHEIBE		
7	77 90 011 08	1	HORIZONTAL TENSIONER	HORIZONTALSPANNER		
8	40 00 829	4	HEX SCREW ISO 4017 M6X20 8.8 A2C	SECHSKANTSCHRAUBE		
9	41 15 140 08	7	HEX NUT ISO 4032 M6 8 A2C	SECHSKANTMUTTER		
10	42 00 009 01	14	WASHER ISO 7089 6 200HV A3C	SCHEIBE		
11	45 12 225 08	1	PIN ISO 2341 B20X75X66 S355J2+AR FE//ZN	BOLZEN		
12	42 12 013 08	1	WASHER DIN 1441 21 ST VERZ	SCHEIBE		
13	43 30 065 08	1	SPLIT PIN ISO 1234 5X40 ST A3C	SPLINT		
14	72 66 127 08	1	MEGI BUFFER	MEGIPUFFER		
15	40 00 829	1	HEX SCREW ISO 4017 M6X20 8.8 A2C	SECHSKANTSCHRAUBE		
16	40 65 164	4	HEX SCREW ISO 4017 M10X25 8.8 A3C	SECHSKANTSCHRAUBE		
17	41 15 144 08	4	HEX NUT ISO 4032 M10 8 A3C	SECHSKANTMUTTER		
18	10 28 979 5	4	WASHER ISO 7089 10 300HV FLZN SPF	SCHEIBE		
19	60 20 191 08	5	WELDING SLEEVE M8X17 ST37-3K COPPER	SCHWEISSBUCHSE		
20	10 41 285 4	5	OVAL HEAD FLAT SCREW AEHNL.ISO 7380	LINSENFLACHKOPFSCHRAUBE		
21	95 36 500 08	5	CABLE CLAMP 2X22X90 DC01 FE//ZN20//C	KABELHALTER		

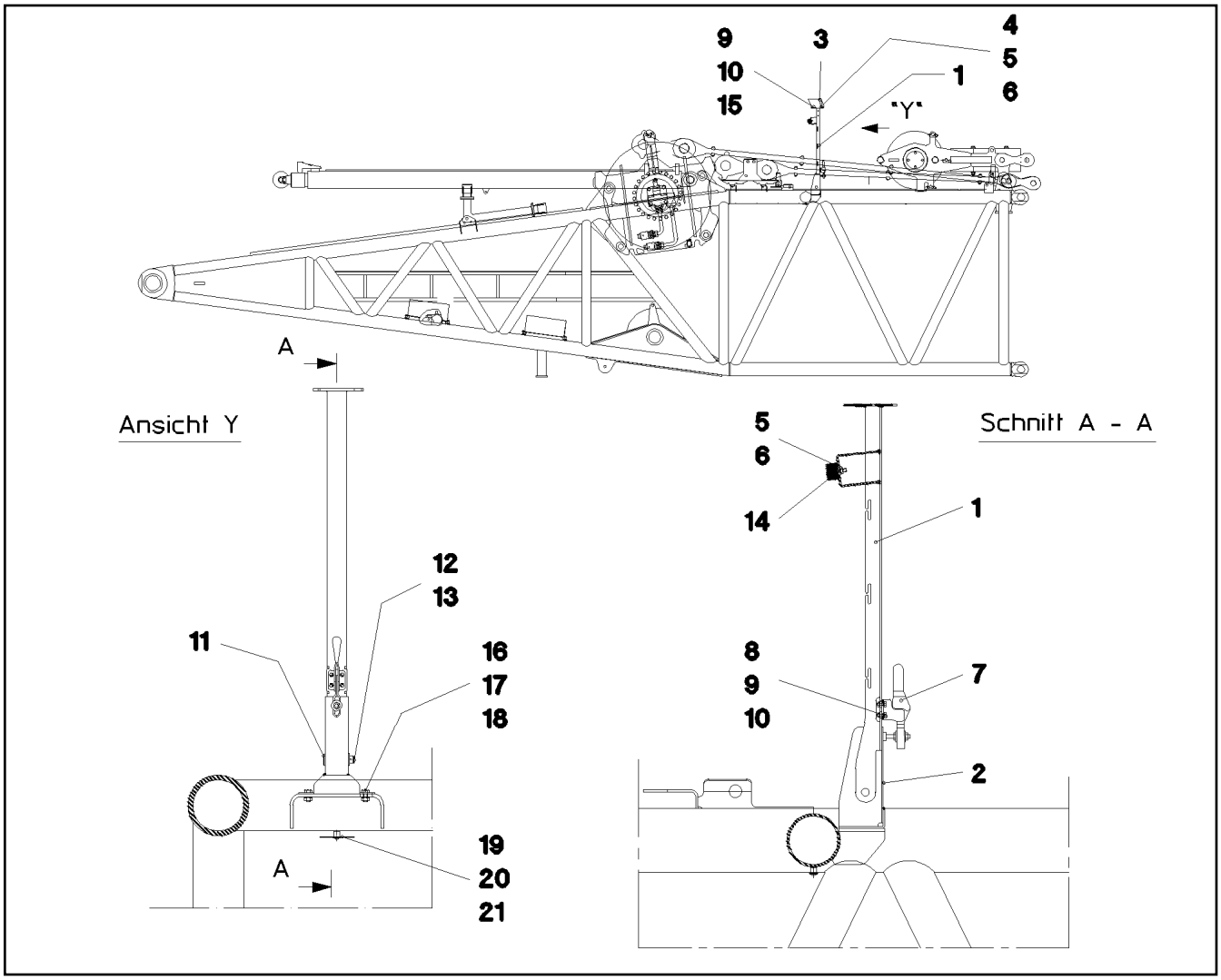

Pos.	Item	Quantity	Description	Bezeichnung	Serie	K
1	92 16 963 08	1	CLAMP	STATIV SCHWK.		
2	92 16 964 08	1	BRACKET WELDED CONST.	KONSOLE SCHWK.		
3	95 63 998 08	1	PLATE 2X248X326 DC01 FE//ZN20//C	BLECH		
4	49 00 089	1	HEX SCREW ISO 4017 M8X20 8.8 A2C	SECHSKANTSCHRAUBE		
5	41 15 141 08	2	HEX NUT ISO 4032 M8 8 A2C	SECHSKANTMUTTER		
6	42 00 012 01	2	WASHER ISO 7089 8 200HV A3C	SCHEIBE		
7	77 90 011 08	1	HORIZONTAL TENSIONER	HORIZONTALSPANNER		
8	40 00 829	4	HEX SCREW ISO 4017 M6X20 8.8 A2C	SECHSKANTSCHRAUBE		
9	41 15 140 08	7	HEX NUT ISO 4032 M6 8 A2C	SECHSKANTMUTTER		
10	42 00 009 01	14	WASHER ISO 7089 6 200HV A3C	SCHEIBE		
11	45 12 225 08	1	PIN ISO 2341 B20X75X66 S355J2+AR FE//ZN	BOLZEN		
12	42 12 013 08	1	WASHER DIN 1441 21 ST VERZ	SCHEIBE		
13	43 30 065 08	1	SPLIT PIN ISO 1234 5X40 ST A3C	SPLINT		
14	72 66 127 08	1	MEGI BUFFER	MEGIPUFFER		
15	40 00 829	1	HEX SCREW ISO 4017 M6X20 8.8 A2C	SECHSKANTSCHRAUBE		
16	40 65 164	4	HEX SCREW ISO 4017 M10X25 8.8 A3C	SECHSKANTSCHRAUBE		
17	41 15 144 08	4	HEX NUT ISO 4032 M10 8 A3C	SECHSKANTMUTTER		
18	10 28 979 5	4	WASHER ISO 7089 10 300HV FLZN SPF	SCHEIBE		

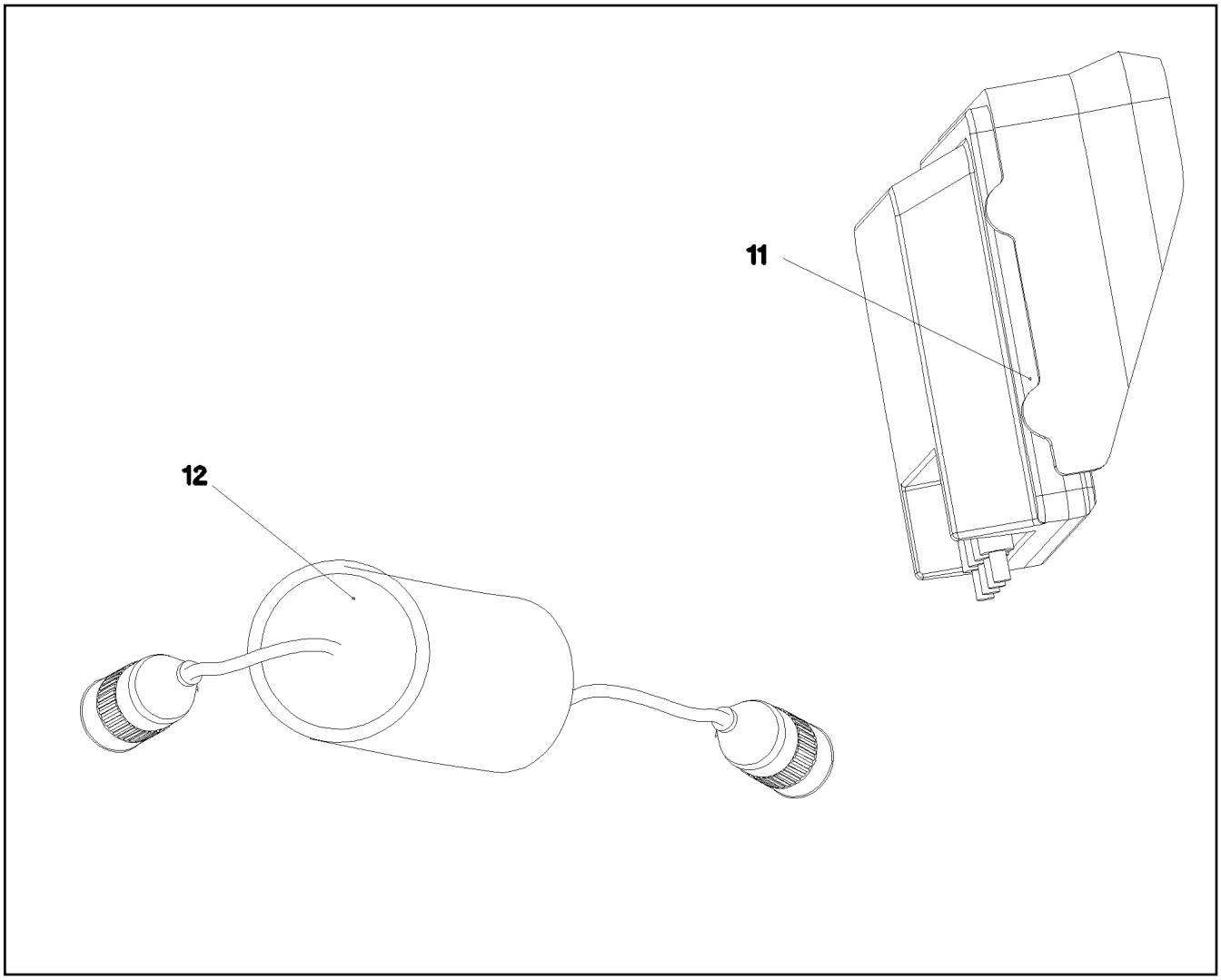

Pos.	Item	Quantity	Description	Bezeichnung	Serie	K
11	10 29 671 9	1	MONITOR TFT 7" 800X480 SPF	MONITOR		
12	10 09 736 6	1	VOLTAGE TRANSFORMER 24V 12V 8,4W SP	SPANNUNGSWANDLER		

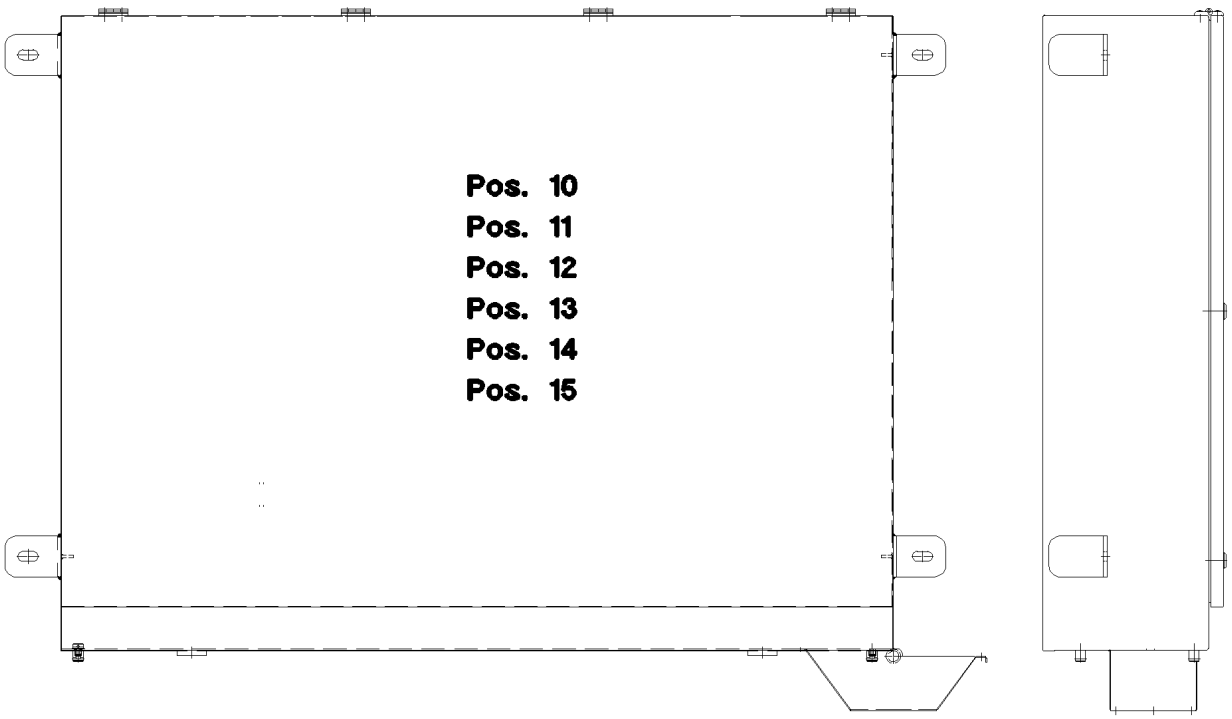

Pos.	Item	Quantity	Description	Bezeichnung	Serie	K
10	92 87 778 08	1	SWITCH CABINET ⇨ 2 932 160 92 87 778 08	SCHALTSCHRANK MECH.		
11	96 20 409 08	1	ASSEMBLY PARTS MOUNTING PANEL ⇨ 2 932 161 96 20 409 08	AUFBAUTEILE MONTAGETAFEL		
12	92 18 042 08	1	HINGED FRAME ⇨ 2 932 164 92 18 042 08	SCHWENKRAHMEN		
13	92 71 569 08	1	LICCON ASSEMBLY UNIT ⇨ 2 932 188 92 71 569 08	LICCON MONTAGEEINHEIT		
14	92 18 043 08	1	RELAY CONTROL SYSTEM ⇨ 2 932 172 92 18 043 08	RELAISSTEUERUNG		
15	92 18 049 08	1	ASSEMBLY UNIT +S3 ⇨ 2 932 187 92 18 049 08	MONTAGEEINHEIT		

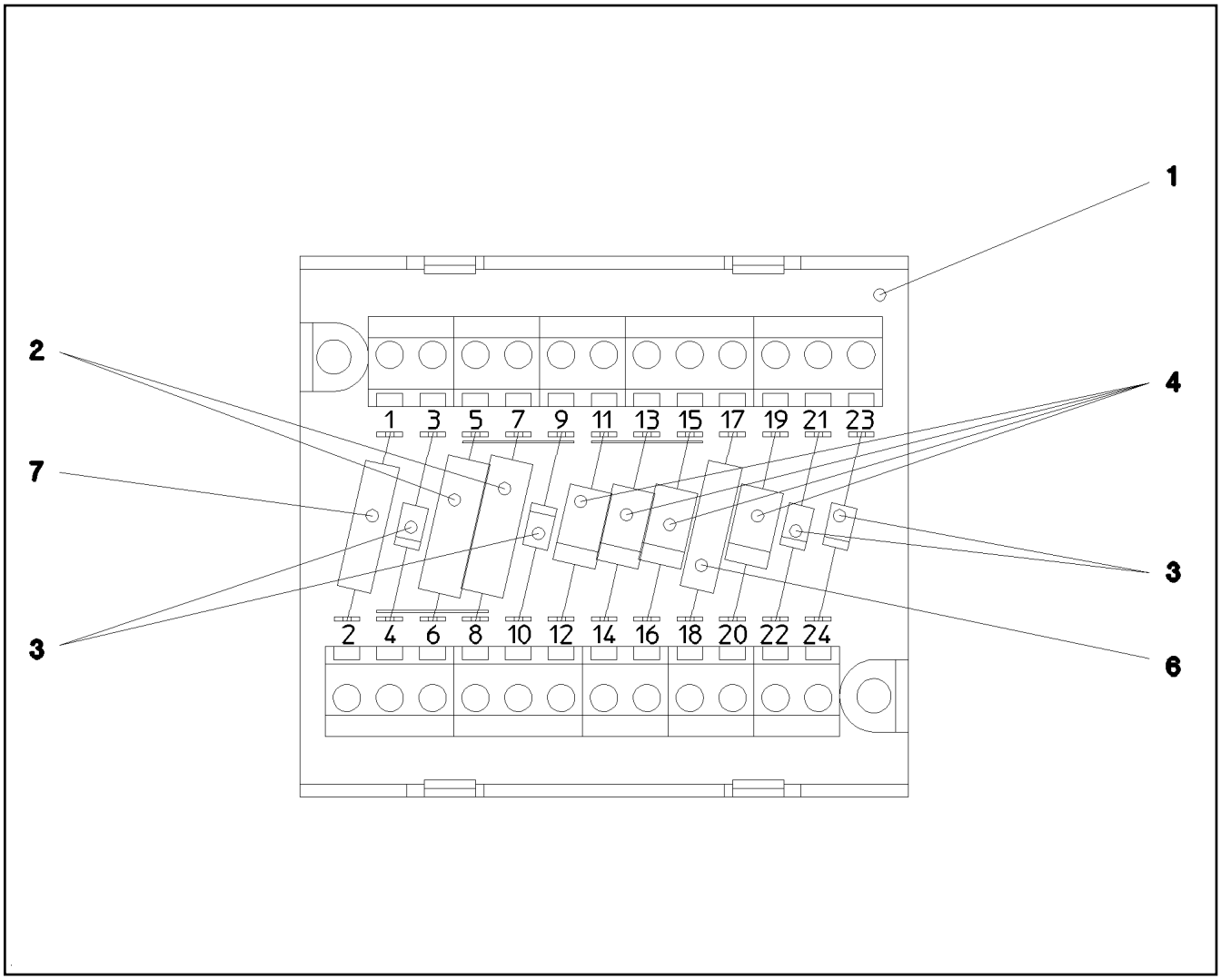

Pos.	Item	Quantity	Description	Bezeichnung	Serie	K
1	66 00 081 08	1	VARIATIONAL COMPONENT 12POL	VARIATIONSBAUSTEIN		
2	63 50 143 08	2	RESISTOR 390R 5% 3W 4W SPF	WIDERSTAND		
3	66 00 331 08	4	DIODE 1N4007 DO-41 SPF	DIODE		
4	66 00 143 08	4	DIODE DO-13	DIODE		
6	63 50 221 08	1	RESISTOR 1K 2% 0,6W 0W5 0309 SPF	WIDERSTAND MS		
7	63 50 216 08	1	RESISTOR 100K 1% 0,6W 0W25 0207 SPF	WIDERSTAND MS		

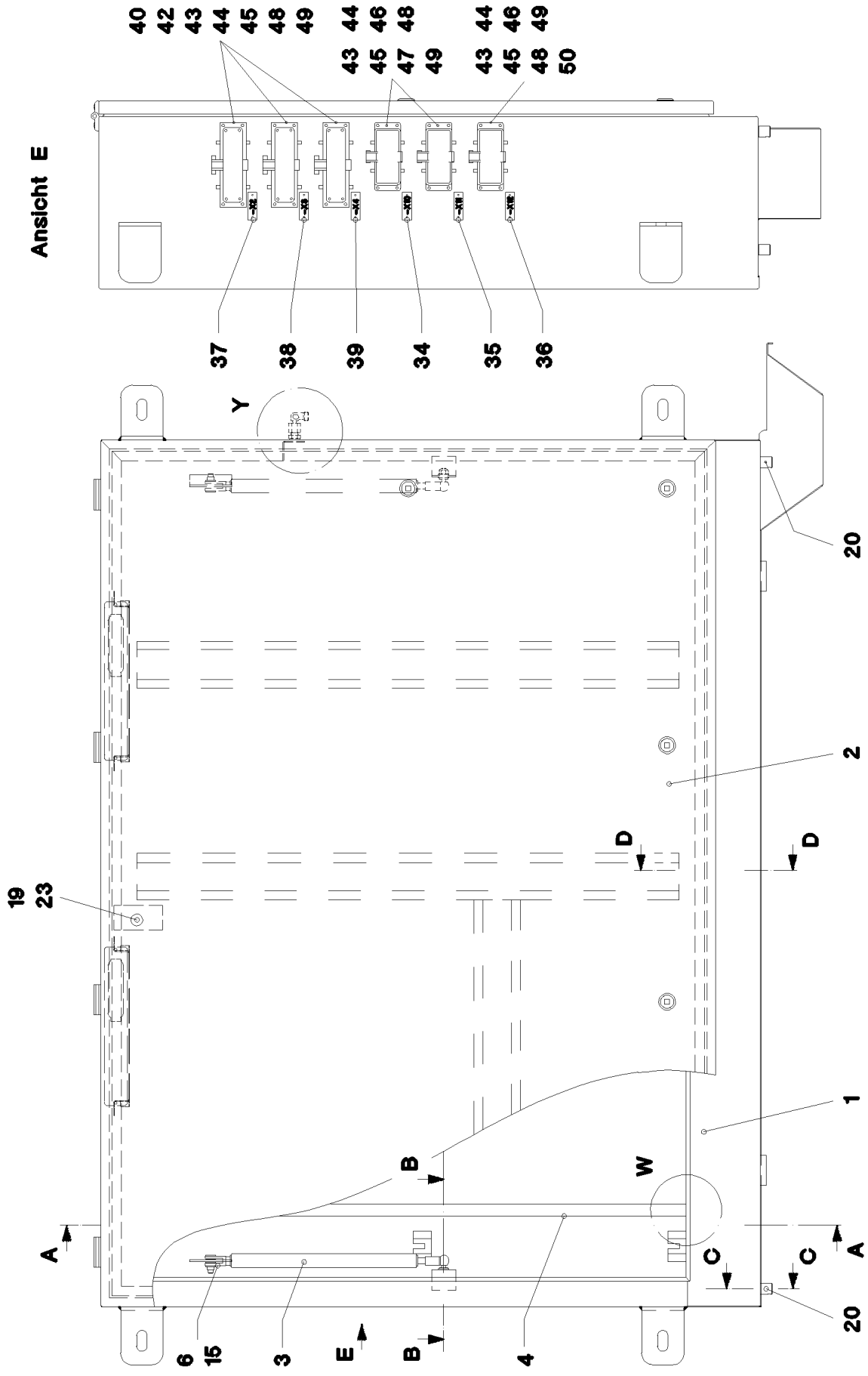

27.5.2016 023087	**etk_en_de_074713 LR 1750**	279 (1/3)
LIEBHERR	**SWITCH CABINET** **SCHALTSCHRANK MECH.**	⇨ **2 932 160** **92 87 778 08**

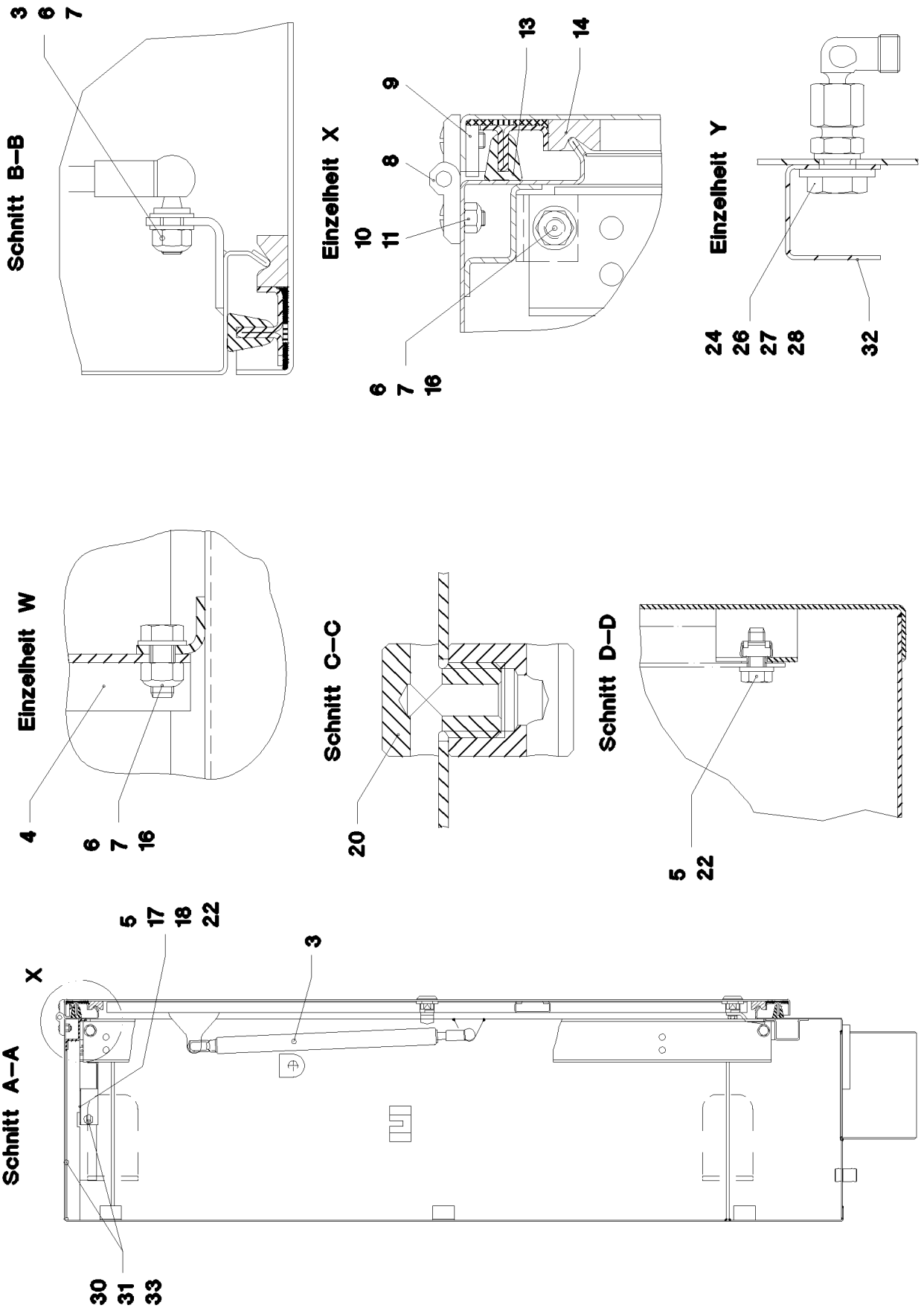
Schnitt B–B
3
6
7
Einzelheit X
13
14
9
8
10
11
6
7
16
Einzelheit Y
24
26
27
28
32
Einzelheit W
4
6
7
16
Schnitt C–C
20
Schnitt D–D
5
22
Schnitt A–A
X
5
17
18
22
3
30
31
33

Pos.	Item	Quantity	Description	Bezeichnung	Serie	K
1	92 71 582 08	1	SWITCH CABINET WELDED	SCHALTSCHRANK SCHWK.		
2	92 71 583 08	1	COVER COMPL.	DECKEL KPL.		
			⇨ 2 932 175 92 71 583 08			
3	59 10 619 08	2	GAS SPRING 23X270-500N	GASFEDER		
4	95 46 490 08	1	COLUMN 3X80X962 DC01	SAEULE		
5	40 73 501 08	4	HEX SCREW M5X16 10.9 A2C SPF	SECHSKANTSCHRAUBE		
6	42 00 012 01	12	WASHER ISO 7089 8 200HV A3C	SCHEIBE		
7	41 19 005 08	4	HEX NUT DIN 985 M8 8 A2C	SECHSKANTMUTTER		
8	10 87 117 7	4	SCREW-ON HINGE 25X25X50/180° AISI 316	ANSCHRAUBSCHARNIER		
9	94 99 977 08	4	PLATE 4X90X12 S315MC FE//ZN20//C	BLECH		
10	40 86 002 08	16	COUNTERSUNK SCREW DIN 7991 M6X16 8.	SENKSCHRAUBE		
11	41 19 004 08	8	HEX NUT DIN 985 M6 8 A2C	SECHSKANTMUTTER		
13	95 46 495 08	1	SEALING PROFILE	ABDICHTPROFIL		
14	26 21 043 08	4.2	CELL RUBBER 20X12 CR SCHWARZ	ZELLGUMMI		
15	72 51 118 08	2	ES PIN 8X16 VERZ	ES BOLZEN		
16	49 00 089	2	HEX SCREW ISO 4017 M8X20 8.8 A2C	SECHSKANTSCHRAUBE		
17	96 19 563 08	1	POWER SUPPLY 4	NETZTEIL 4		
18	91 44 006 08	1	CENTRAL UNIT C1 8X2A GEPRUEFT	ZENTRALEINHEIT C1		
19	40 93 405 08	2	SHEET-METAL SCREW ISO 7051 ST3,5X16 S	BLECHSCHRAUBE		
20	60 25 012 08	2	WATER DRAIN PLUG M12 PA6G SPF	ENTWAESSERUNGSSTOPFEN		
22	41 30 038 08	13	CAGE NUT M5 A2/ST	KAEFIGMUTTER		
23	95 62 146 08	1	ANGLE 3X40X135 DC01 FE//ZN20//C	WINKEL		
24	47 25 315 08	1	FLANGE JOINT EW 6S M14X1,5 CR6-FREI	VERSCHRAUBUNG		
26	47 10 321 08	1	FLANGE JOINT XGE6-SR-ED A3P	VERSCHRAUBUNG		
27	41 01 500 08	1	UNION NUT DIN 431 G1/4 14H A2K	ROHRMUTTER		
28	42 11 013 08	1	WASHER DIN 1440 14 ST VERZ	SCHEIBE		
30	26 21 089 08	0.4	CELL RUBBER 6X3X10000 CELL.RUBBER	ZELLGUMMI		
31	95 52 098 08	2	PLATE 1,5X132X336 DC01 FE//ZN20//C	BLECH		
32	95 32 173 08	1	PLATE 1,5X32X100 DC01 FE//ZN20//C	BLECH		
33	26 21 010 08	1	CELL RUBBER 20X8	ZELLGUMMI		
34	60 67 257 08	1	SIGN	SCHILD		
35	60 67 342 08	1	SIGN	SCHILD		
36	97 33 663 08	1	SIGN	SCHILD		
37	60 67 234 08	1	SIGN	SCHILD		
38	60 67 235 08	1	SIGN	SCHILD		
39	60 67 263 08	1	SIGN	SCHILD		
40	60 56 004 01	3	ADD-ON HOUSING HAN 24B	ANBAUGEHAEUSE		
42	60 56 088 08	3	FEMALE INSERT 64-POL 10A	BUCHSENEINSATZ		
43	40 01 016 08	24	SOCKET HEAD SCREW DIN 84 M4X10 8.8 A3	ZYLINDERSCHRAUBE		
44	41 15 142 08	24	HEX NUT ISO 4032 M4 8 A2C	SECHSKANTMUTTER		
45	42 51 007 08	24	TOOTH LOCK WASHER DIN 6797 A 4,3	ZAHNSCHEIBE		
46	60 56 026 01	3	ADD-ON HOUSING HAN 16B	ANBAUGEHAEUSE		
47	63 70 053 01	2	SOCKET INSERT 16-POLE+PE 16A	STECKDOSENEINSATZ		
48	10 87 128 9	10	GUIDE BUSHING CODIERUNG HAN E/ STAIN	FUEHRUNGSBUCHSE		
49	10 87 128 8	14	GUIDE PIN CODIERUNG HAN E/ STAINLESS	FUEHRUNGSSTIFT		
50	60 56 021 08	1	FEMALE INSERT 40-POL 10A	BUCHSENEINSATZ		

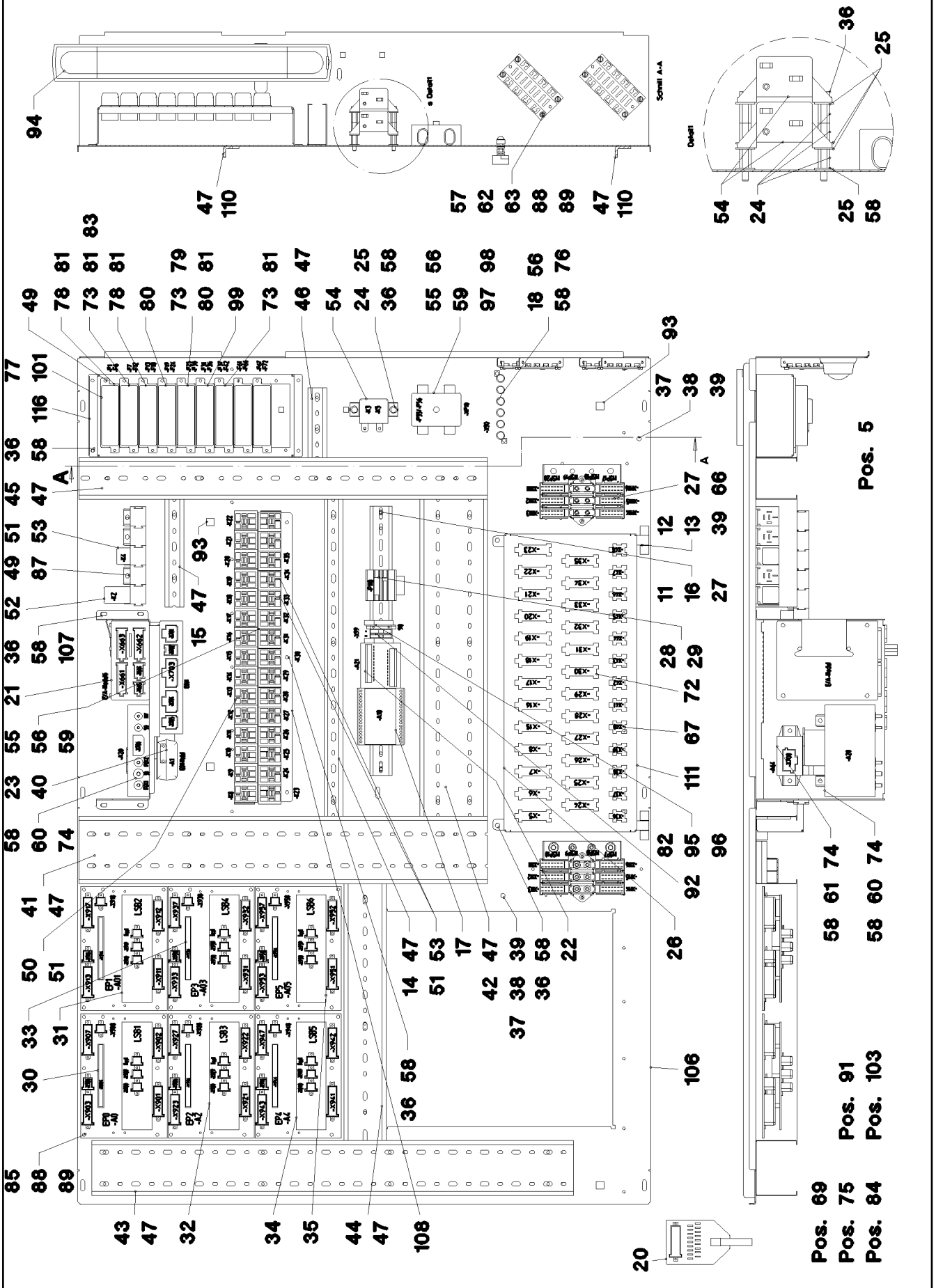
Pos. 5
Pos. 69
Pos. 75
Pos. 84
Pos. 91
Pos. 103

Pos.	Item	Quantity	Description	Bezeichnung	Serie	K
5	96 20 410 08	1	CABLING MOUNTING PLATE ⇨ 2 932 162 96 20 410 08	VERKABELUNG MONTAGETAFE		
11	60 21 067 08	0.425	TOP HAT RAIL 35X27X7,3X1	HUTSCHIENE		
12	46 01 361	6	PAN-HEAD SCREW ISO 7045 M6X8 4.8 A2C	FLACHKOPFSCHRAUBE		
13	70 42 559 08	2	HINGE 19X19X45/180° GD-ZN VERCHROMT	SCHARNIER		
14	26 00 207 02	0.5	WIRING DUCT 80X25/2000 HARD-PVC	VERDRAHTUNGSKANAL		
15	26 00 207 02	0.17	WIRING DUCT 80X25/2000 HARD-PVC	VERDRAHTUNGSKANAL		
16	60 27 360 08	2	SUPPORT TRESTLE	AUFLAGEBOCK		
17	66 03 016 08	1	DIODE MODULE 1N4007	DIODENMODUL		
18	92 26 483 08	1	TERMINAL BOARD PRE-ASS. ⇨ 1 830 102 92 26 483 08	KLEMMBRETT VORM.		
20	66 00 245 08	1	ADAPTOR 18-POL SPF	ADAPTER		
21	66 01 020 08	1	E/A-MODULE A SPF	E/A-MODUL		
22	92 09 359 08	1	VARIABLE CIRCUIT ⇨ 2 932 132 92 09 359 08	VARIATIONSBAUSTEIN VORM.		
23	42 52 205 08	2	SERRATED LOCK WASHER DIN 6798 J 3,2	FAECHERSCHEIBE		
24	60 20 208 08	6	DISTANCE STUD M5X15	ABSTANDSBOLZEN		
25	42 18 006 08	8	WASHER DIN 9021 A 5,3 ST VERZ	SCHEIBE		
26	26 21 039 08	0.43	EDGE PROTECTION 1-2X9,5X6,5	KANTENSCHUTZ		
27	55 31 687 08	8	SHEET-METAL SCREW DIN 7981 4,8X13-F-H	BLECHSCHRAUBE		
28	69 18 022 08	1	OPERATING HOURS COUNTER STUNDEN	BETRIEBSSTUNDENZAEHLER		
29	97 12 910 08	1	PLATE OPER. HOUR METER TRAVELL	SCHILD BETRIEBSSTUNDENZ.		
30	92 18 141 08	1	INPUT BOARD CPL. EP0	EINGANGSPLATINE KPL.		
31	92 18 142 08	1	INPUT BOARD CPL. EP1	EINGANGSPLATINE KPL.		
32	92 18 145 08	1	INPUT BOARD CPL. EP2	EINGANGSPLATINE KPL.		
33	92 18 146 08	1	INPUT BOARD CPL. EP3	EINGANGSPLATINE KPL.		
34	92 18 147 08	1	INPUT BOARD CPL. EP4	EINGANGSPLATINE KPL.		
35	92 18 148 08	1	INPUT BOARD CPL. EP5	EINGANGSPLATINE KPL.		
36	40 73 500 08	23	HEX SCREW EN 1665 M5X10 10.9 A2C	SECHSKANTSCHRAUBE		
37	49 00 539	2	HEX SCREW ISO 4017 M6X25 8.8 A3C	SECHSKANTSCHRAUBE		
38	41 15 140 08	4	HEX NUT ISO 4032 M6 8 A2C	SECHSKANTMUTTER		
39	42 52 210 08	6	SERRATED LOCK WASHER DIN 6798 J 6,4	FAECHERSCHEIBE		
40	40 42 002 08	2	SOCKET HEAD SCREW ISO 4762 M3X35 8.8	ZYLINDERSCHRAUBE		
41	60 14 142 08	0.645	CABLE CHANNEL 80X100/2000	KABELKANAL		
42	60 14 142 08	0.5	CABLE CHANNEL 80X100/2000	KABELKANAL		
43	60 14 139 08	0.76	CABLE CHANNEL 80X80/2000	KABELKANAL		
44	63 81 092 01	0.4	WIRING DUCT 80X60/2000 HARD-PVC	VERDRAHTUNGSKANAL		
45	63 81 092 01	0.645	WIRING DUCT 80X60/2000 HARD-PVC	VERDRAHTUNGSKANAL		
46	26 00 207 02	0.11	WIRING DUCT 80X25/2000 HARD-PVC	VERDRAHTUNGSKANAL		
47	70 42 323 08	60	BLIND RIVET 4,0X10,5	BLINDNIET		
49	70 42 076 08	18	MANDRIL RIVET 4X10,3	DORNNIET		
50	63 01 215 08	24	RELAY 24V 10A SPF	RELAIS		
51	63 01 229 08	35	PLUG BASE 9-POLE	RELAISSTECKSOCKEL		
52	63 01 007 08	1	TIME RELAY 1-2S 24V SPF	ZEITRELAIS		
53	63 01 004 08	4	CONTACT RELAY 24V 2X20A	KONTAKTRELAIS		
54	63 01 201 08	2	CUTOFF RELAY 24V/1S	TRENNRELAIS		
55	46 00 388	35	PAN-HEAD SCREW ISO 7045 M5X10 4.8 A2	FLACHKOPFSCHRAUBE		
56	42 52 208 08	31	SERRATED LOCK WASHER DIN 6798 J 5,3	FAECHERSCHEIBE		
57	41 30 075 08	8	BLIND RIVET NUT M4 K=1,3-3,0 A3C	BLINDNIETMUTTER		
58	41 30 026 08	23	CAGE NUT M5	KAEFIGMUTTER		
59	41 15 148 08	7	HEX NUT ISO 4032 M5 8 A2C	SECHSKANTMUTTER		
60	62 90 131	1	RELAISMODUL	RELAISMODUL		
61	69 25 040 08	1	STAR POINT 18-POL	STERNPUNKT		
62	60 20 426 08	2	UMBRELLA RAIL	SCHIRMSCHIENE		
63	60 20 428 08	8	CLAMP EMVSK 12	KLAMMER		
66	92 68 911 08	2	GROUND RAIL ⇨ 2 932 166 92 68 911 08	VERTEILER MASSE		
67	60 23 256 08	13	FLAT PLUG HOUSING JPT	FLACHSTECKERGEHAEUSE		
69	63 50 143 08	2	RESISTOR 390R 5% 3W 4W SPF	WIDERSTAND		
72	60 23 233 08	25	FLAT PLUG HOUSING 18-POL	FLACHSTECKERGEHAEUSE		

Pos.	Item	Quantity	Description	Bezeichnung	Serie	K
73	60 40 069 08	3	FLAT FUSE LINK 5A	FLACHSICHERUNGSEINSATZ		
74	40 73 501 08	4	HEX SCREW M5X16 10.9 A2C SPF	SECHSKANTSCHRAUBE		
75	63 01 044 08	1	TIME RELAY 0,7S 24V	ZEITRELAIS		
76	40 02 307	2	PAN-HEAD SCREW ISO 7045 M5X20 4.8 A2	FLACHKOPFSCHRAUBE		
77	60 45 016 08	9	FUSE BOX SMALL 6-POL, LEER	SICHERUNGSDOSE		
78	60 40 072 08	5	FLAT FUSE LINK 15A	FLACHSICHERUNGSEINSATZ		
79	60 41 040 08	1	BLADE-TYPE ELECTRIC FUSE 2A	FLACHSICHERUNG		
80	60 40 070 08	7	FLAT FUSE LINK 7,5A	FLACHSICHERUNGSEINSATZ		
81	60 40 071 08	23	FLAT FUSE LINK 10A	FLACHSICHERUNGSEINSATZ		
82	60 27 616 08	1	TERMINAL MARKER 0,2-2,5MM²	MESSERTRENNKLEMME		
83	60 40 073 08	1	FLAT FUSE LINK 20A	FLACHSICHERUNGSEINSATZ		
84	60 40 074 08	1	FLAT FUSE LINK 30A	FLACHSICHERUNGSEINSATZ		
85	41 30 062 08	42	BLIND RIVET NUT M4 K=1,0-3,0	BLINDNIETMUTTER		
87	40 01 645	3	WASHER ISO 7089 4 200HV A3C	SCHEIBE		
88	42 52 207 08	50	SERRATED LOCK WASHER DIN 6798 J 4,3	FAECHERSCHEIBE		
89	40 01 016 08	50	SOCKET HEAD SCREW DIN 84 M4X10 8.8 A3	ZYLINDERSCHRAUBE		
91	60 20 060 08	6	CABLE CLIP 4,5-6,5	KABELSCHELLE		
92	63 61 079 01	2	TERMINAL/CLAMP	KLEMME		
93	41 30 031 08	6	CAGE NUT M8	KAEFIGMUTTER		
94	60 71 128 08	1	CEILING LAMP 8W 24V GLASKLAR	DECKENLEUCHTE		
(1)	60 70 300 08	1	FLUORESCENT TUBE 8W 12V	LEUCHTSTOFFLAMPE		
95	60 21 101 08	4	END HOLDER	ENDHALTER		
96	63 61 093 01	2	COVER	DECKEL		
97	60 45 014 08	1	FUSE BOX SMALL	SICHERUNGSDOSE		
98	60 40 031 08	2	FUSE STRIP 50A	SICHERUNGSSTREIFEN		
99	60 40 077 08	6	FLAT FUSE LINK 3A	FLACHSICHERUNGSEINSATZ		
101	60 27 355 08	43	INSERTION BRIDGE	EINLEGEBRUECKE		
103	60 27 629 08	7	IDENTIFICATION STRIPS	BEZEICHNUNGSSTREIFEN		
106	95 70 683 08	1	MOUNTING PANEL 1.5X919X1529 DC01	MONTAGETAFEL		
107	95 52 104 08	1	PLATE 1.5x491x265 DC01	BLECH		
108	95 49 356 08	1	ANGLE 1.5X456X127 DC01 FE//ZN20//C	WINKEL		
110	95 50 058 08	2	PLATE 4X1318X36 S315MC	BLECH		
111	95 52 096 08	1	PLATE 1,5X367X485 DC01	BLECH		
116	97 13 093 08	1	PLATE 1.5X145X450 DC01 FE//ZN20//C	BLECH		

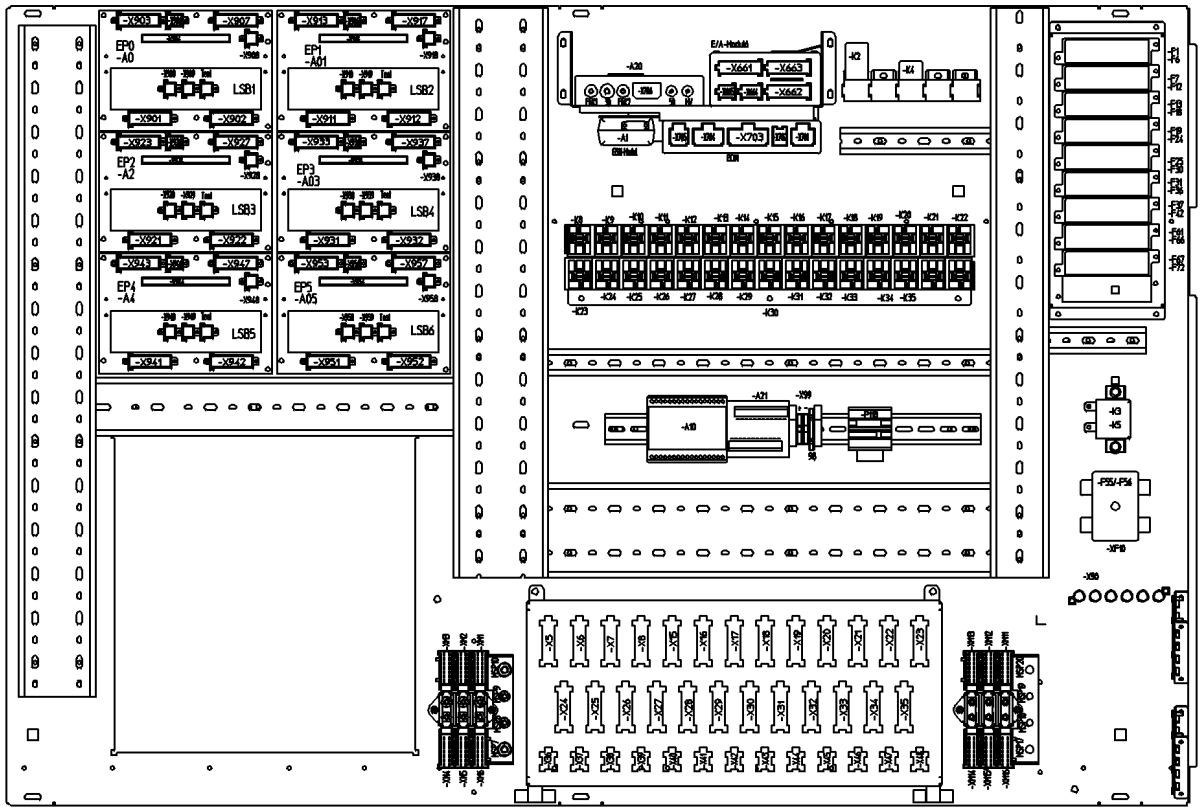

Pos.	Item	Quantity	Description	Bezeichnung	Serie	K
2	96 20 411 08	1	CABLES MOUNTING PLATES,PRE-ASS ⇨ 2 932 163 96 20 411 08	DRAEHTE MONTAGETAFEL VO		
5	92 17 050 08	2	LEAD W635X2200	LEITUNG		
6	92 17 061 08	2	LEAD W635X1800	LEITUNG		
7	92 17 062 08	1	LEAD W635X2400	LEITUNG		
8	92 17 086 08	1	LEAD W635X1600	LEITUNG		
10	91 05 061 08	1	TEST ADAPTER	PRUEFADAPTER		
11	92 11 905 08	1	WIRING HARNESS W660	KABELSTRANG		
151	60 23 233 08	29	FLAT PLUG HOUSING 18-POL	FLACHSTECKERGEHAEUSE		
152	60 23 002 08	14	PLUG SHELL 18-POL	STECKERGEHAEUSE		
156	60 22 097 08	6	ATTACHABLE SLEEVE HOUSING 2-POL	STECKHUELSENGEHAEUSE		
157	60 23 059 08	2	FLAT PLUG HOUSING FASTIN-FASTON	FLACHSTECKERGEHAEUSE		
160	60 23 223 08	7	HOUSING 25-POL SPF	GEHAEUSE		
201	11 08 260 3	4	INSULATING HOSE DN8X0,65 PUR SPF	ISOLIERSCHLAUCH		
202	60 30 126 08	3.2	INSULATING HOSE 14 -50°C.- 250° SPF	ISOLIERSCHLAUCH		
261	60 32 003 08	100	CABLE TIE 3,6X140-SCHWARZ PA 6.6	KABELBINDER		
267	60 32 004 08	100	CABLE TIE 3,6X200-SCHWARZ PA 6.6	KABELBINDER		
268	60 32 022 08	100	CABLE TIE 2,5X98-BLACK PA 6.6	KABELBINDER		

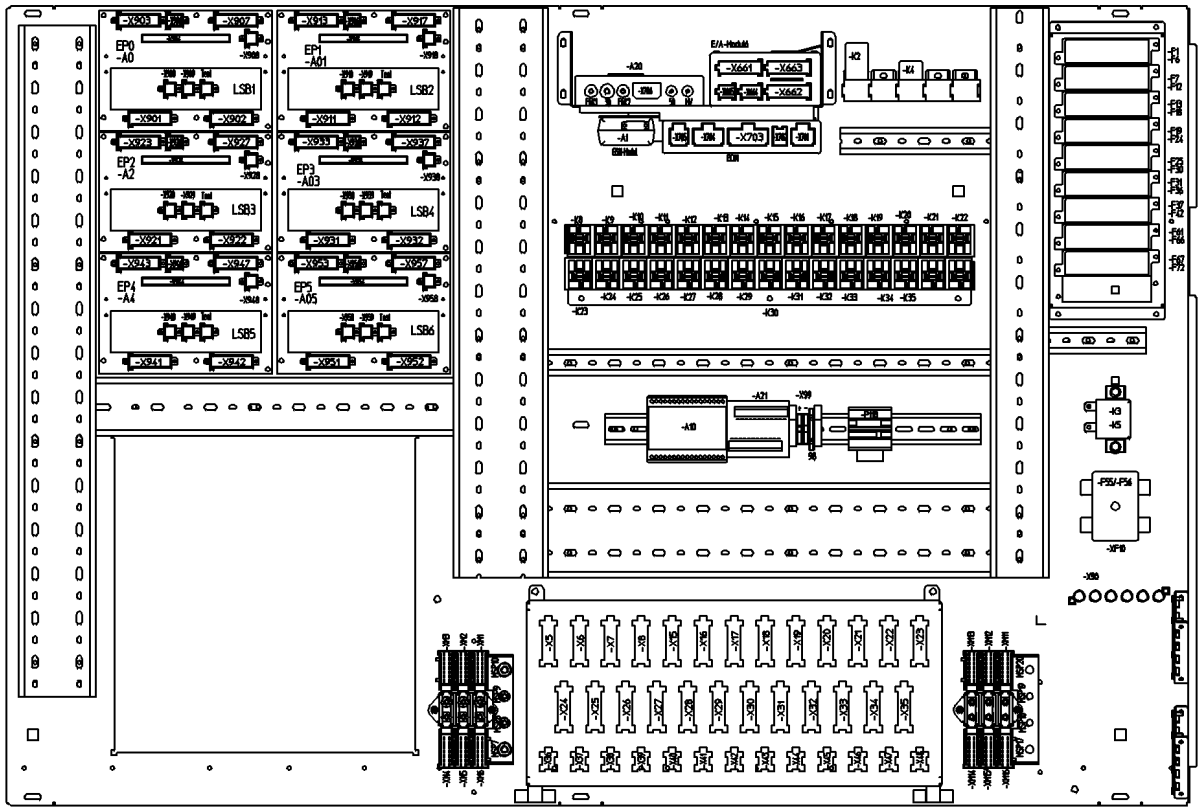

Pos.	Item	Quantity	Description	Bezeichnung	Serie	K
31	60 23 061 08	3	CABLE LUG M4/2,5mm² VERZ	KABELSCHUH		
33	60 22 114 08	6	CABLE LUG 5/2,5MM² VERZINNT	KABELSCHUH		
38	60 22 066 08	13	CABLE LUG M5/2,5-6MM² PC VERZ	KABELSCHUH		
39	60 22 133 08	15	CABLE LUG DIN 46237 6/6mm² VERZINNT	KABELSCHUH		
40	60 23 087	1	CABLE LUG DIN 46237 8,4/4-6mm² E-CU VER	KABELSCHUH		
43	60 22 070 08	4	CABLE LUG DIN 46237 M5/10mm²	KABELSCHUH		
45	60 22 072 08	2	CABLE LUG M8/10mm²	KABELSCHUH		
55	60 23 115 08	11	CABLE LUG DIN 46234 M6/10mm²	KABELSCHUH		
72	60 22 034 08	135	RECEPTACLE 6,3X1-2,5 TIN-PLATED	STECKHUELSE		
86	60 23 077 08	20	WIRED END FERRULE 1X6 TIN-PLATED	ADERENDHUELSE		
88	60 23 081 08	23	WIRED END FERRULE 2,5X7 ZINC COATED	ADERENDHUELSE		
98	10 87 203 2	11	CABLE SLEEVE 12,0-3,0/12/1,4	KABELTUELLE		
112	60 22 184 08	1	CABLE LUG DIN 46237 M4/0,25-1,5mm² TIN-P	KABELSCHUH		
113	60 22 186 08	1	ANNULAR CABLE LUG DIN 46237 5/1mm²	RINGKABELSCHUH		
120	60 23 232 08	389	FLAT PLUG 1,0-2,5MM2	FLACHSTECKER		
121	60 23 001 08	629	CONTACT 1-2,5MM2	KONTAKT		
127	60 56 018 01	30	CONTACT BUSHING 1MM2	KONTAKTBUCHSE		
140	60 22 076 08	43	RECEPTACLE 6,3X0,5-1,5 VERZ	STECKHUELSE		
141	60 22 077 08	47	RECEPTACLE 6,3X2,4-4 VERZ	STECKHUELSE		
142	60 22 078 08	8	RECEPTACLE 6,3X4-6 VERZ	STECKHUELSE		
305	10 87 054 0	1401.12	ELECTR.CABLE 1,0	KFZ-LEITUNG		
309	10 87 054 2	31.57	ELECTR.CABLE 2,5	KFZ-LEITUNG		
312	60 04 046 08	11.31	ELECTR.CABLE DIN 72551 2,5	KFZ-LEITUNG		
319	60 04 203 08	7.59	ELECTR.CABLE DIN 72551 6	KFZ-LEITUNG		
322	60 04 301 08	2.92	ELECTR.CABLE DIN 72551 10	KFZ-LEITUNG		
323	60 04 303 08	1.09	ELECTR.CABLE 10	KFZ-LEITUNG		

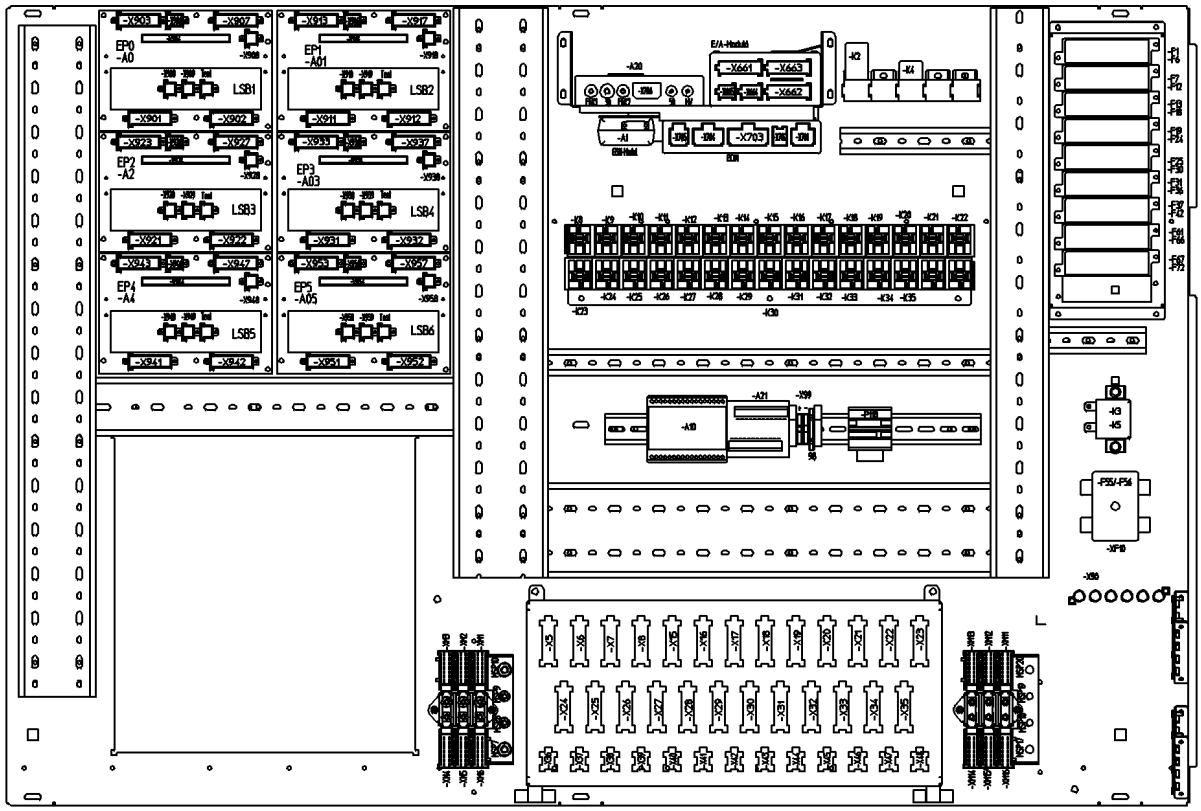

Pos.	Item	Quantity	Description	Bezeichnung	Serie	K
605	60 56 103 01	133	CONTACT BUSHING 1,0MM2	KONTAKTBUCHSE		
606	60 56 085 01	45	CRIMPING CONTACT 1,5MM2	CRIMPKONTAKT		
635	60 23 352 08	2	RECEPTACLE 10,15X2,5-4 ZINC COATED	STECKHUELSE		

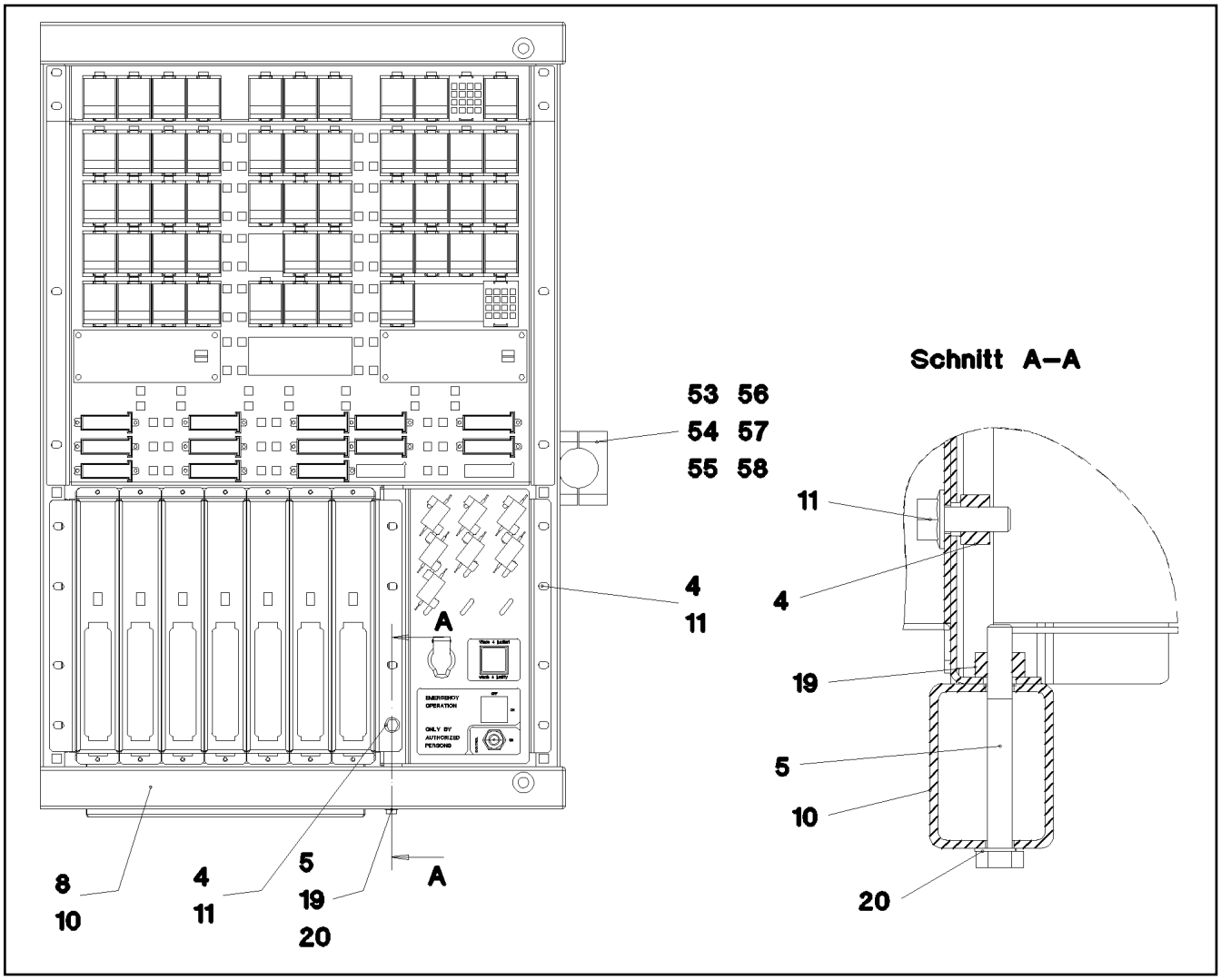

Pos.	Item	Quantity	Description	Bezeichnung	Serie	K
4	41 30 030 08	16	CAGE NUT M6	KAEFIGMUTTER		
5	46 01 161	1	HEX SCREW ISO 4014 M6X55 8.8 A2C	SECHSKANTSCHRAUBE		
8	10 87 237 7	2	RETAINING PIECE VARIO-SR249.686 RAL 7	HALTESTUECK		
10	61 10 470 08	1	HINGED FRAME VERZ	SCHWENKRAHMEN		
11	40 73 502 08	21	HEX SCREW DIN 6921 M6X16 8.8 A2C	SECHSKANTSCHRAUBE		
19	41 30 028 08	6	CAGE NUT M6	KAEFIGMUTTER		
20	42 52 210 08	1	SERRATED LOCK WASHER DIN 6798 J 6,4	FAECHERSCHEIBE		
53	41 30 031 08	2	CAGE NUT M8	KAEFIGMUTTER		
54	95 41 173 08	1	CARRIER RAIL 140	TRAGSCHIENE		
55	10 41 285 4	2	OVAL HEAD FLAT SCREW AEHNL.ISO 7380	LINSENFLACHKOPFSCHRAUBE		
56	60 20 180 08	2	CARRIER RAIL NUT DIN 3015-1 L TM M6 W1	TRAGSCHIENENMUTTER		
57	60 20 092 08	4	CLAMP-HALF DIN 3015-1 L 5 R 38 PP SW	KLEMMHAELFTE		
58	46 00 091	2	SOCKET HEAD SCREW ISO 4762 M6X50 8.8	ZYLINDERSCHRAUBE		

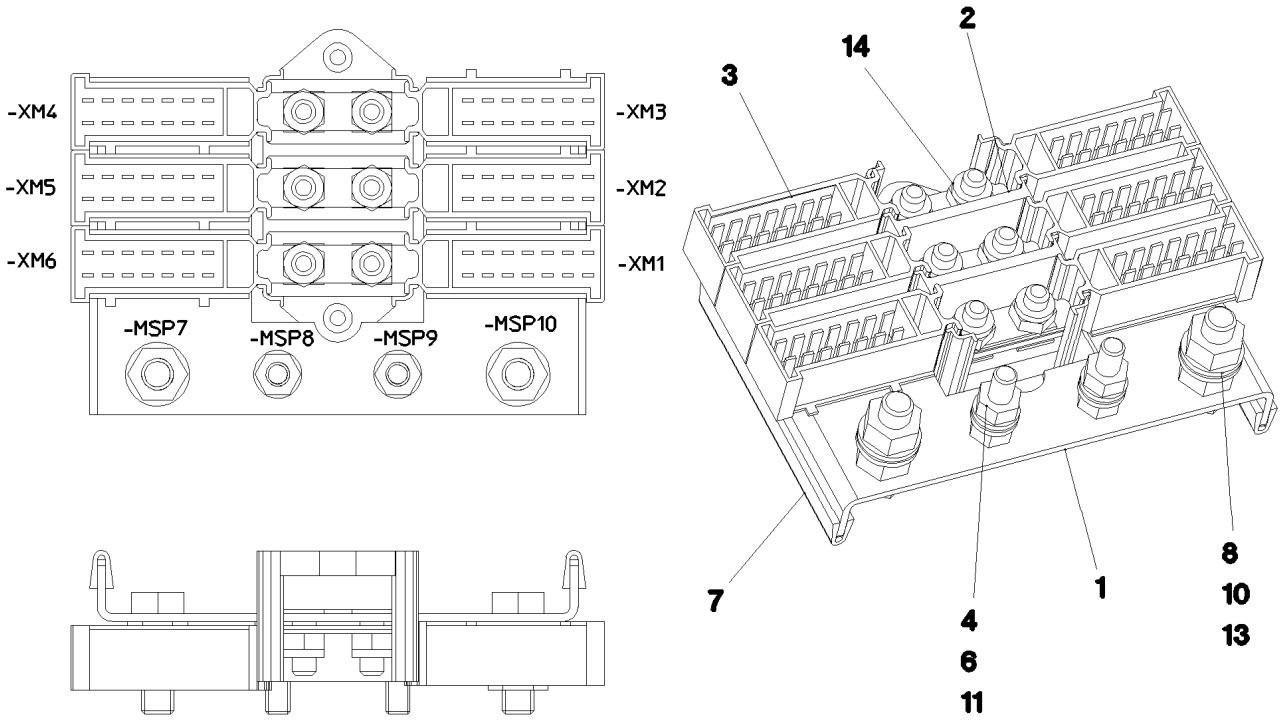

Pos. 12

Pos.	Item	Quantity	Description	Bezeichnung	Serie	K
1	95 63 963 08	1	PLATE 2X144X80 DC01 FE//ZN20//C	BLECH		
2	60 23 364 08	1	CABLE CONNECTOR	KABELVERBINDER		
3	60 23 365 08	6	PLUG SHELL 14-POL	STECKERGEHAEUSE		
4	42 00 009 01	4	WASHER ISO 7089 6 200HV A3C	SCHEIBE		
6	41 15 140 08	4	HEX NUT ISO 4032 M6 8 A2C	SECHSKANTMUTTER		
7	26 21 039 08	0.16	EDGE PROTECTION 1-2X9,5X6,5	KANTENSCHUTZ		
8	49 00 128	2	HEX SCREW ISO 4017 M8X25 8.8 A2C	SECHSKANTSCHRAUBE		
10	41 15 046 08	4	HEX NUT ISO 4032 M8 10 A2C SPF	SECHSKANTMUTTER		
11	49 00 539	2	HEX SCREW ISO 4017 M6X25 8.8 A3C	SECHSKANTSCHRAUBE		
12	60 27 614 08	10	NAME PLATE 20X8	BEZEICHNUNGSSCHILD		
13	42 00 012 01	4	WASHER ISO 7089 8 200HV A3C	SCHEIBE		
14	41 19 004 08	6	HEX NUT DIN 985 M6 8 A2C	SECHSKANTMUTTER		

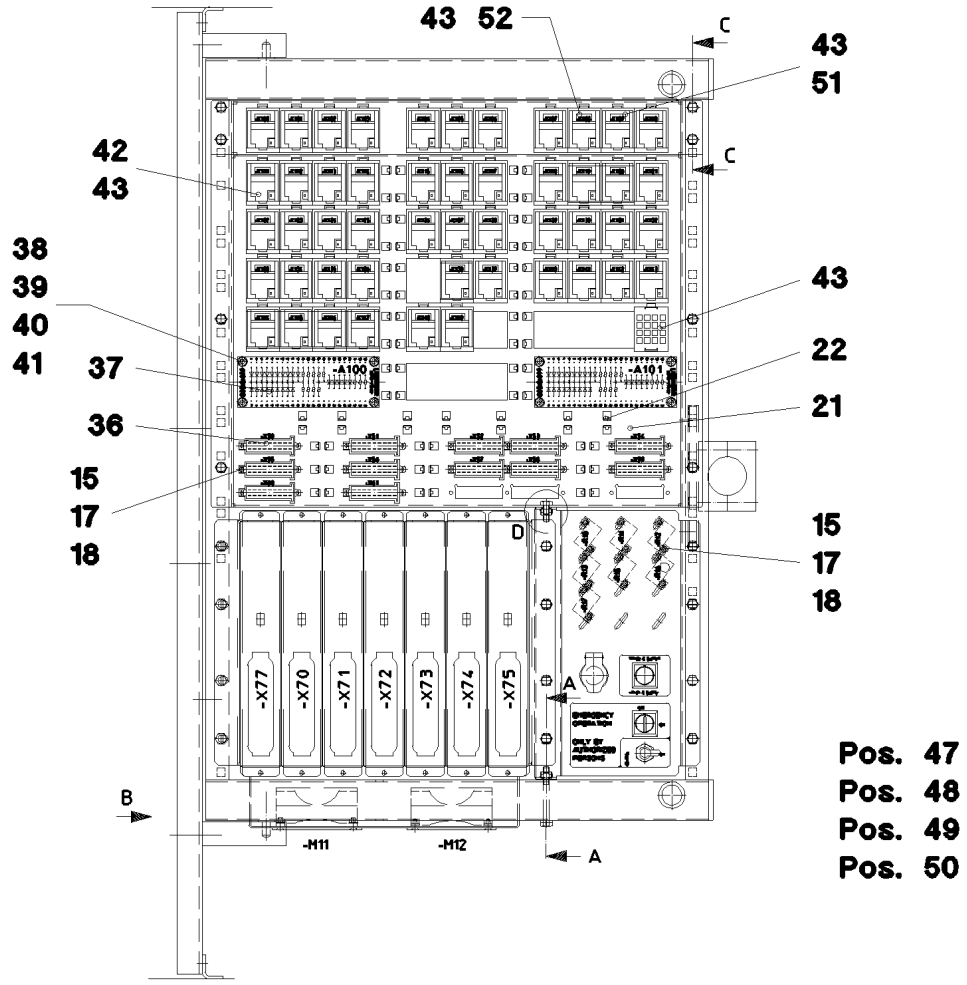

Pos.	Item	Quantity	Description	Bezeichnung	Serie	K
15	40 84 006 01	24	PAN-HEAD SCREW ISO 7045 M3X10 4.8 A2	FLACHKOPFSCHRAUBE		
17	42 52 205 08	24	SERRATED LOCK WASHER DIN 6798 J 3,2	FAECHERSCHEIBE		
18	41 15 157 08	24	HEX NUT ISO 4032 M3 8 A2C	SECHSKANTMUTTER		
21	95 21 721 08	1	RELAY SUPPORT 1,5X533X618 DC01	RELAISTRAEGER		
22	61 10 461 08	36	WIRE CLIP	DRAHTHALTER		
36	60 23 250 08	13	PLUG 18-POL 15A SPF	STECKER		
37	66 01 015 08	2	DIODE VARISTOR MODULE SPF	DIODEN VARISTORENMODUL		
38	40 01 016 08	8	SOCKET HEAD SCREW DIN 84 M4X10 8.8 A3	ZYLINDERSCHRAUBE		
39	40 01 645	8	WASHER ISO 7089 4 200HV A3C	SCHEIBE		
40	42 52 207 08	8	SERRATED LOCK WASHER DIN 6798 J 4,3	FAECHERSCHEIBE		
41	41 15 142 08	8	HEX NUT ISO 4032 M4 8 A2C	SECHSKANTMUTTER		
42	63 01 021 08	48	RELAY 24V	RELAIS		
43	63 01 023 08	51	SOCKET	FASSUNG		
47	60 21 710 08	85	ADHESIVE LABELS	HAFTETIKETT		
48	60 04 409 08	85	STRAND 1 PTFE	SCHALTLITZE		
49	60 23 154 08	820	CLIP	CLIP		
50	60 32 022 08	20	CABLE TIE 2,5X98-BLACK PA 6.6	KABELBINDER		
51	63 01 045 08	1	FLASHER RELAY 0,5-5S	BLINKRELAIS		
52	63 01 022 08	1	BEAM RELAY 24V	KIPPRELAIS		

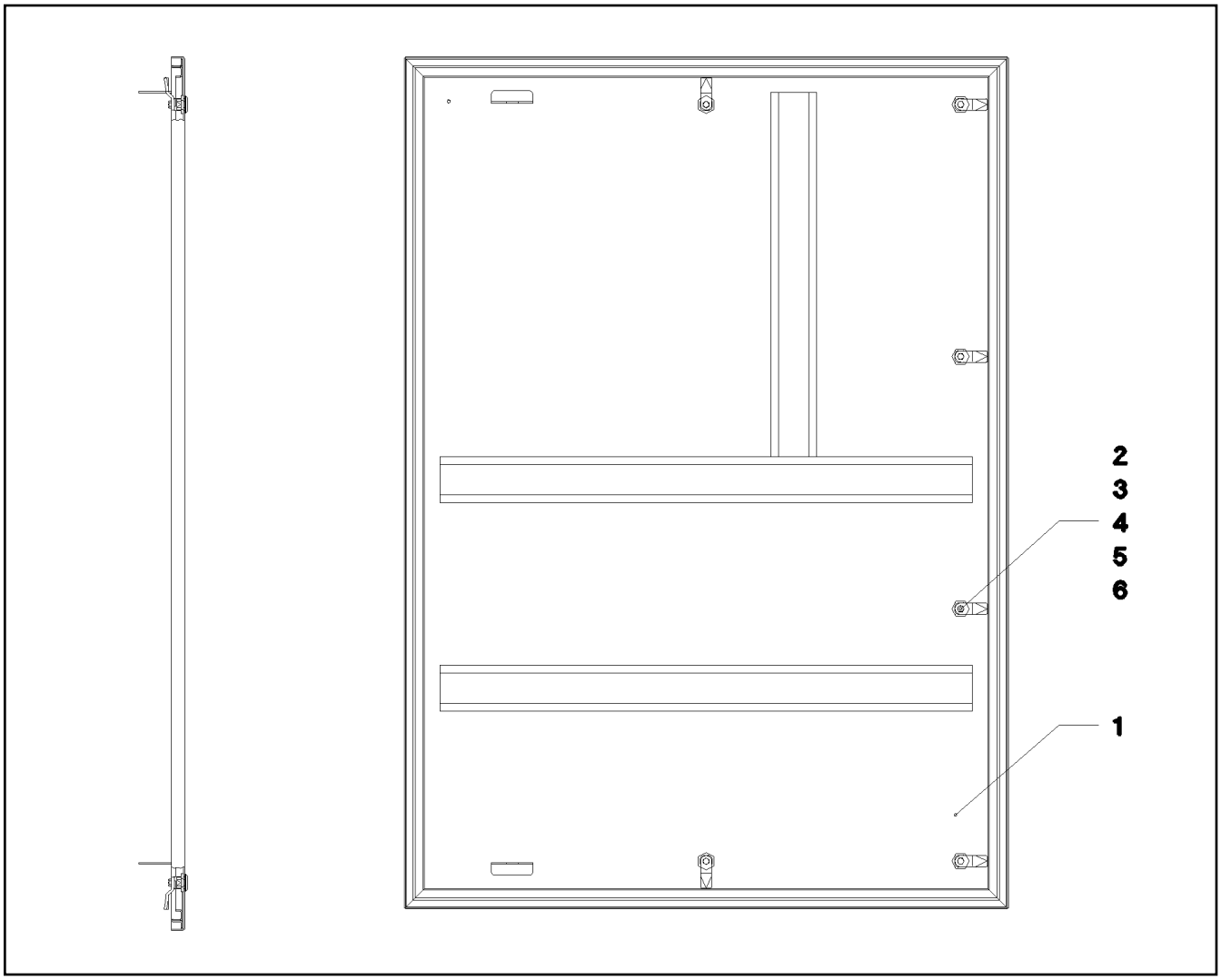

Pos.	Item	Quantity	Description	Bezeichnung	Serie	K
1	92 01 413 08	1	COVER WELDED	DECKEL SCHWK.		
2	70 42 534 08	6	ACTUATION SPIKE GD-ZN SW GEPULVERT	BETAETIGUNGSDORN		
3	70 42 533 08	6	HOUSING GD-ZN SW GEPULVERT	GEHAEUSE		
4	70 42 567 08	6	TONGUE	ZUNGE		
5	70 42 749 08	6	FLAT GASKET	FLACHDICHTUNG		
6	70 42 748 08	6	O-RING 12X2 NBR70	O-RING		

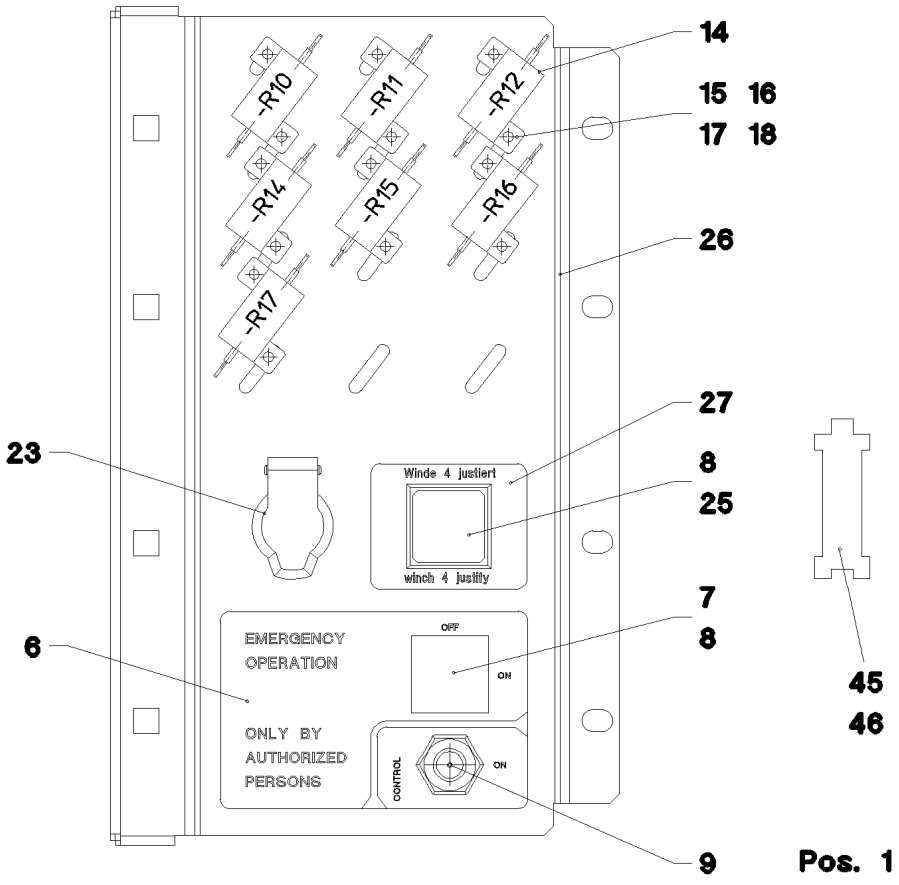

Pos.	Item	Quantity	Description	Bezeichnung	Serie	K
1	92 10 734 08	1	WIRES PRE-ASS. S3 ⇨ 2 932 189 92 10 734 08	DRAEHTE VORM.		
6	77 25 544 08	1	SIGN	SCHILD		
7	60 61 951 08	1	LOCKING KEY 1W	SCHLUESSELTASTE		
8	62 04 371	2	TOUCH CONTACT TRANSMITTER 2OE + 2S	TASTKONTAKTGEBER		
9	60 61 818 08	1	PUSH-BUTTON	TASTSCHALTER		
14	63 50 170 08	7	RESISTOR 47R 1% 25W	WIDERSTAND		
15	40 84 006 01	14	PAN-HEAD SCREW ISO 7045 M3X10 4.8 A2	FLACHKOPFSCHRAUBE		
16	46 00 253	14	WASHER ISO 7089 3,5 200HV A3C	SCHEIBE		
17	42 52 205 08	14	SERRATED LOCK WASHER DIN 6798 J 3,2	FAECHERSCHEIBE		
18	41 15 157 08	14	HEX NUT ISO 4032 M3 8 A2C	SECHSKANTMUTTER		
23	60 52 039 08	1	BUILT-IN SOCKET 2-POL	EINBAUSTECKDOSE		
25	92 31 995 08	1	PUSHER	DRUECKER		
(1)	60 61 661 08	1	PUSHER	DRUECKER		
(2)	60 61 659 08	1	PUSH-BUTTON CAP	TASTERKAPPE		
(3)	60 20 422 08	1	RETAINING NUT M16X1	BEFESTIGUNGSMUTTER		
26	95 49 661 08	1	PLATE 1,5X187X308 DC01 FE//ZN20//C	BLECH		
27	77 26 299 08	1	SIGN	SCHILD		
45	60 23 233 08	1	FLAT PLUG HOUSING 18-POL	FLACHSTECKERGEHAEUSE		
46	60 23 002 08	1	PLUG SHELL 18-POL	STECKERGEHAEUSE		

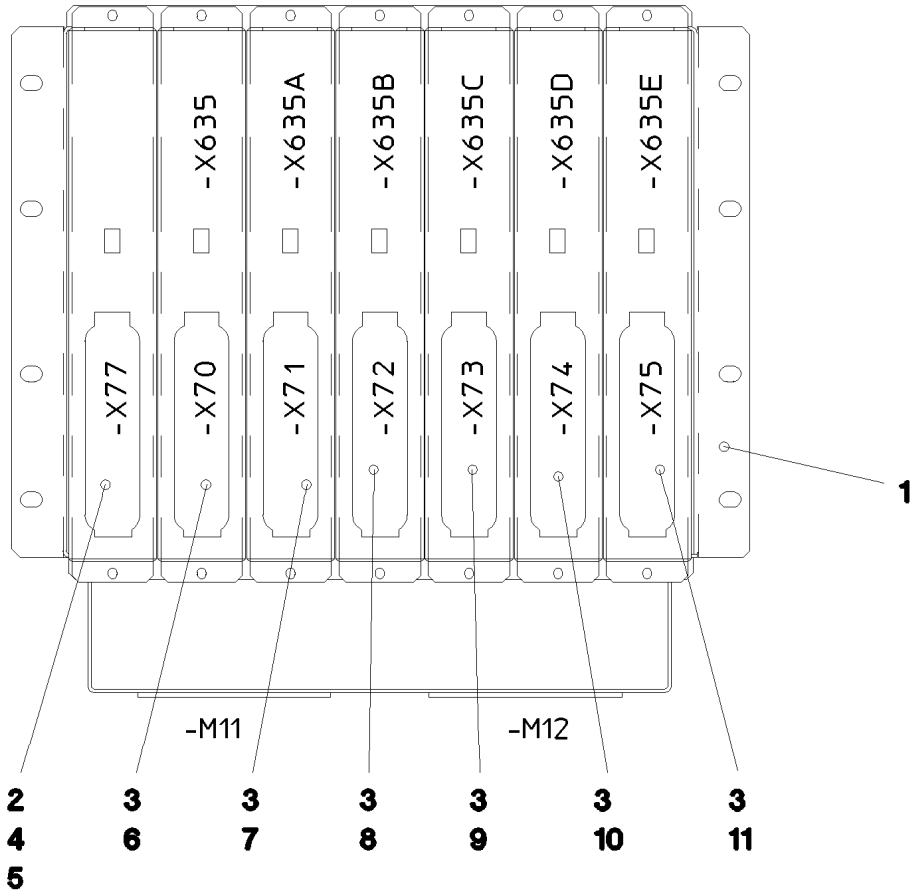

Pos.	Item	Quantity	Description	Bezeichnung	Serie	K
1	91 23 538 08	1	ASSEMBLY FRAME 56TE ⇨ 2 913 100 91 23 538 08	BAUGRUPPENTRAEGER		
2	96 19 563 08	1	POWER SUPPLY 4	NETZTEIL 4		
3	91 44 006 08	6	CENTRAL UNIT C1 8X2A GEPRUEFT	ZENTRALEINHEIT C1		
4	61 10 017 08	1	ORIFICE 1,5X19,5X111	BLENDE		
5	92 16 203 08	1	PLUG-IN CARD G0 COMM.SP.4 PROG.	EINSCHUBKARTE G0		
6	91 01 469 08	1	PLUG-IN CARD G0Z0 PROG-SP.9 PROG.	EINSCHUBKARTE G0Z0		
7	91 42 856 08	1	PLUG-IN CARD G0Z1 PRPG.SP.6 PROG.	EINSCHUBKARTE G0Z1		
8	91 42 857 08	1	PLUG-IN CARD G0Z2 PROG-SP.6 PROG.	EINSCHUBKARTE G0Z2		
9	91 42 858 08	1	PLUG-IN CARD G0Z3 PROG-SP.6 PROG.	EINSCHUBKARTE G0Z3		
10	91 42 859 08	1	PLUG-IN CARD G0Z4 PROG-SP.6 PROG.	EINSCHUBKARTE G0Z4		
11	91 42 860 08	1	PLUG-IN CARD G0Z5 PROG-SP.6 PROG.	EINSCHUBKARTE G0Z5		

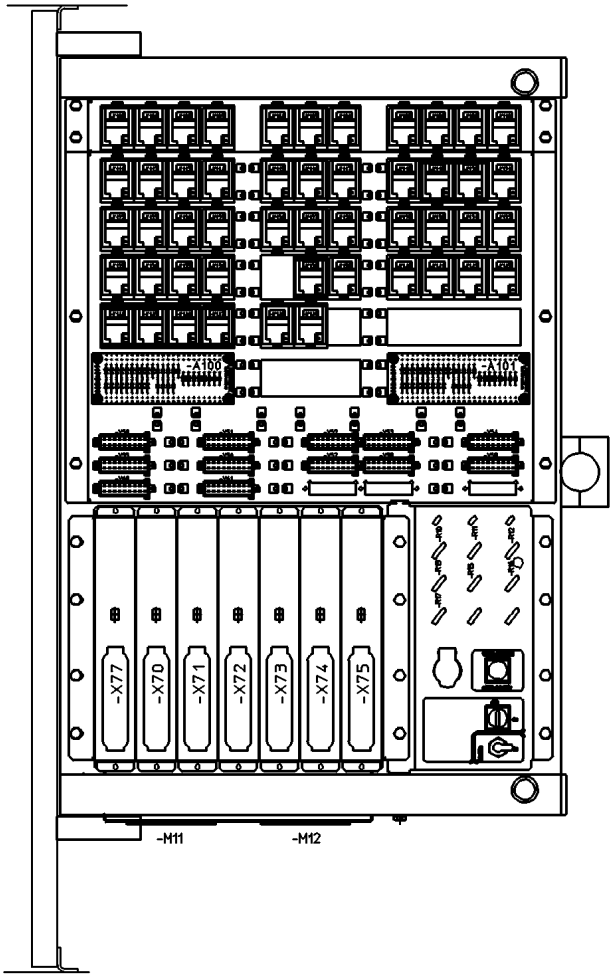

Pos.	Item	Quantity	Description	Bezeichnung	Serie	K
66	60 22 028 08	1	RECEPTACLE 2,8X1,5-2,5	STECKHUELSE		
67	60 22 031 08	3	RECEPTACLE 2,8X0,3-1,5 VERZ	STECKHUELSE		
72	60 22 034 08	2	RECEPTACLE 6,3X1-2,5 TIN-PLATED	STECKHUELSE		
97	60 27 100 08	2	CABLE SLEEVE 3,0-7,0/3/0,6	KABELTUELLE		
124	60 23 235 08	15	FLAT PLUG 2,8X0,5-1 VERZ	FLACHSTECKER		
140	60 22 076 08	2	RECEPTACLE 6,3X0,5-1,5 VERZ	STECKHUELSE		
305	10 87 054 0	7	ELECTR.CABLE 1,0	KFZ-LEITUNG		

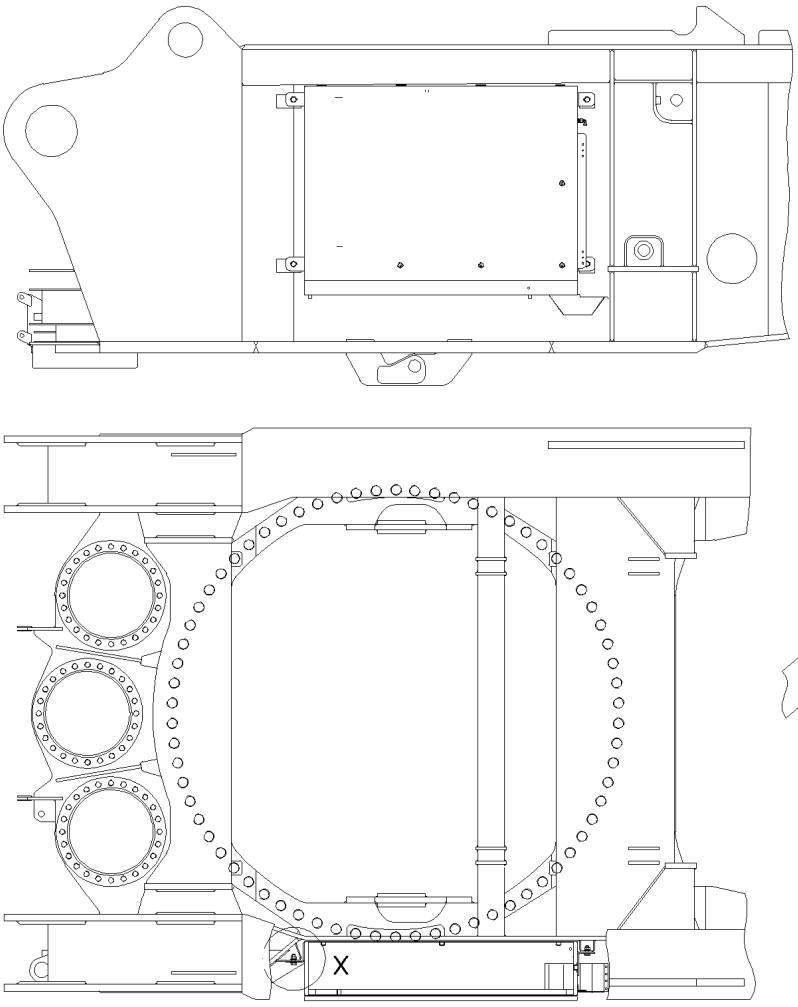

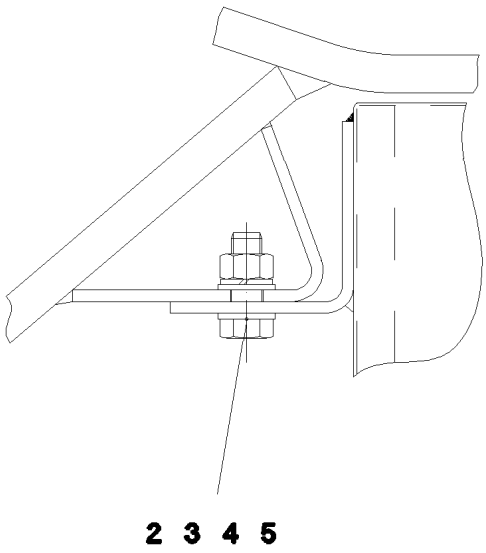

Pos.	Item	Quantity	Description	Bezeichnung	Serie	K
2	46 00 016	4	HEX SCREW ISO 4017 M16X45 8.8 A3C	SECHSKANTSCHRAUBE		
3	10 28 980 6	8	WASHER ISO 7089 16 300HV FLZN SPF	SCHEIBE		
4	41 15 145 08	4	HEX NUT ISO 4032 M16 8 A3C	SECHSKANTMUTTER		
5	42 40 012 08	4	CIRCLIP DIN 127 A 16 VERZ	FEDERRING		

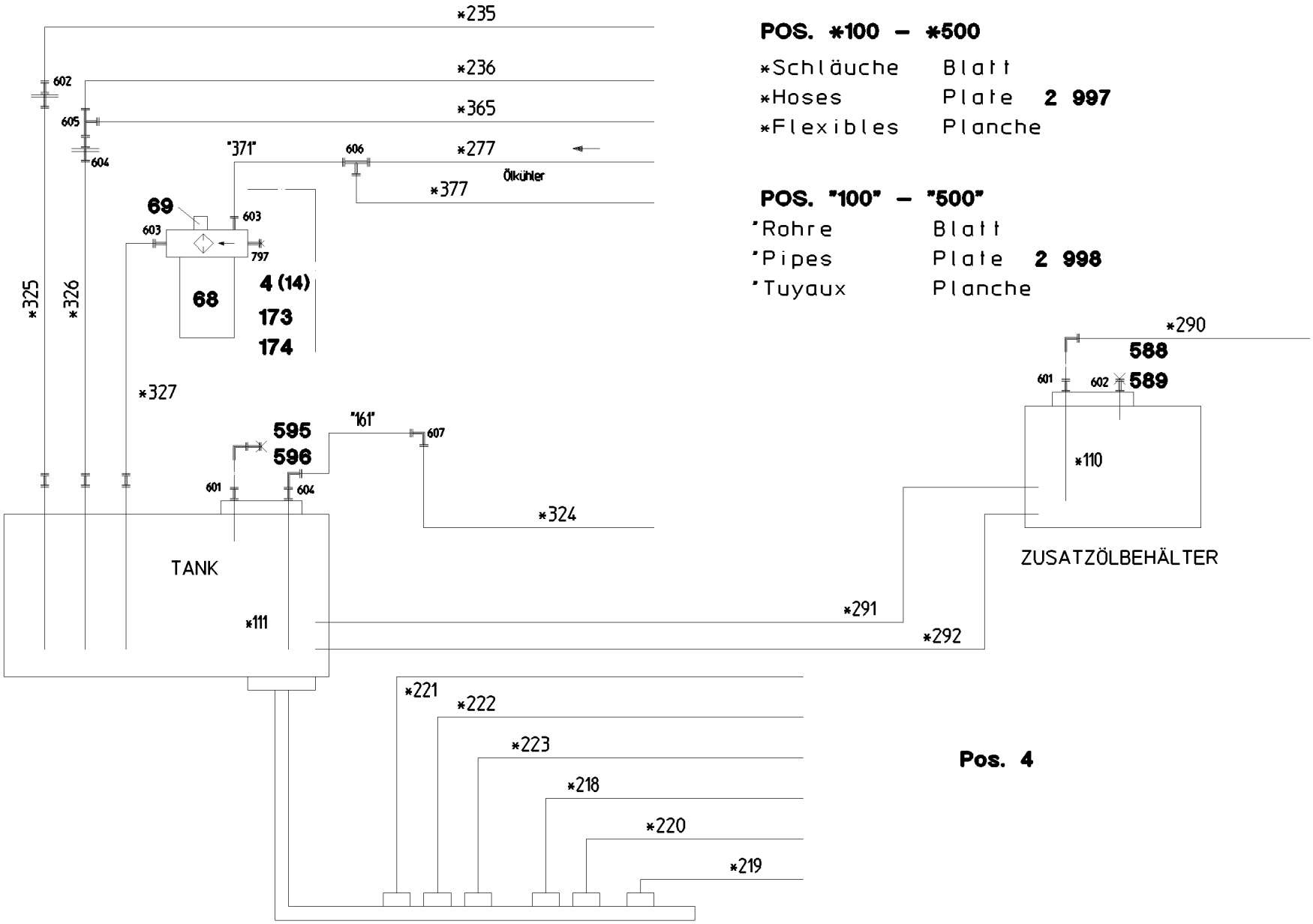

POS. *100 – *500

*Schläuche	Blatt	
*Hoses	Plate	**2 997**
*Flexibles	Planche	

POS. "100" – "500"

"Rohre	Blatt	
"Pipes	Plate	**2 998**
"Tuyaux	Planche	

Pos. 4

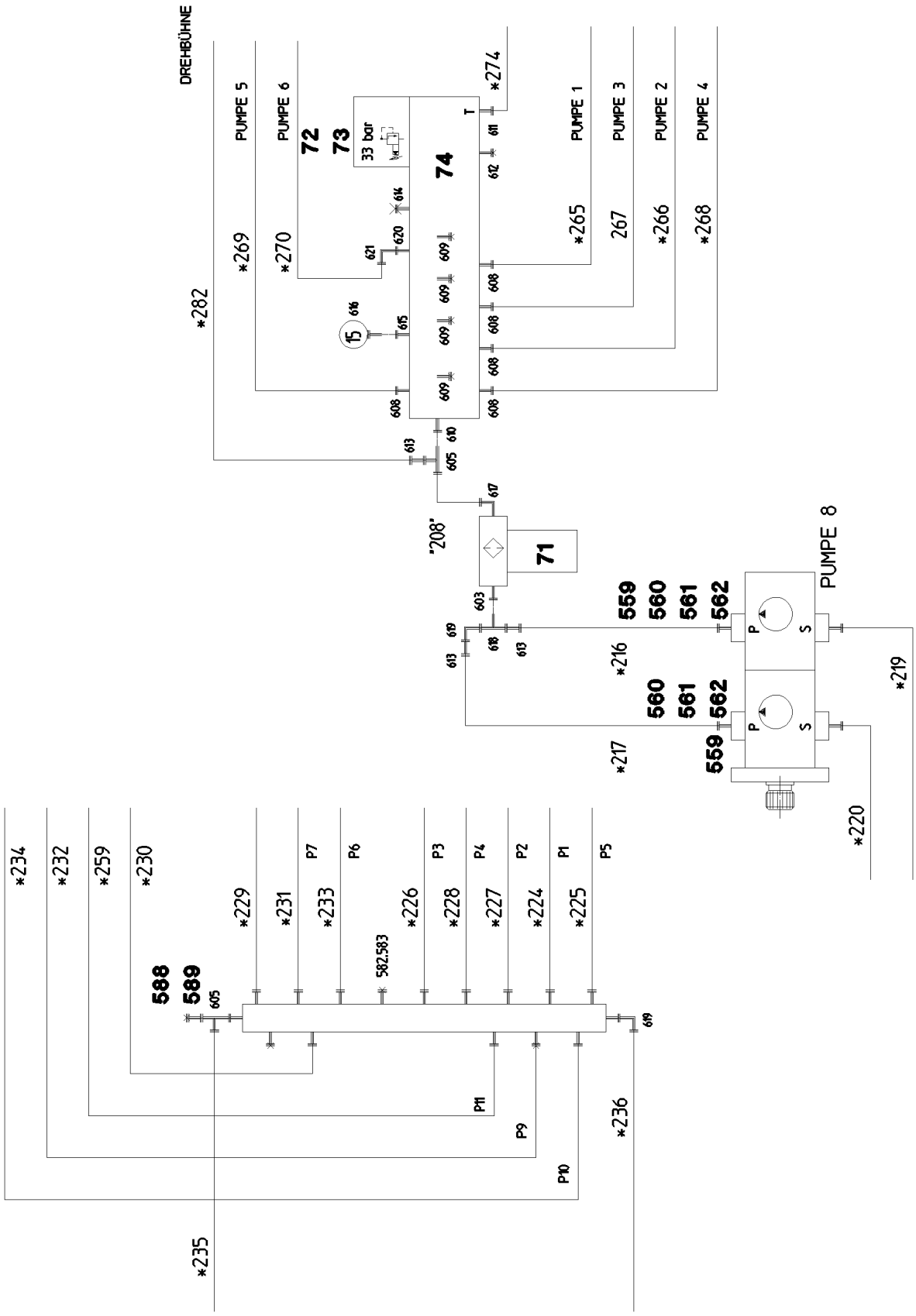
DREHBÜHNE
PUMPE 5
PUMPE 6
PUMPE 1
PUMPE 3
PUMPE 2
PUMPE 4
PUMPE 8
33 bar
72
73
74
71
*282
*269
*270
*265
267
*266
*268
*274
"208"
*216
*217
*219
*220
*234
*232
*259
*230
*229
*231
*233
*226
*228
*227
*224
*225
582.583
588
589
605
P7
P6
P3
P4
P2
P1
P5
P11
P9
P10
*235
*236

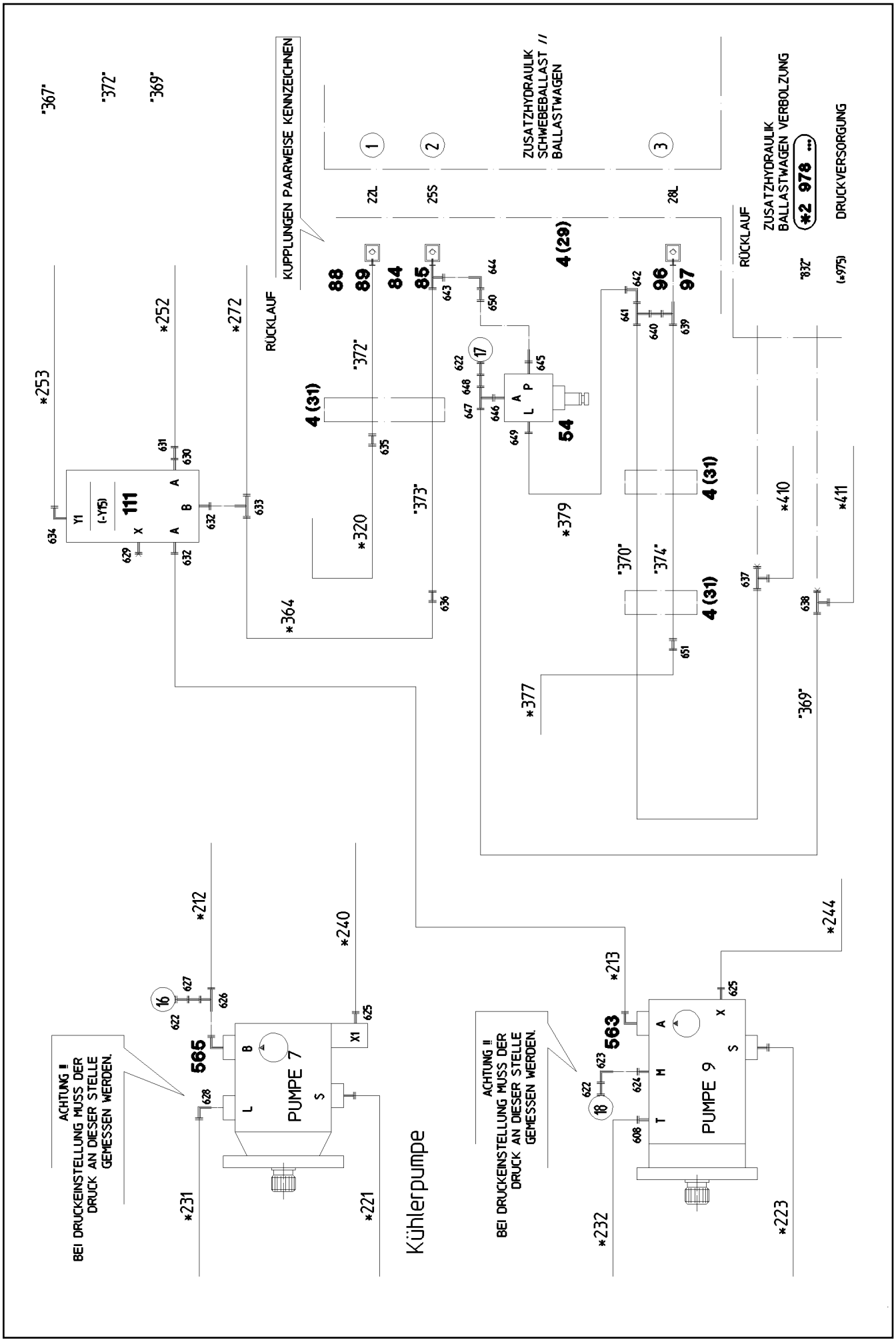

KUPPLUNGEN PAARWEISE KENNZEICHNEN
ZUSATZHYDRAULIK SCHWEBEBALLAST // BALLASTWAGEN
ZUSATZHYDRAULIK BALLASTWAGEN VERBOLZUNG
*2 978 ...
DRUCKVERSORGUNG
RÜCKLAUF
RÜCKLAUF
ACHTUNG !! BEI DRUCKEINSTELLUNG MUSS DER DRUCK AN DIESER STELLE GEMESSEN WERDEN.
ACHTUNG !! BEI DRUCKEINSTELLUNG MUSS DER DRUCK AN DIESER STELLE GEMESSEN WERDEN.
PUMPE 7
PUMPE 9
Kühlerpumpe

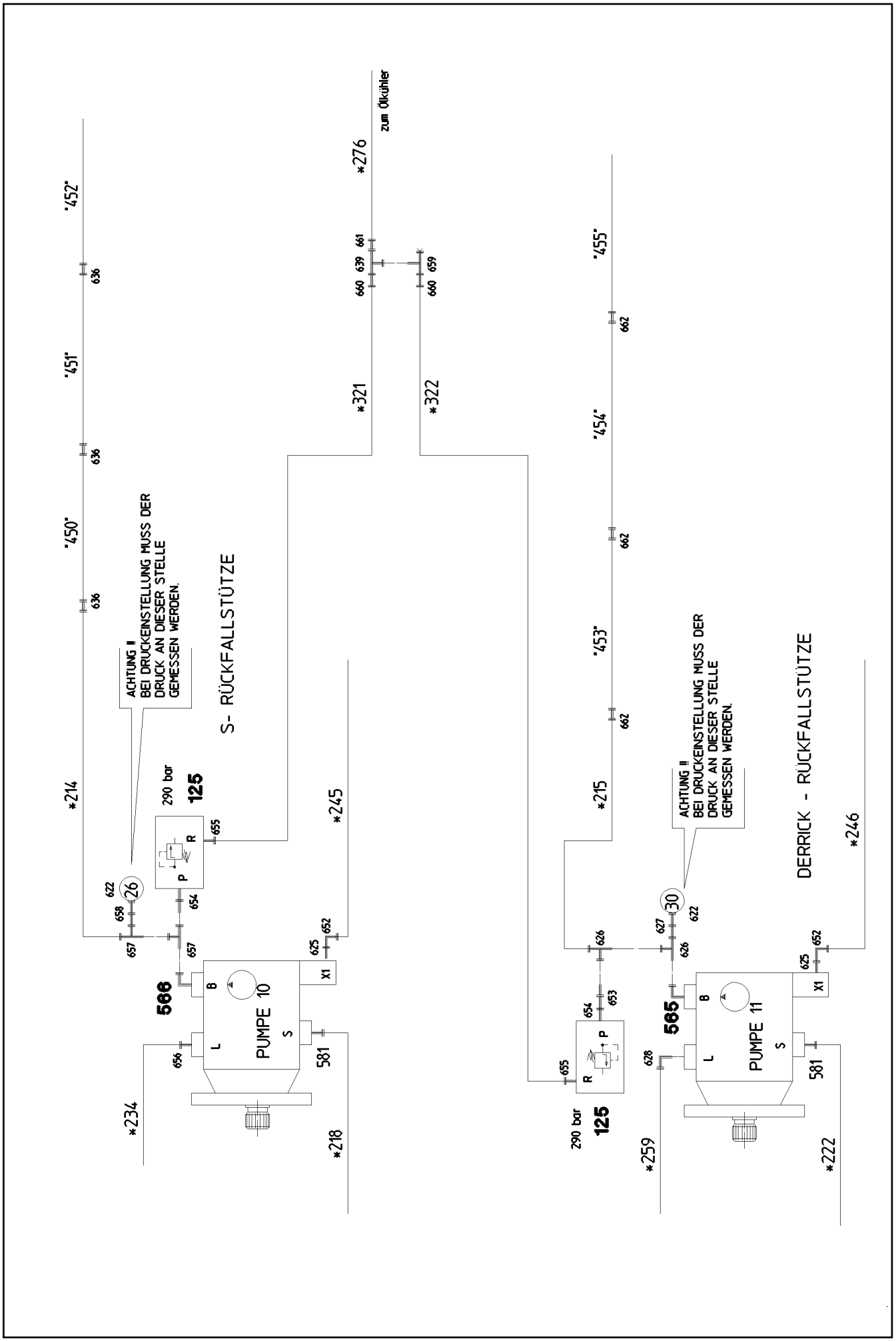

S- RÜCKFALLSTÜTZE
DERRICK - RÜCKFALLSTÜTZE
ACHTUNG !!
BEI DRUCKEINSTELLUNG MUSS DER DRUCK AN DIESER STELLE GEMESSEN WERDEN.
ACHTUNG !!
BEI DRUCKEINSTELLUNG MUSS DER DRUCK AN DIESER STELLE GEMESSEN WERDEN.
PUMPE 10
PUMPE 11
290 bar
125
290 bar
125
566
565
26
30
*214
*215
*218
*222
*234
*245
*246
*259
*321
*322
*276
zum Ölkühler
"450"
"451"
"452"
"453"
"454"
"455"

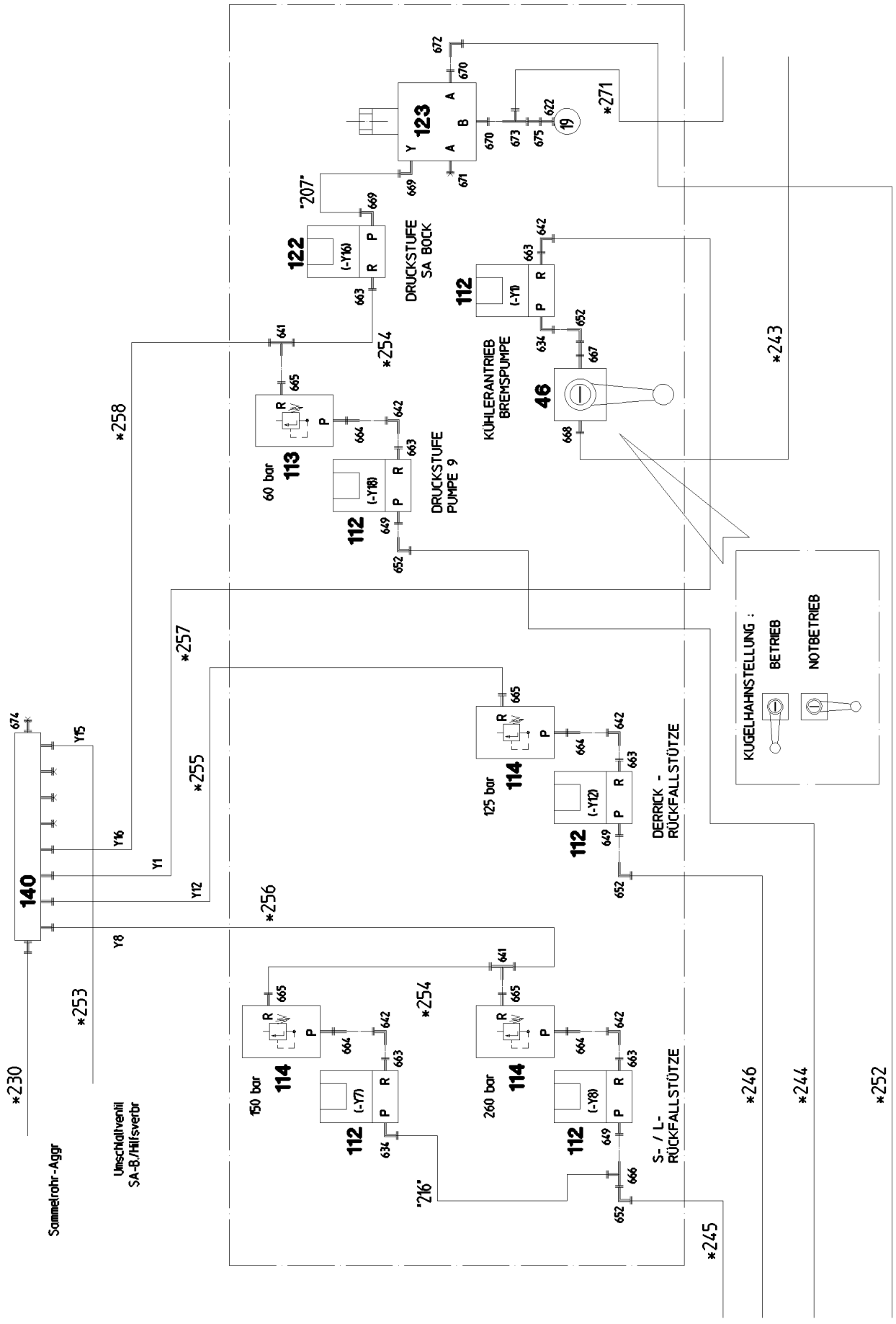
140
123
122
112
113
114
46
19
DRUCKSTUFE SA BOCK
DRUCKSTUFE PUMPE 9
KÜHLERANTRIEB BREMSPUMPE
60 bar
125 bar
150 bar
260 bar
DERRICK - RÜCKFALLSTÜTZE
S- / L- RÜCKFALLSTÜTZE
KUGELHAHNSTELLUNG :
BETRIEB
NOTBETRIEB
Sammelrohr-Aggr
Umschaltventil SA-B./Hilfsverbr
207
216
*230
*243
*244
*245
*246
*252
*253
*254
*255
*256
*257
*258
*271

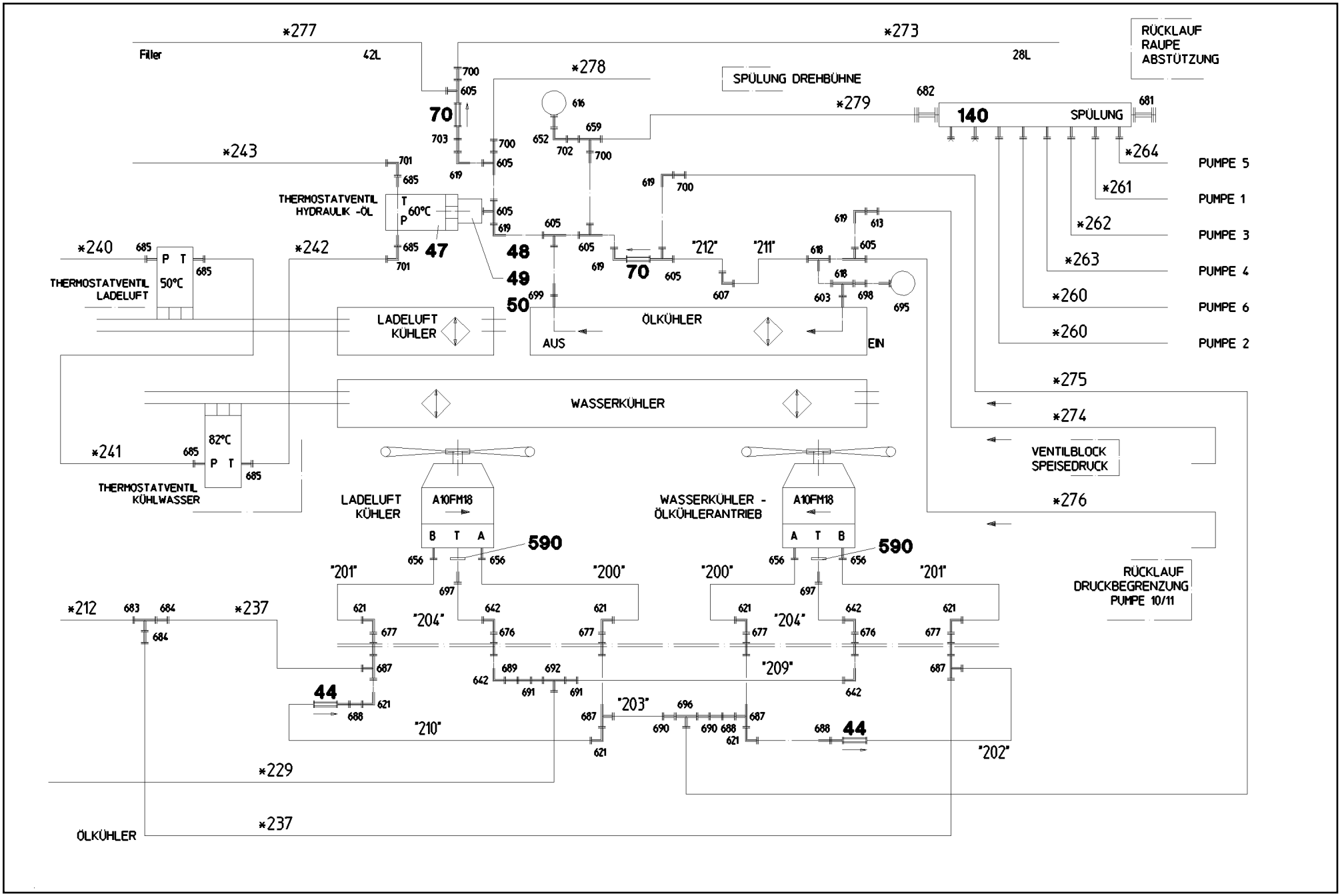
*277
Filter
42L
*273
28L
RÜCKLAUF
RAUPE
ABSTÜTZUNG
SPÜLUNG DREHBÜHNE
*278
*279
140
SPÜLUNG
*264
*261
*262
*263
*260
*260
PUMPE 5
PUMPE 1
PUMPE 3
PUMPE 4
PUMPE 6
PUMPE 2
*243
THERMOSTATVENTIL
HYDRAULIK -ÖL
60°C
*240
THERMOSTATVENTIL
LADELUFT
50°C
*242
47
48
49
50
70
"212"
"211"
LADELUFT
KÜHLER
ÖLKÜHLER
AUS
EIN
WASSERKÜHLER
*275
*274
VENTILBLOCK
SPEISEDRUCK
*241
82°C
THERMOSTATVENTIL
KÜHLWASSER
LADELUFT
KÜHLER
A10FM18
WASSERKÜHLER -
ÖLKÜHLERANTRIEB
A10FM18
590
590
*276
"201"
"200"
"200"
"201"
RÜCKLAUF
DRUCKBEGRENZUNG
PUMPE 10/11
*212
*237
"204"
"204"
"209"
44
"203"
"210"
44
"202"
*229
ÖLKÜHLER
*237

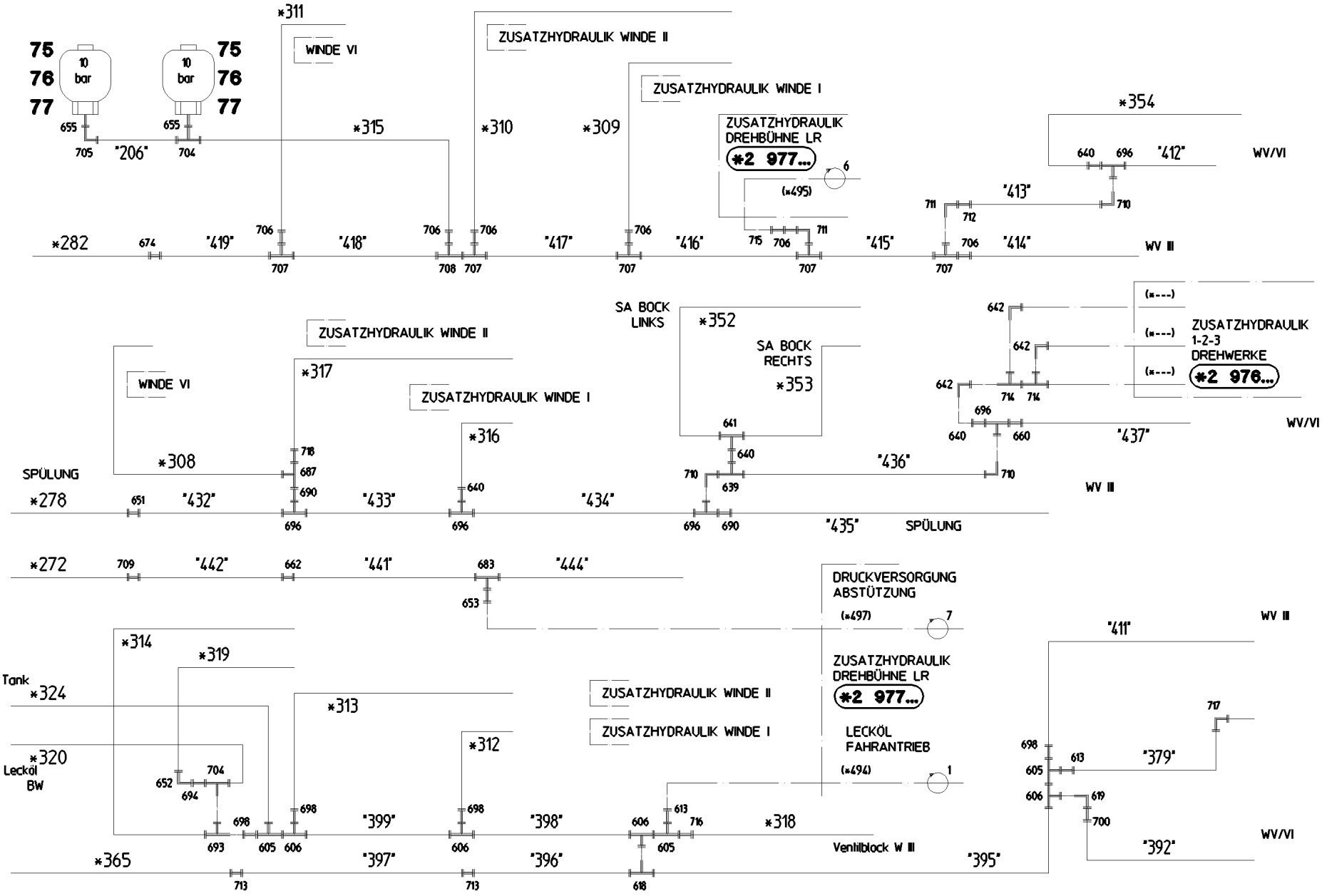
*311
WINDE VI
ZUSATZHYDRAULIK WINDE II
ZUSATZHYDRAULIK WINDE I
ZUSATZHYDRAULIK DREHBÜHNE LR
*2 977...
*354
75
76
77
10 bar
655
705
704
"206"
*315
*310
*309
(*495)
640
696
"412"
WV/VI
"413"
711
712
710
*282
674
"419"
706
707
"418"
708
"417"
"416"
715
"415"
"414"
WV III
SA BOCK LINKS
*352
SA BOCK RECHTS
*353
ZUSATZHYDRAULIK 1-2-3 DREHWERKE
*2 976...
(*---)
642
714
*317
*316
*308
SPÜLUNG
718
687
690
*278
651
"432"
"433"
"434"
641
640
639
"436"
"437"
"435"
SPÜLUNG
*272
709
"442"
662
"441"
683
"444"
653
DRUCKVERSORGUNG ABSTÜTZUNG
(*497)
7
*314
*319
Tank
*324
*313
*312
*320
Lecköl BW
704
652
694
698
693
605
606
"399"
"398"
613
716
*318
LECKÖL FAHRANTRIEB
(*494)
1
Ventilblock W III
"411"
717
"379"
619
700
"392"
"395"
*365
713
"397"
"396"
618

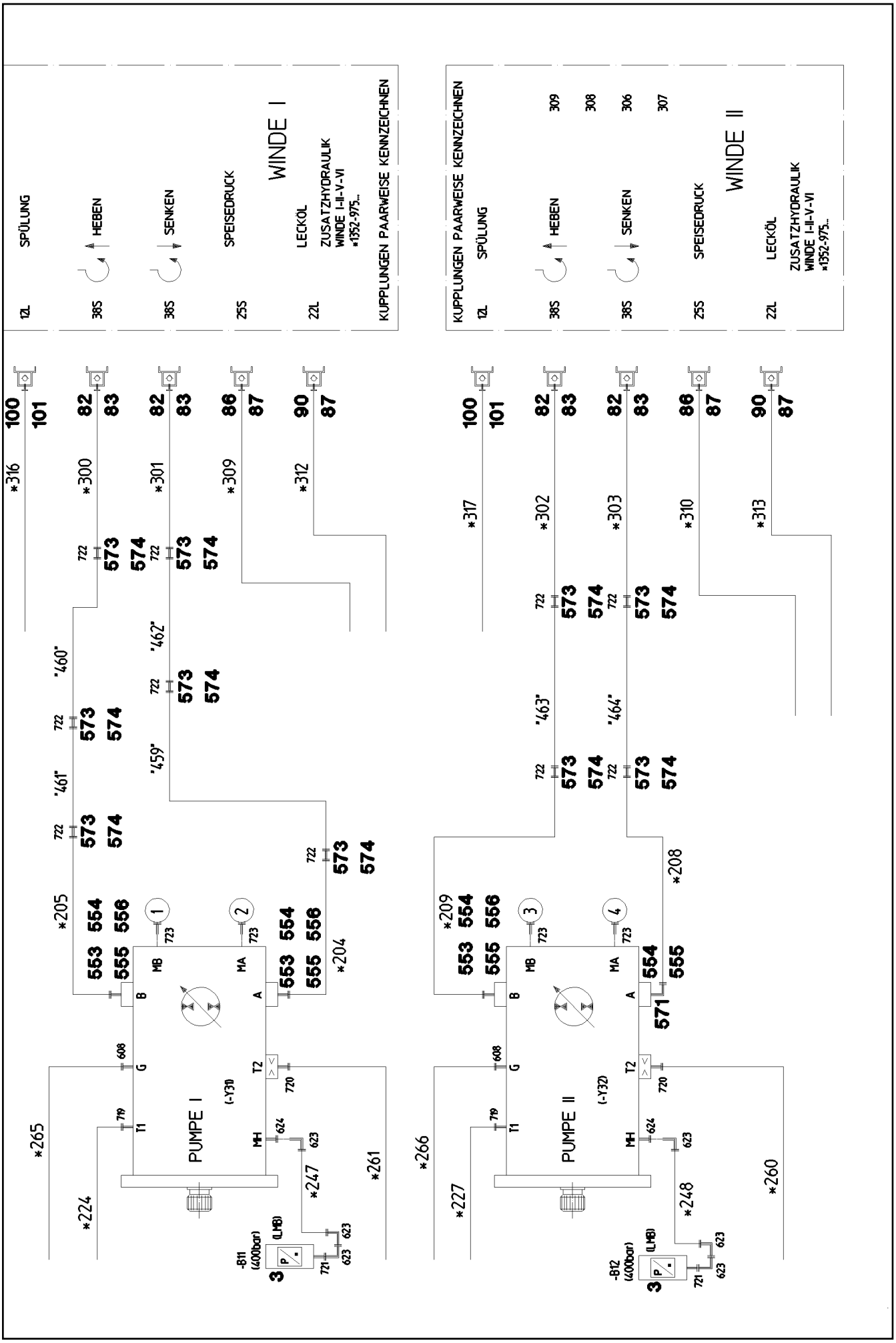
WINDE I
12L SPÜLUNG
38S HEBEN
38S SENKEN
25S SPEISEDRUCK
22L LECKÖL
ZUSATZHYDRAULIK
WINDE I-II-V-VI
*1352-975...
KUPPLUNGEN PAARWEISE KENNZEICHNEN
WINDE II
12L SPÜLUNG
38S HEBEN
38S SENKEN
25S SPEISEDRUCK
22L LECKÖL
ZUSATZHYDRAULIK
WINDE I-II-V-VI
*1352-975...
KUPPLUNGEN PAARWEISE KENNZEICHNEN
PUMPE I
(-Y31)
PUMPE II
(-Y32)
-B11 (400bar)
-B12 (400bar)
(LMB)

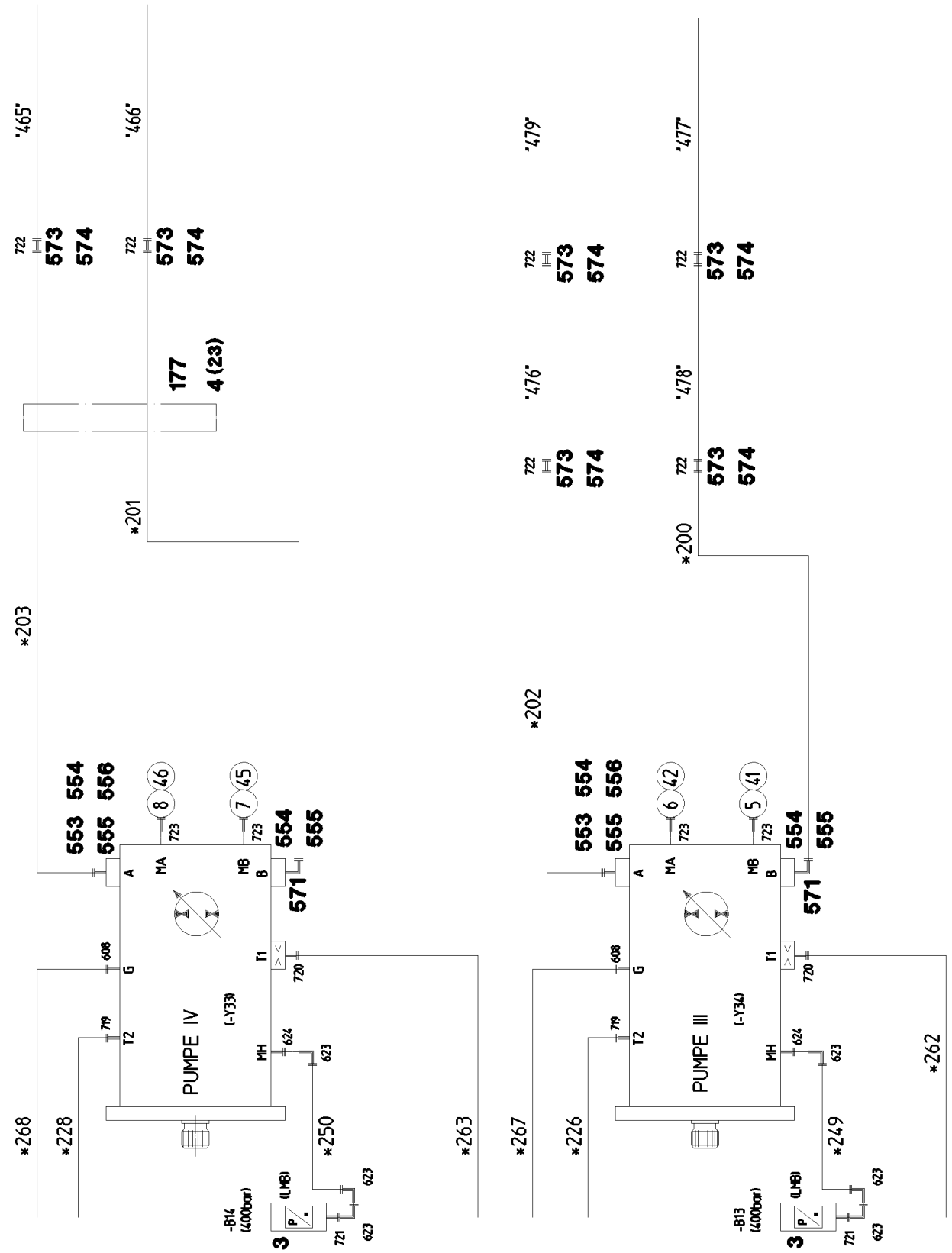
'465'
'466'
'479'
'477'
'476'
'478'
722
573
574
177
4 (23)
*201
*200
*203
*202
553 554
555 556
571
554
555
8 46
7 45
6 42
5 41
723
MA
MB
A
B
608
G
T1
720
T2
79
MH
624
623
PUMPE IV
(-Y33)
PUMPE III
(-Y34)
*268
*228
*250
*263
*267
*226
*249
*262
-B14
(400bar)
-B13
(400bar)
(LMB)
P
3
721

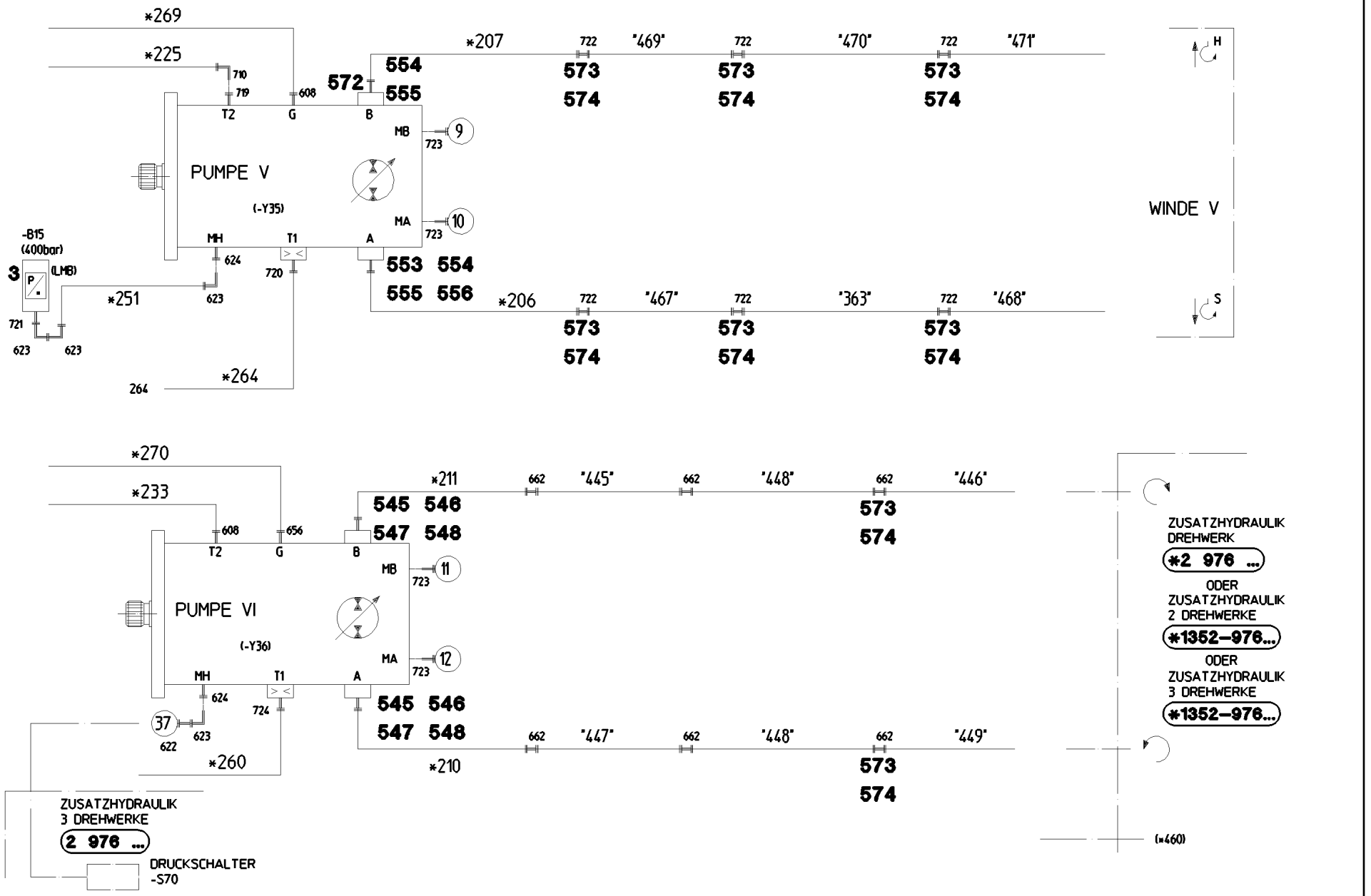
*269
*225
710
719
608
572
554
555
T2
G
B
MB
723
9
PUMPE V
(-Y35)
MA
723
10
-B15
(400bar)
3
P
(LMB)
MH
624
T1
720
A
553 554
555 556
*251
623
721
623
623
*264
264
*207
722
"469"
722
"470"
722
"471"
573
574
573
574
573
574
*206
722
"467"
722
"363"
722
"468"
573
574
573
574
573
574
H
S
WINDE V
*270
*233
608
656
T2
G
B
MB
723
11
PUMPE VI
(-Y36)
MA
723
12
MH
624
T1
724
A
37
623
622
545 546
547 548
545 546
547 548
*260
*211
662
"445"
662
"448"
662
"446"
573
574
662
"447"
662
"448"
662
"449"
573
574
*210
ZUSATZHYDRAULIK
3 DREHWERKE
2 976 ...
DRUCKSCHALTER
-S70
ZUSATZHYDRAULIK
DREHWERK
*2 976 ...
ODER
ZUSATZHYDRAULIK
2 DREHWERKE
*1352-976...
ODER
ZUSATZHYDRAULIK
3 DREHWERKE
*1352-976...
(*460)

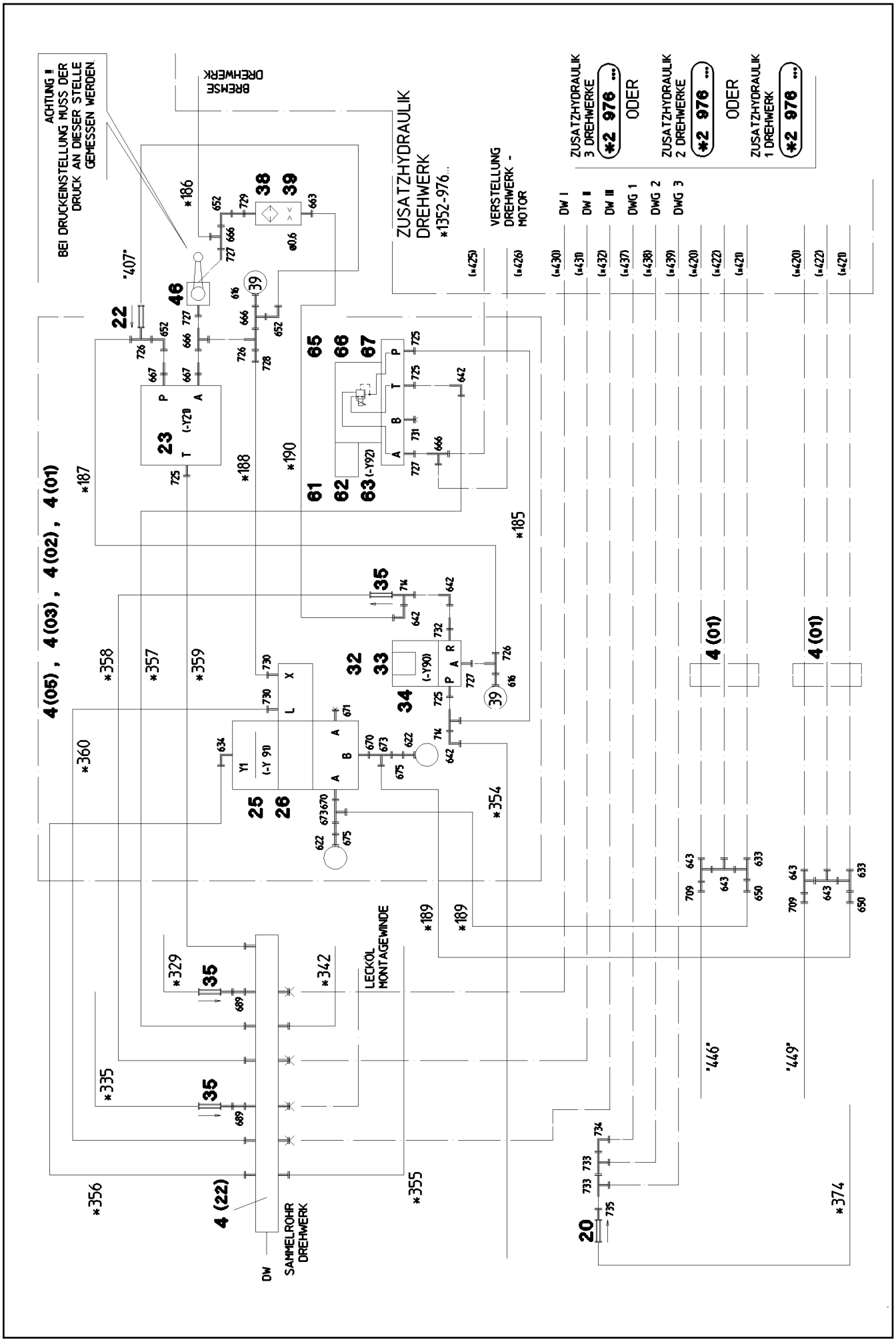
ACHTUNG !!
BEI DRUCKEINSTELLUNG MUSS DER DRUCK AN DIESER STELLE GEMESSEN WERDEN.
BREMSE DREHWERK
ZUSATZHYDRAULIK DREHWERK
*1352-976...
VERSTELLUNG DREHWERK - MOTOR
ZUSATZHYDRAULIK 3 DREHWERKE
*2 976 ...
ODER
ZUSATZHYDRAULIK 2 DREHWERKE
*2 976 ...
ODER
ZUSATZHYDRAULIK 1 DREHWERK
*2 976 ...
DW I
DW II
DW III
DWG 1
DWG 2
DWG 3
4 (05) , 4 (03) , 4 (02) , 4 (01)
4 (01)
4 (01)
LECKÖL MONTAGEWINDE
SAMMELROHR DREHWERK
DW
4 (22)
"407"
"446"
"449"

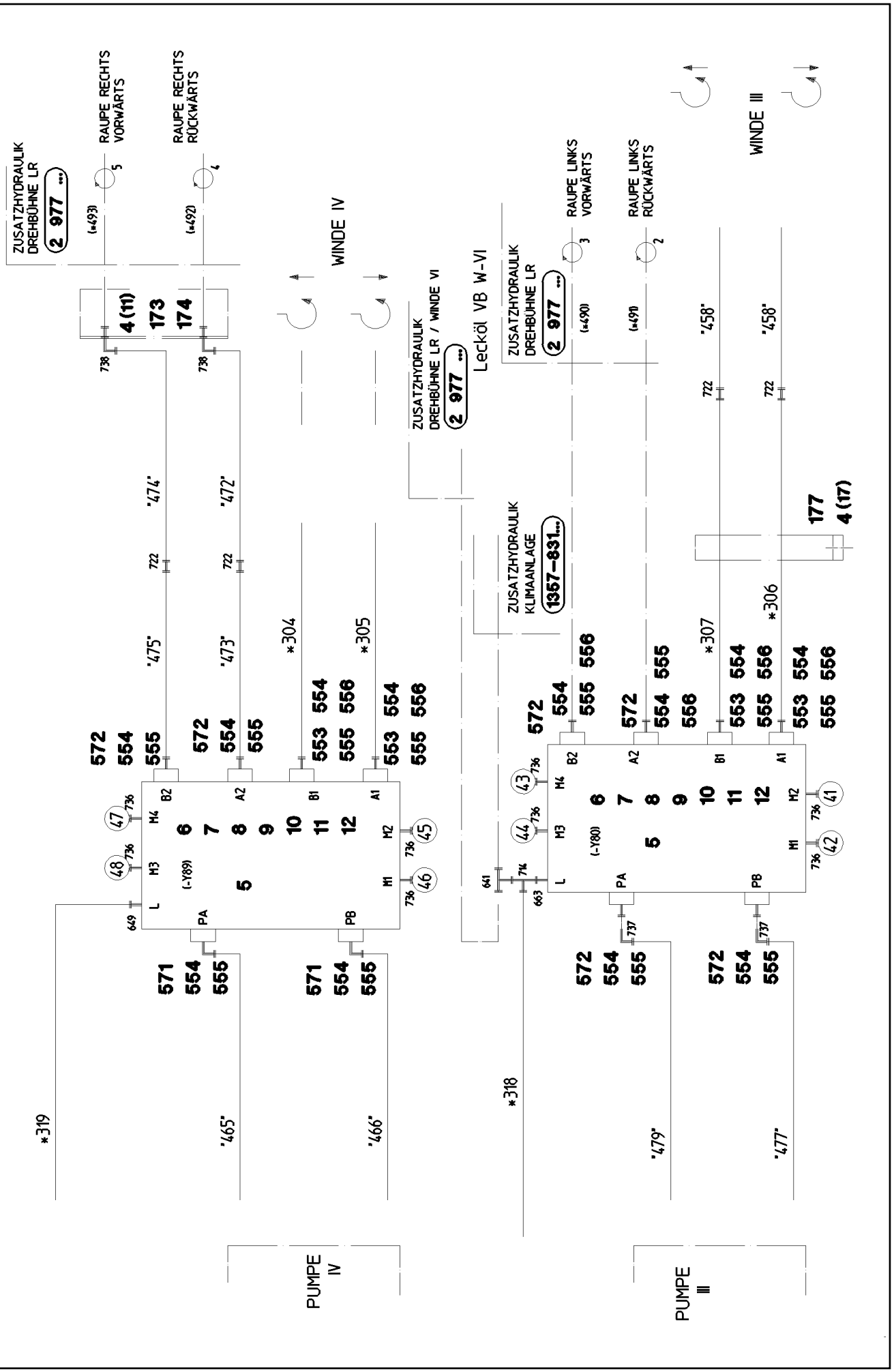
ZUSATZHYDRAULIK DREHBÜHNE LR
2 977 ...
RAUPE RECHTS VORWÄRTS
RAUPE RECHTS RÜCKWÄRTS
WINDE IV
ZUSATZHYDRAULIK DREHBÜHNE LR / WINDE VI
2 977 ...
Lecköl VB W-VI
ZUSATZHYDRAULIK KLIMAANLAGE
1357-831...
ZUSATZHYDRAULIK DREHBÜHNE LR
2 977 ...
RAUPE LINKS VORWÄRTS
RAUPE LINKS RÜCKWÄRTS
WINDE III
PUMPE IV
PUMPE III
(-Y89)
(-Y80)
4 (11)
173
174
177
4 (17)

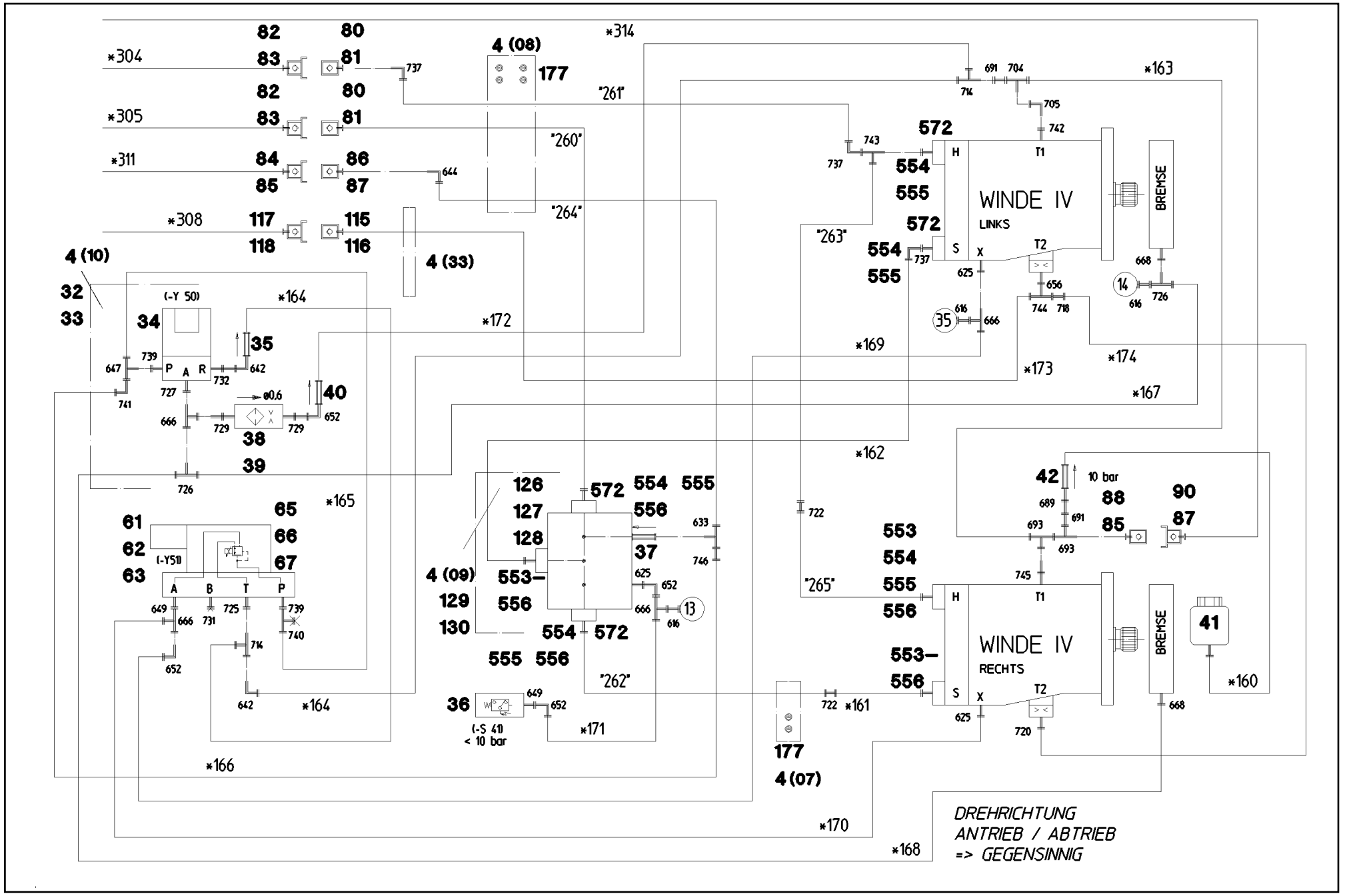
WINDE IV
LINKS
WINDE IV
RECHTS
BREMSE
BREMSE
(-Y 50)
(-Y51)
(-S 41)
< 10 bar
10 bar
DREHRICHTUNG
ANTRIEB / ABTRIEB
=> GEGENSINNIG

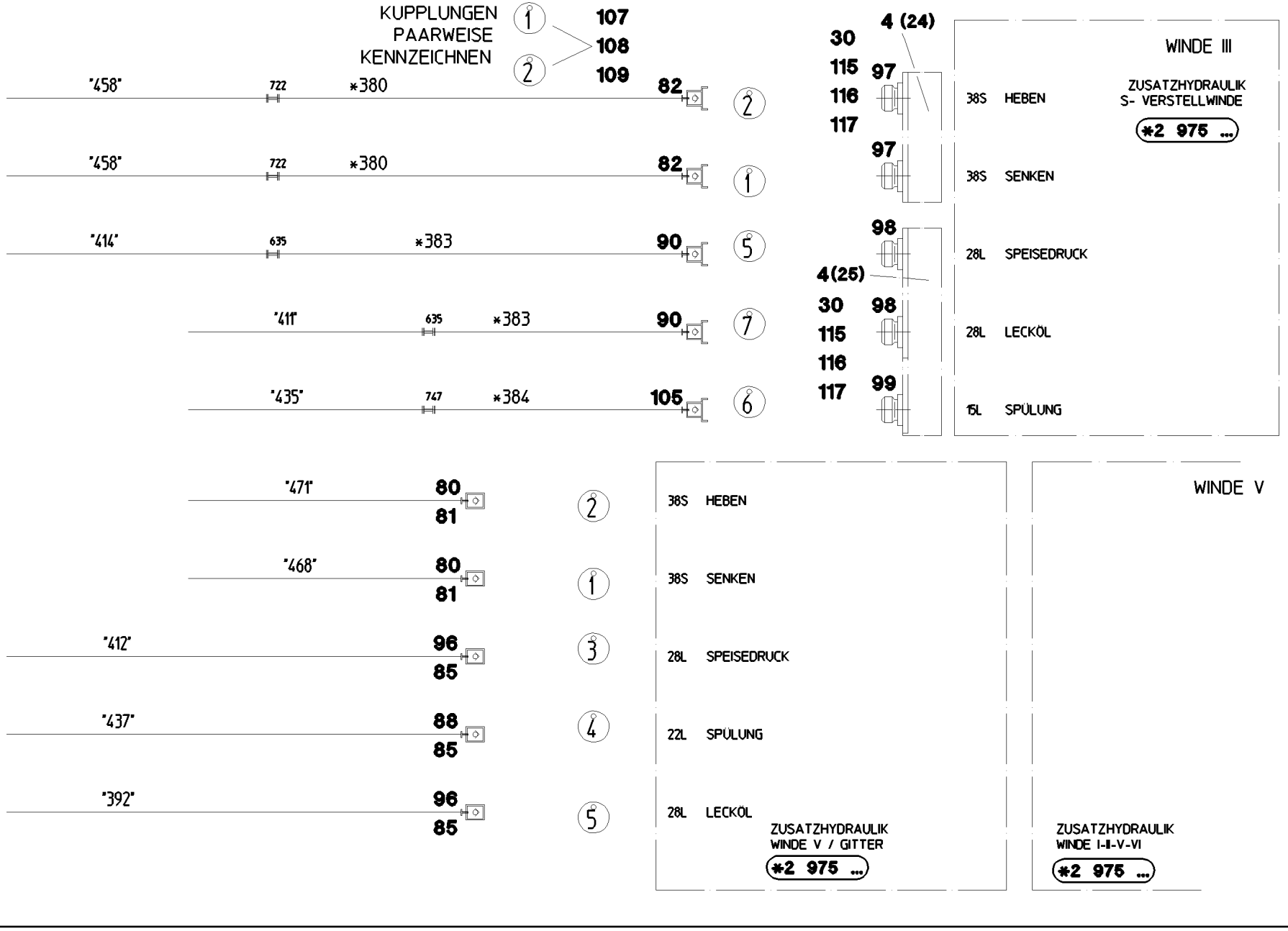
KUPPLUNGEN
PAARWEISE
KENNZEICHNEN
1
2
107
108
109
"458"
722
*380
82
"458"
722
*380
82
"414"
635
*383
90
"411"
635
*383
90
"435"
747
*384
105
"471"
80
81
"468"
80
81
"412"
96
85
"437"
88
85
"392"
96
85
4 (24)
30
115
116
117
97
97
98
4(25)
98
99
WINDE III
38S HEBEN
ZUSATZHYDRAULIK
S- VERSTELLWINDE
*2 975 ...
38S SENKEN
28L SPEISEDRUCK
28L LECKÖL
15L SPÜLUNG
WINDE V
38S HEBEN
38S SENKEN
28L SPEISEDRUCK
22L SPÜLUNG
28L LECKÖL
ZUSATZHYDRAULIK
WINDE V / GITTER
*2 975 ...
ZUSATZHYDRAULIK
WINDE I-II-V-VI
*2 975 ...

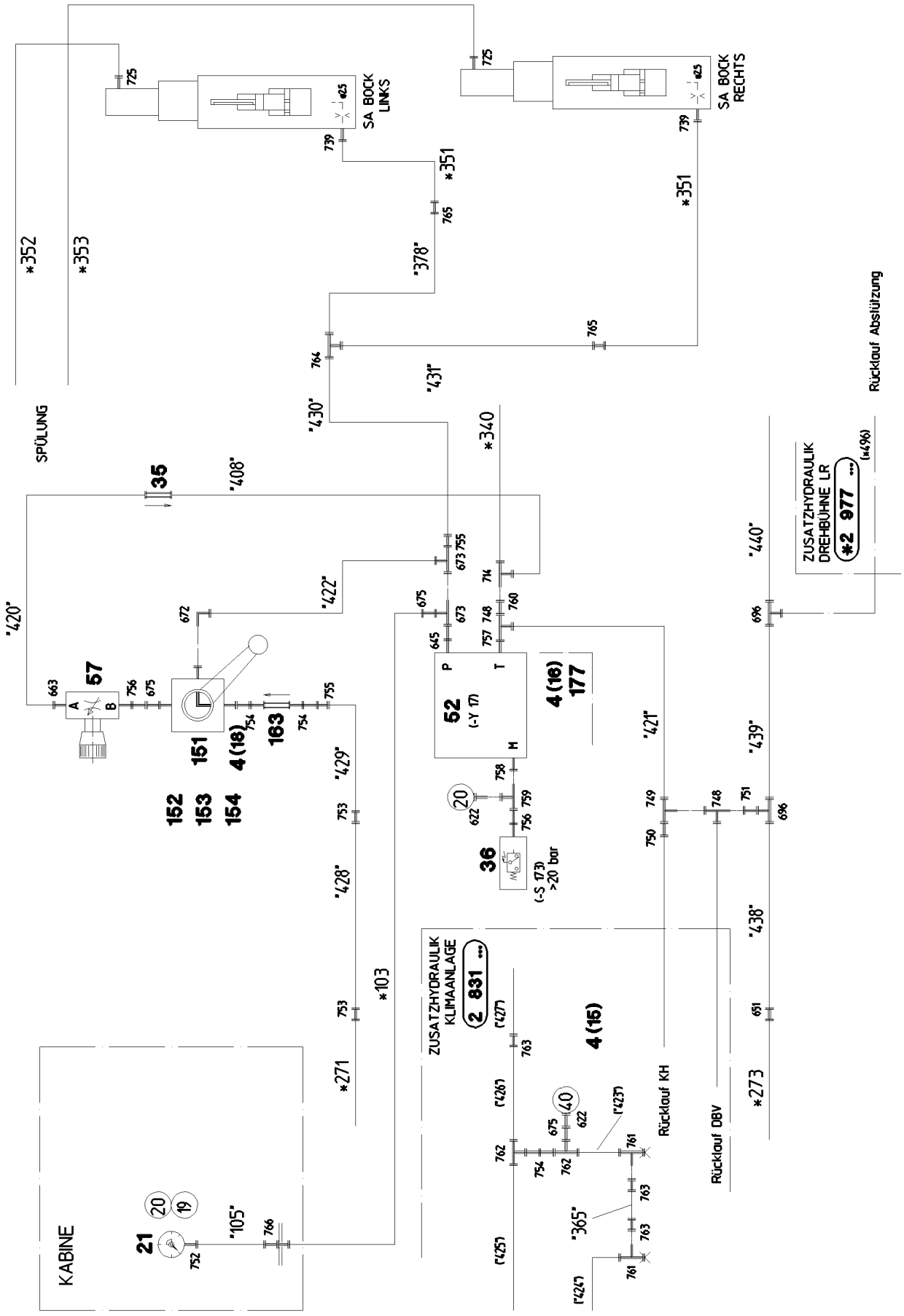
SA BOCK LINKS
SA BOCK RECHTS
*352
*353
*351
378
431
430
*340
SPÜLUNG
35
408
420
422
440
ZUSATZHYDRAULIK DREHBÜHNE LR
*2 977 ...
Rücklauf Absaugung
57
52
(-Y 17)
4 (16)
177
151
4 (18)
163
152
153
154
429
428
*103
*271
421
439
438
*273
36
(-S 173)
>20 bar
ZUSATZHYDRAULIK KLIMAANLAGE
2 831 ...
4 (15)
Rücklauf KH
Rücklauf DBV
365
21
105
KABINE

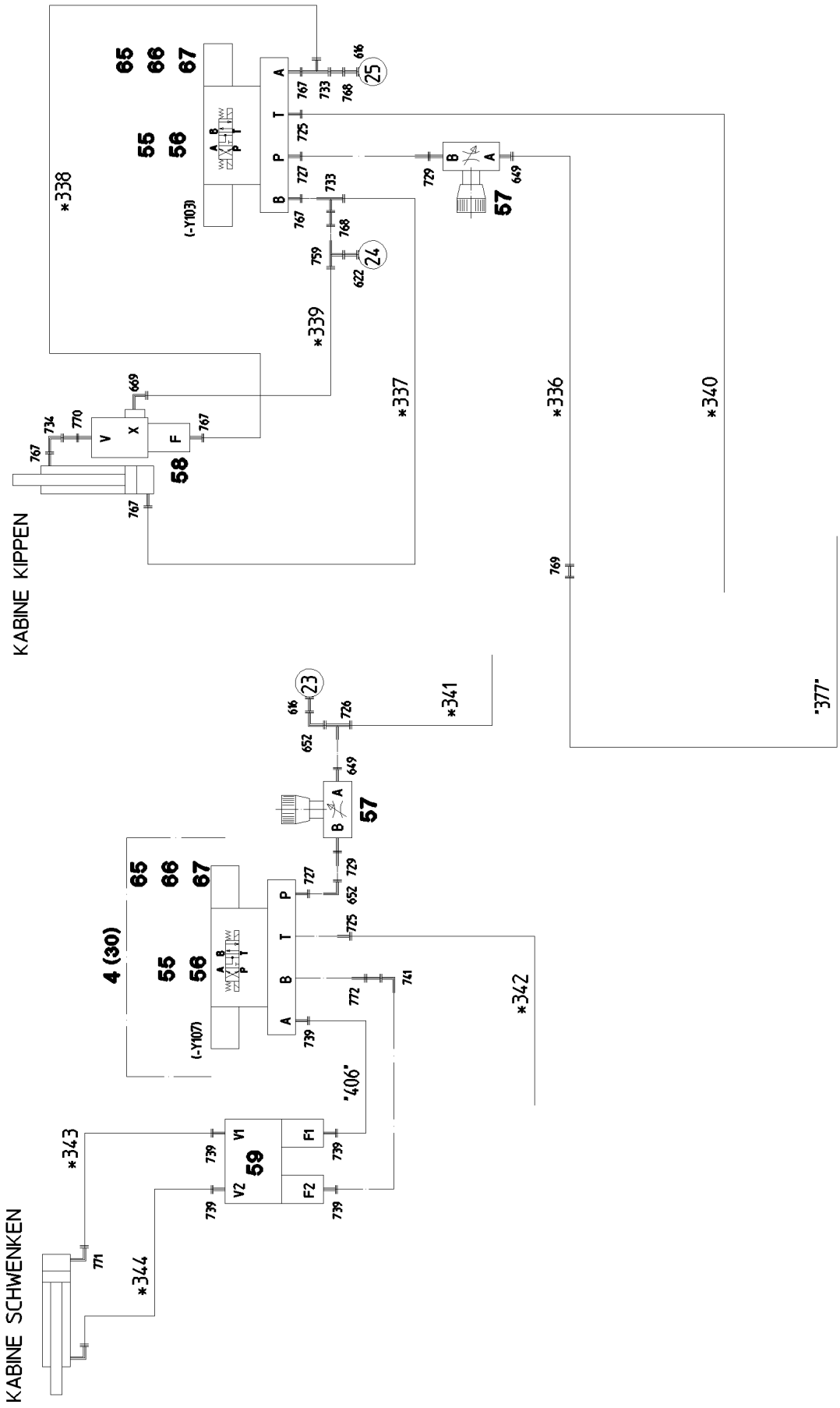
KABINE KIPPEN
KABINE SCHWENKEN
*338
*339
*337
*336
*340
*341
*342
*343
*344
"377"
"406"
(-Y103)
(-Y107)
4 (30)
55
56
65
66
67
57
58
59
25
24
23

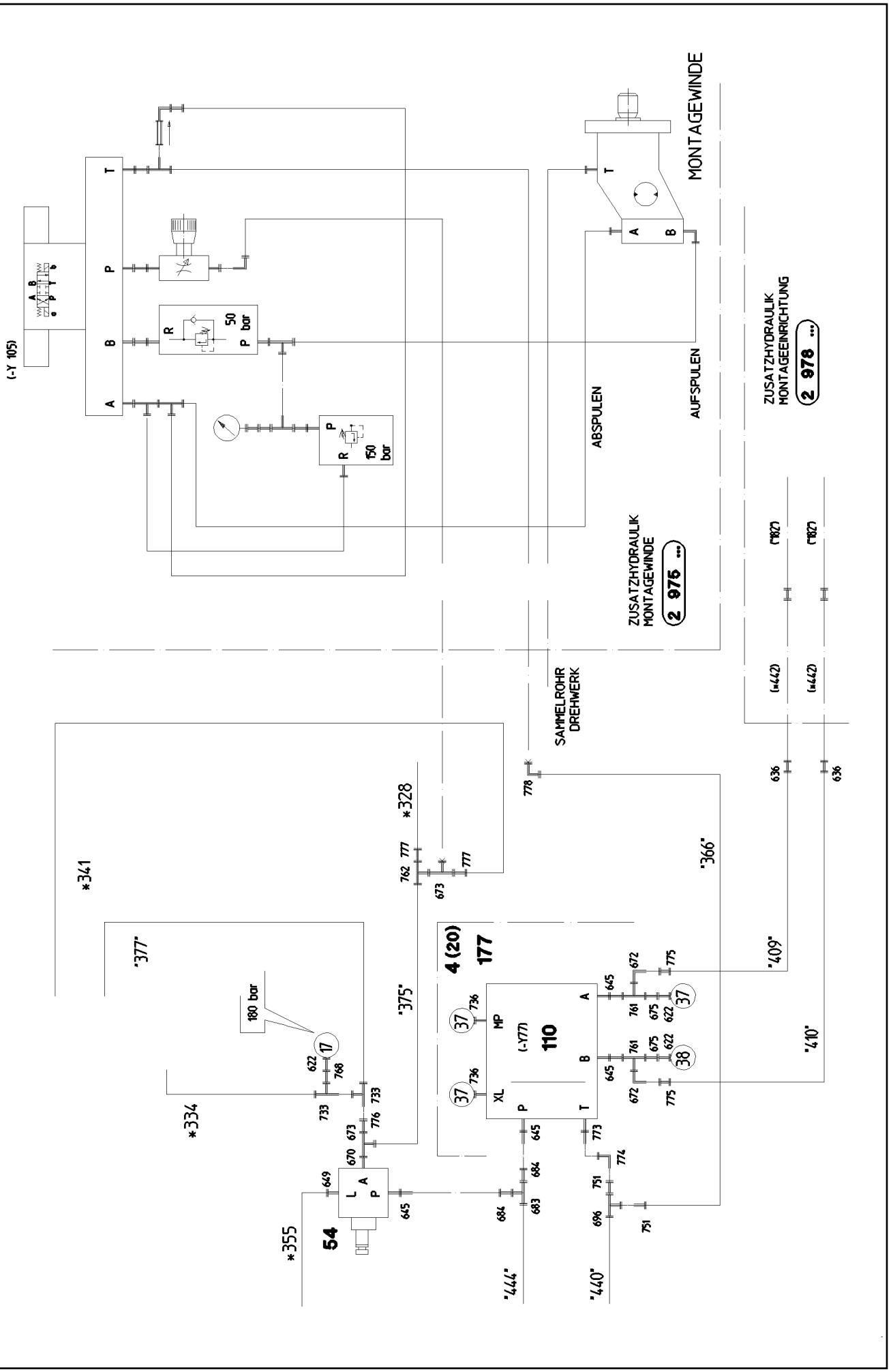
MONTAGEWINDE
ZUSATZHYDRAULIK
MONTAGEEINRICHTUNG
2 978 ...
ZUSATZHYDRAULIK
MONTAGEWINDE
2 975 ...
ABSPULEN
AUFSPULEN
SAMMELROHR
DREHWERK
(-Y 105)
50 bar
150 bar
180 bar
4 (20)
177
110
(-Y77)
54
*341
*328
*334
*355
"377"
"375"
"366"
"409"
"410"
"444"
"440"
(*182)
(*442)

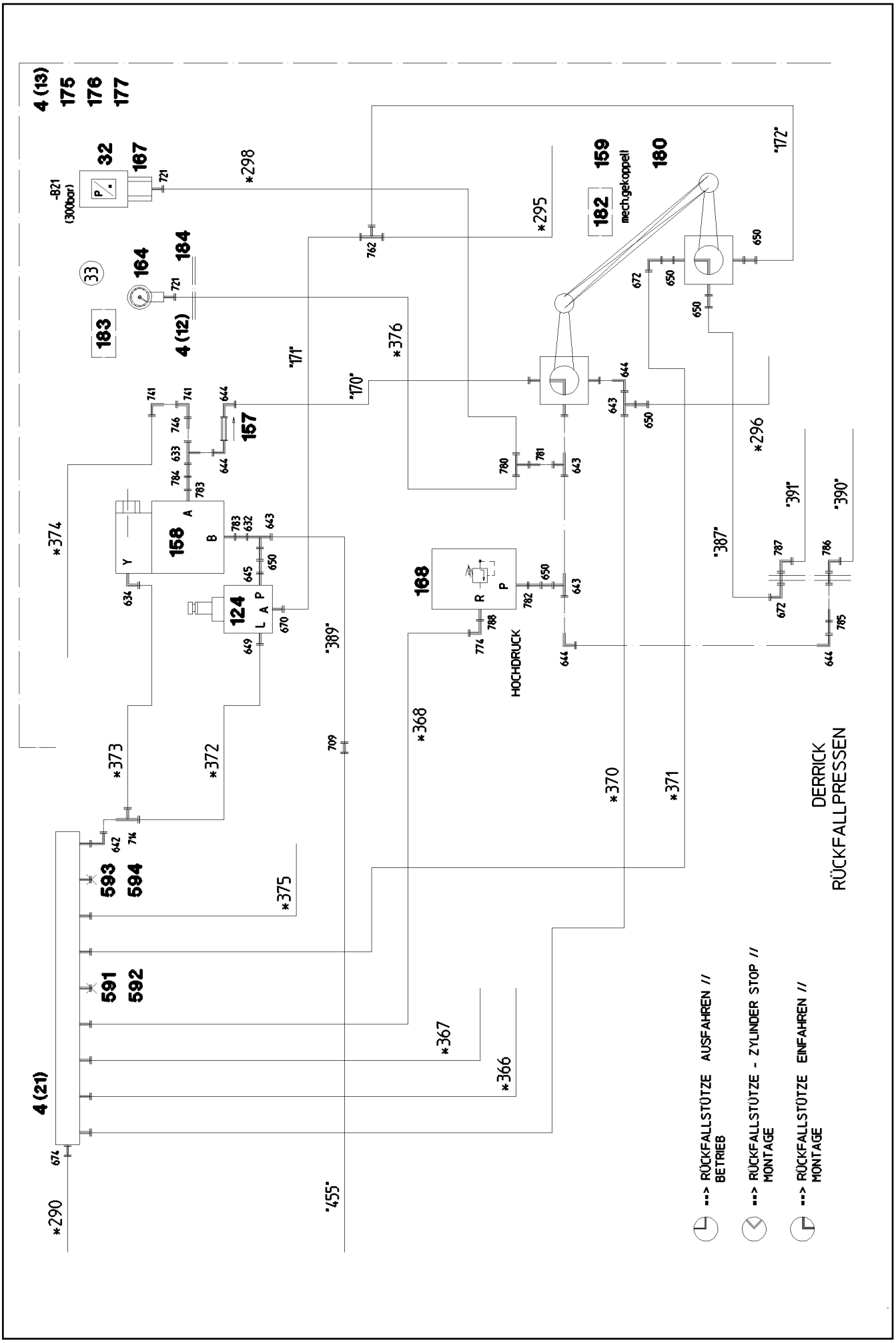
DERRICK
RÜCKFALLPRESSEN
HOCHDRUCK
mech.gekoppelt
--> RÜCKFALLSTÜTZE AUSFAHREN // BETRIEB
--> RÜCKFALLSTÜTZE - ZYLINDER STOP // MONTAGE
--> RÜCKFALLSTÜTZE EINFAHREN // MONTAGE

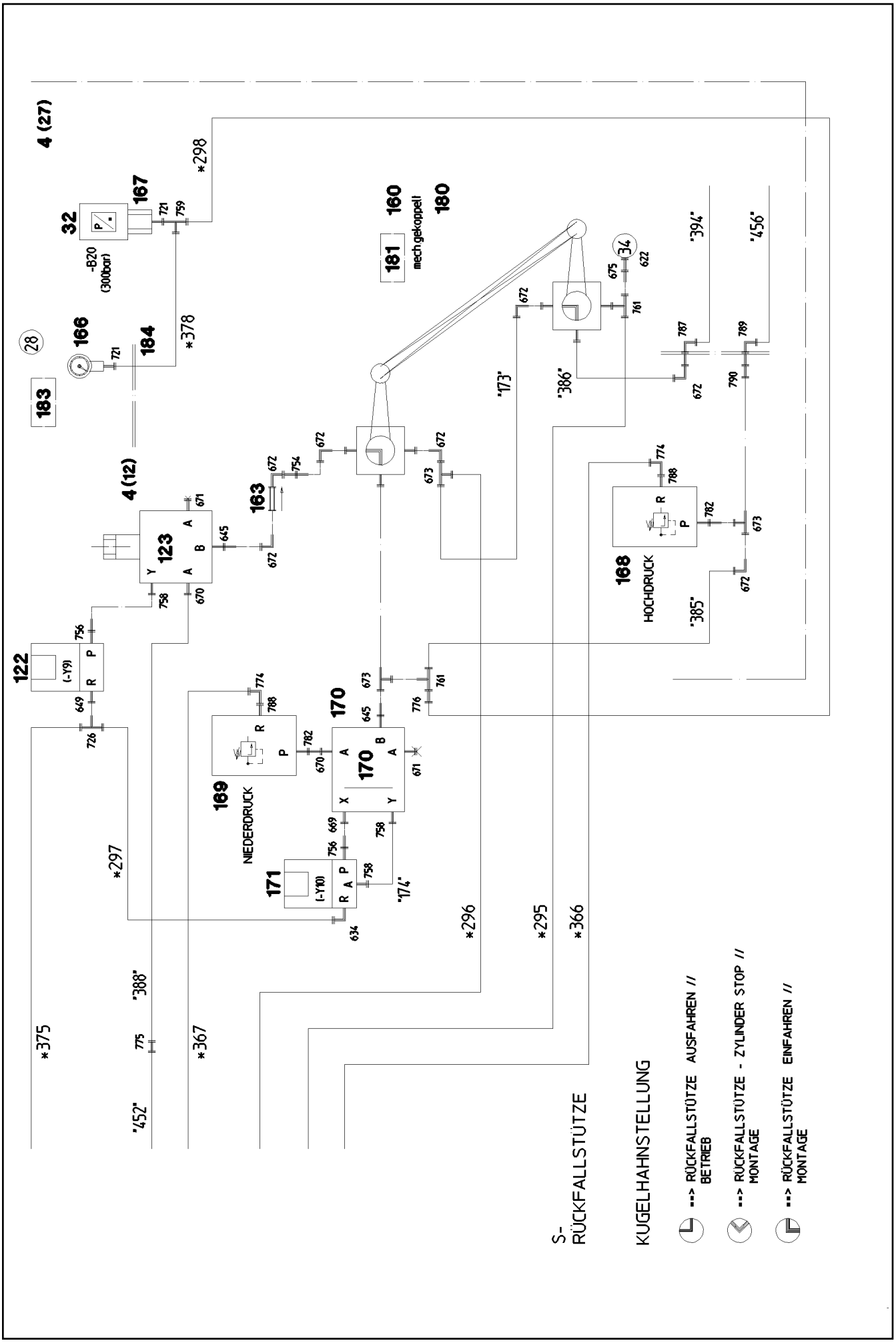

4 (27)
32
-B20
(300bar)
167
166
184
183
28
4 (12)
123
122
(-Y9)
163
160
mech.gekoppelt
181
180
34
168
HOCHDRUCK
169
NIEDERDRUCK
170
171
(-Y10)
*298
*378
*297
*375
*367
*296
*295
*366
"394"
"456"
"173"
"386"
"385"
"388"
"452"
"174"
S-
RÜCKFALLSTÜTZE
KUGELHAHNSTELLUNG
--> RÜCKFALLSTÜTZE AUSFAHREN // BETRIEB
--> RÜCKFALLSTÜTZE - ZYLINDER STOP // MONTAGE
--> RÜCKFALLSTÜTZE EINFAHREN // MONTAGE

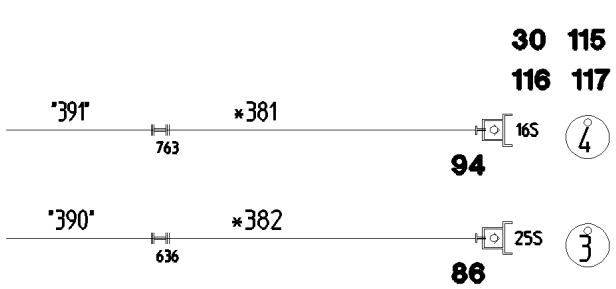
30 115
116 117
"391"
*381
763
16S
4
94
"390"
*382
636
25S
3
86

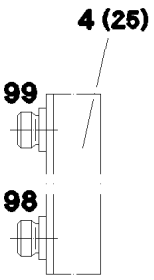
4 (25)
99
98

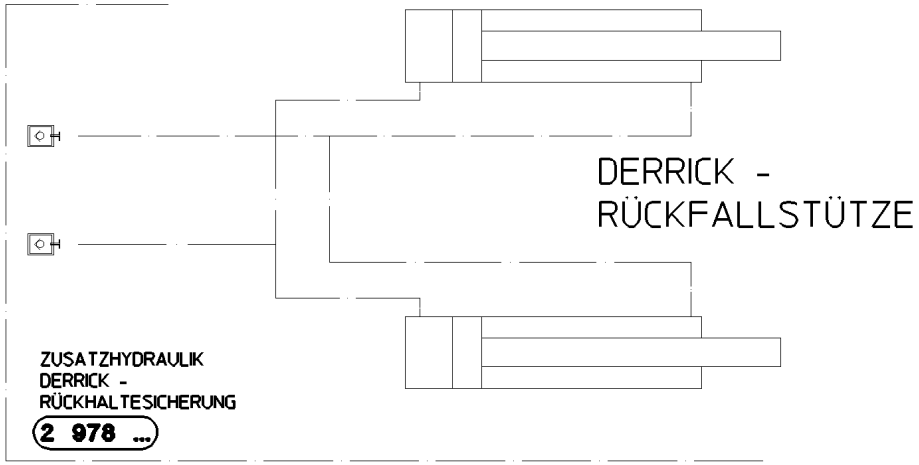
DERRICK -
RÜCKFALLSTÜTZE
ZUSATZHYDRAULIK
DERRICK -
RÜCKHALTESICHERUNG
2 978 ...

KUPPLUNGEN
PAARWEISE
KENNZEICHNEN
1
2
107
108
109
MIT SCHLAGZAHLEN
KENNZEICHNEN

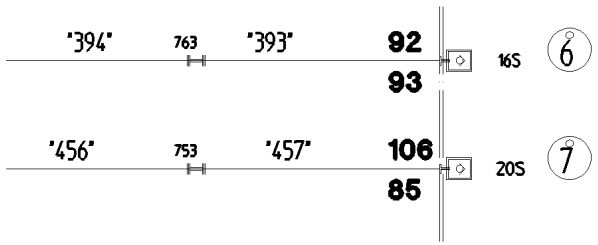
"394"
763
"393"
92
93
16S
6
"456"
753
"457"
106
85
20S
7

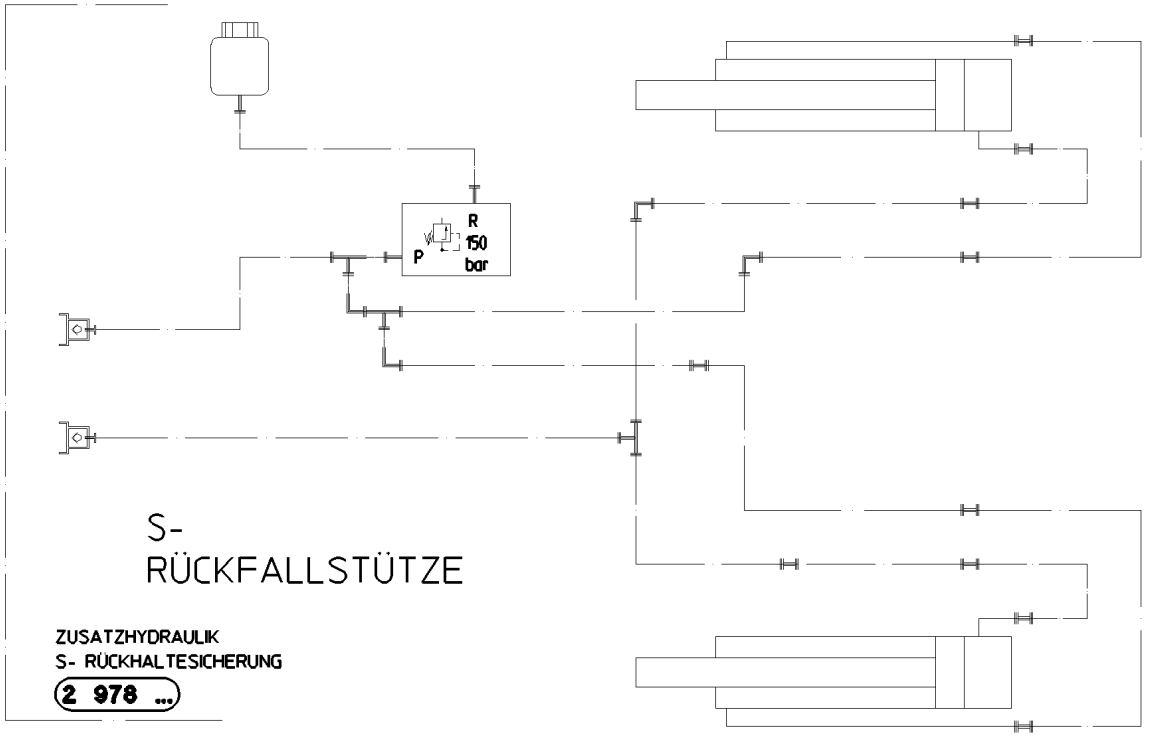
R
150
bar
P
S-
RÜCKFALLSTÜTZE
ZUSATZHYDRAULIK
S- RÜCKHALTESICHERUNG
2 978 ...

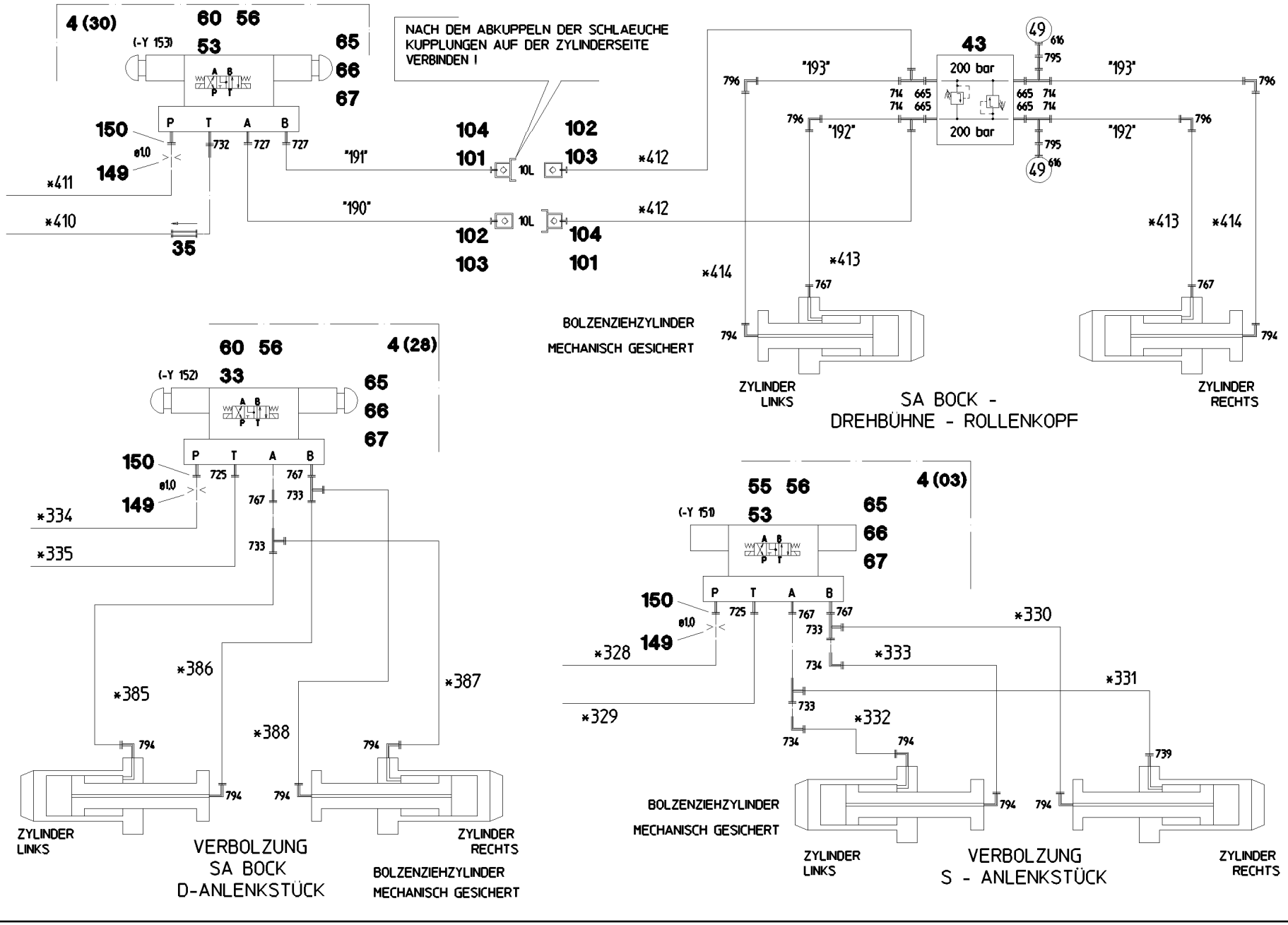
4 (30)
60 56
(-Y 153)
53
65
66
67
150
ø1.0
149
P T A B
732 727 727
*411
*410
35
"191"
"190"
104 101 10L
102 103 10L
*412
NACH DEM ABKUPPELN DER SCHLAEUCHE KUPPLUNGEN AUF DER ZYLINDERSEITE VERBINDEN !
43
200 bar
200 bar
49 616
795
"193"
"192"
796
714 665
665 714
*413
*414
767
794
BOLZENZIEHZYLINDER
MECHANISCH GESICHERT
ZYLINDER LINKS
ZYLINDER RECHTS
SA BOCK -
DREHBÜHNE - ROLLENKOPF
4 (28)
60 56
(-Y 152)
33
65
66
67
150
ø1.0
149
P T A B
725 767 767 733
733
*334
*335
*385
*386
*387
*388
794
VERBOLZUNG
SA BOCK
D-ANLENKSTÜCK
BOLZENZIEHZYLINDER
MECHANISCH GESICHERT
ZYLINDER LINKS
ZYLINDER RECHTS
4 (03)
55 56
(-Y 151)
53
65
66
67
150
ø1.0
149
P T A B
725 767 767 733
*328
*329
*330
*331
*332
*333
734
739
VERBOLZUNG
S - ANLENKSTÜCK
BOLZENZIEHZYLINDER
MECHANISCH GESICHERT
ZYLINDER LINKS
ZYLINDER RECHTS

Pos.	Item	Quantity	Description	Bezeichnung	Serie	K
3	92 08 223 08	1	PRESSURE ABSORBER HYDR.SLEW.PL	DRUCKAUFNEHMER HYDR.DR		
(10)	69 23 015 08	5	PRESSURE SENSOR 0-400/800 BAR -40°C	DRUCKAUFNEHMER		
(11)	69 23 064 08	2	PRESSURE SENSOR 0-300/600 BAR -40°C	DRUCKAUFNEHMER		
4	92 35 140 08	1	KIT MECHAN.PARTS (COMPOS.MAT.) ⇨ 2 970 092 92 35 140 08	MECHANISCHE TEILE		
5	92 08 234 08	2	CHANGEOVER BLOCK	UMSCHALTBLOCK KPL.		
(1)	51 31 094 08	1	VALVE BLOCK	VENTILBLOCK		
(4)	47 56 026 08	4	TEST POINT FITTING EMA3 G1/4 CR6-FREI	MESSANSCHLUSS		
(5)	73 62 091	1	FLANGE JOINT ISO 8434-1 GE 10L G1/4A C	VERSCHRAUBUNG		
6	95 51 017 08	2	PLATE 6X128X166 S355MC	BLECH		
7	95 40 177 08	2	PLATE 6X90X123 S355MC	BLECH		
8	49 00 161	8	HEX SCREW ISO 4017 M12X30 8.8 A3C	SECHSKANTSCHRAUBE		
9	49 00 153	8	HEX SCREW ISO 4017 M16X40 8.8 A3C	SECHSKANTSCHRAUBE		
10	10 28 980 6	16	WASHER ISO 7089 16 300HV FLZN SPF	SCHEIBE		
11	10 28 980 4	16	WASHER ISO 7089 12 300HV FLZN SPF	SCHEIBE		
12	41 15 143 08	8	HEX NUT ISO 4032 M12 8 A3C	SECHSKANTMUTTER		
20	51 04 129 08	1	NON-RETURN VALVE	RUECKSCHLAGVENTIL		
21	75 00 018 08	1	PRESSURE GAUGE 63	MANOMETER		
22	51 04 124 08	1	NON-RETURN VALVE 400BAR CF	RUECKSCHLAGVENTIL		
23	51 13 005 08	1	CONTROL BLOCK ⇨ 5 113 005 08 51 13 005 08	STEUERBLOCK		
25	51 14 988 08	1	DIRECTIONAL SEAT VALVE 2/2 NG10-350BA	WEGESITZVENTIL		
(1)	10 35 393 0	4	SCREW 3/8"-24NFX7 1/4" 12.9	SCHRAUBE		
(10)	57 16 137 08	1	MAGNET 24V	MAGNET		
(999)	10 42 478 6	1	SEAL KIT DIRECTIONAL VALVE	DS WEGEVENTIL		
26	77 42 273 08	2	EXHAUST BRACKET A 52	AUSPUFFSCHELLE		
30	10 41 285 7	2	OVAL HEAD FLAT SCREW AEHNL.ISO 7380	LINSENFLACHKOPFSCHRAUBE		
31	41 15 140 08	2	HEX NUT ISO 4032 M6 8 A2C	SECHSKANTMUTTER		
32	49 00 605	6	HEX SCREW ISO 4017 M6X12 8.8 A2C	SECHSKANTSCHRAUBE		
33	42 40 005 08	6	CIRCLIP DIN 127 A 6 FST A2C	FEDERRING		
34	51 14 444 08	2	DIRECTIONAL CONTROL VALVE 3/2 350BA ⇨ 5 114 444 08 51 14 444 08	WEGEVENTIL		
35	51 14 535 08	5	NON-RETURN VALVE	RUECKSCHLAGVENTIL		
36	51 06 770 08	2	PRESSURE SWITCH 10-100/400 BAR	DRUCKSCHALTER		
37	51 04 087 08	1	NON-RETURN VALVE	RUECKSCHLAGVENTIL		
38	51 06 711 08	2	FILTER CARTRIDGE 0,005m³/min 25µm	FILTERPATRONE		
39	51 07 460 08	2	NOZZLE 0,6	DUESE		
40	51 04 124 08	1	NON-RETURN VALVE 400BAR CF	RUECKSCHLAGVENTIL		
43	51 14 502 08	1	PRESSURE LIMITING VALVE pmax=350BAR	DRUCKBEGRENZUNGSVENTIL		
(23)	71 01 040 08	2	SEALING RING DIN 7603 A 18X22X1,5 CU	DICHTRING		
44	51 04 135 08	2	NON-RETURN VALVE 250BAR	RUECKSCHLAGVENTIL		
46	51 06 820 08	2	BALL VALVE BKH3/8" A3C	KUGELHAHN		
47	51 14 909 08	1	THERMAL PRESSURE VALVE pv=280BAR	THERMODRUCKVENTIL		
48	95 70 337 08	1	SLEEVE RD42X35 S355J2+AR FE//ZN20//C	MUFFE		
49	47 74 019 08	1	BOX NUT DIN 3870 ALX42XM A3P	UEBERWURFMUTTER		
50	47 71 034 08	1	PROFILE RING PR42-L A3P	PROFILRING		
52	51 13 008 08	1	VALVE BLOCK ⇨ 5 113 008 08 51 13 008 08	VENTILBLOCK		
53	40 43 028 08	20	SOCKET HEAD SCREW DIN 912 M5X50 10.9	ZYLINDERSCHRAUBE		
54	51 14 975 08	2	PRESSURE RELIEF VALVE pv=200BAR pmax ⇨ 5 114 975 08 51 14 975 08	DRUCKMINDERVENTIL		
55	51 13 022 08	3	DIRECTIONAL CONTROL VALVE 4/3 NG6-3 ⇨ 5 113 022 08 51 13 022 08	WEGEVENTIL		
56	51 06 295 08	5	CONNECTING PLATE	ANSCHLUSSPLATTE		
57	51 14 215 08	3	RESTRICTOR VALVE 50L/MIN VERZ. SPF	DROSSELVENTIL		
58	51 14 729 08	1	LOAD HOLDING VALVE	LASTHALTEVENTIL		
59	51 14 716 08	1	LOAD HOLDING VALVE pv=130BAR	LASTHALTEVENTIL		
(2)	57 09 414 08	2	SCREW	SCHRAUBE		
(7)	11 00 267 8	2	LOAD RETAINING VLV ELEMENT,CPL	LASTHALTEVENTILEINSATZ		
(26)	51 07 975 08	2	PRESSURE SPRING	DRUCKFEDER		

Pos.	Item	Quantity	Description	Bezeichnung	Serie	K
60	51 13 152 08	2	DIRECTIONAL CONTROL VALVE 4/3 NG6-3	WEGEVENTIL		
(1)	57 17 127 08	2	MAGNET COIL 24V	MAGNETSPULE		
(2)	70 27 459	2	NUT	MUTTER		
(999)	57 18 400 08	1	SEAL KIT	DICHTSATZ		
61	51 14 907 08	2	PRESSURE CONTROL VALVE pmax=100BA	DRUCKREGELVENTIL		
(999)	10 81 494 2	1	SEAL KIT PRESSURE CONTROL VALV	DS DRUCKREGELVENTIL		
62	40 42 026 01	8	SOCKET HEAD SCREW ISO 4762 M5X40 8.8	ZYLINDERSCHRAUBE		
63	51 06 295 08	2	CONNECTING PLATE	ANSCHLUSSPLATTE		
65	49 00 605	10	HEX SCREW ISO 4017 M6X12 8.8 A2C	SECHSKANTSCHRAUBE		
66	42 40 005 08	10	CIRCLIP DIN 127 A 6 FST A2C	FEDERRING		
67	41 15 140 08	10	HEX NUT ISO 4032 M6 8 A2C	SECHSKANTMUTTER		
68	51 06 755 08	1	RETURN FILTER ⇨ 5 106 755 08 51 06 755 08	RUECKLAUFFILTER		
69	51 06 693 08	1	CLOGGING INDICATOR A2D-CR3	VERSCHMUTZUNGSANZEIGE		
70	51 14 351 08	2	NON-RETURN VALVE 100BAR	RUECKSCHLAGVENTIL		
71	51 06 715 08	1	PRESSURE FILTER	DRUCKFILTER		
(1)	10 03 762 3	1	FILTER INSERT OEL 10µm	FILTEREINSATZ		
(3)	10 10 138 4	1	RS PRESSURE FILTER DF...330FG 1.0	RS DRUCKFILTER		
(4)	57 13 561 08	1	CLOGGING INDICATOR	VERSCHMUTZUNGSANZEIGE		
72	51 14 572 08	1	PRESSURE LIMITING VALVE pmax=350BAR ⇨ 5 114 572 08 51 14 572 08	DRUCKBEGRENZUNGSVENTIL		
73	46 00 017	4	SOCKET HEAD SCREW ISO 4762 M16X45 8.	ZYLINDERSCHRAUBE		
74	51 10 603 08	1	DISTRIBUTOR BLOCK ALZNMGCU 0,5	VERTEILERBLOCK		
75	51 06 425 08	2	DIAPHRAGM ACCUMULATOR 2L 10BAR	MEMBRANSPEICHER		
76	77 42 157 08	2	CONSOLE	KONSOLE		
77	77 42 119 08	2	HOSE CLAMP 158-166 ST	SCHLAUCHSCHELLE		
80	51 15 122 08	4	COUPLING SLEEVE B8 38-S	KUPPLUNGSMUFFE		
81	10 46 691 7	4	HEX CAP NUT RD79X4 SPF	VERSCHLUSSMUTTER		
82	51 15 123 08	8	COUPLING PLUG B8 38-S	KUPPLUNGSSTECKER		
83	10 46 691 3	8	SCREW PLUG RD79X4 SPF	VERSCHLUSSSCHRAUBE		
84	51 05 996 08	2	COUPLING SLEEVE B6 25-S	KUPPLUNGSMUFFE		
85	10 46 691 6	6	HEX CAP NUT RD54X4 SPF	VERSCHLUSSMUTTER		
86	51 05 997 08	4	COUPLING PLUG 25-S	KUPPLUNGSSTECKER		
87	10 46 691 2	9	SCREW PLUG RD54X4 SPF	VERSCHLUSSSCHRAUBE		
88	51 15 082 08	2	COUPLING SLEEVE B6 22-L	KUPPLUNGSMUFFE		
90	51 15 081 08	5	COUPLING PLUG B6 22-L	KUPPLUNGSSTECKER		
92	51 15 059 08	1	COUPLING SLEEVE B3 16-S	KUPPLUNGSMUFFE		
93	10 46 691 5	1	HEX CAP NUT RD36X3 SPF	VERSCHLUSSMUTTER		
94	51 15 086 08	1	COUPLING PLUG B3 16-S	KUPPLUNGSSTECKER		
96	51 15 010 08	2	COUPLING SLEEVE B6 28-L	KUPPLUNGSMUFFE		
97	10 46 690 9	2	SCREW PLUG RD79X4 SPF	VERSCHLUSSSCHRAUBE		
98	10 46 690 8	3	SCREW PLUG RD54X4 ALCUMGPB SPF	VERSCHLUSSSCHRAUBE		
99	10 46 690 7	2	SCREW PLUG RD36X3 SPF	VERSCHLUSSSCHRAUBE		
100	51 15 096 08	2	COUPLING PLUG B2 12-L	KUPPLUNGSSTECKER		
101	10 46 691 0	4	SCREW PLUG RD32X3 SPF	VERSCHLUSSSCHRAUBE		
102	51 15 084 08	2	COUPLING SLEEVE B2 10-L	KUPPLUNGSMUFFE		
103	10 46 691 4	2	HEX CAP NUT RD32X3 SPF	VERSCHLUSSMUTTER		
104	51 15 083 08	2	COUPLING PLUG B2 10-L	KUPPLUNGSSTECKER		
105	51 15 004 08	1	COUPLING PLUG B3 15-L	KUPPLUNGSSTECKER		
106	51 15 007 08	1	COUPLING SLEEVE B6 20-S	KUPPLUNGSMUFFE		
107	11 16 043 1	3	ROPE 2 2,3KN EDELSTAHL	SEIL		
108	11 17 056 5	15	FERRULE 2 CU	PRESSKLEMME		
109	95 05 568 08	15	TRAILER 25X2 ALMG3 H111	ANHAENGER		
110	51 13 086 08	1	PROPORTIONAL VALVE NG12 ⇨ 5 113 086 08 51 13 086 08	PROPORTIONALVENTIL		
111	10 49 315 9	1	DIRECTIONAL SEAT VALVE 350BAR SPF ⇨ X10493159 10 49 315 9	WEGESITZVENTIL		
112	51 14 446 08	6	DIRECTIONAL CONTROL VALVE 2/2 350BA	WEGEVENTIL		
(1)	57 06 338 08	1	MAGNET 24V	MAGNET		
(2)	60 50 066 08	1	DEVICE PLUG DIN 43650 4-POLE	GERAETESTECKER		

Pos.	Item	Quantity	Description	Bezeichnung	Serie	K
113	51 14 176 08	2	PRESSURE LIMITING VALVE pmax=700BAR ⇨ 5 114 176 08 51 14 176 08	DRUCKBEGRENZUNGSVENTIL		
114	51 14 177 08	3	PRESSURE LIMITING VALVE pmax=700BAR ⇨ 5 114 177 08 51 14 177 08	DRUCKBEGRENZUNGSVENTIL		
115	40 86 002 08	6	COUNTERSUNK SCREW DIN 7991 M6X16 8.	SENKSCHRAUBE		
116	41 19 004 08	6	HEX NUT DIN 985 M6 8 A2C	SECHSKANTMUTTER		
117	43 20 053 08	6	DOWEL PIN ISO 8752 6X14	SPANNSTIFT		
122	51 14 943 08	3	DIRECTIONAL CONTROL VALVE 2/2 350BA ⇨ 5 114 943 08 51 14 943 08	WEGEVENTIL		
123	51 14 940 08	2	PRESSURE CONTROL VALVE pmax=315BA	DRUCKREGELVENTIL		
(999)	10 87 486 5	1	SEAL KIT PRESSURE VALVE	DS DRUCKVENTIL		
124	51 04 385 08	1	PRESSURE RELIEF VALVE pv=30BAR pmax ⇨ 5 104 385 08 51 04 385 08	DRUCKMINDERVENTIL		
125	51 14 646 08	2	PRESSURE LIMITING VALVE pv=315BAR pm	DRUCKBEGRENZUNGSVENTIL		
126	51 10 624 08	1	CONNECTION FLANGE 85X85X85	ANSCHLUSSFLANSCH		
127	51 05 867 08	4	O-RING ARP 568 37,69X3,53 NBR90	O-RING		
128	40 42 153 01	12	SOCKET HEAD SCREW ISO 4762 M14X50 8.	ZYLINDERSCHRAUBE		
129	40 65 166	2	HEX SCREW ISO 4017 M10X20 8.8 A3C	SECHSKANTSCHRAUBE		
130	40 00 828	2	HEX SCREW ISO 4017 M10X30 8.8 A3C	SECHSKANTSCHRAUBE		
140	92 79 826 08	2	COLLECTING PIPE	SAMMELROHR		
149	51 10 578 08	3	NOZZLE D 1,0 M10X10 MS	DUESE		
150	94 98 641 08	3	SCREW-ON CONNECTION	EINSCHRAUBSTUTZEN		
151	51 06 946 08	1	BALL VALVE KH3-16SR	KUGELHAHN		
152	95 35 640 08	1	PLATE 5X20X150 S355MC	BLECH		
154	95 36 583 08	1	SIGN	SCHILD		
157	51 04 122 08	1	NON-RETURN VALVE	RUECKSCHLAGVENTIL		
158	51 14 853 08	1	PRESSURE CONTROL VALVE pmax=350BA	DRUCKREGELVENTIL		
(999)	10 49 301 4	1	SEAL KIT LIMIT VALVE	DS DRUCKBEGRENZUNGSVEN		
159	51 06 994 08	1	BALL VALVE COMBINATION STAHL A3C	KUGELHAHNKOMBINATION		
(8)	76 17 921	8	O-RING 25,3X2,4	O-RING		
(9)	10 33 196 8	2	O-RING 63X3 NBR90	O-RING		
(10)	51 07 617 08	8	O-RING ARP 568 32,99X2,62 NBR90	O-RING		
(11)	72 64 181 08	8	O-RING ARP 568 21,82X3,53 NBR90	O-RING		
160	51 06 965 08	1	BALL VALVE COMBINATION STAHL A3C	KUGELHAHNKOMBINATION		
(9)	70 25 208	2	O-RING 51X2,5 NBR 90	O-RING		
163	51 04 120 08	2	NON-RETURN VALVE	RUECKSCHLAGVENTIL		
164	75 00 014 08	1	PRESSURE GAUGE 63	MANOMETER		
166	75 00 015 08	1	PRESSURE GAUGE 63	MANOMETER		
167	51 14 857 08	2	NON-RETURN VALVE 420BAR STAHL ⇨ 5 114 857 08 51 14 857 08	RUECKSCHLAGVENTIL		
168	51 14 646 08	2	PRESSURE LIMITING VALVE pv=315BAR pm	DRUCKBEGRENZUNGSVENTIL		
169	51 13 091 08	2	PRESSURE LIMITING VALVE pmax=400BAR	DRUCKBEGRENZUNGSVENTIL		
170	51 14 829 08	1	DIRECTIONAL SEAT VALVE	WEGESITZVENTIL		
(999)	10 42 478 6	1	SEAL KIT DIRECTIONAL VALVE	DS WEGEVENTIL		
171	51 14 674 08	1	DIRECTIONAL CONTROL VALVE 3/2 350BA ⇨ 5 114 674 08 51 14 674 08	WEGEVENTIL		
173	49 00 089	11	HEX SCREW ISO 4017 M8X20 8.8 A2C	SECHSKANTSCHRAUBE		
174	42 40 007 08	11	CIRCLIP DIN 127 A 8 FST A2C	FEDERRING		
177	10 41 285 7	30	OVAL HEAD FLAT SCREW AEHNL.ISO 7380	LINSENFLACHKOPFSCHRAUBE		
180	92 89 007 08	1	LOCKING	VERRIEGELUNG		
(1)	95 15 359 08	2	PLATE 3X20X139 DC01 FE//ZN20//C	BLECH		
(2)	95 15 360 08	2	PLATE 3X45X60 DC01 FE//ZN20//C	BLECH		
(3)	88 52 515 08	2	PADLOCK ABUS-64TI/40 TITALIUM	VORHAENGESCHLOSS		
(4)	49 00 089	2	HEX SCREW ISO 4017 M8X20 8.8 A2C	SECHSKANTSCHRAUBE		
(5)	41 15 141 08	2	HEX NUT ISO 4032 M8 8 A2C	SECHSKANTMUTTER		
(6)	42 00 012 01	4	WASHER ISO 7089 8 200HV A3C	SCHEIBE		
181	97 03 208 08	1	SIGN	SCHILD		
182	97 03 200 08	1	SIGN	SCHILD		
183	97 05 729 08	1	SIGN	SCHILD		
545	51 05 875 08	4	FLANGE HALF A3P	FLANSCHHAELFTE		

Pos.	Item	Quantity	Description	Bezeichnung	Serie	K
546	46 00 132	8	SOCKET HEAD SCREW ISO 4762 M10X35 8.	ZYLINDERSCHRAUBE		
547	51 05 878 08	2	O-RING ARP 568 24,99X3,53 NBR90	O-RING		
553	51 05 866 08	80	FLANGE HALF A3P	FLANSCHHAELFTE		
554	51 05 867 08	40	O-RING ARP 568 37,69X3,53 NBR90	O-RING		
555	40 42 152 08	120	SOCKET HEAD SCREW DIN 912 M14X45 8.8	ZYLINDERSCHRAUBE		
556	40 65 145 01	40	HEX SCREW ISO 4017 M14X45 8.8 A3C	SECHSKANTSCHRAUBE		
559	47 49 071 08	2	SAE FLANGE CONNECTION	SAE-FLANSCHVERBINDUNG		
560	51 05 867 08	2	O-RING ARP 568 37,69X3,53 NBR90	O-RING		
561	51 15 162 08	4	SAE-FLANGE HALF 11/4" A3P	SAE-FLANSCHHAELFTE		
(1)	51 05 867 08	1	O-RING ARP 568 37,69X3,53 NBR90	O-RING		
562	40 97 513 08	8	HEX SCREW UNC7/16"X14 8.8 A2K	SECHSKANTSCHRAUBE		
563	47 49 075 08	1	SAE FLANGE CONNECTION WFS63/25-S A3	SAE-FLANSCHVERBINDUNG		
565	47 49 068 08	2	SAE FLANGE CONNECTION WFS34/30-S	SAE-FLANSCHVERBINDUNG		
(1)	51 05 870 08	1	O-RING ARP 568 32,92X3,53 NBR90	O-RING		
566	47 49 078 08	2	SAE FLANGE CONNECTION WFS33/20-PS	SAE-FLANSCHVERBINDUNG		
(1)	51 10 351 08	1	O-RING ARP 568 25X3,53 NBR70	O-RING		
(2)	46 00 132	2	SOCKET HEAD SCREW ISO 4762 M10X35 8.	ZYLINDERSCHRAUBE		
571	51 15 177 08	5	FLANGE STUB PIPE 38S	FLANSCHSTUTZEN		
572	51 15 178 08	15	FLANGE STUB PIPE 38S	FLANSCHSTUTZEN		
573	47 74 010 08	10	BOX NUT DIN 3870 AS38	UEBERWURFMUTTER		
574	71 02 004 08	30	SOFT GASKET PERBUNAN	WEICHDICHTUNG		
588	47 74 019 08	2	BOX NUT DIN 3870 ALX42XM A3P	UEBERWURFMUTTER		
589	47 77 009 08	2	BLANKING PLUG ISO 8434-1 PL 42L CR6-F	VERSCHLUSSSTOPFEN		
590	73 81 225 23	2	SEALING RING DIN 7603 A14X20X2 CU	DICHTRING		
591	47 74 024 08	1	BOX NUT DIN 3870 AL18 A3P	UEBERWURFMUTTER		
592	47 77 001 08	1	BLANKING PLUG ISO 8434-1 PL 18L CR6-F	VERSCHLUSSSTOPFEN		
593	47 74 016 08	1	BOX NUT DIN 3870 AL12XM18x1,5 A3C	UEBERWURFMUTTER		
594	47 77 005 08	1	BLANKING PLUG ISO 8434-1 PL 12L/S CR6-F	VERSCHLUSSSTOPFEN		
595	47 74 018 08	1	BOX NUT DIN 3870 ALX35XM45X2 A3C	UEBERWURFMUTTER		
596	47 77 007 08	1	FLANGE JOINT BUZ 35L CR6-FREI	VERSCHRAUBUNG		
601	47 42 011 08	2	FLANGE JOINT XWSV35-L A3P	VERSCHRAUBUNG		
602	47 40 314 08	2	FLANGE JOINT XSV42-L A3P	VERSCHRAUBUNG		
603	47 10 347 08	4	FLANGE JOINT XGE42-LR-ED A3P	VERSCHRAUBUNG		
604	47 42 319 08	2	FLANGE JOINT WSV 42L CR6-FREI	VERSCHRAUBUNG		
605	73 67 986	13	FLANGE JOINT EL 42L CR6-FREI	VERSCHRAUBUNG		
606	47 04 314 08	5	FLANGE JOINT T 42L A3C	VERSCHRAUBUNG		
607	47 02 314 08	2	FLANGE JOINT XW42-L A3P	VERSCHRAUBUNG		
608	47 10 311 08	12	FLANGE JOINT GE 18L M22X1,5 CR6-FREI	VERSCHRAUBUNG		
(1)	72 64 079 08	1	O-RING 16X2 NBR70	O-RING		
609	47 77 045 08	4	STOP PLUG VSTIM22X1,5ED A3P	STOPFEN		
610	47 10 319 08	1	FLANGE JOINT XGE42-LM-ED A3P	VERSCHRAUBUNG		
611	47 10 318 08	1	FLANGE JOINT XGE35-LM-ED A3P	VERSCHRAUBUNG		
612	47 77 048 08	1	STOP PLUG VSTIM42X2ED A3P	STOPFEN		
613	47 54 367 08	6	FLANGE JOINT REDSD42/35-L A3P	VERSCHRAUBUNG		
614	47 77 056 08	1	STOP PLUG VSTIM27X2ED A3P	STOPFEN		
615	47 10 398 08	1	FLANGE JOINT XGE10-LM-ED M22X1,5 A3P	VERSCHRAUBUNG		
616	51 06 290 08	11	GAUGE CONNECTION DKO 10L	MESSSTUTZEN		
617	47 32 327 08	1	FLANGE JOINT RSWS42-LR-WD A3P	VERSCHRAUBUNG		
618	48 24 311 14	4	FLANGE JOINT ISO 8434 ET 42L CR6-FREI	VERSCHRAUBUNG		
619	48 25 308 14	8	FLANGE JOINT ISO 8434 EW 42L CR6-FREI	VERSCHRAUBUNG		
620	47 10 355 08	1	FLANGE JOINT XGE15-LM-ED M22X1,5 A3P	VERSCHRAUBUNG		
621	76 15 379	8	FLANGE JOINT EW 15L CR6-FREE	VERSCHRAUBUNG		
622	47 56 015 08	17	TEST POINT FITTING BMA3 6S	MESSANSCHLUSS		
623	47 25 315 08	17	FLANGE JOINT EW 6S M14X1,5 CR6-FREI	VERSCHRAUBUNG		
624	47 10 302 08	7	FLANGE JOINT XGE6-SM-ED A3P	VERSCHRAUBUNG		
625	47 10 305 08	8	FLANGE JOINT XGE10-LM-ED A3P	VERSCHRAUBUNG		
626	48 23 318 14	3	FLANGE JOINT ISO 8434 EL 30S CR6-FREI	VERSCHRAUBUNG		
627	47 54 341 08	2	FLANGE JOINT REDSDN30/6-S A3P	VERSCHRAUBUNG		
628	47 66 305 08	2	FLANGE JOINT RSWS18-LM-WD A3P	VERSCHRAUBUNG		
629	47 77 040 08	1	STOPPER PLUG VSTI1/4"ED A3P	BLINDSTOPFEN		

Pos.	Item	Quantity	Description	Bezeichnung	Serie	K
630	47 55 010 08	1	ADAPTOR RI1-EDX3/4 A3P	ADAPTER		
631	47 10 331 08	1	FLANGE JOINT XGE16-SR-ED3/4" A3P	VERSCHRAUBUNG		
632	47 10 336 08	3	FLANGE JOINT XGE25-SR-ED A3P	VERSCHRAUBUNG		
633	73 67 774	5	FLANGE JOINT ET 25S CR6-FREI	VERSCHRAUBUNG		
634	47 32 305 08	6	FLANGE JOINT RSWS10-LR-WD A3P	VERSCHRAUBUNG		
635	47 00 307 08	3	FLANGE JOINT XG22-L A3P	VERSCHRAUBUNG		
636	47 00 329 08	8	FLANGE JOINT XG25-S A3P	VERSCHRAUBUNG		
637	47 04 304 08	1	FLANGE JOINT XT12-L A3P	VERSCHRAUBUNG		
638	47 04 323 08	1	FLANGE JOINT XT12-S A3P	VERSCHRAUBUNG		
639	74 07 120	3	FLANGE JOINT EL 28L CR6-FREI	VERSCHRAUBUNG		
640	47 54 357 08	5	FLANGE JOINT REDSDN28/12-L A3P	VERSCHRAUBUNG		
641	24 71 056 02	5	FLANGE JOINT ET 12L M18X1,5 CR6-FREI	VERSCHRAUBUNG		
642	24 71 177 02	20	FLANGE JOINT EW 12L M18X1,5 CR6-FREI	VERSCHRAUBUNG		
643	74 07 118	9	FLANGE JOINT EL 25S CR6-FREI	VERSCHRAUBUNG		
644	74 07 119	7	FLANGE JOINT EW 25S CR6-FREI	VERSCHRAUBUNG		
645	47 19 006 08	12	FLANGE JOINT EGESD16-SR-WD A3P	VERSCHRAUBUNG		
646	47 10 326 08	1	FLANGE JOINT GE 12S G1/2A CR6-FREI	VERSCHRAUBUNG		
647	48 24 314 14	2	FLANGE JOINT ISO 8434 ET 12S CR6-FREI	VERSCHRAUBUNG		
648	47 54 329 08	1	FLANGE JOINT REDSD12/6-S CFX	VERSCHRAUBUNG		
649	73 62 091	12	FLANGE JOINT ISO 8434-1 GE 10L G1/4A C	VERSCHRAUBUNG		
650	47 54 328 08	9	FLANGE JOINT REDSD25/16-S CFX	VERSCHRAUBUNG		
651	47 00 308 08	3	FLANGE JOINT XG28-L A3P	VERSCHRAUBUNG		
652	74 03 569	17	FLANGE JOINT EW 10L M16X1,5 CR6-FREI	VERSCHRAUBUNG		
653	47 54 326 08	2	FLANGE JOINT REDSD30/20-S A3P	VERSCHRAUBUNG		
654	47 19 007 08	2	FLANGE JOINT EGESD20-SR-WD A3P	VERSCHRAUBUNG		
655	47 10 314 08	4	FLANGE JOINT XGE22-LR-ED A3P	VERSCHRAUBUNG		
656	47 10 309 08	7	FLANGE JOINT XGE15-LM-ED A3P	VERSCHRAUBUNG		
657	74 07 107	2	FLANGE JOINT EL 20S CR6-FREI	VERSCHRAUBUNG		
658	47 54 324 08	1	FLANGE JOINT REDSDN20/6-S A3P	VERSCHRAUBUNG		
659	74 07 122	2	FLANGE JOINT ET 28L M36X2 CR6-FREI	VERSCHRAUBUNG		
660	47 54 305 08	3	FLANGE JOINT REDSD28/22-L A3P	VERSCHRAUBUNG		
661	47 50 310 08	1	FLANGE JOINT XGR42/28-L A3P	VERSCHRAUBUNG		
662	47 00 330 08	10	FLANGE JOINT XG30-S CFX	VERSCHRAUBUNG		
663	47 10 353 08	9	FLANGE JOINT XGE12-LR-ED1/4" A3P	VERSCHRAUBUNG		
664	47 19 038 08	4	FLANGE JOINT EGE 12L G1/2 A3P	VERSCHRAUBUNG		
665	47 10 348 08	9	FLANGE JOINT XGE12-LR-ED1/2" A3P	VERSCHRAUBUNG		
666	47 23 302 08	9	FLANGE JOINT EL 10L CR6-FREI	VERSCHRAUBUNG		
667	47 19 043 08	3	FLANGE JOINT EGE 10L G3/8A CR6-FREI	VERSCHRAUBUNG		
668	47 10 397 08	4	FLANGE JOINT ISO 8434-1 GE 10L M12X1,5	VERSCHRAUBUNG		
669	47 32 306 08	4	FLANGE JOINT RSWS6-SR-WD A3P	VERSCHRAUBUNG		
670	47 10 332 08	15	FLANGE JOINT XGE16-SR-ED A3P	VERSCHRAUBUNG		
671	47 77 042 08	4	STOP PLUG VSTI1/2"ED A3P	STOPFEN		
672	76 17 460	16	FLANGE JOINT EW 16S CR6-FREI	VERSCHRAUBUNG		
673	74 07 098	15	FLANGE JOINT EL 16S CR6-FREI	VERSCHRAUBUNG		
674	47 00 332 08	3	FLANGE JOINT XG35-L A3P	VERSCHRAUBUNG		
675	47 54 331 08	10	FLANGE JOINT REDSD16/6-S CFX	VERSCHRAUBUNG		
676	47 40 004 08	2	FLANGE JOINT XSV12-L A3P	VERSCHRAUBUNG		
677	47 40 305 08	4	FLANGE JOINT XSV15-L A3P	VERSCHRAUBUNG		
678	47 10 330 08	2	FLANGE JOINT XGE16-SM-ED A3P	VERSCHRAUBUNG		
679	47 10 303 08	1	FLANGE JOINT XGE8-LM-ED CFX	VERSCHRAUBUNG		
680	47 19 031 08	1	FLANGE JOINT EGE 16S M22X1,5 A3C	VERSCHRAUBUNG		
681	47 50 312 08	1	FLANGE JOINT XGR35/22-L A3C	VERSCHRAUBUNG		
682	47 50 313 08	1	FLANGE JOINT XGR35/28-L A3P	VERSCHRAUBUNG		
683	47 04 329 08	3	FLANGE JOINT T 30S A3C	VERSCHRAUBUNG		
684	47 54 325 08	4	FLANGE JOINT REDSDN30/16-S A3P	VERSCHRAUBUNG		
685	47 10 501 08	6	FLANGE JOINT GEO 8L M12X1,5 CR6-FREI	VERSCHRAUBUNG		
686	24 70 210 02	1	FLANGE JOINT EL 8L CR6-FREI	VERSCHRAUBUNG		
687	47 23 004 14	5	FLANGE JOINT EL 15L CR6-FREE	VERSCHRAUBUNG		
688	47 00 112 08	3	FLANGE JOINT GZ 15L A3P	VERSCHRAUBUNG		
689	47 00 113 08	4	FLANGE JOINT SNV12-L A3P	VERSCHRAUBUNG		

Pos.	Item	Quantity	Description	Bezeichnung	Serie	K
690	47 54 345 08	4	FLANGE JOINT REDSDN28/15-L A3P	VERSCHRAUBUNG		
691	47 54 361 08	4	FLANGE JOINT REDSD22/12-L A3P	VERSCHRAUBUNG		
692	47 04 307 08	1	FLANGE JOINT T 22L CR6-FREI	VERSCHRAUBUNG		
693	24 71 386 02	4	FLANGE JOINT EL 22L CR6-FREI	VERSCHRAUBUNG		
694	47 54 308 08	2	FLANGE JOINT REDSD22/10-L A3P	VERSCHRAUBUNG		
695	47 56 030 08	1	TEST POINT FITTING VKA3 22L CR6-FREI	MESSANSCHLUSS		
696	47 04 308 08	9	FLANGE JOINT T 28L A3C	VERSCHRAUBUNG		
697	47 66 080 08	2	FLANGE JOINT GE12-LM14X1,5 A3P	VERSCHRAUBUNG		
698	47 54 316 08	5	FLANGE JOINT REDSD42/22-L A3P	VERSCHRAUBUNG		
699	47 19 036 08	1	FLANGE JOINT EGESD42-LR-WD A3P	VERSCHRAUBUNG		
700	47 54 313 08	5	FLANGE JOINT REDSDN42/28-L CR6-FREI	VERSCHRAUBUNG		
701	24 70 218 02	2	FLANGE JOINT EW 8L CR6-FREI	VERSCHRAUBUNG		
702	47 54 354 08	1	FLANGE JOINT REDSDN28/10-L A3P	VERSCHRAUBUNG		
703	47 00 114 08	1	FLANGE JOINT SNV42-L A3P	VERSCHRAUBUNG		
704	48 24 306 14	3	FLANGE JOINT ISO 8434 ET 22L CR6-FREI	VERSCHRAUBUNG		
705	47 25 306 08	2	FLANGE JOINT EWSD22-L A3P	VERSCHRAUBUNG		
706	47 54 315 08	6	FLANGE JOINT REDSD35/22-L CFX	VERSCHRAUBUNG		
707	47 04 315 08	5	FLANGE JOINT T 35L A3P	VERSCHRAUBUNG		
708	48 23 308 14	1	FLANGE JOINT ISO 8434 EL 35L CR6-FREI	VERSCHRAUBUNG		
709	47 50 329 08	4	FLANGE JOINT XGR30/25-S CFX	VERSCHRAUBUNG		
710	76 17 494	4	FLANGE JOINT EW 28L CR6-FREI	VERSCHRAUBUNG		
711	48 25 309 14	2	FLANGE JOINT ISO 8434 EW 35L M45X2 CR6	VERSCHRAUBUNG		
712	47 54 304 08	1	FLANGE JOINT REDSD35/28-L CFX	VERSCHRAUBUNG		
713	47 00 309 08	2	FLANGE JOINT XG42-L A3P	VERSCHRAUBUNG		
714	24 71 286 02	13	FLANGE JOINT EL 12L M18X1,5 CR6-FREI	VERSCHRAUBUNG		
715	47 54 355 08	1	FLANGE JOINT REDSD22/15-L A3P	VERSCHRAUBUNG		
716	47 54 072 08	1	FLANGE JOINT REDSDN42/12-L A3P	VERSCHRAUBUNG		
717	47 02 311 08	1	FLANGE JOINT W 35L A3C	VERSCHRAUBUNG		
718	47 54 318 08	2	FLANGE JOINT RED 15/12L CR6-FREI	VERSCHRAUBUNG		
719	47 10 315 08	5	FLANGE JOINT XGE28-LM-ED A3P	VERSCHRAUBUNG		
720	47 10 394 08	6	FLANGE JOINT XGE12-LM-ED M18X1,5 A3P	VERSCHRAUBUNG		
721	47 07 002 08	9	FLANGE JOINT XGAI6-SR A3P	VERSCHRAUBUNG		
722	47 00 331 08	30	FLANGE JOINT XG38-S A3P	VERSCHRAUBUNG		
723	47 56 032 08	12	TEST POINT FITTING EMA3 M12X1,5 CR6-F	MESSANSCHLUSS		
724	47 10 307 08	1	FLANGE JOINT ISO 8434-1 GE 12L M16X1,5	VERSCHRAUBUNG		
(1)	50 12 437 08	1	O-RING ARP 568 10,52X1,83 NBR90	O-RING		
725	47 10 308 08	11	FLANGE JOINT XGE12-LR-ED A3P	VERSCHRAUBUNG		
726	48 24 303 14	7	FLANGE JOINT ISO 8434 ET 10L M16X1,5 C	VERSCHRAUBUNG		
727	47 10 396 08	9	FLANGE JOINT XGE10-LR-ED3/8" A3P	VERSCHRAUBUNG		
728	47 54 310 08	1	FLANGE JOINT REDSD10/6-L A3P	VERSCHRAUBUNG		
729	47 19 011 08	5	FLANGE JOINT EGESD10-LR-WD A3P	VERSCHRAUBUNG		
730	47 10 300 08	2	FLANGE JOINT XGE6-LR-ED A3P	VERSCHRAUBUNG		
731	47 77 041 08	2	STOP PLUG VSTI3/8"ED A3P	STOPFEN		
732	47 19 012 08	3	FLANGE JOINT EGESD12-LR-WD A3P	VERSCHRAUBUNG		
733	73 67 776	10	FLANGE JOINT EL 10S CR6-FREI	VERSCHRAUBUNG		
734	76 17 268	4	FLANGE JOINT EW 10S CR6-FREI	VERSCHRAUBUNG		
735	47 54 334 08	1	FLANGE JOINT REDSD12/10-S A3P	VERSCHRAUBUNG		
736	47 56 026 08	10	TEST POINT FITTING EMA3 G1/4 CR6-FREI	MESSANSCHLUSS		
737	47 25 318 08	5	FLANGE JOINT EWSD38-S A3P	VERSCHRAUBUNG		
738	47 42 331 08	2	FLANGE JOINT XWSV38-S A3P	VERSCHRAUBUNG		
739	47 10 327 08	10	FLANGE JOINT GE 12S G3/8A CR6-FREI	VERSCHRAUBUNG		
740	76 17 461	1	FLANGE JOINT EL 12S CR6-FREI	VERSCHRAUBUNG		
741	76 17 354	4	FLANGE JOINT EW 12S CR6-FREI	VERSCHRAUBUNG		
742	47 10 313 08	1	FLANGE JOINT XGE22-LM-ED M26X1,5 A3P	VERSCHRAUBUNG		
743	47 23 319 08	1	FLANGE JOINT ELSD38-S A3P	VERSCHRAUBUNG		
744	47 24 304 08	1	FLANGE JOINT ET 15L M22X1,5 CR6-FREE	VERSCHRAUBUNG		
745	47 19 024 08	1	FLANGE JOINT EGESD22-LM-WD A3P	VERSCHRAUBUNG		
746	47 54 336 08	2	FLANGE JOINT REDSDN25/12-S A3P	VERSCHRAUBUNG		
747	47 00 305 08	1	FLANGE JOINT XG15-L A3P	VERSCHRAUBUNG		
748	24 71 285 02	2	FLANGE JOINT EL 18L CR6-FREI	VERSCHRAUBUNG		

Pos.	Item	Quantity	Description	Bezeichnung	Serie	K
749	24 71 084 02	2	FLANGE JOINT ET 18L CR6-FREI	VERSCHRAUBUNG		
750	47 54 356 08	2	FLANGE JOINT RED 18/15L A3C	VERSCHRAUBUNG		
751	47 54 309 08	3	FLANGE JOINT REDSD28/18-L A3P	VERSCHRAUBUNG		
752	47 09 003 08	1	PRESSURE GAUGE CONNECTION MAS 6-L	MANOMETERANSCHLUSS		
753	47 00 328 08	3	FLANGE JOINT XG20-S A3P	VERSCHRAUBUNG		
754	47 00 108 08	4	FLANGE JOINT SNV16-S A3P	VERSCHRAUBUNG		
755	47 50 336 08	2	FLANGE JOINT XGR20/16-S A3P	VERSCHRAUBUNG		
756	47 19 003 08	4	FLANGE JOINT EGESD6-SR-WD A3P	VERSCHRAUBUNG		
757	47 10 312 08	1	FLANGE JOINT XGE18-LR-ED A3P	VERSCHRAUBUNG		
758	47 10 321 08	4	FLANGE JOINT XGE6-SR-ED A3P	VERSCHRAUBUNG		
759	47 23 312 08	3	FLANGE JOINT ELSD6-S A3P	VERSCHRAUBUNG		
760	47 54 363 08	1	FLANGE JOINT REDSD18/12-L A3P	VERSCHRAUBUNG		
761	48 24 315 14	7	FLANGE JOINT ISO 8434 ET 16S CR6-FREI	VERSCHRAUBUNG		
762	47 04 325 08	4	FLANGE JOINT T 16S CR6-FREI	VERSCHRAUBUNG		
763	47 00 327 08	12	FLANGE JOINT XG16-S A3P	VERSCHRAUBUNG		
764	47 04 326 08	1	FLANGE JOINT XT20-S A3P	VERSCHRAUBUNG		
765	47 50 041 08	2	FLANGE JOINT XGR20/12-S A3P	VERSCHRAUBUNG		
766	47 40 301 08	1	FLANGE JOINT XSV6-L A3P	VERSCHRAUBUNG		
767	47 10 328 08	11	FLANGE JOINT ISO 8434-1 GE 10S G3/8A C	VERSCHRAUBUNG		
768	47 54 320 08	3	FLANGE JOINT REDSDN10/6-S A3P	VERSCHRAUBUNG		
769	47 00 324 08	1	FLANGE JOINT XG10-S A3P	VERSCHRAUBUNG		
770	47 19 004 08	1	FLANGE JOINT EGE 10S G3/8 A3C	VERSCHRAUBUNG		
771	47 66 303 08	1	FLANGE JOINT RSWS12-SM-WD A3P	VERSCHRAUBUNG		
772	47 19 005 08	1	FLANGE JOINT EGESD12-SR-WD A3P	VERSCHRAUBUNG		
773	47 19 013 08	2	FLANGE JOINT EGESD18-LR-WD A3P	VERSCHRAUBUNG		
774	24 71 083 02	5	FLANGE JOINT EW 18L M26X1,5 CR6-FREI	VERSCHRAUBUNG		
775	47 50 328 08	5	FLANGE JOINT XGR25/16-S A3P	VERSCHRAUBUNG		
776	47 54 335 08	2	FLANGE JOINT REDSD16/10-S A3P	VERSCHRAUBUNG		
777	47 54 333 08	2	FLANGE JOINT REDSD16/12-S A3P	VERSCHRAUBUNG		
778	47 02 306 08	1	FLANGE JOINT XW18-L A3P	VERSCHRAUBUNG		
779	47 66 114 08	1	FLANGE JOINT RSWS16-SM-WD A3P	VERSCHRAUBUNG		
780	48 24 313 14	1	FLANGE JOINT ISO 8434 ET 10S CR6-FREI	VERSCHRAUBUNG		
781	47 54 322 08	1	FLANGE JOINT REDSD25/10-S A3P	VERSCHRAUBUNG		
782	47 19 019 08	3	FLANGE JOINT EGESD16-SR-WD A3P	VERSCHRAUBUNG		
783	47 55 018 08	2	ADAPTOR RI11/4-EDX1 A3P	ADAPTER		
784	47 19 008 08	1	FLANGE JOINT EGESD25-SR-WD CFX	VERSCHRAUBUNG		
785	47 00 110 08	1	FLANGE JOINT SNV25-S CFX	VERSCHRAUBUNG		
786	47 42 329 08	1	FLANGE JOINT XWSV25-S A3P	VERSCHRAUBUNG		
787	47 42 326 08	2	FLANGE JOINT XWSV16-S A3P	VERSCHRAUBUNG		
788	47 10 375 08	3	FLANGE JOINT XGE18-LR-ED3/4" A3P	VERSCHRAUBUNG		
(1)	72 64 079 08	1	O-RING 16X2 NBR70	O-RING		
789	47 42 328 08	1	FLANGE JOINT WSV 20S A3C	VERSCHRAUBUNG		
790	47 54 321 08	1	FLANGE JOINT REDSDN20/16-S A3P	VERSCHRAUBUNG		
791	47 04 327 08	1	FLANGE JOINT XT25-S A3P	VERSCHRAUBUNG		
792	47 02 328 08	1	FLANGE JOINT XW25-S A3P	VERSCHRAUBUNG		
793	47 02 326 08	1	FLANGE JOINT W 16S A3C	VERSCHRAUBUNG		
794	47 32 310 08	9	FLANGE JOINT RSWS10-SR-WD A3P	VERSCHRAUBUNG		
795	47 54 314 08	2	FLANGE JOINT REDSD12/10-L A3P	VERSCHRAUBUNG		
796	47 02 304 08	4	FLANGE JOINT XW12-L A3P	VERSCHRAUBUNG		

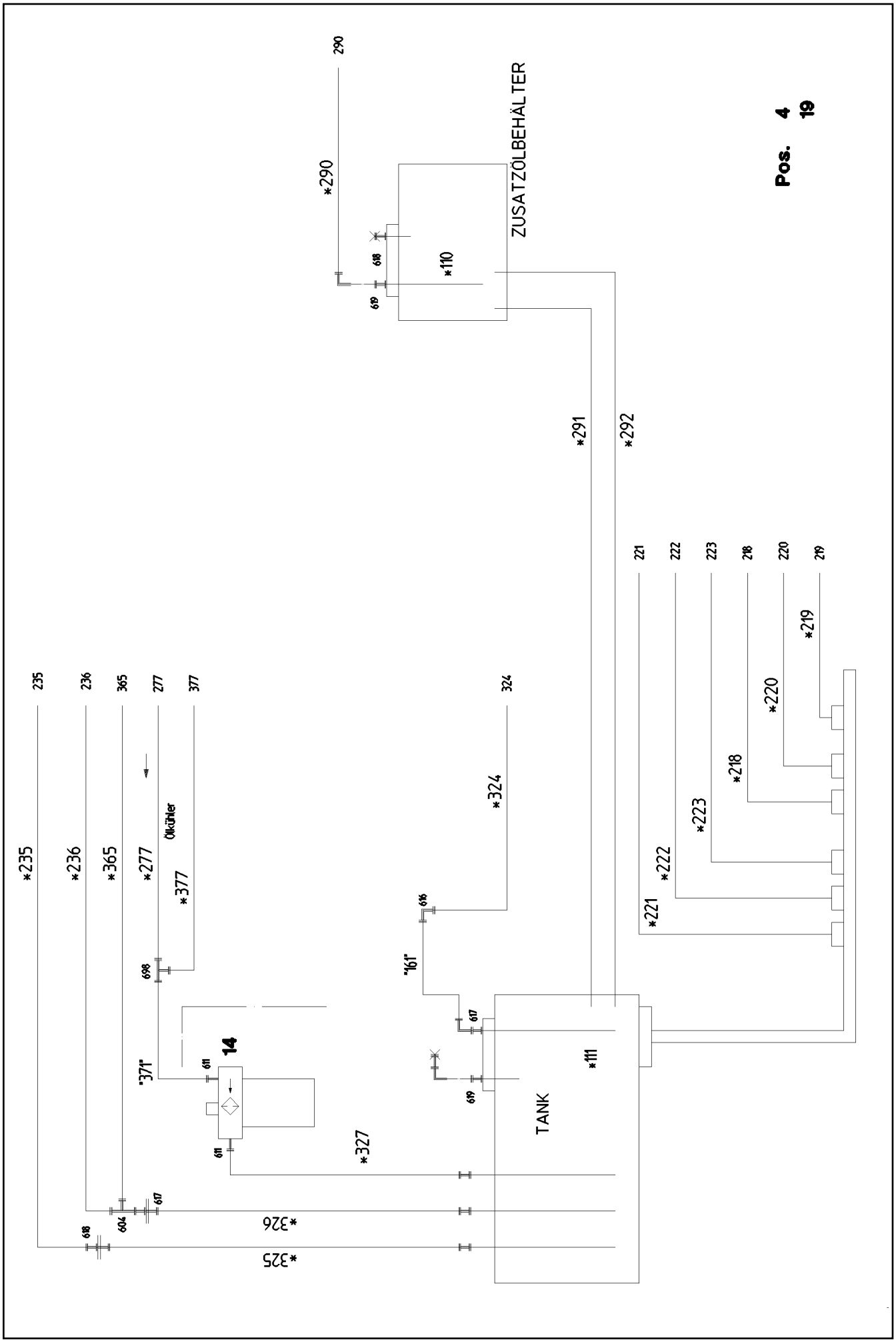
Pos. 4 19
ZUSATZÖLBEHÄLTER
TANK
Ölkühler
14
290
*290
*110
*291
*292
221
222
223
218
220
219
*219
*220
*218
*223
*222
*221
324
*324
"161"
235
236
365
277
377
*235
*236
*365
*277
*377
"371"
*327
*326
*325
*111

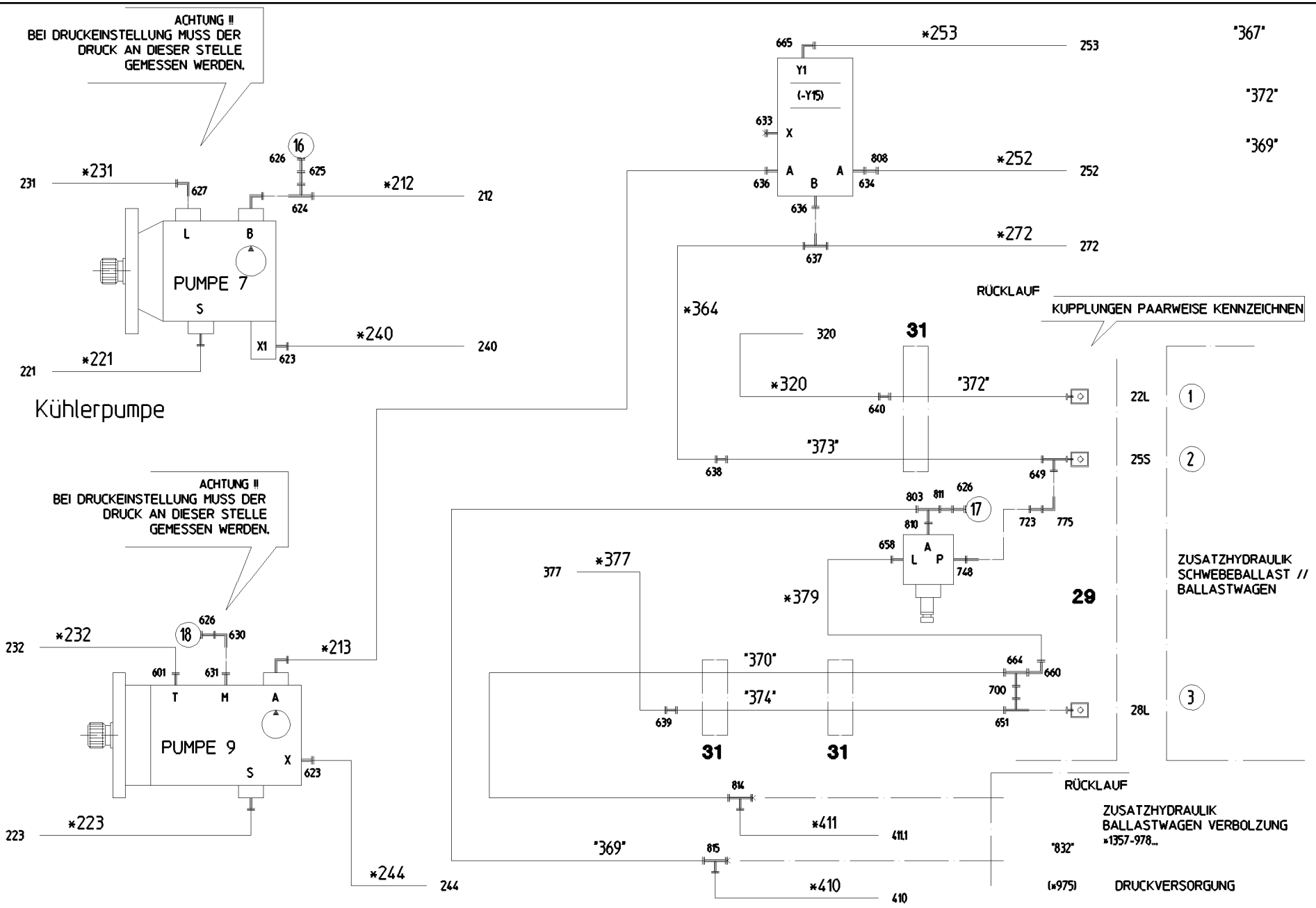
ACHTUNG !!
BEI DRUCKEINSTELLUNG MUSS DER DRUCK AN DIESER STELLE GEMESSEN WERDEN.
PUMPE 7
Kühlerpumpe
ACHTUNG !!
BEI DRUCKEINSTELLUNG MUSS DER DRUCK AN DIESER STELLE GEMESSEN WERDEN.
PUMPE 9
RÜCKLAUF
KUPPLUNGEN PAARWEISE KENNZEICHNEN
ZUSATZHYDRAULIK SCHWEBEBALLAST // BALLASTWAGEN
RÜCKLAUF
ZUSATZHYDRAULIK BALLASTWAGEN VERBOLZUNG
*1357-978...
DRUCKVERSORGUNG

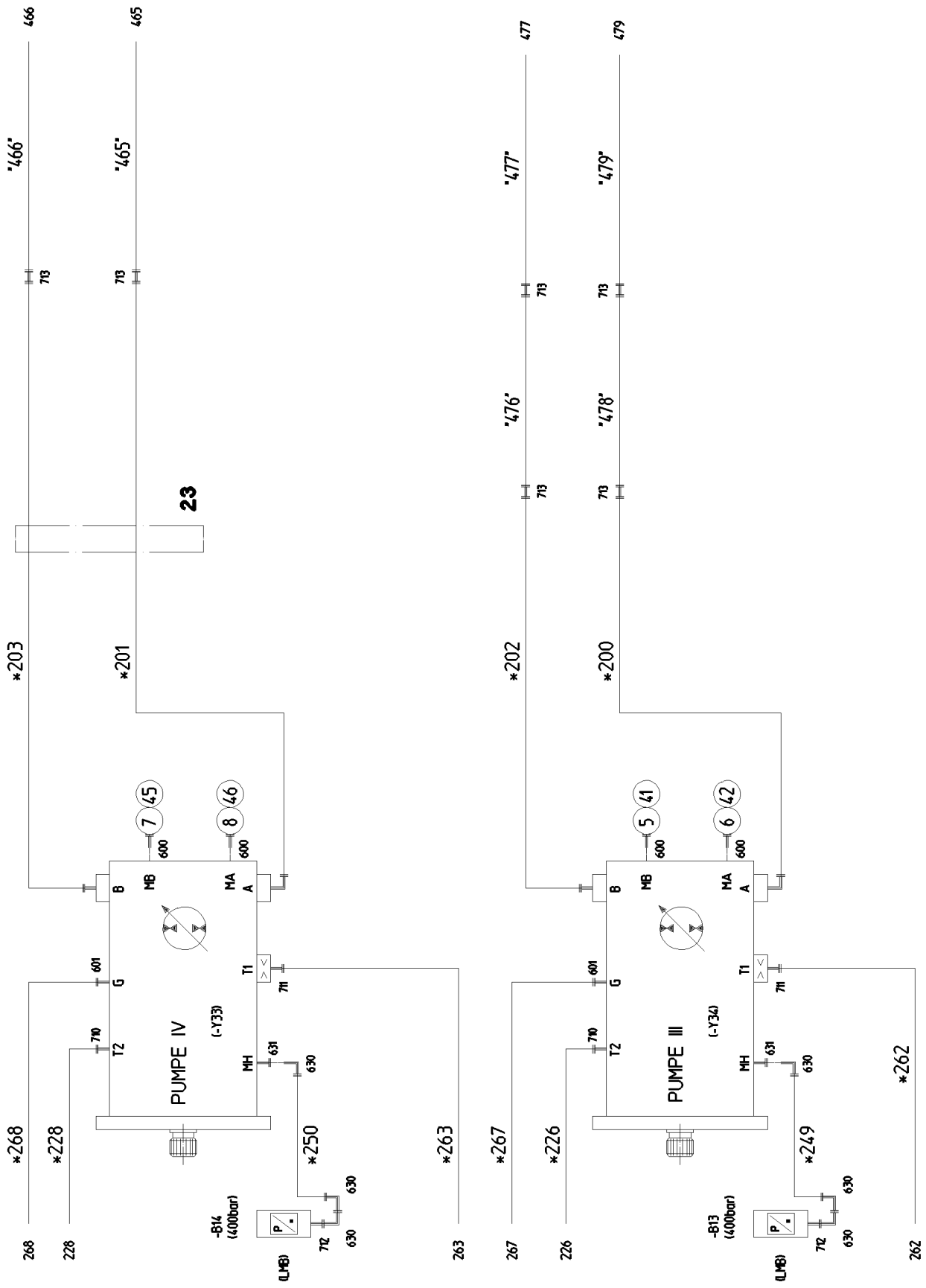
466
465
'466'
'465'
713
23
*203
*201
45
46
7
8
600
MB
MA
B
A
601
G
T1
711
710
T2
PUMPE IV
(-Y33)
MH
631
630
*268
*228
*250
*263
-B14
(400bar)
712
(LMB)
268
228
263
477
479
'477'
'479'
'476'
'478'
*202
*200
41
42
5
6
PUMPE III
(-Y34)
*267
*226
*249
*262
-B13
267
226
262

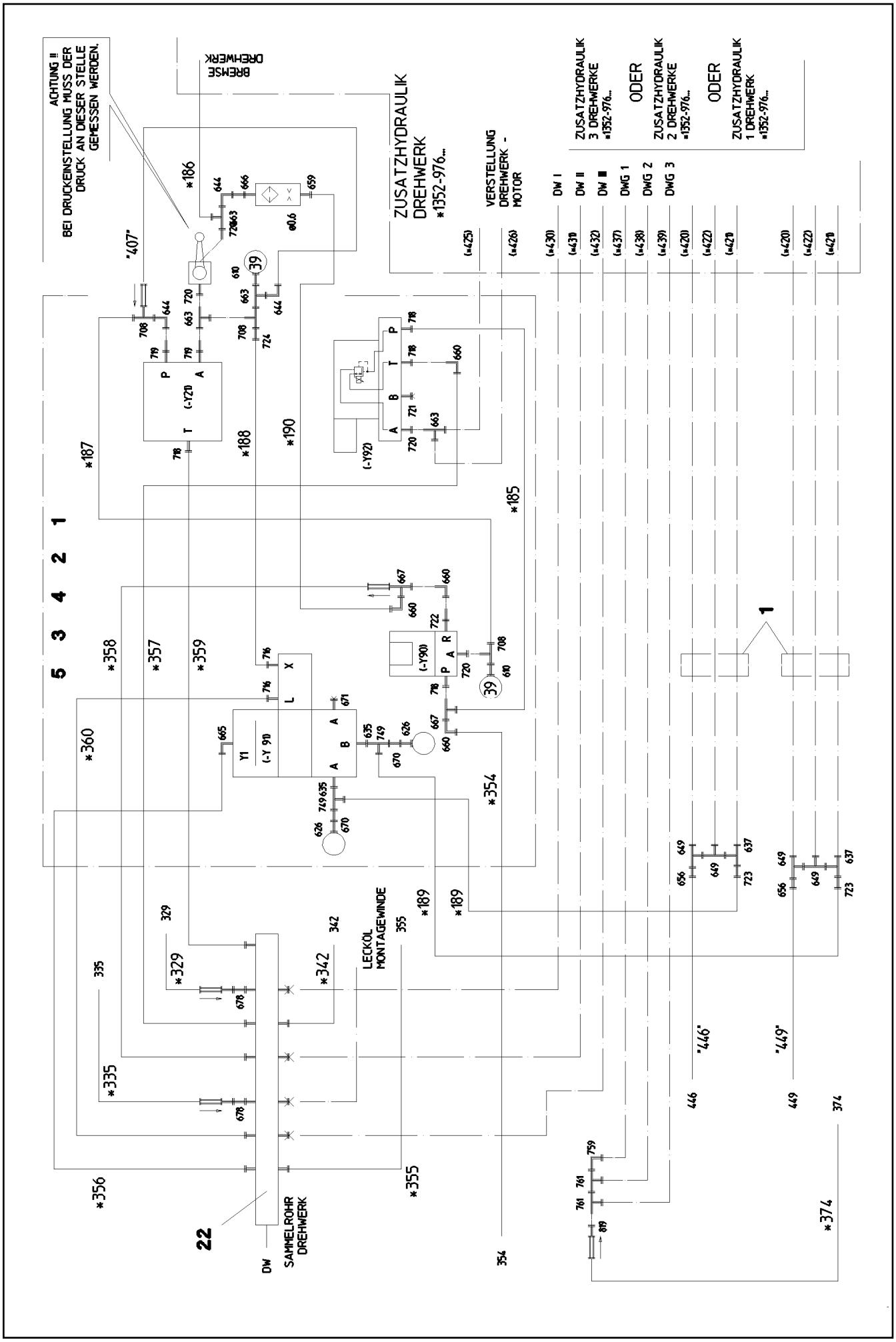

27.5.2016 023746 LIEBHERR	**etk_en_de_074713 LR 1750** **KIT MECHAN.PARTS (COMPOS.MAT.)** **MECHANISCHE TEILE**	327 (4/15) ⇨ **2 970 092** **92 35 140 08**

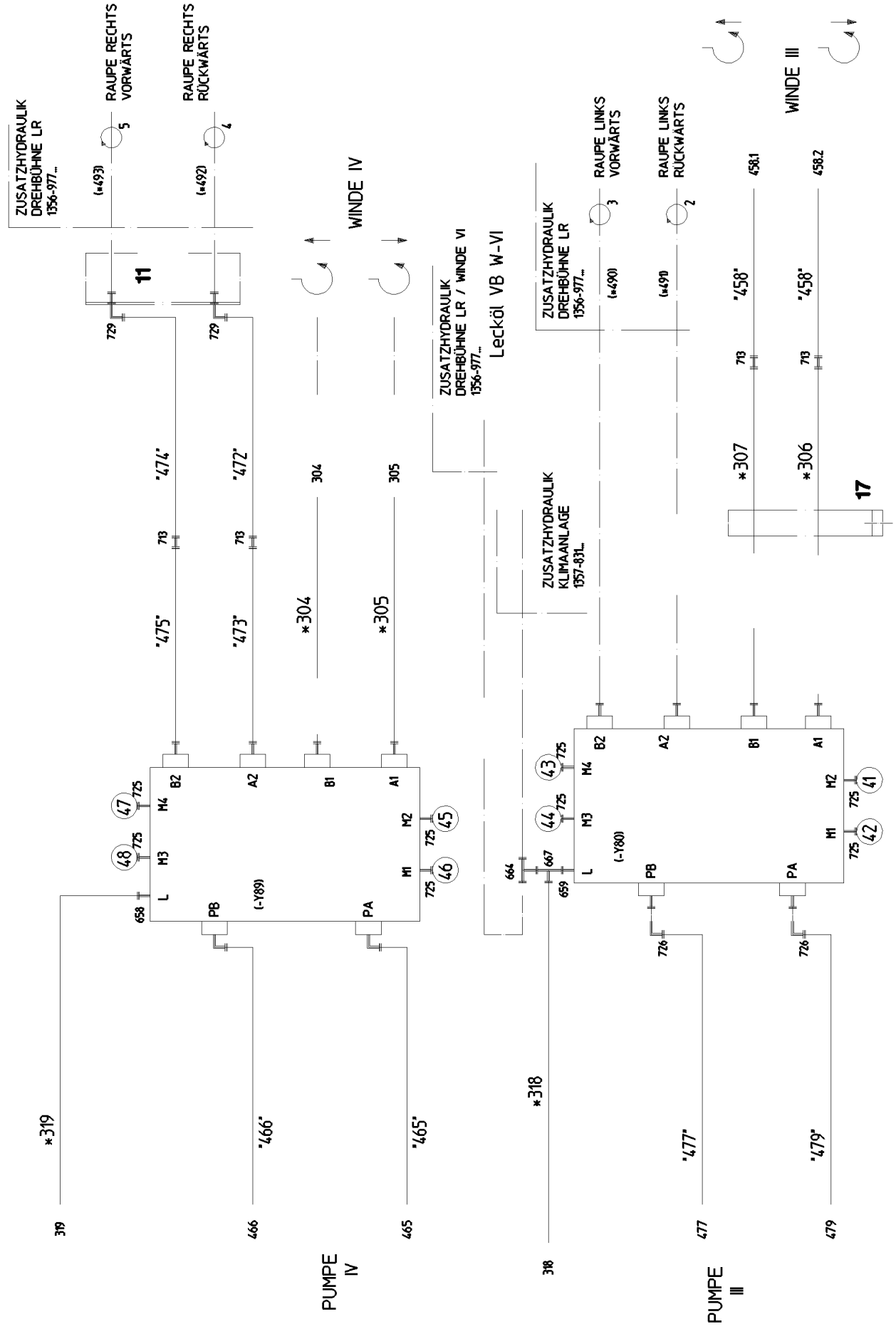
ZUSATZHYDRAULIK DREHBÜHNE LR 1356-977...
RAUPE RECHTS VORWÄRTS
RAUPE RECHTS RÜCKWÄRTS
(*493)
(*492)
5
4
11
729
WINDE IV
ZUSATZHYDRAULIK DREHBÜHNE LR / WINDE VI 1356-977...
Lecköl VB W-VI
ZUSATZHYDRAULIK KLIMAANLAGE 1357-831...
ZUSATZHYDRAULIK DREHBÜHNE LR 1356-977...
RAUPE LINKS VORWÄRTS
RAUPE LINKS RÜCKWÄRTS
(*490)
(*491)
3
2
WINDE III
458.1
458.2
"458"
713
*307
*306
17
"474"
"472"
"475"
"473"
304
305
*304
*305
B2
A2
B1
A1
M4
M3
M2
M1
L
PB
PA
(-Y89)
(-Y80)
725
658
659
664
667
726
47
48
45
46
43
44
41
42
*319
"466"
"465"
*318
"477"
"479"
319
466
465
318
477
479
PUMPE IV
PUMPE III

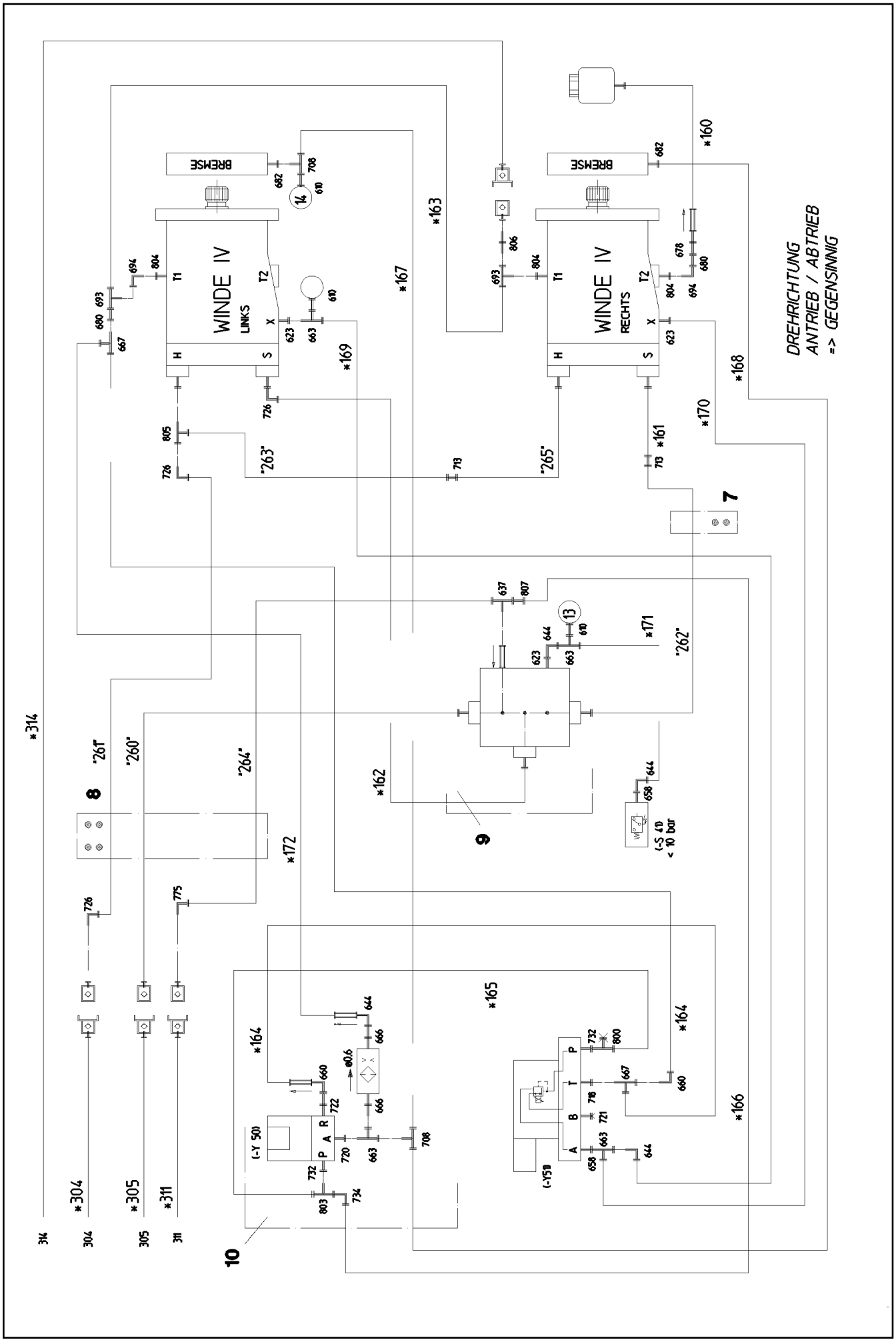

27.5.2016 023748 LIEBHERR	**etk_en_de_074713 LR 1750** **KIT MECHAN.PARTS (COMPOS.MAT.)** **MECHANISCHE TEILE**	329 (6/15) ⇨ **2 970 092** **92 35 140 08**

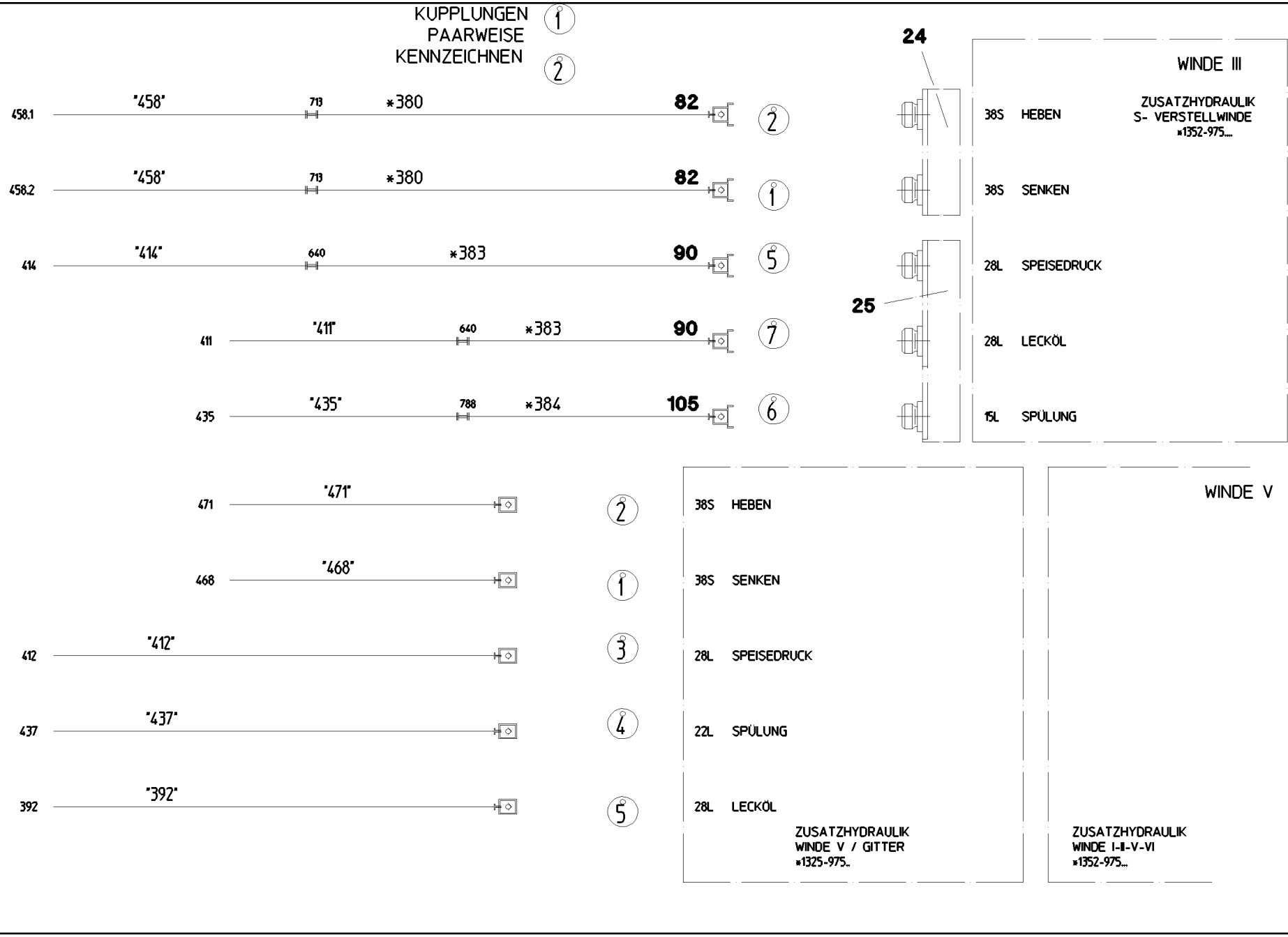
KUPPLUNGEN
PAARWEISE
KENNZEICHNEN
1
2
458.1
"458"
713
*380
82
2
458.2
"458"
713
*380
82
1
414
"414"
640
*383
90
5
411
"411"
640
*383
90
7
435
"435"
788
*384
105
6
471
"471"
468
"468"
412
"412"
437
"437"
392
"392"
24
25
WINDE III
38S HEBEN
ZUSATZHYDRAULIK
S- VERSTELLWINDE
*1352-975....
38S SENKEN
28L SPEISEDRUCK
28L LECKÖL
15L SPÜLUNG
WINDE V
38S HEBEN
38S SENKEN
28L SPEISEDRUCK
22L SPÜLUNG
28L LECKÖL
ZUSATZHYDRAULIK
WINDE V / GITTER
*1325-975..
ZUSATZHYDRAULIK
WINDE I-II-V-VI
*1352-975...

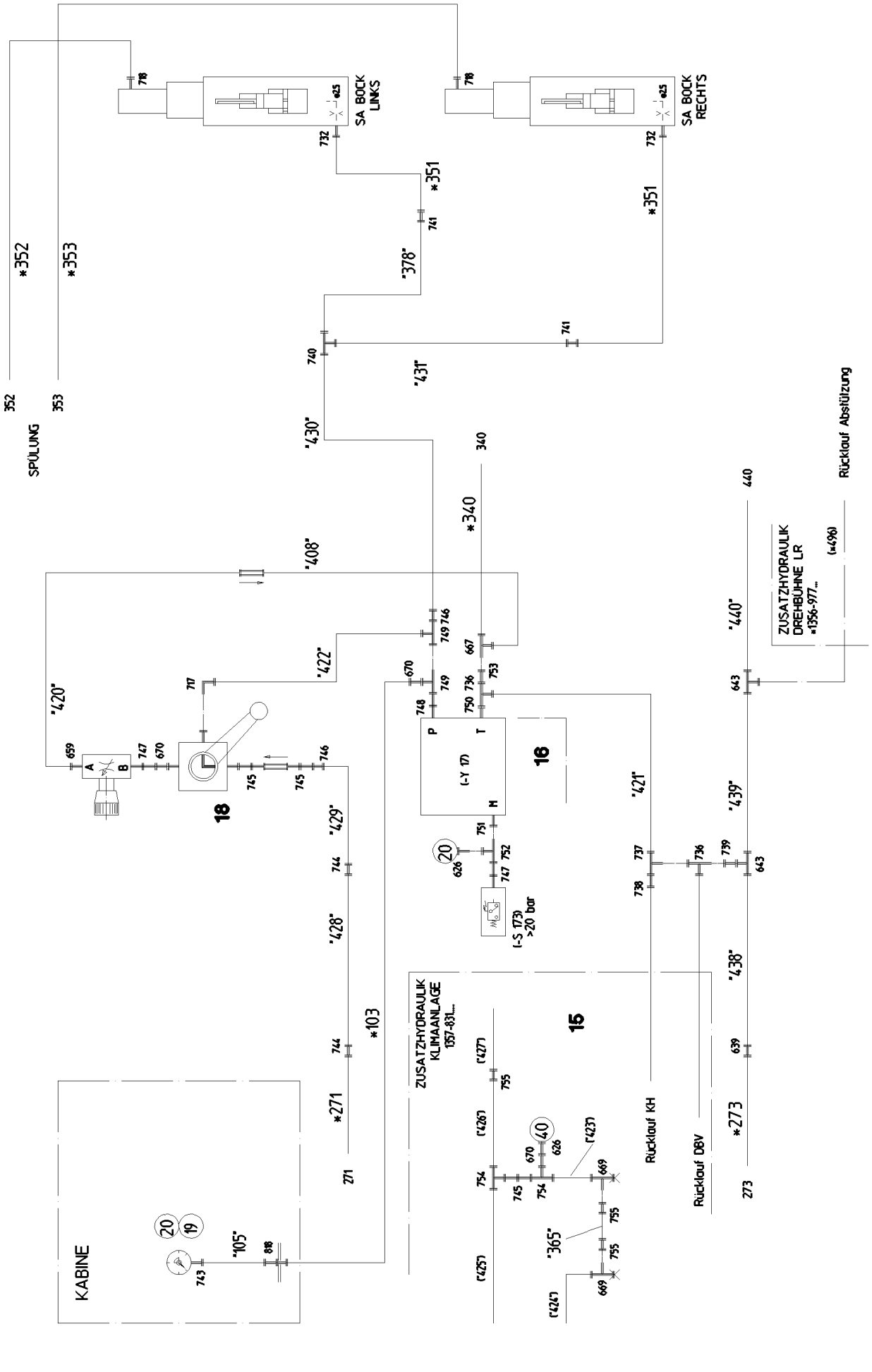
SA BOCK LINKS
SA BOCK RECHTS
*352
*353
SPÜLUNG
*351
'378'
'431'
'430'
*340
'408'
'422'
'420'
'440'
ZUSATZHYDRAULIK DREHBÜHNE LR *1356-977...
Rücklauf Abstützung
'421'
'439'
'429'
'428'
*103
*271
ZUSATZHYDRAULIK KLIMAANLAGE 1357-831...
'438'
*273
Rücklauf KH
Rücklauf DBV
'365'
'105'
KABINE
I-S 173 >20 bar
18
16
15

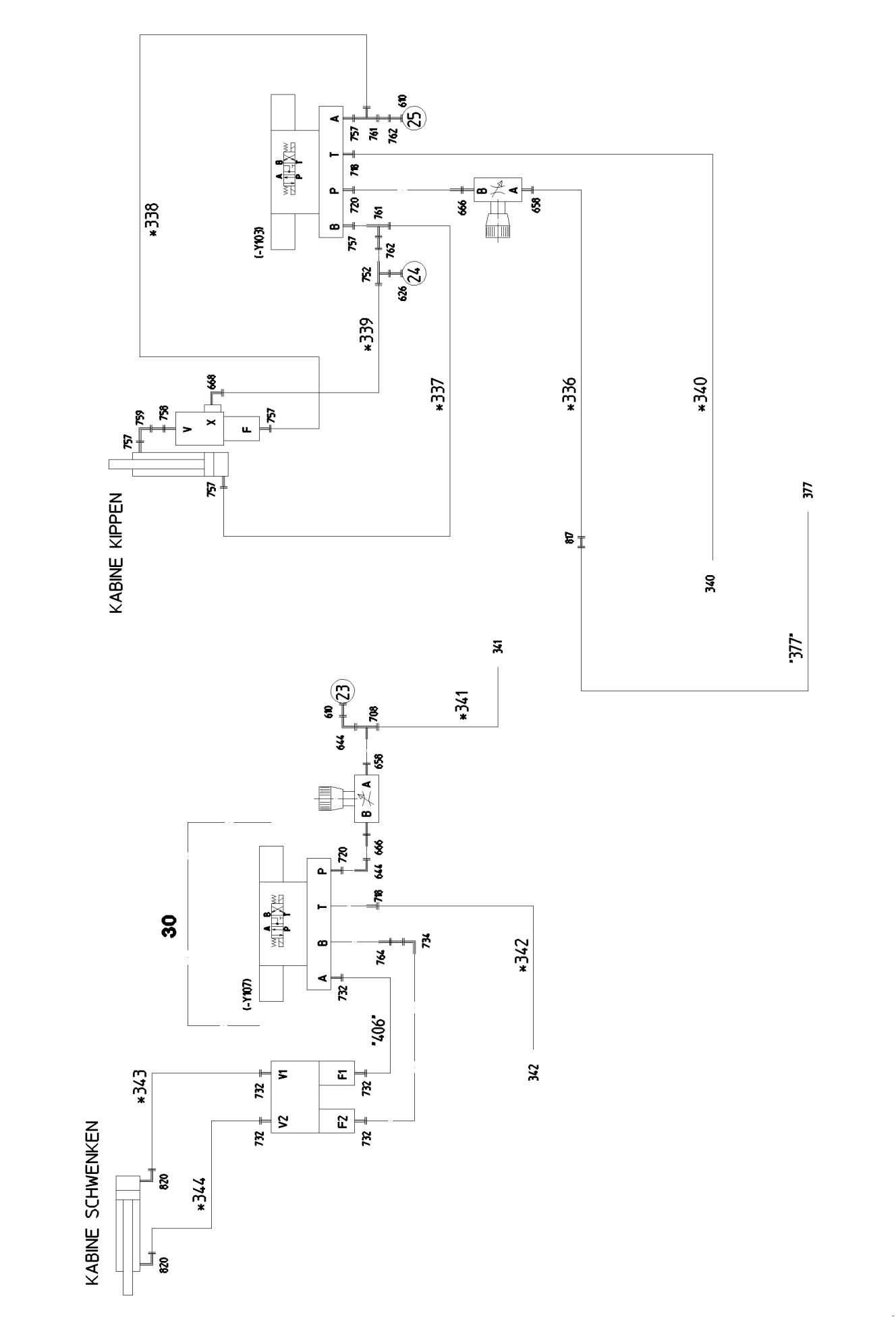

27.5.2016 023751 LIEBHERR	**etk_en_de_074713 LR 1750** **KIT MECHAN.PARTS (COMPOS.MAT.)** **MECHANISCHE TEILE**	❑ 332 (9/15) ⇨ **2 970 092** **92 35 140 08**

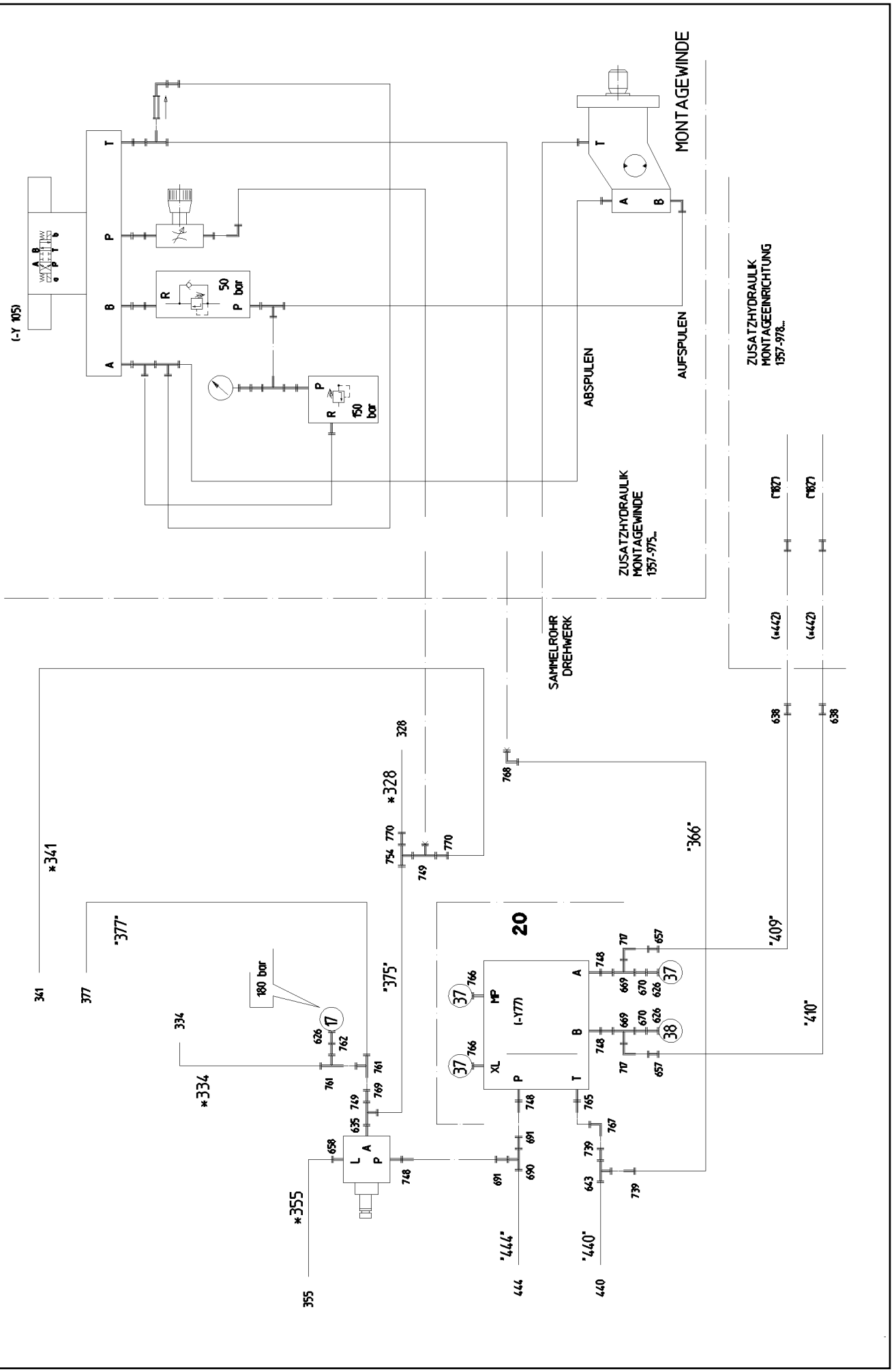
MONTAGEWINDE
(-Y 105)
50 bar
150 bar
ABSPULEN
AUFSPULEN
ZUSATZHYDRAULIK MONTAGEWINDE 1357-975...
ZUSATZHYDRAULIK MONTAGEEINRICHTUNG 1357-978...
SAMMELROHR DREHWERK
20
(-Y77)
180 bar
*328
*334
*341
*355
"366"
"375"
"377"
"409"
"410"
"440"
"444"

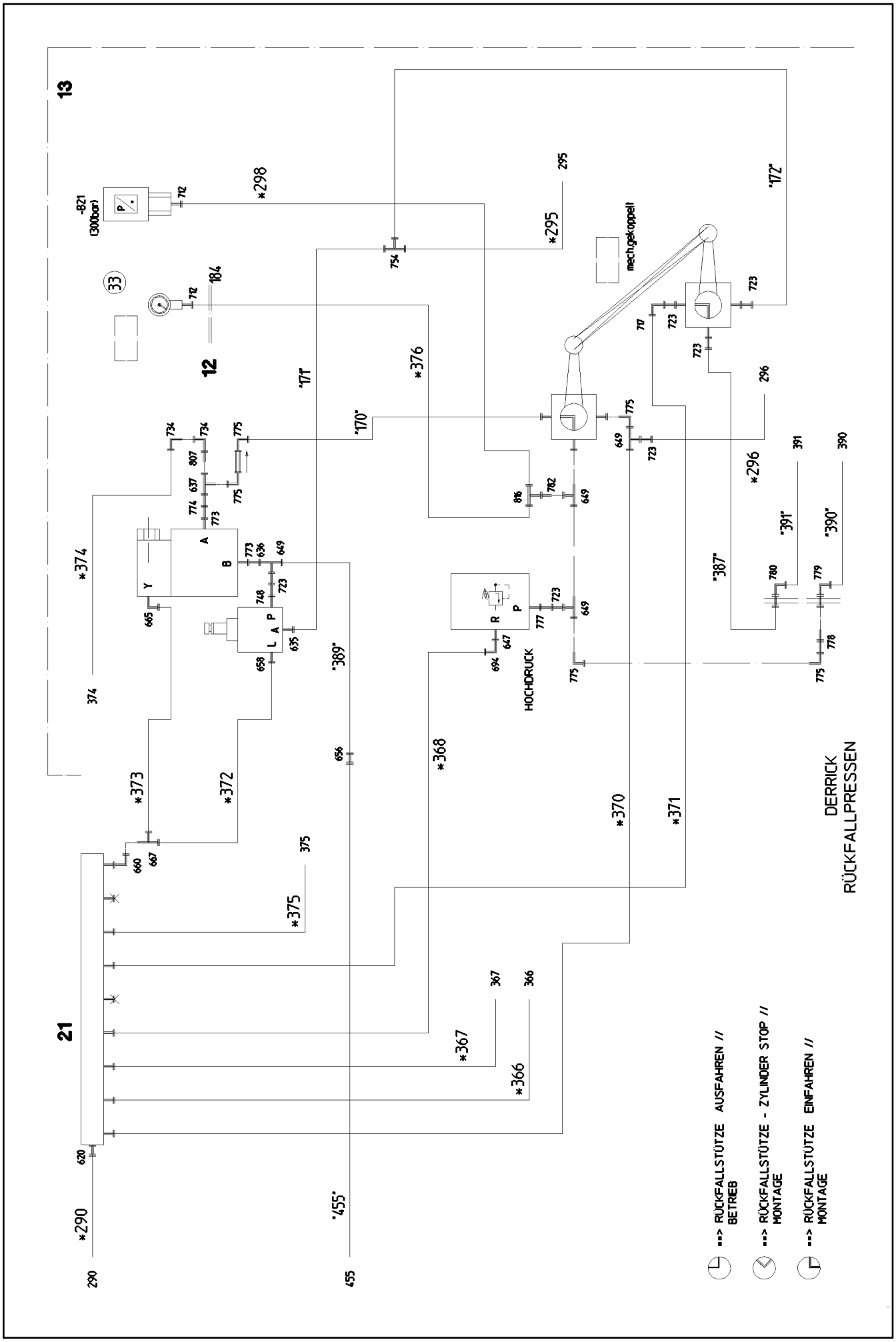
13
12
21
-B21
(300bar)
mech.gekoppelt
HOCHDRUCK
DERRICK
RÜCKFALLPRESSEN
--> RÜCKFALLSTÜTZE AUSFAHREN // BETRIEB
--> RÜCKFALLSTÜTZE - ZYLINDER STOP // MONTAGE
--> RÜCKFALLSTÜTZE EINFAHREN // MONTAGE

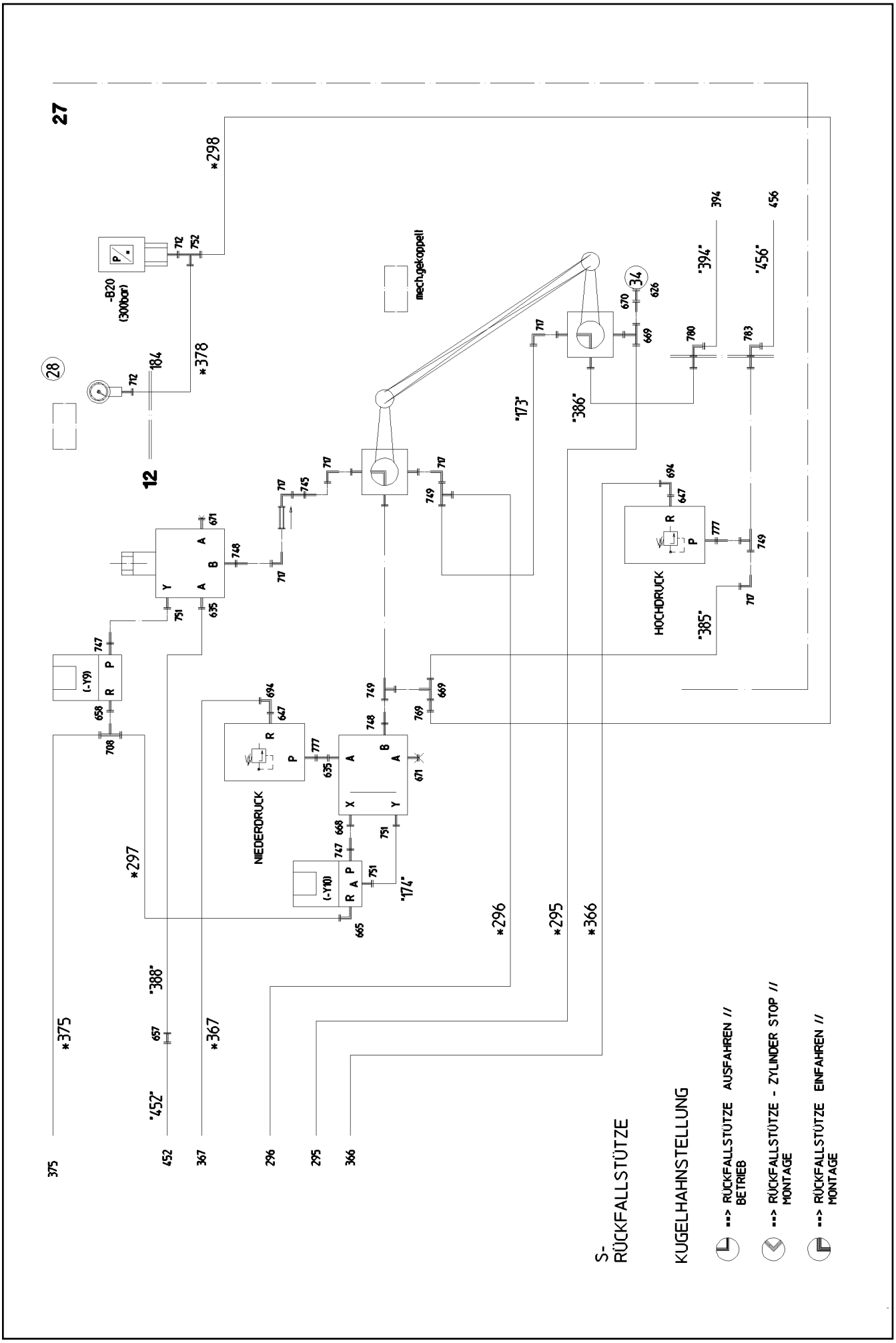
27
12
28
34
-B20
(300bar)
mech.gekoppelt
NIEDERDRUCK
HOCHDRUCK
(-Y9)
(-Y10)
*298
*378
*297
*296
*295
*366
*375
*367
"173"
"386"
"394"
"456"
"385"
"174"
"388"
"452"
375
452
367
296
295
366
S-
RÜCKFALLSTÜTZE
KUGELHAHNSTELLUNG
--> RÜCKFALLSTÜTZE AUSFAHREN // BETRIEB
--> RÜCKFALLSTÜTZE - ZYLINDER STOP // MONTAGE
--> RÜCKFALLSTÜTZE EINFAHREN // MONTAGE

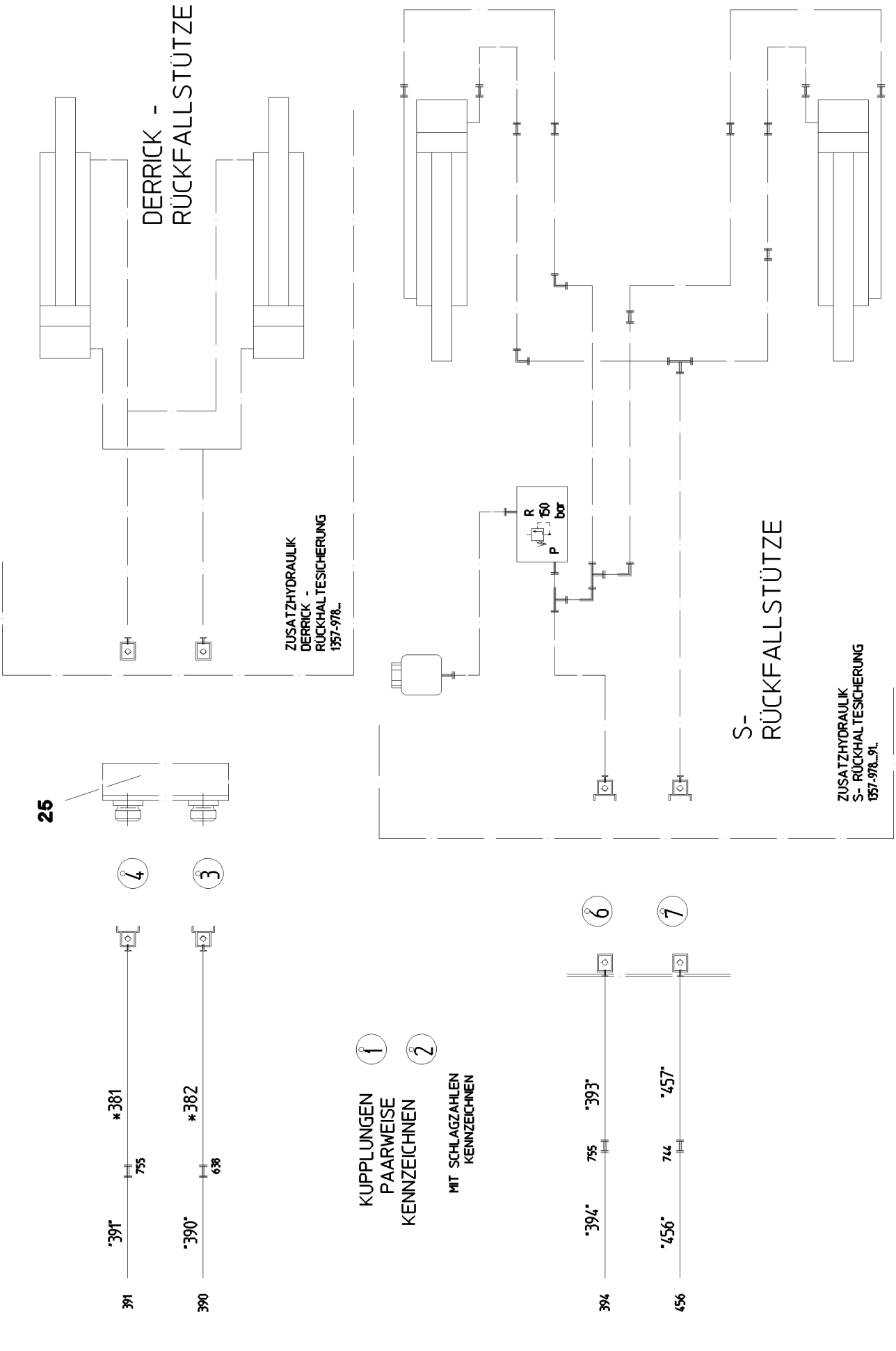
DERRICK -
RÜCKFALLSTÜTZE
ZUSATZHYDRAULIK
DERRICK -
RÜCKHALTESICHERUNG
1357-978...
R
150
bar
P
S-
RÜCKFALLSTÜTZE
ZUSATZHYDRAULIK
S- RÜCKHALTESICHERUNG
1357-978...-91..
25
4
3
*381
*382
"391"
"390"
755
638
391
390
KUPPLUNGEN
PAARWEISE
KENNZEICHNEN
1
2
MIT SCHLAGZAHLEN
KENNZEICHNEN
6
7
"393"
"457"
"394"
"456"
755
744
394
456

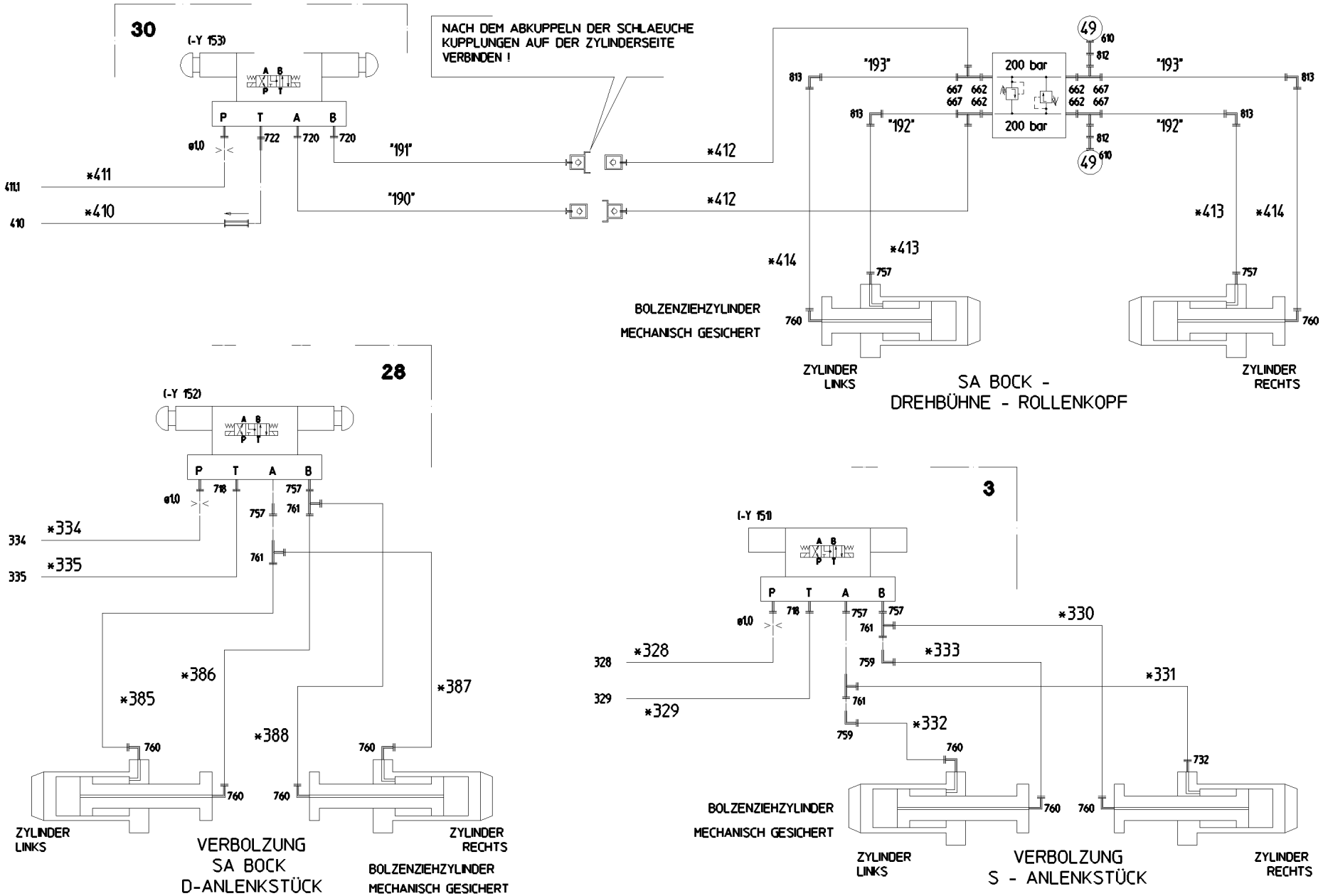
30
(-Y 153)
A B
P T
P T A B
ø1.0
722
720
720
"191"
"190"
*411
411.1
*410
410
NACH DEM ABKUPPELN DER SCHLAEUCHE
KUPPLUNGEN AUF DER ZYLINDERSEITE
VERBINDEN !
*412
*412
49
610
812
"193"
200 bar
813
667 662
667 662
662 667
662 667
"192"
*413
*414
757
760
BOLZENZIEHZYLINDER
MECHANISCH GESICHERT
ZYLINDER
LINKS
ZYLINDER
RECHTS
SA BOCK -
DREHBÜHNE - ROLLENKOPF
28
(-Y 152)
718
757
761
*334
334
*335
335
*385
*386
*387
*388
VERBOLZUNG
SA BOCK
D-ANLENKSTÜCK
3
(-Y 151)
*328
328
329
*329
*330
*331
*332
*333
759
732
VERBOLZUNG
S - ANLENKSTÜCK

Pos.	Item	Quantity	Description	Bezeichnung	Serie	K
1	97 01 570 08	2	PLATE 5X30X187 S355MC FE//ZN20//C	BLECH		
2	97 01 573 08	2	PLATE 4x430x120 S315MC	BLECH		
3	97 07 499 08	1	PLATE 3x110x210 DC01 FE//ZN20//C	BLECH		
4	97 01 621 08	1	PLATE 4x103x60 S315MC	BLECH		
5	97 01 624 08	1	PLATE 4X432X583 S315MC	BLECH		
7	97 07 068 08	1	PLATE 6x100x252 S355MC	BLECH		
8	97 02 203 08	1	PLATE 4x290x213 S315MC	BLECH		
9	97 02 204 08	1	PLATE 10x100x100 S355MC	BLECH		
10	97 02 205 08	1	PLATE 4x205x162 S315MC	BLECH		
11	97 01 424 08	1	PLATE 5X200X222 S355MC	BLECH		
12	97 02 330 08	1	PLATE 5x535x309 S355MC FE//ZN20//C	BLECH		
13	97 02 331 08	1	PLATE 3X626X461 DC01	BLECH		
14	97 02 332 08	1	PLATE 4x316x143 S315MC	BLECH		
15	97 02 762 08	2	PLATE 4x30x167 S315MC	BLECH		
16	97 02 763 08	1	PLATE 4x143x100 S315MC	BLECH		
17	97 02 799 08	1	PLATE 10x404x60 S355MC	BLECH		
18	97 02 977 08	1	PLATE 5x125x84 S355MC FE//ZN20//C	BLECH		
19	97 03 055 08	1	PLATE 4X133X30 S315MC	BLECH		
20	97 03 056 08	1	PLATE 4X235X222 S315MC	BLECH		
21	92 15 428 08	1	COLLECTING PIPE WELDED FE//ZN20//C	SAMMELROHR SCHWK.		
22	92 15 635 08	1	COLLECTING PIPE WELDED FE//ZN20//C	SAMMELROHR SCHWK.		
23	97 04 534 08	1	PLATE 5x428x60 S355MC	BLECH		
24	95 56 686 08	1	PLATE 4X144X220 S315MC FE//ZN20//C	BLECH		
25	97 05 910 08	2	PLATE 4X195X230 S315MC FE//ZN20//C	BLECH		
27	97 05 917 08	1	PLATE 3X456X448 DC01	BLECH		
28	97 07 556 08	1	PLATE 4x115x173 S315MC FE//ZN20//C	BLECH		
29	97 07 563 08	1	PLATE 4X365X275 S315MC	BLECH		
30	97 07 628 08	3	PLATE 4X115X98 S315MC FE//ZNNI8//CN//T	BLECH		
31	97 07 630 08	3	PLATE 4X333X124 S315MC	BLECH		
32	97 13 257 08	2	PLATE 3X50X60 DC01 FE//ZN20//C	BLECH		
33	97 19 114 08	1	PLATE 4X226X80 S315MC FE//ZN20//C	BLECH		
34	95 36 373 08	1	HOLDER 3X40X181 DC01 FE//ZN20//C	HALTER		

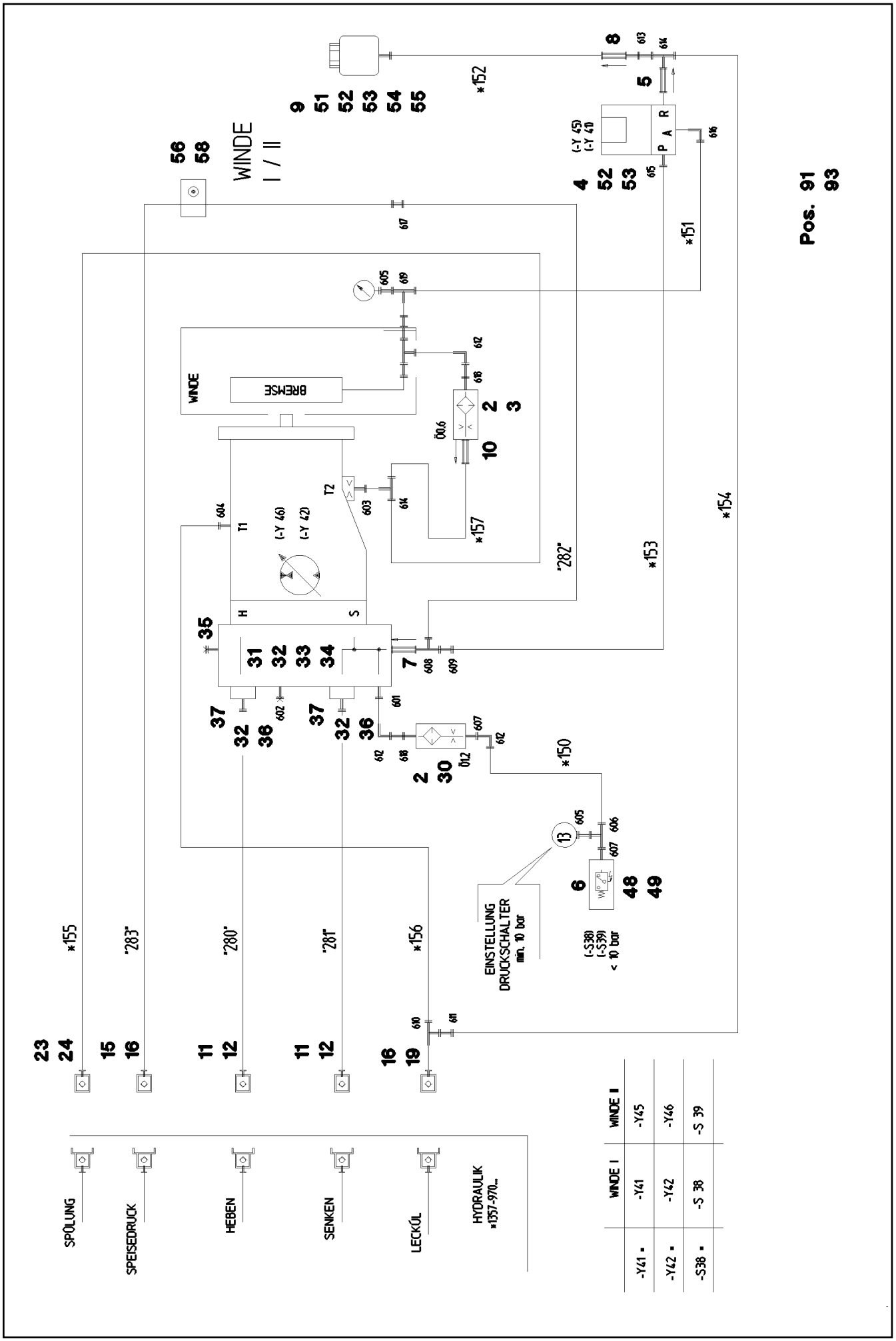
WINDE I / II
Pos. 91 93
WINDE
BREMSE
EINSTELLUNG DRUCKSCHALTER min. 10 bar
(-S38) (-S39) < 10 bar
SPÜLUNG
SPEISEDRUCK
HEBEN
SENKEN
LECKÖL
HYDRAULIK *1357-970...
WINDE I -Y41 -Y42 -S38
WINDE II -Y45 -Y46 -S39
-Y41 - -Y42 - -S38 -

Pos.	Item	Quantity	Description	Bezeichnung	Serie	K
2	51 06 711 08	2	FILTER CARTRIDGE 0,005m³/min 25µm	FILTERPATRONE		
3	51 07 460 08	1	NOZZLE 0,6	DUESE		
4	51 14 444 08	1	DIRECTIONAL CONTROL VALVE 3/2 350BA ⇨ 5 114 444 08 51 14 444 08	WEGEVENTIL		
5	51 14 606 08	1	NON-RETURN VALVE	RUECKSCHLAGVENTIL		
6	51 06 770 08	1	PRESSURE SWITCH 10-100/400 BAR	DRUCKSCHALTER		
7	51 04 087 08	1	NON-RETURN VALVE	RUECKSCHLAGVENTIL		
8	51 14 815 08	1	NON-RETURN VALVE pmax10BAR	RUECKSCHLAGVENTIL		
9	50 28 073 08	1	EQUALIZING RESERVOIR 0,2L POLYETHY	AUSGLEICHSBEHAELTER		
10	51 14 937 08	1	NON-RETURN VALVE 250BAR	RUECKSCHLAGVENTIL		
11	51 15 122 08	2	COUPLING SLEEVE B8 38-S	KUPPLUNGSMUFFE		
12	10 46 691 7	2	HEX CAP NUT RD79X4 SPF	VERSCHLUSSMUTTER		
15	51 05 996 08	1	COUPLING SLEEVE B6 25-S	KUPPLUNGSMUFFE		
(2)	57 10 769 08	1	O-RING 32X3 FPM70	O-RING		
(3)	57 10 770 08	1	SUPPORTING RING 32X37,2X1 PTFE	STUETZRING		
(4)	57 10 771 08	1	O-RING 40X3 FPM70	O-RING		
(5)	57 10 772 08	1	NUT CR6-FREI	MUTTER		
16	10 46 691 6	2	HEX CAP NUT RD54X4 SPF	VERSCHLUSSMUTTER		
19	51 15 082 08	1	COUPLING SLEEVE B6 22-L	KUPPLUNGSMUFFE		
23	51 15 058 08	1	COUPLING SLEEVE B2 12-L	KUPPLUNGSMUFFE		
24	10 46 691 4	1	HEX CAP NUT RD32X3 SPF	VERSCHLUSSMUTTER		
30	51 10 053 08	1	NOZZLE 1,2	DUESE		
31	51 10 623 08	1	CONNECTION FLANGE ALZNMGCU 1,5	ANSCHLUSSFLANSCH		
32	51 05 867 08	4	O-RING ARP 568 37,69X3,53 NBR90	O-RING		
33	40 42 159 08	4	SOCKET HEAD SCREW DIN 912 M14X80 8.8	ZYLINDERSCHRAUBE		
34	40 42 156 08	4	SOCKET HEAD SCREW DIN 912 M14X65 8.8	ZYLINDERSCHRAUBE		
35	47 77 052 08	2	STOP PLUG VSTIM33X2ED A3P	STOPFEN		
36	40 42 153 01	8	SOCKET HEAD SCREW ISO 4762 M14X50 8.	ZYLINDERSCHRAUBE		
37	51 15 178 08	2	FLANGE STUB PIPE 38S	FLANSCHSTUTZEN		
48	40 65 060	2	HEX SCREW ISO 4017 M5X10 8.8 A2C	SECHSKANTSCHRAUBE		
49	46 00 305	2	WASHER ISO 7089 5 200HV A3C	SCHEIBE		
51	41 15 140 08	2	HEX NUT ISO 4032 M6 8 A2C	SECHSKANTMUTTER		
52	49 00 605	4	HEX SCREW ISO 4017 M6X12 8.8 A2C	SECHSKANTSCHRAUBE		
53	42 40 005 08	4	CIRCLIP DIN 127 A 6 FST A2C	FEDERRING		
55	95 37 609 08	1	PLATE 3X45X120 DC01 FE//ZN20//C	BLECH		
56	10 41 285 4	4	OVAL HEAD FLAT SCREW AEHNL.ISO 7380	LINSENFLACHKOPFSCHRAUBE		
58	97 01 621 08	1	PLATE 4x103x60 S315MC	BLECH		
91	92 04 116 08	1	HOSE LINES WINCH 1-2 ⇨ 2 975 012 92 04 116 08	SCHLAUCHLEITUNGEN WINDE		
93	92 04 119 08	1	PIPELINE WINCH 1-2 ⇨ 2 975 013 92 04 119 08	ROHRLEITUNGEN WINDE		
601	47 10 305 08	1	FLANGE JOINT XGE10-LM-ED A3P	VERSCHRAUBUNG		
602	47 77 049 08	1	STOP PLUG VSTIM14X1,5ED A3P	STOPFEN		
603	47 10 394 08	1	FLANGE JOINT XGE12-LM-ED M18X1,5 A3P	VERSCHRAUBUNG		
(1)	50 12 437 08	1	O-RING ARP 568 10,52X1,83 NBR90	O-RING		
604	47 10 313 08	1	FLANGE JOINT XGE22-LM-ED M26X1,5 A3P	VERSCHRAUBUNG		
605	51 06 290 08	2	GAUGE CONNECTION DKO 10L	MESSSTUTZEN		
606	47 23 302 08	1	FLANGE JOINT EL 10L CR6-FREI	VERSCHRAUBUNG		
607	73 62 091	2	FLANGE JOINT ISO 8434-1 GE 10L G1/4A C	VERSCHRAUBUNG		
608	74 07 118	1	FLANGE JOINT EL 25S CR6-FREI	VERSCHRAUBUNG		
609	47 54 336 08	1	FLANGE JOINT REDSDN25/12-S A3P	VERSCHRAUBUNG		
610	24 71 386 02	1	FLANGE JOINT EL 22L CR6-FREI	VERSCHRAUBUNG		
611	47 54 361 08	1	FLANGE JOINT REDSD22/12-L A3P	VERSCHRAUBUNG		
612	74 03 569	3	FLANGE JOINT EW 10L M16X1,5 CR6-FREI	VERSCHRAUBUNG		
613	47 00 113 08	1	FLANGE JOINT SNV12-L A3P	VERSCHRAUBUNG		
614	24 71 056 02	2	FLANGE JOINT ET 12L M18X1,5 CR6-FREI	VERSCHRAUBUNG		
615	47 10 327 08	1	FLANGE JOINT GE 12S G3/8A CR6-FREI	VERSCHRAUBUNG		
616	47 32 308 08	1	FLANGE JOINT RSWS12-LR-WD A3P	VERSCHRAUBUNG		
617	47 00 329 08	1	FLANGE JOINT XG25-S A3P	VERSCHRAUBUNG		
618	47 19 011 08	2	FLANGE JOINT EGESD10-LR-WD A3P	VERSCHRAUBUNG		

Pos.	Item	Quantity	Description	Bezeichnung	Serie	K
619	48 24 303 14	1	FLANGE JOINT ISO 8434 ET 10L M16X1,5 C	VERSCHRAUBUNG		

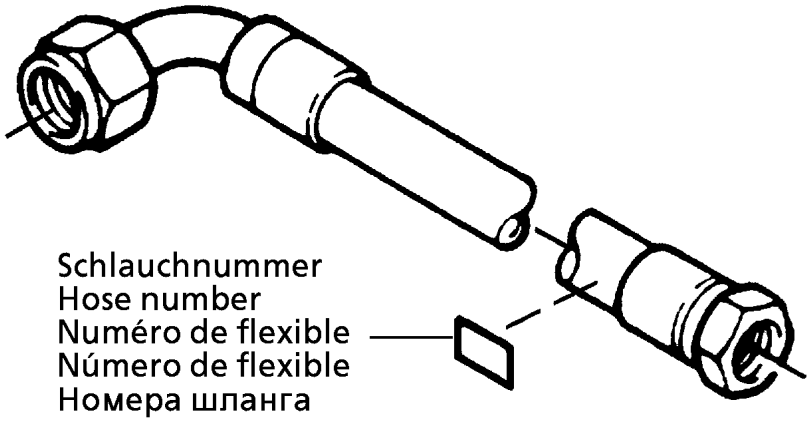

Die Schlauchnummern auf den Schläuchen entsprechen den Positionen in der Schlauchliste.

The hose numbers from the hoses are in accordance with the items in the hose list.

Les numéros indiqués sur les flexibles correspondent aux repères de la nomenclature des flexibles.

Los números indicados en los flexibles corresponden a las posiciones de la lista de flexibles.

Нанесенные на шлангах номера соответствуют позициям в перечне.

Pos.	Item	Quantity	Description	Bezeichnung	Serie	K
1	60 27 601 08	9	NAME PLATE 25,4X101,6	BEZEICHNUNGSSCHILD		
2	60 27 602 08	1	NAME PLATE 25,4X165,1	BEZEICHNUNGSSCHILD		
150	92 68 496 08	1	HOSE CPL. 2SN 0,38M	SCHLAUCH KPL.		
151	92 26 285 08	1	HOSE CPL. 1SC 8X620	SCHLAUCH KPL.		
152	92 16 217 08	1	HOSE CPL. 2TE 10X640	SCHLAUCH KPL.		
153	92 16 113 08	1	HOSE CPL. 2TE 10X840	SCHLAUCH KPL.		
154	92 80 229 08	1	HOSE CPL. 2TE 10X1220	SCHLAUCH KPL.		
155	92 61 210 08	1	HOSE CPL. 2TE 10X3400	SCHLAUCH KPL.		
156	92 69 708 08	1	HOSE CPL. 2TE 20X1140	SCHLAUCH KPL.		
157	92 15 023 08	1	HOSE CPL. 1SC 8X400	SCHLAUCH KPL.		
158	92 76 379 08	1	HOSE CPL. 1SC 0,3M	SCHLAUCH KPL.		

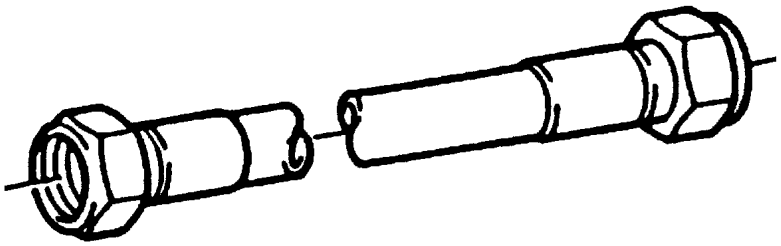

Die Positionsnummern der Rohre auf den Bildtafeln entsprechen den Positionen in der Rohrliste.

The pipe numbers from the illustrations are in accordance with the items in the pipe list.

Les numéros des tuyaux sur les illustrations correspondent aux repères de la nomenclature des tuyaux.

Los números de tubos en las ilustraciones corresponden a las posiciones de la lista de tubos.

Номера позиций труб на изображениях соответствуют позициям в перечне труб.

Pos.	Item	Quantity	Description	Bezeichnung	Serie	K
280	92 15 874 08	1	PIPE COMPL. 38X4X653	ROHR KPL.		
281	92 15 875 08	1	PIPE COMPL. 38X4X493	ROHR KPL.		
282	92 15 877 08	1	PIPE COMPL. 25X3X1490	ROHR KPL.		
283	92 15 894 08	1	PIPE COMPL. 25X3X1925	ROHR KPL.		

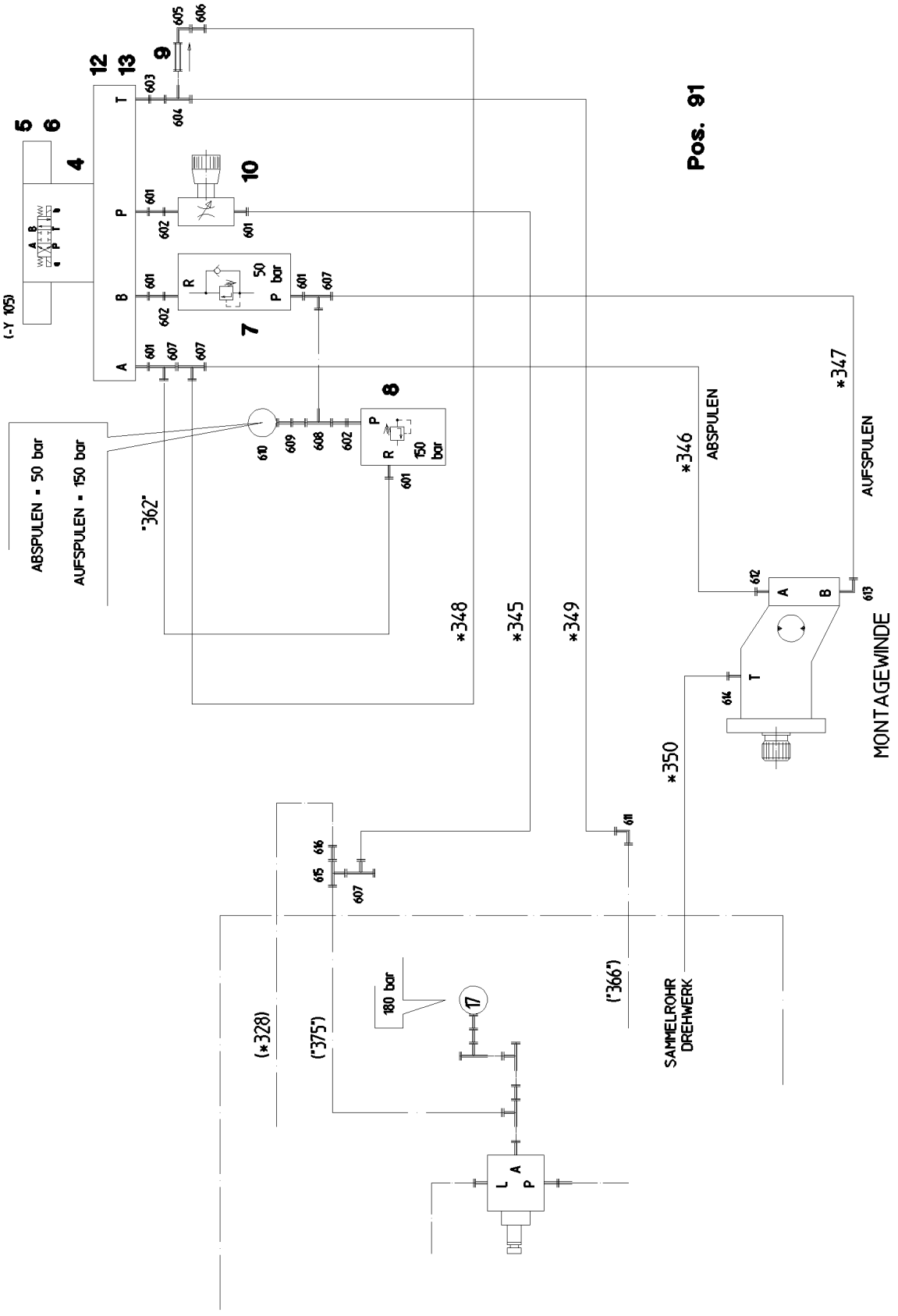

27.5.2016 026491 LIEBHERR	**etk_en_de_074713 LR 1750** **ADDNL. HYDR. F. ERECTING WINCH** **ZUSATZHYDRAULIK MONTAGEWINDE**	❑ 344 (1/2) ⇨ **2 975 115** **91 07 779 08**

Pos.	Item	Quantity	Description	Bezeichnung	Serie	K
4	40 43 601 08	4	SOCKET HEAD SCREW DIN 912 M6X40 12.9	ZYLINDERSCHRAUBE		
5	51 31 093 08	1	DIRECTIONAL CONTROL VALVE 4/3 NG10-3 ⇨ 5 131 093 08 51 31 093 08	WEGEVENTIL		
6	51 06 305 08	1	CONNECTING PLATE	ANSCHLUSSPLATTE		
7	51 14 320 08	1	PRETENSIONING VALVE pmax=500BAR ⇨ 5 114 320 08 51 14 320 08	VORSPANNVENTIL		
8	51 14 333 08	1	PRESSURE LIMITING VALVE pmax=700BAR	DRUCKBEGRENZUNGSVENTIL		
9	51 14 469 08	1	NON-RETURN VALVE 160BAR FE//ZN12//C	RUECKSCHLAGVENTIL		
10	51 14 277 08	1	RESTRICTOR VALVE 90L/MIN VERZ. SPF	DROSSELVENTIL		
(999)	10 67 815 7	1	SEALING SET VALVE	DS VENTIL		
12	40 61 056	2	HEX SCREW ISO 4014 M10X40 8.8 A3C	SECHSKANTSCHRAUBE		
13	41 15 144 08	2	HEX NUT ISO 4032 M10 8 A3C	SECHSKANTMUTTER		
91	96 19 755 08	1	HOSE LINES MOUNTING JACK ⇨ 2 975 123 96 19 755 08	SCHLAUCHLEITUNGEN MONT		
601	47 10 332 08	6	FLANGE JOINT XGE16-SR-ED A3P	VERSCHRAUBUNG		
602	47 19 006 08	3	FLANGE JOINT EGESD16-SR-WD A3P	VERSCHRAUBUNG		
603	47 19 013 08	1	FLANGE JOINT EGESD18-LR-WD A3P	VERSCHRAUBUNG		
604	24 71 084 02	1	FLANGE JOINT ET 18L CR6-FREI	VERSCHRAUBUNG		
605	24 71 083 02	1	FLANGE JOINT EW 18L M26X1,5 CR6-FREI	VERSCHRAUBUNG		
606	47 54 356 08	1	FLANGE JOINT RED 18/15L A3C	VERSCHRAUBUNG		
607	74 07 098	4	FLANGE JOINT EL 16S CR6-FREI	VERSCHRAUBUNG		
608	48 24 315 14	1	FLANGE JOINT ISO 8434 ET 16S CR6-FREI	VERSCHRAUBUNG		
609	47 54 331 08	1	FLANGE JOINT REDSD16/6-S CFX	VERSCHRAUBUNG		
610	47 56 015 08	1	TEST POINT FITTING BMA3 6S	MESSANSCHLUSS		
611	47 02 306 08	1	FLANGE JOINT XW18-L A3P	VERSCHRAUBUNG		
612	47 10 330 08	1	FLANGE JOINT XGE16-SM-ED A3P	VERSCHRAUBUNG		
613	47 66 114 08	1	FLANGE JOINT RSWS16-SM-WD A3P	VERSCHRAUBUNG		
614	47 10 305 08	1	FLANGE JOINT XGE10-LM-ED A3P	VERSCHRAUBUNG		
615	47 04 325 08	1	FLANGE JOINT T 16S CR6-FREI	VERSCHRAUBUNG		
616	47 54 333 08	1	FLANGE JOINT REDSD16/12-S A3P	VERSCHRAUBUNG		

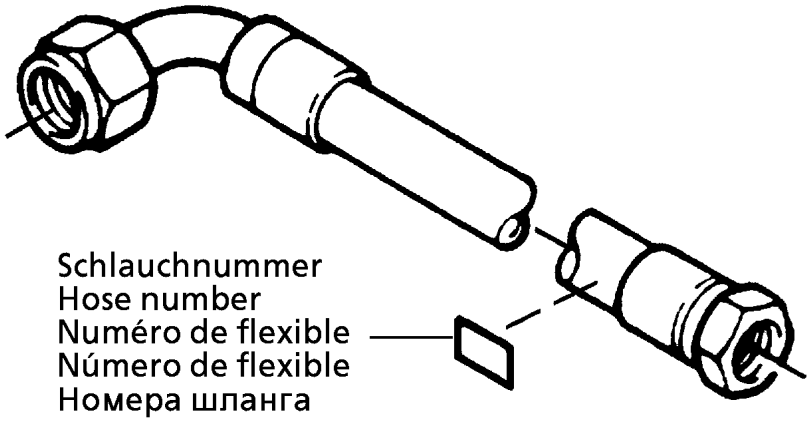

Die Schlauchnummern auf den Schläuchen entsprechen den Positionen in der Schlauchliste.

The hose numbers from the hoses are in accordance with the items in the hose list.

Les numéros indiqués sur les flexibles correspondent aux repères de la nomenclature des flexibles.

Los números indicados en los flexibles corresponden a las posiciones de la lista de flexibles.

Нанесенные на шлангах номера соответствуют позициям в перечне.

Pos.	Item	Quantity	Description	Bezeichnung	Serie	K
1	60 27 601 08	5	NAME PLATE 25,4X101,6	BEZEICHNUNGSSCHILD		
2	60 27 602 08	1	NAME PLATE 25,4X165,1	BEZEICHNUNGSSCHILD		
345	92 76 760 08	1	HOSE CPL. 2SN 12X660	SCHLAUCH KPL.		
346	92 93 747 08	1	HOSE CPL. 2SN 12X960	SCHLAUCH KPL.		
347	92 76 776 08	1	HOSE CPL. 2SN 12X920	SCHLAUCH KPL.		
348	92 76 147 08	1	HOSE CPL. 2SN 12X400	SCHLAUCH KPL.		
349	92 61 115 08	1	HOSE CPL. 2TE 0,96M	SCHLAUCH KPL.		
350	92 60 944 08	1	HOSE CPL. 1SC 3,1M	SCHLAUCH KPL.		

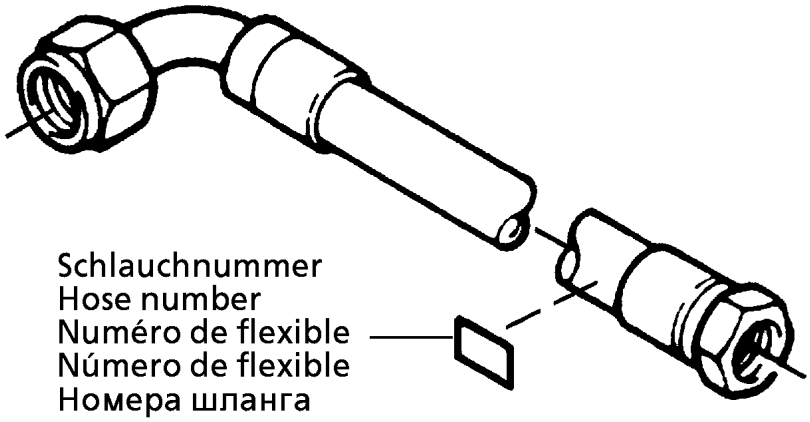

Die Schlauchnummern auf den Schläuchen entsprechen den Positionen in der Schlauchliste.

The hose numbers from the hoses are in accordance with the items in the hose list.

Les numéros indiqués sur les flexibles correspondent aux repères de la nomenclature des flexibles.

Los números indicados en los flexibles corresponden a las posiciones de la lista de flexibles.

Нанесенные на шлангах номера соответствуют позициям в перечне.

Pos.	Item	Quantity	Description	Bezeichnung	Serie	K
1	60 27 602 08	3	NAME PLATE 25,4X165,1	BEZEICHNUNGSSCHILD		
2	60 27 603 08	4	NAME PLATE 25,4X165,1	BEZEICHNUNGSSCHILD		
132	92 76 306 08	1	HOSE CPL. 2SN 20X2250	SCHLAUCH KPL.		
133	92 96 151 08	2	HOSE CPL. 1SN 25X2250	SCHLAUCH KPL.		
134	92 93 870 08	4	HOSE CPL. GH506 31X2150	SCHLAUCH KPL.		

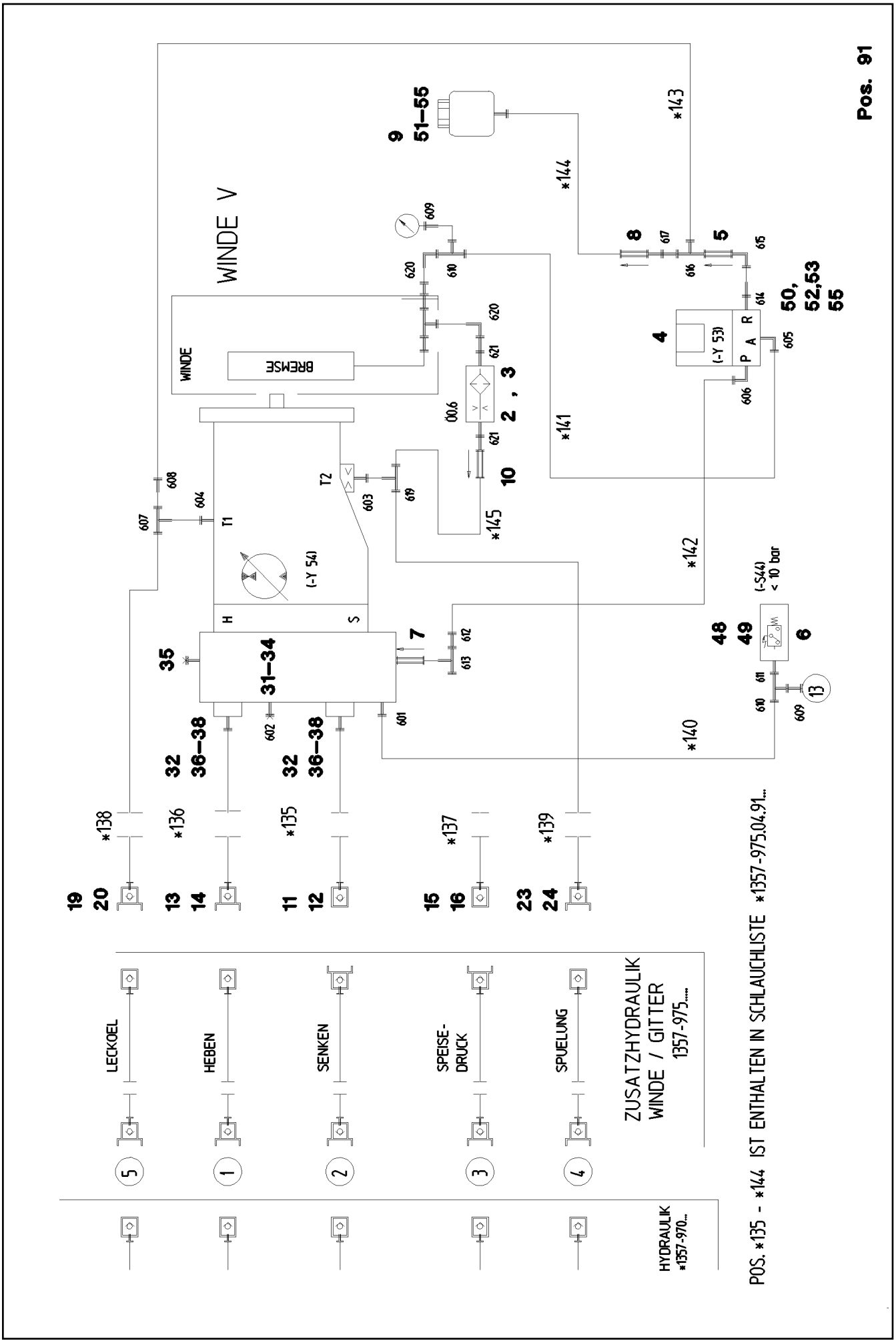
Pos. 91
WINDE V
WINDE
BREMSE
(-Y 53)
(-Y 54)
(-S44)
< 10 bar
ZUSATZHYDRAULIK
WINDE / GITTER
1357-975.....
LECKOEL
HEBEN
SENKEN
SPEISE-
DRUCK
SPUELUNG
HYDRAULIK
*1357-970...
POS. *135 - *144 IST ENTHALTEN IN SCHLAUCHLISTE *1357-975.04.91...

Pos.	Item	Quantity	Description	Bezeichnung	Serie	K
2	51 06 711 08	1	FILTER CARTRIDGE 0,005m³/min 25µm	FILTERPATRONE		
3	51 07 460 08	1	NOZZLE 0,6	DUESE		
4	51 14 444 08	1	DIRECTIONAL CONTROL VALVE 3/2 350BA ⇨ 5 114 444 08 51 14 444 08	WEGEVENTIL		
5	51 14 535 08	1	NON-RETURN VALVE	RUECKSCHLAGVENTIL		
6	51 06 770 08	1	PRESSURE SWITCH 10-100/400 BAR	DRUCKSCHALTER		
7	51 04 087 08	1	NON-RETURN VALVE	RUECKSCHLAGVENTIL		
8	51 14 815 08	1	NON-RETURN VALVE pmax10BAR	RUECKSCHLAGVENTIL		
9	50 28 073 08	1	EQUALIZING RESERVOIR 0,2L POLYETHY	AUSGLEICHSBEHAELTER		
10	51 14 937 08	1	NON-RETURN VALVE 250BAR	RUECKSCHLAGVENTIL		
11	51 15 122 08	1	COUPLING SLEEVE B8 38-S	KUPPLUNGSMUFFE		
12	10 46 691 7	1	HEX CAP NUT RD79X4 SPF	VERSCHLUSSMUTTER		
13	51 15 123 08	1	COUPLING PLUG B8 38-S	KUPPLUNGSSTECKER		
14	10 46 691 3	1	SCREW PLUG RD79X4 SPF	VERSCHLUSSSCHRAUBE		
15	51 05 996 08	1	COUPLING SLEEVE B6 25-S	KUPPLUNGSMUFFE		
16	10 46 691 6	1	HEX CAP NUT RD54X4 SPF	VERSCHLUSSMUTTER		
19	51 15 081 08	1	COUPLING PLUG B6 22-L	KUPPLUNGSSTECKER		
20	10 46 691 2	1	SCREW PLUG RD54X4 SPF	VERSCHLUSSSCHRAUBE		
23	51 15 096 08	1	COUPLING PLUG B2 12-L	KUPPLUNGSSTECKER		
24	10 46 691 0	1	SCREW PLUG RD32X3 SPF	VERSCHLUSSSCHRAUBE		
31	51 10 623 08	1	CONNECTION FLANGE ALZNMGCU 1,5	ANSCHLUSSFLANSCH		
32	51 05 867 08	4	O-RING ARP 568 37,69X3,53 NBR90	O-RING		
33	40 43 159 08	4	SOCKET HEAD SCREW DIN 912 M14X80 10.	ZYLINDERSCHRAUBE		
34	40 43 156 08	4	SOCKET HEAD SCREW ISO 4762 M14X65 1	ZYLINDERSCHRAUBE		
35	47 77 052 08	2	STOP PLUG VSTIM33X2ED A3P	STOPFEN		
36	40 42 153 01	6	SOCKET HEAD SCREW ISO 4762 M14X50 8.	ZYLINDERSCHRAUBE		
37	40 65 292 08	2	HEX SCREW ISO 4017 M14X50 8.8 A3C	SECHSKANTSCHRAUBE		
38	51 05 866 08	4	FLANGE HALF A3P	FLANSCHHAELFTE		
48	40 65 060	2	HEX SCREW ISO 4017 M5X10 8.8 A2C	SECHSKANTSCHRAUBE		
49	46 00 305	2	WASHER ISO 7089 5 200HV A3C	SCHEIBE		
51	95 37 609 08	1	PLATE 3X45X120 DC01 FE//ZN20//C	BLECH		
52	49 00 605	4	HEX SCREW ISO 4017 M6X12 8.8 A2C	SECHSKANTSCHRAUBE		
53	42 40 005 08	4	CIRCLIP DIN 127 A 6 FST A2C	FEDERRING		
54	41 15 140 08	2	HEX NUT ISO 4032 M6 8 A2C	SECHSKANTMUTTER		
55	10 41 285 7	2	OVAL HEAD FLAT SCREW AEHNL.ISO 7380	LINSENFLACHKOPFSCHRAUBE		
91	92 16 800 08	1	HOSE LINES WINCH 5 ⇨ 2 975 305 92 16 800 08	SCHLAUCHLEITUNGEN WINDE		
601	47 10 305 08	1	FLANGE JOINT XGE10-LM-ED A3P	VERSCHRAUBUNG		
602	47 77 049 08	1	STOP PLUG VSTIM14X1,5ED A3P	STOPFEN		
603	47 10 394 08	1	FLANGE JOINT XGE12-LM-ED M18X1,5 A3P	VERSCHRAUBUNG		
604	47 10 313 08	1	FLANGE JOINT XGE22-LM-ED M26X1,5 A3P	VERSCHRAUBUNG		
605	47 32 308 08	1	FLANGE JOINT RSWS12-LR-WD A3P	VERSCHRAUBUNG		
606	47 66 115 08	1	FLANGE JOINT RSWS12-SR-WD A3P	VERSCHRAUBUNG		
607	48 24 306 14	1	FLANGE JOINT ISO 8434 ET 22L CR6-FREI	VERSCHRAUBUNG		
608	47 54 361 08	1	FLANGE JOINT REDSD22/12-L A3P	VERSCHRAUBUNG		
609	51 06 290 08	2	GAUGE CONNECTION DKO 10L	MESSSTUTZEN		
610	47 23 302 08	2	FLANGE JOINT EL 10L CR6-FREI	VERSCHRAUBUNG		
611	73 62 091	1	FLANGE JOINT ISO 8434-1 GE 10L G1/4A C	VERSCHRAUBUNG		
612	47 54 336 08	1	FLANGE JOINT REDSDN25/12-S A3P	VERSCHRAUBUNG		
613	73 67 774	1	FLANGE JOINT ET 25S CR6-FREI	VERSCHRAUBUNG		
614	47 19 012 08	1	FLANGE JOINT EGESD12-LR-WD A3P	VERSCHRAUBUNG		
615	24 71 177 02	1	FLANGE JOINT EW 12L M18X1,5 CR6-FREI	VERSCHRAUBUNG		
616	24 71 286 02	1	FLANGE JOINT EL 12L M18X1,5 CR6-FREI	VERSCHRAUBUNG		
617	47 00 113 08	1	FLANGE JOINT SNV12-L A3P	VERSCHRAUBUNG		
619	24 71 056 02	1	FLANGE JOINT ET 12L M18X1,5 CR6-FREI	VERSCHRAUBUNG		
620	74 03 569	2	FLANGE JOINT EW 10L M16X1,5 CR6-FREI	VERSCHRAUBUNG		
621	47 19 011 08	2	FLANGE JOINT EGESD10-LR-WD A3P	VERSCHRAUBUNG		

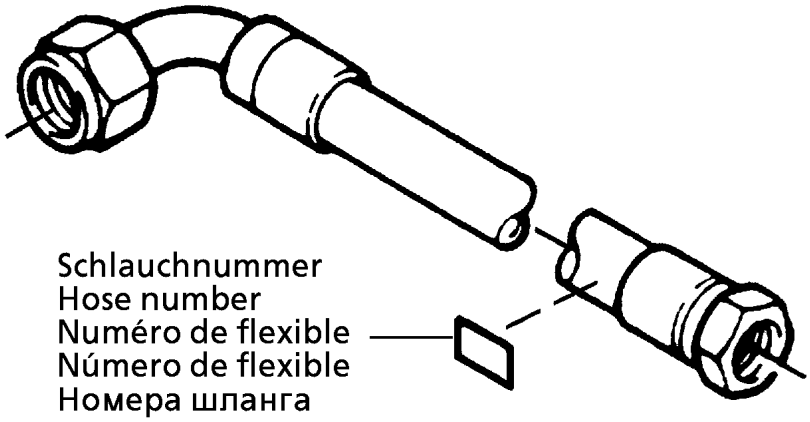

Die Schlauchnummern auf den Schläuchen entsprechen den Positionen in der Schlauchliste.

The hose numbers from the hoses are in accordance with the items in the hose list.

Les numéros indiqués sur les flexibles correspondent aux repères de la nomenclature des flexibles.

Los números indicados en los flexibles corresponden a las posiciones de la lista de flexibles.

Нанесенные на шлангах номера соответствуют позициям в перечне.

Pos.	Item	Quantity	Description	Bezeichnung	Serie	K
1	60 27 601 08	7	NAME PLATE 25,4X101,6	BEZEICHNUNGSSCHILD		
2	60 27 602 08	2	NAME PLATE 25,4X165,1	BEZEICHNUNGSSCHILD		
3	60 27 603 08	2	NAME PLATE 25,4X165,1	BEZEICHNUNGSSCHILD		
135	92 16 219 08	1	HOSE CPL. GH506 31X1900	SCHLAUCH KPL.		
136	92 16 219 08	1	HOSE CPL. GH506 31X1900	SCHLAUCH KPL.		
137	92 60 630 08	1	HOSE CPL. 2TE 20X1950	SCHLAUCH KPL.		
138	92 76 362 08	1	HOSE CPL. 2TE 2,6M	SCHLAUCH KPL.		
139	92 93 348 08	1	HOSE CPL. 2TE 10X2200	SCHLAUCH KPL.		
140	92 93 129 08	1	HOSE CPL. 2SN 0,66M	SCHLAUCH KPL.		
141	92 16 212 08	1	HOSE CPL. 1SC 0,54M	SCHLAUCH KPL.		
142	92 16 216 08	1	HOSE CPL. 2TE 10X1000	SCHLAUCH KPL.		
143	92 64 654 08	1	HOSE CPL. 2TE 1,0M	SCHLAUCH KPL.		
144	92 16 217 08	1	HOSE CPL. 2TE 10X640	SCHLAUCH KPL.		
145	92 17 662 08	1	HOSE CPL. 1SC 8X240	SCHLAUCH KPL.		

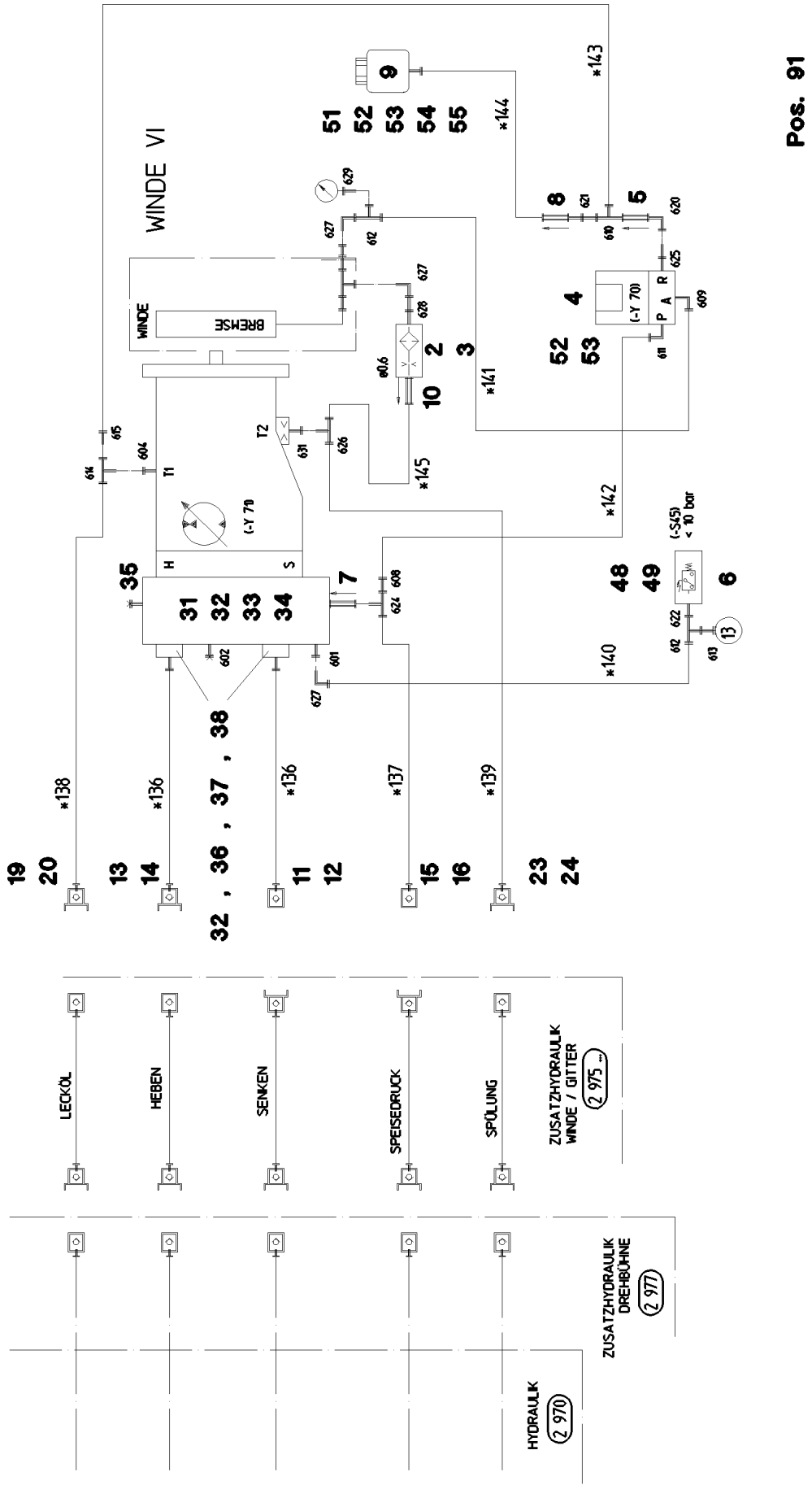
Pos. 91
WINDE VI
WINDE
BREMSE
(-Y 70)
(-Y 79)
(-S45) < 10 bar
T1
T2
H
S
LECKÖL
HEBEN
SENKEN
SPEISEDRUCK
SPÜLUNG
ZUSATZHYDRAULIK WINDE / GITTER (2 975 ...)
ZUSATZHYDRAULIK DREHBÜHNE (2 977)
HYDRAULIK (2 970)

Pos.	Item	Quantity	Description	Bezeichnung	Serie	K
2	51 06 711 08	1	FILTER CARTRIDGE 0,005m³/min 25µm	FILTERPATRONE		
3	51 07 460 08	1	NOZZLE 0,6	DUESE		
4	51 14 444 08	1	DIRECTIONAL CONTROL VALVE 3/2 350BA ⇨ 5 114 444 08 51 14 444 08	WEGEVENTIL		
5	51 14 535 08	1	NON-RETURN VALVE	RUECKSCHLAGVENTIL		
6	51 06 770 08	1	PRESSURE SWITCH 10-100/400 BAR	DRUCKSCHALTER		
7	51 04 087 08	1	NON-RETURN VALVE	RUECKSCHLAGVENTIL		
8	51 14 815 08	1	NON-RETURN VALVE pmax10BAR	RUECKSCHLAGVENTIL		
9	50 28 073 08	1	EQUALIZING RESERVOIR 0,2L POLYETHY	AUSGLEICHSBEHAELTER		
10	51 14 937 08	1	NON-RETURN VALVE 250BAR	RUECKSCHLAGVENTIL		
11	51 15 122 08	1	COUPLING SLEEVE B8 38-S	KUPPLUNGSMUFFE		
12	10 46 691 7	1	HEX CAP NUT RD79X4 SPF	VERSCHLUSSMUTTER		
13	51 15 123 08	1	COUPLING PLUG B8 38-S	KUPPLUNGSSTECKER		
14	10 46 691 3	1	SCREW PLUG RD79X4 SPF	VERSCHLUSSSCHRAUBE		
15	51 05 996 08	1	COUPLING SLEEVE B6 25-S	KUPPLUNGSMUFFE		
16	10 46 691 6	1	HEX CAP NUT RD54X4 SPF	VERSCHLUSSMUTTER		
19	51 15 081 08	1	COUPLING PLUG B6 22-L	KUPPLUNGSSTECKER		
20	10 46 691 2	1	SCREW PLUG RD54X4 SPF	VERSCHLUSSSCHRAUBE		
23	51 15 096 08	1	COUPLING PLUG B2 12-L	KUPPLUNGSSTECKER		
24	10 46 691 0	1	SCREW PLUG RD32X3 SPF	VERSCHLUSSSCHRAUBE		
31	51 10 623 08	1	CONNECTION FLANGE ALZNMGCU 1,5	ANSCHLUSSFLANSCH		
32	51 05 867 08	4	O-RING ARP 568 37,69X3,53 NBR90	O-RING		
33	40 43 159 08	4	SOCKET HEAD SCREW DIN 912 M14X80 10.	ZYLINDERSCHRAUBE		
34	40 43 156 08	4	SOCKET HEAD SCREW ISO 4762 M14X65 1	ZYLINDERSCHRAUBE		
35	47 77 052 08	2	STOP PLUG VSTIM33X2ED A3P	STOPFEN		
36	40 42 153 01	6	SOCKET HEAD SCREW ISO 4762 M14X50 8.	ZYLINDERSCHRAUBE		
37	40 65 292 08	2	HEX SCREW ISO 4017 M14X50 8.8 A3C	SECHSKANTSCHRAUBE		
38	51 05 866 08	4	FLANGE HALF A3P	FLANSCHHAELFTE		
48	40 65 060	2	HEX SCREW ISO 4017 M5X10 8.8 A2C	SECHSKANTSCHRAUBE		
49	46 00 305	2	WASHER ISO 7089 5 200HV A3C	SCHEIBE		
51	95 37 609 08	1	PLATE 3X45X120 DC01 FE//ZN20//C	BLECH		
52	49 00 605	4	HEX SCREW ISO 4017 M6X12 8.8 A2C	SECHSKANTSCHRAUBE		
53	42 40 005 08	4	CIRCLIP DIN 127 A 6 FST A2C	FEDERRING		
54	41 15 140 08	2	HEX NUT ISO 4032 M6 8 A2C	SECHSKANTMUTTER		
55	10 41 285 7	2	OVAL HEAD FLAT SCREW AEHNL.ISO 7380	LINSENFLACHKOPFSCHRAUBE		
91	92 17 822 08	1	HOSE LINES WINCH 6 ⇨ 2 975 403 92 17 822 08	SCHLAUCHLEITUNGEN WINDE		
601	47 10 305 08	1	FLANGE JOINT XGE10-LM-ED A3P	VERSCHRAUBUNG		
602	47 77 049 08	1	STOP PLUG VSTIM14X1,5ED A3P	STOPFEN		
604	47 10 313 08	1	FLANGE JOINT XGE22-LM-ED M26X1,5 A3P	VERSCHRAUBUNG		
608	47 54 336 08	1	FLANGE JOINT REDSDN25/12-S A3P	VERSCHRAUBUNG		
609	47 32 308 08	1	FLANGE JOINT RSWS12-LR-WD A3P	VERSCHRAUBUNG		
610	24 71 286 02	1	FLANGE JOINT EL 12L M18X1,5 CR6-FREI	VERSCHRAUBUNG		
611	47 66 115 08	1	FLANGE JOINT RSWS12-SR-WD A3P	VERSCHRAUBUNG		
612	47 23 302 08	1	FLANGE JOINT EL 10L CR6-FREI	VERSCHRAUBUNG		
613	51 06 290 08	1	GAUGE CONNECTION DKO 10L	MESSSTUTZEN		
614	48 24 306 14	1	FLANGE JOINT ISO 8434 ET 22L CR6-FREI	VERSCHRAUBUNG		
615	47 54 361 08	1	FLANGE JOINT REDSD22/12-L A3P	VERSCHRAUBUNG		
620	24 71 177 02	1	FLANGE JOINT EW 12L M18X1,5 CR6-FREI	VERSCHRAUBUNG		
621	47 00 113 08	1	FLANGE JOINT SNV12-L A3P	VERSCHRAUBUNG		
622	73 62 091	1	FLANGE JOINT ISO 8434-1 GE 10L G1/4A C	VERSCHRAUBUNG		
624	74 07 118	1	FLANGE JOINT EL 25S CR6-FREI	VERSCHRAUBUNG		
625	47 19 012 08	1	FLANGE JOINT EGESD12-LR-WD A3P	VERSCHRAUBUNG		
626	24 71 056 02	1	FLANGE JOINT ET 12L M18X1,5 CR6-FREI	VERSCHRAUBUNG		
627	74 03 569	1	FLANGE JOINT EW 10L M16X1,5 CR6-FREI	VERSCHRAUBUNG		
628	47 19 011 08	1	FLANGE JOINT EGESD10-LR-WD A3P	VERSCHRAUBUNG		
629	51 06 290 08	1	GAUGE CONNECTION DKO 10L	MESSSTUTZEN		
630	48 24 303 14	1	FLANGE JOINT ISO 8434 ET 10L M16X1,5 C	VERSCHRAUBUNG		
631	47 10 394 08	1	FLANGE JOINT XGE12-LM-ED M18X1,5 A3P	VERSCHRAUBUNG		

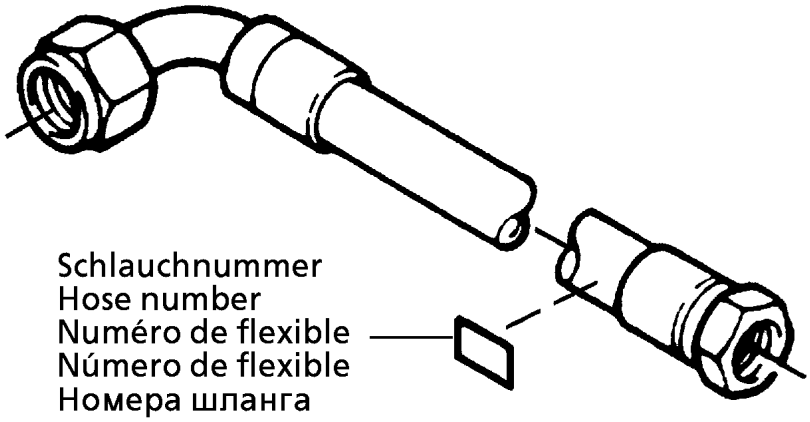

Die Schlauchnummern auf den Schläuchen entsprechen den Positionen in der Schlauchliste.

The hose numbers from the hoses are in accordance with the items in the hose list.

Les numéros indiqués sur les flexibles correspondent aux repères de la nomenclature des flexibles.

Los números indicados en los flexibles corresponden a las posiciones de la lista de flexibles.

Нанесенные на шлангах номера соответствуют позициям в перечне.

Pos.	Item	Quantity	Description	Bezeichnung	Serie	K
1	60 27 601 08	7	NAME PLATE 25,4X101,6	BEZEICHNUNGSSCHILD		
2	60 27 603 08	4	NAME PLATE 25,4X165,1	BEZEICHNUNGSSCHILD		
136	92 44 721 08	2	HOSE CPL. GH506 31X3300	SCHLAUCH KPL.		
137	92 97 220 08	1	HOSE CPL. 2TE 20X1850	SCHLAUCH KPL.		
138	92 76 806 08	1	HOSE CPL. 2TE 2,2M	SCHLAUCH KPL.		
139	92 93 348 08	1	HOSE CPL. 2TE 10X2200	SCHLAUCH KPL.		
140	92 93 129 08	1	HOSE CPL. 2SN 0,66M	SCHLAUCH KPL.		
141	92 16 212 08	1	HOSE CPL. 1SC 0,54M	SCHLAUCH KPL.		
142	92 16 216 08	1	HOSE CPL. 2TE 10X1000	SCHLAUCH KPL.		
143	92 64 654 08	1	HOSE CPL. 2TE 1,0M	SCHLAUCH KPL.		
144	92 16 217 08	1	HOSE CPL. 2TE 10X640	SCHLAUCH KPL.		
145	92 17 662 08	1	HOSE CPL. 1SC 8X240	SCHLAUCH KPL.		

LIEBHERR

27.5.2016
023908

etk_en_de_074713 LR 1750

AUX.HYDR.GRID WINCH 5 + 6
ZUSATZHYDR.GITTER-WINDE 5+6

354 (1/2)

⇩ 2 975 500
91 02 036 08

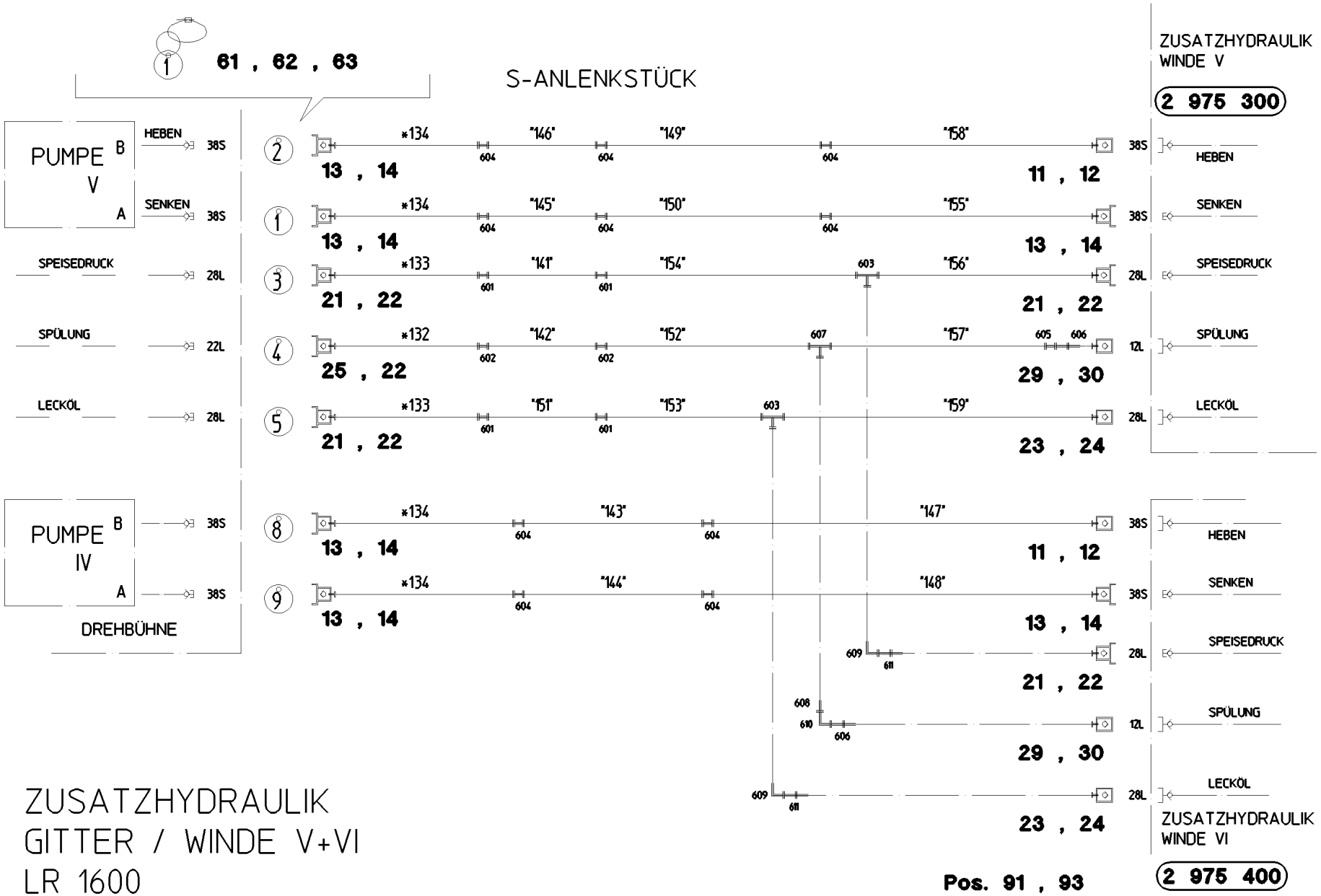

ZUSATZHYDRAULIK
GITTER / WINDE V+VI
LR 1600

Pos.	Item	Quantity	Description	Bezeichnung	Serie	K
11	51 15 122 08	2	COUPLING SLEEVE B8 38-S	KUPPLUNGSMUFFE		
12	10 46 691 7	2	HEX CAP NUT RD79X4 SPF	VERSCHLUSSMUTTER		
13	51 15 123 08	6	COUPLING PLUG B8 38-S	KUPPLUNGSSTECKER		
14	10 46 691 3	6	SCREW PLUG RD79X4 SPF	VERSCHLUSSSCHRAUBE		
21	51 15 011 08	4	COUPLING PLUG B6 28-L	KUPPLUNGSSTECKER		
22	10 46 691 2	5	SCREW PLUG RD54X4 SPF	VERSCHLUSSSCHRAUBE		
23	51 15 010 08	2	COUPLING SLEEVE B6 28-L	KUPPLUNGSMUFFE		
24	10 46 691 6	2	HEX CAP NUT RD54X4 SPF	VERSCHLUSSMUTTER		
25	51 15 081 08	1	COUPLING PLUG B6 22-L	KUPPLUNGSSTECKER		
29	51 15 058 08	2	COUPLING SLEEVE B2 12-L	KUPPLUNGSMUFFE		
30	10 46 691 4	2	HEX CAP NUT RD32X3 SPF	VERSCHLUSSMUTTER		
61	11 16 043 1	2	ROPE 2 2,3KN EDELSTAHL	SEIL		
62	11 17 056 5	10	FERRULE 2 CU	PRESSKLEMME		
63	95 05 568 08	10	TRAILER 25X2 ALMG3 H111	ANHAENGER		
91	92 17 829 08	1	HOSE LINES GRATING-WINCH 5+6 ⇨ 2 975 128 92 17 829 08	SCHLAUCHLEITUNGEN GITTER		
93	92 17 830 08	1	PIPELINES GRATING WINCH 5+6 ⇨ 2 975 502 92 17 830 08	ROHRLEITUNGEN GITTER-WIND		
601	47 00 308 08	4	FLANGE JOINT XG28-L A3P	VERSCHRAUBUNG		
602	47 00 307 08	2	FLANGE JOINT XG22-L A3P	VERSCHRAUBUNG		
603	47 04 308 08	2	FLANGE JOINT T 28L A3C	VERSCHRAUBUNG		
604	47 00 331 08	10	FLANGE JOINT XG38-S A3P	VERSCHRAUBUNG		
605	47 50 305 08	1	FLANGE JOINT XGR22/12-L A3P	VERSCHRAUBUNG		
606	47 00 113 08	2	FLANGE JOINT SNV12-L A3P	VERSCHRAUBUNG		
607	47 04 307 08	1	FLANGE JOINT T 22L CR6-FREI	VERSCHRAUBUNG		
608	47 54 361 08	1	FLANGE JOINT REDSD22/12-L A3P	VERSCHRAUBUNG		
609	76 17 494	2	FLANGE JOINT EW 28L CR6-FREI	VERSCHRAUBUNG		
610	24 71 177 02	1	FLANGE JOINT EW 12L M18X1,5 CR6-FREI	VERSCHRAUBUNG		
611	47 00 106 08	2	FLANGE JOINT SNV28-L A3P	VERSCHRAUBUNG		

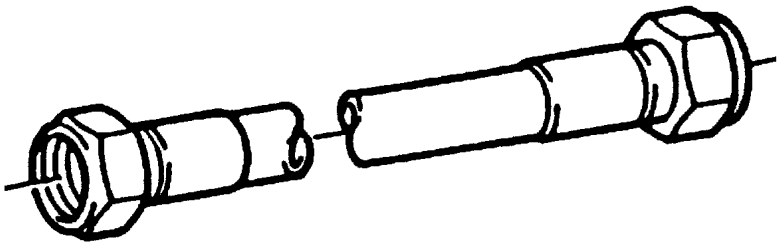

Die Positionsnummern der Rohre auf den Bildtafeln entsprechen den Positionen in der Rohrliste.

The pipe numbers from the illustrations are in accordance with the items in the pipe list.

Les numéros des tuyaux sur les illustrations correspondent aux repères de la nomenclature des tuyaux.

Los números de tubos en las ilustraciones corresponden a las posiciones de la lista de tubos.

Номера позиций труб на изображениях соответствуют позициям в перечне труб.

Pos.	Item	Quantity	Description	Bezeichnung	Serie	K
141	92 15 950 08	1	PIPE COMPL. 28X2X2204	ROHR KPL.		
142	92 15 951 08	1	PIPE COMPL. 22X2,5X2181	ROHR KPL.		
143	92 15 952 08	1	PIPE COMPL. 38X4X1712	ROHR KPL.		
144	92 15 953 08	1	PIPE COMPL. 38X4X1771	ROHR KPL.		
145	92 15 954 08	1	PIPE COMPL. 38X4X2414	ROHR KPL.		
146	92 15 959 08	1	PIPE COMPL. 38X4X2447	ROHR KPL.		
147	92 15 960 08	1	PIPE COMPL. 38X4X2087	ROHR KPL.		
148	92 15 979 08	1	PIPE COMPL. 38X4X2113	ROHR KPL.		
149	92 15 988 08	1	PIPE COMPL. 38X4X3639	ROHR KPL.		
150	92 15 989 08	1	PIPE COMPL. 38X4X3637	ROHR KPL.		
151	92 15 990 08	1	PIPE COMPL. 28X2X1911	ROHR KPL.		
152	92 15 991 08	1	PIPE COMPL. 22X2,5X3886	ROHR KPL.		
153	92 15 992 08	1	PIPE COMPL. 28X2X4012	ROHR KPL.		
154	92 15 996 08	1	PIPE COMPL. 28X2X3953	ROHR KPL.		
155	92 15 997 08	1	PIPE COMPL. 38X5X1943	ROHR KPL.		
156	92 15 998 08	1	PIPE COMPL. 28X2X1700	ROHR KPL.		
157	92 16 007 08	1	PIPE COMPL. 22X2,5X1600	ROHR KPL.		
158	92 16 158 08	1	PIPE COMPL. 38X5X1856	ROHR KPL.		
159	92 19 585 08	1	PIPE COMPL. 28X2X1470	ROHR KPL.		

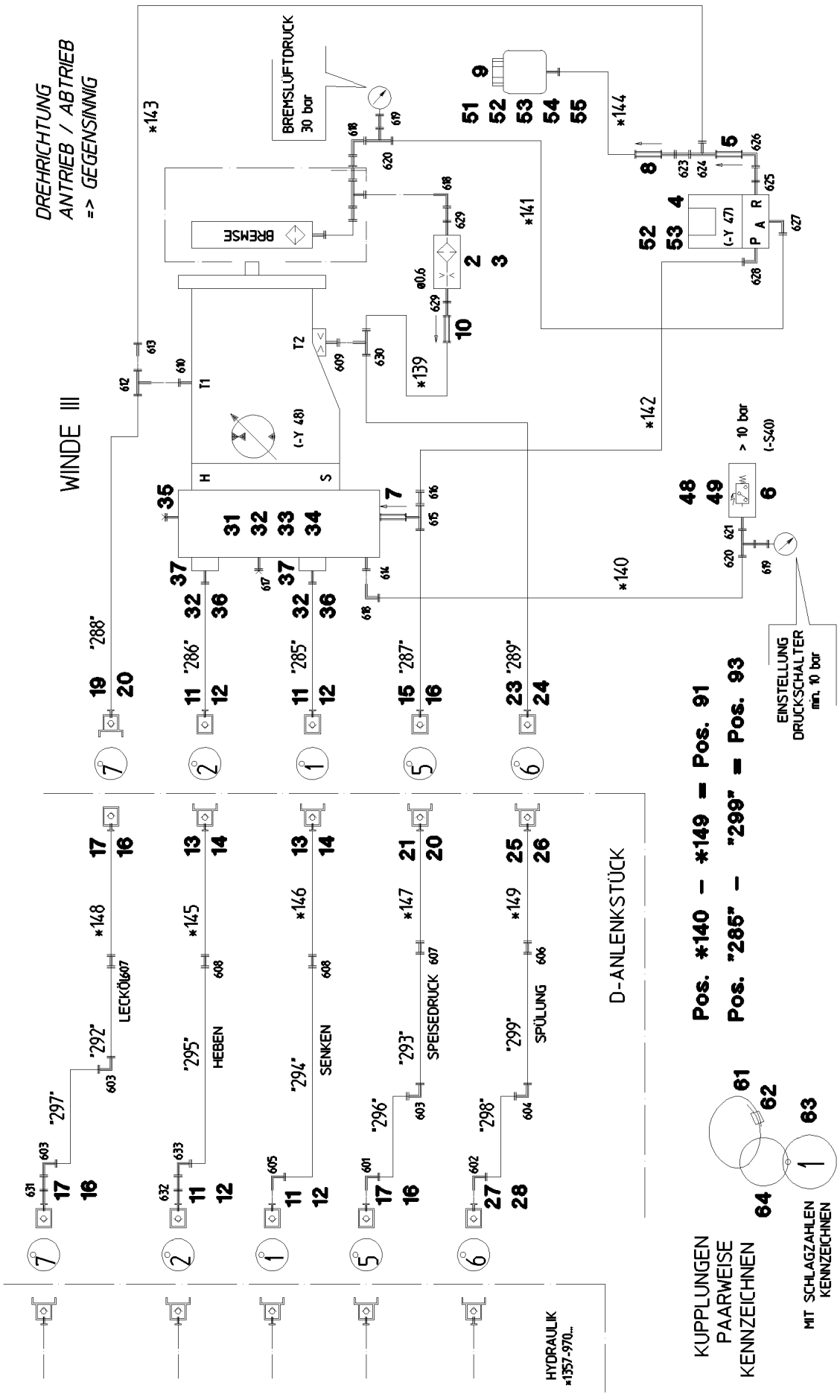
DREHRICHTUNG
ANTRIEB / ABTRIEB
=> GEGENSINNIG
WINDE III
BREMSLÜFTDRUCK
30 bar
BREMSE
(-Y 47)
(-Y 48)
> 10 bar
(-S40)
EINSTELLUNG
DRUCKSCHALTER
min. 10 bar
D-ANLENKSTÜCK
LECKÖL
HEBEN
SENKEN
SPEISEDRUCK
SPÜLUNG
Pos. *140 - *149 = Pos. 91
Pos. "285" - "299" = Pos. 93
KUPPLUNGEN
PAARWEISE
KENNZEICHNEN
MIT SCHLAGZAHLEN
KENNZEICHNEN
HYDRAULIK
*1357-970...

Pos.	Item	Quantity	Description	Bezeichnung	Serie	K
2	51 06 711 08	1	FILTER CARTRIDGE 0,005m³/min 25µm	FILTERPATRONE		
3	51 07 460 08	1	NOZZLE 0,6	DUESE		
4	51 14 444 08	1	DIRECTIONAL CONTROL VALVE 3/2 350BA ⇨ 5 114 444 08 51 14 444 08	WEGEVENTIL		
5	51 14 535 08	1	NON-RETURN VALVE	RUECKSCHLAGVENTIL		
6	51 06 770 08	1	PRESSURE SWITCH 10-100/400 BAR	DRUCKSCHALTER		
7	51 04 087 08	1	NON-RETURN VALVE	RUECKSCHLAGVENTIL		
8	51 14 815 08	1	NON-RETURN VALVE pmax10BAR	RUECKSCHLAGVENTIL		
9	50 28 073 08	1	EQUALIZING RESERVOIR 0,2L POLYETHY	AUSGLEICHSBEHAELTER		
10	51 04 124 08	1	NON-RETURN VALVE 400BAR CF	RUECKSCHLAGVENTIL		
11	51 15 122 08	4	COUPLING SLEEVE B8 38-S	KUPPLUNGSMUFFE		
12	10 46 691 7	4	HEX CAP NUT RD79X4 SPF	VERSCHLUSSMUTTER		
13	51 15 123 08	2	COUPLING PLUG B8 38-S	KUPPLUNGSSTECKER		
14	10 46 691 3	2	SCREW PLUG RD79X4 SPF	VERSCHLUSSSCHRAUBE		
15	51 05 996 08	1	COUPLING SLEEVE B6 25-S	KUPPLUNGSMUFFE		
16	10 46 691 6	4	HEX CAP NUT RD54X4 SPF	VERSCHLUSSMUTTER		
17	51 15 010 08	3	COUPLING SLEEVE B6 28-L	KUPPLUNGSMUFFE		
19	51 15 081 08	1	COUPLING PLUG B6 22-L	KUPPLUNGSSTECKER		
20	10 46 691 2	2	SCREW PLUG RD54X4 SPF	VERSCHLUSSSCHRAUBE		
21	51 15 011 08	1	COUPLING PLUG B6 28-L	KUPPLUNGSSTECKER		
23	51 15 058 08	1	COUPLING SLEEVE B2 12-L	KUPPLUNGSMUFFE		
24	10 46 691 4	1	HEX CAP NUT RD32X3 SPF	VERSCHLUSSMUTTER		
25	51 15 096 08	1	COUPLING PLUG B2 12-L	KUPPLUNGSSTECKER		
26	10 46 691 0	1	SCREW PLUG RD32X3 SPF	VERSCHLUSSSCHRAUBE		
27	51 15 005 08	1	COUPLING SLEEVE B3 15-L	KUPPLUNGSMUFFE		
28	10 46 691 5	1	HEX CAP NUT RD36X3 SPF	VERSCHLUSSMUTTER		
31	51 10 623 08	1	CONNECTION FLANGE ALZNMGCU 1,5	ANSCHLUSSFLANSCH		
32	51 05 867 08	4	O-RING ARP 568 37,69X3,53 NBR90	O-RING		
33	40 42 159 08	4	SOCKET HEAD SCREW DIN 912 M14X80 8.8	ZYLINDERSCHRAUBE		
34	40 43 156 08	4	SOCKET HEAD SCREW ISO 4762 M14X65 1	ZYLINDERSCHRAUBE		
35	47 77 052 08	2	STOP PLUG VSTIM33X2ED A3P	STOPFEN		
36	40 42 153 01	8	SOCKET HEAD SCREW ISO 4762 M14X50 8.	ZYLINDERSCHRAUBE		
37	51 15 178 08	2	FLANGE STUB PIPE 38S	FLANSCHSTUTZEN		
48	40 65 060	2	HEX SCREW ISO 4017 M5X10 8.8 A2C	SECHSKANTSCHRAUBE		
49	46 00 305	2	WASHER ISO 7089 5 200HV A3C	SCHEIBE		
51	95 37 609 08	1	PLATE 3X45X120 DC01 FE//ZN20//C	BLECH		
52	49 00 605	4	HEX SCREW ISO 4017 M6X12 8.8 A2C	SECHSKANTSCHRAUBE		
53	42 40 005 08	4	CIRCLIP DIN 127 A 6 FST A2C	FEDERRING		
54	41 15 140 08	2	HEX NUT ISO 4032 M6 8 A2C	SECHSKANTMUTTER		
55	10 41 285 4	2	OVAL HEAD FLAT SCREW AEHNL.ISO 7380	LINSENFLACHKOPFSCHRAUBE		
61	11 16 043 1	1	ROPE 2 2,3KN EDELSTAHL	SEIL		
62	11 17 056 5	5	FERRULE 2 CU	PRESSKLEMME		
63	95 05 568 08	5	TRAILER 25X2 ALMG3 H111	ANHAENGER		
64	70 42 141 08	5	KEY RING 25 EDELSTAHL	SCHLUESSELRING		
91	92 04 128 08	1	HOSE LINES WINCH 3 ⇨ 2 975 613 92 04 128 08	SCHLAUCHLEITUNGEN WINDE		
93	92 16 224 08	1	PIPELINE WINCH 3 ⇨ 2 975 614 92 16 224 08	ROHRLEITUNGEN WINDE		
601	76 17 494	1	FLANGE JOINT EW 28L CR6-FREI	VERSCHRAUBUNG		
602	76 15 379	1	FLANGE JOINT EW 15L CR6-FREE	VERSCHRAUBUNG		
603	47 02 308 08	3	FLANGE JOINT W 28L A3C	VERSCHRAUBUNG		
604	47 02 305 08	1	FLANGE JOINT XW15-L A3P	VERSCHRAUBUNG		
605	47 25 318 08	1	FLANGE JOINT EWSD38-S A3P	VERSCHRAUBUNG		
606	47 50 317 08	1	FLANGE JOINT XGR15/12-L A3P	VERSCHRAUBUNG		
607	47 00 308 08	2	FLANGE JOINT XG28-L A3P	VERSCHRAUBUNG		
608	47 00 331 08	2	FLANGE JOINT XG38-S A3P	VERSCHRAUBUNG		
609	47 10 394 08	1	FLANGE JOINT XGE12-LM-ED M18X1,5 A3P	VERSCHRAUBUNG		
610	47 10 313 08	1	FLANGE JOINT XGE22-LM-ED M26X1,5 A3P	VERSCHRAUBUNG		
611	47 10 397 08	1	FLANGE JOINT ISO 8434-1 GE 10L M12X1,5	VERSCHRAUBUNG		
612	48 24 306 14	1	FLANGE JOINT ISO 8434 ET 22L CR6-FREI	VERSCHRAUBUNG		

Pos.	Item	Quantity	Description	Bezeichnung	Serie	K
613	47 54 361 08	1	FLANGE JOINT REDSD22/12-L A3P	VERSCHRAUBUNG		
614	47 10 305 08	3	FLANGE JOINT XGE10-LM-ED A3P	VERSCHRAUBUNG		
615	73 67 774	1	FLANGE JOINT ET 25S CR6-FREI	VERSCHRAUBUNG		
616	47 54 336 08	1	FLANGE JOINT REDSDN25/12-S A3P	VERSCHRAUBUNG		
617	47 77 049 08	1	STOP PLUG VSTIM14X1,5ED A3P	STOPFEN		
618	74 03 569	3	FLANGE JOINT EW 10L M16X1,5 CR6-FREI	VERSCHRAUBUNG		
619	51 06 290 08	2	GAUGE CONNECTION DKO 10L	MESSSTUTZEN		
620	47 23 302 08	2	FLANGE JOINT EL 10L CR6-FREI	VERSCHRAUBUNG		
621	73 62 091	1	FLANGE JOINT ISO 8434-1 GE 10L G1/4A C	VERSCHRAUBUNG		
623	47 00 113 08	1	FLANGE JOINT SNV12-L A3P	VERSCHRAUBUNG		
624	24 71 286 02	1	FLANGE JOINT EL 12L M18X1,5 CR6-FREI	VERSCHRAUBUNG		
625	47 19 012 08	1	FLANGE JOINT EGESD12-LR-WD A3P	VERSCHRAUBUNG		
626	24 71 177 02	1	FLANGE JOINT EW 12L M18X1,5 CR6-FREI	VERSCHRAUBUNG		
627	47 32 308 08	1	FLANGE JOINT RSWS12-LR-WD A3P	VERSCHRAUBUNG		
628	47 66 115 08	1	FLANGE JOINT RSWS12-SR-WD A3P	VERSCHRAUBUNG		
629	47 19 011 08	2	FLANGE JOINT EGESD10-LR-WD A3P	VERSCHRAUBUNG		
630	24 71 056 02	1	FLANGE JOINT ET 12L M18X1,5 CR6-FREI	VERSCHRAUBUNG		
631	47 00 106 08	1	FLANGE JOINT SNV28-L A3P	VERSCHRAUBUNG		
632	47 00 107 08	1	FLANGE JOINT SNV38-S A3P	VERSCHRAUBUNG		
633	47 02 334 08	1	FLANGE JOINT XW38-S A3P	VERSCHRAUBUNG		

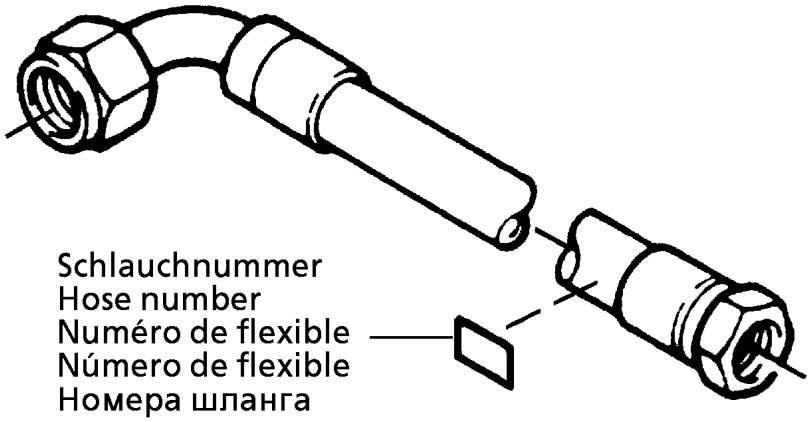

Die Schlauchnummern auf den Schläuchen entsprechen den Positionen in der Schlauchliste.

The hose numbers from the hoses are in accordance with the items in the hose list.

Les numéros indiqués sur les flexibles correspondent aux repères de la nomenclature des flexibles.

Los números indicados en los flexibles corresponden a las posiciones de la lista de flexibles.

Нанесенные на шлангах номера соответствуют позициям в перечне.

Pos.	Item	Quantity	Description	Bezeichnung	Serie	K
1	60 27 601 08	9	NAME PLATE 25,4X101,6	BEZEICHNUNGSSCHILD		
2	60 27 602 08	2	NAME PLATE 25,4X165,1	BEZEICHNUNGSSCHILD		
3	60 27 603 08	2	NAME PLATE 25,4X165,1	BEZEICHNUNGSSCHILD		
139	92 17 662 08	1	HOSE CPL. 1SC 8X240	SCHLAUCH KPL.		
140	92 93 129 08	1	HOSE CPL. 2SN 0,66M	SCHLAUCH KPL.		
141	92 16 212 08	1	HOSE CPL. 1SC 0,54M	SCHLAUCH KPL.		
142	92 16 216 08	1	HOSE CPL. 2TE 10X1000	SCHLAUCH KPL.		
143	92 64 654 08	1	HOSE CPL. 2TE 1,0M	SCHLAUCH KPL.		
144	92 16 217 08	1	HOSE CPL. 2TE 10X640	SCHLAUCH KPL.		
145	92 96 231 08	1	HOSE CPL. GH506 31X1120	SCHLAUCH KPL.		
146	92 46 815 08	1	HOSE CPL. GH506 31X1200	SCHLAUCH KPL.		
147	92 76 051 08	1	HOSE CPL. 1SN 1,0M	SCHLAUCH KPL.		
148	92 63 858 08	1	HOSE CPL. 1SN 25X1200	SCHLAUCH KPL.		
149	92 67 119 08	1	HOSE CPL. 2TE 1,2M	SCHLAUCH KPL.		

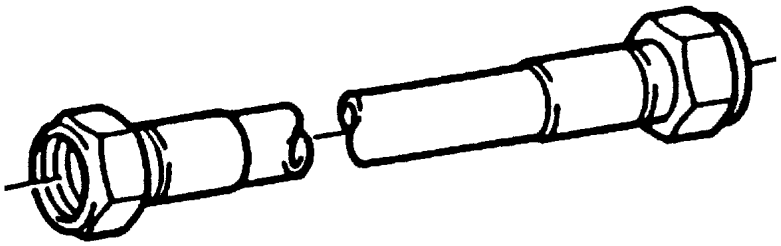

Die Positionsnummern der Rohre auf den Bildtafeln entsprechen den Positionen in der Rohrliste.

The pipe numbers from the illustrations are in accordance with the items in the pipe list.

Les numéros des tuyaux sur les illustrations correspondent aux repères de la nomenclature des tuyaux.

Los números de tubos en las ilustraciones corresponden a las posiciones de la lista de tubos.

Номера позиций труб на изображениях соответствуют позициям в перечне труб.

Pos.	Item	Quantity	Description	Bezeichnung	Serie	K
285	92 16 015 08	1	PIPE COMPL. 38X4X341	ROHR KPL.		
286	92 16 148 08	1	PIPE COMPL. 38X4X285	ROHR KPL.		
287	92 16 149 08	1	PIPE COMPL. 25X3X315	ROHR KPL.		
288	92 16 150 08	1	PIPE COMPL. 22X2,5X930	ROHR KPL.		
289	92 16 151 08	1	PIPE COMPL. 12X1,5X515	ROHR KPL.		
292	92 16 579 08	1	PIPE COMPL. 28X2X3730	ROHR KPL.		
293	92 16 580 08	1	PIPE COMPL. 28X2X3840	ROHR KPL.		
294	92 16 153 08	1	PIPE COMPL. 38X4X3861	ROHR KPL.		
295	92 16 154 08	1	PIPE COMPL. 38X4X3746	ROHR KPL.		
296	92 16 155 08	1	PIPE COMPL. 28X2X1709	ROHR KPL.		
297	92 16 156 08	1	PIPE COMPL. 28X2X1863	ROHR KPL.		
298	92 16 157 08	1	PIPE COMPL. 15X1,5X1870	ROHR KPL.		
299	92 16 604 08	1	PIPE COMPL. 15X1,5X3920	ROHR KPL.		

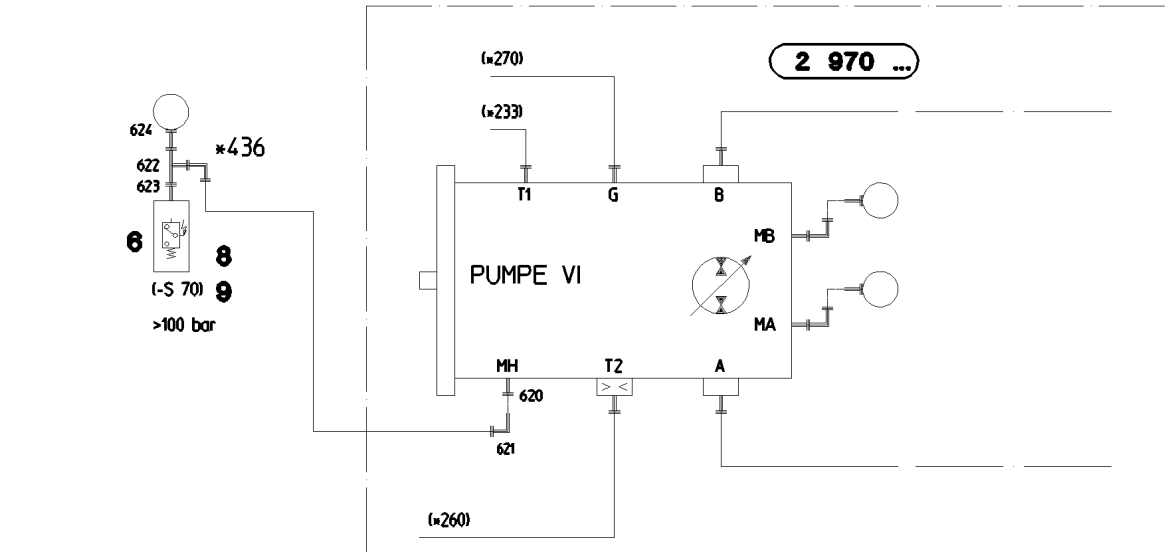
(*270)
2 970 ...
(*233)
624
622
623
*436
6
8
(-S 70)
9
>100 bar
T1
G
B
MB
PUMPE VI
MA
MH
T2
A
620
621
(*260)

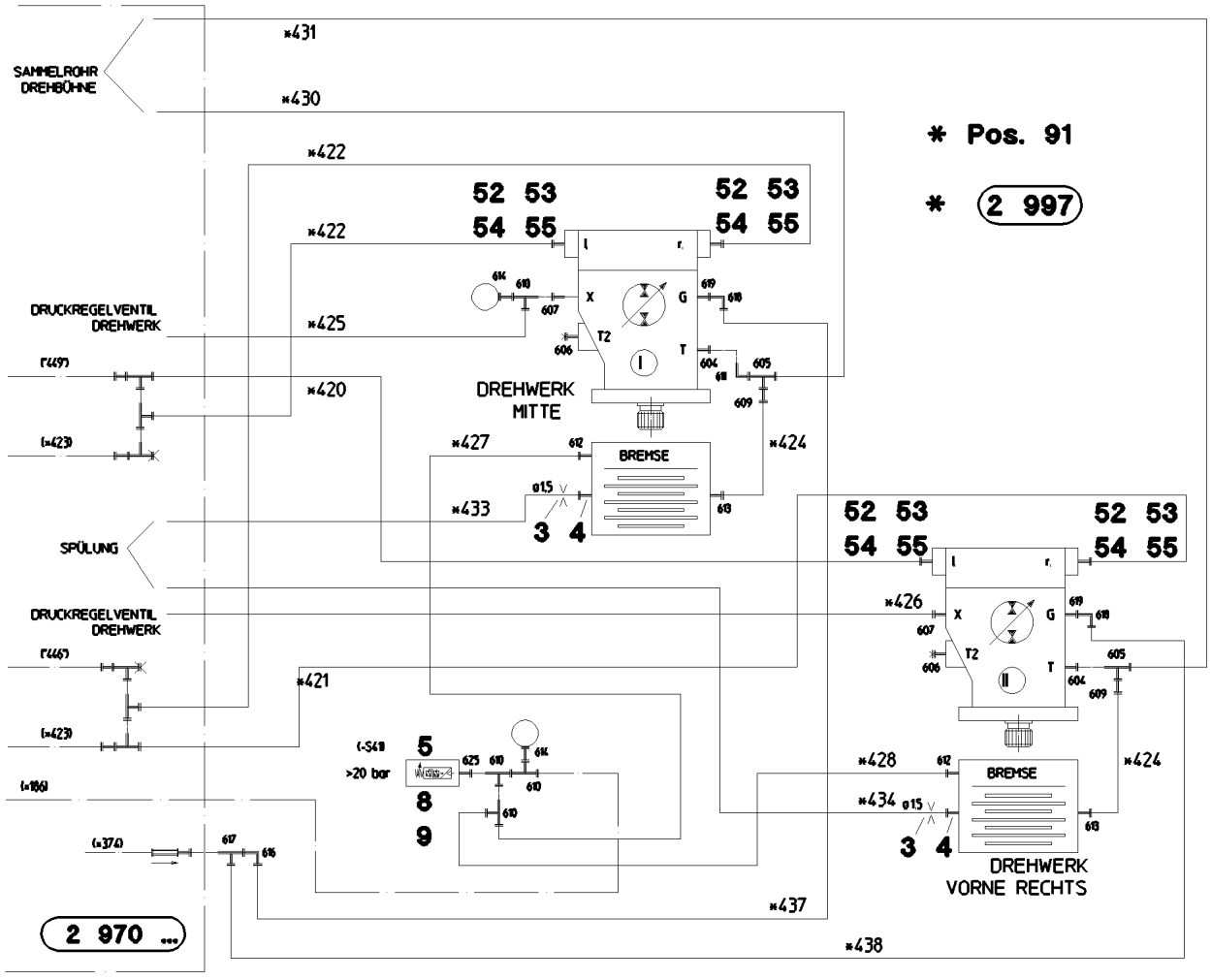
*431
SAMMELROHR DREHBÜHNE
*430
* Pos. 91
*422
* 2 997
52 53 54 55
52 53 54 55
*422
DRUCKREGELVENTIL DREHWERK
*425
(*449)
*420
(*423)
DREHWERK MITTE
*427
BREMSE
*424
ø1.5
*433
3 4
SPÜLUNG
52 53 54 55
52 53 54 55
DRUCKREGELVENTIL DREHWERK
*426
(*446)
*421
(*423)
(-S41)
5
>20 bar
8
9
(*186)
*428
BREMSE
*424
*434
ø1.5
3 4
DREHWERK VORNE RECHTS
(*374)
*437
2 970 ...
*438

Pos.	Item	Quantity	Description	Bezeichnung	Serie	K
3	51 10 608 08	2	NOZZLE D 1,5 M10X10 ST	DUESE		
4	97 15 483 08	2	UNION PIECE RETOUCH M22X1,5	VERSCHRAUBUNG NACHARBEI		
5	51 06 770 08	1	PRESSURE SWITCH 10-100/400 BAR	DRUCKSCHALTER		
6	51 06 769 08	1	PRESSURE SWITCH 10-100/400 BAR	DRUCKSCHALTER		
8	40 00 417	4	HEX SCREW ISO 4017 M5X12 8.8 A2C	SECHSKANTSCHRAUBE		
9	42 18 006 08	4	WASHER DIN 9021 A 5,3 ST VERZ	SCHEIBE		
52	51 05 869 08	12	FLANGE HALF SAE 1 6000 PSI CR6-FREI	FLANSCHHAELFTE		
53	51 05 870 08	6	O-RING ARP 568 32,92X3,53 NBR90	O-RING		
54	40 42 035	16	SOCKET HEAD SCREW ISO 4762 M12X45 8.	ZYLINDERSCHRAUBE		
55	46 00 197	8	HEX SCREW ISO 4014 M12X45 8.8 A3C	SECHSKANTSCHRAUBE		
91	92 12 358 08	1	HOSE LINES 2 SLEWING GEAR ⇨ 2 976 010 92 12 358 08	SCHLAUCHLEITUNGEN 2 DREH		
601	74 07 118	4	FLANGE JOINT EL 25S CR6-FREI	VERSCHRAUBUNG		
602	73 67 774	2	FLANGE JOINT ET 25S CR6-FREI	VERSCHRAUBUNG		
603	47 54 328 08	2	FLANGE JOINT REDSD25/16-S CFX	VERSCHRAUBUNG		
604	47 10 370 08	2	FLANGE JOINT XGE18-LM-ED M18X1,5 A3P	VERSCHRAUBUNG		
605	24 71 285 02	2	FLANGE JOINT EL 18L CR6-FREI	VERSCHRAUBUNG		
606	47 77 051 08	2	STOP PLUG VSTIM18X1,5ED A3P	STOPFEN		
607	47 10 305 08	2	FLANGE JOINT XGE10-LM-ED A3P	VERSCHRAUBUNG		
608	47 50 329 08	2	FLANGE JOINT XGR30/25-S CFX	VERSCHRAUBUNG		
609	47 54 303 08	2	FLANGE JOINT REDSD18/10-L A3P	VERSCHRAUBUNG		
610	47 23 302 08	4	FLANGE JOINT EL 10L CR6-FREI	VERSCHRAUBUNG		
611	24 71 083 02	1	FLANGE JOINT EW 18L M26X1,5 CR6-FREI	VERSCHRAUBUNG		
612	47 10 397 08	2	FLANGE JOINT ISO 8434-1 GE 10L M12X1,5	VERSCHRAUBUNG		
613	47 10 398 08	2	FLANGE JOINT XGE10-LM-ED M22X1,5 A3P	VERSCHRAUBUNG		
614	51 06 290 08	2	GAUGE CONNECTION DKO 10L	MESSSTUTZEN		
616	76 17 268	1	FLANGE JOINT EW 10S CR6-FREI	VERSCHRAUBUNG		
617	73 67 776	1	FLANGE JOINT EL 10S CR6-FREI	VERSCHRAUBUNG		
618	74 04 186	2	FLANGE JOINT EW 8S M16X1,5 CR6-FREI	VERSCHRAUBUNG		
619	47 10 322 08	2	FLANGE JOINT XGE8-SM-ED CFX	VERSCHRAUBUNG		
620	47 10 302 08	1	FLANGE JOINT XGE6-SM-ED A3P	VERSCHRAUBUNG		
621	47 25 315 08	2	FLANGE JOINT EW 6S M14X1,5 CR6-FREI	VERSCHRAUBUNG		
622	47 23 312 08	1	FLANGE JOINT ELSD6-S A3P	VERSCHRAUBUNG		
623	47 10 321 08	1	FLANGE JOINT XGE6-SR-ED A3P	VERSCHRAUBUNG		
624	47 56 015 08	1	TEST POINT FITTING BMA3 6S	MESSANSCHLUSS		
625	73 62 091	1	FLANGE JOINT ISO 8434-1 GE 10L G1/4A C	VERSCHRAUBUNG		

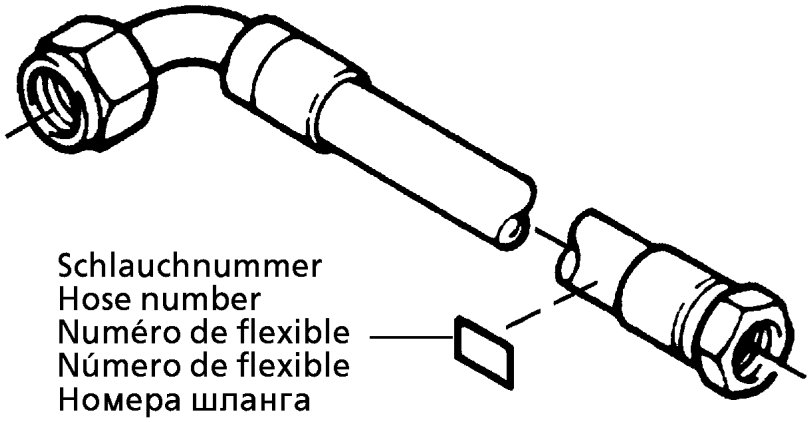

Die Schlauchnummern auf den Schläuchen entsprechen den Positionen in der Schlauchliste.

The hose numbers from the hoses are in accordance with the items in the hose list.

Les numéros indiqués sur les flexibles correspondent aux repères de la nomenclature des flexibles.

Los números indicados en los flexibles corresponden a las posiciones de la lista de flexibles.

Нанесенные на шлангах номера соответствуют позициям в перечне.

Pos.	Item	Quantity	Description	Bezeichnung	Serie	K
1	60 27 601 08	11	NAME PLATE 25,4X101,6	BEZEICHNUNGSSCHILD		
2	60 27 602 08	6	NAME PLATE 25,4X165,1	BEZEICHNUNGSSCHILD		
420	92 16 114 08	1	HOSE CPL. 2755.12 1,32M	SCHLAUCH KPL.		
421	92 09 039 08	1	HOSE CPL. 2755.12 0,92M	SCHLAUCH KPL.		
422	92 16 115 08	2	HOSE CPL. 2755.12 0,68M	SCHLAUCH KPL.		
424	92 12 551 08	2	HOSE CPL. 1SC 0,34M	SCHLAUCH KPL.		
425	92 80 467 08	1	HOSE CPL. 1SC 0,28M	SCHLAUCH KPL.		
426	92 61 191 08	1	HOSE CPL. 1SC 8X1600	SCHLAUCH KPL.		
427	92 76 090 08	1	HOSE CPL. 1SC 0,76M	SCHLAUCH KPL.		
428	92 60 298 08	1	HOSE CPL. 1SC 8X900	SCHLAUCH KPL.		
430	92 62 944 08	1	HOSE CPL. 2TE 0,8M	SCHLAUCH KPL.		
431	92 60 561 08	1	HOSE CPL. 2TE 0,74M	SCHLAUCH KPL.		
433	92 16 205 08	1	HOSE CPL. 1SC 1,6M	SCHLAUCH KPL.		
434	92 16 206 08	1	HOSE CPL. 1SC 8X1900	SCHLAUCH KPL.		
436	92 09 763 08	1	HOSE CPL. 2SN 0,37M	SCHLAUCH KPL.		
437	92 77 395 08	1	HOSE CPL. 2SN 0,98M	SCHLAUCH KPL.		
438	92 77 396 08	1	HOSE CPL. 2SN 1,08M	SCHLAUCH KPL.		

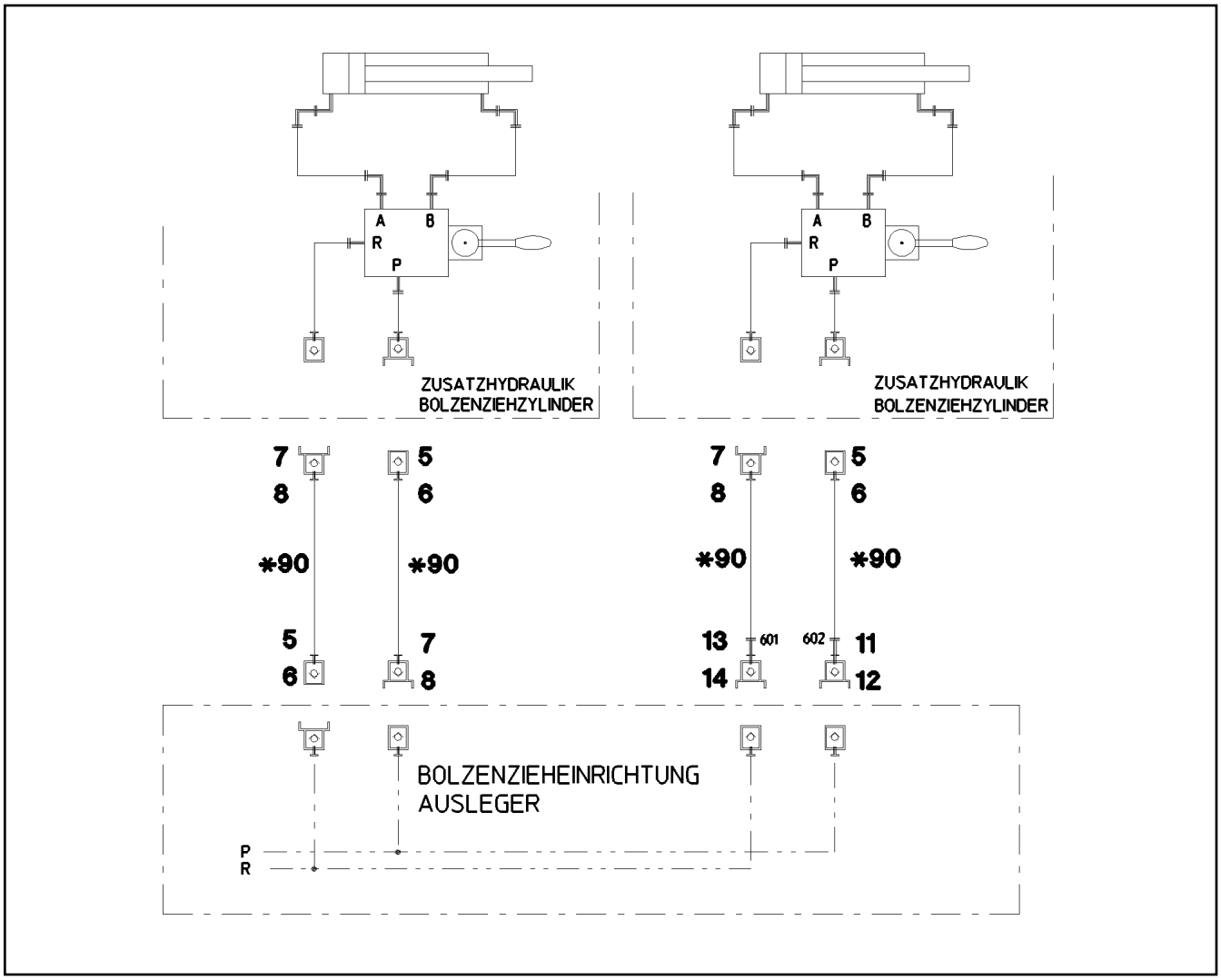

Pos.	Item	Quantity	Description	Bezeichnung	Serie	K
5	51 15 058 08	3	COUPLING SLEEVE B2 12-L	KUPPLUNGSMUFFE		
6	10 46 691 4	3	HEX CAP NUT RD32X3 SPF	VERSCHLUSSMUTTER		
7	51 15 096 08	3	COUPLING PLUG B2 12-L	KUPPLUNGSSTECKER		
8	10 46 691 0	3	SCREW PLUG RD32X3 SPF	VERSCHLUSSSCHRAUBE		
11	51 15 004 08	1	COUPLING PLUG B3 15-L	KUPPLUNGSSTECKER		
12	10 46 691 1	1	SCREW PLUG RD36X3 SPF	VERSCHLUSSSCHRAUBE		
13	57 05 048 08	1	COUPLING PLUG B6 18-L	KUPPLUNGSSTECKER		
14	10 46 691 2	1	SCREW PLUG RD54X4 SPF	VERSCHLUSSSCHRAUBE		
90	92 87 559 08	4	HOSE CPL. 2SN 8X15000	SCHLAUCH KPL.		
601	47 54 363 08	1	FLANGE JOINT REDSD18/12-L A3P	VERSCHRAUBUNG		
602	47 54 318 08	1	FLANGE JOINT RED 15/12L CR6-FREI	VERSCHRAUBUNG		

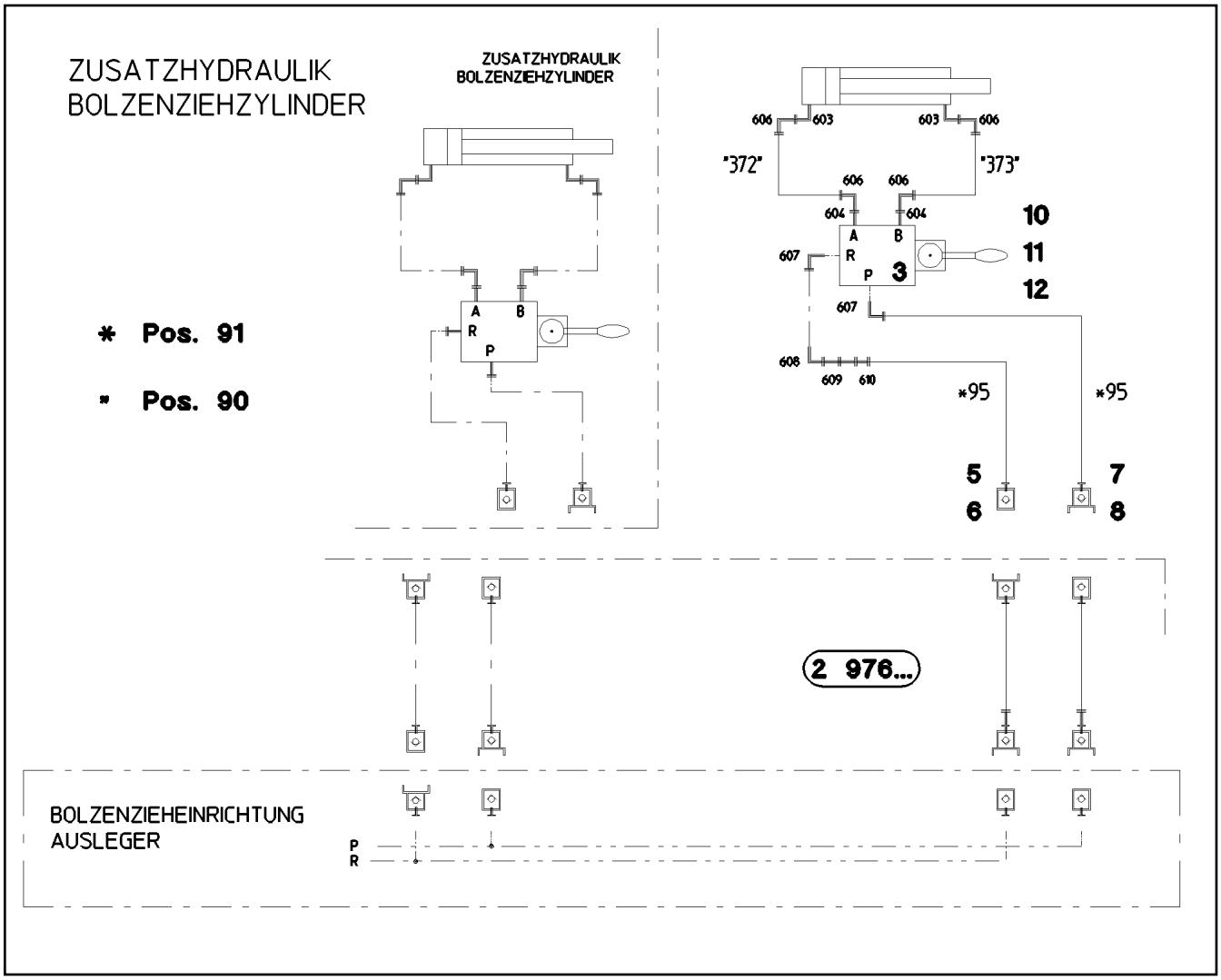

Pos.	Item	Quantity	Description	Bezeichnung	Serie	K
3	51 13 045 08	1	DIRECTIONAL CTRL. VALVE 4/3-400BAR	WEGESCHIEBER		
(1)	51 07 255 90	1	LEVER HOUSING	HEBELGEHAEUSE		
(11)	57 00 739 08	1	LEVER ARM	HEBELSTANGE		
(18)	51 07 113 08	1	O-RING 26X3 NBR90	O-RING		
5	51 15 058 08	1	COUPLING SLEEVE B2 12-L	KUPPLUNGSMUFFE		
6	10 46 691 4	1	HEX CAP NUT RD32X3 SPF	VERSCHLUSSMUTTER		
7	51 15 096 08	1	COUPLING PLUG B2 12-L	KUPPLUNGSSTECKER		
8	10 46 691 0	1	SCREW PLUG RD32X3 SPF	VERSCHLUSSSCHRAUBE		
10	46 00 023	2	HEX SCREW ISO 4014 M6X50 8.8 A2C	SECHSKANTSCHRAUBE		
11	41 15 140 08	2	HEX NUT ISO 4032 M6 8 A2C	SECHSKANTMUTTER		
12	42 00 009 01	2	WASHER ISO 7089 6 200HV A3C	SCHEIBE		
90	96 46 081 08	1	PIPELINE PIN PULLING CYLINDER	ROHRLEITUNGEN BOLZENZIE		
(372)	92 09 706 08	1	PIPE COMPL. 10X1,5X190	ROHR KPL.		
(373)	96 18 464 08	1	PIPE COMPL. 10X1,5X175	ROHR KPL.		
91	96 46 080 08	1	HOSE LINES BOLT EXTRACTION	SCHLAUCHLEITUNGEN BOLZEN		
(1)	60 27 601 08	2	NAME PLATE 25,4X101,6	BEZEICHNUNGSSCHILD		
(95)	92 65 600 08	2	HOSE CPL. 2SN 0,7M	SCHLAUCH KPL.		
603	47 32 310 08	2	FLANGE JOINT RSWS10-SR-WD A3P	VERSCHRAUBUNG		
604	47 10 328 08	2	FLANGE JOINT ISO 8434-1 GE 10S G3/8A C	VERSCHRAUBUNG		
606	76 17 268	4	FLANGE JOINT EW 10S CR6-FREI	VERSCHRAUBUNG		
607	47 32 308 08	2	FLANGE JOINT RSWS12-LR-WD A3P	VERSCHRAUBUNG		
608	24 71 177 02	1	FLANGE JOINT EW 12L M18X1,5 CR6-FREI	VERSCHRAUBUNG		
609	47 00 113 08	1	FLANGE JOINT SNV12-L A3P	VERSCHRAUBUNG		
610	47 00 304 08	1	FLANGE JOINT XG12-L A3P	VERSCHRAUBUNG		

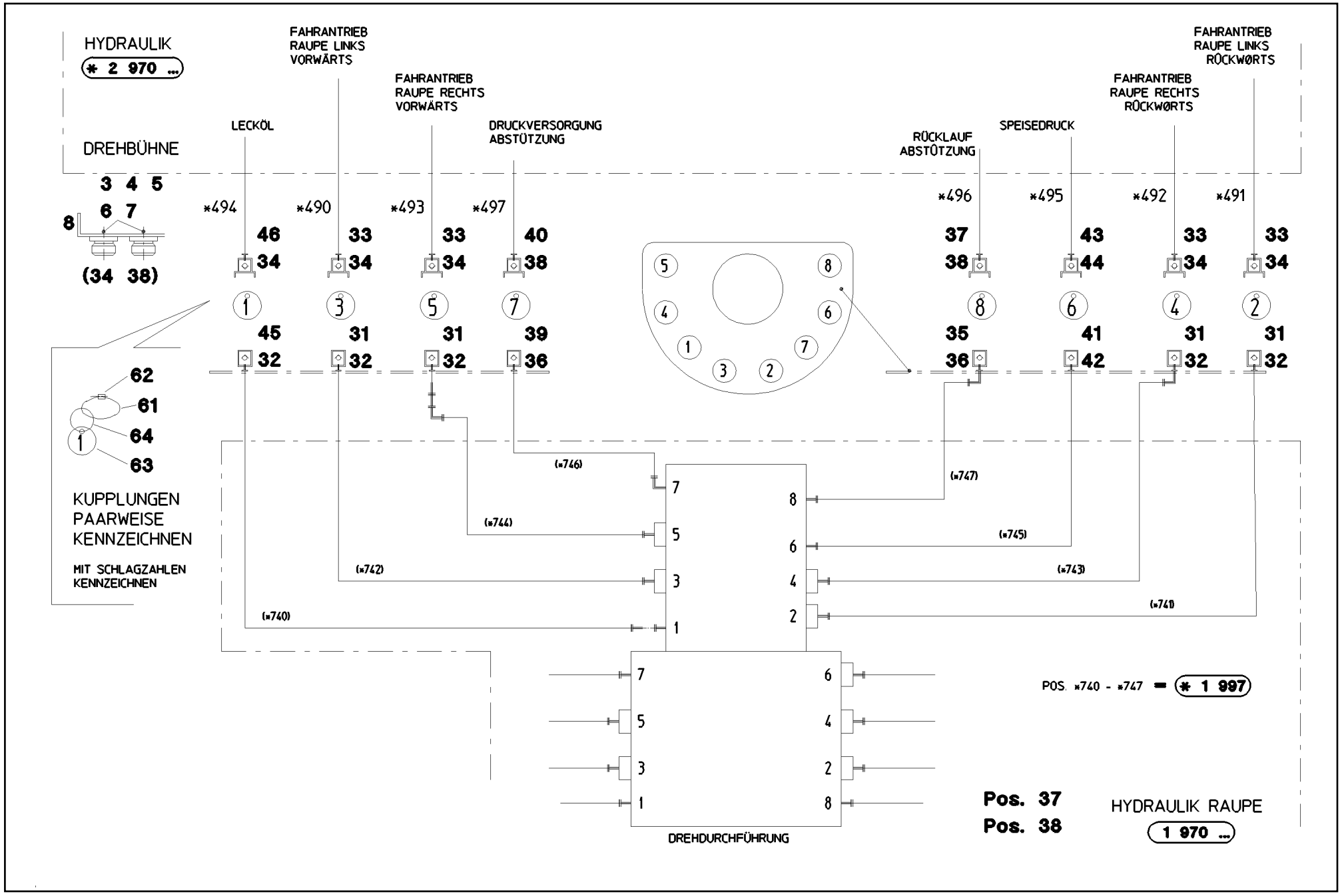
HYDRAULIK
* 2 970 ...
DREHBÜHNE
3 4 5
6 7
8
(34 38)
LECKÖL
FAHRANTRIEB RAUPE LINKS VORWÄRTS
FAHRANTRIEB RAUPE RECHTS VORWÄRTS
DRUCKVERSORGUNG ABSTÜTZUNG
RÜCKLAUF ABSTÜTZUNG
SPEISEDRUCK
FAHRANTRIEB RAUPE RECHTS RÜCKWØRTS
FAHRANTRIEB RAUPE LINKS RÜCKWØRTS
*494
*490
*493
*497
*496
*495
*492
*491
46 34
33 34
33 34
40 38
37 38
43 44
33 34
33 34
1
3
5
7
8
6
4
2
45 32
31 32
31 32
39 36
35 36
41 42
31 32
31 32
62
61
64
63
KUPPLUNGEN PAARWEISE KENNZEICHNEN
MIT SCHLAGZAHLEN KENNZEICHNEN
(*740)
(*741)
(*742)
(*743)
(*744)
(*745)
(*746)
(*747)
DREHDURCHFÜHRUNG
POS. *740 - *747 = * 1 997
Pos. 37
Pos. 38
HYDRAULIK RAUPE
1 970 ...

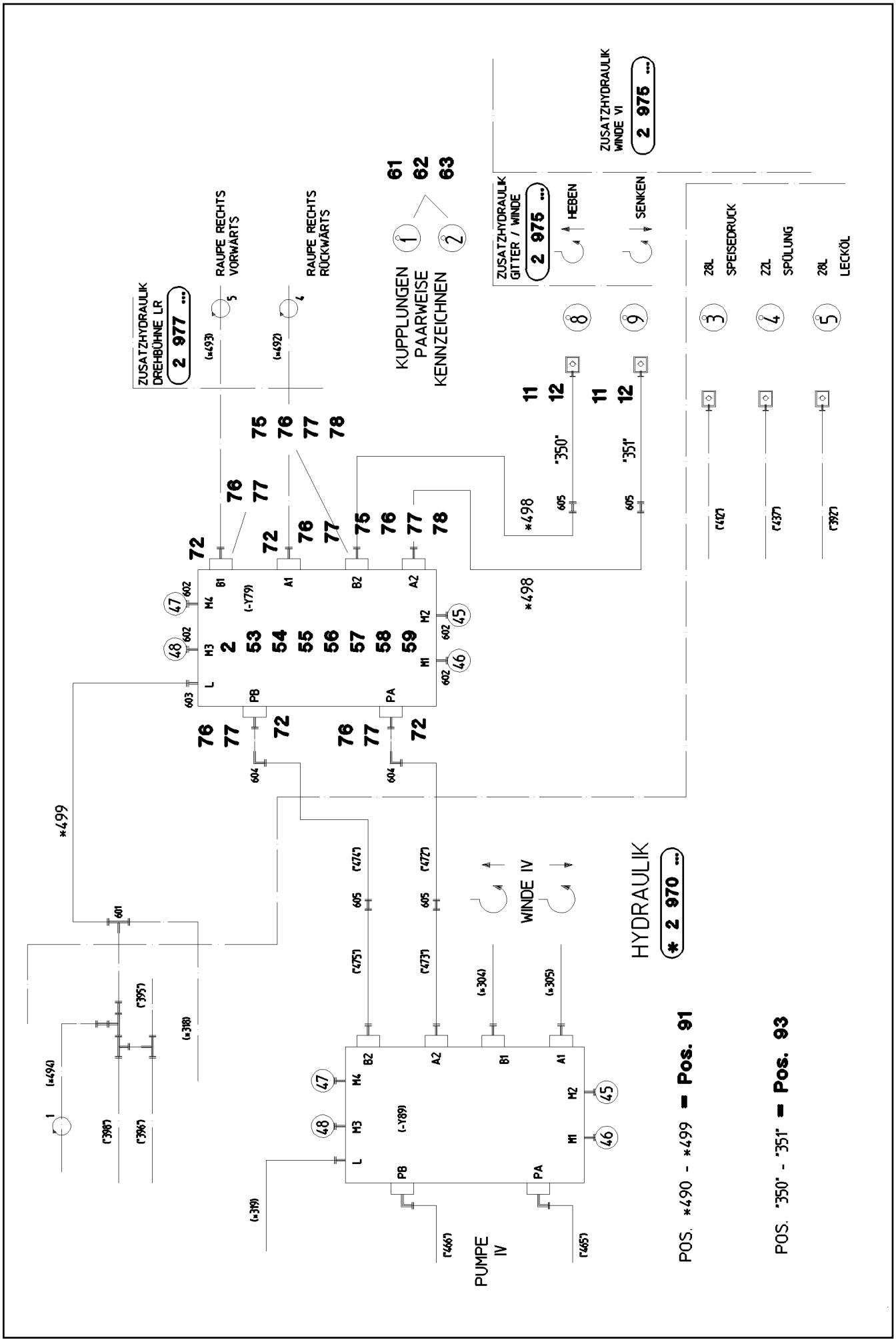
ZUSATZHYDRAULIK DREHBÜHNE LR
2 977 ...
RAUPE RECHTS VORWÄRTS
RAUPE RECHTS RÜCKWÄRTS
KUPPLUNGEN PAARWEISE KENNZEICHNEN
ZUSATZHYDRAULIK GITTER / WINDE
2 975 ...
HEBEN
SENKEN
ZUSATZHYDRAULIK WINDE VI
2 975 ...
28L SPEISEDRUCK
22L SPÜLUNG
28L LECKÖL
HYDRAULIK
* 2 970 ...
WINDE IV
PUMPE IV
POS. *490 - *499 = Pos. 91
POS. "350" - "351" = Pos. 93

Pos.	Item	Quantity	Description	Bezeichnung	Serie	K
2	92 08 234 08	1	CHANGEOVER BLOCK	UMSCHALTBLOCK KPL.		
3	49 00 188	4	HEX SCREW ISO 4017 M8X16 8.8 A2C	SECHSKANTSCHRAUBE		
4	42 18 614 05	4	WASHER ISO 7093-1 8 200HV-A2	SCHEIBE		
5	43 20 053 08	7	DOWEL PIN ISO 8752 6X14	SPANNSTIFT		
6	40 86 002 08	7	COUNTERSUNK SCREW DIN 7991 M6X16 8.	SENKSCHRAUBE		
7	41 19 004 08	7	HEX NUT DIN 985 M6 8 A2C	SECHSKANTMUTTER		
8	97 09 140 08	1	PLATE 4X855X145 S315MC	BLECH		
11	51 15 122 08	2	COUPLING SLEEVE B8 38-S	KUPPLUNGSMUFFE		
12	10 46 691 7	2	HEX CAP NUT RD79X4 SPF	VERSCHLUSSMUTTER		
31	51 15 122 08	4	COUPLING SLEEVE B8 38-S	KUPPLUNGSMUFFE		
32	10 46 691 7	5	HEX CAP NUT RD79X4 SPF	VERSCHLUSSMUTTER		
33	51 15 123 08	4	COUPLING PLUG B8 38-S	KUPPLUNGSSTECKER		
34	10 46 690 9	5	SCREW PLUG RD79X4 SPF	VERSCHLUSSSCHRAUBE		
35	51 15 010 08	1	COUPLING SLEEVE B6 28-L	KUPPLUNGSMUFFE		
36	10 46 691 6	2	HEX CAP NUT RD54X4 SPF	VERSCHLUSSMUTTER		
37	51 15 011 08	1	COUPLING PLUG B6 28-L	KUPPLUNGSSTECKER		
38	10 46 690 8	2	SCREW PLUG RD54X4 ALCUMGPB SPF	VERSCHLUSSSCHRAUBE		
39	51 15 007 08	1	COUPLING SLEEVE B6 20-S	KUPPLUNGSMUFFE		
40	57 05 051 08	1	COUPLING PLUG B6 20-S	KUPPLUNGSSTECKER		
41	51 15 059 08	1	COUPLING SLEEVE B3 16-S	KUPPLUNGSMUFFE		
42	10 46 691 5	1	HEX CAP NUT RD36X3 SPF	VERSCHLUSSMUTTER		
43	51 15 086 08	1	COUPLING PLUG B3 16-S	KUPPLUNGSSTECKER		
44	10 46 691 1	1	SCREW PLUG RD36X3 SPF	VERSCHLUSSSCHRAUBE		
45	51 15 184 08	1	COUPLING SLEEVE B8 35-L	KUPPLUNGSMUFFE		
46	51 15 185 08	1	COUPLING PLUG B8 35-L	KUPPLUNGSSTECKER		
53	95 51 017 08	1	PLATE 6X128X166 S355MC	BLECH		
54	95 40 177 08	1	PLATE 6X90X123 S355MC	BLECH		
55	49 00 161	4	HEX SCREW ISO 4017 M12X30 8.8 A3C	SECHSKANTSCHRAUBE		
56	49 00 153	4	HEX SCREW ISO 4017 M16X40 8.8 A3C	SECHSKANTSCHRAUBE		
57	10 28 980 6	8	WASHER ISO 7089 16 300HV FLZN SPF	SCHEIBE		
58	10 28 980 4	8	WASHER ISO 7089 12 300HV FLZN SPF	SCHEIBE		
59	41 15 143 08	4	HEX NUT ISO 4032 M12 8 A3C	SECHSKANTMUTTER		
61	11 16 043 1	3	ROPE 2 2,3KN EDELSTAHL	SEIL		
62	11 17 056 5	20	FERRULE 2 CU	PRESSKLEMME		
63	95 05 568 08	20	TRAILER 25X2 ALMG3 H111	ANHAENGER		
64	70 42 141 08	20	KEY RING 25 EDELSTAHL	SCHLUESSELRING		
72	51 15 178 08	4	FLANGE STUB PIPE 38S	FLANSCHSTUTZEN		
75	51 05 866 08	4	FLANGE HALF A3P	FLANSCHHAELFTE		
76	51 05 867 08	6	O-RING ARP 568 37,69X3,53 NBR90	O-RING		
77	40 42 152 08	20	SOCKET HEAD SCREW DIN 912 M14X45 8.8	ZYLINDERSCHRAUBE		
78	40 65 145 01	4	HEX SCREW ISO 4017 M14X45 8.8 A3C	SECHSKANTSCHRAUBE		
91	92 17 477 08	1	HOSE LINES SLEWING PLATFORM W6 ⇨ 2 977 001 92 17 477 08	SCHLAUCHLEITUNGEN DREHB		
93	92 68 347 08	1	PIPELINES SLEW PLATFORM W6 ⇨ 2 977 007 92 68 347 08	ROHRLEITUNGEN DREHBUEHN		
601	24 71 056 02	1	FLANGE JOINT ET 12L M18X1,5 CR6-FREI	VERSCHRAUBUNG		
602	47 56 026 08	4	TEST POINT FITTING EMA3 G1/4 CR6-FREI	MESSANSCHLUSS		
603	73 62 091	1	FLANGE JOINT ISO 8434-1 GE 10L G1/4A C	VERSCHRAUBUNG		
604	47 25 318 08	2	FLANGE JOINT EWSD38-S A3P	VERSCHRAUBUNG		
605	47 00 331 08	4	FLANGE JOINT XG38-S A3P	VERSCHRAUBUNG		

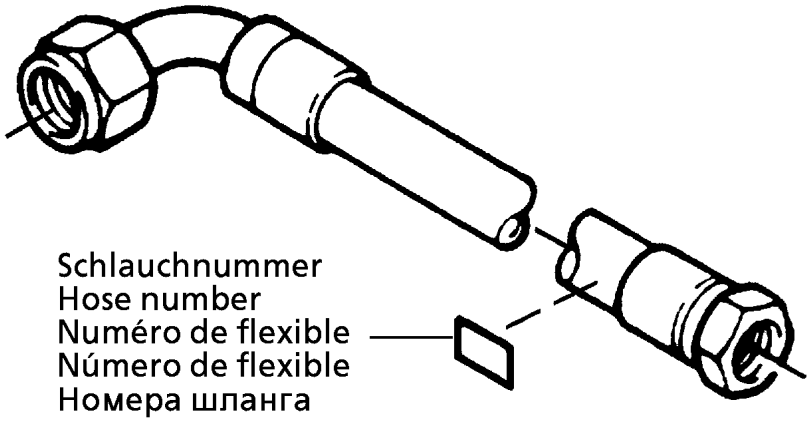

Die Schlauchnummern auf den Schläuchen entsprechen den Positionen in der Schlauchliste.

The hose numbers from the hoses are in accordance with the items in the hose list.

Les numéros indiqués sur les flexibles correspondent aux repères de la nomenclature des flexibles.

Los números indicados en los flexibles corresponden a las posiciones de la lista de flexibles.

Нанесенные на шлангах номера соответствуют позициям в перечне.

Pos.	Item	Quantity	Description	Bezeichnung	Serie	K
1	60 27 601 08	2	NAME PLATE 25,4X101,6	BEZEICHNUNGSSCHILD		
2	60 27 602 08	2	NAME PLATE 25,4X165,1	BEZEICHNUNGSSCHILD		
3	60 27 603 08	7	NAME PLATE 25,4X165,1	BEZEICHNUNGSSCHILD		
490	92 53 046 08	1	HOSE CPL. GH506 31X960	SCHLAUCH KPL.		
491	92 44 744 08	1	HOSE CPL. GH506 31X1000	SCHLAUCH KPL.		
492	92 46 722 08	1	HOSE CPL. GH506 31X1300	SCHLAUCH KPL.		
493	92 16 207 08	1	HOSE CPL. GH506 31X1420	SCHLAUCH KPL.		
494	92 93 356 08	1	HOSE CPL. 1SN 1,8M	SCHLAUCH KPL.		
495	92 26 900 08	1	HOSE CPL. 2TE 12X2700	SCHLAUCH KPL.		
496	92 76 088 08	1	HOSE CPL. 1SN 2,55M	SCHLAUCH KPL.		
497	92 19 859 08	1	HOSE CPL. 2SN 2,4M	SCHLAUCH KPL.		
498	92 53 425 08	2	HOSE CPL. GH506 31X1650	SCHLAUCH KPL.		
499	92 09 853 08	1	HOSE CPL. 1SC 8X1850	SCHLAUCH KPL.		

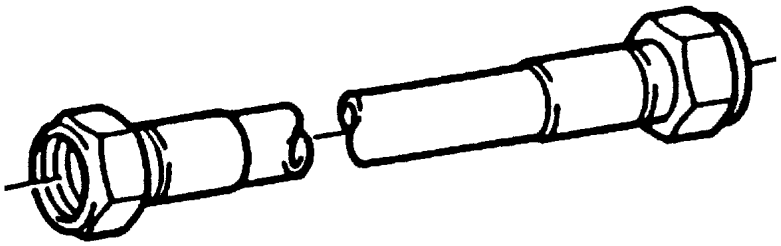

Die Positionsnummern der Rohre auf den Bildtafeln entsprechen den Positionen in der Rohrliste.

The pipe numbers from the illustrations are in accordance with the items in the pipe list.

Les numéros des tuyaux sur les illustrations correspondent aux repères de la nomenclature des tuyaux.

Los números de tubos en las ilustraciones corresponden a las posiciones de la lista de tubos.

Номера позиций труб на изображениях соответствуют позициям в перечне труб.

Pos.	Item	Quantity	Description	Bezeichnung	Serie	K
350	92 50 216 08	1	PIPE COMPL. 38X4X2128	ROHR KPL.		
351	92 50 387 08	1	PIPE COMPL. 38X5X2087	ROHR KPL.		

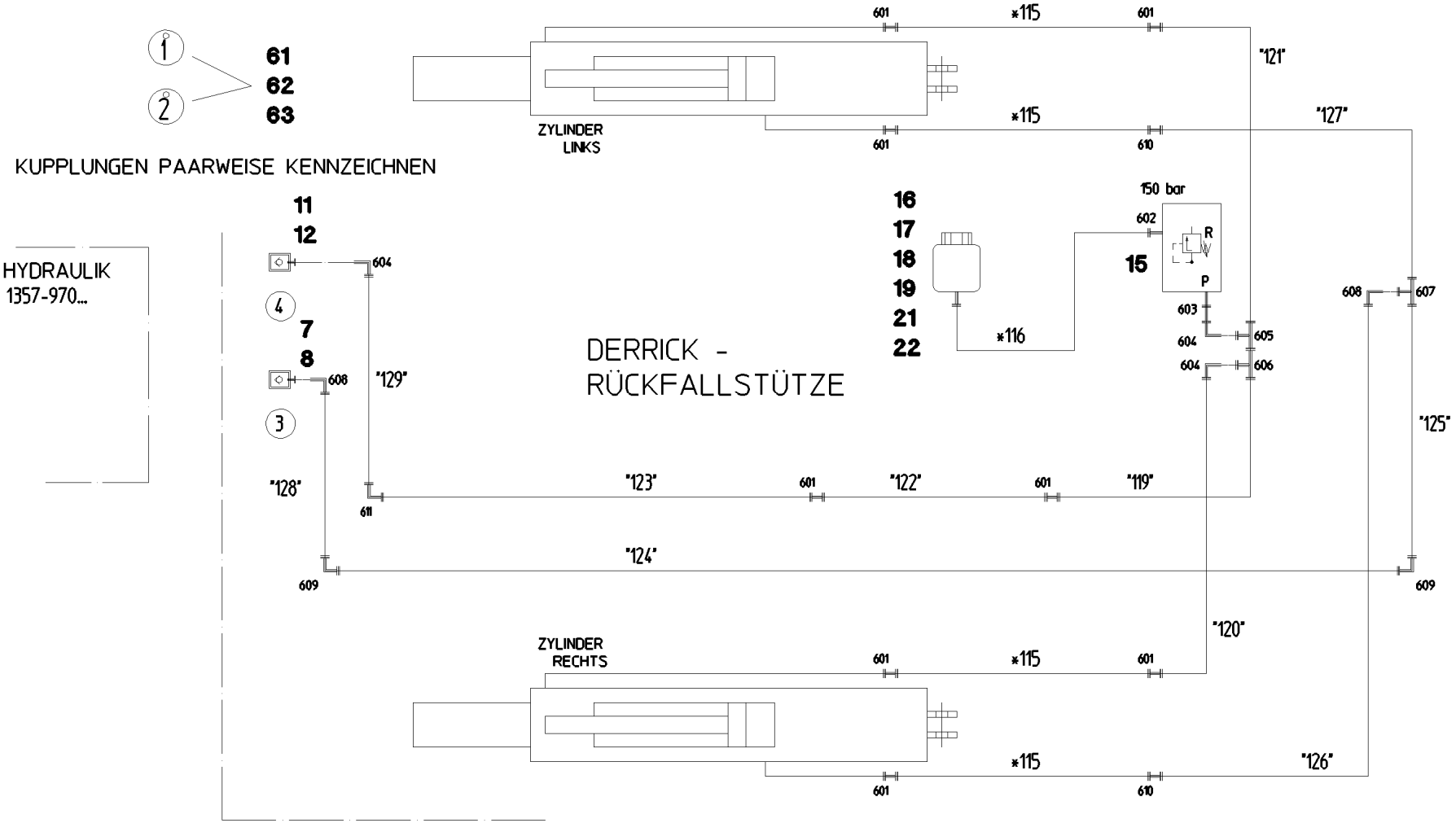

POS. *115 + *116
IST ENTHALTEN IN SCHLAUCHLISTE
1357-978.00.91...

POS. "119" - "129"
IST ENTHALTEN IN ROHRLISTE
1357-978.00.93...

Schläuche Blatt
Hoses Plate 1 997
Flexibles Planche

Rohre Blatt
Pipes Plate 1 998
Tuyaux Planche

Pos. 91
93

Pos.	Item	Quantity	Description	Bezeichnung	Serie	K
7	51 05 996 08	1	COUPLING SLEEVE B6 25-S	KUPPLUNGSMUFFE		
8	10 46 691 6	1	HEX CAP NUT RD54X4 SPF	VERSCHLUSSMUTTER		
11	51 15 059 08	1	COUPLING SLEEVE B3 16-S	KUPPLUNGSMUFFE		
12	10 46 691 5	1	HEX CAP NUT RD36X3 SPF	VERSCHLUSSMUTTER		
15	51 14 177 08	1	PRESSURE LIMITING VALVE pmax=700BAR ⇨ 5 114 177 08 51 14 177 08	DRUCKBEGRENZUNGSVENTIL		
16	50 28 073 08	1	EQUALIZING RESERVOIR 0,2L POLYETHY	AUSGLEICHSBEHAELTER		
17	70 05 052	4	CLAMP-HALF DIN 3015-1 L 3 R 25 PP SW	KLEMMHAELFTE		
18	60 20 151 08	1	WELD PLATE DIN 3015-1 L-APK 3 W1	ANSCHWEISSPLATTE		
19	42 00 009 01	4	WASHER ISO 7089 6 200HV A3C	SCHEIBE		
21	40 42 106	2	SOCKET HEAD SCREW ISO 4762 M6X30 8.8	ZYLINDERSCHRAUBE		
22	40 42 107	2	SOCKET HEAD SCREW ISO 4762 M6X35 8.8	ZYLINDERSCHRAUBE		
61	11 16 043 1	0.5	ROPE 2 2,3KN EDELSTAHL	SEIL		
62	11 17 056 5	2	FERRULE 2 CU	PRESSKLEMME		
63	95 05 568 08	2	TRAILER 25X2 ALMG3 H111	ANHAENGER		
91	92 04 111 08	1	HOSE LINES ⇨ 2 978 105 92 04 111 08	SCHLAUCHLEITUNGEN		
93	92 16 801 08	1	PIPELINES D-OVERRUN PROTECT. ⇨ 2 978 104 92 16 801 08	ROHRLEITUNGEN D-RUECKHAL		
601	47 00 327 08	8	FLANGE JOINT XG16-S A3P	VERSCHRAUBUNG		
602	47 10 348 08	1	FLANGE JOINT XGE12-LR-ED1/2" A3P	VERSCHRAUBUNG		
603	47 19 006 08	1	FLANGE JOINT EGESD16-SR-WD A3P	VERSCHRAUBUNG		
604	76 17 460	3	FLANGE JOINT EW 16S CR6-FREI	VERSCHRAUBUNG		
605	47 04 325 08	1	FLANGE JOINT T 16S CR6-FREI	VERSCHRAUBUNG		
606	74 07 098	1	FLANGE JOINT EL 16S CR6-FREI	VERSCHRAUBUNG		
607	47 04 327 08	1	FLANGE JOINT XT25-S A3P	VERSCHRAUBUNG		
608	74 07 119	2	FLANGE JOINT EW 25S CR6-FREI	VERSCHRAUBUNG		
609	47 02 328 08	2	FLANGE JOINT XW25-S A3P	VERSCHRAUBUNG		
610	47 50 328 08	2	FLANGE JOINT XGR25/16-S A3P	VERSCHRAUBUNG		
611	47 02 326 08	1	FLANGE JOINT W 16S A3C	VERSCHRAUBUNG		

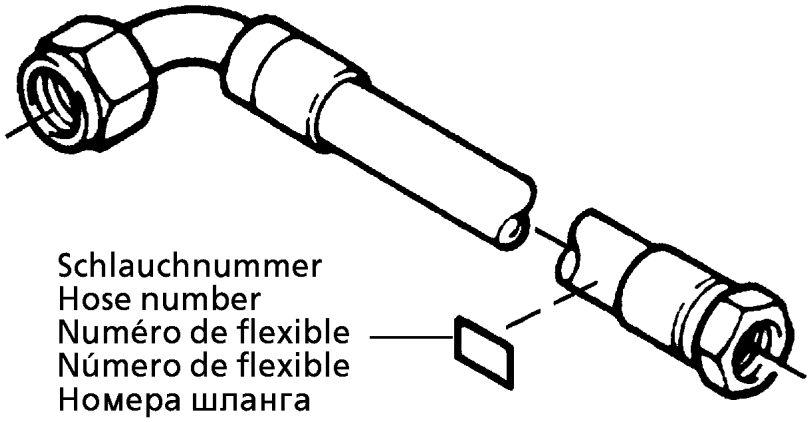

Die Schlauchnummern auf den Schläuchen entsprechen den Positionen in der Schlauchliste.

The hose numbers from the hoses are in accordance with the items in the hose list.

Les numéros indiqués sur les flexibles correspondent aux repères de la nomenclature des flexibles.

Los números indicados en los flexibles corresponden a las posiciones de la lista de flexibles.

Нанесенные на шлангах номера соответствуют позициям в перечне.

Pos.	Item	Quantity	Description	Bezeichnung	Serie	K
1	60 27 602 08	4	NAME PLATE 25,4X165,1	BEZEICHNUNGSSCHILD		
440	92 56 341 08	1	HOSE CPL. 4SP 12X1120	SCHLAUCH KPL.		
441	92 56 300 08	1	HOSE CPL. 4SP 12X1300	SCHLAUCH KPL.		
442	92 27 352 08	2	HOSE CPL. 2755 1,04M	SCHLAUCH KPL.		

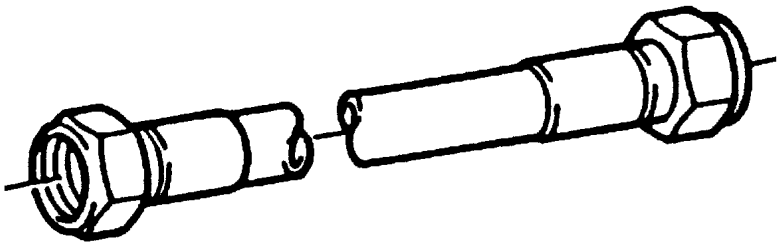

Die Positionsnummern der Rohre auf den Bildtafeln entsprechen den Positionen in der Rohrliste.

The pipe numbers from the illustrations are in accordance with the items in the pipe list.

Les numéros des tuyaux sur les illustrations correspondent aux repères de la nomenclature des tuyaux.

Los números de tubos en las ilustraciones corresponden a las posiciones de la lista de tubos.

Номера позиций труб на изображениях соответствуют позициям в перечне труб.

Pos.	Item	Quantity	Description	Bezeichnung	Serie	K
180	92 15 930 08	1	PIPE COMPL. 12X1,5X1907	ROHR KPL.		
181	92 15 931 08	1	PIPE COMPL. 16X2X1328	ROHR KPL.		
182	92 15 932 08	2	PIPE COMPL. 30X4X2397	ROHR KPL.		
183	92 15 933 08	1	PIPE COMPL. 16X2X1235	ROHR KPL.		
184	92 15 934 08	1	PIPE COMPL. 30X4X1549	ROHR KPL.		
185	92 15 935 08	1	PIPE COMPL. 30X4X1564	ROHR KPL.		
186	92 15 936 08	4	PIPE COMPL. 30X4X4220	ROHR KPL.		
187	92 15 937 08	1	PIPE COMPL. 16X2X500	ROHR KPL.		

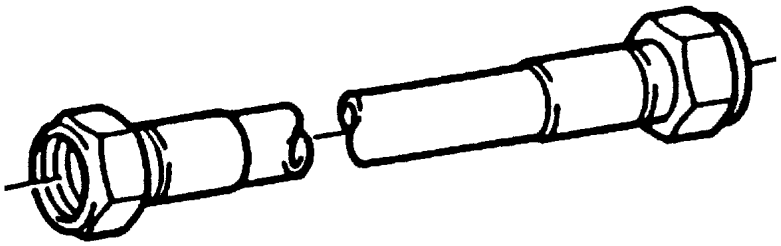

Die Positionsnummern der Rohre auf den Bildtafeln entsprechen den Positionen in der Rohrliste.

The pipe numbers from the illustrations are in accordance with the items in the pipe list.

Les numéros des tuyaux sur les illustrations correspondent aux repères de la nomenclature des tuyaux.

Los números de tubos en las ilustraciones corresponden a las posiciones de la lista de tubos.

Номера позиций труб на изображениях соответствуют позициям в перечне труб.

Pos.	Item	Quantity	Description	Bezeichnung	Serie	K
119	92 16 160 08	1	PIPE COMPL. 16X2X1543	ROHR KPL.		
120	92 16 161 08	1	PIPE COMPL. 16X2X1115	ROHR KPL.		
121	92 16 167 08	1	PIPE COMPL. 16X2X1308	ROHR KPL.		
122	92 16 564 08	1	PIPE COMPL. 16X2X1812	ROHR KPL.		
123	92 16 565 08	1	PIPE COMPL. 16X2X3370	ROHR KPL.		
124	92 16 570 08	1	PIPE COMPL. 25X3X4900	ROHR KPL.		
125	92 16 571 08	1	PIPE COMPL. 25X3X1532	ROHR KPL.		
126	92 16 572 08	1	PIPE COMPL. 25X3X1243	ROHR KPL.		
127	92 16 575 08	1	PIPE COMPL. 25X3X1468	ROHR KPL.		
128	92 16 576 08	1	PIPE COMPL. 25X3X874	ROHR KPL.		
129	92 16 577 08	1	PIPE COMPL. 16X2X930	ROHR KPL.		

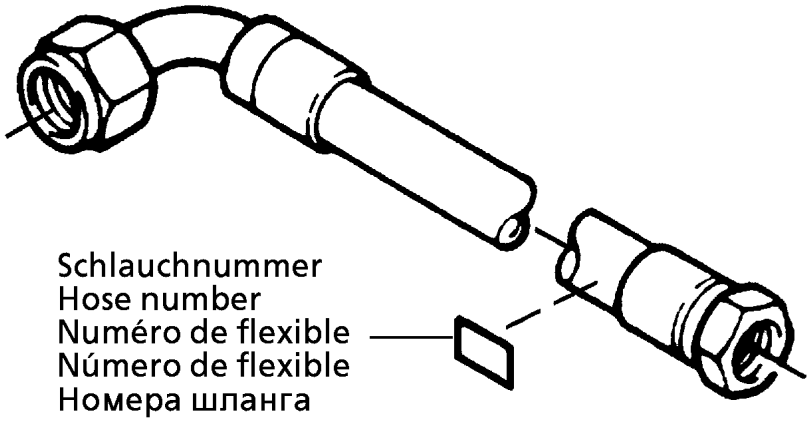

Die Schlauchnummern auf den Schläuchen entsprechen den Positionen in der Schlauchliste.

The hose numbers from the hoses are in accordance with the items in the hose list.

Les numéros indiqués sur les flexibles correspondent aux repères de la nomenclature des flexibles.

Los números indicados en los flexibles corresponden a las posiciones de la lista de flexibles.

Нанесенные на шлангах номера соответствуют позициям в перечне.

Pos.	Item	Quantity	Description	Bezeichnung	Serie	K
1	60 27 601 08	1	NAME PLATE 25,4X101,6	BEZEICHNUNGSSCHILD		
2	60 27 602 08	8	NAME PLATE 25,4X165,1	BEZEICHNUNGSSCHILD		
115	92 44 713 08	4	HOSE CPL. 4SP 12X940	SCHLAUCH KPL.		
116	92 93 385 08	1	HOSE CPL. 2TE 10X700	SCHLAUCH KPL.		

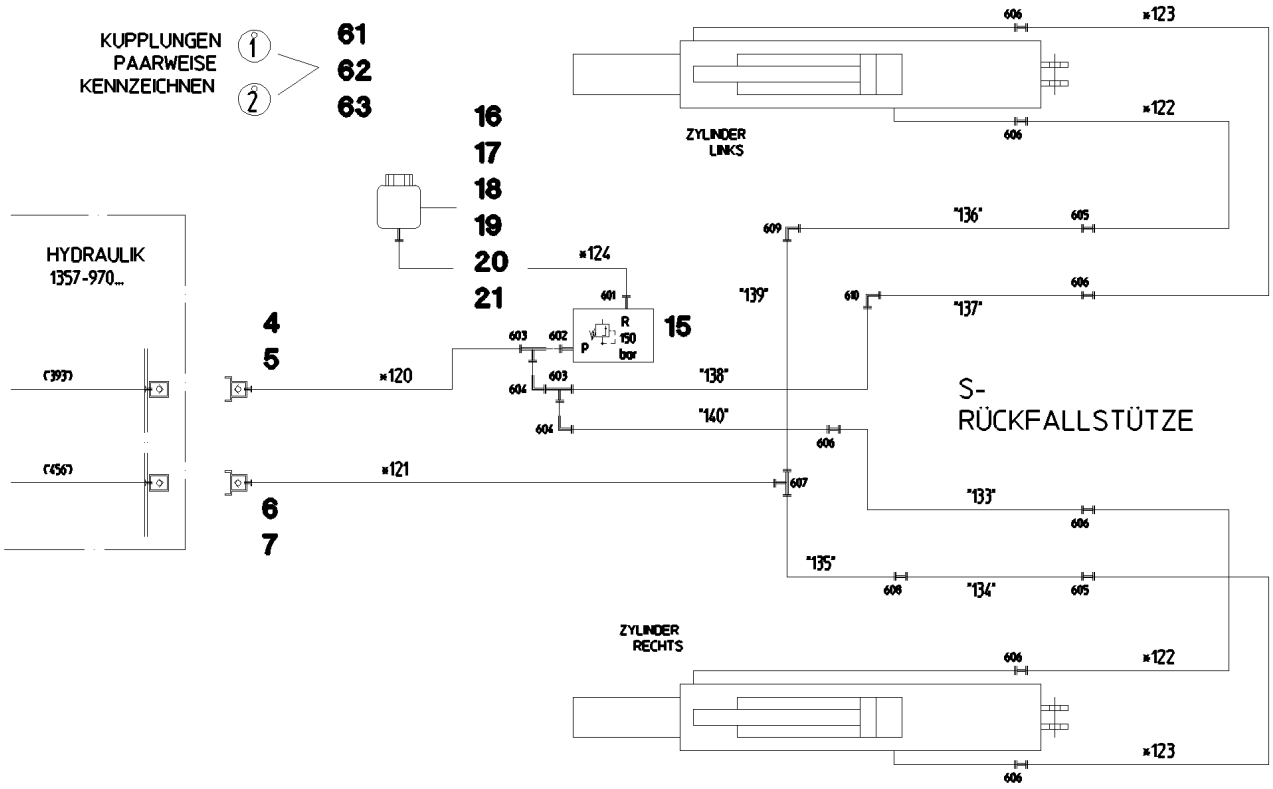

ZUSATZHYDRAULIK
S - RÜCKHALTESICHERUNG
LR 1600

POS. x120 - x124
IST ENTHALTEN IN SCHLAUCHLISTE
1357-978.03.91...

POS. "133" - "140"
IST ENTHALTEN IN ROHRLISTE
1357-978.03.93...

Pos. 91
93

Pos.	Item	Quantity	Description	Bezeichnung	Serie	K
4	51 15 086 08	1	COUPLING PLUG B3 16-S	KUPPLUNGSSTECKER		
5	10 46 691 1	1	SCREW PLUG RD36X3 SPF	VERSCHLUSSSCHRAUBE		
6	51 05 997 08	1	COUPLING PLUG 25-S	KUPPLUNGSSTECKER		
7	10 46 691 2	1	SCREW PLUG RD54X4 SPF	VERSCHLUSSSCHRAUBE		
15	51 14 177 08	1	PRESSURE LIMITING VALVE pmax=700BAR ⇨ 5 114 177 08 51 14 177 08	DRUCKBEGRENZUNGSVENTIL		
16	50 28 073 08	1	EQUALIZING RESERVOIR 0,2L POLYETHY	AUSGLEICHSBEHAELTER		
17	41 15 140 08	2	HEX NUT ISO 4032 M6 8 A2C	SECHSKANTMUTTER		
18	49 00 605	2	HEX SCREW ISO 4017 M6X12 8.8 A2C	SECHSKANTSCHRAUBE		
19	42 40 005 08	2	CIRCLIP DIN 127 A 6 FST A2C	FEDERRING		
20	95 37 609 08	1	PLATE 3X45X120 DC01 FE//ZN20//C	BLECH		
21	10 41 285 4	2	OVAL HEAD FLAT SCREW AEHNL.ISO 7380	LINSENFLACHKOPFSCHRAUBE		
61	11 16 043 1	0.5	ROPE 2 2,3KN EDELSTAHL	SEIL		
62	11 17 056 5	2	FERRULE 2 CU	PRESSKLEMME		
63	95 05 568 08	2	TRAILER 25X2 ALMG3 H111	ANHAENGER		
64	70 42 141 08	2	KEY RING 25 EDELSTAHL	SCHLUESSELRING		
91	92 16 928 08	1	HOSE LINES S-RELAPSE RETAINER ⇨ 1 330 89 92 16 928 08	SCHLAUCHLEITUNGEN S-RUCK		
93	92 16 929 08	1	PIPELINE S OVERRUN PROTECTION ⇨ 2 978 205 92 16 929 08	ROHRLEITUNGEN S-RUECKHAL		
601	47 10 348 08	1	FLANGE JOINT XGE12-LR-ED1/2" A3P	VERSCHRAUBUNG		
602	47 10 332 08	1	FLANGE JOINT XGE16-SR-ED A3P	VERSCHRAUBUNG		
603	74 07 098	2	FLANGE JOINT EL 16S CR6-FREI	VERSCHRAUBUNG		
604	76 17 460	2	FLANGE JOINT EW 16S CR6-FREI	VERSCHRAUBUNG		
605	47 50 328 08	2	FLANGE JOINT XGR25/16-S A3P	VERSCHRAUBUNG		
606	47 00 327 08	7	FLANGE JOINT XG16-S A3P	VERSCHRAUBUNG		

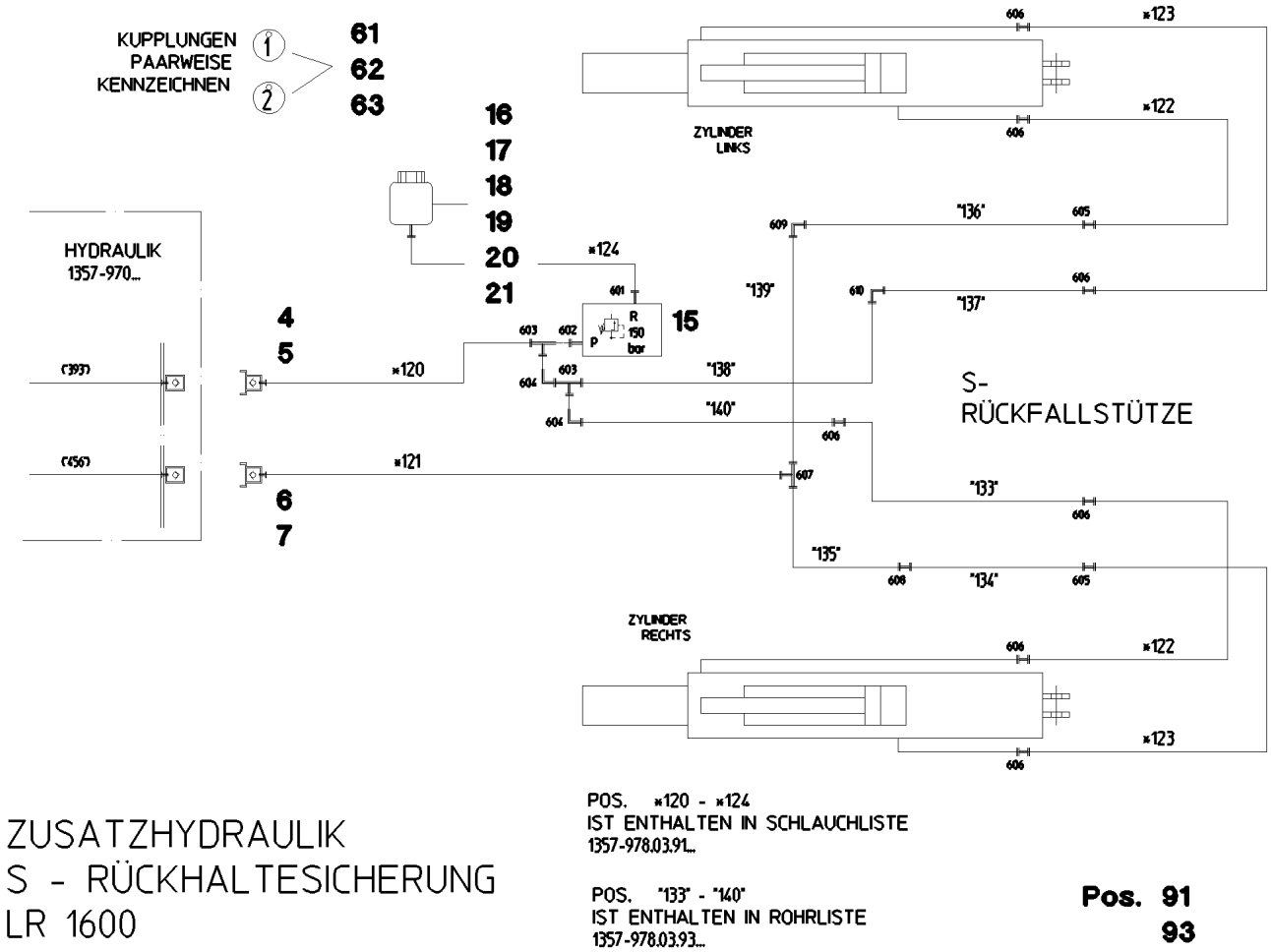

Pos.	Item	Quantity	Description	Bezeichnung	Serie	K
607	47 04 327 08	1	FLANGE JOINT XT25-S A3P	VERSCHRAUBUNG		
608	47 00 329 08	1	FLANGE JOINT XG25-S A3P	VERSCHRAUBUNG		
609	47 02 328 08	1	FLANGE JOINT XW25-S A3P	VERSCHRAUBUNG		
610	47 02 326 08	1	FLANGE JOINT W 16S A3C	VERSCHRAUBUNG		

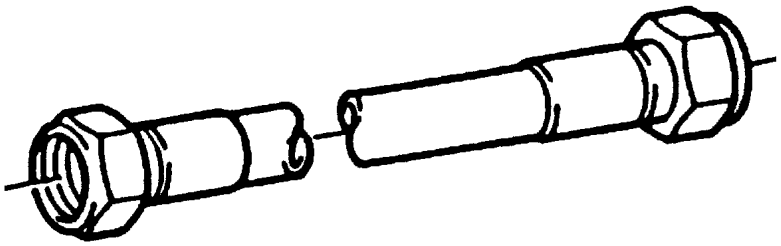

Die Positionsnummern der Rohre auf den Bildtafeln entsprechen den Positionen in der Rohrliste.

The pipe numbers from the illustrations are in accordance with the items in the pipe list.

Les numéros des tuyaux sur les illustrations correspondent aux repères de la nomenclature des tuyaux.

Los números de tubos en las ilustraciones corresponden a las posiciones de la lista de tubos.

Номера позиций труб на изображениях соответствуют позициям в перечне труб.

Pos.	Item	Quantity	Description	Bezeichnung	Serie	K
133	92 15 668 08	1	PIPE COMPL. 16X2X1704	ROHR KPL.		
134	92 15 891 08	1	PIPE COMPL. 25X3X1655	ROHR KPL.		
135	92 15 938 08	1	PIPE COMPL. 25X3X2095	ROHR KPL.		
136	92 15 939 08	1	PIPE COMPL. 25X3X2821	ROHR KPL.		
137	92 15 946 08	1	PIPE COMPL. 16X2X2781	ROHR KPL.		
138	92 15 947 08	1	PIPE COMPL. 16X2X1393	ROHR KPL.		
139	92 15 948 08	1	PIPE COMPL. 25X3X1526	ROHR KPL.		
140	92 16 578 08	1	PIPE COMPL. 16X2X2340	ROHR KPL.		

LIEBHERR

27.5.2016
023055

etk_en_de_074713 LR 1750

ADDNL.HYDR.ERECTION DEVICE
ZUSATZHYDR.MONTAGEEINRICHTUNG

381 (1/2)

⇩ 2 978 300
91 01 515 08

ZUSATZHYDRAULIK MONTAGEEINRICHTUNG SA BOCK - ABNEHMBAR LR 1600

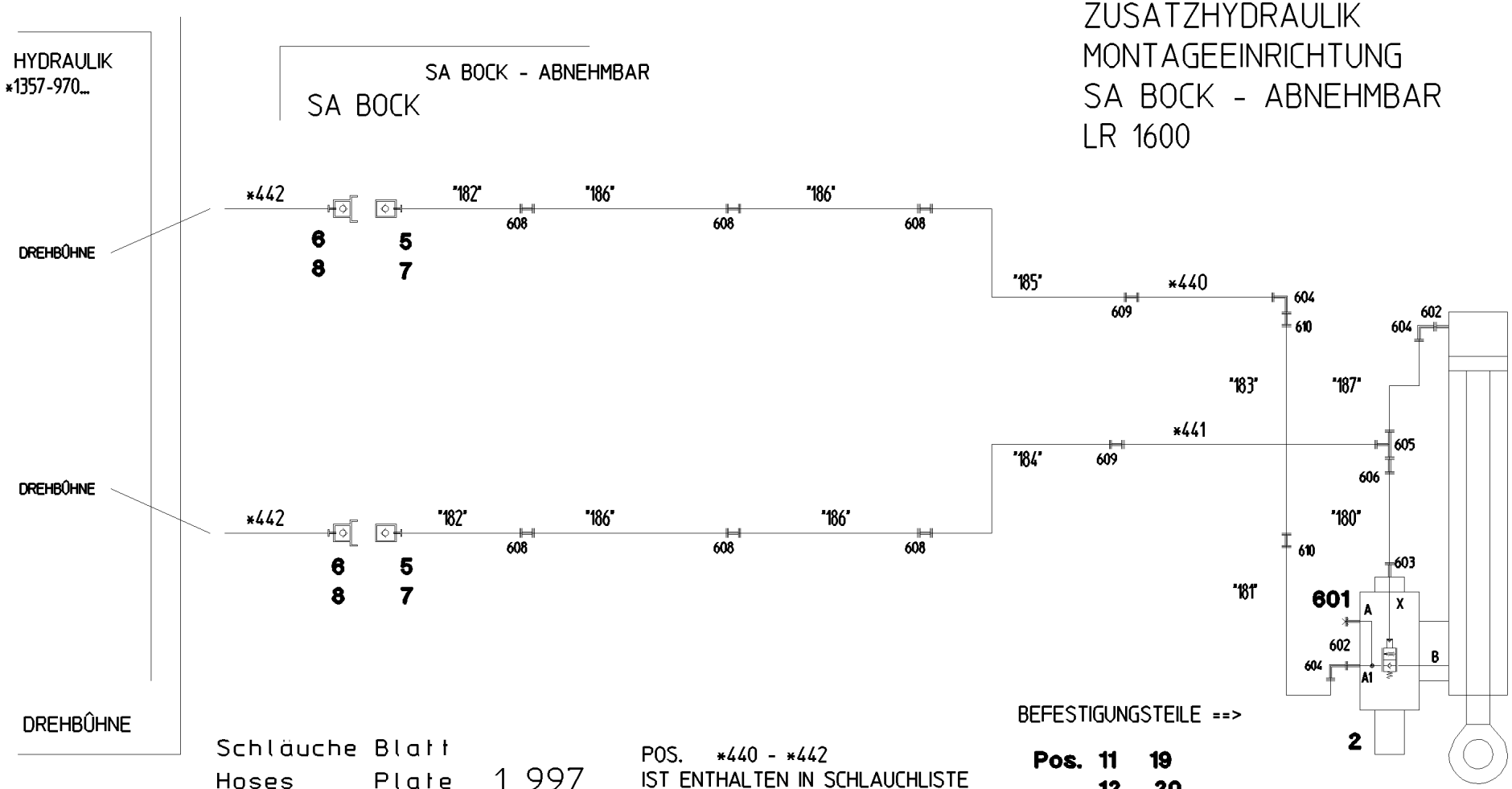

Schläuche Blatt
Hoses Plate 1 997
Flexibles Planche

Rohre Blatt
Pipes Plate 1 998
Tuyaux Planche

POS. *440 - *442
IST ENTHALTEN IN SCHLAUCHLISTE
*1352-978.02.91...

POS. "180" - "187"
IST ENTHALTEN IN ROHRLISTE
*1357-978.01.93..

BEFESTIGUNGSTEILE ==>

Pos.		
	11	19
	12	20
	13	21
	14	22
	15	23
	17	24
	91	93

Pos.	Item	Quantity	Description	Bezeichnung	Serie	K
2	51 13 098 08	1	LOWERING BRAKE VALVE	SENKBREMSVENTIL		
(45)	47 77 040 08	3	STOPPER PLUG VSTI1/4"ED A3P	BLINDSTOPFEN		
(47)	47 77 042 08	1	STOP PLUG VSTI1/2"ED A3P	STOPFEN		
(980)	10 66 379 5	1	DS LOWERING BRAKE VALVE	DS SENKBREMSVENTIL		
5	51 15 107 08	2	COUPLING SLEEVE B6 30-S	KUPPLUNGSMUFFE		
(2)	57 10 769 08	1	O-RING 32X3 FPM70	O-RING		
(3)	57 10 770 08	1	SUPPORTING RING 32X37,2X1 PTFE	STUETZRING		
(4)	57 10 771 08	1	O-RING 40X3 FPM70	O-RING		
(5)	57 10 772 08	1	NUT CR6-FREI	MUTTER		
6	51 05 997 08	2	COUPLING PLUG 25-S	KUPPLUNGSSTECKER		
7	10 46 691 6	2	HEX CAP NUT RD54X4 SPF	VERSCHLUSSMUTTER		
8	10 46 691 2	2	SCREW PLUG RD54X4 SPF	VERSCHLUSSSCHRAUBE		
11	77 42 219 08	2	HOSE CLAMP 212-220X25 ST	SCHLAUCHSCHELLE		
12	77 42 157 08	4	CONSOLE	KONSOLE		
13	95 41 173 08	4	CARRIER RAIL 140	TRAGSCHIENE		
14	10 41 285 4	8	OVAL HEAD FLAT SCREW AEHNL.ISO 7380	LINSENFLACHKOPFSCHRAUBE		
15	41 15 141 08	8	HEX NUT ISO 4032 M8 8 A2C	SECHSKANTMUTTER		
17	60 20 180 08	8	CARRIER RAIL NUT DIN 3015-1 L TM M6 W1	TRAGSCHIENENMUTTER		
19	73 62 946	6	CLAMP-HALF DIN 3015-1 L 2 R 16 PP SW	KLEMMHAELFTE		
20	40 42 003	6	SOCKET HEAD SCREW ISO 4762 M6X25 8.8	ZYLINDERSCHRAUBE		
21	73 65 090	2	CLAMP-HALF DIN 3015-1 L 0 R 12 PP SW	KLEMMHAELFTE		
22	40 42 002	2	SOCKET HEAD SCREW ISO 4762 M6X20 8.8	ZYLINDERSCHRAUBE		
23	60 20 089 08	40	CLAMP-HALF DIN 3015-1 L 4 R 30 PP SW	KLEMMHAELFTE		
24	40 42 107	40	SOCKET HEAD SCREW ISO 4762 M6X35 8.8	ZYLINDERSCHRAUBE		
91	92 27 228 08	1	HOSE LINES MOUNTING INSTAL. ⇨ 2 978 101 92 27 228 08	SCHLAUCHLEITUNGEN MONT		
93	92 15 362 08	1	PIPELINES MOUNTING DEVICE ⇨ 2 978 102 92 15 362 08	ROHRLEITUNGEN MONTAGEEIN		
601	47 77 042 08	1	STOP PLUG VSTI1/2"ED A3P	STOPFEN		
602	47 10 332 08	2	FLANGE JOINT XGE16-SR-ED A3P	VERSCHRAUBUNG		
603	47 10 353 08	1	FLANGE JOINT XGE12-LR-ED1/4" A3P	VERSCHRAUBUNG		
604	76 17 460	3	FLANGE JOINT EW 16S CR6-FREI	VERSCHRAUBUNG		
605	47 04 325 08	1	FLANGE JOINT T 16S CR6-FREI	VERSCHRAUBUNG		
606	47 54 333 08	1	FLANGE JOINT REDSD16/12-S A3P	VERSCHRAUBUNG		
608	47 00 330 08	6	FLANGE JOINT XG30-S CFX	VERSCHRAUBUNG		
609	47 50 337 08	2	FLANGE JOINT XGR30/16-S CFX	VERSCHRAUBUNG		
610	47 00 327 08	2	FLANGE JOINT XG16-S A3P	VERSCHRAUBUNG		

LIEBHERR

27.5.2016
026518

etk_en_de_074713 LR 1750

COMPRESSED AIR PLANT
DRUCKLUFTANLAGE

383 (1/2)

⇩ 2 990
91 04 495 08

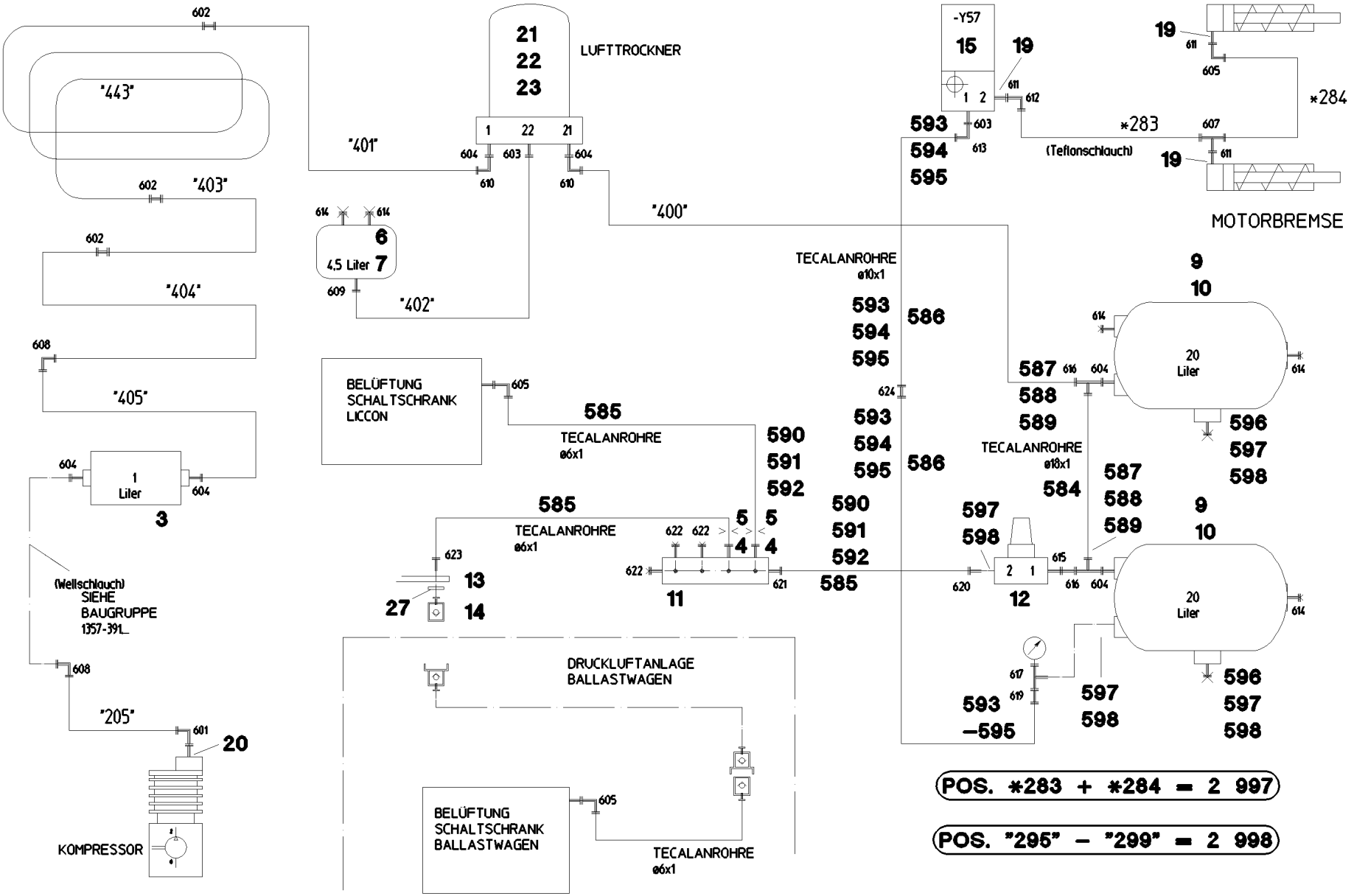

Pos.	Item	Quantity	Description	Bezeichnung	Serie	K
3	50 26 664 08	1	COMPRESSED AIR VESSEL 1L 10BAR	DRUCKLUFTBEHAELTER		
4	95 62 043 08	2	FLANGE JOINT X0	VERSCHRAUBUNG		
5	51 07 543 08	2	NOZZLE 0,4	DUESE		
6	50 29 871 08	1	AIR TANK DIN 74281 4,5L 15,5BAR ST RAL 9	LUFTBEHAELTER		
7	77 42 113 08	1	TIGTENING STRAP ST	SPANNBAND		
9	50 29 198 08	2	AIR TANK DIN 74281-1/2000 20L 15,5BAR ST	LUFTBEHAELTER		
(1)	50 29 219 08	1	WATER DRAIN VALVE 22BAR	ENTWAESSERUNGSVENTIL		
10	77 42 105 08	4	TIGTENING STRAP 240-280/260/30 ST	SPANNBAND		
11	77 43 837 08	1	DISTRIBUTION STRIP	VERTEILERLEISTE		
12	50 26 628 08	1	OVERFLOW VALVE	UEBERSTROEMVENTIL		
13	51 15 062 08	1	CLOSING NIPPLE SP-006-GERADE VERZ	VERSCHLUSSNIPPEL		
14	51 15 066 08	1	DUST CAP	STAUBKAPPE		
15	50 26 596 08	1	SOLENOID VALVE 12.5BAR	MAGNETVENTIL		
19	71 01 018 08	3	SEALING RING DIN 7603 A 12X17X1,5 CU	DICHTRING		
20	71 01 060 08	1	SEALING RING DIN 7603 A 26X32X2 CU	DICHTRING		
21	50 26 573 08	1	AIR DRYER	LUFTTROCKNER		
			⇨ 5 026 573 08 50 26 573 08			
22	50 26 616 08	1	SILENCER	GERAEUSCHDAEMPFER		
27	71 01 025 08	1	SEALING RING DIN 7603 A14X18X1,5 CU	DICHTRING		
584	77 20 015 08	1	TECALAN PIPE 18X2X100000 PA12 PHLY	TECALANROHR		
585	77 20 032 08	5	TECALAN PIPE 6X1X100000 PA12 PHLY	TECALANROHR		
587	47 74 024 08	4	BOX NUT DIN 3870 AL18 A3P	UEBERWURFMUTTER		
588	47 71 026 08	4	PROFILE RING PR18-L A3P	PROFILRING		
589	77 20 019 08	4	PLUG-IN SLEEVE E18-14	EINSTECKHUELSE		
590	47 74 013 08	6	BOX NUT DIN 3870 AL6 A3P	UEBERWURFMUTTER		
591	47 71 014 08	6	PROFILE RING PR6-S/L A3P	PROFILRING		
592	77 20 022 08	6	PLUG-IN SLEEVE E6-4	EINSTECKHUELSE		
593	47 74 015 08	6	BOX NUT DIN 3870 AL10 A3P	UEBERWURFMUTTER		
594	47 71 003 08	6	PROFILE RING PR10-S/L A3P	PROFILRING		
595	77 20 023 08	6	PLUG-IN SLEEVE E10-8	EINSTECKHUELSE		
596	50 29 401 08	2	HOLLOW SCREW DIN 74305 M22X1,5 CR6-F	HOHLSCHRAUBE		
597	50 29 329 08	4	O-RING 20,3X2,4 NBR70	O-RING		
598	50 29 325 08	4	COMPRESSION RING DR/R22X27	DRUCKRING		
601	47 02 338 08	1	FLANGE JOINT WE 18L M26X1,5 CR6-FREI	VERSCHRAUBUNG		
602	47 00 306 08	3	FLANGE JOINT XG18-L A3P	VERSCHRAUBUNG		
603	47 10 397 08	2	FLANGE JOINT ISO 8434-1 GE 10L M12X1,5	VERSCHRAUBUNG		
604	47 10 311 08	6	FLANGE JOINT GE 18L M22X1,5 CR6-FREI	VERSCHRAUBUNG		
605	47 25 315 08	3	FLANGE JOINT EW 6S M14X1,5 CR6-FREI	VERSCHRAUBUNG		
607	47 24 312 08	1	FLANGE JOINT ET 6S CR6-FREI	VERSCHRAUBUNG		
608	47 02 306 08	2	FLANGE JOINT XW18-L A3P	VERSCHRAUBUNG		
609	47 10 398 08	1	FLANGE JOINT XGE10-LM-ED M22X1,5 A3P	VERSCHRAUBUNG		
610	24 71 083 02	2	FLANGE JOINT EW 18L M26X1,5 CR6-FREI	VERSCHRAUBUNG		
611	47 66 099 08	3	FLANGE JOINT	VERSCHRAUBUNG		
612	47 25 300 08	1	FLANGE JOINT EWSD6-L A3P	VERSCHRAUBUNG		
613	74 03 569	1	FLANGE JOINT EW 10L M16X1,5 CR6-FREI	VERSCHRAUBUNG		
614	47 77 045 08	5	STOP PLUG VSTIM22X1,5ED A3P	STOPFEN		
615	47 19 023 08	1	FLANGE JOINT EGESD18-LM-WD A3P	VERSCHRAUBUNG		
616	24 71 285 02	2	FLANGE JOINT EL 18L CR6-FREI	VERSCHRAUBUNG		
617	47 56 012 08	1	TEST CONNECTION A3P	PRUEFANSCHLUSS		
619	47 54 301 08	1	FLANGE JOINT RED 15/10L A3C	VERSCHRAUBUNG		
620	50 29 461 08	1	FLANGE JOINT GA6-LM22X1,5 A3P	VERSCHRAUBUNG		
621	47 10 301 08	1	FLANGE JOINT XGE6-LM-ED A3P	VERSCHRAUBUNG		
622	47 77 055 08	3	STOPPER PLUG VSTIM10X1ED A3P	BLINDSTOPFEN		
623	47 10 321 08	1	FLANGE JOINT XGE6-SR-ED A3P	VERSCHRAUBUNG		
624	47 00 303 08	1	FLANGE JOINT XG10-L A3P	VERSCHRAUBUNG		

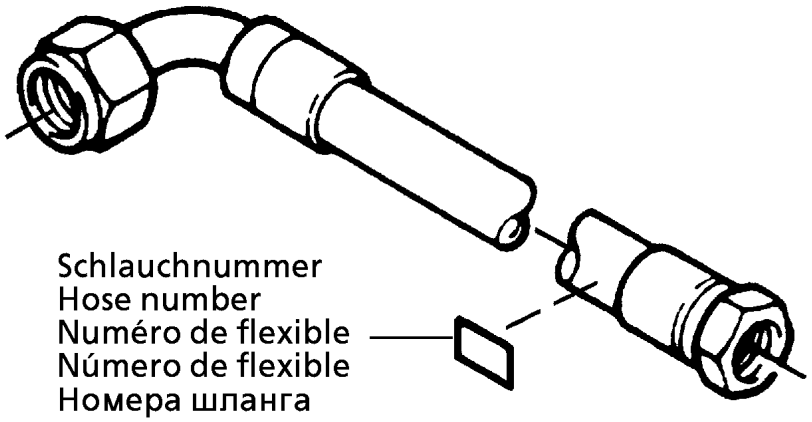

Die Schlauchnummern auf den Schläuchen entsprechen den Positionen in der Schlauchliste.

The hose numbers from the hoses are in accordance with the items in the hose list.

Les numéros indiqués sur les flexibles correspondent aux repères de la nomenclature des flexibles.

Los números indicados en los flexibles corresponden a las posiciones de la lista de flexibles.

Нанесенные на шлангах номера соответствуют позициям в перечне.

Pos.	Item	Quantity	Description	Bezeichnung	Serie	K
1	60 27 601 08	125	NAME PLATE 25,4X101,6	BEZEICHNUNGSSCHILD		
2	60 27 602 08	49	NAME PLATE 25,4X165,1	BEZEICHNUNGSSCHILD		
3	60 27 603 08	66	NAME PLATE 25,4X165,1	BEZEICHNUNGSSCHILD		
103	92 36 225 08	1	HOSE CPL. 2SN 5,9M	SCHLAUCH KPL.		
110	92 16 759 08	1	HOSE CPL. 1SN 0,7M	SCHLAUCH KPL.		
111	92 16 760 08	1	HOSE CPL. 1SN 38X700	SCHLAUCH KPL.		
160	96 20 659 08	1	HOSE CPL. 2TE 0,76M	SCHLAUCH KPL.		
161	92 11 821 08	1	HOSE CPL. GH506-200,64M	SCHLAUCH KPL.		
162	92 60 895 08	1	HOSE CPL. GH506-200,82M	SCHLAUCH KPL.		
163	92 26 704 08	1	HOSE CPL. 2TE 4,4M	SCHLAUCH KPL.		
164	92 60 417 08	2	HOSE CPL. 2TE 0,5M	SCHLAUCH KPL.		
165	92 88 698 08	1	HOSE CPL. 2TE 0,24M	SCHLAUCH KPL.		
166	92 16 111 08	1	HOSE CPL. 2TE 10X1020	SCHLAUCH KPL.		
167	92 69 714 08	1	HOSE CPL. 1SC 8X420	SCHLAUCH KPL.		
168	92 73 749 08	1	HOSE CPL. 1SC 8X3500	SCHLAUCH KPL.		
169	92 69 656 08	1	HOSE CPL. 1SC 0,58M	SCHLAUCH KPL.		
170	92 63 597 08	1	HOSE CPL. 1SC 3,3M	SCHLAUCH KPL.		
171	92 80 056 08	1	HOSE CPL. 2SN 0,42M	SCHLAUCH KPL.		
172	92 26 707 08	1	HOSE CPL. 1SC 0,64M	SCHLAUCH KPL.		
173	92 69 653 08	1	HOSE CPL. 2TE 0,9M	SCHLAUCH KPL.		
174	92 87 178 08	1	HOSE CPL. 2TE 3,3M	SCHLAUCH KPL.		
185	92 84 526 08	1	HOSE CPL. 2TE 0,46M	SCHLAUCH KPL.		
186	92 60 980 08	1	HOSE CPL. 1SC 8X450	SCHLAUCH KPL.		
187	92 60 981 08	1	HOSE CPL. 1SC 8X500	SCHLAUCH KPL.		
188	92 76 015 08	1	HOSE CPL. 2TE 0,26M	SCHLAUCH KPL.		
189	92 25 872 08	2	HOSE CPL. 2755.08 0,5M	SCHLAUCH KPL.		
190	92 16 775 08	1	HOSE CPL. 1SC 8X190	SCHLAUCH KPL.		
200	92 15 399 08	1	HOSE CPL. GH506-200,8M	SCHLAUCH KPL.		
201	92 97 240 08	1	HOSE CPL. GH506 31X880	SCHLAUCH KPL.		
202	92 53 421 08	1	HOSE CPL. GH506-201,24M	SCHLAUCH KPL.		
203	92 72 950 08	1	HOSE CPL. GH506 31X800	SCHLAUCH KPL.		
204	92 32 295 08	1	HOSE CPL. GH506 31X1040	SCHLAUCH KPL.		
205	92 53 397 08	1	HOSE CPL. GH506 31X1260	SCHLAUCH KPL.		
206	92 15 390 08	1	HOSE CPL. GH506 31X940	SCHLAUCH KPL.		
207	92 45 575 08	1	HOSE CPL. GH506 31X1120	SCHLAUCH KPL.		
208	92 74 129 08	1	HOSE CPL. GH506-200,88M	SCHLAUCH KPL.		
209	92 72 031 08	1	HOSE CPL. GH506 31X1060	SCHLAUCH KPL.		
210	92 09 796 08	1	HOSE CPL. 2755 19X840	SCHLAUCH KPL.		
211	92 75 548 08	1	HOSE CPL. 2755 19X1100	SCHLAUCH KPL.		
212	92 18 740 08	1	HOSE CPL. 4SP 25X1300	SCHLAUCH KPL.		
213	92 22 982 08	1	HOSE CPL. 2755 19X1480	SCHLAUCH KPL.		
214	92 43 451 08	1	HOSE CPL. 2755.10 0,52M	SCHLAUCH KPL.		
215	92 32 577 08	1	HOSE CPL. 4SP 25X500	SCHLAUCH KPL.		
216	92 15 391 08	1	HOSE CPL. 1SN 32X500	SCHLAUCH KPL.		
217	96 20 661 08	1	HOSE CPL. 1SN 32X760	SCHLAUCH KPL.		
218	92 15 392 08	1	HOSE CPL. 1SN 38X300	SCHLAUCH KPL.		
219	10 04 167 5	0.44	SIPHON PIPE DN60-304 NBR SPF	SAUGSCHLAUCH		
220	10 04 167 5	0.58	SIPHON PIPE DN60-304 NBR SPF	SAUGSCHLAUCH		
221	77 42 331 08	0.82	SPIRAL SUCTION HOSE DN50-CARBURITE1	SPIRALSAUGSCHLAUCH		
222	77 42 331 08	0.76	SPIRAL SUCTION HOSE DN50-CARBURITE1	SPIRALSAUGSCHLAUCH		
223	77 42 331 08	0.8	SPIRAL SUCTION HOSE DN50-CARBURITE1	SPIRALSAUGSCHLAUCH		
224	92 80 404 08	1	HOSE CPL. 1SN 1,3M	SCHLAUCH KPL.		
225	92 80 013 08	1	HOSE CPL. 1SN 0,92M	SCHLAUCH KPL.		
226	92 29 124 08	1	HOSE CPL. 1SN 1,5M	SCHLAUCH KPL.		
227	92 64 216 08	1	HOSE CPL. 1SN 1,6M	SCHLAUCH KPL.		
228	92 69 704 08	1	HOSE CPL. 1SN 2,0M	SCHLAUCH KPL.		
229	92 76 099 08	1	HOSE CPL. 2TE 20X2050	SCHLAUCH KPL.		
230	92 88 824 08	1	HOSE CPL. 2TE 1,6M	SCHLAUCH KPL.		
231	92 72 488 08	1	HOSE CPL. 2TE 16X400	SCHLAUCH KPL.		
232	92 61 201 08	1	HOSE CPL. 2TE 0,7M	SCHLAUCH KPL.		

Pos.	Item	Quantity	Description	Bezeichnung	Serie	K
233	92 65 763 08	1	HOSE CPL. 2TE 1,46M	SCHLAUCH KPL.		
234	92 26 461 08	1	HOSE CPL. 2TE 12X1900	SCHLAUCH KPL.		
235	92 15 393 08	1	HOSE CPL. 1SN 38X270	SCHLAUCH KPL.		
237	92 15 396 08	2	HOSE CPL. 2SN 12X400	SCHLAUCH KPL.		
240	96 20 662 08	1	HOSE CPL. 2SN 3,2M	SCHLAUCH KPL.		
241	92 68 665 08	1	HOSE CPL. 2SN 6X1100	SCHLAUCH KPL.		
242	92 15 710 08	1	HOSE CPL. 2SN 6X3700	SCHLAUCH KPL.		
243	92 12 567 08	1	HOSE CPL. 2SN 6X440	SCHLAUCH KPL.		
244	92 84 540 08	1	HOSE CPL. 2SN 1,36M	SCHLAUCH KPL.		
245	92 15 711 08	1	HOSE CPL. 2SN 1,24M	SCHLAUCH KPL.		
246	92 84 541 08	1	HOSE CPL. 2SN 1,8M	SCHLAUCH KPL.		
247	92 12 627 08	1	HOSE CPL. 2SN 6X1360	SCHLAUCH KPL.		
248	92 74 187 08	1	HOSE CPL. 2SN 6X1700	SCHLAUCH KPL.		
249	92 97 463 08	1	HOSE CPL. 2SN 0,94M	SCHLAUCH KPL.		
250	92 65 521 08	1	HOSE CPL. 2SN 6X1400	SCHLAUCH KPL.		
251	92 09 958 08	1	HOSE CPL. 2SN 1,85M	SCHLAUCH KPL.		
252	92 18 742 08	1	HOSE CPL. 2755.08 0,7M	SCHLAUCH KPL.		
253	92 60 981 08	1	HOSE CPL. 1SC 8X500	SCHLAUCH KPL.		
254	92 66 102 08	2	HOSE CPL. 2TE 0,28M	SCHLAUCH KPL.		
255	92 64 654 08	1	HOSE CPL. 2TE 1,0M	SCHLAUCH KPL.		
256	92 63 670 08	1	HOSE CPL. 2TE 0,7M	SCHLAUCH KPL.		
257	92 80 469 08	1	HOSE CPL. 2TE 0,36M	SCHLAUCH KPL.		
258	92 80 249 08	1	HOSE CPL. 2TE 0,66M	SCHLAUCH KPL.		
259	92 60 568 08	1	HOSE CPL. 2TE 0,54M	SCHLAUCH KPL.		
260	92 15 713 08	2	HOSE CPL. 1SC 8X740	SCHLAUCH KPL.		
261	92 36 036 08	1	HOSE CPL. 2TE 1,26M	SCHLAUCH KPL.		
262	92 60 289 08	1	HOSE CPL. 2TE 1,6M	SCHLAUCH KPL.		
263	92 60 728 08	1	HOSE CPL. 2TE 1.04M	SCHLAUCH KPL.		
264	92 97 459 08	1	HOSE CPL. 2TE 1,44M	SCHLAUCH KPL.		
265	92 66 116 08	1	HOSE CPL. 2TE 1,5M	SCHLAUCH KPL.		
266	92 62 944 08	1	HOSE CPL. 2TE 0,8M	SCHLAUCH KPL.		
267	92 66 069 08	1	HOSE CPL. 2TE 16X960	SCHLAUCH KPL.		
268	92 66 073 08	1	HOSE CPL. 2TE 0,66M	SCHLAUCH KPL.		
269	92 66 068 08	1	HOSE CPL. 2TE 1,26M	SCHLAUCH KPL.		
270	92 12 630 08	1	HOSE CPL. 2TE 12X680	SCHLAUCH KPL.		
271	92 46 262 08	1	HOSE CPL. 4SP 12X880	SCHLAUCH KPL.		
272	92 37 451 08	1	HOSE CPL. 2755 19X640	SCHLAUCH KPL.		
273	92 60 414 08	1	HOSE CPL. 1SN 25X1060	SCHLAUCH KPL.		
274	92 76 098 08	1	HOSE CPL. 1SN 2,05M	SCHLAUCH KPL.		
275	92 99 226 08	1	HOSE CPL. 1SN 25X1900	SCHLAUCH KPL.		
276	92 09 973 08	1	HOSE CPL. 1SN 38X2000	SCHLAUCH KPL.		
277	92 09 860 08	1	HOSE CPL. 1SN 38X2200	SCHLAUCH KPL.		
278	92 72 815 08	1	HOSE CPL. 1SN 25X1360	SCHLAUCH KPL.		
279	92 68 375 08	1	HOSE CPL. 1SN 25X240	SCHLAUCH KPL.		
280	92 15 715 08	1	HOSE CPL. 2TE 12X4100	SCHLAUCH KPL.		
281	96 20 663 08	1	HOSE CPL. 2TE 12X4200	SCHLAUCH KPL.		
282	96 42 853 08	1	HOSE CPL. 1SN 32X500	SCHLAUCH KPL.		
283	92 17 512 08	1	HOSE CPL. TFS 5X880	SCHLAUCH KPL.		
284	92 12 574 08	1	HOSE CPL. TFS 0,94M	SCHLAUCH KPL.		
290	92 68 534 08	1	HOSE CPL. 1SN 0,7M	SCHLAUCH KPL.		
291	77 42 331 08	1.42	SPIRAL SUCTION HOSE DN50-CARBURITE1	SPIRALSAUGSCHLAUCH		
292	77 42 331 08	1.18	SPIRAL SUCTION HOSE DN50-CARBURITE1	SPIRALSAUGSCHLAUCH		
295	92 80 457 08	1	HOSE CPL. 2SN 0,52M	SCHLAUCH KPL.		
296	92 15 726 08	1	HOSE CPL. 2TE 0,35M	SCHLAUCH KPL.		
297	92 67 113 08	1	HOSE CPL. 1SC 0,34M	SCHLAUCH KPL.		
298	92 15 727 08	2	HOSE CPL. 2SN 0,25M	SCHLAUCH KPL.		
300	92 06 043 08	1	HOSE CPL. GH506-201,55M	SCHLAUCH KPL.		
301	92 96 233 08	1	HOSE CPL. GH506-201,04M	SCHLAUCH KPL.		
302	92 09 735 08	1	HOSE CPL. GH506-201,18M	SCHLAUCH KPL.		
303	92 74 129 08	1	HOSE CPL. GH506-200,88M	SCHLAUCH KPL.		

Pos.	Item	Quantity	Description	Bezeichnung	Serie	K
304	92 26 715 08	1	HOSE CPL. GH506 31X1220	SCHLAUCH KPL.		
305	92 26 733 08	1	HOSE CPL. GH506 31X1360	SCHLAUCH KPL.		
306	92 16 758 08	1	HOSE CPL. GH506 31X1140	SCHLAUCH KPL.		
307	92 54 658 08	1	HOSE CPL. GH506-201,16M	SCHLAUCH KPL.		
308	92 66 082 08	1	HOSE CPL. 2TE 2,5M	SCHLAUCH KPL.		
309	92 16 065 08	1	HOSE CPL. 2TE 1,0M	SCHLAUCH KPL.		
310	92 16 066 08	1	HOSE CPL. 2TE 0,9M	SCHLAUCH KPL.		
311	92 16 067 08	1	HOSE CPL. 2TE 20X1040	SCHLAUCH KPL.		
312	92 93 282 08	1	HOSE CPL. 2TE 0,74M	SCHLAUCH KPL.		
313	92 97 272 08	1	HOSE CPL. 2TE 1,0M	SCHLAUCH KPL.		
314	92 09 854 08	1	HOSE CPL. 2TE 1,2M	SCHLAUCH KPL.		
315	92 16 068 08	1	HOSE CPL. 2TE 0,34M	SCHLAUCH KPL.		
316	92 66 065 08	1	HOSE CPL. 2TE 0,8M	SCHLAUCH KPL.		
317	92 67 119 08	1	HOSE CPL. 2TE 1,2M	SCHLAUCH KPL.		
318	92 63 670 08	1	HOSE CPL. 2TE 0,7M	SCHLAUCH KPL.		
319	92 60 719 08	1	HOSE CPL. 1SC 2,55M	SCHLAUCH KPL.		
320	92 64 194 08	1	HOSE CPL. 2TE 1,34M	SCHLAUCH KPL.		
321	92 64 004 08	1	HOSE CPL. 2TE 20X1150	SCHLAUCH KPL.		
322	92 87 604 08	1	HOSE CPL. 2TE 20X1060	SCHLAUCH KPL.		
324	96 42 852 08	1	HOSE CPL. 1SN 38X460	SCHLAUCH KPL.		
325	96 42 850 08	1	HOSE CPL. 1SN 38X540	SCHLAUCH KPL.		
326	96 42 851 08	1	HOSE CPL. 1SN 38X760	SCHLAUCH KPL.		
328	92 97 127 08	1	HOSE CPL. 2SN 0,86M	SCHLAUCH KPL.		
329	92 68 365 08	1	HOSE CPL. 2TE 0,48M	SCHLAUCH KPL.		
330	92 26 671 08	1	HOSE CPL. 2SN 1,16M	SCHLAUCH KPL.		
331	92 68 722 08	1	HOSE CPL. 2SN 1,2M	SCHLAUCH KPL.		
332	92 68 366 08	1	HOSE CPL. 2SN 1,6M	SCHLAUCH KPL.		
333	92 68 367 08	1	HOSE CPL. 2SN 1,42M	SCHLAUCH KPL.		
334	96 20 660 08	1	HOSE CPL. 2SN 0,54M	SCHLAUCH KPL.		
335	92 68 369 08	1	HOSE CPL. 1SC 8X2650	SCHLAUCH KPL.		
336	92 16 077 08	1	HOSE CPL. 2SN 2,5M	SCHLAUCH KPL.		
337	92 16 078 08	1	HOSE CPL. 2SN 0,62M	SCHLAUCH KPL.		
338	92 97 578 08	1	HOSE CPL. 2SN 8X450	SCHLAUCH KPL.		
339	92 68 678 08	1	HOSE CPL. 2SN 6X700	SCHLAUCH KPL.		
340	92 20 695 08	1	HOSE CPL. 2TE 5,4M	SCHLAUCH KPL.		
341	92 68 370 08	1	HOSE CPL. 2SN 0,86M	SCHLAUCH KPL.		
342	92 83 980 08	1	HOSE CPL. 1SC 2,6M	SCHLAUCH KPL.		
343	92 16 083 08	1	HOSE CPL. 2SN 0,52M	SCHLAUCH KPL.		
344	92 84 637 08	1	HOSE CPL. 2SN 0,45M	SCHLAUCH KPL.		
351	92 76 103 08	2	HOSE CPL. 2SN 0,9M	SCHLAUCH KPL.		
352	92 09 161 08	1	HOSE CPL. 2SN 10X2850	SCHLAUCH KPL.		
353	92 02 128 08	1	HOSE CPL. 2SN 10X5600	SCHLAUCH KPL.		
354	92 02 436 08	1	HOSE CPL. 1SC 1,4M	SCHLAUCH KPL.		
355	92 61 198 08	1	HOSE CPL. 1SC 0,66M	SCHLAUCH KPL.		
356	92 63 793 08	1	HOSE CPL. 1SC 0,26M	SCHLAUCH KPL.		
357	92 08 961 08	1	HOSE CPL. 2TE 0,38M	SCHLAUCH KPL.		
358	92 73 777 08	1	HOSE CPL. 2TE 0,76M	SCHLAUCH KPL.		
359	92 80 469 08	1	HOSE CPL. 2TE 0,36M	SCHLAUCH KPL.		
360	92 16 084 08	1	HOSE CPL. 2TE 0.28M	SCHLAUCH KPL.		
361	92 16 087 08	1	HOSE CPL. 2TE 12X300	SCHLAUCH KPL.		
362	92 83 977 08	1	HOSE CPL. 2TE 12X480	SCHLAUCH KPL.		
363	92 28 838 08	2	HOSE CPL. 2TE 12X660	SCHLAUCH KPL.		
364	92 37 452 08	1	HOSE CPL. 2755.12 2,5M	SCHLAUCH KPL.		
365	92 60 424 08	1	HOSE CPL. 1SN 38X640	SCHLAUCH KPL.		
366	92 66 074 08	1	HOSE CPL. 2TE 0,76M	SCHLAUCH KPL.		
367	92 62 944 08	1	HOSE CPL. 2TE 0,8M	SCHLAUCH KPL.		
368	92 65 537 08	1	HOSE CPL. 2TE 0,25M	SCHLAUCH KPL.		
370	92 16 093 08	1	HOSE CPL. 2TE 0,76M	SCHLAUCH KPL.		
371	92 16 094 08	1	HOSE CPL. 2TE 0,42M	SCHLAUCH KPL.		
372	92 16 095 08	1	HOSE CPL. 1SC 8X260	SCHLAUCH KPL.		

Pos.	Item	Quantity	Description	Bezeichnung	Serie	K
373	92 16 096 08	1	HOSE CPL. 1SC 0,34M	SCHLAUCH KPL.		
374	92 64 848 08	1	HOSE CPL. 2SN 4,58M	SCHLAUCH KPL.		
375	92 16 098 08	1	HOSE CPL. 1SC 0,84M	SCHLAUCH KPL.		
376	92 16 097 08	1	HOSE CPL. 2SN 0,36M	SCHLAUCH KPL.		
377	92 68 371 08	1	HOSE CPL. 1SN 25X1060	SCHLAUCH KPL.		
378	92 65 504 08	1	HOSE CPL. 2SN 1,06M	SCHLAUCH KPL.		
379	92 68 372 08	1	HOSE CPL. 1SC 0,44M	SCHLAUCH KPL.		
380	92 53 938 08	2	HOSE CPL. GH506-202,3M	SCHLAUCH KPL.		
381	92 88 765 08	1	HOSE CPL. 2SN 2,2M	SCHLAUCH KPL.		
382	92 22 186 08	1	HOSE CPL.	SCHLAUCH KPL.		
383	92 76 806 08	2	HOSE CPL. 2TE 2,2M	SCHLAUCH KPL.		
384	92 17 509 08	1	HOSE CPL. 2TE 2,2M	SCHLAUCH KPL.		
385	92 68 376 08	1	HOSE CPL. 2SN 1,44M	SCHLAUCH KPL.		
386	92 96 245 08	1	HOSE CPL. 2SN 1,4M	SCHLAUCH KPL.		
387	92 68 526 08	1	HOSE CPL. 2SN 8X1340	SCHLAUCH KPL.		
388	92 26 539 08	1	HOSE CPL. 2SN 8X1300	SCHLAUCH KPL.		
390	92 16 762 08	1	HOSE CPL. HPC 8,3M	SCHLAUCH KPL.		
391	92 16 763 08	1	HOSE CPL. HPC 7,7M	SCHLAUCH KPL.		
392	92 16 764 08	1	HOSE CPL. HPC 9,5M	SCHLAUCH KPL.		
393	92 87 606 08	1	HOSE CPL. HPC 0,3M	SCHLAUCH KPL.		
394	92 14 563 08	1	HOSE CPL. HPC 0,6M	SCHLAUCH KPL.		
395	92 16 767 08	1	HOSE CPL. HPC 11,2M	SCHLAUCH KPL.		
396	92 93 354 08	1	HOSE CPL. HPC 2,3M	SCHLAUCH KPL.		
397	92 88 876 08	1	HOSE CPL. HPC 3,9M	SCHLAUCH KPL.		
410	92 68 538 08	1	HOSE CPL. 1SC 8X320	SCHLAUCH KPL.		
411	92 84 637 08	1	HOSE CPL. 2SN 0,45M	SCHLAUCH KPL.		
412	92 68 541 08	2	HOSE CPL. 2SN 0,68M	SCHLAUCH KPL.		
413	92 68 542 08	2	HOSE CPL. 2SN 0,48M	SCHLAUCH KPL.		
414	92 68 543 08	2	HOSE CPL. 2SN 0,58M	SCHLAUCH KPL.		

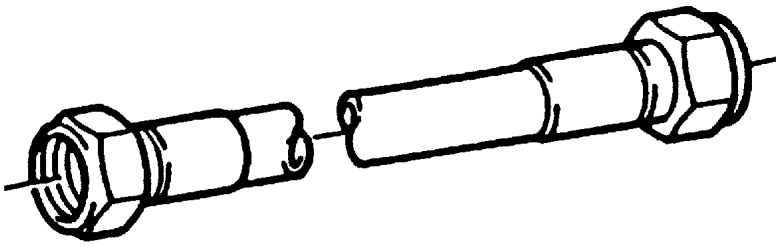

Die Positionsnummern der Rohre auf den Bildtafeln entsprechen den Positionen in der Rohrliste.

The pipe numbers from the illustrations are in accordance with the items in the pipe list.

Les numéros des tuyaux sur les illustrations correspondent aux repères de la nomenclature des tuyaux.

Los números de tubos en las ilustraciones corresponden a las posiciones de la lista de tubos.

Номера позиций труб на изображениях соответствуют позициям в перечне труб.

Pos.	Item	Quantity	Description	Bezeichnung	Serie	K
105	92 20 127 08	1	PIPE COMPL. 6X1X85	ROHR KPL.		
161	96 21 143 08	1	PIPE COMPL. 42X3X75	ROHR KPL.		
170	92 15 869 08	1	PIPE COMPL. 25X3X350	ROHR KPL.		
171	92 15 868 08	1	PIPE COMPL. 16X2X338	ROHR KPL.		
172	92 15 867 08	1	PIPE COMPL. 16X2X315	ROHR KPL.		
173	92 15 866 08	1	PIPE COMPL. 16X2X417	ROHR KPL.		
174	92 15 865 08	1	PIPE COMPL. 6X1X155	ROHR KPL.		
190	92 68 874 08	1	PIPE COMPL. 10X1,5X642	ROHR KPL.		
191	92 68 883 08	1	PIPE COMPL. 10X1,5X769	ROHR KPL.		
192	96 19 348 08	2	PIPE COMPL. 12X1,5X599	ROHR KPL.		
193	96 19 349 08	2	PIPE COMPL. 12X1,5X645	ROHR KPL.		
200	92 15 864 08	2	PIPE COMPL. 15X1,5X479	ROHR KPL.		
201	92 15 863 08	2	PIPE COMPL. 15X1,5X494	ROHR KPL.		
202	92 15 862 08	1	PIPE COMPL. 15X1,5X188	ROHR KPL.		
203	92 15 861 08	1	PIPE COMPL. 15X1,5X165	ROHR KPL.		
204	92 15 860 08	2	PIPE COMPL. 12X1,5X463	ROHR KPL.		
205	92 15 859 08	1	PIPE COMPL. 18X1,5X995	ROHR KPL.		
206	92 15 858 08	1	PIPE COMPL. 22X2,5X120	ROHR KPL.		
207	92 15 857 08	1	PIPE COMPL. 6X1X156	ROHR KPL.		
208	92 15 856 08	1	PIPE COMPL. 42X3X70	ROHR KPL.		
209	92 15 855 08	1	PIPE COMPL. 12X1,5X65	ROHR KPL.		
210	92 16 743 08	1	PIPE COMPL. 15X1,5X198	ROHR KPL.		
211	96 21 160 08	1	PIPE COMPL. 42X3X115	ROHR KPL.		
212	96 21 313 08	1	PIPE COMPL. 42X3X220	ROHR KPL.		
216	92 75 482 08	1	PIPE COMPL. 10X1,5X288	ROHR KPL.		
220	97 00 904 08	1	TUBE 65X2X1511 E235+N	ROHR		
230	92 15 854 08	1	PIPE COMPL. 15X1,5X421	ROHR KPL.		
231	92 15 853 08	1	PIPE COMPL. 15X1,5X2185	ROHR KPL.		
232	92 15 852 08	1	PIPE COMPL. 15X1,5X2405	ROHR KPL.		
260	92 15 851 08	1	PIPE COMPL. 38X4X719	ROHR KPL.		
261	92 15 850 08	1	PIPE COMPL. 38X4X466	ROHR KPL.		
262	92 20 124 08	1	PIPE COMPL. 38X5X2166	ROHR KPL.		
263	92 20 125 08	1	PIPE COMPL. 38X5X1730	ROHR KPL.		
264	92 15 847 08	1	PIPE COMPL. 25X3X581	ROHR KPL.		
265	92 20 126 08	1	PIPE COMPL. 38X5X1193	ROHR KPL.		
362	92 16 631 08	1	PIPE COMPL. 16X2X310	ROHR KPL.		
363	92 16 159 08	1	PIPE COMPL. 38X5X3945	ROHR KPL.		
364	15 10 031 08	10.62	TUBE EN 10305-4 18X1,5X6000 E235+N FE/	ROHR		
365	92 15 846 08	1	PIPE COMPL. 16X2X75	ROHR KPL.		
366	92 15 845 08	1	PIPE COMPL. 18X1,5X925	ROHR KPL.		
367	96 19 352 08	2	PIPE COMPL. 10X1,5X190	ROHR KPL.		
368	96 19 353 08	2	PIPE COMPL. 10X1,5X175	ROHR KPL.		
369	92 68 806 08	1	PIPE COMPL. 12X1,5X1434	ROHR KPL.		
370	92 68 807 08	1	PIPE COMPL. 12X1,5X1570	ROHR KPL.		
371	92 68 813 08	1	PIPE COMPL. 42X3X336	ROHR KPL.		
372	92 68 834 08	1	PIPE COMPL. 22X2,5X3095	ROHR KPL.		
373	92 68 837 08	1	PIPE COMPL. 25X3X2874	ROHR KPL.		
374	92 68 838 08	1	PIPE COMPL. 28X2X2653	ROHR KPL.		
375	92 15 836 08	1	PIPE COMPL. 16X2X966	ROHR KPL.		
377	92 15 834 08	1	PIPE COMPL. 10X1,5X2164	ROHR KPL.		
378	92 15 833 08	1	PIPE COMPL. 20X2,5X1172	ROHR KPL.		
379	92 15 832 08	1	PIPE COMPL. 35X2X214	ROHR KPL.		
381	96 21 144 08	1	PIPE COMPL. 35X2X2881	ROHR KPL.		
382	96 21 145 08	1	PIPE COMPL. 15X1,5X1888	ROHR KPL.		
383	96 21 146 08	1	PIPE COMPL. 15X1,5X1799	ROHR KPL.		
384	92 15 827 08	1	PIPE COMPL. 16X2X58	ROHR KPL.		
385	92 15 826 08	1	PIPE COMPL. 16X2X270	ROHR KPL.		
386	92 15 825 08	1	PIPE COMPL. 16X2X401	ROHR KPL.		
387	92 15 824 08	1	PIPE COMPL. 16X2X498	ROHR KPL.		
388	92 15 823 08	1	PIPE COMPL. 16X2X983	ROHR KPL.		

Pos.	Item	Quantity	Description	Bezeichnung	Serie	K
389	92 15 822 08	1	PIPE COMPL. 25X3X511	ROHR KPL.		
390	92 15 821 08	1	PIPE COMPL. 25X3X1836	ROHR KPL.		
391	92 15 820 08	1	PIPE COMPL. 16X2X1757	ROHR KPL.		
392	92 15 819 08	1	PIPE COMPL. 28X2X1324	ROHR KPL.		
393	92 15 817 08	1	PIPE COMPL. 16X2X1192	ROHR KPL.		
394	92 15 816 08	1	PIPE COMPL. 16X2X1622	ROHR KPL.		
395	96 21 147 08	1	PIPE COMPL. 42X3X2193	ROHR KPL.		
396	92 15 814 08	1	PIPE COMPL. 42X3X3098	ROHR KPL.		
397	92 15 813 08	1	PIPE COMPL. 42X3X1780	ROHR KPL.		
398	92 15 812 08	1	PIPE COMPL. 42X3X1591	ROHR KPL.		
399	92 15 617 08	1	PIPE COMPL. 42X3X1930	ROHR KPL.		
400	96 21 148 08	1	PIPE COMPL. 18X1,5X326	ROHR KPL.		
401	92 15 615 08	1	PIPE COMPL. 18X1,5X1461	ROHR KPL.		
402	92 15 614 08	1	PIPE COMPL. 10X1,5X544	ROHR KPL.		
403	92 15 613 08	1	PIPE COMPL. 18X1,5X1614	ROHR KPL.		
404	92 15 612 08	1	PIPE COMPL. 18X1,5X2154	ROHR KPL.		
405	92 98 062 08	1	PIPE COMPL. 18X1,5X2160	ROHR KPL.		
406	92 15 610 08	1	PIPE COMPL. 12X1,5X133	ROHR KPL.		
407	92 26 196 08	1	PIPE COMPL. 10X1,5X132	ROHR KPL.		
408	92 50 424 08	1	PIPE COMPL. 12X1,5X355	ROHR KPL.		
409	92 15 608 08	1	PIPE COMPL. 25X3X1769	ROHR KPL.		
410	92 15 603 08	1	PIPE COMPL. 25X3X1911	ROHR KPL.		
411	92 15 602 08	1	PIPE COMPL. 22X2,5X1889	ROHR KPL.		
412	92 15 601 08	1	PIPE COMPL. 28X2X931	ROHR KPL.		
413	92 15 600 08	1	PIPE COMPL. 28X2X359	ROHR KPL.		
414	92 15 599 08	1	PIPE COMPL. 22X2,5X268	ROHR KPL.		
415	92 15 598 08	1	PIPE COMPL. 35X2X1828	ROHR KPL.		
416	92 15 597 08	1	PIPE COMPL. 35X2X635	ROHR KPL.		
417	92 15 596 08	1	PIPE COMPL. 35X2X1200	ROHR KPL.		
418	92 15 595 08	1	PIPE COMPL. 35X2X1284	ROHR KPL.		
419	92 15 594 08	1	PIPE COMPL. 35X2X2333	ROHR KPL.		
420	92 50 156 08	1	PIPE COMPL. 12X1,5X505	ROHR KPL.		
421	92 15 592 08	1	PIPE COMPL. 18X1,5X301	ROHR KPL.		
422	92 15 591 08	1	PIPE COMPL. 16X2X528	ROHR KPL.		
423	92 15 590 08	1	PIPE COMPL. 16X2X201	ROHR KPL.		
424	92 15 589 08	1	PIPE COMPL. 16X2X1977	ROHR KPL.		
425	92 15 588 08	1	PIPE COMPL. 16X2X1694	ROHR KPL.		
426	92 15 587 08	1	PIPE COMPL. 16X2X1455	ROHR KPL.		
427	92 15 586 08	1	PIPE COMPL. 16X2X1513	ROHR KPL.		
428	92 15 585 08	1	PIPE COMPL. 20X2,5X1425	ROHR KPL.		
429	92 15 584 08	1	PIPE COMPL. 20X2,5X2146	ROHR KPL.		
430	92 15 565 08	1	PIPE COMPL. 20X2,5X1131	ROHR KPL.		
431	92 15 564 08	1	PIPE COMPL. 20X2,5X2159	ROHR KPL.		
432	92 15 563 08	1	PIPE COMPL. 28X2X2630	ROHR KPL.		
433	92 15 562 08	1	PIPE COMPL. 28X2X1587	ROHR KPL.		
434	92 15 557 08	1	PIPE COMPL. 28X2X2185	ROHR KPL.		
435	92 15 556 08	1	PIPE COMPL. 15X1,5X309	ROHR KPL.		
436	92 15 555 08	1	PIPE COMPL. 28X2X474	ROHR KPL.		
437	92 15 554 08	1	PIPE COMPL. 22X2,5X986	ROHR KPL.		
438	92 15 552 08	1	PIPE COMPL. 28X2X3056	ROHR KPL.		
439	92 15 551 08	1	PIPE COMPL. 28X2X1385	ROHR KPL.		
440	92 15 550 08	1	PIPE COMPL. 28X2X2518	ROHR KPL.		
441	92 15 549 08	1	PIPE COMPL. 30X4X2983	ROHR KPL.		
442	92 15 548 08	1	PIPE COMPL. 30X4X1413	ROHR KPL.		
443	92 12 938 08	1	PIPE COMPL. 18X1,5X3196	ROHR KPL.		
444	92 15 547 08	1	PIPE COMPL. 30X4X2470	ROHR KPL.		
445	92 15 546 08	1	PIPE COMPL. 30X4X2025	ROHR KPL.		
446	92 15 545 08	1	PIPE COMPL. 30X4X3019	ROHR KPL.		
447	92 15 544 08	1	PIPE COMPL. 30X4X1827	ROHR KPL.		
448	92 15 543 08	2	PIPE COMPL. 30X4X3650	ROHR KPL.		

Pos.	Item	Quantity	Description	Bezeichnung	Serie	K
449	92 15 542 08	1	PIPE COMPL. 30X4X2631	ROHR KPL.		
450	92 15 541 08	1	PIPE COMPL. 25X3X1676	ROHR KPL.		
451	92 15 540 08	1	PIPE COMPL. 25X3X2617	ROHR KPL.		
452	92 20 087 08	1	PIPE COMPL. 25X3X1248	ROHR KPL.		
453	92 15 538 08	1	PIPE COMPL. 30X4X1832	ROHR KPL.		
454	92 15 537 08	1	PIPE COMPL. 30X4X2368	ROHR KPL.		
455	92 20 088 08	1	PIPE COMPL. 30X4X1446	ROHR KPL.		
456	92 15 535 08	1	PIPE COMPL. 20X2,5X1632	ROHR KPL.		
457	92 15 534 08	1	PIPE COMPL. 20X2,5X1103	ROHR KPL.		
458	92 15 533 08	2	PIPE COMPL. 38X4X1444	ROHR KPL.		
459	96 21 149 08	1	PIPE COMPL. 38X4X1371	ROHR KPL.		
460	92 15 531 08	1	PIPE COMPL. 38X5X1948	ROHR KPL.		
461	96 21 150 08	1	PIPE COMPL. 38X4X1496	ROHR KPL.		
462	92 15 529 08	1	PIPE COMPL. 38X5X2253	ROHR KPL.		
463	92 15 528 08	1	PIPE COMPL. 38X4X2304	ROHR KPL.		
464	92 15 527 08	1	PIPE COMPL. 38X4X2447	ROHR KPL.		
465	96 21 151 08	1	PIPE COMPL. 38X4X2365	ROHR KPL.		
466	96 21 152 08	1	PIPE COMPL. 38X4X2017	ROHR KPL.		
467	92 15 523 08	1	PIPE COMPL. 38X4X1881	ROHR KPL.		
468	92 15 522 08	1	PIPE COMPL. 38X5X2621	ROHR KPL.		
469	92 15 518 08	1	PIPE COMPL. 38X4X2043	ROHR KPL.		
470	92 15 517 08	1	PIPE COMPL. 38X5X3645	ROHR KPL.		
471	92 15 516 08	1	PIPE COMPL. 38X5X2950	ROHR KPL.		
472	92 15 515 08	1	PIPE COMPL. 38X5X2333	ROHR KPL.		
473	92 15 514 08	1	PIPE COMPL. 38X5X2743	ROHR KPL.		
474	92 15 511 08	1	PIPE COMPL. 38X5X2139	ROHR KPL.		
475	92 15 510 08	1	PIPE COMPL. 38X5X2792	ROHR KPL.		
476	96 21 153 08	1	PIPE COMPL. 38X4X1645	ROHR KPL.		
477	92 15 508 08	1	PIPE COMPL. 38X5X3489	ROHR KPL.		
478	96 21 154 08	1	PIPE COMPL. 38X4X1559	ROHR KPL.		
479	92 15 506 08	1	PIPE COMPL. 38X5X3044	ROHR KPL.		

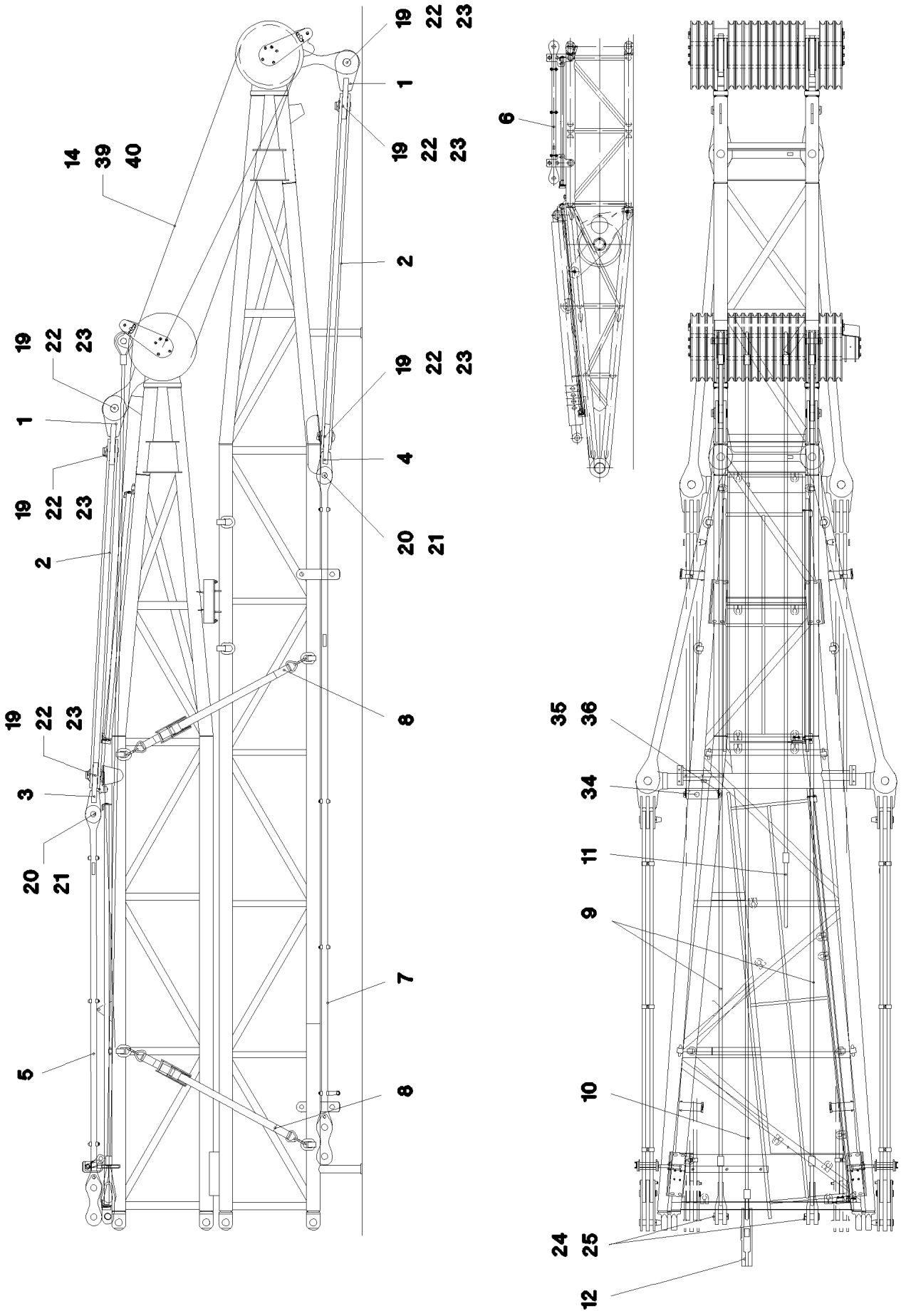
14
39
40
19
22
23
1
2
4
20
21
8
3
7
5
6
35
36
34
11
9
10
24
25
12

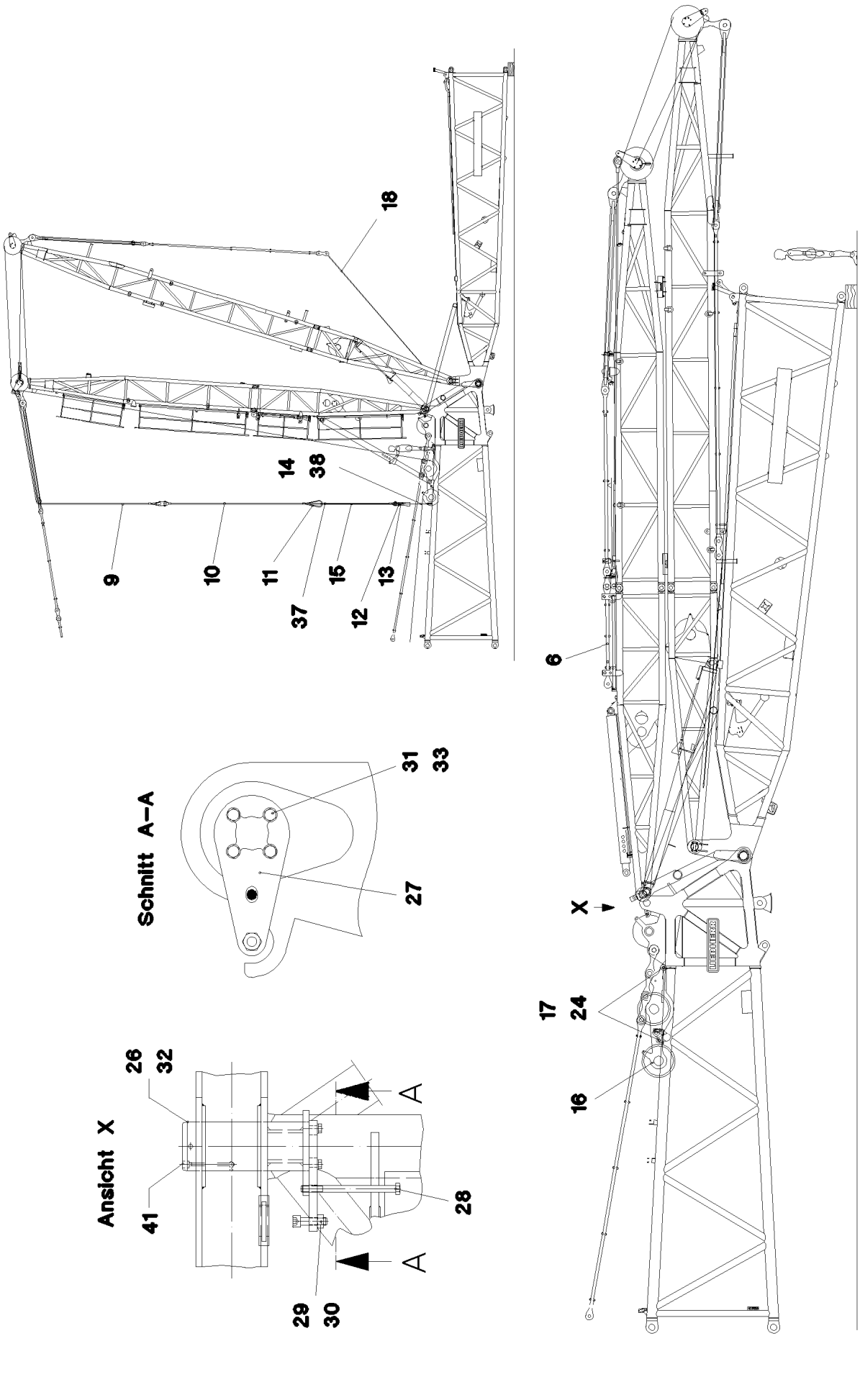
18
14
38
9
10
11
37
15
12
13
6
X
17
24
16
Schnitt A–A
31
33
27
Ansicht X
26
32
41
28
29
30
A
A

Pos.	Item	Quantity	Description	Bezeichnung	Serie	K
1	92 71 716 08	2	CROSS-MEMBER	TRAVERSE SCHWK.		
2	92 11 255 08	8	ROD CPL. 3,41M	STANGE KPL.		
3	92 71 717 08	1	CROSS-MEMBER	TRAVERSE SCHWK.		
4	92 71 718 08	1	CROSS-MEMBER	TRAVERSE SCHWK.		
5	92 71 719 08	2	ROD CPL. 4,14M	STANGE KPL.		
			⇨ 3 204 002 92 71 719 08			
6	92 71 720 08	2	ROD 2,03M.	STANGE VORM.		
			⇨ 3 204 001 92 71 720 08			
7	92 11 283 08	2	ROD CPL. 7,00M	STANGE KPL.		
			⇨ 3 204 003 92 11 283 08			
8	77 90 365 08	4	LASHING STRAP 5MX50MM POLYTEX SPF	ZURRGURT		
9	77 34 408 08	2	ROPE SLING 32X9M SPF	ANSCHLAGSEIL		
10	77 34 409 08	1	ROPE SLING 32X9M SPF	ANSCHLAGSEIL		
11	97 01 066 08	1	ROPE SLING 32X6M SPF	ANSCHLAGSEIL		
12	77 39 399 08	1	POCKET LOCK 27-29 SPF	TASCHENSCHLOSS		
13	97 01 044 08	1	PLATE 5x265x90 S355MC FE//ZN20//C	BLECH		
14	10 33 216 1	7	CONNECTING ELEMENT SPF	VERBINDUNGSGLIED		
15	77 33 116 08	1	ROPE SLING DIN 3088 1T-4M SPF	ANSCHLAGSEIL		
16	92 11 012 08	1	PULLEY SET COMPL.	ROLLENSATZ KPL.		
			⇨ 3 204 004 92 11 012 08			
18	77 34 410 08	2	ROPE SLING DIN 3088 1,25T-5,7M SPF	ANSCHLAGSEIL		
19	95 24 863 08	12	PIN RD80X150 35NICRMOV125 GASN. SPF	BOLZEN		
20	97 09 741 08	4	PIN 65.0x235 35NICRMOV125	BOLZEN		
21	43 30 103 08	4	SPLIT PIN ISO 1234 10X80 ST A3C	SPLINT		
22	43 30 112 08	12	SPLIT PIN ISO 1234 13X125 ST A3C	SPLINT		
23	42 11 038 08	12	WASHER DIN 1440 80 ST VERZ	SCHEIBE		
24	43 31 050 08	4	RETAINING SPRING DIN 2194 6 A3C	SICHERUNGSFEDER		
25	94 12 653 08	2	PIN RD60X140 35NICRMOV125 GASN. SPF	BOLZEN		
26	97 01 185 08	2	PIN 160.0X398 35NICRMOV125	BOLZEN		
27	97 01 186 08	2	SHEET 25x340x160 S690QL	PLATTE		
28	40 62 155 08	2	HEX SCREW ISO 4014 M20X290 10.9 A3C SP	SECHSKANTSCHRAUBE		
29	40 43 245 08	2	SOCKET HEAD SCREW ISO 4762 M24X80 10	ZYLINDERSCHRAUBE		
30	41 15 054 08	2	HEX NUT ISO 4032 M24 10 A3C SPF	SECHSKANTMUTTER		
31	42 16 009 01	8	WASHER DIN 7349 17 200HV A3C	SCHEIBE		
32	43 31 052 08	2	RETAINING SPRING 8 VERZ.	SICHERUNGSFEDER		
33	40 66 032 08	8	HEX SCREW ISO 4017 M16X50 10.9 FLZN SP	SECHSKANTSCHRAUBE		
34	74 90 096 08	1	CARRYING ROLLER 89/3,2/20X325 VERZ SP	TRAGROLLE		
35	49 00 161	2	HEX SCREW ISO 4017 M12X30 8.8 A3C	SECHSKANTSCHRAUBE		
36	10 28 980 4	2	WASHER ISO 7089 12 300HV FLZN SPF	SCHEIBE		
37	77 39 458 08	2	SHACKLE DIN 82101 3T NG3 ST VERZ SPF	SCHAEKEL		
38	77 34 111 08	1	ROPE SLING DIN 3088 1,8M SPF	ANSCHLAGSEIL		
39	10 04 045 2	1	LUFFING ROPE 8X28M VERZ	EINZIEHSEIL		
40	10 04 045 3	3	LUFFING ROPE 8X40M VERZ	EINZIEHSEIL		
41	77 43 242	2	HYDRAULIC-TYPE LUBRICAT.NIPPLE DIN 71	KEGELSCHMIERNIPPEL		

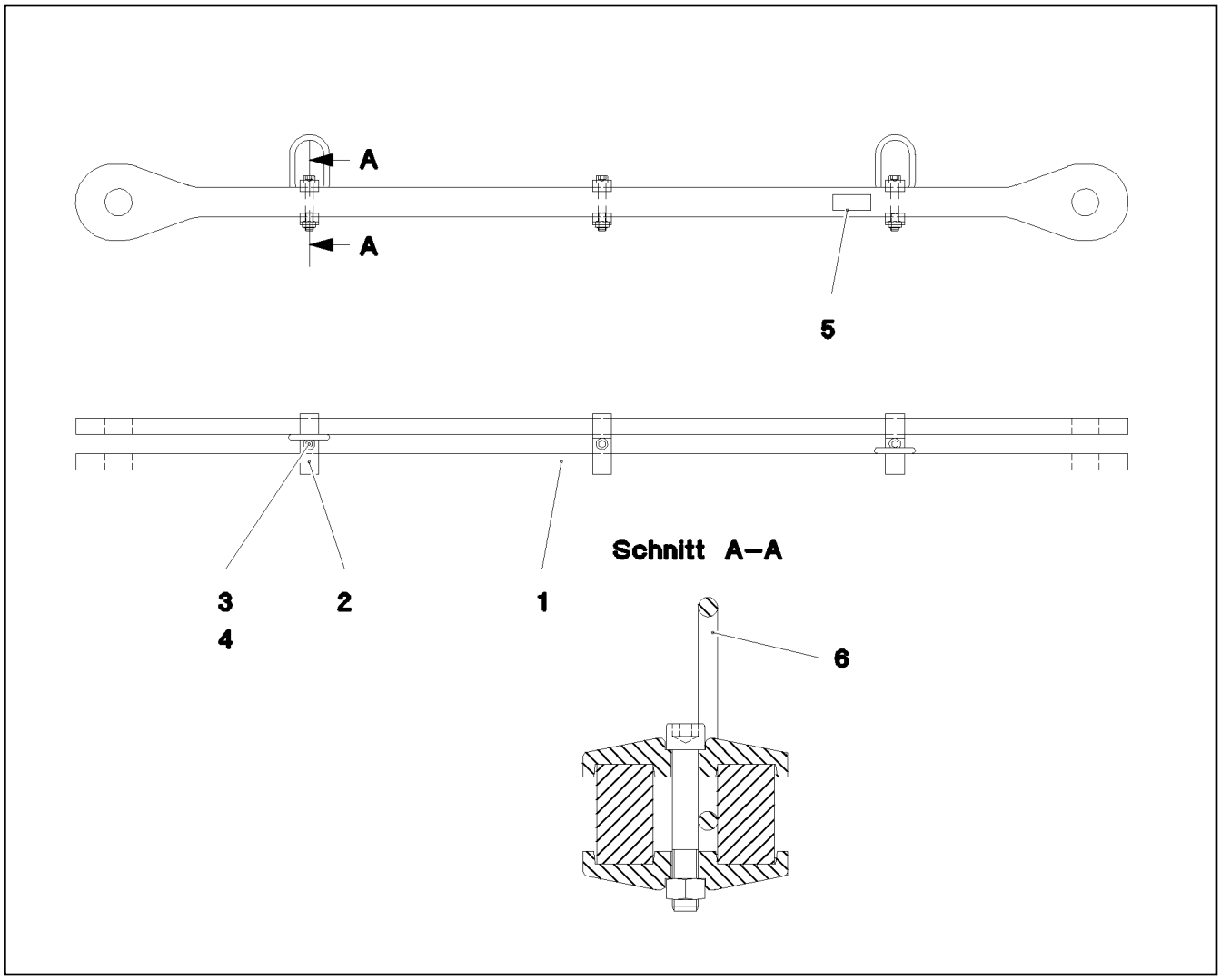

Pos.	Item	Quantity	Description	Bezeichnung	Serie	K
1	95 71 013 08	2	ROD 35X164X2220 S960QL+Z25 SPF	STANGE		
2	95 70 394 08	6	CLAMP 40X127X24 S355J2+N FE//ZN20//C	KLAMMER		
3	40 42 180 01	3	SOCKET HEAD SCREW ISO 4762 M16X100	ZYLINDERSCHRAUBE		
4	41 15 145 08	3	HEX NUT ISO 4032 M16 8 A3C	SECHSKANTMUTTER		
5	97 35 676 08	1	PLATE IDENTIFICATION NUMBER IDENT-N	SCHILD IDENTNR.		
6	10 87 156 8	2	OVAL LOAD RING 11X60X120 GK 10 SPF	OVALRING		
700	96 92 942 08	1	SIGNS 2.03M	BESCHILDERUNG		
(1)	97 05 511 2	1	SIGN 170X55 KLEBEFOLIE SPF	SCHILD		

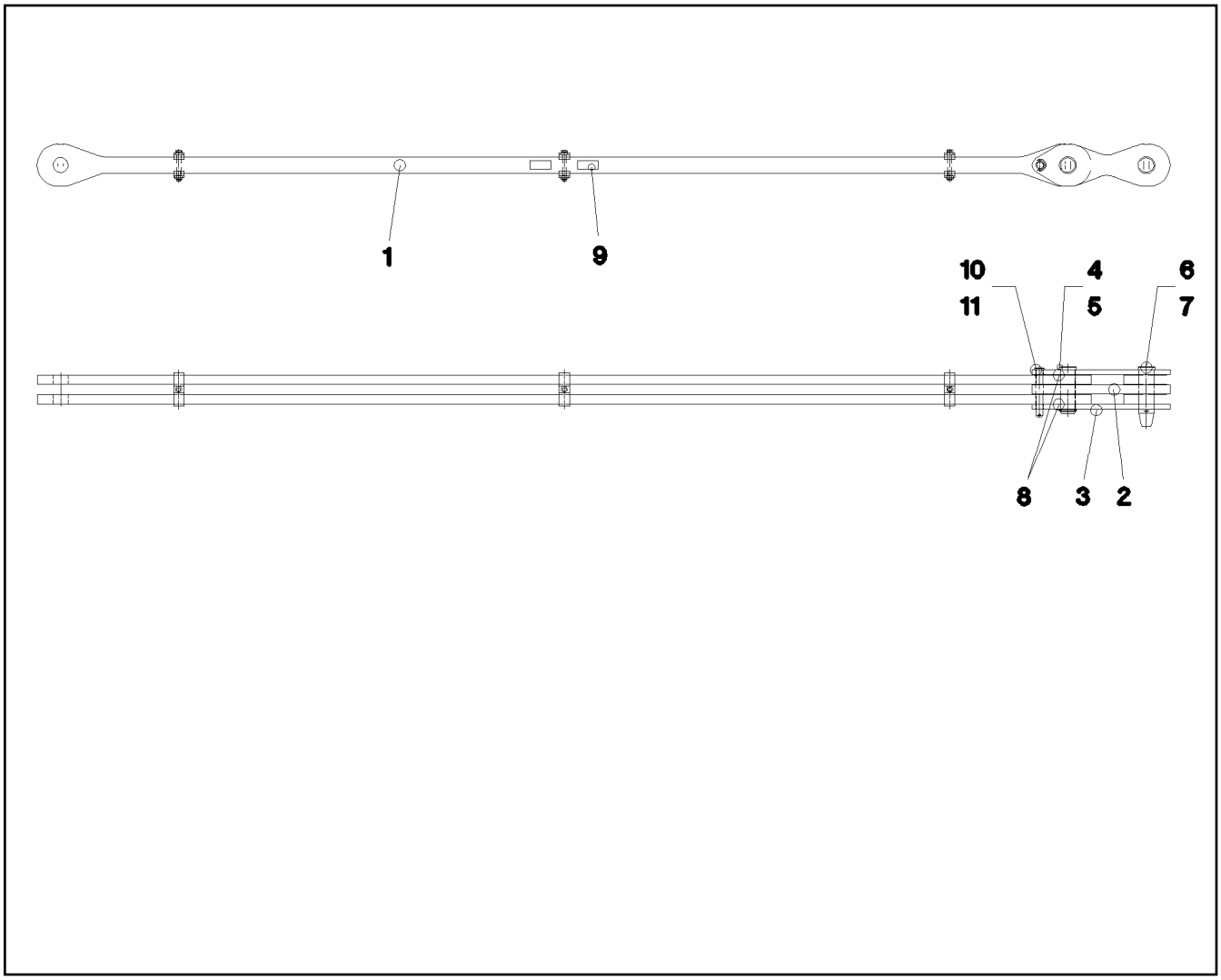

Pos.	Item	Quantity	Description	Bezeichnung	Serie	K
1	92 72 310 08	1	ROD 3,84M. ⇨ 3 204 006 92 72 310 08	STANGE VORM.		
2	92 11 270 08	1	BRACKET COMPL.	LASCHE KPL.		
3	92 11 282 08	2	BRACKET COMPL.	LASCHE KPL.		
4	95 66 648 08	1	PIN RD56X168 35NICRMOV125	BOLZEN		
5	53 01 333 08	1	LOCKING RING DIN 471 55X3	SICHERUNGSRING		
6	95 66 857 08	1	PIN RD56X216 35NICRMOV125 GASN.	BOLZEN		
7	43 31 050 08	1	RETAINING SPRING DIN 2194 6 A3C	SICHERUNGSFEDER		
8	95 41 785 08	2	WASHER RD70X2 DC01 FE//ZN20//C	SCHEIBE		
9	97 35 919 08	1	PLATE ASSEMBLY BG-NR. PVC-SILBER SP	SCHILD BAUGRUPPE		
10	45 14 265 08	1	PIN DIN 1436 25X180X172 42CRMO4 GASN.	BOLZEN		
11	43 30 078 08	1	SPLIT PIN ISO 1234 6,3X50 ST A2K	SPLINT		
12	70 42 127 08	2	BLIND RIVET 3,2X4,3-5,9	BLINDNIET		
700	96 92 932 08	1	SIGNS 4.14M	BESCHILDERUNG		

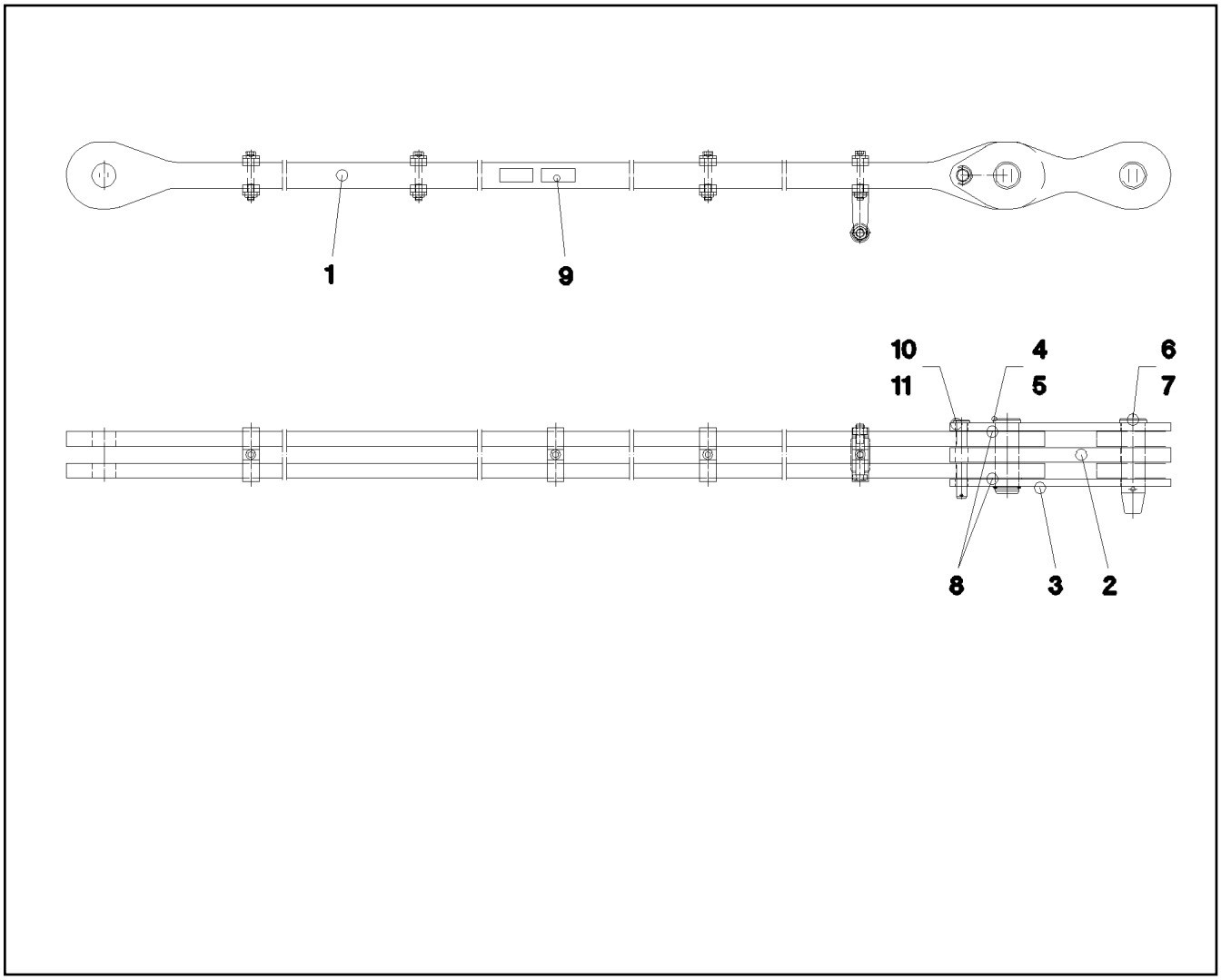

Pos.	Item	Quantity	Description	Bezeichnung	Serie	K
1	92 11 284 08	1	ROD 6,70M ⇨ 3 204 005 92 11 284 08	STANGE VORM.		
2	92 11 270 08	1	BRACKET COMPL.	LASCHE KPL.		
3	92 11 282 08	2	BRACKET COMPL.	LASCHE KPL.		
4	95 66 648 08	1	PIN RD56X168 35NICRMOV125	BOLZEN		
5	53 01 333 08	1	LOCKING RING DIN 471 55X3	SICHERUNGSRING		
6	95 66 857 08	1	PIN RD56X216 35NICRMOV125 GASN.	BOLZEN		
7	43 31 050 08	1	RETAINING SPRING DIN 2194 6 A3C	SICHERUNGSFEDER		
8	95 41 785 08	2	WASHER RD70X2 DC01 FE//ZN20//C	SCHEIBE		
9	97 35 919 08	1	PLATE ASSEMBLY BG-NR. PVC-SILBER SP	SCHILD BAUGRUPPE		
10	45 14 265 08	1	PIN DIN 1436 25X180X172 42CRMO4 GASN.	BOLZEN		
11	43 30 078 08	1	SPLIT PIN ISO 1234 6,3X50 ST A2K	SPLINT		
700	96 92 961 08	1	SIGNS 7.00M	BESCHILDERUNG		
(1)	97 05 527 7	1	SIGN 170X55 KLEBEFOLIE SPF	SCHILD		

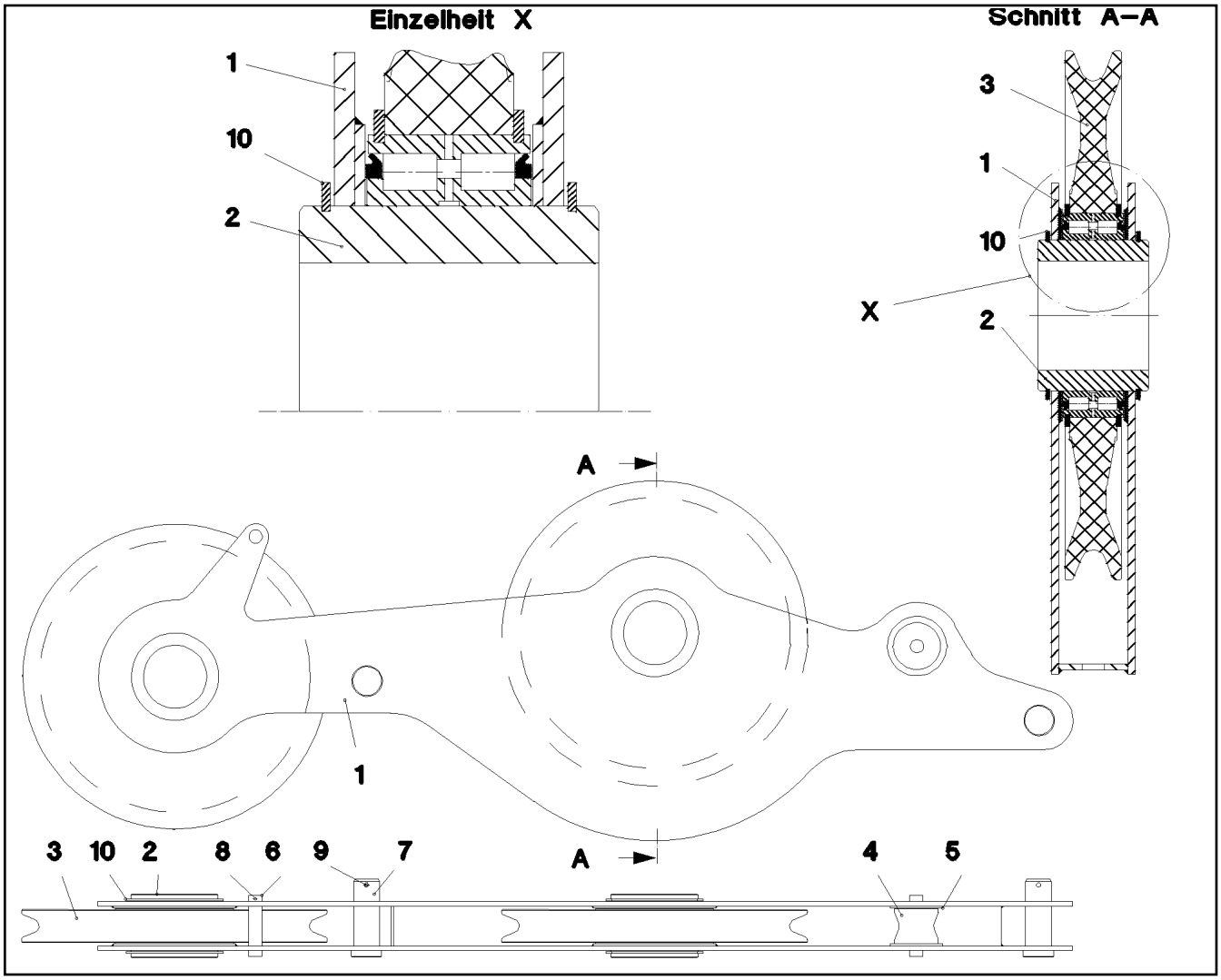

Pos.	Item	Quantity	Description	Bezeichnung	Serie	K
1	92 11 013 08	1	ROLLER SET WELDED	ROLLENSATZ SCHWK.		
2	97 01 053 08	2	SHAFT 219,1X40X149 S770QL1	WELLE		
3	92 68 928 08	2	ROPE PULLEY CPL. SPF ⇨ 2 652 007 92 68 928 08	SEILROLLE KPL.		
4	28 81 883 08	1	ROLLER RD100X80 PA6G	ROLLE		
5	93 30 481 08	2	WASHER RD100X5 S355MC FE//ZN20//C	SCHEIBE		
6	45 00 330 08	2	PIN ISO 2340 B30X140X125 S355J2C+C FE//	BOLZEN		
7	94 95 025 08	2	PIN RD60X185 35NICRMOV125 GASN. SPF	BOLZEN		
8	43 31 009 08	4	RETAINING SPRING 4,5X98 VERZ	SICHERUNGSFEDER		
9	43 31 050 08	2	RETAINING SPRING DIN 2194 6 A3C	SICHERUNGSFEDER		
10	42 80 093 08	4	LOCKING RING DIN 471 200X4	SICHERUNGSRING		

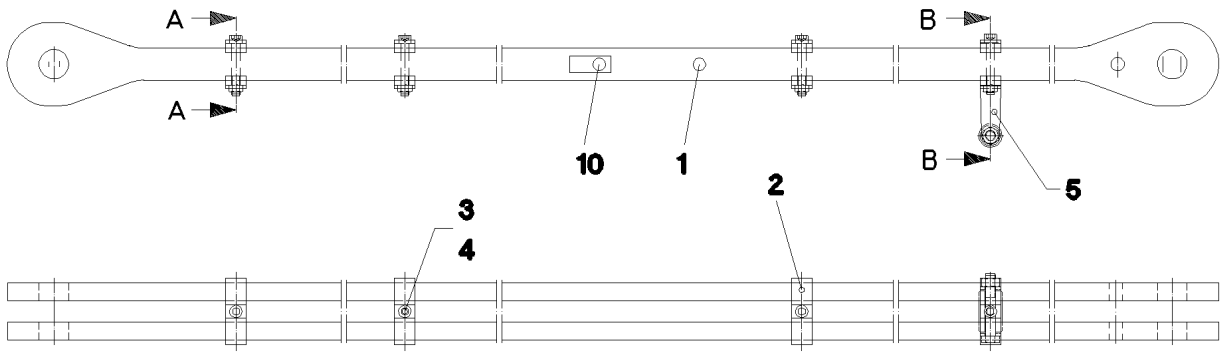

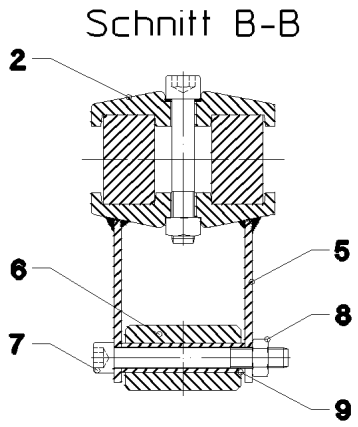

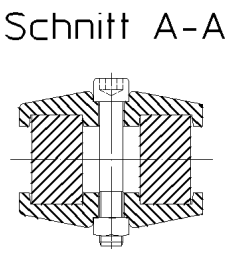

Pos.	Item	Quantity	Description	Bezeichnung	Serie	K
1	97 01 127 08	2	ROD 35x6896x164 S960QL+Z25	STANGE		
2	95 70 394 08	7	CLAMP 40X127X24 S355J2+N FE//ZN20//C	KLAMMER		
3	40 42 180 01	4	SOCKET HEAD SCREW ISO 4762 M16X100	ZYLINDERSCHRAUBE		
4	41 15 145 08	4	HEX NUT ISO 4032 M16 8 A3C	SECHSKANTMUTTER		
5	92 11 288 08	1	BRACKET ST. CONST.	KLAMMER SCHWK.		
6	28 81 975 08	1	ROLLER RD45X80 PA6G	WALZE		
7	40 43 163 08	1	SOCKET HEAD SCREW DIN 912 M14X120 8.	ZYLINDERSCHRAUBE		
8	41 19 013 08	1	HEX NUT DIN 985 M14 10 A3C	SECHSKANTMUTTER		
9	95 08 663 08	1	TUBE 20X2,5X86 E235+N VERZ	ROHR		
10	97 35 676 08	1	PLATE IDENTIFICATION NUMBER IDENT-N	SCHILD IDENTNR.		

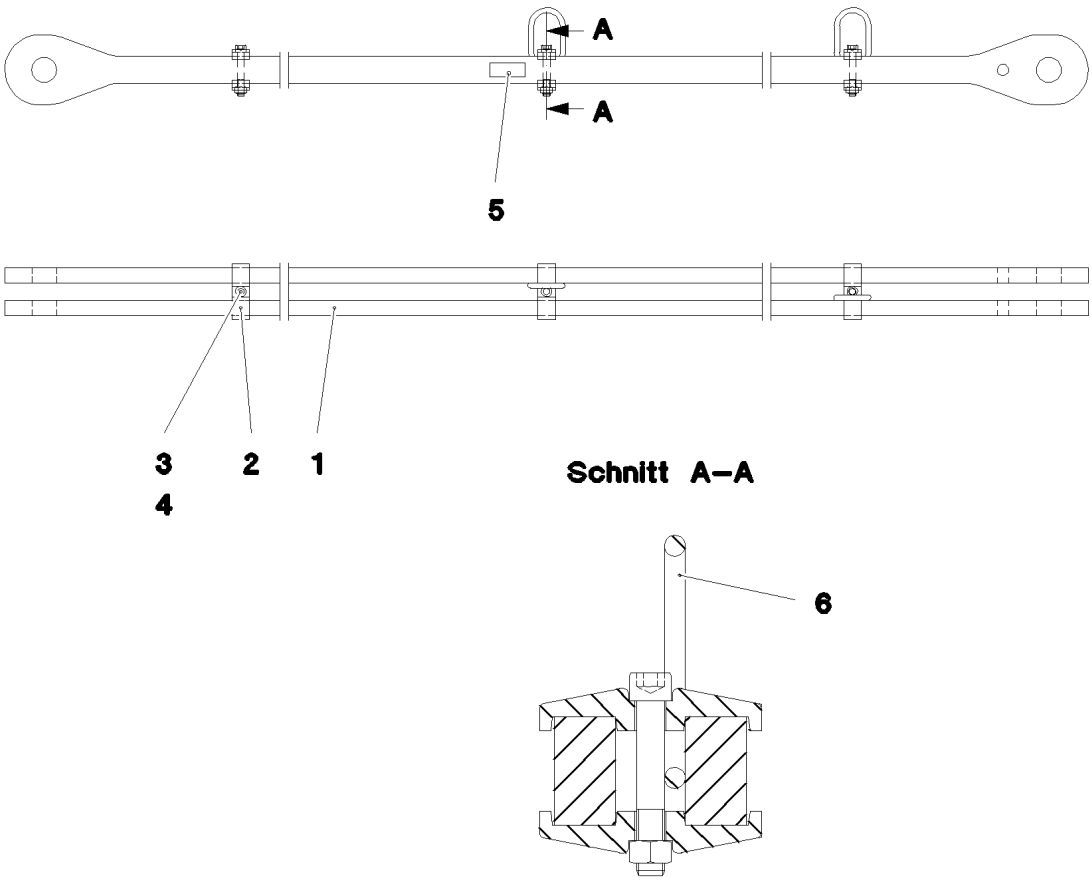

Pos.	Item	Quantity	Description	Bezeichnung	Serie	K
1	95 71 005 08	2	ROD 35x4031x164 S960QL+Z25 SPF	STANGE		
2	95 70 394 08	6	CLAMP 40X127X24 S355J2+N FE//ZN20//C	KLAMMER		
3	40 42 180 01	3	SOCKET HEAD SCREW ISO 4762 M16X100	ZYLINDERSCHRAUBE		
4	41 15 145 08	3	HEX NUT ISO 4032 M16 8 A3C	SECHSKANTMUTTER		
5	97 35 676 08	1	PLATE IDENTIFICATION NUMBER IDENT-N	SCHILD IDENTNR.		
6	10 87 156 8	2	OVAL LOAD RING 11X60X120 GK 10 SPF	OVALRING		

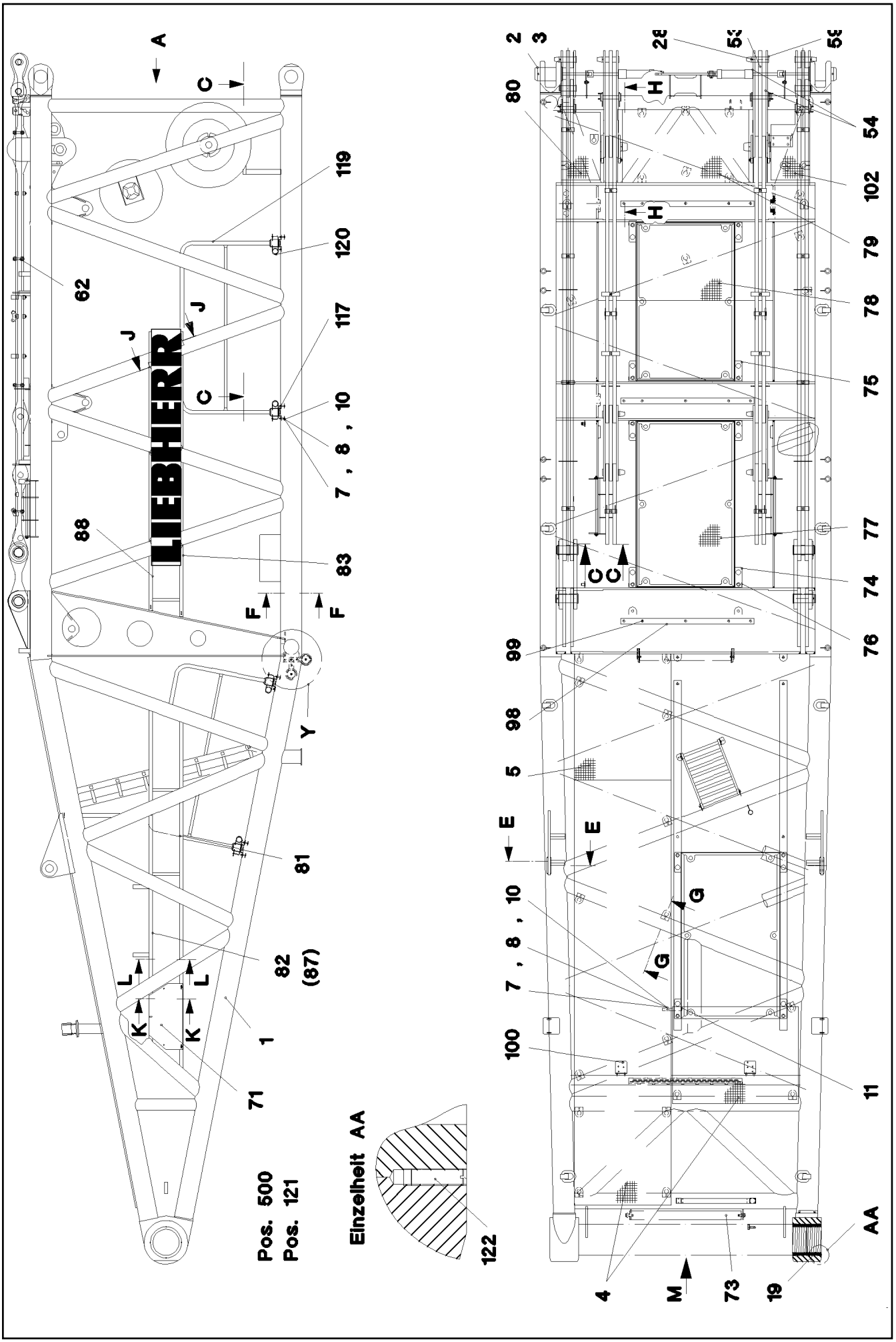

27.5.2016 022669 LIEBHERR	etk_en_de_074713 LR 1750 S PIVOT SECTION S-ANLENKSTUECK	❑ 403 (1/6) ⇨ 3 211 91 02 064 08

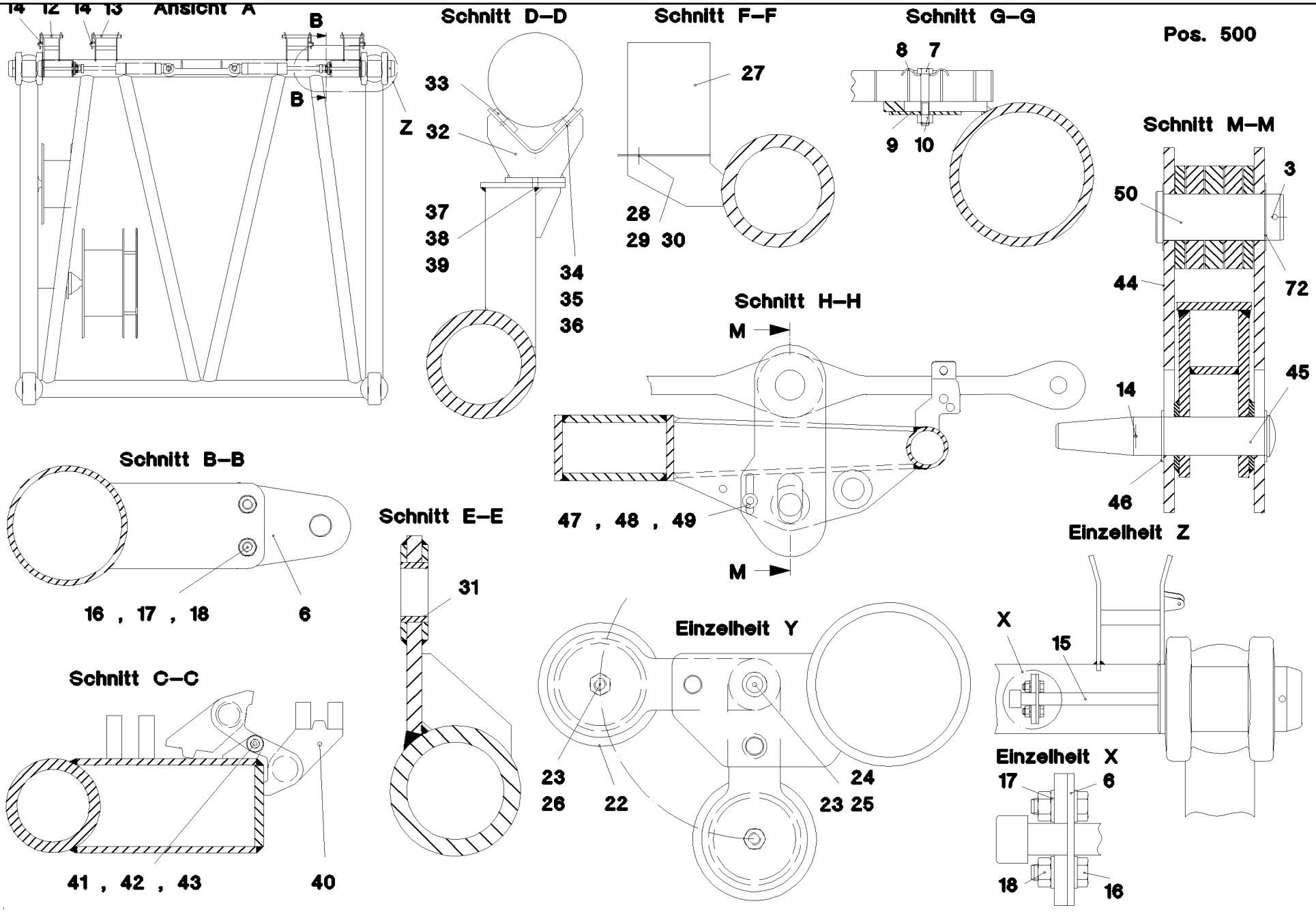
Ansicht A
14 12 14 13
B
B
Z
Schnitt D–D
33
32
37
38
39
34
35
36
Schnitt F–F
27
28
29 30
Schnitt G–G
8 7
9 10
Pos. 500
Schnitt M–M
3
50
44
72
14
45
46
Schnitt H–H
M
47 , 48 , 49
M
Schnitt B–B
16 , 17 , 18
6
Schnitt E–E
31
Einzelheit Y
23
26
22
24
23 25
Einzelheit Z
X
15
Einzelheit X
17
6
18
16
Schnitt C–C
41 , 42 , 43
40

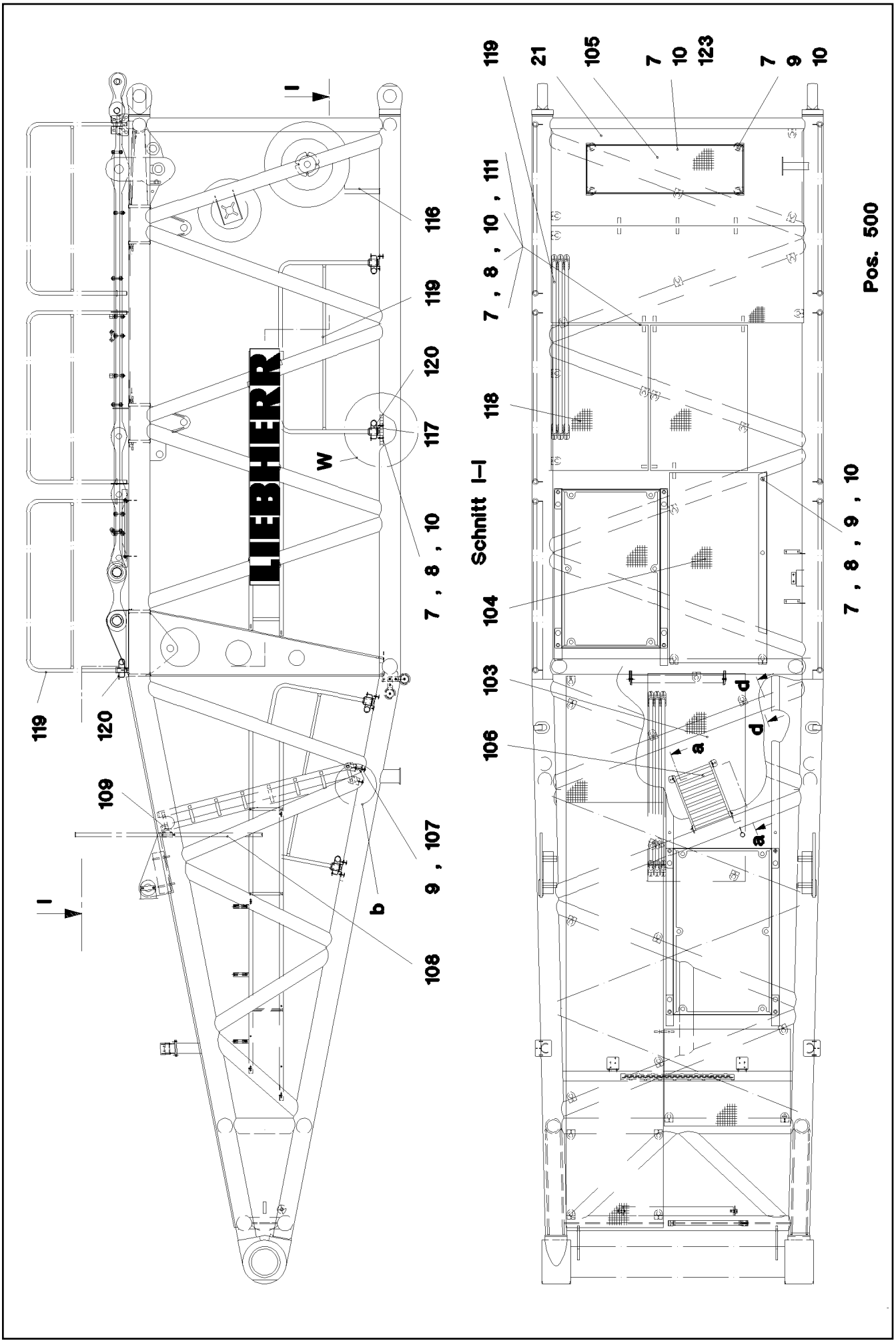

27.5.2016 022671 LIEBHERR	**etk_en_de_074713 LR 1750** **S PIVOT SECTION** **S-ANLENKSTUECK**	❑ 405 (3/6) ⇨ **3 211** **91 02 064 08**

Schnitt a–a

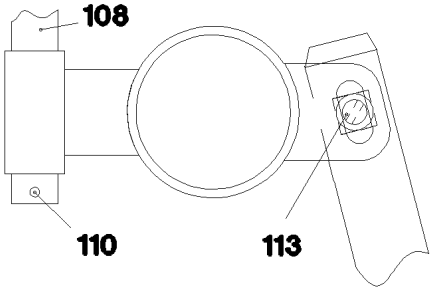

Einzelheit b

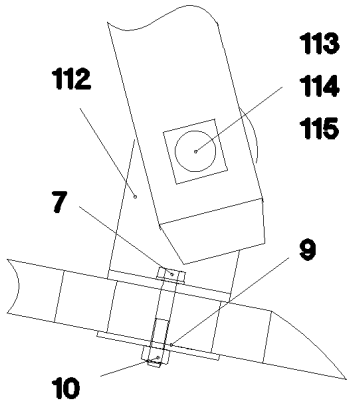

Schnitt d–d

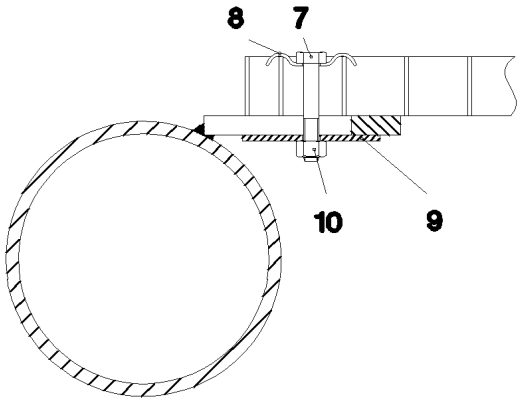

Schnitt J–J

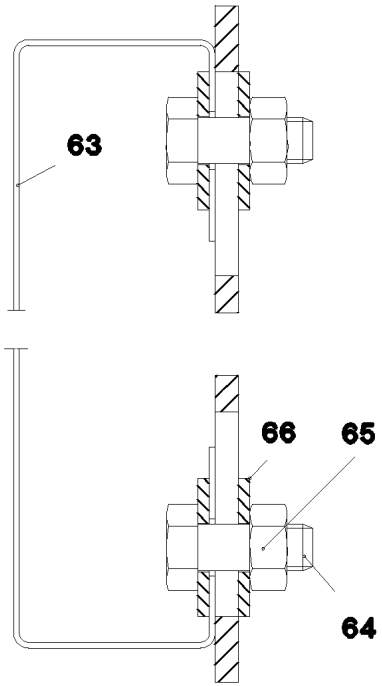

Schnitt K–K

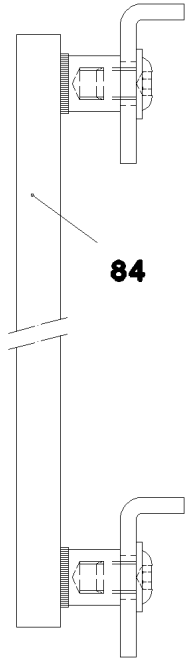

Schnitt L–L
(li. Seite)

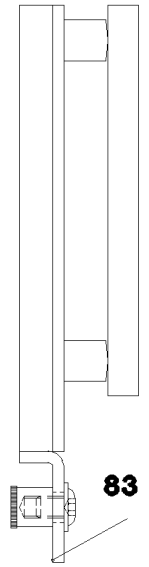

Schnitt L–L

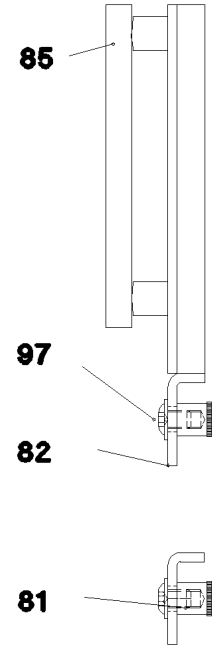

Ansicht M

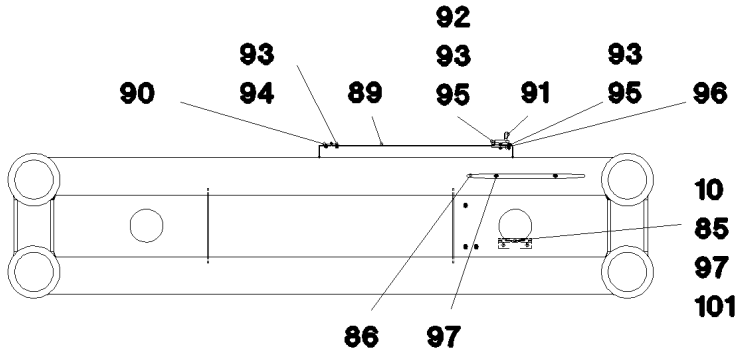

Einzelheit W

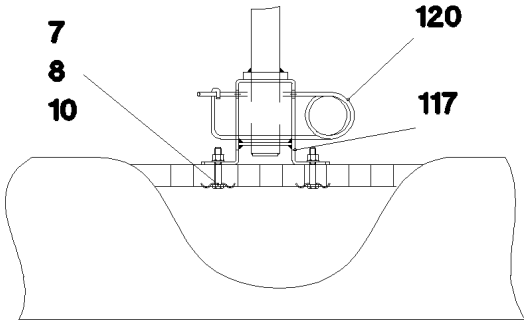

Pos. 500

Pos.	Item	Quantity	Description	Bezeichnung	Serie	K
1	92 17 774 08	1	S PIVOT SECTION, WELD.CONSTR.	S-ANLENKSTUECK SCHWK.		
2	95 64 623 08	2	PIN 150X285 35NICRMOV125 GASN. SPF	BOLZEN		
3	43 31 052 08	4	RETAINING SPRING 8 VERZ.	SICHERUNGSFEDER		
4	72 58 652 08	2	GRIDIRON T1300X1000X30/3 S235JR T ZN K	GITTERROST-SP		
5	72 58 096 08	1	GRIDIRON T4475X1000X30/3 S235JR T ZN K	GITTERROST-SP		
6	95 50 518 08	2	PLATE 5X140X100 S700MC	BLECH		
7	40 01 461	99	HEX SCREW ISO 4014 M8X50 8.8 A2C	SECHSKANTSCHRAUBE		
8	72 58 100 08	87	UPPER FASTENING 52x26x3	BEFESTIGUNGSOBERTEIL		
9	94 11 381 08	46	WASHER 70X3 DC01 FE//ZN20//C	SCHEIBE		
10	41 19 005 08	99	HEX NUT DIN 985 M8 8 A2C	SECHSKANTMUTTER		
12	92 46 474 08	4	CONNECTING PIN WELDED FE//ZN20//C	ABSTECKBOLZEN SCHWK.		
13	92 71 183 08	2	CONNECTING PIN WELDED FE//ZN20//C	ABSTECKBOLZEN SCHWK.		
14	43 31 009 08	10	RETAINING SPRING 4,5X98 VERZ	SICHERUNGSFEDER		
15	40 42 263 08	2	SOCKET HEAD SCREW DIN 912 M24X320 8.	ZYLINDERSCHRAUBE		
16	49 00 204	4	HEX SCREW ISO 4017 M12X35 8.8 A3C	SECHSKANTSCHRAUBE		
17	42 18 011 08	8	WASHER ISO 7093-1 A 13 ST A3C	SCHEIBE		
18	41 15 143 08	4	HEX NUT ISO 4032 M12 8 A3C	SECHSKANTMUTTER		
19	70 43 379 08	2	BUSHING RD320X296 GZ-CUZN25AL5	BUCHSE		
21	72 58 653 08	2	GRIDIRON T2600X1000X30/3 S235JR T ZN K	GITTERROST-SP		
22	92 88 302 08	1	SAFETY ROLLER CPL.	SCHUTZWALZE KPL.		
			⇨ 3 211 002 92 88 302 08			
23	45 12 412 08	4	PIN DIN 1435 16X40X35 ST.50K VERZ	BOLZEN		
24	10 28 980 6	2	WASHER ISO 7089 16 300HV FLZN SPF	SCHEIBE		
25	43 30 050 08	2	SPLIT PIN ISO 1234 4X25 ST A3C	SPLINT		
26	43 31 007 08	2	SPRING PLUG 3,5X3X62 A3C	FEDERSTECKER		
27	95 32 110 08	1	HOOD 1.5X931X548 DC01 RAL 7037	HAUBE		
28	49 00 089	4	HEX SCREW ISO 4017 M8X20 8.8 A2C	SECHSKANTSCHRAUBE		
29	42 40 007 08	4	CIRCLIP DIN 127 A 8 FST A2C	FEDERRING		
30	42 00 012 01	2	WASHER ISO 7089 8 200HV A3C	SCHEIBE		
31	70 43 378 08	2	BUSHING RD100X45 GZ-CUZN25AL5	BUCHSE		
32	92 85 715 08	2	SUPPORT WELDED	AUFLAGE SCHWK.		
33	93 22 470 08	4	BEARING PLATE 10X60X90 PA6G	LAGERPLATTE		
34	41 15 046 08	8	HEX NUT ISO 4032 M8 10 A2C SPF	SECHSKANTMUTTER		
35	42 40 007 08	8	CIRCLIP DIN 127 A 8 FST A2C	FEDERRING		
36	40 02 551	8	COUNTERSUNK SCREW DIN 7991 M8X25 8.	SENKSCHRAUBE		
37	40 00 828	4	HEX SCREW ISO 4017 M10X30 8.8 A3C	SECHSKANTSCHRAUBE		
38	41 15 144 08	4	HEX NUT ISO 4032 M10 8 A3C	SECHSKANTMUTTER		
39	10 28 979 5	4	WASHER ISO 7089 10 300HV FLZN SPF	SCHEIBE		
40	92 71 187 08	2	FLAP ST.CONST.	KLAPPE SCHWK.		
41	45 25 531 08	2	PIN ISO 2340 B20X616X600 ST FE//ZN20//C	BOLZEN		
42	10 28 980 8	4	WASHER ISO 7089 20 300HV FLZN SPF	SCHEIBE		
43	43 30 065 08	4	SPLIT PIN ISO 1234 5X40 ST A3C	SPLINT		
44	95 67 264 08	4	PLATE 20X285X710 S960QL	BLECH		
45	94 95 471 08	2	PIN RD75X410 35NICRMOV125 GASN. SPF	BOLZEN		
46	42 00 050 08	4	WASHER ISO 7089 72 200HV A3C	SCHEIBE		
47	95 11 671 08	2	PIN RD25X240 S355J2G3 FE//ZN20//C	BOLZEN		
48	11 08 118 6	2	WASHER ISO 7089 27 300HV FLZN SPF	SCHEIBE		
49	43 31 028 08	2	RETAINING SPRING 3 VERZ	SICHERUNGSFEDER		
50	93 23 774 08	2	PIN RD90X235 35NICRMOV125 GASN. SPF	BOLZEN		
53	92 71 207 08	2	ROD	STANGE SCHWK.		
54	92 71 208 08	4	ROD	STANGE SCHWK.		
59	95 66 857 08	2	PIN RD56X216 35NICRMOV125 GASN.	BOLZEN		
62	92 10 670 08	2	RODS / PULL RODS	STANGEN KPL.		
			⇨ 3 211 003 92 10 670 08			
63	97 00 835 08	2	PLATE 1x2435x442 DC01	BLECH		
64	49 00 089	12	HEX SCREW ISO 4017 M8X20 8.8 A2C	SECHSKANTSCHRAUBE		
65	42 18 009 08	24	WASHER DIN 9021 8 140HV-ST A2C	SCHEIBE		
66	41 19 005 08	12	HEX NUT DIN 985 M8 8 A2C	SECHSKANTMUTTER		
71	97 03 284 08	1	PLATE 4x680x350 S315MC	BLECH		
72	97 00 833 08	2	WASHER 2.5x130x130 DC01 FE//ZN20//C	SCHEIBE		

Pos.	Item	Quantity	Description	Bezeichnung	Serie	K
73	74 90 095 08	1	CARRYING ROLLER 89/3,2/30X1150 VERZ	TRAGROLLE		
74	92 17 215 08	1	FRAME	RAHMEN		
75	92 17 216 08	1	FRAME	RAHMEN		
76	43 32 004 08	8	SAFETY PLUG W HINGE-LID 9,5X77 VERZ	SICHERHEITSKLAPPSTECKER		
77	72 58 671 08	1	GRIDIRON T1700X1000X30/3 S235JR T ZN K	GITTERROST-P		
78	72 58 095 08	1	GRIDIRON T1620X1000X30/3 S235JR T ZN K	GITTERROST-SP		
79	72 58 157 08	1	GRIDIRON T1300X750X30/2 S235JR T ZN K	GITTERROST-P		
80	72 58 005 08	1	GRIDIRON T700X400X20/2 S235JR T ZN K	GITTERROST-P		
81	92 17 217 08	1	ANGLE COMPL.	WINKEL KPL.		
82	92 17 219 08	1	ANGLE COMPL.	WINKEL KPL.		
83	92 17 220 08	1	ANGLE COMPL.	WINKEL KPL.		
84	95 41 175 08	8	CARRIER RAIL 340	TRAGSCHIENE		
85	95 41 173 08	7	CARRIER RAIL 140	TRAGSCHIENE		
86	95 37 411 08	1	PLATE 4X20X500 S315MC FE//ZN20//C	BLECH		
87	92 17 221 08	1	ANGLE COMPL.	WINKEL KPL.		
88	92 17 222 08	1	ANGLE COMPL.	WINKEL KPL.		
89	97 04 948 08	1	PLATE 5X687X50 S355MC	BLECH		
90	70 42 281 08	1	HINGE 35X35X50/180° ST FE//ZN12//B	SCHARNIER		
91	70 42 101 08	1	SPRING-LOADED LOCK 12X14/L VERZ	FEDERRIEGEL		
92	60 20 102 08	1	CLAMP DIN 72573 1X18	SCHELLE		
93	41 19 004 08	10	HEX NUT DIN 985 M6 8 A2C	SECHSKANTMUTTER		
94	40 86 041 08	4	COUNTERSUNK SCREW AEHNL.DIN 7991	SENKSCHRAUBE		
95	40 00 829	6	HEX SCREW ISO 4017 M6X20 8.8 A2C	SECHSKANTSCHRAUBE		
96	97 05 053 08	1	PLATE 5x80x50 S355MC FE//ZN20//C	BLECH		
97	10 41 285 4	24	OVAL HEAD FLAT SCREW AEHNL.ISO 7380	LINSENFLACHKOPFSCHRAUBE		
98	28 81 983 08	3	SUPPORT 20X60X1410 PA6G	AUFLAGE		
99	40 42 002	12	SOCKET HEAD SCREW ISO 4762 M6X20 8.8	ZYLINDERSCHRAUBE		
101	97 06 464 08	1	PLATE 5X59X140 S355MC FE//ZN20//C	BLECH		
102	97 06 476 08	1	GRIDIRON T700X40 0X20/2 S235JR T ZN K	GITTERROST-P		
103	72 58 171 08	1	GRIDIRON T2175X1000X30/3 S235JR T ZN K	GITTERROST-P		
104	72 58 099 08	1	GRIDIRON T1000X1960X25/2 S235JR T ZN K	GITTERROST-P		
105	94 72 025 08	1	GRIDIRON T1600X483X30/3 S235JR T ZN K	GITTERROST-SP		
106	11 48 174 7	1	SIMPLE LADDER EN 131 8-420X2,21M AL SP	ANLEGELEITER		
107	40 42 082 01	1	SOCKET HEAD SCREW ISO 4762 M8X120 8.	ZYLINDERSCHRAUBE		
108	92 86 776 08	1	POST	PFOSTEN		
109	43 31 025 08	1	RETAINING SPRING 5X122 A3C	SICHERUNGSFEDER		
110	43 30 090 08	1	SPLIT PIN ISO 1234 8X63 ST A2K	SPLINT		
111	95 54 048 08	10	PLATE 8X300X50 S355MC FE//ZN20//C	BLECH		
112	97 05 395 08	2	ANGLE 5X198X70 S355MC FE//ZN20//C	WINKEL		
113	45 00 232 08	2	PIN ISO 2340 B20X500X485 ST.50K FE//ZN20	BOLZEN		
114	10 28 980 8	4	WASHER ISO 7089 20 300HV FLZN SPF	SCHEIBE		
115	43 30 034 08	4	SPLIT PIN ISO 1234 3,2X20 ST A2K	SPLINT		
116	92 86 591 08	1	PEDESTAL	PODEST		
117	92 83 955 08	12	FASTENER	HALTERUNG		
118	72 58 227 08	2	GRIDIRON T1500X1000X30/3 S235JR T ZN K	GITTERROST-SP		
119	92 95 351 08	6	HAND RAIL WELDED STRUCTURE	GELAENDER SCHWK.		
120	43 31 025 08	12	RETAINING SPRING 5X122 A3C	SICHERUNGSFEDER		
121	42 00 012 01	24	WASHER ISO 7089 8 200HV A3C	SCHEIBE		
122	40 46 019 08	16	GRUB SCREW DIN 914 M8X25 45H VERZ	GEWINDESTIFT		
123	72 58 102 08	4	GRATING CLAMP	HALTEKLAMMER		
500	92 91 144 08	1	ELECTRIC FOR S-PIVOT SECTION ⇨ 3 930 292 92 91 144 08	ELEKTRIK S-ANLENKSTUECK		

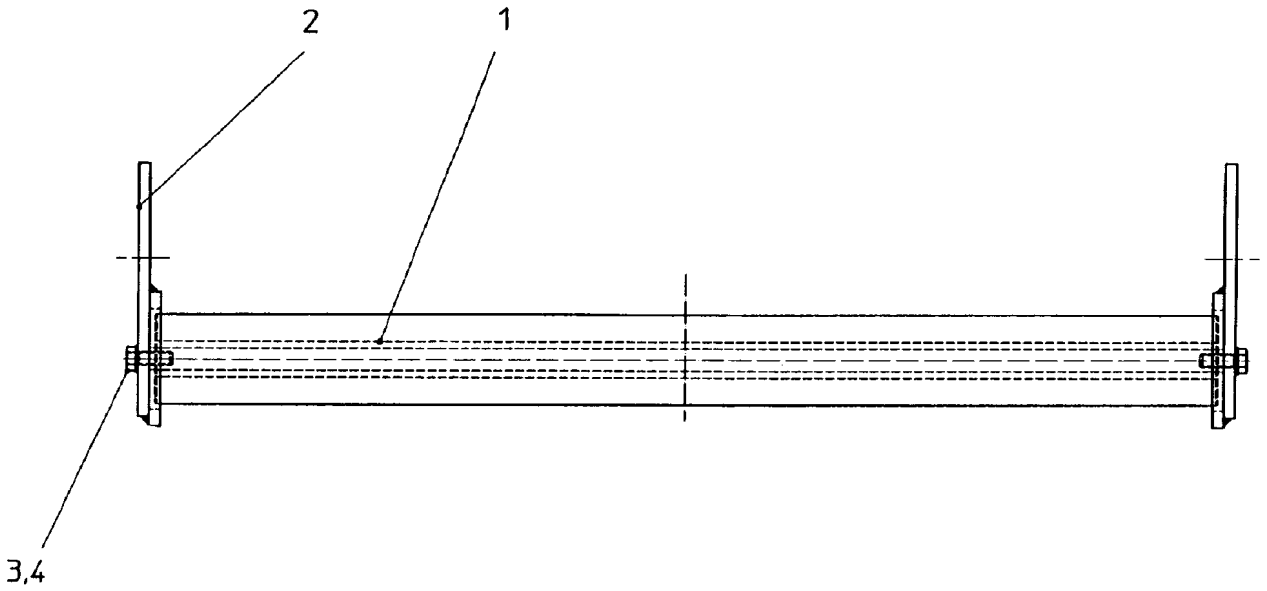

Pos.	Item	Quantity	Description	Bezeichnung	Serie	K
1	74 90 102 08	1	CARRYING ROLLER 80/5/20X950 GALV.VER	TRAGROLLE		
2	92 88 304 08	2	BRACKET COMPL.	LASCHE KPL.		
3	49 00 204	2	HEX SCREW ISO 4017 M12X35 8.8 A3C	SECHSKANTSCHRAUBE		
4	42 40 009 08	2	CIRCLIP DIN 127 A 12 FST A3C	FEDERRING		

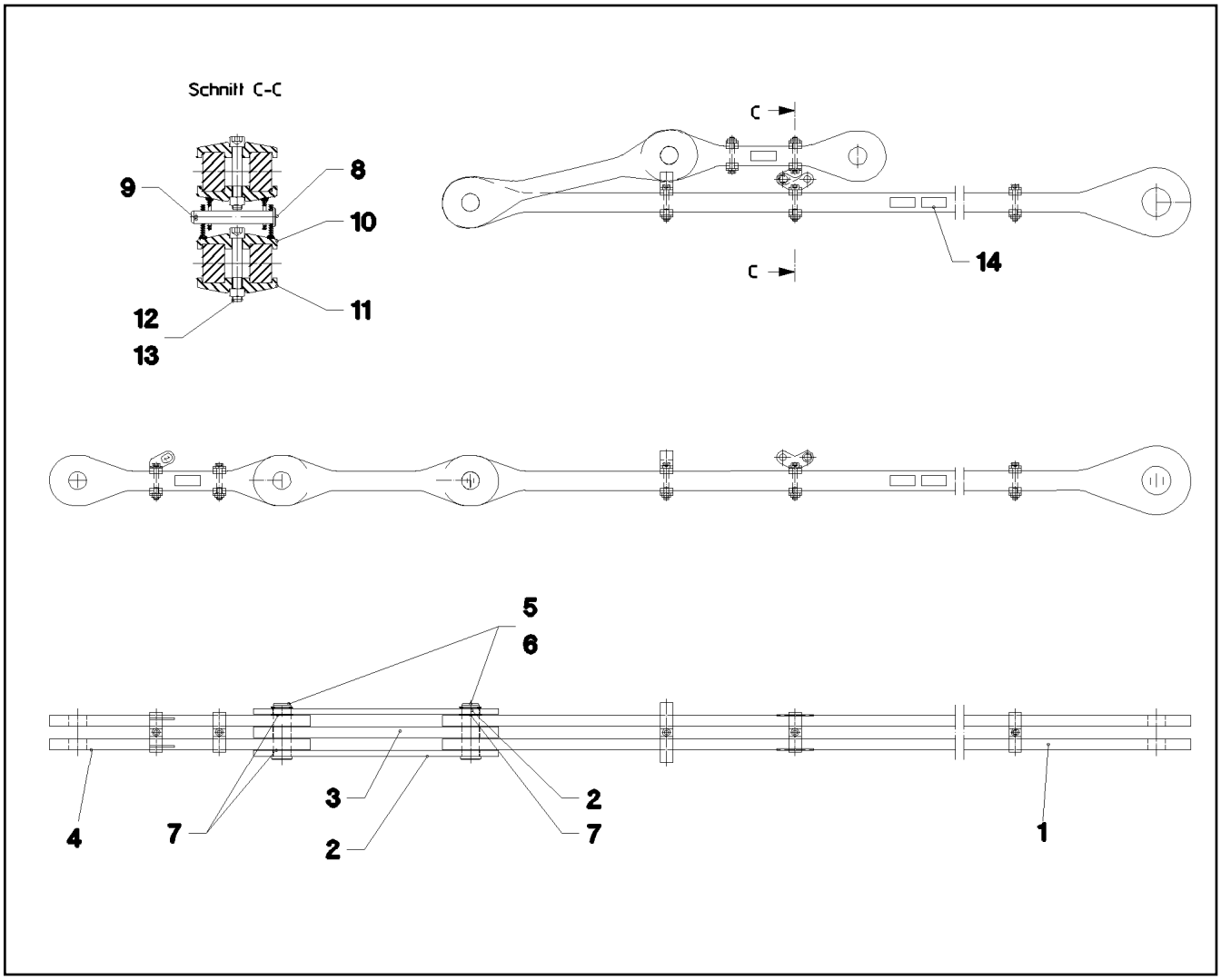

Pos.	Item	Quantity	Description	Bezeichnung	Serie	K
1	92 10 720 08	1	RODS PRE-ASSEMBLY ⇨ 3 211 005 92 10 720 08	STANGEN VORM.		
2	92 71 202 08	2	BRACKET COMPL.	LASCHE KPL.		
3	92 71 203 08	1	BRACKET COMPL.	LASCHE KPL.		
4	92 10 721 08	1	RODS PRE-ASSEMBLY ⇨ 3 211 004 92 10 721 08	STANGEN VORM.		
5	95 66 648 08	2	PIN RD56X168 35NICRMOV125	BOLZEN		
6	53 01 333 08	2	LOCKING RING DIN 471 55X3	SICHERUNGSRING		
7	95 41 785 08	4	WASHER RD70X2 DC01 FE//ZN20//C	SCHEIBE		
8	45 30 210 08	1	PIN ISO 2341 B20X130X122 ST.50-2K VERZ	BOLZEN		
9	43 31 028 08	1	RETAINING SPRING 3 VERZ	SICHERUNGSFEDER		
10	92 10 736 08	1	CLAMP COMPL.	KLAMMER KPL.		
11	95 70 394 08	1	CLAMP 40X127X24 S355J2+N FE//ZN20//C	KLAMMER		
12	40 42 180 01	1	SOCKET HEAD SCREW ISO 4762 M16X100	ZYLINDERSCHRAUBE		
13	41 15 145 08	1	HEX NUT ISO 4032 M16 8 A3C	SECHSKANTMUTTER		
14	97 35 919 08	1	PLATE ASSEMBLY BG-NR. PVC-SILBER SP	SCHILD BAUGRUPPE		
700	96 92 893 08	1	SIGNS	BESCHILDERUNG		
(1)	97 05 393 8	1	SIGN 170X55 KLEBEFOLIE SPF	SCHILD		

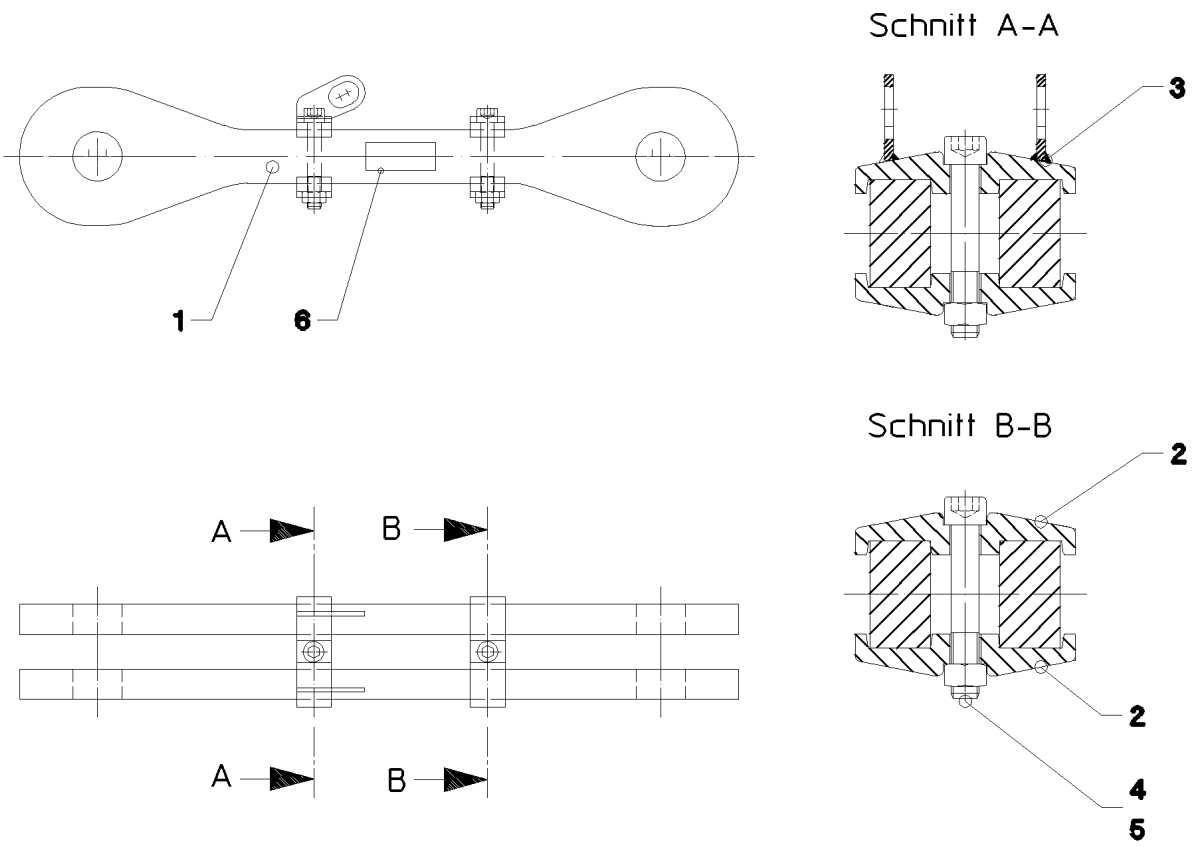

Pos.	Item	Quantity	Description	Bezeichnung	Serie	K
1	95 67 258 08	2	BUTT STRAP 35X164X834 S960QL+Z25 SPF	LASCHE		
2	95 70 394 08	3	CLAMP 40X127X24 S355J2+N FE//ZN20//C	KLAMMER		
3	92 10 743 08	1	CLAMP COMPL.	KLAMMER KPL.		
4	40 42 180 01	2	SOCKET HEAD SCREW ISO 4762 M16X100	ZYLINDERSCHRAUBE		
5	41 15 145 08	2	HEX NUT ISO 4032 M16 8 A3C	SECHSKANTMUTTER		
6	97 35 676 08	1	PLATE IDENTIFICATION NUMBER IDENT-N	SCHILD IDENTNR.		

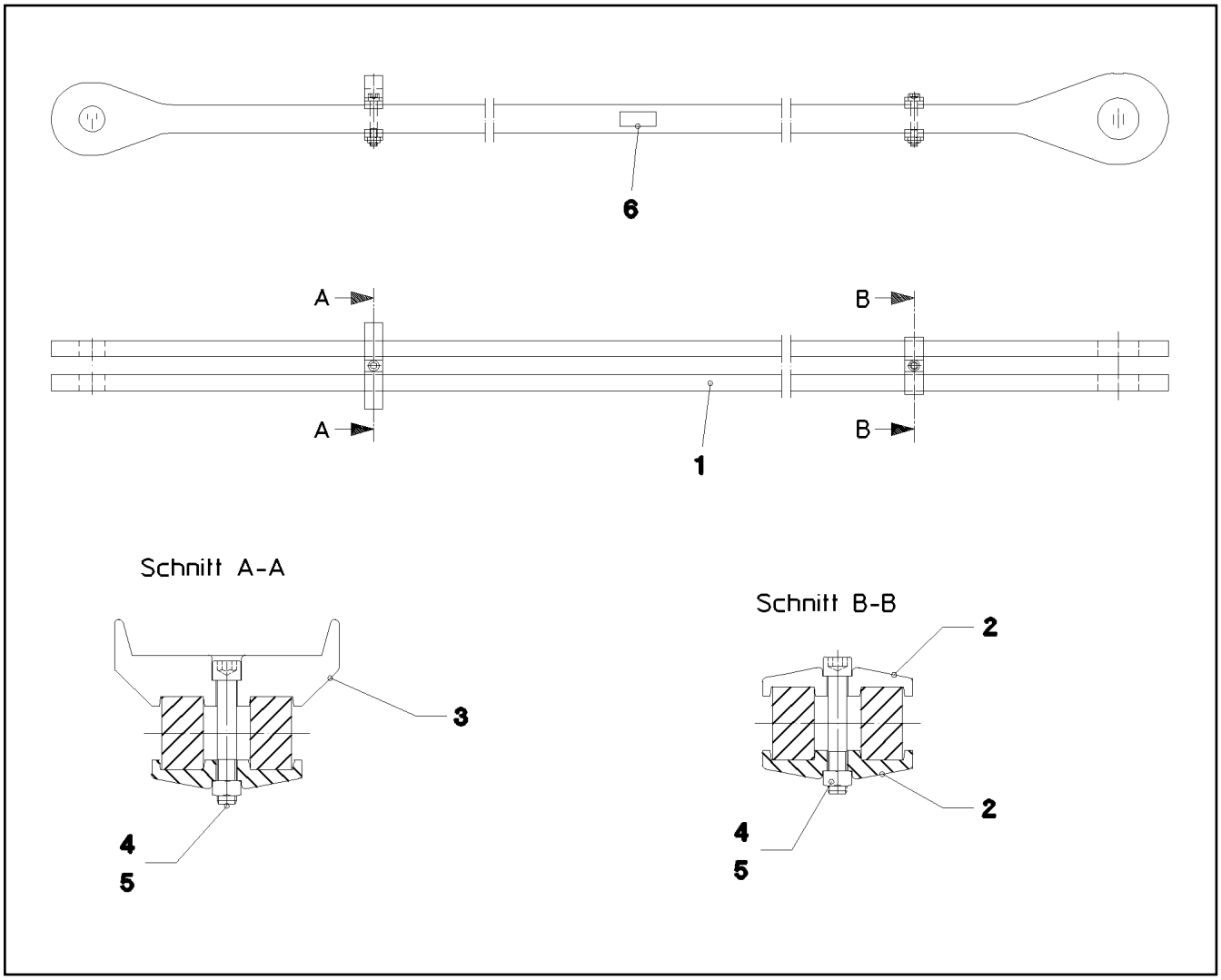

Pos.	Item	Quantity	Description	Bezeichnung	Serie	K
1	95 67 259 08	2	ROD 35X204X2954 S960QL+Z25 SPF	STANGE		
2	95 70 394 08	3	CLAMP 40X127X24 S355J2+N FE//ZN20//C	KLAMMER		
3	97 00 719 08	1	CLAMP 40x190x73 S355J2+N FE//ZN20//C	KLAMMER		
4	40 42 180 01	2	SOCKET HEAD SCREW ISO 4762 M16X100	ZYLINDERSCHRAUBE		
5	41 15 145 08	2	HEX NUT ISO 4032 M16 8 A3C	SECHSKANTMUTTER		
6	97 35 676 08	1	PLATE IDENTIFICATION NUMBER IDENT-N	SCHILD IDENTNR.		

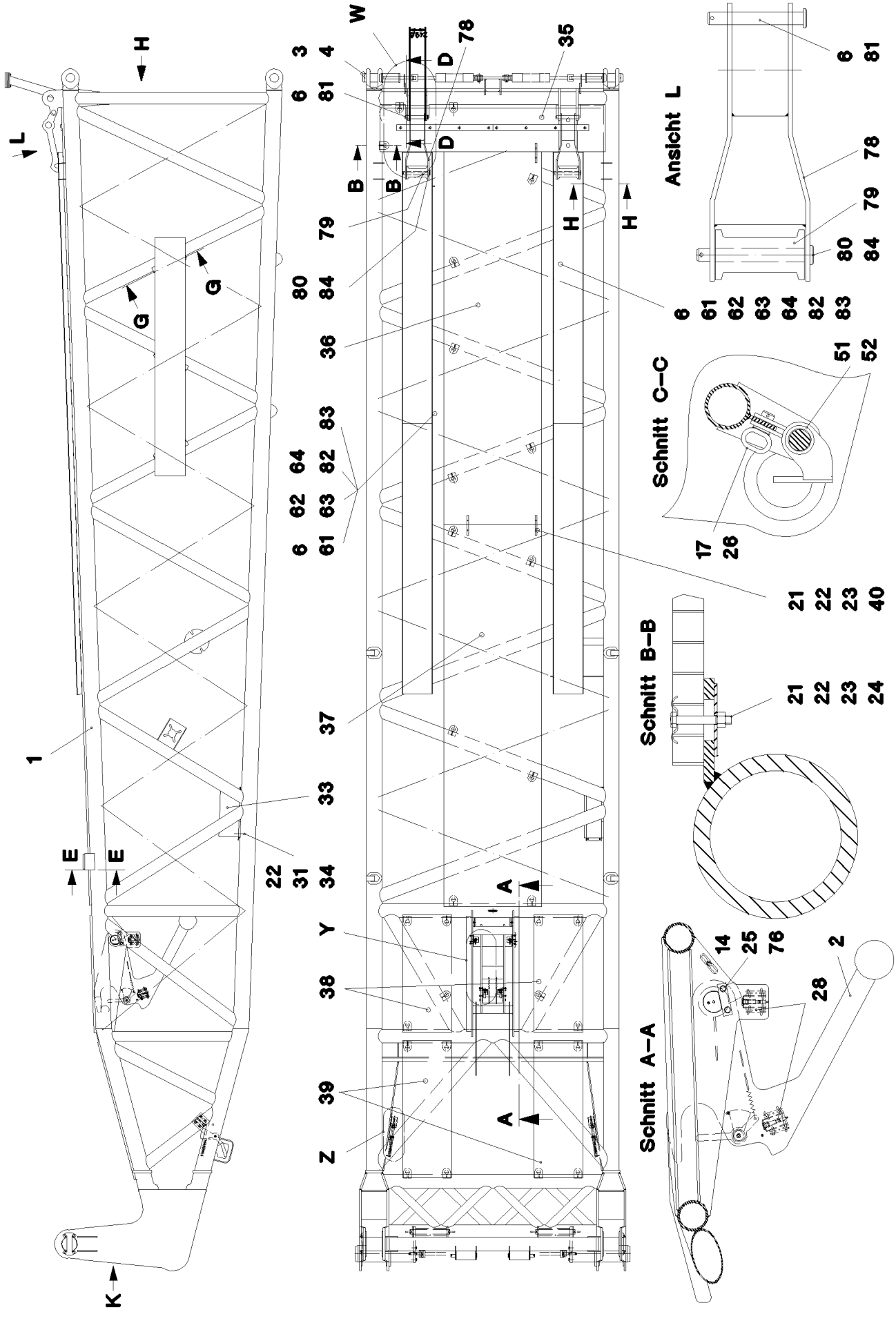

27.5.2016 023298 LIEBHERR	**etk_en_de_074713 LR 1750** **W PIVOT SECTION** **W-ANLENKSTUECK**	413 (1/4) ⇨ **3 212** **91 44 714 08**

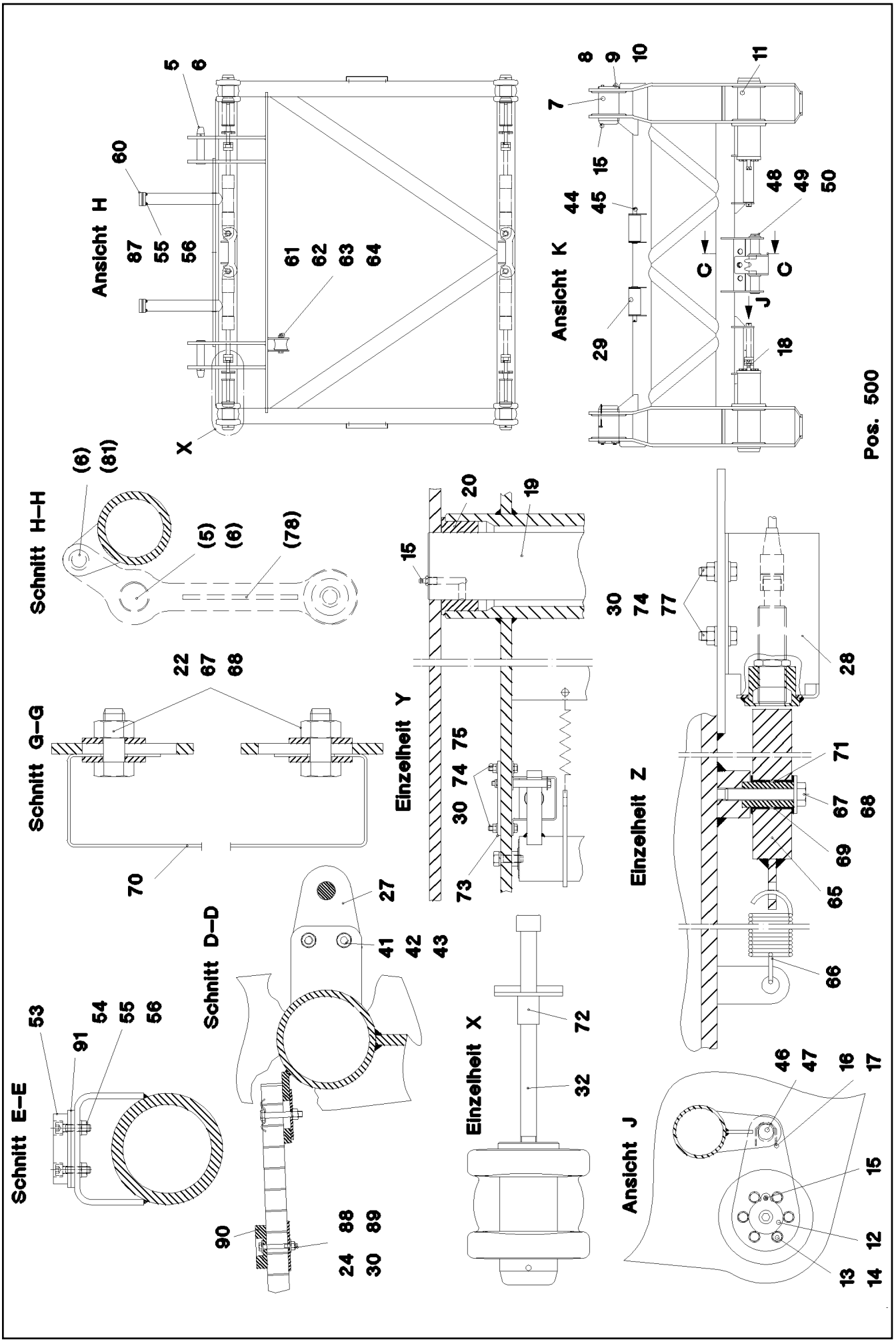
Pos. 500
Ansicht H
Ansicht K
Schnitt H–H
Schnitt G–G
Schnitt D–D
Schnitt E–E
Einzelheit Y
Einzelheit X
Einzelheit Z
Ansicht J
X
C
J

Pos.	Item	Quantity	Description	Bezeichnung	Serie	K
1	92 71 235 08	1	W PIVOT SECTION, WELDED CONSTR	W-ANLENKSTUECK SCHWK.		
2	92 71 341 08	1	FLAP COMPL.	KLAPPE KPL.		
			⇨ 3 212 001 92 71 341 08			
3	95 46 581 08	4	PIN 100.0X210 35NICRMOV125 GASN. SPF	BOLZEN		
4	43 31 052 08	4	RETAINING SPRING 8 VERZ.	SICHERUNGSFEDER		
5	97 01 325 08	2	PIN 65x276 35NICRMOV125	BOLZEN		
6	43 31 009 08	8	RETAINING SPRING 4,5X98 VERZ	SICHERUNGSFEDER		
7	95 70 478 08	2	AXLE RD150X265 35NICRMOV125	ACHSE		
8	95 70 479 08	2	PLATE 15X137X230 S690QL	BLECH		
9	49 00 100	8	HEX SCREW ISO 4017 M12X40 8.8 A3C	SECHSKANTSCHRAUBE		
10	42 40 009 08	8	CIRCLIP DIN 127 A 12 FST A3C	FEDERRING		
11	95 70 480 08	2	AXLE RD170X590 35NICRMOV125	ACHSE		
12	95 70 481 08	2	COVER 15X180X360 S960QL	DECKEL		
13	46 00 016	12	HEX SCREW ISO 4017 M16X45 8.8 A3C	SECHSKANTSCHRAUBE		
14	10 28 980 6	14	WASHER ISO 7089 16 300HV FLZN SPF	SCHEIBE		
15	77 43 242	8	HYDRAULIC-TYPE LUBRICAT.NIPPLE DIN 71	KEGELSCHMIERNIPPEL		
16	95 70 244 08	2	PLATE 3X150X315 DC01	BLECH		
17	43 31 012 08	3	RETAINING SPRING 4X68 VERZ	SICHERUNGSFEDER		
18	40 43 249 08	2	SOCKET HEAD SCREW ISO 4762 M24X110	ZYLINDERSCHRAUBE		
19	95 70 485 08	1	PIN RD90X450 35NICRMOV125	BOLZEN		
20	70 43 265 08	2	BUSHING 120X90X55 GZ-CUZN25AL5	BUCHSE		
21	72 58 100 08	33	UPPER FASTENING 52x26x3	BEFESTIGUNGSOBERTEIL		
22	41 19 005 08	61	HEX NUT DIN 985 M8 8 A2C	SECHSKANTMUTTER		
23	40 61 024	33	HEX SCREW ISO 4014 M8X55 8.8 A2C	SECHSKANTSCHRAUBE		
24	94 11 381 08	42	WASHER 70X3 DC01 FE//ZN20//C	SCHEIBE		
25	99 70 404 01	1	AXLE HOLDER LN 4/4 S235JR+AR ZNNI	ACHSHALTER		
26	92 38 742 08	1	GRIP BOLT WELDED FE//ZN20//C	GRIFFBOLZEN SCHWK.		
27	95 47 547 08	4	PLATE 5X125X100 S700MC	BLECH		
28	92 35 694 08	6	HOLDER X12CrNiS188	HALTER		
29	93 12 984 08	2	ROLLER RD90X200 PA6G	ROLLE		
30	41 19 004 08	40	HEX NUT DIN 985 M6 8 A2C	SECHSKANTMUTTER		
31	42 00 012 01	24	WASHER ISO 7089 8 200HV A3C	SCHEIBE		
32	40 43 263 08	4	SOCKET HEAD SCREW DIN 912 M24X360 1	ZYLINDERSCHRAUBE		
33	95 32 110 08	1	HOOD 1.5X931X548 DC01 RAL 7037	HAUBE		
34	49 00 128	16	HEX SCREW ISO 4017 M8X25 8.8 A2C	SECHSKANTSCHRAUBE		
35	72 58 639 08	1	GRIDIRON T2300X483X30/3 S235JR T ZN K	GITTERROST-P		
36	72 58 094 08	1	GRIDIRON T3800X1000X30/3 S235JR T ZN K	GITTERROST-SP		
37	72 58 660 08	1	GRIDIRON T3900X1000X30/3 S235JR T ZN K	GITTERROST-SP		
38	72 58 496 08	2	GRIDIRON T1200X500X25/2 S235JR T ZN K	GITTERROST-P		
39	72 58 018 08	2	GRIDIRON T1400X500X30/2 S235JR T ZN K	GITTERROST-P		
40	95 54 048 08	4	PLATE 8X300X50 S355MC FE//ZN20//C	BLECH		
41	49 00 204	8	HEX SCREW ISO 4017 M12X35 8.8 A3C	SECHSKANTSCHRAUBE		
42	41 19 007 08	8	HEX NUT DIN 985 M12 8 A3C	SECHSKANTMUTTER		
43	42 18 011 08	16	WASHER ISO 7093-1 A 13 ST A3C	SCHEIBE		
44	45 30 318 08	2	PIN ISO 2341 B30X260X250 35NICRMOV125	BOLZEN		
45	43 30 079 08	2	SPLIT PIN ISO 1234 6,3X56 ST A2K	SPLINT		
46	93 19 034 08	2	PIN 40.0X40 5 42CRMO4+QT GASN. SPF	BOLZEN		
47	43 30 085 08	4	SPLIT PIN ISO 1234 6,3X90 ST A2K	SPLINT		
48	95 70 491 08	1	PIN RD65X435 35NICRMOV125	BOLZEN		
49	42 11 036 08	1	WASHER DIN 1440 65 ST VERZ	SCHEIBE		
50	43 30 097 08	1	SPLIT PIN ISO 1234 8X100 ST A2K	SPLINT		
51	92 71 387 08	1	MOUNTING WELDED	HALTERUNG SCHWK.		
52	70 80 025 08	2	DU BUSHING	DU-BUCHSE		
53	28 30 382 08	2	STRIP 20X100X150	LEISTE		
54	40 42 187	8	SOCKET HEAD SCREW ISO 4762 M10X40 8.	ZYLINDERSCHRAUBE		
55	41 19 006 08	16	HEX NUT DIN 985 M10 8 A3C	SECHSKANTMUTTER		
56	10 28 979 5	16	WASHER ISO 7089 10 300HV FLZN SPF	SCHEIBE		
60	97 01 307 08	2	STRIP 20X100X150 PA6G	LEISTE		
61	28 81 553 08	3	ROLLER RD100X78 PA6G	ROLLE		
62	94 61 031 08	3	TUBE 30X4X83 E355+N VERZ	ROHR		

Pos.	Item	Quantity	Description	Bezeichnung	Serie	K
63	40 61 236 01	3	HEX SCREW ISO 4014 M20X130 8.8 A3C	SECHSKANTSCHRAUBE		
64	41 19 024 08	3	HEX NUT DIN 985 M20 10 A3C	SECHSKANTMUTTER		
65	92 11 528 08	2	LEVER WELDED	HEBEL SCHWK.		
66	72 01 089 08	2	TENSION SPRING RZ 170 X	ZUGFEDER		
67	40 01 466	12	HEX SCREW ISO 4014 M8X45 8.8 A2C	SECHSKANTSCHRAUBE		
68	42 18 009 08	26	WASHER DIN 9021 8 140HV-ST A2C	SCHEIBE		
69	70 80 121 08	4	DU BUSHING	DU-BUCHSE		
70	97 00 835 08	2	PLATE 1x2435x442 DC01	BLECH		
71	97 01 466 08	2	SWIVEL 20x33 S355J2G3	DREHTEIL		
72	95 08 645 08	4	TUBE RD31,8X2,6X42 S355J2H VERZ	ROHR		
73	97 05 075 08	6	PLATE 4x100x82 S315MC FE//ZN20//C	BLECH		
74	42 00 009 01	32	WASHER ISO 7089 6 200HV A3C	SCHEIBE		
75	49 00 595	16	HEX SCREW ISO 4017 M6X35 8.8 A2C	SECHSKANTSCHRAUBE		
76	40 65 158 01	2	HEX SCREW ISO 4017 M16X25 8.8 A3C	SECHSKANTSCHRAUBE		
77	40 00 829	8	HEX SCREW ISO 4017 M6X20 8.8 A2C	SECHSKANTSCHRAUBE		
78	92 19 153 08	2	PULLEY SUPPORT WELDM.	ROLLENABLAGE SCHWK.		
79	97 06 816 08	2	ROLLER Rd115 x 205 PA6G	ROLLE		
80	45 30 318 08	2	PIN ISO 2341 B30X260X250 35NICRMOV125	BOLZEN		
81	45 30 300 08	2	PIN ISO 2341 B30X220X210 35NICRMOV125	BOLZEN		
82	92 19 565 08	2	ROLLER BEARING	ROLLENLAGERUNG		
83	45 30 211 08	4	PIN ISO 2341 B20X150X142 35NICRMOV125	BOLZEN		
84	43 30 079 08	2	SPLIT PIN ISO 1234 6,3X56 ST A2K	SPLINT		
87	49 00 195	8	SOCKET HEAD SCREW ISO 4762 M10X45 8.	ZYLINDERSCHRAUBE		
88	46 01 161	8	HEX SCREW ISO 4014 M6X55 8.8 A2C	SECHSKANTSCHRAUBE		
89	46 00 198	16	WASHER ISO 7093-1 6 200HV A3C	SCHEIBE		
90	28 81 926 08	2	SUPPORT 15X60X980 PA6G	AUFLAGE		
91	97 85 608 08	4	PLATE 5X160X110 S355MC FE//ZN20//C	BLECH		
500	92 91 143 08	1	EL.EQUIPMENT W-PIVOT SECTION ⇨ 3 930 502 92 91 143 08	ELEKTRIK W-ANLENKSTUECK		

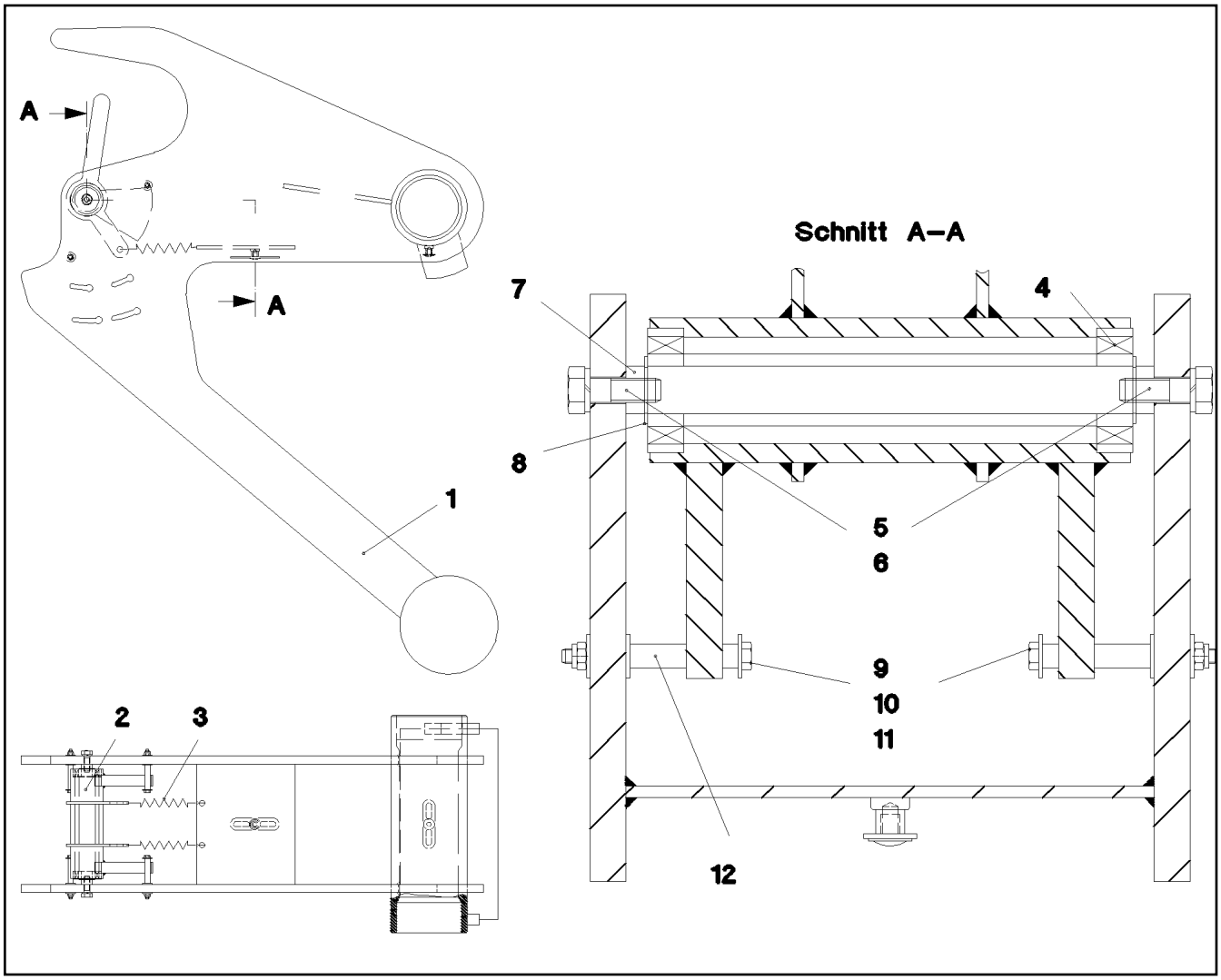

Pos.	Item	Quantity	Description	Bezeichnung	Serie	K
1	92 71 343 08	1	FLAP ST.CONST.	KLAPPE SCHWK.		
2	92 71 501 08	1	PIPE WELDED	ROHR SCHWK.		
3	72 01 083 08	2	TENSION SPRING	ZUGFEDER		
4	74 51 684 08	2	DEEP GROOVE BALL BEARING DIN 625 63	RILLENKUGELLAGER		
5	40 65 164	2	HEX SCREW ISO 4017 M10X25 8.8 A3C	SECHSKANTSCHRAUBE		
6	42 40 008 08	2	CIRCLIP DIN 127 A 10 FST A3C	FEDERRING		
7	95 51 329 08	1	AXLE 20H9X220 S355J2C+C FE//ZN20//C	ACHSE		
8	42 80 014 08	2	LOCKING RING DIN 471 20X1,2	SICHERUNGSRING		
9	46 00 548	4	HEX SCREW ISO 4014 M6X80 8.8 A2C	SECHSKANTSCHRAUBE		
10	41 19 004 08	4	HEX NUT DIN 985 M6 8 A2C	SECHSKANTMUTTER		
11	46 00 198	12	WASHER ISO 7093-1 6 200HV A3C	SCHEIBE		
12	94 17 701 08	4	TUBE 10X1,5X45 E235+N VERZ	ROHR		

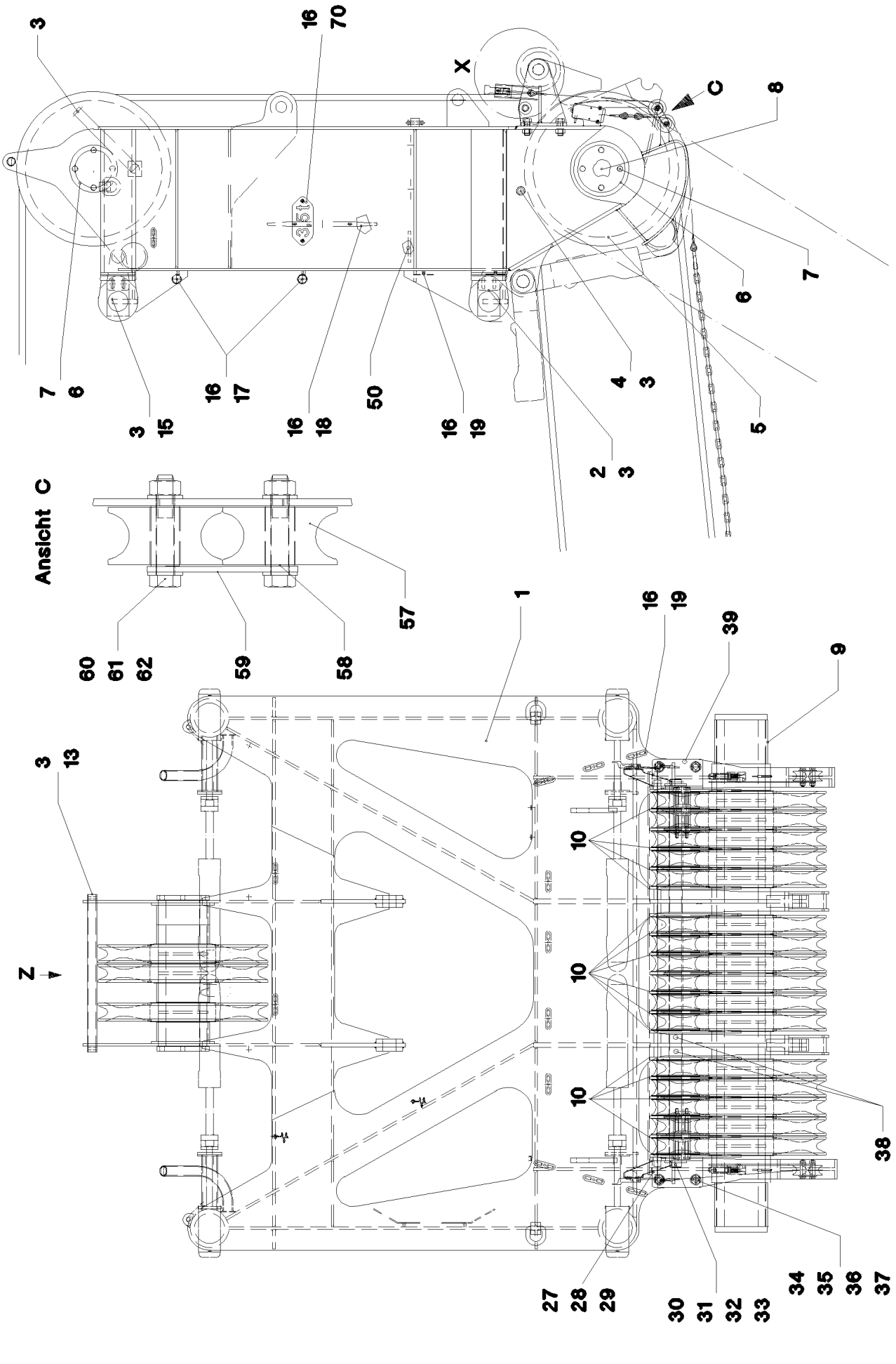

27.5.2016 023835 LIEBHERR	**etk_en_de_074713 LR 1750** **L-HEAD PIECE** **L-KOPFSTUECK**	418 (1/3) ⇨ **3 213** **91 44 718 08**

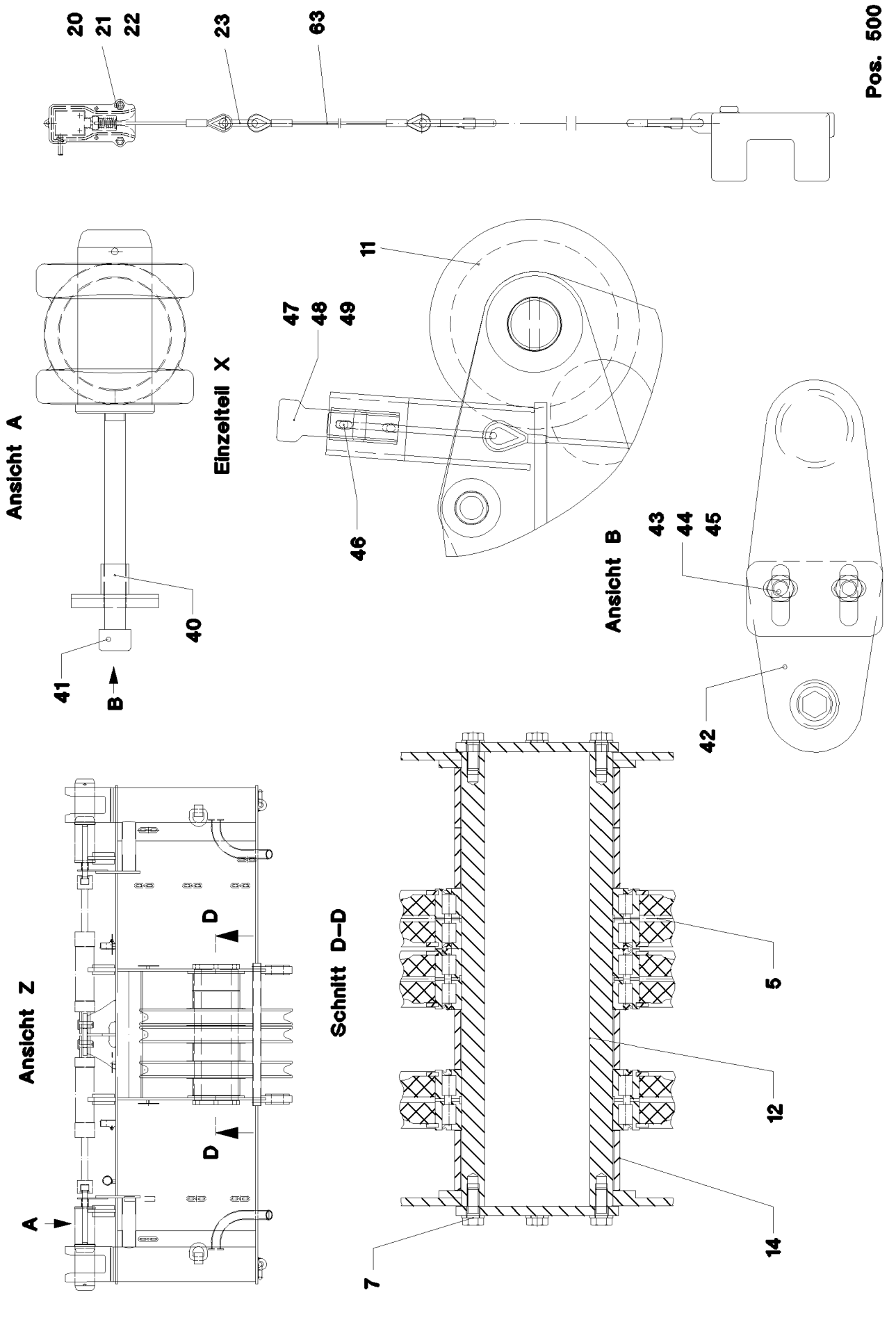
Pos. 500
20
21
22
23
63
Ansicht A
Einzelteil X
11
47
48
49
46
40
41
B
Ansicht B
43
44
45
42
Ansicht Z
D
D
A
Schnitt D–D
5
12
14
7

Pos.	Item	Quantity	Description	Bezeichnung	Serie	K
1	92 51 189 08	1	HEAD SECTION WELDED	L-KOPFSTUECK SCHWK.		
2	97 03 556 08	2	PIN 100.0X210 35NICRMOV125 GASN. SPF	BOLZEN		
3	43 31 050 08	10	RETAINING SPRING DIN 2194 6 A3C	SICHERUNGSFEDER		
4	95 66 645 08	1	TUBE 38.0X1660 E355+N	ROHR		
5	92 68 928 08	19	ROPE PULLEY CPL. SPF ⇨ 2 652 007 92 68 928 08	SEILROLLE KPL.		
6	97 35 680 08	4	WASHER 20X215X215 S355J2+N FE//ZN20//	SCHEIBE		
7	40 72 088 08	16	SOCKET HEAD SCREW DIN 6912 M16X30 10	ZYLINDERSCHRAUBE		
8	95 66 636 08	1	AXLE RD200X2086 S770QL1	ACHSE		
9	93 77 336 08	2	DISTANCE RING 219,1X8X180 S355J2H FE//	DISTANZRING		
10	97 97 248 08	19	PLATE 10X300X377 S700MC	BLECH		
11	28 81 687 08	16	ROLLER RD200X68 PA6G	ROLLE		
12	95 66 638 08	1	AXLE 200.0X602 S770QL1	ACHSE		
13	95 07 256 08	1	TUBE 38X650 E235+N	ROHR		
14	95 66 646 08	4	TUBE RD219,1X8X79 S355J2H FE//ZN20//C	ROHR		
15	95 46 581 08	2	PIN 100.0X210 35NICRMOV125 GASN. SPF	BOLZEN		
16	10 41 285 4	33	OVAL HEAD FLAT SCREW AEHNL.ISO 7380	LINSENFLACHKOPFSCHRAUBE		
17	72 00 144 08	2	CABLE CLAMP	KABELHALTER		
18	95 37 411 08	1	PLATE 4X20X500 S315MC FE//ZN20//C	BLECH		
19	95 36 500 08	23	CABLE CLAMP 2X22X90 DC01 FE//ZN20//C	KABELHALTER		
20	40 61 024	4	HEX SCREW ISO 4014 M8X55 8.8 A2C	SECHSKANTSCHRAUBE		
21	42 40 007 08	4	CIRCLIP DIN 127 A 8 FST A2C	FEDERRING		
22	41 15 141 08	4	HEX NUT ISO 4032 M8 8 A2C	SECHSKANTMUTTER		
23	77 39 477 08	2	CHAIN LOCK A3C	KETTENVERSCHLUSS		
27	95 66 653 08	1	TUBE RD30X4X1590 E355+N	ROHR		
28	10 28 981 1	2	WASHER ISO 7089 30 300HV FLZN SPF	SCHEIBE		
29	43 30 088 08	2	SPLIT PIN ISO 1234 8X50 ST A2K	SPLINT		
30	45 25 538 08	1	PIN ISO 2340 B50X1600X1572 35NICRMOV12	BOLZEN		
31	43 30 101 08	2	SPLIT PIN ISO 1234 10X71 ST A2K	SPLINT		
32	10 28 985 2	2	WASHER ISO 7089 48 300HV FLZN SPF	SCHEIBE		
33	97 03 415 08	16	TUBE 60,3X7,1x70 S355J2H FE//ZN20//C	ROHR		
34	10 28 981 0	4	WASHER ISO 7089 24 300HV FLZN SPF	SCHEIBE		
35	92 70 938 08	1	CLAMP WELDED CONST.	HALTER SCHWK.		
36	46 00 546	4	HEX SCREW ISO 4017 M24X65 8.8 A3C	SECHSKANTSCHRAUBE		
37	41 15 149 08	4	HEX NUT ISO 4032 M24 8 A3C	SECHSKANTMUTTER		
38	95 61 932 08	4	TUBE 55X2X43 E235+N FE//ZN20//C	ROHR		
39	92 71 130 08	1	CLAMP WELDED CONST.	HALTER SCHWK.		
40	94 39 173 08	4	TUBE 31,8X2,6X35 S355J2H VERZ	ROHR		
41	40 43 262 08	4	SOCKET HEAD SCREW DIN 912 M24X300 1	ZYLINDERSCHRAUBE		
42	95 50 518 08	4	PLATE 5X140X100 S700MC	BLECH		
43	49 00 204	8	HEX SCREW ISO 4017 M12X35 8.8 A3C	SECHSKANTSCHRAUBE		
44	41 15 143 08	8	HEX NUT ISO 4032 M12 8 A3C	SECHSKANTMUTTER		
45	42 18 011 08	16	WASHER ISO 7093-1 A 13 ST A3C	SCHEIBE		
46	70 42 624 08	2	CLOSURE HAKEN	HAKENVERSCHLUSS		
47	42 00 009 01	4	WASHER ISO 7089 6 200HV A3C	SCHEIBE		
48	41 19 030 08	4	HEX NUT DIN 985 M6 A2-70	SECHSKANTMUTTER		
49	40 65 099	4	HEX SCREW ISO 4017 M6X16 8.8 A2C	SECHSKANTSCHRAUBE		
50	95 41 173 08	1	CARRIER RAIL 140	TRAGSCHIENE		
57	93 01 339 08	4	ROLLER RD80X40 PA6G	ROLLE		
58	97 06 963 08	4	TUBE 20x3,6x42 S355J2H FE//ZN20//C	ROHR		
59	97 06 964 08	2	PLATE 4x105x28 S315MC FE//ZN20//C	BLECH		
60	46 00 330	4	HEX SCREW ISO 4014 M12X70 8.8 A3C	SECHSKANTSCHRAUBE		
61	41 19 007 08	4	HEX NUT DIN 985 M12 8 A3C	SECHSKANTMUTTER		
62	10 28 980 4	12	WASHER ISO 7089 12 300HV FLZN SPF	SCHEIBE		
63	97 06 965 08	2	AUXILIARY ROPE 5X0.75M	HILFSSEIL		
70	97 41 548 08	2	SIGN 2X227X100 DC01 FE//ZN20//C	SCHILD		
500	92 91 183 08	1	ELECTR. FOR L-HEAD SECTION ⇨ 3 930 320 92 91 183 08	ELEKTRIK L-KOPFSTUECK		

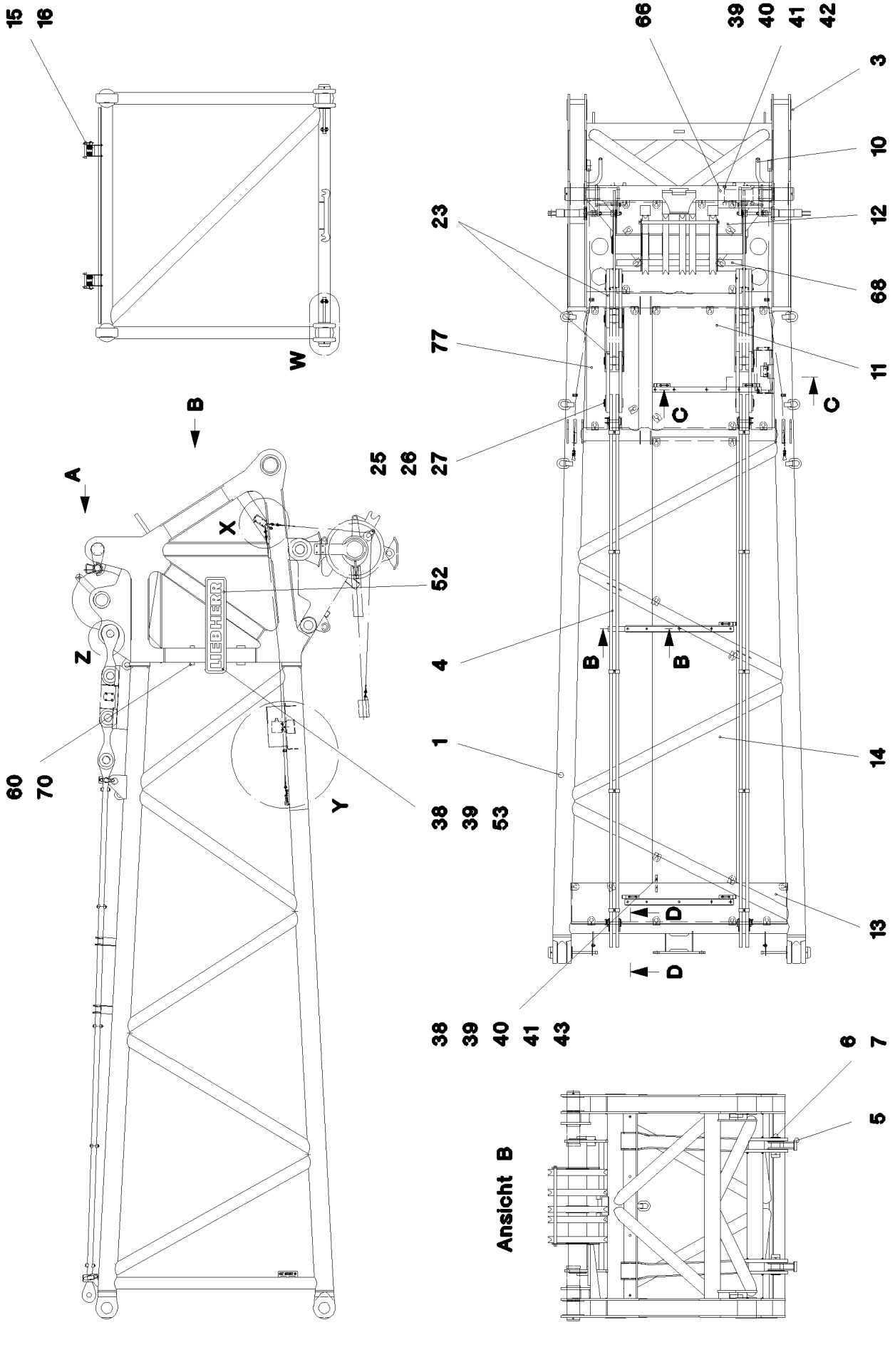

27.5.2016 023911	**etk_en_de_074713 LR 1750**	421 (1/4)
LIEBHERR	**S HEAD SECTION** **S-KOPFSTUECK**	⇨ **3 214** **91 02 084 08**

Schnitt C–C

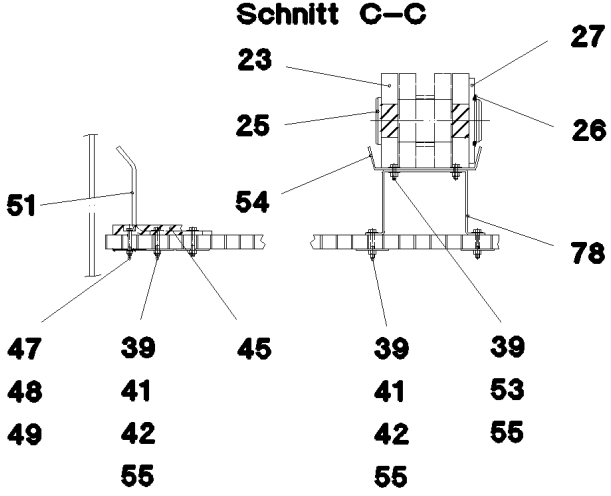

Schnitt B–B

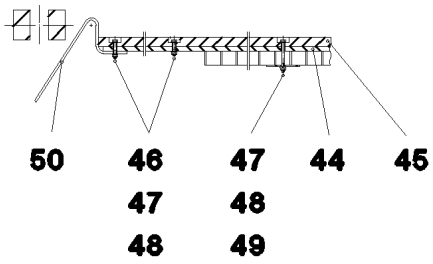

Einzelheit Z

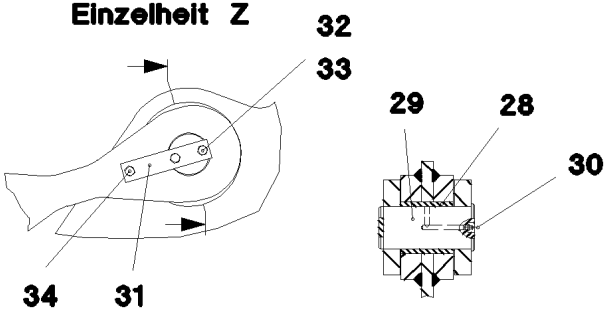

Einzelheit X

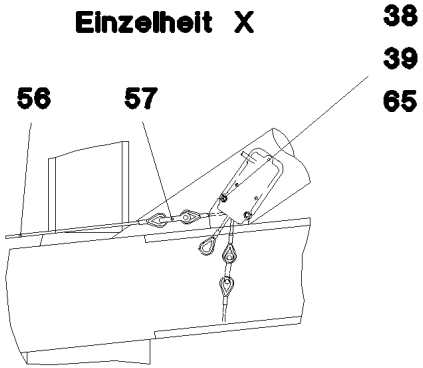

Einzelheit Y

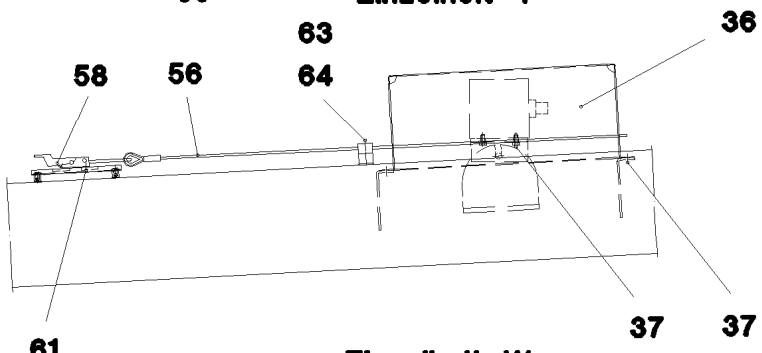

Schnitt D–D

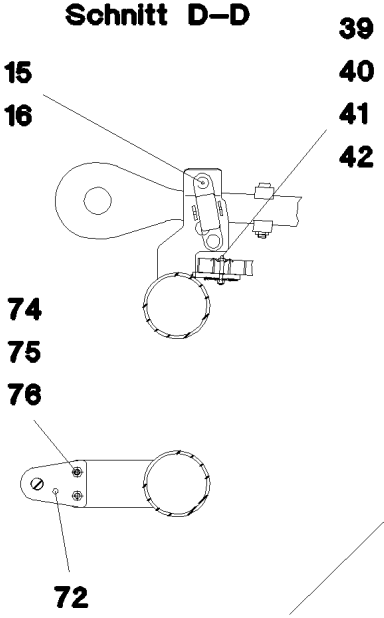

Ansicht A

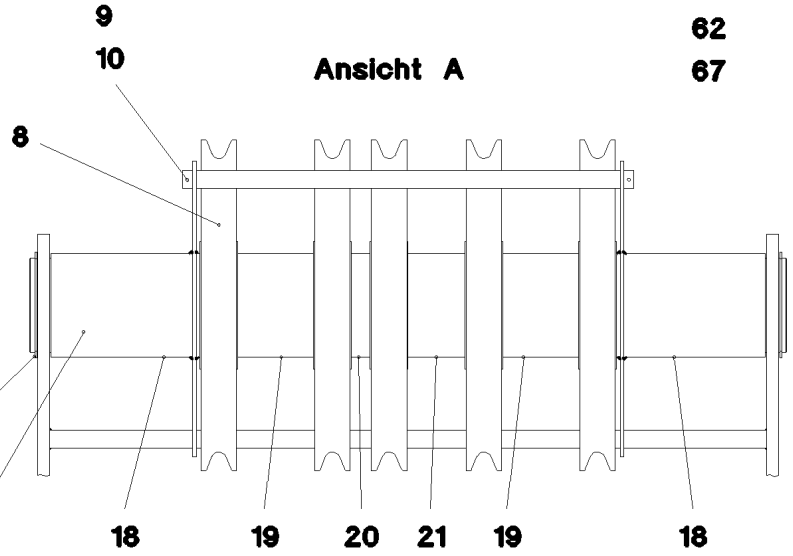

Einzelheit W

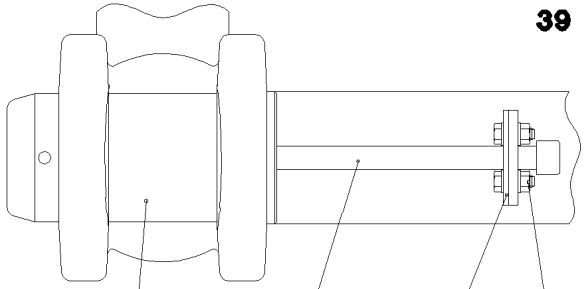

Pos. 500

Pos.	Item	Quantity	Description	Bezeichnung	Serie	K
1	92 17 810 08	1	S HEAD SECTION, WELDED CONSTR.	S-KOPFSTUECK SCHWK.		
2	95 71 086 08	1	AXLE 219,1X40x1600 S770QL1	ACHSE		
3	70 43 392 08	2	BUSHING RD195X236	BUCHSE		
4	92 22 023 08	2	ROD CPL. 6,35M	STANGE KPL.		
			⇨ 3 214 003 92 22 023 08			
5	92 73 160 08	2	STAND WELDED	ABSTELLBOCK SCHWK.		
6	95 71 123 08	2	PIN 120x275 35NICRMOV125	BOLZEN		
7	43 31 052 08	4	RETAINING SPRING 8 VERZ.	SICHERUNGSFEDER		
8	92 68 928 08	5	ROPE PULLEY CPL. SPF	SEILROLLE KPL.		
			⇨ 2 652 007 92 68 928 08			
9	97 06 805 08	1	TUBE 38X5.6x950 S355J2H	ROHR		
10	43 31 025 08	3	RETAINING SPRING 5X122 A3C	SICHERUNGSFEDER		
11	72 58 661 08	1	GRIDIRON T1430X1420X30/3 S235JR T ZN K	GITTERROST-P		
12	72 58 662 08	1	GRIDIRON T1480X400X30/3 S235JR T ZN K	GITTERROST-P		
13	72 58 643 08	1	GRIDIRON T2560X483X30/2 S235JR T ZN K	GITTERROST-SP		
14	72 58 644 08	1	GRIDIRON T5300X1000X30/3 S235JR T ZN K	GITTERROST-SP		
15	92 46 474 08	4	CONNECTING PIN WELDED FE//ZN20//C	ABSTECKBOLZEN SCHWK.		
16	43 31 009 08	4	RETAINING SPRING 4,5X98 VERZ	SICHERUNGSFEDER		
17	42 80 093 08	2	LOCKING RING DIN 471 200X4	SICHERUNGSRING		
18	92 11 435 08	2	HOLDER	HALTER		
19	95 71 282 08	2	TUBE RD219,1X8X160 S355J2H	ROHR		
20	94 77 726 08	1	TUBE 219,1X8X40 S355J2H FE//ZN20//C	ROHR		
21	95 71 283 08	4	TUBE RD219,1X8X120 S355J2H FE//ZN20//C	ROHR		
23	92 70 945 08	8	BRACKET COMPL.	LASCHE KPL.		
25	95 66 686 08	6	PIN 100.0X225 35NICRMOV125 SPF	BOLZEN		
26	42 80 064 08	6	LOCKING RING DIN 471 90X3	SICHERUNGSRING		
27	95 66 647 08	6	WASHER 10x180x180 S355MC FE//ZN20//C	SCHEIBE		
28	70 43 370 08	2	BUSHING 90 X 110X 110 GZ-CUZN25AL5	BUCHSE		
29	95 65 052 08	2	PIN 100.0x203 35NICRMOV125	BOLZEN		
30	77 43 242	2	HYDRAULIC-TYPE LUBRICAT.NIPPLE DIN 71	KEGELSCHMIERNIPPEL		
31	94 28 906 08	2	PLATE 10X120X40 S355MC FE//ZN20//C	BLECH		
32	40 65 128 08	4	HEX SCREW ISO 4017 M12X30 8.8 A3C	SECHSKANTSCHRAUBE		
33	10 28 980 4	4	WASHER ISO 7089 12 300HV FLZN SPF	SCHEIBE		
36	95 32 110 08	1	HOOD 1.5X931X548 DC01 RAL 7037	HAUBE		
37	49 00 089	6	HEX SCREW ISO 4017 M8X20 8.8 A2C	SECHSKANTSCHRAUBE		
38	42 00 012 01	22	WASHER ISO 7089 8 200HV A3C	SCHEIBE		
39	41 19 005 08	74	HEX NUT DIN 985 M8 8 A2C	SECHSKANTMUTTER		
40	72 58 100 08	36	UPPER FASTENING 52x26x3	BEFESTIGUNGSOBERTEIL		
41	40 61 024	58	HEX SCREW ISO 4014 M8X55 8.8 A2C	SECHSKANTSCHRAUBE		
42	94 11 381 08	66	WASHER 70X3 DC01 FE//ZN20//C	SCHEIBE		
43	94 19 750 08	1	STRIP 6X250X20 S355MC FE//ZN20//C	LEISTE		
44	95 66 392 08	1	PLATE 10X80X1270 S235JR	BLECH		
45	28 30 919 08	3	SUPPORT 20X60X1290 PA6G	AUFLAGE		
46	40 01 928	2	HEX SCREW ISO 4014 M6X40 8.8 A2C	SECHSKANTSCHRAUBE		
47	46 00 198	30	WASHER ISO 7093-1 6 200HV A3C	SCHEIBE		
48	41 19 004 08	15	HEX NUT DIN 985 M6 8 A2C	SECHSKANTMUTTER		
49	46 00 356	13	HEX SCREW ISO 4014 M6X65 8.8 A2C	SECHSKANTSCHRAUBE		
50	95 64 428 08	1	PLATE 5X393X60 S355MC FE//ZN20//C	BLECH		
51	95 64 624 08	5	PLATE 8X40X348 S700MC	BLECH		
52	77 31 210 08	2	SIGN 250X1138	SCHILD		
53	49 00 111	20	HEX SCREW ISO 4017 M8X30 8.8 A2C	SECHSKANTSCHRAUBE		
54	95 71 279 08	2	PLATE 4x750x304 S315MC	BLECH		
55	42 18 009 08	22	WASHER DIN 9021 8 140HV-ST A2C	SCHEIBE		
56	77 34 140 08	2	AUXILIARY ROPE DIN 3055 5X3M VERZ	HILFSSEIL		
57	77 39 300 08	2	SHACKLE DIN 82101 0,4T NG10 EDELSTAH	SCHAEKEL		
58	70 42 624 08	2	CLOSURE HAKEN	HAKENVERSCHLUSS		
60	10 41 285 4	4	OVAL HEAD FLAT SCREW AEHNL.ISO 7380	LINSENFLACHKOPFSCHRAUBE		
61	46 00 049	4	SOCKET HEAD SCREW ISO 4762 M6X12 8.8	ZYLINDERSCHRAUBE		
62	42 00 009 01	4	WASHER ISO 7089 6 200HV A3C	SCHEIBE		
63	60 20 128 08	4	CLAMP-HALF DIN 3015-1 L 4R 30 PP	KLEMMHAELFTE		

Pos.	Item	Quantity	Description	Bezeichnung	Serie	K
64	46 00 384	8	SOCKET HEAD SCREW ISO 4762 M6X40 8.8	ZYLINDERSCHRAUBE		
65	40 01 679	4	HEX SCREW ISO 4014 M8X60 8.8 A2C	SECHSKANTSCHRAUBE		
66	72 58 064 08	1	GRIDIRON T483X300X30/2 S235JR T ZN K	GITTERROST-P		
67	93 46 228 08	4	HOLDER 5X35X20 S355MC FE//ZN20//C	HALTER		
68	72 58 670 08	1	GRIDIRON T1480X400X30/3 S235JR T ZN K	GITTERROST-P		
70	97 04 203 08	1	PLATE 4x700x250 S315MC	BLECH		
71	95 64 623 08	2	PIN 150X285 35NICRMOV125 GASN. SPF	BOLZEN		
72	95 50 518 08	2	PLATE 5X140X100 S700MC	BLECH		
73	40 42 263 08	2	SOCKET HEAD SCREW DIN 912 M24X320 8.	ZYLINDERSCHRAUBE		
74	49 00 204	4	HEX SCREW ISO 4017 M12X35 8.8 A3C	SECHSKANTSCHRAUBE		
75	42 18 011 08	8	WASHER ISO 7093-1 A 13 ST A3C	SCHEIBE		
76	41 15 143 08	4	HEX NUT ISO 4032 M12 8 A3C	SECHSKANTMUTTER		
77	97 06 459 08	1	GRIDIRON T1430X620X30/3 S235JR T ZN K	GITTERROST-P		
78	97 07 094 08	2	PLATE 4x750x507 S315MC	BLECH		
500	92 91 172 08	1	ELECTR. FOR S-HEAD SECTION ⇨ 3 930 034 92 91 172 08	ELEKTRIK S-KOPFSTUECK		

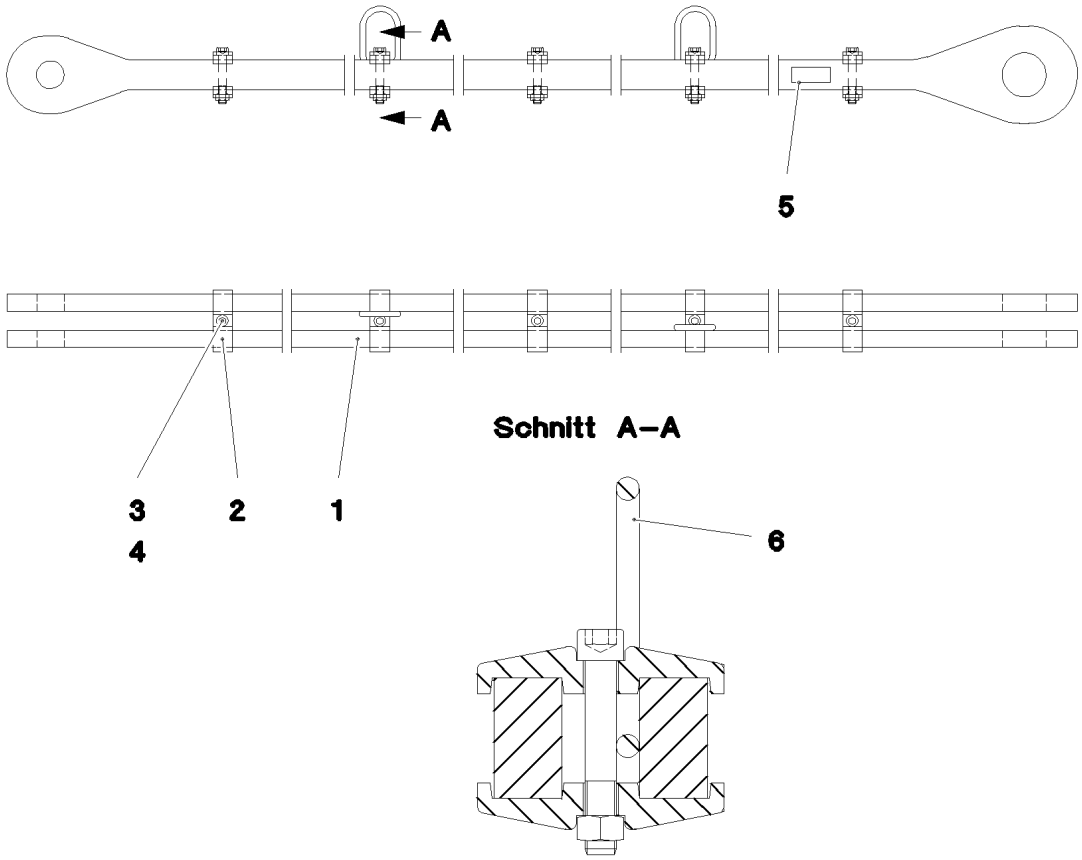

Pos.	Item	Quantity	Description	Bezeichnung	Serie	K
1	97 07 078 08	2	ROD 6.35M35X6558X204 S960QL+Z25 SPF	STANGE		
2	95 70 394 08	10	CLAMP 40X127X24 S355J2+N FE//ZN20//C	KLAMMER		
3	40 42 180 01	5	SOCKET HEAD SCREW ISO 4762 M16X100	ZYLINDERSCHRAUBE		
4	41 15 145 08	5	HEX NUT ISO 4032 M16 8 A3C	SECHSKANTMUTTER		
5	97 35 676 08	1	PLATE IDENTIFICATION NUMBER IDENT-N	SCHILD IDENTNR.		
6	10 87 156 8	2	OVAL LOAD RING 11X60X120 GK 10 SPF	OVALRING		
700	96 92 912 08	1	SIGNS 6.35M	BESCHILDERUNG		
(1)	97 05 435 3	1	SIGN 170X55 KLEBEFOLIE SPF	SCHILD		

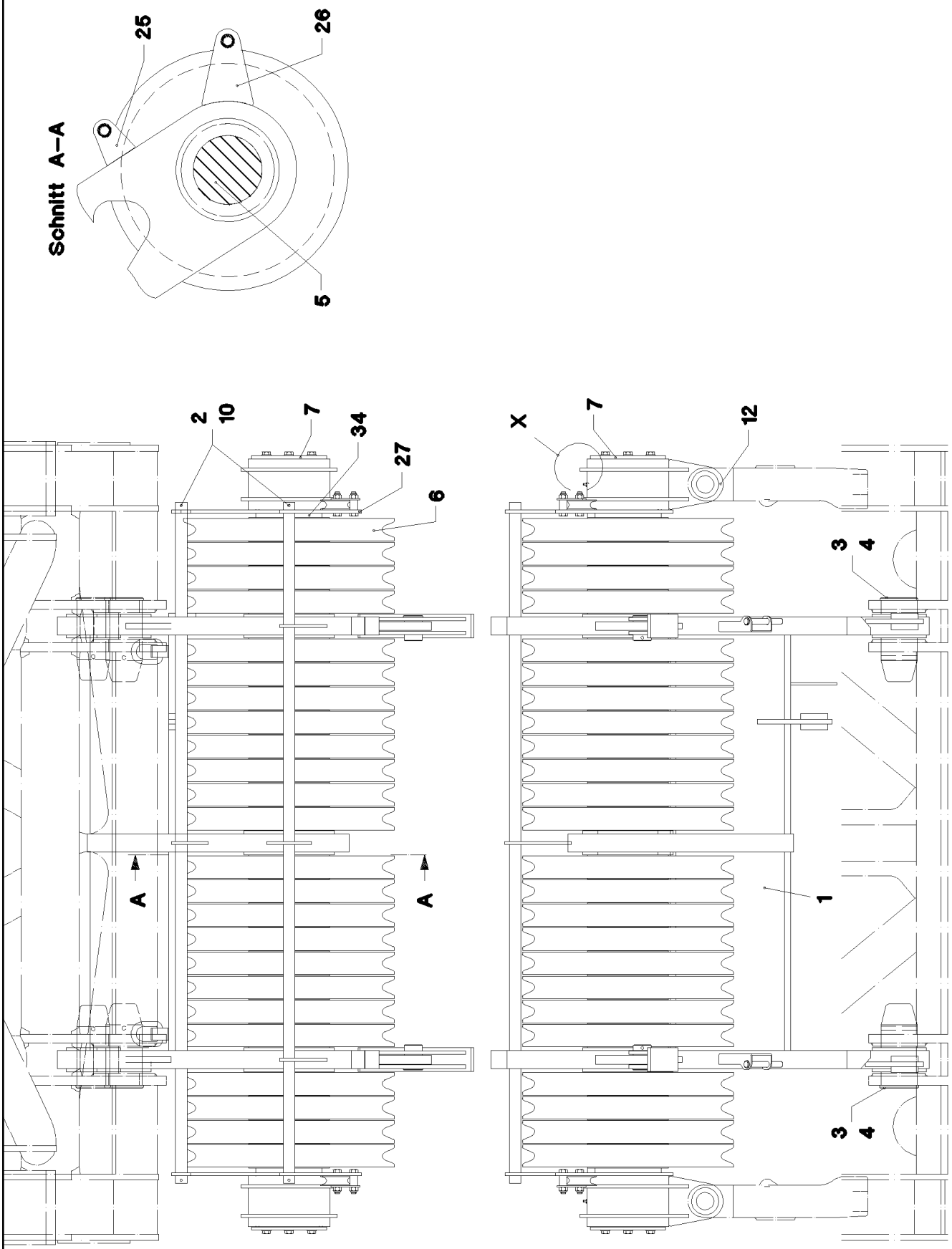
Schnitt A–A
25
26
5
2
10
7
34
27
6
A
A
X
7
12
3
4
1
3
4

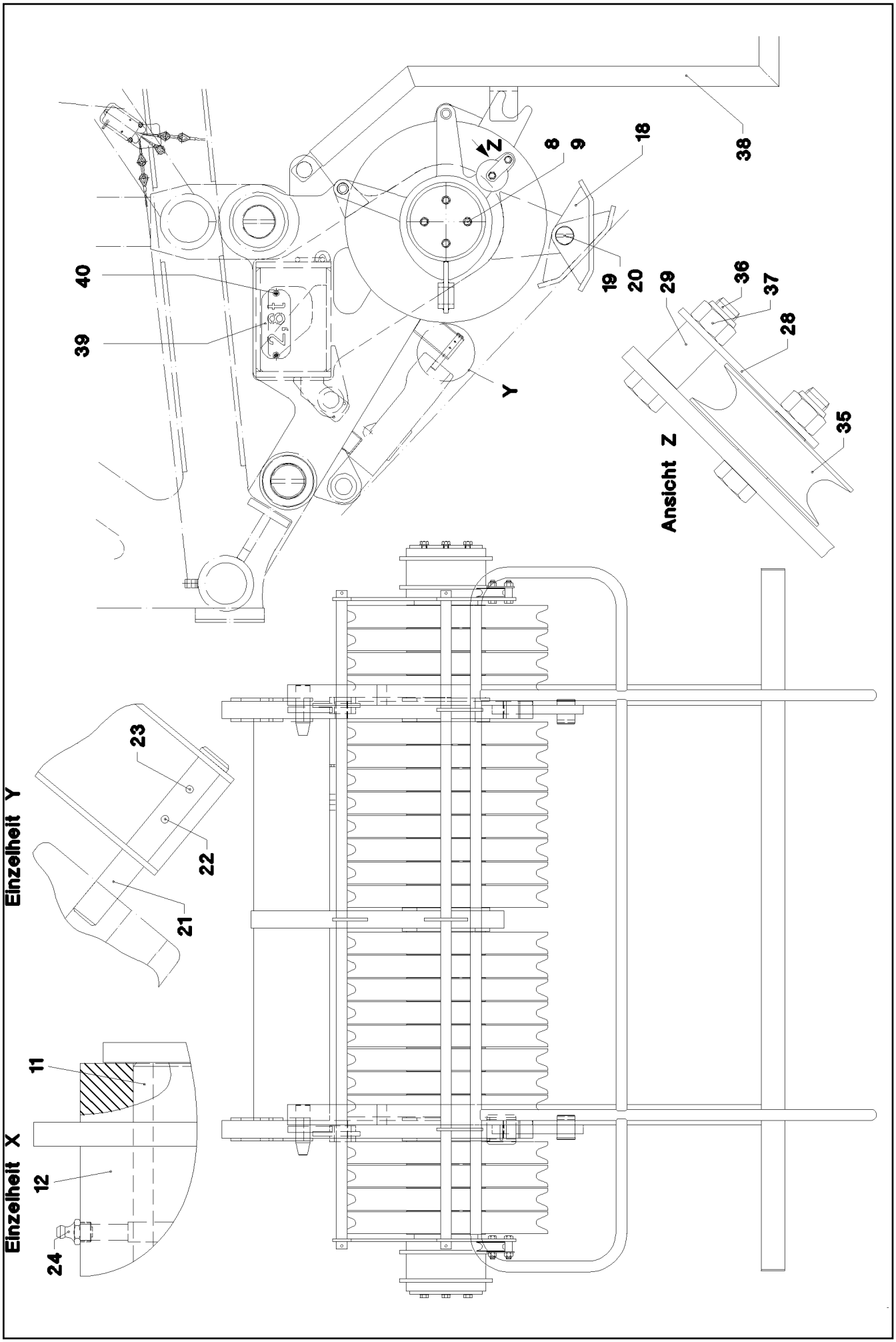

27.5.2016 022682 LIEBHERR	**etk_en_de_074713 LR 1750** **S HEAD SECTION** **S-KOPFSTUECK ROLLENSATZ**	427 (2/3) ⇨ **3 215** **91 44 631 08**

Pos.	Item	Quantity	Description	Bezeichnung	Serie	K
1	92 71 571 08	1	S-HEAD SECTION PULLEY SET WELD	S-KOPFSTUECK ROLLENSATZ		
2	95 71 140 08	2	TUBE 5.6X22 60 S355J2H	ROHR		
3	97 04 829 08	2	PIN 130.0x396 35NICRMOV125	BOLZEN		
4	43 31 052 08	2	RETAINING SPRING 8 VERZ.	SICHERUNGSFEDER		
5	95 71 125 08	1	AXLE 200.0X2548 35NICRMOV125	ACHSE		
6	92 68 928 08	24	ROPE PULLEY CPL. SPF ⇨ 2 652 007 92 68 928 08	SEILROLLE KPL.		
7	95 71 126 08	2	PLATE 10x250x250 S700MC	BLECH		
8	46 00 016	8	HEX SCREW ISO 4017 M16X45 8.8 A3C	SECHSKANTSCHRAUBE		
9	10 28 980 6	8	WASHER ISO 7089 16 300HV FLZN SPF	SCHEIBE		
10	43 32 004 08	4	SAFETY PLUG W HINGE-LID 9,5X77 VERZ	SICHERHEITSKLAPPSTECKER		
11	70 43 393 08	2	BUSHING 220x10x170 CuZn40Al2	BUCHSE		
12	92 73 130 08	2	MOUNTING	WIRBELSCHLOSSAUFNAHME S		
18	92 73 132 08	2	STAND WELDED	ABSTELLBOCK SCHWK.		
19	95 71 127 08	2	PIN 65.0X84 35NICRMOV125	BOLZEN		
20	43 30 103 08	2	SPLIT PIN ISO 1234 10X80 ST A3C	SPLINT		
21	95 71 128 08	2	PIN RD20X147 S355J2G3 FE//ZN20//C	BOLZEN		
22	43 30 065 08	2	SPLIT PIN ISO 1234 5X40 ST A3C	SPLINT		
23	43 32 062 08	2	SPRING PLUG 4,5X4X78 A3C	FEDERSTECKER		
24	77 43 242	2	HYDRAULIC-TYPE LUBRICAT.NIPPLE DIN 71	KEGELSCHMIERNIPPEL		
25	95 71 138 08	1	PLATE 10X98X122 S700MC	BLECH		
26	95 71 139 08	1	PLATE 10X149X222 S700MC	BLECH		
27	97 01 433 08	2	PLATE 10x630x557 S355MC	BLECH		
28	97 01 434 08	2	PLATE 4x118x40 S315MC FE//ZN20//C	BLECH		
29	97 01 435 08	4	TUBE 25x3x34 E355+N	ROHR		
34	93 53 192 08	2	DISTANCE RING 219.1X15 S355J2H	DISTANZRING		
35	94 02 547 08	2	HOSE ROLL RD110X32 PA6G	SCHLAUCHROLLE		
36	46 00 056	4	HEX SCREW ISO 4014 M16X70 8.8 A3C	SECHSKANTSCHRAUBE		
37	41 19 009 08	4	HEX NUT DIN 985 M16 8 A3C	SECHSKANTMUTTER		
38	97 09 142 08	1	PLATFORM S-HEAD SECTION	PODEST S-KOPFSTUECK		
39	97 40 346 08	2	PLATE 2X240X100 DC01 FE//ZN20//C	BLECH		
40	10 41 285 4	4	OVAL HEAD FLAT SCREW AEHNL.ISO 7380	LINSENFLACHKOPFSCHRAUBE		

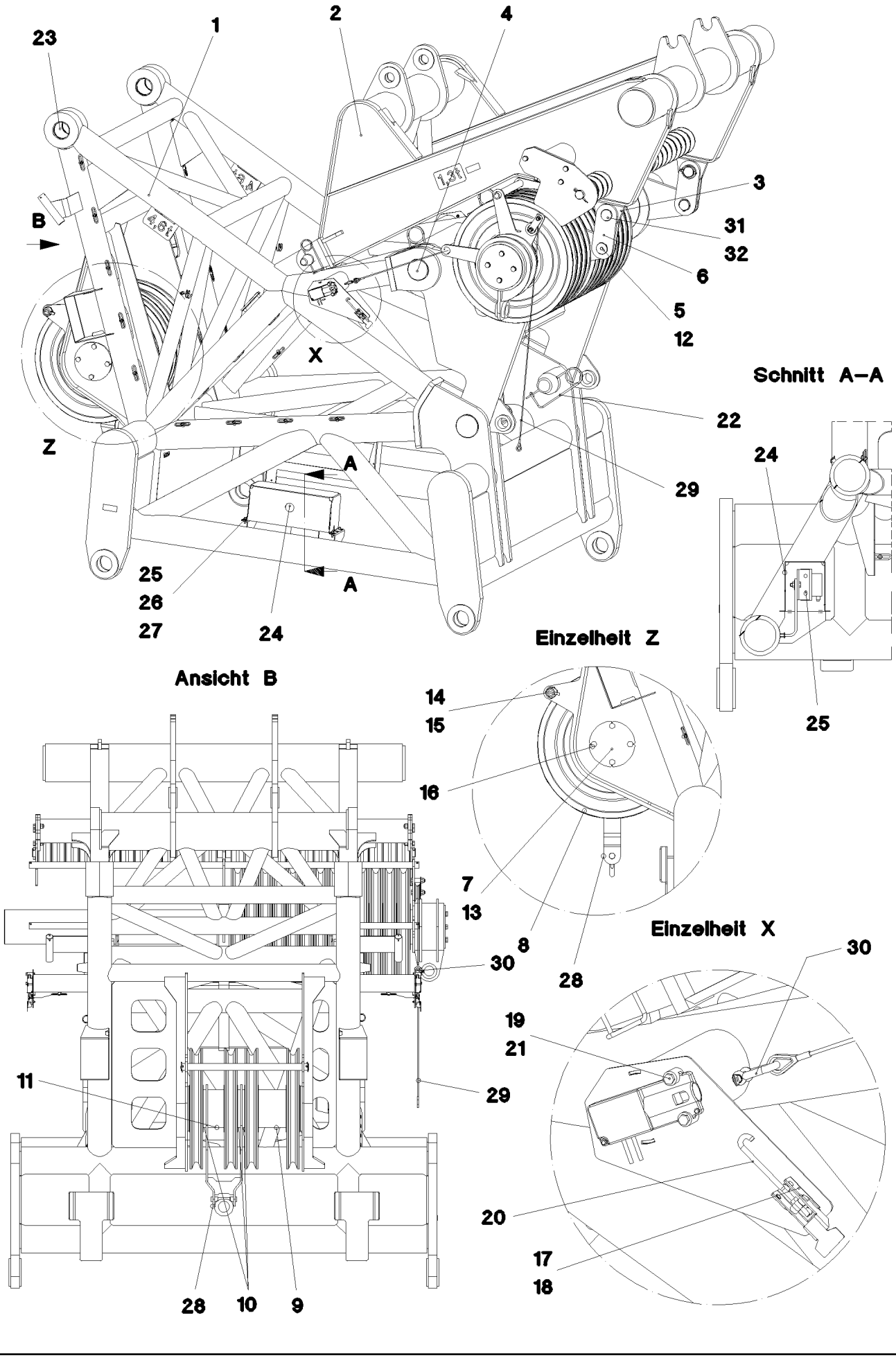

27.5.2016 023343	etk_en_de_074713 LR 1750	429 (1/2)
LIEBHERR	W-ADAPTER F.PULLEY SET W-ADAPTER F.ROLLENSATZ	⇨ 3 216 91 01 257 08

Pos.	Item	Quantity	Description	Bezeichnung	Serie	K
1	92 17 741 08	1	W-ADAPTER WELDM.	W-ADAPTER SCHWK.		
2	92 17 797 08	1	ADAPTER PRE-ASS.	ADAPTER VORM.		
			⇨ 3 216 001 92 17 797 08			
3	97 06 363 08	2	BUTT STRAP 25x180x140 S960QL	LASCHE		
4	95 71 123 08	2	PIN 120x275 35NICRMOV125	BOLZEN		
5	95 71 127 08	2	PIN 65.0X84 35NICRMOV125	BOLZEN		
6	97 06 365 08	4	BUTT STRAP 15x120x385 S960QL+Z25	LASCHE		
7	97 06 366 08	1	AXLE 219.1X691 S770QL1	ACHSE		
8	92 68 928 08	4	ROPE PULLEY CPL. SPF	SEILROLLE KPL.		
			⇨ 2 652 007 92 68 928 08			
9	95 71 282 08	1	TUBE RD219,1X8X160 S355J2H	ROHR		
10	93 53 192 08	3	DISTANCE RING 219.1X15 S355J2H	DISTANZRING		
11	97 08 395 08	1	TUBE 219.1x95 S355J2H	ROHR		
12	43 32 005 08	2	SAFETY PLUG W HINGE-LID 11,5X96 VERZ	SICHERHEITSKLAPPSTECKER		
13	94 23 101 08	2	WASHER 12X215X215 S355MC FE//ZN20//C	SCHEIBE		
14	97 06 367 08	1	TUBE 38.0x739 S355J2H	ROHR		
15	43 32 014 08	2	SAFETY PLUG W HINGE-LID 8X42 VERZ	SICHERHEITSKLAPPSTECKER		
16	49 00 123	8	HEX SCREW ISO 4017 M16X35 8.8 A3C	SECHSKANTSCHRAUBE		
17	41 19 004 08	4	HEX NUT DIN 985 M6 8 A2C	SECHSKANTMUTTER		
18	40 65 099	4	HEX SCREW ISO 4017 M6X16 8.8 A2C	SECHSKANTSCHRAUBE		
19	40 01 466	4	HEX SCREW ISO 4014 M8X45 8.8 A2C	SECHSKANTSCHRAUBE		
20	70 42 624 08	2	CLOSURE HAKEN	HAKENVERSCHLUSS		
21	41 19 005 08	4	HEX NUT DIN 985 M8 8 A2C	SECHSKANTMUTTER		
22	43 31 052 08	2	RETAINING SPRING 8 VERZ.	SICHERUNGSFEDER		
23	97 06 475 08	2	BUSHING Rd100 x 160 GZ-CuZn25Al5	BUCHSE		
24	95 32 110 08	1	HOOD 1.5X931X548 DC01 RAL 7037	HAUBE		
25	49 00 128	6	HEX SCREW ISO 4017 M8X25 8.8 A2C	SECHSKANTSCHRAUBE		
26	42 00 012 01	8	WASHER ISO 7089 8 200HV A3C	SCHEIBE		
27	41 15 141 08	4	HEX NUT ISO 4032 M8 8 A2C	SECHSKANTMUTTER		
28	92 80 665 08	1	CROSS STRAP	KREUZLASCHE		
29	77 34 080 08	2	AUXILIARY ROPE DIN 3055 5X2.4M VERZ	HILFSSEIL		
30	77 39 477 08	2	CHAIN LOCK A3C	KETTENVERSCHLUSS		
31	97 06 364 08	2	PIN 65.0x81 35NICRMOV125	BOLZEN		
32	42 80 049 08	2	LOCKING RING DIN 471 60X2	SICHERUNGSRING		
500	92 22 427 08	1	ELECTRIC W-ADAPTER	ELEKTRIK W-ADAPTER		
			⇨ 3 930 610 92 22 427 08			

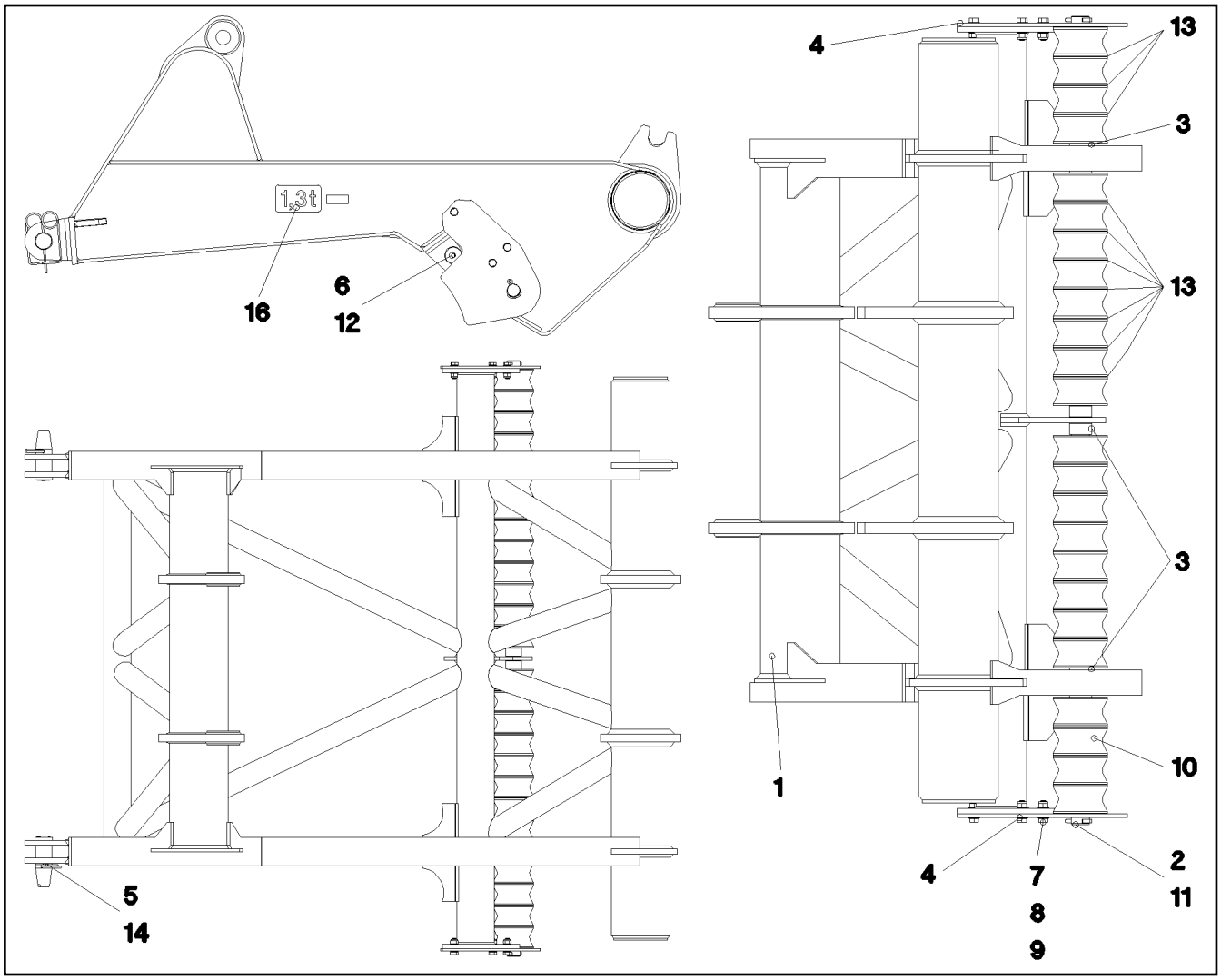

Pos.	Item	Quantity	Description	Bezeichnung	Serie	K
1	92 17 804 08	1	ADAPTER WELDED CONSTRUCTION	ADAPTER SCHWK.		
2	97 05 752 08	1	AXLE 50x2220 S355J2C+C FE//ZN20//C	ACHSE		
3	95 40 755 08	6	TUBE 60,3X3,2X30 S355J2H FE//ZN20//C	ROHR		
4	97 05 753 08	2	PLATE 10x487x360 S700MC	BLECH		
5	94 95 779 08	2	PIN RD60X175 35NICRMOV125 GASN. SPF	BOLZEN		
6	97 05 757 08	2	PIN 65.0x111 35NICRMOV125	BOLZEN		
7	46 00 189	6	HEX SCREW ISO 4017 M16X50 8.8 A3C	SECHSKANTSCHRAUBE		
8	10 28 980 6	12	WASHER ISO 7089 16 300HV FLZN SPF	SCHEIBE		
9	41 19 009 08	6	HEX NUT DIN 985 M16 8 A3C	SECHSKANTMUTTER		
10	28 81 694 08	24	ROLLER RD150X78 PA6G	ROLLE		
11	43 30 103 08	2	SPLIT PIN ISO 1234 10X80 ST A3C	SPLINT		
12	42 80 049 08	2	LOCKING RING DIN 471 60X2	SICHERUNGSRING		
13	95 67 820 08	20	WASHER RD150X2 DC01 FE//ZN20//C	SCHEIBE		
14	43 31 050 08	2	RETAINING SPRING DIN 2194 6 A3C	SICHERUNGSFEDER		
16	97 40 864 08	2	SIGN 2X170X100 DC01 FE//ZN20//C	SCHILD		

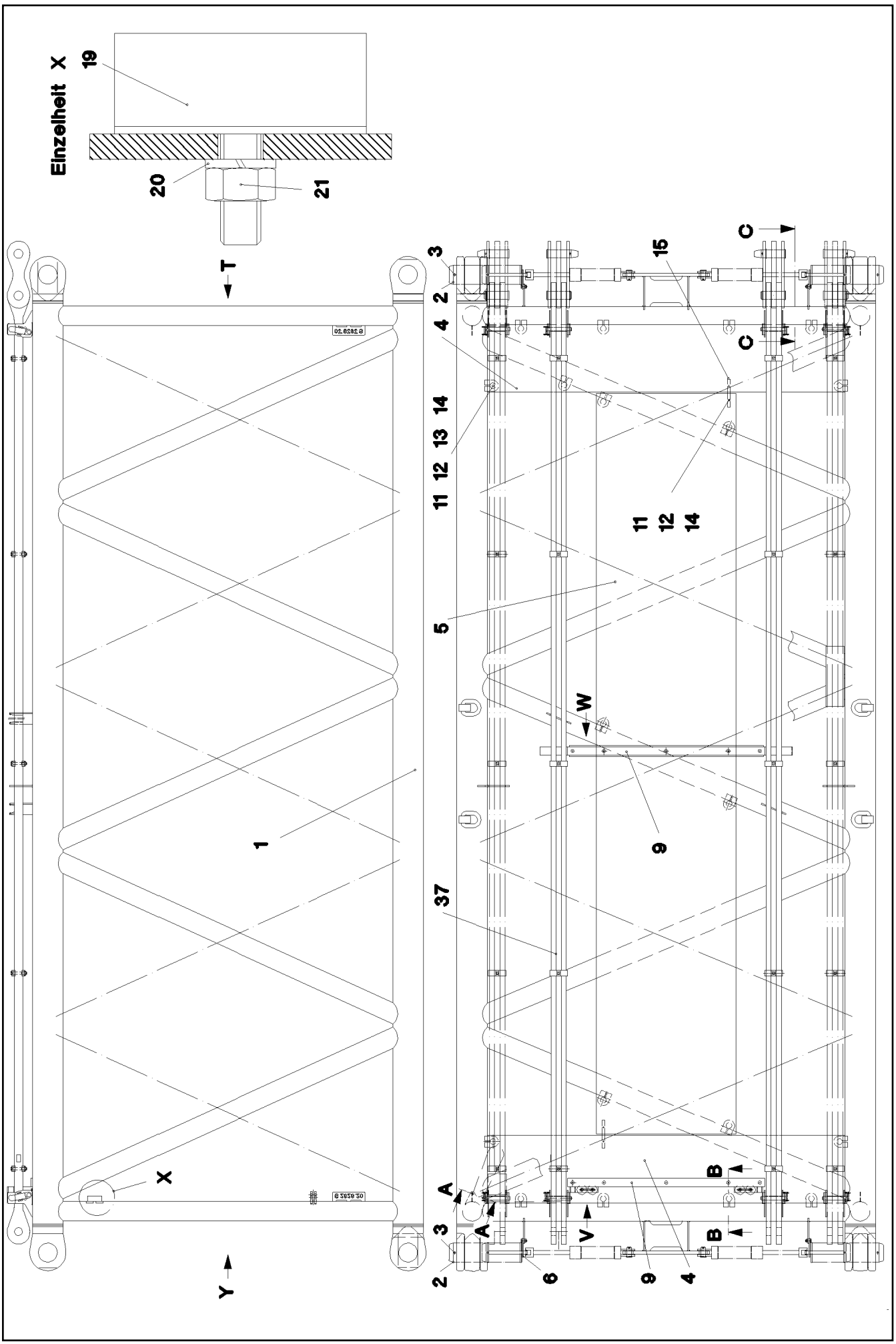

27.5.2016 022684	**etk_en_de_074713 LR 1750**	432 (1/4)
LIEBHERR	**S INTERMEDIATE SECTION** **S-ZWISCHENSTUECK**	⇨ **3 221** **91 02 066 08**

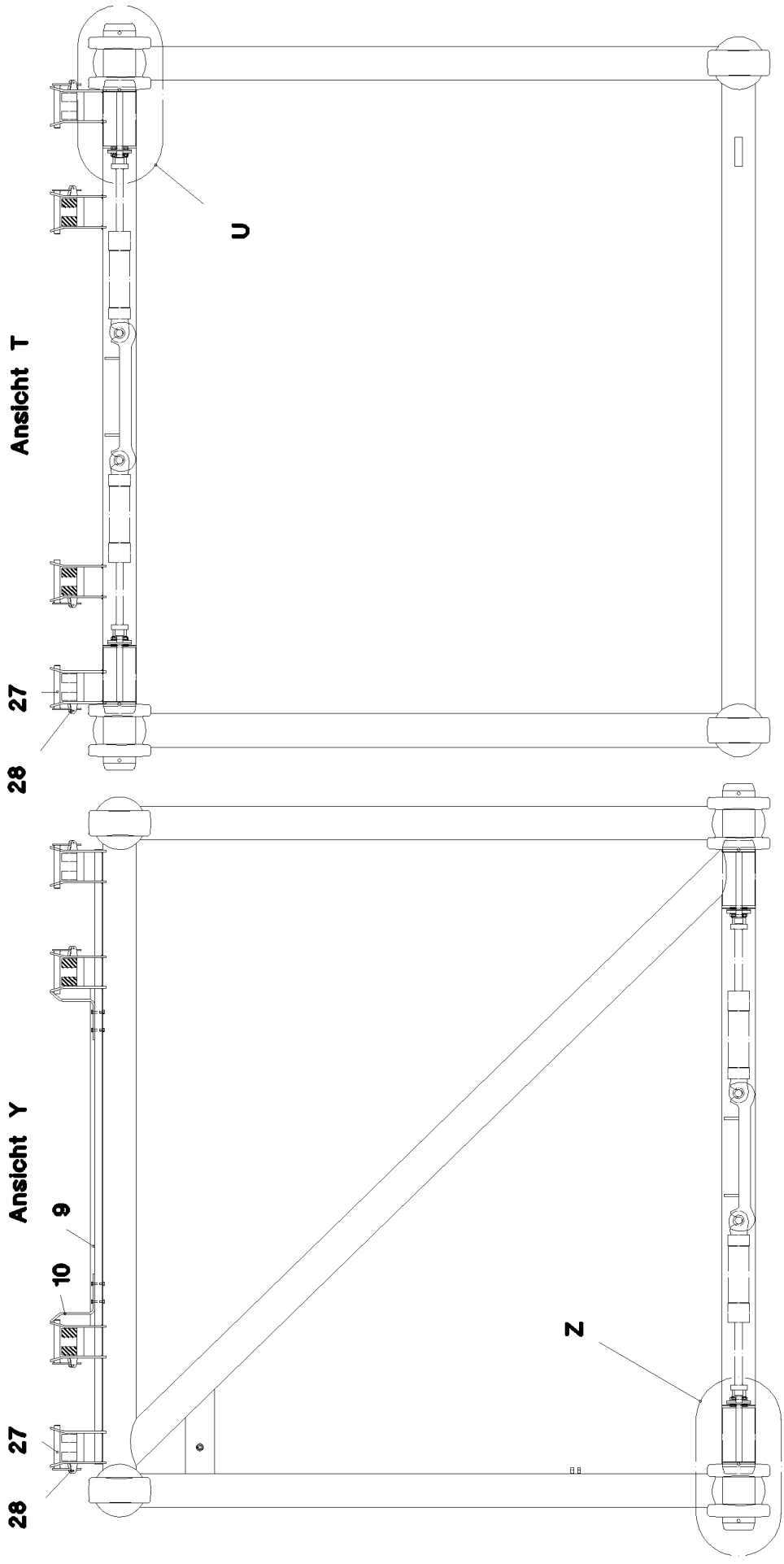
U
Ansicht T
27
28
Ansicht Y
9
10
Z
27
28

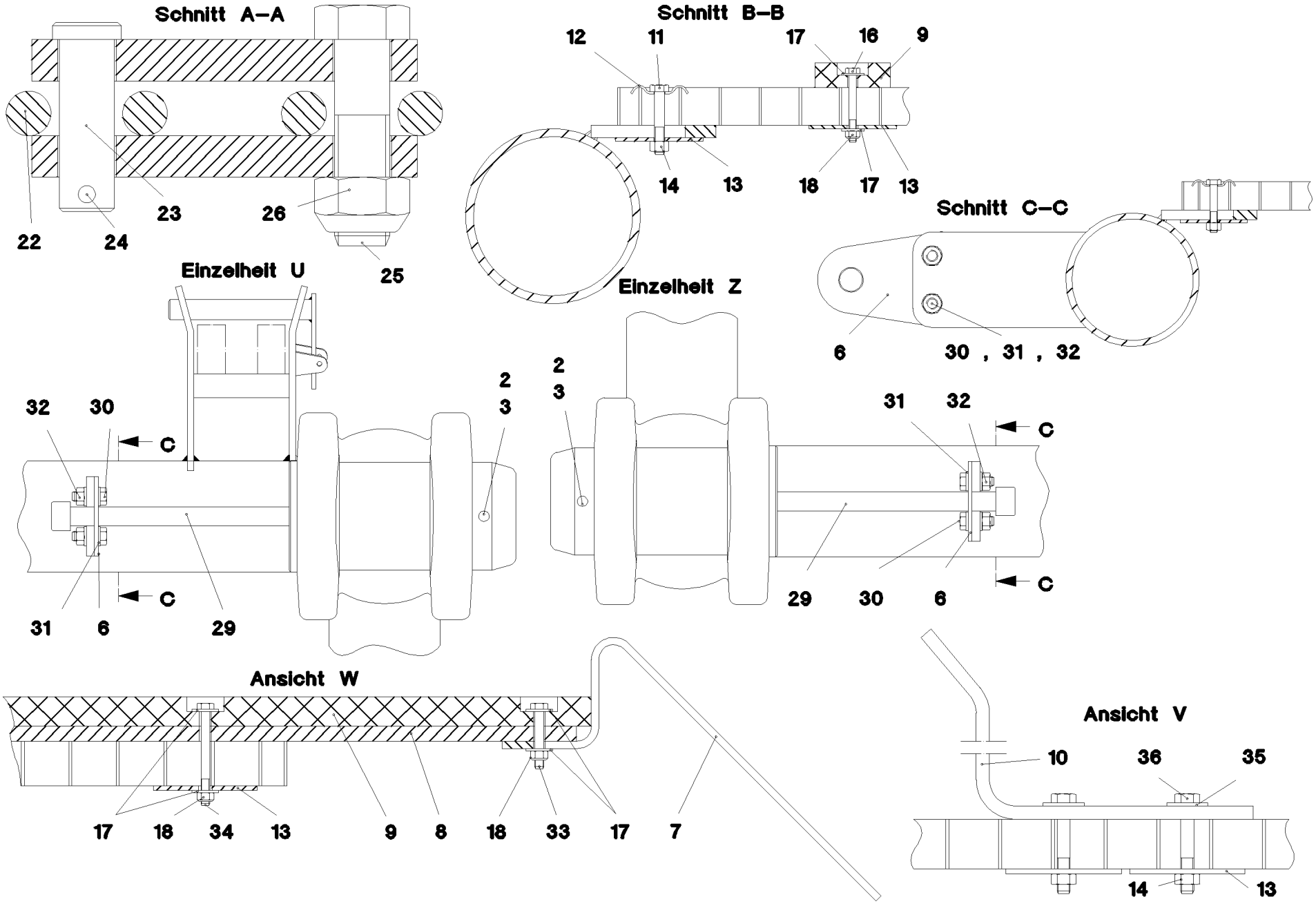
Schnitt A–A
22
24
23
26
25
Schnitt B–B
12
11
17
16
9
14
13
18
17
13
Schnitt C–C
6
30 , 31 , 32
Einzelheit U
32
30
C
2
3
C
31
6
29
Einzelheit Z
2
3
31
32
C
29
30
6
C
Ansicht W
17
18
34
13
9
8
18
33
17
7
Ansicht V
10
36
35
14
13

Pos.	Item	Quantity	Description	Bezeichnung	Serie	K
1	92 17 776 08	1	S INTERMED.SECTION WELD.CONSTR 7M	S-ZWISCHENSTUECK SCHWK.		
2	95 64 623 08	4	PIN 150X285 35NICRMOV125 GASN. SPF	BOLZEN		
3	43 31 052 08	4	RETAINING SPRING 8 VERZ.	SICHERUNGSFEDER		
4	72 58 643 08	2	GRIDIRON T2560X483X30/2 S235JR T ZN K	GITTERROST-SP		
5	72 58 644 08	1	GRIDIRON T5300X1000X30/3 S235JR T ZN K	GITTERROST-SP		
6	95 50 518 08	4	PLATE 5X140X100 S700MC	BLECH		
7	95 64 428 08	2	PLATE 5X393X60 S355MC FE//ZN20//C	BLECH		
8	95 64 427 08	1	PLATE 10X80x1390 S235JR	BLECH		
9	28 81 983 08	2	SUPPORT 20X60X1410 PA6G	AUFLAGE		
10	95 64 624 08	2	PLATE 8X40X348 S700MC	BLECH		
11	40 01 461	23	HEX SCREW ISO 4014 M8X50 8.8 A2C	SECHSKANTSCHRAUBE		
12	10 10 062 1	23	DISH MOUNTING	TELLERBEFESTIGUNG		
13	94 11 381 08	31	WASHER 70X3 DC01 FE//ZN20//C	SCHEIBE		
14	41 19 005 08	27	HEX NUT DIN 985 M8 8 A2C	SECHSKANTMUTTER		
15	95 01 101 08	2	PLATE 8X200X20 S355MC FE//ZN20//C	BLECH		
16	46 01 161	5	HEX SCREW ISO 4014 M6X55 8.8 A2C	SECHSKANTSCHRAUBE		
17	46 00 198	20	WASHER ISO 7093-1 6 200HV A3C	SCHEIBE		
18	41 19 004 08	10	HEX NUT DIN 985 M6 8 A2C	SECHSKANTMUTTER		
19	72 66 160 08	1	MEGI BUFFER 100X40-M16X44 NR 60SHOR	MEGIPUFFER		
20	42 40 012 08	1	CIRCLIP DIN 127 A 16 VERZ	FEDERRING		
21	41 15 050 08	1	HEX NUT ISO 4032 M16 10 A3C SPF	SECHSKANTMUTTER		
22	74 00 010 08	1	CHAIN EN 818 13X39 GK 8W SPF	KETTE		
23	93 86 038 08	1	PIN RD16X50 35NICRMOV125 GASN. SPF	BOLZEN		
24	43 31 028 08	1	RETAINING SPRING 3 VERZ	SICHERUNGSFEDER		
25	46 00 592	1	HEX SCREW ISO 4014 M16X60 10.9 A3C SP	SECHSKANTSCHRAUBE		
26	41 19 014 08	1	HEX NUT DIN 985 M16 10 A3C	SECHSKANTMUTTER		
27	92 46 474 08	8	CONNECTING PIN WELDED FE//ZN20//C	ABSTECKBOLZEN SCHWK.		
28	43 31 009 08	8	RETAINING SPRING 4,5X98 VERZ	SICHERUNGSFEDER		
29	40 42 263 08	4	SOCKET HEAD SCREW DIN 912 M24X320 8.	ZYLINDERSCHRAUBE		
30	49 00 204	8	HEX SCREW ISO 4017 M12X35 8.8 A3C	SECHSKANTSCHRAUBE		
31	42 18 011 08	16	WASHER ISO 7093-1 A 13 ST A3C	SCHEIBE		
32	41 15 143 08	8	HEX NUT ISO 4032 M12 8 A3C	SECHSKANTMUTTER		
33	40 01 998	2	HEX SCREW ISO 4017 M6X40 8.8 A2C	SECHSKANTSCHRAUBE		
34	46 00 356	3	HEX SCREW ISO 4014 M6X65 8.8 A2C	SECHSKANTSCHRAUBE		
35	42 18 009 08	4	WASHER DIN 9021 8 140HV-ST A2C	SCHEIBE		
36	40 61 024	4	HEX SCREW ISO 4014 M8X55 8.8 A2C	SECHSKANTSCHRAUBE		
37	92 71 488 08	2	ROD 7M.	STANGE		
			⇨ 3 223 001 92 71 488 08			

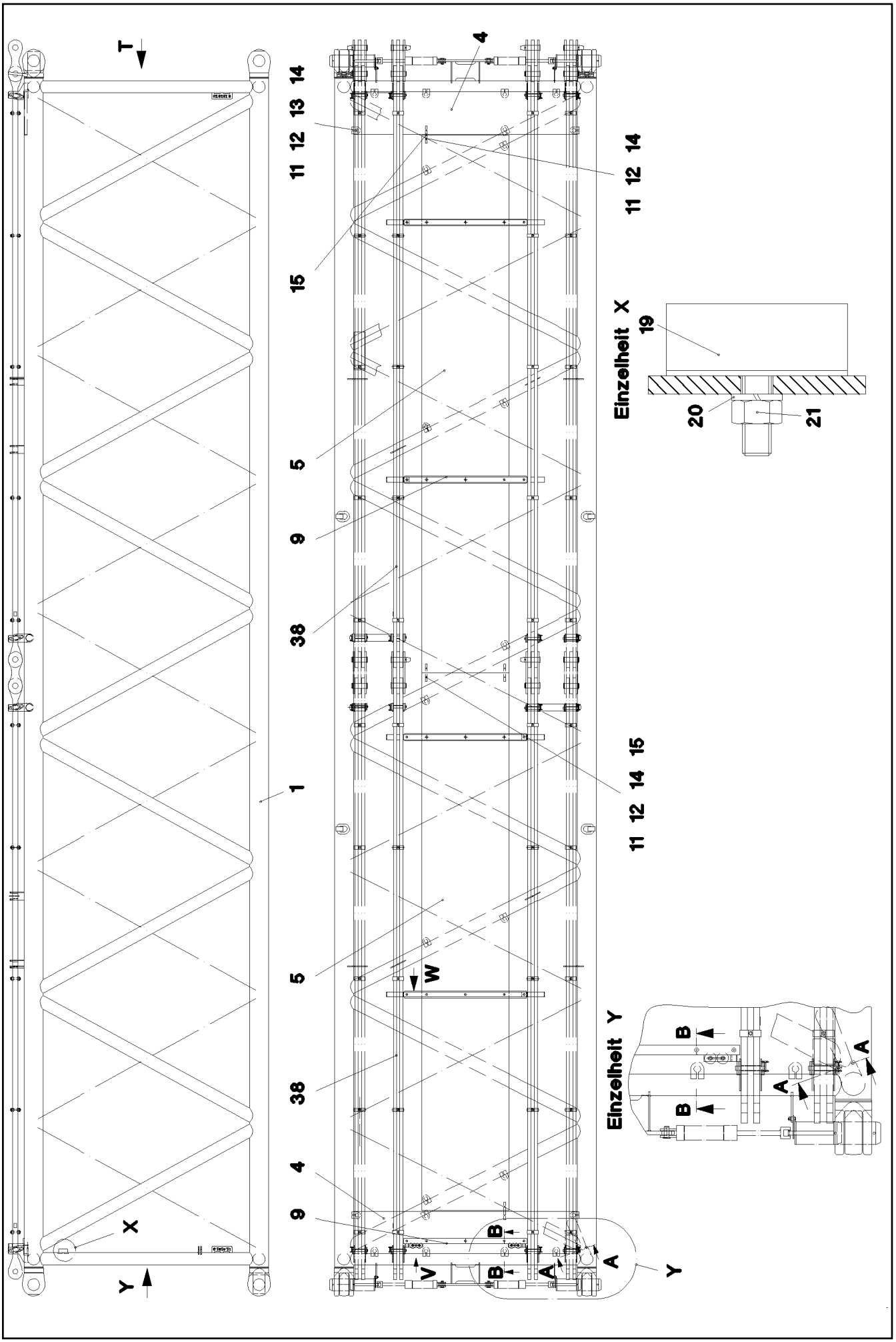

27.5.2016 022689 LIEBHERR	**etk_en_de_074713 LR 1750** **S INTERMEDIATE SECTION** **S-ZWISCHENSTUECK**	❑ 436 (1/4) ⇨ **3 223** **91 02 070 08**

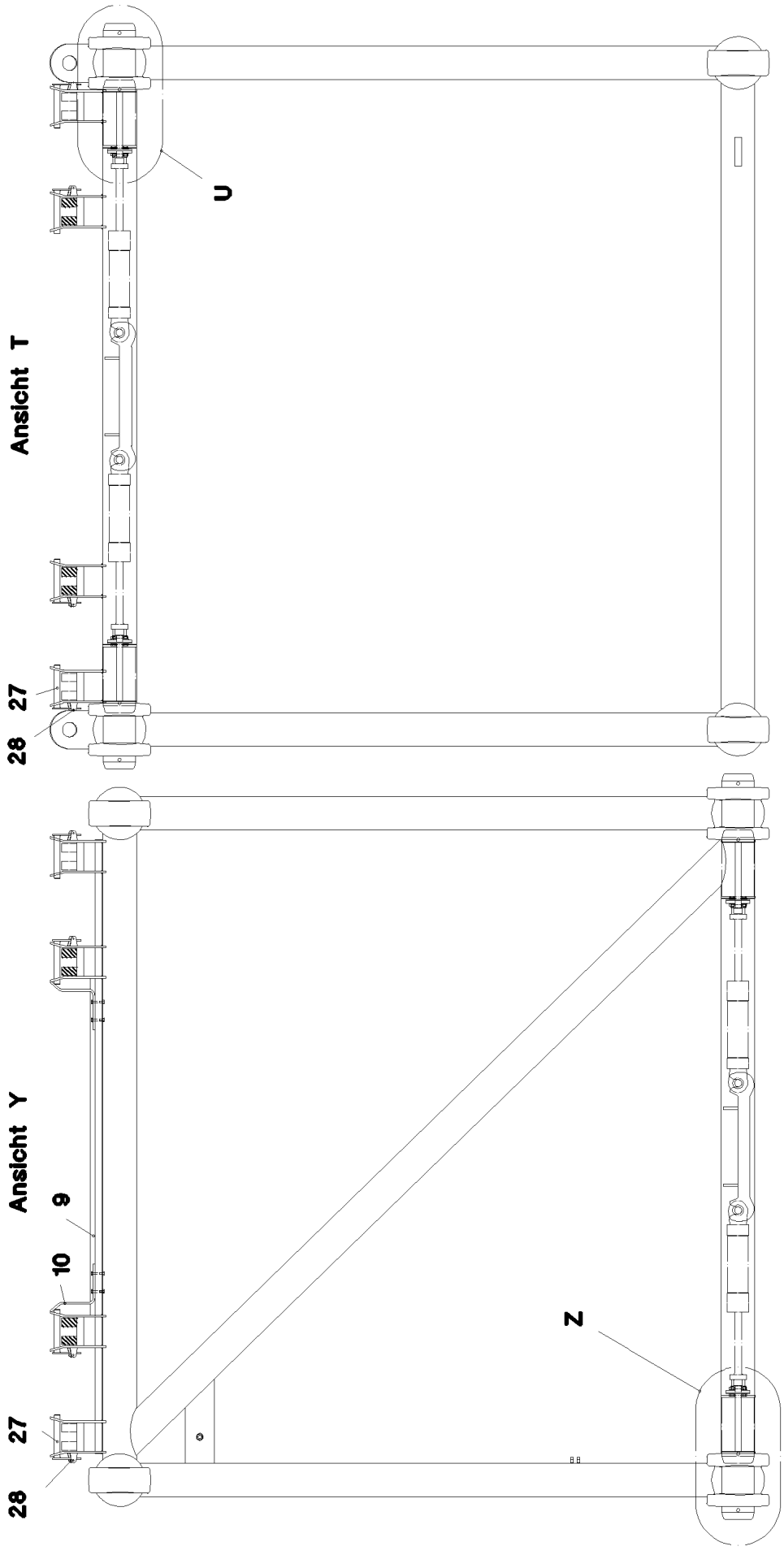
U
Ansicht T
27
28
Ansicht Y
9
10
Z
27
28

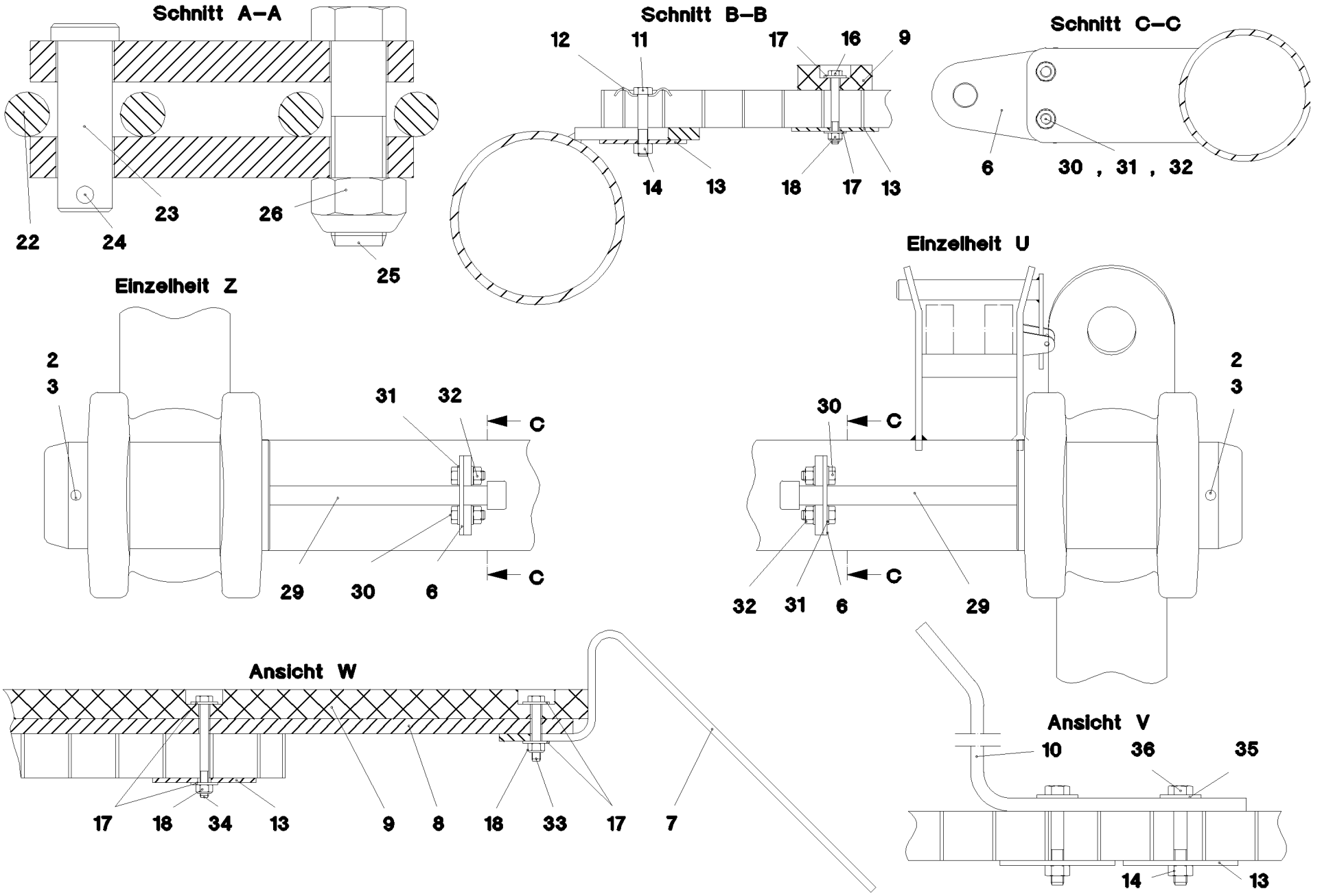
Schnitt A–A
22
24
23
26
25
Schnitt B–B
12
11
17
16
9
14
13
18
17
13
Schnitt C–C
6
30 , 31 , 32
Einzelheit Z
2
3
31
32
C
C
29
30
6
Einzelheit U
2
3
30
C
C
32
31
6
29
Ansicht W
17
18
34
13
9
8
18
33
17
7
Ansicht V
10
36
35
14
13

Pos.	Item	Quantity	Description	Bezeichnung	Serie	K
1	92 17 784 08	1	S INTERMED.SECTION WELD.CONSTR 14M	S-ZWISCHENSTUECK SCHWK.		
2	95 64 623 08	4	PIN 150X285 35NICRMOV125 GASN. SPF	BOLZEN		
3	43 31 052 08	4	RETAINING SPRING 8 VERZ.	SICHERUNGSFEDER		
4	72 58 643 08	2	GRIDIRON T2560X483X30/2 S235JR T ZN K	GITTERROST-SP		
5	72 58 647 08	2	GRIDIRON T6150X1000X30/3 S235JR T ZN K	GITTERROST-SP		
6	95 50 518 08	4	PLATE 5X140X100 S700MC	BLECH		
7	95 64 428 08	8	PLATE 5X393X60 S355MC FE//ZN20//C	BLECH		
8	95 64 427 08	4	PLATE 10X80x1390 S235JR	BLECH		
9	28 81 983 08	5	SUPPORT 20X60X1410 PA6G	AUFLAGE		
10	95 64 624 08	2	PLATE 8X40X348 S700MC	BLECH		
11	40 01 461	32	HEX SCREW ISO 4014 M8X50 8.8 A2C	SECHSKANTSCHRAUBE		
12	10 10 062 1	32	DISH MOUNTING	TELLERBEFESTIGUNG		
13	94 11 381 08	45	WASHER 70X3 DC01 FE//ZN20//C	SCHEIBE		
14	41 19 005 08	36	HEX NUT DIN 985 M8 8 A2C	SECHSKANTMUTTER		
15	95 01 101 08	4	PLATE 8X200X20 S355MC FE//ZN20//C	BLECH		
16	46 01 161	5	HEX SCREW ISO 4014 M6X55 8.8 A2C	SECHSKANTSCHRAUBE		
17	46 00 198	50	WASHER ISO 7093-1 6 200HV A3C	SCHEIBE		
18	41 19 004 08	25	HEX NUT DIN 985 M6 8 A2C	SECHSKANTMUTTER		
19	72 66 160 08	1	MEGI BUFFER 100X40-M16X44 NR 60SHOR	MEGIPUFFER		
20	42 40 012 08	1	CIRCLIP DIN 127 A 16 VERZ	FEDERRING		
21	41 15 050 08	1	HEX NUT ISO 4032 M16 10 A3C SPF	SECHSKANTMUTTER		
22	74 00 010 08	1	CHAIN EN 818 13X39 GK 8W SPF	KETTE		
23	93 86 038 08	1	PIN RD16X50 35NICRMOV125 GASN. SPF	BOLZEN		
24	43 31 028 08	1	RETAINING SPRING 3 VERZ	SICHERUNGSFEDER		
25	46 00 592	1	HEX SCREW ISO 4014 M16X60 10.9 A3C SP	SECHSKANTSCHRAUBE		
26	41 19 014 08	1	HEX NUT DIN 985 M16 10 A3C	SECHSKANTMUTTER		
27	92 46 474 08	16	CONNECTING PIN WELDED FE//ZN20//C	ABSTECKBOLZEN SCHWK.		
28	43 31 009 08	16	RETAINING SPRING 4,5X98 VERZ	SICHERUNGSFEDER		
29	40 42 263 08	4	SOCKET HEAD SCREW DIN 912 M24X320 8.	ZYLINDERSCHRAUBE		
30	49 00 204	8	HEX SCREW ISO 4017 M12X35 8.8 A3C	SECHSKANTSCHRAUBE		
31	42 18 011 08	16	WASHER ISO 7093-1 A 13 ST A3C	SCHEIBE		
32	41 15 143 08	8	HEX NUT ISO 4032 M12 8 A3C	SECHSKANTMUTTER		
33	40 01 998	8	HEX SCREW ISO 4017 M6X40 8.8 A2C	SECHSKANTSCHRAUBE		
34	46 00 356	12	HEX SCREW ISO 4014 M6X65 8.8 A2C	SECHSKANTSCHRAUBE		
35	42 18 009 08	4	WASHER DIN 9021 8 140HV-ST A2C	SCHEIBE		
36	40 61 024	4	HEX SCREW ISO 4014 M8X55 8.8 A2C	SECHSKANTSCHRAUBE		
38	92 71 488 08	4	ROD 7M.	STANGE		
			⇨ 3 223 001 92 71 488 08			

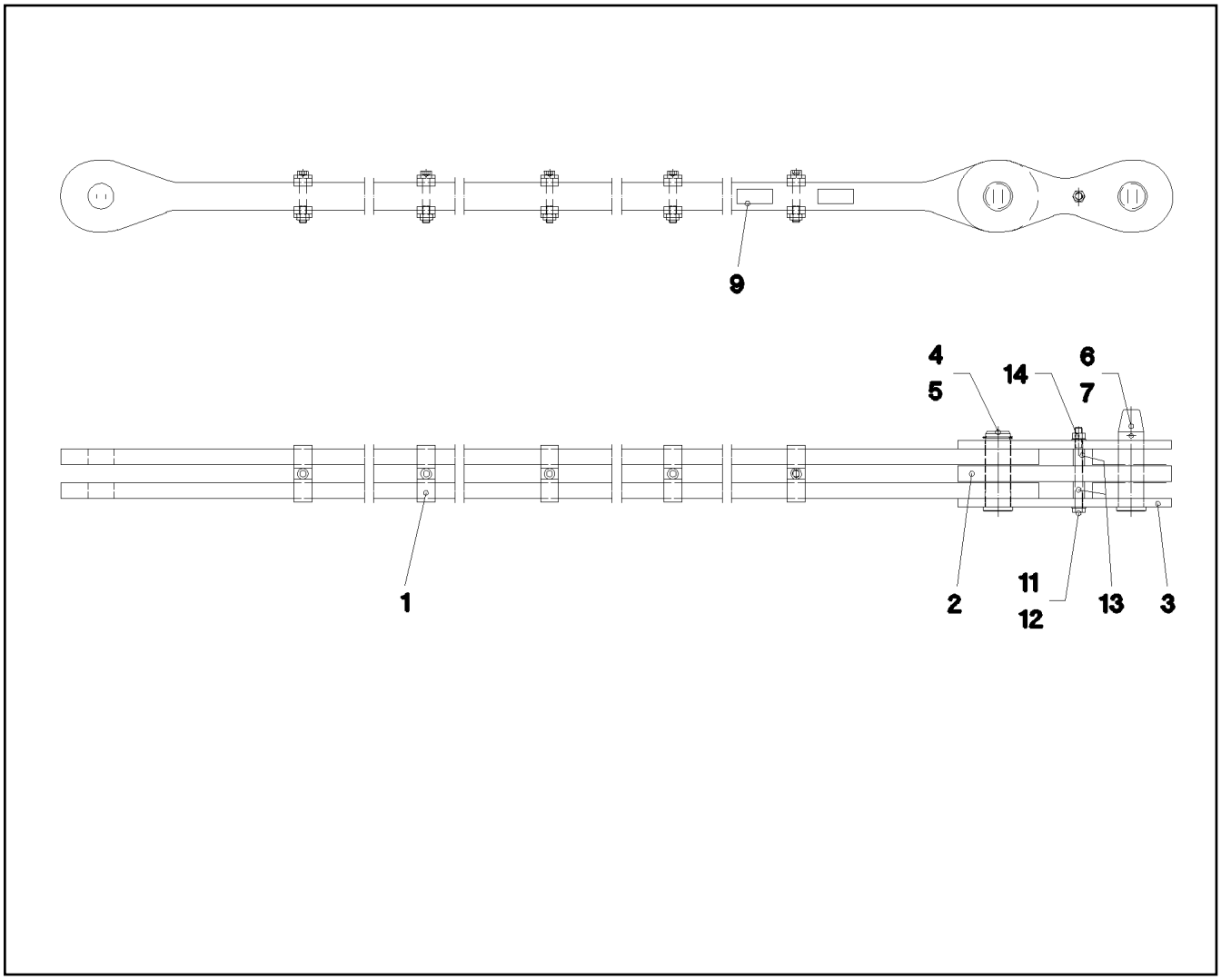

Pos.	Item	Quantity	Description	Bezeichnung	Serie	K
1	92 71 484 08	1	ROD 6.7M ⇨ 3 223 002 92 71 484 08	STANGE VORM.		
2	92 71 077 08	1	BRACKET COMPL.	LASCHE KPL.		
3	92 71 076 08	2	BRACKET COMPL.	LASCHE KPL.		
4	95 66 648 08	1	PIN RD56X168 35NICRMOV125	BOLZEN		
5	53 01 333 08	1	LOCKING RING DIN 471 55X3	SICHERUNGSRING		
6	95 66 857 08	1	PIN RD56X216 35NICRMOV125 GASN.	BOLZEN		
7	43 31 050 08	1	RETAINING SPRING DIN 2194 6 A3C	SICHERUNGSFEDER		
9	97 35 919 08	1	PLATE ASSEMBLY BG-NR. PVC-SILBER SP	SCHILD BAUGRUPPE		
11	40 61 186 01	1	HEX SCREW ISO 4014 M16X180 8.8 A3C	SECHSKANTSCHRAUBE		
12	10 28 980 6	2	WASHER ISO 7089 16 300HV FLZN SPF	SCHEIBE		
13	95 19 113 08	2	TUBE 25X3X38 E355+N VERZ	ROHR		
14	41 19 009 08	1	HEX NUT DIN 985 M16 8 A3C	SECHSKANTMUTTER		
700	96 92 528 08	1	SIGNS 7M.	BESCHILDERUNG		
(1)	97 05 411 8	1	SIGN 170X55 KLEBEFOLIE SPF	SCHILD		

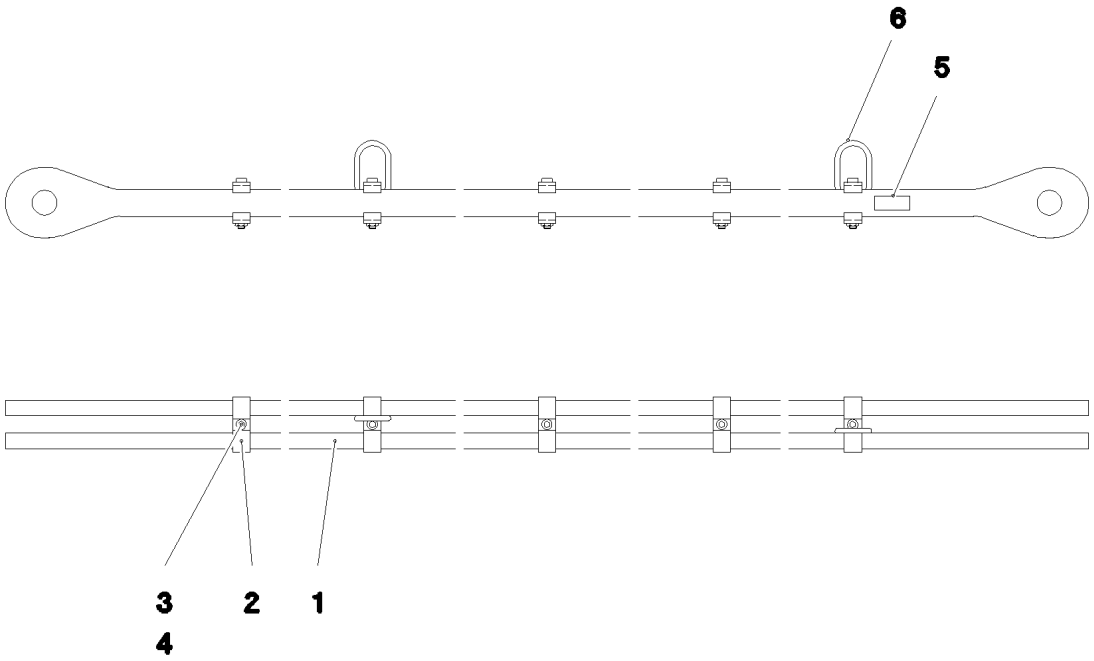

Pos.	Item	Quantity	Description	Bezeichnung	Serie	K
1	95 70 447 08	2	ROD 35X164X6888 S960QL+Z25 SPF	STANGE		
2	95 70 394 08	10	CLAMP 40X127X24 S355J2+N FE//ZN20//C	KLAMMER		
3	40 42 180 01	5	SOCKET HEAD SCREW ISO 4762 M16X100	ZYLINDERSCHRAUBE		
4	41 15 145 08	5	HEX NUT ISO 4032 M16 8 A3C	SECHSKANTMUTTER		
5	97 35 676 08	1	PLATE IDENTIFICATION NUMBER IDENT-N	SCHILD IDENTNR.		
6	10 87 156 8	2	OVAL LOAD RING 11X60X120 GK 10 SPF	OVALRING		

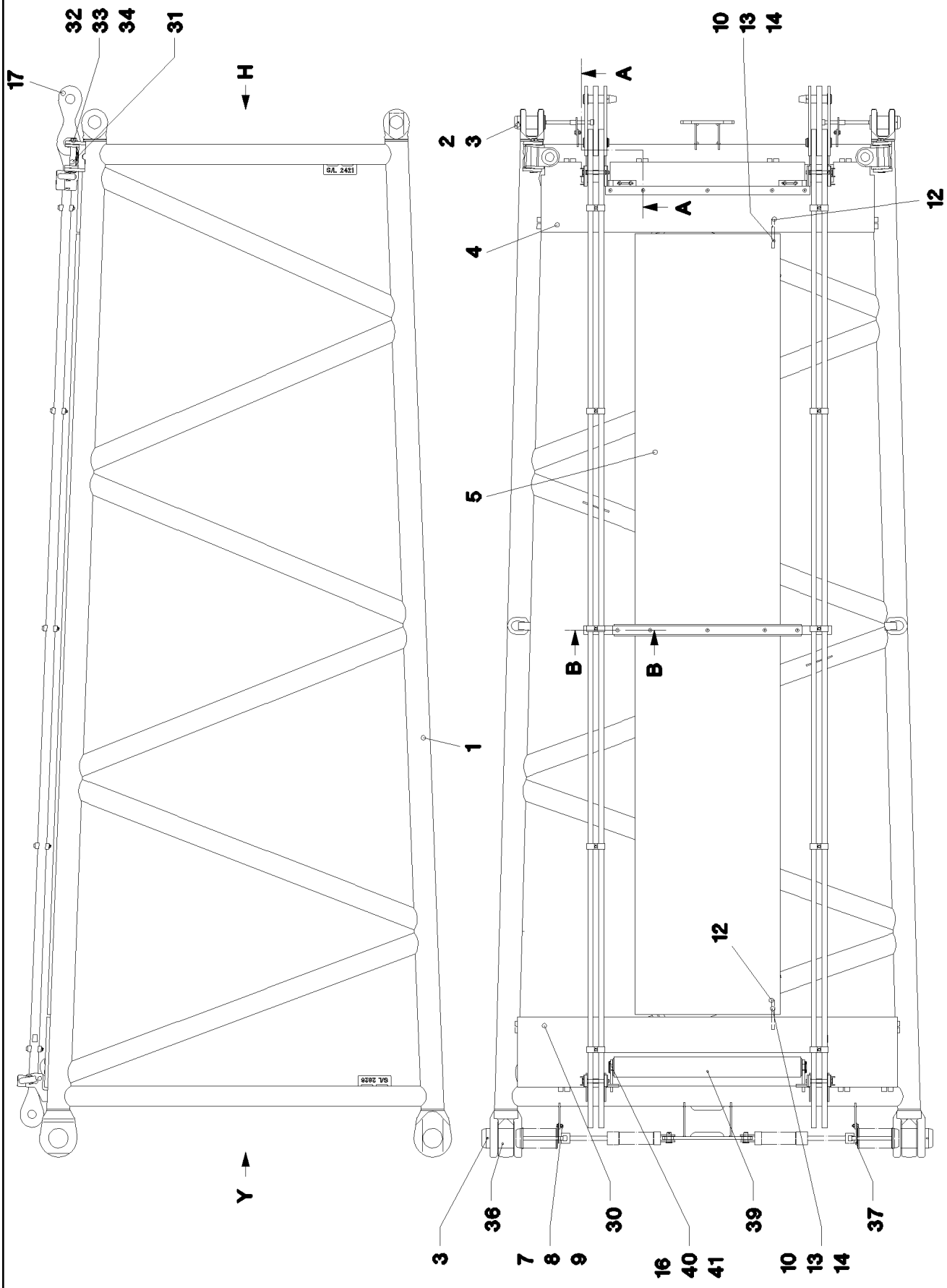

27.5.2016 022698	**etk_en_de_074713 LR 1750**	442 (1/3)
LIEBHERR	**SL REDUCING SECTION** **SL-REDUZIERSTUECK**	⇨ **3 225** **91 02 083 08**

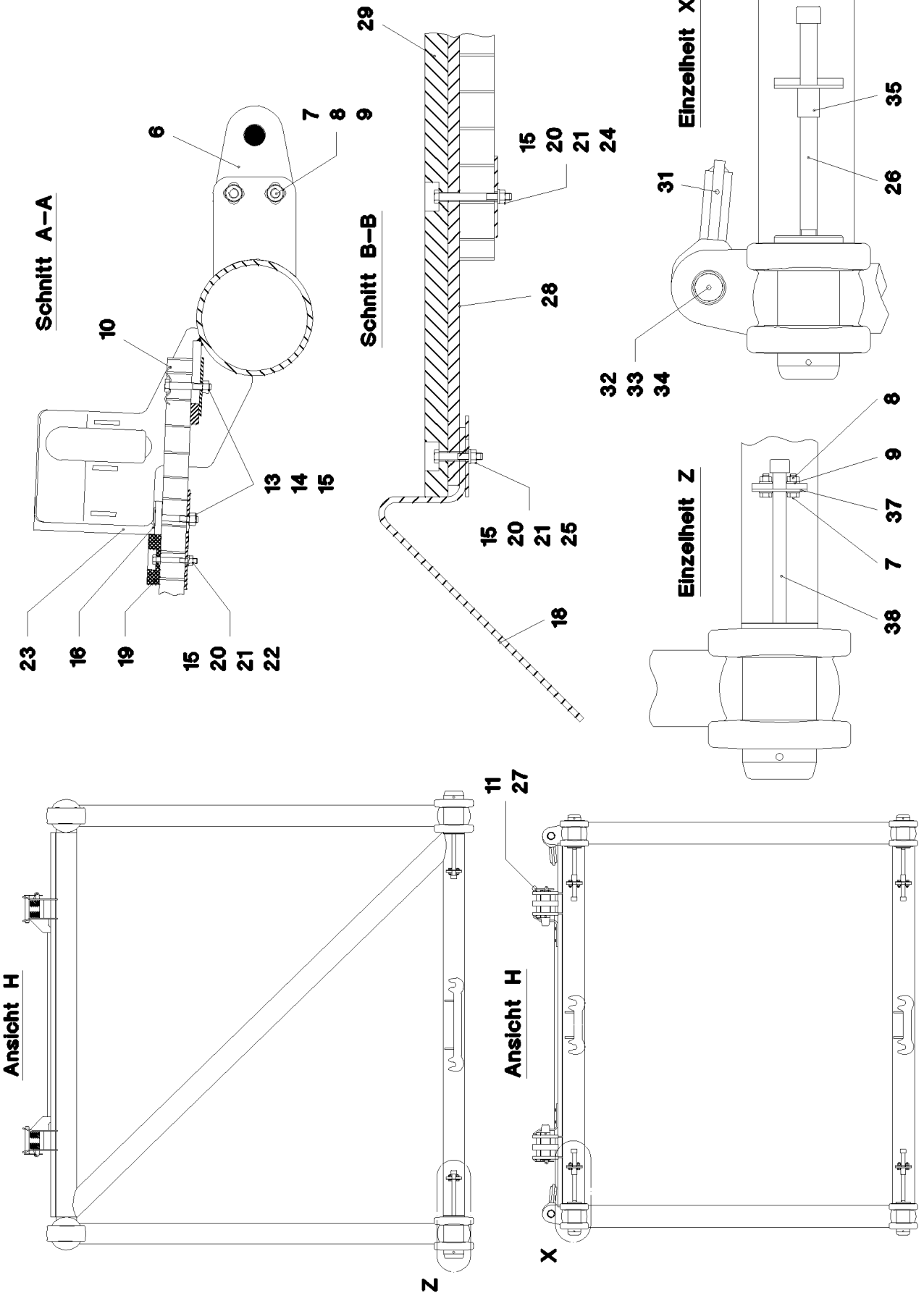
Schnitt A–A
Schnitt B–B
Einzelheit X
Einzelheit Z
Ansicht H
Ansicht H
Z
X

Pos.	Item	Quantity	Description	Bezeichnung	Serie	K
1	92 17 824 08	1	LI INTERMEDIATE SECTION	SL-REDUZIERSTUECK SCHWK.		
2	95 46 581 08	4	PIN 100.0X210 35NICRMOV125 GASN. SPF	BOLZEN		
3	43 31 052 08	6	RETAINING SPRING 8 VERZ.	SICHERUNGSFEDER		
4	97 01 713 08	1	GRIDIRON T2300X483X30/3 S235JR T ZN K	GITTERROST-P		
5	72 58 645 08	1	GRIDIRON T5380X1000X30/3 S235JR T ZN K	GITTERROST-SP		
6	95 47 547 08	4	PLATE 5X125X100 S700MC	BLECH		
7	49 00 204	12	HEX SCREW ISO 4017 M12X35 8.8 A3C	SECHSKANTSCHRAUBE		
8	41 15 143 08	12	HEX NUT ISO 4032 M12 8 A3C	SECHSKANTMUTTER		
9	42 18 011 08	24	WASHER ISO 7093-1 A 13 ST A3C	SCHEIBE		
10	10 10 062 1	22	DISH MOUNTING	TELLERBEFESTIGUNG		
11	92 46 474 08	4	CONNECTING PIN WELDED FE//ZN20//C	ABSTECKBOLZEN SCHWK.		
12	95 01 101 08	2	PLATE 8X200X20 S355MC FE//ZN20//C	BLECH		
13	41 19 005 08	22	HEX NUT DIN 985 M8 8 A2C	SECHSKANTMUTTER		
14	40 61 024	26	HEX SCREW ISO 4014 M8X55 8.8 A2C	SECHSKANTSCHRAUBE		
15	94 11 381 08	32	WASHER 70X3 DC01 FE//ZN20//C	SCHEIBE		
16	42 00 012 01	8	WASHER ISO 7089 8 200HV A3C	SCHEIBE		
17	92 71 488 08	2	ROD 7M. ⇨ 3 223 001 92 71 488 08	STANGE		
18	95 64 428 08	2	PLATE 5X393X60 S355MC FE//ZN20//C	BLECH		
19	28 81 983 08	1	SUPPORT 20X60X1410 PA6G	AUFLAGE		
20	41 19 004 08	10	HEX NUT DIN 985 M6 8 A2C	SECHSKANTMUTTER		
21	46 00 198	20	WASHER ISO 7093-1 6 200HV A3C	SCHEIBE		
22	46 00 023	5	HEX SCREW ISO 4014 M6X50 8.8 A2C	SECHSKANTSCHRAUBE		
23	95 64 429 08	2	PLATE 8X40X294 S700MC	BLECH		
24	46 00 356	3	HEX SCREW ISO 4014 M6X65 8.8 A2C	SECHSKANTSCHRAUBE		
25	40 01 928	2	HEX SCREW ISO 4014 M6X40 8.8 A2C	SECHSKANTSCHRAUBE		
26	40 43 263 08	4	SOCKET HEAD SCREW DIN 912 M24X360 1	ZYLINDERSCHRAUBE		
27	43 31 025 08	4	RETAINING SPRING 5X122 A3C	SICHERUNGSFEDER		
28	95 66 392 08	1	PLATE 10X80X1270 S235JR	BLECH		
29	28 30 919 08	1	SUPPORT 20X60X1290 PA6G	AUFLAGE		
30	97 11 141 08	1	GRIDIRON T2620X483X30/3 S235JR T ZN K	GITTERROST-SP		
31	92 11 734 08	2	CROSS CONNECTING LINK WELDED	KREUZLASCHE SCHWK.		
32	97 01 675 08	2	PIN 50x235 35NICRMOV125 GASN. SPF	BOLZEN		
33	42 12 024 08	2	WASHER DIN 1441 41 ST A2C	SCHEIBE		
34	43 30 090 08	2	SPLIT PIN ISO 1234 8X63 ST A2K	SPLINT		
35	95 58 472 08	4	TUBE 31,8X2,9X42 S770QL	ROHR		
36	95 64 623 08	2	PIN 150X285 35NICRMOV125 GASN. SPF	BOLZEN		
37	95 50 518 08	2	PLATE 5X140X100 S700MC	BLECH		
38	40 42 263 08	2	SOCKET HEAD SCREW DIN 912 M24X320 8.	ZYLINDERSCHRAUBE		
39	96 16 854 08	1	SAFETY ROLLER SPF ⇨ 3 225 001 96 16 854 08	SCHUTZWALZE		
40	94 13 244 08	2	AXLE HOLDER 6X20X80 S235JR FE//ZN20//	ACHSHALTER		
41	49 00 089	4	HEX SCREW ISO 4017 M8X20 8.8 A2C	SECHSKANTSCHRAUBE		

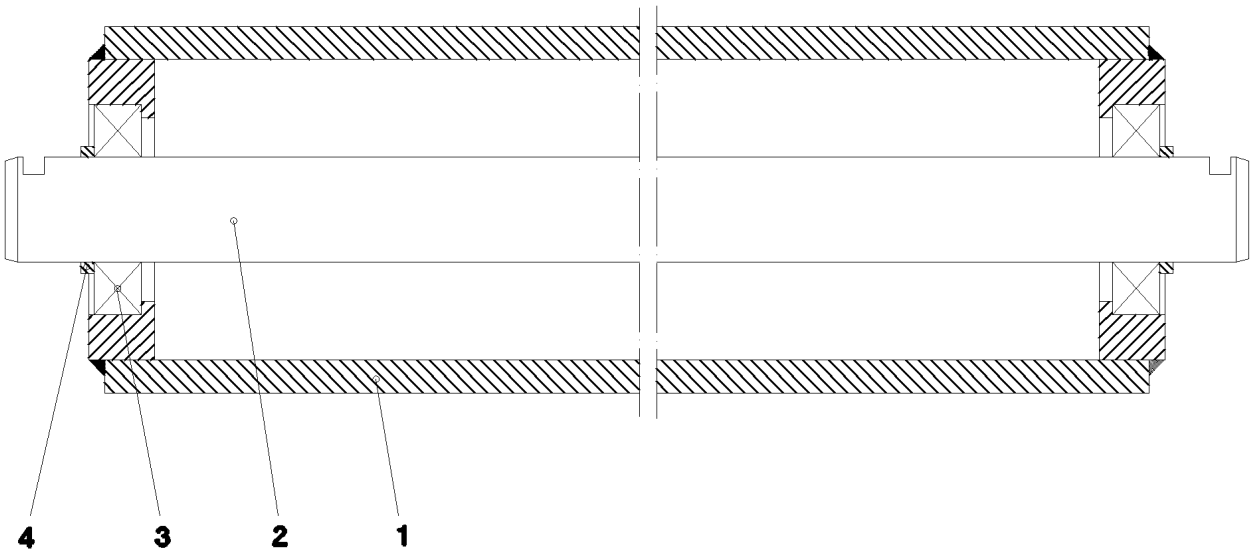

Pos.	Item	Quantity	Description	Bezeichnung	Serie	K
1	96 16 855 08	1	ROLLER	WALZE SCHWK.		
2	97 11 169 08	1	AXLE 40.0X1367 S355J2C+C	ACHSE		
3	74 51 488 08	2	DEEP GROOVE BALL BEARING DIN 625 62	RILLENKUGELLAGER		
4	94 50 756 08	2	DISTANCE RING 48,3X4X5 S235JRH FE//ZN	DISTANZRING		

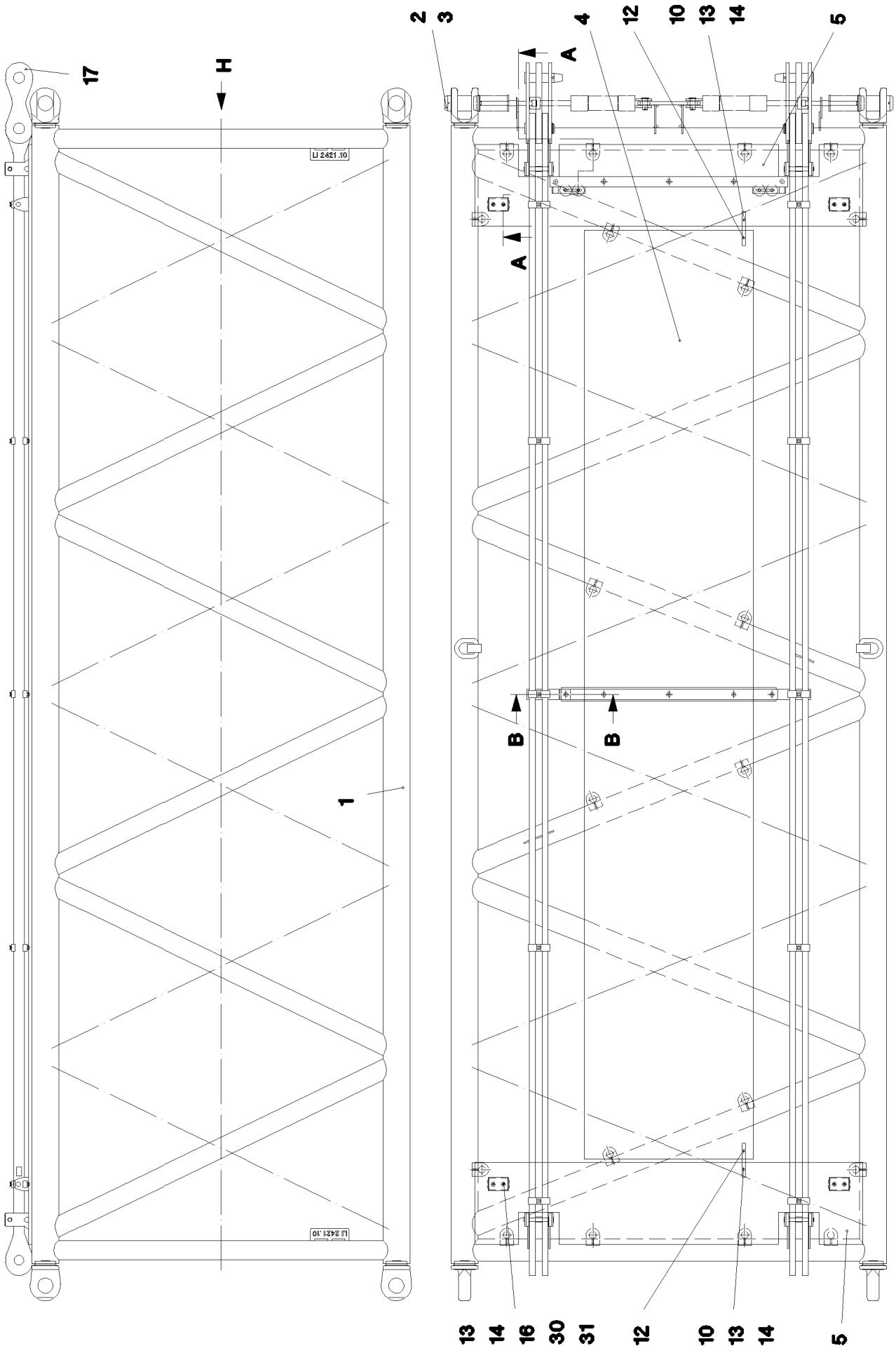

27.5.2016 023803	**etk_en_de_074713 LR 1750**	446 (1/3)
LIEBHERR	**L INTERMEDIATE SECTION** **LI-ZWISCHENSTUECK**	⇨ **3 226** **91 44 715 08**

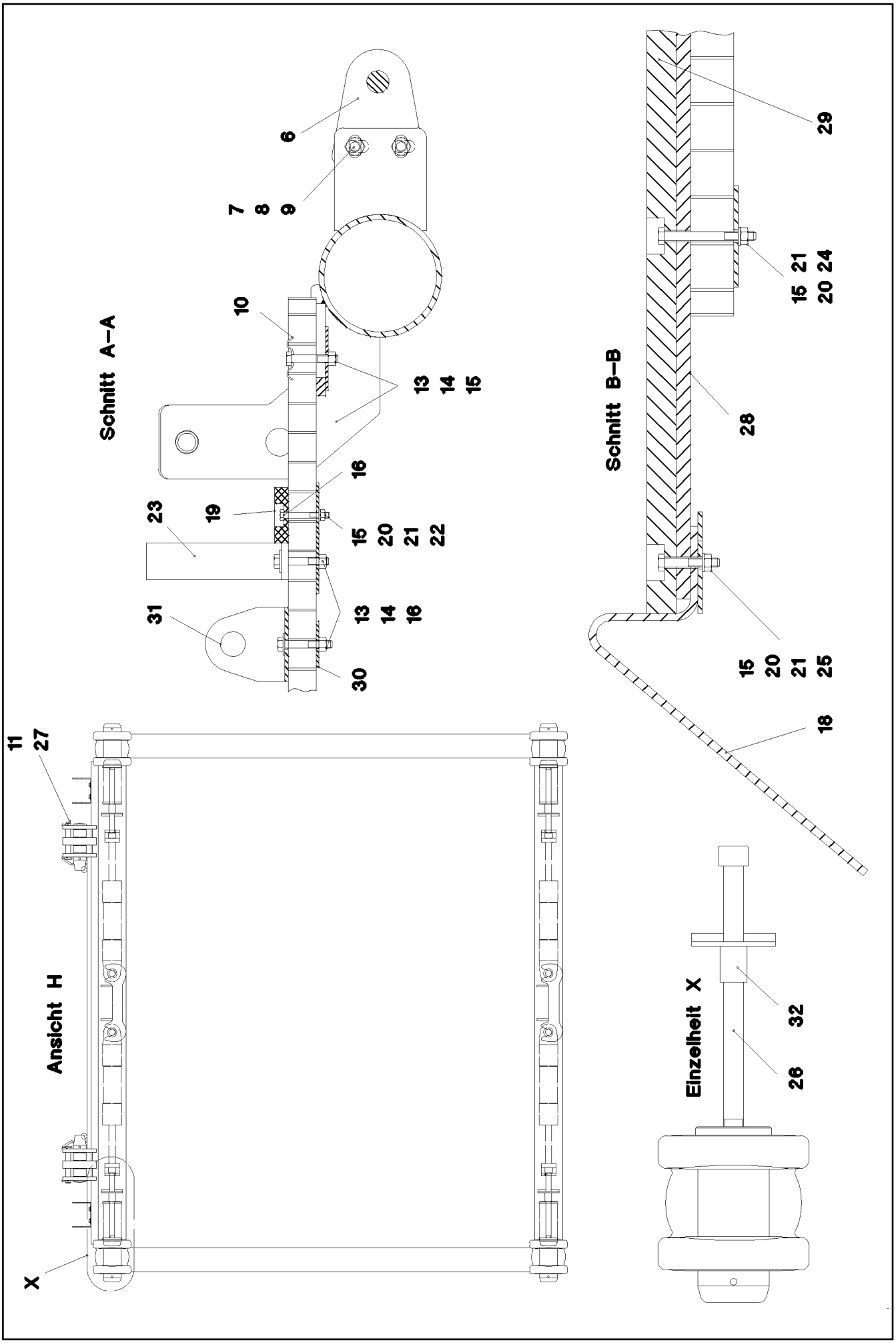
Schnitt A–A
6
7
8
9
10
13
14
15
16
23
19
15
20
21
22
31
13
14
16
30
Schnitt B–B
29
15
21
20
24
28
15
20
21
25
18
11
27
Ansicht H
X
Einzelheit X
32
26

Pos.	Item	Quantity	Description	Bezeichnung	Serie	K
1	92 45 824 08	1	LI INTERMEDIATE SECT.WELD.CONS 2421.	LI-ZWISCHENSTUECK SCHWK.		
2	95 46 581 08	4	PIN 100.0X210 35NICRMOV125 GASN. SPF	BOLZEN		
3	43 31 052 08	4	RETAINING SPRING 8 VERZ.	SICHERUNGSFEDER		
4	72 58 085 08	1	GRIDIRON T5500X1000X30/3 S235JR T ZN K	GITTERROST-SP		
5	72 58 639 08	2	GRIDIRON T2300X483X30/3 S235JR T ZN K	GITTERROST-P		
6	95 50 518 08	4	PLATE 5X140X100 S700MC	BLECH		
7	46 00 158	8	HEX SCREW ISO 4017 M12X45 8.8 A3C	SECHSKANTSCHRAUBE		
8	41 19 007 08	8	HEX NUT DIN 985 M12 8 A3C	SECHSKANTMUTTER		
9	42 16 007 01	16	WASHER DIN 7349 13 200HV A3C	SCHEIBE		
10	10 10 062 1	24	DISH MOUNTING	TELLERBEFESTIGUNG		
11	45 14 265 08	4	PIN DIN 1436 25X180X172 42CRMO4 GASN.	BOLZEN		
12	95 01 101 08	2	PLATE 8X200X20 S355MC FE//ZN20//C	BLECH		
13	41 19 005 08	36	HEX NUT DIN 985 M8 8 A2C	SECHSKANTMUTTER		
14	40 61 024	36	HEX SCREW ISO 4014 M8X55 8.8 A2C	SECHSKANTSCHRAUBE		
15	94 11 381 08	38	WASHER 70X3 DC01 FE//ZN20//C	SCHEIBE		
16	42 00 012 01	12	WASHER ISO 7089 8 200HV A3C	SCHEIBE		
17	92 71 488 08	2	ROD 7M. ⇨ 3 223 001 92 71 488 08	STANGE		
18	95 64 428 08	2	PLATE 5X393X60 S355MC FE//ZN20//C	BLECH		
19	28 81 983 08	1	SUPPORT 20X60X1410 PA6G	AUFLAGE		
20	41 19 004 08	10	HEX NUT DIN 985 M6 8 A2C	SECHSKANTMUTTER		
21	46 00 198	20	WASHER ISO 7093-1 6 200HV A3C	SCHEIBE		
22	46 00 023	5	HEX SCREW ISO 4014 M6X50 8.8 A2C	SECHSKANTSCHRAUBE		
23	95 64 429 08	2	PLATE 8X40X294 S700MC	BLECH		
24	46 00 356	3	HEX SCREW ISO 4014 M6X65 8.8 A2C	SECHSKANTSCHRAUBE		
25	40 01 928	2	HEX SCREW ISO 4014 M6X40 8.8 A2C	SECHSKANTSCHRAUBE		
26	40 43 263 08	4	SOCKET HEAD SCREW DIN 912 M24X360 1	ZYLINDERSCHRAUBE		
27	43 31 025 08	4	RETAINING SPRING 5X122 A3C	SICHERUNGSFEDER		
28	95 66 392 08	1	PLATE 10X80X1270 S235JR	BLECH		
29	28 30 919 08	1	SUPPORT 20X60X1290 PA6G	AUFLAGE		
30	95 67 444 08	4	PLATE 4X70X130 S315MC FE//ZN20//C	BLECH		
31	95 67 445 08	4	PLATE 4X80X286 S315MC FE//ZN20//C	BLECH		
32	95 08 645 08	4	TUBE RD31,8X2,6X42 S355J2H VERZ	ROHR		

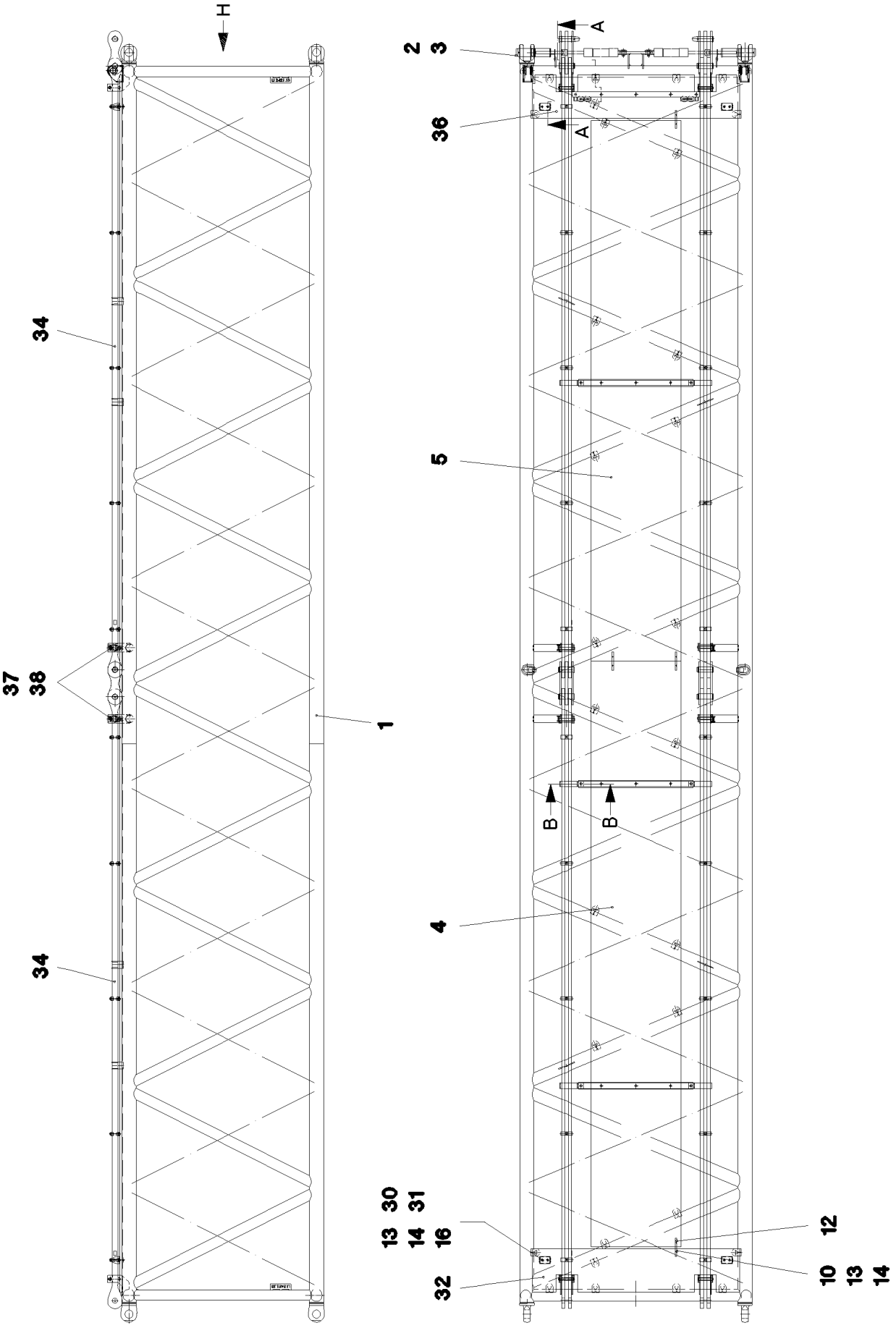

27.5.2016 023807 LIEBHERR	**etk_en_de_074713 LR 1750** **L INTERMEDIATE SECTION** **LI-ZWISCHENSTUECK**	❑ 449 (1/3) ⇨ **3 227** **91 44 716 08**

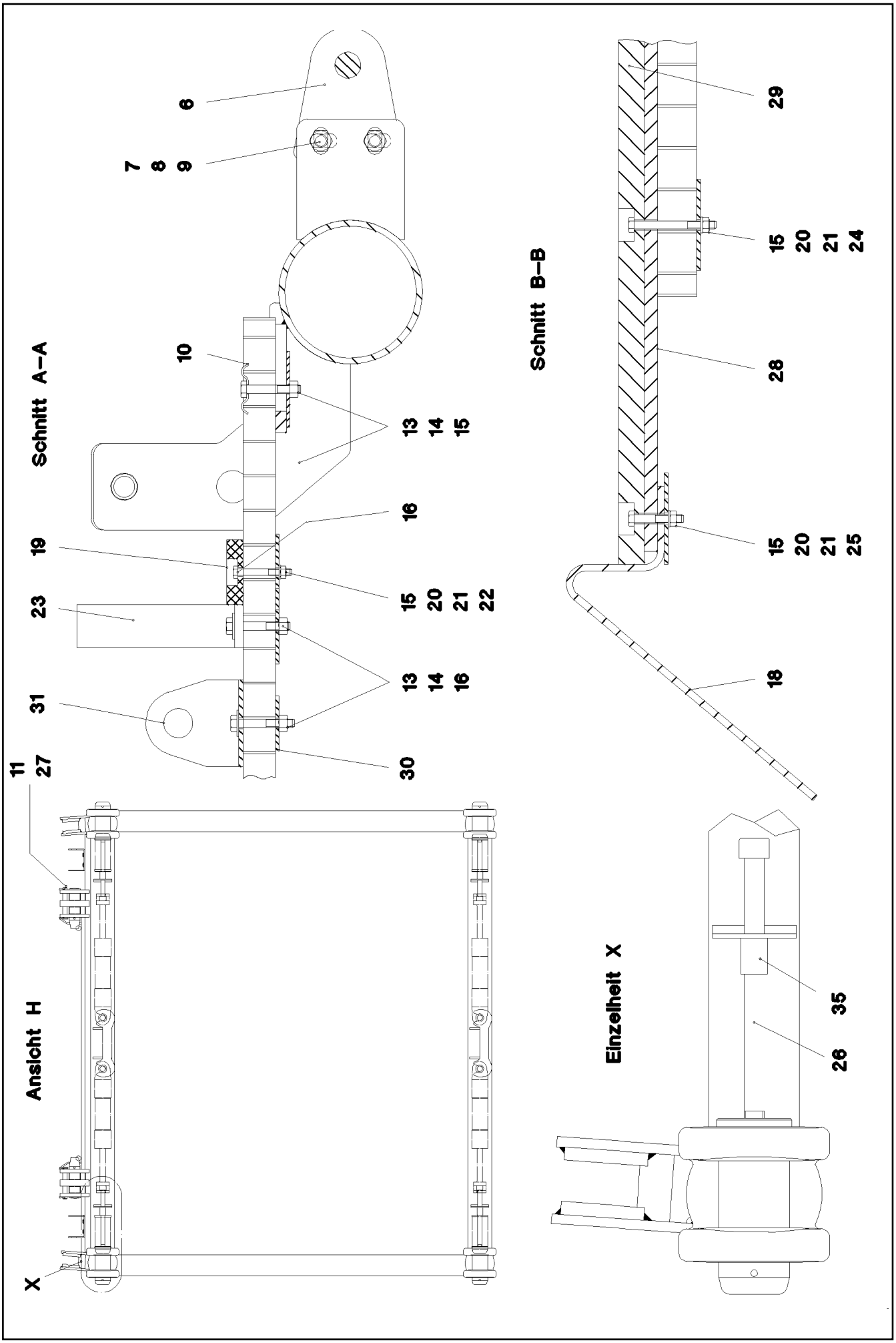

27.5.2016 023808	**etk_en_de_074713 LR 1750**	450 (2/3)
LIEBHERR	**L INTERMEDIATE SECTION** **LI-ZWISCHENSTUECK**	⇨ **3 227** **91 44 716 08**

Pos.	Item	Quantity	Description	Bezeichnung	Serie	K
1	92 70 658 08	1	LI INTERMEDIATE SECT.WELD.CONS 2421.1	LI-ZWISCHENSTUECK SCHWK.		
2	95 46 581 08	4	PIN 100.0X210 35NICRMOV125 GASN. SPF	BOLZEN		
3	43 31 052 08	4	RETAINING SPRING 8 VERZ.	SICHERUNGSFEDER		
4	72 58 087 08	1	GRIDIRON T6500X1000X30/3 S235JR T ZN K	GITTERROST-SP		
5	72 58 086 08	1	GRIDIRON T6000X1000X30/3 S235JR T ZN K	GITTERROST-SP		
6	95 50 518 08	4	PLATE 5X140X100 S700MC	BLECH		
7	46 00 158	8	HEX SCREW ISO 4017 M12X45 8.8 A3C	SECHSKANTSCHRAUBE		
8	41 19 007 08	8	HEX NUT DIN 985 M12 8 A3C	SECHSKANTMUTTER		
9	42 16 007 01	16	WASHER DIN 7349 13 200HV A3C	SCHEIBE		
10	10 10 062 1	38	DISH MOUNTING	TELLERBEFESTIGUNG		
11	45 14 265 08	4	PIN DIN 1436 25X180X172 42CRMO4 GASN.	BOLZEN		
12	95 01 101 08	4	PLATE 8X200X20 S355MC FE//ZN20//C	BLECH		
13	41 19 005 08	52	HEX NUT DIN 985 M8 8 A2C	SECHSKANTMUTTER		
14	40 61 024	52	HEX SCREW ISO 4014 M8X55 8.8 A2C	SECHSKANTSCHRAUBE		
15	94 11 381 08	64	WASHER 70X3 DC01 FE//ZN20//C	SCHEIBE		
16	42 00 012 01	12	WASHER ISO 7089 8 200HV A3C	SCHEIBE		
18	95 64 428 08	6	PLATE 5X393X60 S355MC FE//ZN20//C	BLECH		
19	28 81 983 08	1	SUPPORT 20X60X1410 PA6G	AUFLAGE		
20	41 19 004 08	20	HEX NUT DIN 985 M6 8 A2C	SECHSKANTMUTTER		
21	46 00 198	40	WASHER ISO 7093-1 6 200HV A3C	SCHEIBE		
22	46 00 023	5	HEX SCREW ISO 4014 M6X50 8.8 A2C	SECHSKANTSCHRAUBE		
23	95 64 429 08	2	PLATE 8X40X294 S700MC	BLECH		
24	46 00 356	9	HEX SCREW ISO 4014 M6X65 8.8 A2C	SECHSKANTSCHRAUBE		
25	40 01 928	6	HEX SCREW ISO 4014 M6X40 8.8 A2C	SECHSKANTSCHRAUBE		
26	40 43 263 08	4	SOCKET HEAD SCREW DIN 912 M24X360 1	ZYLINDERSCHRAUBE		
27	43 31 025 08	4	RETAINING SPRING 5X122 A3C	SICHERUNGSFEDER		
28	95 66 392 08	3	PLATE 10X80X1270 S235JR	BLECH		
29	28 30 919 08	3	SUPPORT 20X60X1290 PA6G	AUFLAGE		
30	95 67 444 08	4	PLATE 4X70X130 S315MC FE//ZN20//C	BLECH		
31	95 67 445 08	4	PLATE 4X80X286 S315MC FE//ZN20//C	BLECH		
32	72 58 639 08	1	GRIDIRON T2300X483X30/3 S235JR T ZN K	GITTERROST-P		
34	92 71 488 08	4	ROD 7M.	STANGE		
			⇨ 3 223 001 92 71 488 08			
35	95 08 645 08	4	TUBE RD31,8X2,6X42 S355J2H VERZ	ROHR		
36	97 05 187 08	1	GRIDIRON T2300X483X30/3 S235JR T ZN K	GITTERROST-P		
37	92 46 474 08	4	CONNECTING PIN WELDED FE//ZN20//C	ABSTECKBOLZEN SCHWK.		
38	43 31 009 08	4	RETAINING SPRING 4,5X98 VERZ	SICHERUNGSFEDER		

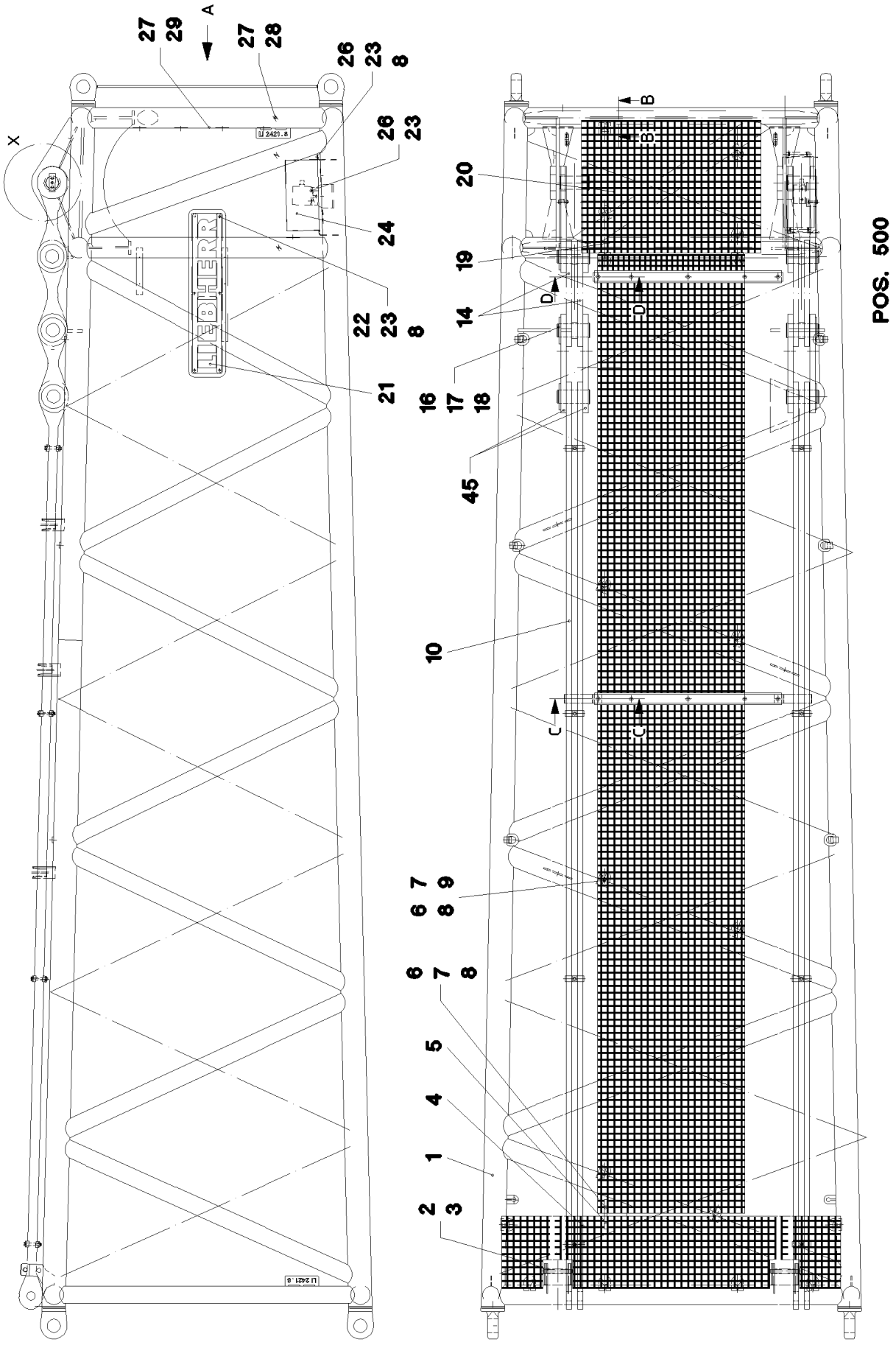
POS. 500
LIEBHERR

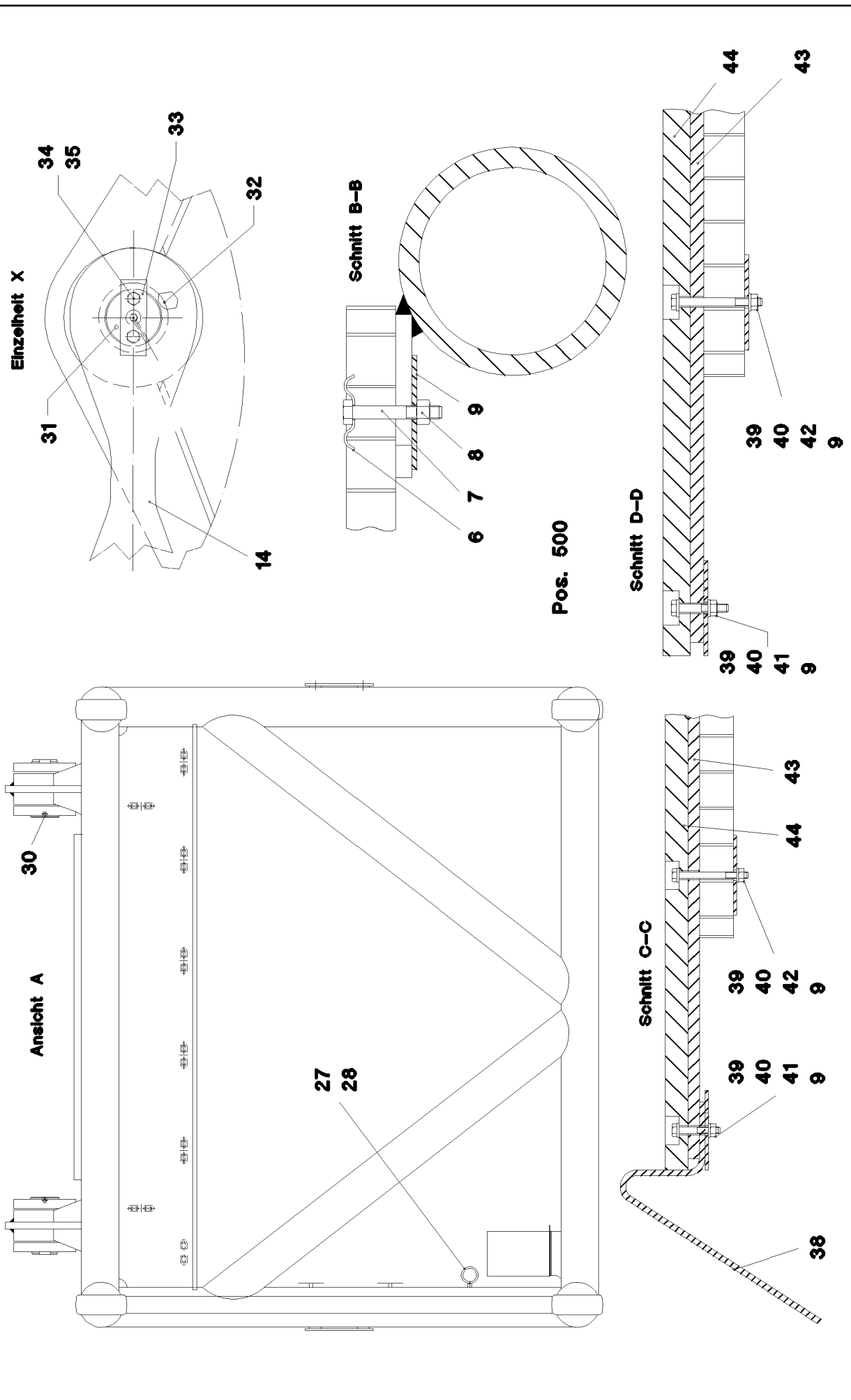

27.5.2016 023829	**etk_en_de_074713 LR 1750**	453 (2/3)
LIEBHERR	**L ADAPTER SECTION** **L-ADAPTER**	⇨ **3 229** **91 44 717 08**

Pos.	Item	Quantity	Description	Bezeichnung	Serie	K
1	92 46 468 08	1	L ADAPTER SECTION WELD.CONSTR.	L-ADAPTER SCHWK.		
2	45 14 269 08	2	PIN DIN 1436 25X200X192 35NICRMOV125	BOLZEN		
3	43 31 025 08	2	RETAINING SPRING 5X122 A3C	SICHERUNGSFEDER		
4	72 58 639 08	1	GRIDIRON T2300X483X30/3 S235JR T ZN K	GITTERROST-P		
5	94 19 750 08	1	STRIP 6X250X20 S355MC FE//ZN20//C	LEISTE		
6	72 58 100 08	20	UPPER FASTENING 52x26x3	BEFESTIGUNGSOBERTEIL		
7	40 61 024	20	HEX SCREW ISO 4014 M8X55 8.8 A2C	SECHSKANTSCHRAUBE		
8	41 19 005 08	32	HEX NUT DIN 985 M8 8 A2C	SECHSKANTMUTTER		
9	94 11 381 08	28	WASHER 70X3 DC01 FE//ZN20//C	SCHEIBE		
10	92 71 619 08	2	ROD 6,1M. ⇨ 3 229 001 92 71 619 08	STANGE VORM.		
14	92 70 945 08	4	BRACKET COMPL.	LASCHE KPL.		
16	95 66 686 08	6	PIN 100.0X225 35NICRMOV125 SPF	BOLZEN		
17	42 80 064 08	6	LOCKING RING DIN 471 90X3	SICHERUNGSRING		
18	95 66 647 08	6	WASHER 10x180x180 S355MC FE//ZN20//C	SCHEIBE		
19	72 58 087 08	1	GRIDIRON T6500X1000X30/3 S235JR T ZN K	GITTERROST-SP		
20	72 58 587 08	1	GRIDIRON T1220X900X30/2 S235JR T ZN K	GITTERROST-P		
21	77 31 210 08	2	SIGN 250X1138	SCHILD		
22	49 00 111	12	HEX SCREW ISO 4017 M8X30 8.8 A2C	SECHSKANTSCHRAUBE		
23	42 00 012 01	18	WASHER ISO 7089 8 200HV A3C	SCHEIBE		
24	95 32 110 08	1	HOOD 1.5X931X548 DC01 RAL 7037	HAUBE		
26	49 00 089	6	HEX SCREW ISO 4017 M8X20 8.8 A2C	SECHSKANTSCHRAUBE		
27	10 41 285 4	26	OVAL HEAD FLAT SCREW AEHNL.ISO 7380	LINSENFLACHKOPFSCHRAUBE		
28	72 00 144 08	3	CABLE CLAMP	KABELHALTER		
29	95 36 500 08	23	CABLE CLAMP 2X22X90 DC01 FE//ZN20//C	KABELHALTER		
30	77 43 242	2	HYDRAULIC-TYPE LUBRICAT.NIPPLE DIN 71	KEGELSCHMIERNIPPEL		
31	95 65 052 08	2	PIN 100.0x203 35NICRMOV125	BOLZEN		
32	70 43 370 08	2	BUSHING 90 X 110X 110 GZ-CUZN25AL5	BUCHSE		
33	94 28 906 08	2	PLATE 10X120X40 S355MC FE//ZN20//C	BLECH		
34	10 28 980 4	4	WASHER ISO 7089 12 300HV FLZN SPF	SCHEIBE		
35	49 00 094	4	HEX SCREW ISO 4017 M12X25 8.8 A3C	SECHSKANTSCHRAUBE		
38	95 64 428 08	2	PLATE 5X393X60 S355MC FE//ZN20//C	BLECH		
39	40 01 928	4	HEX SCREW ISO 4014 M6X40 8.8 A2C	SECHSKANTSCHRAUBE		
40	46 00 198	20	WASHER ISO 7093-1 6 200HV A3C	SCHEIBE		
41	41 19 004 08	10	HEX NUT DIN 985 M6 8 A2C	SECHSKANTMUTTER		
42	46 00 356	6	HEX SCREW ISO 4014 M6X65 8.8 A2C	SECHSKANTSCHRAUBE		
43	95 66 392 08	2	PLATE 10X80X1270 S235JR	BLECH		
44	28 30 919 08	2	SUPPORT 20X60X1290 PA6G	AUFLAGE		
45	96 17 267 08	4	BRACKET COMPL.	LASCHE KPL.		
500	92 91 126 08	1	ELECTRIC FOR L-ADAPTER ⇨ 3 930 321 92 91 126 08	ELEKTRIK L-ADAPTER		
1050	11 11 111 08	10	WEIGHT ALLOWANCE	GEWICHTSZUSCHLAG		

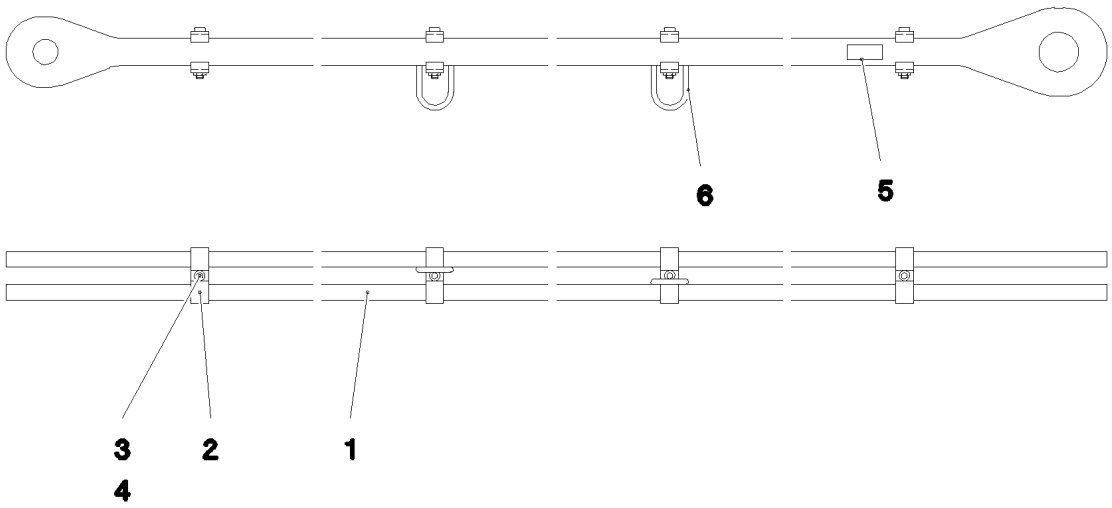

Pos.	Item	Quantity	Description	Bezeichnung	Serie	K
1	95 65 073 08	2	ROD 35X204X6306 S960QL+Z25 SPF	STANGE		
2	95 70 394 08	8	CLAMP 40X127X24 S355J2+N FE//ZN20//C	KLAMMER		
3	40 42 180 01	4	SOCKET HEAD SCREW ISO 4762 M16X100	ZYLINDERSCHRAUBE		
4	41 15 145 08	4	HEX NUT ISO 4032 M16 8 A3C	SECHSKANTMUTTER		
5	97 35 676 08	1	PLATE IDENTIFICATION NUMBER IDENT-N	SCHILD IDENTNR.		
6	10 87 156 8	2	OVAL LOAD RING 11X60X120 GK 10 SPF	OVALRING		
700	96 92 982 08	1	SIGNS 6.1M	BESCHILDERUNG		
(1)	97 05 435 3	1	SIGN 170X55 KLEBEFOLIE SPF	SCHILD		

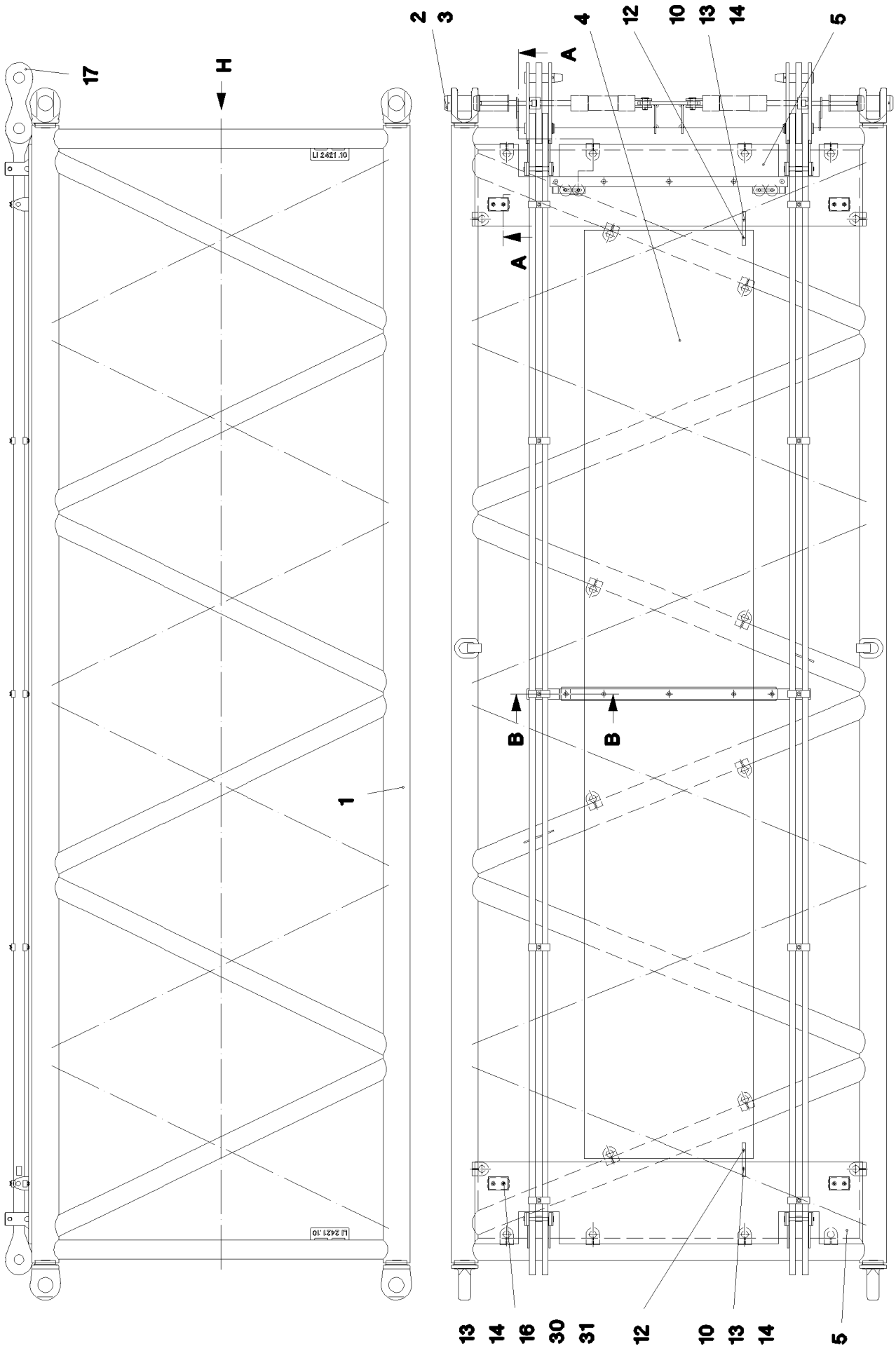

27.5.2016 023805	**etk_en_de_074713 LR 1750**	456 (1/3)
LIEBHERR	**L INTERMEDIATE SECTION** **LI-ZWISCHENSTUECK**	⇨ **3 231** **91 44 902 08**

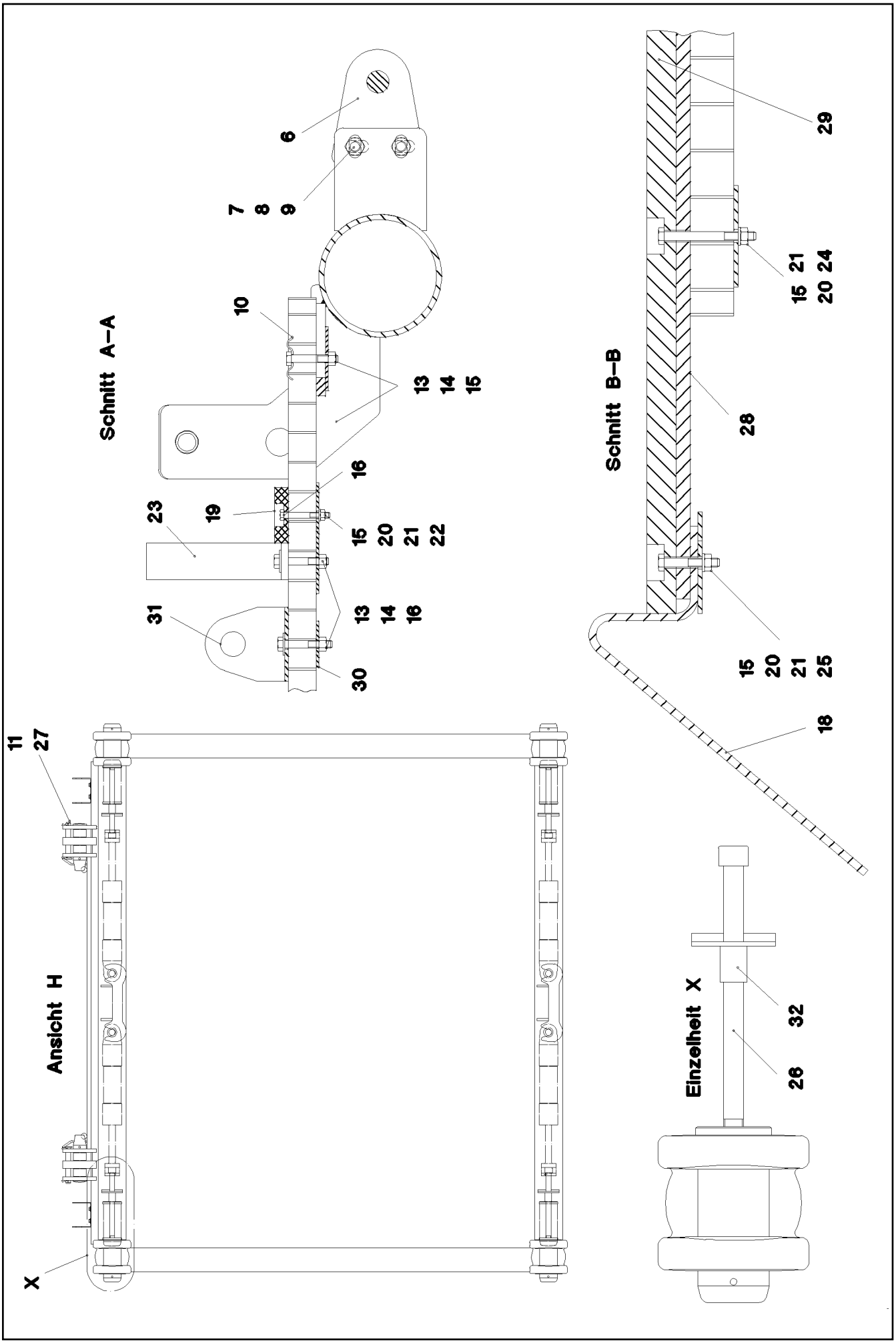
Schnitt A–A
6
7
8
9
10
13
14
15
16
23
19
15
20
21
22
31
13
14
16
30
Schnitt B–B
29
15
21
20
24
28
15
20
21
25
18
11
27
Ansicht H
X
Einzelheit X
32
26

Pos.	Item	Quantity	Description	Bezeichnung	Serie	K
1	92 50 447 08	1	LI INTERMEDIATE SECT.WELD.CONS 2421.8	LI-ZWISCHENSTUECK SCHWK.		
2	95 46 581 08	4	PIN 100.0X210 35NICRMOV125 GASN. SPF	BOLZEN		
3	43 31 052 08	4	RETAINING SPRING 8 VERZ.	SICHERUNGSFEDER		
4	72 58 085 08	1	GRIDIRON T5500X1000X30/3 S235JR T ZN K	GITTERROST-SP		
5	72 58 639 08	2	GRIDIRON T2300X483X30/3 S235JR T ZN K	GITTERROST-P		
6	95 50 518 08	4	PLATE 5X140X100 S700MC	BLECH		
7	46 00 158	8	HEX SCREW ISO 4017 M12X45 8.8 A3C	SECHSKANTSCHRAUBE		
8	41 19 007 08	8	HEX NUT DIN 985 M12 8 A3C	SECHSKANTMUTTER		
9	42 16 007 01	16	WASHER DIN 7349 13 200HV A3C	SCHEIBE		
10	10 10 062 1	24	DISH MOUNTING	TELLERBEFESTIGUNG		
11	45 14 265 08	4	PIN DIN 1436 25X180X172 42CRMO4 GASN.	BOLZEN		
12	95 01 101 08	2	PLATE 8X200X20 S355MC FE//ZN20//C	BLECH		
13	41 19 005 08	36	HEX NUT DIN 985 M8 8 A2C	SECHSKANTMUTTER		
14	40 61 024	36	HEX SCREW ISO 4014 M8X55 8.8 A2C	SECHSKANTSCHRAUBE		
15	94 11 381 08	34	WASHER 70X3 DC01 FE//ZN20//C	SCHEIBE		
16	42 00 012 01	12	WASHER ISO 7089 8 200HV A3C	SCHEIBE		
17	92 71 488 08	2	ROD 7M. ⇨ 3 223 001 92 71 488 08	STANGE		
18	95 64 428 08	2	PLATE 5X393X60 S355MC FE//ZN20//C	BLECH		
19	28 81 983 08	1	SUPPORT 20X60X1410 PA6G	AUFLAGE		
20	41 19 004 08	10	HEX NUT DIN 985 M6 8 A2C	SECHSKANTMUTTER		
21	46 00 198	20	WASHER ISO 7093-1 6 200HV A3C	SCHEIBE		
22	46 00 023	5	HEX SCREW ISO 4014 M6X50 8.8 A2C	SECHSKANTSCHRAUBE		
23	95 64 890 08	2	PLATE 8X40X310 S700MC	BLECH		
24	46 00 356	3	HEX SCREW ISO 4014 M6X65 8.8 A2C	SECHSKANTSCHRAUBE		
25	40 01 928	2	HEX SCREW ISO 4014 M6X40 8.8 A2C	SECHSKANTSCHRAUBE		
26	40 43 263 08	4	SOCKET HEAD SCREW DIN 912 M24X360 1	ZYLINDERSCHRAUBE		
27	43 31 025 08	4	RETAINING SPRING 5X122 A3C	SICHERUNGSFEDER		
28	95 66 392 08	1	PLATE 10X80X1270 S235JR	BLECH		
29	28 30 919 08	1	SUPPORT 20X60X1290 PA6G	AUFLAGE		
30	95 67 444 08	4	PLATE 4X70X130 S315MC FE//ZN20//C	BLECH		
31	95 67 445 08	4	PLATE 4X80X286 S315MC FE//ZN20//C	BLECH		
32	95 08 645 08	4	TUBE RD31,8X2,6X42 S355J2H VERZ	ROHR		

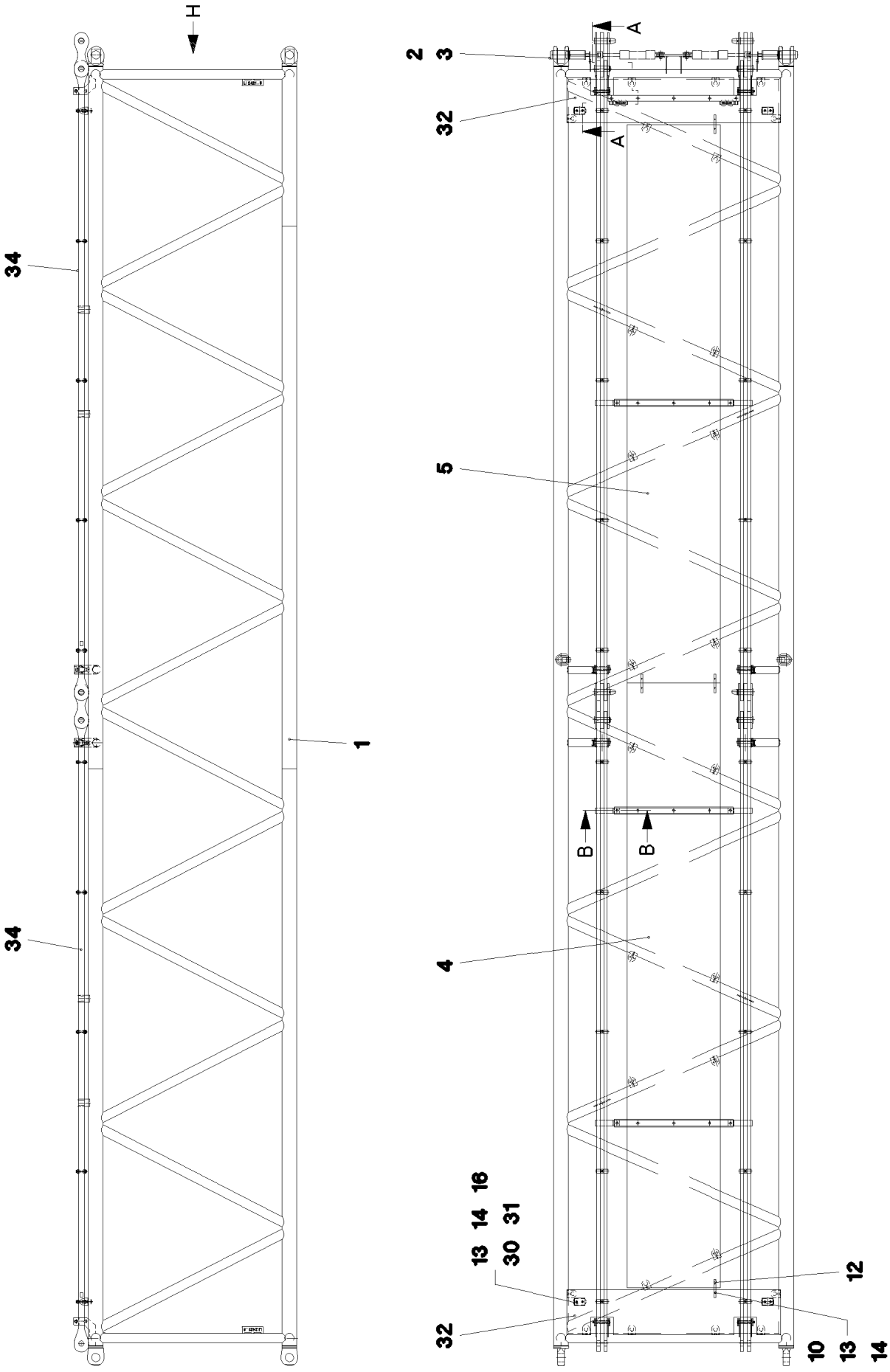

27.5.2016 023809	**etk_en_de_074713 LR 1750**	459 (1/3)
LIEBHERR	**L INTERMEDIATE SECTION** **LI-ZWISCHENSTUECK**	⇨ **3 232** **91 44 903 08**

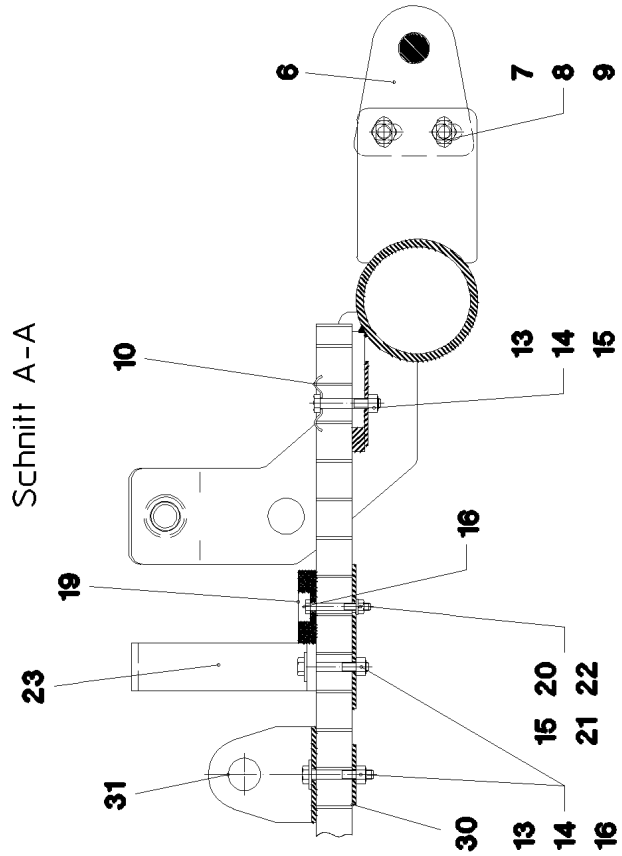
Schnitt A-A
6
7
8
9
10
13
14
15
16
19
23
20
22
15
21
31
30
13
14
16

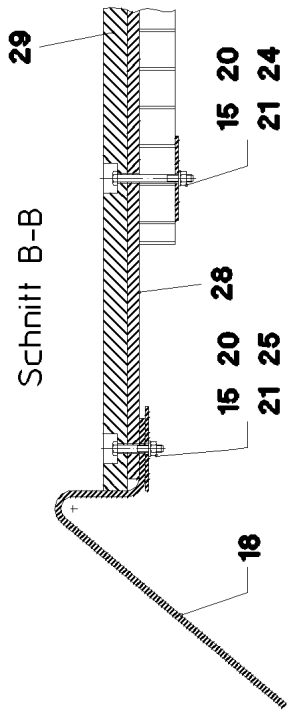
Schnitt B-B
29
15
20
21
24
28
15
20
25
15
21
18

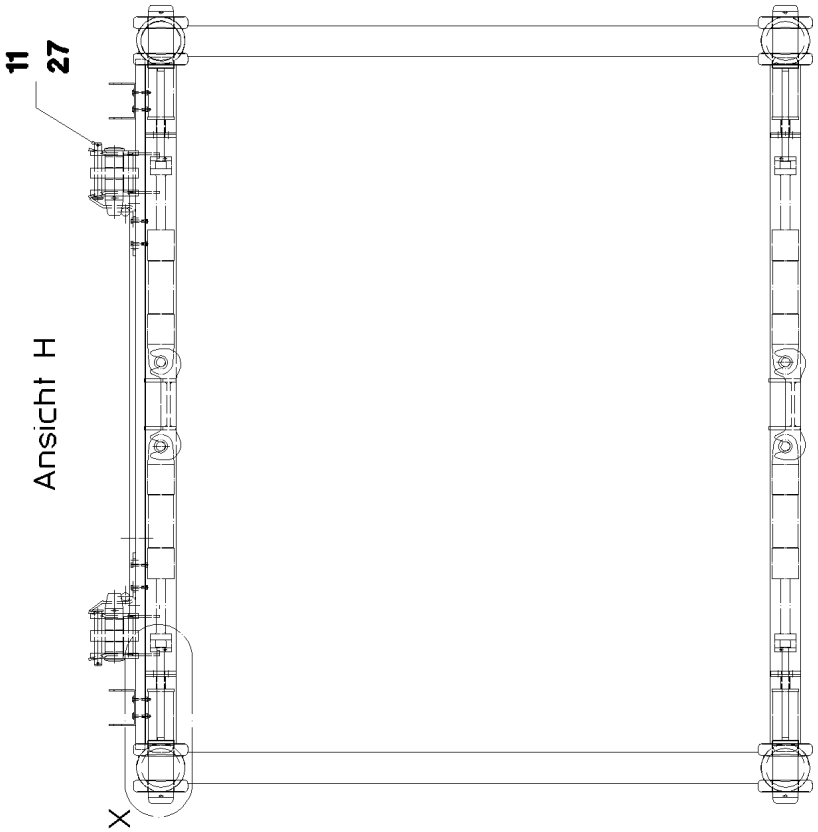
Ansicht H
11
27
X

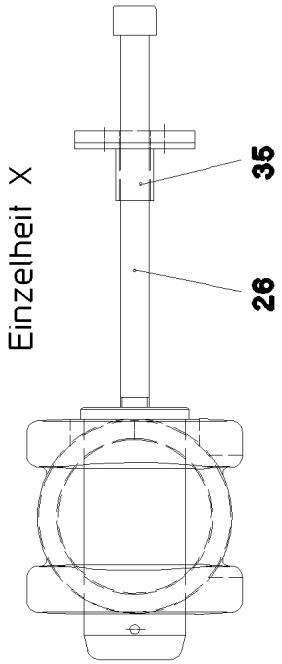
Einzelheit X
35
26

Pos.	Item	Quantity	Description	Bezeichnung	Serie	K
1	92 50 448 08	1	LI INTERMEDIATE SECT.WELD.CONS 2421.	LI-ZWISCHENSTUECK SCHWK.		
2	95 46 581 08	4	PIN 100.0X210 35NICRMOV125 GASN. SPF	BOLZEN		
3	43 31 052 08	4	RETAINING SPRING 8 VERZ.	SICHERUNGSFEDER		
4	72 58 087 08	1	GRIDIRON T6500X1000X30/3 S235JR T ZN K	GITTERROST-SP		
5	72 58 086 08	1	GRIDIRON T6000X1000X30/3 S235JR T ZN K	GITTERROST-SP		
6	95 50 518 08	4	PLATE 5X140X100 S700MC	BLECH		
7	46 00 158	8	HEX SCREW ISO 4017 M12X45 8.8 A3C	SECHSKANTSCHRAUBE		
8	41 19 007 08	8	HEX NUT DIN 985 M12 8 A3C	SECHSKANTMUTTER		
9	42 16 007 01	16	WASHER DIN 7349 13 200HV A3C	SCHEIBE		
10	10 10 062 1	36	DISH MOUNTING	TELLERBEFESTIGUNG		
11	45 14 265 08	4	PIN DIN 1436 25X180X172 42CRMO4 GASN.	BOLZEN		
12	95 01 101 08	4	PLATE 8X200X20 S355MC FE//ZN20//C	BLECH		
13	41 19 005 08	48	HEX NUT DIN 985 M8 8 A2C	SECHSKANTMUTTER		
14	40 61 024	48	HEX SCREW ISO 4014 M8X55 8.8 A2C	SECHSKANTSCHRAUBE		
15	94 11 381 08	52	WASHER 70X3 DC01 FE//ZN20//C	SCHEIBE		
16	42 00 012 01	12	WASHER ISO 7089 8 200HV A3C	SCHEIBE		
18	95 64 428 08	6	PLATE 5X393X60 S355MC FE//ZN20//C	BLECH		
19	28 81 983 08	1	SUPPORT 20X60X1410 PA6G	AUFLAGE		
20	41 19 004 08	20	HEX NUT DIN 985 M6 8 A2C	SECHSKANTMUTTER		
21	46 00 198	40	WASHER ISO 7093-1 6 200HV A3C	SCHEIBE		
22	46 00 023	5	HEX SCREW ISO 4014 M6X50 8.8 A2C	SECHSKANTSCHRAUBE		
23	95 64 890 08	2	PLATE 8X40X310 S700MC	BLECH		
24	46 00 356	9	HEX SCREW ISO 4014 M6X65 8.8 A2C	SECHSKANTSCHRAUBE		
25	40 01 928	6	HEX SCREW ISO 4014 M6X40 8.8 A2C	SECHSKANTSCHRAUBE		
26	40 43 263 08	4	SOCKET HEAD SCREW DIN 912 M24X360 1	ZYLINDERSCHRAUBE		
27	43 31 025 08	4	RETAINING SPRING 5X122 A3C	SICHERUNGSFEDER		
28	95 66 392 08	3	PLATE 10X80X1270 S235JR	BLECH		
29	28 30 919 08	3	SUPPORT 20X60X1290 PA6G	AUFLAGE		
30	95 67 444 08	4	PLATE 4X70X130 S315MC FE//ZN20//C	BLECH		
31	95 67 445 08	4	PLATE 4X80X286 S315MC FE//ZN20//C	BLECH		
32	72 58 639 08	2	GRIDIRON T2300X483X30/3 S235JR T ZN K	GITTERROST-P		
34	92 71 488 08	4	ROD 7M.	STANGE		
			⇨ 3 223 001 92 71 488 08			
35	95 08 645 08	4	TUBE RD31,8X2,6X42 S355J2H VERZ	ROHR		

LIEBHERR

27.5.2016
023288

etk_en_de_074713 LR 1750

D OVERRUN PROTECTION
D-RUECKHALTESICHERUNG

462 (1/2)

⇩ 3 292
91 44 698 08

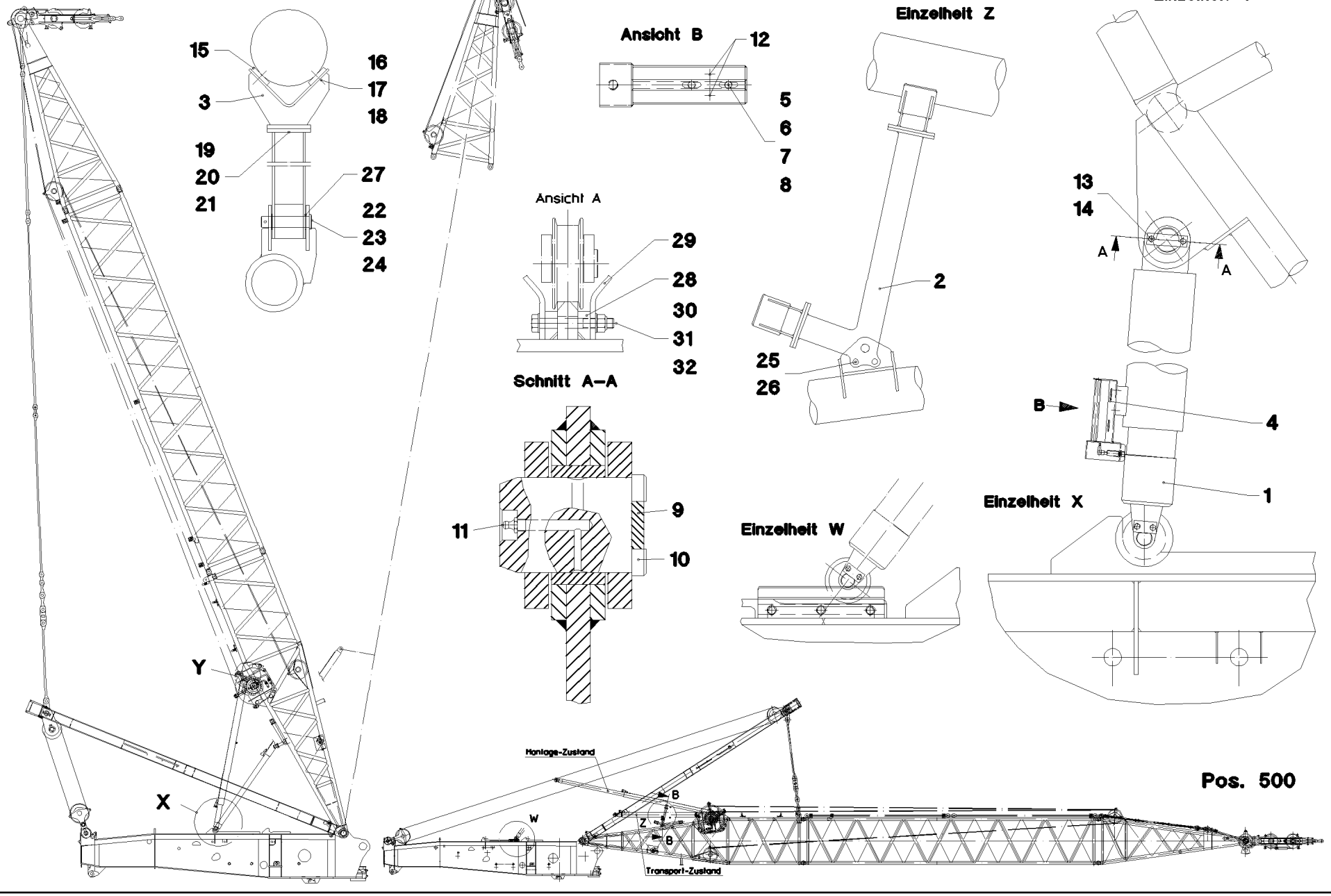

Pos.	Item	Quantity	Description	Bezeichnung	Serie	K
1	51 23 814 08	2	TILT-BACK SUPPORT 190/170-2970	RUECKFALLSTUETZE		
(999)	10 10 098 8	1	DS RELAPSE SUPPORT	DS RUECKFALLSTUETZE		
2	92 69 016 08	2	SUPPORT WELDED	STUETZE SCHWK.		
3	92 69 017 08	4	SUPPORT WELDED	AUFLAGE SCHWK.		
4	92 71 111 08	2	BRACKET WELDED CONST. FE//ZN20//C	KONSOLE SCHWK.		
5	49 00 128	4	HEX SCREW ISO 4017 M8X25 8.8 A2C	SECHSKANTSCHRAUBE		
6	42 00 012 01	4	WASHER ISO 7089 8 200HV A3C	SCHEIBE		
7	42 40 007 08	4	CIRCLIP DIN 127 A 8 FST A2C	FEDERRING		
8	41 15 046 08	4	HEX NUT ISO 4032 M8 10 A2C SPF	SECHSKANTMUTTER		
9	94 21 646 08	2	AXLE HOLDER 10X140X40 S355MC FE//ZN20	ACHSHALTER		
10	95 67 585 08	2	PIN 85.0X120 35NICRMOV125 SPF	BOLZEN		
11	77 43 242	2	HYDRAULIC-TYPE LUBRICAT.NIPPLE DIN 71	KEGELSCHMIERNIPPEL		
12	43 11 037 08	4	CLOSE TOLERANCE GROOVED PIN ISO 874	PASSKERBSTIFT		
13	49 00 161	4	HEX SCREW ISO 4017 M12X30 8.8 A3C	SECHSKANTSCHRAUBE		
14	42 40 009 08	4	CIRCLIP DIN 127 A 12 FST A3C	FEDERRING		
15	93 22 470 08	8	BEARING PLATE 10X60X90 PA6G	LAGERPLATTE		
16	41 15 046 08	16	HEX NUT ISO 4032 M8 10 A2C SPF	SECHSKANTMUTTER		
17	42 40 007 08	16	CIRCLIP DIN 127 A 8 FST A2C	FEDERRING		
18	40 02 551	16	COUNTERSUNK SCREW DIN 7991 M8X25 8.	SENKSCHRAUBE		
19	40 00 828	8	HEX SCREW ISO 4017 M10X30 8.8 A3C	SECHSKANTSCHRAUBE		
20	41 15 144 08	8	HEX NUT ISO 4032 M10 8 A3C	SECHSKANTMUTTER		
21	10 28 979 5	8	WASHER ISO 7089 10 300HV FLZN SPF	SCHEIBE		
22	45 14 304 08	2	PIN DIN 1436 30X140X130 ST.50-2K VERZ	BOLZEN		
23	42 12 019 08	4	WASHER DIN 1441 31 ST VERZ	SCHEIBE		
24	43 30 077 08	4	SPLIT PIN ISO 1234 6,3X45 ST A2K	SPLINT		
25	43 32 013 08	2	SAFETY PLUG W HINGE-LID 5X32 VERZ	SICHERHEITSKLAPPSTECKER		
26	93 02 752 08	2	PIN ISO 2341 B20X140X132 ST.52 VERZ	BOLZEN		
27	93 94 608 08	6	WASHER RD44X2 DC01 FE//ZN20//C	SCHEIBE		
28	97 11 789 08	4	STRIP 25X500X55 S355J2+N	LEISTE		
29	97 11 791 08	4	PLATE 10X500X134 S355MC	BLECH		
30	40 61 238 01	6	HEX SCREW ISO 4014 M20X150 8.8 A3C	SECHSKANTSCHRAUBE		
31	41 19 024 08	6	HEX NUT DIN 985 M20 10 A3C	SECHSKANTMUTTER		
32	10 28 980 8	12	WASHER ISO 7089 20 300HV FLZN SPF	SCHEIBE		
500	92 95 071 08	1	EL.BACKING PROTECTION D	ELEKTRIK D-RUECKHALTESIC		
			⇨ 3 930 501 92 95 071 08			

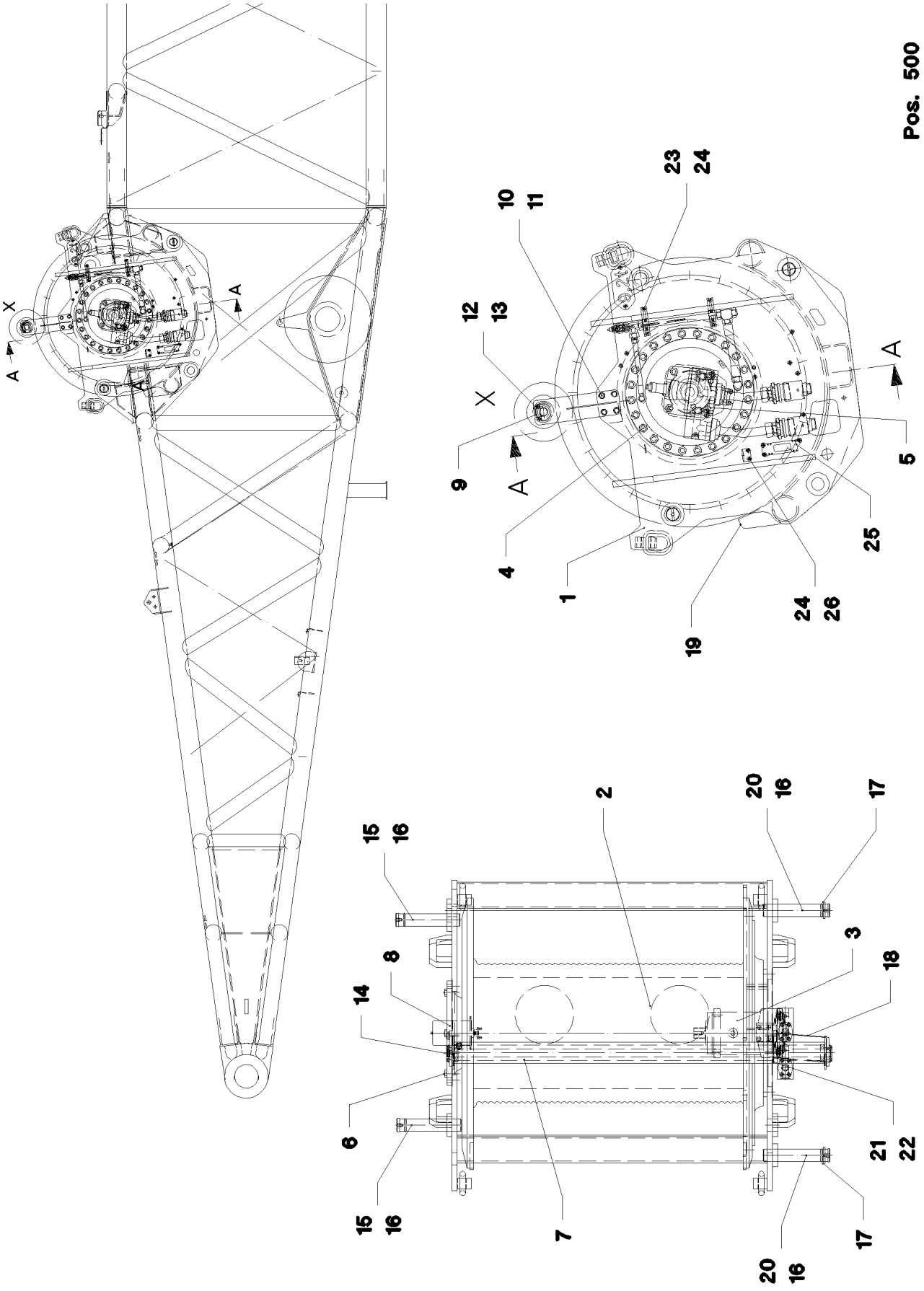

27.5.2016 026482 LIEBHERR	**etk_en_de_074713 LR 1750** **WINCH 3** **WINDE 3**	464 (1/3) ⇨ **3 350** **91 04 492 08**

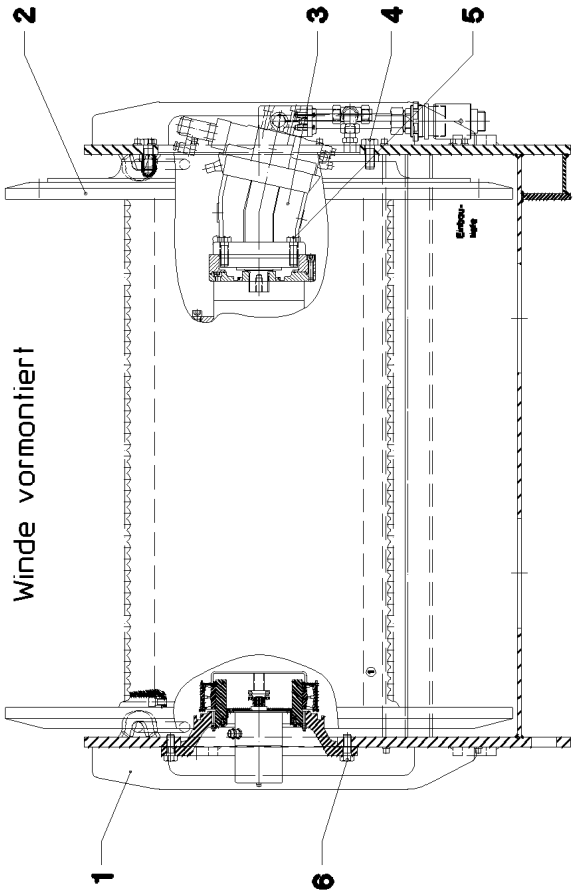
2
3
4
5
Winde vormontiert
1
6

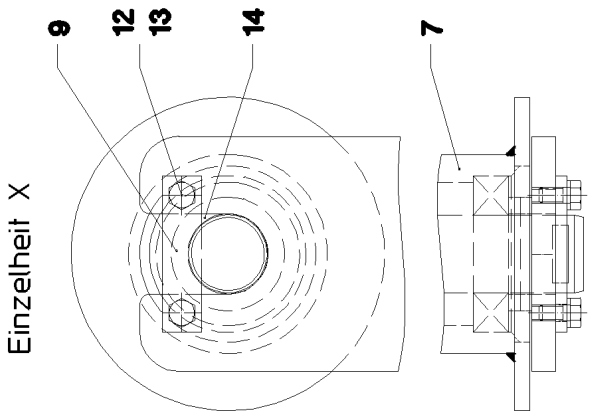
9
12
13
14
7
Einzelheit X

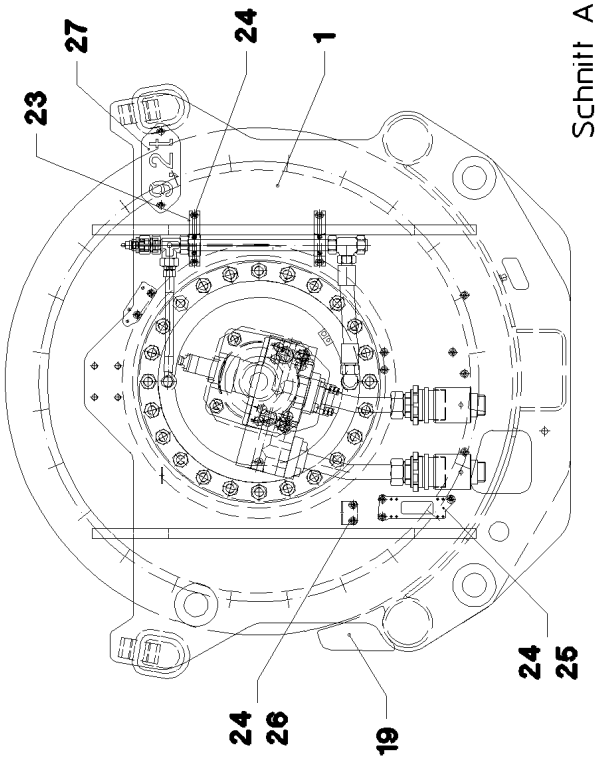
27
24
1
23
24
25
24
26
19

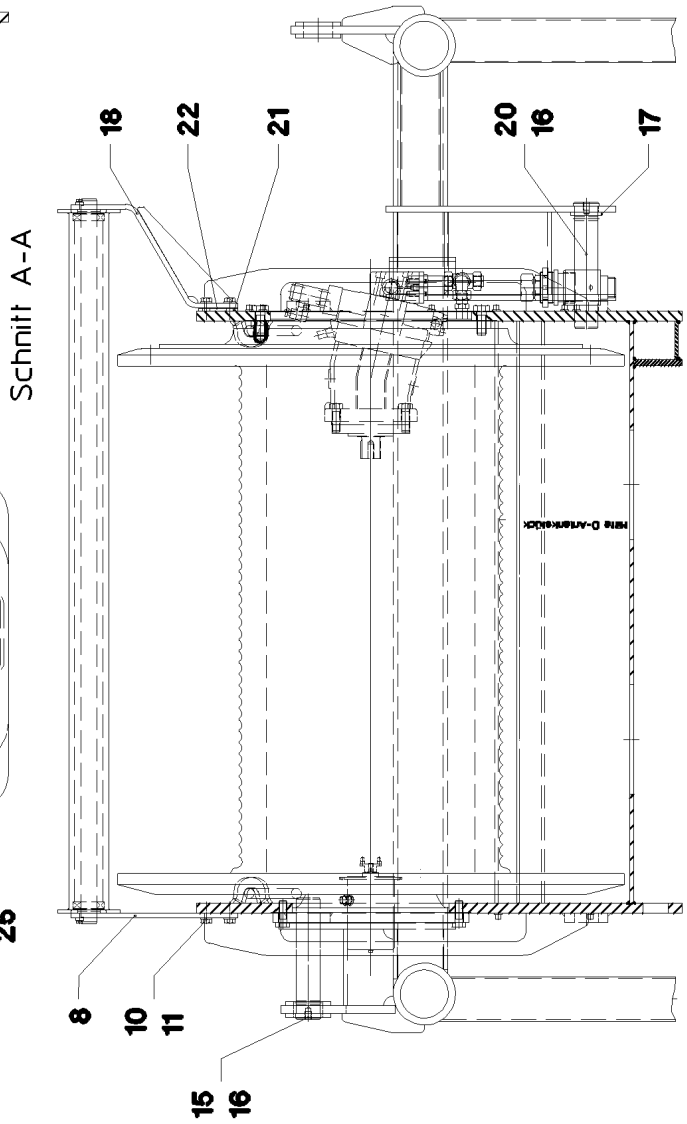
18
22
21
20
16
17
Schnitt A-A
8
10
11
15
16

Pos.	Item	Quantity	Description	Bezeichnung	Serie	K
1	92 15 653 08	1	WINCH BEARING	WINDENLAGERUNG SCHWK.		
2	54 00 559 08	1	ROPE WINCH ZHP 4.29 SPF ⇨ 5 400 559 08 54 00 559 08	SEILWINDE		
3	51 02 400 08	1	VARIABLE DISPLACEMENT MOTOR A6VM ⇨ 5 102 400 08 51 02 400 08	VERSTELLMOTOR		
4	46 00 113	24	HEX SCREW ISO 4017 M24X60 8.8 A3C	SECHSKANTSCHRAUBE		
5	40 65 211 01	4	HEX SCREW ISO 4017 M20X60 8.8 A3C	SECHSKANTSCHRAUBE		
6	46 00 097	6	HEX SCREW ISO 4017 M20X55 8.8 A3C	SECHSKANTSCHRAUBE		
7	92 70 642 08	1	SAFETY ROLLER CPL. SPF ⇨ 3 350 001 92 70 642 08	SCHUTZWALZE KPL.		
8	97 08 127 08	1	HOLDER 12X413X120 S355MC	HALTER		
9	94 13 244 08	2	AXLE HOLDER 6X20X80 S235JR FE//ZN20//	ACHSHALTER		
10	46 00 016	8	HEX SCREW ISO 4017 M16X45 8.8 A3C	SECHSKANTSCHRAUBE		
11	10 28 980 6	8	WASHER ISO 7089 16 300HV FLZN SPF	SCHEIBE		
12	49 00 188	4	HEX SCREW ISO 4017 M8X16 8.8 A2C	SECHSKANTSCHRAUBE		
13	42 00 012 01	4	WASHER ISO 7089 8 200HV A3C	SCHEIBE		
14	42 12 024 08	4	WASHER DIN 1441 41 ST A2C	SCHEIBE		
15	95 66 445 08	2	PIN 65x310 35NICRMOV125	BOLZEN		
16	43 30 103 08	4	SPLIT PIN ISO 1234 10X80 ST A3C	SPLINT		
17	42 11 035 08	2	WASHER DIN 1440 60 ST A3C	SCHEIBE		
18	92 71 067 08	1	CLAMP WELDED CONST.	HALTER SCHWK.		
19	95 65 617 08	2	PLATE 15X117X180 S355MC	BLECH		
20	97 04 071 08	2	PIN 65X314 35NICRMOV125 GASN. SPF	BOLZEN		
21	95 67 041 08	1	PLATE 6x120x100 S355MC	BLECH		
22	97 03 987 08	3	PLATE 1x120x100 DC01 FE//ZN20//C	BLECH		
23	93 96 206 08	2	CARRIER RAIL C28/11X140	TRAGSCHIENE		
24	10 41 285 4	11	OVAL HEAD FLAT SCREW AEHNL.ISO 7380	LINSENFLACHKOPFSCHRAUBE		
25	95 56 681 08	1	PLATE 4X196X63 S315MC FE//ZN20//C	BLECH		
26	95 51 525 08	1	PLATE 4X60X103 S315MC FE//ZN20//C	BLECH		
27	97 41 744 08	1	SIGN 2X230X100 DC01 FE//ZN20//C	SCHILD		
500	92 87 791 08	1	ELECTRIC FOR WINCH 3 ⇨ 2 920 341 92 87 791 08	ELEKTRIK WINDE 3		

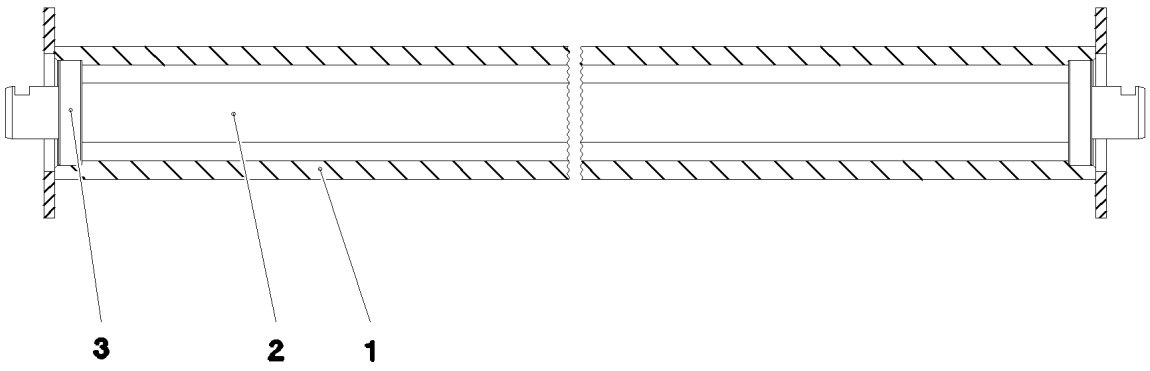

Pos.	Item	Quantity	Description	Bezeichnung	Serie	K
1	92 70 643 08	1	ROLLER WELDED CONSTR.	ROLLE SCHWK.		
2	93 72 521 08	1	SHAFT 45.0X1854 S355J2+AR	WELLE		
3	74 51 488 08	2	DEEP GROOVE BALL BEARING DIN 625 62	RILLENKUGELLAGER		

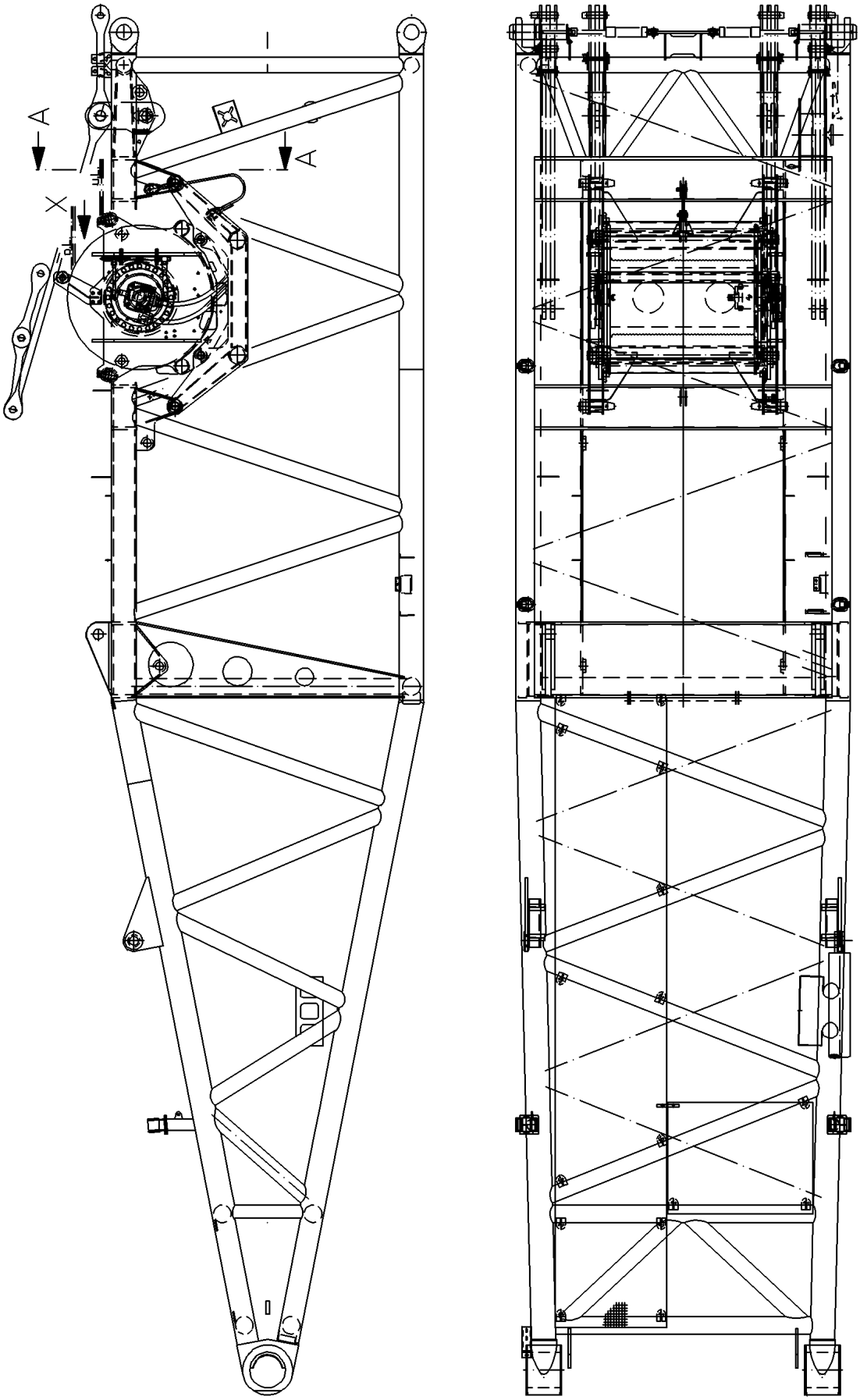
A
A
X

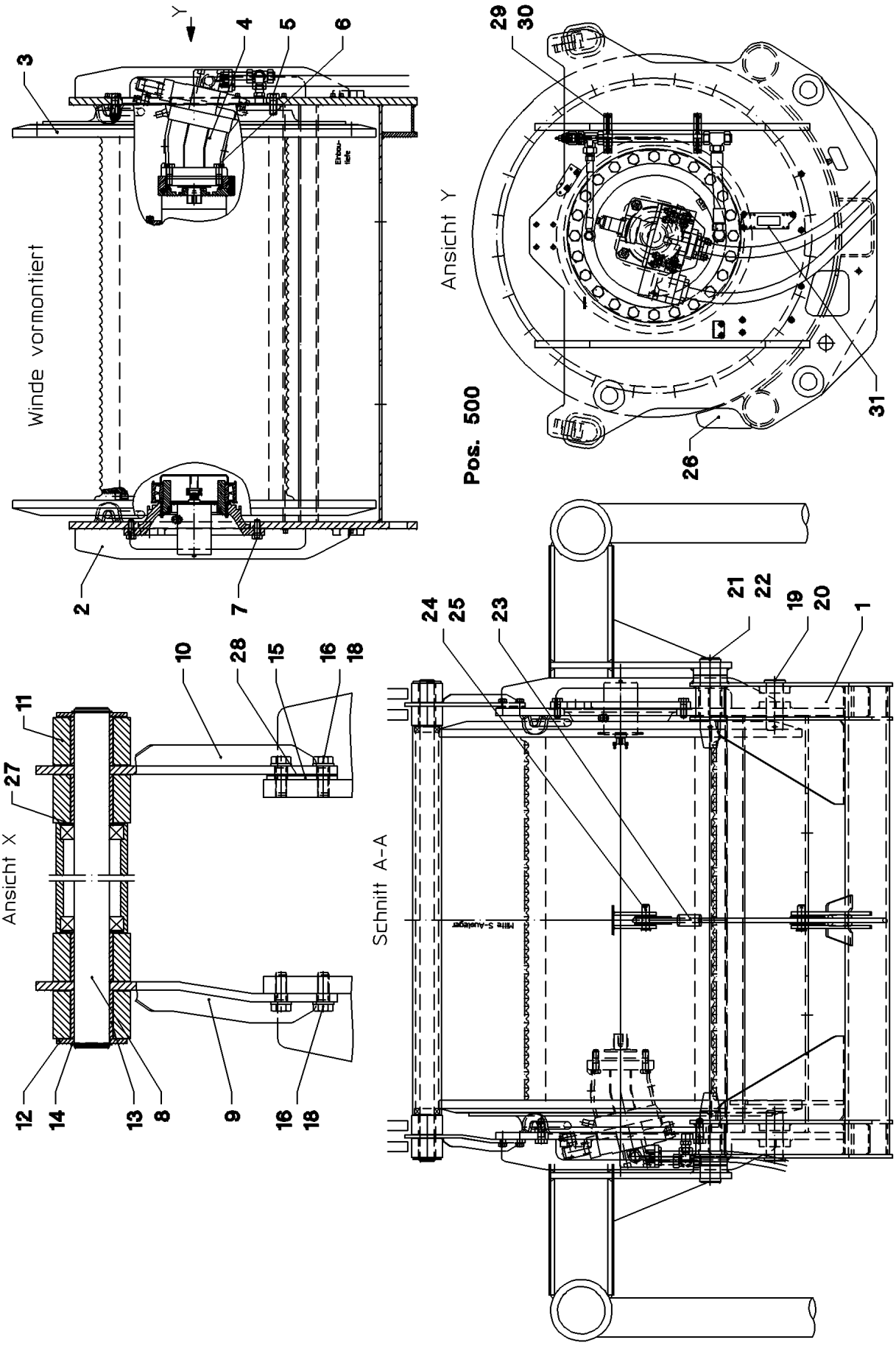
Winde vormontiert
Ansicht Y
Pos. 500
Ansicht X
Schnitt A-A

Pos.	Item	Quantity	Description	Bezeichnung	Serie	K
1	92 16 922 08	1	WINCH SUPPORT WELDM.	WINDENAUFNAHME SCHWK.		
2	92 15 653 08	1	WINCH BEARING	WINDENLAGERUNG SCHWK.		
3	54 00 559 08	1	ROPE WINCH ZHP 4.29 SPF ⇨ 5 400 559 08 54 00 559 08	SEILWINDE		
4	51 02 400 08	1	VARIABLE DISPLACEMENT MOTOR A6VM ⇨ 5 102 400 08 51 02 400 08	VERSTELLMOTOR		
5	46 00 113	24	HEX SCREW ISO 4017 M24X60 8.8 A3C	SECHSKANTSCHRAUBE		
6	40 65 211 01	4	HEX SCREW ISO 4017 M20X60 8.8 A3C	SECHSKANTSCHRAUBE		
7	46 00 097	6	HEX SCREW ISO 4017 M20X55 8.8 A3C	SECHSKANTSCHRAUBE		
8	92 71 098 08	1	SAFETY ROLLER CPL. SPF ⇨ 9 271 098 08 92 71 098 08	SCHUTZWALZE KPL.		
9	92 71 099 08	1	CLAMP WELDED CONST.	HALTER SCHWK.		
10	92 71 102 08	1	CLAMP WELDED CONST.	HALTER SCHWK.		
11	28 30 927 08	4	ROLLER x68 PA6G	ROLLE		
12	93 97 916 08	2	WASHER RD100X6 S700MC	SCHEIBE		
13	97 03 986 08	4	TUBE 70X12,5x69 ST.37.0 FE//ZN20//C	ROHR		
14	42 80 042 08	2	LOCKING RING DIN 471 50X2	SICHERUNGSRING		
15	95 67 041 08	1	PLATE 6x120x100 S355MC	BLECH		
16	46 00 016	8	HEX SCREW ISO 4017 M16X45 8.8 A3C	SECHSKANTSCHRAUBE		
18	10 28 980 6	8	WASHER ISO 7089 16 300HV FLZN SPF	SCHEIBE		
19	94 41 291 08	4	PIN 65x180 35NICRMOV125	BOLZEN		
20	43 31 050 08	4	RETAINING SPRING DIN 2194 6 A3C	SICHERUNGSFEDER		
21	95 62 465 08	4	PIN 75.0X320 35NICRMOV125	BOLZEN		
22	43 31 052 08	4	RETAINING SPRING 8 VERZ.	SICHERUNGSFEDER		
23	77 34 382 08	1	AUXILIARY ROPE 16X1,35M VERZ	HILFSSEIL		
24	97 04 134 08	2	PIN 35x92 35NICRMOV125 GASN. SPF	BOLZEN		
25	43 31 009 08	2	RETAINING SPRING 4,5X98 VERZ	SICHERUNGSFEDER		
26	95 65 617 08	2	PLATE 15X117X180 S355MC	BLECH		
27	42 20 035 08	2	SUPPORTING WASHER DIN 988 S 50X63X3	STUETZSCHEIBE		
28	97 03 987 08	3	PLATE 1x120x100 DC01 FE//ZN20//C	BLECH		
29	93 96 206 08	2	CARRIER RAIL C28/11X140	TRAGSCHIENE		
30	10 41 285 4	4	OVAL HEAD FLAT SCREW AEHNL.ISO 7380	LINSENFLACHKOPFSCHRAUBE		
31	95 56 681 08	1	PLATE 4X196X63 S315MC FE//ZN20//C	BLECH		
500	92 87 793 08	1	ELECTRIC FOR WINCH 5 ⇨ 2 920 359 92 87 793 08	ELEKTRIK WINDE 5		

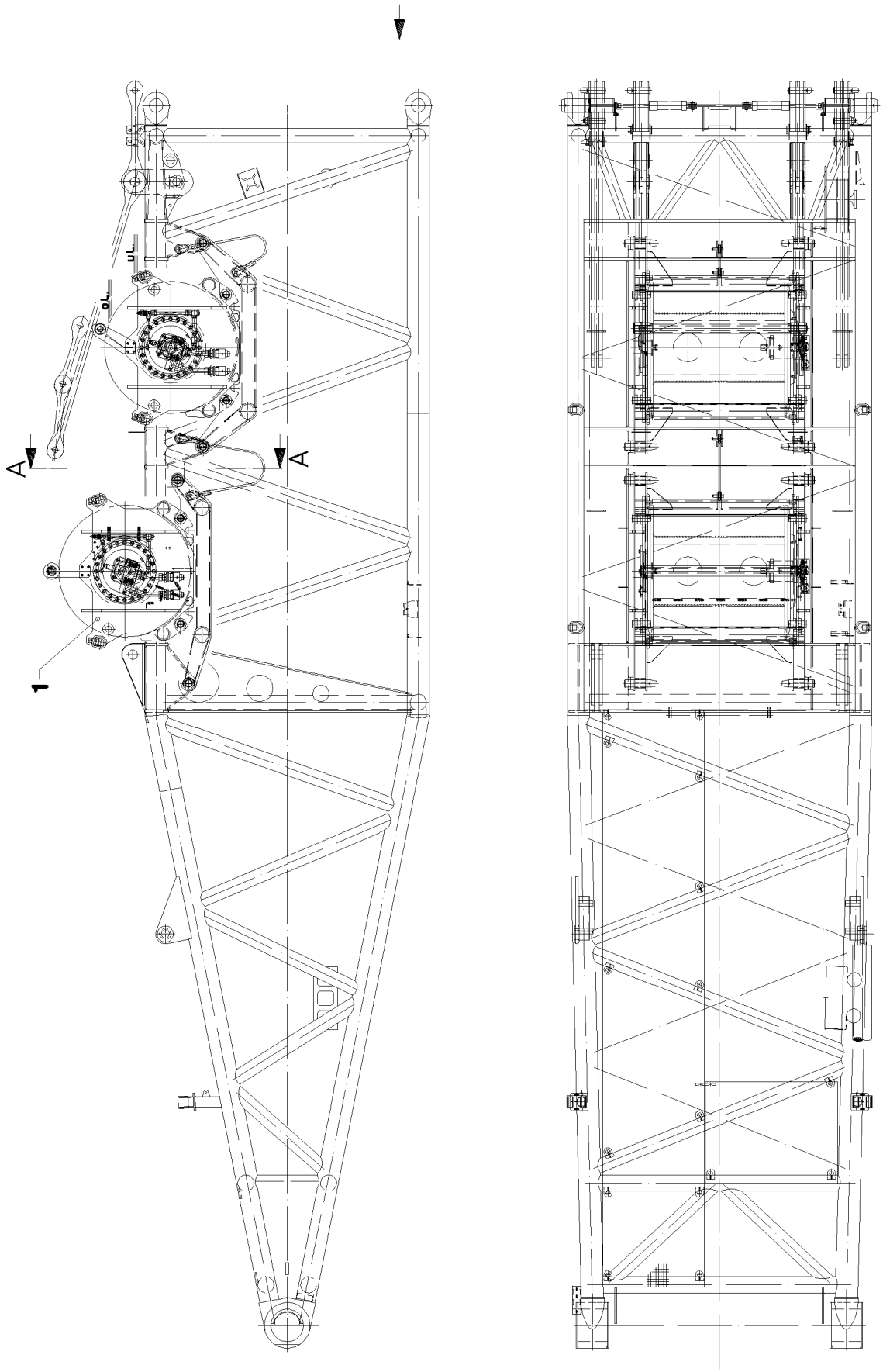
u.L.
o.L.
A
A
1

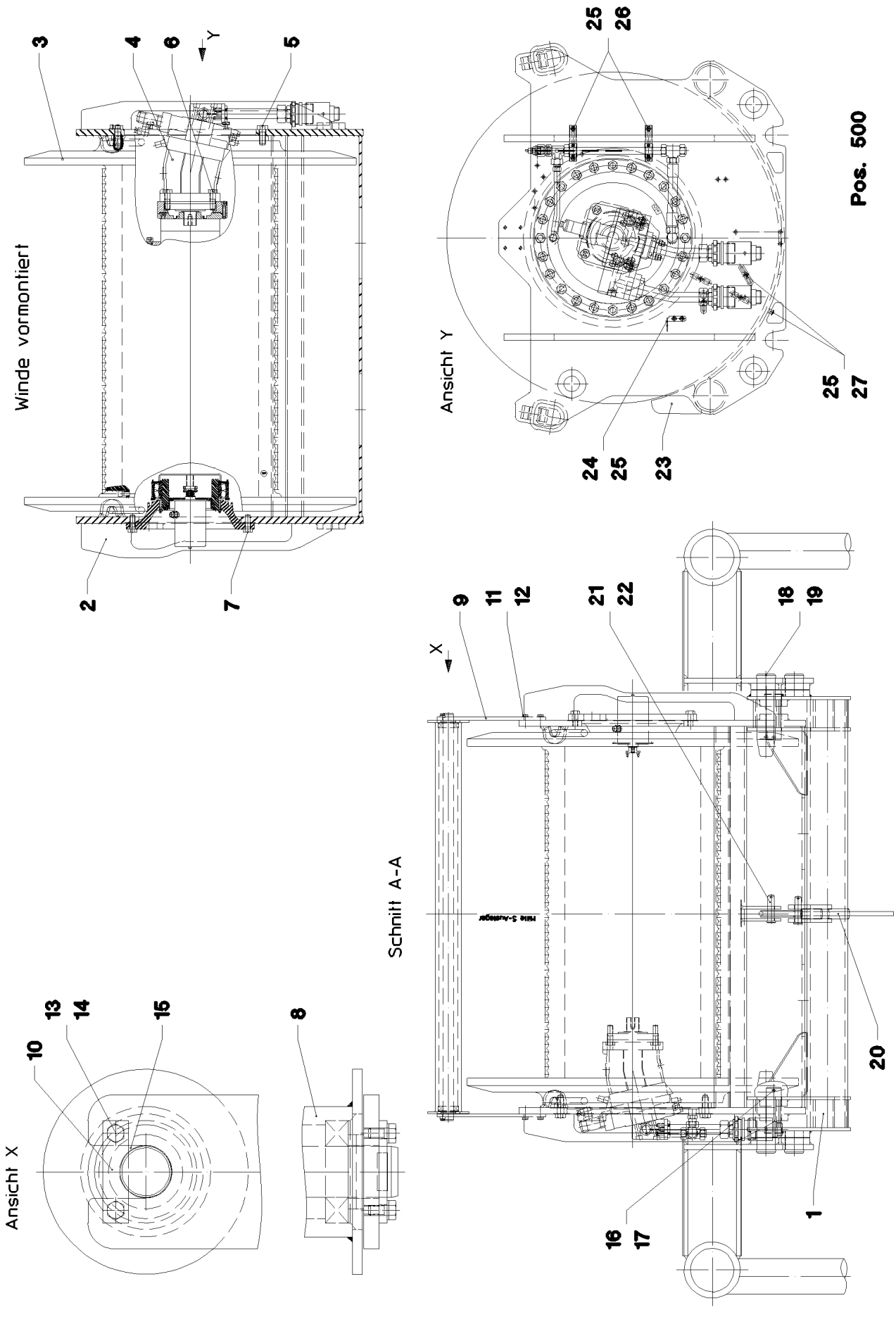
Winde vormontiert
Ansicht Y
Pos. 500
Schnitt A-A
Ansicht X

Pos.	Item	Quantity	Description	Bezeichnung	Serie	K
1	92 71 145 08	1	WINCH BEARING	WINDENLAGERUNG SCHWK.		
2	92 68 879 08	1	WINCH BEARING	WINDENLAGERUNG SCHWK.		
3	54 00 560 08	1	HOISTING WINCH ZHP 4.29 SPF ⇨ 5 400 560 08 54 00 560 08	HUBWINDE		
4	51 02 400 08	1	VARIABLE DISPLACEMENT MOTOR A6VM ⇨ 5 102 400 08 51 02 400 08	VERSTELLMOTOR		
5	46 00 113	24	HEX SCREW ISO 4017 M24X60 8.8 A3C	SECHSKANTSCHRAUBE		
6	40 65 211 01	4	HEX SCREW ISO 4017 M20X60 8.8 A3C	SECHSKANTSCHRAUBE		
7	46 00 097	6	HEX SCREW ISO 4017 M20X55 8.8 A3C	SECHSKANTSCHRAUBE		
8	92 71 171 08	1	SAFETY ROLLER CPL. SPF ⇨ 3 370 001 92 71 171 08	SCHUTZWALZE KPL.		
9	95 66 444 08	2	PLATE 12X120X425 S355MC	BLECH		
10	94 13 244 08	2	AXLE HOLDER 6X20X80 S235JR FE//ZN20//	ACHSHALTER		
11	49 00 100	8	HEX SCREW ISO 4017 M12X40 8.8 A3C	SECHSKANTSCHRAUBE		
12	42 40 009 08	8	CIRCLIP DIN 127 A 12 FST A3C	FEDERRING		
13	49 00 188	4	HEX SCREW ISO 4017 M8X16 8.8 A2C	SECHSKANTSCHRAUBE		
14	42 40 007 08	4	CIRCLIP DIN 127 A 8 FST A2C	FEDERRING		
15	42 12 024 08	4	WASHER DIN 1441 41 ST A2C	SCHEIBE		
16	94 41 291 08	4	PIN 65x180 35NICRMOV125	BOLZEN		
17	43 31 050 08	4	RETAINING SPRING DIN 2194 6 A3C	SICHERUNGSFEDER		
18	95 62 465 08	4	PIN 75.0X320 35NICRMOV125	BOLZEN		
19	43 31 052 08	4	RETAINING SPRING 8 VERZ.	SICHERUNGSFEDER		
20	77 34 381 08	1	ROPE 16X1,79M VERZ	SEIL		
21	97 04 134 08	2	PIN 35x92 35NICRMOV125 GASN. SPF	BOLZEN		
22	43 31 009 08	2	RETAINING SPRING 4,5X98 VERZ	SICHERUNGSFEDER		
23	95 65 617 08	2	PLATE 15X117X180 S355MC	BLECH		
24	97 19 079 08	1	PLATE 4X109X58 S315MC FE//ZN20//C	BLECH		
25	95 41 173 08	2	CARRIER RAIL 140	TRAGSCHIENE		
26	10 41 285 4	17	OVAL HEAD FLAT SCREW AEHNL.ISO 7380	LINSENFLACHKOPFSCHRAUBE		
27	95 36 500 08	11	CABLE CLAMP 2X22X90 DC01 FE//ZN20//C	KABELHALTER		
500	92 87 788 08	1	ELECTRIC FOR WINCH 6 ⇨ 2 920 381 92 87 788 08	ELEKTRIK WINDE 6		

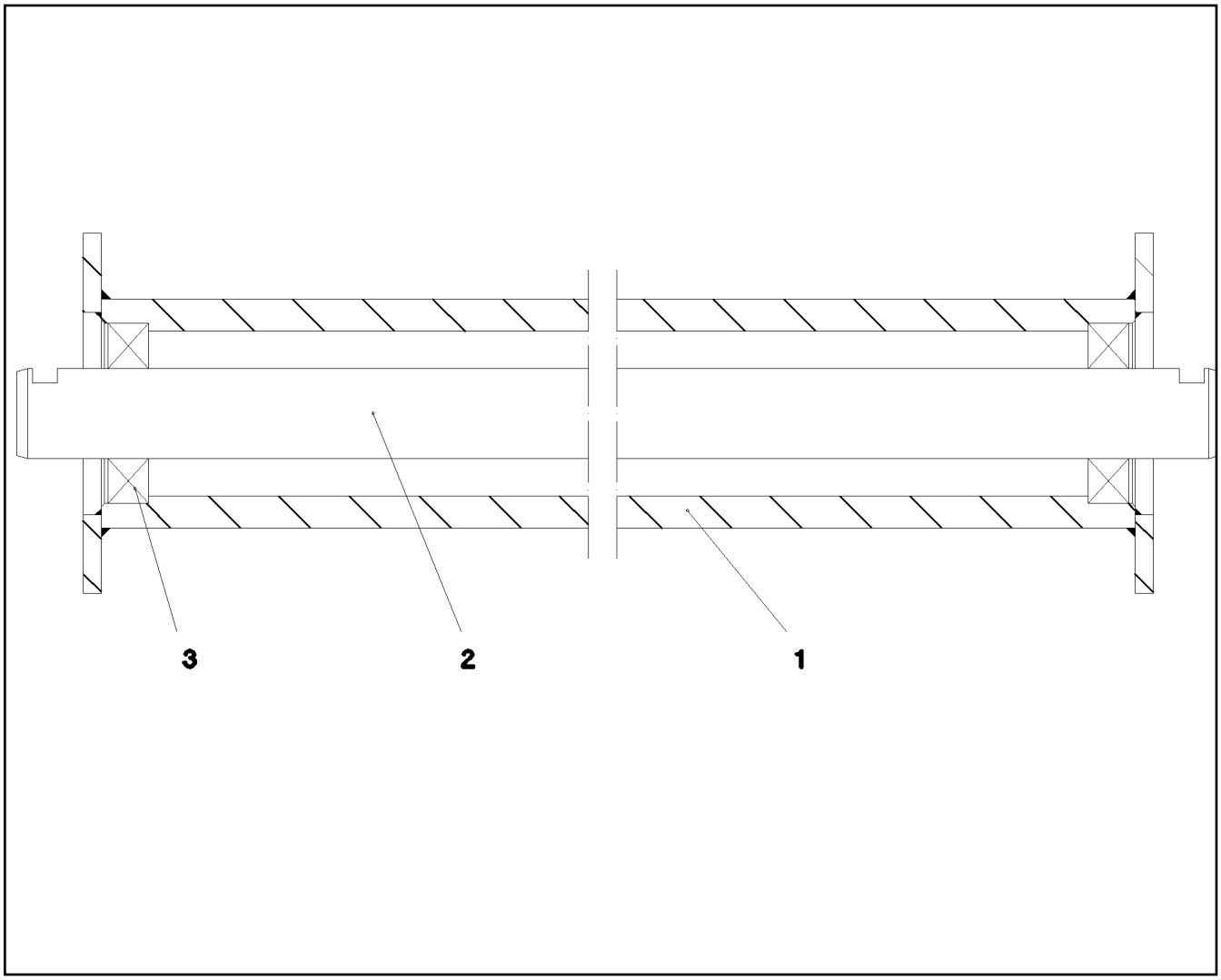

Pos.	Item	Quantity	Description	Bezeichnung	Serie	K
1	92 71 172 08	1	ROLLER WELDED CONSTR.	ROLLE SCHWK.		
2	93 53 534 08	1	SHAFT 40.0X1600 S355J2C+C	WELLE		
3	74 51 488 08	2	DEEP GROOVE BALL BEARING DIN 625 62	RILLENKUGELLAGER		

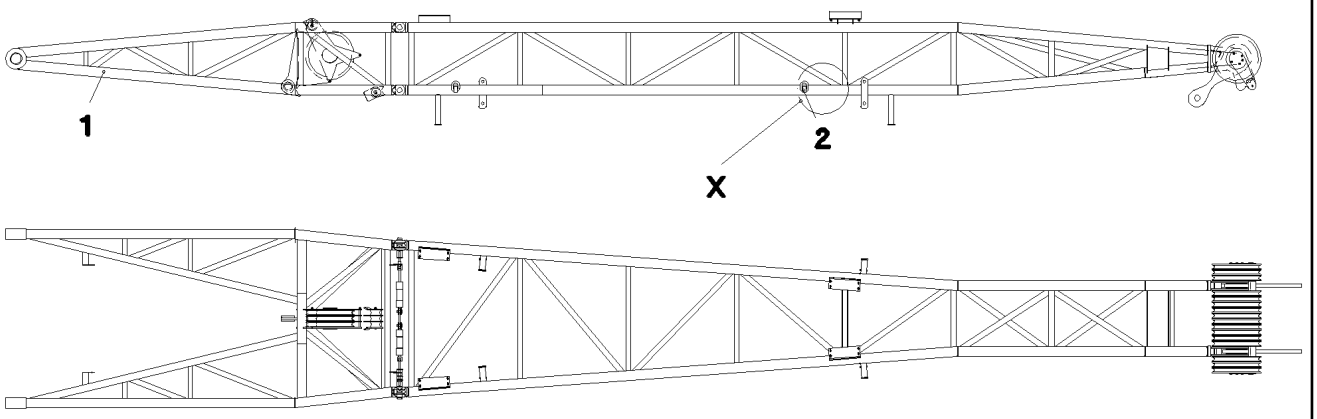

Einzelheit X

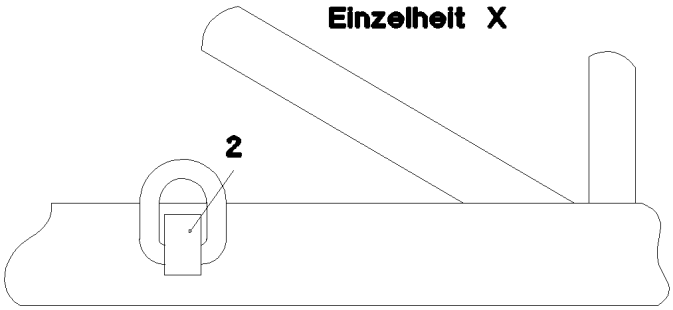

Pos.	Item	Quantity	Description		Bezeichnung	Serie	K
1	92 71 402 08	1	WA-FRAME		WA-BOCK 1 ANLENKSTUECK		
			⇨ 3 554 005	92 71 402 08			
2	92 71 434 08	1	WA-FRAME 1		WA-BOCK 1 KOPFSTUECK		
			⇨ 3 554 006	92 71 434 08			

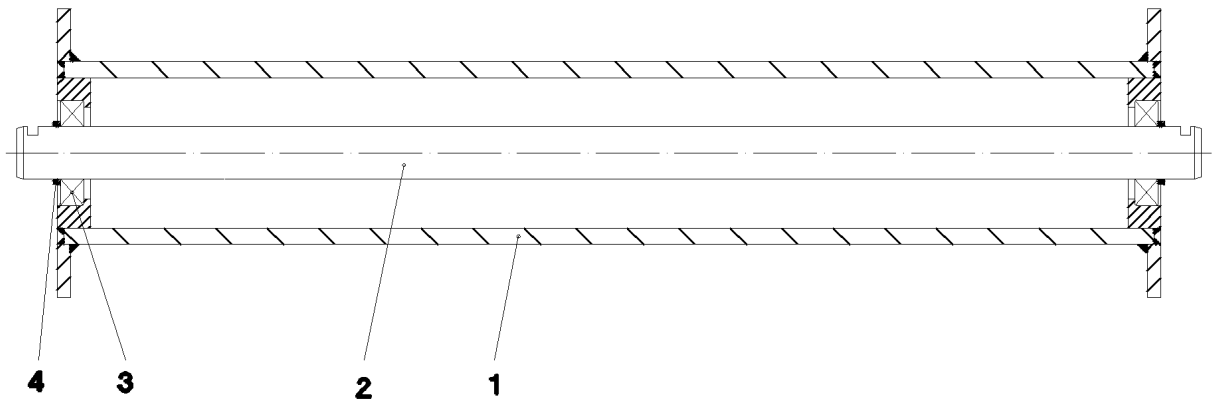

Pos.	Item	Quantity	Description	Bezeichnung	Serie	K
1	92 95 534 08	1	SAFETY ROLLER WELDED 139,7/220X842	SCHUTZWALZE SCHWK.		
2	94 51 796 08	1	AXLE RD40X904 S355J2C+C	ACHSE		
3	74 51 488 08	2	DEEP GROOVE BALL BEARING DIN 625 62	RILLENKUGELLAGER		
4	94 50 756 08	2	DISTANCE RING 48,3X4X5 S235JRH FE//ZN	DISTANZRING		

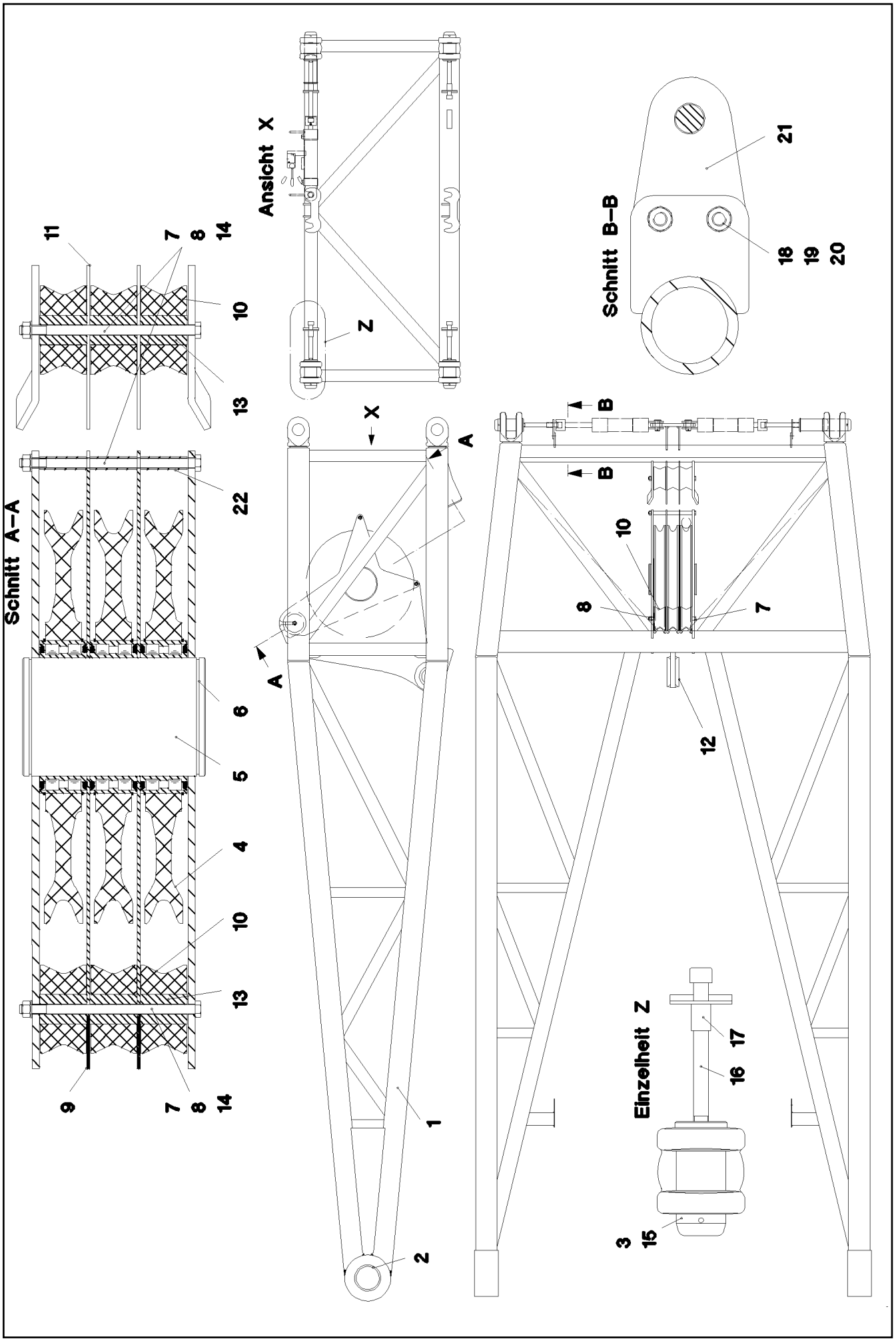

27.5.2016 023837	**etk_en_de_074713 LR 1750**	477 (1/2)
LIEBHERR	**WA-FRAME** **WA-BOCK 1 ANLENKSTUECK**	**3 554 005** **92 71 402 08**

Pos.	Item	Quantity	Description	Bezeichnung	Serie	K
1	92 71 628 08	1	WA-FRAME	WA-BOCK 1 ANLENKSTUECK S		
2	70 43 391 08	2	BUSHING RD170X156	BUCHSE		
3	97 04 594 08	4	PIN 85.0X185 35NICRMOV125 GASN. SPF	BOLZEN		
4	92 68 928 08	3	ROPE PULLEY CPL. SPF	SEILROLLE KPL.		
			⇨ 2 652 007 92 68 928 08			
5	95 70 848 08	1	AXLE 219,1X40x310 S770QL1	ACHSE		
6	42 80 093 08	2	LOCKING RING DIN 471 200X4	SICHERUNGSRING		
7	40 61 198 08	4	HEX SCREW ISO 4014 M16X300 8.8 A3C	SECHSKANTSCHRAUBE		
8	41 15 145 08	4	HEX NUT ISO 4032 M16 8 A3C	SECHSKANTMUTTER		
9	95 71 008 08	2	PLATE 5X800X907 S960QL	BLECH		
10	28 81 694 08	6	ROLLER RD150X78 PA6G	ROLLE		
11	95 71 009 08	2	PLATE 5x314x217 S960QL	BLECH		
12	70 43 322 08	1	BUSHING RD120X80 GZ-CUZN25AL5	BUCHSE		
13	95 70 574 08	6	AXLE 50x80 S355J2C+C FE//ZN20//C	ACHSE		
14	10 28 980 6	4	WASHER ISO 7089 16 300HV FLZN SPF	SCHEIBE		
15	43 31 052 08	4	RETAINING SPRING 8 VERZ.	SICHERUNGSFEDER		
16	40 42 319 08	4	SOCKET HEAD SCREW DIN 912 M24X280 8.	ZYLINDERSCHRAUBE		
17	95 08 645 08	4	TUBE RD31,8X2,6X42 S355J2H VERZ	ROHR		
18	49 00 204	8	HEX SCREW ISO 4017 M12X35 8.8 A3C	SECHSKANTSCHRAUBE		
19	42 18 011 08	8	WASHER ISO 7093-1 A 13 ST A3C	SCHEIBE		
20	41 15 143 08	8	HEX NUT ISO 4032 M12 8 A3C	SECHSKANTMUTTER		
21	95 50 518 08	4	PLATE 5X140X100 S700MC	BLECH		
22	94 03 112 08	6	TUBE 22X2,5X80 E235+N VERZ	ROHR		

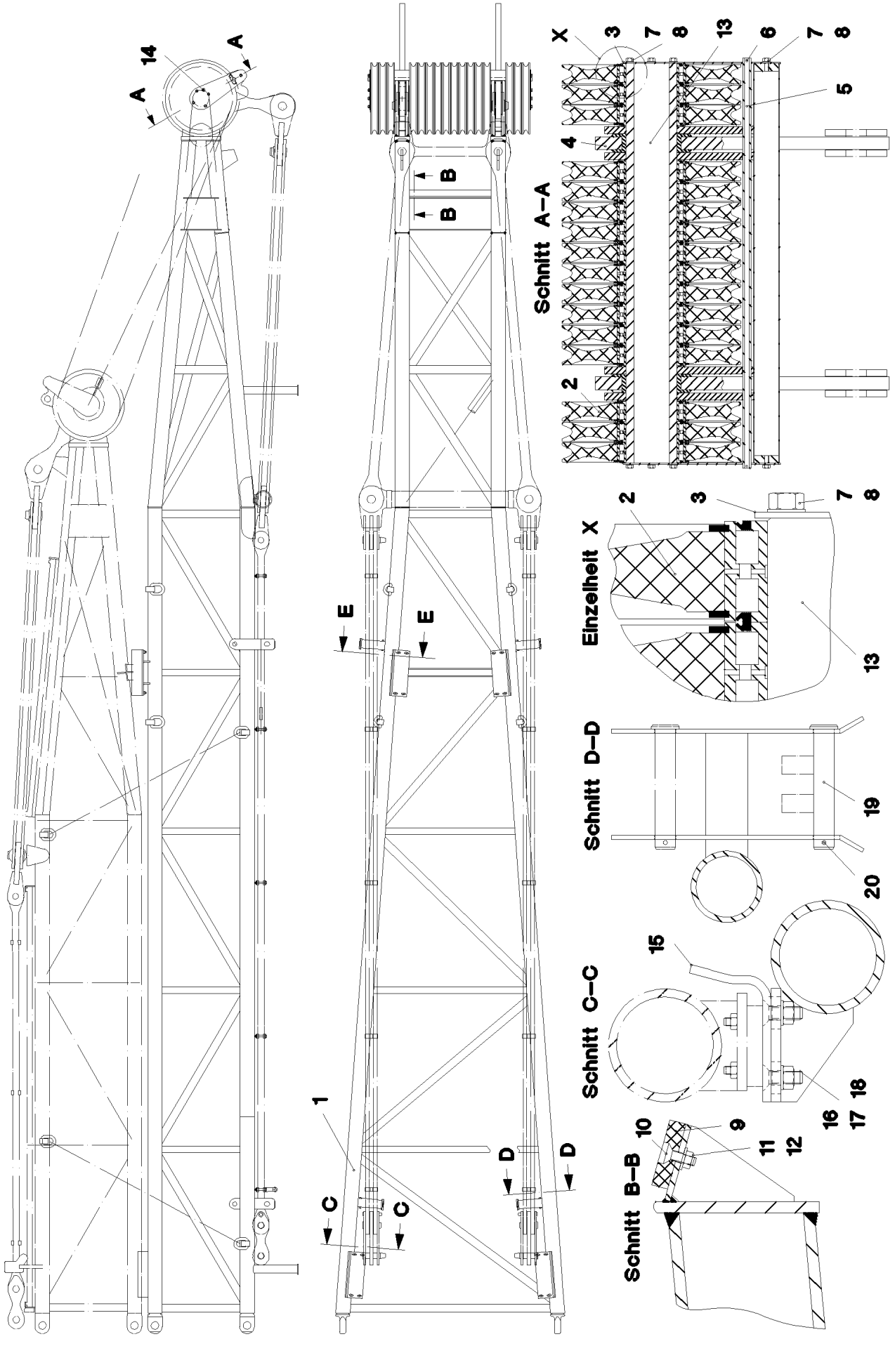

27.5.2016 023838 LIEBHERR	**etk_en_de_074713 LR 1750** **WA-FRAME 1** **WA-BOCK 1 KOPFSTUECK**	479 (1/2) ⇨ **3 554 006** **92 71 434 08**

Pos.	Item	Quantity	Description	Bezeichnung	Serie	K
1	92 71 478 08	1	WA-FRAME 1	WA-BOCK 1 KOPFSTUECK SCH		
2	92 68 928 08	16	ROPE PULLEY CPL. SPF	SEILROLLE KPL.		
			⇨ 2 652 007 92 68 928 08			
3	95 70 939 08	2	BUTT STRAP 5X635X220 S960QL	LASCHE		
4	92 71 624 08	2	BRACKET COMPL.	LASCHE KPL.		
(1)	92 71 626 08	1	CONNECTING LINK WELDED 0.8M SPF	LASCHE SCHWK.		
(2)	70 43 235 08	1	BUSHING EN 1982 x72 GZ-CUZN25AL5	BUCHSE		
5	95 70 937 08	1	TUBE RD33,7X8X1620 S355J2H	ROHR		
6	43 31 025 08	2	RETAINING SPRING 5X122 A3C	SICHERUNGSFEDER		
7	49 00 153	10	HEX SCREW ISO 4017 M16X40 8.8 A3C	SECHSKANTSCHRAUBE		
8	10 28 980 6	10	WASHER ISO 7089 16 300HV FLZN SPF	SCHEIBE		
9	97 64 327 08	1	BEARING PLATE 15 X 60 X 810 PA6G	LAGERPLATTE		
10	40 86 003 08	3	COUNTERSUNK SCREW DIN 7991 M8X16 8.	SENKSCHRAUBE		
11	42 00 012 01	3	WASHER ISO 7089 8 200HV A3C	SCHEIBE		
12	41 19 005 08	3	HEX NUT DIN 985 M8 8 A2C	SECHSKANTMUTTER		
13	95 70 967 08	1	AXLE RD200X1564 S770QL1	ACHSE		
14	77 43 242	2	HYDRAULIC-TYPE LUBRICAT.NIPPLE DIN 71	KEGELSCHMIERNIPPEL		
15	97 01 347 08	4	PLATE 10x232x450 S700MC	BLECH		
16	40 86 033 08	16	COUNTERSUNK SCREW DIN 7991 M16X50	SENKSCHRAUBE		
17	41 15 145 08	16	HEX NUT ISO 4032 M16 8 A3C	SECHSKANTMUTTER		
18	10 28 980 6	32	WASHER ISO 7089 16 300HV FLZN SPF	SCHEIBE		
19	93 38 364 08	4	PIN RD40X275 42CRMO4+QT	BOLZEN		
20	43 31 028 08	4	RETAINING SPRING 3 VERZ	SICHERUNGSFEDER		

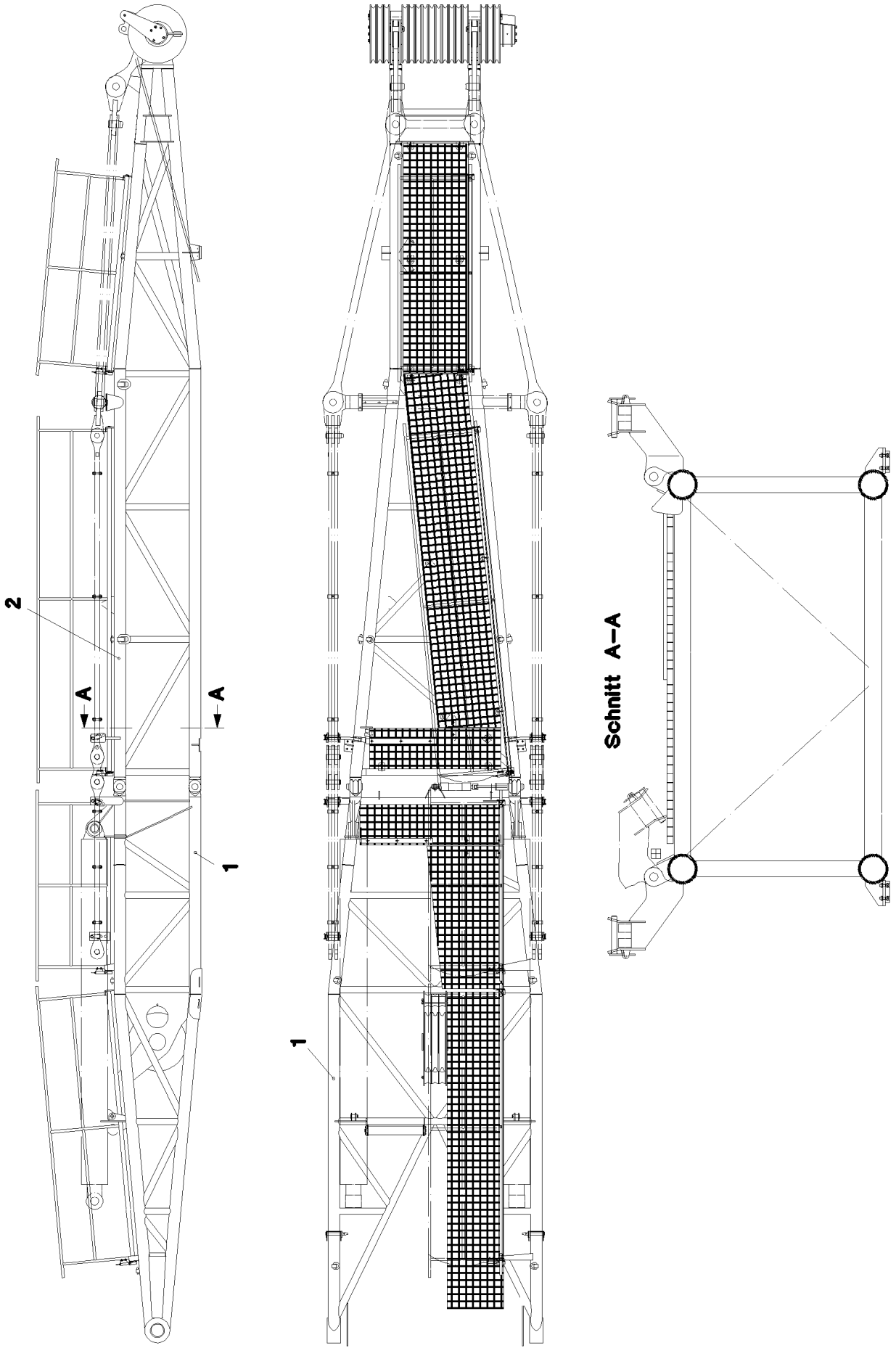
2
A
A
1
1
Schnitt A–A

Pos.	Item	Quantity	Description	Bezeichnung	Serie	K
1	92 71 234 08	1	WA-FRAME 2 BASE SECTION PRE-A ⇨ 3 556 003 92 71 234 08	WA-BOCK 2 ANLENKSTUECK VO		
2	92 71 575 08	1	WA-FRAME 2 WELDED CONSTR. ⇨ 3 556 004 92 71 575 08	WA-BOCK 2 KOPFSTUECK VO		

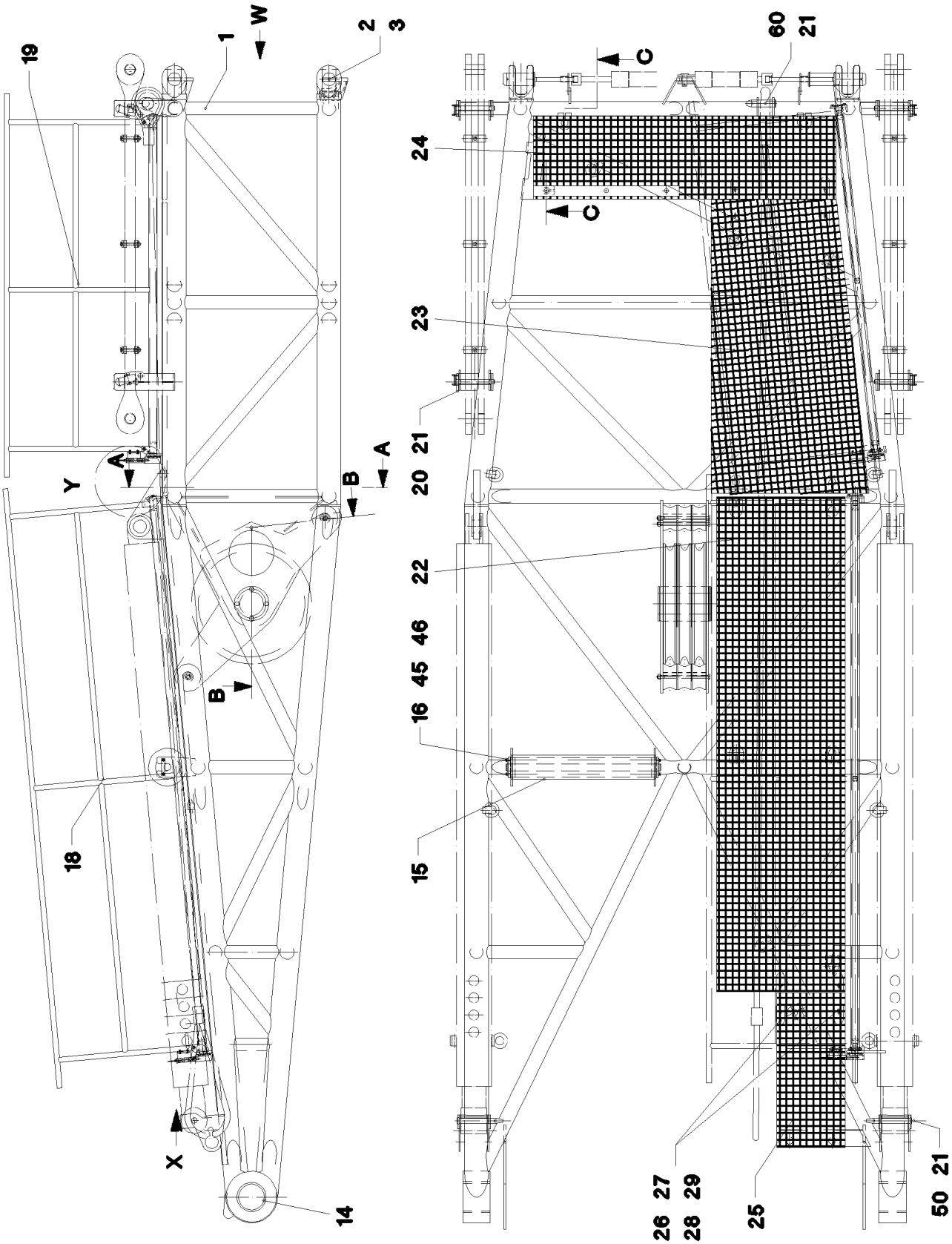

27.5.2016 023927	**etk_en_de_074713 LR 1750**	483 (1/4)
LIEBHERR	**WA-FRAME 2 BASE SECTION PRE-A** **WA-BOCK 2 ANLENKSTUECK VORM.**	⇨ **3 556 003** **92 71 234 08**

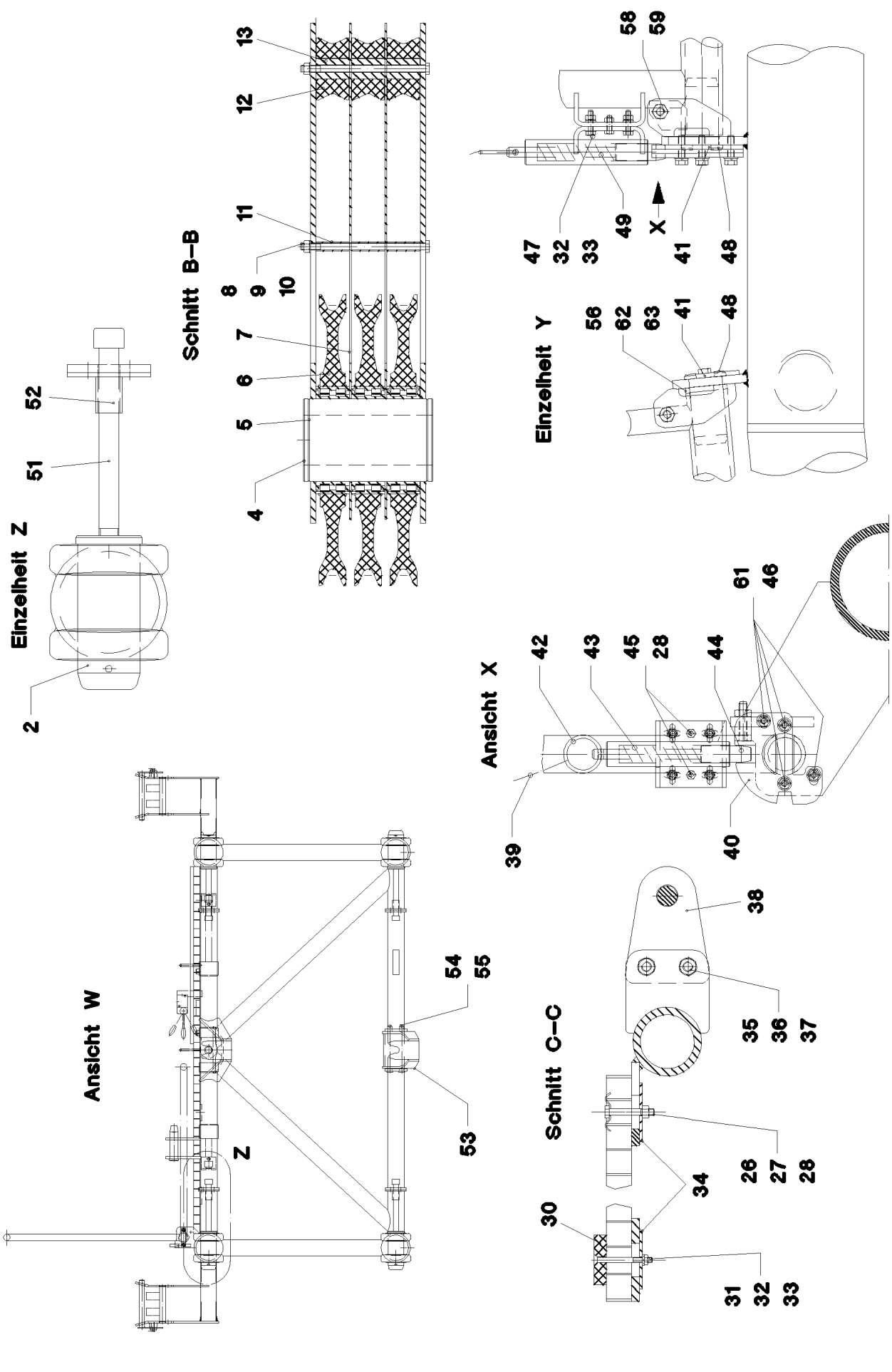

27.5.2016 023928	**etk_en_de_074713 LR 1750**	484 (2/4)
LIEBHERR	**WA-FRAME 2 BASE SECTION PRE-A** **WA-BOCK 2 ANLENKSTUECK VORM.**	⇨ **3 556 003** **92 71 234 08**

Pos.	Item	Quantity	Description	Bezeichnung	Serie	K
1	92 71 378 08	1	WELDING PLATE	WA-BOCK 2 ANLENKSTUECK S		
2	97 01 183 08	4	PIN 80.0X192 35NICRMOV125 GASN. SPF	BOLZEN		
3	43 31 025 08	4	RETAINING SPRING 5X122 A3C	SICHERUNGSFEDER		
4	95 70 848 08	1	AXLE 219,1X40x310 S770QL1	ACHSE		
5	42 80 093 08	2	LOCKING RING DIN 471 200X4	SICHERUNGSRING		
6	92 68 928 08	3	ROPE PULLEY CPL. SPF	SEILROLLE KPL.		
			⇨ 2 652 007 92 68 928 08			
7	95 70 844 08	2	PLATE 5x1042x976 S355MC	BLECH		
8	40 61 198 08	3	HEX SCREW ISO 4014 M16X300 8.8 A3C	SECHSKANTSCHRAUBE		
9	41 19 009 08	3	HEX NUT DIN 985 M16 8 A3C	SECHSKANTMUTTER		
10	10 28 980 6	3	WASHER ISO 7089 16 300HV FLZN SPF	SCHEIBE		
11	94 03 112 08	3	TUBE 22X2,5X80 E235+N VERZ	ROHR		
12	28 81 694 08	6	ROLLER RD150X78 PA6G	ROLLE		
13	95 70 574 08	6	AXLE 50x80 S355J2C+C FE//ZN20//C	ACHSE		
14	70 43 391 08	2	BUSHING RD170X156	BUCHSE		
15	92 95 533 08	1	SAFETY ROLLER SPF	SCHUTZWALZE		
			⇨ 3 554 004 92 95 533 08			
16	94 15 786 08	2	HOLDER 6X20X100 S355MC FE//ZN20//C	HALTER		
18	97 01 181 08	1	GUARD RAILING 3,5M	GELAENDER		
19	97 01 182 08	1	GUARD RAILING 2,2M	GELAENDER		
20	92 71 183 08	4	CONNECTING PIN WELDED FE//ZN20//C	ABSTECKBOLZEN SCHWK.		
21	43 31 009 08	7	RETAINING SPRING 4,5X98 VERZ	SICHERUNGSFEDER		
22	72 58 666 08	1	GRIDIRON T2960X750X30/3 S235JR T ZN K	GITTERROST-SP		
23	97 01 180 08	1	GRIDIRON T1710X915X30/3 S235JR T ZN K	GITTERROST-P		
24	72 58 030 08	1	GRIDIRON T1760X483X30/2 S235JR T ZN K	GITTERROST-P		
25	72 58 230 08	1	GRIDIRON T900X400X30/3 S235JR T ZN K	GITTERROST-SP		
26	72 58 100 08	24	UPPER FASTENING 52x26x3	BEFESTIGUNGSOBERTEIL		
27	40 01 461	24	HEX SCREW ISO 4014 M8X50 8.8 A2C	SECHSKANTSCHRAUBE		
28	41 19 005 08	28	HEX NUT DIN 985 M8 8 A2C	SECHSKANTMUTTER		
29	95 54 048 08	4	PLATE 8X300X50 S355MC FE//ZN20//C	BLECH		
30	94 39 073 08	1	BEARING PLATE 15X60X850 PA6G	LAGERPLATTE		
31	40 86 061 08	3	COUNTERSUNK SCREW DIN 7991 M6X70 8.	SENKSCHRAUBE		
32	41 19 004 08	11	HEX NUT DIN 985 M6 8 A2C	SECHSKANTMUTTER		
33	42 00 009 01	19	WASHER ISO 7089 6 200HV A3C	SCHEIBE		
34	94 11 381 08	19	WASHER 70X3 DC01 FE//ZN20//C	SCHEIBE		
35	49 00 204	8	HEX SCREW ISO 4017 M12X35 8.8 A3C	SECHSKANTSCHRAUBE		
36	42 18 011 08	16	WASHER ISO 7093-1 A 13 ST A3C	SCHEIBE		
37	41 15 143 08	8	HEX NUT ISO 4032 M12 8 A3C	SECHSKANTMUTTER		
38	95 50 518 08	4	PLATE 5X140X100 S700MC	BLECH		
39	77 34 045 08	1.5	ROPE 6 0,59KN PERLON	SEIL		
40	97 45 429 08	6	PLATE 5X110X105 S355MC FE//ZN20//C	BLECH		
41	97 46 481 08	2	PLATE 5X94X58 S355MC FE//ZN20//C	BLECH		
42	70 42 141 08	2	KEY RING 25 EDELSTAHL	SCHLUESSELRING		
43	72 00 066 08	2	PRESSURE SPRING 1,8X14,2X93	DRUCKFEDER		
44	97 45 428 08	2	PIN 20.0X190 S355J2C+C A3C	BOLZEN		
45	49 00 089	16	HEX SCREW ISO 4017 M8X20 8.8 A2C	SECHSKANTSCHRAUBE		
46	42 18 009 08	28	WASHER DIN 9021 8 140HV-ST A2C	SCHEIBE		
47	49 00 539	8	HEX SCREW ISO 4017 M6X25 8.8 A3C	SECHSKANTSCHRAUBE		
48	95 65 733 08	4	PIN RD40X70 35NICRMOV125 GASN. SPF	BOLZEN		
49	96 34 234 08	2	LOCKING WELDED FE//ZN20//C	ARRETIERUNG SCHWK.		
50	95 59 877 08	2	PIN RD30X255 42CRMO4+QT	BOLZEN		
51	40 43 261 08	4	SOCKET HEAD SCREW ISO 4762 M24X260	ZYLINDERSCHRAUBE		
52	95 08 645 08	4	TUBE RD31,8X2,6X42 S355J2H VERZ	ROHR		
53	92 11 432 08	1	RAM HOLDING DEVICE WELDM.	ZYLINDERHALTERUNG SCHWK.		
54	45 30 225 08	2	PIN ISO 2341 B20X220X212 ST VERZ	BOLZEN		
55	43 31 012 08	2	RETAINING SPRING 4X68 VERZ	SICHERUNGSFEDER		
56	42 12 024 08	2	WASHER DIN 1441 41 ST A2C	SCHEIBE		
58	46 00 122	4	HEX SCREW ISO 4017 M10X40 8.8 A3C	SECHSKANTSCHRAUBE		
59	41 15 144 08	4	HEX NUT ISO 4032 M10 8 A3C	SECHSKANTMUTTER		
60	93 90 487 08	1	PIN RD40X160 42CRMO4+QT	BOLZEN		

Pos.	Item	Quantity	Description	Bezeichnung	Serie	K
61	40 65 126	8	HEX SCREW ISO 4017 M8X35 8.8 A2C	SECHSKANTSCHRAUBE		
62	95 32 314 08	3	DISTANCE RING RD48X1 DC01 FE//ZN20//C	DISTANZRING		
63	95 00 775 08	3	DISTANCE RING RD48X2 DC01 FE//ZN20//C	DISTANZRING		

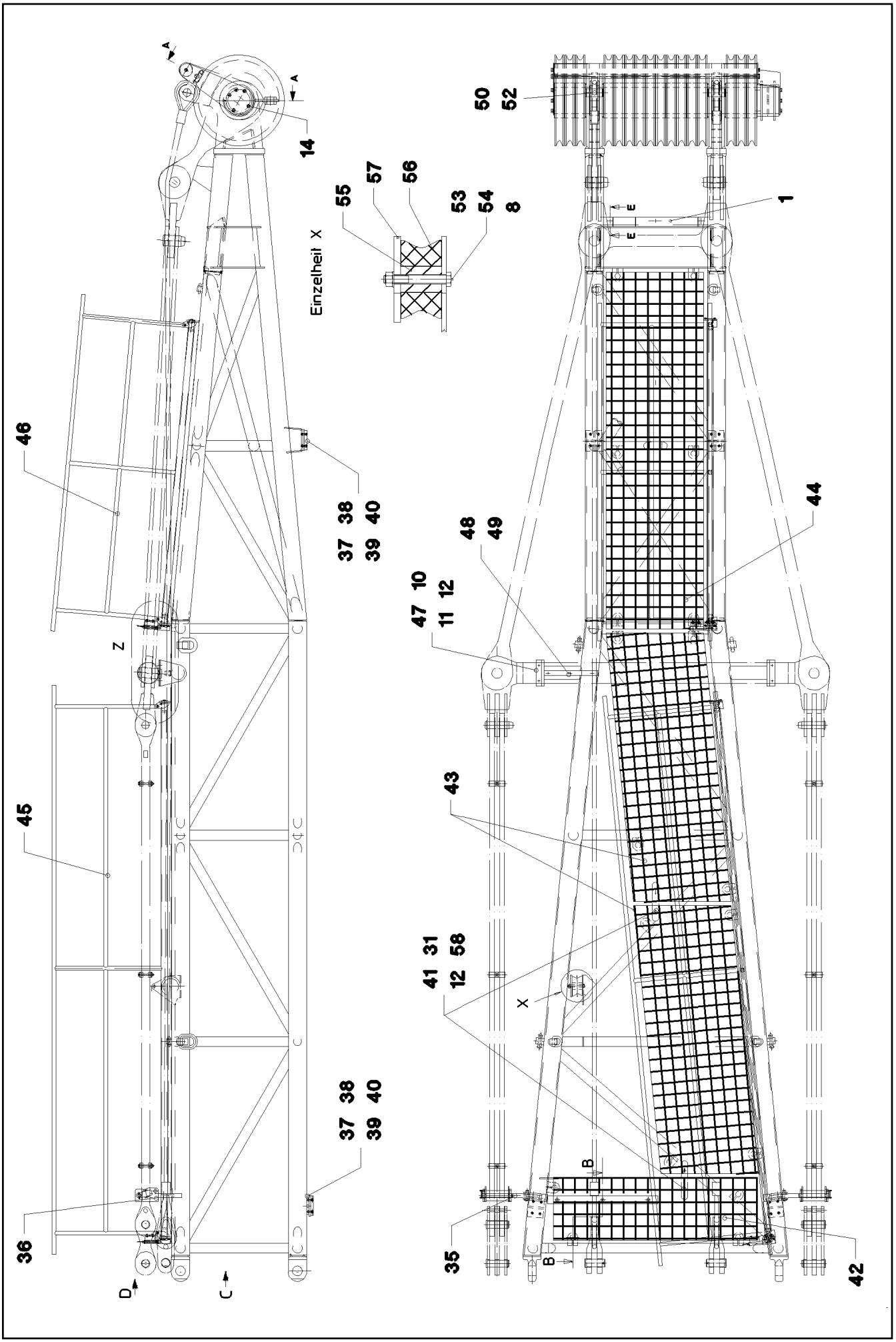

27.5.2016 023842	**etk_en_de_074713 LR 1750**	487 (1/4)
LIEBHERR	**WA-FRAME 2 WELDED CONSTR.** **WA-BOCK 2 KOPFSTUECK VORM.**	**3 556 004** **92 71 575 08**

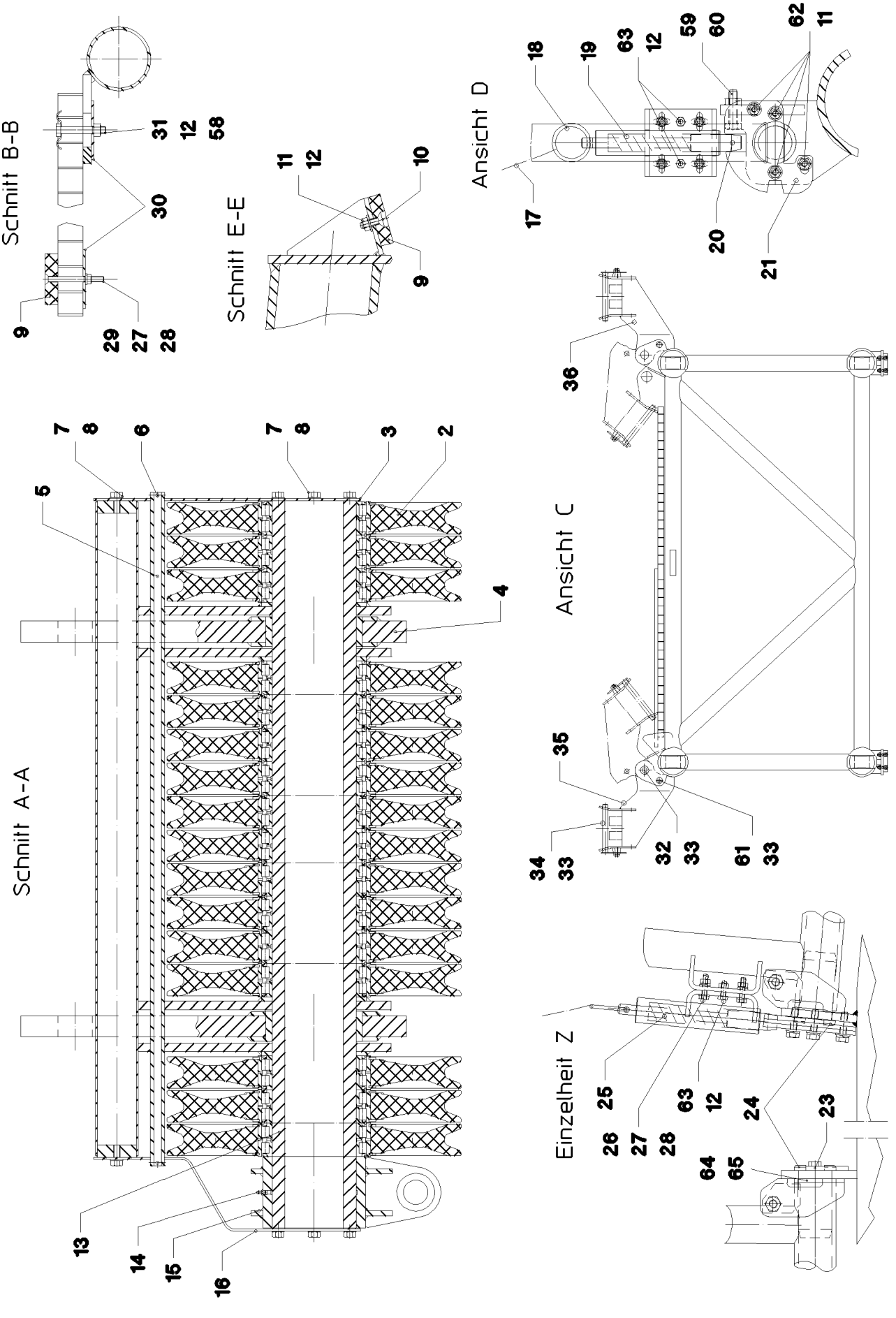
Schnitt B-B
Schnitt E-E
Ansicht D
Schnitt A-A
Ansicht C
Einzelheit Z

Pos.	Item	Quantity	Description	Bezeichnung	Serie	K
1	92 71 576 08	1	WA-FRAME 2 WELDED CONSTR.	WA-BOCK 2 KOPFSTUECK SCH		
2	92 68 928 08	16	ROPE PULLEY CPL. SPF	SEILROLLE KPL.		
			⇨ 2 652 007 92 68 928 08			
3	95 70 939 08	1	BUTT STRAP 5X635X220 S960QL	LASCHE		
4	92 71 624 08	2	BRACKET COMPL.	LASCHE KPL.		
5	95 70 937 08	1	TUBE RD33,7X8X1620 S355J2H	ROHR		
6	43 31 025 08	2	RETAINING SPRING 5X122 A3C	SICHERUNGSFEDER		
7	49 00 152	10	HEX SCREW ISO 4017 M16X30 8.8 A3C	SECHSKANTSCHRAUBE		
8	10 28 980 6	11	WASHER ISO 7089 16 300HV FLZN SPF	SCHEIBE		
9	97 64 327 08	2	BEARING PLATE 15 X 60 X 810 PA6G	LAGERPLATTE		
10	40 02 551	7	COUNTERSUNK SCREW DIN 7991 M8X25 8.	SENKSCHRAUBE		
11	42 00 012 01	15	WASHER ISO 7089 8 200HV A3C	SCHEIBE		
12	41 19 005 08	33	HEX NUT DIN 985 M8 8 A2C	SECHSKANTMUTTER		
13	95 71 229 08	1	AXLE RD200X1734 S770QL1	ACHSE		
14	77 43 242	3	HYDRAULIC-TYPE LUBRICAT.NIPPLE DIN 71	KEGELSCHMIERNIPPEL		
15	92 73 179 08	1	MOUNTING	WIRBELSCHLOSSAUFNAHME S		
16	95 71 244 08	1	BUTT STRAP 5X727X220 S960QL	LASCHE		
17	77 34 045 08	1.5	ROPE 6 0,59KN PERLON	SEIL		
18	70 42 142 08	2	ROTATING BAR	DREHRIEGEL		
19	72 00 066 08	2	PRESSURE SPRING 1,8X14,2X93	DRUCKFEDER		
20	97 45 428 08	2	PIN 20.0X190 S355J2C+C A3C	BOLZEN		
21	97 45 429 08	6	PLATE 5X110X105 S355MC FE//ZN20//C	BLECH		
23	97 46 481 08	2	PLATE 5X94X58 S355MC FE//ZN20//C	BLECH		
24	95 65 733 08	4	PIN RD40X70 35NICRMOV125 GASN. SPF	BOLZEN		
25	96 34 234 08	2	LOCKING WELDED FE//ZN20//C	ARRETIERUNG SCHWK.		
26	49 00 539	8	HEX SCREW ISO 4017 M6X25 8.8 A3C	SECHSKANTSCHRAUBE		
27	41 19 004 08	11	HEX NUT DIN 985 M6 8 A2C	SECHSKANTMUTTER		
28	42 00 009 01	19	WASHER ISO 7089 6 200HV A3C	SCHEIBE		
29	40 86 061 08	3	COUNTERSUNK SCREW DIN 7991 M6X70 8.	SENKSCHRAUBE		
30	94 11 381 08	21	WASHER 70X3 DC01 FE//ZN20//C	SCHEIBE		
31	72 58 100 08	22	UPPER FASTENING 52x26x3	BEFESTIGUNGSOBERTEIL		
32	95 60 974 08	2	PIN RD40X75 35NICRMOV125 GASN. SPF	BOLZEN		
33	43 31 009 08	4	RETAINING SPRING 4,5X98 VERZ	SICHERUNGSFEDER		
34	92 71 183 08	2	CONNECTING PIN WELDED FE//ZN20//C	ABSTECKBOLZEN SCHWK.		
35	92 11 486 08	1	ROD SUPPORT L.WELDM.	STANGENABLAGE SCHWK.LI.		
36	92 11 487 08	1	ROD SUPPORT R.WELDM.	STANGENABLAGE SCHWK.RE.		
37	28 30 382 08	4	STRIP 20X100X150	LEISTE		
38	46 00 132	16	SOCKET HEAD SCREW ISO 4762 M10X35 8.	ZYLINDERSCHRAUBE		
39	41 19 006 08	16	HEX NUT DIN 985 M10 8 A3C	SECHSKANTMUTTER		
40	10 28 979 5	16	WASHER ISO 7089 10 300HV FLZN SPF	SCHEIBE		
41	95 54 048 08	2	PLATE 8X300X50 S355MC FE//ZN20//C	BLECH		
42	72 58 047 08	1	GRIDIRON T1570X483X30/2 S235JR T ZN K	GITTERROST-P		
43	97 01 309 08	2	GRIDIRON T2150X750X30/3 S235JR T ZN K	GITTERROST-P		
44	72 58 665 08	1	GRIDIRON T2740X750X30/3 S235JR T ZN K	GITTERROST-SP		
45	97 01 310 08	1	GUARD RAILING 4,4M	GELAENDER		
46	97 01 311 08	1	GUARD RAILING 2,6M	GELAENDER		
47	94 34 124 08	2	SLIDE RAIL 8X40X200 PA6G	GLEITLEISTE		
48	28 81 391 08	1	SUPPORT 10X40X400 PA6G	AUFLAGE		
49	40 86 003 08	6	COUNTERSUNK SCREW DIN 7991 M8X16 8.	SENKSCHRAUBE		
50	95 36 392 08	2	PIN RD60X170 35NICRMOV125 GASN. SPF	BOLZEN		
52	42 80 049 08	4	LOCKING RING DIN 471 60X2	SICHERUNGSRING		
53	46 00 527	1	HEX SCREW ISO 4014 M16X120 8.8 A3C	SECHSKANTSCHRAUBE		
54	41 15 145 08	1	HEX NUT ISO 4032 M16 8 A3C	SECHSKANTMUTTER		
55	95 70 574 08	1	AXLE 50x80 S355J2C+C FE//ZN20//C	ACHSE		
56	28 81 694 08	1	ROLLER RD150X78 PA6G	ROLLE		
57	95 04 610 08	1	WASHER RD165X12 S355MC FE//ZN20//C	SCHEIBE		
58	40 61 024	22	HEX SCREW ISO 4014 M8X55 8.8 A2C	SECHSKANTSCHRAUBE		
59	46 00 122	4	HEX SCREW ISO 4017 M10X40 8.8 A3C	SECHSKANTSCHRAUBE		
60	41 15 144 08	4	HEX NUT ISO 4032 M10 8 A3C	SECHSKANTMUTTER		
61	45 12 225 08	2	PIN ISO 2341 B20X75X66 S355J2+AR FE//ZN	BOLZEN		

Pos.	Item	Quantity	Description	Bezeichnung	Serie	K
62	40 65 126	8	HEX SCREW ISO 4017 M8X35 8.8 A2C	SECHSKANTSCHRAUBE		
63	49 00 089	4	HEX SCREW ISO 4017 M8X20 8.8 A2C	SECHSKANTSCHRAUBE		
64	95 32 314 08	3	DISTANCE RING RD48X1 DC01 FE//ZN20//C	DISTANZRING		
65	95 00 775 08	3	DISTANCE RING RD48X2 DC01 FE//ZN20//C	DISTANZRING		

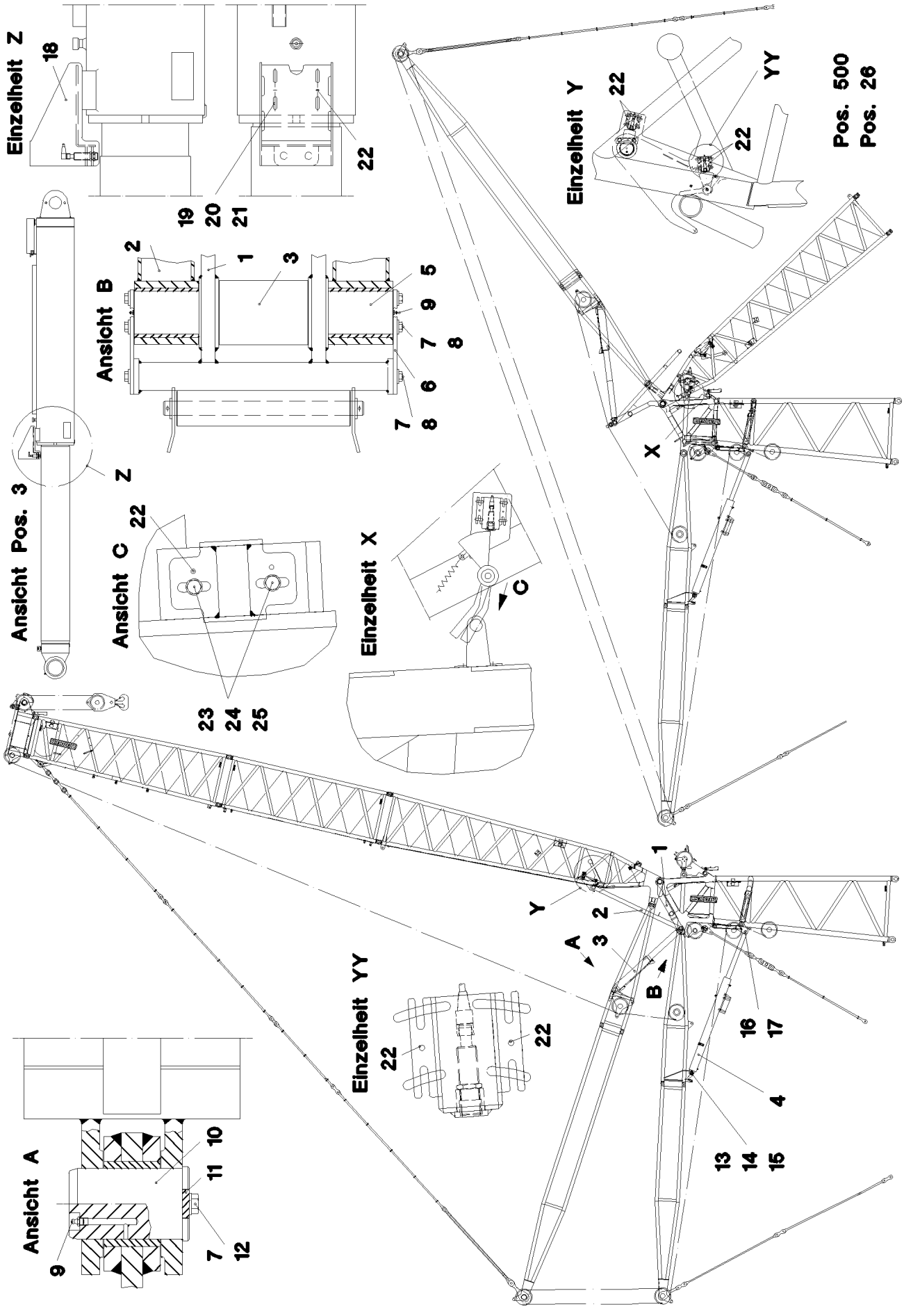

27.5.2016 023929	**etk_en_de_074713 LR 1750**	491 (1/2)
LIEBHERR	**W OVERRUN PROTECTION** **W-RUECKHALTESICHERUNG**	⇨ **3 592** **91 44 721 08**

Pos.	Item	Quantity	Description	Bezeichnung	Serie	K
1	92 71 370 08	1	GUY MOUNTING ⇨ 3 592 003 92 71 370 08	W-RUECKHALTEBOCK VORM.		
2	92 71 439 08	1	SUPPORT PRE-ASS.	STUETZE VORM.		
(1)	92 71 441 08	1	SUPPORT WELDED	STUETZE SCHWK.		
(2)	70 43 382 08	2	BUSHING RD140X180 GZ-CUZN25AL5	BUCHSE		
3	51 23 815 08	1	HYDRAULIC ACCUMULATOR CYLINDER 260	HYDROSPEICHERZYLINDER		
(999)	10 09 735 7	1	DS HYDRAULIC ACCUMULATING CYLI	DS HYDROSPEICHERZYLINDER		
4	51 23 816 08	2	SUPPORT	STUETZE		
(8)	10 67 552 2	1	PIN 60X240	BOLZEN		
(9)	10 49 172 4	1	RING BOLT M27	RINGSCHRAUBE		
(10)	49 00 980	1	SOCKET HEAD SCREW ISO 4762 M10X75 1	ZYLINDERSCHRAUBE		
(11)	41 15 144 08	1	HEX NUT ISO 4032 M10 8 A3C	SECHSKANTMUTTER		
5	95 70 357 08	1	AXLE 130x732 35NICRMOV125	ACHSE		
6	95 70 360 08	2	PLATE 10x295x130 S355MC	BLECH		
7	49 00 153	10	HEX SCREW ISO 4017 M16X40 8.8 A3C	SECHSKANTSCHRAUBE		
8	42 16 009 01	8	WASHER DIN 7349 17 200HV A3C	SCHEIBE		
9	77 43 242	3	HYDRAULIC-TYPE LUBRICAT.NIPPLE DIN 71	KEGELSCHMIERNIPPEL		
10	97 08 094 08	1	PIN 105.0x170 35NICRMOV125	BOLZEN		
11	95 23 640 08	1	AXLE HOLDER 10X40X210 S355MC FE//ZN20	ACHSHALTER		
12	10 28 980 6	2	WASHER ISO 7089 16 300HV FLZN SPF	SCHEIBE		
13	94 28 896 08	2	PIN 80.0X145 35NICRMOV125 GASN. SPF	BOLZEN		
14	42 11 037 08	2	WASHER DIN 1440 75 ST VERZ	SCHEIBE		
15	43 30 112 08	2	SPLIT PIN ISO 1234 13X125 ST A3C	SPLINT		
16	94 95 471 08	2	PIN RD75X410 35NICRMOV125 GASN. SPF	BOLZEN		
17	43 31 052 08	2	RETAINING SPRING 8 VERZ.	SICHERUNGSFEDER		
18	92 58 781 08	1	BRACKET WELDED CONST.	KONSOLE SCHWK.		
19	49 00 089	4	HEX SCREW ISO 4017 M8X20 8.8 A2C	SECHSKANTSCHRAUBE		
20	41 19 005 08	4	HEX NUT DIN 985 M8 8 A2C	SECHSKANTMUTTER		
21	42 00 012 01	8	WASHER ISO 7089 8 200HV A3C	SCHEIBE		
22	43 11 037 08	12	CLOSE TOLERANCE GROOVED PIN ISO 874	PASSKERBSTIFT		
23	92 10 574 08	2	STOP WELDED	ANSCHLAG SCHWK.		
24	40 00 828	4	HEX SCREW ISO 4017 M10X30 8.8 A3C	SECHSKANTSCHRAUBE		
25	41 19 006 08	4	HEX NUT DIN 985 M10 8 A3C	SECHSKANTMUTTER		
26	10 28 979 5	8	WASHER ISO 7089 10 300HV FLZN SPF	SCHEIBE		
500	92 91 192 08	1	EL.EQUIPMENT SAFETY RETAINER ⇨ 3 930 504 92 91 192 08	ELEKTRIK W-RUECKHALTESIC		

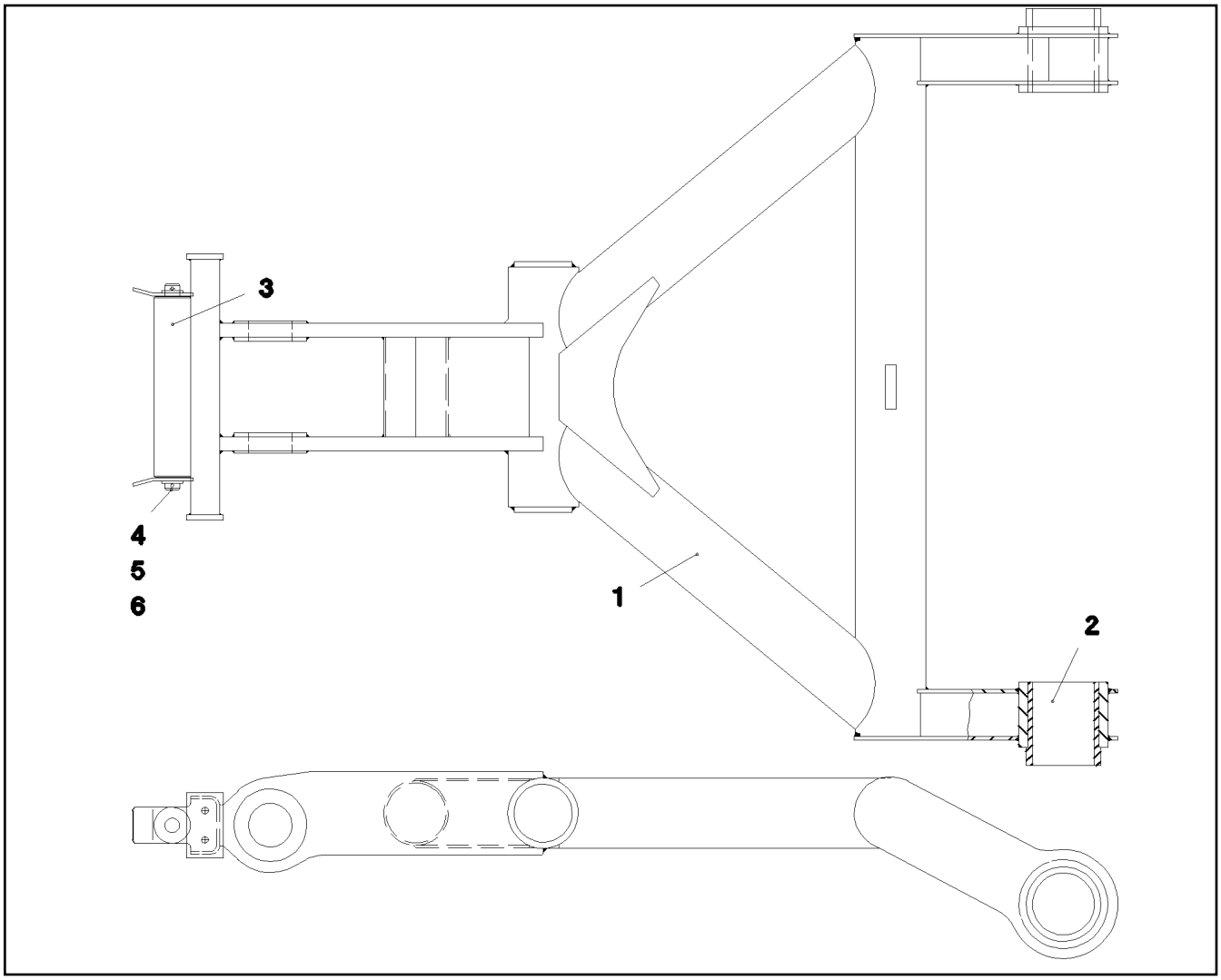

Pos.	Item	Quantity	Description	Bezeichnung	Serie	K
1	92 71 371 08	1	GUY MOUNTING	W-RUECKHALTEBOCK SCHWK.		
2	70 43 381 08	2	BUSHING RD205X229 GZ-CUZN25AL5	BUCHSE		
3	93 99 271 08	1	ROLLER RD100X495 PA6G	WALZE		
4	45 25 539 08	1	PIN ISO 2340 B40X565X541 ST.50-2K FE//ZN	BOLZEN		
5	42 12 024 08	2	WASHER DIN 1441 41 ST A2C	SCHEIBE		
6	43 30 090 08	2	SPLIT PIN ISO 1234 8X63 ST A2K	SPLINT		

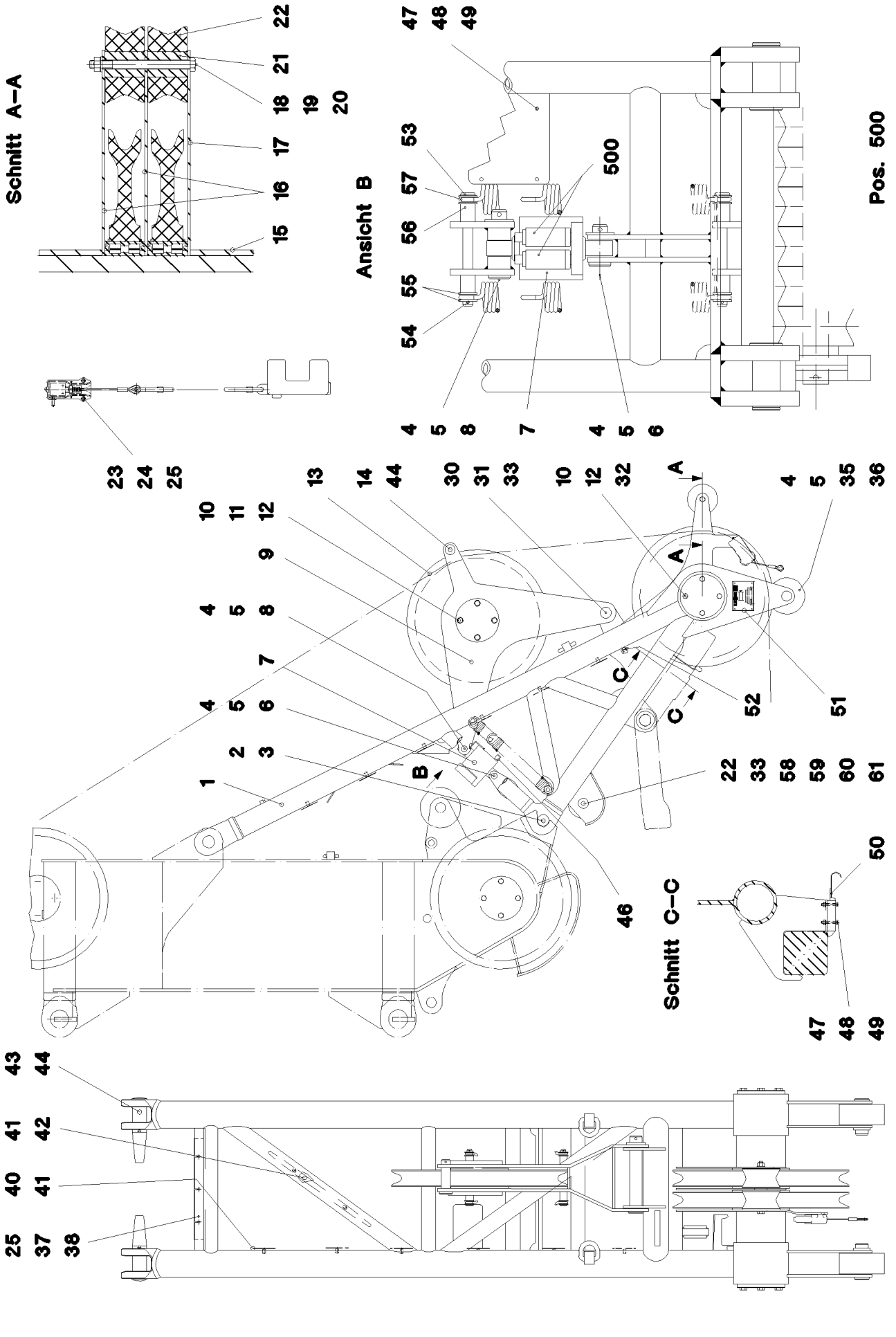

27.5.2016 023176	**etk_en_de_074713 LR 1750**	494 (1/2)
LIEBHERR	**WHIP_LINE L-HEAD** **MASTNASE L-KOPF**	⇨ **3 712** **91 44 694 08**

Pos.	Item	Quantity	Description	Bezeichnung	Serie	K
1	92 71 103 08	1	BOOM NOSE WELDED CONSTRUCTION 60	MASTNASE SCHWK.		
2	97 09 178 08	2	PIN 65X140 35NICRMOV125	BOLZEN		
3	10 17 158 7	2	LOCKING RING DIN 471 55X2 FLZNNC-120H	SICHERUNGSRING		
4	10 28 981 1	4	WASHER ISO 7089 30 300HV FLZN SPF	SCHEIBE		
5	43 30 088 08	4	SPLIT PIN ISO 1234 8X50 ST A2K	SPLINT		
6	45 30 320 08	1	PIN ISO 2341 B30X75X65 35NICRMOV125	BOLZEN		
7	51 23 853 08	1	MEASURING CYLINDER 50-196,5 SPF	MESSZYLINDER		
(999)	10 46 741 7	1	SEAL KIT CYLINDER	DS ZYLINDER		
8	45 30 319 08	1	PIN ISO 2341 B30X130X120 42CRMO4 GASN	BOLZEN		
9	92 71 137 08	1	ROLLER CLAMP WELDED	ROLLENHALTER SCHWK.		
10	49 00 153	16	HEX SCREW ISO 4017 M16X40 8.8 A3C	SECHSKANTSCHRAUBE		
11	94 77 782 08	1	AXLE RD200X111 S770QL1	ACHSE		
12	94 23 101 08	4	WASHER 12X215X215 S355MC FE//ZN20//C	SCHEIBE		
13	92 68 928 08	3	ROPE PULLEY CPL. SPF ⇨ 2 652 007 92 68 928 08	SEILROLLE KPL.		
14	94 90 237 08	1	PIN RD35X128 35NICRMOV125	BOLZEN		
15	94 77 728 08	2	TUBE 219.1X8X125 S355J2H FE//ZN20//C	ROHR		
18	46 35 286	1	HEX SCREW ISO 4014 M16X200 8.8 A3C	SECHSKANTSCHRAUBE		
19	41 19 009 08	1	HEX NUT DIN 985 M16 8 A3C	SECHSKANTMUTTER		
20	10 28 980 6	1	WASHER ISO 7089 16 300HV FLZN SPF	SCHEIBE		
21	95 70 574 08	2	AXLE 50x80 S355J2C+C FE//ZN20//C	ACHSE		
22	28 81 694 08	8	ROLLER RD150X78 PA6G	ROLLE		
23	40 61 024	2	HEX SCREW ISO 4014 M8X55 8.8 A2C	SECHSKANTSCHRAUBE		
24	42 00 012 01	2	WASHER ISO 7089 8 200HV A3C	SCHEIBE		
25	41 19 005 08	5	HEX NUT DIN 985 M8 8 A2C	SECHSKANTMUTTER		
30	95 28 924 08	1	PIN RD50X300 35NICRMOV125 GASN. SPF	BOLZEN		
31	10 28 985 2	1	WASHER ISO 7089 48 300HV FLZN SPF	SCHEIBE		
32	95 66 655 08	1	AXLE RD200X754 S770QL1	ACHSE		
33	43 30 101 08	3	SPLIT PIN ISO 1234 10X71 ST A2K	SPLINT		
35	45 30 319 08	2	PIN ISO 2341 B30X130X120 42CRMO4 GASN	BOLZEN		
36	28 81 351 08	2	ROLLER RD180X80 PA6G	ROLLE		
37	28 81 597 08	1	SHEET 20X40X400 PA6G	PLATTE		
38	40 86 007 08	3	COUNTERSUNK SCREW DIN 7991 M8X30 8.	SENKSCHRAUBE		
40	95 36 500 08	7	CABLE CLAMP 2X22X90 DC01 FE//ZN20//C	KABELHALTER		
41	10 41 285 4	11	OVAL HEAD FLAT SCREW AEHNL.ISO 7380	LINSENFLACHKOPFSCHRAUBE		
42	95 37 411 08	1	PLATE 4X20X500 S315MC FE//ZN20//C	BLECH		
43	94 97 680 08	2	PIN 65.0X260 35NICRMOV125 GASN. SPF	BOLZEN		
44	43 31 009 08	3	RETAINING SPRING 4,5X98 VERZ	SICHERUNGSFEDER		
46	47 56 026 08	1	TEST POINT FITTING EMA3 G1/4 CR6-FREI	MESSANSCHLUSS		
47	42 00 009 01	6	WASHER ISO 7089 6 200HV A3C	SCHEIBE		
48	40 42 107	6	SOCKET HEAD SCREW ISO 4762 M6X35 8.8	ZYLINDERSCHRAUBE		
49	41 19 004 08	6	HEX NUT DIN 985 M6 8 A2C	SECHSKANTMUTTER		
50	70 42 192 08	1	SPRING-LOADED LOCK ST VERZ	FEDERRIEGEL		
51	77 32 912 08	1	SIGN	SCHILD		
52	95 41 173 08	1	CARRIER RAIL 140	TRAGSCHIENE		
53	45 30 225 08	2	PIN ISO 2341 B20X220X212 ST VERZ	BOLZEN		
54	43 30 065 08	2	SPLIT PIN ISO 1234 5X40 ST A3C	SPLINT		
55	10 28 980 8	8	WASHER ISO 7089 20 300HV FLZN SPF	SCHEIBE		
56	97 07 537 08	4	TUBE 30x4x35 E355+N	ROHR		
57	72 01 090 08	2	TENSION SPRING 8X60X402 X12CRNI177	ZUGFEDER		
58	10 28 985 2	2	WASHER ISO 7089 48 300HV FLZN SPF	SCHEIBE		
59	94 11 770 08	2	TUBE 88,9X17,5X35 S355J2H FE//ZN20//C	ROHR		
60	45 25 511 08	1	PIN ISO 2340 B50X625X600 ST.50 FE//ZN20//	BOLZEN		
61	70 30 037 08	5	THRUST WASHER	ANLAUFSCHEIBE		
500	92 91 241 08	1	UNDERCARR.ADDNL.ELEC.EQUIPT. ⇨ 3 930 506 92 91 241 08	ELEKTRIK MASTNASE		

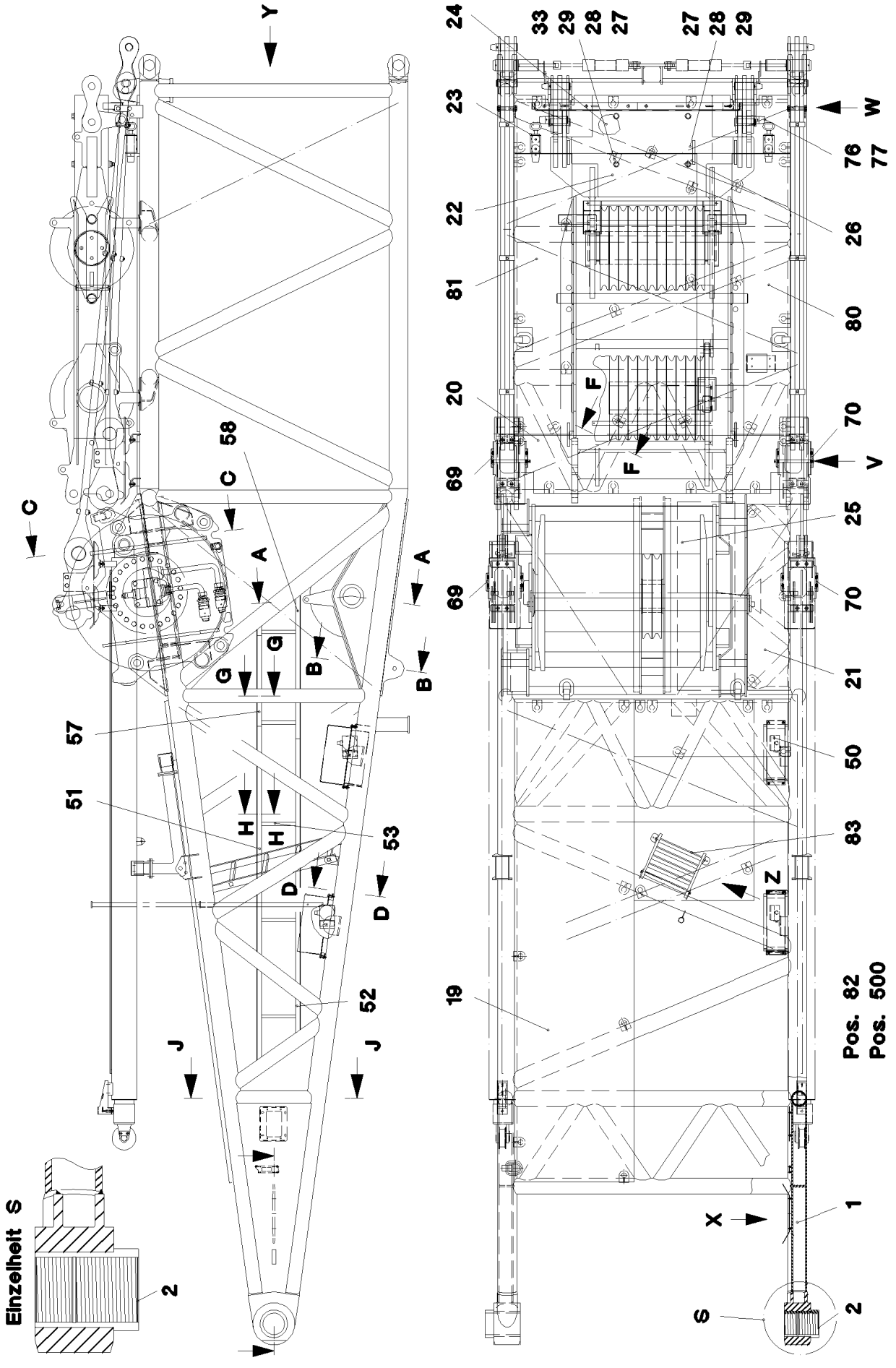

27.5.2016 023203 LIEBHERR	**etk_en_de_074713 LR 1750** **D PIVOT SECTION** **D-ANLENKSTUECK**	496 (1/5) ⇨ **3 713** **91 44 695 08**

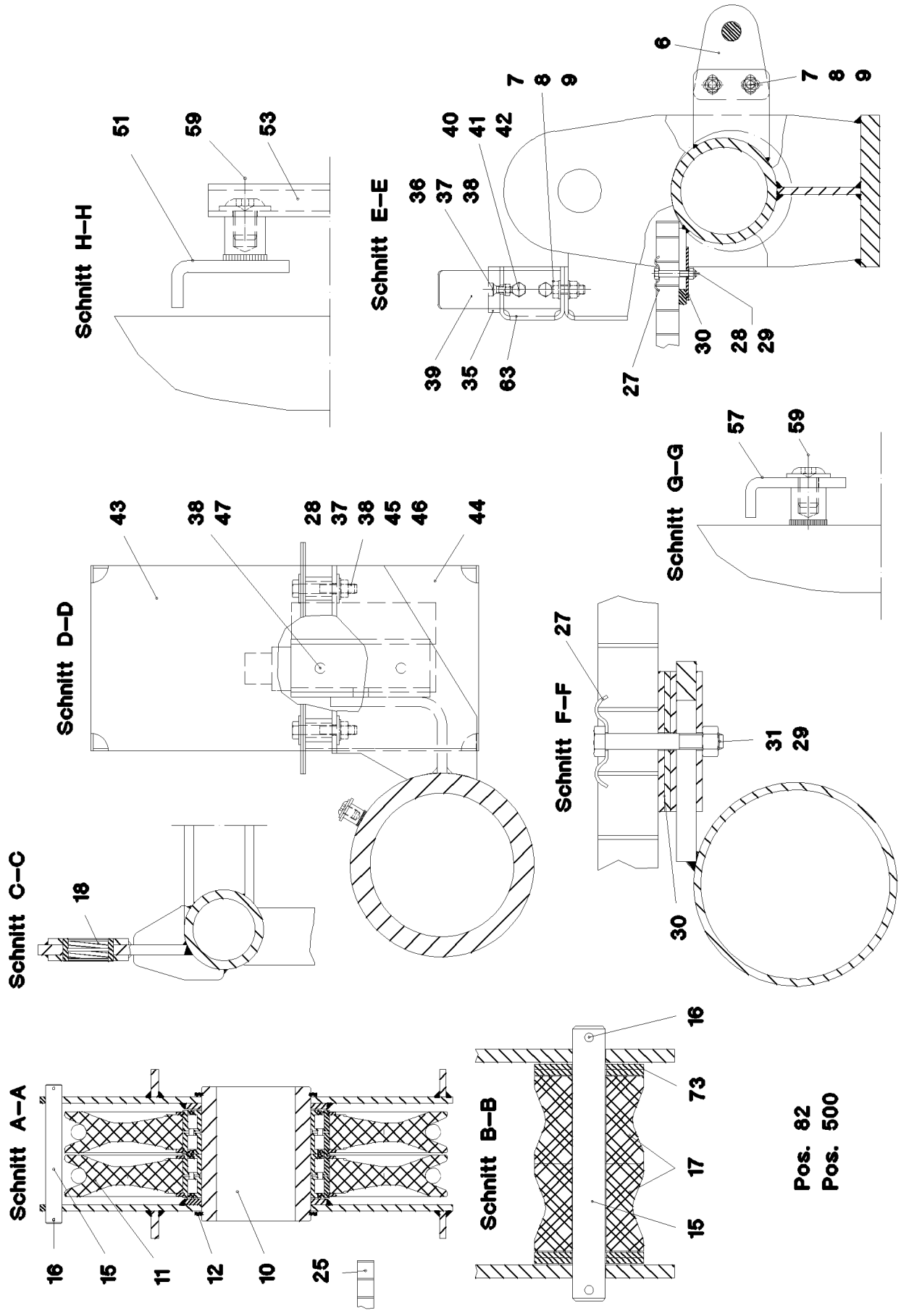
Schnitt H–H
51
59
53
Schnitt E–E
6
7
8
9
40
41
42
36
37
38
39
35
63
27
30
28
29
Schnitt G–G
57
59
Schnitt D–D
43
38
47
28
37
38
45
46
44
Schnitt F–F
27
31
29
30
Schnitt C–C
18
Schnitt A–A
16
15
11
12
10
25
Schnitt B–B
16
73
17
15
Pos. 82
Pos. 500

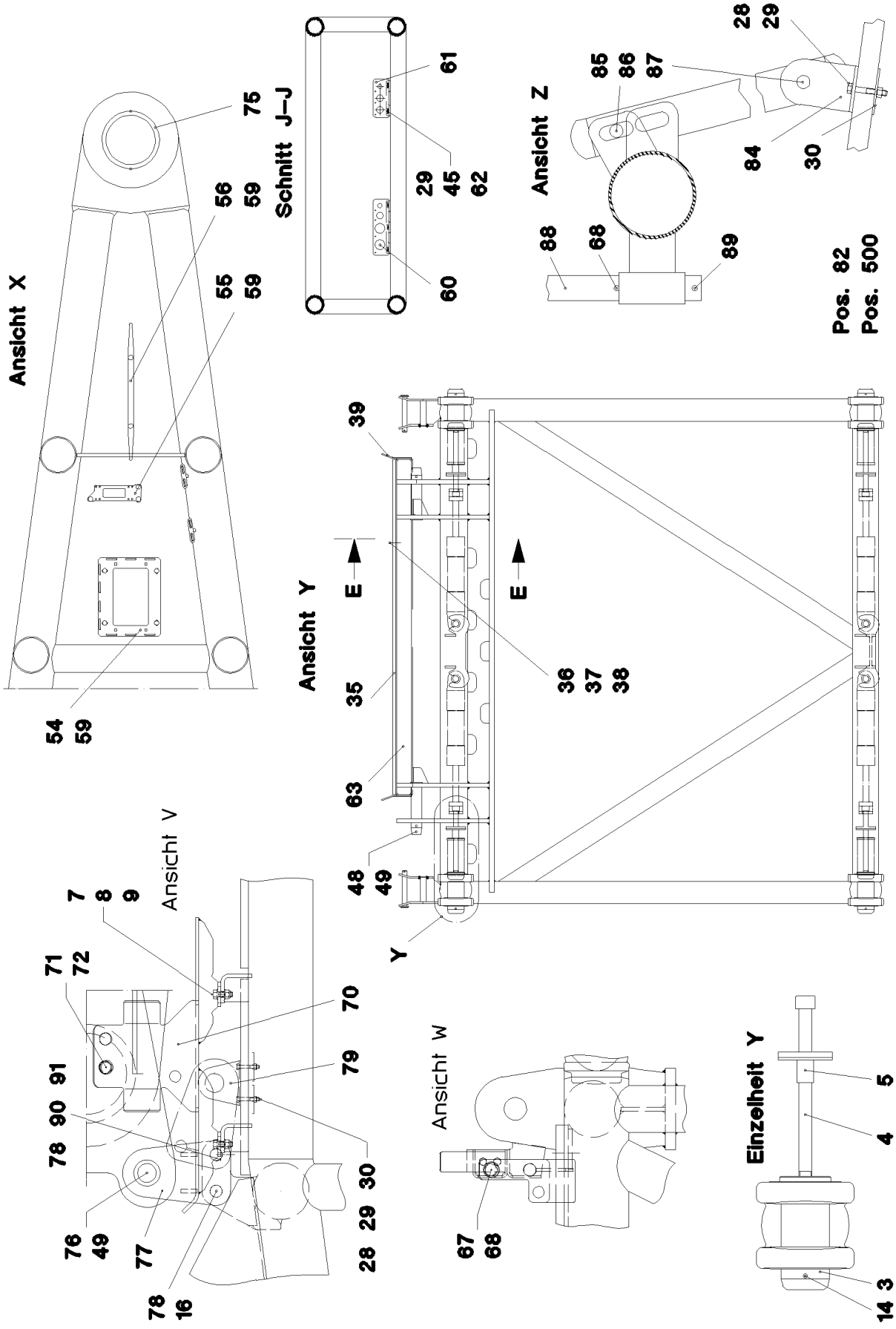
Ansicht X
75
56
59
55
59
54
59
Schnitt J–J
61
29
45
62
60
Ansicht Z
28
29
85
86
87
84
30
88
68
89
Pos. 82
Pos. 500
Ansicht Y
E
E
39
35
36
37
38
63
48
49
Y
Ansicht V
7
8
9
71
72
70
79
91
90
78
30
76
49
77
28
29
78
16
Ansicht W
67
68
Einzelheit Y
5
4
3
14

Pos.	Item	Quantity	Description	Bezeichnung	Serie	K
1	92 59 363 08	1	D PIVOT SECTION WELDED CONSTR.	D-ANLENKSTUECK SCHWK.		
2	70 43 372 08	2	BUSHING RD230X290 GZ-CUZN25AL5	BUCHSE		
3	95 46 581 08	4	PIN 100.0X210 35NICRMOV125 GASN. SPF	BOLZEN		
4	40 43 263 08	4	SOCKET HEAD SCREW DIN 912 M24X360 1	ZYLINDERSCHRAUBE		
5	95 08 645 08	4	TUBE RD31,8X2,6X42 S355J2H VERZ	ROHR		
6	95 47 547 08	4	PLATE 5X125X100 S700MC	BLECH		
7	49 00 100	14	HEX SCREW ISO 4017 M12X40 8.8 A3C	SECHSKANTSCHRAUBE		
8	41 19 007 08	14	HEX NUT DIN 985 M12 8 A3C	SECHSKANTMUTTER		
9	42 18 011 08	28	WASHER ISO 7093-1 A 13 ST A3C	SCHEIBE		
10	95 66 984 08	1	AXLE 219,1X40X245 S770QL1 SPF	ACHSE		
11	92 68 928 08	2	ROPE PULLEY CPL. SPF ⇨ 2 652 007 92 68 928 08	SEILROLLE KPL.		
12	42 80 093 08	2	LOCKING RING DIN 471 200X4	SICHERUNGSRING		
14	43 31 052 08	4	RETAINING SPRING 8 VERZ.	SICHERUNGSFEDER		
15	45 25 413 08	2	PIN ISO 2340 B30X250X234 ST FE//ZN20//C	BOLZEN		
16	43 31 009 08	4	RETAINING SPRING 4,5X98 VERZ	SICHERUNGSFEDER		
17	28 81 883 08	2	ROLLER RD100X80 PA6G	ROLLE		
18	70 43 378 08	2	BUSHING RD100X45 GZ-CUZN25AL5	BUCHSE		
19	72 58 648 08	1	GRIDIRON T4055X1000X30/3 S235JR T ZN K	GITTERROST-SP		
20	97 04 696 08	1	GRIDIRON T2300X483X30/3 S235JR T ZN K	GITTERROST-P		
21	72 58 649 08	1	GRIDIRON T1560X350X30/3 S235JR T ZN K	GITTERROST-P		
22	72 58 613 08	1	GRIDIRON T2340X750X30/2 S235JR T ZN K	GITTERROST-P		
23	72 58 639 08	1	GRIDIRON T2300X483X30/3 S235JR T ZN K	GITTERROST-P		
24	72 58 650 08	1	GRIDIRON T3250X1000X30/3 S235JR T ZN K	GITTERROST-SP		
25	72 58 651 08	1	GRIDIRON T1540X483X30/3 S235JR T ZN K	GITTERROST-P		
26	95 01 101 08	5	PLATE 8X200X20 S355MC FE//ZN20//C	BLECH		
27	72 58 100 08	66	UPPER FASTENING 52x26x3	BEFESTIGUNGSOBERTEIL		
28	40 61 024	76	HEX SCREW ISO 4014 M8X55 8.8 A2C	SECHSKANTSCHRAUBE		
29	41 19 005 08	79	HEX NUT DIN 985 M8 8 A2C	SECHSKANTMUTTER		
30	94 11 381 08	50	WASHER 70X3 DC01 FE//ZN20//C	SCHEIBE		
31	40 01 679	7	HEX SCREW ISO 4014 M8X60 8.8 A2C	SECHSKANTSCHRAUBE		
33	72 58 111 08	5	UPPER FASTENING 67x30x 3.5mm	BEFESTIGUNGSOBERTEIL		
35	94 39 073 08	2	BEARING PLATE 15X60X850 PA6G	LAGERPLATTE		
36	40 02 551	6	COUNTERSUNK SCREW DIN 7991 M8X25 8.	SENKSCHRAUBE		
37	41 15 141 08	14	HEX NUT ISO 4032 M8 8 A2C	SECHSKANTMUTTER		
38	42 40 007 08	14	CIRCLIP DIN 127 A 8 FST A2C	FEDERRING		
39	95 55 435 08	2	PLATE 5X50X164 S355MC FE//ZN20//C	BLECH		
40	40 65 164	4	HEX SCREW ISO 4017 M10X25 8.8 A3C	SECHSKANTSCHRAUBE		
41	41 15 144 08	4	HEX NUT ISO 4032 M10 8 A3C	SECHSKANTMUTTER		
42	10 28 979 5	4	WASHER ISO 7089 10 300HV FLZN SPF	SCHEIBE		
43	95 32 110 08	2	HOOD 1.5X931X548 DC01 RAL 7037	HAUBE		
44	95 47 461 08	2	HOOD 1.5X831X448 DC01 RAL 7037	HAUBE		
45	42 18 009 08	18	WASHER DIN 9021 8 140HV-ST A2C	SCHEIBE		
46	94 69 976 08	8	TUBE 20X3,6X23 S355J2H FE//ZN20//C	ROHR		
47	49 00 614	4	HEX SCREW ISO 4017 M8X40 8.8 A2C	SECHSKANTSCHRAUBE		
48	97 13 140 08	2	PIN 65.0X352 35NICRMOV125	BOLZEN		
49	43 31 050 08	4	RETAINING SPRING DIN 2194 6 A3C	SICHERUNGSFEDER		
50	72 58 021 08	1	GRIDIRON T1300X500X30/2 S235JR T ZN K	GITTERROST-P		
51	92 17 227 08	1	ANGLE	WINKEL SCHWK.		
52	92 17 228 08	1	ANGLE	WINKEL SCHWK.		
53	95 41 175 08	5	CARRIER RAIL 340	TRAGSCHIENE		
54	95 37 176 08	1	PLATE 4X290X230 S315MC FE//ZN20//C	BLECH		
55	95 56 681 08	2	PLATE 4X196X63 S315MC FE//ZN20//C	BLECH		
56	95 37 411 08	1	PLATE 4X20X500 S315MC FE//ZN20//C	BLECH		
57	92 77 546 08	1	ANGLE	WINKEL SCHWK.		
58	92 77 547 08	1	ANGLE	WINKEL SCHWK.		
59	10 41 285 4	29	OVAL HEAD FLAT SCREW AEHNL.ISO 7380	LINSENFLACHKOPFSCHRAUBE		
60	97 05 049 08	1	PLATE 4X550X138 S315MC	BLECH		
61	97 05 051 08	1	PLATE 4x330x138 S315MC	BLECH		
62	49 00 128	5	HEX SCREW ISO 4017 M8X25 8.8 A2C	SECHSKANTSCHRAUBE		

Pos.	Item	Quantity	Description	Bezeichnung	Serie	K
63	97 07 116 08	1	BEAM 4X1836X211 S315MC	TRAEGER		
67	45 14 265 08	2	PIN DIN 1436 25X180X172 42CRMO4 GASN.	BOLZEN		
68	43 31 025 08	3	RETAINING SPRING 5X122 A3C	SICHERUNGSFEDER		
69	92 18 425 08	1	REST	STANGENABLAGE SCHWK.		
70	92 18 485 08	1	REST	STANGENABLAGE SCHWK.		
71	97 06 477 08	2	PIN 35.0x330 S355J2G3 FE//ZN20//C	BOLZEN		
72	43 32 014 08	2	SAFETY PLUG W HINGE-LID 8X42 VERZ	SICHERHEITSKLAPPSTECKER		
73	93 30 481 08	4	WASHER RD100X5 S355MC FE//ZN20//C	SCHEIBE		
75	40 44 011 08	8	GRUB SCREW DIN 913 M8X16 45H A3C	GEWINDESTIFT		
76	96 17 601 08	2	PIN WELDED	BOLZEN SCHWK.		
77	96 17 575 08	2	CONNECTING LINK WELDED	LASCHE SCHWK.		
78	45 14 308 08	4	PIN DIN 1436 30X105X97 35NICRMOV125 GA	BOLZEN		
79	97 09 207 08	2	PLATE 3X300X110 DC01 FE//ZN20//C	BLECH		
80	97 10 025 08	1	GRIDIRON T2340X482X30/2 S235JR T ZN K	GITTERROST-P		
81	97 10 026 08	1	GRIDIRON T2340X482X30/2 S235JR T ZN K	GITTERROST-P		
82	97 10 146 08	1	GRIDIRON T1700X1000X30/3 S235JR T ZN K	GITTERROST-P		
83	11 48 174 8	1	SIMPLE LADDER EN 131 5-420X1,37M AL SP	ANLEGELEITER		
84	97 05 395 08	2	ANGLE 5X198X70 S355MC FE//ZN20//C	WINKEL		
85	45 00 232 08	2	PIN ISO 2340 B20X500X485 ST.50K FE//ZN20	BOLZEN		
86	10 28 980 8	4	WASHER ISO 7089 20 300HV FLZN SPF	SCHEIBE		
87	43 30 065 08	4	SPLIT PIN ISO 1234 5X40 ST A3C	SPLINT		
88	92 86 776 08	1	POST	PFOSTEN		
89	43 30 090 08	1	SPLIT PIN ISO 1234 8X63 ST A2K	SPLINT		
90	43 30 078 08	2	SPLIT PIN ISO 1234 6,3X50 ST A2K	SPLINT		
91	42 12 019 08	2	WASHER DIN 1441 31 ST VERZ	SCHEIBE		
92	97 03 501 08	1	PLATE 4x73x30 S315MC FE//ZN20//C	BLECH		
500	92 91 171 08	1	D PIVOT SECTION ELEC. EQUIPT.	ELEKTRIK D-ANLENKSTUECK		
			⇨ 3 930 330 92 91 171 08			

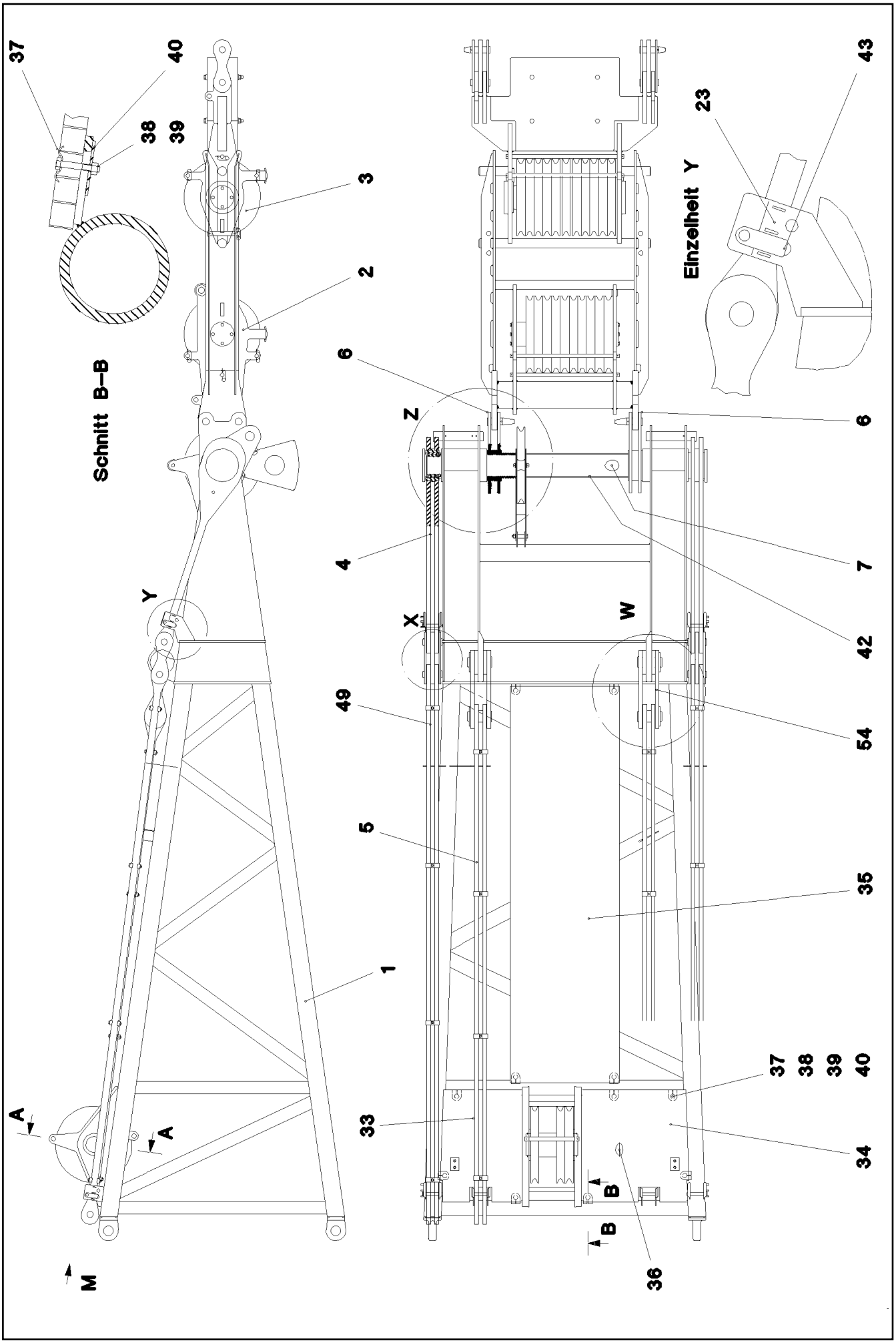

27.5.2016 029139 LIEBHERR	**etk_en_de_074713 LR 1750** **D HEAD SECTION** **D-KOPFSTUECK**	❑ 501 (1/4) ⇨ **3 714** **91 20 065 08**

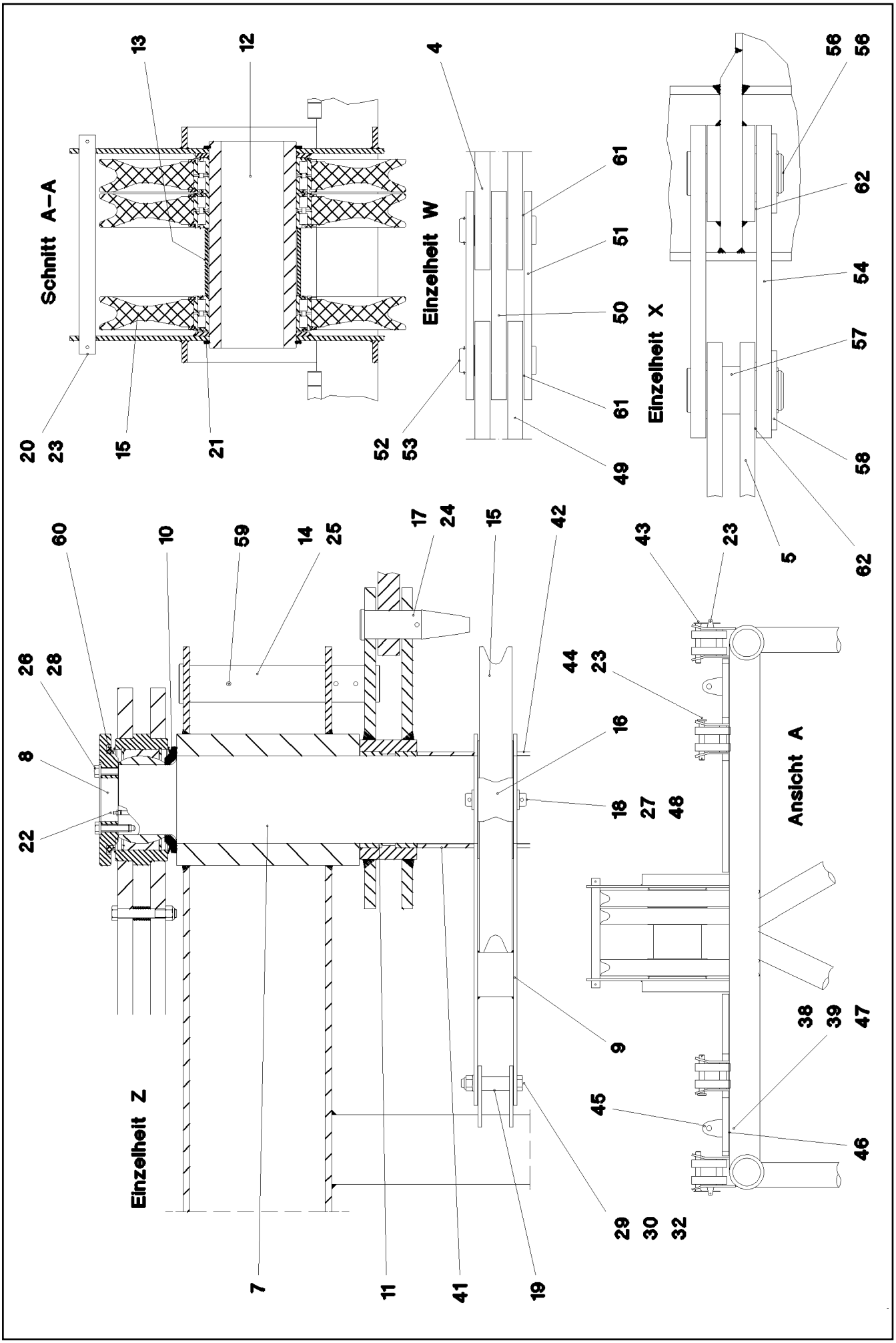
Schnitt A–A
13
12
20
23
15
21
Einzelheit W
4
61
51
50
61
52
53
49
Einzelheit X
56
56
62
54
57
58
5
62
Einzelheit Z
60
10
59
14
25
17
24
15
42
26
28
8
22
44
23
16
18
27
48
9
7
11
41
19
Ansicht A
43
23
38
39
47
45
46
29
30
32

Pos.	Item	Quantity	Description	Bezeichnung	Serie	K
1	92 71 120 08	1	D HEAD SECTION WELDED CONSTR.	D-KOPFSTUECK SCHWK.		
2	96 23 646 08	1	LUFFING PULLEY BLOCK COMPLETE ⇨ 3 714 008 96 23 646 08	VERSTELLFLASCHE KPL.		
3	96 23 647 08	1	LUFFING PULLEY BLOCK COMPLETE ⇨ 3 714 009 96 23 647 08	VERSTELLFLASCHE KPL.		
4	92 71 146 08	2	ROD COMPL. ⇨ 3 714 010 92 71 146 08	B-STANGE		
5	92 71 147 08	2	ROD COMPL. 4,59M ⇨ 3 714 011 92 71 147 08	SA-STANGE		
6	92 71 313 08	2	CONNECTING LINK WELDED	LASCHE SCHWK.		
7	95 67 076 08	1	AXLE 220-ASx2528 35NICRMOV125	ACHSE		
8	95 67 075 08	2	COVER 45x300x300 S355J2+N FE//ZN20//C	DECKEL		
9	92 71 426 08	1	ROLLER CLAMP WELDED	ROLLENHALTER SCHWK.		
10	95 67 081 08	2	RING RD210X27 S355J2H FE//ZN20//C	RING		
11	70 43 229 08	4	BUSHING DIN EN 1982 RD220X50 GZ-CUZN	BUCHSE		
12	95 67 072 08	1	AXLE 200.0x472 S770QL1	ACHSE		
13	95 61 978 08	1	TUBE 219,1X8X154 S355J2H	ROHR		
14	95 67 094 08	2	PIN 90x460 35NICRMOV125	BOLZEN		
15	92 68 928 08	4	ROPE PULLEY CPL. SPF ⇨ 2 652 007 92 68 928 08	SEILROLLE KPL.		
16	28 81 883 08	1	ROLLER RD100X80 PA6G	ROLLE		
17	94 11 759 08	4	PIN 70.0x25 2 35NICRMOV125	BOLZEN		
18	45 25 415 08	1	PIN ISO 2340 B30X140X120 ST.50-2K FE//ZN	BOLZEN		
19	94 02 557 08	1	TUBE RD31,8X2,6X63 S355J2H VERZ	ROHR		
20	95 07 253 08	2	TUBE 38X2,6X500 S355J2H FE//ZN20//C	ROHR		
21	42 80 093 08	2	LOCKING RING DIN 471 200X4	SICHERUNGSRING		
22	77 43 242	4	HYDRAULIC-TYPE LUBRICAT.NIPPLE DIN 71	KEGELSCHMIERNIPPEL		
23	43 31 025 08	10	RETAINING SPRING 5X122 A3C	SICHERUNGSFEDER		
24	43 31 050 08	4	RETAINING SPRING DIN 2194 6 A3C	SICHERUNGSFEDER		
25	43 31 052 08	4	RETAINING SPRING 8 VERZ.	SICHERUNGSFEDER		
26	40 62 042 08	8	HEX SCREW ISO 4014 M16X70 10.9 FLZN SP	SECHSKANTSCHRAUBE		
27	11 10 158 4	2	SAFETY PLUG W HINGE-LID 6X42X5,5X32 V	SICHERHEITSKLAPPSTECKER		
28	42 15 002 08	8	WASHER DIN 6916 17 -C45 VERZ	SCHEIBE		
29	40 61 236 01	1	HEX SCREW ISO 4014 M20X130 8.8 A3C	SECHSKANTSCHRAUBE		
30	41 19 024 08	1	HEX NUT DIN 985 M20 10 A3C	SECHSKANTMUTTER		
32	10 28 980 8	1	WASHER ISO 7089 20 300HV FLZN SPF	SCHEIBE		
33	72 58 655 08	1	GRIDIRON T1020X740X30/3 S235JR T ZN K	GITTERROST-P		
34	72 58 656 08	1	GRIDIRON T1020X975X30/3 S235JR T ZN K	GITTERROST-P		
35	72 58 658 08	1	GRIDIRON T3660X1000X30/3 S235JR T ZN K	GITTERROST-SP		
36	72 58 167 08	1	GRIDIRON T1090X1000X30/2 S235JR T ZN K	GITTERROST-P		
37	10 10 062 1	18	DISH MOUNTING	TELLERBEFESTIGUNG		
38	40 01 461	18	HEX SCREW ISO 4014 M8X50 8.8 A2C	SECHSKANTSCHRAUBE		
39	41 19 005 08	18	HEX NUT DIN 985 M8 8 A2C	SECHSKANTMUTTER		
40	94 11 381 08	18	WASHER 70X3 DC01 FE//ZN20//C	SCHEIBE		
41	95 61 979 08	1	TUBE 219,1X8X130 S355J2H	ROHR		
42	95 61 980 08	1	TUBE 219,1X8X930 S355J2H	ROHR		
43	92 46 474 08	4	CONNECTING PIN WELDED FE//ZN20//C	ABSTECKBOLZEN SCHWK.		
44	45 14 265 08	2	PIN DIN 1436 25X180X172 42CRMO4 GASN.	BOLZEN		
45	95 67 444 08	2	PLATE 4X70X130 S315MC FE//ZN20//C	BLECH		
46	95 67 445 08	2	PLATE 4X80X286 S315MC FE//ZN20//C	BLECH		
47	42 00 012 01	4	WASHER ISO 7089 8 200HV A3C	SCHEIBE		
48	42 12 019 08	2	WASHER DIN 1441 31 ST VERZ	SCHEIBE		
49	92 71 454 08	2	ROD CPL. 4,98M ⇨ 3 714 012 92 71 454 08	STANGE KPL.		
50	92 71 077 08	2	BRACKET COMPL.	LASCHE KPL.		
51	92 71 076 08	4	BRACKET COMPL.	LASCHE KPL.		
52	95 66 648 08	4	PIN RD56X168 35NICRMOV125	BOLZEN		
53	53 01 333 08	4	LOCKING RING DIN 471 55X3	SICHERUNGSRING		
54	92 70 945 08	4	BRACKET COMPL.	LASCHE KPL.		
55	95 66 686 08	4	PIN 100.0X225 35NICRMOV125 SPF	BOLZEN		

Pos.	Item	Quantity	Description	Bezeichnung	Serie	K
56	42 80 064 08	4	LOCKING RING DIN 471 90X3	SICHERUNGSRING		
57	95 61 820 08	2	TUBE 108X8X40 S770QL	ROHR		
58	97 00 832 08	4	WASHER 8x140x140 S355MC FE//ZN20//C	SCHEIBE		
59	43 30 112 08	2	SPLIT PIN ISO 1234 13X125 ST A3C	SPLINT		
60	71 09 088 01	4	RING	RING		
61	95 41 785 08	8	WASHER RD70X2 DC01 FE//ZN20//C	SCHEIBE		
62	97 00 833 08	8	WASHER 2.5x130x130 DC01 FE//ZN20//C	SCHEIBE		

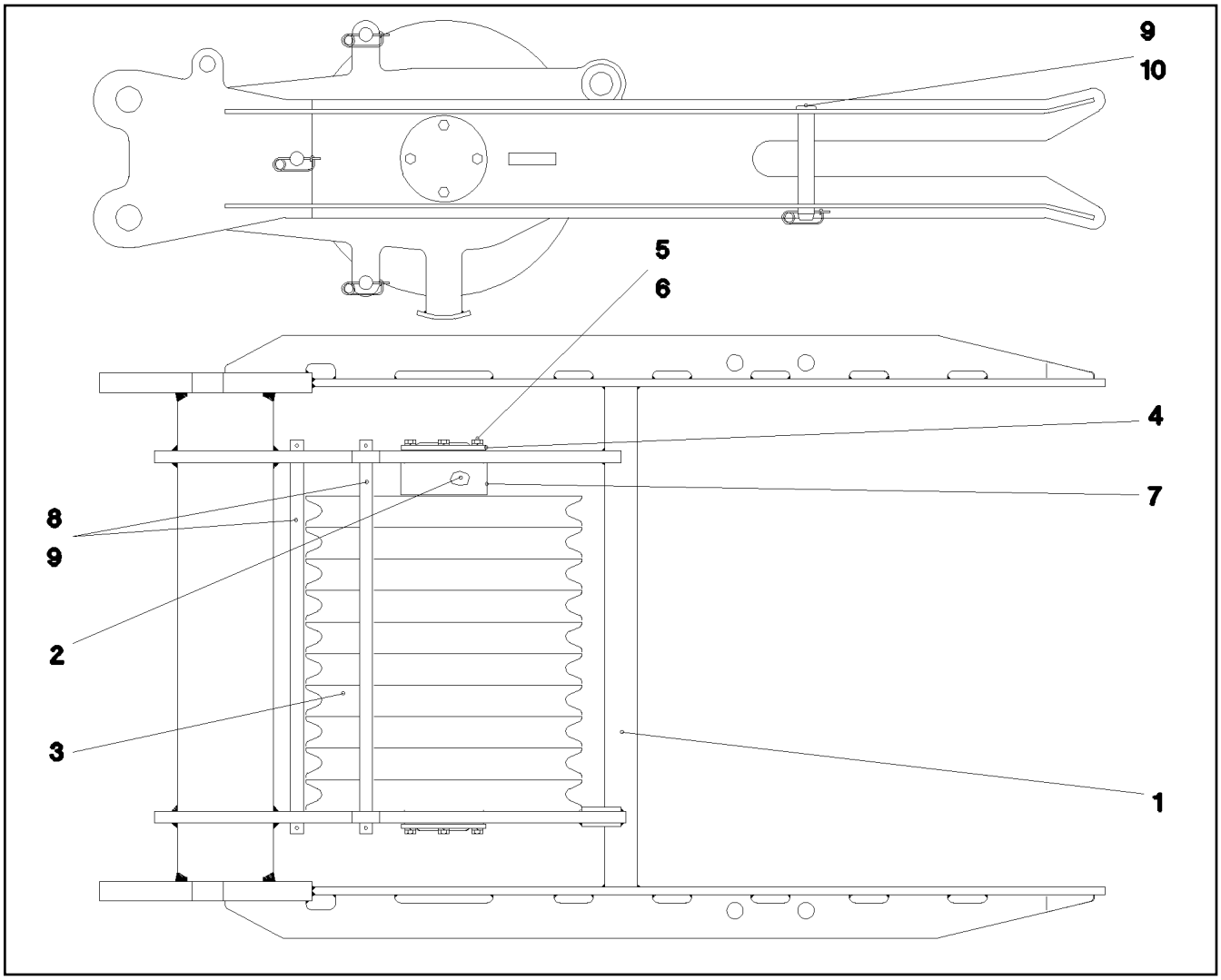

Pos.	Item	Quantity	Description	Bezeichnung	Serie	K
1	92 49 309 08	1	LUFFING PULLEY BLOCK WELDED C.	VERSTELLFLASCHE SCHWK.		
2	95 67 132 08	1	AXLE RD200X950 35NICRMOV125	ACHSE		
3	92 68 928 08	10	ROPE PULLEY CPL. SPF ⇨ 2 652 007 92 68 928 08	SEILROLLE KPL.		
4	94 23 101 08	2	WASHER 12X215X215 S355MC FE//ZN20//C	SCHEIBE		
5	49 00 123	8	HEX SCREW ISO 4017 M16X35 8.8 A3C	SECHSKANTSCHRAUBE		
7	94 36 768 08	1	TUBE 219,1X8X80 S355J2H	ROHR		
8	45 25 436 08	3	PIN ISO 2340 B33X1000X980 ST FE//ZN20//C	BOLZEN		
9	43 31 025 08	5	RETAINING SPRING 5X122 A3C	SICHERUNGSFEDER		
10	45 12 370 08	2	PIN DIN 1435 40X290X260 ST.52 VERZ	BOLZEN		

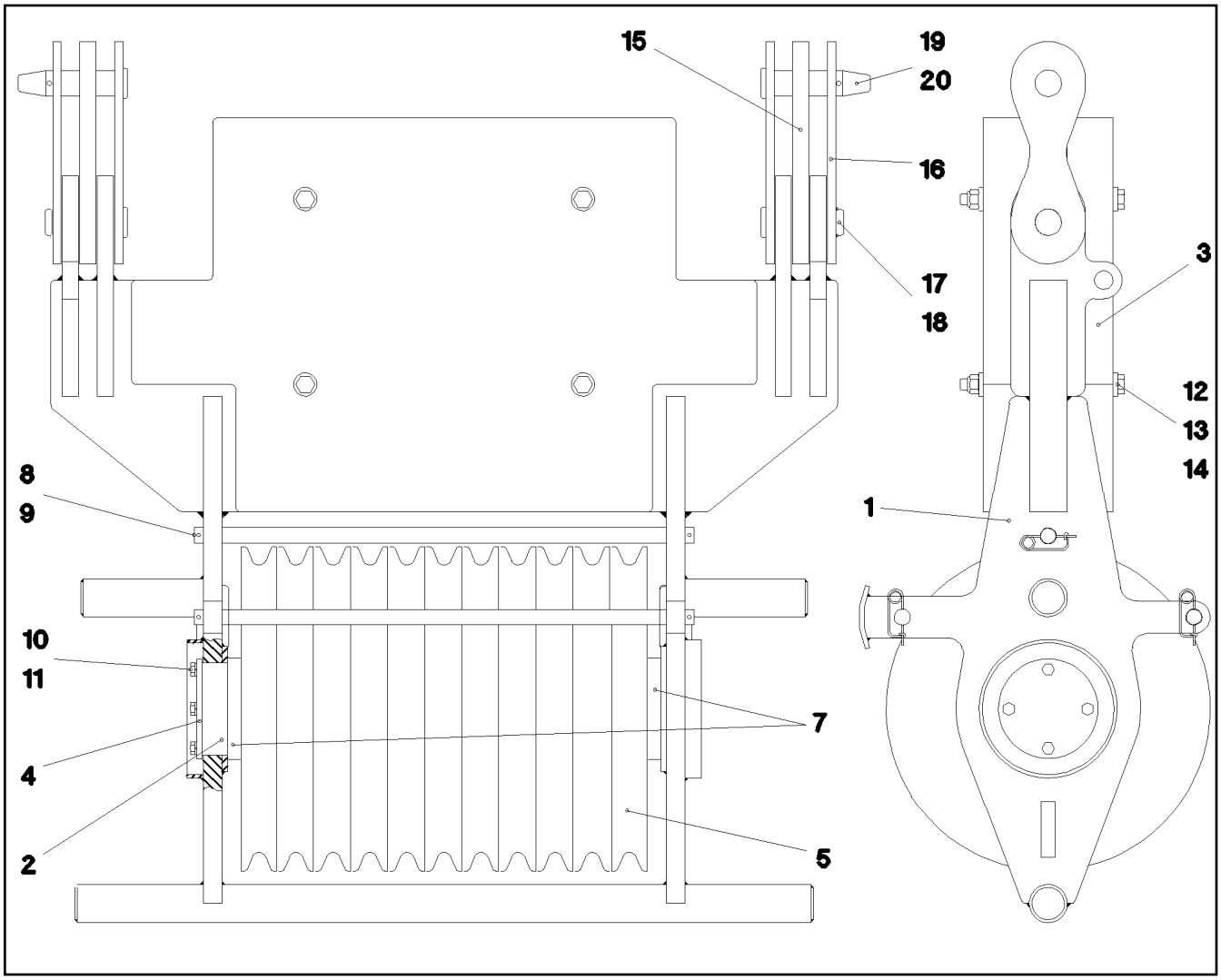

Pos.	Item	Quantity	Description	Bezeichnung	Serie	K
1	92 71 178 08	1	LUFFING PULLEY BLOCK WELDED C.	VERSTELLFLASCHE SCHWK.		
2	95 67 134 08	1	AXLE RD200X1045 35NICRMOV125	ACHSE		
3	95 67 371 08	2	PLATE 100X1350X850 S355J2+N	BLECH		
4	94 23 101 08	2	WASHER 12X215X215 S355MC FE//ZN20//C	SCHEIBE		
5	92 68 928 08	11	ROPE PULLEY CPL. SPF ⇨ 2 652 007 92 68 928 08	SEILROLLE KPL.		
7	93 22 271 08	2	DISTANCE TUBE RD219,1X27 S355J2H	DISTANZROHR		
8	45 25 437 08	3	PIN ISO 2340 B33X1080X1060 ST FE//ZN20//	BOLZEN		
9	43 31 025 08	6	RETAINING SPRING 5X122 A3C	SICHERUNGSFEDER		
10	49 00 123	8	HEX SCREW ISO 4017 M16X35 8.8 A3C	SECHSKANTSCHRAUBE		
11	10 28 980 6	8	WASHER ISO 7089 16 300HV FLZN SPF	SCHEIBE		
12	40 61 293 08	4	HEX SCREW ISO 4014 M24X340 8.8 A3C	SECHSKANTSCHRAUBE		
13	41 19 025 08	4	HEX NUT DIN 985 M24 8 A3C	SECHSKANTMUTTER		
14	42 16 013 08	8	WASHER DIN 7349 25 ST VERZ	SCHEIBE		
15	92 71 077 08	2	BRACKET COMPL.	LASCHE KPL.		
16	92 71 076 08	4	BRACKET COMPL.	LASCHE KPL.		
17	95 66 648 08	2	PIN RD56X168 35NICRMOV125	BOLZEN		
18	53 01 333 08	2	LOCKING RING DIN 471 55X3	SICHERUNGSRING		
19	95 66 857 08	2	PIN RD56X216 35NICRMOV125 GASN.	BOLZEN		
20	43 31 050 08	2	RETAINING SPRING DIN 2194 6 A3C	SICHERUNGSFEDER		

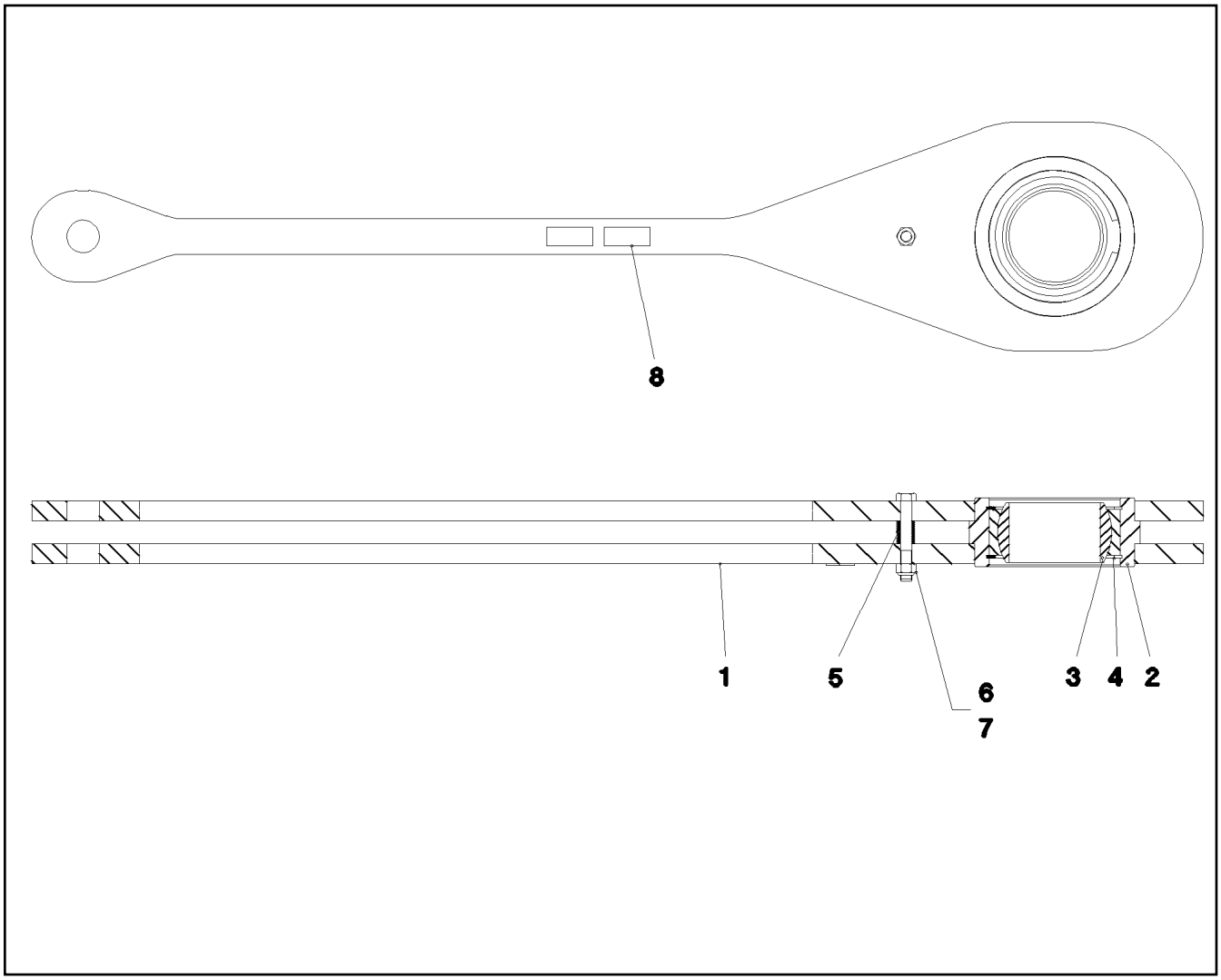

Pos.	Item	Quantity	Description	Bezeichnung	Serie	K
1	96 34 900 08	2	ROD WITH BOARD	STANGE MIT SCHILD		
(1)	95 67 115 08	1	ROD 35X404X2058 S960QL+Z25 SPF	STANGE		
(2)	97 35 676 08	1	PLATE IDENTIFICATION NUMBER IDENT-N	SCHILD IDENTNR.		
2	95 67 116 08	1	BUSHING 298.5X125 S890QL1	BUCHSE		
3	74 69 164 08	1	SPHERICAL BEARING GE160-UK-2RS-B	GELENKLAGER		
4	42 81 058 08	2	LOCKING RING DIN 472 230X5	SICHERUNGSRING		
5	94 12 040 08	1	TUBE 30X4X40 S355J2H FE//ZN20//C	ROHR		
6	40 61 234 14	1	HEX SCREW ISO 4014 M20X140 8.8 A3C	SECHSKANTSCHRAUBE		
7	41 19 024 08	1	HEX NUT DIN 985 M20 10 A3C	SECHSKANTMUTTER		
8	97 35 919 08	1	PLATE ASSEMBLY BG-NR. PVC-SILBER SP	SCHILD BAUGRUPPE		

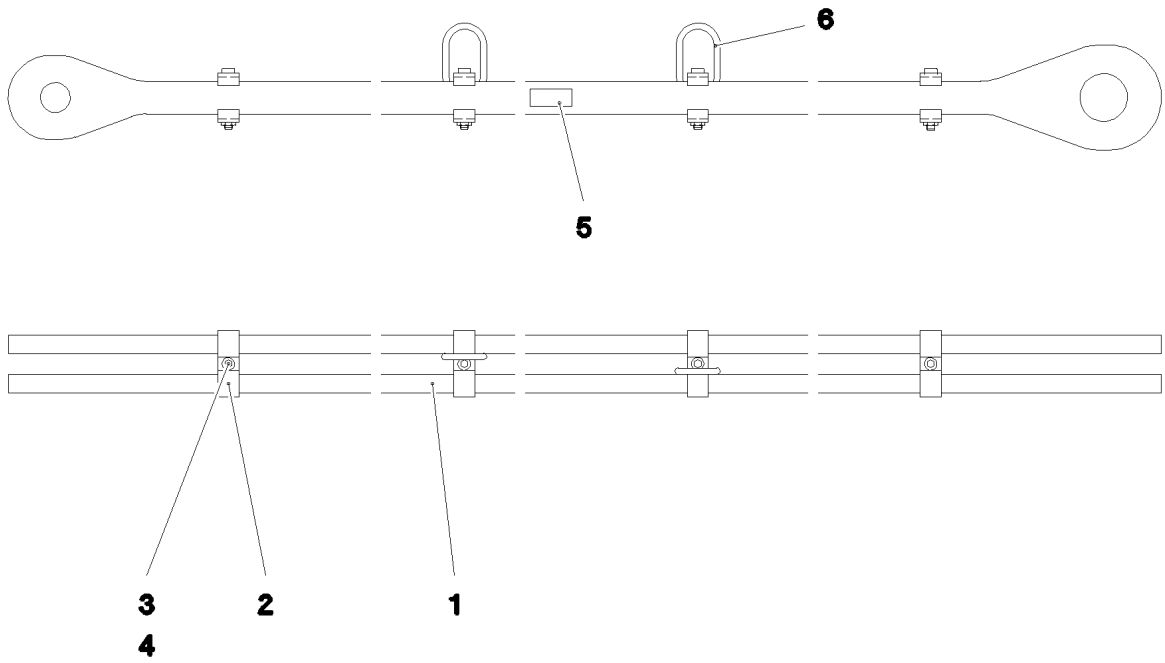

Pos.	Item	Quantity	Description	Bezeichnung	Serie	K
1	95 67 112 08	2	ROD 35x4798x204 S960QL+Z25 SPF	STANGE		
2	95 70 394 08	8	CLAMP 40X127X24 S355J2+N FE//ZN20//C	KLAMMER		
3	40 42 180 01	4	SOCKET HEAD SCREW ISO 4762 M16X100	ZYLINDERSCHRAUBE		
4	41 15 145 08	4	HEX NUT ISO 4032 M16 8 A3C	SECHSKANTMUTTER		
5	97 35 676 08	1	PLATE IDENTIFICATION NUMBER IDENT-N	SCHILD IDENTNR.		
6	10 87 156 8	2	OVAL LOAD RING 11X60X120 GK 10 SPF	OVALRING		
700	96 92 996 08	1	SIGNS 4.59M	BESCHILDERUNG		
(1)	97 05 267 0	1	SIGN 170X55 KLEBEFOLIE SPF	SCHILD		

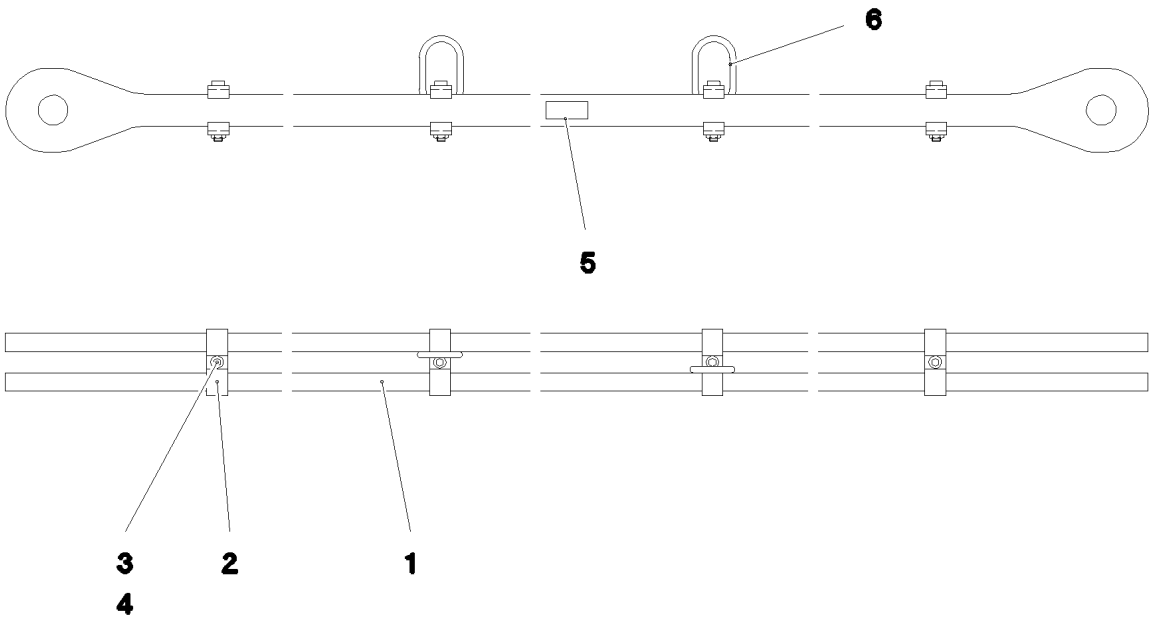

Pos.	Item	Quantity	Description	Bezeichnung	Serie	K
1	95 70 161 08	2	ROD 35X164X5168 S960QL+Z25 SPF	STANGE		
2	95 70 394 08	8	CLAMP 40X127X24 S355J2+N FE//ZN20//C	KLAMMER		
3	40 42 180 01	4	SOCKET HEAD SCREW ISO 4762 M16X100	ZYLINDERSCHRAUBE		
4	41 15 145 08	4	HEX NUT ISO 4032 M16 8 A3C	SECHSKANTMUTTER		
5	97 35 676 08	1	PLATE IDENTIFICATION NUMBER IDENT-N	SCHILD IDENTNR.		
6	10 87 156 8	2	OVAL LOAD RING 11X60X120 GK 10 SPF	OVALRING		
700	96 92 997 08	1	SIGNS 4.98M	BESCHILDERUNG		
(1)	97 05 532 0	1	SIGN 170X55 KLEBEFOLIE SPF	SCHILD		

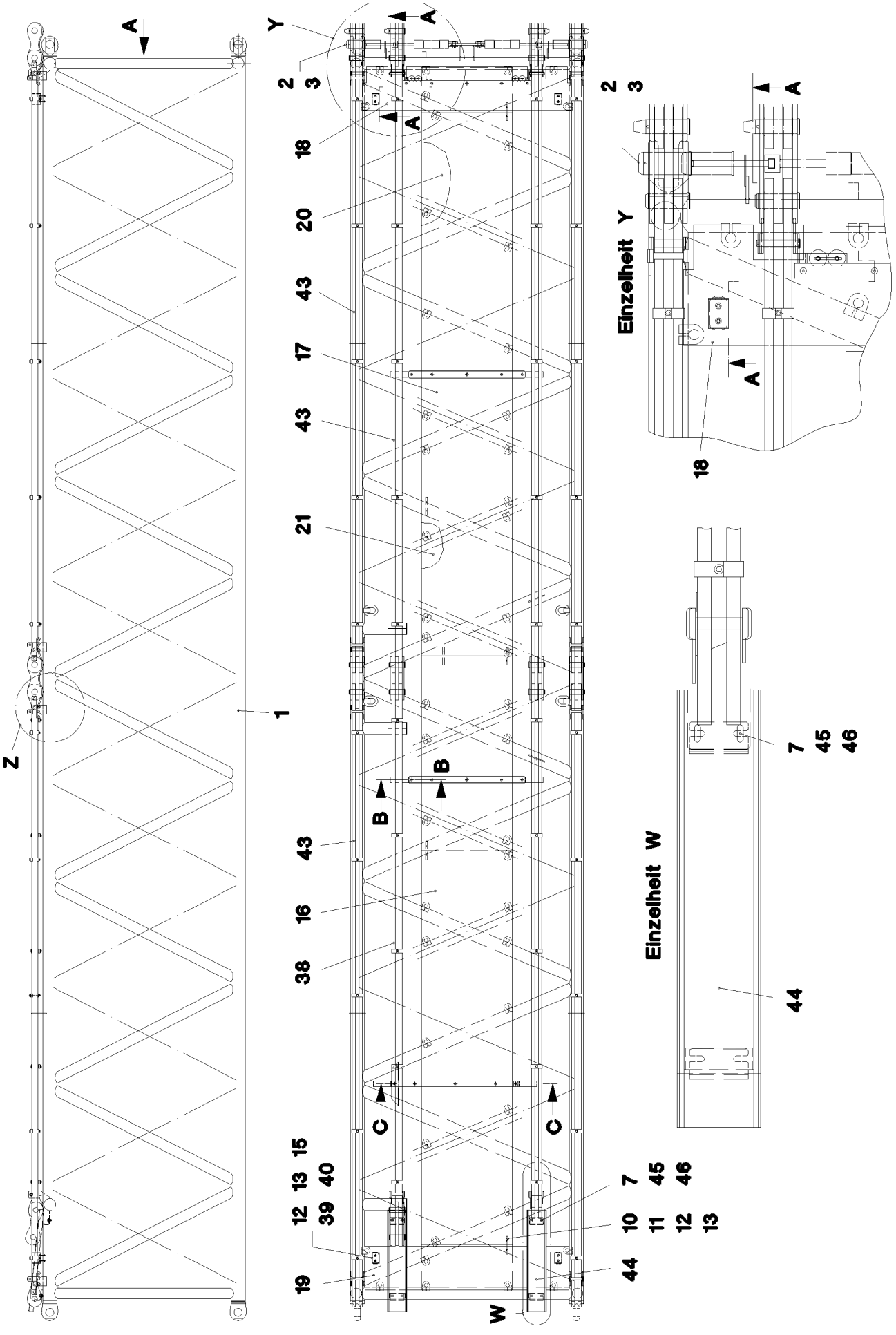

27.5.2016 023214	**etk_en_de_074713 LR 1750**	❑ 510 (1/3)
LIEBHERR	**D INTERMEDIATE SECTION** **D-ZWISCHENSTUECK**	⇨ **3 715** **91 44 697 08**

Schnitt A–A

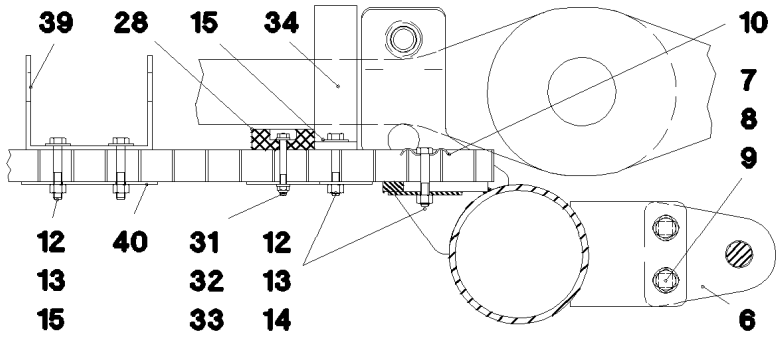

Ansicht A

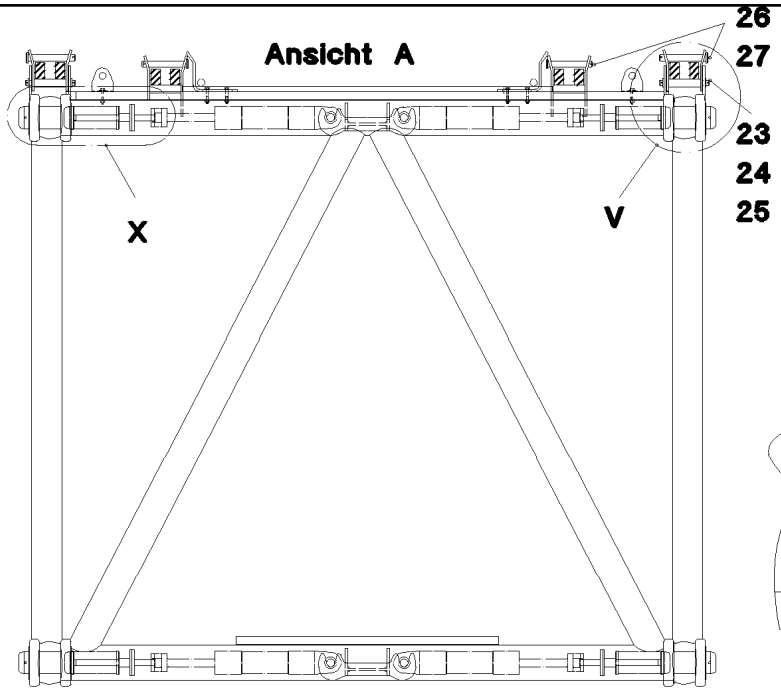

Einzelheit V

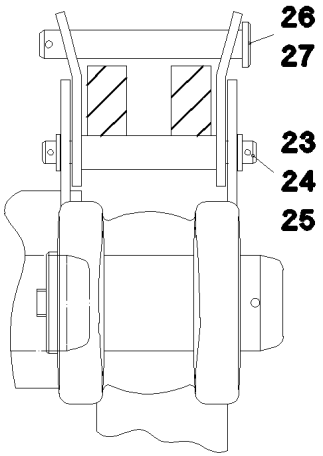

Einzelheit X

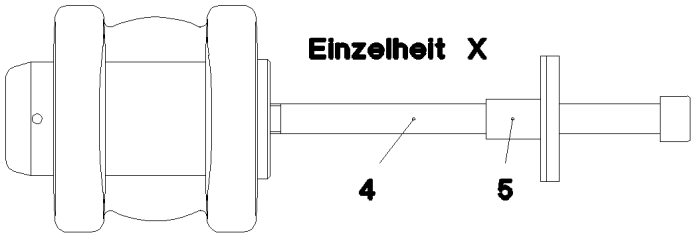

Einzelheit Z

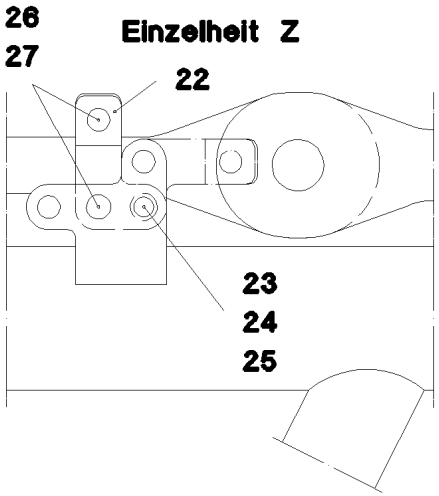

Schnitt B–B

(um 90° gedreht gez.)

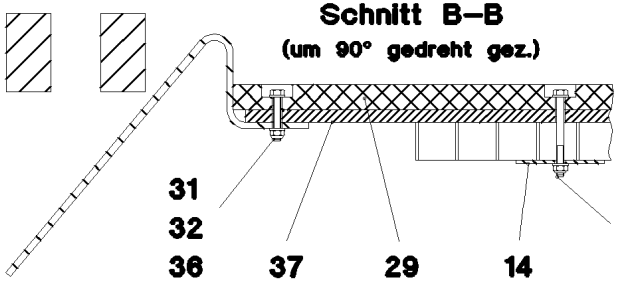

Schnitt C–C

(um 90° gedreht gez.)

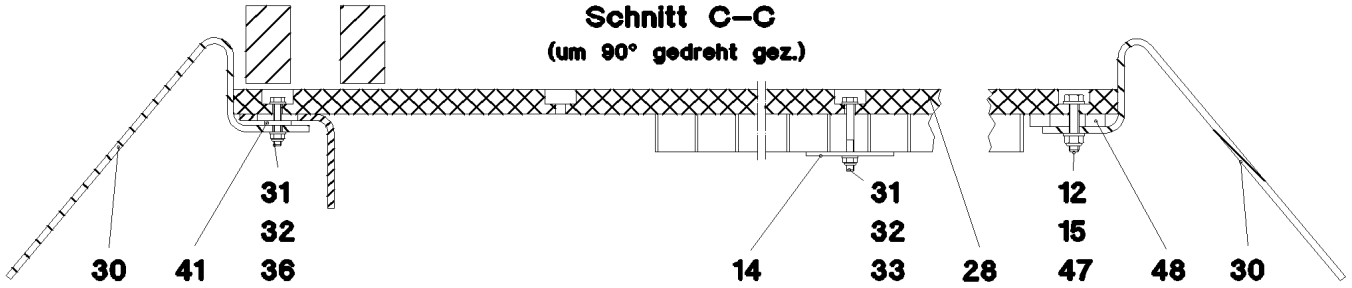

Pos.	Item	Quantity	Description	Bezeichnung	Serie	K
1	92 68 898 08	1	D INTERMED. SECTION WELD. CON. 14M	D-ZWISCHENSTUECK SCHWK.		
2	95 46 581 08	4	PIN 100.0X210 35NICRMOV125 GASN. SPF	BOLZEN		
3	43 31 052 08	4	RETAINING SPRING 8 VERZ.	SICHERUNGSFEDER		
4	40 43 263 08	4	SOCKET HEAD SCREW DIN 912 M24X360 1	ZYLINDERSCHRAUBE		
5	95 08 645 08	4	TUBE RD31,8X2,6X42 S355J2H VERZ	ROHR		
6	95 50 518 08	4	PLATE 5X140X100 S700MC	BLECH		
7	49 00 204	16	HEX SCREW ISO 4017 M12X35 8.8 A3C	SECHSKANTSCHRAUBE		
8	41 15 143 08	8	HEX NUT ISO 4032 M12 8 A3C	SECHSKANTMUTTER		
9	42 18 011 08	16	WASHER ISO 7093-1 A 13 ST A3C	SCHEIBE		
10	72 58 100 08	64	UPPER FASTENING 52x26x3	BEFESTIGUNGSOBERTEIL		
11	95 01 101 08	6	PLATE 8X200X20 S355MC FE//ZN20//C	BLECH		
12	41 19 005 08	73	HEX NUT DIN 985 M8 8 A2C	SECHSKANTMUTTER		
13	40 61 024	72	HEX SCREW ISO 4014 M8X55 8.8 A2C	SECHSKANTSCHRAUBE		
14	94 11 381 08	69	WASHER 70X3 DC01 FE//ZN20//C	SCHEIBE		
15	42 00 012 01	14	WASHER ISO 7089 8 200HV A3C	SCHEIBE		
16	72 58 087 08	1	GRIDIRON T6500X1000X30/3 S235JR T ZN K	GITTERROST-SP		
17	72 58 086 08	1	GRIDIRON T6000X1000X30/3 S235JR T ZN K	GITTERROST-SP		
18	72 58 646 08	1	GRIDIRON T2300X483X30/3 S235JR T ZN K	GITTERROST-P		
19	72 58 040 08	1	GRIDIRON T2250X483X30/2 S235JR T ZN K	GITTERROST-P		
20	72 58 219 08	2	GRIDIRON T4850X1000X30/3 S235JR T ZN K	GITTERROST-SP		
21	72 58 094 08	1	GRIDIRON T3800X1000X30/3 S235JR T ZN K	GITTERROST-SP		
22	92 71 258 08	8	REST WELDED	ABLAGE SCHWK.		
23	45 00 235 08	8	PIN ISO 2340 B20X190X175 42CRMO4+QT	BOLZEN		
24	42 12 013 08	16	WASHER DIN 1441 21 ST VERZ	SCHEIBE		
25	43 30 065 08	16	SPLIT PIN ISO 1234 5X40 ST A3C	SPLINT		
26	45 14 265 08	20	PIN DIN 1436 25X180X172 42CRMO4 GASN.	BOLZEN		
27	43 31 025 08	20	RETAINING SPRING 5X122 A3C	SICHERUNGSFEDER		
28	28 81 983 08	2	SUPPORT 20X60X1410 PA6G	AUFLAGE		
29	28 30 919 08	2	SUPPORT 20X60X1290 PA6G	AUFLAGE		
30	95 64 428 08	6	PLATE 5X393X60 S355MC FE//ZN20//C	BLECH		
31	41 19 004 08	18	HEX NUT DIN 985 M6 8 A2C	SECHSKANTMUTTER		
32	46 00 198	36	WASHER ISO 7093-1 6 200HV A3C	SCHEIBE		
33	46 01 161	7	HEX SCREW ISO 4014 M6X55 8.8 A2C	SECHSKANTSCHRAUBE		
34	95 64 429 08	2	PLATE 8X40X294 S700MC	BLECH		
35	46 00 356	6	HEX SCREW ISO 4014 M6X65 8.8 A2C	SECHSKANTSCHRAUBE		
36	49 00 595	5	HEX SCREW ISO 4017 M6X35 8.8 A2C	SECHSKANTSCHRAUBE		
37	95 66 392 08	2	PLATE 10X80X1270 S235JR	BLECH		
38	92 71 486 08	2	ROD 5,72M.	STANGE		
			⇨ 3 715 001 92 71 486 08			
39	95 67 445 08	4	PLATE 4X80X286 S315MC FE//ZN20//C	BLECH		
40	95 67 444 08	4	PLATE 4X70X130 S315MC FE//ZN20//C	BLECH		
41	42 16 025	1	WASHER DIN 7349 8,4 200HV A3C	SCHEIBE		
43	92 71 488 08	6	ROD 7M.	STANGE		
			⇨ 3 223 001 92 71 488 08			
44	92 86 561 08	2	RAIL WELDED	SCHIENE SCHWK.		
45	41 19 007 08	8	HEX NUT DIN 985 M12 8 A3C	SECHSKANTMUTTER		
46	42 18 011 08	8	WASHER ISO 7093-1 A 13 ST A3C	SCHEIBE		
47	49 00 614	1	HEX SCREW ISO 4017 M8X40 8.8 A2C	SECHSKANTSCHRAUBE		
48	42 16 014 08	1	WASHER DIN 7349 28 ST VERZ	SCHEIBE		

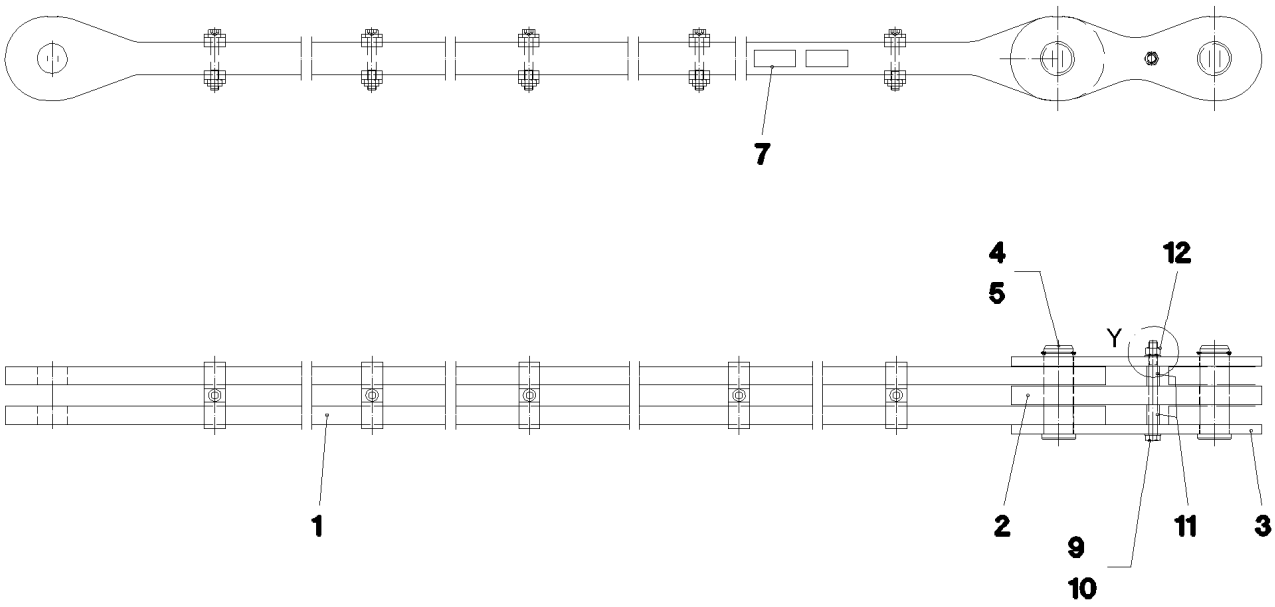

Pos.	Item	Quantity	Description	Bezeichnung	Serie	K
1	92 71 487 08	1	ROD 5,72M. ⇨ 3 715 002 92 71 487 08	STANGE VORM.		
2	92 71 077 08	1	BRACKET COMPL.	LASCHE KPL.		
3	92 71 076 08	2	BRACKET COMPL.	LASCHE KPL.		
4	95 66 648 08	2	PIN RD56X168 35NICRMOV125	BOLZEN		
5	53 01 333 08	2	LOCKING RING DIN 471 55X3	SICHERUNGSRING		
7	97 35 919 08	1	PLATE ASSEMBLY BG-NR. PVC-SILBER SP	SCHILD BAUGRUPPE		
9	40 61 186 01	1	HEX SCREW ISO 4014 M16X180 8.8 A3C	SECHSKANTSCHRAUBE		
10	10 28 980 6	2	WASHER ISO 7089 16 300HV FLZN SPF	SCHEIBE		
11	95 19 113 08	2	TUBE 25X3X38 E355+N VERZ	ROHR		
12	41 19 009 08	1	HEX NUT DIN 985 M16 8 A3C	SECHSKANTMUTTER		
700	96 92 874 08	1	SIGNS 5.72M	BESCHILDERUNG		
(1)	97 05 412 4	1	SIGN 170X55 KLEBEFOLIE SPF	SCHILD		

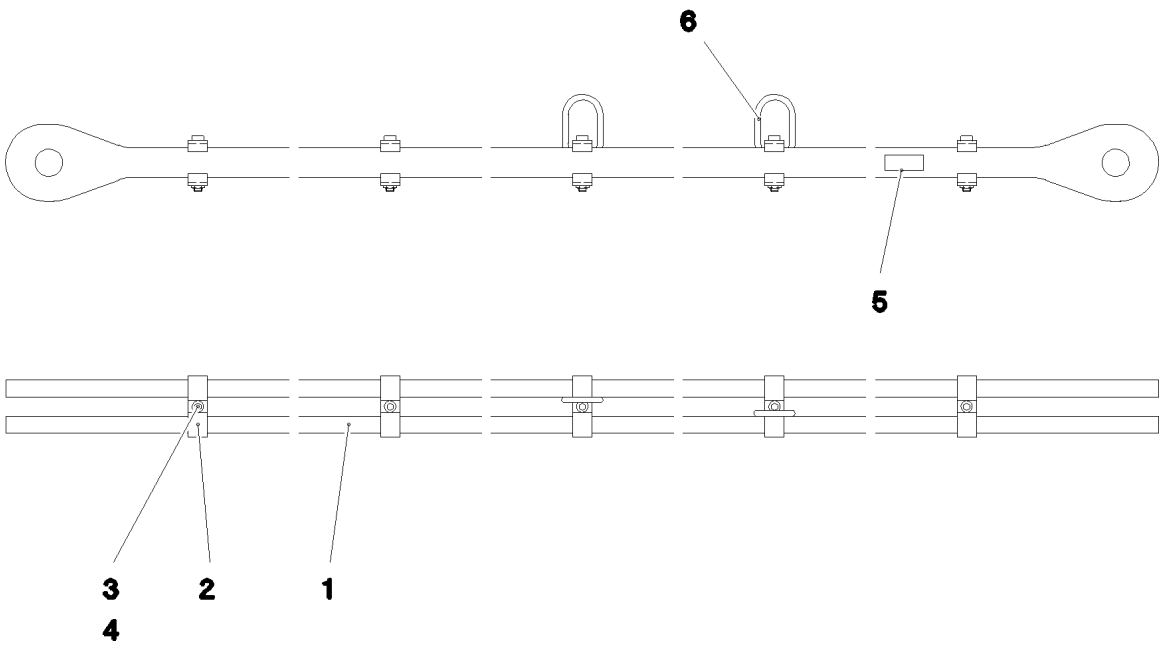

Pos.	Item	Quantity	Description	Bezeichnung	Serie	K
1	95 70 452 08	2	ROD 35X164X5908 S960QL+Z25 SPF	STANGE		
2	95 70 394 08	10	CLAMP 40X127X24 S355J2+N FE//ZN20//C	KLAMMER		
3	40 42 180 01	5	SOCKET HEAD SCREW ISO 4762 M16X100	ZYLINDERSCHRAUBE		
4	41 15 145 08	5	HEX NUT ISO 4032 M16 8 A3C	SECHSKANTMUTTER		
5	97 35 676 08	1	PLATE IDENTIFICATION NUMBER IDENT-N	SCHILD IDENTNR.		
6	10 87 156 8	2	OVAL LOAD RING 11X60X120 GK 10 SPF	OVALRING		

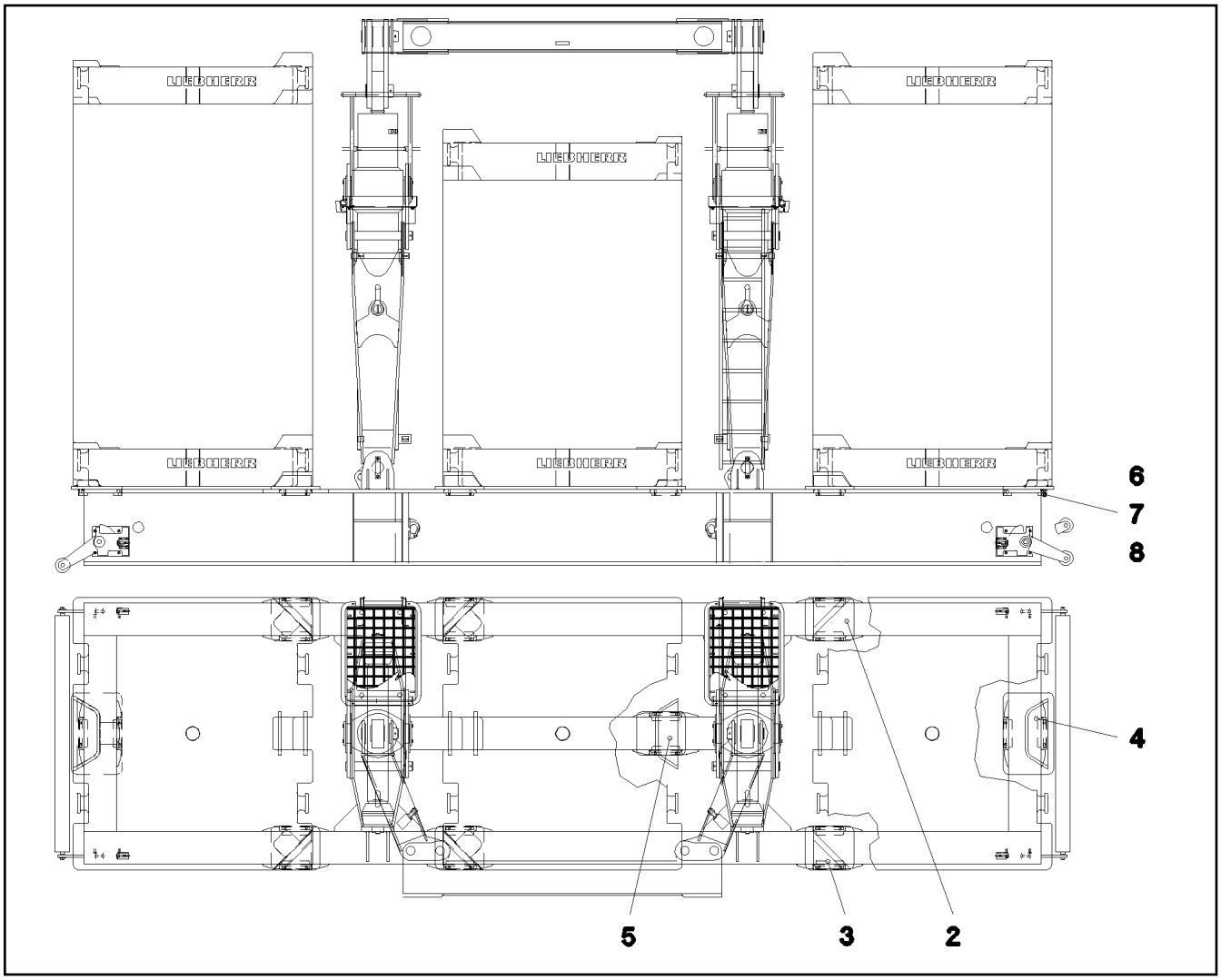

Pos.	Item	Quantity	Description	Bezeichnung	Serie	K
2	92 86 548 08	3	CENTRE PLATE WELDM.	ZENTRIERPLATTE SCHWK.		
3	92 86 549 08	3	CENTRE PLATE WELDM.	ZENTRIERPLATTE SCHWK.		
4	92 86 552 08	2	CENTRE PLATE WELDM.	ZENTRIERPLATTE SCHWK.		
5	92 86 553 08	1	CENTRE PLATE WELDM.	ZENTRIERPLATTE SCHWK.		
6	97 08 448 08	18	PLATE 20X255X80 S355J2+N	BLECH		
7	46 00 189	36	HEX SCREW ISO 4017 M16X50 8.8 A3C	SECHSKANTSCHRAUBE		
8	10 28 980 6	36	WASHER ISO 7089 16 300HV FLZN SPF	SCHEIBE		

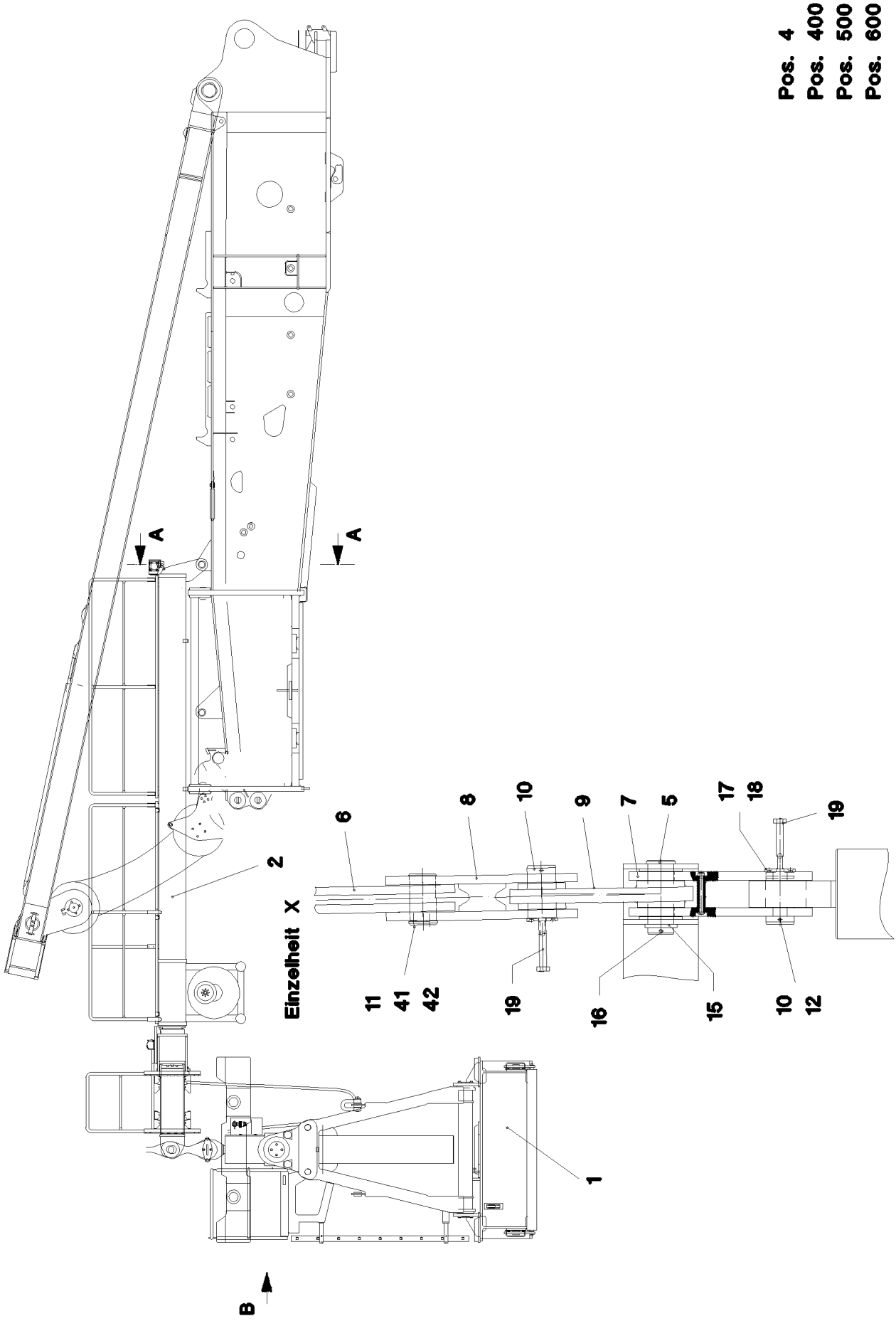
Pos. 4
Pos. 400
Pos. 500
Pos. 600
A
A
B
Einzelheit X
1
2
5
6
7
8
9
10
10
11
12
15
16
17
18
19
19
41
42

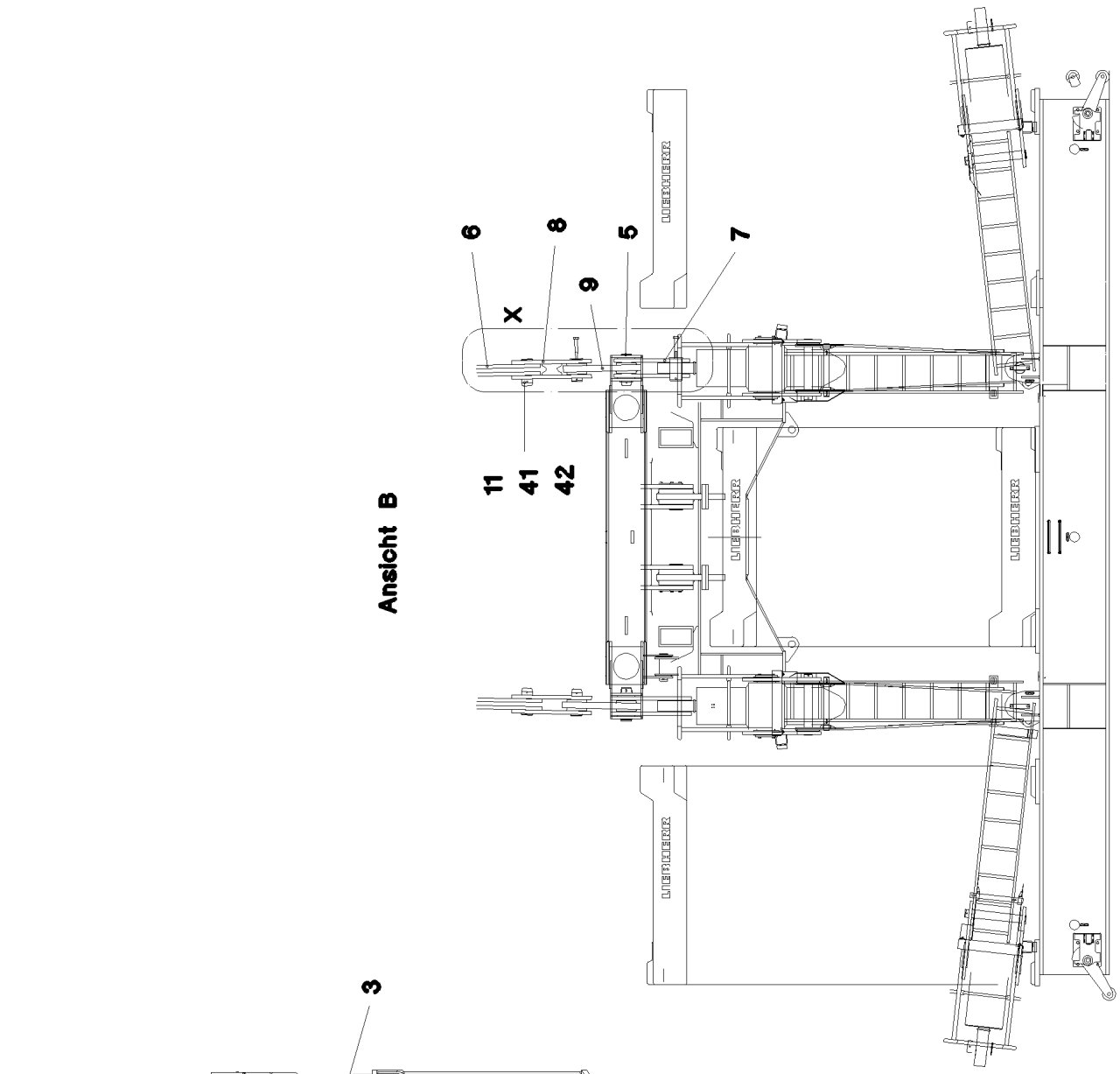
Ansicht B
6
8
5
7
9
X
11
41
42
LIEBHERR

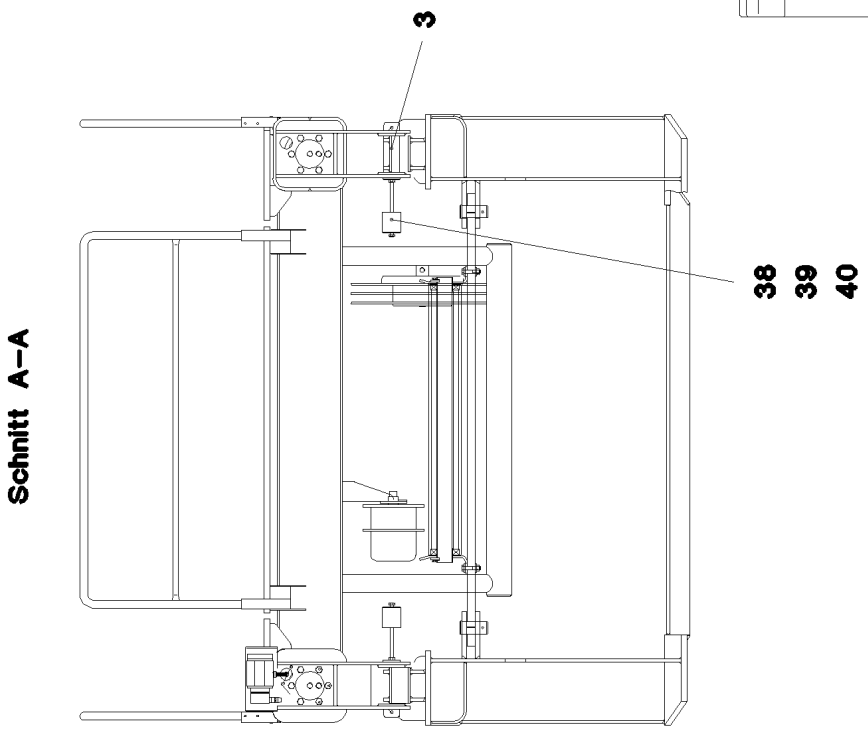
Schnitt A–A
3
38
39
40

Pos.	Item	Quantity	Description	Bezeichnung	Serie	K
1	96 19 998 08	1	BALLAST PALETTE PRE-ASS. ⇨ 3 745 001 96 19 998 08	BALLASTPALETTE VORM.		
2	96 19 999 08	1	GUIDE PRE-ASS. ⇨ 3 745 004 96 19 999 08	FUEHRUNG VORM.		
3	97 05 014 08	2	PIN 85x292 35NICRMOV125	BOLZEN		
4	43 31 052 08	2	RETAINING SPRING 8 VERZ.	SICHERUNGSFEDER		
5	97 05 278 08	2	PIN 120.0x315 35NICRMOV125	BOLZEN		
6	92 17 630 08	2	ROD CPL. ⇨ 3 745 005 92 17 630 08	STANGE KPL.		
7	96 23 072 08	2	CONNECTING LINK PRE-ASS. ⇨ 3 745 008 96 23 072 08	LASCHE VORM.		
8	92 17 631 08	2	CONNECTING LINK WELDED	LASCHE SCHWK.		
9	92 17 633 08	2	CONNECTING LINK WELDED SPF	LASCHE SCHWK.		
11	97 12 177 08	2	PIN 120.0X200 35NICRMOV125	BOLZEN		
12	43 31 052 08	4	RETAINING SPRING 8 VERZ.	SICHERUNGSFEDER		
15	42 00 057 08	2	WASHER ISO 7089 110 200HV A3C	SCHEIBE		
16	43 30 115 08	2	SPLIT PIN ISO 1234 13X160 ST A3C	SPLINT		
38	94 89 184 08	2	AXLE 90.0X100 S355J2+AR FE//ZN20//C	ACHSE		
39	40 61 198 08	2	HEX SCREW ISO 4014 M16X300 8.8 A3C	SECHSKANTSCHRAUBE		
40	41 15 145 08	2	HEX NUT ISO 4032 M16 8 A3C	SECHSKANTMUTTER		
41	97 12 180 08	2	COVER 15X120X120 S690QL	DECKEL		
42	46 00 182	6	SOCKET HEAD SCREW ISO 4762 M10X20 8.	ZYLINDERSCHRAUBE		
50	97 00 626 4	4	PIN 140.0X255 35NICRMOV125 SPF	BOLZEN		
51	10 65 114 3	4	SAFETY PLUG W HINGE-LID 20X150X20X11	SICHERHEITSKLAPPSTECKER		
52	42 18 015 08	4	WASHER DIN 9021 A 20 ST A3C	SCHEIBE		
53	97 00 626 5	4	SLEEVE 30.0X13 E355+N	HUELSE		
54	96 65 730 08	4	COVER WELDED FE//ZN20//C	DECKEL SCHWK.		
55	46 00 078	4	HEX SCREW ISO 4017 M20X50 8.8 A3C	SECHSKANTSCHRAUBE		
56	40 61 346 08	8	HEX SCREW ISO 4014 M30X280 8.8 A3C	SECHSKANTSCHRAUBE		
400	91 00 760 08	1	HYDR. SUSPENDED BALLAST ⇨ 3 978 91 00 760 08	HYDR.SCHWEBEBALLAST		
500	91 45 892 08	1	ELECTRICS F.SUSPENDED BALLAST ⇨ 2 780 100 91 45 892 08	ELEKTRIK SCHWEBEBALLAST		
600	92 99 170 08	1	ADD.EQUIPM.F.SUSP. BALLAST ⇨ 3 745 007 92 99 170 08	ZUSATZAUSR.F.SCHWEBEBALL		

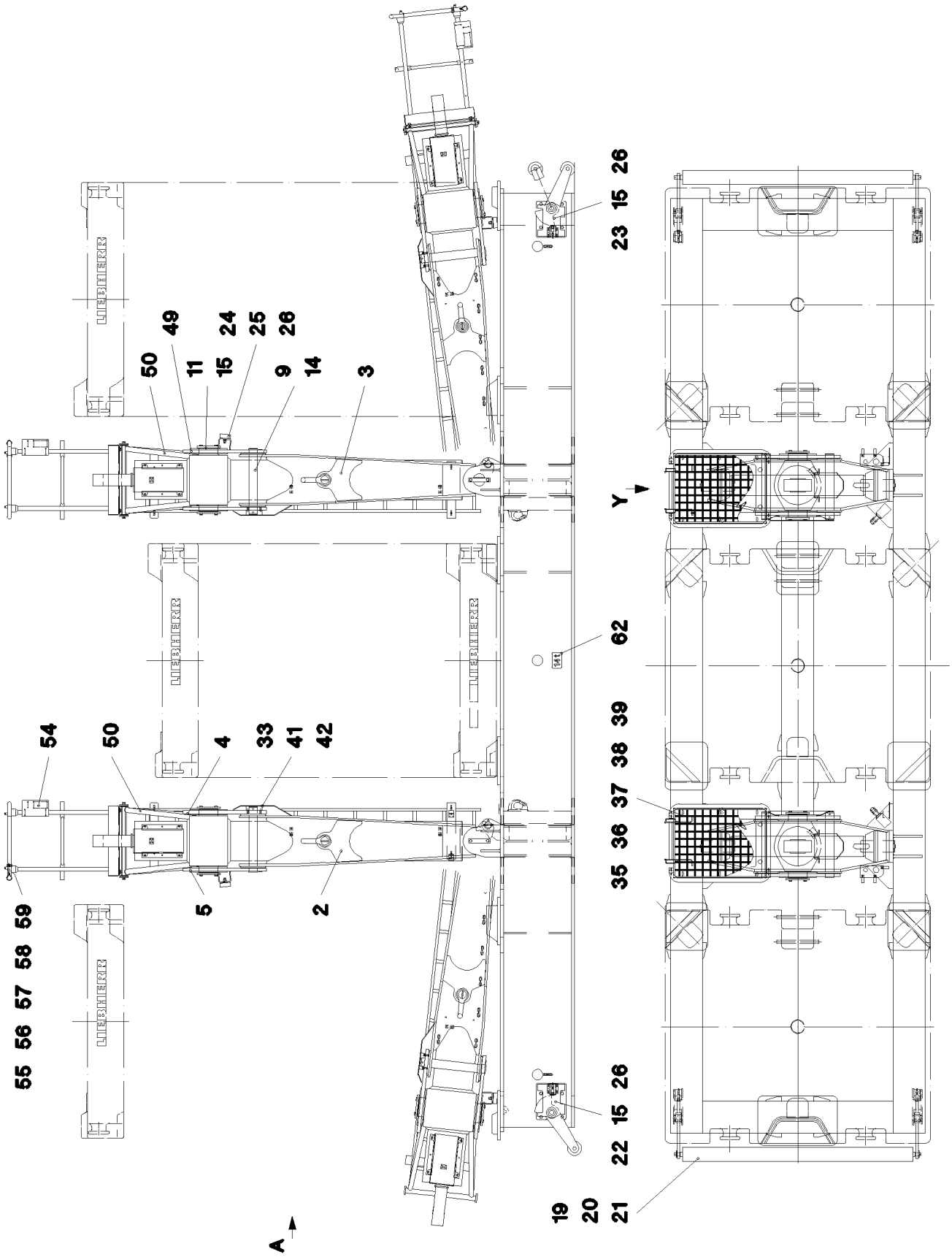

27.5.2016 032131 LIEBHERR	**etk_en_de_074713 LR 1750** **BALLAST PALETTE PRE-ASS.** **BALLASTPALETTE VORM.**	519 (1/4) ⇨ **3 745 001** **96 19 998 08**

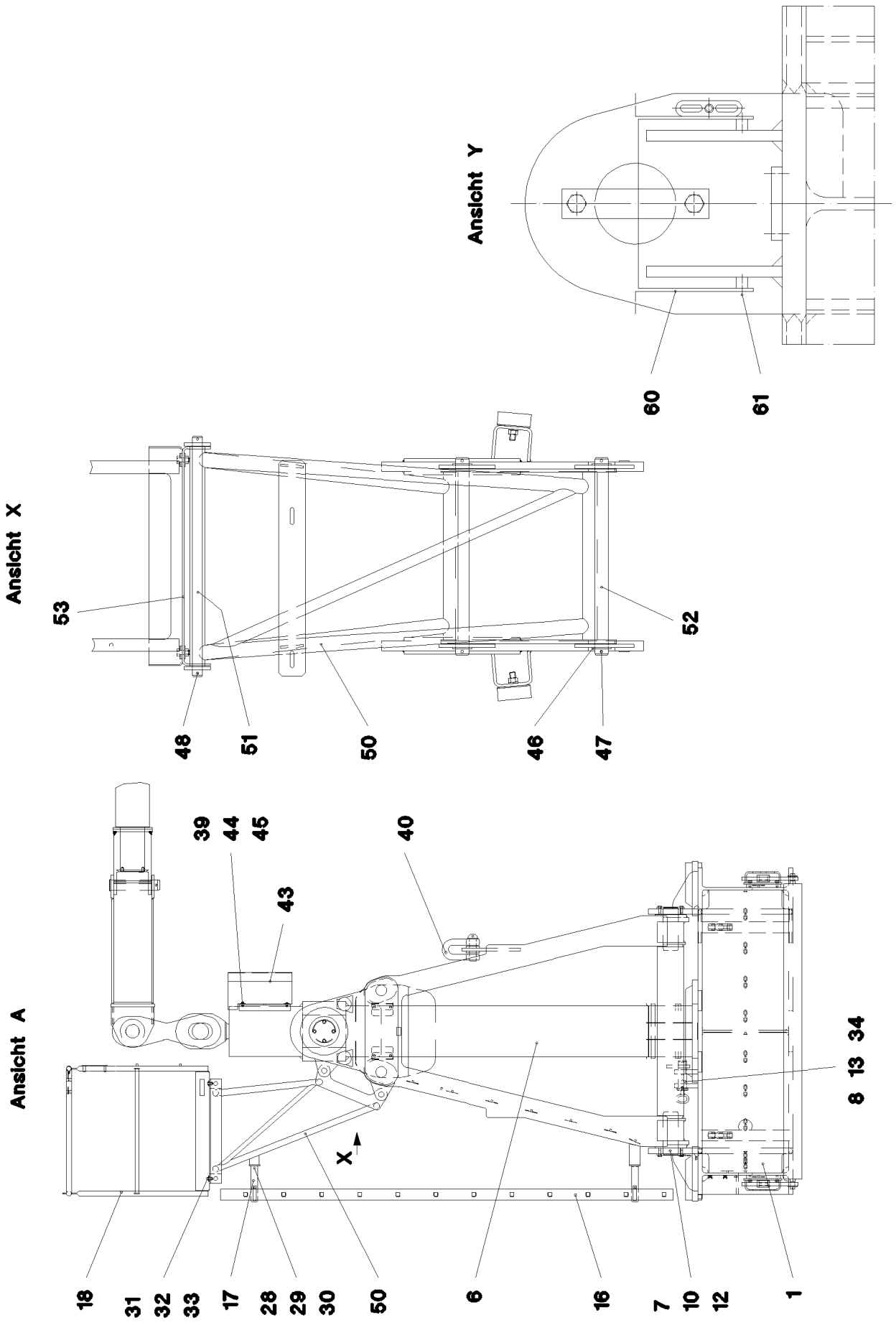

27.5.2016 032132	**etk_en_de_074713 LR 1750**	520 (2/4)
LIEBHERR	**BALLAST PALETTE PRE-ASS.** **BALLASTPALETTE VORM.**	⇨ **3 745 001** **96 19 998 08**

Pos.	Item	Quantity	Description	Bezeichnung	Serie	K
1	96 20 001 08	1	BALLAST PALLET WELDED	BALLASTPALETTE SCHWK.		
2	92 17 230 08	1	STAND	BOCK		
3	92 17 273 08	1	STAND	BOCK		
4	92 17 232 08	2	BUTT STRAP	LASCHE		
5	92 17 233 08	1	BUTT STRAP	LASCHE		
6	51 23 949 08	2	DRAW CYLINDER 330/110-2635 -40°C SPF	ZUGZYLINDER		
(999)	10 10 031 8	1	SEAL KIT PULL CYLINDER	DS ZUGZYLINDER		
7	97 05 154 08	4	PIN 120x320 35NICRMOV125	BOLZEN		
8	97 05 155 08	2	LOCKING PIN 65.0X220 35NICRMOV125	ABSTECKBOLZEN		
9	97 05 156 08	4	PIN 85x620 35NICRMOV125	BOLZEN		
10	94 43 280 08	4	AXLE HOLDER 12X40X200 S355MC FE//ZN20	ACHSHALTER		
11	97 05 157 08	4	PLATE 15x220x220 S355MC	BLECH		
12	49 00 153	8	HEX SCREW ISO 4017 M16X40 8.8 A3C	SECHSKANTSCHRAUBE		
13	43 20 107 08	2	DOWEL PIN ISO 8752 10X40	SPANNSTIFT		
14	43 30 112 08	4	SPLIT PIN ISO 1234 13X125 ST A3C	SPLINT		
15	49 00 123	32	HEX SCREW ISO 4017 M16X35 8.8 A3C	SECHSKANTSCHRAUBE		
16	11 48 174 9	2	SIMPLE LADDER EN 131 12-420X3,33M AL	ANLEGELEITER		
17	96 84 615 08	8	LADDER BRACKET ⇨ 3 745 022 96 84 615 08	LEITERHALTERUNG		
18	92 80 519 08	2	PLATFORM ST.CONST. T ZN O	PODEST SCHWK.		
19	92 17 259 08	2	ROLLER	WALZE		
20	93 24 016 08	4	WASHER RD65X8 S355MC FE//ZN20//C	SCHEIBE		
21	43 30 077 08	4	SPLIT PIN ISO 1234 6,3X45 ST A2K	SPLINT		
22	92 17 236 08	2	SWITCH UNIT ⇨ 3 745 002 92 17 236 08	SCHALTEINHEIT		
23	92 17 237 08	2	SWITCH UNIT ⇨ 3 745 003 92 17 237 08	SCHALTEINHEIT		
24	72 66 160 08	4	MEGI BUFFER 100X40-M16X44 NR 60SHOR	MEGIPUFFER		
25	41 15 145 08	4	HEX NUT ISO 4032 M16 8 A3C	SECHSKANTMUTTER		
26	42 40 012 08	20	CIRCLIP DIN 127 A 16 VERZ	FEDERRING		
28	49 00 537	8	SOCKET HEAD SCREW ISO 4762 M10X30 8.	ZYLINDERSCHRAUBE		
29	41 15 144 08	8	HEX NUT ISO 4032 M10 8 A3C	SECHSKANTMUTTER		
30	10 28 979 5	16	WASHER ISO 7089 10 300HV FLZN SPF	SCHEIBE		
31	49 00 161	8	HEX SCREW ISO 4017 M12X30 8.8 A3C	SECHSKANTSCHRAUBE		
32	41 15 143 08	8	HEX NUT ISO 4032 M12 8 A3C	SECHSKANTMUTTER		
33	42 18 011 08	28	WASHER ISO 7093-1 A 13 ST A3C	SCHEIBE		
34	92 10 795 08	2	HANDLE WELD.CONST. FE//ZN20//C	GRIFF SCHWK.		
35	72 58 059 08	2	GRIDIRON T850X630X30/2 S235JR T ZN K	GITTERROST-P		
36	72 58 100 08	8	UPPER FASTENING 52x26x3	BEFESTIGUNGSOBERTEIL		
37	40 01 461	8	HEX SCREW ISO 4014 M8X50 8.8 A2C	SECHSKANTSCHRAUBE		
38	94 11 381 08	8	WASHER 70X3 DC01 FE//ZN20//C	SCHEIBE		
39	41 19 005 08	12	HEX NUT DIN 985 M8 8 A2C	SECHSKANTMUTTER		
40	77 39 343 08	2	SHACKLE DIN 82101 10T NG10 ST VERZ SP	SCHAEKEL		
41	97 09 169 08	2	PLATE 3X752X914 DC01	BLECH		
42	40 42 118 01	8	SOCKET HEAD SCREW ISO 4762 M12X35 8.	ZYLINDERSCHRAUBE		
43	97 10 372 08	2	PLATE 2X741X696 DC01	BLECH		
44	49 00 128	4	HEX SCREW ISO 4017 M8X25 8.8 A2C	SECHSKANTSCHRAUBE		
45	42 00 012 01	8	WASHER ISO 7089 8 200HV A3C	SCHEIBE		
46	42 12 024 08	8	WASHER DIN 1441 41 ST A2C	SCHEIBE		
47	43 30 090 08	8	SPLIT PIN ISO 1234 8X63 ST A2K	SPLINT		
48	11 10 158 4	8	SAFETY PLUG W HINGE-LID 6X42X5,5X32 V	SICHERHEITSKLAPPSTECKER		
49	96 17 282 08	1	CONNECTING LINK WELDED	LASCHE SCHWK.		
50	96 17 293 08	2	BRACKET WELDED CONST.	KONSOLE SCHWK.		
51	97 12 357 08	4	PIN 30.0X725 S355J2C+C FE//ZN20//C	BOLZEN		
52	97 12 358 08	4	PIN 40.0X595 S355J2C+C FE//ZN20//C	BOLZEN		
53	97 12 359 08	4	PLATE 6X807X70 S355MC	BLECH		
54	97 25 652 08	2	PLATE 2X250X150 DC01 FE//ZN20//C	BLECH		
55	97 25 755 08	2	PLATE 3X220X110 DC01 FE//ZN20//C	BLECH		
56	49 00 128	6	HEX SCREW ISO 4017 M8X25 8.8 A2C	SECHSKANTSCHRAUBE		
57	41 15 141 08	6	HEX NUT ISO 4032 M8 8 A2C	SECHSKANTMUTTER		

Pos.	Item	Quantity	Description	Bezeichnung	Serie	K
58	42 00 012 01	12	WASHER ISO 7089 8 200HV A3C	SCHEIBE		
59	55 20 502 08	6	PIPE CLAMP DIN 71555 37,2 A3C	ROHRSCHELLE		
60	97 39 537 08	1	PLATE 4X506X200 S315MC	BLECH		
61	10 41 285 4	4	OVAL HEAD FLAT SCREW AEHNL.ISO 7380	LINSENFLACHKOPFSCHRAUBE		
62	97 41 769 08	2	SIGN 2X158X100 DC01 FE//ZN20//C	SCHILD		

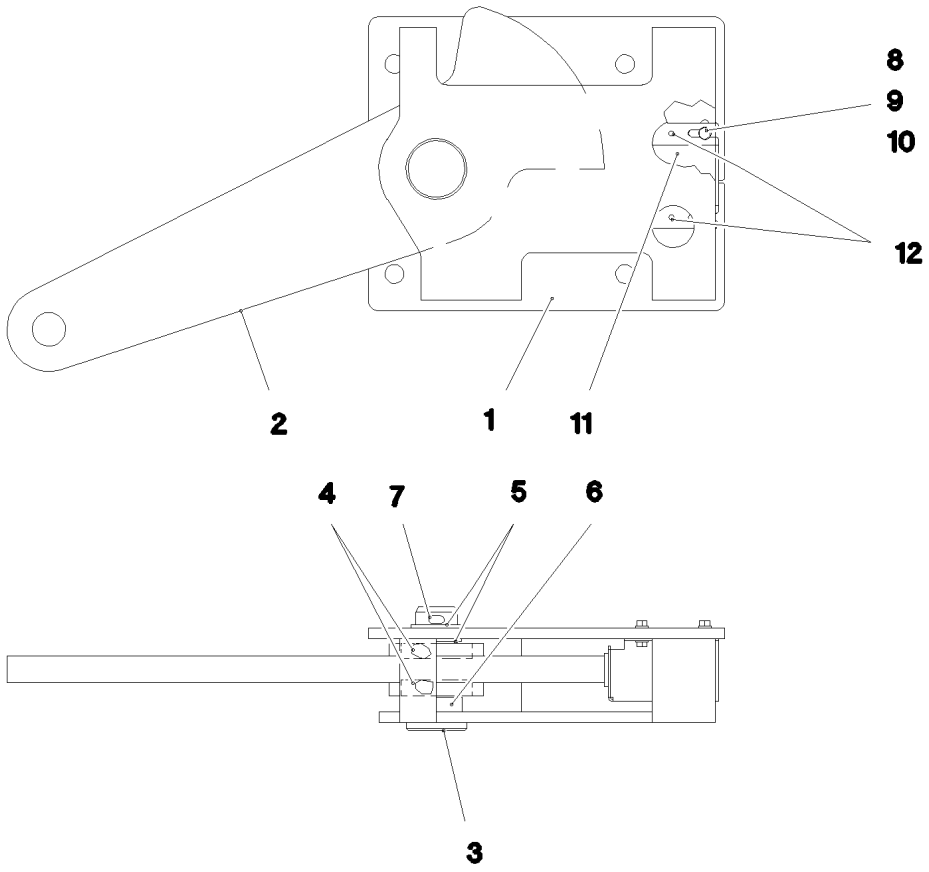

Pos.	Item	Quantity	Description	Bezeichnung	Serie	K
1	92 17 245 08	1	CONSOLE RAL 7037	KONSOLE		
2	92 17 246 08	1	LEVER	HEBEL		
3	45 14 362 08	1	PIN DIN 1436 40X110X98 ST.50	BOLZEN		
4	74 51 288 08	2	DEEP GROOVE BALL BEARING DIN 625 60	RILLENKUGELLAGER		
5	94 15 400 08	2	DISTANCE RING RD48X3 DC01 FE//ZN20//C	DISTANZRING		
6	95 61 143 08	1	TUBE 48,3X3,2X14 S235JRH FE//ZN20//C	ROHR		
7	43 30 090 08	1	SPLIT PIN ISO 1234 8X63 ST A2K	SPLINT		
8	40 00 829	4	HEX SCREW ISO 4017 M6X20 8.8 A2C	SECHSKANTSCHRAUBE		
9	41 15 140 08	4	HEX NUT ISO 4032 M6 8 A2C	SECHSKANTMUTTER		
10	42 00 009 01	8	WASHER ISO 7089 6 200HV A3C	SCHEIBE		
11	92 35 694 08	1	HOLDER X12CrNiS188	HALTER		
12	43 20 053 08	2	DOWEL PIN ISO 8752 6X14	SPANNSTIFT		

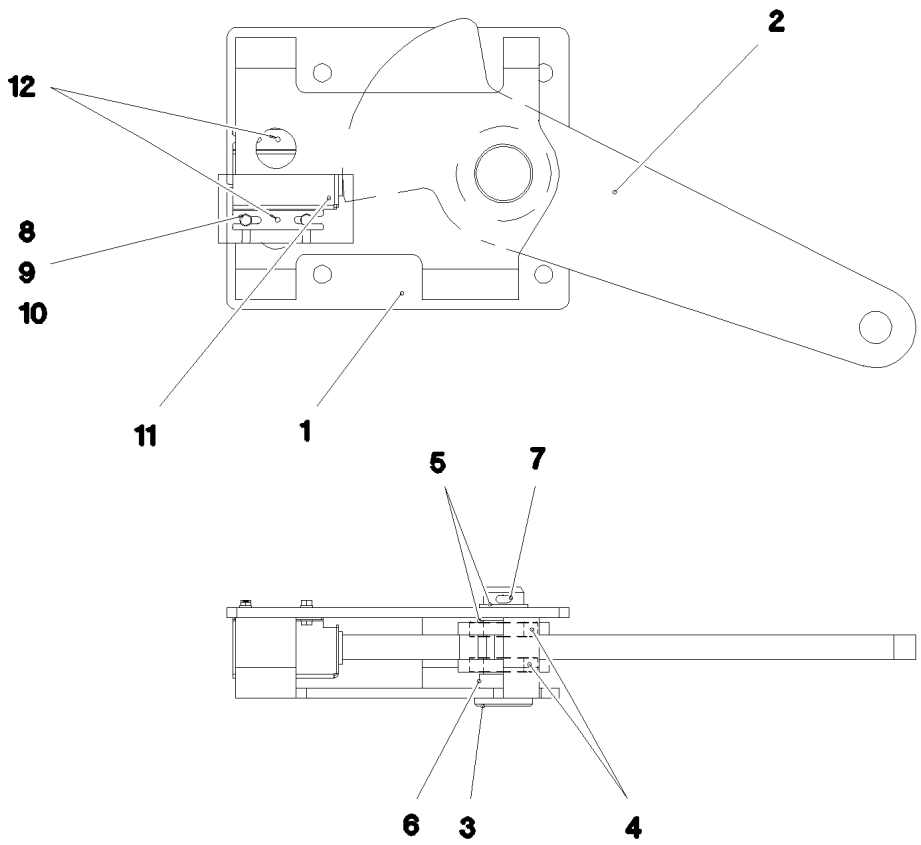

Pos.	Item	Quantity	Description	Bezeichnung	Serie	K
1	92 17 251 08	1	CONSOLE RAL 7037	KONSOLE		
2	92 17 246 08	1	LEVER	HEBEL		
3	45 14 362 08	1	PIN DIN 1436 40X110X98 ST.50	BOLZEN		
4	74 51 288 08	2	DEEP GROOVE BALL BEARING DIN 625 60	RILLENKUGELLAGER		
5	94 15 400 08	2	DISTANCE RING RD48X3 DC01 FE//ZN20//C	DISTANZRING		
6	95 61 143 08	1	TUBE 48,3X3,2X14 S235JRH FE//ZN20//C	ROHR		
7	43 30 090 08	1	SPLIT PIN ISO 1234 8X63 ST A2K	SPLINT		
8	40 00 829	4	HEX SCREW ISO 4017 M6X20 8.8 A2C	SECHSKANTSCHRAUBE		
9	41 15 140 08	4	HEX NUT ISO 4032 M6 8 A2C	SECHSKANTMUTTER		
10	42 00 009 01	8	WASHER ISO 7089 6 200HV A3C	SCHEIBE		
11	92 35 694 08	1	HOLDER X12CrNiS188	HALTER		
12	43 20 053 08	2	DOWEL PIN ISO 8752 6X14	SPANNSTIFT		

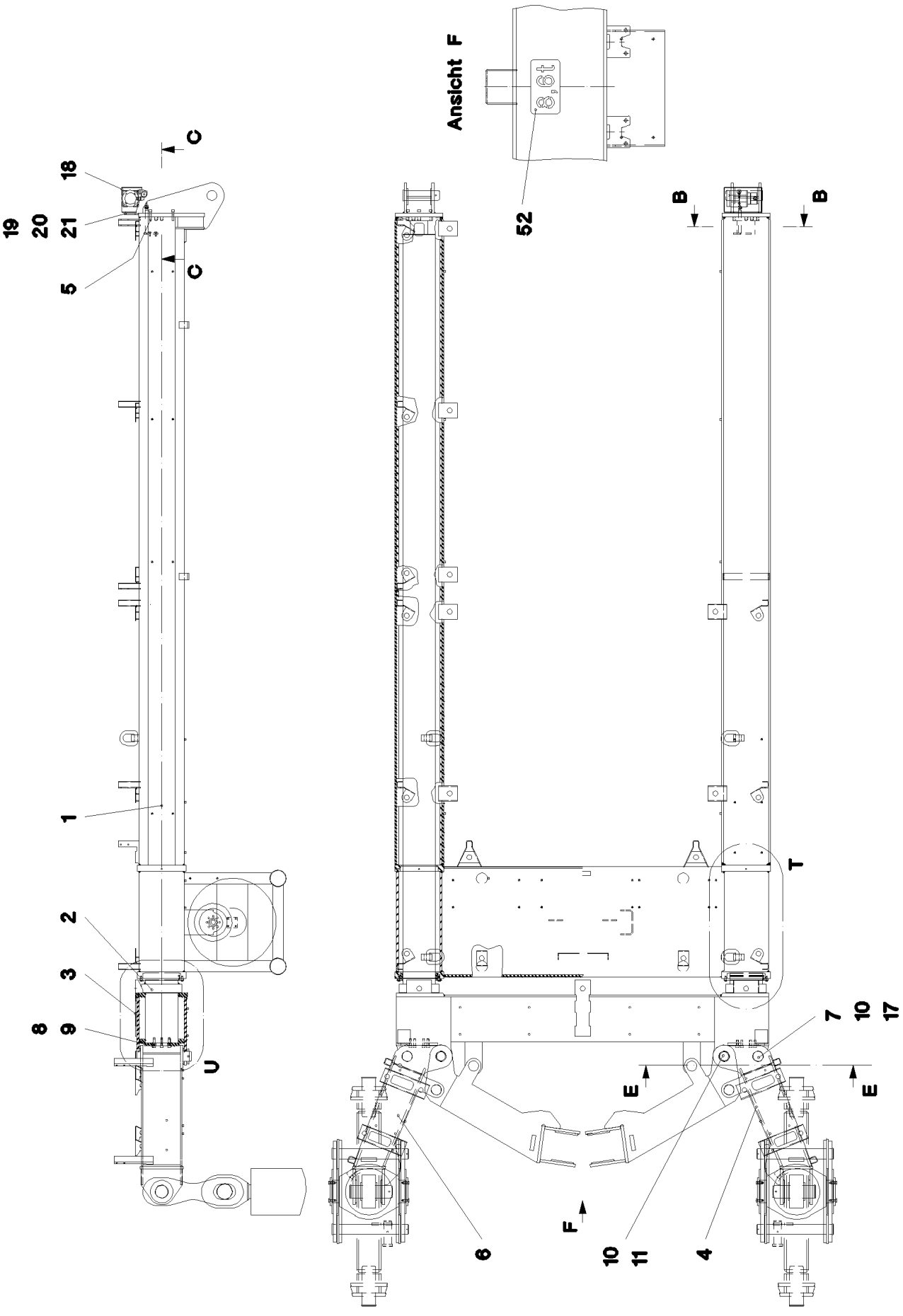

27.5.2016 032133 LIEBHERR	**etk_en_de_074713 LR 1750** **GUIDE PRE-ASS.** **FUEHRUNG VORM.**	525 (1/4) ⇨ **3 745 004** **96 19 999 08**

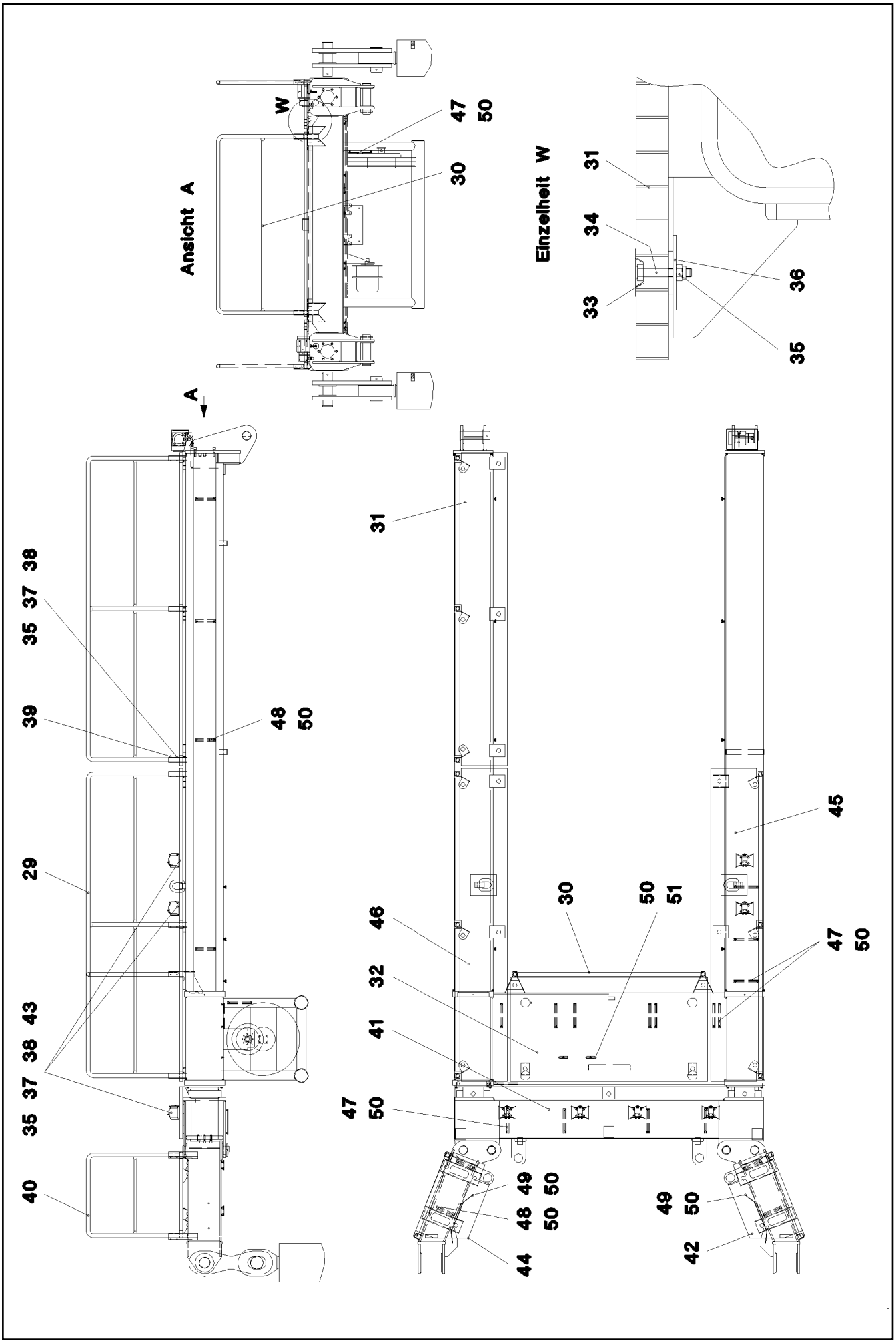

27.5.2016 032134 LIEBHERR	**etk_en_de_074713 LR 1750** **GUIDE PRE-ASS.** **FUEHRUNG VORM.**	526 (2/4) ⇨ **3 745 004** **96 19 999 08**

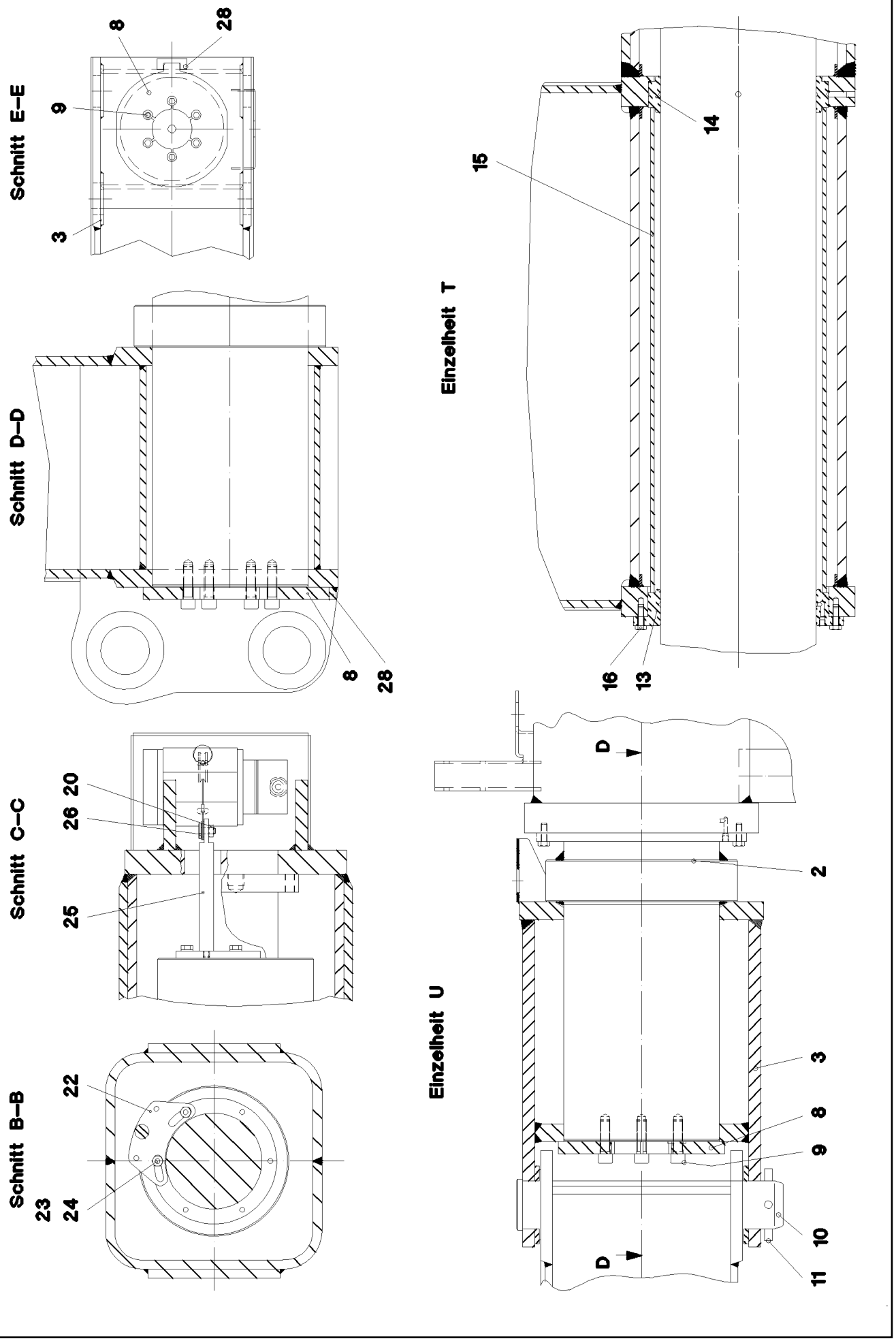

27.5.2016 032135	**etk_en_de_074713 LR 1750**	527 (3/4)
LIEBHERR	**GUIDE PRE-ASS.** **FUEHRUNG VORM.**	⇨ **3 745 004** **96 19 999 08**

Pos.	Item	Quantity	Description	Bezeichnung	Serie	K
1	92 17 242 08	1	GUIDE	FUEHRUNG		
2	51 23 948 08	2	EXTENSION RAM 200/160-5000 -40°C SPF ⇨ 5 123 948 08 51 23 948 08	AUSSCHIEBEZYLINDER		
3	92 17 243 08	1	CONSOLE	KONSOLE		
4	92 17 244 08	1	LEVER RIGHT	HEBEL RECHTS		
5	40 42 177 01	12	SOCKET HEAD SCREW ISO 4762 M16X80 8.	ZYLINDERSCHRAUBE		
6	96 17 594 08	1	LEVER LEFT	HEBEL LINKS		
7	43 31 052 08	2	RETAINING SPRING 8 VERZ.	SICHERUNGSFEDER		
8	97 05 017 08	2	SHEET 20X310X290 S960QL	PLATTE		
9	46 00 017	12	SOCKET HEAD SCREW ISO 4762 M16X45 8.	ZYLINDERSCHRAUBE		
10	97 05 018 08	4	PIN 85X445 35NICRMOV125	BOLZEN		
11	43 30 112 08	2	SPLIT PIN ISO 1234 13X125 ST A3C	SPLINT		
13	97 05 016 08	2	BUSHING RD350X60 GZ-CUZN34AL2	BUCHSE		
14	97 05 279 08	2	BUSHING RD300X60 GZ-CUZN34AL2	BUCHSE		
15	92 17 535 08	2	SPACER PIECE	DISTANZSTUECK		
16	40 00 828	12	HEX SCREW ISO 4017 M10X30 8.8 A3C	SECHSKANTSCHRAUBE		
17	92 10 795 08	2	HANDLE WELD.CONST. FE//ZN20//C	GRIFF SCHWK.		
18	97 05 406 08	1	PLATE 4X606X461 S315MC	BLECH		
19	49 00 128	4	HEX SCREW ISO 4017 M8X25 8.8 A2C	SECHSKANTSCHRAUBE		
20	41 15 141 08	5	HEX NUT ISO 4032 M8 8 A2C	SECHSKANTMUTTER		
21	42 00 012 01	4	WASHER ISO 7089 8 200HV A3C	SCHEIBE		
22	97 07 444 08	1	PLATE 12x146x83 S355MC FE//ZN20//C	BLECH		
23	40 65 164	2	HEX SCREW ISO 4017 M10X25 8.8 A3C	SECHSKANTSCHRAUBE		
24	10 28 979 5	2	WASHER ISO 7089 10 300HV FLZN SPF	SCHEIBE		
25	97 07 458 08	1	THREADED PIN 25.0X222 S355J2G3C+C FE//	GEWINDEBOLZEN		
26	97 07 459 08	1	THREADED PIN 25X28 S355J2G3C+C FE//ZN	GEWINDEBOLZEN		
28	97 11 412 08	2	PLATE 20X74X29 S690QL	BLECH		
29	92 99 172 08	3	HAND RAIL WELDED STRUCTURE T ZN O	GELAENDER SCHWK.		
30	92 99 181 08	1	HAND RAIL WELDED STRUCTURE	GELAENDER SCHWK.		
31	97 09 258 08	1	GRIDIRON T3000X500X30/2 S235JR T ZN K	GITTERROST-SP		
32	97 09 259 08	1	GRIDIRON T1890X1000X30/2 S235JR T ZN K	GITTERROST-SP		
33	72 58 111 08	19	UPPER FASTENING 67x30x 3.5mm	BEFESTIGUNGSOBERTEIL		
34	40 01 466	19	HEX SCREW ISO 4014 M8X45 8.8 A2C	SECHSKANTSCHRAUBE		
35	41 19 005 08	47	HEX NUT DIN 985 M8 8 A2C	SECHSKANTMUTTER		
36	94 11 381 08	19	WASHER 70X3 DC01 FE//ZN20//C	SCHEIBE		
37	40 01 679	4	HEX SCREW ISO 4014 M8X60 8.8 A2C	SECHSKANTSCHRAUBE		
38	42 18 009 08	40	WASHER DIN 9021 8 140HV-ST A2C	SCHEIBE		
39	43 31 025 08	12	RETAINING SPRING 5X122 A3C	SICHERUNGSFEDER		
40	92 99 379 08	2	HAND RAIL WELDED STRUCTURE	GELAENDER SCHWK.		
41	97 09 835 08	1	GRIDIRON T2950X500X30/2 S235JR T ZN K	GITTERROST-SP		
42	97 09 836 08	1	GRIDIRON T830X500X30/2 S235JR T ZN K	GITTERROST-P		
43	92 13 888 08	6	HOSE HOLDER WELDED ⇨ 2 440 017 92 13 888 08	SCHLAUCHHALTER VORM.		
44	97 12 553 08	1	GRIDIRON T830X500X30/2 S235JR T ZN K	GITTERROST-P		
45	97 12 561 08	1	GRIDIRON T3000X500X30/2 S235JR T ZN K	GITTERROST-SP		
46	97 12 564 08	1	GRIDIRON T3000X500X30/2 S235JR T ZN K	GITTERROST-SP		
47	95 41 174 08	15	CARRIER RAIL 240	TRAGSCHIENE		
48	95 41 286 08	12	CARRIER RAIL 190	TRAGSCHIENE		
49	95 37 411 08	2	PLATE 4X20X500 S315MC FE//ZN20//C	BLECH		
50	10 41 285 4	60	OVAL HEAD FLAT SCREW AEHNL.ISO 7380	LINSENFLACHKOPFSCHRAUBE		
51	95 36 500 08	2	CABLE CLAMP 2X22X90 DC01 FE//ZN20//C	KABELHALTER		
52	97 41 772 08	1	SIGN 2X187X100 DC01 FE//ZN20//C	SCHILD		
53	40 01 458	24	HEX SCREW ISO 4014 M8X85 8.8 A2C	SECHSKANTSCHRAUBE		
54	93 75 667 08	12	THREADED PLATE 10X90X30 S355MC FE//	GEWINDEPLATTE		
55	97 57 490 08	6	SHEET 20X72X110 S355J2+N FE//ZN20//C	PLATTE		

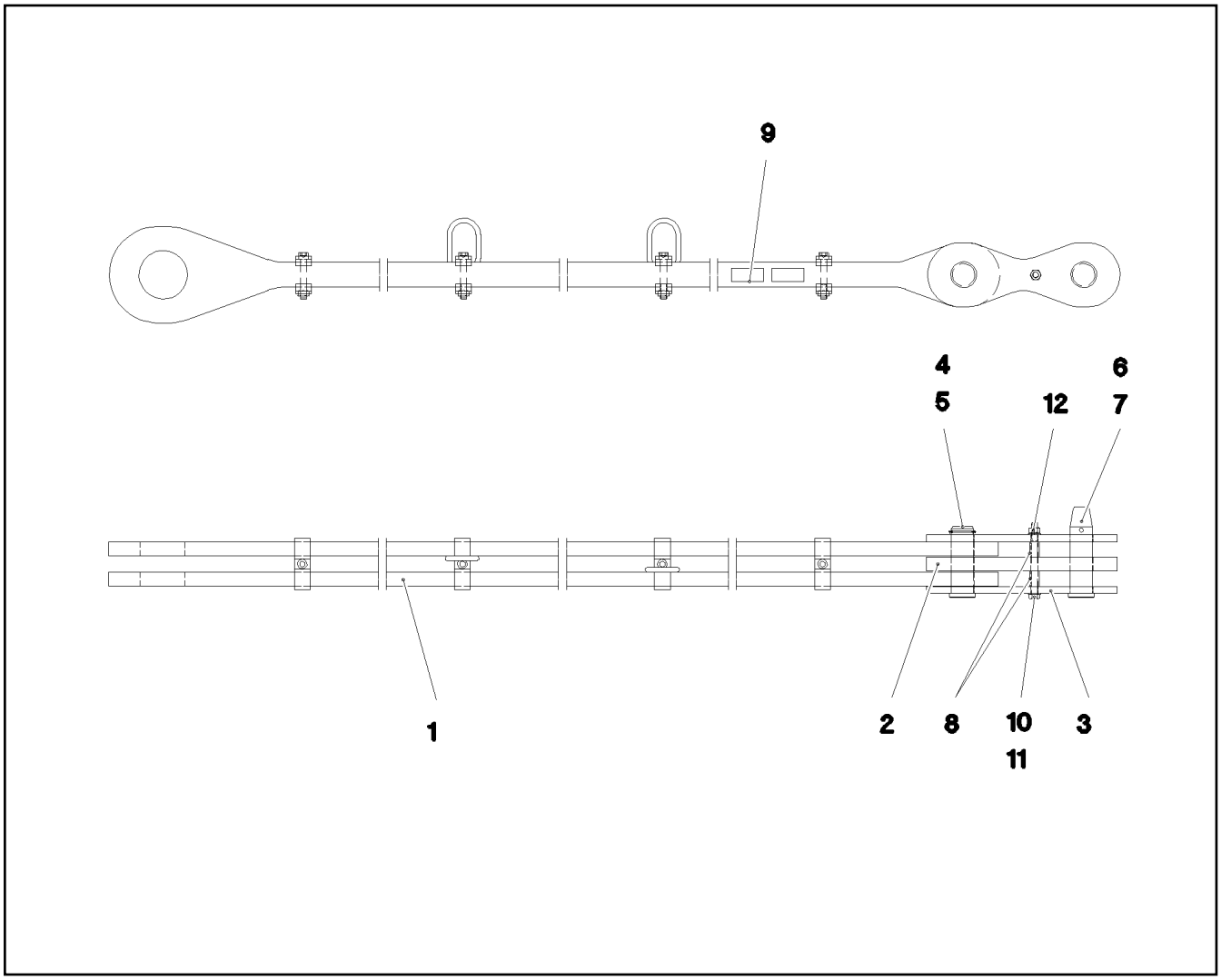

Pos.	Item	Quantity	Description	Bezeichnung	Serie	K
1	92 17 632 08	1	ROD ⇨ 3 745 006 92 17 632 08	STANGE VORM.		
2	92 71 077 08	1	BRACKET COMPL.	LASCHE KPL.		
3	92 71 076 08	2	BRACKET COMPL.	LASCHE KPL.		
4	95 66 648 08	1	PIN RD56X168 35NICRMOV125	BOLZEN		
5	53 01 333 08	1	LOCKING RING DIN 471 55X3	SICHERUNGSRING		
6	95 66 857 08	1	PIN RD56X216 35NICRMOV125 GASN.	BOLZEN		
7	43 31 050 08	1	RETAINING SPRING DIN 2194 6 A3C	SICHERUNGSFEDER		
8	95 19 113 08	2	TUBE 25X3X38 E355+N VERZ	ROHR		
9	97 35 919 08	1	PLATE ASSEMBLY BG-NR. PVC-SILBER SP	SCHILD BAUGRUPPE		
10	40 61 186 01	1	HEX SCREW ISO 4014 M16X180 8.8 A3C	SECHSKANTSCHRAUBE		
11	10 28 980 6	2	WASHER ISO 7089 16 300HV FLZN SPF	SCHEIBE		
12	41 19 009 08	1	HEX NUT DIN 985 M16 8 A3C	SECHSKANTMUTTER		
700	96 92 917 08	1	SIGNS 4.245M	BESCHILDERUNG		
(1)	97 05 516 9	1	SIGN 170X55 KLEBEFOLIE SPF	SCHILD		

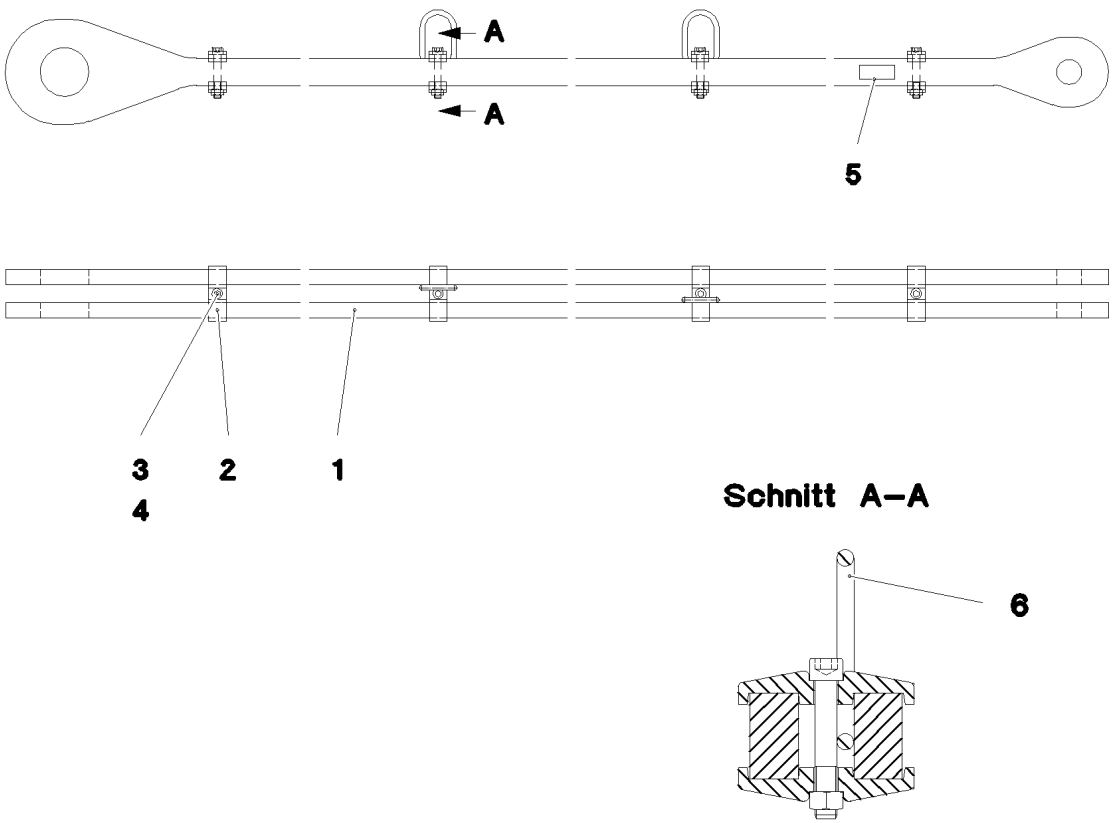

Pos.	Item	Quantity	Description	Bezeichnung	Serie	K
1	97 05 519 08	2	ROD 35X4176X244 S960QL+Z25 SPF	STANGE		
2	95 70 394 08	8	CLAMP 40X127X24 S355J2+N FE//ZN20//C	KLAMMER		
3	40 42 180 01	4	SOCKET HEAD SCREW ISO 4762 M16X100	ZYLINDERSCHRAUBE		
4	41 15 145 08	4	HEX NUT ISO 4032 M16 8 A3C	SECHSKANTMUTTER		
5	97 35 676 08	1	PLATE IDENTIFICATION NUMBER IDENT-N	SCHILD IDENTNR.		
6	10 87 156 8	2	OVAL LOAD RING 11X60X120 GK 10 SPF	OVALRING		

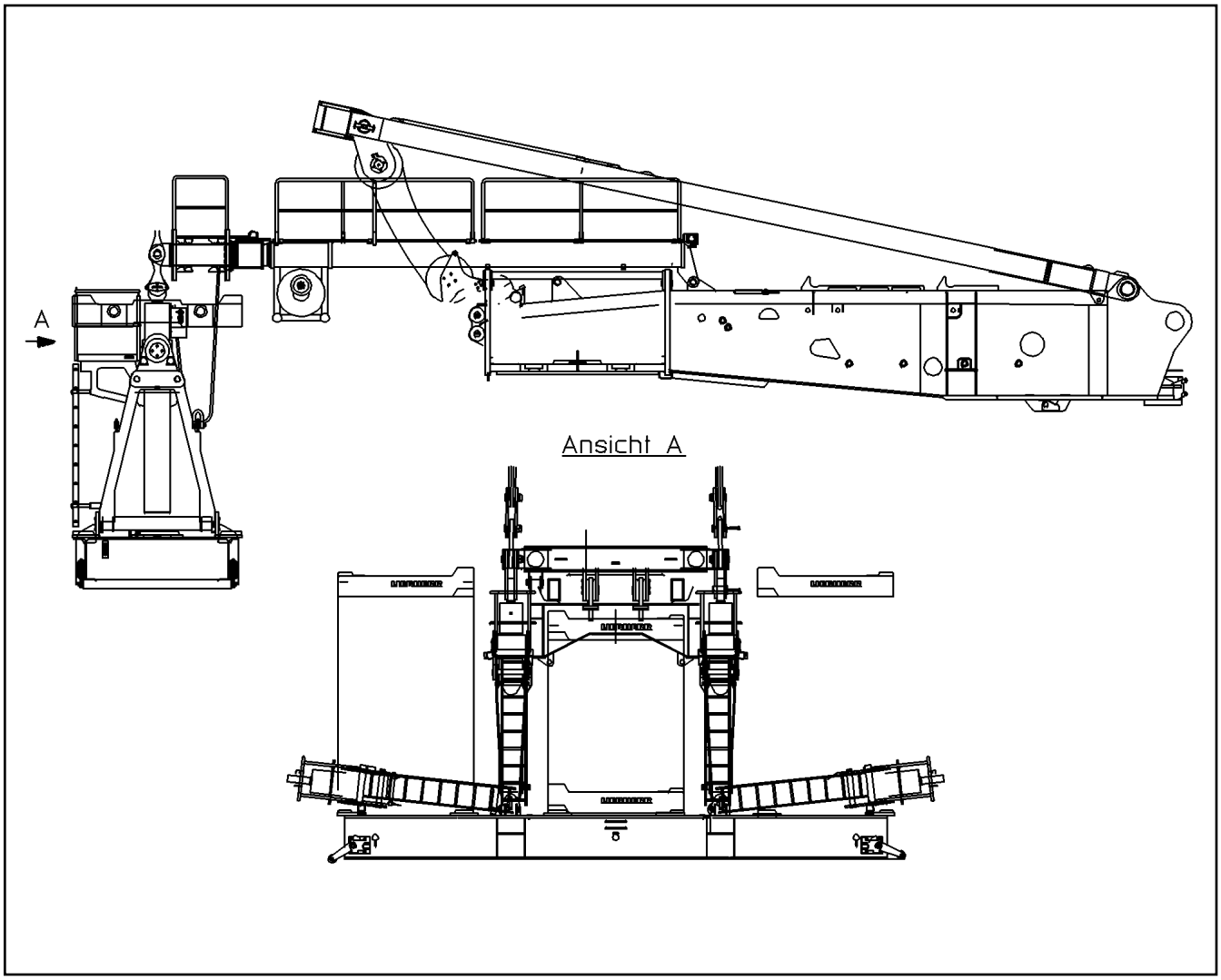

Pos.	Item	Quantity	Description	Bezeichnung	Serie	K
1	77 43 875 08	1	PUMP ELEMENT	PUMPENELEMENT		
2	77 43 751 08	1	PASSAGE NIPPLE BLOCK	DURCHGANGSNIPPELBLOCK		
3	77 43 876 08	1	PROGRESSIVE DISTRIBUTOR ⇨ 7 743 876 08 77 43 876 08	PROGRESSIVVERTEILER		
4	40 42 025 08	2	SOCKET HEAD SCREW DIN 912 M5X35 8.8	ZYLINDERSCHRAUBE		
5	41 15 148 08	2	HEX NUT ISO 4032 M5 8 A2C	SECHSKANTMUTTER		
6	46 00 305	2	WASHER ISO 7089 5 200HV A3C	SCHEIBE		
7	77 43 736 08	12	FLANGE JOINT M10X1	VERSCHRAUBUNG		
8	77 43 727 08	2	COUPLING PLUG	KUPPLUNGSSTECKER		
9	77 43 726 08	1	COUPLING SLEEVE	KUPPLUNGSMUFFE		
10	47 10 300 08	3	FLANGE JOINT XGE6-LR-ED A3P	VERSCHRAUBUNG		
11	10 87 314 9	50	TUBE DIN 73378 6X1,5 PA 12-HL	ROHR		
12	77 43 765 08	12	FLANGE JOINT GEM10X1K	VERSCHRAUBUNG		

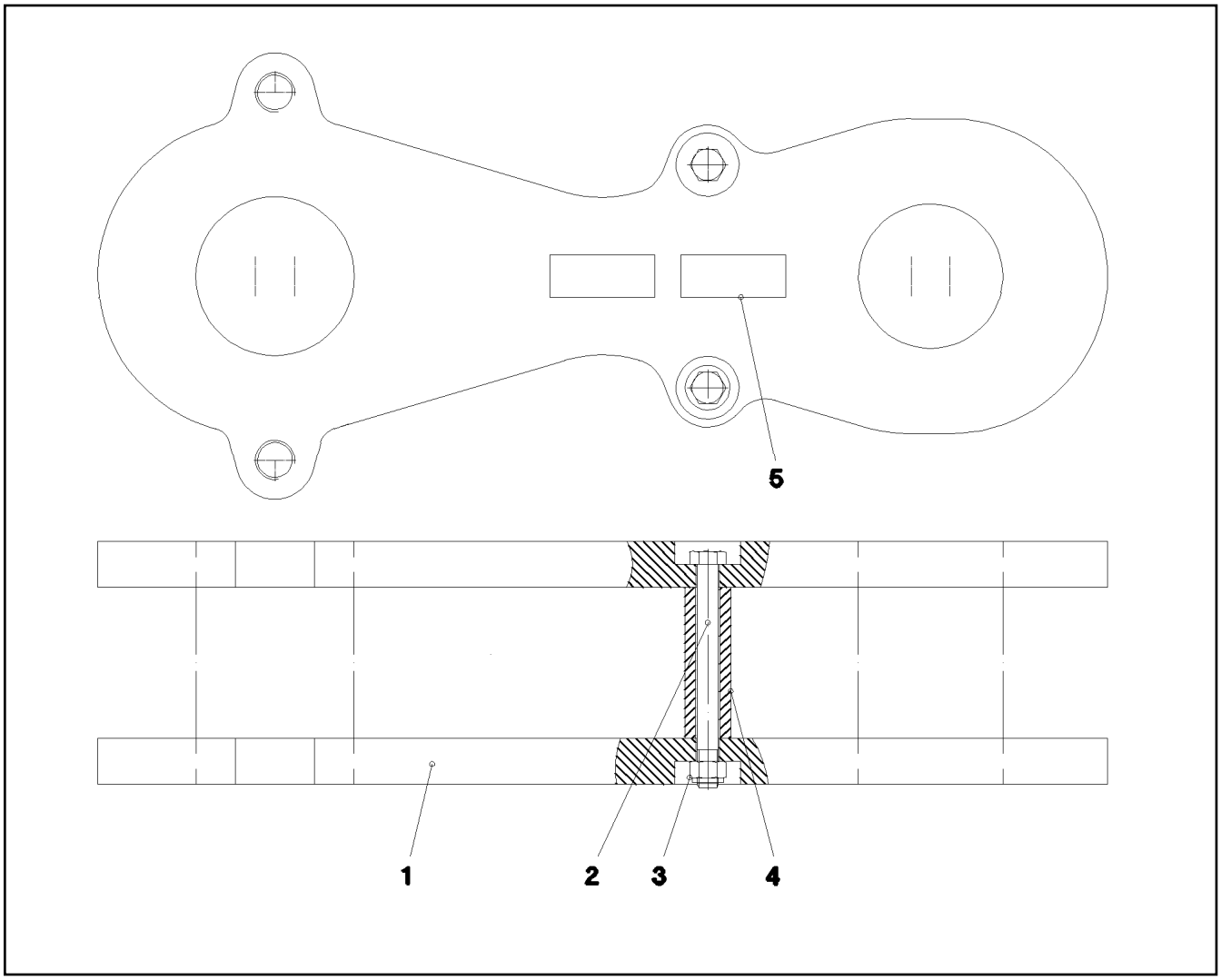

Pos.	Item	Quantity	Description	Bezeichnung	Serie	K
1	96 34 911 08	2	BRACKET WITH BOARD	LASCHE MIT SCHILD		
(1)	97 23 261 08	1	PLATE 35X770X340 S960QL+Z25 SPF	BLECH		
(2)	97 35 676 08	1	PLATE IDENTIFICATION NUMBER IDENT-N	SCHILD IDENTNR.		
2	40 61 184 01	2	HEX SCREW ISO 4014 M16X170 8.8 A3C	SECHSKANTSCHRAUBE		
3	41 19 014 08	2	HEX NUT DIN 985 M16 10 A3C	SECHSKANTMUTTER		
4	95 27 979 08	2	TUBE 33,7X8X115 S355J2H FE//ZN20//C	ROHR		
5	97 35 919 08	1	PLATE ASSEMBLY BG-NR. PVC-SILBER SP	SCHILD BAUGRUPPE		

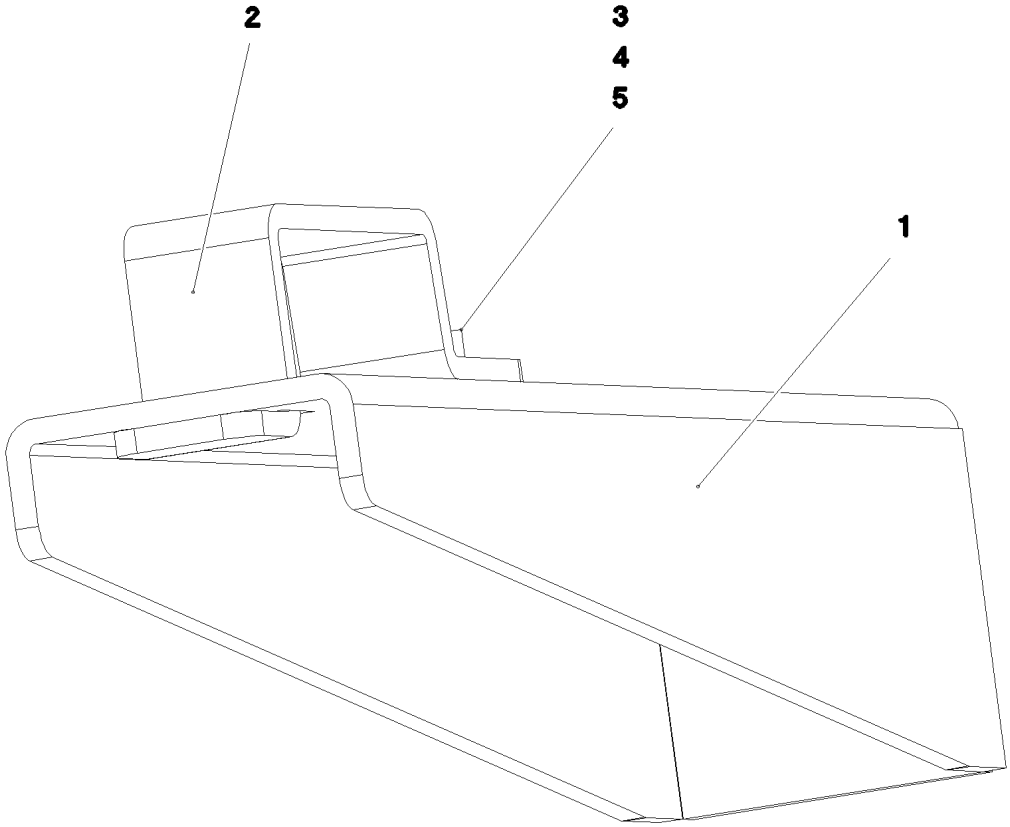

Pos.	Item	Quantity	Description	Bezeichnung	Serie	K
1	97 04 132 6	1	PLATE 4X166X317 S315MC T ZN O	BLECH		
2	97 78 521 08	1	PLATE 4X167X25 S315MC T ZN O	BLECH		
3	49 00 128	1	HEX SCREW ISO 4017 M8X25 8.8 A2C	SECHSKANTSCHRAUBE		
4	42 00 012 01	1	WASHER ISO 7089 8 200HV A3C	SCHEIBE		
5	41 19 005 08	1	HEX NUT DIN 985 M8 8 A2C	SECHSKANTMUTTER		

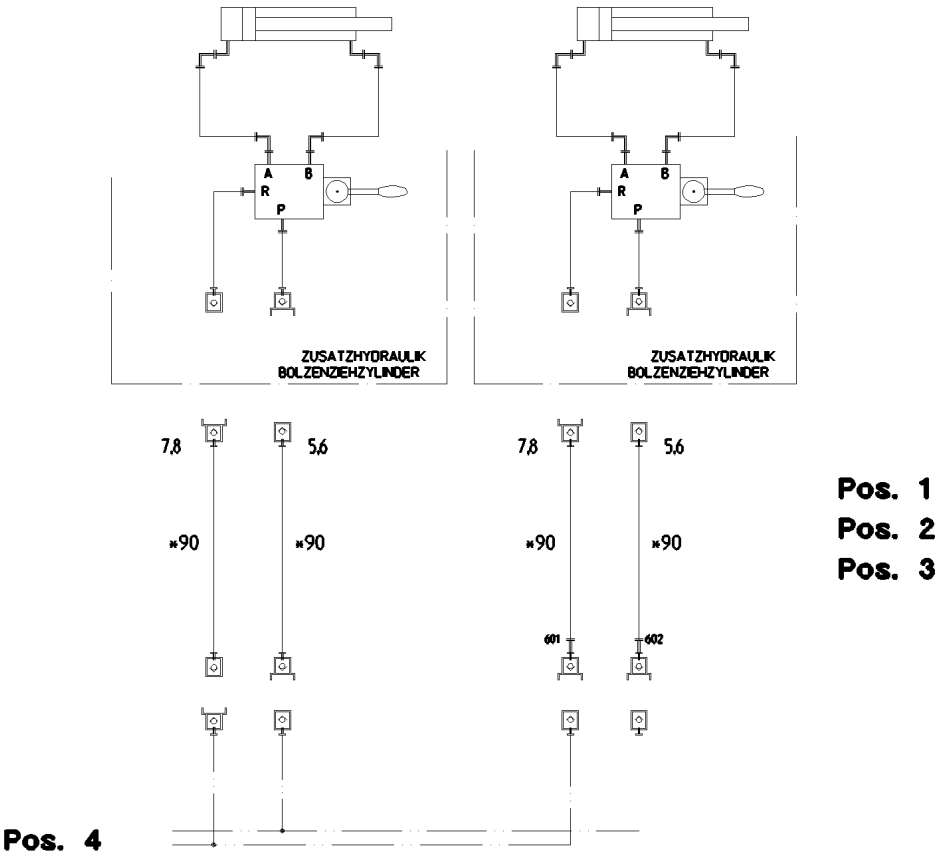

Pos.	Item	Quantity	Description	Bezeichnung	Serie	K
1	92 27 487 08	1	PIN PULLING CYLINDER CPL. ⇨ 3 790 007 92 27 487 08	BOLZENZIEHZYLINDER KPL.		
2	91 44 034 08	1	AUX.HYDR.PIN EXTRACTION DEVICE ⇨ 2 976 200 91 44 034 08	ZUS.HYDR.BOLZENZIEHEINRI		
3	92 27 488 08	1	PIN PULLING CYLINDER CPL. ⇨ 3 790 008 92 27 488 08	BOLZENZIEHZYLINDER KPL.		
4	55 04 025 08	1	HYDRAULIC AGGREGATE BZGF4 SPF	HYDRAULIKAGGREGAT		

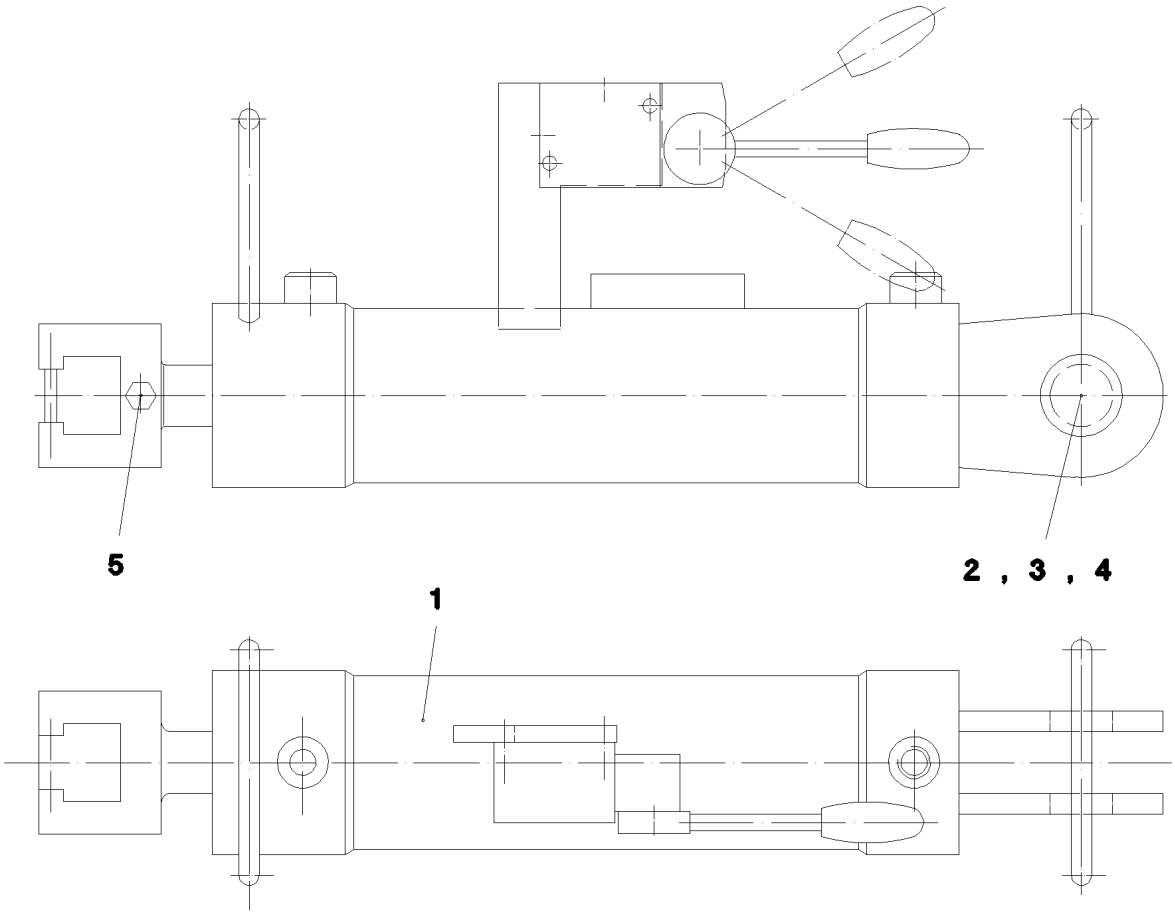

Pos. 6

Pos.	Item	Quantity	Description	Bezeichnung	Serie	K
1	51 23 440 08	1	HYDRO CYLINDER 75/30-260 SPF ⇨ 5 123 440 08 51 23 440 08	HYDROZYLINDER		
2	45 12 305 08	1	PIN DIN 1435 30X85X70 35NICRMOV125 GA	BOLZEN		
3	42 12 019 08	1	WASHER DIN 1441 31 ST VERZ	SCHEIBE		
4	43 30 078 08	1	SPLIT PIN ISO 1234 6,3X50 ST A2K	SPLINT		
5	46 00 578	1	SOCKET HEAD SCREW ISO 4762 M8X70 8.8	ZYLINDERSCHRAUBE		
6	92 27 489 08	1	ADDL.HYDR.F.PIN PULLING DEVICE ⇨ 2 976 203 92 27 489 08	ZUSATZHYDR.BOLZENZIEHZYL		

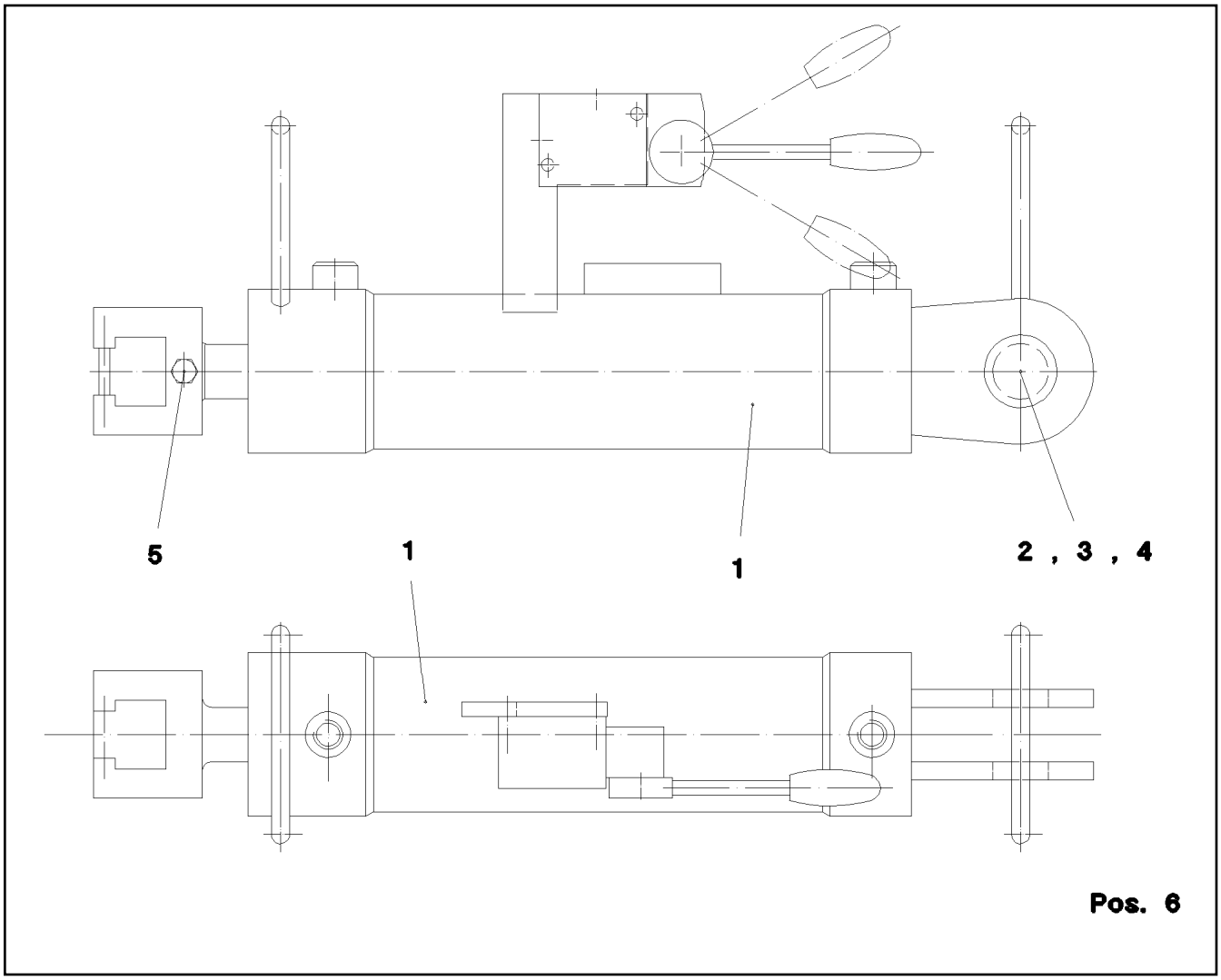

Pos.	Item	Quantity	Description	Bezeichnung	Serie	K
1	51 23 676 08	1	HYDRO CYLINDER 75/30-260 SPF ⇨ 5 123 676 08 51 23 676 08	HYDROZYLINDER		
2	45 12 305 08	1	PIN DIN 1435 30X85X70 35NICRMOV125 GA	BOLZEN		
3	42 12 019 08	1	WASHER DIN 1441 31 ST VERZ	SCHEIBE		
4	43 30 078 08	1	SPLIT PIN ISO 1234 6,3X50 ST A2K	SPLINT		
5	46 00 578	1	SOCKET HEAD SCREW ISO 4762 M8X70 8.8	ZYLINDERSCHRAUBE		
6	92 27 489 08	1	ADDL.HYDR.F.PIN PULLING DEVICE ⇨ 2 976 203 92 27 489 08	ZUSATZHYDR.BOLZENZIEHZYL		

Pos.	Item	Quantity	Description		Bezeichnung	Serie	K
1	92 10 812 08	2	ROD CPL. 5,55M		STANGE KPL.		
			⇨ 3 809 100	92 10 812 08			
2	92 71 488 08	20	ROD 7M.		STANGE		
			⇨ 3 223 001	92 71 488 08			
4	92 10 957 08	2	ROD CPL. 1,5M		STANGE KPL.		
			⇨ 3 809 000	92 10 957 08			

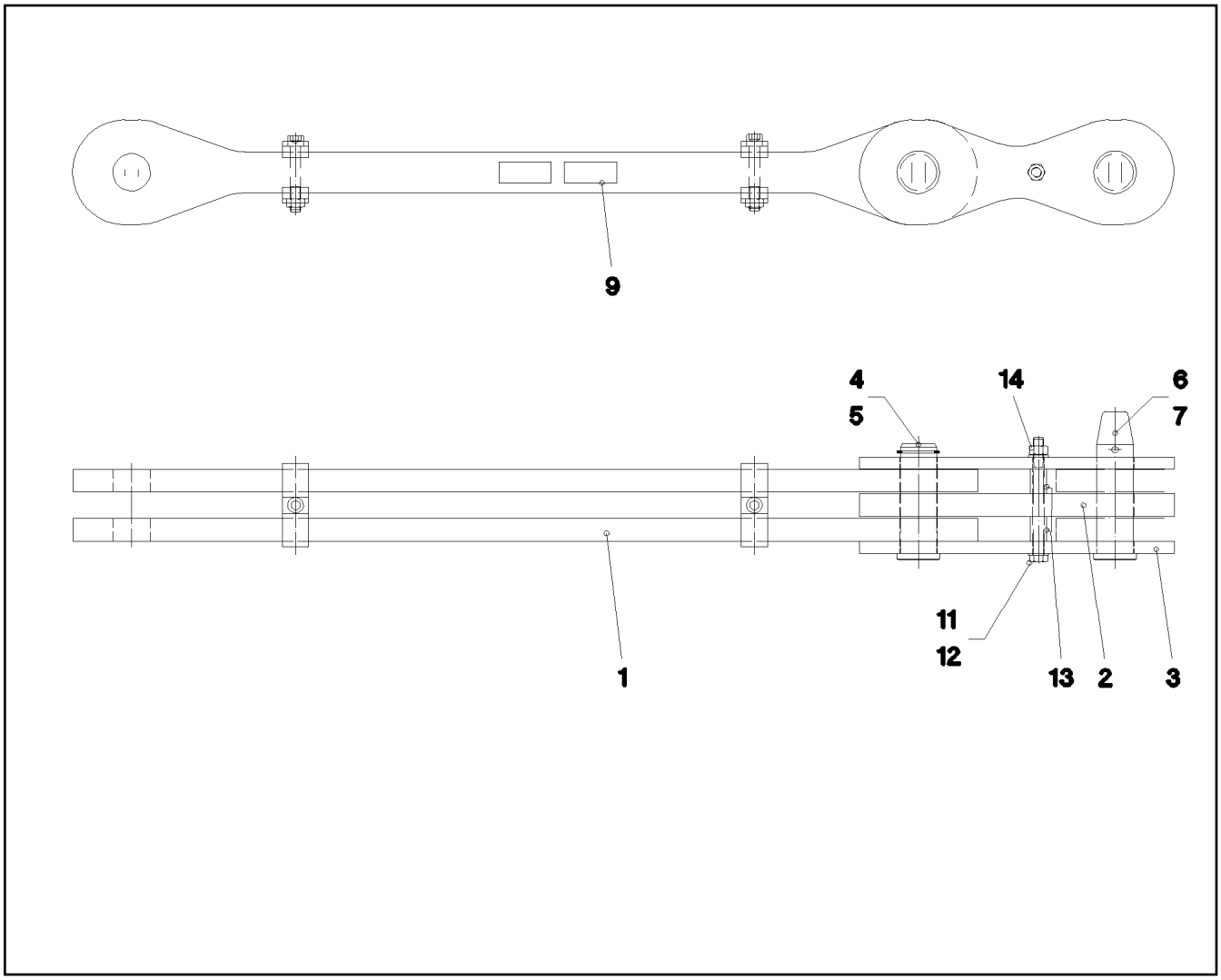

Pos.	Item	Quantity	Description	Bezeichnung	Serie	K
1	92 10 992 08	1	ROD 1,2M ⇨ 3 809 001 92 10 992 08	STANGE VORM.		
2	92 71 077 08	1	BRACKET COMPL.	LASCHE KPL.		
3	92 71 076 08	2	BRACKET COMPL.	LASCHE KPL.		
4	95 66 648 08	1	PIN RD56X168 35NICRMOV125	BOLZEN		
5	53 01 333 08	1	LOCKING RING DIN 471 55X3	SICHERUNGSRING		
6	95 66 857 08	1	PIN RD56X216 35NICRMOV125 GASN.	BOLZEN		
7	43 31 050 08	1	RETAINING SPRING DIN 2194 6 A3C	SICHERUNGSFEDER		
9	97 35 919 08	1	PLATE ASSEMBLY BG-NR. PVC-SILBER SP	SCHILD BAUGRUPPE		
11	40 61 186 01	1	HEX SCREW ISO 4014 M16X180 8.8 A3C	SECHSKANTSCHRAUBE		
12	10 28 980 6	2	WASHER ISO 7089 16 300HV FLZN SPF	SCHEIBE		
13	95 19 113 08	2	TUBE 25X3X38 E355+N VERZ	ROHR		
14	41 19 009 08	1	HEX NUT DIN 985 M16 8 A3C	SECHSKANTMUTTER		
700	96 92 685 08	1	SIGNS 1.5M	BESCHILDERUNG		
(1)	97 05 277 3	1	SIGN 170X55 KLEBEFOLIE SPF	SCHILD		

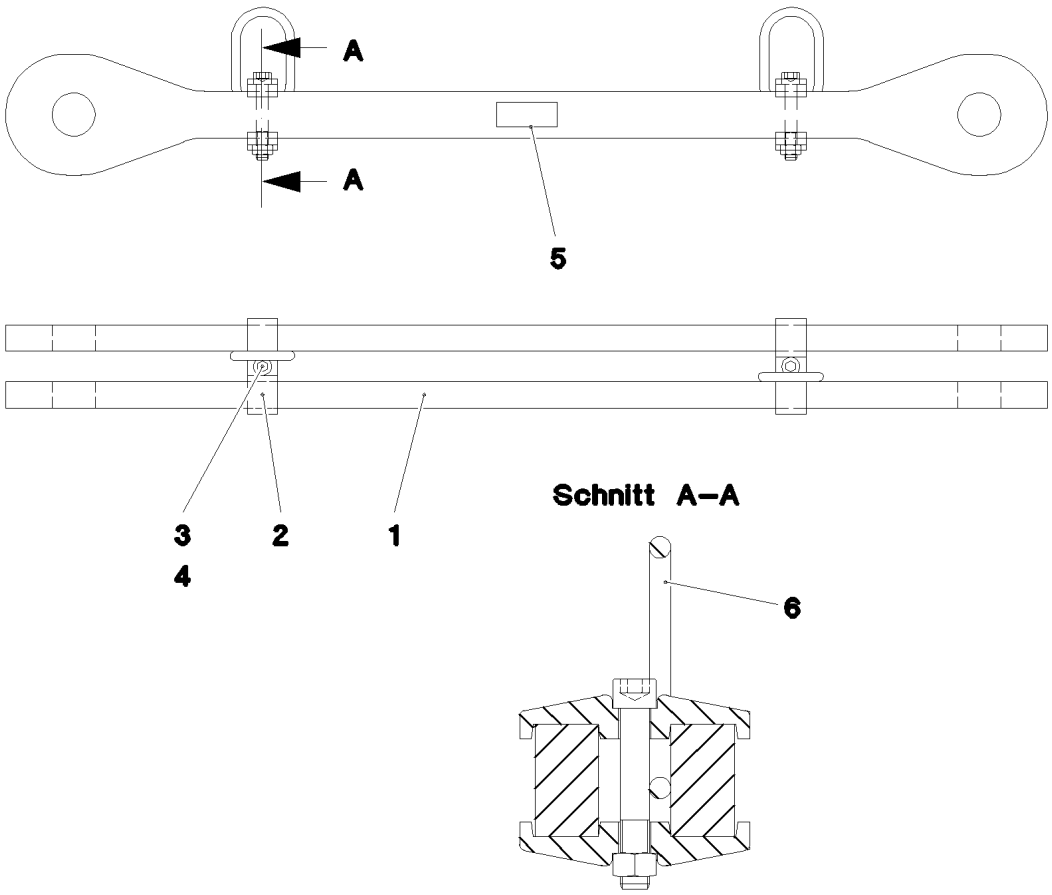

Pos.	Item	Quantity	Description	Bezeichnung	Serie	K
1	97 00 862 08	2	ROD 35X1388X164 S960QL+Z25 SPF	STANGE		
2	95 70 394 08	4	CLAMP 40X127X24 S355J2+N FE//ZN20//C	KLAMMER		
3	40 42 180 01	2	SOCKET HEAD SCREW ISO 4762 M16X100	ZYLINDERSCHRAUBE		
4	41 15 145 08	2	HEX NUT ISO 4032 M16 8 A3C	SECHSKANTMUTTER		
5	97 35 676 08	1	PLATE IDENTIFICATION NUMBER IDENT-N	SCHILD IDENTNR.		
6	10 87 156 8	2	OVAL LOAD RING 11X60X120 GK 10 SPF	OVALRING		

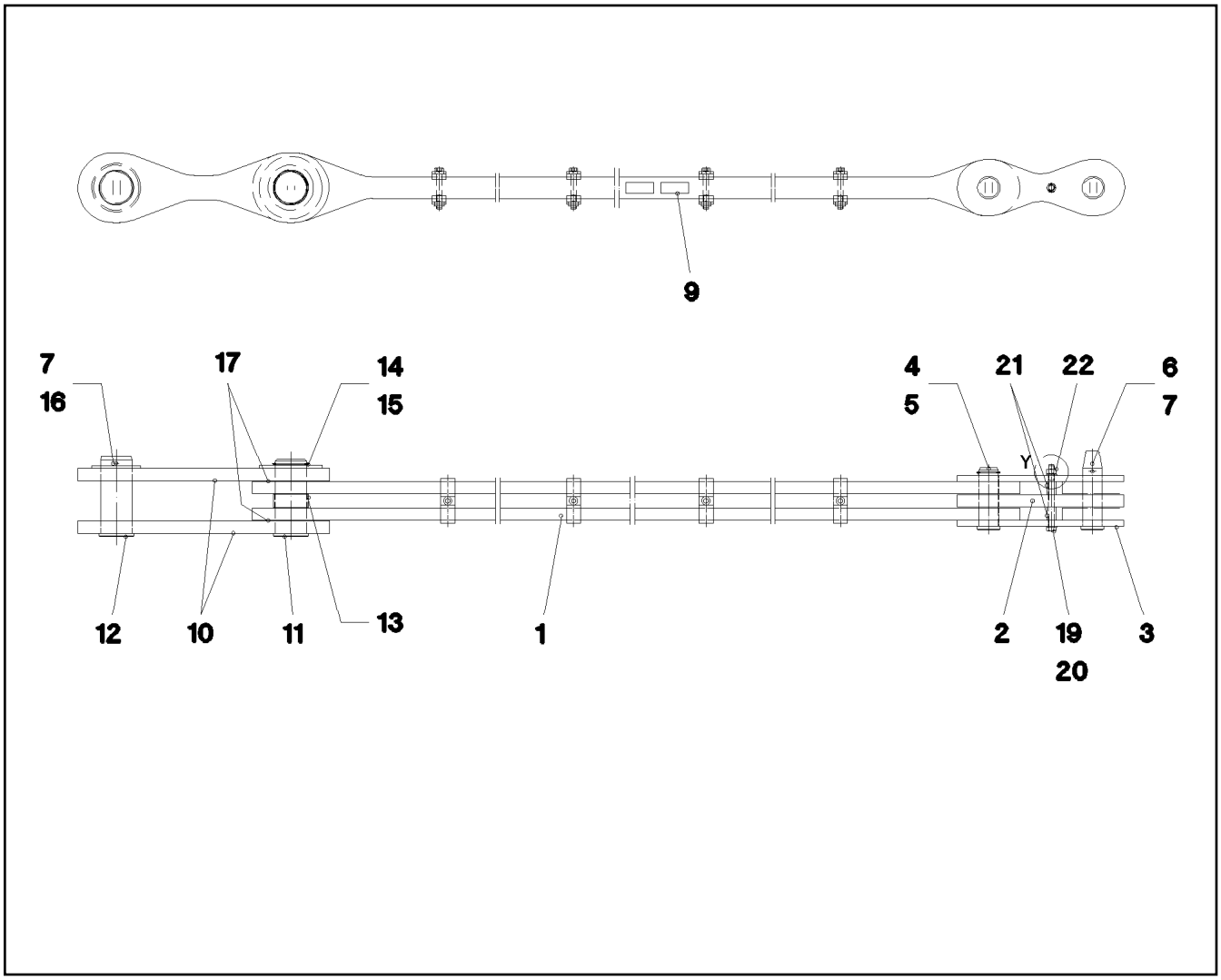

Pos.	Item	Quantity	Description	Bezeichnung	Serie	K
1	92 10 813 08	1	ROD 4,75M ⇨ 3 809 101 92 10 813 08	STANGE VORM.		
2	92 71 077 08	1	BRACKET COMPL.	LASCHE KPL.		
3	92 71 076 08	2	BRACKET COMPL.	LASCHE KPL.		
4	95 66 648 08	1	PIN RD56X168 35NICRMOV125	BOLZEN		
5	53 01 333 08	1	LOCKING RING DIN 471 55X3	SICHERUNGSRING		
6	95 66 857 08	1	PIN RD56X216 35NICRMOV125 GASN.	BOLZEN		
7	43 31 050 08	2	RETAINING SPRING DIN 2194 6 A3C	SICHERUNGSFEDER		
9	97 35 919 08	1	PLATE ASSEMBLY BG-NR. PVC-SILBER SP	SCHILD BAUGRUPPE		
10	92 70 945 08	2	BRACKET COMPL.	LASCHE KPL.		
11	95 66 686 08	1	PIN 100.0X225 35NICRMOV125 SPF	BOLZEN		
12	94 64 867 08	1	PIN RD90X220 35NICRMOV125	BOLZEN		
13	95 61 670 08	1	TUBE 101,6X4X38 S355J2H FE//ZN20//C	ROHR		
14	42 80 064 08	1	LOCKING RING DIN 471 90X3	SICHERUNGSRING		
15	95 66 647 08	1	WASHER 10x180x180 S355MC FE//ZN20//C	SCHEIBE		
16	97 00 832 08	1	WASHER 8x140x140 S355MC FE//ZN20//C	SCHEIBE		
17	97 00 833 08	2	WASHER 2.5x130x130 DC01 FE//ZN20//C	SCHEIBE		
19	40 61 186 01	1	HEX SCREW ISO 4014 M16X180 8.8 A3C	SECHSKANTSCHRAUBE		
20	10 28 980 6	2	WASHER ISO 7089 16 300HV FLZN SPF	SCHEIBE		
21	95 19 113 08	2	TUBE 25X3X38 E355+N VERZ	ROHR		
22	41 19 009 08	1	HEX NUT DIN 985 M16 8 A3C	SECHSKANTMUTTER		
700	96 92 672 08	1	SIGNS 5.55M	BESCHILDERUNG		
(1)	97 04 995 5	1	SIGN 170X55 KLEBEFOLIE SPF	SCHILD		

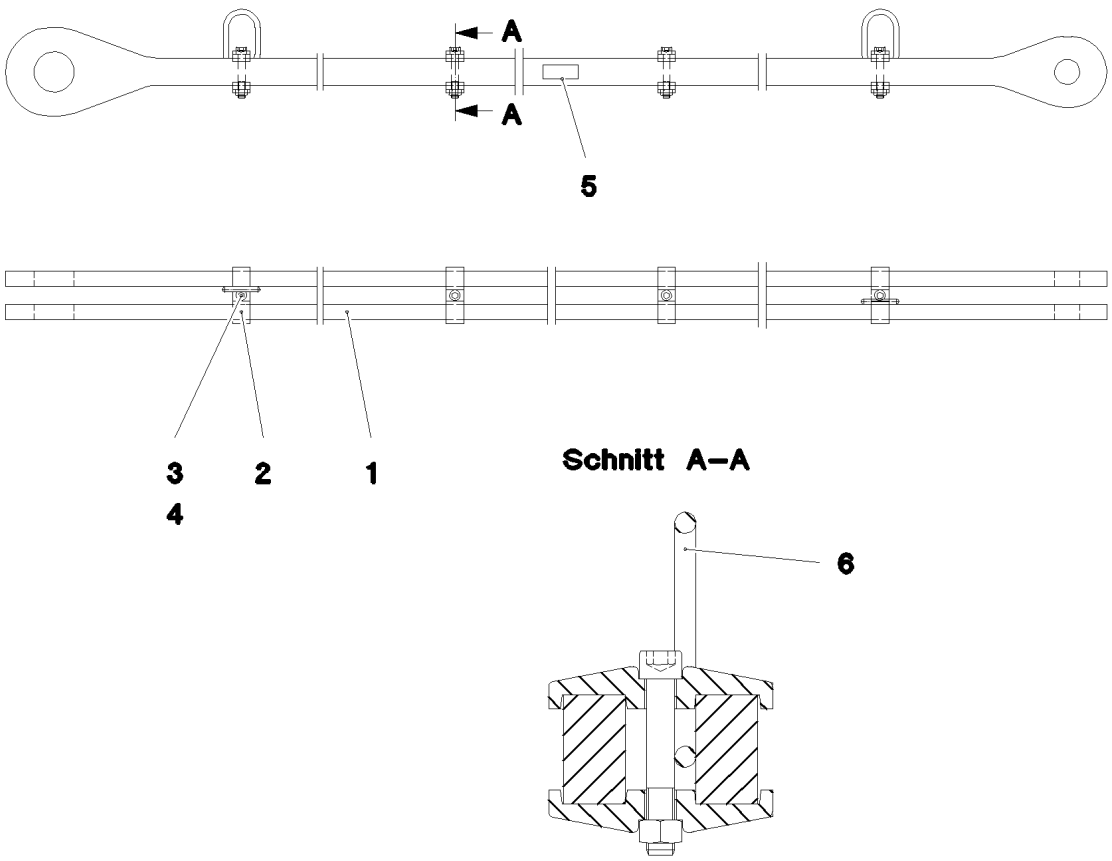

Pos.	Item	Quantity	Description	Bezeichnung	Serie	K
1	97 00 836 08	2	ROD 4.75M35X4958X204 S960QL+Z25 SPF	STANGE		
2	95 70 394 08	8	CLAMP 40X127X24 S355J2+N FE//ZN20//C	KLAMMER		
3	40 42 180 01	4	SOCKET HEAD SCREW ISO 4762 M16X100	ZYLINDERSCHRAUBE		
4	41 15 145 08	4	HEX NUT ISO 4032 M16 8 A3C	SECHSKANTMUTTER		
5	97 35 676 08	1	PLATE IDENTIFICATION NUMBER IDENT-N	SCHILD IDENTNR.		
6	10 87 156 8	2	OVAL LOAD RING 11X60X120 GK 10 SPF	OVALRING		

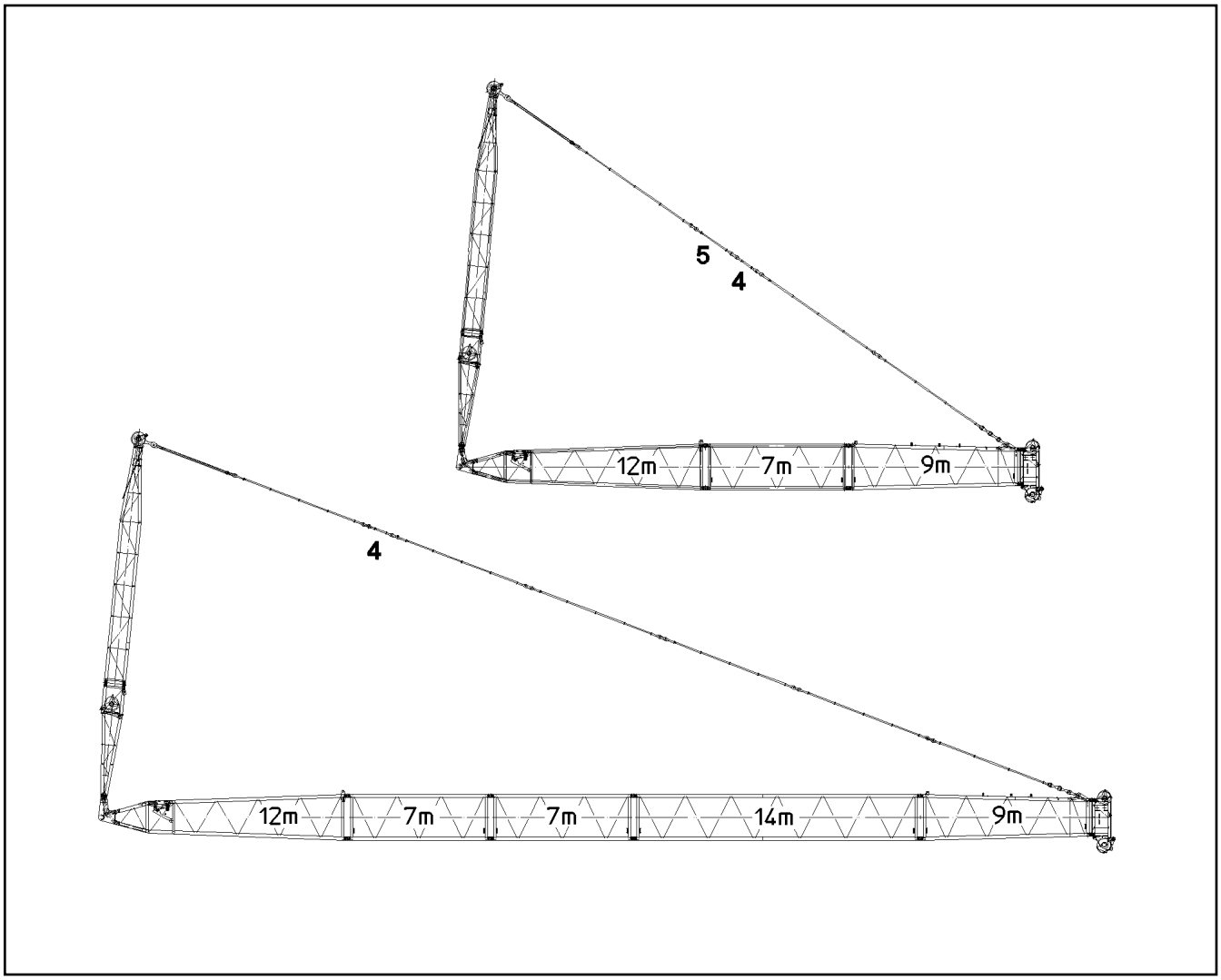

Pos.	Item	Quantity	Description		Bezeichnung	Serie	K
4	92 10 957 08	2	ROD CPL. 1,5M		STANGE KPL.		
			⇨ 3 809 000	92 10 957 08			
5	92 11 015 08	2	ROD CPL. 2,4M		STANGE KPL.		
			⇨ 3 820 100	92 11 015 08			

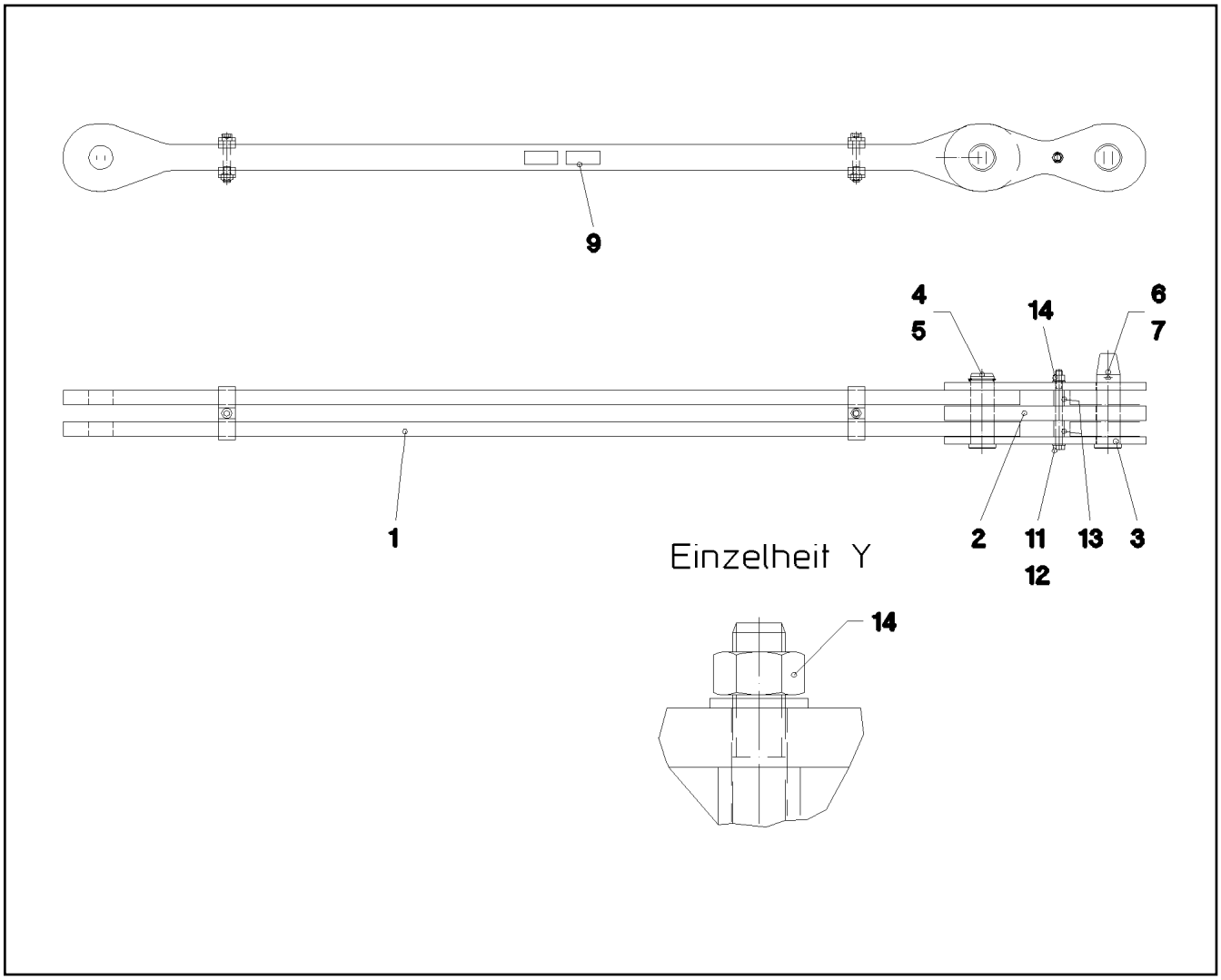

Pos.	Item	Quantity	Description	Bezeichnung	Serie	K
1	92 11 022 08	1	ROD 2,1M ⇨ 3 820 101 92 11 022 08	STANGE VORM.		
2	92 71 077 08	1	BRACKET COMPL.	LASCHE KPL.		
3	92 71 076 08	2	BRACKET COMPL.	LASCHE KPL.		
4	95 66 648 08	1	PIN RD56X168 35NICRMOV125	BOLZEN		
5	53 01 333 08	1	LOCKING RING DIN 471 55X3	SICHERUNGSRING		
6	95 66 857 08	1	PIN RD56X216 35NICRMOV125 GASN.	BOLZEN		
7	43 31 050 08	1	RETAINING SPRING DIN 2194 6 A3C	SICHERUNGSFEDER		
9	97 35 919 08	1	PLATE ASSEMBLY BG-NR. PVC-SILBER SP	SCHILD BAUGRUPPE		
11	40 61 186 01	1	HEX SCREW ISO 4014 M16X180 8.8 A3C	SECHSKANTSCHRAUBE		
12	10 28 980 6	2	WASHER ISO 7089 16 300HV FLZN SPF	SCHEIBE		
13	95 19 113 08	2	TUBE 25X3X38 E355+N VERZ	ROHR		
14	41 19 009 08	1	HEX NUT DIN 985 M16 8 A3C	SECHSKANTMUTTER		
700	96 92 692 08	1	SIGNS 2.4M	BESCHILDERUNG		
(1)	97 05 483 7	1	SIGN 170X55 KLEBEFOLIE SPF	SCHILD		

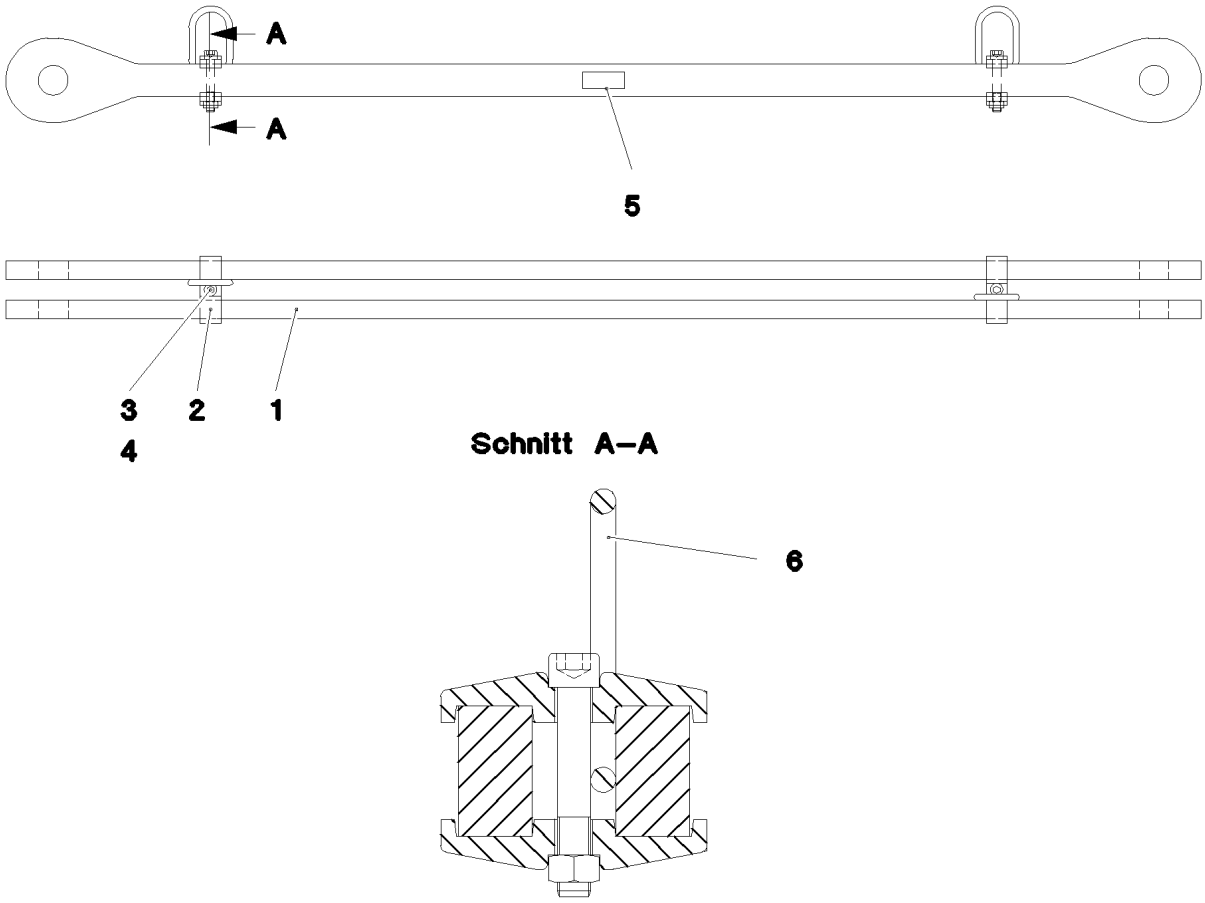

Pos.	Item	Quantity	Description	Bezeichnung	Serie	K
1	97 00 890 08	2	ROD 2.1M35X2288X164 S960QL+Z25 SPF	STANGE		
2	95 70 394 08	4	CLAMP 40X127X24 S355J2+N FE//ZN20//C	KLAMMER		
3	40 42 180 01	2	SOCKET HEAD SCREW ISO 4762 M16X100	ZYLINDERSCHRAUBE		
4	41 15 145 08	2	HEX NUT ISO 4032 M16 8 A3C	SECHSKANTMUTTER		
5	97 35 676 08	1	PLATE IDENTIFICATION NUMBER IDENT-N	SCHILD IDENTNR.		
6	10 87 156 8	2	OVAL LOAD RING 11X60X120 GK 10 SPF	OVALRING		

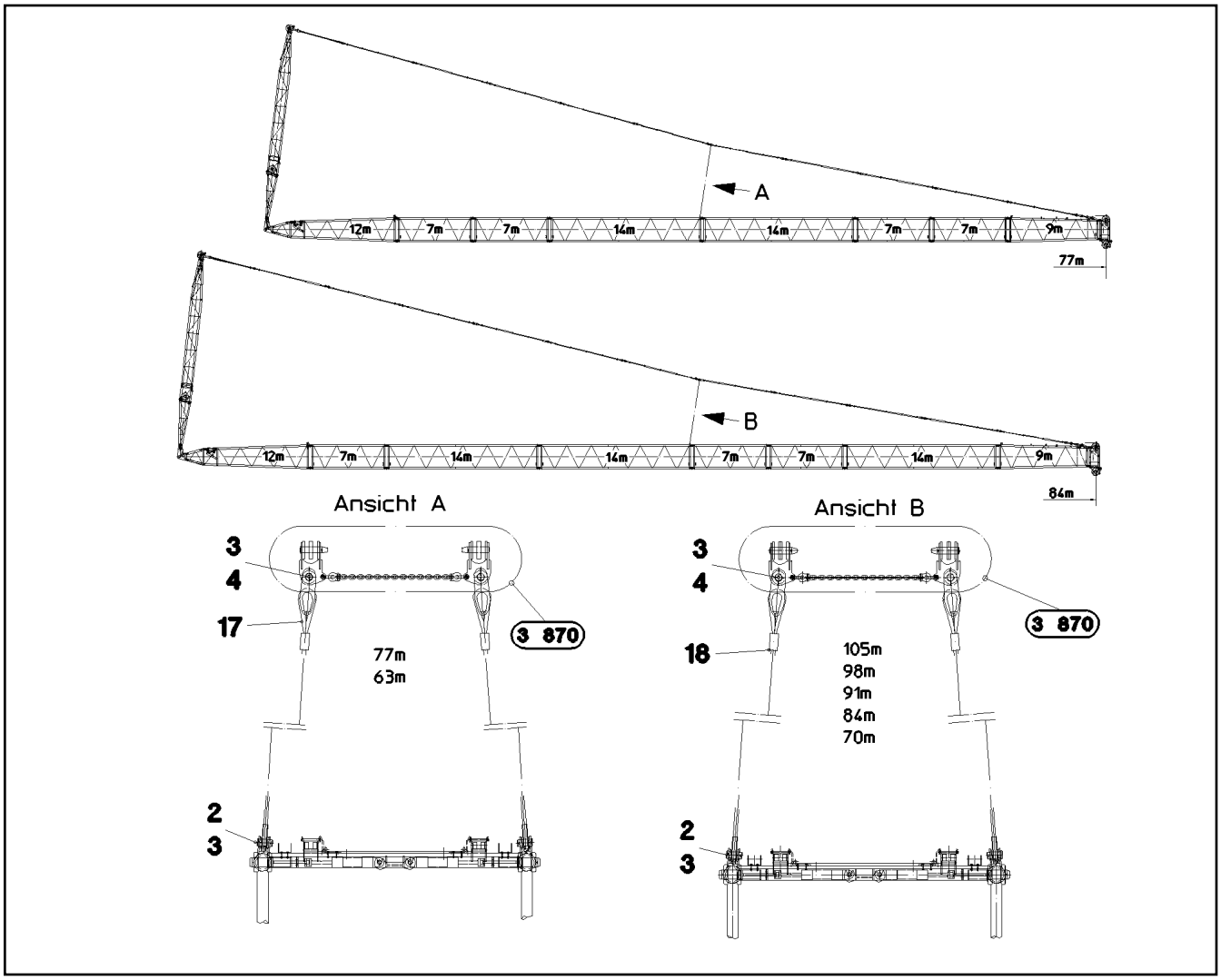

Pos.	Item	Quantity	Description	Bezeichnung	Serie	K
2	94 65 146 08	4	PIN 70x140 35NICRMOV125	BOLZEN		
3	43 31 025 08	4	RETAINING SPRING 5X122 A3C	SICHERUNGSFEDER		
4	94 12 653 08	4	PIN RD60X140 35NICRMOV125 GASN. SPF	BOLZEN		
17	97 13 922 08	2	TENSIONING ROPE 32MM 6.39M	ABSPANNSEIL		
18	97 13 923 08	2	TENSIONING ROPE 32MM 5.56M	ABSPANNSEIL		

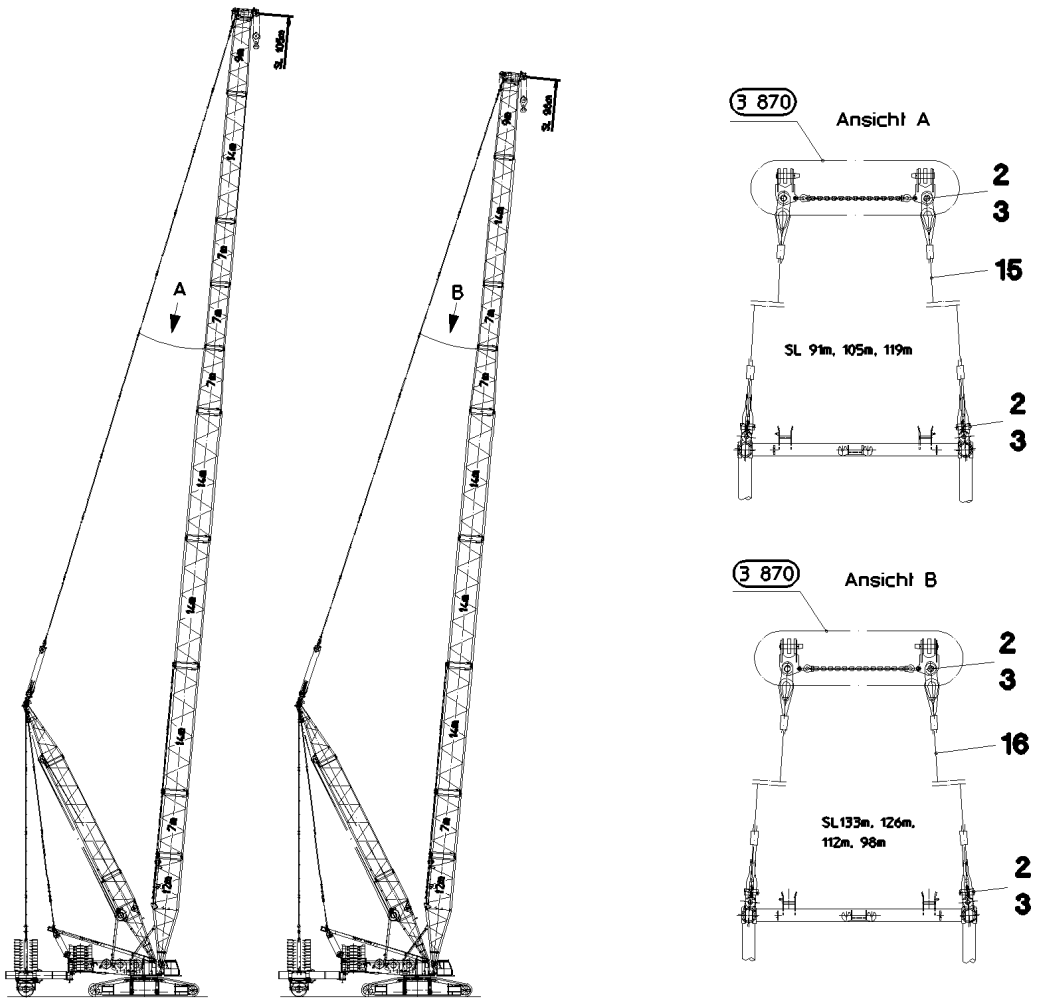

Pos.	Item	Quantity	Description	Bezeichnung	Serie	K
2	94 12 653 08	8	PIN RD60X140 35NICRMOV125 GASN. SPF	BOLZEN		
3	43 31 025 08	8	RETAINING SPRING 5X122 A3C	SICHERUNGSFEDER		
15	97 13 917 08	2	TENSIONING ROPE 32MM 7.31M	ABSPANNSEIL		
16	97 13 920 08	2	TENSIONING ROPE 32MM 6.5M	ABSPANNSEIL		

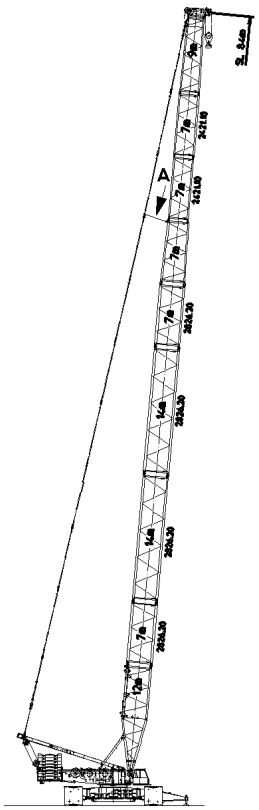

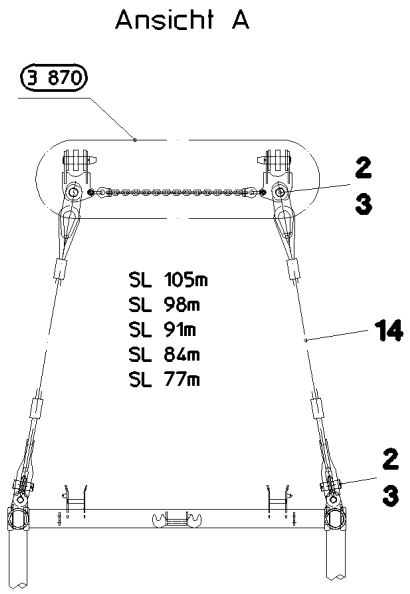

Pos.	Item	Quantity	Description	Bezeichnung	Serie	K
2	94 12 653 08	4	PIN RD60X140 35NICRMOV125 GASN. SPF	BOLZEN		
3	43 31 025 08	4	RETAINING SPRING 5X122 A3C	SICHERUNGSFEDER		
14	97 13 921 08	2	TENSIONING ROPE 32MM 2.27M	ABSPANNSEIL		

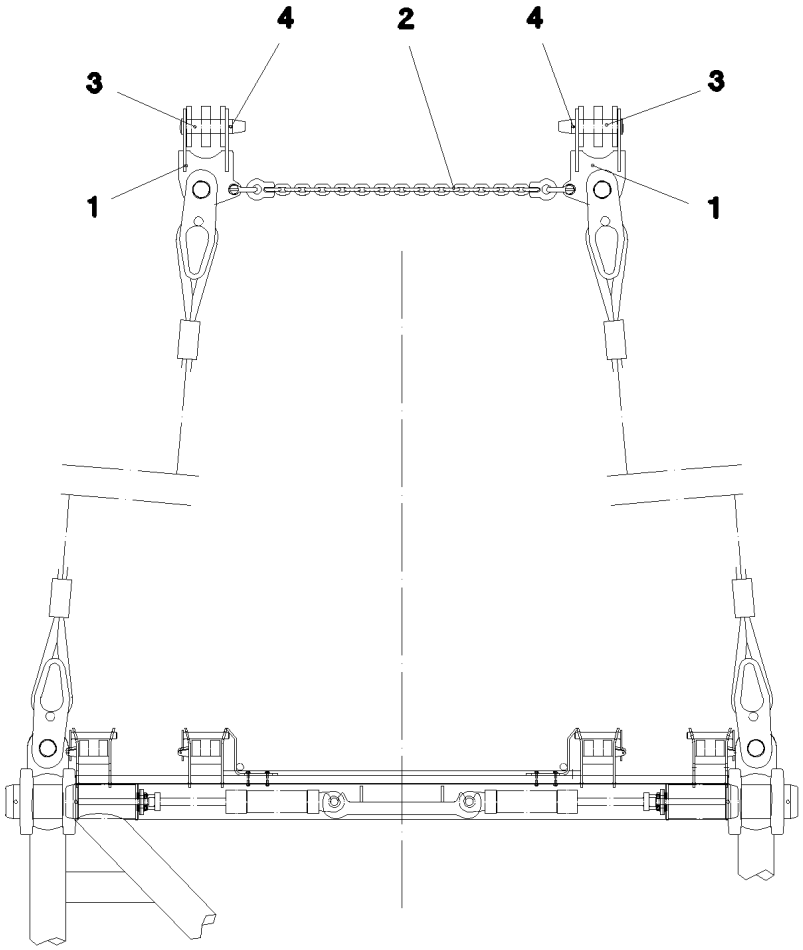

Pos.	Item	Quantity	Description	Bezeichnung	Serie	K
1	92 11 200 08	2	CONNECTING LINK WELDED	LASCHE SCHWK.		
2	97 01 045 08	1	CHAIN EN 818 1315	KETTE		
3	97 01 043 08	2	PIN 65x255 35NICRMOV125	BOLZEN		
4	43 31 050 08	2	RETAINING SPRING DIN 2194 6 A3C	SICHERUNGSFEDER		

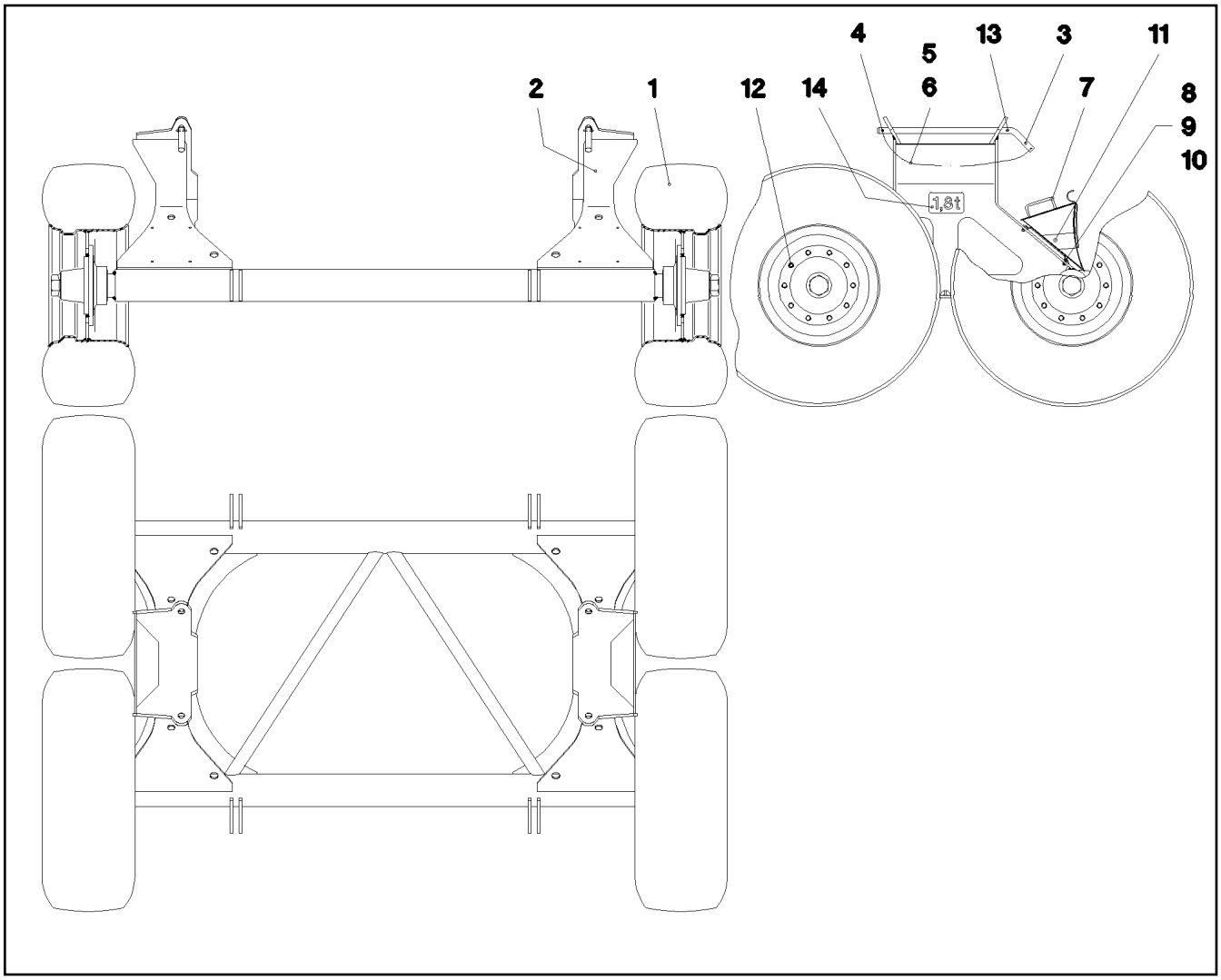

Pos.	Item	Quantity	Description	Bezeichnung	Serie	K
1	96 40 100 08	4	TYRES CPL.445-65 R22.5 ⇨ 3 880 001 96 40 100 08	REIFEN KPL.445-65 R22.5		
2	92 11 517 08	1	ROLLER TRUCK WELDED	ROLLENWAGEN SCHWK.		
3	95 07 863 08	2	SOCKET PIN 30.0X798 S355J2C+C FE//ZN20	STECKBOLZEN		
4	43 32 064 08	2	SPRING PLUG 6 ZINC COATED	FEDERSTECKER		
5	11 16 043 1	2	ROPE 2 2,3KN EDELSTAHL	SEIL		
6	11 17 056 5	4	FERRULE 2 CU	PRESSKLEMME		
7	76 22 418	2	WHEEL CHOCK DIN 76051-1 NG53 ST A3C	UNTERLEGKEIL		
8	49 00 128	8	HEX SCREW ISO 4017 M8X25 8.8 A2C	SECHSKANTSCHRAUBE		
9	41 15 141 08	8	HEX NUT ISO 4032 M8 8 A2C	SECHSKANTMUTTER		
10	42 18 009 08	8	WASHER DIN 9021 8 140HV-ST A2C	SCHEIBE		
11	78 60 004 08	2	HOLDER	HALTER		
12	52 03 035 08	40	WHEEL NUT DIN 74361-3 M22X1,5X27 10 SP	RADMUTTER		
13	43 20 087 08	2	DOWEL PIN ISO 8752 8X50	SPANNSTIFT		
14	97 41 791 08	1	SIGN 2X168X100 DC01 FE//ZN20//C	SCHILD		

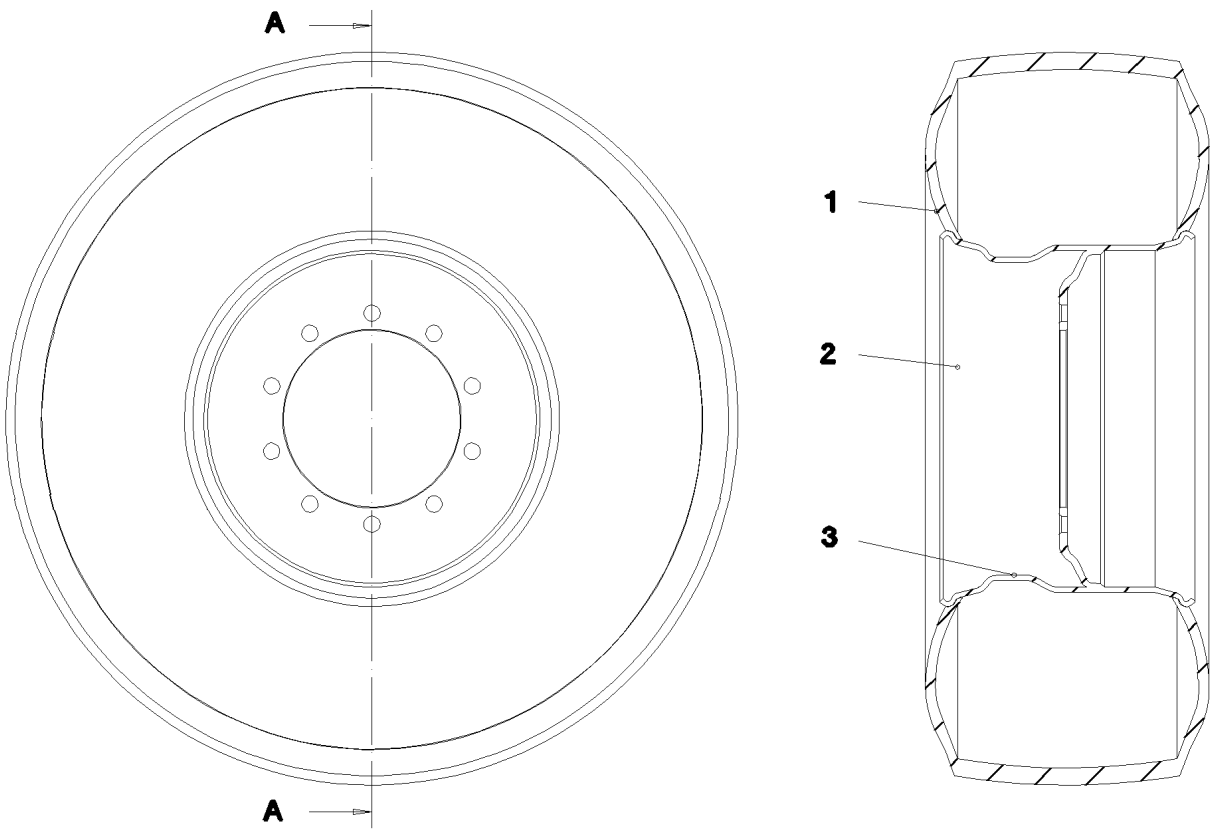

Pos.	Item	Quantity	Description	Bezeichnung	Serie	K
1	52 03 707 08	1	TYRE 445/65-R22.5 XZY3 SPF	REIFEN		
2	52 03 188 08	1	DISC WHEEL 14-22.50	SCHEIBENRAD		
3	52 01 863 08	1	METAL VALVE	METALLVENTIL		

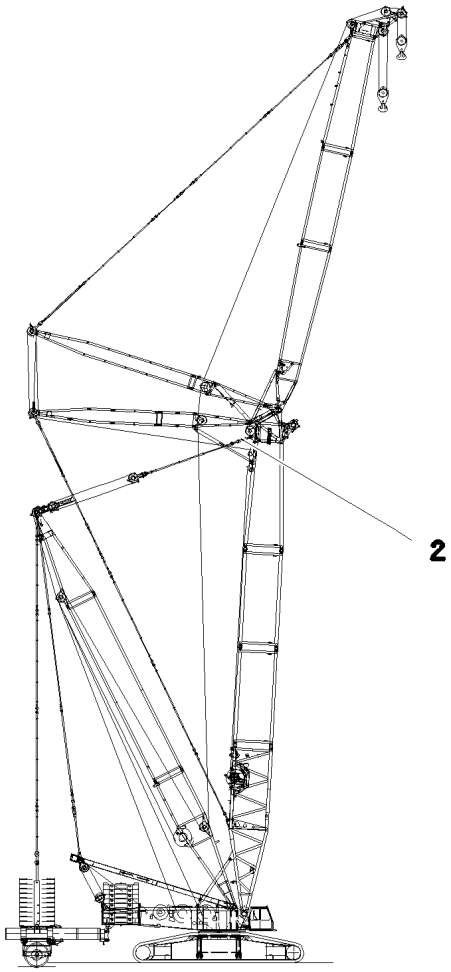

Pos.	Item	Quantity	Description	Bezeichnung	Serie	K
2	96 19 997 08	2	FITTING SENSOR LOAD CELL 2000KN ⇨ 3 930 705 96 19 997 08	GEBERANBAU ZUGMESSLASCH		

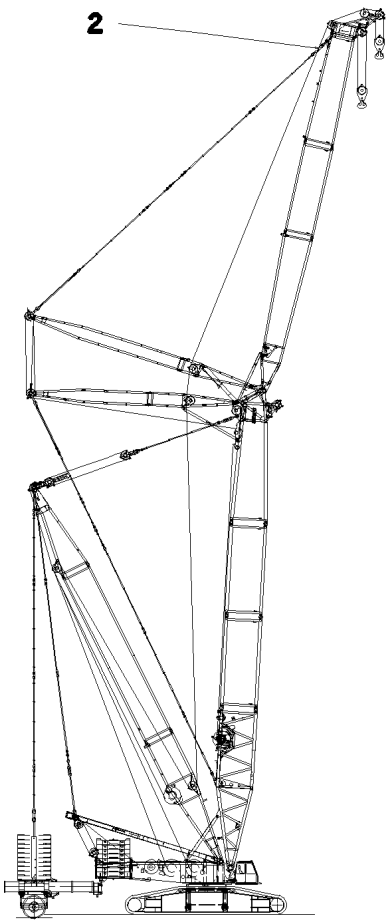

Pos.	Item	Quantity	Description	Bezeichnung	Serie	K
2	96 19 997 08	2	FITTING SENSOR LOAD CELL 2000KN ⇨ 3 930 705 96 19 997 08	GEBERANBAU ZUGMESSLASCH		

Pos.	Item	Quantity	Description	Bezeichnung	Serie	K
18	69 14 046 08	2	WIND VELOCITY TRANSMITTER 0-50M/S SP	WINDGESCHWINDIGKEITSGEBE		
(1)	57 09 612 08	1	ANEMOMETER	WINDSTERN		
(2)	57 13 475 08	1	SLOTTED NUT	SCHLITZMUTTER		
19	92 68 038 08	1	ELECTRIC WIND WARNING TELE ⇨ 3 930 054 92 68 038 08	ELEKTRIK WINDWARNUNG TEL		
24	96 22 292 08	1	ELECTRIC AIRCRAFT PROTECTION ⇨ 3 930 560 96 22 292 08	ELEKTRIK FLUGWARNSICHER		

OHNE BILD

WITHOUT ILLUSTRATION

SANS ILLUSTRATION

SIN ILUSTRACION

БЕЗ ИЭОБРАЖЕНИЯ

Pos.	Item	Quantity	Description	Bezeichnung	Serie	K
1	92 73 168 08	1	TERMINAL BOX S415 ⇨ 3 930 607 92 73 168 08	KLEMMKASTEN		
5	92 13 200 08	1	SENSOR N HEEL PIECE ⇨ 3 932 107 92 13 200 08	GEBER N-ANLENKSTUECK		

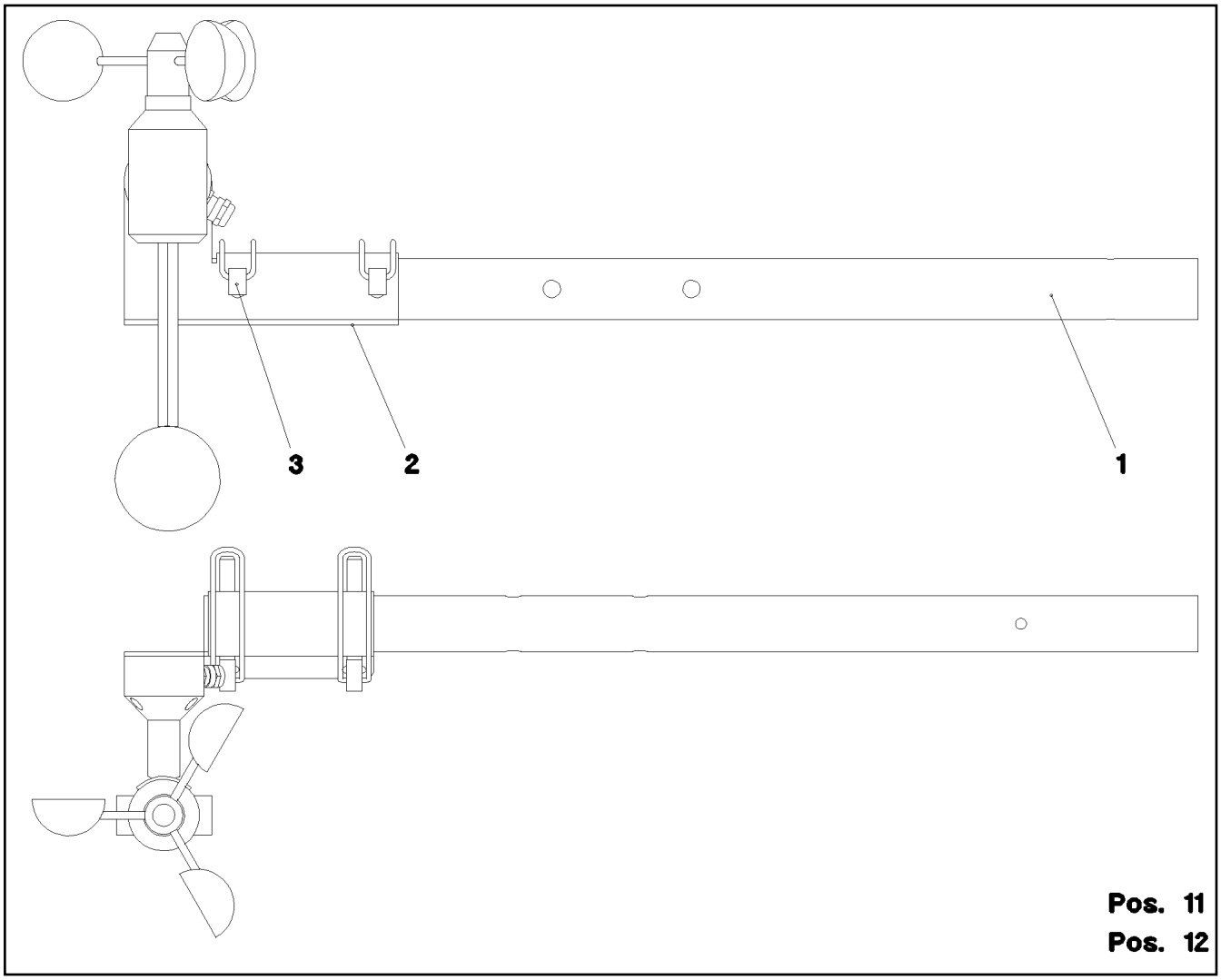

Pos.	Item	Quantity	Description	Bezeichnung	Serie	K
1	95 70 053 08	1	TUBE 35X2X665 X5CRNI1810	ROHR		
2	95 70 054 08	1	PLATE 3X157X156 DC01 FE//ZN20//C	BLECH		
3	43 32 010 08	2	FORMCLIP AEHNL.DIN 11023 10X65 ST VER	FORMCLIP		
11	49 01 205	3	SOCKET HEAD SCREW ISO 4762 M4X30 8.8	ZYLINDERSCHRAUBE		
12	41 19 002 08	3	HEX NUT DIN 985 M4 8 A2C	SECHSKANTMUTTER		

Pos.	Item	Quantity	Description	Bezeichnung	Serie	K
6	92 07 123 08	1	CABLE DRUM COMPL. ⇨ 3 930 293 92 07 123 08	LEITUNGSTROMMEL KPL.		
9	92 07 124 08	1	TERMINAL BOX CPL. S412 ⇨ 3 930 317 92 07 124 08	KLEMMKASTEN KPL.		
10	92 13 200 08	1	SENSOR N HEEL PIECE ⇨ 3 932 107 92 13 200 08	GEBER N-ANLENKSTUECK		

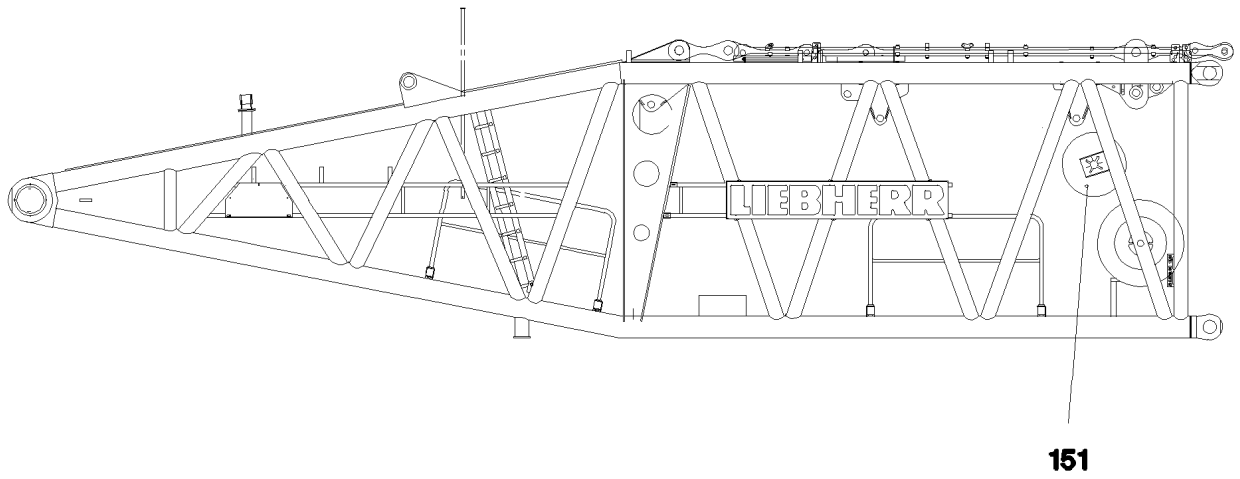

Pos.	Item	Quantity	Description	Bezeichnung	Serie	K
6	92 07 216 08	1	LINE WITH PLUG WL468	LEITUNG M.STECKER		
32	60 22 060 08	1	CABLE LUG DIN 46237 3,5/1,5-2,5mm² VERZI	KABELSCHUH		
34	60 22 179 08	1	CABLE LUG DIN 46237 M6/1-2,5mm²	KABELSCHUH		
97	60 27 100 08	25	CABLE SLEEVE 3,0-7,0/3/0,6	KABELTUELLE		
151	61 60 221 08	1	CABLE REEL 120M SPF ⇨ 6 160 221 08 61 60 221 08	LEITUNGSTROMMEL		
154	42 00 501 08	1	WASHER ISO 7089 3 MS	SCHEIBE		
155	42 52 207 08	1	SERRATED LOCK WASHER DIN 6798 J 4,3	FAECHERSCHEIBE		
170	69 18 997 08	1	WALL OUTLET 24-POL A240 SPF	WANDSTECKDOSE		
171	69 21 000 08	1	SEAL	DICHTUNG		
172	69 18 998 08	1	DUST CAP METALL A240	STAUBKAPPE		
173	69 18 994 08	1	TERMINAL HOUSING CA SPF	ENDGEHAEUSE		
266	41 15 157 08	4	HEX NUT ISO 4032 M3 8 A2C	SECHSKANTMUTTER		
267	42 51 005 08	4	TOOTH LOCK WASHER DIN 6797 A 3,2	ZAHNSCHEIBE		
268	40 01 701 08	4	SOCKET HEAD SCREW DIN 84 M3X15 MS	ZYLINDERSCHRAUBE		
269	60 24 228 08	1	CABLE GLAND PG16	KABELVERSCHRAUBUNG		
271	60 24 283 08	1	REDUCER PG36/16	REDUZIERUNG		
342	60 01 313 08	1	WIRE BRAID 0,5	LITZE		

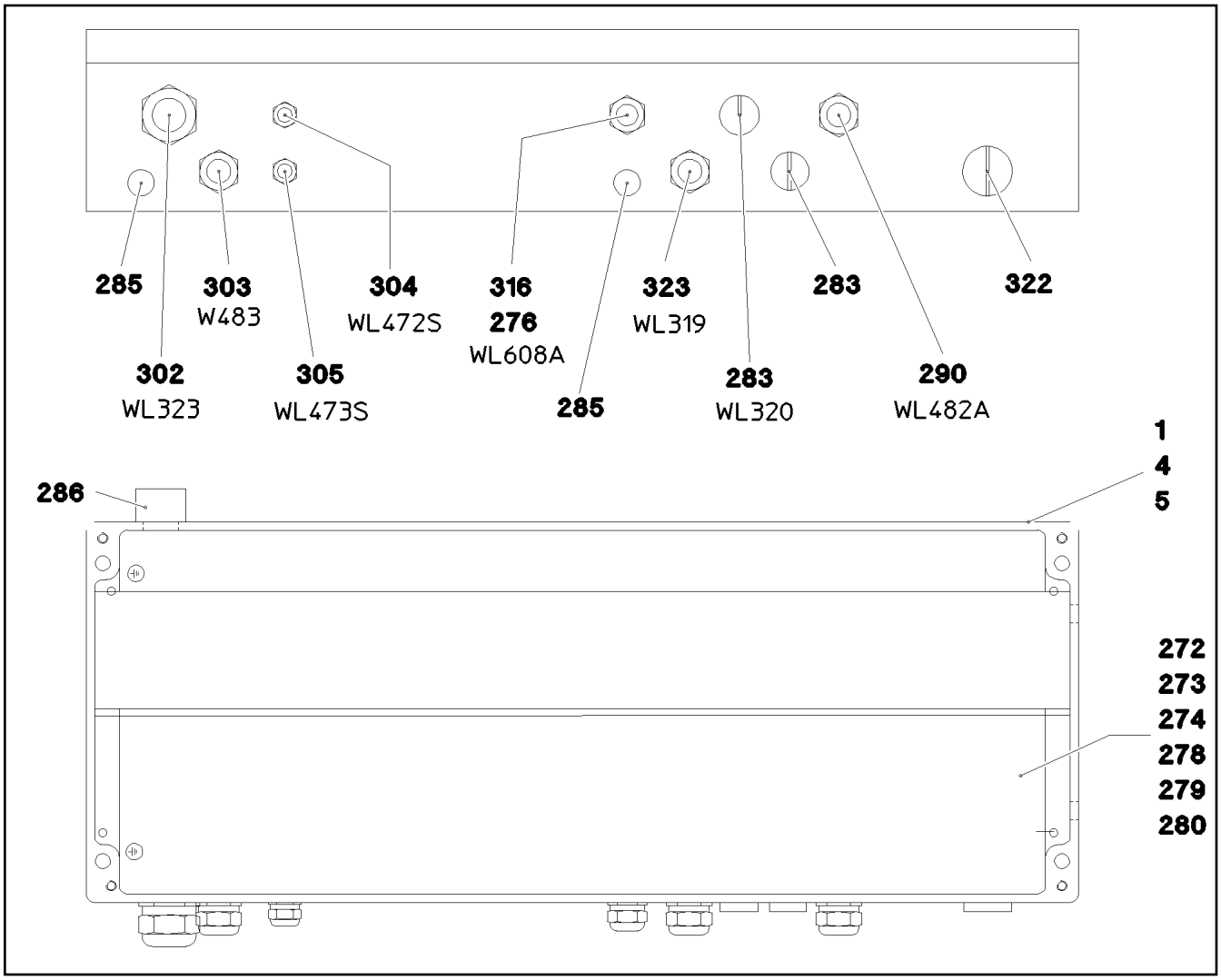

Pos.	Item	Quantity	Description	Bezeichnung	Serie	K
1	92 07 384 08	1	WIRES PRE-ASS. S412	DRAEHTE VORM.		
4	77 26 508 08	1	SIGN -S412	SCHILD		
5	95 71 072 08	1	EMPTY CASING 230X600X110X0 AL	LEERGEHAEUSE		
272	46 00 305	4	WASHER ISO 7089 5 200HV A3C	SCHEIBE		
273	40 82 010 14	4	SHEET-METAL SCREW ISO 7049 ST4,8X19	BLECHSCHRAUBE		
274	10 28 635 4	82	TERMINAL/CLAMP 6,3/2,8X0,8MM²	KLEMME		
276	60 24 232 08	1	CABLE GLAND PG11	KABELVERSCHRAUBUNG		
278	60 21 067 08	1.16	TOP HAT RAIL 35X27X7,3X1	HUTSCHIENE		
279	10 28 635 3	1	COVER	DECKEL		
280	60 27 946 08	2	END ANGLE	ENDWINKEL		
283	60 24 111 08	2	BLANK SOCKET PG16 MS	BLINDBUCHSE		
285	60 25 012 08	2	WATER DRAIN PLUG M12 PA6G SPF	ENTWAESSERUNGSSTOPFEN		
286	10 48 866 2	1	VENTILATION SCREW M20X1,5 POLYAMID	ENTLUEFTUNGSSCHRAUBE		
290	92 07 126 08	1	LEAD WL482A	LEITUNG		
302	92 11 889 08	1	LEAD WL323	LEITUNG		
303	92 11 885 08	1	LEAD WL483	LEITUNG		
304	92 07 383 08	1	LEAD W472S	LEITUNG		
305	92 07 261 08	1	LEAD WL473S	LEITUNG		
316	92 07 127 08	1	LEAD WL608A	LEITUNG		
322	60 24 110 08	1	BLANK SOCKET PG21 MS	BLINDBUCHSE		
323	92 07 129 08	1	LEAD WL319	LEITUNG		

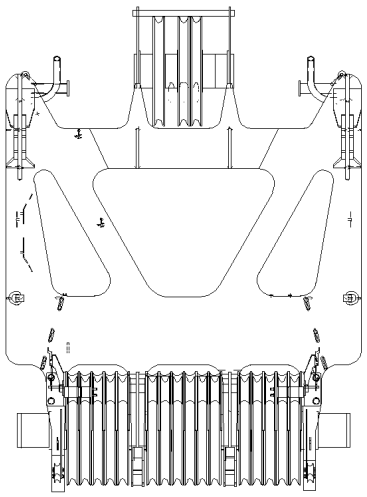

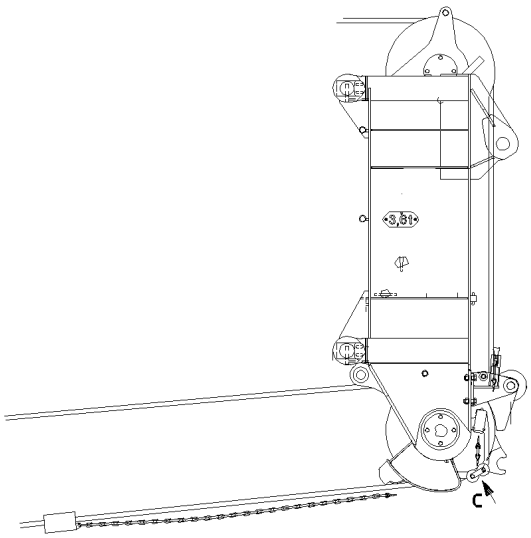

Pos. 100
Pos. 110

Pos.	Item	Quantity	Description	Bezeichnung	Serie	K
100	92 08 651 08	1	LIMIT SWITCH BUS WL451L LINKS ⇨ 3 930 612 92 08 651 08	ENDSCHALTER BUS		
110	92 08 656 08	1	LIMIT SWITCH BUS WL452L RECHTS ⇨ 3 930 613 92 08 656 08	ENDSCHALTER BUS		

OHNE BILD

WITHOUT ILLUSTRATION

SANS ILLUSTRATION

SIN ILUSTRACION

БЕЗ ИЭОБРАЖЕНИЯ

Pos.	Item	Quantity	Description	Bezeichnung	Serie	K
1	92 09 429 08	1	TERMINAL BOX -S421 ⇨ 3 930 611 92 09 429 08	KLEMMKASTEN		
5	92 13 200 08	1	SENSOR N HEEL PIECE ⇨ 3 932 107 92 13 200 08	GEBER N-ANLENKSTUECK		

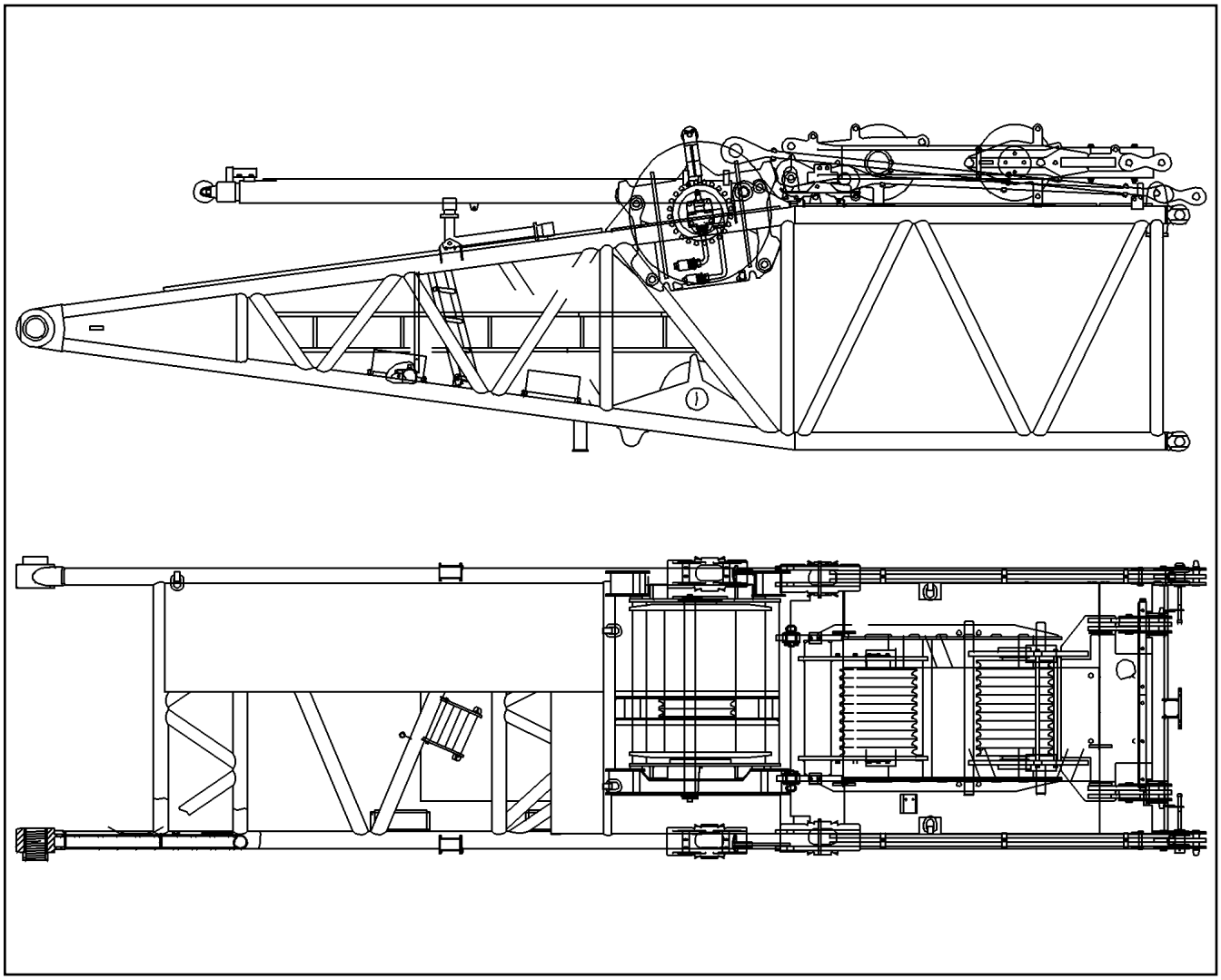

Pos.	Item	Quantity	Description	Bezeichnung	Serie	K
9	92 07 406 08	1	TERMINAL BOX S430 ⇨ 3 930 609 92 07 406 08	KLEMMKASTEN		
10	92 13 200 08	2	SENSOR N HEEL PIECE ⇨ 3 932 107 92 13 200 08	GEBER N-ANLENKSTUECK		

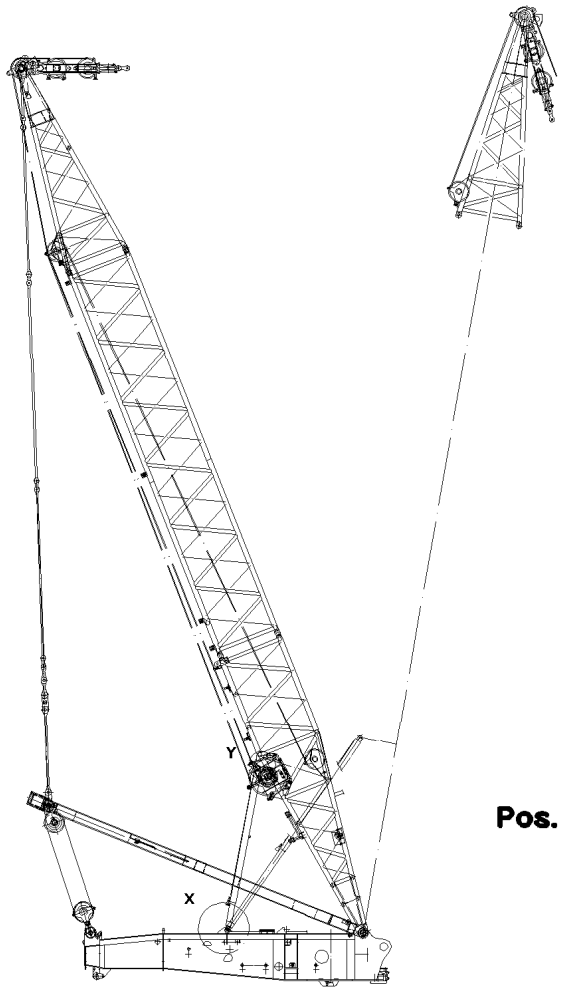

Pos. 151

Pos.	Item	Quantity	Description	Bezeichnung	Serie	K
151	11 34 720 6	2	INDUCTIVE SENSOR CONTACTLESS SPF	INDUKTIVSENSOR		

OHNE BILD

WITHOUT ILLUSTRATION

SANS ILLUSTRATION

SIN ILUSTRACION

БЕЗ ИЭОБРАЖЕНИЯ

Pos.	Item	Quantity	Description	Bezeichnung	Serie	K
2	92 73 174 08	1	TERMINAL BOX S420 ⇨ 3 930 503 92 73 174 08	KLEMMKASTEN		
4	92 13 200 08	1	SENSOR N HEEL PIECE ⇨ 3 932 107 92 13 200 08	GEBER N-ANLENKSTUECK		
5	92 09 328 08	1	CABLE DRUM COMPL. ⇨ 3 930 505 92 09 328 08	LEITUNGSTROMMEL KPL.		

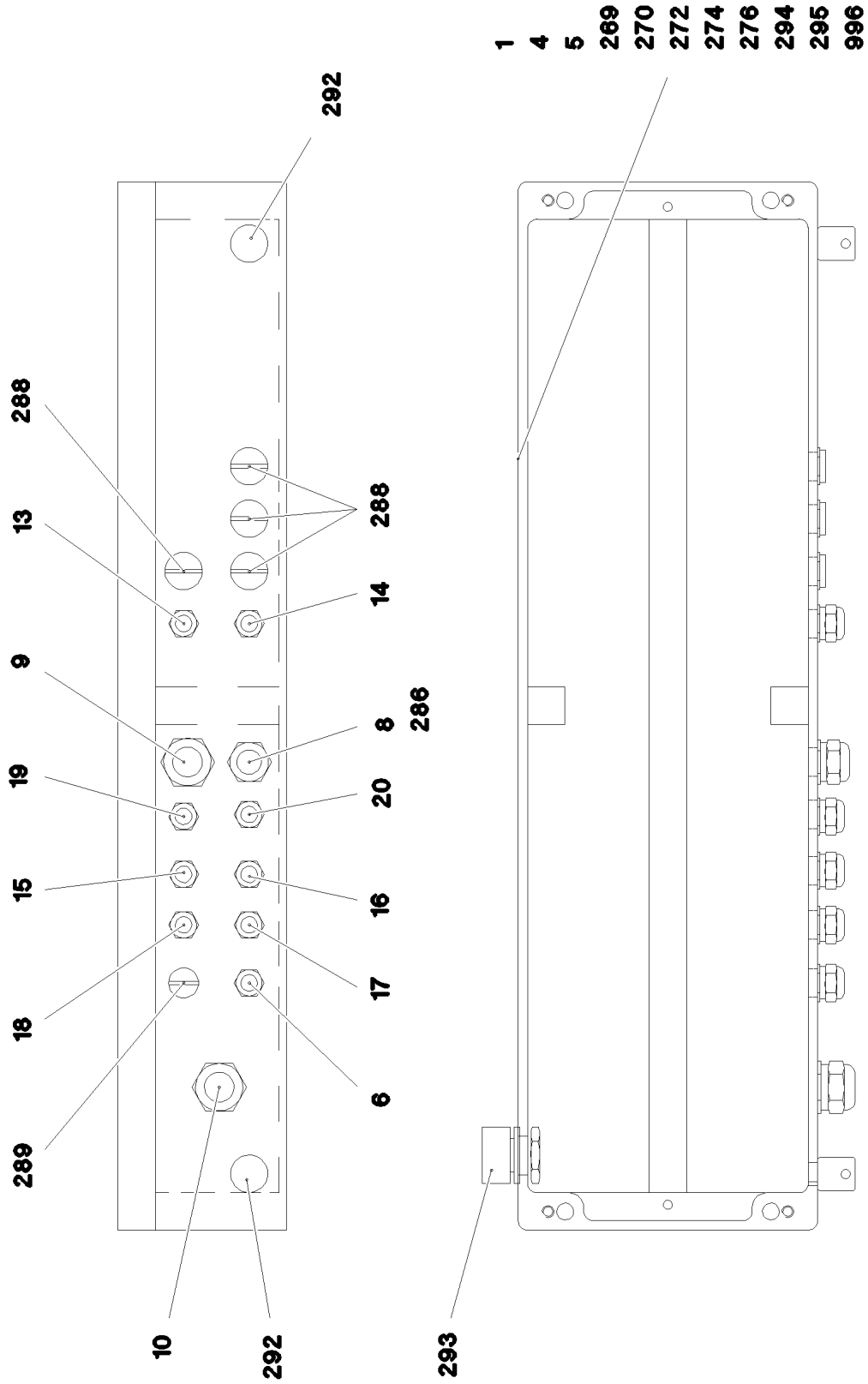

27.5.2016 023801 LIEBHERR	**etk_en_de_074713 LR 1750** **TERMINAL BOX** **KLEMMKASTEN**	564 (1/2) ⇨ **3 930 503** **92 73 174 08**

Pos.	Item	Quantity	Description	Bezeichnung	Serie	K
1	92 08 595 08	1	WIRES PRE-ASS. S420	DRAEHTE VORM.		
4	97 01 341 08	1	SIGN -S420	SCHILD		
5	97 07 805 7	1	EMPTY CASING 90X160X560X0 AL	LEERGEHAEUSE		
6	92 09 320 08	1	LINE WITH PLUG W614	LEITUNG M.STECKER		
8	92 08 594 08	1	LINE WITH PLUG WL613	LEITUNG M.STECKER		
9	92 09 414 08	1	LINE WITH PLUG WL512L	LEITUNG M.STECKER		
10	92 08 596 08	1	LINE WITH PLUG WL510	LEITUNG M.STECKER		
13	92 08 599 08	1	LEAD WL521R	LEITUNG		
14	92 08 600 08	1	LEAD WL521L	LEITUNG		
15	92 08 605 08	1	LINE WITH PLUG WL523R	LEITUNG M.STECKER		
16	92 08 607 08	1	LEAD WL523L	LEITUNG		
17	92 08 608 08	1	LINE WITH PLUG WL524L	LEITUNG M.STECKER		
18	92 08 610 08	1	LEAD W524R	LEITUNG		
19	92 08 598 08	1	LEAD WL525R	LEITUNG		
20	92 08 623 08	1	LEAD WL525L	LEITUNG		
265	87 00 028 08	0.5	SEALANT A80MR HYLOMAR	DICHTMITTEL		
269	60 21 067 08	0.545	TOP HAT RAIL 35X27X7,3X1	HUTSCHIENE		
270	10 28 635 4	45	TERMINAL/CLAMP 6,3/2,8X0,8MM²	KLEMME		
272	10 28 635 3	1	COVER	DECKEL		
274	60 27 946 08	2	END ANGLE	ENDWINKEL		
276	60 32 022 08	15	CABLE TIE 2,5X98-BLACK PA 6.6	KABELBINDER		
286	60 24 232 08	1	CABLE GLAND PG11	KABELVERSCHRAUBUNG		
288	60 24 113 08	4	BLANK SOCKET PG11 MS	BLINDBUCHSE		
289	60 25 007 08	1	STOPPER PLUG PG7 MS	BLINDSTOPFEN		
292	60 25 012 08	2	WATER DRAIN PLUG M12 PA6G SPF	ENTWAESSERUNGSSTOPFEN		
293	10 48 866 2	1	VENTILATION SCREW M20X1,5 POLYAMID	ENTLUEFTUNGSSCHRAUBE		
294	60 27 360 08	2	SUPPORT TRESTLE	AUFLAGEBOCK		
295	40 82 010 14	2	SHEET-METAL SCREW ISO 7049 ST4,8X19	BLECHSCHRAUBE		

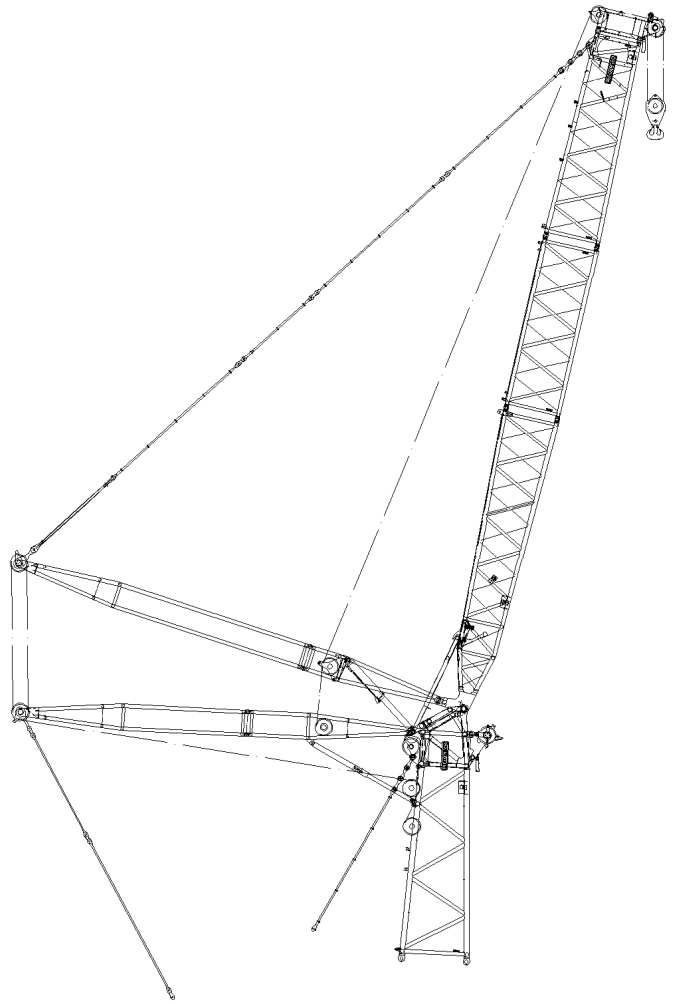

Pos. 151
Pos. 152

Pos.	Item	Quantity	Description	Bezeichnung	Serie	K
151	11 34 720 6	10	INDUCTIVE SENSOR CONTACTLESS SPF	INDUKTIVSENSOR		
152	69 23 116 08	1	PRESSURE SENSOR 0-500/1000 BAR SPF	DRUCKAUFNEHMER		

OHNE BILD

WITHOUT ILLUSTRATION

SANS ILLUSTRATION

SIN ILUSTRACION

БЕЗ ИЭОБРАЖЕНИЯ

Pos.	Item	Quantity	Description	Bezeichnung	Serie	K
5	94 75 787 08	1	CABLE DRUM	KABELTROMMEL		
(1)	61 60 221 08	1	CABLE REEL 120M SPF ⇨ 6 160 221 08 61 60 221 08	LEITUNGSTROMMEL		
7	92 09 379 08	1	LEAD WL513	LEITUNG		
32	60 22 060 08	1	CABLE LUG DIN 46237 3,5/1,5-2,5mm² VERZI	KABELSCHUH		
34	60 22 179 08	1	CABLE LUG DIN 46237 M6/1-2,5mm²	KABELSCHUH		
97	60 27 100 08	24	CABLE SLEEVE 3,0-7,0/3/0,6	KABELTUELLE		
151	69 18 997 08	1	WALL OUTLET 24-POL A240 SPF	WANDSTECKDOSE		
152	69 21 000 08	1	SEAL	DICHTUNG		
153	69 18 998 08	1	DUST CAP METALL A240	STAUBKAPPE		
154	69 18 994 08	1	TERMINAL HOUSING CA SPF	ENDGEHAEUSE		
164	60 27 040 08	1	CABLE SLEEVE 10-13	KABELTUELLE		
264	11 48 573 7	0.01	INSULATING TAPE 25X20M PVC	ISOLIERBAND		
265	87 00 028 08	0.01	SEALANT A80MR HYLOMAR	DICHTMITTEL		
266	40 01 701 08	4	SOCKET HEAD SCREW DIN 84 M3X15 MS	ZYLINDERSCHRAUBE		
267	41 15 157 08	4	HEX NUT ISO 4032 M3 8 A2C	SECHSKANTMUTTER		
268	42 00 501 08	4	WASHER ISO 7089 3 MS	SCHEIBE		
269	42 52 205 08	4	SERRATED LOCK WASHER DIN 6798 J 3,2	FAECHERSCHEIBE		
342	60 01 313 08	1.5	WIRE BRAID 0,5	LITZE		

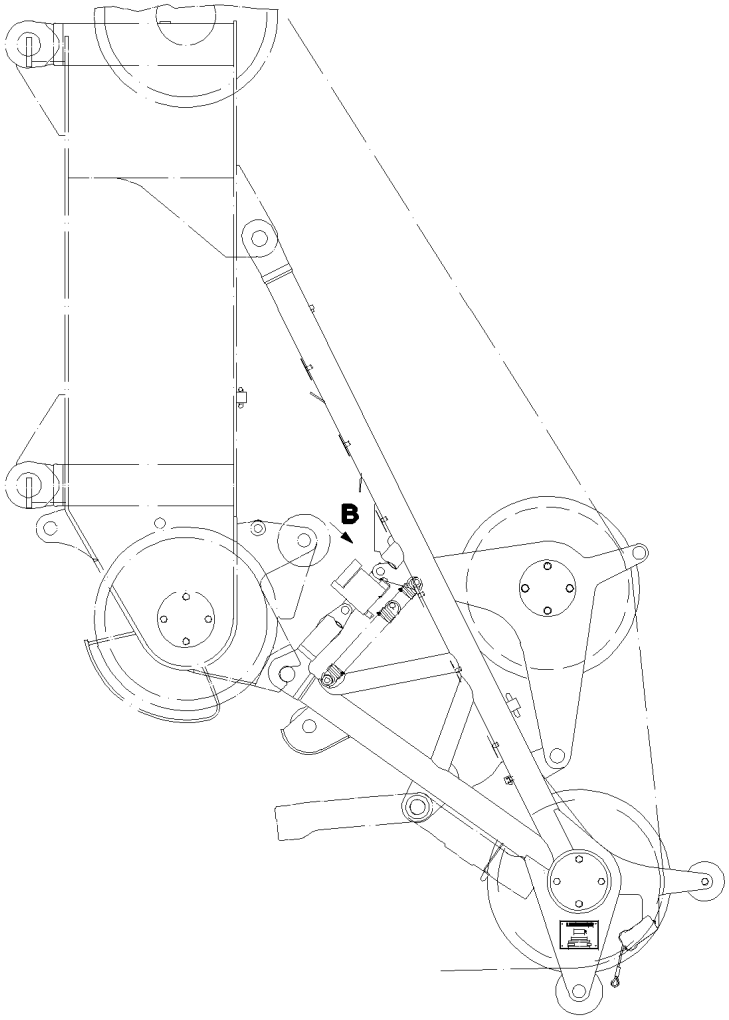

Ansicht B

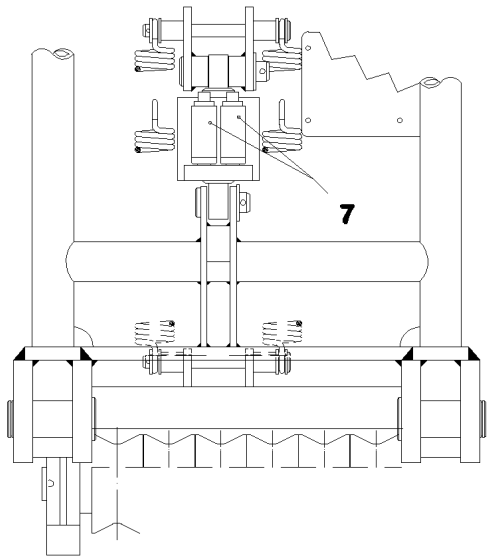

Pos. 6

Pos.	Item	Quantity	Description	Bezeichnung	Serie	K
6	92 73 191 08	1	TERMINAL BOX CPL. -S516 ⇨ 3 930 507 92 73 191 08	KLEMMKASTEN KPL.		
7	92 10 550 08	1	EL.EQUIPMENT SAFETY RETAINER ⇨ 3 930 509 92 10 550 08	GEBER MASTNASE		

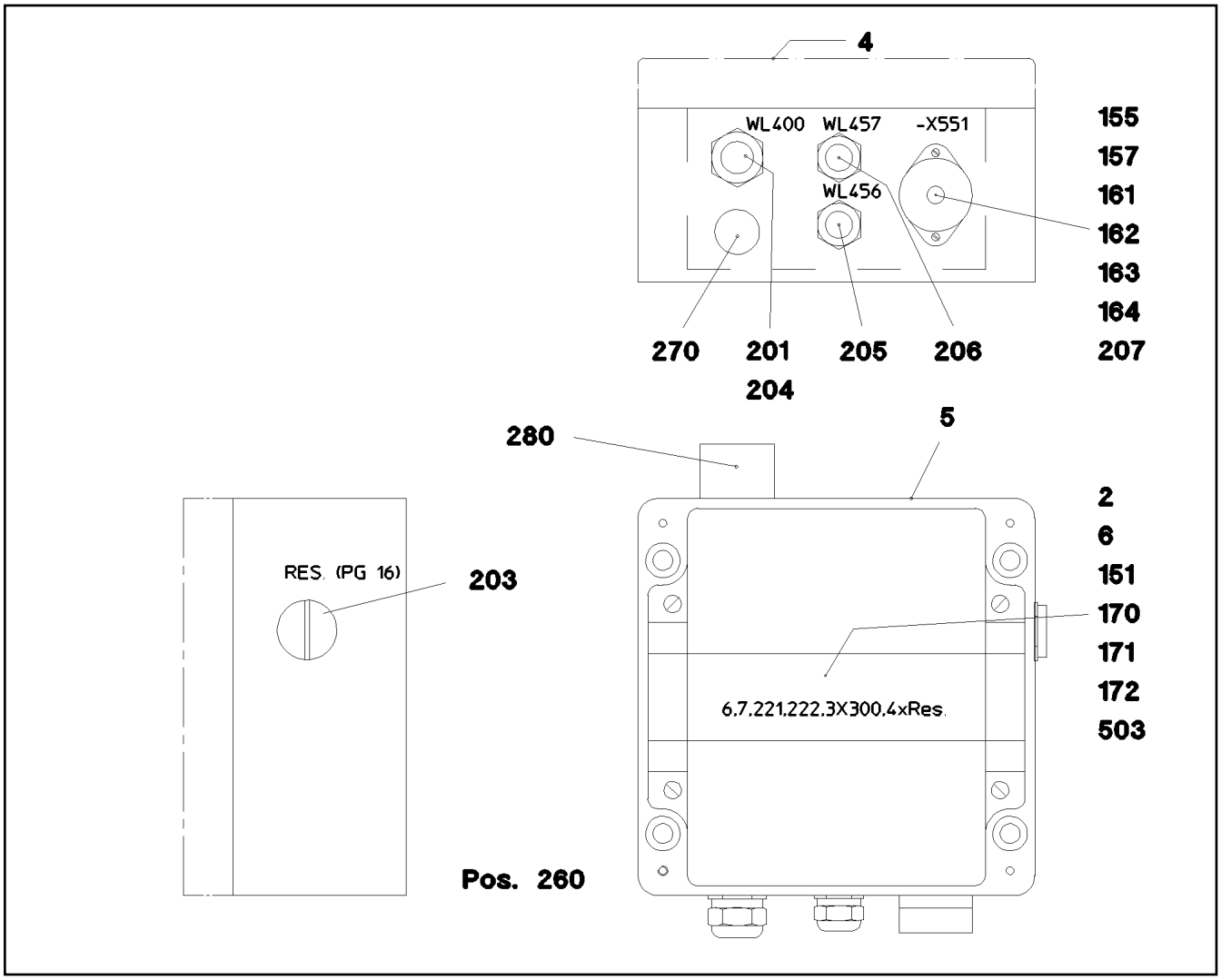

Pos.	Item	Quantity	Description	Bezeichnung	Serie	K
1	92 10 476 08	1	WIRES PRE-ASS. S516	DRAEHTE VORM.		
2	92 18 432 08	1	CABLE HARNESS S516	KABELBAUM		
4	77 26 518 08	1	SIGN -S516	SCHILD		
5	95 71 268 08	1	EMPTY CASING 160X160X90X1 AL	LEERGEHAEUSE		
6	60 21 067 08	0.145	TOP HAT RAIL 35X27X7,3X1	HUTSCHIENE		
151	10 28 635 4	11	TERMINAL/CLAMP 6,3/2,8X0,8MM²	KLEMME		
155	60 45 081 08	1	TIN M1	DOSE		
157	60 45 121 08	1	SEALING PLUG M1-D	VERSCHLUSSKAPPE		
161	40 84 007 01	2	PAN-HEAD SCREW ISO 7045 M3X16 4.8 A2	FLACHKOPFSCHRAUBE		
162	41 15 157 08	2	HEX NUT ISO 4032 M3 8 A2C	SECHSKANTMUTTER		
163	42 00 501 08	2	WASHER ISO 7089 3 MS	SCHEIBE		
164	42 51 005 08	2	TOOTH LOCK WASHER DIN 6797 A 3,2	ZAHNSCHEIBE		
171	10 28 635 3	1	COVER	DECKEL		
172	60 27 946 08	2	END ANGLE	ENDWINKEL		
203	60 24 111 08	1	BLANK SOCKET PG16 MS	BLINDBUCHSE		
204	92 10 477 08	1	LEAD WL400	LEITUNG		
205	92 10 478 08	1	LEAD WL456	LEITUNG		
206	92 10 320 08	1	LEAD WL457	LEITUNG		
207	92 10 481 08	1	LIMIT SWITCH BUS WL451K ⇨ 3 930 508 92 10 481 08	ENDSCHALTER BUS		
260	60 32 022 08	5	CABLE TIE 2,5X98-BLACK PA 6.6	KABELBINDER		
270	60 25 012 08	1	WATER DRAIN PLUG M12 PA6G SPF	ENTWAESSERUNGSSTOPFEN		
280	10 48 866 2	1	VENTILATION SCREW M20X1,5 POLYAMID	ENTLUEFTUNGSSCHRAUBE		

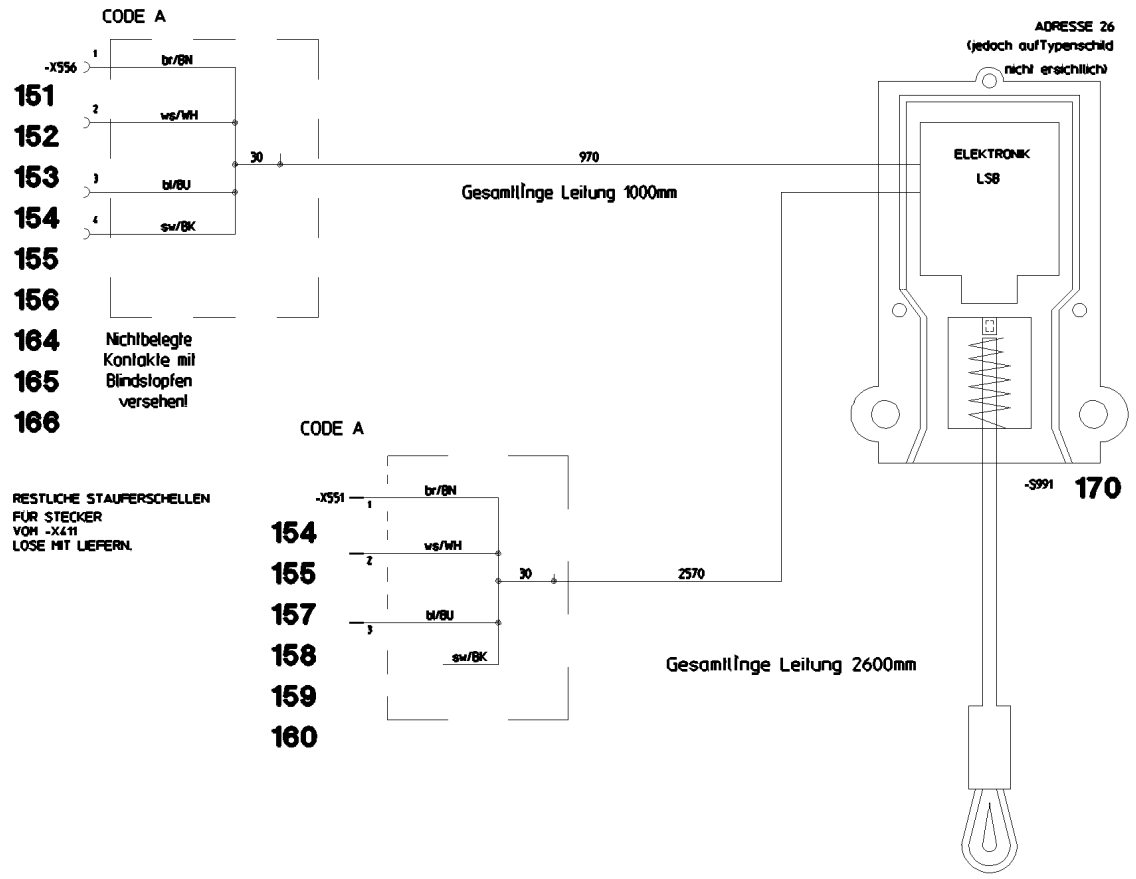

Pos.	Item	Quantity	Description	Bezeichnung	Serie	K
151	60 45 055 08	1	CABLE SOCKET M11-Z	KABELDOSE		
152	60 45 265 08	1	BUSHING SUPPORT 6-POL 16A	BUCHSENTRAEGER		
153	60 45 188 08	4	SLEEVE CONTACT 1,5MM2	BUCHSENKONTAKT		
154	60 45 189 08	7	STOPPER PLUG BAUREIHE_M1	BLINDSTOPFEN		
155	60 27 048 08	2	CABLE SLEEVE 4-6	KABELTUELLE		
156	60 45 121 08	1	SEALING PLUG M1-D	VERSCHLUSSKAPPE		
157	60 45 086 08	1	PLUG 6-POL	STECKER		
158	60 45 266 08	1	PIN CARRIER 6-POL 16A	STIFTTRAEGER		
159	60 45 085 08	1	SEALING PLUG M 1-K	VERSCHLUSSKAPPE		
160	60 45 191 08	3	PIN CONTACT 1,5MM2	STIFTKONTAKT		
164	70 05 052	4	CLAMP-HALF DIN 3015-1 L 3 R 25 PP SW	KLEMMHAELFTE		
165	60 20 180 08	2	CARRIER RAIL NUT DIN 3015-1 L TM M6 W1	TRAGSCHIENENMUTTER		
166	40 42 109	2	SOCKET HEAD SCREW ISO 4762 M6X45 8.8	ZYLINDERSCHRAUBE		
170	60 60 524 08	1	LIMIT SWITCH SPF	ENDSCHALTER		

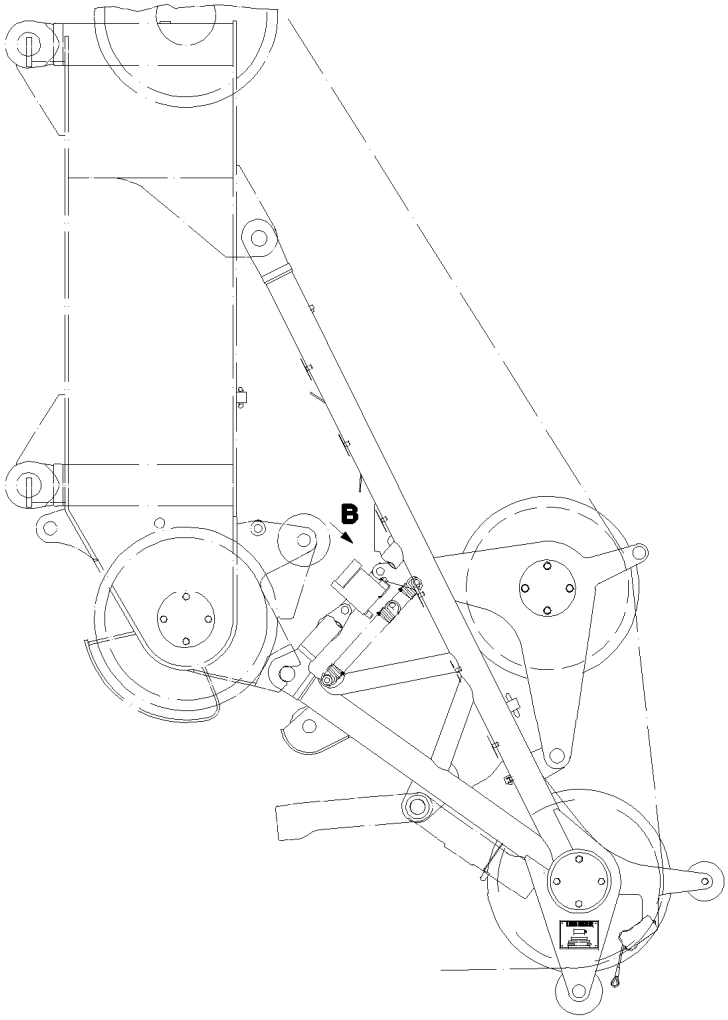

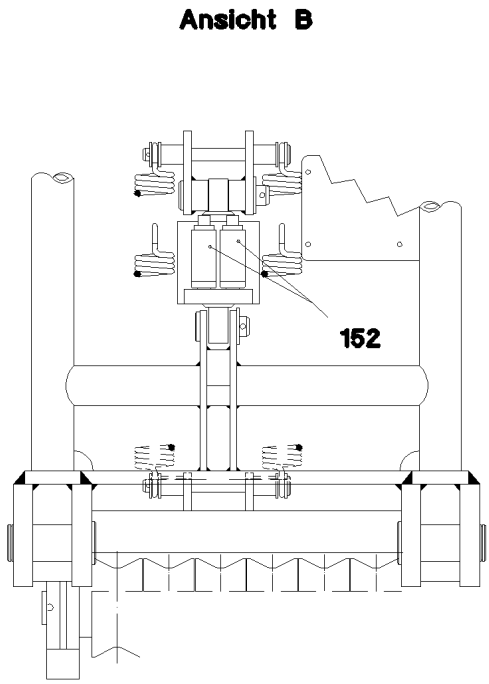

Pos.	Item	Quantity	Description	Bezeichnung	Serie	K
152	10 81 373 8	2	PRESSURE SENSOR 0-400/400 BAR LSB PL:	DRUCKAUFNEHMER		

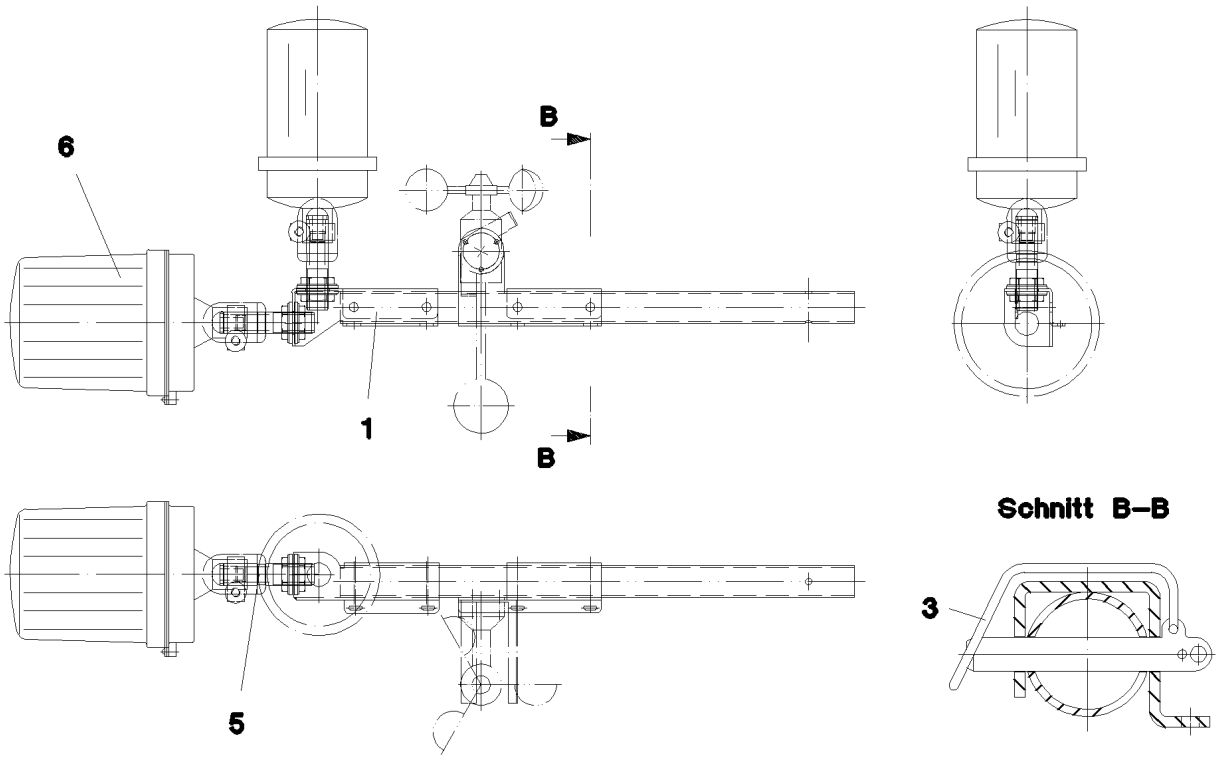

Pos. 2
Pos. 4

Pos.	Item	Quantity	Description	Bezeichnung	Serie	K
1	95 70 055 08	1	PLATE 3X218X129 DC01 FE//ZN20//C	BLECH		
2	91 35 086 08	1	ELECTR.F.AIRCRAFT WARNING LIGH	ELEKTRIK FLUGSICHERUNGSL		
			⇨ 2 920 920 91 35 086 08			
3	43 32 010 08	2	FORMCLIP AEHNL.DIN 11023 10X65 ST VER	FORMCLIP		
4	96 22 293 08	1	LEAD W460	LEITUNG		
			⇨ 3 930 561 96 22 293 08			
5	60 72 268 08	1	SLIP-ON TUBE	AUFSTECKROHR		
6	60 71 370 08	1	SINGLE FLASHING LIGHT 22,5W 24/30V RO	EINZELBLITZLEUCHTE		
(1)	57 13 498 08	1	FLASHING LIGHT GLASS	LICHTHAUBE		
(4)	10 65 094 6	1	FLASHTUBE	BLITZROEHRE		

OHNE BILD

WITHOUT ILLUSTRATION

SANS ILLUSTRATION

SIN ILUSTRACION

БЕЗ ИЭОБРАЖЕНИЯ

Pos.	Item	Quantity	Description	Bezeichnung	Serie	K
5	60 03 673 08	5.5	LEAD 2 X 1,5	LEITUNG		
97	60 27 100 08	1	CABLE SLEEVE 3,0-7,0/3/0,6	KABELTUELLE		
134	60 23 033 08	1	RECEPTACLE FOR TABS 6,3X0,5-1,5	FLACHSTECKHUELSE		
140	60 22 076 08	1	RECEPTACLE 6,3X0,5-1,5 VERZ	STECKHUELSE		
151	60 45 086 08	1	PLUG 6-POL	STECKER		
152	92 30 472 08	1	MALE INSERT	STIFTEINSATZ		
153	60 45 094 08	1	CABLE SLEEVE 8-10	KABELTUELLE		
154	60 45 085 08	1	SEALING PLUG M 1-K	VERSCHLUSSKAPPE		

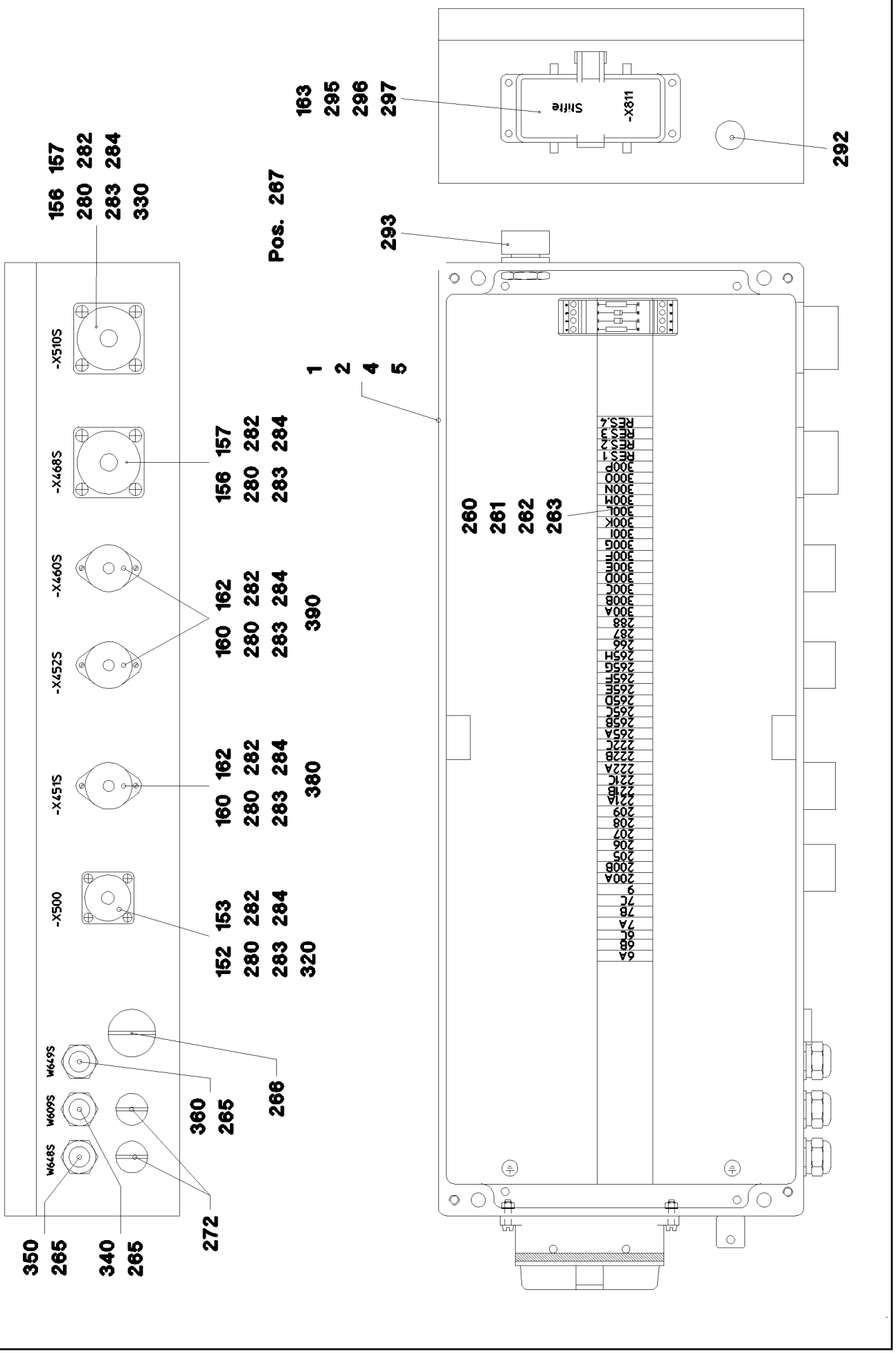

27.5.2016 022680	**etk_en_de_074713 LR 1750**	574 (1/2)
LIEBHERR	**TERMINAL BOX** **KLEMMKASTEN**	⇨ **3 930 607** **92 73 168 08**

Pos.	Item	Quantity	Description	Bezeichnung	Serie	K
1	92 08 158 08	1	WIRES PRE-ASS. S415	DRAEHTE VORM.		
2	92 18 048 08	1	CABLE HARNESS S415	KABELBAUM		
			⇨ 3 930 608 92 18 048 08			
4	77 26 510 08	1	SIGN -S415	SCHILD		
5	95 71 177 08	1	EMPTY CASING 110X600X230	LEERGEHAEUSE		
152	69 18 222 08	1	SEAL	DICHTUNG		
153	69 18 129 08	1	PROTECTING CAP MS A240	SCHUTZKAPPE		
156	69 21 000 08	2	SEAL	DICHTUNG		
157	69 18 998 08	2	DUST CAP METALL A240	STAUBKAPPE		
160	60 45 081 08	3	TIN M1	DOSE		
162	60 45 121 08	3	SEALING PLUG M1-D	VERSCHLUSSKAPPE		
163	60 56 026 01	1	ADD-ON HOUSING HAN 16B	ANBAUGEHAEUSE		
260	10 28 635 4	49	TERMINAL/CLAMP 6,3/2,8X0,8MM²	KLEMME		
261	60 21 067 08	0.58	TOP HAT RAIL 35X27X7,3X1	HUTSCHIENE		
262	10 28 635 3	1	COVER	DECKEL		
263	60 27 946 08	2	END ANGLE	ENDWINKEL		
265	60 24 232 08	3	CABLE GLAND PG11	KABELVERSCHRAUBUNG		
266	60 24 110 08	1	BLANK SOCKET PG21 MS	BLINDBUCHSE		
267	40 82 010 14	2	SHEET-METAL SCREW ISO 7049 ST4,8X19	BLECHSCHRAUBE		
272	60 24 111 08	2	BLANK SOCKET PG16 MS	BLINDBUCHSE		
280	40 01 701 08	18	SOCKET HEAD SCREW DIN 84 M3X15 MS	ZYLINDERSCHRAUBE		
282	46 00 253	18	WASHER ISO 7089 3,5 200HV A3C	SCHEIBE		
283	42 51 005 08	18	TOOTH LOCK WASHER DIN 6797 A 3,2	ZAHNSCHEIBE		
284	41 15 157 08	18	HEX NUT ISO 4032 M3 8 A2C	SECHSKANTMUTTER		
292	60 25 012 08	1	WATER DRAIN PLUG M12 PA6G SPF	ENTWAESSERUNGSSTOPFEN		
293	10 48 866 2	1	VENTILATION SCREW M20X1,5 POLYAMID	ENTLUEFTUNGSSCHRAUBE		
295	46 35 338	4	PAN-HEAD SCREW ISO 7045 M4X16 4.8 A2	FLACHKOPFSCHRAUBE		
296	41 15 142 08	4	HEX NUT ISO 4032 M4 8 A2C	SECHSKANTMUTTER		
297	42 52 207 08	4	SERRATED LOCK WASHER DIN 6798 J 4,3	FAECHERSCHEIBE		
320	92 18 243 08	1	DUMMY PLUG W500S	BLINDSTECKER		
330	92 18 245 08	1	DUMMY PLUG W510S	BLINDSTECKER		
340	92 08 063 08	1	LEAD WL609S	LEITUNG		
350	92 08 067 08	1	LEAD WL648S	LEITUNG		
360	92 08 157 08	1	LEAD WL649S	LEITUNG		
380	92 08 050 08	1	LIMIT SWITCH BUS WL451S	ENDSCHALTER BUS		
			⇨ 9 208 050 08 92 08 050 08			
390	92 08 055 08	1	LIMIT SWITCH BUS W452S	ENDSCHALTER BUS		
			⇨ 9 208 055 08 92 08 055 08			

OHNE BILD

WITHOUT ILLUSTRATION

SANS ILLUSTRATION

SIN ILUSTRACION

БЕЗ ИЭОБРАЖЕНИЯ

Pos.	Item	Quantity	Description	Bezeichnung	Serie	K
151	60 45 265 08	3	BUSHING SUPPORT 6-POL 16A	BUCHSENTRAEGER		
152	63 70 052 01	1	PLUG INSERT 16-POLE+PE 16A	STECKEREINSATZ		
153	69 18 092 08	1	APPLIANCE SOCKET 19-POL	GERAETESTECKDOSE		
154	69 18 996 08	1	BUILD-IN SOCKET 24-POL A240	EINBAUDOSE		
155	69 24 016 08	1	BUILD-IN SOCKET 24-POL A240	EINBAUDOSE		
156	92 71 584 08	1	CUSTOM CIRCUIT MODULE 1	BESTUECKUNGSMODUL 1		

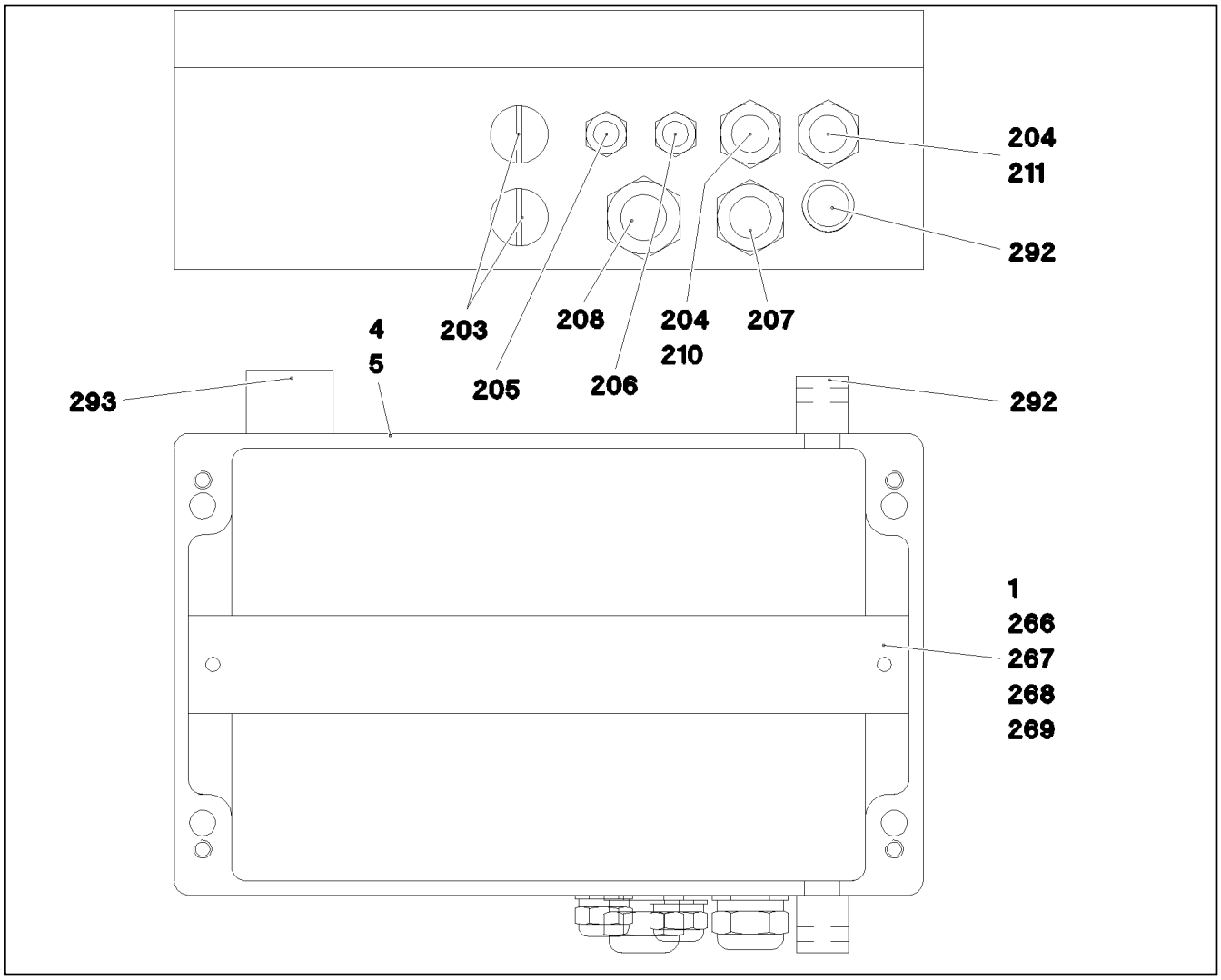

Pos.	Item	Quantity	Description	Bezeichnung	Serie	K
1	92 07 502 08	1	CABLES, PRE-ASSEMBLED S430	DRAEHTE		
4	77 26 509 08	1	SIGN S430	SCHILD		
5	95 71 129 08	1	EMPTY CASING 160X260X90X0 AL	LEERGEHAEUSE		
203	60 24 113 08	2	BLANK SOCKET PG11 MS	BLINDBUCHSE		
204	60 24 232 08	2	CABLE GLAND PG11	KABELVERSCHRAUBUNG		
205	92 07 521 08	1	LEAD WL446L	LEITUNG		
206	92 07 565 08	1	LEAD WL447R	LEITUNG		
207	92 07 568 08	1	LEAD WL607A	LEITUNG		
208	92 10 230 08	1	LEAD	LEITUNG		
210	92 07 503 08	1	LEAD WL646	LEITUNG		
211	92 07 569 08	1	LEAD	LEITUNG		
266	60 21 067 08	0.25	TOP HAT RAIL 35X27X7,3X1	HUTSCHIENE		
267	10 28 635 4	30	TERMINAL/CLAMP 6,3/2,8X0,8MM²	KLEMME		
268	10 28 635 3	1	COVER	DECKEL		
269	60 27 946 08	2	END ANGLE	ENDWINKEL		
292	60 25 012 08	2	WATER DRAIN PLUG M12 PA6G SPF	ENTWAESSERUNGSSTOPFEN		
293	10 48 866 2	1	VENTILATION SCREW M20X1,5 POLYAMID	ENTLUEFTUNGSSCHRAUBE		

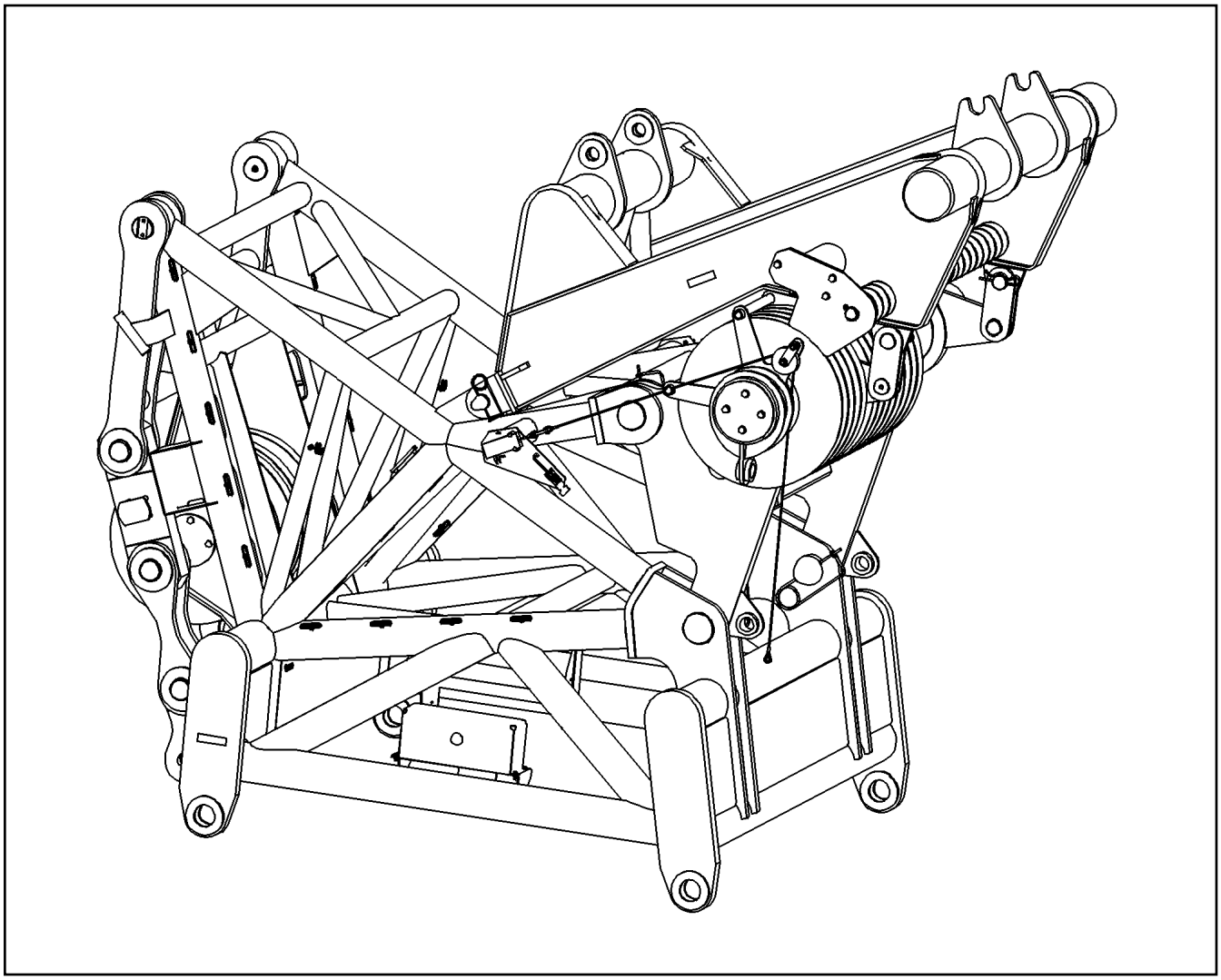

Pos.	Item	Quantity	Description	Bezeichnung	Serie	K
1	92 09 429 08	1	TERMINAL BOX -S421 ⇨ 3 930 611 92 09 429 08	KLEMMKASTEN		
3	92 08 651 08	1	LIMIT SWITCH BUS WL451L LINKS ⇨ 3 930 612 92 08 651 08	ENDSCHALTER BUS		
4	92 08 656 08	1	LIMIT SWITCH BUS WL452L RECHTS ⇨ 3 930 613 92 08 656 08	ENDSCHALTER BUS		
5	92 13 200 08	1	SENSOR N HEEL PIECE ⇨ 3 932 107 92 13 200 08	GEBER N-ANLENKSTUECK		

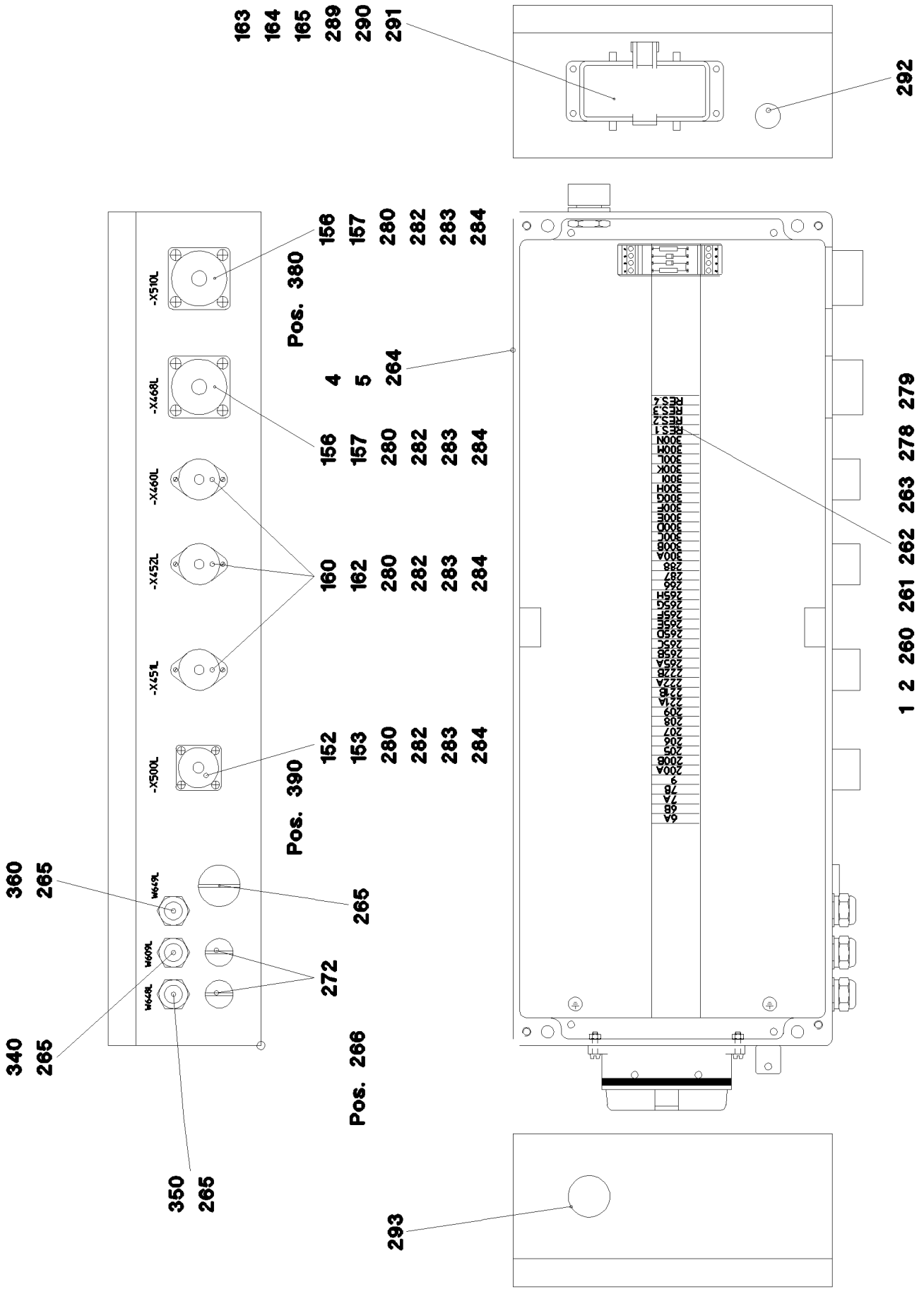

27.5.2016 023346	**etk_en_de_074713 LR 1750**	579 (1/2)
LIEBHERR	**TERMINAL BOX** **KLEMMKASTEN**	⇨ **3 930 611** **92 09 429 08**

Pos.	Item	Quantity	Description	Bezeichnung	Serie	K
1	92 09 908 08	1	WIRES PRE-ASS. S421	DRAEHTE VORM.		
2	92 18 117 08	1	CABLE HARNESS S421	KABELBAUM		
4	77 26 512 08	1	SIGN -S421	SCHILD		
5	95 71 177 08	1	EMPTY CASING 110X600X230	LEERGEHAEUSE		
152	69 18 222 08	1	SEAL	DICHTUNG		
153	69 18 129 08	1	PROTECTING CAP MS A240	SCHUTZKAPPE		
156	69 21 000 08	2	SEAL	DICHTUNG		
157	69 18 998 08	2	DUST CAP METALL A240	STAUBKAPPE		
160	60 45 081 08	3	TIN M1	DOSE		
162	60 45 121 08	3	SEALING PLUG M1-D	VERSCHLUSSKAPPE		
163	60 56 026 01	1	ADD-ON HOUSING HAN 16B	ANBAUGEHAEUSE		
164	63 70 052 01	1	PLUG INSERT 16-POLE+PE 16A	STECKEREINSATZ		
165	60 56 017 01	16	CONTACT PIN 1MM2	KONTAKTSTIFT		
260	10 28 635 4	46	TERMINAL/CLAMP 6,3/2,8X0,8MM²	KLEMME		
261	60 21 067 08	0.57	TOP HAT RAIL 35X27X7,3X1	HUTSCHIENE		
262	60 27 360 08	2	SUPPORT TRESTLE	AUFLAGEBOCK		
263	60 27 417 08	14	CRAMP	KRAMPE		
264	60 27 426 08	0.2	IDENTIFICATION STRIP	KENNZEICHNUNGSKARTEN		
265	60 24 232 08	3	CABLE GLAND PG11	KABELVERSCHRAUBUNG		
266	60 24 110 08	1	BLANK SOCKET PG21 MS	BLINDBUCHSE		
272	60 24 111 08	2	BLANK SOCKET PG16 MS	BLINDBUCHSE		
278	42 18 006 08	2	WASHER DIN 9021 A 5,3 ST VERZ	SCHEIBE		
279	40 82 010 14	2	SHEET-METAL SCREW ISO 7049 ST4,8X19	BLECHSCHRAUBE		
280	40 01 701 08	18	SOCKET HEAD SCREW DIN 84 M3X15 MS	ZYLINDERSCHRAUBE		
282	46 00 253	18	WASHER ISO 7089 3,5 200HV A3C	SCHEIBE		
283	42 51 005 08	18	TOOTH LOCK WASHER DIN 6797 A 3,2	ZAHNSCHEIBE		
284	41 15 157 08	18	HEX NUT ISO 4032 M3 8 A2C	SECHSKANTMUTTER		
289	46 35 338	4	PAN-HEAD SCREW ISO 7045 M4X16 4.8 A2	FLACHKOPFSCHRAUBE		
290	41 15 142 08	4	HEX NUT ISO 4032 M4 8 A2C	SECHSKANTMUTTER		
291	40 01 645	4	WASHER ISO 7089 4 200HV A3C	SCHEIBE		
292	60 25 012 08	1	WATER DRAIN PLUG M12 PA6G SPF	ENTWAESSERUNGSSTOPFEN		
293	60 25 013 08	1	VENTILATION SCREW G1/2"X30 POLYAMID	ENTLUEFTUNGSSCHRAUBE		
340	92 09 909 08	1	LINE WITH PLUG W609L	LEITUNG M.STECKER		
350	92 09 936 08	1	LINE WITH PLUG W648L	LEITUNG M.STECKER		
360	92 10 059 08	1	LINE WITH PLUG W649L	LEITUNG M.STECKER		
380	92 18 214 08	1	DUMMY PLUG W510L	BLINDSTECKER		
390	92 18 219 08	1	DUMMY PLUG W500L	BLINDSTECKER		

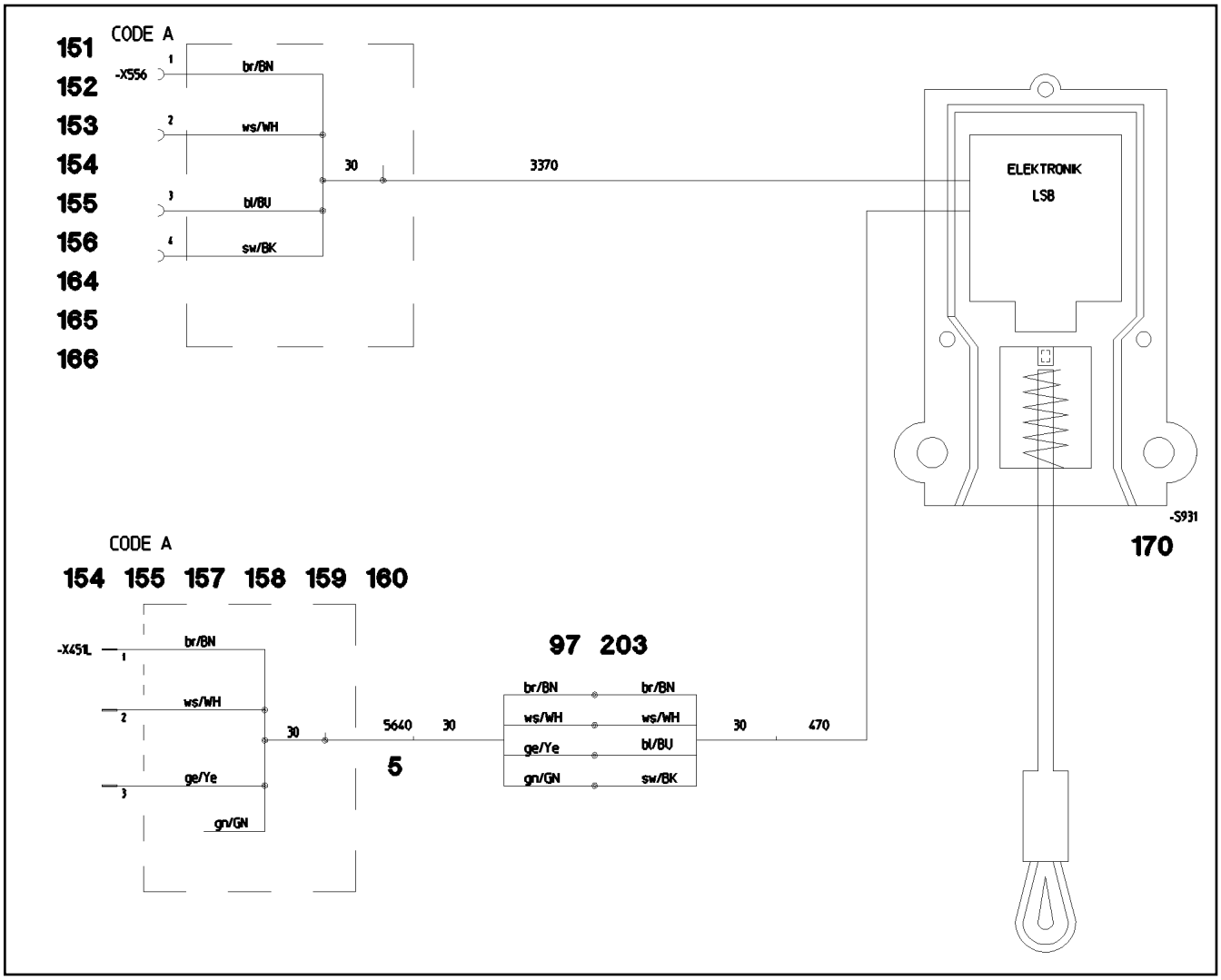

Pos.	Item	Quantity	Description	Bezeichnung	Serie	K
5	60 04 604 08	5.7	CONTROL LEAD 4 X 0,5 SPF	STEUERLEITUNG		
97	10 47 304 7	4	CABLE SLEEVE 1,9-2,5/1,75/0,5 SILIKON	KABELTUELLE		
151	60 45 055 08	1	CABLE SOCKET M11-Z	KABELDOSE		
152	60 45 265 08	1	BUSHING SUPPORT 6-POL 16A	BUCHSENTRAEGER		
153	60 45 188 08	4	SLEEVE CONTACT 1,5MM2	BUCHSENKONTAKT		
154	60 45 189 08	7	STOPPER PLUG BAUREIHE_M1	BLINDSTOPFEN		
155	60 27 048 08	2	CABLE SLEEVE 4-6	KABELTUELLE		
156	60 45 121 08	1	SEALING PLUG M1-D	VERSCHLUSSKAPPE		
157	60 45 086 08	1	PLUG 6-POL	STECKER		
158	60 45 266 08	1	PIN CARRIER 6-POL 16A	STIFTTRAEGER		
159	60 45 085 08	1	SEALING PLUG M 1-K	VERSCHLUSSKAPPE		
160	60 45 191 08	3	PIN CONTACT 1,5MM2	STIFTKONTAKT		
164	70 05 052	4	CLAMP-HALF DIN 3015-1 L 3 R 25 PP SW	KLEMMHAELFTE		
165	60 20 180 08	2	CARRIER RAIL NUT DIN 3015-1 L TM M6 W1	TRAGSCHIENENMUTTER		
166	40 42 109	2	SOCKET HEAD SCREW ISO 4762 M6X45 8.8	ZYLINDERSCHRAUBE		
170	60 60 524 08	1	LIMIT SWITCH SPF	ENDSCHALTER		
203	11 08 260 3	0.1	INSULATING HOSE DN8X0,65 PUR SPF	ISOLIERSCHLAUCH		
264	11 48 573 7	0.1	INSULATING TAPE 25X20M PVC	ISOLIERBAND		

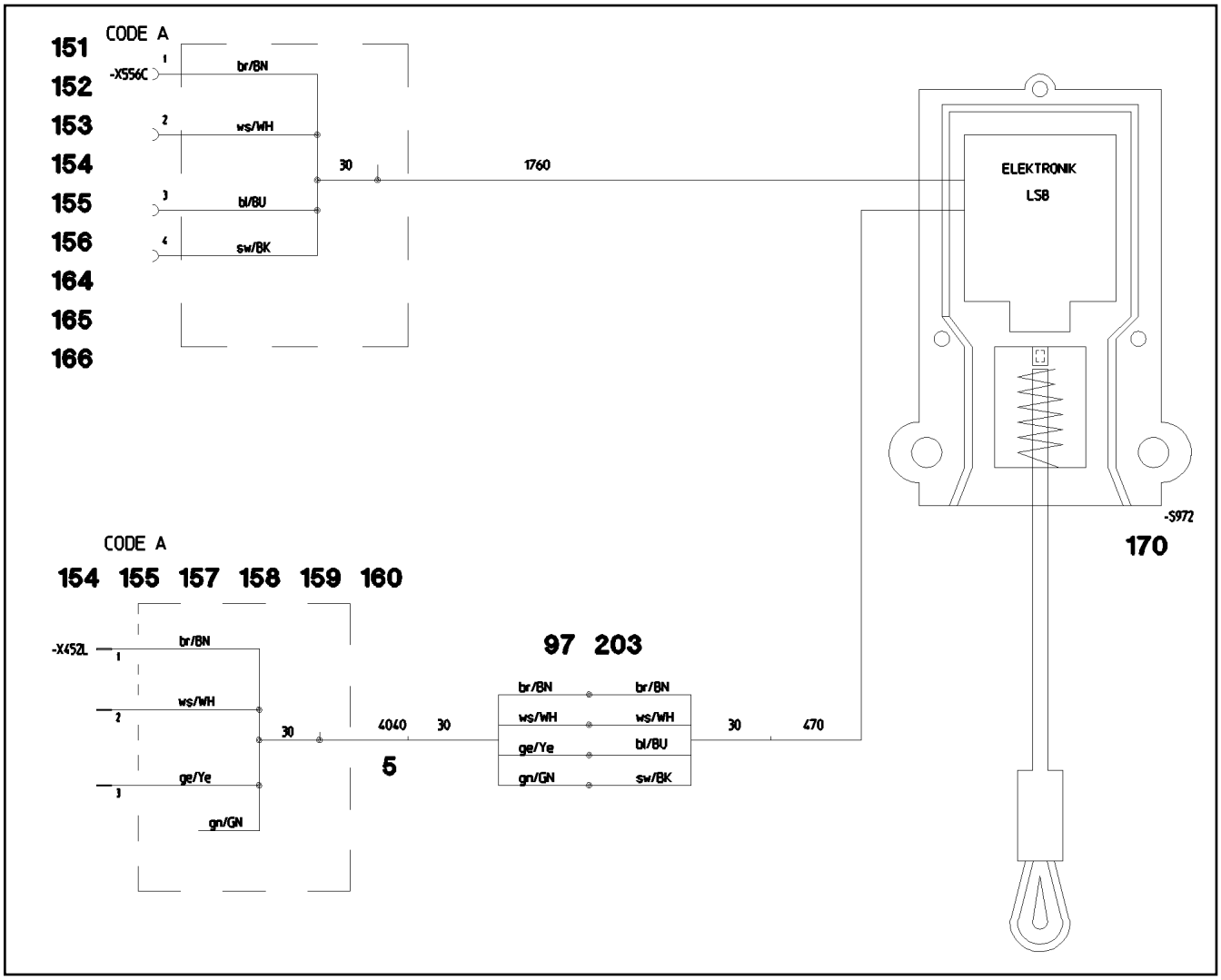

Pos.	Item	Quantity	Description	Bezeichnung	Serie	K
5	60 04 604 08	4.1	CONTROL LEAD 4 X 0,5 SPF	STEUERLEITUNG		
97	10 47 304 7	4	CABLE SLEEVE 1,9-2,5/1,75/0,5 SILIKON	KABELTUELLE		
151	60 45 055 08	1	CABLE SOCKET M11-Z	KABELDOSE		
152	60 45 265 08	1	BUSHING SUPPORT 6-POL 16A	BUCHSENTRAEGER		
153	60 45 188 08	4	SLEEVE CONTACT 1,5MM2	BUCHSENKONTAKT		
154	60 45 189 08	7	STOPPER PLUG BAUREIHE_M1	BLINDSTOPFEN		
155	60 27 048 08	2	CABLE SLEEVE 4-6	KABELTUELLE		
156	60 45 121 08	1	SEALING PLUG M1-D	VERSCHLUSSKAPPE		
157	60 45 086 08	1	PLUG 6-POL	STECKER		
158	60 45 266 08	1	PIN CARRIER 6-POL 16A	STIFTTRAEGER		
159	60 45 085 08	1	SEALING PLUG M 1-K	VERSCHLUSSKAPPE		
160	60 45 191 08	3	PIN CONTACT 1,5MM2	STIFTKONTAKT		
164	70 05 052	4	CLAMP-HALF DIN 3015-1 L 3 R 25 PP SW	KLEMMHAELFTE		
165	60 20 180 08	2	CARRIER RAIL NUT DIN 3015-1 L TM M6 W1	TRAGSCHIENENMUTTER		
166	40 42 109	2	SOCKET HEAD SCREW ISO 4762 M6X45 8.8	ZYLINDERSCHRAUBE		
170	60 60 524 08	1	LIMIT SWITCH SPF	ENDSCHALTER		
203	11 08 260 3	0.1	INSULATING HOSE DN8X0,65 PUR SPF	ISOLIERSCHLAUCH		
264	11 48 573 7	0.1	INSULATING TAPE 25X20M PVC	ISOLIERBAND		

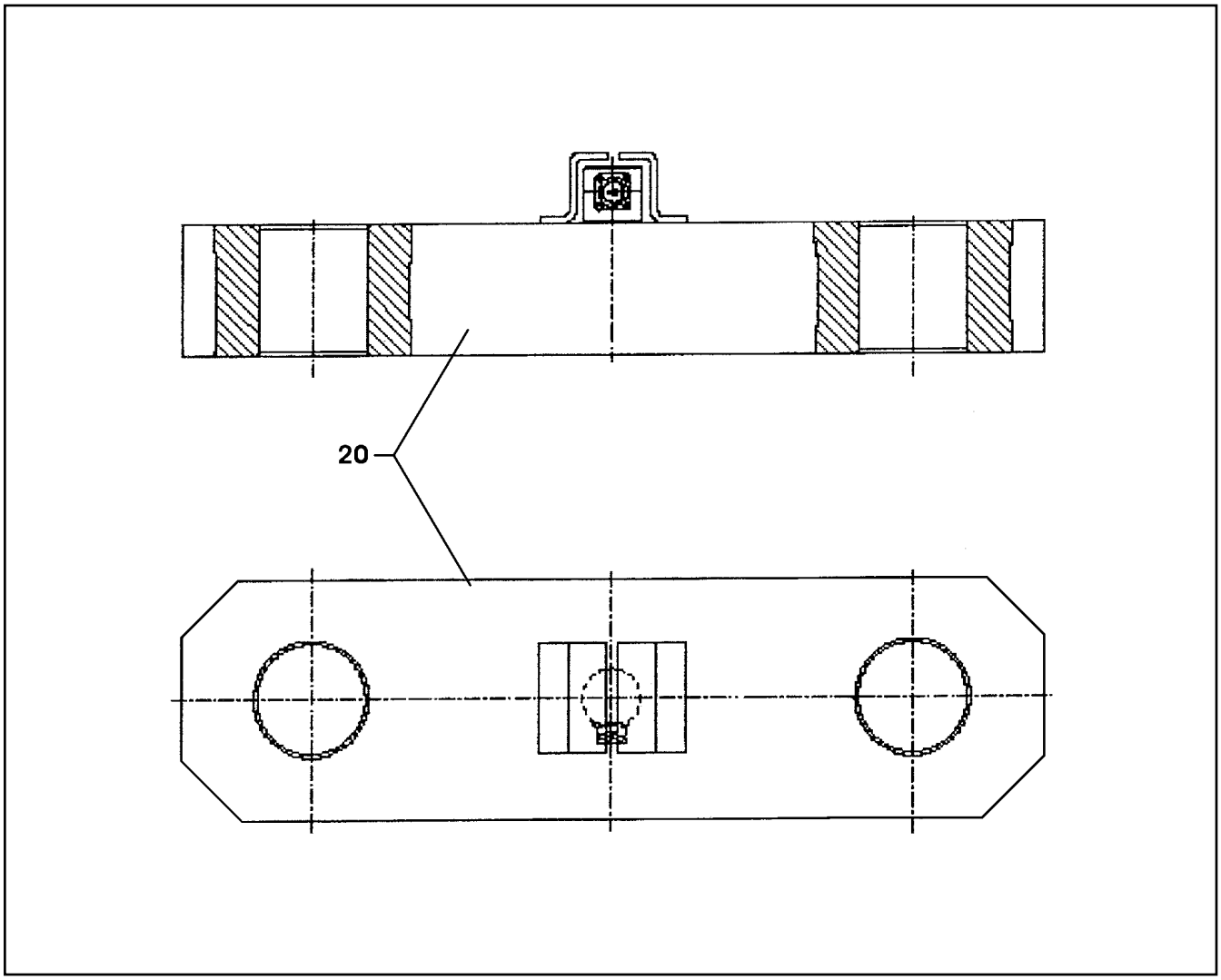

Pos.	Item	Quantity	Description	Bezeichnung	Serie	K
20	69 23 121 08	1	TENSION DYNAMOMETER 0-2000KN SPF	ZUGMESSLASCHE		
(1)	60 52 158 08	1	SOCKET 3-POL	STECKDOSE		
(2)	60 52 524 08	1	PROTECTING CAP	SCHUTZKAPPE		

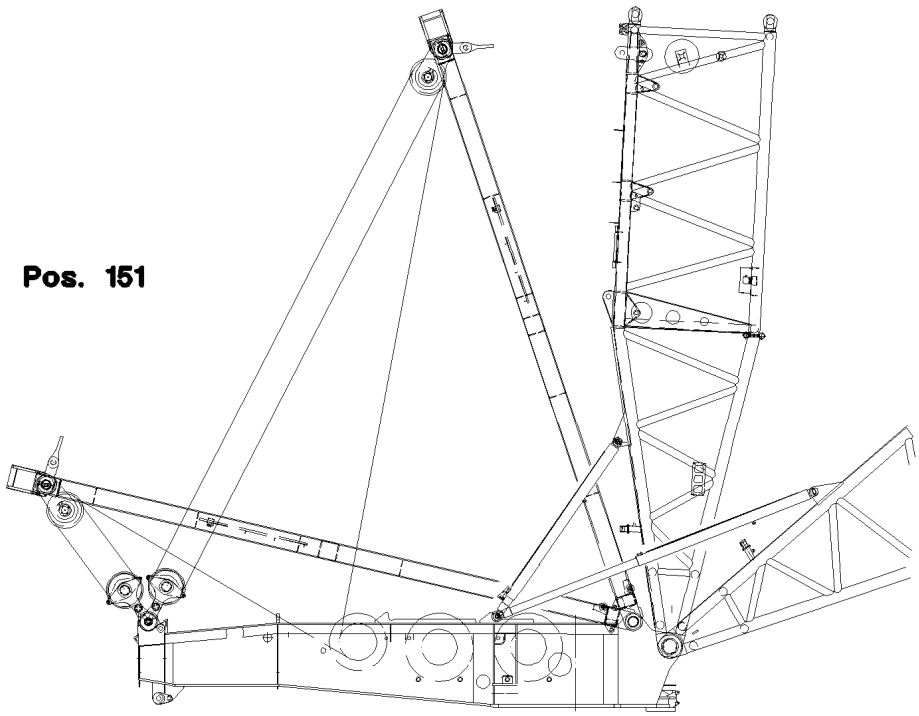

Pos.	Item	Quantity	Description	Bezeichnung	Serie	K
151	11 34 720 6	2	INDUCTIVE SENSOR CONTACTLESS SPF	INDUKTIVSENSOR		

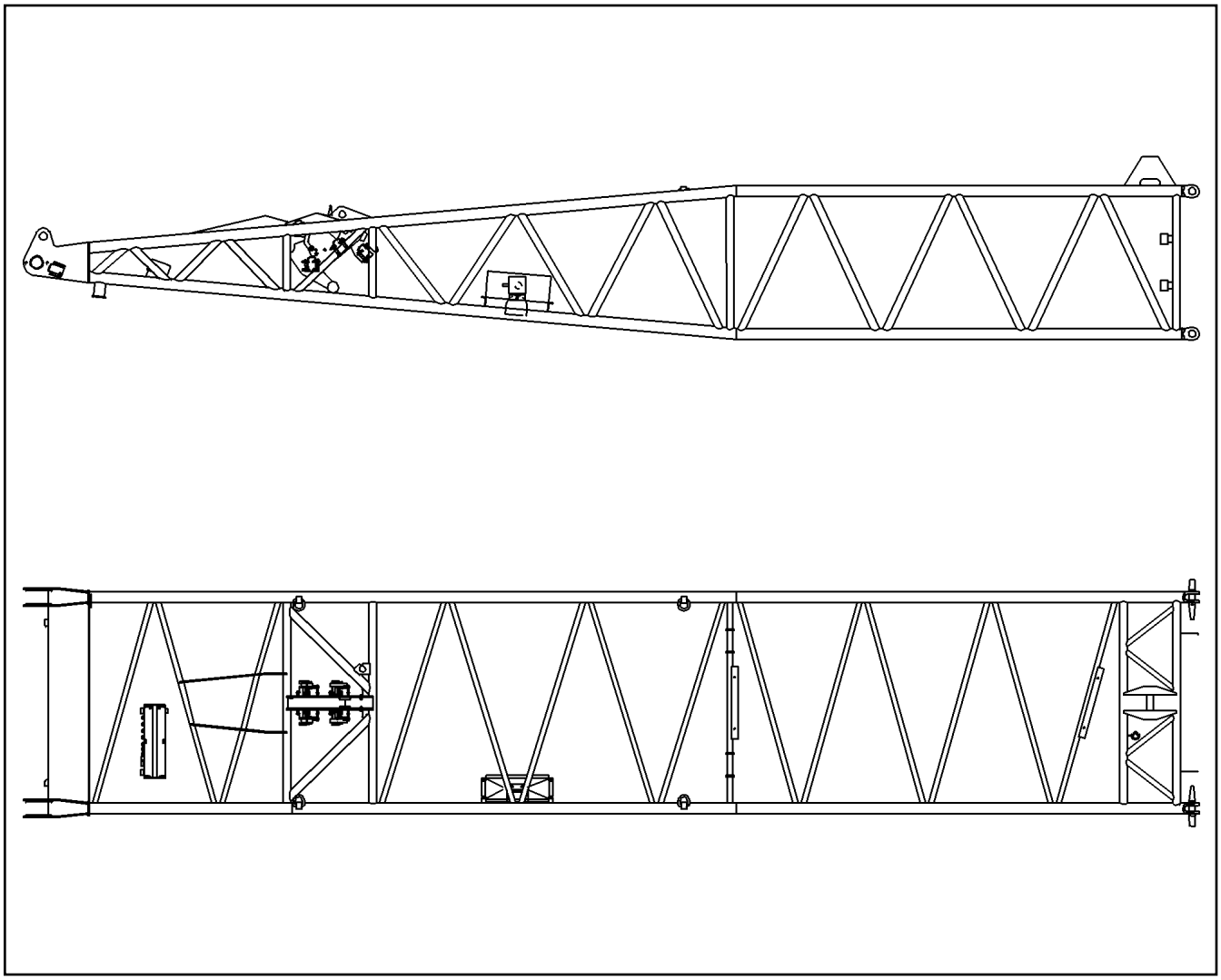

Pos.	Item	Quantity	Description	Bezeichnung	Serie	K
152	69 23 100 08	1	ANGLE TRANSMITTER 360° SPF	WINKELGEBER		

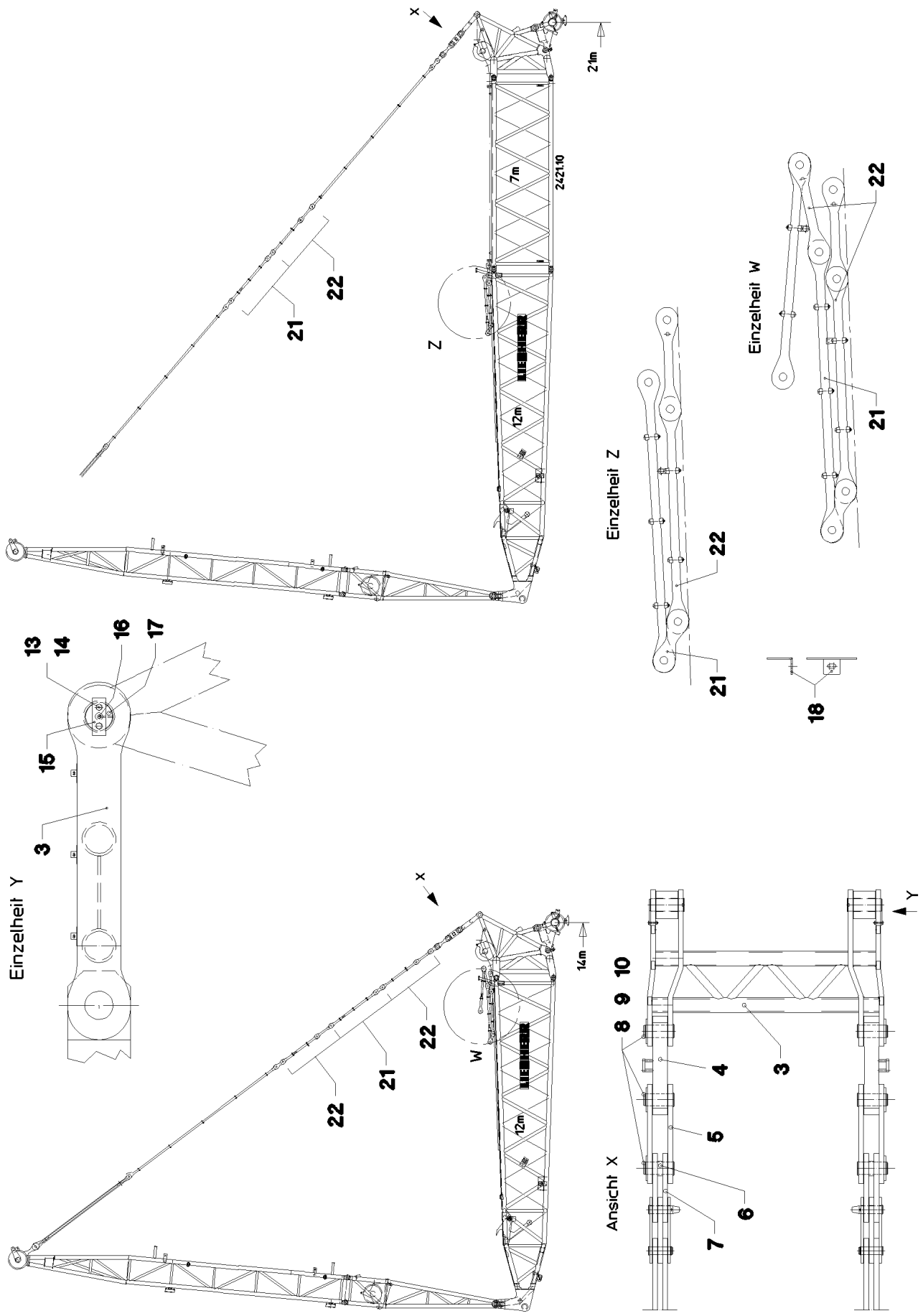
X
21m
7m
24/21.10
12m
Z
21
22
Einzelheit Z
22
21
Einzelheit W
22
21
18
13
14
16
17
15
3
Einzelheit Y
X
14m
12m
W
22
21
22
Ansicht X
Y
8
9
10
4
3
5
6
7

Pos.	Item	Quantity	Description	Bezeichnung	Serie	K
3	92 18 193 08	1	WS-ADAPTER WELDM.	WS-ADAPTER SCHWK.		
4	96 19 997 08	2	FITTING SENSOR LOAD CELL 2000KN	GEBERANBAU ZUGMESSLASCH		
			⇨ 3 930 705 96 19 997 08			
5	92 70 945 08	4	BRACKET COMPL.	LASCHE KPL.		
6	95 61 820 08	2	TUBE 108X8X40 S770QL	ROHR		
7	92 18 957 08	4	BRACKET COMPL.	LASCHE KPL.		
8	95 66 686 08	6	PIN 100.0X225 35NICRMOV125 SPF	BOLZEN		
9	42 80 064 08	6	LOCKING RING DIN 471 90X3	SICHERUNGSRING		
10	95 66 647 08	6	WASHER 10x180x180 S355MC FE//ZN20//C	SCHEIBE		
13	10 28 980 4	4	WASHER ISO 7089 12 300HV FLZN SPF	SCHEIBE		
14	49 00 094	4	HEX SCREW ISO 4017 M12X25 8.8 A3C	SECHSKANTSCHRAUBE		
15	94 28 906 08	2	PLATE 10X120X40 S355MC FE//ZN20//C	BLECH		
16	77 43 242	2	HYDRAULIC-TYPE LUBRICAT.NIPPLE DIN 71	KEGELSCHMIERNIPPEL		
17	97 06 683 08	2	PIN 100.0x253 35NICRMOV125	BOLZEN		
18	97 07 173 08	1	PLATE 1.5x60x47 DC01 FE//ZN20//C	BLECH		
21	92 18 589 08	2	ROD CPL. 2,33M	STANGE KPL.		
			⇨ 3 950 001 92 18 589 08			
22	92 18 562 08	4	ROD CPL. 2,20M	STANGE KPL.		
			⇨ 3 950 002 92 18 562 08			

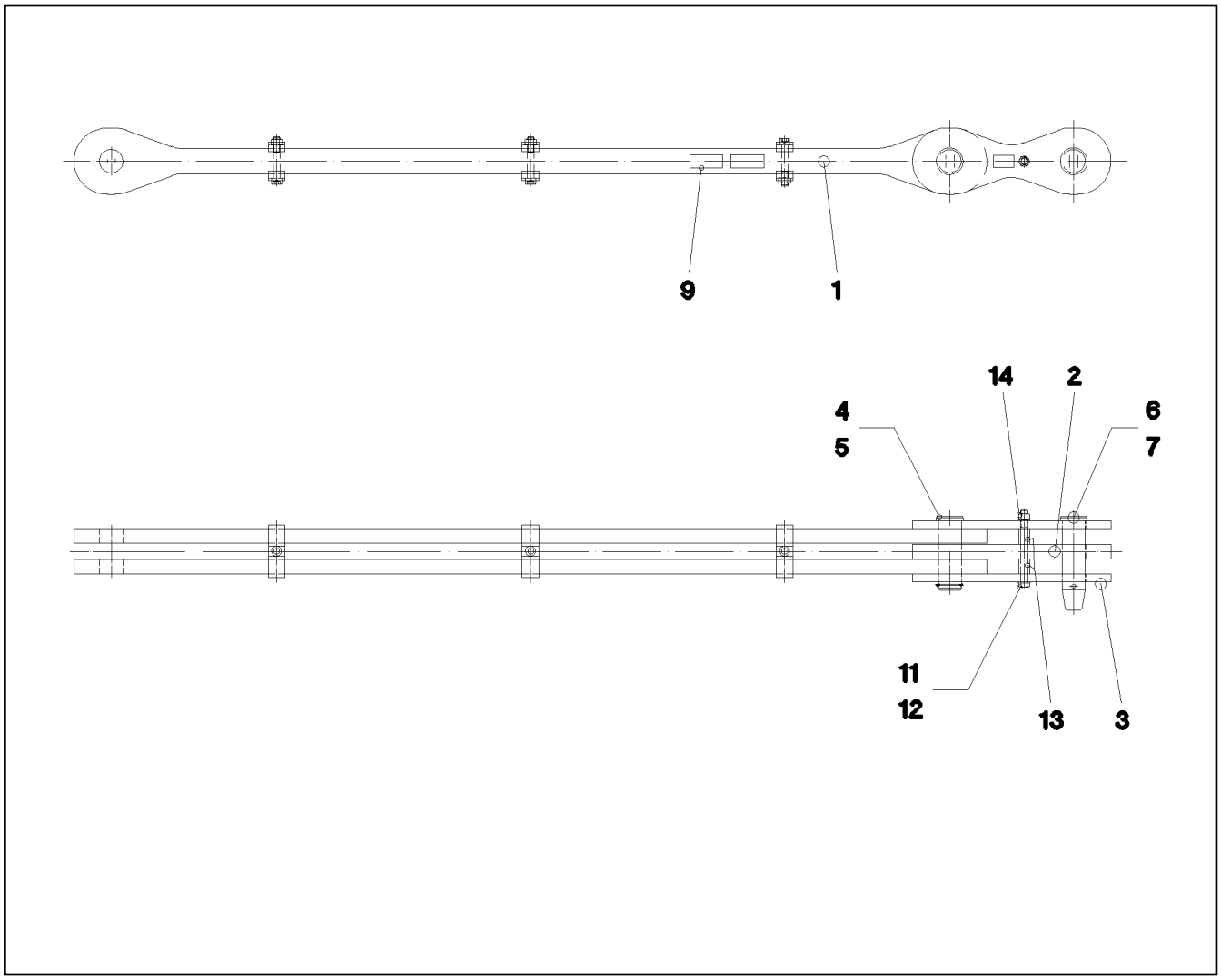

Pos.	Item	Quantity	Description	Bezeichnung	Serie	K
1	92 71 720 08	1	ROD 2,03M. ⇨ 3 204 001 92 71 720 08	STANGE VORM.		
2	92 71 077 08	1	BRACKET COMPL.	LASCHE KPL.		
3	92 71 076 08	2	BRACKET COMPL.	LASCHE KPL.		
4	95 66 648 08	1	PIN RD56X168 35NICRMOV125	BOLZEN		
5	53 01 333 08	1	LOCKING RING DIN 471 55X3	SICHERUNGSRING		
6	95 66 857 08	1	PIN RD56X216 35NICRMOV125 GASN.	BOLZEN		
7	43 31 050 08	1	RETAINING SPRING DIN 2194 6 A3C	SICHERUNGSFEDER		
9	97 35 919 08	1	PLATE ASSEMBLY BG-NR. PVC-SILBER SP	SCHILD BAUGRUPPE		
11	40 61 186 01	1	HEX SCREW ISO 4014 M16X180 8.8 A3C	SECHSKANTSCHRAUBE		
12	10 28 980 6	2	WASHER ISO 7089 16 300HV FLZN SPF	SCHEIBE		
13	95 19 113 08	2	TUBE 25X3X38 E355+N VERZ	ROHR		
14	41 19 009 08	1	HEX NUT DIN 985 M16 8 A3C	SECHSKANTMUTTER		
700	96 92 826 08	1	SIGNS 2.33M	BESCHILDERUNG		
(1)	97 05 483 7	1	SIGN 170X55 KLEBEFOLIE SPF	SCHILD		

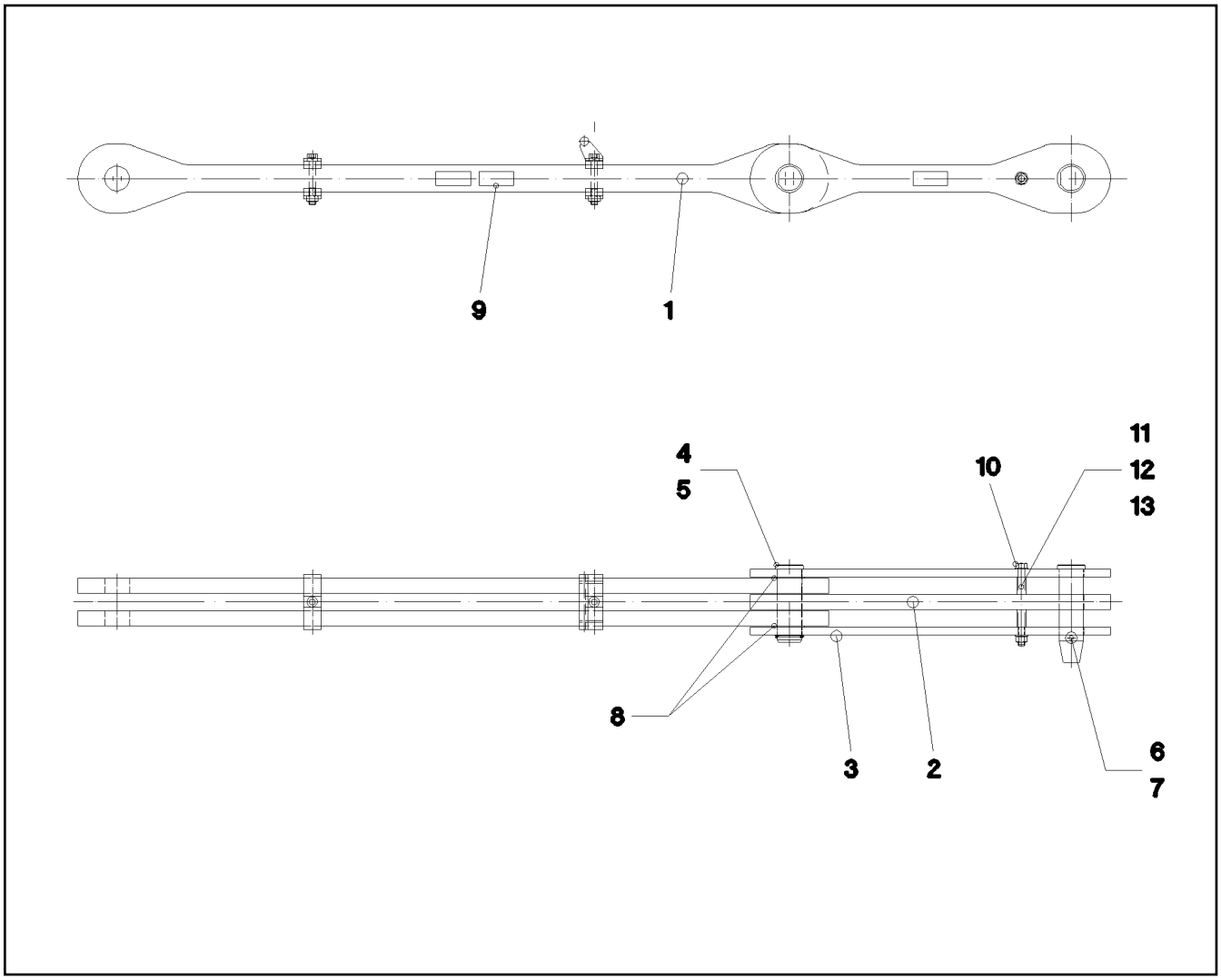

Pos.	Item	Quantity	Description	Bezeichnung	Serie	K
1	92 18 594 08	1	ROD 1,55M. ⇨ 3 950 003 92 18 594 08	STANGE VORM.		
2	92 18 632 08	1	BRACKET COMPL.	LASCHE KPL.		
3	92 18 645 08	2	BRACKET COMPL.	LASCHE KPL.		
4	95 66 648 08	1	PIN RD56X168 35NICRMOV125	BOLZEN		
5	53 01 333 08	1	LOCKING RING DIN 471 55X3	SICHERUNGSRING		
6	95 66 857 08	1	PIN RD56X216 35NICRMOV125 GASN.	BOLZEN		
7	43 31 050 08	1	RETAINING SPRING DIN 2194 6 A3C	SICHERUNGSFEDER		
8	95 41 785 08	2	WASHER RD70X2 DC01 FE//ZN20//C	SCHEIBE		
9	97 35 919 08	1	PLATE ASSEMBLY BG-NR. PVC-SILBER SP	SCHILD BAUGRUPPE		
10	40 61 186 01	1	HEX SCREW ISO 4014 M16X180 8.8 A3C	SECHSKANTSCHRAUBE		
11	93 92 551 08	2	TUBE 22.0X40 E235+N VERZ	ROHR		
12	10 28 980 6	2	WASHER ISO 7089 16 300HV FLZN SPF	SCHEIBE		
13	41 19 014 08	1	HEX NUT DIN 985 M16 10 A3C	SECHSKANTMUTTER		
700	96 92 835 08	1	SIGNS 2.20M	BESCHILDERUNG		
(1)	97 05 506 9	1	SIGN 170X55 KLEBESCHILD SPF	SCHILD		

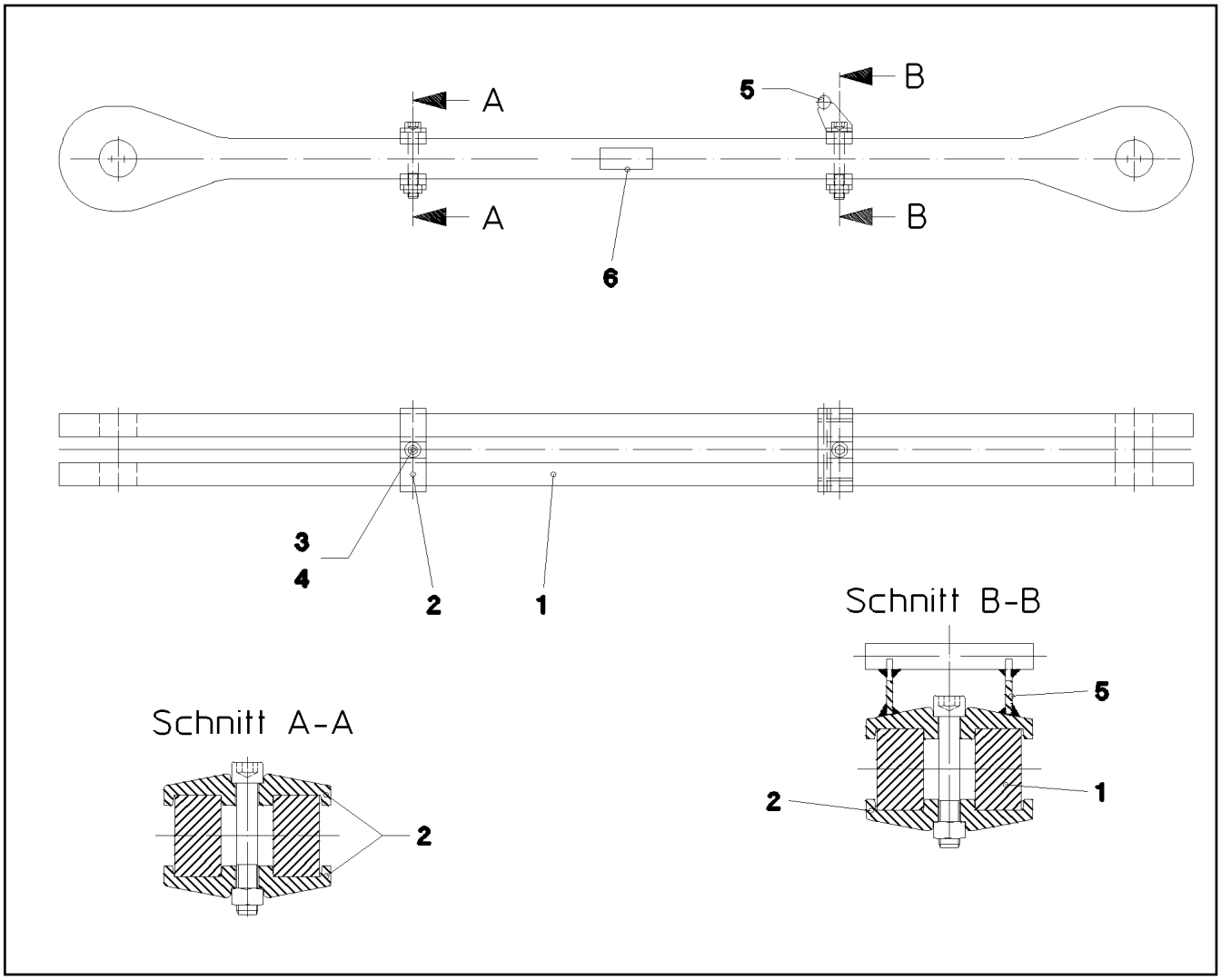

Pos.	Item	Quantity	Description	Bezeichnung	Serie	K
1	97 06 504 08	2	ROD 35x1738x164 S960QL+Z25	STANGE		
2	95 70 394 08	3	CLAMP 40X127X24 S355J2+N FE//ZN20//C	KLAMMER		
3	40 42 180 01	2	SOCKET HEAD SCREW ISO 4762 M16X100	ZYLINDERSCHRAUBE		
4	41 15 145 08	2	HEX NUT ISO 4032 M16 8 A3C	SECHSKANTMUTTER		
5	92 18 672 08	1	BRACKET ST. CONST. FE//ZN20//C	KLAMMER SCHWK.		
6	97 35 676 08	1	PLATE IDENTIFICATION NUMBER IDENT-N	SCHILD IDENTNR.		

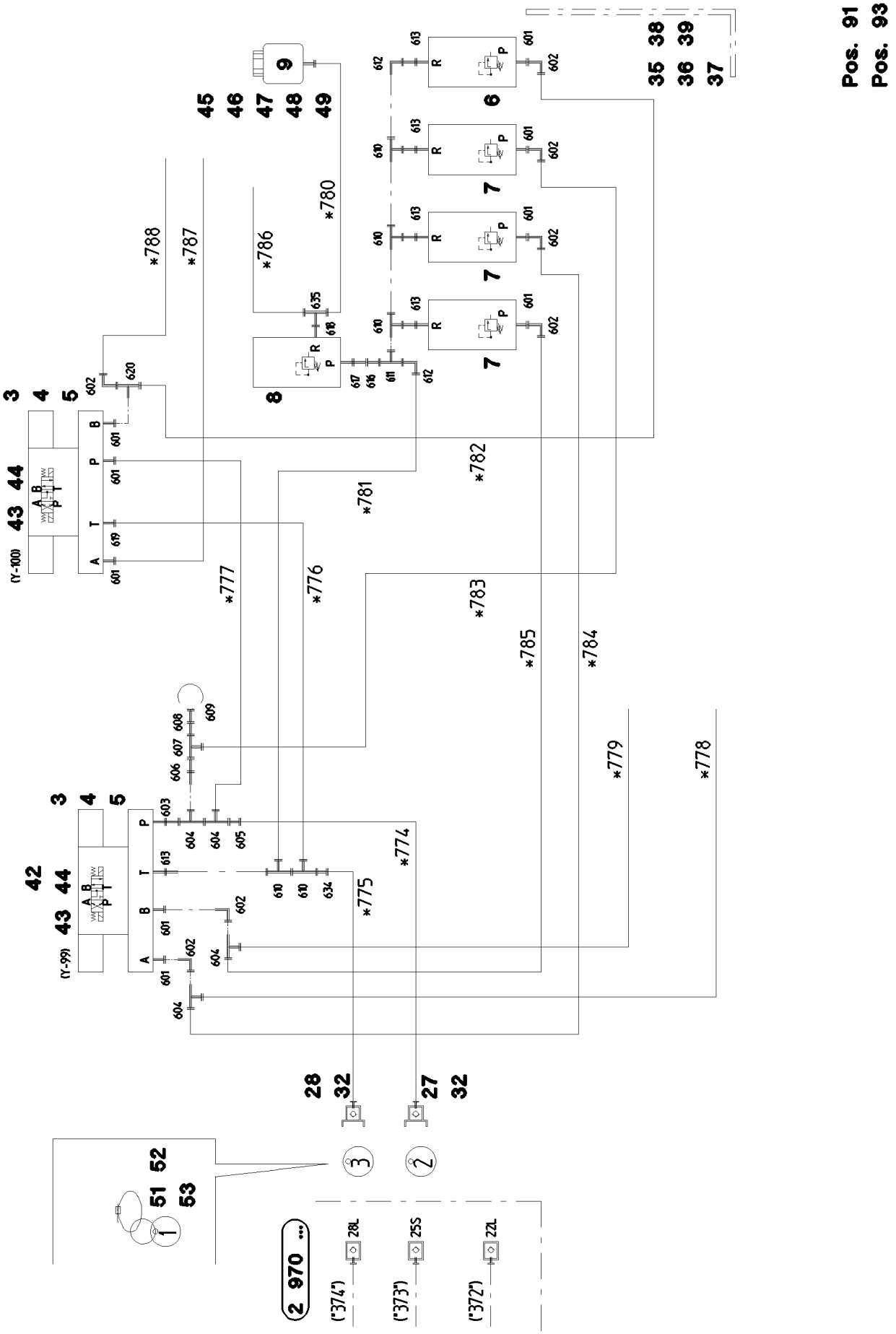
Pos. 91
Pos. 93
(Y-100)
(Y-99)
2 970 ...
("374")
("373")
("372")

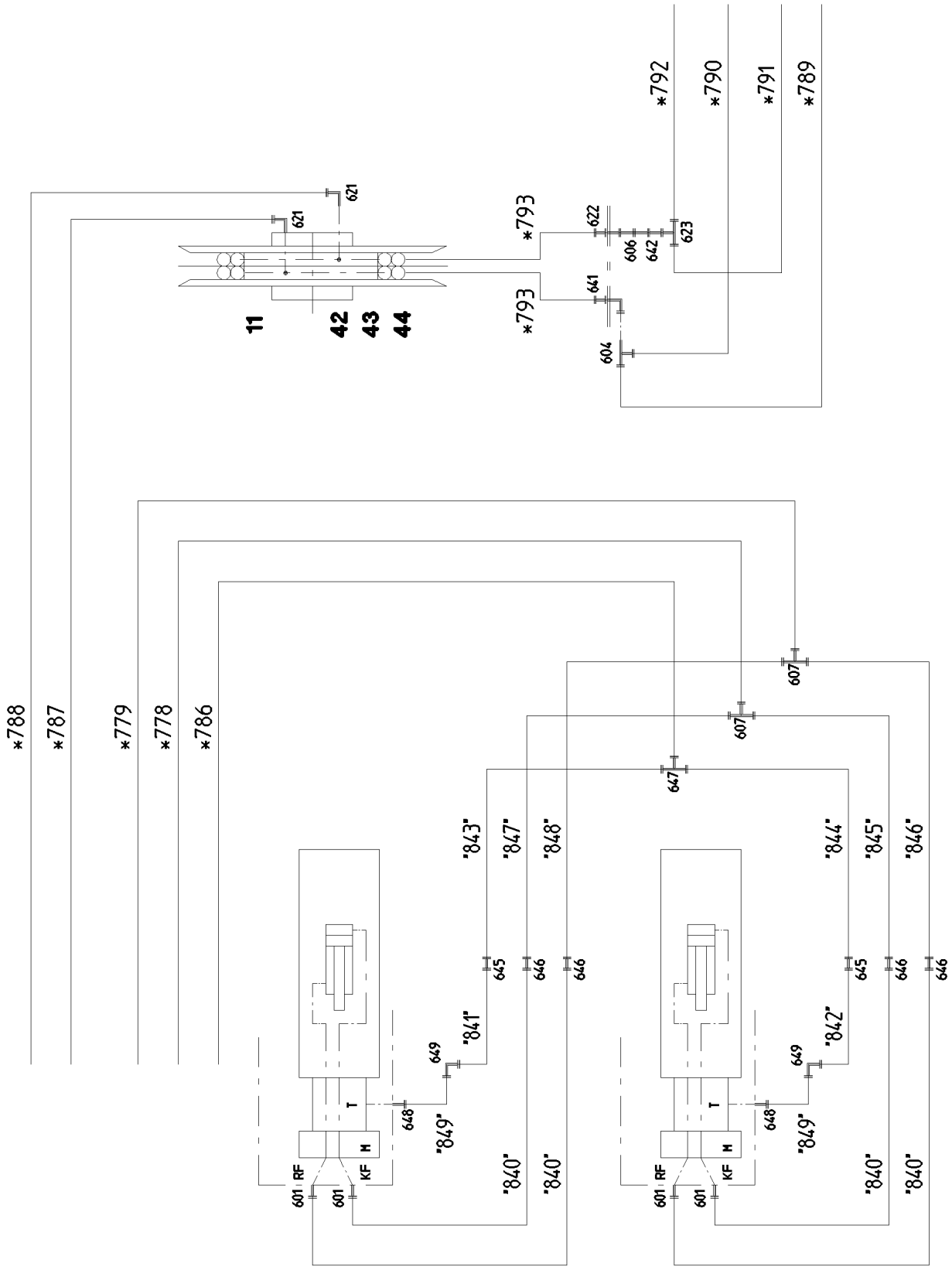
*792
*790
*791
*789
621
621
*793
622
623
606
642
*793
641
604
11
42
43
44
*788
*787
*779
*778
*786
607
607
647
"843"
"847"
"848"
"844"
"845"
"846"
645
646
646
645
646
646
"841"
"842"
649
649
T
T
648
648
"849"
"849"
M
M
RF
KF
601
601
"840"
"840"
"840"
"840"

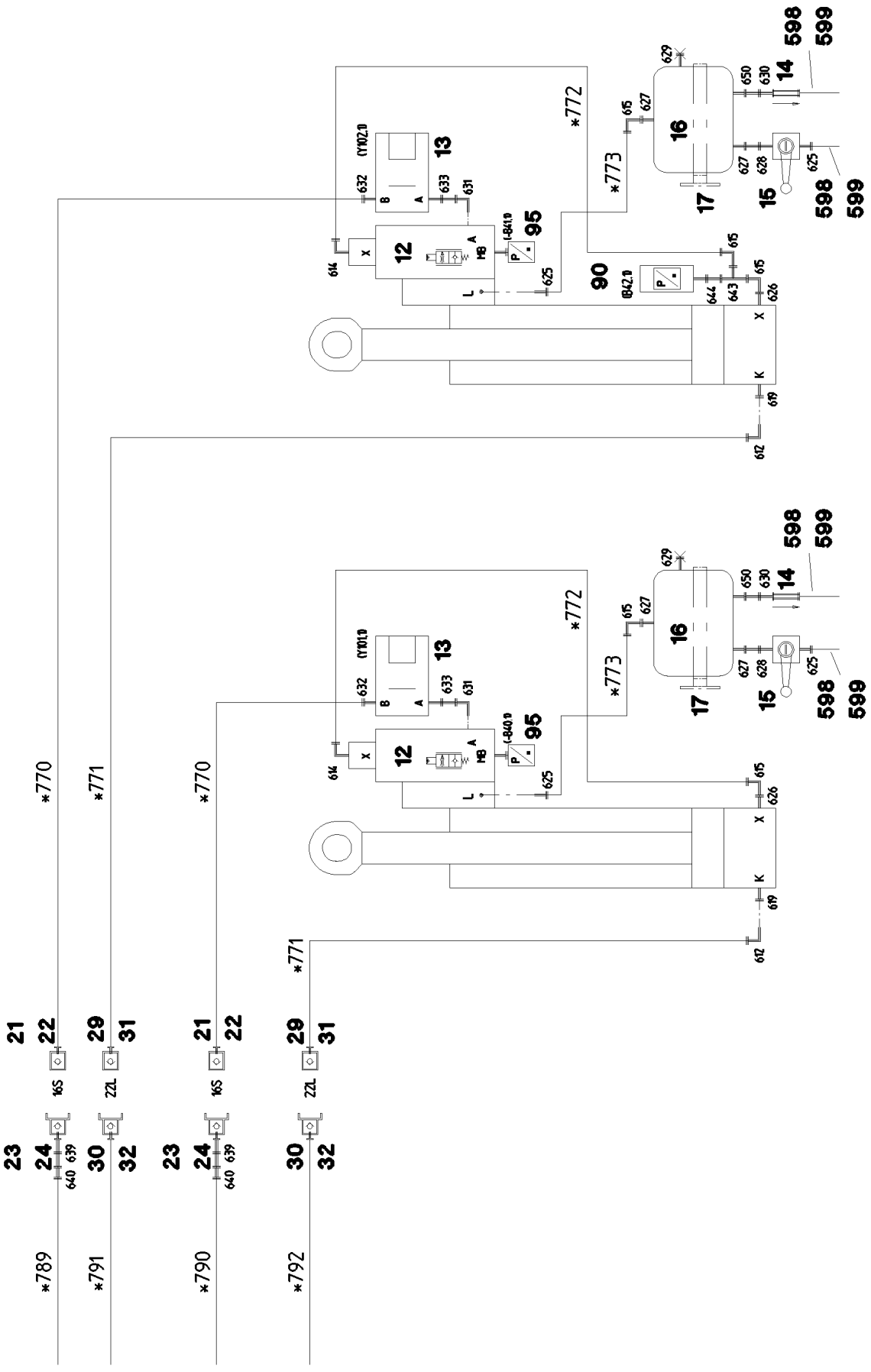
*770
*771
*772
*773
*789
*790
*791
*792
12
13
14
15
16
17
90
95
598
599

Pos.	Item	Quantity	Description	Bezeichnung	Serie	K
3	51 13 026 08	2	DIRECTIONAL CONTROL VALVE 4/3 NG10-3 ⇨ 5 113 026 08 51 13 026 08	WEGEVENTIL		
4	51 10 583 08	2	CONNECTING PLATE	ANSCHLUSSPLATTE		
5	40 43 601 08	8	SOCKET HEAD SCREW DIN 912 M6X40 12.9	ZYLINDERSCHRAUBE		
6	51 13 091 08	1	PRESSURE LIMITING VALVE pmax=400BAR	DRUCKBEGRENZUNGSVENTIL		
7	51 14 646 08	3	PRESSURE LIMITING VALVE pv=315BAR pm	DRUCKBEGRENZUNGSVENTIL		
8	51 14 456 08	1	PRESSURE LIMITING VALVE pmax=700BAR	DRUCKBEGRENZUNGSVENTIL		
9	50 28 073 08	1	EQUALIZING RESERVOIR 0,2L POLYETHY	AUSGLEICHSBEHAELTER		
11	61 60 136 08	1	HOSE REEL 3/4" SPF	SCHLAUCHTROMMEL		
(6)	10 46 568 9	1	SPRING	FEDER		
(999)	10 46 569 0	1	DS SEAL KIT HOSE DRUM	DS SCHLAUCHTROMMEL		
12	51 13 101 08	2	LOWERING BRAKE VALVE	SENKBREMSVENTIL		
(999)	10 66 379 5	1	DS LOWERING BRAKE VALVE	DS SENKBREMSVENTIL		
13	51 14 655 08	2	DIRECTIONAL CONTROL VALVE 2/2 320BA	WEGEVENTIL		
(1)	57 11 355 08	1	MAGNET 24V	MAGNET		
14	51 13 065 08	2	NON-RETURN VALVE 2BAR	RUECKSCHLAGVENTIL		
15	51 06 960 08	2	BALL VALVE DN8-1/4" MS	KUGELHAHN		
16	50 29 871 08	2	AIR TANK DIN 74281 4,5L 15,5BAR ST RAL 9	LUFTBEHAELTER		
17	77 42 113 08	2	TIGTENING STRAP ST	SPANNBAND		
21	51 15 059 08	2	COUPLING SLEEVE B3 16-S	KUPPLUNGSMUFFE		
22	10 46 691 5	2	HEX CAP NUT RD36X3 SPF	VERSCHLUSSMUTTER		
23	51 15 086 08	2	COUPLING PLUG B3 16-S	KUPPLUNGSSTECKER		
24	10 46 691 1	2	SCREW PLUG RD36X3 SPF	VERSCHLUSSSCHRAUBE		
27	51 05 997 08	1	COUPLING PLUG 25-S	KUPPLUNGSSTECKER		
28	51 15 011 08	1	COUPLING PLUG B6 28-L	KUPPLUNGSSTECKER		
29	51 15 082 08	2	COUPLING SLEEVE B6 22-L	KUPPLUNGSMUFFE		
30	51 15 081 08	2	COUPLING PLUG B6 22-L	KUPPLUNGSSTECKER		
31	10 46 691 6	2	HEX CAP NUT RD54X4 SPF	VERSCHLUSSMUTTER		
32	10 46 691 2	4	SCREW PLUG RD54X4 SPF	VERSCHLUSSSCHRAUBE		
35	94 83 825 08	2	THREADED ROD 5.8 A2C	GEWINDESTANGE		
36	41 15 141 08	4	HEX NUT ISO 4032 M8 8 A2C	SECHSKANTMUTTER		
37	49 00 089	2	HEX SCREW ISO 4017 M8X20 8.8 A2C	SECHSKANTSCHRAUBE		
38	42 18 009 08	4	WASHER DIN 9021 8 140HV-ST A2C	SCHEIBE		
39	97 37 292 08	2	PLATE 4X98X50 S315MC FE//ZN20//C	BLECH		
42	40 61 056	8	HEX SCREW ISO 4014 M10X40 8.8 A3C	SECHSKANTSCHRAUBE		
43	41 15 144 08	8	HEX NUT ISO 4032 M10 8 A3C	SECHSKANTMUTTER		
44	42 40 008 08	8	CIRCLIP DIN 127 A 10 FST A3C	FEDERRING		
45	95 37 609 08	1	PLATE 3X45X120 DC01 FE//ZN20//C	BLECH		
46	10 41 285 4	1	OVAL HEAD FLAT SCREW AEHNL.ISO 7380	LINSENFLACHKOPFSCHRAUBE		
47	49 00 605	2	HEX SCREW ISO 4017 M6X12 8.8 A2C	SECHSKANTSCHRAUBE		
48	41 15 140 08	2	HEX NUT ISO 4032 M6 8 A2C	SECHSKANTMUTTER		
49	42 00 009 01	2	WASHER ISO 7089 6 200HV A3C	SCHEIBE		
51	11 16 043 1	0.5	ROPE 2 2,3KN EDELSTAHL	SEIL		
52	11 17 056 5	2	FERRULE 2 CU	PRESSKLEMME		
53	95 05 568 08	2	TRAILER 25X2 ALMG3 H111	ANHAENGER		
90	92 05 128 08	1	LIMIT SWITCH	ENDSCHALTER U.GEBER HYDR		
(10)	69 23 015 08	1	PRESSURE SENSOR 0-400/800 BAR -40°C	DRUCKAUFNEHMER		
91	92 16 684 08	1	HOSE LINES SUSPENDED BALLAST ⇨ 3 978 001 92 16 684 08	SCHLAUCHLEITUNGEN SCHW		
93	92 99 372 08	1	PIPELINES SUSPENDED BALLAST ⇨ 3 978 002 92 99 372 08	ROHRLEITUNGEN SCHWEBEBA		
95	92 05 182 08	1	LIMIT SWITCH	ENDSCHALTER U.GEBER HYDR		
(10)	69 23 015 08	2	PRESSURE SENSOR 0-400/800 BAR -40°C	DRUCKAUFNEHMER		
596	77 20 037 08	0.6	TECALAN PIPE 10X1,5 PA12 PHLY	TECALANROHR		
597	47 74 015 08	2	BOX NUT DIN 3870 AL10 A3P	UEBERWURFMUTTER		
598	47 71 003 08	2	PROFILE RING PR10-S/L A3P	PROFILRING		
599	77 20 027 08	2	PLUG-IN SLEEVE E10-7	EINSTECKHUELSE		
601	47 10 334 08	13	FLANGE JOINT XGE20-SR-ED A3P	VERSCHRAUBUNG		
602	74 07 108	7	FLANGE JOINT EW 20S CR6-FREI	VERSCHRAUBUNG		
603	47 19 007 08	1	FLANGE JOINT EGESD20-SR-WD A3P	VERSCHRAUBUNG		

Pos.	Item	Quantity	Description	Bezeichnung	Serie	K
604	74 07 107	5	FLANGE JOINT EL 20S CR6-FREI	VERSCHRAUBUNG		
605	47 50 330 08	1	FLANGE JOINT XGR25/20-S A3P	VERSCHRAUBUNG		
606	47 00 105 08	2	FLANGE JOINT SNV20-S A3P	VERSCHRAUBUNG		
607	47 04 326 08	3	FLANGE JOINT XT20-S A3P	VERSCHRAUBUNG		
608	47 54 324 08	1	FLANGE JOINT REDSDN20/6-S A3P	VERSCHRAUBUNG		
609	47 56 015 08	1	TEST POINT FITTING BMA3 6S	MESSANSCHLUSS		
610	24 71 386 02	5	FLANGE JOINT EL 22L CR6-FREI	VERSCHRAUBUNG		
611	47 04 307 08	1	FLANGE JOINT T 22L CR6-FREI	VERSCHRAUBUNG		
612	47 25 306 08	4	FLANGE JOINT EWSD22-L A3P	VERSCHRAUBUNG		
613	47 19 014 08	5	FLANGE JOINT EGE 22L G3/4 CR6-FREI	VERSCHRAUBUNG		
614	47 32 305 08	2	FLANGE JOINT RSWS10-LR-WD A3P	VERSCHRAUBUNG		
615	74 03 569	5	FLANGE JOINT EW 10L M16X1,5 CR6-FREI	VERSCHRAUBUNG		
616	47 54 360 08	1	FLANGE JOINT REDSD22/18-L A3P	VERSCHRAUBUNG		
617	47 19 013 08	1	FLANGE JOINT EGESD18-LR-WD A3P	VERSCHRAUBUNG		
618	47 10 348 08	1	FLANGE JOINT XGE12-LR-ED1/2" A3P	VERSCHRAUBUNG		
619	47 10 314 08	3	FLANGE JOINT XGE22-LR-ED A3P	VERSCHRAUBUNG		
620	48 24 316 14	1	FLANGE JOINT ISO 8434 ET 20S CR6-FREI	VERSCHRAUBUNG		
621	47 32 314 08	2	FLANGE JOINT RSWS20-SR-WD A3P	VERSCHRAUBUNG		
622	47 40 327 08	1	FLANGE JOINT XSV20-S A3P	VERSCHRAUBUNG		
623	47 04 327 08	1	FLANGE JOINT XT25-S A3P	VERSCHRAUBUNG		
625	73 62 091	4	FLANGE JOINT ISO 8434-1 GE 10L G1/4A C	VERSCHRAUBUNG		
626	47 10 396 08	2	FLANGE JOINT XGE10-LR-ED3/8" A3P	VERSCHRAUBUNG		
627	47 10 398 08	4	FLANGE JOINT XGE10-LM-ED M22X1,5 A3P	VERSCHRAUBUNG		
628	47 19 011 08	2	FLANGE JOINT EGESD10-LR-WD A3P	VERSCHRAUBUNG		
629	47 77 045 08	2	STOP PLUG VSTIM22X1,5ED A3P	STOPFEN		
630	47 00 113 08	2	FLANGE JOINT SNV12-L A3P	VERSCHRAUBUNG		
631	47 32 312 08	2	FLANGE JOINT RSWS16-SR-WD A3P	VERSCHRAUBUNG		
632	47 10 332 08	2	FLANGE JOINT XGE16-SR-ED A3P	VERSCHRAUBUNG		
633	47 19 006 08	2	FLANGE JOINT EGESD16-SR-WD A3P	VERSCHRAUBUNG		
634	47 50 318 08	1	FLANGE JOINT XGR28/22-L A3P	VERSCHRAUBUNG		
635	24 71 056 02	1	FLANGE JOINT ET 12L M18X1,5 CR6-FREI	VERSCHRAUBUNG		
639	47 00 108 08	2	FLANGE JOINT SNV16-S A3P	VERSCHRAUBUNG		
640	47 50 336 08	2	FLANGE JOINT XGR20/16-S A3P	VERSCHRAUBUNG		
641	47 42 328 08	1	FLANGE JOINT WSV 20S A3C	VERSCHRAUBUNG		
642	47 54 323 08	1	FLANGE JOINT REDSDN25/20-S A3P	VERSCHRAUBUNG		
643	47 23 302 08	1	FLANGE JOINT EL 10L CR6-FREI	VERSCHRAUBUNG		
644	47 09 005 08	1	PRESSURE GAUGE CONNECTION A3P	MANOMETERANSCHLUSS		
645	47 00 304 08	2	FLANGE JOINT XG12-L A3P	VERSCHRAUBUNG		
646	47 00 328 08	4	FLANGE JOINT XG20-S A3P	VERSCHRAUBUNG		
647	47 04 304 08	1	FLANGE JOINT XT12-L A3P	VERSCHRAUBUNG		
648	47 10 353 08	2	FLANGE JOINT XGE12-LR-ED1/4" A3P	VERSCHRAUBUNG		
649	24 71 177 02	2	FLANGE JOINT EW 12L M18X1,5 CR6-FREI	VERSCHRAUBUNG		
650	47 10 399 08	2	FLANGE JOINT GE 12L M22X1,5 CR6-FREI	VERSCHRAUBUNG		

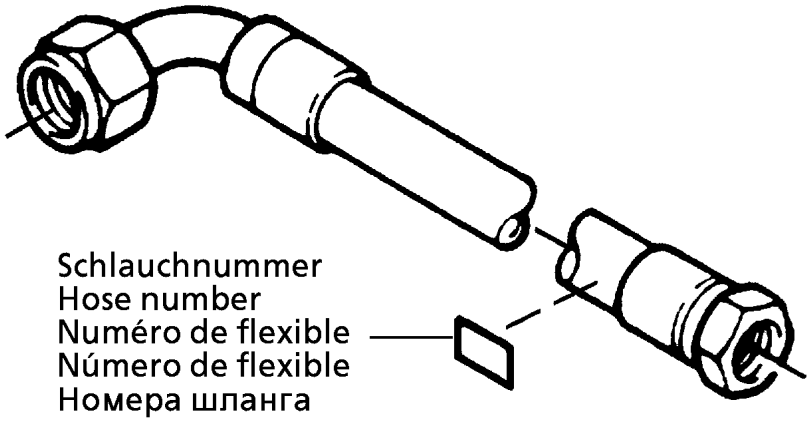

Die Schlauchnummern auf den Schläuchen entsprechen den Positionen in der Schlauchliste.

The hose numbers from the hoses are in accordance with the items in the hose list.

Les numéros indiqués sur les flexibles correspondent aux repères de la nomenclature des flexibles.

Los números indicados en los flexibles corresponden a las posiciones de la lista de flexibles.

Нанесенные на шлангах номера соответствуют позициям в перечне.

Pos.	Item	Quantity	Description	Bezeichnung	Serie	K
1	60 27 601 08	8	NAME PLATE 25,4X101,6	BEZEICHNUNGSSCHILD		
2	60 27 602 08	23	NAME PLATE 25,4X165,1	BEZEICHNUNGSSCHILD		
770	92 19 739 08	2	HOSE CPL. 2755.08 3,5M	SCHLAUCH KPL.		
771	96 23 352 08	2	HOSE CPL. 2SN 20X4800	SCHLAUCH KPL.		
772	92 09 851 08	2	HOSE CPL. 2SN 8X3000	SCHLAUCH KPL.		
773	92 60 937 08	2	HOSE CPL. 1SC 2,05M	SCHLAUCH KPL.		
774	92 99 229 08	1	HOSE CPL. 2755 19X7000	SCHLAUCH KPL.		
775	92 99 230 08	1	HOSE CPL. 1SN 25X7000	SCHLAUCH KPL.		
776	92 99 231 08	1	HOSE CPL. 2SN 20X480	SCHLAUCH KPL.		
777	92 47 412 08	1	HOSE CPL. 2755.10 0,48M	SCHLAUCH KPL.		
778	92 20 325 08	1	HOSE CPL. 2755 16X640	SCHLAUCH KPL.		
779	92 21 562 08	1	HOSE CPL. 2755 16X580	SCHLAUCH KPL.		
780	92 99 232 08	1	HOSE CPL. 2TE 10X300	SCHLAUCH KPL.		
781	92 72 525 08	1	HOSE CPL. 2TE 0,9M	SCHLAUCH KPL.		
782	92 71 988 08	1	HOSE CPL. 2755.10 1,12M	SCHLAUCH KPL.		
783	92 96 177 08	1	HOSE CPL. 2755 16X980	SCHLAUCH KPL.		
784	92 18 714 08	1	HOSE CPL. 2755.10 0,84M	SCHLAUCH KPL.		
785	92 20 778 08	1	HOSE CPL. 2755 16X780	SCHLAUCH KPL.		
786	92 74 637 08	1	HOSE CPL. 2TE 10X1750	SCHLAUCH KPL.		
787	92 18 751 08	1	HOSE CPL. 2755 16X1200	SCHLAUCH KPL.		
788	92 44 941 08	1	HOSE CPL. 2755 16X1300	SCHLAUCH KPL.		
789	92 71 702 08	1	HOSE CPL. 2755 16X7700	SCHLAUCH KPL.		
790	92 99 233 08	1	HOSE CPL. 2755 16X6600	SCHLAUCH KPL.		
791	92 26 816 08	1	HOSE CPL. 2SN 20X7800	SCHLAUCH KPL.		
792	92 99 234 08	1	HOSE CPL. 2SN 20X6400	SCHLAUCH KPL.		
793	92 99 235 08	2	HOSE CPL. 2755 16X8000	SCHLAUCH KPL.		

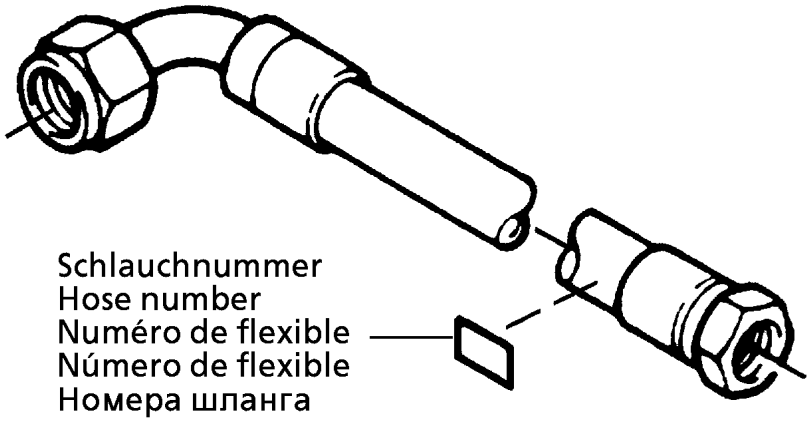

Die Schlauchnummern auf den Schläuchen entsprechen den Positionen in der Schlauchliste.

The hose numbers from the hoses are in accordance with the items in the hose list.

Les numéros indiqués sur les flexibles correspondent aux repères de la nomenclature des flexibles.

Los números indicados en los flexibles corresponden a las posiciones de la lista de flexibles.

Нанесенные на шлангах номера соответствуют позициям в перечне.

Pos.	Item	Quantity	Description	Bezeichnung	Serie	K
794	92 97 238 08	1	HOSE CPL. HPC 4X6800	SCHLAUCH KPL.		
795	92 16 764 08	1	HOSE CPL. HPC 9,5M	SCHLAUCH KPL.		

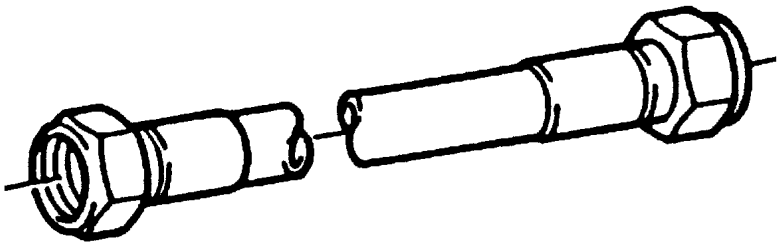

Die Positionsnummern der Rohre auf den Bildtafeln entsprechen den Positionen in der Rohrliste.

The pipe numbers from the illustrations are in accordance with the items in the pipe list.

Les numéros des tuyaux sur les illustrations correspondent aux repères de la nomenclature des tuyaux.

Los números de tubos en las ilustraciones corresponden a las posiciones de la lista de tubos.

Номера позиций труб на изображениях соответствуют позициям в перечне труб.

Pos.	Item	Quantity	Description	Bezeichnung	Serie	K
840	92 99 425 08	4	PIPE COMPL. 20X2,5X1769	ROHR KPL.		
841	92 99 426 08	1	PIPE COMPL. 12X1,5X1835	ROHR KPL.		
842	92 99 427 08	1	PIPE COMPL. 12X1,5X1459	ROHR KPL.		
843	92 99 428 08	1	PIPE COMPL. 12X1,5X4951	ROHR KPL.		
844	92 99 429 08	1	PIPE COMPL. 12X1,5X4948	ROHR KPL.		
845	92 99 430 08	1	PIPE COMPL. 20X2,5X4820	ROHR KPL.		
846	92 99 431 08	1	PIPE COMPL. 20X2,5X4914	ROHR KPL.		
847	92 99 432 08	1	PIPE COMPL. 20X2,5X5008	ROHR KPL.		
848	92 99 433 08	1	PIPE COMPL. 20X2,5X4916	ROHR KPL.		
849	96 22 941 08	2	PIPE COMPL. 12X1,5X405	ROHR KPL.		

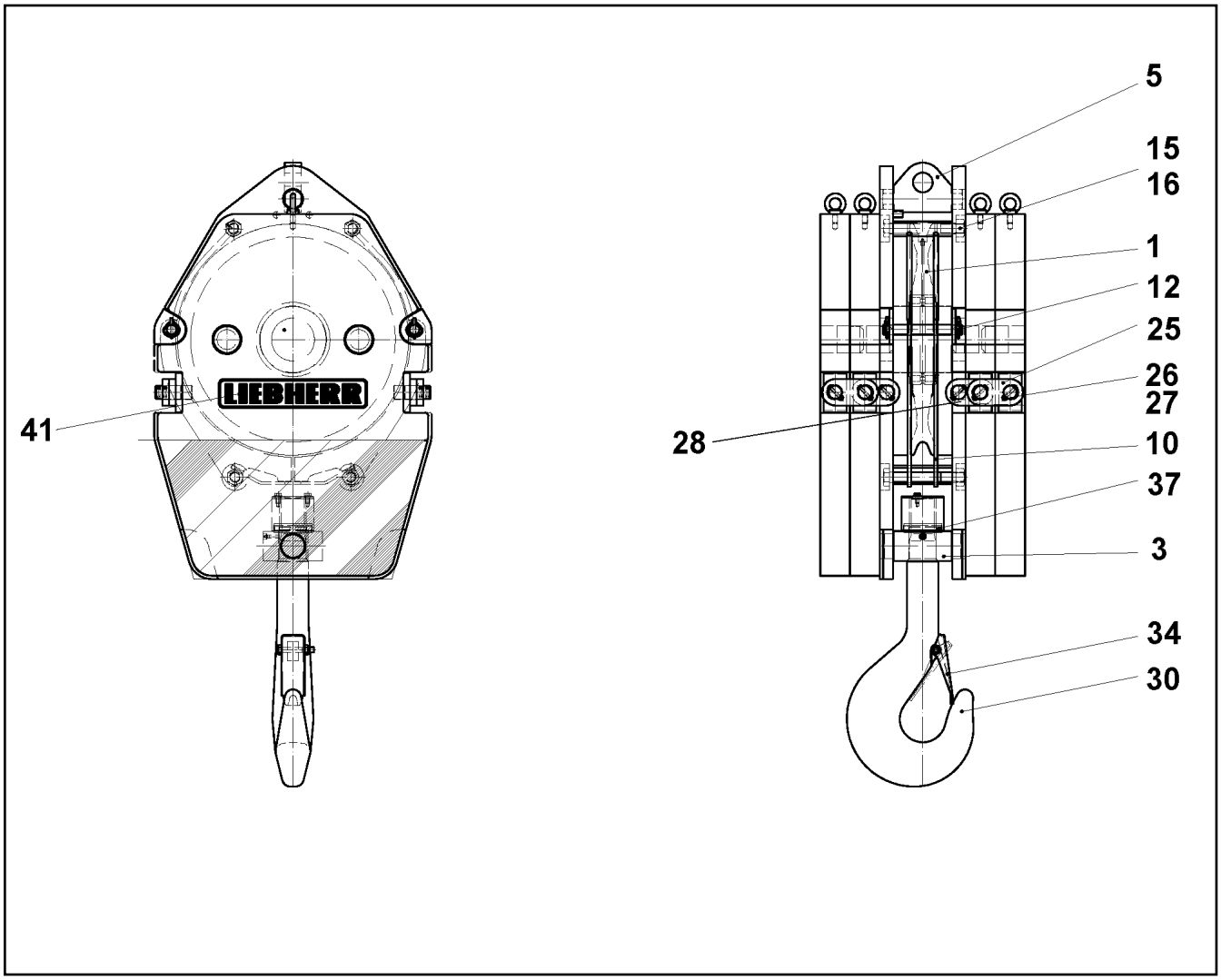

Pos.	Item	Quantity	Description	Bezeichnung	Serie	K
1	92 68 928 08	1	ROPE PULLEY CPL. SPF ⇨ 2 652 007 92 68 928 08	SEILROLLE KPL.		
3	11 48 115 7	1	ROTATABLE BEAM	SCHWENKTRAVERSE		
5	11 48 115 8	1	ROPE FIXING POINT	SEILFESTPUNKT		
10	11 48 115 9	1	ROPE GUARD	SEILSCHUTZ		
12	10 81 491 2	2	ROPE PROTECTION ROD	SEILSCHUTZSTANGE		
15	41 15 152 08	4	HEX NUT ISO 4032 M30 8 A3C	SECHSKANTMUTTER		
16	10 54 403 3	4	HEX SCREW ISO 4014 M30X230 10.9 FLZN	SECHSKANTSCHRAUBE		
25	11 48 116 1	4	BUTT STRAP	LASCHE		
26	40 61 059 08	12	HEX SCREW ISO 4014 M8X50 8.8 A2C	SECHSKANTSCHRAUBE		
27	41 19 005 08	12	HEX NUT DIN 985 M8 8 A2C	SECHSKANTMUTTER		
28	57 18 950 08	4	BUTT STRAP	LASCHE		
30	11 48 116 2	1	SINGLE HOOK	EINFACHHAKEN		
34	57 17 150 08	1	SAFETY TRAP	SICHERUNGSFALLE		
37	74 66 071 08	1	CYLINDRICAL ROLLER BEARING DIN 722 81	AXIALZYLINDERROLLENLAGER		
41	10 66 371 8	2	SIGN 88X450X0,1 FOLIE	SCHILD		

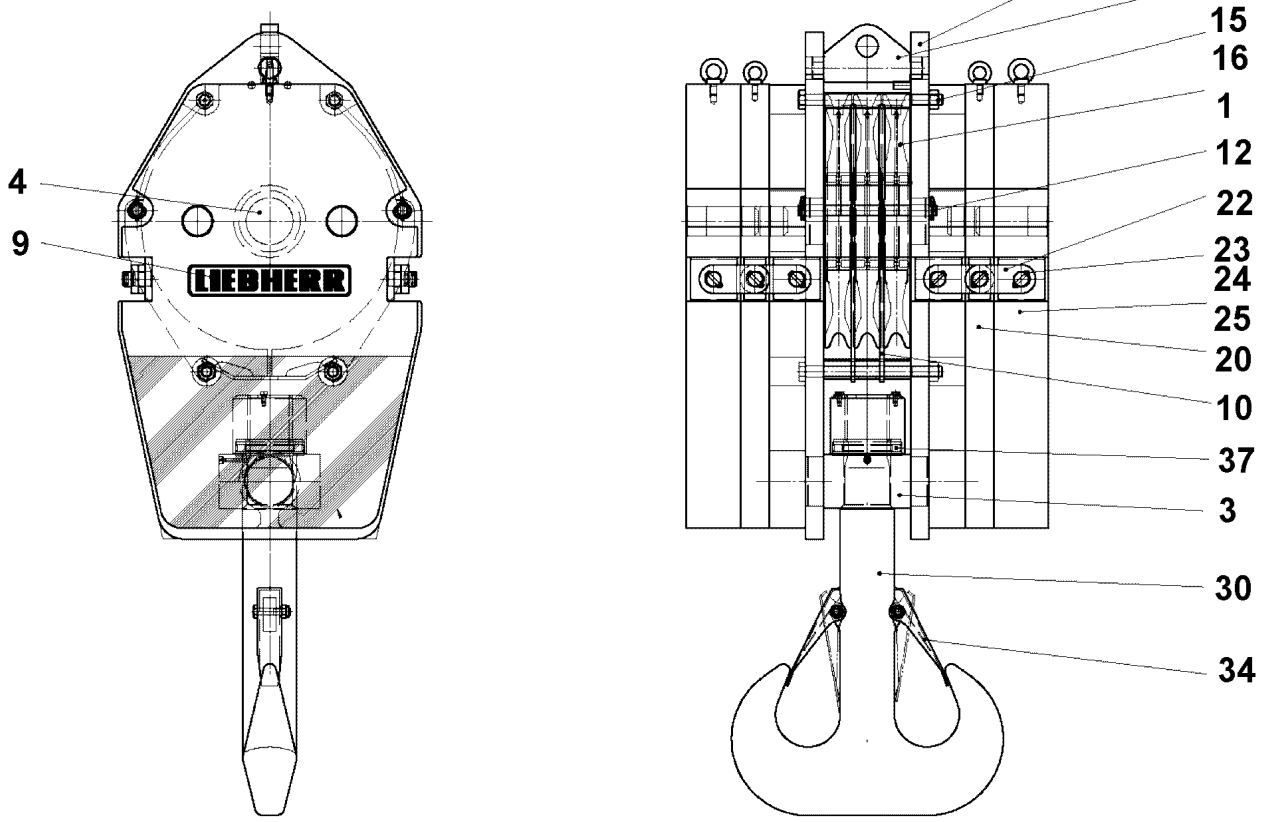

Pos.	Item	Quantity	Description	Bezeichnung	Serie	K
1	92 68 928 08	3	ROPE PULLEY CPL. SPF ⇨ 2 652 007 92 68 928 08	SEILROLLE KPL.		
3	11 48 239 9	1	ROTATABLE BEAM	SCHWENKTRAVERSE		
4	11 21 060 7	1	DISK PIN	SCHEIBENBOLZEN		
5	11 21 060 6	1	ROPE FIXING POINT	SEILFESTPUNKT		
9	10 66 371 8	2	SIGN 88X450X0,1 FOLIE	SCHILD		
10	11 21 060 8	1	ROPE GUARD	SEILSCHUTZ		
12	10 41 060 8	2	ROPE PROTECTION ROD	SEILSCHUTZSTANGE		
15	41 15 152 08	4	HEX NUT ISO 4032 M30 8 A3C	SECHSKANTMUTTER		
16	40 61 425 08	4	HEX SCREW ISO 4014 M30X380 8.8 A3C	SECHSKANTSCHRAUBE		
20	11 48 240 2	2	WEIGHT PLATE	GEWICHTSBLECH		
22	11 48 240 3	8	BUTT STRAP	LASCHE		
23	40 61 059 08	12	HEX SCREW ISO 4014 M8X50 8.8 A2C	SECHSKANTSCHRAUBE		
24	41 19 005 08	12	HEX NUT DIN 985 M8 8 A2C	SECHSKANTMUTTER		
25	11 48 240 6	2	WEIGHT PLATE	GEWICHTSBLECH		
26	11 48 240 7	4	BUTT STRAP	LASCHE		
30	11 48 240 8	1	TWIN HOOK	DOPPELHAKEN		
34	57 17 162 08	2	SAFETY TRAP	SICHERUNGSFALLE		
37	74 66 074 01	1	CYLINDER ROLLER THRUST BEARING DIN	AX.ZYL.ROLLENLAGER		

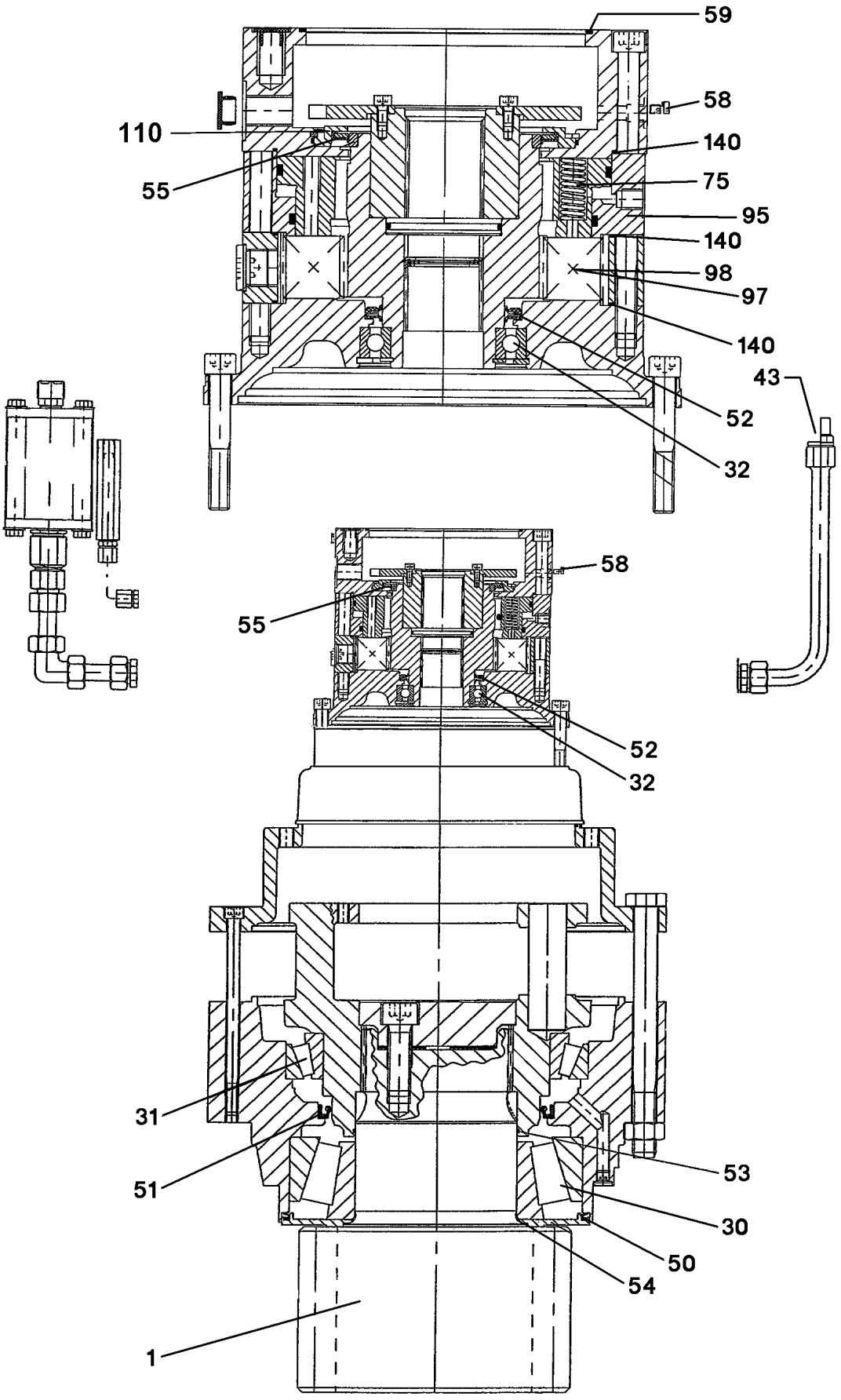
59
58
110
140
55
75
95
140
98
97
140
43
52
32
58
55
52
32
31
51
53
30
50
54
1

Pos.	Item	Quantity	Description	Bezeichnung	Serie	K
1	57 18 698 08	1	LANTERN	TRIEBSTOCK KPL.		
30	57 17 246 08	1	TAPERED ROLLER BEARING	KEGELROLLENLAGER		
31	57 17 247 08	1	TAPERED ROLLER BEARING	KEGELROLLENLAGER		
32	57 17 249 08	1	DEEP GROOVE BALL BEARING	RILLENKUGELLAGER		
43	57 07 923 08	1	VENTILATION VALVE	ENTLUEFTUNGSVENTIL		
50	57 17 248 08	1	V-RING	V-RING		
51	71 00 003 08	1	ROTARY SHAFT LIP SEAL DIN 3760 A 240X2	RADIALWELLENDICHTRING		
52	57 16 127 08	1	SHAFT SEAL 70X90X7 FPM	WELLENDICHTRING		
53	51 46 042 08	1	O-RING ARP 568 190,09X3,53 NBR70	O-RING		
54	76 10 217 03	1	O-RING 195X3 NBR 70	O-RING		
55	57 16 128 08	1	SHAFT SEAL 110X130X5 FPM	WELLENDICHTRING		
58	50 15 616 08	1	VENTILATION VALVE	ENTLUEFTUNGSVENTIL		
59	72 62 040 08	1	O-RING 160X3 NBR70	O-RING		
75	11 30 556 8	14	PRESSURE SPRING VERZINKT	DRUCKFEDER		
95	57 18 699 08	1	OIL-PRESSURE UNIT	OELDRUCKEINHEIT		
97	57 18 495 08	8	OUTER MULTI-DISC	AUSSENLAMELLE		
98	57 18 700 08	7	INTERNAL MULTI-DISC	INNENLAMELLE		
110	11 45 044 8	1	RING	RING		
140	57 17 253 08	3	O-RING 182,5X2 NBR70	O-RING		

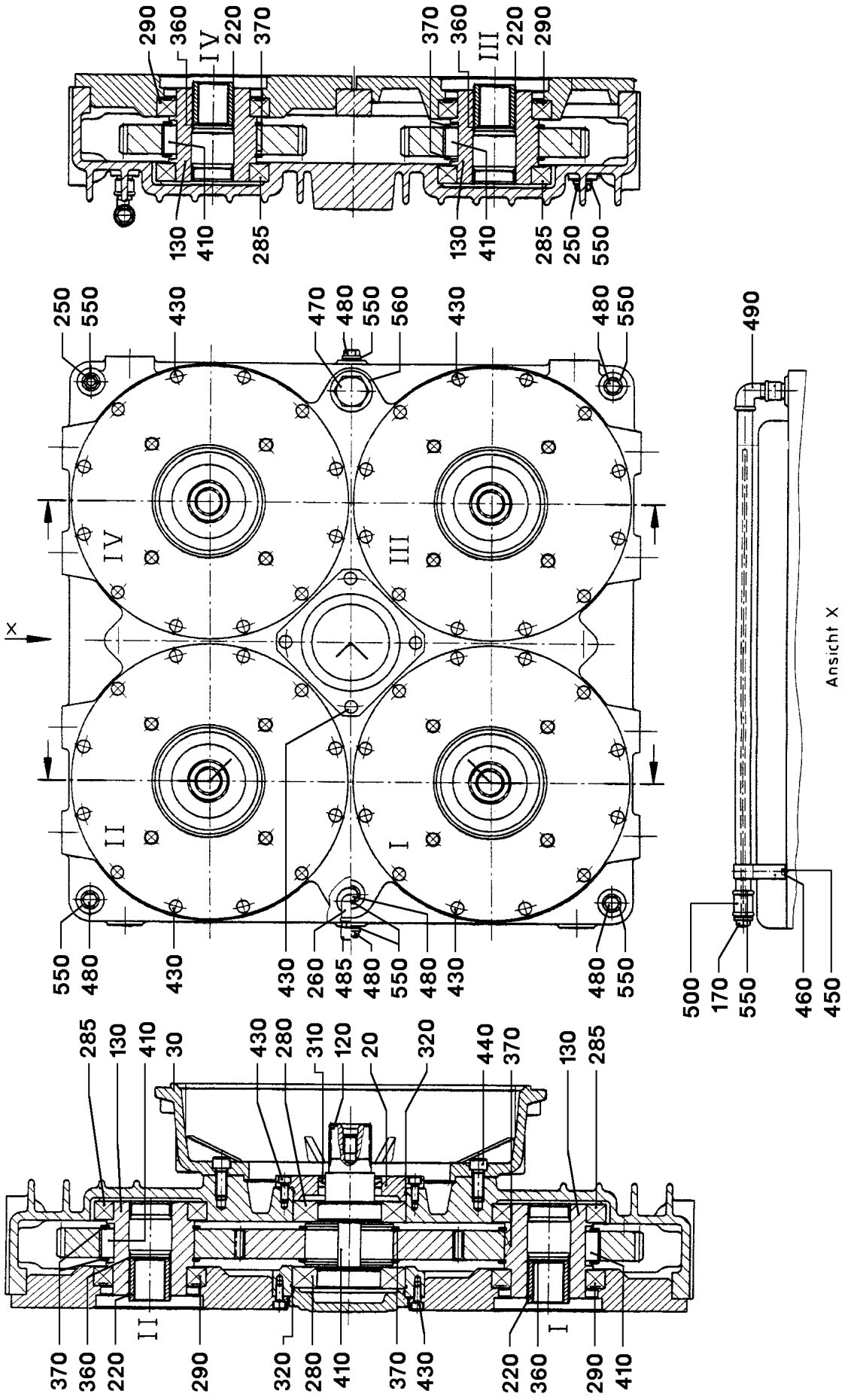

27.5.2016 022403	**etk_en_de_074713 LR 1750**	603 (1/2)
LIEBHERR	**DISTRIBUTOR GEARBOX** **VERTEILERGETRIEBE**	⇨ **5 000 645 08** **50 00 645 08**

Pos.	Item	Quantity	Description	Bezeichnung	Serie	K
20	57 18 278 08	1	SEALING RING COVER D210/87X35	DICHTRINGDECKEL		
30	57 18 279 08	1	ADD-ON FLANGE D558X137	ANBAUFLANSCH		
120	57 18 280 08	1	SPLINE SHAFT D125X234	ZAHNWELLE		
130	57 18 281 08	4	PROFILE HOLLOW SHAFT D125/56X134	PROFILHOHLWELLE		
170	57 18 282 08	1	OIL DIPSTICK R1/2"X684	OELMESSSTAB		
220	57 18 283 08	4	COUPLING PIECE D60/36X56	KUPPLUNGSSTUECK		
250	50 40 045 08	2	SCREW PLUG	VERSCHLUSSSCHRAUBE		
260	57 01 517 08	1	VENTILATION FILTER 1/2"	ENTLUEFTUNGSFILTER		
280	50 09 270 08	2	DEEP GROOVE BALL BEARING 6218-JC3	RILLENKUGELLAGER		
285	57 18 270 08	4	DEEP GROOVE BALL BEARING DIN 625 602	RILLENKUGELLAGER		
290	57 18 269 08	4	DEEP GROOVE BALL BEARING DIN 625 60	RILLENKUGELLAGER		
310	57 07 209 08	1	ROTARY SHAFT LIP SEAL DIN 3760 A 70X90	RADIALWELLENDICHTRING		
320	51 85 781 08	2	O-RING 150X3 NBR70	O-RING		
360	50 40 118 08	4	LOCKING RING DIN 472 56X2	SICHERUNGSRING		
370	42 80 075 08	10	LOCKING RING DIN 471 125X4	SICHERUNGSRING		
410	57 18 274 08	10	FITTING KEY DIN 6885 B 32X18X40	PASSFEDER		
430	40 42 014	58	SOCKET HEAD SCREW ISO 4762 M10X25 8.	ZYLINDERSCHRAUBE		
440	40 42 169 01	12	SOCKET HEAD SCREW ISO 4762 M16X40 8.	ZYLINDERSCHRAUBE		
450	40 74 001 08	2	SELF-TAPPING SCREW DIN 7513 A M6X12 S	SCHNEIDSCHRAUBE		
460	42 00 009 01	2	WASHER ISO 7089 6 200HV A3C	SCHEIBE		
470	40 41 412 08	1	SCREW PLUG DIN 910 R11/2" ST A3C	VERSCHLUSSSCHRAUBE		
480	40 41 403 08	9	SCREW PLUG DIN 910 R1/2" ST	VERSCHLUSSSCHRAUBE		
485	57 06 656 08	1	VENTILATION FILTER	ENTLUEFTUNGSFILTER		
490	50 40 004 08	1	PIPE ELBOW	KNIESTUECK		
500	50 40 123 08	1	SLEEVE	MUFFE		
550	71 01 044 08	11	SEALING RING DIN 7603 A 21X26X1,5 CU	DICHTRING		
560	71 01 076 08	1	SEALING RING DIN 7603 A 48X55X2 CU	DICHTRING		

Pos.	Item	Quantity	Description	Bezeichnung	Serie	K
1	72 64 106 08	1	O-RING 15X2 NBR70	O-RING		
2	70 11 131	1	SEAL	DICHTUNG		
3	70 13 456	1	PROTECTING CAP M26X1,5	SCHUTZKAPPE		

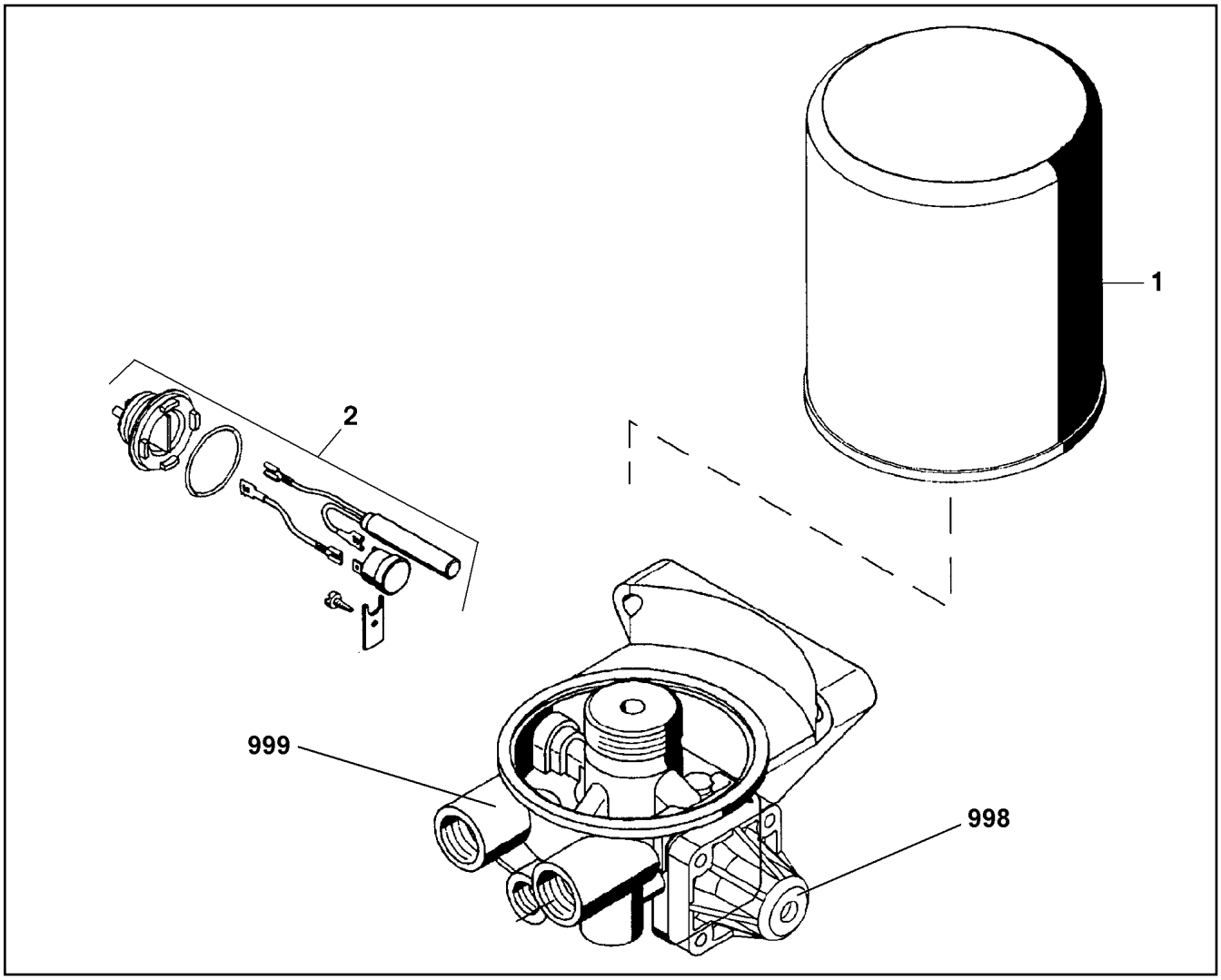

Pos.	Item	Quantity	Description	Bezeichnung	Serie	K
1	57 13 523 08	1	CARTOUCHE	KARTUSCHE		
2	50 26 514 08	1	HEATING	HEIZUNG		
998	11 00 308 9	1	REPAIR SET PRESSURE GOVERNOR	RS DRUCKREGLER		
999	11 00 309 4	1	REPAIR KIT	REPARATURSATZ		

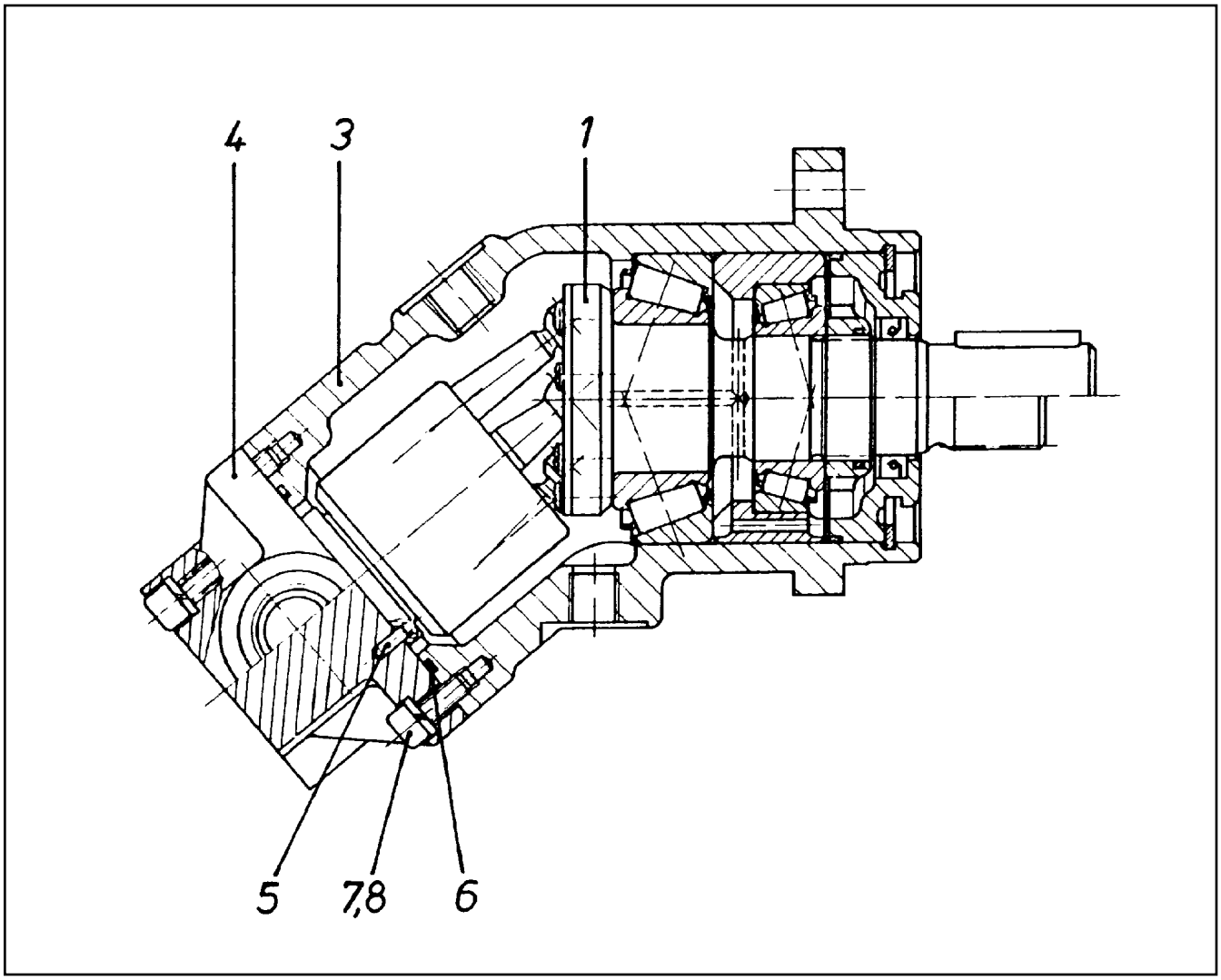

Pos.	Item	Quantity	Description	Bezeichnung	Serie	K
1	57 01 129 08	1	DRIVING GEAR ⇨ 5 701 129 08 57 01 129 08	TRIEBWERK		
3	57 01 130 08	1	HOUSING	GEHAEUSE		
4	70 24 283	1	CONNECTING PLATE	ANSCHLUSSPLATTE		
5	57 01 132 08	1	PARALLEL PIN ISO 2338 3M6X10 ST	ZYLINDERSTIFT		
6	72 64 265 08	1	O-RING ARP 568 52,07X2,62 NBR90	O-RING		
7	46 00 048	6	SOCKET HEAD SCREW ISO 4762 M6X16 8.8	ZYLINDERSCHRAUBE		
8	42 41 006 08	6	CIRCLIP DIN 7980 6 VERZ	FEDERRING		

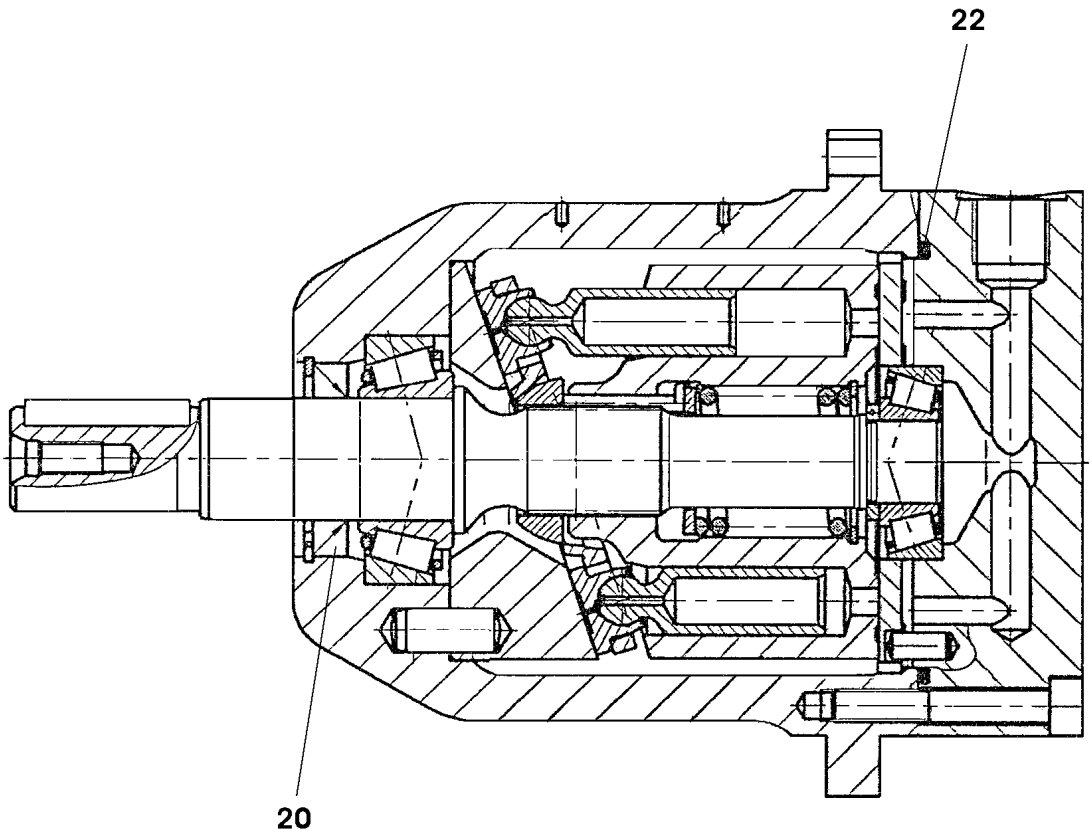

Pos.	Item	Quantity	Description	Bezeichnung	Serie	K
20	57 15 168 08	1	SHAFT SEAL 22X35X6	WELLENDICHTRING		
22	52 12 028 08	1	O-RING 75X2,5 NBR70	O-RING		

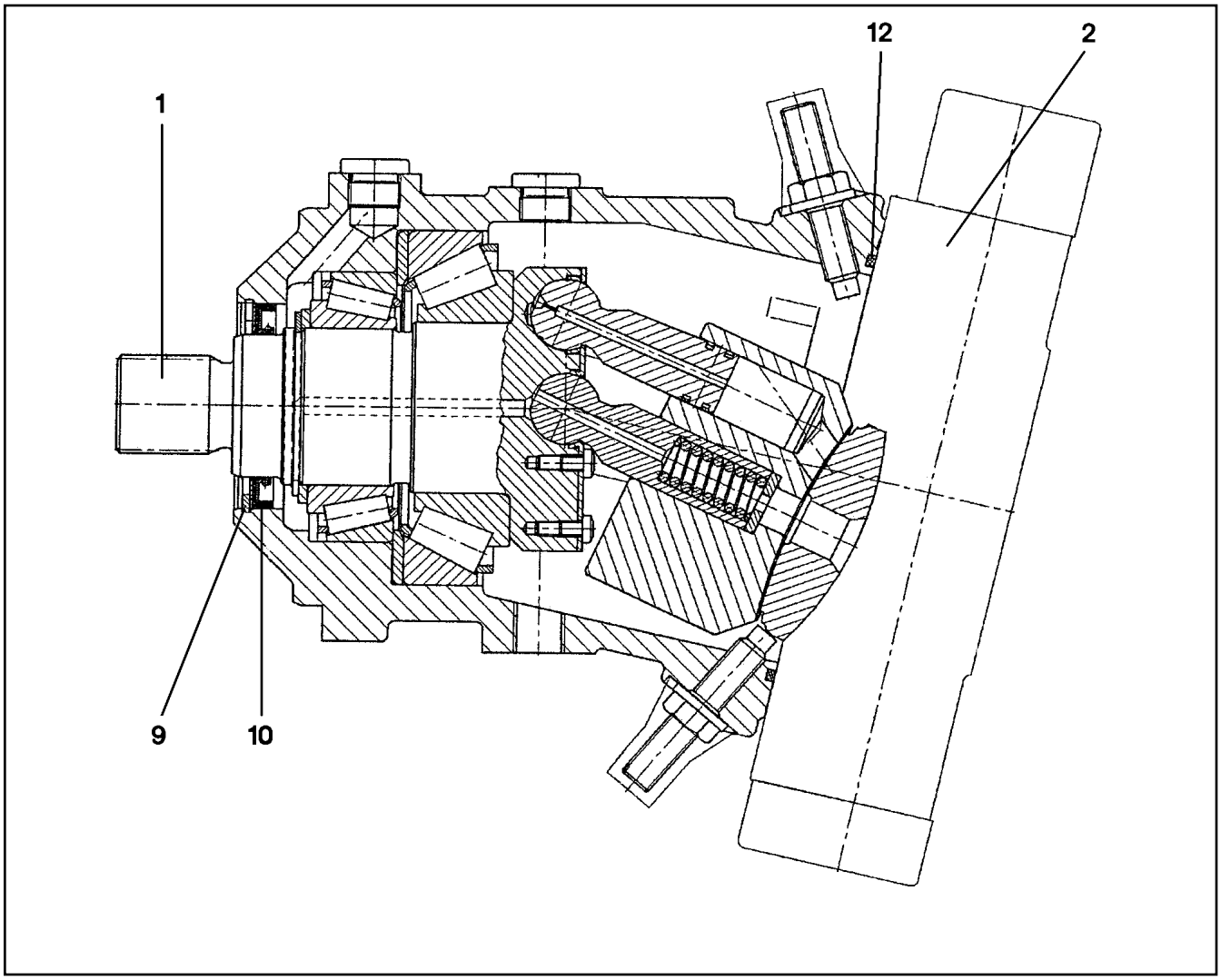

Pos.	Item	Quantity	Description	Bezeichnung	Serie	K
1	10 28 951 6	1	DRIVING GEAR	TRIEBWERK		
2	10 28 951 7	1	CONTROL ELEMENT	STEUERTEIL		
9	42 81 028 08	1	LOCKING RING DIN 472 90X3	SICHERUNGSRING		
10	70 08 986	1	RADIAL SEAL 70X90X7	RADIALDICHTRING		
12	51 46 042 08	1	O-RING ARP 568 190,09X3,53 NBR70	O-RING		

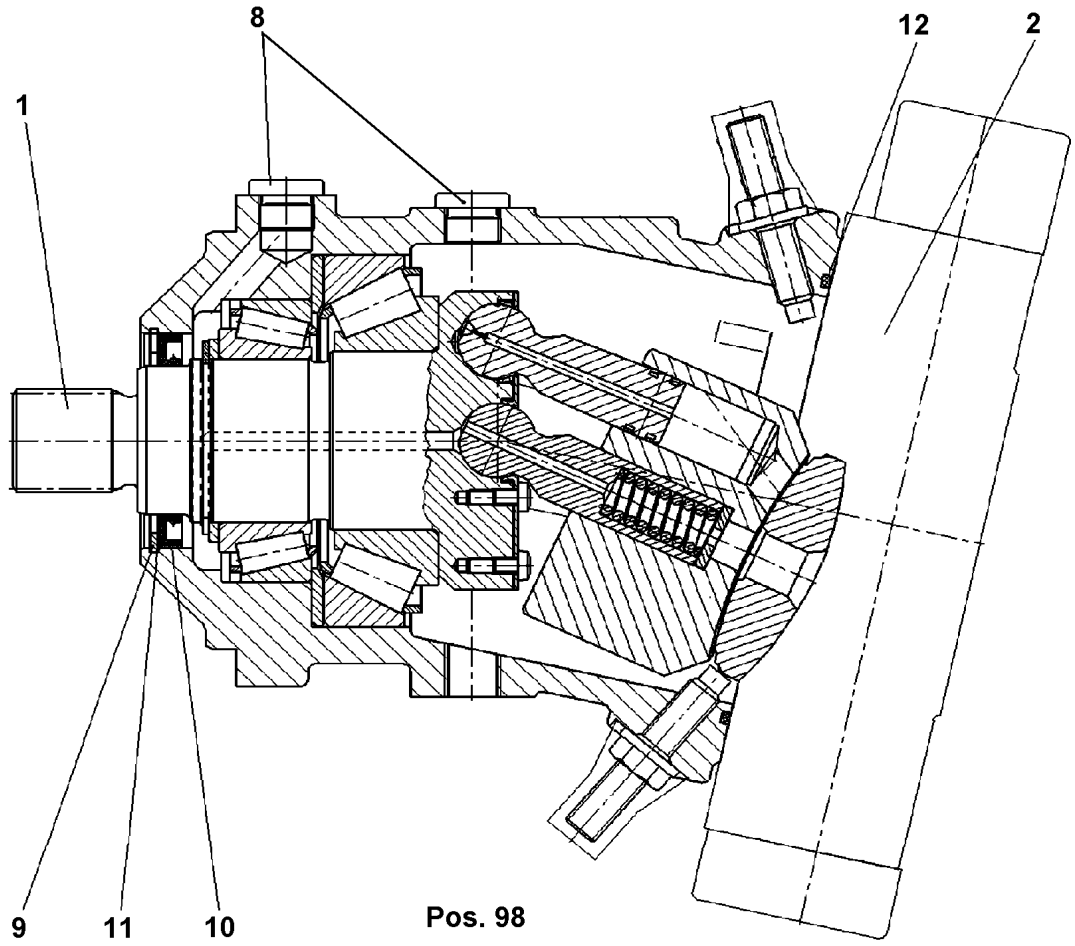

Pos.	Item	Quantity	Description	Bezeichnung	Serie	K
1	57 19 058 08	1	DRIVING GEAR	TRIEBWERK		
2	57 19 275 08	1	ADJUSTMENT	VERSTELLUNG		
			⇨ 5 719 275 08 57 19 275 08			
8	40 41 304 08	2	SCREW PLUG DIN 910 M18X1,5 ST A3C	VERSCHLUSSSCHRAUBE		
9	42 81 025 08	1	LOCKING RING DIN 472 80X2,5	SICHERUNGSRING		
10	70 21 374	1	SHAFT SEAL 60X80X7/5,5 FPM	WELLENDICHTRING		
11	51 45 410 08	1	SUPPORTING WASHER DIN 988 S 63X80X3	STUETZSCHEIBE		
12	70 23 608	1	O-RING 164,69X3,53-N NBR	O-RING		
98	10 04 485 4	1	SEAL KIT	DICHTSATZ		

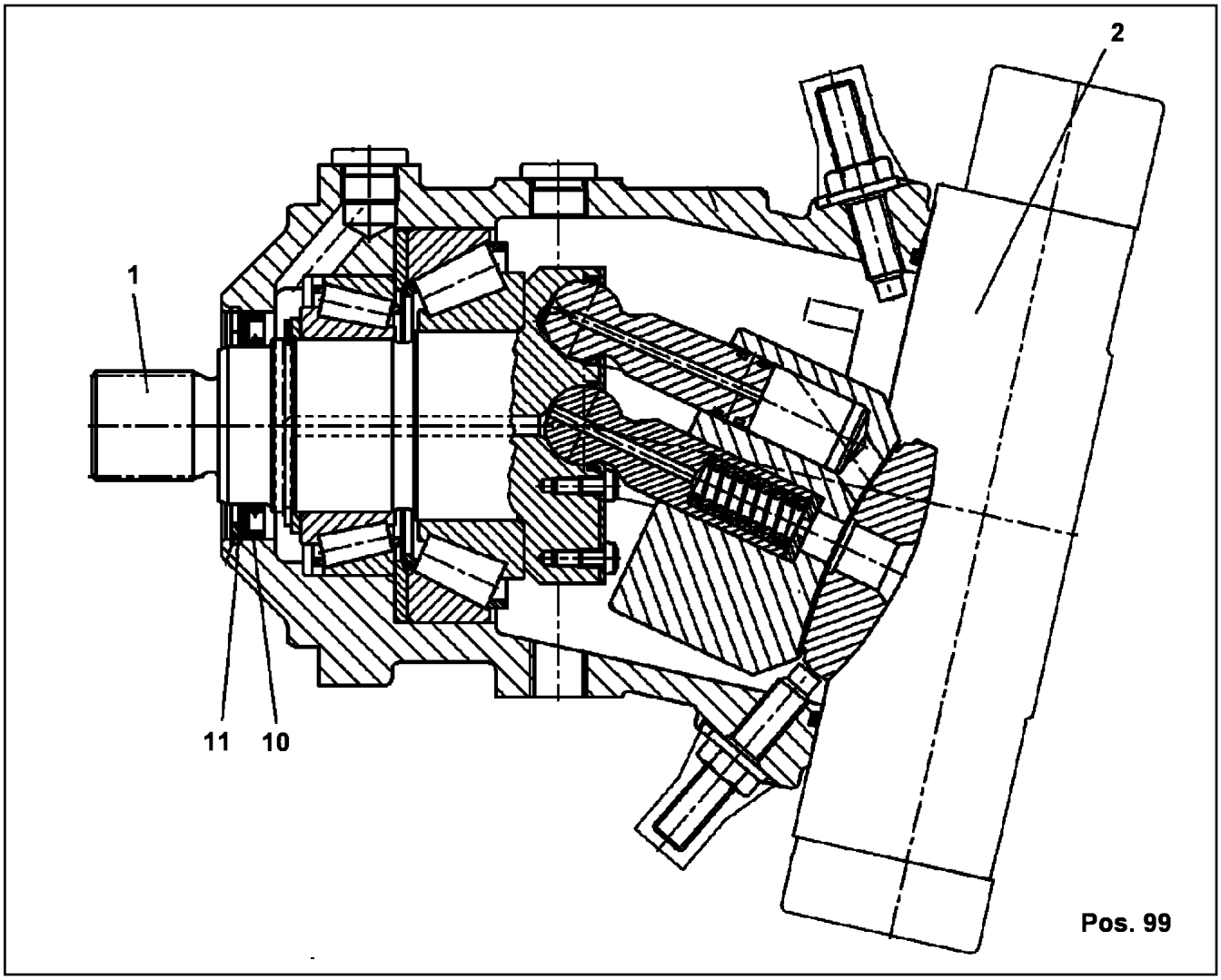

Pos.	Item	Quantity	Description	Bezeichnung	Serie	K
1	57 19 351 08	1	DRIVING GEAR	TRIEBWERK		
2	10 35 465 8	1	ADJUSTMENT	VERSTELLUNG		
			⇨ X10354658 10 35 465 8			
10	70 08 986	1	RADIAL SEAL 70X90X7	RADIALDICHTRING		
11	50 09 001	1	SUPPORTING WASHER DIN 988 S 75X90X3	STUETZSCHEIBE		
99	10 44 173 8	1	SEAL KIT VARIAB.DISPLAC.MOTOR	DS VERSTELLMOTOR		

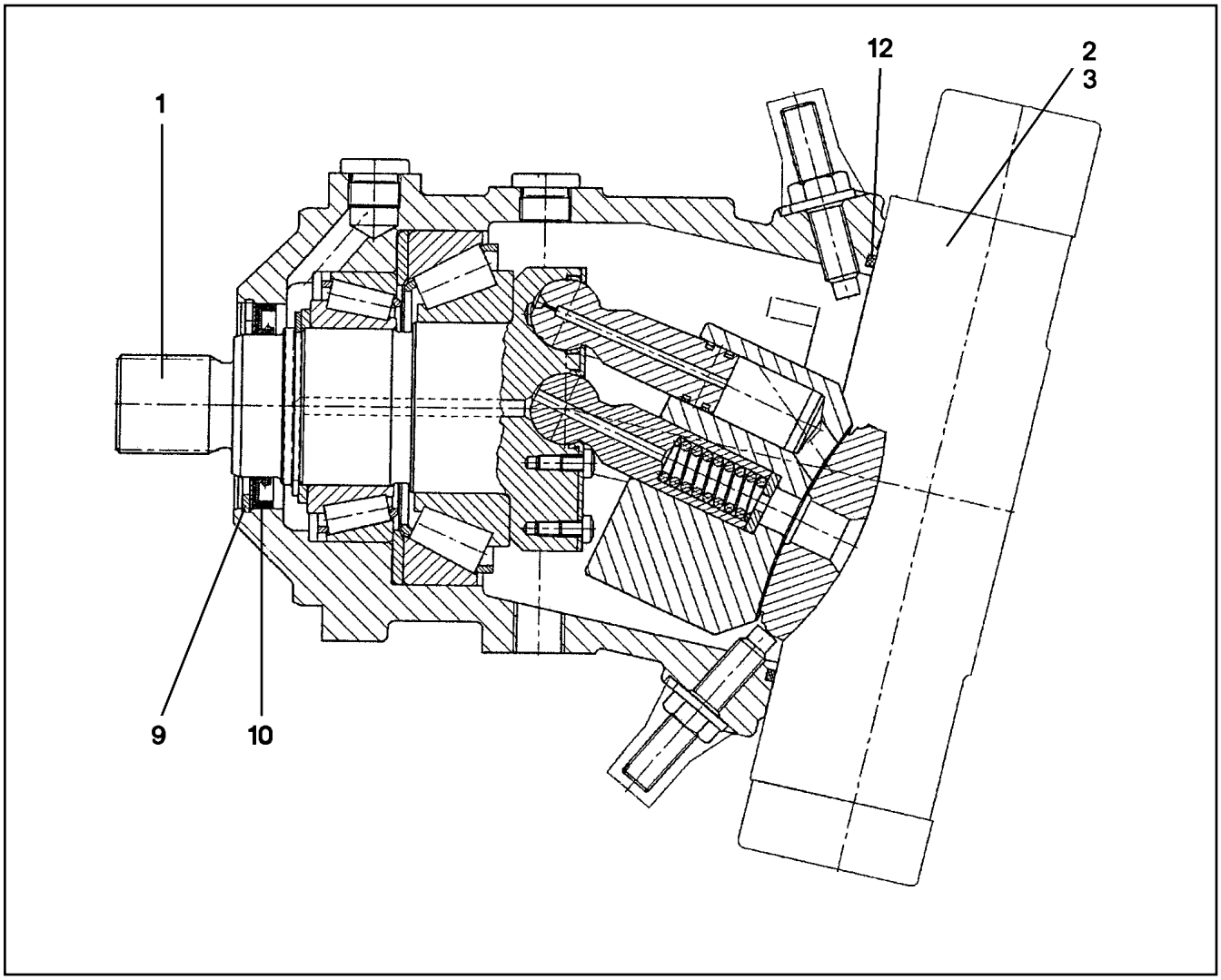

Pos.	Item	Quantity	Description	Bezeichnung	Serie	K
1	57 19 041 08	1	DRIVING GEAR	TRIEBWERK		
2	10 02 369 1	1	CONTROL ELEMENT ⇨ X10023691 10 02 369 1	STEUERTEIL		
3	57 19 278 08	1	FLUSH VALVE	SPUELVENTIL		
9	42 81 025 08	1	LOCKING RING DIN 472 80X2,5	SICHERUNGSRING		
10	76 20 760	1	SHAFT SEAL 60X80X7/5,5 FPM	WELLENDICHTRING		
12	51 46 042 08	1	O-RING ARP 568 190,09X3,53 NBR70	O-RING		

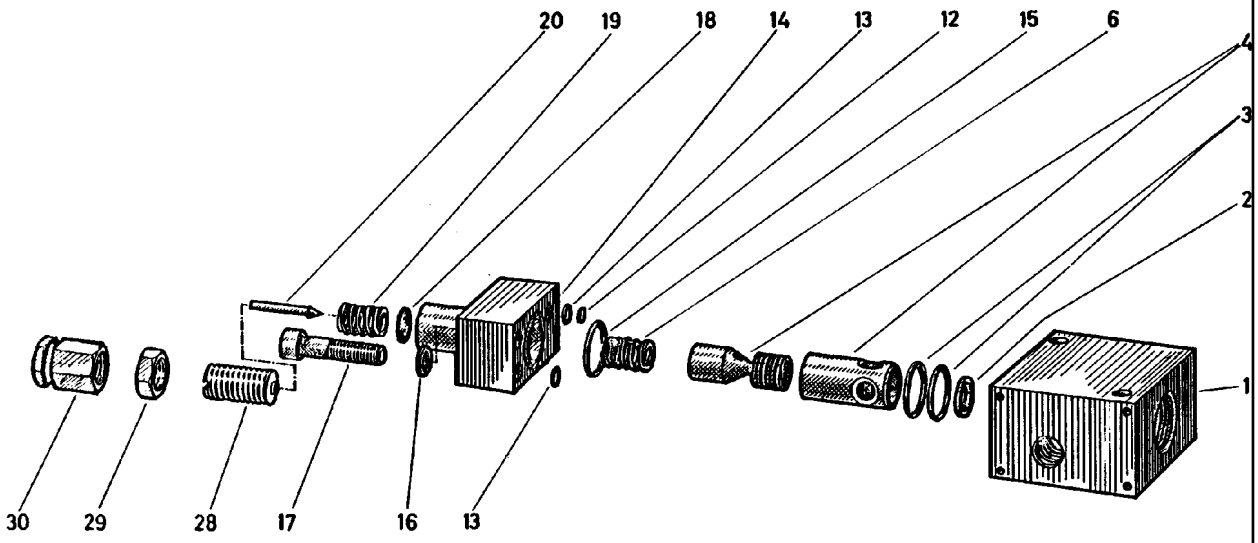

Pos.	Item	Quantity	Description	Bezeichnung	Serie	K
1	51 07 138 08	1	BLOCK	BLOCK		
2	51 07 139 08	1	WASHER	SCHEIBE		
3	51 07 101 08	2	O-RING ARP 568 17,12X2,62 NBR90	O-RING		
4	51 07 137 08	1	PISTON	KOLBEN		
6	51 07 140 08	1	PRESSURE SPRING	DRUCKFEDER		
12	51 07 141 08	1	WASHER	SCHEIBE		
13	51 07 142 08	2	O-RING ARP 568 4,47X1,78 NBR70	O-RING		
14	51 07 143 08	1	BLOCK	BLOCK		
15	51 07 101 08	1	O-RING ARP 568 17,12X2,62 NBR90	O-RING		
16	42 40 007 08	2	CIRCLIP DIN 127 A 8 FST A2C	FEDERRING		
17	40 01 620	2	SOCKET HEAD SCREW ISO 4762 M8X35 8.8	ZYLINDERSCHRAUBE		
18	51 07 144 08	1	COLLAR WASHER	BUNDSCHEIBE		
19	51 07 145 08	1	PRESSURE SPRING	DRUCKFEDER		
20	51 07 104 08	1	VALVE CONE	VENTILKEGEL		
28	51 07 798 08	1	ADJUSTING SCREW	EINSTELLSCHRAUBE		
29	51 07 799 08	1	NUT	MUTTER		
30	51 07 106 08	1	CAP NUT	HUTMUTTER		

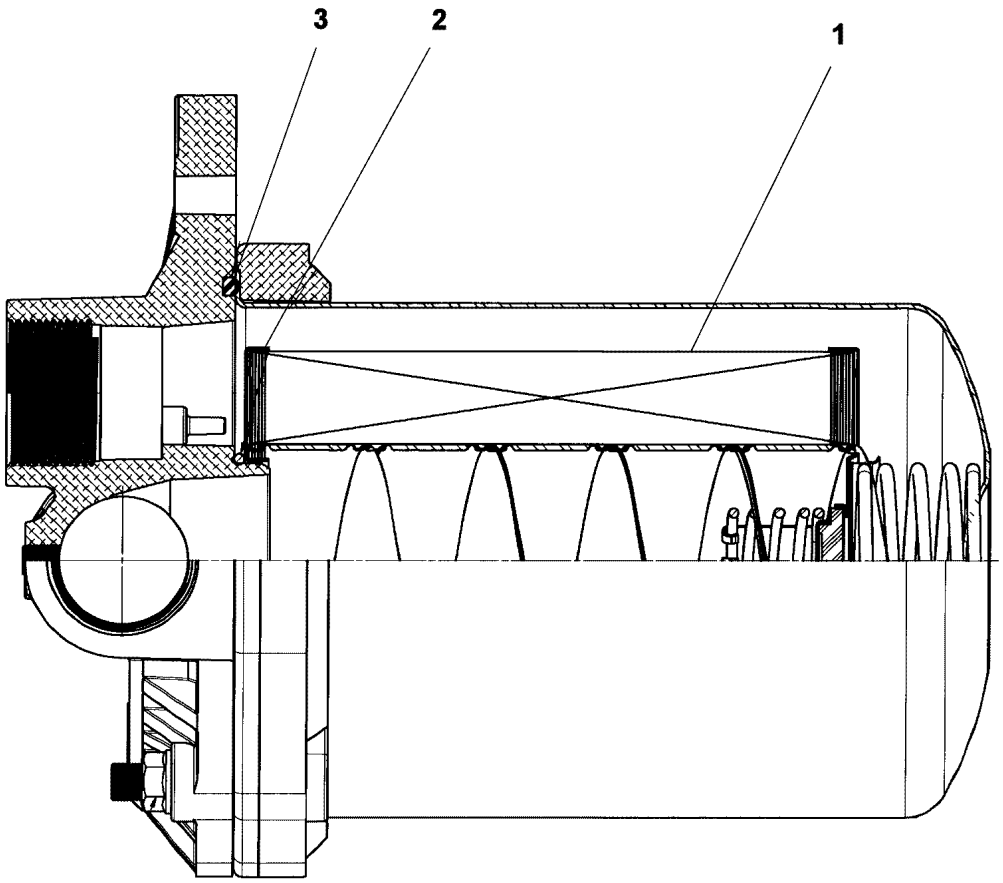

Pos.	Item	Quantity	Description	Bezeichnung	Serie	K
1	51 06 692 08	1	FILTER INSERT OEL 10µm	FILTEREINSATZ		
2	57 00 937 08	1	O-RING ARP 568 63,09X3,53 NBR90	O-RING		
3	11 62 255 3	1	SEALING RING	DICHTRING		

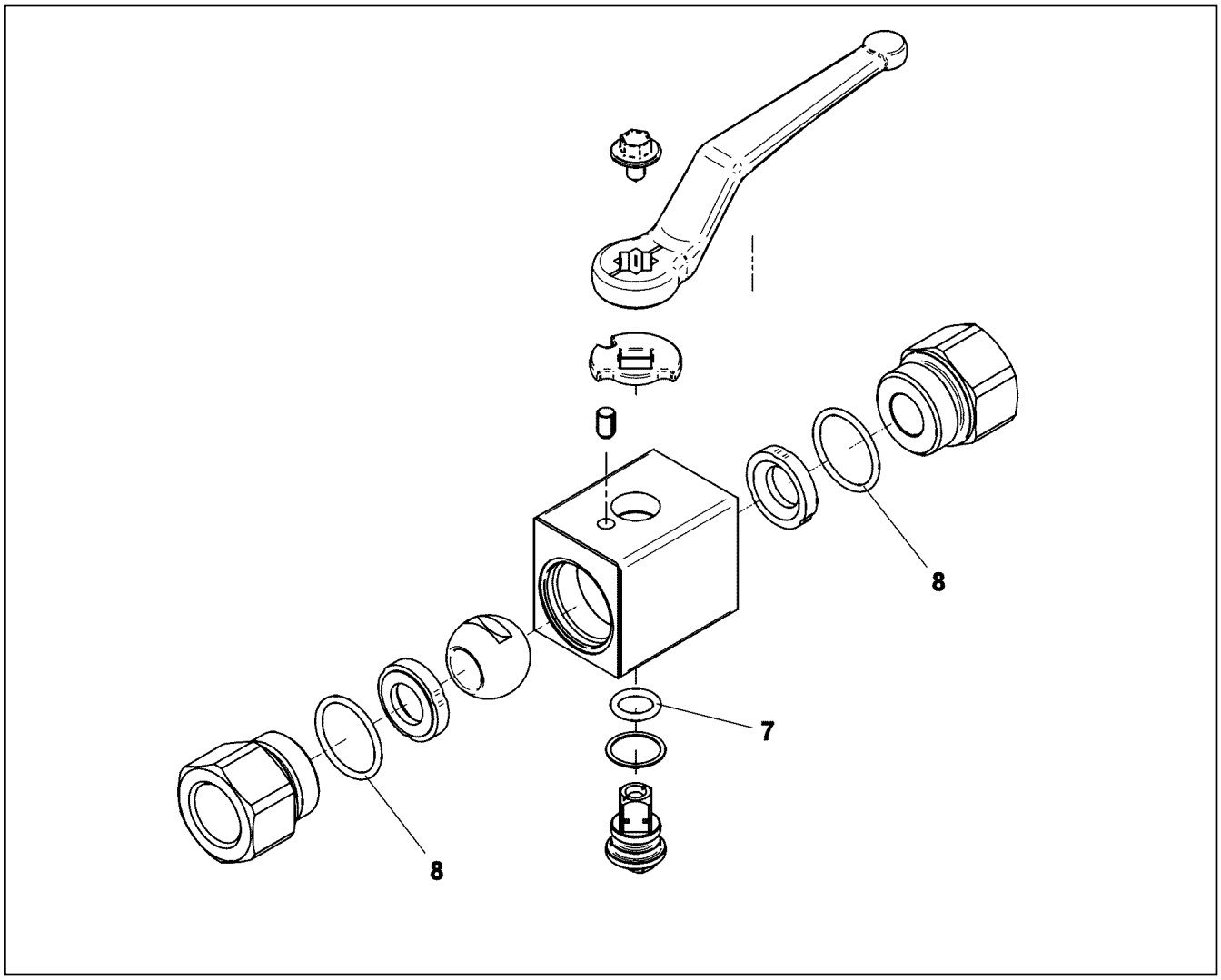

Pos.	Item	Quantity	Description	Bezeichnung	Serie	K
7	10 33 738 1	1	O-RING 10,00X2,5 NBR90	O-RING		
8	72 64 184 08	2	O-RING 22X2 NBR90	O-RING		

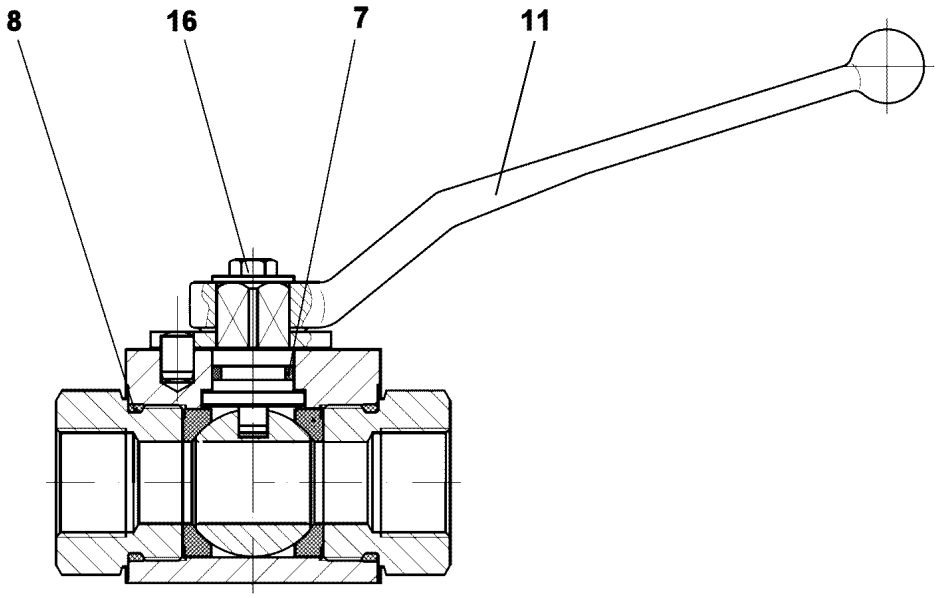

Pos.	Item	Quantity	Description	Bezeichnung	Serie	K
7	73 80 619	1	O-RING DIN 3771 15,00X2,50 FKM 80 A,GN	O-RING		
8	72 64 248 77	2	O-RING 24X2,5 NBR70	O-RING		
11	57 00 990 08	1	GRIP	GRIFF		
16	40 65 103	1	HEX SCREW ISO 4017 M6X10 8.8 A2C	SECHSKANTSCHRAUBE		

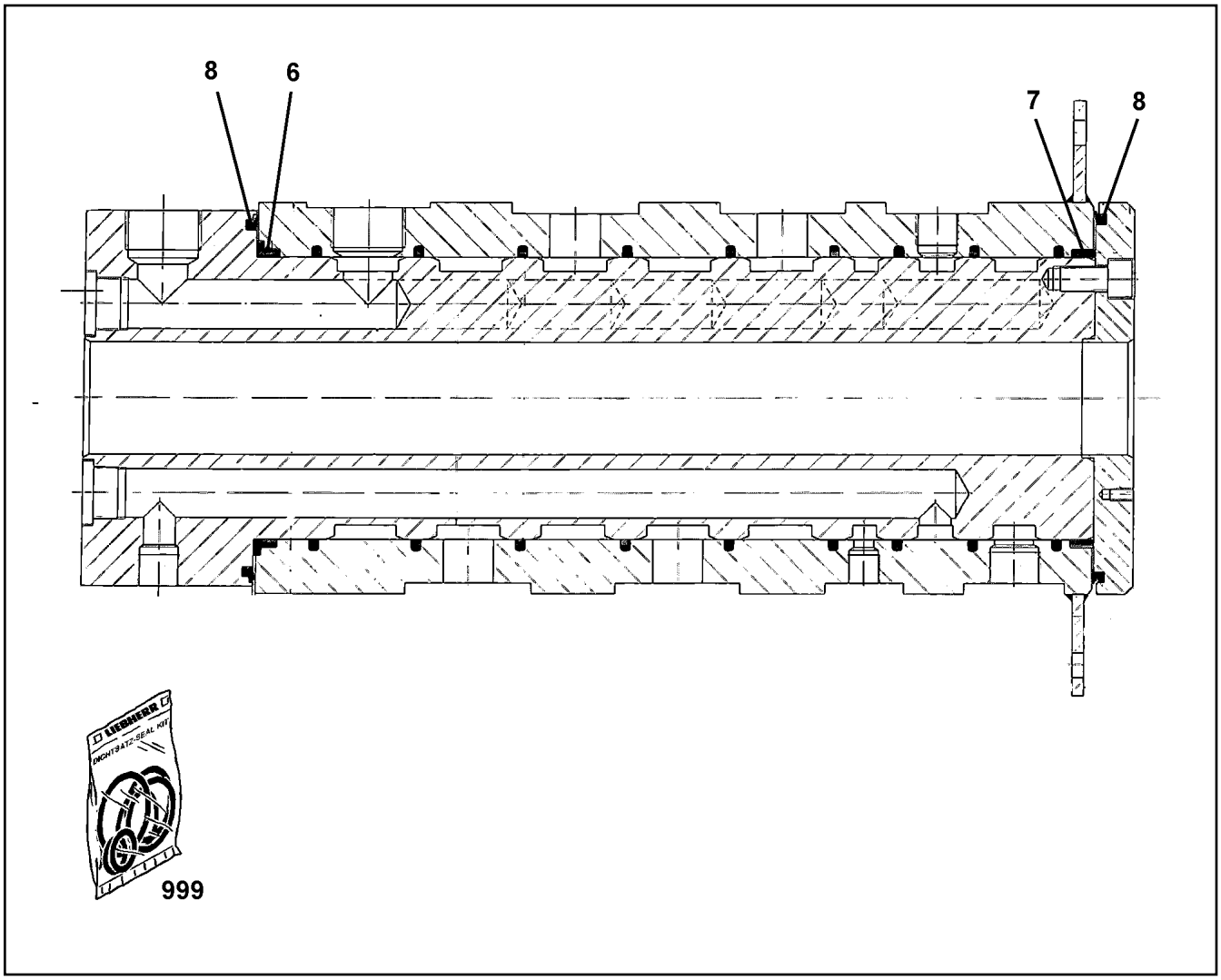

Pos.	Item	Quantity	Description	Bezeichnung	Serie	K
1	57 17 301 08	1	SEAL KIT	DICHTSATZ		
6	11 34 223 1	1	BUSHING	BUCHSE		
7	11 34 223 2	1	BUSHING	BUCHSE		
8	10 65 068 3	2	V-RING 220X8X198/6,5 N661	V-RING		

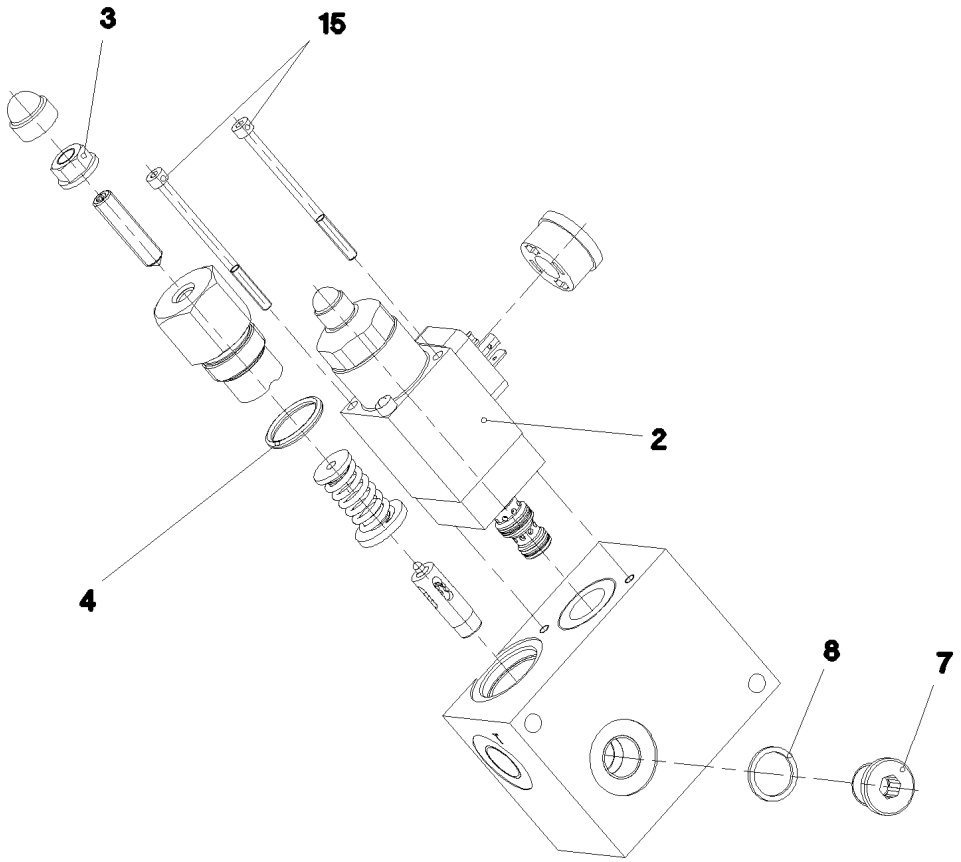

Pos.	Item	Quantity	Description	Bezeichnung	Serie	K
2	10 48 973 4	1	PRESSURE LIMITING VALVE ⇨ X10489734 10 48 973 4	DRUCKBEGRENZUNGSVENTIL		
4	72 64 202 08	1	O-RING ARP 568 20,29X2,62 NBR70	O-RING		
7	40 41 001 08	1	SCREW PLUG DIN 908 M16X1,5 ST A2C	VERSCHLUSSSCHRAUBE		
8	71 01 034 08	1	SEALING RING DIN 7603 A 16X20X1,5 CU	DICHTRING		
15	46 00 338	2	SOCKET HEAD SCREW ISO 4762 M4X65 8.8	ZYLINDERSCHRAUBE		
25	57 06 523 08	1	O-RING ARP 568 23,52X1,78 N903890SHOR	O-RING		
26	51 07 190 08	1	O-RING ARP 568 9,25X1,78 NBR75	O-RING		
27	51 07 181 08	1	O-RING ARP 568 10,82X1,78 NBR75	O-RING		

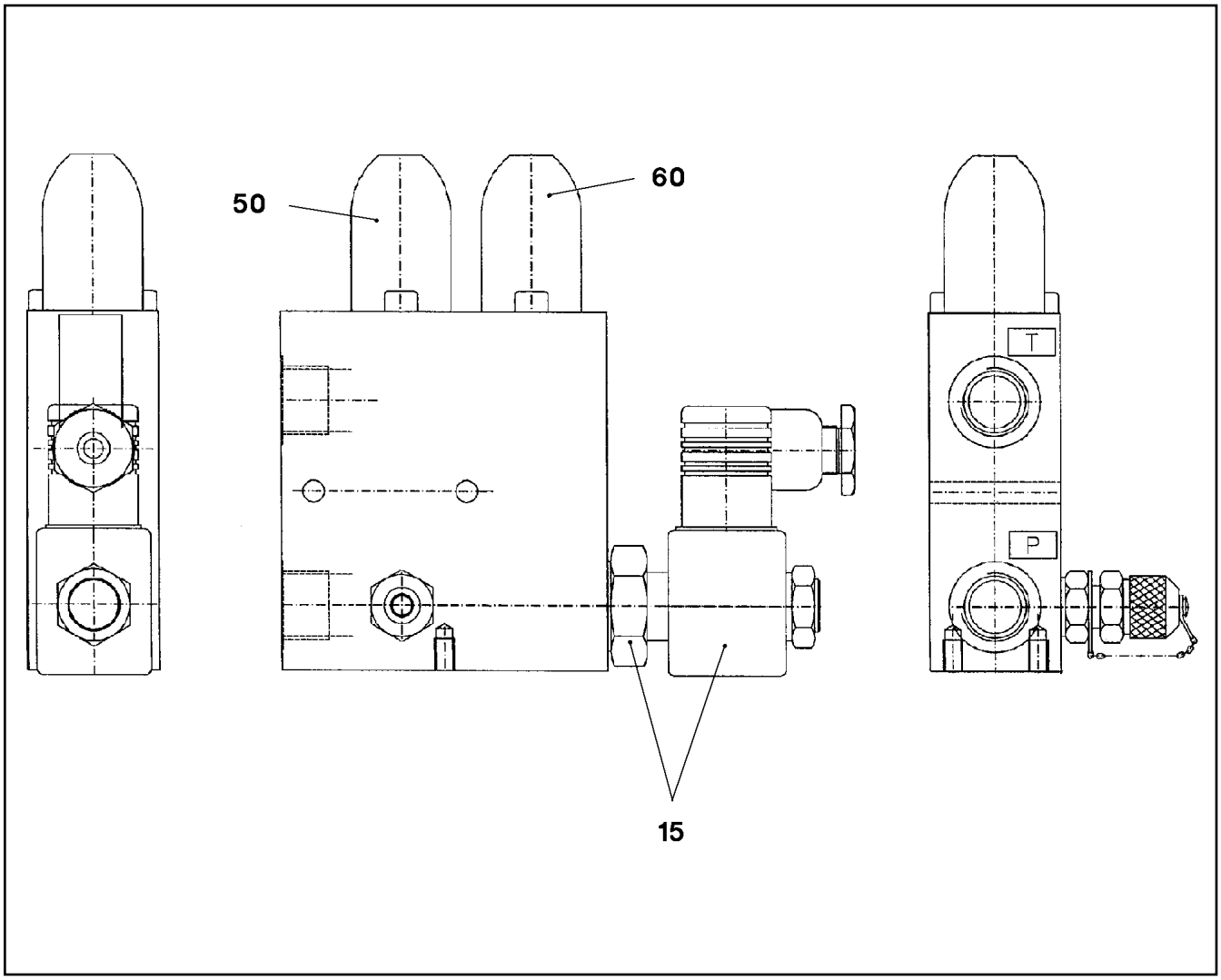

Pos.	Item	Quantity	Description	Bezeichnung	Serie	K
15	10 02 900 3	1	DIRECTIONAL SEAT VALVE 2/2	WEGESITZVENTIL		
(1)	10 28 021 2	1	MAGNET	MAGNET		
(999)	10 87 225 0	1	SEAL KIT DIRECTIONAL VALVE	DS WEGEVENTIL		
50	57 13 031 08	1	PRESSURE LIMITING VALVE	DRUCKBEGRENZUNGSVENTIL		
(999)	51 10 433 08	1	SEAL KIT	DICHTSATZ		
60	57 14 001 08	1	PRESSURE LIMITING VALVE pmax=350BAR	DRUCKBEGRENZUNGSVENTIL		
(999)	51 10 433 08	1	SEAL KIT	DICHTSATZ		

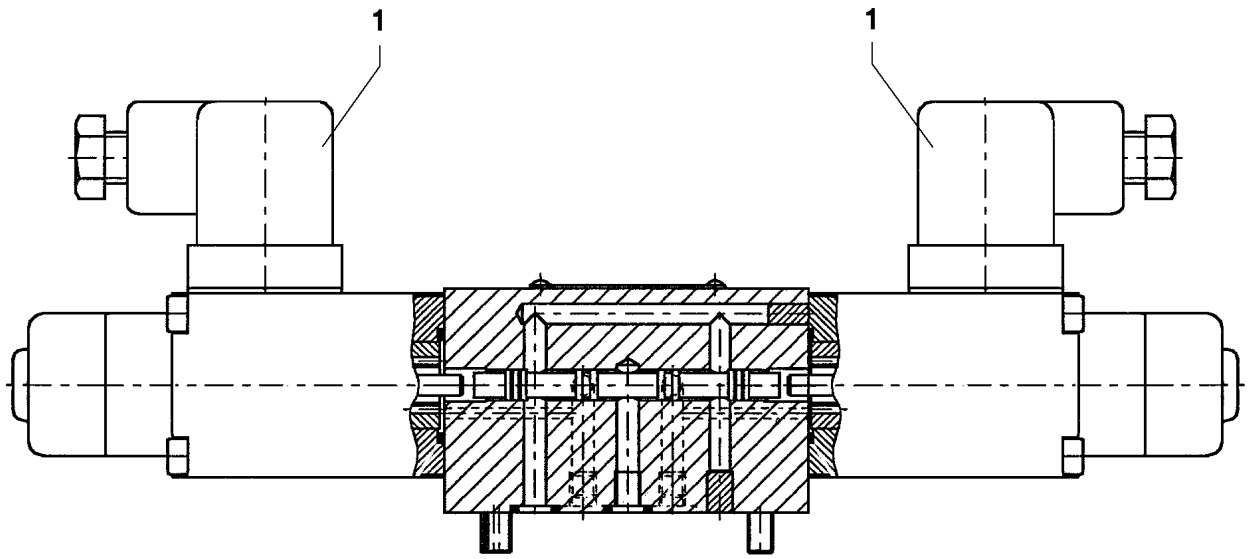

Pos.	Item	Quantity	Description	Bezeichnung	Serie	K
1	57 17 127 08	2	MAGNET COIL 24V	MAGNETSPULE		
2	70 27 459	2	NUT	MUTTER		
999	74 11 445	1	SEAL KIT	DICHTUNGSSATZ		

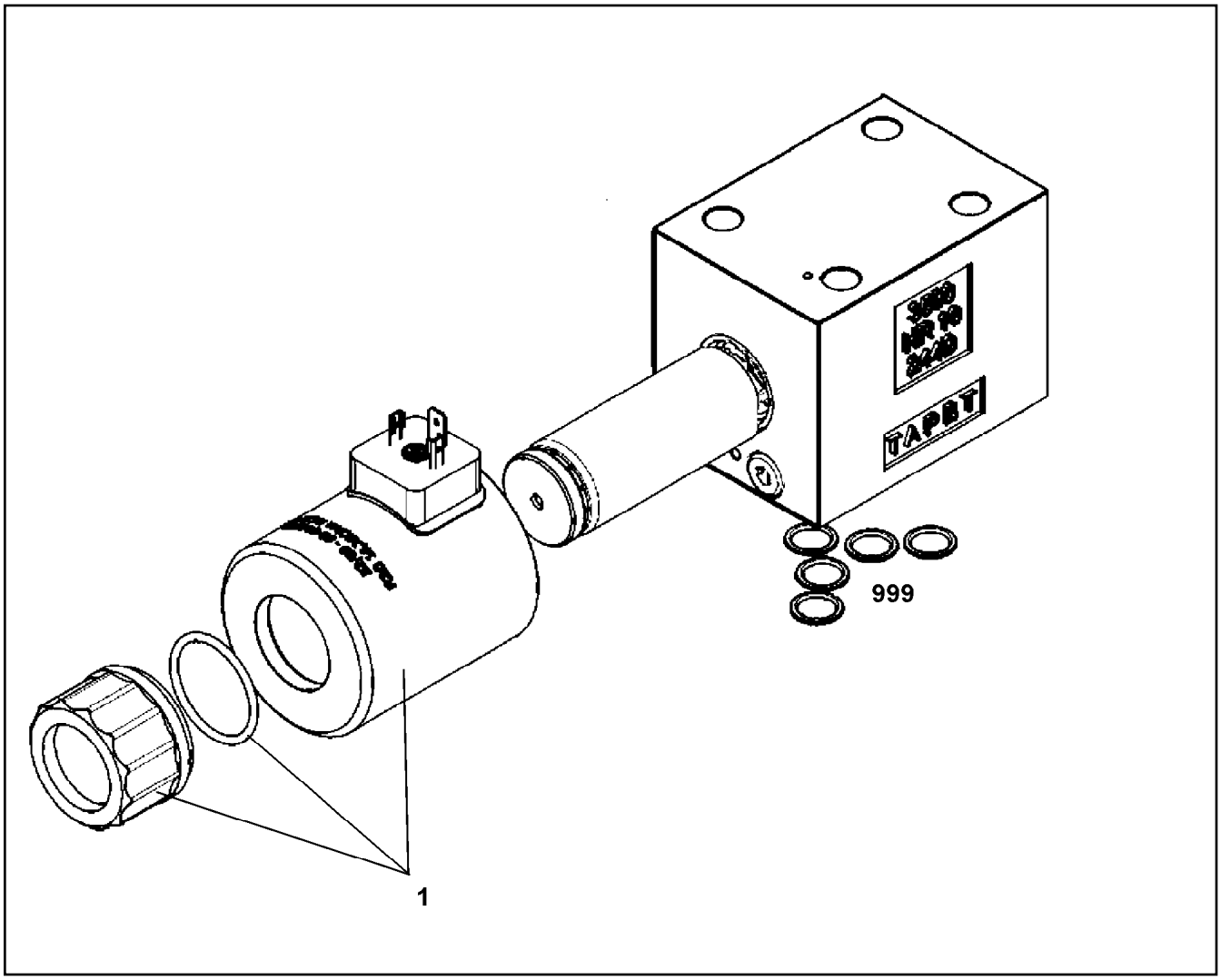

Pos.	Item	Quantity	Description	Bezeichnung	Serie	K
1	11 00 524 4	1	MAGNET COIL	MAGNETSPULE		
999	10 49 112 9	1	SEAL KIT CONTROL BLOCK	DS STEUERBLOCK		

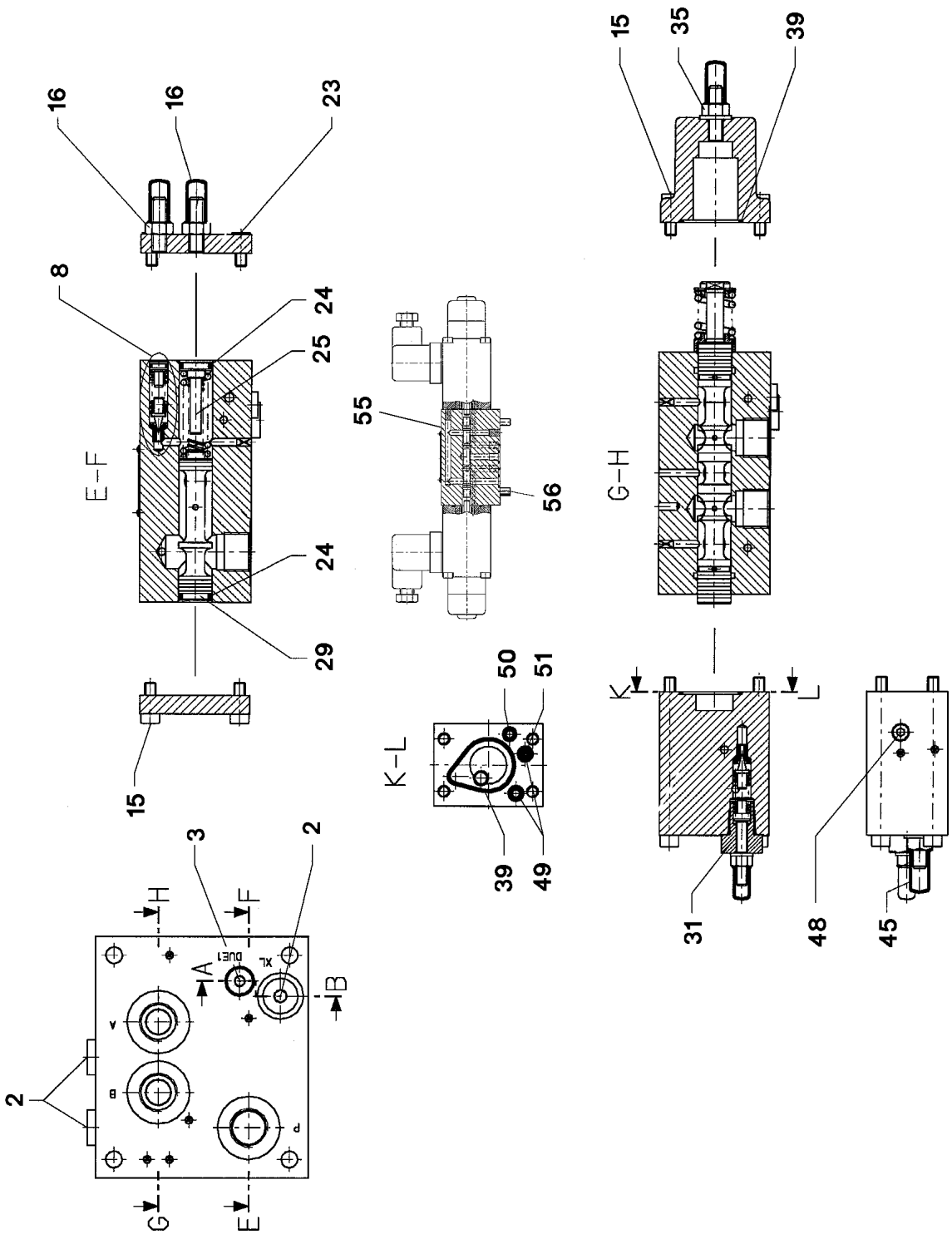
16
16
23
8
24
25
E-F
24
29
15
55
56
K-L
50
51
39
49
15
35
39
G-H
K
L
31
48
45
3
2
H
F
A
B
G
E
2

Pos.	Item	Quantity	Description	Bezeichnung	Serie	K
2	47 77 040 08	3	STOPPER PLUG VSTI1/4"ED A3P	BLINDSTOPFEN		
3	51 07 415 08	1	STOP PLUG VSTI1/8"ED ST A3C	STOPFEN		
8	57 15 296 08	1	PRESSURE VALVE ⇨ 5 715 296 08 57 15 296 08	DRUCKVENTIL		
15	51 07 466 08	8	SOCKET HEAD SCREW DIN 912 M6X16 12.9	ZYLINDERSCHRAUBE		
16	57 15 610 08	2	CHECK SCREW	STELLSCHRAUBE		
23	40 02 601	4	SOCKET HEAD SCREW ISO 4762 M6X12 12.	ZYLINDERSCHRAUBE		
24	51 07 461 08	2	O-RING ARP 568 12,37X2,62 NBR90	O-RING		
25	57 06 903 08	1	SPACER PIECE	DISTANZSTUECK		
29	51 07 457 08	1	LIMIT STOP	ANSCHLAG		
31	57 11 301 08	1	PRESSURE LIMITING VALVE ⇨ 5 711 301 08 57 11 301 08	DRUCKBEGRENZUNGSVENTIL		
35	57 18 141 08	1	CHECK SCREW	STELLSCHRAUBE		
39	51 07 478 08	2	O-RING ARP 568 29,87X1,78 NBR90	O-RING		
45	57 19 037 08	1	CHECK SCREW	STELLSCHRAUBE		
48	57 19 038 08	1	NON-RETURN VALVE	RUECKSCHLAGVENTIL		
49	72 64 266 08	2	O-RING ARP 568 5,28X1,78 NBR90	O-RING		
50	51 31 192 08	1	O-RING ARP 568 4,47X1,78 NBR90	O-RING		
51	57 19 039 08	1	NOZZLE D=1,2	DUESE		
55	57 13 626 08	1	PILOT VALVE ⇨ 5 713 626 08 57 13 626 08	VORSTEUERVENTIL		
56	40 43 612 08	4	SOCKET HEAD SCREW DIN 912 M5X45 12.9	ZYLINDERSCHRAUBE		

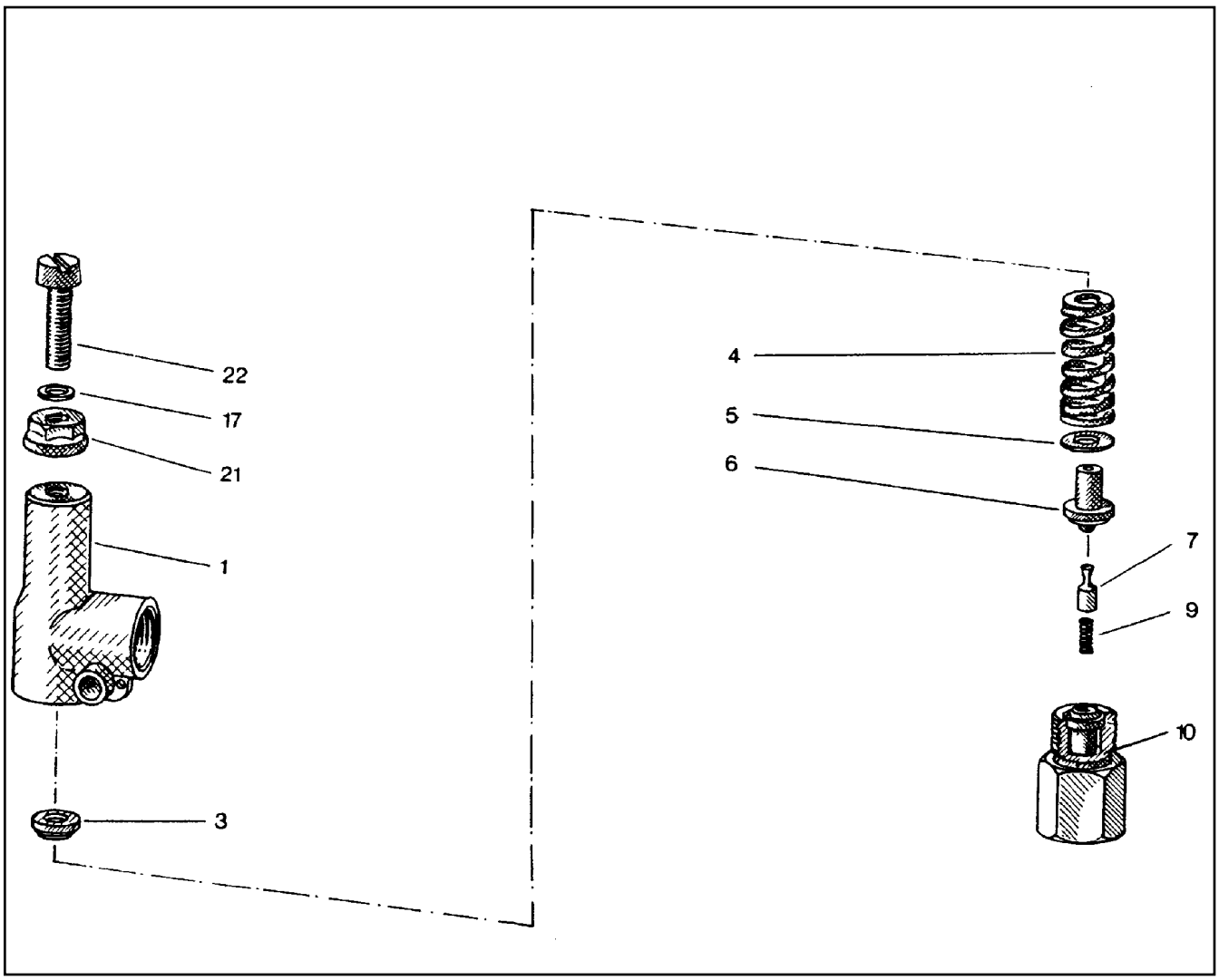

Pos.	Item	Quantity	Description	Bezeichnung	Serie	K
1	51 07 969 08	1	HOUSING	GEHAEUSE		
3	51 07 970 08	1	SPRING SUPPORT	FEDERTELLER		
4	51 07 971 08	1	PRESSURE SPRING	DRUCKFEDER		
5	51 07 972 08	1	WASHER	SCHEIBE		
6	51 07 973 08	1	SPRING-LOADED PIN	FEDERBOLZEN		
7	51 07 974 08	1	DAMPING PISTON	DAEMPFUNGSKOLBEN		
9	51 07 975 08	1	PRESSURE SPRING	DRUCKFEDER		
10	51 07 976 08	1	VALVE SEAT	VENTILSITZ		
17	51 07 832 08	1	SHIM	AUSGLEICHSCHEIBE		
21	51 07 417 08	1	SEALING NUT M8	DICHTMUTTER		
22	51 07 977 08	1	SOCKET HEAD SCREW DIN 84 M8X35 5.8	ZYLINDERSCHRAUBE		

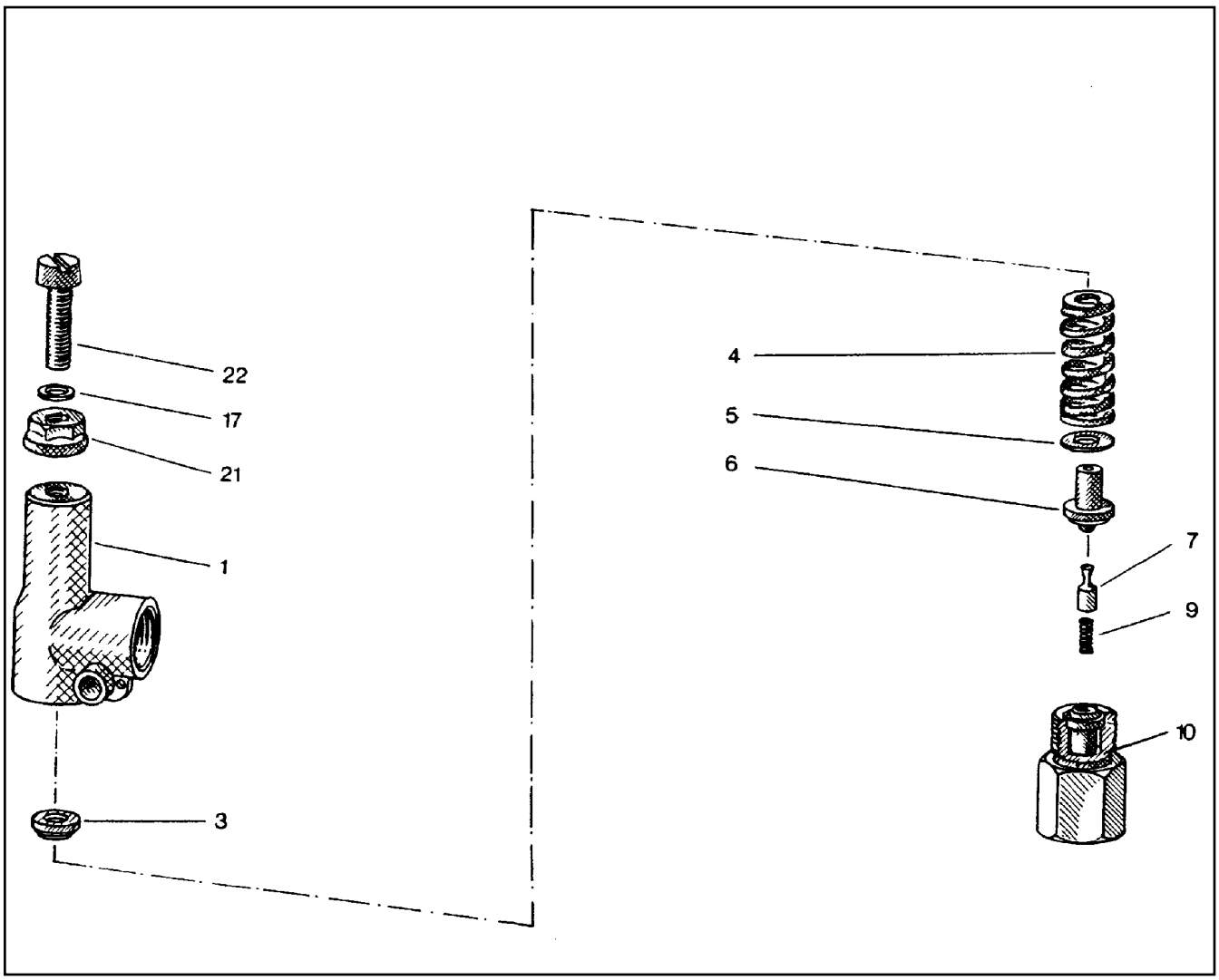

Pos.	Item	Quantity	Description	Bezeichnung	Serie	K
1	51 07 969 08	1	HOUSING	GEHAEUSE		
3	51 07 970 08	1	SPRING SUPPORT	FEDERTELLER		
4	51 10 151 08	1	PRESSURE SPRING	DRUCKFEDER		
5	51 07 972 08	1	WASHER	SCHEIBE		
6	51 07 973 08	1	SPRING-LOADED PIN	FEDERBOLZEN		
7	51 07 974 08	1	DAMPING PISTON	DAEMPFUNGSKOLBEN		
9	51 07 975 08	1	PRESSURE SPRING	DRUCKFEDER		
10	51 07 976 08	1	VALVE SEAT	VENTILSITZ		
17	51 07 832 08	1	SHIM	AUSGLEICHSCHEIBE		
21	51 07 417 08	1	SEALING NUT M8	DICHTMUTTER		
22	51 07 977 08	1	SOCKET HEAD SCREW DIN 84 M8X35 5.8	ZYLINDERSCHRAUBE		

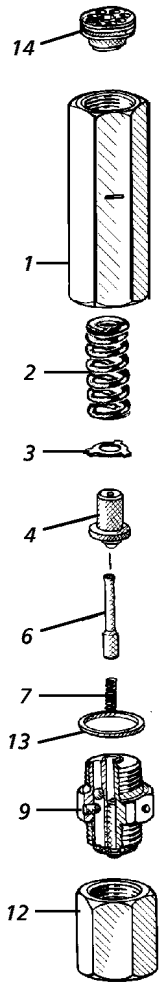

Pos.	Item	Quantity	Description	Bezeichnung	Serie	K
1	57 00 728 08	1	HOUSING	GEHAEUSE		
2	51 07 971 08	1	PRESSURE SPRING	DRUCKFEDER		
3	57 00 729 08	1	WASHER	SCHEIBE		
4	51 07 973 08	1	SPRING-LOADED PIN	FEDERBOLZEN		
6	51 07 974 08	1	DAMPING PISTON	DAEMPFUNGSKOLBEN		
7	51 07 975 08	1	PRESSURE SPRING	DRUCKFEDER		
9	57 00 731 08	1	VALVE SCREW	VENTILSCHRAUBE		
12	57 00 734 08	1	CONNECTION PIECE	ANSCHLUSSSTUECK		
13	71 01 044 08	1	SEALING RING DIN 7603 A 21X26X1,5 CU	DICHTRING		
14	51 10 072 08	1	THREADED DISK	GEWINDESCHEIBE		

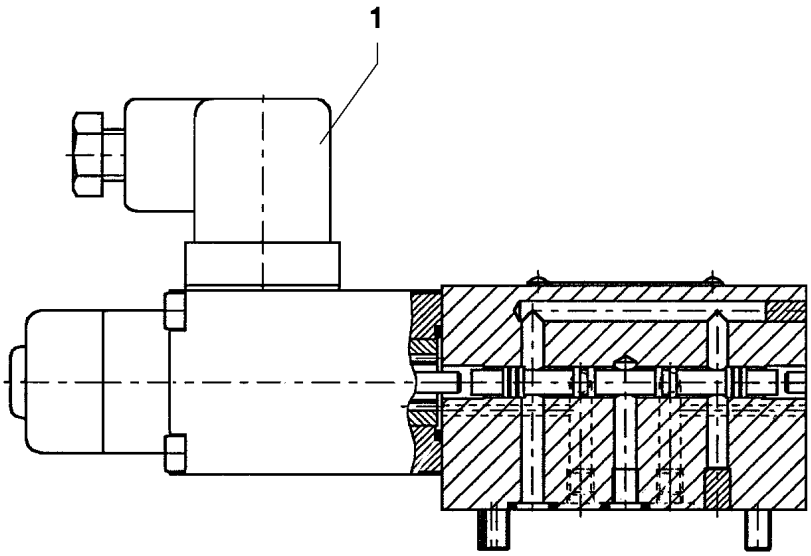

Pos.	Item	Quantity	Description	Bezeichnung	Serie	K
1	57 08 278 08	1	MAGNET 24V	MAGNET		

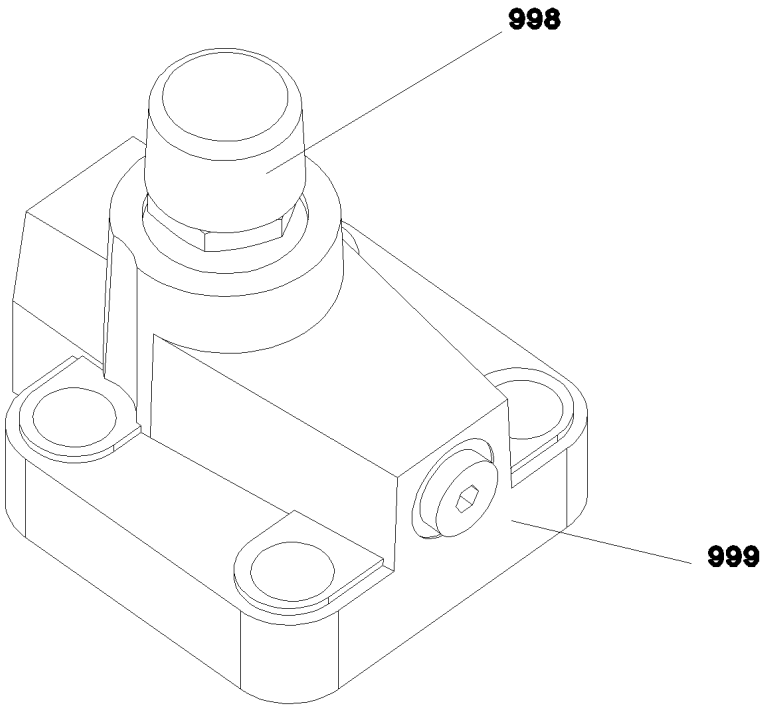

Pos.	Item	Quantity	Description	Bezeichnung	Serie	K
998	10 67 551 5	1	SEAL KIT LIMIT VALVE	DS DRUCKBEGRENZUNGSVEN		
999	10 67 551 7	1	SEAL KIT LIMIT VALVE	DS DRUCKBEGRENZUNGSVEN		

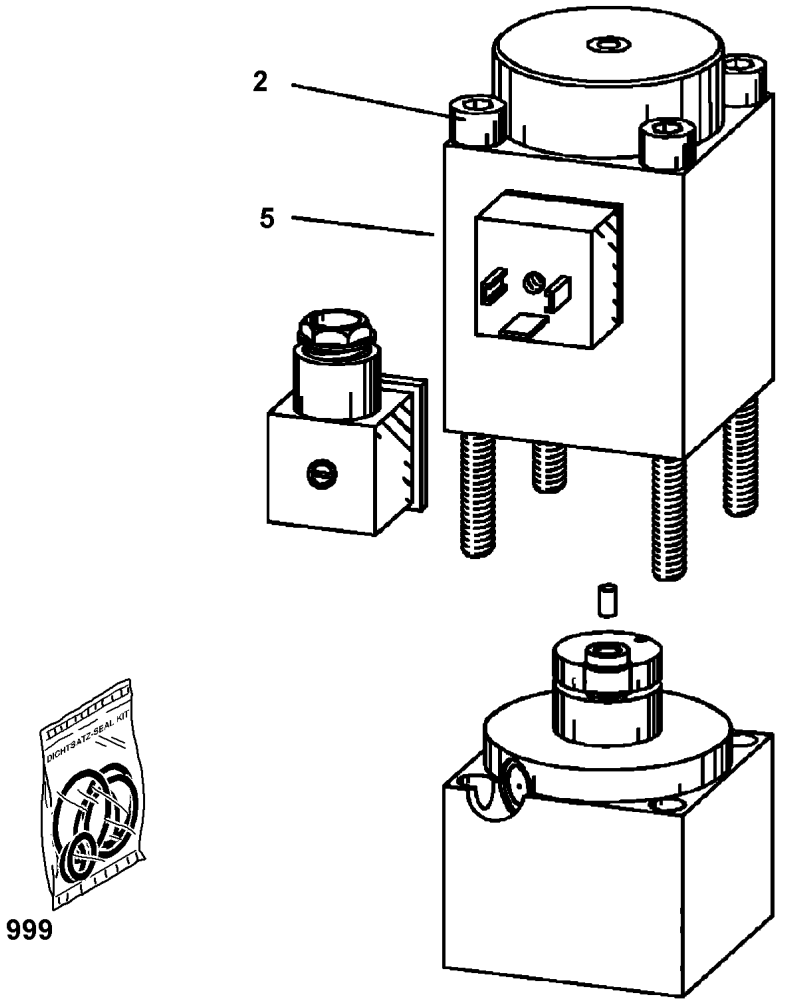

Pos.	Item	Quantity	Description	Bezeichnung	Serie	K
2	10 66 372 5	4	SOCKET HEAD SCREW ISO 4762 M5X95 12.	ZYLINDERSCHRAUBE		
5	10 42 953 2	1	MAGNET 24V	MAGNET		
999	10 66 373 0	1	SEALING SET VALVE	DS VENTIL		

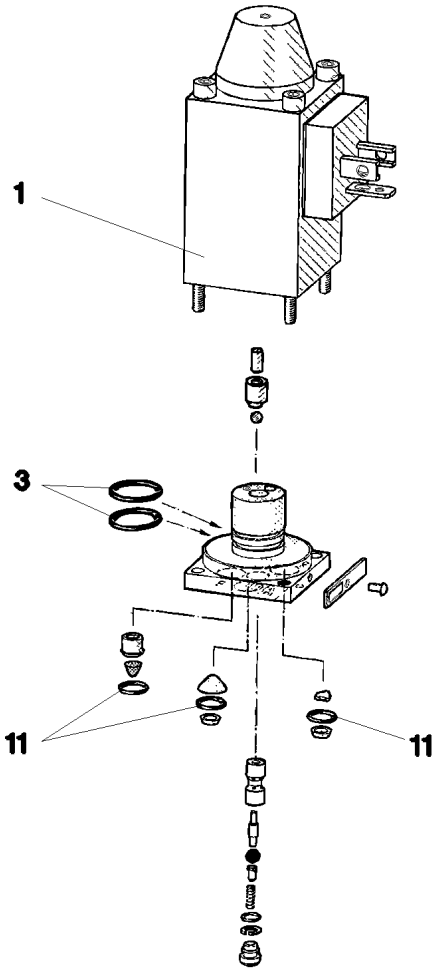

Pos.	Item	Quantity	Description	Bezeichnung	Serie	K
1	57 06 338 08	1	MAGNET 24V	MAGNET		
3	57 00 101 08	2	O-RING 14X1,1 NBR70	O-RING		
11	51 07 129 08	3	O-RING 6X1,5 NBR90	O-RING		

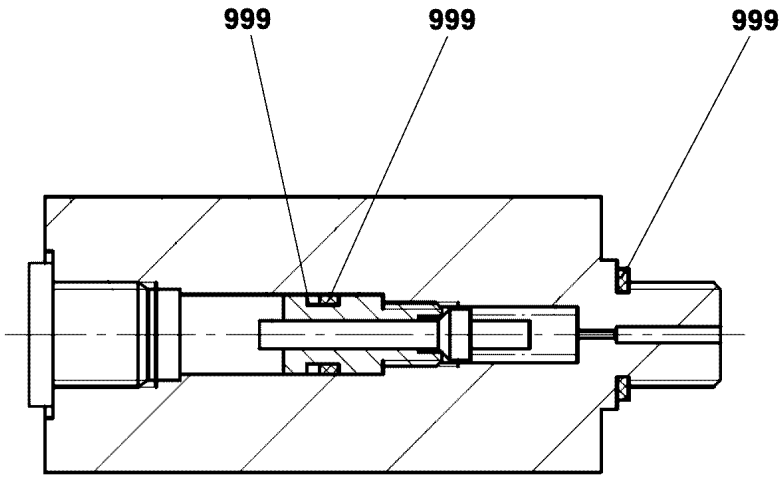

Pos.	Item	Quantity	Description	Bezeichnung	Serie	K
1	10 87 492 9	1	SEAL KIT F.NON-RETURN VALVE	DS RUECKSCHLAGVENTIL		

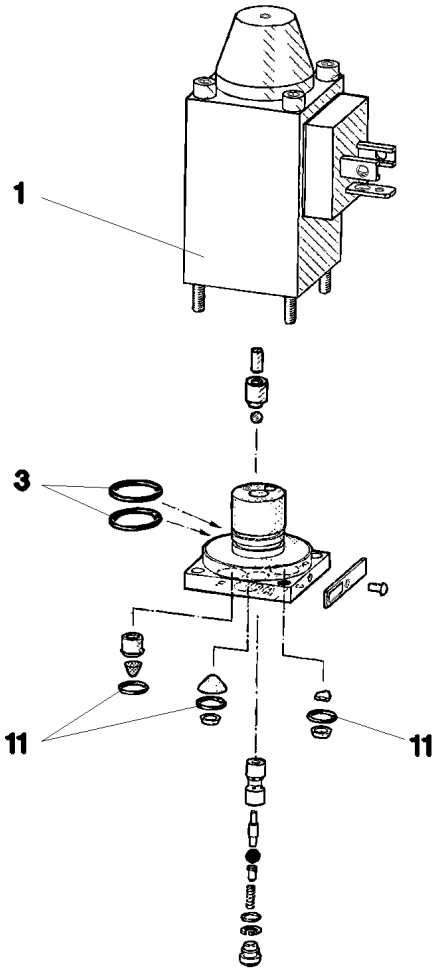

Pos.	Item	Quantity	Description	Bezeichnung	Serie	K
1	57 06 338 08	1	MAGNET 24V	MAGNET		
(1)	57 06 810 08	1	O-RING 27,5X2,5 FPM70	O-RING		
3	57 00 101 08	2	O-RING 14X1,1 NBR70	O-RING		
11	51 07 129 08	3	O-RING 6X1,5 NBR90	O-RING		

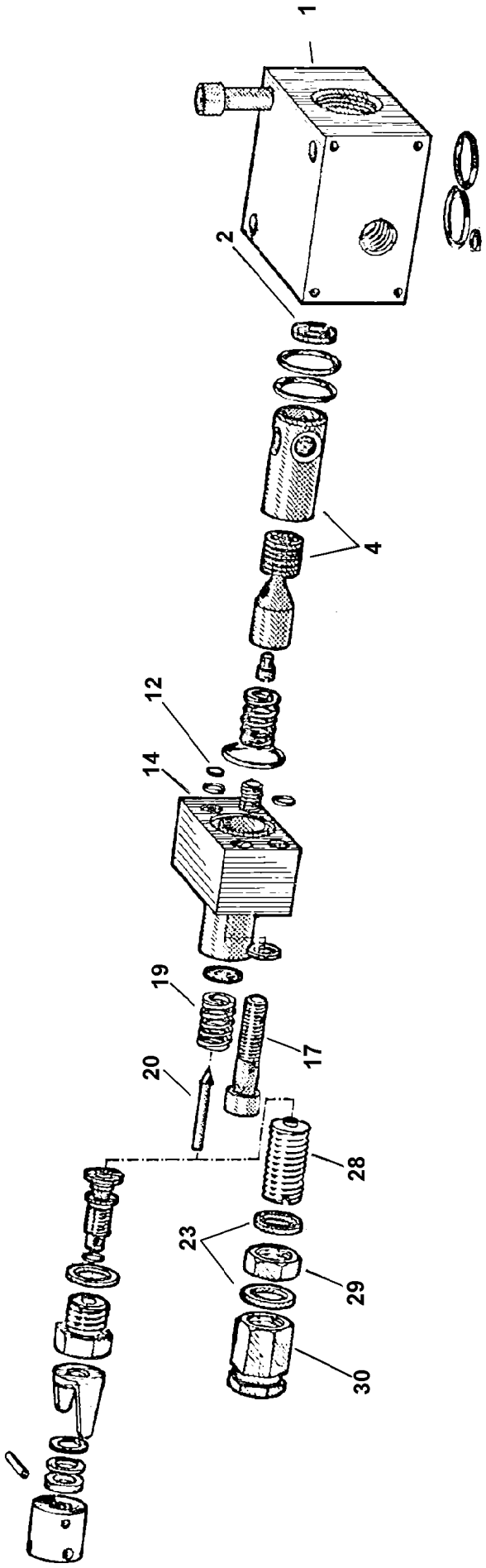
1
2
4
12
14
19
17
20
28
23
29
30

Pos.	Item	Quantity	Description	Bezeichnung	Serie	K
1	51 07 138 08	1	BLOCK	BLOCK		
2	51 07 139 08	1	WASHER	SCHEIBE		
4	51 07 649 08	1	PISTON	KOLBEN		
12	51 07 141 08	1	WASHER	SCHEIBE		
14	51 07 143 08	1	BLOCK	BLOCK		
17	49 01 162	2	SOCKET HEAD SCREW ISO 4762 M8X30 8.8	ZYLINDERSCHRAUBE		
19	51 07 145 08	1	PRESSURE SPRING	DRUCKFEDER		
20	51 07 104 08	1	VALVE CONE	VENTILKEGEL		
22	50 04 325 08	2	SEALING RING DIN 7603 A 14X18X1,5 ST	DICHTRING		
28	51 07 798 08	1	ADJUSTING SCREW	EINSTELLSCHRAUBE		
29	51 07 799 08	1	NUT	MUTTER		
30	51 07 106 08	1	CAP NUT	HUTMUTTER		

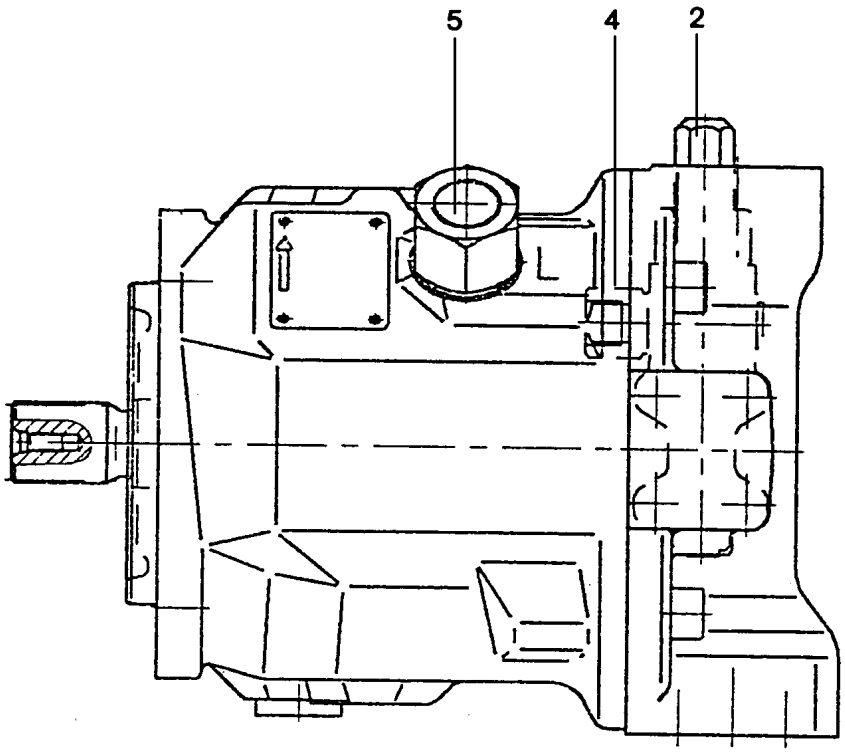

Pos.	Item	Quantity	Description	Bezeichnung	Serie	K
2	57 15 164 08	1	CONTROL VALVE ⇨ 5 715 164 08 57 15 164 08	STEUERVENTIL		
4	57 09 469 08	1	ADAPTOR 7/16" ⇨ 5 709 469 08 57 09 469 08	ADAPTER		
5	57 15 166 08	1	ADAPTOR 3/4"/M18X1,5 ⇨ 5 715 166 08 57 15 166 08	ADAPTER		
999	57 15 167 08	1	SEAL KIT REGULATING VALVE	DS VERSTELLPUMPE		
(1)	57 09 481 08	1	SHAFT SEAL 25X35X6 NBR	WELLENDICHTRING		
(2)	57 09 482 08	1	O-RING 148X2,5 NBR80	O-RING		
(3)	72 64 240 08	4	O-RING 13X2 NBR90	O-RING		
(4)	72 64 194 08	3	O-RING ARP 568 7,65X1,78 NBR90	O-RING		
(5)	51 07 386 08	1	O-RING ARP 568 9,25X1,78 NBR90	O-RING		
(6)	50 12 383 08	1	O-RING ARP 568 16,36X2,21 NBR90	O-RING		

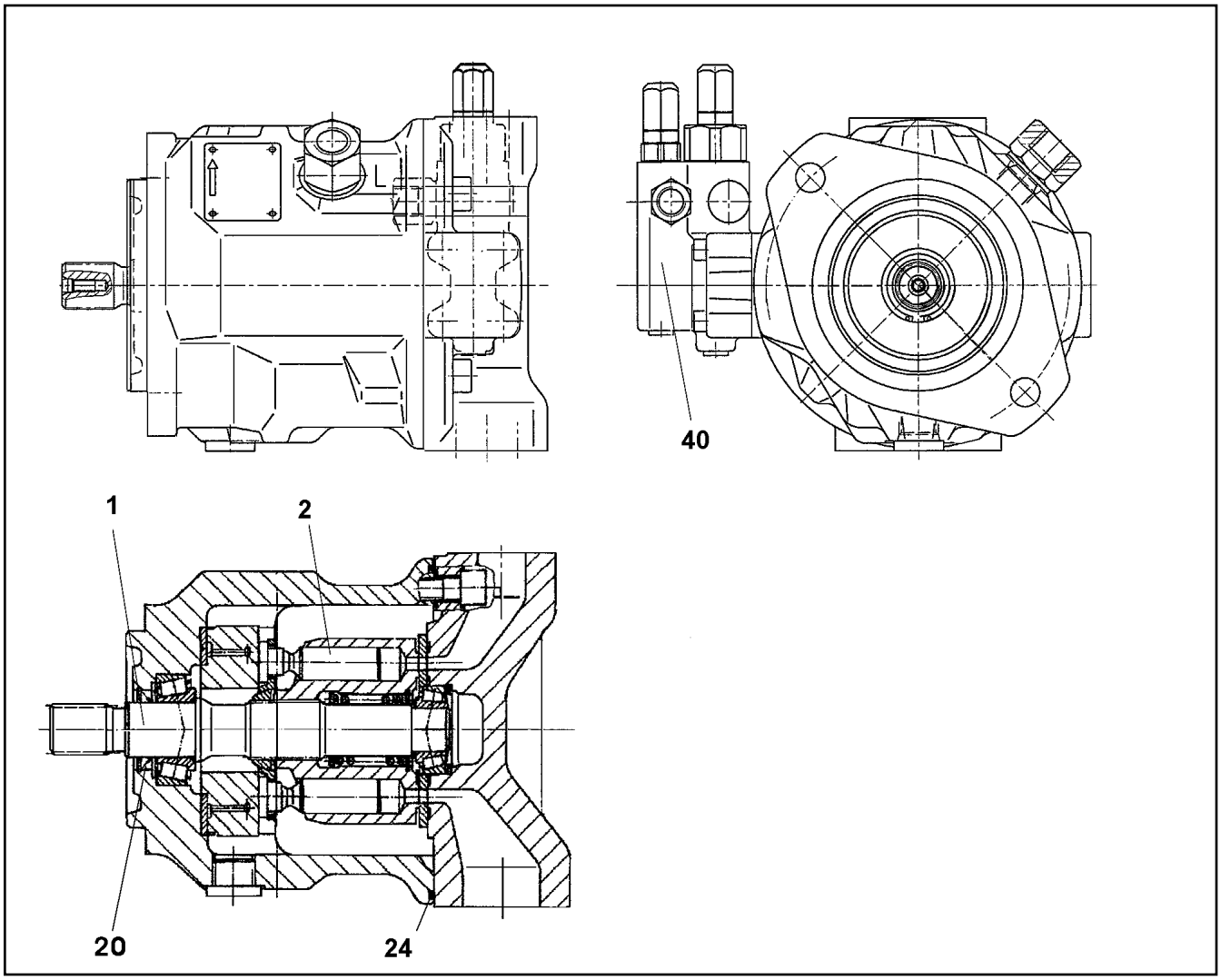

Pos.	Item	Quantity	Description	Bezeichnung	Serie	K
1	10 32 488 9	1	DRIVING GEAR	TRIEBWERK		
2	10 41 120 7	1	SEAT ADJUSTMENT	VERSTELLEINRICHTUNG		
20	10 22 035 9	1	SHAFT SEAL 28X40X6.5/5.5 75V	WELLENDICHTRING		
24	10 35 211 6	1	O-RING 104X3 V80	O-RING		
40	57 15 164 08	1	CONTROL VALVE	STEUERVENTIL		
			⇨ 5 715 164 08 57 15 164 08			

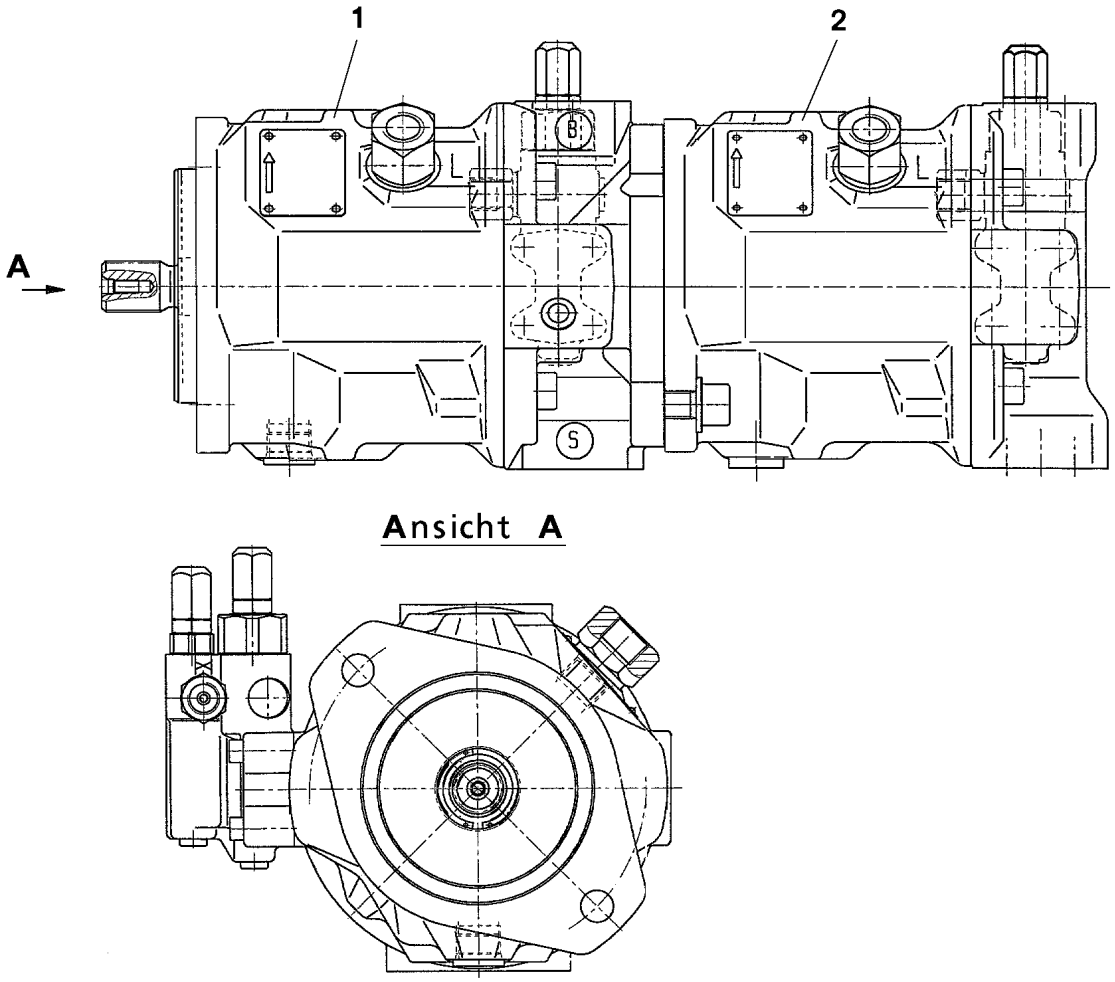

Pos.	Item	Quantity	Description	Bezeichnung	Serie	K
1	51 21 343 08	1	VARIABLE PUMP A10/A10 SPF ⇨ 5 121 343 08 51 21 343 08	VERSTELLPUMPE		
2	57 17 789 08	1	VARIABLE PUMP A10VO SPF ⇨ 5 717 789 08 57 17 789 08	VERSTELLPUMPE		

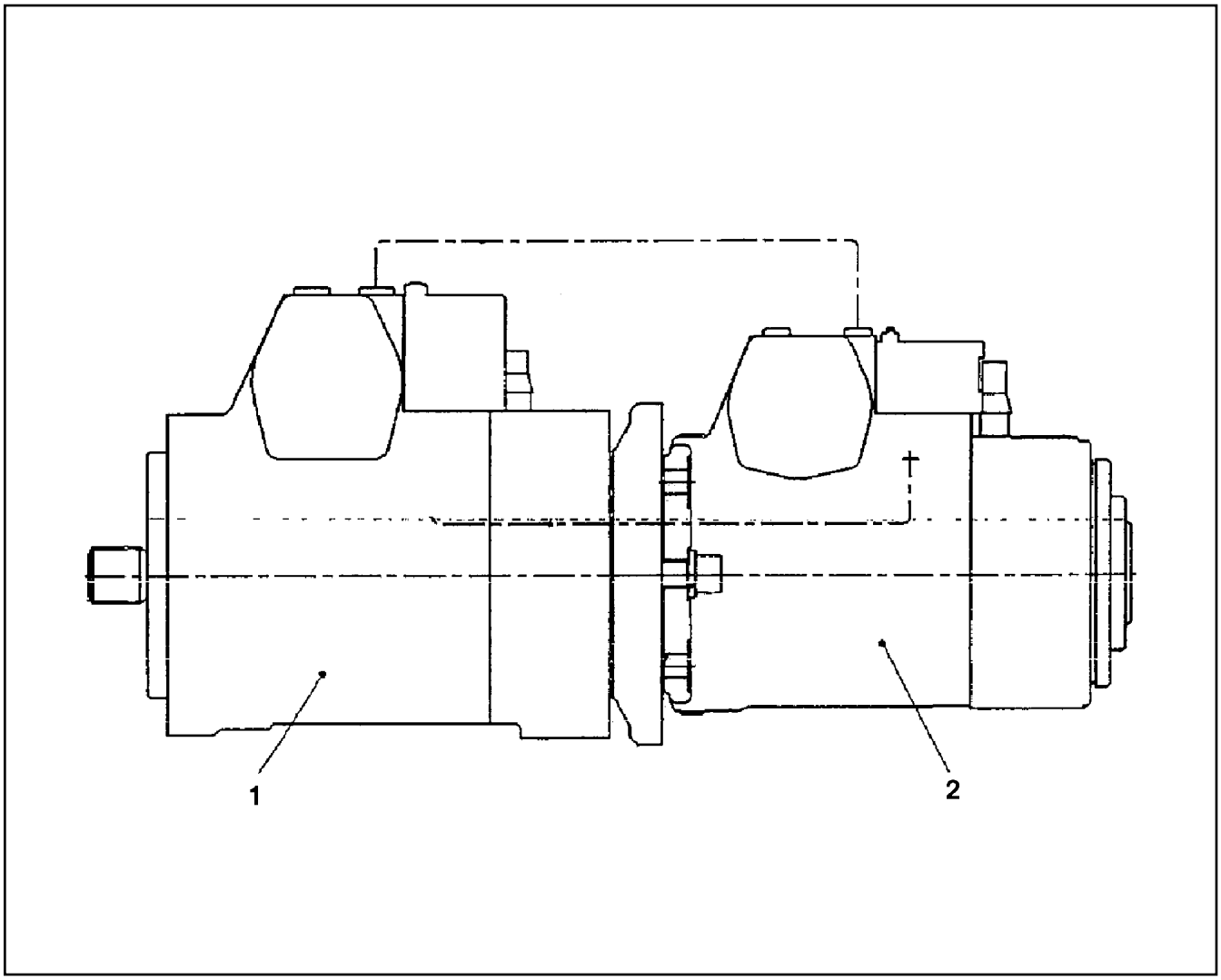

Pos.	Item	Quantity	Description	Bezeichnung	Serie	K
1	10 29 293 2	1	VARIABLE PUMP	VERSTELLPUMPE		
			⇨ X10292932 10 29 293 2			
2	10 29 293 3	1	VARIABLE PUMP	VERSTELLPUMPE		
			⇨ X10292933 10 29 293 3			

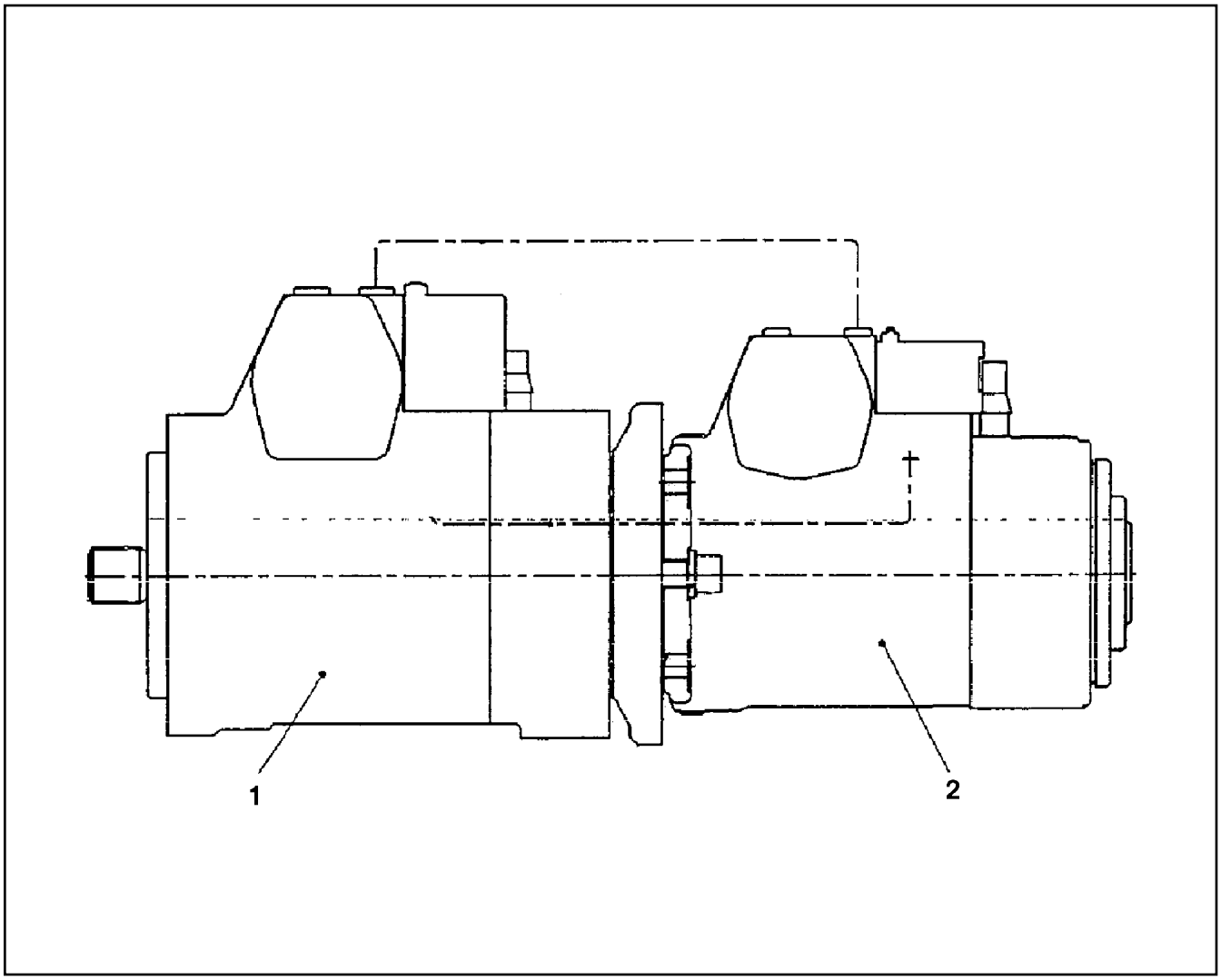

Pos.	Item	Quantity	Description	Bezeichnung	Serie	K
1	10 29 292 3	1	VARIABLE PUMP	VERSTELLPUMPE		
			⇨ X10292923 10 29 292 3			
2	10 29 292 5	1	VARIABLE PUMP	VERSTELLPUMPE		
			⇨ X10292925 10 29 292 5			

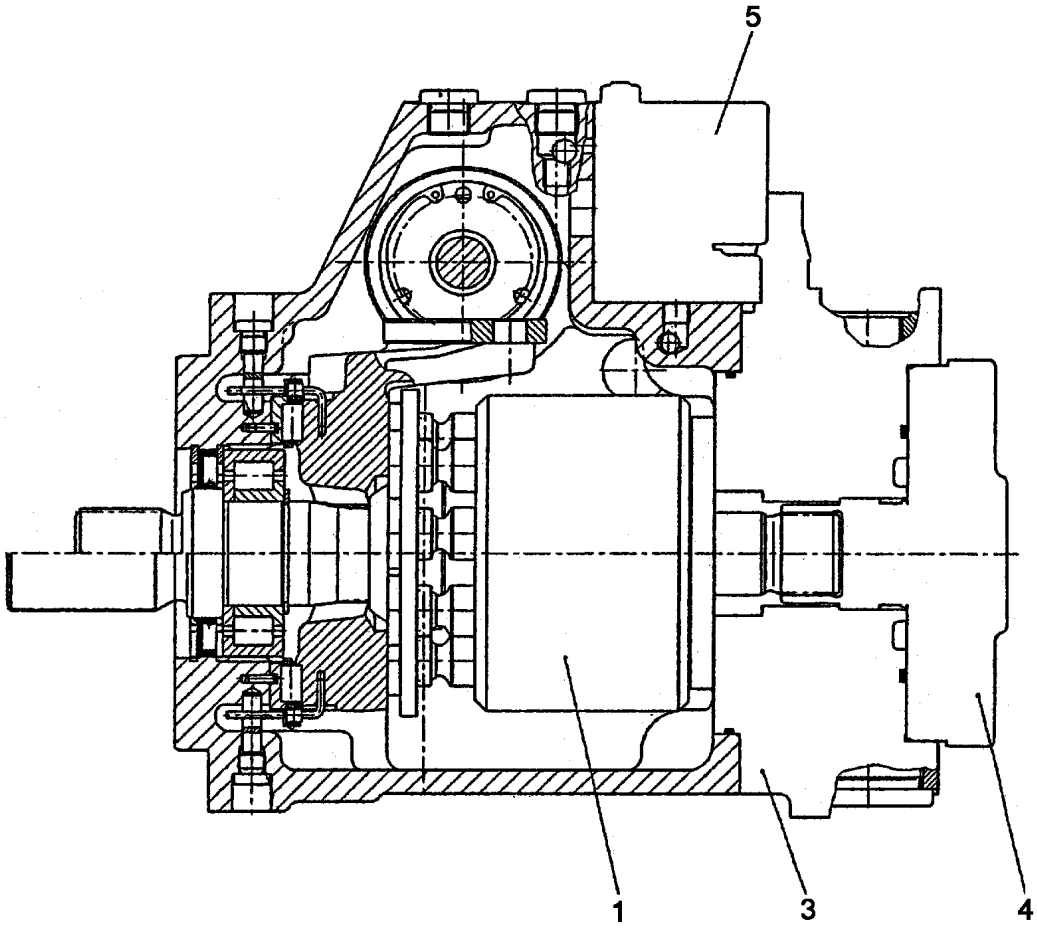

Pos.	Item	Quantity	Description	Bezeichnung	Serie	K
1	57 15 385 08	1	DRIVING GEAR ⇨ 5 715 385 08 57 15 385 08	TRIEBWERK		
3	57 19 030 08	1	CONNECTING PLATE ⇨ 5 719 030 08 57 19 030 08	ANSCHLUSSPLATTE		
4	10 29 186 0	1	PUMP SUPPORT ⇨ X10291860 10 29 186 0	PUMPENTRAEGER		
5	10 29 184 0	1	CONTROL UNIT ⇨ X10291840 10 29 184 0	ANSTEUERGERAET		

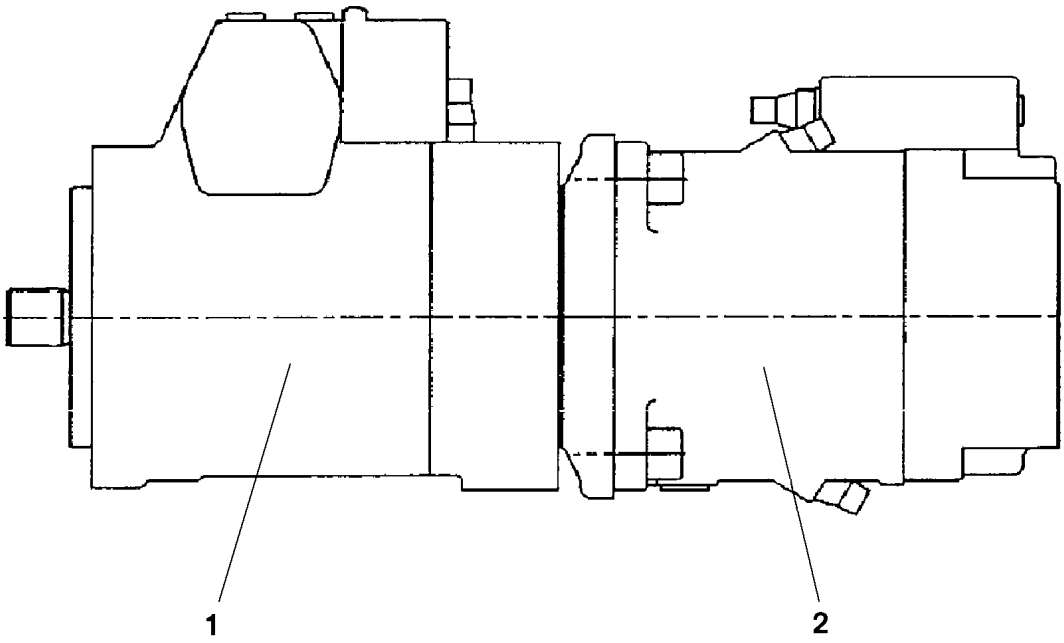

Pos.	Item	Quantity	Description	Bezeichnung	Serie	K
1	10 29 269 1	1	VARIABLE PUMP	VERSTELLPUMPE		
			⇨ X10292691 10 29 269 1			
2	10 29 269 3	1	VARIABLE PUMP	VERSTELLPUMPE		
			⇨ X10292693 10 29 269 3			

OHNE BILD

WITHOUT ILLUSTRATION

SANS ILLUSTRATION

SIN ILUSTRACION

БЕЗ ИЭОБРАЖЕНИЯ

Pos.	Item	Quantity	Description	Bezeichnung	Serie	K
1	57 17 312 08	1	SEAL KIT	DICHTSATZ		

OHNE BILD

WITHOUT ILLUSTRATION

SANS ILLUSTRATION

SIN ILUSTRACION

БЕЗ ИЭОБРАЖЕНИЯ

Pos.	Item	Quantity	Description	Bezeichnung	Serie	K
1	57 17 280 08	1	SEAL KIT	DICHTSATZ		

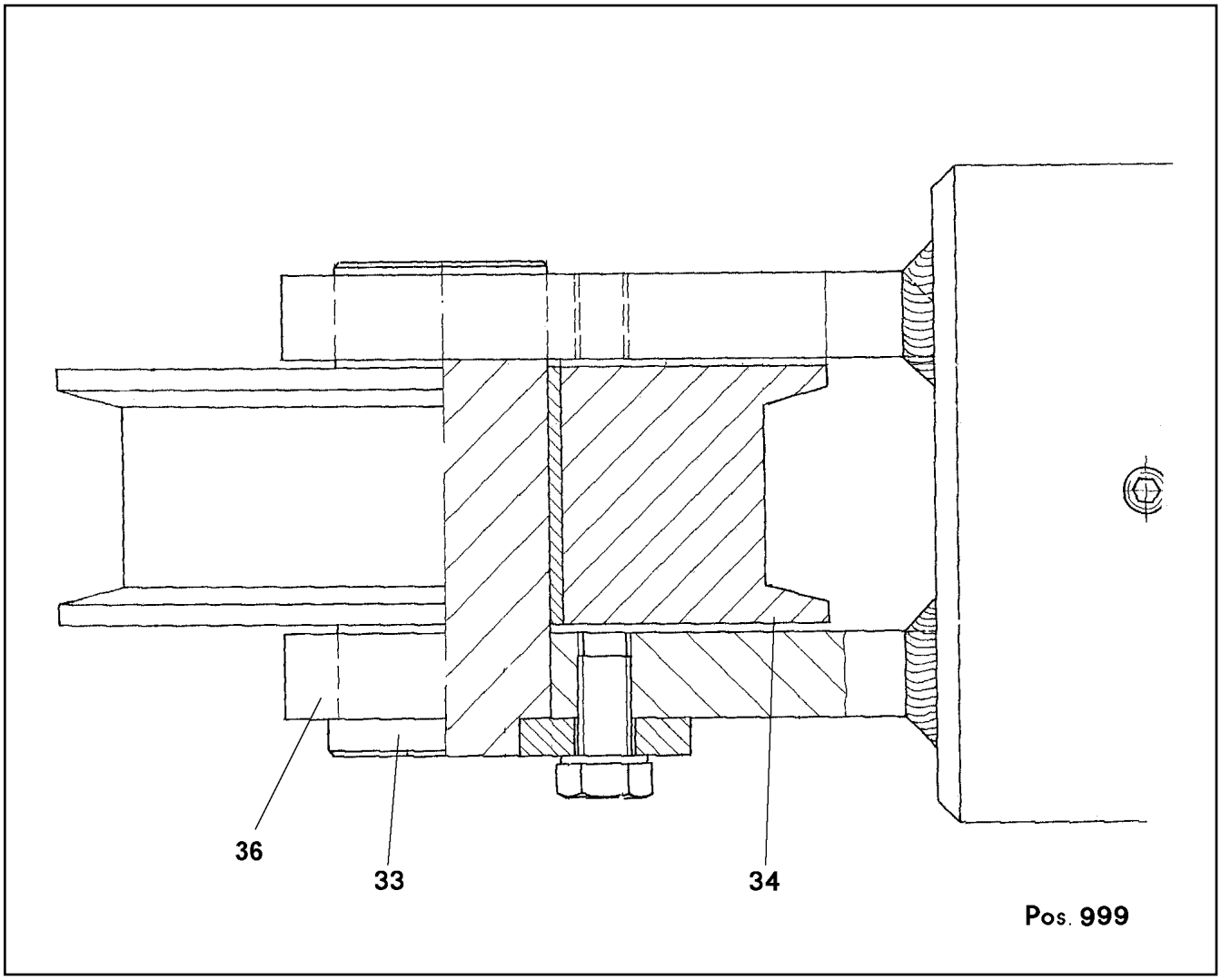

Pos.	Item	Quantity	Description	Bezeichnung	Serie	K
33	10 04 243 0	1	PIN	BOLZEN		
34	10 04 243 2	1	ROLLER	ROLLE		
36	70 80 023 08	1	DU BUSHING 50X55X60	DU-BUCHSE		
999	57 18 652 08	1	SEAL KIT	DICHTSATZ		

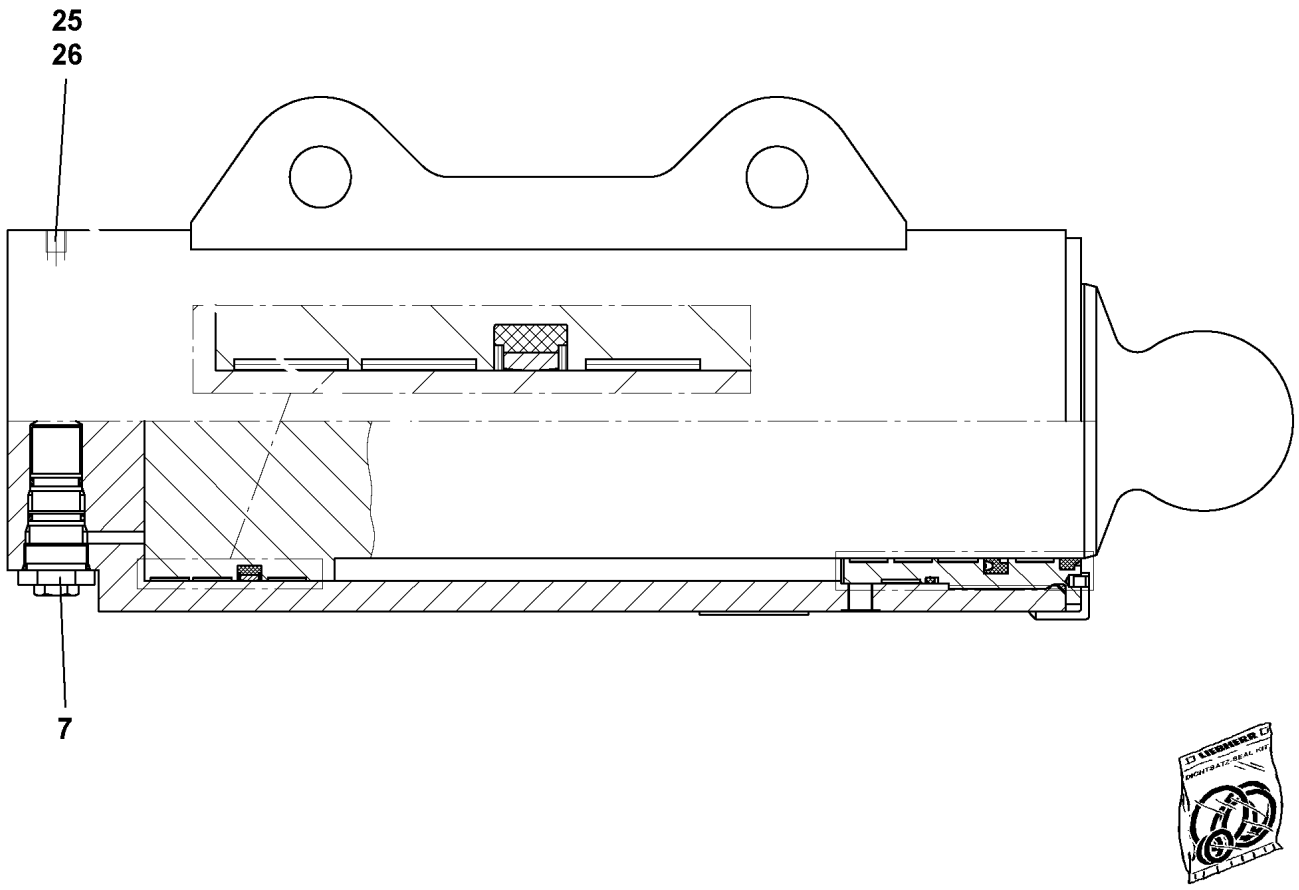

Pos.	Item	Quantity	Description	Bezeichnung	Serie	K
7	10 03 826 2	1	BRAKE VALVE	BREMSVENTIL		
(999)	10 87 361 0	1	SEAL KIT BRAKE VALVE	DS BREMSVENTIL		
25	47 77 040 08	4	STOPPER PLUG VSTI1/4"ED A3P	BLINDSTOPFEN		
26	47 77 041 08	2	STOP PLUG VSTI3/8"ED A3P	STOPFEN		
999	57 17 740 08	1	SEAL KIT	DICHTSATZ		

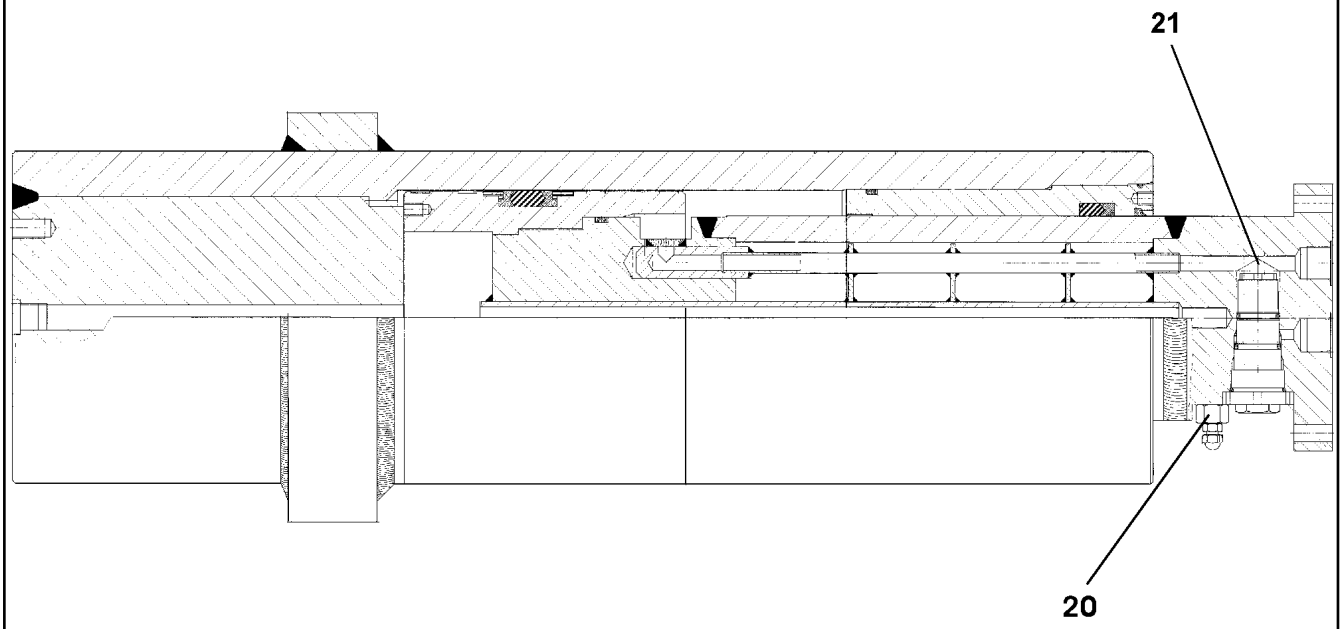

Pos.999

Pos.	Item	Quantity	Description	Bezeichnung	Serie	K
20	57 17 286 08	1	OVERPRESSURE VALVE	UEBERDRUCKVENTIL		
21	10 10 128 2	1	CARTRIDGE FOR BRAKE VALVE 420BAR	BREMSVENTILPATRONE		
999	10 10 095 8	1	SEAL KIT EXTENSION CYLINDER	DS AUSSCHIEBEZYLINDER		

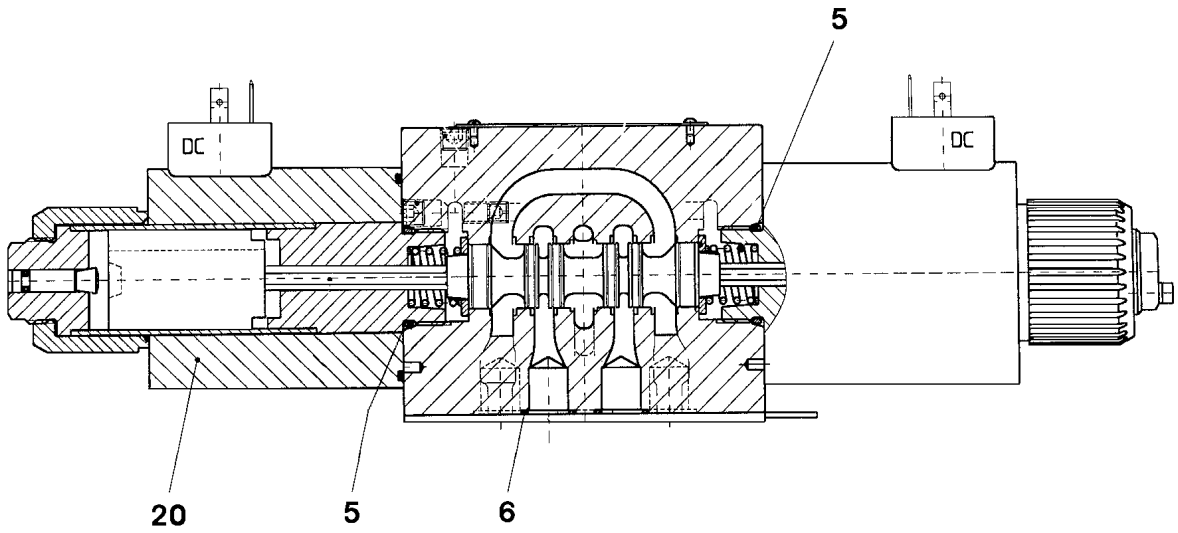

Pos.	Item	Quantity	Description	Bezeichnung	Serie	K
5	51 31 188 08	2	O-RING ARP 568 23,47X2,62 NBR90	O-RING		
6	51 45 915 08	5	O-RING ARP 568 12,42X1,78 NBR90	O-RING		
20	57 17 777 08	2	MAGNET COIL	MAGNETSPULE		

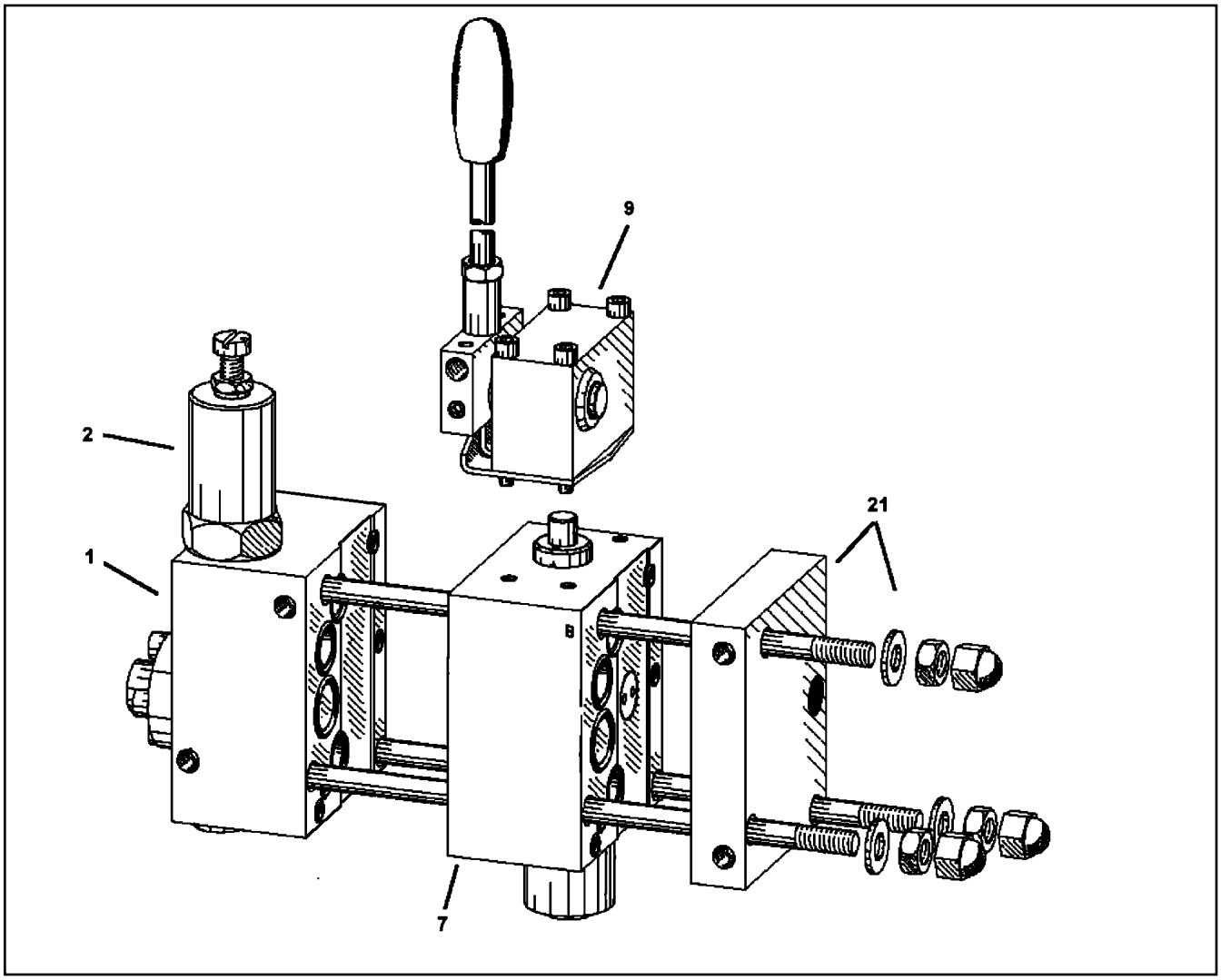

Pos.	Item	Quantity	Description	Bezeichnung	Serie	K
1	96 40 276 08	1	CONNECTION BLOCK PSV4 ⇨ 9 640 276 08 96 40 276 08	ANSCHLUSSBLOCK		
2	10 41 267 5	1	PRESSURE LIMITING VALVE ⇨ X10412675 10 41 267 5	DRUCKBEGRENZUNGSVENTIL		
7	96 40 277 08	1	DIRECTIONAL CTRL. VALVE SL3-41 ⇨ 9 640 277 08 96 40 277 08	WEGESCHIEBER		
9	10 41 267 7	1	MANUAL ACTUATION ⇨ X10412677 10 41 267 7	HANDBETAETIGUNG		
21	10 41 267 8	1	END PLATE ⇨ X10412678 10 41 267 8	ENDPLATTE		

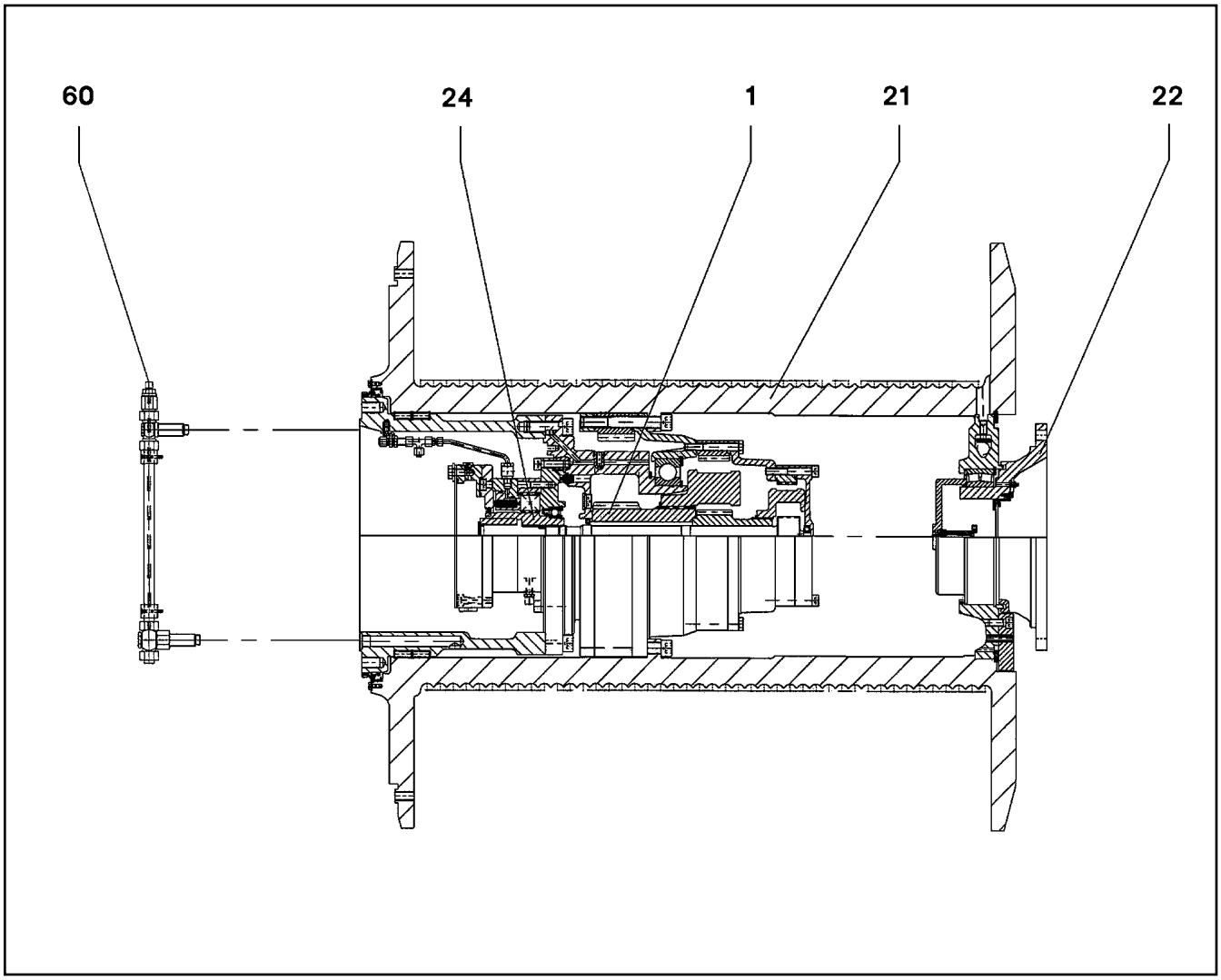

Pos.	Item	Quantity	Description		Bezeichnung	Serie	K
1	57 18 418 08	1	GEARBOX		GETRIEBE		
			⇨ 5 718 418 08	57 18 418 08			
21	57 18 449 08	1	ROPE DRUM		SEILTROMMEL		
			⇨ 5 718 449 08	57 18 449 08			
22	57 18 420 08	1	FLANGE		FLANSCH		
			⇨ 5 718 420 08	57 18 420 08			
24	57 18 421 08	1	DRIVE		ANTRIEB		
			⇨ 5 718 421 08	57 18 421 08			
60	57 18 422 08	1	OIL LINE		OELLEITUNG		

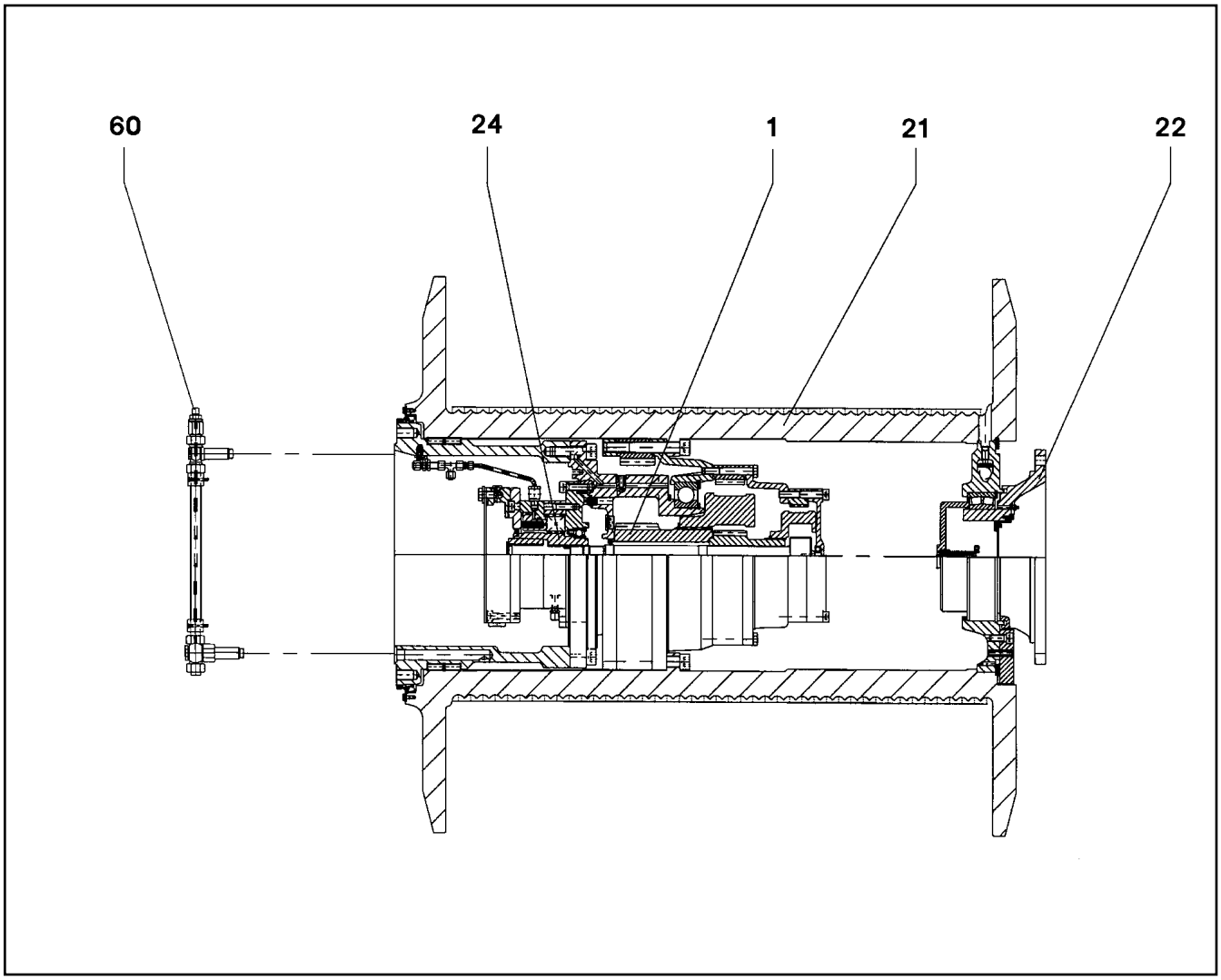

Pos.	Item	Quantity	Description		Bezeichnung	Serie	K
1	57 18 418 08	1	GEARBOX		GETRIEBE		
			⇨ 5 718 418 08	57 18 418 08			
21	57 18 419 08	1	ROPE DRUM		SEILTROMMEL		
			⇨ 5 718 419 08	57 18 419 08			
22	57 18 420 08	1	FLANGE		FLANSCH		
			⇨ 5 718 420 08	57 18 420 08			
24	57 18 421 08	1	DRIVE		ANTRIEB		
			⇨ 5 718 421 08	57 18 421 08			
60	57 18 422 08	1	OIL LINE		OELLEITUNG		
(1)	59 21 804 14	1	OIL DIPSTICK		OELMESSSTAB		
61	59 21 804 14	1	OIL DIPSTICK		OELMESSSTAB		

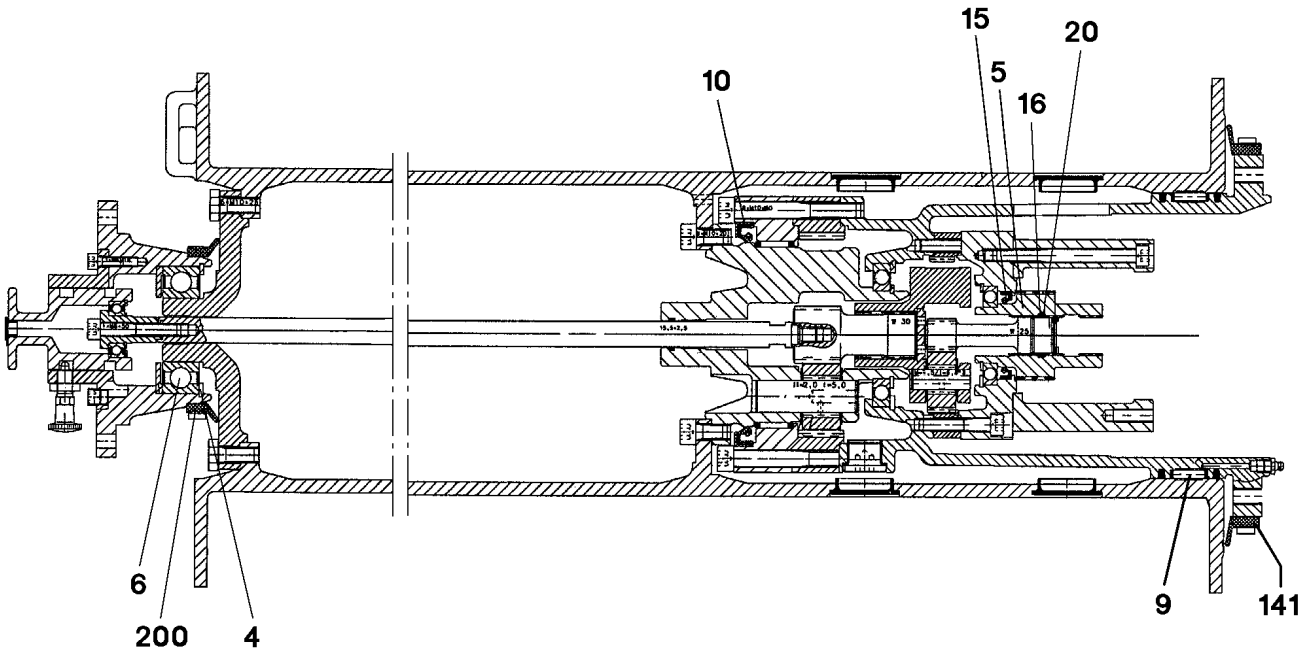

Pos.	Item	Quantity	Description	Bezeichnung	Serie	K
4	42 81 025 08	1	LOCKING RING DIN 472 80X2,5	SICHERUNGSRING		
5	57 17 272 08	1	DRIVE SLEEVE	ANTRIEBSHUELSE		
6	57 17 273 08	1	DEEP GROOVE BALL BEARING	RILLENKUGELLAGER		
9	50 15 271 08	1	FLAT CAGE BEARING	FLACHKAEFIG		
10	71 00 312 08	1	ROTARY SHAFT LIP SEAL DIN 3760 A 115X1	RADIALWELLENDICHTRING		
15	57 01 519 08	1	ROTARY SHAFT LIP SEAL DIN 3760 A 40X5	RADIALWELLENDICHTRING		
16	54 01 843 08	1	O-RING 22,2X3 NBR70	O-RING		
20	54 01 844 08	1	SPIRAL BACK-UP RING	SPIRALBACKRING		
141	54 01 323 08	1	SEALING RUBBER	ABDICHTGUMMI		
200	54 01 323 08	1	SEALING RUBBER	ABDICHTGUMMI		

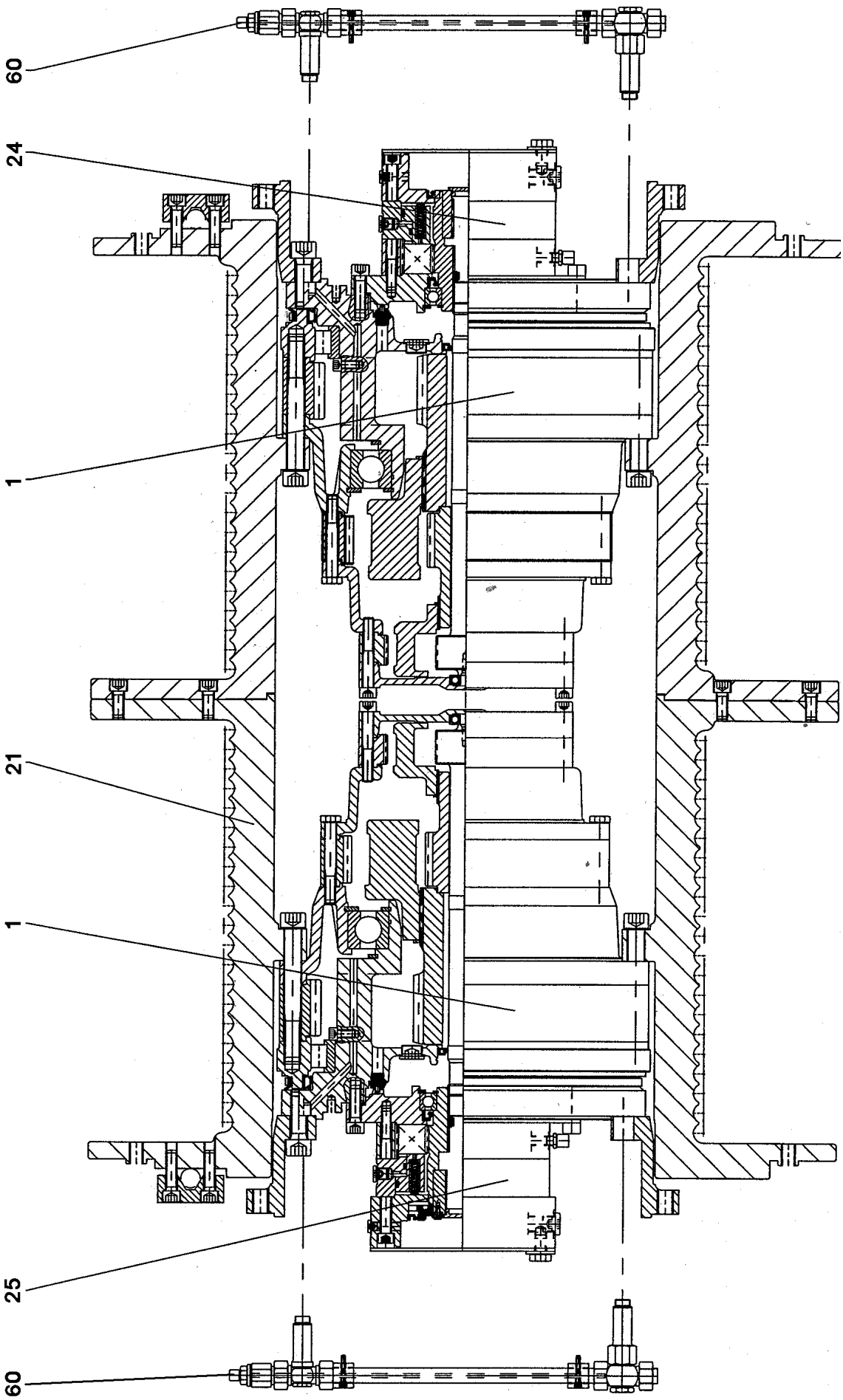
60
24
1
21
1
25
60

Pos.	Item	Quantity	Description		Bezeichnung	Serie	K
1	10 02 123 0	2	GEARBOX		GETRIEBE		
			⇨ X10021230	10 02 123 0			
21	57 18 424 08	1	ROPE DRUM		SEILTROMMEL		
			⇨ 5 718 424 08	57 18 424 08			
24	10 02 122 6	1	DRIVE		ANTRIEB		
			⇨ X10021226	10 02 122 6			
25	10 02 122 8	1	DRIVE		ANTRIEB		
			⇨ X10021228	10 02 122 8			
60	57 18 427 08	2	OIL LINE		OELLEITUNG		
61	11 21 441 9	1	OIL DIPSTICK		OELMESSSTAB		

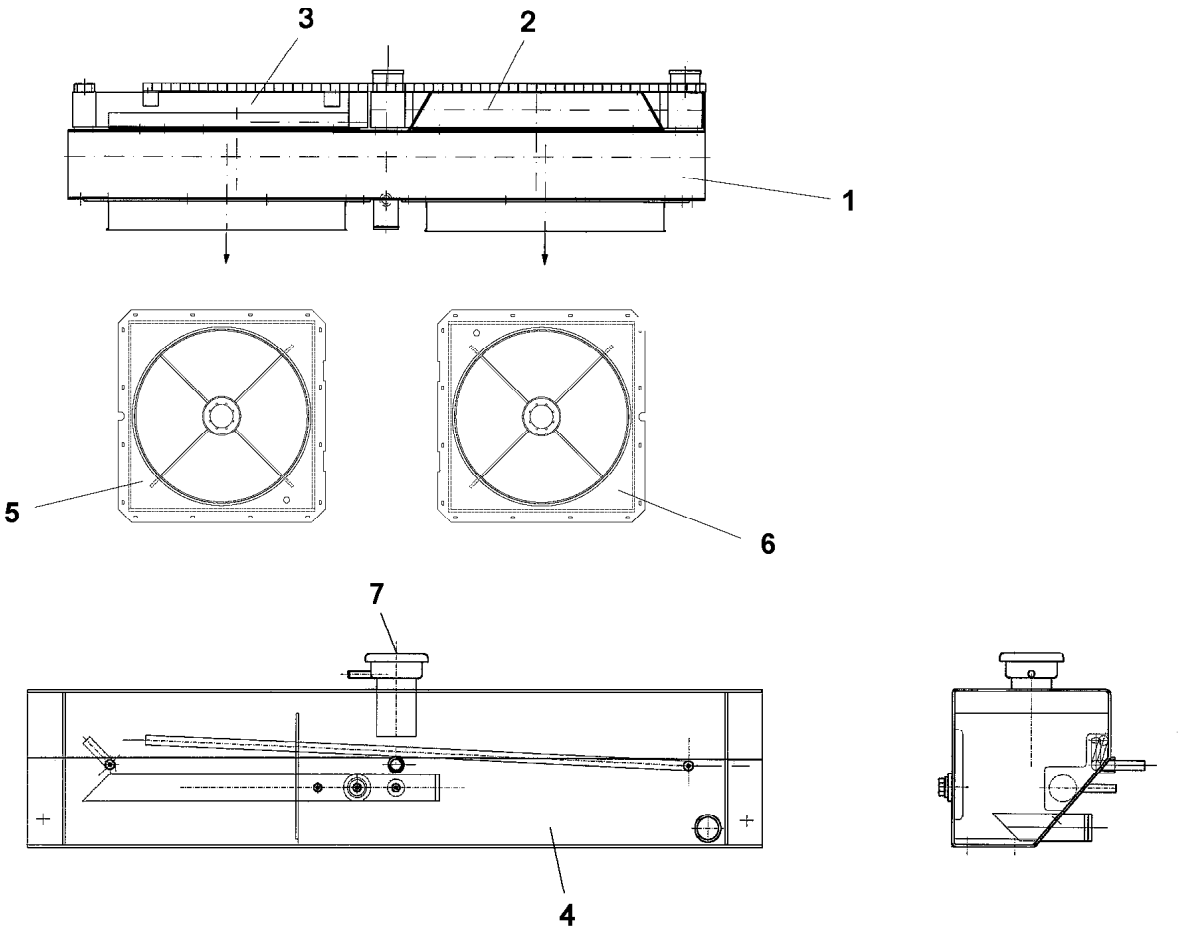

Pos.	Item	Quantity	Description	Bezeichnung	Serie	K
1	57 17 722 08	1	WATER COOLER	WASSERKUEHLER		
2	57 17 723 08	1	CHARGE AIR COOLER	LADELUFTKUEHLER		
3	57 17 724 08	1	OIL COOLER	OELKUEHLER		
4	57 15 247 08	1	EQUALIZING RESERVOIR	AUSGLEICHSBEHAELTER		
			⇨ 5 715 247 08 57 15 247 08			
5	10 33 414 9	1	AERATOR	BELUEFTUNGSEINRICHTUNG		
6	10 33 414 8	1	AERATOR	BELUEFTUNGSEINRICHTUNG		
7	57 16 401 08	1	VALVE COVER	VENTILDECKEL		

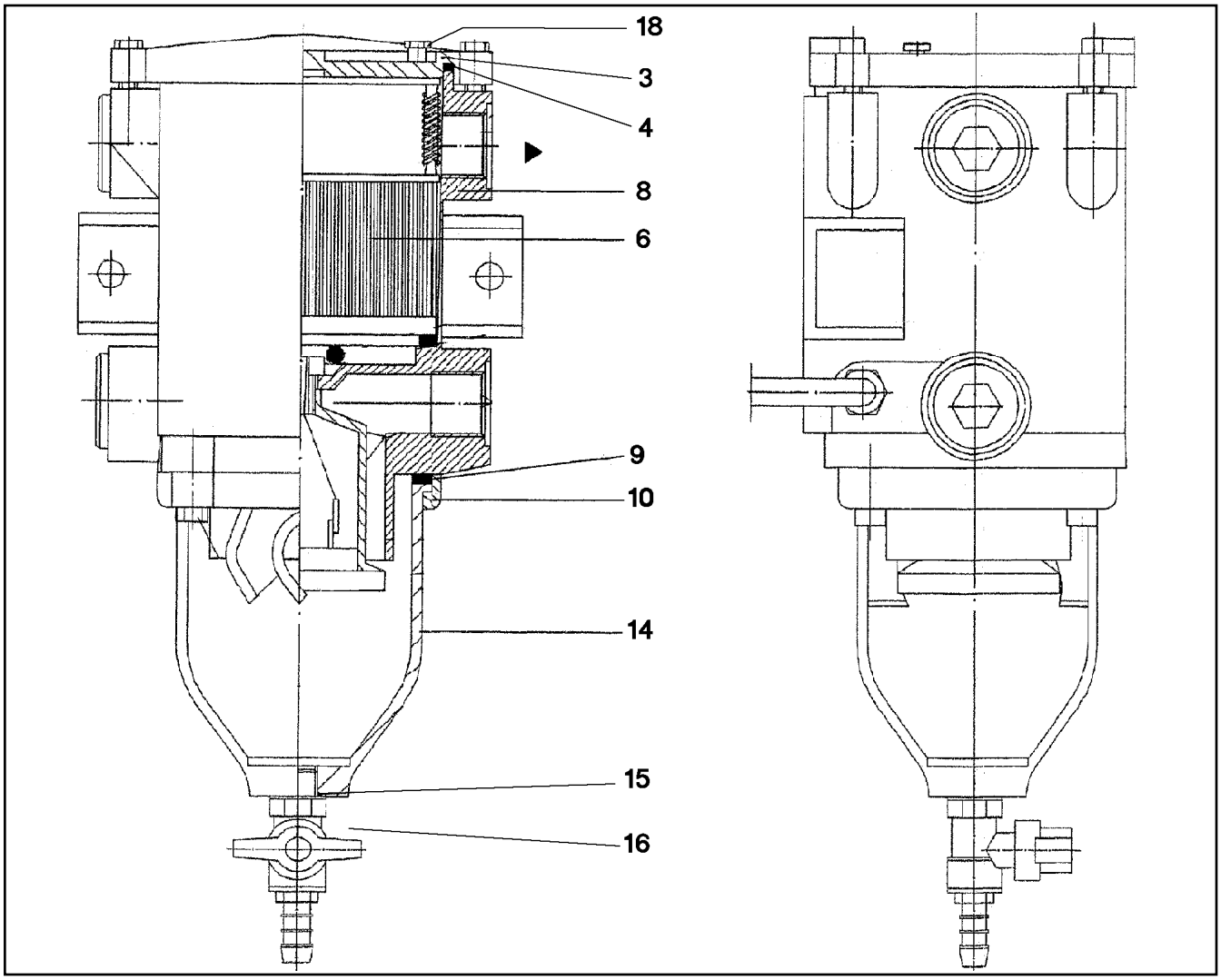

Pos.	Item	Quantity	Description	Bezeichnung	Serie	K
3	70 27 755	1	COVER	DECKEL		
4	10 29 417 1	1	COVER SEAL HNBR	DECKELDICHTUNG		
6	55 31 837 08	1	FILTER ELEMENT	FILTERELEMENT		
9	10 29 417 0	1	BOWLEN SEALING HNBR	BOWLENDICHTUNG		
10	10 21 999 1	1	HOLDING RING GK-ALSI12CU	HALTERING		
14	70 30 235	1	BOWL	BOWLE		
15	10 29 417 2	1	O-RING 13X2,5 HNBR	O-RING		
16	74 12 936	1	DRAIN TAP	ABLASSHAHN		
18	51 45 080 08	1	USIT RING U 6,7X10X1	USIT-RING		

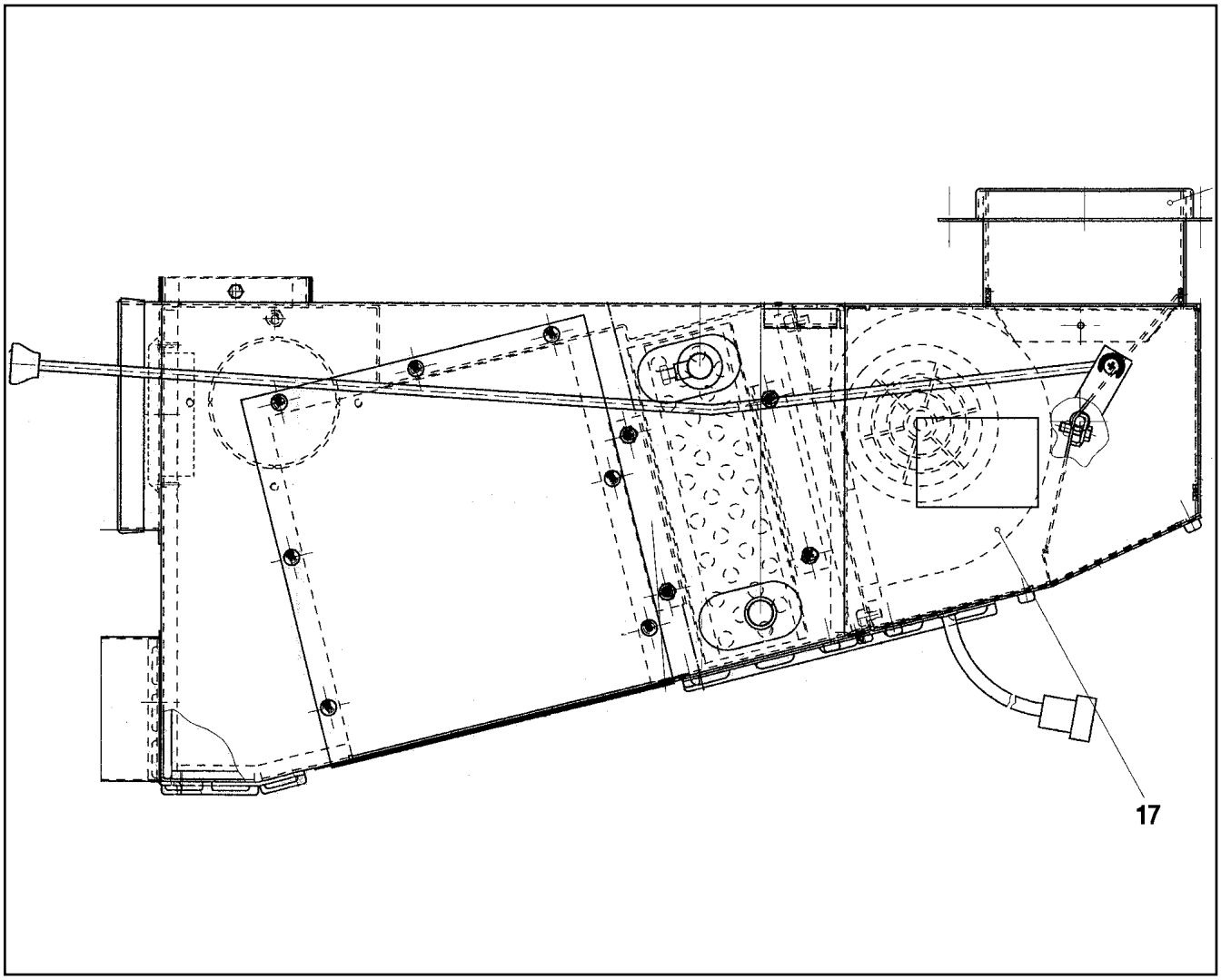

Pos.	Item	Quantity	Description	Bezeichnung	Serie	K
16	57 08 259 08	1	CABLE LOOM	KABELSATZ		
17	57 18 304 08	1	BLOWER	GEBLAESE		
18	57 14 908 08	1	HEAT EXCHANGER	WAERMETAUSCHER		
23	57 05 205 08	2	AIR DISCHARGER D=98MM T=3MM PA	LUFTAUSSTROEMER		

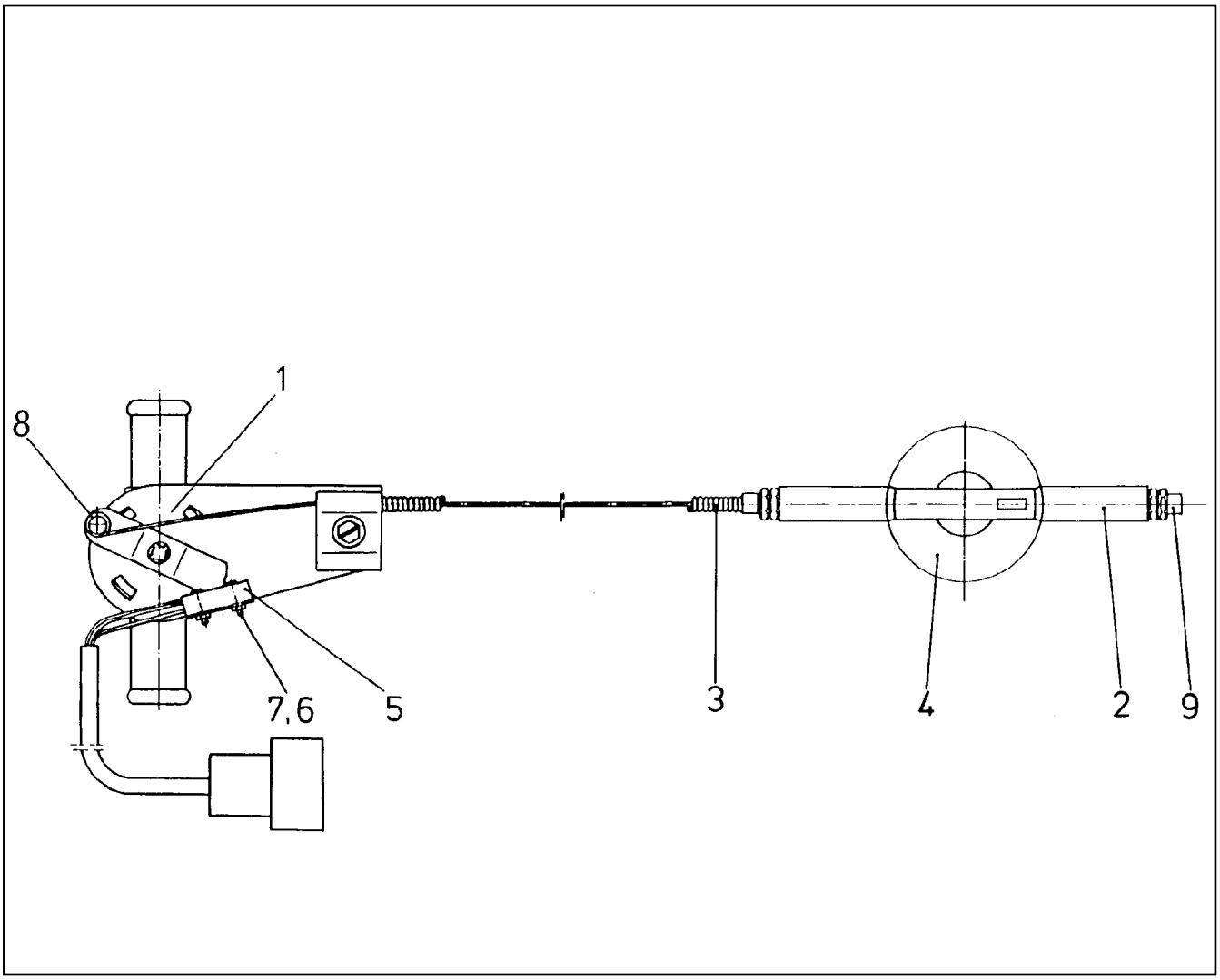

Pos.	Item	Quantity	Description	Bezeichnung	Serie	K
1	57 05 449 08	1	WATER VALVE	WASSERVENTIL		
2	57 07 565 08	1	ADJUSTMENT	VERSTELLUNG		
3	57 07 566 08	1	BOWDEN PULL SYSTEM	BOWDENZUG		
4	57 07 567 08	1	BUTTON	KNOPF		
5	57 05 132 08	1	CABLE LOOM	KABELSATZ		
6	40 02 002 08	2	PAN-HEAD SCREW DIN 85 M2X10 5.8 VERZ	FLACHKOPFSCHRAUBE		
7	41 15 122 08	2	HEX NUT ISO 4032 M2 8 A2C	SECHSKANTMUTTER		
8	57 05 452 08	1	RAPID FIXING	SCHNELLBEFESTIGER		
9	57 07 568 08	2	PAN-HEAD SCREW ISO 7045 M2X12 4.8 A3B	FLACHKOPFSCHRAUBE		

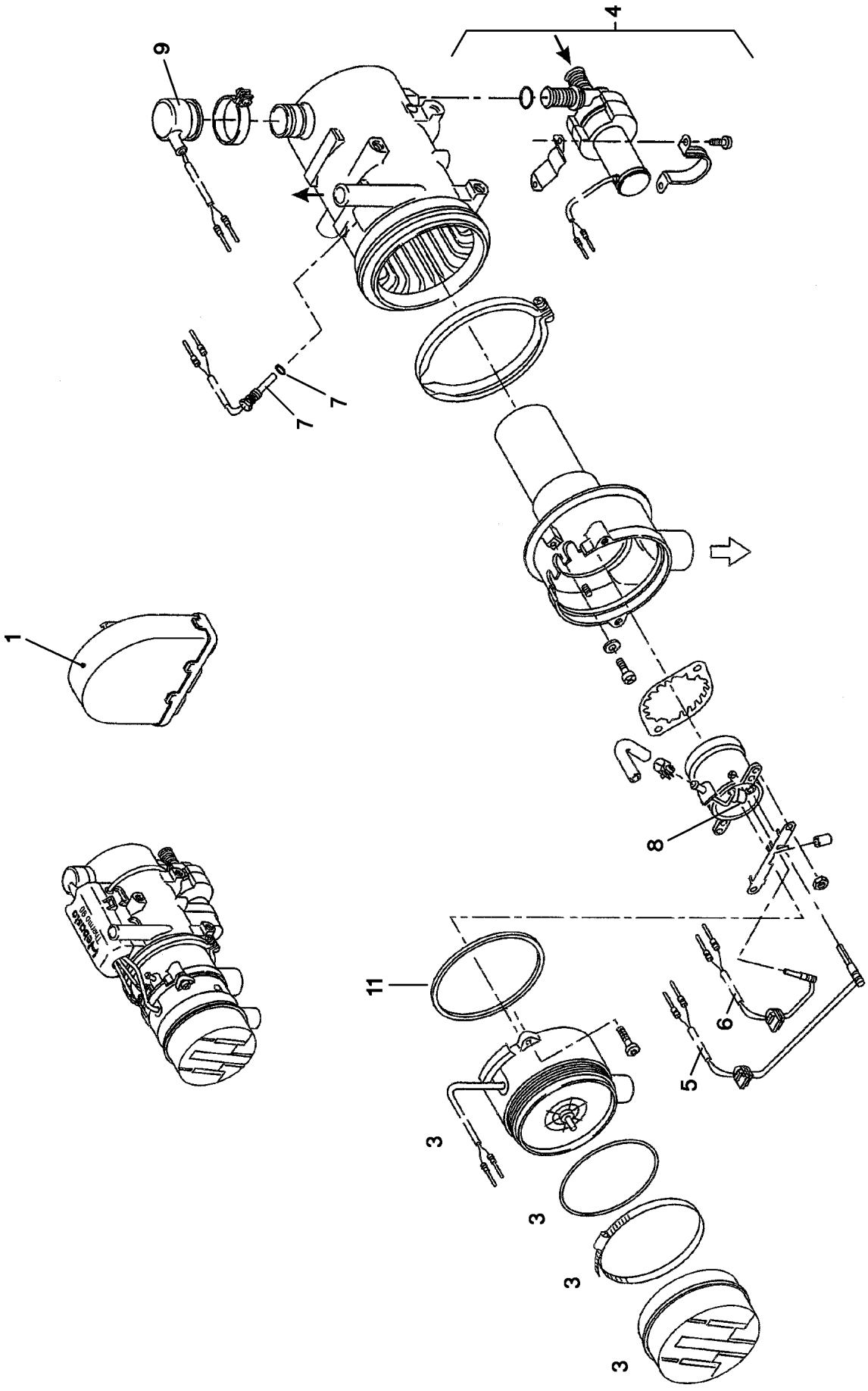
4
9
7
7
1
8
11
6
5
3
3
3
3

Pos.	Item	Quantity	Description	Bezeichnung	Serie	K
1	57 16 580 08	1	CONTROL GEAR 24V	STEUERGERAET		
3	69 05 960	1	BLOWER 24V	GEBLAESE		
4	57 14 834 08	1	CIRCULATING PUMP	UMWAELZPUMPE		
(3)	10 66 410 6	1	O-RING DIN 3770 19,8X2,3	O-RING		
5	57 14 830 08	1	FLAME DETECTOR	FLAMMWAECHTER		
6	57 14 831 08	1	PENCIL-TYPE GLOW PLUG 24V	GLUEHSTIFT		
7	57 14 832 08	1	TEMPERATURE SENSOR 90°C	TEMPERATURFUEHLER		
8	57 14 835 08	1	BURNER	BRENNER		
9	57 14 833 08	1	TEMPERATURE LIMITER 127°C	TEMPERATURBEGRENZER		
11	10 02 119 1	1	SEALING RING 109X113X3	DICHTRING		
12	10 01 340 5	1	CABLE LOOM	KABELSATZ		

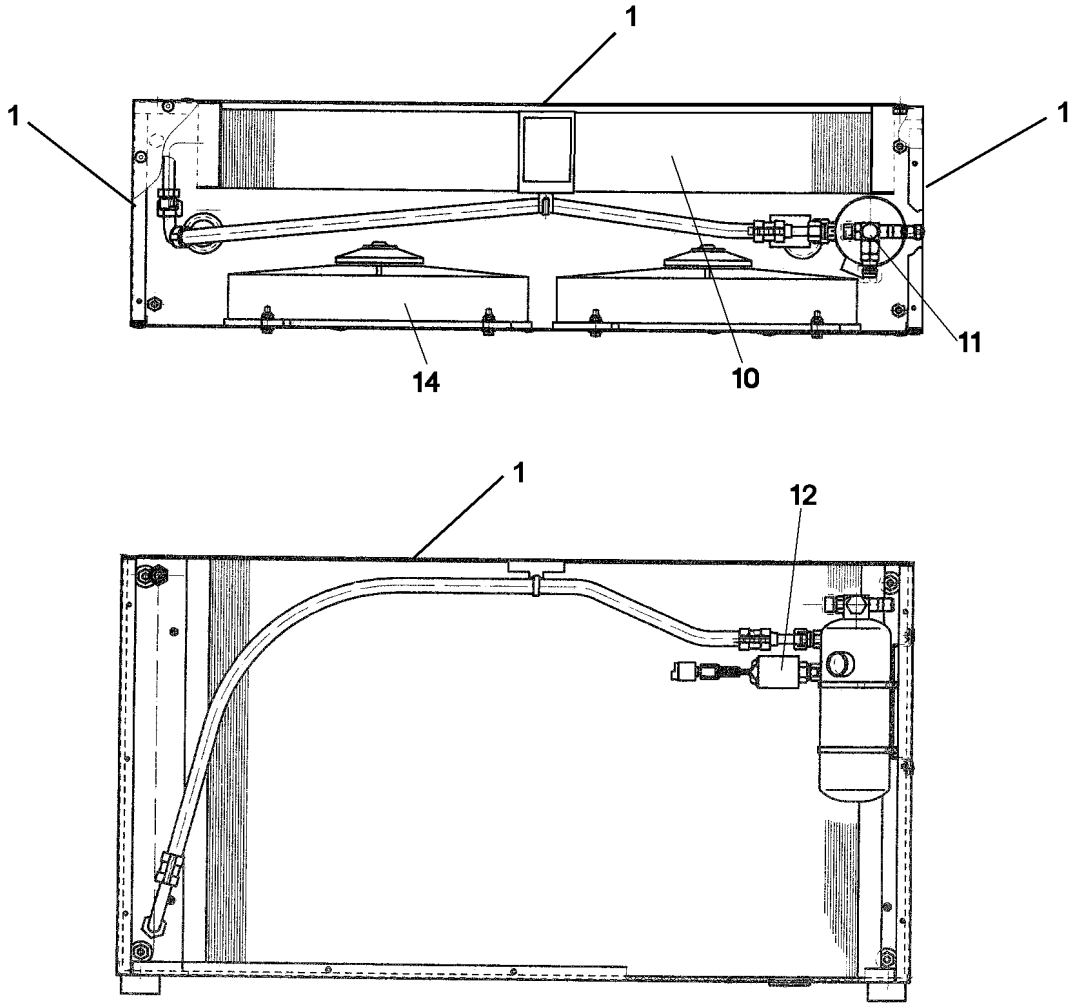

Pos.	Item	Quantity	Description	Bezeichnung	Serie	K
1	10 80 072 5	1	HOUSING CPL.	GEHAEUSE KPL.		
10	57 18 691 08	1	CAPACITOR	KONDENSATOR		
11	57 14 890 08	1	DRYER	TROCKNER		
12	57 15 471 08	1	PRESSURE SWITCH	DRUCKSCHALTER		
14	57 15 470 08	2	AXIAL BLOWER	AXIALGEBLAESE		
30	10 87 392 2	4	BUFFER GUMMI-METALL	PUFFER		

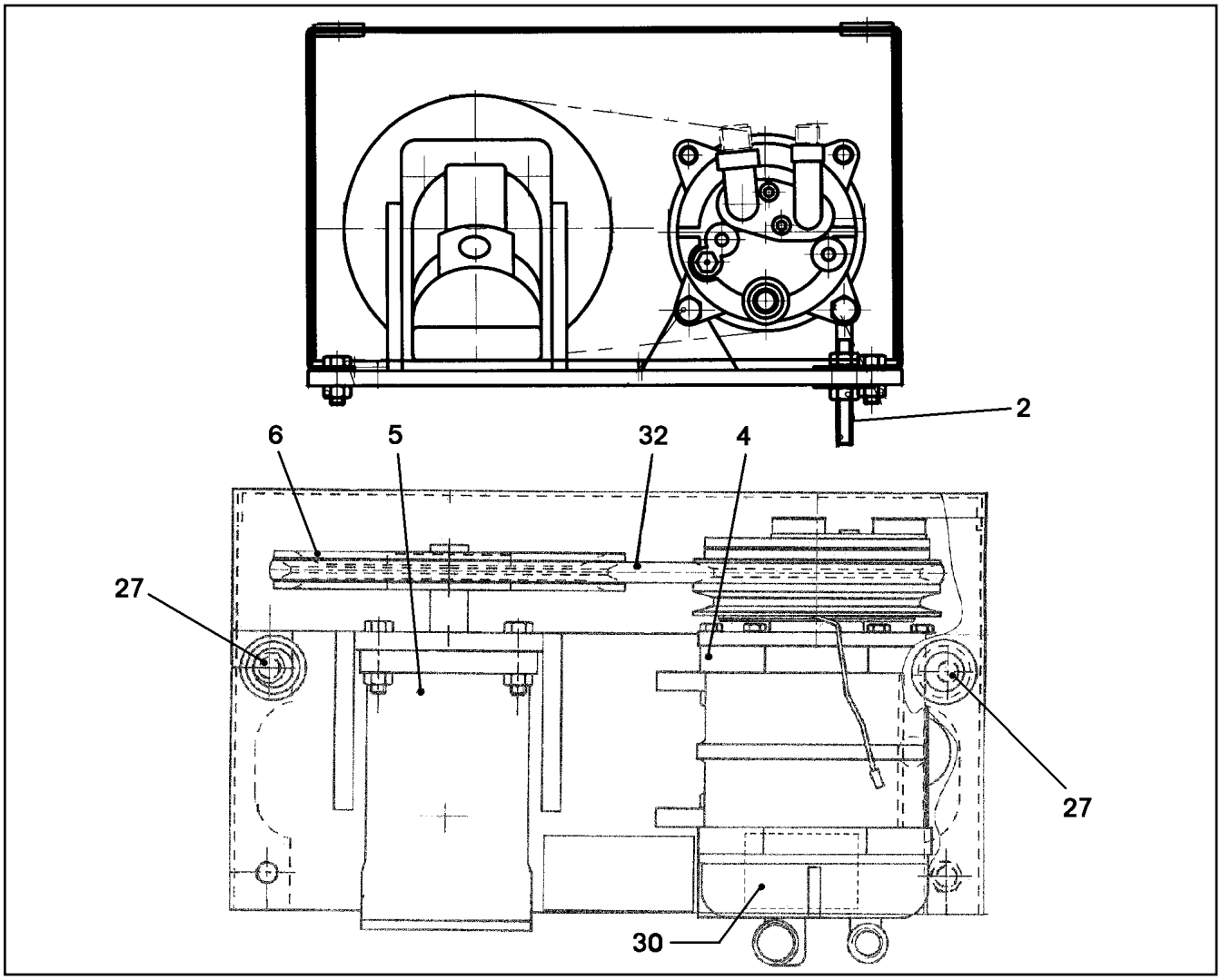

Pos.	Item	Quantity	Description	Bezeichnung	Serie	K
2	55 30 862 08	1	RIGGING SCREW	SPANNSCHRAUBE		
3	11 16 080 3	1	COVER	ABDECKUNG		
4	55 30 379 08	1	COMPRESSOR	KOMPRESSOR		
5	57 13 689 08	1	HYDRO MOTOR A2FM 16	HYDROMOTOR		
(1)	57 01 141 08	1	SHAFT SEAL 28X40X6 NBR	WELLENDICHTRING		
6	57 15 587 08	1	BELT PULLEY	RIEMENSCHEIBE		
27	55 30 237 08	2	DIAPHRAGM SOCKET 21/28/34,5	MEMBRANTUELLE		
30	55 30 310 08	1	SIGN	SCHILD		
32	57 14 776 08	1	CONE BELT DIN 7753 AVX13X875LA	SCHMALKEILRIEMEN		

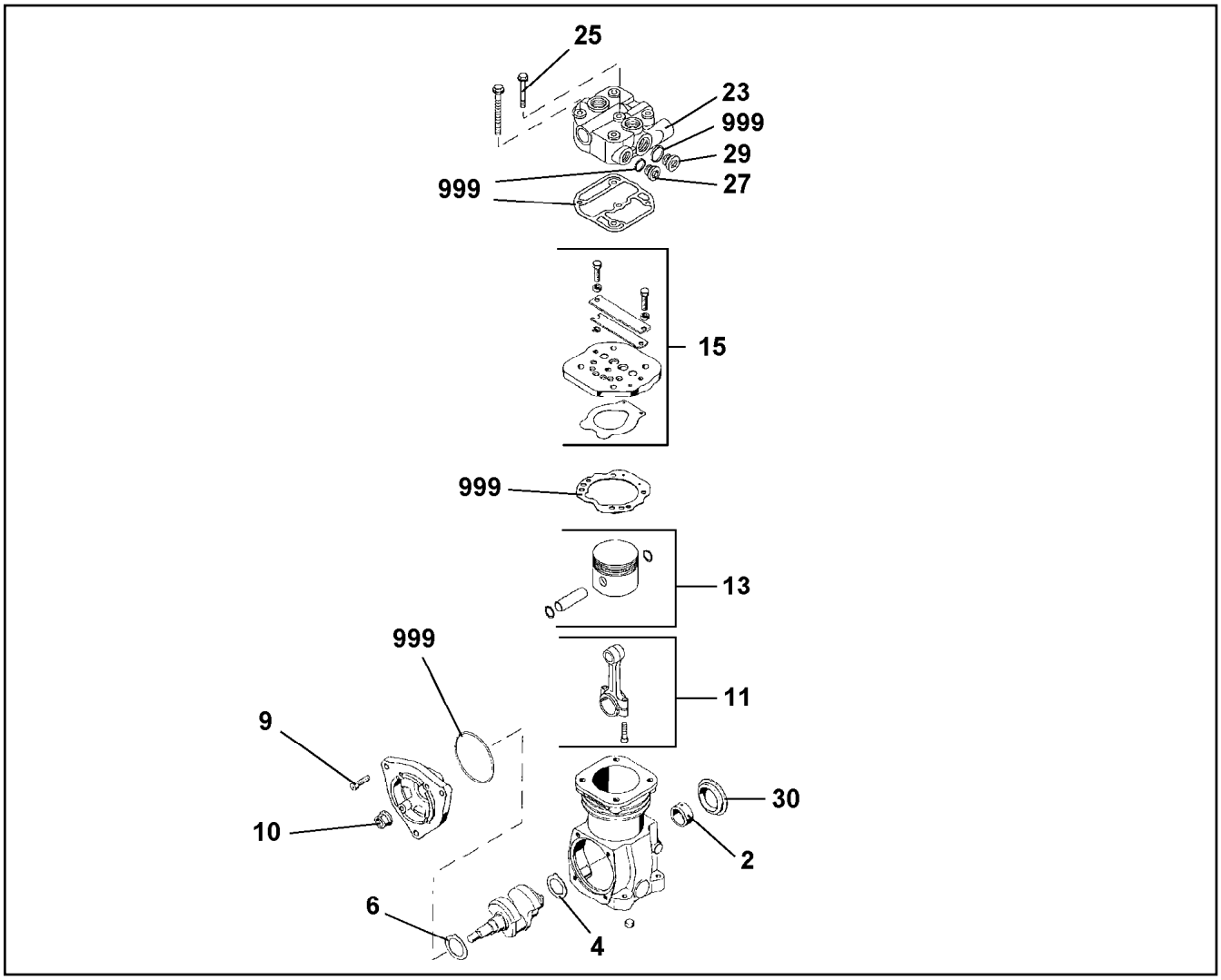

Pos.	Item	Quantity	Description	Bezeichnung	Serie	K
2	57 15 822 08	1	BUSHING	BUCHSE		
4	57 15 823 08	1	THRUST WASHER	ANLAUFSCHEIBE		
6	57 15 824 08	1	THRUST WASHER	ANLAUFSCHEIBE		
9	57 06 138 77	4	SCREW DIN 912 M8X25 12.9	SCHRAUBE		
10	52 03 033 08	1	WHEEL NUT DIN 74361 M20X1,5 8 A2K	RADMUTTER		
11	57 15 825 08	1	CONROD	PLEUELSTANGE		
13	57 15 826 08	1	PISTON	KOLBEN		
15	57 15 827 08	1	LAMELLAR VALVE	LAMELLENVENTIL		
23	70 25 732	1	CYLINDER HEAD	ZYLINDERKOPF		
25	49 80 771	1	HEX SCREW ISO 4014 M8X55 10.9 A2C SPF	SECHSKANTSCHRAUBE		
27	40 41 016 08	1	SCREW PLUG DIN 908 M22X1,5 ST A2C	VERSCHLUSSSCHRAUBE		
29	46 00 232	3	SCREW PLUG DIN 908 M26X1,5 ST A3C	VERSCHLUSSSCHRAUBE		
30	57 15 828 08	1	CAP	KAPPE		
999	57 15 821 08	1	REPAIR KIT	REPARATURSATZ		

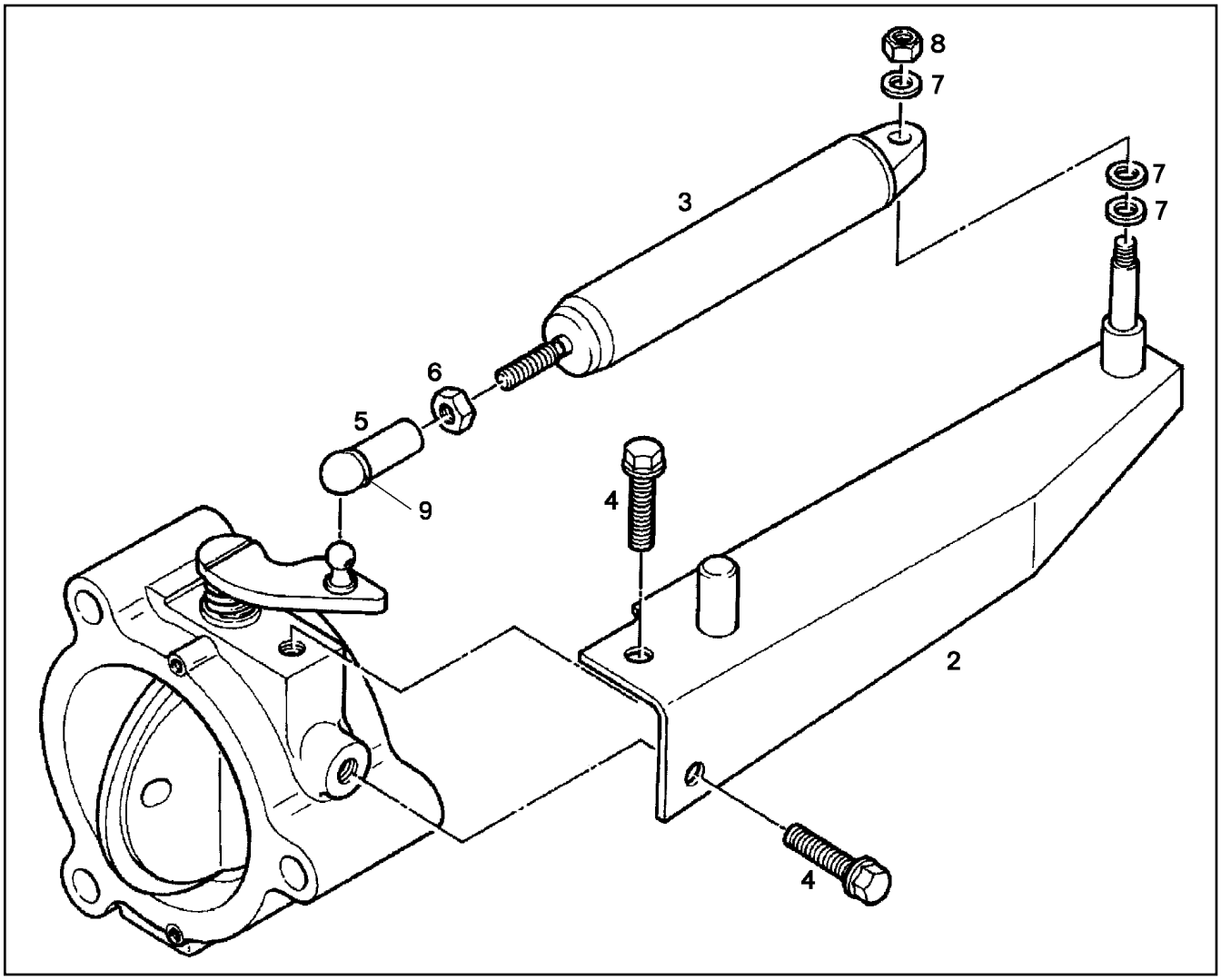

Pos.	Item	Quantity	Description	Bezeichnung	Serie	K
2	57 00 085	1	CYL.BRACKET KS 6024	ZYLINDERKONSOLE		
3	57 00 321	1	COMPRESSED-AIR CYLINDER KS 3071	DRUCKLUFTZYLINDER		
4	49 00 188	2	HEX SCREW ISO 4017 M8X16 8.8 A2C	SECHSKANTSCHRAUBE		
5	49 80 751 23	1	BALL SOCKET DIN 71805 B13-M8 A2C	KUGELPFANNE		
6	41 15 046 08	1	HEX NUT ISO 4032 M8 10 A2C SPF	SECHSKANTMUTTER		
7	42 00 012 01	3	WASHER ISO 7089 8 200HV A3C	SCHEIBE		
8	41 18 800 08	1	HEX NUT DIN 985 M8 10 A2C	SECHSKANTMUTTER		
9	55 08 282 08	1	SAFETY STIRRUP DIN 71805 13	SICHERUNGSBUEGEL		

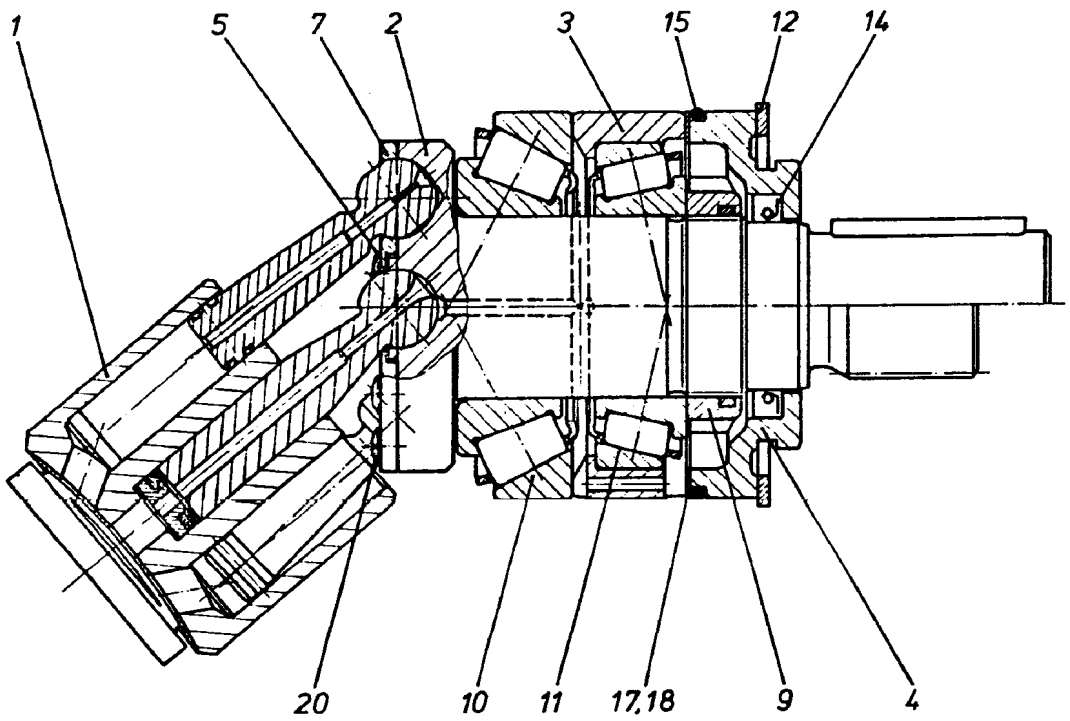

Pos.	Item	Quantity	Description	Bezeichnung	Serie	K
1	57 01 133 08	1	DRIVING GEAR ⇨ 5 701 133 08 57 01 133 08	TRIEBWERK		
2	57 01 134 08	1	DRIVING SHAFT	TRIEBWELLE		
3	57 01 135 08	1	BEARING RING	LAGERRING		
4	70 24 263	1	CLOSING RING	VERSCHLUSSRING		
5	70 24 264	1	WASHER	SCHEIBE		
7	70 24 265	1	PULL-BACK PLATE	RUECKZUGPLATTE		
9	57 01 139 08	1	SLOTTED NUT M30X1,5	NUTMUTTER		
10	57 01 140 08	1	TAPERED ROLLER BEARING	KEGELROLLENLAGER		
11	74 62 216 08	1	TAPERED ROLLER BEARING DIN 720 32006-	KEGELROLLENLAGER		
12	42 81 022 08	1	LOCKING RING DIN 472 70X2,5	SICHERUNGSRING		
14	57 01 141 08	1	SHAFT SEAL 28X40X6 NBR	WELLENDICHTRING		
15	51 57 051 08	1	O-RING ARP 568 64,77X2,62 NBR70	O-RING		
17	57 01 142 08	2	SHIM RING 58X70X0,1	PASSSCHEIBE		
18	57 01 143 08	1	SHIM RING 58X70X0,3	PASSSCHEIBE		
20	51 45 994 08	7	PAN-HEAD SCREW ISO 7045 M3X8 4.8 A2C	FLACHKOPFSCHRAUBE		

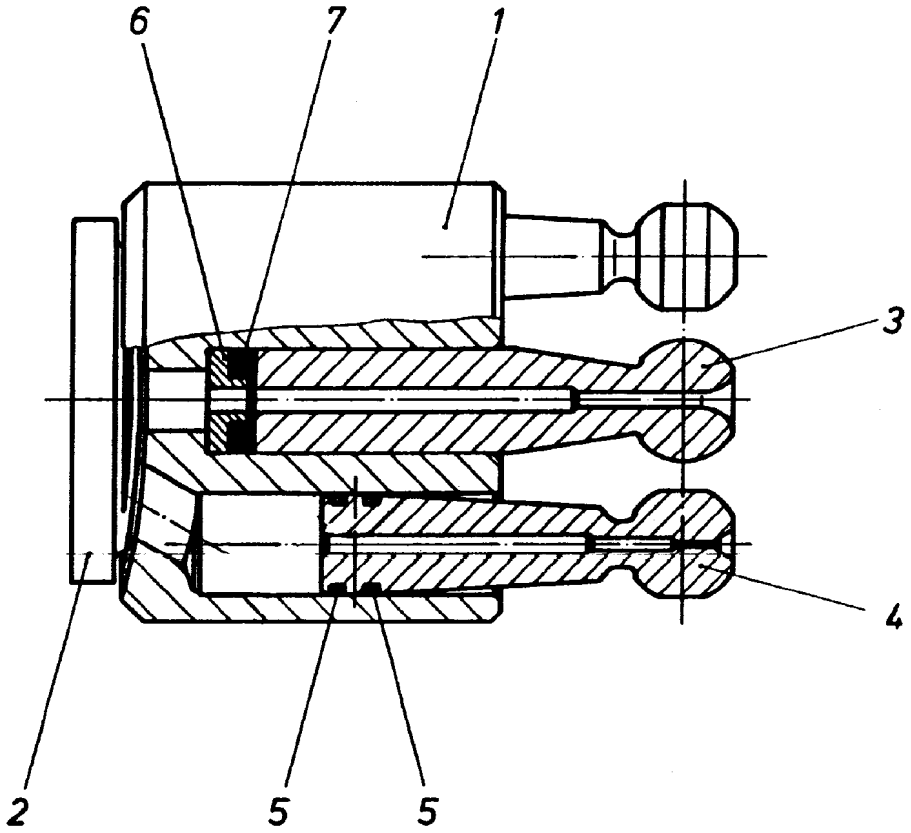

Pos.	Item	Quantity	Description	Bezeichnung	Serie	K
1	70 24 273	1	CYLINDER	ZYLINDER		
2	57 01 145 08	1	GUIDE PLATE	STEUERPLATTE		
3	57 01 146 08	1	CENTER STUD	MITTELZAPFEN		
4	57 01 147 08	7	PISTON	KOLBEN		
5	57 01 148 08	14	RING	RING		
6	57 01 149 08	1	SPRING SUPPORT	FEDERTELLER		
7	70 24 282	4	DISC SPRING	TELLERFEDER		

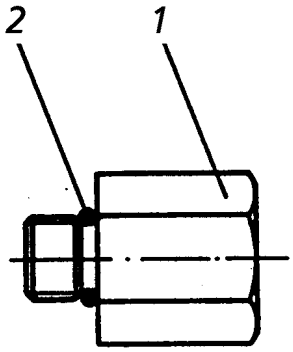

Pos.	Item	Quantity	Description	Bezeichnung	Serie	K
1	57 09 503 08	1	ADAPTOR	ADAPTER		
2	51 07 386 08	1	O-RING ARP 568 9,25X1,78 NBR90	O-RING		

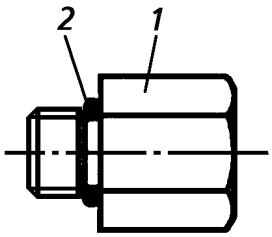

Pos.	Item	Quantity	Description	Bezeichnung	Serie	K
1	57 10 682 08	1	ADAPTOR 7/8"	ADAPTER		
2	57 10 681 08	1	O-RING ARP 568 19,18X2,46 NBR70	O-RING		

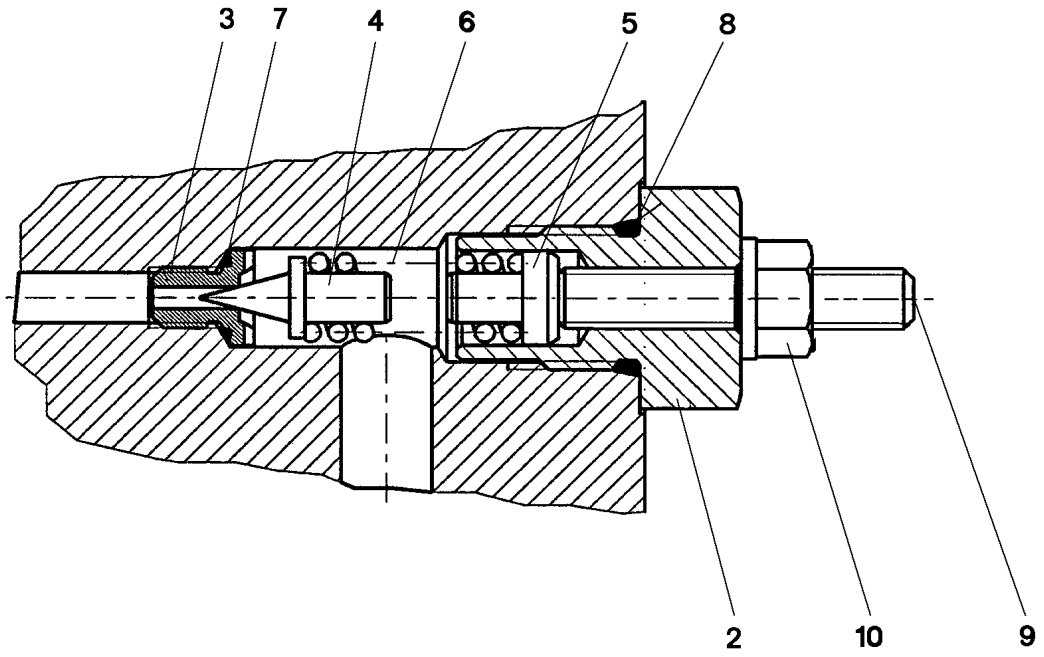

Pos.	Item	Quantity	Description	Bezeichnung	Serie	K
2	57 11 303 08	1	SLEEVE	HUELSE		
3	57 06 475 08	1	VALVE SEAT	VENTILSITZ		
4	51 07 921 08	1	TAPER	KEGEL		
5	57 11 304 08	1	SPACER PIECE	DISTANZSTUECK		
6	51 07 359 08	1	PRESSURE SPRING 1,9X6,9X21,5	DRUCKFEDER		
7	57 06 906 08	1	O-RING 6X1 NBR90	O-RING		
8	57 11 305 08	1	O-RING ARP 568 11,89X1,98 N903890SHOR	O-RING		
9	51 07 533 08	1	GRUB SCREW ISO 4026 M6X35 45H	GEWINDESTIFT		
10	51 07 534 08	1	SEALING NUT M6	DICHTMUTTER		

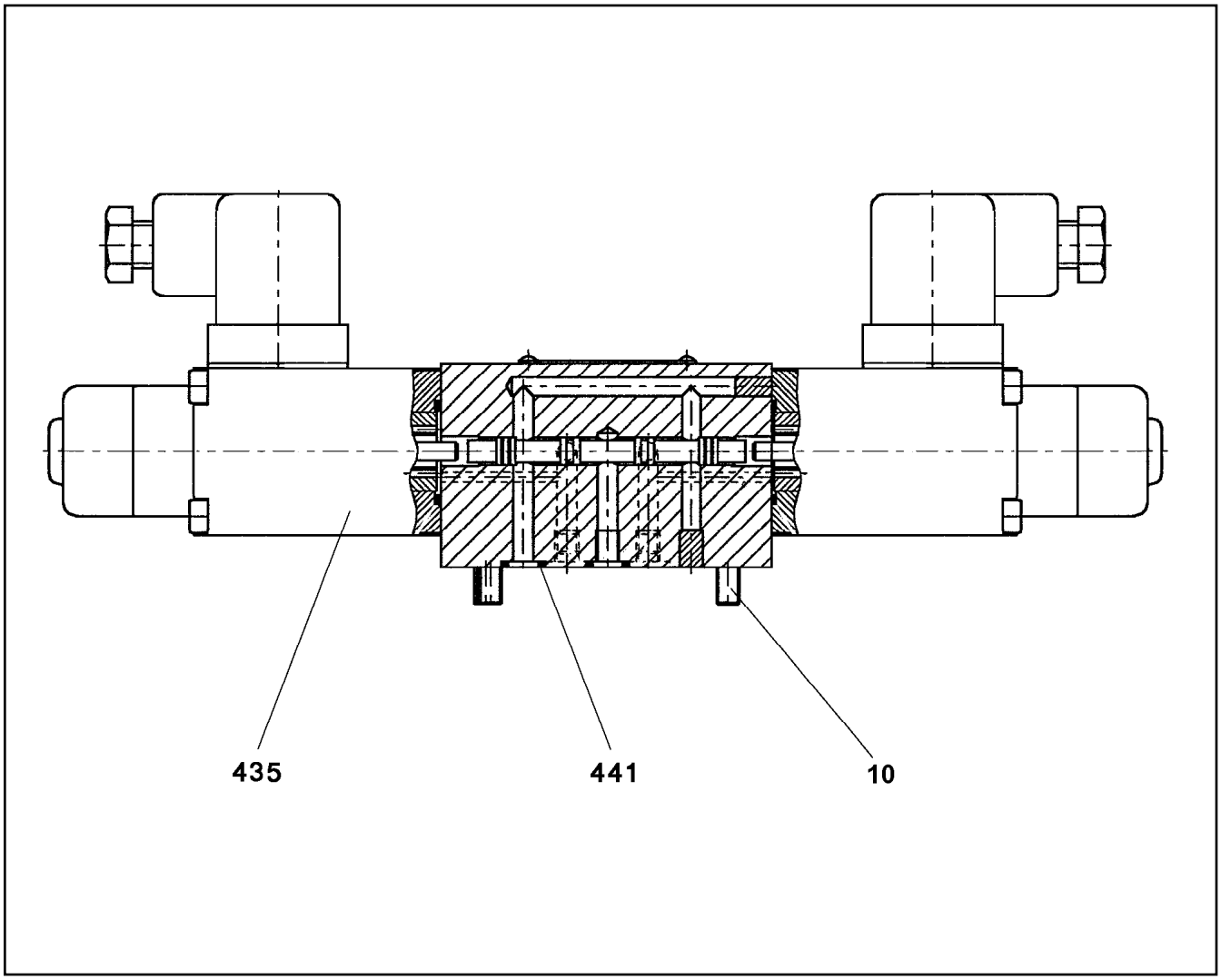

Pos.	Item	Quantity	Description	Bezeichnung	Serie	K
10	40 43 612 08	4	SOCKET HEAD SCREW DIN 912 M5X45 12.9	ZYLINDERSCHRAUBE		
435	57 19 101 08	2	MAGNET COIL 24V	MAGNETSPULE		
441	51 07 384 08	4	O-RING ARP 568 6,07X1,78 NBR90	O-RING		

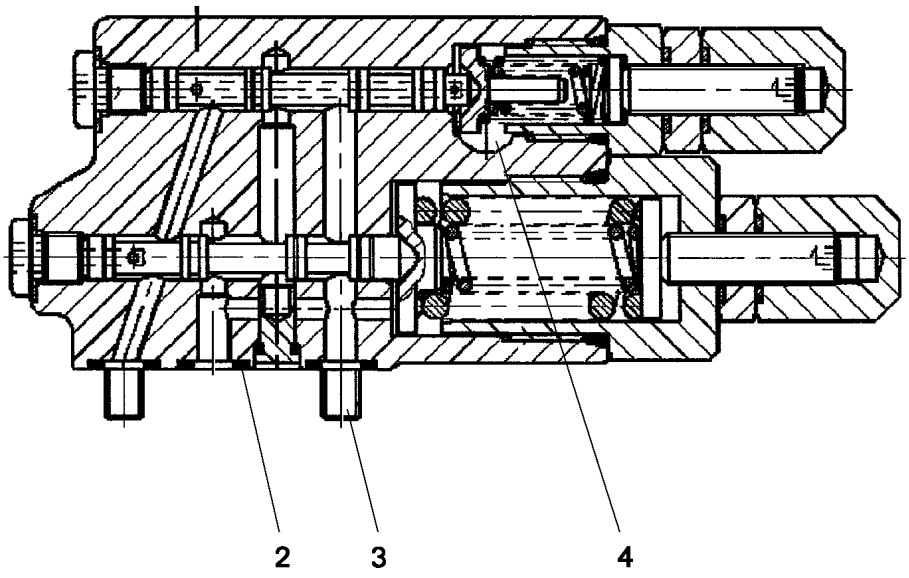

Pos.	Item	Quantity	Description	Bezeichnung	Serie	K
2	72 64 194 08	3	O-RING ARP 568 7,65X1,78 NBR90	O-RING		
3	49 01 159	4	SOCKET HEAD SCREW ISO 4762 M6X30 10.	ZYLINDERSCHRAUBE		
4	57 09 502 08	1	SCREW PLUG R7/16"	VERSCHLUSSSCHRAUBE		

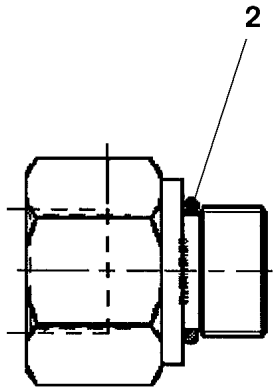

Pos.	Item	Quantity	Description	Bezeichnung	Serie	K
2	50 12 383 08	1	O-RING ARP 568 16,36X2,21 NBR90	O-RING		

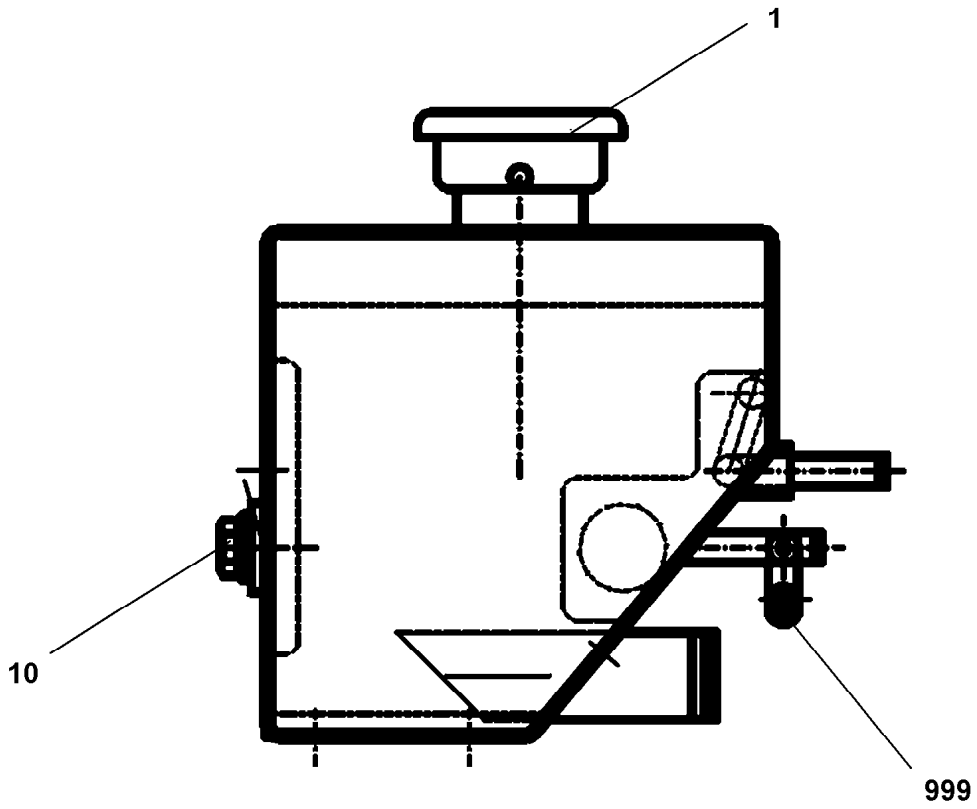

Pos.	Item	Quantity	Description	Bezeichnung	Serie	K
1	55 06 277 08	1	VALVE COVER 60	VENTILDECKEL		
10	92 26 124 08	1	BLANKING PLUG	VERSCHLUSSSTOPFEN		
(2)	57 18 881 08	1	SEAL	DICHTUNG		
999	96 00 442 9	1	HOSES	SCHLAEUCHE		
			⇨ 9 600 442 9 96 00 442 9			

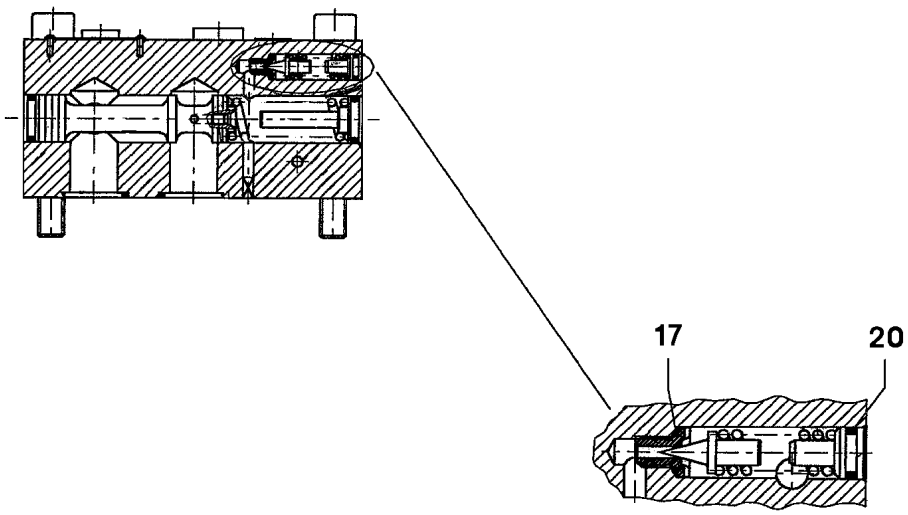

Pos.	Item	Quantity	Description	Bezeichnung	Serie	K
17	57 06 906 08	1	O-RING 6X1 NBR90	O-RING		
20	72 64 196 08	1	O-RING ARP 568-NBR70 6,07X1,78 NBR70	O-RING		

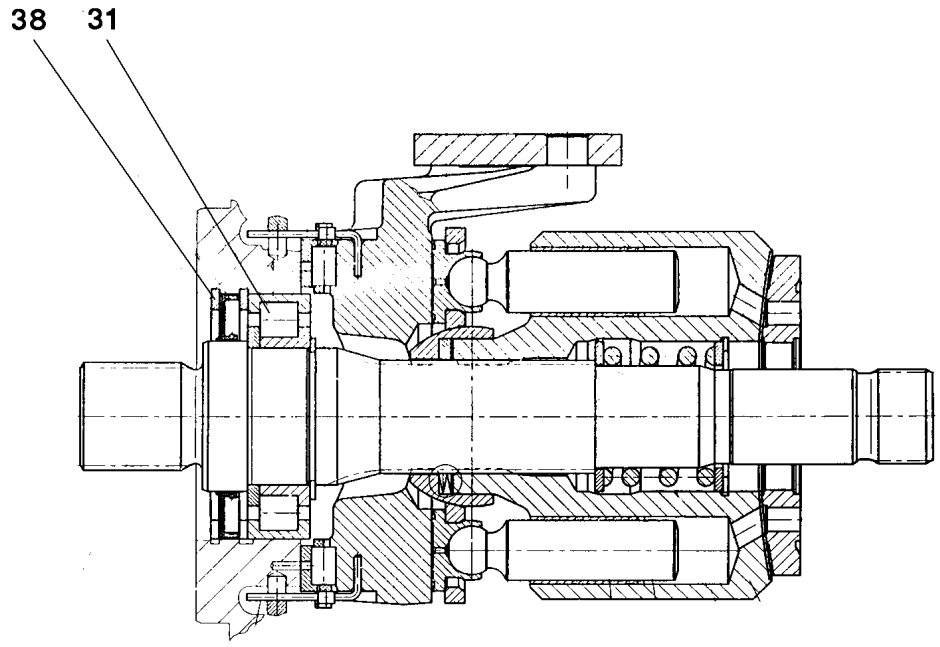

Pos.	Item	Quantity	Description	Bezeichnung	Serie	K
31	57 14 779 08	1	CYLINDRICAL ROLLER BEARING 50X90X23	ZYLINDERROLLENLAGER		
38	57 15 383 08	1	SHAFT SEAL 55X90X7/5 FPM	WELLENDICHTRING		

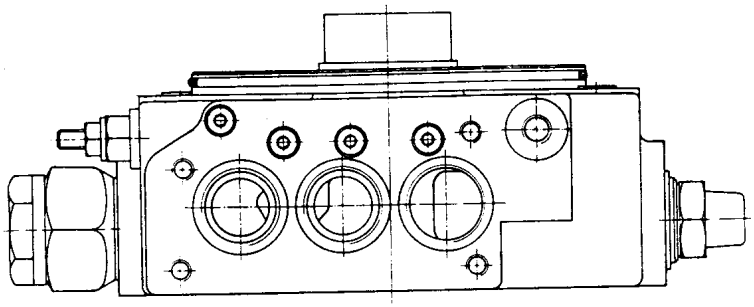

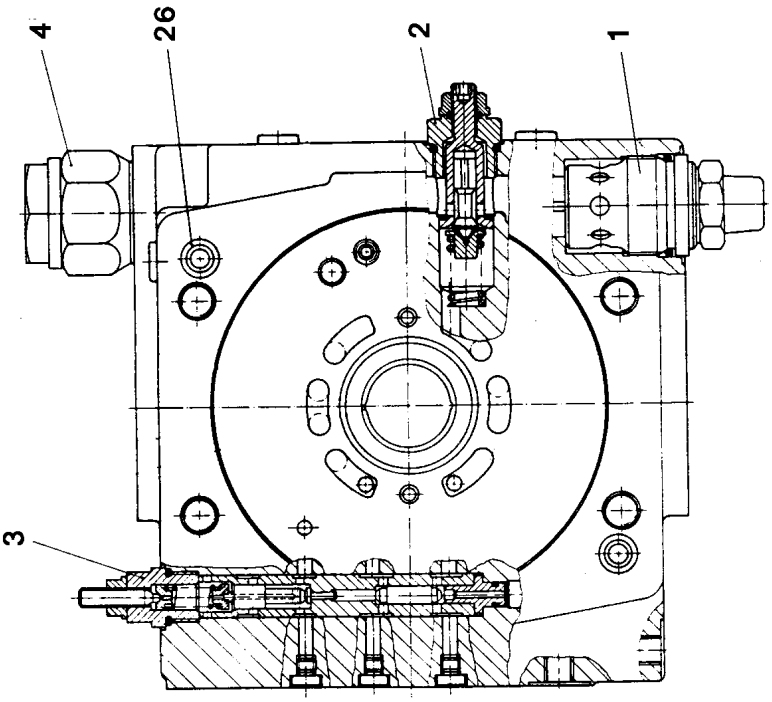
4
26
2
1
3

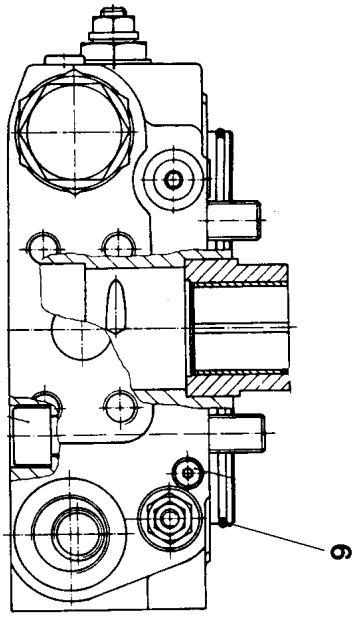
9

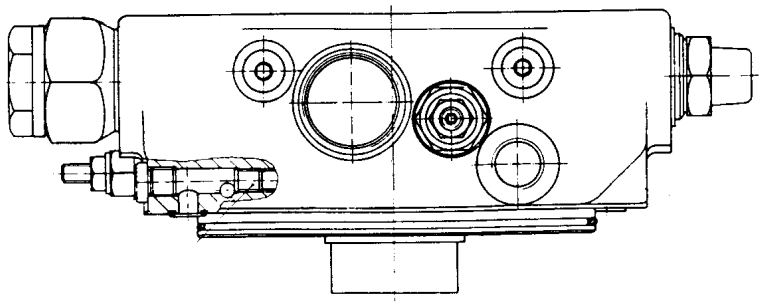

Pos.	Item	Quantity	Description	Bezeichnung	Serie	K
1	57 15 389 08	1	PRESSURE LIMITING VALVE	DRUCKBEGRENZUNGSVENTIL		
2	57 15 963	1	PRESSURE LIMITING VALVE	DRUCKBEGRENZUNGSVENTIL		
3	76 22 338	1	SHUTDOWN VALVE	ABSCHALTVENTIL		
4	57 12 397 08	1	PRESSURE LIMITING VALVE	DRUCKBEGRENZUNGSVENTIL		
9	57 12 398 08	1	O-RING ARP 568 158,42X2,62 NBR90	O-RING		
26	51 45 915 08	2	O-RING ARP 568 12,42X1,78 NBR90	O-RING		

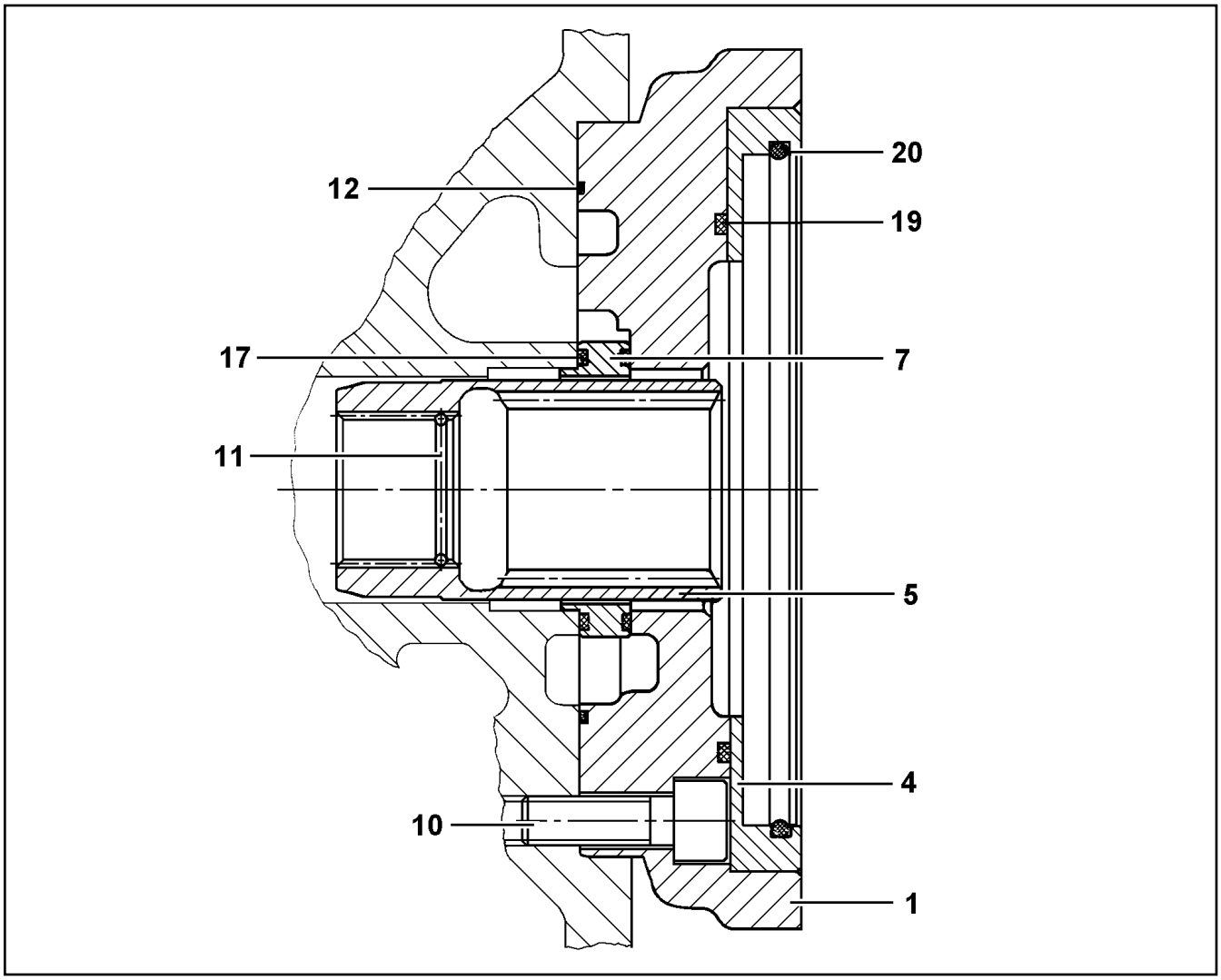

Pos.	Item	Quantity	Description	Bezeichnung	Serie	K
1	57 12 399 08	1	INTERMEDIATE FLANGE	ZWISCHENFLANSCH		
4	57 12 400 08	1	INTERMEDIATE RING	ZWISCHENRING		
5	57 15 560 08	1	HUB	NABE		
7	57 12 402 08	1	SEALING RING	DICHTRING		
10	40 43 118 08	4	SOCKET HEAD SCREW ISO 4762 M12X35 10	ZYLINDERSCHRAUBE		
11	57 12 403 08	1	SNAP RING DIN 7993 B 32	SPRENGRING		
12	57 12 404 08	1	O-RING ARP 568 120,37X1,78 NBR90	O-RING		
17	51 45 975 08	2	O-RING ARP 568 58,42X2,62 NBR70	O-RING		
19	51 46 141 08	1	O-RING ARP 568 117,07X3,53 NBR70	O-RING		
20	57 11 172 08	1	O-RING ARP 568 151,99X3,53 NBR70	O-RING		

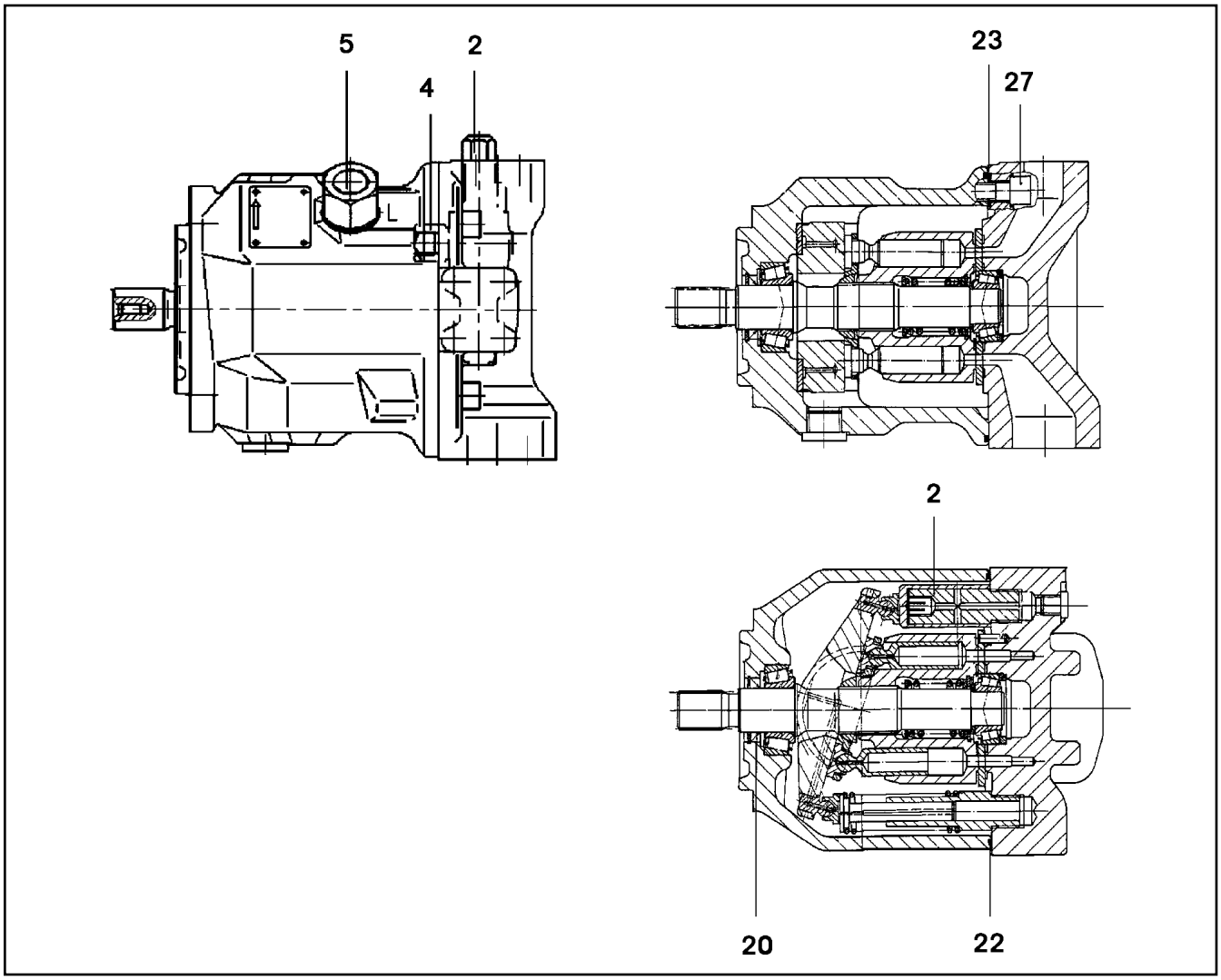

Pos.	Item	Quantity	Description	Bezeichnung	Serie	K
2	57 15 164 08	1	CONTROL VALVE ⇨ 5 715 164 08 57 15 164 08	STEUERVENTIL		
4	57 09 469 08	1	ADAPTOR 7/16" ⇨ 5 709 469 08 57 09 469 08	ADAPTER		
5	57 10 683 08	1	ADAPTOR 7/8"/M22X1,5 ⇨ 5 710 683 08 57 10 683 08	ADAPTER		
20	57 01 141 08	1	SHAFT SEAL 28X40X6 NBR	WELLENDICHTRING		
22	57 15 165 08	1	O-RING 167X2,5 NBR80	O-RING		
23	51 45 424 08	4	O-RING 15X2 NBR90	O-RING		
27	40 43 120 08	4	SOCKET HEAD SCREW ISO 4762 M12X40 10	ZYLINDERSCHRAUBE		

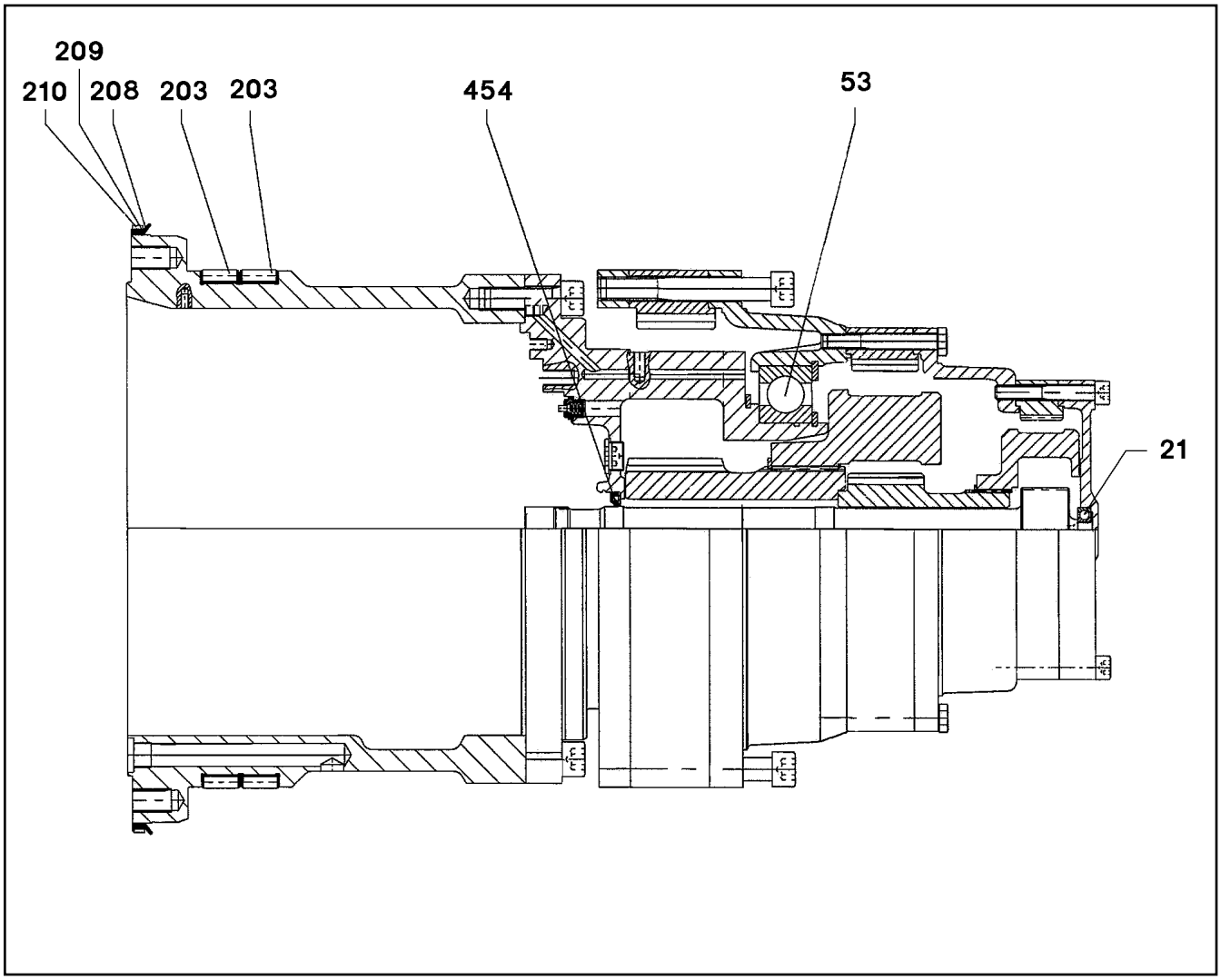

Pos.	Item	Quantity	Description	Bezeichnung	Serie	K
21	74 51 604 08	1	DEEP GROOVE BALL BEARING DIN 625 630	RILLENKUGELLAGER		
53	74 51 960 08	1	DEEP GROOVE BALL BEARING DIN 625 604	RILLENKUGELLAGER		
203	11 34 654 0	1	BEARING	LAGER		
208	57 00 078 08	1	SEALING RUBBER 847	ABDICHTGUMMI		
209	54 01 368 08	1	FIXING TAPE	BEFESTIGUNGSBAND		
210	54 01 629 08	1	CLAMPING SLEEVE	SPANNHUELSE		
454	57 15 522 08	1	ROTARY SHAFT LIP SEAL DIN 3760 45X75X	RADIALWELLENDICHTRING		

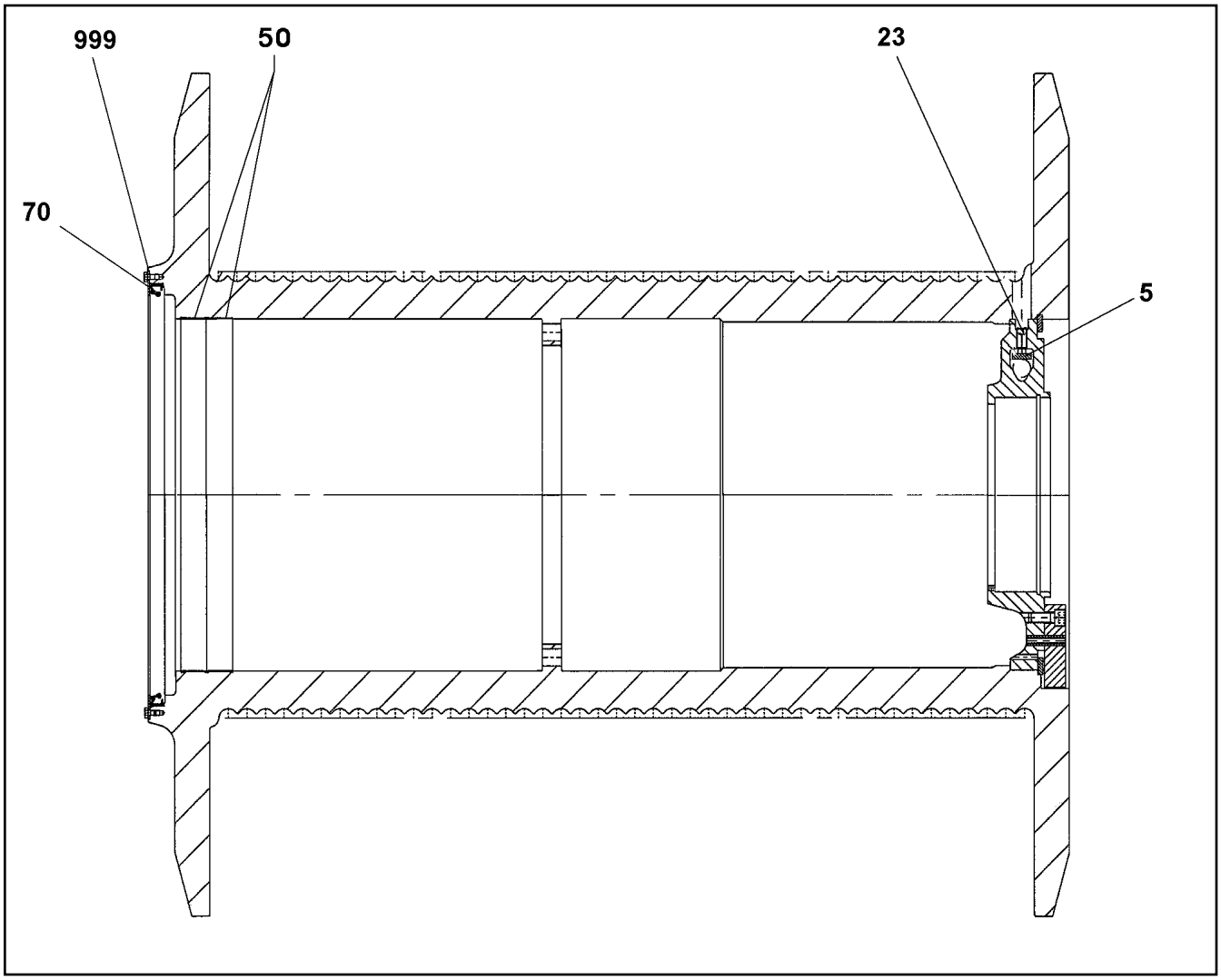

Pos.	Item	Quantity	Description	Bezeichnung	Serie	K
5	10 66 371 1	1	ROPE PLATE	SEILBLECH		
23	40 48 046 08	5	GRUB SCREW DIN 915 M16X40 45H VERZ	GEWINDESTIFT		
50	57 18 438 08	2	BEARING STRIP 40,4X2,0	LAGERBAND		
70	71 00 408 08	1	ROTARY SHAFT LIP SEAL DIN 3761 610X650	RADIALWELLENDICHTRING		
999	96 74 288 08	1	REPAIR SET LID	RS DECKEL		
			⇨ 9 674 288 08 96 74 288 08			

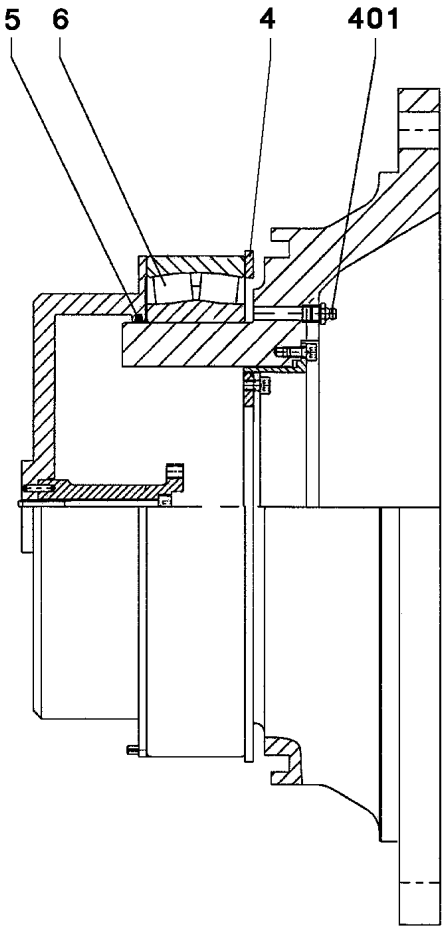

Pos.	Item	Quantity	Description	Bezeichnung	Serie	K
4	50 15 497 08	1	LOCKING RING DIN 472 300X5	SICHERUNGSRING		
5	26 11 007 08	0.3	FELT STRIP DIN 5419 5X4	FILZSTREIFEN		
6	74 61 600 08	1	SELF-ALIGNING ROLLER BEARING DIN 635	PENDELROLLENLAGER		
9	59 20 399 14	1	DRIVER	MITNEHMER		
10	10 41 302 8	1	SOCKET HEAD SCREW ISO 4762 M8X85 A2	ZYLINDERSCHRAUBE		
12	43 20 019 08	1	DOWEL PIN ISO 8752 4X16	SPANNSTIFT		
13	43 20 034 08	1	DOWEL PIN ISO 8752 5X12	SPANNSTIFT		
106	46 00 049	4	SOCKET HEAD SCREW ISO 4762 M6X12 8.8	ZYLINDERSCHRAUBE		
401	57 15 786 08	1	HYDRAULIC-TYPE LUBRICAT.NIPPLE DIN 71	KEGELSCHMIERNIPPEL		
422	46 00 049	3	SOCKET HEAD SCREW ISO 4762 M6X12 8.8	ZYLINDERSCHRAUBE		

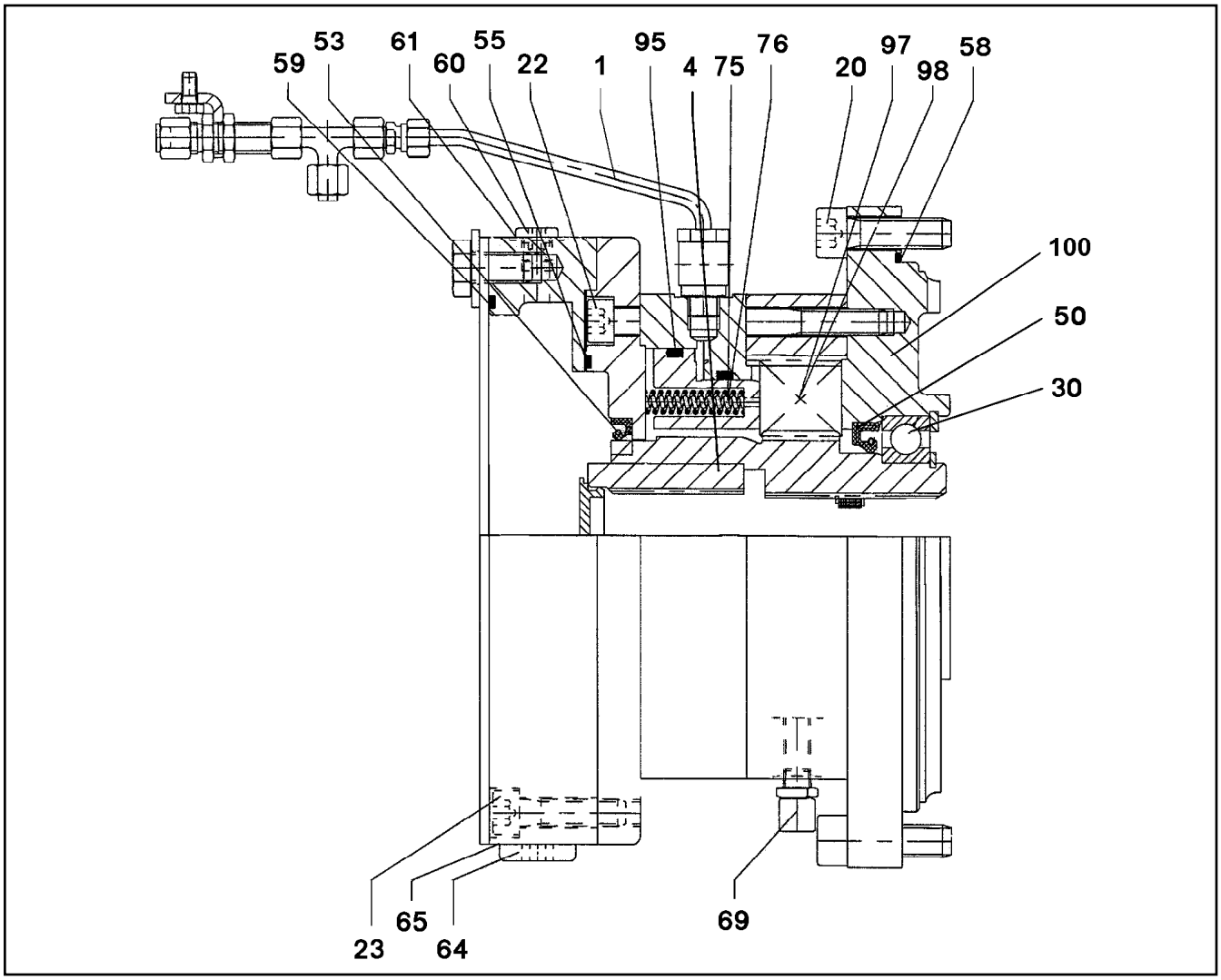

Pos.	Item	Quantity	Description	Bezeichnung	Serie	K
1	11 17 140 5	1	LEAD	LEITUNG		
4	10 22 071 1	1	DRIVE SLEEVE	ANTRIEBSHUELSE		
20	46 00 017	8	SOCKET HEAD SCREW ISO 4762 M16X45 8.	ZYLINDERSCHRAUBE		
22	40 42 132 01	12	SOCKET HEAD SCREW ISO 4762 M12X120	ZYLINDERSCHRAUBE		
23	40 42 036	8	SOCKET HEAD SCREW ISO 4762 M12X50 8.	ZYLINDERSCHRAUBE		
30	57 17 255 08	1	DEEP GROOVE BALL BEARING	RILLENKUGELLAGER		
50	54 01 943 08	1	ROTARY SHAFT LIP SEAL DIN 3760 A 100X1	RADIALWELLENDICHTRING		
53	79 02 953 14	1	ROTARY SHAFT LIP SEAL DIN 3760 B 110X	RADIALWELLENDICHTRING		
55	57 18 445 08	1	O-RING 174X4 NBR 70	O-RING		
58	57 15 514 08	1	O-RING 285X3 NBR70	O-RING		
59	72 64 215 01	1	O-RING 200X3 NBR 70	O-RING		
60	46 00 319	4	SCREW PLUG DIN 908 M10X1 ST A3C	VERSCHLUSSSCHRAUBE		
61	71 01 013 08	4	SEALING RING DIN 7603 A 10X13,5X1 CU	DICHTRING		
64	46 00 320	1	SCREW PLUG DIN 908 M18X1,5 ST A3C	VERSCHLUSSSCHRAUBE		
65	71 01 040 08	1	SEALING RING DIN 7603 A 18X22X1,5 CU	DICHTRING		
69	57 18 446 08	1	VENTILATION VALVE M10X1	ENTLUEFTUNGSVENTIL		
75	11 30 556 8	20	PRESSURE SPRING VERZINKT	DRUCKFEDER		
76	57 13 075 08	20	PRESSURE SPRING	DRUCKFEDER		
95	57 13 073 08	1	OIL-PRESSURE UNIT	OELDRUCKEINHEIT		
97	50 20 463 08	8	OUTER MULTI-DISC	AUSSENLAMELLE		
98	50 20 464 08	7	INTERNAL MULTI-DISC	INNENLAMELLE		
100	54 02 593 14	1	BRAKE FLANGE	BREMSFLANSCH		

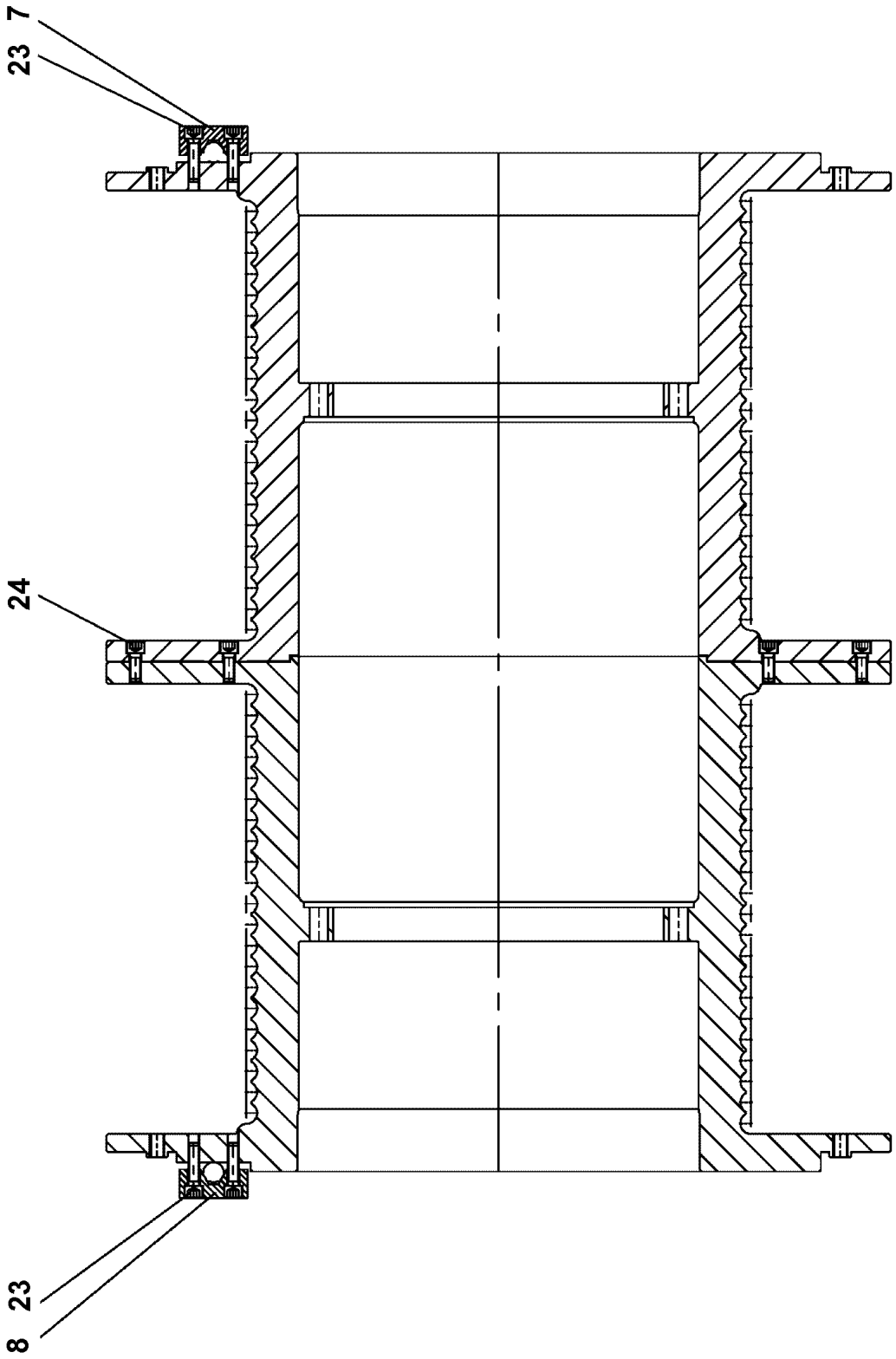
23 7
24
8 23

Pos.	Item	Quantity	Description	Bezeichnung	Serie	K
7	11 34 082 4	1	ROPE CLAMP	SEILKLEMME		
8	11 34 082 5	1	ROPE CLAMP	SEILKLEMME		
23	40 42 173 08	16	SOCKET HEAD SCREW DIN 912 M16X60 8.8	ZYLINDERSCHRAUBE		
24	40 42 169 01	36	SOCKET HEAD SCREW ISO 4762 M16X40 8.	ZYLINDERSCHRAUBE		

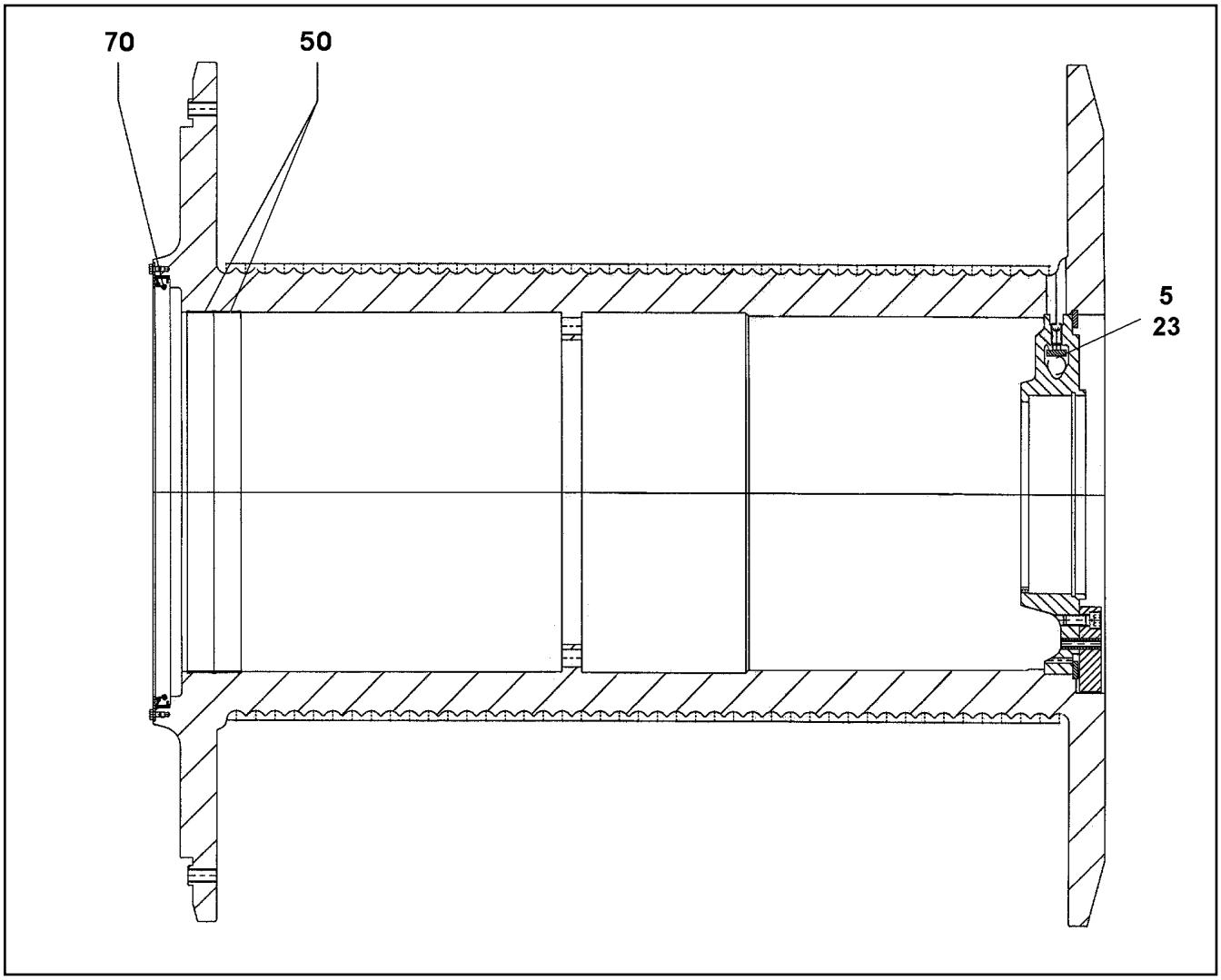

Pos.	Item	Quantity	Description	Bezeichnung	Serie	K
5	10 66 371 1	1	ROPE PLATE	SEILBLECH		
23	40 44 052 08	5	GRUB SCREW DIN 913 M16X40 45H VERZ	GEWINDESTIFT		
70	71 00 408 08	1	ROTARY SHAFT LIP SEAL DIN 3761 610X650	RADIALWELLENDICHTRING		

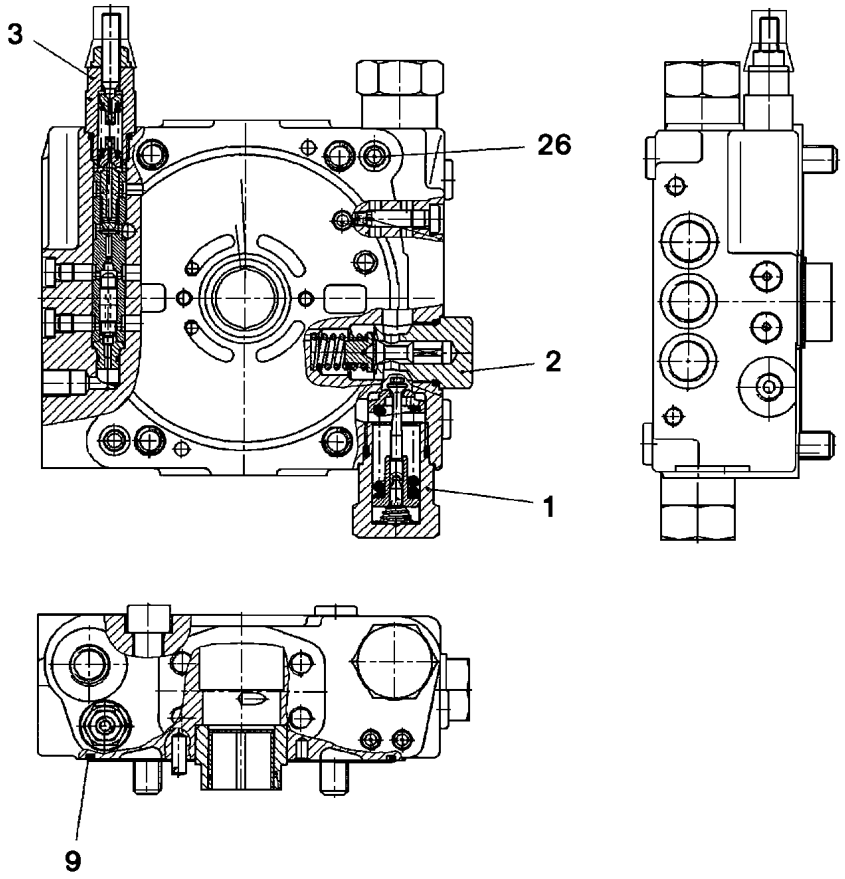

Pos.	Item	Quantity	Description	Bezeichnung	Serie	K
1	57 18 994 08	2	PRESSURE LIMITING VALVE	DRUCKBEGRENZUNGSVENTIL		
2	57 12 325 08	1	PRESSURE LIMITING VALVE	DRUCKBEGRENZUNGSVENTIL		
3	57 18 995 08	1	SHUTDOWN VALVE ⇨ 5 718 995 08 57 18 995 08	ABSCHALTVENTIL		
9	57 06 662 08	1	O-RING ARP 568 139,37X2,62 NBR70	O-RING		
26	51 07 386 08	2	O-RING ARP 568 9,25X1,78 NBR90	O-RING		

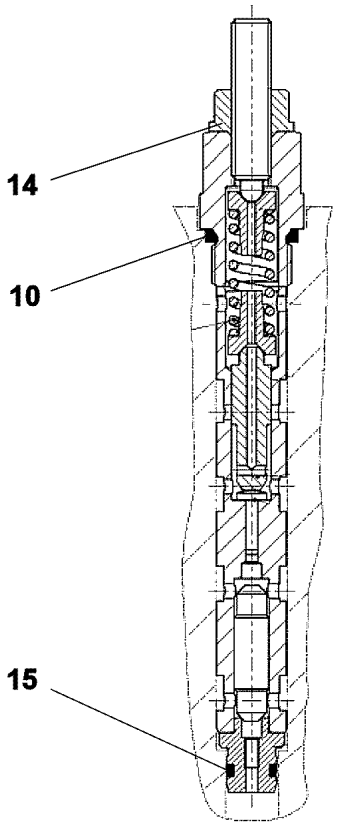

Pos.	Item	Quantity	Description	Bezeichnung	Serie	K
10	51 07 461 08	1	O-RING ARP 568 12,37X2,62 NBR90	O-RING		
14	70 05 071	1	SEAL-LOCK-SHOULDER NUT M8	SEAL-LOCK-BUNDMUTTER		
15	51 07 384 08	1	O-RING ARP 568 6,07X1,78 NBR90	O-RING		

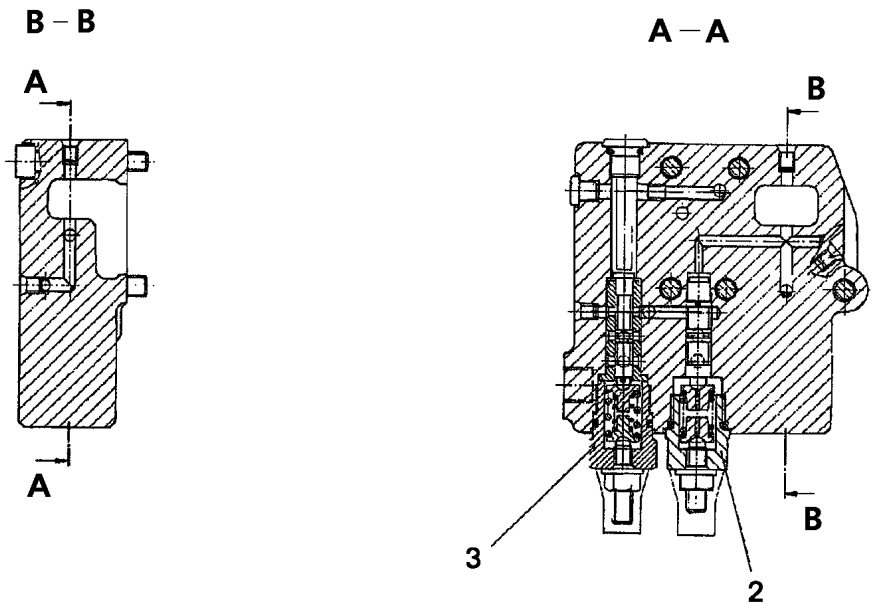

Pos.	Item	Quantity	Description	Bezeichnung	Serie	K
2	57 19 008 08	1	REGULATOR ELEMENT ⇨ 5 719 008 08 57 19 008 08	REGLERELEMENT		
3	57 19 009 08	1	REGULATOR ELEMENT	REGLERELEMENT		

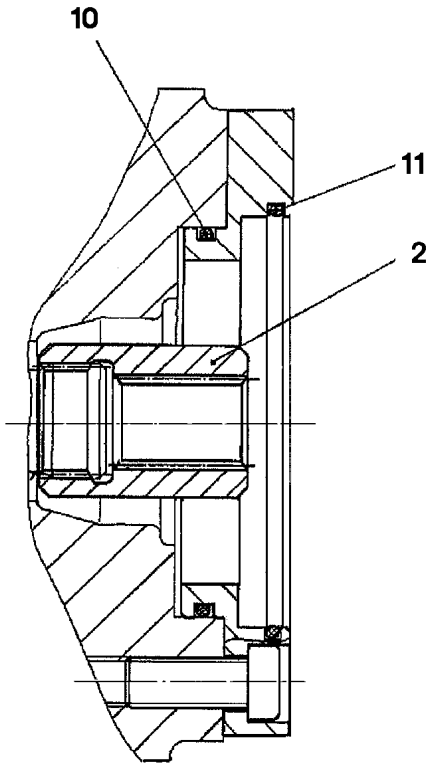

Pos.	Item	Quantity	Description	Bezeichnung	Serie	K
2	57 19 010 08	1	HUB	NABE		
10	51 45 304 08	1	O-RING ARP 568 75,87X2,62 NBR90	O-RING		
11	51 31 150 08	1	O-RING ARP 568 101,19X3,53 NBR90	O-RING		

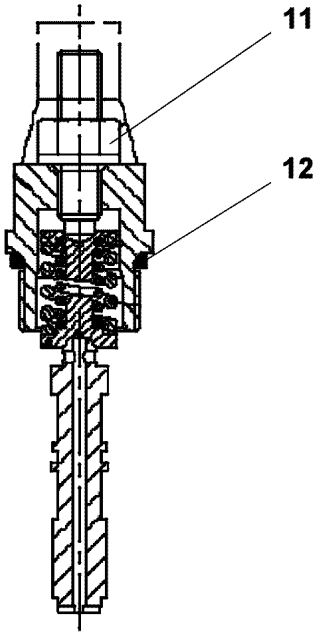

Pos.	Item	Quantity	Description	Bezeichnung	Serie	K
11	70 05 071	1	SEAL-LOCK-SHOULDER NUT M8	SEAL-LOCK-BUNDMUTTER		
12	51 07 383 08	1	O-RING ARP 568 18,72X2,62 NBR90	O-RING		

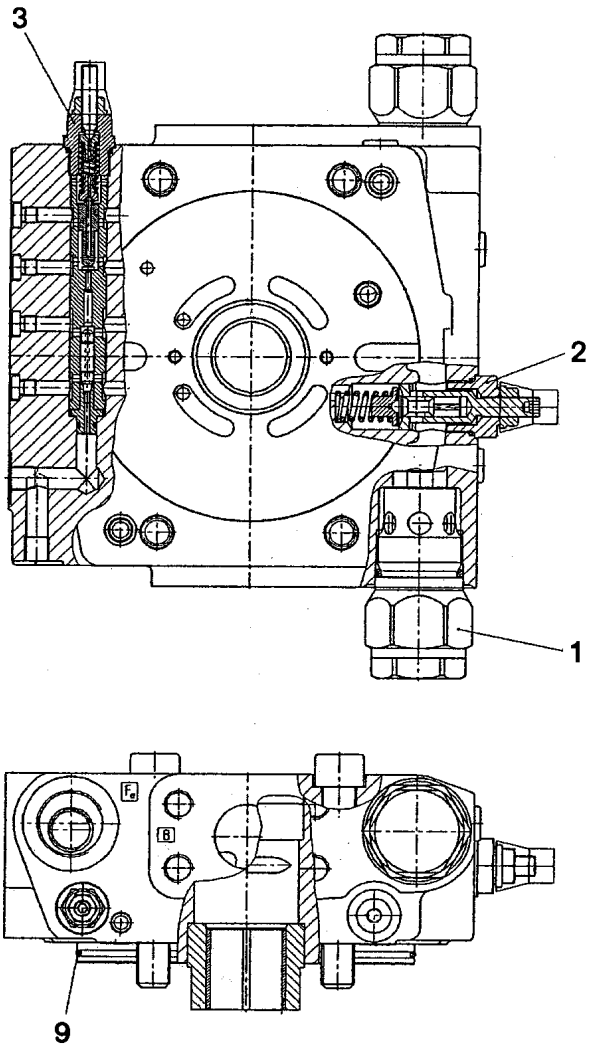

Pos.	Item	Quantity	Description	Bezeichnung	Serie	K
1	57 19 033 08	2	PRESSURE LIMITING VALVE	DRUCKBEGRENZUNGSVENTIL		
2	57 15 963	1	PRESSURE LIMITING VALVE	DRUCKBEGRENZUNGSVENTIL		
3	76 22 338	1	SHUTDOWN VALVE	ABSCHALTVENTIL		
9	57 12 398 08	1	O-RING ARP 568 158,42X2,62 NBR90	O-RING		

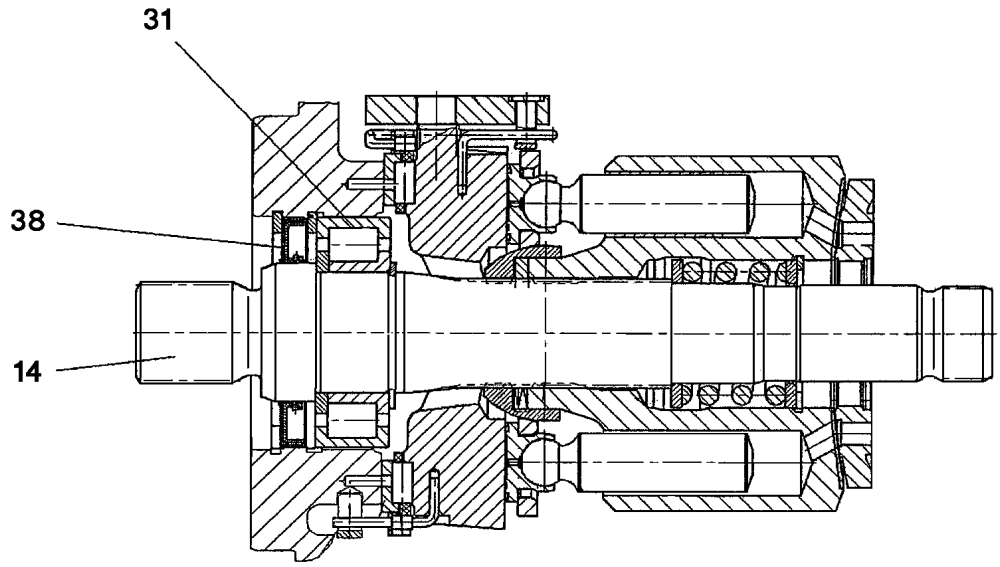

Pos.	Item	Quantity	Description	Bezeichnung	Serie	K
14	57 19 054 08	1	DRIVING SHAFT	TRIEBWELLE		
31	57 18 993 08	1	CYLINDRICAL ROLLER BEARING	ZYLINDERROLLENLAGER		
38	57 19 019 08	1	SHAFT SEAL 40X67X7/5	WELLENDICHTRING		

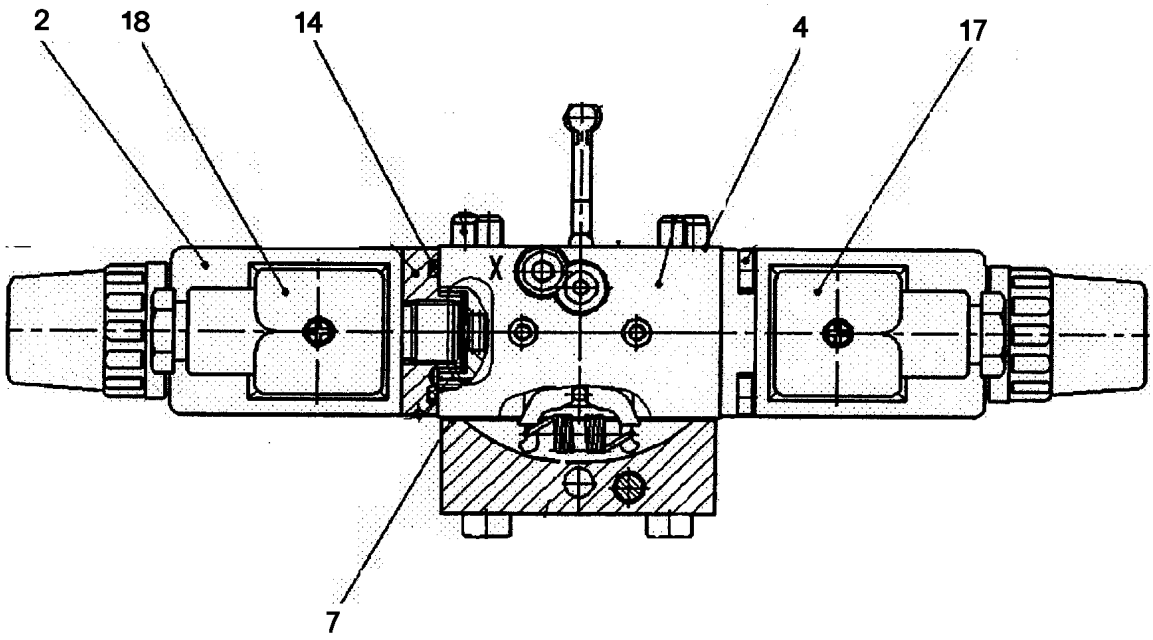

Pos.	Item	Quantity	Description	Bezeichnung	Serie	K
2	57 19 117 08	2	PROPORTIONAL MAGNET 24V	PROPORTIONALMAGNET		
4	76 20 052 03	1	SEAL	DICHTUNG		
7	51 45 945 08	1	SEAL	DICHTUNG		
14	57 00 488 08	2	O-RING ARP 568 26,64X2,62 NBR90	O-RING		
17	51 45 948 08	1	SOCKET	STECKDOSE		
18	11 45 002 9	1	DIE PLUG	LEITUNGSDOSE		
20	10 45 052 2	2	NUT	MUTTER		

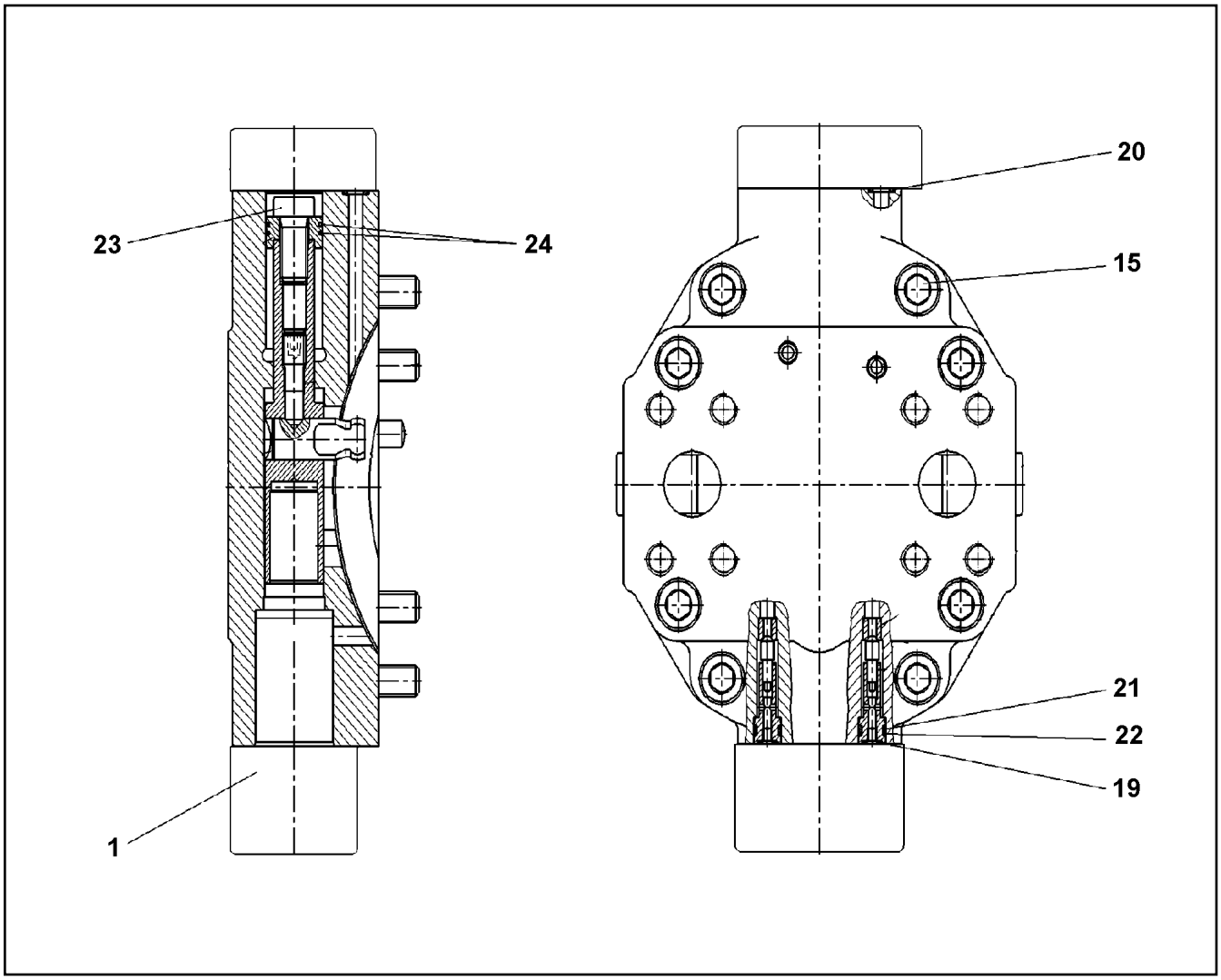

Pos.	Item	Quantity	Description	Bezeichnung	Serie	K
1	57 19 276 08	1	CONTROL ELEMENT ⇨ 5 719 276 08 57 19 276 08	STEUERTEIL		
15	40 43 118 08	8	SOCKET HEAD SCREW ISO 4762 M12X35 10	ZYLINDERSCHRAUBE		
19	70 22 117	2	O-RING 5,28X1,78 FKM 90	O-RING		
20	70 22 118	6	O-RING 7,65X1,78 FKM 90	O-RING		
21	70 09 366	2	O-RING 9,25X1,78 FKM 90	O-RING		
22	10 01 743 1	2	SUPPORTING RING	STUETZRING		
23	49 01 246	1	SOCKET HEAD SCREW DIN 6912 M12X25 8.	ZYLINDERSCHRAUBE		
24	46 35 429	3	PLAIN COMPRESSION RING DIN 34110 28X	RECHTECKRING		

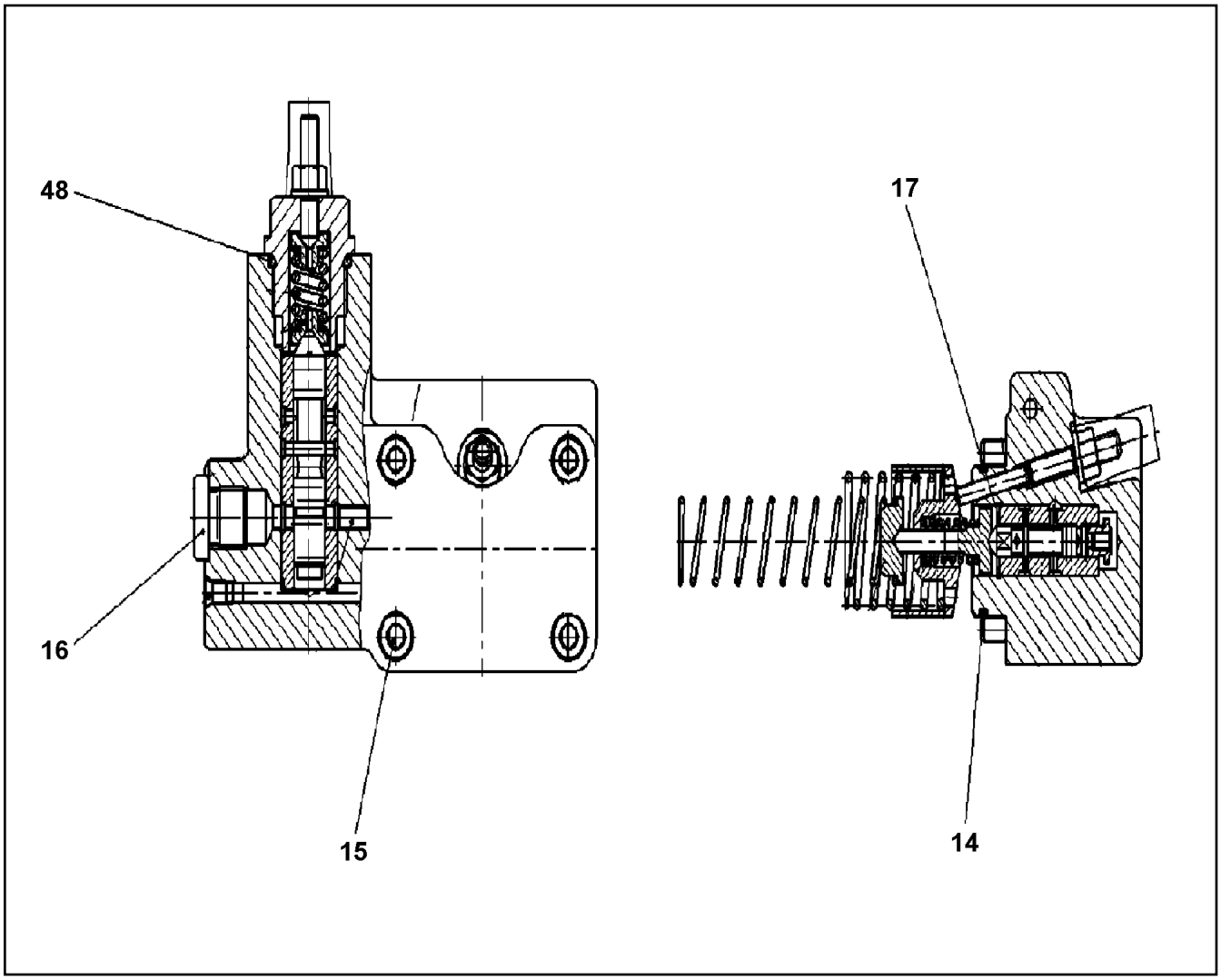

Pos.	Item	Quantity	Description	Bezeichnung	Serie	K
14	57 11 212 08	1	O-RING ARP 568 39,34X2,62 FPM90	O-RING		
15	46 00 178	4	SOCKET HEAD SCREW ISO 4762 M8X40 8.8	ZYLINDERSCHRAUBE		
16	74 14 500	1	SCREW PLUG M14X1,5 FKM	VERSCHLUSSSCHRAUBE		
17	55 08 480 08	1	LOCKING RING DIN 472 16X1	SICHERUNGSRING		
48	10 33 217 2	1	O-RING	O-RING		

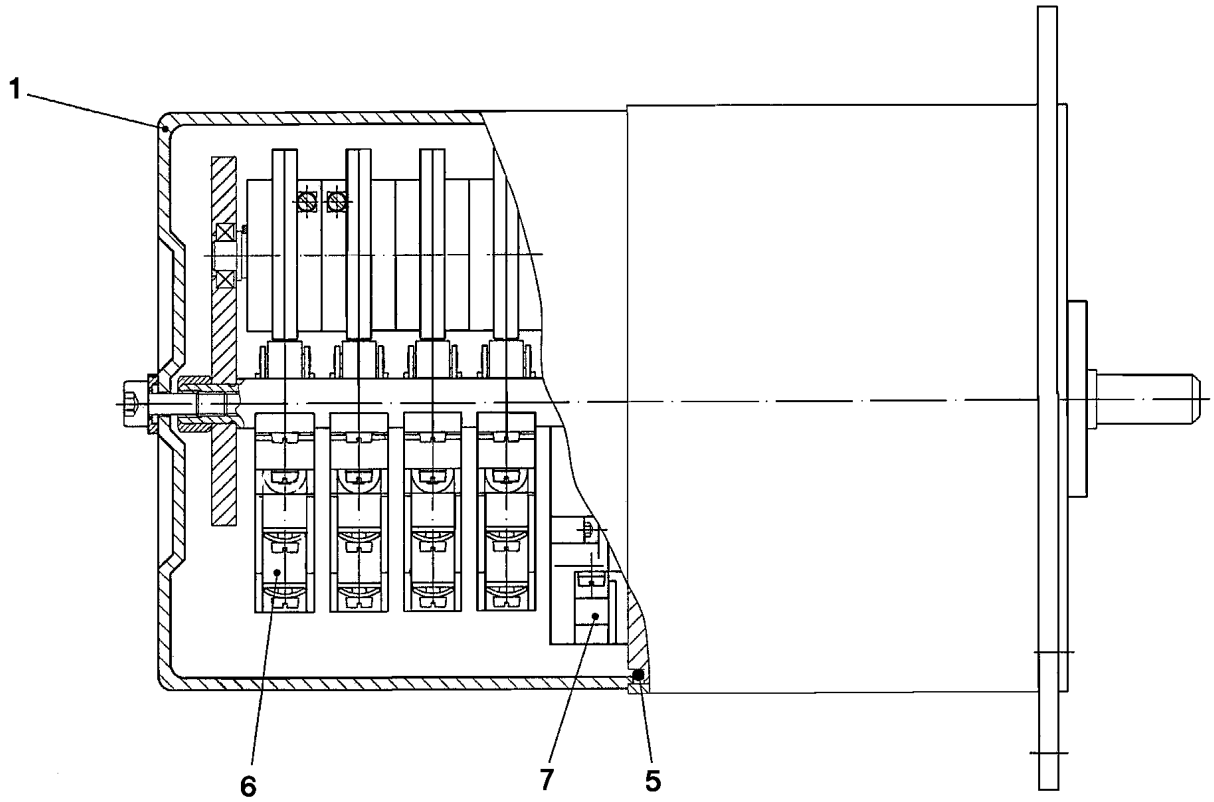

Pos.	Item	Quantity	Description	Bezeichnung	Serie	K
1	10 49 148 4	1	CAP	KAPPE		
5	72 64 040 08	1	O-RING 110X3 NBR70	O-RING		
6	57 17 424 08	4	MICRO SWITCH	MIKROSCHALTER		
7	57 09 907 08	1	IMPULS TRANSMITTER	IMPULSGEBER		

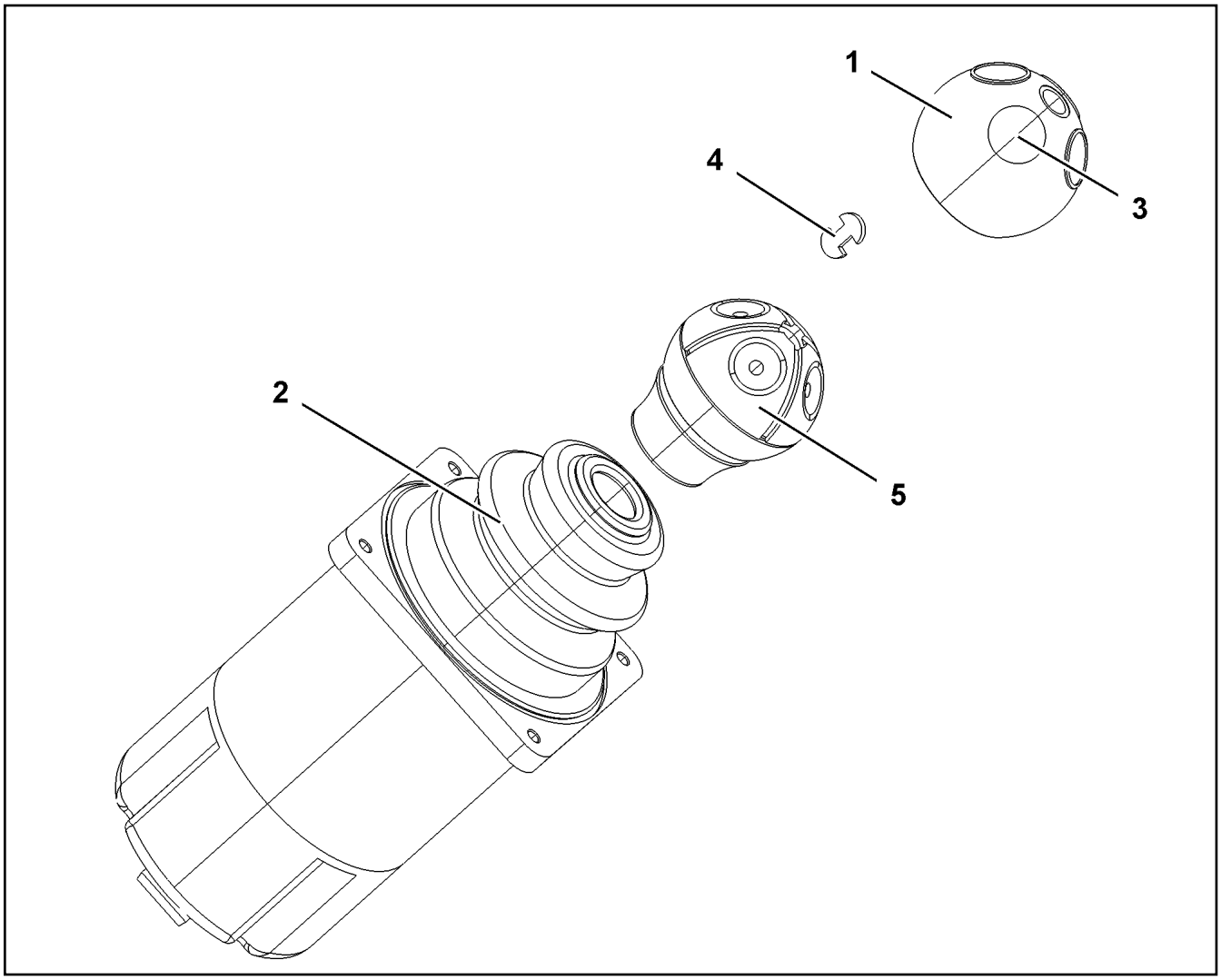

Pos.	Item	Quantity	Description	Bezeichnung	Serie	K
1	57 18 247 08	1	HANDLE CAP	GRIFFKAPPE		
2	57 19 123 08	1	RUBBER BELLOWS	FALTENBALG		
3	10 33 559 6	4	MICRO SWITCH	MIKROSCHALTER		
4	10 67 884 8	2	CIRCLIP FUER GRIFFKAPPE	SICHERUNGSCLIP		
5	10 87 351 7	1	REPLACEMENT PARTS SET GRIFF	ERSATZTEILSATZ		

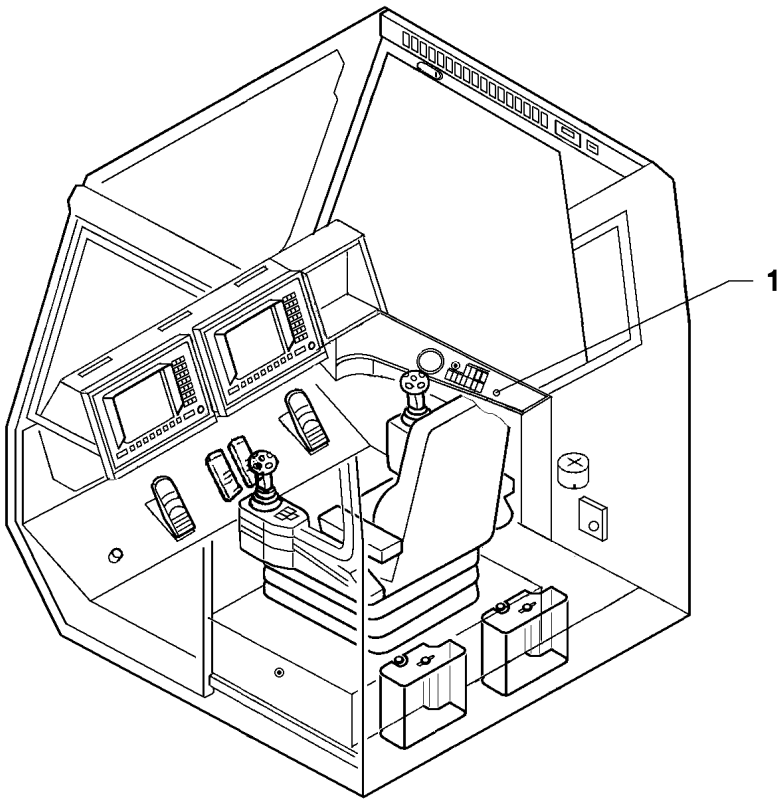

Pos.	Item	Quantity	Description	Bezeichnung	Serie	K
1	57 09 954 08	1	KEY	SCHLUESSEL		

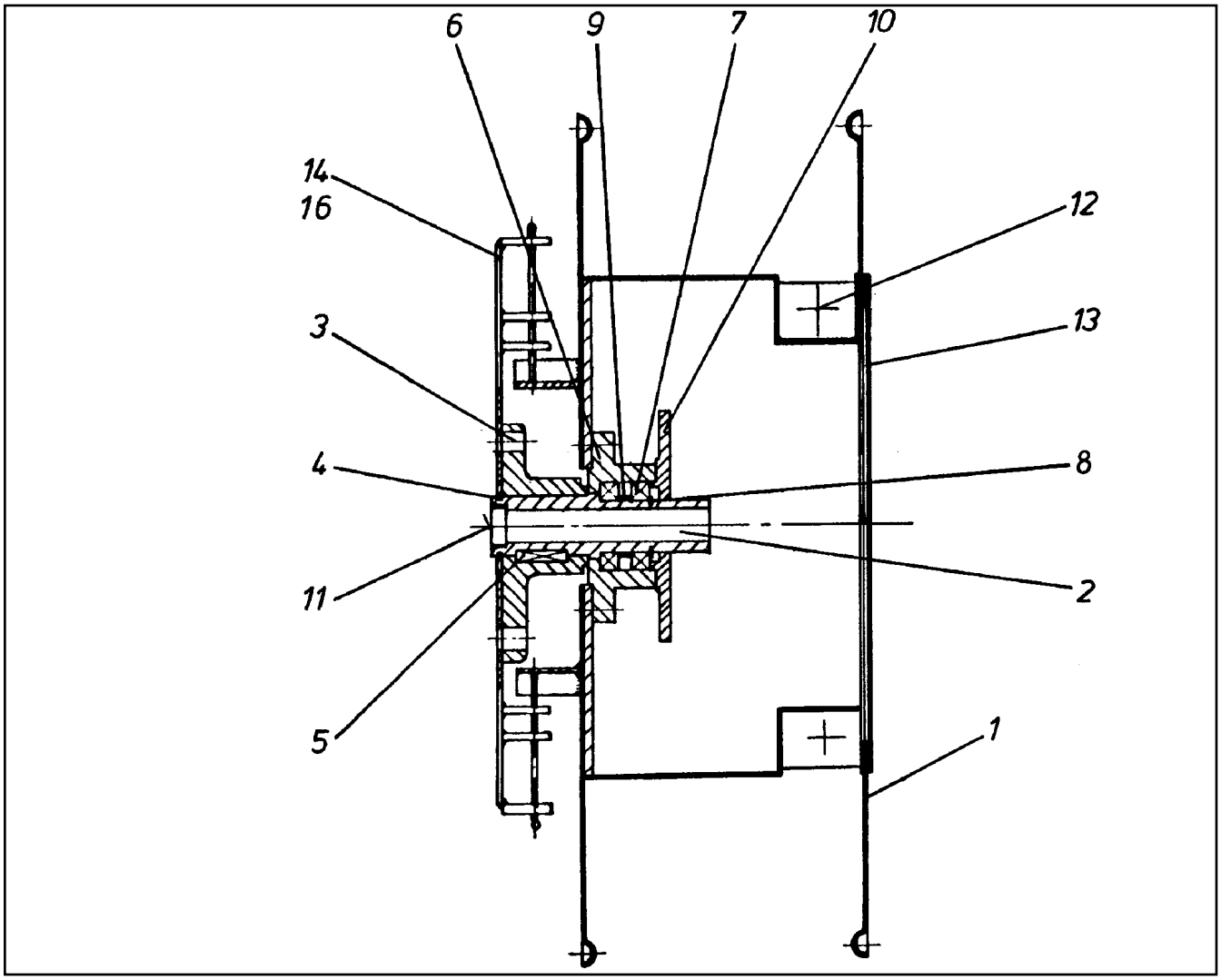

Pos.	Item	Quantity	Description	Bezeichnung	Serie	K
1	61 62 142 08	1	DRUM BODY	TROMMELKOERPER		
2	61 62 143 08	1	DRUM AXLE	TROMMELACHSE		
3	61 62 144 08	1	FIXING FLANGE	BEFESTIGUNGSFLANSCH		
4	42 80 039 08	1	LOCKING RING DIN 471 45X1,75	SICHERUNGSRING		
5	43 40 078 08	1	FITTING KEY DIN 6885 A 8X7X40	PASSFEDER		
6	61 62 145 08	1	DRUM BEARING HUB	TROMMELLAGERNABE		
7	74 51 208 08	2	DEEP GROOVE BALL BEARING DIN 625 600	RILLENKUGELLAGER		
8	42 80 035 08	1	LOCKING RING DIN 471 40X1,75	SICHERUNGSRING		
9	61 62 146 08	1	SPACER BUSHING	DISTANZBUCHSE		
10	61 62 123 08	1	BRUSH CARRIER FLANGE	BUERSTENTRAEGERFLANSCH		
11	60 24 015 08	1	CABLE GLAND PG29 MS	KABELVERSCHRAUBUNG		
12	60 24 231 08	1	CABLE GLAND PG36	KABELVERSCHRAUBUNG		
13	61 62 147 08	1	COVER 380	DECKEL		
14	61 62 148 08	1	STRAIN	SPERRE		
15	10 04 694 1	2	HANDLE	HANDGRIFF		
16	10 46 739 2	1	STRAIN	SPERRE		

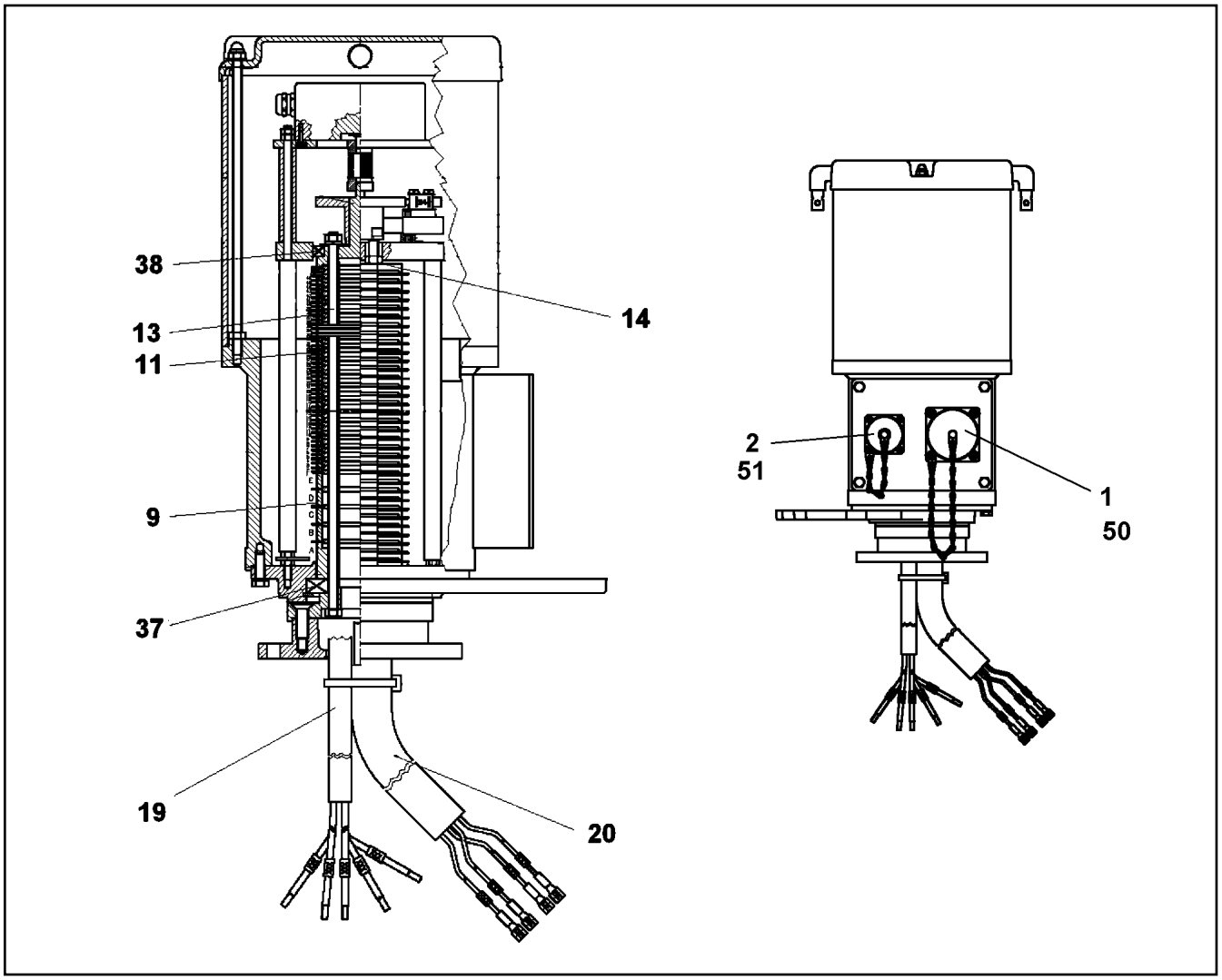

Pos.	Item	Quantity	Description	Bezeichnung	Serie	K
1	69 24 046 08	1	PROTECTING CAP A240	SCHUTZKAPPE		
2	69 18 129 08	1	PROTECTING CAP MS A240	SCHUTZKAPPE		
9	57 14 224 08	4	SLIP RING	SCHLEIFRING		
11	10 11 484 3	46	SLIP RING 60X2 2,5²	SCHLEIFRING		
13	69 10 417 08	52	INSULATING RING	ISOLIERRING		
14	69 10 431 08	68	CONTACT BOW HOLDER	SCHLEIFBUEGELHALTER		
19	10 46 727 4	1	LEAD	LEITUNG		
20	10 46 727 5	1	LEAD	LEITUNG		
35	57 14 868 08	1	SNAP SWITCH	SCHNAPPSCHALTER		
37	54 05 073 08	1	DEEP GROOVE BALL BEARING DIN 625 16	RILLENKUGELLAGER		
38	10 11 483 8	1	DEEP GROOVE BALL BEARING 50X65X7	RILLENKUGELLAGER		
50	57 07 873 08	1	APPLIANCE SOCKET	GERAETESTECKDOSE		
51	11 00 548 5	1	PLUG BOX	GERAETEDOSE		

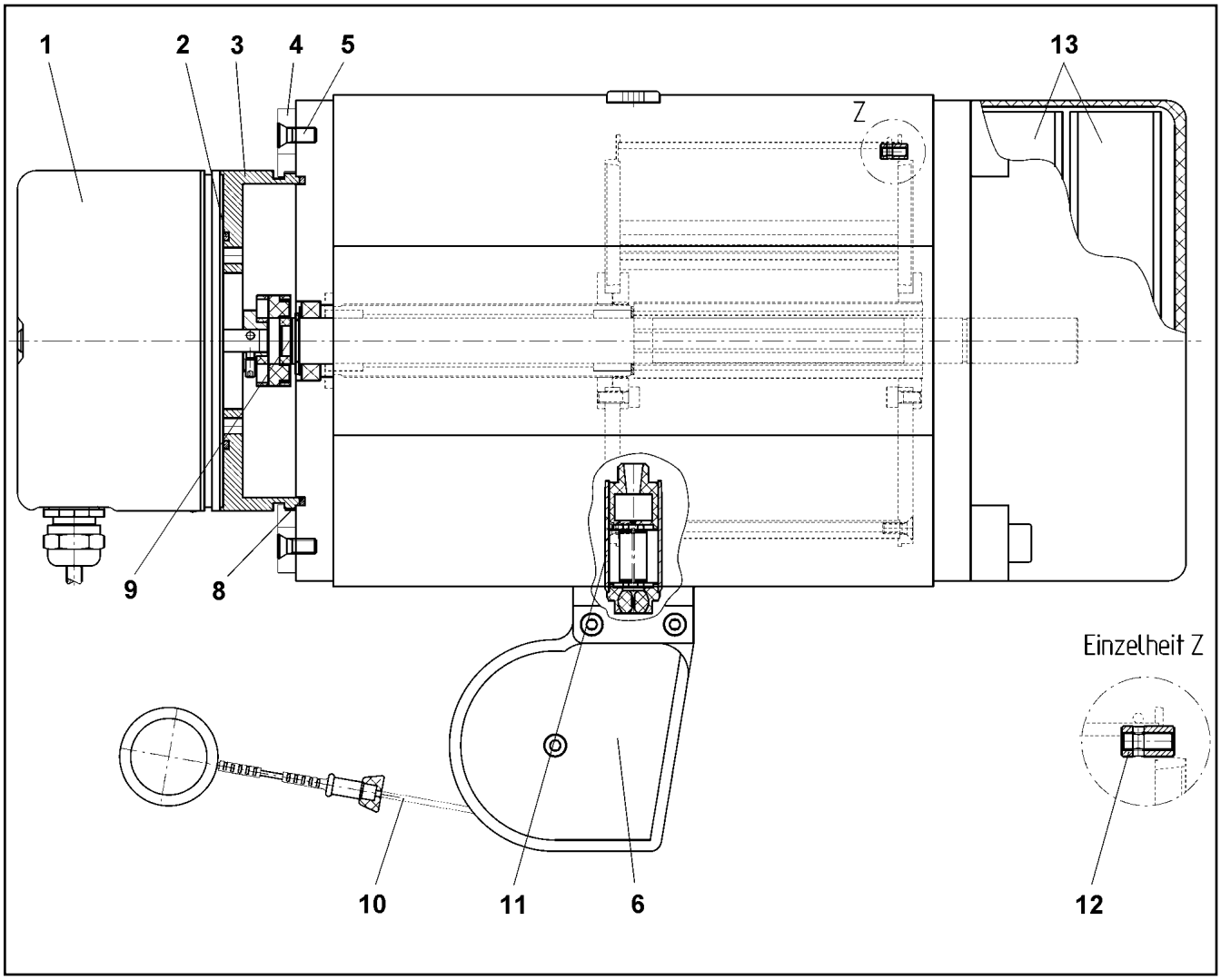

Pos.	Item	Quantity	Description	Bezeichnung	Serie	K
1	57 19 112 08	1	LENGTH INDICATOR	LAENGENGEBER		
2	10 65 051 1	1	SEAL	DICHTUNG		
3	10 80 287 1	1	ADAPTOR	ADAPTER		
4	11 08 865 6	4	FASTENING CLAMP	BEFESTIGUNGSKLEMME		
5	11 10 079 9	4	SCREW	SCHRAUBE		
6	57 19 040 08	1	ROPE GUIDE PULLEY CPL.	SEILFUEHRUNGSROLLE KPL.		
8	10 65 051 2	1	SEAL	DICHTUNG		
9	57 18 984 08	1	COUPLING	KUPPLUNG		
10	57 18 870 08	1	ROPE	LAENGENGEBERSEIL		
11	10 45 124 6	1	ROPE INPUT	SEILEINFUEHRUNG		
12	11 08 865 8	1	ROPE ATTACHMENT	SEILBEFESTIGUNG		
13	10 65 049 4	1	SPRING SET	FEDERSATZ		

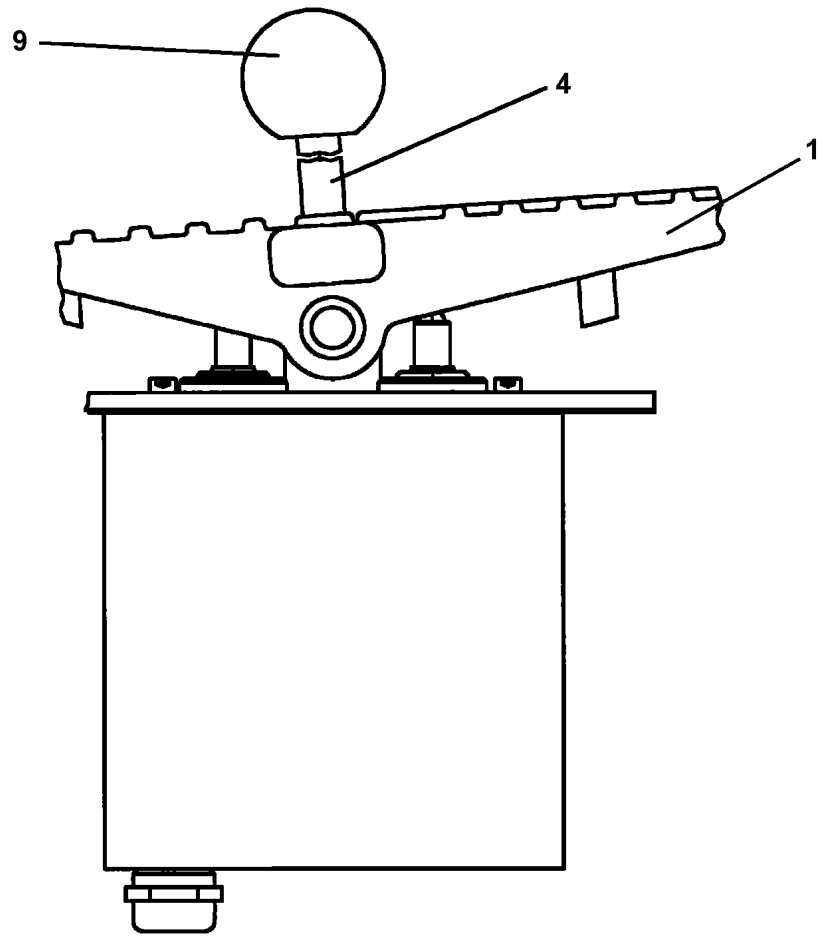

Pos.	Item	Quantity	Description	Bezeichnung	Serie	K
1	57 18 908 08	1	FOOT PEDAL	FUSSPEDAL		
(1)	10 87 495 9	1	AXLE	ACHSE		
4	11 00 722 1	1	LEVER	HEBEL		
9	11 00 722 3	1	SPHERICAL KNOB DIN 319 E 40 KU	KUGELKNOPF		

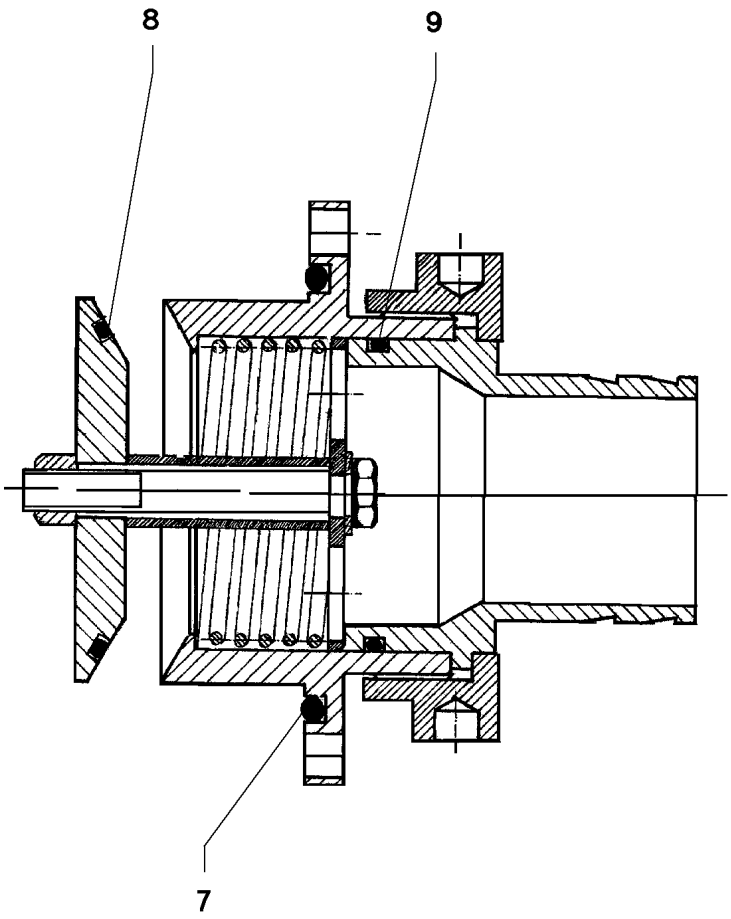

Pos.	Item	Quantity	Description	Bezeichnung	Serie	K
7	72 64 135 08	1	O-RING 80X5 NBR70	O-RING		
8	57 09 346 08	1	O-RING 58X4 NBR70	O-RING		
9	72 64 310 08	1	O-RING AEHNL.DIN 3771 56X3 NBR70	O-RING		

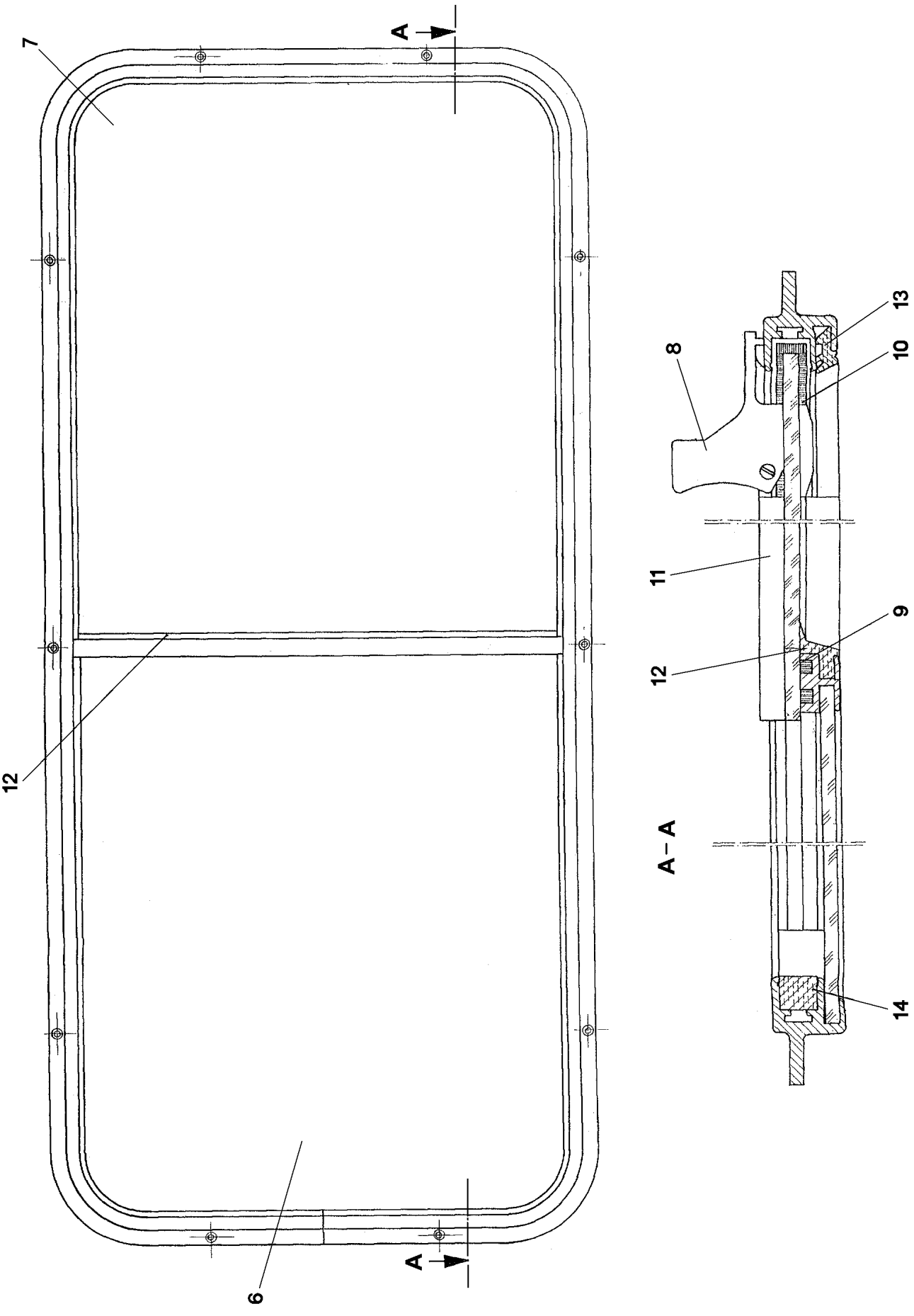

27.5.2016 031245	**etk_en_de_074713 LR 1750**	704 (1/2)
LIEBHERR	**SLIDING WINDOW** **SCHIEBEFENSTER**	⇨ **7 257 354 08** **72 57 354 08**

Pos.	Item	Quantity	Description	Bezeichnung	Serie	K
6	10 03 581 0	1	WINDOW PANE SPF	FENSTERSCHEIBE		
7	10 03 581 1	1	WINDOW PANE SPF	FENSTERSCHEIBE		
8	10 03 208 4	1	WINDOW LOCK	FENSTERVERRIEGELUNG		
9	10 03 581 3	1.4	BRUSH SEALING PROFILE 6,7 TEXTIL	BUERSTENPROFIL		
10	10 03 208 5	1.5	BRUSH SEALING PROFILE	BUERSTENPROFIL		
11	10 03 208 9	0.5	BRUSH SEALING PROFILE	BUERSTENPROFIL		
12	10 03 581 4	0.5	SEAL	DICHTUNG		
13	10 03 581 5	1.2	SEAL	DICHTUNG		
14	10 03 208 8	0.6	SEAL	DICHTUNG		

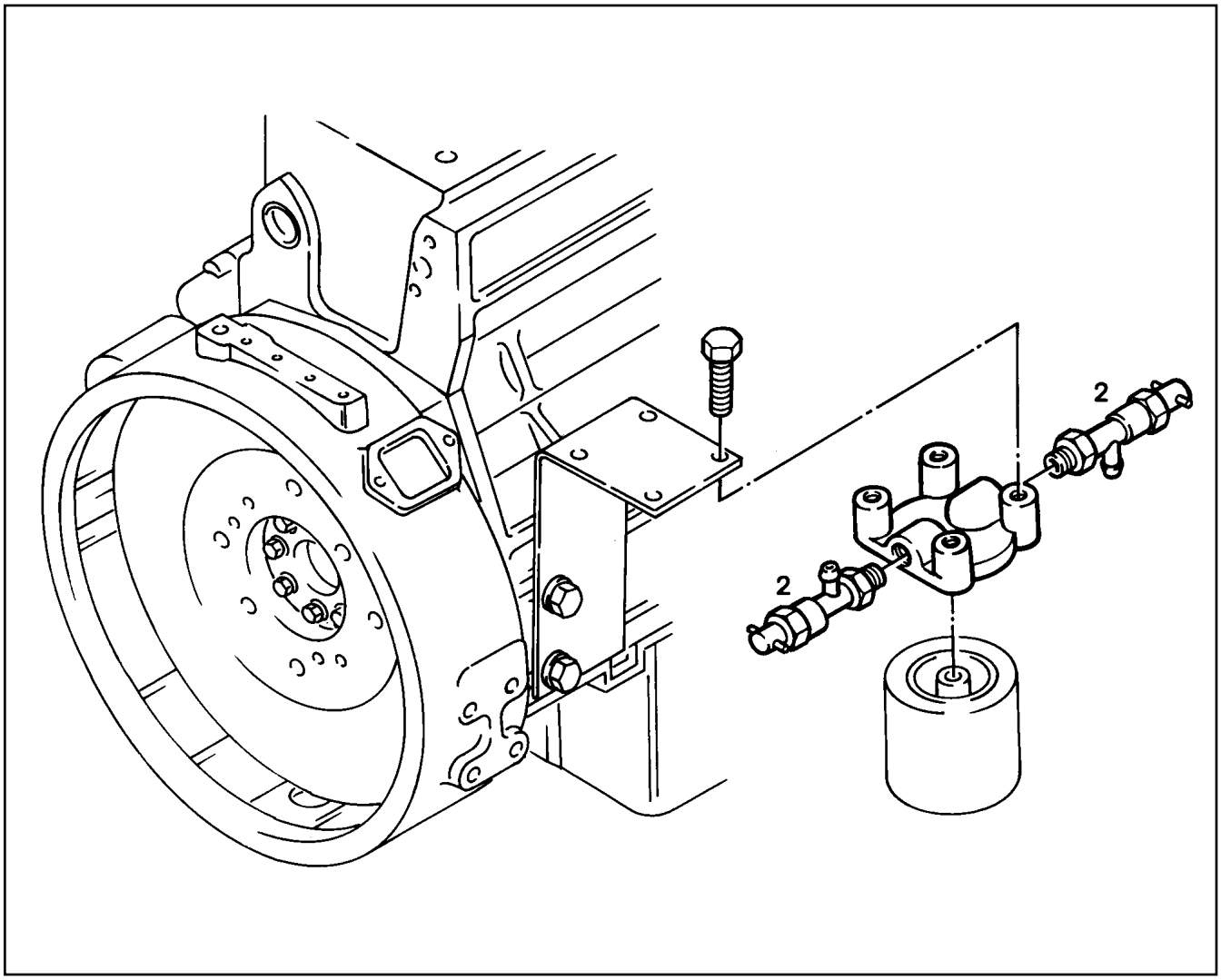

Pos.	Item	Quantity	Description	Bezeichnung	Serie	K
2	73 63 090	2	WATER COCK -3/8"	WASSERHAHN		

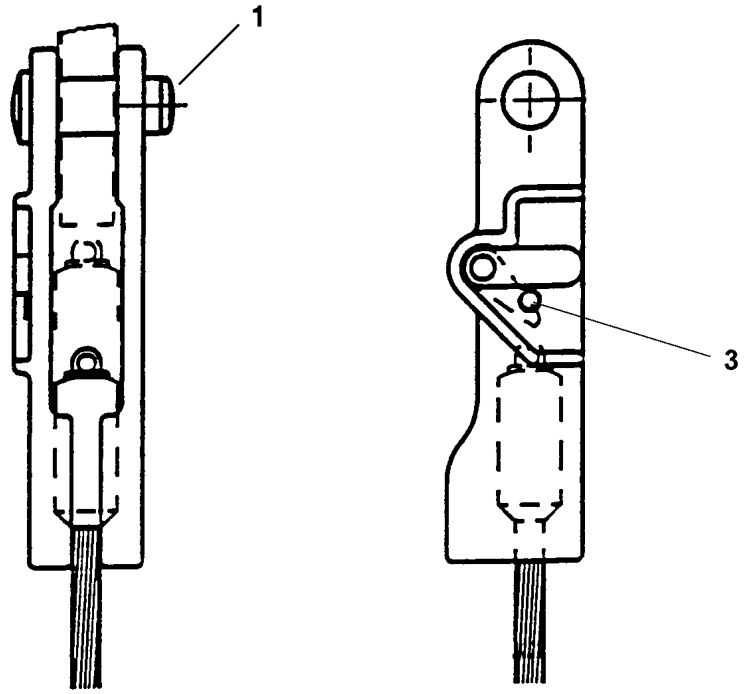

Pos. 2

Pos.	Item	Quantity	Description	Bezeichnung	Serie	K
1	57 16 467 08	1	COLLER BOLT	BUNDBOLZEN		
2	57 18 172 08	1	SAFETY PLUG W HINGE-LID	SICHERHEITSKLAPPSTECKER		
3	96 73 615 08	1	REPAIR KIT SICHERUNGSKNOPF	REPARATURSATZ		
(1)	10 42 460 1	1	SAFETY BUTTON	SICHERUNGSKNOPF		
(2)	10 47 066 7	1	SAFETY BUTTON	SICHERUNGSKNOPF		

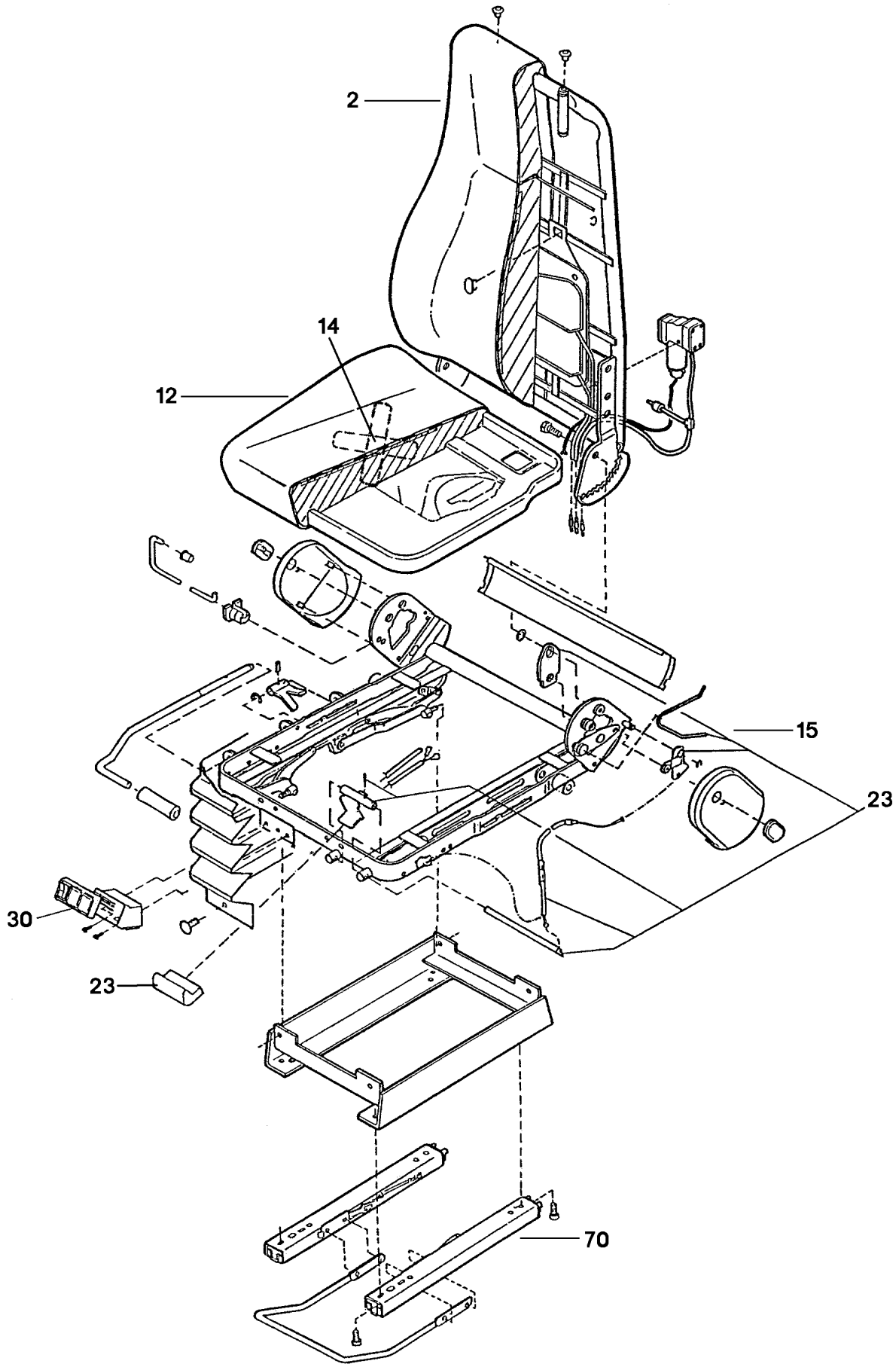
2
14
12
15
23
30
23
70

Pos.	Item	Quantity	Description	Bezeichnung	Serie	K
2	57 18 353 08	1	BACK PART	RUECKENTEIL		
12	57 18 354 08	1	SEAT PART	SITZTEIL		
14	57 10 357 08	1	SEAT SWITCH	SITZKONTAKTSCHALTER		
15	57 14 948 08	1	SEAT FRAME	SITZRAHMEN		
23	57 18 300 08	1	REGULATION DEVICE SEAT BACK	RUECKENLEHNENRASTUNG		
30	57 14 949 08	1	VALVE	LORDOSENVENTIL		
70	57 18 302 08	1	RAIL PAIR	SCHIENENPAAR		

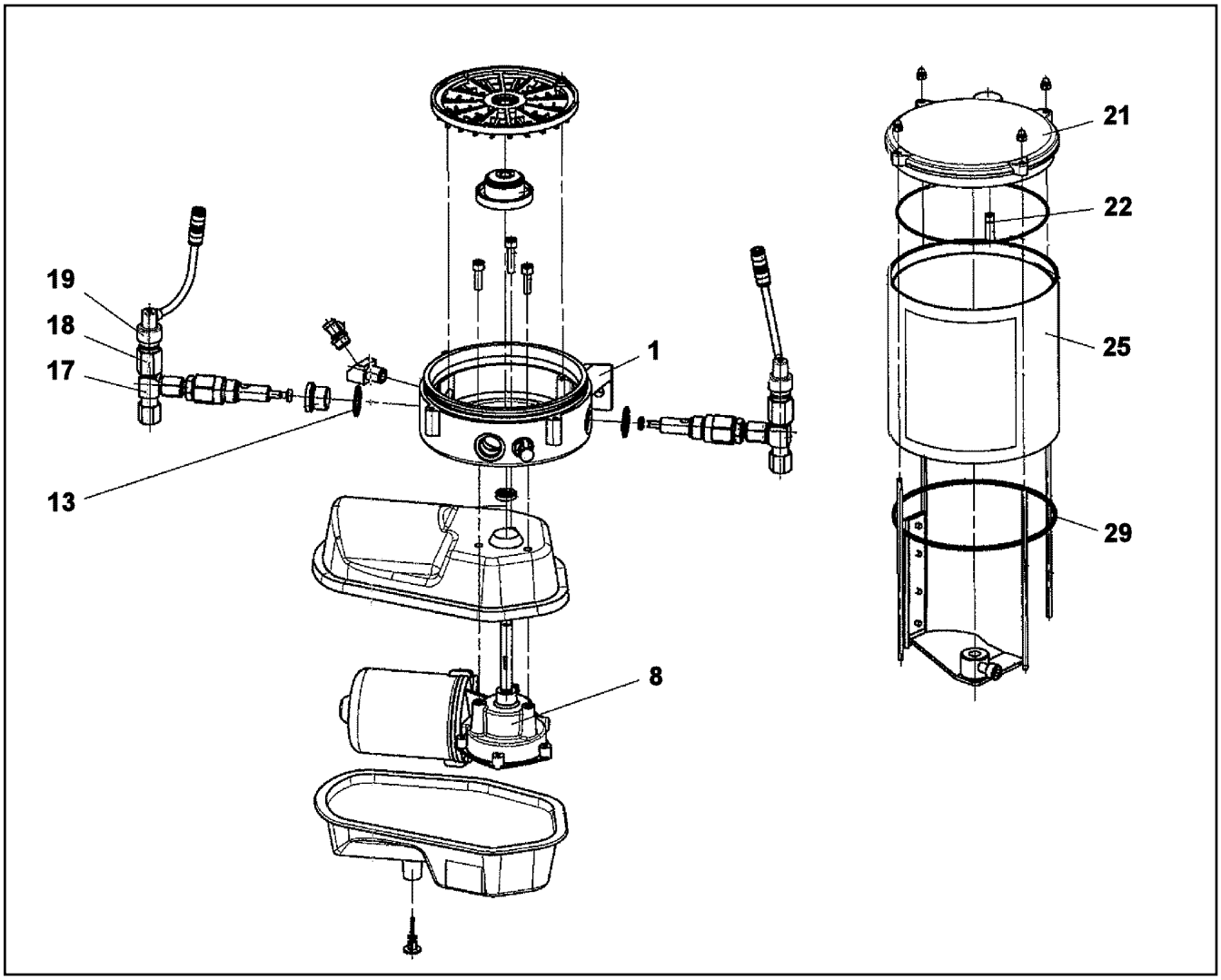

Pos.	Item	Quantity	Description	Bezeichnung	Serie	K
1	10 01 469 3	1	PUMP HOUSING	PUMPENGEHAEUSE		
8	10 35 514 0	1	TRANSMISSION MOTOR 24V	GLEICHSTROMGETRIEBEMOTO		
13	71 01 044 08	3	SEALING RING DIN 7603 A 21X26X1,5 CU	DICHTRING		
17	10 03 827 2	2	PUMP ELEMENT	PUMPENELEMENT		
18	10 03 827 4	2	OVERPRESSURE VALVE 280BAR ⇨ X10038274 10 03 827 4	UEBERDRUCKVENTIL		
19	10 42 995 2	2	FAULT INDICATOR	STOERANZEIGE		
21	10 40 981 7	1	CONTAINER COVER	BEHAELTERABDECKKAPPE		
22	57 06 906 08	1	O-RING 6X1 NBR90	O-RING		
25	10 03 827 1	1	CONTAINER 2,5 KG	BEHAELTER		
27	96 74 218 08	1	STICKER BEHAELTER 2,5KG	AUFKLEBER		
(1)	10 66 390 9	1	STICKER	AUFKLEBER		
(2)	11 49 443 2	1	SIGN	SCHILD		
(3)	11 49 458 1	1	SIGN	SCHILD		
29	72 64 528 01	1	O-RING 135X3 NBR 70 SPF	O-RING		

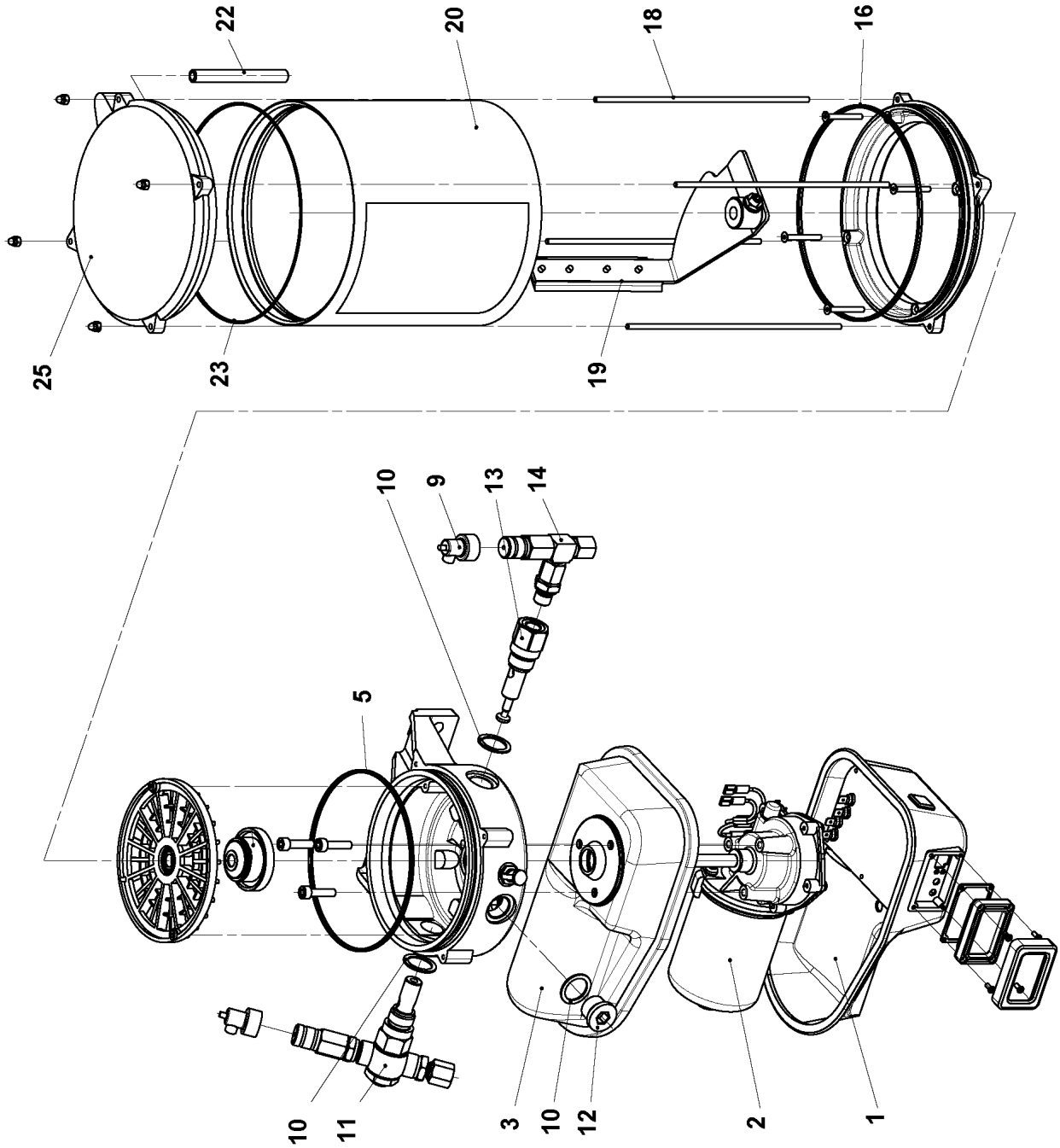
22
20
18
16
25
23
19
10
9
13
14
5
10
11
3
10
12
2
1

Pos.	Item	Quantity	Description	Bezeichnung	Serie	K
1	10 03 827 7	1	MOTOR HOUSING	MOTORGEHAEUSE		
2	10 35 514 0	1	TRANSMISSION MOTOR 24V	GLEICHSTROMGETRIEBEMOTO		
3	10 01 469 2	1	MOTOR HOUSING	MOTORGEHAEUSE		
5	57 01 637 08	1	O-RING 140X3 NBR70	O-RING		
9	10 42 995 2	1	FAULT INDICATOR	STOERANZEIGE		
10	10 01 469 7	3	SEALING RING 27X20X1,5 CU	DICHTRING		
11	77 43 875 08	1	PUMP ELEMENT	PUMPENELEMENT		
12	40 41 003 08	2	SCREW PLUG DIN 908 M20X1,5 ST A3C	VERSCHLUSSSCHRAUBE		
13	10 03 827 2	1	PUMP ELEMENT	PUMPENELEMENT		
14	57 13 284 08	1	OVERPRESSURE VALVE	UEBERDRUCKVENTIL		
16	72 64 400 01	1	O-RING 165X3 FKM 70	O-RING		
18	10 01 471 5	4	PULL ROD	ZUGSTANGE		
19	10 01 471 2	1	AGITATOR PADDLE	RUEHRFLUEGEL		
20	57 15 393 08	1	CONTAINER	BEHAELTER		
22	10 01 471 8	1	VENTILATION TUBE	ENTLUEFTUNGSROHR		
23	76 24 285	1	O-RING 160X2,5	O-RING		
25	10 01 471 7	1	CONTAINER COVER	BEHAELTERABDECKKAPPE		

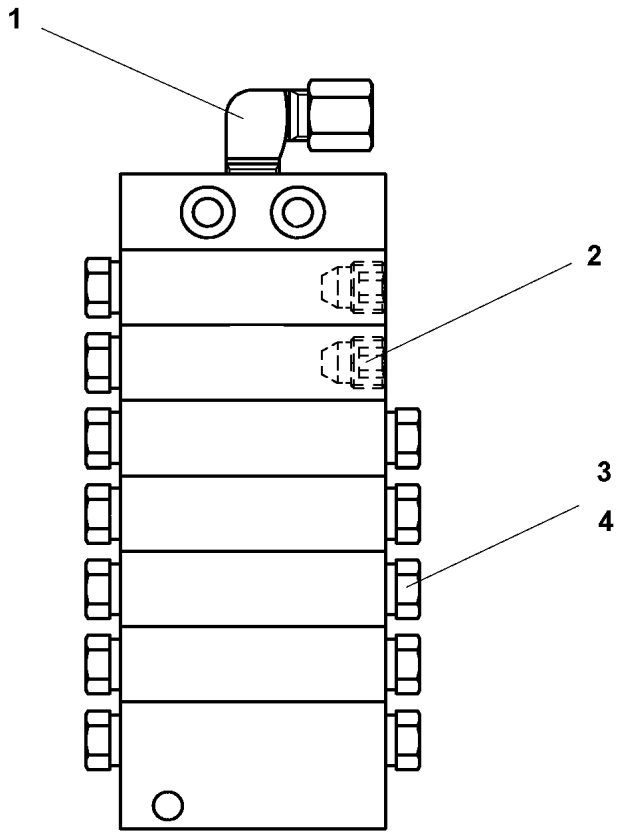

Pos.	Item	Quantity	Description	Bezeichnung	Serie	K
1	77 43 738 08	1	FLANGE JOINT WE6-M10X1R	VERSCHRAUBUNG		
2	77 43 782 08	2	SCREW PLUG	VERSCHLUSSSCHRAUBE		

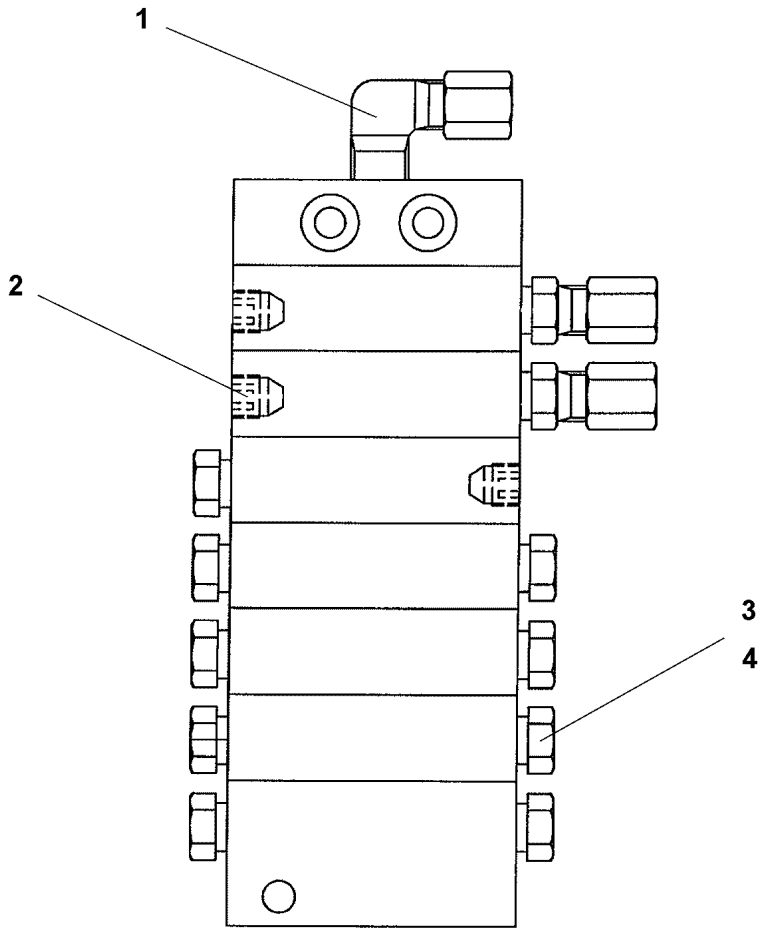

Pos.	Item	Quantity	Description	Bezeichnung	Serie	K
1	77 43 738 08	1	FLANGE JOINT WE6-M10X1R	VERSCHRAUBUNG		
2	77 43 782 08	3	SCREW PLUG	VERSCHLUSSSCHRAUBE		

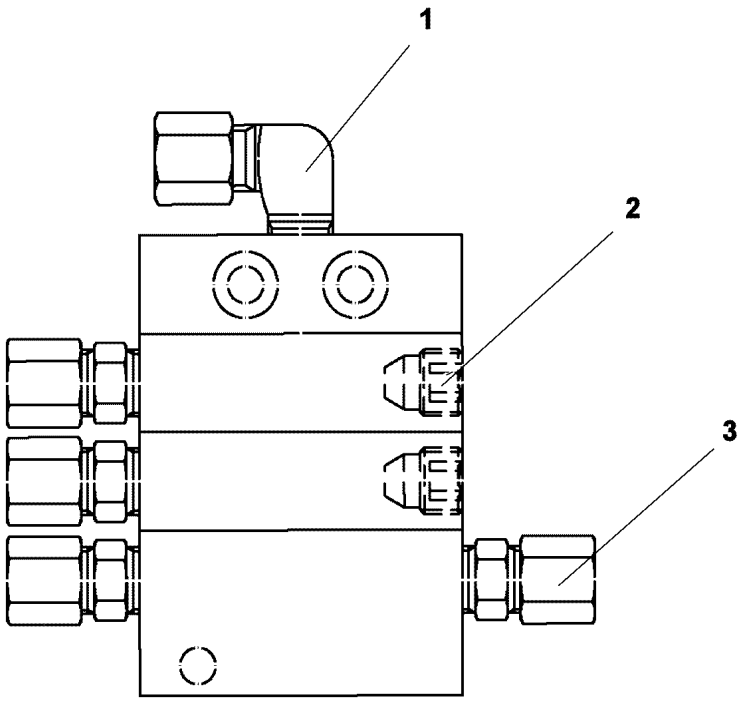

Pos.	Item	Quantity	Description	Bezeichnung	Serie	K
1	77 43 738 08	1	FLANGE JOINT WE6-M10X1R	VERSCHRAUBUNG		
2	77 43 782 08	2	SCREW PLUG	VERSCHLUSSSCHRAUBE		
3	76 22 803	4	NON-RETURN VALVE	RUECKSCHLAGVENTIL		

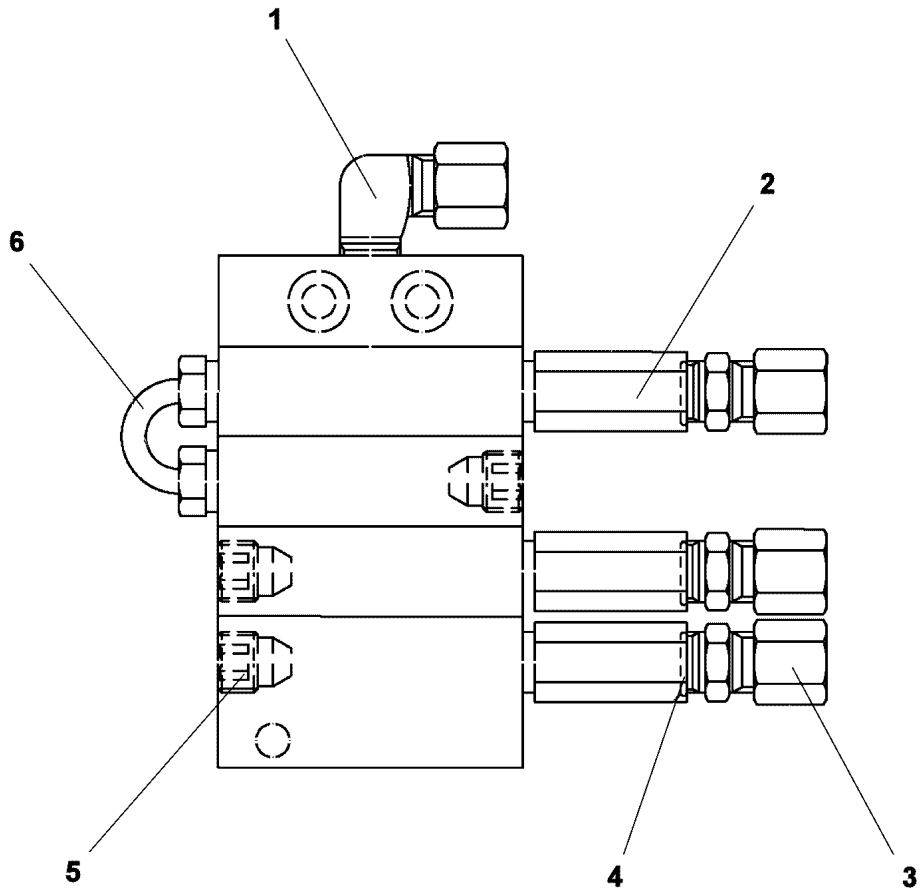

Pos.	Item	Quantity	Description	Bezeichnung	Serie	K
1	77 43 738 08	1	FLANGE JOINT WE6-M10X1R	VERSCHRAUBUNG		
2	77 43 781 08	3	NON-RETURN VALVE	RUECKSCHLAGVENTIL		
3	52 11 977 08	3	O-RING 7,5X1,5 NBR90	O-RING		
4	77 43 765 08	3	FLANGE JOINT GEM10X1K	VERSCHRAUBUNG		
5	77 43 782 08	3	SCREW PLUG	VERSCHLUSSSCHRAUBE		
6	77 43 780 08	1	PIPELINE	ROHRLEITUNG		

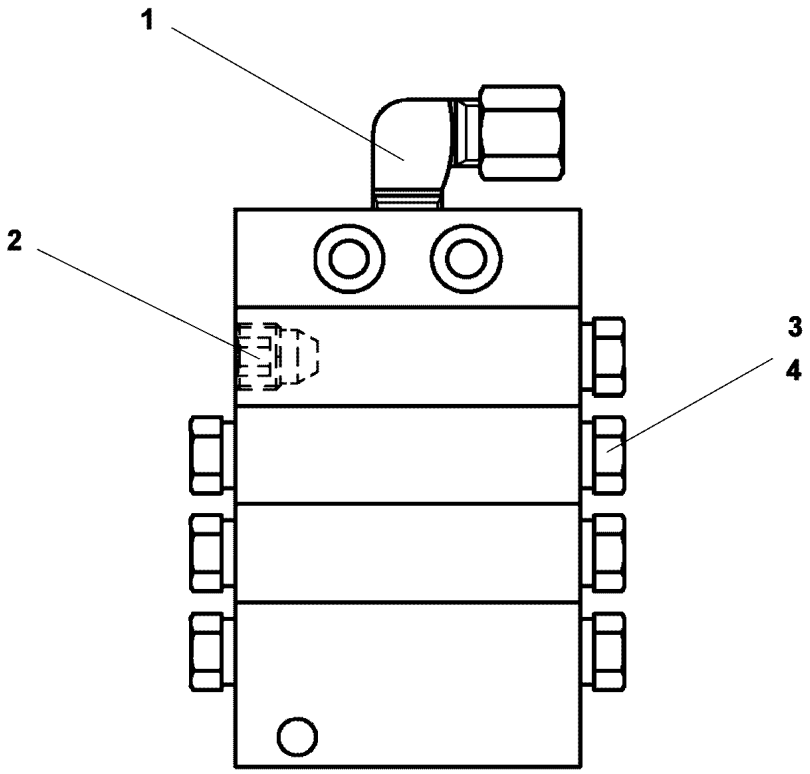

Pos.	Item	Quantity	Description	Bezeichnung	Serie	K
1	77 43 765 08	1	FLANGE JOINT GEM10X1K	VERSCHRAUBUNG		
2	77 43 782 08	1	SCREW PLUG	VERSCHLUSSSCHRAUBE		

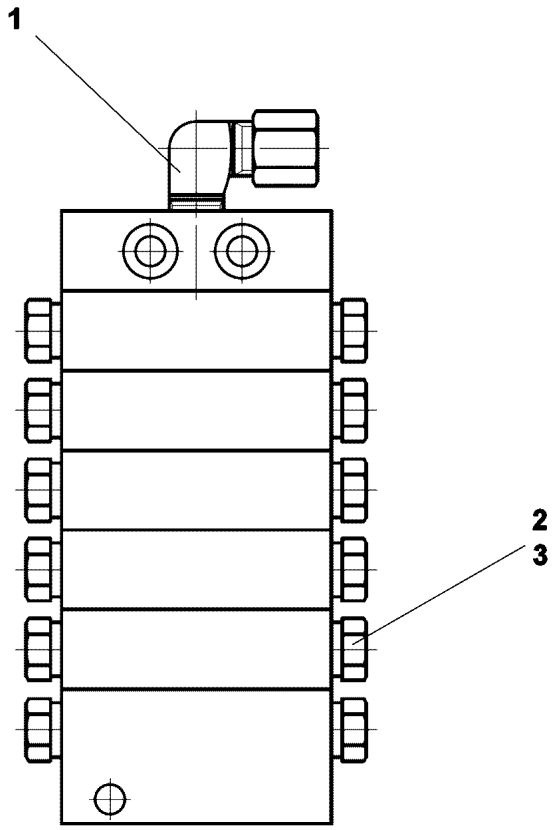

Pos.	Item	Quantity	Description	Bezeichnung	Serie	K
1	77 43 738 08	1	FLANGE JOINT WE6-M10X1R	VERSCHRAUBUNG		

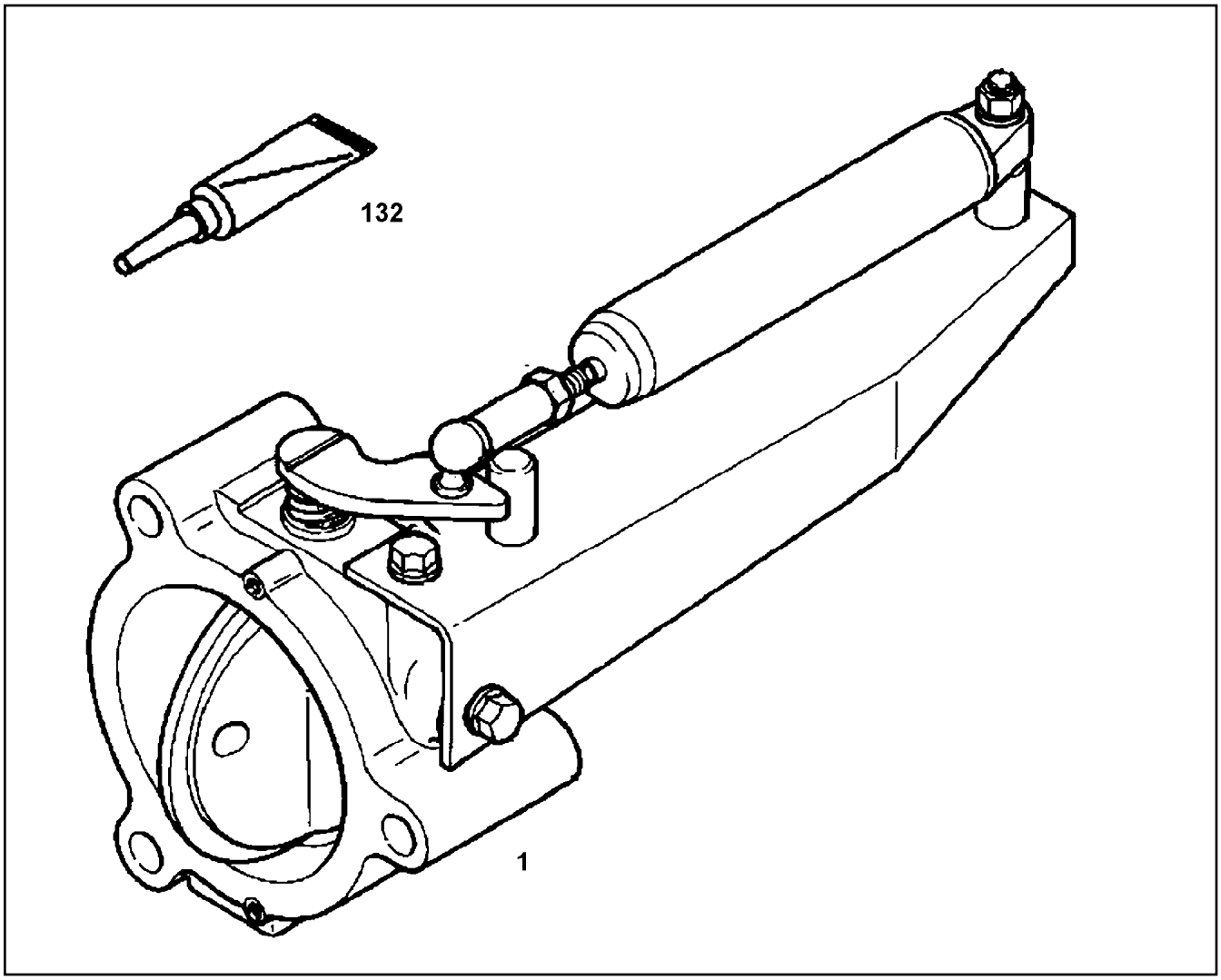

Pos.	Item	Quantity	Description	Bezeichnung	Serie	K
1	57 00 323	1	ENGINE BRAKE CPL. KS 5313-25 ⇨ 5 700 323 57 00 323	MOTORBREMSE KPL.		
132	10 00 255 2	1	COPPER PASTE 850g	KUPFERPASTE		

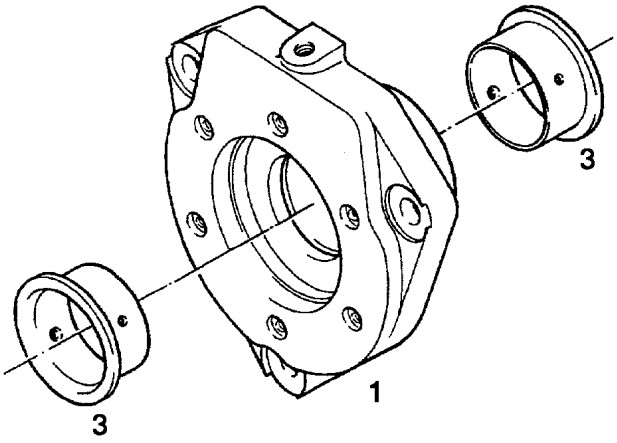

Pos.	Item	Quantity	Description	Bezeichnung	Serie	K
1	90 73 720 23	1	BEARING HOUSING	LAGERGEHAEUSE		
3	91 30 929	2	FLANGE SLEEVE 45X50X25	BUNDLAGER		

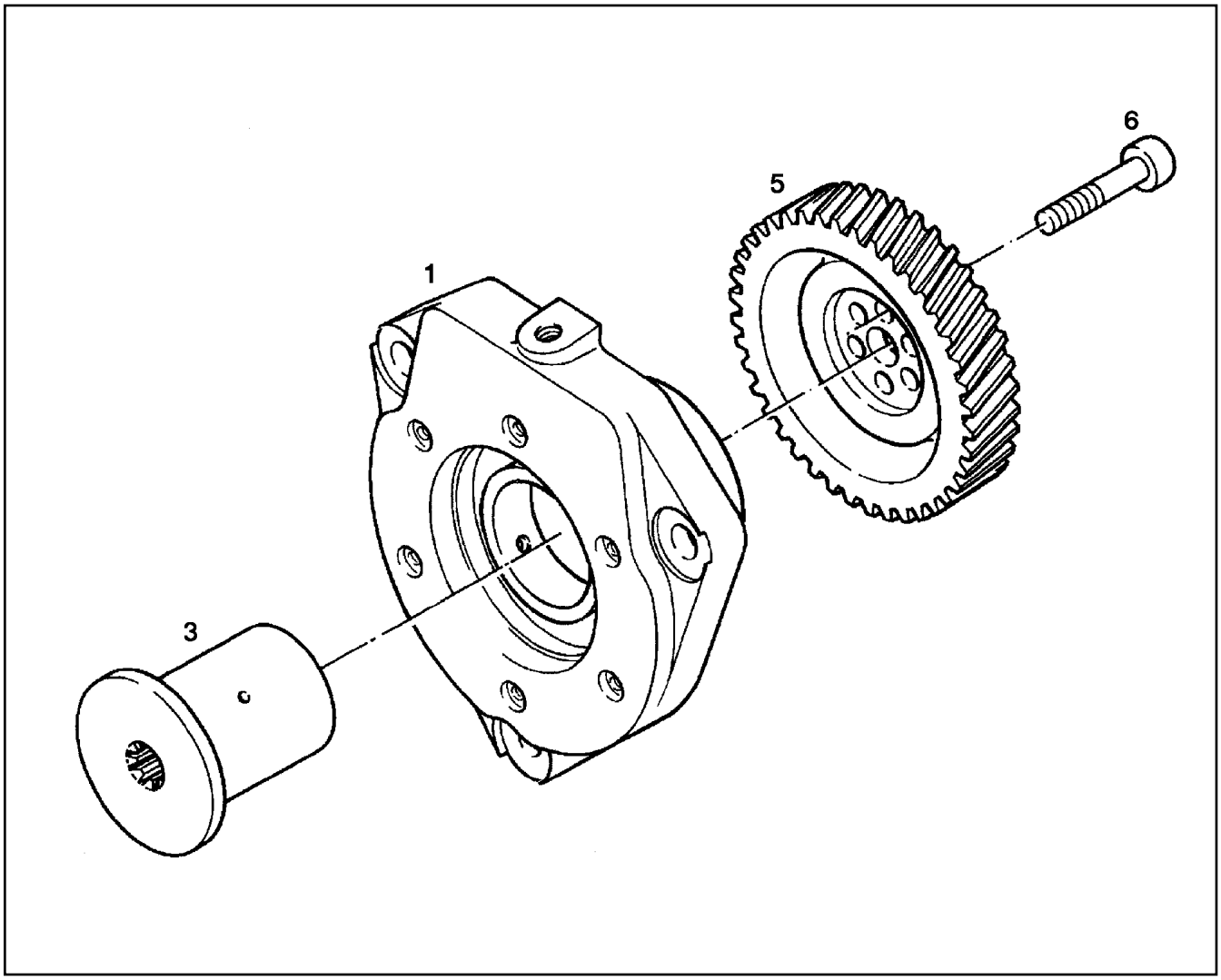

Pos.	Item	Quantity	Description	Bezeichnung	Serie	K
1	90 73 721	1	BEARING HOUSING, PRE-ASSEMBLED ⇨ 9 073 721 90 73 721	LAGERGEHAEUSE VORM.		
3	92 70 537	1	HUB	NABE		
5	92 70 371	1	GEAR WHEEL	ZAHNRAD		
6	46 00 335	6	SOCKET HEAD SCREW ISO 4762 M8X45 10.	ZYLINDERSCHRAUBE		

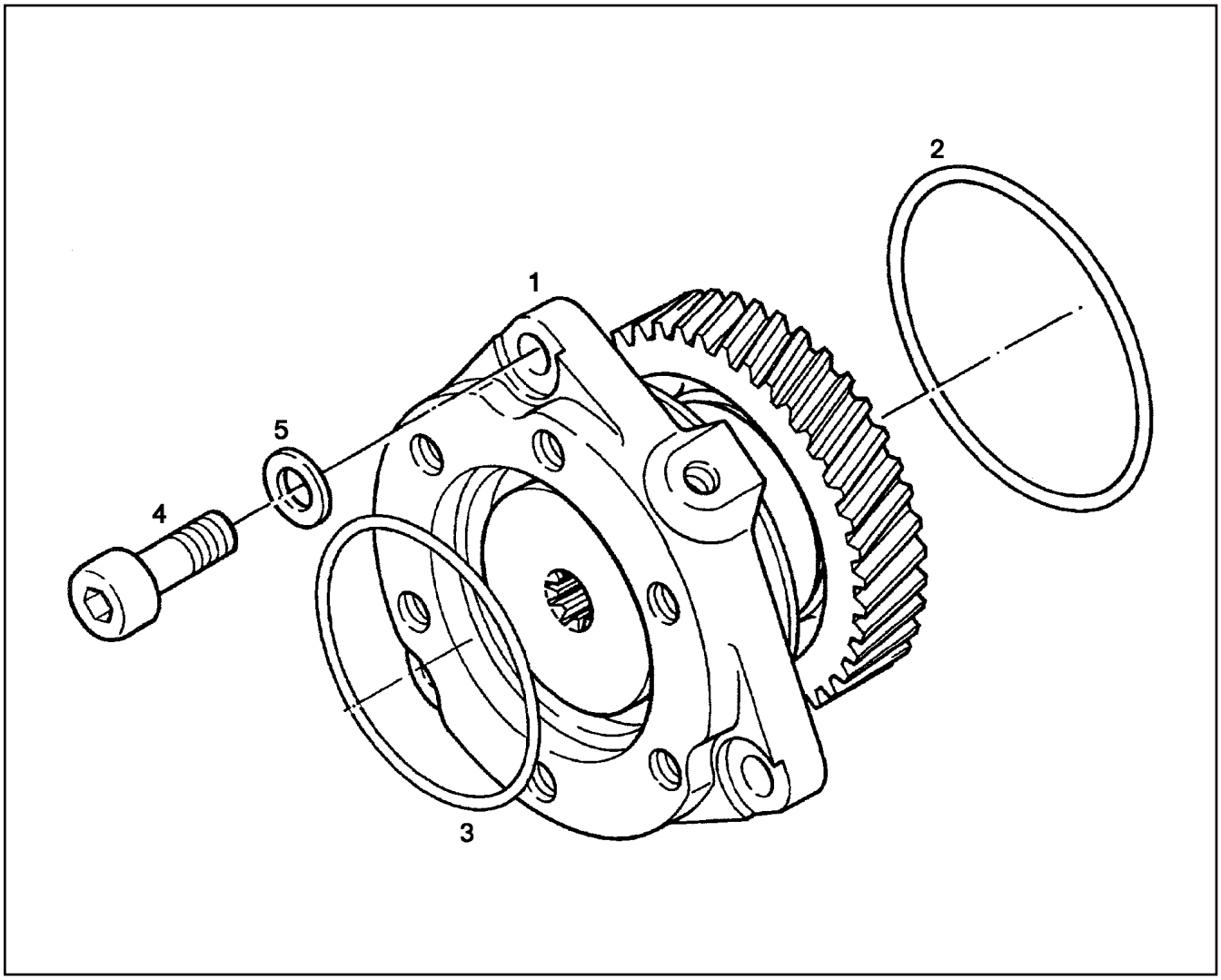

Pos.	Item	Quantity	Description	Bezeichnung	Serie	K
1	90 73 722	1	AUXILIARY DRIVE PRE-ASS. ⇨ 9 073 722 90 73 722	NEBENABTRIEB VORM.		
2	92 68 390	1	O-RING DIN 3771 107,54X3,53 VMQ 70 A,RD	O-RING		
3	72 64 311 08	1	O-RING ARP 568 82,22X2,62 NBR70	O-RING		
4	40 43 000	3	SOCKET HEAD SCREW ISO 4762 M10X30 1	ZYLINDERSCHRAUBE		
5	42 50 509 08	3	SPRING WASHER DIN 137 B 10 FST A3C	FEDERSCHEIBE		

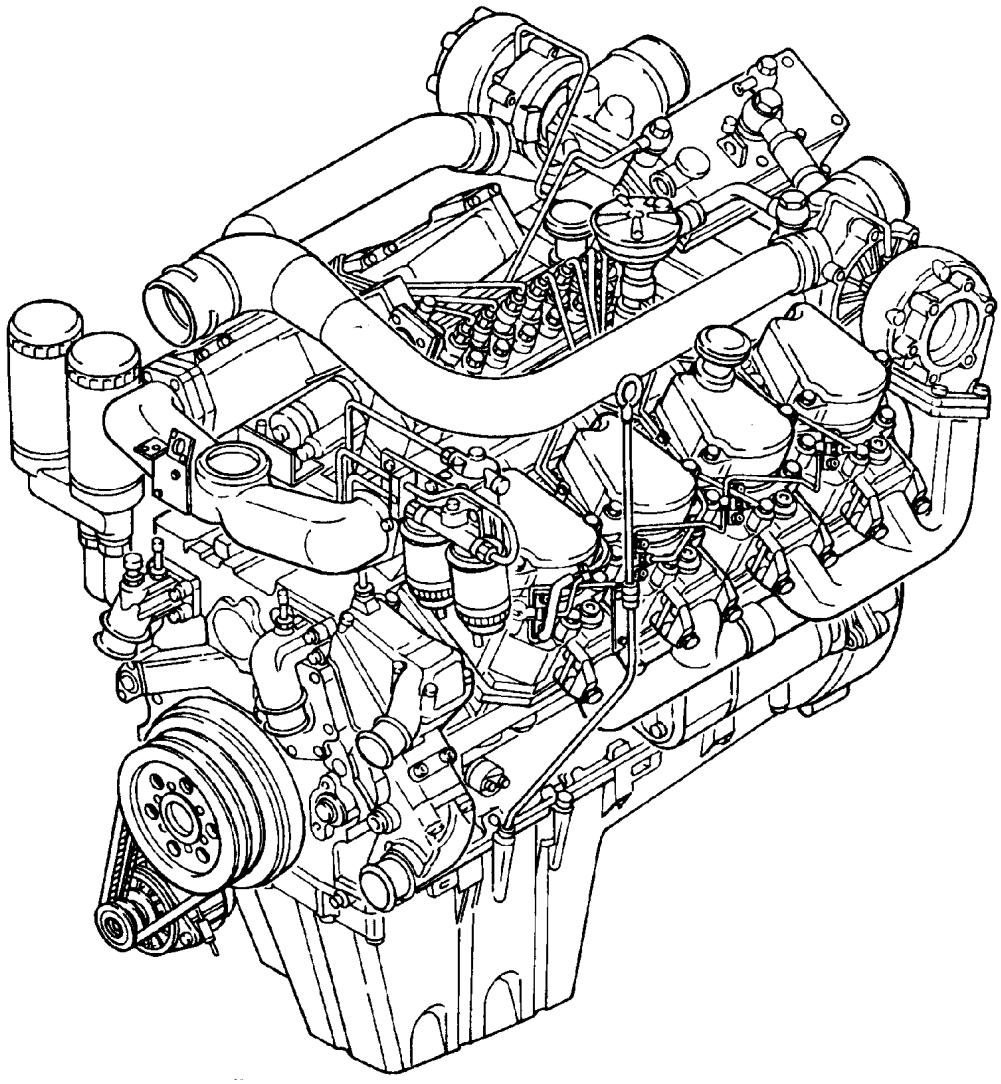

Pos.	Item	Quantity	Description	Bezeichnung	Serie	K
1	98 87 013	1	CRANKCASE CPL. V-MOTORXD9408 ⇨ 9 887 013 98 87 013	KURBELGEHAEUSE KPL.		
3	92 77 009	1	POWER UNIT SUPPORT ⇨ 9 277 009 92 77 009	AGGREGATETRAEGER		
7	92 71 637	1	FINAL CONTROL VALVE ⇨ 9 271 637 92 71 637	ENDREGELVENTIL		
9	92 68 201	8	PISTON COOLING ⇨ 9 268 201 92 68 201	KOLBENKUEHLUNG		
11	98 83 385	1	CRANKCASE BREATHER ⇨ 9 883 385 98 83 385	KURBELGEHAEUSEENTLUEFT		
12	92 77 099	1	PIPELINE INSTALLATION ⇨ 9 277 099 92 77 099	ROHRLEITUNG ANBAU		
13	98 87 213	1	PIPELINE ASSEMBLY RIGHT SIDE 22X1,5 ⇨ 9 887 213 98 87 213	ROHRLEITUNG ANBAU RECHTS		
14	92 69 150	1	SPRAY NOZZLE LUEFTERSEITIG ⇨ 9 269 150 92 69 150	SPRITZDUESE		
15	92 69 148	1	SPRAY NOZZLE SCHWUNGRADSEITIG ⇨ 9 269 148 92 69 148	SPRITZDUESE		
16	98 81 169	1	OIL SUMP WITH FASTENING V-MOTOR/D9 ⇨ 9 881 169 98 81 169	OELWANNE MIT BEFEST.		
18	98 87 393	1	OIL DIPSTICK WITH PIPE ⇨ 9 887 393 98 87 393	OELMESSSTAB MIT ROHR		
21	91 47 512	1	LOCKING PIECES ⇨ 9 147 512 91 47 512	VERSCHLUSSTEILE		
26	92 70 832	8	CYLINDER V-MOTORXD9406/D9 ⇨ 9 270 832 92 70 832	ZYLINDER		
28	98 86 783	1	CRANKSHAFT PRE-ASSY. V-MOTORXD940 ⇨ 9 886 783 98 86 783	KURBELWELLE VORM.		
29	98 87 158	1	CRANKSHAFT BAERING CPL. D=108,00 ⇨ 9 887 158 98 87 158	KURBELWELLENLAGERUNG K		
30	92 67 712	1	CRANKSHAFT SEALING ⇨ 9 267 712 92 67 712	KURBELWELLENDICHTUNG		
31	98 83 316	1	CRANKSHAFT ADD-ON PARTS LUEFTERSE ⇨ 9 883 316 98 83 316	KURBELWELLENANBAUTEILE		
38	98 84 744	8	CONROD V-MOTORX97 ⇨ 9 884 744 98 84 744	PLEUELSTANGE		
40	92 74 771	8	PISTON V-MOTORX135 ⇨ 9 274 771 92 74 771	KOLBEN		
42	92 79 847	7	CYLINDER HEAD V-MOTOR ⇨ 9 279 847 92 79 847	ZYLINDERKOPF		
43	92 79 849	1	CYLINDER HEAD V-MOTOR ⇨ 9 279 849 92 79 849	ZYLINDERKOPF		
44	98 84 647	1	CAMSHAFT V-MOTORXD9408 ⇨ 9 884 647 98 84 647	NOCKENWELLE		
46	92 75 912	8	CONTROL PARTS ⇨ 9 275 912 92 75 912	STEUERUNGSTEILE		
50	92 78 737	1	COOLER HOUSING ASSEMBLY ⇨ 9 278 737 92 78 737	KUEHLERGEHAEUSE ANBAU		
56	92 75 632	1	LUBRICATING OIL PUMP B=36 ⇨ 9 275 632 92 75 632	SCHMIEROELPUMPE		
60	92 67 442	2	LUBE OIL FILTER ASSEMBLY ⇨ 9 267 442 92 67 442	SCHMIEROELFILTER ANBAU		
65	98 81 226	1	OIL LINE ⇨ 9 881 226 98 81 226	OELLEITUNG		
70	98 83 188	1	INJECTION PUMP V-MOTORXD9408 ⇨ 9 883 188 98 83 188	EINSPRITZPUMPE		
71	90 72 493	1	MOTOR CONTROL DEVICE	MOTORSTEUERGERAET		
73	98 83 358	1	ADD-ON PARTS P-PUMPE ⇨ 9 883 358 98 83 358	ANBAUTEILE		

Pos.	Item	Quantity	Description	Bezeichnung	Serie	K
76	92 70 339	1	LUBRICATING OIL LINE ADD-ON 6X1 ⇨ 9 270 339 92 70 339	SCHMIEROELLEITUNG ANBAU		
85	98 85 052	1	DRIVE FOR INJECTION PUMP ⇨ 9 885 052 98 85 052	ANTRIEB FUER EINSPRITZPUMP		
90	92 77 934	8	INJECTION NOZZLE W.FASTENING ⇨ 9 277 934 92 77 934	EINSPRITZDUESE MIT BEFEST.		
93	98 82 931	1	FUEL FILTER ATTACHMENT ⇨ 9 882 931 98 82 931	KRAFTSTOFFFILTERANBAU		
97	98 82 943	1	FUEL LINES ⇨ 9 882 943 98 82 943	KRAFTSTOFFLEITUNGEN		
101	92 75 684	1	INJECTION LINES V-MOTORXD9408 ⇨ 9 275 684 92 75 684	EINSPRITZLEITUNGEN		
102	92 75 688	1	INJECTION LINES V-MOTORXD9408 ⇨ 9 275 688 92 75 688	EINSPRITZLEITUNGEN		
105	92 75 690	1	OVERFLOW-OIL LINE ⇨ 9 275 690 92 75 690	LECKOELLEITUNG		
110	92 72 926	2	AIR SUCTION V-MOTORXD9408 ⇨ 9 272 926 92 72 926	LUFTANSAUGUNG		
112	98 87 331	1	SUCTION ELBOW RIGHT ASSEMBLY V-MO ⇨ 9 887 331 98 87 331	ANSAUGKRUEMMER ANBAU R		
114	92 72 877	1	SUCTION ELBOW LEFT ASSEMBLY V-MOTO ⇨ 9 272 877 92 72 877	ANSAUGKRUEMMER ANBAU LI		
125	98 87 147	1	CONNECTING LINE ADD-ON V-MOTORXD94 ⇨ 9 887 147 98 87 147	VERBINDUNGSLEITUNG ANBAU		
130	92 79 906	1	FLAME STARTING SYSTEM 800 ⇨ 9 279 906 92 79 906	FLAMMSTARTANLAGE		
131	98 89 030	1	FUEL LINES ⇨ 9 889 030 98 89 030	KRAFTSTOFFLEITUNGEN		
140	92 73 989	1	AIR COMPRESSOR PRE-ASSY. ⇨ 9 273 989 92 73 989	LUFTPRESSER VORM.		
142	98 87 333	1	ACCESSORIES AIR COMPRESSOR ⇨ 9 887 333 98 87 333	ANBAUTEILE LUFTPRESSER		
164	90 77 155	1	LUBRICATING OIL LINE ADD-ON 6X1 ⇨ 9 077 155 90 77 155	SCHMIEROELLEITUNG ANBAU		
165	90 77 687	1	RK WATER PUMP PRE-ASS. V8 ⇨ 9 077 687 90 77 687	RS WASSERPUMPE VORM.		
169	98 81 747	1	THERMOSTAT HOUSING ⇨ 9 881 747 98 81 747	THERMOSTATGEHAEUSE		
170	98 83 555	1	WATER FILTER ADD-ON ⇨ 9 883 555 98 83 555	WASSERFILTER ANBAU		
171	98 80 971	1	LOCKING PIECES ⇨ 9 880 971 98 80 971	VERSCHLUSSTEILE		
180	90 75 132	1	OUTLET MANIFOLD ⇨ 9 075 132 90 75 132	ABGASKRUEMMER		
182	90 72 702	1	HEAT PROTECTION W.FASTENING	HITZESCHUTZ MIT BEFESTIGUN		
190	98 87 180	1	EXHAUST TC MOUNTING K28/D9408TI-LI ⇨ 9 887 180 98 87 180	ATL-ANBAU		
191	98 87 181	1	EXHAUST TC MOUNTING K29/9408TI-RE ⇨ 9 887 181 98 87 181	ATL-ANBAU		
192	98 87 182	2	CONNECTING PIECE W.O-RING ⇨ 9 887 182 98 87 182	VERBINDUNGSSTUECK M.O-RIN		
195	98 86 754	1	GENERATOR, PRE-ASSEMBLED 3360W 28V ⇨ 9 886 754 98 86 754	GENERATOR VORM.		
200	98 85 451	1	GENERATOR ADD-ON ⇨ 9 885 451 98 85 451	GENERATOR ANBAU		
205	92 73 701	1	STARTER 9KW 24V ⇨ 9 273 701 92 73 701	STARTER		
210	98 87 825	1	TRANSPORT DEVICE ATTACHEMENT ⇨ 9 887 825 98 87 825	TRANSPORTVORRICHTUNG AN		

Pos.	Item	Quantity	Description	Bezeichnung	Serie	K
231	98 82 288	1	ENGINE CONTROL SENSORS ⇨ 9 882 288 98 82 288	MOTORREGELUNGSENSORIK		
232	92 73 234	2	ROTATIONAL SPEED SENSOR ATTACH ⇨ 9 273 234 92 73 234	DREHZAHLGEBER ANBAU		
236	98 83 002	1	HEAT PROTECTION SHEET ⇨ 9 883 002 98 83 002	HITZESCHUTZBLECH		
240	98 82 964	1	FLYWHEEL HOUSING SAE 1 ⇨ 9 882 964 98 82 964	SCHWUNGRADGEHAEUSE		
243	73 81 457	1	SCREW PLUG VSTI M26X1,5 CR6-FREI	VERSCHLUSSSCHRAUBE		
244	92 73 473	2	LOCKING PIECES ⇨ 9 273 473 92 73 473	VERSCHLUSSTEILE		
250	92 74 835	1	FLYWHEEL ASSEMBLY SAE 1X2,24 ⇨ 9 274 835 92 74 835	SCHWUNGRAD ANBAU		
300	90 73 723	1	POWER TAKE-OFF ADD-ON ⇨ 9 073 723 90 73 723	NEBENABTRIEB ANBAU		
301	92 73 700	1	LUBRICATING OIL LINE ADD-ON 6X1 ⇨ 9 273 700 92 73 700	SCHMIEROELLEITUNG ANBAU		
330	90 73 674	2	ENGINE BRAKE CPL. KS 5313-25 ⇨ 9 073 674 90 73 674	MOTORBREMSE KPL.		

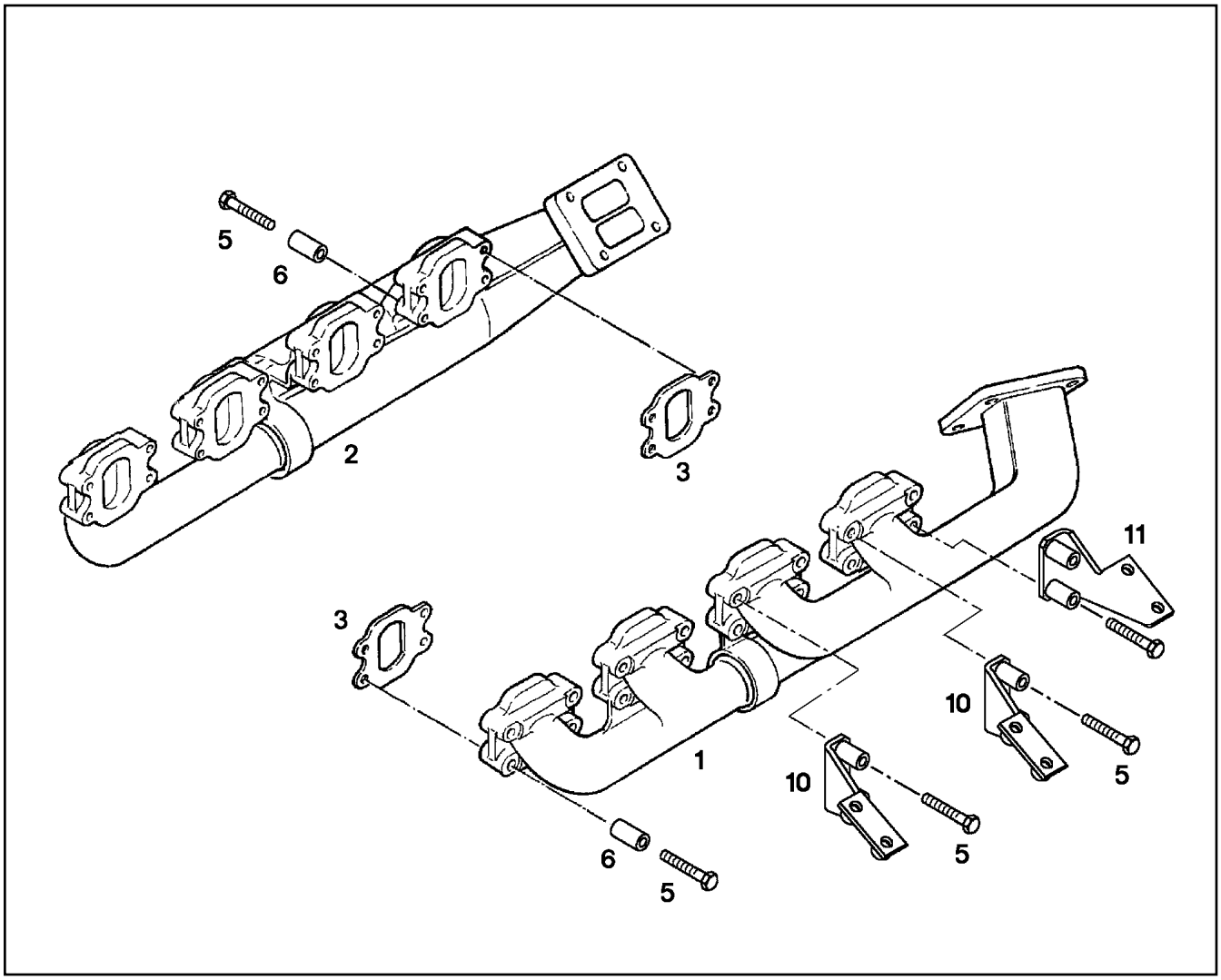

Pos.	Item	Quantity	Description	Bezeichnung	Serie	K
1	92 72 815	1	OUTLET MANIFOLD ⇨ 9 272 815 92 72 815	ABGASKRUEMMER		
2	92 72 817	1	OUTLET MANIFOLD ⇨ 9 272 817 92 72 817	ABGASKRUEMMER		
3	92 72 836	8	SEAL	DICHTUNG		
5	49 81 278	32	HEX SCREW ISO 4014 M8X80 12.9 SPF	SECHSKANTSCHRAUBE		
6	98 87 737	26	DISTANCE SLEEVE 9X15X30 ETG 100	DISTANZHUELSE		
10	90 72 694	2	RETAINER ASSEMBLY LEFT	HALTER ANBAU LINKS		
11	90 72 697	1	RETAINER ASSEMBLY RIGHT	HALTER ANBAU RECHTS		

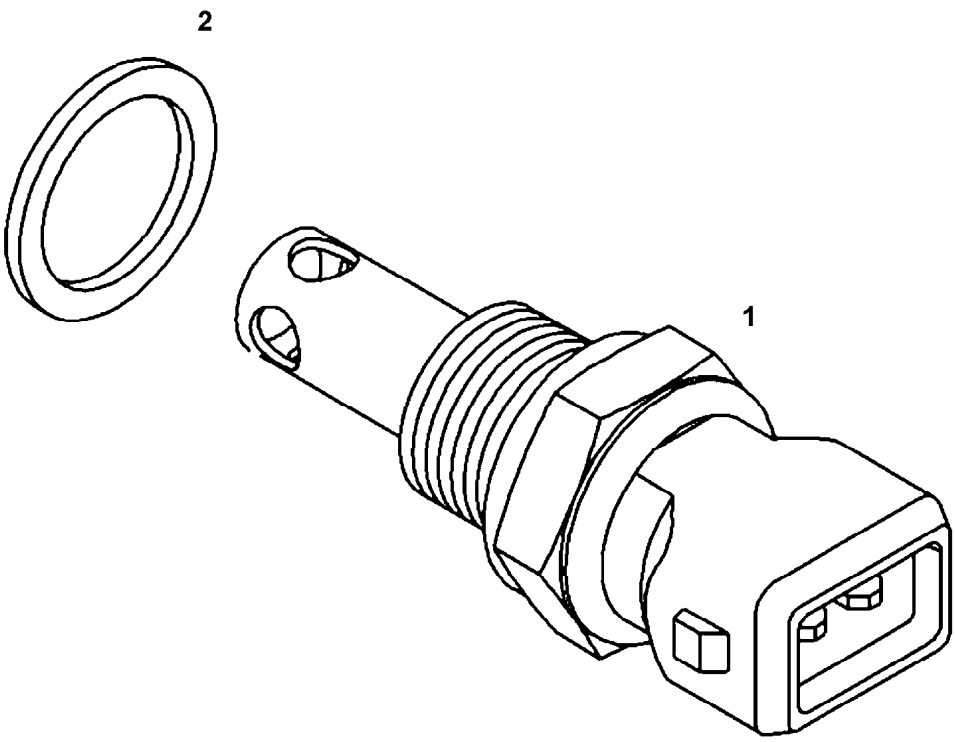

Pos.	Item	Quantity	Description	Bezeichnung	Serie	K
1	69 11 806 08	1	TEMPERATURE SENSOR SPF	TEMPERATURFUEHLER		
2	10 04 098 4	1	PROFILE PACKING DIN 3869 14X11,6 FKM 8	PROFILDICHTRING		

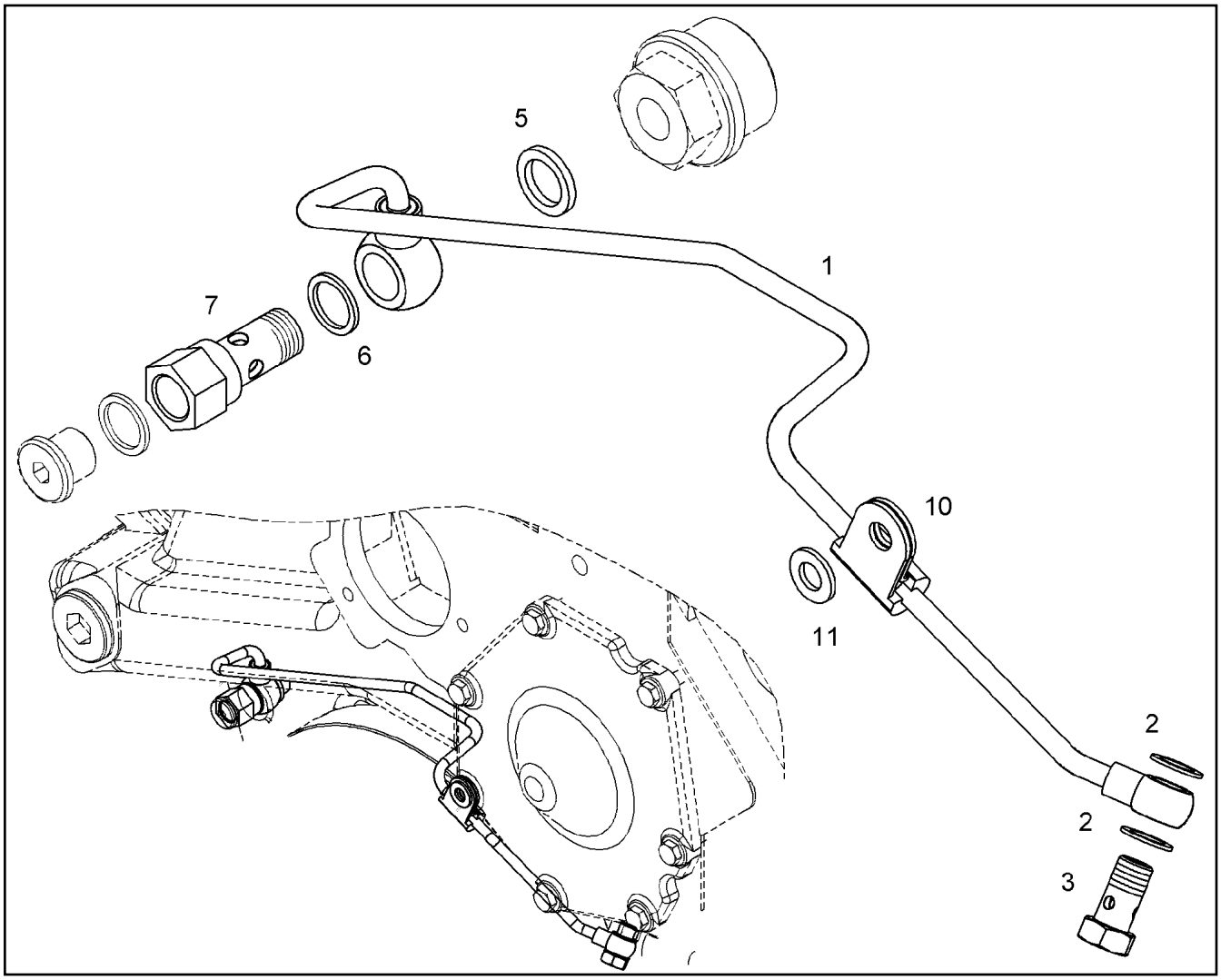

Pos.	Item	Quantity	Description	Bezeichnung	Serie	K
1	90 77 011	1	LUBRICATING OIL LINE 6X1	SCHMIEROELLEITUNG		
2	71 01 015 08	2	SEALING RING DIN 7603 A 10X14X1,5 CU	DICHTRING		
3	55 31 068 08	1	HOLLOW SCREW DIN 7643 6	HOHLSCHRAUBE		
5	73 81 225 23	1	SEALING RING DIN 7603 A14X20X2 CU	DICHTRING		
6	71 01 025 08	1	SEALING RING DIN 7603 A14X18X1,5 CU	DICHTRING		
7	98 85 889	1	HOLLOW SCREW	HOHLSCHRAUBE		
10	73 82 088	1	CLAMP DIN 3016-1 6X20XD1 W1-2-MVQ	SCHELLE		
11	42 00 012 01	1	WASHER ISO 7089 8 200HV A3C	SCHEIBE		

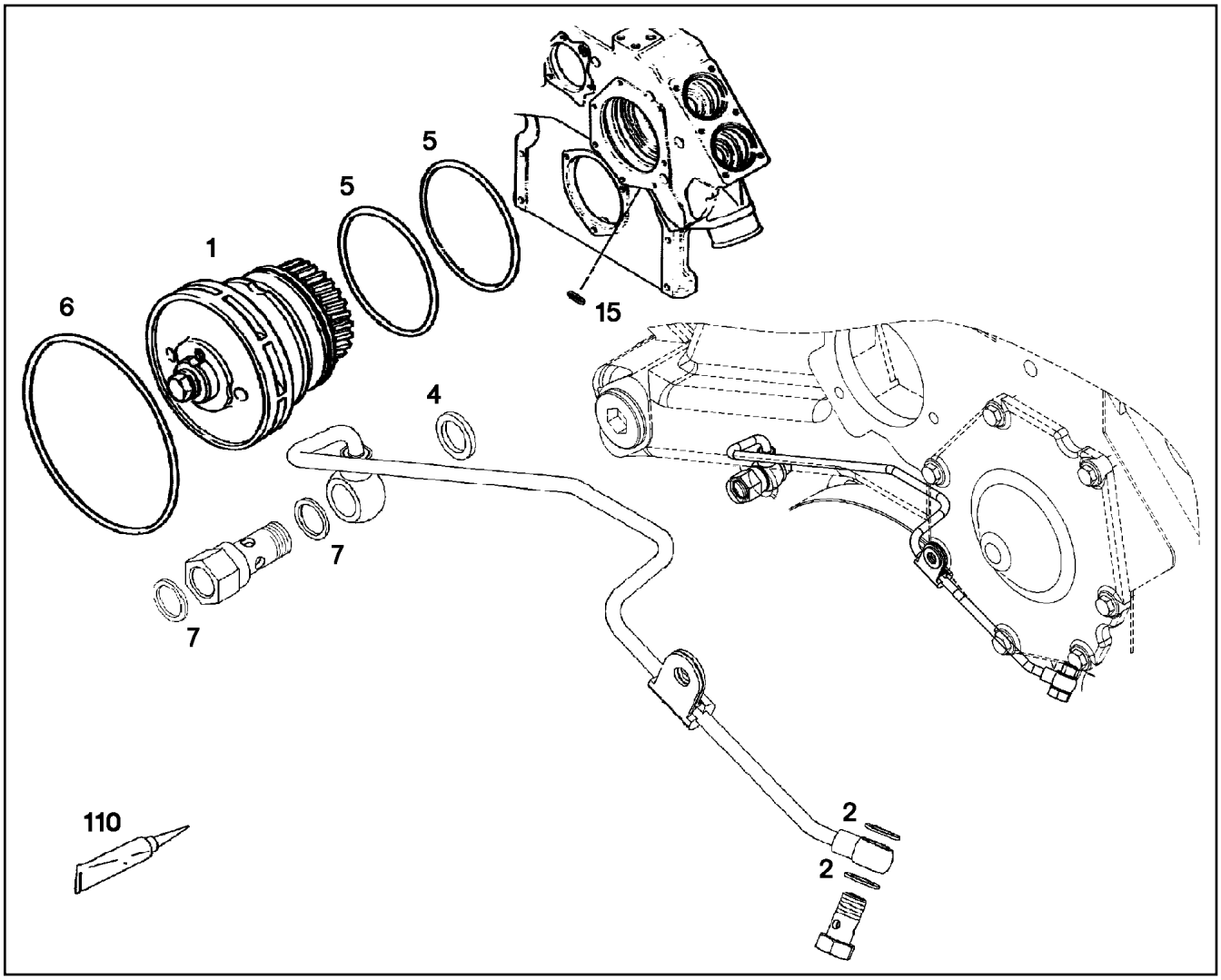

Pos.	Item	Quantity	Description	Bezeichnung	Serie	K
1	98 88 214	1	WATER PUMP, PRE-ASSEMBLED V-MOTOR ⇨ 9 888 214 98 88 214	WASSERPUMPE VORM.		
2	71 01 011 08	2	SEALING RING DIN 7603 A 10X14X1 CU	DICHTRING		
4	73 81 225 23	1	SEALING RING DIN 7603 A14X20X2 CU	DICHTRING		
5	73 81 995	2	O-RING DIN 3771 98,02X3,53 HNBR 70 A,BK	O-RING		
6	73 81 996	1	O-RING DIN 3771 151,99X3,53 HNBR 70 A	O-RING		
7	71 01 025 08	2	SEALING RING DIN 7603 A14X18X1,5 CU	DICHTRING		
15	50 04 546 08	1	O-RING 5X1,5 FPM70	O-RING		
110	10 01 302 5	1	GREASE STABURAGS NBU 12 0.008KG TUB	FETT		

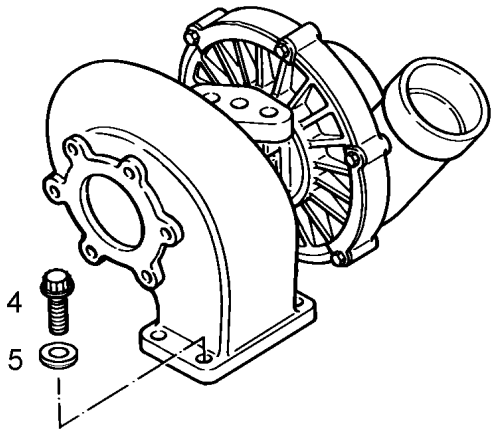

Pos.	Item	Quantity	Description	Bezeichnung	Serie	K
4	90 76 639	1	12-SIDED SCREW M10X25 X5NiCrTi26-1	ZWOELFKANTSCHRAUBE		
5	90 76 638	1	WASHER 10,5X18,5X2 -	SCHEIBE		

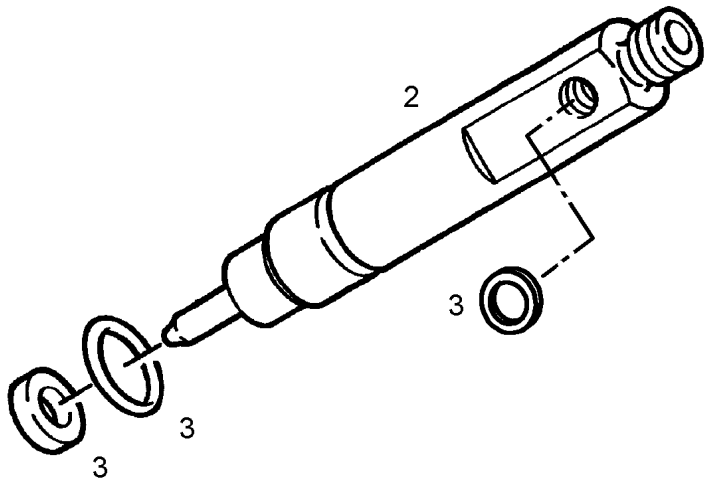

Pos.	Item	Quantity	Description	Bezeichnung	Serie	K
2	92 77 935 23	1	INJECTOR	EINSPRITZDUESE		
(3)	73 81 496	1	NOZZLE	DUESE		
3	90 78 851	1	SEAL KIT INJECTION NOZZLE	DS EINSPRITZDUESE		

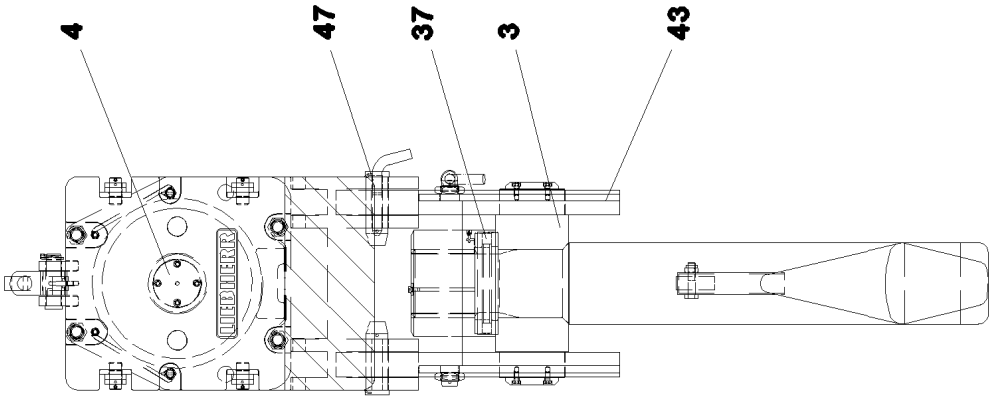
4
47
37
3
43

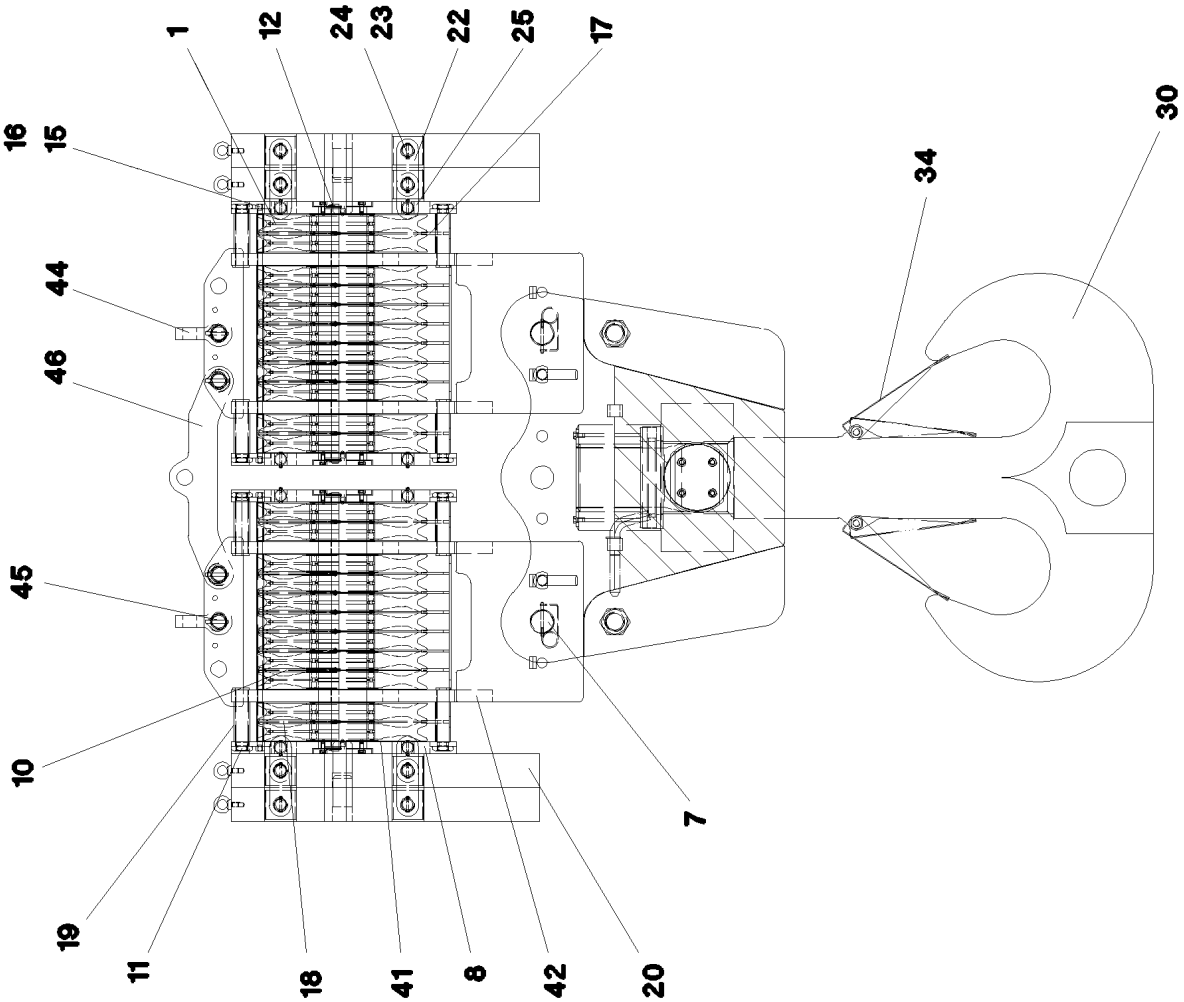
1
12
24
23
22
25
17
16
15
30
34
44
46
45
10
19
11
18
41
8
42
20
7

Pos.	Item	Quantity	Description	Bezeichnung	Serie	K
1	92 68 928 08	22	ROPE PULLEY CPL. SPF ⇨ 2 652 007 92 68 928 08	SEILROLLE KPL.		
3	11 49 384 2	1	ROTATABLE BEAM	SCHWENKTRAVERSE		
4	11 49 381 6	2	DISK PIN	SCHEIBENBOLZEN		
7	11 11 009 8	4	FORKED BOLT	GABELBOLZEN		
8	11 49 384 3	4	SIDE PLATE	SEITENBLECH		
10	11 49 384 4	4	ROPE GUARD	SEILSCHUTZ		
11	11 49 384 6	16	SPACER BOLT	DISTANZBOLZEN		
12	10 47 032 4	4	ROPE PROTECTION ROD	SEILSCHUTZSTANGE		
15	41 15 152 08	8	HEX NUT ISO 4032 M30 8 A3C	SECHSKANTMUTTER		
16	11 49 384 7	4	SPACER BOLT	DISTANZBOLZEN		
17	11 49 384 8	4	ROPE GUARD	SEILSCHUTZ		
18	11 49 384 5	8	ROPE GUARD	SEILSCHUTZ		
19	11 49 384 9	16	DISTANCE TUBE	DISTANZROHR		
20	11 49 385 0	4	WEIGHT PLATE	GEWICHTSBLECH		
22	11 49 385 1	8	BUTT STRAP	LASCHE		
23	40 01 679	32	HEX SCREW ISO 4014 M8X60 8.8 A2C	SECHSKANTSCHRAUBE		
24	41 19 005 77	32	HEX NUT DIN 985 M8 8 A2C	SECHSKANTMUTTER		
25	11 49 385 2	8	BUTT STRAP	LASCHE		
30	10 22 073 4	1	TWIN HOOK 200-S 600t	DOPPELHAKEN		
34	10 81 517 7	2	SAFETY TRAP COMPL.	SICHERUNGSFALLE KPL.		
37	74 62 800 08	1	CYLINDRICAL ROLLER BEARING DIN 722 81	AXIALZYLINDERROLLENLAGER		
41	11 21 381 8	12	COVER PLATE	ABDECKBLECH		
42	11 49 385 3	2	HOUSING CPL.	GEHAEUSE KPL.		
43	11 49 386 3	1	COMPENSATOR	WIPPE		
44	11 34 689 1	2	PISTON	KOLBEN		
45	11 49 386 4	4	FORKED BOLT	GABELBOLZEN		
46	11 34 223 3	1	JOINER	VERBINDER		
47	11 49 386 5	2	LOCKING PIN	ABSTECKBOLZEN		

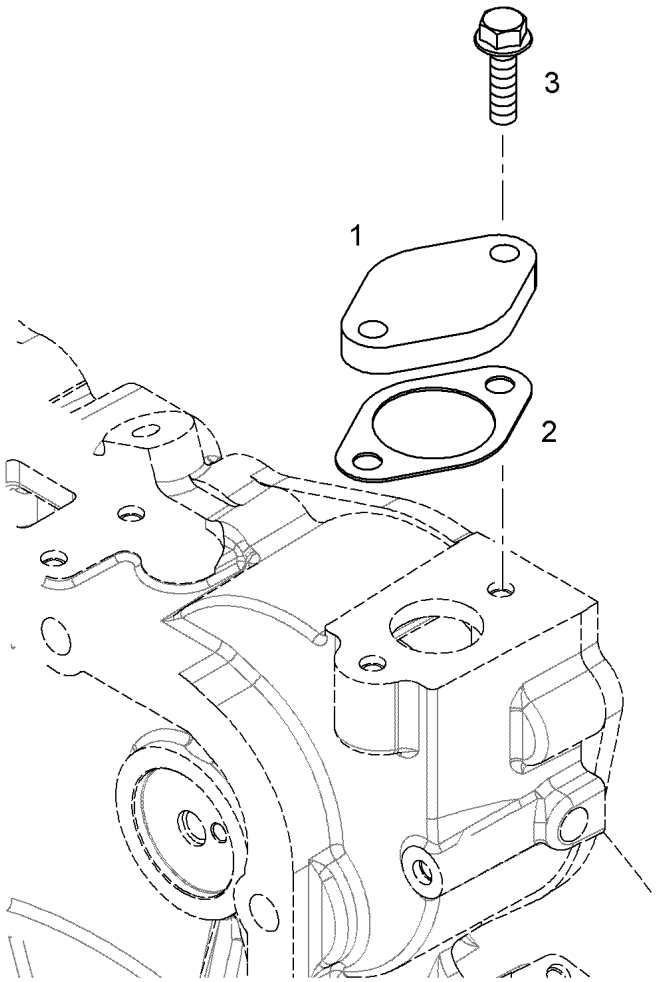

Pos.	Item	Quantity	Description	Bezeichnung	Serie	K
1	90 77 777	1	COVER	DECKEL		
2	92 75 766	1	SEAL AFM 31 TD 2	DICHTUNG		
3	10 00 900 7	2	HEX SCREW EN 1665 M8X25 8.8 A3C	SECHSKANTSCHRAUBE		

OHNE BILD

WITHOUT ILLUSTRATION

SANS ILLUSTRATION

SIN ILUSTRACION

БЕЗ ИЭОБРАЖЕНИЯ

Pos.	Item	Quantity	Description	Bezeichnung	Serie	K
5	60 04 604 08	3.25	CONTROL LEAD 4 X 0,5 SPF	STEUERLEITUNG		
97	10 47 304 7	4	CABLE SLEEVE 1,9-2,5/1,75/0,5 SILIKON	KABELTUELLE		
151	60 45 055 08	1	CABLE SOCKET M11-Z	KABELDOSE		
152	60 45 265 08	1	BUSHING SUPPORT 6-POL 16A	BUCHSENTRAEGER		
153	60 45 188 08	4	SLEEVE CONTACT 1,5MM2	BUCHSENKONTAKT		
154	60 45 189 08	7	STOPPER PLUG BAUREIHE_M1	BLINDSTOPFEN		
155	60 27 048 08	2	CABLE SLEEVE 4-6	KABELTUELLE		
156	60 45 121 08	1	SEALING PLUG M1-D	VERSCHLUSSKAPPE		
157	60 45 086 08	1	PLUG 6-POL	STECKER		
158	60 45 266 08	1	PIN CARRIER 6-POL 16A	STIFTTRAEGER		
159	60 45 085 08	1	SEALING PLUG M 1-K	VERSCHLUSSKAPPE		
160	60 45 191 08	3	PIN CONTACT 1,5MM2	STIFTKONTAKT		
164	70 05 052	4	CLAMP-HALF DIN 3015-1 L 3 R 25 PP SW	KLEMMHAELFTE		
165	60 20 180 08	2	CARRIER RAIL NUT DIN 3015-1 L TM M6 W1	TRAGSCHIENENMUTTER		
166	40 42 109	2	SOCKET HEAD SCREW ISO 4762 M6X45 8.8	ZYLINDERSCHRAUBE		
170	60 60 530 08	1	LIMIT SWITCH SPF	ENDSCHALTER		
203	11 08 260 3	0.1	INSULATING HOSE DN8X0,65 PUR SPF	ISOLIERSCHLAUCH		
264	11 48 573 7	0.1	INSULATING TAPE 25X20M PVC	ISOLIERBAND		

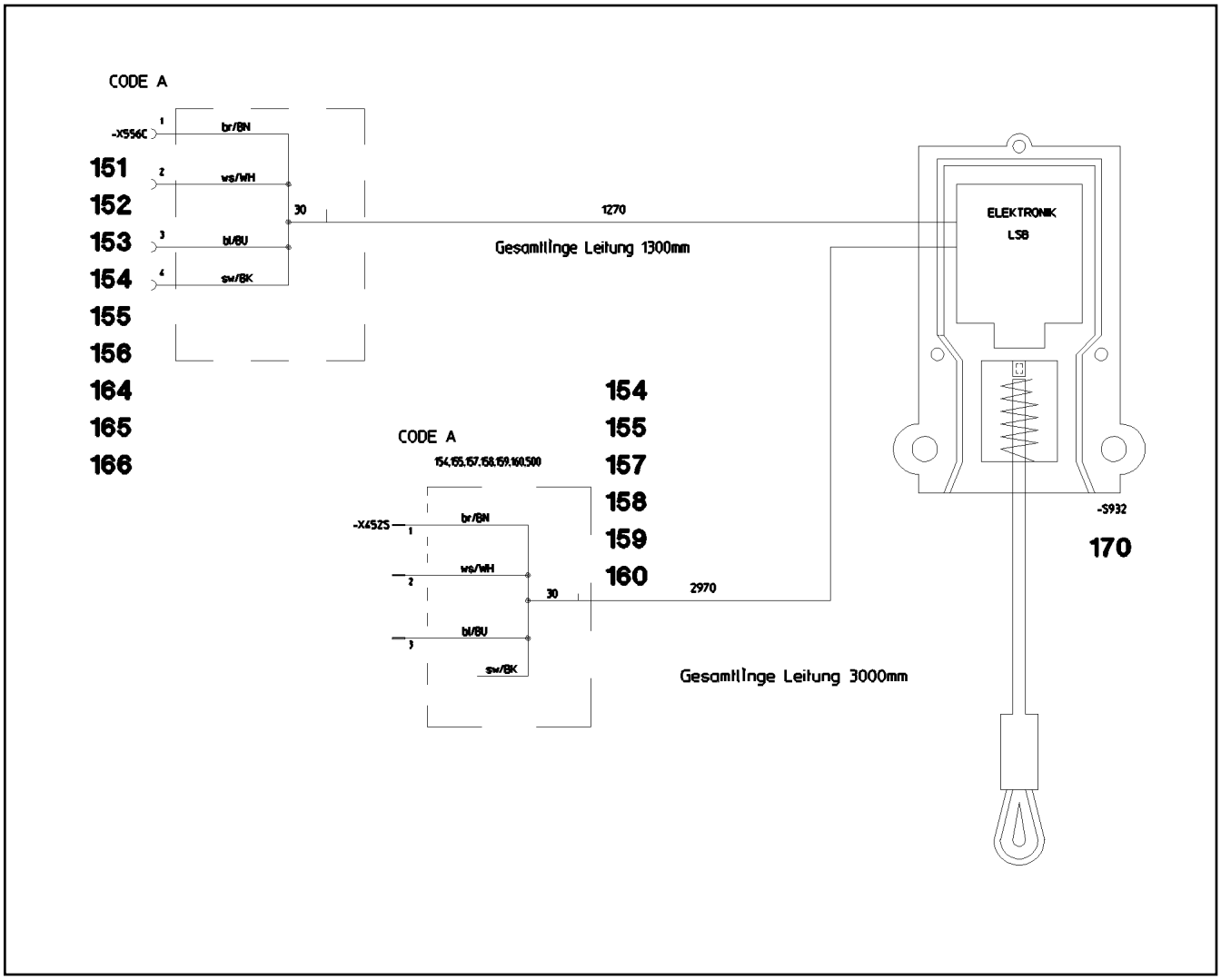

Pos.	Item	Quantity	Description	Bezeichnung	Serie	K
151	60 45 055 08	1	CABLE SOCKET M11-Z	KABELDOSE		
152	60 45 265 08	1	BUSHING SUPPORT 6-POL 16A	BUCHSENTRAEGER		
153	60 45 188 08	4	SLEEVE CONTACT 1,5MM2	BUCHSENKONTAKT		
154	60 45 189 08	7	STOPPER PLUG BAUREIHE_M1	BLINDSTOPFEN		
155	60 27 048 08	2	CABLE SLEEVE 4-6	KABELTUELLE		
156	60 45 121 08	1	SEALING PLUG M1-D	VERSCHLUSSKAPPE		
157	60 45 086 08	1	PLUG 6-POL	STECKER		
158	60 45 266 08	1	PIN CARRIER 6-POL 16A	STIFTTRAEGER		
159	60 45 085 08	1	SEALING PLUG M 1-K	VERSCHLUSSKAPPE		
160	60 45 191 08	3	PIN CONTACT 1,5MM2	STIFTKONTAKT		
164	70 05 052	4	CLAMP-HALF DIN 3015-1 L 3 R 25 PP SW	KLEMMHAELFTE		
165	60 20 180 08	2	CARRIER RAIL NUT DIN 3015-1 L TM M6 W1	TRAGSCHIENENMUTTER		
166	40 42 109	2	SOCKET HEAD SCREW ISO 4762 M6X45 8.8	ZYLINDERSCHRAUBE		
170	60 60 524 08	1	LIMIT SWITCH SPF	ENDSCHALTER		

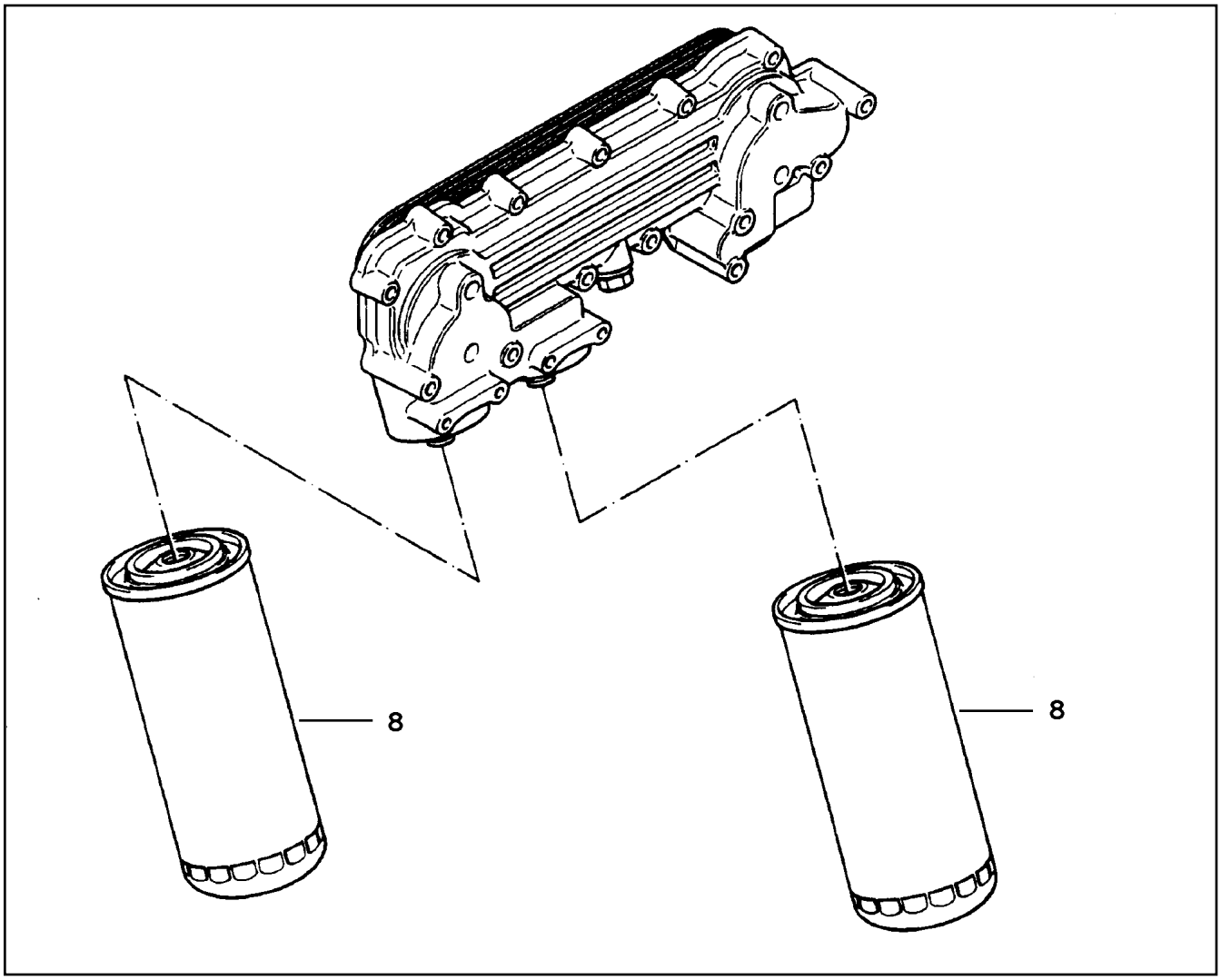

Pos.	Item	Quantity	Description	Bezeichnung	Serie	K
8	55 02 096 23	2	EASY-CHANGE FILTER OEL 9µm	WECHSELFILTER		
8	55 02 096	2	EASY-CHANGE FILTER OEL 20µm	WECHSELFILTER		

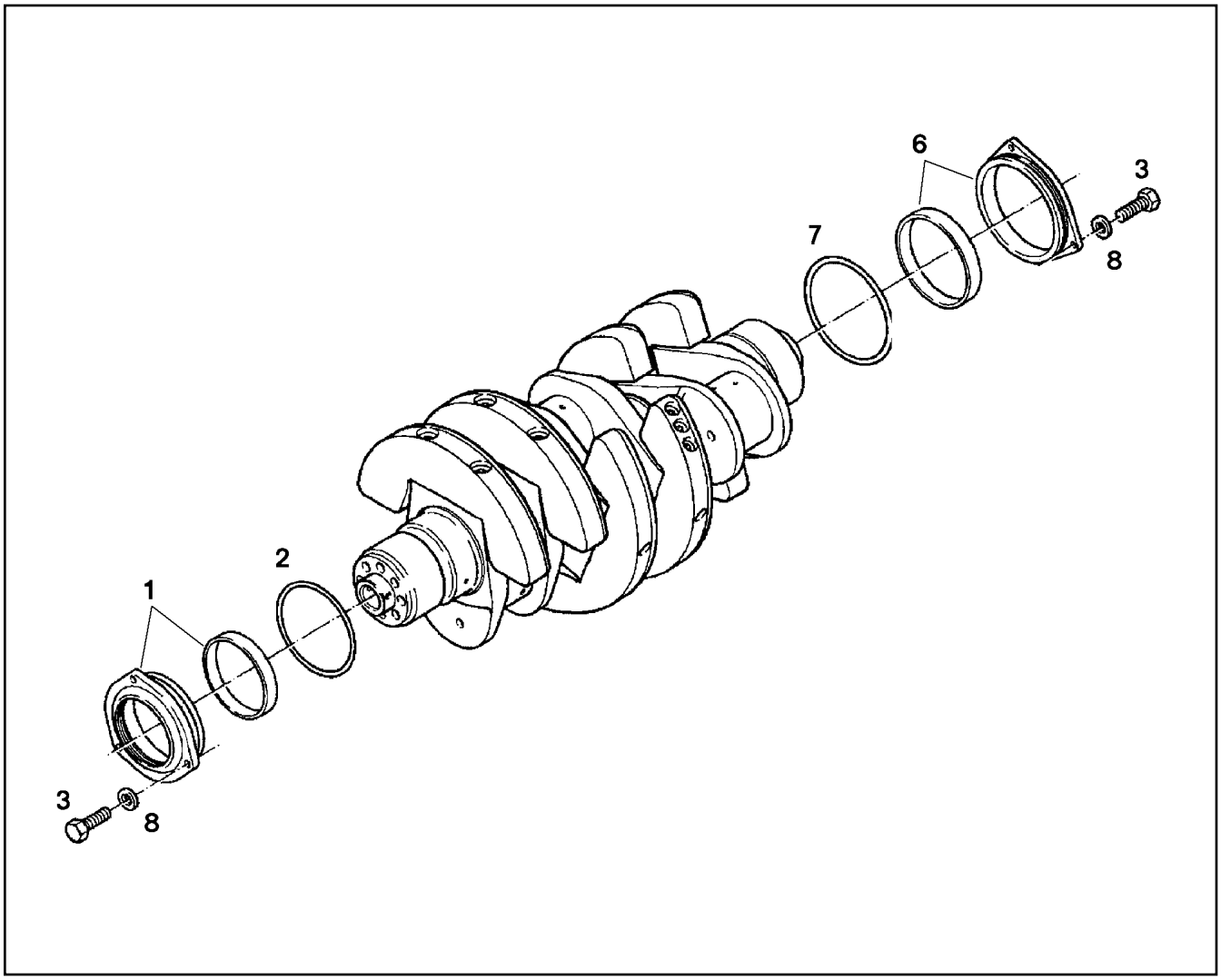

Pos.	Item	Quantity	Description	Bezeichnung	Serie	K
1	92 67 791	1	CRANKSHAFT SEALING FRONT	KURBELWELLENDICHTUNG VO		
2	73 80 475	1	O-RING DIN 3771 123,19X5,33 VMQ 70 A,RD	O-RING		
3	49 00 089	6	HEX SCREW ISO 4017 M8X20 8.8 A2C	SECHSKANTSCHRAUBE		
6	92 67 792	1	CRANKSHAFT SEALING REAR	KURBELWELLENDICHTUNG HIN		
7	92 67 711	1	O-RING DIN 3771 142,24X5,33 VMQ 70 A,RD	O-RING		
8	42 50 508 08	6	SPRING WASHER DIN 137 B 8 FST A3C	FEDERSCHEIBE		

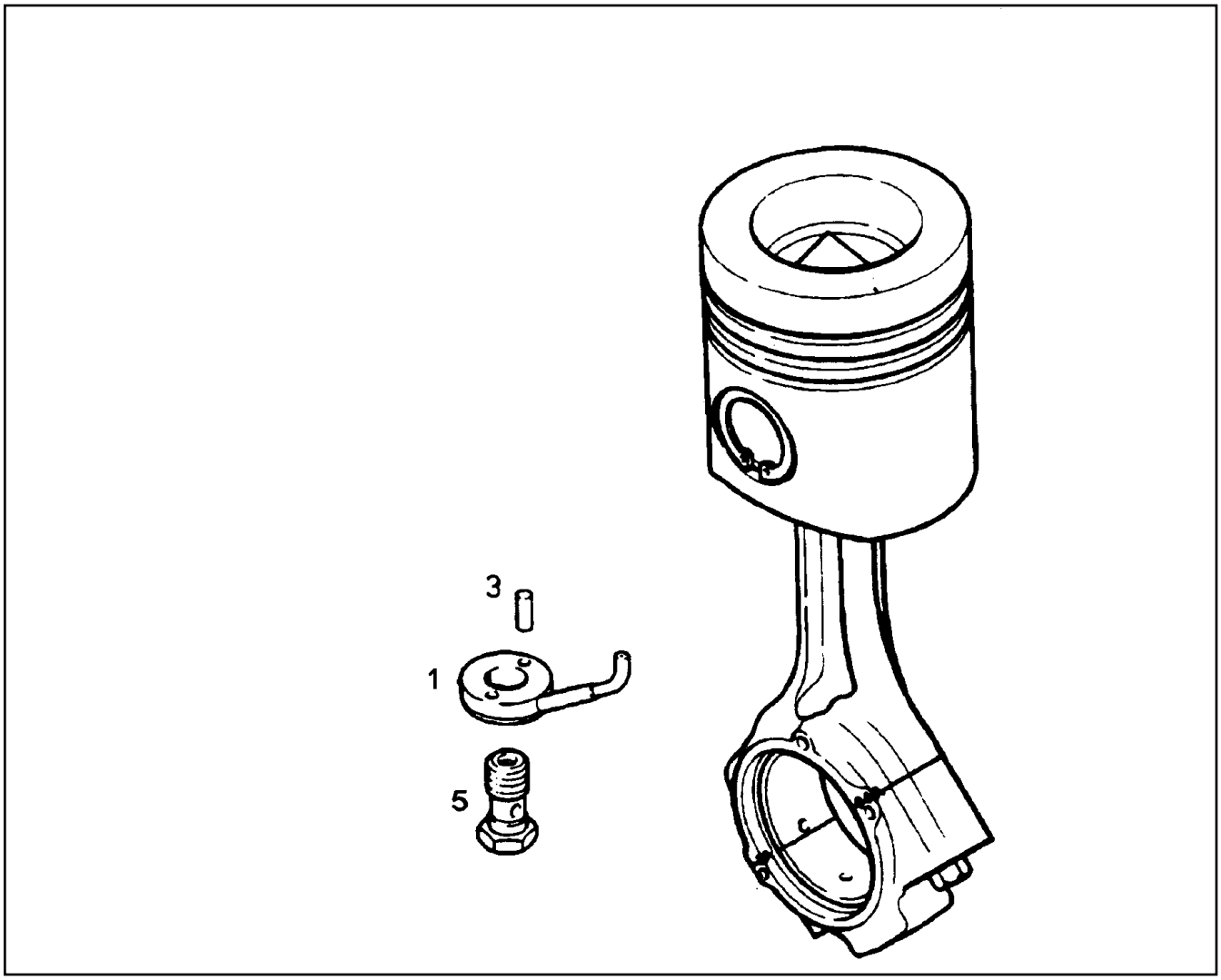

Pos.	Item	Quantity	Description	Bezeichnung	Serie	K
1	92 68 199	1	PISTON COOLING PRE-ASS.	KOLBENKUEHLUNG VORM.		
3	43 20 017 08	2	DOWEL PIN ISO 8752 4X12	SPANNSTIFT		
5	91 46 647	1	OVERPRESSURE VALVE	UEBERDRUCKVENTIL		
100	70 16 208	1	OMNIFIT 50ML -60°/+150° °	OMNIFIT		

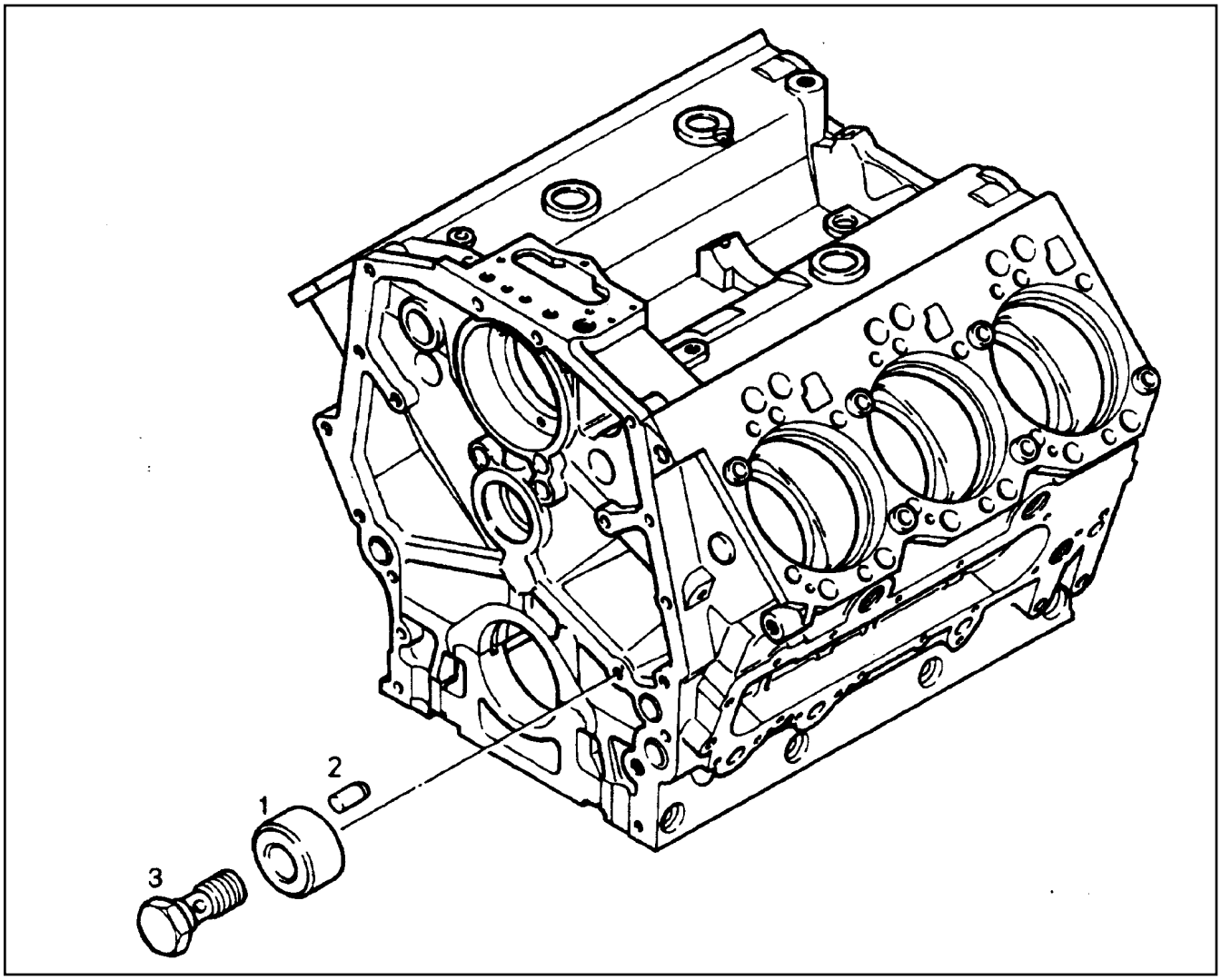

Pos.	Item	Quantity	Description	Bezeichnung	Serie	K
1	92 69 152	1	NOZZLE PRE-ASS. SCHWUNGRADSEITIG	SPRITZDUESE VORM.		
2	43 20 017 08	1	DOWEL PIN ISO 8752 4X12	SPANNSTIFT		
3	91 46 647	1	OVERPRESSURE VALVE	UEBERDRUCKVENTIL		
100	70 16 208	1	OMNIFIT 50ML -60°/+150° °	OMNIFIT		

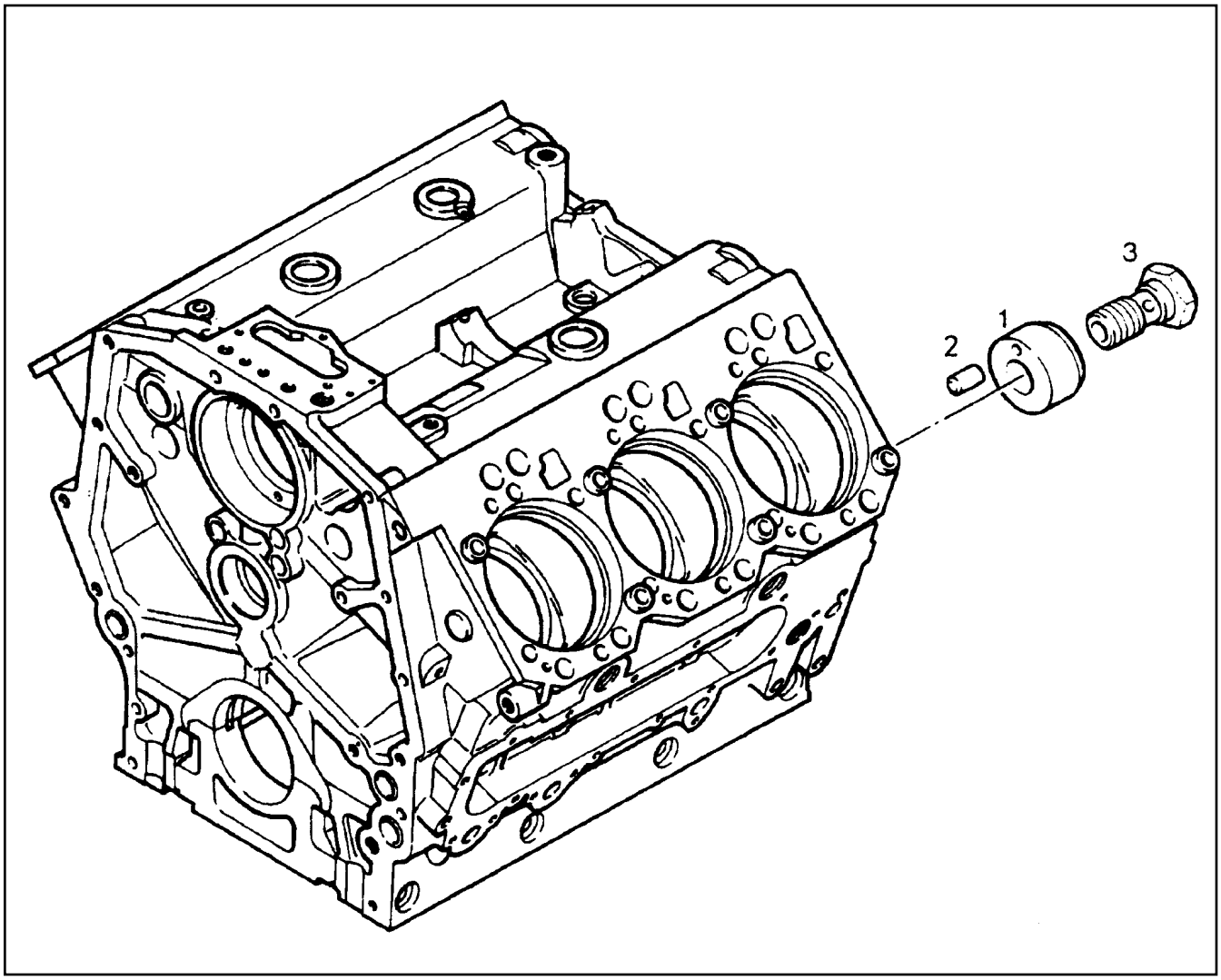

Pos.	Item	Quantity	Description	Bezeichnung	Serie	K
1	92 69 154	1	NOZZLE PRE-ASS. LUEFTERSEITIG	SPRITZDUESE VORM.		
2	43 20 017 08	1	DOWEL PIN ISO 8752 4X12	SPANNSTIFT		
3	91 46 647	1	OVERPRESSURE VALVE	UEBERDRUCKVENTIL		
100	70 16 208	1	OMNIFIT 50ML -60°/+150° °	OMNIFIT		

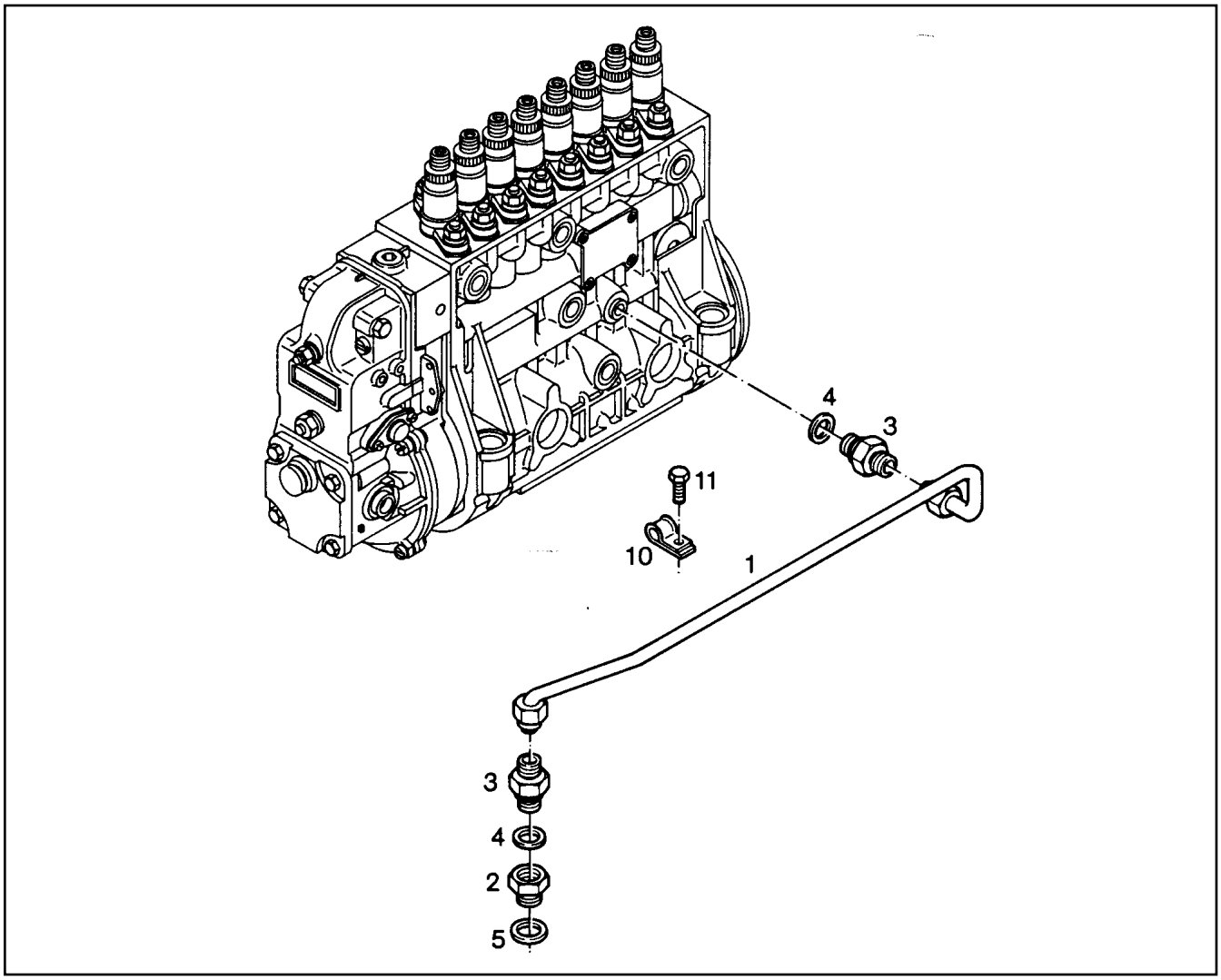

Pos.	Item	Quantity	Description	Bezeichnung	Serie	K
1	92 70 337	1	LUBRICATING OIL LINE 6X1	SCHMIEROELLEITUNG		
2	92 70 340	1	REDUCING PIECE	REDUZIERSTUECK		
3	47 10 302 08	2	FLANGE JOINT XGE6-SM-ED A3P	VERSCHRAUBUNG		
4	71 01 013 08	2	SEALING RING DIN 7603 A 10X13,5X1 CU	DICHTRING		
5	71 01 025 08	1	SEALING RING DIN 7603 A14X18X1,5 CU	DICHTRING		
10	73 81 565	1	CLAMP DIN 3016-1 6X20XD1 W1-2-CR	SCHELLE		
11	49 00 188	1	HEX SCREW ISO 4017 M8X16 8.8 A2C	SECHSKANTSCHRAUBE		

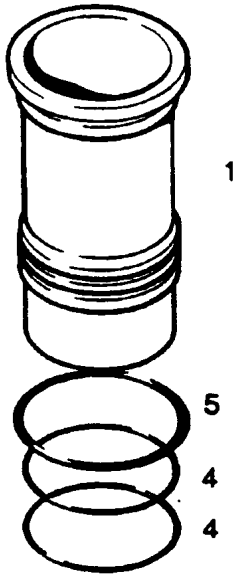

Pos.	Item	Quantity	Description	Bezeichnung	Serie	K
1	92 70 833	1	CYLINDER BUSHING	ZYLINDERBUCHSE		
4	73 81 910	2	O-RING 139,00X3,53 75 FKM 17939	O-RING		
5	73 82 021	1	O-RING 145,72X2,62 75 FKM 17939	O-RING		

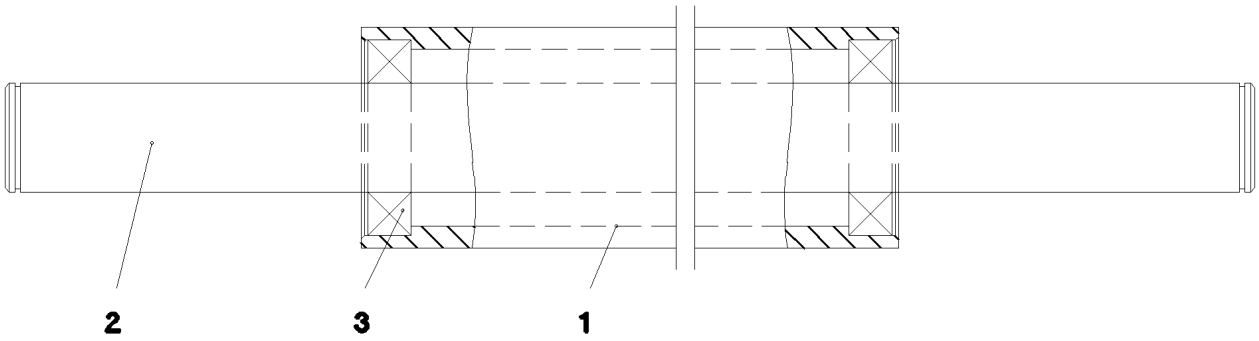

Pos.	Item	Quantity	Description	Bezeichnung	Serie	K
1	95 66 948 08	1	TUBE RD101,6X10X1388 S770QL	ROHR		
2	95 66 949 08	1	SHAFT 50.0X1717 S355J2C+C	WELLE		
3	74 51 490 08	2	DEEP GROOVE BALL BEARING DIN 625 621	RILLENKUGELLAGER		

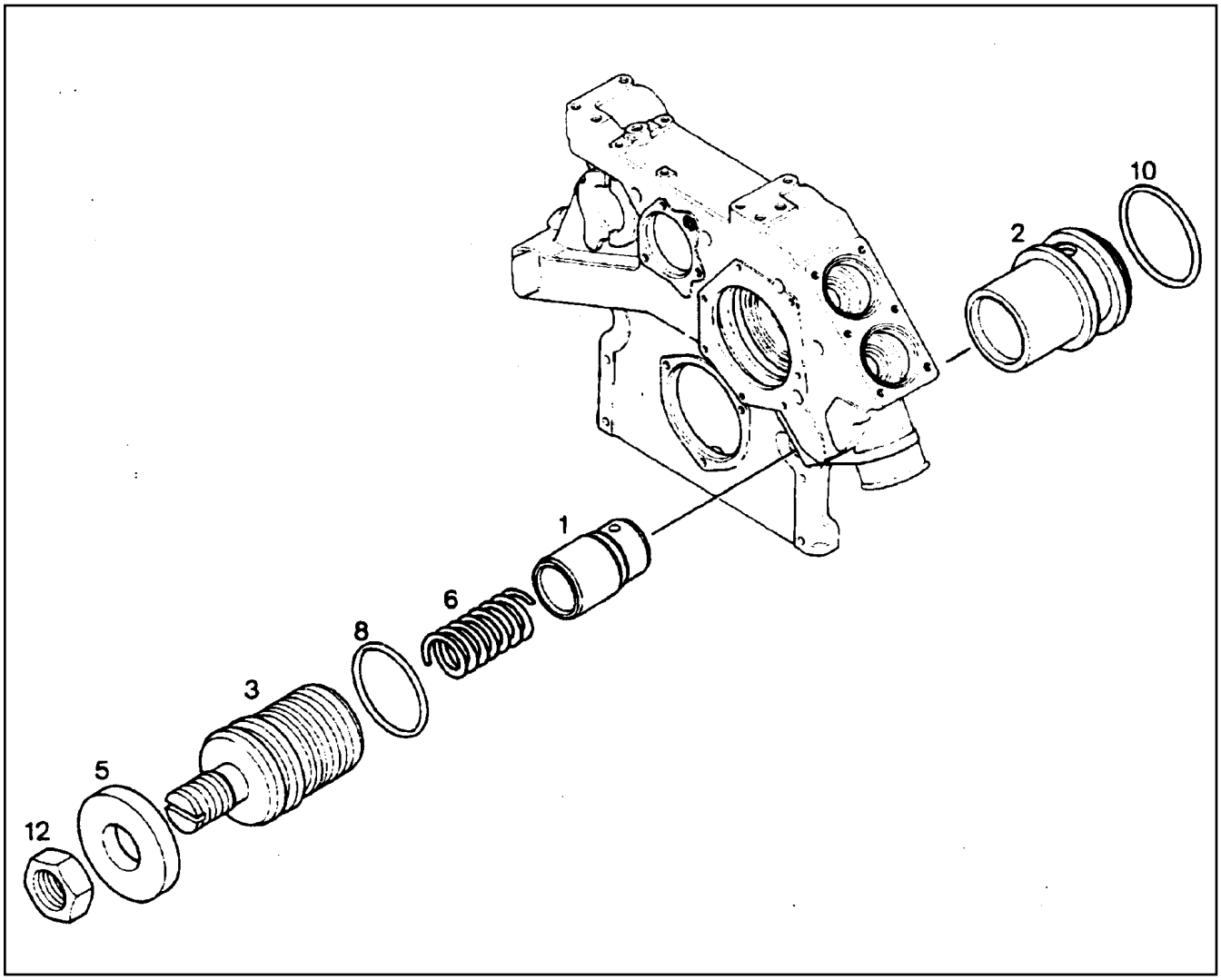

Pos.	Item	Quantity	Description	Bezeichnung	Serie	K
1	91 40 206	1	PISTON R-MOTOR	KOLBEN		
2	92 68 188	1	VALVE SEAT	VENTILSITZ		
3	92 71 638	1	ADJUSTING SCREW M38X1,5X34 9SMnPb28	EINSTELLSCHRAUBE		
5	92 71 636	1	WASHER 16,5X48X6 -	SCHEIBE		
6	91 45 973	1	PRESSURE SPRING 2,25X18X62	DRUCKFEDER		
8	73 80 972	1	O-RING DIN 3771 32,92X3,53 VMQ 70 A,RD	O-RING		
10	73 80 528	1	O-RING DIN 3771 36,17X2,62 VMQ 70 A,RD	O-RING		
12	41 17 006 08	1	HEX NUT ISO 4035 M16 04 A2K	SECHSKANTMUTTER		

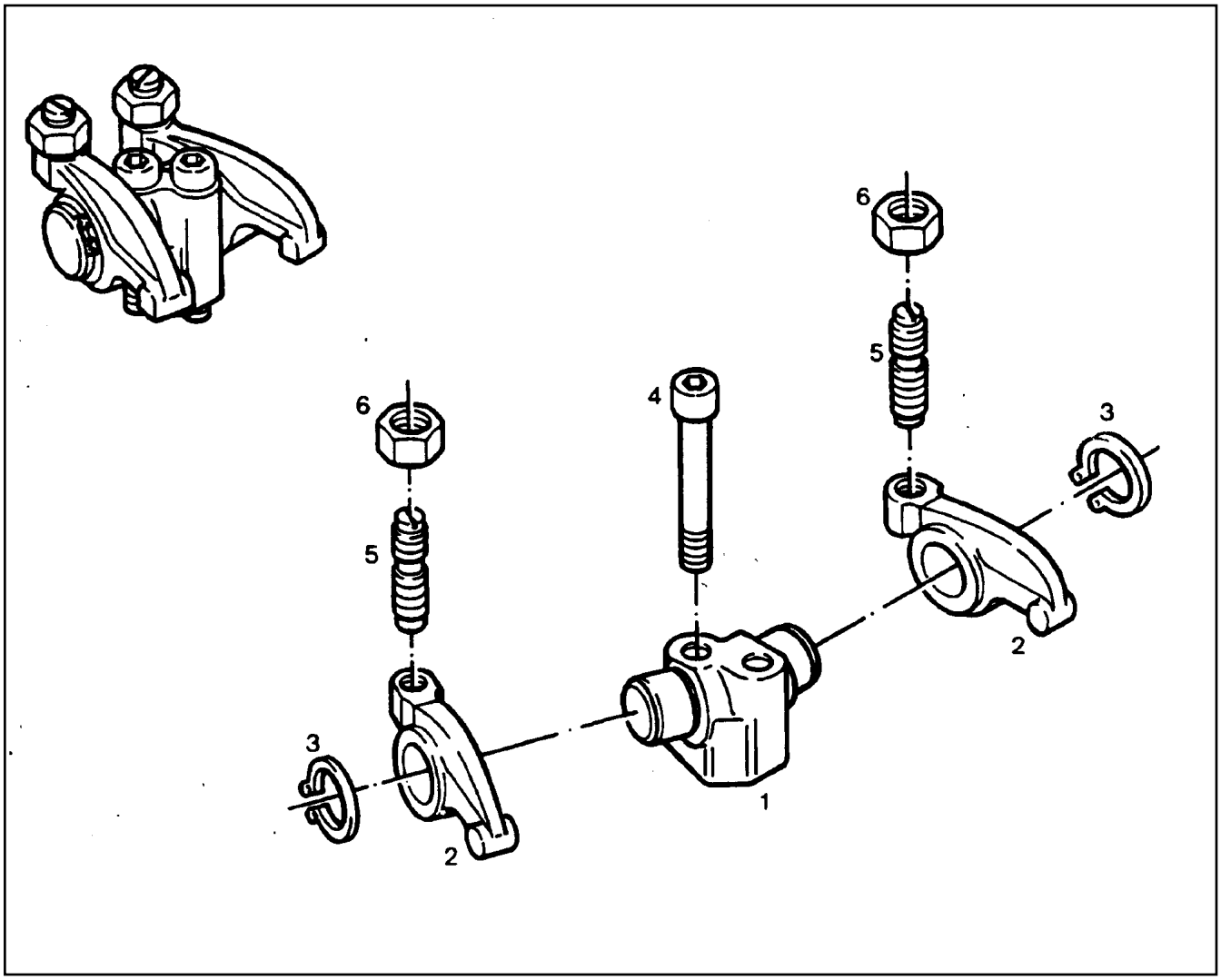

Pos.	Item	Quantity	Description	Bezeichnung	Serie	K
1	92 72 223	1	ROCKER ARM SUPPORT	KIPPHEBELBOCK		
2	98 83 046	2	ROCKER ARM	KIPPHEBEL		
3	42 80 024 08	2	LOCKING RING DIN 471 28X1,5	SICHERUNGSRING		
4	49 00 980	2	SOCKET HEAD SCREW ISO 4762 M10X75 1	ZYLINDERSCHRAUBE		
5	91 75 560	2	ADJUSTING SCREW M12X1X37,5 C45	EINSTELLSCHRAUBE		
6	91 75 559	2	HEX NUT M12X1 M12	SECHSKANTMUTTER		

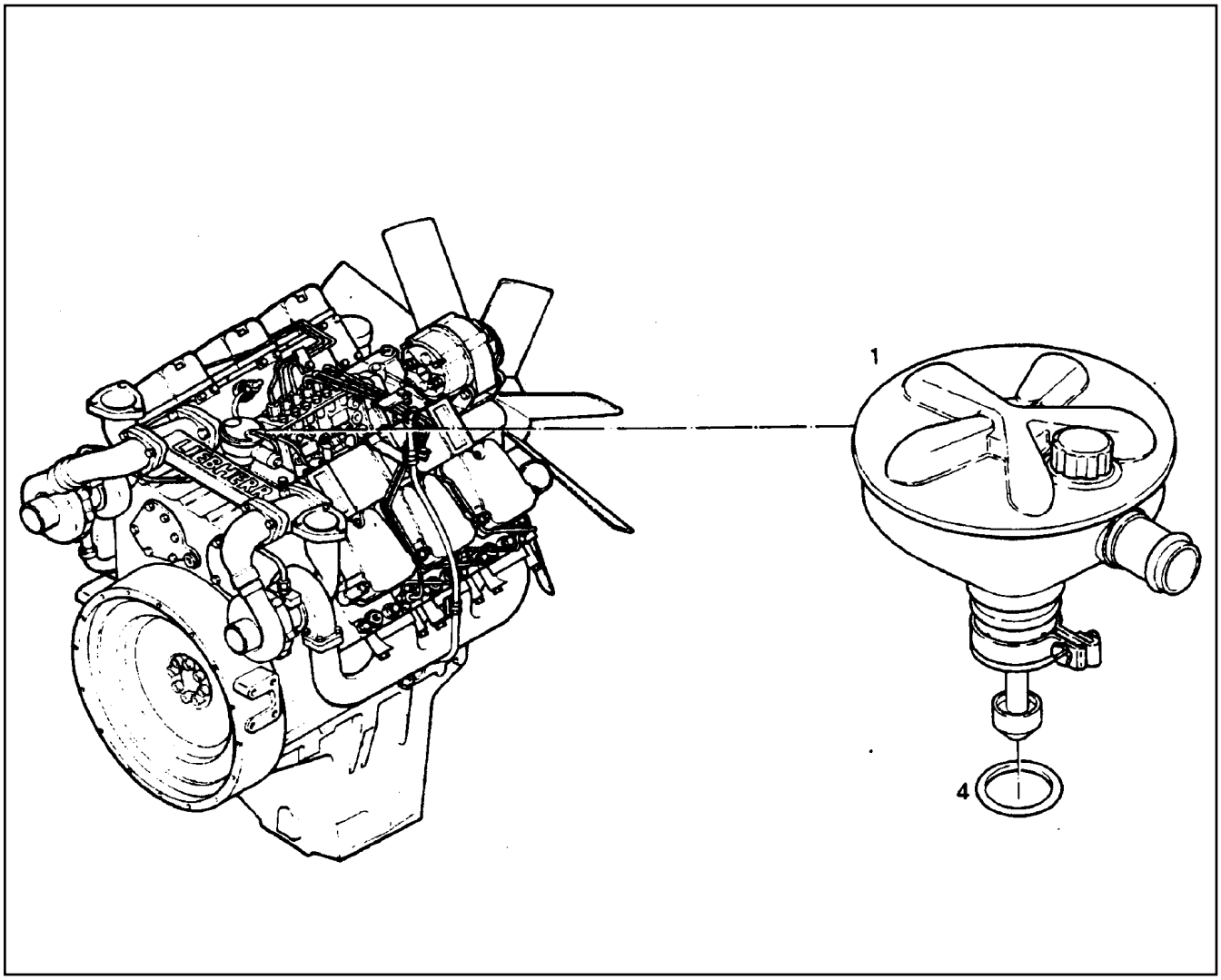

Pos.	Item	Quantity	Description	Bezeichnung	Serie	K
1	92 72 268	1	OIL SEPARATOR OEL	OELABSCHEIDER		
4	73 81 254	1	O-RING ISO 3601-1 36,09X3,53 FKM 70	O-RING		

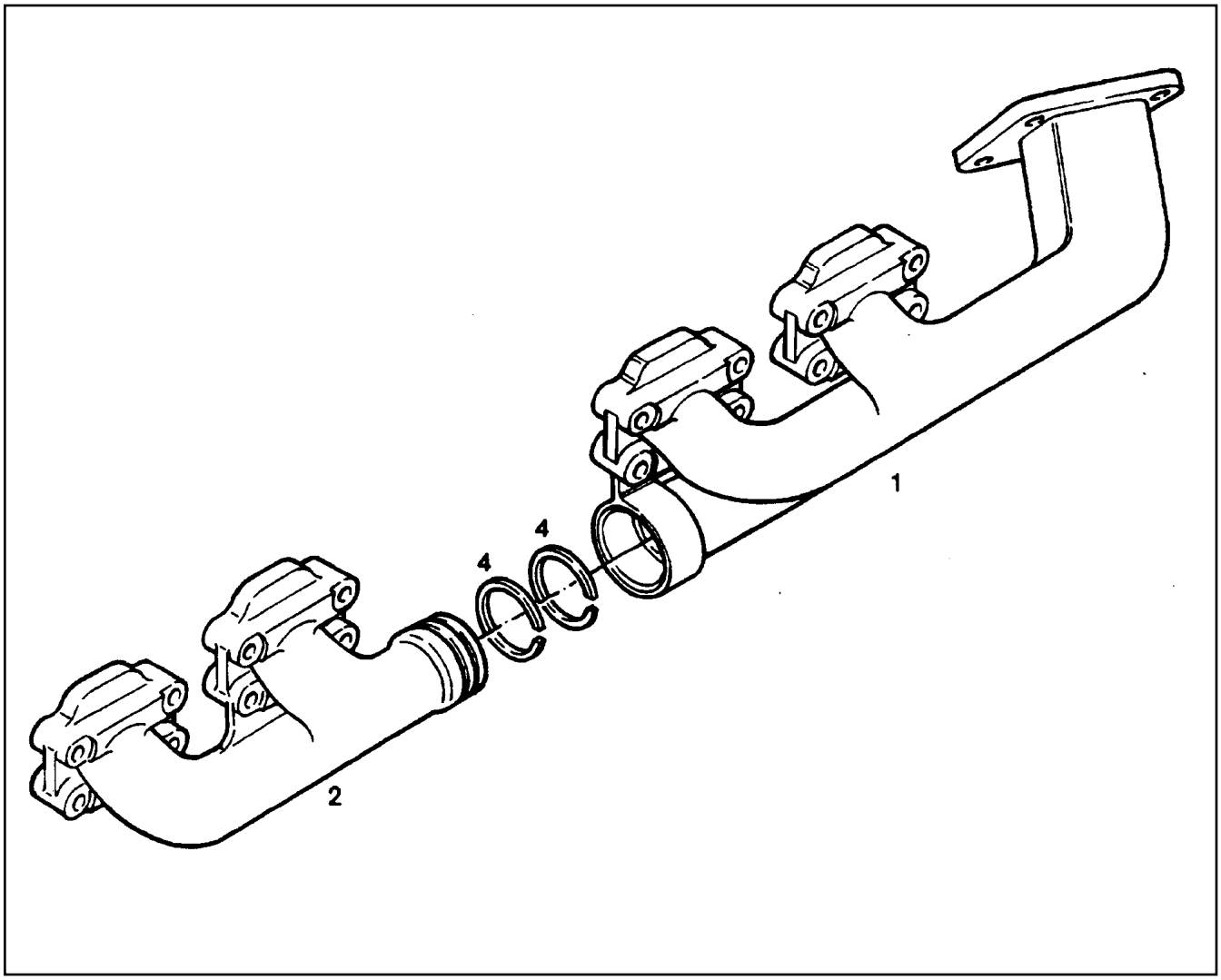

Pos.	Item	Quantity	Description	Bezeichnung	Serie	K
1	92 72 814	1	OUTLET MANIFOLD	ABGASKRUEMMER		
2	92 72 830	1	OUTLET MANIFOLD	ABGASKRUEMMER		
4	40 01 675	2	PLAIN COMPRESSION RING ISO 70910 62X	RECHTECKRING		

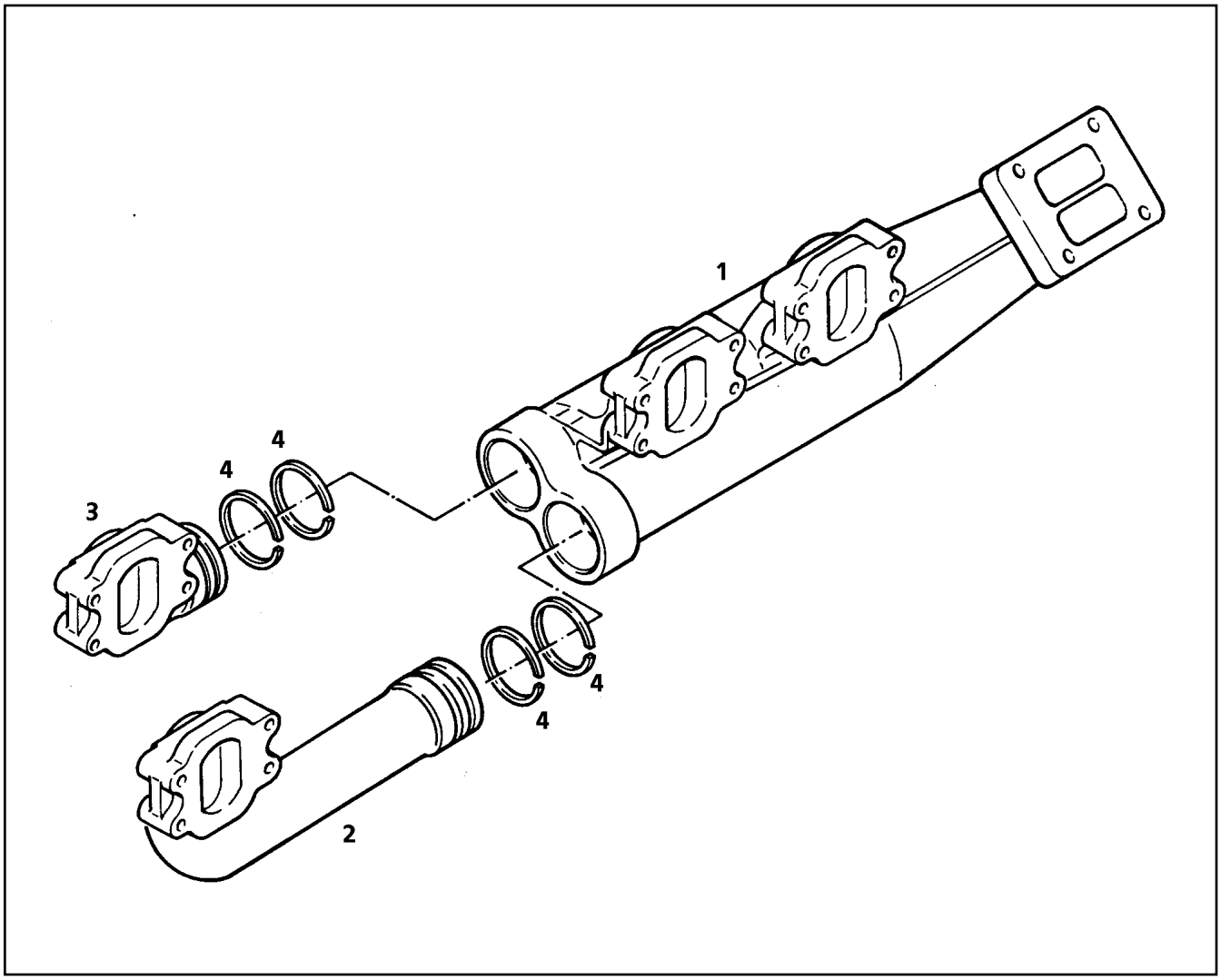

Pos.	Item	Quantity	Description	Bezeichnung	Serie	K
1	92 72 816	1	OUTLET MANIFOLD	ABGASKRUEMMER		
2	92 72 833	1	OUTLET MANIFOLD	ABGASKRUEMMER		
3	92 72 834	1	OUTLET MANIFOLD	ABGASKRUEMMER		
4	40 01 675	4	PLAIN COMPRESSION RING ISO 70910 62X	RECHTECKRING		

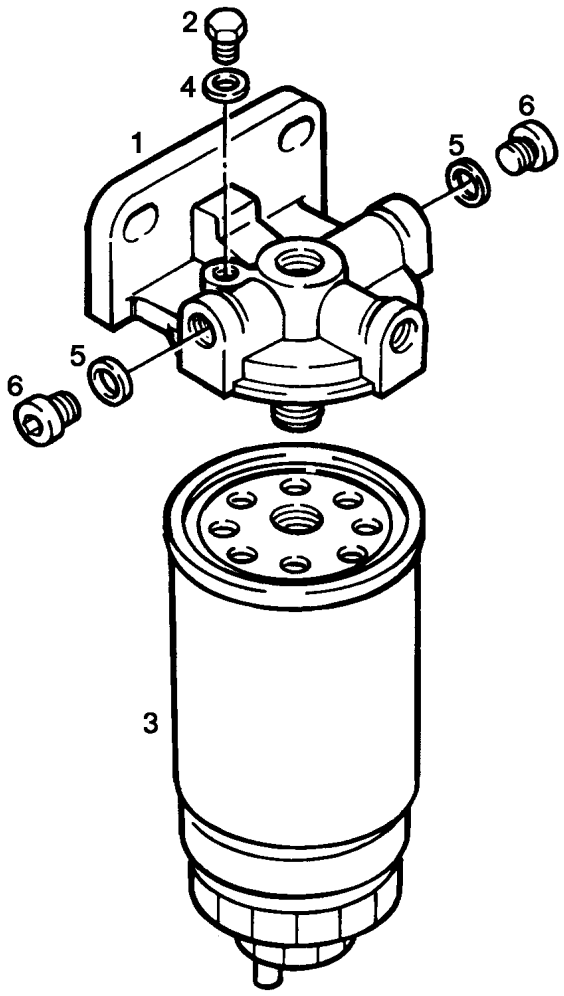

Pos.	Item	Quantity	Description	Bezeichnung	Serie	K
1	90 75 029	1	FILTER BRACKET G-AlSi10Mg	FILTERKONSOLE		
2	70 09 590	1	VENTILATION SCREW	ENTLUEFTUNGSSCHRAUBE		
3	73 82 048	1	FUEL FINE FILTER KRAFTSTOFF 17µm	KRAFTSTOFFFEINFILTER		
4	71 01 007 08	1	SEALING RING DIN 7603 A 8X12X1 CU	DICHTRING		
5	71 01 030 08	2	SEALING RING DIN 7603 A 14X20X1,5 CU	DICHTRING		
6	46 00 530	2	SCREW PLUG DIN 908 M14X1,5 ST A3C	VERSCHLUSSSCHRAUBE		

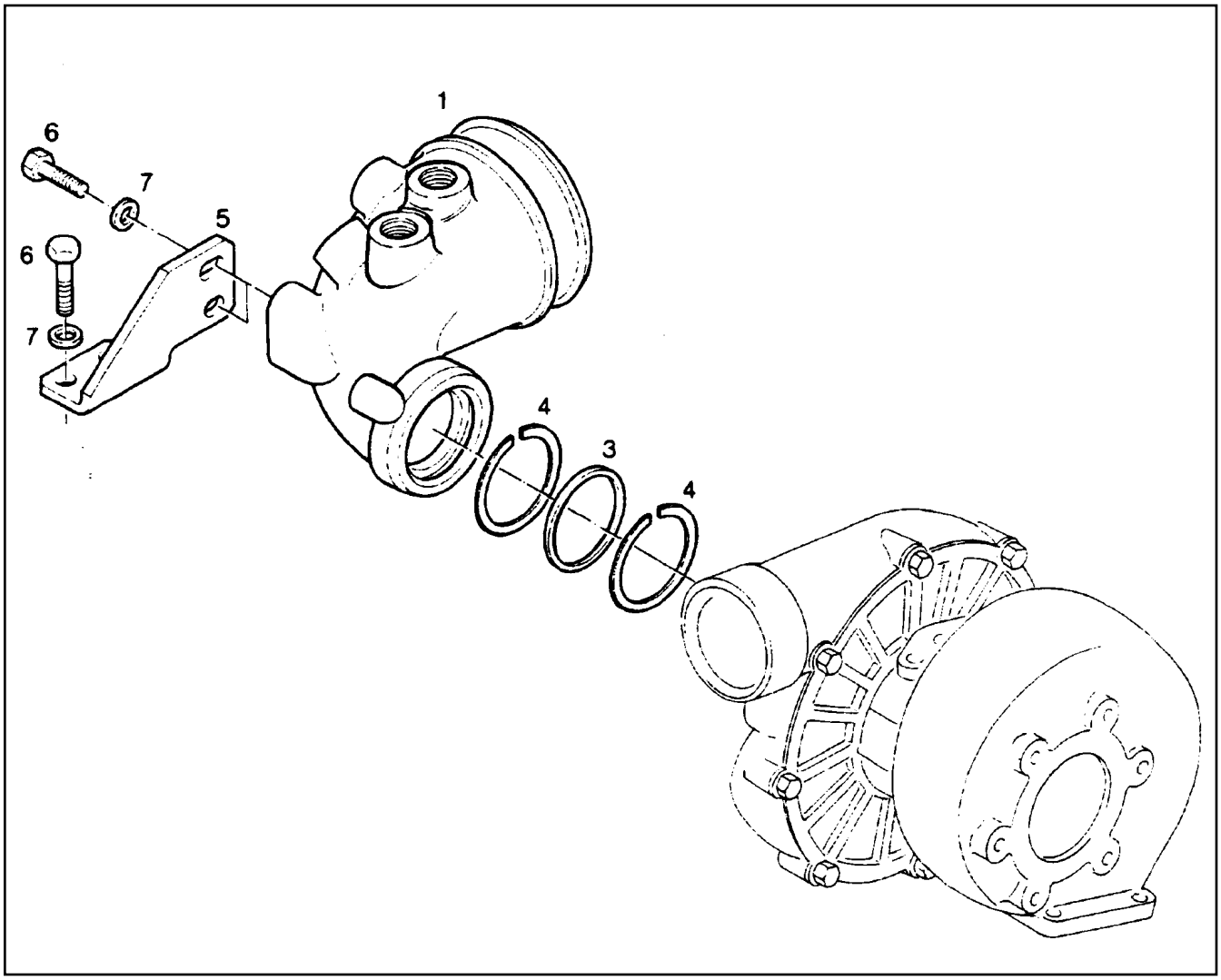

Pos.	Item	Quantity	Description	Bezeichnung	Serie	K
1	92 72 875	1	SUCTION MANIFOLD V-MOTORXD9406	ANSAUGKRUEMMER		
3	73 80 856	1	O-RING DIN 3771 69,22X5,33 VMQ 60 A,RD	O-RING		
4	73 81 198	2	BACK-UP RING CUT PTFE	STUETZRING GESCHL.		
5	92 72 876	1	HOLDER	HALTER		
6	40 65 164	4	HEX SCREW ISO 4017 M10X25 8.8 A3C	SECHSKANTSCHRAUBE		
7	40 00 505	4	WASHER DIN 7349 10,5 200HV A3C	SCHEIBE		

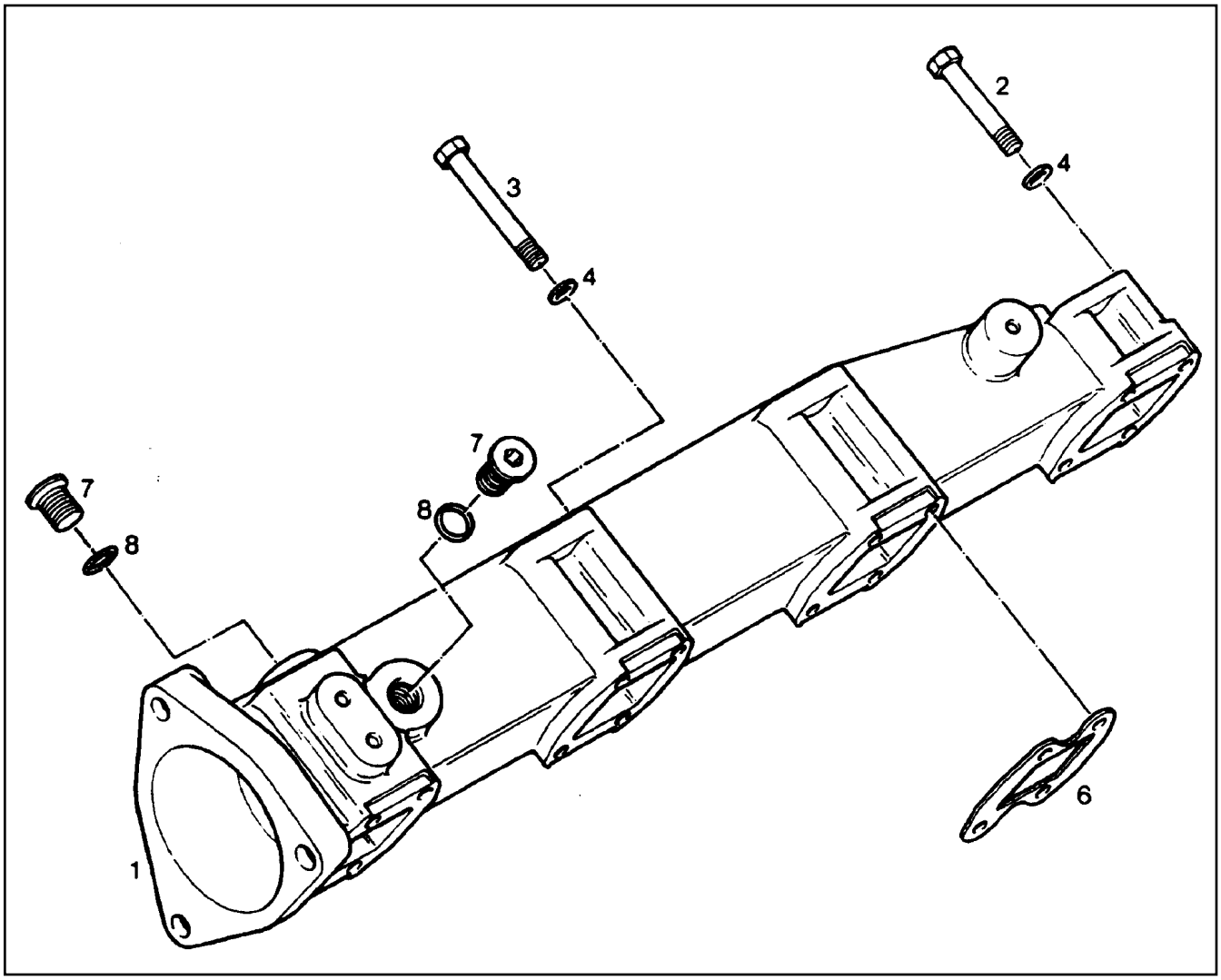

Pos.	Item	Quantity	Description	Bezeichnung	Serie	K
1	92 72 925	1	INTAKE PIPE PRE-ASS. V-MOTORXD9408	LUFTANSAUGROHR VORM.		
2	40 01 655	4	HEX SCREW ISO 4014 M8X90 8.8 A2C	SECHSKANTSCHRAUBE		
3	40 02 051	12	HEX SCREW ISO 4014 M8X120 8.8 A2C	SECHSKANTSCHRAUBE		
4	42 50 508 08	16	SPRING WASHER DIN 137 B 8 FST A3C	FEDERSCHEIBE		
6	92 67 838	4	SEAL	DICHTUNG		
7	40 41 003 08	2	SCREW PLUG DIN 908 M20X1,5 ST A3C	VERSCHLUSSSCHRAUBE		
8	71 01 042 08	2	SEALING RING DIN 7603 A 20X24X1,5 CU	DICHTRING		

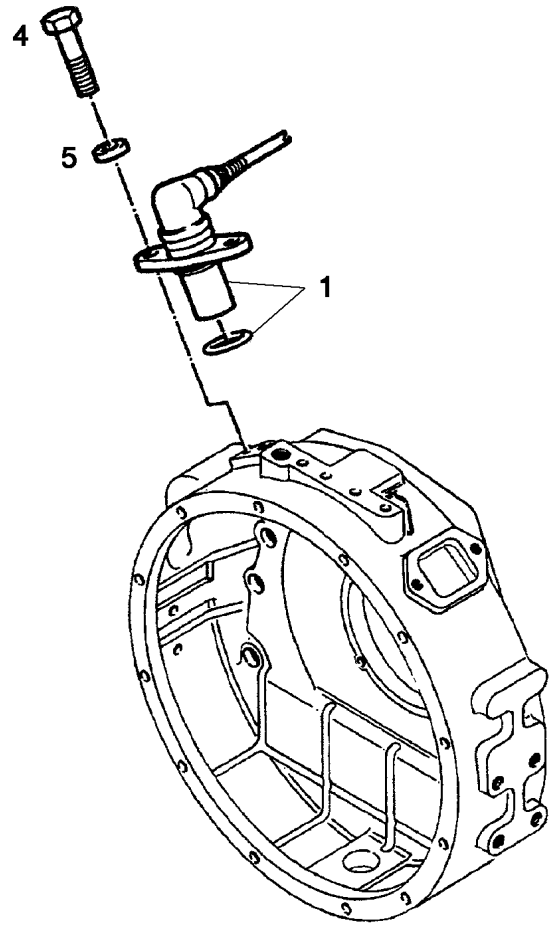

Pos.	Item	Quantity	Description	Bezeichnung	Serie	K
1	63 58 670 01	1	SENSOR	SENSOR		
2	73 81 107	1	O-RING 18X1,20 FKM 70	O-RING		
4	49 00 188	2	HEX SCREW ISO 4017 M8X16 8.8 A2C	SECHSKANTSCHRAUBE		
5	42 50 508 08	2	SPRING WASHER DIN 137 B 8 FST A3C	FEDERSCHEIBE		

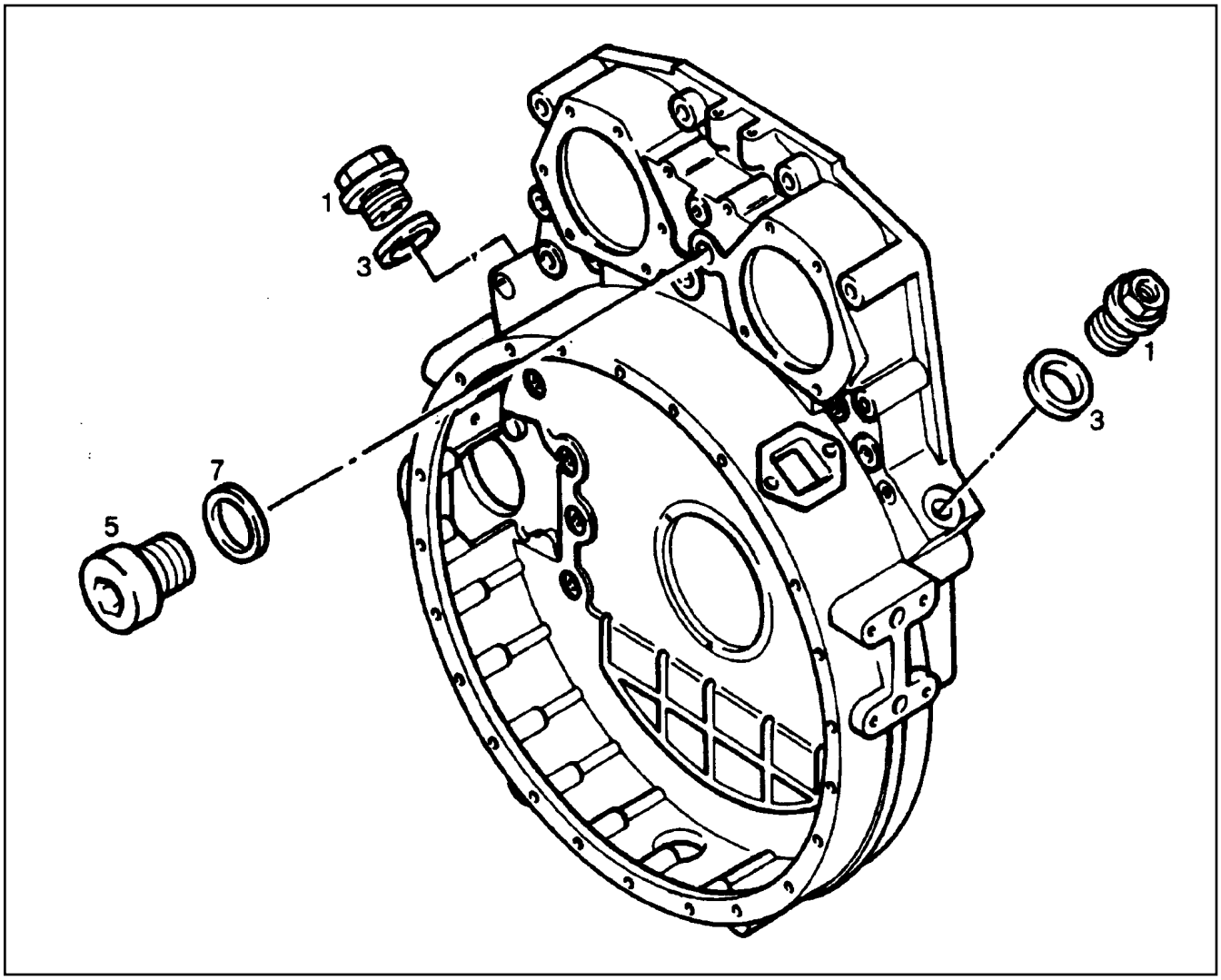

Pos.	Item	Quantity	Description	Bezeichnung	Serie	K
1	92 73 472	2	SCREW PLUG M22X1,5	VERSCHLUSSSCHRAUBE		
3	71 01 045 08	2	SEALING RING DIN 7603 A 22X27X1,5 CU	DICHTRING		
5	46 00 232	1	SCREW PLUG DIN 908 M26X1,5 ST A3C	VERSCHLUSSSCHRAUBE		
7	71 01 060 08	1	SEALING RING DIN 7603 A 26X32X2 CU	DICHTRING		

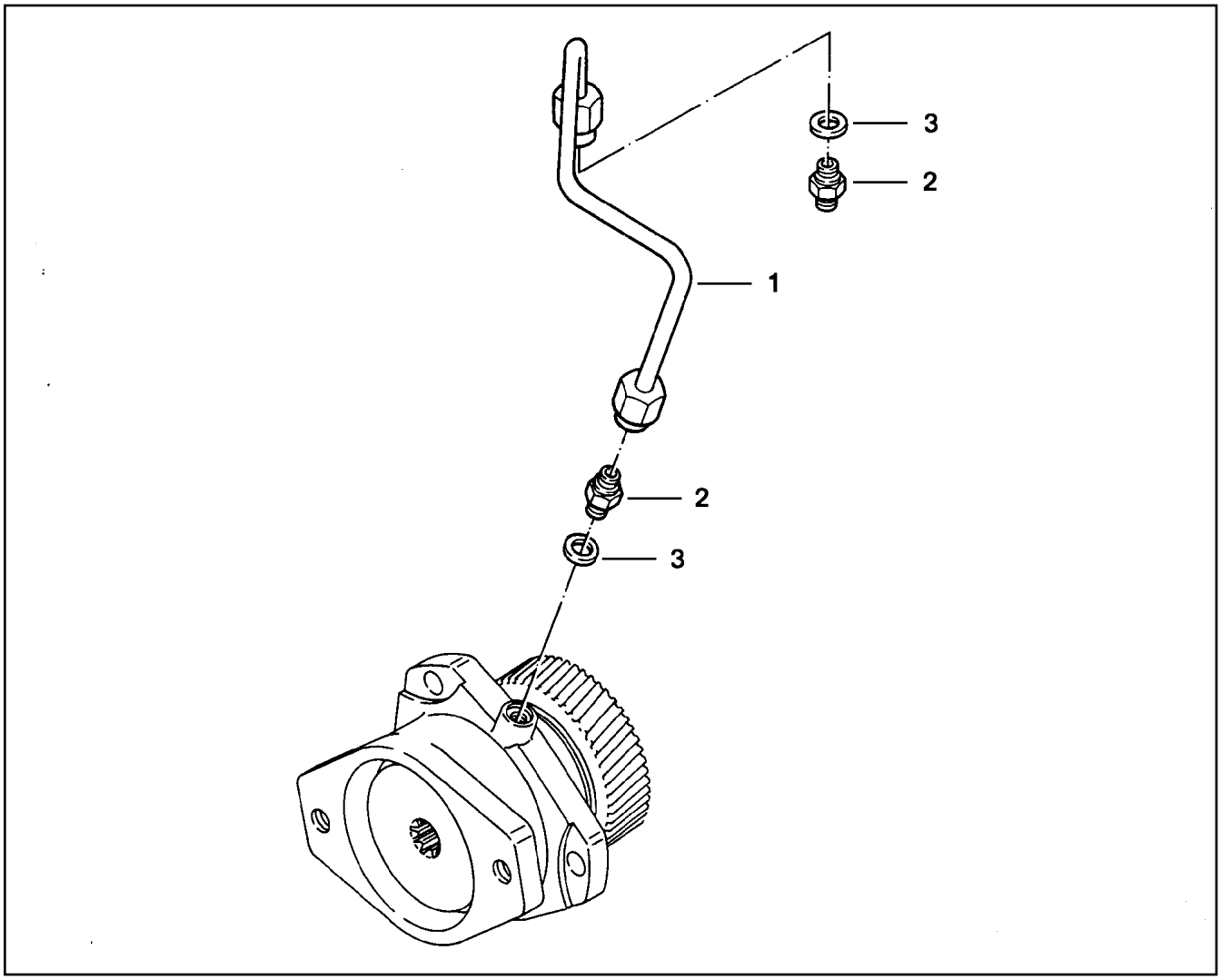

Pos.	Item	Quantity	Description	Bezeichnung	Serie	K
1	92 73 697	1	LUBRICATING OIL LINE 6X1	SCHMIEROELLEITUNG		
2	55 31 068 08	2	HOLLOW SCREW DIN 7643 6	HOHLSCHRAUBE		
3	71 01 011 08	4	SEALING RING DIN 7603 A 10X14X1 CU	DICHTRING		

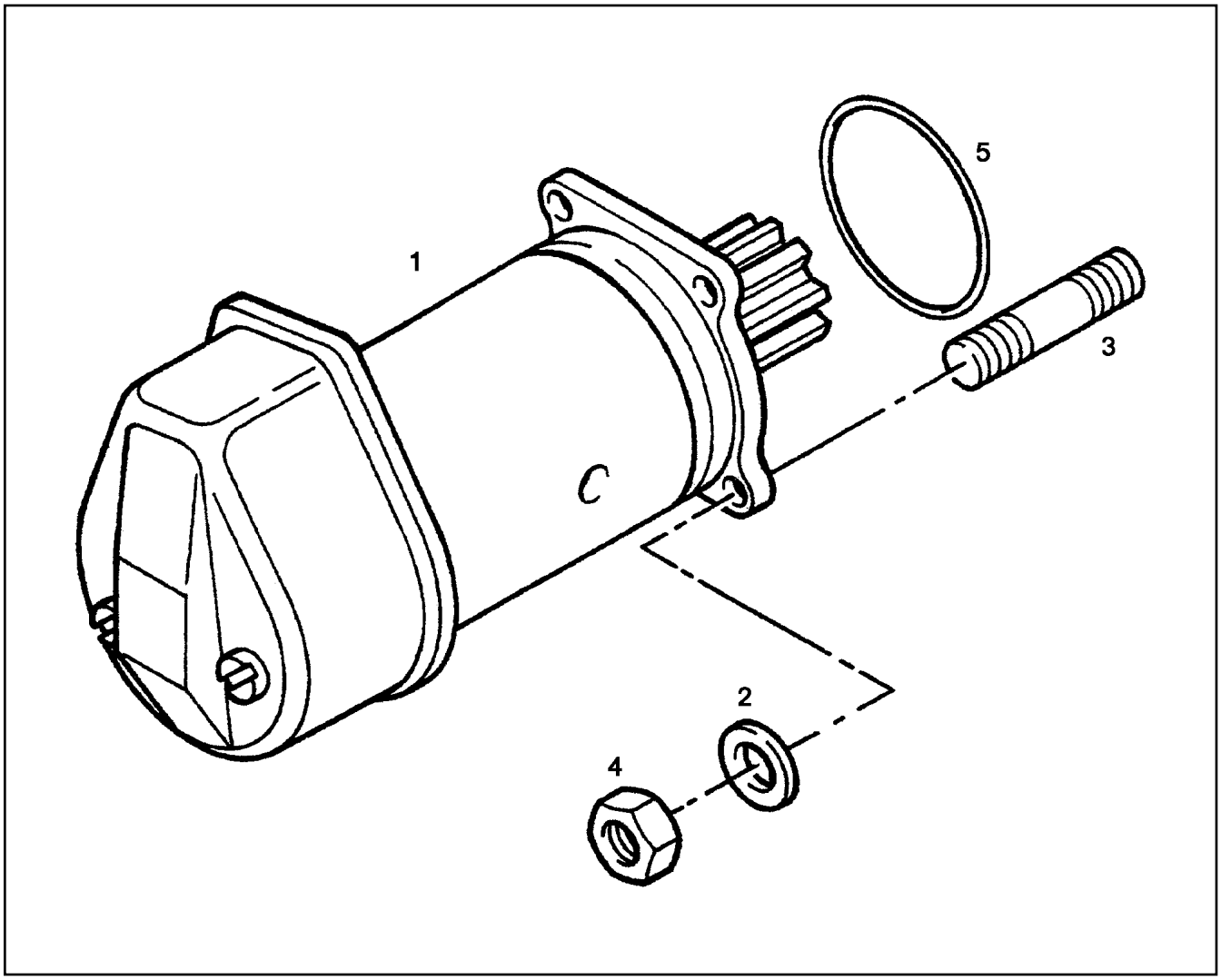

Pos.	Item	Quantity	Description	Bezeichnung	Serie	K
1	62 90 069	1	STARTER 9KW 24V	STARTER		
(1)	56 03 481 08	1	MAGNET SWITCH	MAGNETSCHALTER		
2	42 50 509 08	3	SPRING WASHER DIN 137 B 10 FST A3C	FEDERSCHEIBE		
3	40 68 328 08	3	DOUBLE-ENDED STUD DIN 939 M10X30 8.8	STIFTSCHRAUBE		
4	41 15 047 08	3	HEX NUT ISO 4032 M10 10 A3C SPF	SECHSKANTMUTTER		
5	73 80 896	1	O-RING DIN 3771 80X2,8 NBR 70 A,BK	O-RING		

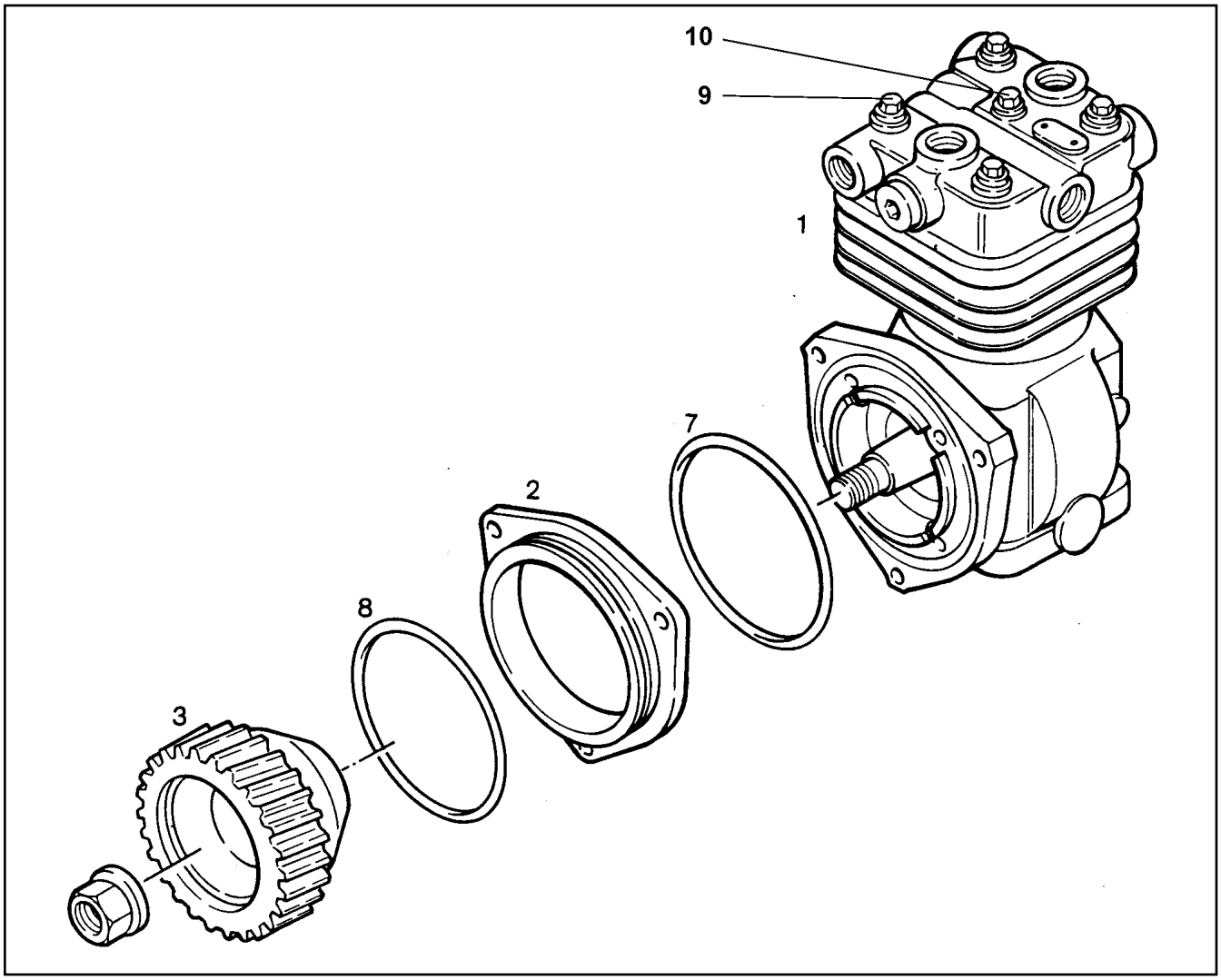

Pos.	Item	Quantity	Description	Bezeichnung	Serie	K
1	57 00 109	1	AIR COMPRESSOR ⇨ 5 700 109 57 00 109	LUFTPRESSER		
2	92 68 391	1	INTERMEDIATE FLANGE	ZWISCHENFLANSCH		
3	92 68 393	1	GEAR WHEEL	ZAHNRAD		
7	10 00 231 0	1	O-RING 125X2 VMQ 70	O-RING		
8	92 68 390	1	O-RING DIN 3771 107,54X3,53 VMQ 70 A,RD	O-RING		
9	11 06 652 0	4	SCREW M8X55 10.9 A3C	SCHRAUBE		
10	11 06 652 1	1	HEX SCREW M8X80 10.9 SCHWARZ VERG	SECHSKANTSCHRAUBE		

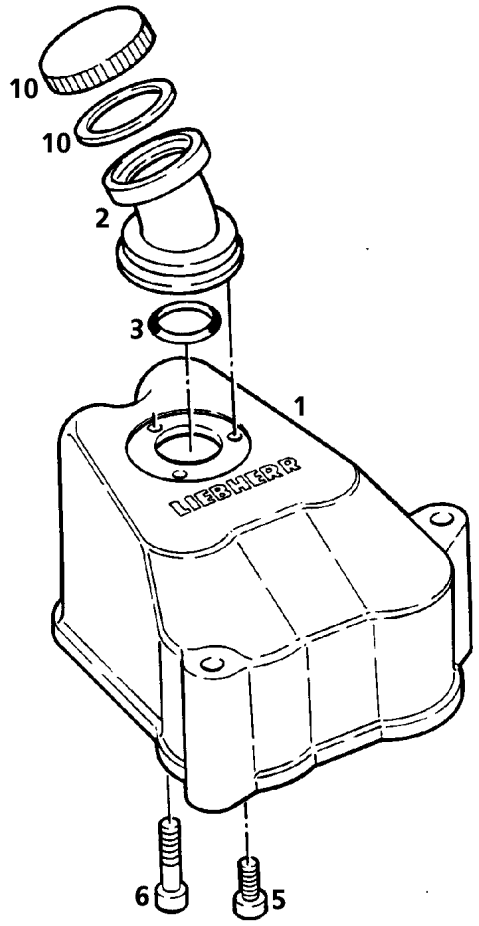

Pos.	Item	Quantity	Description	Bezeichnung	Serie	K
1	98 80 914	1	CYLINDER HEAD COVER	ZYLINDERKOPFDECKEL		
2	92 73 854	1	FILLER NECK	EINFUELLSTUTZEN		
3	73 81 270	1	O-RING DIN 3771 34,65X1,78 VMQ 70 A,RD	O-RING		
5	49 80 648	2	SOCKET HEAD SCREW DIN 7984 M6X10 8.8	ZYLINDERSCHRAUBE		
6	40 93 610 08	1	SOCKET HEAD SCREW DIN 7984 M6X20 8.8	ZYLINDERSCHRAUBE		
10	91 44 757	1	END COVER	VERSCHLUSSDECKEL		
(1)	91 44 762	1	SEAL	DICHTUNG		

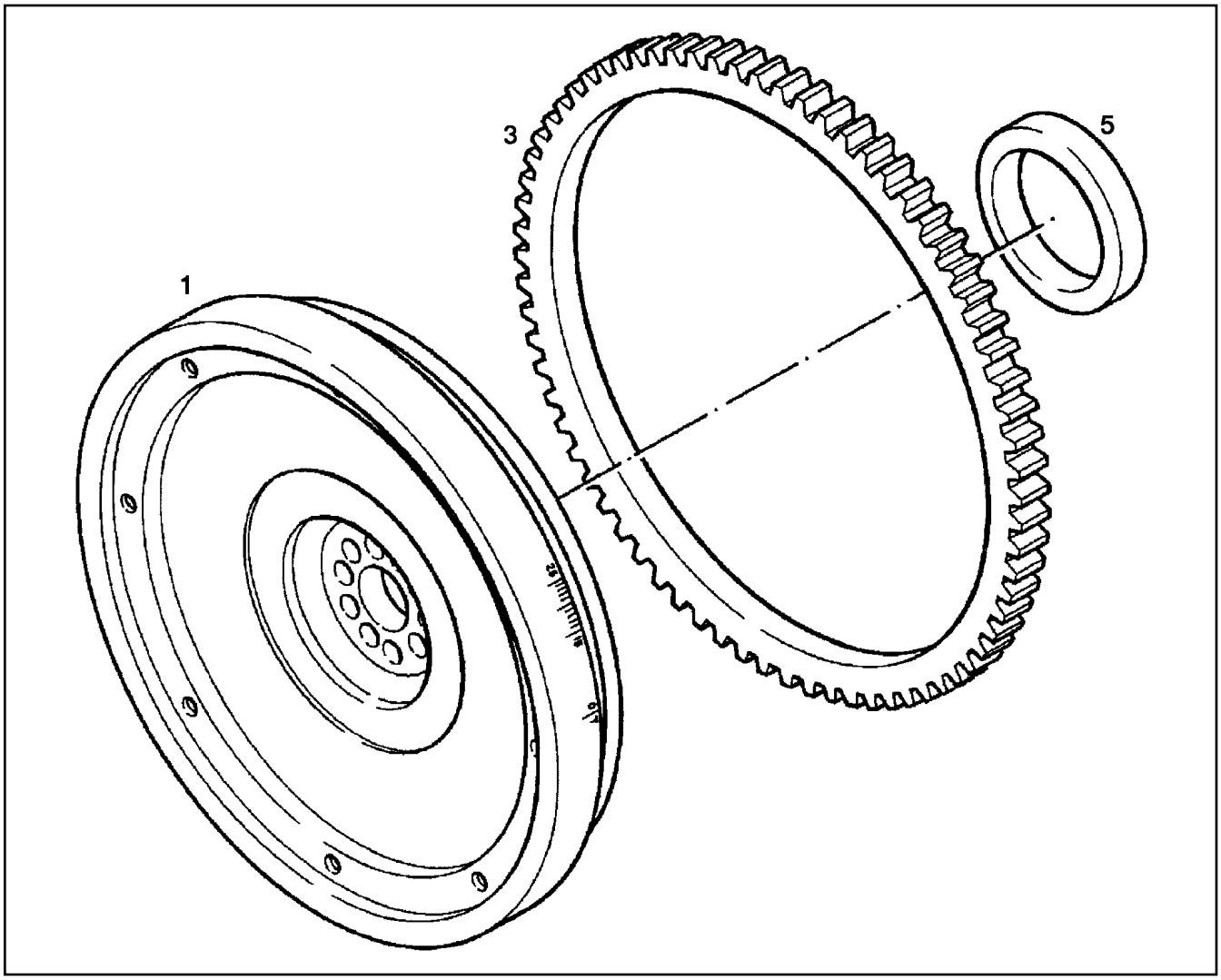

Pos.	Item	Quantity	Description	Bezeichnung	Serie	K
1	92 74 595	1	FLYWHEEL SAE 1X2,24	SCHWUNGRAD		
3	92 67 155	1	CROWN GEAR	ZAHNKRANZ		
5	92 68 169	1	SLEEVE	LAUFRING		

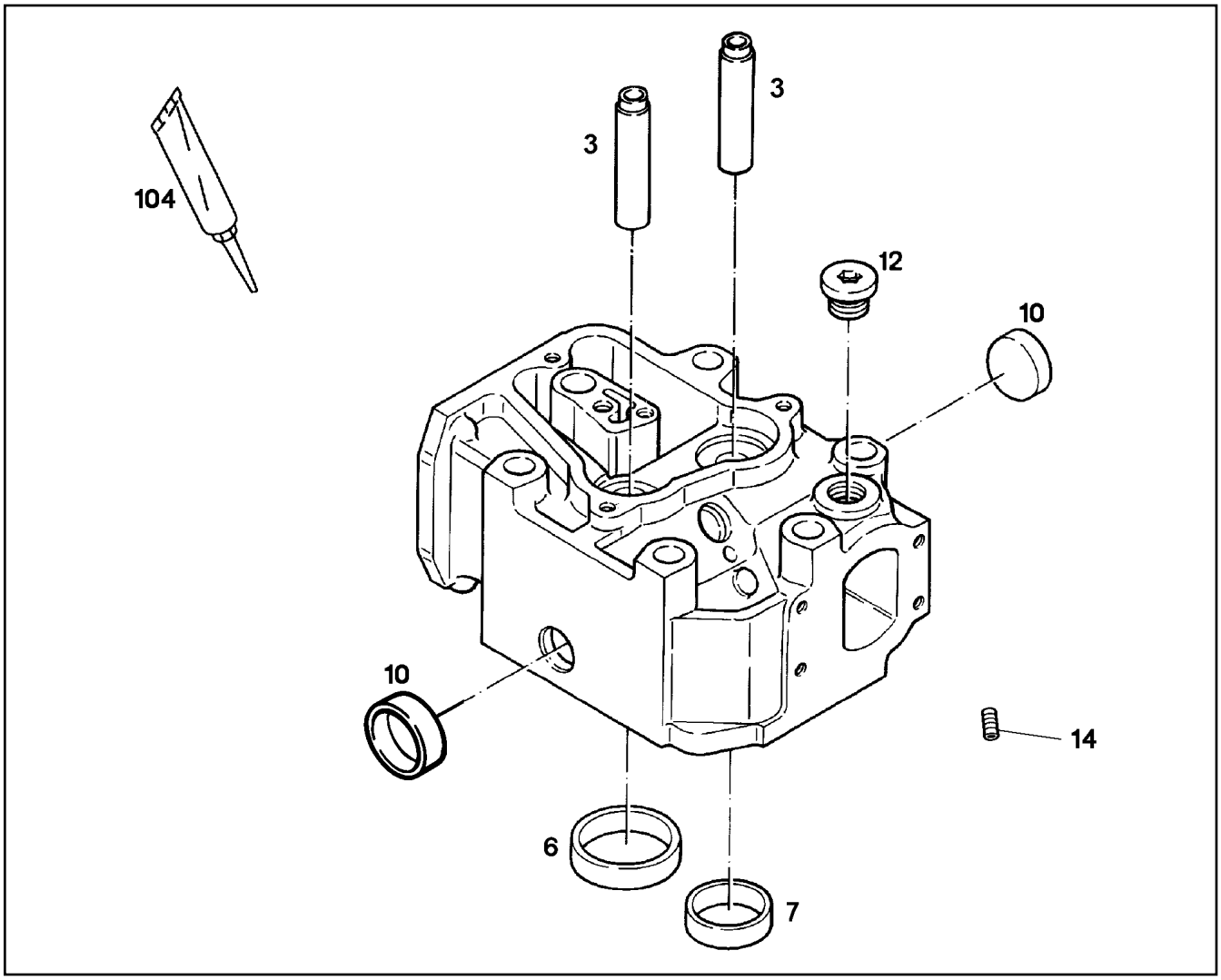

Pos.	Item	Quantity	Description	Bezeichnung	Serie	K
3	92 74 603	2	VALVE STEM GUIDE D=18,00	VENTILFUEHRUNG		
6	92 72 654	1	INLET VALVE SEAT INSERT	VENTILSITZRING EINLASS		
7	92 72 655	1	EXHAUST VALVE SEAT INSERT	VENTILSITZRING AUSLASS		
10	50 15 067 08	2	END COVER DIN 443 B 30	VERSCHLUSSDECKEL		
12	47 77 058 08	1	STOP PLUG VSTIM26X1,5ED A3P	STOPFEN		
14	40 44 010 08	1	GRUB SCREW DIN 913 M8X8 45H	GEWINDESTIFT		
104	81 12 073 01	1	GLUE 10 ml	KLEBSTOFF		

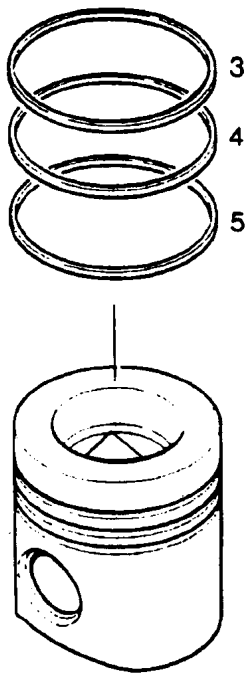

Pos.	Item	Quantity	Description	Bezeichnung	Serie	K
3	73 82 128	1	KB-RING 135X124X4 MC53/KV1	KB-RING		
4	73 81 247	1	PISTON RING MG 135X124X2,5	M-RING		
5	73 81 248	1	DSF RING 135X125,5X4	DSF-RING		

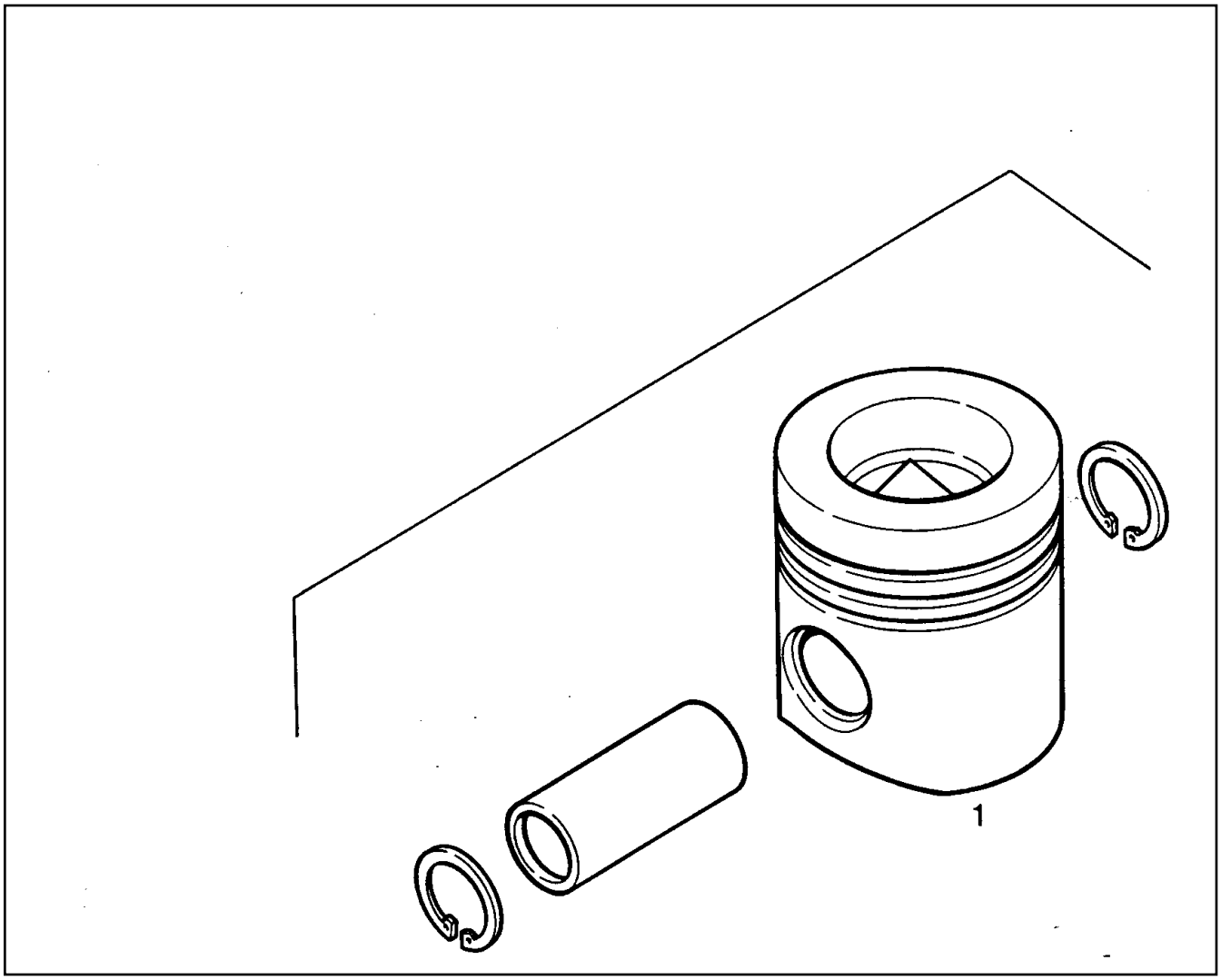

Pos.	Item	Quantity	Description	Bezeichnung	Serie	K
1	92 74 770 23	1	PISTON ⇨ 9 274 770 23 92 74 770 23	KOLBEN		

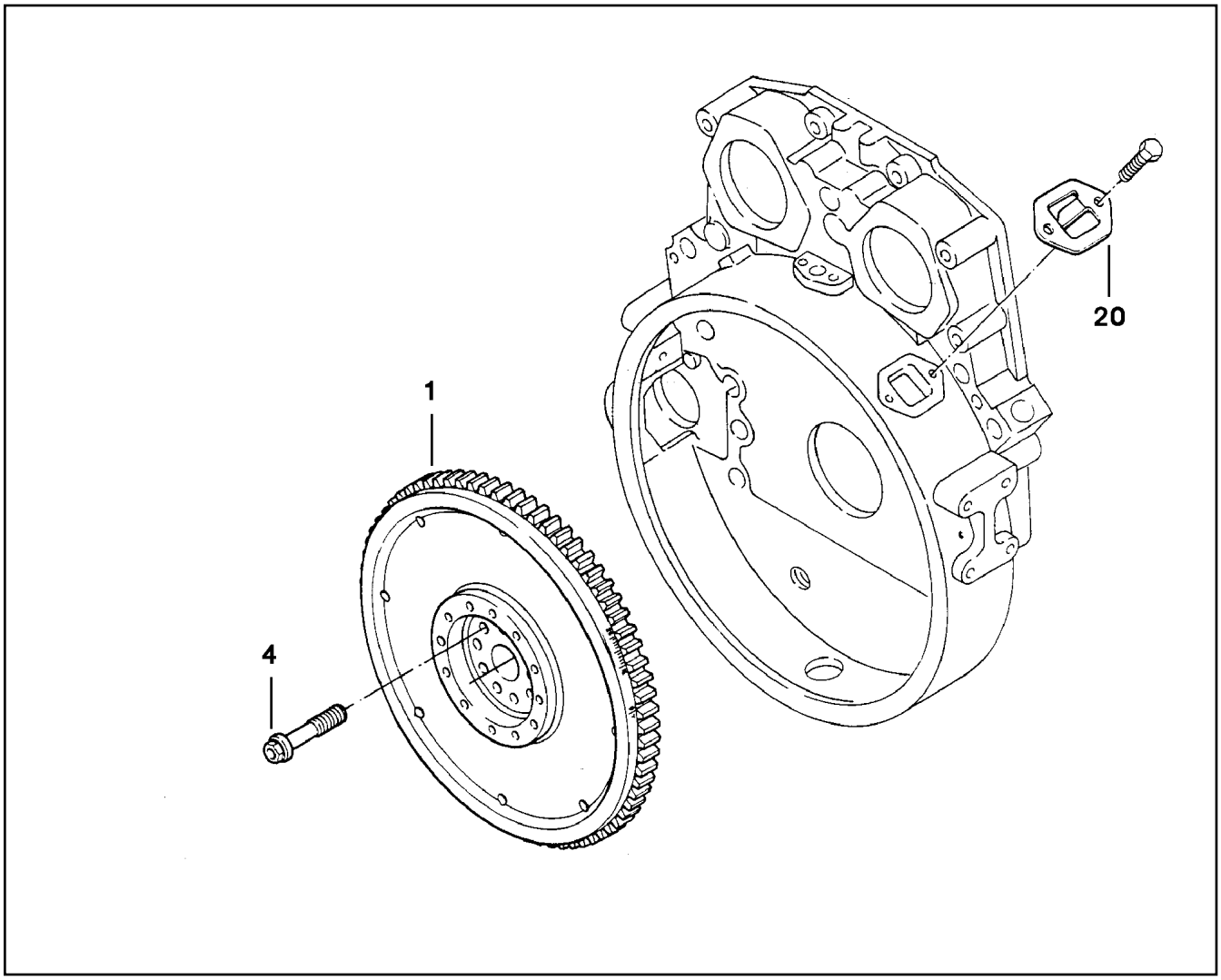

Pos.	Item	Quantity	Description	Bezeichnung	Serie	K
1	92 74 596	1	FLYWHEEL PRE-ASS. SAE 1X2,50 ⇨ 9 274 596 92 74 596	SCHWUNGRAD VORM.		
4	92 67 031	10	SOCKET HEAD SCREW M16X1,5X86 37Cr4 P	ZYLINDERSCHRAUBE		
20	98 80 895	1	AJDUSTING PLATE	EINSTELLBLECH		

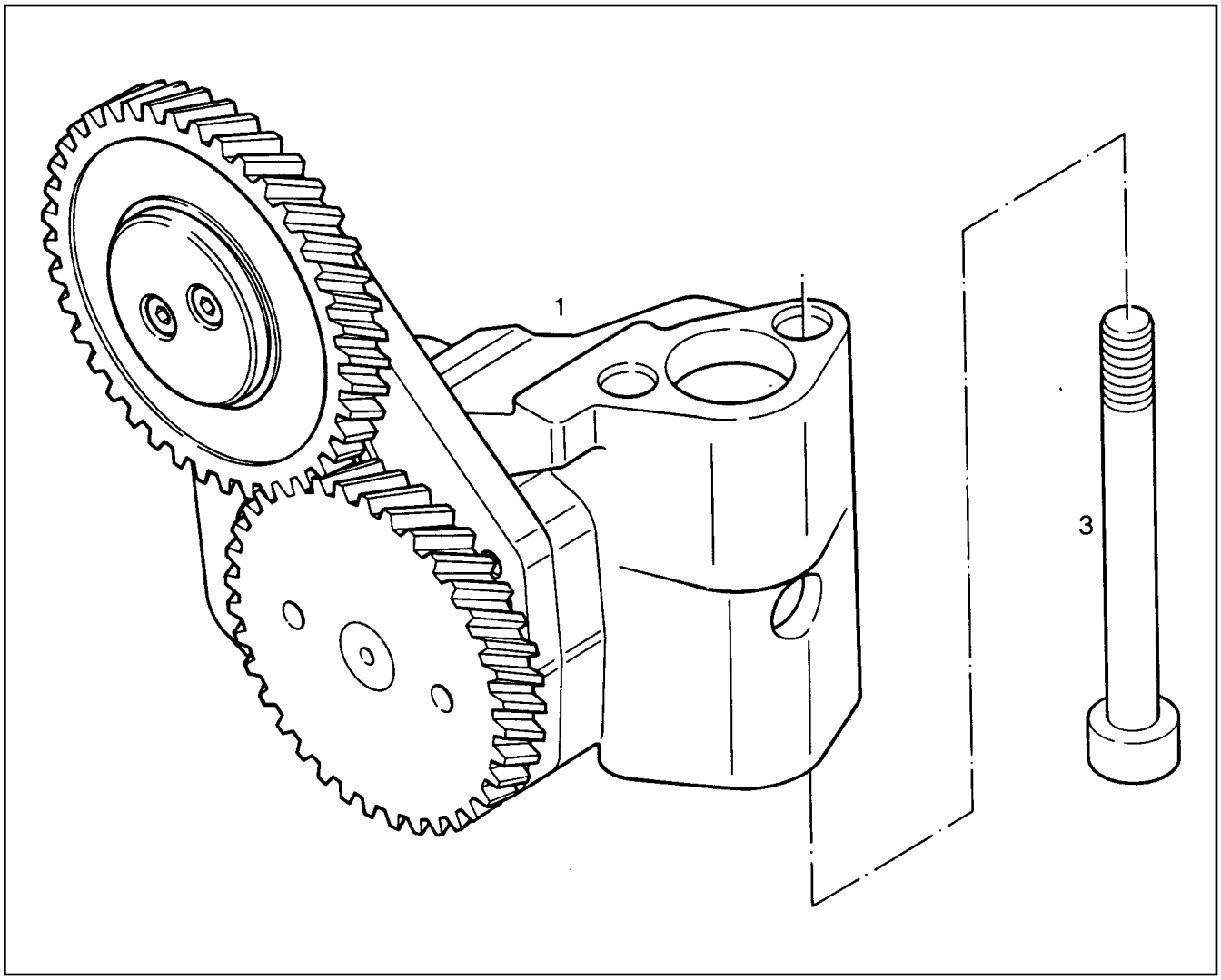

Pos.	Item	Quantity	Description	Bezeichnung	Serie	K
1	98 86 858	1	LUBRICATING OIL PUMP B=36 ⇨ 9 886 858 98 86 858	SCHMIEROELPUMPE		
3	40 43 106 77	2	SOCKET HEAD SCREW DIN 912 M10X130 10	ZYLINDERSCHRAUBE		

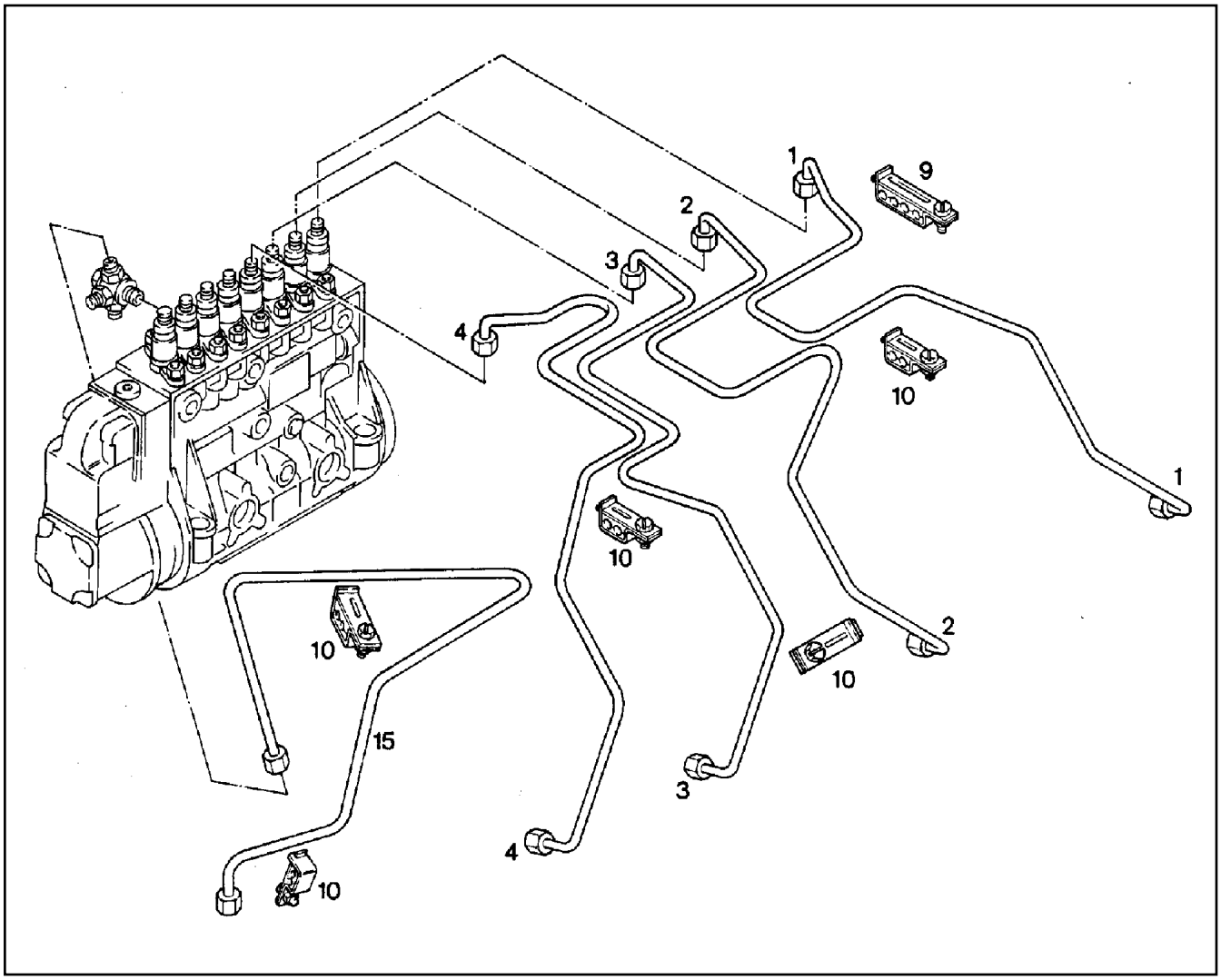

Pos.	Item	Quantity	Description	Bezeichnung	Serie	K
1	92 75 680	1	INJECTION LINE V-MOTORXD9408	EINSPRITZLEITUNG		
2	92 75 681	1	INJECTION LINE V-MOTORXD9408	EINSPRITZLEITUNG		
3	92 75 682	1	INJECTION LINE V-MOTORXD9408	EINSPRITZLEITUNG		
4	92 75 683	1	INJECTION LINE V-MOTORXD9408	EINSPRITZLEITUNG		
9	70 08 648	1	PIPE CLAMP	ROHRSCHELLE		
10	70 08 647	5	PIPE CLAMP	ROHRSCHELLE		
15	92 75 692	1	PIPELINE	ROHRLEITUNG		

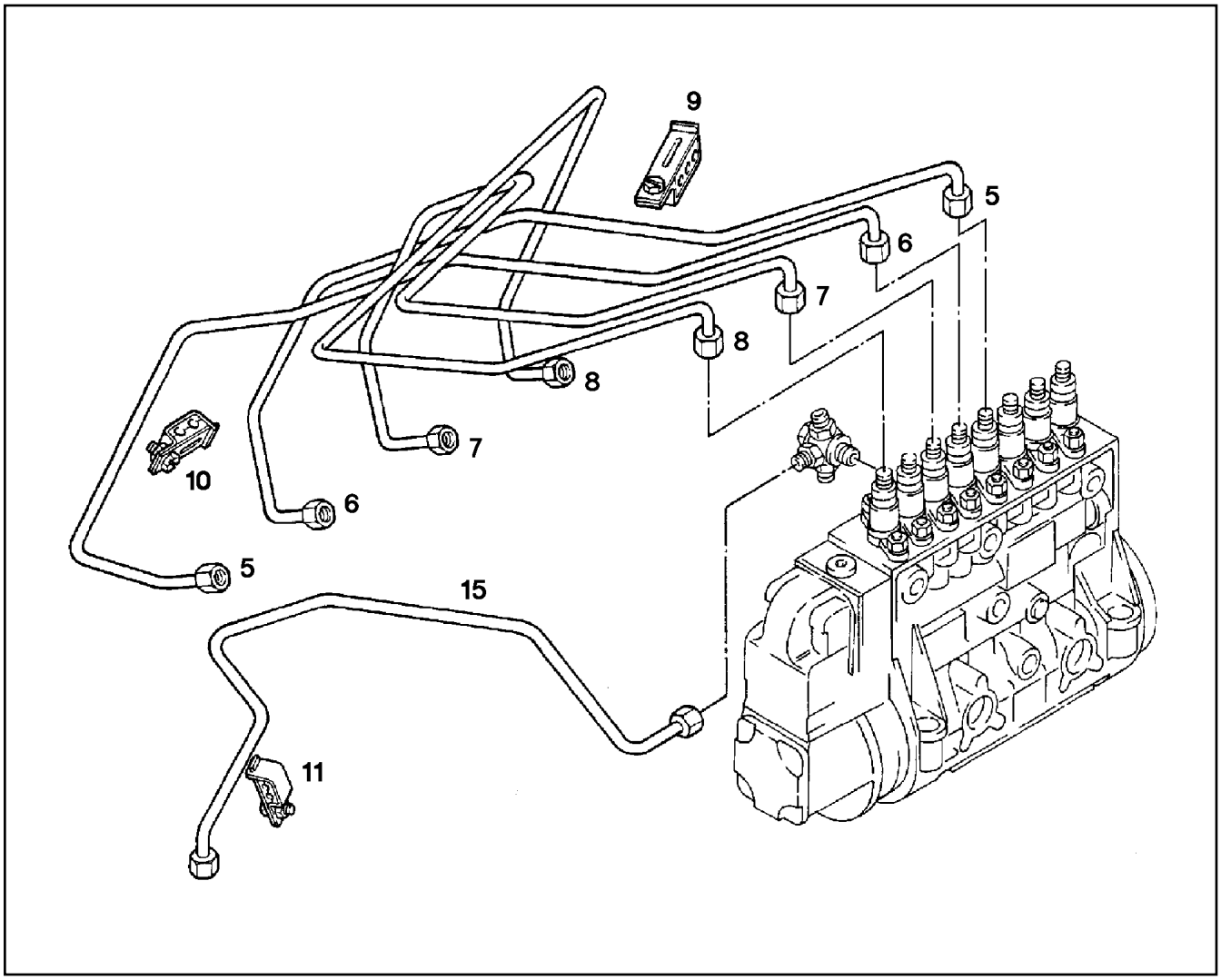

Pos.	Item	Quantity	Description	Bezeichnung	Serie	K
5	92 74 777	1	INJECTION LINE V-MOTORXD9406	EINSPRITZLEITUNG		
6	92 74 778	1	INJECTION LINE V-MOTORXD9406	EINSPRITZLEITUNG		
7	92 75 686	1	INJECTION LINE V-MOTORXD9408	EINSPRITZLEITUNG		
8	92 75 687	1	INJECTION LINE V-MOTORXD9408	EINSPRITZLEITUNG		
9	73 80 941	2	PIPE CLAMP	ROHRSCHELLE		
10	70 08 647	3	PIPE CLAMP	ROHRSCHELLE		
11	70 08 645	1	PIPE CLAMP	ROHRSCHELLE		
15	92 75 691	1	PIPELINE 6X1	ROHRLEITUNG		

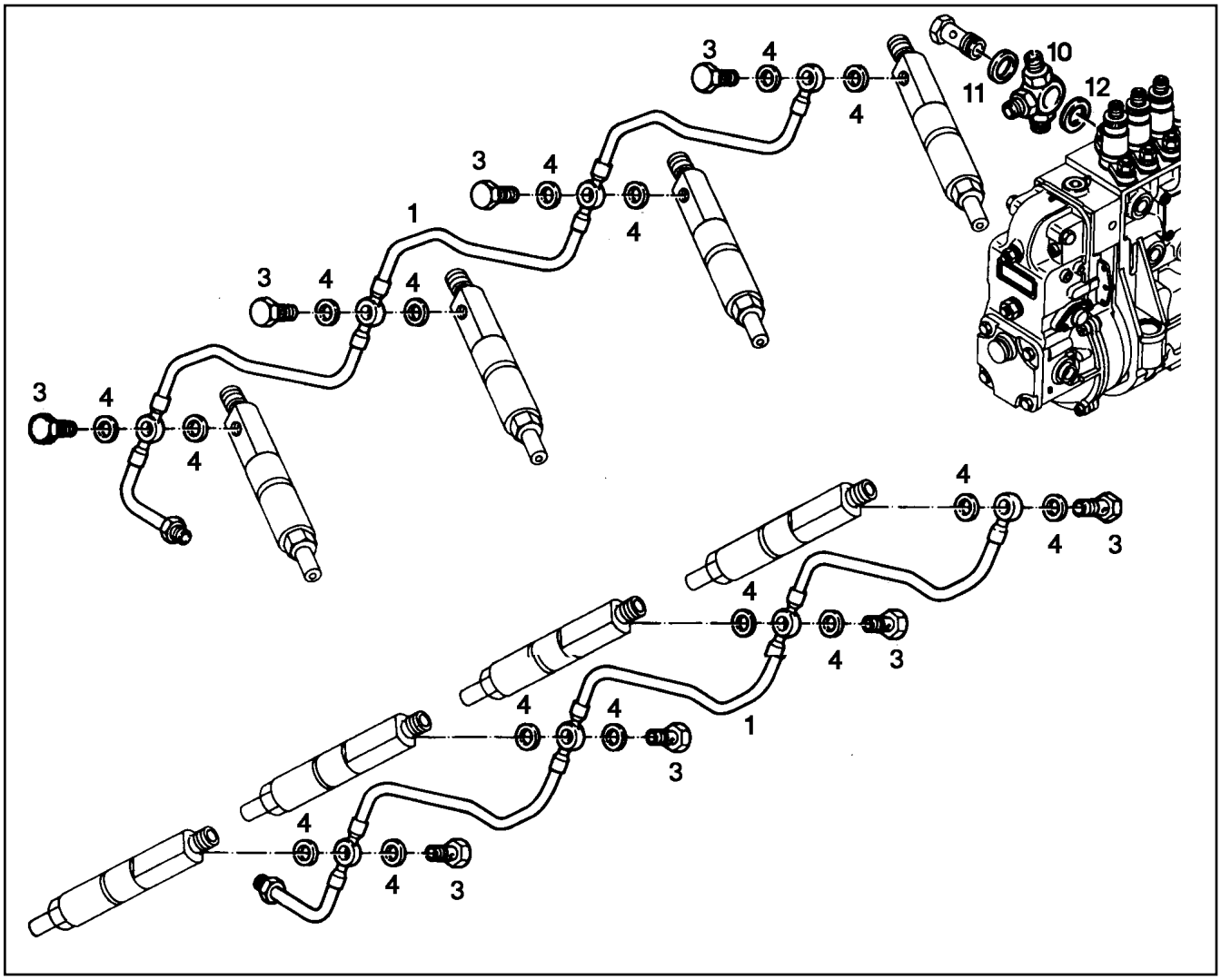

Pos.	Item	Quantity	Description	Bezeichnung	Serie	K
1	92 75 689	2	BACKLEAKAGE LINE PRE-ASS.	LECKOELLEITUNG VORM.		
3	70 06 439	8	HOLLOW SCREW 6	HOHLSCHRAUBE		
4	71 01 003 08	16	SEALING RING DIN 7603 A 6X10X1 CU	DICHTRING		
10	92 74 915	1	RING ADAPTER	RINGSTUTZEN		
11	71 01 030 08	1	SEALING RING DIN 7603 A 14X20X1,5 CU	DICHTRING		
12	73 81 225 23	1	SEALING RING DIN 7603 A14X20X2 CU	DICHTRING		

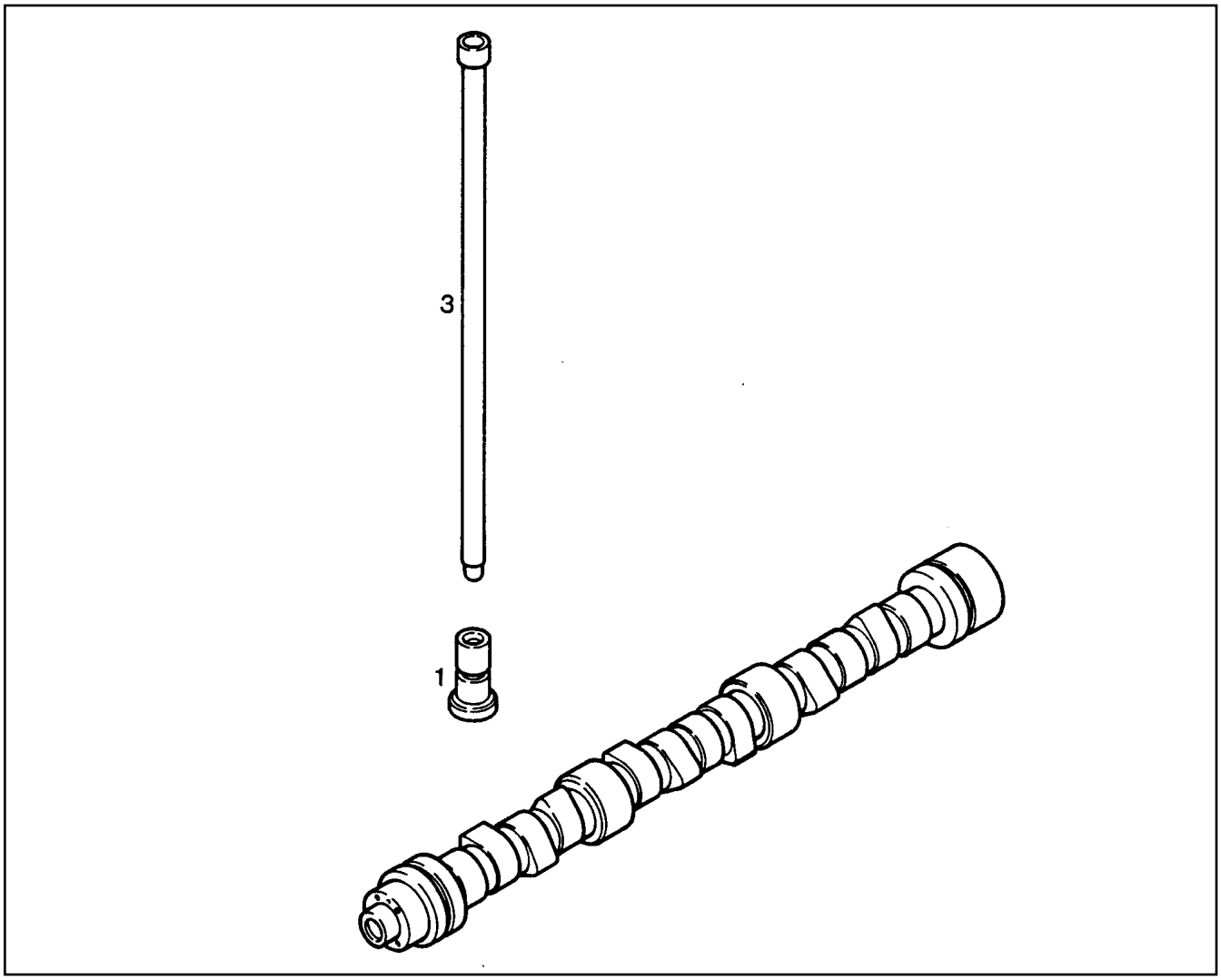

Pos.	Item	Quantity	Description	Bezeichnung	Serie	K
1	92 73 542	2	TAPPET	STOESSEL		
3	92 74 435 23	2	TAPPET PUSH ROD	STOESSELSTANGE		

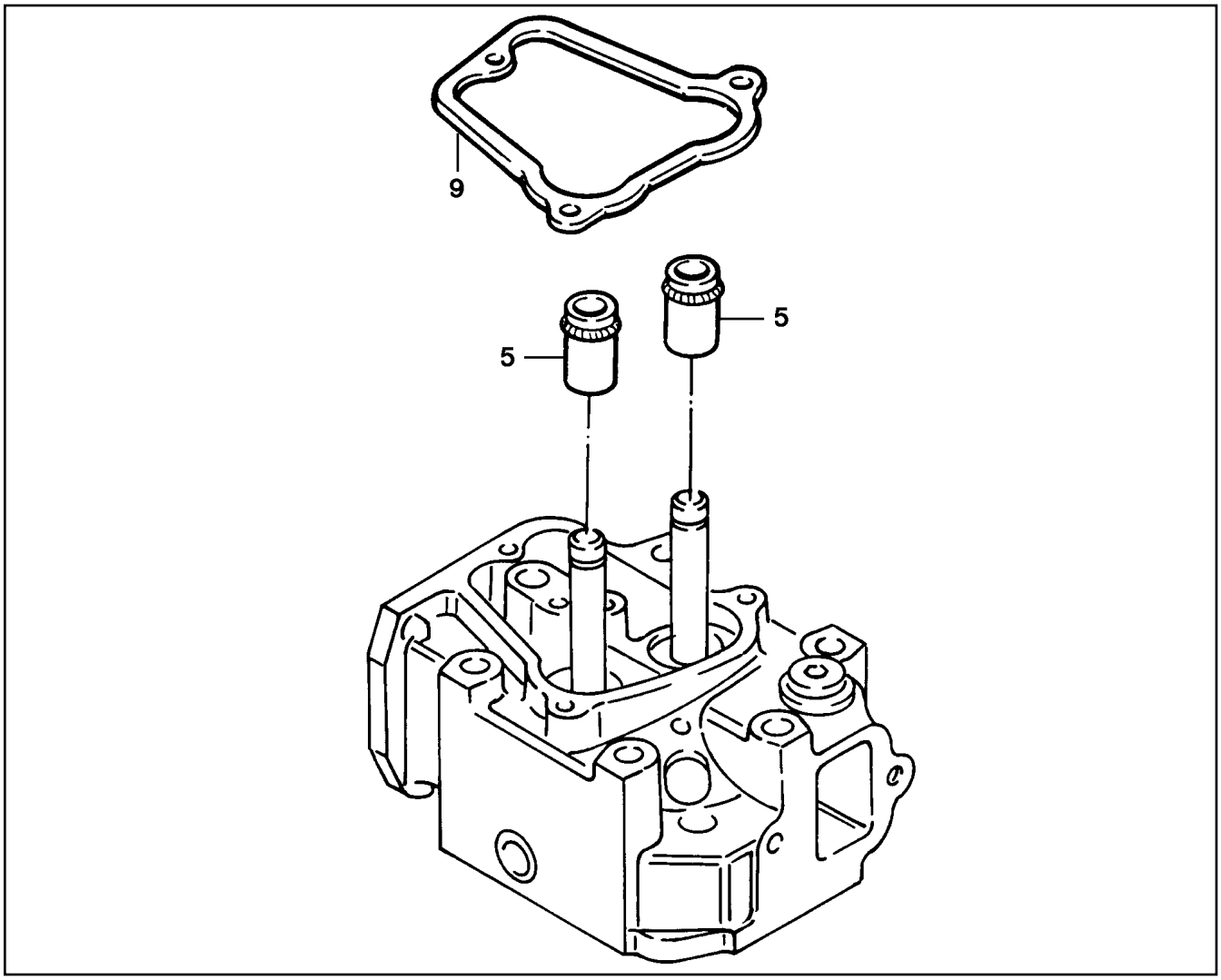

Pos.	Item	Quantity	Description	Bezeichnung	Serie	K
5	73 81 054	2	VALVE STEM SEAL RING VA3 11-5 75 FKM	VENTILSCHAFTDICHTRING		
9	92 72 966	1	SEAL ZYLINDERKOPFDECK	DICHTUNG		

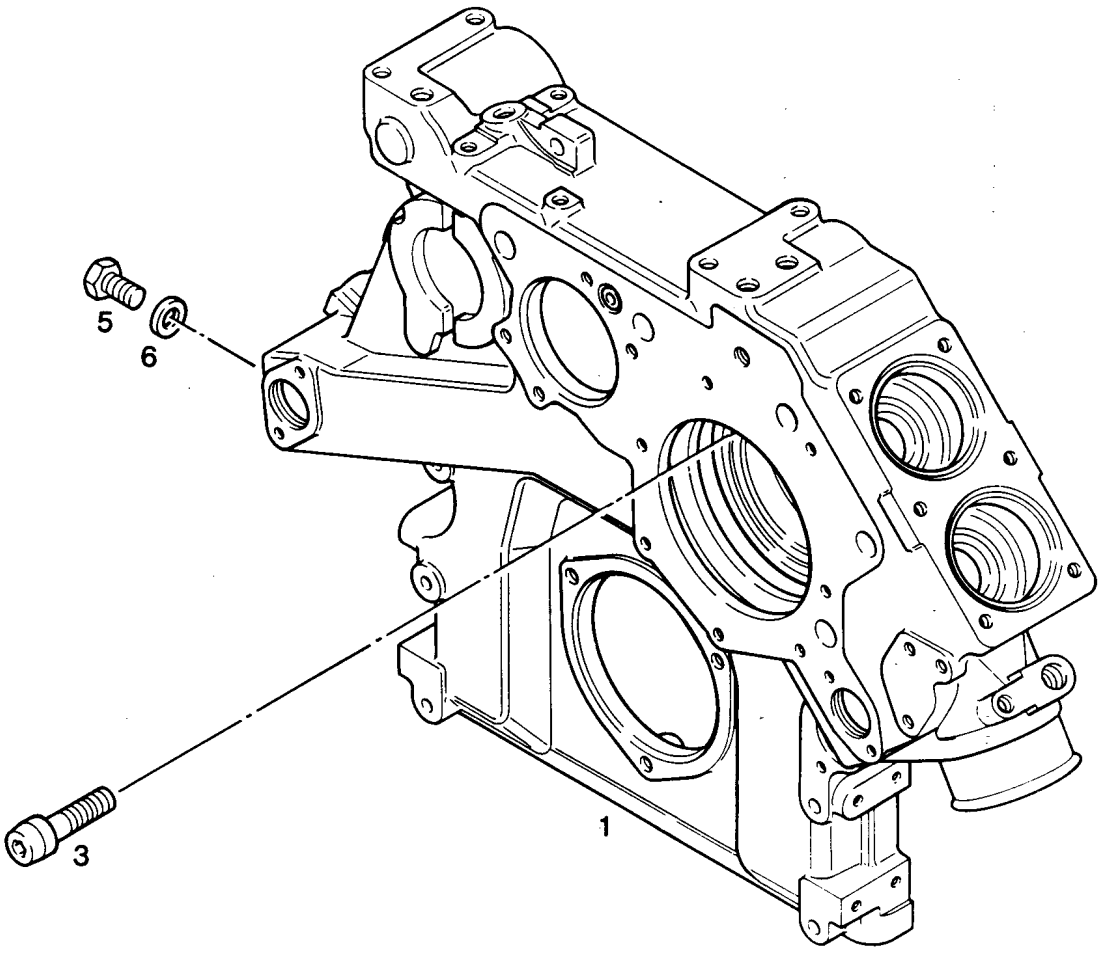

Pos.	Item	Quantity	Description	Bezeichnung	Serie	K
1	92 76 961	1	POWER UNIT SUPPORT	AGGREGATETRAEGER		
3	92 74 592	1	SCREW M6X16 St A3C	SCHRAUBE		
5	49 00 090	2	HEX SCREW ISO 4017 M10X16 8.8 A3C	SECHSKANTSCHRAUBE		
6	71 01 011 08	2	SEALING RING DIN 7603 A 10X14X1 CU	DICHTRING		

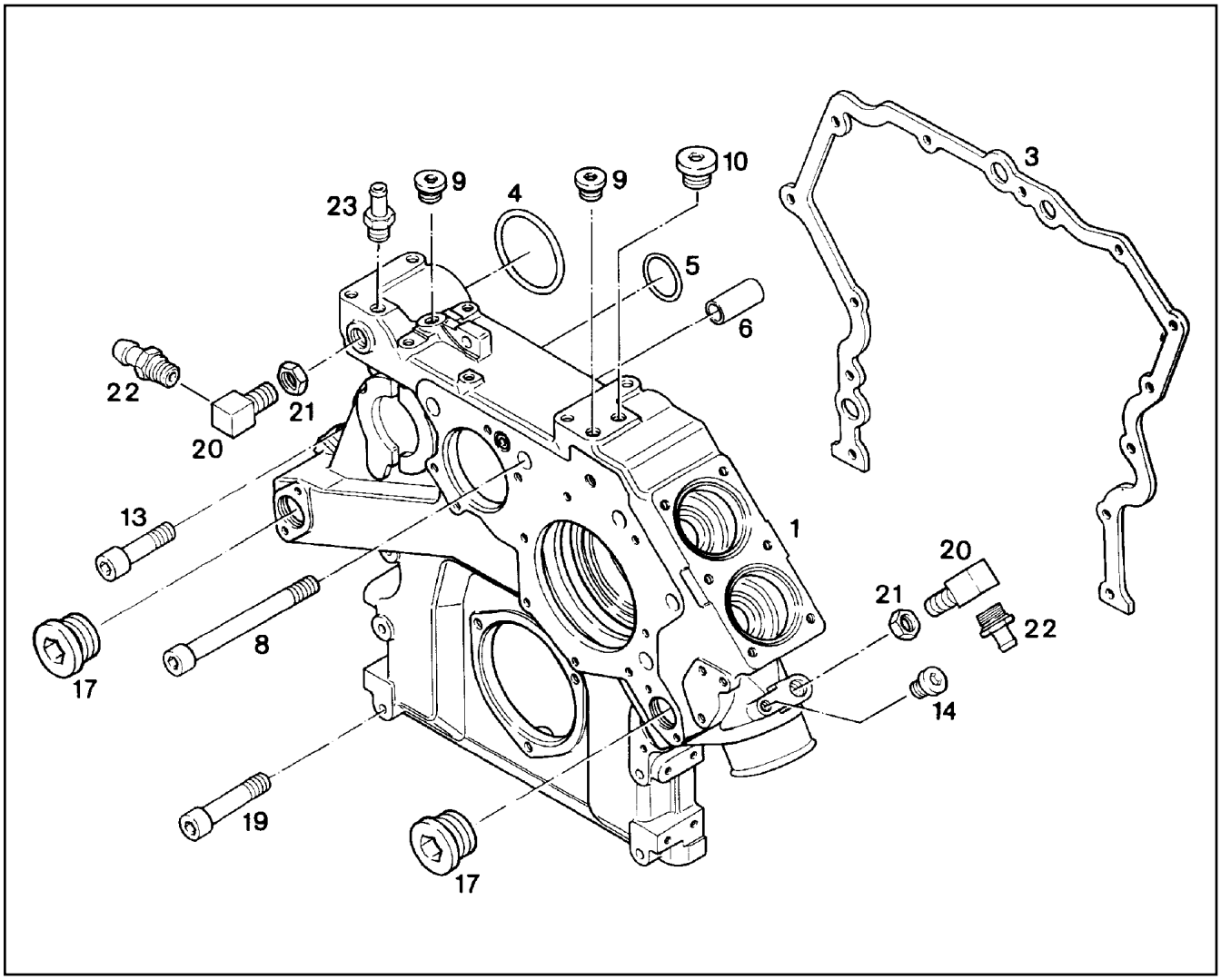

Pos.	Item	Quantity	Description	Bezeichnung	Serie	K
1	92 77 008	1	POWER UNIT SUPPORT ⇨ 9 277 008 92 77 008	AGGREGATETRAEGER		
3	92 67 786	1	SEAL	DICHTUNG		
4	73 81 790	4	O-RING DIN 3771 56,74X3,53 HNBR 70 A,BK	O-RING		
5	92 67 710	1	O-RING DIN 3771 15,54X2,62 VMQ 70 A,RD	O-RING		
6	91 78 018	2	TIGHT FIT SLEEVE 15,5X20X15,25	PASSHUELSE		
8	49 01 269	5	SOCKET HEAD SCREW ISO 4762 M10X110 1	ZYLINDERSCHRAUBE		
9	46 00 530	3	SCREW PLUG DIN 908 M14X1,5 ST A3C	VERSCHLUSSSCHRAUBE		
10	46 00 320	1	SCREW PLUG DIN 908 M18X1,5 ST A3C	VERSCHLUSSSCHRAUBE		
11	71 01 025 08	4	SEALING RING DIN 7603 A14X18X1,5 CU	DICHTRING		
12	71 01 041 08	1	SEALING RING DIN 7603 A 18X24X1,5 CU	DICHTRING		
13	40 01 622	2	SOCKET HEAD SCREW ISO 4762 M10X55 1	ZYLINDERSCHRAUBE		
14	40 41 001 08	1	SCREW PLUG DIN 908 M16X1,5 ST A2C	VERSCHLUSSSCHRAUBE		
16	71 01 034 08	1	SEALING RING DIN 7603 A 16X20X1,5 CU	DICHTRING		
17	73 82 202	2	SCREW PLUG VSTI M38X1,5	VERSCHLUSSSCHRAUBE		
19	49 80 670	6	SOCKET HEAD SCREW ISO 4762 M10X85 1	ZYLINDERSCHRAUBE		
20	92 76 392	2	FITTINGS	STUTZEN		
21	41 01 010	2	HEX NUT ISO 8675 M30X1,5 04 A3C	SECHSKANTMUTTER		
22	92 76 393	2	HOSE NIPPLE GERADE 11SMn30+C	SCHLAUCHNIPPEL		
23	92 75 031	1	FITTINGS	STUTZEN		
26	71 01 065 08	2	SEALING RING DIN 7603 A 30X36X2 CU	DICHTRING		

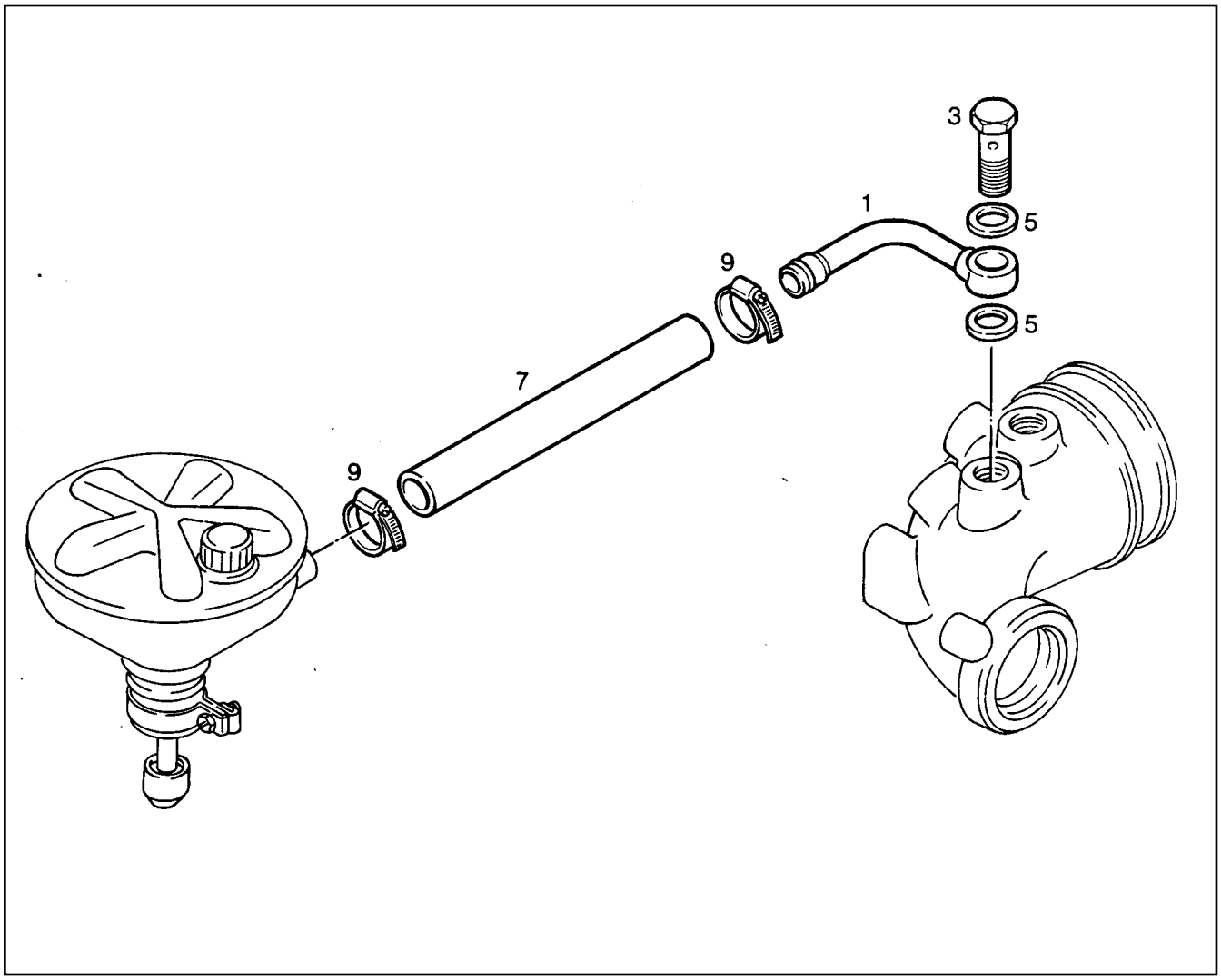

Pos.	Item	Quantity	Description	Bezeichnung	Serie	K
1	92 77 091	1	PIPELINE 22X1,5	ROHRLEITUNG		
3	49 80 414	1	HOLLOW SCREW DIN 7643 22X3XM26X1,5	HOHLSCHRAUBE		
5	71 01 061 08	2	SEALING RING DIN 7603 A26X31X2 CU	DICHTRING		
7	92 71 340	1	RUBBER CONNECTION 25 X35/33X56 L.	GUMMIMUFFE		
9	77 42 085 08	2	HOSE CLAMP 32/25-40/12 W3	SCHLAUCHSCHELLE		

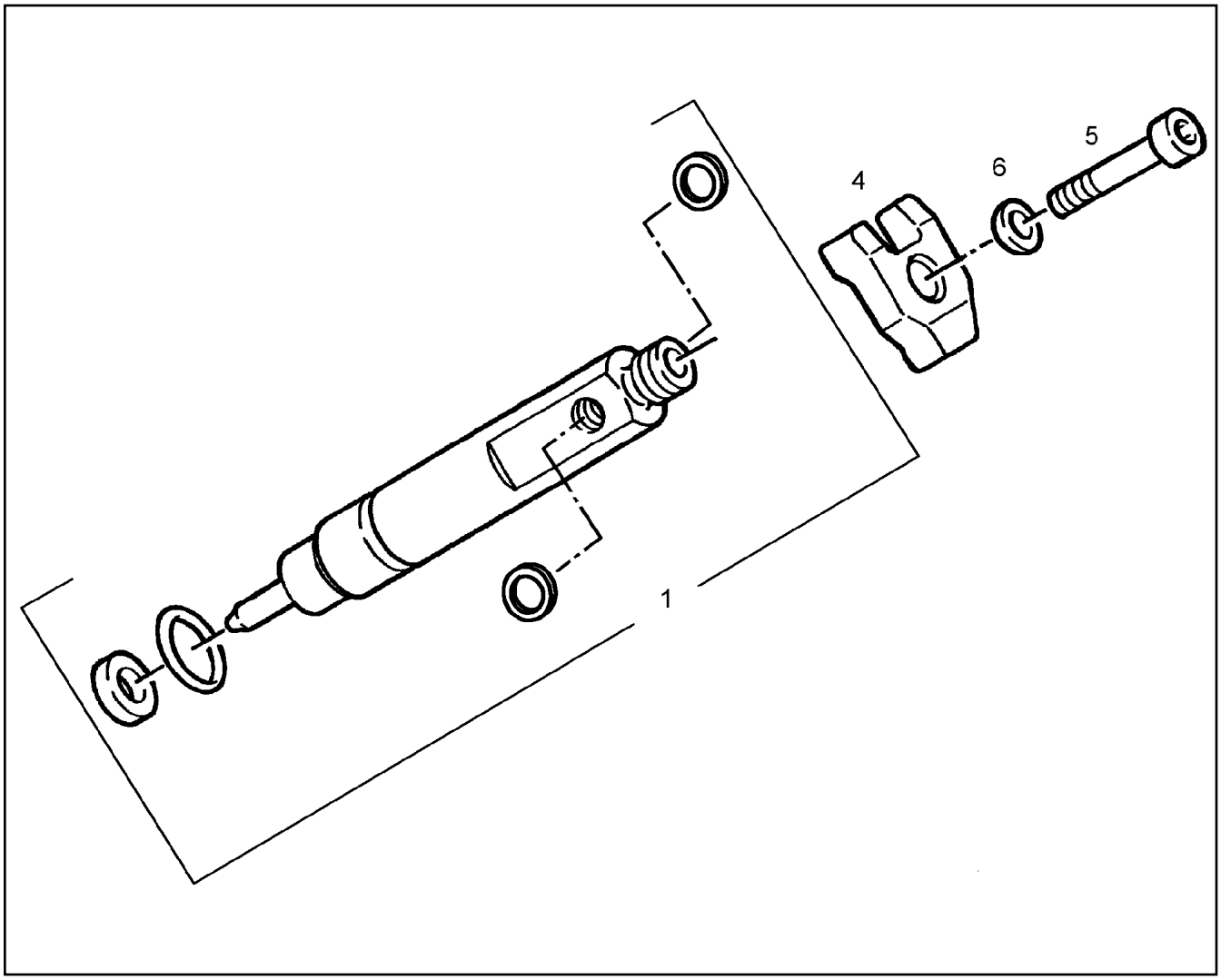

Pos.	Item	Quantity	Description	Bezeichnung	Serie	K
1	90 78 864	1	RK INJECTION NOZZLE ⇨ 9 078 864 90 78 864	RS EINSPRITZDUESE		
4	92 73 428	1	JAW	PRATZE		
5	46 00 143	1	SOCKET HEAD SCREW ISO 4762 M10X60 8.	ZYLINDERSCHRAUBE		
6	42 19 002 08	1	SPHERICAL WASHER DIN 6319 C 10,5 VER	KUGELSCHEIBE		

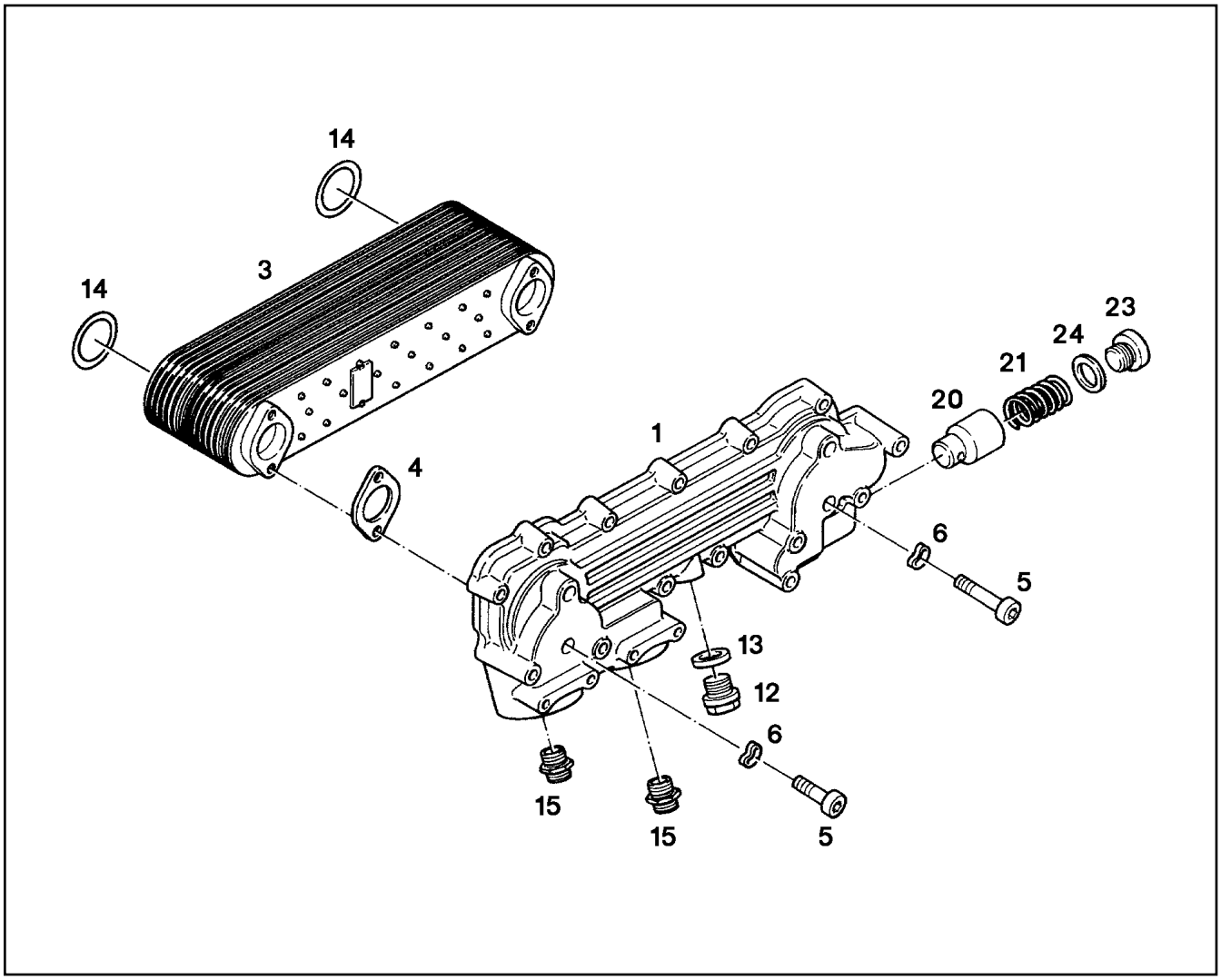

Pos.	Item	Quantity	Description	Bezeichnung	Serie	K
1	92 67 439 23	1	COOLER HOUSING	KUEHLERGEHAEUSE		
4	92 67 472	2	SEAL 0,5MM AFM 30	DICHTUNG		
5	46 00 175	4	SOCKET HEAD SCREW ISO 4762 M8X25 8.8	ZYLINDERSCHRAUBE		
6	42 50 508 08	4	SPRING WASHER DIN 137 B 8 FST A3C	FEDERSCHEIBE		
12	46 00 624	1	SCREW PLUG DIN 910 M14X1,5 ST A3C	VERSCHLUSSSCHRAUBE		
13	71 01 025 08	1	SEALING RING DIN 7603 A14X18X1,5 CU	DICHTRING		
14	73 81 994	2	O-RING DIN 3771 50,39X3,53 HNBR 70 A	O-RING		
15	91 77 634	2	SCREW-ON CONNECTION M24X1,5	EINSCHRAUBSTUTZEN		
20	92 74 844	1	PISTON	KOLBEN		
21	91 42 745	1	PRESSURE SPRING 2,4X17,8X75	DRUCKFEDER		
23	74 02 330	1	SCREW PLUG DIN 908 M30X1,5 ST A3C	VERSCHLUSSSCHRAUBE		
24	71 01 065 08	1	SEALING RING DIN 7603 A 30X36X2 CU	DICHTRING		

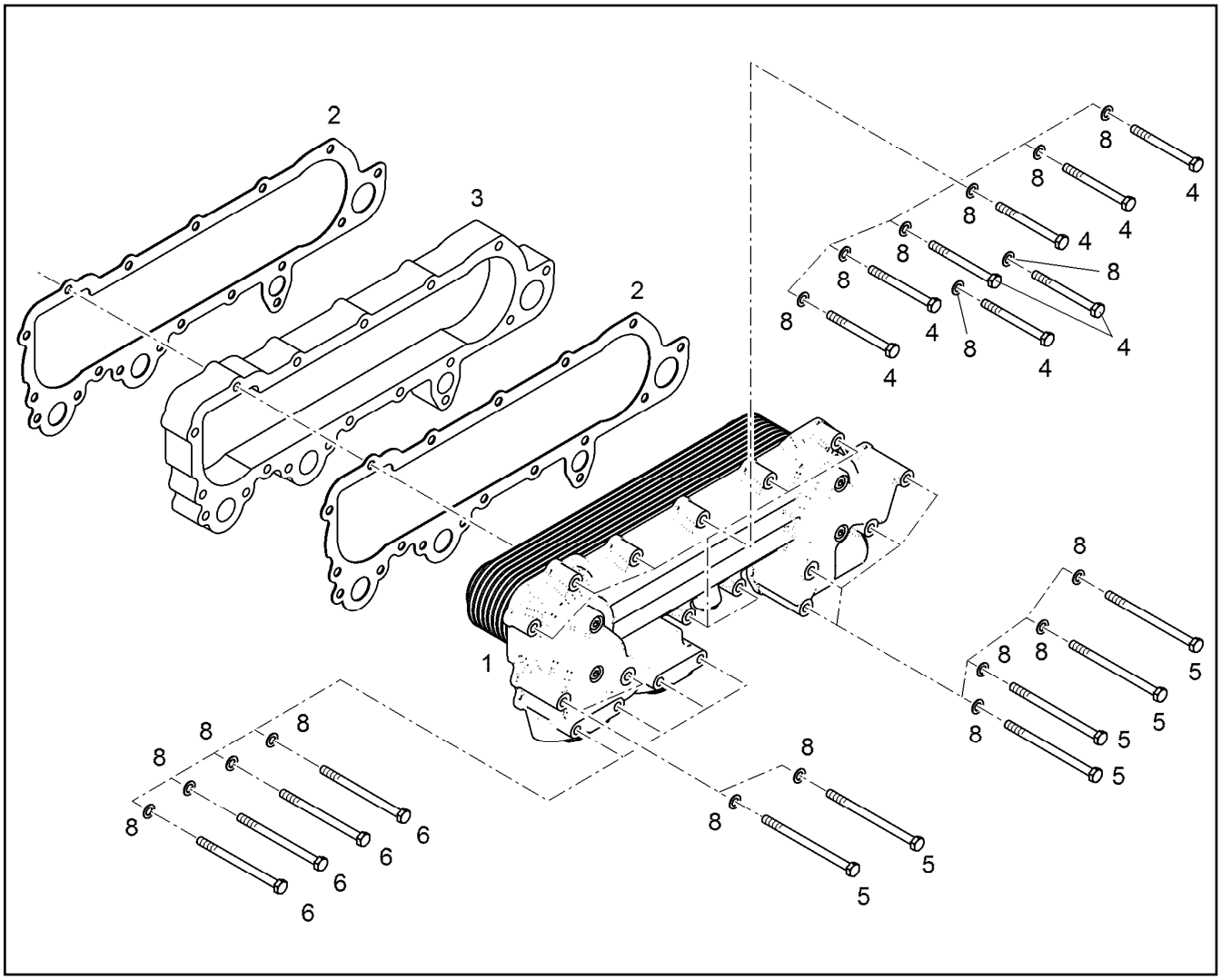

Pos.	Item	Quantity	Description	Bezeichnung	Serie	K
1	92 78 724 23	1	OIL COOLER	OELKUEHLER		
			⇨ 9 278 724 23 92 78 724 23			
1	98 88 282	1	OIL COOLER	OELKUEHLER		
			⇨ 9 888 282 98 88 282			
2	92 67 437	2	SEAL	DICHTUNG		
3	90 77 321	1	INTERMEDIATE PLATE	ZWISCHENPLATTE		
4	40 01 458	8	HEX SCREW ISO 4014 M8X85 8.8 A2C	SECHSKANTSCHRAUBE		
5	49 80 694	6	HEX SCREW ISO 4014 M8X115 8.8	SECHSKANTSCHRAUBE		
6	49 80 778	4	HEX SCREW ISO 4014 M8X125 8.8 A2C	SECHSKANTSCHRAUBE		
8	42 50 508 08	18	SPRING WASHER DIN 137 B 8 FST A3C	FEDERSCHEIBE		

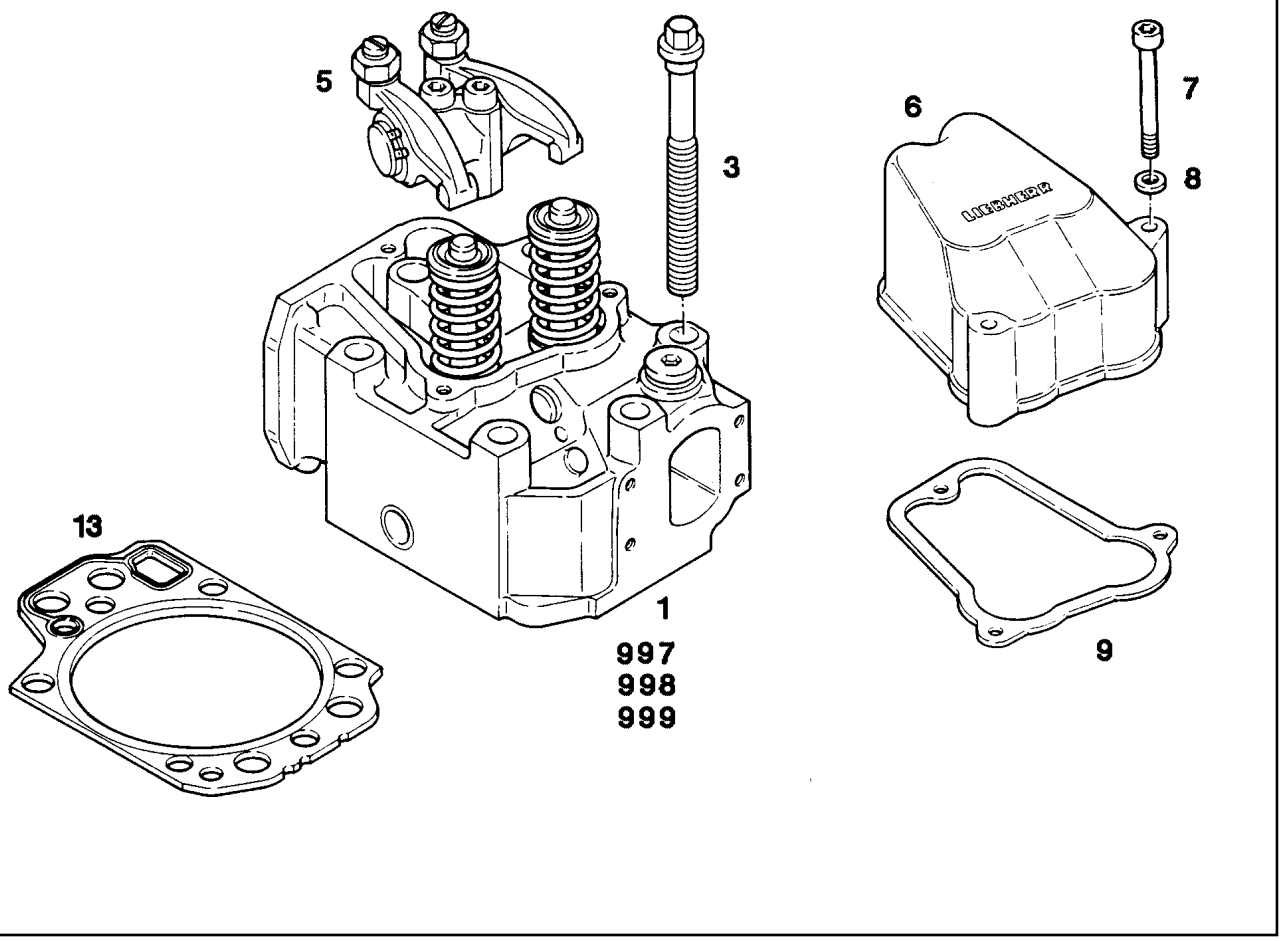

Pos.	Item	Quantity	Description	Bezeichnung	Serie	K
1	92 79 850	1	CYLINDER HEAD PRE-ASSY. V-MOTOR ⇨ 9 279 850 92 79 850	ZYLINDERKOPF VORM.		
3	92 67 744	6	CYLINDER SCREW M16X2X170 37Cr4 ZN PH	ZYLINDERKOPFSCHRAUBE		
5	92 72 224	1	ROCKER ARM BRACKET PRE-ASS. ⇨ 9 272 224 92 72 224	KIPPHEBELBOCK VORM.		
6	98 80 820	1	CYLINDER HEAD COVER	ZYLINDERKOPFDECKEL		
7	46 00 578	3	SOCKET HEAD SCREW ISO 4762 M8X70 8.8	ZYLINDERSCHRAUBE		
8	42 50 508 08	3	SPRING WASHER DIN 137 B 8 FST A3C	FEDERSCHEIBE		
9	92 72 966	1	SEAL ZYLINDERKOPFDECK	DICHTUNG		
13	92 77 608	1	CYLINDER HEAD GASKET 1,3MM Paper	ZYLINDERKOPFDICHTUNG		
997	92 75 976	1	SEALING SET VALVE GASKET ⇨ 9 275 976 92 75 976	DS VENTILDICHTRING		
998	92 79 919	1	SEAL KIT CYLINDER HEAD ⇨ 9 279 919 92 79 919	DS ZYLINDERKOPF		
999	92 79 918	1	SEAL KIT CYLINDER HEAD ⇨ 9 279 918 92 79 918	DS ZYLINDERKOPF		

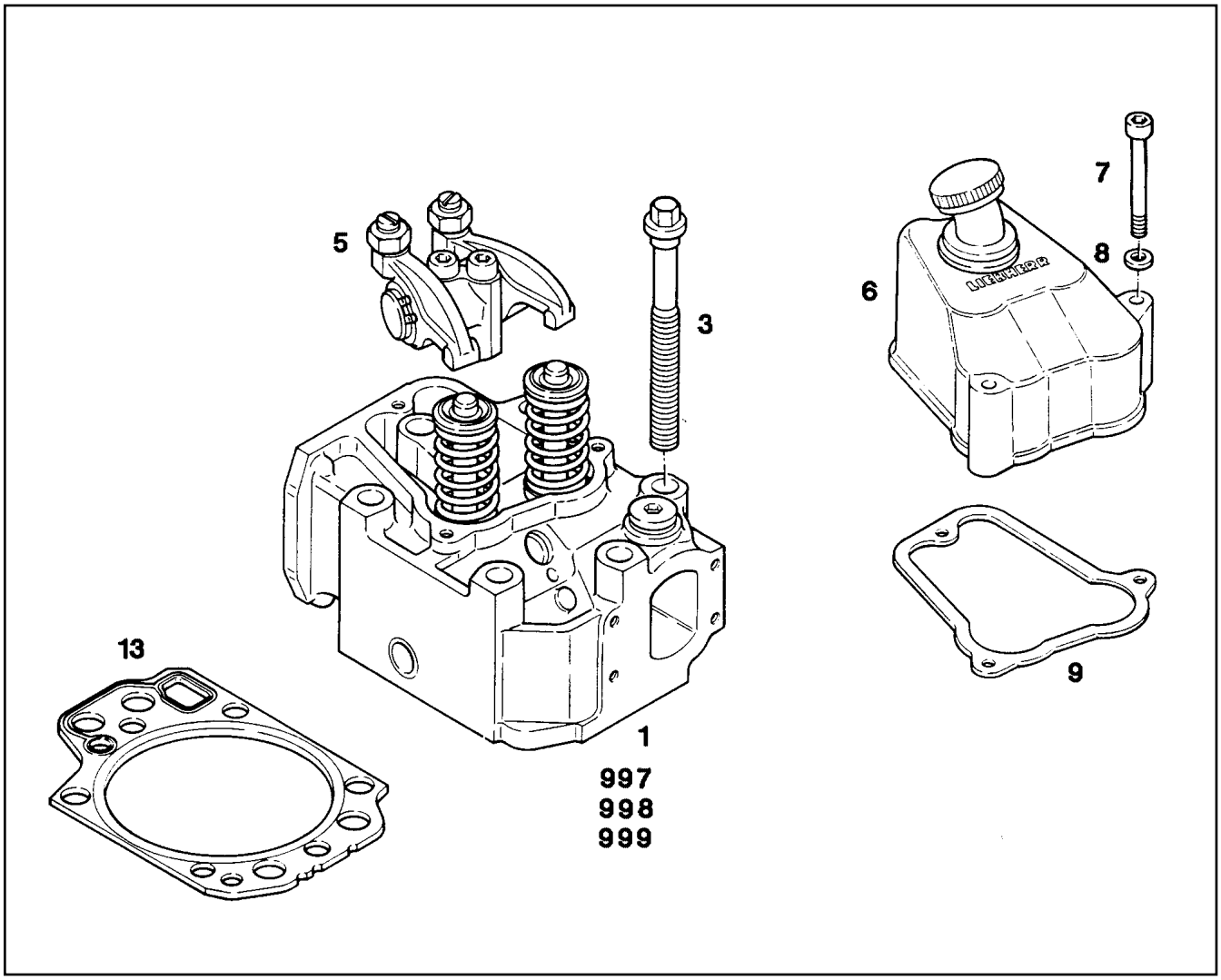

Pos.	Item	Quantity	Description	Bezeichnung	Serie	K
1	92 79 850	1	CYLINDER HEAD PRE-ASSY. V-MOTOR ⇨ 9 279 850 92 79 850	ZYLINDERKOPF VORM.		
3	92 67 744	6	CYLINDER SCREW M16X2X170 37Cr4 ZN PH	ZYLINDERKOPFSCHRAUBE		
5	92 72 224	1	ROCKER ARM BRACKET PRE-ASS. ⇨ 9 272 224 92 72 224	KIPPHEBELBOCK VORM.		
6	92 74 487	1	CYLINDER HEAD COVER ⇨ 9 274 487 92 74 487	ZYLINDERKOPFDECKEL		
7	46 00 578	3	SOCKET HEAD SCREW ISO 4762 M8X70 8.8	ZYLINDERSCHRAUBE		
8	42 50 508 08	3	SPRING WASHER DIN 137 B 8 FST A3C	FEDERSCHEIBE		
9	92 72 966	1	SEAL ZYLINDERKOPFDECK	DICHTUNG		
13	92 77 608	1	CYLINDER HEAD GASKET 1,3MM Paper	ZYLINDERKOPFDICHTUNG		
997	92 75 976	1	SEALING SET VALVE GASKET ⇨ 9 275 976 92 75 976	DS VENTILDICHTRING		
998	92 79 919	1	SEAL KIT CYLINDER HEAD ⇨ 9 279 919 92 79 919	DS ZYLINDERKOPF		
999	92 79 918	1	SEAL KIT CYLINDER HEAD ⇨ 9 279 918 92 79 918	DS ZYLINDERKOPF		

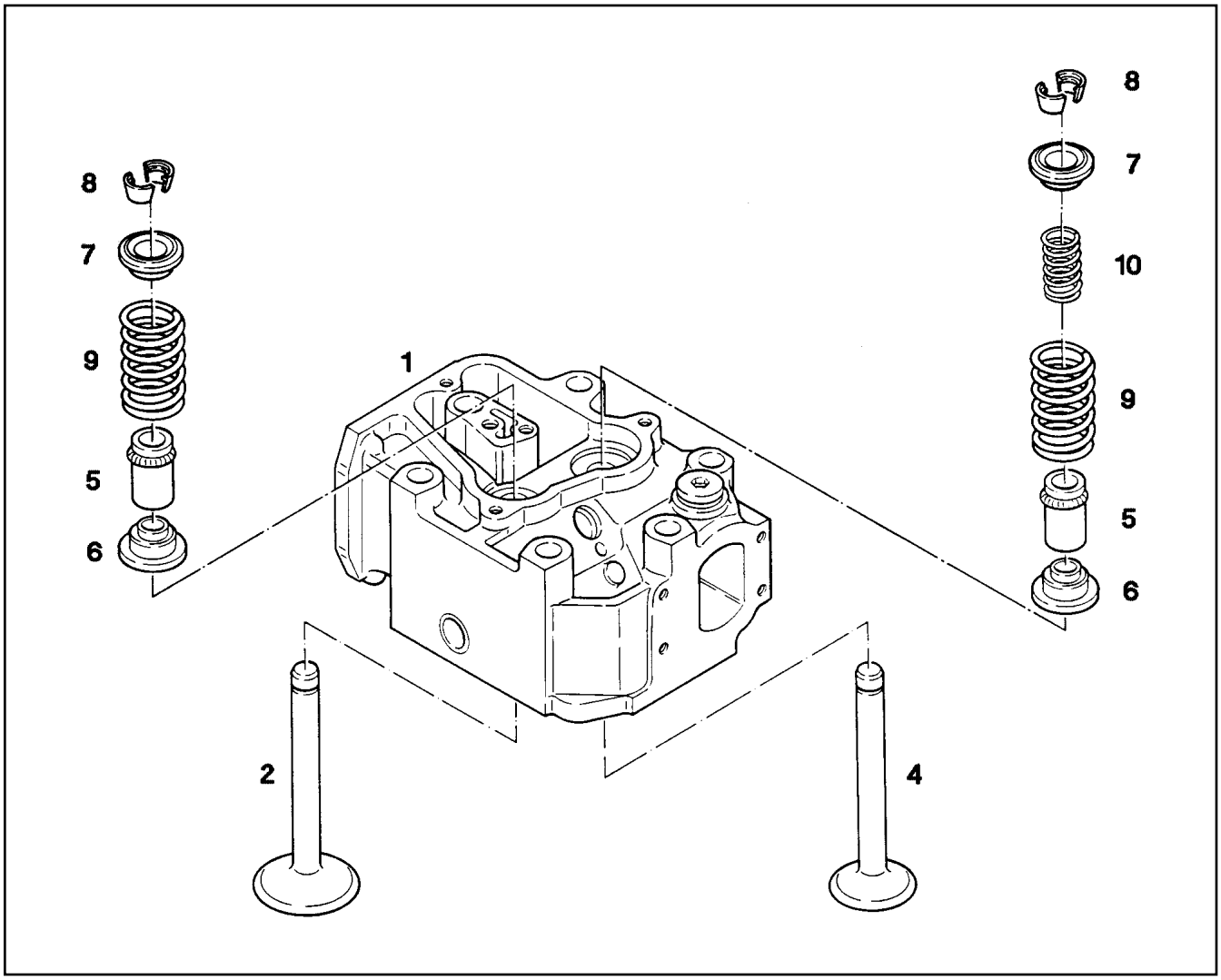

Pos.	Item	Quantity	Description	Bezeichnung	Serie	K
1	92 74 611	1	CYLINDER HEAD V-MOTOR ⇨ 9 274 611 92 74 611	ZYLINDERKOPF		
2	92 79 965	1	INLET VALVE 29 G 40 M	EINLASSVENTIL		
4	98 82 724	1	OUTLET VALVE ZBS	AUSLASSVENTIL		
5	73 81 054	2	VALVE STEM SEAL RING VA3 11-5 75 FKM	VENTILSCHAFTDICHTRING		
6	92 76 549	2	SPRING CUP BELOW	FEDERTELLER UNTEN		
7	91 75 563	2	SPRING CUP ABOVE	FEDERTELLER OBEN		
8	73 81 486	4	VALVE COLLET MK 10	VENTILKEGELSTUECK		
9	92 73 459	2	VALVE SPRING 5X35X67,50	VENTILFEDER		
10	92 71 825	1	VALVE SPRING 3,20X24,70X55,50	VENTILFEDER		

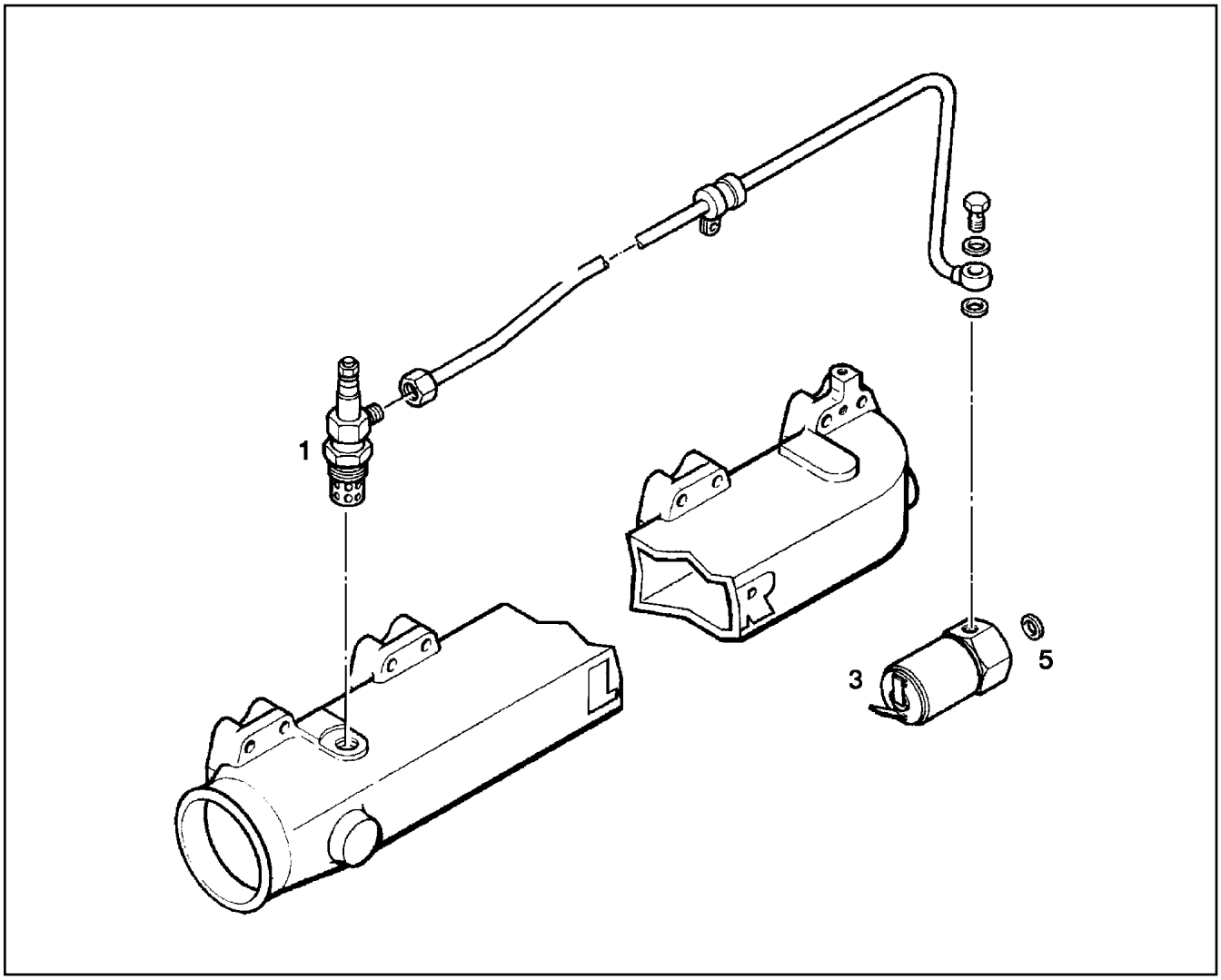

Pos.	Item	Quantity	Description	Bezeichnung	Serie	K
1	62 90 081	2	FLAME GLOW PLUG 800	FLAMMGLUEHKERZE		
3	10 03 900 4	1	SOLENOID VALVE 24V	MAGNETVENTIL		
5	42 00 009 01	2	WASHER ISO 7089 6 200HV A3C	SCHEIBE		

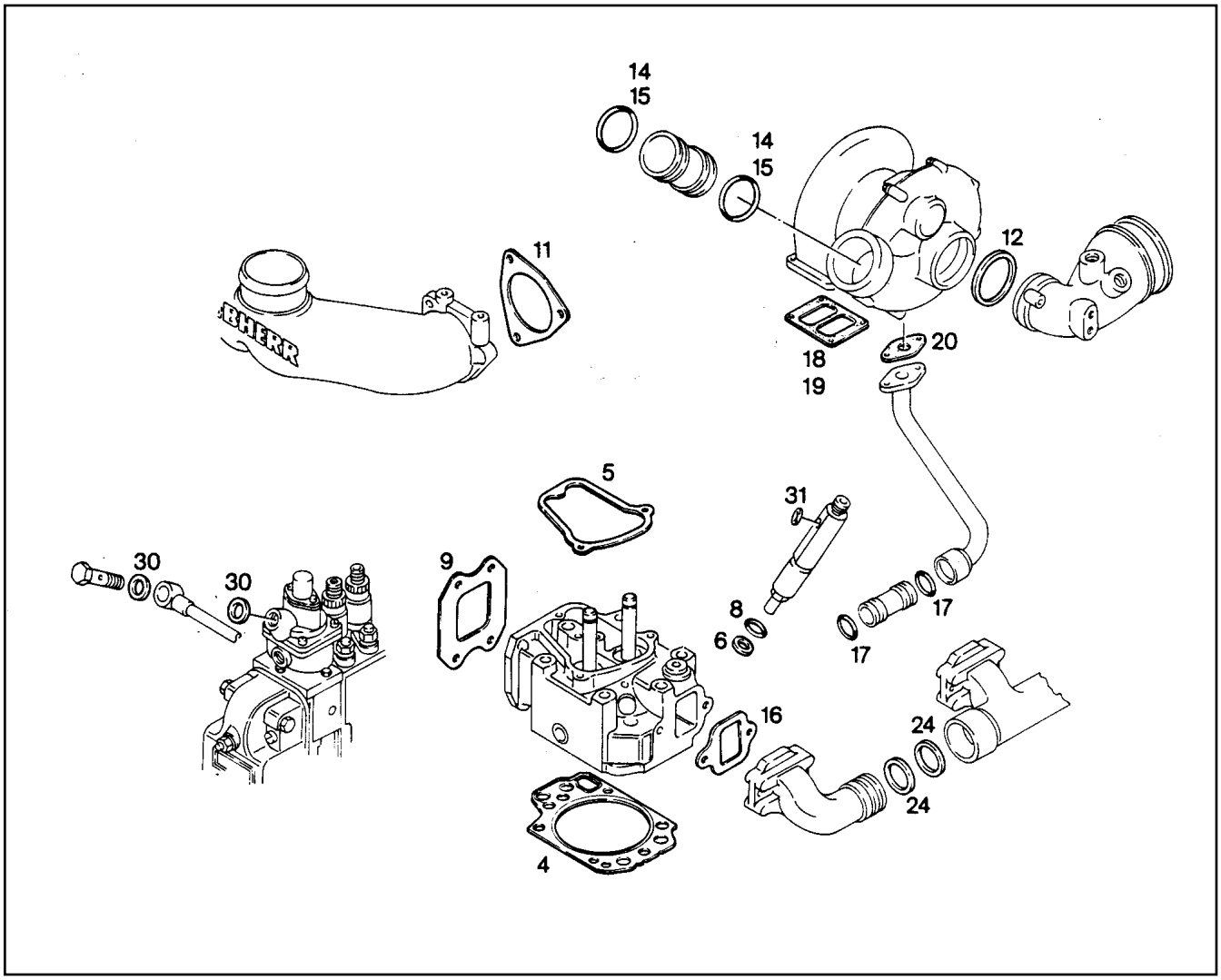

Pos.	Item	Quantity	Description	Bezeichnung	Serie	K
4	92 77 608	1	CYLINDER HEAD GASKET 1,3MM Paper	ZYLINDERKOPFDICHTUNG		
5	92 72 966	1	SEAL ZYLINDERKOPFDECK	DICHTUNG		
6	73 81 047	1	SEALING RING 7X15X1,5 Cu	DICHTRING		
8	73 81 843	1	O-RING DIN 3771 18,00X1,5 VMQ 70 A,RD	O-RING		
9	92 67 838	4	SEAL	DICHTUNG		
11	92 71 963	2	SEAL AFM 31	DICHTUNG		
12	73 80 856	1	O-RING DIN 3771 69,22X5,33 VMQ 60 A,RD	O-RING		
14	73 81 568	4	O-RING DIN 3771 59,69X5,33 FKM 70 A,BK	O-RING		
15	73 81 567	4	O-RING 50,17X5,33 FKM 70 A,BK	O-RING		
16	92 72 836	4	SEAL	DICHTUNG		
17	73 81 024	2	O-RING DIN 3771 23,16X5,33 FKM 70 A,GN	O-RING		
18	92 70 109	1	SEAL ASBESTFREI	DICHTUNG		
19	92 68 129	1	SEAL ASBESTFREI	DICHTUNG		
20	92 68 131	1	SEAL 1,5MM ASBESTFREI AFM 32/2	DICHTUNG		
24	40 01 675	4	PLAIN COMPRESSION RING ISO 70910 62X	RECHTECKRING		
30	55 08 574 08	4	SEALING RING DIN 7603 A 12X15,5X1,5 CU	DICHTRING		
31	71 01 003 08	8	SEALING RING DIN 7603 A 6X10X1 CU	DICHTRING		

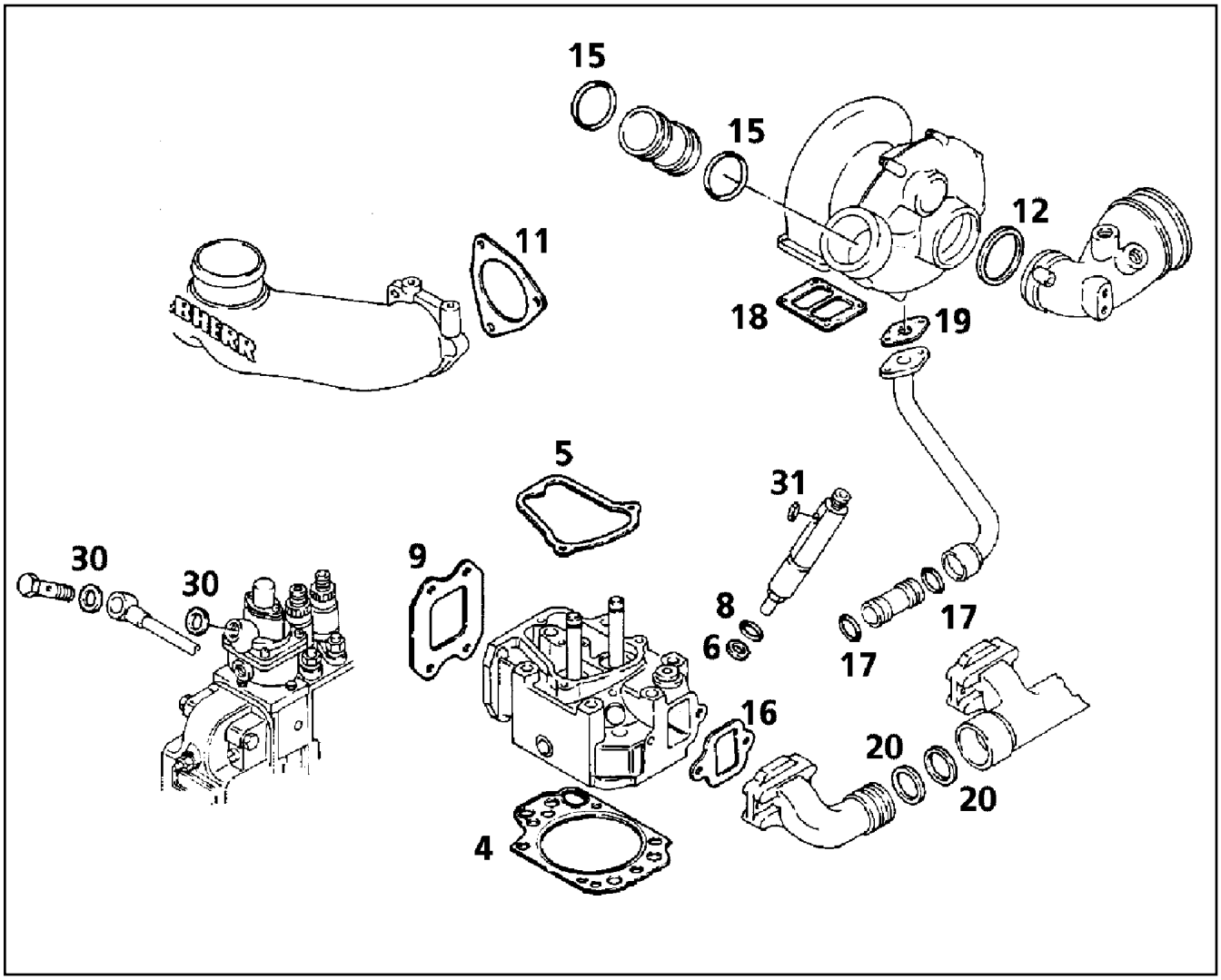

Pos.	Item	Quantity	Description	Bezeichnung	Serie	K
4	92 77 608	1	CYLINDER HEAD GASKET 1,3MM Paper	ZYLINDERKOPFDICHTUNG		
5	92 72 966	1	SEAL ZYLINDERKOPFDECK	DICHTUNG		
6	73 81 047	1	SEALING RING 7X15X1,5 Cu	DICHTRING		
8	73 81 843	1	O-RING DIN 3771 18,00X1,5 VMQ 70 A,RD	O-RING		
9	92 67 838	3	SEAL	DICHTUNG		
11	92 71 963	2	SEAL AFM 31	DICHTUNG		
12	73 80 856	1	O-RING DIN 3771 69,22X5,33 VMQ 60 A,RD	O-RING		
15	73 81 567	4	O-RING 50,17X5,33 FKM 70 A,BK	O-RING		
16	92 72 836	3	SEAL	DICHTUNG		
17	73 81 024	2	O-RING DIN 3771 23,16X5,33 FKM 70 A,GN	O-RING		
18	92 73 423	1	SEAL	DICHTUNG		
19	92 68 131	1	SEAL 1,5MM ASBESTFREI AFM 32/2	DICHTUNG		
20	40 01 675	2	PLAIN COMPRESSION RING ISO 70910 62X	RECHTECKRING		
30	55 08 574 08	4	SEALING RING DIN 7603 A 12X15,5X1,5 CU	DICHTRING		
31	71 01 003 08	6	SEALING RING DIN 7603 A 6X10X1 CU	DICHTRING		

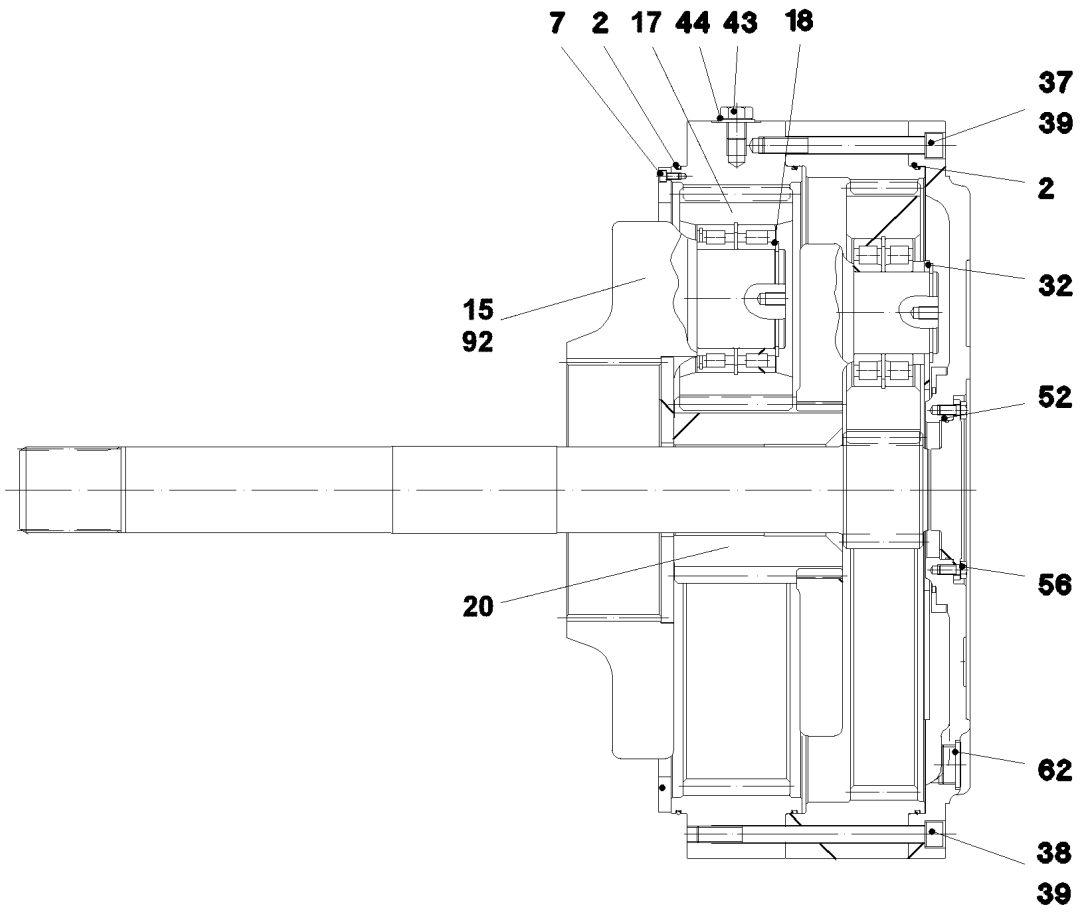

Pos.	Item	Quantity	Description	Bezeichnung	Serie	K
2	72 64 575 01	3	O-RING 740X5 NBR 70	O-RING		
7	46 00 051	8	SOCKET HEAD SCREW ISO 4762 M8X16 8.8	ZYLINDERSCHRAUBE		
15	93 86 319 01	1	PLANETARY CARRIER	PLANETENTRAEGER		
17	93 86 321 01	5	PLANET WHEEL M=9 Z=28	PLANETENRAD		
(1)	74 65 067 01	10	CYLINDRICAL ROLLER BEARING DIN 5412	ZYLINDERROLLENLAGER		
(2)	42 81 048 08	5	LOCKING RING DIN 472 180X4	SICHERUNGSRING		
18	42 80 073 08	5	LOCKING RING DIN 471 120X4	SICHERUNGSRING		
20	93 86 323 01	1	SUN WHEEL M=9 Z=22	SONNENRAD		
32	42 80 119 01	3	LOCKING RING DIN 471 100X4	SICHERUNGSRING		
37	40 42 227 01	1	SOCKET HEAD SCREW ISO 4762 M20X200	ZYLINDERSCHRAUBE		
38	40 42 237 01	3	SOCKET HEAD SCREW ISO 4762 M20X280	ZYLINDERSCHRAUBE		
39	42 39 120 01	4	LOCK WASHER VS 20 ZN5/CN/T2	SICHERUNGSSCHEIBE		
43	46 00 715	1	HEX SCREW ISO 4017 M24X25 10.9 A3C SP	SECHSKANTSCHRAUBE		
44	10 28 981 0	1	WASHER ISO 7089 24 300HV FLZN SPF	SCHEIBE		
52	72 64 311 01	1	O-RING 160X3 FKM 80	O-RING		
56	40 66 087 08	8	HEX SCREW ISO 4017 M12X25 10.9 FLZN SP	SECHSKANTSCHRAUBE		
62	47 77 057 08	3	STOP PLUG VSTIM48X2ED A3P	STOPFEN		
92	70 02 332	1	CONICAL PLUG PE-LLD	KEGELSTOPFEN		

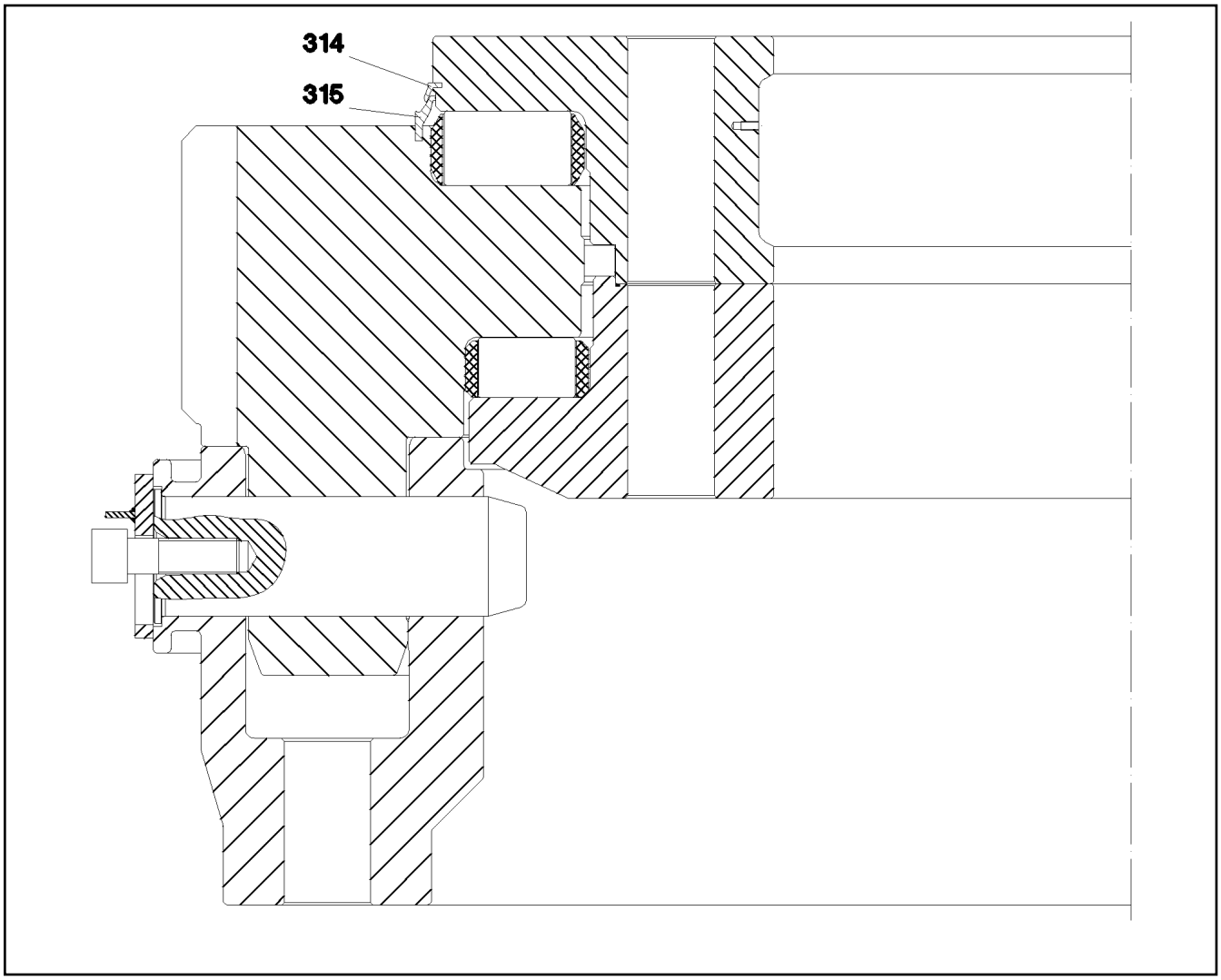

Pos.	Item	Quantity	Description	Bezeichnung	Serie	K
314	26 21 835 01	8.36	SEALING PROFILE	DICHTPROFIL		
315	26 21 821 01	8.41	SEALING PROFILE	DICHTPROFIL		

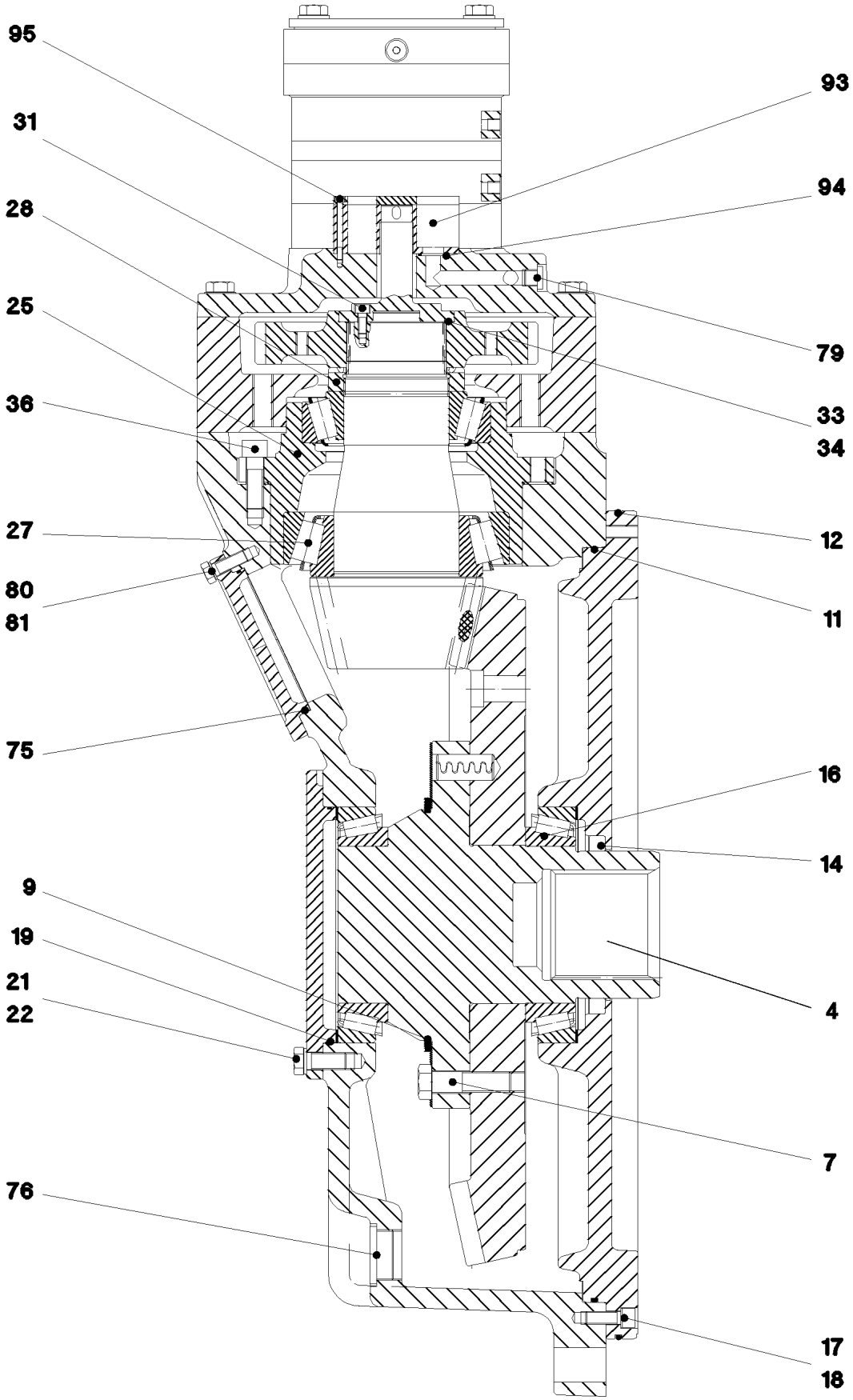
95
31
28
25
36
27
80
81
75
9
19
21
22
76
93
94
79
33
34
12
11
16
14
4
7
17
18

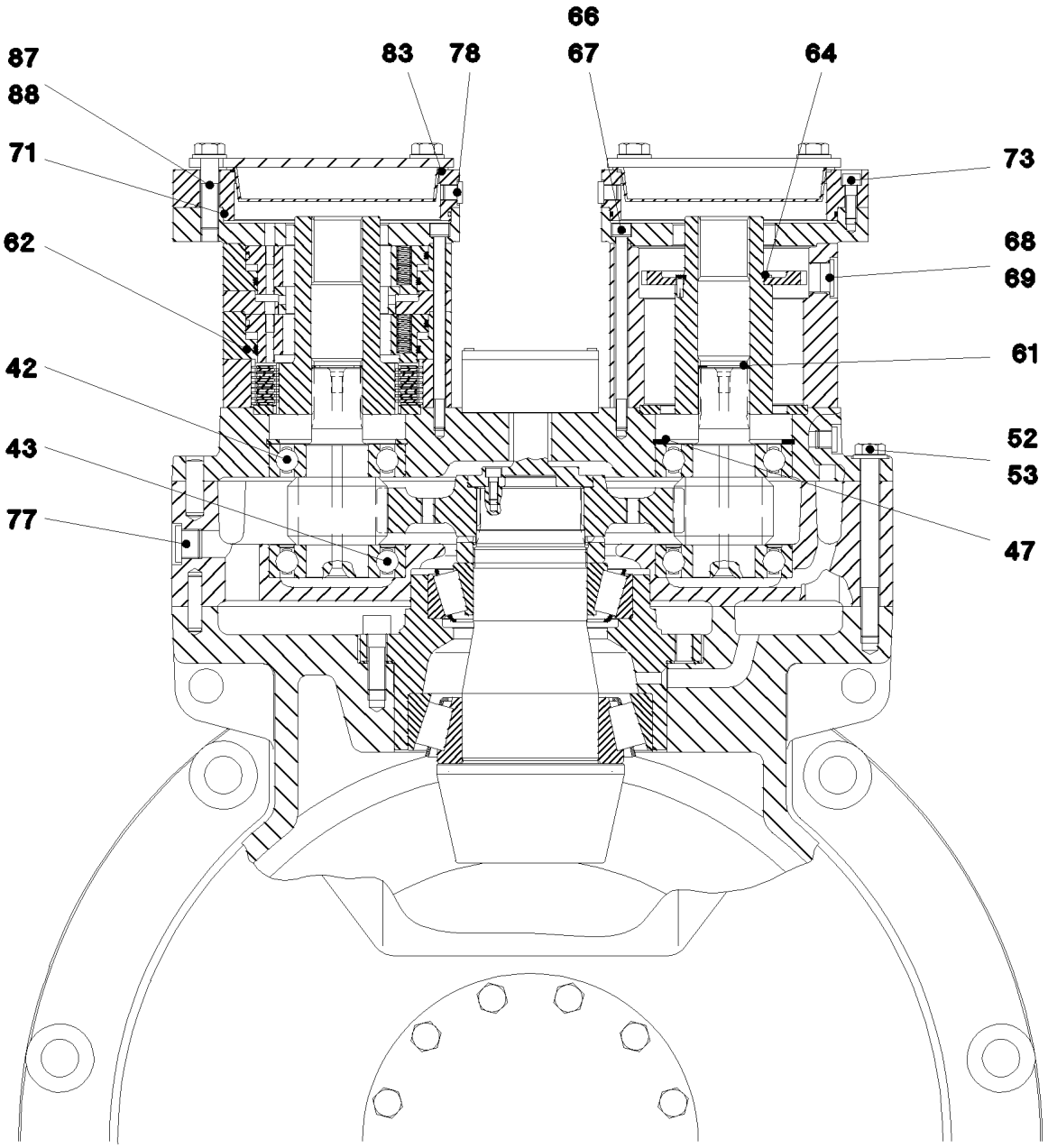
66
87
83
78
67
64
88
71
73
62
68
69
61
42
52
43
53
77
47

Pos.	Item	Quantity	Description	Bezeichnung	Serie	K
4	93 88 464 01	1	BEVEL GEAR HUB M=4 Z=25	KEGELRADNABE		
7	40 62 055 08	12	HEX SCREW ISO 4014 M20X75 10.9 FLZN SP	SECHSKANTSCHRAUBE		
9	42 80 105 08	1	LOCKING RING DIN 471 220X5	SICHERUNGSRING		
11	76 10 360 03	1	O-RING 680X5 NBR70	O-RING		
12	72 64 575 01	1	O-RING 740X5 NBR 70	O-RING		
14	71 00 325 08	1	ROTARY SHAFT LIP SEAL DIN 3760 A 140X1	RADIALWELLENDICHTRING		
16	74 62 225 01	2	TAPERED ROLLER BEARING DIN 720 320 3	KEGELROLLENLAGER		
17	40 43 164	18	SOCKET HEAD SCREW ISO 4762 M12X35 1	ZYLINDERSCHRAUBE		
18	42 39 112 01	18	LOCK WASHER VS 12 ZN5/CN/T2	SICHERUNGSSCHEIBE		
19	51 85 561 08	1	O-RING 210X3 NBR70	O-RING		
21	49 00 153	12	HEX SCREW ISO 4017 M16X40 8.8 A3C	SECHSKANTSCHRAUBE		
22	42 39 116 01	12	LOCK WASHER VS 16 ZN5/CN/T2	SICHERUNGSSCHEIBE		
26	10 10 197 9	1	STEERING ARM	SPURHEBEL		
27	74 62 317 08	1	TAPERED ROLLER BEARING DIN 720 32224-	KEGELROLLENLAGER		
28	92 76 123 01	1	SLOTTED NUT M100X2 C45	NUTMUTTER		
31	46 00 079	4	SOCKET HEAD SCREW ISO 4762 M8X20 8.8	ZYLINDERSCHRAUBE		
36	40 02 187	12	SOCKET HEAD SCREW ISO 4762 M16X50 1	ZYLINDERSCHRAUBE		
37	42 15 002 01	12	WASHER EN 14399-6 16 300-370HV-ST A3B	SCHEIBE		
42	51 45 021 08	2	DEEP GROOVE BALL BEARING DIN 625 631	RILLENKUGELLAGER		
43	74 51 738 01	2	DEEP GROOVE BALL BEARING DIN 625 631	RILLENKUGELLAGER		
47	42 81 037 08	2	LOCKING RING DIN 472 120X4	SICHERUNGSRING		
52	40 61 183 01	16	HEX SCREW ISO 4014 M16X160 8.8 A3C	SECHSKANTSCHRAUBE		
53	10 28 980 6	16	WASHER ISO 7089 16 300HV FLZN SPF	SCHEIBE		
61	42 81 102 01	2	LOCKING RING DIN 472 41X1,75	SICHERUNGSRING		
62	50 20 365 01	1	SPRING LOADED MULTI-DISC BRAKE	FEDERDRUCKLAMELLENBREMS		
(1)	57 19 286 08	1	ACTUATING UNIT	BETAETIGUNGSEINHEIT		
64	42 80 056 08	1	LOCKING RING DIN 471 70X2,5	SICHERUNGSRING		
66	40 43 107 08	24	SOCKET HEAD SCREW DIN 912 M10X170 1	ZYLINDERSCHRAUBE		
67	42 39 110 01	24	LOCK WASHER VS 10 ZN5/CN/T2	SICHERUNGSSCHEIBE		
68	54 01 843 08	2	O-RING 22,2X3 NBR70	O-RING		
69	47 77 056 08	2	STOP PLUG VSTIM27X2ED A3P	STOPFEN		
71	76 10 359 03	2	O-RING 185X3 FKM 70	O-RING		
73	49 00 537	4	SOCKET HEAD SCREW ISO 4762 M10X30 8.	ZYLINDERSCHRAUBE		
75	57 01 637 08	1	O-RING 140X3 NBR70	O-RING		
76	47 77 057 08	3	STOP PLUG VSTIM48X2ED A3P	STOPFEN		
77	47 77 058 08	2	STOP PLUG VSTIM26X1,5ED A3P	STOPFEN		
78	47 77 049 08	4	STOP PLUG VSTIM14X1,5ED A3P	STOPFEN		
79	47 77 044 08	4	STOP PLUG VSTIM16X1,5ED A3P	STOPFEN		
80	49 00 204	8	HEX SCREW ISO 4017 M12X35 8.8 A3C	SECHSKANTSCHRAUBE		
81	42 39 112 01	8	LOCK WASHER VS 12 ZN5/CN/T2	SICHERUNGSSCHEIBE		
83	57 19 185 08	2	O-RING 174X3 NBR70	O-RING		
87	46 00 018	4	HEX SCREW ISO 4014 M16X65 8.8 A3C	SECHSKANTSCHRAUBE		
88	10 28 980 6	4	WASHER ISO 7089 16 300HV FLZN SPF	SCHEIBE		
93	51 01 082 01	1	PUMP	PUMPE		
94	72 64 546 01	2	O-RING 23X2,5 NBR 70	O-RING		
95	40 42 029 01	4	SOCKET HEAD SCREW ISO 4762 M5X55 8.8	ZYLINDERSCHRAUBE		

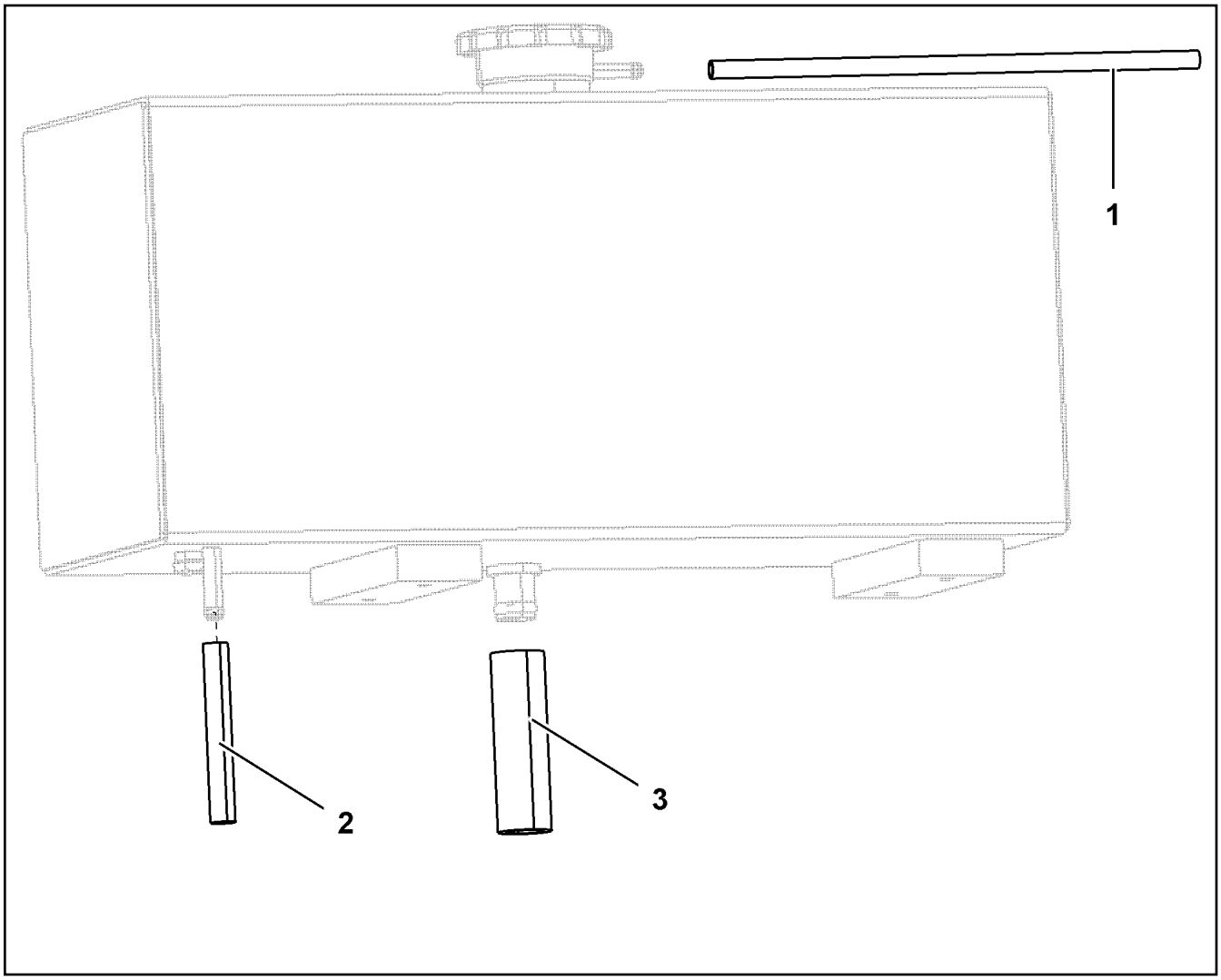

Pos.	Item	Quantity	Description	Bezeichnung	Serie	K
2	73 63 116	1	HOSE DIN 73411 10X3,5 EPDM	SCHLAUCH		
3	49 01 428	1	HOSE DIN 73411 32X4 EPDM	SCHLAUCH		

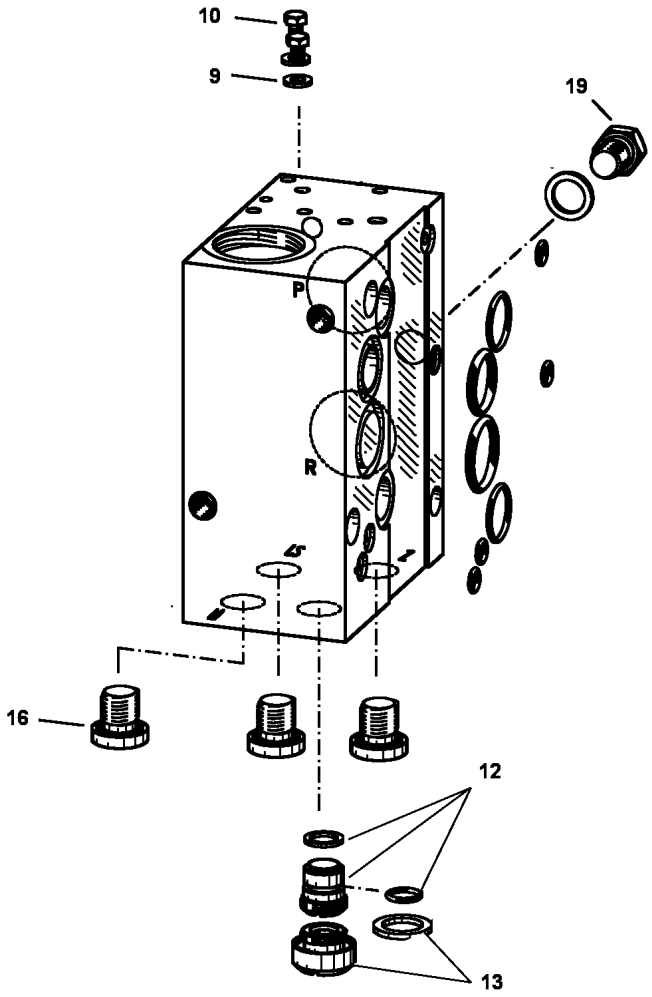

Pos.	Item	Quantity	Description	Bezeichnung	Serie	K
9	51 10 089 08	2	SEALING RING DIN 7603 A 4X8X1 CU	DICHTRING		
10	40 65 002 01	2	HEX SCREW ISO 4017 M4X6 8.8 A2C	SECHSKANTSCHRAUBE		
12	10 41 274 0	1	SLEEVE CPL	HUELSE KPL.		
13	10 41 274 6	1	SCREW	SCHRAUBE		
16	47 77 054 08	3	STOP PLUG VSTI11/4"ED A3P	STOPFEN		
19	10 41 274 8	1	SCREW PLUG	VERSCHLUSSSCHRAUBE		
999	10 41 275 1	1	SEAL KIT CONNECTING BLOCK	DS ANSCHLUSSBLOCK		

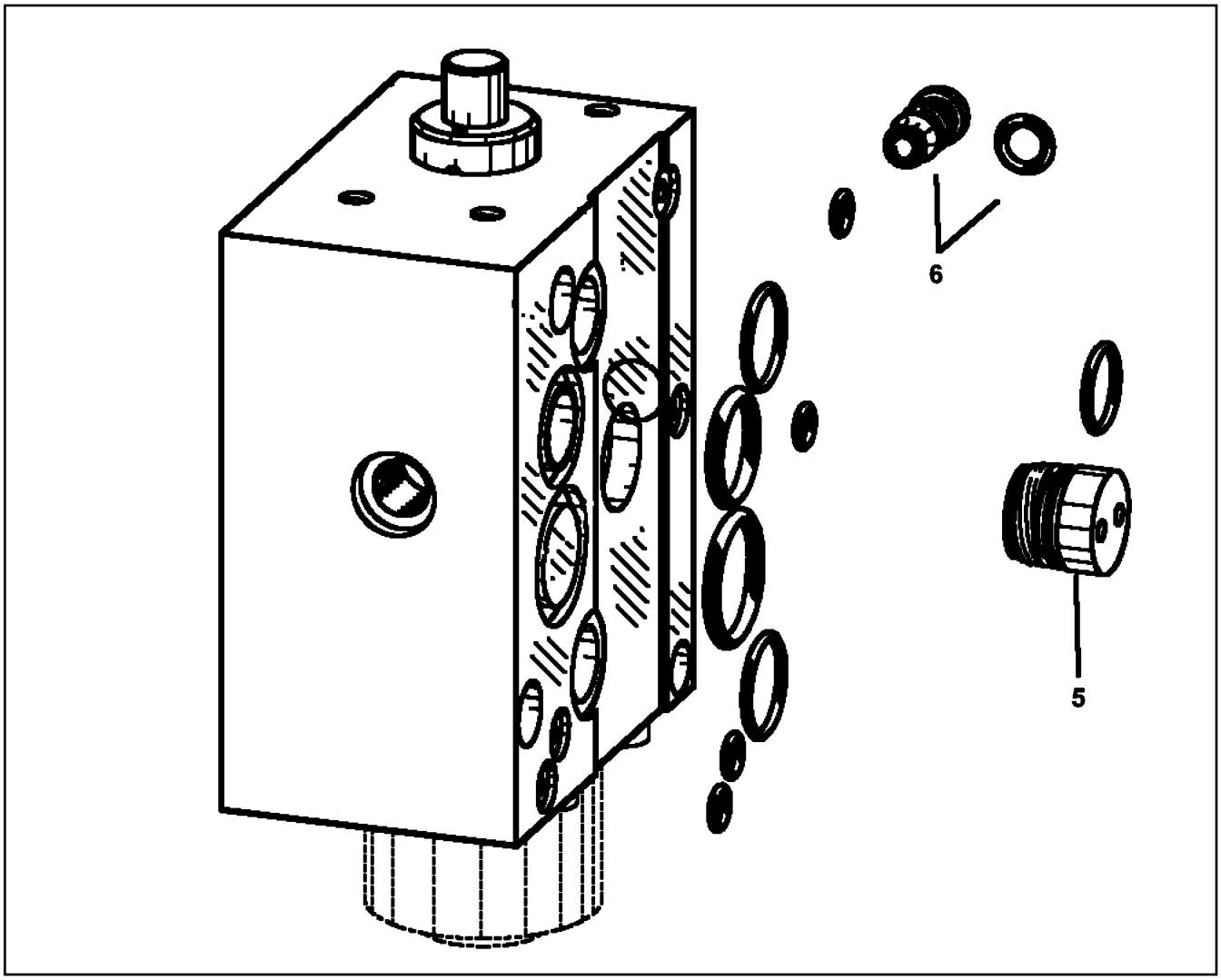

Pos.	Item	Quantity	Description	Bezeichnung	Serie	K
5	10 41 275 3	1	SCREW STOPPER	SCHRAUBSTOPFEN		
6	10 41 276 3	1	SHUTTLE VALVE	WECHSELVENTIL		
999	10 41 278 1	1	SEAL KIT	DICHTSATZ		

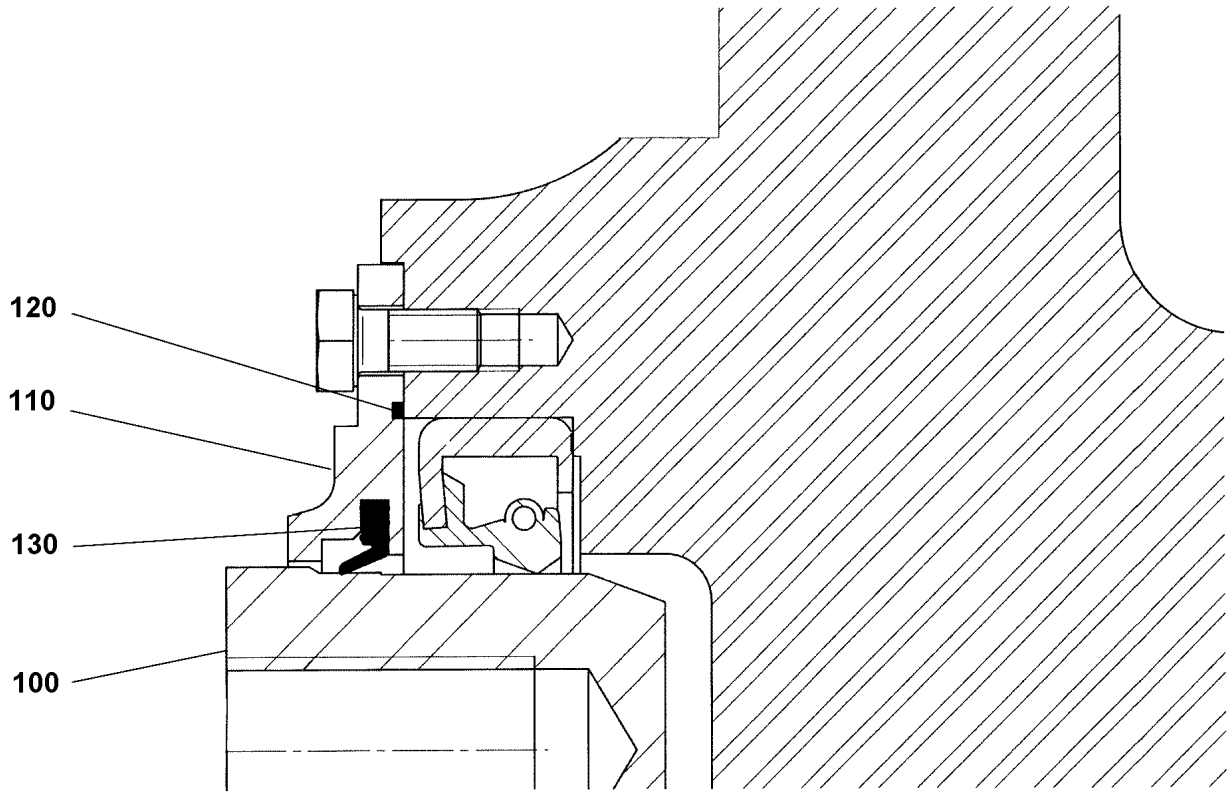

Pos.	Item	Quantity	Description	Bezeichnung	Serie	K
100	11 64 743 0	1	TERMINAL HOUSING	ENDGEHAEUSE		
110	11 64 743 1	1	COVER	DECKEL		
120	11 17 143 1	1	O-RING 650X2	O-RING		
130	57 19 179 08	2	PROFILE CORD 4X12	PROFILSCHNUR		

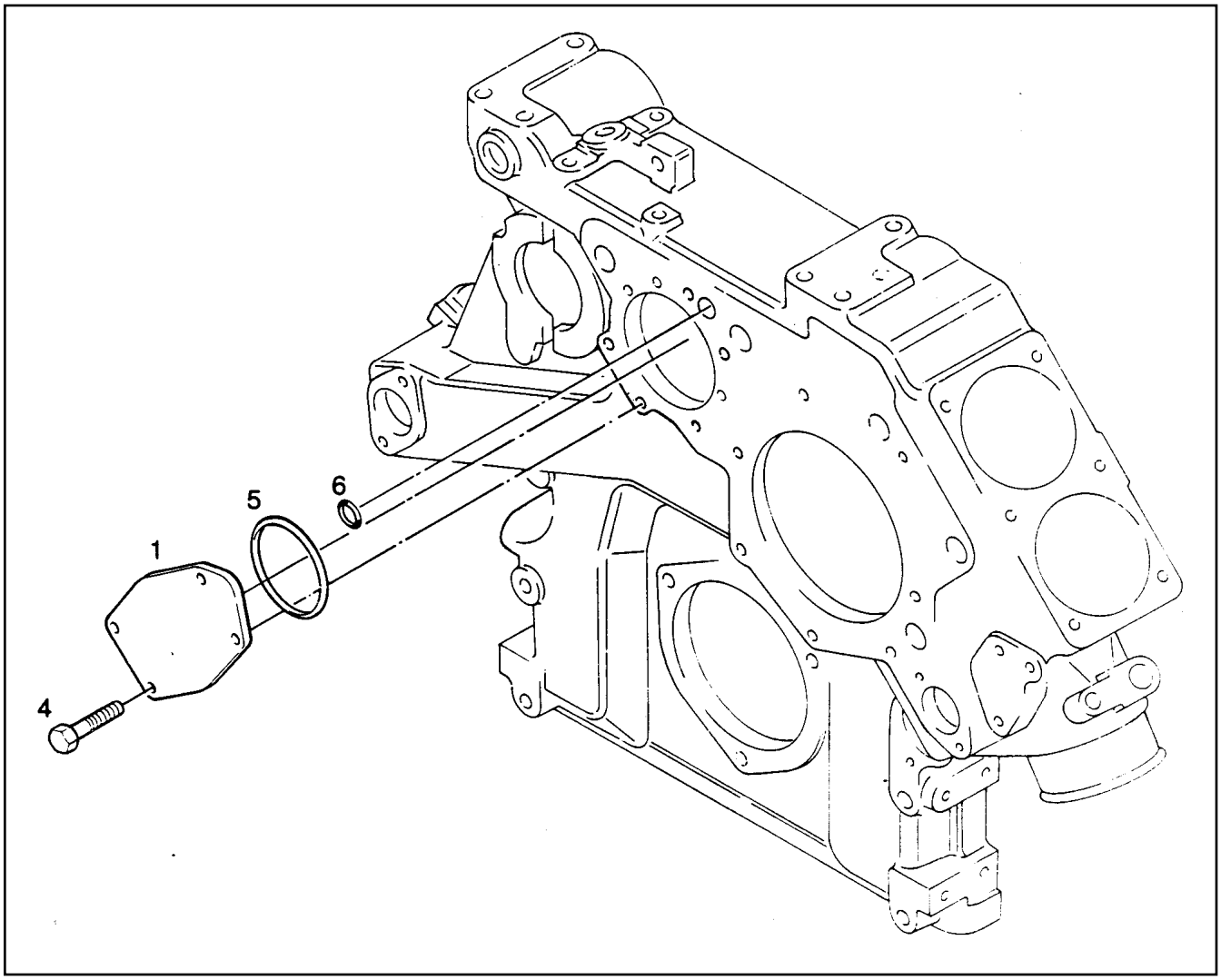

Pos.	Item	Quantity	Description	Bezeichnung	Serie	K
1	98 81 133	1	COVER	DECKEL		
4	40 01 696	3	HEX SCREW ISO 4017 M10X20 10.9 A3C SP	SECHSKANTSCHRAUBE		
5	92 67 709	1	O-RING DIN 3771 78,97X3,53 VMQ 70 A,RD	O-RING		
6	92 67 710	1	O-RING DIN 3771 15,54X2,62 VMQ 70 A,RD	O-RING		

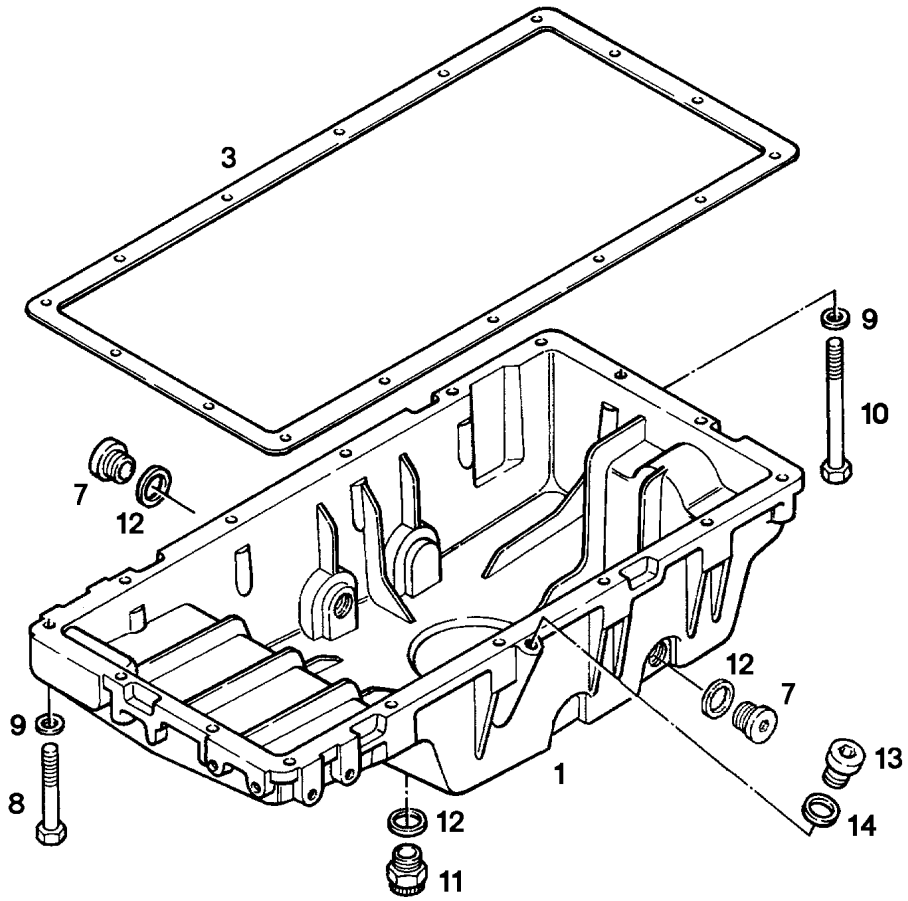

Pos.	Item	Quantity	Description	Bezeichnung	Serie	K
1	98 81 168	1	OIL SUMP PRE-ASS. V-MOTOR/D9408/G9	OELWANNE VORM.		
3	92 68 092	1	SEAL	DICHTUNG		
7	74 02 330	2	SCREW PLUG DIN 908 M30X1,5 ST A3C	VERSCHLUSSSCHRAUBE		
8	40 02 079	15	HEX SCREW ISO 4014 M10X70 10.9 A3C SP	SECHSKANTSCHRAUBE		
9	42 50 509 08	16	SPRING WASHER DIN 137 B 10 FST A3C	FEDERSCHEIBE		
10	49 80 486	1	HEX SCREW ISO 4014 M10X150 10.9 A3C SP	SECHSKANTSCHRAUBE		
11	50 04 624	1	OIL DRAIN PLUG M 30 1,5 ⇨ 5 004 624 50 04 624	OELABLASSSCHRAUBE		
12	71 01 065 08	3	SEALING RING DIN 7603 A 30X36X2 CU	DICHTRING		
13	46 00 530	1	SCREW PLUG DIN 908 M14X1,5 ST A3C	VERSCHLUSSSCHRAUBE		
14	71 01 025 08	1	SEALING RING DIN 7603 A14X18X1,5 CU	DICHTRING		

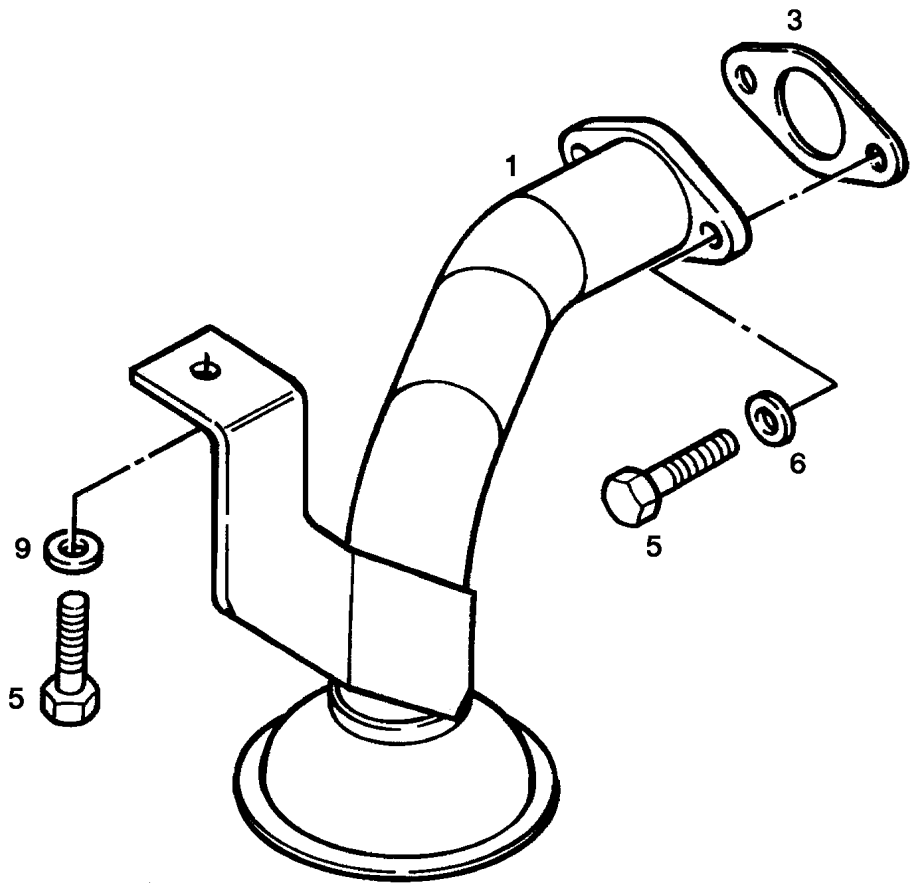

Pos.	Item	Quantity	Description	Bezeichnung	Serie	K
1	98 81 440	1	PIPELINE	ROHRLEITUNG		
3	92 75 766	1	SEAL AFM 31 TD 2	DICHTUNG		
5	49 00 128	3	HEX SCREW ISO 4017 M8X25 8.8 A2C	SECHSKANTSCHRAUBE		
6	42 50 508 08	2	SPRING WASHER DIN 137 B 8 FST A3C	FEDERSCHEIBE		
9	42 16 025	1	WASHER DIN 7349 8,4 200HV A3C	SCHEIBE		

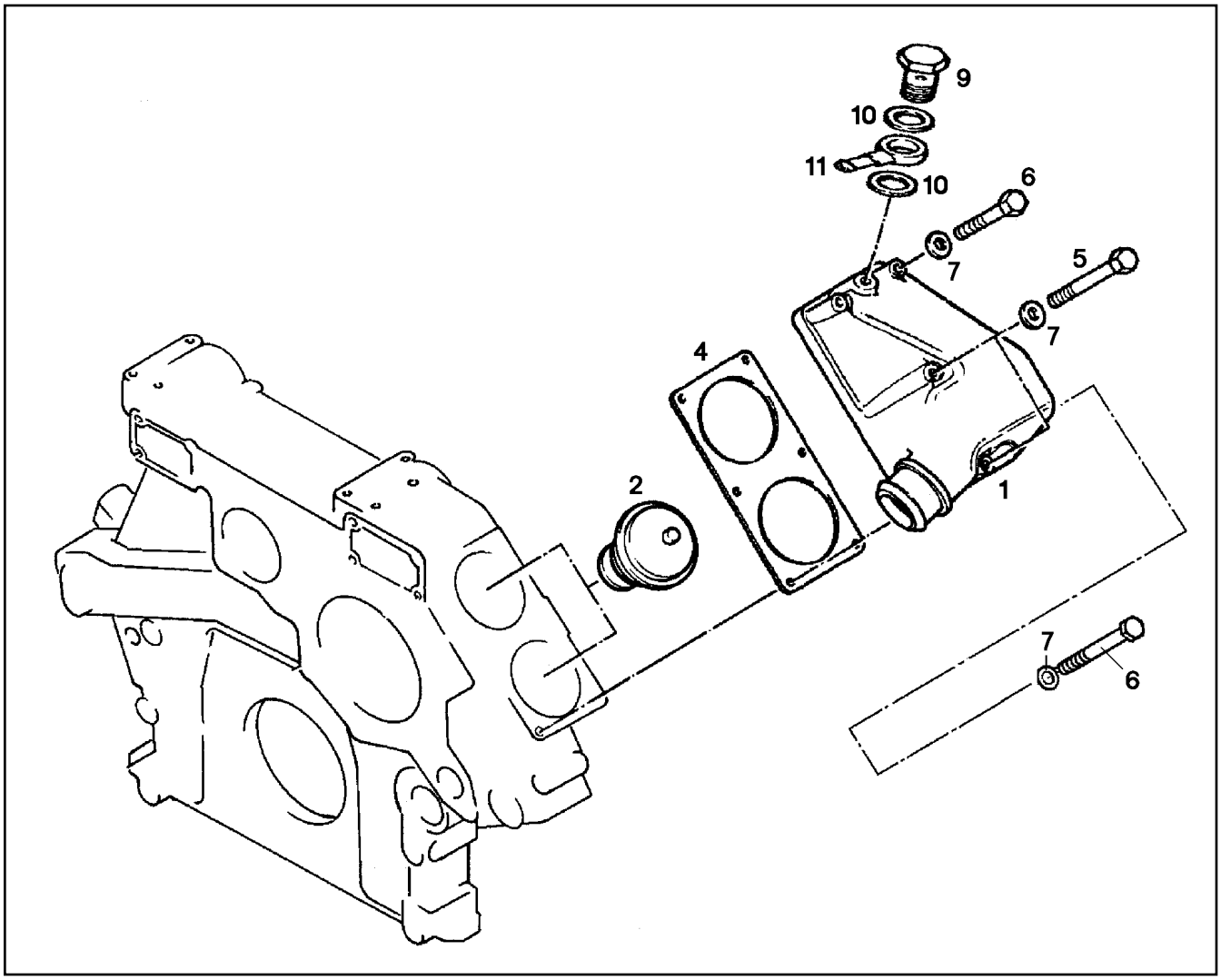

Pos.	Item	Quantity	Description	Bezeichnung	Serie	K
1	92 72 994	1	THERMOSTAT HOUSING	THERMOSTATGEHAEUSE		
2	73 80 513	2	THERMOSTAT	THERMOSTAT		
4	92 71 961	1	SEAL	DICHTUNG		
5	40 01 655	2	HEX SCREW ISO 4014 M8X90 8.8 A2C	SECHSKANTSCHRAUBE		
6	40 01 679	4	HEX SCREW ISO 4014 M8X60 8.8 A2C	SECHSKANTSCHRAUBE		
7	42 50 508 08	6	SPRING WASHER DIN 137 B 8 FST A3C	FEDERSCHEIBE		
9	49 80 741	1	HOLLOW SCREW DIN 7643 12X3XM16X1,5	HOHLSCHRAUBE		
10	71 01 034 08	2	SEALING RING DIN 7603 A 16X20X1,5 CU	DICHTRING		
11	73 81 230	1	RING HOSE NIPPLE GERADE	RINGSCHLAUCHNIPPEL		

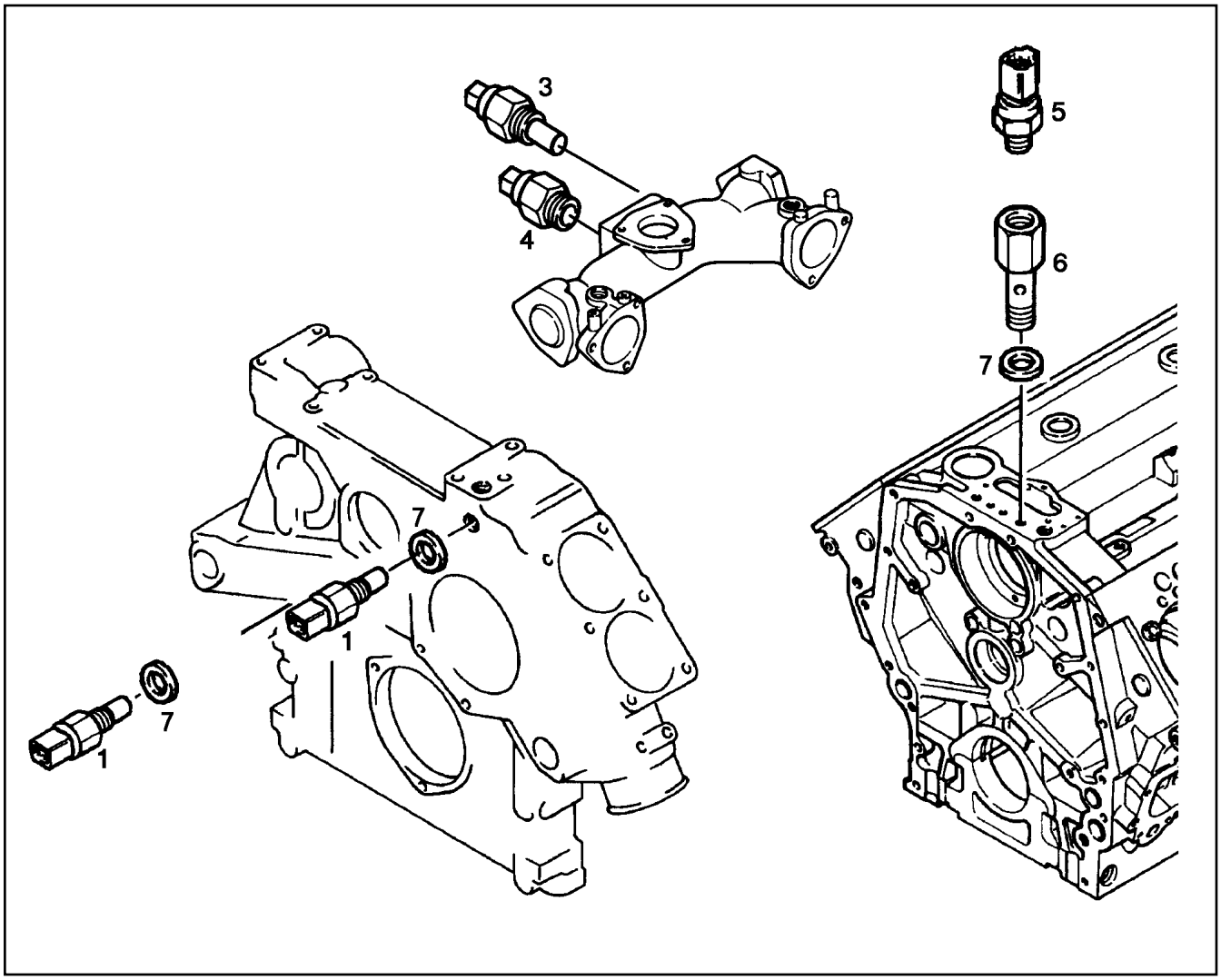

Pos.	Item	Quantity	Description	Bezeichnung	Serie	K
1	62 90 130	2	TEMPERATURE SENSOR	TEMPERATURSENSOR		
3	90 76 530	1	TEMPERATURE PROBE CPL. ⇨ 9 076 530 90 76 530	TEMPERATURFUEHLER KPL.		
4	62 90 133	1	PRESSURE TRANSMITTER 0,5-4,5BAR	DRUCKGEBER		
5	62 90 129	1	PRESSURE TRANSMITTER 0-10 BAR	DRUCKGEBER		
6	98 83 849	1	DOUBLE BANJO BOLT	DOPPELHOHLSCHRAUBE		
7	71 01 025 08	4	SEALING RING DIN 7603 A14X18X1,5 CU	DICHTRING		

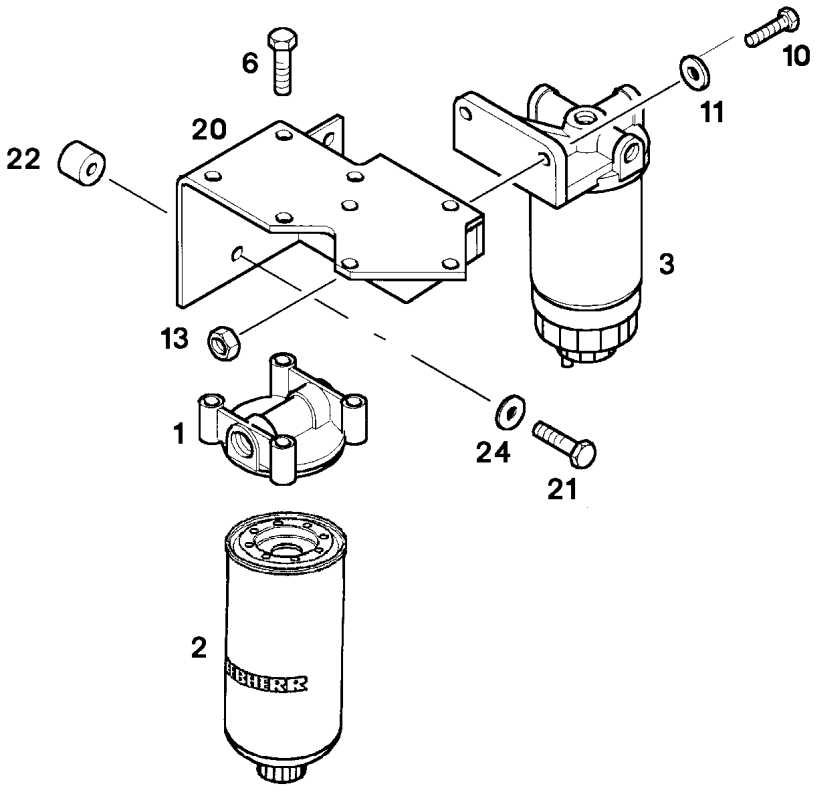

Pos.	Item	Quantity	Description	Bezeichnung	Serie	K
1	73 68 080	1	FILTER HEAD	FILTERKOPF		
2	73 64 111	1	FILTER KRAFTSTOFF 20µm	FILTER		
3	92 72 855	1	FUEL FILTER MOUNTING ⇨ 9 272 855 92 72 855	EINSTUFEN-BOXFILTER		
6	70 20 701	4	SCREW	SCHRAUBE		
10	40 00 828	2	HEX SCREW ISO 4017 M10X30 8.8 A3C	SECHSKANTSCHRAUBE		
11	40 00 505	2	WASHER DIN 7349 10,5 200HV A3C	SCHEIBE		
13	41 15 144 08	2	HEX NUT ISO 4032 M10 8 A3C	SECHSKANTMUTTER		
20	98 82 950	1	CONSOLE	KONSOLE		
21	40 65 126	3	HEX SCREW ISO 4017 M8X35 8.8 A2C	SECHSKANTSCHRAUBE		
22	91 32 577	3	DISTANCE SLEEVE 8,5X18X10 St Rm>500N/	DISTANZHUELSE		
24	42 50 508 08	3	SPRING WASHER DIN 137 B 8 FST A3C	FEDERSCHEIBE		

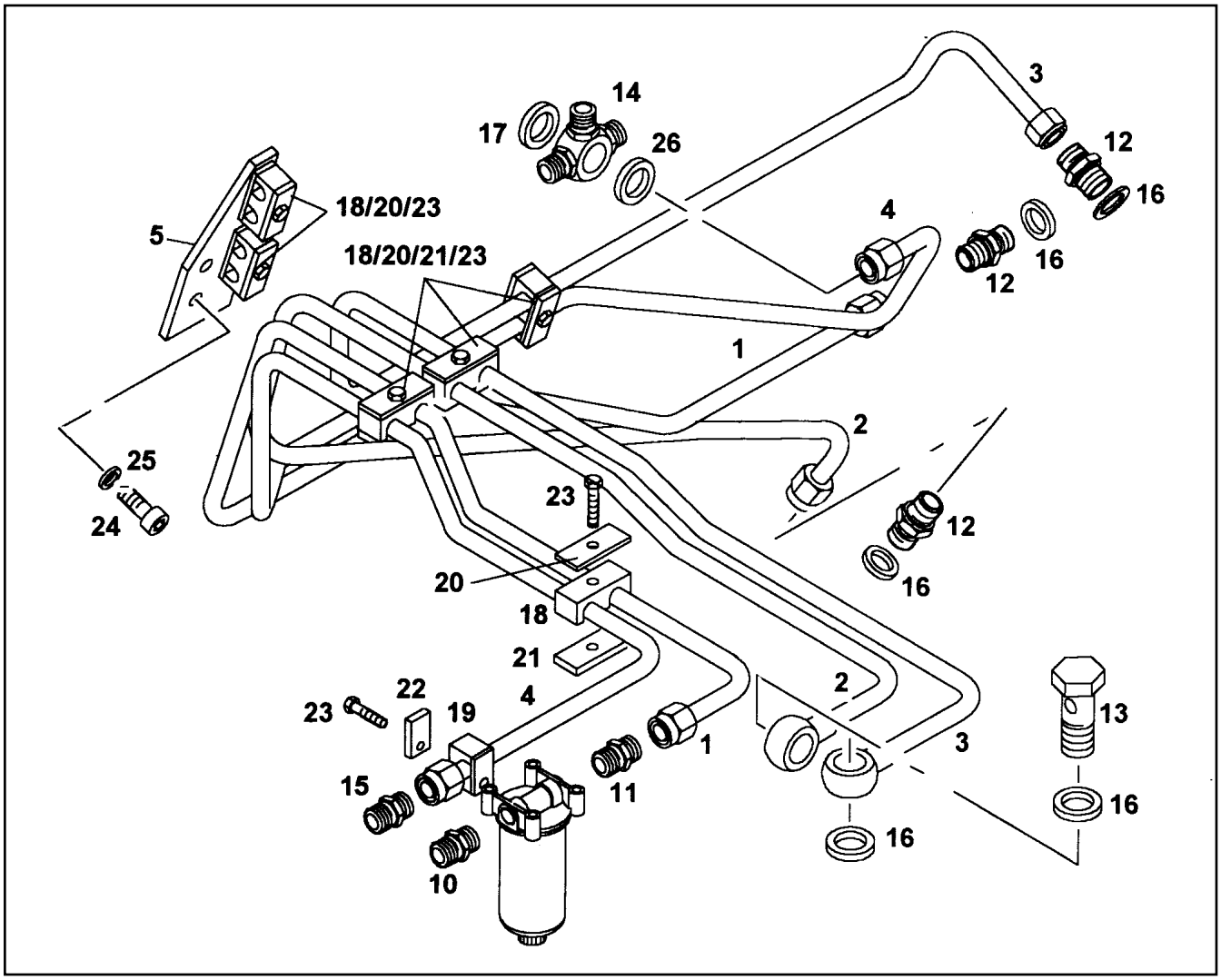

Pos.	Item	Quantity	Description	Bezeichnung	Serie	K
1	98 83 562	1	PIPELINE 10X1	ROHRLEITUNG		
2	98 83 564	1	PIPELINE 10X1	ROHRLEITUNG		
3	98 83 566	1	PIPELINE 10X1	ROHRLEITUNG		
4	98 83 568	1	PIPELINE 10X1	ROHRLEITUNG		
5	92 73 985	1	CONSOLE	KONSOLE		
10	73 63 079	1	FLANGE JOINT GE 15L 1/2-14NPT CR6-FREI	VERSCHRAUBUNG		
11	98 81 344	1	FITTINGS	STUTZEN		
12	40 02 024	3	SCREW-ON CONNECTION ISO 8434 GE 10L	EINSCHRAUBSTUTZEN		
13	40 79 240	2	HOLLOW SCREW DIN 7643 10X3XM14X1,5	HOHLSCHRAUBE		
14	92 74 915	1	RING ADAPTER	RINGSTUTZEN		
15	47 50 316 08	1	FLANGE JOINT XGR15/10-L A3P	VERSCHRAUBUNG		
16	71 01 025 08	7	SEALING RING DIN 7603 A14X18X1,5 CU	DICHTRING		
17	71 01 030 08	1	SEALING RING DIN 7603 A 14X20X1,5 CU	DICHTRING		
18	73 81 174	6	PIPE CLAMP PP	ROHRSCHELLE		
19	73 81 175	1	PIPE CLAMP PP	ROHRSCHELLE		
20	92 74 489	6	SUPPORT PLATE	STUETZBLECH		
21	92 74 059	4	SUPPORT PLATE	STUETZBLECH		
22	92 76 996	1	SUPPORT PLATE	STUETZBLECH		
23	46 00 102	7	HEX SCREW ISO 4017 M6X30 8.8 A2C	SECHSKANTSCHRAUBE		
24	40 43 062 08	2	SOCKET HEAD SCREW DIN 912 M8X18 10.9	ZYLINDERSCHRAUBE		
25	42 50 508 08	2	SPRING WASHER DIN 137 B 8 FST A3C	FEDERSCHEIBE		
26	73 81 225 23	1	SEALING RING DIN 7603 A14X20X2 CU	DICHTRING		

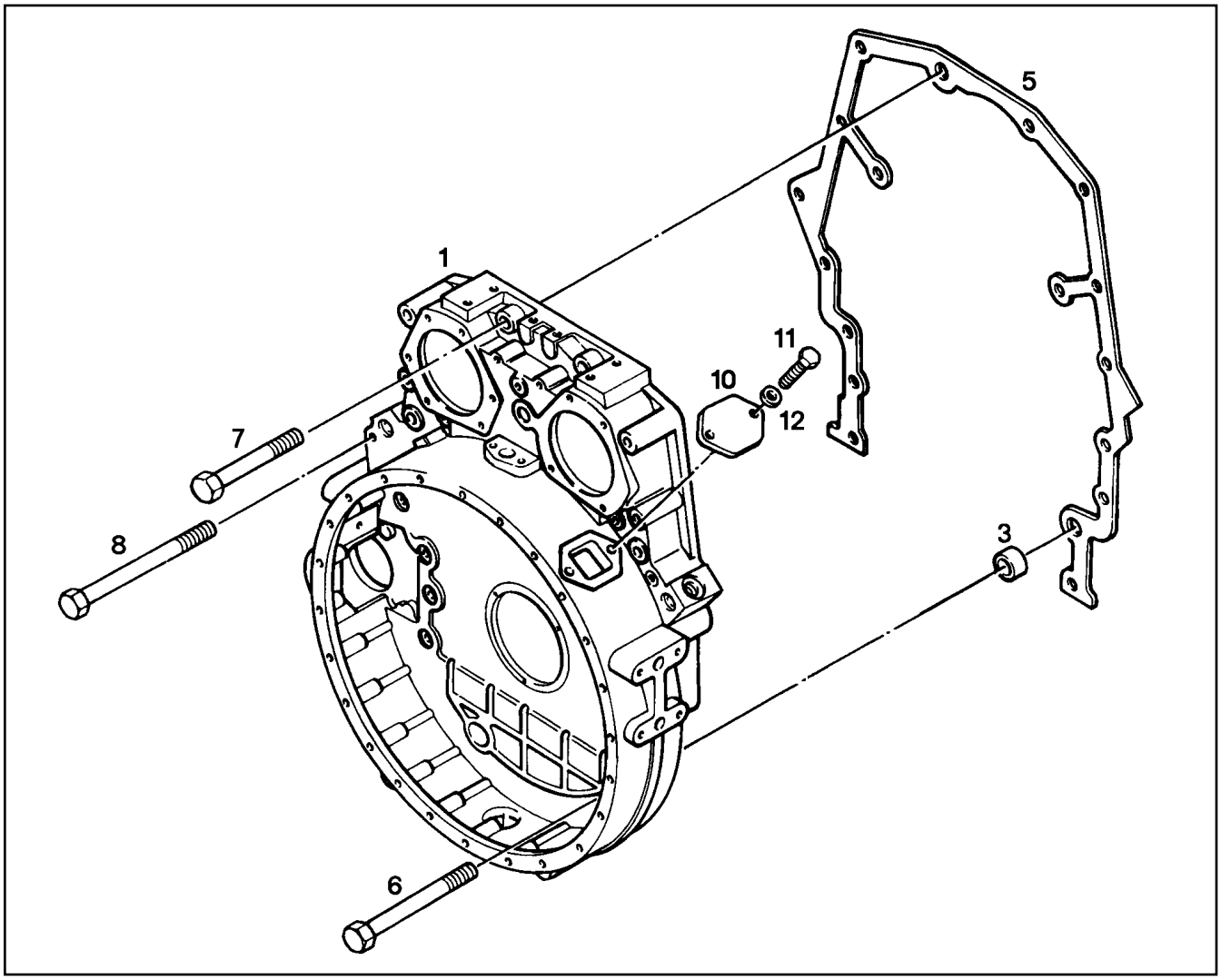

Pos.	Item	Quantity	Description	Bezeichnung	Serie	K
1	98 82 987 23	1	FLYWHEEL HOUSING	SCHWUNGRADGEHAEUSE		
1	90 72 277	1	FLYWHEEL HOUSING SAE 1	SCHWUNGRADGEHAEUSE		
3	91 78 018	2	TIGHT FIT SLEEVE 15,5X20X15,25	PASSHUELSE		
5	92 68 047	1	SEAL	DICHTUNG		
6	40 01 314	15	HEX SCREW ISO 4014 M12X90 10.9 A3C SP	SECHSKANTSCHRAUBE		
7	40 62 020 08	2	HEX SCREW ISO 4014 M12X60 10.9 FLZN SP	SECHSKANTSCHRAUBE		
8	49 01 253	1	HEX SCREW ISO 4014 M12X120 10.9 A3C SP	SECHSKANTSCHRAUBE		
10	91 49 706	1	COVER	DECKEL		
11	49 00 188	2	HEX SCREW ISO 4017 M8X16 8.8 A2C	SECHSKANTSCHRAUBE		
12	42 50 508 08	2	SPRING WASHER DIN 137 B 8 FST A3C	FEDERSCHEIBE		

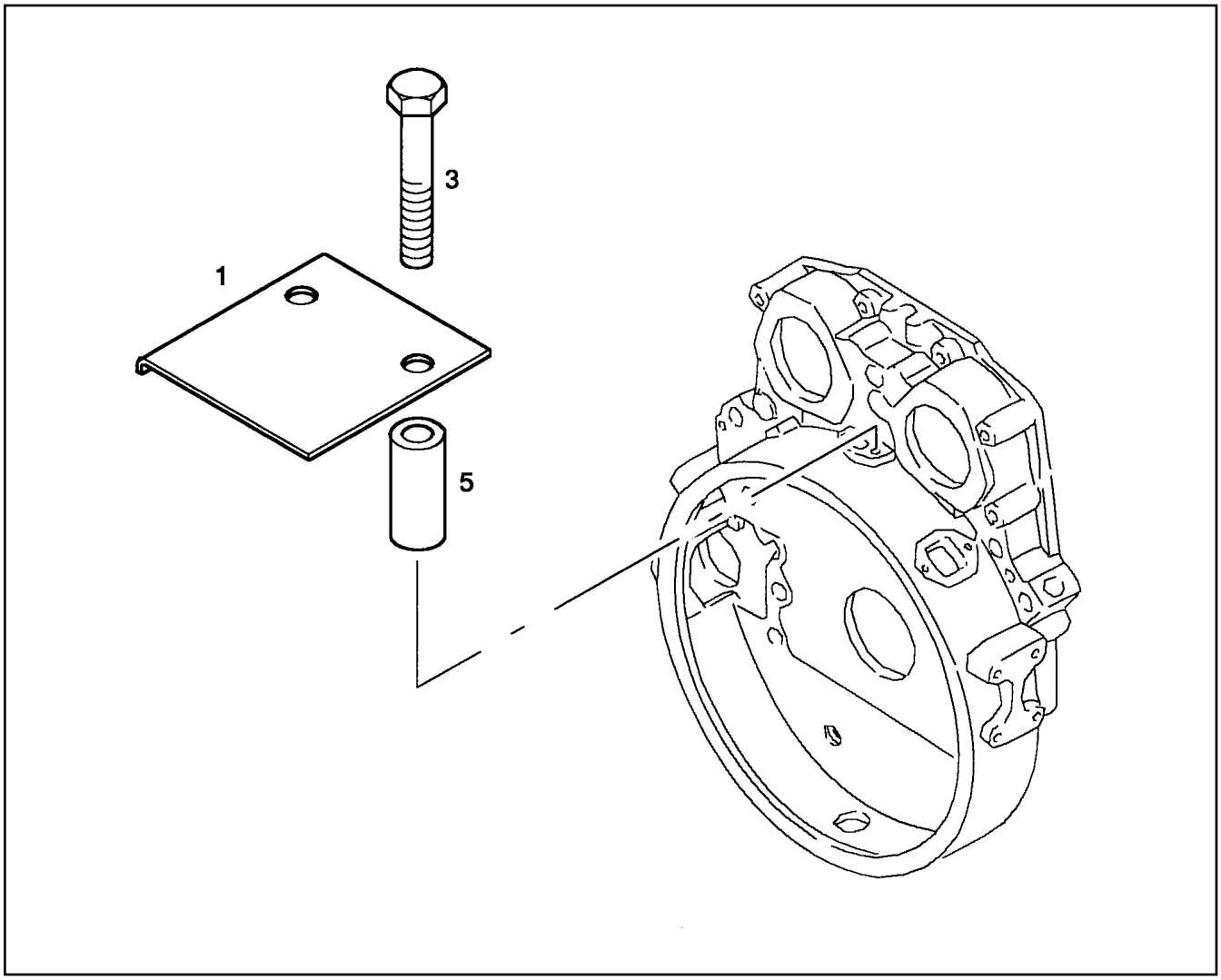

Pos.	Item	Quantity	Description	Bezeichnung	Serie	K
1	98 83 003	1	HEAT PROTECTION SHEET	HITZESCHUTZBLECH		
3	40 01 461	2	HEX SCREW ISO 4014 M8X50 8.8 A2C	SECHSKANTSCHRAUBE		
5	92 75 161	2	SPACER PIECE 9X18X35	DISTANZSTUECK		

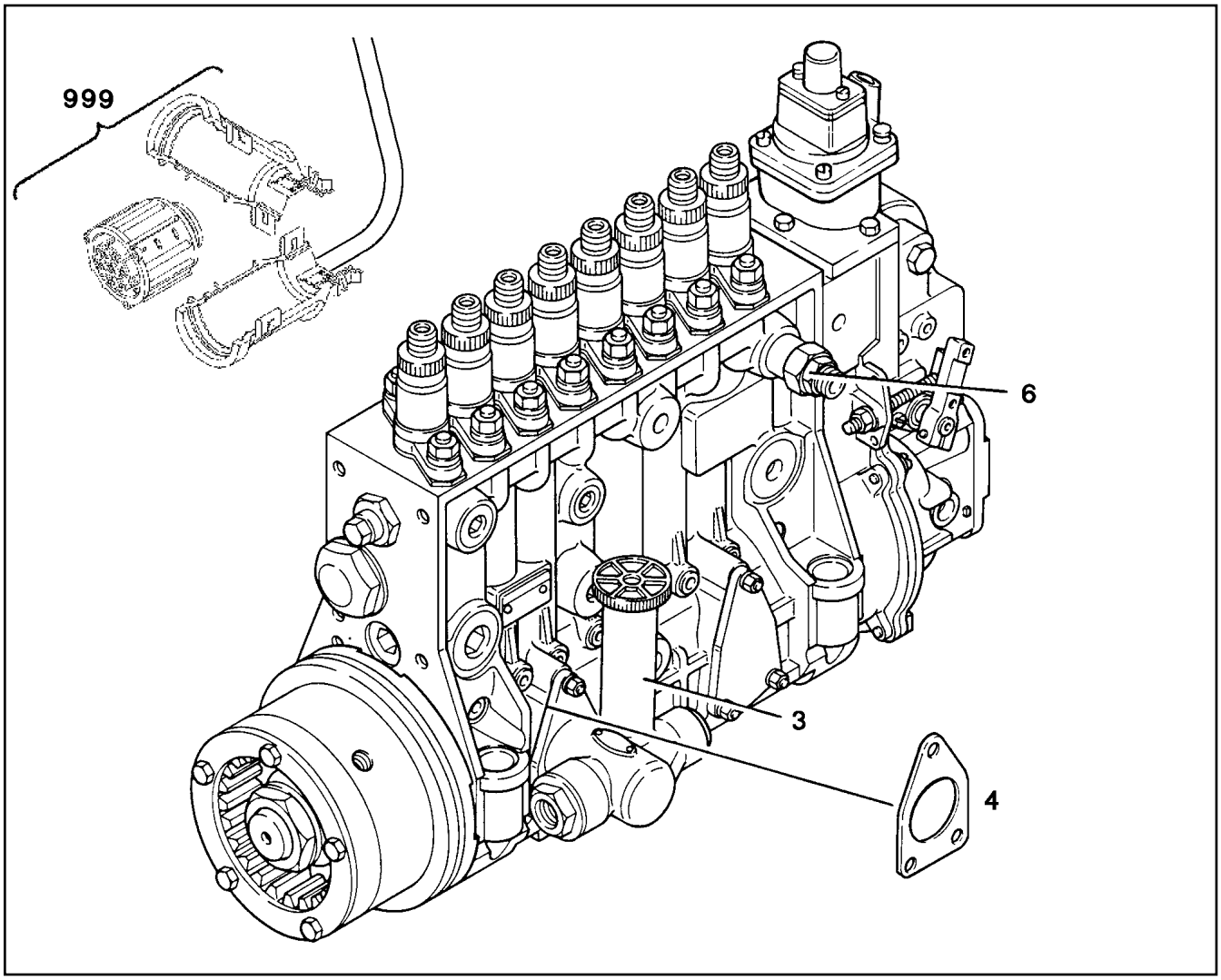

Pos.	Item	Quantity	Description	Bezeichnung	Serie	K
3	57 00 124	1	FEED PUMP	FOERDERPUMPE		
4	73 81 461	1	SEAL FOERDERPUMPE	DICHTUNG		
6	57 00 065	1	OVERFLOW VALVE	UEBERSTROEMVENTIL		
999	90 76 504	1	RK PLUG BOSCH 7 POL	RS STECKER		

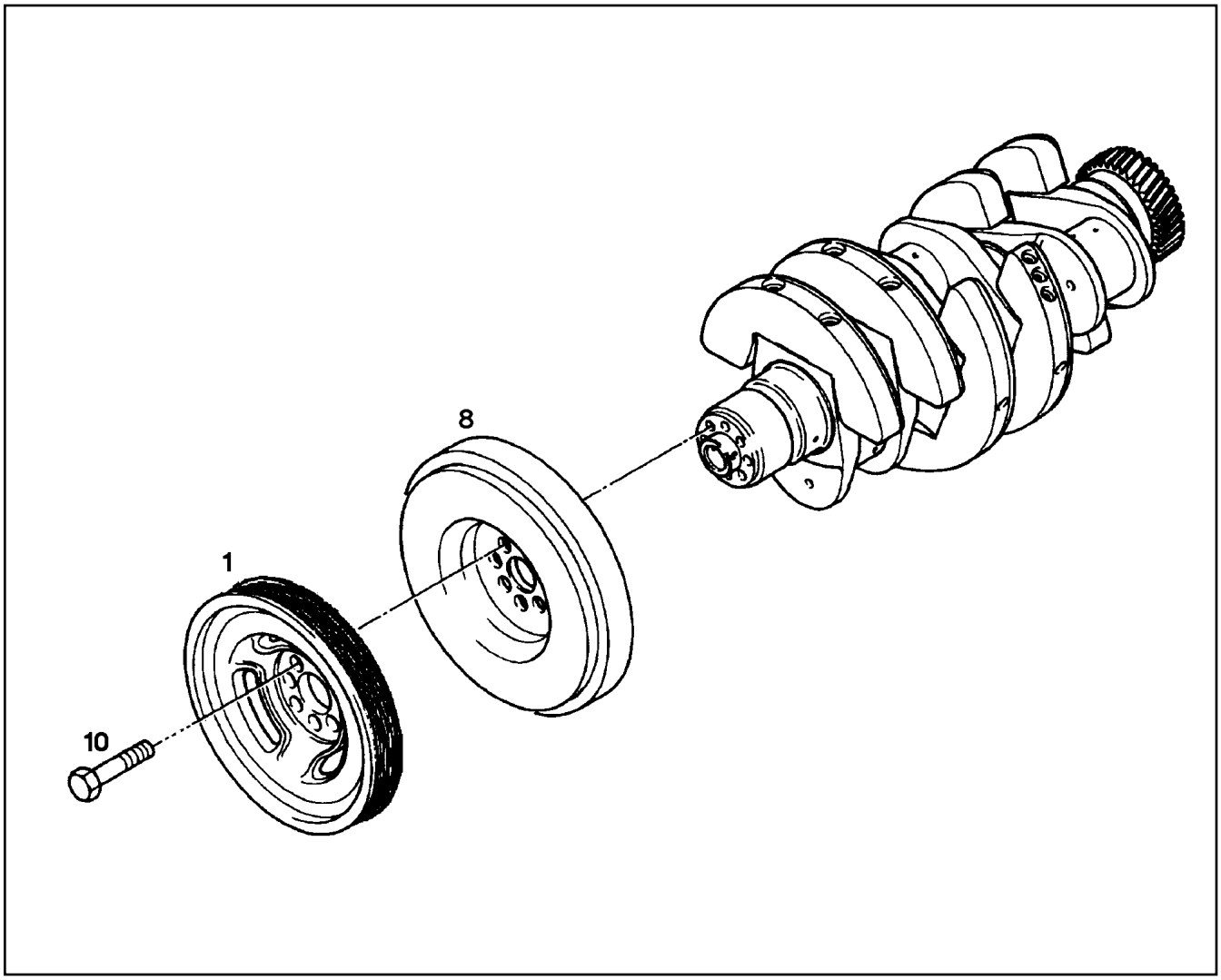

Pos.	Item	Quantity	Description	Bezeichnung	Serie	K
1	98 85 769	1	BELT PULLEY	RIEMENSCHEIBE		
8	98 83 315	1	VIBRATION DAMPER	SCHWINGUNGSDAEMPFER		
10	49 81 135	8	SOCKET HEAD SCREW DIN 912 M16X1,5X55	ZYLINDERSCHRAUBE		

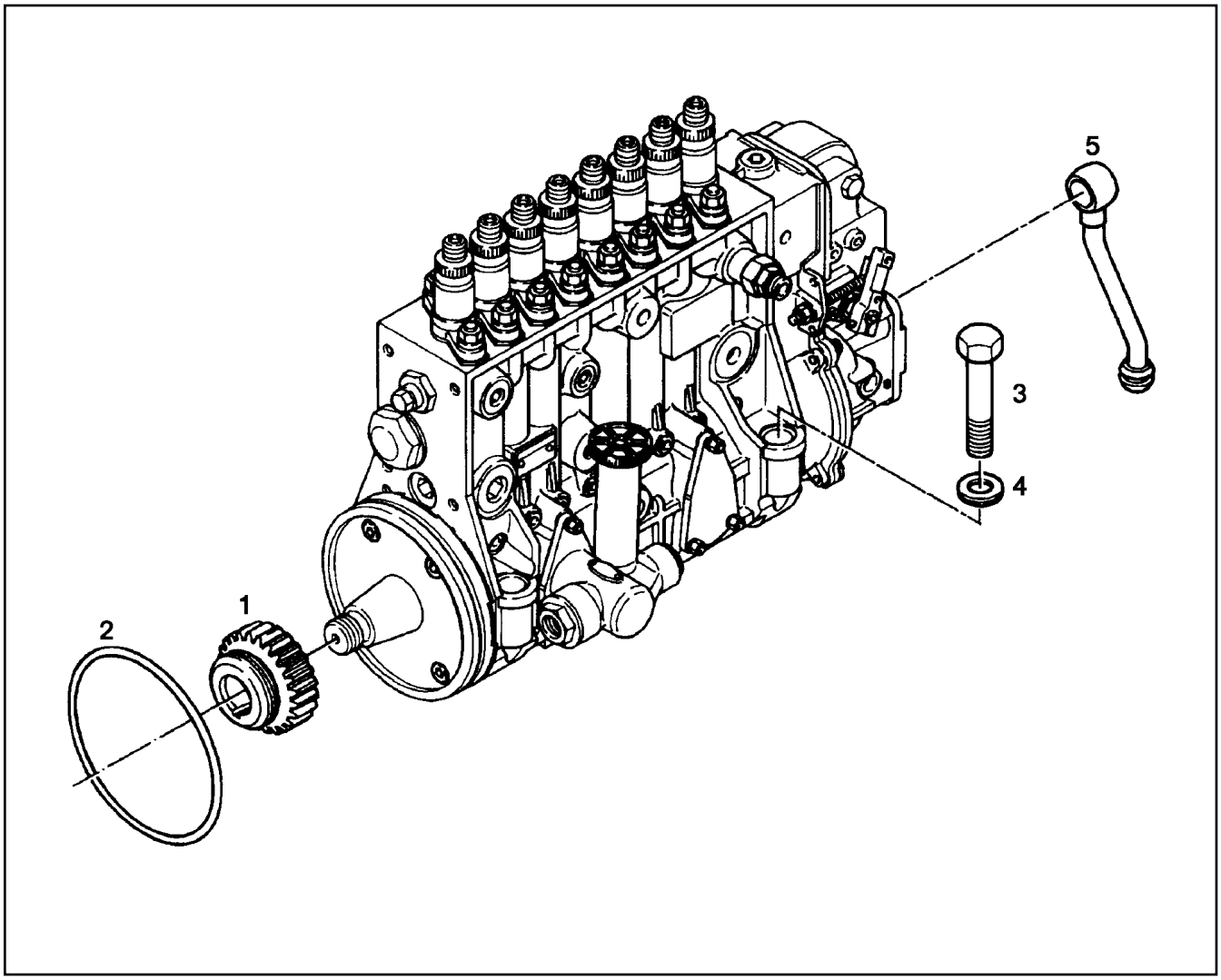

Pos.	Item	Quantity	Description	Bezeichnung	Serie	K
1	92 67 359	1	SPLINE SHAFT	ZAHNWELLE		
2	73 80 773	1	O-RING ISO 3601-1 104,37X3,53 FKM 70	O-RING		
3	46 00 730	4	HEX SCREW ISO 4014 M10X75 10.9 A3C SP	SECHSKANTSCHRAUBE		
4	42 19 002 08	4	SPHERICAL WASHER DIN 6319 C 10,5 VER	KUGELSCHEIBE		
5	98 83 294	1	LUBRICATING OIL LINE	SCHMIEROELLEITUNG		

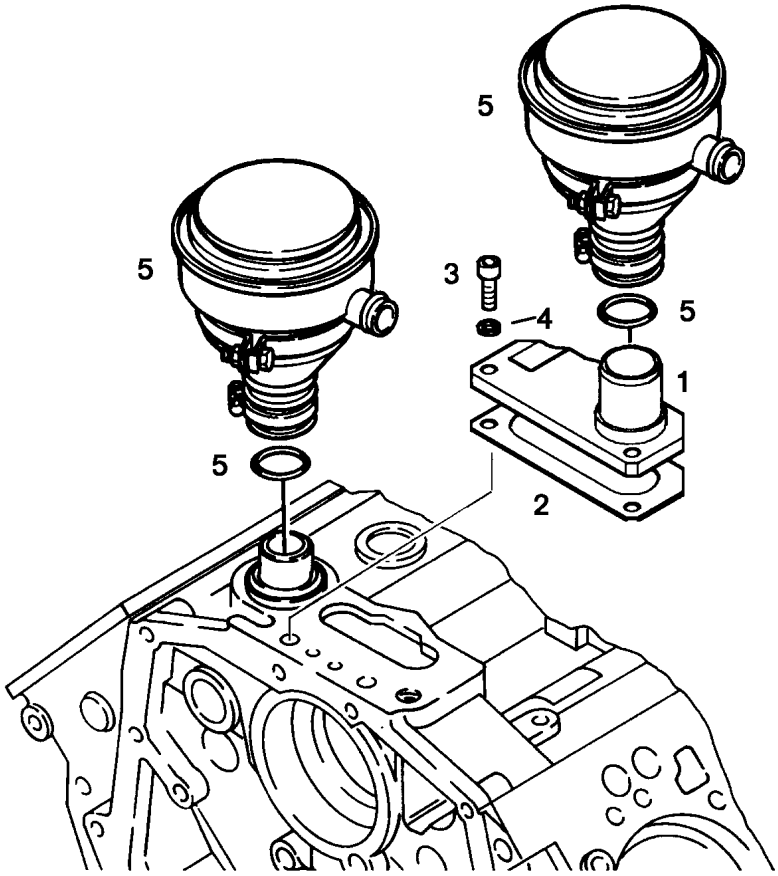

Pos.	Item	Quantity	Description	Bezeichnung	Serie	K
1	98 83 386	1	SOCKET PRE-ASS.	HUELSE VORM.		
2	92 68 192	1	SEAL	DICHTUNG		
3	46 00 175	3	SOCKET HEAD SCREW ISO 4762 M8X25 8.8	ZYLINDERSCHRAUBE		
4	42 50 508 08	3	SPRING WASHER DIN 137 B 8 FST A3C	FEDERSCHEIBE		
5	92 72 269	2	CRANKCASE BREATHER	KURBELGEHAEUSEENTLUEFT		
			⇨ 9 272 269 92 72 269			

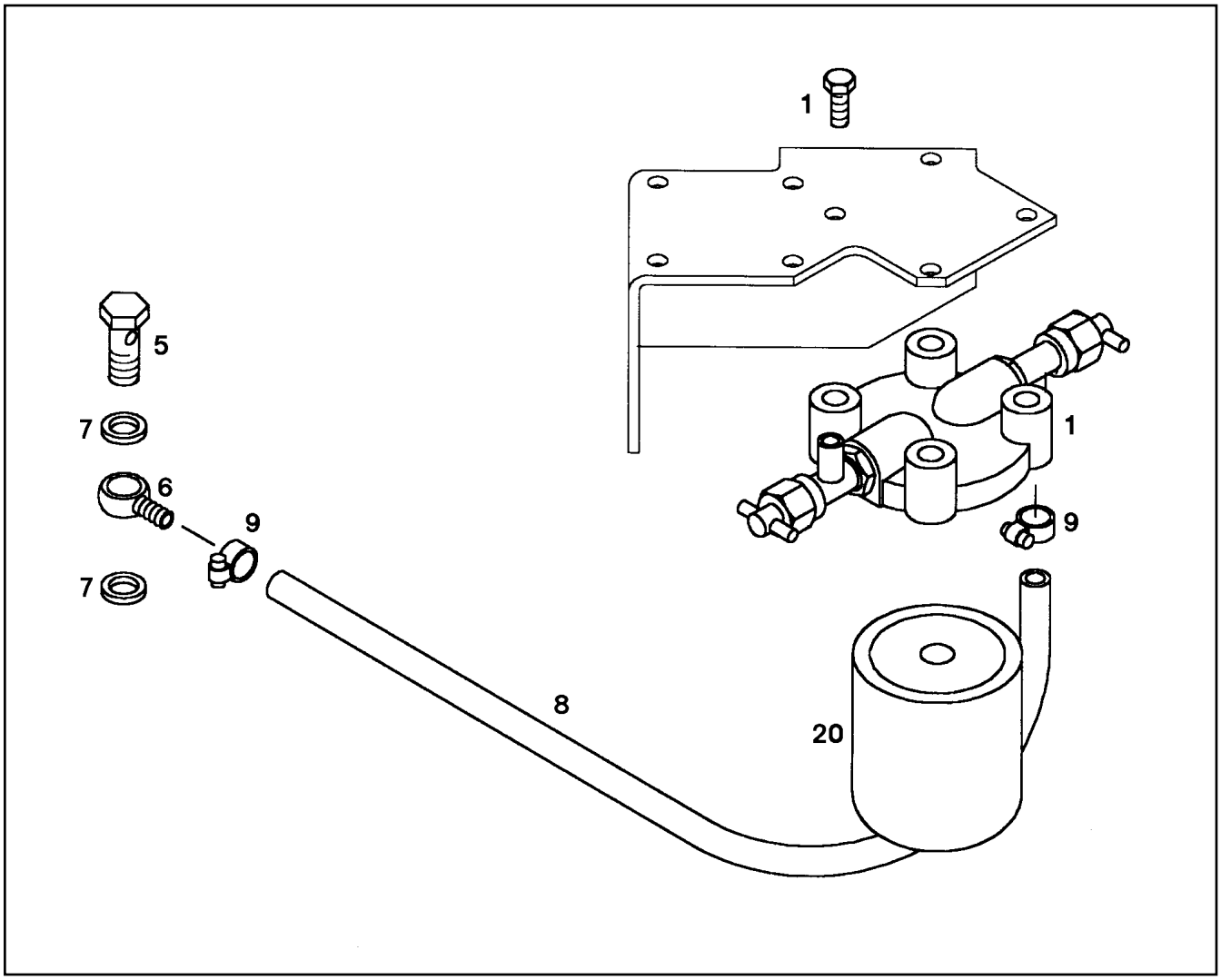

Pos.	Item	Quantity	Description	Bezeichnung	Serie	K
1	73 81 602	1	KIT WATER FILTER ⇨ 7 381 602 73 81 602	ANBAUKIT WASSERFILTER		
5	40 79 240	1	HOLLOW SCREW DIN 7643 10X3XM14X1,5	HOHLSCHRAUBE		
6	73 81 456	1	FITTINGS BN 459 8	STUTZEN		
7	71 01 025 08	2	SEALING RING DIN 7603 A14X18X1,5 CU	DICHTRING		
8	73 81 821	1	HOSE LINE 10X410	SCHLAUCHLEITUNG		
9	77 42 246 08	2	HOSE CLAMP 18X12	SCHLAUCHSCHELLE		
20	73 67 052	1	WATER FILTER	WASSERFILTER		

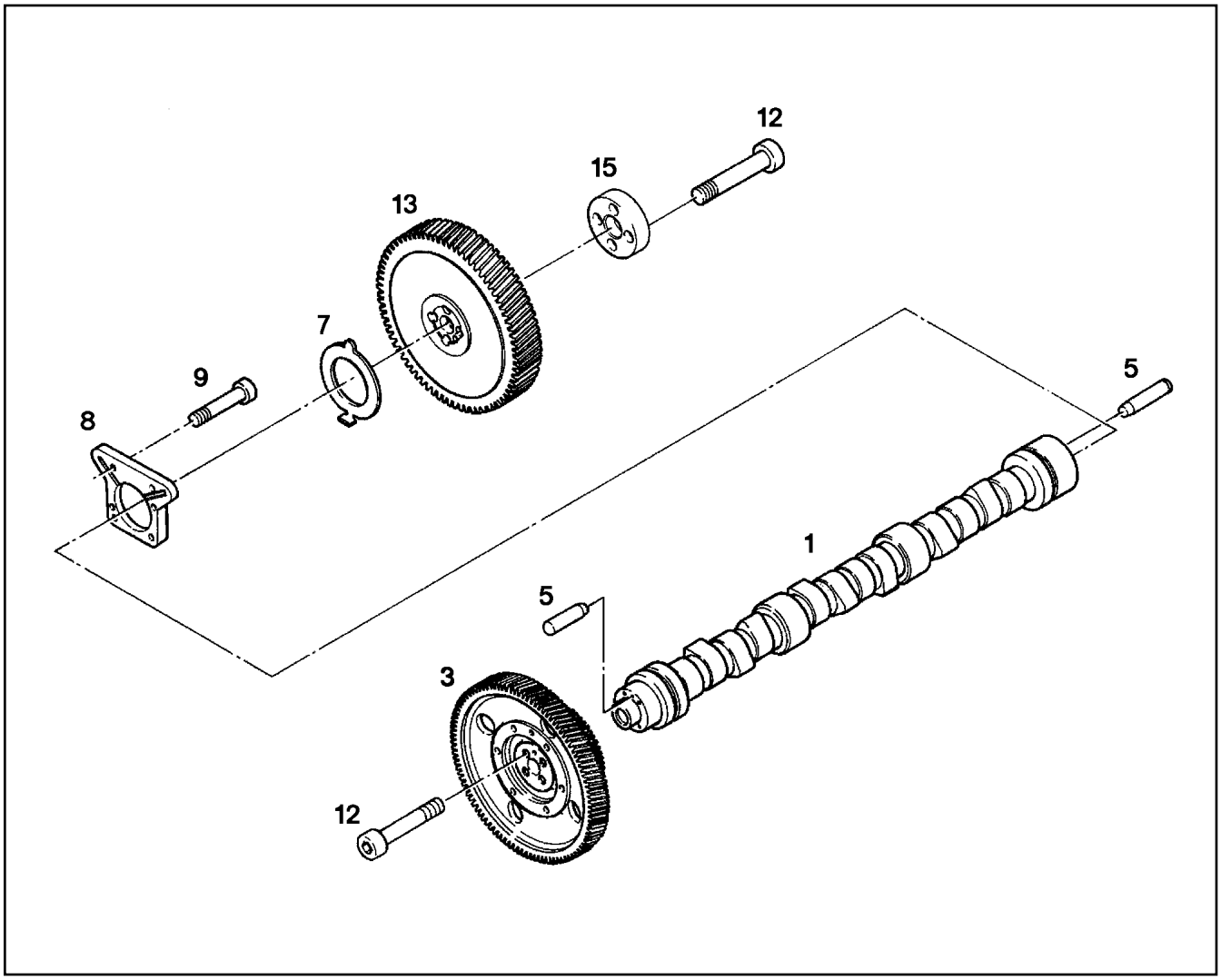

Pos.	Item	Quantity	Description	Bezeichnung	Serie	K
1	92 76 698	1	CAMSHAFT V-MOTORXD9408	NOCKENWELLE		
3	10 11 597 9	1	GEARWHEEL PRE-ASS. ⇨ X10115979 10 11 597 9	ZAHNRAD VORM.		
5	49 80 853	2	PARALLEL PIN ISO 8734 8m6X22 St	ZYLINDERSTIFT		
7	92 69 598	1	WEARING RING	ANLAUFRING		
8	92 69 599	1	WEARING RING	ANLAUFRING		
9	49 80 303	4	SOCKET HEAD SCREW DIN 7984 M8X30 8.8	ZYLINDERSCHRAUBE		
12	40 43 123 08	8	SOCKET HEAD SCREW DIN 912 M12X1,5X55	ZYLINDERSCHRAUBE		
13	92 75 584	1	GEAR WHEEL 16MnCr5 BF	ZAHNRAD		
15	92 75 581	1	CLAMPING RING	KLEMMRING		

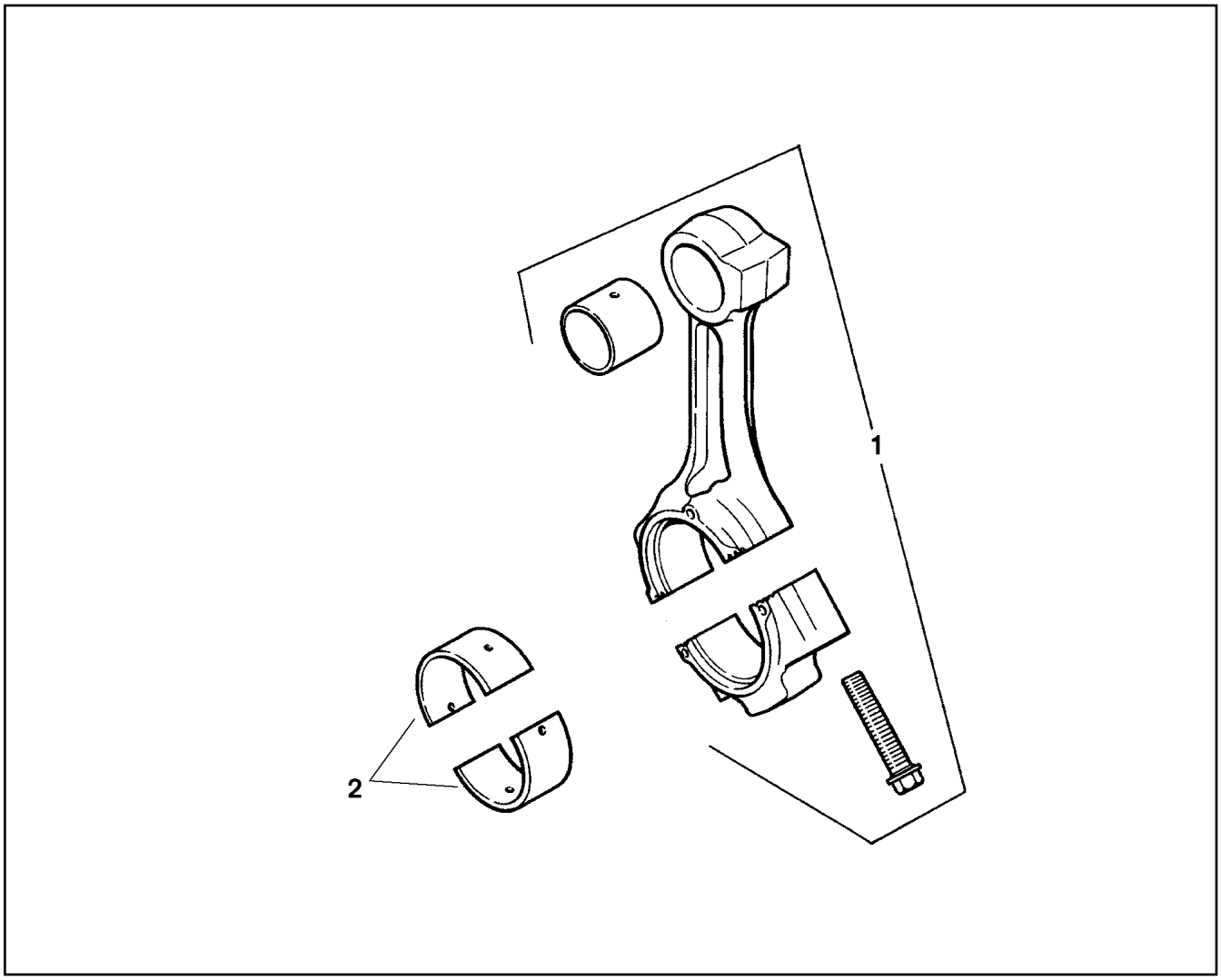

Pos.	Item	Quantity	Description	Bezeichnung	Serie	K
1	98 83 729	1	CONROD V-MOTORX97	PLEUELSTANGE		
2	98 87 936	1	RK BIG-END BEARING D=97,00 L=31 GLYCO	RS PLEUELLAGER		
51	98 87 751	1	RK1 BIG-END BEARING D=96,75 L=31 GLY	RS1 PLEUELLAGER		
52	98 87 752	1	RK2 BIG-END BEARING D=96,50 L=31 GLY	RS2 PLEUELLAGER		

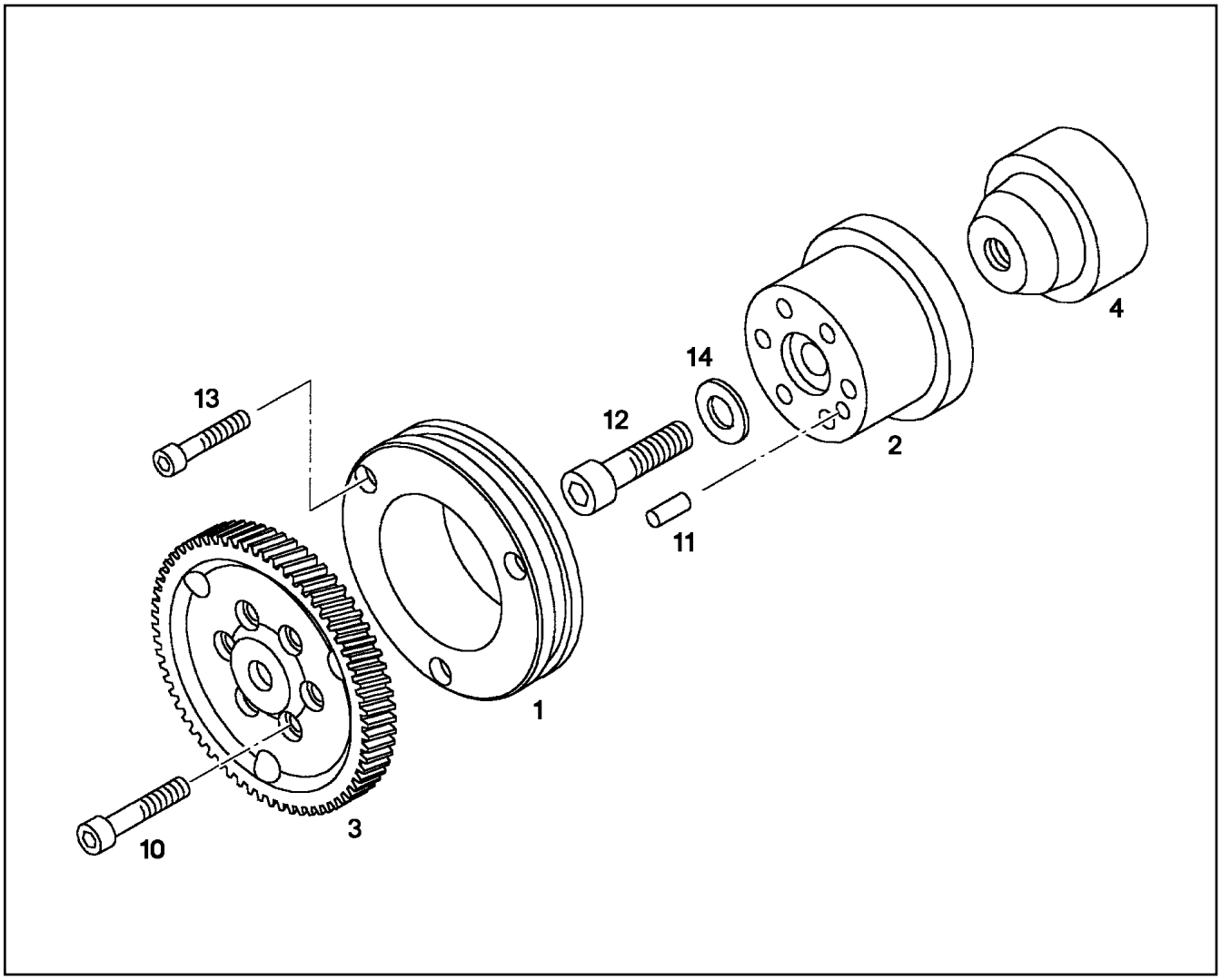

Pos.	Item	Quantity	Description	Bezeichnung	Serie	K
1	98 84 494	1	BEARING FLANGE	LAGERFLANSCH		
2	98 85 313	1	SHAFT	WELLE		
3	10 11 632 8	1	GEAR WHEEL Z=60 M=2,5 20MnCr5	ZAHNRAD		
4	98 84 499	1	SHAFT PRE-ASS.	WELLE VORM.		
10	24 02 063 02	6	SOCKET HEAD SCREW ISO 4762 M10X40 1	ZYLINDERSCHRAUBE		
11	43 07 068 08	1	PARALLEL PIN DIN 6325 10M6X24	ZYLINDERSTIFT		
12	49 81 199	1	SOCKET HEAD SCREW DIN 912 M18X1,5X50	ZYLINDERSCHRAUBE		
13	46 00 178	3	SOCKET HEAD SCREW ISO 4762 M8X40 8.8	ZYLINDERSCHRAUBE		
14	10 28 980 7	1	WASHER ISO 7089 18 300HV FLZN SPF	SCHEIBE		

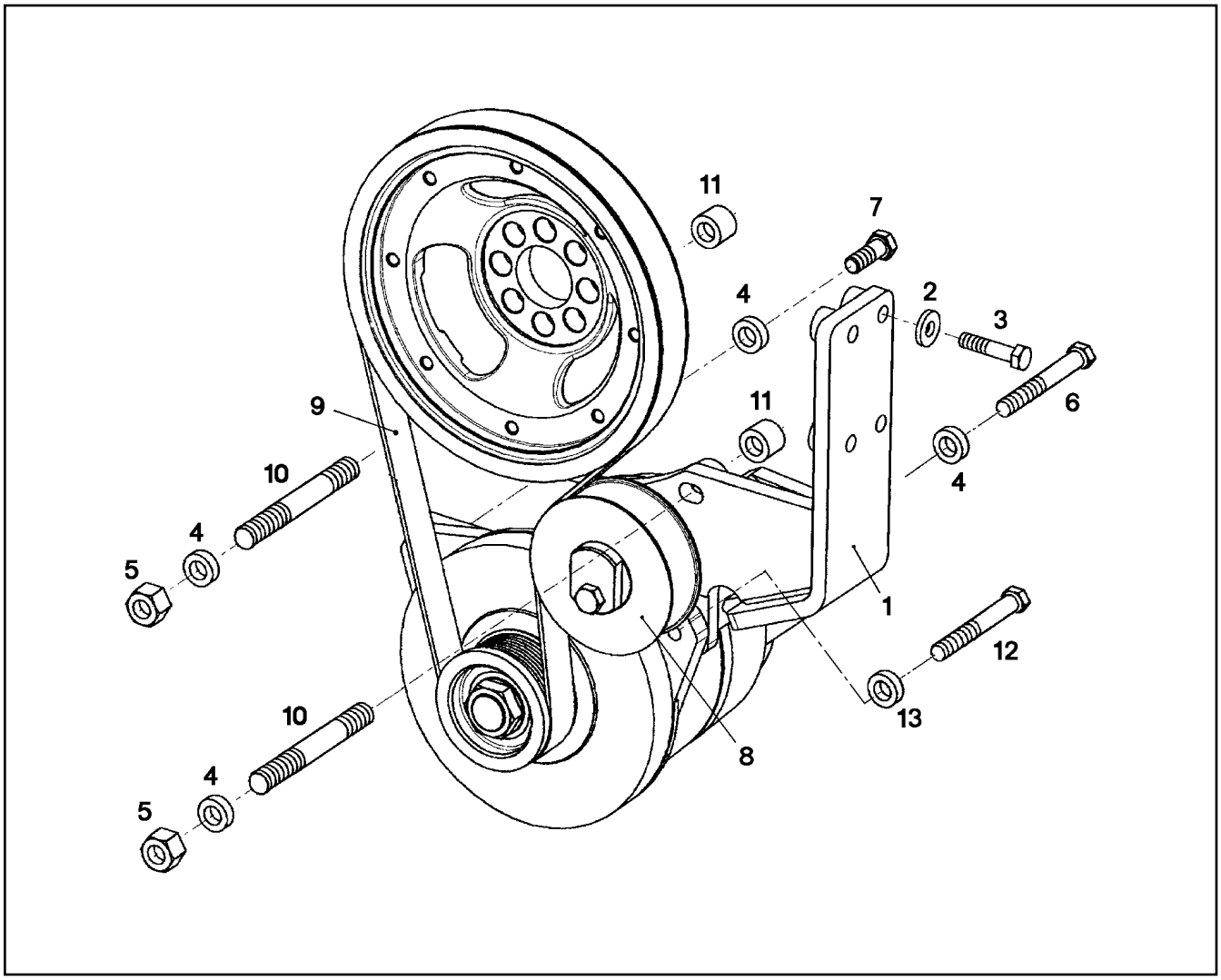

Pos.	Item	Quantity	Description	Bezeichnung	Serie	K
1	98 85 428 23	1	CONSOLE	KONSOLE		
1	98 89 301	1	CONSOLE	KONSOLE		
2	40 00 505	4	WASHER DIN 7349 10,5 200HV A3C	SCHEIBE		
3	49 01 218	4	HEX SCREW ISO 4014 M10X45 8.8 A3C	SECHSKANTSCHRAUBE		
4	42 17 502 08	4	WASHER DIN 7989 B 14 ST VERZ	SCHEIBE		
5	41 15 048 08	2	HEX NUT ISO 4032 M12 10 A3C SPF	SECHSKANTMUTTER		
6	40 61 065	1	HEX SCREW ISO 4014 M12X60 8.8 A3C	SECHSKANTSCHRAUBE		
7	40 00 578	1	HEX SCREW ISO 8676 M12X1,5X35 8.8 A3C	SECHSKANTSCHRAUBE		
8	98 87 340 23	1	TIGHTENING ROLLER	SPANNROLLE		
9	49 81 139	1	V-RIPPED BELT DIN 7867 8XPKX1205 EPDM	KEILRIPPENRIEMEN		
10	49 80 734	2	DOUBLE-ENDED STUD DIN 835 M12X45 8.8	STIFTSCHRAUBE		
11	92 76 920	2	SPACER PIECE 13X24X15	DISTANZSTUECK		
12	40 69 004 08	1	HEX SCREW DIN 960 M12X1,5X70 10.9 VER	SECHSKANTSCHRAUBE		
13	10 28 980 4	1	WASHER ISO 7089 12 300HV FLZN SPF	SCHEIBE		

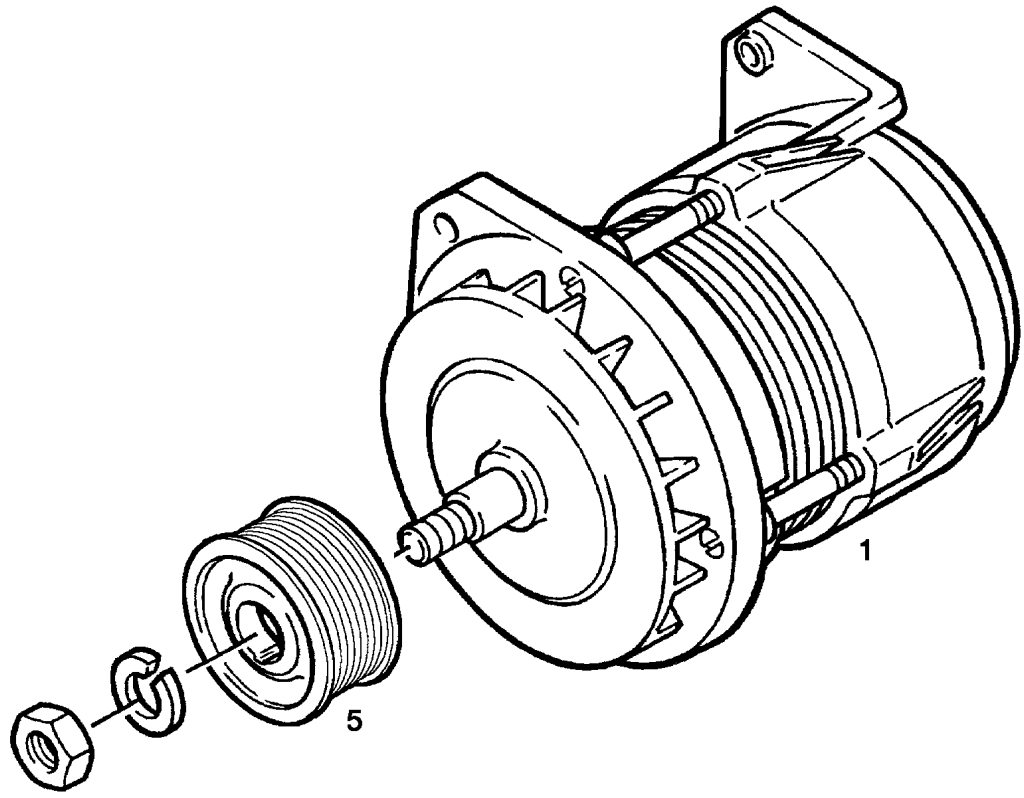

Pos.	Item	Quantity	Description	Bezeichnung	Serie	K
1	62 90 072	1	THREE PHASE CURRENT GENERATOR 33	DREHSTROMGENERATOR		
5	98 85 458	1	BELT PULLEY	RIEMENSCHEIBE		

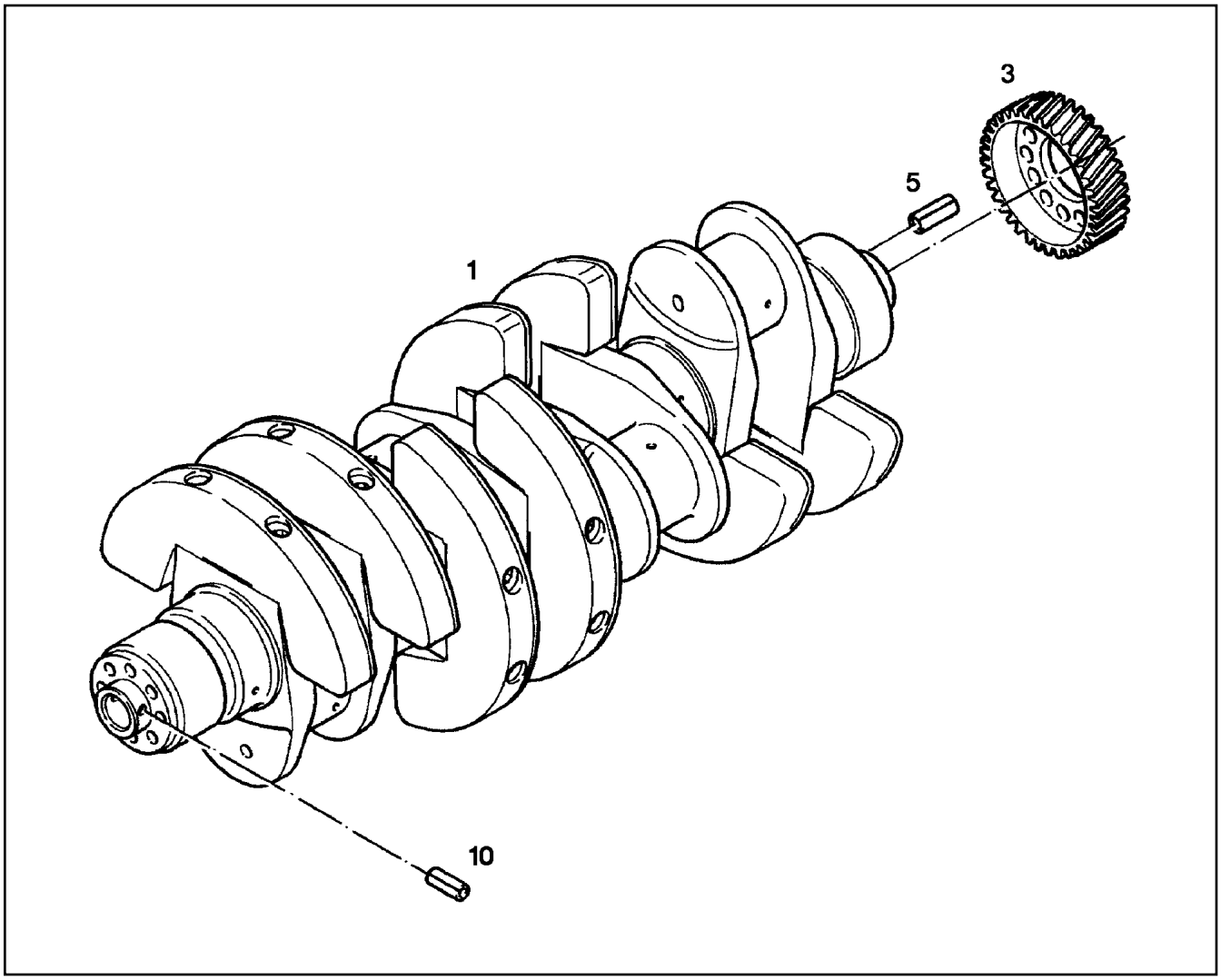

Pos.	Item	Quantity	Description	Bezeichnung	Serie	K
1	98 84 340 23	1	CRANKSHAFT	KURBELWELLE		
3	92 67 855	1	GEAR WHEEL	ZAHNRAD		
5	43 20 085 08	1	DOWEL PIN ISO 8752 8X40	SPANNSTIFT		
10	43 06 089 08	1	PARALLEL PIN DIN 7 10M6X40 ST	ZYLINDERSTIFT		

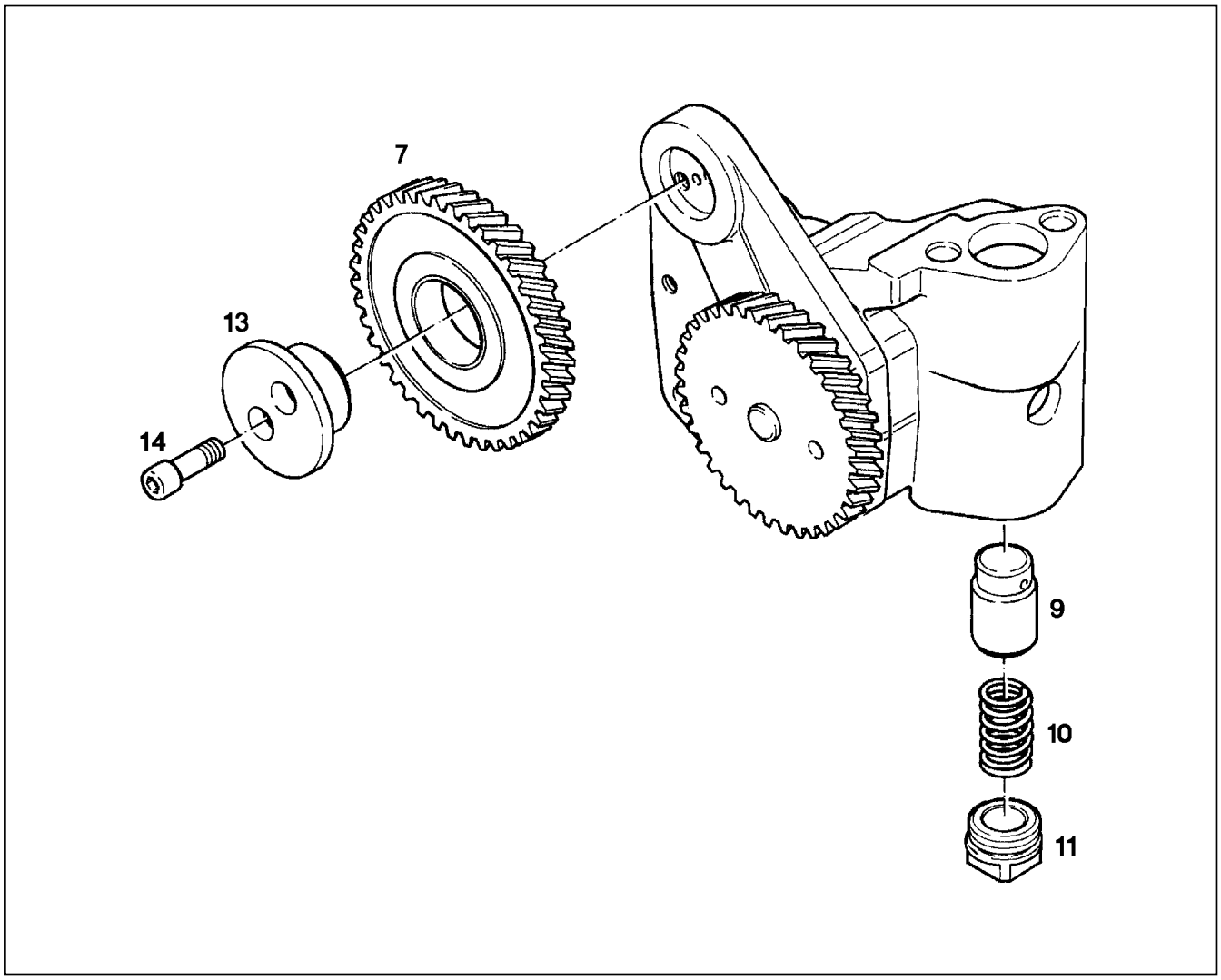

Pos.	Item	Quantity	Description	Bezeichnung	Serie	K
7	92 67 185	1	GEARWHEEL PRE-ASS.	ZAHNRAD VORM.		
9	98 86 591	1	PISTON	KOLBEN		
10	73 81 302	1	PRESSURE SPRING 3,40X16,60X71,31 OTE	DRUCKFEDER		
11	92 75 590	1	SCREW PLUG M30X1,5 St Rm>450N/m FE/Z	VERSCHLUSSSCHRAUBE		
13	92 67 273	1	HUB 42CrMo4+N+QT	NABE		
14	46 00 175	2	SOCKET HEAD SCREW ISO 4762 M8X25 8.8	ZYLINDERSCHRAUBE		

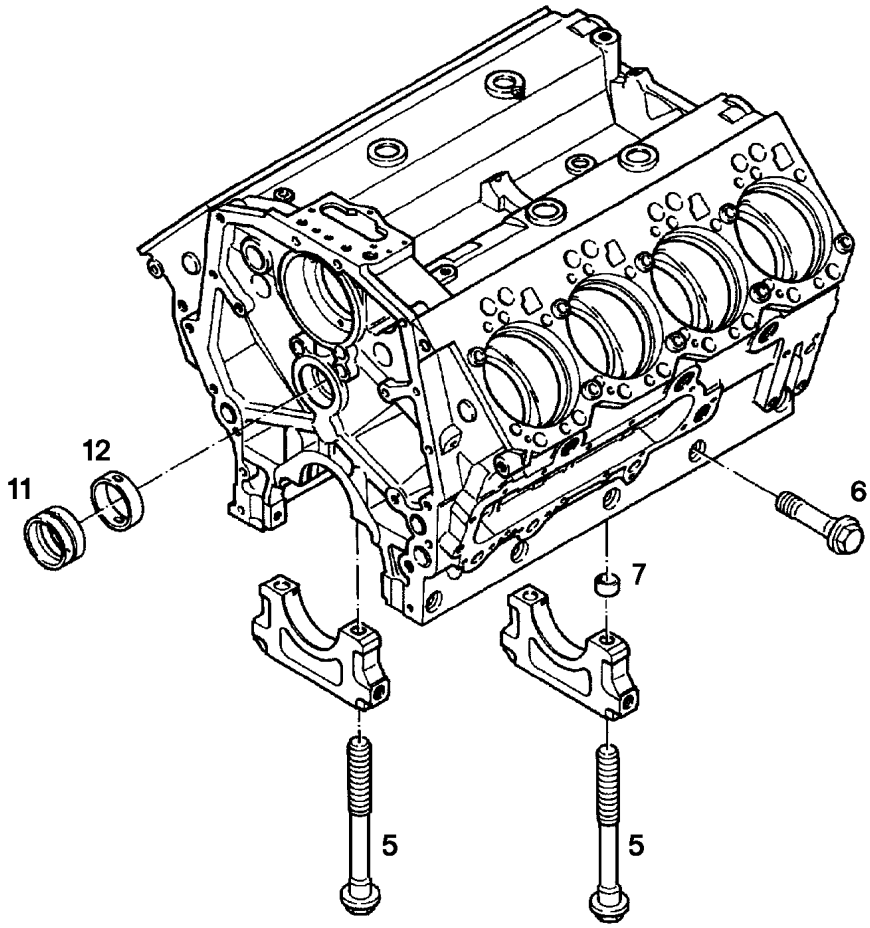

Pos.	Item	Quantity	Description	Bezeichnung	Serie	K
5	92 67 048	10	HEX SCREW M20X180 37Cr4	SECHSKANTSCHRAUBE		
6	92 67 932	10	HEX SCREW M16X87 37Cr4 PH	SECHSKANTSCHRAUBE		
7	98 86 454	1	TIGHT FIT SLEEVE 20,3X23X19,5 St 35	PASSHUELSE		
11	92 74 850	2	CAMS SHAFT BUSHING	NOCKENWELLENBUCHSE		
12	92 74 859	3	CAMS SHAFT BUSHING	NOCKENWELLENBUCHSE		

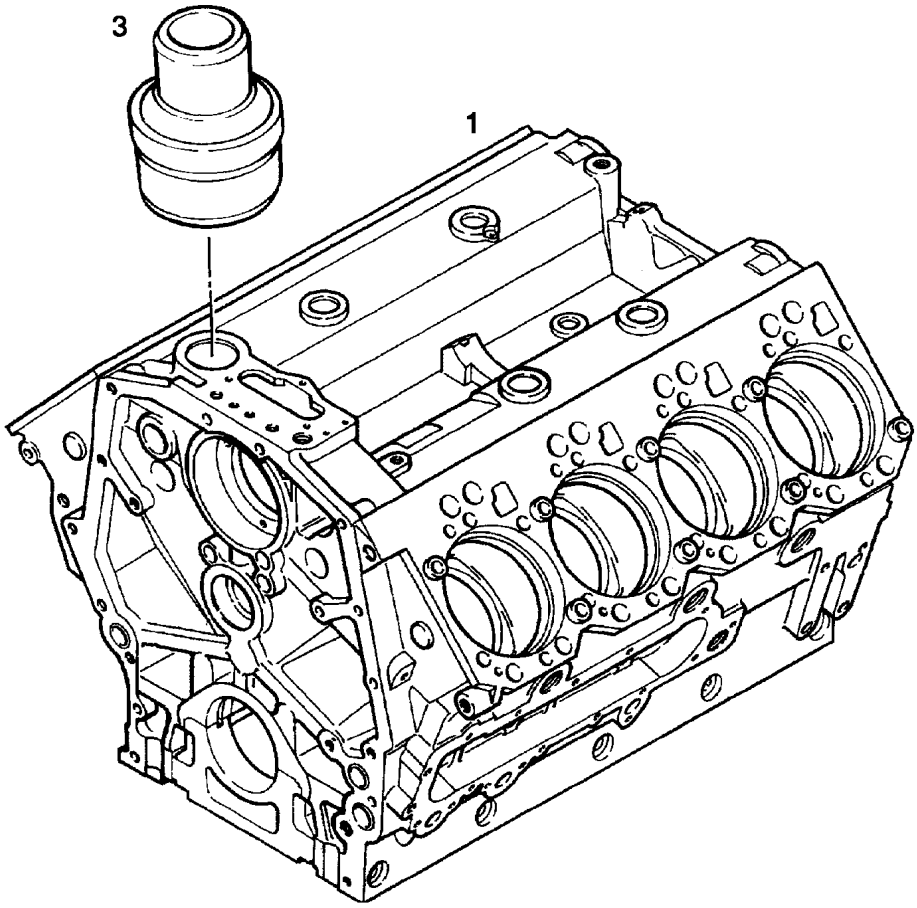

Pos.	Item	Quantity	Description	Bezeichnung	Serie	K
1	98 87 002	1	CRANKCASE V-MOTORXD9408 ⇨ 9 887 002 98 87 002	KURBELGEHAEUSE		
3	92 72 208	1	CONNECTION STUB	ANSCHLUSSSTUTZEN		

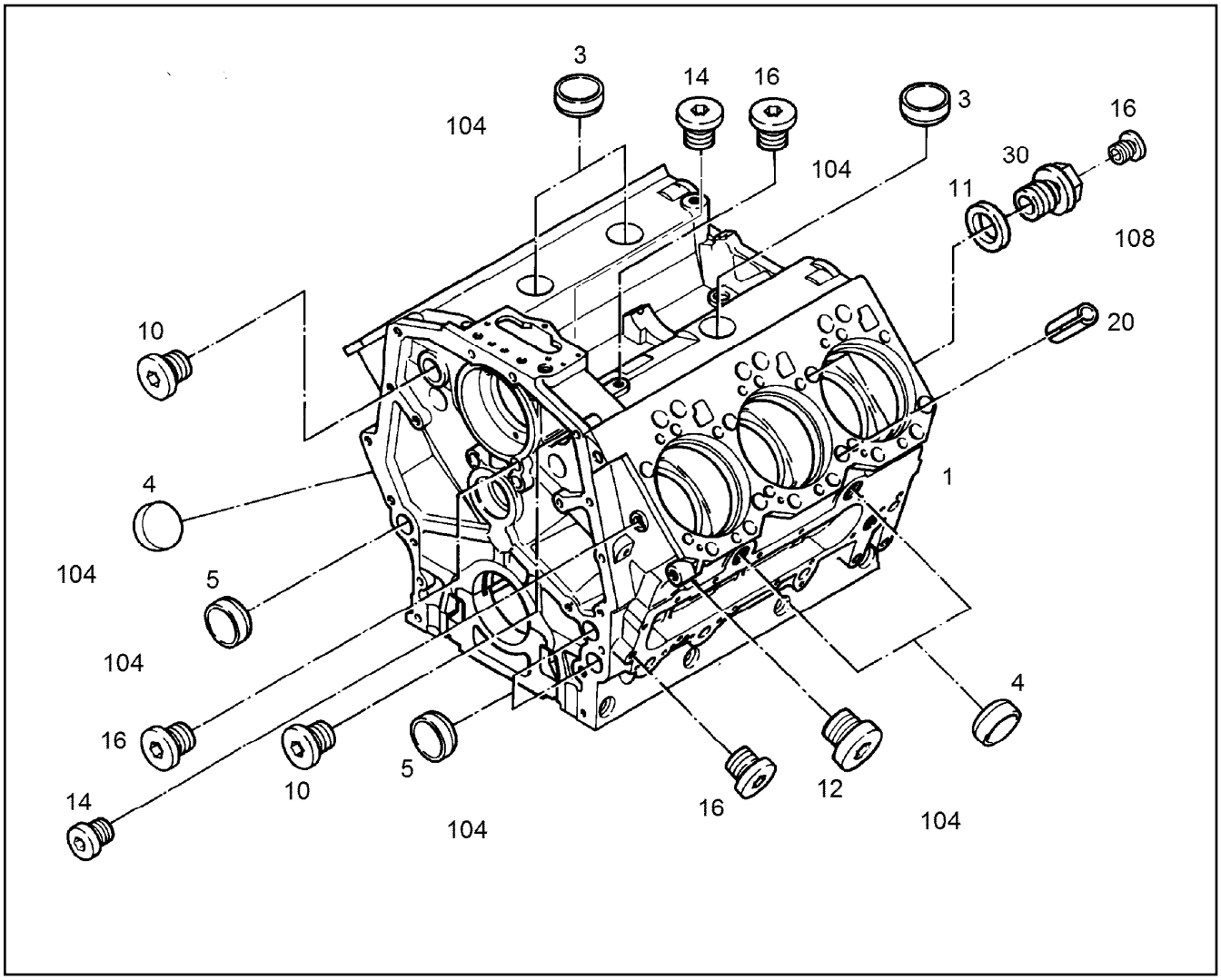

Pos.	Item	Quantity	Description	Bezeichnung	Serie	K
1	98 87 012	1	CRANKCASE V-MOTORXD9408 ⇨ 9 887 012 98 87 012	KURBELGEHAEUSE		
3	54 01 649 08	4	END COVER DIN 443 B 40	VERSCHLUSSDECKEL		
4	50 15 060 08	6	END COVER DIN 443	VERSCHLUSSDECKEL		
5	49 80 362	3	END COVER DIN 443 St A3C	VERSCHLUSSDECKEL		
10	40 41 012 08	2	SCREW PLUG DIN 908 M33X2 ST A3C	VERSCHLUSSSCHRAUBE		
11	71 01 022	1	SEALING RING DIN 7603 A33X39X2 CU	DICHTRING		
12	40 41 016 08	2	SCREW PLUG DIN 908 M22X1,5 ST A2C	VERSCHLUSSSCHRAUBE		
14	40 41 001 08	2	SCREW PLUG DIN 908 M16X1,5 ST A2C	VERSCHLUSSSCHRAUBE		
16	46 00 530	16	SCREW PLUG DIN 908 M14X1,5 ST A3C	VERSCHLUSSSCHRAUBE		
20	49 80 371	16	DOWEL PIN ISO 13337 21X18 St	SPANNSTIFT		
30	92 73 727	1	SCREW PLUG M33X2 FE/ZN 5C	VERSCHLUSSSCHRAUBE		
104	81 12 073 01	1	GLUE 10 ml	KLEBSTOFF		
108	81 12 013 14	1	SEALING COMPOUND 50ML TUBE -55/+150 °	DICHTUNGSMASSE		

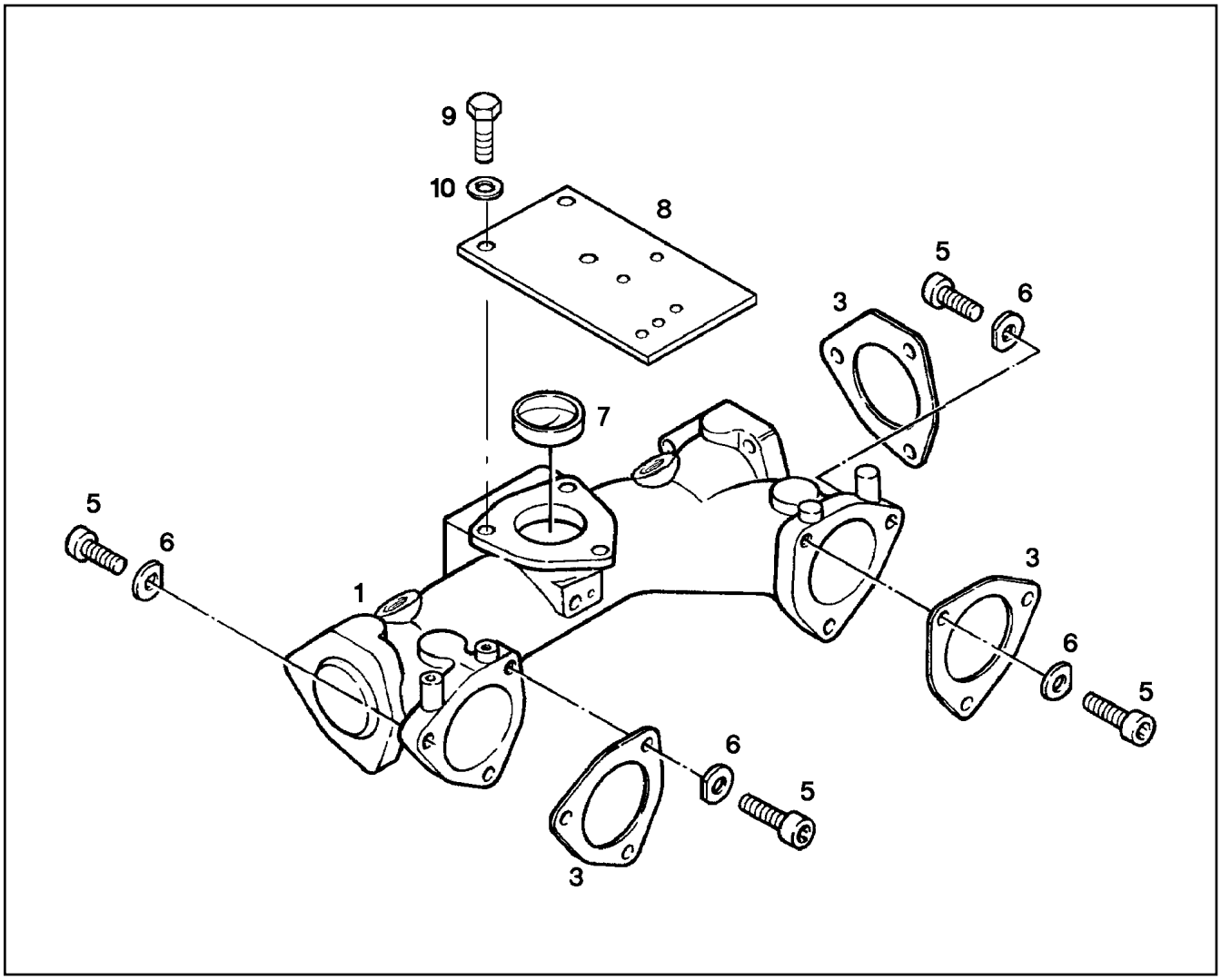

Pos.	Item	Quantity	Description	Bezeichnung	Serie	K
1	98 87 146	1	CONNECTING PIPE PRE-ASS. V-MOTORXD	VERBINDUNGSLEITUNG VORM.		
3	92 71 963	3	SEAL AFM 31	DICHTUNG		
5	49 00 195	6	SOCKET HEAD SCREW ISO 4762 M10X45 8.	ZYLINDERSCHRAUBE		
6	91 34 374	6	WASHER 10,5X25X4	SCHEIBE		
7	78 90 130 08	1	END COVER DIN 443 B 63 VERZ	VERSCHLUSSDECKEL		
8	90 73 566	1	SHEET	PLATTE		
9	49 00 128	3	HEX SCREW ISO 4017 M8X25 8.8 A2C	SECHSKANTSCHRAUBE		
10	42 50 508 08	3	SPRING WASHER DIN 137 B 8 FST A3C	FEDERSCHEIBE		

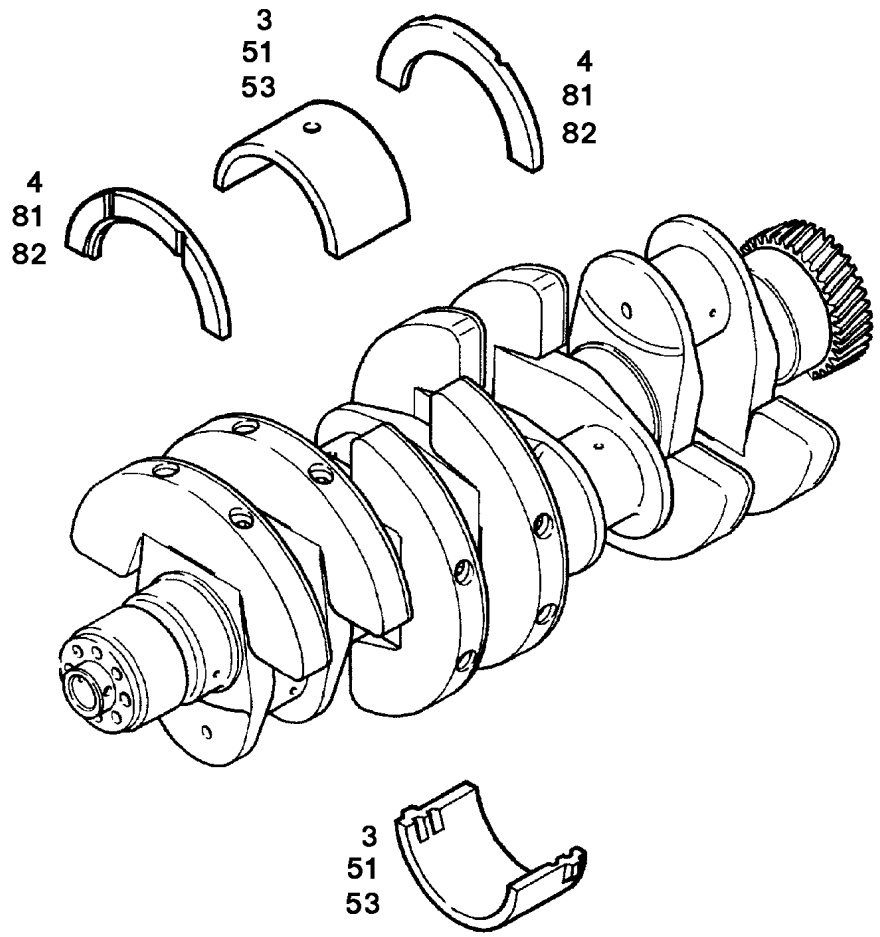

Pos.	Item	Quantity	Description	Bezeichnung	Serie	K
3	90 61 981	5	REP. SET MAIN BEARING D=108,00	RS HAUPTLAGER		
4	90 75 292	1	THRUST WASHER 3,375 -	ANLAUFSCHEIBE		
51	90 61 982	5	RK1 MAIN BEARING D=107,75 GLYCO 42+19	RS1 HAUPTLAGER		
53	90 61 983	5	RK2 MAIN BEARING D=107,50 GLYCO 42+19	RS2 HAUPTLAGER		
80	90 75 292	1	THRUST WASHER 3,375 -	ANLAUFSCHEIBE		
81	98 87 907	1	RK1 STOP WASHER 3,5 -	RS1 ANLAUFSCHEIBE		
82	98 87 908	1	RK2 STOP WASHER 3,625 -	RS2 ANLAUFSCHEIBE		

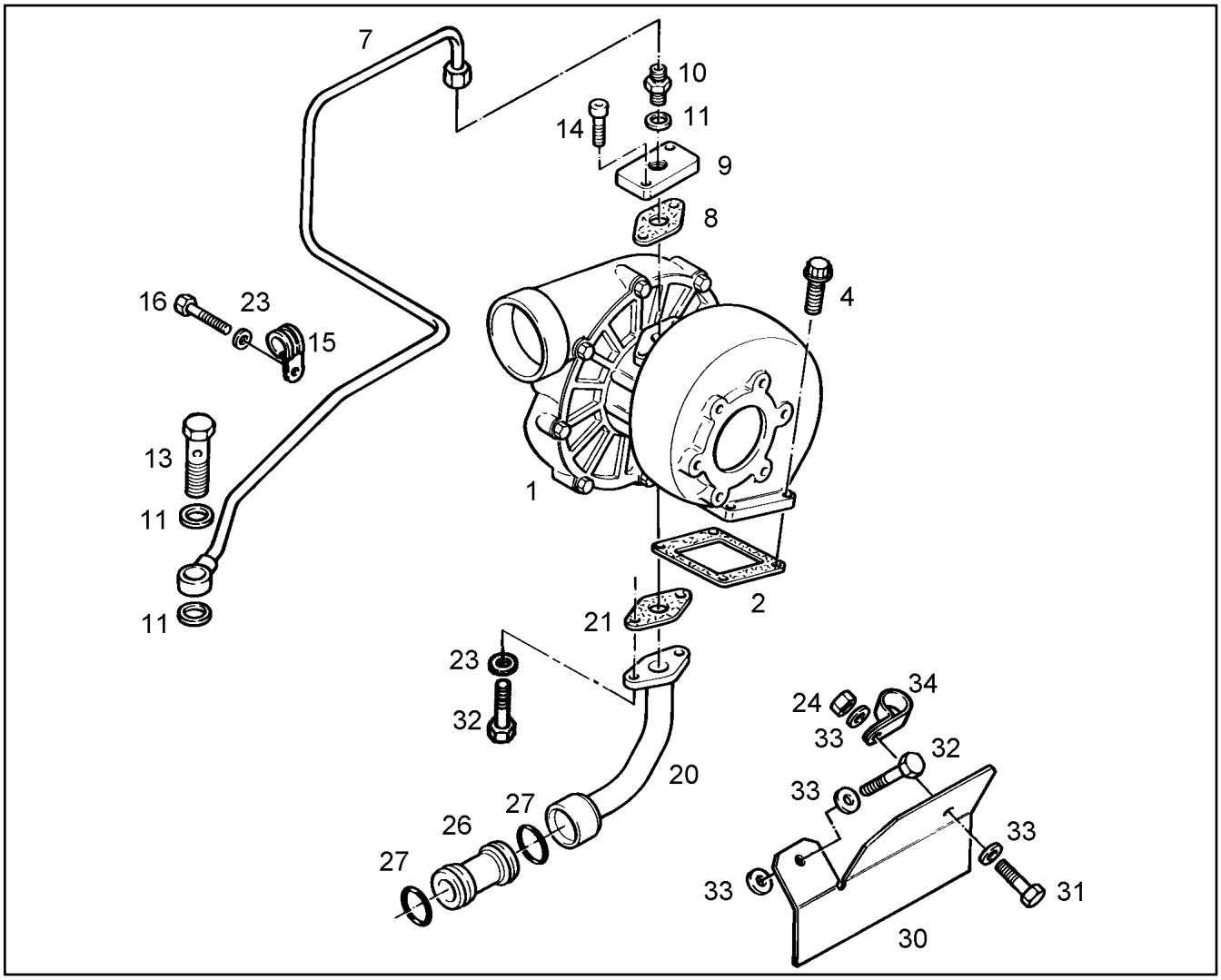

Pos.	Item	Quantity	Description	Bezeichnung	Serie	K
1	57 00 306	1	TURBOCHARGER K29-3470MXEAA23	TURBOLADER		
2	92 70 109	1	SEAL ASBESTFREI	DICHTUNG		
4	90 78 063	4	RK FIX.F.TURBOCHARGER M10X 25 ⇨ 9 078 063 90 78 063	RS ATL-BEFESTIGUNG		
7	92 73 394	1	LUBRICATING OIL LINE 10X1	SCHMIEROELLEITUNG		
8	92 68 130	1	SEAL ASBESTFREI	DICHTUNG		
9	91 79 540	1	FLANGE	FLANSCH		
10	40 02 024	1	SCREW-ON CONNECTION ISO 8434 GE 10L	EINSCHRAUBSTUTZEN		
11	71 01 025 08	3	SEALING RING DIN 7603 A14X18X1,5 CU	DICHTRING		
13	40 79 240	1	HOLLOW SCREW DIN 7643 10X3XM14X1,5	HOHLSCHRAUBE		
14	40 43 062 08	2	SOCKET HEAD SCREW DIN 912 M8X18 10.9	ZYLINDERSCHRAUBE		
15	73 81 628	1	CLAMP DIN 3016-1 10X20XD1 W1-2-MVQ	SCHELLE		
16	49 00 188	1	HEX SCREW ISO 4017 M8X16 8.8 A2C	SECHSKANTSCHRAUBE		
20	92 73 467	1	PIPE LINE LEFT 22X1	ROHRLEITUNG LINKS		
21	92 68 131	1	SEAL 1,5MM ASBESTFREI AFM 32/2	DICHTUNG		
23	42 50 508 08	3	SPRING WASHER DIN 137 B 8 FST A3C	FEDERSCHEIBE		
24	41 15 046 08	1	HEX NUT ISO 4032 M8 10 A2C SPF	SECHSKANTMUTTER		
26	92 72 138	1	CONNECTING PIECE	VERBINDUNGSSTUECK		
27	73 81 024	2	O-RING DIN 3771 23,16X5,33 FKM 70 A,GN	O-RING		
30	92 73 470	1	PROTECTION GUARD	SCHUTZBLECH		
31	49 00 111	1	HEX SCREW ISO 4017 M8X30 8.8 A2C	SECHSKANTSCHRAUBE		
32	49 00 089	3	HEX SCREW ISO 4017 M8X20 8.8 A2C	SECHSKANTSCHRAUBE		
33	42 16 025	4	WASHER DIN 7349 8,4 200HV A3C	SCHEIBE		
34	73 81 630	1	CLAMP DIN 3016-1 22X20XD1 W1-2-MVQ	SCHELLE		

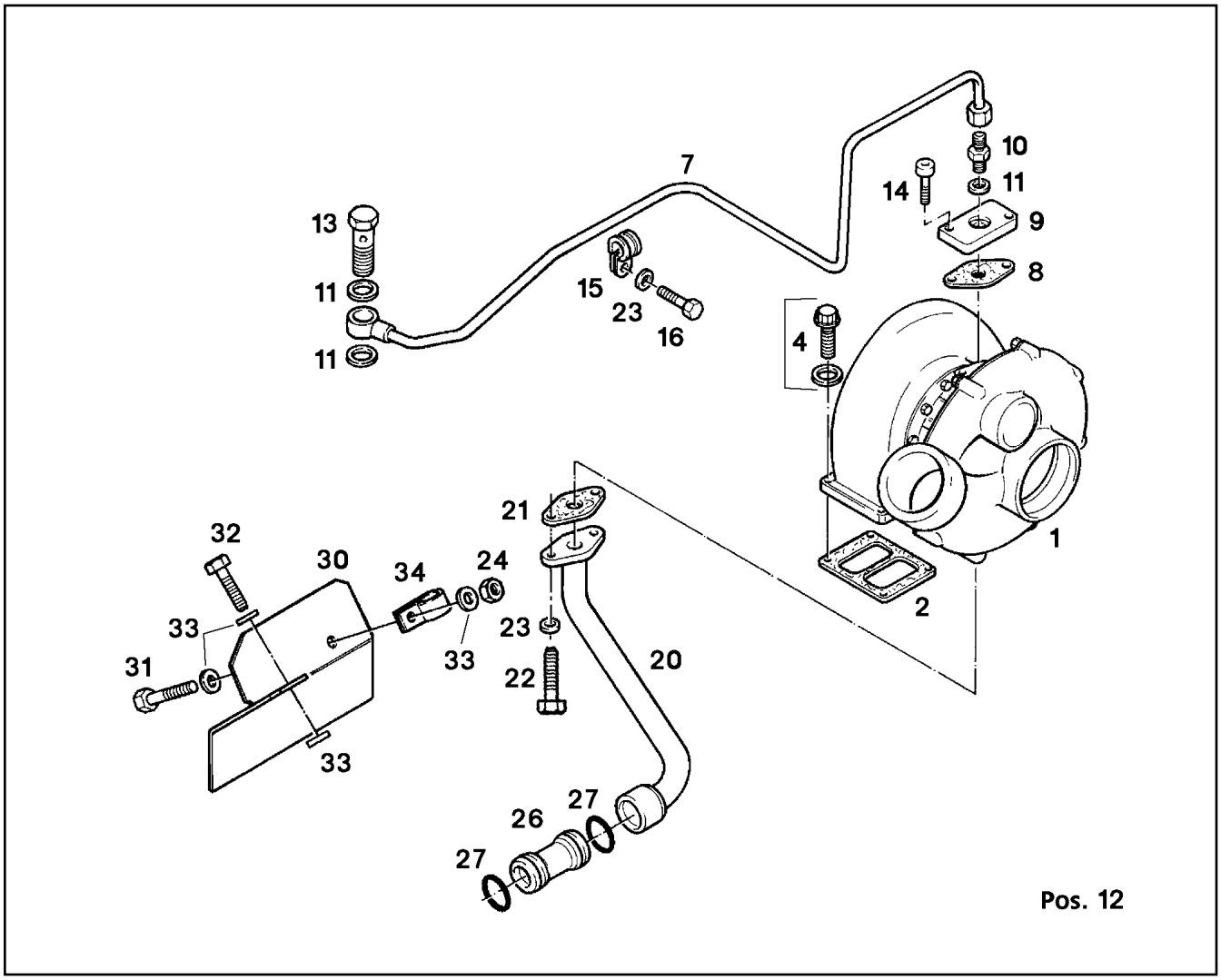

Pos.	Item	Quantity	Description	Bezeichnung	Serie	K
1	57 00 307	1	TURBOCHARGER K29-3470MXEAA23	TURBOLADER		
2	92 70 109	1	SEAL ASBESTFREI	DICHTUNG		
4	90 78 063	4	RK FIX.F.TURBOCHARGER M10X 25 ⇨ 9 078 063 90 78 063	RS ATL-BEFESTIGUNG		
7	92 73 395	1	LUBRICATING OIL LINE 10X1	SCHMIEROELLEITUNG		
8	92 68 130	1	SEAL ASBESTFREI	DICHTUNG		
9	91 79 540	1	FLANGE	FLANSCH		
10	40 02 024	1	SCREW-ON CONNECTION ISO 8434 GE 10L	EINSCHRAUBSTUTZEN		
11	71 01 025 08	3	SEALING RING DIN 7603 A14X18X1,5 CU	DICHTRING		
13	40 79 240	1	HOLLOW SCREW DIN 7643 10X3XM14X1,5	HOHLSCHRAUBE		
14	40 43 062 08	2	SOCKET HEAD SCREW DIN 912 M8X18 10.9	ZYLINDERSCHRAUBE		
15	73 81 628	1	CLAMP DIN 3016-1 10X20XD1 W1-2-MVQ	SCHELLE		
16	49 00 188	1	HEX SCREW ISO 4017 M8X16 8.8 A2C	SECHSKANTSCHRAUBE		
20	92 73 469	1	PIPE LINE RIGHT 22X1	ROHRLEITUNG RECHTS		
21	92 68 131	1	SEAL 1,5MM ASBESTFREI AFM 32/2	DICHTUNG		
22	49 00 089	2	HEX SCREW ISO 4017 M8X20 8.8 A2C	SECHSKANTSCHRAUBE		
23	42 50 508 08	3	SPRING WASHER DIN 137 B 8 FST A3C	FEDERSCHEIBE		
24	41 15 046 08	1	HEX NUT ISO 4032 M8 10 A2C SPF	SECHSKANTMUTTER		
26	92 72 138	1	CONNECTING PIECE	VERBINDUNGSSTUECK		
27	73 81 024	2	O-RING DIN 3771 23,16X5,33 FKM 70 A,GN	O-RING		
30	92 73 471	1	PROTECTION GUARD	SCHUTZBLECH		
31	49 00 111	1	HEX SCREW ISO 4017 M8X30 8.8 A2C	SECHSKANTSCHRAUBE		
32	49 00 089	1	HEX SCREW ISO 4017 M8X20 8.8 A2C	SECHSKANTSCHRAUBE		
33	42 16 025	4	WASHER DIN 7349 8,4 200HV A3C	SCHEIBE		
34	73 81 630	1	CLAMP DIN 3016-1 22X20XD1 W1-2-MVQ	SCHELLE		

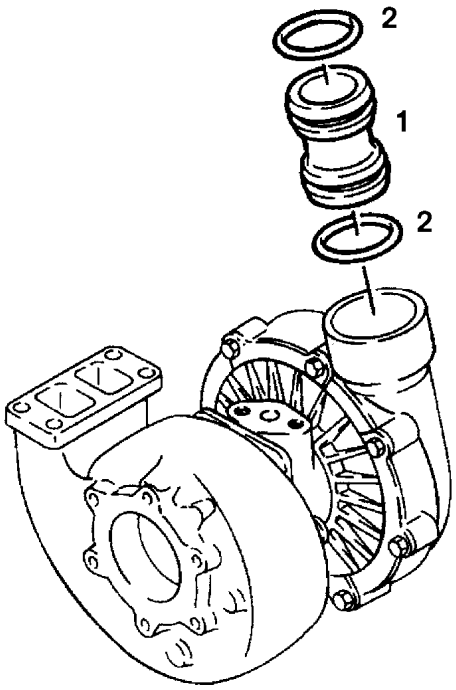

Pos.	Item	Quantity	Description	Bezeichnung	Serie	K
1	92 68 145	1	CONNECTING PIECE	VERBINDUNGSSTUECK		
2	73 81 567	2	O-RING 50,17X5,33 FKM 70 A,BK	O-RING		

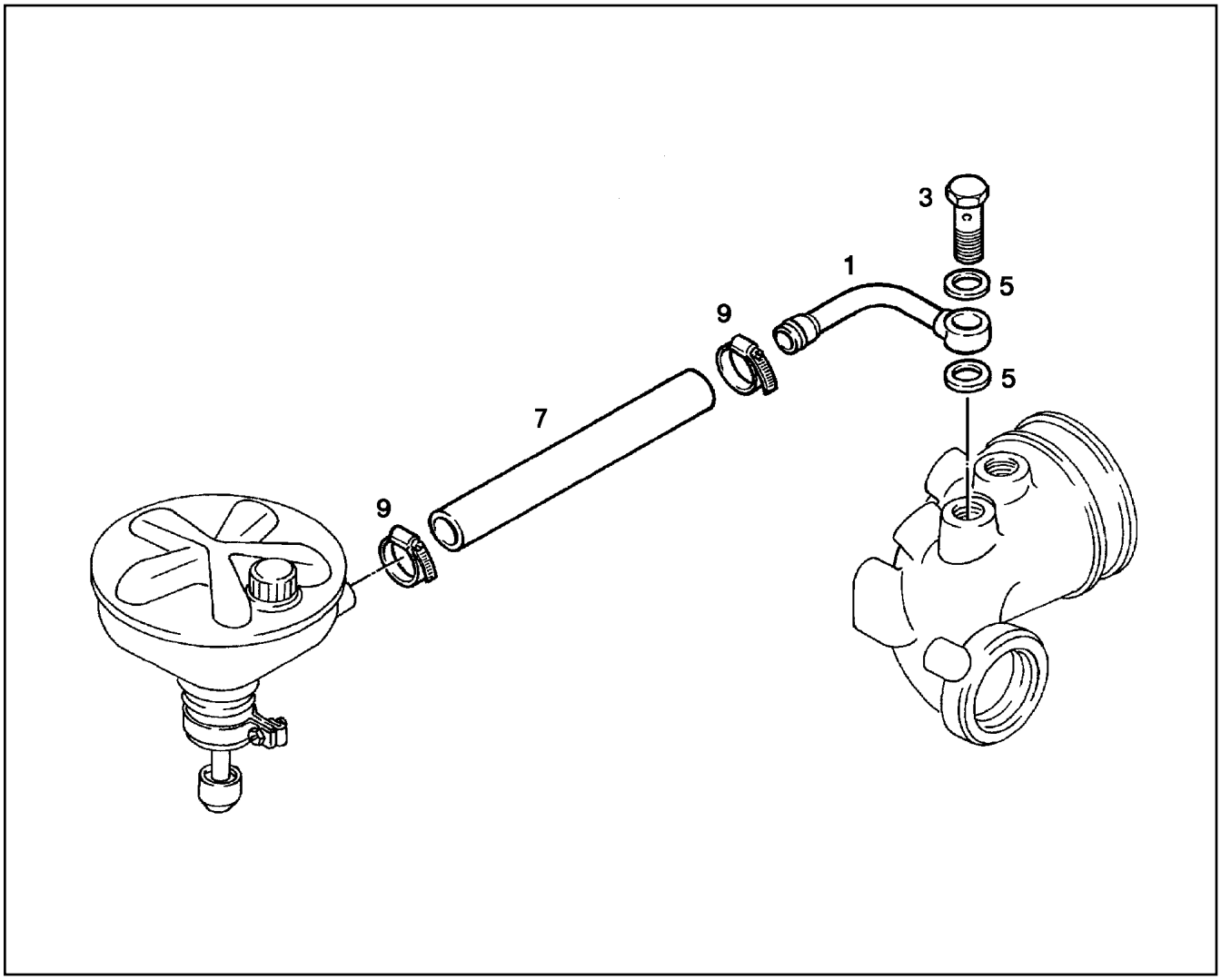

Pos.	Item	Quantity	Description	Bezeichnung	Serie	K
1	98 87 216	1	PIPELINE 22X1,5	ROHRLEITUNG		
3	49 80 743	1	HOLLOW SCREW DIN 7643 28X3XM30X1,5	HOHLSCHRAUBE		
5	71 01 061 08	2	SEALING RING DIN 7603 A26X31X2 CU	DICHTRING		
7	92 71 340	1	RUBBER CONNECTION 25 X35/33X56 L.	GUMMIMUFFE		
9	77 42 085 08	2	HOSE CLAMP 32/25-40/12 W3	SCHLAUCHSCHELLE		

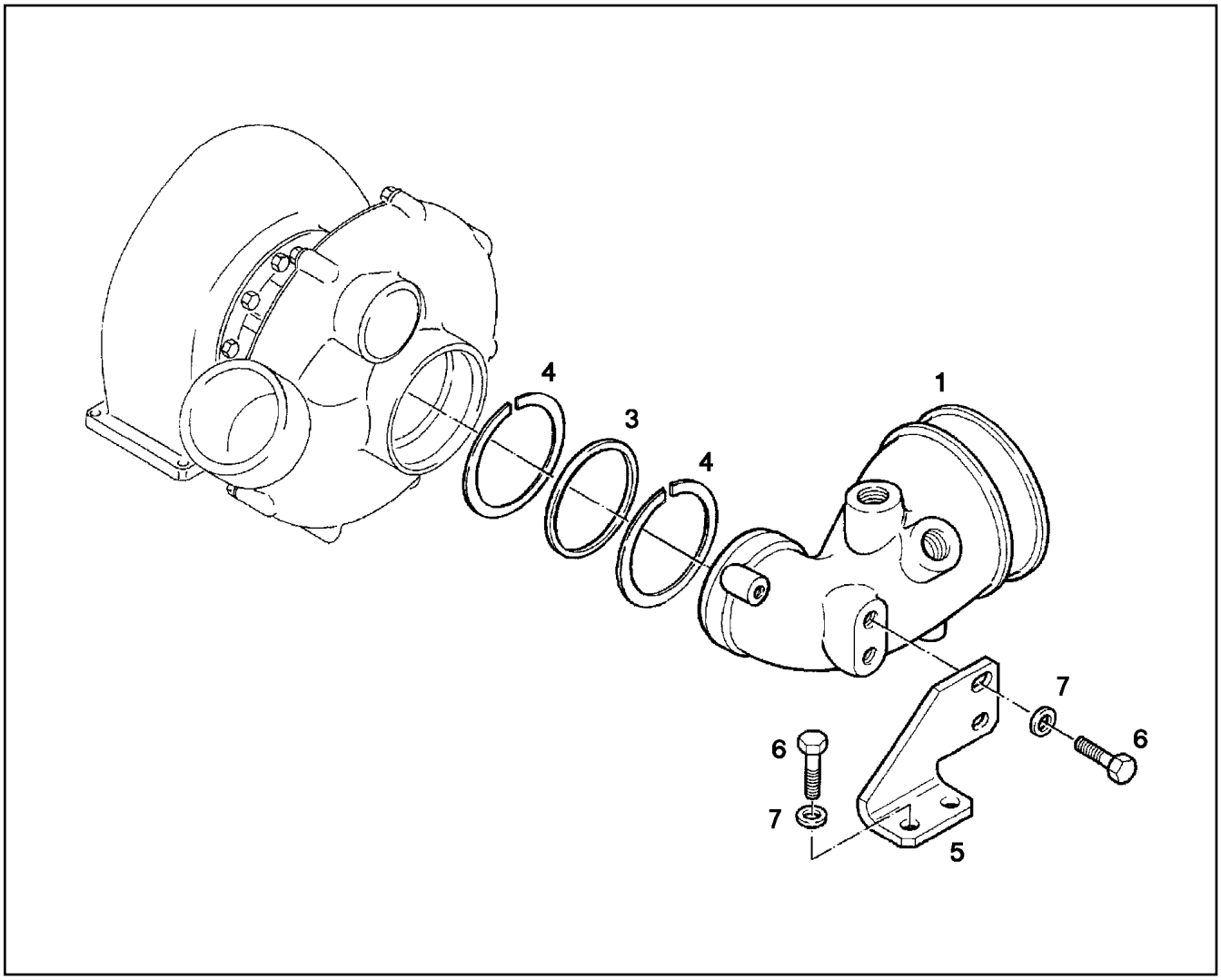

Pos.	Item	Quantity	Description	Bezeichnung	Serie	K
1	98 87 332	1	SUCTION MANIFOLD V-MOTORXD9408	ANSAUGKRUEMMER		
3	73 80 856	1	O-RING DIN 3771 69,22X5,33 VMQ 60 A,RD	O-RING		
4	73 81 198	2	BACK-UP RING CUT PTFE	STUETZRING GESCHL.		
5	92 72 873	1	HOLDER	HALTER		
6	40 65 164	4	HEX SCREW ISO 4017 M10X25 8.8 A3C	SECHSKANTSCHRAUBE		
7	40 00 505	4	WASHER DIN 7349 10,5 200HV A3C	SCHEIBE		

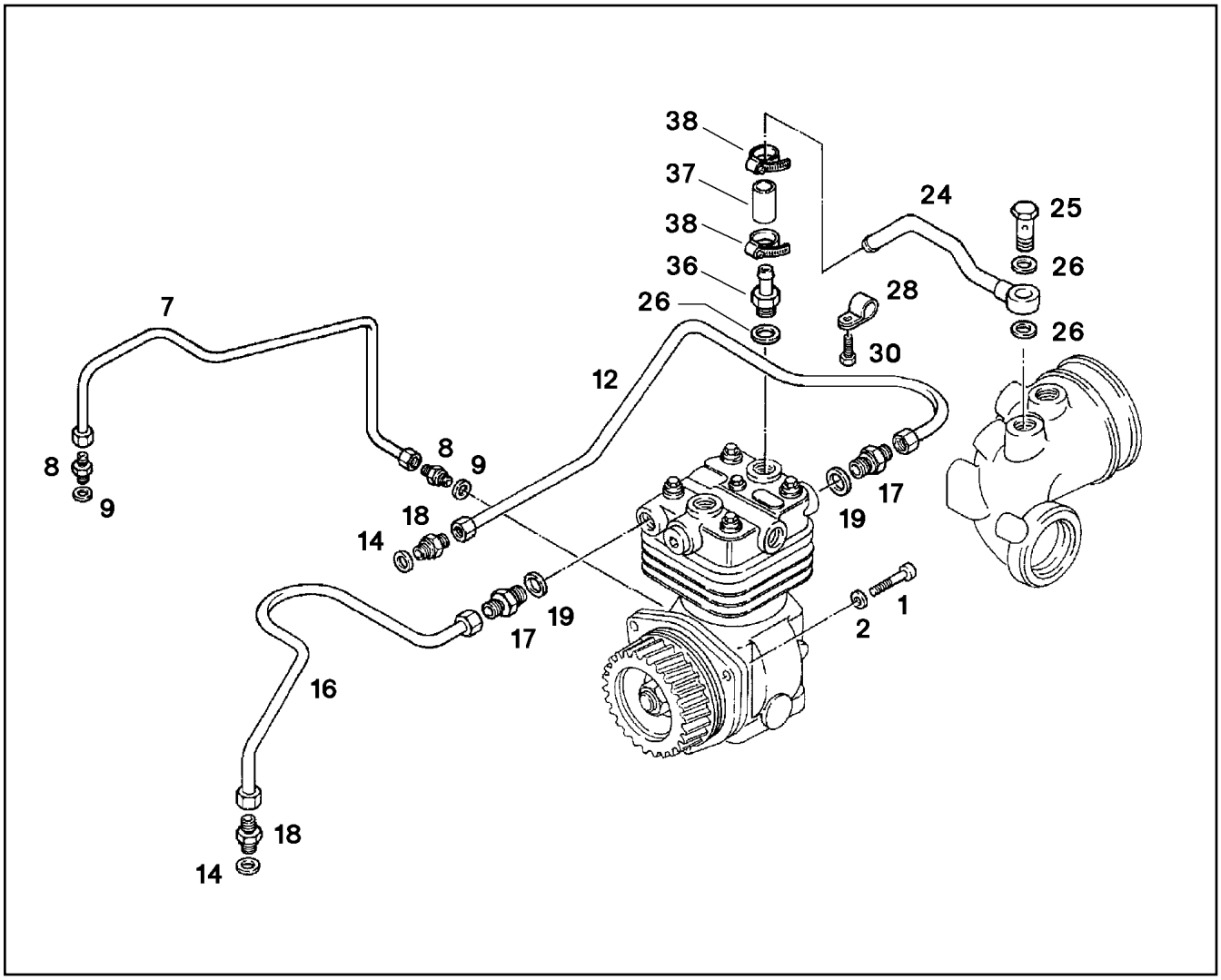

Pos.	Item	Quantity	Description	Bezeichnung	Serie	K
1	49 00 855	3	SOCKET HEAD SCREW ISO 4762 M10X35 1	ZYLINDERSCHRAUBE		
2	42 50 509 08	3	SPRING WASHER DIN 137 B 10 FST A3C	FEDERSCHEIBE		
7	92 73 991	1	LUBRICATING OIL LINE 6X1	SCHMIEROELLEITUNG		
8	49 80 284	2	FLANGE JOINT GE 6L M10X1 CR6-FREI	VERSCHRAUBUNG		
9	71 01 011 08	2	SEALING RING DIN 7603 A 10X14X1 CU	DICHTRING		
12	92 77 097	1	COOLING WATER LINE 12X1	KUEHLWASSERLEITUNG		
14	71 01 034 08	2	SEALING RING DIN 7603 A 16X20X1,5 CU	DICHTRING		
16	92 75 007	1	COOLING WATER LINE 12X1	KUEHLWASSERLEITUNG		
17	92 70 644	2	SCREW-ON CONNECTION	EINSCHRAUBSTUTZEN		
18	49 80 742	2	FLANGE JOINT ISO 8434-1 GE 12L M16X1,5	VERSCHRAUBUNG		
19	71 01 045 08	2	SEALING RING DIN 7603 A 22X27X1,5 CU	DICHTRING		
24	92 77 095	1	PIPELINE 22X1,5	ROHRLEITUNG		
25	49 80 414	1	HOLLOW SCREW DIN 7643 22X3XM26X1,5	HOHLSCHRAUBE		
26	71 01 061 08	3	SEALING RING DIN 7603 A26X31X2 CU	DICHTRING		
28	73 81 629	1	CLAMP DIN 3016-1 12X20XD1 W1-2-MVQ	SCHELLE		
30	40 65 063 08	1	HEX SCREW ISO 4017 M8X16 8.8 BLANK	SECHSKANTSCHRAUBE		
36	91 40 351	1	HOSE NIPPLE GERADE	SCHLAUCHNIPPEL		
37	91 79 427	1	RUBBER CONNECTION 22X29X63L.	GUMMIMUFFE		
38	77 42 085 08	2	HOSE CLAMP 32/25-40/12 W3	SCHLAUCHSCHELLE		

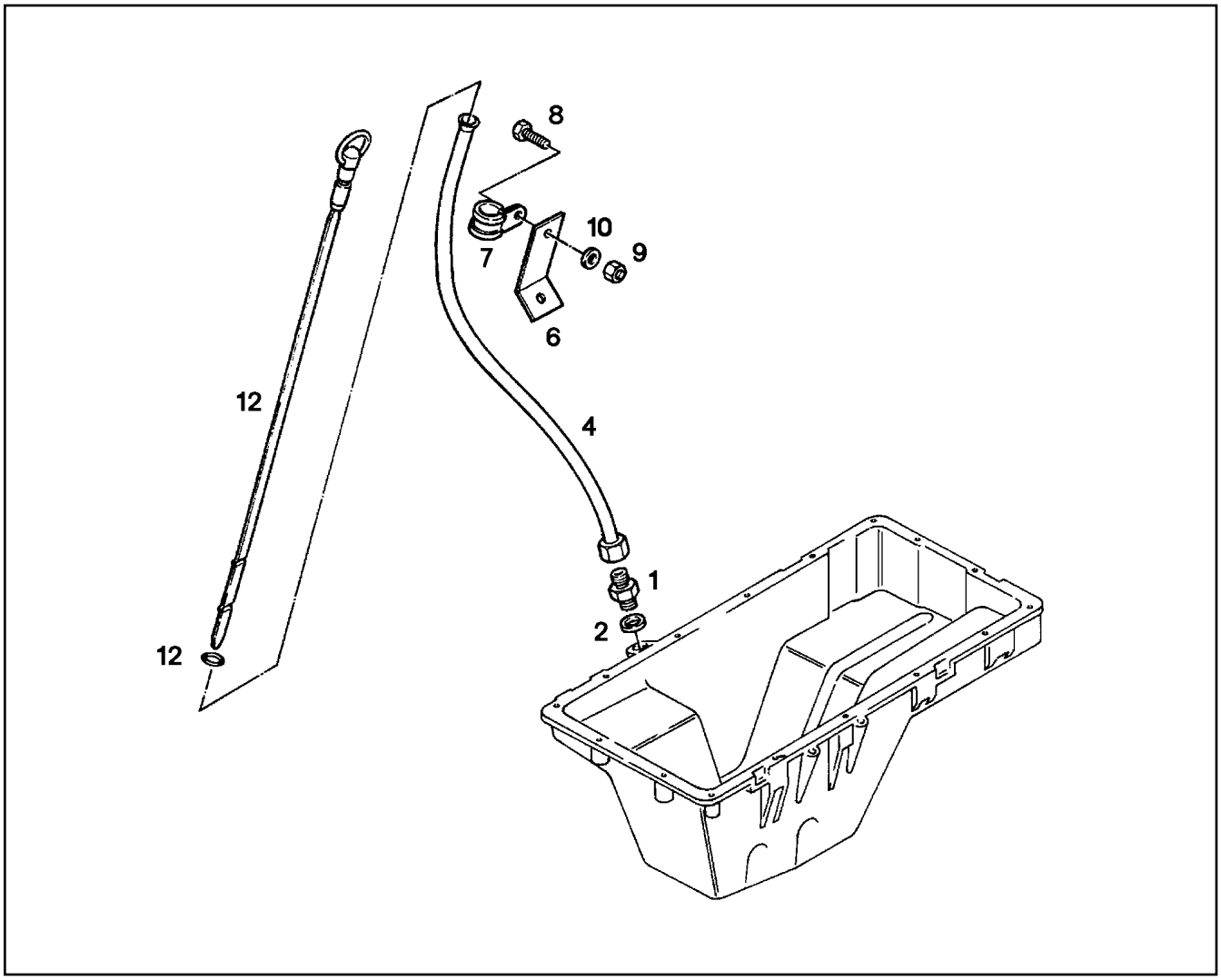

Pos.	Item	Quantity	Description	Bezeichnung	Serie	K
1	91 31 612	1	FITTINGS M16X1,5/M14X1,5	STUTZEN		
2	71 01 025 08	1	SEALING RING DIN 7603 A14X18X1,5 CU	DICHTRING		
4	98 87 395	1	GUIDING PIPE	FUEHRUNGSROHR		
6	90 73 874	1	HOLDER	HALTER		
7	73 81 628	1	CLAMP DIN 3016-1 10X20XD1 W1-2-MVQ	SCHELLE		
8	49 00 188	1	HEX SCREW ISO 4017 M8X16 8.8 A2C	SECHSKANTSCHRAUBE		
9	41 15 046 08	1	HEX NUT ISO 4032 M8 10 A2C SPF	SECHSKANTMUTTER		
10	42 00 012 01	1	WASHER ISO 7089 8 200HV A3C	SCHEIBE		
12	98 89 203	1	OIL DIPSTICK	OELMESSSTAB MIT RING		

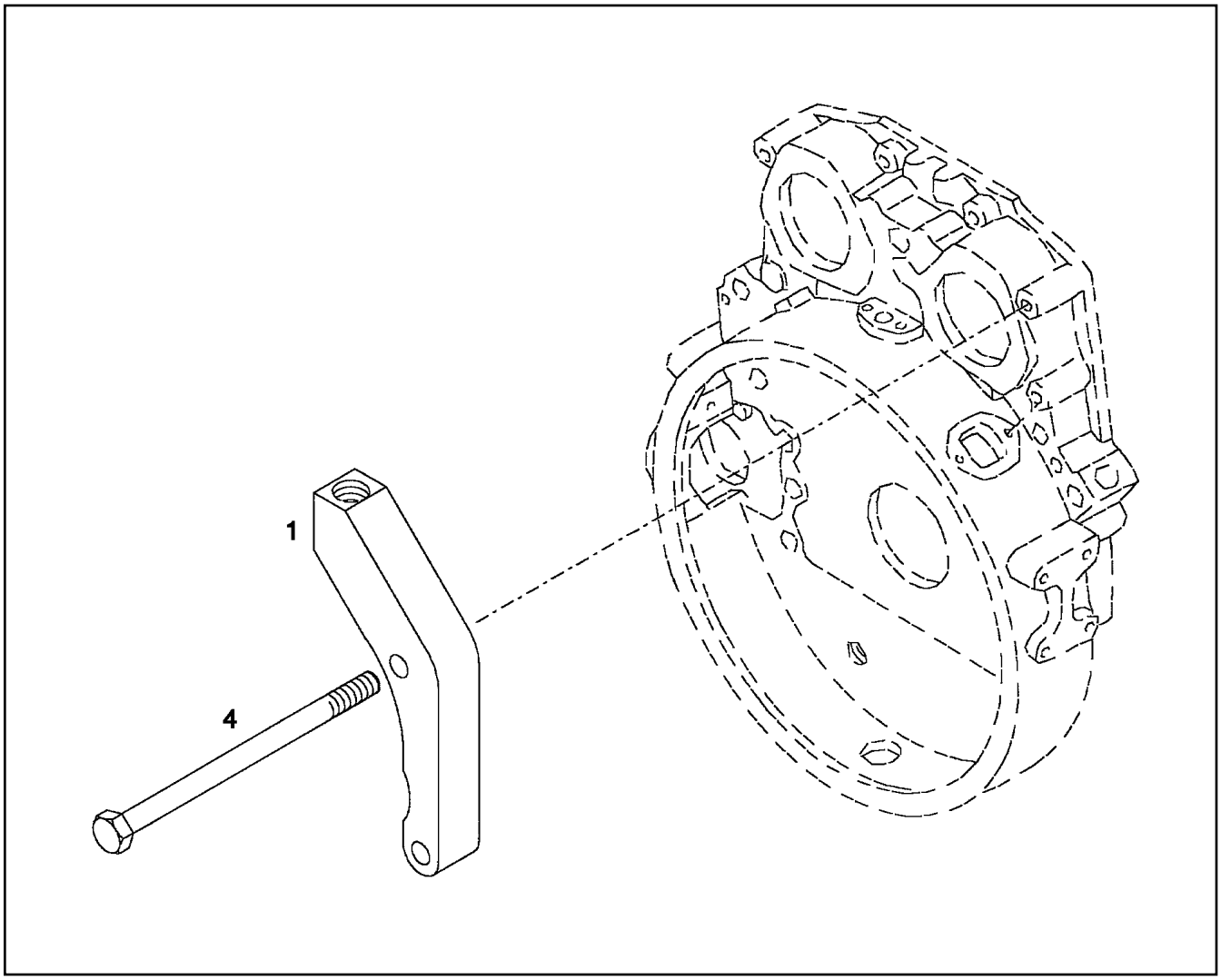

Pos.	Item	Quantity	Description	Bezeichnung	Serie	K
1	98 87 826	1	CONSOLE S355J0	KONSOLE		
4	49 01 253	4	HEX SCREW ISO 4014 M12X120 10.9 A3C SP	SECHSKANTSCHRAUBE		

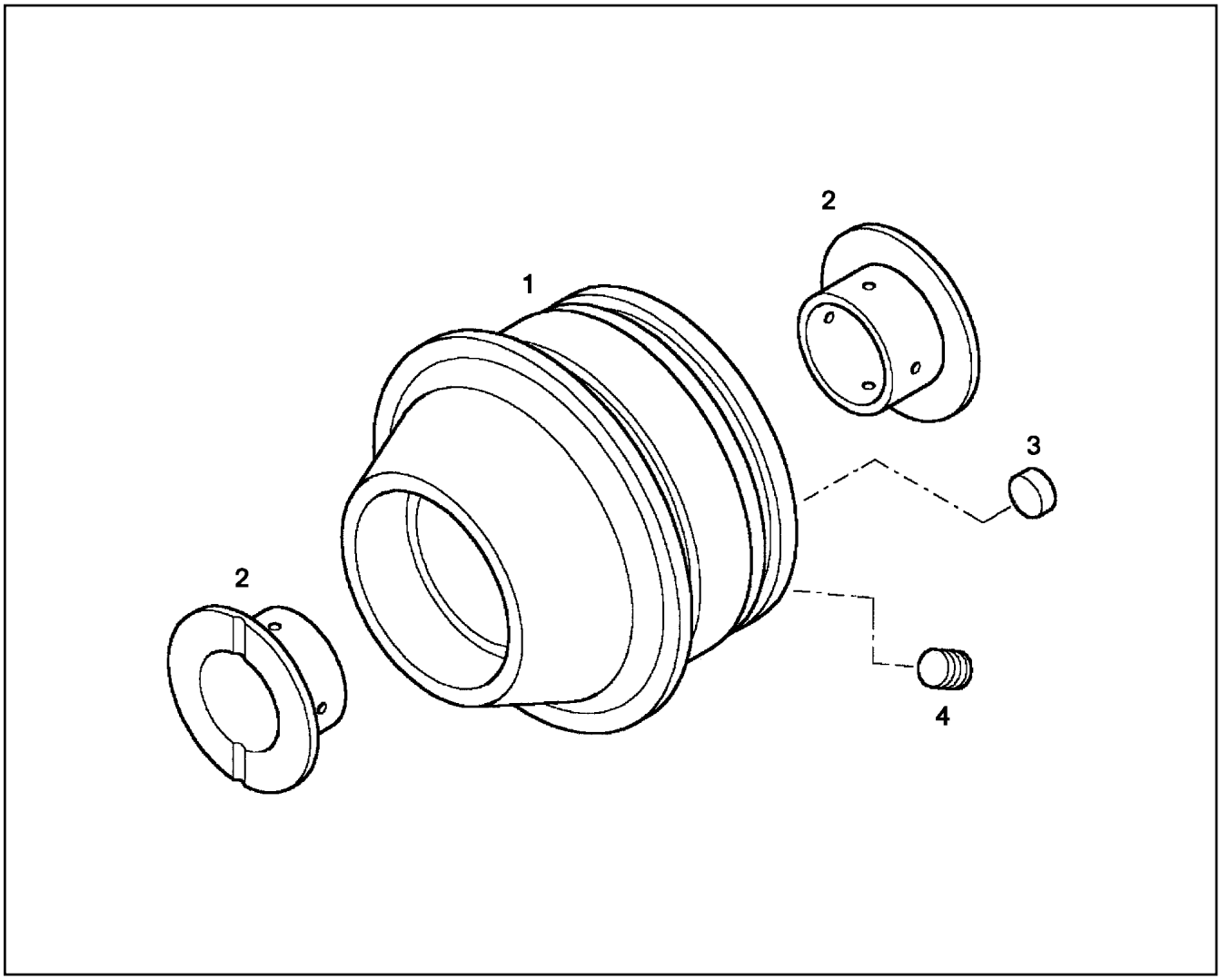

Pos.	Item	Quantity	Description	Bezeichnung	Serie	K
1	98 88 212	1	WATER PUMP HOUSING	WASSERPUMPENGEHAEUSE		
2	98 80 035	2	PLAIN BEARING BUSHING 20X24X15 G-CuS	GLEITLAGERBUCHSE		
3	50 04 129 08	4	END COVER DIN 443 8 VERZ	VERSCHLUSSDECKEL		
4	49 80 712	1	SCREW PLUG DIN 906 M6X1 St PHR	VERSCHLUSSSCHRAUBE		

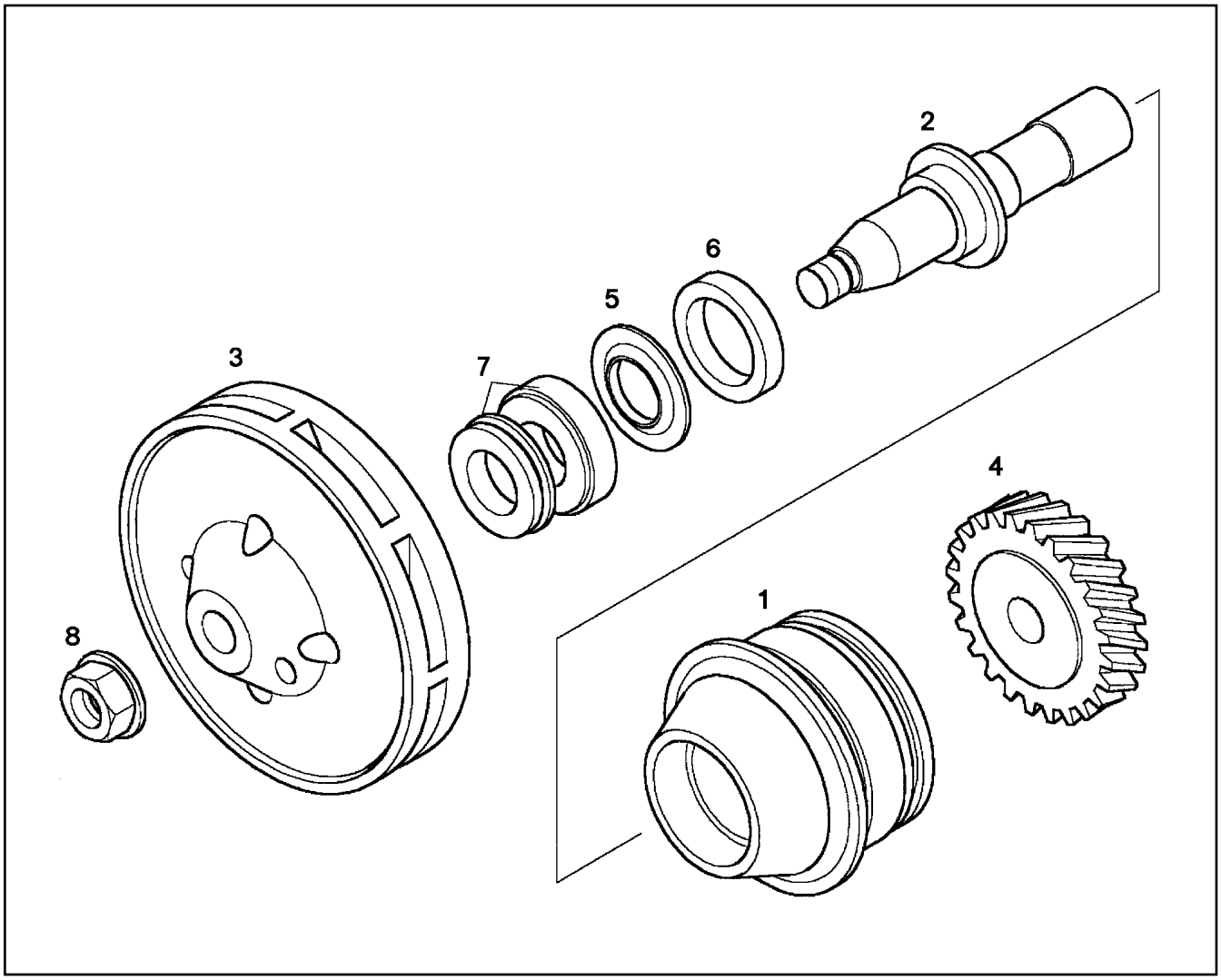

Pos.	Item	Quantity	Description	Bezeichnung	Serie	K
1	98 88 213	1	WATER PUMP HOUSING PRE-ASS. ⇨ 9 888 213 98 88 213	WASSERPUMPENGEHAEUSE		
2	90 72 351	1	WATER PUMP SHAFT	WASSERPUMPENWELLE		
3	98 88 201	1	TRAVEL WHEEL	LAUFRAD		
4	98 88 215	1	GEAR WHEEL Z=28 M=2,5	ZAHNRAD		
5	98 80 031	1	WHIRL RING	SCHLEUDERRING		
6	10 03 307 4	1	ROTARY SHAFT LIP SEAL AS 28X38X7 75	RADIALWELLENDICHTRING		
7	73 81 986	1	AXIAL FACE SEAL	GLEITRINGDICHTUNG-KASSETT		
8	90 72 558	1	HEX NUT M12XLH	SECHSKANTMUTTER		

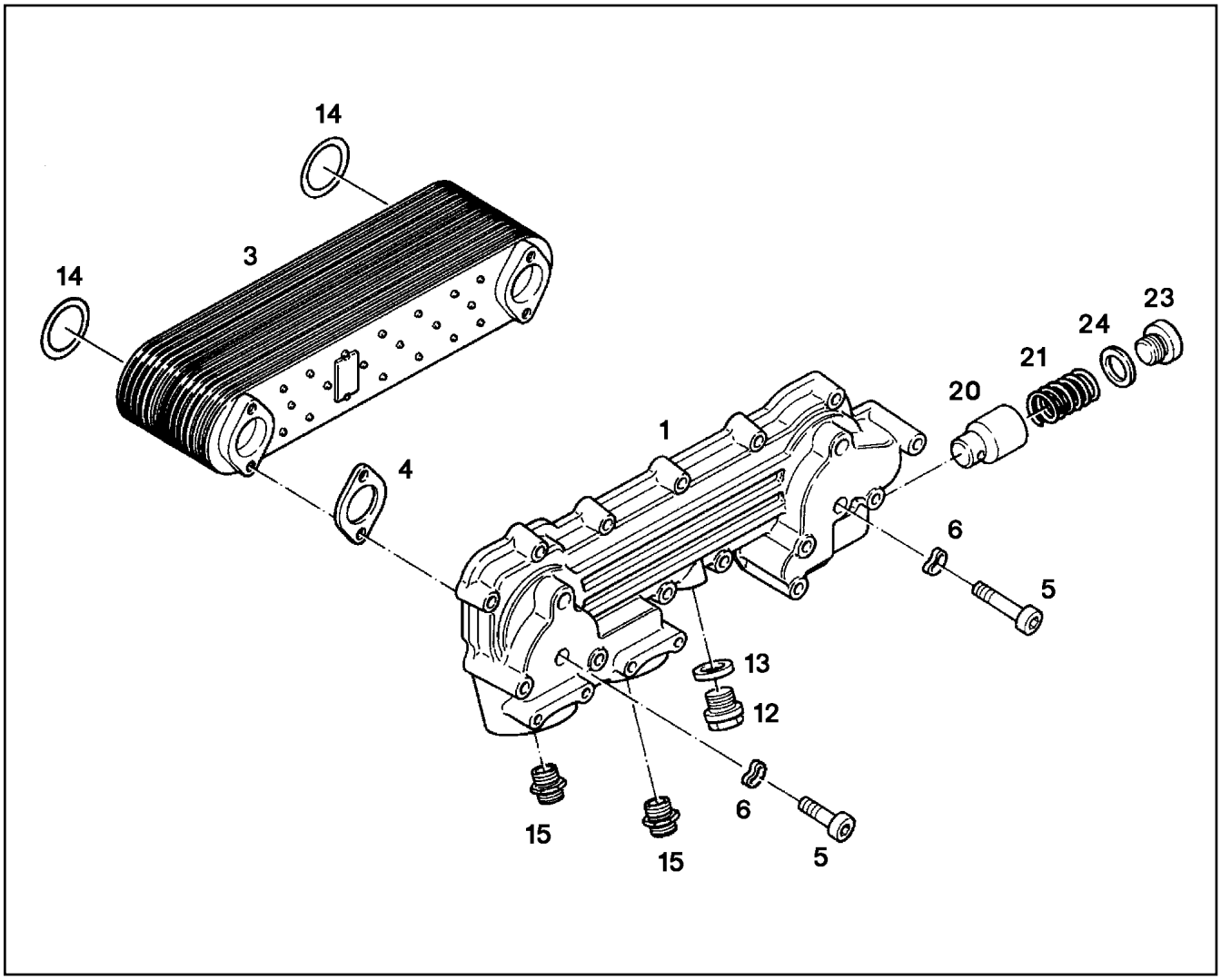

Pos.	Item	Quantity	Description	Bezeichnung	Serie	K
1	98 88 280	1	COOLER HOUSING	KUEHLERGEHAEUSE		
4	92 67 472	2	SEAL 0,5MM AFM 30	DICHTUNG		
5	46 00 175	4	SOCKET HEAD SCREW ISO 4762 M8X25 8.8	ZYLINDERSCHRAUBE		
6	42 50 508 08	4	SPRING WASHER DIN 137 B 8 FST A3C	FEDERSCHEIBE		
12	46 00 624	1	SCREW PLUG DIN 910 M14X1,5 ST A3C	VERSCHLUSSSCHRAUBE		
13	71 01 025 08	1	SEALING RING DIN 7603 A14X18X1,5 CU	DICHTRING		
14	73 81 994	2	O-RING DIN 3771 50,39X3,53 HNBR 70 A	O-RING		
15	91 77 634	2	SCREW-ON CONNECTION M24X1,5	EINSCHRAUBSTUTZEN		
20	98 86 591	1	PISTON	KOLBEN		
21	91 42 745	1	PRESSURE SPRING 2,4X17,8X75	DRUCKFEDER		
23	74 02 330	1	SCREW PLUG DIN 908 M30X1,5 ST A3C	VERSCHLUSSSCHRAUBE		
24	71 01 065 08	1	SEALING RING DIN 7603 A 30X36X2 CU	DICHTRING		
102	81 12 080 01	1	THREAD LOCK 50ML FLASCHE	GEWINDESICHERUNG		

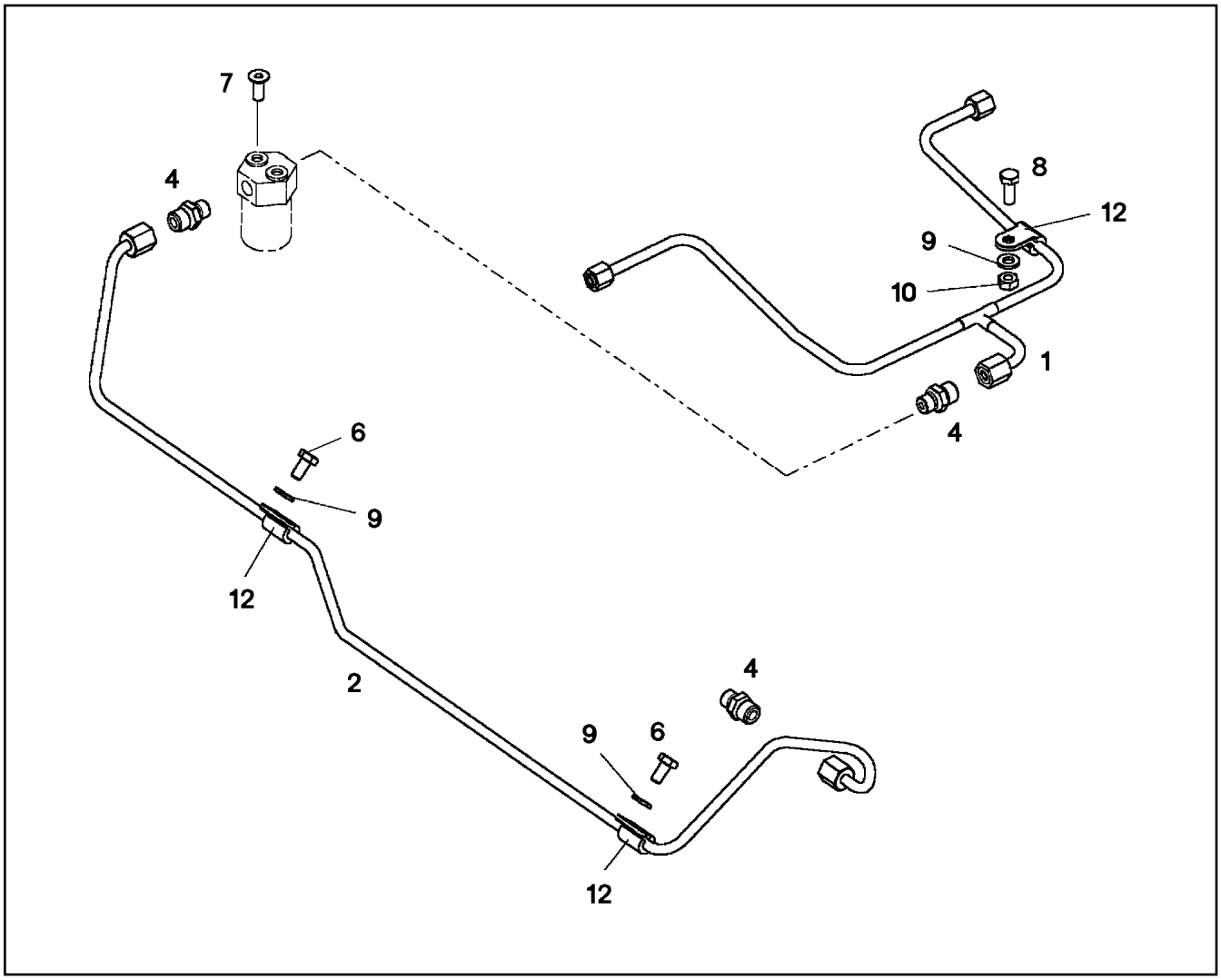

Pos.	Item	Quantity	Description	Bezeichnung	Serie	K
1	98 89 029	1	PIPELINE	ROHRLEITUNG		
2	98 89 028	1	PIPELINE 6X1	ROHRLEITUNG		
4	49 81 233	3	FLANGE JOINT ISO 8434-1 GE 6L M10X1 C	VERSCHRAUBUNG		
6	49 00 605	2	HEX SCREW ISO 4017 M6X12 8.8 A2C	SECHSKANTSCHRAUBE		
7	40 86 002 08	2	COUNTERSUNK SCREW DIN 7991 M6X16 8.	SENKSCHRAUBE		
8	40 00 829	1	HEX SCREW ISO 4017 M6X20 8.8 A2C	SECHSKANTSCHRAUBE		
9	42 00 009 01	3	WASHER ISO 7089 6 200HV A3C	SCHEIBE		
10	41 15 140 08	1	HEX NUT ISO 4032 M6 8 A2C	SECHSKANTMUTTER		
12	73 81 292	3	CLAMP DIN 3016-1 6X15XD1 W1-2-MVQ	SCHELLE		

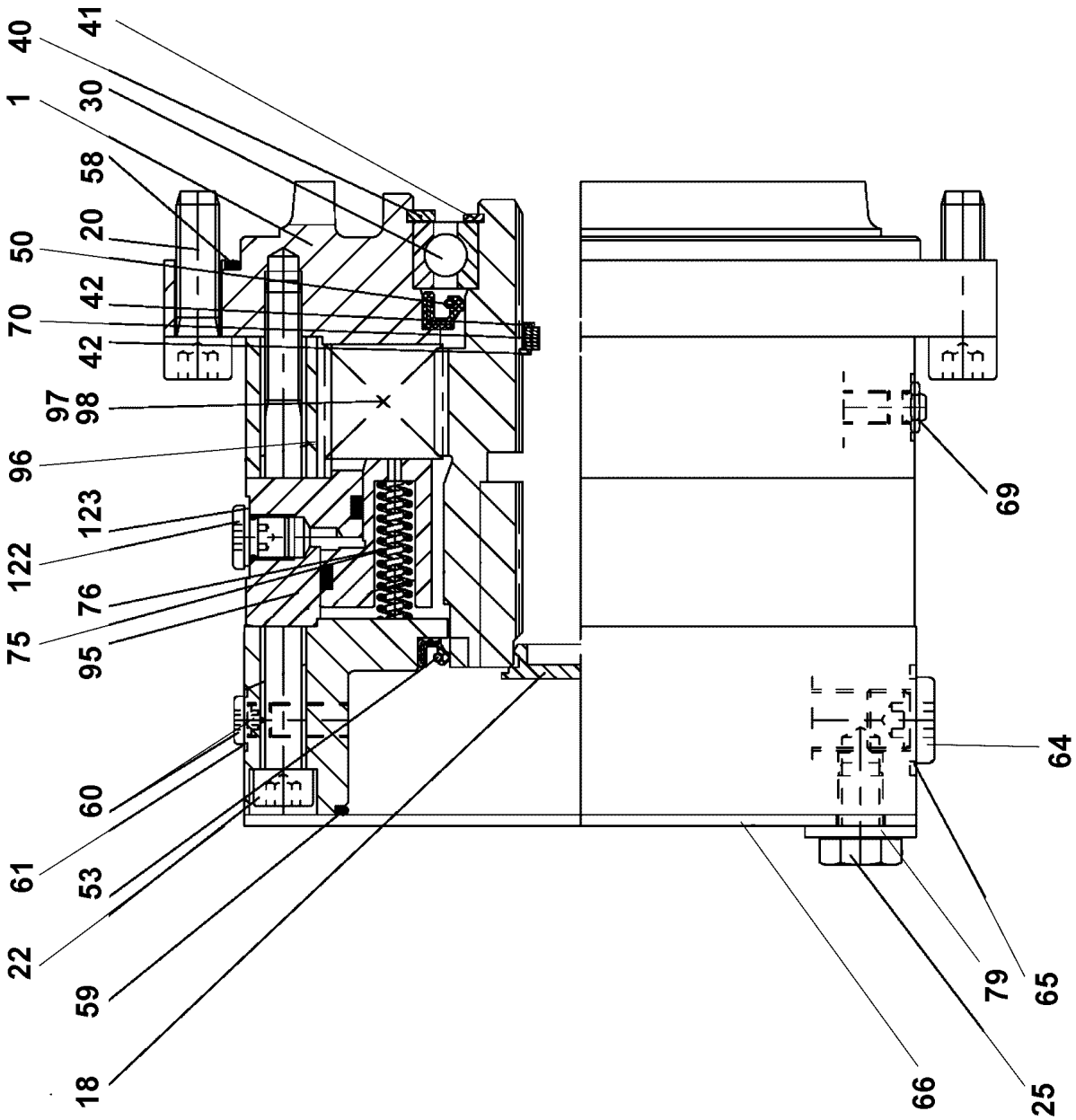
40
41
1
30
58
20
50
42
70
42
97
98
96
123
122
76
75
95
60
61
53
22
59
18
69
64
79
65
66
25

Pos.	Item	Quantity	Description	Bezeichnung	Serie	K
1	54 02 593 14	1	BRAKE FLANGE	BREMSFLANSCH		
4	10 22 071 1	1	DRIVE SLEEVE	ANTRIEBSHUELSE		
18	54 02 590 14	1	COVER	DECKEL		
20	46 00 237	8	SOCKET HEAD SCREW ISO 4762 M16X50 8.	ZYLINDERSCHRAUBE		
22	40 42 137 08	11	SOCKET HEAD SCREW DIN 912 M12X170 8.	ZYLINDERSCHRAUBE		
25	40 65 158 01	4	HEX SCREW ISO 4017 M16X25 8.8 A3C	SECHSKANTSCHRAUBE		
30	50 07 488 08	1	DEEP GROOVE BALL BEARING DIN 625 60	RILLENKUGELLAGER		
40	42 81 041 08	1	LOCKING RING DIN 472 140X4	SICHERUNGSRING		
41	42 80 064 08	1	LOCKING RING DIN 471 90X3	SICHERUNGSRING		
43	42 81 012 08	2	LOCKING RING DIN 472 42X1,75	SICHERUNGSRING		
50	54 01 943 08	1	ROTARY SHAFT LIP SEAL DIN 3760 A 100X1	RADIALWELLENDICHTRING		
53	57 15 513 08	1	ROTARY SHAFT LIP SEAL DIN 3760 130X16	RADIALWELLENDICHTRING		
57	51 05 993 08	1	O-RING ARP 568 85,32X3,53 NBR70	O-RING		
58	57 15 514 08	1	O-RING 285X3 NBR70	O-RING		
59	72 64 132 08	1	O-RING 180X3 NBR70	O-RING		
60	40 41 304 08	2	SCREW PLUG DIN 910 M18X1,5 ST A3C	VERSCHLUSSSCHRAUBE		
61	51 45 171 08	2	SEALING RING DIN 7603 A 18X22X1,5 ST	DICHTRING		
66	54 02 477 14	1	COVER	DECKEL		
69	59 20 898 14	1	VENTILATION VALVE	ENTLUEFTUNGSVENTIL		
70	57 06 873 08	3	SHIM RING DIN 988 28X40X1	PASSSCHEIBE		
75	11 30 556 8	20	PRESSURE SPRING VERZINKT	DRUCKFEDER		
76	54 01 456 14	20	PRESSURE SPRING	DRUCKFEDER		
79	10 28 981 1	4	WASHER ISO 7089 30 300HV FLZN SPF	SCHEIBE		
95	57 17 267 08	1	ACTUATING UNIT	BETAETIGUNGSEINHEIT		
96	50 15 594 14	1	MULTI-DISC CARRIER	LAMELLENTRAEGER		
97	50 15 404 14	8	OUTER MULTI-DISC	AUSSENLAMELLE		
98	50 15 405 14	7	INTERNAL MULTI-DISC	INNENLAMELLE		
101	40 01 230	6	SOCKET HEAD SCREW DIN 6912 M6X12 8.8	ZYLINDERSCHRAUBE		
122	40 41 002 01	1	SCREW PLUG DIN 908 M12X1,5 ST	VERSCHLUSSSCHRAUBE		
123	71 01 210 14	1	SEALING RING DIN 7603 A12X16X1,5 ST	DICHTRING		

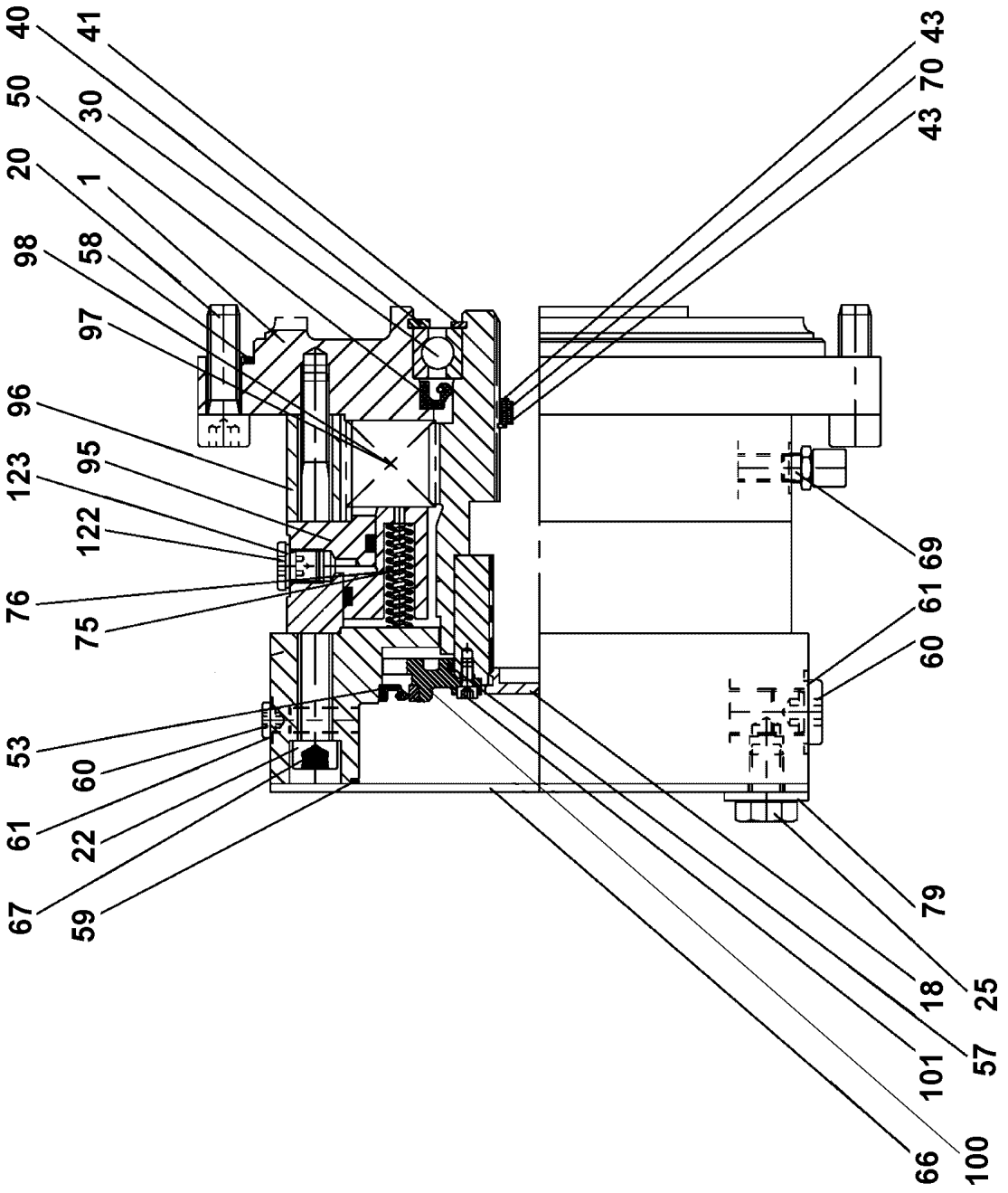
40
41
50
30
20
1
98
58
97
96
123
95
122
76
75
53
60
61
22
67
59
43
70
43
69
61
60
79
18
25
101
57
66
100

Pos.	Item	Quantity	Description	Bezeichnung	Serie	K
1	54 02 593 14	1	BRAKE FLANGE	BREMSFLANSCH		
4	10 87 404 8	1	DRIVE SLEEVE	ANTRIEBSHUELSE		
18	54 02 590 14	1	COVER	DECKEL		
20	46 00 237	8	SOCKET HEAD SCREW ISO 4762 M16X50 8.	ZYLINDERSCHRAUBE		
22	40 42 135	12	SOCKET HEAD SCREW ISO 4762 M12X150	ZYLINDERSCHRAUBE		
25	40 65 158 01	4	HEX SCREW ISO 4017 M16X25 8.8 A3C	SECHSKANTSCHRAUBE		
30	50 07 488 08	1	DEEP GROOVE BALL BEARING DIN 625 60	RILLENKUGELLAGER		
40	42 81 041 08	1	LOCKING RING DIN 472 140X4	SICHERUNGSRING		
41	42 80 064 08	1	LOCKING RING DIN 471 90X3	SICHERUNGSRING		
42	42 81 012 08	2	LOCKING RING DIN 472 42X1,75	SICHERUNGSRING		
50	54 01 943 08	1	ROTARY SHAFT LIP SEAL DIN 3760 A 100X1	RADIALWELLENDICHTRING		
53	79 02 953 14	1	ROTARY SHAFT LIP SEAL DIN 3760 B 110X	RADIALWELLENDICHTRING		
58	57 15 514 08	1	O-RING 285X3 NBR70	O-RING		
59	72 64 132 08	1	O-RING 180X3 NBR70	O-RING		
60	46 00 319	3	SCREW PLUG DIN 908 M10X1 ST A3C	VERSCHLUSSSCHRAUBE		
61	70 06 253	3	SEALING RING DIN 7603 D10X13,5 St	DICHTRING		
64	40 41 304 08	1	SCREW PLUG DIN 910 M18X1,5 ST A3C	VERSCHLUSSSCHRAUBE		
65	51 45 171 08	1	SEALING RING DIN 7603 A 18X22X1,5 ST	DICHTRING		
66	54 02 477 14	1	COVER	DECKEL		
69	59 20 898 14	1	VENTILATION VALVE	ENTLUEFTUNGSVENTIL		
70	57 06 873 08	3	SHIM RING DIN 988 28X40X1	PASSSCHEIBE		
75	11 30 556 8	20	PRESSURE SPRING VERZINKT	DRUCKFEDER		
76	54 01 456 14	20	PRESSURE SPRING	DRUCKFEDER		
79	10 28 981 1	4	WASHER ISO 7089 30 300HV FLZN SPF	SCHEIBE		
95	57 17 267 08	1	ACTUATING UNIT	BETAETIGUNGSEINHEIT		
96	50 15 594 14	1	MULTI-DISC CARRIER	LAMELLENTRAEGER		
97	50 15 404 14	8	OUTER MULTI-DISC	AUSSENLAMELLE		
98	50 15 405 14	7	INTERNAL MULTI-DISC	INNENLAMELLE		
122	40 41 002 01	1	SCREW PLUG DIN 908 M12X1,5 ST	VERSCHLUSSSCHRAUBE		
123	71 01 210 14	1	SEALING RING DIN 7603 A12X16X1,5 ST	DICHTRING		

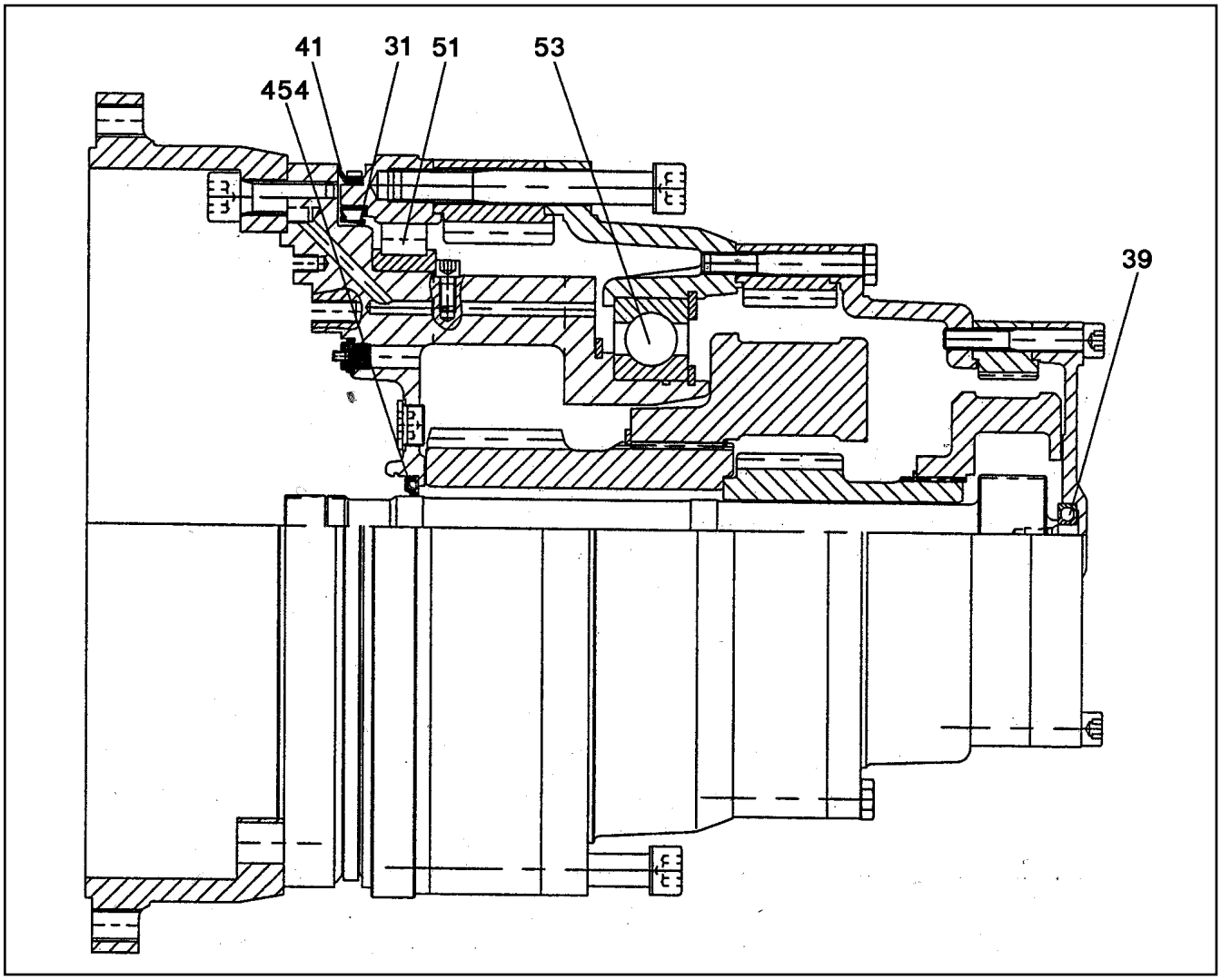

Pos.	Item	Quantity	Description	Bezeichnung	Serie	K
31	57 15 521 08	2	ROTARY SHAFT LIP SEAL DIN 3760 440X470	RADIALWELLENDICHTRING		
39	57 04 625 08	2	DEEP GROOVE BALL BEARING DIN 625	RILLENKUGELLAGER		
41	54 01 323 08	2	SEALING RUBBER	ABDICHTGUMMI		
51	54 02 380 14	2	CYL ROLLER BEARING	ZYL ROLLENLAGER		
53	74 51 960 08	2	DEEP GROOVE BALL BEARING DIN 625 604	RILLENKUGELLAGER		
454	57 15 522 08	2	ROTARY SHAFT LIP SEAL DIN 3760 45X75X	RADIALWELLENDICHTRING		

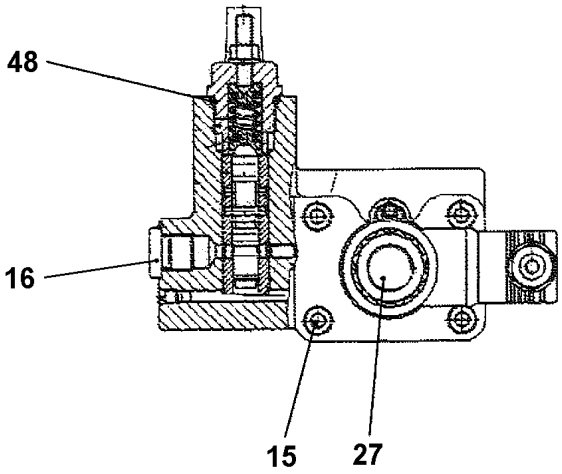

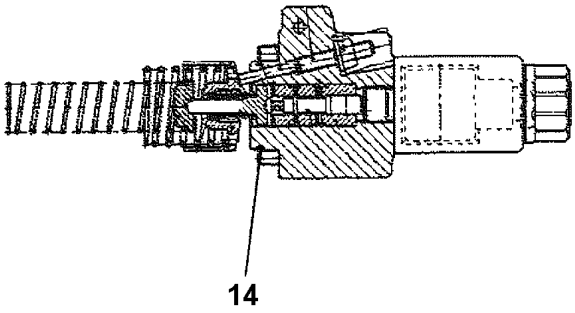

Pos.	Item	Quantity	Description	Bezeichnung	Serie	K
14	72 64 191 08	1	O-RING ARP 568 39,34X2,62 NBR90	O-RING		
15	40 42 044 05	4	SOCKET HEAD SCREW ISO 4762 M8X45 8.8	ZYLINDERSCHRAUBE		
16	74 14 500	1	SCREW PLUG M14X1,5 FKM	VERSCHLUSSSCHRAUBE		
27	11 16 191 9	1	PROPORTIONAL MAGNET	PROPORTIONALMAGNET		
48	51 07 102 08	1	O-RING ARP 568 20,29X2,62 NBR90	O-RING		

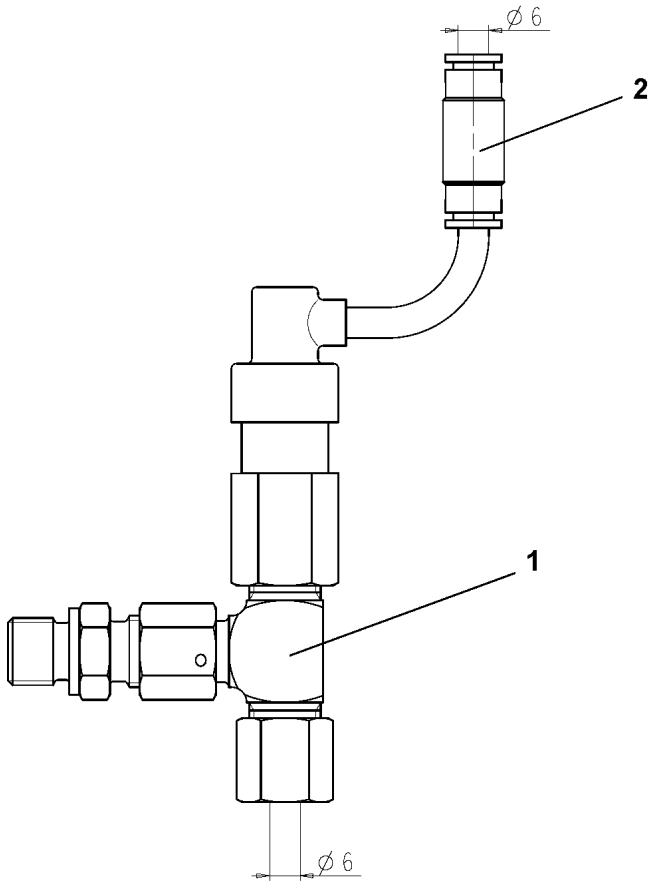

Pos.	Item	Quantity	Description	Bezeichnung	Serie	K
1	10 04 058 1	1	OVERPRESSURE VALVE	UEBERDRUCKVENTIL		
2	10 81 756 1	1	PIPE UNION DN6	ROHRVERBINDER		

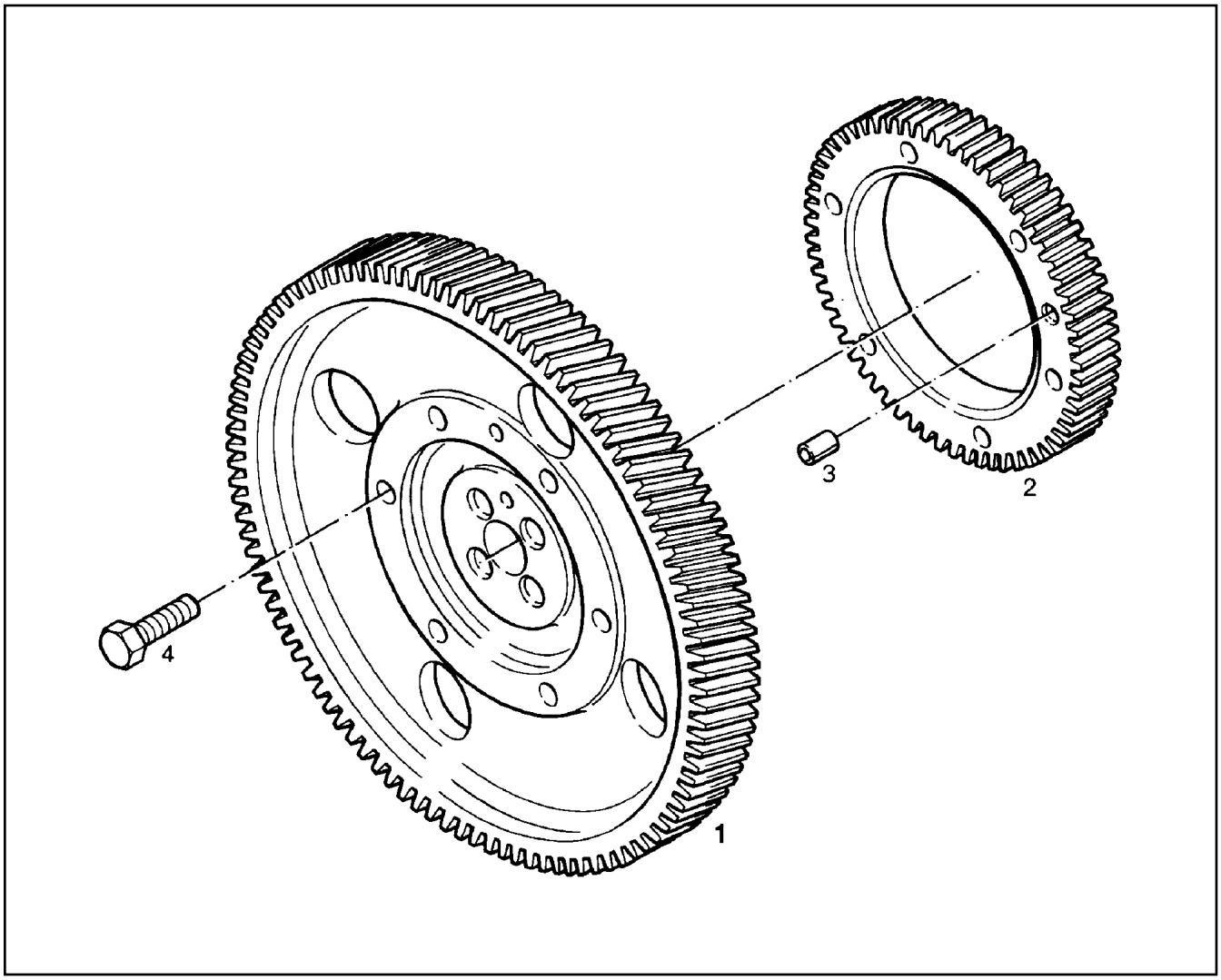

Pos.	Item	Quantity	Description	Bezeichnung	Serie	K
1	10 11 586 9	1	GEAR WHEEL	ZAHNRAD		
2	10 11 587 3	1	GEAR WHEEL Z=60 M=2,5	ZAHNRAD		
3	49 80 853	1	PARALLEL PIN ISO 8734 8m6X22 St	ZYLINDERSTIFT		
4	56 04 373 08	8	HEX SCREW ISO 4017 M8X35 10.9	SECHSKANTSCHRAUBE		

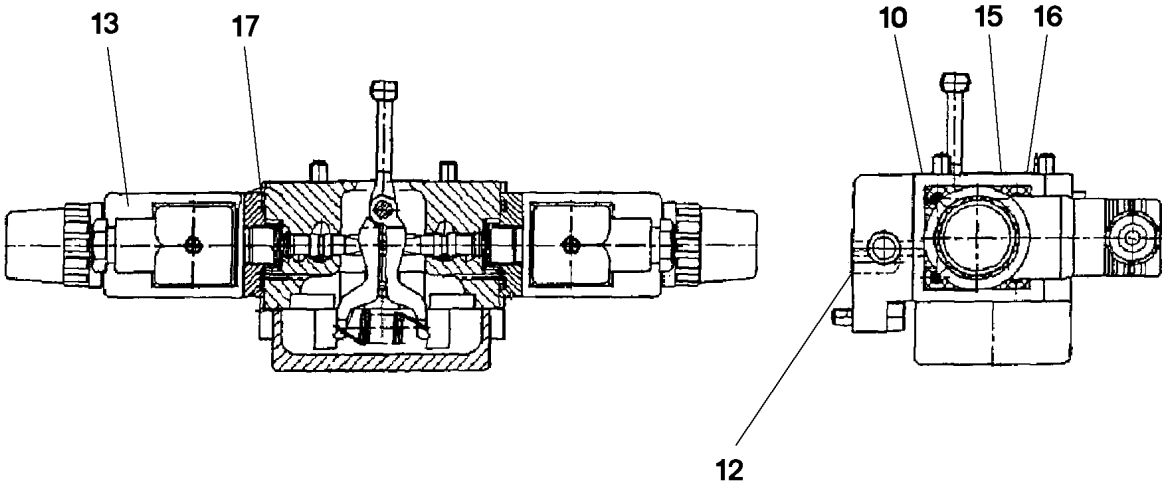

Pos.	Item	Quantity	Description	Bezeichnung	Serie	K
10	51 07 478 08	1	O-RING ARP 568 29,87X1,78 NBR90	O-RING		
12	51 07 181 08	3	O-RING ARP 568 10,82X1,78 NBR75	O-RING		
13	57 19 117 08	2	PROPORTIONAL MAGNET 24V	PROPORTIONALMAGNET		
(1)	10 66 382 5	2	RETAINING NUT	BEFESTIGUNGSMUTTER		
15	51 45 915 08	2	O-RING ARP 568 12,42X1,78 NBR90	O-RING		
16	51 07 384 08	1	O-RING ARP 568 6,07X1,78 NBR90	O-RING		
17	57 00 488 08	2	O-RING ARP 568 26,64X2,62 NBR90	O-RING		

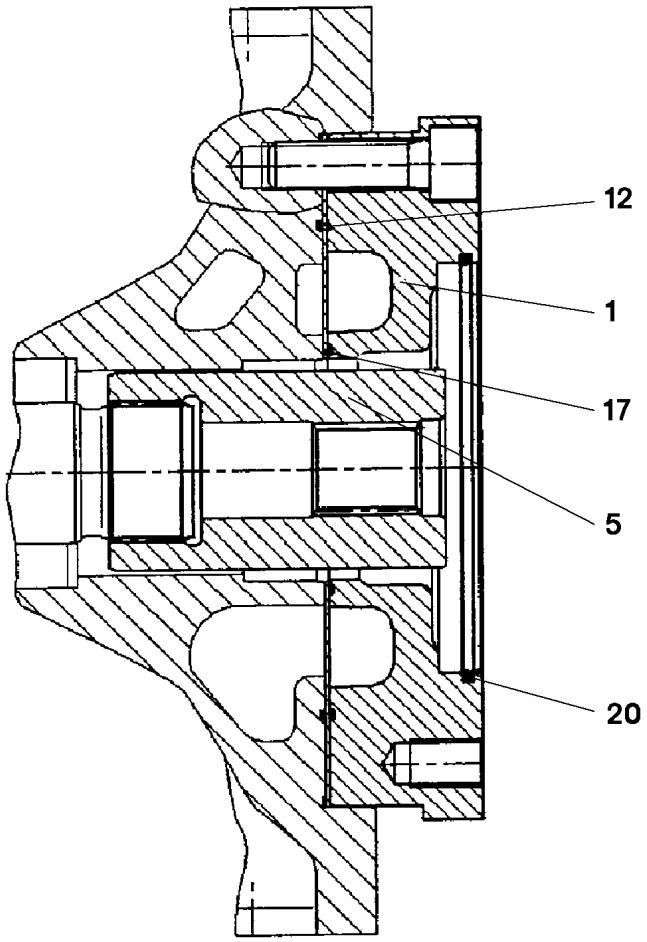

Pos.	Item	Quantity	Description	Bezeichnung	Serie	K
1	10 29 186 2	1	INTERMEDIATE FLANGE	ZWISCHENFLANSCH		
5	57 19 032 08	1	HUB	NABE		
12	57 12 404 08	1	O-RING ARP 568 120,37X1,78 NBR90	O-RING		
17	57 15 384 08	1	O-RING ARP 568 56,87X1,78 NBR70	O-RING		
20	57 00 494 08	1	O-RING ARP 568 101,27X2,62 NBR70	O-RING		

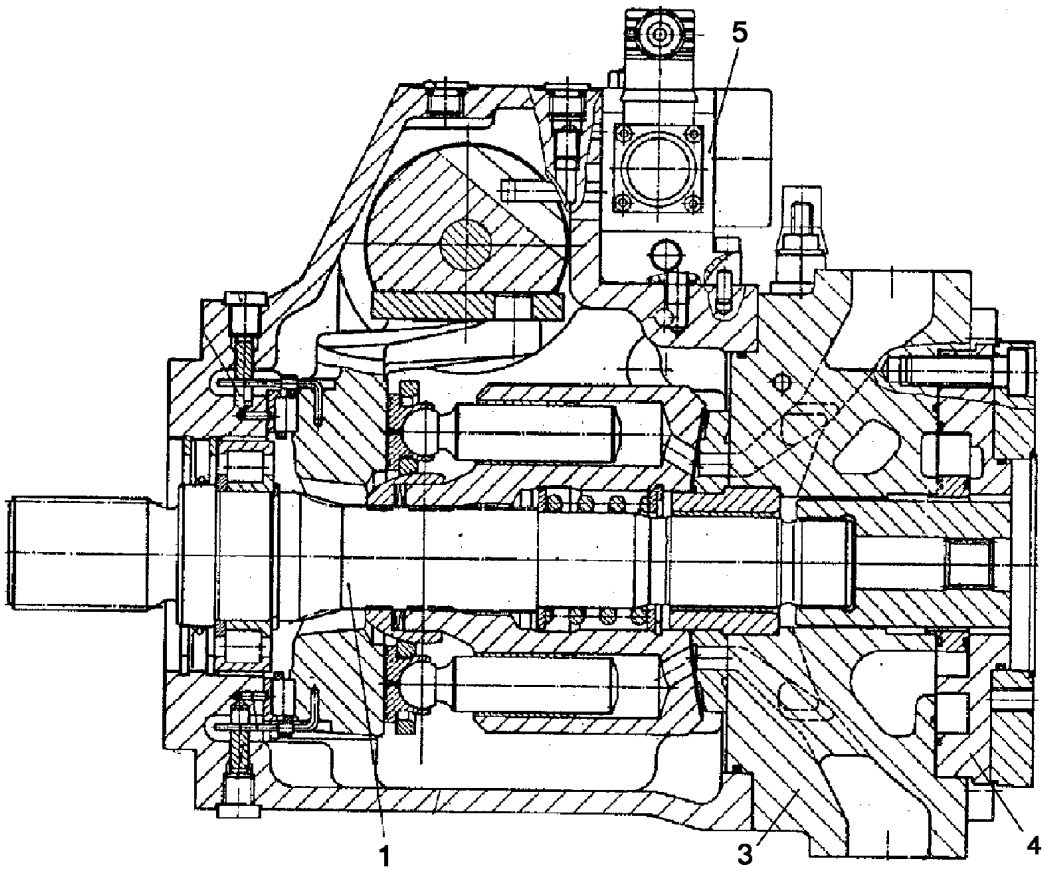

Pos.	Item	Quantity	Description	Bezeichnung	Serie	K
1	57 15 385 08	1	DRIVING GEAR ⇨ 5 715 385 08 57 15 385 08	TRIEBWERK		
3	57 19 030 08	1	CONNECTING PLATE ⇨ 5 719 030 08 57 19 030 08	ANSCHLUSSPLATTE		
4	10 29 269 6	1	PUMP SUPPORT ⇨ X10292696 10 29 269 6	PUMPENTRAEGER		
5	10 29 184 0	1	CONTROL UNIT ⇨ X10291840 10 29 184 0	ANSTEUERGERAET		

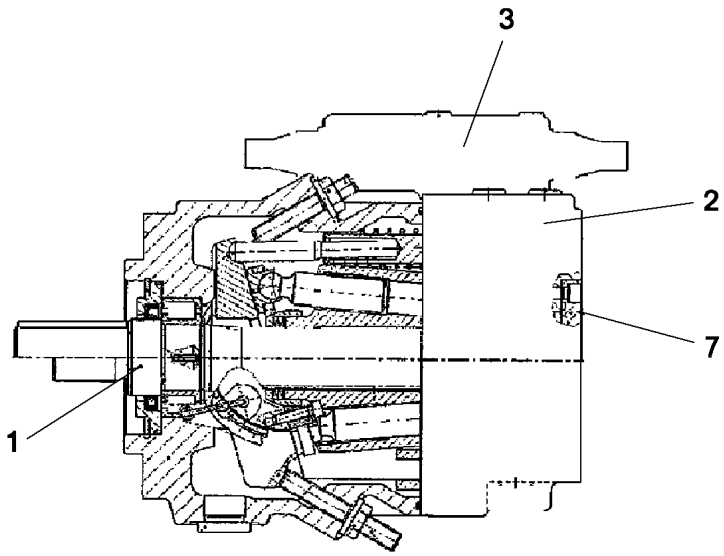

Pos.	Item	Quantity	Description	Bezeichnung	Serie	K
1	10 29 270 6	1	DRIVING GEAR ⇨ X10292706 10 29 270 6	TRIEBWERK		
2	57 19 004 08	1	CONNECTING PLATE	ANSCHLUSSPLATTE		
3	57 19 005 08	1	REGULATOR ⇨ 5 719 005 08 57 19 005 08	REGLER		
7	57 19 006 08	1	PUMP SUPPORT ⇨ 5 719 006 08 57 19 006 08	PUMPENTRAEGER		

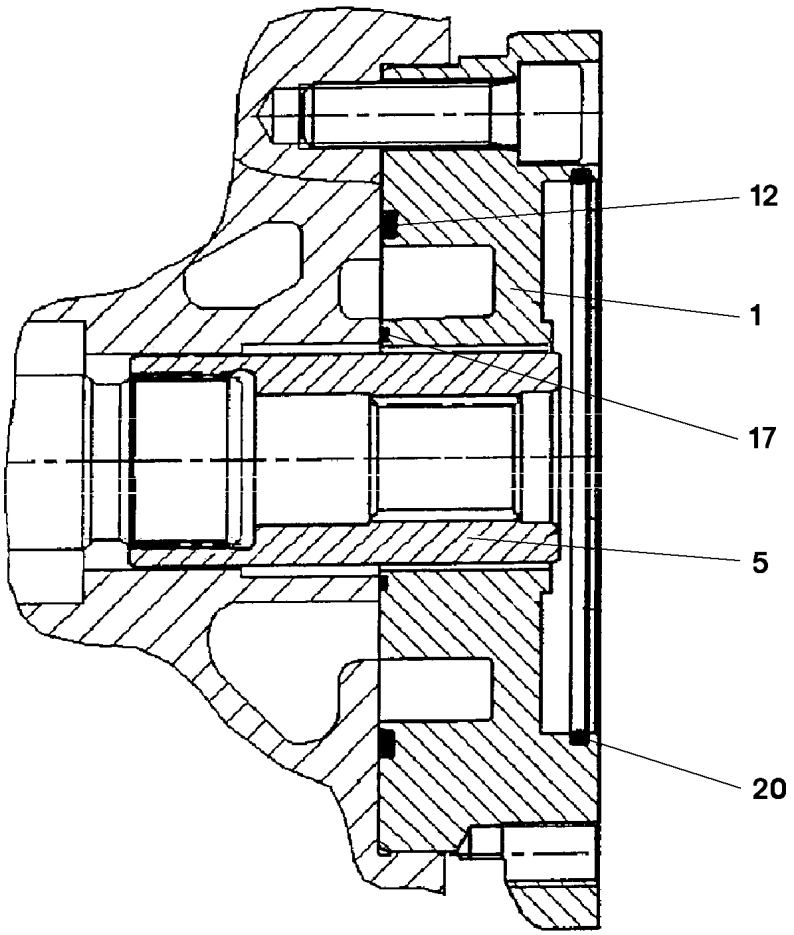

Pos.	Item	Quantity	Description	Bezeichnung	Serie	K
1	10 29 185 6	1	INTERMEDIATE FLANGE	ZWISCHENFLANSCH		
5	10 29 273 4	1	HUB	DURCHTRIEBSNABE		
12	57 12 404 08	1	O-RING ARP 568 120,37X1,78 NBR90	O-RING		
17	57 15 384 08	1	O-RING ARP 568 56,87X1,78 NBR70	O-RING		
20	57 00 494 08	1	O-RING ARP 568 101,27X2,62 NBR70	O-RING		

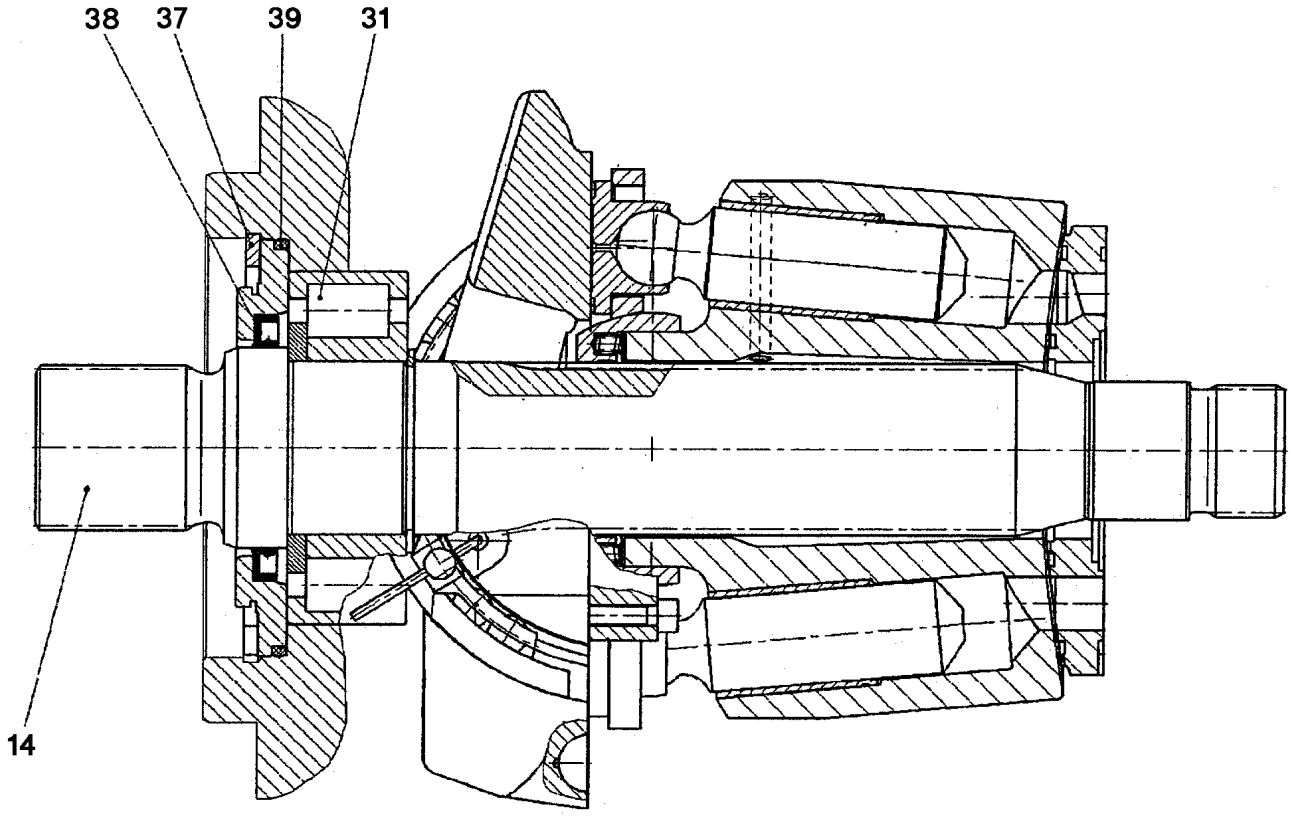

Pos.	Item	Quantity	Description	Bezeichnung	Serie	K
14	10 29 275 5	1	DRIVING SHAFT	TRIEBWELLE		
31	57 01 182 08	1	CYLINDRICAL ROLLER BEARING 35X62X20	ZYLINDERROLLENLAGER		
37	42 81 025 08	1	LOCKING RING DIN 472 80X2,5	SICHERUNGSRING		
38	57 07 018 08	1	ROTARY SHAFT LIP SEAL DIN 3760 AS 40X5	RADIALWELLENDICHTRING		
39	51 45 304 08	1	O-RING ARP 568 75,87X2,62 NBR90	O-RING		

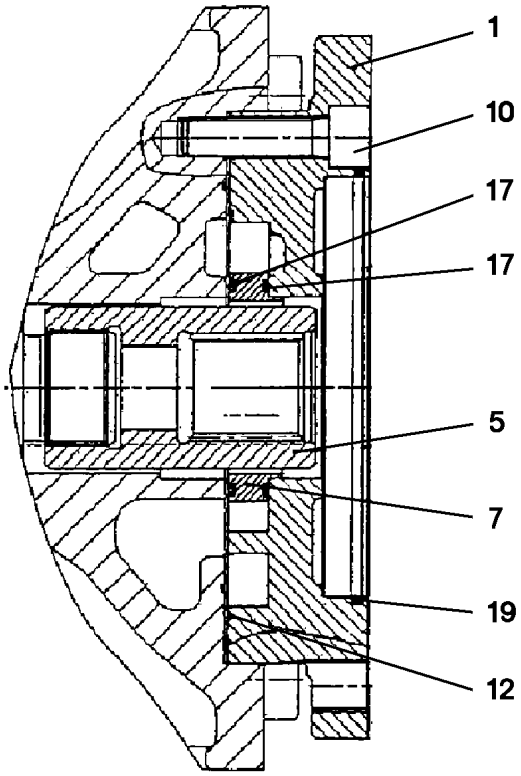

Pos.	Item	Quantity	Description	Bezeichnung	Serie	K
1	10 29 284 5	1	INTERMEDIATE FLANGE	ZWISCHENFLANSCH		
5	10 29 284 7	1	HUB	DURCHTRIEBSNABE		
7	57 12 402 08	1	SEALING RING	DICHTRING		
10	40 43 121 08	4	SOCKET HEAD SCREW ISO 4762 M12X45 10	ZYLINDERSCHRAUBE		
12	57 12 404 08	1	O-RING ARP 568 120,37X1,78 NBR90	O-RING		
17	51 45 975 08	2	O-RING ARP 568 58,42X2,62 NBR70	O-RING		
19	57 00 493 08	1	O-RING ARP 568 126,67X2,62 NBR70	O-RING		

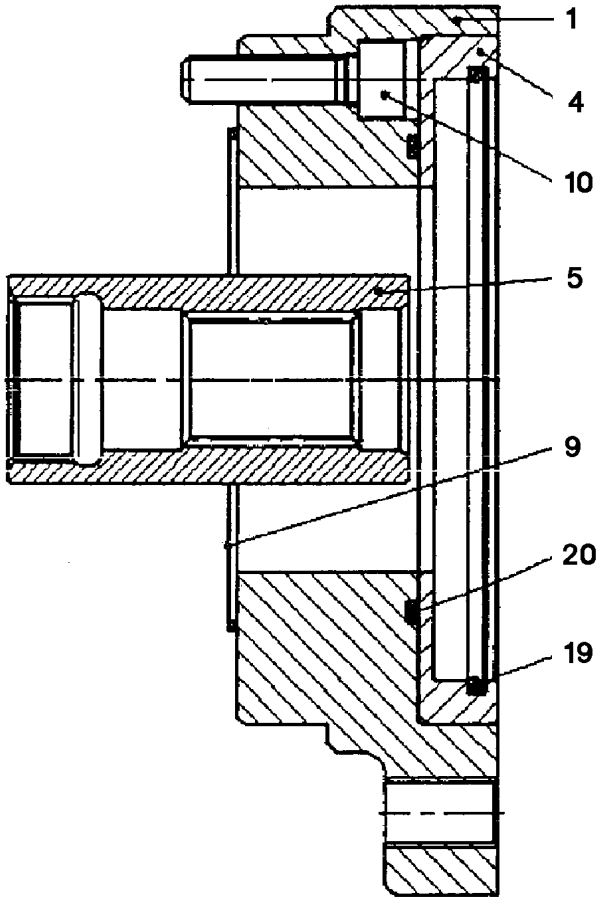

Pos.	Item	Quantity	Description	Bezeichnung	Serie	K
1	10 29 286 5	1	INTERMEDIATE FLANGE	ZWISCHENFLANSCH		
4	10 29 292 1	1	INTERMEDIATE RING	ZWISCHENRING		
5	10 29 292 2	1	HUB	DURCHTRIEBSNABE		
9	10 29 286 3	1	PLAIN COMPRESSION RING NBR70	RECHTECKRING		
10	46 00 791	4	SOCKET HEAD SCREW ISO 4762 M8X30 10.	ZYLINDERSCHRAUBE		
19	57 00 494 08	1	O-RING ARP 568 101,27X2,62 NBR70	O-RING		
20	51 45 304 08	1	O-RING ARP 568 75,87X2,62 NBR90	O-RING		

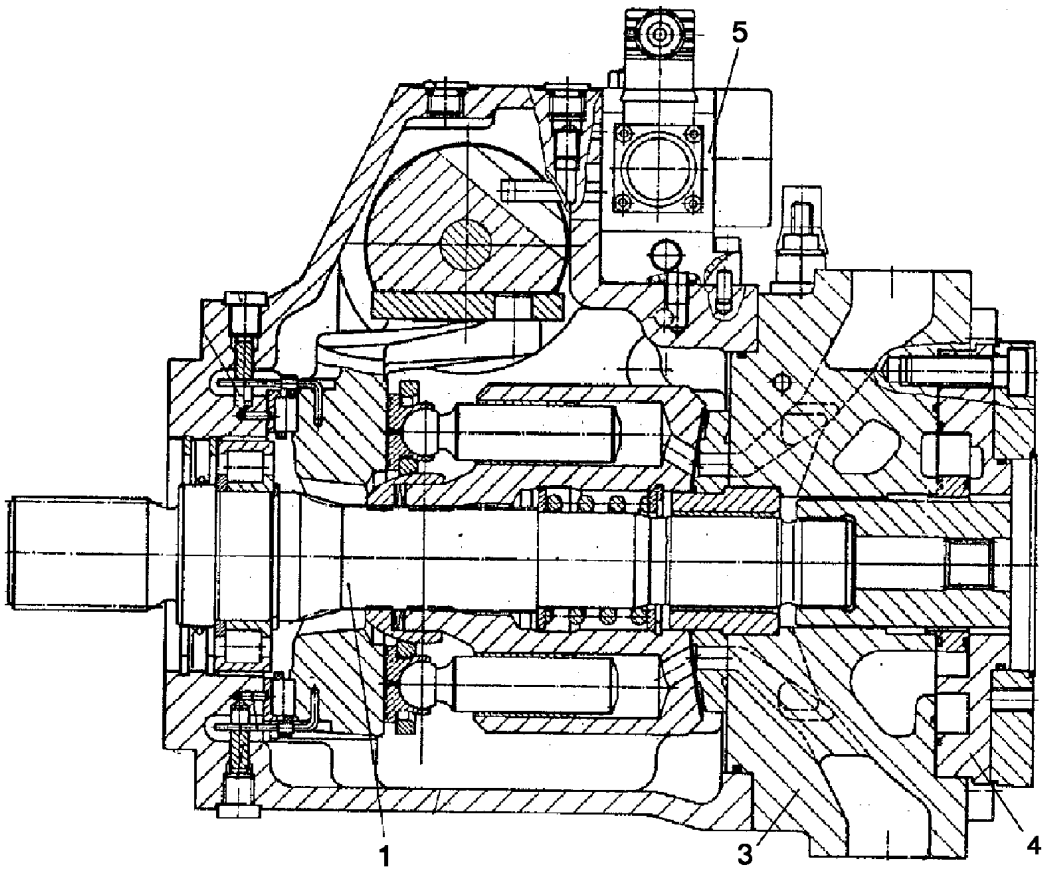

Pos.	Item	Quantity	Description	Bezeichnung	Serie	K
1	57 15 385 08	1	DRIVING GEAR ⇨ 5 715 385 08 57 15 385 08	TRIEBWERK		
3	57 15 387 08	1	CONNECTING PLATE ⇨ 5 715 387 08 57 15 387 08	ANSCHLUSSPLATTE		
4	10 29 283 8	1	PUMP SUPPORT ⇨ X10292838 10 29 283 8	PUMPENTRAEGER		
5	10 29 184 0	1	CONTROL UNIT ⇨ X10291840 10 29 184 0	ANSTEUERGERAET		

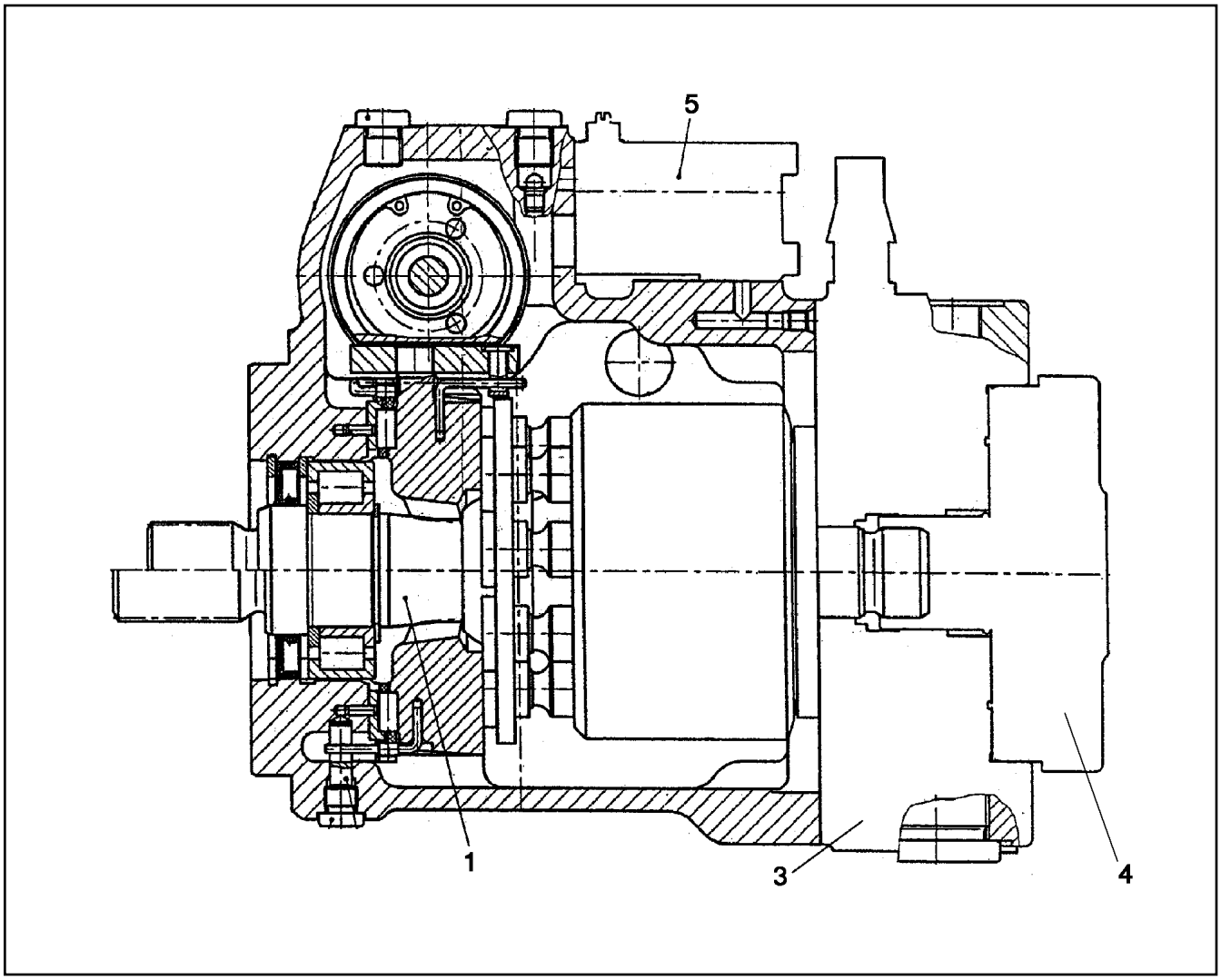

Pos.	Item	Quantity	Description	Bezeichnung	Serie	K
1	57 19 052 08	1	DRIVING GEAR ⇨ 5 719 052 08 57 19 052 08	TRIEBWERK		
3	57 18 989 08	1	CONNECTING PLATE ⇨ 5 718 989 08 57 18 989 08	ANSCHLUSSPLATTE		
4	10 29 285 4	1	PUMP SUPPORT ⇨ X10292854 10 29 285 4	PUMPENTRAEGER		
5	57 19 114 08	1	CONTROL UNIT ⇨ 5 719 114 08 57 19 114 08	ANSTEUERGERAET		

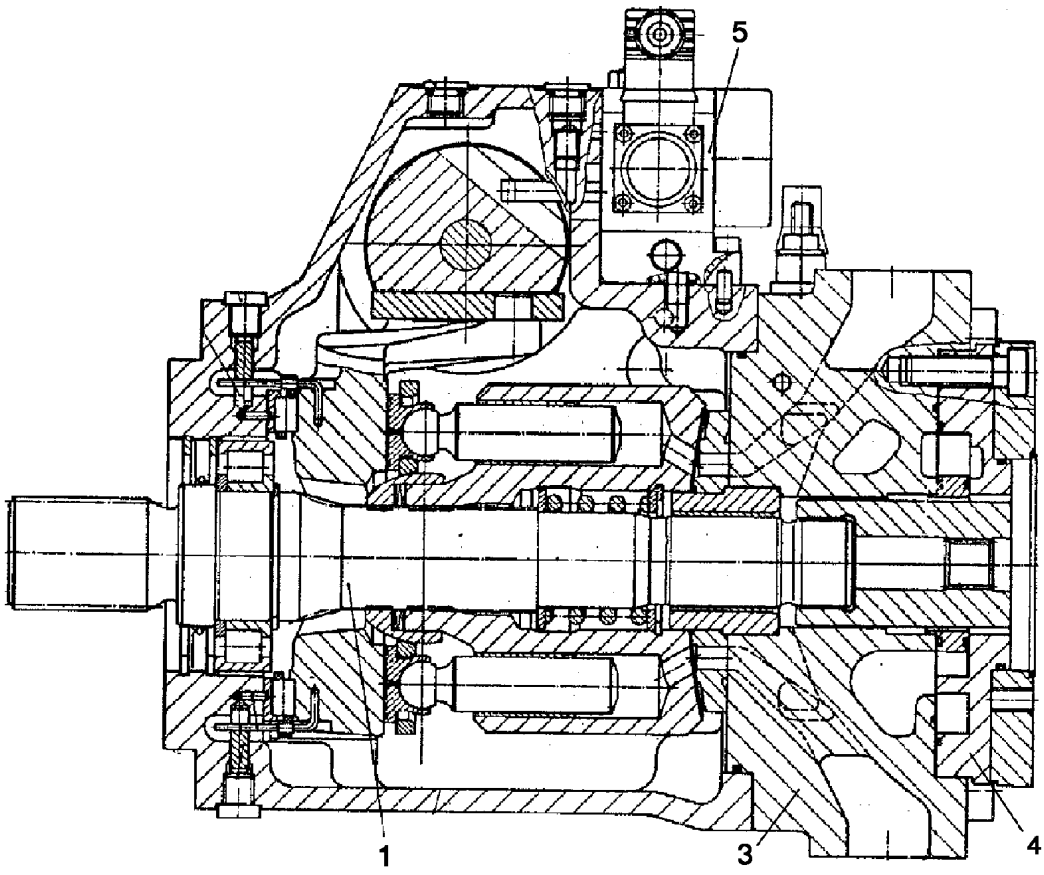

Pos.	Item	Quantity	Description	Bezeichnung	Serie	K
1	57 15 385 08	1	DRIVING GEAR ⇨ 5 715 385 08 57 15 385 08	TRIEBWERK		
3	57 15 387 08	1	CONNECTING PLATE ⇨ 5 715 387 08 57 15 387 08	ANSCHLUSSPLATTE		
4	57 15 559 08	1	PUMP SUPPORT ⇨ 5 715 559 08 57 15 559 08	PUMPENTRAEGER		
5	10 29 184 0	1	CONTROL UNIT ⇨ X10291840 10 29 184 0	ANSTEUERGERAET		

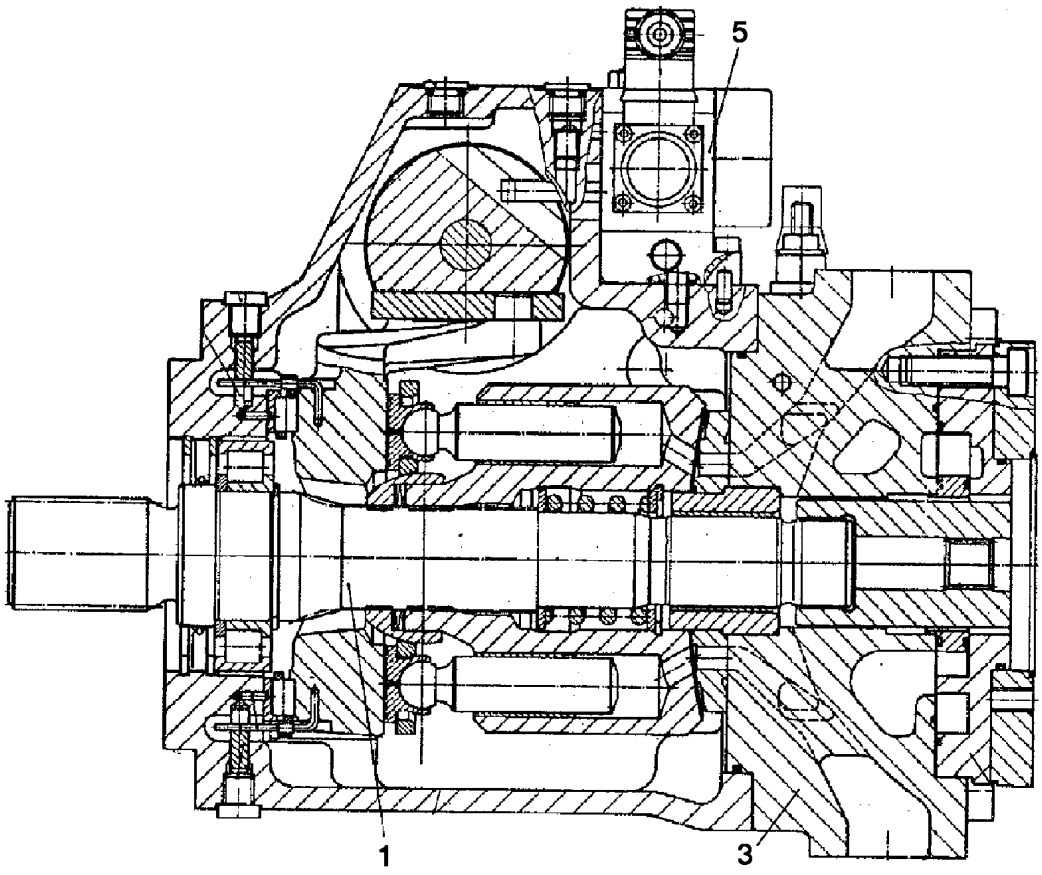

Pos.	Item	Quantity	Description	Bezeichnung	Serie	K
1	57 15 385 08	1	DRIVING GEAR ⇨ 5 715 385 08 57 15 385 08	TRIEBWERK		
3	57 15 387 08	1	CONNECTING PLATE ⇨ 5 715 387 08 57 15 387 08	ANSCHLUSSPLATTE		
5	10 29 184 0	1	CONTROL UNIT ⇨ X10291840 10 29 184 0	ANSTEUERGERAET		

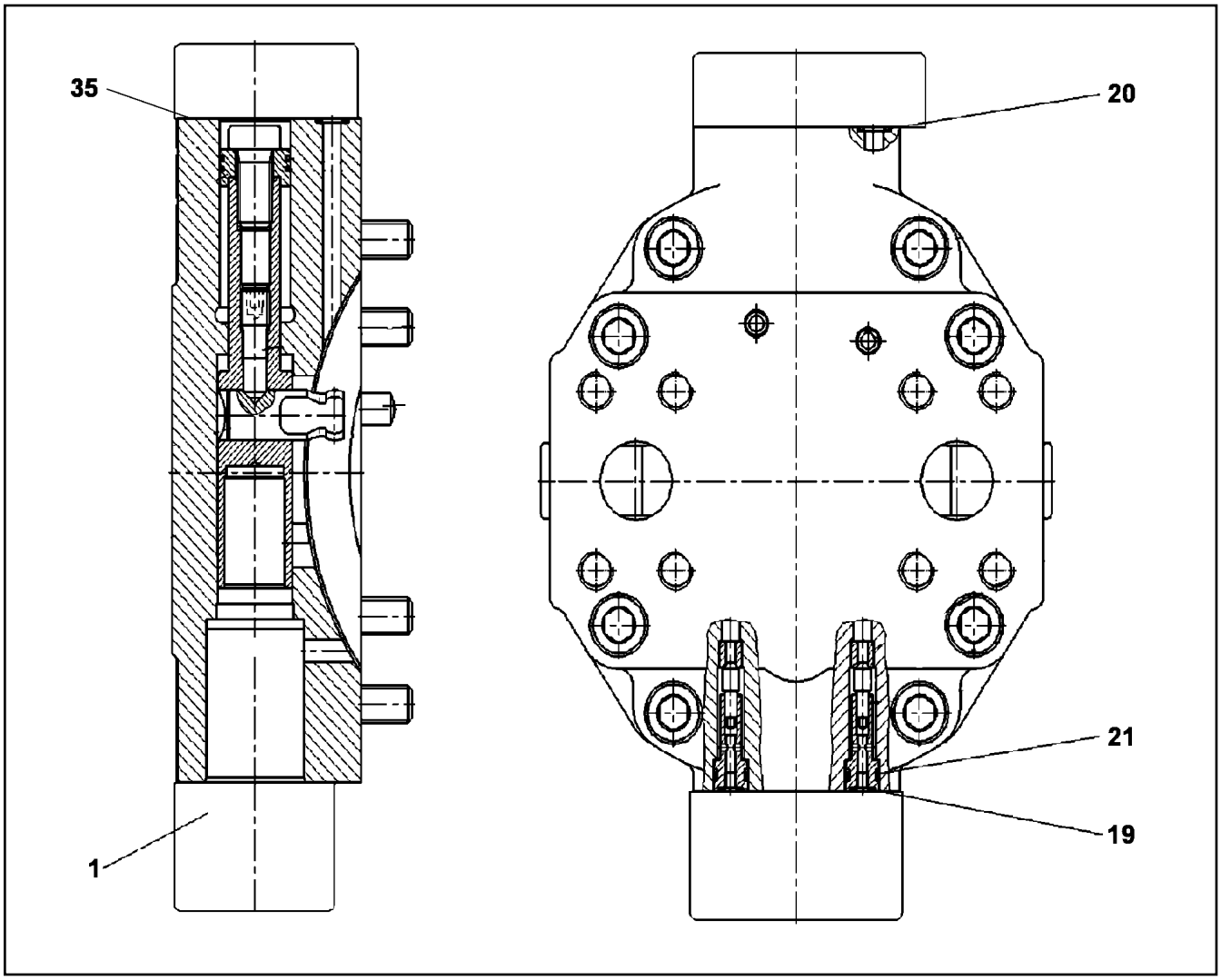

Pos.	Item	Quantity	Description	Bezeichnung	Serie	K
1	10 35 465 9	1	CONTROL ELEMENT ⇨ X10354659 10 35 465 9	STEUERTEIL		
19	70 22 117	2	O-RING 5,28X1,78 FKM 90	O-RING		
20	70 22 118	6	O-RING 7,65X1,78 FKM 90	O-RING		
21	70 09 366	2	O-RING 9,25X1,78 FKM 90	O-RING		
35	51 05 867 08	1	O-RING ARP 568 37,69X3,53 NBR90	O-RING		

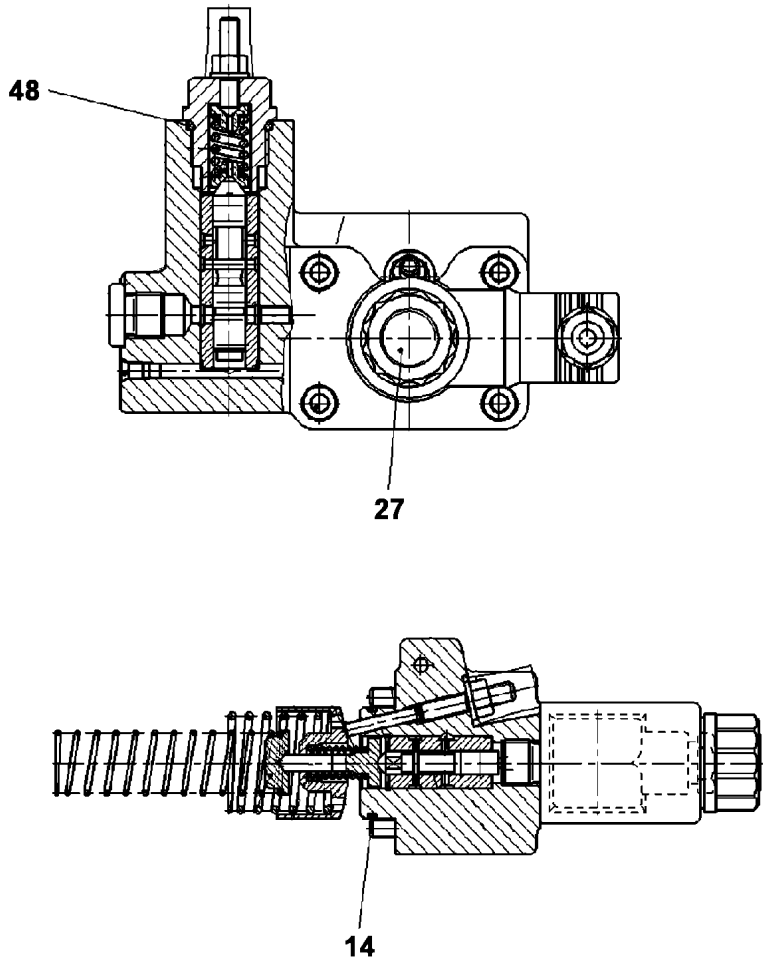

Pos.	Item	Quantity	Description	Bezeichnung	Serie	K
14	10 09 796 0	1	O-RING 39,34X2,62 FKM 70	O-RING		
27	10 02 369 3	1	MAGNET 24V	MAGNET		
48	10 33 217 2	1	O-RING	O-RING		

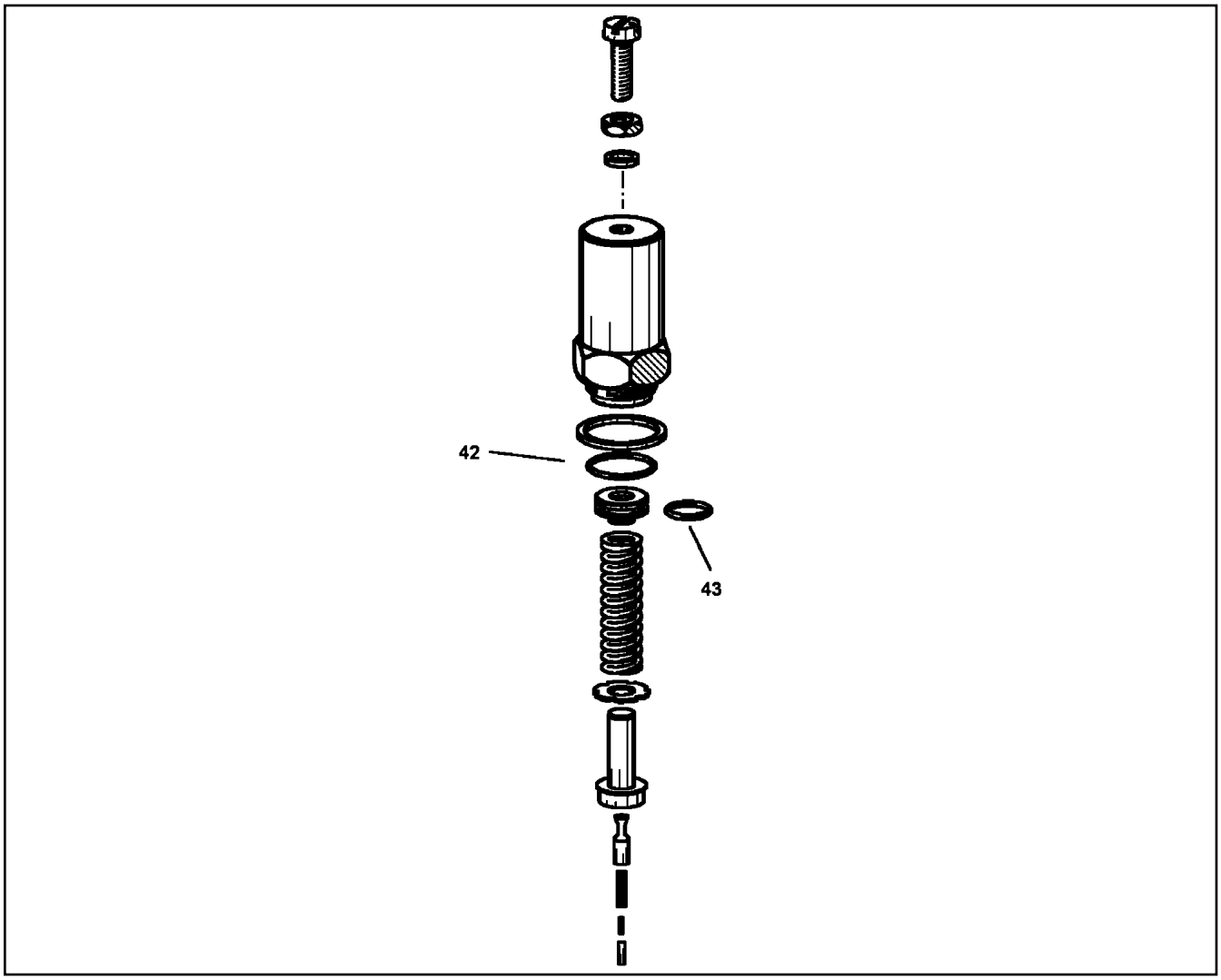

Pos.	Item	Quantity	Description	Bezeichnung	Serie	K
42	51 45 495 08	1	O-RING ARP 568 23,4X3,53 NBR90	O-RING		
43	51 45 424 08	1	O-RING 15X2 NBR90	O-RING		

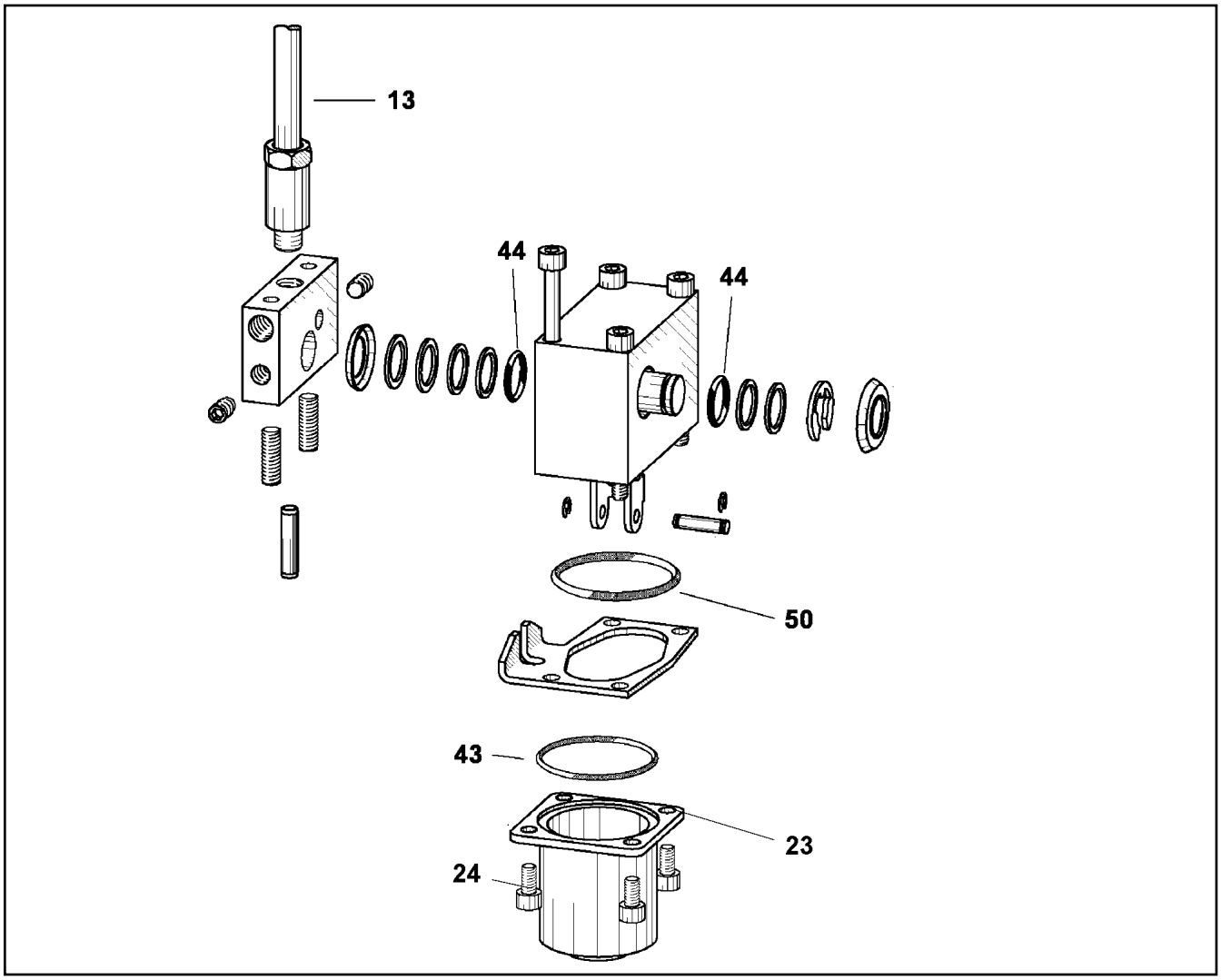

Pos.	Item	Quantity	Description	Bezeichnung	Serie	K
13	10 41 278 8	1	LEVER ARM	HEBELSTANGE		
23	11 06 798 2	1	SPRING CAP	FEDERHAUBE		
24	49 80 031	4	SOCKET HEAD SCREW ISO 4762 M5X8 8.8	ZYLINDERSCHRAUBE		
43	51 07 399 08	1	O-RING ARP 568 34,65X1,78 NBR90	O-RING		
44	51 45 915 08	1	O-RING ARP 568 12,42X1,78 NBR90	O-RING		
50	72 64 252 08	1	O-RING ARP 568 36,17X2,62 NBR90	O-RING		

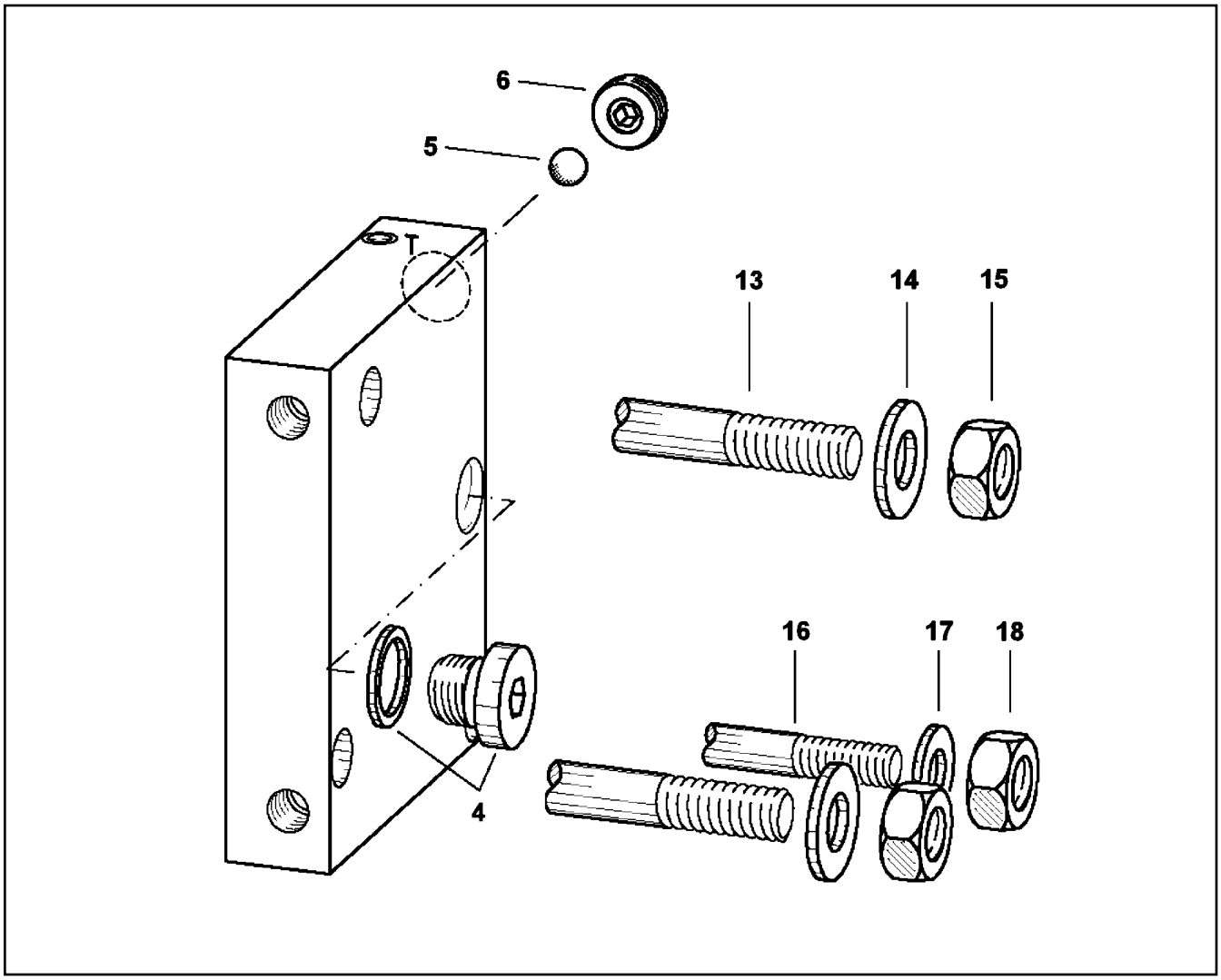

Pos.	Item	Quantity	Description	Bezeichnung	Serie	K
4	47 77 054 08	1	STOP PLUG VSTI11/4"ED A3P	STOPFEN		
5	57 08 621 08	1	BALL DIN 5401 7	KUGEL		
6	10 41 278 9	1	THREADED DISK	GEWINDESCHEIBE		
13	10 35 370 5	2	SOCKET HEAD SCREW ISO 4762 M10X80 A2	ZYLINDERSCHRAUBE		
14	10 28 979 5	2	WASHER ISO 7089 10 300HV FLZN SPF	SCHEIBE		
15	41 15 031 03	2	HEX NUT ISO 4032 M10 8 A2E	SECHSKANTMUTTER		
16	46 00 179	1	SOCKET HEAD SCREW ISO 4762 M8X80 8.8	ZYLINDERSCHRAUBE		
17	42 00 012 01	1	WASHER ISO 7089 8 200HV A3C	SCHEIBE		
18	51 07 374 08	1	HEX NUT ISO 4032 M8 A2-70	SECHSKANTMUTTER		

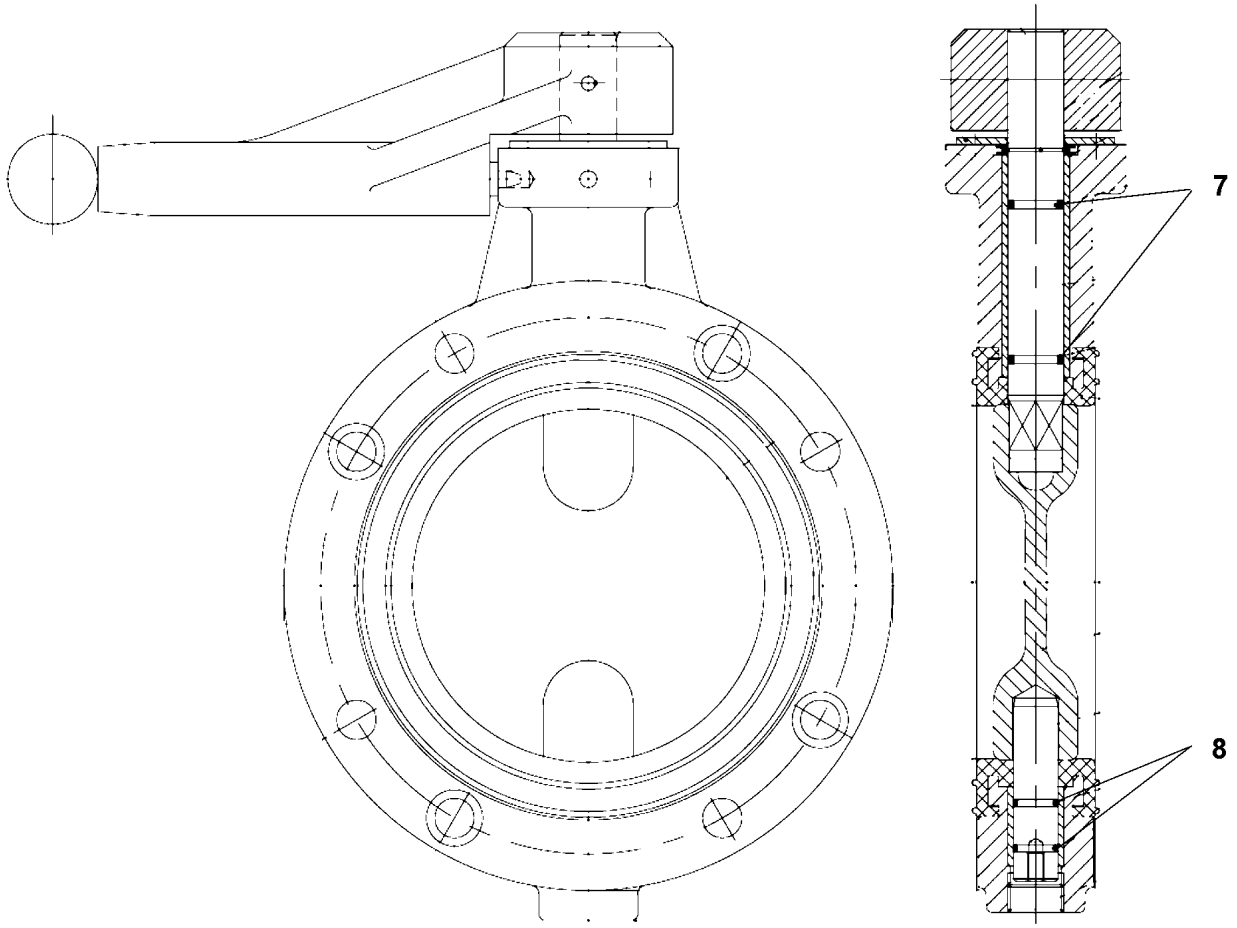

Pos.	Item	Quantity	Description	Bezeichnung	Serie	K
7	72 64 079 08	2	O-RING 16X2 NBR70	O-RING		
8	70 42 748 08	2	O-RING 12X2 NBR70	O-RING		

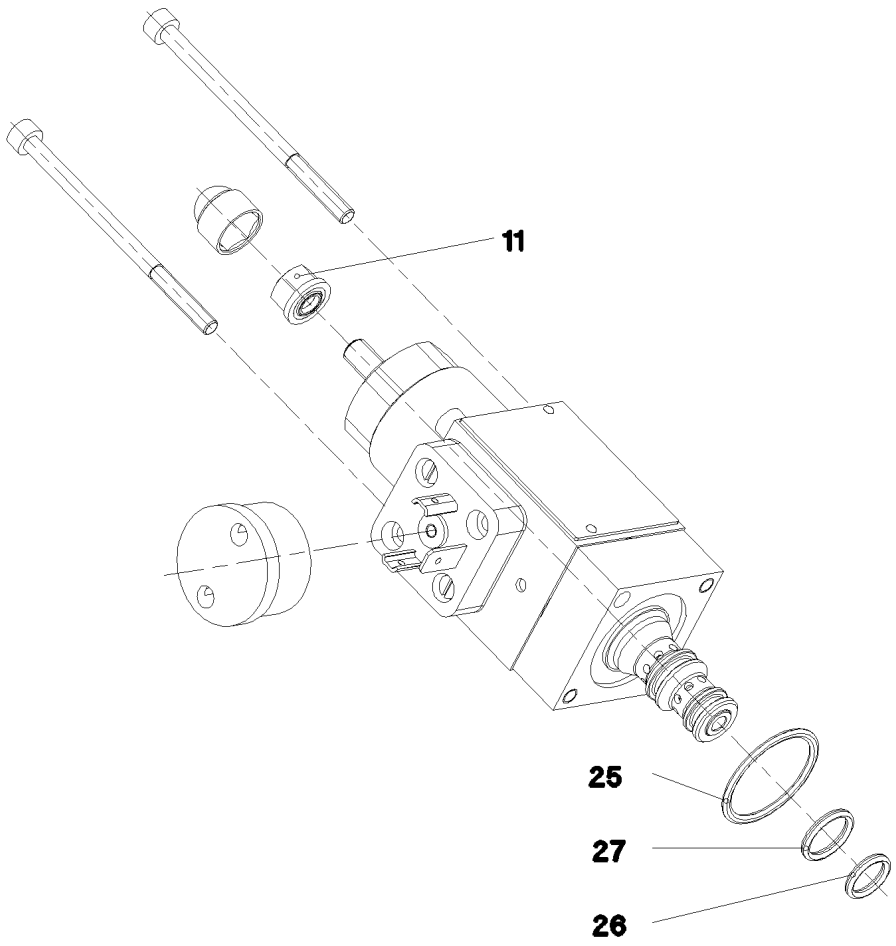

Pos.	Item	Quantity	Description	Bezeichnung	Serie	K
11	51 07 534 08	1	SEALING NUT M6	DICHTMUTTER		
25	57 06 523 08	1	O-RING ARP 568 23,52X1,78 N903890SHOR	O-RING		
26	51 07 190 08	1	O-RING ARP 568 9,25X1,78 NBR75	O-RING		
27	51 07 181 08	1	O-RING ARP 568 10,82X1,78 NBR75	O-RING		

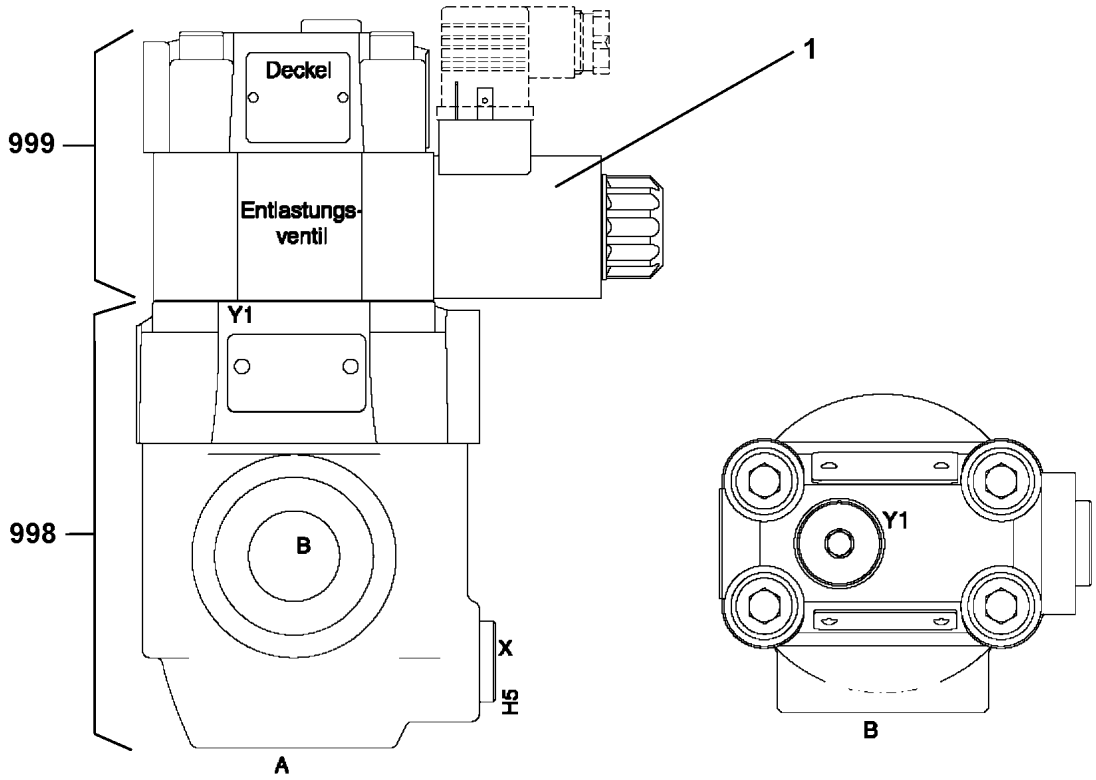

Pos.	Item	Quantity	Description	Bezeichnung	Serie	K
1	10 66 309 4	1	MAGNET 24V	MAGNET		
998	11 00 353 5	1	SEAL KIT	DICHTSATZ		
999	11 00 353 6	1	SEALING SET VALVE	DS VENTIL		

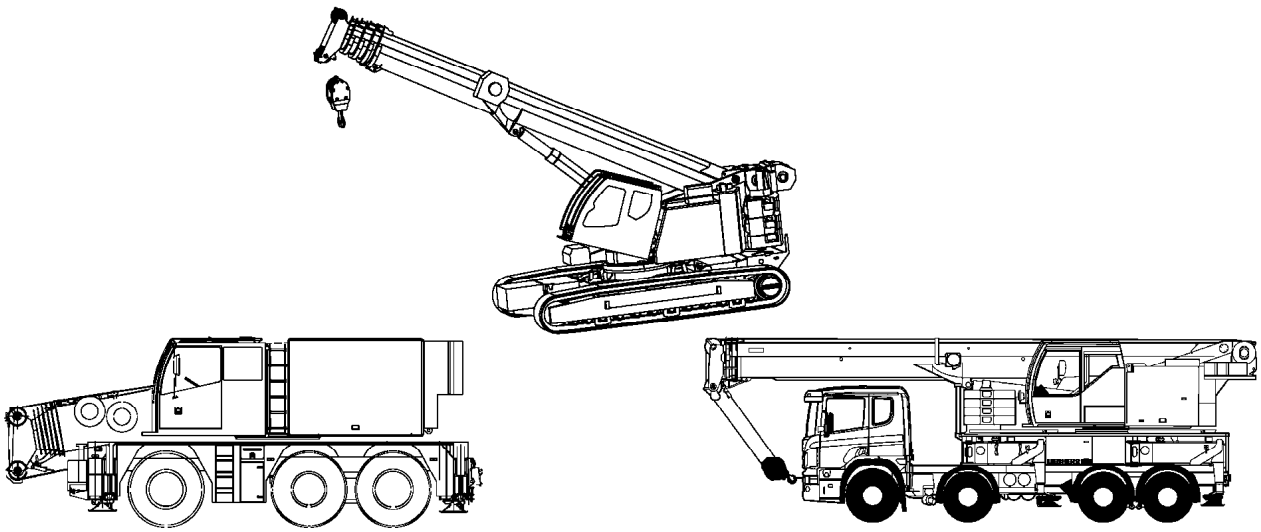

LIEBHERR

Service

Filterpakete	Servicepakete
Pos. 110 OW 400 / 500 h Pos. 120 OW 800 / 1000 h	Pos. 400 OW 500h Pos. 410 OW 800 / 1000 h Pos. 420 OW 2400 / 3000 h

Pos.	Item	Quantity	Description	Bezeichnung	Serie	K
110	96 40 170 08	1	FILTER PACKAGE 500 STD. LR 1750	FILTERPAKET		
120	96 40 171 08	1	FILTER PACKAGE 1000 STD. LR 1750	FILTERPAKET		
410	96 73 850 08	1	SERVICE PACKAGE 1000STD LR 1750	SERVICEPAKET		
420	96 73 852 08	1	SERVICE PACKAGE 3000STD LR 1750	SERVICEPAKET		

Item	Page	Assembly	Pos.	Quantity
10 00 231 0	9 273 989	92 73 989	7	1
10 00 255 2	9 073 674	90 73 674	132	1
10 00 900 7	9 147 512	91 47 512	3	2
10 01 302 5	9 077 687	90 77 687	110	1
10 01 340 5	5 531 867	55 31 867 08	12	1
10 01 469 2	7 743 570	77 43 570 08	3	1
10 01 469 3	7 743 566	77 43 566 08	1	1
10 01 469 7	7 743 570	77 43 570 08	10	3
10 01 471 2	7 743 570	77 43 570 08	19	1
10 01 471 5	7 743 570	77 43 570 08	18	4
10 01 471 7	7 743 570	77 43 570 08	25	1
10 01 471 8	7 743 570	77 43 570 08	22	1
10 01 743 1	5 719 275	57 19 275 08	22	2
10 02 119 1	5 531 867	55 31 867 08	11	1
10 02 122 6	5 400 572	54 00 572 08	24	1
10 02 122 8	5 400 572	54 00 572 08	25	1
10 02 123 0	5 400 572	54 00 572 08	1	2
10 02 182 6	2 859	91 44 612 08	3	2
10 02 369 1	5 102 402	51 02 402 08	2	1
10 02 369 3	X1035465	10 35 465 9	27	1
10 02 527 8	2 925 002	92 17 533 08	(1)	1
10 02 900 3	5 113 008	51 13 008 08	15	1
10 03 208 4	7 257 354	72 57 354 08	8	1
10 03 208 5	7 257 354	72 57 354 08	10	1.5
10 03 208 8	7 257 354	72 57 354 08	14	0.6
10 03 208 9	7 257 354	72 57 354 08	11	0.5
10 03 229 7	1 750	91 44 577 08	43	1
10 03 307 4	9 888 214	98 88 214	6	1
10 03 581 0	7 257 354	72 57 354 08	6	1
10 03 581 1	7 257 354	72 57 354 08	7	1
10 03 581 3	7 257 354	72 57 354 08	9	1.4
10 03 581 4	7 257 354	72 57 354 08	12	0.5
10 03 581 5	7 257 354	72 57 354 08	13	1.2
10 03 762 3	2 970	91 09 142 08	(1)	1
10 03 825 9	2 372	91 33 648 08	1	1
10 03 826 2	5 123 911	51 23 911 08	7	1
10 03 827 1	7 743 566	77 43 566 08	25	1
10 03 827 2	7 743 566	77 43 566 08	17	2
10 03 827 2	7 743 570	77 43 570 08	13	1
10 03 827 4	7 743 566	77 43 566 08	18	2
10 03 827 7	7 743 570	77 43 570 08	1	1
10 03 900 4	9 279 906	92 79 906	3	1
10 04 045 2	3 204	91 44 702 08	39	1
10 04 045 3	3 204	91 44 702 08	40	3
10 04 058 1	X1003827	10 03 827 4	1	1
10 04 098 4	9 076 530	90 76 530	2	1
10 04 105 3	2 925 002	92 17 533 08	19	2
10 04 167 5	2 997	91 05 268 08	219	0.44
10 04 167 5	2 997	91 05 268 08	220	0.58
10 04 243 0	5 123 813	51 23 813 08	33	1
10 04 243 2	5 123 813	51 23 813 08	34	1
10 04 259 3	2 520	91 44 758 08	85	2
10 04 259 3	2 520 018	92 16 988 08	16	4
10 04 485 4	5 102 389	51 02 389 08	98	1
10 04 694 1	6 160 221	61 60 221 08	15	2
10 09 735 7	3 592	91 44 721 08	(999)	1
10 09 736 6	2 925 007	96 18 184 08	12	2
10 09 736 6	2 925 211	96 18 185 08	12	1
10 09 761 3	2 711	91 44 604 08	(2)	1
10 09 796 0	X1035465	10 35 465 9	14	1
10 10 030 1	2 550	91 09 257 08	(999)	1
10 10 031 8	3 745 001	96 19 998 08	(999)	1
10 10 032 2	2 657	91 44 606 08	(999)	1
10 10 062 1	3 221	91 02 066 08	12	23
10 10 062 1	3 223	91 02 070 08	12	32
10 10 062 1	3 225	91 02 083 08	10	22
10 10 062 1	3 226	91 44 715 08	10	24
10 10 062 1	3 227	91 44 716 08	10	38
10 10 062 1	3 231	91 44 902 08	10	24
10 10 062 1	3 232	91 44 903 08	10	36
10 10 062 1	3 714	91 20 065 08	37	18
10 10 095 8	5 123 948	51 23 948 08	999	1
10 10 098 8	3 292	91 44 698 08	(999)	1
10 10 102 7	2 652	91 01 222 08	(999)	1
10 10 102 8	2 125	91 01 212 08	(999)	1
10 10 102 9	2 125	91 01 212 08	(999)	1
10 10 128 2	5 123 948	51 23 948 08	21	1
10 10 138 4	2 970	91 09 142 08	(3)	1
10 10 197 9	9 390 078	93 90 078 01	26	1
10 11 258 4	2 920 321	92 87 783 08	15	2
10 11 483 8	6 909 010	69 09 010 08	38	1
10 11 484 3	6 909 010	69 09 010 08	11	46
10 11 586 9	X1011597	10 11 597 9	1	1
10 11 587 3	X1011597	10 11 597 9	2	1
10 11 597 9	9 884 647	98 84 647	3	1
10 11 632 8	9 885 052	98 85 052	3	1
10 14 637 50	1 920 406	92 01 742 08	270	1
10 14 637 50	1 920 409	92 07 133 08	270	1
10 14 637 50	2 780 242	92 08 729 08	211	1
10 14 637 50	2 920 306	92 95 363 08	158	1
10 17 158 7	3 712	91 44 694 08	3	2
10 17 372 2	1 750	91 44 577 08	(1)	1
10 17 912 2	2 391 001	96 19 013 08	121	2
10 21 999 1	5 530 018	55 30 018 08	10	1
10 22 035 9	5 121 343	51 21 343 08	20	1
10 22 071 1	5 718 421	57 18 421 08	4	1
10 22 071 1	X1002122	10 02 122 6	4	1
10 22 073 4	9 104 649	91 04 649 08	30	1
10 28 021 2	5 113 008	51 13 008 08	(1)	1
10 28 453 2	1 750	91 44 577 08	25	1
10 28 635 3	3 930 317	92 07 124 08	279	1
10 28 635 3	3 930 503	92 73 174 08	272	1
10 28 635 3	3 930 507	92 73 191 08	171	1
10 28 635 3	3 930 607	92 73 168 08	262	1
10 28 635 3	3 930 609	92 07 406 08	268	1
10 28 635 4	1 920 403	92 17 846 08	11	63
10 28 635 4	1 920 406	92 01 742 08	274	12
10 28 635 4	1 920 409	92 07 133 08	274	12
10 28 635 4	2 780 114	92 08 384 08	15	26
10 28 635 4	2 780 242	92 08 729 08	15	34
10 28 635 4	3 930 317	92 07 124 08	274	82
10 28 635 4	3 930 503	92 73 174 08	270	45
10 28 635 4	3 930 507	92 73 191 08	151	11
10 28 635 4	3 930 607	92 73 168 08	260	49
10 28 635 4	3 930 609	92 07 406 08	267	30
10 28 635 4	3 930 611	92 09 429 08	260	46
10 28 951 6	5 102 375	51 02 375 08	1	1
10 28 951 7	5 102 375	51 02 375 08	2	1
10 28 979 5	1 400	91 04 483 08	67	16
10 28 979 5	1 410	91 04 487 08	66	16

Item	Page	Assembly	Pos.	Quantity
10 28 979 5	1 620	91 00 766 08	4	16
10 28 979 5	1 711	91 01 239 08	31	8
10 28 979 5	2 100 011	92 70 949 08	10	4
10 28 979 5	2 310	91 04 490 08	22	12
10 28 979 5	2 320	91 04 491 08	22	12
10 28 979 5	2 350	91 03 766 08	8	8
10 28 979 5	2 391 001	96 19 013 08	147	30
10 28 979 5	2 391 023	92 51 188 08	18	5
10 28 979 5	2 510	91 00 855 08	55	8
10 28 979 5	2 510 058	92 01 913 08	9	4
10 28 979 5	2 510 061	92 01 927 08	9	4
10 28 979 5	2 671	91 44 602 08	10	8
10 28 979 5	2 671 007	92 13 208 08	9	8
10 28 979 5	2 925 203	92 16 962 08	18	4
10 28 979 5	2 925 204	92 16 990 08	18	4
10 28 979 5	3 211	91 02 064 08	39	4
10 28 979 5	3 212	91 44 714 08	56	16
10 28 979 5	3 292	91 44 698 08	21	8
10 28 979 5	3 556 004	92 71 575 08	40	16
10 28 979 5	3 592	91 44 721 08	26	8
10 28 979 5	3 713	91 44 695 08	42	4
10 28 979 5	3 745 001	96 19 998 08	30	16
10 28 979 5	3 745 004	96 19 999 08	24	2
10 28 979 5	X1041267	10 41 267 8	14	2
10 28 980 4	1 400	91 04 483 08	54	4
10 28 980 4	1 400	91 04 483 08	73	4
10 28 980 4	1 410	91 04 487 08	53	4
10 28 980 4	1 410	91 04 487 08	72	4
10 28 980 4	2 350	91 03 766 08	5	8
10 28 980 4	2 671	91 44 602 08	24	4
10 28 980 4	2 671 006	91 00 853 08	3	2
10 28 980 4	2 970	91 09 142 08	11	16
10 28 980 4	2 977	91 02 038 08	58	8
10 28 980 4	3 204	91 44 702 08	36	2
10 28 980 4	3 213	91 44 718 08	62	12
10 28 980 4	3 214	91 02 084 08	33	4
10 28 980 4	3 229	91 44 717 08	34	4
10 28 980 4	3 950	91 01 259 08	13	4
10 28 980 4	9 885 451	98 85 451	13	1
10 28 980 6	1 400	91 04 483 08	50	4
10 28 980 6	1 410	91 04 487 08	49	4
10 28 980 6	1 641 014	92 53 053 08	5	4
10 28 980 6	1 991	91 44 585 08	11	6
10 28 980 6	2 100 012	92 04 560 08	8	3
10 28 980 6	2 391 001	96 19 013 08	142	14
10 28 980 6	2 510 058	92 01 913 08	8	2
10 28 980 6	2 510 061	92 01 927 08	8	2
10 28 980 6	2 652	91 01 222 08	18	8
10 28 980 6	2 671	91 44 602 08	7	4
10 28 980 6	2 671 006	91 00 853 08	5	4
10 28 980 6	2 740	91 01 072 08	12	4
10 28 980 6	2 790	91 01 223 08	23	28
10 28 980 6	2 810	91 08 725 08	29	2
10 28 980 6	2 933	91 44 616 08	3	8
10 28 980 6	2 970	91 09 142 08	10	16
10 28 980 6	2 977	91 02 038 08	57	8
10 28 980 6	3 211	91 02 064 08	24	2
10 28 980 6	3 212	91 44 714 08	14	14
10 28 980 6	3 215	91 44 631 08	9	8
10 28 980 6	3 216 001	92 17 797 08	8	12
10 28 980 6	3 223 001	92 71 488 08	12	2
10 28 980 6	3 350	91 04 492 08	11	8
10 28 980 6	3 360	91 04 494 08	18	8
10 28 980 6	3 554 005	92 71 402 08	14	4
10 28 980 6	3 554 006	92 71 434 08	8	10
10 28 980 6	3 554 006	92 71 434 08	18	32
10 28 980 6	3 556 003	92 71 234 08	10	3
10 28 980 6	3 556 004	92 71 575 08	8	11
10 28 980 6	3 592	91 44 721 08	12	2
10 28 980 6	3 712	91 44 694 08	20	1
10 28 980 6	3 714 009	96 23 647 08	11	8
10 28 980 6	3 715 001	92 71 486 08	10	2
10 28 980 6	3 744	91 08 660 08	8	36
10 28 980 6	3 745 005	92 17 630 08	11	2
10 28 980 6	3 809 000	92 10 957 08	12	2
10 28 980 6	3 809 100	92 10 812 08	20	2
10 28 980 6	3 820 100	92 11 015 08	12	2
10 28 980 6	3 950 001	92 18 589 08	12	2
10 28 980 6	3 950 002	92 18 562 08	12	2
10 28 980 6	9 390 078	93 90 078 01	53	16
10 28 980 6	9 390 078	93 90 078 01	88	4
10 28 980 7	2 391 001	96 19 013 08	141	2
10 28 980 7	9 885 052	98 85 052	14	1
10 28 980 8	1 991	91 44 585 08	13	8
10 28 980 8	2 620	91 00 767 08	9	1
10 28 980 8	2 790 507	91 26 379 08	9	6
10 28 980 8	3 211	91 02 064 08	42	4
10 28 980 8	3 211	91 02 064 08	114	4
10 28 980 8	3 292	91 44 698 08	32	12
10 28 980 8	3 712	91 44 694 08	55	8
10 28 980 8	3 713	91 44 695 08	86	4
10 28 980 8	3 714	91 20 065 08	32	1
10 28 981 0	1 400	91 04 483 08	49	38
10 28 981 0	1 410	91 04 487 08	48	38
10 28 981 0	2 125	91 01 212 08	15	8
10 28 981 0	3 213	91 44 718 08	34	4
10 28 981 0	9 385 763	93 85 763 01	44	1
10 28 981 1	2 550	91 09 257 08	63	6
10 28 981 1	2 652	91 01 222 08	12	4
10 28 981 1	3 213	91 44 718 08	28	2
10 28 981 1	3 712	91 44 694 08	4	4
10 28 981 1	X1002122	10 02 122 6	79	4
10 28 981 1	X1002122	10 02 122 8	79	4
10 28 985 2	3 213	91 44 718 08	32	2
10 28 985 2	3 712	91 44 694 08	31	1
10 28 985 2	3 712	91 44 694 08	58	2
10 29 184 0	5 121 407	51 21 407 08	5	1
10 29 184 0	X1029269	10 29 269 1	5	1
10 29 184 0	X1029292	10 29 292 3	5	1
10 29 184 0	X1029293	10 29 293 2	5	1
10 29 184 0	X1029293	10 29 293 3	5	1
10 29 185 6	X1029269	10 29 269 6	1	1
10 29 186 0	5 121 407	51 21 407 08	4	1
10 29 186 2	X1029186	10 29 186 0	1	1
10 29 269 1	5 121 408	51 21 408 08	1	1
10 29 269 3	5 121 408	51 21 408 08	2	1
10 29 269 6	X1029269	10 29 269 1	4	1
10 29 270 6	X1029269	10 29 269 3	1	1
10 29 273 4	X1029269	10 29 269 6	5	1
10 29 275 5	X1029270	10 29 270 6	14	1

Item	Page	Assembly	Pos.	Quantity
10 29 283 8	X1029292	10 29 292 3	4	1
10 29 284 5	X1029283	10 29 283 8	1	1
10 29 284 7	X1029283	10 29 283 8	5	1
10 29 285 4	X1029292	10 29 292 5	4	1
10 29 286 3	X1029285	10 29 285 4	9	1
10 29 286 5	X1029285	10 29 285 4	1	1
10 29 292 1	X1029285	10 29 285 4	4	1
10 29 292 2	X1029285	10 29 285 4	5	1
10 29 292 3	5 121 406	51 21 406 08	1	1
10 29 292 5	5 121 406	51 21 406 08	2	1
10 29 293 2	5 121 405	51 21 405 08	1	1
10 29 293 3	5 121 405	51 21 405 08	2	1
10 29 417 0	5 530 018	55 30 018 08	9	1
10 29 417 1	5 530 018	55 30 018 08	4	1
10 29 417 2	5 530 018	55 30 018 08	15	1
10 29 511 0	2 520 012	92 86 789 08	11	1
10 29 671 9	2 925 007	96 18 184 08	11	2
10 29 671 9	2 925 211	96 18 185 08	11	1
10 30 062 1	2 920 285	91 08 727 08	(4)	1
10 32 488 9	5 121 343	51 21 343 08	1	1
10 32 702 4	2 925 007	96 18 184 08	(1)	1
10 32 702 6	2 925 007	96 18 184 08	(4)	1
10 33 196 8	2 970	91 09 142 08	(9)	2
10 33 216 1	2 372	91 33 648 08	2	2
10 33 216 1	3 204	91 44 702 08	14	7
10 33 217 2	5 719 276	57 19 276 08	48	1
10 33 217 2	X1035465	10 35 465 9	48	1
10 33 414 8	5 506 385	55 06 385 08	6	1
10 33 414 9	5 506 385	55 06 385 08	5	1
10 33 559 6	6 060 950	60 60 950 08	3	4
10 33 738 1	5 106 823	51 06 823 08	7	1
10 34 693 8	2 670 003	92 95 362 08	(5)	1
10 35 211 6	5 121 343	51 21 343 08	24	1
10 35 370 5	X1041267	10 41 267 8	13	2
10 35 393 0	2 970	91 09 142 08	(1)	4
10 35 465 8	5 102 400	51 02 400 08	2	1
10 35 465 9	X1035465	10 35 465 8	1	1
10 35 514 0	7 743 566	77 43 566 08	8	1
10 35 514 0	7 743 570	77 43 570 08	2	1
10 40 981 7	7 743 566	77 43 566 08	21	1
10 41 060 8	4 003 007	91 44 580 08	12	2
10 41 120 7	5 121 343	51 21 343 08	2	1
10 41 267 5	5 133 090	51 13 090 08	2	1
10 41 267 7	5 133 090	51 13 090 08	9	1
10 41 267 8	5 133 090	51 13 090 08	21	1
10 41 274 0	9 640 276	96 40 276 08	12	1
10 41 274 6	9 640 276	96 40 276 08	13	1
10 41 274 8	9 640 276	96 40 276 08	19	1
10 41 275 1	9 640 276	96 40 276 08	999	1
10 41 275 3	9 640 277	96 40 277 08	5	1
10 41 276 3	9 640 277	96 40 277 08	6	1
10 41 278 1	9 640 277	96 40 277 08	999	1
10 41 278 8	X1041267	10 41 267 7	13	1
10 41 278 9	X1041267	10 41 267 8	6	1
10 41 285 4	1 970	91 00 931 08	62	8
10 41 285 4	1 970	91 00 931 08	76	40
10 41 285 4	1 970 060	92 99 038 08	10	60
10 41 285 4	2 310	91 04 490 08	17	6
10 41 285 4	2 320	91 04 491 08	17	6
10 41 285 4	2 340	91 09 918 08	23	2
10 41 285 4	2 550	91 09 257 08	59	6
10 41 285 4	2 700	91 02 040 08	8	4
10 41 285 4	2 711	91 44 604 08	27	11
10 41 285 4	2 790	91 01 223 08	28	16
10 41 285 4	2 859	91 44 612 08	62	25
10 41 285 4	2 920 583	92 15 189 08	(5)	30
10 41 285 4	2 925 007	92 15 673 08	11	4
10 41 285 4	2 925 007	92 15 673 08	15	3
10 41 285 4	2 925 203	92 16 962 08	20	5
10 41 285 4	2 932 164	92 18 042 08	55	2
10 41 285 4	2 975	91 44 710 08	56	4
10 41 285 4	2 975 600	91 44 708 08	55	2
10 41 285 4	2 978 200	91 01 626 08	21	2
10 41 285 4	2 978 300	91 01 515 08	14	8
10 41 285 4	3 211	91 02 064 08	97	24
10 41 285 4	3 213	91 44 718 08	16	33
10 41 285 4	3 214	91 02 084 08	60	4
10 41 285 4	3 215	91 44 631 08	40	4
10 41 285 4	3 229	91 44 717 08	27	26
10 41 285 4	3 350	91 04 492 08	24	11
10 41 285 4	3 360	91 04 494 08	30	4
10 41 285 4	3 370	91 04 493 08	26	17
10 41 285 4	3 712	91 44 694 08	41	11
10 41 285 4	3 713	91 44 695 08	59	29
10 41 285 4	3 745 001	96 19 998 08	61	4
10 41 285 4	3 745 004	96 19 999 08	50	60
10 41 285 4	3 978	91 00 760 08	46	1
10 41 285 7	1 970	91 00 931 08	71	32
10 41 285 7	2 970	91 09 142 08	30	2
10 41 285 7	2 970	91 09 142 08	177	30
10 41 285 7	2 975 300	91 44 664 08	55	2
10 41 285 7	2 975 400	91 02 034 08	55	2
10 41 286 1	2 510	91 00 855 08	30	32
10 41 286 1	2 859	91 44 612 08	60	60
10 41 302 8	5 718 420	57 18 420 08	10	1
10 42 460 1	7 739 397	77 39 397 08	(1)	1
10 42 478 6	2 970	91 09 142 08	(999)	1
10 42 478 6	2 970	91 09 142 08	(999)	1
10 42 953 2	5 114 651	51 14 651 08	5	1
10 42 995 2	7 743 566	77 43 566 08	19	2
10 42 995 2	7 743 570	77 43 570 08	9	1
10 44 173 8	5 102 400	51 02 400 08	99	1
10 45 052 2	5 719 114	57 19 114 08	20	2
10 45 124 6	6 923 086	69 23 086 08	11	1
10 46 568 9	3 978	91 00 760 08	(6)	1
10 46 569 0	3 978	91 00 760 08	(999)	1
10 46 690 7	2 970	91 09 142 08	99	2
10 46 690 8	2 970	91 09 142 08	98	3
10 46 690 8	2 977	91 02 038 08	38	2
10 46 690 9	2 970	91 09 142 08	97	2
10 46 690 9	2 977	91 02 038 08	34	5
10 46 691 0	1 970	91 00 931 08	24	5
10 46 691 0	2 970	91 09 142 08	101	4
10 46 691 0	2 975 300	91 44 664 08	24	1
10 46 691 0	2 975 400	91 02 034 08	24	1
10 46 691 0	2 975 600	91 44 708 08	26	1
10 46 691 0	2 976 200	91 44 034 08	8	3
10 46 691 0	2 976 203	92 27 489 08	8	1
10 46 691 1	1 970	91 00 931 08	42	4
10 46 691 1	1 970 058	92 17 254 08	42	1

Item	Page	Assembly	Pos.	Quantity
10 46 691 1	2 976 200	91 44 034 08	12	1
10 46 691 1	2 977	91 02 038 08	44	1
10 46 691 1	2 978 200	91 01 626 08	5	1
10 46 691 1	3 978	91 00 760 08	24	2
10 46 691 2	1 970	91 00 931 08	38	2
10 46 691 2	1 970 058	92 17 254 08	38	1
10 46 691 2	2 970	91 09 142 08	87	9
10 46 691 2	2 975 300	91 44 664 08	20	1
10 46 691 2	2 975 400	91 02 034 08	20	1
10 46 691 2	2 975 500	91 02 036 08	22	5
10 46 691 2	2 975 600	91 44 708 08	20	2
10 46 691 2	2 976 200	91 44 034 08	14	1
10 46 691 2	2 978 200	91 01 626 08	7	1
10 46 691 2	2 978 300	91 01 515 08	8	2
10 46 691 2	3 978	91 00 760 08	32	4
10 46 691 3	1 970	91 00 931 08	34	4
10 46 691 3	1 970 058	92 17 254 08	34	2
10 46 691 3	2 970	91 09 142 08	83	8
10 46 691 3	2 975 300	91 44 664 08	14	1
10 46 691 3	2 975 400	91 02 034 08	14	1
10 46 691 3	2 975 500	91 02 036 08	14	6
10 46 691 3	2 975 600	91 44 708 08	14	2
10 46 691 4	1 970	91 00 931 08	22	5
10 46 691 4	2 970	91 09 142 08	103	2
10 46 691 4	2 975	91 44 710 08	24	1
10 46 691 4	2 975 500	91 02 036 08	30	2
10 46 691 4	2 975 600	91 44 708 08	24	1
10 46 691 4	2 976 200	91 44 034 08	6	3
10 46 691 4	2 976 203	92 27 489 08	6	1
10 46 691 5	1 970	91 00 931 08	40	4
10 46 691 5	1 970 058	92 17 254 08	40	1
10 46 691 5	2 970	91 09 142 08	93	1
10 46 691 5	2 975 600	91 44 708 08	28	1
10 46 691 5	2 977	91 02 038 08	42	1
10 46 691 5	2 978 100	91 44 621 08	12	1
10 46 691 5	3 978	91 00 760 08	22	2
10 46 691 6	1 970	91 00 931 08	36	6
10 46 691 6	1 970 058	92 17 254 08	36	1
10 46 691 6	2 970	91 09 142 08	85	6
10 46 691 6	2 975	91 44 710 08	16	2
10 46 691 6	2 975 300	91 44 664 08	16	1
10 46 691 6	2 975 400	91 02 034 08	16	1
10 46 691 6	2 975 500	91 02 036 08	24	2
10 46 691 6	2 975 600	91 44 708 08	16	4
10 46 691 6	2 977	91 02 038 08	36	2
10 46 691 6	2 978 100	91 44 621 08	8	1
10 46 691 6	2 978 300	91 01 515 08	7	2
10 46 691 6	3 978	91 00 760 08	31	2
10 46 691 7	1 970	91 00 931 08	32	4
10 46 691 7	1 970 058	92 17 254 08	32	2
10 46 691 7	2 970	91 09 142 08	81	4
10 46 691 7	2 975	91 44 710 08	12	2
10 46 691 7	2 975 300	91 44 664 08	12	1
10 46 691 7	2 975 400	91 02 034 08	12	1
10 46 691 7	2 975 500	91 02 036 08	12	2
10 46 691 7	2 975 600	91 44 708 08	12	4
10 46 691 7	2 977	91 02 038 08	12	2
10 46 691 7	2 977	91 02 038 08	32	5
10 46 727 4	6 909 010	69 09 010 08	19	1
10 46 727 5	6 909 010	69 09 010 08	20	1
10 46 739 2	6 160 221	61 60 221 08	16	1
10 46 741 7	3 712	91 44 694 08	(999)	1
10 46 741 8	1 400	91 04 483 08	(999)	1
10 47 032 4	9 104 649	91 04 649 08	12	4
10 47 066 7	7 739 397	77 39 397 08	(2)	1
10 47 304 7	3 930 612	92 08 651 08	97	4
10 47 304 7	3 930 613	92 08 656 08	97	4
10 47 304 7	9 208 050	92 08 050 08	97	4
10 47 526 2	2 671 005	92 71 294 08	2	1
10 47 639 1	2 391 001	96 19 013 08	(999)	1
10 47 639 2	2 831	91 44 693 08	(999)	1
10 48 866 2	3 930 317	92 07 124 08	286	1
10 48 866 2	3 930 503	92 73 174 08	293	1
10 48 866 2	3 930 507	92 73 191 08	280	1
10 48 866 2	3 930 607	92 73 168 08	293	1
10 48 866 2	3 930 609	92 07 406 08	293	1
10 48 973 4	5 113 005	51 13 005 08	2	1
10 49 112 9	5 113 026	51 13 026 08	999	1
10 49 148 4	6 060 529	60 60 529 08	1	1
10 49 172 4	3 592	91 44 721 08	(9)	1
10 49 301 4	2 970	91 09 142 08	(999)	1
10 49 315 9	1 970	91 00 931 08	79	2
10 49 315 9	2 970	91 09 142 08	111	1
10 49 397 0	2 920 302	92 15 627 08	721	5
10 54 403 3	4 001 005	91 44 581 08	16	4
10 65 049 4	6 923 086	69 23 086 08	13	1
10 65 051 1	6 923 086	69 23 086 08	2	1
10 65 051 2	6 923 086	69 23 086 08	8	1
10 65 068 3	5 109 023	51 09 023 08	8	2
10 65 094 6	3 930 560	96 22 292 08	(4)	1
10 65 114 3	3 745	91 07 886 08	51	4
10 66 309 4	X1049315	10 49 315 9	1	1
10 66 343 9	2 810	91 08 725 08	(999)	1
10 66 371 1	5 718 419	57 18 419 08	5	1
10 66 371 1	5 718 449	57 18 449 08	5	1
10 66 371 8	4 001 005	91 44 581 08	41	2
10 66 371 8	4 003 007	91 44 580 08	9	2
10 66 372 5	5 114 651	51 14 651 08	2	4
10 66 373 0	5 114 651	51 14 651 08	999	1
10 66 379 5	2 978 300	91 01 515 08	(980)	1
10 66 379 5	3 978	91 00 760 08	(999)	1
10 66 382 5	X1029184	10 29 184 0	(1)	2
10 66 390 9	7 743 566	77 43 566 08	(1)	1
10 66 397 0	2 810	91 08 725 08	35	1.5
10 66 397 0	2 810	91 08 725 08	43	1
10 66 410 6	5 531 867	55 31 867 08	(3)	1
10 67 551 5	5 114 572	51 14 572 08	998	1
10 67 551 7	5 114 572	51 14 572 08	999	1
10 67 552 2	3 592	91 44 721 08	(8)	1
10 67 815 7	2 975 115	91 07 779 08	(999)	1
10 67 884 8	6 060 950	60 60 950 08	4	2
10 80 072 5	5 531 881	55 31 881 08	1	1
10 80 287 1	6 923 086	69 23 086 08	3	1
10 81 373 8	3 930 509	92 10 550 08	152	2
10 81 491 2	4 001 005	91 44 581 08	12	2
10 81 494 2	2 970	91 09 142 08	(999)	1
10 81 517 7	9 104 649	91 04 649 08	34	2
10 81 691 3	1 681 021	96 65 122 08	1	1
10 81 756 1	X1003827	10 03 827 4	2	1
10 87 053 8	2 920 302	92 15 627 08	344	0.6

Item	Page	Assembly	Pos.	Quantity	Item	Page	Assembly	Pos.	Quantity
10 87 054 0	2 920 032	96 20 520 08	305	550.27	11 00 529 0	2 520	91 44 758 08	107	2
10 87 054 0	2 920 306	92 95 363 08	305	2.93	11 00 548 5	6 909 010	69 09 010 08	51	1
10 87 054 0	2 932 163	96 20 411 08	305	1401.12	11 00 722 1	6 923 097	69 23 097 08	4	1
10 87 054 0	2 932 189	92 10 734 08	305	7	11 00 722 3	6 923 097	69 23 097 08	9	1
10 87 054 2	1 920 406	92 01 742 08	309	0.3	11 06 012 6	2 520	91 44 758 08	29	1
10 87 054 2	1 920 409	92 07 133 08	309	0.3	11 06 652 0	9 273 989	92 73 989	9	4
10 87 054 2	2 920 032	96 20 520 08	309	18.47	11 06 652 1	9 273 989	92 73 989	10	1
10 87 054 2	2 932 163	96 20 411 08	309	31.57	11 06 798 2	X1041267	10 41 267 7	23	1
10 87 117 7	1 100	91 00 752 08	9	12	11 08 118 6	3 211	91 02 064 08	48	2
10 87 117 7	2 520 018	92 16 988 08	5	2	11 08 260 2	2 920 032	96 20 520 08	202	11.55
10 87 117 7	2 932 160	92 87 778 08	8	4	11 08 260 2	2 920 306	92 95 363 08	202	0.62
10 87 128 8	2 920 306	92 95 363 08	168	7	11 08 260 3	2 920 032	96 20 520 08	203	42.42
10 87 128 8	2 932 160	92 87 778 08	49	14	11 08 260 3	2 932 162	96 20 410 08	201	4
10 87 128 9	2 920 306	92 95 363 08	167	5	11 08 260 3	3 930 612	92 08 651 08	203	0.1
10 87 128 9	2 932 160	92 87 778 08	48	10	11 08 260 3	3 930 613	92 08 656 08	203	0.1
10 87 156 8	3 204 001	92 71 720 08	6	2	11 08 260 3	9 208 050	92 08 050 08	203	0.1
10 87 156 8	3 204 006	92 72 310 08	6	2	11 08 260 4	2 920 032	96 20 520 08	204	14.05
10 87 156 8	3 214 003	92 22 023 08	6	2	11 08 260 5	2 920 032	96 20 520 08	205	0.33
10 87 156 8	3 223 002	92 71 484 08	6	2	11 08 260 8	2 920 032	96 20 520 08	208	5.83
10 87 156 8	3 229 001	92 71 619 08	6	2	11 08 865 6	6 923 086	69 23 086 08	4	4
10 87 156 8	3 714 011	92 71 147 08	6	2	11 08 865 8	6 923 086	69 23 086 08	12	1
10 87 156 8	3 714 012	92 71 454 08	6	2	11 10 079 9	6 923 086	69 23 086 08	5	4
10 87 156 8	3 715 002	92 71 487 08	6	2	11 10 158 4	3 714	91 20 065 08	27	2
10 87 156 8	3 745 006	92 17 632 08	6	2	11 10 158 4	3 745 001	96 19 998 08	48	8
10 87 156 8	3 809 001	92 10 992 08	6	2	11 11 009 8	9 104 649	91 04 649 08	7	4
10 87 156 8	3 809 101	92 10 813 08	6	2	11 11 111 08	3 229	91 44 717 08	1050	10
10 87 156 8	3 820 101	92 11 022 08	6	2	11 12 420 8	2 920 032	96 20 520 08	225	5.16
10 87 158 3	2 520	91 44 758 08	120	1	11 12 420 9	2 920 032	96 20 520 08	226	4.25
10 87 158 4	2 520	91 44 758 08	15	1	11 12 421 0	2 920 032	96 20 520 08	227	1.03
10 87 158 4	2 522 000	91 46 006 08	11	1	11 12 421 1	2 920 032	96 20 520 08	228	1.6
10 87 203 2	2 932 163	96 20 411 08	98	11	11 16 043 1	2 620	91 00 767 08	14	0.4
10 87 225 0	5 113 008	51 13 008 08	(999)	1	11 16 043 1	2 970	91 09 142 08	107	3
10 87 237 7	2 932 164	92 18 042 08	8	2	11 16 043 1	2 975 500	91 02 036 08	61	2
10 87 269 9	2 652 007	92 68 928 08	3	2	11 16 043 1	2 975 600	91 44 708 08	61	1
10 87 308 6	2 391 001	96 19 013 08	43	3	11 16 043 1	2 977	91 02 038 08	61	3
10 87 308 9	2 540 000	91 01 738 08	15	0.2	11 16 043 1	2 978 100	91 44 621 08	61	0.5
10 87 314 9	1 711	91 01 239 08	26	120	11 16 043 1	2 978 200	91 01 626 08	61	0.5
10 87 314 9	2 711	91 44 604 08	21	100	11 16 043 1	3 880	91 00 197 08	5	2
10 87 314 9	3 745 007	92 99 170 08	11	50	11 16 043 1	3 978	91 00 760 08	51	0.5
10 87 335 1	2 920 342	96 20 439 08	(1)	1	11 16 080 3	5 531 883	55 31 883 08	3	1
10 87 343 4	2 830 038	96 20 427 08	(1)	1	11 16 191 9	X1002369	10 02 369 1	27	1
10 87 343 4	2 830 038	96 20 427 08	(1)	1	11 17 056 5	2 620	91 00 767 08	15	2
10 87 351 7	6 060 950	60 60 950 08	5	1	11 17 056 5	2 970	91 09 142 08	108	15
10 87 361 0	5 123 911	51 23 911 08	(999)	1	11 17 056 5	2 975 500	91 02 036 08	62	10
10 87 367 0	2 810	91 08 725 08	(999)	1	11 17 056 5	2 975 600	91 44 708 08	62	5
10 87 392 2	5 531 881	55 31 881 08	30	4	11 17 056 5	2 977	91 02 038 08	62	20
10 87 404 8	X1002122	10 02 122 8	4	1	11 17 056 5	2 978 100	91 44 621 08	62	2
10 87 486 5	2 970	91 09 142 08	(999)	1	11 17 056 5	2 978 200	91 01 626 08	62	2
10 87 492 9	5 114 857	51 14 857 08	1	1	11 17 056 5	3 880	91 00 197 08	6	4
10 87 495 9	6 923 097	69 23 097 08	(1)	1	11 17 056 5	3 978	91 00 760 08	52	2
10 87 512 5	2 920 285	91 08 727 08	(1)	1	11 17 140 5	5 718 421	57 18 421 08	1	1
10 87 562 1	1 830 102	92 26 483 08	5	12	11 17 143 1	9 674 288	96 74 288 08	120	1
10 87 564 7	1 830 102	92 26 483 08	3	6	11 21 060 6	4 003 007	91 44 580 08	5	1
11 00 056 2	1 681 021	96 65 122 08	2	1	11 21 060 7	4 003 007	91 44 580 08	4	1
11 00 267 8	2 970	91 09 142 08	(7)	2	11 21 060 8	4 003 007	91 44 580 08	10	1
11 00 308 9	5 026 573	50 26 573 08	998	1	11 21 381 8	9 104 649	91 04 649 08	41	12
11 00 309 4	5 026 573	50 26 573 08	999	1	11 21 441 9	5 400 572	54 00 572 08	61	1
11 00 353 5	X1049315	10 49 315 9	998	1	11 30 556 8	5 000 630	50 00 630 08	75	14
11 00 353 6	X1049315	10 49 315 9	999	1	11 30 556 8	5 718 421	57 18 421 08	75	20
11 00 524 4	5 113 026	51 13 026 08	1	1	11 30 556 8	X1002122	10 02 122 6	75	20

Item	Page	Assembly	Pos.	Quantity
11 30 556 8	X1002122	10 02 122 8	75	20
11 34 082 4	5 718 424	57 18 424 08	7	1
11 34 082 5	5 718 424	57 18 424 08	8	1
11 34 223 1	5 109 023	51 09 023 08	6	1
11 34 223 2	5 109 023	51 09 023 08	7	1
11 34 223 3	9 104 649	91 04 649 08	46	1
11 34 654 0	5 718 418	57 18 418 08	203	1
11 34 689 1	9 104 649	91 04 649 08	44	2
11 34 720 6	2 780 113	92 08 260 08	11	4
11 34 720 6	2 920 593	92 87 799 08	1	4
11 34 720 6	3 930 501	92 95 071 08	151	2
11 34 720 6	3 930 504	92 91 192 08	151	10
11 34 720 6	3 930 713	92 95 070 08	151	2
11 45 002 9	5 719 114	57 19 114 08	18	1
11 45 024 7	2 391 001	96 19 013 08	3	1
11 45 042 0	2 510 059	92 01 922 08	3	2
11 45 042 0	2 510 062	92 01 928 08	3	2
11 45 042 0	2 510 064	92 15 116 08	3	2
11 45 044 8	5 000 630	50 00 630 08	110	1
11 48 115 7	4 001 005	91 44 581 08	3	1
11 48 115 8	4 001 005	91 44 581 08	5	1
11 48 115 9	4 001 005	91 44 581 08	10	1
11 48 116 1	4 001 005	91 44 581 08	25	4
11 48 116 2	4 001 005	91 44 581 08	30	1
11 48 174 7	3 211	91 02 064 08	106	1
11 48 174 8	3 713	91 44 695 08	83	1
11 48 174 9	3 745 001	96 19 998 08	16	2
11 48 239 9	4 003 007	91 44 580 08	3	1
11 48 240 2	4 003 007	91 44 580 08	20	2
11 48 240 3	4 003 007	91 44 580 08	22	8
11 48 240 6	4 003 007	91 44 580 08	25	2
11 48 240 7	4 003 007	91 44 580 08	26	4
11 48 240 8	4 003 007	91 44 580 08	30	1
11 48 573 7	3 930 505	92 09 328 08	264	0.01
11 48 573 7	3 930 612	92 08 651 08	264	0.1
11 48 573 7	3 930 613	92 08 656 08	264	0.1
11 48 573 7	9 208 050	92 08 050 08	264	0.1
11 49 175 5	2 510 058	92 01 913 08	2	1
11 49 175 5	2 510 061	92 01 927 08	2	1
11 49 381 6	9 104 649	91 04 649 08	4	2
11 49 384 2	9 104 649	91 04 649 08	3	1
11 49 384 3	9 104 649	91 04 649 08	8	4
11 49 384 4	9 104 649	91 04 649 08	10	4
11 49 384 5	9 104 649	91 04 649 08	18	8
11 49 384 6	9 104 649	91 04 649 08	11	16
11 49 384 7	9 104 649	91 04 649 08	16	4
11 49 384 8	9 104 649	91 04 649 08	17	4
11 49 384 9	9 104 649	91 04 649 08	19	16
11 49 385 0	9 104 649	91 04 649 08	20	4
11 49 385 1	9 104 649	91 04 649 08	22	8
11 49 385 2	9 104 649	91 04 649 08	25	8
11 49 385 3	9 104 649	91 04 649 08	42	2
11 49 386 3	9 104 649	91 04 649 08	43	1
11 49 386 4	9 104 649	91 04 649 08	45	4
11 49 386 5	9 104 649	91 04 649 08	47	2
11 49 443 2	7 743 566	77 43 566 08	(2)	1
11 49 458 1	7 743 566	77 43 566 08	(3)	1
11 60 053 0	2 520	91 44 758 08	51	1
11 62 007 3	2 391 001	96 19 013 08	(1)	1
11 62 176 9	2 391 001	96 19 013 08	154	0.15
11 62 177 5	2 391 001	96 19 013 08	41	2
11 62 177 7	2 391 001	96 19 013 08	35	1
11 62 178 3	2 541	91 45 104 08	18	0.2
11 62 178 3	2 541	91 45 104 08	20	2.2
11 62 178 3	2 541	91 45 104 08	35	17
11 62 255 3	5 106 755	51 06 755 08	3	1
11 63 212 5	1 970	91 00 931 08	(1)	1
11 64 743 0	9 674 288	96 74 288 08	100	1
11 64 743 1	9 674 288	96 74 288 08	110	1
11 83 330 8	1 830 102	92 26 483 08	4	12
15 10 014 08	2 520	91 44 758 08	68	4
15 10 031 08	2 998	91 09 223 08	364	10.62
24 01 985 02	2 391 001	96 19 013 08	105	8
24 02 063 02	9 885 052	98 85 052	10	6
24 70 210 02	2 970	91 09 142 08	686	1
24 70 218 02	2 970	91 09 142 08	701	2
24 71 056 02	2 970	91 09 142 08	641	5
24 71 056 02	2 975	91 44 710 08	614	2
24 71 056 02	2 975 300	91 44 664 08	619	1
24 71 056 02	2 975 400	91 02 034 08	626	1
24 71 056 02	2 975 600	91 44 708 08	630	1
24 71 056 02	2 977	91 02 038 08	601	1
24 71 056 02	3 978	91 00 760 08	635	1
24 71 083 02	1 970	91 00 931 08	605	2
24 71 083 02	2 541	91 45 104 08	37	1
24 71 083 02	2 970	91 09 142 08	774	5
24 71 083 02	2 975 115	91 07 779 08	605	1
24 71 083 02	2 976	91 00 764 08	611	1
24 71 083 02	2 990	91 04 495 08	610	2
24 71 084 02	2 970	91 09 142 08	749	2
24 71 084 02	2 975 115	91 07 779 08	604	1
24 71 177 02	1 970	91 00 931 08	635	4
24 71 177 02	2 970	91 09 142 08	642	20
24 71 177 02	2 975 300	91 44 664 08	615	1
24 71 177 02	2 975 400	91 02 034 08	620	1
24 71 177 02	2 975 500	91 02 036 08	610	1
24 71 177 02	2 975 600	91 44 708 08	626	1
24 71 177 02	2 976 203	92 27 489 08	608	1
24 71 177 02	3 978	91 00 760 08	649	2
24 71 285 02	1 970	91 00 931 08	604	1
24 71 285 02	2 970	91 09 142 08	748	2
24 71 285 02	2 976	91 00 764 08	605	2
24 71 285 02	2 990	91 04 495 08	616	2
24 71 286 02	1 970	91 00 931 08	615	2
24 71 286 02	2 970	91 09 142 08	714	13
24 71 286 02	2 975 300	91 44 664 08	616	1
24 71 286 02	2 975 400	91 02 034 08	610	1
24 71 286 02	2 975 600	91 44 708 08	624	1
24 71 386 02	1 970	91 00 931 08	640	4
24 71 386 02	2 970	91 09 142 08	693	4
24 71 386 02	2 975	91 44 710 08	610	1
24 71 386 02	3 978	91 00 760 08	610	5
26 00 207 02	2 932 161	96 20 409 08	14	0.5
26 00 207 02	2 932 161	96 20 409 08	15	0.17
26 00 207 02	2 932 161	96 20 409 08	46	0.11
26 11 007 08	5 718 420	57 18 420 08	5	0.3
26 21 010 08	2 932 160	92 87 778 08	33	1
26 21 021 08	2 522 000	91 46 006 08	12	2.8
26 21 039 08	2 391 030	92 71 261 08	10	3.6
26 21 039 08	2 830 039	96 20 428 08	49	0.4

Item	Page	Assembly	Pos.	Quantity
26 21 039 08	2 932 161	96 20 409 08	26	0.43
26 21 039 08	2 932 166	92 68 911 08	7	0.16
26 21 040 08	2 391 001	96 19 013 08	67	5
26 21 040 08	2 859	91 44 612 08	49	18
26 21 043 08	2 932 160	92 87 778 08	14	4.2
26 21 051 08	2 540 000	91 01 738 08	22	1
26 21 065 08	2 520	91 44 758 08	17	6.5
26 21 065 08	2 520	91 44 758 08	49	3
26 21 065 08	2 520	91 44 758 08	106	1.5
26 21 070 08	2 520	91 44 758 08	16	7
26 21 089 08	2 520	91 44 758 08	76	3.2
26 21 089 08	2 932 160	92 87 778 08	30	0.4
26 21 091 08	2 520	91 44 758 08	19	1.6
26 21 091 08	2 540 000	91 01 738 08	21	0.5
26 21 821 01	9 386 707	93 86 707 01	315	8.41
26 21 835 01	9 386 707	93 86 707 01	314	8.36
28 29 049 08	2 913 008	91 40 573 08	6	1
28 29 051 08	2 913 008	91 40 573 08	8	1
28 29 052 08	2 913 008	91 40 573 08	9	1
28 29 054 08	2 913 008	91 40 573 08	11	1
28 30 382 08	3 212	91 44 714 08	53	2
28 30 382 08	3 556 004	92 71 575 08	37	4
28 30 917 08	2 652	91 01 222 08	3	17
28 30 919 08	3 214	91 02 084 08	45	3
28 30 919 08	3 225	91 02 083 08	29	1
28 30 919 08	3 226	91 44 715 08	29	1
28 30 919 08	3 227	91 44 716 08	29	3
28 30 919 08	3 229	91 44 717 08	44	2
28 30 919 08	3 231	91 44 902 08	29	1
28 30 919 08	3 232	91 44 903 08	29	3
28 30 919 08	3 715	91 44 697 08	29	2
28 30 927 08	3 360	91 04 494 08	11	4
28 39 057 08	2 859	91 44 612 08	32	4
28 81 300 08	2 520 009	92 59 496 08	5	4
28 81 301 08	2 520 009	92 59 496 08	6	4
28 81 303 08	2 520 009	92 59 496 08	8	8
28 81 351 08	3 712	91 44 694 08	36	2
28 81 391 08	3 556 004	92 71 575 08	48	1
28 81 548 08	1 750 023	92 65 732 08	(1)	1
28 81 553 08	3 212	91 44 714 08	61	3
28 81 597 08	3 712	91 44 694 08	37	1
28 81 687 08	3 213	91 44 718 08	11	16
28 81 694 08	3 216 001	92 17 797 08	10	24
28 81 694 08	3 554 005	92 71 402 08	10	6
28 81 694 08	3 556 003	92 71 234 08	12	6
28 81 694 08	3 556 004	92 71 575 08	56	1
28 81 694 08	3 712	91 44 694 08	22	8
28 81 710 08	2 520	91 44 758 08	77	1
28 81 718 08	2 522 000	91 46 006 08	3	1
28 81 762 08	1 920 305	92 15 300 08	12	1
28 81 799 08	2 913 100	91 23 538 08	15	1
28 81 825 08	2 670 003	92 95 362 08	14	1
28 81 883 08	3 204 004	92 11 012 08	4	1
28 81 883 08	3 713	91 44 695 08	17	2
28 81 883 08	3 714	91 20 065 08	16	1
28 81 926 08	3 212	91 44 714 08	90	2
28 81 975 08	3 204 005	92 11 284 08	6	1
28 81 983 08	3 211	91 02 064 08	98	3
28 81 983 08	3 221	91 02 066 08	9	2
28 81 983 08	3 223	91 02 070 08	9	5
28 81 983 08	3 225	91 02 083 08	19	1
28 81 983 08	3 226	91 44 715 08	19	1
28 81 983 08	3 227	91 44 716 08	19	1
28 81 983 08	3 231	91 44 902 08	19	1
28 81 983 08	3 232	91 44 903 08	19	1
28 81 983 08	3 715	91 44 697 08	28	2
28 81 999 08	2 652 007	92 68 928 08	1	1
38 50 710 08	2 522 003	92 91 465 08	1	1
38 50 903 08	1 300 011	96 52 513 08	1	69
38 50 962 08	2 520 009	92 59 496 08	2	1
38 82 634 08	1 400	91 04 483 08	(1)	1
38 82 694 08	2 520 009	92 59 496 08	3	1
38 83 060 08	1 740	91 44 576 08	1	6
38 83 060 08	2 740	91 01 072 08	2	18
40 00 417	1 681 021	96 65 122 08	3	2
40 00 417	2 859	91 44 612 08	55	16
40 00 417	2 976	91 00 764 08	8	4
40 00 489	2 392	91 44 593 08	17	6
40 00 505	2 392	91 44 593 08	23	8
40 00 505	2 393	91 44 594 08	16	4
40 00 505	2 510	91 00 855 08	32	8
40 00 505	2 671 005	92 71 294 08	6	12
40 00 505	9 272 877	92 72 877	7	4
40 00 505	9 882 931	98 82 931	11	2
40 00 505	9 885 451	98 85 451	2	4
40 00 505	9 887 331	98 87 331	7	4
40 00 578	9 885 451	98 85 451	7	1
40 00 591	2 392	91 44 593 08	12	6
40 00 591	2 510 058	92 01 913 08	10	2
40 00 591	2 810 012	96 20 478 08	9	20
40 00 648	2 550	91 09 257 08	26	16
40 00 828	2 310	91 04 490 08	21	4
40 00 828	2 320	91 04 491 08	21	4
40 00 828	2 391 001	96 19 013 08	99	20
40 00 828	2 393	91 44 594 08	15	2
40 00 828	2 970	91 09 142 08	130	2
40 00 828	3 211	91 02 064 08	37	4
40 00 828	3 292	91 44 698 08	19	8
40 00 828	3 592	91 44 721 08	24	4
40 00 828	3 745 004	96 19 999 08	16	12
40 00 828	9 882 931	98 82 931	10	2
40 00 829	1 970	91 00 931 08	66	8
40 00 829	2 391	91 06 853 08	4	10
40 00 829	2 391 023	92 51 188 08	10	12
40 00 829	2 510	91 00 855 08	23	12
40 00 829	2 520	91 44 758 08	58	10
40 00 829	2 541	91 45 104 08	12	6
40 00 829	2 550	91 09 257 08	57	8
40 00 829	2 925 007	92 15 673 08	5	9
40 00 829	2 925 203	92 16 962 08	8	4
40 00 829	2 925 203	92 16 962 08	15	1
40 00 829	2 925 204	92 16 990 08	8	4
40 00 829	2 925 204	92 16 990 08	15	1
40 00 829	3 211	91 02 064 08	95	6
40 00 829	3 212	91 44 714 08	77	8
40 00 829	3 745 002	92 17 236 08	8	4
40 00 829	3 745 003	92 17 237 08	8	4
40 00 829	9 889 030	98 89 030	8	1
40 00 973	1 400	91 04 483 08	53	4
40 00 973	1 410	91 04 487 08	52	4

Item	Page	Assembly	Pos.	Quantity	Item	Page	Assembly	Pos.	Quantity
40 01 016 08	2 932 160	92 87 778 08	43	24	40 02 024	9 887 181	98 87 181	10	1
40 01 016 08	2 932 161	96 20 409 08	89	50	40 02 051	9 272 926	92 72 926	3	12
40 01 016 08	2 932 172	92 18 043 08	38	8	40 02 079	9 881 169	98 81 169	8	15
40 01 030 01	2 520	91 44 758 08	65	3	40 02 133	2 391 001	96 19 013 08	106	12
40 01 230	X1002122	10 02 122 6	101	6	40 02 187	9 390 078	93 90 078 01	36	12
40 01 314	9 882 964	98 82 964	6	15	40 02 306	2 670 003	92 95 362 08	5	5
40 01 458	3 745 004	96 19 999 08	53	24	40 02 307	2 522 000	91 46 006 08	24	3
40 01 458	9 278 737	92 78 737	4	8	40 02 307	2 932 161	96 20 409 08	76	2
40 01 461	1 100	91 00 752 08	15	18	40 02 308	2 920 342	96 20 439 08	260	3
40 01 461	1 620	91 00 766 08	8	4	40 02 312	2 671 005	92 71 294 08	27	6
40 01 461	3 211	91 02 064 08	7	99	40 02 312	2 671 007	92 13 208 08	6	4
40 01 461	3 221	91 02 066 08	11	23	40 02 485	2 520	91 44 758 08	55	4
40 01 461	3 223	91 02 070 08	11	32	40 02 486	2 920 200	92 87 789 08	280	4
40 01 461	3 556 003	92 71 234 08	27	24	40 02 486	2 920 260	92 87 790 08	280	4
40 01 461	3 714	91 20 065 08	38	18	40 02 486	2 920 341	92 87 791 08	280	4
40 01 461	3 745 001	96 19 998 08	37	8	40 02 486	2 920 359	92 87 793 08	280	4
40 01 461	9 883 002	98 83 002	3	2	40 02 486	2 920 381	92 87 788 08	280	4
40 01 466	1 100 005	92 11 788 08	12	16	40 02 551	3 211	91 02 064 08	36	8
40 01 466	3 212	91 44 714 08	67	12	40 02 551	3 292	91 44 698 08	18	16
40 01 466	3 216	91 01 257 08	19	4	40 02 551	3 556 004	92 71 575 08	10	7
40 01 466	3 745 004	96 19 999 08	34	19	40 02 551	3 713	91 44 695 08	36	6
40 01 620	5 104 385	51 04 385 08	17	2	40 02 601	5 113 086	51 13 086 08	23	4
40 01 622	9 277 009	92 77 009	13	2	40 04 031 05	1 400	91 04 483 08	59	4
40 01 645	2 913 100	91 23 538 08	13	4	40 04 031 05	1 410	91 04 487 08	58	4
40 01 645	2 913 102	92 32 870 08	5	8	40 26 003 08	2 671 007	92 13 208 08	11	2
40 01 645	2 932 161	96 20 409 08	87	3	40 26 005 08	2 340	91 09 918 08	15	2
40 01 645	2 932 172	92 18 043 08	39	8	40 26 005 08	2 740	91 01 072 08	14	2
40 01 645	3 930 611	92 09 429 08	291	4	40 26 007 08	1 400	91 04 483 08	63	4
40 01 655	9 272 926	92 72 926	2	4	40 26 007 08	1 410	91 04 487 08	62	4
40 01 655	9 881 747	98 81 747	5	2	40 28 059 08	2 502	91 01 353 08	28	2
40 01 675	9 272 815	92 72 815	4	2	40 41 001 08	5 113 005	51 13 005 08	7	1
40 01 675	9 272 817	92 72 817	4	4	40 41 001 08	9 277 009	92 77 009	14	1
40 01 675	9 279 918	92 79 918	24	4	40 41 001 08	9 887 013	98 87 013	14	2
40 01 675	9 279 919	92 79 919	20	2	40 41 002 01	X1002122	10 02 122 6	122	1
40 01 679	1 100	91 00 752 08	20	16	40 41 002 01	X1002122	10 02 122 8	122	1
40 01 679	3 214	91 02 084 08	65	4	40 41 003 08	7 743 570	77 43 570 08	12	2
40 01 679	3 713	91 44 695 08	31	7	40 41 003 08	9 272 926	92 72 926	7	2
40 01 679	3 745 004	96 19 999 08	37	4	40 41 012 08	9 887 013	98 87 013	10	2
40 01 679	9 104 649	91 04 649 08	23	32	40 41 016 08	5 700 109	57 00 109	27	1
40 01 679	9 881 747	98 81 747	6	4	40 41 016 08	9 887 013	98 87 013	12	2
40 01 696	9 880 971	98 80 971	4	3	40 41 304 08	5 102 389	51 02 389 08	8	2
40 01 701 08	3 930 293	92 07 123 08	268	4	40 41 304 08	X1002122	10 02 122 6	60	2
40 01 701 08	3 930 505	92 09 328 08	266	4	40 41 304 08	X1002122	10 02 122 8	64	1
40 01 701 08	3 930 607	92 73 168 08	280	18	40 41 403 08	5 000 645	50 00 645 08	480	9
40 01 701 08	3 930 611	92 09 429 08	280	18	40 41 412 08	5 000 645	50 00 645 08	470	1
40 01 928	3 214	91 02 084 08	46	2	40 42 002	2 978 300	91 01 515 08	22	2
40 01 928	3 225	91 02 083 08	25	2	40 42 002	3 211	91 02 064 08	99	12
40 01 928	3 226	91 44 715 08	25	2	40 42 002 08	2 932 161	96 20 409 08	40	2
40 01 928	3 227	91 44 716 08	25	6	40 42 003	2 978 300	91 01 515 08	20	6
40 01 928	3 229	91 44 717 08	39	4	40 42 014	5 000 645	50 00 645 08	430	58
40 01 928	3 231	91 44 902 08	25	2	40 42 025 08	1 711	91 01 239 08	17	8
40 01 928	3 232	91 44 903 08	25	6	40 42 025 08	2 711	91 44 604 08	7	10
40 01 967	2 550	91 09 257 08	54	6	40 42 025 08	3 745 007	92 99 170 08	4	2
40 01 998	2 520 018	92 16 988 08	20	2	40 42 026 01	2 970	91 09 142 08	62	8
40 01 998	3 221	91 02 066 08	33	2	40 42 029 01	9 390 078	93 90 078 01	95	4
40 01 998	3 223	91 02 070 08	33	8	40 42 032	2 391 001	96 19 013 08	96	4
40 02 002 08	5 530 854	55 30 854 08	6	2	40 42 035	2 671 005	92 71 294 08	3	4
40 02 017	2 522 000	91 46 006 08	7	6	40 42 035	2 976	91 00 764 08	54	16
40 02 024	9 882 943	98 82 943	12	3	40 42 036	5 718 421	57 18 421 08	23	8
40 02 024	9 887 180	98 87 180	10	1	40 42 044 05	X1002369	10 02 369 1	15	4

Item	Page	Assembly	Pos.	Quantity
40 42 050 08	2 391 001	96 19 013 08	120	12
40 42 053 08	2 391 001	96 19 013 08	97	12
40 42 082 01	3 211	91 02 064 08	107	1
40 42 106	2 978 100	91 44 621 08	21	2
40 42 107	2 978 100	91 44 621 08	22	2
40 42 107	2 978 300	91 01 515 08	24	40
40 42 107	3 712	91 44 694 08	48	6
40 42 109	2 391 001	96 19 013 08	98	10
40 42 109	3 930 508	92 10 481 08	166	2
40 42 109	3 930 612	92 08 651 08	166	2
40 42 109	3 930 613	92 08 656 08	166	2
40 42 109	9 208 050	92 08 050 08	166	2
40 42 109	9 208 055	92 08 055 08	166	2
40 42 118 01	2 391 001	96 19 013 08	118	8
40 42 118 01	3 745 001	96 19 998 08	42	8
40 42 132 01	5 718 421	57 18 421 08	22	12
40 42 135	X1002122	10 02 122 8	22	12
40 42 137 08	X1002122	10 02 122 6	22	11
40 42 152 08	1 970	91 00 931 08	56	130
40 42 152 08	2 970	91 09 142 08	555	120
40 42 152 08	2 977	91 02 038 08	77	20
40 42 153 01	2 970	91 09 142 08	128	12
40 42 153 01	2 975	91 44 710 08	36	8
40 42 153 01	2 975 300	91 44 664 08	36	6
40 42 153 01	2 975 400	91 02 034 08	36	6
40 42 153 01	2 975 600	91 44 708 08	36	8
40 42 156 08	2 975	91 44 710 08	34	4
40 42 159 08	2 975	91 44 710 08	33	4
40 42 159 08	2 975 600	91 44 708 08	33	4
40 42 162 08	1 970	91 00 931 08	55	32
40 42 169 01	5 000 645	50 00 645 08	440	12
40 42 169 01	5 718 424	57 18 424 08	24	36
40 42 173 08	5 718 424	57 18 424 08	23	16
40 42 177 01	3 745 004	96 19 999 08	5	12
40 42 180 01	3 204 001	92 71 720 08	3	3
40 42 180 01	3 204 005	92 11 284 08	3	4
40 42 180 01	3 204 006	92 72 310 08	3	3
40 42 180 01	3 211 003	92 10 670 08	12	1
40 42 180 01	3 211 004	92 10 721 08	4	2
40 42 180 01	3 211 005	92 10 720 08	4	2
40 42 180 01	3 214 003	92 22 023 08	3	5
40 42 180 01	3 223 002	92 71 484 08	3	5
40 42 180 01	3 229 001	92 71 619 08	3	4
40 42 180 01	3 714 011	92 71 147 08	3	4
40 42 180 01	3 714 012	92 71 454 08	3	4
40 42 180 01	3 715 002	92 71 487 08	3	5
40 42 180 01	3 745 006	92 17 632 08	3	4
40 42 180 01	3 809 001	92 10 992 08	3	2
40 42 180 01	3 809 101	92 10 813 08	3	4
40 42 180 01	3 820 101	92 11 022 08	3	2
40 42 180 01	3 950 003	92 18 594 08	3	2
40 42 187	3 212	91 44 714 08	54	8
40 42 227 01	9 385 763	93 85 763 01	37	1
40 42 237 01	9 385 763	93 85 763 01	38	3
40 42 242 08	1 400	91 04 483 08	40	2
40 42 242 08	1 410	91 04 487 08	39	2
40 42 263 08	3 211	91 02 064 08	15	2
40 42 263 08	3 214	91 02 084 08	73	2
40 42 263 08	3 221	91 02 066 08	29	4
40 42 263 08	3 223	91 02 070 08	29	4
40 42 263 08	3 225	91 02 083 08	38	2
40 42 309 08	2 810 012	96 20 478 08	20	4
40 42 319 08	3 554 005	92 71 402 08	16	4
40 43 000	9 073 723	90 73 723	4	3
40 43 028 08	1 970	91 00 931 08	45	16
40 43 028 08	2 970	91 09 142 08	53	20
40 43 062 08	9 882 943	98 82 943	24	2
40 43 062 08	9 887 180	98 87 180	14	2
40 43 062 08	9 887 181	98 87 181	14	2
40 43 106 77	9 275 632	92 75 632	3	2
40 43 107 08	9 390 078	93 90 078 01	66	24
40 43 118 08	5 715 559	57 15 559 08	10	4
40 43 118 08	5 719 275	57 19 275 08	15	8
40 43 120 08	5 717 789	57 17 789 08	27	4
40 43 121 08	X1029283	10 29 283 8	10	4
40 43 122	2 810 012	96 20 478 08	18	4
40 43 123 08	9 884 647	98 84 647	12	8
40 43 156 08	2 975 300	91 44 664 08	34	4
40 43 156 08	2 975 400	91 02 034 08	34	4
40 43 156 08	2 975 600	91 44 708 08	34	4
40 43 159 08	2 975 300	91 44 664 08	33	4
40 43 159 08	2 975 400	91 02 034 08	33	4
40 43 163 08	3 204 005	92 11 284 08	7	1
40 43 164	9 390 078	93 90 078 01	17	18
40 43 241 01	1 740	91 44 576 08	6	4
40 43 245 08	3 204	91 44 702 08	29	2
40 43 249 08	3 212	91 44 714 08	18	2
40 43 261 08	3 556 003	92 71 234 08	51	4
40 43 262 08	3 213	91 44 718 08	41	4
40 43 263 08	3 212	91 44 714 08	32	4
40 43 263 08	3 225	91 02 083 08	26	4
40 43 263 08	3 226	91 44 715 08	26	4
40 43 263 08	3 227	91 44 716 08	26	4
40 43 263 08	3 231	91 44 902 08	26	4
40 43 263 08	3 232	91 44 903 08	26	4
40 43 263 08	3 713	91 44 695 08	4	4
40 43 263 08	3 715	91 44 697 08	4	4
40 43 601 08	2 975 115	91 07 779 08	4	4
40 43 601 08	3 978	91 00 760 08	5	8
40 43 612 08	5 113 086	51 13 086 08	56	4
40 43 612 08	5 713 626	57 13 626 08	10	4
40 44 010 08	9 274 611	92 74 611	14	1
40 44 011 08	3 713	91 44 695 08	75	8
40 44 052 08	5 718 449	57 18 449 08	23	5
40 46 019 08	3 211	91 02 064 08	122	16
40 48 003 08	2 550	91 09 257 08	74	8
40 48 046 08	5 718 419	57 18 419 08	23	5
40 61 024	1 100 005	92 11 788 08	9	36
40 61 024	2 790 507	91 26 379 08	5	4
40 61 024	2 810	91 08 725 08	32	1
40 61 024	3 212	91 44 714 08	23	33
40 61 024	3 213	91 44 718 08	20	4
40 61 024	3 214	91 02 084 08	41	58
40 61 024	3 221	91 02 066 08	36	4
40 61 024	3 223	91 02 070 08	36	4
40 61 024	3 225	91 02 083 08	14	26
40 61 024	3 226	91 44 715 08	14	36
40 61 024	3 227	91 44 716 08	14	52
40 61 024	3 229	91 44 717 08	7	20
40 61 024	3 231	91 44 902 08	14	36

Item	Page	Assembly	Pos.	Quantity	Item	Page	Assembly	Pos.	Quantity
40 61 024	3 232	91 44 903 08	14	48	40 65 060	2 975 600	91 44 708 08	48	2
40 61 024	3 556 004	92 71 575 08	58	22	40 65 063 08	9 887 333	98 87 333	30	1
40 61 024	3 712	91 44 694 08	23	2	40 65 094 08	1 400	91 04 483 08	66	16
40 61 024	3 713	91 44 695 08	28	76	40 65 094 08	1 410	91 04 487 08	65	16
40 61 024	3 715	91 44 697 08	13	72	40 65 096 08	2 391 001	96 19 013 08	114	5
40 61 056	2 975 115	91 07 779 08	12	2	40 65 096 08	2 391 023	92 51 188 08	17	5
40 61 056	3 978	91 00 760 08	42	8	40 65 099	2 391 030	92 71 261 08	14	4
40 61 059 08	4 001 005	91 44 581 08	26	12	40 65 099	2 520 009	92 59 496 08	30	2
40 61 059 08	4 003 007	91 44 580 08	23	12	40 65 099	2 913 008	91 40 573 08	15	1
40 61 062	2 810	91 08 725 08	24	13	40 65 099	3 213	91 44 718 08	49	4
40 61 065	9 885 451	98 85 451	6	1	40 65 099	3 216	91 01 257 08	18	4
40 61 153 08	1 970	91 00 931 08	54	32	40 65 103	2 859 009	92 71 425 08	6	2
40 61 179 01	2 740	91 01 072 08	10	4	40 65 103	2 925 007	92 15 673 08	9	8
40 61 183 01	9 390 078	93 90 078 01	52	16	40 65 103	5 106 923	51 06 923 08	16	1
40 61 184 01	3 745 008	96 23 072 08	2	2	40 65 126	3 556 003	92 71 234 08	61	8
40 61 186 01	3 223 001	92 71 488 08	11	1	40 65 126	3 556 004	92 71 575 08	62	8
40 61 186 01	3 715 001	92 71 486 08	9	1	40 65 126	9 882 931	98 82 931	21	3
40 61 186 01	3 745 005	92 17 630 08	10	1	40 65 128 08	2 671	91 44 602 08	13	4
40 61 186 01	3 809 000	92 10 957 08	11	1	40 65 128 08	3 214	91 02 084 08	32	4
40 61 186 01	3 809 100	92 10 812 08	19	1	40 65 136	1 970	91 00 931 08	8	2
40 61 186 01	3 820 100	92 11 015 08	11	1	40 65 136	1 970	91 00 931 08	63	8
40 61 186 01	3 950 001	92 18 589 08	11	1	40 65 136	1 970 060	92 99 038 08	43	12
40 61 186 01	3 950 002	92 18 562 08	10	1	40 65 136	2 520 018	92 16 988 08	24	2
40 61 198 08	2 550	91 09 257 08	66	2	40 65 136	2 540 000	91 01 738 08	12	1
40 61 198 08	2 790	91 01 223 08	3	2	40 65 136	2 810	91 08 725 08	38	6
40 61 198 08	3 554 005	92 71 402 08	7	4	40 65 136	2 859	91 44 612 08	70	12
40 61 198 08	3 556 003	92 71 234 08	8	3	40 65 140 05	2 340	91 09 918 08	20	2
40 61 198 08	3 745	91 07 886 08	39	2	40 65 145 01	1 970	91 00 931 08	57	30
40 61 234 14	3 714 010	92 71 146 08	6	1	40 65 145 01	2 970	91 09 142 08	556	40
40 61 236 01	3 212	91 44 714 08	63	3	40 65 145 01	2 977	91 02 038 08	78	4
40 61 236 01	3 714	91 20 065 08	29	1	40 65 158 01	1 630	91 05 170 08	12	24
40 61 238 01	3 292	91 44 698 08	30	6	40 65 158 01	3 212	91 44 714 08	76	2
40 61 282 08	2 391 001	96 19 013 08	107	2	40 65 158 01	X1002122	10 02 122 6	25	4
40 61 293 08	3 714 009	96 23 647 08	12	4	40 65 158 01	X1002122	10 02 122 8	25	4
40 61 346 08	3 745	91 07 886 08	56	8	40 65 164	2 370	91 04 815 08	7	12
40 61 425 08	4 003 007	91 44 580 08	16	4	40 65 164	2 510	91 00 855 08	56	8
40 62 020 08	9 882 964	98 82 964	7	2	40 65 164	2 671 005	92 71 294 08	5	12
40 62 042 08	3 714	91 20 065 08	26	8	40 65 164	2 671 007	92 13 208 08	8	8
40 62 044 08	1 400	91 04 483 08	56	16	40 65 164	2 810	91 08 725 08	8	9
40 62 044 08	1 410	91 04 487 08	55	16	40 65 164	2 925 203	92 16 962 08	16	4
40 62 055 08	9 390 078	93 90 078 01	7	12	40 65 164	2 925 204	92 16 990 08	16	4
40 62 060 08	2 550 002	92 70 943 08	4	1	40 65 164	3 212 001	92 71 341 08	5	2
40 62 107 08	1 400	91 04 483 08	29	8	40 65 164	3 713	91 44 695 08	40	4
40 62 107 08	1 410	91 04 487 08	29	8	40 65 164	3 745 004	96 19 999 08	23	2
40 62 108 08	1 400	91 04 483 08	28	8	40 65 164	9 272 877	92 72 877	6	4
40 62 108 08	1 410	91 04 487 08	28	8	40 65 164	9 887 331	98 87 331	6	4
40 62 132 08	2 350	91 03 766 08	6	48	40 65 166	2 100 011	92 70 949 08	9	4
40 62 155 08	3 204	91 44 702 08	28	2	40 65 166	2 350	91 03 766 08	7	8
40 62 213 08	2 391 001	96 19 013 08	101	2	40 65 166	2 510	91 00 855 08	31	4
40 62 228 08	1 400	91 04 483 08	31	35	40 65 166	2 970	91 09 142 08	129	2
40 62 228 08	1 410	91 04 487 08	22	35	40 65 207 01	2 790 507	91 26 379 08	8	2
40 62 640 08	1 400	91 04 483 08	30	35	40 65 211 01	2 310	91 04 490 08	5	4
40 62 640 08	1 410	91 04 487 08	30	35	40 65 211 01	2 320	91 04 491 08	5	4
40 65 000 08	2 913 008	91 40 573 08	14	2	40 65 211 01	3 350	91 04 492 08	5	4
40 65 002 01	9 640 276	96 40 276 08	10	2	40 65 211 01	3 360	91 04 494 08	6	4
40 65 023 08	2 520	91 44 758 08	82	4	40 65 211 01	3 370	91 04 493 08	6	4
40 65 028 08	2 393	91 44 594 08	19	2	40 65 232 08	1 400	91 04 483 08	16	38
40 65 060	2 975	91 44 710 08	48	2	40 65 232 08	1 410	91 04 487 08	16	38
40 65 060	2 975 300	91 44 664 08	48	2	40 65 292 08	2 975 300	91 44 664 08	37	2
40 65 060	2 975 400	91 02 034 08	48	2	40 65 292 08	2 975 400	91 02 034 08	37	2

Item	Page	Assembly	Pos.	Quantity	Item	Page	Assembly	Pos.	Quantity
40 66 030 08	1 400	91 04 483 08	27	4	40 86 004 08	2 502	91 01 353 08	35	4
40 66 030 08	1 400	91 04 483 08	41	8	40 86 007 08	2 550	91 09 257 08	69	6
40 66 030 08	1 410	91 04 487 08	27	4	40 86 007 08	3 712	91 44 694 08	38	3
40 66 030 08	1 410	91 04 487 08	40	8	40 86 033 08	3 554 006	92 71 434 08	16	16
40 66 032 08	3 204	91 44 702 08	33	8	40 86 035 08	2 520 018	92 16 988 08	6	8
40 66 039 08	2 391 001	96 19 013 08	110	16	40 86 040 08	2 502	91 01 353 08	25	26
40 66 087 08	9 385 763	93 85 763 01	56	8	40 86 041 08	2 810 012	96 20 478 08	22	2
40 68 326 08	2 391 001	96 19 013 08	119	10	40 86 041 08	2 859	91 44 612 08	68	16
40 68 328 08	9 273 701	92 73 701	3	3	40 86 041 08	3 211	91 02 064 08	94	4
40 69 004 08	9 885 451	98 85 451	12	1	40 86 049 08	2 831	91 44 693 08	7	8
40 70 302 08	2 520	91 44 758 08	108	2	40 86 061 08	3 556 003	92 71 234 08	31	3
40 70 302 08	2 522 000	91 46 006 08	22	1	40 86 061 08	3 556 004	92 71 575 08	29	3
40 70 312 08	1 100	91 00 752 08	10	48	40 86 064 08	2 913 102	92 32 870 08	4	8
40 70 312 08	2 520	91 44 758 08	57	6	40 93 405 08	2 932 160	92 87 778 08	19	2
40 70 612 08	2 520	91 44 758 08	62	10	40 93 609 08	2 520 009	92 59 496 08	20	4
40 72 088 08	3 213	91 44 718 08	7	16	40 93 610 08	9 274 487	92 74 487	6	1
40 73 500 08	2 830 039	96 20 428 08	51	2	40 94 010 08	2 520 018	92 16 988 08	18	4
40 73 500 08	2 932 161	96 20 409 08	36	23	40 97 040 08	2 502	91 01 353 08	41	8
40 73 501 08	2 932 160	92 87 778 08	5	4	40 97 041 08	2 510	91 00 855 08	48	11
40 73 501 08	2 932 161	96 20 409 08	74	4	40 97 043 08	2 440 017	92 13 888 08	8	4
40 73 502 08	2 932 164	92 18 042 08	11	21	40 97 046 08	2 510	91 00 855 08	28	8
40 74 001 08	5 000 645	50 00 645 08	450	2	40 97 048 08	2 859	91 44 612 08	78	2
40 79 240	9 882 943	98 82 943	13	2	40 97 048 08	2 859 009	92 71 425 08	3	6
40 79 240	9 883 555	98 83 555	5	1	40 97 072 08	2 391	91 06 853 08	10	2
40 79 240	9 887 180	98 87 180	13	1	40 97 105 08	2 502	91 01 353 08	30	2
40 79 240	9 887 181	98 87 181	13	1	40 97 513 08	2 970	91 09 142 08	562	8
40 82 002 08	2 522 003	92 91 465 08	5	2	40 97 516 08	2 391 001	96 19 013 08	117	8
40 82 006 08	2 520	91 44 758 08	79	5	40 98 309 08	2 620	91 00 767 08	2	70
40 82 007 08	2 520	91 44 758 08	70	2	41 01 010	9 277 009	92 77 009	21	2
40 82 010 14	1 920 403	92 17 846 08	268	2	41 01 500 08	2 932 160	92 87 778 08	27	1
40 82 010 14	2 780 242	92 08 729 08	98	2	41 15 031 03	X1041267	10 41 267 8	15	2
40 82 010 14	3 930 317	92 07 124 08	273	4	41 15 046 08	2 291	91 44 684 08	6	4
40 82 010 14	3 930 503	92 73 174 08	295	2	41 15 046 08	2 932 166	92 68 911 08	10	4
40 82 010 14	3 930 607	92 73 168 08	267	2	41 15 046 08	3 211	91 02 064 08	34	8
40 82 010 14	3 930 611	92 09 429 08	279	2	41 15 046 08	3 292	91 44 698 08	8	4
40 82 507 08	2 520	91 44 758 08	50	4	41 15 046 08	3 292	91 44 698 08	16	16
40 82 507 08	2 920 342	96 20 439 08	264	14	41 15 046 08	5 700 323	57 00 323	6	1
40 82 507 08	2 920 342	96 20 439 08	270	4	41 15 046 08	9 887 180	98 87 180	24	1
40 82 808 08	2 520	91 44 758 08	100	2	41 15 046 08	9 887 181	98 87 181	24	1
40 83 112 08	2 913 008	91 40 573 08	20	2	41 15 046 08	9 887 393	98 87 393	9	1
40 84 006 01	2 932 172	92 18 043 08	15	24	41 15 047 08	2 671	91 44 602 08	12	4
40 84 006 01	2 932 187	92 18 049 08	15	14	41 15 047 08	9 273 701	92 73 701	4	3
40 84 007 01	2 920 412	92 15 647 08	277	2	41 15 048 08	9 885 451	98 85 451	5	2
40 84 007 01	3 930 507	92 73 191 08	161	2	41 15 050 08	3 221	91 02 066 08	21	1
40 84 021 01	1 830 061	92 89 739 08	3	10	41 15 050 08	3 223	91 02 070 08	21	1
40 84 021 01	2 440 017	92 13 888 08	5	2	41 15 054 08	3 204	91 44 702 08	30	2
40 84 021 01	2 510	91 00 855 08	50	4	41 15 122 08	5 530 854	55 30 854 08	7	2
40 84 021 01	2 510 035	92 17 450 08	4	4	41 15 140 08	1 100	91 00 752 08	11	48
40 84 021 01	2 920 321	92 87 783 08	31	2	41 15 140 08	1 970	91 00 931 08	67	8
40 84 023 01	2 520	91 44 758 08	88	7	41 15 140 08	1 970	91 00 931 08	75	8
40 84 023 01	2 780 242	92 08 729 08	270	2	41 15 140 08	1 970 060	92 99 038 08	13	4
40 84 023 01	2 920 306	92 95 363 08	151	1	41 15 140 08	1 991	91 44 585 08	17	2
40 84 023 01	2 920 321	92 87 783 08	30	4	41 15 140 08	2 440 017	92 13 888 08	10	4
40 86 002 08	1 711	91 01 239 08	33	16	41 15 140 08	2 510	91 00 855 08	22	24
40 86 002 08	2 932 160	92 87 778 08	10	16	41 15 140 08	2 520	91 44 758 08	59	4
40 86 002 08	2 970	91 09 142 08	115	6	41 15 140 08	2 520 009	92 59 496 08	31	2
40 86 002 08	2 977	91 02 038 08	6	7	41 15 140 08	2 810 012	96 20 478 08	21	2
40 86 002 08	9 889 030	98 89 030	7	2	41 15 140 08	2 835	91 02 278 08	22	9
40 86 003 08	3 554 006	92 71 434 08	10	3	41 15 140 08	2 913 008	91 40 573 08	16	2
40 86 003 08	3 556 004	92 71 575 08	49	6	41 15 140 08	2 920 342	96 20 439 08	263	3

Item	Page	Assembly	Pos.	Quantity
41 15 140 08	2 925 007	92 15 673 08	6	9
41 15 140 08	2 925 007	96 18 184 08	9	2
41 15 140 08	2 925 203	92 16 962 08	9	7
41 15 140 08	2 925 204	92 16 990 08	9	7
41 15 140 08	2 932 161	96 20 409 08	38	4
41 15 140 08	2 932 166	92 68 911 08	6	4
41 15 140 08	2 970	91 09 142 08	31	2
41 15 140 08	2 970	91 09 142 08	67	10
41 15 140 08	2 975	91 44 710 08	51	2
41 15 140 08	2 975 300	91 44 664 08	54	2
41 15 140 08	2 975 400	91 02 034 08	54	2
41 15 140 08	2 975 600	91 44 708 08	54	2
41 15 140 08	2 976 203	92 27 489 08	11	2
41 15 140 08	2 978 200	91 01 626 08	17	2
41 15 140 08	3 745 002	92 17 236 08	9	4
41 15 140 08	3 745 003	92 17 237 08	9	4
41 15 140 08	3 978	91 00 760 08	48	2
41 15 140 08	9 889 030	98 89 030	10	1
41 15 141 08	1 100 005	92 11 788 08	11	52
41 15 141 08	1 780 193	92 83 947 08	13	32
41 15 141 08	2 391 001	96 19 013 08	127	20
41 15 141 08	2 391 023	92 51 188 08	3	32
41 15 141 08	2 391 023	92 51 188 08	16	37
41 15 141 08	2 391 030	92 71 261 08	8	9
41 15 141 08	2 502	91 01 353 08	38	4
41 15 141 08	2 510	91 00 855 08	49	18
41 15 141 08	2 550	91 09 257 08	52	4
41 15 141 08	2 652	91 01 222 08	29	2
41 15 141 08	2 671	91 44 602 08	21	4
41 15 141 08	2 831	91 44 693 08	6	20
41 15 141 08	2 859	91 44 612 08	65	10
41 15 141 08	2 925 007	92 15 673 08	14	1
41 15 141 08	2 925 203	92 16 962 08	5	2
41 15 141 08	2 925 204	92 16 990 08	5	2
41 15 141 08	2 970	91 09 142 08	(5)	2
41 15 141 08	2 978 300	91 01 515 08	15	8
41 15 141 08	3 213	91 44 718 08	22	4
41 15 141 08	3 216	91 01 257 08	27	4
41 15 141 08	3 713	91 44 695 08	37	14
41 15 141 08	3 745 001	96 19 998 08	57	6
41 15 141 08	3 745 004	96 19 999 08	20	5
41 15 141 08	3 880	91 00 197 08	9	8
41 15 141 08	3 978	91 00 760 08	36	4
41 15 142 08	2 520	91 44 758 08	54	6
41 15 142 08	2 835	91 02 278 08	25	5
41 15 142 08	2 920 200	92 87 789 08	281	4
41 15 142 08	2 920 260	92 87 790 08	281	4
41 15 142 08	2 920 341	92 87 791 08	281	4
41 15 142 08	2 920 359	92 87 793 08	281	4
41 15 142 08	2 920 381	92 87 788 08	281	4
41 15 142 08	2 932 160	92 87 778 08	44	24
41 15 142 08	2 932 172	92 18 043 08	41	8
41 15 142 08	3 930 607	92 73 168 08	296	4
41 15 142 08	3 930 611	92 09 429 08	290	4
41 15 143 08	1 400	91 04 483 08	55	4
41 15 143 08	1 400	91 04 483 08	74	4
41 15 143 08	1 410	91 04 487 08	54	4
41 15 143 08	1 410	91 04 487 08	73	2
41 15 143 08	1 991	91 44 585 08	15	1
41 15 143 08	2 391 001	96 19 013 08	126	8
41 15 143 08	2 970	91 09 142 08	12	8
41 15 143 08	2 977	91 02 038 08	59	4
41 15 143 08	3 211	91 02 064 08	18	4
41 15 143 08	3 213	91 44 718 08	44	8
41 15 143 08	3 214	91 02 084 08	76	4
41 15 143 08	3 221	91 02 066 08	32	8
41 15 143 08	3 223	91 02 070 08	32	8
41 15 143 08	3 225	91 02 083 08	8	12
41 15 143 08	3 554 005	92 71 402 08	20	8
41 15 143 08	3 556 003	92 71 234 08	37	8
41 15 143 08	3 715	91 44 697 08	8	8
41 15 143 08	3 745 001	96 19 998 08	32	8
41 15 144 08	2 310	91 04 490 08	23	4
41 15 144 08	2 320	91 04 491 08	23	4
41 15 144 08	2 391 001	96 19 013 08	125	8
41 15 144 08	2 392	91 44 593 08	11	6
41 15 144 08	2 502	91 01 353 08	40	2
41 15 144 08	2 810 012	96 20 478 08	10	20
41 15 144 08	2 925 203	92 16 962 08	17	4
41 15 144 08	2 925 204	92 16 990 08	17	4
41 15 144 08	2 975 115	91 07 779 08	13	2
41 15 144 08	3 211	91 02 064 08	38	4
41 15 144 08	3 292	91 44 698 08	20	8
41 15 144 08	3 556 003	92 71 234 08	59	4
41 15 144 08	3 556 004	92 71 575 08	60	4
41 15 144 08	3 592	91 44 721 08	(11)	1
41 15 144 08	3 713	91 44 695 08	41	4
41 15 144 08	3 745 001	96 19 998 08	29	8
41 15 144 08	3 978	91 00 760 08	43	8
41 15 144 08	9 882 931	98 82 931	13	2
41 15 145 08	1 100 005	92 11 788 08	15	2
41 15 145 08	1 991	91 44 585 08	10	6
41 15 145 08	2 131	91 04 220 08	4	2
41 15 145 08	2 740	91 01 072 08	11	4
41 15 145 08	2 933	91 44 616 08	4	4
41 15 145 08	3 204 001	92 71 720 08	4	3
41 15 145 08	3 204 005	92 11 284 08	4	4
41 15 145 08	3 204 006	92 72 310 08	4	3
41 15 145 08	3 211 003	92 10 670 08	13	1
41 15 145 08	3 211 004	92 10 721 08	5	2
41 15 145 08	3 211 005	92 10 720 08	5	2
41 15 145 08	3 214 003	92 22 023 08	4	5
41 15 145 08	3 223 002	92 71 484 08	4	5
41 15 145 08	3 229 001	92 71 619 08	4	4
41 15 145 08	3 554 005	92 71 402 08	8	4
41 15 145 08	3 554 006	92 71 434 08	17	16
41 15 145 08	3 556 004	92 71 575 08	54	1
41 15 145 08	3 714 011	92 71 147 08	4	4
41 15 145 08	3 714 012	92 71 454 08	4	4
41 15 145 08	3 715 002	92 71 487 08	4	5
41 15 145 08	3 745	91 07 886 08	40	2
41 15 145 08	3 745 001	96 19 998 08	25	4
41 15 145 08	3 745 006	92 17 632 08	4	4
41 15 145 08	3 809 001	92 10 992 08	4	2
41 15 145 08	3 809 101	92 10 813 08	4	4
41 15 145 08	3 820 101	92 11 022 08	4	2
41 15 145 08	3 950 003	92 18 594 08	4	2
41 15 147 08	2 790 507	91 26 379 08	10	2
41 15 148 08	1 711	91 01 239 08	18	8
41 15 148 08	1 970 060	92 99 038 08	47	18

Item	Page	Assembly	Pos.	Quantity
41 15 148 08	2 440 017	92 13 888 08	7	2
41 15 148 08	2 711	91 44 604 08	8	10
41 15 148 08	2 780 242	92 08 729 08	276	2
41 15 148 08	2 859	91 44 612 08	58	16
41 15 148 08	2 913 100	91 23 538 08	10	2
41 15 148 08	2 920 306	92 95 363 08	152	1
41 15 148 08	2 920 321	92 87 783 08	32	6
41 15 148 08	2 922 001	92 84 311 08	18	1
41 15 148 08	2 932 161	96 20 409 08	59	7
41 15 148 08	3 745 007	92 99 170 08	5	2
41 15 149 08	2 125	91 01 212 08	14	8
41 15 149 08	2 340	91 09 918 08	21	2
41 15 149 08	3 213	91 44 718 08	37	4
41 15 152 08	2 125	91 01 212 08	16	8
41 15 152 08	4 001 005	91 44 581 08	15	4
41 15 152 08	4 003 007	91 44 580 08	15	4
41 15 152 08	9 104 649	91 04 649 08	15	8
41 15 157 08	2 920 412	92 15 647 08	279	2
41 15 157 08	2 922 001	92 84 311 08	15	10
41 15 157 08	2 932 172	92 18 043 08	18	24
41 15 157 08	2 932 187	92 18 049 08	18	14
41 15 157 08	3 930 293	92 07 123 08	266	4
41 15 157 08	3 930 505	92 09 328 08	267	4
41 15 157 08	3 930 507	92 73 191 08	162	2
41 15 157 08	3 930 607	92 73 168 08	284	18
41 15 157 08	3 930 611	92 09 429 08	284	18
41 17 006 08	9 271 637	92 71 637	12	1
41 17 014 08	2 652	91 01 222 08	19	4
41 18 800 08	5 700 323	57 00 323	8	1
41 19 001 08	2 913 008	91 40 573 08	12	12
41 19 002 08	2 522 000	91 46 006 08	23	1
41 19 002 08	2 913 102	92 32 870 08	7	8
41 19 002 08	3 930 054	92 68 038 08	12	3
41 19 003 08	2 502	91 01 353 08	22	6
41 19 003 08	2 510	91 00 855 08	51	4
41 19 003 08	2 510 035	92 17 450 08	5	4
41 19 003 08	2 520	91 44 758 08	63	10
41 19 004 08	2 391	91 06 853 08	6	10
41 19 004 08	2 391 001	96 19 013 08	129	4
41 19 004 08	2 391 030	92 71 261 08	13	4
41 19 004 08	2 541	91 45 104 08	15	2
41 19 004 08	2 550	91 09 257 08	47	8
41 19 004 08	2 859	91 44 612 08	79	10
41 19 004 08	2 859 009	92 71 425 08	5	2
41 19 004 08	2 932 160	92 87 778 08	11	8
41 19 004 08	2 932 166	92 68 911 08	14	6
41 19 004 08	2 970	91 09 142 08	116	6
41 19 004 08	2 977	91 02 038 08	7	7
41 19 004 08	3 211	91 02 064 08	93	10
41 19 004 08	3 212	91 44 714 08	30	40
41 19 004 08	3 212 001	92 71 341 08	10	4
41 19 004 08	3 214	91 02 084 08	48	15
41 19 004 08	3 216	91 01 257 08	17	4
41 19 004 08	3 221	91 02 066 08	18	10
41 19 004 08	3 223	91 02 070 08	18	25
41 19 004 08	3 225	91 02 083 08	20	10
41 19 004 08	3 226	91 44 715 08	20	10
41 19 004 08	3 227	91 44 716 08	20	20
41 19 004 08	3 229	91 44 717 08	41	10
41 19 004 08	3 231	91 44 902 08	20	10
41 19 004 08	3 232	91 44 903 08	20	20
41 19 004 08	3 556 003	92 71 234 08	32	11
41 19 004 08	3 556 004	92 71 575 08	27	11
41 19 004 08	3 712	91 44 694 08	49	6
41 19 004 08	3 715	91 44 697 08	31	18
41 19 005 08	1 100	91 00 752 08	18	34
41 19 005 08	1 620	91 00 766 08	9	4
41 19 005 08	1 991	91 44 585 08	27	8
41 19 005 08	2 391	91 06 853 08	8	8
41 19 005 08	2 391 001	96 19 013 08	130	18
41 19 005 08	2 392	91 44 593 08	15	8
41 19 005 08	2 393	91 44 594 08	12	4
41 19 005 08	2 510	91 00 855 08	66	8
41 19 005 08	2 541	91 45 104 08	47	4
41 19 005 08	2 550	91 09 257 08	71	6
41 19 005 08	2 790 507	91 26 379 08	6	4
41 19 005 08	2 810	91 08 725 08	25	16
41 19 005 08	2 859	91 44 612 08	77	6
41 19 005 08	2 932 160	92 87 778 08	7	4
41 19 005 08	3 211	91 02 064 08	10	99
41 19 005 08	3 211	91 02 064 08	66	12
41 19 005 08	3 212	91 44 714 08	22	61
41 19 005 08	3 214	91 02 084 08	39	74
41 19 005 08	3 216	91 01 257 08	21	4
41 19 005 08	3 221	91 02 066 08	14	27
41 19 005 08	3 223	91 02 070 08	14	36
41 19 005 08	3 225	91 02 083 08	13	22
41 19 005 08	3 226	91 44 715 08	13	36
41 19 005 08	3 227	91 44 716 08	13	52
41 19 005 08	3 229	91 44 717 08	8	32
41 19 005 08	3 231	91 44 902 08	13	36
41 19 005 08	3 232	91 44 903 08	13	48
41 19 005 08	3 554 006	92 71 434 08	12	3
41 19 005 08	3 556 003	92 71 234 08	28	28
41 19 005 08	3 556 004	92 71 575 08	12	33
41 19 005 08	3 592	91 44 721 08	20	4
41 19 005 08	3 712	91 44 694 08	25	5
41 19 005 08	3 713	91 44 695 08	29	79
41 19 005 08	3 714	91 20 065 08	39	18
41 19 005 08	3 715	91 44 697 08	12	73
41 19 005 08	3 745 001	96 19 998 08	39	12
41 19 005 08	3 745 004	96 19 999 08	35	47
41 19 005 08	3 745 022	96 84 615 08	5	1
41 19 005 08	4 001 005	91 44 581 08	27	12
41 19 005 08	4 003 007	91 44 580 08	24	12
41 19 005 77	9 104 649	91 04 649 08	24	32
41 19 006 08	2 392	91 44 593 08	9	16
41 19 006 08	2 393	91 44 594 08	17	2
41 19 006 08	2 510	91 00 855 08	65	4
41 19 006 08	2 510 058	92 01 913 08	11	2
41 19 006 08	2 510 061	92 01 927 08	11	2
41 19 006 08	2 520	91 44 758 08	61	2
41 19 006 08	3 212	91 44 714 08	55	16
41 19 006 08	3 556 004	92 71 575 08	39	16
41 19 006 08	3 592	91 44 721 08	25	4
41 19 007 08	2 391 001	96 19 013 08	123	8
41 19 007 08	2 670	91 44 601 08	8	4
41 19 007 08	3 212	91 44 714 08	42	8
41 19 007 08	3 213	91 44 718 08	61	4
41 19 007 08	3 226	91 44 715 08	8	8

Item	Page	Assembly	Pos.	Quantity
41 19 007 08	3 227	91 44 716 08	8	8
41 19 007 08	3 231	91 44 902 08	8	8
41 19 007 08	3 232	91 44 903 08	8	8
41 19 007 08	3 713	91 44 695 08	8	14
41 19 007 08	3 715	91 44 697 08	45	8
41 19 009 08	1 300 011	96 52 513 08	4	138
41 19 009 08	2 100 012	92 04 560 08	9	2
41 19 009 08	2 391 001	96 19 013 08	122	4
41 19 009 08	3 215	91 44 631 08	37	4
41 19 009 08	3 216 001	92 17 797 08	9	6
41 19 009 08	3 223 001	92 71 488 08	14	1
41 19 009 08	3 556 003	92 71 234 08	9	3
41 19 009 08	3 712	91 44 694 08	19	1
41 19 009 08	3 715 001	92 71 486 08	12	1
41 19 009 08	3 745 005	92 17 630 08	12	1
41 19 009 08	3 809 000	92 10 957 08	14	1
41 19 009 08	3 809 100	92 10 812 08	22	1
41 19 009 08	3 820 100	92 11 015 08	14	1
41 19 009 08	3 950 001	92 18 589 08	14	1
41 19 013 08	3 204 005	92 11 284 08	8	1
41 19 014 08	3 221	91 02 066 08	26	1
41 19 014 08	3 223	91 02 070 08	26	1
41 19 014 08	3 745 008	96 23 072 08	3	2
41 19 014 08	3 950 002	92 18 562 08	13	1
41 19 024 08	1 400	91 04 483 08	78	2
41 19 024 08	1 410	91 04 487 08	77	2
41 19 024 08	2 550 002	92 70 943 08	5	1
41 19 024 08	3 212	91 44 714 08	64	3
41 19 024 08	3 292	91 44 698 08	31	6
41 19 024 08	3 714	91 20 065 08	30	1
41 19 024 08	3 714 010	92 71 146 08	7	1
41 19 025 08	2 391 001	96 19 013 08	124	2
41 19 025 08	3 714 009	96 23 647 08	13	4
41 19 030 08	3 213	91 44 718 08	48	4
41 21 001 08	2 520 009	92 59 496 08	26	8
41 30 026 08	2 520	91 44 758 08	89	7
41 30 026 08	2 830 039	96 20 428 08	50	2
41 30 026 08	2 932 161	96 20 409 08	58	23
41 30 028 08	2 540 000	91 01 738 08	11	4
41 30 028 08	2 541	91 45 104 08	13	4
41 30 028 08	2 932 164	92 18 042 08	19	6
41 30 029 08	2 391 001	96 19 013 08	131	12
41 30 029 08	2 859	91 44 612 08	69	16
41 30 030 08	2 520	91 44 758 08	66	8
41 30 030 08	2 522 000	91 46 006 08	21	2
41 30 030 08	2 859	91 44 612 08	74	3
41 30 030 08	2 932 164	92 18 042 08	4	16
41 30 031 08	2 391 030	92 71 261 08	9	3
41 30 031 08	2 540 000	91 01 738 08	14	1
41 30 031 08	2 932 161	96 20 409 08	93	6
41 30 031 08	2 932 164	92 18 042 08	53	2
41 30 032 08	2 510	91 00 855 08	34	12
41 30 032 08	2 859	91 44 612 08	61	60
41 30 034 08	2 502	91 01 353 08	37	4
41 30 034 08	2 510	91 00 855 08	29	20
41 30 034 08	2 520	91 44 758 08	67	2
41 30 034 08	2 522 000	91 46 006 08	17	2
41 30 034 08	2 810 012	96 20 478 08	14	4
41 30 034 08	2 859	91 44 612 08	67	20
41 30 038 08	2 932 160	92 87 778 08	22	13
41 30 046 08	2 502	91 01 353 08	39	4
41 30 062 08	2 932 161	96 20 409 08	85	42
41 30 065 08	2 810 012	96 20 478 08	24	4
41 30 066 08	2 810 012	96 20 478 08	19	8
41 30 075 08	2 932 161	96 20 409 08	57	8
42 00 009 01	1 970	91 00 931 08	74	8
42 00 009 01	1 970 060	92 99 038 08	14	8
42 00 009 01	1 991	91 44 585 08	18	2
42 00 009 01	2 391 030	92 71 261 08	15	4
42 00 009 01	2 440 017	92 13 888 08	9	4
42 00 009 01	2 520 009	92 59 496 08	32	2
42 00 009 01	2 540 000	91 01 738 08	10	4
42 00 009 01	2 541	91 45 104 08	11	14
42 00 009 01	2 810 012	96 20 478 08	23	2
42 00 009 01	2 835	91 02 278 08	23	16
42 00 009 01	2 859	91 44 612 08	75	3
42 00 009 01	2 920 342	96 20 439 08	261	6
42 00 009 01	2 925 007	92 15 673 08	7	17
42 00 009 01	2 925 203	92 16 962 08	10	14
42 00 009 01	2 925 204	92 16 990 08	10	14
42 00 009 01	2 932 166	92 68 911 08	4	4
42 00 009 01	2 976 203	92 27 489 08	12	2
42 00 009 01	2 978 100	91 44 621 08	19	4
42 00 009 01	3 212	91 44 714 08	74	32
42 00 009 01	3 213	91 44 718 08	47	4
42 00 009 01	3 214	91 02 084 08	62	4
42 00 009 01	3 556 003	92 71 234 08	33	19
42 00 009 01	3 556 004	92 71 575 08	28	19
42 00 009 01	3 712	91 44 694 08	47	6
42 00 009 01	3 745 002	92 17 236 08	10	8
42 00 009 01	3 745 003	92 17 237 08	10	8
42 00 009 01	3 978	91 00 760 08	49	2
42 00 009 01	5 000 645	50 00 645 08	460	2
42 00 009 01	9 279 906	92 79 906	5	2
42 00 009 01	9 889 030	98 89 030	9	3
42 00 012 01	1 100	91 00 752 08	22	16
42 00 012 01	1 100 005	92 11 788 08	13	16
42 00 012 01	1 400	91 04 483 08	60	4
42 00 012 01	1 410	91 04 487 08	59	4
42 00 012 01	1 780 193	92 83 947 08	14	32
42 00 012 01	1 970	91 00 931 08	64	8
42 00 012 01	1 970 060	92 99 038 08	40	4
42 00 012 01	1 970 060	92 99 038 08	44	12
42 00 012 01	1 991	91 44 585 08	20	12
42 00 012 01	2 100 012	92 04 560 08	18	8
42 00 012 01	2 291	91 44 684 08	4	4
42 00 012 01	2 391 001	96 19 013 08	148	20
42 00 012 01	2 391 030	92 71 261 08	7	9
42 00 012 01	2 502	91 01 353 08	20	10
42 00 012 01	2 520	91 44 758 08	97	2
42 00 012 01	2 520 018	92 16 988 08	25	2
42 00 012 01	2 522 000	91 46 006 08	18	2
42 00 012 01	2 550	91 09 257 08	70	6
42 00 012 01	2 652	91 01 222 08	26	10
42 00 012 01	2 671 005	92 71 294 08	20	8
42 00 012 01	2 671 007	92 13 208 08	16	8
42 00 012 01	2 810	91 08 725 08	40	2
42 00 012 01	2 831	91 44 693 08	9	8
42 00 012 01	2 859	91 44 612 08	64	30
42 00 012 01	2 925 007	92 15 673 08	10	3

Item	Page	Assembly	Pos.	Quantity
42 00 012 01	2 925 203	92 16 962 08	6	2
42 00 012 01	2 925 204	92 16 990 08	6	2
42 00 012 01	2 932 160	92 87 778 08	6	12
42 00 012 01	2 932 166	92 68 911 08	13	4
42 00 012 01	2 970	91 09 142 08	(6)	4
42 00 012 01	3 211	91 02 064 08	30	2
42 00 012 01	3 211	91 02 064 08	121	24
42 00 012 01	3 212	91 44 714 08	31	24
42 00 012 01	3 214	91 02 084 08	38	22
42 00 012 01	3 216	91 01 257 08	26	8
42 00 012 01	3 225	91 02 083 08	16	8
42 00 012 01	3 226	91 44 715 08	16	12
42 00 012 01	3 227	91 44 716 08	16	12
42 00 012 01	3 229	91 44 717 08	23	18
42 00 012 01	3 231	91 44 902 08	16	12
42 00 012 01	3 232	91 44 903 08	16	12
42 00 012 01	3 292	91 44 698 08	6	4
42 00 012 01	3 350	91 04 492 08	13	4
42 00 012 01	3 554 006	92 71 434 08	11	3
42 00 012 01	3 556 004	92 71 575 08	11	15
42 00 012 01	3 592	91 44 721 08	21	8
42 00 012 01	3 712	91 44 694 08	24	2
42 00 012 01	3 714	91 20 065 08	47	4
42 00 012 01	3 715	91 44 697 08	15	14
42 00 012 01	3 745 001	96 19 998 08	45	8
42 00 012 01	3 745 001	96 19 998 08	58	12
42 00 012 01	3 745 004	96 19 999 08	21	4
42 00 012 01	3 745 022	96 84 615 08	4	1
42 00 012 01	5 700 323	57 00 323	7	3
42 00 012 01	9 077 155	90 77 155	11	1
42 00 012 01	9 887 393	98 87 393	10	1
42 00 012 01	X1041267	10 41 267 8	17	1
42 00 050 08	3 211	91 02 064 08	46	4
42 00 057 08	3 745	91 07 886 08	15	2
42 00 501 08	3 930 293	92 07 123 08	154	1
42 00 501 08	3 930 505	92 09 328 08	268	4
42 00 501 08	3 930 507	92 73 191 08	163	2
42 00 522 14	2 913 100	91 23 538 08	8	1
42 11 013 08	2 932 160	92 87 778 08	28	1
42 11 022 08	2 541	91 45 104 08	38	4
42 11 033 08	2 340	91 09 918 08	18	4
42 11 034 08	2 657	91 44 606 08	10	2
42 11 035 08	2 310	91 04 490 08	14	8
42 11 035 08	2 320	91 04 491 08	14	8
42 11 035 08	2 550	91 09 257 08	44	2
42 11 035 08	3 350	91 04 492 08	17	2
42 11 036 08	3 212	91 44 714 08	49	1
42 11 037 08	3 592	91 44 721 08	14	2
42 11 038 08	2 657	91 44 606 08	8	1
42 11 038 08	3 204	91 44 702 08	23	12
42 11 039 08	2 657	91 44 606 08	3	1
42 12 013 08	2 925 203	92 16 962 08	12	1
42 12 013 08	2 925 204	92 16 990 08	12	1
42 12 013 08	3 715	91 44 697 08	24	16
42 12 019 08	2 810	91 08 725 08	14	4
42 12 019 08	3 292	91 44 698 08	23	4
42 12 019 08	3 713	91 44 695 08	91	2
42 12 019 08	3 714	91 20 065 08	48	2
42 12 019 08	3 790 007	92 27 487 08	3	1
42 12 019 08	3 790 008	92 27 488 08	3	1
42 12 024 08	2 100 012	92 04 560 08	14	4
42 12 024 08	2 550	91 09 257 08	33	8
42 12 024 08	3 225	91 02 083 08	33	2
42 12 024 08	3 350	91 04 492 08	14	4
42 12 024 08	3 370	91 04 493 08	15	4
42 12 024 08	3 556 003	92 71 234 08	56	2
42 12 024 08	3 592 003	92 71 370 08	5	2
42 12 024 08	3 745 001	96 19 998 08	46	8
42 15 002 01	9 390 078	93 90 078 01	37	12
42 15 002 08	2 391 001	96 19 013 08	140	8
42 15 002 08	3 714	91 20 065 08	28	8
42 15 003 08	2 391 001	96 19 013 08	149	16
42 15 004 08	2 391 001	96 19 013 08	145	2
42 15 006 08	1 400	91 04 483 08	85	86
42 15 006 08	1 410	91 04 487 08	85	86
42 16 007 01	2 391 001	96 19 013 08	143	16
42 16 007 01	2 391 001	96 19 013 08	150	4
42 16 007 01	2 670	91 44 601 08	6	16
42 16 007 01	3 226	91 44 715 08	9	16
42 16 007 01	3 227	91 44 716 08	9	16
42 16 007 01	3 231	91 44 902 08	9	16
42 16 007 01	3 232	91 44 903 08	9	16
42 16 009 01	2 100 011	92 70 949 08	7	4
42 16 009 01	3 204	91 44 702 08	31	8
42 16 009 01	3 592	91 44 721 08	8	8
42 16 011 08	2 393	91 44 594 08	14	2
42 16 013 08	3 714 009	96 23 647 08	14	8
42 16 014 08	3 715	91 44 697 08	48	1
42 16 025	2 391	91 06 853 08	9	8
42 16 025	2 391 001	96 19 013 08	146	28
42 16 025	2 393	91 44 594 08	11	8
42 16 025	2 510	91 00 855 08	26	74
42 16 025	2 831	91 44 693 08	5	16
42 16 025	2 859	91 44 612 08	66	20
42 16 025	3 715	91 44 697 08	41	1
42 16 025	9 881 226	98 81 226	9	1
42 16 025	9 887 180	98 87 180	33	4
42 16 025	9 887 181	98 87 181	33	4
42 17 005 08	2 520 018	92 16 988 08	21	2
42 17 006 08	2 620	91 00 767 08	6	1
42 17 502 08	9 885 451	98 85 451	4	4
42 18 005 08	2 830 039	96 20 428 08	48	14
42 18 006 08	1 920 403	92 17 846 08	13	2
42 18 006 08	2 520	91 44 758 08	103	2
42 18 006 08	2 835	91 02 278 08	27	4
42 18 006 08	2 932 161	96 20 409 08	25	8
42 18 006 08	2 976	91 00 764 08	9	4
42 18 006 08	3 930 611	92 09 429 08	278	2
42 18 009 08	2 392	91 44 593 08	16	16
42 18 009 08	2 502	91 01 353 08	19	2
42 18 009 08	2 520 009	92 59 496 08	28	4
42 18 009 08	2 541	91 45 104 08	46	8
42 18 009 08	2 671	91 44 602 08	19	8
42 18 009 08	2 810	91 08 725 08	26	17
42 18 009 08	3 211	91 02 064 08	65	24
42 18 009 08	3 212	91 44 714 08	68	26
42 18 009 08	3 214	91 02 084 08	55	22
42 18 009 08	3 221	91 02 066 08	35	4
42 18 009 08	3 223	91 02 070 08	35	4
42 18 009 08	3 556 003	92 71 234 08	46	28

Item	Page	Assembly	Pos.	Quantity
42 18 009 08	3 713	91 44 695 08	45	18
42 18 009 08	3 745 004	96 19 999 08	38	40
42 18 009 08	3 880	91 00 197 08	10	8
42 18 009 08	3 978	91 00 760 08	38	4
42 18 011 08	2 671	91 44 602 08	14	4
42 18 011 08	3 211	91 02 064 08	17	8
42 18 011 08	3 212	91 44 714 08	43	16
42 18 011 08	3 213	91 44 718 08	45	16
42 18 011 08	3 214	91 02 084 08	75	8
42 18 011 08	3 221	91 02 066 08	31	16
42 18 011 08	3 223	91 02 070 08	31	16
42 18 011 08	3 225	91 02 083 08	9	24
42 18 011 08	3 554 005	92 71 402 08	19	8
42 18 011 08	3 556 003	92 71 234 08	36	16
42 18 011 08	3 713	91 44 695 08	9	28
42 18 011 08	3 715	91 44 697 08	9	16
42 18 011 08	3 715	91 44 697 08	46	8
42 18 011 08	3 745 001	96 19 998 08	33	28
42 18 015 08	3 745	91 07 886 08	52	4
42 18 614 05	2 977	91 02 038 08	4	4
42 19 002 08	9 277 934	92 77 934	6	1
42 19 002 08	9 883 358	98 83 358	4	4
42 20 015 08	2 652	91 01 222 08	8	40
42 20 035 08	3 360	91 04 494 08	27	2
42 39 110 01	9 390 078	93 90 078 01	67	24
42 39 112 01	9 390 078	93 90 078 01	18	18
42 39 112 01	9 390 078	93 90 078 01	81	8
42 39 116 01	9 390 078	93 90 078 01	22	12
42 39 120 01	9 385 763	93 85 763 01	39	4
42 40 004 08	1 830 061	92 89 739 08	4	10
42 40 004 08	2 393	91 44 594 08	20	2
42 40 004 08	2 520	91 44 758 08	91	7
42 40 004 08	2 835	91 02 278 08	26	4
42 40 004 08	2 859	91 44 612 08	57	16
42 40 004 08	2 920 321	92 87 783 08	33	6
42 40 005 08	2 391 023	92 51 188 08	9	12
42 40 005 08	2 520	91 44 758 08	60	12
42 40 005 08	2 520 009	92 59 496 08	29	6
42 40 005 08	2 541	91 45 104 08	14	4
42 40 005 08	2 835	91 02 278 08	21	4
42 40 005 08	2 970	91 09 142 08	33	6
42 40 005 08	2 970	91 09 142 08	66	10
42 40 005 08	2 975	91 44 710 08	53	4
42 40 005 08	2 975 300	91 44 664 08	53	4
42 40 005 08	2 975 400	91 02 034 08	53	4
42 40 005 08	2 975 600	91 44 708 08	53	4
42 40 005 08	2 978 200	91 01 626 08	19	2
42 40 007 08	1 970	91 00 931 08	9	2
42 40 007 08	2 291	91 44 684 08	5	4
42 40 007 08	2 391 023	92 51 188 08	15	8
42 40 007 08	2 391 030	92 71 261 08	18	12
42 40 007 08	2 502	91 01 353 08	21	2
42 40 007 08	2 520	91 44 758 08	52	2
42 40 007 08	2 540 000	91 01 738 08	13	1
42 40 007 08	2 541	91 45 104 08	41	3
42 40 007 08	2 550	91 09 257 08	51	4
42 40 007 08	2 671	91 44 602 08	20	4
42 40 007 08	2 970	91 09 142 08	174	11
42 40 007 08	3 211	91 02 064 08	29	4
42 40 007 08	3 211	91 02 064 08	35	8
42 40 007 08	3 213	91 44 718 08	21	4
42 40 007 08	3 292	91 44 698 08	7	4
42 40 007 08	3 292	91 44 698 08	17	16
42 40 007 08	3 370	91 04 493 08	14	4
42 40 007 08	3 713	91 44 695 08	38	14
42 40 007 08	5 104 385	51 04 385 08	16	2
42 40 008 08	2 391 001	96 19 013 08	151	5
42 40 008 08	2 391 023	92 51 188 08	19	5
42 40 008 08	2 520	91 44 758 08	102	1
42 40 008 08	2 550	91 09 257 08	35	8
42 40 008 08	2 671	91 44 602 08	11	4
42 40 008 08	2 810	91 08 725 08	27	7
42 40 008 08	2 810 012	96 20 478 08	11	20
42 40 008 08	3 212 001	92 71 341 08	6	2
42 40 008 08	3 978	91 00 760 08	44	8
42 40 009 08	2 291	91 44 684 08	11	11
42 40 009 08	2 671	91 44 602 08	15	4
42 40 009 08	3 211 002	92 88 302 08	4	2
42 40 009 08	3 212	91 44 714 08	10	8
42 40 009 08	3 292	91 44 698 08	14	4
42 40 009 08	3 370	91 04 493 08	12	8
42 40 012 08	2 131	91 04 220 08	3	2
42 40 012 08	2 671	91 44 602 08	8	4
42 40 012 08	2 790	91 01 223 08	22	28
42 40 012 08	2 933	91 44 616 08	5	4
42 40 012 08	3 221	91 02 066 08	20	1
42 40 012 08	3 223	91 02 070 08	20	1
42 40 012 08	3 745 001	96 19 998 08	26	20
42 41 006 08	5 102 306	51 02 306 08	8	6
42 42 017	2 810	91 08 725 08	(6)	2
42 50 508 08	9 267 712	92 67 712	8	6
42 50 508 08	9 272 926	92 72 926	4	16
42 50 508 08	9 273 234	92 73 234	5	2
42 50 508 08	9 278 724	92 78 724 23	6	4
42 50 508 08	9 278 737	92 78 737	8	18
42 50 508 08	9 279 847	92 79 847	8	3
42 50 508 08	9 279 849	92 79 849	8	3
42 50 508 08	9 881 226	98 81 226	6	2
42 50 508 08	9 881 747	98 81 747	7	6
42 50 508 08	9 882 931	98 82 931	24	3
42 50 508 08	9 882 943	98 82 943	25	2
42 50 508 08	9 882 964	98 82 964	12	2
42 50 508 08	9 883 385	98 83 385	4	3
42 50 508 08	9 887 147	98 87 147	10	3
42 50 508 08	9 887 180	98 87 180	23	3
42 50 508 08	9 887 181	98 87 181	23	3
42 50 508 08	9 888 282	98 88 282	6	4
42 50 509 08	9 073 723	90 73 723	5	3
42 50 509 08	9 273 701	92 73 701	2	3
42 50 509 08	9 881 169	98 81 169	9	16
42 50 509 08	9 887 333	98 87 333	2	3
42 51 004 08	2 913 008	91 40 573 08	21	2
42 51 005 08	2 913 100	91 23 538 08	6	12
42 51 005 08	2 920 412	92 15 647 08	278	2
42 51 005 08	2 922 001	92 84 311 08	17	10
42 51 005 08	3 930 293	92 07 123 08	267	4
42 51 005 08	3 930 507	92 73 191 08	164	2
42 51 005 08	3 930 607	92 73 168 08	283	18
42 51 005 08	3 930 611	92 09 429 08	283	18
42 51 007 08	2 913 100	91 23 538 08	14	4

Item	Page	Assembly	Pos.	Quantity	Item	Page	Assembly	Pos.	Quantity
42 51 007 08	2 920 200	92 87 789 08	282	4	42 81 025 08	X1029270	10 29 270 6	37	1
42 51 007 08	2 920 260	92 87 790 08	282	4	42 81 028 08	5 102 375	51 02 375 08	9	1
42 51 007 08	2 920 341	92 87 791 08	282	4	42 81 037 08	9 390 078	93 90 078 01	47	2
42 51 007 08	2 920 359	92 87 793 08	282	4	42 81 041 08	X1002122	10 02 122 6	40	1
42 51 007 08	2 920 381	92 87 788 08	282	4	42 81 041 08	X1002122	10 02 122 8	40	1
42 51 007 08	2 932 160	92 87 778 08	45	24	42 81 048 08	9 385 763	93 85 763 01	(2)	5
42 51 009 08	2 920 342	96 20 439 08	262	3	42 81 058 08	3 714 010	92 71 146 08	4	2
42 52 205 08	2 913 008	91 40 573 08	13	2	42 81 102 01	9 390 078	93 90 078 01	61	2
42 52 205 08	2 932 161	96 20 409 08	23	2	43 06 089 08	9 886 783	98 86 783	10	1
42 52 205 08	2 932 172	92 18 043 08	17	24	43 07 068 08	9 885 052	98 85 052	11	1
42 52 205 08	2 932 187	92 18 049 08	17	14	43 11 037 08	2 291	91 44 684 08	12	4
42 52 205 08	3 930 505	92 09 328 08	269	4	43 11 037 08	3 292	91 44 698 08	12	4
42 52 207 08	2 932 161	96 20 409 08	88	50	43 11 037 08	3 592	91 44 721 08	22	12
42 52 207 08	2 932 172	92 18 043 08	40	8	43 20 017 08	9 268 201	92 68 201	3	2
42 52 207 08	3 930 293	92 07 123 08	155	1	43 20 017 08	9 269 148	92 69 148	2	1
42 52 207 08	3 930 607	92 73 168 08	297	4	43 20 017 08	9 269 150	92 69 150	2	1
42 52 208 08	1 920 403	92 17 846 08	24	2	43 20 019 08	5 718 420	57 18 420 08	12	1
42 52 208 08	2 522 000	91 46 006 08	25	3	43 20 025 08	1 641 014	92 53 053 08	4	4
42 52 208 08	2 780 242	92 08 729 08	269	2	43 20 034 08	5 718 420	57 18 420 08	13	1
42 52 208 08	2 920 306	92 95 363 08	154	1	43 20 053 08	2 550	91 09 257 08	48	2
42 52 208 08	2 932 161	96 20 409 08	56	31	43 20 053 08	2 970	91 09 142 08	117	6
42 52 210 08	2 913 008	91 40 573 08	17	2	43 20 053 08	2 977	91 02 038 08	5	7
42 52 210 08	2 932 161	96 20 409 08	39	6	43 20 053 08	3 745 002	92 17 236 08	12	2
42 52 210 08	2 932 164	92 18 042 08	20	1	43 20 053 08	3 745 003	92 17 237 08	12	2
42 80 008 08	2 125	91 01 212 08	9	16	43 20 071 08	1 400	91 04 483 08	46	2
42 80 014 08	3 212 001	92 71 341 08	8	2	43 20 071 08	1 410	91 04 487 08	45	2
42 80 024 08	9 272 224	92 72 224	3	2	43 20 085 08	9 886 783	98 86 783	5	1
42 80 035 08	6 160 221	61 60 221 08	8	1	43 20 087 08	3 880	91 00 197 08	13	2
42 80 039 08	6 160 221	61 60 221 08	4	1	43 20 107 08	3 745 001	96 19 998 08	13	2
42 80 042 08	3 360	91 04 494 08	14	2	43 20 111 08	2 790	91 01 223 08	29	4
42 80 049 08	3 216	91 01 257 08	32	2	43 30 034 08	2 510 058	92 01 913 08	14	2
42 80 049 08	3 216 001	92 17 797 08	12	2	43 30 034 08	2 510 061	92 01 927 08	14	2
42 80 049 08	3 556 004	92 71 575 08	52	4	43 30 034 08	3 211	91 02 064 08	115	4
42 80 056 08	2 550	91 09 257 08	37	2	43 30 050 08	2 510 058	92 01 913 08	13	2
42 80 056 08	9 390 078	93 90 078 01	64	1	43 30 050 08	2 510 061	92 01 927 08	13	2
42 80 064 08	2 550	91 09 257 08	24	8	43 30 050 08	3 211	91 02 064 08	25	2
42 80 064 08	3 214	91 02 084 08	26	6	43 30 052 08	2 370	91 04 815 08	5	4
42 80 064 08	3 229	91 44 717 08	17	6	43 30 065 08	2 925 203	92 16 962 08	13	1
42 80 064 08	3 714	91 20 065 08	56	4	43 30 065 08	2 925 204	92 16 990 08	13	1
42 80 064 08	3 809 100	92 10 812 08	14	1	43 30 065 08	3 211	91 02 064 08	43	4
42 80 064 08	3 950	91 01 259 08	9	6	43 30 065 08	3 215	91 44 631 08	22	2
42 80 064 08	X1002122	10 02 122 6	41	1	43 30 065 08	3 712	91 44 694 08	54	2
42 80 064 08	X1002122	10 02 122 8	41	1	43 30 065 08	3 713	91 44 695 08	87	4
42 80 073 08	9 385 763	93 85 763 01	18	5	43 30 065 08	3 715	91 44 697 08	25	16
42 80 075 08	5 000 645	50 00 645 08	370	10	43 30 076 08	2 620	91 00 767 08	7	1
42 80 093 08	3 204 004	92 11 012 08	10	4	43 30 077 08	2 810	91 08 725 08	15	6
42 80 093 08	3 214	91 02 084 08	17	2	43 30 077 08	3 292	91 44 698 08	24	4
42 80 093 08	3 554 005	92 71 402 08	6	2	43 30 077 08	3 745 001	96 19 998 08	21	4
42 80 093 08	3 556 003	92 71 234 08	5	2	43 30 078 08	2 652	91 01 222 08	13	4
42 80 093 08	3 713	91 44 695 08	12	2	43 30 078 08	3 204 002	92 71 719 08	11	1
42 80 093 08	3 714	91 20 065 08	21	2	43 30 078 08	3 204 003	92 11 283 08	11	1
42 80 105 08	9 390 078	93 90 078 01	9	1	43 30 078 08	3 713	91 44 695 08	90	2
42 80 119 01	9 385 763	93 85 763 01	32	3	43 30 078 08	3 790 007	92 27 487 08	4	1
42 81 011 08	2 810	91 08 725 08	(17)	2	43 30 078 08	3 790 008	92 27 488 08	4	1
42 81 012 08	X1002122	10 02 122 6	43	2	43 30 079 08	2 550	91 09 257 08	62	3
42 81 012 08	X1002122	10 02 122 8	42	2	43 30 079 08	3 212	91 44 714 08	45	2
42 81 022 08	5 701 129	57 01 129 08	12	1	43 30 079 08	3 212	91 44 714 08	84	2
42 81 025 08	5 102 389	51 02 389 08	9	1	43 30 085 08	3 212	91 44 714 08	47	4
42 81 025 08	5 102 402	51 02 402 08	9	1	43 30 088 08	2 657	92 52 997 08	4	1
42 81 025 08	5 400 565	54 00 565 08	4	1	43 30 088 08	2 810	91 08 725 08	30	2

Item	Page	Assembly	Pos.	Quantity
43 30 088 08	3 213	91 44 718 08	29	2
43 30 088 08	3 712	91 44 694 08	5	4
43 30 090 08	1 991	91 44 585 08	8	3
43 30 090 08	3 211	91 02 064 08	110	1
43 30 090 08	3 225	91 02 083 08	34	2
43 30 090 08	3 592 003	92 71 370 08	6	2
43 30 090 08	3 713	91 44 695 08	89	1
43 30 090 08	3 745 001	96 19 998 08	47	8
43 30 090 08	3 745 002	92 17 236 08	7	1
43 30 090 08	3 745 003	92 17 237 08	7	1
43 30 097 08	3 212	91 44 714 08	50	1
43 30 101 08	3 213	91 44 718 08	31	2
43 30 101 08	3 712	91 44 694 08	33	3
43 30 103 08	2 310	91 04 490 08	15	8
43 30 103 08	2 320	91 04 491 08	15	8
43 30 103 08	2 340	91 09 918 08	19	4
43 30 103 08	2 550	91 09 257 08	45	2
43 30 103 08	2 657	91 44 606 08	11	2
43 30 103 08	2 740	91 01 072 08	16	2
43 30 103 08	2 790	91 01 223 08	4	2
43 30 103 08	3 204	91 44 702 08	21	4
43 30 103 08	3 215	91 44 631 08	20	2
43 30 103 08	3 216 001	92 17 797 08	11	2
43 30 103 08	3 350	91 04 492 08	16	4
43 30 106 08	1 630	91 05 170 08	20	8
43 30 112 08	1 400	91 04 483 08	84	4
43 30 112 08	1 410	91 04 487 08	83	4
43 30 112 08	2 657	91 44 606 08	4	2
43 30 112 08	2 740	91 01 072 08	7	4
43 30 112 08	3 204	91 44 702 08	22	12
43 30 112 08	3 592	91 44 721 08	15	2
43 30 112 08	3 714	91 20 065 08	59	2
43 30 112 08	3 745 001	96 19 998 08	14	4
43 30 112 08	3 745 004	96 19 999 08	11	2
43 30 115 08	3 745	91 07 886 08	16	2
43 31 007 08	3 211	91 02 064 08	26	2
43 31 009 08	1 100	91 00 752 08	4	12
43 31 009 08	1 100 005	92 11 788 08	7	4
43 31 009 08	2 550	91 09 257 08	64	2
43 31 009 08	2 550	91 09 257 08	73	3
43 31 009 08	2 790	91 01 223 08	8	10
43 31 009 08	3 204 004	92 11 012 08	8	4
43 31 009 08	3 211	91 02 064 08	14	10
43 31 009 08	3 212	91 44 714 08	6	8
43 31 009 08	3 214	91 02 084 08	16	4
43 31 009 08	3 221	91 02 066 08	28	8
43 31 009 08	3 223	91 02 070 08	28	16
43 31 009 08	3 227	91 44 716 08	38	4
43 31 009 08	3 360	91 04 494 08	25	2
43 31 009 08	3 370	91 04 493 08	22	2
43 31 009 08	3 556 003	92 71 234 08	21	7
43 31 009 08	3 556 004	92 71 575 08	33	4
43 31 009 08	3 712	91 44 694 08	44	3
43 31 009 08	3 713	91 44 695 08	16	4
43 31 012 08	1 400	91 04 483 08	43	8
43 31 012 08	1 410	91 04 487 08	42	8
43 31 012 08	1 991	91 44 585 08	21	2
43 31 012 08	2 810	91 08 725 08	34	1
43 31 012 08	3 212	91 44 714 08	17	3
43 31 012 08	3 556 003	92 71 234 08	55	2
43 31 025 08	2 100 012	92 04 560 08	11	2
43 31 025 08	3 211	91 02 064 08	109	1
43 31 025 08	3 211	91 02 064 08	120	12
43 31 025 08	3 214	91 02 084 08	10	3
43 31 025 08	3 225	91 02 083 08	27	4
43 31 025 08	3 226	91 44 715 08	27	4
43 31 025 08	3 227	91 44 716 08	27	4
43 31 025 08	3 229	91 44 717 08	3	2
43 31 025 08	3 231	91 44 902 08	27	4
43 31 025 08	3 232	91 44 903 08	27	4
43 31 025 08	3 554 006	92 71 434 08	6	2
43 31 025 08	3 556 003	92 71 234 08	3	4
43 31 025 08	3 556 004	92 71 575 08	6	2
43 31 025 08	3 713	91 44 695 08	68	3
43 31 025 08	3 714	91 20 065 08	23	10
43 31 025 08	3 714 008	96 23 646 08	9	5
43 31 025 08	3 714 009	96 23 647 08	9	6
43 31 025 08	3 715	91 44 697 08	27	20
43 31 025 08	3 745 004	96 19 999 08	39	12
43 31 025 08	3 831	91 00 186 08	3	4
43 31 025 08	3 851	91 00 194 08	3	8
43 31 025 08	3 860	91 00 195 08	3	4
43 31 028 08	1 630	91 05 170 08	15	4
43 31 028 08	3 211	91 02 064 08	49	2
43 31 028 08	3 211 003	92 10 670 08	9	1
43 31 028 08	3 221	91 02 066 08	24	1
43 31 028 08	3 223	91 02 070 08	24	1
43 31 028 08	3 554 006	92 71 434 08	20	4
43 31 050 08	1 630	91 05 170 08	16	8
43 31 050 08	1 750 023	92 65 732 08	4	2
43 31 050 08	2 100	91 01 209 08	5	2
43 31 050 08	2 340	91 09 918 08	14	2
43 31 050 08	2 550	91 09 257 08	29	2
43 31 050 08	2 740	91 01 072 08	6	2
43 31 050 08	3 204	91 44 702 08	24	4
43 31 050 08	3 204 002	92 71 719 08	7	1
43 31 050 08	3 204 003	92 11 283 08	7	1
43 31 050 08	3 204 004	92 11 012 08	9	2
43 31 050 08	3 213	91 44 718 08	3	10
43 31 050 08	3 216 001	92 17 797 08	14	2
43 31 050 08	3 223 001	92 71 488 08	7	1
43 31 050 08	3 360	91 04 494 08	20	4
43 31 050 08	3 370	91 04 493 08	17	4
43 31 050 08	3 713	91 44 695 08	49	4
43 31 050 08	3 714	91 20 065 08	24	4
43 31 050 08	3 714 009	96 23 647 08	20	2
43 31 050 08	3 745 005	92 17 630 08	7	1
43 31 050 08	3 809 000	92 10 957 08	7	1
43 31 050 08	3 809 100	92 10 812 08	7	2
43 31 050 08	3 820 100	92 11 015 08	7	1
43 31 050 08	3 870	91 00 196 08	4	2
43 31 050 08	3 950 001	92 18 589 08	7	1
43 31 050 08	3 950 002	92 18 562 08	7	1
43 31 052 08	1 400	91 04 483 08	44	4
43 31 052 08	1 400	91 04 483 08	70	1
43 31 052 08	1 410	91 04 487 08	43	6
43 31 052 08	1 410	91 04 487 08	69	1
43 31 052 08	2 700	91 02 040 08	5	4
43 31 052 08	3 204	91 44 702 08	32	2
43 31 052 08	3 211	91 02 064 08	3	4

Item	Page	Assembly	Pos.	Quantity
43 31 052 08	3 212	91 44 714 08	4	4
43 31 052 08	3 214	91 02 084 08	7	4
43 31 052 08	3 215	91 44 631 08	4	2
43 31 052 08	3 216	91 01 257 08	22	2
43 31 052 08	3 221	91 02 066 08	3	4
43 31 052 08	3 223	91 02 070 08	3	4
43 31 052 08	3 225	91 02 083 08	3	6
43 31 052 08	3 226	91 44 715 08	3	4
43 31 052 08	3 227	91 44 716 08	3	4
43 31 052 08	3 231	91 44 902 08	3	4
43 31 052 08	3 232	91 44 903 08	3	4
43 31 052 08	3 360	91 04 494 08	22	4
43 31 052 08	3 370	91 04 493 08	19	4
43 31 052 08	3 554 005	92 71 402 08	15	4
43 31 052 08	3 592	91 44 721 08	17	2
43 31 052 08	3 713	91 44 695 08	14	4
43 31 052 08	3 714	91 20 065 08	25	4
43 31 052 08	3 715	91 44 697 08	3	4
43 31 052 08	3 745	91 07 886 08	4	2
43 31 052 08	3 745	91 07 886 08	12	4
43 31 052 08	3 745 004	96 19 999 08	7	2
43 32 004 08	3 211	91 02 064 08	76	8
43 32 004 08	3 215	91 44 631 08	10	4
43 32 005 08	1 711	91 01 239 08	13	32
43 32 005 08	2 131	91 04 220 08	5	2
43 32 005 08	3 216	91 01 257 08	12	2
43 32 010 08	3 930 054	92 68 038 08	3	2
43 32 010 08	3 930 560	96 22 292 08	3	2
43 32 013 08	1 400	91 04 483 08	80	2
43 32 013 08	1 410	91 04 487 08	79	2
43 32 013 08	2 652	91 01 222 08	16	4
43 32 013 08	3 292	91 44 698 08	25	2
43 32 014 08	2 670	91 44 601 08	10	2
43 32 014 08	3 216	91 01 257 08	15	2
43 32 014 08	3 713	91 44 695 08	72	2
43 32 062 08	3 215	91 44 631 08	23	2
43 32 063 08	2 620	91 00 767 08	10	1
43 32 064 08	1 740	91 44 576 08	7	4
43 32 064 08	2 310	91 04 490 08	12	2
43 32 064 08	2 320	91 04 491 08	12	2
43 32 064 08	2 340	91 09 918 08	13	2
43 32 064 08	3 880	91 00 197 08	4	2
43 40 078 08	6 160 221	61 60 221 08	5	1
44 33 003 08	2 922 001	92 84 311 08	19	14
45 00 191 08	1 641 014	92 53 053 08	3	2
45 00 232 08	3 211	91 02 064 08	113	2
45 00 232 08	3 713	91 44 695 08	85	2
45 00 235 08	3 715	91 44 697 08	23	8
45 00 330 08	3 204 004	92 11 012 08	6	2
45 00 463 08	1 750 023	92 65 732 08	3	1
45 12 144 08	2 810	91 08 725 08	33	1
45 12 222 08	1 400	91 04 483 08	79	2
45 12 222 08	1 410	91 04 487 08	78	2
45 12 222 08	2 370	91 04 815 08	4	4
45 12 225 08	2 925 203	92 16 962 08	11	1
45 12 225 08	2 925 204	92 16 990 08	11	1
45 12 225 08	3 556 004	92 71 575 08	61	2
45 12 268 08	2 652	91 01 222 08	15	4
45 12 305 08	3 790 007	92 27 487 08	2	1
45 12 305 08	3 790 008	92 27 488 08	2	1
45 12 370 08	3 714 008	96 23 646 08	10	2
45 12 372 08	1 991	91 44 585 08	6	4
45 12 375 08	1 991	91 44 585 08	7	1
45 12 412 08	3 211	91 02 064 08	23	4
45 14 265 08	3 204 002	92 71 719 08	10	1
45 14 265 08	3 204 003	92 11 283 08	10	1
45 14 265 08	3 226	91 44 715 08	11	4
45 14 265 08	3 227	91 44 716 08	11	4
45 14 265 08	3 231	91 44 902 08	11	4
45 14 265 08	3 232	91 44 903 08	11	4
45 14 265 08	3 713	91 44 695 08	67	2
45 14 265 08	3 714	91 20 065 08	44	2
45 14 265 08	3 715	91 44 697 08	26	20
45 14 269 08	2 620	91 00 767 08	5	1
45 14 269 08	3 229	91 44 717 08	2	2
45 14 304 08	3 292	91 44 698 08	22	2
45 14 306 08	2 810	91 08 725 08	9	2
45 14 308 08	3 713	91 44 695 08	78	4
45 14 362 08	3 745 002	92 17 236 08	3	1
45 14 362 08	3 745 003	92 17 237 08	3	1
45 25 413 08	3 713	91 44 695 08	15	2
45 25 415 08	3 714	91 20 065 08	18	1
45 25 436 08	3 714 008	96 23 646 08	8	3
45 25 437 08	3 714 009	96 23 647 08	8	3
45 25 456 08	1 400	91 04 483 08	36	2
45 25 456 08	1 410	91 04 487 08	35	2
45 25 505 08	2 340	91 09 918 08	8	2
45 25 511 08	3 712	91 44 694 08	60	1
45 25 531 08	3 211	91 02 064 08	41	2
45 25 537 08	2 310	91 04 490 08	13	4
45 25 537 08	2 320	91 04 491 08	13	4
45 25 538 08	3 213	91 44 718 08	30	1
45 25 539 08	3 592 003	92 71 370 08	4	1
45 30 210 08	3 211 003	92 10 670 08	8	1
45 30 211 08	3 212	91 44 714 08	83	4
45 30 225 08	3 556 003	92 71 234 08	54	2
45 30 225 08	3 712	91 44 694 08	53	2
45 30 300 08	3 212	91 44 714 08	81	2
45 30 318 08	3 212	91 44 714 08	44	2
45 30 318 08	3 212	91 44 714 08	80	2
45 30 319 08	3 712	91 44 694 08	8	1
45 30 319 08	3 712	91 44 694 08	35	2
45 30 320 08	2 810	91 08 725 08	12	1
45 30 320 08	3 712	91 44 694 08	6	1
45 30 448 08	2 790	91 01 223 08	14	2
45 35 003 08	2 522 000	91 46 006 08	4	1
46 00 016	1 991	91 44 585 08	9	6
46 00 016	2 391 001	96 19 013 08	102	8
46 00 016	2 391 001	96 19 013 08	103	8
46 00 016	2 790	91 01 223 08	21	28
46 00 016	2 933	91 44 616 08	2	4
46 00 016	3 212	91 44 714 08	13	12
46 00 016	3 215	91 44 631 08	8	8
46 00 016	3 350	91 04 492 08	10	8
46 00 016	3 360	91 04 494 08	16	8
46 00 017	2 970	91 09 142 08	73	4
46 00 017	3 745 004	96 19 999 08	9	12
46 00 017	5 718 421	57 18 421 08	20	8
46 00 018	9 390 078	93 90 078 01	87	4
46 00 020	1 400	91 04 483 08	77	2

Item	Page	Assembly	Pos.	Quantity
46 00 020	1 410	91 04 487 08	76	2
46 00 020	1 991	91 44 585 08	12	8
46 00 023	2 976 203	92 27 489 08	10	2
46 00 023	3 225	91 02 083 08	22	5
46 00 023	3 226	91 44 715 08	22	5
46 00 023	3 227	91 44 716 08	22	5
46 00 023	3 231	91 44 902 08	22	5
46 00 023	3 232	91 44 903 08	22	5
46 00 044	2 652	91 01 222 08	17	8
46 00 047	2 391 001	96 19 013 08	104	8
46 00 048	5 102 306	51 02 306 08	7	6
46 00 049	3 214	91 02 084 08	61	4
46 00 049	5 718 420	57 18 420 08	106	4
46 00 049	5 718 420	57 18 420 08	422	3
46 00 051	9 385 763	93 85 763 01	7	8
46 00 052	2 541	91 45 104 08	44	1
46 00 056	3 215	91 44 631 08	36	4
46 00 078	3 745	91 07 886 08	55	4
46 00 079	2 502	91 01 353 08	26	2
46 00 079	9 390 078	93 90 078 01	31	4
46 00 091	2 932 164	92 18 042 08	58	2
46 00 097	1 400	91 04 483 08	42	6
46 00 097	1 410	91 04 487 08	41	6
46 00 097	2 310	91 04 490 08	6	6
46 00 097	2 320	91 04 491 08	6	6
46 00 097	3 350	91 04 492 08	6	6
46 00 097	3 360	91 04 494 08	7	6
46 00 097	3 370	91 04 493 08	7	6
46 00 102	2 520	91 44 758 08	69	4
46 00 102	2 520 009	92 59 496 08	27	4
46 00 102	2 520 018	92 16 988 08	19	2
46 00 102	9 882 943	98 82 943	23	7
46 00 113	2 310	91 04 490 08	4	24
46 00 113	2 320	91 04 491 08	4	24
46 00 113	3 350	91 04 492 08	4	24
46 00 113	3 360	91 04 494 08	5	24
46 00 113	3 370	91 04 493 08	5	24
46 00 122	2 391 001	96 19 013 08	108	8
46 00 122	3 556 003	92 71 234 08	58	4
46 00 122	3 556 004	92 71 575 08	59	4
46 00 132	2 970	91 09 142 08	546	8
46 00 132	2 970	91 09 142 08	(2)	2
46 00 132	3 556 004	92 71 575 08	38	16
46 00 143	9 277 934	92 77 934	5	1
46 00 157	2 550	91 09 257 08	50	4
46 00 158	1 991	91 44 585 08	14	1
46 00 158	3 226	91 44 715 08	7	8
46 00 158	3 227	91 44 716 08	7	8
46 00 158	3 231	91 44 902 08	7	8
46 00 158	3 232	91 44 903 08	7	8
46 00 175	9 278 724	92 78 724 23	5	4
46 00 175	9 883 385	98 83 385	3	3
46 00 175	9 886 858	98 86 858	14	2
46 00 175	9 888 282	98 88 282	5	4
46 00 178	5 719 276	57 19 276 08	15	4
46 00 178	9 885 052	98 85 052	13	3
46 00 179	X1041267	10 41 267 8	16	1
46 00 182	3 745	91 07 886 08	42	6
46 00 189	1 100 005	92 11 788 08	14	2
46 00 189	2 550	91 09 257 08	9	14
46 00 189	3 216 001	92 17 797 08	7	6
46 00 189	3 744	91 08 660 08	7	36
46 00 197	2 976	91 00 764 08	55	8
46 00 198	1 100	91 00 752 08	12	48
46 00 198	2 391	91 06 853 08	5	20
46 00 198	2 510	91 00 855 08	24	52
46 00 198	2 520 009	92 59 496 08	25	16
46 00 198	2 520 018	92 16 988 08	17	8
46 00 198	2 522 000	91 46 006 08	20	2
46 00 198	3 212	91 44 714 08	89	16
46 00 198	3 212 001	92 71 341 08	11	12
46 00 198	3 214	91 02 084 08	47	30
46 00 198	3 221	91 02 066 08	17	20
46 00 198	3 223	91 02 070 08	17	50
46 00 198	3 225	91 02 083 08	21	20
46 00 198	3 226	91 44 715 08	21	20
46 00 198	3 227	91 44 716 08	21	40
46 00 198	3 229	91 44 717 08	40	20
46 00 198	3 231	91 44 902 08	21	20
46 00 198	3 232	91 44 903 08	21	40
46 00 198	3 715	91 44 697 08	32	36
46 00 206	2 340	91 09 918 08	10	8
46 00 232	5 700 109	57 00 109	29	3
46 00 232	9 273 473	92 73 473	5	1
46 00 237	2 350	91 03 766 08	4	8
46 00 237	X1002122	10 02 122 6	20	8
46 00 237	X1002122	10 02 122 8	20	8
46 00 245	2 671	91 44 602 08	3	4
46 00 253	2 922 001	92 84 311 08	16	10
46 00 253	2 932 187	92 18 049 08	16	14
46 00 253	3 930 607	92 73 168 08	282	18
46 00 253	3 930 611	92 09 429 08	282	18
46 00 305	1 711	91 01 239 08	19	8
46 00 305	1 830 061	92 89 739 08	5	8
46 00 305	1 920 403	92 17 846 08	23	2
46 00 305	2 440 017	92 13 888 08	6	2
46 00 305	2 502	91 01 353 08	18	14
46 00 305	2 510 035	92 17 450 08	6	4
46 00 305	2 520	91 44 758 08	90	7
46 00 305	2 711	91 44 604 08	9	10
46 00 305	2 780 242	92 08 729 08	275	4
46 00 305	2 859	91 44 612 08	56	16
46 00 305	2 913 100	91 23 538 08	9	3
46 00 305	2 920 306	92 95 363 08	153	2
46 00 305	2 920 321	92 87 783 08	34	6
46 00 305	2 975	91 44 710 08	49	2
46 00 305	2 975 300	91 44 664 08	49	2
46 00 305	2 975 400	91 02 034 08	49	2
46 00 305	2 975 600	91 44 708 08	49	2
46 00 305	3 745 007	92 99 170 08	6	2
46 00 305	3 930 317	92 07 124 08	272	4
46 00 309	2 100 012	92 04 560 08	7	2
46 00 319	5 718 421	57 18 421 08	60	4
46 00 319	X1002122	10 02 122 8	60	3
46 00 320	2 810	91 08 725 08	(4)	2
46 00 320	5 718 421	57 18 421 08	64	1
46 00 320	9 277 009	92 77 009	10	1
46 00 330	3 213	91 44 718 08	60	4
46 00 335	9 073 722	90 73 722	6	6
46 00 338	5 113 005	51 13 005 08	15	2

Item	Page	Assembly	Pos.	Quantity
46 00 355	2 502	91 01 353 08	23	2
46 00 356	3 214	91 02 084 08	49	13
46 00 356	3 221	91 02 066 08	34	3
46 00 356	3 223	91 02 070 08	34	12
46 00 356	3 225	91 02 083 08	24	3
46 00 356	3 226	91 44 715 08	24	3
46 00 356	3 227	91 44 716 08	24	9
46 00 356	3 229	91 44 717 08	42	6
46 00 356	3 231	91 44 902 08	24	3
46 00 356	3 232	91 44 903 08	24	9
46 00 356	3 715	91 44 697 08	35	6
46 00 380	2 393	91 44 594 08	13	2
46 00 384	3 214	91 02 084 08	64	8
46 00 386	2 502	91 01 353 08	29	4
46 00 388	1 920 403	92 17 846 08	22	2
46 00 388	2 932 161	96 20 409 08	55	35
46 00 527	3 556 004	92 71 575 08	53	1
46 00 530	9 272 855	92 72 855	6	2
46 00 530	9 277 009	92 77 009	9	3
46 00 530	9 881 169	98 81 169	13	1
46 00 530	9 887 013	98 87 013	16	16
46 00 532	1 991	91 44 585 08	16	2
46 00 546	2 340	91 09 918 08	9	48
46 00 546	3 213	91 44 718 08	36	4
46 00 548	3 212 001	92 71 341 08	9	4
46 00 578	3 790 007	92 27 487 08	5	1
46 00 578	3 790 008	92 27 488 08	5	1
46 00 578	9 279 847	92 79 847	7	3
46 00 578	9 279 849	92 79 849	7	3
46 00 580	2 835	91 02 278 08	20	4
46 00 592	3 221	91 02 066 08	25	1
46 00 592	3 223	91 02 070 08	25	1
46 00 624	9 278 724	92 78 724 23	12	1
46 00 624	9 888 282	98 88 282	12	1
46 00 715	9 385 763	93 85 763 01	43	1
46 00 730	9 883 358	98 83 358	3	4
46 00 775	2 835	91 02 278 08	30	1
46 00 791	X1029285	10 29 285 4	10	4
46 00 814	2 913 100	91 23 538 08	5	12
46 00 975	2 835	91 02 278 08	24	3
46 01 161	2 932 164	92 18 042 08	5	1
46 01 161	3 212	91 44 714 08	88	8
46 01 161	3 221	91 02 066 08	16	5
46 01 161	3 223	91 02 070 08	16	5
46 01 161	3 715	91 44 697 08	33	7
46 01 360	1 970 060	92 99 038 08	46	6
46 01 361	2 932 161	96 20 409 08	12	6
46 35 142	2 502	91 01 353 08	24	10
46 35 286	3 712	91 44 694 08	18	1
46 35 338	3 930 607	92 73 168 08	295	4
46 35 338	3 930 611	92 09 429 08	289	4
46 35 429	5 719 275	57 19 275 08	24	3
47 00 101 08	1 970	91 00 931 08	647	5
47 00 103 08	1 970	91 00 931 08	631	2
47 00 105 08	3 978	91 00 760 08	606	2
47 00 106 08	2 975 500	91 02 036 08	611	2
47 00 106 08	2 975 600	91 44 708 08	631	1
47 00 107 08	2 975 600	91 44 708 08	632	1
47 00 108 08	2 831 004	92 71 424 08	614	1
47 00 108 08	2 970	91 09 142 08	754	4
47 00 108 08	3 978	91 00 760 08	639	2
47 00 110 08	2 970	91 09 142 08	785	1
47 00 112 08	2 970	91 09 142 08	688	3
47 00 113 08	1 970	91 00 931 08	645	3
47 00 113 08	2 970	91 09 142 08	689	4
47 00 113 08	2 975	91 44 710 08	613	1
47 00 113 08	2 975 300	91 44 664 08	617	1
47 00 113 08	2 975 400	91 02 034 08	621	1
47 00 113 08	2 975 500	91 02 036 08	606	2
47 00 113 08	2 975 600	91 44 708 08	623	1
47 00 113 08	2 976 203	92 27 489 08	609	1
47 00 113 08	3 978	91 00 760 08	630	2
47 00 114 08	2 970	91 09 142 08	703	1
47 00 303 08	1 970	91 00 931 08	718	1
47 00 303 08	2 990	91 04 495 08	624	1
47 00 304 08	1 970	91 00 931 08	666	12
47 00 304 08	2 976 203	92 27 489 08	610	1
47 00 304 08	3 978	91 00 760 08	645	2
47 00 305 08	2 970	91 09 142 08	747	1
47 00 306 08	2 990	91 04 495 08	602	3
47 00 307 08	1 970	91 00 931 08	699	2
47 00 307 08	2 970	91 09 142 08	635	3
47 00 307 08	2 975 500	91 02 036 08	602	2
47 00 308 08	1 970	91 00 931 08	618	4
47 00 308 08	2 970	91 09 142 08	651	3
47 00 308 08	2 975 500	91 02 036 08	601	4
47 00 308 08	2 975 600	91 44 708 08	607	2
47 00 309 08	2 970	91 09 142 08	713	2
47 00 324 08	2 970	91 09 142 08	769	1
47 00 325 08	1 970	91 00 931 08	696	4
47 00 327 08	1 970	91 00 931 08	624	16
47 00 327 08	2 831 004	92 71 424 08	607	2
47 00 327 08	2 970	91 09 142 08	763	12
47 00 327 08	2 978 100	91 44 621 08	601	8
47 00 327 08	2 978 200	91 01 626 08	606	7
47 00 327 08	2 978 300	91 01 515 08	610	2
47 00 328 08	1 970	91 00 931 08	698	4
47 00 328 08	2 970	91 09 142 08	753	3
47 00 328 08	3 978	91 00 760 08	646	4
47 00 329 08	2 970	91 09 142 08	636	8
47 00 329 08	2 975	91 44 710 08	617	1
47 00 329 08	2 978 200	91 01 626 08	608	1
47 00 330 08	2 970	91 09 142 08	662	10
47 00 330 08	2 978 300	91 01 515 08	608	6
47 00 331 08	1 970	91 00 931 08	617	12
47 00 331 08	2 970	91 09 142 08	722	30
47 00 331 08	2 975 500	91 02 036 08	604	10
47 00 331 08	2 975 600	91 44 708 08	608	2
47 00 331 08	2 977	91 02 038 08	605	4
47 00 332 08	2 970	91 09 142 08	674	3
47 02 304 08	2 970	91 09 142 08	796	4
47 02 305 08	2 975 600	91 44 708 08	604	1
47 02 306 08	2 970	91 09 142 08	778	1
47 02 306 08	2 975 115	91 07 779 08	611	1
47 02 306 08	2 990	91 04 495 08	608	2
47 02 308 08	2 975 600	91 44 708 08	603	3
47 02 311 08	2 970	91 09 142 08	717	1
47 02 314 08	2 970	91 09 142 08	607	2
47 02 326 08	2 970	91 09 142 08	793	1
47 02 326 08	2 978 100	91 44 621 08	611	1

Item	Page	Assembly	Pos.	Quantity
47 02 326 08	2 978 200	91 01 626 08	610	1
47 02 328 08	2 970	91 09 142 08	792	1
47 02 328 08	2 978 100	91 44 621 08	609	2
47 02 328 08	2 978 200	91 01 626 08	609	1
47 02 334 08	2 975 600	91 44 708 08	633	1
47 02 338 08	2 990	91 04 495 08	601	1
47 04 304 08	1 970	91 00 931 08	667	2
47 04 304 08	2 970	91 09 142 08	637	1
47 04 304 08	3 978	91 00 760 08	647	1
47 04 307 08	2 970	91 09 142 08	692	1
47 04 307 08	2 975 500	91 02 036 08	607	1
47 04 307 08	3 978	91 00 760 08	611	1
47 04 308 08	1 970	91 00 931 08	649	2
47 04 308 08	2 970	91 09 142 08	696	9
47 04 308 08	2 975 500	91 02 036 08	603	2
47 04 314 08	2 970	91 09 142 08	606	5
47 04 315 08	2 970	91 09 142 08	707	5
47 04 323 08	1 970	91 00 931 08	697	2
47 04 323 08	2 970	91 09 142 08	638	1
47 04 325 08	1 970	91 00 931 08	644	2
47 04 325 08	1 975 006	91 07 671 08	608	4
47 04 325 08	2 831 004	92 71 424 08	613	2
47 04 325 08	2 970	91 09 142 08	762	4
47 04 325 08	2 975 115	91 07 779 08	615	1
47 04 325 08	2 978 100	91 44 621 08	605	1
47 04 325 08	2 978 300	91 01 515 08	605	1
47 04 326 08	2 970	91 09 142 08	764	1
47 04 326 08	3 978	91 00 760 08	607	3
47 04 327 08	2 970	91 09 142 08	791	1
47 04 327 08	2 978 100	91 44 621 08	607	1
47 04 327 08	2 978 200	91 01 626 08	607	1
47 04 327 08	3 978	91 00 760 08	623	1
47 04 329 08	2 970	91 09 142 08	683	3
47 07 002 08	2 970	91 09 142 08	721	9
47 08 305 08	2 671 005	92 71 294 08	(2)	1
47 09 003 08	2 970	91 09 142 08	752	1
47 09 005 08	3 978	91 00 760 08	644	1
47 09 008 08	1 750	91 44 577 08	32	3
47 09 018 08	1 750	91 44 577 08	33	3
47 09 019 08	1 750	91 44 577 08	34	2
47 10 006 08	2 711	91 44 604 08	31	2
47 10 300 08	2 970	91 09 142 08	730	2
47 10 300 08	3 745 007	92 99 170 08	10	3
47 10 301 08	2 990	91 04 495 08	621	1
47 10 302 08	2 970	91 09 142 08	624	7
47 10 302 08	2 976	91 00 764 08	620	1
47 10 302 08	9 270 339	92 70 339	3	2
47 10 303 08	2 970	91 09 142 08	679	1
47 10 305 08	2 970	91 09 142 08	625	8
47 10 305 08	2 975	91 44 710 08	601	1
47 10 305 08	2 975 115	91 07 779 08	614	1
47 10 305 08	2 975 300	91 44 664 08	601	1
47 10 305 08	2 975 400	91 02 034 08	601	1
47 10 305 08	2 975 600	91 44 708 08	614	3
47 10 305 08	2 976	91 00 764 08	607	2
47 10 307 08	2 970	91 09 142 08	724	1
47 10 308 08	1 970	91 00 931 08	675	21
47 10 308 08	2 970	91 09 142 08	725	11
47 10 309 08	2 670 003	92 95 362 08	6	2
47 10 309 08	2 970	91 09 142 08	656	7
47 10 310 08	1 750	91 44 577 08	27	1
47 10 310 08	2 391	91 06 853 08	14	1
47 10 311 08	2 970	91 09 142 08	608	12
47 10 311 08	2 990	91 04 495 08	604	6
47 10 312 08	1 970	91 00 931 08	626	1
47 10 312 08	2 831 004	92 71 424 08	609	1
47 10 312 08	2 970	91 09 142 08	757	1
47 10 313 08	1 970	91 00 931 08	639	4
47 10 313 08	2 970	91 09 142 08	742	1
47 10 313 08	2 975	91 44 710 08	604	1
47 10 313 08	2 975 300	91 44 664 08	604	1
47 10 313 08	2 975 400	91 02 034 08	604	1
47 10 313 08	2 975 600	91 44 708 08	610	1
47 10 314 08	2 970	91 09 142 08	655	4
47 10 314 08	3 978	91 00 760 08	619	3
47 10 315 08	2 970	91 09 142 08	719	5
47 10 316 08	1 970	91 00 931 08	610	2
47 10 318 08	2 970	91 09 142 08	611	1
47 10 319 08	2 970	91 09 142 08	610	1
47 10 321 08	2 711	91 44 604 08	20	30
47 10 321 08	2 932 160	92 87 778 08	26	1
47 10 321 08	2 970	91 09 142 08	758	4
47 10 321 08	2 976	91 00 764 08	623	1
47 10 321 08	2 990	91 04 495 08	623	1
47 10 322 08	2 976	91 00 764 08	619	2
47 10 326 08	2 970	91 09 142 08	646	1
47 10 327 08	2 970	91 09 142 08	739	10
47 10 327 08	2 975	91 44 710 08	615	1
47 10 328 08	2 970	91 09 142 08	767	11
47 10 328 08	2 976 203	92 27 489 08	604	2
47 10 330 08	2 970	91 09 142 08	678	2
47 10 330 08	2 975 115	91 07 779 08	612	1
47 10 331 08	1 970	91 00 931 08	652	12
47 10 331 08	2 970	91 09 142 08	631	1
47 10 332 08	1 970	91 00 931 08	620	6
47 10 332 08	1 975 006	91 07 671 08	603	4
47 10 332 08	2 831 004	92 71 424 08	610	2
47 10 332 08	2 970	91 09 142 08	670	15
47 10 332 08	2 975 115	91 07 779 08	601	6
47 10 332 08	2 978 200	91 01 626 08	602	1
47 10 332 08	2 978 300	91 01 515 08	602	2
47 10 332 08	3 978	91 00 760 08	632	2
47 10 334 08	1 970	91 00 931 08	651	6
47 10 334 08	3 978	91 00 760 08	601	13
47 10 336 08	1 970	91 00 931 08	678	3
47 10 336 08	2 970	91 09 142 08	632	3
47 10 347 08	1 970	91 00 931 08	601	2
47 10 347 08	2 970	91 09 142 08	603	4
47 10 348 08	2 970	91 09 142 08	665	9
47 10 348 08	2 978 100	91 44 621 08	602	1
47 10 348 08	2 978 200	91 01 626 08	601	1
47 10 348 08	3 978	91 00 760 08	618	1
47 10 353 08	2 970	91 09 142 08	663	9
47 10 353 08	2 978 300	91 01 515 08	603	1
47 10 353 08	3 978	91 00 760 08	648	2
47 10 355 08	2 970	91 09 142 08	620	1
47 10 370 08	2 976	91 00 764 08	604	2
47 10 375 08	2 970	91 09 142 08	788	3
47 10 394 08	2 970	91 09 142 08	720	6
47 10 394 08	2 975	91 44 710 08	603	1

Item	Page	Assembly	Pos.	Quantity
47 10 394 08	2 975 300	91 44 664 08	603	1
47 10 394 08	2 975 400	91 02 034 08	631	1
47 10 394 08	2 975 600	91 44 708 08	609	1
47 10 396 08	2 970	91 09 142 08	727	9
47 10 396 08	3 978	91 00 760 08	626	2
47 10 397 08	1 970	91 00 931 08	642	8
47 10 397 08	2 831 004	92 71 424 08	606	1
47 10 397 08	2 970	91 09 142 08	668	4
47 10 397 08	2 975 600	91 44 708 08	611	1
47 10 397 08	2 976	91 00 764 08	612	2
47 10 397 08	2 990	91 04 495 08	603	2
47 10 398 08	2 970	91 09 142 08	615	1
47 10 398 08	2 976	91 00 764 08	613	2
47 10 398 08	2 990	91 04 495 08	609	1
47 10 398 08	3 978	91 00 760 08	627	4
47 10 399 08	3 978	91 00 760 08	650	2
47 10 501 08	1 410 151	92 51 194 08	200	2
47 10 501 08	2 970	91 09 142 08	685	6
47 19 003 08	2 970	91 09 142 08	756	4
47 19 004 08	2 970	91 09 142 08	770	1
47 19 005 08	2 970	91 09 142 08	772	1
47 19 006 08	1 970	91 00 931 08	682	1
47 19 006 08	2 831 004	92 71 424 08	612	1
47 19 006 08	2 970	91 09 142 08	645	12
47 19 006 08	2 975 115	91 07 779 08	602	3
47 19 006 08	2 978 100	91 44 621 08	603	1
47 19 006 08	3 978	91 00 760 08	633	2
47 19 007 08	1 970	91 00 931 08	623	1
47 19 007 08	2 970	91 09 142 08	654	2
47 19 007 08	3 978	91 00 760 08	603	1
47 19 008 08	1 970	91 00 931 08	677	1
47 19 008 08	2 970	91 09 142 08	784	1
47 19 011 08	2 970	91 09 142 08	729	5
47 19 011 08	2 975	91 44 710 08	618	2
47 19 011 08	2 975 300	91 44 664 08	621	2
47 19 011 08	2 975 400	91 02 034 08	628	1
47 19 011 08	2 975 600	91 44 708 08	629	2
47 19 011 08	3 978	91 00 760 08	628	2
47 19 012 08	2 970	91 09 142 08	732	3
47 19 012 08	2 975 300	91 44 664 08	614	1
47 19 012 08	2 975 400	91 02 034 08	625	1
47 19 012 08	2 975 600	91 44 708 08	625	1
47 19 013 08	2 970	91 09 142 08	773	2
47 19 013 08	2 975 115	91 07 779 08	603	1
47 19 013 08	3 978	91 00 760 08	617	1
47 19 014 08	3 978	91 00 760 08	613	5
47 19 018 08	1 975 006	91 07 671 08	601	4
47 19 019 08	1 970	91 00 931 08	654	4
47 19 019 08	2 970	91 09 142 08	782	3
47 19 023 08	2 990	91 04 495 08	615	1
47 19 024 08	1 970	91 00 931 08	638	4
47 19 024 08	2 970	91 09 142 08	745	1
47 19 031 08	2 831 004	92 71 424 08	604	1
47 19 031 08	2 970	91 09 142 08	680	1
47 19 035 08	2 391	91 06 853 08	16	1
47 19 036 08	2 970	91 09 142 08	699	1
47 19 038 08	2 970	91 09 142 08	664	4
47 19 042 08	2 670 003	92 95 362 08	10	1
47 19 043 08	2 970	91 09 142 08	667	3
47 23 004 14	2 970	91 09 142 08	687	5
47 23 302 08	1 970	91 00 931 08	616	6
47 23 302 08	2 970	91 09 142 08	666	9
47 23 302 08	2 975	91 44 710 08	606	1
47 23 302 08	2 975 300	91 44 664 08	610	2
47 23 302 08	2 975 400	91 02 034 08	612	1
47 23 302 08	2 975 600	91 44 708 08	620	2
47 23 302 08	2 976	91 00 764 08	610	4
47 23 302 08	3 978	91 00 760 08	643	1
47 23 312 08	2 970	91 09 142 08	759	3
47 23 312 08	2 976	91 00 764 08	622	1
47 23 319 08	2 970	91 09 142 08	743	1
47 24 304 08	2 970	91 09 142 08	744	1
47 24 312 08	2 711	91 44 604 08	41	1
47 24 312 08	2 990	91 04 495 08	607	1
47 25 300 08	2 990	91 04 495 08	612	1
47 25 306 08	2 970	91 09 142 08	705	2
47 25 306 08	3 978	91 00 760 08	612	4
47 25 315 08	2 711	91 44 604 08	40	2
47 25 315 08	2 932 160	92 87 778 08	24	1
47 25 315 08	2 970	91 09 142 08	623	17
47 25 315 08	2 976	91 00 764 08	621	2
47 25 315 08	2 990	91 04 495 08	605	3
47 25 318 08	1 970	91 00 931 08	612	4
47 25 318 08	2 970	91 09 142 08	737	5
47 25 318 08	2 975 600	91 44 708 08	605	1
47 25 318 08	2 977	91 02 038 08	604	2
47 32 305 08	1 970	91 00 931 08	650	4
47 32 305 08	2 970	91 09 142 08	634	6
47 32 305 08	3 978	91 00 760 08	614	2
47 32 306 08	1 975 006	91 07 671 08	606	4
47 32 306 08	2 970	91 09 142 08	669	4
47 32 308 08	2 975	91 44 710 08	616	1
47 32 308 08	2 975 300	91 44 664 08	605	1
47 32 308 08	2 975 400	91 02 034 08	609	1
47 32 308 08	2 975 600	91 44 708 08	627	1
47 32 308 08	2 976 203	92 27 489 08	607	2
47 32 310 08	2 970	91 09 142 08	794	9
47 32 310 08	2 976 203	92 27 489 08	603	2
47 32 312 08	3 978	91 00 760 08	631	2
47 32 314 08	1 970	91 00 931 08	621	1
47 32 314 08	3 978	91 00 760 08	621	2
47 32 327 08	2 970	91 09 142 08	617	1
47 33 002 08	1 970	91 00 931 08	655	2
47 40 004 08	2 970	91 09 142 08	676	2
47 40 011 08	2 671 005	92 71 294 08	22	1
47 40 301 08	2 970	91 09 142 08	766	1
47 40 305 08	2 970	91 09 142 08	677	4
47 40 314 08	2 671 007	92 13 208 08	21	1
47 40 314 08	2 970	91 09 142 08	602	2
47 40 324 08	1 970	91 00 931 08	632	1
47 40 327 08	3 978	91 00 760 08	622	1
47 42 011 08	2 671 007	92 13 208 08	17	1
47 42 011 08	2 970	91 09 142 08	601	2
47 42 315 08	2 541	91 45 104 08	36	2
47 42 319 08	2 671 005	92 71 294 08	24	1
47 42 319 08	2 970	91 09 142 08	604	2
47 42 324 08	1 970	91 00 931 08	633	1
47 42 326 08	2 970	91 09 142 08	787	2
47 42 328 08	2 970	91 09 142 08	789	1
47 42 328 08	3 978	91 00 760 08	641	1

Item	Page	Assembly	Pos.	Quantity
47 42 329 08	2 970	91 09 142 08	786	1
47 42 331 08	2 970	91 09 142 08	738	2
47 49 068 08	2 970	91 09 142 08	565	2
47 49 071 08	2 391 001	96 19 013 08	47	1
47 49 071 08	2 970	91 09 142 08	559	2
47 49 075 08	2 970	91 09 142 08	563	1
47 49 078 08	2 970	91 09 142 08	566	2
47 50 041 08	2 970	91 09 142 08	765	2
47 50 305 08	2 975 500	91 02 036 08	605	1
47 50 310 08	2 970	91 09 142 08	661	1
47 50 312 08	2 970	91 09 142 08	681	1
47 50 313 08	2 970	91 09 142 08	682	1
47 50 316 08	1 970	91 00 931 08	648	4
47 50 316 08	9 882 943	98 82 943	15	1
47 50 317 08	2 975 600	91 44 708 08	606	1
47 50 318 08	1 970	91 00 931 08	641	6
47 50 318 08	3 978	91 00 760 08	634	1
47 50 319 08	2 391 001	96 19 013 08	57	1
47 50 322 08	2 670 003	92 95 362 08	11	1
47 50 325 08	1 975 006	91 07 671 08	605	4
47 50 328 08	2 970	91 09 142 08	775	5
47 50 328 08	2 978 100	91 44 621 08	610	2
47 50 328 08	2 978 200	91 01 626 08	605	2
47 50 329 08	2 970	91 09 142 08	709	4
47 50 329 08	2 976	91 00 764 08	608	2
47 50 330 08	3 978	91 00 760 08	605	1
47 50 336 08	2 970	91 09 142 08	755	2
47 50 336 08	3 978	91 00 760 08	640	2
47 50 337 08	2 978 300	91 01 515 08	609	2
47 50 345 08	1 970	91 00 931 08	714	1
47 54 072 08	2 970	91 09 142 08	716	1
47 54 301 08	2 990	91 04 495 08	619	1
47 54 303 08	1 970	91 00 931 08	606	1
47 54 303 08	2 976	91 00 764 08	609	2
47 54 304 08	2 970	91 09 142 08	712	1
47 54 305 08	1 970	91 00 931 08	609	2
47 54 305 08	2 970	91 09 142 08	660	3
47 54 308 08	2 970	91 09 142 08	694	2
47 54 309 08	1 970	91 00 931 08	716	1
47 54 309 08	2 970	91 09 142 08	751	3
47 54 310 08	2 970	91 09 142 08	728	1
47 54 313 08	1 970	91 00 931 08	608	2
47 54 313 08	2 970	91 09 142 08	700	5
47 54 314 08	1 970	91 00 931 08	711	1
47 54 314 08	2 970	91 09 142 08	795	2
47 54 315 08	2 970	91 09 142 08	706	6
47 54 316 08	2 970	91 09 142 08	698	5
47 54 317 08	1 970	91 00 931 08	603	1
47 54 318 08	2 970	91 09 142 08	718	2
47 54 318 08	2 976 200	91 44 034 08	602	1
47 54 320 08	2 970	91 09 142 08	768	3
47 54 321 08	1 970	91 00 931 08	713	1
47 54 321 08	2 970	91 09 142 08	790	1
47 54 322 08	2 970	91 09 142 08	781	1
47 54 323 08	1 970	91 00 931 08	683	3
47 54 323 08	3 978	91 00 760 08	642	1
47 54 324 08	2 970	91 09 142 08	658	1
47 54 324 08	3 978	91 00 760 08	608	1
47 54 325 08	2 970	91 09 142 08	684	4
47 54 326 08	2 970	91 09 142 08	653	2
47 54 328 08	1 970	91 00 931 08	681	2
47 54 328 08	2 970	91 09 142 08	650	9
47 54 328 08	2 976	91 00 764 08	603	2
47 54 329 08	1 970	91 00 931 08	692	1
47 54 329 08	2 970	91 09 142 08	648	1
47 54 331 08	1 975 006	91 07 671 08	607	4
47 54 331 08	2 831 004	92 71 424 08	616	1
47 54 331 08	2 970	91 09 142 08	675	10
47 54 331 08	2 975 115	91 07 779 08	609	1
47 54 333 08	1 970	91 00 931 08	715	1
47 54 333 08	2 970	91 09 142 08	777	2
47 54 333 08	2 975 115	91 07 779 08	616	1
47 54 333 08	2 978 300	91 01 515 08	606	1
47 54 334 08	2 970	91 09 142 08	735	1
47 54 335 08	2 970	91 09 142 08	776	2
47 54 336 08	2 970	91 09 142 08	746	2
47 54 336 08	2 975	91 44 710 08	609	1
47 54 336 08	2 975 300	91 44 664 08	612	1
47 54 336 08	2 975 400	91 02 034 08	608	1
47 54 336 08	2 975 600	91 44 708 08	616	1
47 54 341 08	2 970	91 09 142 08	627	2
47 54 345 08	2 970	91 09 142 08	690	4
47 54 354 08	2 970	91 09 142 08	702	1
47 54 355 08	2 970	91 09 142 08	715	1
47 54 356 08	2 391	91 06 853 08	15	1
47 54 356 08	2 970	91 09 142 08	750	2
47 54 356 08	2 975 115	91 07 779 08	606	1
47 54 357 08	1 970	91 00 931 08	613	3
47 54 357 08	2 970	91 09 142 08	640	5
47 54 360 08	3 978	91 00 760 08	616	1
47 54 361 08	2 970	91 09 142 08	691	4
47 54 361 08	2 975	91 44 710 08	611	1
47 54 361 08	2 975 300	91 44 664 08	608	1
47 54 361 08	2 975 400	91 02 034 08	615	1
47 54 361 08	2 975 500	91 02 036 08	608	1
47 54 361 08	2 975 600	91 44 708 08	613	1
47 54 363 08	2 970	91 09 142 08	760	1
47 54 363 08	2 976 200	91 44 034 08	601	1
47 54 367 08	1 970	91 00 931 08	619	1
47 54 367 08	2 970	91 09 142 08	613	6
47 55 010 08	2 970	91 09 142 08	630	1
47 55 018 08	2 970	91 09 142 08	783	2
47 56 012 08	2 990	91 04 495 08	617	1
47 56 015 08	2 831 004	92 71 424 08	615	1
47 56 015 08	2 970	91 09 142 08	622	17
47 56 015 08	2 975 115	91 07 779 08	610	1
47 56 015 08	2 976	91 00 764 08	624	1
47 56 015 08	3 978	91 00 760 08	609	1
47 56 026 08	1 970	91 00 931 08	657	2
47 56 026 08	2 970	91 09 142 08	(4)	4
47 56 026 08	2 970	91 09 142 08	736	10
47 56 026 08	2 977	91 02 038 08	602	4
47 56 026 08	3 712	91 44 694 08	46	1
47 56 030 08	2 970	91 09 142 08	695	1
47 56 032 08	2 970	91 09 142 08	723	12
47 56 034 08	1 970	91 00 931 08	719	4
47 66 080 08	2 970	91 09 142 08	697	2
47 66 099 08	2 990	91 04 495 08	611	3
47 66 114 08	2 831 004	92 71 424 08	601	1
47 66 114 08	2 970	91 09 142 08	779	1

Item	Page	Assembly	Pos.	Quantity
47 66 114 08	2 975 115	91 07 779 08	613	1
47 66 115 08	1 975 006	91 07 671 08	602	8
47 66 115 08	2 975 300	91 44 664 08	606	1
47 66 115 08	2 975 400	91 02 034 08	611	1
47 66 115 08	2 975 600	91 44 708 08	628	1
47 66 303 08	2 970	91 09 142 08	771	1
47 66 305 08	2 970	91 09 142 08	628	2
47 71 003 08	2 990	91 04 495 08	594	6
47 71 003 08	3 978	91 00 760 08	598	2
47 71 014 08	2 711	91 44 604 08	36	30
47 71 014 08	2 990	91 04 495 08	591	6
47 71 026 08	2 990	91 04 495 08	588	4
47 71 034 08	2 970	91 09 142 08	50	1
47 74 001 08	2 711	91 44 604 08	35	30
47 74 010 08	1 970	91 00 931 08	60	40
47 74 010 08	2 970	91 09 142 08	573	10
47 74 013 08	2 990	91 04 495 08	590	6
47 74 014 08	2 670 003	92 95 362 08	12	1
47 74 015 08	2 990	91 04 495 08	593	6
47 74 015 08	3 978	91 00 760 08	597	2
47 74 016 08	2 970	91 09 142 08	593	1
47 74 018 08	2 671 005	92 71 294 08	29	2
47 74 018 08	2 671 007	92 13 208 08	20	1
47 74 018 08	2 970	91 09 142 08	595	1
47 74 019 08	2 671 007	92 13 208 08	24	1
47 74 019 08	2 970	91 09 142 08	49	1
47 74 019 08	2 970	91 09 142 08	588	2
47 74 024 08	2 970	91 09 142 08	591	1
47 74 024 08	2 990	91 04 495 08	587	4
47 75 002 01	2 350	91 03 766 08	9	2
47 77 001 08	2 970	91 09 142 08	592	1
47 77 005 08	2 970	91 09 142 08	594	1
47 77 007 08	2 671 005	92 71 294 08	30	2
47 77 007 08	2 671 007	92 13 208 08	19	1
47 77 007 08	2 970	91 09 142 08	596	1
47 77 009 08	2 671 007	92 13 208 08	23	1
47 77 009 08	2 970	91 09 142 08	589	2
47 77 040 08	1 970	91 00 931 08	656	4
47 77 040 08	2 970	91 09 142 08	629	1
47 77 040 08	2 978 300	91 01 515 08	(45)	3
47 77 040 08	5 113 086	51 13 086 08	2	3
47 77 040 08	5 123 911	51 23 911 08	25	4
47 77 041 08	2 970	91 09 142 08	731	2
47 77 041 08	5 123 911	51 23 911 08	26	2
47 77 042 08	2 970	91 09 142 08	671	4
47 77 042 08	2 978 300	91 01 515 08	(47)	1
47 77 042 08	2 978 300	91 01 515 08	601	1
47 77 044 08	9 390 078	93 90 078 01	79	4
47 77 045 08	2 970	91 09 142 08	609	4
47 77 045 08	2 990	91 04 495 08	614	5
47 77 045 08	3 978	91 00 760 08	629	2
47 77 046 08	1 970	91 00 931 08	676	2
47 77 046 08	2 671 005	92 71 294 08	16	1
47 77 048 08	2 970	91 09 142 08	612	1
47 77 049 08	2 975	91 44 710 08	602	1
47 77 049 08	2 975 300	91 44 664 08	602	1
47 77 049 08	2 975 400	91 02 034 08	602	1
47 77 049 08	2 975 600	91 44 708 08	617	1
47 77 049 08	9 390 078	93 90 078 01	78	4
47 77 051 08	1 970	91 00 931 08	637	8
47 77 051 08	2 670 003	92 95 362 08	8	1
47 77 051 08	2 976	91 00 764 08	606	2
47 77 052 08	1 970	91 00 931 08	636	16
47 77 052 08	2 975	91 44 710 08	35	2
47 77 052 08	2 975 300	91 44 664 08	35	2
47 77 052 08	2 975 400	91 02 034 08	35	2
47 77 052 08	2 975 600	91 44 708 08	35	2
47 77 054 08	9 640 276	96 40 276 08	16	3
47 77 054 08	X1041267	10 41 267 8	4	1
47 77 055 08	2 990	91 04 495 08	622	3
47 77 056 08	2 970	91 09 142 08	614	1
47 77 056 08	9 390 078	93 90 078 01	69	2
47 77 057 08	9 385 763	93 85 763 01	62	3
47 77 057 08	9 390 078	93 90 078 01	76	3
47 77 058 08	2 391 023	92 51 188 08	211	2
47 77 058 08	9 274 611	92 74 611	12	1
47 77 058 08	9 390 078	93 90 078 01	77	2
48 23 308 14	2 970	91 09 142 08	708	1
48 23 318 14	2 970	91 09 142 08	626	3
48 24 303 14	1 970	91 00 931 08	709	3
48 24 303 14	2 970	91 09 142 08	726	7
48 24 303 14	2 975	91 44 710 08	619	1
48 24 303 14	2 975 400	91 02 034 08	630	1
48 24 306 14	2 970	91 09 142 08	704	3
48 24 306 14	2 975 300	91 44 664 08	607	1
48 24 306 14	2 975 400	91 02 034 08	614	1
48 24 306 14	2 975 600	91 44 708 08	612	1
48 24 311 14	1 970	91 00 931 08	607	1
48 24 311 14	2 970	91 09 142 08	618	4
48 24 313 14	2 970	91 09 142 08	780	1
48 24 314 14	1 970	91 00 931 08	630	1
48 24 314 14	2 970	91 09 142 08	647	2
48 24 315 14	1 970	91 00 931 08	625	1
48 24 315 14	2 831 004	92 71 424 08	605	3
48 24 315 14	2 970	91 09 142 08	761	7
48 24 315 14	2 975 115	91 07 779 08	608	1
48 24 316 14	3 978	91 00 760 08	620	1
48 25 308 14	2 970	91 09 142 08	619	8
48 25 309 14	2 831 004	92 71 424 08	608	1
48 25 309 14	2 970	91 09 142 08	711	2
49 00 089	1 780 193	92 83 947 08	12	32
49 00 089	2 391 030	92 71 261 08	17	12
49 00 089	2 502	91 01 353 08	27	6
49 00 089	2 520	91 44 758 08	96	2
49 00 089	2 652	91 01 222 08	28	2
49 00 089	2 671 005	92 71 294 08	19	8
49 00 089	2 671 007	92 13 208 08	15	8
49 00 089	2 810	91 08 725 08	45	2
49 00 089	2 810 012	96 20 478 08	25	4
49 00 089	2 859	91 44 612 08	63	30
49 00 089	2 925 007	92 15 673 08	12	1
49 00 089	2 925 203	92 16 962 08	4	1
49 00 089	2 925 204	92 16 990 08	4	1
49 00 089	2 932 160	92 87 778 08	16	2
49 00 089	2 970	91 09 142 08	173	11
49 00 089	2 970	91 09 142 08	(4)	2
49 00 089	3 211	91 02 064 08	28	4
49 00 089	3 211	91 02 064 08	64	12
49 00 089	3 214	91 02 084 08	37	6
49 00 089	3 225	91 02 083 08	41	4

Item	Page	Assembly	Pos.	Quantity
49 00 089	3 229	91 44 717 08	26	6
49 00 089	3 556 003	92 71 234 08	45	16
49 00 089	3 556 004	92 71 575 08	63	4
49 00 089	3 592	91 44 721 08	19	4
49 00 089	3 978	91 00 760 08	37	2
49 00 089	9 267 712	92 67 712	3	6
49 00 089	9 887 180	98 87 180	32	3
49 00 089	9 887 181	98 87 181	22	2
49 00 089	9 887 181	98 87 181	32	1
49 00 090	1 620	91 00 766 08	3	16
49 00 090	1 711	91 01 239 08	30	8
49 00 090	2 550	91 09 257 08	36	8
49 00 090	9 277 008	92 77 008	5	2
49 00 094	2 670	91 44 601 08	5	4
49 00 094	2 671 006	91 00 853 08	2	2
49 00 094	3 229	91 44 717 08	35	4
49 00 094	3 950	91 01 259 08	14	4
49 00 100	2 391 001	96 19 013 08	112	4
49 00 100	3 212	91 44 714 08	9	8
49 00 100	3 370	91 04 493 08	11	8
49 00 100	3 713	91 44 695 08	7	14
49 00 111	2 100 012	92 04 560 08	17	4
49 00 111	2 391 023	92 51 188 08	14	6
49 00 111	2 393	91 44 594 08	10	4
49 00 111	2 810	91 08 725 08	39	2
49 00 111	3 214	91 02 084 08	53	20
49 00 111	3 229	91 44 717 08	22	12
49 00 111	9 887 180	98 87 180	31	1
49 00 111	9 887 181	98 87 181	31	1
49 00 112	2 671	91 44 602 08	9	4
49 00 123	2 391 001	96 19 013 08	111	4
49 00 123	2 810	91 08 725 08	28	2
49 00 123	3 216	91 01 257 08	16	8
49 00 123	3 714 008	96 23 646 08	5	8
49 00 123	3 714 009	96 23 647 08	10	8
49 00 123	3 745 001	96 19 998 08	15	32
49 00 128	1 991	91 44 585 08	19	12
49 00 128	2 291	91 44 684 08	3	4
49 00 128	2 370	91 04 815 08	6	10
49 00 128	2 391	91 06 853 08	13	6
49 00 128	2 391 001	96 19 013 08	109	22
49 00 128	2 391 023	92 51 188 08	2	32
49 00 128	2 391 030	92 71 261 08	6	3
49 00 128	2 392	91 44 593 08	14	8
49 00 128	2 510	91 00 855 08	25	18
49 00 128	2 541	91 45 104 08	45	4
49 00 128	2 671	91 44 602 08	18	4
49 00 128	2 810 012	96 20 478 08	13	4
49 00 128	2 831	91 44 693 08	4	4
49 00 128	2 859	91 44 612 08	71	8
49 00 128	2 932 166	92 68 911 08	8	2
49 00 128	3 212	91 44 714 08	34	16
49 00 128	3 216	91 01 257 08	25	6
49 00 128	3 292	91 44 698 08	5	4
49 00 128	3 713	91 44 695 08	62	5
49 00 128	3 745 001	96 19 998 08	44	4
49 00 128	3 745 001	96 19 998 08	56	6
49 00 128	3 745 004	96 19 999 08	19	4
49 00 128	3 745 022	96 84 615 08	3	1
49 00 128	3 880	91 00 197 08	8	8
49 00 128	9 881 226	98 81 226	5	3
49 00 128	9 887 147	98 87 147	9	3
49 00 152	2 671	91 44 602 08	6	4
49 00 152	2 671 006	91 00 853 08	4	4
49 00 152	3 556 004	92 71 575 08	7	10
49 00 153	1 300 011	96 52 513 08	3	138
49 00 153	2 100 011	92 70 949 08	5	4
49 00 153	2 391 001	96 19 013 08	100	10
49 00 153	2 652	91 01 222 08	14	16
49 00 153	2 970	91 09 142 08	9	8
49 00 153	2 977	91 02 038 08	56	4
49 00 153	3 554 006	92 71 434 08	7	10
49 00 153	3 592	91 44 721 08	7	10
49 00 153	3 712	91 44 694 08	10	16
49 00 153	3 745 001	96 19 998 08	12	8
49 00 153	9 390 078	93 90 078 01	21	12
49 00 161	2 291	91 44 684 08	10	4
49 00 161	2 670	91 44 601 08	9	4
49 00 161	2 970	91 09 142 08	8	8
49 00 161	2 977	91 02 038 08	55	4
49 00 161	3 204	91 44 702 08	35	2
49 00 161	3 292	91 44 698 08	13	4
49 00 161	3 745 001	96 19 998 08	31	8
49 00 188	1 970 060	92 99 038 08	39	4
49 00 188	2 391 001	96 19 013 08	115	26
49 00 188	2 510	91 00 855 08	33	22
49 00 188	2 522 000	91 46 006 08	16	2
49 00 188	2 541	91 45 104 08	40	3
49 00 188	2 652	91 01 222 08	21	6
49 00 188	2 977	91 02 038 08	3	4
49 00 188	3 350	91 04 492 08	12	4
49 00 188	3 370	91 04 493 08	13	4
49 00 188	5 700 323	57 00 323	4	2
49 00 188	9 270 339	92 70 339	11	1
49 00 188	9 273 234	92 73 234	4	2
49 00 188	9 882 964	98 82 964	11	2
49 00 188	9 887 180	98 87 180	16	1
49 00 188	9 887 181	98 87 181	16	1
49 00 188	9 887 393	98 87 393	8	1
49 00 195	3 212	91 44 714 08	87	8
49 00 195	9 887 147	98 87 147	5	6
49 00 204	1 400	91 04 483 08	72	2
49 00 204	1 410	91 04 487 08	71	2
49 00 204	2 391 001	96 19 013 08	113	2
49 00 204	2 670	91 44 601 08	7	4
49 00 204	3 211	91 02 064 08	16	4
49 00 204	3 211 002	92 88 302 08	3	2
49 00 204	3 212	91 44 714 08	41	8
49 00 204	3 213	91 44 718 08	43	8
49 00 204	3 214	91 02 084 08	74	4
49 00 204	3 221	91 02 066 08	30	8
49 00 204	3 223	91 02 070 08	30	8
49 00 204	3 225	91 02 083 08	7	12
49 00 204	3 554 005	92 71 402 08	18	8
49 00 204	3 556 003	92 71 234 08	35	8
49 00 204	3 715	91 44 697 08	7	16
49 00 204	9 390 078	93 90 078 01	80	8
49 00 531	2 392	91 44 593 08	7	36
49 00 531	2 520	91 44 758 08	101	2
49 00 537	2 831	91 44 693 08	15	4

Item	Page	Assembly	Pos.	Quantity
49 00 537	3 745 001	96 19 998 08	28	8
49 00 537	9 390 078	93 90 078 01	73	4
49 00 539	1 970 060	92 99 038 08	12	4
49 00 539	2 391 023	92 51 188 08	13	2
49 00 539	2 520 009	92 59 496 08	24	4
49 00 539	2 932 161	96 20 409 08	37	2
49 00 539	2 932 166	92 68 911 08	11	2
49 00 539	3 556 003	92 71 234 08	47	8
49 00 539	3 556 004	92 71 575 08	26	8
49 00 595	2 859	91 44 612 08	43	8
49 00 595	3 212	91 44 714 08	75	16
49 00 595	3 715	91 44 697 08	36	5
49 00 605	1 970	91 00 931 08	73	8
49 00 605	2 510	91 00 855 08	35	28
49 00 605	2 522 000	91 46 006 08	19	2
49 00 605	2 540 000	91 01 738 08	9	4
49 00 605	2 970	91 09 142 08	32	6
49 00 605	2 970	91 09 142 08	65	10
49 00 605	2 975	91 44 710 08	52	4
49 00 605	2 975 300	91 44 664 08	52	4
49 00 605	2 975 400	91 02 034 08	52	4
49 00 605	2 975 600	91 44 708 08	52	4
49 00 605	2 978 200	91 01 626 08	18	2
49 00 605	3 978	91 00 760 08	47	2
49 00 605	9 889 030	98 89 030	6	2
49 00 614	3 713	91 44 695 08	47	4
49 00 614	3 715	91 44 697 08	47	1
49 00 855	9 887 333	98 87 333	1	3
49 00 980	3 592	91 44 721 08	(10)	1
49 00 980	9 272 224	92 72 224	4	2
49 01 159	5 715 164	57 15 164 08	3	4
49 01 162	5 114 975	51 14 975 08	17	2
49 01 205	3 930 054	92 68 038 08	11	3
49 01 218	9 885 451	98 85 451	3	4
49 01 246	5 719 275	57 19 275 08	23	1
49 01 253	9 882 964	98 82 964	8	1
49 01 253	9 887 825	98 87 825	4	4
49 01 269	9 277 009	92 77 009	8	5
49 01 428	9 600 442	96 00 442 9	3	1
49 01 886	2 913 100	91 23 538 08	12	4
49 11 008 14	2 391 001	96 19 013 08	56	1
49 80 031	X1041267	10 41 267 7	24	4
49 80 284	9 887 333	98 87 333	8	2
49 80 303	9 884 647	98 84 647	9	4
49 80 362	9 887 013	98 87 013	5	3
49 80 371	9 887 013	98 87 013	20	16
49 80 414	9 277 099	92 77 099	3	1
49 80 414	9 887 333	98 87 333	25	1
49 80 450	2 510 061	92 01 927 08	10	2
49 80 486	9 881 169	98 81 169	10	1
49 80 648	9 274 487	92 74 487	5	2
49 80 670	9 277 009	92 77 009	19	6
49 80 694	9 278 737	92 78 737	5	6
49 80 712	9 888 213	98 88 213	4	1
49 80 734	9 885 451	98 85 451	10	2
49 80 741	9 881 747	98 81 747	9	1
49 80 742	9 887 333	98 87 333	18	2
49 80 743	9 887 213	98 87 213	3	1
49 80 751 23	5 700 323	57 00 323	5	1
49 80 771	5 700 109	57 00 109	25	1
49 80 778	9 278 737	92 78 737	6	4
49 80 853	9 884 647	98 84 647	5	2
49 80 853	X1011597	10 11 597 9	3	1
49 81 135	9 883 316	98 83 316	10	8
49 81 139	9 885 451	98 85 451	9	1
49 81 199	9 885 052	98 85 052	12	1
49 81 233	9 889 030	98 89 030	4	3
49 81 278	9 075 132	90 75 132	5	32
50 00 630 08	2 350	91 03 766 08	2	2
50 00 645 08	2 391 001	96 19 013 08	2	1
50 04 129 08	9 888 213	98 88 213	3	4
50 04 325 08	5 114 975	51 14 975 08	22	2
50 04 546 08	9 077 687	90 77 687	15	1
50 04 624	9 881 169	98 81 169	11	1
50 07 488 08	X1002122	10 02 122 6	30	1
50 07 488 08	X1002122	10 02 122 8	30	1
50 09 001	5 102 400	51 02 400 08	11	1
50 09 270 08	5 000 645	50 00 645 08	280	2
50 12 383 08	5 121 282	51 21 282 08	(6)	1
50 12 383 08	5 715 166	57 15 166 08	2	1
50 12 437 08	2 970	91 09 142 08	(1)	1
50 12 437 08	2 975	91 44 710 08	(1)	1
50 15 060 08	9 887 013	98 87 013	4	6
50 15 067 08	9 274 611	92 74 611	10	2
50 15 271 08	5 400 565	54 00 565 08	9	1
50 15 404 14	X1002122	10 02 122 6	97	8
50 15 404 14	X1002122	10 02 122 8	97	8
50 15 405 14	X1002122	10 02 122 6	98	7
50 15 405 14	X1002122	10 02 122 8	98	7
50 15 497 08	5 718 420	57 18 420 08	4	1
50 15 594 14	X1002122	10 02 122 6	96	1
50 15 594 14	X1002122	10 02 122 8	96	1
50 15 616 08	5 000 630	50 00 630 08	58	1
50 20 365 01	1 400	91 04 483 08	(62)	1
50 20 365 01	9 390 078	93 90 078 01	62	1
50 20 463 08	5 718 421	57 18 421 08	97	8
50 20 464 08	5 718 421	57 18 421 08	98	7
50 26 514 08	5 026 573	50 26 573 08	2	1
50 26 573 08	2 990	91 04 495 08	21	1
50 26 596 08	2 990	91 04 495 08	15	1
50 26 616 08	2 990	91 04 495 08	22	1
50 26 628 08	2 990	91 04 495 08	12	1
50 26 664 08	2 990	91 04 495 08	3	1
50 28 073 08	1 970	91 00 931 08	12	2
50 28 073 08	2 975	91 44 710 08	9	1
50 28 073 08	2 975 300	91 44 664 08	9	1
50 28 073 08	2 975 400	91 02 034 08	9	1
50 28 073 08	2 975 600	91 44 708 08	9	1
50 28 073 08	2 978 100	91 44 621 08	16	1
50 28 073 08	2 978 200	91 01 626 08	16	1
50 28 073 08	3 978	91 00 760 08	9	1
50 29 198 08	2 990	91 04 495 08	9	2
50 29 219 08	2 990	91 04 495 08	(1)	1
50 29 325 08	2 990	91 04 495 08	598	4
50 29 329 08	2 990	91 04 495 08	597	4
50 29 401 08	2 990	91 04 495 08	596	2
50 29 461 08	2 990	91 04 495 08	620	1
50 29 871 08	2 990	91 04 495 08	6	1
50 29 871 08	3 978	91 00 760 08	16	2
50 40 004 08	5 000 645	50 00 645 08	490	1

Item	Page	Assembly	Pos.	Quantity
50 40 045 08	5 000 645	50 00 645 08	250	2
50 40 118 08	5 000 645	50 00 645 08	360	4
50 40 123 08	5 000 645	50 00 645 08	500	1
51 01 082 01	9 390 078	93 90 078 01	93	1
51 01 417 08	2 831 004	92 71 424 08	22	1
51 01 482 08	2 831 004	92 71 424 08	21	1
51 02 306 08	2 370	91 04 815 08	2	1
51 02 351 08	2 391 023	92 51 188 08	7	2
51 02 375 08	2 340	91 09 918 08	2	2
51 02 389 08	2 350	91 03 766 08	1	2
51 02 400 08	2 310	91 04 490 08	3	1
51 02 400 08	2 320	91 04 491 08	3	1
51 02 400 08	3 350	91 04 492 08	3	1
51 02 400 08	3 360	91 04 494 08	4	1
51 02 400 08	3 370	91 04 493 08	4	1
51 02 402 08	1 400	91 04 483 08	10	4
51 02 402 08	1 410	91 04 487 08	10	4
51 04 087 08	2 970	91 09 142 08	37	1
51 04 087 08	2 975	91 44 710 08	7	1
51 04 087 08	2 975 300	91 44 664 08	7	1
51 04 087 08	2 975 400	91 02 034 08	7	1
51 04 087 08	2 975 600	91 44 708 08	7	1
51 04 120 08	1 970	91 00 931 08	17	1
51 04 120 08	2 831 004	92 71 424 08	6	1
51 04 120 08	2 970	91 09 142 08	163	2
51 04 121 08	1 970	91 00 931 08	18	1
51 04 122 08	2 970	91 09 142 08	157	1
51 04 124 08	2 970	91 09 142 08	22	1
51 04 124 08	2 970	91 09 142 08	40	1
51 04 124 08	2 975 600	91 44 708 08	10	1
51 04 129 08	2 970	91 09 142 08	20	1
51 04 135 08	2 970	91 09 142 08	44	2
51 04 385 08	2 970	91 09 142 08	124	1
51 05 010 08	2 391 001	96 19 013 08	46	1
51 05 113 08	2 391	91 06 853 08	20	0.8
51 05 696 08	1 750	91 44 577 08	26	1
51 05 866 08	1 970	91 00 931 08	58	40
51 05 866 08	2 970	91 09 142 08	553	80
51 05 866 08	2 975 300	91 44 664 08	38	4
51 05 866 08	2 975 400	91 02 034 08	38	4
51 05 866 08	2 977	91 02 038 08	75	4
51 05 867 08	1 970	91 00 931 08	53	50
51 05 867 08	2 391 001	96 19 013 08	(1)	1
51 05 867 08	2 970	91 09 142 08	127	4
51 05 867 08	2 970	91 09 142 08	554	40
51 05 867 08	2 970	91 09 142 08	560	2
51 05 867 08	2 970	91 09 142 08	(1)	1
51 05 867 08	2 975	91 44 710 08	32	4
51 05 867 08	2 975 300	91 44 664 08	32	4
51 05 867 08	2 975 400	91 02 034 08	32	4
51 05 867 08	2 975 600	91 44 708 08	32	4
51 05 867 08	2 977	91 02 038 08	76	6
51 05 867 08	X1035465	10 35 465 8	35	1
51 05 869 08	2 976	91 00 764 08	52	12
51 05 870 08	2 970	91 09 142 08	(1)	1
51 05 870 08	2 976	91 00 764 08	53	6
51 05 875 08	2 970	91 09 142 08	545	4
51 05 878 08	2 970	91 09 142 08	547	2
51 05 879 08	2 391 001	96 19 013 08	(1)	1
51 05 879 08	2 391 001	96 19 013 08	58	4
51 05 993 08	X1002122	10 02 122 6	57	1
51 05 996 08	2 970	91 09 142 08	84	2
51 05 996 08	2 975	91 44 710 08	15	1
51 05 996 08	2 975 300	91 44 664 08	15	1
51 05 996 08	2 975 400	91 02 034 08	15	1
51 05 996 08	2 975 600	91 44 708 08	15	1
51 05 996 08	2 978 100	91 44 621 08	7	1
51 05 997 08	2 970	91 09 142 08	86	4
51 05 997 08	2 978 200	91 01 626 08	6	1
51 05 997 08	2 978 300	91 01 515 08	6	2
51 05 997 08	3 978	91 00 760 08	27	1
51 06 191 08	2 393	91 44 594 08	2	2
51 06 290 08	1 970	91 00 931 08	674	3
51 06 290 08	2 970	91 09 142 08	616	11
51 06 290 08	2 975	91 44 710 08	605	2
51 06 290 08	2 975 300	91 44 664 08	609	2
51 06 290 08	2 975 400	91 02 034 08	613	1
51 06 290 08	2 975 400	91 02 034 08	629	1
51 06 290 08	2 975 600	91 44 708 08	619	2
51 06 290 08	2 976	91 00 764 08	614	2
51 06 295 08	1 970	91 00 931 08	48	4
51 06 295 08	2 970	91 09 142 08	56	5
51 06 295 08	2 970	91 09 142 08	63	2
51 06 305 08	2 975 115	91 07 779 08	6	1
51 06 425 08	2 970	91 09 142 08	75	2
51 06 664 08	2 671 005	92 71 294 08	9	1
51 06 673 08	2 671 005	92 71 294 08	7	1
51 06 673 08	2 671 007	92 13 208 08	7	1
51 06 692 08	5 106 755	51 06 755 08	1	1
51 06 693 08	2 970	91 09 142 08	69	1
51 06 711 08	2 970	91 09 142 08	38	2
51 06 711 08	2 975	91 44 710 08	2	2
51 06 711 08	2 975 300	91 44 664 08	2	1
51 06 711 08	2 975 400	91 02 034 08	2	1
51 06 711 08	2 975 600	91 44 708 08	2	1
51 06 715 08	2 970	91 09 142 08	71	1
51 06 718 08	2 671 005	92 71 294 08	(1)	1
51 06 755 08	2 970	91 09 142 08	68	1
51 06 769 08	2 976	91 00 764 08	6	1
51 06 770 08	2 970	91 09 142 08	36	2
51 06 770 08	2 975	91 44 710 08	6	1
51 06 770 08	2 975 300	91 44 664 08	6	1
51 06 770 08	2 975 400	91 02 034 08	6	1
51 06 770 08	2 975 600	91 44 708 08	6	1
51 06 770 08	2 976	91 00 764 08	5	1
51 06 820 08	2 970	91 09 142 08	46	2
51 06 823 08	2 391	91 06 853 08	21	1
51 06 823 08	2 831 004	92 71 424 08	5	1
51 06 923 08	1 970	91 00 931 08	20	2
51 06 946 08	2 970	91 09 142 08	151	1
51 06 960 08	3 978	91 00 760 08	15	2
51 06 965 08	2 970	91 09 142 08	160	1
51 06 994 08	2 970	91 09 142 08	159	1
51 07 101 08	5 104 385	51 04 385 08	3	2
51 07 101 08	5 104 385	51 04 385 08	15	1
51 07 102 08	X1002369	10 02 369 1	48	1
51 07 104 08	5 104 385	51 04 385 08	20	1
51 07 104 08	5 114 975	51 14 975 08	20	1
51 07 106 08	5 104 385	51 04 385 08	30	1
51 07 106 08	5 114 975	51 14 975 08	30	1

Item	Page	Assembly	Pos.	Quantity	Item	Page	Assembly	Pos.	Quantity
51 07 113 08	2 976 203	92 27 489 08	(18)	1	51 07 832 08	5 114 177	51 14 177 08	17	1
51 07 129 08	5 114 674	51 14 674 08	11	3	51 07 921 08	5 711 301	57 11 301 08	4	1
51 07 129 08	5 114 943	51 14 943 08	11	3	51 07 969 08	5 114 176	51 14 176 08	1	1
51 07 137 08	5 104 385	51 04 385 08	4	1	51 07 969 08	5 114 177	51 14 177 08	1	1
51 07 138 08	5 104 385	51 04 385 08	1	1	51 07 970 08	5 114 176	51 14 176 08	3	1
51 07 138 08	5 114 975	51 14 975 08	1	1	51 07 970 08	5 114 177	51 14 177 08	3	1
51 07 139 08	5 104 385	51 04 385 08	2	1	51 07 971 08	5 114 176	51 14 176 08	4	1
51 07 139 08	5 114 975	51 14 975 08	2	1	51 07 971 08	5 114 320	51 14 320 08	2	1
51 07 140 08	5 104 385	51 04 385 08	6	1	51 07 972 08	5 114 176	51 14 176 08	5	1
51 07 141 08	5 104 385	51 04 385 08	12	1	51 07 972 08	5 114 177	51 14 177 08	5	1
51 07 141 08	5 114 975	51 14 975 08	12	1	51 07 973 08	5 114 176	51 14 176 08	6	1
51 07 142 08	5 104 385	51 04 385 08	13	2	51 07 973 08	5 114 177	51 14 177 08	6	1
51 07 143 08	5 104 385	51 04 385 08	14	1	51 07 973 08	5 114 320	51 14 320 08	4	1
51 07 143 08	5 114 975	51 14 975 08	14	1	51 07 974 08	1 975 006	91 07 671 08	(6)	1
51 07 144 08	5 104 385	51 04 385 08	18	1	51 07 974 08	5 114 176	51 14 176 08	7	1
51 07 145 08	5 104 385	51 04 385 08	19	1	51 07 974 08	5 114 177	51 14 177 08	7	1
51 07 145 08	5 114 975	51 14 975 08	19	1	51 07 974 08	5 114 320	51 14 320 08	6	1
51 07 181 08	5 113 005	51 13 005 08	27	1	51 07 975 08	2 970	91 09 142 08	(26)	2
51 07 181 08	X1029184	10 29 184 0	12	3	51 07 975 08	5 114 176	51 14 176 08	9	1
51 07 181 08	X1048973	10 48 973 4	27	1	51 07 975 08	5 114 177	51 14 177 08	9	1
51 07 190 08	5 113 005	51 13 005 08	26	1	51 07 975 08	5 114 320	51 14 320 08	7	1
51 07 190 08	X1048973	10 48 973 4	26	1	51 07 976 08	5 114 176	51 14 176 08	10	1
51 07 255 90	2 976 203	92 27 489 08	(1)	1	51 07 976 08	5 114 177	51 14 177 08	10	1
51 07 359 08	5 711 301	57 11 301 08	6	1	51 07 977 08	5 114 176	51 14 176 08	22	1
51 07 374 08	X1041267	10 41 267 8	18	1	51 07 977 08	5 114 177	51 14 177 08	22	1
51 07 383 08	5 719 008	57 19 008 08	12	1	51 09 023 08	1 991	91 44 585 08	1	1
51 07 384 08	5 713 626	57 13 626 08	441	4	51 10 053 08	2 975	91 44 710 08	30	1
51 07 384 08	5 718 995	57 18 995 08	15	1	51 10 072 08	5 114 320	51 14 320 08	14	1
51 07 384 08	X1029184	10 29 184 0	16	1	51 10 089 08	9 640 276	96 40 276 08	9	2
51 07 386 08	5 121 282	51 21 282 08	(5)	1	51 10 151 08	5 114 177	51 14 177 08	4	1
51 07 386 08	5 709 469	57 09 469 08	2	1	51 10 351 08	2 970	91 09 142 08	(1)	1
51 07 386 08	5 718 989	57 18 989 08	26	2	51 10 390 08	2 831 022	55 31 834 08	4	1
51 07 399 08	X1041267	10 41 267 7	43	1	51 10 433 08	5 113 008	51 13 008 08	(999)	1
51 07 415 08	5 113 086	51 13 086 08	3	1	51 10 433 08	5 113 008	51 13 008 08	(999)	1
51 07 417 08	5 114 176	51 14 176 08	21	1	51 10 578 08	1 970	91 00 931 08	44	4
51 07 417 08	5 114 177	51 14 177 08	21	1	51 10 578 08	2 970	91 09 142 08	149	3
51 07 457 08	5 113 086	51 13 086 08	29	1	51 10 583 08	3 978	91 00 760 08	4	2
51 07 460 08	2 970	91 09 142 08	39	2	51 10 603 08	2 970	91 09 142 08	74	1
51 07 460 08	2 975	91 44 710 08	3	1	51 10 608 08	2 976	91 00 764 08	3	2
51 07 460 08	2 975 300	91 44 664 08	3	1	51 10 623 08	2 975	91 44 710 08	31	1
51 07 460 08	2 975 400	91 02 034 08	3	1	51 10 623 08	2 975 300	91 44 664 08	31	1
51 07 460 08	2 975 600	91 44 708 08	3	1	51 10 623 08	2 975 400	91 02 034 08	31	1
51 07 461 08	5 113 086	51 13 086 08	24	2	51 10 623 08	2 975 600	91 44 708 08	31	1
51 07 461 08	5 718 995	57 18 995 08	10	1	51 10 624 08	2 970	91 09 142 08	126	1
51 07 466 08	5 113 086	51 13 086 08	15	8	51 10 625 08	1 970	91 00 931 08	50	8
51 07 478 08	5 113 086	51 13 086 08	39	2	51 13 005 08	2 970	91 09 142 08	23	1
51 07 478 08	X1029184	10 29 184 0	10	1	51 13 008 08	2 970	91 09 142 08	52	1
51 07 533 08	5 711 301	57 11 301 08	9	1	51 13 022 08	1 970	91 00 931 08	47	4
51 07 534 08	5 711 301	57 11 301 08	10	1	51 13 022 08	2 970	91 09 142 08	55	3
51 07 534 08	X1048973	10 48 973 4	11	1	51 13 026 08	3 978	91 00 760 08	3	2
51 07 543 08	2 990	91 04 495 08	5	2	51 13 045 08	2 976 203	92 27 489 08	3	1
51 07 601 08	2 810	91 08 725 08	(14)	2	51 13 065 08	3 978	91 00 760 08	14	2
51 07 604 08	2 831 022	55 31 834 08	5	1	51 13 086 08	2 970	91 09 142 08	110	1
51 07 617 08	2 970	91 09 142 08	(10)	8	51 13 090 08	1 970	91 00 931 08	16	2
51 07 649 08	5 114 975	51 14 975 08	4	1	51 13 091 08	2 970	91 09 142 08	169	2
51 07 798 08	5 104 385	51 04 385 08	28	1	51 13 091 08	3 978	91 00 760 08	6	1
51 07 798 08	5 114 975	51 14 975 08	28	1	51 13 098 08	2 978 300	91 01 515 08	2	1
51 07 799 08	5 104 385	51 04 385 08	29	1	51 13 101 08	3 978	91 00 760 08	12	2
51 07 799 08	5 114 975	51 14 975 08	29	1	51 13 123 08	1 970	91 00 931 08	78	1
51 07 832 08	5 114 176	51 14 176 08	17	1	51 13 152 08	2 970	91 09 142 08	60	2

Item	Page	Assembly	Pos.	Quantity
51 14 176 08	2 970	91 09 142 08	113	2
51 14 177 08	2 831 004	92 71 424 08	4	1
51 14 177 08	2 970	91 09 142 08	114	3
51 14 177 08	2 978 100	91 44 621 08	15	1
51 14 177 08	2 978 200	91 01 626 08	15	1
51 14 215 08	2 970	91 09 142 08	57	3
51 14 277 08	2 975 115	91 07 779 08	10	1
51 14 320 08	2 975 115	91 07 779 08	7	1
51 14 333 08	2 975 115	91 07 779 08	8	1
51 14 351 08	2 970	91 09 142 08	70	2
51 14 444 08	2 970	91 09 142 08	34	2
51 14 444 08	2 975	91 44 710 08	4	1
51 14 444 08	2 975 300	91 44 664 08	4	1
51 14 444 08	2 975 400	91 02 034 08	4	1
51 14 444 08	2 975 600	91 44 708 08	4	1
51 14 446 08	2 970	91 09 142 08	112	6
51 14 456 08	3 978	91 00 760 08	8	1
51 14 469 08	2 975 115	91 07 779 08	9	1
51 14 502 08	2 970	91 09 142 08	43	1
51 14 535 08	2 970	91 09 142 08	35	5
51 14 535 08	2 975 300	91 44 664 08	5	1
51 14 535 08	2 975 400	91 02 034 08	5	1
51 14 535 08	2 975 600	91 44 708 08	5	1
51 14 572 08	2 970	91 09 142 08	72	1
51 14 606 08	1 970	91 00 931 08	49	4
51 14 606 08	2 975	91 44 710 08	5	1
51 14 646 08	2 970	91 09 142 08	125	2
51 14 646 08	2 970	91 09 142 08	168	2
51 14 646 08	3 978	91 00 760 08	7	3
51 14 651 08	1 970	91 00 931 08	10	1
51 14 655 08	3 978	91 00 760 08	13	2
51 14 672 08	2 541	91 45 104 08	6	1
51 14 674 08	2 970	91 09 142 08	171	1
51 14 716 08	2 970	91 09 142 08	59	1
51 14 729 08	2 970	91 09 142 08	58	1
51 14 738 08	1 975 006	91 07 671 08	19	4
51 14 815 08	1 970	91 00 931 08	11	2
51 14 815 08	2 975	91 44 710 08	8	1
51 14 815 08	2 975 300	91 44 664 08	8	1
51 14 815 08	2 975 400	91 02 034 08	8	1
51 14 815 08	2 975 600	91 44 708 08	8	1
51 14 829 08	2 970	91 09 142 08	170	1
51 14 853 08	2 970	91 09 142 08	158	1
51 14 857 08	2 970	91 09 142 08	167	2
51 14 907 08	2 970	91 09 142 08	61	2
51 14 908 08	1 410 151	92 51 194 08	1	1
51 14 909 08	2 970	91 09 142 08	47	1
51 14 937 08	2 975	91 44 710 08	10	1
51 14 937 08	2 975 300	91 44 664 08	10	1
51 14 937 08	2 975 400	91 02 034 08	10	1
51 14 940 08	2 970	91 09 142 08	123	2
51 14 943 08	2 970	91 09 142 08	122	3
51 14 964 08	2 391 001	96 19 013 08	29	1
51 14 975 08	1 970	91 00 931 08	46	4
51 14 975 08	2 970	91 09 142 08	54	2
51 14 988 08	2 970	91 09 142 08	25	1
51 15 004 08	2 970	91 09 142 08	105	1
51 15 004 08	2 976 200	91 44 034 08	11	1
51 15 005 08	2 975 600	91 44 708 08	27	1
51 15 007 08	1 970	91 00 931 08	27	2
51 15 007 08	2 970	91 09 142 08	106	1
51 15 007 08	2 977	91 02 038 08	39	1
51 15 010 08	1 970	91 00 931 08	35	2
51 15 010 08	1 970 058	92 17 254 08	35	1
51 15 010 08	2 970	91 09 142 08	96	2
51 15 010 08	2 975 500	91 02 036 08	23	2
51 15 010 08	2 975 600	91 44 708 08	17	3
51 15 010 08	2 977	91 02 038 08	35	1
51 15 011 08	1 970	91 00 931 08	37	2
51 15 011 08	1 970 058	92 17 254 08	37	1
51 15 011 08	2 975 500	91 02 036 08	21	4
51 15 011 08	2 975 600	91 44 708 08	21	1
51 15 011 08	2 977	91 02 038 08	37	1
51 15 011 08	3 978	91 00 760 08	28	1
51 15 013 08	1 970	91 00 931 08	23	1
51 15 026 08	2 391 001	96 19 013 08	50	8
51 15 058 08	1 970	91 00 931 08	25	5
51 15 058 08	2 975	91 44 710 08	23	1
51 15 058 08	2 975 500	91 02 036 08	29	2
51 15 058 08	2 975 600	91 44 708 08	23	1
51 15 058 08	2 976 200	91 44 034 08	5	3
51 15 058 08	2 976 203	92 27 489 08	5	1
51 15 059 08	1 970	91 00 931 08	39	4
51 15 059 08	1 970 058	92 17 254 08	39	1
51 15 059 08	2 970	91 09 142 08	92	1
51 15 059 08	2 977	91 02 038 08	41	1
51 15 059 08	2 978 100	91 44 621 08	11	1
51 15 059 08	3 978	91 00 760 08	21	2
51 15 062 08	2 990	91 04 495 08	13	1
51 15 066 08	2 990	91 04 495 08	14	1
51 15 081 08	2 970	91 09 142 08	90	5
51 15 081 08	2 975 300	91 44 664 08	19	1
51 15 081 08	2 975 400	91 02 034 08	19	1
51 15 081 08	2 975 500	91 02 036 08	25	1
51 15 081 08	2 975 600	91 44 708 08	19	1
51 15 081 08	3 978	91 00 760 08	30	2
51 15 082 08	1 970	91 00 931 08	29	2
51 15 082 08	2 970	91 09 142 08	88	2
51 15 082 08	2 975	91 44 710 08	19	1
51 15 082 08	3 978	91 00 760 08	29	2
51 15 083 08	2 970	91 09 142 08	104	2
51 15 084 08	2 970	91 09 142 08	102	2
51 15 086 08	1 970	91 00 931 08	41	4
51 15 086 08	1 970 058	92 17 254 08	41	1
51 15 086 08	2 970	91 09 142 08	94	1
51 15 086 08	2 977	91 02 038 08	43	1
51 15 086 08	2 978 200	91 01 626 08	4	1
51 15 086 08	3 978	91 00 760 08	23	2
51 15 096 08	1 970	91 00 931 08	26	4
51 15 096 08	2 970	91 09 142 08	100	2
51 15 096 08	2 975 300	91 44 664 08	23	1
51 15 096 08	2 975 400	91 02 034 08	23	1
51 15 096 08	2 975 600	91 44 708 08	25	1
51 15 096 08	2 976 200	91 44 034 08	7	3
51 15 096 08	2 976 203	92 27 489 08	7	1
51 15 107 08	2 978 300	91 01 515 08	5	2
51 15 122 08	1 970	91 00 931 08	31	4
51 15 122 08	1 970 058	92 17 254 08	31	2
51 15 122 08	2 970	91 09 142 08	80	4
51 15 122 08	2 975	91 44 710 08	11	2

Item	Page	Assembly	Pos.	Quantity
51 15 122 08	2 975 300	91 44 664 08	11	1
51 15 122 08	2 975 400	91 02 034 08	11	1
51 15 122 08	2 975 500	91 02 036 08	11	2
51 15 122 08	2 975 600	91 44 708 08	11	4
51 15 122 08	2 977	91 02 038 08	11	2
51 15 122 08	2 977	91 02 038 08	31	4
51 15 123 08	1 970	91 00 931 08	33	4
51 15 123 08	1 970 058	92 17 254 08	33	2
51 15 123 08	2 970	91 09 142 08	82	8
51 15 123 08	2 975 300	91 44 664 08	13	1
51 15 123 08	2 975 400	91 02 034 08	13	1
51 15 123 08	2 975 500	91 02 036 08	13	6
51 15 123 08	2 975 600	91 44 708 08	13	2
51 15 123 08	2 977	91 02 038 08	33	4
51 15 162 08	2 970	91 09 142 08	561	4
51 15 167 08	2 391 001	96 19 013 08	68	2
51 15 177 08	1 970	91 00 931 08	51	16
51 15 177 08	2 970	91 09 142 08	571	5
51 15 178 08	1 970	91 00 931 08	52	8
51 15 178 08	2 970	91 09 142 08	572	15
51 15 178 08	2 975	91 44 710 08	37	2
51 15 178 08	2 975 600	91 44 708 08	37	2
51 15 178 08	2 977	91 02 038 08	72	4
51 15 184 08	2 977	91 02 038 08	45	1
51 15 185 08	2 977	91 02 038 08	46	1
51 21 282 08	2 391 001	96 19 013 08	8	1
51 21 330 08	2 831	91 44 693 08	14	1
51 21 343 08	5 121 365	51 21 365 08	1	1
51 21 365 08	2 391 001	96 19 013 08	4	1
51 21 370 08	2 391 001	96 19 013 08	10	1
51 21 405 08	2 391 001	96 19 013 08	6	1
51 21 406 08	2 391 001	96 19 013 08	9	1
51 21 407 08	2 391 001	96 19 013 08	5	1
51 21 408 08	2 391 001	96 19 013 08	7	1
51 23 352 08	1 400	91 04 483 08	22	1
51 23 440 08	3 790 007	92 27 487 08	1	1
51 23 497 08	2 810	91 08 725 08	4	1
51 23 676 08	3 790 008	92 27 488 08	1	1
51 23 798 08	2 810	91 08 725 08	3	1
51 23 811 08	2 550	91 09 257 08	41	2
51 23 813 08	2 291	91 44 684 08	1	2
51 23 814 08	3 292	91 44 698 08	1	2
51 23 815 08	3 592	91 44 721 08	3	1
51 23 816 08	3 592	91 44 721 08	4	2
51 23 833 08	2 657	91 44 606 08	5	1
51 23 853 08	3 712	91 44 694 08	7	1
51 23 869 08	2 125	91 01 212 08	2	2
51 23 870 08	2 125	91 01 212 08	1	2
51 23 871 08	2 652	91 01 222 08	9	2
51 23 873 08	1 400	91 04 483 08	45	2
51 23 873 08	1 410	91 04 487 08	44	2
51 23 911 08	1 630	91 05 170 08	13	4
51 23 948 08	3 745 004	96 19 999 08	2	2
51 23 949 08	3 745 001	96 19 998 08	6	2
51 31 093 08	2 975 115	91 07 779 08	5	1
51 31 094 08	2 970	91 09 142 08	(1)	1
51 31 150 08	5 719 006	57 19 006 08	11	1
51 31 188 08	5 131 093	51 31 093 08	5	2
51 31 192 08	5 113 086	51 13 086 08	50	1
51 38 011 08	2 671 005	92 71 294 08	18	2
51 45 021 08	9 390 078	93 90 078 01	42	2
51 45 080 08	5 530 018	55 30 018 08	18	1
51 45 171 08	X1002122	10 02 122 6	61	2
51 45 171 08	X1002122	10 02 122 8	65	1
51 45 304 08	5 719 006	57 19 006 08	10	1
51 45 304 08	X1029270	10 29 270 6	39	1
51 45 304 08	X1029285	10 29 285 4	20	1
51 45 410 08	5 102 389	51 02 389 08	11	1
51 45 424 08	5 717 789	57 17 789 08	23	4
51 45 424 08	X1041267	10 41 267 5	43	1
51 45 495 08	X1041267	10 41 267 5	42	1
51 45 915 08	5 131 093	51 31 093 08	6	5
51 45 915 08	5 715 387	57 15 387 08	26	2
51 45 915 08	X1029184	10 29 184 0	15	2
51 45 915 08	X1041267	10 41 267 7	44	1
51 45 945 08	5 719 114	57 19 114 08	7	1
51 45 948 08	5 719 114	57 19 114 08	17	1
51 45 975 08	5 715 559	57 15 559 08	17	2
51 45 975 08	X1029283	10 29 283 8	17	2
51 45 994 08	2 913 100	91 23 538 08	4	12
51 45 994 08	5 701 129	57 01 129 08	20	7
51 46 042 08	5 000 630	50 00 630 08	53	1
51 46 042 08	5 102 375	51 02 375 08	12	1
51 46 042 08	5 102 402	51 02 402 08	12	1
51 46 141 08	5 715 559	57 15 559 08	19	1
51 57 051 08	5 701 129	57 01 129 08	15	1
51 85 561 08	9 390 078	93 90 078 01	19	1
51 85 781 08	5 000 645	50 00 645 08	320	2
52 01 863 08	3 880 001	96 40 100 08	3	1
52 03 033 08	5 700 109	57 00 109	10	1
52 03 035 08	3 880	91 00 197 08	12	40
52 03 188 08	3 880 001	96 40 100 08	2	1
52 03 707 08	3 880 001	96 40 100 08	1	1
52 11 977 08	7 743 860	77 43 860 08	3	3
52 12 028 08	5 102 351	51 02 351 08	22	1
53 01 333 08	2 550	91 09 257 08	25	2
53 01 333 08	3 204 002	92 71 719 08	5	1
53 01 333 08	3 204 003	92 11 283 08	5	1
53 01 333 08	3 211 003	92 10 670 08	6	2
53 01 333 08	3 223 001	92 71 488 08	5	1
53 01 333 08	3 714	91 20 065 08	53	4
53 01 333 08	3 714 009	96 23 647 08	18	2
53 01 333 08	3 715 001	92 71 486 08	5	2
53 01 333 08	3 745 005	92 17 630 08	5	1
53 01 333 08	3 809 000	92 10 957 08	5	1
53 01 333 08	3 809 100	92 10 812 08	5	1
53 01 333 08	3 820 100	92 11 015 08	5	1
53 01 333 08	3 950 001	92 18 589 08	5	1
53 01 333 08	3 950 002	92 18 562 08	5	1
54 00 559 08	3 350	91 04 492 08	2	1
54 00 559 08	3 360	91 04 494 08	3	1
54 00 560 08	2 310	91 04 490 08	2	1
54 00 560 08	2 320	91 04 491 08	2	1
54 00 560 08	3 370	91 04 493 08	3	1
54 00 565 08	2 370	91 04 815 08	1	1
54 00 572 08	2 340	91 09 918 08	1	1
54 01 323 08	5 400 565	54 00 565 08	141	1
54 01 323 08	5 400 565	54 00 565 08	200	1
54 01 323 08	X1002123	10 02 123 0	41	2
54 01 368 08	5 718 418	57 18 418 08	209	1

Item	Page	Assembly	Pos.	Quantity
54 01 456 14	X1002122	10 02 122 6	76	20
54 01 456 14	X1002122	10 02 122 8	76	20
54 01 629 08	5 718 418	57 18 418 08	210	1
54 01 649 08	9 887 013	98 87 013	3	4
54 01 843 08	5 400 565	54 00 565 08	16	1
54 01 843 08	9 390 078	93 90 078 01	68	2
54 01 844 08	5 400 565	54 00 565 08	20	1
54 01 943 08	5 718 421	57 18 421 08	50	1
54 01 943 08	X1002122	10 02 122 6	50	1
54 01 943 08	X1002122	10 02 122 8	50	1
54 02 380 14	X1002123	10 02 123 0	51	2
54 02 477 14	X1002122	10 02 122 6	66	1
54 02 477 14	X1002122	10 02 122 8	66	1
54 02 590 14	X1002122	10 02 122 6	18	1
54 02 590 14	X1002122	10 02 122 8	18	1
54 02 593 14	5 718 421	57 18 421 08	100	1
54 02 593 14	X1002122	10 02 122 6	1	1
54 02 593 14	X1002122	10 02 122 8	1	1
54 05 073 08	6 909 010	69 09 010 08	37	1
55 02 096	9 267 442	92 67 442	8	2
55 02 096 23	9 267 442	92 67 442	8	2
55 04 025 08	3 790	91 06 799 08	4	1
55 04 525 08	2 391 001	96 19 013 08	20	2
55 04 526 08	2 391 001	96 19 013 08	19	2
55 06 247 08	2 541	91 45 104 08	39	4
55 06 277 08	5 715 247	57 15 247 08	1	1
55 06 344 08	2 391 001	96 19 013 08	28	1
55 06 385 08	2 391 023	92 51 188 08	1	1
55 06 391 08	2 391 001	96 19 013 08	24	1
55 06 392 08	2 391 001	96 19 013 08	25	1
55 07 478 08	2 391 001	96 19 013 08	32	1
55 07 735 08	2 393	91 44 594 08	8	2
55 08 282 08	5 700 323	57 00 323	9	1
55 08 480 08	5 719 276	57 19 276 08	17	1
55 08 495 08	2 391 001	96 19 013 08	42	2
55 08 496 08	2 391	91 06 853 08	19	1
55 08 574 08	9 279 918	92 79 918	30	4
55 08 574 08	9 279 919	92 79 919	30	4
55 08 998 08	2 391 001	96 19 013 08	144	12
55 17 025 08	2 391 001	96 19 013 08	26	4
55 17 063 08	2 391 001	96 19 013 08	36	3
55 17 078 08	2 393	91 44 594 08	4	2
55 17 176 08	2 393	91 44 594 08	1	1
55 17 184 08	2 391 001	96 19 013 08	13	1
55 17 188 08	2 393	91 44 594 08	3	1
55 17 189 08	2 393	91 44 594 08	6	1
55 20 252 08	2 392	91 44 593 08	1	2
55 20 502 08	3 745 001	96 19 998 08	59	6
55 20 507 08	2 391 001	96 19 013 08	45	6
55 20 509 08	2 391 001	96 19 013 08	63	2
55 20 681 08	2 392	91 44 593 08	10	6
55 20 955 08	2 392	91 44 593 08	2	2
55 20 956 08	2 392	91 44 593 08	3	2
55 20 957 08	2 392	91 44 593 08	4	1
55 20 958 08	2 392	91 44 593 08	5	1
55 30 018 08	2 391	91 06 853 08	7	1
55 30 024 08	2 540 000	91 01 738 08	1	1
55 30 107 08	2 502	91 01 353 08	31	1
55 30 182 08	2 520	91 44 758 08	80	1.5
55 30 182 08	2 540 000	91 01 738 08	8	2.6
55 30 187 08	2 541	91 45 104 08	9	12
55 30 187 08	2 541	91 45 104 08	10	2
55 30 187 08	2 670 003	92 95 362 08	13	2
55 30 196 08	2 520	91 44 758 08	81	1
55 30 237 08	5 531 883	55 31 883 08	27	2
55 30 310 08	2 831	91 44 693 08	13	1
55 30 310 08	5 531 883	55 31 883 08	30	1
55 30 379 08	5 531 883	55 31 883 08	4	1
55 30 541 08	2 541	91 45 104 08	34	2.3
55 30 542 08	2 541	91 45 104 08	29	1
55 30 651 08	2 540 000	91 01 738 08	6	1
55 30 849 08	2 520	91 44 758 08	64	10
55 30 854 08	2 540 000	91 01 738 08	2	1
55 30 862 08	5 531 883	55 31 883 08	2	1
55 31 068 08	9 077 155	90 77 155	3	1
55 31 068 08	9 273 700	92 73 700	2	2
55 31 251 08	2 520 018	92 16 988 08	27	8
55 31 281 08	2 541	91 45 104 08	17	3
55 31 321 08	2 540 000	91 01 738 08	16	1
55 31 573 08	2 859	91 44 612 08	72	6
55 31 594 08	2 541	91 45 104 08	22	0.4
55 31 687 08	2 932 161	96 20 409 08	27	8
55 31 730 08	2 541	91 45 104 08	33	1
55 31 731 08	2 541	91 45 104 08	30	4
55 31 734 08	2 541	91 45 104 08	32	1
55 31 738 08	2 541	91 45 104 08	31	2
55 31 740 08	2 541	91 45 104 08	(1)	1
55 31 741 08	2 541	91 45 104 08	28	1
55 31 743 08	2 541	91 45 104 08	21	1
55 31 795 08	2 540 000	91 01 738 08	20	1
55 31 811 08	2 541	91 45 104 08	23	1
55 31 817 08	2 831	91 44 693 08	23	10
55 31 818 08	2 831	91 44 693 08	24	2.5
55 31 819 08	2 831	91 44 693 08	25	10
55 31 821 08	2 831	91 44 693 08	21	3
55 31 822 08	2 831	91 44 693 08	18	1
55 31 831 08	2 831	91 44 693 08	16	1
55 31 832 08	2 831	91 44 693 08	22	1
55 31 834 08	2 831	91 44 693 08	12	1
55 31 835 08	2 831	91 44 693 08	17	1
55 31 836 08	2 831	91 44 693 08	19	2
55 31 837 08	5 530 018	55 30 018 08	6	1
55 31 860 08	2 520 018	92 16 988 08	10	7
55 31 867 08	2 541	91 45 104 08	1	1
55 31 868 08	2 541	91 45 104 08	2	1
55 31 869 08	2 541	91 45 104 08	3	1
55 31 869 08	2 920 539	96 20 518 08	30	1
55 31 881 08	2 831	91 44 693 08	1	1
55 31 883 08	2 831	91 44 693 08	10	1
55 31 911 08	2 541	91 45 104 08	7	0.15
56 03 481 08	9 273 701	92 73 701	(1)	1
56 03 876	2 920 032	96 20 520 08	154	1
56 04 373 08	X1011597	10 11 597 9	4	8
56 04 437 08	2 391 001	96 19 013 08	128	10
56 04 437 08	2 392	91 44 593 08	18	6
57 00 065	9 883 188	98 83 188	6	1
57 00 078 08	5 718 418	57 18 418 08	208	1
57 00 085	5 700 323	57 00 323	2	1
57 00 101 08	5 114 674	51 14 674 08	3	2
57 00 101 08	5 114 943	51 14 943 08	3	2

Item	Page	Assembly	Pos.	Quantity	Item	Page	Assembly	Pos.	Quantity
57 00 109	9 273 989	92 73 989	1	1	57 06 810 08	5 114 943	51 14 943 08	(1)	1
57 00 124	9 883 188	98 83 188	3	1	57 06 873 08	X1002122	10 02 122 6	70	3
57 00 306	9 887 180	98 87 180	1	1	57 06 873 08	X1002122	10 02 122 8	70	3
57 00 307	9 887 181	98 87 181	1	1	57 06 903 08	5 113 086	51 13 086 08	25	1
57 00 321	5 700 323	57 00 323	3	1	57 06 906 08	5 711 301	57 11 301 08	7	1
57 00 323	9 073 674	90 73 674	1	1	57 06 906 08	5 715 296	57 15 296 08	17	1
57 00 488 08	5 719 114	57 19 114 08	14	2	57 06 906 08	7 743 566	77 43 566 08	22	1
57 00 488 08	X1029184	10 29 184 0	17	2	57 07 018 08	X1029270	10 29 270 6	38	1
57 00 493 08	X1029283	10 29 283 8	19	1	57 07 209 08	5 000 645	50 00 645 08	310	1
57 00 494 08	X1029186	10 29 186 0	20	1	57 07 565 08	5 530 854	55 30 854 08	2	1
57 00 494 08	X1029269	10 29 269 6	20	1	57 07 566 08	5 530 854	55 30 854 08	3	1
57 00 494 08	X1029285	10 29 285 4	19	1	57 07 567 08	5 530 854	55 30 854 08	4	1
57 00 728 08	5 114 320	51 14 320 08	1	1	57 07 568 08	5 530 854	55 30 854 08	9	2
57 00 729 08	5 114 320	51 14 320 08	3	1	57 07 873 08	6 909 010	69 09 010 08	50	1
57 00 731 08	5 114 320	51 14 320 08	9	1	57 07 923 08	5 000 630	50 00 630 08	43	1
57 00 734 08	5 114 320	51 14 320 08	12	1	57 08 259 08	5 530 024	55 30 024 08	16	1
57 00 739 08	2 976 203	92 27 489 08	(11)	1	57 08 278 08	5 114 444	51 14 444 08	1	1
57 00 937 08	5 106 755	51 06 755 08	2	1	57 08 621 08	X1041267	10 41 267 8	5	1
57 00 990 08	5 106 923	51 06 923 08	11	1	57 09 258 08	2 520 012	92 86 789 08	(1)	1
57 01 129 08	5 102 306	51 02 306 08	1	1	57 09 346 08	2 671 007	92 13 208 08	(9)	1
57 01 130 08	5 102 306	51 02 306 08	3	1	57 09 346 08	7 041 516	70 41 516 08	8	1
57 01 132 08	5 102 306	51 02 306 08	5	1	57 09 414 08	2 970	91 09 142 08	(2)	2
57 01 133 08	5 701 129	57 01 129 08	1	1	57 09 469 08	5 121 282	51 21 282 08	4	1
57 01 134 08	5 701 129	57 01 129 08	2	1	57 09 469 08	5 717 789	57 17 789 08	4	1
57 01 135 08	5 701 129	57 01 129 08	3	1	57 09 481 08	5 121 282	51 21 282 08	(1)	1
57 01 139 08	5 701 129	57 01 129 08	9	1	57 09 482 08	5 121 282	51 21 282 08	(2)	1
57 01 140 08	5 701 129	57 01 129 08	10	1	57 09 502 08	5 715 164	57 15 164 08	4	1
57 01 141 08	5 531 883	55 31 883 08	(1)	1	57 09 503 08	5 709 469	57 09 469 08	1	1
57 01 141 08	5 701 129	57 01 129 08	14	1	57 09 573 08	2 671 007	92 13 208 08	(10)	1
57 01 141 08	5 717 789	57 17 789 08	20	1	57 09 612 08	3 930	91 09 256 08	(1)	1
57 01 142 08	5 701 129	57 01 129 08	17	2	57 09 907 08	6 060 529	60 60 529 08	7	1
57 01 143 08	5 701 129	57 01 129 08	18	1	57 09 954 08	6 061 943	60 61 943 08	1	1
57 01 145 08	5 701 133	57 01 133 08	2	1	57 10 357 08	7 741 079	77 41 079 08	14	1
57 01 146 08	5 701 133	57 01 133 08	3	1	57 10 481 08	2 520 012	92 86 789 08	2	1
57 01 147 08	5 701 133	57 01 133 08	4	7	57 10 482 08	2 520 012	92 86 789 08	3	1
57 01 148 08	5 701 133	57 01 133 08	5	14	57 10 499 08	2 920 285	91 08 727 08	10	1
57 01 149 08	5 701 133	57 01 133 08	6	1	57 10 681 08	5 710 683	57 10 683 08	2	1
57 01 182 08	X1029270	10 29 270 6	31	1	57 10 682 08	5 710 683	57 10 683 08	1	1
57 01 517 08	5 000 645	50 00 645 08	260	1	57 10 683 08	5 717 789	57 17 789 08	5	1
57 01 519 08	5 400 565	54 00 565 08	15	1	57 10 769 08	2 975	91 44 710 08	(2)	1
57 01 637 08	7 743 570	77 43 570 08	5	1	57 10 769 08	2 978 300	91 01 515 08	(2)	1
57 01 637 08	9 390 078	93 90 078 01	75	1	57 10 770 08	2 975	91 44 710 08	(3)	1
57 03 396 08	2 520	91 44 758 08	43	1	57 10 770 08	2 978 300	91 01 515 08	(3)	1
57 04 625 08	X1002123	10 02 123 0	39	2	57 10 771 08	2 975	91 44 710 08	(4)	1
57 05 048 08	2 976 200	91 44 034 08	13	1	57 10 771 08	2 978 300	91 01 515 08	(4)	1
57 05 051 08	2 977	91 02 038 08	40	1	57 10 772 08	2 975	91 44 710 08	(5)	1
57 05 132 08	5 530 854	55 30 854 08	5	1	57 10 772 08	2 978 300	91 01 515 08	(5)	1
57 05 205 08	2 520	91 44 758 08	83	2	57 10 819 08	1 970 058	92 17 254 08	(1)	1
57 05 205 08	5 530 024	55 30 024 08	23	2	57 10 820 08	1 970 058	92 17 254 08	(2)	1
57 05 449 08	5 530 854	55 30 854 08	1	1	57 10 820 08	1 970 058	92 17 254 08	(2)	1
57 05 452 08	5 530 854	55 30 854 08	8	1	57 10 821 08	1 970 058	92 17 254 08	(3)	1
57 06 138 77	5 700 109	57 00 109	9	4	57 10 822 08	1 970 058	92 17 254 08	(4)	1
57 06 338 08	2 970	91 09 142 08	(1)	1	57 10 822 08	1 970 058	92 17 254 08	(3)	1
57 06 338 08	5 114 674	51 14 674 08	1	1	57 10 823 08	1 970 058	92 17 254 08	(5)	1
57 06 338 08	5 114 943	51 14 943 08	1	1	57 10 824 08	1 970 058	92 17 254 08	(1)	1
57 06 475 08	5 711 301	57 11 301 08	3	1	57 10 825 08	1 970	91 00 931 08	(1)	1
57 06 523 08	5 113 005	51 13 005 08	25	1	57 10 826 08	1 970	91 00 931 08	(2)	1
57 06 523 08	X1048973	10 48 973 4	25	1	57 10 826 08	1 970	91 00 931 08	(2)	1
57 06 656 08	5 000 645	50 00 645 08	485	1	57 10 826 08	1 970	91 00 931 08	(2)	1
57 06 662 08	5 718 989	57 18 989 08	9	1	57 10 827 08	1 970	91 00 931 08	(3)	1

Item	Page	Assembly	Pos.	Quantity	Item	Page	Assembly	Pos.	Quantity
57 10 828 08	1 970	91 00 931 08	(3)	1	57 15 164 08	5 121 282	51 21 282 08	2	1
57 10 828 08	1 970	91 00 931 08	(4)	1	57 15 164 08	5 121 343	51 21 343 08	40	1
57 10 828 08	1 970	91 00 931 08	(3)	1	57 15 164 08	5 717 789	57 17 789 08	2	1
57 10 830 08	1 970	91 00 931 08	(1)	1	57 15 165 08	5 717 789	57 17 789 08	22	1
57 10 830 08	1 970	91 00 931 08	(1)	1	57 15 166 08	5 121 282	51 21 282 08	5	1
57 11 068 77	2 522 000	91 46 006 08	(1)	1	57 15 167 08	5 121 282	51 21 282 08	999	1
57 11 172 08	2 391 001	96 19 013 08	54	4	57 15 168 08	5 102 351	51 02 351 08	20	1
57 11 172 08	5 715 559	57 15 559 08	20	1	57 15 247 08	5 506 385	55 06 385 08	4	1
57 11 212 08	5 719 276	57 19 276 08	14	1	57 15 296 08	5 113 086	51 13 086 08	8	1
57 11 301 08	5 113 086	51 13 086 08	31	1	57 15 383 08	5 715 385	57 15 385 08	38	1
57 11 303 08	5 711 301	57 11 301 08	2	1	57 15 384 08	X1029186	10 29 186 0	17	1
57 11 304 08	5 711 301	57 11 301 08	5	1	57 15 384 08	X1029269	10 29 269 6	17	1
57 11 305 08	5 711 301	57 11 301 08	8	1	57 15 385 08	5 121 407	51 21 407 08	1	1
57 11 355 08	3 978	91 00 760 08	(1)	1	57 15 385 08	X1029269	10 29 269 1	1	1
57 12 325 08	5 718 989	57 18 989 08	2	1	57 15 385 08	X1029292	10 29 292 3	1	1
57 12 397 08	5 715 387	57 15 387 08	4	1	57 15 385 08	X1029293	10 29 293 2	1	1
57 12 398 08	5 715 387	57 15 387 08	9	1	57 15 385 08	X1029293	10 29 293 3	1	1
57 12 398 08	5 719 030	57 19 030 08	9	1	57 15 387 08	X1029292	10 29 292 3	3	1
57 12 399 08	5 715 559	57 15 559 08	1	1	57 15 387 08	X1029293	10 29 293 2	3	1
57 12 400 08	5 715 559	57 15 559 08	4	1	57 15 387 08	X1029293	10 29 293 3	3	1
57 12 402 08	5 715 559	57 15 559 08	7	1	57 15 389 08	5 715 387	57 15 387 08	1	1
57 12 402 08	X1029283	10 29 283 8	7	1	57 15 393 08	7 743 570	77 43 570 08	20	1
57 12 403 08	5 715 559	57 15 559 08	11	1	57 15 470 08	5 531 881	55 31 881 08	14	2
57 12 404 08	5 715 559	57 15 559 08	12	1	57 15 471 08	5 531 881	55 31 881 08	12	1
57 12 404 08	X1029186	10 29 186 0	12	1	57 15 475 08	2 831 022	55 31 834 08	3	1
57 12 404 08	X1029269	10 29 269 6	12	1	57 15 513 08	X1002122	10 02 122 6	53	1
57 12 404 08	X1029283	10 29 283 8	12	1	57 15 514 08	5 718 421	57 18 421 08	58	1
57 13 031 08	5 113 008	51 13 008 08	50	1	57 15 514 08	X1002122	10 02 122 6	58	1
57 13 073 08	5 718 421	57 18 421 08	95	1	57 15 514 08	X1002122	10 02 122 8	58	1
57 13 075 08	5 718 421	57 18 421 08	76	20	57 15 521 08	X1002123	10 02 123 0	31	2
57 13 177 08	1 750	91 44 577 08	(1)	1	57 15 522 08	5 718 418	57 18 418 08	454	1
57 13 188 08	2 920 554	92 87 786 08	1	2	57 15 522 08	X1002123	10 02 123 0	454	2
57 13 284 08	7 743 570	77 43 570 08	14	1	57 15 559 08	X1029293	10 29 293 2	4	1
57 13 475 08	3 930	91 09 256 08	(2)	1	57 15 560 08	5 715 559	57 15 559 08	5	1
57 13 498 08	3 930 560	96 22 292 08	(1)	1	57 15 561 08	2 920 285	91 08 727 08	(2)	1
57 13 523 08	5 026 573	50 26 573 08	1	1	57 15 562 08	2 920 285	91 08 727 08	(3)	1
57 13 561 08	2 970	91 09 142 08	(4)	1	57 15 587 08	5 531 883	55 31 883 08	6	1
57 13 626 08	5 113 086	51 13 086 08	55	1	57 15 610 08	5 113 086	51 13 086 08	16	2
57 13 689 08	5 531 883	55 31 883 08	5	1	57 15 786 08	1 711	91 01 239 08	(1)	1
57 13 693 08	1 400	91 04 483 08	(1)	1	57 15 786 08	5 718 420	57 18 420 08	401	1
57 13 978 08	2 831 022	55 31 834 08	9	1	57 15 821 08	5 700 109	57 00 109	999	1
57 13 979 08	2 831 022	55 31 834 08	13	1	57 15 822 08	5 700 109	57 00 109	2	1
57 14 001 08	5 113 008	51 13 008 08	60	1	57 15 823 08	5 700 109	57 00 109	4	1
57 14 224 08	6 909 010	69 09 010 08	9	4	57 15 824 08	5 700 109	57 00 109	6	1
57 14 776 08	5 531 883	55 31 883 08	32	1	57 15 825 08	5 700 109	57 00 109	11	1
57 14 779 08	5 715 385	57 15 385 08	31	1	57 15 826 08	5 700 109	57 00 109	13	1
57 14 830 08	5 531 867	55 31 867 08	5	1	57 15 827 08	5 700 109	57 00 109	15	1
57 14 831 08	5 531 867	55 31 867 08	6	1	57 15 828 08	5 700 109	57 00 109	30	1
57 14 832 08	5 531 867	55 31 867 08	7	1	57 15 963	5 715 387	57 15 387 08	2	1
57 14 833 08	5 531 867	55 31 867 08	9	1	57 15 963	5 719 030	57 19 030 08	2	1
57 14 834 08	5 531 867	55 31 867 08	4	1	57 16 127 08	5 000 630	50 00 630 08	52	1
57 14 835 08	5 531 867	55 31 867 08	8	1	57 16 128 08	5 000 630	50 00 630 08	55	1
57 14 868 08	6 909 010	69 09 010 08	35	1	57 16 137 08	2 970	91 09 142 08	(10)	1
57 14 890 08	5 531 881	55 31 881 08	11	1	57 16 401 08	5 506 385	55 06 385 08	7	1
57 14 908 08	5 530 024	55 30 024 08	18	1	57 16 467 08	7 739 397	77 39 397 08	1	1
57 14 948 08	7 741 079	77 41 079 08	15	1	57 16 580 08	5 531 867	55 31 867 08	1	1
57 14 949 08	7 741 079	77 41 079 08	30	1	57 17 127 08	2 970	91 09 142 08	(1)	2
57 15 052 08	2 810	91 08 725 08	(16)	1	57 17 127 08	5 113 022	51 13 022 08	1	2
57 15 052 08	2 810	91 08 725 08	(9)	2	57 17 150 08	4 001 005	91 44 581 08	34	1
57 15 119 08	2 920 285	91 08 727 08	(1)	1	57 17 162 08	4 003 007	91 44 580 08	34	2

Item	Page	Assembly	Pos.	Quantity	Item	Page	Assembly	Pos.	Quantity
57 17 246 08	5 000 630	50 00 630 08	30	1	57 18 698 08	5 000 630	50 00 630 08	1	1
57 17 247 08	5 000 630	50 00 630 08	31	1	57 18 699 08	5 000 630	50 00 630 08	95	1
57 17 248 08	5 000 630	50 00 630 08	50	1	57 18 700 08	5 000 630	50 00 630 08	98	7
57 17 249 08	5 000 630	50 00 630 08	32	1	57 18 870 08	6 923 086	69 23 086 08	10	1
57 17 253 08	5 000 630	50 00 630 08	140	3	57 18 881 08	5 715 247	57 15 247 08	(2)	1
57 17 255 08	5 718 421	57 18 421 08	30	1	57 18 908 08	6 923 097	69 23 097 08	1	1
57 17 267 08	X1002122	10 02 122 6	95	1	57 18 950 08	4 001 005	91 44 581 08	28	4
57 17 267 08	X1002122	10 02 122 8	95	1	57 18 984 08	6 923 086	69 23 086 08	9	1
57 17 272 08	5 400 565	54 00 565 08	5	1	57 18 989 08	X1029292	10 29 292 5	3	1
57 17 273 08	5 400 565	54 00 565 08	6	1	57 18 993 08	5 719 052	57 19 052 08	31	1
57 17 280 08	5 123 676	51 23 676 08	1	1	57 18 994 08	5 718 989	57 18 989 08	1	2
57 17 286 08	5 123 948	51 23 948 08	20	1	57 18 995 08	5 718 989	57 18 989 08	3	1
57 17 301 08	5 109 023	51 09 023 08	1	1	57 19 004 08	X1029269	10 29 269 3	2	1
57 17 312 08	5 123 440	51 23 440 08	1	1	57 19 005 08	X1029269	10 29 269 3	3	1
57 17 424 08	6 060 529	60 60 529 08	6	4	57 19 006 08	X1029269	10 29 269 3	7	1
57 17 722 08	5 506 385	55 06 385 08	1	1	57 19 008 08	5 719 005	57 19 005 08	2	1
57 17 723 08	5 506 385	55 06 385 08	2	1	57 19 009 08	5 719 005	57 19 005 08	3	1
57 17 724 08	5 506 385	55 06 385 08	3	1	57 19 010 08	5 719 006	57 19 006 08	2	1
57 17 740 08	5 123 911	51 23 911 08	999	1	57 19 019 08	5 719 052	57 19 052 08	38	1
57 17 777 08	5 131 093	51 31 093 08	20	2	57 19 030 08	5 121 407	51 21 407 08	3	1
57 17 789 08	5 121 365	51 21 365 08	2	1	57 19 030 08	X1029269	10 29 269 1	3	1
57 18 141 08	5 113 086	51 13 086 08	35	1	57 19 032 08	X1029186	10 29 186 0	5	1
57 18 172 08	2 313	91 02 044 08	(1)	1	57 19 033 08	5 719 030	57 19 030 08	1	2
57 18 172 08	7 739 397	77 39 397 08	2	1	57 19 037 08	5 113 086	51 13 086 08	45	1
57 18 247 08	6 060 950	60 60 950 08	1	1	57 19 038 08	5 113 086	51 13 086 08	48	1
57 18 269 08	5 000 645	50 00 645 08	290	4	57 19 039 08	5 113 086	51 13 086 08	51	1
57 18 270 08	5 000 645	50 00 645 08	285	4	57 19 040 08	6 923 086	69 23 086 08	6	1
57 18 274 08	5 000 645	50 00 645 08	410	10	57 19 041 08	5 102 402	51 02 402 08	1	1
57 18 278 08	5 000 645	50 00 645 08	20	1	57 19 052 08	X1029292	10 29 292 5	1	1
57 18 279 08	5 000 645	50 00 645 08	30	1	57 19 054 08	5 719 052	57 19 052 08	14	1
57 18 280 08	5 000 645	50 00 645 08	120	1	57 19 058 08	5 102 389	51 02 389 08	1	1
57 18 281 08	5 000 645	50 00 645 08	130	4	57 19 101 08	5 713 626	57 13 626 08	435	2
57 18 282 08	5 000 645	50 00 645 08	170	1	57 19 112 08	6 923 086	69 23 086 08	1	1
57 18 283 08	5 000 645	50 00 645 08	220	4	57 19 114 08	X1029292	10 29 292 5	5	1
57 18 300 08	7 741 079	77 41 079 08	23	1	57 19 117 08	5 719 114	57 19 114 08	2	2
57 18 302 08	7 741 079	77 41 079 08	70	1	57 19 117 08	X1029184	10 29 184 0	13	2
57 18 304 08	5 530 024	55 30 024 08	17	1	57 19 123 08	6 060 950	60 60 950 08	2	1
57 18 353 08	7 741 079	77 41 079 08	2	1	57 19 179 08	9 674 288	96 74 288 08	130	2
57 18 354 08	7 741 079	77 41 079 08	12	1	57 19 185 08	9 390 078	93 90 078 01	83	2
57 18 400 08	2 970	91 09 142 08	(999)	1	57 19 275 08	5 102 389	51 02 389 08	2	1
57 18 418 08	5 400 559	54 00 559 08	1	1	57 19 276 08	5 719 275	57 19 275 08	1	1
57 18 418 08	5 400 560	54 00 560 08	1	1	57 19 278 08	5 102 402	51 02 402 08	3	1
57 18 419 08	5 400 560	54 00 560 08	21	1	57 19 286 08	9 390 078	93 90 078 01	(1)	1
57 18 420 08	5 400 559	54 00 559 08	22	1	57 19 351 08	5 102 400	51 02 400 08	1	1
57 18 420 08	5 400 560	54 00 560 08	22	1	59 10 034 08	2 520	91 44 758 08	56	2
57 18 421 08	5 400 559	54 00 559 08	24	1	59 10 053 08	2 520	91 44 758 08	31	7
57 18 421 08	5 400 560	54 00 560 08	24	1	59 10 059 08	2 520	91 44 758 08	104	4
57 18 422 08	5 400 559	54 00 559 08	60	1	59 10 059 08	2 520 018	92 16 988 08	11	20
57 18 422 08	5 400 560	54 00 560 08	60	1	59 10 509 08	2 520 012	92 86 789 08	10	3
57 18 424 08	5 400 572	54 00 572 08	21	1	59 10 510 08	2 520 012	92 86 789 08	9	1
57 18 427 08	5 400 572	54 00 572 08	60	2	59 10 511 08	2 520 012	92 86 789 08	7	1
57 18 438 08	5 718 419	57 18 419 08	50	2	59 10 547 08	2 520 101	96 49 682 08	2	1
57 18 445 08	5 718 421	57 18 421 08	55	1	59 10 619 08	2 932 160	92 87 778 08	3	2
57 18 446 08	5 718 421	57 18 421 08	69	1	59 10 624 08	2 520 012	92 86 789 08	1	1
57 18 449 08	5 400 559	54 00 559 08	21	1	59 10 638 08	2 520 009	92 59 496 08	18	2
57 18 495 08	5 000 630	50 00 630 08	97	8	59 10 668 08	2 520 009	92 59 496 08	17	2
57 18 652 08	5 123 813	51 23 813 08	999	1	59 10 670 08	2 502	91 01 353 08	16	1
57 18 674 08	2 780 241	92 08 716 08	(16)	22	59 10 705 08	2 520	91 44 758 08	18	2
57 18 675 08	2 780 241	92 08 716 08	(17)	22	59 10 771 08	2 520 018	92 16 988 08	12	1
57 18 691 08	5 531 881	55 31 881 08	10	1	59 15 556 08	2 520 012	92 86 789 08	12	1

Item	Page	Assembly	Pos.	Quantity
59 15 557 08	2 520 012	92 86 789 08	13	1
59 15 558 08	2 520 012	92 86 789 08	5	2
59 15 565 08	2 520 012	92 86 789 08	6	2
59 15 592 08	2 520 101	96 49 682 08	4	1
59 15 602 08	2 520 012	92 86 789 08	4	2
59 15 630 08	2 520 101	96 49 682 08	5	2
59 15 631 08	2 520 101	96 49 682 08	3	2
59 15 713 08	2 520	91 44 758 08	105	1
59 15 722 08	2 540 000	91 01 738 08	18	1
59 16 614 08	2 540 000	91 01 738 08	7	1
59 16 689 08	2 531 018	92 88 174 08	1	1
59 16 690 08	2 531 019	92 88 178 08	1	1
59 20 399 14	5 718 420	57 18 420 08	9	1
59 20 898 14	X1002122	10 02 122 6	69	1
59 20 898 14	X1002122	10 02 122 8	69	1
59 21 804 14	5 400 560	54 00 560 08	(1)	1
59 21 804 14	5 400 560	54 00 560 08	61	1
60 01 313 08	3 930 293	92 07 123 08	342	1
60 01 313 08	3 930 505	92 09 328 08	342	1.5
60 02 233	2 531 019	92 88 178 08	(1)	2
60 03 355 08	2 920 032	96 20 520 08	7	8.33
60 03 355 08	2 920 032	96 20 520 08	8	8.53
60 03 452 08	2 920 032	96 20 520 08	14	3.83
60 03 452 08	2 920 306	92 95 363 08	5	2.33
60 03 673 08	2 920 032	96 20 520 08	15	11.16
60 03 673 08	2 920 032	96 20 520 08	16	0.79
60 03 673 08	3 930 561	96 22 293 08	5	5.5
60 04 046 08	2 932 163	96 20 411 08	312	11.31
60 04 203 08	2 932 163	96 20 411 08	319	7.59
60 04 301 08	2 932 163	96 20 411 08	322	2.92
60 04 303 08	2 932 163	96 20 411 08	323	1.09
60 04 409 08	2 932 172	92 18 043 08	48	85
60 04 604 08	3 930 612	92 08 651 08	5	5.7
60 04 604 08	3 930 613	92 08 656 08	5	4.1
60 04 604 08	9 208 050	92 08 050 08	5	3.25
60 04 610 08	2 920 306	92 95 363 08	4	12.69
60 04 628 08	2 920 302	92 15 627 08	5	10.03
60 14 139 08	2 932 161	96 20 409 08	43	0.76
60 14 142 08	2 932 161	96 20 409 08	41	0.645
60 14 142 08	2 932 161	96 20 409 08	42	0.5
60 20 043 08	2 920 535	92 87 782 08	15	1
60 20 060 08	2 932 161	96 20 409 08	91	6
60 20 083 08	2 391 001	96 19 013 08	86	2
60 20 089 08	2 978 300	91 01 515 08	23	40
60 20 091 08	2 391 001	96 19 013 08	87	8
60 20 092 08	2 932 164	92 18 042 08	57	4
60 20 102 08	3 211	91 02 064 08	92	1
60 20 128 08	3 214	91 02 084 08	63	4
60 20 151 08	2 978 100	91 44 621 08	18	1
60 20 180 08	2 932 164	92 18 042 08	56	2
60 20 180 08	2 978 300	91 01 515 08	17	8
60 20 180 08	3 930 508	92 10 481 08	165	2
60 20 180 08	3 930 612	92 08 651 08	165	2
60 20 180 08	3 930 613	92 08 656 08	165	2
60 20 180 08	9 208 050	92 08 050 08	165	2
60 20 180 08	9 208 055	92 08 055 08	165	2
60 20 191 08	2 925 203	92 16 962 08	19	5
60 20 208 08	2 932 161	96 20 409 08	24	6
60 20 422 08	2 932 187	92 18 049 08	(3)	1
60 20 426 08	2 932 161	96 20 409 08	62	2
60 20 428 08	2 932 161	96 20 409 08	63	8
60 21 001 08	2 920 412	92 15 647 08	260	0.5
60 21 067 08	1 920 403	92 17 846 08	10	0.585
60 21 067 08	1 920 406	92 01 742 08	273	0.15
60 21 067 08	1 920 409	92 07 133 08	273	0.15
60 21 067 08	2 780 114	92 08 384 08	14	0.25
60 21 067 08	2 780 242	92 08 729 08	14	0.35
60 21 067 08	2 932 161	96 20 409 08	11	0.425
60 21 067 08	3 930 317	92 07 124 08	278	1.16
60 21 067 08	3 930 503	92 73 174 08	269	0.545
60 21 067 08	3 930 507	92 73 191 08	6	0.145
60 21 067 08	3 930 607	92 73 168 08	261	0.58
60 21 067 08	3 930 609	92 07 406 08	266	0.25
60 21 067 08	3 930 611	92 09 429 08	261	0.57
60 21 073 08	1 830 061	92 89 739 08	2	2
60 21 101 08	2 920 581	92 02 490 08	261	2
60 21 101 08	2 932 161	96 20 409 08	95	4
60 21 102 08	2 920 581	92 02 490 08	262	0.052
60 21 710 08	2 932 172	92 18 043 08	47	85
60 22 028 08	2 932 189	92 10 734 08	66	1
60 22 031 08	2 932 189	92 10 734 08	67	3
60 22 034 08	2 920 032	96 20 520 08	72	11
60 22 034 08	2 932 163	96 20 411 08	72	135
60 22 034 08	2 932 189	92 10 734 08	72	2
60 22 039 08	2 920 032	96 20 520 08	75	1
60 22 060 08	3 930 293	92 07 123 08	32	1
60 22 060 08	3 930 505	92 09 328 08	32	1
60 22 066 08	2 932 163	96 20 411 08	38	13
60 22 070 08	2 932 163	96 20 411 08	43	4
60 22 072 08	2 932 163	96 20 411 08	45	2
60 22 076 08	2 932 163	96 20 411 08	140	43
60 22 076 08	2 932 189	92 10 734 08	140	2
60 22 076 08	3 930 561	96 22 293 08	140	1
60 22 077 08	2 932 163	96 20 411 08	141	47
60 22 078 08	2 932 163	96 20 411 08	142	8
60 22 089 08	2 920 032	96 20 520 08	151	1
60 22 097 08	2 920 032	96 20 520 08	152	3
60 22 097 08	2 920 285	91 08 727 08	20	4
60 22 097 08	2 932 162	96 20 410 08	156	6
60 22 114 08	2 932 163	96 20 411 08	33	6
60 22 133 08	2 932 163	96 20 411 08	39	15
60 22 172 08	2 920 032	96 20 520 08	101	1
60 22 179 08	1 920 406	92 01 742 08	34	1
60 22 179 08	1 920 409	92 07 133 08	34	1
60 22 179 08	3 930 293	92 07 123 08	34	1
60 22 179 08	3 930 505	92 09 328 08	34	1
60 22 184 08	2 932 163	96 20 411 08	112	1
60 22 186 08	2 932 163	96 20 411 08	113	1
60 23 001 08	2 920 032	96 20 520 08	121	4
60 23 001 08	2 920 306	92 95 363 08	121	3
60 23 001 08	2 932 163	96 20 411 08	121	629
60 23 002 08	2 920 032	96 20 520 08	153	4
60 23 002 08	2 920 285	91 08 727 08	22	6
60 23 002 08	2 920 306	92 95 363 08	155	4
60 23 002 08	2 932 162	96 20 410 08	152	14
60 23 002 08	2 932 187	92 18 049 08	46	1
60 23 003 08	2 920 032	96 20 520 08	125	82
60 23 003 08	2 920 302	92 15 627 08	125	6
60 23 003 08	2 920 306	92 95 363 08	125	67
60 23 032 08	1 920 406	92 01 742 08	64	1

Item	Page	Assembly	Pos.	Quantity
60 23 032 08	1 920 409	92 07 133 08	64	1
60 23 033 08	2 920 032	96 20 520 08	134	8
60 23 033 08	3 930 561	96 22 293 08	134	1
60 23 048 08	2 913 102	92 32 870 08	9	2
60 23 048 08	2 920 032	96 20 520 08	74	3
60 23 059 08	2 913 102	92 32 870 08	8	1
60 23 059 08	2 920 032	96 20 520 08	155	1
60 23 059 08	2 932 162	96 20 410 08	157	2
60 23 061 08	2 932 163	96 20 411 08	31	3
60 23 077 08	2 920 032	96 20 520 08	86	59
60 23 077 08	2 920 306	92 95 363 08	86	4
60 23 077 08	2 932 163	96 20 411 08	86	20
60 23 078 08	2 920 032	96 20 520 08	114	3
60 23 078 08	2 920 302	92 15 627 08	114	11
60 23 081 08	2 932 163	96 20 411 08	88	23
60 23 085 08	2 920 032	96 20 520 08	104	3
60 23 087	2 932 163	96 20 411 08	40	1
60 23 091 08	2 920 032	96 20 520 08	29	2
60 23 115 08	2 932 163	96 20 411 08	55	11
60 23 154 08	2 932 172	92 18 043 08	49	820
60 23 212 08	2 922 001	92 84 311 08	5	7
60 23 219 08	2 922 001	92 84 311 08	6	2
60 23 223 08	2 932 162	96 20 410 08	160	7
60 23 232 08	2 932 163	96 20 411 08	120	389
60 23 233 08	2 920 285	91 08 727 08	21	7
60 23 233 08	2 932 161	96 20 409 08	72	25
60 23 233 08	2 932 162	96 20 410 08	151	29
60 23 233 08	2 932 187	92 18 049 08	45	1
60 23 235 08	2 932 189	92 10 734 08	124	15
60 23 250 08	2 932 172	92 18 043 08	36	13
60 23 255 08	2 920 032	96 20 520 08	156	4
60 23 255 08	2 920 285	91 08 727 08	19	3
60 23 255 08	2 920 302	92 15 627 08	151	1
60 23 256 08	2 932 161	96 20 409 08	67	13
60 23 285 08	2 920 306	92 95 363 08	156	1
60 23 286 08	2 920 306	92 95 363 08	613	8
60 23 324 08	2 920 306	92 95 363 08	157	1
60 23 329 08	2 920 306	92 95 363 08	623	1
60 23 342 08	2 913 008	91 40 573 08	23	2
60 23 352 08	2 932 163	96 20 411 08	635	2
60 23 364 08	2 932 166	92 68 911 08	2	1
60 23 365 08	2 932 166	92 68 911 08	3	6
60 24 015 08	6 160 221	61 60 221 08	11	1
60 24 110 08	1 920 403	92 17 846 08	263	1
60 24 110 08	3 930 317	92 07 124 08	322	1
60 24 110 08	3 930 607	92 73 168 08	266	1
60 24 110 08	3 930 611	92 09 429 08	266	1
60 24 111 08	1 920 403	92 17 846 08	269	1
60 24 111 08	2 780 242	92 08 729 08	215	2
60 24 111 08	2 835	91 02 278 08	29	2
60 24 111 08	2 920 582	92 11 225 08	266	2
60 24 111 08	3 930 317	92 07 124 08	283	2
60 24 111 08	3 930 507	92 73 191 08	203	1
60 24 111 08	3 930 607	92 73 168 08	272	2
60 24 111 08	3 930 611	92 09 429 08	272	2
60 24 112 08	1 920 403	92 17 846 08	18	2
60 24 113 08	1 920 403	92 17 846 08	17	2
60 24 113 08	1 920 406	92 01 742 08	268	1
60 24 113 08	1 920 409	92 07 133 08	268	1
60 24 113 08	2 520	91 44 758 08	53	1
60 24 113 08	2 780 114	92 08 384 08	269	1
60 24 113 08	2 780 242	92 08 729 08	213	3
60 24 113 08	3 930 503	92 73 174 08	288	4
60 24 113 08	3 930 609	92 07 406 08	203	2
60 24 221 08	2 835	91 02 278 08	28	2
60 24 226 08	1 920 403	92 17 846 08	14	1
60 24 226 08	1 920 406	92 01 742 08	266	3
60 24 226 08	1 920 409	92 07 133 08	266	3
60 24 226 08	2 780 114	92 08 384 08	267	4
60 24 226 08	2 780 242	92 08 729 08	201	4
60 24 226 08	2 920 412	92 15 647 08	273	2
60 24 227 08	2 780 241	92 08 716 08	288	2
60 24 227 08	2 920 581	92 02 490 08	274	2
60 24 228 08	1 920 403	92 17 846 08	15	2
60 24 228 08	2 920 581	92 02 490 08	275	1
60 24 228 08	3 930 293	92 07 123 08	269	1
60 24 231 08	1 920 403	92 17 846 08	16	1
60 24 231 08	6 160 221	61 60 221 08	12	1
60 24 232 08	1 920 403	92 17 846 08	270	1
60 24 232 08	2 780 114	92 08 384 08	271	3
60 24 232 08	3 930 317	92 07 124 08	276	1
60 24 232 08	3 930 503	92 73 174 08	286	1
60 24 232 08	3 930 607	92 73 168 08	265	3
60 24 232 08	3 930 609	92 07 406 08	204	2
60 24 232 08	3 930 611	92 09 429 08	265	3
60 24 234 08	2 780 114	92 08 384 08	268	1
60 24 234 08	2 780 242	92 08 729 08	210	1
60 24 283 08	3 930 293	92 07 123 08	271	1
60 24 400 08	2 920 032	96 20 520 08	260	27
60 24 400 08	2 920 257	92 78 689 08	4	1
60 24 401 08	1 920 406	92 01 742 08	271	1
60 24 401 08	1 920 409	92 07 133 08	271	1
60 24 404 08	1 920 403	92 17 846 08	19	1
60 24 408 08	2 920 593	92 87 799 08	(7)	1
60 25 007 08	3 930 503	92 73 174 08	289	1
60 25 012 08	1 920 403	92 17 846 08	292	2
60 25 012 08	1 920 406	92 01 742 08	292	1
60 25 012 08	1 920 409	92 07 133 08	292	1
60 25 012 08	2 780 114	92 08 384 08	292	1
60 25 012 08	2 780 242	92 08 729 08	281	1
60 25 012 08	2 932 160	92 87 778 08	20	2
60 25 012 08	3 930 317	92 07 124 08	285	2
60 25 012 08	3 930 503	92 73 174 08	292	2
60 25 012 08	3 930 507	92 73 191 08	270	1
60 25 012 08	3 930 607	92 73 168 08	292	1
60 25 012 08	3 930 609	92 07 406 08	292	2
60 25 012 08	3 930 611	92 09 429 08	292	1
60 25 013 08	1 920 403	92 17 846 08	293	1
60 25 013 08	1 920 406	92 01 742 08	293	1
60 25 013 08	1 920 409	92 07 133 08	293	1
60 25 013 08	2 780 114	92 08 384 08	293	1
60 25 013 08	2 780 241	92 08 716 08	289	1
60 25 013 08	2 780 242	92 08 729 08	280	1
60 25 013 08	3 930 611	92 09 429 08	293	1
60 25 016 08	2 920 306	92 95 363 08	159	3
60 25 019 08	2 920 257	92 78 689 08	5	1
60 25 022 08	2 920 582	92 11 225 08	267	2
60 26 022 08	2 920 581	92 02 490 08	276	1
60 26 040 08	1 920 406	92 01 742 08	276	2
60 26 040 08	1 920 409	92 07 133 08	276	2

Item	Page	Assembly	Pos.	Quantity	Item	Page	Assembly	Pos.	Quantity
60 26 041 08	2 920 032	96 20 520 08	157	1	60 27 602 08	1 997	91 00 933 08	2	37
60 26 044 08	2 920 306	92 95 363 08	160	1	60 27 602 08	2 831 021	92 06 581 08	2	1
60 26 052 08	1 920 406	92 01 742 08	272	1	60 27 602 08	2 975 012	92 04 116 08	2	1
60 26 052 08	1 920 409	92 07 133 08	272	1	60 27 602 08	2 975 123	96 19 755 08	2	1
60 26 053 08	2 920 306	92 95 363 08	161	1	60 27 602 08	2 975 128	92 17 829 08	1	3
60 26 054 08	2 780 241	92 08 716 08	268	2	60 27 602 08	2 975 305	92 16 800 08	2	2
60 26 062 08	2 920 593	92 87 799 08	(6)	1	60 27 602 08	2 975 613	92 04 128 08	2	2
60 27 011 08	1 750	91 44 577 08	28	1	60 27 602 08	2 976 010	92 12 358 08	2	6
60 27 013 08	2 510 064	92 15 116 08	4	1	60 27 602 08	2 977 001	92 17 477 08	2	2
60 27 024 08	2 913 102	92 32 870 08	10	1	60 27 602 08	2 978 101	92 27 228 08	1	4
60 27 040 08	3 930 505	92 09 328 08	164	1	60 27 602 08	2 978 105	92 04 111 08	2	8
60 27 048 08	3 930 508	92 10 481 08	155	2	60 27 602 08	2 997	91 05 268 08	2	49
60 27 048 08	3 930 612	92 08 651 08	155	2	60 27 602 08	3 978 001	92 16 684 08	2	23
60 27 048 08	3 930 613	92 08 656 08	155	2	60 27 603 08	1 970 059	92 17 256 08	2	3
60 27 048 08	9 208 050	92 08 050 08	155	2	60 27 603 08	1 997	91 00 933 08	3	21
60 27 048 08	9 208 055	92 08 055 08	155	2	60 27 603 08	2 831 021	92 06 581 08	3	1
60 27 099 08	1 750	91 44 577 08	29	1	60 27 603 08	2 975 128	92 17 829 08	2	4
60 27 100 08	2 932 189	92 10 734 08	97	2	60 27 603 08	2 975 305	92 16 800 08	3	2
60 27 100 08	3 930 293	92 07 123 08	97	25	60 27 603 08	2 975 403	92 17 822 08	2	4
60 27 100 08	3 930 505	92 09 328 08	97	24	60 27 603 08	2 975 613	92 04 128 08	3	2
60 27 100 08	3 930 561	96 22 293 08	97	1	60 27 603 08	2 977 001	92 17 477 08	3	7
60 27 355 08	2 830 039	96 20 428 08	46	10	60 27 603 08	2 997	91 05 268 08	3	66
60 27 355 08	2 932 161	96 20 409 08	101	43	60 27 614 08	2 932 166	92 68 911 08	12	10
60 27 360 08	1 920 403	92 17 846 08	267	2	60 27 616 08	2 932 161	96 20 409 08	82	1
60 27 360 08	2 780 114	92 08 384 08	272	2	60 27 626 08	2 913 008	91 40 573 08	29	1
60 27 360 08	2 780 242	92 08 729 08	13	2	60 27 629 08	2 932 161	96 20 409 08	103	7
60 27 360 08	2 932 161	96 20 409 08	16	2	60 27 913 08	2 920 581	92 02 490 08	260	7
60 27 360 08	3 930 503	92 73 174 08	294	2	60 27 946 08	3 930 317	92 07 124 08	280	2
60 27 360 08	3 930 611	92 09 429 08	262	2	60 27 946 08	3 930 503	92 73 174 08	274	2
60 27 417 08	1 920 403	92 17 846 08	12	16	60 27 946 08	3 930 507	92 73 191 08	172	2
60 27 417 08	1 920 406	92 01 742 08	275	6	60 27 946 08	3 930 607	92 73 168 08	263	2
60 27 417 08	1 920 409	92 07 133 08	275	6	60 27 946 08	3 930 609	92 07 406 08	269	2
60 27 417 08	2 780 114	92 08 384 08	16	6	60 30 126 08	2 932 162	96 20 410 08	202	3.2
60 27 417 08	2 780 242	92 08 729 08	16	8	60 30 169 08	2 920 306	92 95 363 08	162	0.05
60 27 417 08	3 930 611	92 09 429 08	263	14	60 30 197 08	2 920 032	96 20 520 08	158	1
60 27 426 08	3 930 611	92 09 429 08	264	0.2	60 32 003 08	1 920 403	92 17 846 08	261	10
60 27 437 08	1 920 403	92 17 846 08	8	1	60 32 003 08	2 920 032	96 20 520 08	261	62
60 27 437 08	1 920 406	92 01 742 08	7	1	60 32 003 08	2 920 302	92 15 627 08	261	5
60 27 437 08	1 920 409	92 07 133 08	7	1	60 32 003 08	2 920 306	92 95 363 08	261	12
60 27 437 08	2 780 114	92 08 384 08	270	1	60 32 003 08	2 932 162	96 20 410 08	261	100
60 27 438 08	1 920 406	92 01 742 08	8	1	60 32 004 08	2 932 162	96 20 410 08	267	100
60 27 438 08	1 920 409	92 07 133 08	8	1	60 32 022 08	2 932 162	96 20 410 08	268	100
60 27 601 08	1 330 89	92 16 928 08	1	3	60 32 022 08	2 932 172	92 18 043 08	50	20
60 27 601 08	1 970 059	92 17 256 08	1	1	60 32 022 08	3 930 503	92 73 174 08	276	15
60 27 601 08	1 975 007	96 19 656 08	1	4	60 32 022 08	3 930 507	92 73 191 08	260	5
60 27 601 08	1 997	91 00 933 08	1	45	60 40 031 08	2 932 161	96 20 409 08	98	2
60 27 601 08	2 831 021	92 06 581 08	1	3	60 40 069 08	2 932 161	96 20 409 08	73	3
60 27 601 08	2 975 012	92 04 116 08	1	9	60 40 070 08	2 830 039	96 20 428 08	42	4
60 27 601 08	2 975 123	96 19 755 08	1	5	60 40 070 08	2 932 161	96 20 409 08	80	7
60 27 601 08	2 975 305	92 16 800 08	1	7	60 40 071 08	2 932 161	96 20 409 08	81	23
60 27 601 08	2 975 403	92 17 822 08	1	7	60 40 072 08	2 830 039	96 20 428 08	44	6
60 27 601 08	2 975 613	92 04 128 08	1	9	60 40 072 08	2 932 161	96 20 409 08	78	5
60 27 601 08	2 976 010	92 12 358 08	1	11	60 40 073 08	2 830 039	96 20 428 08	45	2
60 27 601 08	2 976 203	92 27 489 08	(1)	2	60 40 073 08	2 932 161	96 20 409 08	83	1
60 27 601 08	2 977 001	92 17 477 08	1	2	60 40 074 08	2 932 161	96 20 409 08	84	1
60 27 601 08	2 978 105	92 04 111 08	1	1	60 40 077 08	2 932 161	96 20 409 08	99	6
60 27 601 08	2 997	91 05 268 08	1	125	60 41 040 08	2 932 161	96 20 409 08	79	1
60 27 601 08	3 978 001	92 16 684 08	1	8	60 44 124 08	1 830 102	92 26 483 08	1	1
60 27 602 08	1 330 89	92 16 928 08	2	5	60 44 124 08	2 830 039	96 20 428 08	9	1
60 27 602 08	1 975 007	96 19 656 08	2	8	60 45 014 08	2 932 161	96 20 409 08	97	1

Item	Page	Assembly	Pos.	Quantity
60 45 016 08	2 830 039	96 20 428 08	40	2
60 45 016 08	2 932 161	96 20 409 08	77	9
60 45 055 08	2 920 032	96 20 520 08	159	1
60 45 055 08	3 930 508	92 10 481 08	151	1
60 45 055 08	3 930 612	92 08 651 08	151	1
60 45 055 08	3 930 613	92 08 656 08	151	1
60 45 055 08	9 208 050	92 08 050 08	151	1
60 45 055 08	9 208 055	92 08 055 08	151	1
60 45 081 08	2 920 412	92 15 647 08	274	1
60 45 081 08	3 930 507	92 73 191 08	155	1
60 45 081 08	3 930 607	92 73 168 08	160	3
60 45 081 08	3 930 611	92 09 429 08	160	3
60 45 085 08	2 920 032	96 20 520 08	160	1
60 45 085 08	3 930 508	92 10 481 08	159	1
60 45 085 08	3 930 561	96 22 293 08	154	1
60 45 085 08	3 930 612	92 08 651 08	159	1
60 45 085 08	3 930 613	92 08 656 08	159	1
60 45 085 08	9 208 050	92 08 050 08	159	1
60 45 085 08	9 208 055	92 08 055 08	159	1
60 45 086 08	2 920 032	96 20 520 08	161	1
60 45 086 08	3 930 508	92 10 481 08	157	1
60 45 086 08	3 930 561	96 22 293 08	151	1
60 45 086 08	3 930 612	92 08 651 08	157	1
60 45 086 08	3 930 613	92 08 656 08	157	1
60 45 086 08	9 208 050	92 08 050 08	157	1
60 45 086 08	9 208 055	92 08 055 08	157	1
60 45 087 08	2 920 032	96 20 520 08	162	2
60 45 094 08	3 930 561	96 22 293 08	153	1
60 45 121 08	2 920 032	96 20 520 08	163	1
60 45 121 08	2 920 412	92 15 647 08	275	1
60 45 121 08	3 930 507	92 73 191 08	157	1
60 45 121 08	3 930 508	92 10 481 08	156	1
60 45 121 08	3 930 607	92 73 168 08	162	3
60 45 121 08	3 930 611	92 09 429 08	162	3
60 45 121 08	3 930 612	92 08 651 08	156	1
60 45 121 08	3 930 613	92 08 656 08	156	1
60 45 121 08	9 208 050	92 08 050 08	156	1
60 45 121 08	9 208 055	92 08 055 08	156	1
60 45 188 08	2 920 032	96 20 520 08	636	2
60 45 188 08	3 930 508	92 10 481 08	153	4
60 45 188 08	3 930 612	92 08 651 08	153	4
60 45 188 08	3 930 613	92 08 656 08	153	4
60 45 188 08	9 208 050	92 08 050 08	153	4
60 45 188 08	9 208 055	92 08 055 08	153	4
60 45 189 08	2 920 032	96 20 520 08	812	10
60 45 189 08	2 920 412	92 15 647 08	261	2
60 45 189 08	3 930 508	92 10 481 08	154	7
60 45 189 08	3 930 612	92 08 651 08	154	7
60 45 189 08	3 930 613	92 08 656 08	154	7
60 45 189 08	9 208 050	92 08 050 08	154	7
60 45 189 08	9 208 055	92 08 055 08	154	7
60 45 191 08	2 920 032	96 20 520 08	637	2
60 45 191 08	3 930 508	92 10 481 08	160	3
60 45 191 08	3 930 612	92 08 651 08	160	3
60 45 191 08	3 930 613	92 08 656 08	160	3
60 45 191 08	9 208 050	92 08 050 08	160	3
60 45 191 08	9 208 055	92 08 055 08	160	3
60 45 265 08	2 920 032	96 20 520 08	164	1
60 45 265 08	2 920 412	92 15 647 08	276	1
60 45 265 08	3 930 508	92 10 481 08	152	1
60 45 265 08	3 930 608	92 18 048 08	151	3
60 45 265 08	3 930 612	92 08 651 08	152	1
60 45 265 08	3 930 613	92 08 656 08	152	1
60 45 265 08	9 208 050	92 08 050 08	152	1
60 45 265 08	9 208 055	92 08 055 08	152	1
60 45 266 08	2 920 032	96 20 520 08	165	1
60 45 266 08	3 930 508	92 10 481 08	158	1
60 45 266 08	3 930 612	92 08 651 08	158	1
60 45 266 08	3 930 613	92 08 656 08	158	1
60 45 266 08	9 208 050	92 08 050 08	158	1
60 45 266 08	9 208 055	92 08 055 08	158	1
60 50 066 08	2 920 032	96 20 520 08	166	2
60 50 066 08	2 970	91 09 142 08	(2)	1
60 50 079 08	2 920 032	96 20 520 08	167	4
60 50 122 08	2 835	91 02 278 08	8	1
60 50 127 08	2 835	91 02 278 08	9	1
60 50 134 08	2 920 032	96 20 520 08	168	2
60 52 014 08	2 920 032	96 20 520 08	169	1
60 52 018 08	2 920 032	96 20 520 08	170	1
60 52 039 08	2 920 257	92 78 689 08	3	2
60 52 039 08	2 932 187	92 18 049 08	23	1
60 52 106 08	2 920 032	96 20 520 08	171	20
60 52 106 08	2 920 306	92 95 363 08	163	2
60 52 128 08	2 920 032	96 20 520 08	172	4
60 52 155 08	2 920 032	96 20 520 08	173	3
60 52 158 08	3 930 705	96 19 997 08	(1)	1
60 52 507 08	2 835	91 02 278 08	10	1
60 52 516 08	2 920 032	96 20 520 08	174	2
60 52 524 08	3 930 705	96 19 997 08	(2)	1
60 56 004 01	2 932 160	92 87 778 08	40	3
60 56 017 01	3 930 611	92 09 429 08	165	16
60 56 018 01	2 932 163	96 20 411 08	127	30
60 56 021 08	2 932 160	92 87 778 08	50	1
60 56 026 01	2 932 160	92 87 778 08	46	3
60 56 026 01	3 930 607	92 73 168 08	163	1
60 56 026 01	3 930 611	92 09 429 08	163	1
60 56 084 01	2 920 306	92 95 363 08	602	4
60 56 085 01	2 920 306	92 95 363 08	606	6
60 56 085 01	2 932 163	96 20 411 08	606	45
60 56 087 08	2 920 306	92 95 363 08	164	2
60 56 088 08	2 920 306	92 95 363 08	165	1
60 56 088 08	2 932 160	92 87 778 08	42	3
60 56 090 08	2 920 306	92 95 363 08	166	1
60 56 102 08	2 920 306	92 95 363 08	603	2
60 56 103 01	2 920 306	92 95 363 08	605	55
60 56 103 01	2 932 163	96 20 411 08	605	133
60 56 109 08	2 920 306	92 95 363 08	169	1
60 56 139 08	2 920 032	96 20 520 08	175	2
60 56 197 08	2 920 306	92 95 363 08	813	2
60 60 126 08	2 920 200	92 87 789 08	11	1
60 60 126 08	2 920 260	92 87 790 08	11	1
60 60 126 08	2 920 341	92 87 791 08	11	1
60 60 126 08	2 920 359	92 87 793 08	11	1
60 60 126 08	2 920 381	92 87 788 08	11	1
60 60 168 08	2 920 563	92 08 459 08	6	1
60 60 177 08	2 530 030	92 68 095 08	1	1
60 60 242 08	2 920 342	96 20 439 08	9	2
60 60 242 08	2 920 342	96 20 439 08	14	3
60 60 242 08	2 920 920	91 35 086 08	5	1
60 60 248 08	2 531 019	92 88 178 08	5	2

Item	Page	Assembly	Pos.	Quantity	Item	Page	Assembly	Pos.	Quantity
60 60 249 08	2 531 018	92 88 174 08	5	1	60 67 772 08	2 920 342	96 20 439 08	20	1
60 60 249 08	2 531 019	92 88 178 08	7	1	60 67 784 08	2 920 342	96 20 439 08	13	1
60 60 258 08	2 920 342	96 20 439 08	11	2	60 67 817 08	2 920 342	96 20 439 08	10	1
60 60 259 08	2 531 018	92 88 174 08	6	3	60 67 835 08	2 531 018	92 88 174 08	11	1
60 60 259 08	2 531 019	92 88 178 08	6	1	60 67 847 08	2 531 019	92 88 178 08	10	1
60 60 262 08	2 920 284	91 27 894 08	5	1	60 67 883 08	2 531 019	92 88 178 08	16	1
60 60 279 08	2 920 342	96 20 439 08	5	4	60 67 901 08	2 920 342	96 20 439 08	26	1
60 60 524 08	3 930 508	92 10 481 08	170	1	60 67 911 08	2 920 342	96 20 439 08	8	1
60 60 524 08	3 930 612	92 08 651 08	170	1	60 67 916 08	2 531 018	92 88 174 08	12	1
60 60 524 08	3 930 613	92 08 656 08	170	1	60 67 917 08	2 531 018	92 88 174 08	13	1
60 60 524 08	9 208 055	92 08 055 08	170	1	60 67 918 08	2 531 019	92 88 178 08	11	1
60 60 529 08	2 920 200	92 87 789 08	10	1	60 67 919 08	2 531 019	92 88 178 08	12	1
60 60 529 08	2 920 260	92 87 790 08	10	1	60 67 923 08	2 531 018	92 88 174 08	10	1
60 60 529 08	2 920 341	92 87 791 08	10	1	60 67 933 08	2 920 920	91 35 086 08	6	1
60 60 529 08	2 920 359	92 87 793 08	10	1	60 70 028 08	2 920 285	91 08 727 08	16	2
60 60 529 08	2 920 381	92 87 788 08	10	1	60 70 087 08	2 830 038	96 20 427 08	17	17
60 60 530 08	9 208 050	92 08 050 08	170	1	60 70 091 08	1 933 100	91 25 249 08	11	1
60 60 950 08	2 531 018	92 88 174 08	2	1	60 70 097 08	2 531 018	92 88 174 08	(1)	1
60 60 950 08	2 531 019	92 88 178 08	2	1	60 70 097 08	2 531 018	92 88 174 08	(1)	1
60 60 950 08	2 830 040	92 88 204 08	1	1	60 70 097 08	2 920 342	96 20 439 08	(1)	2
60 61 430 08	2 830 038	96 20 427 08	14	23	60 70 211 08	2 920 285	91 08 727 08	14	1
60 61 431 08	2 830 038	96 20 427 08	15	3	60 70 211 08	2 920 583	92 15 189 08	(11)	1
60 61 433 08	2 830 038	96 20 427 08	19	3	60 70 211 08	2 925 002	92 17 533 08	21	3
60 61 434 08	2 830 038	96 20 427 08	20	3	60 70 211 08	2 925 201	92 14 885 08	21	2
60 61 435 08	2 830 038	96 20 427 08	7	8	60 70 300 08	2 932 161	96 20 409 08	(1)	1
60 61 437 08	2 830 038	96 20 427 08	24	8	60 71 040 08	1 750	91 44 577 08	24	1
60 61 438 08	2 830 038	96 20 427 08	6	1	60 71 079 08	2 920 285	91 08 727 08	23	1
60 61 439 08	2 830 038	96 20 427 08	9	17	60 71 128 08	2 932 161	96 20 409 08	94	1
60 61 440 08	2 830 038	96 20 427 08	8	2	60 71 318 08	1 933 100	91 25 249 08	10	1
60 61 441 08	2 830 038	96 20 427 08	5	1	60 71 354 08	2 920 342	96 20 439 08	15	2
60 61 442 08	2 830 038	96 20 427 08	30	1	60 71 361 08	2 920 285	91 08 727 08	15	1
60 61 443 08	2 830 038	96 20 427 08	22	4	60 71 370 08	3 930 560	96 22 292 08	6	1
60 61 444 08	2 830 038	96 20 427 08	12	3	60 71 386 08	2 920 285	91 08 727 08	12	1
60 61 445 08	2 830 038	96 20 427 08	21	6	60 71 445 08	2 920 285	91 08 727 08	13	1
60 61 446 08	2 830 038	96 20 427 08	16	14	60 71 445 08	2 920 583	92 15 189 08	(10)	1
60 61 447 08	2 830 038	96 20 427 08	10	3	60 71 445 08	2 925 002	92 17 533 08	20	3
60 61 448 08	2 830 038	96 20 427 08	31	1	60 71 445 08	2 925 201	92 14 885 08	20	2
60 61 449 08	2 830 038	96 20 427 08	18	1	60 72 250 08	2 920 342	96 20 439 08	25	1
60 61 451 08	2 830 038	96 20 427 08	13	1	60 72 268 08	3 930 560	96 22 292 08	5	1
60 61 659 08	2 932 187	92 18 049 08	(2)	1	61 03 886 14	2 913 102	92 32 870 08	3	2
60 61 661 08	2 932 187	92 18 049 08	(1)	1	61 04 089 08	2 920 285	91 08 727 08	11	1
60 61 818 08	2 932 187	92 18 049 08	9	1	61 04 133 08	2 913 102	92 32 870 08	11	2
60 61 943 08	2 830 038	96 20 427 08	4	1	61 10 011 08	2 913 100	91 23 538 08	2	1
60 61 951 08	2 932 187	92 18 049 08	7	1	61 10 012 08	2 913 102	92 32 870 08	2	1
60 61 962 08	2 920 342	96 20 439 08	21	2	61 10 017 08	2 932 188	92 71 569 08	4	1
60 66 035 08	2 920 700	91 35 174 08	5	1	61 10 022 08	2 913 008	91 40 573 08	24	1
60 67 234 08	2 932 160	92 87 778 08	37	1	61 10 461 08	2 932 172	92 18 043 08	22	36
60 67 235 08	2 932 160	92 87 778 08	38	1	61 10 470 08	2 932 164	92 18 042 08	10	1
60 67 257 08	2 932 160	92 87 778 08	34	1	61 33 018 08	2 835	91 02 278 08	5	1
60 67 263 08	2 932 160	92 87 778 08	39	1	61 40 031 08	1 920 410	92 17 284 08	9	1
60 67 342 08	2 932 160	92 87 778 08	35	1	61 40 031 08	2 920 285	91 08 727 08	17	1
60 67 604 08	2 920 342	96 20 439 08	18	1	61 40 047 08	2 920 593	92 87 799 08	(5)	1
60 67 620 08	2 920 342	96 20 439 08	31	6	61 40 376 08	2 925 002	92 17 533 08	11	1
60 67 633 08	2 920 342	96 20 439 08	17	2	61 40 377 08	2 925 002	92 17 533 08	13	1
60 67 643 08	2 920 342	96 20 439 08	19	1	61 40 413 08	2 925 002	92 17 533 08	10	1
60 67 647 08	2 920 342	96 20 439 08	16	1	61 40 416 08	2 925 007	96 18 184 08	13	1
60 67 701 08	2 920 342	96 20 439 08	6	1	61 40 418 08	2 925 002	92 17 533 08	12	3
60 67 702 08	2 920 342	96 20 439 08	7	1	61 40 421 08	2 711	91 44 604 08	23	1
60 67 718 08	2 920 342	96 20 439 08	12	1	61 40 421 08	2 920 032	96 20 520 08	13	1
60 67 770 08	2 920 342	96 20 439 08	24	1	61 40 426 08	1 780 512	92 17 262 08	1	1

Item	Page	Assembly	Pos.	Quantity	Item	Page	Assembly	Pos.	Quantity
61 40 427 08	1 780 512	92 17 262 08	2	1	63 50 143 08	2 932 161	96 20 409 08	69	2
61 40 428 08	1 780 512	92 17 262 08	6	1	63 50 170 08	2 932 187	92 18 049 08	14	7
61 40 429 08	1 780 512	92 17 262 08	4	2	63 50 216 08	2 932 132	92 09 359 08	7	1
61 40 431 08	1 780 512	92 17 262 08	9	4	63 50 221 08	2 932 132	92 09 359 08	6	1
61 40 432 08	1 780 512	92 17 262 08	3	1	63 50 842 08	2 922 001	92 84 311 08	7	10
61 40 433 08	1 780 512	92 17 262 08	7	1	63 50 855 08	2 922 001	92 84 311 08	20	2
61 40 434 08	2 925 201	92 14 885 08	11	1	63 58 670 01	9 273 234	92 73 234	1	1
61 40 435 08	2 925 201	92 14 885 08	12	1	63 61 079 01	2 932 161	96 20 409 08	92	2
61 40 436 08	2 925 002	92 17 533 08	17	2	63 61 093 01	2 932 161	96 20 409 08	96	2
61 40 436 08	2 925 201	92 14 885 08	17	2	63 70 052 01	3 930 608	92 18 048 08	152	1
61 40 437 08	1 780 512	92 17 262 08	5	1	63 70 052 01	3 930 611	92 09 429 08	164	1
61 40 450 08	2 925 007	96 18 184 08	10	1	63 70 053 01	2 932 160	92 87 778 08	47	2
61 40 451 08	2 925 002	92 17 533 08	18	1	63 81 092 01	2 932 161	96 20 409 08	44	0.4
61 40 461 08	2 925 007	96 18 184 08	(2)	1	63 81 092 01	2 932 161	96 20 409 08	45	0.645
61 41 013 08	2 920 342	96 20 439 08	23	1	66 00 081 08	2 932 132	92 09 359 08	1	1
61 60 136 08	3 978	91 00 760 08	11	1	66 00 143 08	2 932 132	92 09 359 08	4	4
61 60 221 08	3 930 293	92 07 123 08	151	1	66 00 245 08	2 932 161	96 20 409 08	20	1
61 60 221 08	3 930 505	92 09 328 08	(1)	1	66 00 331 08	2 932 132	92 09 359 08	3	4
61 61 420 08	2 780 241	92 08 716 08	5	1	66 00 416 08	2 922 001	92 84 311 08	14	1
61 61 548 08	2 859	91 44 612 08	73	3	66 00 419 08	2 922 001	92 84 311 08	12	1
61 62 003 08	2 780 241	92 08 716 08	(20)	2	66 00 420 08	2 922 001	92 84 311 08	13	6
61 62 123 08	6 160 221	61 60 221 08	10	1	66 00 422 08	2 922 001	92 84 311 08	10	4
61 62 142 08	6 160 221	61 60 221 08	1	1	66 00 428 08	2 922 001	92 84 311 08	9	4
61 62 143 08	6 160 221	61 60 221 08	2	1	66 00 429 08	2 922 001	92 84 311 08	11	1
61 62 144 08	6 160 221	61 60 221 08	3	1	66 00 430 08	2 913 100	91 23 538 08	7	1
61 62 145 08	6 160 221	61 60 221 08	6	1	66 00 460 08	2 922 001	92 84 311 08	8	12
61 62 146 08	6 160 221	61 60 221 08	9	1	66 01 015 08	2 932 172	92 18 043 08	37	2
61 62 147 08	6 160 221	61 60 221 08	13	1	66 01 020 08	2 932 161	96 20 409 08	21	1
61 62 148 08	6 160 221	61 60 221 08	14	1	66 03 006 08	2 922 001	92 84 311 08	21	8
61 70 000 08	1 933 100	91 25 249 08	12	1	66 03 016 08	2 932 161	96 20 409 08	17	1
62 02 434	2 920 032	96 20 520 08	96	7	66 10 179 08	2 922 001	92 84 311 08	4	1
62 02 444	2 920 032	96 20 520 08	95	6	68 00 000 08	2 920 306	92 95 363 08	3	1
62 04 371	2 932 187	92 18 049 08	8	2	68 00 011 08	2 913 008	91 40 573 08	151	1
62 90 069	9 273 701	92 73 701	1	1	68 00 014 08	2 920 306	92 95 363 08	2	1
62 90 072	9 886 754	98 86 754	1	1	68 00 017 08	2 920 032	96 20 520 08	9	1
62 90 081	9 279 906	92 79 906	1	2	68 00 017 08	2 920 032	96 20 520 08	10	1
62 90 129	9 882 288	98 82 288	5	1	68 00 017 08	2 920 032	96 20 520 08	11	1
62 90 130	9 882 288	98 82 288	1	2	68 00 017 08	2 920 032	96 20 520 08	12	1
62 90 131	2 932 161	96 20 409 08	60	1	69 05 960	5 531 867	55 31 867 08	3	1
62 90 133	9 882 288	98 82 288	4	1	69 09 010 08	1 920 305	92 15 300 08	10	1
63 01 004 08	1 920 403	92 17 846 08	20	2	69 09 012 08	2 920 537	96 20 526 08	10	1
63 01 004 08	2 780 242	92 08 729 08	10	2	69 10 417 08	6 909 010	69 09 010 08	13	52
63 01 004 08	2 932 161	96 20 409 08	53	4	69 10 431 08	6 909 010	69 09 010 08	14	68
63 01 007 08	2 932 161	96 20 409 08	52	1	69 11 606 08	2 920 350	92 87 792 08	10	2
63 01 021 08	2 932 172	92 18 043 08	42	48	69 11 806 08	9 076 530	90 76 530	1	1
63 01 022 08	2 932 172	92 18 043 08	52	1	69 11 818 08	2 541	91 45 104 08	25	1
63 01 023 08	2 932 172	92 18 043 08	43	51	69 12 775 08	2 391 001	96 19 013 08	53	1
63 01 036 08	2 920 321	92 87 783 08	12	1	69 14 046 08	3 930	91 09 256 08	18	2
63 01 044 08	2 932 161	96 20 409 08	75	1	69 17 985 08	2 920 342	96 20 439 08	3	1
63 01 045 08	2 932 172	92 18 043 08	51	1	69 18 022 08	2 932 161	96 20 409 08	28	1
63 01 201 08	2 932 161	96 20 409 08	54	2	69 18 092 08	3 930 608	92 18 048 08	153	1
63 01 213 08	2 920 321	92 87 783 08	13	1	69 18 129 08	3 930 607	92 73 168 08	153	1
63 01 215 08	1 920 403	92 17 846 08	25	2	69 18 129 08	3 930 611	92 09 429 08	153	1
63 01 215 08	2 830 039	96 20 428 08	8	10	69 18 129 08	6 909 010	69 09 010 08	2	1
63 01 215 08	2 932 161	96 20 409 08	50	24	69 18 222 08	3 930 607	92 73 168 08	152	1
63 01 229 08	1 920 403	92 17 846 08	21	4	69 18 222 08	3 930 611	92 09 429 08	152	1
63 01 229 08	2 780 242	92 08 729 08	11	2	69 18 833 08	2 913 008	91 40 573 08	1	1
63 01 229 08	2 830 039	96 20 428 08	7	12	69 18 994 08	3 930 293	92 07 123 08	173	1
63 01 229 08	2 932 161	96 20 409 08	51	35	69 18 994 08	3 930 505	92 09 328 08	154	1
63 50 143 08	2 932 132	92 09 359 08	2	2	69 18 996 08	3 930 608	92 18 048 08	154	1

Item	Page	Assembly	Pos.	Quantity
69 18 997 08	3 930 293	92 07 123 08	170	1
69 18 997 08	3 930 505	92 09 328 08	151	1
69 18 998 08	3 930 293	92 07 123 08	172	1
69 18 998 08	3 930 505	92 09 328 08	153	1
69 18 998 08	3 930 607	92 73 168 08	157	2
69 18 998 08	3 930 611	92 09 429 08	157	2
69 21 000 08	3 930 293	92 07 123 08	171	1
69 21 000 08	3 930 505	92 09 328 08	152	1
69 21 000 08	3 930 607	92 73 168 08	156	2
69 21 000 08	3 930 611	92 09 429 08	156	2
69 23 015 08	2 780 113	92 08 260 08	10	3
69 23 015 08	2 970	91 09 142 08	(10)	5
69 23 015 08	3 978	91 00 760 08	(10)	1
69 23 015 08	3 978	91 00 760 08	(10)	2
69 23 022 08	1 920 401	92 17 850 08	10	1
69 23 064 08	2 970	91 09 142 08	(11)	2
69 23 086 08	2 780 125	92 08 343 08	5	1
69 23 091 08	1 920 305	92 15 300 08	11	1
69 23 097 08	2 830 041	92 88 195 08	1	2
69 23 100 08	3 932 107	92 13 200 08	152	1
69 23 116 08	3 930 504	92 91 192 08	152	1
69 23 121 08	3 930 705	96 19 997 08	20	1
69 24 016 08	3 930 608	92 18 048 08	155	1
69 24 046 08	6 909 010	69 09 010 08	1	1
69 24 049 08	2 920 032	96 20 520 08	811	3
69 25 040 08	2 932 161	96 20 409 08	61	1
69 26 004 08	2 913 008	91 40 573 08	27	1
69 27 013 08	2 913 008	91 40 573 08	25	1
69 27 014 08	2 913 008	91 40 573 08	26	1
69 27 015 08	1 920 404	92 77 912 08	5	2
69 27 015 08	1 920 407	92 77 701 08	5	2
70 02 332	9 385 763	93 85 763 01	92	1
70 05 052	2 391 001	96 19 013 08	91	48
70 05 052	2 978 100	91 44 621 08	17	4
70 05 052	3 930 508	92 10 481 08	164	4
70 05 052	3 930 612	92 08 651 08	164	4
70 05 052	3 930 613	92 08 656 08	164	4
70 05 052	9 208 050	92 08 050 08	164	4
70 05 052	9 208 055	92 08 055 08	164	4
70 05 071	5 718 995	57 18 995 08	14	1
70 05 071	5 719 008	57 19 008 08	11	1
70 06 253	X1002122	10 02 122 8	61	3
70 06 439	9 275 690	92 75 690	3	8
70 08 645	9 275 688	92 75 688	11	1
70 08 647	9 275 684	92 75 684	10	5
70 08 647	9 275 688	92 75 688	10	3
70 08 648	9 275 684	92 75 684	9	1
70 08 986	5 102 375	51 02 375 08	10	1
70 08 986	5 102 400	51 02 400 08	10	1
70 09 366	5 719 275	57 19 275 08	21	2
70 09 366	X1035465	10 35 465 8	21	2
70 09 590	9 272 855	92 72 855	2	1
70 11 131	5 004 624	50 04 624	2	1
70 13 456	5 004 624	50 04 624	3	1
70 16 208	9 268 201	92 68 201	100	1
70 16 208	9 269 148	92 69 148	100	1
70 16 208	9 269 150	92 69 150	100	1
70 20 440	2 831	91 44 693 08	26	2.8
70 20 701	9 882 931	98 82 931	6	4
70 21 374	5 102 389	51 02 389 08	10	1
70 22 117	5 719 275	57 19 275 08	19	2
70 22 117	X1035465	10 35 465 8	19	2
70 22 118	5 719 275	57 19 275 08	20	6
70 22 118	X1035465	10 35 465 8	20	6
70 23 608	5 102 389	51 02 389 08	12	1
70 24 263	5 701 129	57 01 129 08	4	1
70 24 264	5 701 129	57 01 129 08	5	1
70 24 265	5 701 129	57 01 129 08	7	1
70 24 273	5 701 133	57 01 133 08	1	1
70 24 282	5 701 133	57 01 133 08	7	4
70 24 283	5 102 306	51 02 306 08	4	1
70 25 208	2 970	91 09 142 08	(9)	2
70 25 732	5 700 109	57 00 109	23	1
70 27 459	2 970	91 09 142 08	(2)	2
70 27 459	5 113 022	51 13 022 08	2	2
70 27 755	5 530 018	55 30 018 08	3	1
70 30 035 08	1 400	91 04 483 08	19	4
70 30 035 08	1 410	91 04 487 08	19	4
70 30 037 08	3 712	91 44 694 08	61	5
70 30 235	5 530 018	55 30 018 08	14	1
70 40 048 08	2 502	91 01 353 08	15	2
70 41 516 08	2 671 006	91 00 853 08	9	2
70 41 519 08	2 671 007	92 13 208 08	14	2
70 42 076 08	2 830 039	96 20 428 08	47	10
70 42 076 08	2 932 161	96 20 409 08	49	18
70 42 077 08	2 830 039	96 20 428 08	20	4
70 42 089 08	2 391	91 06 853 08	3	2
70 42 101 08	3 211	91 02 064 08	91	1
70 42 127 08	3 204 002	92 71 719 08	12	2
70 42 141 08	2 711	91 44 604 08	37	8
70 42 141 08	2 975 600	91 44 708 08	64	5
70 42 141 08	2 977	91 02 038 08	64	20
70 42 141 08	2 978 200	91 01 626 08	64	2
70 42 141 08	3 556 003	92 71 234 08	42	2
70 42 142 08	3 556 004	92 71 575 08	18	2
70 42 184 08	2 520	91 44 758 08	110	1
70 42 192 08	3 712	91 44 694 08	50	1
70 42 195 08	2 520	91 44 758 08	109	1
70 42 199 08	2 520	91 44 758 08	111	1
70 42 213 08	1 750	91 44 577 08	21	1
70 42 281 08	1 711	91 01 239 08	32	4
70 42 281 08	2 440 017	92 13 888 08	4	1
70 42 281 08	3 211	91 02 064 08	90	1
70 42 302 08	2 440 017	92 13 888 08	3	1
70 42 323 08	2 932 161	96 20 409 08	47	60
70 42 533 08	2 859	91 44 612 08	50	40
70 42 533 08	2 932 175	92 71 583 08	3	6
70 42 534 08	2 859	91 44 612 08	51	40
70 42 534 08	2 932 175	92 71 583 08	2	6
70 42 545 08	2 391 030	92 71 261 08	12	2
70 42 548 08	2 391 030	92 71 261 08	20	2
70 42 559 08	2 932 161	96 20 409 08	13	2
70 42 562 08	2 859	91 44 612 08	76	32
70 42 567 08	2 859	91 44 612 08	53	10
70 42 567 08	2 932 175	92 71 583 08	4	6
70 42 598 08	2 510 059	92 01 922 08	2	2
70 42 598 08	2 510 060	92 01 926 08	2	2
70 42 598 08	2 510 062	92 01 928 08	2	2
70 42 598 08	2 510 063	92 01 929 08	2	2
70 42 598 08	2 510 064	92 15 116 08	2	2

Item	Page	Assembly	Pos.	Quantity	Item	Page	Assembly	Pos.	Quantity
70 42 598 08	2 510 065	92 16 117 08	2	2	71 01 011 08	9 277 008	92 77 008	6	2
70 42 598 08	2 510 066	92 35 577 08	2	1	71 01 011 08	9 887 333	98 87 333	9	2
70 42 606 08	2 522 000	91 46 006 08	15	1	71 01 013 08	5 718 421	57 18 421 08	61	4
70 42 619 08	2 859	91 44 612 08	54	6	71 01 013 08	9 270 339	92 70 339	4	2
70 42 623 08	2 520 018	92 16 988 08	7	1	71 01 015 08	9 077 155	90 77 155	2	2
70 42 624 08	3 213	91 44 718 08	46	2	71 01 018 08	2 990	91 04 495 08	19	3
70 42 624 08	3 214	91 02 084 08	58	2	71 01 022	9 887 013	98 87 013	11	1
70 42 624 08	3 216	91 01 257 08	20	2	71 01 023 08	2 711	91 44 604 08	34	18
70 42 637 08	2 510 035	92 17 450 08	3	2	71 01 025 08	2 990	91 04 495 08	27	1
70 42 702 08	2 520	91 44 758 08	98	1	71 01 025 08	9 077 155	90 77 155	6	1
70 42 703 08	2 522 000	91 46 006 08	14	1	71 01 025 08	9 077 687	90 77 687	7	2
70 42 710 08	2 391 030	92 71 261 08	11	4	71 01 025 08	9 270 339	92 70 339	5	1
70 42 710 08	2 510 035	92 17 450 08	2	2	71 01 025 08	9 277 009	92 77 009	11	4
70 42 710 08	2 510 060	92 01 926 08	3	1	71 01 025 08	9 278 724	92 78 724 23	13	1
70 42 710 08	2 510 063	92 01 929 08	3	1	71 01 025 08	9 881 169	98 81 169	14	1
70 42 710 08	2 510 065	92 16 117 08	3	1	71 01 025 08	9 882 288	98 82 288	7	4
70 42 710 08	2 510 066	92 35 577 08	3	1	71 01 025 08	9 882 943	98 82 943	16	7
70 42 712 08	2 520	91 44 758 08	28	2	71 01 025 08	9 883 555	98 83 555	7	2
70 42 713 08	2 520 018	92 16 988 08	22	2	71 01 025 08	9 887 180	98 87 180	11	3
70 42 748 08	2 859	91 44 612 08	52	40	71 01 025 08	9 887 181	98 87 181	11	3
70 42 748 08	2 932 175	92 71 583 08	6	6	71 01 025 08	9 887 393	98 87 393	2	1
70 42 748 08	X1047526	10 47 526 2	8	2	71 01 025 08	9 888 282	98 88 282	13	1
70 42 749 08	2 932 175	92 71 583 08	5	6	71 01 030 08	2 541	91 45 104 08	27	1
70 43 229 08	3 714	91 20 065 08	11	4	71 01 030 08	9 272 855	92 72 855	5	2
70 43 235 08	3 554 006	92 71 434 08	(2)	1	71 01 030 08	9 275 690	92 75 690	11	1
70 43 265 08	3 212	91 44 714 08	20	2	71 01 030 08	9 882 943	98 82 943	17	1
70 43 322 08	3 554 005	92 71 402 08	12	1	71 01 034 08	5 113 005	51 13 005 08	8	1
70 43 346 08	2 810	91 08 725 08	5	2	71 01 034 08	9 277 009	92 77 009	16	1
70 43 370 08	3 214	91 02 084 08	28	2	71 01 034 08	9 881 747	98 81 747	10	2
70 43 370 08	3 229	91 44 717 08	32	2	71 01 034 08	9 887 333	98 87 333	14	2
70 43 372 08	3 713	91 44 695 08	2	2	71 01 038 08	2 810	91 08 725 08	(15)	2
70 43 373 08	2 652	91 01 222 08	11	2	71 01 040 08	2 970	91 09 142 08	(23)	2
70 43 374 08	2 550 002	92 70 943 08	2	1	71 01 040 08	5 718 421	57 18 421 08	65	1
70 43 375 08	2 550	91 09 257 08	12	2	71 01 041 08	9 277 009	92 77 009	12	1
70 43 376 08	2 550	91 09 257 08	13	2	71 01 042 08	2 711	91 44 604 08	39	8
70 43 377 08	2 550	91 09 257 08	20	2	71 01 042 08	9 272 926	92 72 926	8	2
70 43 378 08	3 211	91 02 064 08	31	2	71 01 044 08	5 000 645	50 00 645 08	550	11
70 43 378 08	3 713	91 44 695 08	18	2	71 01 044 08	5 114 320	51 14 320 08	13	1
70 43 379 08	3 211	91 02 064 08	19	2	71 01 044 08	7 743 566	77 43 566 08	13	3
70 43 381 08	3 592 003	92 71 370 08	2	2	71 01 045 08	9 273 473	92 73 473	3	2
70 43 382 08	3 592	91 44 721 08	(2)	2	71 01 045 08	9 887 333	98 87 333	19	2
70 43 391 08	3 554 005	92 71 402 08	2	2	71 01 060 08	2 990	91 04 495 08	20	1
70 43 391 08	3 556 003	92 71 234 08	14	2	71 01 060 08	9 273 473	92 73 473	7	1
70 43 392 08	3 214	91 02 084 08	3	2	71 01 061 08	2 670 003	92 95 362 08	3	1
70 43 393 08	3 215	91 44 631 08	11	2	71 01 061 08	2 671	91 44 602 08	17	1
70 80 023 08	5 123 813	51 23 813 08	36	1	71 01 061 08	2 671 005	92 71 294 08	12	1
70 80 025 08	3 212	91 44 714 08	52	2	71 01 061 08	2 671 007	92 13 208 08	13	1
70 80 026 08	2 550	91 09 257 08	43	2	71 01 061 08	9 277 099	92 77 099	5	2
70 80 121 08	3 212	91 44 714 08	69	4	71 01 061 08	9 887 213	98 87 213	5	2
71 00 003 08	5 000 630	50 00 630 08	51	1	71 01 061 08	9 887 333	98 87 333	26	3
71 00 312 08	5 400 565	54 00 565 08	10	1	71 01 065 08	9 277 009	92 77 009	26	2
71 00 325 08	9 390 078	93 90 078 01	14	1	71 01 065 08	9 278 724	92 78 724 23	24	1
71 00 408 08	5 718 419	57 18 419 08	70	1	71 01 065 08	9 881 169	98 81 169	12	3
71 00 408 08	5 718 449	57 18 449 08	70	1	71 01 065 08	9 888 282	98 88 282	24	1
71 01 003 08	9 275 690	92 75 690	4	16	71 01 074 08	2 671 005	92 71 294 08	23	1
71 01 003 08	9 279 918	92 79 918	31	8	71 01 074 08	2 671 007	92 13 208 08	18	1
71 01 003 08	9 279 919	92 79 919	31	6	71 01 076 08	5 000 645	50 00 645 08	560	1
71 01 007 08	9 272 855	92 72 855	4	1	71 01 077 08	2 671 005	92 71 294 08	25	1
71 01 011 08	9 077 687	90 77 687	2	2	71 01 077 08	2 671 007	92 13 208 08	22	1
71 01 011 08	9 273 700	92 73 700	3	4	71 01 210 14	X1002122	10 02 122 6	123	1

Item	Page	Assembly	Pos.	Quantity
71 01 210 14	X1002122	10 02 122 8	123	1
71 02 004 08	1 970	91 00 931 08	59	40
71 02 004 08	2 970	91 09 142 08	574	30
71 09 088 01	3 714	91 20 065 08	60	4
71 40 008 08	1 970 060	92 99 038 08	45	2
72 00 052 08	2 522 003	92 91 465 08	4	2
72 00 066 08	3 556 003	92 71 234 08	43	2
72 00 066 08	3 556 004	92 71 575 08	19	2
72 00 144 08	2 925 007	92 15 673 08	16	3
72 00 144 08	3 213	91 44 718 08	17	2
72 00 144 08	3 229	91 44 717 08	28	3
72 01 083 08	3 212 001	92 71 341 08	3	2
72 01 089 08	3 212	91 44 714 08	66	2
72 01 090 08	3 712	91 44 694 08	57	2
72 08 001 08	2 520	91 44 758 08	46	4
72 08 019 08	2 502	91 01 353 08	33	8
72 50 008 08	2 810	91 08 725 08	10	1
72 51 118 08	2 520	91 44 758 08	27	2
72 51 118 08	2 932 160	92 87 778 08	15	2
72 57 350 08	2 520	91 44 758 08	4	1
72 57 351 08	2 520	91 44 758 08	6	1
72 57 353 08	2 522 000	91 46 006 08	2	1
72 57 354 08	2 520	91 44 758 08	5	1
72 57 359 08	2 520	91 44 758 08	7	1
72 57 389 08	2 520 009	92 59 496 08	1	1
72 58 005 08	3 211	91 02 064 08	80	1
72 58 018 08	3 212	91 44 714 08	39	2
72 58 021 08	3 713	91 44 695 08	50	1
72 58 025 08	2 790 507	91 26 379 08	3	1
72 58 030 08	3 556 003	92 71 234 08	24	1
72 58 040 08	3 715	91 44 697 08	19	1
72 58 047 08	3 556 004	92 71 575 08	42	1
72 58 059 08	3 745 001	96 19 998 08	35	2
72 58 064 08	3 214	91 02 084 08	66	1
72 58 067 08	1 620	91 00 766 08	5	1
72 58 085 08	3 226	91 44 715 08	4	1
72 58 085 08	3 231	91 44 902 08	4	1
72 58 086 08	3 227	91 44 716 08	5	1
72 58 086 08	3 232	91 44 903 08	5	1
72 58 086 08	3 715	91 44 697 08	17	1
72 58 087 08	3 227	91 44 716 08	4	1
72 58 087 08	3 229	91 44 717 08	19	1
72 58 087 08	3 232	91 44 903 08	4	1
72 58 087 08	3 715	91 44 697 08	16	1
72 58 094 08	3 212	91 44 714 08	36	1
72 58 094 08	3 715	91 44 697 08	21	1
72 58 095 08	3 211	91 02 064 08	78	1
72 58 096 08	3 211	91 02 064 08	5	1
72 58 099 08	3 211	91 02 064 08	104	1
72 58 100 08	1 100	91 00 752 08	16	18
72 58 100 08	1 100 005	92 11 788 08	8	52
72 58 100 08	1 620	91 00 766 08	7	4
72 58 100 08	2 790 507	91 26 379 08	4	4
72 58 100 08	2 810	91 08 725 08	23	13
72 58 100 08	2 859	91 44 612 08	27	8
72 58 100 08	3 211	91 02 064 08	8	87
72 58 100 08	3 212	91 44 714 08	21	33
72 58 100 08	3 214	91 02 084 08	40	36
72 58 100 08	3 229	91 44 717 08	6	20
72 58 100 08	3 556 003	92 71 234 08	26	24
72 58 100 08	3 556 004	92 71 575 08	31	22
72 58 100 08	3 713	91 44 695 08	27	66
72 58 100 08	3 715	91 44 697 08	10	64
72 58 100 08	3 745 001	96 19 998 08	36	8
72 58 102 08	2 859	91 44 612 08	18	8
72 58 102 08	3 211	91 02 064 08	123	4
72 58 106 08	1 620	91 00 766 08	6	1
72 58 111 08	3 713	91 44 695 08	33	5
72 58 111 08	3 745 004	96 19 999 08	33	19
72 58 157 08	3 211	91 02 064 08	79	1
72 58 161 08	1 100 005	92 11 788 08	3	1
72 58 167 08	3 714	91 20 065 08	36	1
72 58 171 08	3 211	91 02 064 08	103	1
72 58 219 08	3 715	91 44 697 08	20	2
72 58 227 08	3 211	91 02 064 08	118	2
72 58 230 08	3 556 003	92 71 234 08	25	1
72 58 496 08	3 212	91 44 714 08	38	2
72 58 575 08	1 100 005	92 11 788 08	4	6
72 58 587 08	3 229	91 44 717 08	20	1
72 58 595 08	1 100 005	92 11 788 08	2	6
72 58 613 08	3 713	91 44 695 08	22	1
72 58 639 08	3 212	91 44 714 08	35	1
72 58 639 08	3 226	91 44 715 08	5	2
72 58 639 08	3 227	91 44 716 08	32	1
72 58 639 08	3 229	91 44 717 08	4	1
72 58 639 08	3 231	91 44 902 08	5	2
72 58 639 08	3 232	91 44 903 08	32	2
72 58 639 08	3 713	91 44 695 08	23	1
72 58 643 08	3 214	91 02 084 08	13	1
72 58 643 08	3 221	91 02 066 08	4	2
72 58 643 08	3 223	91 02 070 08	4	2
72 58 644 08	3 214	91 02 084 08	14	1
72 58 644 08	3 221	91 02 066 08	5	1
72 58 645 08	3 225	91 02 083 08	5	1
72 58 646 08	3 715	91 44 697 08	18	1
72 58 647 08	3 223	91 02 070 08	5	2
72 58 648 08	3 713	91 44 695 08	19	1
72 58 649 08	3 713	91 44 695 08	21	1
72 58 650 08	3 713	91 44 695 08	24	1
72 58 651 08	3 713	91 44 695 08	25	1
72 58 652 08	3 211	91 02 064 08	4	2
72 58 653 08	1 100	91 00 752 08	14	2
72 58 653 08	3 211	91 02 064 08	21	2
72 58 655 08	3 714	91 20 065 08	33	1
72 58 656 08	3 714	91 20 065 08	34	1
72 58 658 08	3 714	91 20 065 08	35	1
72 58 660 08	3 212	91 44 714 08	37	1
72 58 661 08	3 214	91 02 084 08	11	1
72 58 662 08	3 214	91 02 084 08	12	1
72 58 664 08	2 671 005	92 71 294 08	15	1
72 58 664 08	2 671 007	92 13 208 08	5	1
72 58 665 08	3 556 004	92 71 575 08	44	1
72 58 666 08	3 556 003	92 71 234 08	22	1
72 58 667 08	2 859	91 44 612 08	5	1
72 58 670 08	3 214	91 02 084 08	68	1
72 58 671 08	3 211	91 02 064 08	77	1
72 58 684 08	2 859	91 44 612 08	6	1
72 58 688 08	1 100	91 00 752 08	13	4
72 58 693 08	2 810	91 08 725 08	21	1
72 58 694 08	2 810	91 08 725 08	22	1

Item	Page	Assembly	Pos.	Quantity
72 62 040 08	5 000 630	50 00 630 08	59	1
72 64 040 08	6 060 529	60 60 529 08	5	1
72 64 075 08	2 831 004	92 71 424 08	(1)	1
72 64 079 08	2 970	91 09 142 08	(1)	1
72 64 079 08	2 970	91 09 142 08	(1)	1
72 64 079 08	X1047526	10 47 526 2	7	2
72 64 091 08	1 970	91 00 931 08	(1)	1
72 64 106 08	5 004 624	50 04 624	1	1
72 64 115 08	1 970	91 00 931 08	(1)	1
72 64 132 08	X1002122	10 02 122 6	59	1
72 64 132 08	X1002122	10 02 122 8	59	1
72 64 135 08	2 671 007	92 13 208 08	(8)	1
72 64 135 08	7 041 516	70 41 516 08	7	1
72 64 181 08	2 970	91 09 142 08	(11)	8
72 64 184 08	5 106 823	51 06 823 08	8	2
72 64 191 08	X1002369	10 02 369 1	14	1
72 64 194 08	5 121 282	51 21 282 08	(4)	3
72 64 194 08	5 715 164	57 15 164 08	2	3
72 64 196 08	5 715 296	57 15 296 08	20	1
72 64 202 08	5 113 005	51 13 005 08	4	1
72 64 215 01	5 718 421	57 18 421 08	59	1
72 64 216 08	2 391 001	96 19 013 08	59	1
72 64 234 08	2 671 005	92 71 294 08	14	3
72 64 234 08	2 671 007	92 13 208 08	4	2
72 64 240 08	5 121 282	51 21 282 08	(3)	4
72 64 248 77	5 106 923	51 06 923 08	8	2
72 64 252 08	X1041267	10 41 267 7	50	1
72 64 265 08	5 102 306	51 02 306 08	6	1
72 64 266 08	5 113 086	51 13 086 08	49	2
72 64 310 08	7 041 516	70 41 516 08	9	1
72 64 311 01	9 385 763	93 85 763 01	52	1
72 64 311 08	9 073 723	90 73 723	3	1
72 64 400 01	7 743 570	77 43 570 08	16	1
72 64 528 01	7 743 566	77 43 566 08	29	1
72 64 546 01	9 390 078	93 90 078 01	94	2
72 64 575 01	9 385 763	93 85 763 01	2	3
72 64 575 01	9 390 078	93 90 078 01	12	1
72 66 127 08	2 925 203	92 16 962 08	14	1
72 66 127 08	2 925 204	92 16 990 08	14	1
72 66 131 08	2 392	91 44 593 08	8	8
72 66 160 08	2 131	91 04 220 08	2	2
72 66 160 08	3 221	91 02 066 08	19	1
72 66 160 08	3 223	91 02 070 08	19	1
72 66 160 08	3 745 001	96 19 998 08	24	4
72 66 167 08	2 510	91 00 855 08	21	6
72 69 050 08	2 391 023	92 51 188 08	4	5
72 69 068 08	2 831	91 44 693 08	11	4
73 00 005 08	2 391 001	96 19 013 08	38	1
73 00 005 08	2 541	91 45 104 08	19	1
73 62 091	1 970	91 00 931 08	670	1
73 62 091	2 970	91 09 142 08	(5)	1
73 62 091	2 970	91 09 142 08	649	12
73 62 091	2 975	91 44 710 08	607	2
73 62 091	2 975 300	91 44 664 08	611	1
73 62 091	2 975 400	91 02 034 08	622	1
73 62 091	2 975 600	91 44 708 08	621	1
73 62 091	2 976	91 00 764 08	625	1
73 62 091	2 977	91 02 038 08	603	1
73 62 091	3 978	91 00 760 08	625	4
73 62 946	2 978 300	91 01 515 08	19	6
73 63 079	9 882 943	98 82 943	10	1
73 63 090	7 381 602	73 81 602	2	2
73 63 116	9 600 442	96 00 442 9	2	1
73 64 111	9 882 931	98 82 931	2	1
73 65 090	2 978 300	91 01 515 08	21	2
73 67 052	9 883 555	98 83 555	20	1
73 67 774	1 970	91 00 931 08	680	1
73 67 774	2 970	91 09 142 08	633	5
73 67 774	2 975 300	91 44 664 08	613	1
73 67 774	2 975 600	91 44 708 08	615	1
73 67 774	2 976	91 00 764 08	602	2
73 67 776	2 970	91 09 142 08	733	10
73 67 776	2 976	91 00 764 08	617	1
73 67 986	1 970	91 00 931 08	602	1
73 67 986	2 970	91 09 142 08	605	13
73 68 080	9 882 931	98 82 931	1	1
73 80 475	9 267 712	92 67 712	2	1
73 80 513	9 881 747	98 81 747	2	2
73 80 528	9 271 637	92 71 637	10	1
73 80 619	5 106 923	51 06 923 08	7	1
73 80 773	9 883 358	98 83 358	2	1
73 80 856	9 272 877	92 72 877	3	1
73 80 856	9 279 918	92 79 918	12	1
73 80 856	9 279 919	92 79 919	12	1
73 80 856	9 887 331	98 87 331	3	1
73 80 896	9 273 701	92 73 701	5	1
73 80 941	9 275 688	92 75 688	9	2
73 80 972	9 271 637	92 71 637	8	1
73 81 024	9 279 918	92 79 918	17	2
73 81 024	9 279 919	92 79 919	17	2
73 81 024	9 887 180	98 87 180	27	2
73 81 024	9 887 181	98 87 181	27	2
73 81 047	9 279 918	92 79 918	6	1
73 81 047	9 279 919	92 79 919	6	1
73 81 054	9 275 976	92 75 976	5	2
73 81 054	9 279 850	92 79 850	5	2
73 81 107	9 273 234	92 73 234	2	1
73 81 174	9 882 943	98 82 943	18	6
73 81 175	9 882 943	98 82 943	19	1
73 81 198	9 272 877	92 72 877	4	2
73 81 198	9 887 331	98 87 331	4	2
73 81 225 23	2 970	91 09 142 08	590	2
73 81 225 23	9 077 155	90 77 155	5	1
73 81 225 23	9 077 687	90 77 687	4	1
73 81 225 23	9 275 690	92 75 690	12	1
73 81 225 23	9 882 943	98 82 943	26	1
73 81 230	9 881 747	98 81 747	11	1
73 81 247	9 274 770	92 74 770 23	4	1
73 81 248	9 274 770	92 74 770 23	5	1
73 81 254	9 272 269	92 72 269	4	1
73 81 270	9 274 487	92 74 487	3	1
73 81 292	9 889 030	98 89 030	12	3
73 81 302	9 886 858	98 86 858	10	1
73 81 456	9 883 555	98 83 555	6	1
73 81 457	9 074 189	90 74 189	243	1
73 81 461	9 883 188	98 83 188	4	1
73 81 486	9 279 850	92 79 850	8	4
73 81 496	9 078 864	90 78 864	(3)	1
73 81 565	9 270 339	92 70 339	10	1
73 81 567	9 279 918	92 79 918	15	4

Item	Page	Assembly	Pos.	Quantity
73 81 567	9 279 919	92 79 919	15	4
73 81 567	9 887 182	98 87 182	2	2
73 81 568	9 279 918	92 79 918	14	4
73 81 602	9 883 555	98 83 555	1	1
73 81 628	9 887 180	98 87 180	15	1
73 81 628	9 887 181	98 87 181	15	1
73 81 628	9 887 393	98 87 393	7	1
73 81 629	9 887 333	98 87 333	28	1
73 81 630	9 887 180	98 87 180	34	1
73 81 630	9 887 181	98 87 181	34	1
73 81 790	9 277 009	92 77 009	4	4
73 81 821	9 883 555	98 83 555	8	1
73 81 843	9 279 918	92 79 918	8	1
73 81 843	9 279 919	92 79 919	8	1
73 81 910	9 270 832	92 70 832	4	2
73 81 986	9 888 214	98 88 214	7	1
73 81 994	9 278 724	92 78 724 23	14	2
73 81 994	9 888 282	98 88 282	14	2
73 81 995	9 077 687	90 77 687	5	2
73 81 996	9 077 687	90 77 687	6	1
73 82 021	9 270 832	92 70 832	5	1
73 82 048	9 272 855	92 72 855	3	1
73 82 088	9 077 155	90 77 155	10	1
73 82 128	9 274 770	92 74 770 23	3	1
73 82 202	9 277 009	92 77 009	17	2
74 00 008 08	2 920 306	92 95 363 08	170	0.3
74 00 010 08	3 221	91 02 066 08	22	1
74 00 010 08	3 223	91 02 070 08	22	1
74 00 026 08	2 372	91 33 648 08	4	2
74 00 222 08	2 740	91 01 072 08	9	2
74 00 243 08	2 657	91 44 606 08	13	2
74 01 346	2 541	91 45 104 08	43	4
74 01 349	2 541	91 45 104 08	42	1
74 02 330	9 278 724	92 78 724 23	23	1
74 02 330	9 881 169	98 81 169	7	2
74 02 330	9 888 282	98 88 282	23	1
74 03 038 08	2 520 021	92 34 220 08	1	1
74 03 039 08	2 520 021	92 34 220 08	2	1
74 03 569	1 970	91 00 931 08	643	6
74 03 569	2 711	91 44 604 08	32	1
74 03 569	2 970	91 09 142 08	652	17
74 03 569	2 975	91 44 710 08	612	3
74 03 569	2 975 300	91 44 664 08	620	2
74 03 569	2 975 400	91 02 034 08	627	1
74 03 569	2 975 600	91 44 708 08	618	3
74 03 569	2 990	91 04 495 08	613	1
74 03 569	3 978	91 00 760 08	615	5
74 04 186	2 976	91 00 764 08	618	2
74 07 098	1 970	91 00 931 08	653	9
74 07 098	2 831 004	92 71 424 08	603	1
74 07 098	2 970	91 09 142 08	673	15
74 07 098	2 975 115	91 07 779 08	607	4
74 07 098	2 978 100	91 44 621 08	606	1
74 07 098	2 978 200	91 01 626 08	603	2
74 07 107	1 970	91 00 931 08	628	3
74 07 107	2 970	91 09 142 08	657	2
74 07 107	3 978	91 00 760 08	604	5
74 07 108	1 970	91 00 931 08	658	5
74 07 108	3 978	91 00 760 08	602	7
74 07 118	1 970	91 00 931 08	679	2
74 07 118	2 970	91 09 142 08	643	9
74 07 118	2 975	91 44 710 08	608	1
74 07 118	2 975 400	91 02 034 08	624	1
74 07 118	2 976	91 00 764 08	601	4
74 07 119	2 970	91 09 142 08	644	7
74 07 119	2 978 100	91 44 621 08	608	2
74 07 120	1 970	91 00 931 08	611	5
74 07 120	2 970	91 09 142 08	639	3
74 07 122	1 970	91 00 931 08	646	2
74 07 122	2 970	91 09 142 08	659	2
74 11 445	5 113 022	51 13 022 08	999	1
74 12 936	5 530 018	55 30 018 08	16	1
74 13 103	2 391 001	96 19 013 08	77	4
74 14 500	5 719 276	57 19 276 08	16	1
74 14 500	X1002369	10 02 369 1	16	1
74 40 100 08	2 810	91 08 725 08	36	4
74 51 208 08	6 160 221	61 60 221 08	7	2
74 51 288 08	2 657	92 52 997 08	5	1
74 51 288 08	3 745 002	92 17 236 08	4	2
74 51 288 08	3 745 003	92 17 237 08	4	2
74 51 488 08	2 100 012	92 04 560 08	13	2
74 51 488 08	2 550	91 09 257 08	31	4
74 51 488 08	3 225 001	96 16 854 08	3	2
74 51 488 08	3 350 001	92 70 642 08	3	2
74 51 488 08	3 370 001	92 71 171 08	3	2
74 51 488 08	3 554 004	92 95 533 08	3	2
74 51 490 08	9 271 098	92 71 098 08	3	2
74 51 493 08	1 750 023	92 65 732 08	(2)	2
74 51 496 08	2 100 011	92 70 949 08	(3)	2
74 51 604 08	5 718 418	57 18 418 08	21	1
74 51 684 08	3 212 001	92 71 341 08	4	2
74 51 738 01	9 390 078	93 90 078 01	43	2
74 51 960 08	5 718 418	57 18 418 08	53	1
74 51 960 08	X1002123	10 02 123 0	53	2
74 61 600 08	5 718 420	57 18 420 08	6	1
74 62 216 08	5 701 129	57 01 129 08	11	1
74 62 225 01	9 390 078	93 90 078 01	16	2
74 62 317 08	9 390 078	93 90 078 01	27	1
74 62 800 08	9 104 649	91 04 649 08	37	1
74 65 067 01	9 385 763	93 85 763 01	(1)	10
74 65 067 08	2 652 007	92 68 928 08	2	1
74 66 071 08	4 001 005	91 44 581 08	37	1
74 66 074 01	4 003 007	91 44 580 08	37	1
74 69 164 08	3 714 010	92 71 146 08	3	1
74 80 310 08	2 657	91 44 606 08	12	2
74 90 095 08	3 211	91 02 064 08	73	1
74 90 096 08	3 204	91 44 702 08	34	1
74 90 102 08	3 211 002	92 88 302 08	1	1
75 00 011 08	1 750	91 44 577 08	30	1
75 00 014 08	2 970	91 09 142 08	164	1
75 00 015 08	2 970	91 09 142 08	166	1
75 00 018 08	1 750	91 44 577 08	31	2
75 00 018 08	2 970	91 09 142 08	21	1
76 10 217 03	5 000 630	50 00 630 08	54	1
76 10 359 03	9 390 078	93 90 078 01	71	2
76 10 360 03	9 390 078	93 90 078 01	11	1
76 15 379	2 391	91 06 853 08	17	1
76 15 379	2 670 003	92 95 362 08	7	3
76 15 379	2 970	91 09 142 08	621	8
76 15 379	2 975 600	91 44 708 08	602	1

Item	Page	Assembly	Pos.	Quantity
76 17 268	2 970	91 09 142 08	734	4
76 17 268	2 976	91 00 764 08	616	1
76 17 268	2 976 203	92 27 489 08	606	4
76 17 354	1 975 006	91 07 671 08	604	4
76 17 354	2 970	91 09 142 08	741	4
76 17 460	1 970	91 00 931 08	627	17
76 17 460	2 831 004	92 71 424 08	602	3
76 17 460	2 970	91 09 142 08	672	16
76 17 460	2 978 100	91 44 621 08	604	3
76 17 460	2 978 200	91 01 626 08	604	2
76 17 460	2 978 300	91 01 515 08	604	3
76 17 461	1 970	91 00 931 08	665	1
76 17 461	2 970	91 09 142 08	740	1
76 17 494	1 970	91 00 931 08	712	1
76 17 494	2 970	91 09 142 08	710	4
76 17 494	2 975 500	91 02 036 08	609	2
76 17 494	2 975 600	91 44 708 08	601	1
76 17 921	2 970	91 09 142 08	(8)	8
76 19 656	1 970	91 00 931 08	(1)	1
76 20 052 03	5 719 114	57 19 114 08	4	1
76 20 760	5 102 402	51 02 402 08	10	1
76 22 338	5 715 387	57 15 387 08	3	1
76 22 338	5 719 030	57 19 030 08	3	1
76 22 418	3 880	91 00 197 08	7	2
76 22 478	2 831 022	55 31 834 08	8	1
76 22 803	2 711	91 44 604 08	(1)	13
76 22 803	7 743 859	77 43 859 08	3	4
76 23 106	2 711	91 44 604 08	12	1
76 24 285	7 743 570	77 43 570 08	23	1
76 24 428	2 920 285	91 08 727 08	18	1
77 20 015 08	2 990	91 04 495 08	584	1
77 20 019 08	2 990	91 04 495 08	589	4
77 20 022 08	2 990	91 04 495 08	592	6
77 20 023 08	2 990	91 04 495 08	595	6
77 20 027 08	3 978	91 00 760 08	599	2
77 20 032 08	2 990	91 04 495 08	585	5
77 20 037 08	3 978	91 00 760 08	596	0.6
77 25 544 08	2 932 187	92 18 049 08	6	1
77 25 699 08	2 880	91 26 633 08	1	1
77 26 192 08	2 880	91 26 633 08	11	2
77 26 219 08	2 831 004	92 71 424 08	7	1
77 26 299 08	2 932 187	92 18 049 08	27	1
77 26 508 08	3 930 317	92 07 124 08	4	1
77 26 509 08	3 930 609	92 07 406 08	4	1
77 26 510 08	3 930 607	92 73 168 08	4	1
77 26 512 08	3 930 611	92 09 429 08	4	1
77 26 515 08	1 920 403	92 17 846 08	5	1
77 26 516 08	1 920 406	92 01 742 08	5	1
77 26 517 08	1 920 409	92 07 133 08	5	1
77 26 518 08	3 930 507	92 73 191 08	4	1
77 31 210 08	3 214	91 02 084 08	52	2
77 31 210 08	3 229	91 44 717 08	21	2
77 31 945 14	2 880	91 26 633 08	12	6
77 32 912 08	3 712	91 44 694 08	51	1
77 33 116 08	3 204	91 44 702 08	15	1
77 33 137 08	1 750	91 44 577 08	39	4
77 34 045 08	3 556 003	92 71 234 08	39	1.5
77 34 045 08	3 556 004	92 71 575 08	17	1.5
77 34 080 08	3 216	91 01 257 08	29	2
77 34 111 08	3 204	91 44 702 08	38	1
77 34 140 08	3 214	91 02 084 08	56	2
77 34 359 08	2 314	91 02 045 08	1	1
77 34 360 08	2 313	91 02 044 08	1	1
77 34 360 08	2 315	91 05 455 08	1	1
77 34 381 08	3 370	91 04 493 08	20	1
77 34 382 08	3 360	91 04 494 08	23	1
77 34 408 08	3 204	91 44 702 08	9	2
77 34 409 08	3 204	91 44 702 08	10	1
77 34 410 08	3 204	91 44 702 08	18	2
77 34 507 08	2 311	91 04 471 08	1	1
77 34 507 08	2 312	91 04 473 08	1	1
77 34 511 08	2 316	91 04 477 08	1	1
77 39 132 08	1 750	91 44 577 08	38	1
77 39 284 08	1 750	91 44 577 08	35	4
77 39 300 08	2 810	91 08 725 08	42	2
77 39 300 08	3 214	91 02 084 08	57	2
77 39 343 08	3 745 001	96 19 998 08	40	2
77 39 397 08	2 311	91 04 471 08	2	1
77 39 397 08	2 312	91 04 473 08	2	1
77 39 397 08	2 316	91 04 477 08	2	1
77 39 399 08	2 313	91 02 044 08	2	1
77 39 399 08	2 315	91 05 455 08	2	1
77 39 399 08	3 204	91 44 702 08	12	1
77 39 401 08	1 750	91 44 577 08	37	1
77 39 458 08	3 204	91 44 702 08	37	2
77 39 473 08	2 372	91 33 648 08	3	1
77 39 477 08	3 213	91 44 718 08	23	2
77 39 477 08	3 216	91 01 257 08	30	2
77 41 079 08	2 502	91 01 353 08	1	1
77 41 193 08	2 502	91 01 353 08	17	1
77 42 040 08	2 541	91 45 104 08	24	1
77 42 049 08	2 391 001	96 19 013 08	153	2
77 42 064 08	2 391 001	96 19 013 08	33	10
77 42 064 08	2 540 000	91 01 738 08	19	1
77 42 080 08	2 391 001	96 19 013 08	88	12
77 42 080 08	2 502	91 01 353 08	32	4
77 42 080 08	2 541	91 45 104 08	50	1
77 42 080 08	2 671	91 44 602 08	22	12
77 42 085 08	9 277 099	92 77 099	9	2
77 42 085 08	9 887 213	98 87 213	9	2
77 42 085 08	9 887 333	98 87 333	38	2
77 42 086 08	2 391 001	96 19 013 08	44	10
77 42 086 08	2 540 000	91 01 738 08	17	8
77 42 086 08	2 541	91 45 104 08	16	24
77 42 099 08	2 393	91 44 594 08	9	4
77 42 105 08	2 990	91 04 495 08	10	4
77 42 113 08	2 990	91 04 495 08	7	1
77 42 113 08	3 978	91 00 760 08	17	2
77 42 119 08	2 970	91 09 142 08	77	2
77 42 139 08	2 391 001	96 19 013 08	89	8
77 42 139 08	2 671	91 44 602 08	23	8
77 42 157 08	2 970	91 09 142 08	76	2
77 42 157 08	2 978 300	91 01 515 08	12	4
77 42 188 08	2 520	91 44 758 08	84	2
77 42 188 08	2 540 000	91 01 738 08	5	4
77 42 189 08	2 541	91 45 104 08	8	6
77 42 217 08	2 541	91 45 104 08	48	3
77 42 219 08	2 978 300	91 01 515 08	11	2
77 42 227 08	2 671 006	91 00 853 08	8	8
77 42 237 08	2 392	91 44 593 08	13	4

Item	Page	Assembly	Pos.	Quantity	Item	Page	Assembly	Pos.	Quantity
77 42 238 08	2 391 001	96 19 013 08	27	8	77 43 782 08	7 743 857	77 43 857 08	2	3
77 42 246 08	9 883 555	98 83 555	9	2	77 43 782 08	7 743 859	77 43 859 08	2	2
77 42 249 08	2 393	91 44 594 08	5	4	77 43 782 08	7 743 860	77 43 860 08	5	3
77 42 273 08	2 970	91 09 142 08	26	2	77 43 782 08	7 743 861	77 43 861 08	2	1
77 42 284 08	2 392	91 44 593 08	6	4	77 43 832 08	1 711	91 01 239 08	23	8
77 42 331 08	2 671 006	91 00 853 08	6	1.22	77 43 835 08	1 711	91 01 239 08	27	14
77 42 331 08	2 671 006	91 00 853 08	7	1.46	77 43 837 08	2 990	91 04 495 08	11	1
77 42 331 08	2 997	91 05 268 08	221	0.82	77 43 856 08	1 711	91 01 239 08	15	2
77 42 331 08	2 997	91 05 268 08	222	0.76	77 43 857 08	1 711	91 01 239 08	16	2
77 42 331 08	2 997	91 05 268 08	223	0.8	77 43 859 08	2 711	91 44 604 08	2	1
77 42 331 08	2 997	91 05 268 08	291	1.42	77 43 860 08	2 711	91 44 604 08	3	1
77 42 331 08	2 997	91 05 268 08	292	1.18	77 43 861 08	2 711	91 44 604 08	4	1
77 43 201 08	2 671 005	92 71 294 08	13	1	77 43 862 08	2 711	91 44 604 08	5	1
77 43 201 08	2 671 007	92 13 208 08	10	1	77 43 863 08	2 711	91 44 604 08	6	1
77 43 242	2 291	91 44 684 08	9	2	77 43 875 08	3 745 007	92 99 170 08	1	1
77 43 242	2 652 007	92 68 928 08	4	1	77 43 875 08	7 743 570	77 43 570 08	11	1
77 43 242	3 204	91 44 702 08	41	2	77 43 876 08	3 745 007	92 99 170 08	3	1
77 43 242	3 212	91 44 714 08	15	8	77 43 877 08	2 711	91 44 604 08	28	10
77 43 242	3 214	91 02 084 08	30	2	77 43 878 08	2 711	91 44 604 08	29	2
77 43 242	3 215	91 44 631 08	24	2	77 43 881 08	2 711	91 44 604 08	30	1
77 43 242	3 229	91 44 717 08	30	2	77 43 891 08	2 711	91 44 604 08	22	1
77 43 242	3 292	91 44 698 08	11	2	77 90 011 08	2 925 007	92 15 673 08	8	2
77 43 242	3 554 006	92 71 434 08	14	2	77 90 011 08	2 925 203	92 16 962 08	7	1
77 43 242	3 556 004	92 71 575 08	14	3	77 90 011 08	2 925 204	92 16 990 08	7	1
77 43 242	3 592	91 44 721 08	9	3	77 90 201 08	1 830 102	92 26 483 08	2	6
77 43 242	3 714	91 20 065 08	22	4	77 90 332 08	2 520 009	92 59 496 08	34	2
77 43 242	3 950	91 01 259 08	16	2	77 90 359 08	1 792	91 04 850 08	2	1
77 43 566 08	1 711	91 01 239 08	14	2	77 90 361 08	1 792	91 04 850 08	1	1
77 43 570 08	2 711	91 44 604 08	1	1	77 90 362 08	1 792	91 04 850 08	3	6
77 43 726 08	2 711	91 44 604 08	19	10	77 90 365 08	3 204	91 44 702 08	8	4
77 43 726 08	3 745 007	92 99 170 08	9	1	78 60 004 08	3 880	91 00 197 08	11	2
77 43 727 08	2 711	91 44 604 08	18	20	78 89 008 08	1 991	91 44 585 08	29	2
77 43 727 08	3 745 007	92 99 170 08	8	2	78 89 018 08	2 831	91 44 693 08	8	8
77 43 728 08	2 711	91 44 604 08	10	1	78 89 041 08	2 831	91 44 693 08	3	2
77 43 734 08	1 711	91 01 239 08	21	4	78 90 003 08	1 750	91 44 577 08	20	1
77 43 734 08	2 711	91 44 604 08	33	6	78 90 090 08	1 970 060	92 99 038 08	42	4
77 43 735 08	1 711	91 01 239 08	22	38	78 90 090 08	2 810	91 08 725 08	37	2
77 43 735 08	2 711	91 44 604 08	16	6	78 90 119 08	2 670 003	92 95 362 08	2	1
77 43 736 08	3 745 007	92 99 170 08	7	12	78 90 119 08	2 671	91 44 602 08	16	1
77 43 738 08	1 711	91 01 239 08	25	46	78 90 119 08	2 671 005	92 71 294 08	11	1
77 43 738 08	2 711	91 44 604 08	(1)	1	78 90 119 08	2 671 007	92 13 208 08	12	1
77 43 738 08	2 711	91 44 604 08	13	20	78 90 130 08	9 887 147	98 87 147	7	1
77 43 738 08	7 743 856	77 43 856 08	1	1	78 90 149 08	2 670 003	92 95 362 08	4	1
77 43 738 08	7 743 857	77 43 857 08	1	1	78 91 218 08	2 391 030	92 71 261 08	16	1
77 43 738 08	7 743 859	77 43 859 08	1	1	79 00 039 08	1 750	91 44 577 08	4	1
77 43 738 08	7 743 860	77 43 860 08	1	1	79 00 046 08	1 750	91 44 577 08	6	1
77 43 738 08	7 743 876	77 43 876 08	1	1	79 00 079 08	1 750	91 44 577 08	3	1
77 43 742 08	2 711	91 44 604 08	15	2	79 00 126 08	1 750	91 44 577 08	7	1
77 43 748 08	2 711	91 44 604 08	14	5	79 00 236 08	1 750	91 44 577 08	8	1
77 43 750 08	2 711	91 44 604 08	17	6	79 00 249 08	1 750	91 44 577 08	17	1
77 43 751 08	1 711	91 01 239 08	20	4	79 00 301 08	1 750	91 44 577 08	10	1
77 43 751 08	2 711	91 44 604 08	11	2	79 00 303 08	1 750	91 44 577 08	9	1
77 43 751 08	3 745 007	92 99 170 08	2	1	79 00 315 08	1 750	91 44 577 08	12	1
77 43 765 08	1 711	91 01 239 08	24	4	79 00 320 08	1 750	91 44 577 08	13	1
77 43 765 08	3 745 007	92 99 170 08	12	12	79 00 323 08	1 750	91 44 577 08	15	1
77 43 765 08	7 743 860	77 43 860 08	4	3	79 00 420 08	1 750	91 44 577 08	18	1
77 43 765 08	7 743 861	77 43 861 08	1	1	79 00 429 08	1 750	91 44 577 08	19	1
77 43 780 08	7 743 860	77 43 860 08	6	1	79 00 444 08	1 750	91 44 577 08	16	1
77 43 781 08	7 743 860	77 43 860 08	2	3	79 02 953 14	5 718 421	57 18 421 08	53	1
77 43 782 08	7 743 856	77 43 856 08	2	2	79 02 953 14	X1002122	10 02 122 8	53	1

Item	Page	Assembly	Pos.	Quantity
79 05 153 08	1 400	91 04 483 08	(3)	1
79 05 154 08	1 400	91 04 483 08	(4)	1
80 21 020 08	2 859	91 44 612 08	31	70
81 00 354 08	1 750	91 44 577 08	41	1
81 12 013 14	9 887 013	98 87 013	108	1
81 12 020 08	2 520 022	92 99 554 08	13	1
81 12 073 01	9 274 611	92 74 611	104	1
81 12 073 01	9 887 013	98 87 013	104	1
81 12 080 01	9 888 282	98 88 282	102	1
87 00 028 08	1 920 403	92 17 846 08	265	0.01
87 00 028 08	1 920 406	92 01 742 08	265	0.01
87 00 028 08	1 920 409	92 07 133 08	265	0.01
87 00 028 08	2 780 241	92 08 716 08	287	0.1
87 00 028 08	2 780 242	92 08 729 08	265	0.01
87 00 028 08	3 930 503	92 73 174 08	265	0.5
87 00 028 08	3 930 505	92 09 328 08	265	0.01
88 50 341 08	1 750	91 44 577 08	11	1
88 51 322 08	1 750	91 44 577 08	5	1
88 52 004 08	1 750	91 44 577 08	14	1
88 52 515 08	2 970	91 09 142 08	(3)	2
89 01 004 08	1 750	91 44 577 08	23	1
90 61 981	9 887 158	98 87 158	3	5
90 61 982	9 887 158	98 87 158	51	5
90 61 983	9 887 158	98 87 158	53	5
90 72 277	9 882 964	98 82 964	1	1
90 72 351	9 888 214	98 88 214	2	1
90 72 493	9 074 189	90 74 189	71	1
90 72 558	9 888 214	98 88 214	8	1
90 72 694	9 075 132	90 75 132	10	2
90 72 697	9 075 132	90 75 132	11	1
90 72 702	9 074 189	90 74 189	182	1
90 73 566	9 887 147	98 87 147	8	1
90 73 674	9 074 189	90 74 189	330	2
90 73 720 23	9 073 721	90 73 721	1	1
90 73 721	9 073 722	90 73 722	1	1
90 73 722	9 073 723	90 73 723	1	1
90 73 723	9 074 189	90 74 189	300	1
90 73 874	9 887 393	98 87 393	6	1
90 74 189	2 391 001	96 19 013 08	1	1
90 75 029	9 272 855	92 72 855	1	1
90 75 132	9 074 189	90 74 189	180	1
90 75 292	9 887 158	98 87 158	4	1
90 75 292	9 887 158	98 87 158	80	1
90 76 504	9 883 188	98 83 188	999	1
90 76 530	9 882 288	98 82 288	3	1
90 76 638	9 078 063	90 78 063	5	1
90 76 639	9 078 063	90 78 063	4	1
90 77 011	9 077 155	90 77 155	1	1
90 77 155	9 074 189	90 74 189	164	1
90 77 321	9 278 737	92 78 737	3	1
90 77 687	9 074 189	90 74 189	165	1
90 77 777	9 147 512	91 47 512	1	1
90 78 063	9 887 180	98 87 180	4	4
90 78 063	9 887 181	98 87 181	4	4
90 78 851	9 078 864	90 78 864	3	1
90 78 864	9 277 934	92 77 934	1	1
91 00 179 08		LR 1750 -0	287	1
91 00 183 08		LR 1750 -0	288	1
91 00 186 08		LR 1750 -0	289	1
91 00 194 08		LR 1750 -0	291	1
91 00 195 08		LR 1750 -0	292	1
91 00 196 08		LR 1750 -0	293	1
91 00 197 08		LR 1750 -0	294	1
91 00 752 08		LR 1750 -0	2	1
91 00 754 08		LR 1750 -0	4	1
91 00 760 08	3 745	91 07 886 08	400	1
91 00 764 08		LR 1750 -0	118	1
91 00 766 08		LR 1750 -0	13	1
91 00 767 08		LR 1750 -0	137	1
91 00 853 08		LR 1750 -0	144	1
91 00 855 08		LR 1750 -0	131	1
91 00 930 08		LR 1750 -0	28	1
91 00 931 08		LR 1750 -0	31	1
91 00 933 08		LR 1750 -0	35	1
91 00 934 08		LR 1750 -0	37	1
91 01 072 08		LR 1750 -0	151	1
91 01 209 08		LR 1750 -0	101	1
91 01 212 08		LR 1750 -0	102	1
91 01 222 08		LR 1750 -0	139	1
91 01 223 08		LR 1750 -0	183	1
91 01 239 08		LR 1750 -0	20	1
91 01 257 08		LR 1750 -0	362	1
91 01 259 08		LR 1750 -0	363	1
91 01 353 08		LR 1750 -0	129	1
91 01 469 08	2 932 188	92 71 569 08	6	1
91 01 515 08		LR 1750 -0	141	1
91 01 626 08	2 291	91 44 684 08	400	1
91 01 738 08	2 810 012	96 20 478 08	5	1
91 01 742 08	2 100	91 01 209 08	1	1
91 01 871 08		LR 1750 -0	27	1
91 02 034 08		LR 1750 -0	223	1
91 02 036 08		LR 1750 -0	171	1
91 02 038 08		LR 1750 -0	173	1
91 02 040 08		LR 1750 -0	364	1
91 02 044 08		LR 1750 -0	192	1
91 02 045 08		LR 1750 -0	193	1
91 02 064 08		LR 1750 -0	201	1
91 02 066 08		LR 1750 -0	207	2
91 02 070 08		LR 1750 -0	209	4
91 02 083 08		LR 1750 -0	213	1
91 02 084 08		LR 1750 -0	203	1
91 02 278 08		LR 1750 -0	156	1
91 03 766 08		LR 1750 -0	117	1
91 04 220 08		LR 1750 -0	326	1
91 04 471 08		LR 1750 -0	190	1
91 04 473 08		LR 1750 -0	191	1
91 04 477 08		LR 1750 -0	195	1
91 04 483 08		LR 1750 -0	10	1
91 04 487 08		LR 1750 -0	11	1
91 04 490 08		LR 1750 -0	104	1
91 04 491 08		LR 1750 -0	105	1
91 04 492 08		LR 1750 -0	258	1
91 04 493 08		LR 1750 -0	222	1
91 04 494 08		LR 1750 -0	215	1
91 04 495 08		LR 1750 -0	177	1
91 04 649 08		LR 1750 -0	310	1
91 04 815 08		LR 1750 -0	119	1
91 04 850 08		LR 1750 -0	376	1
91 05 061 08	2 932 162	96 20 410 08	10	1
91 05 170 08		LR 1750 -0	16	1

Item	Page	Assembly	Pos.	Quantity
91 05 268 08		LR 1750 -0	179	1
91 05 455 08		LR 1750 -0	194	1
91 06 007 08		LR 1750 -0	321	1
91 06 008 08		LR 1750 -0	322	1
91 06 799 08		LR 1750 -0	334	1
91 06 853 08		LR 1750 -0	121	1
91 06 855 08		LR 1750 -0	163	1
91 06 856 08		LR 1750 -0	165	1
91 07 671 08		LR 1750 -0	32	1
91 07 779 08		LR 1750 -0	120	1
91 07 882 08		LR 1750 -0	295	1
91 07 883 08		LR 1750 -0	296	1
91 07 886 08		LR 1750 -0	335	1
91 08 660 08		LR 1750 -0	336	1
91 08 723 08		LR 1750 -0	155	1
91 08 725 08		LR 1750 -0	153	1
91 08 727 08	2 810 012	96 20 478 08	500	1
91 09 142 08		LR 1750 -0	169	1
91 09 223 08		LR 1750 -0	181	1
91 09 256 08		LR 1750 -0	304	1
91 09 257 08		LR 1750 -0	135	1
91 09 918 08		LR 1750 -0	111	1
91 20 065 08		LR 1750 -0	252	1
91 23 538 08	2 932 188	92 71 569 08	1	1
91 25 249 08	1 750	91 44 577 08	40	1
91 26 379 08		LR 1750 -0	122	1
91 26 633 08		LR 1750 -0	161	1
91 27 894 08	2 540 000	91 01 738 08	3	1
91 30 929	9 073 721	90 73 721	3	2
91 31 612	9 887 393	98 87 393	1	1
91 32 577	9 882 931	98 82 931	22	3
91 33 648 08		LR 1750 -0	198	1
91 34 374	9 887 147	98 87 147	6	6
91 35 086 08	3 930 560	96 22 292 08	2	1
91 35 174 08	2 830	91 08 723 08	21	1
91 40 206	9 271 637	92 71 637	1	1
91 40 351	9 887 333	98 87 333	36	1
91 40 573 08	2 830	91 08 723 08	4	2
91 42 745	9 278 724	92 78 724 23	21	1
91 42 745	9 888 282	98 88 282	21	1
91 42 856 08	2 932 188	92 71 569 08	7	1
91 42 857 08	2 932 188	92 71 569 08	8	1
91 42 858 08	2 932 188	92 71 569 08	9	1
91 42 859 08	2 932 188	92 71 569 08	10	1
91 42 860 08	2 932 188	92 71 569 08	11	1
91 44 006 08	2 932 160	92 87 778 08	18	1
91 44 006 08	2 932 188	92 71 569 08	3	6
91 44 034 08	3 790	91 06 799 08	2	1
91 44 476 08	2 520	91 44 758 08	71	1
91 44 568 08		LR 1750 -0	6	2
91 44 576 08		LR 1750 -0	22	1
91 44 577 08		LR 1750 -0	25	1
91 44 580 08		LR 1750 -0	314	1
91 44 581 08		LR 1750 -0	316	1
91 44 585 08		LR 1750 -0	33	1
91 44 593 08		LR 1750 -0	123	1
91 44 594 08		LR 1750 -0	125	1
91 44 597 08		LR 1750 -0	133	1
91 44 601 08		LR 1750 -0	142	1
91 44 602 08		LR 1750 -0	143	1
91 44 604 08		LR 1750 -0	147	1
91 44 606 08		LR 1750 -0	140	1
91 44 612 08		LR 1750 -0	159	1
91 44 616 08		LR 1750 -0	167	1
91 44 621 08		LR 1750 -0	175	1
91 44 631 08		LR 1750 -0	205	1
91 44 664 08		LR 1750 -0	217	1
91 44 684 08		LR 1750 -0	219	1
91 44 693 08		LR 1750 -0	320	1
91 44 694 08		LR 1750 -0	308	1
91 44 695 08		LR 1750 -0	250	1
91 44 697 08		LR 1750 -0	254	1
91 44 698 08		LR 1750 -0	256	1
91 44 702 08		LR 1750 -0	270	1
91 44 708 08		LR 1750 -0	260	1
91 44 710 08		LR 1750 -0	106	2
91 44 714 08		LR 1750 -0	272	1
91 44 715 08		LR 1750 -0	274	2
91 44 716 08		LR 1750 -0	276	2
91 44 717 08		LR 1750 -0	278	1
91 44 718 08		LR 1750 -0	280	1
91 44 719 08		LR 1750 -0	282	1
91 44 720 08		LR 1750 -0	284	1
91 44 721 08		LR 1750 -0	286	1
91 44 757	9 274 487	92 74 487	10	1
91 44 758 08	2 810 012	96 20 478 08	1	1
91 44 762	9 274 487	92 74 487	(1)	1
91 44 902 08		LR 1750 -0	275	2
91 44 903 08		LR 1750 -0	277	2
91 45 104 08		LR 1750 -0	157	1
91 45 892 08	3 745	91 07 886 08	500	1
91 45 973	9 271 637	92 71 637	6	1
91 46 006 08	2 520	91 44 758 08	2	1
91 46 647	9 268 201	92 68 201	5	1
91 46 647	9 269 148	92 69 148	3	1
91 46 647	9 269 150	92 69 150	3	1
91 47 512	9 074 189	90 74 189	21	1
91 49 706	9 882 964	98 82 964	10	1
91 75 559	9 272 224	92 72 224	6	2
91 75 560	9 272 224	92 72 224	5	2
91 75 563	9 279 850	92 79 850	7	2
91 77 634	9 278 724	92 78 724 23	15	2
91 77 634	9 888 282	98 88 282	15	2
91 78 018	9 277 009	92 77 009	6	2
91 78 018	9 882 964	98 82 964	3	2
91 79 427	9 887 333	98 87 333	37	1
91 79 540	9 887 180	98 87 180	9	1
91 79 540	9 887 181	98 87 181	9	1
92 01 383 08	1 100	91 00 752 08	2	2
92 01 413 08	2 932 175	92 71 583 08	1	1
92 01 742 08	1 920 404	92 77 912 08	15	1
92 01 881 08	2 859	91 44 612 08	7	1
92 01 892 08	1 740	91 44 576 08	2	2
92 01 913 08	2 510	91 00 855 08	1	1
92 01 922 08	2 510	91 00 855 08	2	1
92 01 926 08	2 510	91 00 855 08	4	1
92 01 927 08	2 510	91 00 855 08	11	1
92 01 928 08	2 510	91 00 855 08	12	1
92 01 929 08	2 510	91 00 855 08	14	1
92 01 933 08	1 740	91 44 576 08	3	4

Item	Page	Assembly	Pos.	Quantity	Item	Page	Assembly	Pos.	Quantity
92 02 128 08	2 997	91 05 268 08	353	1	92 08 158 08	3 930 607	92 73 168 08	1	1
92 02 283 08	2 920 578	92 87 797 08	300	1	92 08 223 08	2 970	91 09 142 08	3	1
92 02 295 08	2 920 578	92 87 797 08	301	1	92 08 234 08	2 970	91 09 142 08	5	2
92 02 304 08	2 920 578	92 87 797 08	304	1	92 08 234 08	2 977	91 02 038 08	2	1
92 02 436 08	2 997	91 05 268 08	354	1	92 08 260 08	2 780 100	91 45 892 08	1	1
92 02 490 08	2 920 578	92 87 797 08	1	1	92 08 343 08	2 780 100	91 45 892 08	2	1
92 03 811 08	2 920 032	96 20 520 08	176	1	92 08 367 08	2 913 008	91 40 573 08	28	1
92 04 031 08	1 920 408	92 77 625 08	16	1	92 08 384 08	2 780 113	92 08 260 08	1	1
92 04 057 08	1 920 403	92 17 847 08	10	1	92 08 459 08	2 830	91 08 723 08	8	1
92 04 065 08	1 920 405	92 78 045 08	16	1	92 08 501 08	2 780 113	92 08 260 08	21	1
92 04 111 08	2 978 100	91 44 621 08	91	1	92 08 502 08	2 780 113	92 08 260 08	22	1
92 04 116 08	2 975	91 44 710 08	91	1	92 08 512 08	2 780 113	92 08 260 08	23	1
92 04 119 08	2 975	91 44 710 08	93	1	92 08 537 08	2 780 113	92 08 260 08	20	1
92 04 128 08	2 975 600	91 44 708 08	91	1	92 08 591 08	2 780 113	92 08 260 08	35	1
92 04 129 08	2 920 539	96 20 518 08	5	1	92 08 592 08	2 780 113	92 08 260 08	24	1
92 04 130 08	2 920 582	92 11 225 08	10	1	92 08 594 08	3 930 503	92 73 174 08	8	1
92 04 131 08	2 920 582	92 11 225 08	11	1	92 08 595 08	3 930 503	92 73 174 08	1	1
92 04 132 08	2 920 582	92 11 225 08	12	1	92 08 596 08	3 930 503	92 73 174 08	10	1
92 04 153 08	2 920 539	96 20 518 08	16	1	92 08 598 08	3 930 503	92 73 174 08	19	1
92 04 154 08	2 920 539	96 20 518 08	17	1	92 08 599 08	3 930 503	92 73 174 08	13	1
92 04 156 08	2 920 539	96 20 518 08	24	1	92 08 600 08	3 930 503	92 73 174 08	14	1
92 04 157 08	2 920 539	96 20 518 08	25	1	92 08 605 08	3 930 503	92 73 174 08	15	1
92 04 159 08	2 920 537	96 20 526 08	15	1	92 08 607 08	3 930 503	92 73 174 08	16	1
92 04 160 08	2 920 537	96 20 526 08	16	1	92 08 608 08	3 930 503	92 73 174 08	17	1
92 04 168 08	2 920 537	96 20 526 08	21	1	92 08 610 08	3 930 503	92 73 174 08	18	1
92 04 171 08	2 920 537	96 20 526 08	24	1	92 08 623 08	3 930 503	92 73 174 08	20	1
92 04 195 08	2 920 535	92 87 782 08	10	1	92 08 629 08	2 780 113	92 08 260 08	25	1
92 04 216 08	2 920 536	92 04 195 08	6	1	92 08 638 08	2 780 113	92 08 260 08	26	1
92 04 277 08	2 859	91 44 612 08	10	1	92 08 644 08	2 780 113	92 08 260 08	27	1
92 04 430 08	2 920 539	96 20 518 08	9	1	92 08 650 08	2 780 113	92 08 260 08	28	1
92 04 560 08	2 100	91 01 209 08	6	1	92 08 651 08	3 930 320	92 91 183 08	100	1
92 04 865 08	2 920 350	92 87 792 08	15	1	92 08 651 08	3 930 610	92 22 427 08	3	1
92 05 128 08	3 978	91 00 760 08	90	1	92 08 656 08	3 930 320	92 91 183 08	110	1
92 05 182 08	3 978	91 00 760 08	95	1	92 08 656 08	3 930 610	92 22 427 08	4	1
92 06 043 08	2 997	91 05 268 08	300	1	92 08 716 08	2 780 125	92 08 343 08	1	1
92 06 581 08	2 831 004	92 71 424 08	91	1	92 08 729 08	2 780 125	92 08 343 08	2	1
92 07 123 08	3 930 292	92 91 144 08	6	1	92 08 766 08	2 780 125	92 08 343 08	16	1
92 07 124 08	3 930 292	92 91 144 08	9	1	92 08 792 08	2 780 125	92 08 343 08	17	1
92 07 126 08	3 930 317	92 07 124 08	290	1	92 08 836 08	2 780 125	92 08 343 08	12	1
92 07 127 08	3 930 317	92 07 124 08	316	1	92 08 841 08	2 780 125	92 08 343 08	18	1
92 07 129 08	3 930 317	92 07 124 08	323	1	92 08 915 08	2 780 125	92 08 343 08	11	1
92 07 133 08	1 920 407	92 77 701 08	15	1	92 08 961 08	2 997	91 05 268 08	357	1
92 07 216 08	3 930 293	92 07 123 08	6	1	92 09 039 08	2 976 010	92 12 358 08	421	1
92 07 261 08	3 930 317	92 07 124 08	305	1	92 09 161 08	2 997	91 05 268 08	352	1
92 07 273 08	1 975 007	96 19 656 08	858	4	92 09 320 08	3 930 503	92 73 174 08	6	1
92 07 383 08	3 930 317	92 07 124 08	304	1	92 09 328 08	3 930 502	92 91 143 08	5	1
92 07 384 08	3 930 317	92 07 124 08	1	1	92 09 359 08	2 932 161	96 20 409 08	22	1
92 07 406 08	3 930 330	92 91 171 08	9	1	92 09 379 08	3 930 505	92 09 328 08	7	1
92 07 502 08	3 930 609	92 07 406 08	1	1	92 09 414 08	3 930 503	92 73 174 08	9	1
92 07 503 08	3 930 609	92 07 406 08	210	1	92 09 429 08	3 930 321	92 91 126 08	1	1
92 07 521 08	3 930 609	92 07 406 08	205	1	92 09 429 08	3 930 610	92 22 427 08	1	1
92 07 565 08	3 930 609	92 07 406 08	206	1	92 09 491 08	2 920 536	92 04 195 08	5	1
92 07 568 08	3 930 609	92 07 406 08	207	1	92 09 706 08	2 976 203	92 27 489 08	(372)	1
92 07 569 08	3 930 609	92 07 406 08	211	1	92 09 735 08	2 997	91 05 268 08	302	1
92 07 684 08	2 920 536	92 04 195 08	11	1	92 09 763 08	2 976 010	92 12 358 08	436	1
92 08 050 08	3 930 607	92 73 168 08	380	1	92 09 796 08	2 997	91 05 268 08	210	1
92 08 055 08	3 930 607	92 73 168 08	390	1	92 09 851 08	3 978 001	92 16 684 08	772	2
92 08 063 08	3 930 607	92 73 168 08	340	1	92 09 853 08	2 977 001	92 17 477 08	499	1
92 08 067 08	3 930 607	92 73 168 08	350	1	92 09 854 08	2 997	91 05 268 08	314	1
92 08 157 08	3 930 607	92 73 168 08	360	1	92 09 860 08	2 997	91 05 268 08	277	1

Item	Page	Assembly	Pos.	Quantity	Item	Page	Assembly	Pos.	Quantity
92 09 908 08	3 930 611	92 09 429 08	1	1	92 11 517 08	3 880	91 00 197 08	2	1
92 09 909 08	3 930 611	92 09 429 08	340	1	92 11 528 08	3 212	91 44 714 08	65	2
92 09 936 08	3 930 611	92 09 429 08	350	1	92 11 593 08	1 920 411	92 18 213 08	11	1
92 09 958 08	2 997	91 05 268 08	251	1	92 11 594 08	1 920 411	92 18 213 08	12	1
92 09 973 08	2 997	91 05 268 08	276	1	92 11 633 08	2 391 001	96 19 013 08	48	2
92 10 059 08	3 930 611	92 09 429 08	360	1	92 11 734 08	3 225	91 02 083 08	31	2
92 10 230 08	3 930 609	92 07 406 08	208	1	92 11 788 08	1 100	91 00 752 08	1	2
92 10 320 08	3 930 507	92 73 191 08	206	1	92 11 789 08	1 100 005	92 11 788 08	1	1
92 10 476 08	3 930 507	92 73 191 08	1	1	92 11 797 08	1 920 410	92 17 284 08	1	1
92 10 477 08	3 930 507	92 73 191 08	204	1	92 11 798 08	1 920 410	92 17 284 08	2	1
92 10 478 08	3 930 507	92 73 191 08	205	1	92 11 799 08	1 920 410	92 17 284 08	3	1
92 10 481 08	3 930 507	92 73 191 08	207	1	92 11 821 08	2 997	91 05 268 08	161	1
92 10 550 08	3 930 506	92 91 241 08	7	1	92 11 882 08	2 620	91 00 767 08	3	1
92 10 561 08	2 100 012	92 04 560 08	1	1	92 11 885 08	3 930 317	92 07 124 08	303	1
92 10 562 08	2 100 012	92 04 560 08	2	1	92 11 889 08	3 930 317	92 07 124 08	302	1
92 10 563 08	2 100 012	92 04 560 08	3	1	92 11 905 08	2 932 162	96 20 410 08	11	1
92 10 574 08	3 592	91 44 721 08	23	2	92 12 058 08	2 920 342	96 20 439 08	1	1
92 10 670 08	3 211	91 02 064 08	62	2	92 12 358 08	2 976	91 00 764 08	91	1
92 10 720 08	3 211 003	92 10 670 08	1	1	92 12 551 08	2 976 010	92 12 358 08	424	2
92 10 721 08	3 211 003	92 10 670 08	4	1	92 12 567 08	2 997	91 05 268 08	243	1
92 10 728 08	2 859	91 44 612 08	28	1	92 12 574 08	2 997	91 05 268 08	284	1
92 10 734 08	2 932 187	92 18 049 08	1	1	92 12 627 08	2 997	91 05 268 08	247	1
92 10 736 08	3 211 003	92 10 670 08	10	1	92 12 630 08	2 997	91 05 268 08	270	1
92 10 741 08	1 130	91 00 754 08	1	1	92 12 718 08	2 920 537	96 20 526 08	25	1
92 10 743 08	3 211 004	92 10 721 08	3	1	92 12 938 08	2 998	91 09 223 08	443	1
92 10 780 08	2 920 537	96 20 526 08	17	1	92 13 200 08	3 930 034	92 91 172 08	5	1
92 10 795 08	1 400	91 04 483 08	62	2	92 13 200 08	3 930 292	92 91 144 08	10	1
92 10 795 08	1 410	91 04 487 08	61	2	92 13 200 08	3 930 321	92 91 126 08	5	1
92 10 795 08	2 700	91 02 040 08	4	4	92 13 200 08	3 930 330	92 91 171 08	10	2
92 10 795 08	2 790	91 01 223 08	11	8	92 13 200 08	3 930 502	92 91 143 08	4	1
92 10 795 08	3 745 001	96 19 998 08	34	2	92 13 200 08	3 930 610	92 22 427 08	5	1
92 10 795 08	3 745 004	96 19 999 08	17	2	92 13 208 08	2 671 006	91 00 853 08	1	1
92 10 812 08	3 809	91 00 179 08	1	2	92 13 209 08	2 671 007	92 13 208 08	1	1
92 10 813 08	3 809 100	92 10 812 08	1	1	92 13 888 08	3 745 004	96 19 999 08	43	6
92 10 957 08	3 809	91 00 179 08	4	2	92 13 936 08	2 440 017	92 13 888 08	1	1
92 10 957 08	3 820	91 00 183 08	4	2	92 13 938 08	2 810 012	96 20 478 08	7	2
92 10 992 08	3 809 000	92 10 957 08	1	1	92 14 452 08	1 997	91 00 933 08	848	2
92 11 012 08	3 204	91 44 702 08	16	1	92 14 452 08	1 997	91 00 933 08	857	2
92 11 013 08	3 204 004	92 11 012 08	1	1	92 14 563 08	2 997	91 05 268 08	394	1
92 11 015 08	3 820	91 00 183 08	5	2	92 14 581 08	1 400	91 04 483 08	64	2
92 11 022 08	3 820 100	92 11 015 08	1	1	92 14 581 08	1 410	91 04 487 08	63	2
92 11 200 08	3 870	91 00 196 08	1	2	92 14 595 08	1 711	91 01 239 08	28	2
92 11 225 08	2 920 539	96 20 518 08	1	1	92 14 885 08	2 925 200	91 06 008 08	10	1
92 11 255 08	3 204	91 44 702 08	2	8	92 14 900 08	1 400	91 04 483 08	51	2
92 11 269 08	2 391 001	96 19 013 08	55	1	92 14 900 08	1 410	91 04 487 08	50	2
92 11 270 08	3 204 002	92 71 719 08	2	1	92 15 023 08	2 975 012	92 04 116 08	157	1
92 11 270 08	3 204 003	92 11 283 08	2	1	92 15 079 08	2 859	91 44 612 08	38	1
92 11 271 08	2 391 001	96 19 013 08	49	2	92 15 080 08	2 859	91 44 612 08	39	2
92 11 282 08	3 204 002	92 71 719 08	3	2	92 15 091 08	2 859	91 44 612 08	41	2
92 11 282 08	3 204 003	92 11 283 08	3	2	92 15 098 08	1 400	91 04 483 08	75	1
92 11 283 08	3 204	91 44 702 08	7	2	92 15 098 08	1 410	91 04 487 08	74	1
92 11 284 08	3 204 003	92 11 283 08	1	1	92 15 099 08	1 400	91 04 483 08	76	1
92 11 285 08	1 920 403	92 17 847 08	14	1	92 15 099 08	1 410	91 04 487 08	75	1
92 11 288 08	3 204 005	92 11 284 08	5	1	92 15 116 08	2 510	91 00 855 08	17	1
92 11 396 08	2 920 537	96 20 526 08	30	1	92 15 189 08	2 920	91 06 855 08	25	1
92 11 432 08	3 556 003	92 71 234 08	53	1	92 15 203 08	1 998	91 00 934 08	715	4
92 11 435 08	3 214	91 02 084 08	18	2	92 15 300 08	1 991	91 44 585 08	2	1
92 11 486 08	3 556 004	92 71 575 08	35	1	92 15 306 08	1 998	91 00 934 08	728	8
92 11 487 08	3 556 004	92 71 575 08	36	1	92 15 307 08	1 975 008	96 19 657 08	729	4
92 11 494 08	2 920 381	92 87 788 08	15	1	92 15 308 08	1 975 008	96 19 657 08	730	4

Item	Page	Assembly	Pos.	Quantity
92 15 362 08	2 978 300	91 01 515 08	93	1
92 15 390 08	2 997	91 05 268 08	206	1
92 15 391 08	2 997	91 05 268 08	216	1
92 15 392 08	2 997	91 05 268 08	218	1
92 15 393 08	2 997	91 05 268 08	235	1
92 15 396 08	2 997	91 05 268 08	237	2
92 15 399 08	2 997	91 05 268 08	200	1
92 15 400 08	2 810	91 08 725 08	31	1
92 15 428 08	2 970 092	92 35 140 08	21	1
92 15 486 08	1 920 405	92 78 045 08	22	1
92 15 498 08	1 920 408	92 77 625 08	22	1
92 15 506 08	2 998	91 09 223 08	479	1
92 15 508 08	2 998	91 09 223 08	477	1
92 15 510 08	2 998	91 09 223 08	475	1
92 15 511 08	2 998	91 09 223 08	474	1
92 15 514 08	2 998	91 09 223 08	473	1
92 15 515 08	2 998	91 09 223 08	472	1
92 15 516 08	2 998	91 09 223 08	471	1
92 15 517 08	2 998	91 09 223 08	470	1
92 15 518 08	2 998	91 09 223 08	469	1
92 15 522 08	2 998	91 09 223 08	468	1
92 15 523 08	2 998	91 09 223 08	467	1
92 15 527 08	2 998	91 09 223 08	464	1
92 15 528 08	2 998	91 09 223 08	463	1
92 15 529 08	2 998	91 09 223 08	462	1
92 15 531 08	2 998	91 09 223 08	460	1
92 15 533 08	2 998	91 09 223 08	458	2
92 15 534 08	2 998	91 09 223 08	457	1
92 15 535 08	2 998	91 09 223 08	456	1
92 15 537 08	2 998	91 09 223 08	454	1
92 15 538 08	2 998	91 09 223 08	453	1
92 15 540 08	2 998	91 09 223 08	451	1
92 15 541 08	2 998	91 09 223 08	450	1
92 15 542 08	2 998	91 09 223 08	449	1
92 15 543 08	2 998	91 09 223 08	448	2
92 15 544 08	2 998	91 09 223 08	447	1
92 15 545 08	2 998	91 09 223 08	446	1
92 15 546 08	2 998	91 09 223 08	445	1
92 15 547 08	2 998	91 09 223 08	444	1
92 15 548 08	2 998	91 09 223 08	442	1
92 15 549 08	2 998	91 09 223 08	441	1
92 15 550 08	2 998	91 09 223 08	440	1
92 15 551 08	2 998	91 09 223 08	439	1
92 15 552 08	2 998	91 09 223 08	438	1
92 15 554 08	2 998	91 09 223 08	437	1
92 15 555 08	2 998	91 09 223 08	436	1
92 15 556 08	2 998	91 09 223 08	435	1
92 15 557 08	2 998	91 09 223 08	434	1
92 15 562 08	2 998	91 09 223 08	433	1
92 15 563 08	2 998	91 09 223 08	432	1
92 15 564 08	2 998	91 09 223 08	431	1
92 15 565 08	2 998	91 09 223 08	430	1
92 15 584 08	2 998	91 09 223 08	429	1
92 15 585 08	2 998	91 09 223 08	428	1
92 15 586 08	2 998	91 09 223 08	427	1
92 15 587 08	2 998	91 09 223 08	426	1
92 15 588 08	2 998	91 09 223 08	425	1
92 15 589 08	2 998	91 09 223 08	424	1
92 15 590 08	2 998	91 09 223 08	423	1
92 15 591 08	2 998	91 09 223 08	422	1
92 15 592 08	2 998	91 09 223 08	421	1
92 15 594 08	2 998	91 09 223 08	419	1
92 15 595 08	2 998	91 09 223 08	418	1
92 15 596 08	2 998	91 09 223 08	417	1
92 15 597 08	2 998	91 09 223 08	416	1
92 15 598 08	2 998	91 09 223 08	415	1
92 15 599 08	2 998	91 09 223 08	414	1
92 15 600 08	2 998	91 09 223 08	413	1
92 15 601 08	2 998	91 09 223 08	412	1
92 15 602 08	2 998	91 09 223 08	411	1
92 15 603 08	2 998	91 09 223 08	410	1
92 15 608 08	2 998	91 09 223 08	409	1
92 15 610 08	2 998	91 09 223 08	406	1
92 15 612 08	2 998	91 09 223 08	404	1
92 15 613 08	2 998	91 09 223 08	403	1
92 15 614 08	2 998	91 09 223 08	402	1
92 15 615 08	2 998	91 09 223 08	401	1
92 15 617 08	2 998	91 09 223 08	399	1
92 15 627 08	2 920 537	96 20 526 08	22	1
92 15 635 08	2 970 092	92 35 140 08	22	1
92 15 647 08	2 920 302	92 15 627 08	152	1
92 15 653 08	3 350	91 04 492 08	1	1
92 15 653 08	3 360	91 04 494 08	2	1
92 15 668 08	2 978 205	92 16 929 08	133	1
92 15 669 08	2 340	91 09 918 08	3	1
92 15 670 08	2 340	91 09 918 08	4	1
92 15 673 08	2 925 002	92 17 533 08	3	1
92 15 678 08	2 925 007	92 15 673 08	1	1
92 15 681 08	2 340	91 09 918 08	5	2
92 15 710 08	2 997	91 05 268 08	242	1
92 15 711 08	2 997	91 05 268 08	245	1
92 15 713 08	2 997	91 05 268 08	260	2
92 15 715 08	2 997	91 05 268 08	280	1
92 15 726 08	1 997	91 00 933 08	833	1
92 15 726 08	2 997	91 05 268 08	296	1
92 15 727 08	2 997	91 05 268 08	298	2
92 15 729 08	2 831 021	92 06 581 08	182	1
92 15 730 08	2 831 021	92 06 581 08	183	1
92 15 731 08	1 997	91 00 933 08	800	2
92 15 734 08	1 997	91 00 933 08	824	1
92 15 735 08	1 997	91 00 933 08	832	1
92 15 736 08	1 997	91 00 933 08	747	1
92 15 785 08	2 780 113	92 08 260 08	29	1
92 15 789 08	2 780 113	92 08 260 08	30	1
92 15 793 08	2 780 125	92 08 343 08	10	1
92 15 794 08	2 780 125	92 08 343 08	14	1
92 15 796 08	2 780 125	92 08 343 08	15	1
92 15 812 08	2 998	91 09 223 08	398	1
92 15 813 08	2 998	91 09 223 08	397	1
92 15 814 08	2 998	91 09 223 08	396	1
92 15 816 08	2 998	91 09 223 08	394	1
92 15 817 08	2 998	91 09 223 08	393	1
92 15 819 08	2 998	91 09 223 08	392	1
92 15 820 08	2 998	91 09 223 08	391	1
92 15 821 08	2 998	91 09 223 08	390	1
92 15 822 08	2 998	91 09 223 08	389	1
92 15 823 08	2 998	91 09 223 08	388	1
92 15 824 08	2 998	91 09 223 08	387	1
92 15 825 08	2 998	91 09 223 08	386	1
92 15 826 08	2 998	91 09 223 08	385	1

Item	Page	Assembly	Pos.	Quantity	Item	Page	Assembly	Pos.	Quantity
92 15 827 08	2 998	91 09 223 08	384	1	92 15 992 08	2 975 502	92 17 830 08	153	1
92 15 832 08	2 998	91 09 223 08	379	1	92 15 996 08	2 975 502	92 17 830 08	154	1
92 15 833 08	2 998	91 09 223 08	378	1	92 15 997 08	2 975 502	92 17 830 08	155	1
92 15 834 08	2 998	91 09 223 08	377	1	92 15 998 08	2 975 502	92 17 830 08	156	1
92 15 836 08	2 998	91 09 223 08	375	1	92 16 007 08	2 975 502	92 17 830 08	157	1
92 15 845 08	2 998	91 09 223 08	366	1	92 16 015 08	2 975 614	92 16 224 08	285	1
92 15 846 08	2 998	91 09 223 08	365	1	92 16 065 08	2 997	91 05 268 08	309	1
92 15 847 08	2 998	91 09 223 08	264	1	92 16 066 08	2 997	91 05 268 08	310	1
92 15 850 08	2 998	91 09 223 08	261	1	92 16 067 08	2 997	91 05 268 08	311	1
92 15 851 08	2 998	91 09 223 08	260	1	92 16 068 08	2 997	91 05 268 08	315	1
92 15 852 08	2 998	91 09 223 08	232	1	92 16 077 08	2 997	91 05 268 08	336	1
92 15 853 08	2 998	91 09 223 08	231	1	92 16 078 08	2 997	91 05 268 08	337	1
92 15 854 08	2 998	91 09 223 08	230	1	92 16 083 08	2 997	91 05 268 08	343	1
92 15 855 08	2 998	91 09 223 08	209	1	92 16 084 08	2 997	91 05 268 08	360	1
92 15 856 08	2 998	91 09 223 08	208	1	92 16 087 08	2 997	91 05 268 08	361	1
92 15 857 08	2 998	91 09 223 08	207	1	92 16 093 08	2 997	91 05 268 08	370	1
92 15 858 08	2 998	91 09 223 08	206	1	92 16 094 08	2 997	91 05 268 08	371	1
92 15 859 08	2 998	91 09 223 08	205	1	92 16 095 08	2 997	91 05 268 08	372	1
92 15 860 08	2 998	91 09 223 08	204	2	92 16 096 08	2 997	91 05 268 08	373	1
92 15 861 08	2 998	91 09 223 08	203	1	92 16 097 08	2 997	91 05 268 08	376	1
92 15 862 08	2 998	91 09 223 08	202	1	92 16 098 08	2 997	91 05 268 08	375	1
92 15 863 08	2 998	91 09 223 08	201	2	92 16 111 08	2 997	91 05 268 08	166	1
92 15 864 08	2 998	91 09 223 08	200	2	92 16 113 08	2 975 012	92 04 116 08	153	1
92 15 865 08	2 998	91 09 223 08	174	1	92 16 114 08	2 976 010	92 12 358 08	420	1
92 15 866 08	2 998	91 09 223 08	173	1	92 16 115 08	2 976 010	92 12 358 08	422	2
92 15 867 08	2 998	91 09 223 08	172	1	92 16 116 08	1 400	91 04 483 08	1	1
92 15 868 08	2 998	91 09 223 08	171	1	92 16 117 08	2 510	91 00 855 08	53	1
92 15 869 08	2 998	91 09 223 08	170	1	92 16 148 08	2 975 614	92 16 224 08	286	1
92 15 874 08	2 975 013	92 04 119 08	280	1	92 16 149 08	2 975 614	92 16 224 08	287	1
92 15 875 08	2 975 013	92 04 119 08	281	1	92 16 150 08	2 975 614	92 16 224 08	288	1
92 15 877 08	2 975 013	92 04 119 08	282	1	92 16 151 08	2 975 614	92 16 224 08	289	1
92 15 879 08	2 502	91 01 353 08	10	1	92 16 153 08	2 975 614	92 16 224 08	294	1
92 15 880 08	2 502	91 01 353 08	11	1	92 16 154 08	2 975 614	92 16 224 08	295	1
92 15 891 08	2 978 205	92 16 929 08	134	1	92 16 155 08	2 975 614	92 16 224 08	296	1
92 15 894 08	2 975 013	92 04 119 08	283	1	92 16 156 08	2 975 614	92 16 224 08	297	1
92 15 930 08	2 978 102	92 15 362 08	180	1	92 16 157 08	2 975 614	92 16 224 08	298	1
92 15 931 08	2 978 102	92 15 362 08	181	1	92 16 158 08	2 975 502	92 17 830 08	158	1
92 15 932 08	2 978 102	92 15 362 08	182	2	92 16 159 08	2 998	91 09 223 08	363	1
92 15 933 08	2 978 102	92 15 362 08	183	1	92 16 160 08	2 978 104	92 16 801 08	119	1
92 15 934 08	2 978 102	92 15 362 08	184	1	92 16 161 08	2 978 104	92 16 801 08	120	1
92 15 935 08	2 978 102	92 15 362 08	185	1	92 16 167 08	2 978 104	92 16 801 08	121	1
92 15 936 08	2 978 102	92 15 362 08	186	4	92 16 180 08	1 410	91 04 487 08	1	1
92 15 937 08	2 978 102	92 15 362 08	187	1	92 16 188 08	2 920 537	96 20 526 08	5	1
92 15 938 08	2 978 205	92 16 929 08	135	1	92 16 197 08	2 125	91 01 212 08	7	8
92 15 939 08	2 978 205	92 16 929 08	136	1	92 16 201 08	2 920 536	92 04 195 08	10	1
92 15 946 08	2 978 205	92 16 929 08	137	1	92 16 203 08	2 932 188	92 71 569 08	5	1
92 15 947 08	2 978 205	92 16 929 08	138	1	92 16 205 08	2 976 010	92 12 358 08	433	1
92 15 948 08	2 978 205	92 16 929 08	139	1	92 16 206 08	2 976 010	92 12 358 08	434	1
92 15 950 08	2 975 502	92 17 830 08	141	1	92 16 207 08	2 977 001	92 17 477 08	493	1
92 15 951 08	2 975 502	92 17 830 08	142	1	92 16 212 08	2 975 305	92 16 800 08	141	1
92 15 952 08	2 975 502	92 17 830 08	143	1	92 16 212 08	2 975 403	92 17 822 08	141	1
92 15 953 08	2 975 502	92 17 830 08	144	1	92 16 212 08	2 975 613	92 04 128 08	141	1
92 15 954 08	2 975 502	92 17 830 08	145	1	92 16 214 08	1 330 89	92 16 928 08	120	1
92 15 959 08	2 975 502	92 17 830 08	146	1	92 16 216 08	2 975 305	92 16 800 08	142	1
92 15 960 08	2 975 502	92 17 830 08	147	1	92 16 216 08	2 975 403	92 17 822 08	142	1
92 15 979 08	2 975 502	92 17 830 08	148	1	92 16 216 08	2 975 613	92 04 128 08	142	1
92 15 988 08	2 975 502	92 17 830 08	149	1	92 16 217 08	2 975 012	92 04 116 08	152	1
92 15 989 08	2 975 502	92 17 830 08	150	1	92 16 217 08	2 975 305	92 16 800 08	144	1
92 15 990 08	2 975 502	92 17 830 08	151	1	92 16 217 08	2 975 403	92 17 822 08	144	1
92 15 991 08	2 975 502	92 17 830 08	152	1	92 16 217 08	2 975 613	92 04 128 08	144	1

Item	Page	Assembly	Pos.	Quantity
92 16 219 08	2 975 305	92 16 800 08	135	1
92 16 219 08	2 975 305	92 16 800 08	136	1
92 16 222 08	1 330 89	92 16 928 08	124	1
92 16 223 08	2 652	91 01 222 08	10	2
92 16 224 08	2 975 600	91 44 708 08	93	1
92 16 460 08	1 970 060	92 99 038 08	7	4
92 16 564 08	2 978 104	92 16 801 08	122	1
92 16 565 08	2 978 104	92 16 801 08	123	1
92 16 570 08	2 978 104	92 16 801 08	124	1
92 16 571 08	2 978 104	92 16 801 08	125	1
92 16 572 08	2 978 104	92 16 801 08	126	1
92 16 575 08	2 978 104	92 16 801 08	127	1
92 16 576 08	2 978 104	92 16 801 08	128	1
92 16 577 08	2 978 104	92 16 801 08	129	1
92 16 578 08	2 978 205	92 16 929 08	140	1
92 16 579 08	2 975 614	92 16 224 08	292	1
92 16 580 08	2 975 614	92 16 224 08	293	1
92 16 604 08	2 975 614	92 16 224 08	299	1
92 16 631 08	2 998	91 09 223 08	362	1
92 16 684 08	3 978	91 00 760 08	91	1
92 16 743 08	2 998	91 09 223 08	210	1
92 16 758 08	2 997	91 05 268 08	306	1
92 16 759 08	2 997	91 05 268 08	110	1
92 16 760 08	2 997	91 05 268 08	111	1
92 16 762 08	2 997	91 05 268 08	390	1
92 16 763 08	2 997	91 05 268 08	391	1
92 16 764 08	2 997	91 05 268 08	392	1
92 16 764 08	3 978 001	92 16 684 08	795	1
92 16 767 08	2 997	91 05 268 08	395	1
92 16 775 08	2 997	91 05 268 08	190	1
92 16 778 08	1 997	91 00 933 08	870	2
92 16 799 08	2 550	91 09 257 08	39	2
92 16 800 08	2 975 300	91 44 664 08	91	1
92 16 801 08	2 978 100	91 44 621 08	93	1
92 16 922 08	3 360	91 04 494 08	1	1
92 16 928 08	2 978 200	91 01 626 08	91	1
92 16 929 08	2 978 200	91 01 626 08	93	1
92 16 939 08	2 740	91 01 072 08	5	2
92 16 962 08	2 925 200	91 06 008 08	12	1
92 16 963 08	2 925 203	92 16 962 08	1	1
92 16 963 08	2 925 204	92 16 990 08	1	1
92 16 964 08	2 925 203	92 16 962 08	2	1
92 16 964 08	2 925 204	92 16 990 08	2	1
92 16 988 08	2 520	91 44 758 08	20	1
92 16 990 08	2 925 200	91 06 008 08	13	1
92 17 050 08	2 932 162	96 20 410 08	5	2
92 17 061 08	2 932 162	96 20 410 08	6	2
92 17 062 08	2 932 162	96 20 410 08	7	1
92 17 086 08	2 932 162	96 20 410 08	8	1
92 17 090 08	2 510	91 00 855 08	54	2
92 17 149 08	2 790	91 01 223 08	9	2
92 17 150 08	2 790	91 01 223 08	13	2
92 17 202 08	2 391 001	96 19 013 08	80	1
92 17 207 08	2 652	91 01 222 08	1	1
92 17 215 08	3 211	91 02 064 08	74	1
92 17 216 08	3 211	91 02 064 08	75	1
92 17 217 08	3 211	91 02 064 08	81	1
92 17 219 08	3 211	91 02 064 08	82	1
92 17 220 08	3 211	91 02 064 08	83	1
92 17 221 08	3 211	91 02 064 08	87	1
92 17 222 08	3 211	91 02 064 08	88	1
92 17 227 08	3 713	91 44 695 08	51	1
92 17 228 08	3 713	91 44 695 08	52	1
92 17 230 08	3 745 001	96 19 998 08	2	1
92 17 232 08	3 745 001	96 19 998 08	4	2
92 17 233 08	3 745 001	96 19 998 08	5	1
92 17 236 08	3 745 001	96 19 998 08	22	2
92 17 237 08	3 745 001	96 19 998 08	23	2
92 17 242 08	3 745 004	96 19 999 08	1	1
92 17 243 08	3 745 004	96 19 999 08	3	1
92 17 244 08	3 745 004	96 19 999 08	4	1
92 17 245 08	3 745 002	92 17 236 08	1	1
92 17 246 08	3 745 002	92 17 236 08	2	1
92 17 246 08	3 745 003	92 17 237 08	2	1
92 17 251 08	3 745 003	92 17 237 08	1	1
92 17 254 08	1 400	91 04 483 08	400	2
92 17 256 08	1 970 058	92 17 254 08	21	1
92 17 259 08	3 745 001	96 19 998 08	19	2
92 17 262 08	1 780 500	91 01 871 08	1	1
92 17 273 08	3 745 001	96 19 998 08	3	1
92 17 284 08	1 780 500	91 01 871 08	15	1
92 17 290 08	2 391 001	96 19 013 08	76	1
92 17 450 08	2 510	91 00 855 08	47	1
92 17 477 08	2 977	91 02 038 08	91	1
92 17 509 08	2 997	91 05 268 08	384	1
92 17 512 08	2 997	91 05 268 08	283	1
92 17 515 08	2 391 001	96 19 013 08	37	1
92 17 533 08	2 925	91 06 007 08	10	1
92 17 535 08	3 745 004	96 19 999 08	15	2
92 17 630 08	3 745	91 07 886 08	6	2
92 17 631 08	3 745	91 07 886 08	8	2
92 17 632 08	3 745 005	92 17 630 08	1	1
92 17 633 08	3 745	91 07 886 08	9	2
92 17 662 08	2 975 305	92 16 800 08	145	1
92 17 662 08	2 975 403	92 17 822 08	145	1
92 17 662 08	2 975 613	92 04 128 08	139	1
92 17 741 08	3 216	91 01 257 08	1	1
92 17 774 08	3 211	91 02 064 08	1	1
92 17 775 08	2 780 242	92 08 729 08	1	1
92 17 776 08	3 221	91 02 066 08	1	1
92 17 784 08	3 223	91 02 070 08	1	1
92 17 797 08	3 216	91 01 257 08	2	1
92 17 804 08	3 216 001	92 17 797 08	1	1
92 17 810 08	3 214	91 02 084 08	1	1
92 17 822 08	2 975 400	91 02 034 08	91	1
92 17 824 08	3 225	91 02 083 08	1	1
92 17 829 08	2 975 500	91 02 036 08	91	1
92 17 830 08	2 975 500	91 02 036 08	93	1
92 17 836 08	2 920 306	92 95 363 08	171	1
92 17 846 08	1 920 401	92 17 850 08	2	1
92 17 847 08	1 920 401	92 17 850 08	1	1
92 17 848 08	1 920 403	92 17 847 08	5	1
92 17 849 08	1 920 403	92 17 847 08	9	1
92 17 850 08	1 920 400	91 00 930 08	10	1
92 18 042 08	2 932	91 06 856 08	12	1
92 18 043 08	2 932	91 06 856 08	14	1
92 18 048 08	3 930 607	92 73 168 08	2	1
92 18 049 08	2 932	91 06 856 08	15	1
92 18 105 08	2 835	91 02 278 08	36	1
92 18 114 08	2 835	91 02 278 08	37	1

Item	Page	Assembly	Pos.	Quantity
92 18 117 08	3 930 611	92 09 429 08	2	1
92 18 141 08	2 932 161	96 20 409 08	30	1
92 18 142 08	2 932 161	96 20 409 08	31	1
92 18 145 08	2 932 161	96 20 409 08	32	1
92 18 146 08	2 932 161	96 20 409 08	33	1
92 18 147 08	2 932 161	96 20 409 08	34	1
92 18 148 08	2 932 161	96 20 409 08	35	1
92 18 193 08	3 950	91 01 259 08	3	1
92 18 213 08	1 920 400	91 00 930 08	16	1
92 18 214 08	3 930 611	92 09 429 08	380	1
92 18 215 08	2 700	91 02 040 08	1	1
92 18 216 08	2 700	91 02 040 08	2	1
92 18 219 08	3 930 611	92 09 429 08	390	1
92 18 243 08	3 930 607	92 73 168 08	320	1
92 18 245 08	3 930 607	92 73 168 08	330	1
92 18 425 08	3 713	91 44 695 08	69	1
92 18 432 08	3 930 507	92 73 191 08	2	1
92 18 465 08	1 920 403	92 17 846 08	1	1
92 18 485 08	3 713	91 44 695 08	70	1
92 18 489 08	2 125	91 01 212 08	17	2
92 18 562 08	3 950	91 01 259 08	22	4
92 18 589 08	3 950	91 01 259 08	21	2
92 18 594 08	3 950 002	92 18 562 08	1	1
92 18 632 08	3 950 002	92 18 562 08	2	1
92 18 645 08	3 950 002	92 18 562 08	3	2
92 18 672 08	3 950 003	92 18 594 08	5	1
92 18 714 08	3 978 001	92 16 684 08	784	1
92 18 740 08	2 997	91 05 268 08	212	1
92 18 742 08	2 997	91 05 268 08	252	1
92 18 746 08	1 997	91 00 933 08	806	1
92 18 751 08	3 978 001	92 16 684 08	787	1
92 18 957 08	3 950	91 01 259 08	7	4
92 19 153 08	3 212	91 44 714 08	78	2
92 19 565 08	3 212	91 44 714 08	82	2
92 19 585 08	2 975 502	92 17 830 08	159	1
92 19 739 08	3 978 001	92 16 684 08	770	2
92 19 859 08	2 977 001	92 17 477 08	497	1
92 20 087 08	2 998	91 09 223 08	452	1
92 20 088 08	2 998	91 09 223 08	455	1
92 20 124 08	2 998	91 09 223 08	262	1
92 20 125 08	2 998	91 09 223 08	263	1
92 20 126 08	2 998	91 09 223 08	265	1
92 20 127 08	2 998	91 09 223 08	105	1
92 20 325 08	3 978 001	92 16 684 08	778	1
92 20 695 08	2 997	91 05 268 08	340	1
92 20 777 08	1 997	91 00 933 08	805	1
92 20 778 08	3 978 001	92 16 684 08	785	1
92 20 993 08	1 997	91 00 933 08	821	1
92 21 562 08	3 978 001	92 16 684 08	779	1
92 22 023 08	3 214	91 02 084 08	4	2
92 22 052 08	1 997	91 00 933 08	860	1
92 22 052 08	1 997	91 00 933 08	861	1
92 22 186 08	2 997	91 05 268 08	382	1
92 22 427 08	3 216	91 01 257 08	500	1
92 22 982 08	2 997	91 05 268 08	213	1
92 25 608 08	1 997	91 00 933 08	807	1
92 25 872 08	2 997	91 05 268 08	189	2
92 26 124 08	5 715 247	57 15 247 08	10	1
92 26 196 08	2 998	91 09 223 08	407	1
92 26 285 08	2 975 012	92 04 116 08	151	1
92 26 461 08	2 997	91 05 268 08	234	1
92 26 483 08	2 932 161	96 20 409 08	18	1
92 26 539 08	2 997	91 05 268 08	388	1
92 26 671 08	2 997	91 05 268 08	330	1
92 26 704 08	2 997	91 05 268 08	163	1
92 26 707 08	2 997	91 05 268 08	172	1
92 26 715 08	2 997	91 05 268 08	304	1
92 26 733 08	2 997	91 05 268 08	305	1
92 26 816 08	3 978 001	92 16 684 08	791	1
92 26 900 08	2 977 001	92 17 477 08	495	1
92 27 228 08	2 978 300	91 01 515 08	91	1
92 27 352 08	2 978 101	92 27 228 08	442	2
92 27 487 08	3 790	91 06 799 08	1	1
92 27 488 08	3 790	91 06 799 08	3	1
92 27 489 08	3 790 007	92 27 487 08	6	1
92 27 489 08	3 790 008	92 27 488 08	6	1
92 28 838 08	2 997	91 05 268 08	363	2
92 29 099 08	1 997	91 00 933 08	871	2
92 29 124 08	1 997	91 00 933 08	829	1
92 29 124 08	2 997	91 05 268 08	226	1
92 30 472 08	3 930 561	96 22 293 08	152	1
92 30 792 03	2 520	91 44 758 08	44	1
92 30 795 03	2 520	91 44 758 08	45	1
92 30 862 08	1 997	91 00 933 08	804	1
92 31 995 08	2 932 187	92 18 049 08	25	1
92 32 295 08	2 997	91 05 268 08	204	1
92 32 577 08	2 997	91 05 268 08	215	1
92 32 596 08	1 997	91 00 933 08	814	1
92 32 870 08	2 913 100	91 23 538 08	11	1
92 33 306 08	1 975 007	96 19 656 08	859	8
92 33 443 08	1 997	91 00 933 08	801	2
92 33 443 08	1 997	91 00 933 08	802	2
92 34 220 08	2 520 018	92 16 988 08	26	1
92 35 122 08	2 920 032	96 20 520 08	500	69
92 35 122 08	2 920 302	92 15 627 08	500	3
92 35 122 08	2 920 306	92 95 363 08	500	12
92 35 140 08	2 970	91 09 142 08	4	1
92 35 471 08	2 790	91 01 223 08	12	2
92 35 472 08	2 790	91 01 223 08	15	2
92 35 577 08	2 510	91 00 855 08	59	2
92 35 694 08	2 550	91 09 257 08	56	2
92 35 694 08	2 920 583	92 15 189 08	(8)	2
92 35 694 08	3 212	91 44 714 08	28	6
92 35 694 08	3 745 002	92 17 236 08	11	1
92 35 694 08	3 745 003	92 17 237 08	11	1
92 36 036 08	2 997	91 05 268 08	261	1
92 36 225 08	2 997	91 05 268 08	103	1
92 37 451 08	2 997	91 05 268 08	272	1
92 37 452 08	1 330 89	92 16 928 08	121	1
92 37 452 08	2 997	91 05 268 08	364	1
92 37 463 08	1 630	91 05 170 08	1	4
92 37 501 08	1 630	91 05 170 08	2	4
92 38 742 08	3 212	91 44 714 08	26	1
92 38 783 08	2 550	91 09 257 08	32	2
92 40 956 08	1 997	91 00 933 08	746	1
92 43 451 08	2 997	91 05 268 08	214	1
92 43 638 08	2 520	91 44 758 08	93	1
92 44 713 08	2 978 105	92 04 111 08	115	4
92 44 721 08	2 975 403	92 17 822 08	136	2
92 44 744 08	2 977 001	92 17 477 08	491	1

Item	Page	Assembly	Pos.	Quantity
92 44 756 08	2 740	91 01 072 08	1	2
92 44 761 08	1 997	91 00 933 08	823	1
92 44 941 08	3 978 001	92 16 684 08	788	1
92 45 575 08	2 997	91 05 268 08	207	1
92 45 824 08	3 226	91 44 715 08	1	1
92 46 262 08	2 997	91 05 268 08	271	1
92 46 468 08	3 229	91 44 717 08	1	1
92 46 474 08	3 211	91 02 064 08	12	4
92 46 474 08	3 214	91 02 084 08	15	4
92 46 474 08	3 221	91 02 066 08	27	8
92 46 474 08	3 223	91 02 070 08	27	16
92 46 474 08	3 225	91 02 083 08	11	4
92 46 474 08	3 227	91 44 716 08	37	4
92 46 474 08	3 714	91 20 065 08	43	4
92 46 722 08	2 977 001	92 17 477 08	492	1
92 46 728 08	1 997	91 00 933 08	831	1
92 46 731 08	1 997	91 00 933 08	743	1
92 46 815 08	2 975 613	92 04 128 08	146	1
92 47 412 08	3 978 001	92 16 684 08	777	1
92 47 764 08	1 997	91 00 933 08	803	2
92 49 309 08	3 714 008	96 23 646 08	1	1
92 49 364 08	1 997	91 00 933 08	741	1
92 50 027 08	2 502	91 01 353 08	5	1
92 50 028 08	2 502	91 01 353 08	6	1
92 50 029 08	2 502	91 01 353 08	7	1
92 50 156 08	2 998	91 09 223 08	420	1
92 50 216 08	2 977 007	92 68 347 08	350	1
92 50 296 08	2 502	91 01 353 08	12	1
92 50 297 08	2 502	91 01 353 08	13	1
92 50 387 08	2 977 007	92 68 347 08	351	1
92 50 424 08	2 998	91 09 223 08	408	1
92 50 447 08	3 231	91 44 902 08	1	1
92 50 448 08	3 232	91 44 903 08	1	1
92 50 465 08	1 998	91 00 934 08	700	2
92 50 493 08	1 998	91 00 934 08	701	2
92 50 513 08	1 998	91 00 934 08	702	2
92 50 675 08	1 400	91 04 483 08	17	4
92 50 675 08	1 410	91 04 487 08	17	4
92 50 794 08	1 998	91 00 934 08	703	2
92 50 849 08	1 998	91 00 934 08	704	2
92 51 046 08	1 998	91 00 934 08	705	2
92 51 188 08	2 391 001	96 19 013 08	12	1
92 51 189 08	3 213	91 44 718 08	1	1
92 51 194 08	2 391 001	96 19 013 08	34	1
92 51 235 08	1 998	91 00 934 08	706	2
92 51 288 08	1 998	91 00 934 08	707	2
92 51 329 08	1 998	91 00 934 08	708	1
92 51 330 08	1 998	91 00 934 08	709	1
92 51 331 08	2 913 008	91 40 573 08	2	1
92 51 332 08	2 913 008	91 40 573 08	4	1
92 51 333 08	2 913 008	91 40 573 08	5	1
92 51 334 08	1 998	91 00 934 08	710	1
92 51 350 08	1 998	91 00 934 08	711	1
92 51 458 08	1 998	91 00 934 08	712	1
92 51 459 08	1 998	91 00 934 08	713	1
92 51 757 08	1 998	91 00 934 08	714	1
92 51 944 08	2 620	91 00 767 08	4	1
92 51 999 08	1 998	91 00 934 08	716	1
92 52 316 08	1 998	91 00 934 08	717	1
92 52 332 08	1 998	91 00 934 08	718	1
92 52 528 08	1 998	91 00 934 08	719	1
92 52 529 08	1 998	91 00 934 08	720	1
92 52 546 08	1 998	91 00 934 08	721	1
92 52 547 08	1 998	91 00 934 08	722	1
92 52 566 08	1 998	91 00 934 08	723	1
92 52 621 08	1 998	91 00 934 08	724	1
92 52 706 08	2 391 030	92 71 261 08	1	1
92 52 707 08	2 391 030	92 71 261 08	2	1
92 52 720 08	1 998	91 00 934 08	725	2
92 52 831 08	1 998	91 00 934 08	726	2
92 52 997 08	2 550	91 09 257 08	58	1
92 53 046 08	2 977 001	92 17 477 08	490	1
92 53 053 08	1 630	91 05 170 08	17	4
92 53 054 08	1 641 014	92 53 053 08	1	1
92 53 185 08	2 657	92 52 997 08	2	1
92 53 397 08	2 997	91 05 268 08	205	1
92 53 412 08	1 997	91 00 933 08	744	1
92 53 421 08	2 997	91 05 268 08	202	1
92 53 424 08	1 997	91 00 933 08	841	2
92 53 425 08	2 977 001	92 17 477 08	498	2
92 53 638 08	1 998	91 00 934 08	727	2
92 53 938 08	2 997	91 05 268 08	380	2
92 54 658 08	2 997	91 05 268 08	307	1
92 54 721 08	1 997	91 00 933 08	840	2
92 55 196 08	1 997	91 00 933 08	835	2
92 55 617 08	2 310	91 04 490 08	11	2
92 55 617 08	2 320	91 04 491 08	11	2
92 55 617 08	2 340	91 09 918 08	12	2
92 55 621 08	1 998	91 00 934 08	792	1
92 56 300 08	2 978 101	92 27 228 08	441	1
92 56 341 08	2 978 101	92 27 228 08	440	1
92 58 759 08	1 400	91 04 483 08	5	38
92 58 759 08	1 410	91 04 487 08	5	38
92 58 781 08	3 592	91 44 721 08	18	1
92 59 363 08	3 713	91 44 695 08	1	1
92 59 496 08	2 520	91 44 758 08	3	1
92 60 289 08	2 997	91 05 268 08	262	1
92 60 298 08	2 976 010	92 12 358 08	428	1
92 60 414 08	2 997	91 05 268 08	273	1
92 60 417 08	2 997	91 05 268 08	164	2
92 60 424 08	2 997	91 05 268 08	365	1
92 60 561 08	2 976 010	92 12 358 08	431	1
92 60 568 08	2 997	91 05 268 08	259	1
92 60 630 08	2 975 305	92 16 800 08	137	1
92 60 683 08	1 997	91 00 933 08	811	1
92 60 719 08	2 997	91 05 268 08	319	1
92 60 728 08	2 997	91 05 268 08	263	1
92 60 895 08	2 997	91 05 268 08	162	1
92 60 937 08	3 978 001	92 16 684 08	773	2
92 60 944 08	2 975 123	96 19 755 08	350	1
92 60 960 08	1 997	91 00 933 08	839	2
92 60 980 08	2 997	91 05 268 08	186	1
92 60 981 08	2 997	91 05 268 08	187	1
92 60 981 08	2 997	91 05 268 08	253	1
92 61 115 08	2 975 123	96 19 755 08	349	1
92 61 191 08	2 976 010	92 12 358 08	426	1
92 61 198 08	2 997	91 05 268 08	355	1
92 61 201 08	2 997	91 05 268 08	232	1
92 61 210 08	2 975 012	92 04 116 08	155	1
92 62 634 08	1 970 059	92 17 256 08	995	2

Item	Page	Assembly	Pos.	Quantity	Item	Page	Assembly	Pos.	Quantity
92 62 635 08	1 997	91 00 933 08	851	2	92 67 744	9 279 849	92 79 849	3	6
92 62 944 08	2 976 010	92 12 358 08	430	1	92 67 786	9 277 009	92 77 009	3	1
92 62 944 08	2 997	91 05 268 08	266	1	92 67 791	9 267 712	92 67 712	1	1
92 62 944 08	2 997	91 05 268 08	367	1	92 67 792	9 267 712	92 67 712	6	1
92 63 597 08	2 997	91 05 268 08	170	1	92 67 838	9 272 926	92 72 926	6	4
92 63 599 08	1 997	91 00 933 08	810	1	92 67 838	9 279 918	92 79 918	9	4
92 63 670 08	2 997	91 05 268 08	256	1	92 67 838	9 279 919	92 79 919	9	3
92 63 670 08	2 997	91 05 268 08	318	1	92 67 855	9 886 783	98 86 783	3	1
92 63 749 08	1 997	91 00 933 08	830	2	92 67 932	9 887 002	98 87 002	6	10
92 63 793 08	2 997	91 05 268 08	356	1	92 68 038 08	3 930	91 09 256 08	19	1
92 63 858 08	2 975 613	92 04 128 08	148	1	92 68 047	9 882 964	98 82 964	5	1
92 63 995 08	1 997	91 00 933 08	846	2	92 68 092	9 881 169	98 81 169	3	1
92 64 004 08	2 997	91 05 268 08	321	1	92 68 095 08	2 830	91 08 723 08	9	1
92 64 194 08	2 997	91 05 268 08	320	1	92 68 129	9 279 918	92 79 918	19	1
92 64 216 08	2 997	91 05 268 08	227	1	92 68 130	9 887 180	98 87 180	8	1
92 64 472 08	1 330 89	92 16 928 08	122	2	92 68 130	9 887 181	98 87 181	8	1
92 64 654 08	2 975 305	92 16 800 08	143	1	92 68 131	9 279 918	92 79 918	20	1
92 64 654 08	2 975 403	92 17 822 08	143	1	92 68 131	9 279 919	92 79 919	19	1
92 64 654 08	2 975 613	92 04 128 08	143	1	92 68 131	9 887 180	98 87 180	21	1
92 64 654 08	2 997	91 05 268 08	255	1	92 68 131	9 887 181	98 87 181	21	1
92 64 848 08	2 997	91 05 268 08	374	1	92 68 145	9 887 182	98 87 182	1	1
92 64 954 08	1 997	91 00 933 08	827	1	92 68 169	9 274 596	92 74 596	5	1
92 65 504 08	2 997	91 05 268 08	378	1	92 68 188	9 271 637	92 71 637	2	1
92 65 521 08	2 997	91 05 268 08	250	1	92 68 192	9 883 385	98 83 385	2	1
92 65 537 08	2 997	91 05 268 08	368	1	92 68 199	9 268 201	92 68 201	1	1
92 65 600 08	2 976 203	92 27 489 08	(95)	2	92 68 201	9 074 189	90 74 189	9	8
92 65 732 08	1 750	91 44 577 08	2	1	92 68 347 08	2 977	91 02 038 08	93	1
92 65 733 08	1 750 023	92 65 732 08	1	1	92 68 365 08	2 997	91 05 268 08	329	1
92 65 763 08	2 997	91 05 268 08	233	1	92 68 366 08	2 997	91 05 268 08	332	1
92 66 065 08	1 997	91 00 933 08	855	2	92 68 367 08	2 997	91 05 268 08	333	1
92 66 065 08	2 997	91 05 268 08	316	1	92 68 369 08	2 997	91 05 268 08	335	1
92 66 068 08	2 997	91 05 268 08	269	1	92 68 370 08	2 997	91 05 268 08	341	1
92 66 069 08	2 997	91 05 268 08	267	1	92 68 371 08	2 997	91 05 268 08	377	1
92 66 073 08	2 997	91 05 268 08	268	1	92 68 372 08	2 997	91 05 268 08	379	1
92 66 074 08	2 997	91 05 268 08	366	1	92 68 375 08	2 997	91 05 268 08	279	1
92 66 082 08	2 997	91 05 268 08	308	1	92 68 376 08	2 997	91 05 268 08	385	1
92 66 102 08	2 997	91 05 268 08	254	2	92 68 390	9 073 723	90 73 723	2	1
92 66 116 08	1 997	91 00 933 08	820	1	92 68 390	9 273 989	92 73 989	8	1
92 66 116 08	2 997	91 05 268 08	265	1	92 68 391	9 273 989	92 73 989	2	1
92 66 123 08	1 997	91 00 933 08	812	1	92 68 393	9 273 989	92 73 989	3	1
92 67 031	9 274 835	92 74 835	4	10	92 68 496 08	2 975 012	92 04 116 08	150	1
92 67 048	9 887 002	98 87 002	5	10	92 68 526 08	2 997	91 05 268 08	387	1
92 67 113 08	2 997	91 05 268 08	297	1	92 68 534 08	2 997	91 05 268 08	290	1
92 67 119 08	2 975 613	92 04 128 08	149	1	92 68 538 08	2 997	91 05 268 08	410	1
92 67 119 08	2 997	91 05 268 08	317	1	92 68 541 08	2 997	91 05 268 08	412	2
92 67 155	9 274 596	92 74 596	3	1	92 68 542 08	2 997	91 05 268 08	413	2
92 67 185	9 886 858	98 86 858	7	1	92 68 543 08	2 997	91 05 268 08	414	2
92 67 273	9 886 858	98 86 858	13	1	92 68 665 08	2 997	91 05 268 08	241	1
92 67 359	9 883 358	98 83 358	1	1	92 68 678 08	2 997	91 05 268 08	339	1
92 67 437	9 278 737	92 78 737	2	2	92 68 722 08	2 997	91 05 268 08	331	1
92 67 439 23	9 278 724	92 78 724 23	1	1	92 68 806 08	2 998	91 09 223 08	369	1
92 67 442	9 074 189	90 74 189	60	2	92 68 807 08	2 998	91 09 223 08	370	1
92 67 472	9 278 724	92 78 724 23	4	2	92 68 813 08	2 998	91 09 223 08	371	1
92 67 472	9 888 282	98 88 282	4	2	92 68 834 08	2 998	91 09 223 08	372	1
92 67 709	9 880 971	98 80 971	5	1	92 68 837 08	2 998	91 09 223 08	373	1
92 67 710	9 277 009	92 77 009	5	1	92 68 838 08	2 998	91 09 223 08	374	1
92 67 710	9 880 971	98 80 971	6	1	92 68 839 08	1 998	91 00 934 08	731	2
92 67 711	9 267 712	92 67 712	7	1	92 68 840 08	1 998	91 00 934 08	732	1
92 67 712	9 074 189	90 74 189	30	1	92 68 847 08	1 998	91 00 934 08	733	1
92 67 744	9 279 847	92 79 847	3	6	92 68 849 08	1 998	91 00 934 08	734	1

Item	Page	Assembly	Pos.	Quantity
92 68 851 08	1 998	91 00 934 08	735	1
92 68 859 08	1 998	91 00 934 08	736	1
92 68 860 08	1 998	91 00 934 08	737	1
92 68 861 08	1 998	91 00 934 08	738	1
92 68 869 08	1 998	91 00 934 08	739	1
92 68 874 08	2 998	91 09 223 08	190	1
92 68 879 08	2 310	91 04 490 08	1	1
92 68 879 08	2 320	91 04 491 08	1	1
92 68 879 08	3 370	91 04 493 08	2	1
92 68 883 08	2 998	91 09 223 08	191	1
92 68 898 08	3 715	91 44 697 08	1	1
92 68 911 08	2 932 161	96 20 409 08	66	2
92 68 928 08	2 550	91 09 257 08	3	18
92 68 928 08	2 652	91 01 222 08	2	17
92 68 928 08	3 204 004	92 11 012 08	3	2
92 68 928 08	3 213	91 44 718 08	5	19
92 68 928 08	3 214	91 02 084 08	8	5
92 68 928 08	3 215	91 44 631 08	6	24
92 68 928 08	3 216	91 01 257 08	8	4
92 68 928 08	3 554 005	92 71 402 08	4	3
92 68 928 08	3 554 006	92 71 434 08	2	16
92 68 928 08	3 556 003	92 71 234 08	6	3
92 68 928 08	3 556 004	92 71 575 08	2	16
92 68 928 08	3 712	91 44 694 08	13	3
92 68 928 08	3 713	91 44 695 08	11	2
92 68 928 08	3 714	91 20 065 08	15	4
92 68 928 08	3 714 008	96 23 646 08	3	10
92 68 928 08	3 714 009	96 23 647 08	5	11
92 68 928 08	4 001 005	91 44 581 08	1	1
92 68 928 08	4 003 007	91 44 580 08	1	3
92 68 928 08	9 104 649	91 04 649 08	1	22
92 68 949 08	1 998	91 00 934 08	740	1
92 68 950 08	1 998	91 00 934 08	741	1
92 68 951 08	1 998	91 00 934 08	742	1
92 68 952 08	1 998	91 00 934 08	743	1
92 68 953 08	1 998	91 00 934 08	744	1
92 68 954 08	1 998	91 00 934 08	745	1
92 68 955 08	1 998	91 00 934 08	746	1
92 68 956 08	1 998	91 00 934 08	747	1
92 68 997 08	2 510	91 00 855 08	45	1
92 69 016 08	3 292	91 44 698 08	2	2
92 69 017 08	3 292	91 44 698 08	3	4
92 69 019 08	2 550	91 09 257 08	1	1
92 69 148	9 074 189	90 74 189	15	1
92 69 150	9 074 189	90 74 189	14	1
92 69 152	9 269 148	92 69 148	1	1
92 69 154	9 269 150	92 69 150	1	1
92 69 598	9 884 647	98 84 647	7	1
92 69 599	9 884 647	98 84 647	8	1
92 69 653 08	2 997	91 05 268 08	173	1
92 69 656 08	2 997	91 05 268 08	169	1
92 69 704 08	2 997	91 05 268 08	228	1
92 69 708 08	2 975 012	92 04 116 08	156	1
92 69 710 08	1 997	91 00 933 08	842	4
92 69 714 08	2 997	91 05 268 08	167	1
92 69 930 08	1 933 100	91 25 249 08	1	1
92 69 983 08	1 750 023	92 65 732 08	2	1
92 70 109	9 279 918	92 79 918	18	1
92 70 109	9 887 180	98 87 180	2	1
92 70 109	9 887 181	98 87 181	2	1
92 70 307 08	1 997	91 00 933 08	836	2
92 70 312 08	1 997	91 00 933 08	822	1
92 70 337	9 270 339	92 70 339	1	1
92 70 339	9 074 189	90 74 189	76	1
92 70 340	9 270 339	92 70 339	2	1
92 70 371	9 073 722	90 73 722	5	1
92 70 537	9 073 722	90 73 722	3	1
92 70 642 08	3 350	91 04 492 08	7	1
92 70 643 08	3 350 001	92 70 642 08	1	1
92 70 644	9 887 333	98 87 333	17	2
92 70 658 08	3 227	91 44 716 08	1	1
92 70 681 08	2 391 001	96 19 013 08	14	1
92 70 683 08	2 391 001	96 19 013 08	16	2
92 70 832	9 074 189	90 74 189	26	8
92 70 833	9 270 832	92 70 832	1	1
92 70 938 08	3 213	91 44 718 08	35	1
92 70 939 08	2 391 001	96 19 013 08	18	2
92 70 941 08	2 550	91 09 257 08	4	2
92 70 942 08	2 550	91 09 257 08	5	2
92 70 943 08	2 550	91 09 257 08	14	2
92 70 944 08	2 550	91 09 257 08	15	4
92 70 945 08	2 550	91 09 257 08	16	4
92 70 945 08	3 214	91 02 084 08	23	8
92 70 945 08	3 229	91 44 717 08	14	4
92 70 945 08	3 714	91 20 065 08	54	4
92 70 945 08	3 809 100	92 10 812 08	10	2
92 70 945 08	3 950	91 01 259 08	5	4
92 70 946 08	2 550	91 09 257 08	17	4
92 70 949 08	2 100	91 01 209 08	3	1
92 70 964 08	2 100 011	92 70 949 08	1	1
92 70 974 08	2 391 001	96 19 013 08	17	1
92 71 044 08	2 810 012	96 20 478 08	3	1
92 71 045 08	2 810 012	96 20 478 08	4	1
92 71 067 08	3 350	91 04 492 08	18	1
92 71 076 08	2 550	91 09 257 08	18	4
92 71 076 08	3 223 001	92 71 488 08	3	2
92 71 076 08	3 714	91 20 065 08	51	4
92 71 076 08	3 714 009	96 23 647 08	16	4
92 71 076 08	3 715 001	92 71 486 08	3	2
92 71 076 08	3 745 005	92 17 630 08	3	2
92 71 076 08	3 809 000	92 10 957 08	3	2
92 71 076 08	3 809 100	92 10 812 08	3	2
92 71 076 08	3 820 100	92 11 015 08	3	2
92 71 076 08	3 950 001	92 18 589 08	3	2
92 71 077 08	2 550	91 09 257 08	19	2
92 71 077 08	3 223 001	92 71 488 08	2	1
92 71 077 08	3 714	91 20 065 08	50	2
92 71 077 08	3 714 009	96 23 647 08	15	2
92 71 077 08	3 715 001	92 71 486 08	2	1
92 71 077 08	3 745 005	92 17 630 08	2	1
92 71 077 08	3 809 000	92 10 957 08	2	1
92 71 077 08	3 809 100	92 10 812 08	2	1
92 71 077 08	3 820 100	92 11 015 08	2	1
92 71 077 08	3 950 001	92 18 589 08	2	1
92 71 098 08	3 360	91 04 494 08	8	1
92 71 099 08	3 360	91 04 494 08	9	1
92 71 102 08	3 360	91 04 494 08	10	1
92 71 103 08	3 712	91 44 694 08	1	1
92 71 111 08	2 291	91 44 684 08	2	2
92 71 111 08	3 292	91 44 698 08	4	2

Item	Page	Assembly	Pos.	Quantity
92 71 120 08	3 714	91 20 065 08	1	1
92 71 130 08	3 213	91 44 718 08	39	1
92 71 131 08	1 997	91 00 933 08	844	2
92 71 137 08	3 712	91 44 694 08	9	1
92 71 145 08	3 370	91 04 493 08	1	1
92 71 146 08	3 714	91 20 065 08	4	2
92 71 147 08	3 714	91 20 065 08	5	2
92 71 171 08	3 370	91 04 493 08	8	1
92 71 172 08	2 100 012	92 04 560 08	4	1
92 71 172 08	3 370 001	92 71 171 08	1	1
92 71 178 08	3 714 009	96 23 647 08	1	1
92 71 181 08	2 657	91 44 606 08	1	1
92 71 183 08	3 211	91 02 064 08	13	2
92 71 183 08	3 556 003	92 71 234 08	20	4
92 71 183 08	3 556 004	92 71 575 08	34	2
92 71 187 08	3 211	91 02 064 08	40	2
92 71 202 08	3 211 003	92 10 670 08	2	2
92 71 203 08	3 211 003	92 10 670 08	3	1
92 71 207 08	3 211	91 02 064 08	53	2
92 71 208 08	3 211	91 02 064 08	54	4
92 71 234 08	3 556	91 44 720 08	1	1
92 71 235 08	3 212	91 44 714 08	1	1
92 71 250 08	1 997	91 00 933 08	808	1
92 71 252 08	1 997	91 00 933 08	809	1
92 71 258 08	3 715	91 44 697 08	22	8
92 71 261 08	2 391	91 06 853 08	2	1
92 71 264 08	2 391 030	92 71 261 08	4	1
92 71 271 08	2 391 001	96 19 013 08	39	1
92 71 274 08	2 391 001	96 19 013 08	52	1
92 71 278 08	1 997	91 00 933 08	845	2
92 71 279 08	1 997	91 00 933 08	837	2
92 71 288 08	1 997	91 00 933 08	838	2
92 71 291 08	2 520	91 44 758 08	92	1
92 71 294 08	2 671	91 44 602 08	1	1
92 71 295 08	2 671	91 44 602 08	2	1
92 71 296 08	2 671 005	92 71 294 08	1	1
92 71 313 08	3 714	91 20 065 08	6	2
92 71 340	9 277 099	92 77 099	7	1
92 71 340	9 887 213	98 87 213	7	1
92 71 341 08	3 212	91 44 714 08	2	1
92 71 343 08	3 212 001	92 71 341 08	1	1
92 71 370 08	3 592	91 44 721 08	1	1
92 71 371 08	3 592 003	92 71 370 08	1	1
92 71 378 08	3 556 003	92 71 234 08	1	1
92 71 387 08	3 212	91 44 714 08	51	1
92 71 402 08	3 554	91 44 719 08	1	1
92 71 414 08	1 400	91 04 483 08	23	2
92 71 414 08	1 410	91 04 487 08	23	2
92 71 424 08	2 831	91 44 693 08	28	1
92 71 425 08	2 859	91 44 612 08	42	2
92 71 426 08	3 714	91 20 065 08	9	1
92 71 427 08	2 859 009	92 71 425 08	1	1
92 71 434 08	3 554	91 44 719 08	2	1
92 71 439 08	3 592	91 44 721 08	2	1
92 71 441 08	3 592	91 44 721 08	(1)	1
92 71 454 08	3 714	91 20 065 08	49	2
92 71 478 08	3 554 006	92 71 434 08	1	1
92 71 484 08	3 223 001	92 71 488 08	1	1
92 71 486 08	3 715	91 44 697 08	38	2
92 71 487 08	3 715 001	92 71 486 08	1	1
92 71 488 08	3 221	91 02 066 08	37	2
92 71 488 08	3 223	91 02 070 08	38	4
92 71 488 08	3 225	91 02 083 08	17	2
92 71 488 08	3 226	91 44 715 08	17	2
92 71 488 08	3 227	91 44 716 08	34	4
92 71 488 08	3 231	91 44 902 08	17	2
92 71 488 08	3 232	91 44 903 08	34	4
92 71 488 08	3 715	91 44 697 08	43	6
92 71 488 08	3 809	91 00 179 08	2	20
92 71 501 08	3 212 001	92 71 341 08	2	1
92 71 561 08	1 400	91 04 483 08	68	2
92 71 561 08	1 410	91 04 487 08	67	2
92 71 569 08	2 932	91 06 856 08	13	1
92 71 571 08	3 215	91 44 631 08	1	1
92 71 575 08	3 556	91 44 720 08	2	1
92 71 576 08	3 556 004	92 71 575 08	1	1
92 71 582 08	2 932 160	92 87 778 08	1	1
92 71 583 08	2 932 160	92 87 778 08	2	1
92 71 584 08	1 920 403	92 17 846 08	155	1
92 71 584 08	3 930 608	92 18 048 08	156	1
92 71 619 08	3 229	91 44 717 08	10	2
92 71 624 08	3 554 006	92 71 434 08	4	2
92 71 624 08	3 556 004	92 71 575 08	4	2
92 71 626 08	3 554 006	92 71 434 08	(1)	1
92 71 628 08	3 554 005	92 71 402 08	1	1
92 71 636	9 271 637	92 71 637	5	1
92 71 637	9 074 189	90 74 189	7	1
92 71 638	9 271 637	92 71 637	3	1
92 71 668 08	1 997	91 00 933 08	849	2
92 71 694 08	1 997	91 00 933 08	853	2
92 71 695 08	1 997	91 00 933 08	856	2
92 71 702 08	3 978 001	92 16 684 08	789	1
92 71 716 08	3 204	91 44 702 08	1	2
92 71 717 08	3 204	91 44 702 08	3	1
92 71 718 08	3 204	91 44 702 08	4	1
92 71 719 08	3 204	91 44 702 08	5	2
92 71 720 08	3 204	91 44 702 08	6	2
92 71 720 08	3 950 001	92 18 589 08	1	1
92 71 825	9 279 850	92 79 850	10	1
92 71 961	9 881 747	98 81 747	4	1
92 71 963	9 279 918	92 79 918	11	2
92 71 963	9 279 919	92 79 919	11	2
92 71 963	9 887 147	98 87 147	3	3
92 71 988 08	3 978 001	92 16 684 08	782	1
92 72 031 08	2 997	91 05 268 08	209	1
92 72 138	9 887 180	98 87 180	26	1
92 72 138	9 887 181	98 87 181	26	1
92 72 208	9 887 012	98 87 012	3	1
92 72 223	9 272 224	92 72 224	1	1
92 72 224	9 279 847	92 79 847	5	1
92 72 224	9 279 849	92 79 849	5	1
92 72 268	9 272 269	92 72 269	1	1
92 72 269	9 883 385	98 83 385	5	2
92 72 310 08	3 204 002	92 71 719 08	1	1
92 72 488 08	2 997	91 05 268 08	231	1
92 72 525 08	3 978 001	92 16 684 08	781	1
92 72 654	9 274 611	92 74 611	6	1
92 72 655	9 274 611	92 74 611	7	1
92 72 814	9 272 815	92 72 815	1	1
92 72 815	9 075 132	90 75 132	1	1

Item	Page	Assembly	Pos.	Quantity
92 72 815 08	2 997	91 05 268 08	278	1
92 72 816	9 272 817	92 72 817	1	1
92 72 817	9 075 132	90 75 132	2	1
92 72 830	9 272 815	92 72 815	2	1
92 72 833	9 272 817	92 72 817	2	1
92 72 834	9 272 817	92 72 817	3	1
92 72 836	9 075 132	90 75 132	3	8
92 72 836	9 279 918	92 79 918	16	4
92 72 836	9 279 919	92 79 919	16	3
92 72 855	9 882 931	98 82 931	3	1
92 72 873	9 887 331	98 87 331	5	1
92 72 875	9 272 877	92 72 877	1	1
92 72 876	9 272 877	92 72 877	5	1
92 72 877	9 074 189	90 74 189	114	1
92 72 925	9 272 926	92 72 926	1	1
92 72 926	9 074 189	90 74 189	110	2
92 72 950 08	2 997	91 05 268 08	203	1
92 72 966	9 275 976	92 75 976	9	1
92 72 966	9 279 847	92 79 847	9	1
92 72 966	9 279 849	92 79 849	9	1
92 72 966	9 279 918	92 79 918	5	1
92 72 966	9 279 919	92 79 919	5	1
92 72 994	9 881 747	98 81 747	1	1
92 73 130 08	3 215	91 44 631 08	12	2
92 73 132 08	3 215	91 44 631 08	18	2
92 73 151 08	1 740	91 44 576 08	4	4
92 73 160 08	3 214	91 02 084 08	5	2
92 73 168 08	3 930 034	92 91 172 08	1	1
92 73 174 08	3 930 502	92 91 143 08	2	1
92 73 179 08	3 556 004	92 71 575 08	15	1
92 73 191 08	3 930 506	92 91 241 08	6	1
92 73 234	9 074 189	90 74 189	232	2
92 73 394	9 887 180	98 87 180	7	1
92 73 395	9 887 181	98 87 181	7	1
92 73 423	9 279 919	92 79 919	18	1
92 73 428	9 277 934	92 77 934	4	1
92 73 459	9 279 850	92 79 850	9	2
92 73 467	9 887 180	98 87 180	20	1
92 73 469	9 887 181	98 87 181	20	1
92 73 470	9 887 180	98 87 180	30	1
92 73 471	9 887 181	98 87 181	30	1
92 73 472	9 273 473	92 73 473	1	2
92 73 473	9 074 189	90 74 189	244	2
92 73 542	9 275 912	92 75 912	1	2
92 73 697	9 273 700	92 73 700	1	1
92 73 700	9 074 189	90 74 189	301	1
92 73 701	9 074 189	90 74 189	205	1
92 73 727	9 887 013	98 87 013	30	1
92 73 749 08	2 997	91 05 268 08	168	1
92 73 777 08	2 997	91 05 268 08	358	1
92 73 781 08	1 997	91 00 933 08	815	1
92 73 854	9 274 487	92 74 487	2	1
92 73 985	9 882 943	98 82 943	5	1
92 73 989	9 074 189	90 74 189	140	1
92 73 991	9 887 333	98 87 333	7	1
92 74 059	9 882 943	98 82 943	21	4
92 74 129 08	2 997	91 05 268 08	208	1
92 74 129 08	2 997	91 05 268 08	303	1
92 74 187 08	2 997	91 05 268 08	248	1
92 74 435 23	9 275 912	92 75 912	3	2
92 74 487	9 279 849	92 79 849	6	1
92 74 489	9 882 943	98 82 943	20	6
92 74 592	9 277 008	92 77 008	3	1
92 74 595	9 274 596	92 74 596	1	1
92 74 596	9 274 835	92 74 835	1	1
92 74 603	9 274 611	92 74 611	3	2
92 74 611	9 279 850	92 79 850	1	1
92 74 637 08	3 978 001	92 16 684 08	786	1
92 74 770 23	9 274 771	92 74 771	1	1
92 74 771	9 074 189	90 74 189	40	8
92 74 777	9 275 688	92 75 688	5	1
92 74 778	9 275 688	92 75 688	6	1
92 74 835	9 074 189	90 74 189	250	1
92 74 844	9 278 724	92 78 724 23	20	1
92 74 850	9 887 002	98 87 002	11	2
92 74 859	9 887 002	98 87 002	12	3
92 74 915	9 275 690	92 75 690	10	1
92 74 915	9 882 943	98 82 943	14	1
92 75 007	9 887 333	98 87 333	16	1
92 75 031	9 277 009	92 77 009	23	1
92 75 161	9 883 002	98 83 002	5	2
92 75 482 08	2 998	91 09 223 08	216	1
92 75 548 08	2 997	91 05 268 08	211	1
92 75 581	9 884 647	98 84 647	15	1
92 75 584	9 884 647	98 84 647	13	1
92 75 590	9 886 858	98 86 858	11	1
92 75 632	9 074 189	90 74 189	56	1
92 75 680	9 275 684	92 75 684	1	1
92 75 681	9 275 684	92 75 684	2	1
92 75 682	9 275 684	92 75 684	3	1
92 75 683	9 275 684	92 75 684	4	1
92 75 684	9 074 189	90 74 189	101	1
92 75 686	9 275 688	92 75 688	7	1
92 75 687	9 275 688	92 75 688	8	1
92 75 688	9 074 189	90 74 189	102	1
92 75 689	9 275 690	92 75 690	1	2
92 75 690	9 074 189	90 74 189	105	1
92 75 691	9 275 688	92 75 688	15	1
92 75 692	9 275 684	92 75 684	15	1
92 75 766	9 147 512	91 47 512	2	1
92 75 766	9 881 226	98 81 226	3	1
92 75 912	9 074 189	90 74 189	46	8
92 75 976	9 279 847	92 79 847	997	1
92 75 976	9 279 849	92 79 849	997	1
92 76 015 08	2 997	91 05 268 08	188	1
92 76 051 08	2 975 613	92 04 128 08	147	1
92 76 088 08	2 977 001	92 17 477 08	496	1
92 76 090 08	2 976 010	92 12 358 08	427	1
92 76 098 08	1 997	91 00 933 08	740	1
92 76 098 08	2 997	91 05 268 08	274	1
92 76 099 08	2 997	91 05 268 08	229	1
92 76 103 08	2 997	91 05 268 08	351	2
92 76 123 01	9 390 078	93 90 078 01	28	1
92 76 147 08	2 975 123	96 19 755 08	348	1
92 76 306 08	2 975 128	92 17 829 08	132	1
92 76 362 08	2 975 305	92 16 800 08	138	1
92 76 379 08	2 975 012	92 04 116 08	158	1
92 76 392	9 277 009	92 77 009	20	2
92 76 393	9 277 009	92 77 009	22	2
92 76 393 08	1 997	91 00 933 08	817	1

Item	Page	Assembly	Pos.	Quantity
92 76 549	9 279 850	92 79 850	6	2
92 76 698	9 884 647	98 84 647	1	1
92 76 750 08	1 997	91 00 933 08	825	1
92 76 760 08	2 975 123	96 19 755 08	345	1
92 76 776 08	2 975 123	96 19 755 08	347	1
92 76 790 08	1 997	91 00 933 08	843	2
92 76 806 08	2 975 403	92 17 822 08	138	1
92 76 806 08	2 997	91 05 268 08	383	2
92 76 920	9 885 451	98 85 451	11	2
92 76 961	9 277 008	92 77 008	1	1
92 76 977 08	1 997	91 00 933 08	819	1
92 76 996	9 882 943	98 82 943	22	1
92 77 008	9 277 009	92 77 009	1	1
92 77 009	9 074 189	90 74 189	3	1
92 77 091	9 277 099	92 77 099	1	1
92 77 095	9 887 333	98 87 333	24	1
92 77 097	9 887 333	98 87 333	12	1
92 77 099	9 074 189	90 74 189	12	1
92 77 395 08	2 976 010	92 12 358 08	437	1
92 77 396 08	2 976 010	92 12 358 08	438	1
92 77 546 08	3 713	91 44 695 08	57	1
92 77 547 08	3 713	91 44 695 08	58	1
92 77 608	9 279 847	92 79 847	13	1
92 77 608	9 279 849	92 79 849	13	1
92 77 608	9 279 918	92 79 918	4	1
92 77 608	9 279 919	92 79 919	4	1
92 77 618 08	1 920 408	92 77 625 08	20	1
92 77 625 08	1 920 407	92 77 701 08	10	1
92 77 701 08	1 920 400	91 00 930 08	12	1
92 77 800 08	1 920 408	92 77 625 08	19	1
92 77 867 08	1 920 408	92 77 625 08	15	1
92 77 909 08	1 920 405	92 78 045 08	20	1
92 77 912 08	1 920 400	91 00 930 08	11	1
92 77 934	9 074 189	90 74 189	90	8
92 77 935 23	9 078 864	90 78 864	2	1
92 78 045 08	1 920 404	92 77 912 08	10	1
92 78 689 08	2 920 032	96 20 520 08	177	1
92 78 724 23	9 278 737	92 78 737	1	1
92 78 737	9 074 189	90 74 189	50	1
92 79 134 08	1 920 405	92 78 045 08	19	1
92 79 281 08	2 835	91 02 278 08	35	1
92 79 512 08	1 920 405	92 78 045 08	15	1
92 79 826 08	2 970	91 09 142 08	140	2
92 79 847	9 074 189	90 74 189	42	7
92 79 849	9 074 189	90 74 189	43	1
92 79 850	9 279 847	92 79 847	1	1
92 79 850	9 279 849	92 79 849	1	1
92 79 906	9 074 189	90 74 189	130	1
92 79 918	9 279 847	92 79 847	999	1
92 79 918	9 279 849	92 79 849	999	1
92 79 919	9 279 847	92 79 847	998	1
92 79 919	9 279 849	92 79 849	998	1
92 79 963 08	2 920 032	96 20 520 08	178	1
92 79 965	9 279 850	92 79 850	2	1
92 80 013 08	2 997	91 05 268 08	225	1
92 80 043 08	1 997	91 00 933 08	834	2
92 80 056 08	2 997	91 05 268 08	171	1
92 80 229 08	2 975 012	92 04 116 08	154	1
92 80 249 08	2 997	91 05 268 08	258	1
92 80 299 08	1 970 059	92 17 256 08	997	1
92 80 404 08	2 997	91 05 268 08	224	1
92 80 410 08	1 997	91 00 933 08	813	1
92 80 457 08	2 997	91 05 268 08	295	1
92 80 467 08	2 976 010	92 12 358 08	425	1
92 80 469 08	2 997	91 05 268 08	257	1
92 80 469 08	2 997	91 05 268 08	359	1
92 80 497 08	1 997	91 00 933 08	816	1
92 80 519 08	3 745 001	96 19 998 08	18	2
92 80 665 08	3 216	91 01 257 08	28	1
92 83 947 08	1 780 500	91 01 871 08	2	1
92 83 955 08	3 211	91 02 064 08	117	12
92 83 977 08	2 997	91 05 268 08	362	1
92 83 980 08	2 997	91 05 268 08	342	1
92 84 311 08	2 913 100	91 23 538 08	3	1
92 84 526 08	2 997	91 05 268 08	185	1
92 84 540 08	2 997	91 05 268 08	244	1
92 84 541 08	2 997	91 05 268 08	246	1
92 84 637 08	2 997	91 05 268 08	344	1
92 84 637 08	2 997	91 05 268 08	411	1
92 85 715 08	3 211	91 02 064 08	32	2
92 86 548 08	3 744	91 08 660 08	2	3
92 86 549 08	3 744	91 08 660 08	3	3
92 86 552 08	3 744	91 08 660 08	4	2
92 86 553 08	3 744	91 08 660 08	5	1
92 86 561 08	3 715	91 44 697 08	44	2
92 86 591 08	3 211	91 02 064 08	116	1
92 86 776 08	3 211	91 02 064 08	108	1
92 86 776 08	3 713	91 44 695 08	88	1
92 86 789 08	2 520	91 44 758 08	94	1
92 87 178 08	2 997	91 05 268 08	174	1
92 87 505 08	1 997	91 00 933 08	745	1
92 87 559 08	2 976 200	91 44 034 08	90	4
92 87 604 08	2 997	91 05 268 08	322	1
92 87 606 08	2 997	91 05 268 08	393	1
92 87 628 08	1 330 89	92 16 928 08	123	2
92 87 778 08	2 932	91 06 856 08	10	1
92 87 782 08	2 920	91 06 855 08	10	1
92 87 783 08	2 391 030	92 71 261 08	19	1
92 87 786 08	2 350	91 03 766 08	500	1
92 87 786 08	2 920	91 06 855 08	14	1
92 87 788 08	3 370	91 04 493 08	500	1
92 87 789 08	2 310	91 04 490 08	500	1
92 87 790 08	2 320	91 04 491 08	500	1
92 87 791 08	3 350	91 04 492 08	500	1
92 87 792 08	2 340	91 09 918 08	500	1
92 87 793 08	3 360	91 04 494 08	500	1
92 87 797 08	2 550	91 09 257 08	501	1
92 87 799 08	2 920	91 06 855 08	8	1
92 88 174 08	2 531	91 44 597 08	1	1
92 88 178 08	2 531	91 44 597 08	2	1
92 88 195 08	2 830	91 08 723 08	7	1
92 88 204 08	2 830	91 08 723 08	5	1
92 88 302 08	3 211	91 02 064 08	22	1
92 88 304 08	3 211 002	92 88 302 08	2	2
92 88 698 08	2 997	91 05 268 08	165	1
92 88 765 08	2 997	91 05 268 08	381	1
92 88 770 08	1 970 059	92 17 256 08	996	1
92 88 824 08	2 997	91 05 268 08	230	1
92 88 876 08	2 997	91 05 268 08	397	1
92 89 007 08	2 970	91 09 142 08	180	1

Item	Page	Assembly	Pos.	Quantity	Item	Page	Assembly	Pos.	Quantity
92 89 739 08	2 830 039	96 20 428 08	4	1	92 97 459 08	2 997	91 05 268 08	264	1
92 90 527 08	1 991	91 44 585 08	3	1	92 97 463 08	2 997	91 05 268 08	249	1
92 91 126 08	3 229	91 44 717 08	500	1	92 97 578 08	2 997	91 05 268 08	338	1
92 91 143 08	3 212	91 44 714 08	500	1	92 97 579 08	1 997	91 00 933 08	828	1
92 91 144 08	3 211	91 02 064 08	500	1	92 98 062 08	2 998	91 09 223 08	405	1
92 91 171 08	3 713	91 44 695 08	500	1	92 98 529 08	2 810	91 08 725 08	2	1
92 91 172 08	3 214	91 02 084 08	500	1	92 98 530 08	2 810	91 08 725 08	20	1
92 91 183 08	3 213	91 44 718 08	500	1	92 98 565 08	2 810	91 08 725 08	16	1
92 91 192 08	3 592	91 44 721 08	500	1	92 99 038 08	1 970	91 00 931 08	95	1
92 91 241 08	3 712	91 44 694 08	500	1	92 99 170 08	3 745	91 07 886 08	600	1
92 91 465 08	2 522 000	91 46 006 08	6	1	92 99 172 08	3 745 004	96 19 999 08	29	3
92 91 476 08	2 522 000	91 46 006 08	8	1	92 99 181 08	3 745 004	96 19 999 08	30	1
92 93 129 08	2 975 305	92 16 800 08	140	1	92 99 226 08	2 997	91 05 268 08	275	1
92 93 129 08	2 975 403	92 17 822 08	140	1	92 99 229 08	3 978 001	92 16 684 08	774	1
92 93 129 08	2 975 613	92 04 128 08	140	1	92 99 230 08	3 978 001	92 16 684 08	775	1
92 93 198 08	1 997	91 00 933 08	847	2	92 99 231 08	3 978 001	92 16 684 08	776	1
92 93 255 08	1 997	91 00 933 08	854	2	92 99 232 08	3 978 001	92 16 684 08	780	1
92 93 282 08	2 997	91 05 268 08	312	1	92 99 233 08	3 978 001	92 16 684 08	790	1
92 93 348 08	2 975 305	92 16 800 08	139	1	92 99 234 08	3 978 001	92 16 684 08	792	1
92 93 348 08	2 975 403	92 17 822 08	139	1	92 99 235 08	3 978 001	92 16 684 08	793	2
92 93 354 08	2 997	91 05 268 08	396	1	92 99 372 08	3 978	91 00 760 08	93	1
92 93 356 08	2 977 001	92 17 477 08	494	1	92 99 379 08	3 745 004	96 19 999 08	40	2
92 93 385 08	2 978 105	92 04 111 08	116	1	92 99 425 08	3 978 002	92 99 372 08	840	4
92 93 521 08	2 920 605	96 20 437 08	6	1	92 99 426 08	3 978 002	92 99 372 08	841	1
92 93 522 08	2 920 605	96 20 437 08	8	1	92 99 427 08	3 978 002	92 99 372 08	842	1
92 93 523 08	2 920 605	96 20 437 08	9	1	92 99 428 08	3 978 002	92 99 372 08	843	1
92 93 525 08	2 920 605	96 20 437 08	11	1	92 99 429 08	3 978 002	92 99 372 08	844	1
92 93 747 08	2 975 123	96 19 755 08	346	1	92 99 430 08	3 978 002	92 99 372 08	845	1
92 93 870 08	2 975 128	92 17 829 08	134	4	92 99 431 08	3 978 002	92 99 372 08	846	1
92 95 060 08	2 920 537	96 20 526 08	26	1	92 99 432 08	3 978 002	92 99 372 08	847	1
92 95 070 08	2 291	91 44 684 08	500	1	92 99 433 08	3 978 002	92 99 372 08	848	1
92 95 071 08	3 292	91 44 698 08	500	1	92 99 551 08	1 991	91 44 585 08	4	1
92 95 250 08	2 920 200	92 87 789 08	12	1	92 99 553 08	1 991	91 44 585 08	5	1
92 95 251 08	2 920 341	92 87 791 08	12	1	92 99 554 08	2 520	91 44 758 08	95	1
92 95 252 08	2 920 359	92 87 793 08	12	1	92 99 559 08	2 925 201	92 14 885 08	22	1
92 95 253 08	2 920 381	92 87 788 08	12	1	92 99 560 08	2 925 201	92 14 885 08	23	1
92 95 329 08	2 920 260	92 87 790 08	12	1	92 99 786 08	2 370	91 04 815 08	3	1
92 95 351 08	3 211	91 02 064 08	119	6	92 99 991 08	2 859	91 44 612 08	120	1
92 95 359 08	2 670 003	92 95 362 08	1	1	92 99 995 08	2 520 022	92 99 554 08	120	1
92 95 362 08	2 670	91 44 601 08	1	1	93 01 339 08	3 213	91 44 718 08	57	4
92 95 363 08	2 920 537	96 20 526 08	23	1	93 02 752 08	3 292	91 44 698 08	26	2
92 95 533 08	3 556 003	92 71 234 08	15	1	93 03 581 08	2 620	91 00 767 08	8	1
92 95 534 08	3 554 004	92 95 533 08	1	1	93 12 984 08	3 212	91 44 714 08	29	2
92 95 872 08	1 410 151	92 51 194 08	2	1	93 19 034 08	3 212	91 44 714 08	46	2
92 96 151 08	2 975 128	92 17 829 08	133	2	93 19 133 08	2 810	91 08 725 08	11	2
92 96 177 08	3 978 001	92 16 684 08	783	1	93 22 268 08	1 100	91 00 752 08	3	12
92 96 193 08	2 831 021	92 06 581 08	180	1	93 22 268 08	1 100 005	92 11 788 08	6	4
92 96 231 08	2 975 613	92 04 128 08	145	1	93 22 268 08	1 400	91 04 483 08	39	4
92 96 233 08	2 997	91 05 268 08	301	1	93 22 268 08	1 410	91 04 487 08	38	4
92 96 245 08	2 997	91 05 268 08	386	1	93 22 268 08	1 630	91 05 170 08	14	4
92 96 291 08	1 997	91 00 933 08	852	2	93 22 271 08	3 714 009	96 23 647 08	7	2
92 97 121 08	1 997	91 00 933 08	742	1	93 22 470 08	3 211	91 02 064 08	33	4
92 97 121 08	1 997	91 00 933 08	850	2	93 22 470 08	3 292	91 44 698 08	15	8
92 97 127 08	2 997	91 05 268 08	328	1	93 23 774 08	3 211	91 02 064 08	50	2
92 97 220 08	2 975 403	92 17 822 08	137	1	93 24 016 08	3 745 001	96 19 998 08	20	4
92 97 238 08	3 978 001	92 16 684 08	794	1	93 30 481 08	3 204 004	92 11 012 08	5	2
92 97 240 08	2 997	91 05 268 08	201	1	93 30 481 08	3 713	91 44 695 08	73	4
92 97 272 08	1 997	91 00 933 08	818	1	93 38 364 08	3 554 006	92 71 434 08	19	4
92 97 272 08	2 997	91 05 268 08	313	1	93 46 228 08	3 214	91 02 084 08	67	4
92 97 459 08	1 997	91 00 933 08	826	1	93 49 397 03	2 520	91 44 758 08	47	1

Item	Page	Assembly	Pos.	Quantity
93 49 397 03	2 520 009	92 59 496 08	11	1
93 53 192 08	3 215	91 44 631 08	34	2
93 53 192 08	3 216	91 01 257 08	10	3
93 53 534 08	3 370 001	92 71 171 08	2	1
93 69 406 08	2 100 012	92 04 560 08	19	2
93 72 005 08	2 550	91 09 257 08	53	2
93 72 521 08	3 350 001	92 70 642 08	2	1
93 75 667 08	3 745 004	96 19 999 08	54	12
93 77 336 08	3 213	91 44 718 08	9	2
93 85 760 01	1 400	91 04 483 08	4	1
93 85 760 01	1 410	91 04 487 08	4	1
93 85 761 01	1 400	91 04 483 08	8	1
93 85 761 01	1 410	91 04 487 08	8	1
93 85 762 01	1 400	91 04 483 08	9	1
93 85 762 01	1 410	91 04 487 08	9	1
93 85 763 01	1 400	91 04 483 08	3	2
93 85 763 01	1 410	91 04 487 08	3	2
93 86 038 08	3 221	91 02 066 08	23	1
93 86 038 08	3 223	91 02 070 08	23	1
93 86 319 01	9 385 763	93 85 763 01	15	1
93 86 321 01	9 385 763	93 85 763 01	17	5
93 86 323 01	9 385 763	93 85 763 01	20	1
93 86 707 01	2 620	91 00 767 08	1	1
93 87 312 08	2 550	91 09 257 08	49	2
93 88 464 01	9 390 078	93 90 078 01	4	1
93 90 078 01	1 400	91 04 483 08	57	1
93 90 078 01	1 410	91 04 487 08	56	1
93 90 487 08	3 556 003	92 71 234 08	60	1
93 92 551 08	3 950 002	92 18 562 08	11	2
93 94 608 08	3 292	91 44 698 08	27	6
93 96 206 08	3 350	91 04 492 08	23	2
93 96 206 08	3 360	91 04 494 08	29	2
93 97 916 08	3 360	91 04 494 08	12	2
93 99 271 08	3 592 003	92 71 370 08	3	1
94 00 062 08	2 657	91 44 606 08	9	2
94 02 547 08	3 215	91 44 631 08	35	2
94 02 557 08	3 714	91 20 065 08	19	1
94 03 112 08	3 554 005	92 71 402 08	22	6
94 03 112 08	3 556 003	92 71 234 08	11	3
94 11 381 08	1 100	91 00 752 08	17	18
94 11 381 08	1 100 005	92 11 788 08	10	36
94 11 381 08	1 620	91 00 766 08	10	4
94 11 381 08	2 790 507	91 26 379 08	7	4
94 11 381 08	3 211	91 02 064 08	9	46
94 11 381 08	3 212	91 44 714 08	24	42
94 11 381 08	3 214	91 02 084 08	42	66
94 11 381 08	3 221	91 02 066 08	13	31
94 11 381 08	3 223	91 02 070 08	13	45
94 11 381 08	3 225	91 02 083 08	15	32
94 11 381 08	3 226	91 44 715 08	15	38
94 11 381 08	3 227	91 44 716 08	15	64
94 11 381 08	3 229	91 44 717 08	9	28
94 11 381 08	3 231	91 44 902 08	15	34
94 11 381 08	3 232	91 44 903 08	15	52
94 11 381 08	3 556 003	92 71 234 08	34	19
94 11 381 08	3 556 004	92 71 575 08	30	21
94 11 381 08	3 713	91 44 695 08	30	50
94 11 381 08	3 714	91 20 065 08	40	18
94 11 381 08	3 715	91 44 697 08	14	69
94 11 381 08	3 745 001	96 19 998 08	38	8
94 11 381 08	3 745 004	96 19 999 08	36	19
94 11 759 08	3 714	91 20 065 08	17	4
94 11 770 08	3 712	91 44 694 08	59	2
94 12 040 08	2 550 002	92 70 943 08	3	1
94 12 040 08	3 714 010	92 71 146 08	5	1
94 12 653 08	3 204	91 44 702 08	25	2
94 12 653 08	3 831	91 00 186 08	4	4
94 12 653 08	3 851	91 00 194 08	2	8
94 12 653 08	3 860	91 00 195 08	2	4
94 13 244 08	3 225	91 02 083 08	40	2
94 13 244 08	3 350	91 04 492 08	9	2
94 13 244 08	3 370	91 04 493 08	10	2
94 15 400 08	3 745 002	92 17 236 08	5	2
94 15 400 08	3 745 003	92 17 237 08	5	2
94 15 786 08	3 556 003	92 71 234 08	16	2
94 17 701 08	3 212 001	92 71 341 08	12	4
94 19 750 08	3 214	91 02 084 08	43	1
94 19 750 08	3 229	91 44 717 08	5	1
94 19 942 08	2 100 012	92 04 560 08	16	4
94 21 243 08	2 100	91 01 209 08	4	2
94 21 646 08	2 291	91 44 684 08	7	2
94 21 646 08	3 292	91 44 698 08	9	2
94 23 101 08	3 216	91 01 257 08	13	2
94 23 101 08	3 712	91 44 694 08	12	4
94 23 101 08	3 714 008	96 23 646 08	4	2
94 23 101 08	3 714 009	96 23 647 08	4	2
94 28 896 08	3 592	91 44 721 08	13	2
94 28 906 08	3 214	91 02 084 08	31	2
94 28 906 08	3 229	91 44 717 08	33	2
94 28 906 08	3 950	91 01 259 08	15	2
94 29 231 08	2 810 012	96 20 478 08	8	2
94 29 633 08	2 520 009	92 59 496 08	10	2
94 33 791 08	2 100 012	92 04 560 08	10	2
94 34 124 08	3 556 004	92 71 575 08	47	2
94 36 768 08	3 714 008	96 23 646 08	7	1
94 39 073 08	2 550	91 09 257 08	68	2
94 39 073 08	3 556 003	92 71 234 08	30	1
94 39 073 08	3 713	91 44 695 08	35	2
94 39 173 08	3 213	91 44 718 08	40	4
94 41 291 08	3 360	91 04 494 08	19	4
94 41 291 08	3 370	91 04 493 08	16	4
94 43 280 08	3 745 001	96 19 998 08	10	4
94 43 753 08	1 400	91 04 483 08	37	4
94 43 753 08	1 410	91 04 487 08	36	4
94 44 120 08	2 520	91 44 758 08	23	2
94 50 756 08	3 225 001	96 16 854 08	4	2
94 50 756 08	3 554 004	92 95 533 08	4	2
94 51 796 08	3 554 004	92 95 533 08	2	1
94 54 958 08	1 641 014	92 53 053 08	2	2
94 57 911 08	2 100 011	92 70 949 08	8	2
94 59 385 08	2 740	91 01 072 08	15	12
94 61 031 08	3 212	91 44 714 08	62	3
94 62 809 08	1 970	91 00 931 08	70	4
94 64 867 08	3 809 100	92 10 812 08	12	1
94 65 146 08	3 831	91 00 186 08	2	4
94 66 007 08	2 550	91 09 257 08	34	4
94 69 976 08	3 713	91 44 695 08	46	8
94 72 025 08	3 211	91 02 064 08	105	1
94 72 712 08	2 100 012	92 04 560 08	15	2
94 72 912 08	1 400	91 04 483 08	35	2

Item	Page	Assembly	Pos.	Quantity	Item	Page	Assembly	Pos.	Quantity
94 72 912 08	1 410	91 04 487 08	34	2	95 11 671 08	3 211	91 02 064 08	47	2
94 75 787 08	3 930 505	92 09 328 08	5	1	95 13 789 08	1 100	91 00 752 08	21	16
94 77 726 08	3 214	91 02 084 08	20	1	95 14 733 08	2 391 001	96 19 013 08	69	1
94 77 728 08	3 712	91 44 694 08	15	2	95 14 733 08	2 391 001	96 19 013 08	78	6
94 77 782 08	3 712	91 44 694 08	11	1	95 15 359 08	2 970	91 09 142 08	(1)	2
94 83 588 08	2 391 001	96 19 013 08	23	2	95 15 360 08	2 970	91 09 142 08	(2)	2
94 83 825 08	3 978	91 00 760 08	35	2	95 15 693 08	2 391 001	96 19 013 08	21	2
94 83 965 08	1 400	91 04 483 08	15	19	95 18 535 08	1 830 061	92 89 739 08	1	1
94 83 965 08	1 410	91 04 487 08	15	19	95 19 113 08	3 223 001	92 71 488 08	13	2
94 89 184 08	2 550	91 09 257 08	67	2	95 19 113 08	3 715 001	92 71 486 08	11	2
94 89 184 08	2 790	91 01 223 08	2	2	95 19 113 08	3 745 005	92 17 630 08	8	2
94 89 184 08	3 745	91 07 886 08	38	2	95 19 113 08	3 809 000	92 10 957 08	13	2
94 90 237 08	3 712	91 44 694 08	14	1	95 19 113 08	3 809 100	92 10 812 08	21	2
94 91 885 08	2 657	92 52 997 08	3	2	95 19 113 08	3 820 100	92 11 015 08	13	2
94 93 789 08	2 740	91 01 072 08	4	2	95 19 113 08	3 950 001	92 18 589 08	13	2
94 95 025 08	3 204 004	92 11 012 08	7	2	95 19 655 08	1 400	91 04 483 08	38	4
94 95 471 08	3 211	91 02 064 08	45	2	95 19 655 08	1 410	91 04 487 08	37	4
94 95 471 08	3 592	91 44 721 08	16	2	95 20 963 08	1 400	91 04 483 08	25	2
94 95 779 08	3 216 001	92 17 797 08	5	2	95 20 963 08	1 410	91 04 487 08	25	2
94 97 680 08	3 712	91 44 694 08	43	2	95 21 721 08	2 932 172	92 18 043 08	21	1
94 98 250 08	2 920 257	92 78 689 08	2	1	95 21 770 08	2 550	91 09 257 08	75	2
94 98 641 08	2 970	91 09 142 08	150	3	95 21 770 08	2 790	91 01 223 08	30	2
94 99 977 08	2 932 160	92 87 778 08	9	4	95 21 987 08	2 100 011	92 70 949 08	(4)	2
95 00 775 08	3 556 003	92 71 234 08	63	3	95 23 640 08	3 592	91 44 721 08	11	1
95 00 775 08	3 556 004	92 71 575 08	65	3	95 23 711 08	1 400	91 04 483 08	24	4
95 01 101 08	3 221	91 02 066 08	15	2	95 23 711 08	1 410	91 04 487 08	24	4
95 01 101 08	3 223	91 02 070 08	15	4	95 24 863 08	3 204	91 44 702 08	19	12
95 01 101 08	3 225	91 02 083 08	12	2	95 26 671 08	1 630	91 05 170 08	11	8
95 01 101 08	3 226	91 44 715 08	12	2	95 26 714 08	1 400	91 04 483 08	20	2
95 01 101 08	3 227	91 44 716 08	12	4	95 26 714 08	1 410	91 04 487 08	20	2
95 01 101 08	3 231	91 44 902 08	12	2	95 26 715 08	1 400	91 04 483 08	21	2
95 01 101 08	3 232	91 44 903 08	12	4	95 26 715 08	1 410	91 04 487 08	21	2
95 01 101 08	3 713	91 44 695 08	26	5	95 27 424 08	2 740	91 01 072 08	8	4
95 01 101 08	3 715	91 44 697 08	11	6	95 27 979 08	3 745 008	96 23 072 08	4	2
95 04 610 08	3 556 004	92 71 575 08	57	1	95 28 552 08	1 400	91 04 483 08	58	2
95 05 282 08	1 970	91 00 931 08	7	1	95 28 552 08	1 410	91 04 487 08	57	2
95 05 568 08	2 711	91 44 604 08	38	8	95 28 924 08	3 712	91 44 694 08	30	1
95 05 568 08	2 970	91 09 142 08	109	15	95 31 585 08	1 711	91 01 239 08	12	32
95 05 568 08	2 975 500	91 02 036 08	63	10	95 32 110 08	3 211	91 02 064 08	27	1
95 05 568 08	2 975 600	91 44 708 08	63	5	95 32 110 08	3 212	91 44 714 08	33	1
95 05 568 08	2 977	91 02 038 08	63	20	95 32 110 08	3 214	91 02 084 08	36	1
95 05 568 08	2 978 100	91 44 621 08	63	2	95 32 110 08	3 216	91 01 257 08	24	1
95 05 568 08	2 978 200	91 01 626 08	63	2	95 32 110 08	3 229	91 44 717 08	24	1
95 05 568 08	3 978	91 00 760 08	53	2	95 32 110 08	3 713	91 44 695 08	43	2
95 06 540 08	2 391 001	96 19 013 08	60	2	95 32 173 08	2 932 160	92 87 778 08	32	1
95 06 948 08	2 522 000	91 46 006 08	9	1	95 32 314 08	3 556 003	92 71 234 08	62	3
95 07 253 08	3 714	91 20 065 08	20	2	95 32 314 08	3 556 004	92 71 575 08	64	3
95 07 256 08	3 213	91 44 718 08	13	1	95 33 651 08	2 502	91 01 353 08	3	1
95 07 863 08	3 880	91 00 197 08	3	2	95 33 653 08	2 502	91 01 353 08	9	1
95 08 645 08	3 212	91 44 714 08	72	4	95 33 654 08	2 502	91 01 353 08	2	1
95 08 645 08	3 226	91 44 715 08	32	4	95 33 655 08	2 502	91 01 353 08	8	1
95 08 645 08	3 227	91 44 716 08	35	4	95 35 560 08	2 502	91 01 353 08	4	2
95 08 645 08	3 231	91 44 902 08	32	4	95 35 640 08	2 970	91 09 142 08	152	1
95 08 645 08	3 232	91 44 903 08	35	4	95 35 795 08	2 502	91 01 353 08	36	1
95 08 645 08	3 554 005	92 71 402 08	17	4	95 35 812 08	2 391 023	92 51 188 08	11	2
95 08 645 08	3 556 003	92 71 234 08	52	4	95 36 317 08	2 391 023	92 51 188 08	8	2
95 08 645 08	3 713	91 44 695 08	5	4	95 36 373 08	2 970 092	92 35 140 08	34	1
95 08 645 08	3 715	91 44 697 08	5	4	95 36 392 08	3 556 004	92 71 575 08	50	2
95 08 663 08	3 204 005	92 11 284 08	9	1	95 36 500 08	2 925 203	92 16 962 08	21	5
95 11 053 08	2 391 001	96 19 013 08	22	2	95 36 500 08	3 213	91 44 718 08	19	23

Item	Page	Assembly	Pos.	Quantity	Item	Page	Assembly	Pos.	Quantity
95 36 500 08	3 229	91 44 717 08	29	23	95 46 581 08	3 227	91 44 716 08	2	4
95 36 500 08	3 370	91 04 493 08	27	11	95 46 581 08	3 231	91 44 902 08	2	4
95 36 500 08	3 712	91 44 694 08	40	7	95 46 581 08	3 232	91 44 903 08	2	4
95 36 500 08	3 745 004	96 19 999 08	51	2	95 46 581 08	3 713	91 44 695 08	3	4
95 36 544 08	2 391 001	96 19 013 08	93	2	95 46 581 08	3 715	91 44 697 08	2	4
95 36 583 08	2 970	91 09 142 08	154	1	95 47 460 08	2 541	91 45 104 08	4	1
95 36 785 08	2 502	91 01 353 08	34	2	95 47 461 08	3 713	91 44 695 08	44	2
95 36 953 08	1 711	91 01 239 08	34	8	95 47 547 08	3 212	91 44 714 08	27	4
95 36 969 08	1 711	91 01 239 08	35	4	95 47 547 08	3 225	91 02 083 08	6	4
95 37 176 08	3 713	91 44 695 08	54	1	95 47 547 08	3 713	91 44 695 08	6	4
95 37 271 08	2 920 412	92 15 647 08	5	1	95 48 362 08	2 502	91 01 353 08	14	4
95 37 411 08	2 920 583	92 15 189 08	(9)	1	95 49 356 08	2 932 161	96 20 409 08	108	1
95 37 411 08	3 211	91 02 064 08	86	1	95 49 661 08	2 932 187	92 18 049 08	26	1
95 37 411 08	3 213	91 44 718 08	18	1	95 50 058 08	2 932 161	96 20 409 08	110	2
95 37 411 08	3 712	91 44 694 08	42	1	95 50 098 08	2 657	91 44 606 08	2	1
95 37 411 08	3 713	91 44 695 08	56	1	95 50 518 08	3 211	91 02 064 08	6	2
95 37 411 08	3 745 004	96 19 999 08	49	2	95 50 518 08	3 213	91 44 718 08	42	4
95 37 609 08	2 975	91 44 710 08	55	1	95 50 518 08	3 214	91 02 084 08	72	2
95 37 609 08	2 975 300	91 44 664 08	51	1	95 50 518 08	3 221	91 02 066 08	6	4
95 37 609 08	2 975 400	91 02 034 08	51	1	95 50 518 08	3 223	91 02 070 08	6	4
95 37 609 08	2 975 600	91 44 708 08	51	1	95 50 518 08	3 225	91 02 083 08	37	2
95 37 609 08	2 978 200	91 01 626 08	20	1	95 50 518 08	3 226	91 44 715 08	6	4
95 37 609 08	3 978	91 00 760 08	45	1	95 50 518 08	3 227	91 44 716 08	6	4
95 40 177 08	2 970	91 09 142 08	7	2	95 50 518 08	3 231	91 44 902 08	6	4
95 40 177 08	2 977	91 02 038 08	54	1	95 50 518 08	3 232	91 44 903 08	6	4
95 40 755 08	3 216 001	92 17 797 08	3	6	95 50 518 08	3 554 005	92 71 402 08	21	4
95 40 928 08	2 810	91 08 725 08	13	4	95 50 518 08	3 556 003	92 71 234 08	38	4
95 41 137 08	2 510	91 00 855 08	20	6	95 50 518 08	3 715	91 44 697 08	6	4
95 41 173 08	2 932 164	92 18 042 08	54	1	95 51 017 08	2 970	91 09 142 08	6	2
95 41 173 08	2 978 300	91 01 515 08	13	4	95 51 017 08	2 977	91 02 038 08	53	1
95 41 173 08	3 211	91 02 064 08	85	7	95 51 329 08	3 212 001	92 71 341 08	7	1
95 41 173 08	3 213	91 44 718 08	50	1	95 51 333 08	1 400	91 04 483 08	7	19
95 41 173 08	3 370	91 04 493 08	25	2	95 51 333 08	1 410	91 04 487 08	7	19
95 41 173 08	3 712	91 44 694 08	52	1	95 51 478 08	1 400	91 04 483 08	14	38
95 41 174 08	1 970 060	92 99 038 08	9	8	95 51 478 08	1 410	91 04 487 08	14	38
95 41 174 08	2 391	91 06 853 08	18	1	95 51 525 08	3 350	91 04 492 08	26	1
95 41 174 08	3 745 004	96 19 999 08	47	15	95 52 096 08	2 932 161	96 20 409 08	111	1
95 41 175 08	3 211	91 02 064 08	84	8	95 52 098 08	2 932 160	92 87 778 08	31	2
95 41 175 08	3 713	91 44 695 08	53	5	95 52 104 08	2 932 161	96 20 409 08	107	1
95 41 220 08	2 913 008	91 40 573 08	19	1	95 53 417 08	2 520 006	92 71 291 08	6	1
95 41 239 08	2 740	91 01 072 08	13	2	95 53 419 08	2 520 006	92 71 291 08	8	1
95 41 286 08	3 745 004	96 19 999 08	48	12	95 53 829 08	2 780 242	92 08 729 08	3	1
95 41 785 08	3 204 002	92 71 719 08	8	2	95 54 048 08	3 211	91 02 064 08	111	10
95 41 785 08	3 204 003	92 11 283 08	8	2	95 54 048 08	3 212	91 44 714 08	40	4
95 41 785 08	3 211 003	92 10 670 08	7	4	95 54 048 08	3 556 003	92 71 234 08	29	4
95 41 785 08	3 714	91 20 065 08	61	8	95 54 048 08	3 556 004	92 71 575 08	41	2
95 41 785 08	3 950 002	92 18 562 08	8	2	95 55 141 08	2 391 001	96 19 013 08	70	1
95 44 168 08	2 830 039	96 20 428 08	2	1	95 55 435 08	3 713	91 44 695 08	39	2
95 44 251 08	1 400	91 04 483 08	18	2	95 55 502 08	1 920 406	92 01 742 08	4	1
95 44 251 08	1 410	91 04 487 08	18	2	95 55 502 08	1 920 409	92 07 133 08	4	1
95 44 256 08	2 657	92 52 997 08	1	1	95 55 844 08	2 810 012	96 20 478 08	12	1
95 44 928 08	2 541	91 45 104 08	5	1	95 56 063 08	2 440 017	92 13 888 08	2	1
95 45 888 08	2 913 008	91 40 573 08	3	1	95 56 681 08	2 920 583	92 15 189 08	(1)	4
95 46 242 08	2 541	91 45 104 08	26	1	95 56 681 08	3 350	91 04 492 08	25	1
95 46 490 08	2 932 160	92 87 778 08	4	1	95 56 681 08	3 360	91 04 494 08	31	1
95 46 495 08	2 932 160	92 87 778 08	13	1	95 56 681 08	3 713	91 44 695 08	55	2
95 46 581 08	3 212	91 44 714 08	3	4	95 56 686 08	2 970 092	92 35 140 08	24	1
95 46 581 08	3 213	91 44 718 08	15	2	95 56 712 08	2 920 582	92 11 225 08	5	1
95 46 581 08	3 225	91 02 083 08	2	4	95 57 391 08	2 520 018	92 16 988 08	8	3
95 46 581 08	3 226	91 44 715 08	2	4	95 57 686 08	2 657	91 44 606 08	7	1

Item	Page	Assembly	Pos.	Quantity
95 57 686 08	2 740	91 01 072 08	3	4
95 58 472 08	3 225	91 02 083 08	35	4
95 59 195 08	1 970	91 00 931 08	43	4
95 59 800 08	2 391 001	96 19 013 08	152	1
95 59 877 08	3 556 003	92 71 234 08	50	2
95 60 903 08	2 830 039	96 20 428 08	3	1
95 60 974 08	3 556 004	92 71 575 08	32	2
95 61 143 08	3 745 002	92 17 236 08	6	1
95 61 143 08	3 745 003	92 17 237 08	6	1
95 61 642 08	1 630	91 05 170 08	3	4
95 61 643 08	1 630	91 05 170 08	4	4
95 61 649 08	1 630	91 05 170 08	5	4
95 61 650 08	1 630	91 05 170 08	6	4
95 61 669 08	2 550	91 09 257 08	11	2
95 61 670 08	2 550	91 09 257 08	22	4
95 61 670 08	3 809 100	92 10 812 08	13	1
95 61 820 08	3 714	91 20 065 08	57	2
95 61 820 08	3 950	91 01 259 08	6	2
95 61 870 08	2 520 011	92 43 638 08	33	1
95 61 871 08	2 520 011	92 43 638 08	34	1
95 61 872 08	2 520 006	92 71 291 08	7	1
95 61 873 08	2 520 006	92 71 291 08	10	1
95 61 874 08	2 520 011	92 43 638 08	87	1
95 61 932 08	3 213	91 44 718 08	38	4
95 61 978 08	3 714	91 20 065 08	13	1
95 61 979 08	3 714	91 20 065 08	41	1
95 61 980 08	3 714	91 20 065 08	42	1
95 62 043 08	2 990	91 04 495 08	4	2
95 62 146 08	2 932 160	92 87 778 08	23	1
95 62 465 08	3 360	91 04 494 08	21	4
95 62 465 08	3 370	91 04 493 08	18	4
95 62 979 08	1 100	91 00 752 08	5	6
95 62 980 08	1 100	91 00 752 08	6	6
95 62 981 08	1 100	91 00 752 08	7	6
95 62 982 08	1 100	91 00 752 08	8	6
95 63 347 08	2 550	91 09 257 08	30	2
95 63 503 08	2 520 018	92 16 988 08	15	2
95 63 963 08	2 932 166	92 68 911 08	1	1
95 63 998 08	2 925 007	92 15 673 08	4	1
95 63 998 08	2 925 203	92 16 962 08	3	1
95 63 998 08	2 925 204	92 16 990 08	3	1
95 64 016 08	2 925 007	92 15 673 08	13	1
95 64 309 08	2 520 011	92 43 638 08	35	1
95 64 427 08	3 221	91 02 066 08	8	1
95 64 427 08	3 223	91 02 070 08	8	4
95 64 428 08	3 214	91 02 084 08	50	1
95 64 428 08	3 221	91 02 066 08	7	2
95 64 428 08	3 223	91 02 070 08	7	8
95 64 428 08	3 225	91 02 083 08	18	2
95 64 428 08	3 226	91 44 715 08	18	2
95 64 428 08	3 227	91 44 716 08	18	6
95 64 428 08	3 229	91 44 717 08	38	2
95 64 428 08	3 231	91 44 902 08	18	2
95 64 428 08	3 232	91 44 903 08	18	6
95 64 428 08	3 715	91 44 697 08	30	6
95 64 429 08	3 225	91 02 083 08	23	2
95 64 429 08	3 226	91 44 715 08	23	2
95 64 429 08	3 227	91 44 716 08	23	2
95 64 429 08	3 715	91 44 697 08	34	2
95 64 623 08	3 211	91 02 064 08	2	2
95 64 623 08	3 214	91 02 084 08	71	2
95 64 623 08	3 221	91 02 066 08	2	4
95 64 623 08	3 223	91 02 070 08	2	4
95 64 623 08	3 225	91 02 083 08	36	2
95 64 624 08	3 214	91 02 084 08	51	5
95 64 624 08	3 221	91 02 066 08	10	2
95 64 624 08	3 223	91 02 070 08	10	2
95 64 848 08	2 393	91 44 594 08	7	1
95 64 890 08	3 231	91 44 902 08	23	2
95 64 890 08	3 232	91 44 903 08	23	2
95 65 052 08	3 214	91 02 084 08	29	2
95 65 052 08	3 229	91 44 717 08	31	2
95 65 073 08	3 229 001	92 71 619 08	1	2
95 65 617 08	3 350	91 04 492 08	19	2
95 65 617 08	3 360	91 04 494 08	26	2
95 65 617 08	3 370	91 04 493 08	23	2
95 65 733 08	3 556 003	92 71 234 08	48	4
95 65 733 08	3 556 004	92 71 575 08	24	4
95 65 804 08	2 310	91 04 490 08	8	1
95 65 804 08	2 320	91 04 491 08	8	1
95 65 804 08	2 340	91 09 918 08	6	2
95 65 805 08	2 310	91 04 490 08	9	1
95 65 805 08	2 320	91 04 491 08	9	1
95 65 807 08	2 310	91 04 490 08	10	2
95 65 807 08	2 320	91 04 491 08	10	2
95 65 807 08	2 340	91 09 918 08	11	2
95 65 876 08	2 652	91 01 222 08	4	2
95 65 877 08	2 652	91 01 222 08	5	2
95 65 878 08	2 652	91 01 222 08	6	1
95 65 879 08	2 652	91 01 222 08	7	2
95 66 225 08	2 831	91 44 693 08	2	2
95 66 392 08	3 214	91 02 084 08	44	1
95 66 392 08	3 225	91 02 083 08	28	1
95 66 392 08	3 226	91 44 715 08	28	1
95 66 392 08	3 227	91 44 716 08	28	3
95 66 392 08	3 229	91 44 717 08	43	2
95 66 392 08	3 231	91 44 902 08	28	1
95 66 392 08	3 232	91 44 903 08	28	3
95 66 392 08	3 715	91 44 697 08	37	2
95 66 444 08	3 370	91 04 493 08	9	2
95 66 445 08	3 350	91 04 492 08	15	2
95 66 501 08	2 391 001	96 19 013 08	15	2
95 66 524 08	2 810	91 08 725 08	6	2
95 66 595 08	2 550	91 09 257 08	2	1
95 66 596 08	2 550	91 09 257 08	6	1
95 66 597 08	2 550	91 09 257 08	7	2
95 66 598 08	2 550	91 09 257 08	8	3
95 66 599 08	2 550	91 09 257 08	10	2
95 66 636 08	3 213	91 44 718 08	8	1
95 66 638 08	3 213	91 44 718 08	12	1
95 66 645 08	3 213	91 44 718 08	4	1
95 66 646 08	3 213	91 44 718 08	14	4
95 66 647 08	2 550	91 09 257 08	23	8
95 66 647 08	3 214	91 02 084 08	27	6
95 66 647 08	3 229	91 44 717 08	18	6
95 66 647 08	3 809 100	92 10 812 08	15	1
95 66 647 08	3 950	91 01 259 08	10	6
95 66 648 08	2 550	91 09 257 08	27	2
95 66 648 08	3 204 002	92 71 719 08	4	1
95 66 648 08	3 204 003	92 11 283 08	4	1

Item	Page	Assembly	Pos.	Quantity	Item	Page	Assembly	Pos.	Quantity
95 66 648 08	3 211 003	92 10 670 08	5	2	95 67 444 08	3 226	91 44 715 08	30	4
95 66 648 08	3 223 001	92 71 488 08	4	1	95 67 444 08	3 227	91 44 716 08	30	4
95 66 648 08	3 714	91 20 065 08	52	4	95 67 444 08	3 231	91 44 902 08	30	4
95 66 648 08	3 714 009	96 23 647 08	17	2	95 67 444 08	3 232	91 44 903 08	30	4
95 66 648 08	3 715 001	92 71 486 08	4	2	95 67 444 08	3 714	91 20 065 08	45	2
95 66 648 08	3 745 005	92 17 630 08	4	1	95 67 444 08	3 715	91 44 697 08	40	4
95 66 648 08	3 809 000	92 10 957 08	4	1	95 67 445 08	3 226	91 44 715 08	31	4
95 66 648 08	3 809 100	92 10 812 08	4	1	95 67 445 08	3 227	91 44 716 08	31	4
95 66 648 08	3 820 100	92 11 015 08	4	1	95 67 445 08	3 231	91 44 902 08	31	4
95 66 648 08	3 950 001	92 18 589 08	4	1	95 67 445 08	3 232	91 44 903 08	31	4
95 66 648 08	3 950 002	92 18 562 08	4	1	95 67 445 08	3 714	91 20 065 08	46	2
95 66 649 08	2 550	91 09 257 08	40	2	95 67 445 08	3 715	91 44 697 08	39	4
95 66 651 08	2 550	91 09 257 08	46	2	95 67 540 08	2 391 001	96 19 013 08	40	1
95 66 653 08	3 213	91 44 718 08	27	1	95 67 585 08	2 291	91 44 684 08	8	2
95 66 655 08	3 712	91 44 694 08	32	1	95 67 585 08	3 292	91 44 698 08	10	2
95 66 686 08	2 550	91 09 257 08	21	8	95 67 680 08	2 520 011	92 43 638 08	75	1
95 66 686 08	3 214	91 02 084 08	25	6	95 67 688 08	2 520 006	92 71 291 08	2	1
95 66 686 08	3 229	91 44 717 08	16	6	95 67 689 08	2 520 006	92 71 291 08	3	1
95 66 686 08	3 714	91 20 065 08	55	4	95 67 690 08	2 520 006	92 71 291 08	4	1
95 66 686 08	3 809 100	92 10 812 08	11	1	95 67 691 08	2 520 006	92 71 291 08	5	1
95 66 686 08	3 950	91 01 259 08	8	6	95 67 692 08	2 520 006	92 71 291 08	9	1
95 66 728 08	2 100 011	92 70 949 08	(1)	1	95 67 820 08	3 216 001	92 17 797 08	13	20
95 66 729 08	2 100 011	92 70 949 08	(2)	1	95 67 895 08	2 520 018	92 16 988 08	14	1
95 66 745 08	2 100 011	92 70 949 08	3	1	95 67 956 08	2 350	91 03 766 08	3	2
95 66 746 08	2 100 011	92 70 949 08	4	1	95 68 312 08	2 670	91 44 601 08	2	1
95 66 758 08	2 810 012	96 20 478 08	6	1	95 68 314 08	2 670	91 44 601 08	3	1
95 66 857 08	2 550	91 09 257 08	28	2	95 68 366 08	2 670	91 44 601 08	4	2
95 66 857 08	3 204 002	92 71 719 08	6	1	95 68 428 08	1 740	91 44 576 08	5	4
95 66 857 08	3 204 003	92 11 283 08	6	1	95 68 578 08	2 510 058	92 01 913 08	1	1
95 66 857 08	3 211	91 02 064 08	59	2	95 68 581 08	2 510 058	92 01 913 08	3	1
95 66 857 08	3 223 001	92 71 488 08	6	1	95 68 581 08	2 510 061	92 01 927 08	3	1
95 66 857 08	3 714 009	96 23 647 08	19	2	95 68 584 08	2 510 058	92 01 913 08	4	1
95 66 857 08	3 745 005	92 17 630 08	6	1	95 68 584 08	2 510 061	92 01 927 08	4	1
95 66 857 08	3 809 000	92 10 957 08	6	1	95 68 586 08	2 510 058	92 01 913 08	5	1
95 66 857 08	3 809 100	92 10 812 08	6	1	95 68 586 08	2 510 061	92 01 927 08	5	1
95 66 857 08	3 820 100	92 11 015 08	6	1	95 68 616 08	2 510 059	92 01 922 08	1	1
95 66 857 08	3 950 001	92 18 589 08	6	1	95 68 617 08	2 510	91 00 855 08	3	1
95 66 857 08	3 950 002	92 18 562 08	6	1	95 68 618 08	2 510 060	92 01 926 08	1	1
95 66 948 08	9 271 098	92 71 098 08	1	1	95 68 619 08	2 510	91 00 855 08	5	1
95 66 949 08	9 271 098	92 71 098 08	2	1	95 68 620 08	2 510	91 00 855 08	6	1
95 66 984 08	3 713	91 44 695 08	10	1	95 68 621 08	2 510	91 00 855 08	7	1
95 67 041 08	3 350	91 04 492 08	21	1	95 68 622 08	2 510	91 00 855 08	8	2
95 67 041 08	3 360	91 04 494 08	15	1	95 68 623 08	2 510	91 00 855 08	9	1
95 67 072 08	3 714	91 20 065 08	12	1	95 68 624 08	2 510	91 00 855 08	10	1
95 67 075 08	3 714	91 20 065 08	8	2	95 68 625 08	2 510 061	92 01 927 08	1	1
95 67 076 08	3 714	91 20 065 08	7	1	95 68 626 08	2 510 062	92 01 928 08	1	1
95 67 081 08	3 714	91 20 065 08	10	2	95 68 627 08	2 510	91 00 855 08	13	1
95 67 094 08	3 714	91 20 065 08	14	2	95 68 628 08	2 510 063	92 01 929 08	1	1
95 67 112 08	3 714 011	92 71 147 08	1	2	95 68 629 08	2 510	91 00 855 08	15	1
95 67 115 08	3 714 010	92 71 146 08	(1)	1	95 69 187 08	1 630	91 05 170 08	8	4
95 67 116 08	3 714 010	92 71 146 08	2	1	95 69 189 08	1 630	91 05 170 08	10	8
95 67 132 08	3 714 008	96 23 646 08	2	1	95 70 019 08	2 671	91 44 602 08	4	1
95 67 133 08	2 391 001	96 19 013 08	30	1	95 70 020 08	2 671	91 44 602 08	5	1
95 67 134 08	3 714 009	96 23 647 08	2	1	95 70 053 08	3 930 054	92 68 038 08	1	1
95 67 217 08	2 391 001	96 19 013 08	31	1	95 70 054 08	3 930 054	92 68 038 08	2	1
95 67 258 08	3 211 004	92 10 721 08	1	2	95 70 055 08	3 930 560	96 22 292 08	1	1
95 67 259 08	3 211 005	92 10 720 08	1	2	95 70 161 08	3 714 012	92 71 454 08	1	2
95 67 264 08	3 211	91 02 064 08	44	4	95 70 244 08	3 212	91 44 714 08	16	2
95 67 339 08	2 391 001	96 19 013 08	51	1	95 70 337 08	2 970	91 09 142 08	48	1
95 67 371 08	3 714 009	96 23 647 08	3	2	95 70 357 08	3 592	91 44 721 08	5	1

Item	Page	Assembly	Pos.	Quantity
95 70 360 08	3 592	91 44 721 08	6	2
95 70 394 08	3 204 001	92 71 720 08	2	6
95 70 394 08	3 204 005	92 11 284 08	2	7
95 70 394 08	3 204 006	92 72 310 08	2	6
95 70 394 08	3 211 003	92 10 670 08	11	1
95 70 394 08	3 211 004	92 10 721 08	2	3
95 70 394 08	3 211 005	92 10 720 08	2	3
95 70 394 08	3 214 003	92 22 023 08	2	10
95 70 394 08	3 223 002	92 71 484 08	2	10
95 70 394 08	3 229 001	92 71 619 08	2	8
95 70 394 08	3 714 011	92 71 147 08	2	8
95 70 394 08	3 714 012	92 71 454 08	2	8
95 70 394 08	3 715 002	92 71 487 08	2	10
95 70 394 08	3 745 006	92 17 632 08	2	8
95 70 394 08	3 809 001	92 10 992 08	2	4
95 70 394 08	3 809 101	92 10 813 08	2	8
95 70 394 08	3 820 101	92 11 022 08	2	4
95 70 394 08	3 950 003	92 18 594 08	2	3
95 70 447 08	3 223 002	92 71 484 08	1	2
95 70 448 08	1 400	91 04 483 08	6	2
95 70 448 08	1 410	91 04 487 08	6	2
95 70 452 08	3 715 002	92 71 487 08	1	2
95 70 478 08	3 212	91 44 714 08	7	2
95 70 479 08	3 212	91 44 714 08	8	2
95 70 480 08	3 212	91 44 714 08	11	2
95 70 481 08	3 212	91 44 714 08	12	2
95 70 485 08	3 212	91 44 714 08	19	1
95 70 491 08	3 212	91 44 714 08	48	1
95 70 574 08	3 554 005	92 71 402 08	13	6
95 70 574 08	3 556 003	92 71 234 08	13	6
95 70 574 08	3 556 004	92 71 575 08	55	1
95 70 574 08	3 712	91 44 694 08	21	2
95 70 594 08	2 520 006	92 71 291 08	1	1
95 70 609 08	2 657	91 44 606 08	6	2
95 70 628 08	1 400	91 04 483 08	69	2
95 70 628 08	1 410	91 04 487 08	68	2
95 70 629 08	1 400	91 04 483 08	71	1
95 70 629 08	1 410	91 04 487 08	70	1
95 70 683 08	2 932 161	96 20 409 08	106	1
95 70 844 08	3 556 003	92 71 234 08	7	2
95 70 848 08	3 554 005	92 71 402 08	5	1
95 70 848 08	3 556 003	92 71 234 08	4	1
95 70 937 08	3 554 006	92 71 434 08	5	1
95 70 937 08	3 556 004	92 71 575 08	5	1
95 70 939 08	3 554 006	92 71 434 08	3	2
95 70 939 08	3 556 004	92 71 575 08	3	1
95 70 967 08	3 554 006	92 71 434 08	13	1
95 71 005 08	3 204 006	92 72 310 08	1	2
95 71 008 08	3 554 005	92 71 402 08	9	2
95 71 009 08	3 554 005	92 71 402 08	11	2
95 71 013 08	3 204 001	92 71 720 08	1	2
95 71 072 08	3 930 317	92 07 124 08	5	1
95 71 086 08	3 214	91 02 084 08	2	1
95 71 123 08	3 214	91 02 084 08	6	2
95 71 123 08	3 216	91 01 257 08	4	2
95 71 125 08	3 215	91 44 631 08	5	1
95 71 126 08	3 215	91 44 631 08	7	2
95 71 127 08	3 215	91 44 631 08	19	2
95 71 127 08	3 216	91 01 257 08	5	2
95 71 128 08	3 215	91 44 631 08	21	2
95 71 129 08	3 930 609	92 07 406 08	5	1
95 71 138 08	3 215	91 44 631 08	25	1
95 71 139 08	3 215	91 44 631 08	26	1
95 71 140 08	3 215	91 44 631 08	2	2
95 71 177 08	3 930 607	92 73 168 08	5	1
95 71 177 08	3 930 611	92 09 429 08	5	1
95 71 229 08	3 556 004	92 71 575 08	13	1
95 71 242 08	2 830 038	96 20 427 08	1	1
95 71 244 08	3 556 004	92 71 575 08	16	1
95 71 268 08	3 930 507	92 73 191 08	5	1
95 71 279 08	3 214	91 02 084 08	54	2
95 71 282 08	3 214	91 02 084 08	19	2
95 71 282 08	3 216	91 01 257 08	9	1
95 71 283 08	3 214	91 02 084 08	21	4
96 00 442 9	5 715 247	57 15 247 08	999	1
96 16 854 08	3 225	91 02 083 08	39	1
96 16 855 08	3 225 001	96 16 854 08	1	1
96 16 948 08	2 859	91 44 612 08	12	2
96 17 267 08	3 229	91 44 717 08	45	4
96 17 282 08	3 745 001	96 19 998 08	49	1
96 17 293 08	3 745 001	96 19 998 08	50	2
96 17 575 08	3 713	91 44 695 08	77	2
96 17 594 08	3 745 004	96 19 999 08	6	1
96 17 601 08	3 713	91 44 695 08	76	2
96 18 184 08	2 925	91 06 007 08	11	1
96 18 185 08	2 925 200	91 06 008 08	11	1
96 18 464 08	2 976 203	92 27 489 08	(373)	1
96 19 013 08	2 391	91 06 853 08	1	1
96 19 348 08	2 998	91 09 223 08	192	2
96 19 349 08	2 998	91 09 223 08	193	2
96 19 352 08	2 998	91 09 223 08	367	2
96 19 353 08	2 998	91 09 223 08	368	2
96 19 563 08	2 932 160	92 87 778 08	17	1
96 19 563 08	2 932 188	92 71 569 08	2	1
96 19 656 08	1 975 006	91 07 671 08	91	1
96 19 657 08	1 975 006	91 07 671 08	93	1
96 19 755 08	2 975 115	91 07 779 08	91	1
96 19 997 08	2 550	91 09 257 08	500	2
96 19 997 08	3 900	91 07 882 08	2	2
96 19 997 08	3 902	91 07 883 08	2	2
96 19 997 08	3 950	91 01 259 08	4	2
96 19 998 08	3 745	91 07 886 08	1	1
96 19 999 08	3 745	91 07 886 08	2	1
96 20 001 08	3 745 001	96 19 998 08	1	1
96 20 404 08	2 671 005	92 71 294 08	8	1
96 20 404 08	2 671 007	92 13 208 08	2	1
96 20 409 08	2 932	91 06 856 08	11	1
96 20 410 08	2 932 161	96 20 409 08	5	1
96 20 411 08	2 932 162	96 20 410 08	2	1
96 20 427 08	2 830	91 08 723 08	6	1
96 20 428 08	2 830	91 08 723 08	10	1
96 20 429 08	2 830	91 08 723 08	11	1
96 20 437 08	2 920 285	91 08 727 08	5	1
96 20 438 08	2 920 605	96 20 437 08	5	1
96 20 439 08	2 920 285	91 08 727 08	3	1
96 20 478 08	2 810	91 08 725 08	1	1
96 20 516 08	2 920 539	96 20 518 08	14	1
96 20 518 08	2 920	91 06 855 08	15	1
96 20 520 08	2 920 537	96 20 526 08	14	1
96 20 526 08	2 920	91 06 855 08	13	1

Item	Page	Assembly	Pos.	Quantity
96 20 659 08	2 997	91 05 268 08	160	1
96 20 660 08	2 997	91 05 268 08	334	1
96 20 661 08	2 997	91 05 268 08	217	1
96 20 662 08	2 997	91 05 268 08	240	1
96 20 663 08	2 997	91 05 268 08	281	1
96 21 143 08	2 998	91 09 223 08	161	1
96 21 144 08	2 998	91 09 223 08	381	1
96 21 145 08	2 998	91 09 223 08	382	1
96 21 146 08	2 998	91 09 223 08	383	1
96 21 147 08	2 998	91 09 223 08	395	1
96 21 148 08	2 998	91 09 223 08	400	1
96 21 149 08	2 998	91 09 223 08	459	1
96 21 150 08	2 998	91 09 223 08	461	1
96 21 151 08	2 998	91 09 223 08	465	1
96 21 152 08	2 998	91 09 223 08	466	1
96 21 153 08	2 998	91 09 223 08	476	1
96 21 154 08	2 998	91 09 223 08	478	1
96 21 160 08	2 998	91 09 223 08	211	1
96 21 278 08	2 671 005	92 71 294 08	28	1
96 21 313 08	2 998	91 09 223 08	212	1
96 21 541 08	2 920 593	92 87 799 08	18	1
96 22 292 08	3 930	91 09 256 08	24	1
96 22 293 08	3 930 560	96 22 292 08	4	1
96 22 941 08	3 978 002	92 99 372 08	849	2
96 23 008 08	2 920 321	92 87 783 08	23	1
96 23 072 08	3 745	91 07 886 08	7	2
96 23 352 08	3 978 001	92 16 684 08	771	2
96 23 606 08	2 859	91 44 612 08	1	1
96 23 610 08	2 859	91 44 612 08	4	1
96 23 646 08	3 714	91 20 065 08	2	1
96 23 647 08	3 714	91 20 065 08	3	1
96 23 876 08	2 780 114	92 08 384 08	1	1
96 24 437 08	1 100	91 00 752 08	19	4
96 25 101 08	2 310	91 04 490 08	19	1
96 25 101 08	2 320	91 04 491 08	19	1
96 25 102 08	2 310	91 04 490 08	20	1
96 25 102 08	2 320	91 04 491 08	20	1
96 27 640 08	2 831 021	92 06 581 08	184	1
96 30 825 08	2 925 007	96 18 184 08	7	1
96 31 017 08	2 920 536	92 04 195 08	14	1
96 31 020 08	2 920 536	92 04 195 08	12	1
96 31 021 08	2 920 536	92 04 195 08	13	1
96 33 281 08	2 790	91 01 223 08	5	1
96 33 282 08	2 790	91 01 223 08	6	1
96 34 234 08	3 556 003	92 71 234 08	49	2
96 34 234 08	3 556 004	92 71 575 08	25	2
96 34 672 08	2 550 002	92 70 943 08	1	2
96 34 900 08	3 714 010	92 71 146 08	1	2
96 34 911 08	3 745 008	96 23 072 08	1	2
96 38 173 08	2 810 012	96 20 478 08	2	1
96 40 100 08	3 880	91 00 197 08	1	4
96 40 170 08	XSK_Z747	SK_Z74713	110	1
96 40 171 08	XSK_Z747	SK_Z74713	120	1
96 40 276 08	5 133 090	51 13 090 08	1	1
96 40 277 08	5 133 090	51 13 090 08	7	1
96 42 419 08	2 920 536	92 04 195 08	29	1
96 42 850 08	2 997	91 05 268 08	325	1
96 42 851 08	2 997	91 05 268 08	326	1
96 42 852 08	2 997	91 05 268 08	324	1
96 42 853 08	2 997	91 05 268 08	282	1
96 46 080 08	2 976 203	92 27 489 08	91	1
96 46 081 08	2 976 203	92 27 489 08	90	1
96 49 682 08	2 520 012	92 86 789 08	8	1
96 52 513 08	1 300	91 44 568 08	1	1
96 65 122 08	2 393	91 44 594 08	18	1
96 65 730 08	3 745	91 07 886 08	54	4
96 67 964 08	1 750	91 44 577 08	42	1
96 73 615 08	7 739 397	77 39 397 08	3	1
96 73 850 08	XSK_Z747	SK_Z74713	410	1
96 73 852 08	XSK_Z747	SK_Z74713	420	1
96 74 133 08	1 920 305	92 15 300 08	(60)	1
96 74 218 08	7 743 566	77 43 566 08	27	1
96 74 288 08	5 718 419	57 18 419 08	999	1
96 77 330 08	2 920 583	92 15 189 08	10	1
96 77 331 08	2 920 583	92 15 189 08	20	1
96 84 615 08	3 745 001	96 19 998 08	17	8
96 89 247 08	2 100 011	92 70 949 08	2	1
96 92 528 08	3 223 001	92 71 488 08	700	1
96 92 672 08	3 809 100	92 10 812 08	700	1
96 92 685 08	3 809 000	92 10 957 08	700	1
96 92 692 08	3 820 100	92 11 015 08	700	1
96 92 826 08	3 950 001	92 18 589 08	700	1
96 92 835 08	3 950 002	92 18 562 08	700	1
96 92 874 08	3 715 001	92 71 486 08	700	1
96 92 893 08	3 211 003	92 10 670 08	700	1
96 92 912 08	3 214 003	92 22 023 08	700	1
96 92 917 08	3 745 005	92 17 630 08	700	1
96 92 932 08	3 204 002	92 71 719 08	700	1
96 92 942 08	3 204 001	92 71 720 08	700	1
96 92 961 08	3 204 003	92 11 283 08	700	1
96 92 982 08	3 229 001	92 71 619 08	700	1
96 92 996 08	3 714 011	92 71 147 08	700	1
96 92 997 08	3 714 012	92 71 454 08	700	1
97 00 032 08	1 100 005	92 11 788 08	5	2
97 00 139 08	2 859	91 44 612 08	2	2
97 00 206 08	1 400	91 04 483 08	32	12
97 00 206 08	1 410	91 04 487 08	31	12
97 00 208 08	1 400	91 04 483 08	33	6
97 00 208 08	1 410	91 04 487 08	32	6
97 00 212 08	1 400	91 04 483 08	34	2
97 00 212 08	1 410	91 04 487 08	33	2
97 00 223 08	2 859	91 44 612 08	9	1
97 00 224 08	2 859	91 44 612 08	11	1
97 00 272 08	2 859	91 44 612 08	20	1
97 00 274 08	2 859	91 44 612 08	19	1
97 00 277 08	2 859	91 44 612 08	13	4
97 00 278 08	2 859	91 44 612 08	14	1
97 00 315 08	2 859	91 44 612 08	17	1
97 00 320 08	2 859	91 44 612 08	21	2
97 00 325 08	2 859	91 44 612 08	22	1
97 00 326 08	2 859	91 44 612 08	23	1
97 00 463 08	2 859	91 44 612 08	15	1
97 00 465 08	2 859	91 44 612 08	8	2
97 00 567 08	2 100 012	92 04 560 08	5	2
97 00 568 08	2 100 012	92 04 560 08	6	2
97 00 569 08	2 100 012	92 04 560 08	12	2
97 00 598 08	2 859	91 44 612 08	24	1
97 00 616 08	2 859	91 44 612 08	25	1
97 00 626 4	3 745	91 07 886 08	50	4
97 00 626 5	3 745	91 07 886 08	53	4

Item	Page	Assembly	Pos.	Quantity	Item	Page	Assembly	Pos.	Quantity
97 00 638 08	2 920 581	92 02 490 08	8	1	97 01 679 08	2 810	91 08 725 08	7	2
97 00 671 08	2 859	91 44 612 08	26	2	97 01 713 08	3 225	91 02 083 08	4	1
97 00 719 08	3 211 005	92 10 720 08	3	1	97 01 806 08	1 620	91 00 766 08	1	84
97 00 729 08	2 859	91 44 612 08	16	1	97 02 037 08	2 391	91 06 853 08	11	1
97 00 832 08	3 714	91 20 065 08	58	4	97 02 038 08	2 391	91 06 853 08	12	1
97 00 832 08	3 809 100	92 10 812 08	16	1	97 02 081 08	2 671 005	92 71 294 08	10	1
97 00 833 08	3 211	91 02 064 08	72	2	97 02 119 08	2 391 030	92 71 261 08	3	2
97 00 833 08	3 714	91 20 065 08	62	8	97 02 120 08	2 391 030	92 71 261 08	5	1
97 00 833 08	3 809 100	92 10 812 08	17	2	97 02 203 08	2 970 092	92 35 140 08	8	1
97 00 835 08	3 211	91 02 064 08	63	2	97 02 204 08	2 970 092	92 35 140 08	9	1
97 00 835 08	3 212	91 44 714 08	70	2	97 02 205 08	2 970 092	92 35 140 08	10	1
97 00 836 08	3 809 101	92 10 813 08	1	2	97 02 206 08	2 340	91 09 918 08	16	2
97 00 838 1	2 670	91 44 601 08	11	4	97 02 330 08	2 970 092	92 35 140 08	12	1
97 00 862 08	3 809 001	92 10 992 08	1	2	97 02 331 08	2 970 092	92 35 140 08	13	1
97 00 869 08	1 711	91 01 239 08	1	1	97 02 332 08	2 970 092	92 35 140 08	14	1
97 00 870 08	1 711	91 01 239 08	2	1	97 02 414 08	2 671 005	92 71 294 08	17	1
97 00 877 08	1 711	91 01 239 08	9	2	97 02 447 4	2 520 101	96 49 682 08	1	1
97 00 878 08	1 711	91 01 239 08	10	1	97 02 453 08	2 859	91 44 612 08	34	1
97 00 879 08	1 711	91 01 239 08	11	1	97 02 497 08	1 400	91 04 483 08	11	2
97 00 890 08	3 820 101	92 11 022 08	1	2	97 02 497 08	1 410	91 04 487 08	11	2
97 00 904 08	2 998	91 09 223 08	220	1	97 02 498 08	1 400	91 04 483 08	12	2
97 01 021 08	2 920 581	92 02 490 08	5	1	97 02 498 08	1 410	91 04 487 08	12	2
97 01 043 08	3 870	91 00 196 08	3	2	97 02 499 08	1 400	91 04 483 08	13	6
97 01 044 08	3 204	91 44 702 08	13	1	97 02 499 08	1 410	91 04 487 08	13	6
97 01 045 08	3 870	91 00 196 08	2	1	97 02 501 08	1 400	91 04 483 08	52	2
97 01 053 08	3 204 004	92 11 012 08	2	2	97 02 501 08	1 410	91 04 487 08	51	2
97 01 066 08	3 204	91 44 702 08	11	1	97 02 510 08	2 859	91 44 612 08	36	2
97 01 118 08	2 391 001	96 19 013 08	61	1	97 02 547 08	2 859	91 44 612 08	37	4
97 01 119 08	2 391 001	96 19 013 08	62	2	97 02 665 08	2 550	91 09 257 08	60	4
97 01 127 08	3 204 005	92 11 284 08	1	2	97 02 676 08	1 711	91 01 239 08	29	2
97 01 180 08	3 556 003	92 71 234 08	23	1	97 02 762 08	2 970 092	92 35 140 08	15	2
97 01 181 08	3 556 003	92 71 234 08	18	1	97 02 763 08	2 970 092	92 35 140 08	16	1
97 01 182 08	3 556 003	92 71 234 08	19	1	97 02 765 08	2 510	91 00 855 08	16	1
97 01 183 08	3 556 003	92 71 234 08	2	4	97 02 766 08	2 510	91 00 855 08	18	1
97 01 184 08	2 391 001	96 19 013 08	64	1	97 02 767 08	2 510 064	92 15 116 08	1	1
97 01 185 08	3 204	91 44 702 08	26	2	97 02 799 08	2 970 092	92 35 140 08	17	1
97 01 186 08	3 204	91 44 702 08	27	2	97 02 853 08	2 920 583	92 15 189 08	(2)	1
97 01 217 08	2 391 001	96 19 013 08	65	1	97 02 854 08	2 920 583	92 15 189 08	(3)	1
97 01 219 08	2 391 001	96 19 013 08	66	1	97 02 924 08	2 835	91 02 278 08	2	1
97 01 307 08	3 212	91 44 714 08	60	2	97 02 961 08	2 392	91 44 593 08	20	2
97 01 309 08	3 556 004	92 71 575 08	43	2	97 02 962 08	2 392	91 44 593 08	21	4
97 01 310 08	3 556 004	92 71 575 08	45	1	97 02 974 08	2 510	91 00 855 08	36	1
97 01 311 08	3 556 004	92 71 575 08	46	1	97 02 977 08	2 970 092	92 35 140 08	18	1
97 01 325 08	3 212	91 44 714 08	5	2	97 03 055 08	2 970 092	92 35 140 08	19	1
97 01 335 1	2 700	91 02 040 08	6	1	97 03 056 08	2 970 092	92 35 140 08	20	1
97 01 341 08	3 930 503	92 73 174 08	4	1	97 03 089 08	2 510	91 00 855 08	37	1
97 01 347 08	3 554 006	92 71 434 08	15	4	97 03 090 08	2 510	91 00 855 08	38	1
97 01 424 08	2 970 092	92 35 140 08	11	1	97 03 091 08	2 510	91 00 855 08	39	1
97 01 433 08	3 215	91 44 631 08	27	2	97 03 092 08	2 510	91 00 855 08	40	1
97 01 434 08	3 215	91 44 631 08	28	2	97 03 094 08	2 510	91 00 855 08	42	1
97 01 435 08	3 215	91 44 631 08	29	4	97 03 095 08	2 510	91 00 855 08	43	1
97 01 466 08	3 212	91 44 714 08	71	2	97 03 125 0	1 400	91 04 483 08	26	4
97 01 570 08	2 970 092	92 35 140 08	1	2	97 03 125 0	1 410	91 04 487 08	26	4
97 01 573 08	2 970 092	92 35 140 08	2	2	97 03 200 08	2 970	91 09 142 08	182	1
97 01 621 08	2 970 092	92 35 140 08	4	1	97 03 208 08	2 970	91 09 142 08	181	1
97 01 621 08	2 975	91 44 710 08	58	1	97 03 252 08	2 859	91 44 612 08	44	1
97 01 624 08	2 970 092	92 35 140 08	5	1	97 03 284 08	3 211	91 02 064 08	71	1
97 01 659 08	2 671 005	92 71 294 08	4	1	97 03 296 08	2 859	91 44 612 08	45	1
97 01 659 08	2 671 007	92 13 208 08	3	1	97 03 400 08	2 520 018	92 16 988 08	23	1
97 01 675 08	3 225	91 02 083 08	32	2	97 03 415 08	3 213	91 44 718 08	33	16

Item	Page	Assembly	Pos.	Quantity
97 03 418 0	1 300 011	96 52 513 08	2	138
97 03 425 08	2 520 018	92 16 988 08	9	3
97 03 501 08	2 711	91 44 604 08	24	12
97 03 501 08	3 713	91 44 695 08	92	1
97 03 502 08	2 711	91 44 604 08	25	2
97 03 543 08	2 510	91 00 855 08	52	1
97 03 544 08	2 510 065	92 16 117 08	1	1
97 03 545 08	2 340	91 09 918 08	7	2
97 03 556 08	3 213	91 44 718 08	2	2
97 03 572 08	2 391 001	96 19 013 08	71	1
97 03 730 08	2 652	91 01 222 08	20	2
97 03 803 08	1 630	91 05 170 08	18	4
97 03 804 08	1 630	91 05 170 08	19	4
97 03 858 08	1 970 060	92 99 038 08	1	1
97 03 860 08	1 970 060	92 99 038 08	3	2
97 03 872 08	1 920 401	92 17 850 08	25	1
97 03 971 08	2 125	91 01 212 08	5	4
97 03 972 08	2 125	91 01 212 08	6	2
97 03 973 08	2 125	91 01 212 08	8	8
97 03 974 08	2 125	91 01 212 08	10	2
97 03 975 08	2 125	91 01 212 08	11	2
97 03 976 08	2 125	91 01 212 08	12	2
97 03 977 08	2 125	91 01 212 08	13	4
97 03 986 08	3 360	91 04 494 08	13	4
97 03 987 08	3 350	91 04 492 08	22	3
97 03 987 08	3 360	91 04 494 08	28	3
97 04 071 08	3 350	91 04 492 08	20	2
97 04 072 08	1 400	91 04 483 08	81	2
97 04 072 08	1 410	91 04 487 08	80	2
97 04 082 08	2 550	91 09 257 08	65	2
97 04 132 6	3 745 022	96 84 615 08	1	1
97 04 134 08	3 360	91 04 494 08	24	2
97 04 134 08	3 370	91 04 493 08	21	2
97 04 203 08	3 214	91 02 084 08	70	1
97 04 309 08	1 970 060	92 99 038 08	11	2
97 04 313 08	2 550	91 09 257 08	61	8
97 04 314 08	2 550	91 09 257 08	55	3
97 04 460 08	2 520 021	92 34 220 08	3	1
97 04 461 08	2 520 021	92 34 220 08	4	1
97 04 534 08	2 970 092	92 35 140 08	23	1
97 04 582 08	1 711	91 01 239 08	3	1
97 04 583 08	1 711	91 01 239 08	4	1
97 04 584 08	1 711	91 01 239 08	5	4
97 04 585 08	1 711	91 01 239 08	6	2
97 04 586 08	1 711	91 01 239 08	7	1
97 04 587 08	1 711	91 01 239 08	8	1
97 04 594 08	3 554 005	92 71 402 08	3	4
97 04 692 08	2 550	91 09 257 08	72	1
97 04 692 08	2 920 583	92 15 189 08	(6)	5
97 04 696 08	3 713	91 44 695 08	20	1
97 04 735 08	2 790	91 01 223 08	1	2
97 04 746 08	2 790	91 01 223 08	10	4
97 04 753 08	2 790	91 01 223 08	19	4
97 04 754 08	2 790	91 01 223 08	20	2
97 04 780 08	2 541	91 45 104 08	49	1
97 04 798 08	2 391 001	96 19 013 08	72	1
97 04 799 08	2 391 001	96 19 013 08	73	3
97 04 829 08	3 215	91 44 631 08	3	2
97 04 862 08	2 391 001	96 19 013 08	75	1
97 04 872 08	2 391 001	96 19 013 08	79	1
97 04 948 08	3 211	91 02 064 08	89	1
97 04 995 5	3 809 100	92 10 812 08	(1)	1
97 05 014 08	3 745	91 07 886 08	3	2
97 05 016 08	3 745 004	96 19 999 08	13	2
97 05 017 08	3 745 004	96 19 999 08	8	2
97 05 018 08	3 745 004	96 19 999 08	10	4
97 05 049 08	3 713	91 44 695 08	60	1
97 05 051 08	3 713	91 44 695 08	61	1
97 05 053 08	3 211	91 02 064 08	96	1
97 05 075 08	3 212	91 44 714 08	73	6
97 05 154 08	3 745 001	96 19 998 08	7	4
97 05 155 08	3 745 001	96 19 998 08	8	2
97 05 156 08	3 745 001	96 19 998 08	9	4
97 05 157 08	3 745 001	96 19 998 08	11	4
97 05 187 08	3 227	91 44 716 08	36	1
97 05 198 08	2 391 001	96 19 013 08	81	1
97 05 203 08	1 970	91 00 931 08	77	4
97 05 203 08	1 970 060	92 99 038 08	22	4
97 05 203 08	2 391 001	96 19 013 08	82	2
97 05 215 08	2 510	91 00 855 08	46	1
97 05 267 0	3 714 011	92 71 147 08	(1)	1
97 05 277 3	3 809 000	92 10 957 08	(1)	1
97 05 278 08	3 745	91 07 886 08	5	2
97 05 279 08	3 745 004	96 19 999 08	14	2
97 05 282 08	2 391 001	96 19 013 08	83	1
97 05 283 08	2 391 001	96 19 013 08	84	1
97 05 298 08	2 391 001	96 19 013 08	85	1
97 05 301 08	2 510 035	92 17 450 08	1	1
97 05 325 08	2 510	91 00 855 08	44	2
97 05 393 8	3 211 003	92 10 670 08	(1)	1
97 05 395 08	3 211	91 02 064 08	112	2
97 05 395 08	3 713	91 44 695 08	84	2
97 05 406 08	3 745 004	96 19 999 08	18	1
97 05 411 8	3 223 001	92 71 488 08	(1)	1
97 05 412 4	3 715 001	92 71 486 08	(1)	1
97 05 435 3	3 214 003	92 22 023 08	(1)	1
97 05 435 3	3 229 001	92 71 619 08	(1)	1
97 05 483 7	3 820 100	92 11 015 08	(1)	1
97 05 483 7	3 950 001	92 18 589 08	(1)	1
97 05 506 9	3 950 002	92 18 562 08	(1)	1
97 05 511 2	3 204 001	92 71 720 08	(1)	1
97 05 516 9	3 745 005	92 17 630 08	(1)	1
97 05 519 08	3 745 006	92 17 632 08	1	2
97 05 527 7	3 204 003	92 11 283 08	(1)	1
97 05 529 08	2 780 114	92 08 384 08	3	1
97 05 532 0	3 714 012	92 71 454 08	(1)	1
97 05 729 08	2 970	91 09 142 08	183	1
97 05 752 08	3 216 001	92 17 797 08	2	1
97 05 753 08	3 216 001	92 17 797 08	4	2
97 05 757 08	3 216 001	92 17 797 08	6	2
97 05 814 08	2 920 583	92 15 189 08	(7)	1
97 05 910 08	2 970 092	92 35 140 08	25	2
97 05 917 08	2 970 092	92 35 140 08	27	1
97 05 918 08	2 700	91 02 040 08	3	4
97 06 028 08	2 925 007	96 18 184 08	5	1
97 06 122 08	2 859	91 44 612 08	46	1
97 06 187 08	2 859	91 44 612 08	47	1
97 06 292 08	2 780 114	92 08 384 08	5	1
97 06 304 08	2 780 242	92 08 729 08	5	1
97 06 363 08	3 216	91 01 257 08	3	2

Item	Page	Assembly	Pos.	Quantity	Item	Page	Assembly	Pos.	Quantity
97 06 364 08	3 216	91 01 257 08	31	2	97 08 407 08	1 780 193	92 83 947 08	4	1
97 06 365 08	3 216	91 01 257 08	6	4	97 08 408 08	1 780 193	92 83 947 08	5	2
97 06 366 08	3 216	91 01 257 08	7	1	97 08 409 08	1 780 193	92 83 947 08	6	2
97 06 367 08	3 216	91 01 257 08	14	1	97 08 410 08	1 780 193	92 83 947 08	7	2
97 06 459 08	3 214	91 02 084 08	77	1	97 08 411 08	1 780 193	92 83 947 08	8	2
97 06 464 08	3 211	91 02 064 08	101	1	97 08 412 08	1 780 193	92 83 947 08	9	2
97 06 475 08	3 216	91 01 257 08	23	2	97 08 413 08	1 780 193	92 83 947 08	10	1
97 06 476 08	3 211	91 02 064 08	102	1	97 08 413 08	2 652	91 01 222 08	27	1
97 06 477 08	3 713	91 44 695 08	71	2	97 08 414 08	1 780 193	92 83 947 08	11	2
97 06 504 08	3 950 003	92 18 594 08	1	2	97 08 448 08	3 744	91 08 660 08	6	18
97 06 683 08	3 950	91 01 259 08	17	2	97 08 581 08	1 920 403	92 17 846 08	3	1
97 06 805 08	3 214	91 02 084 08	9	1	97 08 771 08	1 970 060	92 99 038 08	38	1
97 06 816 08	3 212	91 44 714 08	79	2	97 09 048 08	1 991	91 44 585 08	22	18
97 06 963 08	3 213	91 44 718 08	58	4	97 09 140 08	2 977	91 02 038 08	8	1
97 06 964 08	3 213	91 44 718 08	59	2	97 09 142 08	3 215	91 44 631 08	38	1
97 06 965 08	3 213	91 44 718 08	63	2	97 09 144 08	2 810	91 08 725 08	18	1
97 07 068 08	2 970 092	92 35 140 08	7	1	97 09 145 08	2 810	91 08 725 08	19	1
97 07 078 08	3 214 003	92 22 023 08	1	2	97 09 169 08	3 745 001	96 19 998 08	41	2
97 07 094 08	3 214	91 02 084 08	78	2	97 09 178 08	3 712	91 44 694 08	2	2
97 07 116 08	3 713	91 44 695 08	63	1	97 09 207 08	3 713	91 44 695 08	79	2
97 07 173 08	3 950	91 01 259 08	18	1	97 09 258 08	3 745 004	96 19 999 08	31	1
97 07 444 08	3 745 004	96 19 999 08	22	1	97 09 259 08	3 745 004	96 19 999 08	32	1
97 07 458 08	3 745 004	96 19 999 08	25	1	97 09 378 08	2 310	91 04 490 08	16	1
97 07 459 08	3 745 004	96 19 999 08	26	1	97 09 378 08	2 320	91 04 491 08	16	1
97 07 498 08	2 510 066	92 35 577 08	1	1	97 09 378 08	2 340	91 09 918 08	22	1
97 07 499 08	2 970 092	92 35 140 08	3	1	97 09 399 08	2 859 011	92 99 991 08	80	2
97 07 525 08	2 340	91 09 918 08	17	1	97 09 413 08	2 859 011	92 99 991 08	81	2
97 07 527 08	2 510	91 00 855 08	60	2	97 09 414 08	2 859 011	92 99 991 08	82	1
97 07 537 08	3 712	91 44 694 08	56	4	97 09 415 08	2 859 011	92 99 991 08	83	1
97 07 550 08	2 859	91 44 612 08	48	1	97 09 416 08	2 859 011	92 99 991 08	84	1
97 07 556 08	2 970 092	92 35 140 08	28	1	97 09 417 08	2 859 011	92 99 991 08	85	2
97 07 563 08	2 970 092	92 35 140 08	29	1	97 09 418 08	2 859 011	92 99 991 08	86	2
97 07 627 08	1 970 060	92 99 038 08	21	1	97 09 419 08	2 859 011	92 99 991 08	87	1
97 07 628 08	1 970 060	92 99 038 08	30	4	97 09 420 08	2 859 011	92 99 991 08	88	1
97 07 628 08	2 970 092	92 35 140 08	30	3	97 09 421 08	2 859 011	92 99 991 08	89	1
97 07 630 08	2 970 092	92 35 140 08	31	3	97 09 422 08	2 859 011	92 99 991 08	90	1
97 07 654 08	2 790	91 01 223 08	24	2	97 09 423 08	2 859 011	92 99 991 08	91	1
97 07 655 08	2 790	91 01 223 08	25	2	97 09 424 08	2 859 011	92 99 991 08	92	1
97 07 719 08	1 970 060	92 99 038 08	2	1	97 09 740 08	2 810	91 08 725 08	41	1
97 07 802 08	2 652	91 01 222 08	22	1	97 09 741 08	3 204	91 44 702 08	20	4
97 07 805 7	3 930 503	92 73 174 08	5	1	97 09 835 08	3 745 004	96 19 999 08	41	1
97 07 844 08	2 790	91 01 223 08	26	2	97 09 836 08	3 745 004	96 19 999 08	42	1
97 07 848 08	2 859 009	92 71 425 08	2	1	97 09 969 08	2 131	91 04 220 08	1	1
97 07 905 08	2 859 009	92 71 425 08	4	1	97 10 025 08	3 713	91 44 695 08	80	1
97 07 947 08	1 400	91 04 483 08	65	2	97 10 026 08	3 713	91 44 695 08	81	1
97 07 947 08	1 410	91 04 487 08	64	2	97 10 109 08	2 859 011	92 99 991 08	93	1
97 08 045 08	1 970	91 00 931 08	13	2	97 10 112 08	2 859 011	92 99 991 08	94	1
97 08 087 08	2 652	91 01 222 08	23	2	97 10 115 08	2 859 011	92 99 991 08	95	1
97 08 094 08	3 592	91 44 721 08	10	1	97 10 118 08	2 859 011	92 99 991 08	96	1
97 08 116 08	1 970 060	92 99 038 08	6	8	97 10 119 08	2 859 011	92 99 991 08	97	1
97 08 127 08	3 350	91 04 492 08	8	1	97 10 146 08	3 713	91 44 695 08	82	1
97 08 171 08	1 970 060	92 99 038 08	31	2	97 10 226 08	2 520 023	92 99 995 08	1	1
97 08 172 08	1 970 060	92 99 038 08	32	4	97 10 228 08	2 520 023	92 99 995 08	2	1
97 08 173 08	1 920 401	92 17 850 08	20	2	97 10 230 08	2 520 023	92 99 995 08	3	1
97 08 177 08	1 970 060	92 99 038 08	37	4	97 10 232 08	2 520 023	92 99 995 08	4	1
97 08 391 08	1 970	91 00 931 08	14	2	97 10 234 08	2 520 023	92 99 995 08	5	1
97 08 395 08	3 216	91 01 257 08	11	1	97 10 235 08	2 520 023	92 99 995 08	6	1
97 08 404 08	1 780 193	92 83 947 08	1	1	97 10 236 08	2 520 023	92 99 995 08	7	1
97 08 405 08	1 780 193	92 83 947 08	2	1	97 10 237 08	2 520 023	92 99 995 08	8	1
97 08 406 08	1 780 193	92 83 947 08	3	1	97 10 255 08	1 620	91 00 766 08	2	4

Item	Page	Assembly	Pos.	Quantity
97 10 368 08	2 520 023	92 99 995 08	9	1
97 10 369 08	2 520 023	92 99 995 08	10	1
97 10 370 08	2 520 023	92 99 995 08	11	1
97 10 371 08	2 520 023	92 99 995 08	12	1
97 10 372 08	3 745 001	96 19 998 08	43	2
97 11 141 08	3 225	91 02 083 08	30	1
97 11 169 08	3 225 001	96 16 854 08	2	1
97 11 410 08	2 859 011	92 99 991 08	29	1
97 11 411 08	2 859 011	92 99 991 08	30	1
97 11 412 08	3 745 004	96 19 999 08	28	2
97 11 413 08	2 859 011	92 99 991 08	98	1
97 11 414 08	2 859 011	92 99 991 08	99	1
97 11 415 08	2 859 011	92 99 991 08	100	1
97 11 416 08	2 859 011	92 99 991 08	101	1
97 11 417 08	2 859 011	92 99 991 08	102	1
97 11 418 08	2 859 011	92 99 991 08	103	1
97 11 461 08	2 810	91 08 725 08	44	1
97 11 789 08	3 292	91 44 698 08	28	4
97 11 791 08	3 292	91 44 698 08	29	4
97 12 083 08	2 520 018	92 16 988 08	28	1
97 12 177 08	3 745	91 07 886 08	11	2
97 12 180 08	3 745	91 07 886 08	41	2
97 12 357 08	3 745 001	96 19 998 08	51	4
97 12 358 08	3 745 001	96 19 998 08	52	4
97 12 359 08	3 745 001	96 19 998 08	53	4
97 12 553 08	3 745 004	96 19 999 08	44	1
97 12 561 08	3 745 004	96 19 999 08	45	1
97 12 564 08	3 745 004	96 19 999 08	46	1
97 12 879 08	2 510	91 00 855 08	19	1
97 12 910 08	2 932 161	96 20 409 08	29	1
97 13 093 08	2 932 161	96 20 409 08	116	1
97 13 140 08	3 713	91 44 695 08	48	2
97 13 170 08	1 400	91 04 483 08	83	2
97 13 170 08	1 410	91 04 487 08	82	2
97 13 257 08	2 970 092	92 35 140 08	32	2
97 13 917 08	3 851	91 00 194 08	15	2
97 13 920 08	3 851	91 00 194 08	16	2
97 13 921 08	3 860	91 00 195 08	14	2
97 13 922 08	3 831	91 00 186 08	17	2
97 13 923 08	3 831	91 00 186 08	18	2
97 15 108 08	2 711	91 44 604 08	26	1
97 15 483 08	2 976	91 00 764 08	4	2
97 16 224 08	2 510	91 00 855 08	64	4
97 16 938 08	2 880	91 26 633 08	79	1
97 17 499 08	2 880	91 26 633 08	2	3
97 19 079 08	2 310	91 04 490 08	18	1
97 19 079 08	2 320	91 04 491 08	18	1
97 19 079 08	3 370	91 04 493 08	24	1
97 19 114 08	2 970 092	92 35 140 08	33	1
97 19 125 08	2 510	91 00 855 08	61	2
97 19 126 08	2 510	91 00 855 08	62	1
97 19 127 08	2 510	91 00 855 08	63	1
97 19 147 08	2 510	91 00 855 08	67	1
97 19 416 08	2 671 005	92 71 294 08	(1)	1
97 23 261 08	3 745 008	96 23 072 08	(1)	1
97 25 169 08	2 340	91 09 918 08	25	1
97 25 652 08	3 745 001	96 19 998 08	54	2
97 25 755 08	3 745 001	96 19 998 08	55	2
97 28 090 08	2 790 507	91 26 379 08	1	1
97 28 091 08	2 790 507	91 26 379 08	2	1
97 31 793 08	2 880	91 26 633 08	9	6
97 33 663 08	2 932 160	92 87 778 08	36	1
97 35 676 08	3 204 001	92 71 720 08	5	1
97 35 676 08	3 204 005	92 11 284 08	10	1
97 35 676 08	3 204 006	92 72 310 08	5	1
97 35 676 08	3 211 004	92 10 721 08	6	1
97 35 676 08	3 211 005	92 10 720 08	6	1
97 35 676 08	3 214 003	92 22 023 08	5	1
97 35 676 08	3 223 002	92 71 484 08	5	1
97 35 676 08	3 229 001	92 71 619 08	5	1
97 35 676 08	3 714 010	92 71 146 08	(2)	1
97 35 676 08	3 714 011	92 71 147 08	5	1
97 35 676 08	3 714 012	92 71 454 08	5	1
97 35 676 08	3 715 002	92 71 487 08	5	1
97 35 676 08	3 745 006	92 17 632 08	5	1
97 35 676 08	3 745 008	96 23 072 08	(2)	1
97 35 676 08	3 809 001	92 10 992 08	5	1
97 35 676 08	3 809 101	92 10 813 08	5	1
97 35 676 08	3 820 101	92 11 022 08	5	1
97 35 676 08	3 950 003	92 18 594 08	6	1
97 35 680 08	3 213	91 44 718 08	6	4
97 35 919 08	2 550 002	92 70 943 08	6	1
97 35 919 08	3 204 002	92 71 719 08	9	1
97 35 919 08	3 204 003	92 11 283 08	9	1
97 35 919 08	3 211 003	92 10 670 08	14	1
97 35 919 08	3 223 001	92 71 488 08	9	1
97 35 919 08	3 714 010	92 71 146 08	8	1
97 35 919 08	3 715 001	92 71 486 08	7	1
97 35 919 08	3 745 005	92 17 630 08	9	1
97 35 919 08	3 745 008	96 23 072 08	5	1
97 35 919 08	3 809 000	92 10 957 08	9	1
97 35 919 08	3 809 100	92 10 812 08	9	1
97 35 919 08	3 820 100	92 11 015 08	9	1
97 35 919 08	3 950 001	92 18 589 08	9	1
97 35 919 08	3 950 002	92 18 562 08	9	1
97 37 292 08	3 978	91 00 760 08	39	2
97 37 791 08	2 925 007	96 18 184 08	8	1
97 38 059 08	2 859 011	92 99 991 08	3	2
97 38 060 08	2 859 011	92 99 991 08	5	2
97 39 537 08	3 745 001	96 19 998 08	60	1
97 39 744 08	2 880	91 26 633 08	35	2
97 39 746 08	2 880	91 26 633 08	39	2
97 40 346 08	3 215	91 44 631 08	39	2
97 40 864 08	3 216 001	92 17 797 08	16	2
97 40 894 08	2 310	91 04 490 08	24	1
97 40 894 08	2 320	91 04 491 08	24	1
97 41 466 08	2 880	91 26 633 08	49	1
97 41 548 08	3 213	91 44 718 08	70	2
97 41 555 08	1 300	91 44 568 08	2	2
97 41 744 08	3 350	91 04 492 08	27	1
97 41 769 08	3 745 001	96 19 998 08	62	2
97 41 772 08	3 745 004	96 19 999 08	52	1
97 41 791 08	3 880	91 00 197 08	14	1
97 45 428 08	3 556 003	92 71 234 08	44	2
97 45 428 08	3 556 004	92 71 575 08	20	2
97 45 429 08	3 556 003	92 71 234 08	40	6
97 45 429 08	3 556 004	92 71 575 08	21	6
97 46 481 08	3 556 003	92 71 234 08	41	2
97 46 481 08	3 556 004	92 71 575 08	23	2
97 52 478 08	2 700	91 02 040 08	7	1

Item	Page	Assembly	Pos.	Quantity
97 57 490 08	3 745 004	96 19 999 08	55	6
97 59 054 08	2 392	91 44 593 08	22	4
97 61 874 08	2 652	91 01 222 08	24	4
97 61 885 08	2 652	91 01 222 08	25	4
97 64 327 08	3 554 006	92 71 434 08	9	1
97 64 327 08	3 556 004	92 71 575 08	9	2
97 66 339 08	2 340	91 09 918 08	24	1
97 78 521 08	3 745 022	96 84 615 08	2	1
97 80 849 08	2 790	91 01 223 08	31	4
97 80 850 08	2 790	91 01 223 08	32	4
97 85 608 08	3 212	91 44 714 08	91	4
97 97 248 08	3 213	91 44 718 08	10	19
98 80 031	9 888 214	98 88 214	5	1
98 80 035	9 888 213	98 88 213	2	2
98 80 820	9 279 847	92 79 847	6	1
98 80 895	9 274 835	92 74 835	20	1
98 80 914	9 274 487	92 74 487	1	1
98 80 971	9 074 189	90 74 189	171	1
98 81 133	9 880 971	98 80 971	1	1
98 81 168	9 881 169	98 81 169	1	1
98 81 169	9 074 189	90 74 189	16	1
98 81 226	9 074 189	90 74 189	65	1
98 81 344	9 882 943	98 82 943	11	1
98 81 440	9 881 226	98 81 226	1	1
98 81 747	9 074 189	90 74 189	169	1
98 82 288	9 074 189	90 74 189	231	1
98 82 724	9 279 850	92 79 850	4	1
98 82 931	9 074 189	90 74 189	93	1
98 82 943	9 074 189	90 74 189	97	1
98 82 950	9 882 931	98 82 931	20	1
98 82 964	9 074 189	90 74 189	240	1
98 82 987 23	9 882 964	98 82 964	1	1
98 83 002	9 074 189	90 74 189	236	1
98 83 003	9 883 002	98 83 002	1	1
98 83 046	9 272 224	92 72 224	2	2
98 83 188	9 074 189	90 74 189	70	1
98 83 294	9 883 358	98 83 358	5	1
98 83 315	9 883 316	98 83 316	8	1
98 83 316	9 074 189	90 74 189	31	1
98 83 358	9 074 189	90 74 189	73	1
98 83 385	9 074 189	90 74 189	11	1
98 83 386	9 883 385	98 83 385	1	1
98 83 555	9 074 189	90 74 189	170	1
98 83 562	9 882 943	98 82 943	1	1
98 83 564	9 882 943	98 82 943	2	1
98 83 566	9 882 943	98 82 943	3	1
98 83 568	9 882 943	98 82 943	4	1
98 83 729	9 884 744	98 84 744	1	1
98 83 849	9 882 288	98 82 288	6	1
98 84 340 23	9 886 783	98 86 783	1	1
98 84 494	9 885 052	98 85 052	1	1
98 84 499	9 885 052	98 85 052	4	1
98 84 647	9 074 189	90 74 189	44	1
98 84 744	9 074 189	90 74 189	38	8
98 85 052	9 074 189	90 74 189	85	1
98 85 313	9 885 052	98 85 052	2	1
98 85 428 23	9 885 451	98 85 451	1	1
98 85 451	9 074 189	90 74 189	200	1
98 85 458	9 886 754	98 86 754	5	1
98 85 769	9 883 316	98 83 316	1	1
98 85 889	9 077 155	90 77 155	7	1
98 86 454	9 887 002	98 87 002	7	1
98 86 591	9 886 858	98 86 858	9	1
98 86 591	9 888 282	98 88 282	20	1
98 86 754	9 074 189	90 74 189	195	1
98 86 783	9 074 189	90 74 189	28	1
98 86 858	9 275 632	92 75 632	1	1
98 87 002	9 887 012	98 87 012	1	1
98 87 012	9 887 013	98 87 013	1	1
98 87 013	9 074 189	90 74 189	1	1
98 87 146	9 887 147	98 87 147	1	1
98 87 147	9 074 189	90 74 189	125	1
98 87 158	9 074 189	90 74 189	29	1
98 87 180	9 074 189	90 74 189	190	1
98 87 181	9 074 189	90 74 189	191	1
98 87 182	9 074 189	90 74 189	192	2
98 87 213	9 074 189	90 74 189	13	1
98 87 216	9 887 213	98 87 213	1	1
98 87 331	9 074 189	90 74 189	112	1
98 87 332	9 887 331	98 87 331	1	1
98 87 333	9 074 189	90 74 189	142	1
98 87 340 23	9 885 451	98 85 451	8	1
98 87 393	9 074 189	90 74 189	18	1
98 87 395	9 887 393	98 87 393	4	1
98 87 737	9 075 132	90 75 132	6	26
98 87 751	9 884 744	98 84 744	51	1
98 87 752	9 884 744	98 84 744	52	1
98 87 825	9 074 189	90 74 189	210	1
98 87 826	9 887 825	98 87 825	1	1
98 87 907	9 887 158	98 87 158	81	1
98 87 908	9 887 158	98 87 158	82	1
98 87 936	9 884 744	98 84 744	2	1
98 88 201	9 888 214	98 88 214	3	1
98 88 212	9 888 213	98 88 213	1	1
98 88 213	9 888 214	98 88 214	1	1
98 88 214	9 077 687	90 77 687	1	1
98 88 215	9 888 214	98 88 214	4	1
98 88 280	9 888 282	98 88 282	1	1
98 88 282	9 278 737	92 78 737	1	1
98 89 028	9 889 030	98 89 030	2	1
98 89 029	9 889 030	98 89 030	1	1
98 89 030	9 074 189	90 74 189	131	1
98 89 203	9 887 393	98 87 393	12	1
98 89 301	9 885 451	98 85 451	1	1
99 70 404 01	3 212	91 44 714 08	25	1
SK_Z74713		LR 1750 -0	2000	1

Description	Item	Pos.	Quantity	Page	Assembly	Description
12-SIDED SCREW M10X25 X5N	90 76 639	4	1	9 078 063	90 78 063	RK FIX.F.TURBOCHARGER
ACCESS LADDER LEFT	92 01 913 08	1	1	2 510	91 00 855 08	TURNTABLE PANELLING
ACCESS LADDER RIGHT	92 01 927 08	11	1	2 510	91 00 855 08	TURNTABLE PANELLING
ACCESS WELD.CONST.	92 01 383 08	2	2	1 100	91 00 752 08	CRAWLER TRACK TRAVEL G
ACCESSORIES AIR COMPRES	98 87 333	142	1	9 074 189	90 74 189	DIESEL ENGINE
ACTUATING UNIT	57 17 267 08	95	1	X1002122	10 02 122 6	DRIVE
ACTUATING UNIT	57 17 267 08	95	1	X1002122	10 02 122 8	DRIVE
ACTUATING UNIT	57 19 286 08	(1)	1	9 390 078	93 90 078 01	ANGULAR GEAR
ACTUATION SPIKE GD-ZN SW	70 42 534 08	51	40	2 859	91 44 612 08	SOUND DAMPING
ACTUATION SPIKE GD-ZN SW	70 42 534 08	2	6	2 932 175	92 71 583 08	COVER COMPL.
ACTUATOR WELDED	92 90 527 08	3	1	1 991	91 44 585 08	ROTARY FEED THROUGH
ADAPTER BUSHING 25X32 X5	97 02 447 4	1	1	2 520 101	96 49 682 08	SPRAY NOZZLE
ADAPTER CABLE	11 00 056 2	2	1	1 681 021	96 65 122 08	SENSOR COMPL.
ADAPTER PRE-ASS.	92 17 797 08	2	1	3 216	91 01 257 08	W-ADAPTER F.PULLEY SET
ADAPTER WELDED CONSTRU	92 17 804 08	1	1	3 216 001	92 17 797 08	ADAPTER PRE-ASS.
ADAPTOR	10 80 287 1	3	1	6 923 086	69 23 086 08	ROPE LENGTH INDICATOR
ADAPTOR	57 09 503 08	1	1	5 709 469	57 09 469 08	ADAPTOR
ADAPTOR 18-POL SPF	66 00 245 08	20	1	2 932 161	96 20 409 08	ASSEMBLY PARTS MOUNTIN
ADAPTOR 3/4"/M18X1,5	57 15 166 08	5	1	5 121 282	51 21 282 08	VARIABLE PUMP
ADAPTOR 7/16"	57 09 469 08	4	1	5 121 282	51 21 282 08	VARIABLE PUMP
ADAPTOR 7/16"	57 09 469 08	4	1	5 717 789	57 17 789 08	VARIABLE PUMP
ADAPTOR 7/8"	57 10 682 08	1	1	5 710 683	57 10 683 08	ADAPTOR
ADAPTOR 7/8"/M22X1,5	57 10 683 08	5	1	5 717 789	57 17 789 08	VARIABLE PUMP
ADAPTOR RI1-EDX3/4 A3P	47 55 010 08	630	1	2 970	91 09 142 08	HYDRAULICS
ADAPTOR RI11/4-EDX1 A3P	47 55 018 08	783	2	2 970	91 09 142 08	HYDRAULICS
ADD HEATING SUPERSTRUCT	91 45 104 08	157	1		LR 1750 -0	LIEBHERR CRAW.CRANE LR 1
ADD-ON FLANGE D558X137	57 18 279 08	30	1	5 000 645	50 00 645 08	DISTRIBUTOR GEARBOX
ADD-ON HOUSING HAN 16B	60 56 026 01	46	3	2 932 160	92 87 778 08	SWITCH CABINET
ADD-ON HOUSING HAN 16B	60 56 026 01	163	1	3 930 607	92 73 168 08	TERMINAL BOX
ADD-ON HOUSING HAN 16B	60 56 026 01	163	1	3 930 611	92 09 429 08	TERMINAL BOX
ADD-ON HOUSING HAN 24B	60 56 004 01	40	3	2 932 160	92 87 778 08	SWITCH CABINET
ADD-ON PARTS P-PUMPE	98 83 358	73	1	9 074 189	90 74 189	DIESEL ENGINE
ADD.EQUIPM.F.SUSP. BALLAS	92 99 170 08	600	1	3 745	91 07 886 08	SUSPENDED BALLAST
ADD.HOSES CRAWLER SUPPO	92 17 254 08	400	2	1 400	91 04 483 08	CRAWLER TRACK CARRIER, L
ADD.HYDR.S_RETAINING RAM	91 01 626 08	400	1	2 291	91 44 684 08	S OVERRUN PROTECTION
ADD.HYDR.UNIT SUPPORT C	91 07 671 08	32	1		LR 1750 -0	LIEBHERR CRAW.CRANE LR 1
ADD.OIL RESERV.PRE-ASS.	92 13 208 08	1	1	2 671 006	91 00 853 08	OIL TANK
ADD.OIL RESERVOIR WELDM.	92 13 209 08	1	1	2 671 007	92 13 208 08	ADD.OIL RESERV.PRE-ASS.
ADD.PARTS DISMOUNT.SA-FR	91 01 223 08	183	1		LR 1750 -0	LIEBHERR CRAW.CRANE LR 1
ADDITIONAL HYDR.SLEWING P	91 02 038 08	173	1		LR 1750 -0	LIEBHERR CRAW.CRANE LR 1
ADDITIONAL HYDRAULICS WI	91 44 664 08	217	1		LR 1750 -0	LIEBHERR CRAW.CRANE LR 1
ADDITIONAL HYDRAULICS WI	91 44 708 08	260	1		LR 1750 -0	LIEBHERR CRAW.CRANE LR 1
ADDITIONAL PARTS	92 15 189 08	25	1	2 920	91 06 855 08	ELECTR. SYSTEM F.SLEWING
ADDITIONAL RODS	91 00 183 08	288	1		LR 1750 -0	LIEBHERR CRAW.CRANE LR 1
ADDITONAL HYDRAUL.WINCH	91 44 710 08	106	2		LR 1750 -0	LIEBHERR CRAW.CRANE LR 1
ADDL.HYDR.F.PIN PULLING D	92 27 489 08	6	1	3 790 007	92 27 487 08	PIN PULLING CYLINDER CPL.
ADDL.HYDR.F.PIN PULLING D	92 27 489 08	6	1	3 790 008	92 27 488 08	PIN PULLING CYLINDER CPL.
ADDNL. HYDR. F. ERECTING	91 07 779 08	120	1		LR 1750 -0	LIEBHERR CRAW.CRANE LR 1
ADDNL.HYDR.AIR CONTITIONE	92 71 424 08	28	1	2 831	91 44 693 08	AIR COND. UNIT SUPERSTRU
ADDNL.HYDR.ERECTION DEV	91 01 515 08	141	1		LR 1750 -0	LIEBHERR CRAW.CRANE LR 1
ADDNL.HYDR.RETAINING DEV	91 44 621 08	175	1		LR 1750 -0	LIEBHERR CRAW.CRANE LR 1
ADHESIVE INSULATING STRIP	80 21 020 08	31	70	2 859	91 44 612 08	SOUND DAMPING
ADHESIVE LABELS	60 21 710 08	47	85	2 932 172	92 18 043 08	RELAY CONTROL SYSTEM
ADJUSTING SCREW	51 07 798 08	28	1	5 104 385	51 04 385 08	PRESSURE RELIEF VALVE
ADJUSTING SCREW	51 07 798 08	28	1	5 114 975	51 14 975 08	PRESSURE RELIEF VALVE
ADJUSTING SCREW M12X1X3	91 75 560	5	2	9 272 224	92 72 224	ROCKER ARM BRACKET PRE
ADJUSTING SCREW M38X1,5	92 71 638	3	1	9 271 637	92 71 637	FINAL CONTROL VALVE
ADJUSTMENT	10 35 465 8	2	1	5 102 400	51 02 400 08	VARIABLE DISPLACEMENT MO
ADJUSTMENT	57 07 565 08	2	1	5 530 854	55 30 854 08	THREE-WAY TAP
ADJUSTMENT	57 19 275 08	2	1	5 102 389	51 02 389 08	VARIABLE DISPLACEMENT MO

Description	Item	Pos.	Quantity	Page	Assembly	Description
AERATION FILTER	51 06 673 08	7	1	2 671 005	92 71 294 08	OIL TANK PRE-ASS.
AERATION FILTER	51 06 673 08	7	1	2 671 007	92 13 208 08	ADD.OIL RESERV.PRE-ASS.
AERATOR	10 33 414 8	6	1	5 506 385	55 06 385 08	RADIATOR UNIT
AERATOR	10 33 414 9	5	1	5 506 385	55 06 385 08	RADIATOR UNIT
AGITATOR PADDLE	10 01 471 2	19	1	7 743 570	77 43 570 08	ELECTRIC PUMP
AIR COMPRESSOR	57 00 109	1	1	9 273 989	92 73 989	AIR COMPRESSOR PRE-ASSY
AIR COMPRESSOR PRE-ASSY	92 73 989	140	1	9 074 189	90 74 189	DIESEL ENGINE
AIR COND. EVAPORATOR RFK	55 31 834 08	12	1	2 831	91 44 693 08	AIR COND. UNIT SUPERSTRU
AIR COND. UNIT SUPERSTRU	91 44 693 08	320	1		LR 1750 -0	LIEBHERR CRAW.CRANE LR 1
AIR CONDITIONER HOSE DN1	55 31 818 08	24	2.5	2 831	91 44 693 08	AIR COND. UNIT SUPERSTRU
AIR CONDITIONER HOSE DN1	55 31 819 08	25	10	2 831	91 44 693 08	AIR COND. UNIT SUPERSTRU
AIR CONDITIONER HOSE DN8,	55 31 817 08	23	10	2 831	91 44 693 08	AIR COND. UNIT SUPERSTRU
AIR DISCHARGER D=98MM T	57 05 205 08	83	2	2 520	91 44 758 08	CABIN, GLAZED
AIR DISCHARGER D=98MM T	57 05 205 08	23	2	5 530 024	55 30 024 08	WATER HEATING SYSTEM
AIR DRYER	50 26 573 08	21	1	2 990	91 04 495 08	COMPRESSED AIR PLANT
AIR FILTER BOX	55 17 176 08	1	1	2 393	91 44 594 08	AIR FILTER UNIT CPL.
AIR FILTER UNIT CPL.	91 44 594 08	125	1		LR 1750 -0	LIEBHERR CRAW.CRANE LR 1
AIR SUCTION PIPE 180 SPF	55 17 189 08	6	1	2 393	91 44 594 08	AIR FILTER UNIT CPL.
AIR SUCTION PIPE D=132/180	55 17 188 08	3	1	2 393	91 44 594 08	AIR FILTER UNIT CPL.
AIR SUCTION V-MOTORXD940	92 72 926	110	2	9 074 189	90 74 189	DIESEL ENGINE
AIR TANK DIN 74281 4,5L 15,5	50 29 871 08	6	1	2 990	91 04 495 08	COMPRESSED AIR PLANT
AIR TANK DIN 74281 4,5L 15,5	50 29 871 08	16	2	3 978	91 00 760 08	HYDR. SUSPENDED BALLAST
AIR TANK DIN 74281-1/2000 20	50 29 198 08	9	2	2 990	91 04 495 08	COMPRESSED AIR PLANT
AJDUSTING PLATE	98 80 895	20	1	9 274 835	92 74 835	FLYWHEEL ASSEMBLY
ALARM 24V	61 40 047 08	(5)	1	2 920 593	92 87 799 08	LIMIT SWITCH AND SENSOR
ANEMOMETER	57 09 612 08	(1)	1	3 930	91 09 256 08	ELECTR. SYSTEM F. BOOM
ANGLE	92 17 227 08	51	1	3 713	91 44 695 08	D PIVOT SECTION
ANGLE	92 17 228 08	52	1	3 713	91 44 695 08	D PIVOT SECTION
ANGLE	92 77 546 08	57	1	3 713	91 44 695 08	D PIVOT SECTION
ANGLE	92 77 547 08	58	1	3 713	91 44 695 08	D PIVOT SECTION
ANGLE 1.5X456X127 DC01 FE//	95 49 356 08	108	1	2 932 161	96 20 409 08	ASSEMBLY PARTS MOUNTIN
ANGLE 3X40X135 DC01 FE//ZN	95 62 146 08	23	1	2 932 160	92 87 778 08	SWITCH CABINET
ANGLE 4X132X195 S315MC FE	95 36 785 08	34	2	2 502	91 01 353 08	CONTROL STAND
ANGLE 4X50X180 S315MC FE//	95 68 622 08	8	2	2 510	91 00 855 08	TURNTABLE PANELLING
ANGLE 4x305x157 S315MC FE//	95 68 623 08	9	1	2 510	91 00 855 08	TURNTABLE PANELLING
ANGLE 5X198X70 S355MC FE//	97 05 395 08	112	2	3 211	91 02 064 08	S PIVOT SECTION
ANGLE 5X198X70 S355MC FE//	97 05 395 08	84	2	3 713	91 44 695 08	D PIVOT SECTION
ANGLE COMPL.	92 17 217 08	81	1	3 211	91 02 064 08	S PIVOT SECTION
ANGLE COMPL.	92 17 219 08	82	1	3 211	91 02 064 08	S PIVOT SECTION
ANGLE COMPL.	92 17 220 08	83	1	3 211	91 02 064 08	S PIVOT SECTION
ANGLE COMPL.	92 17 221 08	87	1	3 211	91 02 064 08	S PIVOT SECTION
ANGLE COMPL.	92 17 222 08	88	1	3 211	91 02 064 08	S PIVOT SECTION
ANGLE SCREW DRIVER GR.3	81 00 354 08	41	1	1 750	91 44 577 08	TOOL
ANGLE TRANSMITTER 360° SP	69 23 100 08	152	1	3 932 107	92 13 200 08	SENSOR N HEEL PIECE
ANGULAR GEAR	93 85 761 01	8	1	1 400	91 04 483 08	CRAWLER TRACK CARRIER, L
ANGULAR GEAR	93 85 761 01	8	1	1 410	91 04 487 08	CRAWLER TRACK CARRIER,
ANGULAR GEAR	93 90 078 01	57	1	1 400	91 04 483 08	CRAWLER TRACK CARRIER, L
ANGULAR GEAR	93 90 078 01	56	1	1 410	91 04 487 08	CRAWLER TRACK CARRIER,
ANNULAR CABLE LUG DIN 462	60 22 186 08	113	1	2 932 163	96 20 411 08	CABLES MOUNTING PLATES,P
ANTENNA	61 40 437 08	5	1	1 780 512	92 17 262 08	RADIO REMOTE CONTROL
ANTENNA 147MM	76 24 428	18	1	2 920 285	91 08 727 08	ELECTRIC FOR GLAZED CABI
APPLIANCE SOCKET	57 07 873 08	50	1	6 909 010	69 09 010 08	COLLECTING RING
APPLIANCE SOCKET 19-POL	69 18 092 08	153	1	3 930 608	92 18 048 08	CABLE HARNESS
APPLIANCE SOCKET 3-POL	60 50 079 08	167	4	2 920 032	96 20 520 08	WIRING HARNESS
APPLIANCE SOCKET 6-POL	60 52 018 08	170	1	2 920 032	96 20 520 08	WIRING HARNESS
APPLIANCE SOCKET 7-POL	60 52 014 08	169	1	2 920 032	96 20 520 08	WIRING HARNESS
APPLIANCE SOCKET DIN 436	60 52 106 08	171	20	2 920 032	96 20 520 08	WIRING HARNESS
APPLIANCE SOCKET DIN 436	60 52 106 08	163	2	2 920 306	92 95 363 08	WIRING HARNESS
ARM REST 558X115 X132 ABS	95 33 655 08	8	1	2 502	91 01 353 08	CONTROL STAND
ARM REST 558X122X132 ABS	95 33 653 08	9	1	2 502	91 01 353 08	CONTROL STAND

Description	Item	Pos.	Quantity	Page	Assembly	Description
ARM REST 563X127 X190 ABS	95 33 654 08	2	1	2 502	91 01 353 08	CONTROL STAND
ARM REST 563X132 X190 ABS	95 33 651 08	3	1	2 502	91 01 353 08	CONTROL STAND
ARMREST CPL.LEFT	92 15 880 08	11	1	2 502	91 01 353 08	CONTROL STAND
ARMREST CPL.RIGHT	92 15 879 08	10	1	2 502	91 01 353 08	CONTROL STAND
ARRANGEMENT OF EQUIPME	96 20 428 08	10	1	2 830	91 08 723 08	CRANE OPERATOR CAB INS
ASSEMBLY FRAME 56TE	91 23 538 08	1	1	2 932 188	92 71 569 08	LICCON ASSEMBLY UNIT
ASSEMBLY PARTS MOUNTIN	96 20 409 08	11	1	2 932	91 06 856 08	SWITCHBOX MOUNTING PART
ASSEMBLY UNIT	91 44 702 08	270	1		LR 1750 -0	LIEBHERR CRAW.CRANE LR 1
ASSEMBLY UNIT +S3	92 18 049 08	15	1	2 932	91 06 856 08	SWITCHBOX MOUNTING PART
ATTACHABLE SLEEVE HOUSIN	60 22 097 08	152	3	2 920 032	96 20 520 08	WIRING HARNESS
ATTACHABLE SLEEVE HOUSIN	60 22 097 08	20	4	2 920 285	91 08 727 08	ELECTRIC FOR GLAZED CABI
ATTACHABLE SLEEVE HOUSIN	60 22 097 08	156	6	2 932 162	96 20 410 08	CABLING MOUNTING PLATE
AUX.HYDR.GRID WINCH 5 + 6	91 02 036 08	171	1		LR 1750 -0	LIEBHERR CRAW.CRANE LR 1
AUX.HYDR.PIN EXTRACTION D	91 44 034 08	2	1	3 790	91 06 799 08	BOLT EXTRACTION ATTACHM
AUX.HYDRAULIC WINCH 6	91 02 034 08	223	1		LR 1750 -0	LIEBHERR CRAW.CRANE LR 1
AUXILIARY DRIVE PRE-ASS.	90 73 722	1	1	9 073 723	90 73 723	POWER TAKE-OFF ADD-ON
AUXILIARY ROPE 16X1,35M V	77 34 382 08	23	1	3 360	91 04 494 08	WINCH 5
AUXILIARY ROPE 5X0.75M	97 06 965 08	63	2	3 213	91 44 718 08	L-HEAD PIECE
AUXILIARY ROPE DIN 3055 5X	77 34 080 08	29	2	3 216	91 01 257 08	W-ADAPTER F.PULLEY SET
AUXILIARY ROPE DIN 3055 5X	77 34 140 08	56	2	3 214	91 02 084 08	S HEAD SECTION
AXIAL BLOWER	57 15 470 08	14	2	5 531 881	55 31 881 08	LIQUEFIER
AXIAL FACE SEAL	73 81 986	7	1	9 888 214	98 88 214	WATER PUMP, PRE-ASSEMB
AXLE	10 87 495 9	(1)	1	6 923 097	69 23 097 08	PEDAL TRANSDUCER
AXLE 130.0X435 35NICRMOV12	95 44 251 08	18	2	1 400	91 04 483 08	CRAWLER TRACK CARRIER, L
AXLE 130.0X435 35NICRMOV12	95 44 251 08	18	2	1 410	91 04 487 08	CRAWLER TRACK CARRIER,
AXLE 130x732 35NICRMOV125	95 70 357 08	5	1	3 592	91 44 721 08	W OVERRUN PROTECTION
AXLE 15x46 S355J2G3C+C FE//	97 03 973 08	8	8	2 125	91 01 212 08	PIN F. S AND D PIVOT SECTIO
AXLE 160.0X515 35NICRMOV12	95 51 333 08	7	19	1 400	91 04 483 08	CRAWLER TRACK CARRIER, L
AXLE 160.0X515 35NICRMOV12	95 51 333 08	7	19	1 410	91 04 487 08	CRAWLER TRACK CARRIER,
AXLE 200.0X2548 35NICRMOV	95 71 125 08	5	1	3 215	91 44 631 08	S HEAD SECTION
AXLE 200.0X602 S770QL1	95 66 638 08	12	1	3 213	91 44 718 08	L-HEAD PIECE
AXLE 200.0x472 S770QL1	95 67 072 08	12	1	3 714	91 20 065 08	D HEAD SECTION
AXLE 20H9X220 S355J2C+C FE	95 51 329 08	7	1	3 212 001	92 71 341 08	FLAP COMPL.
AXLE 219,1X40X245 S770QL1	95 66 984 08	10	1	3 713	91 44 695 08	D PIVOT SECTION
AXLE 219,1X40x1600 S770QL1	95 71 086 08	2	1	3 214	91 02 084 08	S HEAD SECTION
AXLE 219,1X40x310 S770QL1	95 70 848 08	5	1	3 554 005	92 71 402 08	WA-FRAME
AXLE 219,1X40x310 S770QL1	95 70 848 08	4	1	3 556 003	92 71 234 08	WA-FRAME 2 BASE SECTION
AXLE 219.1X691 S770QL1	97 06 366 08	7	1	3 216	91 01 257 08	W-ADAPTER F.PULLEY SET
AXLE 220-ASx2528 35NICRM	95 67 076 08	7	1	3 714	91 20 065 08	D HEAD SECTION
AXLE 40.0X1367 S355J2C+C	97 11 169 08	2	1	3 225 001	96 16 854 08	SAFETY ROLLER
AXLE 50.0X407 42CRMO4+QT	97 03 418 0	2	138	1 300 011	96 52 513 08	FLOOR PLATES PRE-ASS.
AXLE 50x2220 S355J2C+C FE//	97 05 752 08	2	1	3 216 001	92 17 797 08	ADAPTER PRE-ASS.
AXLE 50x80 S355J2C+C FE//ZN	95 70 574 08	13	6	3 554 005	92 71 402 08	WA-FRAME
AXLE 50x80 S355J2C+C FE//ZN	95 70 574 08	13	6	3 556 003	92 71 234 08	WA-FRAME 2 BASE SECTION
AXLE 50x80 S355J2C+C FE//ZN	95 70 574 08	55	1	3 556 004	92 71 575 08	WA-FRAME 2 WELDED CONS
AXLE 50x80 S355J2C+C FE//ZN	95 70 574 08	21	2	3 712	91 44 694 08	WHIP_LINE L-HEAD
AXLE 90.0X100 S355J2+AR FE//	94 89 184 08	67	2	2 550	91 09 257 08	SA FRAME
AXLE 90.0X100 S355J2+AR FE//	94 89 184 08	2	2	2 790	91 01 223 08	ADD.PARTS DISMOUNT.SA-FR
AXLE 90.0X100 S355J2+AR FE//	94 89 184 08	38	2	3 745	91 07 886 08	SUSPENDED BALLAST
AXLE HOLDER 10X140X40 S35	94 21 646 08	7	2	2 291	91 44 684 08	S OVERRUN PROTECTION
AXLE HOLDER 10X140X40 S35	94 21 646 08	9	2	3 292	91 44 698 08	D OVERRUN PROTECTION
AXLE HOLDER 10X40X150 S23	94 57 911 08	8	2	2 100 011	92 70 949 08	ROD CPL.
AXLE HOLDER 10X40X210 S35	95 23 640 08	11	1	3 592	91 44 721 08	W OVERRUN PROTECTION
AXLE HOLDER 12X40X200 S35	94 43 280 08	10	4	3 745 001	96 19 998 08	BALLAST PALETTE PRE-ASS.
AXLE HOLDER 25X50X290 S69	94 83 965 08	15	19	1 400	91 04 483 08	CRAWLER TRACK CARRIER, L
AXLE HOLDER 25X50X290 S69	94 83 965 08	15	19	1 410	91 04 487 08	CRAWLER TRACK CARRIER,
AXLE HOLDER 6X20X80 S235J	94 13 244 08	40	2	3 225	91 02 083 08	SL REDUCING SECTION
AXLE HOLDER 6X20X80 S235J	94 13 244 08	9	2	3 350	91 04 492 08	WINCH 3
AXLE HOLDER 6X20X80 S235J	94 13 244 08	10	2	3 370	91 04 493 08	WINCH 6
AXLE HOLDER 6X30X100 S23	94 72 712 08	15	2	2 100 012	92 04 560 08	SAFETY ROLLER WINCH 1/2

Description	Item	Pos.	Quantity	Page	Assembly	Description
AXLE HOLDER LN 4/4 S235JR+	99 70 404 01	25	1	3 212	91 44 714 08	W PIVOT SECTION
AXLE RD150X265 35NICRMOV	95 70 478 08	7	2	3 212	91 44 714 08	W PIVOT SECTION
AXLE RD170X590 35NICRMOV	95 70 480 08	11	2	3 212	91 44 714 08	W PIVOT SECTION
AXLE RD200X1045 35NICRMOV	95 67 134 08	2	1	3 714 009	96 23 647 08	LUFFING PULLEY BLOCK COM
AXLE RD200X111 S770QL1	94 77 782 08	11	1	3 712	91 44 694 08	WHIP_LINE L-HEAD
AXLE RD200X1540 35NICRMOV	95 65 878 08	6	1	2 652	91 01 222 08	ROLLER BEARING
AXLE RD200X1564 S770QL1	95 70 967 08	13	1	3 554 006	92 71 434 08	WA-FRAME 1
AXLE RD200X1734 S770QL1	95 71 229 08	13	1	3 556 004	92 71 575 08	WA-FRAME 2 WELDED CONS
AXLE RD200X1735 35NICRMOV	95 66 595 08	2	1	2 550	91 09 257 08	SA FRAME
AXLE RD200X2086 S770QL1	95 66 636 08	8	1	3 213	91 44 718 08	L-HEAD PIECE
AXLE RD200X754 S770QL1	95 66 655 08	32	1	3 712	91 44 694 08	WHIP_LINE L-HEAD
AXLE RD200X950 35NICRMOV	95 67 132 08	2	1	3 714 008	96 23 646 08	LUFFING PULLEY BLOCK COM
AXLE RD40X1650 S355J2C+C	95 63 347 08	30	2	2 550	91 09 257 08	SA FRAME
AXLE RD40X904 S355J2C+C	94 51 796 08	2	1	3 554 004	92 95 533 08	SAFETY ROLLER
BACK PART	57 18 353 08	2	1	7 741 079	77 41 079 08	OPERATOR SEAT
BACK-UP RING CUT PTFE	73 81 198	4	2	9 272 877	92 72 877	SUCTION ELBOW LEFT ASSEM
BACK-UP RING CUT PTFE	73 81 198	4	2	9 887 331	98 87 331	SUCTION ELBOW RIGHT ASS
BACKLEAKAGE LINE PRE-ASS	92 75 689	1	2	9 275 690	92 75 690	OVERFLOW-OIL LINE
BALL DIN 5401 7	57 08 621 08	5	1	X1041267	10 41 267 8	END PLATE
BALL HEAD	61 40 461 08	(2)	1	2 925 007	96 18 184 08	EQUIPMENT CAMERA CAB
BALL SOCKET DIN 71805 B13	49 80 751 23	5	1	5 700 323	57 00 323	ENGINE BRAKE CPL.
BALL VALVE BKH1/2"NW13 A3	51 06 823 08	21	1	2 391	91 06 853 08	DIESEL ENGINE CPL.
BALL VALVE BKH1/2"NW13 A3	51 06 823 08	5	1	2 831 004	92 71 424 08	ADDNL.HYDR.AIR CONTITIONE
BALL VALVE BKH3/4" A3C	51 06 923 08	20	2	1 970	91 00 931 08	HYDR.CRAWLE 4 MOT.PREP.K
BALL VALVE BKH3/8" A3C	51 06 820 08	46	2	2 970	91 09 142 08	HYDRAULICS
BALL VALVE COMBINATION ST	51 06 965 08	160	1	2 970	91 09 142 08	HYDRAULICS
BALL VALVE COMBINATION ST	51 06 994 08	159	1	2 970	91 09 142 08	HYDRAULICS
BALL VALVE DN8-1/4" MS	51 06 960 08	15	2	3 978	91 00 760 08	HYDR. SUSPENDED BALLAST
BALL VALVE KH3-16SR	51 06 946 08	151	1	2 970	91 09 142 08	HYDRAULICS
BALLAST PALETTE PRE-ASS.	96 19 998 08	1	1	3 745	91 07 886 08	SUSPENDED BALLAST
BALLAST PALLET WELDED	96 20 001 08	1	1	3 745 001	96 19 998 08	BALLAST PALETTE PRE-ASS.
BASE PLATE WELDED SPF	92 01 892 08	2	2	1 740	91 44 576 08	CENTRAL BALLAST
BATTERY 6V 0.800AH	61 40 429 08	4	2	1 780 512	92 17 262 08	RADIO REMOTE CONTROL
BATTERY BOX ST.CONST.	92 52 706 08	1	1	2 391 030	92 71 261 08	BATTERY BOX, PRE-ASSEMB
BATTERY BOX, PRE-ASSEMB	92 71 261 08	2	1	2 391	91 06 853 08	DIESEL ENGINE CPL.
BATTERY EN 50342 12V 170A	10 11 258 4	15	2	2 920 321	92 87 783 08	ELECTRIC FOR BATTERY BOX
BEAM 4X1836X211 S315MC	97 07 116 08	63	1	3 713	91 44 695 08	D PIVOT SECTION
BEAM RELAY 24V	63 01 022 08	52	1	2 932 172	92 18 043 08	RELAY CONTROL SYSTEM
BEARING	11 34 654 0	203	1	5 718 418	57 18 418 08	GEARBOX
BEARING	93 85 760 01	4	1	1 400	91 04 483 08	CRAWLER TRACK CARRIER, L
BEARING	93 85 760 01	4	1	1 410	91 04 487 08	CRAWLER TRACK CARRIER,
BEARING	93 85 762 01	9	1	1 400	91 04 483 08	CRAWLER TRACK CARRIER, L
BEARING	93 85 762 01	9	1	1 410	91 04 487 08	CRAWLER TRACK CARRIER,
BEARING FLANGE	98 84 494	1	1	9 885 052	98 85 052	DRIVE FOR INJECTION PUMP
BEARING HOUSING	90 73 720 23	1	1	9 073 721	90 73 721	BEARING HOUSING, PRE-ASS
BEARING HOUSING, PRE-AS	90 73 721	1	1	9 073 722	90 73 722	AUXILIARY DRIVE PRE-ASS.
BEARING PLATE 10X60X90 P	93 22 470 08	33	4	3 211	91 02 064 08	S PIVOT SECTION
BEARING PLATE 10X60X90 P	93 22 470 08	15	8	3 292	91 44 698 08	D OVERRUN PROTECTION
BEARING PLATE 15 X 60 X 810	97 64 327 08	9	1	3 554 006	92 71 434 08	WA-FRAME 1
BEARING PLATE 15 X 60 X 810	97 64 327 08	9	2	3 556 004	92 71 575 08	WA-FRAME 2 WELDED CONS
BEARING PLATE 15X60X850 P	94 39 073 08	68	2	2 550	91 09 257 08	SA FRAME
BEARING PLATE 15X60X850 P	94 39 073 08	30	1	3 556 003	92 71 234 08	WA-FRAME 2 BASE SECTION
BEARING PLATE 15X60X850 P	94 39 073 08	35	2	3 713	91 44 695 08	D PIVOT SECTION
BEARING RING	57 01 135 08	3	1	5 701 129	57 01 129 08	DRIVING GEAR
BEARING STRIP 40,4X2,0	57 18 438 08	50	2	5 718 419	57 18 419 08	ROPE DRUM
BEARING WELDED	92 17 149 08	9	2	2 790	91 01 223 08	ADD.PARTS DISMOUNT.SA-FR
BEARING WELDED	92 35 471 08	12	2	2 790	91 01 223 08	ADD.PARTS DISMOUNT.SA-FR
BEARING WELDED	92 99 786 08	3	1	2 370	91 04 815 08	ERECTING WINCH
BELT CLIP FST 735 MICRON 4	61 40 432 08	3	1	1 780 512	92 17 262 08	RADIO REMOTE CONTROL
BELT PULLEY	57 15 587 08	6	1	5 531 883	55 31 883 08	COMPRESSOR DRIVE

Description	Item	Pos.	Quantity	Page	Assembly	Description
BELT PULLEY	98 85 458	5	1	9 886 754	98 86 754	GENERATOR, PRE-ASSEMBLE
BELT PULLEY	98 85 769	1	1	9 883 316	98 83 316	CRANKSHAFT ADD-ON PARTS
BEVEL GEAR HUB M=4 Z=25	93 88 464 01	4	1	9 390 078	93 90 078 01	ANGULAR GEAR
BLADE-TYPE ELECTRIC FUSE	60 41 040 08	79	1	2 932 161	96 20 409 08	ASSEMBLY PARTS MOUNTIN
BLANK SOCKET PG11 MS	60 24 113 08	17	2	1 920 403	92 17 846 08	TERMINAL BOX, PRE-ASSEMB
BLANK SOCKET PG11 MS	60 24 113 08	268	1	1 920 406	92 01 742 08	TERMINAL BOX, PRE-ASSEMB
BLANK SOCKET PG11 MS	60 24 113 08	268	1	1 920 409	92 07 133 08	TERMINAL BOX, PRE-ASSEMB
BLANK SOCKET PG11 MS	60 24 113 08	53	1	2 520	91 44 758 08	CABIN, GLAZED
BLANK SOCKET PG11 MS	60 24 113 08	269	1	2 780 114	92 08 384 08	TERMINAL BOX CPL.
BLANK SOCKET PG11 MS	60 24 113 08	213	3	2 780 242	92 08 729 08	TERMINAL BOX CPL.
BLANK SOCKET PG11 MS	60 24 113 08	288	4	3 930 503	92 73 174 08	TERMINAL BOX
BLANK SOCKET PG11 MS	60 24 113 08	203	2	3 930 609	92 07 406 08	TERMINAL BOX
BLANK SOCKET PG13,5 MS	60 24 112 08	18	2	1 920 403	92 17 846 08	TERMINAL BOX, PRE-ASSEMB
BLANK SOCKET PG16 MS	60 24 111 08	269	1	1 920 403	92 17 846 08	TERMINAL BOX, PRE-ASSEMB
BLANK SOCKET PG16 MS	60 24 111 08	215	2	2 780 242	92 08 729 08	TERMINAL BOX CPL.
BLANK SOCKET PG16 MS	60 24 111 08	29	2	2 835	91 02 278 08	CHARGER
BLANK SOCKET PG16 MS	60 24 111 08	266	2	2 920 582	92 11 225 08	CABLING CONTROL PANEL C
BLANK SOCKET PG16 MS	60 24 111 08	283	2	3 930 317	92 07 124 08	TERMINAL BOX CPL.
BLANK SOCKET PG16 MS	60 24 111 08	203	1	3 930 507	92 73 191 08	TERMINAL BOX CPL.
BLANK SOCKET PG16 MS	60 24 111 08	272	2	3 930 607	92 73 168 08	TERMINAL BOX
BLANK SOCKET PG16 MS	60 24 111 08	272	2	3 930 611	92 09 429 08	TERMINAL BOX
BLANK SOCKET PG21 MS	60 24 110 08	263	1	1 920 403	92 17 846 08	TERMINAL BOX, PRE-ASSEMB
BLANK SOCKET PG21 MS	60 24 110 08	322	1	3 930 317	92 07 124 08	TERMINAL BOX CPL.
BLANK SOCKET PG21 MS	60 24 110 08	266	1	3 930 607	92 73 168 08	TERMINAL BOX
BLANK SOCKET PG21 MS	60 24 110 08	266	1	3 930 611	92 09 429 08	TERMINAL BOX
BLANKING PLUG	92 26 124 08	10	1	5 715 247	57 15 247 08	EQUALIZING RESERVOIR
BLANKING PLUG ISO 8434-1 PL	47 77 005 08	594	1	2 970	91 09 142 08	HYDRAULICS
BLANKING PLUG ISO 8434-1 PL	47 77 001 08	592	1	2 970	91 09 142 08	HYDRAULICS
BLANKING PLUG ISO 8434-1 PL	47 77 009 08	23	1	2 671 007	92 13 208 08	ADD.OIL RESERV.PRE-ASS.
BLANKING PLUG ISO 8434-1 PL	47 77 009 08	589	2	2 970	91 09 142 08	HYDRAULICS
BLIND	11 06 012 6	29	1	2 520	91 44 758 08	CABIN, GLAZED
BLIND RIVET 3,2X4,3-5,9	70 42 127 08	12	2	3 204 002	92 71 719 08	ROD CPL.
BLIND RIVET 4,0X10,5	70 42 323 08	47	60	2 932 161	96 20 409 08	ASSEMBLY PARTS MOUNTIN
BLIND RIVET NUT M10 K=1,5-5,	41 30 066 08	19	8	2 810 012	96 20 478 08	CRANE DRIVER'S CABIN,PRE
BLIND RIVET NUT M4 K=1,0-3,	41 30 062 08	85	42	2 932 161	96 20 409 08	ASSEMBLY PARTS MOUNTIN
BLIND RIVET NUT M4 K=1,3-3,	41 30 075 08	57	8	2 932 161	96 20 409 08	ASSEMBLY PARTS MOUNTIN
BLIND RIVET NUT M5 K=1,5-4,0	41 30 046 08	39	4	2 502	91 01 353 08	CONTROL STAND
BLIND RIVET NUT M6 K=1,0-3,5	10 04 259 3	85	2	2 520	91 44 758 08	CABIN, GLAZED
BLIND RIVET NUT M6 K=1,0-3,5	10 04 259 3	16	4	2 520 018	92 16 988 08	INSTRUMENT BOX, INSTALLAT
BLIND RIVET NUT M8 K=1,8-5,	41 30 065 08	24	4	2 810 012	96 20 478 08	CRANE DRIVER'S CABIN,PRE
BLOCK	51 07 138 08	1	1	5 104 385	51 04 385 08	PRESSURE RELIEF VALVE
BLOCK	51 07 138 08	1	1	5 114 975	51 14 975 08	PRESSURE RELIEF VALVE
BLOCK	51 07 143 08	14	1	5 104 385	51 04 385 08	PRESSURE RELIEF VALVE
BLOCK	51 07 143 08	14	1	5 114 975	51 14 975 08	PRESSURE RELIEF VALVE
BLOWER	57 18 304 08	17	1	5 530 024	55 30 024 08	WATER HEATING SYSTEM
BLOWER 24V	69 05 960	3	1	5 531 867	55 31 867 08	HEATER UNIT
BOARD 24V	57 15 561 08	(2)	1	2 920 285	91 08 727 08	ELECTRIC FOR GLAZED CABI
BOLT EXTRACTION ATTACHM	91 06 799 08	334	1		LR 1750 -0	LIEBHERR CRAW.CRANE LR 1
BOOM NOSE WELDED CONST	92 71 103 08	1	1	3 712	91 44 694 08	WHIP_LINE L-HEAD
BOWDEN PULL SYSTEM	57 07 566 08	3	1	5 530 854	55 30 854 08	THREE-WAY TAP
BOWL	70 30 235	14	1	5 530 018	55 30 018 08	FUEL PREFILTER
BOWLEN SEALING HNBR	10 29 417 0	9	1	5 530 018	55 30 018 08	FUEL PREFILTER
BOX NUT ALX8XM 14X1,5 A3P	47 74 014 08	12	1	2 670 003	92 95 362 08	FUEL TANK, PRE-ASSEMBLED
BOX NUT DIN 3870 AL10 A3P	47 74 015 08	593	6	2 990	91 04 495 08	COMPRESSED AIR PLANT
BOX NUT DIN 3870 AL10 A3P	47 74 015 08	597	2	3 978	91 00 760 08	HYDR. SUSPENDED BALLAST
BOX NUT DIN 3870 AL12XM18x	47 74 016 08	593	1	2 970	91 09 142 08	HYDRAULICS
BOX NUT DIN 3870 AL18 A3P	47 74 024 08	591	1	2 970	91 09 142 08	HYDRAULICS
BOX NUT DIN 3870 AL18 A3P	47 74 024 08	587	4	2 990	91 04 495 08	COMPRESSED AIR PLANT
BOX NUT DIN 3870 AL6 A3P	47 74 013 08	590	6	2 990	91 04 495 08	COMPRESSED AIR PLANT
BOX NUT DIN 3870 ALX35XM4	47 74 018 08	29	2	2 671 005	92 71 294 08	OIL TANK PRE-ASS.

Description	Item	Pos.	Quantity	Page	Assembly	Description
BOX NUT DIN 3870 ALX35XM4	47 74 018 08	20	1	2 671 007	92 13 208 08	ADD.OIL RESERV.PRE-ASS.
BOX NUT DIN 3870 ALX35XM4	47 74 018 08	595	1	2 970	91 09 142 08	HYDRAULICS
BOX NUT DIN 3870 ALX42XM	47 74 019 08	24	1	2 671 007	92 13 208 08	ADD.OIL RESERV.PRE-ASS.
BOX NUT DIN 3870 ALX42XM	47 74 019 08	49	1	2 970	91 09 142 08	HYDRAULICS
BOX NUT DIN 3870 ALX42XM	47 74 019 08	588	2	2 970	91 09 142 08	HYDRAULICS
BOX NUT DIN 3870 AS38	47 74 010 08	60	40	1 970	91 00 931 08	HYDR.CRAWLE 4 MOT.PREP.K
BOX NUT DIN 3870 AS38	47 74 010 08	573	10	2 970	91 09 142 08	HYDRAULICS
BOX NUT DIN 3870 AS6 A3P	47 74 001 08	35	30	2 711	91 44 604 08	CENT. LUBRIC. SYSTEM SUP
BRACE PLATE	92 53 054 08	1	1	1 641 014	92 53 053 08	SUPPORT PLATE COMPL.
BRACKET	92 18 215 08	1	1	2 700	91 02 040 08	TRANSPORT KEEPER
BRACKET 10.0X340 S355J2C+	97 59 054 08	22	4	2 392	91 44 593 08	MUFFLER UNIT
BRACKET COMPL.	92 11 270 08	2	1	3 204 002	92 71 719 08	ROD CPL.
BRACKET COMPL.	92 11 270 08	2	1	3 204 003	92 11 283 08	ROD CPL.
BRACKET COMPL.	92 11 282 08	3	2	3 204 002	92 71 719 08	ROD CPL.
BRACKET COMPL.	92 11 282 08	3	2	3 204 003	92 11 283 08	ROD CPL.
BRACKET COMPL.	92 18 632 08	2	1	3 950 002	92 18 562 08	ROD CPL.
BRACKET COMPL.	92 18 645 08	3	2	3 950 002	92 18 562 08	ROD CPL.
BRACKET COMPL.	92 18 957 08	7	4	3 950	91 01 259 08	WS-AUX. RODS
BRACKET COMPL.	92 65 733 08	1	1	1 750 023	92 65 732 08	CREEPER
BRACKET COMPL.	92 70 943 08	14	2	2 550	91 09 257 08	SA FRAME
BRACKET COMPL.	92 70 945 08	16	4	2 550	91 09 257 08	SA FRAME
BRACKET COMPL.	92 70 945 08	23	8	3 214	91 02 084 08	S HEAD SECTION
BRACKET COMPL.	92 70 945 08	14	4	3 229	91 44 717 08	L ADAPTER SECTION
BRACKET COMPL.	92 70 945 08	54	4	3 714	91 20 065 08	D HEAD SECTION
BRACKET COMPL.	92 70 945 08	10	2	3 809 100	92 10 812 08	ROD CPL.
BRACKET COMPL.	92 70 945 08	5	4	3 950	91 01 259 08	WS-AUX. RODS
BRACKET COMPL.	92 70 946 08	17	4	2 550	91 09 257 08	SA FRAME
BRACKET COMPL.	92 71 076 08	18	4	2 550	91 09 257 08	SA FRAME
BRACKET COMPL.	92 71 076 08	3	2	3 223 001	92 71 488 08	ROD
BRACKET COMPL.	92 71 076 08	51	4	3 714	91 20 065 08	D HEAD SECTION
BRACKET COMPL.	92 71 076 08	16	4	3 714 009	96 23 647 08	LUFFING PULLEY BLOCK COM
BRACKET COMPL.	92 71 076 08	3	2	3 715 001	92 71 486 08	ROD
BRACKET COMPL.	92 71 076 08	3	2	3 745 005	92 17 630 08	ROD CPL.
BRACKET COMPL.	92 71 076 08	3	2	3 809 000	92 10 957 08	ROD CPL.
BRACKET COMPL.	92 71 076 08	3	2	3 809 100	92 10 812 08	ROD CPL.
BRACKET COMPL.	92 71 076 08	3	2	3 820 100	92 11 015 08	ROD CPL.
BRACKET COMPL.	92 71 076 08	3	2	3 950 001	92 18 589 08	ROD CPL.
BRACKET COMPL.	92 71 077 08	19	2	2 550	91 09 257 08	SA FRAME
BRACKET COMPL.	92 71 077 08	2	1	3 223 001	92 71 488 08	ROD
BRACKET COMPL.	92 71 077 08	50	2	3 714	91 20 065 08	D HEAD SECTION
BRACKET COMPL.	92 71 077 08	15	2	3 714 009	96 23 647 08	LUFFING PULLEY BLOCK COM
BRACKET COMPL.	92 71 077 08	2	1	3 715 001	92 71 486 08	ROD
BRACKET COMPL.	92 71 077 08	2	1	3 745 005	92 17 630 08	ROD CPL.
BRACKET COMPL.	92 71 077 08	2	1	3 809 000	92 10 957 08	ROD CPL.
BRACKET COMPL.	92 71 077 08	2	1	3 809 100	92 10 812 08	ROD CPL.
BRACKET COMPL.	92 71 077 08	2	1	3 820 100	92 11 015 08	ROD CPL.
BRACKET COMPL.	92 71 077 08	2	1	3 950 001	92 18 589 08	ROD CPL.
BRACKET COMPL.	92 71 181 08	1	1	2 657	91 44 606 08	MOUNTING EQUIPMENT CRAW
BRACKET COMPL.	92 71 202 08	2	2	3 211 003	92 10 670 08	RODS / PULL RODS
BRACKET COMPL.	92 71 203 08	3	1	3 211 003	92 10 670 08	RODS / PULL RODS
BRACKET COMPL.	92 71 624 08	4	2	3 554 006	92 71 434 08	WA-FRAME 1
BRACKET COMPL.	92 71 624 08	4	2	3 556 004	92 71 575 08	WA-FRAME 2 WELDED CONS
BRACKET COMPL.	92 88 304 08	2	2	3 211 002	92 88 302 08	SAFETY ROLLER CPL.
BRACKET COMPL.	96 17 267 08	45	4	3 229	91 44 717 08	L ADAPTER SECTION
BRACKET ST. CONST.	92 11 288 08	5	1	3 204 005	92 11 284 08	ROD
BRACKET ST. CONST. FE//ZN	92 18 672 08	5	1	3 950 003	92 18 594 08	ROD
BRACKET WELDED	92 51 944 08	4	1	2 620	91 00 767 08	ROLLER SLEWING RING
BRACKET WELDED CONST.	92 11 882 08	3	1	2 620	91 00 767 08	ROLLER SLEWING RING
BRACKET WELDED CONST.	92 13 938 08	7	2	2 810 012	96 20 478 08	CRANE DRIVER'S CABIN,PRE
BRACKET WELDED CONST.	92 16 964 08	2	1	2 925 203	92 16 962 08	CAMERA EQUIPMENT S-PIVOT

Description	Item	Pos.	Quantity	Page	Assembly	Description
BRACKET WELDED CONST.	92 16 964 08	2	1	2 925 204	92 16 990 08	CAMERA EQUIPMENT D-PIVOT
BRACKET WELDED CONST.	92 44 756 08	1	2	2 740	91 01 072 08	COUNTERWEIGHT
BRACKET WELDED CONST.	92 50 027 08	5	1	2 502	91 01 353 08	CONTROL STAND
BRACKET WELDED CONST.	92 58 781 08	18	1	3 592	91 44 721 08	W OVERRUN PROTECTION
BRACKET WELDED CONST.	92 70 683 08	16	2	2 391 001	96 19 013 08	DIESEL ENGINE, PRE-ASSEMB
BRACKET WELDED CONST.	92 70 939 08	18	2	2 391 001	96 19 013 08	DIESEL ENGINE, PRE-ASSEMB
BRACKET WELDED CONST.	92 71 044 08	3	1	2 810 012	96 20 478 08	CRANE DRIVER'S CABIN,PRE
BRACKET WELDED CONST.	92 71 045 08	4	1	2 810 012	96 20 478 08	CRANE DRIVER'S CABIN,PRE
BRACKET WELDED CONST.	92 71 271 08	39	1	2 391 001	96 19 013 08	DIESEL ENGINE, PRE-ASSEMB
BRACKET WELDED CONST.	92 71 274 08	52	1	2 391 001	96 19 013 08	DIESEL ENGINE, PRE-ASSEMB
BRACKET WELDED CONST.	92 71 414 08	23	2	1 400	91 04 483 08	CRAWLER TRACK CARRIER, L
BRACKET WELDED CONST.	92 71 414 08	23	2	1 410	91 04 487 08	CRAWLER TRACK CARRIER,
BRACKET WELDED CONST.	96 17 293 08	50	2	3 745 001	96 19 998 08	BALLAST PALETTE PRE-ASS.
BRACKET WELDED CONST.	96 38 173 08	2	1	2 810 012	96 20 478 08	CRANE DRIVER'S CABIN,PRE
BRACKET WELDED CONST. FE	92 71 111 08	2	2	2 291	91 44 684 08	S OVERRUN PROTECTION
BRACKET WELDED CONST. FE	92 71 111 08	4	2	3 292	91 44 698 08	D OVERRUN PROTECTION
BRACKET WELDED IN FRONT	92 18 216 08	2	1	2 700	91 02 040 08	TRANSPORT KEEPER
BRACKET WITH BOARD	96 34 672 08	1	2	2 550 002	92 70 943 08	BRACKET COMPL.
BRACKET WITH BOARD	96 34 911 08	1	2	3 745 008	96 23 072 08	CONNECTING LINK PRE-ASS.
BRACKET,LEFT WELDED	92 50 028 08	6	1	2 502	91 01 353 08	CONTROL STAND
BRACKET,LEFT WELDED	92 70 681 08	14	1	2 391 001	96 19 013 08	DIESEL ENGINE, PRE-ASSEMB
BRACKET,RIGHT WELDED	92 50 029 08	7	1	2 502	91 01 353 08	CONTROL STAND
BRACKET,RIGHT WELDED	92 70 974 08	17	1	2 391 001	96 19 013 08	DIESEL ENGINE, PRE-ASSEMB
BRAKE FLANGE	54 02 593 14	100	1	5 718 421	57 18 421 08	DRIVE
BRAKE FLANGE	54 02 593 14	1	1	X1002122	10 02 122 6	DRIVE
BRAKE FLANGE	54 02 593 14	1	1	X1002122	10 02 122 8	DRIVE
BRAKE VALVE	10 03 826 2	7	1	5 123 911	51 23 911 08	SUPPORT CYLINDER
BRUSH CARRIER FLANGE	61 62 123 08	10	1	6 160 221	61 60 221 08	CABLE REEL
BRUSH SEALING PROFILE	10 03 208 5	10	1.5	7 257 354	72 57 354 08	SLIDING WINDOW
BRUSH SEALING PROFILE	10 03 208 9	11	0.5	7 257 354	72 57 354 08	SLIDING WINDOW
BRUSH SEALING PROFILE 6,7	10 03 581 3	9	1.4	7 257 354	72 57 354 08	SLIDING WINDOW
BRUSH SUPPORT	57 18 675 08	(17)	22	2 780 241	92 08 716 08	CABLE DRUM
BS HOUSING	60 56 087 08	164	2	2 920 306	92 95 363 08	WIRING HARNESS
BUFFER GUMMI-METALL	10 87 392 2	30	4	5 531 881	55 31 881 08	LIQUEFIER
BUILD-IN SOCKET 24-POL A24	69 18 996 08	154	1	3 930 608	92 18 048 08	CABLE HARNESS
BUILD-IN SOCKET 24-POL A24	69 24 016 08	155	1	3 930 608	92 18 048 08	CABLE HARNESS
BUILT-IN SOCKET 2-POL	60 52 039 08	3	2	2 920 257	92 78 689 08	TERMINAL BOX LIGHTING
BUILT-IN SOCKET 2-POL	60 52 039 08	23	1	2 932 187	92 18 049 08	ASSEMBLY UNIT
BURNER	57 14 835 08	8	1	5 531 867	55 31 867 08	HEATER UNIT
BUS LINE 4 X 1 SPF	60 03 452 08	14	3.83	2 920 032	96 20 520 08	WIRING HARNESS
BUS LINE 4 X 1 SPF	60 03 452 08	5	2.33	2 920 306	92 95 363 08	WIRING HARNESS
BUS PCB	92 84 311 08	3	1	2 913 100	91 23 538 08	ASSEMBLY FRAME
BUSHING	11 34 223 1	6	1	5 109 023	51 09 023 08	ROTARY FEED THROUGH
BUSHING	11 34 223 2	7	1	5 109 023	51 09 023 08	ROTARY FEED THROUGH
BUSHING	57 15 822 08	2	1	5 700 109	57 00 109	AIR COMPRESSOR
BUSHING 120X90X55 GZ-CUZN	70 43 265 08	20	2	3 212	91 44 714 08	W PIVOT SECTION
BUSHING 220x10x170 CuZn40	70 43 393 08	11	2	3 215	91 44 631 08	S HEAD SECTION
BUSHING 298.5X125 S890QL1	95 67 116 08	2	1	3 714 010	92 71 146 08	ROD COMPL.
BUSHING 80X100X70 GZ-CUZN	70 43 346 08	5	2	2 810	91 08 725 08	CRANE DRIVER'S CABIN CPL.
BUSHING 90 X 110X 110 GZ-CU	70 43 370 08	28	2	3 214	91 02 084 08	S HEAD SECTION
BUSHING 90 X 110X 110 GZ-CU	70 43 370 08	32	2	3 229	91 44 717 08	L ADAPTER SECTION
BUSHING DIN EN 1982 RD220X	70 43 229 08	11	4	3 714	91 20 065 08	D HEAD SECTION
BUSHING EN 1982 x72 GZ-CU	70 43 235 08	(2)	1	3 554 006	92 71 434 08	WA-FRAME 1
BUSHING RD100X45 GZ-CUZN	70 43 378 08	31	2	3 211	91 02 064 08	S PIVOT SECTION
BUSHING RD100X45 GZ-CUZN	70 43 378 08	18	2	3 713	91 44 695 08	D PIVOT SECTION
BUSHING RD120X80 GZ-CUZN	70 43 322 08	12	1	3 554 005	92 71 402 08	WA-FRAME
BUSHING RD140X180 GZ-CU	70 43 382 08	(2)	2	3 592	91 44 721 08	W OVERRUN PROTECTION
BUSHING RD160X158 GZ-CU	70 43 373 08	11	2	2 652	91 01 222 08	ROLLER BEARING
BUSHING RD170X156	70 43 391 08	2	2	3 554 005	92 71 402 08	WA-FRAME
BUSHING RD170X156	70 43 391 08	14	2	3 556 003	92 71 234 08	WA-FRAME 2 BASE SECTION

Description	Item	Pos.	Quantity	Page	Assembly	Description
BUSHING RD180X51 GZ-CUZN	70 43 375 08	12	2	2 550	91 09 257 08	SA FRAME
BUSHING RD180X68 GZ-CUZN	70 43 376 08	13	2	2 550	91 09 257 08	SA FRAME
BUSHING RD195X236	70 43 392 08	3	2	3 214	91 02 084 08	S HEAD SECTION
BUSHING RD200X114 GZ-CU	70 43 374 08	2	1	2 550 002	92 70 943 08	BRACKET COMPL.
BUSHING RD205X229 GZ-CU	70 43 381 08	2	2	3 592 003	92 71 370 08	GUY MOUNTING
BUSHING RD210X106 GZ-CU	70 43 377 08	20	2	2 550	91 09 257 08	SA FRAME
BUSHING RD230X290 GZ-CU	70 43 372 08	2	2	3 713	91 44 695 08	D PIVOT SECTION
BUSHING RD300X60 GZ-CUZN	97 05 279 08	14	2	3 745 004	96 19 999 08	GUIDE PRE-ASS.
BUSHING RD320X296 GZ-CU	70 43 379 08	19	2	3 211	91 02 064 08	S PIVOT SECTION
BUSHING RD350X60 GZ-CUZN	97 05 016 08	13	2	3 745 004	96 19 999 08	GUIDE PRE-ASS.
BUSHING Rd100 x 160 GZ-CuZn	97 06 475 08	23	2	3 216	91 01 257 08	W-ADAPTER F.PULLEY SET
BUSHING SUPPORT 6-POL 16	60 45 265 08	164	1	2 920 032	96 20 520 08	WIRING HARNESS
BUSHING SUPPORT 6-POL 16	60 45 265 08	276	1	2 920 412	92 15 647 08	TERMINAL BOX
BUSHING SUPPORT 6-POL 16	60 45 265 08	152	1	3 930 508	92 10 481 08	LIMIT SWITCH BUS
BUSHING SUPPORT 6-POL 16	60 45 265 08	151	3	3 930 608	92 18 048 08	CABLE HARNESS
BUSHING SUPPORT 6-POL 16	60 45 265 08	152	1	3 930 612	92 08 651 08	LIMIT SWITCH BUS
BUSHING SUPPORT 6-POL 16	60 45 265 08	152	1	3 930 613	92 08 656 08	LIMIT SWITCH BUS
BUSHING SUPPORT 6-POL 16	60 45 265 08	152	1	9 208 050	92 08 050 08	LIMIT SWITCH BUS
BUSHING SUPPORT 6-POL 16	60 45 265 08	152	1	9 208 055	92 08 055 08	LIMIT SWITCH BUS
BUTT STRAP	11 48 116 1	25	4	4 001 005	91 44 581 08	HOOK BLOCK
BUTT STRAP	11 48 240 3	22	8	4 003 007	91 44 580 08	HOOK BLOCK
BUTT STRAP	11 48 240 7	26	4	4 003 007	91 44 580 08	HOOK BLOCK
BUTT STRAP	11 49 385 1	22	8	9 104 649	91 04 649 08	DOUBLE HOOK BLOCK
BUTT STRAP	11 49 385 2	25	8	9 104 649	91 04 649 08	DOUBLE HOOK BLOCK
BUTT STRAP	57 18 950 08	28	4	4 001 005	91 44 581 08	HOOK BLOCK
BUTT STRAP	92 17 232 08	4	2	3 745 001	96 19 998 08	BALLAST PALETTE PRE-ASS.
BUTT STRAP	92 17 233 08	5	1	3 745 001	96 19 998 08	BALLAST PALETTE PRE-ASS.
BUTT STRAP 15x120x385 S96	97 06 365 08	6	4	3 216	91 01 257 08	W-ADAPTER F.PULLEY SET
BUTT STRAP 25x180x140 S96	97 06 363 08	3	2	3 216	91 01 257 08	W-ADAPTER F.PULLEY SET
BUTT STRAP 35X164X834 S96	95 67 258 08	1	2	3 211 004	92 10 721 08	RODS PRE-ASSEMBLY
BUTT STRAP 5X635X220 S96	95 70 939 08	3	2	3 554 006	92 71 434 08	WA-FRAME 1
BUTT STRAP 5X635X220 S96	95 70 939 08	3	1	3 556 004	92 71 575 08	WA-FRAME 2 WELDED CONS
BUTT STRAP 5X727X220 S96	95 71 244 08	16	1	3 556 004	92 71 575 08	WA-FRAME 2 WELDED CONS
BUTT STRAP 8x300x50 S700M	97 04 072 08	81	2	1 400	91 04 483 08	CRAWLER TRACK CARRIER, L
BUTT STRAP 8x300x50 S700M	97 04 072 08	80	2	1 410	91 04 487 08	CRAWLER TRACK CARRIER,
BUTTON	57 07 567 08	4	1	5 530 854	55 30 854 08	THREE-WAY TAP
BUTTON	57 13 979 08	13	1	2 831 022	55 31 834 08	AIR COND. EVAPORATOR RFK
CABIN SHEET METAL SECTI	91 44 476 08	71	1	2 520	91 44 758 08	CABIN, GLAZED
CABIN, GLAZED	91 44 758 08	1	1	2 810 012	96 20 478 08	CRANE DRIVER'S CABIN,PRE
CABLE 12M	61 40 376 08	11	1	2 925 002	92 17 533 08	EQUIPMENT CAMERA SLEW C
CABLE 14M	61 40 434 08	11	1	2 925 201	92 14 885 08	SUPPLEMENT CAMERA
CABLE 16M	61 40 435 08	12	1	2 925 201	92 14 885 08	SUPPLEMENT CAMERA
CABLE 8M	61 40 377 08	13	1	2 925 002	92 17 533 08	EQUIPMENT CAMERA SLEW C
CABLE 9M	61 40 418 08	12	3	2 925 002	92 17 533 08	EQUIPMENT CAMERA SLEW C
CABLE CHANNEL 80X100/2000	60 14 142 08	41	0.645	2 932 161	96 20 409 08	ASSEMBLY PARTS MOUNTIN
CABLE CHANNEL 80X100/2000	60 14 142 08	42	0.5	2 932 161	96 20 409 08	ASSEMBLY PARTS MOUNTIN
CABLE CHANNEL 80X80/2000	60 14 139 08	43	0.76	2 932 161	96 20 409 08	ASSEMBLY PARTS MOUNTIN
CABLE CLAMP	72 00 144 08	16	3	2 925 007	92 15 673 08	CAMERA INSTALLATION SLEW
CABLE CLAMP	72 00 144 08	17	2	3 213	91 44 718 08	L-HEAD PIECE
CABLE CLAMP	72 00 144 08	28	3	3 229	91 44 717 08	L ADAPTER SECTION
CABLE CLAMP 2X22X90 DC01	95 36 500 08	21	5	2 925 203	92 16 962 08	CAMERA EQUIPMENT S-PIVOT
CABLE CLAMP 2X22X90 DC01	95 36 500 08	19	23	3 213	91 44 718 08	L-HEAD PIECE
CABLE CLAMP 2X22X90 DC01	95 36 500 08	29	23	3 229	91 44 717 08	L ADAPTER SECTION
CABLE CLAMP 2X22X90 DC01	95 36 500 08	27	11	3 370	91 04 493 08	WINCH 6
CABLE CLAMP 2X22X90 DC01	95 36 500 08	40	7	3 712	91 44 694 08	WHIP_LINE L-HEAD
CABLE CLAMP 2X22X90 DC01	95 36 500 08	51	2	3 745 004	96 19 999 08	GUIDE PRE-ASS.
CABLE CLIP 4,5-6,5	60 20 060 08	91	6	2 932 161	96 20 409 08	ASSEMBLY PARTS MOUNTIN
CABLE CONDUIT DN25X0,4 PU	11 12 420 8	225	5.16	2 920 032	96 20 520 08	WIRING HARNESS
CABLE CONDUIT DN30X0,4 PU	11 12 420 9	226	4.25	2 920 032	96 20 520 08	WIRING HARNESS
CABLE CONDUIT DN35X0,4 PU	11 12 421 0	227	1.03	2 920 032	96 20 520 08	WIRING HARNESS

Description	Item	Pos.	Quantity	Page	Assembly	Description
CABLE CONDUIT DN40X0,4 PU	11 12 421 1	228	1.6	2 920 032	96 20 520 08	WIRING HARNESS
CABLE CONNECTOR	60 23 364 08	2	1	2 932 166	92 68 911 08	GROUND RAIL
CABLE DRUM	92 08 716 08	1	1	2 780 125	92 08 343 08	EL.F. 2ND HOIST LIMIT SWIT
CABLE DRUM	94 75 787 08	5	1	3 930 505	92 09 328 08	CABLE DRUM COMPL.
CABLE DRUM COMPL.	92 07 123 08	6	1	3 930 292	92 91 144 08	ELECTRIC FOR S-PIVOT SECT
CABLE DRUM COMPL.	92 09 328 08	5	1	3 930 502	92 91 143 08	EL.EQUIPMENT W-PIVOT SECT
CABLE GLAND PG11	60 24 226 08	14	1	1 920 403	92 17 846 08	TERMINAL BOX, PRE-ASSEMB
CABLE GLAND PG11	60 24 226 08	266	3	1 920 406	92 01 742 08	TERMINAL BOX, PRE-ASSEMB
CABLE GLAND PG11	60 24 226 08	266	3	1 920 409	92 07 133 08	TERMINAL BOX, PRE-ASSEMB
CABLE GLAND PG11	60 24 226 08	267	4	2 780 114	92 08 384 08	TERMINAL BOX CPL.
CABLE GLAND PG11	60 24 226 08	201	4	2 780 242	92 08 729 08	TERMINAL BOX CPL.
CABLE GLAND PG11	60 24 226 08	273	2	2 920 412	92 15 647 08	TERMINAL BOX
CABLE GLAND PG11	60 24 232 08	270	1	1 920 403	92 17 846 08	TERMINAL BOX, PRE-ASSEMB
CABLE GLAND PG11	60 24 232 08	271	3	2 780 114	92 08 384 08	TERMINAL BOX CPL.
CABLE GLAND PG11	60 24 232 08	276	1	3 930 317	92 07 124 08	TERMINAL BOX CPL.
CABLE GLAND PG11	60 24 232 08	286	1	3 930 503	92 73 174 08	TERMINAL BOX
CABLE GLAND PG11	60 24 232 08	265	3	3 930 607	92 73 168 08	TERMINAL BOX
CABLE GLAND PG11	60 24 232 08	204	2	3 930 609	92 07 406 08	TERMINAL BOX
CABLE GLAND PG11	60 24 232 08	265	3	3 930 611	92 09 429 08	TERMINAL BOX
CABLE GLAND PG13	60 24 227 08	288	2	2 780 241	92 08 716 08	CABLE DRUM
CABLE GLAND PG13	60 24 227 08	274	2	2 920 581	92 02 490 08	TERMINAL BOX WINCH PRE-A
CABLE GLAND PG16	60 24 228 08	15	2	1 920 403	92 17 846 08	TERMINAL BOX, PRE-ASSEMB
CABLE GLAND PG16	60 24 228 08	275	1	2 920 581	92 02 490 08	TERMINAL BOX WINCH PRE-A
CABLE GLAND PG16	60 24 228 08	269	1	3 930 293	92 07 123 08	CABLE DRUM COMPL.
CABLE GLAND PG16	60 24 234 08	268	1	2 780 114	92 08 384 08	TERMINAL BOX CPL.
CABLE GLAND PG16	60 24 234 08	210	1	2 780 242	92 08 729 08	TERMINAL BOX CPL.
CABLE GLAND PG16	92 17 836 08	171	1	2 920 306	92 95 363 08	WIRING HARNESS
CABLE GLAND PG16/9	60 24 221 08	28	2	2 835	91 02 278 08	CHARGER
CABLE GLAND PG21X13,0-18,	10 14 637 50	270	1	1 920 406	92 01 742 08	TERMINAL BOX, PRE-ASSEMB
CABLE GLAND PG21X13,0-18,	10 14 637 50	270	1	1 920 409	92 07 133 08	TERMINAL BOX, PRE-ASSEMB
CABLE GLAND PG21X13,0-18,	10 14 637 50	211	1	2 780 242	92 08 729 08	TERMINAL BOX CPL.
CABLE GLAND PG21X13,0-18,	10 14 637 50	158	1	2 920 306	92 95 363 08	WIRING HARNESS
CABLE GLAND PG29 MS	60 24 015 08	11	1	6 160 221	61 60 221 08	CABLE REEL
CABLE GLAND PG36	60 24 231 08	16	1	1 920 403	92 17 846 08	TERMINAL BOX, PRE-ASSEMB
CABLE GLAND PG36	60 24 231 08	12	1	6 160 221	61 60 221 08	CABLE REEL
CABLE HARNESS 3300MM	55 31 869 08	3	1	2 541	91 45 104 08	ADD HEATING SUPERSTRUCT
CABLE HARNESS 3300MM	55 31 869 08	30	1	2 920 539	96 20 518 08	CABLE LIST DRIVER'S CABIN
CABLE HARNESS S415	92 18 048 08	2	1	3 930 607	92 73 168 08	TERMINAL BOX
CABLE HARNESS S421	92 18 117 08	2	1	3 930 611	92 09 429 08	TERMINAL BOX
CABLE HARNESS S516	92 18 432 08	2	1	3 930 507	92 73 191 08	TERMINAL BOX CPL.
CABLE LIST CRAWLER CARR	92 78 045 08	10	1	1 920 404	92 77 912 08	ELECTR.CRAWLER SUPPORT
CABLE LIST CRAWLER CARR	92 77 625 08	10	1	1 920 407	92 77 701 08	ELECTR.CRAWLER SUPPORT
CABLE LIST DRIVER'S CABIN	96 20 518 08	15	1	2 920	91 06 855 08	ELECTR. SYSTEM F.SLEWING
CABLE LIST ELECTRICAL SY	96 20 526 08	13	1	2 920	91 06 855 08	ELECTR. SYSTEM F.SLEWING
CABLE LIST F.CENTER SECTIO	92 17 847 08	1	1	1 920 401	92 17 850 08	ELECTR.FOR CENTER SECTIO
CABLE LIST PREPAR. SUPPOR	92 18 213 08	16	1	1 920 400	91 00 930 08	EL.CRAWLER 4 MOT PREP. K
CABLE LOOM	10 01 340 5	12	1	5 531 867	55 31 867 08	HEATER UNIT
CABLE LOOM	57 05 132 08	5	1	5 530 854	55 30 854 08	THREE-WAY TAP
CABLE LOOM	57 08 259 08	16	1	5 530 024	55 30 024 08	WATER HEATING SYSTEM
CABLE LUG 5/2,5MM² VERZINN	60 22 114 08	33	6	2 932 163	96 20 411 08	CABLES MOUNTING PLATES,P
CABLE LUG DIN 46234 M6/10	60 23 115 08	55	11	2 932 163	96 20 411 08	CABLES MOUNTING PLATES,P
CABLE LUG DIN 46237 3,5/1,5-	60 22 060 08	32	1	3 930 293	92 07 123 08	CABLE DRUM COMPL.
CABLE LUG DIN 46237 3,5/1,5-	60 22 060 08	32	1	3 930 505	92 09 328 08	CABLE DRUM COMPL.
CABLE LUG DIN 46237 6/6mm²	60 22 133 08	39	15	2 932 163	96 20 411 08	CABLES MOUNTING PLATES,P
CABLE LUG DIN 46237 8,4/4-6	60 23 087	40	1	2 932 163	96 20 411 08	CABLES MOUNTING PLATES,P
CABLE LUG DIN 46237 M4/0,25-	60 22 184 08	112	1	2 932 163	96 20 411 08	CABLES MOUNTING PLATES,P
CABLE LUG DIN 46237 M5/10	60 22 070 08	43	4	2 932 163	96 20 411 08	CABLES MOUNTING PLATES,P
CABLE LUG DIN 46237 M6/1-2,5	60 22 179 08	34	1	1 920 406	92 01 742 08	TERMINAL BOX, PRE-ASSEMB
CABLE LUG DIN 46237 M6/1-2,5	60 22 179 08	34	1	1 920 409	92 07 133 08	TERMINAL BOX, PRE-ASSEMB
CABLE LUG DIN 46237 M6/1-2,5	60 22 179 08	34	1	3 930 293	92 07 123 08	CABLE DRUM COMPL.

Description	Item	Pos.	Quantity	Page	Assembly	Description
CABLE LUG DIN 46237 M6/1-2,5	60 22 179 08	34	1	3 930 505	92 09 328 08	CABLE DRUM COMPL.
CABLE LUG DIN 46237/C 4/2,5	60 23 091 08	29	2	2 920 032	96 20 520 08	WIRING HARNESS
CABLE LUG M10/2,5mm²	60 22 172 08	101	1	2 920 032	96 20 520 08	WIRING HARNESS
CABLE LUG M4/2,5mm² VERZ	60 23 061 08	31	3	2 932 163	96 20 411 08	CABLES MOUNTING PLATES,P
CABLE LUG M5/2,5-6MM² PC V	60 22 066 08	38	13	2 932 163	96 20 411 08	CABLES MOUNTING PLATES,P
CABLE LUG M8/10mm²	60 22 072 08	45	2	2 932 163	96 20 411 08	CABLES MOUNTING PLATES,P
CABLE MARKER	92 35 122 08	500	69	2 920 032	96 20 520 08	WIRING HARNESS
CABLE MARKER	92 35 122 08	500	3	2 920 302	92 15 627 08	WIRING HARNESS
CABLE MARKER	92 35 122 08	500	12	2 920 306	92 95 363 08	WIRING HARNESS
CABLE PLUG 7-POL	10 02 527 8	(1)	1	2 925 002	92 17 533 08	EQUIPMENT CAMERA SLEW C
CABLE REEL 11M 22-POL SPF	61 61 420 08	5	1	2 780 241	92 08 716 08	CABLE DRUM
CABLE REEL 120M SPF	61 60 221 08	151	1	3 930 293	92 07 123 08	CABLE DRUM COMPL.
CABLE REEL 120M SPF	61 60 221 08	(1)	1	3 930 505	92 09 328 08	CABLE DRUM COMPL.
CABLE SLEEVE 1,9-2,5/1,75/0,	10 47 304 7	97	4	3 930 612	92 08 651 08	LIMIT SWITCH BUS
CABLE SLEEVE 1,9-2,5/1,75/0,	10 47 304 7	97	4	3 930 613	92 08 656 08	LIMIT SWITCH BUS
CABLE SLEEVE 1,9-2,5/1,75/0,	10 47 304 7	97	4	9 208 050	92 08 050 08	LIMIT SWITCH BUS
CABLE SLEEVE 10-13	60 27 040 08	164	1	3 930 505	92 09 328 08	CABLE DRUM COMPL.
CABLE SLEEVE 12,0-3,0/12/1,4	10 87 203 2	98	11	2 932 163	96 20 411 08	CABLES MOUNTING PLATES,P
CABLE SLEEVE 3,0-7,0/3/0,6	60 27 100 08	97	2	2 932 189	92 10 734 08	WIRES PRE-ASS.
CABLE SLEEVE 3,0-7,0/3/0,6	60 27 100 08	97	25	3 930 293	92 07 123 08	CABLE DRUM COMPL.
CABLE SLEEVE 3,0-7,0/3/0,6	60 27 100 08	97	24	3 930 505	92 09 328 08	CABLE DRUM COMPL.
CABLE SLEEVE 3,0-7,0/3/0,6	60 27 100 08	97	1	3 930 561	96 22 293 08	LEAD
CABLE SLEEVE 4-6	60 27 048 08	155	2	3 930 508	92 10 481 08	LIMIT SWITCH BUS
CABLE SLEEVE 4-6	60 27 048 08	155	2	3 930 612	92 08 651 08	LIMIT SWITCH BUS
CABLE SLEEVE 4-6	60 27 048 08	155	2	3 930 613	92 08 656 08	LIMIT SWITCH BUS
CABLE SLEEVE 4-6	60 27 048 08	155	2	9 208 050	92 08 050 08	LIMIT SWITCH BUS
CABLE SLEEVE 4-6	60 27 048 08	155	2	9 208 055	92 08 055 08	LIMIT SWITCH BUS
CABLE SLEEVE 6-8	60 45 087 08	162	2	2 920 032	96 20 520 08	WIRING HARNESS
CABLE SLEEVE 8-10	60 45 094 08	153	1	3 930 561	96 22 293 08	LEAD
CABLE SOCK 25	60 27 011 08	28	1	1 750	91 44 577 08	TOOL
CABLE SOCK 30	60 27 099 08	29	1	1 750	91 44 577 08	TOOL
CABLE SOCKET M11-Z	60 45 055 08	159	1	2 920 032	96 20 520 08	WIRING HARNESS
CABLE SOCKET M11-Z	60 45 055 08	151	1	3 930 508	92 10 481 08	LIMIT SWITCH BUS
CABLE SOCKET M11-Z	60 45 055 08	151	1	3 930 612	92 08 651 08	LIMIT SWITCH BUS
CABLE SOCKET M11-Z	60 45 055 08	151	1	3 930 613	92 08 656 08	LIMIT SWITCH BUS
CABLE SOCKET M11-Z	60 45 055 08	151	1	9 208 050	92 08 050 08	LIMIT SWITCH BUS
CABLE SOCKET M11-Z	60 45 055 08	151	1	9 208 055	92 08 055 08	LIMIT SWITCH BUS
CABLE TIE 2,5X98-BLACK PA 6.	60 32 022 08	268	100	2 932 162	96 20 410 08	CABLING MOUNTING PLATE
CABLE TIE 2,5X98-BLACK PA 6.	60 32 022 08	50	20	2 932 172	92 18 043 08	RELAY CONTROL SYSTEM
CABLE TIE 2,5X98-BLACK PA 6.	60 32 022 08	276	15	3 930 503	92 73 174 08	TERMINAL BOX
CABLE TIE 2,5X98-BLACK PA 6.	60 32 022 08	260	5	3 930 507	92 73 191 08	TERMINAL BOX CPL.
CABLE TIE 3,6X140-SCHWARZ	60 32 003 08	261	10	1 920 403	92 17 846 08	TERMINAL BOX, PRE-ASSEMB
CABLE TIE 3,6X140-SCHWARZ	60 32 003 08	261	62	2 920 032	96 20 520 08	WIRING HARNESS
CABLE TIE 3,6X140-SCHWARZ	60 32 003 08	261	5	2 920 302	92 15 627 08	WIRING HARNESS
CABLE TIE 3,6X140-SCHWARZ	60 32 003 08	261	12	2 920 306	92 95 363 08	WIRING HARNESS
CABLE TIE 3,6X140-SCHWARZ	60 32 003 08	261	100	2 932 162	96 20 410 08	CABLING MOUNTING PLATE
CABLE TIE 3,6X200-SCHWARZ	60 32 004 08	267	100	2 932 162	96 20 410 08	CABLING MOUNTING PLATE
CABLES MOUNTING PLATES,	96 20 411 08	2	1	2 932 162	96 20 410 08	CABLING MOUNTING PLATE
CABLES, PRE-ASSEMBLED S	92 07 502 08	1	1	3 930 609	92 07 406 08	TERMINAL BOX
CABLING	96 20 429 08	11	1	2 830	91 08 723 08	CRANE OPERATOR CAB INS
CABLING CONTROL PANEL C	92 11 225 08	1	1	2 920 539	96 20 518 08	CABLE LIST DRIVER'S CABIN
CABLING MOUNTING PLATE	96 20 410 08	5	1	2 932 161	96 20 409 08	ASSEMBLY PARTS MOUNTIN
CAGE NUT M5	41 30 026 08	89	7	2 520	91 44 758 08	CABIN, GLAZED
CAGE NUT M5	41 30 026 08	50	2	2 830 039	96 20 428 08	ARRANGEMENT OF EQUIPM
CAGE NUT M5	41 30 026 08	58	23	2 932 161	96 20 409 08	ASSEMBLY PARTS MOUNTIN
CAGE NUT M5 A2/ST	41 30 038 08	22	13	2 932 160	92 87 778 08	SWITCH CABINET
CAGE NUT M6	41 30 028 08	11	4	2 540 000	91 01 738 08	HEATING CRANE DRIVER'S CA
CAGE NUT M6	41 30 028 08	13	4	2 541	91 45 104 08	ADD HEATING SUPERSTRUCT
CAGE NUT M6	41 30 028 08	19	6	2 932 164	92 18 042 08	HINGED FRAME
CAGE NUT M6	41 30 029 08	131	12	2 391 001	96 19 013 08	DIESEL ENGINE, PRE-ASSEMB

Description	Item	Pos.	Quantity	Page	Assembly	Description
CAGE NUT M6	41 30 029 08	69	16	2 859	91 44 612 08	SOUND DAMPING
CAGE NUT M6	41 30 030 08	66	8	2 520	91 44 758 08	CABIN, GLAZED
CAGE NUT M6	41 30 030 08	21	2	2 522 000	91 46 006 08	DOOR CPL.
CAGE NUT M6	41 30 030 08	74	3	2 859	91 44 612 08	SOUND DAMPING
CAGE NUT M6	41 30 030 08	4	16	2 932 164	92 18 042 08	HINGED FRAME
CAGE NUT M8	41 30 031 08	9	3	2 391 030	92 71 261 08	BATTERY BOX, PRE-ASSEMB
CAGE NUT M8	41 30 031 08	14	1	2 540 000	91 01 738 08	HEATING CRANE DRIVER'S CA
CAGE NUT M8	41 30 031 08	93	6	2 932 161	96 20 409 08	ASSEMBLY PARTS MOUNTIN
CAGE NUT M8	41 30 031 08	53	2	2 932 164	92 18 042 08	HINGED FRAME
CAGE NUT M8	41 30 034 08	37	4	2 502	91 01 353 08	CONTROL STAND
CAGE NUT M8	41 30 034 08	29	20	2 510	91 00 855 08	TURNTABLE PANELLING
CAGE NUT M8	41 30 034 08	67	2	2 520	91 44 758 08	CABIN, GLAZED
CAGE NUT M8	41 30 034 08	17	2	2 522 000	91 46 006 08	DOOR CPL.
CAGE NUT M8	41 30 034 08	14	4	2 810 012	96 20 478 08	CRANE DRIVER'S CABIN,PRE
CAGE NUT M8	41 30 034 08	67	20	2 859	91 44 612 08	SOUND DAMPING
CAGE NUT M8 A2/ST A2K	41 30 032 08	34	12	2 510	91 00 855 08	TURNTABLE PANELLING
CAGE NUT M8 A2/ST A2K	41 30 032 08	61	60	2 859	91 44 612 08	SOUND DAMPING
CAMERA EQUIPMENT D-PIVO	92 16 990 08	13	1	2 925 200	91 06 008 08	CAMERA MONITORING
CAMERA EQUIPMENT S-PIVO	92 16 962 08	12	1	2 925 200	91 06 008 08	CAMERA MONITORING
CAMERA INSTALLATION SLE	92 15 673 08	3	1	2 925 002	92 17 533 08	EQUIPMENT CAMERA SLEW C
CAMERA MONITORING	91 06 007 08	321	1		LR 1750 -0	LIEBHERR CRAW.CRANE LR 1
CAMERA MONITORING	91 06 008 08	322	1		LR 1750 -0	LIEBHERR CRAW.CRANE LR 1
CAMERA SPF	61 40 436 08	17	2	2 925 002	92 17 533 08	EQUIPMENT CAMERA SLEW C
CAMERA SPF	61 40 436 08	17	2	2 925 201	92 14 885 08	SUPPLEMENT CAMERA
CAMERA SPF	61 40 451 08	18	1	2 925 002	92 17 533 08	EQUIPMENT CAMERA SLEW C
CAMS SHAFT BUSHING	92 74 850	11	2	9 887 002	98 87 002	CRANKCASE
CAMS SHAFT BUSHING	92 74 859	12	3	9 887 002	98 87 002	CRANKCASE
CAMSHAFT V-MOTORXD9408	92 76 698	1	1	9 884 647	98 84 647	CAMSHAFT
CAMSHAFT V-MOTORXD9408	98 84 647	44	1	9 074 189	90 74 189	DIESEL ENGINE
CAP	10 49 148 4	1	1	6 060 529	60 60 529 08	GEAR CAM LIMITSWITCH
CAP	57 09 258 08	(1)	1	2 520 012	92 86 789 08	WINDSHIELD WIPER SYSTEM
CAP	57 15 828 08	30	1	5 700 109	57 00 109	AIR COMPRESSOR
CAP NUT	51 07 106 08	30	1	5 104 385	51 04 385 08	PRESSURE RELIEF VALVE
CAP NUT	51 07 106 08	30	1	5 114 975	51 14 975 08	PRESSURE RELIEF VALVE
CAP NUT DIN 1587 M6 6 A2C	41 21 001 08	26	8	2 520 009	92 59 496 08	FRONT WINDOW CPL.
CAPACITOR	57 18 691 08	10	1	5 531 881	55 31 881 08	LIQUEFIER
CARRIER RAIL 140	95 41 173 08	54	1	2 932 164	92 18 042 08	HINGED FRAME
CARRIER RAIL 140	95 41 173 08	13	4	2 978 300	91 01 515 08	ADDNL.HYDR.ERECTION DEV
CARRIER RAIL 140	95 41 173 08	85	7	3 211	91 02 064 08	S PIVOT SECTION
CARRIER RAIL 140	95 41 173 08	50	1	3 213	91 44 718 08	L-HEAD PIECE
CARRIER RAIL 140	95 41 173 08	25	2	3 370	91 04 493 08	WINCH 6
CARRIER RAIL 140	95 41 173 08	52	1	3 712	91 44 694 08	WHIP_LINE L-HEAD
CARRIER RAIL 190	95 41 286 08	48	12	3 745 004	96 19 999 08	GUIDE PRE-ASS.
CARRIER RAIL 240	95 41 174 08	9	8	1 970 060	92 99 038 08	MOUNTING PARTS CRAWLER
CARRIER RAIL 240	95 41 174 08	18	1	2 391	91 06 853 08	DIESEL ENGINE CPL.
CARRIER RAIL 240	95 41 174 08	47	15	3 745 004	96 19 999 08	GUIDE PRE-ASS.
CARRIER RAIL 340	95 41 175 08	84	8	3 211	91 02 064 08	S PIVOT SECTION
CARRIER RAIL 340	95 41 175 08	53	5	3 713	91 44 695 08	D PIVOT SECTION
CARRIER RAIL C28/11X140	93 96 206 08	23	2	3 350	91 04 492 08	WINCH 3
CARRIER RAIL C28/11X140	93 96 206 08	29	2	3 360	91 04 494 08	WINCH 5
CARRIER RAIL NUT DIN 3015-1	60 20 180 08	56	2	2 932 164	92 18 042 08	HINGED FRAME
CARRIER RAIL NUT DIN 3015-1	60 20 180 08	17	8	2 978 300	91 01 515 08	ADDNL.HYDR.ERECTION DEV
CARRIER RAIL NUT DIN 3015-1	60 20 180 08	165	2	3 930 508	92 10 481 08	LIMIT SWITCH BUS
CARRIER RAIL NUT DIN 3015-1	60 20 180 08	165	2	3 930 612	92 08 651 08	LIMIT SWITCH BUS
CARRIER RAIL NUT DIN 3015-1	60 20 180 08	165	2	3 930 613	92 08 656 08	LIMIT SWITCH BUS
CARRIER RAIL NUT DIN 3015-1	60 20 180 08	165	2	9 208 050	92 08 050 08	LIMIT SWITCH BUS
CARRIER RAIL NUT DIN 3015-1	60 20 180 08	165	2	9 208 055	92 08 055 08	LIMIT SWITCH BUS
CARRIER TARPAULIN	77 90 361 08	1	1	1 792	91 04 850 08	DISPATCH ASSY.MECH.PART
CARRYING ROLLER 80/5/20X95	74 90 102 08	1	1	3 211 002	92 88 302 08	SAFETY ROLLER CPL.
CARRYING ROLLER 89/3,2/20	74 90 096 08	34	1	3 204	91 44 702 08	ASSEMBLY UNIT

Description	Item	Pos.	Quantity	Page	Assembly	Description
CARRYING ROLLER 89/3,2/30X	74 90 095 08	73	1	3 211	91 02 064 08	S PIVOT SECTION
CARTOUCHE	57 13 523 08	1	1	5 026 573	50 26 573 08	AIR DRYER
CARTRIDGE	92 15 079 08	38	1	2 859	91 44 612 08	SOUND DAMPING
CARTRIDGE	92 15 080 08	39	2	2 859	91 44 612 08	SOUND DAMPING
CARTRIDGE	92 15 091 08	41	2	2 859	91 44 612 08	SOUND DAMPING
CARTRIDGE	92 71 427 08	1	1	2 859 009	92 71 425 08	CASSETTE CPL.
CARTRIDGE FOR BRAKE VAL	10 10 128 2	21	1	5 123 948	51 23 948 08	EXTENSION RAM
CASSETTE CPL.	92 71 425 08	42	2	2 859	91 44 612 08	SOUND DAMPING
CATWALK SUPERSTR.LEFT	91 04 220 08	326	1		LR 1750 -0	LIEBHERR CRAW.CRANE LR 1
CEILING LAMP 8W 24V GLASK	60 71 128 08	94	1	2 932 161	96 20 409 08	ASSEMBLY PARTS MOUNTIN
CELL RUBBER 20X12 CR SC	26 21 043 08	14	4.2	2 932 160	92 87 778 08	SWITCH CABINET
CELL RUBBER 20X8	26 21 010 08	33	1	2 932 160	92 87 778 08	SWITCH CABINET
CELL RUBBER 6X3X10000 CE	26 21 089 08	76	3.2	2 520	91 44 758 08	CABIN, GLAZED
CELL RUBBER 6X3X10000 CE	26 21 089 08	30	0.4	2 932 160	92 87 778 08	SWITCH CABINET
CELL RUBBER 8X10	26 21 091 08	19	1.6	2 520	91 44 758 08	CABIN, GLAZED
CELL RUBBER 8X10	26 21 091 08	21	0.5	2 540 000	91 01 738 08	HEATING CRANE DRIVER'S CA
CELLULAR RUBBER PROFILE	11 60 053 0	51	1	2 520	91 44 758 08	CABIN, GLAZED
CENT. LUBRIC. SYSTEM SUP	91 44 604 08	147	1		LR 1750 -0	LIEBHERR CRAW.CRANE LR 1
CENTER SECTION WELDED	92 10 741 08	1	1	1 130	91 00 754 08	CENTRAL SECTION CRAWLER
CENTER STUD	57 01 146 08	3	1	5 701 133	57 01 133 08	DRIVING GEAR
CENTERING F.SUSP. BALLAS	91 08 660 08	336	1		LR 1750 -0	LIEBHERR CRAW.CRANE LR 1
CENTRAL BALLAST 95TO.	91 44 576 08	22	1		LR 1750 -0	LIEBHERR CRAW.CRANE LR 1
CENTRAL SECTION CRAWLER	91 00 754 08	4	1		LR 1750 -0	LIEBHERR CRAW.CRANE LR 1
CENTRAL UNIT C1 8X2A GEP	91 44 006 08	18	1	2 932 160	92 87 778 08	SWITCH CABINET
CENTRAL UNIT C1 8X2A GEP	91 44 006 08	3	6	2 932 188	92 71 569 08	LICCON ASSEMBLY UNIT
CENTRALIZED LUBRICATION S	91 01 239 08	20	1		LR 1750 -0	LIEBHERR CRAW.CRANE LR 1
CENTRE PLATE WELDM.	92 86 548 08	2	3	3 744	91 08 660 08	CENTERING F.SUSP. BALLAS
CENTRE PLATE WELDM.	92 86 549 08	3	3	3 744	91 08 660 08	CENTERING F.SUSP. BALLAS
CENTRE PLATE WELDM.	92 86 552 08	4	2	3 744	91 08 660 08	CENTERING F.SUSP. BALLAS
CENTRE PLATE WELDM.	92 86 553 08	5	1	3 744	91 08 660 08	CENTERING F.SUSP. BALLAS
CHAIN DIN 763 7X49 0.3t ST35	10 66 397 0	35	1.5	2 810	91 08 725 08	CRANE DRIVER'S CABIN CPL.
CHAIN DIN 763 7X49 0.3t ST35	10 66 397 0	43	1	2 810	91 08 725 08	CRANE DRIVER'S CABIN CPL.
CHAIN EN 818 1315	97 01 045 08	2	1	3 870	91 00 196 08	PLATES F.ADD.BRACING
CHAIN EN 818 13X39 GK 8W	74 00 010 08	22	1	3 221	91 02 066 08	S INTERMEDIATE SECTION
CHAIN EN 818 13X39 GK 8W	74 00 010 08	22	1	3 223	91 02 070 08	S INTERMEDIATE SECTION
CHAIN LOCK A3C	77 39 477 08	23	2	3 213	91 44 718 08	L-HEAD PIECE
CHAIN LOCK A3C	77 39 477 08	30	2	3 216	91 01 257 08	W-ADAPTER F.PULLEY SET
CHAIN SLING EN 818 31.5T-6.7	74 00 243 08	13	2	2 657	91 44 606 08	MOUNTING EQUIPMENT CRAW
CHAIN SUSPENSION 15T-3.6	74 00 222 08	9	2	2 740	91 01 072 08	COUNTERWEIGHT
CHANGEOVER BLOCK	92 08 234 08	5	2	2 970	91 09 142 08	HYDRAULICS
CHANGEOVER BLOCK	92 08 234 08	2	1	2 977	91 02 038 08	ADDITIONAL HYDR.SLEWING
CHARGE AIR COOLER	57 17 723 08	2	1	5 506 385	55 06 385 08	RADIATOR UNIT
CHARGE AIR CORRUGATED H	55 17 025 08	26	4	2 391 001	96 19 013 08	DIESEL ENGINE, PRE-ASSEMB
CHARGE AIR PIPE 100 SPF	55 06 344 08	28	1	2 391 001	96 19 013 08	DIESEL ENGINE, PRE-ASSEMB
CHARGE AIR PIPE D=100 SPF	55 06 391 08	24	1	2 391 001	96 19 013 08	DIESEL ENGINE, PRE-ASSEMB
CHARGE AIR PIPE D=100 SPF	55 06 392 08	25	1	2 391 001	96 19 013 08	DIESEL ENGINE, PRE-ASSEMB
CHARGE AIR PIPE SPF	55 17 184 08	13	1	2 391 001	96 19 013 08	DIESEL ENGINE, PRE-ASSEMB
CHARGER 10-30V	61 40 428 08	6	1	1 780 512	92 17 262 08	RADIO REMOTE CONTROL
CHARGER 230V	91 02 278 08	156	1		LR 1750 -0	LIEBHERR CRAW.CRANE LR 1
CHARGER 230V 24V8A SPF	61 33 018 08	5	1	2 835	91 02 278 08	CHARGER
CHECK SCREW	57 15 610 08	16	2	5 113 086	51 13 086 08	PROPORTIONAL VALVE
CHECK SCREW	57 18 141 08	35	1	5 113 086	51 13 086 08	PROPORTIONAL VALVE
CHECK SCREW	57 19 037 08	45	1	5 113 086	51 13 086 08	PROPORTIONAL VALVE
CHECK SCREW M10	40 97 105 08	30	2	2 502	91 01 353 08	CONTROL STAND
CHEESE HEAD SCREW DIN 60	40 28 059 08	28	2	2 502	91 01 353 08	CONTROL STAND
CIRCLIP DIN 127 A 10 FST A3C	42 40 008 08	151	5	2 391 001	96 19 013 08	DIESEL ENGINE, PRE-ASSEMB
CIRCLIP DIN 127 A 10 FST A3C	42 40 008 08	19	5	2 391 023	92 51 188 08	RADIATOR, PRE-ASSEMBLED
CIRCLIP DIN 127 A 10 FST A3C	42 40 008 08	102	1	2 520	91 44 758 08	CABIN, GLAZED
CIRCLIP DIN 127 A 10 FST A3C	42 40 008 08	35	8	2 550	91 09 257 08	SA FRAME
CIRCLIP DIN 127 A 10 FST A3C	42 40 008 08	11	4	2 671	91 44 602 08	OIL RESERVOIR, COMPLETE

Description	Item	Pos.	Quantity	Page	Assembly	Description
CIRCLIP DIN 127 A 10 FST A3C	42 40 008 08	27	7	2 810	91 08 725 08	CRANE DRIVER'S CABIN CPL.
CIRCLIP DIN 127 A 10 FST A3C	42 40 008 08	11	20	2 810 012	96 20 478 08	CRANE DRIVER'S CABIN,PRE
CIRCLIP DIN 127 A 10 FST A3C	42 40 008 08	6	2	3 212 001	92 71 341 08	FLAP COMPL.
CIRCLIP DIN 127 A 10 FST A3C	42 40 008 08	44	8	3 978	91 00 760 08	HYDR. SUSPENDED BALLAST
CIRCLIP DIN 127 A 12 FST A3C	42 40 009 08	11	11	2 291	91 44 684 08	S OVERRUN PROTECTION
CIRCLIP DIN 127 A 12 FST A3C	42 40 009 08	15	4	2 671	91 44 602 08	OIL RESERVOIR, COMPLETE
CIRCLIP DIN 127 A 12 FST A3C	42 40 009 08	4	2	3 211 002	92 88 302 08	SAFETY ROLLER CPL.
CIRCLIP DIN 127 A 12 FST A3C	42 40 009 08	10	8	3 212	91 44 714 08	W PIVOT SECTION
CIRCLIP DIN 127 A 12 FST A3C	42 40 009 08	14	4	3 292	91 44 698 08	D OVERRUN PROTECTION
CIRCLIP DIN 127 A 12 FST A3C	42 40 009 08	12	8	3 370	91 04 493 08	WINCH 6
CIRCLIP DIN 127 A 16 VERZ	42 40 012 08	3	2	2 131	91 04 220 08	CATWALK SUPERSTR.LEFT
CIRCLIP DIN 127 A 16 VERZ	42 40 012 08	8	4	2 671	91 44 602 08	OIL RESERVOIR, COMPLETE
CIRCLIP DIN 127 A 16 VERZ	42 40 012 08	22	28	2 790	91 01 223 08	ADD.PARTS DISMOUNT.SA-FR
CIRCLIP DIN 127 A 16 VERZ	42 40 012 08	5	4	2 933	91 44 616 08	SWITCH CABINET MOUNTING
CIRCLIP DIN 127 A 16 VERZ	42 40 012 08	20	1	3 221	91 02 066 08	S INTERMEDIATE SECTION
CIRCLIP DIN 127 A 16 VERZ	42 40 012 08	20	1	3 223	91 02 070 08	S INTERMEDIATE SECTION
CIRCLIP DIN 127 A 16 VERZ	42 40 012 08	26	20	3 745 001	96 19 998 08	BALLAST PALETTE PRE-ASS.
CIRCLIP DIN 127 A 6 FST A2C	42 40 005 08	9	12	2 391 023	92 51 188 08	RADIATOR, PRE-ASSEMBLED
CIRCLIP DIN 127 A 6 FST A2C	42 40 005 08	60	12	2 520	91 44 758 08	CABIN, GLAZED
CIRCLIP DIN 127 A 6 FST A2C	42 40 005 08	29	6	2 520 009	92 59 496 08	FRONT WINDOW CPL.
CIRCLIP DIN 127 A 6 FST A2C	42 40 005 08	14	4	2 541	91 45 104 08	ADD HEATING SUPERSTRUCT
CIRCLIP DIN 127 A 6 FST A2C	42 40 005 08	21	4	2 835	91 02 278 08	CHARGER
CIRCLIP DIN 127 A 6 FST A2C	42 40 005 08	33	6	2 970	91 09 142 08	HYDRAULICS
CIRCLIP DIN 127 A 6 FST A2C	42 40 005 08	66	10	2 970	91 09 142 08	HYDRAULICS
CIRCLIP DIN 127 A 6 FST A2C	42 40 005 08	53	4	2 975	91 44 710 08	ADDITONAL HYDRAUL.WINCH
CIRCLIP DIN 127 A 6 FST A2C	42 40 005 08	53	4	2 975 300	91 44 664 08	ADDITIONAL HYDRAULICS WI
CIRCLIP DIN 127 A 6 FST A2C	42 40 005 08	53	4	2 975 400	91 02 034 08	AUX.HYDRAULIC WINCH 6
CIRCLIP DIN 127 A 6 FST A2C	42 40 005 08	53	4	2 975 600	91 44 708 08	ADDITIONAL HYDRAULICS WI
CIRCLIP DIN 127 A 6 FST A2C	42 40 005 08	19	2	2 978 200	91 01 626 08	ADD.HYDR.S_RETAINING RAM
CIRCLIP DIN 127 A 8 FST A2C	42 40 007 08	9	2	1 970	91 00 931 08	HYDR.CRAWLE 4 MOT.PREP.K
CIRCLIP DIN 127 A 8 FST A2C	42 40 007 08	5	4	2 291	91 44 684 08	S OVERRUN PROTECTION
CIRCLIP DIN 127 A 8 FST A2C	42 40 007 08	15	8	2 391 023	92 51 188 08	RADIATOR, PRE-ASSEMBLED
CIRCLIP DIN 127 A 8 FST A2C	42 40 007 08	18	12	2 391 030	92 71 261 08	BATTERY BOX, PRE-ASSEMB
CIRCLIP DIN 127 A 8 FST A2C	42 40 007 08	21	2	2 502	91 01 353 08	CONTROL STAND
CIRCLIP DIN 127 A 8 FST A2C	42 40 007 08	52	2	2 520	91 44 758 08	CABIN, GLAZED
CIRCLIP DIN 127 A 8 FST A2C	42 40 007 08	13	1	2 540 000	91 01 738 08	HEATING CRANE DRIVER'S CA
CIRCLIP DIN 127 A 8 FST A2C	42 40 007 08	41	3	2 541	91 45 104 08	ADD HEATING SUPERSTRUCT
CIRCLIP DIN 127 A 8 FST A2C	42 40 007 08	51	4	2 550	91 09 257 08	SA FRAME
CIRCLIP DIN 127 A 8 FST A2C	42 40 007 08	20	4	2 671	91 44 602 08	OIL RESERVOIR, COMPLETE
CIRCLIP DIN 127 A 8 FST A2C	42 40 007 08	174	11	2 970	91 09 142 08	HYDRAULICS
CIRCLIP DIN 127 A 8 FST A2C	42 40 007 08	29	4	3 211	91 02 064 08	S PIVOT SECTION
CIRCLIP DIN 127 A 8 FST A2C	42 40 007 08	35	8	3 211	91 02 064 08	S PIVOT SECTION
CIRCLIP DIN 127 A 8 FST A2C	42 40 007 08	21	4	3 213	91 44 718 08	L-HEAD PIECE
CIRCLIP DIN 127 A 8 FST A2C	42 40 007 08	7	4	3 292	91 44 698 08	D OVERRUN PROTECTION
CIRCLIP DIN 127 A 8 FST A2C	42 40 007 08	17	16	3 292	91 44 698 08	D OVERRUN PROTECTION
CIRCLIP DIN 127 A 8 FST A2C	42 40 007 08	14	4	3 370	91 04 493 08	WINCH 6
CIRCLIP DIN 127 A 8 FST A2C	42 40 007 08	38	14	3 713	91 44 695 08	D PIVOT SECTION
CIRCLIP DIN 127 A 8 FST A2C	42 40 007 08	16	2	5 104 385	51 04 385 08	PRESSURE RELIEF VALVE
CIRCLIP DIN 128 A 5 FST A2C	42 40 004 08	4	10	1 830 061	92 89 739 08	GROUND RAIL
CIRCLIP DIN 128 A 5 FST A2C	42 40 004 08	20	2	2 393	91 44 594 08	AIR FILTER UNIT CPL.
CIRCLIP DIN 128 A 5 FST A2C	42 40 004 08	91	7	2 520	91 44 758 08	CABIN, GLAZED
CIRCLIP DIN 128 A 5 FST A2C	42 40 004 08	26	4	2 835	91 02 278 08	CHARGER
CIRCLIP DIN 128 A 5 FST A2C	42 40 004 08	57	16	2 859	91 44 612 08	SOUND DAMPING
CIRCLIP DIN 128 A 5 FST A2C	42 40 004 08	33	6	2 920 321	92 87 783 08	ELECTRIC FOR BATTERY BOX
CIRCLIP DIN 7980 6 VERZ	42 41 006 08	8	6	5 102 306	51 02 306 08	HYDRO MOTOR
CIRCLIP FUER GRIFFKAPPE	10 67 884 8	4	2	6 060 950	60 60 950 08	MASTER SWITCH
CIRCULAR BEARING C50X30X	72 69 050 08	4	5	2 391 023	92 51 188 08	RADIATOR, PRE-ASSEMBLED
CIRCULATING PUMP	57 14 834 08	4	1	5 531 867	55 31 867 08	HEATER UNIT
CLAMP	59 10 509 08	10	3	2 520 012	92 86 789 08	WINDSHIELD WIPER SYSTEM
CLAMP	92 16 963 08	1	1	2 925 203	92 16 962 08	CAMERA EQUIPMENT S-PIVOT

Description	Item	Pos.	Quantity	Page	Assembly	Description
CLAMP	92 16 963 08	1	1	2 925 204	92 16 990 08	CAMERA EQUIPMENT D-PIVOT
CLAMP 40X127X24 S355J2+N	95 70 394 08	2	6	3 204 001	92 71 720 08	ROD
CLAMP 40X127X24 S355J2+N	95 70 394 08	2	7	3 204 005	92 11 284 08	ROD
CLAMP 40X127X24 S355J2+N	95 70 394 08	2	6	3 204 006	92 72 310 08	ROD
CLAMP 40X127X24 S355J2+N	95 70 394 08	11	1	3 211 003	92 10 670 08	RODS / PULL RODS
CLAMP 40X127X24 S355J2+N	95 70 394 08	2	3	3 211 004	92 10 721 08	RODS PRE-ASSEMBLY
CLAMP 40X127X24 S355J2+N	95 70 394 08	2	3	3 211 005	92 10 720 08	RODS PRE-ASSEMBLY
CLAMP 40X127X24 S355J2+N	95 70 394 08	2	10	3 214 003	92 22 023 08	ROD CPL.
CLAMP 40X127X24 S355J2+N	95 70 394 08	2	10	3 223 002	92 71 484 08	ROD
CLAMP 40X127X24 S355J2+N	95 70 394 08	2	8	3 229 001	92 71 619 08	ROD
CLAMP 40X127X24 S355J2+N	95 70 394 08	2	8	3 714 011	92 71 147 08	ROD COMPL.
CLAMP 40X127X24 S355J2+N	95 70 394 08	2	8	3 714 012	92 71 454 08	ROD CPL.
CLAMP 40X127X24 S355J2+N	95 70 394 08	2	10	3 715 002	92 71 487 08	ROD
CLAMP 40X127X24 S355J2+N	95 70 394 08	2	8	3 745 006	92 17 632 08	ROD
CLAMP 40X127X24 S355J2+N	95 70 394 08	2	4	3 809 001	92 10 992 08	ROD
CLAMP 40X127X24 S355J2+N	95 70 394 08	2	8	3 809 101	92 10 813 08	ROD
CLAMP 40X127X24 S355J2+N	95 70 394 08	2	4	3 820 101	92 11 022 08	ROD
CLAMP 40X127X24 S355J2+N	95 70 394 08	2	3	3 950 003	92 18 594 08	ROD
CLAMP 40x190x73 S355J2+N	97 00 719 08	3	1	3 211 005	92 10 720 08	RODS PRE-ASSEMBLY
CLAMP COMPL.	92 10 736 08	10	1	3 211 003	92 10 670 08	RODS / PULL RODS
CLAMP COMPL.	92 10 743 08	3	1	3 211 004	92 10 721 08	RODS PRE-ASSEMBLY
CLAMP DIN 3016-1 10X20XD1	73 81 628	15	1	9 887 180	98 87 180	EXHAUST TC MOUNTING
CLAMP DIN 3016-1 10X20XD1	73 81 628	15	1	9 887 181	98 87 181	EXHAUST TC MOUNTING
CLAMP DIN 3016-1 10X20XD1	73 81 628	7	1	9 887 393	98 87 393	OIL DIPSTICK WITH PIPE
CLAMP DIN 3016-1 12X20XD1	73 81 629	28	1	9 887 333	98 87 333	ACCESSORIES AIR COMPRES
CLAMP DIN 3016-1 22X20XD1	73 81 630	34	1	9 887 180	98 87 180	EXHAUST TC MOUNTING
CLAMP DIN 3016-1 22X20XD1	73 81 630	34	1	9 887 181	98 87 181	EXHAUST TC MOUNTING
CLAMP DIN 3016-1 6X15XD1 W	73 81 292	12	3	9 889 030	98 89 030	FUEL LINES
CLAMP DIN 3016-1 6X20XD1	73 81 565	10	1	9 270 339	92 70 339	LUBRICATING OIL LINE ADD-O
CLAMP DIN 3016-1 6X20XD1 W	73 82 088	10	1	9 077 155	90 77 155	LUBRICATING OIL LINE ADD-O
CLAMP DIN 72573 1X18	60 20 102 08	92	1	3 211	91 02 064 08	S PIVOT SECTION
CLAMP EMVSK 12	60 20 428 08	63	8	2 932 161	96 20 409 08	ASSEMBLY PARTS MOUNTIN
CLAMP LEVER	70 40 048 08	15	2	2 502	91 01 353 08	CONTROL STAND
CLAMP SURE-SEAL	60 52 155 08	173	3	2 920 032	96 20 520 08	WIRING HARNESS
CLAMP WELDED CONST.	92 15 400 08	31	1	2 810	91 08 725 08	CRANE DRIVER'S CABIN CPL.
CLAMP WELDED CONST.	92 70 938 08	35	1	3 213	91 44 718 08	L-HEAD PIECE
CLAMP WELDED CONST.	92 71 067 08	18	1	3 350	91 04 492 08	WINCH 3
CLAMP WELDED CONST.	92 71 099 08	9	1	3 360	91 04 494 08	WINCH 5
CLAMP WELDED CONST.	92 71 102 08	10	1	3 360	91 04 494 08	WINCH 5
CLAMP WELDED CONST.	92 71 130 08	39	1	3 213	91 44 718 08	L-HEAD PIECE
CLAMP-HALF DIN 3015-1 18 PP	60 20 083 08	86	2	2 391 001	96 19 013 08	DIESEL ENGINE, PRE-ASSEMB
CLAMP-HALF DIN 3015-1 L 0 R	73 65 090	21	2	2 978 300	91 01 515 08	ADDNL.HYDR.ERECTION DEV
CLAMP-HALF DIN 3015-1 L 2 R	73 62 946	19	6	2 978 300	91 01 515 08	ADDNL.HYDR.ERECTION DEV
CLAMP-HALF DIN 3015-1 L 3 R	70 05 052	91	48	2 391 001	96 19 013 08	DIESEL ENGINE, PRE-ASSEMB
CLAMP-HALF DIN 3015-1 L 3 R	70 05 052	17	4	2 978 100	91 44 621 08	ADDNL.HYDR.RETAINING DEV
CLAMP-HALF DIN 3015-1 L 3 R	70 05 052	164	4	3 930 508	92 10 481 08	LIMIT SWITCH BUS
CLAMP-HALF DIN 3015-1 L 3 R	70 05 052	164	4	3 930 612	92 08 651 08	LIMIT SWITCH BUS
CLAMP-HALF DIN 3015-1 L 3 R	70 05 052	164	4	3 930 613	92 08 656 08	LIMIT SWITCH BUS
CLAMP-HALF DIN 3015-1 L 3 R	70 05 052	164	4	9 208 050	92 08 050 08	LIMIT SWITCH BUS
CLAMP-HALF DIN 3015-1 L 3 R	70 05 052	164	4	9 208 055	92 08 055 08	LIMIT SWITCH BUS
CLAMP-HALF DIN 3015-1 L 4 R	60 20 089 08	23	40	2 978 300	91 01 515 08	ADDNL.HYDR.ERECTION DEV
CLAMP-HALF DIN 3015-1 L 4R	60 20 128 08	63	4	3 214	91 02 084 08	S HEAD SECTION
CLAMP-HALF DIN 3015-1 L 5 R	60 20 091 08	87	8	2 391 001	96 19 013 08	DIESEL ENGINE, PRE-ASSEMB
CLAMP-HALF DIN 3015-1 L 5 R	60 20 092 08	57	4	2 932 164	92 18 042 08	HINGED FRAME
CLAMP-HALF DIN 3015-1 L6R 5	74 13 103	77	4	2 391 001	96 19 013 08	DIESEL ENGINE, PRE-ASSEMB
CLAMP-HALF DIN 3015-3 Z 3 R	74 01 346	43	4	2 541	91 45 104 08	ADD HEATING SUPERSTRUCT
CLAMPING BOARD 6XM6	60 44 124 08	1	1	1 830 102	92 26 483 08	TERMINAL BOARD PRE-ASS.
CLAMPING BOARD 6XM6	60 44 124 08	9	1	2 830 039	96 20 428 08	ARRANGEMENT OF EQUIPM
CLAMPING BUFFER EDPM 85	70 42 184 08	110	1	2 520	91 44 758 08	CABIN, GLAZED
CLAMPING PROFILE 1-3X14X	11 00 529 0	107	2	2 520	91 44 758 08	CABIN, GLAZED

Description	Item	Pos.	Quantity	Page	Assembly	Description
CLAMPING PROFILE B1 127, L	10 87 158 4	15	1	2 520	91 44 758 08	CABIN, GLAZED
CLAMPING PROFILE B1 127, L	10 87 158 4	11	1	2 522 000	91 46 006 08	DOOR CPL.
CLAMPING PROFILE B1 127, L	10 87 158 3	120	1	2 520	91 44 758 08	CABIN, GLAZED
CLAMPING RING	92 75 581	15	1	9 884 647	98 84 647	CAMSHAFT
CLAMPING RING RD10X12 PA6	28 81 825 08	14	1	2 670 003	92 95 362 08	FUEL TANK, PRE-ASSEMBLED
CLAMPING SLEEVE	54 01 629 08	210	1	5 718 418	57 18 418 08	GEARBOX
CLIP	60 23 154 08	49	820	2 932 172	92 18 043 08	RELAY CONTROL SYSTEM
CLOGGING INDICATOR	57 13 561 08	(4)	1	2 970	91 09 142 08	HYDRAULICS
CLOGGING INDICATOR A2D-	51 06 693 08	69	1	2 970	91 09 142 08	HYDRAULICS
CLOSE TOLERANCE GROOV	43 11 037 08	12	4	2 291	91 44 684 08	S OVERRUN PROTECTION
CLOSE TOLERANCE GROOV	43 11 037 08	12	4	3 292	91 44 698 08	D OVERRUN PROTECTION
CLOSE TOLERANCE GROOV	43 11 037 08	22	12	3 592	91 44 721 08	W OVERRUN PROTECTION
CLOSING NIPPLE SP-006-GE	51 15 062 08	13	1	2 990	91 04 495 08	COMPRESSED AIR PLANT
CLOSING PIN	70 42 702 08	98	1	2 520	91 44 758 08	CABIN, GLAZED
CLOSING RING	70 24 263	4	1	5 701 129	57 01 129 08	DRIVING GEAR
CLOSURE HAKEN	70 42 624 08	46	2	3 213	91 44 718 08	L-HEAD PIECE
CLOSURE HAKEN	70 42 624 08	58	2	3 214	91 02 084 08	S HEAD SECTION
CLOSURE HAKEN	70 42 624 08	20	2	3 216	91 01 257 08	W-ADAPTER F.PULLEY SET
CLUTCH WRENCH 90MM	96 67 964 08	42	1	1 750	91 44 577 08	TOOL
COLLAR WASHER	51 07 144 08	18	1	5 104 385	51 04 385 08	PRESSURE RELIEF VALVE
COLLECTING PIPE	92 79 826 08	140	2	2 970	91 09 142 08	HYDRAULICS
COLLECTING PIPE FE//ZN20//	92 17 202 08	80	1	2 391 001	96 19 013 08	DIESEL ENGINE, PRE-ASSEMB
COLLECTING PIPE WELDED	92 15 428 08	21	1	2 970 092	92 35 140 08	KIT MECHAN.PARTS (COMPOS
COLLECTING PIPE WELDED	92 15 635 08	22	1	2 970 092	92 35 140 08	KIT MECHAN.PARTS (COMPOS
COLLECTING RING 5/46X32/1	69 09 010 08	10	1	1 920 305	92 15 300 08	INSTALLAT.ROTOR+SLIPRING
COLLER BOLT	57 16 467 08	1	1	7 739 397	77 39 397 08	POCKET LOCK
COLUMN 3X80X962 DC01	95 46 490 08	4	1	2 932 160	92 87 778 08	SWITCH CABINET
COMBI PLIERS DIN 5244 180	79 00 315 08	12	1	1 750	91 44 577 08	TOOL
COMPENSATOR	11 49 386 3	43	1	9 104 649	91 04 649 08	DOUBLE HOOK BLOCK
COMPLEMENT ELECTR., CAB	92 08 459 08	8	1	2 830	91 08 723 08	CRANE OPERATOR CAB INS
COMPLEMENT RADIO REMO	92 17 284 08	15	1	1 780 500	91 01 871 08	ELECTR.FOR SLEWING GEAR
COMPRESSED AIR PLANT	91 04 495 08	177	1		LR 1750 -0	LIEBHERR CRAW.CRANE LR 1
COMPRESSED AIR VESSEL 1L	50 26 664 08	3	1	2 990	91 04 495 08	COMPRESSED AIR PLANT
COMPRESSED-AIR CYLINDER	57 00 321	3	1	5 700 323	57 00 323	ENGINE BRAKE CPL.
COMPRESSION RING DR/R22	50 29 325 08	598	4	2 990	91 04 495 08	COMPRESSED AIR PLANT
COMPRESSOR	55 30 379 08	4	1	5 531 883	55 31 883 08	COMPRESSOR DRIVE
COMPRESSOR DRIVE	55 31 883 08	10	1	2 831	91 44 693 08	AIR COND. UNIT SUPERSTRU
CONE BELT DIN 7753 AVX13X	57 14 776 08	32	1	5 531 883	55 31 883 08	COMPRESSOR DRIVE
CONICAL PLUG PE-LLD	70 02 332	92	1	9 385 763	93 85 763 01	PLANETARY GEARBOX
CONNECTING CABLE 0,15M SP	68 00 011 08	151	1	2 913 008	91 40 573 08	LICCON CONSOLE LCD1
CONNECTING CABLE 13M	61 40 416 08	13	1	2 925 007	96 18 184 08	EQUIPMENT CAMERA CAB
CONNECTING ELEMENT SPF	10 33 216 1	2	2	2 372	91 33 648 08	ROPE WITH ACCESSORIES
CONNECTING ELEMENT SPF	10 33 216 1	14	7	3 204	91 44 702 08	ASSEMBLY UNIT
CONNECTING LINE 10M PVC	61 40 421 08	23	1	2 711	91 44 604 08	CENT. LUBRIC. SYSTEM SUP
CONNECTING LINE 10M PVC	61 40 421 08	13	1	2 920 032	96 20 520 08	WIRING HARNESS
CONNECTING LINE ADD-ON V	98 87 147	125	1	9 074 189	90 74 189	DIESEL ENGINE
CONNECTING LINK PRE-ASS.	96 23 072 08	7	2	3 745	91 07 886 08	SUSPENDED BALLAST
CONNECTING LINK WELDED	92 11 200 08	1	2	3 870	91 00 196 08	PLATES F.ADD.BRACING
CONNECTING LINK WELDED	92 16 939 08	5	2	2 740	91 01 072 08	COUNTERWEIGHT
CONNECTING LINK WELDED	92 17 631 08	8	2	3 745	91 07 886 08	SUSPENDED BALLAST
CONNECTING LINK WELDED	92 18 489 08	17	2	2 125	91 01 212 08	PIN F. S AND D PIVOT SECTIO
CONNECTING LINK WELDED	92 35 472 08	15	2	2 790	91 01 223 08	ADD.PARTS DISMOUNT.SA-FR
CONNECTING LINK WELDED	92 71 313 08	6	2	3 714	91 20 065 08	D HEAD SECTION
CONNECTING LINK WELDED	96 17 282 08	49	1	3 745 001	96 19 998 08	BALLAST PALETTE PRE-ASS.
CONNECTING LINK WELDED	96 17 575 08	77	2	3 713	91 44 695 08	D PIVOT SECTION
CONNECTING LINK WELDED 0	92 71 626 08	(1)	1	3 554 006	92 71 434 08	WA-FRAME 1
CONNECTING LINK WELDED	92 17 633 08	9	2	3 745	91 07 886 08	SUSPENDED BALLAST
CONNECTING PIECE	92 68 145	1	1	9 887 182	98 87 182	CONNECTING PIECE W.O-RIN
CONNECTING PIECE	92 72 138	26	1	9 887 180	98 87 180	EXHAUST TC MOUNTING
CONNECTING PIECE	92 72 138	26	1	9 887 181	98 87 181	EXHAUST TC MOUNTING

Description	Item	Pos.	Quantity	Page	Assembly	Description
CONNECTING PIECE W.O-RIN	98 87 182	192	2	9 074 189	90 74 189	DIESEL ENGINE
CONNECTING PIN WELDED FE	92 46 474 08	12	4	3 211	91 02 064 08	S PIVOT SECTION
CONNECTING PIN WELDED FE	92 46 474 08	15	4	3 214	91 02 084 08	S HEAD SECTION
CONNECTING PIN WELDED FE	92 46 474 08	27	8	3 221	91 02 066 08	S INTERMEDIATE SECTION
CONNECTING PIN WELDED FE	92 46 474 08	27	16	3 223	91 02 070 08	S INTERMEDIATE SECTION
CONNECTING PIN WELDED FE	92 46 474 08	11	4	3 225	91 02 083 08	SL REDUCING SECTION
CONNECTING PIN WELDED FE	92 46 474 08	37	4	3 227	91 44 716 08	L INTERMEDIATE SECTION
CONNECTING PIN WELDED FE	92 46 474 08	43	4	3 714	91 20 065 08	D HEAD SECTION
CONNECTING PIN WELDED FE	92 71 183 08	13	2	3 211	91 02 064 08	S PIVOT SECTION
CONNECTING PIN WELDED FE	92 71 183 08	20	4	3 556 003	92 71 234 08	WA-FRAME 2 BASE SECTION
CONNECTING PIN WELDED FE	92 71 183 08	34	2	3 556 004	92 71 575 08	WA-FRAME 2 WELDED CONS
CONNECTING PIPE 18X1,5X60	55 31 730 08	33	1	2 541	91 45 104 08	ADD HEATING SUPERSTRUCT
CONNECTING PIPE PRE-ASS.	98 87 146	1	1	9 887 147	98 87 147	CONNECTING LINE ADD-ON
CONNECTING PLATE	51 06 295 08	48	4	1 970	91 00 931 08	HYDR.CRAWLE 4 MOT.PREP.K
CONNECTING PLATE	51 06 295 08	56	5	2 970	91 09 142 08	HYDRAULICS
CONNECTING PLATE	51 06 295 08	63	2	2 970	91 09 142 08	HYDRAULICS
CONNECTING PLATE	51 06 305 08	6	1	2 975 115	91 07 779 08	ADDNL. HYDR. F. ERECTING W
CONNECTING PLATE	51 10 583 08	4	2	3 978	91 00 760 08	HYDR. SUSPENDED BALLAST
CONNECTING PLATE	57 15 387 08	3	1	X1029292	10 29 292 3	VARIABLE PUMP
CONNECTING PLATE	57 15 387 08	3	1	X1029293	10 29 293 2	VARIABLE PUMP
CONNECTING PLATE	57 15 387 08	3	1	X1029293	10 29 293 3	VARIABLE PUMP
CONNECTING PLATE	57 18 989 08	3	1	X1029292	10 29 292 5	VARIABLE PUMP
CONNECTING PLATE	57 19 004 08	2	1	X1029269	10 29 269 3	VARIABLE PUMP
CONNECTING PLATE	57 19 030 08	3	1	5 121 407	51 21 407 08	VARIABLE PUMP
CONNECTING PLATE	57 19 030 08	3	1	X1029269	10 29 269 1	VARIABLE PUMP
CONNECTING PLATE	70 24 283	4	1	5 102 306	51 02 306 08	HYDRO MOTOR
CONNECTION BLOCK PSV4	96 40 276 08	1	1	5 133 090	51 13 090 08	SLIDE VALVE BLOCK
CONNECTION FLANGE 85X85	51 10 624 08	126	1	2 970	91 09 142 08	HYDRAULICS
CONNECTION FLANGE ALZNM	51 10 623 08	31	1	2 975	91 44 710 08	ADDITONAL HYDRAUL.WINCH
CONNECTION FLANGE ALZNM	51 10 623 08	31	1	2 975 300	91 44 664 08	ADDITIONAL HYDRAULICS WI
CONNECTION FLANGE ALZNM	51 10 623 08	31	1	2 975 400	91 02 034 08	AUX.HYDRAULIC WINCH 6
CONNECTION FLANGE ALZNM	51 10 623 08	31	1	2 975 600	91 44 708 08	ADDITIONAL HYDRAULICS WI
CONNECTION FLANGE ALZNM	51 10 625 08	50	8	1 970	91 00 931 08	HYDR.CRAWLE 4 MOT.PREP.K
CONNECTION PIECE	57 00 734 08	12	1	5 114 320	51 14 320 08	PRETENSIONING VALVE
CONNECTION PIECE M14X1,5/	77 43 832 08	23	8	1 711	91 01 239 08	CENTRALIZED LUBRICATION
CONNECTION STUB	92 72 208	3	1	9 887 012	98 87 012	CRANKCASE
CONROD	57 15 825 08	11	1	5 700 109	57 00 109	AIR COMPRESSOR
CONROD V-MOTORX97	98 83 729	1	1	9 884 744	98 84 744	CONROD
CONROD V-MOTORX97	98 84 744	38	8	9 074 189	90 74 189	DIESEL ENGINE
CONSOLE	77 42 157 08	76	2	2 970	91 09 142 08	HYDRAULICS
CONSOLE	77 42 157 08	12	4	2 978 300	91 01 515 08	ADDNL.HYDR.ERECTION DEV
CONSOLE	92 10 561 08	1	1	2 100 012	92 04 560 08	SAFETY ROLLER WINCH 1/2
CONSOLE	92 10 562 08	2	1	2 100 012	92 04 560 08	SAFETY ROLLER WINCH 1/2
CONSOLE	92 17 243 08	3	1	3 745 004	96 19 999 08	GUIDE PRE-ASS.
CONSOLE	92 73 985	5	1	9 882 943	98 82 943	FUEL LINES
CONSOLE	98 82 950	20	1	9 882 931	98 82 931	FUEL FILTER ATTACHMENT
CONSOLE	98 85 428 23	1	1	9 885 451	98 85 451	GENERATOR ADD-ON
CONSOLE	98 89 301	1	1	9 885 451	98 85 451	GENERATOR ADD-ON
CONSOLE 0	92 17 290 08	76	1	2 391 001	96 19 013 08	DIESEL ENGINE, PRE-ASSEMB
CONSOLE 3X806X235 DC01 FE	95 64 848 08	7	1	2 393	91 44 594 08	AIR FILTER UNIT CPL.
CONSOLE RAL 7037	92 17 245 08	1	1	3 745 002	92 17 236 08	SWITCH UNIT
CONSOLE RAL 7037	92 17 251 08	1	1	3 745 003	92 17 237 08	SWITCH UNIT
CONSOLE S355J0	98 87 826	1	1	9 887 825	98 87 825	TRANSPORT DEVICE ATTACH
CONTACT 0,5-1MM2	60 23 003 08	125	82	2 920 032	96 20 520 08	WIRING HARNESS
CONTACT 0,5-1MM2	60 23 003 08	125	6	2 920 302	92 15 627 08	WIRING HARNESS
CONTACT 0,5-1MM2	60 23 003 08	125	67	2 920 306	92 95 363 08	WIRING HARNESS
CONTACT 1-2,5MM2	60 23 001 08	121	4	2 920 032	96 20 520 08	WIRING HARNESS
CONTACT 1-2,5MM2	60 23 001 08	121	3	2 920 306	92 95 363 08	WIRING HARNESS
CONTACT 1-2,5MM2	60 23 001 08	121	629	2 932 163	96 20 411 08	CABLES MOUNTING PLATES,P
CONTACT BOW HOLDER	69 10 431 08	14	68	6 909 010	69 09 010 08	COLLECTING RING

Description	Item	Pos.	Quantity	Page	Assembly	Description
CONTACT BUSHING 1,0MM2	60 56 103 01	605	55	2 920 306	92 95 363 08	WIRING HARNESS
CONTACT BUSHING 1,0MM2	60 56 103 01	605	133	2 932 163	96 20 411 08	CABLES MOUNTING PLATES,P
CONTACT BUSHING 1MM2	60 56 018 01	127	30	2 932 163	96 20 411 08	CABLES MOUNTING PLATES,P
CONTACT PIN 1MM2	60 56 017 01	165	16	3 930 611	92 09 429 08	TERMINAL BOX
CONTACT RELAY 24V 2X20A	63 01 004 08	20	2	1 920 403	92 17 846 08	TERMINAL BOX, PRE-ASSEMB
CONTACT RELAY 24V 2X20A	63 01 004 08	10	2	2 780 242	92 08 729 08	TERMINAL BOX CPL.
CONTACT RELAY 24V 2X20A	63 01 004 08	53	4	2 932 161	96 20 409 08	ASSEMBLY PARTS MOUNTIN
CONTAINER	57 15 393 08	20	1	7 743 570	77 43 570 08	ELECTRIC PUMP
CONTAINER 2,5 KG	10 03 827 1	25	1	7 743 566	77 43 566 08	ELECTRIC PUMP
CONTAINER 3,5L KUNSTSTOF	59 15 565 08	6	2	2 520 012	92 86 789 08	WINDSHIELD WIPER SYSTEM
CONTAINER COVER	10 01 471 7	25	1	7 743 570	77 43 570 08	ELECTRIC PUMP
CONTAINER COVER	10 40 981 7	21	1	7 743 566	77 43 566 08	ELECTRIC PUMP
CONTAINER SCREW JOINT	11 63 212 5	(1)	1	1 970	91 00 931 08	HYDR.CRAWLE 4 MOT.PREP.K
CONTROL BLOCK	51 13 005 08	23	1	2 970	91 09 142 08	HYDRAULICS
CONTROL BOX SPF	61 40 413 08	10	1	2 925 002	92 17 533 08	EQUIPMENT CAMERA SLEW C
CONTROL ELEMENT	10 02 369 1	2	1	5 102 402	51 02 402 08	VARIABLE DISPLACEMENT MO
CONTROL ELEMENT	10 28 951 7	2	1	5 102 375	51 02 375 08	VARIABLE DISPLACEMENT MO
CONTROL ELEMENT	10 35 465 9	1	1	X1035465	10 35 465 8	ADJUSTMENT
CONTROL ELEMENT	57 19 276 08	1	1	5 719 275	57 19 275 08	ADJUSTMENT
CONTROL GEAR 24V	57 16 580 08	1	1	5 531 867	55 31 867 08	HEATER UNIT
CONTROL GEAR 6POL 24V SP	60 61 962 08	21	2	2 920 342	96 20 439 08	DASHBOARD ROOF, PRE-AS
CONTROL LEAD 4 X 0,5 SPF	60 04 604 08	5	5.7	3 930 612	92 08 651 08	LIMIT SWITCH BUS
CONTROL LEAD 4 X 0,5 SPF	60 04 604 08	5	4.1	3 930 613	92 08 656 08	LIMIT SWITCH BUS
CONTROL LEAD 4 X 0,5 SPF	60 04 604 08	5	3.25	9 208 050	92 08 050 08	LIMIT SWITCH BUS
CONTROL LEAD 4 X 1 SPF	60 03 355 08	7	8.33	2 920 032	96 20 520 08	WIRING HARNESS
CONTROL LEAD 4 X 1 SPF	60 03 355 08	8	8.53	2 920 032	96 20 520 08	WIRING HARNESS
CONTROL LEAD 61 X 0,75	60 04 610 08	4	12.69	2 920 306	92 95 363 08	WIRING HARNESS
CONTROL LEAD 8 X 0,5 SPF	60 04 628 08	5	10.03	2 920 302	92 15 627 08	WIRING HARNESS
CONTROL LIGHT 24V	60 71 354 08	15	2	2 920 342	96 20 439 08	DASHBOARD ROOF, PRE-AS
CONTROL PANEL CONSOL	74 03 038 08	1	1	2 520 021	92 34 220 08	INSTRUMENT BOX DELIVERY
CONTROL PANEL CONSOL PE	97 04 460 08	3	1	2 520 021	92 34 220 08	INSTRUMENT BOX DELIVERY
CONTROL PANEL CONSOL x0	74 03 039 08	2	1	2 520 021	92 34 220 08	INSTRUMENT BOX DELIVERY
CONTROL PARTS	92 75 912	46	8	9 074 189	90 74 189	DIESEL ENGINE
CONTROL STAND	91 01 353 08	129	1		LR 1750 -0	LIEBHERR CRAW.CRANE LR 1
CONTROL UNIT	10 29 184 0	5	1	5 121 407	51 21 407 08	VARIABLE PUMP
CONTROL UNIT	10 29 184 0	5	1	X1029269	10 29 269 1	VARIABLE PUMP
CONTROL UNIT	10 29 184 0	5	1	X1029292	10 29 292 3	VARIABLE PUMP
CONTROL UNIT	10 29 184 0	5	1	X1029293	10 29 293 2	VARIABLE PUMP
CONTROL UNIT	10 29 184 0	5	1	X1029293	10 29 293 3	VARIABLE PUMP
CONTROL UNIT	57 19 114 08	5	1	X1029292	10 29 292 5	VARIABLE PUMP
CONTROL VALVE	57 15 164 08	2	1	5 121 282	51 21 282 08	VARIABLE PUMP
CONTROL VALVE	57 15 164 08	40	1	5 121 343	51 21 343 08	VARIABLE PUMP
CONTROL VALVE	57 15 164 08	2	1	5 717 789	57 17 789 08	VARIABLE PUMP
COOLER HOUSING	92 67 439 23	1	1	9 278 724	92 78 724 23	OIL COOLER
COOLER HOUSING	98 88 280	1	1	9 888 282	98 88 282	OIL COOLER
COOLER HOUSING ASSEMBL	92 78 737	50	1	9 074 189	90 74 189	DIESEL ENGINE
COOLING WATER HOSE DN10	11 62 176 9	154	0.15	2 391 001	96 19 013 08	DIESEL ENGINE, PRE-ASSEMB
COOLING WATER HOSE DN12	10 87 308 6	43	3	2 391 001	96 19 013 08	DIESEL ENGINE, PRE-ASSEMB
COOLING WATER HOSE DN15	10 87 308 9	15	0.2	2 540 000	91 01 738 08	HEATING CRANE DRIVER'S CA
COOLING WATER HOSE DN18	11 62 178 3	18	0.2	2 541	91 45 104 08	ADD HEATING SUPERSTRUCT
COOLING WATER HOSE DN18	11 62 178 3	20	2.2	2 541	91 45 104 08	ADD HEATING SUPERSTRUCT
COOLING WATER HOSE DN18	11 62 178 3	35	17	2 541	91 45 104 08	ADD HEATING SUPERSTRUCT
COOLING WATER HOSE DN32	11 62 177 5	41	2	2 391 001	96 19 013 08	DIESEL ENGINE, PRE-ASSEMB
COOLING WATER HOSE DN65	11 62 177 7	35	1	2 391 001	96 19 013 08	DIESEL ENGINE, PRE-ASSEMB
COOLING WATER LINE 12X1	92 75 007	16	1	9 887 333	98 87 333	ACCESSORIES AIR COMPRES
COOLING WATER LINE 12X1	92 77 097	12	1	9 887 333	98 87 333	ACCESSORIES AIR COMPRES
COPPER PASTE 850g	10 00 255 2	132	1	9 073 674	90 73 674	ENGINE BRAKE CPL.
COTTER PIN CPL. FE//ZN20//C	92 73 151 08	4	4	1 740	91 44 576 08	CENTRAL BALLAST
COUNTER NUT PG16 MS	60 25 022 08	267	2	2 920 582	92 11 225 08	CABLING CONTROL PANEL C
COUNTER NUT PG9 MS	60 25 019 08	5	1	2 920 257	92 78 689 08	TERMINAL BOX LIGHTING

Description	Item	Pos.	Quantity	Page	Assembly	Description
COUNTERSUNK SCREW AEH	40 86 041 08	22	2	2 810 012	96 20 478 08	CRANE DRIVER'S CABIN,PRE
COUNTERSUNK SCREW AEH	40 86 041 08	68	16	2 859	91 44 612 08	SOUND DAMPING
COUNTERSUNK SCREW AEH	40 86 041 08	94	4	3 211	91 02 064 08	S PIVOT SECTION
COUNTERSUNK SCREW DIN	40 01 967	54	6	2 550	91 09 257 08	SA FRAME
COUNTERSUNK SCREW DIN	40 86 033 08	16	16	3 554 006	92 71 434 08	WA-FRAME 1
COUNTERSUNK SCREW DIN 7	40 86 064 08	4	8	2 913 102	92 32 870 08	FAN UNIT
COUNTERSUNK SCREW DIN 7	40 86 035 08	6	8	2 520 018	92 16 988 08	INSTRUMENT BOX, INSTALLAT
COUNTERSUNK SCREW DIN	40 86 040 08	25	26	2 502	91 01 353 08	CONTROL STAND
COUNTERSUNK SCREW DIN 7	61 61 548 08	73	3	2 859	91 44 612 08	SOUND DAMPING
COUNTERSUNK SCREW DIN 7	40 86 002 08	33	16	1 711	91 01 239 08	CENTRALIZED LUBRICATION
COUNTERSUNK SCREW DIN 7	40 86 002 08	10	16	2 932 160	92 87 778 08	SWITCH CABINET
COUNTERSUNK SCREW DIN 7	40 86 002 08	115	6	2 970	91 09 142 08	HYDRAULICS
COUNTERSUNK SCREW DIN 7	40 86 002 08	6	7	2 977	91 02 038 08	ADDITIONAL HYDR.SLEWING
COUNTERSUNK SCREW DIN 7	40 86 002 08	7	2	9 889 030	98 89 030	FUEL LINES
COUNTERSUNK SCREW DIN 7	40 86 061 08	31	3	3 556 003	92 71 234 08	WA-FRAME 2 BASE SECTION
COUNTERSUNK SCREW DIN 7	40 86 061 08	29	3	3 556 004	92 71 575 08	WA-FRAME 2 WELDED CONS
COUNTERSUNK SCREW DIN 7	40 86 003 08	10	3	3 554 006	92 71 434 08	WA-FRAME 1
COUNTERSUNK SCREW DIN 7	40 86 003 08	49	6	3 556 004	92 71 575 08	WA-FRAME 2 WELDED CONS
COUNTERSUNK SCREW DIN 7	46 00 157	50	4	2 550	91 09 257 08	SA FRAME
COUNTERSUNK SCREW DIN 7	40 02 551	36	8	3 211	91 02 064 08	S PIVOT SECTION
COUNTERSUNK SCREW DIN 7	40 02 551	18	16	3 292	91 44 698 08	D OVERRUN PROTECTION
COUNTERSUNK SCREW DIN 7	40 02 551	10	7	3 556 004	92 71 575 08	WA-FRAME 2 WELDED CONS
COUNTERSUNK SCREW DIN 7	40 02 551	36	6	3 713	91 44 695 08	D PIVOT SECTION
COUNTERSUNK SCREW DIN 7	40 86 007 08	69	6	2 550	91 09 257 08	SA FRAME
COUNTERSUNK SCREW DIN 7	40 86 007 08	38	3	3 712	91 44 694 08	WHIP_LINE L-HEAD
COUNTERSUNK SCREW DIN 7	40 86 049 08	7	8	2 831	91 44 693 08	AIR COND. UNIT SUPERSTRU
COUNTERSUNK SCREW ISO	40 86 004 08	35	4	2 502	91 01 353 08	CONTROL STAND
COUNTERSUNK SCREW ISO 2	40 70 302 08	108	2	2 520	91 44 758 08	CABIN, GLAZED
COUNTERSUNK SCREW ISO 2	40 70 302 08	22	1	2 522 000	91 46 006 08	DOOR CPL.
COUNTERSUNK SCREW ISO 2	40 70 312 08	10	48	1 100	91 00 752 08	CRAWLER TRACK TRAVEL G
COUNTERSUNK SCREW ISO 2	40 70 312 08	57	6	2 520	91 44 758 08	CABIN, GLAZED
COUNTERSUNK SCREW ISO 2	40 04 031 05	59	4	1 400	91 04 483 08	CRAWLER TRACK CARRIER, L
COUNTERSUNK SCREW ISO 2	40 04 031 05	58	4	1 410	91 04 487 08	CRAWLER TRACK CARRIER,
COUNTERSUNK SCREW ISO 7	40 70 612 08	62	10	2 520	91 44 758 08	CABIN, GLAZED
COUNTERSUNK SCREW ISO 7	40 02 312	27	6	2 671 005	92 71 294 08	OIL TANK PRE-ASS.
COUNTERSUNK SCREW ISO 7	40 02 312	6	4	2 671 007	92 13 208 08	ADD.OIL RESERV.PRE-ASS.
COUNTERWEIGHT 245 TO	91 01 072 08	151	1		LR 1750 -0	LIEBHERR CRAW.CRANE LR 1
COUNTERWEIGHT SPF	38 83 060 08	1	6	1 740	91 44 576 08	CENTRAL BALLAST
COUNTERWEIGHT SPF	38 83 060 08	2	18	2 740	91 01 072 08	COUNTERWEIGHT
COUPLING	57 18 984 08	9	1	6 923 086	69 23 086 08	ROPE LENGTH INDICATOR
COUPLING 3500NM/1800U/MIN	11 45 024 7	3	1	2 391 001	96 19 013 08	DIESEL ENGINE, PRE-ASSEMB
COUPLING PIECE D60/36X56	57 18 283 08	220	4	5 000 645	50 00 645 08	DISTRIBUTOR GEARBOX
COUPLING PLUG	77 43 727 08	18	20	2 711	91 44 604 08	CENT. LUBRIC. SYSTEM SUP
COUPLING PLUG	77 43 727 08	8	2	3 745 007	92 99 170 08	ADD.EQUIPM.F.SUSP. BALLAS
COUPLING PLUG 12-S	51 15 013 08	23	1	1 970	91 00 931 08	HYDR.CRAWLE 4 MOT.PREP.K
COUPLING PLUG 25-S	51 05 997 08	86	4	2 970	91 09 142 08	HYDRAULICS
COUPLING PLUG 25-S	51 05 997 08	6	1	2 978 200	91 01 626 08	ADD.HYDR.S_RETAINING RAM
COUPLING PLUG 25-S	51 05 997 08	6	2	2 978 300	91 01 515 08	ADDNL.HYDR.ERECTION DEV
COUPLING PLUG 25-S	51 05 997 08	27	1	3 978	91 00 760 08	HYDR. SUSPENDED BALLAST
COUPLING PLUG B2 10-L	51 15 083 08	104	2	2 970	91 09 142 08	HYDRAULICS
COUPLING PLUG B2 12-L	51 15 096 08	26	4	1 970	91 00 931 08	HYDR.CRAWLE 4 MOT.PREP.K
COUPLING PLUG B2 12-L	51 15 096 08	100	2	2 970	91 09 142 08	HYDRAULICS
COUPLING PLUG B2 12-L	51 15 096 08	23	1	2 975 300	91 44 664 08	ADDITIONAL HYDRAULICS WI
COUPLING PLUG B2 12-L	51 15 096 08	23	1	2 975 400	91 02 034 08	AUX.HYDRAULIC WINCH 6
COUPLING PLUG B2 12-L	51 15 096 08	25	1	2 975 600	91 44 708 08	ADDITIONAL HYDRAULICS WI
COUPLING PLUG B2 12-L	51 15 096 08	7	3	2 976 200	91 44 034 08	AUX.HYDR.PIN EXTRACTION
COUPLING PLUG B2 12-L	51 15 096 08	7	1	2 976 203	92 27 489 08	ADDL.HYDR.F.PIN PULLING DE
COUPLING PLUG B3 15-L	51 15 004 08	105	1	2 970	91 09 142 08	HYDRAULICS
COUPLING PLUG B3 15-L	51 15 004 08	11	1	2 976 200	91 44 034 08	AUX.HYDR.PIN EXTRACTION
COUPLING PLUG B3 16-S	51 15 086 08	41	4	1 970	91 00 931 08	HYDR.CRAWLE 4 MOT.PREP.K

Description	Item	Pos.	Quantity	Page	Assembly	Description
COUPLING PLUG B3 16-S	51 15 086 08	41	1	1 970 058	92 17 254 08	ADD.HOSES CRAWLER SUPP
COUPLING PLUG B3 16-S	51 15 086 08	94	1	2 970	91 09 142 08	HYDRAULICS
COUPLING PLUG B3 16-S	51 15 086 08	43	1	2 977	91 02 038 08	ADDITIONAL HYDR.SLEWING
COUPLING PLUG B3 16-S	51 15 086 08	4	1	2 978 200	91 01 626 08	ADD.HYDR.S_RETAINING RAM
COUPLING PLUG B3 16-S	51 15 086 08	23	2	3 978	91 00 760 08	HYDR. SUSPENDED BALLAST
COUPLING PLUG B6 18-L	57 05 048 08	13	1	2 976 200	91 44 034 08	AUX.HYDR.PIN EXTRACTION
COUPLING PLUG B6 20-S	57 05 051 08	40	1	2 977	91 02 038 08	ADDITIONAL HYDR.SLEWING
COUPLING PLUG B6 22-L	51 15 081 08	90	5	2 970	91 09 142 08	HYDRAULICS
COUPLING PLUG B6 22-L	51 15 081 08	19	1	2 975 300	91 44 664 08	ADDITIONAL HYDRAULICS WI
COUPLING PLUG B6 22-L	51 15 081 08	19	1	2 975 400	91 02 034 08	AUX.HYDRAULIC WINCH 6
COUPLING PLUG B6 22-L	51 15 081 08	25	1	2 975 500	91 02 036 08	AUX.HYDR.GRID WINCH 5 + 6
COUPLING PLUG B6 22-L	51 15 081 08	19	1	2 975 600	91 44 708 08	ADDITIONAL HYDRAULICS WI
COUPLING PLUG B6 22-L	51 15 081 08	30	2	3 978	91 00 760 08	HYDR. SUSPENDED BALLAST
COUPLING PLUG B6 28-L	51 15 011 08	37	2	1 970	91 00 931 08	HYDR.CRAWLE 4 MOT.PREP.K
COUPLING PLUG B6 28-L	51 15 011 08	37	1	1 970 058	92 17 254 08	ADD.HOSES CRAWLER SUPP
COUPLING PLUG B6 28-L	51 15 011 08	21	4	2 975 500	91 02 036 08	AUX.HYDR.GRID WINCH 5 + 6
COUPLING PLUG B6 28-L	51 15 011 08	21	1	2 975 600	91 44 708 08	ADDITIONAL HYDRAULICS WI
COUPLING PLUG B6 28-L	51 15 011 08	37	1	2 977	91 02 038 08	ADDITIONAL HYDR.SLEWING
COUPLING PLUG B6 28-L	51 15 011 08	28	1	3 978	91 00 760 08	HYDR. SUSPENDED BALLAST
COUPLING PLUG B8 35-L	51 15 185 08	46	1	2 977	91 02 038 08	ADDITIONAL HYDR.SLEWING
COUPLING PLUG B8 38-S	51 15 123 08	33	4	1 970	91 00 931 08	HYDR.CRAWLE 4 MOT.PREP.K
COUPLING PLUG B8 38-S	51 15 123 08	33	2	1 970 058	92 17 254 08	ADD.HOSES CRAWLER SUPP
COUPLING PLUG B8 38-S	51 15 123 08	82	8	2 970	91 09 142 08	HYDRAULICS
COUPLING PLUG B8 38-S	51 15 123 08	13	1	2 975 300	91 44 664 08	ADDITIONAL HYDRAULICS WI
COUPLING PLUG B8 38-S	51 15 123 08	13	1	2 975 400	91 02 034 08	AUX.HYDRAULIC WINCH 6
COUPLING PLUG B8 38-S	51 15 123 08	13	6	2 975 500	91 02 036 08	AUX.HYDR.GRID WINCH 5 + 6
COUPLING PLUG B8 38-S	51 15 123 08	13	2	2 975 600	91 44 708 08	ADDITIONAL HYDRAULICS WI
COUPLING PLUG B8 38-S	51 15 123 08	33	4	2 977	91 02 038 08	ADDITIONAL HYDR.SLEWING
COUPLING ROTARY ENCODE	96 74 133 08	(60)	1	1 920 305	92 15 300 08	INSTALLAT.ROTOR+SLIPRING
COUPLING SLEEVE	77 43 726 08	19	10	2 711	91 44 604 08	CENT. LUBRIC. SYSTEM SUP
COUPLING SLEEVE	77 43 726 08	9	1	3 745 007	92 99 170 08	ADD.EQUIPM.F.SUSP. BALLAS
COUPLING SLEEVE B2 10-L	51 15 084 08	102	2	2 970	91 09 142 08	HYDRAULICS
COUPLING SLEEVE B2 12-L	51 15 058 08	25	5	1 970	91 00 931 08	HYDR.CRAWLE 4 MOT.PREP.K
COUPLING SLEEVE B2 12-L	51 15 058 08	23	1	2 975	91 44 710 08	ADDITONAL HYDRAUL.WINCH
COUPLING SLEEVE B2 12-L	51 15 058 08	29	2	2 975 500	91 02 036 08	AUX.HYDR.GRID WINCH 5 + 6
COUPLING SLEEVE B2 12-L	51 15 058 08	23	1	2 975 600	91 44 708 08	ADDITIONAL HYDRAULICS WI
COUPLING SLEEVE B2 12-L	51 15 058 08	5	3	2 976 200	91 44 034 08	AUX.HYDR.PIN EXTRACTION
COUPLING SLEEVE B2 12-L	51 15 058 08	5	1	2 976 203	92 27 489 08	ADDL.HYDR.F.PIN PULLING DE
COUPLING SLEEVE B3 15-L	51 15 005 08	27	1	2 975 600	91 44 708 08	ADDITIONAL HYDRAULICS WI
COUPLING SLEEVE B3 16-S	51 15 059 08	39	4	1 970	91 00 931 08	HYDR.CRAWLE 4 MOT.PREP.K
COUPLING SLEEVE B3 16-S	51 15 059 08	39	1	1 970 058	92 17 254 08	ADD.HOSES CRAWLER SUPP
COUPLING SLEEVE B3 16-S	51 15 059 08	92	1	2 970	91 09 142 08	HYDRAULICS
COUPLING SLEEVE B3 16-S	51 15 059 08	41	1	2 977	91 02 038 08	ADDITIONAL HYDR.SLEWING
COUPLING SLEEVE B3 16-S	51 15 059 08	11	1	2 978 100	91 44 621 08	ADDNL.HYDR.RETAINING DEV
COUPLING SLEEVE B3 16-S	51 15 059 08	21	2	3 978	91 00 760 08	HYDR. SUSPENDED BALLAST
COUPLING SLEEVE B6 20-S	51 15 007 08	27	2	1 970	91 00 931 08	HYDR.CRAWLE 4 MOT.PREP.K
COUPLING SLEEVE B6 20-S	51 15 007 08	106	1	2 970	91 09 142 08	HYDRAULICS
COUPLING SLEEVE B6 20-S	51 15 007 08	39	1	2 977	91 02 038 08	ADDITIONAL HYDR.SLEWING
COUPLING SLEEVE B6 22-L	51 15 082 08	29	2	1 970	91 00 931 08	HYDR.CRAWLE 4 MOT.PREP.K
COUPLING SLEEVE B6 22-L	51 15 082 08	88	2	2 970	91 09 142 08	HYDRAULICS
COUPLING SLEEVE B6 22-L	51 15 082 08	19	1	2 975	91 44 710 08	ADDITONAL HYDRAUL.WINCH
COUPLING SLEEVE B6 22-L	51 15 082 08	29	2	3 978	91 00 760 08	HYDR. SUSPENDED BALLAST
COUPLING SLEEVE B6 25-S	51 05 996 08	84	2	2 970	91 09 142 08	HYDRAULICS
COUPLING SLEEVE B6 25-S	51 05 996 08	15	1	2 975	91 44 710 08	ADDITONAL HYDRAUL.WINCH
COUPLING SLEEVE B6 25-S	51 05 996 08	15	1	2 975 300	91 44 664 08	ADDITIONAL HYDRAULICS WI
COUPLING SLEEVE B6 25-S	51 05 996 08	15	1	2 975 400	91 02 034 08	AUX.HYDRAULIC WINCH 6
COUPLING SLEEVE B6 25-S	51 05 996 08	15	1	2 975 600	91 44 708 08	ADDITIONAL HYDRAULICS WI
COUPLING SLEEVE B6 25-S	51 05 996 08	7	1	2 978 100	91 44 621 08	ADDNL.HYDR.RETAINING DEV
COUPLING SLEEVE B6 28-L	51 15 010 08	35	2	1 970	91 00 931 08	HYDR.CRAWLE 4 MOT.PREP.K
COUPLING SLEEVE B6 28-L	51 15 010 08	35	1	1 970 058	92 17 254 08	ADD.HOSES CRAWLER SUPP

Description	Item	Pos.	Quantity	Page	Assembly	Description
COUPLING SLEEVE B6 28-L	51 15 010 08	96	2	2 970	91 09 142 08	HYDRAULICS
COUPLING SLEEVE B6 28-L	51 15 010 08	23	2	2 975 500	91 02 036 08	AUX.HYDR.GRID WINCH 5 + 6
COUPLING SLEEVE B6 28-L	51 15 010 08	17	3	2 975 600	91 44 708 08	ADDITIONAL HYDRAULICS WI
COUPLING SLEEVE B6 28-L	51 15 010 08	35	1	2 977	91 02 038 08	ADDITIONAL HYDR.SLEWING
COUPLING SLEEVE B6 30-S	51 15 107 08	5	2	2 978 300	91 01 515 08	ADDNL.HYDR.ERECTION DEV
COUPLING SLEEVE B8 35-L	51 15 184 08	45	1	2 977	91 02 038 08	ADDITIONAL HYDR.SLEWING
COUPLING SLEEVE B8 38-S	51 15 122 08	31	4	1 970	91 00 931 08	HYDR.CRAWLE 4 MOT.PREP.K
COUPLING SLEEVE B8 38-S	51 15 122 08	31	2	1 970 058	92 17 254 08	ADD.HOSES CRAWLER SUPP
COUPLING SLEEVE B8 38-S	51 15 122 08	80	4	2 970	91 09 142 08	HYDRAULICS
COUPLING SLEEVE B8 38-S	51 15 122 08	11	2	2 975	91 44 710 08	ADDITONAL HYDRAUL.WINCH
COUPLING SLEEVE B8 38-S	51 15 122 08	11	1	2 975 300	91 44 664 08	ADDITIONAL HYDRAULICS WI
COUPLING SLEEVE B8 38-S	51 15 122 08	11	1	2 975 400	91 02 034 08	AUX.HYDRAULIC WINCH 6
COUPLING SLEEVE B8 38-S	51 15 122 08	11	2	2 975 500	91 02 036 08	AUX.HYDR.GRID WINCH 5 + 6
COUPLING SLEEVE B8 38-S	51 15 122 08	11	4	2 975 600	91 44 708 08	ADDITIONAL HYDRAULICS WI
COUPLING SLEEVE B8 38-S	51 15 122 08	11	2	2 977	91 02 038 08	ADDITIONAL HYDR.SLEWING
COUPLING SLEEVE B8 38-S	51 15 122 08	31	4	2 977	91 02 038 08	ADDITIONAL HYDR.SLEWING
COUPLING SOCKET	60 50 127 08	9	1	2 835	91 02 278 08	CHARGER
COUPLING SOCKET 4-POL G	68 00 017 08	9	1	2 920 032	96 20 520 08	WIRING HARNESS
COUPLING SOCKET 4-POL G	68 00 017 08	10	1	2 920 032	96 20 520 08	WIRING HARNESS
COUPLING SOCKET 4-POL G	68 00 017 08	11	1	2 920 032	96 20 520 08	WIRING HARNESS
COUPLING SOCKET 4-POL G	68 00 017 08	12	1	2 920 032	96 20 520 08	WIRING HARNESS
COUPLING SOCKET 4-POL SP	68 00 014 08	2	1	2 920 306	92 95 363 08	WIRING HARNESS
COUPLING SOCKET 4-POLE	68 00 000 08	3	1	2 920 306	92 95 363 08	WIRING HARNESS
COVER	10 28 635 3	279	1	3 930 317	92 07 124 08	TERMINAL BOX CPL.
COVER	10 28 635 3	272	1	3 930 503	92 73 174 08	TERMINAL BOX
COVER	10 28 635 3	171	1	3 930 507	92 73 191 08	TERMINAL BOX CPL.
COVER	10 28 635 3	262	1	3 930 607	92 73 168 08	TERMINAL BOX
COVER	10 28 635 3	268	1	3 930 609	92 07 406 08	TERMINAL BOX
COVER	11 16 080 3	3	1	5 531 883	55 31 883 08	COMPRESSOR DRIVE
COVER	11 64 743 1	110	1	9 674 288	96 74 288 08	REPAIR SET LID
COVER	54 02 477 14	66	1	X1002122	10 02 122 6	DRIVE
COVER	54 02 477 14	66	1	X1002122	10 02 122 8	DRIVE
COVER	54 02 590 14	18	1	X1002122	10 02 122 6	DRIVE
COVER	54 02 590 14	18	1	X1002122	10 02 122 8	DRIVE
COVER	63 61 093 01	96	2	2 932 161	96 20 409 08	ASSEMBLY PARTS MOUNTIN
COVER	70 27 755	3	1	5 530 018	55 30 018 08	FUEL PREFILTER
COVER	90 77 777	1	1	9 147 512	91 47 512	LOCKING PIECES
COVER	91 49 706	10	1	9 882 964	98 82 964	FLYWHEEL HOUSING
COVER	93 49 397 03	47	1	2 520	91 44 758 08	CABIN, GLAZED
COVER	93 49 397 03	11	1	2 520 009	92 59 496 08	FRONT WINDOW CPL.
COVER	96 16 948 08	12	2	2 859	91 44 612 08	SOUND DAMPING
COVER	98 81 133	1	1	9 880 971	98 80 971	LOCKING PIECES
COVER 1,5X196X343 DC01	95 45 888 08	3	1	2 913 008	91 40 573 08	LICCON CONSOLE LCD1
COVER 12X240X290 S690QL	95 66 599 08	10	2	2 550	91 09 257 08	SA FRAME
COVER 15X120X120 S690QL	97 12 180 08	41	2	3 745	91 07 886 08	SUSPENDED BALLAST
COVER 15X180X360 S960QL	95 70 481 08	12	2	3 212	91 44 714 08	W PIVOT SECTION
COVER 15X244X244 S355MC	97 01 659 08	4	1	2 671 005	92 71 294 08	OIL TANK PRE-ASS.
COVER 15X244X244 S355MC	97 01 659 08	3	1	2 671 007	92 13 208 08	ADD.OIL RESERV.PRE-ASS.
COVER 15x244x244 S355MC	97 02 081 08	10	1	2 671 005	92 71 294 08	OIL TANK PRE-ASS.
COVER 2X541X61 DC01	97 37 791 08	8	1	2 925 007	96 18 184 08	EQUIPMENT CAMERA CAB
COVER 380	61 62 147 08	13	1	6 160 221	61 60 221 08	CABLE REEL
COVER 45x300x300 S355J2+N	95 67 075 08	8	2	3 714	91 20 065 08	D HEAD SECTION
COVER 4x498x326 S315MC	97 02 676 08	29	2	1 711	91 01 239 08	CENTRALIZED LUBRICATION
COVER 8X118X118 S355MC	97 19 416 08	(1)	1	2 671 005	92 71 294 08	OIL TANK PRE-ASS.
COVER 8x118x118 S355MC FE	97 02 414 08	17	1	2 671 005	92 71 294 08	OIL TANK PRE-ASS.
COVER COMPL.	92 71 583 08	2	1	2 932 160	92 87 778 08	SWITCH CABINET
COVER COMPL. FE//ZN20//C	96 20 404 08	8	1	2 671 005	92 71 294 08	OIL TANK PRE-ASS.
COVER COMPL. FE//ZN20//C	96 20 404 08	2	1	2 671 007	92 13 208 08	ADD.OIL RESERV.PRE-ASS.
COVER COMPL. FE//ZN20//C	96 21 278 08	28	1	2 671 005	92 71 294 08	OIL TANK PRE-ASS.
COVER HOOD	92 15 098 08	75	1	1 400	91 04 483 08	CRAWLER TRACK CARRIER, L

Description	Item	Pos.	Quantity	Page	Assembly	Description
COVER HOOD	92 15 098 08	74	1	1 410	91 04 487 08	CRAWLER TRACK CARRIER,
COVER HOOD	92 15 099 08	76	1	1 400	91 04 483 08	CRAWLER TRACK CARRIER, L
COVER HOOD	92 15 099 08	75	1	1 410	91 04 487 08	CRAWLER TRACK CARRIER,
COVER LID 12,7	59 15 722 08	18	1	2 540 000	91 01 738 08	HEATING CRANE DRIVER'S CA
COVER LID 32	59 15 713 08	105	1	2 520	91 44 758 08	CABIN, GLAZED
COVER PE SPF	97 04 461 08	4	1	2 520 021	92 34 220 08	INSTRUMENT BOX DELIVERY
COVER PLATE	11 21 381 8	41	12	9 104 649	91 04 649 08	DOUBLE HOOK BLOCK
COVER SEAL HNBR	10 29 417 1	4	1	5 530 018	55 30 018 08	FUEL PREFILTER
COVER WELDED	92 01 413 08	1	1	2 932 175	92 71 583 08	COVER COMPL.
COVER WELDED	92 52 707 08	2	1	2 391 030	92 71 261 08	BATTERY BOX, PRE-ASSEMB
COVER WELDED FE//ZN20//C	96 65 730 08	54	4	3 745	91 07 886 08	SUSPENDED BALLAST
CRAMP	60 27 417 08	12	16	1 920 403	92 17 846 08	TERMINAL BOX, PRE-ASSEMB
CRAMP	60 27 417 08	275	6	1 920 406	92 01 742 08	TERMINAL BOX, PRE-ASSEMB
CRAMP	60 27 417 08	275	6	1 920 409	92 07 133 08	TERMINAL BOX, PRE-ASSEMB
CRAMP	60 27 417 08	16	6	2 780 114	92 08 384 08	TERMINAL BOX CPL.
CRAMP	60 27 417 08	16	8	2 780 242	92 08 729 08	TERMINAL BOX CPL.
CRAMP	60 27 417 08	263	14	3 930 611	92 09 429 08	TERMINAL BOX
CRANE DRIVER'S CABIN CPL.	91 08 725 08	153	1		LR 1750 -0	LIEBHERR CRAW.CRANE LR 1
CRANE DRIVER'S CABIN,PRE-	96 20 478 08	1	1	2 810	91 08 725 08	CRANE DRIVER'S CABIN CPL.
CRANE OPERATOR CAB INST	91 08 723 08	155	1		LR 1750 -0	LIEBHERR CRAW.CRANE LR 1
CRANKCASE BREATHER	92 72 269	5	2	9 883 385	98 83 385	CRANKCASE BREATHER
CRANKCASE BREATHER	98 83 385	11	1	9 074 189	90 74 189	DIESEL ENGINE
CRANKCASE CPL. V-MOTORX	98 87 013	1	1	9 074 189	90 74 189	DIESEL ENGINE
CRANKCASE V-MOTORXD940	98 87 002	1	1	9 887 012	98 87 012	CRANKCASE
CRANKCASE V-MOTORXD940	98 87 012	1	1	9 887 013	98 87 013	CRANKCASE CPL.
CRANKSHAFT	98 84 340 23	1	1	9 886 783	98 86 783	CRANKSHAFT PRE-ASSY.
CRANKSHAFT ADD-ON PARTS	98 83 316	31	1	9 074 189	90 74 189	DIESEL ENGINE
CRANKSHAFT BAERING CPL.	98 87 158	29	1	9 074 189	90 74 189	DIESEL ENGINE
CRANKSHAFT PRE-ASSY. V-	98 86 783	28	1	9 074 189	90 74 189	DIESEL ENGINE
CRANKSHAFT SEALING	92 67 712	30	1	9 074 189	90 74 189	DIESEL ENGINE
CRANKSHAFT SEALING FRON	92 67 791	1	1	9 267 712	92 67 712	CRANKSHAFT SEALING
CRANKSHAFT SEALING REAR	92 67 792	6	1	9 267 712	92 67 712	CRANKSHAFT SEALING
CRAWLER CARRIER STEEL	92 16 116 08	1	1	1 400	91 04 483 08	CRAWLER TRACK CARRIER, L
CRAWLER CARRIER STEEL	92 16 180 08	1	1	1 410	91 04 487 08	CRAWLER TRACK CARRIER,
CRAWLER TRACK CARRIER, L	91 04 483 08	10	1		LR 1750 -0	LIEBHERR CRAW.CRANE LR 1
CRAWLER TRACK CARRIER,	91 04 487 08	11	1		LR 1750 -0	LIEBHERR CRAW.CRANE LR 1
CRAWLER TRACK TRAVEL GE	91 00 752 08	2	1		LR 1750 -0	LIEBHERR CRAW.CRANE LR 1
CREEPER	92 65 732 08	2	1	1 750	91 44 577 08	TOOL
CRIMPING CONTACT 1,0MM2	60 56 084 01	602	4	2 920 306	92 95 363 08	WIRING HARNESS
CRIMPING CONTACT 1,5MM2	60 56 085 01	606	6	2 920 306	92 95 363 08	WIRING HARNESS
CRIMPING CONTACT 1,5MM2	60 56 085 01	606	45	2 932 163	96 20 411 08	CABLES MOUNTING PLATES,P
CRIMPING CONTACT 1,5MM2	60 56 102 08	603	2	2 920 306	92 95 363 08	WIRING HARNESS
CROSS CONNECTING LINK W	92 11 734 08	31	2	3 225	91 02 083 08	SL REDUCING SECTION
CROSS STRAP	92 80 665 08	28	1	3 216	91 01 257 08	W-ADAPTER F.PULLEY SET
CROSS-MEMBER	92 71 716 08	1	2	3 204	91 44 702 08	ASSEMBLY UNIT
CROSS-MEMBER	92 71 717 08	3	1	3 204	91 44 702 08	ASSEMBLY UNIT
CROSS-MEMBER	92 71 718 08	4	1	3 204	91 44 702 08	ASSEMBLY UNIT
CROWN GEAR	92 67 155	3	1	9 274 596	92 74 596	FLYWHEEL PRE-ASS.
CUSTOM CIRCUIT MODULE 1	92 71 584 08	155	1	1 920 403	92 17 846 08	TERMINAL BOX, PRE-ASSEMB
CUSTOM CIRCUIT MODULE 1	92 71 584 08	156	1	3 930 608	92 18 048 08	CABLE HARNESS
CUTOFF RELAY 24V/1S	63 01 201 08	54	2	2 932 161	96 20 409 08	ASSEMBLY PARTS MOUNTIN
CUTOFF RELAY 24V/1W	63 01 036 08	12	1	2 920 321	92 87 783 08	ELECTRIC FOR BATTERY BOX
CYL ROLLER BEARING	54 02 380 14	51	2	X1002123	10 02 123 0	GEARBOX
CYL.BRACKET KS 6024	57 00 085	2	1	5 700 323	57 00 323	ENGINE BRAKE CPL.
CYLINDER	70 24 273	1	1	5 701 133	57 01 133 08	DRIVING GEAR
CYLINDER BUSHING	92 70 833	1	1	9 270 832	92 70 832	CYLINDER
CYLINDER HEAD	70 25 732	23	1	5 700 109	57 00 109	AIR COMPRESSOR
CYLINDER HEAD COVER	92 74 487	6	1	9 279 849	92 79 849	CYLINDER HEAD
CYLINDER HEAD COVER	98 80 820	6	1	9 279 847	92 79 847	CYLINDER HEAD
CYLINDER HEAD COVER	98 80 914	1	1	9 274 487	92 74 487	CYLINDER HEAD COVER

Description	Item	Pos.	Quantity	Page	Assembly	Description
CYLINDER HEAD GASKET 1,3M	92 77 608	13	1	9 279 847	92 79 847	CYLINDER HEAD
CYLINDER HEAD GASKET 1,3M	92 77 608	13	1	9 279 849	92 79 849	CYLINDER HEAD
CYLINDER HEAD GASKET 1,3M	92 77 608	4	1	9 279 918	92 79 918	SEAL KIT CYLINDER HEAD
CYLINDER HEAD GASKET 1,3M	92 77 608	4	1	9 279 919	92 79 919	SEAL KIT CYLINDER HEAD
CYLINDER HEAD PRE-ASSY.	92 79 850	1	1	9 279 847	92 79 847	CYLINDER HEAD
CYLINDER HEAD PRE-ASSY.	92 79 850	1	1	9 279 849	92 79 849	CYLINDER HEAD
CYLINDER HEAD V-MOTOR	92 74 611	1	1	9 279 850	92 79 850	CYLINDER HEAD PRE-ASSY.
CYLINDER HEAD V-MOTOR	92 79 847	42	7	9 074 189	90 74 189	DIESEL ENGINE
CYLINDER HEAD V-MOTOR	92 79 849	43	1	9 074 189	90 74 189	DIESEL ENGINE
CYLINDER ROLLER THRUST B	74 66 074 01	37	1	4 003 007	91 44 580 08	HOOK BLOCK
CYLINDER SCREW M16X2X170	92 67 744	3	6	9 279 847	92 79 847	CYLINDER HEAD
CYLINDER SCREW M16X2X170	92 67 744	3	6	9 279 849	92 79 849	CYLINDER HEAD
CYLINDER V-MOTORXD9406/D	92 70 832	26	8	9 074 189	90 74 189	DIESEL ENGINE
CYLINDRICAL ROLLER BEARIN	57 18 993 08	31	1	5 719 052	57 19 052 08	DRIVING GEAR
CYLINDRICAL ROLLER BEARI	57 01 182 08	31	1	X1029270	10 29 270 6	DRIVING GEAR
CYLINDRICAL ROLLER BEARI	57 14 779 08	31	1	5 715 385	57 15 385 08	DRIVING GEAR
CYLINDRICAL ROLLER BEARI	74 65 067 01	(1)	10	9 385 763	93 85 763 01	PLANETARY GEARBOX
CYLINDRICAL ROLLER BEARIN	74 66 071 08	37	1	4 001 005	91 44 581 08	HOOK BLOCK
CYLINDRICAL ROLLER BEARIN	74 62 800 08	37	1	9 104 649	91 04 649 08	DOUBLE HOOK BLOCK
D HEAD SECTION	91 20 065 08	252	1		LR 1750 -0	LIEBHERR CRAW.CRANE LR 1
D HEAD SECTION WELDED CO	92 71 120 08	1	1	3 714	91 20 065 08	D HEAD SECTION
D INTERMED. SECTION WELD.	92 68 898 08	1	1	3 715	91 44 697 08	D INTERMEDIATE SECTION
D INTERMEDIATE SECTION 14	91 44 697 08	254	1		LR 1750 -0	LIEBHERR CRAW.CRANE LR 1
D OVERRUN PROTECTION	91 44 698 08	256	1		LR 1750 -0	LIEBHERR CRAW.CRANE LR 1
D PIVOT SECTION	91 44 695 08	250	1		LR 1750 -0	LIEBHERR CRAW.CRANE LR 1
D PIVOT SECTION ELEC. EQUI	92 91 171 08	500	1	3 713	91 44 695 08	D PIVOT SECTION
D PIVOT SECTION WELDED	92 59 363 08	1	1	3 713	91 44 695 08	D PIVOT SECTION
DAMPING PISTON	51 07 974 08	(6)	1	1 975 006	91 07 671 08	ADD.HYDR.UNIT SUPPORT CY
DAMPING PISTON	51 07 974 08	7	1	5 114 176	51 14 176 08	PRESSURE LIMITING VALVE
DAMPING PISTON	51 07 974 08	7	1	5 114 177	51 14 177 08	PRESSURE LIMITING VALVE
DAMPING PISTON	51 07 974 08	6	1	5 114 320	51 14 320 08	PRETENSIONING VALVE
DASHBOARD	59 16 689 08	1	1	2 531 018	92 88 174 08	ELECTRIC FOR ARMREST LEF
DASHBOARD	59 16 690 08	1	1	2 531 019	92 88 178 08	ELECTRIC FOR ARMREST RI
DASHBOARD	96 20 427 08	6	1	2 830	91 08 723 08	CRANE OPERATOR CAB INS
DASHBOARD 2X340X157 DC01	95 71 242 08	1	1	2 830 038	96 20 427 08	DASHBOARD
DASHBOARD ROOF WELDED	92 12 058 08	1	1	2 920 342	96 20 439 08	DASHBOARD ROOF, PRE-AS
DASHBOARD ROOF, PRE-AS	96 20 439 08	3	1	2 920 285	91 08 727 08	ELECTRIC FOR GLAZED CABI
DEEP GROOVE BALL BEARIN	57 17 249 08	32	1	5 000 630	50 00 630 08	SWING GEAR
DEEP GROOVE BALL BEARIN	57 17 255 08	30	1	5 718 421	57 18 421 08	DRIVE
DEEP GROOVE BALL BEARIN	57 17 273 08	6	1	5 400 565	54 00 565 08	ROPE WINCH
DEEP GROOVE BALL BEARIN	10 11 483 8	38	1	6 909 010	69 09 010 08	COLLECTING RING
DEEP GROOVE BALL BEARING	50 09 270 08	280	2	5 000 645	50 00 645 08	DISTRIBUTOR GEARBOX
DEEP GROOVE BALL BEARIN	57 04 625 08	39	2	X1002123	10 02 123 0	GEARBOX
DEEP GROOVE BALL BEARIN	54 05 073 08	37	1	6 909 010	69 09 010 08	COLLECTING RING
DEEP GROOVE BALL BEARING	74 51 208 08	7	2	6 160 221	61 60 221 08	CABLE REEL
DEEP GROOVE BALL BEARIN	74 51 288 08	5	1	2 657	92 52 997 08	PENDULUM, COMPLETE
DEEP GROOVE BALL BEARIN	74 51 288 08	4	2	3 745 002	92 17 236 08	SWITCH UNIT
DEEP GROOVE BALL BEARIN	74 51 288 08	4	2	3 745 003	92 17 237 08	SWITCH UNIT
DEEP GROOVE BALL BEARIN	50 07 488 08	30	1	X1002122	10 02 122 6	DRIVE
DEEP GROOVE BALL BEARIN	50 07 488 08	30	1	X1002122	10 02 122 8	DRIVE
DEEP GROOVE BALL BEARING	57 18 270 08	285	4	5 000 645	50 00 645 08	DISTRIBUTOR GEARBOX
DEEP GROOVE BALL BEARIN	57 18 269 08	290	4	5 000 645	50 00 645 08	DISTRIBUTOR GEARBOX
DEEP GROOVE BALL BEARING	74 51 960 08	53	1	5 718 418	57 18 418 08	GEARBOX
DEEP GROOVE BALL BEARING	74 51 960 08	53	2	X1002123	10 02 123 0	GEARBOX
DEEP GROOVE BALL BEARIN	74 51 488 08	13	2	2 100 012	92 04 560 08	SAFETY ROLLER WINCH 1/2
DEEP GROOVE BALL BEARIN	74 51 488 08	31	4	2 550	91 09 257 08	SA FRAME
DEEP GROOVE BALL BEARIN	74 51 488 08	3	2	3 225 001	96 16 854 08	SAFETY ROLLER
DEEP GROOVE BALL BEARIN	74 51 488 08	3	2	3 350 001	92 70 642 08	SAFETY ROLLER CPL.
DEEP GROOVE BALL BEARIN	74 51 488 08	3	2	3 370 001	92 71 171 08	SAFETY ROLLER CPL.
DEEP GROOVE BALL BEARIN	74 51 488 08	3	2	3 554 004	92 95 533 08	SAFETY ROLLER

Description	Item	Pos.	Quantity	Page	Assembly	Description
DEEP GROOVE BALL BEARING	74 51 490 08	3	2	9 271 098	92 71 098 08	SAFETY ROLLER CPL.
DEEP GROOVE BALL BEARIN	74 51 493 08	(2)	2	1 750 023	92 65 732 08	CREEPER
DEEP GROOVE BALL BEARIN	74 51 496 08	(3)	2	2 100 011	92 70 949 08	ROD CPL.
DEEP GROOVE BALL BEARING	74 51 604 08	21	1	5 718 418	57 18 418 08	GEARBOX
DEEP GROOVE BALL BEARIN	74 51 684 08	4	2	3 212 001	92 71 341 08	FLAP COMPL.
DEEP GROOVE BALL BEARING	51 45 021 08	42	2	9 390 078	93 90 078 01	ANGULAR GEAR
DEEP GROOVE BALL BEARING	74 51 738 01	43	2	9 390 078	93 90 078 01	ANGULAR GEAR
DEFLECTION PULLEY RD300X	28 81 548 08	(1)	1	1 750 023	92 65 732 08	CREEPER
DEVICE PLUG 3-POL	60 50 122 08	8	1	2 835	91 02 278 08	CHARGER
DEVICE PLUG DIN 43650 4-POL	60 50 066 08	166	2	2 920 032	96 20 520 08	WIRING HARNESS
DEVICE PLUG DIN 43650 4-POL	60 50 066 08	(2)	1	2 970	91 09 142 08	HYDRAULICS
DIAPHRAGM ACCUMULATOR 2	51 06 425 08	75	2	2 970	91 09 142 08	HYDRAULICS
DIAPHRAGM SOCKET 21/28/34,	55 30 237 08	27	2	5 531 883	55 31 883 08	COMPRESSOR DRIVE
DIE PLUG	11 45 002 9	18	1	5 719 114	57 19 114 08	CONTROL UNIT
DIESEL ENGINE CPL.	91 06 853 08	121	1		LR 1750 -0	LIEBHERR CRAW.CRANE LR 1
DIESEL ENGINE D9408TI-E A4	90 74 189	1	1	2 391 001	96 19 013 08	DIESEL ENGINE, PRE-ASSEMB
DIESEL ENGINE, PRE-ASSEMB	96 19 013 08	1	1	2 391	91 06 853 08	DIESEL ENGINE CPL.
DIODE 1N4007 DO-41 SPF	66 00 331 08	3	4	2 932 132	92 09 359 08	VARIABLE CIRCUIT
DIODE DO-13	66 00 143 08	4	4	2 932 132	92 09 359 08	VARIABLE CIRCUIT
DIODE MODULE 1N4007	66 03 016 08	17	1	2 932 161	96 20 409 08	ASSEMBLY PARTS MOUNTIN
DIODE SPF	66 03 006 08	21	8	2 922 001	92 84 311 08	BUS PCB
DIODE VARISTOR MODULE SP	66 01 015 08	37	2	2 932 172	92 18 043 08	RELAY CONTROL SYSTEM
DIRECTIONAL CONTROL VAL	51 14 655 08	13	2	3 978	91 00 760 08	HYDR. SUSPENDED BALLAST
DIRECTIONAL CONTROL VAL	51 14 446 08	112	6	2 970	91 09 142 08	HYDRAULICS
DIRECTIONAL CONTROL VAL	51 14 943 08	122	3	2 970	91 09 142 08	HYDRAULICS
DIRECTIONAL CONTROL VAL	51 14 444 08	34	2	2 970	91 09 142 08	HYDRAULICS
DIRECTIONAL CONTROL VAL	51 14 444 08	4	1	2 975	91 44 710 08	ADDITONAL HYDRAUL.WINCH
DIRECTIONAL CONTROL VAL	51 14 444 08	4	1	2 975 300	91 44 664 08	ADDITIONAL HYDRAULICS WI
DIRECTIONAL CONTROL VAL	51 14 444 08	4	1	2 975 400	91 02 034 08	AUX.HYDRAULIC WINCH 6
DIRECTIONAL CONTROL VAL	51 14 444 08	4	1	2 975 600	91 44 708 08	ADDITIONAL HYDRAULICS WI
DIRECTIONAL CONTROL VAL	51 14 674 08	171	1	2 970	91 09 142 08	HYDRAULICS
DIRECTIONAL CONTROL VAL	51 14 651 08	10	1	1 970	91 00 931 08	HYDR.CRAWLE 4 MOT.PREP.K
DIRECTIONAL CONTROL VALV	51 13 026 08	3	2	3 978	91 00 760 08	HYDR. SUSPENDED BALLAST
DIRECTIONAL CONTROL VALV	51 31 093 08	5	1	2 975 115	91 07 779 08	ADDNL. HYDR. F. ERECTING W
DIRECTIONAL CONTROL VAL	51 13 022 08	47	4	1 970	91 00 931 08	HYDR.CRAWLE 4 MOT.PREP.K
DIRECTIONAL CONTROL VAL	51 13 022 08	55	3	2 970	91 09 142 08	HYDRAULICS
DIRECTIONAL CONTROL VAL	51 13 152 08	60	2	2 970	91 09 142 08	HYDRAULICS
DIRECTIONAL CTRL. VALVE 4	51 13 045 08	3	1	2 976 203	92 27 489 08	ADDL.HYDR.F.PIN PULLING DE
DIRECTIONAL CTRL. VALVE S	96 40 277 08	7	1	5 133 090	51 13 090 08	SLIDE VALVE BLOCK
DIRECTIONAL SEAT VALVE	51 14 829 08	170	1	2 970	91 09 142 08	HYDRAULICS
DIRECTIONAL SEAT VALVE 2/	10 02 900 3	15	1	5 113 008	51 13 008 08	VALVE BLOCK
DIRECTIONAL SEAT VALVE 2/	51 14 988 08	25	1	2 970	91 09 142 08	HYDRAULICS
DIRECTIONAL SEAT VALVE 3	10 49 315 9	79	2	1 970	91 00 931 08	HYDR.CRAWLE 4 MOT.PREP.K
DIRECTIONAL SEAT VALVE 3	10 49 315 9	111	1	2 970	91 09 142 08	HYDRAULICS
DISC SPRING	70 24 282	7	4	5 701 133	57 01 133 08	DRIVING GEAR
DISC SPRING DIN 2093 A 20	72 08 001 08	46	4	2 520	91 44 758 08	CABIN, GLAZED
DISC SPRING DIN 2093 C 40	72 08 019 08	33	8	2 502	91 01 353 08	CONTROL STAND
DISC WHEEL 14-22.50	52 03 188 08	2	1	3 880 001	96 40 100 08	TYRES CPL.445-65 R22.5
DISH MOUNTING	10 10 062 1	12	23	3 221	91 02 066 08	S INTERMEDIATE SECTION
DISH MOUNTING	10 10 062 1	12	32	3 223	91 02 070 08	S INTERMEDIATE SECTION
DISH MOUNTING	10 10 062 1	10	22	3 225	91 02 083 08	SL REDUCING SECTION
DISH MOUNTING	10 10 062 1	10	24	3 226	91 44 715 08	L INTERMEDIATE SECTION
DISH MOUNTING	10 10 062 1	10	38	3 227	91 44 716 08	L INTERMEDIATE SECTION
DISH MOUNTING	10 10 062 1	10	24	3 231	91 44 902 08	L INTERMEDIATE SECTION
DISH MOUNTING	10 10 062 1	10	36	3 232	91 44 903 08	L INTERMEDIATE SECTION
DISH MOUNTING	10 10 062 1	37	18	3 714	91 20 065 08	D HEAD SECTION
DISK PIN	11 21 060 7	4	1	4 003 007	91 44 580 08	HOOK BLOCK
DISK PIN	11 49 381 6	4	2	9 104 649	91 04 649 08	DOUBLE HOOK BLOCK
DISPATCH ASSY.MECH.PART	91 04 850 08	376	1		LR 1750 -0	LIEBHERR CRAW.CRANE LR 1
DISTANCE RING 219,1X8X180	93 77 336 08	9	2	3 213	91 44 718 08	L-HEAD PIECE

Description	Item	Pos.	Quantity	Page	Assembly	Description
DISTANCE RING 219.1X15 S3	93 53 192 08	34	2	3 215	91 44 631 08	S HEAD SECTION
DISTANCE RING 219.1X15 S3	93 53 192 08	10	3	3 216	91 01 257 08	W-ADAPTER F.PULLEY SET
DISTANCE RING 48,3X4X5 S2	94 50 756 08	4	2	3 225 001	96 16 854 08	SAFETY ROLLER
DISTANCE RING 48,3X4X5 S2	94 50 756 08	4	2	3 554 004	92 95 533 08	SAFETY ROLLER
DISTANCE RING RD48X1 DC0	95 32 314 08	62	3	3 556 003	92 71 234 08	WA-FRAME 2 BASE SECTION
DISTANCE RING RD48X1 DC0	95 32 314 08	64	3	3 556 004	92 71 575 08	WA-FRAME 2 WELDED CONS
DISTANCE RING RD48X2 DC0	95 00 775 08	63	3	3 556 003	92 71 234 08	WA-FRAME 2 BASE SECTION
DISTANCE RING RD48X2 DC0	95 00 775 08	65	3	3 556 004	92 71 575 08	WA-FRAME 2 WELDED CONS
DISTANCE RING RD48X3 DC0	94 15 400 08	5	2	3 745 002	92 17 236 08	SWITCH UNIT
DISTANCE RING RD48X3 DC0	94 15 400 08	5	2	3 745 003	92 17 237 08	SWITCH UNIT
DISTANCE SLEEVE 27X22 42C	95 21 770 08	75	2	2 550	91 09 257 08	SA FRAME
DISTANCE SLEEVE 27X22 42C	95 21 770 08	30	2	2 790	91 01 223 08	ADD.PARTS DISMOUNT.SA-FR
DISTANCE SLEEVE 8,5X18X10	91 32 577	22	3	9 882 931	98 82 931	FUEL FILTER ATTACHMENT
DISTANCE SLEEVE 8,5X20 K	70 42 713 08	22	2	2 520 018	92 16 988 08	INSTRUMENT BOX, INSTALLAT
DISTANCE SLEEVE 9X15X30	98 87 737	6	26	9 075 132	90 75 132	OUTLET MANIFOLD
DISTANCE STUD M3X12 ST V	66 00 428 08	9	4	2 922 001	92 84 311 08	BUS PCB
DISTANCE STUD M3X13 ST A2	66 00 460 08	8	12	2 922 001	92 84 311 08	BUS PCB
DISTANCE STUD M3X5 ST SP	66 00 422 08	10	4	2 922 001	92 84 311 08	BUS PCB
DISTANCE STUD M5X12 ST SP	66 00 429 08	11	1	2 922 001	92 84 311 08	BUS PCB
DISTANCE STUD M5X15	60 20 208 08	24	6	2 932 161	96 20 409 08	ASSEMBLY PARTS MOUNTIN
DISTANCE TUBE	11 49 384 9	19	16	9 104 649	91 04 649 08	DOUBLE HOOK BLOCK
DISTANCE TUBE RD219,1X27	93 22 271 08	7	2	3 714 009	96 23 647 08	LUFFING PULLEY BLOCK COM
DISTRIBUTION BLOCK 3/4	77 43 859 08	2	1	2 711	91 44 604 08	CENT. LUBRIC. SYSTEM SUP
DISTRIBUTION BLOCK 4/3	77 43 860 08	3	1	2 711	91 44 604 08	CENT. LUBRIC. SYSTEM SUP
DISTRIBUTION BLOCK 4/7	77 43 861 08	4	1	2 711	91 44 604 08	CENT. LUBRIC. SYSTEM SUP
DISTRIBUTION BLOCK 4/8	77 43 862 08	5	1	2 711	91 44 604 08	CENT. LUBRIC. SYSTEM SUP
DISTRIBUTION BLOCK 7/12	77 43 856 08	15	2	1 711	91 01 239 08	CENTRALIZED LUBRICATION
DISTRIBUTION BLOCK 8/13	77 43 857 08	16	2	1 711	91 01 239 08	CENTRALIZED LUBRICATION
DISTRIBUTION BLOCK 8/13	77 43 863 08	6	1	2 711	91 44 604 08	CENT. LUBRIC. SYSTEM SUP
DISTRIBUTION STRIP	77 43 837 08	11	1	2 990	91 04 495 08	COMPRESSED AIR PLANT
DISTRIBUTOR BLOCK 100x95	94 62 809 08	70	4	1 970	91 00 931 08	HYDR.CRAWLE 4 MOT.PREP.K
DISTRIBUTOR BLOCK ALZNM	51 10 603 08	74	1	2 970	91 09 142 08	HYDRAULICS
DISTRIBUTOR GEARBOX A 432	50 00 645 08	2	1	2 391 001	96 19 013 08	DIESEL ENGINE, PRE-ASSEMB
DOCUMENTATION FST 737 MI	61 40 433 08	7	1	1 780 512	92 17 262 08	RADIO REMOTE CONTROL
DOOR COMPL.	92 01 922 08	2	1	2 510	91 00 855 08	TURNTABLE PANELLING
DOOR COMPL.	92 01 926 08	4	1	2 510	91 00 855 08	TURNTABLE PANELLING
DOOR COMPL.	92 01 928 08	12	1	2 510	91 00 855 08	TURNTABLE PANELLING
DOOR COMPL.	92 01 929 08	14	1	2 510	91 00 855 08	TURNTABLE PANELLING
DOOR COMPL.	92 15 116 08	17	1	2 510	91 00 855 08	TURNTABLE PANELLING
DOOR COMPL.	92 16 117 08	53	1	2 510	91 00 855 08	TURNTABLE PANELLING
DOOR COMPL.	92 35 577 08	59	2	2 510	91 00 855 08	TURNTABLE PANELLING
DOOR CPL.	91 46 006 08	2	1	2 520	91 44 758 08	CABIN, GLAZED
DOOR PANE 5MM SPF	72 57 353 08	2	1	2 522 000	91 46 006 08	DOOR CPL.
DOSING PUMP DP2	55 31 868 08	2	1	2 541	91 45 104 08	ADD HEATING SUPERSTRUCT
DOUBLE BANJO BOLT	98 83 849	6	1	9 882 288	98 82 288	ENGINE CONTROL SENSORS
DOUBLE HOOK BLOCK 600/300	91 04 649 08	310	1		LR 1750 -0	LIEBHERR CRAW.CRANE LR 1
DOUBLE NIPPLE R1/4"-M10X1	77 43 750 08	17	6	2 711	91 44 604 08	CENT. LUBRIC. SYSTEM SUP
DOUBLE RING SPANNER DIN	79 00 126 08	7	1	1 750	91 44 577 08	TOOL
DOUBLE-ENDED STUD DIN 835	49 80 734	10	2	9 885 451	98 85 451	GENERATOR ADD-ON
DOUBLE-ENDED STUD DIN 939	40 68 326 08	119	10	2 391 001	96 19 013 08	DIESEL ENGINE, PRE-ASSEMB
DOUBLE-ENDED STUD DIN 93	40 68 328 08	3	3	9 273 701	92 73 701	STARTER
DOUBLE-HEADED SPANNER D	79 00 039 08	4	1	1 750	91 44 577 08	TOOL
DOUBLE-HEADED SPANNER D	79 00 079 08	3	1	1 750	91 44 577 08	TOOL
DOWEL PIN ISO 13337 21X18 S	49 80 371	20	16	9 887 013	98 87 013	CRANKCASE CPL.
DOWEL PIN ISO 8752 10X40	43 20 107 08	13	2	3 745 001	96 19 998 08	BALLAST PALETTE PRE-ASS.
DOWEL PIN ISO 8752 10X60	43 20 111 08	29	4	2 790	91 01 223 08	ADD.PARTS DISMOUNT.SA-FR
DOWEL PIN ISO 8752 4X12	43 20 017 08	3	2	9 268 201	92 68 201	PISTON COOLING
DOWEL PIN ISO 8752 4X12	43 20 017 08	2	1	9 269 148	92 69 148	SPRAY NOZZLE
DOWEL PIN ISO 8752 4X12	43 20 017 08	2	1	9 269 150	92 69 150	SPRAY NOZZLE
DOWEL PIN ISO 8752 4X16	43 20 019 08	12	1	5 718 420	57 18 420 08	FLANGE

Description	Item	Pos.	Quantity	Page	Assembly	Description
DOWEL PIN ISO 8752 4X28	43 20 025 08	4	4	1 641 014	92 53 053 08	SUPPORT PLATE COMPL.
DOWEL PIN ISO 8752 5X12	43 20 034 08	13	1	5 718 420	57 18 420 08	FLANGE
DOWEL PIN ISO 8752 6X14	43 20 053 08	48	2	2 550	91 09 257 08	SA FRAME
DOWEL PIN ISO 8752 6X14	43 20 053 08	117	6	2 970	91 09 142 08	HYDRAULICS
DOWEL PIN ISO 8752 6X14	43 20 053 08	5	7	2 977	91 02 038 08	ADDITIONAL HYDR.SLEWING
DOWEL PIN ISO 8752 6X14	43 20 053 08	12	2	3 745 002	92 17 236 08	SWITCH UNIT
DOWEL PIN ISO 8752 6X14	43 20 053 08	12	2	3 745 003	92 17 237 08	SWITCH UNIT
DOWEL PIN ISO 8752 6X70 ST	43 20 071 08	46	2	1 400	91 04 483 08	CRAWLER TRACK CARRIER, L
DOWEL PIN ISO 8752 6X70 ST	43 20 071 08	45	2	1 410	91 04 487 08	CRAWLER TRACK CARRIER,
DOWEL PIN ISO 8752 8X40	43 20 085 08	5	1	9 886 783	98 86 783	CRANKSHAFT PRE-ASSY.
DOWEL PIN ISO 8752 8X50	43 20 087 08	13	2	3 880	91 00 197 08	ROLLER CARRIAGE W BOOM
DRAIN TAP	74 12 936	16	1	5 530 018	55 30 018 08	FUEL PREFILTER
DRAW CYLINDER 180/80-2500	51 23 833 08	5	1	2 657	91 44 606 08	MOUNTING EQUIPMENT CRAW
DRAW CYLINDER 330/110-263	51 23 949 08	6	2	3 745 001	96 19 998 08	BALLAST PALETTE PRE-ASS.
DRAWBAR WELDED	92 99 551 08	4	1	1 991	91 44 585 08	ROTARY FEED THROUGH
DRAWBAR WELDED	92 99 553 08	5	1	1 991	91 44 585 08	ROTARY FEED THROUGH
DRIVE	10 02 122 6	24	1	5 400 572	54 00 572 08	ROPE WINCH
DRIVE	10 02 122 8	25	1	5 400 572	54 00 572 08	ROPE WINCH
DRIVE	57 18 421 08	24	1	5 400 559	54 00 559 08	ROPE WINCH
DRIVE	57 18 421 08	24	1	5 400 560	54 00 560 08	HOISTING WINCH
DRIVE FLANGE EDELSTAHL	60 60 126 08	11	1	2 920 200	92 87 789 08	ELECTRIC FOR WINCH 1
DRIVE FLANGE EDELSTAHL	60 60 126 08	11	1	2 920 260	92 87 790 08	ELECTRIC FOR WINCH 2
DRIVE FLANGE EDELSTAHL	60 60 126 08	11	1	2 920 341	92 87 791 08	ELECTRIC FOR WINCH 3
DRIVE FLANGE EDELSTAHL	60 60 126 08	11	1	2 920 359	92 87 793 08	ELECTRIC FOR WINCH 5
DRIVE FLANGE EDELSTAHL	60 60 126 08	11	1	2 920 381	92 87 788 08	ELECTRIC FOR WINCH 6
DRIVE FOR INJECTION PUMP	98 85 052	85	1	9 074 189	90 74 189	DIESEL ENGINE
DRIVE SLEEVE	10 22 071 1	4	1	5 718 421	57 18 421 08	DRIVE
DRIVE SLEEVE	10 22 071 1	4	1	X1002122	10 02 122 6	DRIVE
DRIVE SLEEVE	10 87 404 8	4	1	X1002122	10 02 122 8	DRIVE
DRIVE SLEEVE	57 17 272 08	5	1	5 400 565	54 00 565 08	ROPE WINCH
DRIVER	59 20 399 14	9	1	5 718 420	57 18 420 08	FLANGE
DRIVING GEAR	10 28 951 6	1	1	5 102 375	51 02 375 08	VARIABLE DISPLACEMENT MO
DRIVING GEAR	10 29 270 6	1	1	X1029269	10 29 269 3	VARIABLE PUMP
DRIVING GEAR	10 32 488 9	1	1	5 121 343	51 21 343 08	VARIABLE PUMP
DRIVING GEAR	57 01 129 08	1	1	5 102 306	51 02 306 08	HYDRO MOTOR
DRIVING GEAR	57 01 133 08	1	1	5 701 129	57 01 129 08	DRIVING GEAR
DRIVING GEAR	57 15 385 08	1	1	5 121 407	51 21 407 08	VARIABLE PUMP
DRIVING GEAR	57 15 385 08	1	1	X1029269	10 29 269 1	VARIABLE PUMP
DRIVING GEAR	57 15 385 08	1	1	X1029292	10 29 292 3	VARIABLE PUMP
DRIVING GEAR	57 15 385 08	1	1	X1029293	10 29 293 2	VARIABLE PUMP
DRIVING GEAR	57 15 385 08	1	1	X1029293	10 29 293 3	VARIABLE PUMP
DRIVING GEAR	57 19 041 08	1	1	5 102 402	51 02 402 08	VARIABLE DISPLACEMENT MO
DRIVING GEAR	57 19 052 08	1	1	X1029292	10 29 292 5	VARIABLE PUMP
DRIVING GEAR	57 19 058 08	1	1	5 102 389	51 02 389 08	VARIABLE DISPLACEMENT MO
DRIVING GEAR	57 19 351 08	1	1	5 102 400	51 02 400 08	VARIABLE DISPLACEMENT MO
DRIVING SHAFT	10 29 275 5	14	1	X1029270	10 29 270 6	DRIVING GEAR
DRIVING SHAFT	57 01 134 08	2	1	5 701 129	57 01 129 08	DRIVING GEAR
DRIVING SHAFT	57 19 054 08	14	1	5 719 052	57 19 052 08	DRIVING GEAR
DRUM AXLE	61 62 143 08	2	1	6 160 221	61 60 221 08	CABLE REEL
DRUM BEARING HUB	61 62 145 08	6	1	6 160 221	61 60 221 08	CABLE REEL
DRUM BODY	61 62 142 08	1	1	6 160 221	61 60 221 08	CABLE REEL
DRYER	57 14 890 08	11	1	5 531 881	55 31 881 08	LIQUEFIER
DS HYDRAULIC ACCUMULATI	10 09 735 7	(999)	1	3 592	91 44 721 08	W OVERRUN PROTECTION
DS HYDRO CYLINDER	10 10 030 1	(999)	1	2 550	91 09 257 08	SA FRAME
DS HYDRO CYLINDER	10 10 102 7	(999)	1	2 652	91 01 222 08	ROLLER BEARING
DS HYDRO CYLINDER	10 10 102 8	(999)	1	2 125	91 01 212 08	PIN F. S AND D PIVOT SECTIO
DS HYDRO CYLINDER	10 10 102 9	(999)	1	2 125	91 01 212 08	PIN F. S AND D PIVOT SECTIO
DS HYDRO CYLINDER	10 46 741 8	(999)	1	1 400	91 04 483 08	CRAWLER TRACK CARRIER, L
DS HYDRO CYLINDER	10 66 343 9	(999)	1	2 810	91 08 725 08	CRANE DRIVER'S CABIN CPL.
DS HYDRO CYLINDER	10 87 367 0	(999)	1	2 810	91 08 725 08	CRANE DRIVER'S CABIN CPL.

Description	Item	Pos.	Quantity	Page	Assembly	Description
DS LOWERING BRAKE VALVE	10 66 379 5	(980)	1	2 978 300	91 01 515 08	ADDNL.HYDR.ERECTION DEV
DS LOWERING BRAKE VALVE	10 66 379 5	(999)	1	3 978	91 00 760 08	HYDR. SUSPENDED BALLAST
DS RELAPSE SUPPORT	10 10 098 8	(999)	1	3 292	91 44 698 08	D OVERRUN PROTECTION
DS SEAL KIT HOSE DRUM	10 46 569 0	(999)	1	3 978	91 00 760 08	HYDR. SUSPENDED BALLAST
DSF RING 135X125,5X4	73 81 248	5	1	9 274 770	92 74 770 23	PISTON
DU BUSHING	70 80 025 08	52	2	3 212	91 44 714 08	W PIVOT SECTION
DU BUSHING	70 80 026 08	43	2	2 550	91 09 257 08	SA FRAME
DU BUSHING	70 80 121 08	69	4	3 212	91 44 714 08	W PIVOT SECTION
DU BUSHING 50X55X60	70 80 023 08	36	1	5 123 813	51 23 813 08	TILT-BACK SUPPORT
DUMMY PLUG W500L	92 18 219 08	390	1	3 930 611	92 09 429 08	TERMINAL BOX
DUMMY PLUG W500S	92 18 243 08	320	1	3 930 607	92 73 168 08	TERMINAL BOX
DUMMY PLUG W510L	92 18 214 08	380	1	3 930 611	92 09 429 08	TERMINAL BOX
DUMMY PLUG W510S	92 18 245 08	330	1	3 930 607	92 73 168 08	TERMINAL BOX
DUST CAP	51 15 066 08	14	1	2 990	91 04 495 08	COMPRESSED AIR PLANT
DUST CAP METALL A240	69 18 998 08	172	1	3 930 293	92 07 123 08	CABLE DRUM COMPL.
DUST CAP METALL A240	69 18 998 08	153	1	3 930 505	92 09 328 08	CABLE DRUM COMPL.
DUST CAP METALL A240	69 18 998 08	157	2	3 930 607	92 73 168 08	TERMINAL BOX
DUST CAP METALL A240	69 18 998 08	157	2	3 930 611	92 09 429 08	TERMINAL BOX
DUST CAP POLYETHYLEN SC	70 42 548 08	20	2	2 391 030	92 71 261 08	BATTERY BOX, PRE-ASSEMB
E/A-MODULE A SPF	66 01 020 08	21	1	2 932 161	96 20 409 08	ASSEMBLY PARTS MOUNTIN
EASY-CHANGE FILTER OEL 2	55 02 096	8	2	9 267 442	92 67 442	LUBE OIL FILTER ASSEMBLY
EASY-CHANGE FILTER OEL 9µ	55 02 096 23	8	2	9 267 442	92 67 442	LUBE OIL FILTER ASSEMBLY
EDGE PROTECTION 1-2X9,5X6,	26 21 039 08	10	3.6	2 391 030	92 71 261 08	BATTERY BOX, PRE-ASSEMB
EDGE PROTECTION 1-2X9,5X6,	26 21 039 08	49	0.4	2 830 039	96 20 428 08	ARRANGEMENT OF EQUIPM
EDGE PROTECTION 1-2X9,5X6,	26 21 039 08	26	0.43	2 932 161	96 20 409 08	ASSEMBLY PARTS MOUNTIN
EDGE PROTECTION 1-2X9,5X6,	26 21 039 08	7	0.16	2 932 166	92 68 911 08	GROUND RAIL
EDGE PROTECTION 1-4X14,5	26 21 040 08	67	5	2 391 001	96 19 013 08	DIESEL ENGINE, PRE-ASSEMB
EDGE PROTECTION 1-4X14,5	26 21 040 08	49	18	2 859	91 44 612 08	SOUND DAMPING
EDGE SEALING RING CR6-	10 17 372 2	(1)	1	1 750	91 44 577 08	TOOL
EL. FOR SUPPLEMENTARY HE	91 27 894 08	3	1	2 540 000	91 01 738 08	HEATING CRANE DRIVER'S CA
EL.BACKING PROTECTION D	92 95 071 08	500	1	3 292	91 44 698 08	D OVERRUN PROTECTION
EL.CRAWLER 4 MOT PREP. K-	91 00 930 08	28	1		LR 1750 -0	LIEBHERR CRAW.CRANE LR 1
EL.EQUIPMENT SAFETY RETAI	92 10 550 08	7	1	3 930 506	92 91 241 08	UNDERCARR.ADDNL.ELEC.EQ
EL.EQUIPMENT SAFETY RETAI	92 91 192 08	500	1	3 592	91 44 721 08	W OVERRUN PROTECTION
EL.EQUIPMENT SAFETY RETAI	92 95 070 08	500	1	2 291	91 44 684 08	S OVERRUN PROTECTION
EL.EQUIPMENT W-PIVOT SECT	92 91 143 08	500	1	3 212	91 44 714 08	W PIVOT SECTION
EL.F. 2ND HOIST LIMIT SWITC	92 08 343 08	2	1	2 780 100	91 45 892 08	ELECTRICS F.SUSPENDED BA
EL.F.STEP PLATE, PRE-ASSE	91 35 174 08	21	1	2 830	91 08 723 08	CRANE OPERATOR CAB INS
EL.INSTRUMENTS F.CONTRO	91 44 597 08	133	1		LR 1750 -0	LIEBHERR CRAW.CRANE LR 1
ELBOW 1015 GUMMI	55 31 321 08	16	1	2 540 000	91 01 738 08	HEATING CRANE DRIVER'S CA
ELECTR. FOR L-HEAD SECTIO	92 91 183 08	500	1	3 213	91 44 718 08	L-HEAD PIECE
ELECTR. FOR S-HEAD SECTIO	92 91 172 08	500	1	3 214	91 02 084 08	S HEAD SECTION
ELECTR. SYSTEM F. BOOM	91 09 256 08	304	1		LR 1750 -0	LIEBHERR CRAW.CRANE LR 1
ELECTR. SYSTEM F.SLEWING	91 06 855 08	163	1		LR 1750 -0	LIEBHERR CRAW.CRANE LR 1
ELECTR.3RD MASTER SWITC	92 88 204 08	5	1	2 830	91 08 723 08	CRANE OPERATOR CAB INS
ELECTR.CABLE 0,5	10 87 053 8	344	0.6	2 920 302	92 15 627 08	WIRING HARNESS
ELECTR.CABLE 1,0	10 87 054 0	305	550.27	2 920 032	96 20 520 08	WIRING HARNESS
ELECTR.CABLE 1,0	10 87 054 0	305	2.93	2 920 306	92 95 363 08	WIRING HARNESS
ELECTR.CABLE 1,0	10 87 054 0	305	1401.12	2 932 163	96 20 411 08	CABLES MOUNTING PLATES,P
ELECTR.CABLE 1,0	10 87 054 0	305	7	2 932 189	92 10 734 08	WIRES PRE-ASS.
ELECTR.CABLE 10	60 04 303 08	323	1.09	2 932 163	96 20 411 08	CABLES MOUNTING PLATES,P
ELECTR.CABLE 2,5	10 87 054 2	309	0.3	1 920 406	92 01 742 08	TERMINAL BOX, PRE-ASSEMB
ELECTR.CABLE 2,5	10 87 054 2	309	0.3	1 920 409	92 07 133 08	TERMINAL BOX, PRE-ASSEMB
ELECTR.CABLE 2,5	10 87 054 2	309	18.47	2 920 032	96 20 520 08	WIRING HARNESS
ELECTR.CABLE 2,5	10 87 054 2	309	31.57	2 932 163	96 20 411 08	CABLES MOUNTING PLATES,P
ELECTR.CABLE DIN 72551 10	60 04 301 08	322	2.92	2 932 163	96 20 411 08	CABLES MOUNTING PLATES,P
ELECTR.CABLE DIN 72551 2,5	60 04 046 08	312	11.31	2 932 163	96 20 411 08	CABLES MOUNTING PLATES,P
ELECTR.CABLE DIN 72551 6	60 04 203 08	319	7.59	2 932 163	96 20 411 08	CABLES MOUNTING PLATES,P
ELECTR.CRAWLER SUPPORT	92 77 912 08	11	1	1 920 400	91 00 930 08	EL.CRAWLER 4 MOT PREP. K
ELECTR.CRAWLER SUPPORT	92 77 701 08	12	1	1 920 400	91 00 930 08	EL.CRAWLER 4 MOT PREP. K

Description	Item	Pos.	Quantity	Page	Assembly	Description
ELECTR.F.AIRCRAFT WARNI	91 35 086 08	2	1	3 930 560	96 22 292 08	ELECTRIC AIRCRAFT PROTE
ELECTR.FOR BALLAST PALLE	92 08 260 08	1	1	2 780 100	91 45 892 08	ELECTRICS F.SUSPENDED BA
ELECTR.FOR CENTER SECTIO	92 17 850 08	10	1	1 920 400	91 00 930 08	EL.CRAWLER 4 MOT PREP. K
ELECTR.FOR SLEWING GEAR	92 68 095 08	9	1	2 830	91 08 723 08	CRANE OPERATOR CAB INS
ELECTR.FOR SLEWING GEAR	92 87 786 08	500	1	2 350	91 03 766 08	SLEWING GEAR
ELECTR.FOR SLEWING GEAR	92 87 786 08	14	1	2 920	91 06 855 08	ELECTR. SYSTEM F.SLEWING
ELECTR.FOR SLEWING GEAR	91 01 871 08	27	1		LR 1750 -0	LIEBHERR CRAW.CRANE LR 1
ELECTRIC AIRCRAFT PROTE	96 22 292 08	24	1	3 930	91 09 256 08	ELECTR. SYSTEM F. BOOM
ELECTRIC F. AGGREGATE	92 87 782 08	10	1	2 920	91 06 855 08	ELECTR. SYSTEM F.SLEWING
ELECTRIC FAN ATTACHMENT	92 88 195 08	7	1	2 830	91 08 723 08	CRANE OPERATOR CAB INS
ELECTRIC FOR ARMREST LEF	92 88 174 08	1	1	2 531	91 44 597 08	EL.INSTRUMENTS F.CONTROL
ELECTRIC FOR ARMREST RI	92 88 178 08	2	1	2 531	91 44 597 08	EL.INSTRUMENTS F.CONTROL
ELECTRIC FOR BATTERY BOX	92 87 783 08	19	1	2 391 030	92 71 261 08	BATTERY BOX, PRE-ASSEMB
ELECTRIC FOR GLAZED CABI	91 08 727 08	500	1	2 810 012	96 20 478 08	CRANE DRIVER'S CABIN,PRE
ELECTRIC FOR L-ADAPTER	92 91 126 08	500	1	3 229	91 44 717 08	L ADAPTER SECTION
ELECTRIC FOR S-PIVOT SECT	92 91 144 08	500	1	3 211	91 02 064 08	S PIVOT SECTION
ELECTRIC FOR SA - FRAME	92 87 797 08	501	1	2 550	91 09 257 08	SA FRAME
ELECTRIC FOR WINCH 1	92 87 789 08	500	1	2 310	91 04 490 08	WINCH 1
ELECTRIC FOR WINCH 2	92 87 790 08	500	1	2 320	91 04 491 08	WINCH 2
ELECTRIC FOR WINCH 3	92 87 791 08	500	1	3 350	91 04 492 08	WINCH 3
ELECTRIC FOR WINCH 4	92 87 792 08	500	1	2 340	91 09 918 08	WINCH 4 LUFFING GEAR
ELECTRIC FOR WINCH 5	92 87 793 08	500	1	3 360	91 04 494 08	WINCH 5
ELECTRIC FOR WINCH 6	92 87 788 08	500	1	3 370	91 04 493 08	WINCH 6
ELECTRIC PUMP	77 43 566 08	14	2	1 711	91 01 239 08	CENTRALIZED LUBRICATION
ELECTRIC PUMP S-EP 4	77 43 570 08	1	1	2 711	91 44 604 08	CENT. LUBRIC. SYSTEM SUP
ELECTRIC W-ADAPTER	92 22 427 08	500	1	3 216	91 01 257 08	W-ADAPTER F.PULLEY SET
ELECTRIC WIND WARNING T	92 68 038 08	19	1	3 930	91 09 256 08	ELECTR. SYSTEM F. BOOM
ELECTRICS F.SUSPENDED BA	91 45 892 08	500	1	3 745	91 07 886 08	SUSPENDED BALLAST
EMERGENCY STOP BUTTON	60 61 441 08	5	1	2 830 038	96 20 427 08	DASHBOARD
EMPTY CASING	61 10 011 08	2	1	2 913 100	91 23 538 08	ASSEMBLY FRAME
EMPTY CASING	97 01 021 08	5	1	2 920 581	92 02 490 08	TERMINAL BOX WINCH PRE-A
EMPTY CASING	97 05 529 08	3	1	2 780 114	92 08 384 08	TERMINAL BOX CPL.
EMPTY CASING 110X600X230	95 71 177 08	5	1	3 930 607	92 73 168 08	TERMINAL BOX
EMPTY CASING 110X600X230	95 71 177 08	5	1	3 930 611	92 09 429 08	TERMINAL BOX
EMPTY CASING 160X160X90X1	95 71 268 08	5	1	3 930 507	92 73 191 08	TERMINAL BOX CPL.
EMPTY CASING 160X260X90X0	95 71 129 08	5	1	3 930 609	92 07 406 08	TERMINAL BOX
EMPTY CASING 230X600X110	95 71 072 08	5	1	3 930 317	92 07 124 08	TERMINAL BOX CPL.
EMPTY CASING 90X160X560X0	97 07 805 7	5	1	3 930 503	92 73 174 08	TERMINAL BOX
EMPTY CASING AL	95 37 271 08	5	1	2 920 412	92 15 647 08	TERMINAL BOX
EMPTY CASING AL	95 53 829 08	3	1	2 780 242	92 08 729 08	TERMINAL BOX CPL.
EMPTY CASING AL	95 55 502 08	4	1	1 920 406	92 01 742 08	TERMINAL BOX, PRE-ASSEMB
EMPTY CASING AL	95 55 502 08	4	1	1 920 409	92 07 133 08	TERMINAL BOX, PRE-ASSEMB
EMPTY CASING DRILLED 230	97 08 581 08	3	1	1 920 403	92 17 846 08	TERMINAL BOX, PRE-ASSEMB
EMPTY CASING POLYESTER	94 98 250 08	2	1	2 920 257	92 78 689 08	TERMINAL BOX LIGHTING
END ANGLE	60 27 946 08	280	2	3 930 317	92 07 124 08	TERMINAL BOX CPL.
END ANGLE	60 27 946 08	274	2	3 930 503	92 73 174 08	TERMINAL BOX
END ANGLE	60 27 946 08	172	2	3 930 507	92 73 191 08	TERMINAL BOX CPL.
END ANGLE	60 27 946 08	263	2	3 930 607	92 73 168 08	TERMINAL BOX
END ANGLE	60 27 946 08	269	2	3 930 609	92 07 406 08	TERMINAL BOX
END CAP 34	55 31 811 08	23	1	2 541	91 45 104 08	ADD HEATING SUPERSTRUCT
END CAP 42,3	55 31 741 08	28	1	2 541	91 45 104 08	ADD HEATING SUPERSTRUCT
END COVER	91 44 757	10	1	9 274 487	92 74 487	CYLINDER HEAD COVER
END COVER DIN 443	50 15 060 08	4	6	9 887 013	98 87 013	CRANKCASE CPL.
END COVER DIN 443 8 VERZ	50 04 129 08	3	4	9 888 213	98 88 213	WATER PUMP HOUSING PRE
END COVER DIN 443 B 30	50 15 067 08	10	2	9 274 611	92 74 611	CYLINDER HEAD
END COVER DIN 443 B 40	54 01 649 08	3	4	9 887 013	98 87 013	CRANKCASE CPL.
END COVER DIN 443 B 63 VER	78 90 130 08	7	1	9 887 147	98 87 147	CONNECTING LINE ADD-ON
END COVER DIN 443 St A3C	49 80 362	5	3	9 887 013	98 87 013	CRANKCASE CPL.
END HOLDER	60 21 101 08	261	2	2 920 581	92 02 490 08	TERMINAL BOX WINCH PRE-A
END HOLDER	60 21 101 08	95	4	2 932 161	96 20 409 08	ASSEMBLY PARTS MOUNTIN

Description	Item	Pos.	Quantity	Page	Assembly	Description
END PLATE	10 41 267 8	21	1	5 133 090	51 13 090 08	SLIDE VALVE BLOCK
ENGINE BRAKE CPL. KS 5313	57 00 323	1	1	9 073 674	90 73 674	ENGINE BRAKE CPL.
ENGINE BRAKE CPL. KS 5313	90 73 674	330	2	9 074 189	90 74 189	DIESEL ENGINE
ENGINE CONTROL SENSORS	98 82 288	231	1	9 074 189	90 74 189	DIESEL ENGINE
ENLARGEMENT SOCKET 13,5	60 26 022 08	276	1	2 920 581	92 02 490 08	TERMINAL BOX WINCH PRE-A
EQUALIZING RESERVOIR	57 15 247 08	4	1	5 506 385	55 06 385 08	RADIATOR UNIT
EQUALIZING RESERVOIR 0,2L	50 28 073 08	12	2	1 970	91 00 931 08	HYDR.CRAWLE 4 MOT.PREP.K
EQUALIZING RESERVOIR 0,2L	50 28 073 08	9	1	2 975	91 44 710 08	ADDITONAL HYDRAUL.WINCH
EQUALIZING RESERVOIR 0,2L	50 28 073 08	9	1	2 975 300	91 44 664 08	ADDITIONAL HYDRAULICS WI
EQUALIZING RESERVOIR 0,2L	50 28 073 08	9	1	2 975 400	91 02 034 08	AUX.HYDRAULIC WINCH 6
EQUALIZING RESERVOIR 0,2L	50 28 073 08	9	1	2 975 600	91 44 708 08	ADDITIONAL HYDRAULICS WI
EQUALIZING RESERVOIR 0,2L	50 28 073 08	16	1	2 978 100	91 44 621 08	ADDNL.HYDR.RETAINING DEV
EQUALIZING RESERVOIR 0,2L	50 28 073 08	16	1	2 978 200	91 01 626 08	ADD.HYDR.S_RETAINING RAM
EQUALIZING RESERVOIR 0,2L	50 28 073 08	9	1	3 978	91 00 760 08	HYDR. SUSPENDED BALLAST
EQUIPMENT CAMERA CAB	96 18 184 08	11	1	2 925	91 06 007 08	CAMERA MONITORING
EQUIPMENT CAMERA SLEW C	92 17 533 08	10	1	2 925	91 06 007 08	CAMERA MONITORING
ERECTING WINCH	91 04 815 08	119	1		LR 1750 -0	LIEBHERR CRAW.CRANE LR 1
ES PIN 8X16 VERZ	72 51 118 08	27	2	2 520	91 44 758 08	CABIN, GLAZED
ES PIN 8X16 VERZ	72 51 118 08	15	2	2 932 160	92 87 778 08	SWITCH CABINET
EVAPORATOR	57 15 475 08	3	1	2 831 022	55 31 834 08	AIR COND. EVAPORATOR RFK
EXHAUST BRACKET 101,5 ED	55 20 681 08	10	6	2 392	91 44 593 08	MUFFLER UNIT
EXHAUST BRACKET A 52	77 42 273 08	26	2	2 970	91 09 142 08	HYDRAULICS
EXHAUST HOSE 38/FLEXIBEL	55 30 541 08	34	2.3	2 541	91 45 104 08	ADD HEATING SUPERSTRUCT
EXHAUST MUFFLER EDELST	55 20 252 08	1	2	2 392	91 44 593 08	MUFFLER UNIT
EXHAUST PIPE 101,6 EDELST	55 20 955 08	2	2	2 392	91 44 593 08	MUFFLER UNIT
EXHAUST PIPE 101,6 EDELST	55 20 957 08	4	1	2 392	91 44 593 08	MUFFLER UNIT
EXHAUST PIPE 101,6 EDELST	55 20 958 08	5	1	2 392	91 44 593 08	MUFFLER UNIT
EXHAUST TAIL PIPE D=101,6	55 20 956 08	3	2	2 392	91 44 593 08	MUFFLER UNIT
EXHAUST TC MOUNTING K28	98 87 180	190	1	9 074 189	90 74 189	DIESEL ENGINE
EXHAUST TC MOUNTING K29/	98 87 181	191	1	9 074 189	90 74 189	DIESEL ENGINE
EXHAUST VALVE SEAT INSER	92 72 655	7	1	9 274 611	92 74 611	CYLINDER HEAD
EXPANSION BOLT M56X180 30	97 01 806 08	1	84	1 620	91 00 766 08	FIXING PARTS SLEWING RING
EXPANSION BOLT M56X380 10.	40 98 309 08	2	70	2 620	91 00 767 08	ROLLER SLEWING RING
EXTENSION 35	77 43 735 08	22	38	1 711	91 01 239 08	CENTRALIZED LUBRICATION
EXTENSION 35	77 43 735 08	16	6	2 711	91 44 604 08	CENT. LUBRIC. SYSTEM SUP
EXTENSION M10X1	77 43 734 08	21	4	1 711	91 01 239 08	CENTRALIZED LUBRICATION
EXTENSION M10X1	77 43 734 08	33	6	2 711	91 44 604 08	CENT. LUBRIC. SYSTEM SUP
EXTENSION RAM 200/160-500	51 23 948 08	2	2	3 745 004	96 19 999 08	GUIDE PRE-ASS.
EYELET HOOK 33-8 SCHWARZ	74 80 310 08	12	2	2 657	91 44 606 08	MOUNTING EQUIPMENT CRAW
FAN	61 04 089 08	11	1	2 920 285	91 08 727 08	ELECTRIC FOR GLAZED CABI
FAN 80X80X25	61 03 886 14	3	2	2 913 102	92 32 870 08	FAN UNIT
FAN HUB X0 G-ALSI9CU3	95 35 812 08	11	2	2 391 023	92 51 188 08	RADIATOR, PRE-ASSEMBLED
FAN SCREEN 1X286X173 DR	28 81 799 08	15	1	2 913 100	91 23 538 08	ASSEMBLY FRAME
FAN UNIT	92 32 870 08	11	1	2 913 100	91 23 538 08	ASSEMBLY FRAME
FASTENER	92 83 955 08	117	12	3 211	91 02 064 08	S PIVOT SECTION
FASTENING CLAMP	11 08 865 6	4	4	6 923 086	69 23 086 08	ROPE LENGTH INDICATOR
FASTENING CLAMP 15,9	60 20 043 08	15	1	2 920 535	92 87 782 08	ELECTRIC F. AGGREGATE
FAULT INDICATOR	10 42 995 2	19	2	7 743 566	77 43 566 08	ELECTRIC PUMP
FAULT INDICATOR	10 42 995 2	9	1	7 743 570	77 43 570 08	ELECTRIC PUMP
FEED PUMP	57 00 124	3	1	9 883 188	98 83 188	INJECTION PUMP
FELT STRIP DIN 5419 5X4	26 11 007 08	5	0.3	5 718 420	57 18 420 08	FLANGE
FEMALE INSERT 40-POL 10A	60 56 021 08	50	1	2 932 160	92 87 778 08	SWITCH CABINET
FEMALE INSERT 64-POL 10A	60 56 088 08	165	1	2 920 306	92 95 363 08	WIRING HARNESS
FEMALE INSERT 64-POL 10A	60 56 088 08	42	3	2 932 160	92 87 778 08	SWITCH CABINET
FEMALE PLUG 9-POL GERADE	60 23 219 08	6	2	2 922 001	92 84 311 08	BUS PCB
FERRIMAGNET FERRIT VERZ	61 70 000 08	12	1	1 933 100	91 25 249 08	MAGNETIC LAMP
FERRULE 2 CU	11 17 056 5	15	2	2 620	91 00 767 08	ROLLER SLEWING RING
FERRULE 2 CU	11 17 056 5	108	15	2 970	91 09 142 08	HYDRAULICS
FERRULE 2 CU	11 17 056 5	62	10	2 975 500	91 02 036 08	AUX.HYDR.GRID WINCH 5 + 6
FERRULE 2 CU	11 17 056 5	62	5	2 975 600	91 44 708 08	ADDITIONAL HYDRAULICS WI

Description	Item	Pos.	Quantity	Page	Assembly	Description
FERRULE 2 CU	11 17 056 5	62	20	2 977	91 02 038 08	ADDITIONAL HYDR.SLEWING
FERRULE 2 CU	11 17 056 5	62	2	2 978 100	91 44 621 08	ADDNL.HYDR.RETAINING DEV
FERRULE 2 CU	11 17 056 5	62	2	2 978 200	91 01 626 08	ADD.HYDR.S_RETAINING RAM
FERRULE 2 CU	11 17 056 5	6	4	3 880	91 00 197 08	ROLLER CARRIAGE W BOOM
FERRULE 2 CU	11 17 056 5	52	2	3 978	91 00 760 08	HYDR. SUSPENDED BALLAST
FILLER FILTER	51 06 664 08	9	1	2 671 005	92 71 294 08	OIL TANK PRE-ASS.
FILLER NECK	92 73 854	2	1	9 274 487	92 74 487	CYLINDER HEAD COVER
FILLER NECK CONNECTION 7	55 31 832 08	22	1	2 831	91 44 693 08	AIR COND. UNIT SUPERSTRU
FILLER PROFILE 11 EPDM	26 21 070 08	16	7	2 520	91 44 758 08	CABIN, GLAZED
FILLER PROFILE 9,5X EPDM	26 21 021 08	12	2.8	2 522 000	91 46 006 08	DOOR CPL.
FILTER BRACKET G-AlSi10Mg	90 75 029	1	1	9 272 855	92 72 855	FUEL FILTER MOUNTING
FILTER CARTRIDGE 0,005m³/m	51 06 711 08	38	2	2 970	91 09 142 08	HYDRAULICS
FILTER CARTRIDGE 0,005m³/m	51 06 711 08	2	2	2 975	91 44 710 08	ADDITONAL HYDRAUL.WINCH
FILTER CARTRIDGE 0,005m³/m	51 06 711 08	2	1	2 975 300	91 44 664 08	ADDITIONAL HYDRAULICS WI
FILTER CARTRIDGE 0,005m³/m	51 06 711 08	2	1	2 975 400	91 02 034 08	AUX.HYDRAULIC WINCH 6
FILTER CARTRIDGE 0,005m³/m	51 06 711 08	2	1	2 975 600	91 44 708 08	ADDITIONAL HYDRAULICS WI
FILTER ELEMENT	55 31 837 08	6	1	5 530 018	55 30 018 08	FUEL PREFILTER
FILTER HEAD	73 68 080	1	1	9 882 931	98 82 931	FUEL FILTER ATTACHMENT
FILTER INSERT 1m³/min 10µm	51 06 718 08	(1)	1	2 671 005	92 71 294 08	OIL TANK PRE-ASS.
FILTER INSERT 28m³/min	51 06 191 08	2	2	2 393	91 44 594 08	AIR FILTER UNIT CPL.
FILTER INSERT OEL 10µm	10 03 762 3	(1)	1	2 970	91 09 142 08	HYDRAULICS
FILTER INSERT OEL 10µm	51 06 692 08	1	1	5 106 755	51 06 755 08	RETURN FILTER
FILTER KRAFTSTOFF 20µm	73 64 111	2	1	9 882 931	98 82 931	FUEL FILTER ATTACHMENT
FILTER PACKAGE 1000 STD.	96 40 171 08	120	1	XSK_Z747	SK_Z74713	SERVICE
FILTER PACKAGE 500 STD. LR	96 40 170 08	110	1	XSK_Z747	SK_Z74713	SERVICE
FINAL CONTROL VALVE	92 71 637	7	1	9 074 189	90 74 189	DIESEL ENGINE
FIRE EXTINGUISHER 2KG SPF	89 01 004 08	23	1	1 750	91 44 577 08	TOOL
FIRST AID KIST DIN 13164 260	78 90 003 08	20	1	1 750	91 44 577 08	TOOL
FITTING KEY DIN 6885 A 8X7X4	43 40 078 08	5	1	6 160 221	61 60 221 08	CABLE REEL
FITTING KEY DIN 6885 B 32X18	57 18 274 08	410	10	5 000 645	50 00 645 08	DISTRIBUTOR GEARBOX
FITTING SENSOR LOAD CELL	96 19 997 08	500	2	2 550	91 09 257 08	SA FRAME
FITTING SENSOR LOAD CELL	96 19 997 08	2	2	3 900	91 07 882 08	LOAD CELLS S HEAD
FITTING SENSOR LOAD CELL	96 19 997 08	2	2	3 902	91 07 883 08	LOAD CELLS F.L-ADAPTER
FITTING SENSOR LOAD CELL	96 19 997 08	4	2	3 950	91 01 259 08	WS-AUX. RODS
FITTINGS	92 75 031	23	1	9 277 009	92 77 009	POWER UNIT SUPPORT
FITTINGS	92 76 392	20	2	9 277 009	92 77 009	POWER UNIT SUPPORT
FITTINGS	98 81 344	11	1	9 882 943	98 82 943	FUEL LINES
FITTINGS BN 459 8	73 81 456	6	1	9 883 555	98 83 555	WATER FILTER ADD-ON
FITTINGS M16X1,5/M14X1,5	91 31 612	1	1	9 887 393	98 87 393	OIL DIPSTICK WITH PIPE
FIXING FLANGE	61 62 144 08	3	1	6 160 221	61 60 221 08	CABLE REEL
FIXING PARTS ELECTRIC	96 77 330 08	10	1	2 920 583	92 15 189 08	ADDITIONAL PARTS
FIXING PARTS SLEWING RING	91 00 766 08	13	1		LR 1750 -0	LIEBHERR CRAW.CRANE LR 1
FIXING TAPE	54 01 368 08	209	1	5 718 418	57 18 418 08	GEARBOX
FLAME DETECTOR	57 14 830 08	5	1	5 531 867	55 31 867 08	HEATER UNIT
FLAME GLOW PLUG 800	62 90 081	1	2	9 279 906	92 79 906	FLAME STARTING SYSTEM
FLAME STARTING SYSTEM 80	92 79 906	130	1	9 074 189	90 74 189	DIESEL ENGINE
FLANGE	57 18 420 08	22	1	5 400 559	54 00 559 08	ROPE WINCH
FLANGE	57 18 420 08	22	1	5 400 560	54 00 560 08	HOISTING WINCH
FLANGE	91 79 540	9	1	9 887 180	98 87 180	EXHAUST TC MOUNTING
FLANGE	91 79 540	9	1	9 887 181	98 87 181	EXHAUST TC MOUNTING
FLANGE BEND GG25	95 06 540 08	60	2	2 391 001	96 19 013 08	DIESEL ENGINE, PRE-ASSEMB
FLANGE FITTING A3P	51 01 417 08	22	1	2 831 004	92 71 424 08	ADDNL.HYDR.AIR CONTITIONE
FLANGE FITTING A3P	51 01 482 08	21	1	2 831 004	92 71 424 08	ADDNL.HYDR.AIR CONTITIONE
FLANGE HALF A3P	51 05 866 08	58	40	1 970	91 00 931 08	HYDR.CRAWLE 4 MOT.PREP.K
FLANGE HALF A3P	51 05 866 08	553	80	2 970	91 09 142 08	HYDRAULICS
FLANGE HALF A3P	51 05 866 08	38	4	2 975 300	91 44 664 08	ADDITIONAL HYDRAULICS WI
FLANGE HALF A3P	51 05 866 08	38	4	2 975 400	91 02 034 08	AUX.HYDRAULIC WINCH 6
FLANGE HALF A3P	51 05 866 08	75	4	2 977	91 02 038 08	ADDITIONAL HYDR.SLEWING
FLANGE HALF A3P	51 05 875 08	545	4	2 970	91 09 142 08	HYDRAULICS
FLANGE HALF SAE 1 6000 PSI	51 05 869 08	52	12	2 976	91 00 764 08	HYDR. ADD. 2 SLEWING GEAR

Description	Item	Pos.	Quantity	Page	Assembly	Description
FLANGE HALF SAE 2XCODE 6	51 15 167 08	68	2	2 391 001	96 19 013 08	DIESEL ENGINE, PRE-ASSEMB
FLANGE JOINT	47 66 099 08	611	3	2 990	91 04 495 08	COMPRESSED AIR PLANT
FLANGE JOINT	95 59 195 08	43	4	1 970	91 00 931 08	HYDR.CRAWLE 4 MOT.PREP.K
FLANGE JOINT BUZ 35L CR6-F	47 77 007 08	30	2	2 671 005	92 71 294 08	OIL TANK PRE-ASS.
FLANGE JOINT BUZ 35L CR6-F	47 77 007 08	19	1	2 671 007	92 13 208 08	ADD.OIL RESERV.PRE-ASS.
FLANGE JOINT BUZ 35L CR6-F	47 77 007 08	596	1	2 970	91 09 142 08	HYDRAULICS
FLANGE JOINT EGE 10L G3/8A	47 19 043 08	667	3	2 970	91 09 142 08	HYDRAULICS
FLANGE JOINT EGE 10S G3/8	47 19 004 08	770	1	2 970	91 09 142 08	HYDRAULICS
FLANGE JOINT EGE 12L G1/2	47 19 038 08	664	4	2 970	91 09 142 08	HYDRAULICS
FLANGE JOINT EGE 12S G1/2A	47 19 018 08	601	4	1 975 006	91 07 671 08	ADD.HYDR.UNIT SUPPORT CY
FLANGE JOINT EGE 15L G1/2	47 19 035 08	16	1	2 391	91 06 853 08	DIESEL ENGINE CPL.
FLANGE JOINT EGE 16S M22X	47 19 031 08	604	1	2 831 004	92 71 424 08	ADDNL.HYDR.AIR CONTITIONE
FLANGE JOINT EGE 16S M22X	47 19 031 08	680	1	2 970	91 09 142 08	HYDRAULICS
FLANGE JOINT EGE 22L G3/4 C	47 19 014 08	613	5	3 978	91 00 760 08	HYDR. SUSPENDED BALLAST
FLANGE JOINT EGESD10-LR-W	47 19 011 08	729	5	2 970	91 09 142 08	HYDRAULICS
FLANGE JOINT EGESD10-LR-W	47 19 011 08	618	2	2 975	91 44 710 08	ADDITONAL HYDRAUL.WINCH
FLANGE JOINT EGESD10-LR-W	47 19 011 08	621	2	2 975 300	91 44 664 08	ADDITIONAL HYDRAULICS WI
FLANGE JOINT EGESD10-LR-W	47 19 011 08	628	1	2 975 400	91 02 034 08	AUX.HYDRAULIC WINCH 6
FLANGE JOINT EGESD10-LR-W	47 19 011 08	629	2	2 975 600	91 44 708 08	ADDITIONAL HYDRAULICS WI
FLANGE JOINT EGESD10-LR-W	47 19 011 08	628	2	3 978	91 00 760 08	HYDR. SUSPENDED BALLAST
FLANGE JOINT EGESD12-LR-W	47 19 012 08	732	3	2 970	91 09 142 08	HYDRAULICS
FLANGE JOINT EGESD12-LR-W	47 19 012 08	614	1	2 975 300	91 44 664 08	ADDITIONAL HYDRAULICS WI
FLANGE JOINT EGESD12-LR-W	47 19 012 08	625	1	2 975 400	91 02 034 08	AUX.HYDRAULIC WINCH 6
FLANGE JOINT EGESD12-LR-W	47 19 012 08	625	1	2 975 600	91 44 708 08	ADDITIONAL HYDRAULICS WI
FLANGE JOINT EGESD12-SR	47 19 005 08	772	1	2 970	91 09 142 08	HYDRAULICS
FLANGE JOINT EGESD15-LM	47 19 042 08	10	1	2 670 003	92 95 362 08	FUEL TANK, PRE-ASSEMBLED
FLANGE JOINT EGESD16-SR	47 19 006 08	682	1	1 970	91 00 931 08	HYDR.CRAWLE 4 MOT.PREP.K
FLANGE JOINT EGESD16-SR	47 19 006 08	612	1	2 831 004	92 71 424 08	ADDNL.HYDR.AIR CONTITIONE
FLANGE JOINT EGESD16-SR	47 19 006 08	645	12	2 970	91 09 142 08	HYDRAULICS
FLANGE JOINT EGESD16-SR	47 19 006 08	602	3	2 975 115	91 07 779 08	ADDNL. HYDR. F. ERECTING W
FLANGE JOINT EGESD16-SR	47 19 006 08	603	1	2 978 100	91 44 621 08	ADDNL.HYDR.RETAINING DEV
FLANGE JOINT EGESD16-SR	47 19 006 08	633	2	3 978	91 00 760 08	HYDR. SUSPENDED BALLAST
FLANGE JOINT EGESD16-SR	47 19 019 08	654	4	1 970	91 00 931 08	HYDR.CRAWLE 4 MOT.PREP.K
FLANGE JOINT EGESD16-SR	47 19 019 08	782	3	2 970	91 09 142 08	HYDRAULICS
FLANGE JOINT EGESD18-LM	47 19 023 08	615	1	2 990	91 04 495 08	COMPRESSED AIR PLANT
FLANGE JOINT EGESD18-LR-W	47 19 013 08	773	2	2 970	91 09 142 08	HYDRAULICS
FLANGE JOINT EGESD18-LR-W	47 19 013 08	603	1	2 975 115	91 07 779 08	ADDNL. HYDR. F. ERECTING W
FLANGE JOINT EGESD18-LR-W	47 19 013 08	617	1	3 978	91 00 760 08	HYDR. SUSPENDED BALLAST
FLANGE JOINT EGESD20-SR	47 19 007 08	623	1	1 970	91 00 931 08	HYDR.CRAWLE 4 MOT.PREP.K
FLANGE JOINT EGESD20-SR	47 19 007 08	654	2	2 970	91 09 142 08	HYDRAULICS
FLANGE JOINT EGESD20-SR	47 19 007 08	603	1	3 978	91 00 760 08	HYDR. SUSPENDED BALLAST
FLANGE JOINT EGESD22-LM	47 19 024 08	638	4	1 970	91 00 931 08	HYDR.CRAWLE 4 MOT.PREP.K
FLANGE JOINT EGESD22-LM	47 19 024 08	745	1	2 970	91 09 142 08	HYDRAULICS
FLANGE JOINT EGESD25-SR	47 19 008 08	677	1	1 970	91 00 931 08	HYDR.CRAWLE 4 MOT.PREP.K
FLANGE JOINT EGESD25-SR	47 19 008 08	784	1	2 970	91 09 142 08	HYDRAULICS
FLANGE JOINT EGESD42-LR-W	47 19 036 08	699	1	2 970	91 09 142 08	HYDRAULICS
FLANGE JOINT EGESD6-SR-W	47 19 003 08	756	4	2 970	91 09 142 08	HYDRAULICS
FLANGE JOINT EL 10L CR6-F	47 23 302 08	616	6	1 970	91 00 931 08	HYDR.CRAWLE 4 MOT.PREP.K
FLANGE JOINT EL 10L CR6-F	47 23 302 08	666	9	2 970	91 09 142 08	HYDRAULICS
FLANGE JOINT EL 10L CR6-F	47 23 302 08	606	1	2 975	91 44 710 08	ADDITONAL HYDRAUL.WINCH
FLANGE JOINT EL 10L CR6-F	47 23 302 08	610	2	2 975 300	91 44 664 08	ADDITIONAL HYDRAULICS WI
FLANGE JOINT EL 10L CR6-F	47 23 302 08	612	1	2 975 400	91 02 034 08	AUX.HYDRAULIC WINCH 6
FLANGE JOINT EL 10L CR6-F	47 23 302 08	620	2	2 975 600	91 44 708 08	ADDITIONAL HYDRAULICS WI
FLANGE JOINT EL 10L CR6-F	47 23 302 08	610	4	2 976	91 00 764 08	HYDR. ADD. 2 SLEWING GEAR
FLANGE JOINT EL 10L CR6-F	47 23 302 08	643	1	3 978	91 00 760 08	HYDR. SUSPENDED BALLAST
FLANGE JOINT EL 10S CR6-F	73 67 776	733	10	2 970	91 09 142 08	HYDRAULICS
FLANGE JOINT EL 10S CR6-F	73 67 776	617	1	2 976	91 00 764 08	HYDR. ADD. 2 SLEWING GEAR
FLANGE JOINT EL 12L M18X1,5	24 71 286 02	615	2	1 970	91 00 931 08	HYDR.CRAWLE 4 MOT.PREP.K
FLANGE JOINT EL 12L M18X1,5	24 71 286 02	714	13	2 970	91 09 142 08	HYDRAULICS
FLANGE JOINT EL 12L M18X1,5	24 71 286 02	616	1	2 975 300	91 44 664 08	ADDITIONAL HYDRAULICS WI

Description	Item	Pos.	Quantity	Page	Assembly	Description
FLANGE JOINT EL 12L M18X1,5	24 71 286 02	610	1	2 975 400	91 02 034 08	AUX.HYDRAULIC WINCH 6
FLANGE JOINT EL 12L M18X1,5	24 71 286 02	624	1	2 975 600	91 44 708 08	ADDITIONAL HYDRAULICS WI
FLANGE JOINT EL 12S CR6-F	76 17 461	665	1	1 970	91 00 931 08	HYDR.CRAWLE 4 MOT.PREP.K
FLANGE JOINT EL 12S CR6-F	76 17 461	740	1	2 970	91 09 142 08	HYDRAULICS
FLANGE JOINT EL 15L CR6-F	47 23 004 14	687	5	2 970	91 09 142 08	HYDRAULICS
FLANGE JOINT EL 16S CR6-F	74 07 098	653	9	1 970	91 00 931 08	HYDR.CRAWLE 4 MOT.PREP.K
FLANGE JOINT EL 16S CR6-F	74 07 098	603	1	2 831 004	92 71 424 08	ADDNL.HYDR.AIR CONTITIONE
FLANGE JOINT EL 16S CR6-F	74 07 098	673	15	2 970	91 09 142 08	HYDRAULICS
FLANGE JOINT EL 16S CR6-F	74 07 098	607	4	2 975 115	91 07 779 08	ADDNL. HYDR. F. ERECTING W
FLANGE JOINT EL 16S CR6-F	74 07 098	606	1	2 978 100	91 44 621 08	ADDNL.HYDR.RETAINING DEV
FLANGE JOINT EL 16S CR6-F	74 07 098	603	2	2 978 200	91 01 626 08	ADD.HYDR.S_RETAINING RAM
FLANGE JOINT EL 18L CR6-F	24 71 285 02	604	1	1 970	91 00 931 08	HYDR.CRAWLE 4 MOT.PREP.K
FLANGE JOINT EL 18L CR6-F	24 71 285 02	748	2	2 970	91 09 142 08	HYDRAULICS
FLANGE JOINT EL 18L CR6-F	24 71 285 02	605	2	2 976	91 00 764 08	HYDR. ADD. 2 SLEWING GEAR
FLANGE JOINT EL 18L CR6-F	24 71 285 02	616	2	2 990	91 04 495 08	COMPRESSED AIR PLANT
FLANGE JOINT EL 20S CR6-F	74 07 107	628	3	1 970	91 00 931 08	HYDR.CRAWLE 4 MOT.PREP.K
FLANGE JOINT EL 20S CR6-F	74 07 107	657	2	2 970	91 09 142 08	HYDRAULICS
FLANGE JOINT EL 20S CR6-F	74 07 107	604	5	3 978	91 00 760 08	HYDR. SUSPENDED BALLAST
FLANGE JOINT EL 22L CR6-F	24 71 386 02	640	4	1 970	91 00 931 08	HYDR.CRAWLE 4 MOT.PREP.K
FLANGE JOINT EL 22L CR6-F	24 71 386 02	693	4	2 970	91 09 142 08	HYDRAULICS
FLANGE JOINT EL 22L CR6-F	24 71 386 02	610	1	2 975	91 44 710 08	ADDITONAL HYDRAUL.WINCH
FLANGE JOINT EL 22L CR6-F	24 71 386 02	610	5	3 978	91 00 760 08	HYDR. SUSPENDED BALLAST
FLANGE JOINT EL 25S CR6-F	74 07 118	679	2	1 970	91 00 931 08	HYDR.CRAWLE 4 MOT.PREP.K
FLANGE JOINT EL 25S CR6-F	74 07 118	643	9	2 970	91 09 142 08	HYDRAULICS
FLANGE JOINT EL 25S CR6-F	74 07 118	608	1	2 975	91 44 710 08	ADDITONAL HYDRAUL.WINCH
FLANGE JOINT EL 25S CR6-F	74 07 118	624	1	2 975 400	91 02 034 08	AUX.HYDRAULIC WINCH 6
FLANGE JOINT EL 25S CR6-F	74 07 118	601	4	2 976	91 00 764 08	HYDR. ADD. 2 SLEWING GEAR
FLANGE JOINT EL 28L CR6-F	74 07 120	611	5	1 970	91 00 931 08	HYDR.CRAWLE 4 MOT.PREP.K
FLANGE JOINT EL 28L CR6-F	74 07 120	639	3	2 970	91 09 142 08	HYDRAULICS
FLANGE JOINT EL 42L CR6-F	73 67 986	602	1	1 970	91 00 931 08	HYDR.CRAWLE 4 MOT.PREP.K
FLANGE JOINT EL 42L CR6-F	73 67 986	605	13	2 970	91 09 142 08	HYDRAULICS
FLANGE JOINT EL 8L CR6-FRE	24 70 210 02	686	1	2 970	91 09 142 08	HYDRAULICS
FLANGE JOINT ELSD38-S A3P	47 23 319 08	743	1	2 970	91 09 142 08	HYDRAULICS
FLANGE JOINT ELSD6-S A3P	47 23 312 08	759	3	2 970	91 09 142 08	HYDRAULICS
FLANGE JOINT ELSD6-S A3P	47 23 312 08	622	1	2 976	91 00 764 08	HYDR. ADD. 2 SLEWING GEAR
FLANGE JOINT ET 12L M18X1,5	24 71 056 02	641	5	2 970	91 09 142 08	HYDRAULICS
FLANGE JOINT ET 12L M18X1,5	24 71 056 02	614	2	2 975	91 44 710 08	ADDITONAL HYDRAUL.WINCH
FLANGE JOINT ET 12L M18X1,5	24 71 056 02	619	1	2 975 300	91 44 664 08	ADDITIONAL HYDRAULICS WI
FLANGE JOINT ET 12L M18X1,5	24 71 056 02	626	1	2 975 400	91 02 034 08	AUX.HYDRAULIC WINCH 6
FLANGE JOINT ET 12L M18X1,5	24 71 056 02	630	1	2 975 600	91 44 708 08	ADDITIONAL HYDRAULICS WI
FLANGE JOINT ET 12L M18X1,5	24 71 056 02	601	1	2 977	91 02 038 08	ADDITIONAL HYDR.SLEWING
FLANGE JOINT ET 12L M18X1,5	24 71 056 02	635	1	3 978	91 00 760 08	HYDR. SUSPENDED BALLAST
FLANGE JOINT ET 15L M22X1,5	47 24 304 08	744	1	2 970	91 09 142 08	HYDRAULICS
FLANGE JOINT ET 18L CR6-F	24 71 084 02	749	2	2 970	91 09 142 08	HYDRAULICS
FLANGE JOINT ET 18L CR6-F	24 71 084 02	604	1	2 975 115	91 07 779 08	ADDNL. HYDR. F. ERECTING W
FLANGE JOINT ET 25S CR6-F	73 67 774	680	1	1 970	91 00 931 08	HYDR.CRAWLE 4 MOT.PREP.K
FLANGE JOINT ET 25S CR6-F	73 67 774	633	5	2 970	91 09 142 08	HYDRAULICS
FLANGE JOINT ET 25S CR6-F	73 67 774	613	1	2 975 300	91 44 664 08	ADDITIONAL HYDRAULICS WI
FLANGE JOINT ET 25S CR6-F	73 67 774	615	1	2 975 600	91 44 708 08	ADDITIONAL HYDRAULICS WI
FLANGE JOINT ET 25S CR6-F	73 67 774	602	2	2 976	91 00 764 08	HYDR. ADD. 2 SLEWING GEAR
FLANGE JOINT ET 28L M36X2	74 07 122	646	2	1 970	91 00 931 08	HYDR.CRAWLE 4 MOT.PREP.K
FLANGE JOINT ET 28L M36X2	74 07 122	659	2	2 970	91 09 142 08	HYDRAULICS
FLANGE JOINT ET 6S CR6-FRE	47 24 312 08	41	1	2 711	91 44 604 08	CENT. LUBRIC. SYSTEM SUP
FLANGE JOINT ET 6S CR6-FRE	47 24 312 08	607	1	2 990	91 04 495 08	COMPRESSED AIR PLANT
FLANGE JOINT EW 10L M16X1	74 03 569	643	6	1 970	91 00 931 08	HYDR.CRAWLE 4 MOT.PREP.K
FLANGE JOINT EW 10L M16X1	74 03 569	32	1	2 711	91 44 604 08	CENT. LUBRIC. SYSTEM SUP
FLANGE JOINT EW 10L M16X1	74 03 569	652	17	2 970	91 09 142 08	HYDRAULICS
FLANGE JOINT EW 10L M16X1	74 03 569	612	3	2 975	91 44 710 08	ADDITONAL HYDRAUL.WINCH
FLANGE JOINT EW 10L M16X1	74 03 569	620	2	2 975 300	91 44 664 08	ADDITIONAL HYDRAULICS WI
FLANGE JOINT EW 10L M16X1	74 03 569	627	1	2 975 400	91 02 034 08	AUX.HYDRAULIC WINCH 6

Description	Item	Pos.	Quantity	Page	Assembly	Description
FLANGE JOINT EW 10L M16X1	74 03 569	618	3	2 975 600	91 44 708 08	ADDITIONAL HYDRAULICS WI
FLANGE JOINT EW 10L M16X1	74 03 569	613	1	2 990	91 04 495 08	COMPRESSED AIR PLANT
FLANGE JOINT EW 10L M16X1	74 03 569	615	5	3 978	91 00 760 08	HYDR. SUSPENDED BALLAST
FLANGE JOINT EW 10S CR6-F	76 17 268	734	4	2 970	91 09 142 08	HYDRAULICS
FLANGE JOINT EW 10S CR6-F	76 17 268	616	1	2 976	91 00 764 08	HYDR. ADD. 2 SLEWING GEAR
FLANGE JOINT EW 10S CR6-F	76 17 268	606	4	2 976 203	92 27 489 08	ADDL.HYDR.F.PIN PULLING DE
FLANGE JOINT EW 12L M18X1	24 71 177 02	635	4	1 970	91 00 931 08	HYDR.CRAWLE 4 MOT.PREP.K
FLANGE JOINT EW 12L M18X1	24 71 177 02	642	20	2 970	91 09 142 08	HYDRAULICS
FLANGE JOINT EW 12L M18X1	24 71 177 02	615	1	2 975 300	91 44 664 08	ADDITIONAL HYDRAULICS WI
FLANGE JOINT EW 12L M18X1	24 71 177 02	620	1	2 975 400	91 02 034 08	AUX.HYDRAULIC WINCH 6
FLANGE JOINT EW 12L M18X1	24 71 177 02	610	1	2 975 500	91 02 036 08	AUX.HYDR.GRID WINCH 5 + 6
FLANGE JOINT EW 12L M18X1	24 71 177 02	626	1	2 975 600	91 44 708 08	ADDITIONAL HYDRAULICS WI
FLANGE JOINT EW 12L M18X1	24 71 177 02	608	1	2 976 203	92 27 489 08	ADDL.HYDR.F.PIN PULLING DE
FLANGE JOINT EW 12L M18X1	24 71 177 02	649	2	3 978	91 00 760 08	HYDR. SUSPENDED BALLAST
FLANGE JOINT EW 12S CR6-F	76 17 354	604	4	1 975 006	91 07 671 08	ADD.HYDR.UNIT SUPPORT CY
FLANGE JOINT EW 12S CR6-F	76 17 354	741	4	2 970	91 09 142 08	HYDRAULICS
FLANGE JOINT EW 15L CR6-F	76 15 379	17	1	2 391	91 06 853 08	DIESEL ENGINE CPL.
FLANGE JOINT EW 15L CR6-F	76 15 379	7	3	2 670 003	92 95 362 08	FUEL TANK, PRE-ASSEMBLED
FLANGE JOINT EW 15L CR6-F	76 15 379	621	8	2 970	91 09 142 08	HYDRAULICS
FLANGE JOINT EW 15L CR6-F	76 15 379	602	1	2 975 600	91 44 708 08	ADDITIONAL HYDRAULICS WI
FLANGE JOINT EW 16S CR6-F	76 17 460	627	17	1 970	91 00 931 08	HYDR.CRAWLE 4 MOT.PREP.K
FLANGE JOINT EW 16S CR6-F	76 17 460	602	3	2 831 004	92 71 424 08	ADDNL.HYDR.AIR CONTITIONE
FLANGE JOINT EW 16S CR6-F	76 17 460	672	16	2 970	91 09 142 08	HYDRAULICS
FLANGE JOINT EW 16S CR6-F	76 17 460	604	3	2 978 100	91 44 621 08	ADDNL.HYDR.RETAINING DEV
FLANGE JOINT EW 16S CR6-F	76 17 460	604	2	2 978 200	91 01 626 08	ADD.HYDR.S_RETAINING RAM
FLANGE JOINT EW 16S CR6-F	76 17 460	604	3	2 978 300	91 01 515 08	ADDNL.HYDR.ERECTION DEV
FLANGE JOINT EW 18L M26X1	24 71 083 02	605	2	1 970	91 00 931 08	HYDR.CRAWLE 4 MOT.PREP.K
FLANGE JOINT EW 18L M26X1	24 71 083 02	37	1	2 541	91 45 104 08	ADD HEATING SUPERSTRUCT
FLANGE JOINT EW 18L M26X1	24 71 083 02	774	5	2 970	91 09 142 08	HYDRAULICS
FLANGE JOINT EW 18L M26X1	24 71 083 02	605	1	2 975 115	91 07 779 08	ADDNL. HYDR. F. ERECTING W
FLANGE JOINT EW 18L M26X1	24 71 083 02	611	1	2 976	91 00 764 08	HYDR. ADD. 2 SLEWING GEAR
FLANGE JOINT EW 18L M26X1	24 71 083 02	610	2	2 990	91 04 495 08	COMPRESSED AIR PLANT
FLANGE JOINT EW 20S CR6-F	74 07 108	658	5	1 970	91 00 931 08	HYDR.CRAWLE 4 MOT.PREP.K
FLANGE JOINT EW 20S CR6-F	74 07 108	602	7	3 978	91 00 760 08	HYDR. SUSPENDED BALLAST
FLANGE JOINT EW 25S CR6-F	74 07 119	644	7	2 970	91 09 142 08	HYDRAULICS
FLANGE JOINT EW 25S CR6-F	74 07 119	608	2	2 978 100	91 44 621 08	ADDNL.HYDR.RETAINING DEV
FLANGE JOINT EW 28L CR6-F	76 17 494	712	1	1 970	91 00 931 08	HYDR.CRAWLE 4 MOT.PREP.K
FLANGE JOINT EW 28L CR6-F	76 17 494	710	4	2 970	91 09 142 08	HYDRAULICS
FLANGE JOINT EW 28L CR6-F	76 17 494	609	2	2 975 500	91 02 036 08	AUX.HYDR.GRID WINCH 5 + 6
FLANGE JOINT EW 28L CR6-F	76 17 494	601	1	2 975 600	91 44 708 08	ADDITIONAL HYDRAULICS WI
FLANGE JOINT EW 6S M14X1,5	47 25 315 08	40	2	2 711	91 44 604 08	CENT. LUBRIC. SYSTEM SUP
FLANGE JOINT EW 6S M14X1,5	47 25 315 08	24	1	2 932 160	92 87 778 08	SWITCH CABINET
FLANGE JOINT EW 6S M14X1,5	47 25 315 08	623	17	2 970	91 09 142 08	HYDRAULICS
FLANGE JOINT EW 6S M14X1,5	47 25 315 08	621	2	2 976	91 00 764 08	HYDR. ADD. 2 SLEWING GEAR
FLANGE JOINT EW 6S M14X1,5	47 25 315 08	605	3	2 990	91 04 495 08	COMPRESSED AIR PLANT
FLANGE JOINT EW 8L CR6-F	24 70 218 02	701	2	2 970	91 09 142 08	HYDRAULICS
FLANGE JOINT EW 8S M16X1,5	74 04 186	618	2	2 976	91 00 764 08	HYDR. ADD. 2 SLEWING GEAR
FLANGE JOINT EWSD22-L A3P	47 25 306 08	705	2	2 970	91 09 142 08	HYDRAULICS
FLANGE JOINT EWSD22-L A3P	47 25 306 08	612	4	3 978	91 00 760 08	HYDR. SUSPENDED BALLAST
FLANGE JOINT EWSD38-S A3	47 25 318 08	612	4	1 970	91 00 931 08	HYDR.CRAWLE 4 MOT.PREP.K
FLANGE JOINT EWSD38-S A3	47 25 318 08	737	5	2 970	91 09 142 08	HYDRAULICS
FLANGE JOINT EWSD38-S A3	47 25 318 08	605	1	2 975 600	91 44 708 08	ADDITIONAL HYDRAULICS WI
FLANGE JOINT EWSD38-S A3	47 25 318 08	604	2	2 977	91 02 038 08	ADDITIONAL HYDR.SLEWING
FLANGE JOINT EWSD6-L A3P	47 25 300 08	612	1	2 990	91 04 495 08	COMPRESSED AIR PLANT
FLANGE JOINT FRIGO-06-90	55 31 831 08	16	1	2 831	91 44 693 08	AIR COND. UNIT SUPERSTRU
FLANGE JOINT FRIGO-06-90°	55 31 821 08	21	3	2 831	91 44 693 08	AIR COND. UNIT SUPERSTRU
FLANGE JOINT FRIGO-08-90	55 31 836 08	19	2	2 831	91 44 693 08	AIR COND. UNIT SUPERSTRU
FLANGE JOINT FRIGO-10-90	55 31 822 08	18	1	2 831	91 44 693 08	AIR COND. UNIT SUPERSTRU
FLANGE JOINT FRIGO-10-90	55 31 835 08	17	1	2 831	91 44 693 08	AIR COND. UNIT SUPERSTRU
FLANGE JOINT G 6LL	77 43 742 08	15	2	2 711	91 44 604 08	CENT. LUBRIC. SYSTEM SUP

Description	Item	Pos.	Quantity	Page	Assembly	Description
FLANGE JOINT GA6-LM22X1,5	50 29 461 08	620	1	2 990	91 04 495 08	COMPRESSED AIR PLANT
FLANGE JOINT GE 12L M22X1	47 10 399 08	650	2	3 978	91 00 760 08	HYDR. SUSPENDED BALLAST
FLANGE JOINT GE 12S G1/2A	47 10 326 08	646	1	2 970	91 09 142 08	HYDRAULICS
FLANGE JOINT GE 12S G3/8A	47 10 327 08	739	10	2 970	91 09 142 08	HYDRAULICS
FLANGE JOINT GE 12S G3/8A	47 10 327 08	615	1	2 975	91 44 710 08	ADDITONAL HYDRAUL.WINCH
FLANGE JOINT GE 15L 1/2-14N	73 63 079	10	1	9 882 943	98 82 943	FUEL LINES
FLANGE JOINT GE 18L M22X1	47 10 311 08	608	12	2 970	91 09 142 08	HYDRAULICS
FLANGE JOINT GE 18L M22X1	47 10 311 08	604	6	2 990	91 04 495 08	COMPRESSED AIR PLANT
FLANGE JOINT GE 6L M10X1 C	49 80 284	8	2	9 887 333	98 87 333	ACCESSORIES AIR COMPRES
FLANGE JOINT GE10-LR	47 10 006 08	31	2	2 711	91 44 604 08	CENT. LUBRIC. SYSTEM SUP
FLANGE JOINT GE12-LM14X1,	47 66 080 08	697	2	2 970	91 09 142 08	HYDRAULICS
FLANGE JOINT GE6-LM8X1K	77 43 748 08	14	5	2 711	91 44 604 08	CENT. LUBRIC. SYSTEM SUP
FLANGE JOINT GEM10X1K	77 43 765 08	24	4	1 711	91 01 239 08	CENTRALIZED LUBRICATION
FLANGE JOINT GEM10X1K	77 43 765 08	12	12	3 745 007	92 99 170 08	ADD.EQUIPM.F.SUSP. BALLAS
FLANGE JOINT GEM10X1K	77 43 765 08	4	3	7 743 860	77 43 860 08	DISTRIBUTION BLOCK
FLANGE JOINT GEM10X1K	77 43 765 08	1	1	7 743 861	77 43 861 08	DISTRIBUTION BLOCK
FLANGE JOINT GEO 8L M12X1	47 10 501 08	200	2	1 410 151	92 51 194 08	THERMO-VALVE-HOUSING,P
FLANGE JOINT GEO 8L M12X1	47 10 501 08	685	6	2 970	91 09 142 08	HYDRAULICS
FLANGE JOINT GR 15/8L CR6-F	47 50 322 08	11	1	2 670 003	92 95 362 08	FUEL TANK, PRE-ASSEMBLED
FLANGE JOINT GZ 15L A3P	47 00 112 08	688	3	2 970	91 09 142 08	HYDRAULICS
FLANGE JOINT GZ 35L CR6-F	49 11 008 14	56	1	2 391 001	96 19 013 08	DIESEL ENGINE, PRE-ASSEMB
FLANGE JOINT ISO 8434 EL 3	48 23 318 14	626	3	2 970	91 09 142 08	HYDRAULICS
FLANGE JOINT ISO 8434 EL 3	48 23 308 14	708	1	2 970	91 09 142 08	HYDRAULICS
FLANGE JOINT ISO 8434 ET 1	48 24 303 14	709	3	1 970	91 00 931 08	HYDR.CRAWLE 4 MOT.PREP.K
FLANGE JOINT ISO 8434 ET 1	48 24 303 14	726	7	2 970	91 09 142 08	HYDRAULICS
FLANGE JOINT ISO 8434 ET 1	48 24 303 14	619	1	2 975	91 44 710 08	ADDITONAL HYDRAUL.WINCH
FLANGE JOINT ISO 8434 ET 1	48 24 303 14	630	1	2 975 400	91 02 034 08	AUX.HYDRAULIC WINCH 6
FLANGE JOINT ISO 8434 ET 1	48 24 313 14	780	1	2 970	91 09 142 08	HYDRAULICS
FLANGE JOINT ISO 8434 ET 1	48 24 314 14	630	1	1 970	91 00 931 08	HYDR.CRAWLE 4 MOT.PREP.K
FLANGE JOINT ISO 8434 ET 1	48 24 314 14	647	2	2 970	91 09 142 08	HYDRAULICS
FLANGE JOINT ISO 8434 ET 1	48 24 315 14	625	1	1 970	91 00 931 08	HYDR.CRAWLE 4 MOT.PREP.K
FLANGE JOINT ISO 8434 ET 1	48 24 315 14	605	3	2 831 004	92 71 424 08	ADDNL.HYDR.AIR CONTITIONE
FLANGE JOINT ISO 8434 ET 1	48 24 315 14	761	7	2 970	91 09 142 08	HYDRAULICS
FLANGE JOINT ISO 8434 ET 1	48 24 315 14	608	1	2 975 115	91 07 779 08	ADDNL. HYDR. F. ERECTING W
FLANGE JOINT ISO 8434 ET 2	48 24 316 14	620	1	3 978	91 00 760 08	HYDR. SUSPENDED BALLAST
FLANGE JOINT ISO 8434 ET 2	48 24 306 14	704	3	2 970	91 09 142 08	HYDRAULICS
FLANGE JOINT ISO 8434 ET 2	48 24 306 14	607	1	2 975 300	91 44 664 08	ADDITIONAL HYDRAULICS WI
FLANGE JOINT ISO 8434 ET 2	48 24 306 14	614	1	2 975 400	91 02 034 08	AUX.HYDRAULIC WINCH 6
FLANGE JOINT ISO 8434 ET 2	48 24 306 14	612	1	2 975 600	91 44 708 08	ADDITIONAL HYDRAULICS WI
FLANGE JOINT ISO 8434 ET 4	48 24 311 14	607	1	1 970	91 00 931 08	HYDR.CRAWLE 4 MOT.PREP.K
FLANGE JOINT ISO 8434 ET 4	48 24 311 14	618	4	2 970	91 09 142 08	HYDRAULICS
FLANGE JOINT ISO 8434 EW 3	48 25 309 14	608	1	2 831 004	92 71 424 08	ADDNL.HYDR.AIR CONTITIONE
FLANGE JOINT ISO 8434 EW 3	48 25 309 14	711	2	2 970	91 09 142 08	HYDRAULICS
FLANGE JOINT ISO 8434 EW 4	48 25 308 14	619	8	2 970	91 09 142 08	HYDRAULICS
FLANGE JOINT ISO 8434-1 GE	73 62 091	670	1	1 970	91 00 931 08	HYDR.CRAWLE 4 MOT.PREP.K
FLANGE JOINT ISO 8434-1 GE	73 62 091	(5)	1	2 970	91 09 142 08	HYDRAULICS
FLANGE JOINT ISO 8434-1 GE	73 62 091	649	12	2 970	91 09 142 08	HYDRAULICS
FLANGE JOINT ISO 8434-1 GE	73 62 091	607	2	2 975	91 44 710 08	ADDITONAL HYDRAUL.WINCH
FLANGE JOINT ISO 8434-1 GE	73 62 091	611	1	2 975 300	91 44 664 08	ADDITIONAL HYDRAULICS WI
FLANGE JOINT ISO 8434-1 GE	73 62 091	622	1	2 975 400	91 02 034 08	AUX.HYDRAULIC WINCH 6
FLANGE JOINT ISO 8434-1 GE	73 62 091	621	1	2 975 600	91 44 708 08	ADDITIONAL HYDRAULICS WI
FLANGE JOINT ISO 8434-1 GE	73 62 091	625	1	2 976	91 00 764 08	HYDR. ADD. 2 SLEWING GEAR
FLANGE JOINT ISO 8434-1 GE	73 62 091	603	1	2 977	91 02 038 08	ADDITIONAL HYDR.SLEWING
FLANGE JOINT ISO 8434-1 GE	73 62 091	625	4	3 978	91 00 760 08	HYDR. SUSPENDED BALLAST
FLANGE JOINT ISO 8434-1 GE	47 10 397 08	642	8	1 970	91 00 931 08	HYDR.CRAWLE 4 MOT.PREP.K
FLANGE JOINT ISO 8434-1 GE	47 10 397 08	606	1	2 831 004	92 71 424 08	ADDNL.HYDR.AIR CONTITIONE
FLANGE JOINT ISO 8434-1 GE	47 10 397 08	668	4	2 970	91 09 142 08	HYDRAULICS
FLANGE JOINT ISO 8434-1 GE	47 10 397 08	611	1	2 975 600	91 44 708 08	ADDITIONAL HYDRAULICS WI
FLANGE JOINT ISO 8434-1 GE	47 10 397 08	612	2	2 976	91 00 764 08	HYDR. ADD. 2 SLEWING GEAR
FLANGE JOINT ISO 8434-1 GE	47 10 397 08	603	2	2 990	91 04 495 08	COMPRESSED AIR PLANT

Description	Item	Pos.	Quantity	Page	Assembly	Description
FLANGE JOINT ISO 8434-1 GE	47 10 328 08	767	11	2 970	91 09 142 08	HYDRAULICS
FLANGE JOINT ISO 8434-1 GE	47 10 328 08	604	2	2 976 203	92 27 489 08	ADDL.HYDR.F.PIN PULLING DE
FLANGE JOINT ISO 8434-1 GE	47 10 307 08	724	1	2 970	91 09 142 08	HYDRAULICS
FLANGE JOINT ISO 8434-1 GE	49 80 742	18	2	9 887 333	98 87 333	ACCESSORIES AIR COMPRES
FLANGE JOINT ISO 8434-1 GE	49 81 233	4	3	9 889 030	98 89 030	FUEL LINES
FLANGE JOINT M10X1	77 43 736 08	7	12	3 745 007	92 99 170 08	ADD.EQUIPM.F.SUSP. BALLAS
FLANGE JOINT RED 15/10L A3	47 54 301 08	619	1	2 990	91 04 495 08	COMPRESSED AIR PLANT
FLANGE JOINT RED 15/12L C	47 54 318 08	718	2	2 970	91 09 142 08	HYDRAULICS
FLANGE JOINT RED 15/12L C	47 54 318 08	602	1	2 976 200	91 44 034 08	AUX.HYDR.PIN EXTRACTION
FLANGE JOINT RED 18/15L A3	47 54 356 08	15	1	2 391	91 06 853 08	DIESEL ENGINE CPL.
FLANGE JOINT RED 18/15L A3	47 54 356 08	750	2	2 970	91 09 142 08	HYDRAULICS
FLANGE JOINT RED 18/15L A3	47 54 356 08	606	1	2 975 115	91 07 779 08	ADDNL. HYDR. F. ERECTING W
FLANGE JOINT RED 42/18L C	47 54 317 08	603	1	1 970	91 00 931 08	HYDR.CRAWLE 4 MOT.PREP.K
FLANGE JOINT REDSD10/6-L	47 54 310 08	728	1	2 970	91 09 142 08	HYDRAULICS
FLANGE JOINT REDSD12/10-L	47 54 314 08	711	1	1 970	91 00 931 08	HYDR.CRAWLE 4 MOT.PREP.K
FLANGE JOINT REDSD12/10-L	47 54 314 08	795	2	2 970	91 09 142 08	HYDRAULICS
FLANGE JOINT REDSD12/10-S	47 54 334 08	735	1	2 970	91 09 142 08	HYDRAULICS
FLANGE JOINT REDSD12/6-S	47 54 329 08	692	1	1 970	91 00 931 08	HYDR.CRAWLE 4 MOT.PREP.K
FLANGE JOINT REDSD12/6-S	47 54 329 08	648	1	2 970	91 09 142 08	HYDRAULICS
FLANGE JOINT REDSD16/10-S	47 54 335 08	776	2	2 970	91 09 142 08	HYDRAULICS
FLANGE JOINT REDSD16/12-S	47 54 333 08	715	1	1 970	91 00 931 08	HYDR.CRAWLE 4 MOT.PREP.K
FLANGE JOINT REDSD16/12-S	47 54 333 08	777	2	2 970	91 09 142 08	HYDRAULICS
FLANGE JOINT REDSD16/12-S	47 54 333 08	616	1	2 975 115	91 07 779 08	ADDNL. HYDR. F. ERECTING W
FLANGE JOINT REDSD16/12-S	47 54 333 08	606	1	2 978 300	91 01 515 08	ADDNL.HYDR.ERECTION DEV
FLANGE JOINT REDSD16/6-S	47 54 331 08	607	4	1 975 006	91 07 671 08	ADD.HYDR.UNIT SUPPORT CY
FLANGE JOINT REDSD16/6-S	47 54 331 08	616	1	2 831 004	92 71 424 08	ADDNL.HYDR.AIR CONTITIONE
FLANGE JOINT REDSD16/6-S	47 54 331 08	675	10	2 970	91 09 142 08	HYDRAULICS
FLANGE JOINT REDSD16/6-S	47 54 331 08	609	1	2 975 115	91 07 779 08	ADDNL. HYDR. F. ERECTING W
FLANGE JOINT REDSD18/10-L	47 54 303 08	606	1	1 970	91 00 931 08	HYDR.CRAWLE 4 MOT.PREP.K
FLANGE JOINT REDSD18/10-L	47 54 303 08	609	2	2 976	91 00 764 08	HYDR. ADD. 2 SLEWING GEAR
FLANGE JOINT REDSD18/12-L	47 54 363 08	760	1	2 970	91 09 142 08	HYDRAULICS
FLANGE JOINT REDSD18/12-L	47 54 363 08	601	1	2 976 200	91 44 034 08	AUX.HYDR.PIN EXTRACTION
FLANGE JOINT REDSD22/10-L	47 54 308 08	694	2	2 970	91 09 142 08	HYDRAULICS
FLANGE JOINT REDSD22/12-L	47 54 361 08	691	4	2 970	91 09 142 08	HYDRAULICS
FLANGE JOINT REDSD22/12-L	47 54 361 08	611	1	2 975	91 44 710 08	ADDITONAL HYDRAUL.WINCH
FLANGE JOINT REDSD22/12-L	47 54 361 08	608	1	2 975 300	91 44 664 08	ADDITIONAL HYDRAULICS WI
FLANGE JOINT REDSD22/12-L	47 54 361 08	615	1	2 975 400	91 02 034 08	AUX.HYDRAULIC WINCH 6
FLANGE JOINT REDSD22/12-L	47 54 361 08	608	1	2 975 500	91 02 036 08	AUX.HYDR.GRID WINCH 5 + 6
FLANGE JOINT REDSD22/12-L	47 54 361 08	613	1	2 975 600	91 44 708 08	ADDITIONAL HYDRAULICS WI
FLANGE JOINT REDSD22/15-L	47 54 355 08	715	1	2 970	91 09 142 08	HYDRAULICS
FLANGE JOINT REDSD22/18-L	47 54 360 08	616	1	3 978	91 00 760 08	HYDR. SUSPENDED BALLAST
FLANGE JOINT REDSD25/10-S	47 54 322 08	781	1	2 970	91 09 142 08	HYDRAULICS
FLANGE JOINT REDSD25/16-S	47 54 328 08	681	2	1 970	91 00 931 08	HYDR.CRAWLE 4 MOT.PREP.K
FLANGE JOINT REDSD25/16-S	47 54 328 08	650	9	2 970	91 09 142 08	HYDRAULICS
FLANGE JOINT REDSD25/16-S	47 54 328 08	603	2	2 976	91 00 764 08	HYDR. ADD. 2 SLEWING GEAR
FLANGE JOINT REDSD28/18-L	47 54 309 08	716	1	1 970	91 00 931 08	HYDR.CRAWLE 4 MOT.PREP.K
FLANGE JOINT REDSD28/18-L	47 54 309 08	751	3	2 970	91 09 142 08	HYDRAULICS
FLANGE JOINT REDSD28/22-L	47 54 305 08	609	2	1 970	91 00 931 08	HYDR.CRAWLE 4 MOT.PREP.K
FLANGE JOINT REDSD28/22-L	47 54 305 08	660	3	2 970	91 09 142 08	HYDRAULICS
FLANGE JOINT REDSD30/20-S	47 54 326 08	653	2	2 970	91 09 142 08	HYDRAULICS
FLANGE JOINT REDSD35/22-L	47 54 315 08	706	6	2 970	91 09 142 08	HYDRAULICS
FLANGE JOINT REDSD35/28-L	47 54 304 08	712	1	2 970	91 09 142 08	HYDRAULICS
FLANGE JOINT REDSD42/22-L	47 54 316 08	698	5	2 970	91 09 142 08	HYDRAULICS
FLANGE JOINT REDSD42/35-L	47 54 367 08	619	1	1 970	91 00 931 08	HYDR.CRAWLE 4 MOT.PREP.K
FLANGE JOINT REDSD42/35-L	47 54 367 08	613	6	2 970	91 09 142 08	HYDRAULICS
FLANGE JOINT REDSDN10/6-S	47 54 320 08	768	3	2 970	91 09 142 08	HYDRAULICS
FLANGE JOINT REDSDN20/16-	47 54 321 08	713	1	1 970	91 00 931 08	HYDR.CRAWLE 4 MOT.PREP.K
FLANGE JOINT REDSDN20/16-	47 54 321 08	790	1	2 970	91 09 142 08	HYDRAULICS
FLANGE JOINT REDSDN20/6-S	47 54 324 08	658	1	2 970	91 09 142 08	HYDRAULICS
FLANGE JOINT REDSDN20/6-S	47 54 324 08	608	1	3 978	91 00 760 08	HYDR. SUSPENDED BALLAST

Description	Item	Pos.	Quantity	Page	Assembly	Description
FLANGE JOINT REDSDN25/12-	47 54 336 08	746	2	2 970	91 09 142 08	HYDRAULICS
FLANGE JOINT REDSDN25/12-	47 54 336 08	609	1	2 975	91 44 710 08	ADDITONAL HYDRAUL.WINCH
FLANGE JOINT REDSDN25/12-	47 54 336 08	612	1	2 975 300	91 44 664 08	ADDITIONAL HYDRAULICS WI
FLANGE JOINT REDSDN25/12-	47 54 336 08	608	1	2 975 400	91 02 034 08	AUX.HYDRAULIC WINCH 6
FLANGE JOINT REDSDN25/12-	47 54 336 08	616	1	2 975 600	91 44 708 08	ADDITIONAL HYDRAULICS WI
FLANGE JOINT REDSDN25/20-	47 54 323 08	683	3	1 970	91 00 931 08	HYDR.CRAWLE 4 MOT.PREP.K
FLANGE JOINT REDSDN25/20-	47 54 323 08	642	1	3 978	91 00 760 08	HYDR. SUSPENDED BALLAST
FLANGE JOINT REDSDN28/10-	47 54 354 08	702	1	2 970	91 09 142 08	HYDRAULICS
FLANGE JOINT REDSDN28/12-	47 54 357 08	613	3	1 970	91 00 931 08	HYDR.CRAWLE 4 MOT.PREP.K
FLANGE JOINT REDSDN28/12-	47 54 357 08	640	5	2 970	91 09 142 08	HYDRAULICS
FLANGE JOINT REDSDN28/15-	47 54 345 08	690	4	2 970	91 09 142 08	HYDRAULICS
FLANGE JOINT REDSDN30/16-	47 54 325 08	684	4	2 970	91 09 142 08	HYDRAULICS
FLANGE JOINT REDSDN30/6-S	47 54 341 08	627	2	2 970	91 09 142 08	HYDRAULICS
FLANGE JOINT REDSDN42/12-	47 54 072 08	716	1	2 970	91 09 142 08	HYDRAULICS
FLANGE JOINT REDSDN42/28	47 54 313 08	608	2	1 970	91 00 931 08	HYDR.CRAWLE 4 MOT.PREP.K
FLANGE JOINT REDSDN42/28	47 54 313 08	700	5	2 970	91 09 142 08	HYDRAULICS
FLANGE JOINT RSWS10-LR-W	47 32 305 08	650	4	1 970	91 00 931 08	HYDR.CRAWLE 4 MOT.PREP.K
FLANGE JOINT RSWS10-LR-W	47 32 305 08	634	6	2 970	91 09 142 08	HYDRAULICS
FLANGE JOINT RSWS10-LR-W	47 32 305 08	614	2	3 978	91 00 760 08	HYDR. SUSPENDED BALLAST
FLANGE JOINT RSWS10-SR-W	47 32 310 08	794	9	2 970	91 09 142 08	HYDRAULICS
FLANGE JOINT RSWS10-SR-W	47 32 310 08	603	2	2 976 203	92 27 489 08	ADDL.HYDR.F.PIN PULLING DE
FLANGE JOINT RSWS12-LR-W	47 32 308 08	616	1	2 975	91 44 710 08	ADDITONAL HYDRAUL.WINCH
FLANGE JOINT RSWS12-LR-W	47 32 308 08	605	1	2 975 300	91 44 664 08	ADDITIONAL HYDRAULICS WI
FLANGE JOINT RSWS12-LR-W	47 32 308 08	609	1	2 975 400	91 02 034 08	AUX.HYDRAULIC WINCH 6
FLANGE JOINT RSWS12-LR-W	47 32 308 08	627	1	2 975 600	91 44 708 08	ADDITIONAL HYDRAULICS WI
FLANGE JOINT RSWS12-LR-W	47 32 308 08	607	2	2 976 203	92 27 489 08	ADDL.HYDR.F.PIN PULLING DE
FLANGE JOINT RSWS12-SM-W	47 66 303 08	771	1	2 970	91 09 142 08	HYDRAULICS
FLANGE JOINT RSWS12-SR-W	47 66 115 08	602	8	1 975 006	91 07 671 08	ADD.HYDR.UNIT SUPPORT CY
FLANGE JOINT RSWS12-SR-W	47 66 115 08	606	1	2 975 300	91 44 664 08	ADDITIONAL HYDRAULICS WI
FLANGE JOINT RSWS12-SR-W	47 66 115 08	611	1	2 975 400	91 02 034 08	AUX.HYDRAULIC WINCH 6
FLANGE JOINT RSWS12-SR-W	47 66 115 08	628	1	2 975 600	91 44 708 08	ADDITIONAL HYDRAULICS WI
FLANGE JOINT RSWS16-SM-W	47 66 114 08	601	1	2 831 004	92 71 424 08	ADDNL.HYDR.AIR CONTITIONE
FLANGE JOINT RSWS16-SM-W	47 66 114 08	779	1	2 970	91 09 142 08	HYDRAULICS
FLANGE JOINT RSWS16-SM-W	47 66 114 08	613	1	2 975 115	91 07 779 08	ADDNL. HYDR. F. ERECTING W
FLANGE JOINT RSWS16-SR-W	47 32 312 08	631	2	3 978	91 00 760 08	HYDR. SUSPENDED BALLAST
FLANGE JOINT RSWS18-LM-W	47 66 305 08	628	2	2 970	91 09 142 08	HYDRAULICS
FLANGE JOINT RSWS20-SR-W	47 32 314 08	621	1	1 970	91 00 931 08	HYDR.CRAWLE 4 MOT.PREP.K
FLANGE JOINT RSWS20-SR-W	47 32 314 08	621	2	3 978	91 00 760 08	HYDR. SUSPENDED BALLAST
FLANGE JOINT RSWS22-LR-W	47 33 002 08	655	2	1 970	91 00 931 08	HYDR.CRAWLE 4 MOT.PREP.K
FLANGE JOINT RSWS42-LR-W	47 32 327 08	617	1	2 970	91 09 142 08	HYDRAULICS
FLANGE JOINT RSWS6-SR-W	47 32 306 08	606	4	1 975 006	91 07 671 08	ADD.HYDR.UNIT SUPPORT CY
FLANGE JOINT RSWS6-SR-W	47 32 306 08	669	4	2 970	91 09 142 08	HYDRAULICS
FLANGE JOINT SNV10-L CFX	47 00 101 08	647	5	1 970	91 00 931 08	HYDR.CRAWLE 4 MOT.PREP.K
FLANGE JOINT SNV12-L A3P	47 00 113 08	645	3	1 970	91 00 931 08	HYDR.CRAWLE 4 MOT.PREP.K
FLANGE JOINT SNV12-L A3P	47 00 113 08	689	4	2 970	91 09 142 08	HYDRAULICS
FLANGE JOINT SNV12-L A3P	47 00 113 08	613	1	2 975	91 44 710 08	ADDITONAL HYDRAUL.WINCH
FLANGE JOINT SNV12-L A3P	47 00 113 08	617	1	2 975 300	91 44 664 08	ADDITIONAL HYDRAULICS WI
FLANGE JOINT SNV12-L A3P	47 00 113 08	621	1	2 975 400	91 02 034 08	AUX.HYDRAULIC WINCH 6
FLANGE JOINT SNV12-L A3P	47 00 113 08	606	2	2 975 500	91 02 036 08	AUX.HYDR.GRID WINCH 5 + 6
FLANGE JOINT SNV12-L A3P	47 00 113 08	623	1	2 975 600	91 44 708 08	ADDITIONAL HYDRAULICS WI
FLANGE JOINT SNV12-L A3P	47 00 113 08	609	1	2 976 203	92 27 489 08	ADDL.HYDR.F.PIN PULLING DE
FLANGE JOINT SNV12-L A3P	47 00 113 08	630	2	3 978	91 00 760 08	HYDR. SUSPENDED BALLAST
FLANGE JOINT SNV12-S A3P	47 00 103 08	631	2	1 970	91 00 931 08	HYDR.CRAWLE 4 MOT.PREP.K
FLANGE JOINT SNV16-S A3P	47 00 108 08	614	1	2 831 004	92 71 424 08	ADDNL.HYDR.AIR CONTITIONE
FLANGE JOINT SNV16-S A3P	47 00 108 08	754	4	2 970	91 09 142 08	HYDRAULICS
FLANGE JOINT SNV16-S A3P	47 00 108 08	639	2	3 978	91 00 760 08	HYDR. SUSPENDED BALLAST
FLANGE JOINT SNV20-S A3P	47 00 105 08	606	2	3 978	91 00 760 08	HYDR. SUSPENDED BALLAST
FLANGE JOINT SNV25-S CFX	47 00 110 08	785	1	2 970	91 09 142 08	HYDRAULICS
FLANGE JOINT SNV28-L A3P	47 00 106 08	611	2	2 975 500	91 02 036 08	AUX.HYDR.GRID WINCH 5 + 6
FLANGE JOINT SNV28-L A3P	47 00 106 08	631	1	2 975 600	91 44 708 08	ADDITIONAL HYDRAULICS WI

Description	Item	Pos.	Quantity	Page	Assembly	Description
FLANGE JOINT SNV38-S A3P	47 00 107 08	632	1	2 975 600	91 44 708 08	ADDITIONAL HYDRAULICS WI
FLANGE JOINT SNV42-L A3P	47 00 114 08	703	1	2 970	91 09 142 08	HYDRAULICS
FLANGE JOINT SSV 11.1-GER	60 24 401 08	271	1	1 920 406	92 01 742 08	TERMINAL BOX, PRE-ASSEMB
FLANGE JOINT SSV 11.1-GER	60 24 401 08	271	1	1 920 409	92 07 133 08	TERMINAL BOX, PRE-ASSEMB
FLANGE JOINT SSV 21.1-GER	60 24 404 08	19	1	1 920 403	92 17 846 08	TERMINAL BOX, PRE-ASSEMB
FLANGE JOINT T 16S CR6-FRE	47 04 325 08	644	2	1 970	91 00 931 08	HYDR.CRAWLE 4 MOT.PREP.K
FLANGE JOINT T 16S CR6-FRE	47 04 325 08	608	4	1 975 006	91 07 671 08	ADD.HYDR.UNIT SUPPORT CY
FLANGE JOINT T 16S CR6-FRE	47 04 325 08	613	2	2 831 004	92 71 424 08	ADDNL.HYDR.AIR CONTITIONE
FLANGE JOINT T 16S CR6-FRE	47 04 325 08	762	4	2 970	91 09 142 08	HYDRAULICS
FLANGE JOINT T 16S CR6-FRE	47 04 325 08	615	1	2 975 115	91 07 779 08	ADDNL. HYDR. F. ERECTING W
FLANGE JOINT T 16S CR6-FRE	47 04 325 08	605	1	2 978 100	91 44 621 08	ADDNL.HYDR.RETAINING DEV
FLANGE JOINT T 16S CR6-FRE	47 04 325 08	605	1	2 978 300	91 01 515 08	ADDNL.HYDR.ERECTION DEV
FLANGE JOINT T 22L CR6-FRE	47 04 307 08	692	1	2 970	91 09 142 08	HYDRAULICS
FLANGE JOINT T 22L CR6-FRE	47 04 307 08	607	1	2 975 500	91 02 036 08	AUX.HYDR.GRID WINCH 5 + 6
FLANGE JOINT T 22L CR6-FRE	47 04 307 08	611	1	3 978	91 00 760 08	HYDR. SUSPENDED BALLAST
FLANGE JOINT T 28L A3C	47 04 308 08	649	2	1 970	91 00 931 08	HYDR.CRAWLE 4 MOT.PREP.K
FLANGE JOINT T 28L A3C	47 04 308 08	696	9	2 970	91 09 142 08	HYDRAULICS
FLANGE JOINT T 28L A3C	47 04 308 08	603	2	2 975 500	91 02 036 08	AUX.HYDR.GRID WINCH 5 + 6
FLANGE JOINT T 30S A3C	47 04 329 08	683	3	2 970	91 09 142 08	HYDRAULICS
FLANGE JOINT T 35L A3P	47 04 315 08	707	5	2 970	91 09 142 08	HYDRAULICS
FLANGE JOINT T 42L A3C	47 04 314 08	606	5	2 970	91 09 142 08	HYDRAULICS
FLANGE JOINT W 16S A3C	47 02 326 08	793	1	2 970	91 09 142 08	HYDRAULICS
FLANGE JOINT W 16S A3C	47 02 326 08	611	1	2 978 100	91 44 621 08	ADDNL.HYDR.RETAINING DEV
FLANGE JOINT W 16S A3C	47 02 326 08	610	1	2 978 200	91 01 626 08	ADD.HYDR.S_RETAINING RAM
FLANGE JOINT W 28L A3C	47 02 308 08	603	3	2 975 600	91 44 708 08	ADDITIONAL HYDRAULICS WI
FLANGE JOINT W 35L A3C	47 02 311 08	717	1	2 970	91 09 142 08	HYDRAULICS
FLANGE JOINT WE 18L M26X1	47 02 338 08	601	1	2 990	91 04 495 08	COMPRESSED AIR PLANT
FLANGE JOINT WE6-M10X1R	77 43 738 08	25	46	1 711	91 01 239 08	CENTRALIZED LUBRICATION
FLANGE JOINT WE6-M10X1R	77 43 738 08	(1)	1	2 711	91 44 604 08	CENT. LUBRIC. SYSTEM SUP
FLANGE JOINT WE6-M10X1R	77 43 738 08	13	20	2 711	91 44 604 08	CENT. LUBRIC. SYSTEM SUP
FLANGE JOINT WE6-M10X1R	77 43 738 08	1	1	7 743 856	77 43 856 08	DISTRIBUTION BLOCK
FLANGE JOINT WE6-M10X1R	77 43 738 08	1	1	7 743 857	77 43 857 08	DISTRIBUTION BLOCK
FLANGE JOINT WE6-M10X1R	77 43 738 08	1	1	7 743 859	77 43 859 08	DISTRIBUTION BLOCK
FLANGE JOINT WE6-M10X1R	77 43 738 08	1	1	7 743 860	77 43 860 08	DISTRIBUTION BLOCK
FLANGE JOINT WE6-M10X1R	77 43 738 08	1	1	7 743 876	77 43 876 08	PROGRESSIVE DISTRIBUTOR
FLANGE JOINT WE6LL M8x1k	76 23 106	12	1	2 711	91 44 604 08	CENT. LUBRIC. SYSTEM SUP
FLANGE JOINT WSV 12S A3C	47 42 324 08	633	1	1 970	91 00 931 08	HYDR.CRAWLE 4 MOT.PREP.K
FLANGE JOINT WSV 20S A3C	47 42 328 08	789	1	2 970	91 09 142 08	HYDRAULICS
FLANGE JOINT WSV 20S A3C	47 42 328 08	641	1	3 978	91 00 760 08	HYDR. SUSPENDED BALLAST
FLANGE JOINT WSV 42L CR6-F	47 42 319 08	24	1	2 671 005	92 71 294 08	OIL TANK PRE-ASS.
FLANGE JOINT WSV 42L CR6-F	47 42 319 08	604	2	2 970	91 09 142 08	HYDRAULICS
FLANGE JOINT X0	95 62 043 08	4	2	2 990	91 04 495 08	COMPRESSED AIR PLANT
FLANGE JOINT XAS35-L	47 08 305 08	(2)	1	2 671 005	92 71 294 08	OIL TANK PRE-ASS.
FLANGE JOINT XG10-L A3P	47 00 303 08	718	1	1 970	91 00 931 08	HYDR.CRAWLE 4 MOT.PREP.K
FLANGE JOINT XG10-L A3P	47 00 303 08	624	1	2 990	91 04 495 08	COMPRESSED AIR PLANT
FLANGE JOINT XG10-S A3P	47 00 324 08	769	1	2 970	91 09 142 08	HYDRAULICS
FLANGE JOINT XG12-L A3P	47 00 304 08	666	12	1 970	91 00 931 08	HYDR.CRAWLE 4 MOT.PREP.K
FLANGE JOINT XG12-L A3P	47 00 304 08	610	1	2 976 203	92 27 489 08	ADDL.HYDR.F.PIN PULLING DE
FLANGE JOINT XG12-L A3P	47 00 304 08	645	2	3 978	91 00 760 08	HYDR. SUSPENDED BALLAST
FLANGE JOINT XG12-S A3P	47 00 325 08	696	4	1 970	91 00 931 08	HYDR.CRAWLE 4 MOT.PREP.K
FLANGE JOINT XG15-L A3P	47 00 305 08	747	1	2 970	91 09 142 08	HYDRAULICS
FLANGE JOINT XG16-S A3P	47 00 327 08	624	16	1 970	91 00 931 08	HYDR.CRAWLE 4 MOT.PREP.K
FLANGE JOINT XG16-S A3P	47 00 327 08	607	2	2 831 004	92 71 424 08	ADDNL.HYDR.AIR CONTITIONE
FLANGE JOINT XG16-S A3P	47 00 327 08	763	12	2 970	91 09 142 08	HYDRAULICS
FLANGE JOINT XG16-S A3P	47 00 327 08	601	8	2 978 100	91 44 621 08	ADDNL.HYDR.RETAINING DEV
FLANGE JOINT XG16-S A3P	47 00 327 08	606	7	2 978 200	91 01 626 08	ADD.HYDR.S_RETAINING RAM
FLANGE JOINT XG16-S A3P	47 00 327 08	610	2	2 978 300	91 01 515 08	ADDNL.HYDR.ERECTION DEV
FLANGE JOINT XG18-L A3P	47 00 306 08	602	3	2 990	91 04 495 08	COMPRESSED AIR PLANT
FLANGE JOINT XG20-S A3P	47 00 328 08	698	4	1 970	91 00 931 08	HYDR.CRAWLE 4 MOT.PREP.K
FLANGE JOINT XG20-S A3P	47 00 328 08	753	3	2 970	91 09 142 08	HYDRAULICS

Description	Item	Pos.	Quantity	Page	Assembly	Description
FLANGE JOINT XG20-S A3P	47 00 328 08	646	4	3 978	91 00 760 08	HYDR. SUSPENDED BALLAST
FLANGE JOINT XG22-L A3P	47 00 307 08	699	2	1 970	91 00 931 08	HYDR.CRAWLE 4 MOT.PREP.K
FLANGE JOINT XG22-L A3P	47 00 307 08	635	3	2 970	91 09 142 08	HYDRAULICS
FLANGE JOINT XG22-L A3P	47 00 307 08	602	2	2 975 500	91 02 036 08	AUX.HYDR.GRID WINCH 5 + 6
FLANGE JOINT XG25-S A3P	47 00 329 08	636	8	2 970	91 09 142 08	HYDRAULICS
FLANGE JOINT XG25-S A3P	47 00 329 08	617	1	2 975	91 44 710 08	ADDITONAL HYDRAUL.WINCH
FLANGE JOINT XG25-S A3P	47 00 329 08	608	1	2 978 200	91 01 626 08	ADD.HYDR.S_RETAINING RAM
FLANGE JOINT XG28-L A3P	47 00 308 08	618	4	1 970	91 00 931 08	HYDR.CRAWLE 4 MOT.PREP.K
FLANGE JOINT XG28-L A3P	47 00 308 08	651	3	2 970	91 09 142 08	HYDRAULICS
FLANGE JOINT XG28-L A3P	47 00 308 08	601	4	2 975 500	91 02 036 08	AUX.HYDR.GRID WINCH 5 + 6
FLANGE JOINT XG28-L A3P	47 00 308 08	607	2	2 975 600	91 44 708 08	ADDITIONAL HYDRAULICS WI
FLANGE JOINT XG30-S CFX	47 00 330 08	662	10	2 970	91 09 142 08	HYDRAULICS
FLANGE JOINT XG30-S CFX	47 00 330 08	608	6	2 978 300	91 01 515 08	ADDNL.HYDR.ERECTION DEV
FLANGE JOINT XG35-L A3P	47 00 332 08	674	3	2 970	91 09 142 08	HYDRAULICS
FLANGE JOINT XG38-S A3P	47 00 331 08	617	12	1 970	91 00 931 08	HYDR.CRAWLE 4 MOT.PREP.K
FLANGE JOINT XG38-S A3P	47 00 331 08	722	30	2 970	91 09 142 08	HYDRAULICS
FLANGE JOINT XG38-S A3P	47 00 331 08	604	10	2 975 500	91 02 036 08	AUX.HYDR.GRID WINCH 5 + 6
FLANGE JOINT XG38-S A3P	47 00 331 08	608	2	2 975 600	91 44 708 08	ADDITIONAL HYDRAULICS WI
FLANGE JOINT XG38-S A3P	47 00 331 08	605	4	2 977	91 02 038 08	ADDITIONAL HYDR.SLEWING
FLANGE JOINT XG42-L A3P	47 00 309 08	713	2	2 970	91 09 142 08	HYDRAULICS
FLANGE JOINT XGAI6-SR A3P	47 07 002 08	721	9	2 970	91 09 142 08	HYDRAULICS
FLANGE JOINT XGE10-LM-ED	47 10 305 08	625	8	2 970	91 09 142 08	HYDRAULICS
FLANGE JOINT XGE10-LM-ED	47 10 305 08	601	1	2 975	91 44 710 08	ADDITONAL HYDRAUL.WINCH
FLANGE JOINT XGE10-LM-ED	47 10 305 08	614	1	2 975 115	91 07 779 08	ADDNL. HYDR. F. ERECTING W
FLANGE JOINT XGE10-LM-ED	47 10 305 08	601	1	2 975 300	91 44 664 08	ADDITIONAL HYDRAULICS WI
FLANGE JOINT XGE10-LM-ED	47 10 305 08	601	1	2 975 400	91 02 034 08	AUX.HYDRAULIC WINCH 6
FLANGE JOINT XGE10-LM-ED	47 10 305 08	614	3	2 975 600	91 44 708 08	ADDITIONAL HYDRAULICS WI
FLANGE JOINT XGE10-LM-ED	47 10 305 08	607	2	2 976	91 00 764 08	HYDR. ADD. 2 SLEWING GEAR
FLANGE JOINT XGE10-LM-ED	47 10 398 08	615	1	2 970	91 09 142 08	HYDRAULICS
FLANGE JOINT XGE10-LM-ED	47 10 398 08	613	2	2 976	91 00 764 08	HYDR. ADD. 2 SLEWING GEAR
FLANGE JOINT XGE10-LM-ED	47 10 398 08	609	1	2 990	91 04 495 08	COMPRESSED AIR PLANT
FLANGE JOINT XGE10-LM-ED	47 10 398 08	627	4	3 978	91 00 760 08	HYDR. SUSPENDED BALLAST
FLANGE JOINT XGE10-LR-ED3	47 10 396 08	727	9	2 970	91 09 142 08	HYDRAULICS
FLANGE JOINT XGE10-LR-ED3	47 10 396 08	626	2	3 978	91 00 760 08	HYDR. SUSPENDED BALLAST
FLANGE JOINT XGE12-LM-ED	47 10 394 08	720	6	2 970	91 09 142 08	HYDRAULICS
FLANGE JOINT XGE12-LM-ED	47 10 394 08	603	1	2 975	91 44 710 08	ADDITONAL HYDRAUL.WINCH
FLANGE JOINT XGE12-LM-ED	47 10 394 08	603	1	2 975 300	91 44 664 08	ADDITIONAL HYDRAULICS WI
FLANGE JOINT XGE12-LM-ED	47 10 394 08	631	1	2 975 400	91 02 034 08	AUX.HYDRAULIC WINCH 6
FLANGE JOINT XGE12-LM-ED	47 10 394 08	609	1	2 975 600	91 44 708 08	ADDITIONAL HYDRAULICS WI
FLANGE JOINT XGE12-LR-ED	47 10 308 08	675	21	1 970	91 00 931 08	HYDR.CRAWLE 4 MOT.PREP.K
FLANGE JOINT XGE12-LR-ED	47 10 308 08	725	11	2 970	91 09 142 08	HYDRAULICS
FLANGE JOINT XGE12-LR-ED1	47 10 348 08	665	9	2 970	91 09 142 08	HYDRAULICS
FLANGE JOINT XGE12-LR-ED1	47 10 348 08	602	1	2 978 100	91 44 621 08	ADDNL.HYDR.RETAINING DEV
FLANGE JOINT XGE12-LR-ED1	47 10 348 08	601	1	2 978 200	91 01 626 08	ADD.HYDR.S_RETAINING RAM
FLANGE JOINT XGE12-LR-ED1	47 10 348 08	618	1	3 978	91 00 760 08	HYDR. SUSPENDED BALLAST
FLANGE JOINT XGE12-LR-ED1	47 10 353 08	663	9	2 970	91 09 142 08	HYDRAULICS
FLANGE JOINT XGE12-LR-ED1	47 10 353 08	603	1	2 978 300	91 01 515 08	ADDNL.HYDR.ERECTION DEV
FLANGE JOINT XGE12-LR-ED1	47 10 353 08	648	2	3 978	91 00 760 08	HYDR. SUSPENDED BALLAST
FLANGE JOINT XGE15-LM-ED	47 10 309 08	6	2	2 670 003	92 95 362 08	FUEL TANK, PRE-ASSEMBLED
FLANGE JOINT XGE15-LM-ED	47 10 309 08	656	7	2 970	91 09 142 08	HYDRAULICS
FLANGE JOINT XGE15-LM-ED	47 10 355 08	620	1	2 970	91 09 142 08	HYDRAULICS
FLANGE JOINT XGE15-LR-ED	47 10 310 08	27	1	1 750	91 44 577 08	TOOL
FLANGE JOINT XGE15-LR-ED	47 10 310 08	14	1	2 391	91 06 853 08	DIESEL ENGINE CPL.
FLANGE JOINT XGE16-SM-ED	47 10 330 08	678	2	2 970	91 09 142 08	HYDRAULICS
FLANGE JOINT XGE16-SM-ED	47 10 330 08	612	1	2 975 115	91 07 779 08	ADDNL. HYDR. F. ERECTING W
FLANGE JOINT XGE16-SR-ED	47 10 332 08	620	6	1 970	91 00 931 08	HYDR.CRAWLE 4 MOT.PREP.K
FLANGE JOINT XGE16-SR-ED	47 10 332 08	603	4	1 975 006	91 07 671 08	ADD.HYDR.UNIT SUPPORT CY
FLANGE JOINT XGE16-SR-ED	47 10 332 08	610	2	2 831 004	92 71 424 08	ADDNL.HYDR.AIR CONTITIONE
FLANGE JOINT XGE16-SR-ED	47 10 332 08	670	15	2 970	91 09 142 08	HYDRAULICS
FLANGE JOINT XGE16-SR-ED	47 10 332 08	601	6	2 975 115	91 07 779 08	ADDNL. HYDR. F. ERECTING W

Description	Item	Pos.	Quantity	Page	Assembly	Description
FLANGE JOINT XGE16-SR-ED	47 10 332 08	602	1	2 978 200	91 01 626 08	ADD.HYDR.S_RETAINING RAM
FLANGE JOINT XGE16-SR-ED	47 10 332 08	602	2	2 978 300	91 01 515 08	ADDNL.HYDR.ERECTION DEV
FLANGE JOINT XGE16-SR-ED	47 10 332 08	632	2	3 978	91 00 760 08	HYDR. SUSPENDED BALLAST
FLANGE JOINT XGE16-SR-ED3	47 10 331 08	652	12	1 970	91 00 931 08	HYDR.CRAWLE 4 MOT.PREP.K
FLANGE JOINT XGE16-SR-ED3	47 10 331 08	631	1	2 970	91 09 142 08	HYDRAULICS
FLANGE JOINT XGE18-LM-ED	47 10 370 08	604	2	2 976	91 00 764 08	HYDR. ADD. 2 SLEWING GEAR
FLANGE JOINT XGE18-LR-ED	47 10 312 08	626	1	1 970	91 00 931 08	HYDR.CRAWLE 4 MOT.PREP.K
FLANGE JOINT XGE18-LR-ED	47 10 312 08	609	1	2 831 004	92 71 424 08	ADDNL.HYDR.AIR CONTITIONE
FLANGE JOINT XGE18-LR-ED	47 10 312 08	757	1	2 970	91 09 142 08	HYDRAULICS
FLANGE JOINT XGE18-LR-ED3	47 10 375 08	788	3	2 970	91 09 142 08	HYDRAULICS
FLANGE JOINT XGE20-SR-ED	47 10 334 08	651	6	1 970	91 00 931 08	HYDR.CRAWLE 4 MOT.PREP.K
FLANGE JOINT XGE20-SR-ED	47 10 334 08	601	13	3 978	91 00 760 08	HYDR. SUSPENDED BALLAST
FLANGE JOINT XGE22-LM-ED	47 10 313 08	639	4	1 970	91 00 931 08	HYDR.CRAWLE 4 MOT.PREP.K
FLANGE JOINT XGE22-LM-ED	47 10 313 08	742	1	2 970	91 09 142 08	HYDRAULICS
FLANGE JOINT XGE22-LM-ED	47 10 313 08	604	1	2 975	91 44 710 08	ADDITONAL HYDRAUL.WINCH
FLANGE JOINT XGE22-LM-ED	47 10 313 08	604	1	2 975 300	91 44 664 08	ADDITIONAL HYDRAULICS WI
FLANGE JOINT XGE22-LM-ED	47 10 313 08	604	1	2 975 400	91 02 034 08	AUX.HYDRAULIC WINCH 6
FLANGE JOINT XGE22-LM-ED	47 10 313 08	610	1	2 975 600	91 44 708 08	ADDITIONAL HYDRAULICS WI
FLANGE JOINT XGE22-LR-ED	47 10 314 08	655	4	2 970	91 09 142 08	HYDRAULICS
FLANGE JOINT XGE22-LR-ED	47 10 314 08	619	3	3 978	91 00 760 08	HYDR. SUSPENDED BALLAST
FLANGE JOINT XGE25-SR-ED	47 10 336 08	678	3	1 970	91 00 931 08	HYDR.CRAWLE 4 MOT.PREP.K
FLANGE JOINT XGE25-SR-ED	47 10 336 08	632	3	2 970	91 09 142 08	HYDRAULICS
FLANGE JOINT XGE28-LM-ED	47 10 315 08	719	5	2 970	91 09 142 08	HYDRAULICS
FLANGE JOINT XGE28-LR-ED	47 10 316 08	610	2	1 970	91 00 931 08	HYDR.CRAWLE 4 MOT.PREP.K
FLANGE JOINT XGE35-LM-ED	47 10 318 08	611	1	2 970	91 09 142 08	HYDRAULICS
FLANGE JOINT XGE42-LM-ED	47 10 319 08	610	1	2 970	91 09 142 08	HYDRAULICS
FLANGE JOINT XGE42-LR-ED	47 10 347 08	601	2	1 970	91 00 931 08	HYDR.CRAWLE 4 MOT.PREP.K
FLANGE JOINT XGE42-LR-ED	47 10 347 08	603	4	2 970	91 09 142 08	HYDRAULICS
FLANGE JOINT XGE6-LM-ED	47 10 301 08	621	1	2 990	91 04 495 08	COMPRESSED AIR PLANT
FLANGE JOINT XGE6-LR-ED A3	47 10 300 08	730	2	2 970	91 09 142 08	HYDRAULICS
FLANGE JOINT XGE6-LR-ED A3	47 10 300 08	10	3	3 745 007	92 99 170 08	ADD.EQUIPM.F.SUSP. BALLAS
FLANGE JOINT XGE6-SM-ED	47 10 302 08	624	7	2 970	91 09 142 08	HYDRAULICS
FLANGE JOINT XGE6-SM-ED	47 10 302 08	620	1	2 976	91 00 764 08	HYDR. ADD. 2 SLEWING GEAR
FLANGE JOINT XGE6-SM-ED	47 10 302 08	3	2	9 270 339	92 70 339	LUBRICATING OIL LINE ADD-O
FLANGE JOINT XGE6-SR-ED	47 10 321 08	20	30	2 711	91 44 604 08	CENT. LUBRIC. SYSTEM SUP
FLANGE JOINT XGE6-SR-ED	47 10 321 08	26	1	2 932 160	92 87 778 08	SWITCH CABINET
FLANGE JOINT XGE6-SR-ED	47 10 321 08	758	4	2 970	91 09 142 08	HYDRAULICS
FLANGE JOINT XGE6-SR-ED	47 10 321 08	623	1	2 976	91 00 764 08	HYDR. ADD. 2 SLEWING GEAR
FLANGE JOINT XGE6-SR-ED	47 10 321 08	623	1	2 990	91 04 495 08	COMPRESSED AIR PLANT
FLANGE JOINT XGE8-LM-ED	47 10 303 08	679	1	2 970	91 09 142 08	HYDRAULICS
FLANGE JOINT XGE8-SM-ED	47 10 322 08	619	2	2 976	91 00 764 08	HYDR. ADD. 2 SLEWING GEAR
FLANGE JOINT XGR15/10-L A3	47 50 316 08	648	4	1 970	91 00 931 08	HYDR.CRAWLE 4 MOT.PREP.K
FLANGE JOINT XGR15/10-L A3	47 50 316 08	15	1	9 882 943	98 82 943	FUEL LINES
FLANGE JOINT XGR15/12-L A3	47 50 317 08	606	1	2 975 600	91 44 708 08	ADDITIONAL HYDRAULICS WI
FLANGE JOINT XGR16/12-S A3	47 50 325 08	605	4	1 975 006	91 07 671 08	ADD.HYDR.UNIT SUPPORT CY
FLANGE JOINT XGR18/12-L A3	47 50 345 08	714	1	1 970	91 00 931 08	HYDR.CRAWLE 4 MOT.PREP.K
FLANGE JOINT XGR20/12-S A3	47 50 041 08	765	2	2 970	91 09 142 08	HYDRAULICS
FLANGE JOINT XGR20/16-S A3	47 50 336 08	755	2	2 970	91 09 142 08	HYDRAULICS
FLANGE JOINT XGR20/16-S A3	47 50 336 08	640	2	3 978	91 00 760 08	HYDR. SUSPENDED BALLAST
FLANGE JOINT XGR22/12-L A3	47 50 305 08	605	1	2 975 500	91 02 036 08	AUX.HYDR.GRID WINCH 5 + 6
FLANGE JOINT XGR25/16-S A3	47 50 328 08	775	5	2 970	91 09 142 08	HYDRAULICS
FLANGE JOINT XGR25/16-S A3	47 50 328 08	610	2	2 978 100	91 44 621 08	ADDNL.HYDR.RETAINING DEV
FLANGE JOINT XGR25/16-S A3	47 50 328 08	605	2	2 978 200	91 01 626 08	ADD.HYDR.S_RETAINING RAM
FLANGE JOINT XGR25/20-S A3	47 50 330 08	605	1	3 978	91 00 760 08	HYDR. SUSPENDED BALLAST
FLANGE JOINT XGR28/22-L A3	47 50 318 08	641	6	1 970	91 00 931 08	HYDR.CRAWLE 4 MOT.PREP.K
FLANGE JOINT XGR28/22-L A3	47 50 318 08	634	1	3 978	91 00 760 08	HYDR. SUSPENDED BALLAST
FLANGE JOINT XGR30/16-S CF	47 50 337 08	609	2	2 978 300	91 01 515 08	ADDNL.HYDR.ERECTION DEV
FLANGE JOINT XGR30/25-S CF	47 50 329 08	709	4	2 970	91 09 142 08	HYDRAULICS
FLANGE JOINT XGR30/25-S CF	47 50 329 08	608	2	2 976	91 00 764 08	HYDR. ADD. 2 SLEWING GEAR
FLANGE JOINT XGR35/22-L A3	47 50 312 08	681	1	2 970	91 09 142 08	HYDRAULICS

Description	Item	Pos.	Quantity	Page	Assembly	Description
FLANGE JOINT XGR35/28-L A3	47 50 313 08	682	1	2 970	91 09 142 08	HYDRAULICS
FLANGE JOINT XGR42/28-L A3	47 50 310 08	661	1	2 970	91 09 142 08	HYDRAULICS
FLANGE JOINT XGR42/35-L A3	47 50 319 08	57	1	2 391 001	96 19 013 08	DIESEL ENGINE, PRE-ASSEMB
FLANGE JOINT XSV12-L A3P	47 40 004 08	676	2	2 970	91 09 142 08	HYDRAULICS
FLANGE JOINT XSV12-S A3P	47 40 324 08	632	1	1 970	91 00 931 08	HYDR.CRAWLE 4 MOT.PREP.K
FLANGE JOINT XSV15-L A3P	47 40 305 08	677	4	2 970	91 09 142 08	HYDRAULICS
FLANGE JOINT XSV20-S A3P	47 40 327 08	622	1	3 978	91 00 760 08	HYDR. SUSPENDED BALLAST
FLANGE JOINT XSV35-L A3P	47 40 011 08	22	1	2 671 005	92 71 294 08	OIL TANK PRE-ASS.
FLANGE JOINT XSV42-L A3P	47 40 314 08	21	1	2 671 007	92 13 208 08	ADD.OIL RESERV.PRE-ASS.
FLANGE JOINT XSV42-L A3P	47 40 314 08	602	2	2 970	91 09 142 08	HYDRAULICS
FLANGE JOINT XSV6-L A3P	47 40 301 08	766	1	2 970	91 09 142 08	HYDRAULICS
FLANGE JOINT XT12-L A3P	47 04 304 08	667	2	1 970	91 00 931 08	HYDR.CRAWLE 4 MOT.PREP.K
FLANGE JOINT XT12-L A3P	47 04 304 08	637	1	2 970	91 09 142 08	HYDRAULICS
FLANGE JOINT XT12-L A3P	47 04 304 08	647	1	3 978	91 00 760 08	HYDR. SUSPENDED BALLAST
FLANGE JOINT XT12-S A3P	47 04 323 08	697	2	1 970	91 00 931 08	HYDR.CRAWLE 4 MOT.PREP.K
FLANGE JOINT XT12-S A3P	47 04 323 08	638	1	2 970	91 09 142 08	HYDRAULICS
FLANGE JOINT XT20-S A3P	47 04 326 08	764	1	2 970	91 09 142 08	HYDRAULICS
FLANGE JOINT XT20-S A3P	47 04 326 08	607	3	3 978	91 00 760 08	HYDR. SUSPENDED BALLAST
FLANGE JOINT XT25-S A3P	47 04 327 08	791	1	2 970	91 09 142 08	HYDRAULICS
FLANGE JOINT XT25-S A3P	47 04 327 08	607	1	2 978 100	91 44 621 08	ADDNL.HYDR.RETAINING DEV
FLANGE JOINT XT25-S A3P	47 04 327 08	607	1	2 978 200	91 01 626 08	ADD.HYDR.S_RETAINING RAM
FLANGE JOINT XT25-S A3P	47 04 327 08	623	1	3 978	91 00 760 08	HYDR. SUSPENDED BALLAST
FLANGE JOINT XW12-L A3P	47 02 304 08	796	4	2 970	91 09 142 08	HYDRAULICS
FLANGE JOINT XW15-L A3P	47 02 305 08	604	1	2 975 600	91 44 708 08	ADDITIONAL HYDRAULICS WI
FLANGE JOINT XW18-L A3P	47 02 306 08	778	1	2 970	91 09 142 08	HYDRAULICS
FLANGE JOINT XW18-L A3P	47 02 306 08	611	1	2 975 115	91 07 779 08	ADDNL. HYDR. F. ERECTING W
FLANGE JOINT XW18-L A3P	47 02 306 08	608	2	2 990	91 04 495 08	COMPRESSED AIR PLANT
FLANGE JOINT XW25-S A3P	47 02 328 08	792	1	2 970	91 09 142 08	HYDRAULICS
FLANGE JOINT XW25-S A3P	47 02 328 08	609	2	2 978 100	91 44 621 08	ADDNL.HYDR.RETAINING DEV
FLANGE JOINT XW25-S A3P	47 02 328 08	609	1	2 978 200	91 01 626 08	ADD.HYDR.S_RETAINING RAM
FLANGE JOINT XW38-S A3P	47 02 334 08	633	1	2 975 600	91 44 708 08	ADDITIONAL HYDRAULICS WI
FLANGE JOINT XW42-L A3P	47 02 314 08	607	2	2 970	91 09 142 08	HYDRAULICS
FLANGE JOINT XWSV16-S A3P	47 42 326 08	787	2	2 970	91 09 142 08	HYDRAULICS
FLANGE JOINT XWSV18-L A3P	47 42 315 08	36	2	2 541	91 45 104 08	ADD HEATING SUPERSTRUCT
FLANGE JOINT XWSV25-S A3P	47 42 329 08	786	1	2 970	91 09 142 08	HYDRAULICS
FLANGE JOINT XWSV35-L A3P	47 42 011 08	17	1	2 671 007	92 13 208 08	ADD.OIL RESERV.PRE-ASS.
FLANGE JOINT XWSV35-L A3P	47 42 011 08	601	2	2 970	91 09 142 08	HYDRAULICS
FLANGE JOINT XWSV38-S A3P	47 42 331 08	738	2	2 970	91 09 142 08	HYDRAULICS
FLANGE SEAL	10 34 693 8	(5)	1	2 670 003	92 95 362 08	FUEL TANK, PRE-ASSEMBLED
FLANGE SLEEVE 45X50X25	91 30 929	3	2	9 073 721	90 73 721	BEARING HOUSING, PRE-ASS
FLANGE STUB PIPE 38S	51 15 177 08	51	16	1 970	91 00 931 08	HYDR.CRAWLE 4 MOT.PREP.K
FLANGE STUB PIPE 38S	51 15 177 08	571	5	2 970	91 09 142 08	HYDRAULICS
FLANGE STUB PIPE 38S	51 15 178 08	52	8	1 970	91 00 931 08	HYDR.CRAWLE 4 MOT.PREP.K
FLANGE STUB PIPE 38S	51 15 178 08	572	15	2 970	91 09 142 08	HYDRAULICS
FLANGE STUB PIPE 38S	51 15 178 08	37	2	2 975	91 44 710 08	ADDITONAL HYDRAUL.WINCH
FLANGE STUB PIPE 38S	51 15 178 08	37	2	2 975 600	91 44 708 08	ADDITIONAL HYDRAULICS WI
FLANGE STUB PIPE 38S	51 15 178 08	72	4	2 977	91 02 038 08	ADDITIONAL HYDR.SLEWING
FLAP COMPL.	92 71 341 08	2	1	3 212	91 44 714 08	W PIVOT SECTION
FLAP PRE-ASS.	92 17 450 08	47	1	2 510	91 00 855 08	TURNTABLE PANELLING
FLAP ST.CONST.	92 16 799 08	39	2	2 550	91 09 257 08	SA FRAME
FLAP ST.CONST.	92 71 187 08	40	2	3 211	91 02 064 08	S PIVOT SECTION
FLAP ST.CONST.	92 71 343 08	1	1	3 212 001	92 71 341 08	FLAP COMPL.
FLASHER RELAY 0,5-5S	63 01 045 08	51	1	2 932 172	92 18 043 08	RELAY CONTROL SYSTEM
FLASHING LIGHT 13,2W 24V	60 71 386 08	12	1	2 920 285	91 08 727 08	ELECTRIC FOR GLAZED CABI
FLASHING LIGHT GLASS	57 13 498 08	(1)	1	3 930 560	96 22 292 08	ELECTRIC AIRCRAFT PROTE
FLASHTUBE	10 65 094 6	(4)	1	3 930 560	96 22 292 08	ELECTRIC AIRCRAFT PROTE
FLASHTUBE 24V	57 15 119 08	(1)	1	2 920 285	91 08 727 08	ELECTRIC FOR GLAZED CABI
FLAT CAGE BEARING	50 15 271 08	9	1	5 400 565	54 00 565 08	ROPE WINCH
FLAT FUSE LINK 10A	60 40 071 08	81	23	2 932 161	96 20 409 08	ASSEMBLY PARTS MOUNTIN
FLAT FUSE LINK 15A	60 40 072 08	44	6	2 830 039	96 20 428 08	ARRANGEMENT OF EQUIPM

Description	Item	Pos.	Quantity	Page	Assembly	Description
FLAT FUSE LINK 15A	60 40 072 08	78	5	2 932 161	96 20 409 08	ASSEMBLY PARTS MOUNTIN
FLAT FUSE LINK 20A	60 40 073 08	45	2	2 830 039	96 20 428 08	ARRANGEMENT OF EQUIPM
FLAT FUSE LINK 20A	60 40 073 08	83	1	2 932 161	96 20 409 08	ASSEMBLY PARTS MOUNTIN
FLAT FUSE LINK 30A	60 40 074 08	84	1	2 932 161	96 20 409 08	ASSEMBLY PARTS MOUNTIN
FLAT FUSE LINK 3A	60 40 077 08	99	6	2 932 161	96 20 409 08	ASSEMBLY PARTS MOUNTIN
FLAT FUSE LINK 5A	60 40 069 08	73	3	2 932 161	96 20 409 08	ASSEMBLY PARTS MOUNTIN
FLAT FUSE LINK 7,5A	60 40 070 08	42	4	2 830 039	96 20 428 08	ARRANGEMENT OF EQUIPM
FLAT FUSE LINK 7,5A	60 40 070 08	80	7	2 932 161	96 20 409 08	ASSEMBLY PARTS MOUNTIN
FLAT GASKET	70 42 749 08	5	6	2 932 175	92 71 583 08	COVER COMPL.
FLAT PLUG	60 23 048 08	9	2	2 913 102	92 32 870 08	FAN UNIT
FLAT PLUG	60 23 048 08	74	3	2 920 032	96 20 520 08	WIRING HARNESS
FLAT PLUG 0,5 - 1,0	60 23 286 08	613	8	2 920 306	92 95 363 08	WIRING HARNESS
FLAT PLUG 1,0-2,5MM2	60 23 232 08	120	389	2 932 163	96 20 411 08	CABLES MOUNTING PLATES,P
FLAT PLUG 2,8X0,5-1 VERZ	60 23 235 08	124	15	2 932 189	92 10 734 08	WIRES PRE-ASS.
FLAT PLUG 2,8X1-2,5 PRE-TIN	60 23 329 08	623	1	2 920 306	92 95 363 08	WIRING HARNESS
FLAT PLUG 6,3X1-2,5 SN	60 22 039 08	75	1	2 920 032	96 20 520 08	WIRING HARNESS
FLAT PLUG HOUSING 18-POL	60 23 233 08	21	7	2 920 285	91 08 727 08	ELECTRIC FOR GLAZED CABI
FLAT PLUG HOUSING 18-POL	60 23 233 08	72	25	2 932 161	96 20 409 08	ASSEMBLY PARTS MOUNTIN
FLAT PLUG HOUSING 18-POL	60 23 233 08	151	29	2 932 162	96 20 410 08	CABLING MOUNTING PLATE
FLAT PLUG HOUSING 18-POL	60 23 233 08	45	1	2 932 187	92 18 049 08	ASSEMBLY UNIT
FLAT PLUG HOUSING 9-POL	60 23 285 08	156	1	2 920 306	92 95 363 08	WIRING HARNESS
FLAT PLUG HOUSING FASTIN	60 22 089 08	151	1	2 920 032	96 20 520 08	WIRING HARNESS
FLAT PLUG HOUSING FASTIN	60 23 059 08	8	1	2 913 102	92 32 870 08	FAN UNIT
FLAT PLUG HOUSING FASTIN	60 23 059 08	155	1	2 920 032	96 20 520 08	WIRING HARNESS
FLAT PLUG HOUSING FASTIN	60 23 059 08	157	2	2 932 162	96 20 410 08	CABLING MOUNTING PLATE
FLAT PLUG HOUSING JPT	60 23 256 08	67	13	2 932 161	96 20 409 08	ASSEMBLY PARTS MOUNTIN
FLAT SPIRAL SPRING	61 62 003 08	(20)	2	2 780 241	92 08 716 08	CABLE DRUM
FLOODLIGHT 35W 12/24V	60 71 318 08	10	1	1 933 100	91 25 249 08	MAGNETIC LAMP
FLOOR MAT	92 43 638 08	93	1	2 520	91 44 758 08	CABIN, GLAZED
FLOOR MAT 10X1175X410 GU	95 55 844 08	12	1	2 810 012	96 20 478 08	CRANE DRIVER'S CABIN,PRE
FLOOR MAT 16X474X538 HSG	95 67 680 08	75	1	2 520 011	92 43 638 08	FLOOR MAT
FLOOR MAT 16X819X1178 HSG	95 64 309 08	35	1	2 520 011	92 43 638 08	FLOOR MAT
FLOOR PLATE	10 30 062 1	(4)	1	2 920 285	91 08 727 08	ELECTRIC FOR GLAZED CABI
FLOOR PLATE 3X100X120 DC0	94 29 231 08	8	2	2 810 012	96 20 478 08	CRANE DRIVER'S CABIN,PRE
FLOOR PLATE GS18NIMOCR3	38 50 903 08	1	69	1 300 011	96 52 513 08	FLOOR PLATES PRE-ASS.
FLOOR PLATES PRE-ASS. 1.5	96 52 513 08	1	1	1 300	91 44 568 08	FLOOR SHEET COMPL.
FLOOR SHEET COMPL. 1.5M	91 44 568 08	6	2		LR 1750 -0	LIEBHERR CRAW.CRANE LR 1
FLOW CONTROL VALVE	51 13 123 08	78	1	1 970	91 00 931 08	HYDR.CRAWLE 4 MOT.PREP.K
FLUORESCENT TUBE 8W 12V	60 70 300 08	(1)	1	2 932 161	96 20 409 08	ASSEMBLY PARTS MOUNTIN
FLUSH VALVE	57 19 278 08	3	1	5 102 402	51 02 402 08	VARIABLE DISPLACEMENT MO
FLYWHEEL ASSEMBLY SAE 1	92 74 835	250	1	9 074 189	90 74 189	DIESEL ENGINE
FLYWHEEL HOUSING	98 82 987 23	1	1	9 882 964	98 82 964	FLYWHEEL HOUSING
FLYWHEEL HOUSING SAE 1	90 72 277	1	1	9 882 964	98 82 964	FLYWHEEL HOUSING
FLYWHEEL HOUSING SAE 1	98 82 964	240	1	9 074 189	90 74 189	DIESEL ENGINE
FLYWHEEL PRE-ASS. SAE 1X2	92 74 596	1	1	9 274 835	92 74 835	FLYWHEEL ASSEMBLY
FLYWHEEL SAE 1X2,24	92 74 595	1	1	9 274 596	92 74 596	FLYWHEEL PRE-ASS.
FOAM RUBBER BAND 15X5	26 21 051 08	22	1	2 540 000	91 01 738 08	HEATING CRANE DRIVER'S CA
FOLDABLE FOOTSTEP NIROST	78 90 090 08	42	4	1 970 060	92 99 038 08	MOUNTING PARTS CRAWLER
FOLDABLE FOOTSTEP NIROST	78 90 090 08	37	2	2 810	91 08 725 08	CRANE DRIVER'S CABIN CPL.
FOLDING/CONCERTINA HOSE	55 17 078 08	4	2	2 393	91 44 594 08	AIR FILTER UNIT CPL.
FOOT PEDAL	57 18 908 08	1	1	6 923 097	69 23 097 08	PEDAL TRANSDUCER
FOOT SWITCH	60 66 035 08	5	1	2 920 700	91 35 174 08	EL.F.STEP PLATE, PRE-ASSEM
FORKED BOLT	11 11 009 8	7	4	9 104 649	91 04 649 08	DOUBLE HOOK BLOCK
FORKED BOLT	11 49 386 4	45	4	9 104 649	91 04 649 08	DOUBLE HOOK BLOCK
FORKED LINK DIN 71751 A 25X	72 50 008 08	10	1	2 810	91 08 725 08	CRANE DRIVER'S CABIN CPL.
FORM HOSE 18	55 31 738 08	31	2	2 541	91 45 104 08	ADD HEATING SUPERSTRUCT
FORM HOSE DN18X90°	55 31 731 08	30	4	2 541	91 45 104 08	ADD HEATING SUPERSTRUCT
FORM HOSE DN65/68X90°	55 07 478 08	32	1	2 391 001	96 19 013 08	DIESEL ENGINE, PRE-ASSEMB
FORMCLIP AEHNL.DIN 11023	43 32 010 08	3	2	3 930 054	92 68 038 08	ELECTRIC WIND WARNING T
FORMCLIP AEHNL.DIN 11023	43 32 010 08	3	2	3 930 560	96 22 292 08	ELECTRIC AIRCRAFT PROTE

Description	Item	Pos.	Quantity	Page	Assembly	Description
FRAME	92 01 881 08	7	1	2 859	91 44 612 08	SOUND DAMPING
FRAME	92 04 277 08	10	1	2 859	91 44 612 08	SOUND DAMPING
FRAME	92 10 728 08	28	1	2 859	91 44 612 08	SOUND DAMPING
FRAME	92 17 215 08	74	1	3 211	91 02 064 08	S PIVOT SECTION
FRAME	92 17 216 08	75	1	3 211	91 02 064 08	S PIVOT SECTION
FRAME	96 23 606 08	1	1	2 859	91 44 612 08	SOUND DAMPING
FRAME	96 23 610 08	4	1	2 859	91 44 612 08	SOUND DAMPING
FRAME COMPLETE	92 11 788 08	1	2	1 100	91 00 752 08	CRAWLER TRACK TRAVEL G
FRAME WELDED	92 11 789 08	1	1	1 100 005	92 11 788 08	FRAME COMPLETE
FRAME WELDED	92 68 997 08	45	1	2 510	91 00 855 08	TURNTABLE PANELLING
FRAME WELDED	92 71 264 08	4	1	2 391 030	92 71 261 08	BATTERY BOX, PRE-ASSEMB
FRONT FRAME	69 26 004 08	27	1	2 913 008	91 40 573 08	LICCON CONSOLE LCD1
FRONT WINDOW 6MM SPF	72 57 389 08	1	1	2 520 009	92 59 496 08	FRONT WINDOW CPL.
FRONT WINDOW CPL.	92 59 496 08	3	1	2 520	91 44 758 08	CABIN, GLAZED
FUEL CONTAINER	91 44 601 08	142	1		LR 1750 -0	LIEBHERR CRAW.CRANE LR 1
FUEL FILTER	55 31 740 08	(1)	1	2 541	91 45 104 08	ADD HEATING SUPERSTRUCT
FUEL FILTER ATTACHMENT	98 82 931	93	1	9 074 189	90 74 189	DIESEL ENGINE
FUEL FILTER MOUNTING	92 72 855	3	1	9 882 931	98 82 931	FUEL FILTER ATTACHMENT
FUEL FINE FILTER KRAFTSTO	73 82 048	3	1	9 272 855	92 72 855	FUEL FILTER MOUNTING
FUEL HOSE DN4,5	55 31 911 08	7	0.15	2 541	91 45 104 08	ADD HEATING SUPERSTRUCT
FUEL LINES	98 82 943	97	1	9 074 189	90 74 189	DIESEL ENGINE
FUEL LINES	98 89 030	131	1	9 074 189	90 74 189	DIESEL ENGINE
FUEL PIPING DN2 PA12 EFEP	55 30 187 08	9	12	2 541	91 45 104 08	ADD HEATING SUPERSTRUCT
FUEL PIPING DN2 PA12 EFEP	55 30 187 08	10	2	2 541	91 45 104 08	ADD HEATING SUPERSTRUCT
FUEL PIPING DN2 PA12 EFEP	55 30 187 08	13	2	2 670 003	92 95 362 08	FUEL TANK, PRE-ASSEMBLED
FUEL PREFILTER	55 30 018 08	7	1	2 391	91 06 853 08	DIESEL ENGINE CPL.
FUEL TANK WELDED CONSTR	92 95 359 08	1	1	2 670 003	92 95 362 08	FUEL TANK, PRE-ASSEMBLED
FUEL TANK, PRE-ASSEMBLED	92 95 362 08	1	1	2 670	91 44 601 08	FUEL CONTAINER
FUSE BOX SMALL	60 45 014 08	97	1	2 932 161	96 20 409 08	ASSEMBLY PARTS MOUNTIN
FUSE BOX SMALL 6-POL, LEE	60 45 016 08	40	2	2 830 039	96 20 428 08	ARRANGEMENT OF EQUIPM
FUSE BOX SMALL 6-POL, LEE	60 45 016 08	77	9	2 932 161	96 20 409 08	ASSEMBLY PARTS MOUNTIN
FUSE STRIP 50A	60 40 031 08	98	2	2 932 161	96 20 409 08	ASSEMBLY PARTS MOUNTIN
GAS SPRING 19X60-550N	59 10 670 08	16	1	2 502	91 01 353 08	CONTROL STAND
GAS SPRING 23X250-250N	59 10 705 08	18	2	2 520	91 44 758 08	CABIN, GLAZED
GAS SPRING 23X270-500N	59 10 619 08	3	2	2 932 160	92 87 778 08	SWITCH CABINET
GAUGE CONNECTION DKO 10	51 06 290 08	674	3	1 970	91 00 931 08	HYDR.CRAWLE 4 MOT.PREP.K
GAUGE CONNECTION DKO 10	51 06 290 08	616	11	2 970	91 09 142 08	HYDRAULICS
GAUGE CONNECTION DKO 10	51 06 290 08	605	2	2 975	91 44 710 08	ADDITONAL HYDRAUL.WINCH
GAUGE CONNECTION DKO 10	51 06 290 08	609	2	2 975 300	91 44 664 08	ADDITIONAL HYDRAULICS WI
GAUGE CONNECTION DKO 10	51 06 290 08	613	1	2 975 400	91 02 034 08	AUX.HYDRAULIC WINCH 6
GAUGE CONNECTION DKO 10	51 06 290 08	629	1	2 975 400	91 02 034 08	AUX.HYDRAULIC WINCH 6
GAUGE CONNECTION DKO 10	51 06 290 08	619	2	2 975 600	91 44 708 08	ADDITIONAL HYDRAULICS WI
GAUGE CONNECTION DKO 10	51 06 290 08	614	2	2 976	91 00 764 08	HYDR. ADD. 2 SLEWING GEAR
GEAR CAM LIMITSWITCH 15°	60 60 529 08	10	1	2 920 200	92 87 789 08	ELECTRIC FOR WINCH 1
GEAR CAM LIMITSWITCH 15°	60 60 529 08	10	1	2 920 260	92 87 790 08	ELECTRIC FOR WINCH 2
GEAR CAM LIMITSWITCH 15°	60 60 529 08	10	1	2 920 341	92 87 791 08	ELECTRIC FOR WINCH 3
GEAR CAM LIMITSWITCH 15°	60 60 529 08	10	1	2 920 359	92 87 793 08	ELECTRIC FOR WINCH 5
GEAR CAM LIMITSWITCH 15°	60 60 529 08	10	1	2 920 381	92 87 788 08	ELECTRIC FOR WINCH 6
GEAR PUMP SPF	51 21 330 08	14	1	2 831	91 44 693 08	AIR COND. UNIT SUPERSTRU
GEAR WHEEL	10 11 586 9	1	1	X1011597	10 11 597 9	GEARWHEEL PRE-ASS.
GEAR WHEEL	92 67 855	3	1	9 886 783	98 86 783	CRANKSHAFT PRE-ASSY.
GEAR WHEEL	92 68 393	3	1	9 273 989	92 73 989	AIR COMPRESSOR PRE-ASSY
GEAR WHEEL	92 70 371	5	1	9 073 722	90 73 722	AUXILIARY DRIVE PRE-ASS.
GEAR WHEEL 16MnCr5 BF	92 75 584	13	1	9 884 647	98 84 647	CAMSHAFT
GEAR WHEEL Z=28 M=2,5	98 88 215	4	1	9 888 214	98 88 214	WATER PUMP, PRE-ASSEMB
GEAR WHEEL Z=60 M=2,5	10 11 587 3	2	1	X1011597	10 11 597 9	GEARWHEEL PRE-ASS.
GEAR WHEEL Z=60 M=2,5 20	10 11 632 8	3	1	9 885 052	98 85 052	DRIVE FOR INJECTION PUMP
GEARBOX	10 02 123 0	1	2	5 400 572	54 00 572 08	ROPE WINCH
GEARBOX	57 18 418 08	1	1	5 400 559	54 00 559 08	ROPE WINCH
GEARBOX	57 18 418 08	1	1	5 400 560	54 00 560 08	HOISTING WINCH

Description	Item	Pos.	Quantity	Page	Assembly	Description
GEARWHEEL PRE-ASS.	10 11 597 9	3	1	9 884 647	98 84 647	CAMSHAFT
GEARWHEEL PRE-ASS.	92 67 185	7	1	9 886 858	98 86 858	LUBRICATING OIL PUMP
GENERATOR ADD-ON	98 85 451	200	1	9 074 189	90 74 189	DIESEL ENGINE
GENERATOR, PRE-ASSEMBLE	98 86 754	195	1	9 074 189	90 74 189	DIESEL ENGINE
GLARE SHIELD 4X40X531 ALM	95 41 220 08	19	1	2 913 008	91 40 573 08	LICCON CONSOLE LCD1
GLUE 10 ml	81 12 073 01	104	1	9 274 611	92 74 611	CYLINDER HEAD
GLUE 10 ml	81 12 073 01	104	1	9 887 013	98 87 013	CRANKCASE CPL.
GRATING CLAMP	72 58 102 08	18	8	2 859	91 44 612 08	SOUND DAMPING
GRATING CLAMP	72 58 102 08	123	4	3 211	91 02 064 08	S PIVOT SECTION
GREASE STABURAGS NBU 12	10 01 302 5	110	1	9 077 687	90 77 687	RK WATER PUMP PRE-ASS.
GRIDIRON T1000X1960X25/2	72 58 099 08	104	1	3 211	91 02 064 08	S PIVOT SECTION
GRIDIRON T1020X240X30/2 S2	72 58 067 08	5	1	1 620	91 00 766 08	FIXING PARTS SLEWING RING
GRIDIRON T1020X740X30/3 S2	72 58 655 08	33	1	3 714	91 20 065 08	D HEAD SECTION
GRIDIRON T1020X975X30/3 S2	72 58 656 08	34	1	3 714	91 20 065 08	D HEAD SECTION
GRIDIRON T1090X1000X30/2	72 58 167 08	36	1	3 714	91 20 065 08	D HEAD SECTION
GRIDIRON T1120X483X30/2 S2	72 58 025 08	3	1	2 790 507	91 26 379 08	PLATFORM ON ERECT. WINC
GRIDIRON T1200X500X25/2 S2	72 58 496 08	38	2	3 212	91 44 714 08	W PIVOT SECTION
GRIDIRON T1220X900X30/2 S2	72 58 587 08	20	1	3 229	91 44 717 08	L ADAPTER SECTION
GRIDIRON T1300X1000X30/3	72 58 652 08	4	2	3 211	91 02 064 08	S PIVOT SECTION
GRIDIRON T1300X500X30/2 S2	72 58 021 08	50	1	3 713	91 44 695 08	D PIVOT SECTION
GRIDIRON T1300X750X30/2 S2	72 58 157 08	79	1	3 211	91 02 064 08	S PIVOT SECTION
GRIDIRON T1400X500X30/2 S2	72 58 018 08	39	2	3 212	91 44 714 08	W PIVOT SECTION
GRIDIRON T1430X1420X30/3	72 58 661 08	11	1	3 214	91 02 084 08	S HEAD SECTION
GRIDIRON T1430X620X30/3 S2	97 06 459 08	77	1	3 214	91 02 084 08	S HEAD SECTION
GRIDIRON T1480X400X30/3 S2	72 58 662 08	12	1	3 214	91 02 084 08	S HEAD SECTION
GRIDIRON T1480X400X30/3 S2	72 58 670 08	68	1	3 214	91 02 084 08	S HEAD SECTION
GRIDIRON T1500X1000X30/3	72 58 227 08	118	2	3 211	91 02 064 08	S PIVOT SECTION
GRIDIRON T1540X483X30/3 S2	72 58 651 08	25	1	3 713	91 44 695 08	D PIVOT SECTION
GRIDIRON T1560X350X30/3 S2	72 58 649 08	21	1	3 713	91 44 695 08	D PIVOT SECTION
GRIDIRON T1570X483X30/2 S2	72 58 047 08	42	1	3 556 004	92 71 575 08	WA-FRAME 2 WELDED CONS
GRIDIRON T1600X483X30/3 S2	94 72 025 08	105	1	3 211	91 02 064 08	S PIVOT SECTION
GRIDIRON T1600X550X30/2 S2	72 58 694 08	22	1	2 810	91 08 725 08	CRANE DRIVER'S CABIN CPL.
GRIDIRON T1620X1000X30/3	72 58 095 08	78	1	3 211	91 02 064 08	S PIVOT SECTION
GRIDIRON T1700X1000X30/3	72 58 671 08	77	1	3 211	91 02 064 08	S PIVOT SECTION
GRIDIRON T1700X1000X30/3	97 10 146 08	82	1	3 713	91 44 695 08	D PIVOT SECTION
GRIDIRON T1710X915X30/3 S2	97 01 180 08	23	1	3 556 003	92 71 234 08	WA-FRAME 2 BASE SECTION
GRIDIRON T1760X483X30/2 S2	72 58 030 08	24	1	3 556 003	92 71 234 08	WA-FRAME 2 BASE SECTION
GRIDIRON T1800X500X30/2 S2	72 58 693 08	21	1	2 810	91 08 725 08	CRANE DRIVER'S CABIN CPL.
GRIDIRON T1890X1000X30/2	97 09 259 08	32	1	3 745 004	96 19 999 08	GUIDE PRE-ASS.
GRIDIRON T1940X770X30/2 S2	72 58 161 08	3	1	1 100 005	92 11 788 08	FRAME COMPLETE
GRIDIRON T1940X950X30/2 S2	72 58 595 08	2	6	1 100 005	92 11 788 08	FRAME COMPLETE
GRIDIRON T2150X750X30/3 S2	97 01 309 08	43	2	3 556 004	92 71 575 08	WA-FRAME 2 WELDED CONS
GRIDIRON T2175X1000X30/3	72 58 171 08	103	1	3 211	91 02 064 08	S PIVOT SECTION
GRIDIRON T2250X483X30/2 S2	72 58 040 08	19	1	3 715	91 44 697 08	D INTERMEDIATE SECTION
GRIDIRON T2300X483X30/3 S2	72 58 639 08	35	1	3 212	91 44 714 08	W PIVOT SECTION
GRIDIRON T2300X483X30/3 S2	72 58 639 08	5	2	3 226	91 44 715 08	L INTERMEDIATE SECTION
GRIDIRON T2300X483X30/3 S2	72 58 639 08	32	1	3 227	91 44 716 08	L INTERMEDIATE SECTION
GRIDIRON T2300X483X30/3 S2	72 58 639 08	4	1	3 229	91 44 717 08	L ADAPTER SECTION
GRIDIRON T2300X483X30/3 S2	72 58 639 08	5	2	3 231	91 44 902 08	L INTERMEDIATE SECTION
GRIDIRON T2300X483X30/3 S2	72 58 639 08	32	2	3 232	91 44 903 08	L INTERMEDIATE SECTION
GRIDIRON T2300X483X30/3 S2	72 58 639 08	23	1	3 713	91 44 695 08	D PIVOT SECTION
GRIDIRON T2300X483X30/3 S2	72 58 646 08	18	1	3 715	91 44 697 08	D INTERMEDIATE SECTION
GRIDIRON T2300X483X30/3 S2	97 01 713 08	4	1	3 225	91 02 083 08	SL REDUCING SECTION
GRIDIRON T2300X483X30/3 S2	97 04 696 08	20	1	3 713	91 44 695 08	D PIVOT SECTION
GRIDIRON T2300X483X30/3 S2	97 05 187 08	36	1	3 227	91 44 716 08	L INTERMEDIATE SECTION
GRIDIRON T2340X482X30/2 S2	97 10 025 08	80	1	3 713	91 44 695 08	D PIVOT SECTION
GRIDIRON T2340X482X30/2 S2	97 10 026 08	81	1	3 713	91 44 695 08	D PIVOT SECTION
GRIDIRON T2340X750X30/2 S2	72 58 613 08	22	1	3 713	91 44 695 08	D PIVOT SECTION
GRIDIRON T2560X483X30/2 S2	72 58 643 08	13	1	3 214	91 02 084 08	S HEAD SECTION
GRIDIRON T2560X483X30/2 S2	72 58 643 08	4	2	3 221	91 02 066 08	S INTERMEDIATE SECTION

Description	Item	Pos.	Quantity	Page	Assembly	Description
GRIDIRON T2560X483X30/2 S2	72 58 643 08	4	2	3 223	91 02 070 08	S INTERMEDIATE SECTION
GRIDIRON T2600X1000X30/3	72 58 653 08	14	2	1 100	91 00 752 08	CRAWLER TRACK TRAVEL G
GRIDIRON T2600X1000X30/3	72 58 653 08	21	2	3 211	91 02 064 08	S PIVOT SECTION
GRIDIRON T2620X483X30/3 S2	97 11 141 08	30	1	3 225	91 02 083 08	SL REDUCING SECTION
GRIDIRON T2740X750X30/3 S2	72 58 665 08	44	1	3 556 004	92 71 575 08	WA-FRAME 2 WELDED CONS
GRIDIRON T2950X500X30/2 S2	97 09 835 08	41	1	3 745 004	96 19 999 08	GUIDE PRE-ASS.
GRIDIRON T2960X750X30/3 S2	72 58 666 08	22	1	3 556 003	92 71 234 08	WA-FRAME 2 BASE SECTION
GRIDIRON T3000X500X30/2 S2	97 09 258 08	31	1	3 745 004	96 19 999 08	GUIDE PRE-ASS.
GRIDIRON T3000X500X30/2 S2	97 12 561 08	45	1	3 745 004	96 19 999 08	GUIDE PRE-ASS.
GRIDIRON T3000X500X30/2 S2	97 12 564 08	46	1	3 745 004	96 19 999 08	GUIDE PRE-ASS.
GRIDIRON T3250X1000X30/3	72 58 650 08	24	1	3 713	91 44 695 08	D PIVOT SECTION
GRIDIRON T356X895X30/2 S2	97 09 145 08	19	1	2 810	91 08 725 08	CRANE DRIVER'S CABIN CPL.
GRIDIRON T3660X1000X30/3	72 58 658 08	35	1	3 714	91 20 065 08	D HEAD SECTION
GRIDIRON T3800X1000X30/3	72 58 094 08	36	1	3 212	91 44 714 08	W PIVOT SECTION
GRIDIRON T3800X1000X30/3	72 58 094 08	21	1	3 715	91 44 697 08	D INTERMEDIATE SECTION
GRIDIRON T3900X1000X30/3	72 58 660 08	37	1	3 212	91 44 714 08	W PIVOT SECTION
GRIDIRON T4055X1000X30/3	72 58 648 08	19	1	3 713	91 44 695 08	D PIVOT SECTION
GRIDIRON T4475X1000X30/3	72 58 096 08	5	1	3 211	91 02 064 08	S PIVOT SECTION
GRIDIRON T483X300X30/2 S2	72 58 064 08	66	1	3 214	91 02 084 08	S HEAD SECTION
GRIDIRON T4850X1000X30/3	72 58 219 08	20	2	3 715	91 44 697 08	D INTERMEDIATE SECTION
GRIDIRON T5300X1000X30/3	72 58 644 08	14	1	3 214	91 02 084 08	S HEAD SECTION
GRIDIRON T5300X1000X30/3	72 58 644 08	5	1	3 221	91 02 066 08	S INTERMEDIATE SECTION
GRIDIRON T5380X1000X30/3	72 58 645 08	5	1	3 225	91 02 083 08	SL REDUCING SECTION
GRIDIRON T5500X1000X30/3	72 58 085 08	4	1	3 226	91 44 715 08	L INTERMEDIATE SECTION
GRIDIRON T5500X1000X30/3	72 58 085 08	4	1	3 231	91 44 902 08	L INTERMEDIATE SECTION
GRIDIRON T6000X1000X30/3	72 58 086 08	5	1	3 227	91 44 716 08	L INTERMEDIATE SECTION
GRIDIRON T6000X1000X30/3	72 58 086 08	5	1	3 232	91 44 903 08	L INTERMEDIATE SECTION
GRIDIRON T6000X1000X30/3	72 58 086 08	17	1	3 715	91 44 697 08	D INTERMEDIATE SECTION
GRIDIRON T6150X1000X30/3	72 58 647 08	5	2	3 223	91 02 070 08	S INTERMEDIATE SECTION
GRIDIRON T640X300X30/2 S2	72 58 575 08	4	6	1 100 005	92 11 788 08	FRAME COMPLETE
GRIDIRON T6500X1000X30/3	72 58 087 08	4	1	3 227	91 44 716 08	L INTERMEDIATE SECTION
GRIDIRON T6500X1000X30/3	72 58 087 08	19	1	3 229	91 44 717 08	L ADAPTER SECTION
GRIDIRON T6500X1000X30/3	72 58 087 08	4	1	3 232	91 44 903 08	L INTERMEDIATE SECTION
GRIDIRON T6500X1000X30/3	72 58 087 08	16	1	3 715	91 44 697 08	D INTERMEDIATE SECTION
GRIDIRON T660X517X30/2 S2	72 58 667 08	5	1	2 859	91 44 612 08	SOUND DAMPING
GRIDIRON T660X655X30/2 S2	72 58 684 08	6	1	2 859	91 44 612 08	SOUND DAMPING
GRIDIRON T700X200X30/2 S2	72 58 106 08	6	1	1 620	91 00 766 08	FIXING PARTS SLEWING RING
GRIDIRON T700X40 0X20/2 S2	97 06 476 08	102	1	3 211	91 02 064 08	S PIVOT SECTION
GRIDIRON T700X400X20/2 S2	72 58 005 08	80	1	3 211	91 02 064 08	S PIVOT SECTION
GRIDIRON T830X500X30/2 S2	97 09 836 08	42	1	3 745 004	96 19 999 08	GUIDE PRE-ASS.
GRIDIRON T830X500X30/2 S2	97 12 553 08	44	1	3 745 004	96 19 999 08	GUIDE PRE-ASS.
GRIDIRON T850X630X30/2 S2	72 58 059 08	35	2	3 745 001	96 19 998 08	BALLAST PALETTE PRE-ASS.
GRIDIRON T890X250X30/2 S2	72 58 688 08	13	4	1 100	91 00 752 08	CRAWLER TRACK TRAVEL G
GRIDIRON T900X400X30/3 S2	72 58 230 08	25	1	3 556 003	92 71 234 08	WA-FRAME 2 BASE SECTION
GRIDIRON T970X880X25/2 ALM	10 02 182 6	3	2	2 859	91 44 612 08	SOUND DAMPING
GRIP	57 00 990 08	11	1	5 106 923	51 06 923 08	BALL VALVE
GRIP BOLT WELDED FE//ZN20	92 14 900 08	51	2	1 400	91 04 483 08	CRAWLER TRACK CARRIER, L
GRIP BOLT WELDED FE//ZN20	92 14 900 08	50	2	1 410	91 04 487 08	CRAWLER TRACK CARRIER,
GRIP BOLT WELDED FE//ZN20	92 38 742 08	26	1	3 212	91 44 714 08	W PIVOT SECTION
GRIP KUNSTSTOFF	70 42 545 08	12	2	2 391 030	92 71 261 08	BATTERY BOX, PRE-ASSEMB
GROMMET 10/12/17,5 PVC	60 27 013 08	4	1	2 510 064	92 15 116 08	DOOR COMPL.
GROMMET 4/6/9 PVC	60 27 024 08	10	1	2 913 102	92 32 870 08	FAN UNIT
GROUND RAIL	92 68 911 08	66	2	2 932 161	96 20 409 08	ASSEMBLY PARTS MOUNTIN
GROUND RAIL 8XM5	92 89 739 08	4	1	2 830 039	96 20 428 08	ARRANGEMENT OF EQUIPM
GRUB SCREW DIN 913 M16X40	40 44 052 08	23	5	5 718 449	57 18 449 08	ROPE DRUM
GRUB SCREW DIN 913 M8X16	40 44 011 08	75	8	3 713	91 44 695 08	D PIVOT SECTION
GRUB SCREW DIN 913 M8X8	40 44 010 08	14	1	9 274 611	92 74 611	CYLINDER HEAD
GRUB SCREW DIN 914 M8X25	40 46 019 08	122	16	3 211	91 02 064 08	S PIVOT SECTION
GRUB SCREW DIN 915 M16X40	40 48 046 08	23	5	5 718 419	57 18 419 08	ROPE DRUM
GRUB SCREW DIN 915 M8X20	40 48 003 08	74	8	2 550	91 09 257 08	SA FRAME

Description	Item	Pos.	Quantity	Page	Assembly	Description
GRUB SCREW ISO 4026 M6X3	51 07 533 08	9	1	5 711 301	57 11 301 08	PRESSURE LIMITING VALVE
GUARD	61 04 133 08	11	2	2 913 102	92 32 870 08	FAN UNIT
GUARD RAILING	92 98 565 08	16	1	2 810	91 08 725 08	CRANE DRIVER'S CABIN CPL.
GUARD RAILING 2,2M	97 01 182 08	19	1	3 556 003	92 71 234 08	WA-FRAME 2 BASE SECTION
GUARD RAILING 2,6M	97 01 311 08	46	1	3 556 004	92 71 575 08	WA-FRAME 2 WELDED CONS
GUARD RAILING 3,5M	97 01 181 08	18	1	3 556 003	92 71 234 08	WA-FRAME 2 BASE SECTION
GUARD RAILING 4,4M	97 01 310 08	45	1	3 556 004	92 71 575 08	WA-FRAME 2 WELDED CONS
GUIDE	92 17 242 08	1	1	3 745 004	96 19 999 08	GUIDE PRE-ASS.
GUIDE 27X58X360 ENAW6060-	95 35 560 08	4	2	2 502	91 01 353 08	CONTROL STAND
GUIDE BUSHING CODIERUNG	10 87 128 9	167	5	2 920 306	92 95 363 08	WIRING HARNESS
GUIDE BUSHING CODIERUNG	10 87 128 9	48	10	2 932 160	92 87 778 08	SWITCH CABINET
GUIDE PIN CODIERUNG HAN	10 87 128 8	168	7	2 920 306	92 95 363 08	WIRING HARNESS
GUIDE PIN CODIERUNG HAN	10 87 128 8	49	14	2 932 160	92 87 778 08	SWITCH CABINET
GUIDE PLATE	57 01 145 08	2	1	5 701 133	57 01 133 08	DRIVING GEAR
GUIDE PRE-ASS.	96 19 999 08	2	1	3 745	91 07 886 08	SUSPENDED BALLAST
GUIDE PULLEY COMPL.	92 69 983 08	2	1	1 750 023	92 65 732 08	CREEPER
GUIDE WELDED	92 16 223 08	10	2	2 652	91 01 222 08	ROLLER BEARING
GUIDING ARM	57 10 482 08	3	1	2 520 012	92 86 789 08	WINDSHIELD WIPER SYSTEM
GUIDING ARM	59 15 557 08	13	1	2 520 012	92 86 789 08	WINDSHIELD WIPER SYSTEM
GUIDING CONE M3 MS SPF	66 00 420 08	13	6	2 922 001	92 84 311 08	BUS PCB
GUIDING CONE M5 PA6G SPF	66 00 419 08	12	1	2 922 001	92 84 311 08	BUS PCB
GUIDING PIPE	98 87 395	4	1	9 887 393	98 87 393	OIL DIPSTICK WITH PIPE
GUIDING RAIL 13X30X515 PA6	28 81 718 08	3	1	2 522 000	91 46 006 08	DOOR CPL.
GUIDING RAIL 20X30X1171 P	28 81 710 08	77	1	2 520	91 44 758 08	CABIN, GLAZED
GUY MOUNTING	92 71 370 08	1	1	3 592	91 44 721 08	W OVERRUN PROTECTION
GUY MOUNTING	92 71 371 08	1	1	3 592 003	92 71 370 08	GUY MOUNTING
HAMMER HEAD BOLT M8X40 8.	40 97 072 08	10	2	2 391	91 06 853 08	DIESEL ENGINE CPL.
HAND GRIP WELDED RAL 703	92 17 090 08	54	2	2 510	91 00 855 08	TURNTABLE PANELLING
HAND HAMMER 500G	79 00 303 08	9	1	1 750	91 44 577 08	TOOL
HAND HAMMER DIN 1041 1500	79 00 301 08	10	1	1 750	91 44 577 08	TOOL
HAND LEVER PRESS VERZ.	79 00 420 08	18	1	1 750	91 44 577 08	TOOL
HAND PUMP ZPH1A/12	57 13 693 08	(1)	1	1 400	91 04 483 08	CRAWLER TRACK CARRIER, L
HAND RAIL WELDED STRUCT	92 95 351 08	119	6	3 211	91 02 064 08	S PIVOT SECTION
HAND RAIL WELDED STRUCT	92 99 181 08	30	1	3 745 004	96 19 999 08	GUIDE PRE-ASS.
HAND RAIL WELDED STRUCT	92 99 379 08	40	2	3 745 004	96 19 999 08	GUIDE PRE-ASS.
HAND RAIL WELDED STRUCTU	92 99 172 08	29	3	3 745 004	96 19 999 08	GUIDE PRE-ASS.
HANDLE	10 04 694 1	15	2	6 160 221	61 60 221 08	CABLE REEL
HANDLE	59 10 668 08	17	2	2 520 009	92 59 496 08	FRONT WINDOW CPL.
HANDLE CAP	57 18 247 08	1	1	6 060 950	60 60 950 08	MASTER SWITCH
HANDLE GRIP WELDED FE//ZN	92 55 617 08	11	2	2 310	91 04 490 08	WINCH 1
HANDLE GRIP WELDED FE//ZN	92 55 617 08	11	2	2 320	91 04 491 08	WINCH 2
HANDLE GRIP WELDED FE//ZN	92 55 617 08	12	2	2 340	91 09 918 08	WINCH 4 LUFFING GEAR
HANDLE WELD.CONST.	96 24 437 08	19	4	1 100	91 00 752 08	CRAWLER TRACK TRAVEL G
HANDLE WELD.CONST. FE//ZN	92 10 795 08	62	2	1 400	91 04 483 08	CRAWLER TRACK CARRIER, L
HANDLE WELD.CONST. FE//ZN	92 10 795 08	61	2	1 410	91 04 487 08	CRAWLER TRACK CARRIER,
HANDLE WELD.CONST. FE//ZN	92 10 795 08	4	4	2 700	91 02 040 08	TRANSPORT KEEPER
HANDLE WELD.CONST. FE//ZN	92 10 795 08	11	8	2 790	91 01 223 08	ADD.PARTS DISMOUNT.SA-FR
HANDLE WELD.CONST. FE//ZN	92 10 795 08	34	2	3 745 001	96 19 998 08	BALLAST PALETTE PRE-ASS.
HANDLE WELD.CONST. FE//ZN	92 10 795 08	17	2	3 745 004	96 19 999 08	GUIDE PRE-ASS.
HEAD REST	77 41 193 08	17	1	2 502	91 01 353 08	CONTROL STAND
HEAD SECTION WELDED	92 51 189 08	1	1	3 213	91 44 718 08	L-HEAD PIECE
HEAT EXCHANGER	57 14 908 08	18	1	5 530 024	55 30 024 08	WATER HEATING SYSTEM
HEAT PROTECTION SHEET	98 83 002	236	1	9 074 189	90 74 189	DIESEL ENGINE
HEAT PROTECTION SHEET	98 83 003	1	1	9 883 002	98 83 002	HEAT PROTECTION SHEET
HEAT PROTECTION W.FASTEN	90 72 702	182	1	9 074 189	90 74 189	DIESEL ENGINE
HEATER UNIT 24V SPF	55 31 867 08	1	1	2 541	91 45 104 08	ADD HEATING SUPERSTRUCT
HEATING	50 26 514 08	2	1	5 026 573	50 26 573 08	AIR DRYER
HEATING CRANE DRIVER'S CA	91 01 738 08	5	1	2 810 012	96 20 478 08	CRANE DRIVER'S CABIN,PRE
HEATING HOSE 70X2400	55 31 795 08	20	1	2 540 000	91 01 738 08	HEATING CRANE DRIVER'S CA
HEATING HOSE 89	55 30 182 08	80	1.5	2 520	91 44 758 08	CABIN, GLAZED

Description	Item	Pos.	Quantity	Page	Assembly	Description
HEATING HOSE 89	55 30 182 08	8	2.6	2 540 000	91 01 738 08	HEATING CRANE DRIVER'S CA
HEATSHRINK PIECE 30	60 30 197 08	158	1	2 920 032	96 20 520 08	WIRING HARNESS
HEATSHRINK SLEEVING 27 - 8	60 30 169 08	162	0.05	2 920 306	92 95 363 08	WIRING HARNESS
HEAVY FOIL MATTING 0x210x9	97 09 422 08	90	1	2 859 011	92 99 991 08	SOUND DAMPING
HEAVY FOIL MATTING 0x410x	97 09 417 08	85	2	2 859 011	92 99 991 08	SOUND DAMPING
HEAVY FOIL MATTING 0x450x6	97 09 420 08	88	1	2 859 011	92 99 991 08	SOUND DAMPING
HEAVY FOIL MATTING 0x640x1	97 09 421 08	89	1	2 859 011	92 99 991 08	SOUND DAMPING
HEAVY FOIL MATTING 0x855x	97 09 418 08	86	2	2 859 011	92 99 991 08	SOUND DAMPING
HEAVY FOIL MATTING 0x960x	97 09 415 08	83	1	2 859 011	92 99 991 08	SOUND DAMPING
HEAVY FOIL MATTING 2x1000	97 09 399 08	80	2	2 859 011	92 99 991 08	SOUND DAMPING
HEAVY FOIL MATTING 2x1000x	97 09 416 08	84	1	2 859 011	92 99 991 08	SOUND DAMPING
HEAVY FOIL MATTING 2x1000x	97 09 414 08	82	1	2 859 011	92 99 991 08	SOUND DAMPING
HEAVY FOIL MATTING 2x1000	97 09 424 08	92	1	2 859 011	92 99 991 08	SOUND DAMPING
HEAVY FOIL MATTING 2x130x2	97 10 115 08	95	1	2 859 011	92 99 991 08	SOUND DAMPING
HEAVY FOIL MATTING 2x232x9	97 10 112 08	94	1	2 859 011	92 99 991 08	SOUND DAMPING
HEAVY FOIL MATTING 2x285x3	97 10 119 08	97	1	2 859 011	92 99 991 08	SOUND DAMPING
HEAVY FOIL MATTING 2x600x	97 09 423 08	91	1	2 859 011	92 99 991 08	SOUND DAMPING
HEAVY FOIL MATTING 2x860x	97 09 419 08	87	1	2 859 011	92 99 991 08	SOUND DAMPING
HEAVY FOIL MATTING 2x890x	97 09 413 08	81	2	2 859 011	92 99 991 08	SOUND DAMPING
HEAVY FOIL MATTING 2x903x	97 10 109 08	93	1	2 859 011	92 99 991 08	SOUND DAMPING
HEAVY FOIL MATTING 2x90x8	97 10 118 08	96	1	2 859 011	92 99 991 08	SOUND DAMPING
HEX CAP NUT RD32X3 SPF	10 46 691 4	22	5	1 970	91 00 931 08	HYDR.CRAWLE 4 MOT.PREP.K
HEX CAP NUT RD32X3 SPF	10 46 691 4	103	2	2 970	91 09 142 08	HYDRAULICS
HEX CAP NUT RD32X3 SPF	10 46 691 4	24	1	2 975	91 44 710 08	ADDITONAL HYDRAUL.WINCH
HEX CAP NUT RD32X3 SPF	10 46 691 4	30	2	2 975 500	91 02 036 08	AUX.HYDR.GRID WINCH 5 + 6
HEX CAP NUT RD32X3 SPF	10 46 691 4	24	1	2 975 600	91 44 708 08	ADDITIONAL HYDRAULICS WI
HEX CAP NUT RD32X3 SPF	10 46 691 4	6	3	2 976 200	91 44 034 08	AUX.HYDR.PIN EXTRACTION
HEX CAP NUT RD32X3 SPF	10 46 691 4	6	1	2 976 203	92 27 489 08	ADDL.HYDR.F.PIN PULLING DE
HEX CAP NUT RD36X3 SPF	10 46 691 5	40	4	1 970	91 00 931 08	HYDR.CRAWLE 4 MOT.PREP.K
HEX CAP NUT RD36X3 SPF	10 46 691 5	40	1	1 970 058	92 17 254 08	ADD.HOSES CRAWLER SUPP
HEX CAP NUT RD36X3 SPF	10 46 691 5	93	1	2 970	91 09 142 08	HYDRAULICS
HEX CAP NUT RD36X3 SPF	10 46 691 5	28	1	2 975 600	91 44 708 08	ADDITIONAL HYDRAULICS WI
HEX CAP NUT RD36X3 SPF	10 46 691 5	42	1	2 977	91 02 038 08	ADDITIONAL HYDR.SLEWING
HEX CAP NUT RD36X3 SPF	10 46 691 5	12	1	2 978 100	91 44 621 08	ADDNL.HYDR.RETAINING DEV
HEX CAP NUT RD36X3 SPF	10 46 691 5	22	2	3 978	91 00 760 08	HYDR. SUSPENDED BALLAST
HEX CAP NUT RD54X4 SPF	10 46 691 6	36	6	1 970	91 00 931 08	HYDR.CRAWLE 4 MOT.PREP.K
HEX CAP NUT RD54X4 SPF	10 46 691 6	36	1	1 970 058	92 17 254 08	ADD.HOSES CRAWLER SUPP
HEX CAP NUT RD54X4 SPF	10 46 691 6	85	6	2 970	91 09 142 08	HYDRAULICS
HEX CAP NUT RD54X4 SPF	10 46 691 6	16	2	2 975	91 44 710 08	ADDITONAL HYDRAUL.WINCH
HEX CAP NUT RD54X4 SPF	10 46 691 6	16	1	2 975 300	91 44 664 08	ADDITIONAL HYDRAULICS WI
HEX CAP NUT RD54X4 SPF	10 46 691 6	16	1	2 975 400	91 02 034 08	AUX.HYDRAULIC WINCH 6
HEX CAP NUT RD54X4 SPF	10 46 691 6	24	2	2 975 500	91 02 036 08	AUX.HYDR.GRID WINCH 5 + 6
HEX CAP NUT RD54X4 SPF	10 46 691 6	16	4	2 975 600	91 44 708 08	ADDITIONAL HYDRAULICS WI
HEX CAP NUT RD54X4 SPF	10 46 691 6	36	2	2 977	91 02 038 08	ADDITIONAL HYDR.SLEWING
HEX CAP NUT RD54X4 SPF	10 46 691 6	8	1	2 978 100	91 44 621 08	ADDNL.HYDR.RETAINING DEV
HEX CAP NUT RD54X4 SPF	10 46 691 6	7	2	2 978 300	91 01 515 08	ADDNL.HYDR.ERECTION DEV
HEX CAP NUT RD54X4 SPF	10 46 691 6	31	2	3 978	91 00 760 08	HYDR. SUSPENDED BALLAST
HEX CAP NUT RD79X4 SPF	10 46 691 7	32	4	1 970	91 00 931 08	HYDR.CRAWLE 4 MOT.PREP.K
HEX CAP NUT RD79X4 SPF	10 46 691 7	32	2	1 970 058	92 17 254 08	ADD.HOSES CRAWLER SUPP
HEX CAP NUT RD79X4 SPF	10 46 691 7	81	4	2 970	91 09 142 08	HYDRAULICS
HEX CAP NUT RD79X4 SPF	10 46 691 7	12	2	2 975	91 44 710 08	ADDITONAL HYDRAUL.WINCH
HEX CAP NUT RD79X4 SPF	10 46 691 7	12	1	2 975 300	91 44 664 08	ADDITIONAL HYDRAULICS WI
HEX CAP NUT RD79X4 SPF	10 46 691 7	12	1	2 975 400	91 02 034 08	AUX.HYDRAULIC WINCH 6
HEX CAP NUT RD79X4 SPF	10 46 691 7	12	2	2 975 500	91 02 036 08	AUX.HYDR.GRID WINCH 5 + 6
HEX CAP NUT RD79X4 SPF	10 46 691 7	12	4	2 975 600	91 44 708 08	ADDITIONAL HYDRAULICS WI
HEX CAP NUT RD79X4 SPF	10 46 691 7	12	2	2 977	91 02 038 08	ADDITIONAL HYDR.SLEWING
HEX CAP NUT RD79X4 SPF	10 46 691 7	32	5	2 977	91 02 038 08	ADDITIONAL HYDR.SLEWING
HEX NUT DIN 980 M18 10 FLZ	10 17 912 2	121	2	2 391 001	96 19 013 08	DIESEL ENGINE, PRE-ASSEMB
HEX NUT DIN 985 M10 8 A3C	41 19 006 08	9	16	2 392	91 44 593 08	MUFFLER UNIT
HEX NUT DIN 985 M10 8 A3C	41 19 006 08	17	2	2 393	91 44 594 08	AIR FILTER UNIT CPL.

Description	Item	Pos.	Quantity	Page	Assembly	Description
HEX NUT DIN 985 M10 8 A3C	41 19 006 08	65	4	2 510	91 00 855 08	TURNTABLE PANELLING
HEX NUT DIN 985 M10 8 A3C	41 19 006 08	11	2	2 510 058	92 01 913 08	ACCESS LADDER LEFT
HEX NUT DIN 985 M10 8 A3C	41 19 006 08	11	2	2 510 061	92 01 927 08	ACCESS LADDER RIGHT
HEX NUT DIN 985 M10 8 A3C	41 19 006 08	61	2	2 520	91 44 758 08	CABIN, GLAZED
HEX NUT DIN 985 M10 8 A3C	41 19 006 08	55	16	3 212	91 44 714 08	W PIVOT SECTION
HEX NUT DIN 985 M10 8 A3C	41 19 006 08	39	16	3 556 004	92 71 575 08	WA-FRAME 2 WELDED CONS
HEX NUT DIN 985 M10 8 A3C	41 19 006 08	25	4	3 592	91 44 721 08	W OVERRUN PROTECTION
HEX NUT DIN 985 M12 8 A3C	41 19 007 08	123	8	2 391 001	96 19 013 08	DIESEL ENGINE, PRE-ASSEMB
HEX NUT DIN 985 M12 8 A3C	41 19 007 08	8	4	2 670	91 44 601 08	FUEL CONTAINER
HEX NUT DIN 985 M12 8 A3C	41 19 007 08	42	8	3 212	91 44 714 08	W PIVOT SECTION
HEX NUT DIN 985 M12 8 A3C	41 19 007 08	61	4	3 213	91 44 718 08	L-HEAD PIECE
HEX NUT DIN 985 M12 8 A3C	41 19 007 08	8	8	3 226	91 44 715 08	L INTERMEDIATE SECTION
HEX NUT DIN 985 M12 8 A3C	41 19 007 08	8	8	3 227	91 44 716 08	L INTERMEDIATE SECTION
HEX NUT DIN 985 M12 8 A3C	41 19 007 08	8	8	3 231	91 44 902 08	L INTERMEDIATE SECTION
HEX NUT DIN 985 M12 8 A3C	41 19 007 08	8	8	3 232	91 44 903 08	L INTERMEDIATE SECTION
HEX NUT DIN 985 M12 8 A3C	41 19 007 08	8	14	3 713	91 44 695 08	D PIVOT SECTION
HEX NUT DIN 985 M12 8 A3C	41 19 007 08	45	8	3 715	91 44 697 08	D INTERMEDIATE SECTION
HEX NUT DIN 985 M14 10 A3C	41 19 013 08	8	1	3 204 005	92 11 284 08	ROD
HEX NUT DIN 985 M16 10 A3C	41 19 014 08	26	1	3 221	91 02 066 08	S INTERMEDIATE SECTION
HEX NUT DIN 985 M16 10 A3C	41 19 014 08	26	1	3 223	91 02 070 08	S INTERMEDIATE SECTION
HEX NUT DIN 985 M16 10 A3C	41 19 014 08	3	2	3 745 008	96 23 072 08	CONNECTING LINK PRE-ASS.
HEX NUT DIN 985 M16 10 A3C	41 19 014 08	13	1	3 950 002	92 18 562 08	ROD CPL.
HEX NUT DIN 985 M16 8 A3C	41 19 009 08	4	138	1 300 011	96 52 513 08	FLOOR PLATES PRE-ASS.
HEX NUT DIN 985 M16 8 A3C	41 19 009 08	9	2	2 100 012	92 04 560 08	SAFETY ROLLER WINCH 1/2
HEX NUT DIN 985 M16 8 A3C	41 19 009 08	122	4	2 391 001	96 19 013 08	DIESEL ENGINE, PRE-ASSEMB
HEX NUT DIN 985 M16 8 A3C	41 19 009 08	37	4	3 215	91 44 631 08	S HEAD SECTION
HEX NUT DIN 985 M16 8 A3C	41 19 009 08	9	6	3 216 001	92 17 797 08	ADAPTER PRE-ASS.
HEX NUT DIN 985 M16 8 A3C	41 19 009 08	14	1	3 223 001	92 71 488 08	ROD
HEX NUT DIN 985 M16 8 A3C	41 19 009 08	9	3	3 556 003	92 71 234 08	WA-FRAME 2 BASE SECTION
HEX NUT DIN 985 M16 8 A3C	41 19 009 08	19	1	3 712	91 44 694 08	WHIP_LINE L-HEAD
HEX NUT DIN 985 M16 8 A3C	41 19 009 08	12	1	3 715 001	92 71 486 08	ROD
HEX NUT DIN 985 M16 8 A3C	41 19 009 08	12	1	3 745 005	92 17 630 08	ROD CPL.
HEX NUT DIN 985 M16 8 A3C	41 19 009 08	14	1	3 809 000	92 10 957 08	ROD CPL.
HEX NUT DIN 985 M16 8 A3C	41 19 009 08	22	1	3 809 100	92 10 812 08	ROD CPL.
HEX NUT DIN 985 M16 8 A3C	41 19 009 08	14	1	3 820 100	92 11 015 08	ROD CPL.
HEX NUT DIN 985 M16 8 A3C	41 19 009 08	14	1	3 950 001	92 18 589 08	ROD CPL.
HEX NUT DIN 985 M20 10 A3C	41 19 024 08	78	2	1 400	91 04 483 08	CRAWLER TRACK CARRIER, L
HEX NUT DIN 985 M20 10 A3C	41 19 024 08	77	2	1 410	91 04 487 08	CRAWLER TRACK CARRIER,
HEX NUT DIN 985 M20 10 A3C	41 19 024 08	5	1	2 550 002	92 70 943 08	BRACKET COMPL.
HEX NUT DIN 985 M20 10 A3C	41 19 024 08	64	3	3 212	91 44 714 08	W PIVOT SECTION
HEX NUT DIN 985 M20 10 A3C	41 19 024 08	31	6	3 292	91 44 698 08	D OVERRUN PROTECTION
HEX NUT DIN 985 M20 10 A3C	41 19 024 08	30	1	3 714	91 20 065 08	D HEAD SECTION
HEX NUT DIN 985 M20 10 A3C	41 19 024 08	7	1	3 714 010	92 71 146 08	ROD COMPL.
HEX NUT DIN 985 M24 8 A3C	41 19 025 08	124	2	2 391 001	96 19 013 08	DIESEL ENGINE, PRE-ASSEMB
HEX NUT DIN 985 M24 8 A3C	41 19 025 08	13	4	3 714 009	96 23 647 08	LUFFING PULLEY BLOCK COM
HEX NUT DIN 985 M3 8 A3C	41 19 001 08	12	12	2 913 008	91 40 573 08	LICCON CONSOLE LCD1
HEX NUT DIN 985 M4 8 A2C	41 19 002 08	23	1	2 522 000	91 46 006 08	DOOR CPL.
HEX NUT DIN 985 M4 8 A2C	41 19 002 08	7	8	2 913 102	92 32 870 08	FAN UNIT
HEX NUT DIN 985 M4 8 A2C	41 19 002 08	12	3	3 930 054	92 68 038 08	ELECTRIC WIND WARNING T
HEX NUT DIN 985 M5 8 A2C	41 19 003 08	22	6	2 502	91 01 353 08	CONTROL STAND
HEX NUT DIN 985 M5 8 A2C	41 19 003 08	51	4	2 510	91 00 855 08	TURNTABLE PANELLING
HEX NUT DIN 985 M5 8 A2C	41 19 003 08	5	4	2 510 035	92 17 450 08	FLAP PRE-ASS.
HEX NUT DIN 985 M5 8 A2C	41 19 003 08	63	10	2 520	91 44 758 08	CABIN, GLAZED
HEX NUT DIN 985 M6 8 A2C	41 19 004 08	6	10	2 391	91 06 853 08	DIESEL ENGINE CPL.
HEX NUT DIN 985 M6 8 A2C	41 19 004 08	129	4	2 391 001	96 19 013 08	DIESEL ENGINE, PRE-ASSEMB
HEX NUT DIN 985 M6 8 A2C	41 19 004 08	13	4	2 391 030	92 71 261 08	BATTERY BOX, PRE-ASSEMB
HEX NUT DIN 985 M6 8 A2C	41 19 004 08	15	2	2 541	91 45 104 08	ADD HEATING SUPERSTRUCT
HEX NUT DIN 985 M6 8 A2C	41 19 004 08	47	8	2 550	91 09 257 08	SA FRAME
HEX NUT DIN 985 M6 8 A2C	41 19 004 08	79	10	2 859	91 44 612 08	SOUND DAMPING
HEX NUT DIN 985 M6 8 A2C	41 19 004 08	5	2	2 859 009	92 71 425 08	CASSETTE CPL.

Description	Item	Pos.	Quantity	Page	Assembly	Description
HEX NUT DIN 985 M6 8 A2C	41 19 004 08	11	8	2 932 160	92 87 778 08	SWITCH CABINET
HEX NUT DIN 985 M6 8 A2C	41 19 004 08	14	6	2 932 166	92 68 911 08	GROUND RAIL
HEX NUT DIN 985 M6 8 A2C	41 19 004 08	116	6	2 970	91 09 142 08	HYDRAULICS
HEX NUT DIN 985 M6 8 A2C	41 19 004 08	7	7	2 977	91 02 038 08	ADDITIONAL HYDR.SLEWING
HEX NUT DIN 985 M6 8 A2C	41 19 004 08	93	10	3 211	91 02 064 08	S PIVOT SECTION
HEX NUT DIN 985 M6 8 A2C	41 19 004 08	30	40	3 212	91 44 714 08	W PIVOT SECTION
HEX NUT DIN 985 M6 8 A2C	41 19 004 08	10	4	3 212 001	92 71 341 08	FLAP COMPL.
HEX NUT DIN 985 M6 8 A2C	41 19 004 08	48	15	3 214	91 02 084 08	S HEAD SECTION
HEX NUT DIN 985 M6 8 A2C	41 19 004 08	17	4	3 216	91 01 257 08	W-ADAPTER F.PULLEY SET
HEX NUT DIN 985 M6 8 A2C	41 19 004 08	18	10	3 221	91 02 066 08	S INTERMEDIATE SECTION
HEX NUT DIN 985 M6 8 A2C	41 19 004 08	18	25	3 223	91 02 070 08	S INTERMEDIATE SECTION
HEX NUT DIN 985 M6 8 A2C	41 19 004 08	20	10	3 225	91 02 083 08	SL REDUCING SECTION
HEX NUT DIN 985 M6 8 A2C	41 19 004 08	20	10	3 226	91 44 715 08	L INTERMEDIATE SECTION
HEX NUT DIN 985 M6 8 A2C	41 19 004 08	20	20	3 227	91 44 716 08	L INTERMEDIATE SECTION
HEX NUT DIN 985 M6 8 A2C	41 19 004 08	41	10	3 229	91 44 717 08	L ADAPTER SECTION
HEX NUT DIN 985 M6 8 A2C	41 19 004 08	20	10	3 231	91 44 902 08	L INTERMEDIATE SECTION
HEX NUT DIN 985 M6 8 A2C	41 19 004 08	20	20	3 232	91 44 903 08	L INTERMEDIATE SECTION
HEX NUT DIN 985 M6 8 A2C	41 19 004 08	32	11	3 556 003	92 71 234 08	WA-FRAME 2 BASE SECTION
HEX NUT DIN 985 M6 8 A2C	41 19 004 08	27	11	3 556 004	92 71 575 08	WA-FRAME 2 WELDED CONS
HEX NUT DIN 985 M6 8 A2C	41 19 004 08	49	6	3 712	91 44 694 08	WHIP_LINE L-HEAD
HEX NUT DIN 985 M6 8 A2C	41 19 004 08	31	18	3 715	91 44 697 08	D INTERMEDIATE SECTION
HEX NUT DIN 985 M6 A2-70	41 19 030 08	48	4	3 213	91 44 718 08	L-HEAD PIECE
HEX NUT DIN 985 M8 10 A2C	41 18 800 08	8	1	5 700 323	57 00 323	ENGINE BRAKE CPL.
HEX NUT DIN 985 M8 8 A2C	41 19 005 08	18	34	1 100	91 00 752 08	CRAWLER TRACK TRAVEL G
HEX NUT DIN 985 M8 8 A2C	41 19 005 08	9	4	1 620	91 00 766 08	FIXING PARTS SLEWING RING
HEX NUT DIN 985 M8 8 A2C	41 19 005 08	27	8	1 991	91 44 585 08	ROTARY FEED THROUGH
HEX NUT DIN 985 M8 8 A2C	41 19 005 08	8	8	2 391	91 06 853 08	DIESEL ENGINE CPL.
HEX NUT DIN 985 M8 8 A2C	41 19 005 08	130	18	2 391 001	96 19 013 08	DIESEL ENGINE, PRE-ASSEMB
HEX NUT DIN 985 M8 8 A2C	41 19 005 08	15	8	2 392	91 44 593 08	MUFFLER UNIT
HEX NUT DIN 985 M8 8 A2C	41 19 005 08	12	4	2 393	91 44 594 08	AIR FILTER UNIT CPL.
HEX NUT DIN 985 M8 8 A2C	41 19 005 08	66	8	2 510	91 00 855 08	TURNTABLE PANELLING
HEX NUT DIN 985 M8 8 A2C	41 19 005 08	47	4	2 541	91 45 104 08	ADD HEATING SUPERSTRUCT
HEX NUT DIN 985 M8 8 A2C	41 19 005 08	71	6	2 550	91 09 257 08	SA FRAME
HEX NUT DIN 985 M8 8 A2C	41 19 005 08	6	4	2 790 507	91 26 379 08	PLATFORM ON ERECT. WINC
HEX NUT DIN 985 M8 8 A2C	41 19 005 08	25	16	2 810	91 08 725 08	CRANE DRIVER'S CABIN CPL.
HEX NUT DIN 985 M8 8 A2C	41 19 005 08	77	6	2 859	91 44 612 08	SOUND DAMPING
HEX NUT DIN 985 M8 8 A2C	41 19 005 08	7	4	2 932 160	92 87 778 08	SWITCH CABINET
HEX NUT DIN 985 M8 8 A2C	41 19 005 08	10	99	3 211	91 02 064 08	S PIVOT SECTION
HEX NUT DIN 985 M8 8 A2C	41 19 005 08	66	12	3 211	91 02 064 08	S PIVOT SECTION
HEX NUT DIN 985 M8 8 A2C	41 19 005 08	22	61	3 212	91 44 714 08	W PIVOT SECTION
HEX NUT DIN 985 M8 8 A2C	41 19 005 08	39	74	3 214	91 02 084 08	S HEAD SECTION
HEX NUT DIN 985 M8 8 A2C	41 19 005 08	21	4	3 216	91 01 257 08	W-ADAPTER F.PULLEY SET
HEX NUT DIN 985 M8 8 A2C	41 19 005 08	14	27	3 221	91 02 066 08	S INTERMEDIATE SECTION
HEX NUT DIN 985 M8 8 A2C	41 19 005 08	14	36	3 223	91 02 070 08	S INTERMEDIATE SECTION
HEX NUT DIN 985 M8 8 A2C	41 19 005 08	13	22	3 225	91 02 083 08	SL REDUCING SECTION
HEX NUT DIN 985 M8 8 A2C	41 19 005 08	13	36	3 226	91 44 715 08	L INTERMEDIATE SECTION
HEX NUT DIN 985 M8 8 A2C	41 19 005 08	13	52	3 227	91 44 716 08	L INTERMEDIATE SECTION
HEX NUT DIN 985 M8 8 A2C	41 19 005 08	8	32	3 229	91 44 717 08	L ADAPTER SECTION
HEX NUT DIN 985 M8 8 A2C	41 19 005 08	13	36	3 231	91 44 902 08	L INTERMEDIATE SECTION
HEX NUT DIN 985 M8 8 A2C	41 19 005 08	13	48	3 232	91 44 903 08	L INTERMEDIATE SECTION
HEX NUT DIN 985 M8 8 A2C	41 19 005 08	12	3	3 554 006	92 71 434 08	WA-FRAME 1
HEX NUT DIN 985 M8 8 A2C	41 19 005 08	28	28	3 556 003	92 71 234 08	WA-FRAME 2 BASE SECTION
HEX NUT DIN 985 M8 8 A2C	41 19 005 08	12	33	3 556 004	92 71 575 08	WA-FRAME 2 WELDED CONS
HEX NUT DIN 985 M8 8 A2C	41 19 005 08	20	4	3 592	91 44 721 08	W OVERRUN PROTECTION
HEX NUT DIN 985 M8 8 A2C	41 19 005 08	25	5	3 712	91 44 694 08	WHIP_LINE L-HEAD
HEX NUT DIN 985 M8 8 A2C	41 19 005 08	29	79	3 713	91 44 695 08	D PIVOT SECTION
HEX NUT DIN 985 M8 8 A2C	41 19 005 08	39	18	3 714	91 20 065 08	D HEAD SECTION
HEX NUT DIN 985 M8 8 A2C	41 19 005 08	12	73	3 715	91 44 697 08	D INTERMEDIATE SECTION
HEX NUT DIN 985 M8 8 A2C	41 19 005 08	39	12	3 745 001	96 19 998 08	BALLAST PALETTE PRE-ASS.
HEX NUT DIN 985 M8 8 A2C	41 19 005 08	35	47	3 745 004	96 19 999 08	GUIDE PRE-ASS.

Description	Item	Pos.	Quantity	Page	Assembly	Description
HEX NUT DIN 985 M8 8 A2C	41 19 005 08	5	1	3 745 022	96 84 615 08	LADDER BRACKET
HEX NUT DIN 985 M8 8 A2C	41 19 005 08	27	12	4 001 005	91 44 581 08	HOOK BLOCK
HEX NUT DIN 985 M8 8 A2C	41 19 005 08	24	12	4 003 007	91 44 580 08	HOOK BLOCK
HEX NUT DIN 985 M8 8 A2C	41 19 005 77	24	32	9 104 649	91 04 649 08	DOUBLE HOOK BLOCK
HEX NUT ISO 4032 M10 10 A3	41 15 047 08	12	4	2 671	91 44 602 08	OIL RESERVOIR, COMPLETE
HEX NUT ISO 4032 M10 10 A3	41 15 047 08	4	3	9 273 701	92 73 701	STARTER
HEX NUT ISO 4032 M10 8 A2E	41 15 031 03	15	2	X1041267	10 41 267 8	END PLATE
HEX NUT ISO 4032 M10 8 A3C	41 15 144 08	23	4	2 310	91 04 490 08	WINCH 1
HEX NUT ISO 4032 M10 8 A3C	41 15 144 08	23	4	2 320	91 04 491 08	WINCH 2
HEX NUT ISO 4032 M10 8 A3C	41 15 144 08	125	8	2 391 001	96 19 013 08	DIESEL ENGINE, PRE-ASSEMB
HEX NUT ISO 4032 M10 8 A3C	41 15 144 08	11	6	2 392	91 44 593 08	MUFFLER UNIT
HEX NUT ISO 4032 M10 8 A3C	41 15 144 08	40	2	2 502	91 01 353 08	CONTROL STAND
HEX NUT ISO 4032 M10 8 A3C	41 15 144 08	10	20	2 810 012	96 20 478 08	CRANE DRIVER'S CABIN,PRE
HEX NUT ISO 4032 M10 8 A3C	41 15 144 08	17	4	2 925 203	92 16 962 08	CAMERA EQUIPMENT S-PIVOT
HEX NUT ISO 4032 M10 8 A3C	41 15 144 08	17	4	2 925 204	92 16 990 08	CAMERA EQUIPMENT D-PIVOT
HEX NUT ISO 4032 M10 8 A3C	41 15 144 08	13	2	2 975 115	91 07 779 08	ADDNL. HYDR. F. ERECTING W
HEX NUT ISO 4032 M10 8 A3C	41 15 144 08	38	4	3 211	91 02 064 08	S PIVOT SECTION
HEX NUT ISO 4032 M10 8 A3C	41 15 144 08	20	8	3 292	91 44 698 08	D OVERRUN PROTECTION
HEX NUT ISO 4032 M10 8 A3C	41 15 144 08	59	4	3 556 003	92 71 234 08	WA-FRAME 2 BASE SECTION
HEX NUT ISO 4032 M10 8 A3C	41 15 144 08	60	4	3 556 004	92 71 575 08	WA-FRAME 2 WELDED CONS
HEX NUT ISO 4032 M10 8 A3C	41 15 144 08	(11)	1	3 592	91 44 721 08	W OVERRUN PROTECTION
HEX NUT ISO 4032 M10 8 A3C	41 15 144 08	41	4	3 713	91 44 695 08	D PIVOT SECTION
HEX NUT ISO 4032 M10 8 A3C	41 15 144 08	29	8	3 745 001	96 19 998 08	BALLAST PALETTE PRE-ASS.
HEX NUT ISO 4032 M10 8 A3C	41 15 144 08	43	8	3 978	91 00 760 08	HYDR. SUSPENDED BALLAST
HEX NUT ISO 4032 M10 8 A3C	41 15 144 08	13	2	9 882 931	98 82 931	FUEL FILTER ATTACHMENT
HEX NUT ISO 4032 M12 10 A3	41 15 048 08	5	2	9 885 451	98 85 451	GENERATOR ADD-ON
HEX NUT ISO 4032 M12 8 A3C	41 15 143 08	55	4	1 400	91 04 483 08	CRAWLER TRACK CARRIER, L
HEX NUT ISO 4032 M12 8 A3C	41 15 143 08	74	4	1 400	91 04 483 08	CRAWLER TRACK CARRIER, L
HEX NUT ISO 4032 M12 8 A3C	41 15 143 08	54	4	1 410	91 04 487 08	CRAWLER TRACK CARRIER,
HEX NUT ISO 4032 M12 8 A3C	41 15 143 08	73	2	1 410	91 04 487 08	CRAWLER TRACK CARRIER,
HEX NUT ISO 4032 M12 8 A3C	41 15 143 08	15	1	1 991	91 44 585 08	ROTARY FEED THROUGH
HEX NUT ISO 4032 M12 8 A3C	41 15 143 08	126	8	2 391 001	96 19 013 08	DIESEL ENGINE, PRE-ASSEMB
HEX NUT ISO 4032 M12 8 A3C	41 15 143 08	12	8	2 970	91 09 142 08	HYDRAULICS
HEX NUT ISO 4032 M12 8 A3C	41 15 143 08	59	4	2 977	91 02 038 08	ADDITIONAL HYDR.SLEWING
HEX NUT ISO 4032 M12 8 A3C	41 15 143 08	18	4	3 211	91 02 064 08	S PIVOT SECTION
HEX NUT ISO 4032 M12 8 A3C	41 15 143 08	44	8	3 213	91 44 718 08	L-HEAD PIECE
HEX NUT ISO 4032 M12 8 A3C	41 15 143 08	76	4	3 214	91 02 084 08	S HEAD SECTION
HEX NUT ISO 4032 M12 8 A3C	41 15 143 08	32	8	3 221	91 02 066 08	S INTERMEDIATE SECTION
HEX NUT ISO 4032 M12 8 A3C	41 15 143 08	32	8	3 223	91 02 070 08	S INTERMEDIATE SECTION
HEX NUT ISO 4032 M12 8 A3C	41 15 143 08	8	12	3 225	91 02 083 08	SL REDUCING SECTION
HEX NUT ISO 4032 M12 8 A3C	41 15 143 08	20	8	3 554 005	92 71 402 08	WA-FRAME
HEX NUT ISO 4032 M12 8 A3C	41 15 143 08	37	8	3 556 003	92 71 234 08	WA-FRAME 2 BASE SECTION
HEX NUT ISO 4032 M12 8 A3C	41 15 143 08	8	8	3 715	91 44 697 08	D INTERMEDIATE SECTION
HEX NUT ISO 4032 M12 8 A3C	41 15 143 08	32	8	3 745 001	96 19 998 08	BALLAST PALETTE PRE-ASS.
HEX NUT ISO 4032 M16 10 A3	41 15 050 08	21	1	3 221	91 02 066 08	S INTERMEDIATE SECTION
HEX NUT ISO 4032 M16 10 A3	41 15 050 08	21	1	3 223	91 02 070 08	S INTERMEDIATE SECTION
HEX NUT ISO 4032 M16 8 A3C	41 15 145 08	15	2	1 100 005	92 11 788 08	FRAME COMPLETE
HEX NUT ISO 4032 M16 8 A3C	41 15 145 08	10	6	1 991	91 44 585 08	ROTARY FEED THROUGH
HEX NUT ISO 4032 M16 8 A3C	41 15 145 08	4	2	2 131	91 04 220 08	CATWALK SUPERSTR.LEFT
HEX NUT ISO 4032 M16 8 A3C	41 15 145 08	11	4	2 740	91 01 072 08	COUNTERWEIGHT
HEX NUT ISO 4032 M16 8 A3C	41 15 145 08	4	4	2 933	91 44 616 08	SWITCH CABINET MOUNTING
HEX NUT ISO 4032 M16 8 A3C	41 15 145 08	4	3	3 204 001	92 71 720 08	ROD
HEX NUT ISO 4032 M16 8 A3C	41 15 145 08	4	4	3 204 005	92 11 284 08	ROD
HEX NUT ISO 4032 M16 8 A3C	41 15 145 08	4	3	3 204 006	92 72 310 08	ROD
HEX NUT ISO 4032 M16 8 A3C	41 15 145 08	13	1	3 211 003	92 10 670 08	RODS / PULL RODS
HEX NUT ISO 4032 M16 8 A3C	41 15 145 08	5	2	3 211 004	92 10 721 08	RODS PRE-ASSEMBLY
HEX NUT ISO 4032 M16 8 A3C	41 15 145 08	5	2	3 211 005	92 10 720 08	RODS PRE-ASSEMBLY
HEX NUT ISO 4032 M16 8 A3C	41 15 145 08	4	5	3 214 003	92 22 023 08	ROD CPL.
HEX NUT ISO 4032 M16 8 A3C	41 15 145 08	4	5	3 223 002	92 71 484 08	ROD
HEX NUT ISO 4032 M16 8 A3C	41 15 145 08	4	4	3 229 001	92 71 619 08	ROD

Description	Item	Pos.	Quantity	Page	Assembly	Description
HEX NUT ISO 4032 M16 8 A3C	41 15 145 08	8	4	3 554 005	92 71 402 08	WA-FRAME
HEX NUT ISO 4032 M16 8 A3C	41 15 145 08	17	16	3 554 006	92 71 434 08	WA-FRAME 1
HEX NUT ISO 4032 M16 8 A3C	41 15 145 08	54	1	3 556 004	92 71 575 08	WA-FRAME 2 WELDED CONS
HEX NUT ISO 4032 M16 8 A3C	41 15 145 08	4	4	3 714 011	92 71 147 08	ROD COMPL.
HEX NUT ISO 4032 M16 8 A3C	41 15 145 08	4	4	3 714 012	92 71 454 08	ROD CPL.
HEX NUT ISO 4032 M16 8 A3C	41 15 145 08	4	5	3 715 002	92 71 487 08	ROD
HEX NUT ISO 4032 M16 8 A3C	41 15 145 08	40	2	3 745	91 07 886 08	SUSPENDED BALLAST
HEX NUT ISO 4032 M16 8 A3C	41 15 145 08	25	4	3 745 001	96 19 998 08	BALLAST PALETTE PRE-ASS.
HEX NUT ISO 4032 M16 8 A3C	41 15 145 08	4	4	3 745 006	92 17 632 08	ROD
HEX NUT ISO 4032 M16 8 A3C	41 15 145 08	4	2	3 809 001	92 10 992 08	ROD
HEX NUT ISO 4032 M16 8 A3C	41 15 145 08	4	4	3 809 101	92 10 813 08	ROD
HEX NUT ISO 4032 M16 8 A3C	41 15 145 08	4	2	3 820 101	92 11 022 08	ROD
HEX NUT ISO 4032 M16 8 A3C	41 15 145 08	4	2	3 950 003	92 18 594 08	ROD
HEX NUT ISO 4032 M2 8 A2C	41 15 122 08	7	2	5 530 854	55 30 854 08	THREE-WAY TAP
HEX NUT ISO 4032 M20 8 A3C	41 15 147 08	10	2	2 790 507	91 26 379 08	PLATFORM ON ERECT. WINC
HEX NUT ISO 4032 M24 10 A3	41 15 054 08	30	2	3 204	91 44 702 08	ASSEMBLY UNIT
HEX NUT ISO 4032 M24 8 A3C	41 15 149 08	14	8	2 125	91 01 212 08	PIN F. S AND D PIVOT SECTIO
HEX NUT ISO 4032 M24 8 A3C	41 15 149 08	21	2	2 340	91 09 918 08	WINCH 4 LUFFING GEAR
HEX NUT ISO 4032 M24 8 A3C	41 15 149 08	37	4	3 213	91 44 718 08	L-HEAD PIECE
HEX NUT ISO 4032 M3 8 A2C	41 15 157 08	279	2	2 920 412	92 15 647 08	TERMINAL BOX
HEX NUT ISO 4032 M3 8 A2C	41 15 157 08	15	10	2 922 001	92 84 311 08	BUS PCB
HEX NUT ISO 4032 M3 8 A2C	41 15 157 08	18	24	2 932 172	92 18 043 08	RELAY CONTROL SYSTEM
HEX NUT ISO 4032 M3 8 A2C	41 15 157 08	18	14	2 932 187	92 18 049 08	ASSEMBLY UNIT
HEX NUT ISO 4032 M3 8 A2C	41 15 157 08	266	4	3 930 293	92 07 123 08	CABLE DRUM COMPL.
HEX NUT ISO 4032 M3 8 A2C	41 15 157 08	267	4	3 930 505	92 09 328 08	CABLE DRUM COMPL.
HEX NUT ISO 4032 M3 8 A2C	41 15 157 08	162	2	3 930 507	92 73 191 08	TERMINAL BOX CPL.
HEX NUT ISO 4032 M3 8 A2C	41 15 157 08	284	18	3 930 607	92 73 168 08	TERMINAL BOX
HEX NUT ISO 4032 M3 8 A2C	41 15 157 08	284	18	3 930 611	92 09 429 08	TERMINAL BOX
HEX NUT ISO 4032 M30 8 A3C	41 15 152 08	16	8	2 125	91 01 212 08	PIN F. S AND D PIVOT SECTIO
HEX NUT ISO 4032 M30 8 A3C	41 15 152 08	15	4	4 001 005	91 44 581 08	HOOK BLOCK
HEX NUT ISO 4032 M30 8 A3C	41 15 152 08	15	4	4 003 007	91 44 580 08	HOOK BLOCK
HEX NUT ISO 4032 M30 8 A3C	41 15 152 08	15	8	9 104 649	91 04 649 08	DOUBLE HOOK BLOCK
HEX NUT ISO 4032 M4 8 A2C	41 15 142 08	54	6	2 520	91 44 758 08	CABIN, GLAZED
HEX NUT ISO 4032 M4 8 A2C	41 15 142 08	25	5	2 835	91 02 278 08	CHARGER
HEX NUT ISO 4032 M4 8 A2C	41 15 142 08	281	4	2 920 200	92 87 789 08	ELECTRIC FOR WINCH 1
HEX NUT ISO 4032 M4 8 A2C	41 15 142 08	281	4	2 920 260	92 87 790 08	ELECTRIC FOR WINCH 2
HEX NUT ISO 4032 M4 8 A2C	41 15 142 08	281	4	2 920 341	92 87 791 08	ELECTRIC FOR WINCH 3
HEX NUT ISO 4032 M4 8 A2C	41 15 142 08	281	4	2 920 359	92 87 793 08	ELECTRIC FOR WINCH 5
HEX NUT ISO 4032 M4 8 A2C	41 15 142 08	281	4	2 920 381	92 87 788 08	ELECTRIC FOR WINCH 6
HEX NUT ISO 4032 M4 8 A2C	41 15 142 08	44	24	2 932 160	92 87 778 08	SWITCH CABINET
HEX NUT ISO 4032 M4 8 A2C	41 15 142 08	41	8	2 932 172	92 18 043 08	RELAY CONTROL SYSTEM
HEX NUT ISO 4032 M4 8 A2C	41 15 142 08	296	4	3 930 607	92 73 168 08	TERMINAL BOX
HEX NUT ISO 4032 M4 8 A2C	41 15 142 08	290	4	3 930 611	92 09 429 08	TERMINAL BOX
HEX NUT ISO 4032 M5 8 A2C	41 15 148 08	18	8	1 711	91 01 239 08	CENTRALIZED LUBRICATION
HEX NUT ISO 4032 M5 8 A2C	41 15 148 08	47	18	1 970 060	92 99 038 08	MOUNTING PARTS CRAWLER
HEX NUT ISO 4032 M5 8 A2C	41 15 148 08	7	2	2 440 017	92 13 888 08	HOSE HOLDER WELDED
HEX NUT ISO 4032 M5 8 A2C	41 15 148 08	8	10	2 711	91 44 604 08	CENT. LUBRIC. SYSTEM SUP
HEX NUT ISO 4032 M5 8 A2C	41 15 148 08	276	2	2 780 242	92 08 729 08	TERMINAL BOX CPL.
HEX NUT ISO 4032 M5 8 A2C	41 15 148 08	58	16	2 859	91 44 612 08	SOUND DAMPING
HEX NUT ISO 4032 M5 8 A2C	41 15 148 08	10	2	2 913 100	91 23 538 08	ASSEMBLY FRAME
HEX NUT ISO 4032 M5 8 A2C	41 15 148 08	152	1	2 920 306	92 95 363 08	WIRING HARNESS
HEX NUT ISO 4032 M5 8 A2C	41 15 148 08	32	6	2 920 321	92 87 783 08	ELECTRIC FOR BATTERY BOX
HEX NUT ISO 4032 M5 8 A2C	41 15 148 08	18	1	2 922 001	92 84 311 08	BUS PCB
HEX NUT ISO 4032 M5 8 A2C	41 15 148 08	59	7	2 932 161	96 20 409 08	ASSEMBLY PARTS MOUNTIN
HEX NUT ISO 4032 M5 8 A2C	41 15 148 08	5	2	3 745 007	92 99 170 08	ADD.EQUIPM.F.SUSP. BALLAS
HEX NUT ISO 4032 M6 8 480H	10 87 562 1	5	12	1 830 102	92 26 483 08	TERMINAL BOARD PRE-ASS.
HEX NUT ISO 4032 M6 8 A2C	41 15 140 08	11	48	1 100	91 00 752 08	CRAWLER TRACK TRAVEL G
HEX NUT ISO 4032 M6 8 A2C	41 15 140 08	67	8	1 970	91 00 931 08	HYDR.CRAWLE 4 MOT.PREP.K
HEX NUT ISO 4032 M6 8 A2C	41 15 140 08	75	8	1 970	91 00 931 08	HYDR.CRAWLE 4 MOT.PREP.K
HEX NUT ISO 4032 M6 8 A2C	41 15 140 08	13	4	1 970 060	92 99 038 08	MOUNTING PARTS CRAWLER

Description	Item	Pos.	Quantity	Page	Assembly	Description
HEX NUT ISO 4032 M6 8 A2C	41 15 140 08	17	2	1 991	91 44 585 08	ROTARY FEED THROUGH
HEX NUT ISO 4032 M6 8 A2C	41 15 140 08	10	4	2 440 017	92 13 888 08	HOSE HOLDER WELDED
HEX NUT ISO 4032 M6 8 A2C	41 15 140 08	22	24	2 510	91 00 855 08	TURNTABLE PANELLING
HEX NUT ISO 4032 M6 8 A2C	41 15 140 08	59	4	2 520	91 44 758 08	CABIN, GLAZED
HEX NUT ISO 4032 M6 8 A2C	41 15 140 08	31	2	2 520 009	92 59 496 08	FRONT WINDOW CPL.
HEX NUT ISO 4032 M6 8 A2C	41 15 140 08	21	2	2 810 012	96 20 478 08	CRANE DRIVER'S CABIN,PRE
HEX NUT ISO 4032 M6 8 A2C	41 15 140 08	22	9	2 835	91 02 278 08	CHARGER
HEX NUT ISO 4032 M6 8 A2C	41 15 140 08	16	2	2 913 008	91 40 573 08	LICCON CONSOLE LCD1
HEX NUT ISO 4032 M6 8 A2C	41 15 140 08	263	3	2 920 342	96 20 439 08	DASHBOARD ROOF, PRE-AS
HEX NUT ISO 4032 M6 8 A2C	41 15 140 08	6	9	2 925 007	92 15 673 08	CAMERA INSTALLATION SLEW
HEX NUT ISO 4032 M6 8 A2C	41 15 140 08	9	2	2 925 007	96 18 184 08	EQUIPMENT CAMERA CAB
HEX NUT ISO 4032 M6 8 A2C	41 15 140 08	9	7	2 925 203	92 16 962 08	CAMERA EQUIPMENT S-PIVOT
HEX NUT ISO 4032 M6 8 A2C	41 15 140 08	9	7	2 925 204	92 16 990 08	CAMERA EQUIPMENT D-PIVOT
HEX NUT ISO 4032 M6 8 A2C	41 15 140 08	38	4	2 932 161	96 20 409 08	ASSEMBLY PARTS MOUNTIN
HEX NUT ISO 4032 M6 8 A2C	41 15 140 08	6	4	2 932 166	92 68 911 08	GROUND RAIL
HEX NUT ISO 4032 M6 8 A2C	41 15 140 08	31	2	2 970	91 09 142 08	HYDRAULICS
HEX NUT ISO 4032 M6 8 A2C	41 15 140 08	67	10	2 970	91 09 142 08	HYDRAULICS
HEX NUT ISO 4032 M6 8 A2C	41 15 140 08	51	2	2 975	91 44 710 08	ADDITONAL HYDRAUL.WINCH
HEX NUT ISO 4032 M6 8 A2C	41 15 140 08	54	2	2 975 300	91 44 664 08	ADDITIONAL HYDRAULICS WI
HEX NUT ISO 4032 M6 8 A2C	41 15 140 08	54	2	2 975 400	91 02 034 08	AUX.HYDRAULIC WINCH 6
HEX NUT ISO 4032 M6 8 A2C	41 15 140 08	54	2	2 975 600	91 44 708 08	ADDITIONAL HYDRAULICS WI
HEX NUT ISO 4032 M6 8 A2C	41 15 140 08	11	2	2 976 203	92 27 489 08	ADDL.HYDR.F.PIN PULLING DE
HEX NUT ISO 4032 M6 8 A2C	41 15 140 08	17	2	2 978 200	91 01 626 08	ADD.HYDR.S_RETAINING RAM
HEX NUT ISO 4032 M6 8 A2C	41 15 140 08	9	4	3 745 002	92 17 236 08	SWITCH UNIT
HEX NUT ISO 4032 M6 8 A2C	41 15 140 08	9	4	3 745 003	92 17 237 08	SWITCH UNIT
HEX NUT ISO 4032 M6 8 A2C	41 15 140 08	48	2	3 978	91 00 760 08	HYDR. SUSPENDED BALLAST
HEX NUT ISO 4032 M6 8 A2C	41 15 140 08	10	1	9 889 030	98 89 030	FUEL LINES
HEX NUT ISO 4032 M8 10 A2C	41 15 046 08	6	4	2 291	91 44 684 08	S OVERRUN PROTECTION
HEX NUT ISO 4032 M8 10 A2C	41 15 046 08	10	4	2 932 166	92 68 911 08	GROUND RAIL
HEX NUT ISO 4032 M8 10 A2C	41 15 046 08	34	8	3 211	91 02 064 08	S PIVOT SECTION
HEX NUT ISO 4032 M8 10 A2C	41 15 046 08	8	4	3 292	91 44 698 08	D OVERRUN PROTECTION
HEX NUT ISO 4032 M8 10 A2C	41 15 046 08	16	16	3 292	91 44 698 08	D OVERRUN PROTECTION
HEX NUT ISO 4032 M8 10 A2C	41 15 046 08	6	1	5 700 323	57 00 323	ENGINE BRAKE CPL.
HEX NUT ISO 4032 M8 10 A2C	41 15 046 08	24	1	9 887 180	98 87 180	EXHAUST TC MOUNTING
HEX NUT ISO 4032 M8 10 A2C	41 15 046 08	24	1	9 887 181	98 87 181	EXHAUST TC MOUNTING
HEX NUT ISO 4032 M8 10 A2C	41 15 046 08	9	1	9 887 393	98 87 393	OIL DIPSTICK WITH PIPE
HEX NUT ISO 4032 M8 8 A2C	41 15 141 08	11	52	1 100 005	92 11 788 08	FRAME COMPLETE
HEX NUT ISO 4032 M8 8 A2C	41 15 141 08	13	32	1 780 193	92 83 947 08	PLATING RADIO REMOTE CO
HEX NUT ISO 4032 M8 8 A2C	41 15 141 08	127	20	2 391 001	96 19 013 08	DIESEL ENGINE, PRE-ASSEMB
HEX NUT ISO 4032 M8 8 A2C	41 15 141 08	3	32	2 391 023	92 51 188 08	RADIATOR, PRE-ASSEMBLED
HEX NUT ISO 4032 M8 8 A2C	41 15 141 08	16	37	2 391 023	92 51 188 08	RADIATOR, PRE-ASSEMBLED
HEX NUT ISO 4032 M8 8 A2C	41 15 141 08	8	9	2 391 030	92 71 261 08	BATTERY BOX, PRE-ASSEMB
HEX NUT ISO 4032 M8 8 A2C	41 15 141 08	38	4	2 502	91 01 353 08	CONTROL STAND
HEX NUT ISO 4032 M8 8 A2C	41 15 141 08	49	18	2 510	91 00 855 08	TURNTABLE PANELLING
HEX NUT ISO 4032 M8 8 A2C	41 15 141 08	52	4	2 550	91 09 257 08	SA FRAME
HEX NUT ISO 4032 M8 8 A2C	41 15 141 08	29	2	2 652	91 01 222 08	ROLLER BEARING
HEX NUT ISO 4032 M8 8 A2C	41 15 141 08	21	4	2 671	91 44 602 08	OIL RESERVOIR, COMPLETE
HEX NUT ISO 4032 M8 8 A2C	41 15 141 08	6	20	2 831	91 44 693 08	AIR COND. UNIT SUPERSTRU
HEX NUT ISO 4032 M8 8 A2C	41 15 141 08	65	10	2 859	91 44 612 08	SOUND DAMPING
HEX NUT ISO 4032 M8 8 A2C	41 15 141 08	14	1	2 925 007	92 15 673 08	CAMERA INSTALLATION SLEW
HEX NUT ISO 4032 M8 8 A2C	41 15 141 08	5	2	2 925 203	92 16 962 08	CAMERA EQUIPMENT S-PIVOT
HEX NUT ISO 4032 M8 8 A2C	41 15 141 08	5	2	2 925 204	92 16 990 08	CAMERA EQUIPMENT D-PIVOT
HEX NUT ISO 4032 M8 8 A2C	41 15 141 08	(5)	2	2 970	91 09 142 08	HYDRAULICS
HEX NUT ISO 4032 M8 8 A2C	41 15 141 08	15	8	2 978 300	91 01 515 08	ADDNL.HYDR.ERECTION DEV
HEX NUT ISO 4032 M8 8 A2C	41 15 141 08	22	4	3 213	91 44 718 08	L-HEAD PIECE
HEX NUT ISO 4032 M8 8 A2C	41 15 141 08	27	4	3 216	91 01 257 08	W-ADAPTER F.PULLEY SET
HEX NUT ISO 4032 M8 8 A2C	41 15 141 08	37	14	3 713	91 44 695 08	D PIVOT SECTION
HEX NUT ISO 4032 M8 8 A2C	41 15 141 08	57	6	3 745 001	96 19 998 08	BALLAST PALETTE PRE-ASS.
HEX NUT ISO 4032 M8 8 A2C	41 15 141 08	20	5	3 745 004	96 19 999 08	GUIDE PRE-ASS.
HEX NUT ISO 4032 M8 8 A2C	41 15 141 08	9	8	3 880	91 00 197 08	ROLLER CARRIAGE W BOOM

Description	Item	Pos.	Quantity	Page	Assembly	Description
HEX NUT ISO 4032 M8 8 A2C	41 15 141 08	36	4	3 978	91 00 760 08	HYDR. SUSPENDED BALLAST
HEX NUT ISO 4032 M8 A2-70	51 07 374 08	18	1	X1041267	10 41 267 8	END PLATE
HEX NUT ISO 4035 M16 04 A2K	41 17 006 08	12	1	9 271 637	92 71 637	FINAL CONTROL VALVE
HEX NUT ISO 4035 M27 05 A3	41 17 014 08	19	4	2 652	91 01 222 08	ROLLER BEARING
HEX NUT ISO 8675 M12X1 04	59 15 592 08	4	1	2 520 101	96 49 682 08	SPRAY NOZZLE
HEX NUT ISO 8675 M30X1,5 04	41 01 010	21	2	9 277 009	92 77 009	POWER UNIT SUPPORT
HEX NUT M12X1 M12	91 75 559	6	2	9 272 224	92 72 224	ROCKER ARM BRACKET PRE
HEX NUT M12XLH	90 72 558	8	1	9 888 214	98 88 214	WATER PUMP, PRE-ASSEMB
HEX SCREW DIN 6921 M6X16	40 73 502 08	11	21	2 932 164	92 18 042 08	HINGED FRAME
HEX SCREW DIN 960 M12X1,5	40 69 004 08	12	1	9 885 451	98 85 451	GENERATOR ADD-ON
HEX SCREW EN 1665 M5X10 1	40 73 500 08	51	2	2 830 039	96 20 428 08	ARRANGEMENT OF EQUIPM
HEX SCREW EN 1665 M5X10 1	40 73 500 08	36	23	2 932 161	96 20 409 08	ASSEMBLY PARTS MOUNTIN
HEX SCREW EN 1665 M8X25 8.	10 00 900 7	3	2	9 147 512	91 47 512	LOCKING PIECES
HEX SCREW ISO 4014 M10X10	40 00 489	17	6	2 392	91 44 593 08	MUFFLER UNIT
HEX SCREW ISO 4014 M10X1	49 80 486	10	1	9 881 169	98 81 169	OIL SUMP WITH FASTENING
HEX SCREW ISO 4014 M10X40	40 61 056	12	2	2 975 115	91 07 779 08	ADDNL. HYDR. F. ERECTING W
HEX SCREW ISO 4014 M10X40	40 61 056	42	8	3 978	91 00 760 08	HYDR. SUSPENDED BALLAST
HEX SCREW ISO 4014 M10X45	49 01 218	3	4	9 885 451	98 85 451	GENERATOR ADD-ON
HEX SCREW ISO 4014 M10X55	40 02 133	106	12	2 391 001	96 19 013 08	DIESEL ENGINE, PRE-ASSEMB
HEX SCREW ISO 4014 M10X70	40 02 079	8	15	9 881 169	98 81 169	OIL SUMP WITH FASTENING
HEX SCREW ISO 4014 M10X75	46 00 730	3	4	9 883 358	98 83 358	ADD-ON PARTS
HEX SCREW ISO 4014 M12X1	49 01 253	8	1	9 882 964	98 82 964	FLYWHEEL HOUSING
HEX SCREW ISO 4014 M12X1	49 01 253	4	4	9 887 825	98 87 825	TRANSPORT DEVICE ATTACH
HEX SCREW ISO 4014 M12X45	46 00 197	55	8	2 976	91 00 764 08	HYDR. ADD. 2 SLEWING GEAR
HEX SCREW ISO 4014 M12X50	40 00 973	53	4	1 400	91 04 483 08	CRAWLER TRACK CARRIER, L
HEX SCREW ISO 4014 M12X50	40 00 973	52	4	1 410	91 04 487 08	CRAWLER TRACK CARRIER,
HEX SCREW ISO 4014 M12X55	46 00 047	104	8	2 391 001	96 19 013 08	DIESEL ENGINE, PRE-ASSEMB
HEX SCREW ISO 4014 M12X60	40 62 020 08	7	2	9 882 964	98 82 964	FLYWHEEL HOUSING
HEX SCREW ISO 4014 M12X60	40 61 065	6	1	9 885 451	98 85 451	GENERATOR ADD-ON
HEX SCREW ISO 4014 M12X70	46 00 330	60	4	3 213	91 44 718 08	L-HEAD PIECE
HEX SCREW ISO 4014 M12X75	46 00 245	3	4	2 671	91 44 602 08	OIL RESERVOIR, COMPLETE
HEX SCREW ISO 4014 M12X90	40 01 314	6	15	9 882 964	98 82 964	FLYWHEEL HOUSING
HEX SCREW ISO 4014 M14X14	40 61 153 08	54	32	1 970	91 00 931 08	HYDR.CRAWLE 4 MOT.PREP.K
HEX SCREW ISO 4014 M16X11	46 00 309	7	2	2 100 012	92 04 560 08	SAFETY ROLLER WINCH 1/2
HEX SCREW ISO 4014 M16X12	46 00 527	53	1	3 556 004	92 71 575 08	WA-FRAME 2 WELDED CONS
HEX SCREW ISO 4014 M16X13	40 61 179 01	10	4	2 740	91 01 072 08	COUNTERWEIGHT
HEX SCREW ISO 4014 M16X16	40 61 183 01	52	16	9 390 078	93 90 078 01	ANGULAR GEAR
HEX SCREW ISO 4014 M16X17	40 61 184 01	2	2	3 745 008	96 23 072 08	CONNECTING LINK PRE-ASS.
HEX SCREW ISO 4014 M16X18	40 61 186 01	11	1	3 223 001	92 71 488 08	ROD
HEX SCREW ISO 4014 M16X18	40 61 186 01	9	1	3 715 001	92 71 486 08	ROD
HEX SCREW ISO 4014 M16X18	40 61 186 01	10	1	3 745 005	92 17 630 08	ROD CPL.
HEX SCREW ISO 4014 M16X18	40 61 186 01	11	1	3 809 000	92 10 957 08	ROD CPL.
HEX SCREW ISO 4014 M16X18	40 61 186 01	19	1	3 809 100	92 10 812 08	ROD CPL.
HEX SCREW ISO 4014 M16X18	40 61 186 01	11	1	3 820 100	92 11 015 08	ROD CPL.
HEX SCREW ISO 4014 M16X18	40 61 186 01	11	1	3 950 001	92 18 589 08	ROD CPL.
HEX SCREW ISO 4014 M16X18	40 61 186 01	10	1	3 950 002	92 18 562 08	ROD CPL.
HEX SCREW ISO 4014 M16X20	46 35 286	18	1	3 712	91 44 694 08	WHIP_LINE L-HEAD
HEX SCREW ISO 4014 M16X30	40 61 198 08	66	2	2 550	91 09 257 08	SA FRAME
HEX SCREW ISO 4014 M16X30	40 61 198 08	3	2	2 790	91 01 223 08	ADD.PARTS DISMOUNT.SA-FR
HEX SCREW ISO 4014 M16X30	40 61 198 08	7	4	3 554 005	92 71 402 08	WA-FRAME
HEX SCREW ISO 4014 M16X30	40 61 198 08	8	3	3 556 003	92 71 234 08	WA-FRAME 2 BASE SECTION
HEX SCREW ISO 4014 M16X30	40 61 198 08	39	2	3 745	91 07 886 08	SUSPENDED BALLAST
HEX SCREW ISO 4014 M16X60	46 00 592	25	1	3 221	91 02 066 08	S INTERMEDIATE SECTION
HEX SCREW ISO 4014 M16X60	46 00 592	25	1	3 223	91 02 070 08	S INTERMEDIATE SECTION
HEX SCREW ISO 4014 M16X65	46 00 018	87	4	9 390 078	93 90 078 01	ANGULAR GEAR
HEX SCREW ISO 4014 M16X70	40 62 042 08	26	8	3 714	91 20 065 08	D HEAD SECTION
HEX SCREW ISO 4014 M16X70	46 00 056	36	4	3 215	91 44 631 08	S HEAD SECTION
HEX SCREW ISO 4014 M16X90	40 62 044 08	56	16	1 400	91 04 483 08	CRAWLER TRACK CARRIER, L
HEX SCREW ISO 4014 M16X90	40 62 044 08	55	16	1 410	91 04 487 08	CRAWLER TRACK CARRIER,
HEX SCREW ISO 4014 M18X22	40 62 213 08	101	2	2 391 001	96 19 013 08	DIESEL ENGINE, PRE-ASSEMB

Description	Item	Pos.	Quantity	Page	Assembly	Description
HEX SCREW ISO 4014 M20X1	40 62 060 08	4	1	2 550 002	92 70 943 08	BRACKET COMPL.
HEX SCREW ISO 4014 M20X13	40 61 236 01	63	3	3 212	91 44 714 08	W PIVOT SECTION
HEX SCREW ISO 4014 M20X13	40 61 236 01	29	1	3 714	91 20 065 08	D HEAD SECTION
HEX SCREW ISO 4014 M20X14	40 61 234 14	6	1	3 714 010	92 71 146 08	ROD COMPL.
HEX SCREW ISO 4014 M20X15	40 61 238 01	30	6	3 292	91 44 698 08	D OVERRUN PROTECTION
HEX SCREW ISO 4014 M20X2	40 62 155 08	28	2	3 204	91 44 702 08	ASSEMBLY UNIT
HEX SCREW ISO 4014 M20X75	40 62 055 08	7	12	9 390 078	93 90 078 01	ANGULAR GEAR
HEX SCREW ISO 4014 M24X16	40 61 282 08	107	2	2 391 001	96 19 013 08	DIESEL ENGINE, PRE-ASSEMB
HEX SCREW ISO 4014 M24X34	40 61 293 08	12	4	3 714 009	96 23 647 08	LUFFING PULLEY BLOCK COM
HEX SCREW ISO 4014 M30X20	40 62 132 08	6	48	2 350	91 03 766 08	SLEWING GEAR
HEX SCREW ISO 4014 M30X22	40 62 107 08	29	8	1 400	91 04 483 08	CRAWLER TRACK CARRIER, L
HEX SCREW ISO 4014 M30X22	40 62 107 08	29	8	1 410	91 04 487 08	CRAWLER TRACK CARRIER,
HEX SCREW ISO 4014 M30X23	10 54 403 3	16	4	4 001 005	91 44 581 08	HOOK BLOCK
HEX SCREW ISO 4014 M30X25	40 62 108 08	28	8	1 400	91 04 483 08	CRAWLER TRACK CARRIER, L
HEX SCREW ISO 4014 M30X25	40 62 108 08	28	8	1 410	91 04 487 08	CRAWLER TRACK CARRIER,
HEX SCREW ISO 4014 M30X28	40 61 346 08	56	8	3 745	91 07 886 08	SUSPENDED BALLAST
HEX SCREW ISO 4014 M30X38	40 61 425 08	16	4	4 003 007	91 44 580 08	HOOK BLOCK
HEX SCREW ISO 4014 M30X53	40 62 640 08	30	35	1 400	91 04 483 08	CRAWLER TRACK CARRIER, L
HEX SCREW ISO 4014 M30X53	40 62 640 08	30	35	1 410	91 04 487 08	CRAWLER TRACK CARRIER,
HEX SCREW ISO 4014 M30X56	40 62 228 08	31	35	1 400	91 04 483 08	CRAWLER TRACK CARRIER, L
HEX SCREW ISO 4014 M30X56	40 62 228 08	22	35	1 410	91 04 487 08	CRAWLER TRACK CARRIER,
HEX SCREW ISO 4014 M6X40	40 01 928	46	2	3 214	91 02 084 08	S HEAD SECTION
HEX SCREW ISO 4014 M6X40	40 01 928	25	2	3 225	91 02 083 08	SL REDUCING SECTION
HEX SCREW ISO 4014 M6X40	40 01 928	25	2	3 226	91 44 715 08	L INTERMEDIATE SECTION
HEX SCREW ISO 4014 M6X40	40 01 928	25	6	3 227	91 44 716 08	L INTERMEDIATE SECTION
HEX SCREW ISO 4014 M6X40	40 01 928	39	4	3 229	91 44 717 08	L ADAPTER SECTION
HEX SCREW ISO 4014 M6X40	40 01 928	25	2	3 231	91 44 902 08	L INTERMEDIATE SECTION
HEX SCREW ISO 4014 M6X40	40 01 928	25	6	3 232	91 44 903 08	L INTERMEDIATE SECTION
HEX SCREW ISO 4014 M6X50	46 00 023	10	2	2 976 203	92 27 489 08	ADDL.HYDR.F.PIN PULLING DE
HEX SCREW ISO 4014 M6X50	46 00 023	22	5	3 225	91 02 083 08	SL REDUCING SECTION
HEX SCREW ISO 4014 M6X50	46 00 023	22	5	3 226	91 44 715 08	L INTERMEDIATE SECTION
HEX SCREW ISO 4014 M6X50	46 00 023	22	5	3 227	91 44 716 08	L INTERMEDIATE SECTION
HEX SCREW ISO 4014 M6X50	46 00 023	22	5	3 231	91 44 902 08	L INTERMEDIATE SECTION
HEX SCREW ISO 4014 M6X50	46 00 023	22	5	3 232	91 44 903 08	L INTERMEDIATE SECTION
HEX SCREW ISO 4014 M6X55	46 01 161	5	1	2 932 164	92 18 042 08	HINGED FRAME
HEX SCREW ISO 4014 M6X55	46 01 161	88	8	3 212	91 44 714 08	W PIVOT SECTION
HEX SCREW ISO 4014 M6X55	46 01 161	16	5	3 221	91 02 066 08	S INTERMEDIATE SECTION
HEX SCREW ISO 4014 M6X55	46 01 161	16	5	3 223	91 02 070 08	S INTERMEDIATE SECTION
HEX SCREW ISO 4014 M6X55	46 01 161	33	7	3 715	91 44 697 08	D INTERMEDIATE SECTION
HEX SCREW ISO 4014 M6X65	46 00 356	49	13	3 214	91 02 084 08	S HEAD SECTION
HEX SCREW ISO 4014 M6X65	46 00 356	34	3	3 221	91 02 066 08	S INTERMEDIATE SECTION
HEX SCREW ISO 4014 M6X65	46 00 356	34	12	3 223	91 02 070 08	S INTERMEDIATE SECTION
HEX SCREW ISO 4014 M6X65	46 00 356	24	3	3 225	91 02 083 08	SL REDUCING SECTION
HEX SCREW ISO 4014 M6X65	46 00 356	24	3	3 226	91 44 715 08	L INTERMEDIATE SECTION
HEX SCREW ISO 4014 M6X65	46 00 356	24	9	3 227	91 44 716 08	L INTERMEDIATE SECTION
HEX SCREW ISO 4014 M6X65	46 00 356	42	6	3 229	91 44 717 08	L ADAPTER SECTION
HEX SCREW ISO 4014 M6X65	46 00 356	24	3	3 231	91 44 902 08	L INTERMEDIATE SECTION
HEX SCREW ISO 4014 M6X65	46 00 356	24	9	3 232	91 44 903 08	L INTERMEDIATE SECTION
HEX SCREW ISO 4014 M6X65	46 00 356	35	6	3 715	91 44 697 08	D INTERMEDIATE SECTION
HEX SCREW ISO 4014 M6X80	46 00 548	9	4	3 212 001	92 71 341 08	FLAP COMPL.
HEX SCREW ISO 4014 M8X115	49 80 694	5	6	9 278 737	92 78 737	COOLER HOUSING ASSEMBL
HEX SCREW ISO 4014 M8X120	40 02 051	3	12	9 272 926	92 72 926	AIR SUCTION
HEX SCREW ISO 4014 M8X125	49 80 778	6	4	9 278 737	92 78 737	COOLER HOUSING ASSEMBL
HEX SCREW ISO 4014 M8X40	40 61 062	24	13	2 810	91 08 725 08	CRANE DRIVER'S CABIN CPL.
HEX SCREW ISO 4014 M8X45	40 01 466	12	16	1 100 005	92 11 788 08	FRAME COMPLETE
HEX SCREW ISO 4014 M8X45	40 01 466	67	12	3 212	91 44 714 08	W PIVOT SECTION
HEX SCREW ISO 4014 M8X45	40 01 466	19	4	3 216	91 01 257 08	W-ADAPTER F.PULLEY SET
HEX SCREW ISO 4014 M8X45	40 01 466	34	19	3 745 004	96 19 999 08	GUIDE PRE-ASS.
HEX SCREW ISO 4014 M8X50	40 01 461	15	18	1 100	91 00 752 08	CRAWLER TRACK TRAVEL G
HEX SCREW ISO 4014 M8X50	40 01 461	8	4	1 620	91 00 766 08	FIXING PARTS SLEWING RING

Description	Item	Pos.	Quantity	Page	Assembly	Description
HEX SCREW ISO 4014 M8X50	40 01 461	7	99	3 211	91 02 064 08	S PIVOT SECTION
HEX SCREW ISO 4014 M8X50	40 01 461	11	23	3 221	91 02 066 08	S INTERMEDIATE SECTION
HEX SCREW ISO 4014 M8X50	40 01 461	11	32	3 223	91 02 070 08	S INTERMEDIATE SECTION
HEX SCREW ISO 4014 M8X50	40 01 461	27	24	3 556 003	92 71 234 08	WA-FRAME 2 BASE SECTION
HEX SCREW ISO 4014 M8X50	40 01 461	38	18	3 714	91 20 065 08	D HEAD SECTION
HEX SCREW ISO 4014 M8X50	40 01 461	37	8	3 745 001	96 19 998 08	BALLAST PALETTE PRE-ASS.
HEX SCREW ISO 4014 M8X50	40 01 461	3	2	9 883 002	98 83 002	HEAT PROTECTION SHEET
HEX SCREW ISO 4014 M8X50	40 61 059 08	26	12	4 001 005	91 44 581 08	HOOK BLOCK
HEX SCREW ISO 4014 M8X50	40 61 059 08	23	12	4 003 007	91 44 580 08	HOOK BLOCK
HEX SCREW ISO 4014 M8X55 1	49 80 771	25	1	5 700 109	57 00 109	AIR COMPRESSOR
HEX SCREW ISO 4014 M8X55	40 61 024	9	36	1 100 005	92 11 788 08	FRAME COMPLETE
HEX SCREW ISO 4014 M8X55	40 61 024	5	4	2 790 507	91 26 379 08	PLATFORM ON ERECT. WINC
HEX SCREW ISO 4014 M8X55	40 61 024	32	1	2 810	91 08 725 08	CRANE DRIVER'S CABIN CPL.
HEX SCREW ISO 4014 M8X55	40 61 024	23	33	3 212	91 44 714 08	W PIVOT SECTION
HEX SCREW ISO 4014 M8X55	40 61 024	20	4	3 213	91 44 718 08	L-HEAD PIECE
HEX SCREW ISO 4014 M8X55	40 61 024	41	58	3 214	91 02 084 08	S HEAD SECTION
HEX SCREW ISO 4014 M8X55	40 61 024	36	4	3 221	91 02 066 08	S INTERMEDIATE SECTION
HEX SCREW ISO 4014 M8X55	40 61 024	36	4	3 223	91 02 070 08	S INTERMEDIATE SECTION
HEX SCREW ISO 4014 M8X55	40 61 024	14	26	3 225	91 02 083 08	SL REDUCING SECTION
HEX SCREW ISO 4014 M8X55	40 61 024	14	36	3 226	91 44 715 08	L INTERMEDIATE SECTION
HEX SCREW ISO 4014 M8X55	40 61 024	14	52	3 227	91 44 716 08	L INTERMEDIATE SECTION
HEX SCREW ISO 4014 M8X55	40 61 024	7	20	3 229	91 44 717 08	L ADAPTER SECTION
HEX SCREW ISO 4014 M8X55	40 61 024	14	36	3 231	91 44 902 08	L INTERMEDIATE SECTION
HEX SCREW ISO 4014 M8X55	40 61 024	14	48	3 232	91 44 903 08	L INTERMEDIATE SECTION
HEX SCREW ISO 4014 M8X55	40 61 024	58	22	3 556 004	92 71 575 08	WA-FRAME 2 WELDED CONS
HEX SCREW ISO 4014 M8X55	40 61 024	23	2	3 712	91 44 694 08	WHIP_LINE L-HEAD
HEX SCREW ISO 4014 M8X55	40 61 024	28	76	3 713	91 44 695 08	D PIVOT SECTION
HEX SCREW ISO 4014 M8X55	40 61 024	13	72	3 715	91 44 697 08	D INTERMEDIATE SECTION
HEX SCREW ISO 4014 M8X60	40 01 679	20	16	1 100	91 00 752 08	CRAWLER TRACK TRAVEL G
HEX SCREW ISO 4014 M8X60	40 01 679	65	4	3 214	91 02 084 08	S HEAD SECTION
HEX SCREW ISO 4014 M8X60	40 01 679	31	7	3 713	91 44 695 08	D PIVOT SECTION
HEX SCREW ISO 4014 M8X60	40 01 679	37	4	3 745 004	96 19 999 08	GUIDE PRE-ASS.
HEX SCREW ISO 4014 M8X60	40 01 679	23	32	9 104 649	91 04 649 08	DOUBLE HOOK BLOCK
HEX SCREW ISO 4014 M8X60	40 01 679	6	4	9 881 747	98 81 747	THERMOSTAT HOUSING
HEX SCREW ISO 4014 M8X80 1	49 81 278	5	32	9 075 132	90 75 132	OUTLET MANIFOLD
HEX SCREW ISO 4014 M8X85	40 01 458	53	24	3 745 004	96 19 999 08	GUIDE PRE-ASS.
HEX SCREW ISO 4014 M8X85	40 01 458	4	8	9 278 737	92 78 737	COOLER HOUSING ASSEMBL
HEX SCREW ISO 4014 M8X90	40 01 655	2	4	9 272 926	92 72 926	AIR SUCTION
HEX SCREW ISO 4014 M8X90	40 01 655	5	2	9 881 747	98 81 747	THERMOSTAT HOUSING
HEX SCREW ISO 4017 M10X16	49 00 090	3	16	1 620	91 00 766 08	FIXING PARTS SLEWING RING
HEX SCREW ISO 4017 M10X16	49 00 090	30	8	1 711	91 01 239 08	CENTRALIZED LUBRICATION
HEX SCREW ISO 4017 M10X16	49 00 090	36	8	2 550	91 09 257 08	SA FRAME
HEX SCREW ISO 4017 M10X16	49 00 090	5	2	9 277 008	92 77 008	POWER UNIT SUPPORT
HEX SCREW ISO 4017 M10X16	40 65 094 08	66	16	1 400	91 04 483 08	CRAWLER TRACK CARRIER, L
HEX SCREW ISO 4017 M10X16	40 65 094 08	65	16	1 410	91 04 487 08	CRAWLER TRACK CARRIER,
HEX SCREW ISO 4017 M10X18	40 65 096 08	114	5	2 391 001	96 19 013 08	DIESEL ENGINE, PRE-ASSEMB
HEX SCREW ISO 4017 M10X18	40 65 096 08	17	5	2 391 023	92 51 188 08	RADIATOR, PRE-ASSEMBLED
HEX SCREW ISO 4017 M10X20	40 01 696	4	3	9 880 971	98 80 971	LOCKING PIECES
HEX SCREW ISO 4017 M10X20	40 65 166	9	4	2 100 011	92 70 949 08	ROD CPL.
HEX SCREW ISO 4017 M10X20	40 65 166	7	8	2 350	91 03 766 08	SLEWING GEAR
HEX SCREW ISO 4017 M10X20	40 65 166	31	4	2 510	91 00 855 08	TURNTABLE PANELLING
HEX SCREW ISO 4017 M10X20	40 65 166	129	2	2 970	91 09 142 08	HYDRAULICS
HEX SCREW ISO 4017 M10X25	40 65 164	7	12	2 370	91 04 815 08	ERECTING WINCH
HEX SCREW ISO 4017 M10X25	40 65 164	56	8	2 510	91 00 855 08	TURNTABLE PANELLING
HEX SCREW ISO 4017 M10X25	40 65 164	5	12	2 671 005	92 71 294 08	OIL TANK PRE-ASS.
HEX SCREW ISO 4017 M10X25	40 65 164	8	8	2 671 007	92 13 208 08	ADD.OIL RESERV.PRE-ASS.
HEX SCREW ISO 4017 M10X25	40 65 164	8	9	2 810	91 08 725 08	CRANE DRIVER'S CABIN CPL.
HEX SCREW ISO 4017 M10X25	40 65 164	16	4	2 925 203	92 16 962 08	CAMERA EQUIPMENT S-PIVOT
HEX SCREW ISO 4017 M10X25	40 65 164	16	4	2 925 204	92 16 990 08	CAMERA EQUIPMENT D-PIVOT
HEX SCREW ISO 4017 M10X25	40 65 164	5	2	3 212 001	92 71 341 08	FLAP COMPL.

Description	Item	Pos.	Quantity	Page	Assembly	Description
HEX SCREW ISO 4017 M10X25	40 65 164	40	4	3 713	91 44 695 08	D PIVOT SECTION
HEX SCREW ISO 4017 M10X25	40 65 164	23	2	3 745 004	96 19 999 08	GUIDE PRE-ASS.
HEX SCREW ISO 4017 M10X25	40 65 164	6	4	9 272 877	92 72 877	SUCTION ELBOW LEFT ASSEM
HEX SCREW ISO 4017 M10X25	40 65 164	6	4	9 887 331	98 87 331	SUCTION ELBOW RIGHT ASS
HEX SCREW ISO 4017 M10X30	40 00 828	21	4	2 310	91 04 490 08	WINCH 1
HEX SCREW ISO 4017 M10X30	40 00 828	21	4	2 320	91 04 491 08	WINCH 2
HEX SCREW ISO 4017 M10X30	40 00 828	99	20	2 391 001	96 19 013 08	DIESEL ENGINE, PRE-ASSEMB
HEX SCREW ISO 4017 M10X30	40 00 828	15	2	2 393	91 44 594 08	AIR FILTER UNIT CPL.
HEX SCREW ISO 4017 M10X30	40 00 828	130	2	2 970	91 09 142 08	HYDRAULICS
HEX SCREW ISO 4017 M10X30	40 00 828	37	4	3 211	91 02 064 08	S PIVOT SECTION
HEX SCREW ISO 4017 M10X30	40 00 828	19	8	3 292	91 44 698 08	D OVERRUN PROTECTION
HEX SCREW ISO 4017 M10X30	40 00 828	24	4	3 592	91 44 721 08	W OVERRUN PROTECTION
HEX SCREW ISO 4017 M10X30	40 00 828	16	12	3 745 004	96 19 999 08	GUIDE PRE-ASS.
HEX SCREW ISO 4017 M10X30	40 00 828	10	2	9 882 931	98 82 931	FUEL FILTER ATTACHMENT
HEX SCREW ISO 4017 M10X35	49 00 112	9	4	2 671	91 44 602 08	OIL RESERVOIR, COMPLETE
HEX SCREW ISO 4017 M10X40	46 00 122	108	8	2 391 001	96 19 013 08	DIESEL ENGINE, PRE-ASSEMB
HEX SCREW ISO 4017 M10X40	46 00 122	58	4	3 556 003	92 71 234 08	WA-FRAME 2 BASE SECTION
HEX SCREW ISO 4017 M10X40	46 00 122	59	4	3 556 004	92 71 575 08	WA-FRAME 2 WELDED CONS
HEX SCREW ISO 4017 M10X45	46 00 355	23	2	2 502	91 01 353 08	CONTROL STAND
HEX SCREW ISO 4017 M10X50	40 00 591	12	6	2 392	91 44 593 08	MUFFLER UNIT
HEX SCREW ISO 4017 M10X50	40 00 591	10	2	2 510 058	92 01 913 08	ACCESS LADDER LEFT
HEX SCREW ISO 4017 M10X50	40 00 591	9	20	2 810 012	96 20 478 08	CRANE DRIVER'S CABIN,PRE
HEX SCREW ISO 4017 M10X60	49 80 450	10	2	2 510 061	92 01 927 08	ACCESS LADDER RIGHT
HEX SCREW ISO 4017 M12X25	40 66 087 08	56	8	9 385 763	93 85 763 01	PLANETARY GEARBOX
HEX SCREW ISO 4017 M12X25	49 00 094	5	4	2 670	91 44 601 08	FUEL CONTAINER
HEX SCREW ISO 4017 M12X25	49 00 094	2	2	2 671 006	91 00 853 08	OIL TANK
HEX SCREW ISO 4017 M12X25	49 00 094	35	4	3 229	91 44 717 08	L ADAPTER SECTION
HEX SCREW ISO 4017 M12X25	49 00 094	14	4	3 950	91 01 259 08	WS-AUX. RODS
HEX SCREW ISO 4017 M12X30	40 65 128 08	13	4	2 671	91 44 602 08	OIL RESERVOIR, COMPLETE
HEX SCREW ISO 4017 M12X30	40 65 128 08	32	4	3 214	91 02 084 08	S HEAD SECTION
HEX SCREW ISO 4017 M12X30	49 00 161	10	4	2 291	91 44 684 08	S OVERRUN PROTECTION
HEX SCREW ISO 4017 M12X30	49 00 161	9	4	2 670	91 44 601 08	FUEL CONTAINER
HEX SCREW ISO 4017 M12X30	49 00 161	8	8	2 970	91 09 142 08	HYDRAULICS
HEX SCREW ISO 4017 M12X30	49 00 161	55	4	2 977	91 02 038 08	ADDITIONAL HYDR.SLEWING
HEX SCREW ISO 4017 M12X30	49 00 161	35	2	3 204	91 44 702 08	ASSEMBLY UNIT
HEX SCREW ISO 4017 M12X30	49 00 161	13	4	3 292	91 44 698 08	D OVERRUN PROTECTION
HEX SCREW ISO 4017 M12X30	49 00 161	31	8	3 745 001	96 19 998 08	BALLAST PALETTE PRE-ASS.
HEX SCREW ISO 4017 M12X35	49 00 204	72	2	1 400	91 04 483 08	CRAWLER TRACK CARRIER, L
HEX SCREW ISO 4017 M12X35	49 00 204	71	2	1 410	91 04 487 08	CRAWLER TRACK CARRIER,
HEX SCREW ISO 4017 M12X35	49 00 204	113	2	2 391 001	96 19 013 08	DIESEL ENGINE, PRE-ASSEMB
HEX SCREW ISO 4017 M12X35	49 00 204	7	4	2 670	91 44 601 08	FUEL CONTAINER
HEX SCREW ISO 4017 M12X35	49 00 204	16	4	3 211	91 02 064 08	S PIVOT SECTION
HEX SCREW ISO 4017 M12X35	49 00 204	3	2	3 211 002	92 88 302 08	SAFETY ROLLER CPL.
HEX SCREW ISO 4017 M12X35	49 00 204	41	8	3 212	91 44 714 08	W PIVOT SECTION
HEX SCREW ISO 4017 M12X35	49 00 204	43	8	3 213	91 44 718 08	L-HEAD PIECE
HEX SCREW ISO 4017 M12X35	49 00 204	74	4	3 214	91 02 084 08	S HEAD SECTION
HEX SCREW ISO 4017 M12X35	49 00 204	30	8	3 221	91 02 066 08	S INTERMEDIATE SECTION
HEX SCREW ISO 4017 M12X35	49 00 204	30	8	3 223	91 02 070 08	S INTERMEDIATE SECTION
HEX SCREW ISO 4017 M12X35	49 00 204	7	12	3 225	91 02 083 08	SL REDUCING SECTION
HEX SCREW ISO 4017 M12X35	49 00 204	18	8	3 554 005	92 71 402 08	WA-FRAME
HEX SCREW ISO 4017 M12X35	49 00 204	35	8	3 556 003	92 71 234 08	WA-FRAME 2 BASE SECTION
HEX SCREW ISO 4017 M12X35	49 00 204	7	16	3 715	91 44 697 08	D INTERMEDIATE SECTION
HEX SCREW ISO 4017 M12X35	49 00 204	80	8	9 390 078	93 90 078 01	ANGULAR GEAR
HEX SCREW ISO 4017 M12X40	49 00 100	112	4	2 391 001	96 19 013 08	DIESEL ENGINE, PRE-ASSEMB
HEX SCREW ISO 4017 M12X40	49 00 100	9	8	3 212	91 44 714 08	W PIVOT SECTION
HEX SCREW ISO 4017 M12X40	49 00 100	11	8	3 370	91 04 493 08	WINCH 6
HEX SCREW ISO 4017 M12X40	49 00 100	7	14	3 713	91 44 695 08	D PIVOT SECTION
HEX SCREW ISO 4017 M12X45	46 00 158	14	1	1 991	91 44 585 08	ROTARY FEED THROUGH
HEX SCREW ISO 4017 M12X45	46 00 158	7	8	3 226	91 44 715 08	L INTERMEDIATE SECTION
HEX SCREW ISO 4017 M12X45	46 00 158	7	8	3 227	91 44 716 08	L INTERMEDIATE SECTION

Description	Item	Pos.	Quantity	Page	Assembly	Description
HEX SCREW ISO 4017 M12X45	46 00 158	7	8	3 231	91 44 902 08	L INTERMEDIATE SECTION
HEX SCREW ISO 4017 M12X45	46 00 158	7	8	3 232	91 44 903 08	L INTERMEDIATE SECTION
HEX SCREW ISO 4017 M14X45	40 65 145 01	57	30	1 970	91 00 931 08	HYDR.CRAWLE 4 MOT.PREP.K
HEX SCREW ISO 4017 M14X45	40 65 145 01	556	40	2 970	91 09 142 08	HYDRAULICS
HEX SCREW ISO 4017 M14X45	40 65 145 01	78	4	2 977	91 02 038 08	ADDITIONAL HYDR.SLEWING
HEX SCREW ISO 4017 M14X50	40 65 292 08	37	2	2 975 300	91 44 664 08	ADDITIONAL HYDRAULICS WI
HEX SCREW ISO 4017 M14X50	40 65 292 08	37	2	2 975 400	91 02 034 08	AUX.HYDRAULIC WINCH 6
HEX SCREW ISO 4017 M16X25	40 65 158 01	12	24	1 630	91 05 170 08	HYDRAULIC SUPPORT
HEX SCREW ISO 4017 M16X25	40 65 158 01	76	2	3 212	91 44 714 08	W PIVOT SECTION
HEX SCREW ISO 4017 M16X25	40 65 158 01	25	4	X1002122	10 02 122 6	DRIVE
HEX SCREW ISO 4017 M16X25	40 65 158 01	25	4	X1002122	10 02 122 8	DRIVE
HEX SCREW ISO 4017 M16X30	49 00 152	6	4	2 671	91 44 602 08	OIL RESERVOIR, COMPLETE
HEX SCREW ISO 4017 M16X30	49 00 152	4	4	2 671 006	91 00 853 08	OIL TANK
HEX SCREW ISO 4017 M16X30	49 00 152	7	10	3 556 004	92 71 575 08	WA-FRAME 2 WELDED CONS
HEX SCREW ISO 4017 M16X35	49 00 123	111	4	2 391 001	96 19 013 08	DIESEL ENGINE, PRE-ASSEMB
HEX SCREW ISO 4017 M16X35	49 00 123	28	2	2 810	91 08 725 08	CRANE DRIVER'S CABIN CPL.
HEX SCREW ISO 4017 M16X35	49 00 123	16	8	3 216	91 01 257 08	W-ADAPTER F.PULLEY SET
HEX SCREW ISO 4017 M16X35	49 00 123	5	8	3 714 008	96 23 646 08	LUFFING PULLEY BLOCK COM
HEX SCREW ISO 4017 M16X35	49 00 123	10	8	3 714 009	96 23 647 08	LUFFING PULLEY BLOCK COM
HEX SCREW ISO 4017 M16X35	49 00 123	15	32	3 745 001	96 19 998 08	BALLAST PALETTE PRE-ASS.
HEX SCREW ISO 4017 M16X40	40 66 030 08	27	4	1 400	91 04 483 08	CRAWLER TRACK CARRIER, L
HEX SCREW ISO 4017 M16X40	40 66 030 08	41	8	1 400	91 04 483 08	CRAWLER TRACK CARRIER, L
HEX SCREW ISO 4017 M16X40	40 66 030 08	27	4	1 410	91 04 487 08	CRAWLER TRACK CARRIER,
HEX SCREW ISO 4017 M16X40	40 66 030 08	40	8	1 410	91 04 487 08	CRAWLER TRACK CARRIER,
HEX SCREW ISO 4017 M16X40	49 00 153	3	138	1 300 011	96 52 513 08	FLOOR PLATES PRE-ASS.
HEX SCREW ISO 4017 M16X40	49 00 153	5	4	2 100 011	92 70 949 08	ROD CPL.
HEX SCREW ISO 4017 M16X40	49 00 153	100	10	2 391 001	96 19 013 08	DIESEL ENGINE, PRE-ASSEMB
HEX SCREW ISO 4017 M16X40	49 00 153	14	16	2 652	91 01 222 08	ROLLER BEARING
HEX SCREW ISO 4017 M16X40	49 00 153	9	8	2 970	91 09 142 08	HYDRAULICS
HEX SCREW ISO 4017 M16X40	49 00 153	56	4	2 977	91 02 038 08	ADDITIONAL HYDR.SLEWING
HEX SCREW ISO 4017 M16X40	49 00 153	7	10	3 554 006	92 71 434 08	WA-FRAME 1
HEX SCREW ISO 4017 M16X40	49 00 153	7	10	3 592	91 44 721 08	W OVERRUN PROTECTION
HEX SCREW ISO 4017 M16X40	49 00 153	10	16	3 712	91 44 694 08	WHIP_LINE L-HEAD
HEX SCREW ISO 4017 M16X40	49 00 153	12	8	3 745 001	96 19 998 08	BALLAST PALETTE PRE-ASS.
HEX SCREW ISO 4017 M16X40	49 00 153	21	12	9 390 078	93 90 078 01	ANGULAR GEAR
HEX SCREW ISO 4017 M16X45	46 00 016	9	6	1 991	91 44 585 08	ROTARY FEED THROUGH
HEX SCREW ISO 4017 M16X45	46 00 016	102	8	2 391 001	96 19 013 08	DIESEL ENGINE, PRE-ASSEMB
HEX SCREW ISO 4017 M16X45	46 00 016	103	8	2 391 001	96 19 013 08	DIESEL ENGINE, PRE-ASSEMB
HEX SCREW ISO 4017 M16X45	46 00 016	21	28	2 790	91 01 223 08	ADD.PARTS DISMOUNT.SA-FR
HEX SCREW ISO 4017 M16X45	46 00 016	2	4	2 933	91 44 616 08	SWITCH CABINET MOUNTING
HEX SCREW ISO 4017 M16X45	46 00 016	13	12	3 212	91 44 714 08	W PIVOT SECTION
HEX SCREW ISO 4017 M16X45	46 00 016	8	8	3 215	91 44 631 08	S HEAD SECTION
HEX SCREW ISO 4017 M16X45	46 00 016	10	8	3 350	91 04 492 08	WINCH 3
HEX SCREW ISO 4017 M16X45	46 00 016	16	8	3 360	91 04 494 08	WINCH 5
HEX SCREW ISO 4017 M16X50	40 66 032 08	33	8	3 204	91 44 702 08	ASSEMBLY UNIT
HEX SCREW ISO 4017 M16X50	46 00 189	14	2	1 100 005	92 11 788 08	FRAME COMPLETE
HEX SCREW ISO 4017 M16X50	46 00 189	9	14	2 550	91 09 257 08	SA FRAME
HEX SCREW ISO 4017 M16X50	46 00 189	7	6	3 216 001	92 17 797 08	ADAPTER PRE-ASS.
HEX SCREW ISO 4017 M16X50	46 00 189	7	36	3 744	91 08 660 08	CENTERING F.SUSP. BALLAS
HEX SCREW ISO 4017 M16X55	46 00 044	17	8	2 652	91 01 222 08	ROLLER BEARING
HEX SCREW ISO 4017 M16X60	46 00 206	10	8	2 340	91 09 918 08	WINCH 4 LUFFING GEAR
HEX SCREW ISO 4017 M20X30	46 00 380	13	2	2 393	91 44 594 08	AIR FILTER UNIT CPL.
HEX SCREW ISO 4017 M20X40	40 65 207 01	8	2	2 790 507	91 26 379 08	PLATFORM ON ERECT. WINC
HEX SCREW ISO 4017 M20X45	46 00 020	77	2	1 400	91 04 483 08	CRAWLER TRACK CARRIER, L
HEX SCREW ISO 4017 M20X45	46 00 020	76	2	1 410	91 04 487 08	CRAWLER TRACK CARRIER,
HEX SCREW ISO 4017 M20X45	46 00 020	12	8	1 991	91 44 585 08	ROTARY FEED THROUGH
HEX SCREW ISO 4017 M20X50	40 66 039 08	110	16	2 391 001	96 19 013 08	DIESEL ENGINE, PRE-ASSEMB
HEX SCREW ISO 4017 M20X50	46 00 078	55	4	3 745	91 07 886 08	SUSPENDED BALLAST
HEX SCREW ISO 4017 M20X55	46 00 097	42	6	1 400	91 04 483 08	CRAWLER TRACK CARRIER, L
HEX SCREW ISO 4017 M20X55	46 00 097	41	6	1 410	91 04 487 08	CRAWLER TRACK CARRIER,

Description	Item	Pos.	Quantity	Page	Assembly	Description
HEX SCREW ISO 4017 M20X55	46 00 097	6	6	2 310	91 04 490 08	WINCH 1
HEX SCREW ISO 4017 M20X55	46 00 097	6	6	2 320	91 04 491 08	WINCH 2
HEX SCREW ISO 4017 M20X55	46 00 097	6	6	3 350	91 04 492 08	WINCH 3
HEX SCREW ISO 4017 M20X55	46 00 097	7	6	3 360	91 04 494 08	WINCH 5
HEX SCREW ISO 4017 M20X55	46 00 097	7	6	3 370	91 04 493 08	WINCH 6
HEX SCREW ISO 4017 M20X60	40 65 211 01	5	4	2 310	91 04 490 08	WINCH 1
HEX SCREW ISO 4017 M20X60	40 65 211 01	5	4	2 320	91 04 491 08	WINCH 2
HEX SCREW ISO 4017 M20X60	40 65 211 01	5	4	3 350	91 04 492 08	WINCH 3
HEX SCREW ISO 4017 M20X60	40 65 211 01	6	4	3 360	91 04 494 08	WINCH 5
HEX SCREW ISO 4017 M20X60	40 65 211 01	6	4	3 370	91 04 493 08	WINCH 6
HEX SCREW ISO 4017 M24X10	40 65 140 05	20	2	2 340	91 09 918 08	WINCH 4 LUFFING GEAR
HEX SCREW ISO 4017 M24X25	46 00 715	43	1	9 385 763	93 85 763 01	PLANETARY GEARBOX
HEX SCREW ISO 4017 M24X50	40 65 232 08	16	38	1 400	91 04 483 08	CRAWLER TRACK CARRIER, L
HEX SCREW ISO 4017 M24X50	40 65 232 08	16	38	1 410	91 04 487 08	CRAWLER TRACK CARRIER,
HEX SCREW ISO 4017 M24X60	46 00 113	4	24	2 310	91 04 490 08	WINCH 1
HEX SCREW ISO 4017 M24X60	46 00 113	4	24	2 320	91 04 491 08	WINCH 2
HEX SCREW ISO 4017 M24X60	46 00 113	4	24	3 350	91 04 492 08	WINCH 3
HEX SCREW ISO 4017 M24X60	46 00 113	5	24	3 360	91 04 494 08	WINCH 5
HEX SCREW ISO 4017 M24X60	46 00 113	5	24	3 370	91 04 493 08	WINCH 6
HEX SCREW ISO 4017 M24X65	46 00 546	9	48	2 340	91 09 918 08	WINCH 4 LUFFING GEAR
HEX SCREW ISO 4017 M24X65	46 00 546	36	4	3 213	91 44 718 08	L-HEAD PIECE
HEX SCREW ISO 4017 M3X8 8.	40 65 000 08	14	2	2 913 008	91 40 573 08	LICCON CONSOLE LCD1
HEX SCREW ISO 4017 M4X6 8.	40 65 002 01	10	2	9 640 276	96 40 276 08	CONNECTION BLOCK
HEX SCREW ISO 4017 M5X10	40 65 060	48	2	2 975	91 44 710 08	ADDITONAL HYDRAUL.WINCH
HEX SCREW ISO 4017 M5X10	40 65 060	48	2	2 975 300	91 44 664 08	ADDITIONAL HYDRAULICS WI
HEX SCREW ISO 4017 M5X10	40 65 060	48	2	2 975 400	91 02 034 08	AUX.HYDRAULIC WINCH 6
HEX SCREW ISO 4017 M5X10	40 65 060	48	2	2 975 600	91 44 708 08	ADDITIONAL HYDRAULICS WI
HEX SCREW ISO 4017 M5X12	40 00 417	3	2	1 681 021	96 65 122 08	SENSOR COMPL.
HEX SCREW ISO 4017 M5X12	40 00 417	55	16	2 859	91 44 612 08	SOUND DAMPING
HEX SCREW ISO 4017 M5X12	40 00 417	8	4	2 976	91 00 764 08	HYDR. ADD. 2 SLEWING GEAR
HEX SCREW ISO 4017 M5X16	40 65 023 08	82	4	2 520	91 44 758 08	CABIN, GLAZED
HEX SCREW ISO 4017 M5X30	40 65 028 08	19	2	2 393	91 44 594 08	AIR FILTER UNIT CPL.
HEX SCREW ISO 4017 M6X10	40 65 103	6	2	2 859 009	92 71 425 08	CASSETTE CPL.
HEX SCREW ISO 4017 M6X10	40 65 103	9	8	2 925 007	92 15 673 08	CAMERA INSTALLATION SLEW
HEX SCREW ISO 4017 M6X10	40 65 103	16	1	5 106 923	51 06 923 08	BALL VALVE
HEX SCREW ISO 4017 M6X12	49 00 605	73	8	1 970	91 00 931 08	HYDR.CRAWLE 4 MOT.PREP.K
HEX SCREW ISO 4017 M6X12	49 00 605	35	28	2 510	91 00 855 08	TURNTABLE PANELLING
HEX SCREW ISO 4017 M6X12	49 00 605	19	2	2 522 000	91 46 006 08	DOOR CPL.
HEX SCREW ISO 4017 M6X12	49 00 605	9	4	2 540 000	91 01 738 08	HEATING CRANE DRIVER'S CA
HEX SCREW ISO 4017 M6X12	49 00 605	32	6	2 970	91 09 142 08	HYDRAULICS
HEX SCREW ISO 4017 M6X12	49 00 605	65	10	2 970	91 09 142 08	HYDRAULICS
HEX SCREW ISO 4017 M6X12	49 00 605	52	4	2 975	91 44 710 08	ADDITONAL HYDRAUL.WINCH
HEX SCREW ISO 4017 M6X12	49 00 605	52	4	2 975 300	91 44 664 08	ADDITIONAL HYDRAULICS WI
HEX SCREW ISO 4017 M6X12	49 00 605	52	4	2 975 400	91 02 034 08	AUX.HYDRAULIC WINCH 6
HEX SCREW ISO 4017 M6X12	49 00 605	52	4	2 975 600	91 44 708 08	ADDITIONAL HYDRAULICS WI
HEX SCREW ISO 4017 M6X12	49 00 605	18	2	2 978 200	91 01 626 08	ADD.HYDR.S_RETAINING RAM
HEX SCREW ISO 4017 M6X12	49 00 605	47	2	3 978	91 00 760 08	HYDR. SUSPENDED BALLAST
HEX SCREW ISO 4017 M6X12	49 00 605	6	2	9 889 030	98 89 030	FUEL LINES
HEX SCREW ISO 4017 M6X16	40 65 099	14	4	2 391 030	92 71 261 08	BATTERY BOX, PRE-ASSEMB
HEX SCREW ISO 4017 M6X16	40 65 099	30	2	2 520 009	92 59 496 08	FRONT WINDOW CPL.
HEX SCREW ISO 4017 M6X16	40 65 099	15	1	2 913 008	91 40 573 08	LICCON CONSOLE LCD1
HEX SCREW ISO 4017 M6X16	40 65 099	49	4	3 213	91 44 718 08	L-HEAD PIECE
HEX SCREW ISO 4017 M6X16	40 65 099	18	4	3 216	91 01 257 08	W-ADAPTER F.PULLEY SET
HEX SCREW ISO 4017 M6X20	40 00 829	66	8	1 970	91 00 931 08	HYDR.CRAWLE 4 MOT.PREP.K
HEX SCREW ISO 4017 M6X20	40 00 829	4	10	2 391	91 06 853 08	DIESEL ENGINE CPL.
HEX SCREW ISO 4017 M6X20	40 00 829	10	12	2 391 023	92 51 188 08	RADIATOR, PRE-ASSEMBLED
HEX SCREW ISO 4017 M6X20	40 00 829	23	12	2 510	91 00 855 08	TURNTABLE PANELLING
HEX SCREW ISO 4017 M6X20	40 00 829	58	10	2 520	91 44 758 08	CABIN, GLAZED
HEX SCREW ISO 4017 M6X20	40 00 829	12	6	2 541	91 45 104 08	ADD HEATING SUPERSTRUCT
HEX SCREW ISO 4017 M6X20	40 00 829	57	8	2 550	91 09 257 08	SA FRAME

Description	Item	Pos.	Quantity	Page	Assembly	Description
HEX SCREW ISO 4017 M6X20	40 00 829	5	9	2 925 007	92 15 673 08	CAMERA INSTALLATION SLEW
HEX SCREW ISO 4017 M6X20	40 00 829	8	4	2 925 203	92 16 962 08	CAMERA EQUIPMENT S-PIVOT
HEX SCREW ISO 4017 M6X20	40 00 829	15	1	2 925 203	92 16 962 08	CAMERA EQUIPMENT S-PIVOT
HEX SCREW ISO 4017 M6X20	40 00 829	8	4	2 925 204	92 16 990 08	CAMERA EQUIPMENT D-PIVOT
HEX SCREW ISO 4017 M6X20	40 00 829	15	1	2 925 204	92 16 990 08	CAMERA EQUIPMENT D-PIVOT
HEX SCREW ISO 4017 M6X20	40 00 829	95	6	3 211	91 02 064 08	S PIVOT SECTION
HEX SCREW ISO 4017 M6X20	40 00 829	77	8	3 212	91 44 714 08	W PIVOT SECTION
HEX SCREW ISO 4017 M6X20	40 00 829	8	4	3 745 002	92 17 236 08	SWITCH UNIT
HEX SCREW ISO 4017 M6X20	40 00 829	8	4	3 745 003	92 17 237 08	SWITCH UNIT
HEX SCREW ISO 4017 M6X20	40 00 829	8	1	9 889 030	98 89 030	FUEL LINES
HEX SCREW ISO 4017 M6X25	49 00 539	12	4	1 970 060	92 99 038 08	MOUNTING PARTS CRAWLER
HEX SCREW ISO 4017 M6X25	49 00 539	13	2	2 391 023	92 51 188 08	RADIATOR, PRE-ASSEMBLED
HEX SCREW ISO 4017 M6X25	49 00 539	24	4	2 520 009	92 59 496 08	FRONT WINDOW CPL.
HEX SCREW ISO 4017 M6X25	49 00 539	37	2	2 932 161	96 20 409 08	ASSEMBLY PARTS MOUNTIN
HEX SCREW ISO 4017 M6X25	49 00 539	11	2	2 932 166	92 68 911 08	GROUND RAIL
HEX SCREW ISO 4017 M6X25	49 00 539	47	8	3 556 003	92 71 234 08	WA-FRAME 2 BASE SECTION
HEX SCREW ISO 4017 M6X25	49 00 539	26	8	3 556 004	92 71 575 08	WA-FRAME 2 WELDED CONS
HEX SCREW ISO 4017 M6X30	46 00 102	69	4	2 520	91 44 758 08	CABIN, GLAZED
HEX SCREW ISO 4017 M6X30	46 00 102	27	4	2 520 009	92 59 496 08	FRONT WINDOW CPL.
HEX SCREW ISO 4017 M6X30	46 00 102	19	2	2 520 018	92 16 988 08	INSTRUMENT BOX, INSTALLAT
HEX SCREW ISO 4017 M6X30	46 00 102	23	7	9 882 943	98 82 943	FUEL LINES
HEX SCREW ISO 4017 M6X35	49 00 595	43	8	2 859	91 44 612 08	SOUND DAMPING
HEX SCREW ISO 4017 M6X35	49 00 595	75	16	3 212	91 44 714 08	W PIVOT SECTION
HEX SCREW ISO 4017 M6X35	49 00 595	36	5	3 715	91 44 697 08	D INTERMEDIATE SECTION
HEX SCREW ISO 4017 M6X40	40 01 998	20	2	2 520 018	92 16 988 08	INSTRUMENT BOX, INSTALLAT
HEX SCREW ISO 4017 M6X40	40 01 998	33	2	3 221	91 02 066 08	S INTERMEDIATE SECTION
HEX SCREW ISO 4017 M6X40	40 01 998	33	8	3 223	91 02 070 08	S INTERMEDIATE SECTION
HEX SCREW ISO 4017 M6X50	46 00 532	16	2	1 991	91 44 585 08	ROTARY FEED THROUGH
HEX SCREW ISO 4017 M8X12	40 65 136	8	2	1 970	91 00 931 08	HYDR.CRAWLE 4 MOT.PREP.K
HEX SCREW ISO 4017 M8X12	40 65 136	63	8	1 970	91 00 931 08	HYDR.CRAWLE 4 MOT.PREP.K
HEX SCREW ISO 4017 M8X12	40 65 136	43	12	1 970 060	92 99 038 08	MOUNTING PARTS CRAWLER
HEX SCREW ISO 4017 M8X12	40 65 136	24	2	2 520 018	92 16 988 08	INSTRUMENT BOX, INSTALLAT
HEX SCREW ISO 4017 M8X12	40 65 136	12	1	2 540 000	91 01 738 08	HEATING CRANE DRIVER'S CA
HEX SCREW ISO 4017 M8X12	40 65 136	38	6	2 810	91 08 725 08	CRANE DRIVER'S CABIN CPL.
HEX SCREW ISO 4017 M8X12	40 65 136	70	12	2 859	91 44 612 08	SOUND DAMPING
HEX SCREW ISO 4017 M8X16	49 00 188	39	4	1 970 060	92 99 038 08	MOUNTING PARTS CRAWLER
HEX SCREW ISO 4017 M8X16	49 00 188	115	26	2 391 001	96 19 013 08	DIESEL ENGINE, PRE-ASSEMB
HEX SCREW ISO 4017 M8X16	49 00 188	33	22	2 510	91 00 855 08	TURNTABLE PANELLING
HEX SCREW ISO 4017 M8X16	49 00 188	16	2	2 522 000	91 46 006 08	DOOR CPL.
HEX SCREW ISO 4017 M8X16	49 00 188	40	3	2 541	91 45 104 08	ADD HEATING SUPERSTRUCT
HEX SCREW ISO 4017 M8X16	49 00 188	21	6	2 652	91 01 222 08	ROLLER BEARING
HEX SCREW ISO 4017 M8X16	49 00 188	3	4	2 977	91 02 038 08	ADDITIONAL HYDR.SLEWING
HEX SCREW ISO 4017 M8X16	49 00 188	12	4	3 350	91 04 492 08	WINCH 3
HEX SCREW ISO 4017 M8X16	49 00 188	13	4	3 370	91 04 493 08	WINCH 6
HEX SCREW ISO 4017 M8X16	49 00 188	4	2	5 700 323	57 00 323	ENGINE BRAKE CPL.
HEX SCREW ISO 4017 M8X16	49 00 188	11	1	9 270 339	92 70 339	LUBRICATING OIL LINE ADD-O
HEX SCREW ISO 4017 M8X16	49 00 188	4	2	9 273 234	92 73 234	ROTATIONAL SPEED SENSOR
HEX SCREW ISO 4017 M8X16	49 00 188	11	2	9 882 964	98 82 964	FLYWHEEL HOUSING
HEX SCREW ISO 4017 M8X16	49 00 188	16	1	9 887 180	98 87 180	EXHAUST TC MOUNTING
HEX SCREW ISO 4017 M8X16	49 00 188	16	1	9 887 181	98 87 181	EXHAUST TC MOUNTING
HEX SCREW ISO 4017 M8X16	49 00 188	8	1	9 887 393	98 87 393	OIL DIPSTICK WITH PIPE
HEX SCREW ISO 4017 M8X16	40 65 063 08	30	1	9 887 333	98 87 333	ACCESSORIES AIR COMPRES
HEX SCREW ISO 4017 M8X20	49 00 089	12	32	1 780 193	92 83 947 08	PLATING RADIO REMOTE CO
HEX SCREW ISO 4017 M8X20	49 00 089	17	12	2 391 030	92 71 261 08	BATTERY BOX, PRE-ASSEMB
HEX SCREW ISO 4017 M8X20	49 00 089	27	6	2 502	91 01 353 08	CONTROL STAND
HEX SCREW ISO 4017 M8X20	49 00 089	96	2	2 520	91 44 758 08	CABIN, GLAZED
HEX SCREW ISO 4017 M8X20	49 00 089	28	2	2 652	91 01 222 08	ROLLER BEARING
HEX SCREW ISO 4017 M8X20	49 00 089	19	8	2 671 005	92 71 294 08	OIL TANK PRE-ASS.
HEX SCREW ISO 4017 M8X20	49 00 089	15	8	2 671 007	92 13 208 08	ADD.OIL RESERV.PRE-ASS.
HEX SCREW ISO 4017 M8X20	49 00 089	45	2	2 810	91 08 725 08	CRANE DRIVER'S CABIN CPL.

Description	Item	Pos.	Quantity	Page	Assembly	Description
HEX SCREW ISO 4017 M8X20	49 00 089	25	4	2 810 012	96 20 478 08	CRANE DRIVER'S CABIN,PRE
HEX SCREW ISO 4017 M8X20	49 00 089	63	30	2 859	91 44 612 08	SOUND DAMPING
HEX SCREW ISO 4017 M8X20	49 00 089	12	1	2 925 007	92 15 673 08	CAMERA INSTALLATION SLEW
HEX SCREW ISO 4017 M8X20	49 00 089	4	1	2 925 203	92 16 962 08	CAMERA EQUIPMENT S-PIVOT
HEX SCREW ISO 4017 M8X20	49 00 089	4	1	2 925 204	92 16 990 08	CAMERA EQUIPMENT D-PIVOT
HEX SCREW ISO 4017 M8X20	49 00 089	16	2	2 932 160	92 87 778 08	SWITCH CABINET
HEX SCREW ISO 4017 M8X20	49 00 089	173	11	2 970	91 09 142 08	HYDRAULICS
HEX SCREW ISO 4017 M8X20	49 00 089	(4)	2	2 970	91 09 142 08	HYDRAULICS
HEX SCREW ISO 4017 M8X20	49 00 089	28	4	3 211	91 02 064 08	S PIVOT SECTION
HEX SCREW ISO 4017 M8X20	49 00 089	64	12	3 211	91 02 064 08	S PIVOT SECTION
HEX SCREW ISO 4017 M8X20	49 00 089	37	6	3 214	91 02 084 08	S HEAD SECTION
HEX SCREW ISO 4017 M8X20	49 00 089	41	4	3 225	91 02 083 08	SL REDUCING SECTION
HEX SCREW ISO 4017 M8X20	49 00 089	26	6	3 229	91 44 717 08	L ADAPTER SECTION
HEX SCREW ISO 4017 M8X20	49 00 089	45	16	3 556 003	92 71 234 08	WA-FRAME 2 BASE SECTION
HEX SCREW ISO 4017 M8X20	49 00 089	63	4	3 556 004	92 71 575 08	WA-FRAME 2 WELDED CONS
HEX SCREW ISO 4017 M8X20	49 00 089	19	4	3 592	91 44 721 08	W OVERRUN PROTECTION
HEX SCREW ISO 4017 M8X20	49 00 089	37	2	3 978	91 00 760 08	HYDR. SUSPENDED BALLAST
HEX SCREW ISO 4017 M8X20	49 00 089	3	6	9 267 712	92 67 712	CRANKSHAFT SEALING
HEX SCREW ISO 4017 M8X20	49 00 089	32	3	9 887 180	98 87 180	EXHAUST TC MOUNTING
HEX SCREW ISO 4017 M8X20	49 00 089	22	2	9 887 181	98 87 181	EXHAUST TC MOUNTING
HEX SCREW ISO 4017 M8X20	49 00 089	32	1	9 887 181	98 87 181	EXHAUST TC MOUNTING
HEX SCREW ISO 4017 M8X25	49 00 128	19	12	1 991	91 44 585 08	ROTARY FEED THROUGH
HEX SCREW ISO 4017 M8X25	49 00 128	3	4	2 291	91 44 684 08	S OVERRUN PROTECTION
HEX SCREW ISO 4017 M8X25	49 00 128	6	10	2 370	91 04 815 08	ERECTING WINCH
HEX SCREW ISO 4017 M8X25	49 00 128	13	6	2 391	91 06 853 08	DIESEL ENGINE CPL.
HEX SCREW ISO 4017 M8X25	49 00 128	109	22	2 391 001	96 19 013 08	DIESEL ENGINE, PRE-ASSEMB
HEX SCREW ISO 4017 M8X25	49 00 128	2	32	2 391 023	92 51 188 08	RADIATOR, PRE-ASSEMBLED
HEX SCREW ISO 4017 M8X25	49 00 128	6	3	2 391 030	92 71 261 08	BATTERY BOX, PRE-ASSEMB
HEX SCREW ISO 4017 M8X25	49 00 128	14	8	2 392	91 44 593 08	MUFFLER UNIT
HEX SCREW ISO 4017 M8X25	49 00 128	25	18	2 510	91 00 855 08	TURNTABLE PANELLING
HEX SCREW ISO 4017 M8X25	49 00 128	45	4	2 541	91 45 104 08	ADD HEATING SUPERSTRUCT
HEX SCREW ISO 4017 M8X25	49 00 128	18	4	2 671	91 44 602 08	OIL RESERVOIR, COMPLETE
HEX SCREW ISO 4017 M8X25	49 00 128	13	4	2 810 012	96 20 478 08	CRANE DRIVER'S CABIN,PRE
HEX SCREW ISO 4017 M8X25	49 00 128	4	4	2 831	91 44 693 08	AIR COND. UNIT SUPERSTRU
HEX SCREW ISO 4017 M8X25	49 00 128	71	8	2 859	91 44 612 08	SOUND DAMPING
HEX SCREW ISO 4017 M8X25	49 00 128	8	2	2 932 166	92 68 911 08	GROUND RAIL
HEX SCREW ISO 4017 M8X25	49 00 128	34	16	3 212	91 44 714 08	W PIVOT SECTION
HEX SCREW ISO 4017 M8X25	49 00 128	25	6	3 216	91 01 257 08	W-ADAPTER F.PULLEY SET
HEX SCREW ISO 4017 M8X25	49 00 128	5	4	3 292	91 44 698 08	D OVERRUN PROTECTION
HEX SCREW ISO 4017 M8X25	49 00 128	62	5	3 713	91 44 695 08	D PIVOT SECTION
HEX SCREW ISO 4017 M8X25	49 00 128	44	4	3 745 001	96 19 998 08	BALLAST PALETTE PRE-ASS.
HEX SCREW ISO 4017 M8X25	49 00 128	56	6	3 745 001	96 19 998 08	BALLAST PALETTE PRE-ASS.
HEX SCREW ISO 4017 M8X25	49 00 128	19	4	3 745 004	96 19 999 08	GUIDE PRE-ASS.
HEX SCREW ISO 4017 M8X25	49 00 128	3	1	3 745 022	96 84 615 08	LADDER BRACKET
HEX SCREW ISO 4017 M8X25	49 00 128	8	8	3 880	91 00 197 08	ROLLER CARRIAGE W BOOM
HEX SCREW ISO 4017 M8X25	49 00 128	5	3	9 881 226	98 81 226	OIL LINE
HEX SCREW ISO 4017 M8X25	49 00 128	9	3	9 887 147	98 87 147	CONNECTING LINE ADD-ON
HEX SCREW ISO 4017 M8X30	49 00 111	17	4	2 100 012	92 04 560 08	SAFETY ROLLER WINCH 1/2
HEX SCREW ISO 4017 M8X30	49 00 111	14	6	2 391 023	92 51 188 08	RADIATOR, PRE-ASSEMBLED
HEX SCREW ISO 4017 M8X30	49 00 111	10	4	2 393	91 44 594 08	AIR FILTER UNIT CPL.
HEX SCREW ISO 4017 M8X30	49 00 111	39	2	2 810	91 08 725 08	CRANE DRIVER'S CABIN CPL.
HEX SCREW ISO 4017 M8X30	49 00 111	53	20	3 214	91 02 084 08	S HEAD SECTION
HEX SCREW ISO 4017 M8X30	49 00 111	22	12	3 229	91 44 717 08	L ADAPTER SECTION
HEX SCREW ISO 4017 M8X30	49 00 111	31	1	9 887 180	98 87 180	EXHAUST TC MOUNTING
HEX SCREW ISO 4017 M8X30	49 00 111	31	1	9 887 181	98 87 181	EXHAUST TC MOUNTING
HEX SCREW ISO 4017 M8X35 1	56 04 373 08	4	8	X1011597	10 11 597 9	GEARWHEEL PRE-ASS.
HEX SCREW ISO 4017 M8X35	40 65 126	61	8	3 556 003	92 71 234 08	WA-FRAME 2 BASE SECTION
HEX SCREW ISO 4017 M8X35	40 65 126	62	8	3 556 004	92 71 575 08	WA-FRAME 2 WELDED CONS
HEX SCREW ISO 4017 M8X35	40 65 126	21	3	9 882 931	98 82 931	FUEL FILTER ATTACHMENT
HEX SCREW ISO 4017 M8X40	49 00 614	47	4	3 713	91 44 695 08	D PIVOT SECTION

Description	Item	Pos.	Quantity	Page	Assembly	Description
HEX SCREW ISO 4017 M8X40	49 00 614	47	1	3 715	91 44 697 08	D INTERMEDIATE SECTION
HEX SCREW ISO 4017 M8X50	46 00 052	44	1	2 541	91 45 104 08	ADD HEATING SUPERSTRUCT
HEX SCREW ISO 4017 M8X60	46 00 386	29	4	2 502	91 01 353 08	CONTROL STAND
HEX SCREW ISO 8676 M12X1,5	40 00 578	7	1	9 885 451	98 85 451	GENERATOR ADD-ON
HEX SCREW M16X87 37Cr4 P	92 67 932	6	10	9 887 002	98 87 002	CRANKCASE
HEX SCREW M20X180 37Cr4	92 67 048	5	10	9 887 002	98 87 002	CRANKCASE
HEX SCREW M5X16 10.9 A2C	40 73 501 08	5	4	2 932 160	92 87 778 08	SWITCH CABINET
HEX SCREW M5X16 10.9 A2C	40 73 501 08	74	4	2 932 161	96 20 409 08	ASSEMBLY PARTS MOUNTIN
HEX SCREW M8X80 10.9 SC	11 06 652 1	10	1	9 273 989	92 73 989	AIR COMPRESSOR PRE-ASSY
HEX SCREW UNC7/16"X14 8.8	40 97 513 08	562	8	2 970	91 09 142 08	HYDRAULICS
HEXAGON KEY DIN 911	79 00 236 08	8	1	1 750	91 44 577 08	TOOL
HINGE 19X19X45/180° GD-ZN	70 42 559 08	13	2	2 932 161	96 20 409 08	ASSEMBLY PARTS MOUNTIN
HINGE 19X28,5X126/118° ST	70 42 619 08	54	6	2 859	91 44 612 08	SOUND DAMPING
HINGE 19X28,5X126/132° ST	70 42 637 08	3	2	2 510 035	92 17 450 08	FLAP PRE-ASS.
HINGE 27X32X42/180° GD-ZN S	70 42 598 08	2	2	2 510 059	92 01 922 08	DOOR COMPL.
HINGE 27X32X42/180° GD-ZN S	70 42 598 08	2	2	2 510 060	92 01 926 08	DOOR COMPL.
HINGE 27X32X42/180° GD-ZN S	70 42 598 08	2	2	2 510 062	92 01 928 08	DOOR COMPL.
HINGE 27X32X42/180° GD-ZN S	70 42 598 08	2	2	2 510 063	92 01 929 08	DOOR COMPL.
HINGE 27X32X42/180° GD-ZN S	70 42 598 08	2	2	2 510 064	92 15 116 08	DOOR COMPL.
HINGE 27X32X42/180° GD-ZN S	70 42 598 08	2	2	2 510 065	92 16 117 08	DOOR COMPL.
HINGE 27X32X42/180° GD-ZN S	70 42 598 08	2	1	2 510 066	92 35 577 08	DOOR COMPL.
HINGE 35X35X50/180° ST FE//	70 42 281 08	32	4	1 711	91 01 239 08	CENTRALIZED LUBRICATION
HINGE 35X35X50/180° ST FE//	70 42 281 08	4	1	2 440 017	92 13 888 08	HOSE HOLDER WELDED
HINGE 35X35X50/180° ST FE//	70 42 281 08	90	1	3 211	91 02 064 08	S PIVOT SECTION
HINGE G-ALSI12CU	38 50 962 08	2	1	2 520 009	92 59 496 08	FRONT WINDOW CPL.
HINGE G-ALSI12CU	38 82 694 08	3	1	2 520 009	92 59 496 08	FRONT WINDOW CPL.
HINGED FRAME	92 18 042 08	12	1	2 932	91 06 856 08	SWITCHBOX MOUNTING PART
HINGED FRAME VERZ	61 10 470 08	10	1	2 932 164	92 18 042 08	HINGED FRAME
HOISTING WINCH ZHP 4.29 SP	54 00 560 08	2	1	2 310	91 04 490 08	WINCH 1
HOISTING WINCH ZHP 4.29 SP	54 00 560 08	2	1	2 320	91 04 491 08	WINCH 2
HOISTING WINCH ZHP 4.29 SP	54 00 560 08	3	1	3 370	91 04 493 08	WINCH 6
HOLDER	57 13 177 08	(1)	1	1 750	91 44 577 08	TOOL
HOLDER	78 60 004 08	11	2	3 880	91 00 197 08	ROLLER CARRIAGE W BOOM
HOLDER	90 73 874	6	1	9 887 393	98 87 393	OIL DIPSTICK WITH PIPE
HOLDER	92 10 563 08	3	1	2 100 012	92 04 560 08	SAFETY ROLLER WINCH 1/2
HOLDER	92 11 435 08	18	2	3 214	91 02 084 08	S HEAD SECTION
HOLDER	92 72 873	5	1	9 887 331	98 87 331	SUCTION ELBOW RIGHT ASS
HOLDER	92 72 876	5	1	9 272 877	92 72 877	SUCTION ELBOW LEFT ASSEM
HOLDER	96 30 825 08	7	1	2 925 007	96 18 184 08	EQUIPMENT CAMERA CAB
HOLDER 10X135X39 S355MC	97 01 679 08	7	2	2 810	91 08 725 08	CRANE DRIVER'S CABIN CPL.
HOLDER 12X413X120 S355MC	97 08 127 08	8	1	3 350	91 04 492 08	WINCH 3
HOLDER 260X170X19X1,5 AL	70 42 213 08	21	1	1 750	91 44 577 08	TOOL
HOLDER 3X40X181 DC01 FE//	95 36 373 08	34	1	2 970 092	92 35 140 08	KIT MECHAN.PARTS (COMPOS
HOLDER 3x172x436 DC01	97 00 616 08	25	1	2 859	91 44 612 08	SOUND DAMPING
HOLDER 4X113X320 S315MC	97 12 879 08	19	1	2 510	91 00 855 08	TURNTABLE PANELLING
HOLDER 4X194X381 S315MC	95 68 624 08	10	1	2 510	91 00 855 08	TURNTABLE PANELLING
HOLDER 4X20X80 S315MC FE//	94 66 007 08	34	4	2 550	91 09 257 08	SA FRAME
HOLDER 4X30X95 S315MC FE//	95 14 733 08	69	1	2 391 001	96 19 013 08	DIESEL ENGINE, PRE-ASSEMB
HOLDER 4X30X95 S315MC FE//	95 14 733 08	78	6	2 391 001	96 19 013 08	DIESEL ENGINE, PRE-ASSEMB
HOLDER 4x120x293 S315MC	97 00 278 08	14	1	2 859	91 44 612 08	SOUND DAMPING
HOLDER 4x120x293 S315MC	97 00 315 08	17	1	2 859	91 44 612 08	SOUND DAMPING
HOLDER 4x133x216 S315MC	97 00 277 08	13	4	2 859	91 44 612 08	SOUND DAMPING
HOLDER 4x92x228 S315MC	97 02 547 08	37	4	2 859	91 44 612 08	SOUND DAMPING
HOLDER 5X35X20 S355MC FE//	93 46 228 08	67	4	3 214	91 02 084 08	S HEAD SECTION
HOLDER 6X20X100 S355MC FE	94 15 786 08	16	2	3 556 003	92 71 234 08	WA-FRAME 2 BASE SECTION
HOLDER FE//ZN20//C	92 30 792 03	44	1	2 520	91 44 758 08	CABIN, GLAZED
HOLDER SPF	92 30 795 03	45	1	2 520	91 44 758 08	CABIN, GLAZED
HOLDER X12CrNiS188	92 35 694 08	56	2	2 550	91 09 257 08	SA FRAME
HOLDER X12CrNiS188	92 35 694 08	(8)	2	2 920 583	92 15 189 08	ADDITIONAL PARTS
HOLDER X12CrNiS188	92 35 694 08	28	6	3 212	91 44 714 08	W PIVOT SECTION

Description	Item	Pos.	Quantity	Page	Assembly	Description
HOLDER X12CrNiS188	92 35 694 08	11	1	3 745 002	92 17 236 08	SWITCH UNIT
HOLDER X12CrNiS188	92 35 694 08	11	1	3 745 003	92 17 237 08	SWITCH UNIT
HOLDING RING GK-ALSI12CU	10 21 999 1	10	1	5 530 018	55 30 018 08	FUEL PREFILTER
HOLLOW SCREW	98 85 889	7	1	9 077 155	90 77 155	LUBRICATING OIL LINE ADD-O
HOLLOW SCREW 6	70 06 439	3	8	9 275 690	92 75 690	OVERFLOW-OIL LINE
HOLLOW SCREW DIN 74305 M	50 29 401 08	596	2	2 990	91 04 495 08	COMPRESSED AIR PLANT
HOLLOW SCREW DIN 7643 10X	40 79 240	13	2	9 882 943	98 82 943	FUEL LINES
HOLLOW SCREW DIN 7643 10X	40 79 240	5	1	9 883 555	98 83 555	WATER FILTER ADD-ON
HOLLOW SCREW DIN 7643 10X	40 79 240	13	1	9 887 180	98 87 180	EXHAUST TC MOUNTING
HOLLOW SCREW DIN 7643 10X	40 79 240	13	1	9 887 181	98 87 181	EXHAUST TC MOUNTING
HOLLOW SCREW DIN 7643 12X	49 80 741	9	1	9 881 747	98 81 747	THERMOSTAT HOUSING
HOLLOW SCREW DIN 7643 22X	49 80 414	3	1	9 277 099	92 77 099	PIPELINE INSTALLATION
HOLLOW SCREW DIN 7643 22X	49 80 414	25	1	9 887 333	98 87 333	ACCESSORIES AIR COMPRES
HOLLOW SCREW DIN 7643 28X	49 80 743	3	1	9 887 213	98 87 213	PIPELINE ASSEMBLY RIGHT S
HOLLOW SCREW DIN 7643 6	55 31 068 08	3	1	9 077 155	90 77 155	LUBRICATING OIL LINE ADD-O
HOLLOW SCREW DIN 7643 6	55 31 068 08	2	2	9 273 700	92 73 700	LUBRICATING OIL LINE ADD-O
HOOD	57 15 562 08	(3)	1	2 920 285	91 08 727 08	ELECTRIC FOR GLAZED CABI
HOOD 1.5X831X448 DC01 RAL	95 47 461 08	44	2	3 713	91 44 695 08	D PIVOT SECTION
HOOD 1.5X931X548 DC01 RAL	95 32 110 08	27	1	3 211	91 02 064 08	S PIVOT SECTION
HOOD 1.5X931X548 DC01 RAL	95 32 110 08	33	1	3 212	91 44 714 08	W PIVOT SECTION
HOOD 1.5X931X548 DC01 RAL	95 32 110 08	36	1	3 214	91 02 084 08	S HEAD SECTION
HOOD 1.5X931X548 DC01 RAL	95 32 110 08	24	1	3 216	91 01 257 08	W-ADAPTER F.PULLEY SET
HOOD 1.5X931X548 DC01 RAL	95 32 110 08	24	1	3 229	91 44 717 08	L ADAPTER SECTION
HOOD 1.5X931X548 DC01 RAL	95 32 110 08	43	2	3 713	91 44 695 08	D PIVOT SECTION
HOOD/BONNET WELDED	92 14 581 08	64	2	1 400	91 04 483 08	CRAWLER TRACK CARRIER, L
HOOD/BONNET WELDED	92 14 581 08	63	2	1 410	91 04 487 08	CRAWLER TRACK CARRIER,
HOOK BLOCK 125 DM SPF	91 44 580 08	314	1		LR 1750 -0	LIEBHERR CRAW.CRANE LR 1
HOOK BLOCK 47 EM SPF	91 44 581 08	316	1		LR 1750 -0	LIEBHERR CRAW.CRANE LR 1
HOPPER RD200 WEISSBLECH	79 00 444 08	16	1	1 750	91 44 577 08	TOOL
HORIZONTAL TENSIONER	77 90 011 08	8	2	2 925 007	92 15 673 08	CAMERA INSTALLATION SLEW
HORIZONTAL TENSIONER	77 90 011 08	7	1	2 925 203	92 16 962 08	CAMERA EQUIPMENT S-PIVOT
HORIZONTAL TENSIONER	77 90 011 08	7	1	2 925 204	92 16 990 08	CAMERA EQUIPMENT D-PIVOT
HORN 24V	61 40 031 08	9	1	1 920 410	92 17 284 08	COMPLEMENT RADIO REMOT
HORN 24V	61 40 031 08	17	1	2 920 285	91 08 727 08	ELECTRIC FOR GLAZED CABI
HOSE 130X150 EPDM	55 07 735 08	8	2	2 393	91 44 594 08	AIR FILTER UNIT CPL.
HOSE 15/18	55 31 734 08	32	1	2 541	91 45 104 08	ADD HEATING SUPERSTRUCT
HOSE CLAMP 100-104 ST	77 42 237 08	13	4	2 392	91 44 593 08	MUFFLER UNIT
HOSE CLAMP 12/11-20	55 08 496 08	19	1	2 391	91 06 853 08	DIESEL ENGINE CPL.
HOSE CLAMP 140/130-150/12	77 42 099 08	9	4	2 393	91 44 594 08	AIR FILTER UNIT CPL.
HOSE CLAMP 158-166 ST	77 42 119 08	77	2	2 970	91 09 142 08	HYDRAULICS
HOSE CLAMP 185-193X25 ST	77 42 249 08	5	4	2 393	91 44 594 08	AIR FILTER UNIT CPL.
HOSE CLAMP 18X12	77 42 246 08	9	2	9 883 555	98 83 555	WATER FILTER ADD-ON
HOSE CLAMP 212-220X25 ST	77 42 219 08	11	2	2 978 300	91 01 515 08	ADDNL.HYDR.ERECTION DEV
HOSE CLAMP 24-38	77 42 040 08	24	1	2 541	91 45 104 08	ADD HEATING SUPERSTRUCT
HOSE CLAMP 274-285 ST	77 42 284 08	6	4	2 392	91 44 593 08	MUFFLER UNIT
HOSE CLAMP 32/25-40/12 W3	77 42 085 08	9	2	9 277 099	92 77 099	PIPELINE INSTALLATION
HOSE CLAMP 32/25-40/12 W3	77 42 085 08	9	2	9 887 213	98 87 213	PIPELINE ASSEMBLY RIGHT S
HOSE CLAMP 32/25-40/12 W3	77 42 085 08	38	2	9 887 333	98 87 333	ACCESSORIES AIR COMPRES
HOSE CLAMP 41/35-50/12 W3	55 08 495 08	42	2	2 391 001	96 19 013 08	DIESEL ENGINE, PRE-ASSEMB
HOSE CLAMP 60/50-70/12 W3	77 42 080 08	88	12	2 391 001	96 19 013 08	DIESEL ENGINE, PRE-ASSEMB
HOSE CLAMP 60/50-70/12 W3	77 42 080 08	32	4	2 502	91 01 353 08	CONTROL STAND
HOSE CLAMP 60/50-70/12 W3	77 42 080 08	50	1	2 541	91 45 104 08	ADD HEATING SUPERSTRUCT
HOSE CLAMP 60/50-70/12 W3	77 42 080 08	22	12	2 671	91 44 602 08	OIL RESERVOIR, COMPLETE
HOSE CLAMP 62X15	77 42 227 08	8	8	2 671 006	91 00 853 08	OIL TANK
HOSE CLAMP 72X20	77 42 139 08	89	8	2 391 001	96 19 013 08	DIESEL ENGINE, PRE-ASSEMB
HOSE CLAMP 72X20	77 42 139 08	23	8	2 671	91 44 602 08	OIL RESERVOIR, COMPLETE
HOSE CLAMP 80/70-90/12 W3	77 42 064 08	33	10	2 391 001	96 19 013 08	DIESEL ENGINE, PRE-ASSEMB
HOSE CLAMP 80/70-90/12 W3	77 42 064 08	19	1	2 540 000	91 01 738 08	HEATING CRANE DRIVER'S CA
HOSE CLAMP 90/80-100/12 W3	77 42 188 08	84	2	2 520	91 44 758 08	CABIN, GLAZED
HOSE CLAMP 90/80-100/12 W3	77 42 188 08	5	4	2 540 000	91 01 738 08	HEATING CRANE DRIVER'S CA

Description	Item	Pos.	Quantity	Page	Assembly	Description
HOSE CLAMP DIN 3017-1 11/6-	77 42 189 08	8	6	2 541	91 45 104 08	ADD HEATING SUPERSTRUCT
HOSE CLAMP DIN 3017-1 15/1	77 42 049 08	153	2	2 391 001	96 19 013 08	DIESEL ENGINE, PRE-ASSEMB
HOSE CLAMP DIN 3017-1 21,5/	77 42 086 08	44	10	2 391 001	96 19 013 08	DIESEL ENGINE, PRE-ASSEMB
HOSE CLAMP DIN 3017-1 21,5/	77 42 086 08	17	8	2 540 000	91 01 738 08	HEATING CRANE DRIVER'S CA
HOSE CLAMP DIN 3017-1 21,5/	77 42 086 08	16	24	2 541	91 45 104 08	ADD HEATING SUPERSTRUCT
HOSE CLAMP DIN 3017-3 108/	77 42 238 08	27	8	2 391 001	96 19 013 08	DIESEL ENGINE, PRE-ASSEMB
HOSE CLAMP THREADED UNI	60 24 400 08	260	27	2 920 032	96 20 520 08	WIRING HARNESS
HOSE CLAMP THREADED UNI	60 24 400 08	4	1	2 920 257	92 78 689 08	TERMINAL BOX LIGHTING
HOSE CONNECTION SAL 18/18	55 06 247 08	39	4	2 541	91 45 104 08	ADD HEATING SUPERSTRUCT
HOSE CPL.	92 22 186 08	382	1	2 997	91 05 268 08	HOSE LINES SUPERSTRUCT
HOSE CPL. 1SC 0,26M	92 63 793 08	356	1	2 997	91 05 268 08	HOSE LINES SUPERSTRUCT
HOSE CPL. 1SC 0,28M	92 80 467 08	425	1	2 976 010	92 12 358 08	HOSE LINES 2 SLEWING GEA
HOSE CPL. 1SC 0,34M	92 12 551 08	424	2	2 976 010	92 12 358 08	HOSE LINES 2 SLEWING GEA
HOSE CPL. 1SC 0,34M	92 16 096 08	373	1	2 997	91 05 268 08	HOSE LINES SUPERSTRUCT
HOSE CPL. 1SC 0,34M	92 67 113 08	297	1	2 997	91 05 268 08	HOSE LINES SUPERSTRUCT
HOSE CPL. 1SC 0,3M	92 76 379 08	158	1	2 975 012	92 04 116 08	HOSE LINES WINCH 1-2
HOSE CPL. 1SC 0,44M	92 68 372 08	379	1	2 997	91 05 268 08	HOSE LINES SUPERSTRUCT
HOSE CPL. 1SC 0,54M	92 16 212 08	141	1	2 975 305	92 16 800 08	HOSE LINES WINCH 5
HOSE CPL. 1SC 0,54M	92 16 212 08	141	1	2 975 403	92 17 822 08	HOSE LINES WINCH 6
HOSE CPL. 1SC 0,54M	92 16 212 08	141	1	2 975 613	92 04 128 08	HOSE LINES WINCH 3
HOSE CPL. 1SC 0,58M	92 69 656 08	169	1	2 997	91 05 268 08	HOSE LINES SUPERSTRUCT
HOSE CPL. 1SC 0,62M	92 80 497 08	816	1	1 997	91 00 933 08	HOSE LINES CRAWLER
HOSE CPL. 1SC 0,64M	92 26 707 08	172	1	2 997	91 05 268 08	HOSE LINES SUPERSTRUCT
HOSE CPL. 1SC 0,66M	92 61 198 08	355	1	2 997	91 05 268 08	HOSE LINES SUPERSTRUCT
HOSE CPL. 1SC 0,76M	92 76 090 08	427	1	2 976 010	92 12 358 08	HOSE LINES 2 SLEWING GEA
HOSE CPL. 1SC 0,84M	92 16 098 08	375	1	2 997	91 05 268 08	HOSE LINES SUPERSTRUCT
HOSE CPL. 1SC 1,1M	92 66 123 08	812	1	1 997	91 00 933 08	HOSE LINES CRAWLER
HOSE CPL. 1SC 1,4M	92 02 436 08	354	1	2 997	91 05 268 08	HOSE LINES SUPERSTRUCT
HOSE CPL. 1SC 1,6M	92 16 205 08	433	1	2 976 010	92 12 358 08	HOSE LINES 2 SLEWING GEA
HOSE CPL. 1SC 1,7M	92 60 683 08	811	1	1 997	91 00 933 08	HOSE LINES CRAWLER
HOSE CPL. 1SC 2,05M	92 60 937 08	773	2	3 978 001	92 16 684 08	HOSE LINES SUSPENDED BA
HOSE CPL. 1SC 2,1M	96 27 640 08	184	1	2 831 021	92 06 581 08	HOSE LINES AIR CONDITIONIN
HOSE CPL. 1SC 2,55M	92 60 719 08	319	1	2 997	91 05 268 08	HOSE LINES SUPERSTRUCT
HOSE CPL. 1SC 2,6M	92 83 980 08	342	1	2 997	91 05 268 08	HOSE LINES SUPERSTRUCT
HOSE CPL. 1SC 3,1M	92 60 944 08	350	1	2 975 123	96 19 755 08	HOSE LINES MOUNTING JACK
HOSE CPL. 1SC 3,3M	92 63 597 08	170	1	2 997	91 05 268 08	HOSE LINES SUPERSTRUCT
HOSE CPL. 1SC 8X1360	92 73 781 08	815	1	1 997	91 00 933 08	HOSE LINES CRAWLER
HOSE CPL. 1SC 8X1600	92 61 191 08	426	1	2 976 010	92 12 358 08	HOSE LINES 2 SLEWING GEA
HOSE CPL. 1SC 8X1850	92 09 853 08	499	1	2 977 001	92 17 477 08	HOSE LINES SLEWING PLATF
HOSE CPL. 1SC 8X190	92 16 775 08	190	1	2 997	91 05 268 08	HOSE LINES SUPERSTRUCT
HOSE CPL. 1SC 8X1900	92 16 206 08	434	1	2 976 010	92 12 358 08	HOSE LINES 2 SLEWING GEA
HOSE CPL. 1SC 8X240	92 17 662 08	145	1	2 975 305	92 16 800 08	HOSE LINES WINCH 5
HOSE CPL. 1SC 8X240	92 17 662 08	145	1	2 975 403	92 17 822 08	HOSE LINES WINCH 6
HOSE CPL. 1SC 8X240	92 17 662 08	139	1	2 975 613	92 04 128 08	HOSE LINES WINCH 3
HOSE CPL. 1SC 8X260	92 16 095 08	372	1	2 997	91 05 268 08	HOSE LINES SUPERSTRUCT
HOSE CPL. 1SC 8X2650	92 68 369 08	335	1	2 997	91 05 268 08	HOSE LINES SUPERSTRUCT
HOSE CPL. 1SC 8X300	92 63 599 08	810	1	1 997	91 00 933 08	HOSE LINES CRAWLER
HOSE CPL. 1SC 8X320	92 68 538 08	410	1	2 997	91 05 268 08	HOSE LINES SUPERSTRUCT
HOSE CPL. 1SC 8X3500	92 73 749 08	168	1	2 997	91 05 268 08	HOSE LINES SUPERSTRUCT
HOSE CPL. 1SC 8X400	92 15 023 08	157	1	2 975 012	92 04 116 08	HOSE LINES WINCH 1-2
HOSE CPL. 1SC 8X420	92 69 714 08	167	1	2 997	91 05 268 08	HOSE LINES SUPERSTRUCT
HOSE CPL. 1SC 8X450	92 60 980 08	186	1	2 997	91 05 268 08	HOSE LINES SUPERSTRUCT
HOSE CPL. 1SC 8X500	92 60 981 08	187	1	2 997	91 05 268 08	HOSE LINES SUPERSTRUCT
HOSE CPL. 1SC 8X500	92 60 981 08	253	1	2 997	91 05 268 08	HOSE LINES SUPERSTRUCT
HOSE CPL. 1SC 8X620	92 26 285 08	151	1	2 975 012	92 04 116 08	HOSE LINES WINCH 1-2
HOSE CPL. 1SC 8X740	92 15 713 08	260	2	2 997	91 05 268 08	HOSE LINES SUPERSTRUCT
HOSE CPL. 1SC 8X900	92 60 298 08	428	1	2 976 010	92 12 358 08	HOSE LINES 2 SLEWING GEA
HOSE CPL. 1SN 0,2M	92 15 736 08	747	1	1 997	91 00 933 08	HOSE LINES CRAWLER
HOSE CPL. 1SN 0,7M	92 16 759 08	110	1	2 997	91 05 268 08	HOSE LINES SUPERSTRUCT
HOSE CPL. 1SN 0,7M	92 68 534 08	290	1	2 997	91 05 268 08	HOSE LINES SUPERSTRUCT

Description	Item	Pos.	Quantity	Page	Assembly	Description
HOSE CPL. 1SN 0,92M	92 80 013 08	225	1	2 997	91 05 268 08	HOSE LINES SUPERSTRUCT
HOSE CPL. 1SN 0,9M	92 63 749 08	830	2	1 997	91 00 933 08	HOSE LINES CRAWLER
HOSE CPL. 1SN 1,0M	92 76 051 08	147	1	2 975 613	92 04 128 08	HOSE LINES WINCH 3
HOSE CPL. 1SN 1,2M	92 97 579 08	828	1	1 997	91 00 933 08	HOSE LINES CRAWLER
HOSE CPL. 1SN 1,3M	92 80 404 08	224	1	2 997	91 05 268 08	HOSE LINES SUPERSTRUCT
HOSE CPL. 1SN 1,5M	92 29 124 08	829	1	1 997	91 00 933 08	HOSE LINES CRAWLER
HOSE CPL. 1SN 1,5M	92 29 124 08	226	1	2 997	91 05 268 08	HOSE LINES SUPERSTRUCT
HOSE CPL. 1SN 1,6M	92 64 216 08	227	1	2 997	91 05 268 08	HOSE LINES SUPERSTRUCT
HOSE CPL. 1SN 1,8M	92 93 356 08	494	1	2 977 001	92 17 477 08	HOSE LINES SLEWING PLATF
HOSE CPL. 1SN 2,05M	92 76 098 08	740	1	1 997	91 00 933 08	HOSE LINES CRAWLER
HOSE CPL. 1SN 2,05M	92 76 098 08	274	1	2 997	91 05 268 08	HOSE LINES SUPERSTRUCT
HOSE CPL. 1SN 2,0M	92 69 704 08	228	1	2 997	91 05 268 08	HOSE LINES SUPERSTRUCT
HOSE CPL. 1SN 2,4M	92 96 291 08	852	2	1 997	91 00 933 08	HOSE LINES CRAWLER
HOSE CPL. 1SN 2,55M	92 76 088 08	496	1	2 977 001	92 17 477 08	HOSE LINES SLEWING PLATF
HOSE CPL. 1SN 25X1060	92 60 414 08	273	1	2 997	91 05 268 08	HOSE LINES SUPERSTRUCT
HOSE CPL. 1SN 25X1060	92 68 371 08	377	1	2 997	91 05 268 08	HOSE LINES SUPERSTRUCT
HOSE CPL. 1SN 25X1200	92 63 858 08	148	1	2 975 613	92 04 128 08	HOSE LINES WINCH 3
HOSE CPL. 1SN 25X1360	92 72 815 08	278	1	2 997	91 05 268 08	HOSE LINES SUPERSTRUCT
HOSE CPL. 1SN 25X1900	92 99 226 08	275	1	2 997	91 05 268 08	HOSE LINES SUPERSTRUCT
HOSE CPL. 1SN 25X2250	92 96 151 08	133	2	2 975 128	92 17 829 08	HOSE LINES GRATING-WINCH
HOSE CPL. 1SN 25X240	92 68 375 08	279	1	2 997	91 05 268 08	HOSE LINES SUPERSTRUCT
HOSE CPL. 1SN 25X2600	92 76 790 08	843	2	1 997	91 00 933 08	HOSE LINES CRAWLER
HOSE CPL. 1SN 25X3300	92 70 307 08	836	2	1 997	91 00 933 08	HOSE LINES CRAWLER
HOSE CPL. 1SN 25X7000	92 99 230 08	775	1	3 978 001	92 16 684 08	HOSE LINES SUSPENDED BA
HOSE CPL. 1SN 32X2350	92 96 193 08	180	1	2 831 021	92 06 581 08	HOSE LINES AIR CONDITIONIN
HOSE CPL. 1SN 32X500	92 15 391 08	216	1	2 997	91 05 268 08	HOSE LINES SUPERSTRUCT
HOSE CPL. 1SN 32X500	96 42 853 08	282	1	2 997	91 05 268 08	HOSE LINES SUPERSTRUCT
HOSE CPL. 1SN 32X760	96 20 661 08	217	1	2 997	91 05 268 08	HOSE LINES SUPERSTRUCT
HOSE CPL. 1SN 38X2000	92 09 973 08	276	1	2 997	91 05 268 08	HOSE LINES SUPERSTRUCT
HOSE CPL. 1SN 38X2200	92 09 860 08	277	1	2 997	91 05 268 08	HOSE LINES SUPERSTRUCT
HOSE CPL. 1SN 38X270	92 15 393 08	235	1	2 997	91 05 268 08	HOSE LINES SUPERSTRUCT
HOSE CPL. 1SN 38X300	92 15 392 08	218	1	2 997	91 05 268 08	HOSE LINES SUPERSTRUCT
HOSE CPL. 1SN 38X460	96 42 852 08	324	1	2 997	91 05 268 08	HOSE LINES SUPERSTRUCT
HOSE CPL. 1SN 38X540	96 42 850 08	325	1	2 997	91 05 268 08	HOSE LINES SUPERSTRUCT
HOSE CPL. 1SN 38X640	92 60 424 08	365	1	2 997	91 05 268 08	HOSE LINES SUPERSTRUCT
HOSE CPL. 1SN 38X700	92 16 760 08	111	1	2 997	91 05 268 08	HOSE LINES SUPERSTRUCT
HOSE CPL. 1SN 38X760	96 42 851 08	326	1	2 997	91 05 268 08	HOSE LINES SUPERSTRUCT
HOSE CPL. 2755 1,04M	92 27 352 08	442	2	2 978 101	92 27 228 08	HOSE LINES MOUNTING INST
HOSE CPL. 2755 16X1200	92 18 751 08	787	1	3 978 001	92 16 684 08	HOSE LINES SUSPENDED BA
HOSE CPL. 2755 16X1300	92 44 941 08	788	1	3 978 001	92 16 684 08	HOSE LINES SUSPENDED BA
HOSE CPL. 2755 16X2200	92 18 746 08	806	1	1 997	91 00 933 08	HOSE LINES CRAWLER
HOSE CPL. 2755 16X3600	92 32 596 08	814	1	1 997	91 00 933 08	HOSE LINES CRAWLER
HOSE CPL. 2755 16X580	92 21 562 08	779	1	3 978 001	92 16 684 08	HOSE LINES SUSPENDED BA
HOSE CPL. 2755 16X640	92 20 325 08	778	1	3 978 001	92 16 684 08	HOSE LINES SUSPENDED BA
HOSE CPL. 2755 16X6600	92 99 233 08	790	1	3 978 001	92 16 684 08	HOSE LINES SUSPENDED BA
HOSE CPL. 2755 16X750	92 30 862 08	804	1	1 997	91 00 933 08	HOSE LINES CRAWLER
HOSE CPL. 2755 16X7700	92 71 702 08	789	1	3 978 001	92 16 684 08	HOSE LINES SUSPENDED BA
HOSE CPL. 2755 16X780	92 20 778 08	785	1	3 978 001	92 16 684 08	HOSE LINES SUSPENDED BA
HOSE CPL. 2755 16X8000	92 99 235 08	793	2	3 978 001	92 16 684 08	HOSE LINES SUSPENDED BA
HOSE CPL. 2755 16X980	92 96 177 08	783	1	3 978 001	92 16 684 08	HOSE LINES SUSPENDED BA
HOSE CPL. 2755 19X1100	92 75 548 08	211	1	2 997	91 05 268 08	HOSE LINES SUPERSTRUCT
HOSE CPL. 2755 19X1480	92 22 982 08	213	1	2 997	91 05 268 08	HOSE LINES SUPERSTRUCT
HOSE CPL. 2755 19X640	92 37 451 08	272	1	2 997	91 05 268 08	HOSE LINES SUPERSTRUCT
HOSE CPL. 2755 19X7000	92 99 229 08	774	1	3 978 001	92 16 684 08	HOSE LINES SUSPENDED BA
HOSE CPL. 2755 19X840	92 09 796 08	210	1	2 997	91 05 268 08	HOSE LINES SUPERSTRUCT
HOSE CPL. 2755.08 0,5M	92 25 872 08	189	2	2 997	91 05 268 08	HOSE LINES SUPERSTRUCT
HOSE CPL. 2755.08 0,7M	92 18 742 08	252	1	2 997	91 05 268 08	HOSE LINES SUPERSTRUCT
HOSE CPL. 2755.08 0,7M	92 87 628 08	123	2	1 330 89	92 16 928 08	HOSE LINES S-RELAPSE RETA
HOSE CPL. 2755.08 3,5M	92 19 739 08	770	2	3 978 001	92 16 684 08	HOSE LINES SUSPENDED BA
HOSE CPL. 2755.08 3,6M	92 47 764 08	803	2	1 997	91 00 933 08	HOSE LINES CRAWLER

Description	Item	Pos.	Quantity	Page	Assembly	Description
HOSE CPL. 2755.10 0,48M	92 47 412 08	777	1	3 978 001	92 16 684 08	HOSE LINES SUSPENDED BA
HOSE CPL. 2755.10 0,52M	92 43 451 08	214	1	2 997	91 05 268 08	HOSE LINES SUPERSTRUCT
HOSE CPL. 2755.10 0,84M	92 18 714 08	784	1	3 978 001	92 16 684 08	HOSE LINES SUSPENDED BA
HOSE CPL. 2755.10 1,12M	92 71 988 08	782	1	3 978 001	92 16 684 08	HOSE LINES SUSPENDED BA
HOSE CPL. 2755.10 1,3M	92 40 956 08	746	1	1 997	91 00 933 08	HOSE LINES CRAWLER
HOSE CPL. 2755.10 1,75M	92 20 777 08	805	1	1 997	91 00 933 08	HOSE LINES CRAWLER
HOSE CPL. 2755.10 2,7M	92 22 052 08	860	1	1 997	91 00 933 08	HOSE LINES CRAWLER
HOSE CPL. 2755.10 2,7M	92 22 052 08	861	1	1 997	91 00 933 08	HOSE LINES CRAWLER
HOSE CPL. 2755.10 4,3M	92 80 410 08	813	1	1 997	91 00 933 08	HOSE LINES CRAWLER
HOSE CPL. 2755.12 0,68M	92 16 115 08	422	2	2 976 010	92 12 358 08	HOSE LINES 2 SLEWING GEA
HOSE CPL. 2755.12 0,92M	92 09 039 08	421	1	2 976 010	92 12 358 08	HOSE LINES 2 SLEWING GEA
HOSE CPL. 2755.12 1,32M	92 16 114 08	420	1	2 976 010	92 12 358 08	HOSE LINES 2 SLEWING GEA
HOSE CPL. 2755.12 2,5M	92 37 452 08	121	1	1 330 89	92 16 928 08	HOSE LINES S-RELAPSE RETA
HOSE CPL. 2755.12 2,5M	92 37 452 08	364	1	2 997	91 05 268 08	HOSE LINES SUPERSTRUCT
HOSE CPL. 2SN 0,25M	92 15 727 08	298	2	2 997	91 05 268 08	HOSE LINES SUPERSTRUCT
HOSE CPL. 2SN 0,36M	92 16 097 08	376	1	2 997	91 05 268 08	HOSE LINES SUPERSTRUCT
HOSE CPL. 2SN 0,37M	92 09 763 08	436	1	2 976 010	92 12 358 08	HOSE LINES 2 SLEWING GEA
HOSE CPL. 2SN 0,38M	92 68 496 08	150	1	2 975 012	92 04 116 08	HOSE LINES WINCH 1-2
HOSE CPL. 2SN 0,42M	92 80 056 08	171	1	2 997	91 05 268 08	HOSE LINES SUPERSTRUCT
HOSE CPL. 2SN 0,45M	92 84 637 08	344	1	2 997	91 05 268 08	HOSE LINES SUPERSTRUCT
HOSE CPL. 2SN 0,45M	92 84 637 08	411	1	2 997	91 05 268 08	HOSE LINES SUPERSTRUCT
HOSE CPL. 2SN 0,48M	92 68 542 08	413	2	2 997	91 05 268 08	HOSE LINES SUPERSTRUCT
HOSE CPL. 2SN 0,52M	92 16 083 08	343	1	2 997	91 05 268 08	HOSE LINES SUPERSTRUCT
HOSE CPL. 2SN 0,52M	92 80 457 08	295	1	2 997	91 05 268 08	HOSE LINES SUPERSTRUCT
HOSE CPL. 2SN 0,54M	96 20 660 08	334	1	2 997	91 05 268 08	HOSE LINES SUPERSTRUCT
HOSE CPL. 2SN 0,58M	92 68 543 08	414	2	2 997	91 05 268 08	HOSE LINES SUPERSTRUCT
HOSE CPL. 2SN 0,62M	92 16 078 08	337	1	2 997	91 05 268 08	HOSE LINES SUPERSTRUCT
HOSE CPL. 2SN 0,66M	92 93 129 08	140	1	2 975 305	92 16 800 08	HOSE LINES WINCH 5
HOSE CPL. 2SN 0,66M	92 93 129 08	140	1	2 975 403	92 17 822 08	HOSE LINES WINCH 6
HOSE CPL. 2SN 0,66M	92 93 129 08	140	1	2 975 613	92 04 128 08	HOSE LINES WINCH 3
HOSE CPL. 2SN 0,68M	92 68 541 08	412	2	2 997	91 05 268 08	HOSE LINES SUPERSTRUCT
HOSE CPL. 2SN 0,76M	92 07 273 08	858	4	1 975 007	96 19 656 08	HOSE LINES SUPPORTING RA
HOSE CPL. 2SN 0,7M	92 65 600 08	(95)	2	2 976 203	92 27 489 08	ADDL.HYDR.F.PIN PULLING DE
HOSE CPL. 2SN 0,82M	92 71 695 08	856	2	1 997	91 00 933 08	HOSE LINES CRAWLER
HOSE CPL. 2SN 0,86M	92 68 370 08	341	1	2 997	91 05 268 08	HOSE LINES SUPERSTRUCT
HOSE CPL. 2SN 0,86M	92 97 127 08	328	1	2 997	91 05 268 08	HOSE LINES SUPERSTRUCT
HOSE CPL. 2SN 0,94M	92 97 463 08	249	1	2 997	91 05 268 08	HOSE LINES SUPERSTRUCT
HOSE CPL. 2SN 0,98M	92 77 395 08	437	1	2 976 010	92 12 358 08	HOSE LINES 2 SLEWING GEA
HOSE CPL. 2SN 0,9M	92 76 103 08	351	2	2 997	91 05 268 08	HOSE LINES SUPERSTRUCT
HOSE CPL. 2SN 1,06M	92 65 504 08	378	1	2 997	91 05 268 08	HOSE LINES SUPERSTRUCT
HOSE CPL. 2SN 1,08M	92 77 396 08	438	1	2 976 010	92 12 358 08	HOSE LINES 2 SLEWING GEA
HOSE CPL. 2SN 1,0M	92 80 299 08	997	1	1 970 059	92 17 256 08	HOSES CRAWLER SUPPORT A
HOSE CPL. 2SN 1,16M	92 26 671 08	330	1	2 997	91 05 268 08	HOSE LINES SUPERSTRUCT
HOSE CPL. 2SN 1,24M	92 15 711 08	245	1	2 997	91 05 268 08	HOSE LINES SUPERSTRUCT
HOSE CPL. 2SN 1,2M	92 68 722 08	331	1	2 997	91 05 268 08	HOSE LINES SUPERSTRUCT
HOSE CPL. 2SN 1,36M	92 84 540 08	244	1	2 997	91 05 268 08	HOSE LINES SUPERSTRUCT
HOSE CPL. 2SN 1,42M	92 68 367 08	333	1	2 997	91 05 268 08	HOSE LINES SUPERSTRUCT
HOSE CPL. 2SN 1,44M	92 68 376 08	385	1	2 997	91 05 268 08	HOSE LINES SUPERSTRUCT
HOSE CPL. 2SN 1,4M	92 96 245 08	386	1	2 997	91 05 268 08	HOSE LINES SUPERSTRUCT
HOSE CPL. 2SN 1,6M	92 68 366 08	332	1	2 997	91 05 268 08	HOSE LINES SUPERSTRUCT
HOSE CPL. 2SN 1,85M	92 09 958 08	251	1	2 997	91 05 268 08	HOSE LINES SUPERSTRUCT
HOSE CPL. 2SN 1,8M	92 84 541 08	246	1	2 997	91 05 268 08	HOSE LINES SUPERSTRUCT
HOSE CPL. 2SN 10X2300	92 71 252 08	809	1	1 997	91 00 933 08	HOSE LINES CRAWLER
HOSE CPL. 2SN 10X2850	92 09 161 08	352	1	2 997	91 05 268 08	HOSE LINES SUPERSTRUCT
HOSE CPL. 2SN 10X4000	92 71 288 08	838	2	1 997	91 00 933 08	HOSE LINES CRAWLER
HOSE CPL. 2SN 10X460	92 93 198 08	847	2	1 997	91 00 933 08	HOSE LINES CRAWLER
HOSE CPL. 2SN 10X500	92 71 250 08	808	1	1 997	91 00 933 08	HOSE LINES CRAWLER
HOSE CPL. 2SN 10X5600	92 02 128 08	353	1	2 997	91 05 268 08	HOSE LINES SUPERSTRUCT
HOSE CPL. 2SN 10X700	92 71 278 08	845	2	1 997	91 00 933 08	HOSE LINES CRAWLER
HOSE CPL. 2SN 10X760	92 93 255 08	854	2	1 997	91 00 933 08	HOSE LINES CRAWLER

Description	Item	Pos.	Quantity	Page	Assembly	Description
HOSE CPL. 2SN 10X920	92 14 452 08	848	2	1 997	91 00 933 08	HOSE LINES CRAWLER
HOSE CPL. 2SN 10X920	92 14 452 08	857	2	1 997	91 00 933 08	HOSE LINES CRAWLER
HOSE CPL. 2SN 12X2450	92 16 214 08	120	1	1 330 89	92 16 928 08	HOSE LINES S-RELAPSE RETA
HOSE CPL. 2SN 12X400	92 15 396 08	237	2	2 997	91 05 268 08	HOSE LINES SUPERSTRUCT
HOSE CPL. 2SN 12X400	92 76 147 08	348	1	2 975 123	96 19 755 08	HOSE LINES MOUNTING JACK
HOSE CPL. 2SN 12X660	92 76 760 08	345	1	2 975 123	96 19 755 08	HOSE LINES MOUNTING JACK
HOSE CPL. 2SN 12X920	92 76 776 08	347	1	2 975 123	96 19 755 08	HOSE LINES MOUNTING JACK
HOSE CPL. 2SN 12X960	92 93 747 08	346	1	2 975 123	96 19 755 08	HOSE LINES MOUNTING JACK
HOSE CPL. 2SN 2,2M	92 88 765 08	381	1	2 997	91 05 268 08	HOSE LINES SUPERSTRUCT
HOSE CPL. 2SN 2,4M	92 19 859 08	497	1	2 977 001	92 17 477 08	HOSE LINES SLEWING PLATF
HOSE CPL. 2SN 2,5M	92 16 077 08	336	1	2 997	91 05 268 08	HOSE LINES SUPERSTRUCT
HOSE CPL. 2SN 20X2250	92 76 306 08	132	1	2 975 128	92 17 829 08	HOSE LINES GRATING-WINCH
HOSE CPL. 2SN 20X480	92 99 231 08	776	1	3 978 001	92 16 684 08	HOSE LINES SUSPENDED BA
HOSE CPL. 2SN 20X4800	96 23 352 08	771	2	3 978 001	92 16 684 08	HOSE LINES SUSPENDED BA
HOSE CPL. 2SN 20X6400	92 99 234 08	792	1	3 978 001	92 16 684 08	HOSE LINES SUSPENDED BA
HOSE CPL. 2SN 20X7800	92 26 816 08	791	1	3 978 001	92 16 684 08	HOSE LINES SUSPENDED BA
HOSE CPL. 2SN 25X1040	92 88 770 08	996	1	1 970 059	92 17 256 08	HOSES CRAWLER SUPPORT A
HOSE CPL. 2SN 3,2M	96 20 662 08	240	1	2 997	91 05 268 08	HOSE LINES SUPERSTRUCT
HOSE CPL. 2SN 4,58M	92 64 848 08	374	1	2 997	91 05 268 08	HOSE LINES SUPERSTRUCT
HOSE CPL. 2SN 5,9M	92 36 225 08	103	1	2 997	91 05 268 08	HOSE LINES SUPERSTRUCT
HOSE CPL. 2SN 6X1100	92 68 665 08	241	1	2 997	91 05 268 08	HOSE LINES SUPERSTRUCT
HOSE CPL. 2SN 6X1360	92 12 627 08	247	1	2 997	91 05 268 08	HOSE LINES SUPERSTRUCT
HOSE CPL. 2SN 6X1400	92 65 521 08	250	1	2 997	91 05 268 08	HOSE LINES SUPERSTRUCT
HOSE CPL. 2SN 6X1700	92 74 187 08	248	1	2 997	91 05 268 08	HOSE LINES SUPERSTRUCT
HOSE CPL. 2SN 6X3700	92 15 710 08	242	1	2 997	91 05 268 08	HOSE LINES SUPERSTRUCT
HOSE CPL. 2SN 6X440	92 12 567 08	243	1	2 997	91 05 268 08	HOSE LINES SUPERSTRUCT
HOSE CPL. 2SN 6X700	92 68 678 08	339	1	2 997	91 05 268 08	HOSE LINES SUPERSTRUCT
HOSE CPL. 2SN 8X1300	92 26 539 08	388	1	2 997	91 05 268 08	HOSE LINES SUPERSTRUCT
HOSE CPL. 2SN 8X1340	92 68 526 08	387	1	2 997	91 05 268 08	HOSE LINES SUPERSTRUCT
HOSE CPL. 2SN 8X15000	92 87 559 08	90	4	2 976 200	91 44 034 08	AUX.HYDR.PIN EXTRACTION
HOSE CPL. 2SN 8X3000	92 09 851 08	772	2	3 978 001	92 16 684 08	HOSE LINES SUSPENDED BA
HOSE CPL. 2SN 8X450	92 97 578 08	338	1	2 997	91 05 268 08	HOSE LINES SUPERSTRUCT
HOSE CPL. 2TE 0,24M	92 88 698 08	165	1	2 997	91 05 268 08	HOSE LINES SUPERSTRUCT
HOSE CPL. 2TE 0,25M	92 65 537 08	368	1	2 997	91 05 268 08	HOSE LINES SUPERSTRUCT
HOSE CPL. 2TE 0,26M	92 76 015 08	188	1	2 997	91 05 268 08	HOSE LINES SUPERSTRUCT
HOSE CPL. 2TE 0,28M	92 66 102 08	254	2	2 997	91 05 268 08	HOSE LINES SUPERSTRUCT
HOSE CPL. 2TE 0,34M	92 16 068 08	315	1	2 997	91 05 268 08	HOSE LINES SUPERSTRUCT
HOSE CPL. 2TE 0,35M	92 15 726 08	833	1	1 997	91 00 933 08	HOSE LINES CRAWLER
HOSE CPL. 2TE 0,35M	92 15 726 08	296	1	2 997	91 05 268 08	HOSE LINES SUPERSTRUCT
HOSE CPL. 2TE 0,36M	92 80 469 08	257	1	2 997	91 05 268 08	HOSE LINES SUPERSTRUCT
HOSE CPL. 2TE 0,36M	92 80 469 08	359	1	2 997	91 05 268 08	HOSE LINES SUPERSTRUCT
HOSE CPL. 2TE 0,38M	92 08 961 08	357	1	2 997	91 05 268 08	HOSE LINES SUPERSTRUCT
HOSE CPL. 2TE 0,42M	92 16 094 08	371	1	2 997	91 05 268 08	HOSE LINES SUPERSTRUCT
HOSE CPL. 2TE 0,46M	92 84 526 08	185	1	2 997	91 05 268 08	HOSE LINES SUPERSTRUCT
HOSE CPL. 2TE 0,48M	92 68 365 08	329	1	2 997	91 05 268 08	HOSE LINES SUPERSTRUCT
HOSE CPL. 2TE 0,48M	92 87 505 08	745	1	1 997	91 00 933 08	HOSE LINES CRAWLER
HOSE CPL. 2TE 0,54M	92 60 568 08	259	1	2 997	91 05 268 08	HOSE LINES SUPERSTRUCT
HOSE CPL. 2TE 0,5M	92 60 417 08	164	2	2 997	91 05 268 08	HOSE LINES SUPERSTRUCT
HOSE CPL. 2TE 0,5M	92 69 710 08	842	4	1 997	91 00 933 08	HOSE LINES CRAWLER
HOSE CPL. 2TE 0,66M	92 66 073 08	268	1	2 997	91 05 268 08	HOSE LINES SUPERSTRUCT
HOSE CPL. 2TE 0,66M	92 80 249 08	258	1	2 997	91 05 268 08	HOSE LINES SUPERSTRUCT
HOSE CPL. 2TE 0,72M	92 63 995 08	846	2	1 997	91 00 933 08	HOSE LINES CRAWLER
HOSE CPL. 2TE 0,74M	92 60 561 08	431	1	2 976 010	92 12 358 08	HOSE LINES 2 SLEWING GEA
HOSE CPL. 2TE 0,74M	92 93 282 08	312	1	2 997	91 05 268 08	HOSE LINES SUPERSTRUCT
HOSE CPL. 2TE 0,76M	92 16 093 08	370	1	2 997	91 05 268 08	HOSE LINES SUPERSTRUCT
HOSE CPL. 2TE 0,76M	92 66 074 08	366	1	2 997	91 05 268 08	HOSE LINES SUPERSTRUCT
HOSE CPL. 2TE 0,76M	92 73 777 08	358	1	2 997	91 05 268 08	HOSE LINES SUPERSTRUCT
HOSE CPL. 2TE 0,76M	96 20 659 08	160	1	2 997	91 05 268 08	HOSE LINES SUPERSTRUCT
HOSE CPL. 2TE 0,7M	92 61 201 08	232	1	2 997	91 05 268 08	HOSE LINES SUPERSTRUCT
HOSE CPL. 2TE 0,7M	92 63 670 08	256	1	2 997	91 05 268 08	HOSE LINES SUPERSTRUCT

Description	Item	Pos.	Quantity	Page	Assembly	Description
HOSE CPL. 2TE 0,7M	92 63 670 08	318	1	2 997	91 05 268 08	HOSE LINES SUPERSTRUCT
HOSE CPL. 2TE 0,84M	92 71 668 08	849	2	1 997	91 00 933 08	HOSE LINES CRAWLER
HOSE CPL. 2TE 0,8M	92 62 944 08	430	1	2 976 010	92 12 358 08	HOSE LINES 2 SLEWING GEA
HOSE CPL. 2TE 0,8M	92 62 944 08	266	1	2 997	91 05 268 08	HOSE LINES SUPERSTRUCT
HOSE CPL. 2TE 0,8M	92 62 944 08	367	1	2 997	91 05 268 08	HOSE LINES SUPERSTRUCT
HOSE CPL. 2TE 0,8M	92 66 065 08	855	2	1 997	91 00 933 08	HOSE LINES CRAWLER
HOSE CPL. 2TE 0,8M	92 66 065 08	316	1	2 997	91 05 268 08	HOSE LINES SUPERSTRUCT
HOSE CPL. 2TE 0,96M	92 61 115 08	349	1	2 975 123	96 19 755 08	HOSE LINES MOUNTING JACK
HOSE CPL. 2TE 0,9M	92 16 066 08	310	1	2 997	91 05 268 08	HOSE LINES SUPERSTRUCT
HOSE CPL. 2TE 0,9M	92 69 653 08	173	1	2 997	91 05 268 08	HOSE LINES SUPERSTRUCT
HOSE CPL. 2TE 0,9M	92 72 525 08	781	1	3 978 001	92 16 684 08	HOSE LINES SUSPENDED BA
HOSE CPL. 2TE 0.28M	92 16 084 08	360	1	2 997	91 05 268 08	HOSE LINES SUPERSTRUCT
HOSE CPL. 2TE 1,0M	92 16 065 08	309	1	2 997	91 05 268 08	HOSE LINES SUPERSTRUCT
HOSE CPL. 2TE 1,0M	92 64 654 08	143	1	2 975 305	92 16 800 08	HOSE LINES WINCH 5
HOSE CPL. 2TE 1,0M	92 64 654 08	143	1	2 975 403	92 17 822 08	HOSE LINES WINCH 6
HOSE CPL. 2TE 1,0M	92 64 654 08	143	1	2 975 613	92 04 128 08	HOSE LINES WINCH 3
HOSE CPL. 2TE 1,0M	92 64 654 08	255	1	2 997	91 05 268 08	HOSE LINES SUPERSTRUCT
HOSE CPL. 2TE 1,0M	92 97 272 08	818	1	1 997	91 00 933 08	HOSE LINES CRAWLER
HOSE CPL. 2TE 1,0M	92 97 272 08	313	1	2 997	91 05 268 08	HOSE LINES SUPERSTRUCT
HOSE CPL. 2TE 1,26M	92 36 036 08	261	1	2 997	91 05 268 08	HOSE LINES SUPERSTRUCT
HOSE CPL. 2TE 1,26M	92 66 068 08	269	1	2 997	91 05 268 08	HOSE LINES SUPERSTRUCT
HOSE CPL. 2TE 1,2M	92 09 854 08	314	1	2 997	91 05 268 08	HOSE LINES SUPERSTRUCT
HOSE CPL. 2TE 1,2M	92 67 119 08	149	1	2 975 613	92 04 128 08	HOSE LINES WINCH 3
HOSE CPL. 2TE 1,2M	92 67 119 08	317	1	2 997	91 05 268 08	HOSE LINES SUPERSTRUCT
HOSE CPL. 2TE 1,34M	92 64 194 08	320	1	2 997	91 05 268 08	HOSE LINES SUPERSTRUCT
HOSE CPL. 2TE 1,36M	92 64 954 08	827	1	1 997	91 00 933 08	HOSE LINES CRAWLER
HOSE CPL. 2TE 1,3M	92 76 977 08	819	1	1 997	91 00 933 08	HOSE LINES CRAWLER
HOSE CPL. 2TE 1,44M	92 97 459 08	826	1	1 997	91 00 933 08	HOSE LINES CRAWLER
HOSE CPL. 2TE 1,44M	92 97 459 08	264	1	2 997	91 05 268 08	HOSE LINES SUPERSTRUCT
HOSE CPL. 2TE 1,46M	92 65 763 08	233	1	2 997	91 05 268 08	HOSE LINES SUPERSTRUCT
HOSE CPL. 2TE 1,5M	92 66 116 08	820	1	1 997	91 00 933 08	HOSE LINES CRAWLER
HOSE CPL. 2TE 1,5M	92 66 116 08	265	1	2 997	91 05 268 08	HOSE LINES SUPERSTRUCT
HOSE CPL. 2TE 1,6M	92 60 289 08	262	1	2 997	91 05 268 08	HOSE LINES SUPERSTRUCT
HOSE CPL. 2TE 1,6M	92 88 824 08	230	1	2 997	91 05 268 08	HOSE LINES SUPERSTRUCT
HOSE CPL. 2TE 1,7M	92 76 393 08	817	1	1 997	91 00 933 08	HOSE LINES CRAWLER
HOSE CPL. 2TE 1,85M	92 76 750 08	825	1	1 997	91 00 933 08	HOSE LINES CRAWLER
HOSE CPL. 2TE 1.04M	92 60 728 08	263	1	2 997	91 05 268 08	HOSE LINES SUPERSTRUCT
HOSE CPL. 2TE 10X1000	92 16 216 08	142	1	2 975 305	92 16 800 08	HOSE LINES WINCH 5
HOSE CPL. 2TE 10X1000	92 16 216 08	142	1	2 975 403	92 17 822 08	HOSE LINES WINCH 6
HOSE CPL. 2TE 10X1000	92 16 216 08	142	1	2 975 613	92 04 128 08	HOSE LINES WINCH 3
HOSE CPL. 2TE 10X1020	92 16 111 08	166	1	2 997	91 05 268 08	HOSE LINES SUPERSTRUCT
HOSE CPL. 2TE 10X1220	92 80 229 08	154	1	2 975 012	92 04 116 08	HOSE LINES WINCH 1-2
HOSE CPL. 2TE 10X1750	92 74 637 08	786	1	3 978 001	92 16 684 08	HOSE LINES SUSPENDED BA
HOSE CPL. 2TE 10X2200	92 93 348 08	139	1	2 975 305	92 16 800 08	HOSE LINES WINCH 5
HOSE CPL. 2TE 10X2200	92 93 348 08	139	1	2 975 403	92 17 822 08	HOSE LINES WINCH 6
HOSE CPL. 2TE 10X300	92 99 232 08	780	1	3 978 001	92 16 684 08	HOSE LINES SUSPENDED BA
HOSE CPL. 2TE 10X3400	92 61 210 08	155	1	2 975 012	92 04 116 08	HOSE LINES WINCH 1-2
HOSE CPL. 2TE 10X4000	92 60 960 08	839	2	1 997	91 00 933 08	HOSE LINES CRAWLER
HOSE CPL. 2TE 10X640	92 16 217 08	152	1	2 975 012	92 04 116 08	HOSE LINES WINCH 1-2
HOSE CPL. 2TE 10X640	92 16 217 08	144	1	2 975 305	92 16 800 08	HOSE LINES WINCH 5
HOSE CPL. 2TE 10X640	92 16 217 08	144	1	2 975 403	92 17 822 08	HOSE LINES WINCH 6
HOSE CPL. 2TE 10X640	92 16 217 08	144	1	2 975 613	92 04 128 08	HOSE LINES WINCH 3
HOSE CPL. 2TE 10X700	92 93 385 08	116	1	2 978 105	92 04 111 08	HOSE LINES
HOSE CPL. 2TE 10X840	92 16 113 08	153	1	2 975 012	92 04 116 08	HOSE LINES WINCH 1-2
HOSE CPL. 2TE 12X1900	92 26 461 08	234	1	2 997	91 05 268 08	HOSE LINES SUPERSTRUCT
HOSE CPL. 2TE 12X2250	92 71 694 08	853	2	1 997	91 00 933 08	HOSE LINES CRAWLER
HOSE CPL. 2TE 12X2700	92 26 900 08	495	1	2 977 001	92 17 477 08	HOSE LINES SLEWING PLATF
HOSE CPL. 2TE 12X2800	92 71 131 08	844	2	1 997	91 00 933 08	HOSE LINES CRAWLER
HOSE CPL. 2TE 12X300	92 16 087 08	361	1	2 997	91 05 268 08	HOSE LINES SUPERSTRUCT
HOSE CPL. 2TE 12X330	92 15 730 08	183	1	2 831 021	92 06 581 08	HOSE LINES AIR CONDITIONIN

Description	Item	Pos.	Quantity	Page	Assembly	Description
HOSE CPL. 2TE 12X3600	92 71 279 08	837	2	1 997	91 00 933 08	HOSE LINES CRAWLER
HOSE CPL. 2TE 12X4100	92 15 715 08	280	1	2 997	91 05 268 08	HOSE LINES SUPERSTRUCT
HOSE CPL. 2TE 12X4200	96 20 663 08	281	1	2 997	91 05 268 08	HOSE LINES SUPERSTRUCT
HOSE CPL. 2TE 12X480	92 83 977 08	362	1	2 997	91 05 268 08	HOSE LINES SUPERSTRUCT
HOSE CPL. 2TE 12X660	92 28 838 08	363	2	2 997	91 05 268 08	HOSE LINES SUPERSTRUCT
HOSE CPL. 2TE 12X680	92 12 630 08	270	1	2 997	91 05 268 08	HOSE LINES SUPERSTRUCT
HOSE CPL. 2TE 16X230	92 15 729 08	182	1	2 831 021	92 06 581 08	HOSE LINES AIR CONDITIONIN
HOSE CPL. 2TE 16X400	92 72 488 08	231	1	2 997	91 05 268 08	HOSE LINES SUPERSTRUCT
HOSE CPL. 2TE 16X960	92 66 069 08	267	1	2 997	91 05 268 08	HOSE LINES SUPERSTRUCT
HOSE CPL. 2TE 2,2M	92 17 509 08	384	1	2 997	91 05 268 08	HOSE LINES SUPERSTRUCT
HOSE CPL. 2TE 2,2M	92 70 312 08	822	1	1 997	91 00 933 08	HOSE LINES CRAWLER
HOSE CPL. 2TE 2,2M	92 76 806 08	138	1	2 975 403	92 17 822 08	HOSE LINES WINCH 6
HOSE CPL. 2TE 2,2M	92 76 806 08	383	2	2 997	91 05 268 08	HOSE LINES SUPERSTRUCT
HOSE CPL. 2TE 2,5M	92 66 082 08	308	1	2 997	91 05 268 08	HOSE LINES SUPERSTRUCT
HOSE CPL. 2TE 2,6M	92 76 362 08	138	1	2 975 305	92 16 800 08	HOSE LINES WINCH 5
HOSE CPL. 2TE 20X1040	92 16 067 08	311	1	2 997	91 05 268 08	HOSE LINES SUPERSTRUCT
HOSE CPL. 2TE 20X1060	92 87 604 08	322	1	2 997	91 05 268 08	HOSE LINES SUPERSTRUCT
HOSE CPL. 2TE 20X1140	92 69 708 08	156	1	2 975 012	92 04 116 08	HOSE LINES WINCH 1-2
HOSE CPL. 2TE 20X1150	92 64 004 08	321	1	2 997	91 05 268 08	HOSE LINES SUPERSTRUCT
HOSE CPL. 2TE 20X1850	92 97 220 08	137	1	2 975 403	92 17 822 08	HOSE LINES WINCH 6
HOSE CPL. 2TE 20X1950	92 60 630 08	137	1	2 975 305	92 16 800 08	HOSE LINES WINCH 5
HOSE CPL. 2TE 20X2050	92 76 099 08	229	1	2 997	91 05 268 08	HOSE LINES SUPERSTRUCT
HOSE CPL. 2TE 3,3M	92 87 178 08	174	1	2 997	91 05 268 08	HOSE LINES SUPERSTRUCT
HOSE CPL. 2TE 4,4M	92 26 704 08	163	1	2 997	91 05 268 08	HOSE LINES SUPERSTRUCT
HOSE CPL. 2TE 5,4M	92 20 695 08	340	1	2 997	91 05 268 08	HOSE LINES SUPERSTRUCT
HOSE CPL. 2TE 8X1800	92 16 222 08	124	1	1 330 89	92 16 928 08	HOSE LINES S-RELAPSE RETA
HOSE CPL. 4SP 12X1120	92 56 341 08	440	1	2 978 101	92 27 228 08	HOSE LINES MOUNTING INST
HOSE CPL. 4SP 12X1300	92 56 300 08	441	1	2 978 101	92 27 228 08	HOSE LINES MOUNTING INST
HOSE CPL. 4SP 12X2450	92 20 993 08	821	1	1 997	91 00 933 08	HOSE LINES CRAWLER
HOSE CPL. 4SP 12X3700	92 15 731 08	800	2	1 997	91 00 933 08	HOSE LINES CRAWLER
HOSE CPL. 4SP 12X3800	92 33 443 08	801	2	1 997	91 00 933 08	HOSE LINES CRAWLER
HOSE CPL. 4SP 12X3800	92 33 443 08	802	2	1 997	91 00 933 08	HOSE LINES CRAWLER
HOSE CPL. 4SP 12X4500	92 33 306 08	859	8	1 975 007	96 19 656 08	HOSE LINES SUPPORTING RA
HOSE CPL. 4SP 12X780	92 64 472 08	122	2	1 330 89	92 16 928 08	HOSE LINES S-RELAPSE RETA
HOSE CPL. 4SP 12X800	92 25 608 08	807	1	1 997	91 00 933 08	HOSE LINES CRAWLER
HOSE CPL. 4SP 12X880	92 46 262 08	271	1	2 997	91 05 268 08	HOSE LINES SUPERSTRUCT
HOSE CPL. 4SP 12X940	92 44 713 08	115	4	2 978 105	92 04 111 08	HOSE LINES
HOSE CPL. 4SP 25X1300	92 18 740 08	212	1	2 997	91 05 268 08	HOSE LINES SUPERSTRUCT
HOSE CPL. 4SP 25X500	92 32 577 08	215	1	2 997	91 05 268 08	HOSE LINES SUPERSTRUCT
HOSE CPL. GH506 31X1000	92 44 744 08	491	1	2 977 001	92 17 477 08	HOSE LINES SLEWING PLATF
HOSE CPL. GH506 31X1040	92 32 295 08	204	1	2 997	91 05 268 08	HOSE LINES SUPERSTRUCT
HOSE CPL. GH506 31X1060	92 72 031 08	209	1	2 997	91 05 268 08	HOSE LINES SUPERSTRUCT
HOSE CPL. GH506 31X1120	92 45 575 08	207	1	2 997	91 05 268 08	HOSE LINES SUPERSTRUCT
HOSE CPL. GH506 31X1120	92 96 231 08	145	1	2 975 613	92 04 128 08	HOSE LINES WINCH 3
HOSE CPL. GH506 31X1140	92 16 758 08	306	1	2 997	91 05 268 08	HOSE LINES SUPERSTRUCT
HOSE CPL. GH506 31X1200	92 46 815 08	146	1	2 975 613	92 04 128 08	HOSE LINES WINCH 3
HOSE CPL. GH506 31X1220	92 26 715 08	304	1	2 997	91 05 268 08	HOSE LINES SUPERSTRUCT
HOSE CPL. GH506 31X1260	92 53 397 08	205	1	2 997	91 05 268 08	HOSE LINES SUPERSTRUCT
HOSE CPL. GH506 31X1300	92 46 722 08	492	1	2 977 001	92 17 477 08	HOSE LINES SLEWING PLATF
HOSE CPL. GH506 31X1360	92 26 733 08	305	1	2 997	91 05 268 08	HOSE LINES SUPERSTRUCT
HOSE CPL. GH506 31X1420	92 16 207 08	493	1	2 977 001	92 17 477 08	HOSE LINES SLEWING PLATF
HOSE CPL. GH506 31X1650	92 53 425 08	498	2	2 977 001	92 17 477 08	HOSE LINES SLEWING PLATF
HOSE CPL. GH506 31X1900	92 16 219 08	135	1	2 975 305	92 16 800 08	HOSE LINES WINCH 5
HOSE CPL. GH506 31X1900	92 16 219 08	136	1	2 975 305	92 16 800 08	HOSE LINES WINCH 5
HOSE CPL. GH506 31X2000	92 54 721 08	840	2	1 997	91 00 933 08	HOSE LINES CRAWLER
HOSE CPL. GH506 31X2000	92 62 635 08	851	2	1 997	91 00 933 08	HOSE LINES CRAWLER
HOSE CPL. GH506 31X2150	92 93 870 08	134	4	2 975 128	92 17 829 08	HOSE LINES GRATING-WINCH
HOSE CPL. GH506 31X2300	92 53 424 08	841	2	1 997	91 00 933 08	HOSE LINES CRAWLER
HOSE CPL. GH506 31X3200	92 80 043 08	834	2	1 997	91 00 933 08	HOSE LINES CRAWLER
HOSE CPL. GH506 31X3300	92 44 721 08	136	2	2 975 403	92 17 822 08	HOSE LINES WINCH 6

Description	Item	Pos.	Quantity	Page	Assembly	Description
HOSE CPL. GH506 31X800	92 72 950 08	203	1	2 997	91 05 268 08	HOSE LINES SUPERSTRUCT
HOSE CPL. GH506 31X880	92 97 240 08	201	1	2 997	91 05 268 08	HOSE LINES SUPERSTRUCT
HOSE CPL. GH506 31X940	92 15 390 08	206	1	2 997	91 05 268 08	HOSE LINES SUPERSTRUCT
HOSE CPL. GH506 31X960	92 53 046 08	490	1	2 977 001	92 17 477 08	HOSE LINES SLEWING PLATF
HOSE CPL. GH506-200,64M	92 11 821 08	161	1	2 997	91 05 268 08	HOSE LINES SUPERSTRUCT
HOSE CPL. GH506-200,76M	92 15 735 08	832	1	1 997	91 00 933 08	HOSE LINES CRAWLER
HOSE CPL. GH506-200,76M	92 49 364 08	741	1	1 997	91 00 933 08	HOSE LINES CRAWLER
HOSE CPL. GH506-200,82M	92 60 895 08	162	1	2 997	91 05 268 08	HOSE LINES SUPERSTRUCT
HOSE CPL. GH506-200,86M	92 46 731 08	743	1	1 997	91 00 933 08	HOSE LINES CRAWLER
HOSE CPL. GH506-200,88M	92 74 129 08	208	1	2 997	91 05 268 08	HOSE LINES SUPERSTRUCT
HOSE CPL. GH506-200,88M	92 74 129 08	303	1	2 997	91 05 268 08	HOSE LINES SUPERSTRUCT
HOSE CPL. GH506-200,8M	92 15 399 08	200	1	2 997	91 05 268 08	HOSE LINES SUPERSTRUCT
HOSE CPL. GH506-201,04M	92 96 233 08	301	1	2 997	91 05 268 08	HOSE LINES SUPERSTRUCT
HOSE CPL. GH506-201,0M	92 44 761 08	823	1	1 997	91 00 933 08	HOSE LINES CRAWLER
HOSE CPL. GH506-201,0M	92 62 634 08	995	2	1 970 059	92 17 256 08	HOSES CRAWLER SUPPORT A
HOSE CPL. GH506-201,16M	92 46 728 08	831	1	1 997	91 00 933 08	HOSE LINES CRAWLER
HOSE CPL. GH506-201,16M	92 54 658 08	307	1	2 997	91 05 268 08	HOSE LINES SUPERSTRUCT
HOSE CPL. GH506-201,18M	92 09 735 08	302	1	2 997	91 05 268 08	HOSE LINES SUPERSTRUCT
HOSE CPL. GH506-201,24M	92 53 421 08	202	1	2 997	91 05 268 08	HOSE LINES SUPERSTRUCT
HOSE CPL. GH506-201,4M	92 15 734 08	824	1	1 997	91 00 933 08	HOSE LINES CRAWLER
HOSE CPL. GH506-201,55M	92 06 043 08	300	1	2 997	91 05 268 08	HOSE LINES SUPERSTRUCT
HOSE CPL. GH506-201,75M	92 97 121 08	742	1	1 997	91 00 933 08	HOSE LINES CRAWLER
HOSE CPL. GH506-201,75M	92 97 121 08	850	2	1 997	91 00 933 08	HOSE LINES CRAWLER
HOSE CPL. GH506-201,85M	92 53 412 08	744	1	1 997	91 00 933 08	HOSE LINES CRAWLER
HOSE CPL. GH506-202,3M	92 53 938 08	380	2	2 997	91 05 268 08	HOSE LINES SUPERSTRUCT
HOSE CPL. GH506-203,4M	92 55 196 08	835	2	1 997	91 00 933 08	HOSE LINES CRAWLER
HOSE CPL. HPC 0,3M	92 87 606 08	393	1	2 997	91 05 268 08	HOSE LINES SUPERSTRUCT
HOSE CPL. HPC 0,6M	92 14 563 08	394	1	2 997	91 05 268 08	HOSE LINES SUPERSTRUCT
HOSE CPL. HPC 1,2M	92 29 099 08	871	2	1 997	91 00 933 08	HOSE LINES CRAWLER
HOSE CPL. HPC 11,2M	92 16 767 08	395	1	2 997	91 05 268 08	HOSE LINES SUPERSTRUCT
HOSE CPL. HPC 2,3M	92 93 354 08	396	1	2 997	91 05 268 08	HOSE LINES SUPERSTRUCT
HOSE CPL. HPC 3,9M	92 88 876 08	397	1	2 997	91 05 268 08	HOSE LINES SUPERSTRUCT
HOSE CPL. HPC 4X6800	92 97 238 08	794	1	3 978 001	92 16 684 08	HOSE LINES SUSPENDED BA
HOSE CPL. HPC 6,0M	92 16 778 08	870	2	1 997	91 00 933 08	HOSE LINES CRAWLER
HOSE CPL. HPC 7,7M	92 16 763 08	391	1	2 997	91 05 268 08	HOSE LINES SUPERSTRUCT
HOSE CPL. HPC 8,3M	92 16 762 08	390	1	2 997	91 05 268 08	HOSE LINES SUPERSTRUCT
HOSE CPL. HPC 9,5M	92 16 764 08	392	1	2 997	91 05 268 08	HOSE LINES SUPERSTRUCT
HOSE CPL. HPC 9,5M	92 16 764 08	795	1	3 978 001	92 16 684 08	HOSE LINES SUSPENDED BA
HOSE CPL. TFS 0,94M	92 12 574 08	284	1	2 997	91 05 268 08	HOSE LINES SUPERSTRUCT
HOSE CPL. TFS 5X880	92 17 512 08	283	1	2 997	91 05 268 08	HOSE LINES SUPERSTRUCT
HOSE DIN 73411 10X3,5 EPDM	73 63 116	2	1	9 600 442	96 00 442 9	HOSES
HOSE DIN 73411 32X4 EPDM	49 01 428	3	1	9 600 442	96 00 442 9	HOSES
HOSE DN16 500	51 05 010 08	46	1	2 391 001	96 19 013 08	DIESEL ENGINE, PRE-ASSEMB
HOSE DN4-PVC 740081	59 10 053 08	31	7	2 520	91 44 758 08	CABIN, GLAZED
HOSE HOLDER WELDED	92 13 888 08	43	6	3 745 004	96 19 999 08	GUIDE PRE-ASS.
HOSE HOLDER WELDED FE//	92 13 936 08	1	1	2 440 017	92 13 888 08	HOSE HOLDER WELDED
HOSE LINE 10X410	73 81 821	8	1	9 883 555	98 83 555	WATER FILTER ADD-ON
HOSE LINES	92 04 111 08	91	1	2 978 100	91 44 621 08	ADDNL.HYDR.RETAINING DEV
HOSE LINES 2 SLEWING GEA	92 12 358 08	91	1	2 976	91 00 764 08	HYDR. ADD. 2 SLEWING GEAR
HOSE LINES AIR CONDITIONIN	92 06 581 08	91	1	2 831 004	92 71 424 08	ADDNL.HYDR.AIR CONTITIONE
HOSE LINES BOLT EXTRACTIO	96 46 080 08	91	1	2 976 203	92 27 489 08	ADDL.HYDR.F.PIN PULLING DE
HOSE LINES CRAWLER	91 00 933 08	35	1		LR 1750 -0	LIEBHERR CRAW.CRANE LR 1
HOSE LINES GRATING-WINCH	92 17 829 08	91	1	2 975 500	91 02 036 08	AUX.HYDR.GRID WINCH 5 + 6
HOSE LINES MOUNTING INST	92 27 228 08	91	1	2 978 300	91 01 515 08	ADDNL.HYDR.ERECTION DEV
HOSE LINES MOUNTING JACK	96 19 755 08	91	1	2 975 115	91 07 779 08	ADDNL. HYDR. F. ERECTING W
HOSE LINES S-RELAPSE RET	92 16 928 08	91	1	2 978 200	91 01 626 08	ADD.HYDR.S_RETAINING RAM
HOSE LINES SLEWING PLAT	92 17 477 08	91	1	2 977	91 02 038 08	ADDITIONAL HYDR.SLEWING
HOSE LINES SUPERSTRUCT	91 05 268 08	179	1		LR 1750 -0	LIEBHERR CRAW.CRANE LR 1
HOSE LINES SUPPORTING RA	96 19 656 08	91	1	1 975 006	91 07 671 08	ADD.HYDR.UNIT SUPPORT CY
HOSE LINES SUSPENDED BA	92 16 684 08	91	1	3 978	91 00 760 08	HYDR. SUSPENDED BALLAST

Description	Item	Pos.	Quantity	Page	Assembly	Description
HOSE LINES WINCH 1-2	92 04 116 08	91	1	2 975	91 44 710 08	ADDITONAL HYDRAUL.WINCH
HOSE LINES WINCH 3	92 04 128 08	91	1	2 975 600	91 44 708 08	ADDITIONAL HYDRAULICS WI
HOSE LINES WINCH 5	92 16 800 08	91	1	2 975 300	91 44 664 08	ADDITIONAL HYDRAULICS WI
HOSE LINES WINCH 6	92 17 822 08	91	1	2 975 400	91 02 034 08	AUX.HYDRAULIC WINCH 6
HOSE NIPPLE GERADE	91 40 351	36	1	9 887 333	98 87 333	ACCESSORIES AIR COMPRES
HOSE NIPPLE GERADE 11SM	92 76 393	22	2	9 277 009	92 77 009	POWER UNIT SUPPORT
HOSE REEL 3/4" SPF	61 60 136 08	11	1	3 978	91 00 760 08	HYDR. SUSPENDED BALLAST
HOSE ROLL RD110X32 PA6G	94 02 547 08	35	2	3 215	91 44 631 08	S HEAD SECTION
HOSE UNION JOINT GERADE	60 24 408 08	(7)	1	2 920 593	92 87 799 08	LIMIT SWITCH AND SENSOR
HOSES	96 00 442 9	999	1	5 715 247	57 15 247 08	EQUALIZING RESERVOIR
HOSES CRAWLER SUPPORT A	92 17 256 08	21	1	1 970 058	92 17 254 08	ADD.HOSES CRAWLER SUPP
HOUSING	51 07 969 08	1	1	5 114 176	51 14 176 08	PRESSURE LIMITING VALVE
HOUSING	51 07 969 08	1	1	5 114 177	51 14 177 08	PRESSURE LIMITING VALVE
HOUSING	57 00 728 08	1	1	5 114 320	51 14 320 08	PRETENSIONING VALVE
HOUSING	57 01 130 08	3	1	5 102 306	51 02 306 08	HYDRO MOTOR
HOUSING	70 42 195 08	109	1	2 520	91 44 758 08	CABIN, GLAZED
HOUSING	92 51 331 08	2	1	2 913 008	91 40 573 08	LICCON CONSOLE LCD1
HOUSING 1X400X273 DC01-A-	61 10 012 08	2	1	2 913 102	92 32 870 08	FAN UNIT
HOUSING 25-POL SPF	60 23 223 08	160	7	2 932 162	96 20 410 08	CABLING MOUNTING PLATE
HOUSING 6-POL	60 23 255 08	156	4	2 920 032	96 20 520 08	WIRING HARNESS
HOUSING 6-POL	60 23 255 08	19	3	2 920 285	91 08 727 08	ELECTRIC FOR GLAZED CABI
HOUSING 6-POL	60 23 255 08	151	1	2 920 302	92 15 627 08	WIRING HARNESS
HOUSING 9-POL	60 23 324 08	157	1	2 920 306	92 95 363 08	WIRING HARNESS
HOUSING CPL.	10 80 072 5	1	1	5 531 881	55 31 881 08	LIQUEFIER
HOUSING CPL.	11 49 385 3	42	2	9 104 649	91 04 649 08	DOUBLE HOOK BLOCK
HOUSING GD-ZN SW GEPULV	70 42 533 08	50	40	2 859	91 44 612 08	SOUND DAMPING
HOUSING GD-ZN SW GEPULV	70 42 533 08	3	6	2 932 175	92 71 583 08	COVER COMPL.
HUB	10 29 273 4	5	1	X1029269	10 29 269 6	PUMP SUPPORT
HUB	10 29 284 7	5	1	X1029283	10 29 283 8	PUMP SUPPORT
HUB	10 29 292 2	5	1	X1029285	10 29 285 4	PUMP SUPPORT
HUB	57 15 560 08	5	1	5 715 559	57 15 559 08	PUMP SUPPORT
HUB	57 19 010 08	2	1	5 719 006	57 19 006 08	PUMP SUPPORT
HUB	57 19 032 08	5	1	X1029186	10 29 186 0	PUMP SUPPORT
HUB	92 70 537	3	1	9 073 722	90 73 722	AUXILIARY DRIVE PRE-ASS.
HUB 42CrMo4+N+QT	92 67 273	13	1	9 886 858	98 86 858	LUBRICATING OIL PUMP
HYDR. ADD. 2 SLEWING GEAR	91 00 764 08	118	1		LR 1750 -0	LIEBHERR CRAW.CRANE LR 1
HYDR. SUSPENDED BALLAST	91 00 760 08	400	1	3 745	91 07 886 08	SUSPENDED BALLAST
HYDR.CRAWLE 4 MOT.PREP.K	91 00 931 08	31	1		LR 1750 -0	LIEBHERR CRAW.CRANE LR 1
HYDRAULIC ACCUMULATOR	51 23 815 08	3	1	3 592	91 44 721 08	W OVERRUN PROTECTION
HYDRAULIC AGGREGATE BZ	55 04 025 08	4	1	3 790	91 06 799 08	BOLT EXTRACTION ATTACHM
HYDRAULIC HOSE DN10-2TE	51 05 113 08	20	0.8	2 391	91 06 853 08	DIESEL ENGINE CPL.
HYDRAULIC SUPPORT	91 05 170 08	16	1		LR 1750 -0	LIEBHERR CRAW.CRANE LR 1
HYDRAULIC-TYPE LUBRICAT.N	77 43 242	9	2	2 291	91 44 684 08	S OVERRUN PROTECTION
HYDRAULIC-TYPE LUBRICAT.N	77 43 242	4	1	2 652 007	92 68 928 08	ROPE PULLEY CPL.
HYDRAULIC-TYPE LUBRICAT.N	77 43 242	41	2	3 204	91 44 702 08	ASSEMBLY UNIT
HYDRAULIC-TYPE LUBRICAT.N	77 43 242	15	8	3 212	91 44 714 08	W PIVOT SECTION
HYDRAULIC-TYPE LUBRICAT.N	77 43 242	30	2	3 214	91 02 084 08	S HEAD SECTION
HYDRAULIC-TYPE LUBRICAT.N	77 43 242	24	2	3 215	91 44 631 08	S HEAD SECTION
HYDRAULIC-TYPE LUBRICAT.N	77 43 242	30	2	3 229	91 44 717 08	L ADAPTER SECTION
HYDRAULIC-TYPE LUBRICAT.N	77 43 242	11	2	3 292	91 44 698 08	D OVERRUN PROTECTION
HYDRAULIC-TYPE LUBRICAT.N	77 43 242	14	2	3 554 006	92 71 434 08	WA-FRAME 1
HYDRAULIC-TYPE LUBRICAT.N	77 43 242	14	3	3 556 004	92 71 575 08	WA-FRAME 2 WELDED CONS
HYDRAULIC-TYPE LUBRICAT.N	77 43 242	9	3	3 592	91 44 721 08	W OVERRUN PROTECTION
HYDRAULIC-TYPE LUBRICAT.N	77 43 242	22	4	3 714	91 20 065 08	D HEAD SECTION
HYDRAULIC-TYPE LUBRICAT.N	77 43 242	16	2	3 950	91 01 259 08	WS-AUX. RODS
HYDRAULIC-TYPE LUBRICAT.N	57 15 786 08	(1)	1	1 711	91 01 239 08	CENTRALIZED LUBRICATION
HYDRAULIC-TYPE LUBRICAT.N	57 15 786 08	401	1	5 718 420	57 18 420 08	FLANGE
HYDRAULICS	91 09 142 08	169	1		LR 1750 -0	LIEBHERR CRAW.CRANE LR 1
HYDRO CYLINDER 190/180-80	51 23 811 08	41	2	2 550	91 09 257 08	SA FRAME
HYDRO CYLINDER 50/25-100	51 23 798 08	3	1	2 810	91 08 725 08	CRANE DRIVER'S CABIN CPL.

Description	Item	Pos.	Quantity	Page	Assembly	Description
HYDRO CYLINDER 60/30-120	51 23 871 08	9	2	2 652	91 01 222 08	ROLLER BEARING
HYDRO CYLINDER 70/35-375	51 23 869 08	2	2	2 125	91 01 212 08	PIN F. S AND D PIVOT SECTIO
HYDRO CYLINDER 75/30-260	51 23 440 08	1	1	3 790 007	92 27 487 08	PIN PULLING CYLINDER CPL.
HYDRO CYLINDER 75/30-260	51 23 676 08	1	1	3 790 008	92 27 488 08	PIN PULLING CYLINDER CPL.
HYDRO CYLINDER 80/35-375	51 23 870 08	1	2	2 125	91 01 212 08	PIN F. S AND D PIVOT SECTIO
HYDRO CYLINDER 80/40-400	51 23 873 08	45	2	1 400	91 04 483 08	CRAWLER TRACK CARRIER, L
HYDRO CYLINDER 80/40-400	51 23 873 08	44	2	1 410	91 04 487 08	CRAWLER TRACK CARRIER,
HYDRO MOTOR A10FE SPF	51 02 351 08	7	2	2 391 023	92 51 188 08	RADIATOR, PRE-ASSEMBLED
HYDRO MOTOR A2FM 16	57 13 689 08	5	1	5 531 883	55 31 883 08	COMPRESSOR DRIVE
HYDRO MOTOR A2FM SPF	51 02 306 08	2	1	2 370	91 04 815 08	ERECTING WINCH
IDENTIFICATION STRIP	60 27 426 08	264	0.2	3 930 611	92 09 429 08	TERMINAL BOX
IDENTIFICATION STRIP 1 - 250	60 27 437 08	8	1	1 920 403	92 17 846 08	TERMINAL BOX, PRE-ASSEMB
IDENTIFICATION STRIP 1 - 250	60 27 437 08	7	1	1 920 406	92 01 742 08	TERMINAL BOX, PRE-ASSEMB
IDENTIFICATION STRIP 1 - 250	60 27 437 08	7	1	1 920 409	92 07 133 08	TERMINAL BOX, PRE-ASSEMB
IDENTIFICATION STRIP 1 - 250	60 27 437 08	270	1	2 780 114	92 08 384 08	TERMINAL BOX CPL.
IDENTIFICATION STRIP 251 -	60 27 438 08	8	1	1 920 406	92 01 742 08	TERMINAL BOX, PRE-ASSEMB
IDENTIFICATION STRIP 251 -	60 27 438 08	8	1	1 920 409	92 07 133 08	TERMINAL BOX, PRE-ASSEMB
IDENTIFICATION STRIPS	60 27 629 08	103	7	2 932 161	96 20 409 08	ASSEMBLY PARTS MOUNTIN
IGNITION STARTER SWITCH	60 61 943 08	4	1	2 830 038	96 20 427 08	DASHBOARD
IMPULS TRANSMITTER	57 09 907 08	7	1	6 060 529	60 60 529 08	GEAR CAM LIMITSWITCH
INCLINATION SENSOR +/-5° X/	69 23 022 08	10	1	1 920 401	92 17 850 08	ELECTR.FOR CENTER SECTIO
INDICATOR LAMP	60 61 435 08	7	8	2 830 038	96 20 427 08	DASHBOARD
INDUCTIVE SENSOR CONTAC	11 34 720 6	11	4	2 780 113	92 08 260 08	ELECTR.FOR BALLAST PALLE
INDUCTIVE SENSOR CONTAC	11 34 720 6	1	4	2 920 593	92 87 799 08	LIMIT SWITCH AND SENSOR
INDUCTIVE SENSOR CONTAC	11 34 720 6	151	2	3 930 501	92 95 071 08	EL.BACKING PROTECTION D
INDUCTIVE SENSOR CONTAC	11 34 720 6	151	10	3 930 504	92 91 192 08	EL.EQUIPMENT SAFETY RETAI
INDUCTIVE SENSOR CONTAC	11 34 720 6	151	2	3 930 713	92 95 070 08	EL.EQUIPMENT SAFETY RETAI
INJECTION LINE V-MOTORXD9	92 74 777	5	1	9 275 688	92 75 688	INJECTION LINES
INJECTION LINE V-MOTORXD9	92 74 778	6	1	9 275 688	92 75 688	INJECTION LINES
INJECTION LINE V-MOTORXD9	92 75 680	1	1	9 275 684	92 75 684	INJECTION LINES
INJECTION LINE V-MOTORXD9	92 75 681	2	1	9 275 684	92 75 684	INJECTION LINES
INJECTION LINE V-MOTORXD9	92 75 682	3	1	9 275 684	92 75 684	INJECTION LINES
INJECTION LINE V-MOTORXD9	92 75 683	4	1	9 275 684	92 75 684	INJECTION LINES
INJECTION LINE V-MOTORXD9	92 75 686	7	1	9 275 688	92 75 688	INJECTION LINES
INJECTION LINE V-MOTORXD9	92 75 687	8	1	9 275 688	92 75 688	INJECTION LINES
INJECTION LINES V-MOTORX	92 75 684	101	1	9 074 189	90 74 189	DIESEL ENGINE
INJECTION LINES V-MOTORX	92 75 688	102	1	9 074 189	90 74 189	DIESEL ENGINE
INJECTION NOZZLE W.FASTEN	92 77 934	90	8	9 074 189	90 74 189	DIESEL ENGINE
INJECTION PUMP V-MOTORX	98 83 188	70	1	9 074 189	90 74 189	DIESEL ENGINE
INJECTOR	92 77 935 23	2	1	9 078 864	90 78 864	RK INJECTION NOZZLE
INLET VALVE 29 G 40 M	92 79 965	2	1	9 279 850	92 79 850	CYLINDER HEAD PRE-ASSY.
INLET VALVE SEAT INSERT	92 72 654	6	1	9 274 611	92 74 611	CYLINDER HEAD
INPUT BOARD CPL. EP0	92 18 141 08	30	1	2 932 161	96 20 409 08	ASSEMBLY PARTS MOUNTIN
INPUT BOARD CPL. EP1	92 18 142 08	31	1	2 932 161	96 20 409 08	ASSEMBLY PARTS MOUNTIN
INPUT BOARD CPL. EP2	92 18 145 08	32	1	2 932 161	96 20 409 08	ASSEMBLY PARTS MOUNTIN
INPUT BOARD CPL. EP3	92 18 146 08	33	1	2 932 161	96 20 409 08	ASSEMBLY PARTS MOUNTIN
INPUT BOARD CPL. EP4	92 18 147 08	34	1	2 932 161	96 20 409 08	ASSEMBLY PARTS MOUNTIN
INPUT BOARD CPL. EP5	92 18 148 08	35	1	2 932 161	96 20 409 08	ASSEMBLY PARTS MOUNTIN
INSERTION BRIDGE	60 27 355 08	46	10	2 830 039	96 20 428 08	ARRANGEMENT OF EQUIPM
INSERTION BRIDGE	60 27 355 08	101	43	2 932 161	96 20 409 08	ASSEMBLY PARTS MOUNTIN
INSTALLAT.ROTOR+SLIPRING	92 15 300 08	2	1	1 991	91 44 585 08	ROTARY FEED THROUGH
INSTRUMENT BOX DELIVERY	92 34 220 08	26	1	2 520 018	92 16 988 08	INSTRUMENT BOX, INSTALLAT
INSTRUMENT BOX, INSTALLAT	92 16 988 08	20	1	2 520	91 44 758 08	CABIN, GLAZED
INSULANT FLOOR PLATE	92 99 554 08	95	1	2 520	91 44 758 08	CABIN, GLAZED
INSULANT FLOOR PLATE	92 99 995 08	120	1	2 520 022	92 99 554 08	INSULANT FLOOR PLATE
INSULATING BUSHING KUNST	66 00 430 08	7	1	2 913 100	91 23 538 08	ASSEMBLY FRAME
INSULATING HOSE 14 -50°C.- 2	60 30 126 08	202	3.2	2 932 162	96 20 410 08	CABLING MOUNTING PLATE
INSULATING HOSE DN10X0,65	11 08 260 4	204	14.05	2 920 032	96 20 520 08	WIRING HARNESS
INSULATING HOSE DN12X0,65	11 08 260 5	205	0.33	2 920 032	96 20 520 08	WIRING HARNESS
INSULATING HOSE DN18X0,85	11 08 260 8	208	5.83	2 920 032	96 20 520 08	WIRING HARNESS

Description	Item	Pos.	Quantity	Page	Assembly	Description
INSULATING HOSE DN6 0,5 PU	11 08 260 2	202	11.55	2 920 032	96 20 520 08	WIRING HARNESS
INSULATING HOSE DN6 0,5 PU	11 08 260 2	202	0.62	2 920 306	92 95 363 08	WIRING HARNESS
INSULATING HOSE DN8X0,65	11 08 260 3	203	42.42	2 920 032	96 20 520 08	WIRING HARNESS
INSULATING HOSE DN8X0,65	11 08 260 3	201	4	2 932 162	96 20 410 08	CABLING MOUNTING PLATE
INSULATING HOSE DN8X0,65	11 08 260 3	203	0.1	3 930 612	92 08 651 08	LIMIT SWITCH BUS
INSULATING HOSE DN8X0,65	11 08 260 3	203	0.1	3 930 613	92 08 656 08	LIMIT SWITCH BUS
INSULATING HOSE DN8X0,65	11 08 260 3	203	0.1	9 208 050	92 08 050 08	LIMIT SWITCH BUS
INSULATING MAT 16X160X250	95 61 871 08	34	1	2 520 011	92 43 638 08	FLOOR MAT
INSULATING MAT 16X175X318	28 29 054 08	11	1	2 913 008	91 40 573 08	LICCON CONSOLE LCD1
INSULATING MAT 16X250X270	95 61 874 08	87	1	2 520 011	92 43 638 08	FLOOR MAT
INSULATING MAT 18X360X470	95 67 689 08	3	1	2 520 006	92 71 291 08	INTERNAL LINING
INSULATING MAT 18X415X11	95 67 690 08	4	1	2 520 006	92 71 291 08	INTERNAL LINING
INSULATING MAT 18X424X868	95 67 691 08	5	1	2 520 006	92 71 291 08	INTERNAL LINING
INSULATING MAT 18X568X13	95 67 688 08	2	1	2 520 006	92 71 291 08	INTERNAL LINING
INSULATING MAT 18X585X825	95 70 594 08	1	1	2 520 006	92 71 291 08	INTERNAL LINING
INSULATING MAT 18X65X620 P	95 53 417 08	6	1	2 520 006	92 71 291 08	INTERNAL LINING
INSULATING MAT 18x190x380	95 61 873 08	10	1	2 520 006	92 71 291 08	INTERNAL LINING
INSULATING MAT 18x190x465	95 53 419 08	8	1	2 520 006	92 71 291 08	INTERNAL LINING
INSULATING MAT 18x330x710	95 61 872 08	7	1	2 520 006	92 71 291 08	INTERNAL LINING
INSULATING MAT 18x365x228	95 67 692 08	9	1	2 520 006	92 71 291 08	INTERNAL LINING
INSULATING MAT 20X178X255	97 10 369 08	10	1	2 520 023	92 99 995 08	INSULANT FLOOR PLATE
INSULATING MAT 20X355X120	97 10 368 08	9	1	2 520 023	92 99 995 08	INSULANT FLOOR PLATE
INSULATING MAT 20X425X90	97 10 234 08	5	1	2 520 023	92 99 995 08	INSULANT FLOOR PLATE
INSULATING MAT 20X455X280	97 10 371 08	12	1	2 520 023	92 99 995 08	INSULANT FLOOR PLATE
INSULATING MAT 20X490X255	97 10 370 08	11	1	2 520 023	92 99 995 08	INSULANT FLOOR PLATE
INSULATING MAT 20X640X240	97 10 230 08	3	1	2 520 023	92 99 995 08	INSULANT FLOOR PLATE
INSULATING MAT 20X740X365	97 10 228 08	2	1	2 520 023	92 99 995 08	INSULANT FLOOR PLATE
INSULATING MAT 20X760X245	97 10 226 08	1	1	2 520 023	92 99 995 08	INSULANT FLOOR PLATE
INSULATING MAT 20X832X117	97 10 235 08	6	1	2 520 023	92 99 995 08	INSULANT FLOOR PLATE
INSULATING MAT 20X835X105	97 10 236 08	7	1	2 520 023	92 99 995 08	INSULANT FLOOR PLATE
INSULATING MAT 20X835X117	97 10 232 08	4	1	2 520 023	92 99 995 08	INSULANT FLOOR PLATE
INSULATING MAT 20X90X220	97 10 237 08	8	1	2 520 023	92 99 995 08	INSULANT FLOOR PLATE
INSULATING MAT 25X82X317	28 29 049 08	6	1	2 913 008	91 40 573 08	LICCON CONSOLE LCD1
INSULATING MAT 35X174X192	28 29 051 08	8	1	2 913 008	91 40 573 08	LICCON CONSOLE LCD1
INSULATING MAT 35X174X192	28 29 052 08	9	1	2 913 008	91 40 573 08	LICCON CONSOLE LCD1
INSULATING MATERIAL 12X1	97 11 411 08	30	1	2 859 011	92 99 991 08	SOUND DAMPING
INSULATING MATERIAL 12X1	97 11 413 08	98	1	2 859 011	92 99 991 08	SOUND DAMPING
INSULATING MATERIAL 12X2	97 38 059 08	3	2	2 859 011	92 99 991 08	SOUND DAMPING
INSULATING MATERIAL 12X24	97 38 060 08	5	2	2 859 011	92 99 991 08	SOUND DAMPING
INSULATING MATERIAL 20X10	97 11 414 08	99	1	2 859 011	92 99 991 08	SOUND DAMPING
INSULATING MATERIAL 20X10	97 11 417 08	102	1	2 859 011	92 99 991 08	SOUND DAMPING
INSULATING MATERIAL 20X11	97 11 410 08	29	1	2 859 011	92 99 991 08	SOUND DAMPING
INSULATING MATERIAL 20X11	97 11 416 08	101	1	2 859 011	92 99 991 08	SOUND DAMPING
INSULATING MATERIAL 20X8	97 11 415 08	100	1	2 859 011	92 99 991 08	SOUND DAMPING
INSULATING MATERIAL 20X8	97 11 418 08	103	1	2 859 011	92 99 991 08	SOUND DAMPING
INSULATING MATERIAL 40X40	28 39 057 08	32	4	2 859	91 44 612 08	SOUND DAMPING
INSULATING RING	69 10 417 08	13	52	6 909 010	69 09 010 08	COLLECTING RING
INSULATING TAPE 25X20M PV	11 48 573 7	264	0.01	3 930 505	92 09 328 08	CABLE DRUM COMPL.
INSULATING TAPE 25X20M PV	11 48 573 7	264	0.1	3 930 612	92 08 651 08	LIMIT SWITCH BUS
INSULATING TAPE 25X20M PV	11 48 573 7	264	0.1	3 930 613	92 08 656 08	LIMIT SWITCH BUS
INSULATING TAPE 25X20M PV	11 48 573 7	264	0.1	9 208 050	92 08 050 08	LIMIT SWITCH BUS
INTAKE FE//ZN20//C	92 11 269 08	55	1	2 391 001	96 19 013 08	DIESEL ENGINE, PRE-ASSEMB
INTAKE PIPE PRE-ASS. V-MO	92 72 925	1	1	9 272 926	92 72 926	AIR SUCTION
INTAKE SAE-90,H130 FE//ZN20	92 11 633 08	48	2	2 391 001	96 19 013 08	DIESEL ENGINE, PRE-ASSEMB
INTAKE SAE-90,H160 FE//ZN20	92 11 271 08	49	2	2 391 001	96 19 013 08	DIESEL ENGINE, PRE-ASSEMB
INTERMEDIATE FLANGE	10 29 185 6	1	1	X1029269	10 29 269 6	PUMP SUPPORT
INTERMEDIATE FLANGE	10 29 186 2	1	1	X1029186	10 29 186 0	PUMP SUPPORT
INTERMEDIATE FLANGE	10 29 284 5	1	1	X1029283	10 29 283 8	PUMP SUPPORT
INTERMEDIATE FLANGE	10 29 286 5	1	1	X1029285	10 29 285 4	PUMP SUPPORT
INTERMEDIATE FLANGE	57 12 399 08	1	1	5 715 559	57 15 559 08	PUMP SUPPORT

Description	Item	Pos.	Quantity	Page	Assembly	Description
INTERMEDIATE FLANGE	92 68 391	2	1	9 273 989	92 73 989	AIR COMPRESSOR PRE-ASSY
INTERMEDIATE PLATE	90 77 321	3	1	9 278 737	92 78 737	COOLER HOUSING ASSEMBL
INTERMEDIATE RING	10 29 292 1	4	1	X1029285	10 29 285 4	PUMP SUPPORT
INTERMEDIATE RING	57 12 400 08	4	1	5 715 559	57 15 559 08	PUMP SUPPORT
INTERNAL LIGHT 10W 24V GLA	60 71 361 08	15	1	2 920 285	91 08 727 08	ELECTRIC FOR GLAZED CABI
INTERNAL LINING	92 71 291 08	92	1	2 520	91 44 758 08	CABIN, GLAZED
INTERNAL LOCK	92 91 465 08	6	1	2 522 000	91 46 006 08	DOOR CPL.
INTERNAL MULTI-DISC	50 15 405 14	98	7	X1002122	10 02 122 6	DRIVE
INTERNAL MULTI-DISC	50 15 405 14	98	7	X1002122	10 02 122 8	DRIVE
INTERNAL MULTI-DISC	50 20 464 08	98	7	5 718 421	57 18 421 08	DRIVE
INTERNAL MULTI-DISC	57 18 700 08	98	7	5 000 630	50 00 630 08	SWING GEAR
JAW	92 73 428	4	1	9 277 934	92 77 934	INJECTION NOZZLE W.FASTEN
JOINER	11 34 223 3	46	1	9 104 649	91 04 649 08	DOUBLE HOOK BLOCK
KB-RING 135X124X4 MC53/KV	73 82 128	3	1	9 274 770	92 74 770 23	PISTON
KEY	10 87 343 4	(1)	1	2 830 038	96 20 427 08	DASHBOARD
KEY	10 87 343 4	(1)	1	2 830 038	96 20 427 08	DASHBOARD
KEY	57 09 954 08	1	1	6 061 943	60 61 943 08	IGNITION STARTER SWITCH
KEY	57 11 068 77	(1)	1	2 522 000	91 46 006 08	DOOR CPL.
KEY COLLAR GGG40 VERZ.	38 50 710 08	1	1	2 522 003	92 91 465 08	INTERNAL LOCK
KEY PAD SPF	69 18 833 08	1	1	2 913 008	91 40 573 08	LICCON CONSOLE LCD1
KEY RING 25 EDELSTAHL	70 42 141 08	37	8	2 711	91 44 604 08	CENT. LUBRIC. SYSTEM SUP
KEY RING 25 EDELSTAHL	70 42 141 08	64	5	2 975 600	91 44 708 08	ADDITIONAL HYDRAULICS WI
KEY RING 25 EDELSTAHL	70 42 141 08	64	20	2 977	91 02 038 08	ADDITIONAL HYDR.SLEWING
KEY RING 25 EDELSTAHL	70 42 141 08	64	2	2 978 200	91 01 626 08	ADD.HYDR.S_RETAINING RAM
KEY RING 25 EDELSTAHL	70 42 141 08	42	2	3 556 003	92 71 234 08	WA-FRAME 2 BASE SECTION
KEY SWITCH	69 27 013 08	25	1	2 913 008	91 40 573 08	LICCON CONSOLE LCD1
KEYPAD BUTTON	60 61 440 08	8	2	2 830 038	96 20 427 08	DASHBOARD
KIT MECHAN.PARTS (COMPO	92 35 140 08	4	1	2 970	91 09 142 08	HYDRAULICS
KIT WATER FILTER	73 81 602	1	1	9 883 555	98 83 555	WATER FILTER ADD-ON
KNOTTED-LINK CHAIN DIN 56	74 00 008 08	170	0.3	2 920 306	92 95 363 08	WIRING HARNESS
KNURLED WASHER	59 15 630 08	5	2	2 520 101	96 49 682 08	SPRAY NOZZLE
L ADAPTER SECTION	91 44 717 08	278	1		LR 1750 -0	LIEBHERR CRAW.CRANE LR 1
L ADAPTER SECTION WELD.	92 46 468 08	1	1	3 229	91 44 717 08	L ADAPTER SECTION
L INTERMEDIATE SECTION 24	91 44 716 08	276	2		LR 1750 -0	LIEBHERR CRAW.CRANE LR 1
L INTERMEDIATE SECTION 242	91 44 715 08	274	2		LR 1750 -0	LIEBHERR CRAW.CRANE LR 1
L INTERMEDIATE SECTION 242	91 44 903 08	277	2		LR 1750 -0	LIEBHERR CRAW.CRANE LR 1
L INTERMEDIATE SECTION 24	91 44 902 08	275	2		LR 1750 -0	LIEBHERR CRAW.CRANE LR 1
L-HEAD PIECE 400TO.	91 44 718 08	280	1		LR 1750 -0	LIEBHERR CRAW.CRANE LR 1
LADDER 5-300X1,3M AL SPF	11 49 175 5	2	1	2 510 058	92 01 913 08	ACCESS LADDER LEFT
LADDER 5-300X1,3M AL SPF	11 49 175 5	2	1	2 510 061	92 01 927 08	ACCESS LADDER RIGHT
LADDER BRACKET	96 84 615 08	17	8	3 745 001	96 19 998 08	BALLAST PALETTE PRE-ASS.
LAMELLAR VALVE	57 15 827 08	15	1	5 700 109	57 00 109	AIR COMPRESSOR
LAMP	10 87 335 1	(1)	1	2 920 342	96 20 439 08	DASHBOARD ROOF, PRE-AS
LAMP	60 02 233	(1)	2	2 531 019	92 88 178 08	ELECTRIC FOR ARMREST RI
LAMP SOCKET	60 61 445 08	21	6	2 830 038	96 20 427 08	DASHBOARD
LAMP-WIRE CONNECTOR 2,5	60 21 001 08	260	0.5	2 920 412	92 15 647 08	TERMINAL BOX
LANTERN	57 18 698 08	1	1	5 000 630	50 00 630 08	SWING GEAR
LASHING STRAP 5MX25MM PO	77 90 362 08	3	6	1 792	91 04 850 08	DISPATCH ASSY.MECH.PART
LASHING STRAP 5MX50MM PO	77 90 365 08	8	4	3 204	91 44 702 08	ASSEMBLY UNIT
LASHING STRAP SPF	97 03 125 0	26	4	1 400	91 04 483 08	CRAWLER TRACK CARRIER, L
LASHING STRAP SPF	97 03 125 0	26	4	1 410	91 04 487 08	CRAWLER TRACK CARRIER,
LEAD	10 46 727 4	19	1	6 909 010	69 09 010 08	COLLECTING RING
LEAD	10 46 727 5	20	1	6 909 010	69 09 010 08	COLLECTING RING
LEAD	11 17 140 5	1	1	5 718 421	57 18 421 08	DRIVE
LEAD	92 07 569 08	211	1	3 930 609	92 07 406 08	TERMINAL BOX
LEAD	92 10 230 08	208	1	3 930 609	92 07 406 08	TERMINAL BOX
LEAD 2 X 1,5	60 03 673 08	15	11.16	2 920 032	96 20 520 08	WIRING HARNESS
LEAD 2 X 1,5	60 03 673 08	16	0.79	2 920 032	96 20 520 08	WIRING HARNESS
LEAD 2 X 1,5	60 03 673 08	5	5.5	3 930 561	96 22 293 08	LEAD
LEAD 56X1,5-8,2M OELFLEX	69 09 012 08	10	1	2 920 537	96 20 526 08	CABLE LIST ELECTRICAL SYS

Description	Item	Pos.	Quantity	Page	Assembly	Description
LEAD W156B	92 93 525 08	11	1	2 920 605	96 20 437 08	WIRING LIST CABIN GLAZED
LEAD W157B	92 93 521 08	6	1	2 920 605	96 20 437 08	WIRING LIST CABIN GLAZED
LEAD W157D	92 93 522 08	8	1	2 920 605	96 20 437 08	WIRING LIST CABIN GLAZED
LEAD W157E	92 93 523 08	9	1	2 920 605	96 20 437 08	WIRING LIST CABIN GLAZED
LEAD W163	92 69 930 08	1	1	1 933 100	91 25 249 08	MAGNETIC LAMP
LEAD W203	96 23 008 08	23	1	2 920 321	92 87 783 08	ELECTRIC FOR BATTERY BOX
LEAD W291	92 07 684 08	11	1	2 920 536	92 04 195 08	WIRING LIST F.ELECTR.AGG
LEAD W3	92 09 491 08	5	1	2 920 536	92 04 195 08	WIRING LIST F.ELECTR.AGG
LEAD W460	96 22 293 08	4	1	3 930 560	96 22 292 08	ELECTRIC AIRCRAFT PROTE
LEAD W472S	92 07 383 08	304	1	3 930 317	92 07 124 08	TERMINAL BOX CPL.
LEAD W524R	92 08 610 08	18	1	3 930 503	92 73 174 08	TERMINAL BOX
LEAD W635X1600	92 17 086 08	8	1	2 932 162	96 20 410 08	CABLING MOUNTING PLATE
LEAD W635X1800	92 17 061 08	6	2	2 932 162	96 20 410 08	CABLING MOUNTING PLATE
LEAD W635X2200	92 17 050 08	5	2	2 932 162	96 20 410 08	CABLING MOUNTING PLATE
LEAD W635X2400	92 17 062 08	7	1	2 932 162	96 20 410 08	CABLING MOUNTING PLATE
LEAD W648	92 08 367 08	28	1	2 913 008	91 40 573 08	LICCON CONSOLE LCD1
LEAD W93	92 79 281 08	35	1	2 835	91 02 278 08	CHARGER
LEAD WL1061	92 17 848 08	5	1	1 920 403	92 17 847 08	CABLE LIST F.CENTER SECTIO
LEAD WL1062	92 17 849 08	9	1	1 920 403	92 17 847 08	CABLE LIST F.CENTER SECTIO
LEAD WL1063	92 04 057 08	10	1	1 920 403	92 17 847 08	CABLE LIST F.CENTER SECTIO
LEAD WL1064	92 11 285 08	14	1	1 920 403	92 17 847 08	CABLE LIST F.CENTER SECTIO
LEAD WL1067	92 11 593 08	11	1	1 920 411	92 18 213 08	CABLE LIST PREPAR. SUPPOR
LEAD WL1068	92 11 594 08	12	1	1 920 411	92 18 213 08	CABLE LIST PREPAR. SUPPOR
LEAD WL1071	92 79 512 08	15	1	1 920 405	92 78 045 08	CABLE LIST CRAWLER CARRI
LEAD WL1075	92 79 134 08	19	1	1 920 405	92 78 045 08	CABLE LIST CRAWLER CARRI
LEAD WL1076	92 77 909 08	20	1	1 920 405	92 78 045 08	CABLE LIST CRAWLER CARRI
LEAD WL1078	92 15 486 08	22	1	1 920 405	92 78 045 08	CABLE LIST CRAWLER CARRI
LEAD WL1079	92 11 798 08	2	1	1 920 410	92 17 284 08	COMPLEMENT RADIO REMOT
LEAD WL1081	92 77 867 08	15	1	1 920 408	92 77 625 08	CABLE LIST CRAWLER CARRI
LEAD WL1085	92 77 800 08	19	1	1 920 408	92 77 625 08	CABLE LIST CRAWLER CARRI
LEAD WL1086	92 77 618 08	20	1	1 920 408	92 77 625 08	CABLE LIST CRAWLER CARRI
LEAD WL1088	92 15 498 08	22	1	1 920 408	92 77 625 08	CABLE LIST CRAWLER CARRI
LEAD WL1089	92 11 799 08	3	1	1 920 410	92 17 284 08	COMPLEMENT RADIO REMOT
LEAD WL120	92 18 105 08	36	1	2 835	91 02 278 08	CHARGER
LEAD WL121	92 18 114 08	37	1	2 835	91 02 278 08	CHARGER
LEAD WL1300	92 99 559 08	22	1	2 925 201	92 14 885 08	SUPPLEMENT CAMERA
LEAD WL1301	92 99 560 08	23	1	2 925 201	92 14 885 08	SUPPLEMENT CAMERA
LEAD WL162	92 04 430 08	9	1	2 920 539	96 20 518 08	CABLE LIST DRIVER'S CABIN
LEAD WL166	96 31 020 08	12	1	2 920 536	92 04 195 08	WIRING LIST F.ELECTR.AGG
LEAD WL167	92 16 188 08	5	1	2 920 537	96 20 526 08	CABLE LIST ELECTRICAL SYS
LEAD WL168	96 31 021 08	13	1	2 920 536	92 04 195 08	WIRING LIST F.ELECTR.AGG
LEAD WL244	92 08 836 08	12	1	2 780 125	92 08 343 08	EL.F. 2ND HOIST LIMIT SWIT
LEAD WL245	92 08 915 08	11	1	2 780 125	92 08 343 08	EL.F. 2ND HOIST LIMIT SWIT
LEAD WL246	92 15 793 08	10	1	2 780 125	92 08 343 08	EL.F. 2ND HOIST LIMIT SWIT
LEAD WL246A	92 08 537 08	20	1	2 780 113	92 08 260 08	ELECTR.FOR BALLAST PALLE
LEAD WL270	92 08 512 08	23	1	2 780 113	92 08 260 08	ELECTR.FOR BALLAST PALLE
LEAD WL271	92 08 592 08	24	1	2 780 113	92 08 260 08	ELECTR.FOR BALLAST PALLE
LEAD WL272	92 08 501 08	21	1	2 780 113	92 08 260 08	ELECTR.FOR BALLAST PALLE
LEAD WL273	92 08 502 08	22	1	2 780 113	92 08 260 08	ELECTR.FOR BALLAST PALLE
LEAD WL274	92 08 629 08	25	1	2 780 113	92 08 260 08	ELECTR.FOR BALLAST PALLE
LEAD WL275	92 08 638 08	26	1	2 780 113	92 08 260 08	ELECTR.FOR BALLAST PALLE
LEAD WL276	92 08 644 08	27	1	2 780 113	92 08 260 08	ELECTR.FOR BALLAST PALLE
LEAD WL277	92 08 650 08	28	1	2 780 113	92 08 260 08	ELECTR.FOR BALLAST PALLE
LEAD WL278	92 15 785 08	29	1	2 780 113	92 08 260 08	ELECTR.FOR BALLAST PALLE
LEAD WL279	92 15 789 08	30	1	2 780 113	92 08 260 08	ELECTR.FOR BALLAST PALLE
LEAD WL280	92 08 841 08	18	1	2 780 125	92 08 343 08	EL.F. 2ND HOIST LIMIT SWIT
LEAD WL281	92 08 591 08	35	1	2 780 113	92 08 260 08	ELECTR.FOR BALLAST PALLE
LEAD WL282A	92 15 794 08	14	1	2 780 125	92 08 343 08	EL.F. 2ND HOIST LIMIT SWIT
LEAD WL282B	92 15 796 08	15	1	2 780 125	92 08 343 08	EL.F. 2ND HOIST LIMIT SWIT
LEAD WL283A	92 08 766 08	16	1	2 780 125	92 08 343 08	EL.F. 2ND HOIST LIMIT SWIT

Description	Item	Pos.	Quantity	Page	Assembly	Description
LEAD WL283B	92 08 792 08	17	1	2 780 125	92 08 343 08	EL.F. 2ND HOIST LIMIT SWIT
LEAD WL290	96 42 419 08	29	1	2 920 536	92 04 195 08	WIRING LIST F.ELECTR.AGG
LEAD WL292	92 16 201 08	10	1	2 920 536	92 04 195 08	WIRING LIST F.ELECTR.AGG
LEAD WL294	96 31 017 08	14	1	2 920 536	92 04 195 08	WIRING LIST F.ELECTR.AGG
LEAD WL300	92 04 130 08	10	1	2 920 582	92 11 225 08	CABLING CONTROL PANEL C
LEAD WL300A	92 04 131 08	11	1	2 920 582	92 11 225 08	CABLING CONTROL PANEL C
LEAD WL300B	92 04 132 08	12	1	2 920 582	92 11 225 08	CABLING CONTROL PANEL C
LEAD WL315	92 04 159 08	15	1	2 920 537	96 20 526 08	CABLE LIST ELECTRICAL SYS
LEAD WL316	92 04 160 08	16	1	2 920 537	96 20 526 08	CABLE LIST ELECTRICAL SYS
LEAD WL318	92 10 780 08	17	1	2 920 537	96 20 526 08	CABLE LIST ELECTRICAL SYS
LEAD WL319	92 07 129 08	323	1	3 930 317	92 07 124 08	TERMINAL BOX CPL.
LEAD WL320	92 11 494 08	15	1	2 920 381	92 87 788 08	ELECTRIC FOR WINCH 6
LEAD WL321	92 04 168 08	21	1	2 920 537	96 20 526 08	CABLE LIST ELECTRICAL SYS
LEAD WL323	92 11 889 08	302	1	3 930 317	92 07 124 08	TERMINAL BOX CPL.
LEAD WL328A	92 95 060 08	26	1	2 920 537	96 20 526 08	CABLE LIST ELECTRICAL SYS
LEAD WL400	92 10 477 08	204	1	3 930 507	92 73 191 08	TERMINAL BOX CPL.
LEAD WL446L	92 07 521 08	205	1	3 930 609	92 07 406 08	TERMINAL BOX
LEAD WL447R	92 07 565 08	206	1	3 930 609	92 07 406 08	TERMINAL BOX
LEAD WL456	92 10 478 08	205	1	3 930 507	92 73 191 08	TERMINAL BOX CPL.
LEAD WL457	92 10 320 08	206	1	3 930 507	92 73 191 08	TERMINAL BOX CPL.
LEAD WL473S	92 07 261 08	305	1	3 930 317	92 07 124 08	TERMINAL BOX CPL.
LEAD WL482	92 04 171 08	24	1	2 920 537	96 20 526 08	CABLE LIST ELECTRICAL SYS
LEAD WL482A	92 07 126 08	290	1	3 930 317	92 07 124 08	TERMINAL BOX CPL.
LEAD WL483	92 11 885 08	303	1	3 930 317	92 07 124 08	TERMINAL BOX CPL.
LEAD WL513	92 09 379 08	7	1	3 930 505	92 09 328 08	CABLE DRUM COMPL.
LEAD WL521L	92 08 600 08	14	1	3 930 503	92 73 174 08	TERMINAL BOX
LEAD WL521R	92 08 599 08	13	1	3 930 503	92 73 174 08	TERMINAL BOX
LEAD WL523L	92 08 607 08	16	1	3 930 503	92 73 174 08	TERMINAL BOX
LEAD WL525L	92 08 623 08	20	1	3 930 503	92 73 174 08	TERMINAL BOX
LEAD WL525R	92 08 598 08	19	1	3 930 503	92 73 174 08	TERMINAL BOX
LEAD WL607	92 12 718 08	25	1	2 920 537	96 20 526 08	CABLE LIST ELECTRICAL SYS
LEAD WL607A	92 07 568 08	207	1	3 930 609	92 07 406 08	TERMINAL BOX
LEAD WL608A	92 07 127 08	316	1	3 930 317	92 07 124 08	TERMINAL BOX CPL.
LEAD WL609S	92 08 063 08	340	1	3 930 607	92 73 168 08	TERMINAL BOX
LEAD WL611	92 11 396 08	30	1	2 920 537	96 20 526 08	CABLE LIST ELECTRICAL SYS
LEAD WL611A	92 02 304 08	304	1	2 920 578	92 87 797 08	ELECTRIC FOR SA - FRAME
LEAD WL611B	92 02 283 08	300	1	2 920 578	92 87 797 08	ELECTRIC FOR SA - FRAME
LEAD WL611C	92 02 295 08	301	1	2 920 578	92 87 797 08	ELECTRIC FOR SA - FRAME
LEAD WL631	92 04 156 08	24	1	2 920 539	96 20 518 08	CABLE LIST DRIVER'S CABIN
LEAD WL631A	92 04 157 08	25	1	2 920 539	96 20 518 08	CABLE LIST DRIVER'S CABIN
LEAD WL646	92 07 503 08	210	1	3 930 609	92 07 406 08	TERMINAL BOX
LEAD WL648S	92 08 067 08	350	1	3 930 607	92 73 168 08	TERMINAL BOX
LEAD WL649S	92 08 157 08	360	1	3 930 607	92 73 168 08	TERMINAL BOX
LENGTH INDICATOR	57 19 112 08	1	1	6 923 086	69 23 086 08	ROPE LENGTH INDICATOR
LEVER	11 00 722 1	4	1	6 923 097	69 23 097 08	PEDAL TRANSDUCER
LEVER	92 17 246 08	2	1	3 745 002	92 17 236 08	SWITCH UNIT
LEVER	92 17 246 08	2	1	3 745 003	92 17 237 08	SWITCH UNIT
LEVER 25X835X110 S960QL	97 00 032 08	5	2	1 100 005	92 11 788 08	FRAME COMPLETE
LEVER ARM	10 41 278 8	13	1	X1041267	10 41 267 7	MANUAL ACTUATION
LEVER ARM	57 00 739 08	(11)	1	2 976 203	92 27 489 08	ADDL.HYDR.F.PIN PULLING DE
LEVER COMPL.	92 91 476 08	8	1	2 522 000	91 46 006 08	DOOR CPL.
LEVER FASTENER	11 45 042 0	3	2	2 510 059	92 01 922 08	DOOR COMPL.
LEVER FASTENER	11 45 042 0	3	2	2 510 062	92 01 928 08	DOOR COMPL.
LEVER FASTENER	11 45 042 0	3	2	2 510 064	92 15 116 08	DOOR COMPL.
LEVER HOUSING	51 07 255 90	(1)	1	2 976 203	92 27 489 08	ADDL.HYDR.F.PIN PULLING DE
LEVER JACK 6,0T PULVERBE	10 28 453 2	25	1	1 750	91 44 577 08	TOOL
LEVER LEFT	96 17 594 08	6	1	3 745 004	96 19 999 08	GUIDE PRE-ASS.
LEVER RIGHT	92 17 244 08	4	1	3 745 004	96 19 999 08	GUIDE PRE-ASS.
LEVER WELDED	92 11 528 08	65	2	3 212	91 44 714 08	W PIVOT SECTION
LI INTERMEDIATE SECT.WELD	92 70 658 08	1	1	3 227	91 44 716 08	L INTERMEDIATE SECTION

Description	Item	Pos.	Quantity	Page	Assembly	Description
LI INTERMEDIATE SECT.WELD.	92 45 824 08	1	1	3 226	91 44 715 08	L INTERMEDIATE SECTION
LI INTERMEDIATE SECT.WELD.	92 50 448 08	1	1	3 232	91 44 903 08	L INTERMEDIATE SECTION
LI INTERMEDIATE SECT.WELD	92 50 447 08	1	1	3 231	91 44 902 08	L INTERMEDIATE SECTION
LI INTERMEDIATE SECTION	92 17 824 08	1	1	3 225	91 02 083 08	SL REDUCING SECTION
LICCON ASSEMBLY UNIT	92 71 569 08	13	1	2 932	91 06 856 08	SWITCHBOX MOUNTING PART
LICCON CONSOLE LCD1	91 40 573 08	4	2	2 830	91 08 723 08	CRANE OPERATOR CAB INS
LID PLATE DIN 3015-3 Z-DP 3	74 01 349	42	1	2 541	91 45 104 08	ADD HEATING SUPERSTRUCT
LIGHT BULB 1,2W 30V	60 70 087 08	17	17	2 830 038	96 20 427 08	DASHBOARD
LIGHT BULB 1,3W 24V	60 70 097 08	(1)	1	2 531 018	92 88 174 08	ELECTRIC FOR ARMREST LEF
LIGHT BULB 1,3W 24V	60 70 097 08	(1)	1	2 531 018	92 88 174 08	ELECTRIC FOR ARMREST LEF
LIGHT BULB 1,3W 24V	60 70 097 08	(1)	2	2 920 342	96 20 439 08	DASHBOARD ROOF, PRE-AS
LIGHT BULB 35W 24V	60 70 091 08	11	1	1 933 100	91 25 249 08	MAGNETIC LAMP
LIGHT BULB 7,5W 24V	10 87 512 5	(1)	1	2 920 285	91 08 727 08	ELECTRIC FOR GLAZED CABI
LIGHT BULB DIN 72601 10W 24	60 70 028 08	16	2	2 920 285	91 08 727 08	ELECTRIC FOR GLAZED CABI
LIGHT BULB DIN 72601 70W 24	60 70 211 08	14	1	2 920 285	91 08 727 08	ELECTRIC FOR GLAZED CABI
LIGHT BULB DIN 72601 70W 24	60 70 211 08	(11)	1	2 920 583	92 15 189 08	ADDITIONAL PARTS
LIGHT BULB DIN 72601 70W 24	60 70 211 08	21	3	2 925 002	92 17 533 08	EQUIPMENT CAMERA SLEW C
LIGHT BULB DIN 72601 70W 24	60 70 211 08	21	2	2 925 201	92 14 885 08	SUPPLEMENT CAMERA
LIGHT PROTECTION HOOD M	10 32 702 6	(4)	1	2 925 007	96 18 184 08	EQUIPMENT CAMERA CAB
LIGHTING, PEDESTAL	96 77 331 08	20	1	2 920 583	92 15 189 08	ADDITIONAL PARTS
LIMIT STOP	51 07 457 08	29	1	5 113 086	51 13 086 08	PROPORTIONAL VALVE
LIMIT SWITCH	92 05 128 08	90	1	3 978	91 00 760 08	HYDR. SUSPENDED BALLAST
LIMIT SWITCH	92 05 182 08	95	1	3 978	91 00 760 08	HYDR. SUSPENDED BALLAST
LIMIT SWITCH AND SENSOR G	92 87 799 08	8	1	2 920	91 06 855 08	ELECTR. SYSTEM F.SLEWING
LIMIT SWITCH BUS W452S	92 08 055 08	390	1	3 930 607	92 73 168 08	TERMINAL BOX
LIMIT SWITCH BUS WL451K	92 10 481 08	207	1	3 930 507	92 73 191 08	TERMINAL BOX CPL.
LIMIT SWITCH BUS WL451L LI	92 08 651 08	100	1	3 930 320	92 91 183 08	ELECTR. FOR L-HEAD SECTIO
LIMIT SWITCH BUS WL451L LI	92 08 651 08	3	1	3 930 610	92 22 427 08	ELECTRIC W-ADAPTER
LIMIT SWITCH BUS WL451S	92 08 050 08	380	1	3 930 607	92 73 168 08	TERMINAL BOX
LIMIT SWITCH BUS WL452L R	92 08 656 08	110	1	3 930 320	92 91 183 08	ELECTR. FOR L-HEAD SECTIO
LIMIT SWITCH BUS WL452L R	92 08 656 08	4	1	3 930 610	92 22 427 08	ELECTRIC W-ADAPTER
LIMIT SWITCH SPF	60 60 524 08	170	1	3 930 508	92 10 481 08	LIMIT SWITCH BUS
LIMIT SWITCH SPF	60 60 524 08	170	1	3 930 612	92 08 651 08	LIMIT SWITCH BUS
LIMIT SWITCH SPF	60 60 524 08	170	1	3 930 613	92 08 656 08	LIMIT SWITCH BUS
LIMIT SWITCH SPF	60 60 524 08	170	1	9 208 055	92 08 055 08	LIMIT SWITCH BUS
LIMIT SWITCH SPF	60 60 530 08	170	1	9 208 050	92 08 050 08	LIMIT SWITCH BUS
LINE CONNECTOR 4-POL	56 03 876	154	1	2 920 032	96 20 520 08	WIRING HARNESS
LINE WITH PLUG W609L	92 09 909 08	340	1	3 930 611	92 09 429 08	TERMINAL BOX
LINE WITH PLUG W614	92 09 320 08	6	1	3 930 503	92 73 174 08	TERMINAL BOX
LINE WITH PLUG W648L	92 09 936 08	350	1	3 930 611	92 09 429 08	TERMINAL BOX
LINE WITH PLUG W649L	92 10 059 08	360	1	3 930 611	92 09 429 08	TERMINAL BOX
LINE WITH PLUG WL468	92 07 216 08	6	1	3 930 293	92 07 123 08	CABLE DRUM COMPL.
LINE WITH PLUG WL510	92 08 596 08	10	1	3 930 503	92 73 174 08	TERMINAL BOX
LINE WITH PLUG WL512L	92 09 414 08	9	1	3 930 503	92 73 174 08	TERMINAL BOX
LINE WITH PLUG WL523R	92 08 605 08	15	1	3 930 503	92 73 174 08	TERMINAL BOX
LINE WITH PLUG WL524L	92 08 608 08	17	1	3 930 503	92 73 174 08	TERMINAL BOX
LINE WITH PLUG WL613	92 08 594 08	8	1	3 930 503	92 73 174 08	TERMINAL BOX
LIQUEFIER	55 31 881 08	1	1	2 831	91 44 693 08	AIR COND. UNIT SUPERSTRU
LOAD CELLS F.L-ADAPTER	91 07 883 08	296	1		LR 1750 -0	LIEBHERR CRAW.CRANE LR 1
LOAD CELLS S HEAD	91 07 882 08	295	1		LR 1750 -0	LIEBHERR CRAW.CRANE LR 1
LOAD HOLDING VALVE	51 14 729 08	58	1	2 970	91 09 142 08	HYDRAULICS
LOAD HOLDING VALVE pv=130	51 14 716 08	59	1	2 970	91 09 142 08	HYDRAULICS
LOAD RETAINING VLV ELEM	11 00 267 8	(7)	2	2 970	91 09 142 08	HYDRAULICS
LOCK	70 42 703 08	14	1	2 522 000	91 46 006 08	DOOR CPL.
LOCK NUT	56 04 437 08	128	10	2 391 001	96 19 013 08	DIESEL ENGINE, PRE-ASSEMB
LOCK NUT	56 04 437 08	18	6	2 392	91 44 593 08	MUFFLER UNIT
LOCK PIECE	70 42 302 08	3	1	2 440 017	92 13 888 08	HOSE HOLDER WELDED
LOCK SCREW M3	60 23 342 08	23	2	2 913 008	91 40 573 08	LICCON CONSOLE LCD1
LOCK WASHER VS 10 ZN5/CN	42 39 110 01	67	24	9 390 078	93 90 078 01	ANGULAR GEAR
LOCK WASHER VS 12 ZN5/CN	42 39 112 01	18	18	9 390 078	93 90 078 01	ANGULAR GEAR

Description	Item	Pos.	Quantity	Page	Assembly	Description
LOCK WASHER VS 12 ZN5/CN	42 39 112 01	81	8	9 390 078	93 90 078 01	ANGULAR GEAR
LOCK WASHER VS 16 ZN5/CN	42 39 116 01	22	12	9 390 078	93 90 078 01	ANGULAR GEAR
LOCK WASHER VS 20 ZN5/CN	42 39 120 01	39	4	9 385 763	93 85 763 01	PLANETARY GEARBOX
LOCKING	92 89 007 08	180	1	2 970	91 09 142 08	HYDRAULICS
LOCKING BAR 20X46X169 S35	94 54 958 08	2	2	1 641 014	92 53 053 08	SUPPORT PLATE COMPL.
LOCKING KEY 1W	60 61 951 08	7	1	2 932 187	92 18 049 08	ASSEMBLY UNIT
LOCKING PIECES	91 47 512	21	1	9 074 189	90 74 189	DIESEL ENGINE
LOCKING PIECES	92 73 473	244	2	9 074 189	90 74 189	DIESEL ENGINE
LOCKING PIECES	98 80 971	171	1	9 074 189	90 74 189	DIESEL ENGINE
LOCKING PIN	11 49 386 5	47	2	9 104 649	91 04 649 08	DOUBLE HOOK BLOCK
LOCKING PIN 65.0X220 35NIC	97 05 155 08	8	2	3 745 001	96 19 998 08	BALLAST PALETTE PRE-ASS.
LOCKING RING DIN 471 100X4	42 80 119 01	32	3	9 385 763	93 85 763 01	PLANETARY GEARBOX
LOCKING RING DIN 471 120X4	42 80 073 08	18	5	9 385 763	93 85 763 01	PLANETARY GEARBOX
LOCKING RING DIN 471 125X4	42 80 075 08	370	10	5 000 645	50 00 645 08	DISTRIBUTOR GEARBOX
LOCKING RING DIN 471 15X1	42 80 008 08	9	16	2 125	91 01 212 08	PIN F. S AND D PIVOT SECTIO
LOCKING RING DIN 471 200X4	42 80 093 08	10	4	3 204 004	92 11 012 08	PULLEY SET COMPL.
LOCKING RING DIN 471 200X4	42 80 093 08	17	2	3 214	91 02 084 08	S HEAD SECTION
LOCKING RING DIN 471 200X4	42 80 093 08	6	2	3 554 005	92 71 402 08	WA-FRAME
LOCKING RING DIN 471 200X4	42 80 093 08	5	2	3 556 003	92 71 234 08	WA-FRAME 2 BASE SECTION
LOCKING RING DIN 471 200X4	42 80 093 08	12	2	3 713	91 44 695 08	D PIVOT SECTION
LOCKING RING DIN 471 200X4	42 80 093 08	21	2	3 714	91 20 065 08	D HEAD SECTION
LOCKING RING DIN 471 20X1,2	42 80 014 08	8	2	3 212 001	92 71 341 08	FLAP COMPL.
LOCKING RING DIN 471 220X5	42 80 105 08	9	1	9 390 078	93 90 078 01	ANGULAR GEAR
LOCKING RING DIN 471 270X5	10 87 269 9	3	2	2 652 007	92 68 928 08	ROPE PULLEY CPL.
LOCKING RING DIN 471 28X1,5	42 80 024 08	3	2	9 272 224	92 72 224	ROCKER ARM BRACKET PRE
LOCKING RING DIN 471 40X1,7	42 80 035 08	8	1	6 160 221	61 60 221 08	CABLE REEL
LOCKING RING DIN 471 45X1,7	42 80 039 08	4	1	6 160 221	61 60 221 08	CABLE REEL
LOCKING RING DIN 471 50X2	42 80 042 08	14	2	3 360	91 04 494 08	WINCH 5
LOCKING RING DIN 471 55X2	10 17 158 7	3	2	3 712	91 44 694 08	WHIP_LINE L-HEAD
LOCKING RING DIN 471 55X3	53 01 333 08	25	2	2 550	91 09 257 08	SA FRAME
LOCKING RING DIN 471 55X3	53 01 333 08	5	1	3 204 002	92 71 719 08	ROD CPL.
LOCKING RING DIN 471 55X3	53 01 333 08	5	1	3 204 003	92 11 283 08	ROD CPL.
LOCKING RING DIN 471 55X3	53 01 333 08	6	2	3 211 003	92 10 670 08	RODS / PULL RODS
LOCKING RING DIN 471 55X3	53 01 333 08	5	1	3 223 001	92 71 488 08	ROD
LOCKING RING DIN 471 55X3	53 01 333 08	53	4	3 714	91 20 065 08	D HEAD SECTION
LOCKING RING DIN 471 55X3	53 01 333 08	18	2	3 714 009	96 23 647 08	LUFFING PULLEY BLOCK COM
LOCKING RING DIN 471 55X3	53 01 333 08	5	2	3 715 001	92 71 486 08	ROD
LOCKING RING DIN 471 55X3	53 01 333 08	5	1	3 745 005	92 17 630 08	ROD CPL.
LOCKING RING DIN 471 55X3	53 01 333 08	5	1	3 809 000	92 10 957 08	ROD CPL.
LOCKING RING DIN 471 55X3	53 01 333 08	5	1	3 809 100	92 10 812 08	ROD CPL.
LOCKING RING DIN 471 55X3	53 01 333 08	5	1	3 820 100	92 11 015 08	ROD CPL.
LOCKING RING DIN 471 55X3	53 01 333 08	5	1	3 950 001	92 18 589 08	ROD CPL.
LOCKING RING DIN 471 55X3	53 01 333 08	5	1	3 950 002	92 18 562 08	ROD CPL.
LOCKING RING DIN 471 60X2	42 80 049 08	32	2	3 216	91 01 257 08	W-ADAPTER F.PULLEY SET
LOCKING RING DIN 471 60X2	42 80 049 08	12	2	3 216 001	92 17 797 08	ADAPTER PRE-ASS.
LOCKING RING DIN 471 60X2	42 80 049 08	52	4	3 556 004	92 71 575 08	WA-FRAME 2 WELDED CONS
LOCKING RING DIN 471 70X2,5	42 80 056 08	37	2	2 550	91 09 257 08	SA FRAME
LOCKING RING DIN 471 70X2,5	42 80 056 08	64	1	9 390 078	93 90 078 01	ANGULAR GEAR
LOCKING RING DIN 471 90X3	42 80 064 08	24	8	2 550	91 09 257 08	SA FRAME
LOCKING RING DIN 471 90X3	42 80 064 08	26	6	3 214	91 02 084 08	S HEAD SECTION
LOCKING RING DIN 471 90X3	42 80 064 08	17	6	3 229	91 44 717 08	L ADAPTER SECTION
LOCKING RING DIN 471 90X3	42 80 064 08	56	4	3 714	91 20 065 08	D HEAD SECTION
LOCKING RING DIN 471 90X3	42 80 064 08	14	1	3 809 100	92 10 812 08	ROD CPL.
LOCKING RING DIN 471 90X3	42 80 064 08	9	6	3 950	91 01 259 08	WS-AUX. RODS
LOCKING RING DIN 471 90X3	42 80 064 08	41	1	X1002122	10 02 122 6	DRIVE
LOCKING RING DIN 471 90X3	42 80 064 08	41	1	X1002122	10 02 122 8	DRIVE
LOCKING RING DIN 472 120X4	42 81 037 08	47	2	9 390 078	93 90 078 01	ANGULAR GEAR
LOCKING RING DIN 472 140X4	42 81 041 08	40	1	X1002122	10 02 122 6	DRIVE
LOCKING RING DIN 472 140X4	42 81 041 08	40	1	X1002122	10 02 122 8	DRIVE
LOCKING RING DIN 472 16X1	55 08 480 08	17	1	5 719 276	57 19 276 08	CONTROL ELEMENT

Description	Item	Pos.	Quantity	Page	Assembly	Description
LOCKING RING DIN 472 180X4	42 81 048 08	(2)	5	9 385 763	93 85 763 01	PLANETARY GEARBOX
LOCKING RING DIN 472 230X5	42 81 058 08	4	2	3 714 010	92 71 146 08	ROD COMPL.
LOCKING RING DIN 472 300X5	50 15 497 08	4	1	5 718 420	57 18 420 08	FLANGE
LOCKING RING DIN 472 41X1,7	42 81 102 01	61	2	9 390 078	93 90 078 01	ANGULAR GEAR
LOCKING RING DIN 472 42X1,7	42 81 012 08	43	2	X1002122	10 02 122 6	DRIVE
LOCKING RING DIN 472 42X1,7	42 81 012 08	42	2	X1002122	10 02 122 8	DRIVE
LOCKING RING DIN 472 47X1,7	42 81 011 08	(17)	2	2 810	91 08 725 08	CRANE DRIVER'S CABIN CPL.
LOCKING RING DIN 472 56X2	50 40 118 08	360	4	5 000 645	50 00 645 08	DISTRIBUTOR GEARBOX
LOCKING RING DIN 472 70X2,5	42 81 022 08	12	1	5 701 129	57 01 129 08	DRIVING GEAR
LOCKING RING DIN 472 80X2,5	42 81 025 08	9	1	5 102 389	51 02 389 08	VARIABLE DISPLACEMENT MO
LOCKING RING DIN 472 80X2,5	42 81 025 08	9	1	5 102 402	51 02 402 08	VARIABLE DISPLACEMENT MO
LOCKING RING DIN 472 80X2,5	42 81 025 08	4	1	5 400 565	54 00 565 08	ROPE WINCH
LOCKING RING DIN 472 80X2,5	42 81 025 08	37	1	X1029270	10 29 270 6	DRIVING GEAR
LOCKING RING DIN 472 90X3	42 81 028 08	9	1	5 102 375	51 02 375 08	VARIABLE DISPLACEMENT MO
LOCKING WELDED FE//ZN20//	96 34 234 08	49	2	3 556 003	92 71 234 08	WA-FRAME 2 BASE SECTION
LOCKING WELDED FE//ZN20//	96 34 234 08	25	2	3 556 004	92 71 575 08	WA-FRAME 2 WELDED CONS
LOWERING BRAKE VALVE	51 13 098 08	2	1	2 978 300	91 01 515 08	ADDNL.HYDR.ERECTION DEV
LOWERING BRAKE VALVE	51 13 101 08	12	2	3 978	91 00 760 08	HYDR. SUSPENDED BALLAST
LUBE OIL FILTER ASSEMBLY	92 67 442	60	2	9 074 189	90 74 189	DIESEL ENGINE
LUBRICATING OIL LINE	98 83 294	5	1	9 883 358	98 83 358	ADD-ON PARTS
LUBRICATING OIL LINE 10X1	92 73 394	7	1	9 887 180	98 87 180	EXHAUST TC MOUNTING
LUBRICATING OIL LINE 10X1	92 73 395	7	1	9 887 181	98 87 181	EXHAUST TC MOUNTING
LUBRICATING OIL LINE 6X1	90 77 011	1	1	9 077 155	90 77 155	LUBRICATING OIL LINE ADD-O
LUBRICATING OIL LINE 6X1	92 70 337	1	1	9 270 339	92 70 339	LUBRICATING OIL LINE ADD-O
LUBRICATING OIL LINE 6X1	92 73 697	1	1	9 273 700	92 73 700	LUBRICATING OIL LINE ADD-O
LUBRICATING OIL LINE 6X1	92 73 991	7	1	9 887 333	98 87 333	ACCESSORIES AIR COMPRES
LUBRICATING OIL LINE ADD-O	90 77 155	164	1	9 074 189	90 74 189	DIESEL ENGINE
LUBRICATING OIL LINE ADD-O	92 70 339	76	1	9 074 189	90 74 189	DIESEL ENGINE
LUBRICATING OIL LINE ADD-O	92 73 700	301	1	9 074 189	90 74 189	DIESEL ENGINE
LUBRICATING OIL PUMP B=36	92 75 632	56	1	9 074 189	90 74 189	DIESEL ENGINE
LUBRICATING OIL PUMP B=36	98 86 858	1	1	9 275 632	92 75 632	LUBRICATING OIL PUMP
LUFFING PULLEY BLOCK COM	96 23 646 08	2	1	3 714	91 20 065 08	D HEAD SECTION
LUFFING PULLEY BLOCK COM	96 23 647 08	3	1	3 714	91 20 065 08	D HEAD SECTION
LUFFING PULLEY BLOCK WE	92 49 309 08	1	1	3 714 008	96 23 646 08	LUFFING PULLEY BLOCK COM
LUFFING PULLEY BLOCK WE	92 71 178 08	1	1	3 714 009	96 23 647 08	LUFFING PULLEY BLOCK COM
LUFFING ROPE 8X28M VERZ	10 04 045 2	39	1	3 204	91 44 702 08	ASSEMBLY UNIT
LUFFING ROPE 8X400M VERZ	10 03 825 9	1	1	2 372	91 33 648 08	ROPE WITH ACCESSORIES
LUFFING ROPE 8X40M VERZ	10 04 045 3	40	3	3 204	91 44 702 08	ASSEMBLY UNIT
LUMINOUS PUSH BUTTON C	60 61 437 08	24	8	2 830 038	96 20 427 08	DASHBOARD
LUMINOUS SWITCH CONTACT	60 61 447 08	10	3	2 830 038	96 20 427 08	DASHBOARD
MAGNET	10 28 021 2	(1)	1	5 113 008	51 13 008 08	VALVE BLOCK
MAGNET 24V	10 02 369 3	27	1	X1035465	10 35 465 9	CONTROL ELEMENT
MAGNET 24V	10 42 953 2	5	1	5 114 651	51 14 651 08	DIRECTIONAL CONTROL VALV
MAGNET 24V	10 66 309 4	1	1	X1049315	10 49 315 9	DIRECTIONAL SEAT VALVE
MAGNET 24V	57 06 338 08	(1)	1	2 970	91 09 142 08	HYDRAULICS
MAGNET 24V	57 06 338 08	1	1	5 114 674	51 14 674 08	DIRECTIONAL CONTROL VALV
MAGNET 24V	57 06 338 08	1	1	5 114 943	51 14 943 08	DIRECTIONAL CONTROL VALV
MAGNET 24V	57 08 278 08	1	1	5 114 444	51 14 444 08	DIRECTIONAL CONTROL VALV
MAGNET 24V	57 11 355 08	(1)	1	3 978	91 00 760 08	HYDR. SUSPENDED BALLAST
MAGNET 24V	57 16 137 08	(10)	1	2 970	91 09 142 08	HYDRAULICS
MAGNET COIL	11 00 524 4	1	1	5 113 026	51 13 026 08	DIRECTIONAL CONTROL VALV
MAGNET COIL	57 17 777 08	20	2	5 131 093	51 31 093 08	DIRECTIONAL CONTROL VALV
MAGNET COIL 24V	57 17 127 08	(1)	2	2 970	91 09 142 08	HYDRAULICS
MAGNET COIL 24V	57 17 127 08	1	2	5 113 022	51 13 022 08	DIRECTIONAL CONTROL VALV
MAGNET COIL 24V	57 19 101 08	435	2	5 713 626	57 13 626 08	PILOT VALVE
MAGNET SWITCH	56 03 481 08	(1)	1	9 273 701	92 73 701	STARTER
MAGNETIC LAMP	91 25 249 08	40	1	1 750	91 44 577 08	TOOL
MALE INSERT	92 30 472 08	152	1	3 930 561	96 22 293 08	LEAD
MALE INSERT 64-POL 10A	60 56 090 08	166	1	2 920 306	92 95 363 08	WIRING HARNESS
MANDRIL RIVET 4X10,3	70 42 076 08	47	10	2 830 039	96 20 428 08	ARRANGEMENT OF EQUIPM

Description	Item	Pos.	Quantity	Page	Assembly	Description
MANDRIL RIVET 4X10,3	70 42 076 08	49	18	2 932 161	96 20 409 08	ASSEMBLY PARTS MOUNTIN
MANDRIL RIVET 4X15	70 42 077 08	20	4	2 830 039	96 20 428 08	ARRANGEMENT OF EQUIPM
MANUAL ACTUATION	10 41 267 7	9	1	5 133 090	51 13 090 08	SLIDE VALVE BLOCK
MASTER SWITCH ST2000-LSB-	60 60 950 08	2	1	2 531 018	92 88 174 08	ELECTRIC FOR ARMREST LEF
MASTER SWITCH ST2000-LSB-	60 60 950 08	2	1	2 531 019	92 88 178 08	ELECTRIC FOR ARMREST RI
MASTER SWITCH ST2000-LSB-	60 60 950 08	1	1	2 830 040	92 88 204 08	ELECTR.3RD MASTER SWITC
MEASURING CYLINDER 50-19	51 23 853 08	7	1	3 712	91 44 694 08	WHIP_LINE L-HEAD
MEASURING HOSE DN2 1000	47 09 018 08	33	3	1 750	91 44 577 08	TOOL
MEASURING HOSE DN5 2000	47 09 019 08	34	2	1 750	91 44 577 08	TOOL
MEGI BUFFER	72 66 127 08	14	1	2 925 203	92 16 962 08	CAMERA EQUIPMENT S-PIVOT
MEGI BUFFER	72 66 127 08	14	1	2 925 204	92 16 990 08	CAMERA EQUIPMENT D-PIVOT
MEGI BUFFER	72 69 068 08	11	4	2 831	91 44 693 08	AIR COND. UNIT SUPERSTRU
MEGI BUFFER 100X40-M16X44	72 66 160 08	2	2	2 131	91 04 220 08	CATWALK SUPERSTR.LEFT
MEGI BUFFER 100X40-M16X44	72 66 160 08	19	1	3 221	91 02 066 08	S INTERMEDIATE SECTION
MEGI BUFFER 100X40-M16X44	72 66 160 08	19	1	3 223	91 02 070 08	S INTERMEDIATE SECTION
MEGI BUFFER 100X40-M16X44	72 66 160 08	24	4	3 745 001	96 19 998 08	BALLAST PALETTE PRE-ASS.
MEGI BUFFER 18X7,5	72 66 167 08	21	6	2 510	91 00 855 08	TURNTABLE PANELLING
MEGI BUFFER 50X20	72 66 131 08	8	8	2 392	91 44 593 08	MUFFLER UNIT
METAL VALVE	52 01 863 08	3	1	3 880 001	96 40 100 08	TYRES CPL.445-65 R22.5
MICRO SWITCH	10 33 559 6	3	4	6 060 950	60 60 950 08	MASTER SWITCH
MICRO SWITCH	57 17 424 08	6	4	6 060 529	60 60 529 08	GEAR CAM LIMITSWITCH
MODULE 1 LCD	92 51 332 08	4	1	2 913 008	91 40 573 08	LICCON CONSOLE LCD1
MODULE2-CONTROLLER U.NT	92 51 333 08	5	1	2 913 008	91 40 573 08	LICCON CONSOLE LCD1
MONITOR TFT 7" 800X480	10 32 702 4	(1)	1	2 925 007	96 18 184 08	EQUIPMENT CAMERA CAB
MONITOR TFT 7" 800X480 SPF	10 29 671 9	11	2	2 925 007	96 18 184 08	EQUIPMENT CAMERA CAB
MONITOR TFT 7" 800X480 SPF	10 29 671 9	11	1	2 925 211	96 18 185 08	SUPPLEMENT CAMERA CAB
MOTOR BRACKET GS26CRM	95 11 053 08	22	2	2 391 001	96 19 013 08	DIESEL ENGINE, PRE-ASSEMB
MOTOR CONTROL DEVICE	90 72 493	71	1	9 074 189	90 74 189	DIESEL ENGINE
MOTOR HOUSING	10 01 469 2	3	1	7 743 570	77 43 570 08	ELECTRIC PUMP
MOTOR HOUSING	10 03 827 7	1	1	7 743 570	77 43 570 08	ELECTRIC PUMP
MOULDING 317-1397-000 SUR	60 52 128 08	172	4	2 920 032	96 20 520 08	WIRING HARNESS
MOUNTING	92 73 130 08	12	2	3 215	91 44 631 08	S HEAD SECTION
MOUNTING	92 73 179 08	15	1	3 556 004	92 71 575 08	WA-FRAME 2 WELDED CONS
MOUNTING - PISTON W. PUM	51 23 352 08	22	1	1 400	91 04 483 08	CRAWLER TRACK CARRIER, L
MOUNTING EQUIPMENT CRAW	91 44 606 08	140	1		LR 1750 -0	LIEBHERR CRAW.CRANE LR 1
MOUNTING HOLDER 12X926X3	95 68 366 08	4	2	2 670	91 44 601 08	FUEL CONTAINER
MOUNTING PANEL 1.5X919X15	95 70 683 08	106	1	2 932 161	96 20 409 08	ASSEMBLY PARTS MOUNTIN
MOUNTING PARTS CRAWLER	92 99 038 08	95	1	1 970	91 00 931 08	HYDR.CRAWLE 4 MOT.PREP.K
MOUNTING WELDED	92 14 595 08	28	2	1 711	91 01 239 08	CENTRALIZED LUBRICATION
MOUNTING WELDED	92 71 387 08	51	1	3 212	91 44 714 08	W PIVOT SECTION
MUFFLER UNIT	91 44 593 08	123	1		LR 1750 -0	LIEBHERR CRAW.CRANE LR 1
MULTI-DISC CARRIER	50 15 594 14	96	1	X1002122	10 02 122 6	DRIVE
MULTI-DISC CARRIER	50 15 594 14	96	1	X1002122	10 02 122 8	DRIVE
MULTIPLE PLUG SOCKET 64-	60 23 212 08	5	7	2 922 001	92 84 311 08	BUS PCB
NAME PLATE 20X8	60 27 614 08	12	10	2 932 166	92 68 911 08	GROUND RAIL
NAME PLATE 25,4X101,6	60 27 601 08	1	3	1 330 89	92 16 928 08	HOSE LINES S-RELAPSE RETA
NAME PLATE 25,4X101,6	60 27 601 08	1	1	1 970 059	92 17 256 08	HOSES CRAWLER SUPPORT A
NAME PLATE 25,4X101,6	60 27 601 08	1	4	1 975 007	96 19 656 08	HOSE LINES SUPPORTING RA
NAME PLATE 25,4X101,6	60 27 601 08	1	45	1 997	91 00 933 08	HOSE LINES CRAWLER
NAME PLATE 25,4X101,6	60 27 601 08	1	3	2 831 021	92 06 581 08	HOSE LINES AIR CONDITIONIN
NAME PLATE 25,4X101,6	60 27 601 08	1	9	2 975 012	92 04 116 08	HOSE LINES WINCH 1-2
NAME PLATE 25,4X101,6	60 27 601 08	1	5	2 975 123	96 19 755 08	HOSE LINES MOUNTING JACK
NAME PLATE 25,4X101,6	60 27 601 08	1	7	2 975 305	92 16 800 08	HOSE LINES WINCH 5
NAME PLATE 25,4X101,6	60 27 601 08	1	7	2 975 403	92 17 822 08	HOSE LINES WINCH 6
NAME PLATE 25,4X101,6	60 27 601 08	1	9	2 975 613	92 04 128 08	HOSE LINES WINCH 3
NAME PLATE 25,4X101,6	60 27 601 08	1	11	2 976 010	92 12 358 08	HOSE LINES 2 SLEWING GEA
NAME PLATE 25,4X101,6	60 27 601 08	(1)	2	2 976 203	92 27 489 08	ADDL.HYDR.F.PIN PULLING DE
NAME PLATE 25,4X101,6	60 27 601 08	1	2	2 977 001	92 17 477 08	HOSE LINES SLEWING PLATF
NAME PLATE 25,4X101,6	60 27 601 08	1	1	2 978 105	92 04 111 08	HOSE LINES
NAME PLATE 25,4X101,6	60 27 601 08	1	125	2 997	91 05 268 08	HOSE LINES SUPERSTRUCT

Description	Item	Pos.	Quantity	Page	Assembly	Description
NAME PLATE 25,4X101,6	60 27 601 08	1	8	3 978 001	92 16 684 08	HOSE LINES SUSPENDED BA
NAME PLATE 25,4X165,1	60 27 602 08	2	5	1 330 89	92 16 928 08	HOSE LINES S-RELAPSE RETA
NAME PLATE 25,4X165,1	60 27 602 08	2	8	1 975 007	96 19 656 08	HOSE LINES SUPPORTING RA
NAME PLATE 25,4X165,1	60 27 602 08	2	37	1 997	91 00 933 08	HOSE LINES CRAWLER
NAME PLATE 25,4X165,1	60 27 602 08	2	1	2 831 021	92 06 581 08	HOSE LINES AIR CONDITIONIN
NAME PLATE 25,4X165,1	60 27 602 08	2	1	2 975 012	92 04 116 08	HOSE LINES WINCH 1-2
NAME PLATE 25,4X165,1	60 27 602 08	2	1	2 975 123	96 19 755 08	HOSE LINES MOUNTING JACK
NAME PLATE 25,4X165,1	60 27 602 08	1	3	2 975 128	92 17 829 08	HOSE LINES GRATING-WINCH
NAME PLATE 25,4X165,1	60 27 602 08	2	2	2 975 305	92 16 800 08	HOSE LINES WINCH 5
NAME PLATE 25,4X165,1	60 27 602 08	2	2	2 975 613	92 04 128 08	HOSE LINES WINCH 3
NAME PLATE 25,4X165,1	60 27 602 08	2	6	2 976 010	92 12 358 08	HOSE LINES 2 SLEWING GEA
NAME PLATE 25,4X165,1	60 27 602 08	2	2	2 977 001	92 17 477 08	HOSE LINES SLEWING PLATF
NAME PLATE 25,4X165,1	60 27 602 08	1	4	2 978 101	92 27 228 08	HOSE LINES MOUNTING INST
NAME PLATE 25,4X165,1	60 27 602 08	2	8	2 978 105	92 04 111 08	HOSE LINES
NAME PLATE 25,4X165,1	60 27 602 08	2	49	2 997	91 05 268 08	HOSE LINES SUPERSTRUCT
NAME PLATE 25,4X165,1	60 27 602 08	2	23	3 978 001	92 16 684 08	HOSE LINES SUSPENDED BA
NAME PLATE 25,4X165,1	60 27 603 08	2	3	1 970 059	92 17 256 08	HOSES CRAWLER SUPPORT A
NAME PLATE 25,4X165,1	60 27 603 08	3	21	1 997	91 00 933 08	HOSE LINES CRAWLER
NAME PLATE 25,4X165,1	60 27 603 08	3	1	2 831 021	92 06 581 08	HOSE LINES AIR CONDITIONIN
NAME PLATE 25,4X165,1	60 27 603 08	2	4	2 975 128	92 17 829 08	HOSE LINES GRATING-WINCH
NAME PLATE 25,4X165,1	60 27 603 08	3	2	2 975 305	92 16 800 08	HOSE LINES WINCH 5
NAME PLATE 25,4X165,1	60 27 603 08	2	4	2 975 403	92 17 822 08	HOSE LINES WINCH 6
NAME PLATE 25,4X165,1	60 27 603 08	3	2	2 975 613	92 04 128 08	HOSE LINES WINCH 3
NAME PLATE 25,4X165,1	60 27 603 08	3	7	2 977 001	92 17 477 08	HOSE LINES SLEWING PLATF
NAME PLATE 25,4X165,1	60 27 603 08	3	66	2 997	91 05 268 08	HOSE LINES SUPERSTRUCT
NAME PLATE 76X48	60 27 626 08	29	1	2 913 008	91 40 573 08	LICCON CONSOLE LCD1
NIPPLE PLATE 3.5x386x839 A	97 00 320 08	21	2	2 859	91 44 612 08	SOUND DAMPING
NIPPLE PLATE 3.5x521x876 A	97 00 272 08	20	1	2 859	91 44 612 08	SOUND DAMPING
NIPPLE PLATE 5X720X875 ALM	97 00 223 08	9	1	2 859	91 44 612 08	SOUND DAMPING
NIPPLE PLATE 5X840X875 ALM	97 00 224 08	11	1	2 859	91 44 612 08	SOUND DAMPING
NON-RETURN VALVE	51 04 087 08	37	1	2 970	91 09 142 08	HYDRAULICS
NON-RETURN VALVE	51 04 087 08	7	1	2 975	91 44 710 08	ADDITONAL HYDRAUL.WINCH
NON-RETURN VALVE	51 04 087 08	7	1	2 975 300	91 44 664 08	ADDITIONAL HYDRAULICS WI
NON-RETURN VALVE	51 04 087 08	7	1	2 975 400	91 02 034 08	AUX.HYDRAULIC WINCH 6
NON-RETURN VALVE	51 04 087 08	7	1	2 975 600	91 44 708 08	ADDITIONAL HYDRAULICS WI
NON-RETURN VALVE	51 04 120 08	17	1	1 970	91 00 931 08	HYDR.CRAWLE 4 MOT.PREP.K
NON-RETURN VALVE	51 04 120 08	6	1	2 831 004	92 71 424 08	ADDNL.HYDR.AIR CONTITIONE
NON-RETURN VALVE	51 04 120 08	163	2	2 970	91 09 142 08	HYDRAULICS
NON-RETURN VALVE	51 04 121 08	18	1	1 970	91 00 931 08	HYDR.CRAWLE 4 MOT.PREP.K
NON-RETURN VALVE	51 04 122 08	157	1	2 970	91 09 142 08	HYDRAULICS
NON-RETURN VALVE	51 04 129 08	20	1	2 970	91 09 142 08	HYDRAULICS
NON-RETURN VALVE	51 14 535 08	35	5	2 970	91 09 142 08	HYDRAULICS
NON-RETURN VALVE	51 14 535 08	5	1	2 975 300	91 44 664 08	ADDITIONAL HYDRAULICS WI
NON-RETURN VALVE	51 14 535 08	5	1	2 975 400	91 02 034 08	AUX.HYDRAULIC WINCH 6
NON-RETURN VALVE	51 14 535 08	5	1	2 975 600	91 44 708 08	ADDITIONAL HYDRAULICS WI
NON-RETURN VALVE	51 14 606 08	49	4	1 970	91 00 931 08	HYDR.CRAWLE 4 MOT.PREP.K
NON-RETURN VALVE	51 14 606 08	5	1	2 975	91 44 710 08	ADDITONAL HYDRAUL.WINCH
NON-RETURN VALVE	57 19 038 08	48	1	5 113 086	51 13 086 08	PROPORTIONAL VALVE
NON-RETURN VALVE	76 22 803	(1)	13	2 711	91 44 604 08	CENT. LUBRIC. SYSTEM SUP
NON-RETURN VALVE	76 22 803	3	4	7 743 859	77 43 859 08	DISTRIBUTION BLOCK
NON-RETURN VALVE	77 43 781 08	2	3	7 743 860	77 43 860 08	DISTRIBUTION BLOCK
NON-RETURN VALVE 100BAR	51 14 351 08	70	2	2 970	91 09 142 08	HYDRAULICS
NON-RETURN VALVE 160BAR	51 14 469 08	9	1	2 975 115	91 07 779 08	ADDNL. HYDR. F. ERECTING W
NON-RETURN VALVE 250BAR	51 04 135 08	44	2	2 970	91 09 142 08	HYDRAULICS
NON-RETURN VALVE 250BAR	51 14 937 08	10	1	2 975	91 44 710 08	ADDITONAL HYDRAUL.WINCH
NON-RETURN VALVE 250BAR	51 14 937 08	10	1	2 975 300	91 44 664 08	ADDITIONAL HYDRAULICS WI
NON-RETURN VALVE 250BAR	51 14 937 08	10	1	2 975 400	91 02 034 08	AUX.HYDRAULIC WINCH 6
NON-RETURN VALVE 2BAR	51 13 065 08	14	2	3 978	91 00 760 08	HYDR. SUSPENDED BALLAST
NON-RETURN VALVE 400BAR	51 04 124 08	22	1	2 970	91 09 142 08	HYDRAULICS
NON-RETURN VALVE 400BAR	51 04 124 08	40	1	2 970	91 09 142 08	HYDRAULICS

Description	Item	Pos.	Quantity	Page	Assembly	Description
NON-RETURN VALVE 400BAR	51 04 124 08	10	1	2 975 600	91 44 708 08	ADDITIONAL HYDRAULICS WI
NON-RETURN VALVE 420BAR	51 14 857 08	167	2	2 970	91 09 142 08	HYDRAULICS
NON-RETURN VALVE 4BAR	55 31 743 08	21	1	2 541	91 45 104 08	ADD HEATING SUPERSTRUCT
NON-RETURN VALVE pmax10	51 14 815 08	11	2	1 970	91 00 931 08	HYDR.CRAWLE 4 MOT.PREP.K
NON-RETURN VALVE pmax10	51 14 815 08	8	1	2 975	91 44 710 08	ADDITONAL HYDRAUL.WINCH
NON-RETURN VALVE pmax10	51 14 815 08	8	1	2 975 300	91 44 664 08	ADDITIONAL HYDRAULICS WI
NON-RETURN VALVE pmax10	51 14 815 08	8	1	2 975 400	91 02 034 08	AUX.HYDRAULIC WINCH 6
NON-RETURN VALVE pmax10	51 14 815 08	8	1	2 975 600	91 44 708 08	ADDITIONAL HYDRAULICS WI
NOZZLE	59 10 511 08	7	1	2 520 012	92 86 789 08	WINDSHIELD WIPER SYSTEM
NOZZLE	59 10 771 08	12	1	2 520 018	92 16 988 08	INSTRUMENT BOX, INSTALLAT
NOZZLE	73 81 496	(3)	1	9 078 864	90 78 864	RK INJECTION NOZZLE
NOZZLE 0,4	51 07 543 08	5	2	2 990	91 04 495 08	COMPRESSED AIR PLANT
NOZZLE 0,6	51 07 460 08	39	2	2 970	91 09 142 08	HYDRAULICS
NOZZLE 0,6	51 07 460 08	3	1	2 975	91 44 710 08	ADDITONAL HYDRAUL.WINCH
NOZZLE 0,6	51 07 460 08	3	1	2 975 300	91 44 664 08	ADDITIONAL HYDRAULICS WI
NOZZLE 0,6	51 07 460 08	3	1	2 975 400	91 02 034 08	AUX.HYDRAULIC WINCH 6
NOZZLE 0,6	51 07 460 08	3	1	2 975 600	91 44 708 08	ADDITIONAL HYDRAULICS WI
NOZZLE 1,2	51 10 053 08	30	1	2 975	91 44 710 08	ADDITONAL HYDRAUL.WINCH
NOZZLE D 1,0 M10X10 MS	51 10 578 08	44	4	1 970	91 00 931 08	HYDR.CRAWLE 4 MOT.PREP.K
NOZZLE D 1,0 M10X10 MS	51 10 578 08	149	3	2 970	91 09 142 08	HYDRAULICS
NOZZLE D 1,5 M10X10 ST	51 10 608 08	3	2	2 976	91 00 764 08	HYDR. ADD. 2 SLEWING GEAR
NOZZLE D=1,2	57 19 039 08	51	1	5 113 086	51 13 086 08	PROPORTIONAL VALVE
NOZZLE PRE-ASS. LUEFTERS	92 69 154	1	1	9 269 150	92 69 150	SPRAY NOZZLE
NOZZLE PRE-ASS. SCHWUNG	92 69 152	1	1	9 269 148	92 69 148	SPRAY NOZZLE
NUT	10 45 052 2	20	2	5 719 114	57 19 114 08	CONTROL UNIT
NUT	51 07 799 08	29	1	5 104 385	51 04 385 08	PRESSURE RELIEF VALVE
NUT	51 07 799 08	29	1	5 114 975	51 14 975 08	PRESSURE RELIEF VALVE
NUT	70 27 459	(2)	2	2 970	91 09 142 08	HYDRAULICS
NUT	70 27 459	2	2	5 113 022	51 13 022 08	DIRECTIONAL CONTROL VALV
NUT CR6-FREI	57 10 772 08	(5)	1	2 975	91 44 710 08	ADDITONAL HYDRAUL.WINCH
NUT CR6-FREI	57 10 772 08	(5)	1	2 978 300	91 01 515 08	ADDNL.HYDR.ERECTION DEV
NUT CR6-FREI	57 10 823 08	(5)	1	1 970 058	92 17 254 08	ADD.HOSES CRAWLER SUPP
O-RING	10 33 217 2	48	1	5 719 276	57 19 276 08	CONTROL ELEMENT
O-RING	10 33 217 2	48	1	X1035465	10 35 465 9	CONTROL ELEMENT
O-RING 10,00X2,5 NBR90	10 33 738 1	7	1	5 106 823	51 06 823 08	BALL VALVE
O-RING 104X3 V80	10 35 211 6	24	1	5 121 343	51 21 343 08	VARIABLE PUMP
O-RING 110X3 NBR70	72 64 040 08	5	1	6 060 529	60 60 529 08	GEAR CAM LIMITSWITCH
O-RING 125X2 VMQ 70	10 00 231 0	7	1	9 273 989	92 73 989	AIR COMPRESSOR PRE-ASSY
O-RING 12X2 NBR70	70 42 748 08	52	40	2 859	91 44 612 08	SOUND DAMPING
O-RING 12X2 NBR70	70 42 748 08	6	6	2 932 175	92 71 583 08	COVER COMPL.
O-RING 12X2 NBR70	70 42 748 08	8	2	X1047526	10 47 526 2	SHUT OFF DEVICE
O-RING 135X3 NBR 70 SPF	72 64 528 01	29	1	7 743 566	77 43 566 08	ELECTRIC PUMP
O-RING 139,00X3,53 75 FKM 17	73 81 910	4	2	9 270 832	92 70 832	CYLINDER
O-RING 13X2 NBR90	72 64 240 08	(3)	4	5 121 282	51 21 282 08	VARIABLE PUMP
O-RING 13X2,5 HNBR	10 29 417 2	15	1	5 530 018	55 30 018 08	FUEL PREFILTER
O-RING 140X3 NBR70	57 01 637 08	5	1	7 743 570	77 43 570 08	ELECTRIC PUMP
O-RING 140X3 NBR70	57 01 637 08	75	1	9 390 078	93 90 078 01	ANGULAR GEAR
O-RING 145,72X2,62 75 FKM 17	73 82 021	5	1	9 270 832	92 70 832	CYLINDER
O-RING 148X2,5 NBR80	57 09 482 08	(2)	1	5 121 282	51 21 282 08	VARIABLE PUMP
O-RING 14X1,1 NBR70	57 00 101 08	3	2	5 114 674	51 14 674 08	DIRECTIONAL CONTROL VALV
O-RING 14X1,1 NBR70	57 00 101 08	3	2	5 114 943	51 14 943 08	DIRECTIONAL CONTROL VALV
O-RING 14X2 NBR70	72 64 115 08	(1)	1	1 970	91 00 931 08	HYDR.CRAWLE 4 MOT.PREP.K
O-RING 150X3 NBR70	51 85 781 08	320	2	5 000 645	50 00 645 08	DISTRIBUTOR GEARBOX
O-RING 15X2 NBR70	72 64 106 08	1	1	5 004 624	50 04 624	OIL DRAIN PLUG
O-RING 15X2 NBR90	51 45 424 08	23	4	5 717 789	57 17 789 08	VARIABLE PUMP
O-RING 15X2 NBR90	51 45 424 08	43	1	X1041267	10 41 267 5	PRESSURE LIMITING VALVE
O-RING 160X2,5	76 24 285	23	1	7 743 570	77 43 570 08	ELECTRIC PUMP
O-RING 160X3 FKM 80	72 64 311 01	52	1	9 385 763	93 85 763 01	PLANETARY GEARBOX
O-RING 160X3 NBR70	72 62 040 08	59	1	5 000 630	50 00 630 08	SWING GEAR
O-RING 164,69X3,53-N NBR	70 23 608	12	1	5 102 389	51 02 389 08	VARIABLE DISPLACEMENT MO

Description	Item	Pos.	Quantity	Page	Assembly	Description
O-RING 165X3 FKM 70	72 64 400 01	16	1	7 743 570	77 43 570 08	ELECTRIC PUMP
O-RING 167X2,5 NBR80	57 15 165 08	22	1	5 717 789	57 17 789 08	VARIABLE PUMP
O-RING 16X2 NBR70	72 64 079 08	(1)	1	2 970	91 09 142 08	HYDRAULICS
O-RING 16X2 NBR70	72 64 079 08	(1)	1	2 970	91 09 142 08	HYDRAULICS
O-RING 16X2 NBR70	72 64 079 08	7	2	X1047526	10 47 526 2	SHUT OFF DEVICE
O-RING 174X3 NBR70	57 19 185 08	83	2	9 390 078	93 90 078 01	ANGULAR GEAR
O-RING 174X4 NBR 70	57 18 445 08	55	1	5 718 421	57 18 421 08	DRIVE
O-RING 17X2 FPM70	57 10 826 08	(2)	1	1 970	91 00 931 08	HYDR.CRAWLE 4 MOT.PREP.K
O-RING 17X2 FPM70	57 10 826 08	(2)	1	1 970	91 00 931 08	HYDR.CRAWLE 4 MOT.PREP.K
O-RING 17X2 FPM70	57 10 826 08	(2)	1	1 970	91 00 931 08	HYDR.CRAWLE 4 MOT.PREP.K
O-RING 17X2,5 NBR90	72 64 091 08	(1)	1	1 970	91 00 931 08	HYDR.CRAWLE 4 MOT.PREP.K
O-RING 180X3 NBR70	72 64 132 08	59	1	X1002122	10 02 122 6	DRIVE
O-RING 180X3 NBR70	72 64 132 08	59	1	X1002122	10 02 122 8	DRIVE
O-RING 182,5X2 NBR70	57 17 253 08	140	3	5 000 630	50 00 630 08	SWING GEAR
O-RING 185X3 FKM 70	76 10 359 03	71	2	9 390 078	93 90 078 01	ANGULAR GEAR
O-RING 185X6 NBR70	72 64 234 08	14	3	2 671 005	92 71 294 08	OIL TANK PRE-ASS.
O-RING 185X6 NBR70	72 64 234 08	4	2	2 671 007	92 13 208 08	ADD.OIL RESERV.PRE-ASS.
O-RING 18X1,20 FKM 70	73 81 107	2	1	9 273 234	92 73 234	ROTATIONAL SPEED SENSOR
O-RING 195X3 NBR 70	76 10 217 03	54	1	5 000 630	50 00 630 08	SWING GEAR
O-RING 20,3X2,4 NBR70	50 29 329 08	597	4	2 990	91 04 495 08	COMPRESSED AIR PLANT
O-RING 200X3 NBR 70	72 64 215 01	59	1	5 718 421	57 18 421 08	DRIVE
O-RING 20X2 FPM70	57 10 820 08	(2)	1	1 970 058	92 17 254 08	ADD.HOSES CRAWLER SUPP
O-RING 20X2 FPM70	57 10 820 08	(2)	1	1 970 058	92 17 254 08	ADD.HOSES CRAWLER SUPP
O-RING 20X2,5 NBR70	72 64 075 08	(1)	1	2 831 004	92 71 424 08	ADDNL.HYDR.AIR CONTITIONE
O-RING 210X3 NBR70	51 85 561 08	19	1	9 390 078	93 90 078 01	ANGULAR GEAR
O-RING 22,2X3 NBR70	54 01 843 08	16	1	5 400 565	54 00 565 08	ROPE WINCH
O-RING 22,2X3 NBR70	54 01 843 08	68	2	9 390 078	93 90 078 01	ANGULAR GEAR
O-RING 22X1,5 FPM70	57 10 827 08	(3)	1	1 970	91 00 931 08	HYDR.CRAWLE 4 MOT.PREP.K
O-RING 22X2 NBR90	72 64 184 08	8	2	5 106 823	51 06 823 08	BALL VALVE
O-RING 23X2,5 NBR 70	72 64 546 01	94	2	9 390 078	93 90 078 01	ANGULAR GEAR
O-RING 24X2,5 NBR70	72 64 248 77	8	2	5 106 923	51 06 923 08	BALL VALVE
O-RING 25,3X2,4	76 17 921	(8)	8	2 970	91 09 142 08	HYDRAULICS
O-RING 26X1,5 FPM70	57 10 821 08	(3)	1	1 970 058	92 17 254 08	ADD.HOSES CRAWLER SUPP
O-RING 26X3 NBR90	51 07 113 08	(18)	1	2 976 203	92 27 489 08	ADDL.HYDR.F.PIN PULLING DE
O-RING 27,5X2,5 FPM70	57 06 810 08	(1)	1	5 114 943	51 14 943 08	DIRECTIONAL CONTROL VALV
O-RING 285X3 NBR70	57 15 514 08	58	1	5 718 421	57 18 421 08	DRIVE
O-RING 285X3 NBR70	57 15 514 08	58	1	X1002122	10 02 122 6	DRIVE
O-RING 285X3 NBR70	57 15 514 08	58	1	X1002122	10 02 122 8	DRIVE
O-RING 32X3 FPM70	57 10 769 08	(2)	1	2 975	91 44 710 08	ADDITONAL HYDRAUL.WINCH
O-RING 32X3 FPM70	57 10 769 08	(2)	1	2 978 300	91 01 515 08	ADDNL.HYDR.ERECTION DEV
O-RING 39,34X2,62 FKM 70	10 09 796 0	14	1	X1035465	10 35 465 9	CONTROL ELEMENT
O-RING 40X3 FPM70	57 10 771 08	(4)	1	2 975	91 44 710 08	ADDITONAL HYDRAUL.WINCH
O-RING 40X3 FPM70	57 10 771 08	(4)	1	2 978 300	91 01 515 08	ADDNL.HYDR.ERECTION DEV
O-RING 5,28X1,78 FKM 90	70 22 117	19	2	5 719 275	57 19 275 08	ADJUSTMENT
O-RING 5,28X1,78 FKM 90	70 22 117	19	2	X1035465	10 35 465 8	ADJUSTMENT
O-RING 50,17X5,33 FKM 70 A,B	73 81 567	15	4	9 279 918	92 79 918	SEAL KIT CYLINDER HEAD
O-RING 50,17X5,33 FKM 70 A,B	73 81 567	15	4	9 279 919	92 79 919	SEAL KIT CYLINDER HEAD
O-RING 50,17X5,33 FKM 70 A,B	73 81 567	2	2	9 887 182	98 87 182	CONNECTING PIECE W.O-RIN
O-RING 51X2,5 NBR 90	70 25 208	(9)	2	2 970	91 09 142 08	HYDRAULICS
O-RING 52X3,5 NBR80	57 09 573 08	(10)	1	2 671 007	92 13 208 08	ADD.OIL RESERV.PRE-ASS.
O-RING 58X4 NBR70	57 09 346 08	(9)	1	2 671 007	92 13 208 08	ADD.OIL RESERV.PRE-ASS.
O-RING 58X4 NBR70	57 09 346 08	8	1	7 041 516	70 41 516 08	SHUTOFF VALVE
O-RING 5X1,5 FPM70	50 04 546 08	15	1	9 077 687	90 77 687	RK WATER PUMP PRE-ASS.
O-RING 63X3 NBR90	10 33 196 8	(9)	2	2 970	91 09 142 08	HYDRAULICS
O-RING 650X2	11 17 143 1	120	1	9 674 288	96 74 288 08	REPAIR SET LID
O-RING 680X5 NBR70	76 10 360 03	11	1	9 390 078	93 90 078 01	ANGULAR GEAR
O-RING 6X1 NBR90	57 06 906 08	7	1	5 711 301	57 11 301 08	PRESSURE LIMITING VALVE
O-RING 6X1 NBR90	57 06 906 08	17	1	5 715 296	57 15 296 08	PRESSURE VALVE
O-RING 6X1 NBR90	57 06 906 08	22	1	7 743 566	77 43 566 08	ELECTRIC PUMP
O-RING 6X1,5 NBR90	51 07 129 08	11	3	5 114 674	51 14 674 08	DIRECTIONAL CONTROL VALV

Description	Item	Pos.	Quantity	Page	Assembly	Description
O-RING 6X1,5 NBR90	51 07 129 08	11	3	5 114 943	51 14 943 08	DIRECTIONAL CONTROL VALV
O-RING 7,5X1,5 NBR90	52 11 977 08	3	3	7 743 860	77 43 860 08	DISTRIBUTION BLOCK
O-RING 7,65X1,78 FKM 90	70 22 118	20	6	5 719 275	57 19 275 08	ADJUSTMENT
O-RING 7,65X1,78 FKM 90	70 22 118	20	6	X1035465	10 35 465 8	ADJUSTMENT
O-RING 740X5 NBR 70	72 64 575 01	2	3	9 385 763	93 85 763 01	PLANETARY GEARBOX
O-RING 740X5 NBR 70	72 64 575 01	12	1	9 390 078	93 90 078 01	ANGULAR GEAR
O-RING 75X2,5 NBR70	52 12 028 08	22	1	5 102 351	51 02 351 08	HYDRO MOTOR
O-RING 80X5 NBR70	72 64 135 08	(8)	1	2 671 007	92 13 208 08	ADD.OIL RESERV.PRE-ASS.
O-RING 80X5 NBR70	72 64 135 08	7	1	7 041 516	70 41 516 08	SHUTOFF VALVE
O-RING 82X3 NBR70	51 38 011 08	18	2	2 671 005	92 71 294 08	OIL TANK PRE-ASS.
O-RING 9,25X1,78 FKM 90	70 09 366	21	2	5 719 275	57 19 275 08	ADJUSTMENT
O-RING 9,25X1,78 FKM 90	70 09 366	21	2	X1035465	10 35 465 8	ADJUSTMENT
O-RING AEHNL.DIN 3771 56X3	72 64 310 08	9	1	7 041 516	70 41 516 08	SHUTOFF VALVE
O-RING ARP 568 10,52X1,83 NB	50 12 437 08	(1)	1	2 970	91 09 142 08	HYDRAULICS
O-RING ARP 568 10,52X1,83 NB	50 12 437 08	(1)	1	2 975	91 44 710 08	ADDITONAL HYDRAUL.WINCH
O-RING ARP 568 10,82X1,78 NB	51 07 181 08	27	1	5 113 005	51 13 005 08	CONTROL BLOCK
O-RING ARP 568 10,82X1,78 NB	51 07 181 08	12	3	X1029184	10 29 184 0	CONTROL UNIT
O-RING ARP 568 10,82X1,78 NB	51 07 181 08	27	1	X1048973	10 48 973 4	PRESSURE LIMITING VALVE
O-RING ARP 568 10,82X1,78 NB	51 07 604 08	5	1	2 831 022	55 31 834 08	AIR COND. EVAPORATOR RFK
O-RING ARP 568 101,19X3,53	51 31 150 08	11	1	5 719 006	57 19 006 08	PUMP SUPPORT
O-RING ARP 568 101,27X2,62	57 00 494 08	20	1	X1029186	10 29 186 0	PUMP SUPPORT
O-RING ARP 568 101,27X2,62	57 00 494 08	20	1	X1029269	10 29 269 6	PUMP SUPPORT
O-RING ARP 568 101,27X2,62	57 00 494 08	19	1	X1029285	10 29 285 4	PUMP SUPPORT
O-RING ARP 568 11,89X1,98 N	57 11 305 08	8	1	5 711 301	57 11 301 08	PRESSURE LIMITING VALVE
O-RING ARP 568 117,07X3,53	51 46 141 08	19	1	5 715 559	57 15 559 08	PUMP SUPPORT
O-RING ARP 568 12,37X2,62 NB	51 07 461 08	24	2	5 113 086	51 13 086 08	PROPORTIONAL VALVE
O-RING ARP 568 12,37X2,62 NB	51 07 461 08	10	1	5 718 995	57 18 995 08	SHUTDOWN VALVE
O-RING ARP 568 12,42X1,78 NB	51 45 915 08	6	5	5 131 093	51 31 093 08	DIRECTIONAL CONTROL VALV
O-RING ARP 568 12,42X1,78 NB	51 45 915 08	26	2	5 715 387	57 15 387 08	CONNECTING PLATE
O-RING ARP 568 12,42X1,78 NB	51 45 915 08	15	2	X1029184	10 29 184 0	CONTROL UNIT
O-RING ARP 568 12,42X1,78 NB	51 45 915 08	44	1	X1041267	10 41 267 7	MANUAL ACTUATION
O-RING ARP 568 120,37X1,78	57 12 404 08	12	1	5 715 559	57 15 559 08	PUMP SUPPORT
O-RING ARP 568 120,37X1,78	57 12 404 08	12	1	X1029186	10 29 186 0	PUMP SUPPORT
O-RING ARP 568 120,37X1,78	57 12 404 08	12	1	X1029269	10 29 269 6	PUMP SUPPORT
O-RING ARP 568 120,37X1,78	57 12 404 08	12	1	X1029283	10 29 283 8	PUMP SUPPORT
O-RING ARP 568 126,67X2,62	57 00 493 08	19	1	X1029283	10 29 283 8	PUMP SUPPORT
O-RING ARP 568 139,37X2,62	57 06 662 08	9	1	5 718 989	57 18 989 08	CONNECTING PLATE
O-RING ARP 568 14X1,78 NBR7	51 10 390 08	4	1	2 831 022	55 31 834 08	AIR COND. EVAPORATOR RFK
O-RING ARP 568 151,99X3,53	57 11 172 08	54	4	2 391 001	96 19 013 08	DIESEL ENGINE, PRE-ASSEMB
O-RING ARP 568 151,99X3,53	57 11 172 08	20	1	5 715 559	57 15 559 08	PUMP SUPPORT
O-RING ARP 568 158,42X2,62	57 12 398 08	9	1	5 715 387	57 15 387 08	CONNECTING PLATE
O-RING ARP 568 158,42X2,62	57 12 398 08	9	1	5 719 030	57 19 030 08	CONNECTING PLATE
O-RING ARP 568 16,36X2,21 NB	50 12 383 08	(6)	1	5 121 282	51 21 282 08	VARIABLE PUMP
O-RING ARP 568 16,36X2,21 NB	50 12 383 08	2	1	5 715 166	57 15 166 08	ADAPTOR
O-RING ARP 568 17,12X2,62 NB	51 07 101 08	3	2	5 104 385	51 04 385 08	PRESSURE RELIEF VALVE
O-RING ARP 568 17,12X2,62 NB	51 07 101 08	15	1	5 104 385	51 04 385 08	PRESSURE RELIEF VALVE
O-RING ARP 568 18,72X2,62 NB	51 07 383 08	12	1	5 719 008	57 19 008 08	REGULATOR ELEMENT
O-RING ARP 568 19,18X2,46 NB	57 10 681 08	2	1	5 710 683	57 10 683 08	ADAPTOR
O-RING ARP 568 190,09X3,53	51 46 042 08	53	1	5 000 630	50 00 630 08	SWING GEAR
O-RING ARP 568 190,09X3,53	51 46 042 08	12	1	5 102 375	51 02 375 08	VARIABLE DISPLACEMENT MO
O-RING ARP 568 190,09X3,53	51 46 042 08	12	1	5 102 402	51 02 402 08	VARIABLE DISPLACEMENT MO
O-RING ARP 568 20,29X2,62 NB	72 64 202 08	4	1	5 113 005	51 13 005 08	CONTROL BLOCK
O-RING ARP 568 20,29X2,62 NB	51 07 102 08	48	1	X1002369	10 02 369 1	CONTROL ELEMENT
O-RING ARP 568 21,82X3,53 NB	72 64 181 08	(11)	8	2 970	91 09 142 08	HYDRAULICS
O-RING ARP 568 23,47X2,62 NB	51 31 188 08	5	2	5 131 093	51 31 093 08	DIRECTIONAL CONTROL VALV
O-RING ARP 568 23,4X3,53 NB	51 45 495 08	42	1	X1041267	10 41 267 5	PRESSURE LIMITING VALVE
O-RING ARP 568 23,52X1,78 N	57 06 523 08	25	1	5 113 005	51 13 005 08	CONTROL BLOCK
O-RING ARP 568 23,52X1,78 N	57 06 523 08	25	1	X1048973	10 48 973 4	PRESSURE LIMITING VALVE
O-RING ARP 568 24,99X3,53 NB	51 05 878 08	547	2	2 970	91 09 142 08	HYDRAULICS
O-RING ARP 568 25X3,53 NBR7	51 10 351 08	(1)	1	2 970	91 09 142 08	HYDRAULICS

Description	Item	Pos.	Quantity	Page	Assembly	Description
O-RING ARP 568 26,64X2,62 NB	57 00 488 08	14	2	5 719 114	57 19 114 08	CONTROL UNIT
O-RING ARP 568 26,64X2,62 NB	57 00 488 08	17	2	X1029184	10 29 184 0	CONTROL UNIT
O-RING ARP 568 29,87X1,78 NB	51 07 478 08	39	2	5 113 086	51 13 086 08	PROPORTIONAL VALVE
O-RING ARP 568 29,87X1,78 NB	51 07 478 08	10	1	X1029184	10 29 184 0	CONTROL UNIT
O-RING ARP 568 32,92X3,53 NB	51 05 870 08	(1)	1	2 970	91 09 142 08	HYDRAULICS
O-RING ARP 568 32,92X3,53 NB	51 05 870 08	53	6	2 976	91 00 764 08	HYDR. ADD. 2 SLEWING GEAR
O-RING ARP 568 32,99X2,62 NB	51 07 617 08	(10)	8	2 970	91 09 142 08	HYDRAULICS
O-RING ARP 568 34,65X1,78 NB	51 07 399 08	43	1	X1041267	10 41 267 7	MANUAL ACTUATION
O-RING ARP 568 36,17X2,62 NB	72 64 252 08	50	1	X1041267	10 41 267 7	MANUAL ACTUATION
O-RING ARP 568 37,69X3,53 NB	51 05 867 08	53	50	1 970	91 00 931 08	HYDR.CRAWLE 4 MOT.PREP.K
O-RING ARP 568 37,69X3,53 NB	51 05 867 08	(1)	1	2 391 001	96 19 013 08	DIESEL ENGINE, PRE-ASSEMB
O-RING ARP 568 37,69X3,53 NB	51 05 867 08	127	4	2 970	91 09 142 08	HYDRAULICS
O-RING ARP 568 37,69X3,53 NB	51 05 867 08	554	40	2 970	91 09 142 08	HYDRAULICS
O-RING ARP 568 37,69X3,53 NB	51 05 867 08	560	2	2 970	91 09 142 08	HYDRAULICS
O-RING ARP 568 37,69X3,53 NB	51 05 867 08	(1)	1	2 970	91 09 142 08	HYDRAULICS
O-RING ARP 568 37,69X3,53 NB	51 05 867 08	32	4	2 975	91 44 710 08	ADDITONAL HYDRAUL.WINCH
O-RING ARP 568 37,69X3,53 NB	51 05 867 08	32	4	2 975 300	91 44 664 08	ADDITIONAL HYDRAULICS WI
O-RING ARP 568 37,69X3,53 NB	51 05 867 08	32	4	2 975 400	91 02 034 08	AUX.HYDRAULIC WINCH 6
O-RING ARP 568 37,69X3,53 NB	51 05 867 08	32	4	2 975 600	91 44 708 08	ADDITIONAL HYDRAULICS WI
O-RING ARP 568 37,69X3,53 NB	51 05 867 08	76	6	2 977	91 02 038 08	ADDITIONAL HYDR.SLEWING
O-RING ARP 568 37,69X3,53 NB	51 05 867 08	35	1	X1035465	10 35 465 8	ADJUSTMENT
O-RING ARP 568 39,34X2,62 FP	57 11 212 08	14	1	5 719 276	57 19 276 08	CONTROL ELEMENT
O-RING ARP 568 39,34X2,62 NB	72 64 191 08	14	1	X1002369	10 02 369 1	CONTROL ELEMENT
O-RING ARP 568 4,47X1,78 NB	51 07 142 08	13	2	5 104 385	51 04 385 08	PRESSURE RELIEF VALVE
O-RING ARP 568 4,47X1,78 NB	51 31 192 08	50	1	5 113 086	51 13 086 08	PROPORTIONAL VALVE
O-RING ARP 568 47,22X3,53 NB	51 05 879 08	(1)	1	2 391 001	96 19 013 08	DIESEL ENGINE, PRE-ASSEMB
O-RING ARP 568 47,22X3,53 NB	51 05 879 08	58	4	2 391 001	96 19 013 08	DIESEL ENGINE, PRE-ASSEMB
O-RING ARP 568 5,28X1,78 NB	72 64 266 08	49	2	5 113 086	51 13 086 08	PROPORTIONAL VALVE
O-RING ARP 568 52,07X2,62 NB	72 64 265 08	6	1	5 102 306	51 02 306 08	HYDRO MOTOR
O-RING ARP 568 56,74X3,53 NB	72 64 216 08	59	1	2 391 001	96 19 013 08	DIESEL ENGINE, PRE-ASSEMB
O-RING ARP 568 56,87X1,78 NB	57 15 384 08	17	1	X1029186	10 29 186 0	PUMP SUPPORT
O-RING ARP 568 56,87X1,78 NB	57 15 384 08	17	1	X1029269	10 29 269 6	PUMP SUPPORT
O-RING ARP 568 58,42X2,62 NB	51 45 975 08	17	2	5 715 559	57 15 559 08	PUMP SUPPORT
O-RING ARP 568 58,42X2,62 NB	51 45 975 08	17	2	X1029283	10 29 283 8	PUMP SUPPORT
O-RING ARP 568 6,07X1,78 NB	51 07 384 08	441	4	5 713 626	57 13 626 08	PILOT VALVE
O-RING ARP 568 6,07X1,78 NB	51 07 384 08	15	1	5 718 995	57 18 995 08	SHUTDOWN VALVE
O-RING ARP 568 6,07X1,78 NB	51 07 384 08	16	1	X1029184	10 29 184 0	CONTROL UNIT
O-RING ARP 568 63,09X3,53 NB	57 00 937 08	2	1	5 106 755	51 06 755 08	RETURN FILTER
O-RING ARP 568 64,77X2,62 NB	51 57 051 08	15	1	5 701 129	57 01 129 08	DRIVING GEAR
O-RING ARP 568 7,65X1,78 NB	72 64 194 08	(4)	3	5 121 282	51 21 282 08	VARIABLE PUMP
O-RING ARP 568 7,65X1,78 NB	72 64 194 08	2	3	5 715 164	57 15 164 08	CONTROL VALVE
O-RING ARP 568 75,87X2,62 NB	51 45 304 08	10	1	5 719 006	57 19 006 08	PUMP SUPPORT
O-RING ARP 568 75,87X2,62 NB	51 45 304 08	39	1	X1029270	10 29 270 6	DRIVING GEAR
O-RING ARP 568 75,87X2,62 NB	51 45 304 08	20	1	X1029285	10 29 285 4	PUMP SUPPORT
O-RING ARP 568 82,22X2,62 NB	72 64 311 08	3	1	9 073 723	90 73 723	POWER TAKE-OFF ADD-ON
O-RING ARP 568 85,32X3,53 NB	51 05 993 08	57	1	X1002122	10 02 122 6	DRIVE
O-RING ARP 568 9,25X1,78 NB	51 07 190 08	26	1	5 113 005	51 13 005 08	CONTROL BLOCK
O-RING ARP 568 9,25X1,78 NB	51 07 190 08	26	1	X1048973	10 48 973 4	PRESSURE LIMITING VALVE
O-RING ARP 568 9,25X1,78 NB	51 07 386 08	(5)	1	5 121 282	51 21 282 08	VARIABLE PUMP
O-RING ARP 568 9,25X1,78 NB	51 07 386 08	2	1	5 709 469	57 09 469 08	ADAPTOR
O-RING ARP 568 9,25X1,78 NB	51 07 386 08	26	2	5 718 989	57 18 989 08	CONNECTING PLATE
O-RING ARP 568-NBR70 6,07X1	72 64 196 08	20	1	5 715 296	57 15 296 08	PRESSURE VALVE
O-RING DIN 3770 19,8X2,3	10 66 410 6	(3)	1	5 531 867	55 31 867 08	HEATER UNIT
O-RING DIN 3771 107,54X3,53	92 68 390	2	1	9 073 723	90 73 723	POWER TAKE-OFF ADD-ON
O-RING DIN 3771 107,54X3,53	92 68 390	8	1	9 273 989	92 73 989	AIR COMPRESSOR PRE-ASSY
O-RING DIN 3771 123,19X5,33	73 80 475	2	1	9 267 712	92 67 712	CRANKSHAFT SEALING
O-RING DIN 3771 142,24X5,33	92 67 711	7	1	9 267 712	92 67 712	CRANKSHAFT SEALING
O-RING DIN 3771 15,00X2,50	73 80 619	7	1	5 106 923	51 06 923 08	BALL VALVE
O-RING DIN 3771 15,54X2,62	92 67 710	5	1	9 277 009	92 77 009	POWER UNIT SUPPORT
O-RING DIN 3771 15,54X2,62	92 67 710	6	1	9 880 971	98 80 971	LOCKING PIECES

Description	Item	Pos.	Quantity	Page	Assembly	Description
O-RING DIN 3771 151,99X3,53	73 81 996	6	1	9 077 687	90 77 687	RK WATER PUMP PRE-ASS.
O-RING DIN 3771 18,00X1,5 VM	73 81 843	8	1	9 279 918	92 79 918	SEAL KIT CYLINDER HEAD
O-RING DIN 3771 18,00X1,5 VM	73 81 843	8	1	9 279 919	92 79 919	SEAL KIT CYLINDER HEAD
O-RING DIN 3771 23,16X5,33	73 81 024	17	2	9 279 918	92 79 918	SEAL KIT CYLINDER HEAD
O-RING DIN 3771 23,16X5,33	73 81 024	17	2	9 279 919	92 79 919	SEAL KIT CYLINDER HEAD
O-RING DIN 3771 23,16X5,33	73 81 024	27	2	9 887 180	98 87 180	EXHAUST TC MOUNTING
O-RING DIN 3771 23,16X5,33	73 81 024	27	2	9 887 181	98 87 181	EXHAUST TC MOUNTING
O-RING DIN 3771 32,92X3,53	73 80 972	8	1	9 271 637	92 71 637	FINAL CONTROL VALVE
O-RING DIN 3771 34,65X1,78	73 81 270	3	1	9 274 487	92 74 487	CYLINDER HEAD COVER
O-RING DIN 3771 36,17X2,62	73 80 528	10	1	9 271 637	92 71 637	FINAL CONTROL VALVE
O-RING DIN 3771 50,39X3,53	73 81 994	14	2	9 278 724	92 78 724 23	OIL COOLER
O-RING DIN 3771 50,39X3,53	73 81 994	14	2	9 888 282	98 88 282	OIL COOLER
O-RING DIN 3771 56,74X3,53 H	73 81 790	4	4	9 277 009	92 77 009	POWER UNIT SUPPORT
O-RING DIN 3771 59,69X5,33	73 81 568	14	4	9 279 918	92 79 918	SEAL KIT CYLINDER HEAD
O-RING DIN 3771 69,22X5,33	73 80 856	3	1	9 272 877	92 72 877	SUCTION ELBOW LEFT ASSEM
O-RING DIN 3771 69,22X5,33	73 80 856	12	1	9 279 918	92 79 918	SEAL KIT CYLINDER HEAD
O-RING DIN 3771 69,22X5,33	73 80 856	12	1	9 279 919	92 79 919	SEAL KIT CYLINDER HEAD
O-RING DIN 3771 69,22X5,33	73 80 856	3	1	9 887 331	98 87 331	SUCTION ELBOW RIGHT ASS
O-RING DIN 3771 78,97X3,53	92 67 709	5	1	9 880 971	98 80 971	LOCKING PIECES
O-RING DIN 3771 80X2,8 NBR	73 80 896	5	1	9 273 701	92 73 701	STARTER
O-RING DIN 3771 98,02X3,53 H	73 81 995	5	2	9 077 687	90 77 687	RK WATER PUMP PRE-ASS.
O-RING ISO 3601-1 104,37X3,53	73 80 773	2	1	9 883 358	98 83 358	ADD-ON PARTS
O-RING ISO 3601-1 36,09X3,53	73 81 254	4	1	9 272 269	92 72 269	CRANKCASE BREATHER
OIL COOLER	57 17 724 08	3	1	5 506 385	55 06 385 08	RADIATOR UNIT
OIL COOLER	92 78 724 23	1	1	9 278 737	92 78 737	COOLER HOUSING ASSEMBL
OIL COOLER	98 88 282	1	1	9 278 737	92 78 737	COOLER HOUSING ASSEMBL
OIL DIPSTICK	11 21 441 9	61	1	5 400 572	54 00 572 08	ROPE WINCH
OIL DIPSTICK	59 21 804 14	(1)	1	5 400 560	54 00 560 08	HOISTING WINCH
OIL DIPSTICK	59 21 804 14	61	1	5 400 560	54 00 560 08	HOISTING WINCH
OIL DIPSTICK	98 89 203	12	1	9 887 393	98 87 393	OIL DIPSTICK WITH PIPE
OIL DIPSTICK R1/2"X684	57 18 282 08	170	1	5 000 645	50 00 645 08	DISTRIBUTOR GEARBOX
OIL DIPSTICK WITH PIPE	98 87 393	18	1	9 074 189	90 74 189	DIESEL ENGINE
OIL DRAIN PLUG M 30 1,5	50 04 624	11	1	9 881 169	98 81 169	OIL SUMP WITH FASTENING
OIL DRAIN PLUG M26X1,5	78 90 119 08	2	1	2 670 003	92 95 362 08	FUEL TANK, PRE-ASSEMBLED
OIL DRAIN PLUG M26X1,5	78 90 119 08	16	1	2 671	91 44 602 08	OIL RESERVOIR, COMPLETE
OIL DRAIN PLUG M26X1,5	78 90 119 08	11	1	2 671 005	92 71 294 08	OIL TANK PRE-ASS.
OIL DRAIN PLUG M26X1,5	78 90 119 08	12	1	2 671 007	92 13 208 08	ADD.OIL RESERV.PRE-ASS.
OIL DRAINING HOSE COMPL. 1	10 03 229 7	43	1	1 750	91 44 577 08	TOOL
OIL LINE	57 18 422 08	60	1	5 400 559	54 00 559 08	ROPE WINCH
OIL LINE	57 18 422 08	60	1	5 400 560	54 00 560 08	HOISTING WINCH
OIL LINE	57 18 427 08	60	2	5 400 572	54 00 572 08	ROPE WINCH
OIL LINE	98 81 226	65	1	9 074 189	90 74 189	DIESEL ENGINE
OIL RESERVOIR, COMPLETE	91 44 602 08	143	1		LR 1750 -0	LIEBHERR CRAW.CRANE LR 1
OIL SEPARATOR OEL	92 72 268	1	1	9 272 269	92 72 269	CRANKCASE BREATHER
OIL SIGHT GLASS G1" ALU	77 43 201 08	13	1	2 671 005	92 71 294 08	OIL TANK PRE-ASS.
OIL SIGHT GLASS G1" ALU	77 43 201 08	10	1	2 671 007	92 13 208 08	ADD.OIL RESERV.PRE-ASS.
OIL SUMP PRE-ASS. V-MOTOR	98 81 168	1	1	9 881 169	98 81 169	OIL SUMP WITH FASTENING
OIL SUMP WITH FASTENING V-	98 81 169	16	1	9 074 189	90 74 189	DIESEL ENGINE
OIL TANK	91 00 853 08	144	1		LR 1750 -0	LIEBHERR CRAW.CRANE LR 1
OIL TANK PRE-ASS.	92 71 294 08	1	1	2 671	91 44 602 08	OIL RESERVOIR, COMPLETE
OIL TANK ST.CONST. 836L/769	92 71 296 08	1	1	2 671 005	92 71 294 08	OIL TANK PRE-ASS.
OIL-PRESSURE UNIT	57 13 073 08	95	1	5 718 421	57 18 421 08	DRIVE
OIL-PRESSURE UNIT	57 18 699 08	95	1	5 000 630	50 00 630 08	SWING GEAR
OMNIFIT 50ML -60°/+150° °	70 16 208	100	1	9 268 201	92 68 201	PISTON COOLING
OMNIFIT 50ML -60°/+150° °	70 16 208	100	1	9 269 148	92 69 148	SPRAY NOZZLE
OMNIFIT 50ML -60°/+150° °	70 16 208	100	1	9 269 150	92 69 150	SPRAY NOZZLE
OPERATING HOURS COUNTE	69 17 985 08	3	1	2 920 342	96 20 439 08	DASHBOARD ROOF, PRE-AS
OPERATING HOURS COUNTE	69 18 022 08	28	1	2 932 161	96 20 409 08	ASSEMBLY PARTS MOUNTIN
OPERATING UNIT SPF	61 40 450 08	10	1	2 925 007	96 18 184 08	EQUIPMENT CAMERA CAB
OPERATOR SEAT 1000/577	77 41 079 08	1	1	2 502	91 01 353 08	CONTROL STAND

Description	Item	Pos.	Quantity	Page	Assembly	Description
ORIFICE	60 67 620 08	31	6	2 920 342	96 20 439 08	DASHBOARD ROOF, PRE-AS
ORIFICE 1,5X19,5X111	61 10 017 08	4	1	2 932 188	92 71 569 08	LICCON ASSEMBLY UNIT
OUTER MULTI-DISC	50 15 404 14	97	8	X1002122	10 02 122 6	DRIVE
OUTER MULTI-DISC	50 15 404 14	97	8	X1002122	10 02 122 8	DRIVE
OUTER MULTI-DISC	50 20 463 08	97	8	5 718 421	57 18 421 08	DRIVE
OUTER MULTI-DISC	57 18 495 08	97	8	5 000 630	50 00 630 08	SWING GEAR
OUTLET MANIFOLD	90 75 132	180	1	9 074 189	90 74 189	DIESEL ENGINE
OUTLET MANIFOLD	92 72 814	1	1	9 272 815	92 72 815	OUTLET MANIFOLD
OUTLET MANIFOLD	92 72 815	1	1	9 075 132	90 75 132	OUTLET MANIFOLD
OUTLET MANIFOLD	92 72 816	1	1	9 272 817	92 72 817	OUTLET MANIFOLD
OUTLET MANIFOLD	92 72 817	2	1	9 075 132	90 75 132	OUTLET MANIFOLD
OUTLET MANIFOLD	92 72 830	2	1	9 272 815	92 72 815	OUTLET MANIFOLD
OUTLET MANIFOLD	92 72 833	2	1	9 272 817	92 72 817	OUTLET MANIFOLD
OUTLET MANIFOLD	92 72 834	3	1	9 272 817	92 72 817	OUTLET MANIFOLD
OUTLET NOZZLE	55 30 196 08	81	1	2 520	91 44 758 08	CABIN, GLAZED
OUTLET VALVE ZBS	98 82 724	4	1	9 279 850	92 79 850	CYLINDER HEAD PRE-ASSY.
OVAL HEAD FLAT SCREW AEH	10 41 285 4	62	8	1 970	91 00 931 08	HYDR.CRAWLE 4 MOT.PREP.K
OVAL HEAD FLAT SCREW AEH	10 41 285 4	76	40	1 970	91 00 931 08	HYDR.CRAWLE 4 MOT.PREP.K
OVAL HEAD FLAT SCREW AEH	10 41 285 4	10	60	1 970 060	92 99 038 08	MOUNTING PARTS CRAWLER
OVAL HEAD FLAT SCREW AEH	10 41 285 4	17	6	2 310	91 04 490 08	WINCH 1
OVAL HEAD FLAT SCREW AEH	10 41 285 4	17	6	2 320	91 04 491 08	WINCH 2
OVAL HEAD FLAT SCREW AEH	10 41 285 4	23	2	2 340	91 09 918 08	WINCH 4 LUFFING GEAR
OVAL HEAD FLAT SCREW AEH	10 41 285 4	59	6	2 550	91 09 257 08	SA FRAME
OVAL HEAD FLAT SCREW AEH	10 41 285 4	8	4	2 700	91 02 040 08	TRANSPORT KEEPER
OVAL HEAD FLAT SCREW AEH	10 41 285 4	27	11	2 711	91 44 604 08	CENT. LUBRIC. SYSTEM SUP
OVAL HEAD FLAT SCREW AEH	10 41 285 4	28	16	2 790	91 01 223 08	ADD.PARTS DISMOUNT.SA-FR
OVAL HEAD FLAT SCREW AEH	10 41 285 4	62	25	2 859	91 44 612 08	SOUND DAMPING
OVAL HEAD FLAT SCREW AEH	10 41 285 4	(5)	30	2 920 583	92 15 189 08	ADDITIONAL PARTS
OVAL HEAD FLAT SCREW AEH	10 41 285 4	11	4	2 925 007	92 15 673 08	CAMERA INSTALLATION SLEW
OVAL HEAD FLAT SCREW AEH	10 41 285 4	15	3	2 925 007	92 15 673 08	CAMERA INSTALLATION SLEW
OVAL HEAD FLAT SCREW AEH	10 41 285 4	20	5	2 925 203	92 16 962 08	CAMERA EQUIPMENT S-PIVOT
OVAL HEAD FLAT SCREW AEH	10 41 285 4	55	2	2 932 164	92 18 042 08	HINGED FRAME
OVAL HEAD FLAT SCREW AEH	10 41 285 4	56	4	2 975	91 44 710 08	ADDITONAL HYDRAUL.WINCH
OVAL HEAD FLAT SCREW AEH	10 41 285 4	55	2	2 975 600	91 44 708 08	ADDITIONAL HYDRAULICS WI
OVAL HEAD FLAT SCREW AEH	10 41 285 4	21	2	2 978 200	91 01 626 08	ADD.HYDR.S_RETAINING RAM
OVAL HEAD FLAT SCREW AEH	10 41 285 4	14	8	2 978 300	91 01 515 08	ADDNL.HYDR.ERECTION DEV
OVAL HEAD FLAT SCREW AEH	10 41 285 4	97	24	3 211	91 02 064 08	S PIVOT SECTION
OVAL HEAD FLAT SCREW AEH	10 41 285 4	16	33	3 213	91 44 718 08	L-HEAD PIECE
OVAL HEAD FLAT SCREW AEH	10 41 285 4	60	4	3 214	91 02 084 08	S HEAD SECTION
OVAL HEAD FLAT SCREW AEH	10 41 285 4	40	4	3 215	91 44 631 08	S HEAD SECTION
OVAL HEAD FLAT SCREW AEH	10 41 285 4	27	26	3 229	91 44 717 08	L ADAPTER SECTION
OVAL HEAD FLAT SCREW AEH	10 41 285 4	24	11	3 350	91 04 492 08	WINCH 3
OVAL HEAD FLAT SCREW AEH	10 41 285 4	30	4	3 360	91 04 494 08	WINCH 5
OVAL HEAD FLAT SCREW AEH	10 41 285 4	26	17	3 370	91 04 493 08	WINCH 6
OVAL HEAD FLAT SCREW AEH	10 41 285 4	41	11	3 712	91 44 694 08	WHIP_LINE L-HEAD
OVAL HEAD FLAT SCREW AEH	10 41 285 4	59	29	3 713	91 44 695 08	D PIVOT SECTION
OVAL HEAD FLAT SCREW AEH	10 41 285 4	61	4	3 745 001	96 19 998 08	BALLAST PALETTE PRE-ASS.
OVAL HEAD FLAT SCREW AEH	10 41 285 4	50	60	3 745 004	96 19 999 08	GUIDE PRE-ASS.
OVAL HEAD FLAT SCREW AEH	10 41 285 4	46	1	3 978	91 00 760 08	HYDR. SUSPENDED BALLAST
OVAL HEAD FLAT SCREW AE	10 41 285 7	71	32	1 970	91 00 931 08	HYDR.CRAWLE 4 MOT.PREP.K
OVAL HEAD FLAT SCREW AE	10 41 285 7	30	2	2 970	91 09 142 08	HYDRAULICS
OVAL HEAD FLAT SCREW AE	10 41 285 7	177	30	2 970	91 09 142 08	HYDRAULICS
OVAL HEAD FLAT SCREW AE	10 41 285 7	55	2	2 975 300	91 44 664 08	ADDITIONAL HYDRAULICS WI
OVAL HEAD FLAT SCREW AE	10 41 285 7	55	2	2 975 400	91 02 034 08	AUX.HYDRAULIC WINCH 6
OVAL HEAD FLAT SCREW AE	10 41 286 1	30	32	2 510	91 00 855 08	TURNTABLE PANELLING
OVAL HEAD FLAT SCREW AE	10 41 286 1	60	60	2 859	91 44 612 08	SOUND DAMPING
OVAL LOAD RING 11X60X120	10 87 156 8	6	2	3 204 001	92 71 720 08	ROD
OVAL LOAD RING 11X60X120	10 87 156 8	6	2	3 204 006	92 72 310 08	ROD
OVAL LOAD RING 11X60X120	10 87 156 8	6	2	3 214 003	92 22 023 08	ROD CPL.
OVAL LOAD RING 11X60X120	10 87 156 8	6	2	3 223 002	92 71 484 08	ROD

Description	Item	Pos.	Quantity	Page	Assembly	Description
OVAL LOAD RING 11X60X120	10 87 156 8	6	2	3 229 001	92 71 619 08	ROD
OVAL LOAD RING 11X60X120	10 87 156 8	6	2	3 714 011	92 71 147 08	ROD COMPL.
OVAL LOAD RING 11X60X120	10 87 156 8	6	2	3 714 012	92 71 454 08	ROD CPL.
OVAL LOAD RING 11X60X120	10 87 156 8	6	2	3 715 002	92 71 487 08	ROD
OVAL LOAD RING 11X60X120	10 87 156 8	6	2	3 745 006	92 17 632 08	ROD
OVAL LOAD RING 11X60X120	10 87 156 8	6	2	3 809 001	92 10 992 08	ROD
OVAL LOAD RING 11X60X120	10 87 156 8	6	2	3 809 101	92 10 813 08	ROD
OVAL LOAD RING 11X60X120	10 87 156 8	6	2	3 820 101	92 11 022 08	ROD
OVERFLOW VALVE	50 26 628 08	12	1	2 990	91 04 495 08	COMPRESSED AIR PLANT
OVERFLOW VALVE	57 00 065	6	1	9 883 188	98 83 188	INJECTION PUMP
OVERFLOW-OIL LINE	92 75 690	105	1	9 074 189	90 74 189	DIESEL ENGINE
OVERPRESSURE VALVE	10 04 058 1	1	1	X1003827	10 03 827 4	OVERPRESSURE VALVE
OVERPRESSURE VALVE	57 13 284 08	14	1	7 743 570	77 43 570 08	ELECTRIC PUMP
OVERPRESSURE VALVE	57 17 286 08	20	1	5 123 948	51 23 948 08	EXTENSION RAM
OVERPRESSURE VALVE	91 46 647	5	1	9 268 201	92 68 201	PISTON COOLING
OVERPRESSURE VALVE	91 46 647	3	1	9 269 148	92 69 148	SPRAY NOZZLE
OVERPRESSURE VALVE	91 46 647	3	1	9 269 150	92 69 150	SPRAY NOZZLE
OVERPRESSURE VALVE 280	10 03 827 4	18	2	7 743 566	77 43 566 08	ELECTRIC PUMP
OVERVOLTAGE PROTECTIVE	63 01 213 08	13	1	2 920 321	92 87 783 08	ELECTRIC FOR BATTERY BOX
PADLOCK ABUS-64TI/40 TITAL	88 52 515 08	(3)	2	2 970	91 09 142 08	HYDRAULICS
PAN-HEAD SCREW AEHNL.ISO	40 97 046 08	28	8	2 510	91 00 855 08	TURNTABLE PANELLING
PAN-HEAD SCREW AEHNL.IS	40 97 043 08	8	4	2 440 017	92 13 888 08	HOSE HOLDER WELDED
PAN-HEAD SCREW AEHNL.IS	40 97 040 08	41	8	2 502	91 01 353 08	CONTROL STAND
PAN-HEAD SCREW AEHNL.IS	40 97 041 08	48	11	2 510	91 00 855 08	TURNTABLE PANELLING
PAN-HEAD SCREW DIN 85 M2X	40 02 002 08	6	2	5 530 854	55 30 854 08	THREE-WAY TAP
PAN-HEAD SCREW ISO 7045	40 83 112 08	20	2	2 913 008	91 40 573 08	LICCON CONSOLE LCD1
PAN-HEAD SCREW ISO 7045	57 07 568 08	9	2	5 530 854	55 30 854 08	THREE-WAY TAP
PAN-HEAD SCREW ISO 7045	40 84 006 01	15	24	2 932 172	92 18 043 08	RELAY CONTROL SYSTEM
PAN-HEAD SCREW ISO 7045	40 84 006 01	15	14	2 932 187	92 18 049 08	ASSEMBLY UNIT
PAN-HEAD SCREW ISO 7045	40 84 007 01	277	2	2 920 412	92 15 647 08	TERMINAL BOX
PAN-HEAD SCREW ISO 7045	40 84 007 01	161	2	3 930 507	92 73 191 08	TERMINAL BOX CPL.
PAN-HEAD SCREW ISO 7045 M	51 45 994 08	4	12	2 913 100	91 23 538 08	ASSEMBLY FRAME
PAN-HEAD SCREW ISO 7045 M	51 45 994 08	20	7	5 701 129	57 01 129 08	DRIVING GEAR
PAN-HEAD SCREW ISO 7045	46 35 338	295	4	3 930 607	92 73 168 08	TERMINAL BOX
PAN-HEAD SCREW ISO 7045	46 35 338	289	4	3 930 611	92 09 429 08	TERMINAL BOX
PAN-HEAD SCREW ISO 7045	40 02 486	280	4	2 920 200	92 87 789 08	ELECTRIC FOR WINCH 1
PAN-HEAD SCREW ISO 7045	40 02 486	280	4	2 920 260	92 87 790 08	ELECTRIC FOR WINCH 2
PAN-HEAD SCREW ISO 7045	40 02 486	280	4	2 920 341	92 87 791 08	ELECTRIC FOR WINCH 3
PAN-HEAD SCREW ISO 7045	40 02 486	280	4	2 920 359	92 87 793 08	ELECTRIC FOR WINCH 5
PAN-HEAD SCREW ISO 7045	40 02 486	280	4	2 920 381	92 87 788 08	ELECTRIC FOR WINCH 6
PAN-HEAD SCREW ISO 7045	46 00 975	24	3	2 835	91 02 278 08	CHARGER
PAN-HEAD SCREW ISO 7045 M	49 01 886	12	4	2 913 100	91 23 538 08	ASSEMBLY FRAME
PAN-HEAD SCREW ISO 7045 M	40 02 485	55	4	2 520	91 44 758 08	CABIN, GLAZED
PAN-HEAD SCREW ISO 7045	46 00 388	22	2	1 920 403	92 17 846 08	TERMINAL BOX, PRE-ASSEMB
PAN-HEAD SCREW ISO 7045	46 00 388	55	35	2 932 161	96 20 409 08	ASSEMBLY PARTS MOUNTIN
PAN-HEAD SCREW ISO 7045	40 84 021 01	3	10	1 830 061	92 89 739 08	GROUND RAIL
PAN-HEAD SCREW ISO 7045	40 84 021 01	5	2	2 440 017	92 13 888 08	HOSE HOLDER WELDED
PAN-HEAD SCREW ISO 7045	40 84 021 01	50	4	2 510	91 00 855 08	TURNTABLE PANELLING
PAN-HEAD SCREW ISO 7045	40 84 021 01	4	4	2 510 035	92 17 450 08	FLAP PRE-ASS.
PAN-HEAD SCREW ISO 7045	40 84 021 01	31	2	2 920 321	92 87 783 08	ELECTRIC FOR BATTERY BOX
PAN-HEAD SCREW ISO 7045	40 84 023 01	88	7	2 520	91 44 758 08	CABIN, GLAZED
PAN-HEAD SCREW ISO 7045	40 84 023 01	270	2	2 780 242	92 08 729 08	TERMINAL BOX CPL.
PAN-HEAD SCREW ISO 7045	40 84 023 01	151	1	2 920 306	92 95 363 08	WIRING HARNESS
PAN-HEAD SCREW ISO 7045	40 84 023 01	30	4	2 920 321	92 87 783 08	ELECTRIC FOR BATTERY BOX
PAN-HEAD SCREW ISO 7045	40 02 307	24	3	2 522 000	91 46 006 08	DOOR CPL.
PAN-HEAD SCREW ISO 7045	40 02 307	76	2	2 932 161	96 20 409 08	ASSEMBLY PARTS MOUNTIN
PAN-HEAD SCREW ISO 7045	40 02 306	5	5	2 670 003	92 95 362 08	FUEL TANK, PRE-ASSEMBLED
PAN-HEAD SCREW ISO 7045	46 00 775	30	1	2 835	91 02 278 08	CHARGER
PAN-HEAD SCREW ISO 7045	46 01 360	46	6	1 970 060	92 99 038 08	MOUNTING PARTS CRAWLER
PAN-HEAD SCREW ISO 7045	40 02 308	260	3	2 920 342	96 20 439 08	DASHBOARD ROOF, PRE-AS

Description	Item	Pos.	Quantity	Page	Assembly	Description
PAN-HEAD SCREW ISO 7045	46 00 580	20	4	2 835	91 02 278 08	CHARGER
PAN-HEAD SCREW ISO 7045 M	46 01 361	12	6	2 932 161	96 20 409 08	ASSEMBLY PARTS MOUNTIN
PARALLEL PIN DIN 6325 10M6	43 07 068 08	11	1	9 885 052	98 85 052	DRIVE FOR INJECTION PUMP
PARALLEL PIN DIN 7 10M6X40	43 06 089 08	10	1	9 886 783	98 86 783	CRANKSHAFT PRE-ASSY.
PARALLEL PIN ISO 2338 3M6X	57 01 132 08	5	1	5 102 306	51 02 306 08	HYDRO MOTOR
PARALLEL PIN ISO 8734 8m6X	49 80 853	5	2	9 884 647	98 84 647	CAMSHAFT
PARALLEL PIN ISO 8734 8m6X	49 80 853	3	1	X1011597	10 11 597 9	GEARWHEEL PRE-ASS.
PASSAGE NIPPLE BLOCK	77 43 751 08	20	4	1 711	91 01 239 08	CENTRALIZED LUBRICATION
PASSAGE NIPPLE BLOCK	77 43 751 08	11	2	2 711	91 44 604 08	CENT. LUBRIC. SYSTEM SUP
PASSAGE NIPPLE BLOCK	77 43 751 08	2	1	3 745 007	92 99 170 08	ADD.EQUIPM.F.SUSP. BALLAS
PEDAL TRANSDUCER 20° SPF	69 23 097 08	1	2	2 830 041	92 88 195 08	ELECTRIC FAN ATTACHMENT
PEDAL TRANSDUCER 23° SPF	60 60 168 08	6	1	2 920 563	92 08 459 08	COMPLEMENT ELECTR., CAB
PEDAL TRANSDUCER 23° SPF	60 60 177 08	1	1	2 530 030	92 68 095 08	ELECTR.FOR SLEWING GEAR
PEDESTAL	92 86 591 08	116	1	3 211	91 02 064 08	S PIVOT SECTION
PEDESTAL	97 09 969 08	1	1	2 131	91 04 220 08	CATWALK SUPERSTR.LEFT
PENCIL-TYPE GLOW PLUG 24	57 14 831 08	6	1	5 531 867	55 31 867 08	HEATER UNIT
PENDULUM, COMPLETE	92 52 997 08	58	1	2 550	91 09 257 08	SA FRAME
PILOT VALVE	57 13 626 08	55	1	5 113 086	51 13 086 08	PROPORTIONAL VALVE
PIN	10 04 243 0	33	1	5 123 813	51 23 813 08	TILT-BACK SUPPORT
PIN 100.0X210 35NICRMOV125	95 46 581 08	3	4	3 212	91 44 714 08	W PIVOT SECTION
PIN 100.0X210 35NICRMOV125	95 46 581 08	15	2	3 213	91 44 718 08	L-HEAD PIECE
PIN 100.0X210 35NICRMOV125	95 46 581 08	2	4	3 225	91 02 083 08	SL REDUCING SECTION
PIN 100.0X210 35NICRMOV125	95 46 581 08	2	4	3 226	91 44 715 08	L INTERMEDIATE SECTION
PIN 100.0X210 35NICRMOV125	95 46 581 08	2	4	3 227	91 44 716 08	L INTERMEDIATE SECTION
PIN 100.0X210 35NICRMOV125	95 46 581 08	2	4	3 231	91 44 902 08	L INTERMEDIATE SECTION
PIN 100.0X210 35NICRMOV125	95 46 581 08	2	4	3 232	91 44 903 08	L INTERMEDIATE SECTION
PIN 100.0X210 35NICRMOV125	95 46 581 08	3	4	3 713	91 44 695 08	D PIVOT SECTION
PIN 100.0X210 35NICRMOV125	95 46 581 08	2	4	3 715	91 44 697 08	D INTERMEDIATE SECTION
PIN 100.0X210 35NICRMOV125	97 03 556 08	2	2	3 213	91 44 718 08	L-HEAD PIECE
PIN 100.0X225 35NICRMOV125	95 66 686 08	21	8	2 550	91 09 257 08	SA FRAME
PIN 100.0X225 35NICRMOV125	95 66 686 08	25	6	3 214	91 02 084 08	S HEAD SECTION
PIN 100.0X225 35NICRMOV125	95 66 686 08	16	6	3 229	91 44 717 08	L ADAPTER SECTION
PIN 100.0X225 35NICRMOV125	95 66 686 08	55	4	3 714	91 20 065 08	D HEAD SECTION
PIN 100.0X225 35NICRMOV125	95 66 686 08	11	1	3 809 100	92 10 812 08	ROD CPL.
PIN 100.0X225 35NICRMOV125	95 66 686 08	8	6	3 950	91 01 259 08	WS-AUX. RODS
PIN 100.0x203 35NICRMOV125	95 65 052 08	29	2	3 214	91 02 084 08	S HEAD SECTION
PIN 100.0x203 35NICRMOV125	95 65 052 08	31	2	3 229	91 44 717 08	L ADAPTER SECTION
PIN 100.0x253 35NICRMOV125	97 06 683 08	17	2	3 950	91 01 259 08	WS-AUX. RODS
PIN 105.0x170 35NICRMOV125	97 08 094 08	10	1	3 592	91 44 721 08	W OVERRUN PROTECTION
PIN 105X223X205 35NICRMOV	95 23 711 08	24	4	1 400	91 04 483 08	CRAWLER TRACK CARRIER, L
PIN 105X223X205 35NICRMOV	95 23 711 08	24	4	1 410	91 04 487 08	CRAWLER TRACK CARRIER,
PIN 120.0X200 35NICRMOV125	97 12 177 08	11	2	3 745	91 07 886 08	SUSPENDED BALLAST
PIN 120.0x315 35NICRMOV125	97 05 278 08	5	2	3 745	91 07 886 08	SUSPENDED BALLAST
PIN 120.0x670 35NICRMOV125	97 00 212 08	34	2	1 400	91 04 483 08	CRAWLER TRACK CARRIER, L
PIN 120.0x670 35NICRMOV125	97 00 212 08	33	2	1 410	91 04 487 08	CRAWLER TRACK CARRIER,
PIN 120x275 35NICRMOV125	95 71 123 08	6	2	3 214	91 02 084 08	S HEAD SECTION
PIN 120x275 35NICRMOV125	95 71 123 08	4	2	3 216	91 01 257 08	W-ADAPTER F.PULLEY SET
PIN 120x320 35NICRMOV125	97 05 154 08	7	4	3 745 001	96 19 998 08	BALLAST PALETTE PRE-ASS.
PIN 12X40 CUZN39PB3	94 44 120 08	23	2	2 520	91 44 758 08	CABIN, GLAZED
PIN 130.0X995 35NICRMOV125	95 61 642 08	3	4	1 630	91 05 170 08	HYDRAULIC SUPPORT
PIN 130.0x396 35NICRMOV125	97 04 829 08	3	2	3 215	91 44 631 08	S HEAD SECTION
PIN 140.0X255 35NICRMOV125	97 00 626 4	50	4	3 745	91 07 886 08	SUSPENDED BALLAST
PIN 150.0X400 35NICRMOV125	95 66 596 08	6	1	2 550	91 09 257 08	SA FRAME
PIN 150.0x490 35NICRMOV125	95 66 597 08	7	2	2 550	91 09 257 08	SA FRAME
PIN 150X285 35NICRMOV125	95 64 623 08	2	2	3 211	91 02 064 08	S PIVOT SECTION
PIN 150X285 35NICRMOV125	95 64 623 08	71	2	3 214	91 02 084 08	S HEAD SECTION
PIN 150X285 35NICRMOV125	95 64 623 08	2	4	3 221	91 02 066 08	S INTERMEDIATE SECTION
PIN 150X285 35NICRMOV125	95 64 623 08	2	4	3 223	91 02 070 08	S INTERMEDIATE SECTION
PIN 150X285 35NICRMOV125	95 64 623 08	36	2	3 225	91 02 083 08	SL REDUCING SECTION
PIN 160.0X398 35NICRMOV125	97 01 185 08	26	2	3 204	91 44 702 08	ASSEMBLY UNIT

Description	Item	Pos.	Quantity	Page	Assembly	Description
PIN 160x450 35NICRMOV125	97 02 498 08	12	2	1 400	91 04 483 08	CRAWLER TRACK CARRIER, L
PIN 160x450 35NICRMOV125	97 02 498 08	12	2	1 410	91 04 487 08	CRAWLER TRACK CARRIER,
PIN 20.0X190 S355J2C+C A3C	97 45 428 08	44	2	3 556 003	92 71 234 08	WA-FRAME 2 BASE SECTION
PIN 20.0X190 S355J2C+C A3C	97 45 428 08	20	2	3 556 004	92 71 575 08	WA-FRAME 2 WELDED CONS
PIN 240-ASx495 35NICRMOV12	97 02 497 08	11	2	1 400	91 04 483 08	CRAWLER TRACK CARRIER, L
PIN 240-ASx495 35NICRMOV12	97 02 497 08	11	2	1 410	91 04 487 08	CRAWLER TRACK CARRIER,
PIN 30.0X213 S355J2G3 FE//ZN	95 65 807 08	10	2	2 310	91 04 490 08	WINCH 1
PIN 30.0X213 S355J2G3 FE//ZN	95 65 807 08	10	2	2 320	91 04 491 08	WINCH 2
PIN 30.0X213 S355J2G3 FE//ZN	95 65 807 08	11	2	2 340	91 09 918 08	WINCH 4 LUFFING GEAR
PIN 30.0X725 S355J2C+C FE//	97 12 357 08	51	4	3 745 001	96 19 998 08	BALLAST PALETTE PRE-ASS.
PIN 30x1767 S355J2C+C FE//ZN	97 04 314 08	55	3	2 550	91 09 257 08	SA FRAME
PIN 35.0x330 S355J2G3 FE//ZN	97 06 477 08	71	2	3 713	91 44 695 08	D PIVOT SECTION
PIN 35x81 42CRMO4+QT GASN	93 19 133 08	11	2	2 810	91 08 725 08	CRANE DRIVER'S CABIN CPL.
PIN 35x92 35NICRMOV125 GA	97 04 134 08	24	2	3 360	91 04 494 08	WINCH 5
PIN 35x92 35NICRMOV125 GA	97 04 134 08	21	2	3 370	91 04 493 08	WINCH 6
PIN 40.0X40 5 42CRMO4+QT	93 19 034 08	46	2	3 212	91 44 714 08	W PIVOT SECTION
PIN 40.0X595 S355J2C+C FE//	97 12 358 08	52	4	3 745 001	96 19 998 08	BALLAST PALETTE PRE-ASS.
PIN 40X60X50 S355J2C+C FE//	45 12 372 08	6	4	1 991	91 44 585 08	ROTARY FEED THROUGH
PIN 45x76 35NICRMOV125 GA	97 00 569 08	12	2	2 100 012	92 04 560 08	SAFETY ROLLER WINCH 1/2
PIN 50.0x115 35NICRMOV125	97 04 746 08	10	4	2 790	91 01 223 08	ADD.PARTS DISMOUNT.SA-FR
PIN 50x212 35NICRMOV125 GA	97 04 753 08	19	4	2 790	91 01 223 08	ADD.PARTS DISMOUNT.SA-FR
PIN 50x235 35NICRMOV125 GA	97 01 675 08	32	2	3 225	91 02 083 08	SL REDUCING SECTION
PIN 55.0X237 35NICRMOV125	97 04 735 08	1	2	2 790	91 01 223 08	ADD.PARTS DISMOUNT.SA-FR
PIN 55x140 35NICRMOV125 GA	97 04 082 08	65	2	2 550	91 09 257 08	SA FRAME
PIN 60X240	10 67 552 2	(8)	1	3 592	91 44 721 08	W OVERRUN PROTECTION
PIN 60X69 42CRMO4+QT	97 00 567 08	5	2	2 100 012	92 04 560 08	SAFETY ROLLER WINCH 1/2
PIN 65.0X20 0 35NICRMOV125	94 93 789 08	4	2	2 740	91 01 072 08	COUNTERWEIGHT
PIN 65.0X260 35NICRMOV125	94 97 680 08	43	2	3 712	91 44 694 08	WHIP_LINE L-HEAD
PIN 65.0X352 35NICRMOV125	97 13 140 08	48	2	3 713	91 44 695 08	D PIVOT SECTION
PIN 65.0X457 35NICRMOV125	95 65 804 08	8	1	2 310	91 04 490 08	WINCH 1
PIN 65.0X457 35NICRMOV125	95 65 804 08	8	1	2 320	91 04 491 08	WINCH 2
PIN 65.0X457 35NICRMOV125	95 65 804 08	6	2	2 340	91 09 918 08	WINCH 4 LUFFING GEAR
PIN 65.0X480 35NICRMOV125	95 65 805 08	9	1	2 310	91 04 490 08	WINCH 1
PIN 65.0X480 35NICRMOV125	95 65 805 08	9	1	2 320	91 04 491 08	WINCH 2
PIN 65.0X84 35NICRMOV125	95 71 127 08	19	2	3 215	91 44 631 08	S HEAD SECTION
PIN 65.0X84 35NICRMOV125	95 71 127 08	5	2	3 216	91 01 257 08	W-ADAPTER F.PULLEY SET
PIN 65.0x111 35NICRMOV125	97 05 757 08	6	2	3 216 001	92 17 797 08	ADAPTER PRE-ASS.
PIN 65.0x235 35NICRMOV125	97 09 741 08	20	4	3 204	91 44 702 08	ASSEMBLY UNIT
PIN 65.0x81 35NICRMOV125	97 06 364 08	31	2	3 216	91 01 257 08	W-ADAPTER F.PULLEY SET
PIN 65X140 35NICRMOV125	97 09 178 08	2	2	3 712	91 44 694 08	WHIP_LINE L-HEAD
PIN 65X314 35NICRMOV125 GA	97 04 071 08	20	2	3 350	91 04 492 08	WINCH 3
PIN 65x117 35NICRMOV125	97 03 545 08	7	2	2 340	91 09 918 08	WINCH 4 LUFFING GEAR
PIN 65x180 35NICRMOV125	94 41 291 08	19	4	3 360	91 04 494 08	WINCH 5
PIN 65x180 35NICRMOV125	94 41 291 08	16	4	3 370	91 04 493 08	WINCH 6
PIN 65x255 35NICRMOV125	97 01 043 08	3	2	3 870	91 00 196 08	PLATES F.ADD.BRACING
PIN 65x276 35NICRMOV125	97 01 325 08	5	2	3 212	91 44 714 08	W PIVOT SECTION
PIN 65x310 35NICRMOV125	95 66 445 08	15	2	3 350	91 04 492 08	WINCH 3
PIN 70.0x25 2 35NICRMOV125	94 11 759 08	17	4	3 714	91 20 065 08	D HEAD SECTION
PIN 70x140 35NICRMOV125	94 65 146 08	2	4	3 831	91 00 186 08	SUPPLEMENTARY GUYING D
PIN 70x142 35NICRMOV125	95 66 651 08	46	2	2 550	91 09 257 08	SA FRAME
PIN 75.0X320 35NICRMOV125	95 62 465 08	21	4	3 360	91 04 494 08	WINCH 5
PIN 75.0X320 35NICRMOV125	95 62 465 08	18	4	3 370	91 04 493 08	WINCH 6
PIN 75.0x220 35NICRMOV125	97 05 918 08	3	4	2 700	91 02 040 08	TRANSPORT KEEPER
PIN 80.0X145 35NICRMOV125	94 28 896 08	13	2	3 592	91 44 721 08	W OVERRUN PROTECTION
PIN 80.0X150 35NICRMOV125	95 50 098 08	2	1	2 657	91 44 606 08	MOUNTING EQUIPMENT CRAW
PIN 80.0X192 35NICRMOV125	97 01 183 08	2	4	3 556 003	92 71 234 08	WA-FRAME 2 BASE SECTION
PIN 80x199 35NICRMOV125	95 66 649 08	40	2	2 550	91 09 257 08	SA FRAME
PIN 85.0X120 35NICRMOV125	95 67 585 08	8	2	2 291	91 44 684 08	S OVERRUN PROTECTION
PIN 85.0X120 35NICRMOV125	95 67 585 08	10	2	3 292	91 44 698 08	D OVERRUN PROTECTION
PIN 85.0X185 35NICRMOV125	97 04 594 08	3	4	3 554 005	92 71 402 08	WA-FRAME

Description	Item	Pos.	Quantity	Page	Assembly	Description
PIN 85X445 35NICRMOV125	97 05 018 08	10	4	3 745 004	96 19 999 08	GUIDE PRE-ASS.
PIN 85x292 35NICRMOV125	97 05 014 08	3	2	3 745	91 07 886 08	SUSPENDED BALLAST
PIN 85x620 35NICRMOV125	97 05 156 08	9	4	3 745 001	96 19 998 08	BALLAST PALETTE PRE-ASS.
PIN 90.0X137 35NICRMOV125	95 66 524 08	6	2	2 810	91 08 725 08	CRANE DRIVER'S CABIN CPL.
PIN 90x460 35NICRMOV125	95 67 094 08	14	2	3 714	91 20 065 08	D HEAD SECTION
PIN CARRIER 6-POL 16A	60 45 266 08	165	1	2 920 032	96 20 520 08	WIRING HARNESS
PIN CARRIER 6-POL 16A	60 45 266 08	158	1	3 930 508	92 10 481 08	LIMIT SWITCH BUS
PIN CARRIER 6-POL 16A	60 45 266 08	158	1	3 930 612	92 08 651 08	LIMIT SWITCH BUS
PIN CARRIER 6-POL 16A	60 45 266 08	158	1	3 930 613	92 08 656 08	LIMIT SWITCH BUS
PIN CARRIER 6-POL 16A	60 45 266 08	158	1	9 208 050	92 08 050 08	LIMIT SWITCH BUS
PIN CARRIER 6-POL 16A	60 45 266 08	158	1	9 208 055	92 08 055 08	LIMIT SWITCH BUS
PIN CONTACT 0,75-1,5MM2	62 02 444	95	6	2 920 032	96 20 520 08	WIRING HARNESS
PIN CONTACT 1,5MM2	60 45 191 08	637	2	2 920 032	96 20 520 08	WIRING HARNESS
PIN CONTACT 1,5MM2	60 45 191 08	160	3	3 930 508	92 10 481 08	LIMIT SWITCH BUS
PIN CONTACT 1,5MM2	60 45 191 08	160	3	3 930 612	92 08 651 08	LIMIT SWITCH BUS
PIN CONTACT 1,5MM2	60 45 191 08	160	3	3 930 613	92 08 656 08	LIMIT SWITCH BUS
PIN CONTACT 1,5MM2	60 45 191 08	160	3	9 208 050	92 08 050 08	LIMIT SWITCH BUS
PIN CONTACT 1,5MM2	60 45 191 08	160	3	9 208 055	92 08 055 08	LIMIT SWITCH BUS
PIN DIN 1435 12X60X53 ST.50	45 12 144 08	33	1	2 810	91 08 725 08	CRANE DRIVER'S CABIN CPL.
PIN DIN 1435 16X40X35 ST.50K	45 12 412 08	23	4	3 211	91 02 064 08	S PIVOT SECTION
PIN DIN 1435 20X45X38 ST.50	45 12 222 08	79	2	1 400	91 04 483 08	CRAWLER TRACK CARRIER, L
PIN DIN 1435 20X45X38 ST.50	45 12 222 08	78	2	1 410	91 04 487 08	CRAWLER TRACK CARRIER,
PIN DIN 1435 20X45X38 ST.50	45 12 222 08	4	4	2 370	91 04 815 08	ERECTING WINCH
PIN DIN 1435 25X90X80 42CRM	45 12 268 08	15	4	2 652	91 01 222 08	ROLLER BEARING
PIN DIN 1435 30X85X70 35NIC	45 12 305 08	2	1	3 790 007	92 27 487 08	PIN PULLING CYLINDER CPL.
PIN DIN 1435 30X85X70 35NIC	45 12 305 08	2	1	3 790 008	92 27 488 08	PIN PULLING CYLINDER CPL.
PIN DIN 1435 40X290X260 ST.	45 12 370 08	10	2	3 714 008	96 23 646 08	LUFFING PULLEY BLOCK COM
PIN DIN 1435 40X80X68 S355J2	45 12 375 08	7	1	1 991	91 44 585 08	ROTARY FEED THROUGH
PIN DIN 1436 25X180X172 42	45 14 265 08	10	1	3 204 002	92 71 719 08	ROD CPL.
PIN DIN 1436 25X180X172 42	45 14 265 08	10	1	3 204 003	92 11 283 08	ROD CPL.
PIN DIN 1436 25X180X172 42	45 14 265 08	11	4	3 226	91 44 715 08	L INTERMEDIATE SECTION
PIN DIN 1436 25X180X172 42	45 14 265 08	11	4	3 227	91 44 716 08	L INTERMEDIATE SECTION
PIN DIN 1436 25X180X172 42	45 14 265 08	11	4	3 231	91 44 902 08	L INTERMEDIATE SECTION
PIN DIN 1436 25X180X172 42	45 14 265 08	11	4	3 232	91 44 903 08	L INTERMEDIATE SECTION
PIN DIN 1436 25X180X172 42	45 14 265 08	67	2	3 713	91 44 695 08	D PIVOT SECTION
PIN DIN 1436 25X180X172 42	45 14 265 08	44	2	3 714	91 20 065 08	D HEAD SECTION
PIN DIN 1436 25X180X172 42	45 14 265 08	26	20	3 715	91 44 697 08	D INTERMEDIATE SECTION
PIN DIN 1436 25X200X192 35N	45 14 269 08	5	1	2 620	91 00 767 08	ROLLER SLEWING RING
PIN DIN 1436 25X200X192 35N	45 14 269 08	2	2	3 229	91 44 717 08	L ADAPTER SECTION
PIN DIN 1436 30X105X97 35NIC	45 14 308 08	78	4	3 713	91 44 695 08	D PIVOT SECTION
PIN DIN 1436 30X140X130 ST.5	45 14 304 08	22	2	3 292	91 44 698 08	D OVERRUN PROTECTION
PIN DIN 1436 30X80X72 42CR	45 14 306 08	9	2	2 810	91 08 725 08	CRANE DRIVER'S CABIN CPL.
PIN DIN 1436 40X110X98 ST.50	45 14 362 08	3	1	3 745 002	92 17 236 08	SWITCH UNIT
PIN DIN 1436 40X110X98 ST.50	45 14 362 08	3	1	3 745 003	92 17 237 08	SWITCH UNIT
PIN DIN 1445 8X35X22 ST VER	45 35 003 08	4	1	2 522 000	91 46 006 08	DOOR CPL.
PIN F. S AND D PIVOT SECTIO	91 01 212 08	102	1		LR 1750 -0	LIEBHERR CRAW.CRANE LR 1
PIN ISO 2340 B16X60X50 ST.50	45 00 191 08	3	2	1 641 014	92 53 053 08	SUPPORT PLATE COMPL.
PIN ISO 2340 B20X190X175 4	45 00 235 08	23	8	3 715	91 44 697 08	D INTERMEDIATE SECTION
PIN ISO 2340 B20X500X485 ST.	45 00 232 08	113	2	3 211	91 02 064 08	S PIVOT SECTION
PIN ISO 2340 B20X500X485 ST.	45 00 232 08	85	2	3 713	91 44 695 08	D PIVOT SECTION
PIN ISO 2340 B20X616X600 ST	45 25 531 08	41	2	3 211	91 02 064 08	S PIVOT SECTION
PIN ISO 2340 B30X140X120 ST.	45 25 415 08	18	1	3 714	91 20 065 08	D HEAD SECTION
PIN ISO 2340 B30X140X125 S3	45 00 330 08	6	2	3 204 004	92 11 012 08	PULLEY SET COMPL.
PIN ISO 2340 B30X250X234 ST	45 25 413 08	15	2	3 713	91 44 695 08	D PIVOT SECTION
PIN ISO 2340 B33X1000X980 S	45 25 436 08	8	3	3 714 008	96 23 646 08	LUFFING PULLEY BLOCK COM
PIN ISO 2340 B33X1080X1060 S	45 25 437 08	8	3	3 714 009	96 23 647 08	LUFFING PULLEY BLOCK COM
PIN ISO 2340 B40X565X541 ST.	45 25 539 08	4	1	3 592 003	92 71 370 08	GUY MOUNTING
PIN ISO 2340 B50X120X96 35N	45 25 505 08	8	2	2 340	91 09 918 08	WINCH 4 LUFFING GEAR
PIN ISO 2340 B50X1600X1572 3	45 25 538 08	30	1	3 213	91 44 718 08	L-HEAD PIECE
PIN ISO 2340 B50X380X356 ST.	45 25 456 08	36	2	1 400	91 04 483 08	CRAWLER TRACK CARRIER, L

Description	Item	Pos.	Quantity	Page	Assembly	Description
PIN ISO 2340 B50X380X356 ST.	45 25 456 08	35	2	1 410	91 04 487 08	CRAWLER TRACK CARRIER,
PIN ISO 2340 B50X625X600 ST	45 25 511 08	60	1	3 712	91 44 694 08	WHIP_LINE L-HEAD
PIN ISO 2340 B60X160X132 3	45 25 537 08	13	4	2 310	91 04 490 08	WINCH 1
PIN ISO 2340 B60X160X132 3	45 25 537 08	13	4	2 320	91 04 491 08	WINCH 2
PIN ISO 2340 B70X160X130 ST.	45 00 463 08	3	1	1 750 023	92 65 732 08	CREEPER
PIN ISO 2341 B20X130X122 ST	45 30 210 08	8	1	3 211 003	92 10 670 08	RODS / PULL RODS
PIN ISO 2341 B20X140X132 ST.	93 02 752 08	26	2	3 292	91 44 698 08	D OVERRUN PROTECTION
PIN ISO 2341 B20X150X142 3	45 30 211 08	83	4	3 212	91 44 714 08	W PIVOT SECTION
PIN ISO 2341 B20X220X212 ST	45 30 225 08	54	2	3 556 003	92 71 234 08	WA-FRAME 2 BASE SECTION
PIN ISO 2341 B20X220X212 ST	45 30 225 08	53	2	3 712	91 44 694 08	WHIP_LINE L-HEAD
PIN ISO 2341 B20X75X66 S355	45 12 225 08	11	1	2 925 203	92 16 962 08	CAMERA EQUIPMENT S-PIVOT
PIN ISO 2341 B20X75X66 S355	45 12 225 08	11	1	2 925 204	92 16 990 08	CAMERA EQUIPMENT D-PIVOT
PIN ISO 2341 B20X75X66 S355	45 12 225 08	61	2	3 556 004	92 71 575 08	WA-FRAME 2 WELDED CONS
PIN ISO 2341 B30X130X120 42	45 30 319 08	8	1	3 712	91 44 694 08	WHIP_LINE L-HEAD
PIN ISO 2341 B30X130X120 42	45 30 319 08	35	2	3 712	91 44 694 08	WHIP_LINE L-HEAD
PIN ISO 2341 B30X220X210 3	45 30 300 08	81	2	3 212	91 44 714 08	W PIVOT SECTION
PIN ISO 2341 B30X260X250 3	45 30 318 08	44	2	3 212	91 44 714 08	W PIVOT SECTION
PIN ISO 2341 B30X260X250 3	45 30 318 08	80	2	3 212	91 44 714 08	W PIVOT SECTION
PIN ISO 2341 B30X75X65 35NIC	45 30 320 08	12	1	2 810	91 08 725 08	CRANE DRIVER'S CABIN CPL.
PIN ISO 2341 B30X75X65 35NIC	45 30 320 08	6	1	3 712	91 44 694 08	WHIP_LINE L-HEAD
PIN ISO 2341 B50X162X150 3	45 30 448 08	14	2	2 790	91 01 223 08	ADD.PARTS DISMOUNT.SA-FR
PIN PULLING CYLINDER CPL.	92 27 487 08	1	1	3 790	91 06 799 08	BOLT EXTRACTION ATTACHM
PIN PULLING CYLINDER CPL.	92 27 488 08	3	1	3 790	91 06 799 08	BOLT EXTRACTION ATTACHM
PIN RD10X266 S355J2C+C FE//	95 68 584 08	4	1	2 510 058	92 01 913 08	ACCESS LADDER LEFT
PIN RD10X266 S355J2C+C FE//	95 68 584 08	4	1	2 510 061	92 01 927 08	ACCESS LADDER RIGHT
PIN RD145X405 35NICRMOV12	95 68 428 08	5	4	1 740	91 44 576 08	CENTRAL BALLAST
PIN RD16X365 S355J2C+C FE//	95 68 581 08	3	1	2 510 058	92 01 913 08	ACCESS LADDER LEFT
PIN RD16X365 S355J2C+C FE//	95 68 581 08	3	1	2 510 061	92 01 927 08	ACCESS LADDER RIGHT
PIN RD16X50 35NICRMOV125	93 86 038 08	23	1	3 221	91 02 066 08	S INTERMEDIATE SECTION
PIN RD16X50 35NICRMOV125	93 86 038 08	23	1	3 223	91 02 070 08	S INTERMEDIATE SECTION
PIN RD20X147 S355J2G3 FE//	95 71 128 08	21	2	3 215	91 44 631 08	S HEAD SECTION
PIN RD25X240 S355J2G3 FE//	95 11 671 08	47	2	3 211	91 02 064 08	S PIVOT SECTION
PIN RD30X1618 S355J2C+C FE	95 65 879 08	7	2	2 652	91 01 222 08	ROLLER BEARING
PIN RD30X255 42CRMO4+QT	95 59 877 08	50	2	3 556 003	92 71 234 08	WA-FRAME 2 BASE SECTION
PIN RD35X128 35NICRMOV125	94 90 237 08	14	1	3 712	91 44 694 08	WHIP_LINE L-HEAD
PIN RD40X105 35NICRMOV125	93 22 268 08	3	12	1 100	91 00 752 08	CRAWLER TRACK TRAVEL G
PIN RD40X105 35NICRMOV125	93 22 268 08	6	4	1 100 005	92 11 788 08	FRAME COMPLETE
PIN RD40X105 35NICRMOV125	93 22 268 08	39	4	1 400	91 04 483 08	CRAWLER TRACK CARRIER, L
PIN RD40X105 35NICRMOV125	93 22 268 08	38	4	1 410	91 04 487 08	CRAWLER TRACK CARRIER,
PIN RD40X105 35NICRMOV125	93 22 268 08	14	4	1 630	91 05 170 08	HYDRAULIC SUPPORT
PIN RD40X130 35NICRMOV125	95 19 655 08	38	4	1 400	91 04 483 08	CRAWLER TRACK CARRIER, L
PIN RD40X130 35NICRMOV125	95 19 655 08	37	4	1 410	91 04 487 08	CRAWLER TRACK CARRIER,
PIN RD40X160 42CRMO4+QT	93 90 487 08	60	1	3 556 003	92 71 234 08	WA-FRAME 2 BASE SECTION
PIN RD40X275 42CRMO4+QT	93 38 364 08	19	4	3 554 006	92 71 434 08	WA-FRAME 1
PIN RD40X70 35NICRMOV125	95 65 733 08	48	4	3 556 003	92 71 234 08	WA-FRAME 2 BASE SECTION
PIN RD40X70 35NICRMOV125	95 65 733 08	24	4	3 556 004	92 71 575 08	WA-FRAME 2 WELDED CONS
PIN RD40X75 35NICRMOV125	95 60 974 08	32	2	3 556 004	92 71 575 08	WA-FRAME 2 WELDED CONS
PIN RD40X83 42CRMO4+QT	94 33 791 08	10	2	2 100 012	92 04 560 08	SAFETY ROLLER WINCH 1/2
PIN RD45X115 35NICRMOV125	95 26 671 08	11	8	1 630	91 05 170 08	HYDRAULIC SUPPORT
PIN RD50X300 35NICRMOV125	95 28 924 08	30	1	3 712	91 44 694 08	WHIP_LINE L-HEAD
PIN RD55X152 35NICRMOV125	94 00 062 08	9	2	2 657	91 44 606 08	MOUNTING EQUIPMENT CRAW
PIN RD56X168 35NICRMOV125	95 66 648 08	27	2	2 550	91 09 257 08	SA FRAME
PIN RD56X168 35NICRMOV125	95 66 648 08	4	1	3 204 002	92 71 719 08	ROD CPL.
PIN RD56X168 35NICRMOV125	95 66 648 08	4	1	3 204 003	92 11 283 08	ROD CPL.
PIN RD56X168 35NICRMOV125	95 66 648 08	5	2	3 211 003	92 10 670 08	RODS / PULL RODS
PIN RD56X168 35NICRMOV125	95 66 648 08	4	1	3 223 001	92 71 488 08	ROD
PIN RD56X168 35NICRMOV125	95 66 648 08	52	4	3 714	91 20 065 08	D HEAD SECTION
PIN RD56X168 35NICRMOV125	95 66 648 08	17	2	3 714 009	96 23 647 08	LUFFING PULLEY BLOCK COM
PIN RD56X168 35NICRMOV125	95 66 648 08	4	2	3 715 001	92 71 486 08	ROD
PIN RD56X168 35NICRMOV125	95 66 648 08	4	1	3 745 005	92 17 630 08	ROD CPL.

Description	Item	Pos.	Quantity	Page	Assembly	Description
PIN RD56X168 35NICRMOV125	95 66 648 08	4	1	3 809 000	92 10 957 08	ROD CPL.
PIN RD56X168 35NICRMOV125	95 66 648 08	4	1	3 809 100	92 10 812 08	ROD CPL.
PIN RD56X168 35NICRMOV125	95 66 648 08	4	1	3 820 100	92 11 015 08	ROD CPL.
PIN RD56X168 35NICRMOV125	95 66 648 08	4	1	3 950 001	92 18 589 08	ROD CPL.
PIN RD56X168 35NICRMOV125	95 66 648 08	4	1	3 950 002	92 18 562 08	ROD CPL.
PIN RD56X216 35NICRMOV125	95 66 857 08	28	2	2 550	91 09 257 08	SA FRAME
PIN RD56X216 35NICRMOV125	95 66 857 08	6	1	3 204 002	92 71 719 08	ROD CPL.
PIN RD56X216 35NICRMOV125	95 66 857 08	6	1	3 204 003	92 11 283 08	ROD CPL.
PIN RD56X216 35NICRMOV125	95 66 857 08	59	2	3 211	91 02 064 08	S PIVOT SECTION
PIN RD56X216 35NICRMOV125	95 66 857 08	6	1	3 223 001	92 71 488 08	ROD
PIN RD56X216 35NICRMOV125	95 66 857 08	19	2	3 714 009	96 23 647 08	LUFFING PULLEY BLOCK COM
PIN RD56X216 35NICRMOV125	95 66 857 08	6	1	3 745 005	92 17 630 08	ROD CPL.
PIN RD56X216 35NICRMOV125	95 66 857 08	6	1	3 809 000	92 10 957 08	ROD CPL.
PIN RD56X216 35NICRMOV125	95 66 857 08	6	1	3 809 100	92 10 812 08	ROD CPL.
PIN RD56X216 35NICRMOV125	95 66 857 08	6	1	3 820 100	92 11 015 08	ROD CPL.
PIN RD56X216 35NICRMOV125	95 66 857 08	6	1	3 950 001	92 18 589 08	ROD CPL.
PIN RD56X216 35NICRMOV125	95 66 857 08	6	1	3 950 002	92 18 562 08	ROD CPL.
PIN RD60X124 35NICRMOV125	94 21 243 08	4	2	2 100	91 01 209 08	SLEWING PLATFORM FRAME
PIN RD60X140 35NICRMOV125	94 12 653 08	25	2	3 204	91 44 702 08	ASSEMBLY UNIT
PIN RD60X140 35NICRMOV125	94 12 653 08	4	4	3 831	91 00 186 08	SUPPLEMENTARY GUYING D
PIN RD60X140 35NICRMOV125	94 12 653 08	2	8	3 851	91 00 194 08	SUPPLEMENTARY GUYING D
PIN RD60X140 35NICRMOV125	94 12 653 08	2	4	3 860	91 00 195 08	SUPPLEMENTARY GUYING D
PIN RD60X170 35NICRMOV125	95 36 392 08	50	2	3 556 004	92 71 575 08	WA-FRAME 2 WELDED CONS
PIN RD60X175 35NICRMOV125	94 95 779 08	5	2	3 216 001	92 17 797 08	ADAPTER PRE-ASS.
PIN RD60X180 35NICRMOV125	95 41 239 08	13	2	2 740	91 01 072 08	COUNTERWEIGHT
PIN RD60X185 35NICRMOV125	94 95 025 08	7	2	3 204 004	92 11 012 08	PULLEY SET COMPL.
PIN RD65X435 35NICRMOV125	95 70 491 08	48	1	3 212	91 44 714 08	W PIVOT SECTION
PIN RD75X410 35NICRMOV125	94 95 471 08	45	2	3 211	91 02 064 08	S PIVOT SECTION
PIN RD75X410 35NICRMOV125	94 95 471 08	16	2	3 592	91 44 721 08	W OVERRUN PROTECTION
PIN RD80X150 35NICRMOV125	95 24 863 08	19	12	3 204	91 44 702 08	ASSEMBLY UNIT
PIN RD80X170 35NICRMOV125	95 57 686 08	7	1	2 657	91 44 606 08	MOUNTING EQUIPMENT CRAW
PIN RD80X170 35NICRMOV125	95 57 686 08	3	4	2 740	91 01 072 08	COUNTERWEIGHT
PIN RD80X280 35NICRMOV125	95 69 189 08	10	8	1 630	91 05 170 08	HYDRAULIC SUPPORT
PIN RD90X220 35NICRMOV125	94 64 867 08	12	1	3 809 100	92 10 812 08	ROD CPL.
PIN RD90X235 35NICRMOV125	93 23 774 08	50	2	3 211	91 02 064 08	S PIVOT SECTION
PIN RD90X450 35NICRMOV125	95 70 485 08	19	1	3 212	91 44 714 08	W PIVOT SECTION
PIN RD90X500 35NICRMOV125	95 70 628 08	69	2	1 400	91 04 483 08	CRAWLER TRACK CARRIER, L
PIN RD90X500 35NICRMOV125	95 70 628 08	68	2	1 410	91 04 487 08	CRAWLER TRACK CARRIER,
PIN WELDED	96 17 601 08	76	2	3 713	91 44 695 08	D PIVOT SECTION
PIPE 65 FE//ZN20//C	92 95 872 08	2	1	1 410 151	92 51 194 08	THERMO-VALVE-HOUSING,P
PIPE CLAMP	70 08 645	11	1	9 275 688	92 75 688	INJECTION LINES
PIPE CLAMP	70 08 647	10	5	9 275 684	92 75 684	INJECTION LINES
PIPE CLAMP	70 08 647	10	3	9 275 688	92 75 688	INJECTION LINES
PIPE CLAMP	70 08 648	9	1	9 275 684	92 75 684	INJECTION LINES
PIPE CLAMP	73 80 941	9	2	9 275 688	92 75 688	INJECTION LINES
PIPE CLAMP 43/20	77 42 217 08	48	3	2 541	91 45 104 08	ADD HEATING SUPERSTRUCT
PIPE CLAMP DIN 71555 37,2 A3	55 20 502 08	59	6	3 745 001	96 19 998 08	BALLAST PALETTE PRE-ASS.
PIPE CLAMP DIN 71555 65,5 V	55 20 507 08	45	6	2 391 001	96 19 013 08	DIESEL ENGINE, PRE-ASSEMB
PIPE CLAMP DIN 71555 75,5 V	55 20 509 08	63	2	2 391 001	96 19 013 08	DIESEL ENGINE, PRE-ASSEMB
PIPE CLAMP PP	73 81 174	18	6	9 882 943	98 82 943	FUEL LINES
PIPE CLAMP PP	73 81 175	19	1	9 882 943	98 82 943	FUEL LINES
PIPE COMPL.	92 01 933 08	3	4	1 740	91 44 576 08	CENTRAL BALLAST
PIPE COMPL. 10X1,5X132	92 26 196 08	407	1	2 998	91 09 223 08	PIPELINES SUPERSTRUCTUR
PIPE COMPL. 10X1,5X175	96 18 464 08	(373)	1	2 976 203	92 27 489 08	ADDL.HYDR.F.PIN PULLING DE
PIPE COMPL. 10X1,5X175	96 19 353 08	368	2	2 998	91 09 223 08	PIPELINES SUPERSTRUCTUR
PIPE COMPL. 10X1,5X190	92 09 706 08	(372)	1	2 976 203	92 27 489 08	ADDL.HYDR.F.PIN PULLING DE
PIPE COMPL. 10X1,5X190	96 19 352 08	367	2	2 998	91 09 223 08	PIPELINES SUPERSTRUCTUR
PIPE COMPL. 10X1,5X2164	92 15 834 08	377	1	2 998	91 09 223 08	PIPELINES SUPERSTRUCTUR
PIPE COMPL. 10X1,5X227	92 15 203 08	715	4	1 998	91 00 934 08	PIPELINES CRAWLER TYPE U
PIPE COMPL. 10X1,5X288	92 75 482 08	216	1	2 998	91 09 223 08	PIPELINES SUPERSTRUCTUR

Description	Item	Pos.	Quantity	Page	Assembly	Description
PIPE COMPL. 10X1,5X544	92 15 614 08	402	1	2 998	91 09 223 08	PIPELINES SUPERSTRUCTUR
PIPE COMPL. 10X1,5X642	92 68 874 08	190	1	2 998	91 09 223 08	PIPELINES SUPERSTRUCTUR
PIPE COMPL. 10X1,5X769	92 68 883 08	191	1	2 998	91 09 223 08	PIPELINES SUPERSTRUCTUR
PIPE COMPL. 12X1,5X133	92 15 610 08	406	1	2 998	91 09 223 08	PIPELINES SUPERSTRUCTUR
PIPE COMPL. 12X1,5X1434	92 68 806 08	369	1	2 998	91 09 223 08	PIPELINES SUPERSTRUCTUR
PIPE COMPL. 12X1,5X1459	92 99 427 08	842	1	3 978 002	92 99 372 08	PIPELINES SUSPENDED BALL
PIPE COMPL. 12X1,5X1570	92 68 807 08	370	1	2 998	91 09 223 08	PIPELINES SUPERSTRUCTUR
PIPE COMPL. 12X1,5X1740	92 68 953 08	744	1	1 998	91 00 934 08	PIPELINES CRAWLER TYPE U
PIPE COMPL. 12X1,5X1745	92 68 849 08	734	1	1 998	91 00 934 08	PIPELINES CRAWLER TYPE U
PIPE COMPL. 12X1,5X1835	92 99 426 08	841	1	3 978 002	92 99 372 08	PIPELINES SUSPENDED BALL
PIPE COMPL. 12X1,5X1864	92 68 954 08	745	1	1 998	91 00 934 08	PIPELINES CRAWLER TYPE U
PIPE COMPL. 12X1,5X1868	92 68 851 08	735	1	1 998	91 00 934 08	PIPELINES CRAWLER TYPE U
PIPE COMPL. 12X1,5X1907	92 15 930 08	180	1	2 978 102	92 15 362 08	PIPELINES MOUNTING DEVIC
PIPE COMPL. 12X1,5X2238	92 52 566 08	723	1	1 998	91 00 934 08	PIPELINES CRAWLER TYPE U
PIPE COMPL. 12X1,5X2238	92 52 621 08	724	1	1 998	91 00 934 08	PIPELINES CRAWLER TYPE U
PIPE COMPL. 12X1,5X2349	92 52 546 08	721	1	1 998	91 00 934 08	PIPELINES CRAWLER TYPE U
PIPE COMPL. 12X1,5X2349	92 52 547 08	722	1	1 998	91 00 934 08	PIPELINES CRAWLER TYPE U
PIPE COMPL. 12X1,5X2993	92 68 955 08	746	1	1 998	91 00 934 08	PIPELINES CRAWLER TYPE U
PIPE COMPL. 12X1,5X3039	92 68 840 08	732	1	1 998	91 00 934 08	PIPELINES CRAWLER TYPE U
PIPE COMPL. 12X1,5X3088	92 51 288 08	707	2	1 998	91 00 934 08	PIPELINES CRAWLER TYPE U
PIPE COMPL. 12X1,5X3199	92 51 235 08	706	2	1 998	91 00 934 08	PIPELINES CRAWLER TYPE U
PIPE COMPL. 12X1,5X3210	92 68 956 08	747	1	1 998	91 00 934 08	PIPELINES CRAWLER TYPE U
PIPE COMPL. 12X1,5X3255	92 68 847 08	733	1	1 998	91 00 934 08	PIPELINES CRAWLER TYPE U
PIPE COMPL. 12X1,5X355	92 50 424 08	408	1	2 998	91 09 223 08	PIPELINES SUPERSTRUCTUR
PIPE COMPL. 12X1,5X405	96 22 941 08	849	2	3 978 002	92 99 372 08	PIPELINES SUSPENDED BALL
PIPE COMPL. 12X1,5X463	92 15 860 08	204	2	2 998	91 09 223 08	PIPELINES SUPERSTRUCTUR
PIPE COMPL. 12X1,5X4948	92 99 429 08	844	1	3 978 002	92 99 372 08	PIPELINES SUSPENDED BALL
PIPE COMPL. 12X1,5X4951	92 99 428 08	843	1	3 978 002	92 99 372 08	PIPELINES SUSPENDED BALL
PIPE COMPL. 12X1,5X505	92 50 156 08	420	1	2 998	91 09 223 08	PIPELINES SUPERSTRUCTUR
PIPE COMPL. 12X1,5X515	92 16 151 08	289	1	2 975 614	92 16 224 08	PIPELINE WINCH
PIPE COMPL. 12X1,5X599	96 19 348 08	192	2	2 998	91 09 223 08	PIPELINES SUPERSTRUCTUR
PIPE COMPL. 12X1,5X645	96 19 349 08	193	2	2 998	91 09 223 08	PIPELINES SUPERSTRUCTUR
PIPE COMPL. 12X1,5X65	92 15 855 08	209	1	2 998	91 09 223 08	PIPELINES SUPERSTRUCTUR
PIPE COMPL. 12X1,5X782	92 15 308 08	730	4	1 975 008	96 19 657 08	PIPELINES SUPPORT CYLINDE
PIPE COMPL. 15X1,5X165	92 15 861 08	203	1	2 998	91 09 223 08	PIPELINES SUPERSTRUCTUR
PIPE COMPL. 15X1,5X1799	96 21 146 08	383	1	2 998	91 09 223 08	PIPELINES SUPERSTRUCTUR
PIPE COMPL. 15X1,5X1870	92 16 157 08	298	1	2 975 614	92 16 224 08	PIPELINE WINCH
PIPE COMPL. 15X1,5X188	92 15 862 08	202	1	2 998	91 09 223 08	PIPELINES SUPERSTRUCTUR
PIPE COMPL. 15X1,5X1888	96 21 145 08	382	1	2 998	91 09 223 08	PIPELINES SUPERSTRUCTUR
PIPE COMPL. 15X1,5X198	92 16 743 08	210	1	2 998	91 09 223 08	PIPELINES SUPERSTRUCTUR
PIPE COMPL. 15X1,5X2185	92 15 853 08	231	1	2 998	91 09 223 08	PIPELINES SUPERSTRUCTUR
PIPE COMPL. 15X1,5X2405	92 15 852 08	232	1	2 998	91 09 223 08	PIPELINES SUPERSTRUCTUR
PIPE COMPL. 15X1,5X309	92 15 556 08	435	1	2 998	91 09 223 08	PIPELINES SUPERSTRUCTUR
PIPE COMPL. 15X1,5X3920	92 16 604 08	299	1	2 975 614	92 16 224 08	PIPELINE WINCH
PIPE COMPL. 15X1,5X421	92 15 854 08	230	1	2 998	91 09 223 08	PIPELINES SUPERSTRUCTUR
PIPE COMPL. 15X1,5X479	92 15 864 08	200	2	2 998	91 09 223 08	PIPELINES SUPERSTRUCTUR
PIPE COMPL. 15X1,5X494	92 15 863 08	201	2	2 998	91 09 223 08	PIPELINES SUPERSTRUCTUR
PIPE COMPL. 16X2X1115	92 16 161 08	120	1	2 978 104	92 16 801 08	PIPELINES D-OVERRUN PRO
PIPE COMPL. 16X2X1192	92 15 817 08	393	1	2 998	91 09 223 08	PIPELINES SUPERSTRUCTUR
PIPE COMPL. 16X2X1235	92 15 933 08	183	1	2 978 102	92 15 362 08	PIPELINES MOUNTING DEVIC
PIPE COMPL. 16X2X1308	92 16 167 08	121	1	2 978 104	92 16 801 08	PIPELINES D-OVERRUN PRO
PIPE COMPL. 16X2X1328	92 15 931 08	181	1	2 978 102	92 15 362 08	PIPELINES MOUNTING DEVIC
PIPE COMPL. 16X2X1393	92 15 947 08	138	1	2 978 205	92 16 929 08	PIPELINE S OVERRUN PROTE
PIPE COMPL. 16X2X142	92 55 621 08	792	1	1 998	91 00 934 08	PIPELINES CRAWLER TYPE U
PIPE COMPL. 16X2X1455	92 15 587 08	426	1	2 998	91 09 223 08	PIPELINES SUPERSTRUCTUR
PIPE COMPL. 16X2X1513	92 15 586 08	427	1	2 998	91 09 223 08	PIPELINES SUPERSTRUCTUR
PIPE COMPL. 16X2X1543	92 16 160 08	119	1	2 978 104	92 16 801 08	PIPELINES D-OVERRUN PRO
PIPE COMPL. 16X2X1622	92 15 816 08	394	1	2 998	91 09 223 08	PIPELINES SUPERSTRUCTUR
PIPE COMPL. 16X2X1694	92 15 588 08	425	1	2 998	91 09 223 08	PIPELINES SUPERSTRUCTUR
PIPE COMPL. 16X2X1704	92 15 668 08	133	1	2 978 205	92 16 929 08	PIPELINE S OVERRUN PROTE

Description	Item	Pos.	Quantity	Page	Assembly	Description
PIPE COMPL. 16X2X1757	92 15 820 08	391	1	2 998	91 09 223 08	PIPELINES SUPERSTRUCTUR
PIPE COMPL. 16X2X1812	92 16 564 08	122	1	2 978 104	92 16 801 08	PIPELINES D-OVERRUN PRO
PIPE COMPL. 16X2X1977	92 15 589 08	424	1	2 998	91 09 223 08	PIPELINES SUPERSTRUCTUR
PIPE COMPL. 16X2X201	92 15 590 08	423	1	2 998	91 09 223 08	PIPELINES SUPERSTRUCTUR
PIPE COMPL. 16X2X2040	92 68 859 08	736	1	1 998	91 00 934 08	PIPELINES CRAWLER TYPE U
PIPE COMPL. 16X2X2042	92 68 951 08	742	1	1 998	91 00 934 08	PIPELINES CRAWLER TYPE U
PIPE COMPL. 16X2X2340	92 16 578 08	140	1	2 978 205	92 16 929 08	PIPELINE S OVERRUN PROTE
PIPE COMPL. 16X2X270	92 15 826 08	385	1	2 998	91 09 223 08	PIPELINES SUPERSTRUCTUR
PIPE COMPL. 16X2X2781	92 15 946 08	137	1	2 978 205	92 16 929 08	PIPELINE S OVERRUN PROTE
PIPE COMPL. 16X2X2810	92 51 458 08	712	1	1 998	91 00 934 08	PIPELINES CRAWLER TYPE U
PIPE COMPL. 16X2X2810	92 51 459 08	713	1	1 998	91 00 934 08	PIPELINES CRAWLER TYPE U
PIPE COMPL. 16X2X310	92 16 631 08	362	1	2 998	91 09 223 08	PIPELINES SUPERSTRUCTUR
PIPE COMPL. 16X2X3140	92 51 046 08	705	2	1 998	91 00 934 08	PIPELINES CRAWLER TYPE U
PIPE COMPL. 16X2X315	92 15 867 08	172	1	2 998	91 09 223 08	PIPELINES SUPERSTRUCTUR
PIPE COMPL. 16X2X320	92 15 307 08	729	4	1 975 008	96 19 657 08	PIPELINES SUPPORT CYLINDE
PIPE COMPL. 16X2X3370	92 16 565 08	123	1	2 978 104	92 16 801 08	PIPELINES D-OVERRUN PRO
PIPE COMPL. 16X2X338	92 15 868 08	171	1	2 998	91 09 223 08	PIPELINES SUPERSTRUCTUR
PIPE COMPL. 16X2X3387	92 68 952 08	743	1	1 998	91 00 934 08	PIPELINES CRAWLER TYPE U
PIPE COMPL. 16X2X3407	92 68 860 08	737	1	1 998	91 00 934 08	PIPELINES CRAWLER TYPE U
PIPE COMPL. 16X2X401	92 15 825 08	386	1	2 998	91 09 223 08	PIPELINES SUPERSTRUCTUR
PIPE COMPL. 16X2X417	92 15 866 08	173	1	2 998	91 09 223 08	PIPELINES SUPERSTRUCTUR
PIPE COMPL. 16X2X498	92 15 824 08	387	1	2 998	91 09 223 08	PIPELINES SUPERSTRUCTUR
PIPE COMPL. 16X2X500	92 15 937 08	187	1	2 978 102	92 15 362 08	PIPELINES MOUNTING DEVIC
PIPE COMPL. 16X2X528	92 15 591 08	422	1	2 998	91 09 223 08	PIPELINES SUPERSTRUCTUR
PIPE COMPL. 16X2X58	92 15 827 08	384	1	2 998	91 09 223 08	PIPELINES SUPERSTRUCTUR
PIPE COMPL. 16X2X75	92 15 846 08	365	1	2 998	91 09 223 08	PIPELINES SUPERSTRUCTUR
PIPE COMPL. 16X2X930	92 16 577 08	129	1	2 978 104	92 16 801 08	PIPELINES D-OVERRUN PRO
PIPE COMPL. 16X2X966	92 15 836 08	375	1	2 998	91 09 223 08	PIPELINES SUPERSTRUCTUR
PIPE COMPL. 16X2X983	92 15 823 08	388	1	2 998	91 09 223 08	PIPELINES SUPERSTRUCTUR
PIPE COMPL. 18X1,5X1461	92 15 615 08	401	1	2 998	91 09 223 08	PIPELINES SUPERSTRUCTUR
PIPE COMPL. 18X1,5X1614	92 15 613 08	403	1	2 998	91 09 223 08	PIPELINES SUPERSTRUCTUR
PIPE COMPL. 18X1,5X2154	92 15 612 08	404	1	2 998	91 09 223 08	PIPELINES SUPERSTRUCTUR
PIPE COMPL. 18X1,5X2160	92 98 062 08	405	1	2 998	91 09 223 08	PIPELINES SUPERSTRUCTUR
PIPE COMPL. 18X1,5X301	92 15 592 08	421	1	2 998	91 09 223 08	PIPELINES SUPERSTRUCTUR
PIPE COMPL. 18X1,5X3196	92 12 938 08	443	1	2 998	91 09 223 08	PIPELINES SUPERSTRUCTUR
PIPE COMPL. 18X1,5X326	96 21 148 08	400	1	2 998	91 09 223 08	PIPELINES SUPERSTRUCTUR
PIPE COMPL. 18X1,5X925	92 15 845 08	366	1	2 998	91 09 223 08	PIPELINES SUPERSTRUCTUR
PIPE COMPL. 18X1,5X995	92 15 859 08	205	1	2 998	91 09 223 08	PIPELINES SUPERSTRUCTUR
PIPE COMPL. 20X2,5X1103	92 15 534 08	457	1	2 998	91 09 223 08	PIPELINES SUPERSTRUCTUR
PIPE COMPL. 20X2,5X1131	92 15 565 08	430	1	2 998	91 09 223 08	PIPELINES SUPERSTRUCTUR
PIPE COMPL. 20X2,5X1172	92 15 833 08	378	1	2 998	91 09 223 08	PIPELINES SUPERSTRUCTUR
PIPE COMPL. 20X2,5X1425	92 15 585 08	428	1	2 998	91 09 223 08	PIPELINES SUPERSTRUCTUR
PIPE COMPL. 20X2,5X1632	92 15 535 08	456	1	2 998	91 09 223 08	PIPELINES SUPERSTRUCTUR
PIPE COMPL. 20X2,5X1769	92 99 425 08	840	4	3 978 002	92 99 372 08	PIPELINES SUSPENDED BALL
PIPE COMPL. 20X2,5X2146	92 15 584 08	429	1	2 998	91 09 223 08	PIPELINES SUPERSTRUCTUR
PIPE COMPL. 20X2,5X2159	92 15 564 08	431	1	2 998	91 09 223 08	PIPELINES SUPERSTRUCTUR
PIPE COMPL. 20X2,5X2493	92 51 334 08	710	1	1 998	91 00 934 08	PIPELINES CRAWLER TYPE U
PIPE COMPL. 20X2,5X2493	92 51 350 08	711	1	1 998	91 00 934 08	PIPELINES CRAWLER TYPE U
PIPE COMPL. 20X2,5X3380	92 50 849 08	704	2	1 998	91 00 934 08	PIPELINES CRAWLER TYPE U
PIPE COMPL. 20X2,5X4820	92 99 430 08	845	1	3 978 002	92 99 372 08	PIPELINES SUSPENDED BALL
PIPE COMPL. 20X2,5X4914	92 99 431 08	846	1	3 978 002	92 99 372 08	PIPELINES SUSPENDED BALL
PIPE COMPL. 20X2,5X4916	92 99 433 08	848	1	3 978 002	92 99 372 08	PIPELINES SUSPENDED BALL
PIPE COMPL. 20X2,5X5008	92 99 432 08	847	1	3 978 002	92 99 372 08	PIPELINES SUSPENDED BALL
PIPE COMPL. 22X2,5X120	92 15 858 08	206	1	2 998	91 09 223 08	PIPELINES SUPERSTRUCTUR
PIPE COMPL. 22X2,5X1600	92 16 007 08	157	1	2 975 502	92 17 830 08	PIPELINES GRATING WINCH
PIPE COMPL. 22X2,5X1889	92 15 602 08	411	1	2 998	91 09 223 08	PIPELINES SUPERSTRUCTUR
PIPE COMPL. 22X2,5X2181	92 15 951 08	142	1	2 975 502	92 17 830 08	PIPELINES GRATING WINCH
PIPE COMPL. 22X2,5X2624	92 51 329 08	708	1	1 998	91 00 934 08	PIPELINES CRAWLER TYPE U
PIPE COMPL. 22X2,5X2624	92 51 330 08	709	1	1 998	91 00 934 08	PIPELINES CRAWLER TYPE U
PIPE COMPL. 22X2,5X268	92 15 599 08	414	1	2 998	91 09 223 08	PIPELINES SUPERSTRUCTUR

Description	Item	Pos.	Quantity	Page	Assembly	Description
PIPE COMPL. 22X2,5X3095	92 68 834 08	372	1	2 998	91 09 223 08	PIPELINES SUPERSTRUCTUR
PIPE COMPL. 22X2,5X3232	92 50 794 08	703	2	1 998	91 00 934 08	PIPELINES CRAWLER TYPE U
PIPE COMPL. 22X2,5X3886	92 15 991 08	152	1	2 975 502	92 17 830 08	PIPELINES GRATING WINCH
PIPE COMPL. 22X2,5X930	92 16 150 08	288	1	2 975 614	92 16 224 08	PIPELINE WINCH
PIPE COMPL. 22X2,5X986	92 15 554 08	437	1	2 998	91 09 223 08	PIPELINES SUPERSTRUCTUR
PIPE COMPL. 25X3X1243	92 16 572 08	126	1	2 978 104	92 16 801 08	PIPELINES D-OVERRUN PRO
PIPE COMPL. 25X3X1248	92 20 087 08	452	1	2 998	91 09 223 08	PIPELINES SUPERSTRUCTUR
PIPE COMPL. 25X3X1468	92 16 575 08	127	1	2 978 104	92 16 801 08	PIPELINES D-OVERRUN PRO
PIPE COMPL. 25X3X1490	92 15 877 08	282	1	2 975 013	92 04 119 08	PIPELINE WINCH
PIPE COMPL. 25X3X1526	92 15 948 08	139	1	2 978 205	92 16 929 08	PIPELINE S OVERRUN PROTE
PIPE COMPL. 25X3X1532	92 16 571 08	125	1	2 978 104	92 16 801 08	PIPELINES D-OVERRUN PRO
PIPE COMPL. 25X3X1655	92 15 891 08	134	1	2 978 205	92 16 929 08	PIPELINE S OVERRUN PROTE
PIPE COMPL. 25X3X1676	92 15 541 08	450	1	2 998	91 09 223 08	PIPELINES SUPERSTRUCTUR
PIPE COMPL. 25X3X1769	92 15 608 08	409	1	2 998	91 09 223 08	PIPELINES SUPERSTRUCTUR
PIPE COMPL. 25X3X1836	92 15 821 08	390	1	2 998	91 09 223 08	PIPELINES SUPERSTRUCTUR
PIPE COMPL. 25X3X1911	92 15 603 08	410	1	2 998	91 09 223 08	PIPELINES SUPERSTRUCTUR
PIPE COMPL. 25X3X1925	92 15 894 08	283	1	2 975 013	92 04 119 08	PIPELINE WINCH
PIPE COMPL. 25X3X2095	92 15 938 08	135	1	2 978 205	92 16 929 08	PIPELINE S OVERRUN PROTE
PIPE COMPL. 25X3X2617	92 15 540 08	451	1	2 998	91 09 223 08	PIPELINES SUPERSTRUCTUR
PIPE COMPL. 25X3X2821	92 15 939 08	136	1	2 978 205	92 16 929 08	PIPELINE S OVERRUN PROTE
PIPE COMPL. 25X3X2874	92 68 837 08	373	1	2 998	91 09 223 08	PIPELINES SUPERSTRUCTUR
PIPE COMPL. 25X3X315	92 16 149 08	287	1	2 975 614	92 16 224 08	PIPELINE WINCH
PIPE COMPL. 25X3X350	92 15 869 08	170	1	2 998	91 09 223 08	PIPELINES SUPERSTRUCTUR
PIPE COMPL. 25X3X4900	92 16 570 08	124	1	2 978 104	92 16 801 08	PIPELINES D-OVERRUN PRO
PIPE COMPL. 25X3X511	92 15 822 08	389	1	2 998	91 09 223 08	PIPELINES SUPERSTRUCTUR
PIPE COMPL. 25X3X581	92 15 847 08	264	1	2 998	91 09 223 08	PIPELINES SUPERSTRUCTUR
PIPE COMPL. 25X3X874	92 16 576 08	128	1	2 978 104	92 16 801 08	PIPELINES D-OVERRUN PRO
PIPE COMPL. 28X2X1324	92 15 819 08	392	1	2 998	91 09 223 08	PIPELINES SUPERSTRUCTUR
PIPE COMPL. 28X2X1385	92 15 551 08	439	1	2 998	91 09 223 08	PIPELINES SUPERSTRUCTUR
PIPE COMPL. 28X2X1470	92 19 585 08	159	1	2 975 502	92 17 830 08	PIPELINES GRATING WINCH
PIPE COMPL. 28X2X1587	92 15 562 08	433	1	2 998	91 09 223 08	PIPELINES SUPERSTRUCTUR
PIPE COMPL. 28X2X1700	92 15 998 08	156	1	2 975 502	92 17 830 08	PIPELINES GRATING WINCH
PIPE COMPL. 28X2X1709	92 16 155 08	296	1	2 975 614	92 16 224 08	PIPELINE WINCH
PIPE COMPL. 28X2X1863	92 16 156 08	297	1	2 975 614	92 16 224 08	PIPELINE WINCH
PIPE COMPL. 28X2X1911	92 15 990 08	151	1	2 975 502	92 17 830 08	PIPELINES GRATING WINCH
PIPE COMPL. 28X2X2089	92 68 949 08	740	1	1 998	91 00 934 08	PIPELINES CRAWLER TYPE U
PIPE COMPL. 28X2X2091	92 68 861 08	738	1	1 998	91 00 934 08	PIPELINES CRAWLER TYPE U
PIPE COMPL. 28X2X2185	92 15 557 08	434	1	2 998	91 09 223 08	PIPELINES SUPERSTRUCTUR
PIPE COMPL. 28X2X2204	92 15 950 08	141	1	2 975 502	92 17 830 08	PIPELINES GRATING WINCH
PIPE COMPL. 28X2X2371	92 51 757 08	714	1	1 998	91 00 934 08	PIPELINES CRAWLER TYPE U
PIPE COMPL. 28X2X2371	92 51 999 08	716	1	1 998	91 00 934 08	PIPELINES CRAWLER TYPE U
PIPE COMPL. 28X2X2518	92 15 550 08	440	1	2 998	91 09 223 08	PIPELINES SUPERSTRUCTUR
PIPE COMPL. 28X2X2630	92 15 563 08	432	1	2 998	91 09 223 08	PIPELINES SUPERSTRUCTUR
PIPE COMPL. 28X2X2653	92 68 838 08	374	1	2 998	91 09 223 08	PIPELINES SUPERSTRUCTUR
PIPE COMPL. 28X2X3056	92 15 552 08	438	1	2 998	91 09 223 08	PIPELINES SUPERSTRUCTUR
PIPE COMPL. 28X2X3206	92 68 869 08	739	1	1 998	91 00 934 08	PIPELINES CRAWLER TYPE U
PIPE COMPL. 28X2X3216	92 68 950 08	741	1	1 998	91 00 934 08	PIPELINES CRAWLER TYPE U
PIPE COMPL. 28X2X3380	92 50 513 08	702	2	1 998	91 00 934 08	PIPELINES CRAWLER TYPE U
PIPE COMPL. 28X2X359	92 15 600 08	413	1	2 998	91 09 223 08	PIPELINES SUPERSTRUCTUR
PIPE COMPL. 28X2X3730	92 16 579 08	292	1	2 975 614	92 16 224 08	PIPELINE WINCH
PIPE COMPL. 28X2X3840	92 16 580 08	293	1	2 975 614	92 16 224 08	PIPELINE WINCH
PIPE COMPL. 28X2X3953	92 15 996 08	154	1	2 975 502	92 17 830 08	PIPELINES GRATING WINCH
PIPE COMPL. 28X2X4012	92 15 992 08	153	1	2 975 502	92 17 830 08	PIPELINES GRATING WINCH
PIPE COMPL. 28X2X474	92 15 555 08	436	1	2 998	91 09 223 08	PIPELINES SUPERSTRUCTUR
PIPE COMPL. 28X2X931	92 15 601 08	412	1	2 998	91 09 223 08	PIPELINES SUPERSTRUCTUR
PIPE COMPL. 30X4X1413	92 15 548 08	442	1	2 998	91 09 223 08	PIPELINES SUPERSTRUCTUR
PIPE COMPL. 30X4X1446	92 20 088 08	455	1	2 998	91 09 223 08	PIPELINES SUPERSTRUCTUR
PIPE COMPL. 30X4X1549	92 15 934 08	184	1	2 978 102	92 15 362 08	PIPELINES MOUNTING DEVIC
PIPE COMPL. 30X4X1564	92 15 935 08	185	1	2 978 102	92 15 362 08	PIPELINES MOUNTING DEVIC
PIPE COMPL. 30X4X1827	92 15 544 08	447	1	2 998	91 09 223 08	PIPELINES SUPERSTRUCTUR

Description	Item	Pos.	Quantity	Page	Assembly	Description
PIPE COMPL. 30X4X1832	92 15 538 08	453	1	2 998	91 09 223 08	PIPELINES SUPERSTRUCTUR
PIPE COMPL. 30X4X2025	92 15 546 08	445	1	2 998	91 09 223 08	PIPELINES SUPERSTRUCTUR
PIPE COMPL. 30X4X2368	92 15 537 08	454	1	2 998	91 09 223 08	PIPELINES SUPERSTRUCTUR
PIPE COMPL. 30X4X2397	92 15 932 08	182	2	2 978 102	92 15 362 08	PIPELINES MOUNTING DEVIC
PIPE COMPL. 30X4X2470	92 15 547 08	444	1	2 998	91 09 223 08	PIPELINES SUPERSTRUCTUR
PIPE COMPL. 30X4X2631	92 15 542 08	449	1	2 998	91 09 223 08	PIPELINES SUPERSTRUCTUR
PIPE COMPL. 30X4X2983	92 15 549 08	441	1	2 998	91 09 223 08	PIPELINES SUPERSTRUCTUR
PIPE COMPL. 30X4X3019	92 15 545 08	446	1	2 998	91 09 223 08	PIPELINES SUPERSTRUCTUR
PIPE COMPL. 30X4X3650	92 15 543 08	448	2	2 998	91 09 223 08	PIPELINES SUPERSTRUCTUR
PIPE COMPL. 30X4X4220	92 15 936 08	186	4	2 978 102	92 15 362 08	PIPELINES MOUNTING DEVIC
PIPE COMPL. 35X2X1200	92 15 596 08	417	1	2 998	91 09 223 08	PIPELINES SUPERSTRUCTUR
PIPE COMPL. 35X2X1284	92 15 595 08	418	1	2 998	91 09 223 08	PIPELINES SUPERSTRUCTUR
PIPE COMPL. 35X2X1828	92 15 598 08	415	1	2 998	91 09 223 08	PIPELINES SUPERSTRUCTUR
PIPE COMPL. 35X2X214	92 15 832 08	379	1	2 998	91 09 223 08	PIPELINES SUPERSTRUCTUR
PIPE COMPL. 35X2X2333	92 15 594 08	419	1	2 998	91 09 223 08	PIPELINES SUPERSTRUCTUR
PIPE COMPL. 35X2X2881	96 21 144 08	381	1	2 998	91 09 223 08	PIPELINES SUPERSTRUCTUR
PIPE COMPL. 35X2X635	92 15 597 08	416	1	2 998	91 09 223 08	PIPELINES SUPERSTRUCTUR
PIPE COMPL. 38X4X1371	96 21 149 08	459	1	2 998	91 09 223 08	PIPELINES SUPERSTRUCTUR
PIPE COMPL. 38X4X1444	92 15 533 08	458	2	2 998	91 09 223 08	PIPELINES SUPERSTRUCTUR
PIPE COMPL. 38X4X1496	96 21 150 08	461	1	2 998	91 09 223 08	PIPELINES SUPERSTRUCTUR
PIPE COMPL. 38X4X1559	96 21 154 08	478	1	2 998	91 09 223 08	PIPELINES SUPERSTRUCTUR
PIPE COMPL. 38X4X1645	96 21 153 08	476	1	2 998	91 09 223 08	PIPELINES SUPERSTRUCTUR
PIPE COMPL. 38X4X1712	92 15 952 08	143	1	2 975 502	92 17 830 08	PIPELINES GRATING WINCH
PIPE COMPL. 38X4X1771	92 15 953 08	144	1	2 975 502	92 17 830 08	PIPELINES GRATING WINCH
PIPE COMPL. 38X4X1881	92 15 523 08	467	1	2 998	91 09 223 08	PIPELINES SUPERSTRUCTUR
PIPE COMPL. 38X4X2017	96 21 152 08	466	1	2 998	91 09 223 08	PIPELINES SUPERSTRUCTUR
PIPE COMPL. 38X4X2043	92 15 518 08	469	1	2 998	91 09 223 08	PIPELINES SUPERSTRUCTUR
PIPE COMPL. 38X4X2087	92 15 960 08	147	1	2 975 502	92 17 830 08	PIPELINES GRATING WINCH
PIPE COMPL. 38X4X2100	92 52 720 08	725	2	1 998	91 00 934 08	PIPELINES CRAWLER TYPE U
PIPE COMPL. 38X4X2113	92 15 979 08	148	1	2 975 502	92 17 830 08	PIPELINES GRATING WINCH
PIPE COMPL. 38X4X2128	92 50 216 08	350	1	2 977 007	92 68 347 08	PIPELINES SLEW PLATFORM
PIPE COMPL. 38X4X2220	92 52 831 08	726	2	1 998	91 00 934 08	PIPELINES CRAWLER TYPE U
PIPE COMPL. 38X4X2304	92 15 528 08	463	1	2 998	91 09 223 08	PIPELINES SUPERSTRUCTUR
PIPE COMPL. 38X4X2365	96 21 151 08	465	1	2 998	91 09 223 08	PIPELINES SUPERSTRUCTUR
PIPE COMPL. 38X4X2414	92 15 954 08	145	1	2 975 502	92 17 830 08	PIPELINES GRATING WINCH
PIPE COMPL. 38X4X2447	92 15 527 08	464	1	2 998	91 09 223 08	PIPELINES SUPERSTRUCTUR
PIPE COMPL. 38X4X2447	92 15 959 08	146	1	2 975 502	92 17 830 08	PIPELINES GRATING WINCH
PIPE COMPL. 38X4X2497	92 52 316 08	717	1	1 998	91 00 934 08	PIPELINES CRAWLER TYPE U
PIPE COMPL. 38X4X2497	92 52 332 08	718	1	1 998	91 00 934 08	PIPELINES CRAWLER TYPE U
PIPE COMPL. 38X4X2621	92 52 528 08	719	1	1 998	91 00 934 08	PIPELINES CRAWLER TYPE U
PIPE COMPL. 38X4X2621	92 52 529 08	720	1	1 998	91 00 934 08	PIPELINES CRAWLER TYPE U
PIPE COMPL. 38X4X268	92 15 306 08	728	8	1 998	91 00 934 08	PIPELINES CRAWLER TYPE U
PIPE COMPL. 38X4X285	92 16 148 08	286	1	2 975 614	92 16 224 08	PIPELINE WINCH
PIPE COMPL. 38X4X3228	92 50 465 08	700	2	1 998	91 00 934 08	PIPELINES CRAWLER TYPE U
PIPE COMPL. 38X4X3323	92 50 493 08	701	2	1 998	91 00 934 08	PIPELINES CRAWLER TYPE U
PIPE COMPL. 38X4X3375	92 53 638 08	727	2	1 998	91 00 934 08	PIPELINES CRAWLER TYPE U
PIPE COMPL. 38X4X341	92 16 015 08	285	1	2 975 614	92 16 224 08	PIPELINE WINCH
PIPE COMPL. 38X4X3624	92 68 839 08	731	2	1 998	91 00 934 08	PIPELINES CRAWLER TYPE U
PIPE COMPL. 38X4X3637	92 15 989 08	150	1	2 975 502	92 17 830 08	PIPELINES GRATING WINCH
PIPE COMPL. 38X4X3639	92 15 988 08	149	1	2 975 502	92 17 830 08	PIPELINES GRATING WINCH
PIPE COMPL. 38X4X3746	92 16 154 08	295	1	2 975 614	92 16 224 08	PIPELINE WINCH
PIPE COMPL. 38X4X3861	92 16 153 08	294	1	2 975 614	92 16 224 08	PIPELINE WINCH
PIPE COMPL. 38X4X466	92 15 850 08	261	1	2 998	91 09 223 08	PIPELINES SUPERSTRUCTUR
PIPE COMPL. 38X4X493	92 15 875 08	281	1	2 975 013	92 04 119 08	PIPELINE WINCH
PIPE COMPL. 38X4X653	92 15 874 08	280	1	2 975 013	92 04 119 08	PIPELINE WINCH
PIPE COMPL. 38X4X719	92 15 851 08	260	1	2 998	91 09 223 08	PIPELINES SUPERSTRUCTUR
PIPE COMPL. 38X5X1193	92 20 126 08	265	1	2 998	91 09 223 08	PIPELINES SUPERSTRUCTUR
PIPE COMPL. 38X5X1730	92 20 125 08	263	1	2 998	91 09 223 08	PIPELINES SUPERSTRUCTUR
PIPE COMPL. 38X5X1856	92 16 158 08	158	1	2 975 502	92 17 830 08	PIPELINES GRATING WINCH
PIPE COMPL. 38X5X1943	92 15 997 08	155	1	2 975 502	92 17 830 08	PIPELINES GRATING WINCH

Description	Item	Pos.	Quantity	Page	Assembly	Description
PIPE COMPL. 38X5X1948	92 15 531 08	460	1	2 998	91 09 223 08	PIPELINES SUPERSTRUCTUR
PIPE COMPL. 38X5X2087	92 50 387 08	351	1	2 977 007	92 68 347 08	PIPELINES SLEW PLATFORM
PIPE COMPL. 38X5X2139	92 15 511 08	474	1	2 998	91 09 223 08	PIPELINES SUPERSTRUCTUR
PIPE COMPL. 38X5X2166	92 20 124 08	262	1	2 998	91 09 223 08	PIPELINES SUPERSTRUCTUR
PIPE COMPL. 38X5X2253	92 15 529 08	462	1	2 998	91 09 223 08	PIPELINES SUPERSTRUCTUR
PIPE COMPL. 38X5X2333	92 15 515 08	472	1	2 998	91 09 223 08	PIPELINES SUPERSTRUCTUR
PIPE COMPL. 38X5X2621	92 15 522 08	468	1	2 998	91 09 223 08	PIPELINES SUPERSTRUCTUR
PIPE COMPL. 38X5X2743	92 15 514 08	473	1	2 998	91 09 223 08	PIPELINES SUPERSTRUCTUR
PIPE COMPL. 38X5X2792	92 15 510 08	475	1	2 998	91 09 223 08	PIPELINES SUPERSTRUCTUR
PIPE COMPL. 38X5X2950	92 15 516 08	471	1	2 998	91 09 223 08	PIPELINES SUPERSTRUCTUR
PIPE COMPL. 38X5X3044	92 15 506 08	479	1	2 998	91 09 223 08	PIPELINES SUPERSTRUCTUR
PIPE COMPL. 38X5X3489	92 15 508 08	477	1	2 998	91 09 223 08	PIPELINES SUPERSTRUCTUR
PIPE COMPL. 38X5X3645	92 15 517 08	470	1	2 998	91 09 223 08	PIPELINES SUPERSTRUCTUR
PIPE COMPL. 38X5X3945	92 16 159 08	363	1	2 998	91 09 223 08	PIPELINES SUPERSTRUCTUR
PIPE COMPL. 42X3X115	96 21 160 08	211	1	2 998	91 09 223 08	PIPELINES SUPERSTRUCTUR
PIPE COMPL. 42X3X1591	92 15 812 08	398	1	2 998	91 09 223 08	PIPELINES SUPERSTRUCTUR
PIPE COMPL. 42X3X1780	92 15 813 08	397	1	2 998	91 09 223 08	PIPELINES SUPERSTRUCTUR
PIPE COMPL. 42X3X1930	92 15 617 08	399	1	2 998	91 09 223 08	PIPELINES SUPERSTRUCTUR
PIPE COMPL. 42X3X2193	96 21 147 08	395	1	2 998	91 09 223 08	PIPELINES SUPERSTRUCTUR
PIPE COMPL. 42X3X220	96 21 313 08	212	1	2 998	91 09 223 08	PIPELINES SUPERSTRUCTUR
PIPE COMPL. 42X3X3098	92 15 814 08	396	1	2 998	91 09 223 08	PIPELINES SUPERSTRUCTUR
PIPE COMPL. 42X3X336	92 68 813 08	371	1	2 998	91 09 223 08	PIPELINES SUPERSTRUCTUR
PIPE COMPL. 42X3X70	92 15 856 08	208	1	2 998	91 09 223 08	PIPELINES SUPERSTRUCTUR
PIPE COMPL. 42X3X75	96 21 143 08	161	1	2 998	91 09 223 08	PIPELINES SUPERSTRUCTUR
PIPE COMPL. 6X1X155	92 15 865 08	174	1	2 998	91 09 223 08	PIPELINES SUPERSTRUCTUR
PIPE COMPL. 6X1X156	92 15 857 08	207	1	2 998	91 09 223 08	PIPELINES SUPERSTRUCTUR
PIPE COMPL. 6X1X85	92 20 127 08	105	1	2 998	91 09 223 08	PIPELINES SUPERSTRUCTUR
PIPE ELBOW	50 40 004 08	490	1	5 000 645	50 00 645 08	DISTRIBUTOR GEARBOX
PIPE LINE LEFT 22X1	92 73 467	20	1	9 887 180	98 87 180	EXHAUST TC MOUNTING
PIPE LINE RIGHT 22X1	92 73 469	20	1	9 887 181	98 87 181	EXHAUST TC MOUNTING
PIPE SOCKET GSCK45 FE//ZN	95 46 242 08	26	1	2 541	91 45 104 08	ADD HEATING SUPERSTRUCT
PIPE UNION DN6	10 81 756 1	2	1	X1003827	10 03 827 4	OVERPRESSURE VALVE
PIPE WELDED	92 15 681 08	5	2	2 340	91 09 918 08	WINCH 4 LUFFING GEAR
PIPE WELDED	92 71 501 08	2	1	3 212 001	92 71 341 08	FLAP COMPL.
PIPELINE	77 43 780 08	6	1	7 743 860	77 43 860 08	DISTRIBUTION BLOCK
PIPELINE	92 75 692	15	1	9 275 684	92 75 684	INJECTION LINES
PIPELINE	98 81 440	1	1	9 881 226	98 81 226	OIL LINE
PIPELINE	98 89 029	1	1	9 889 030	98 89 030	FUEL LINES
PIPELINE 10X1	98 83 562	1	1	9 882 943	98 82 943	FUEL LINES
PIPELINE 10X1	98 83 564	2	1	9 882 943	98 82 943	FUEL LINES
PIPELINE 10X1	98 83 566	3	1	9 882 943	98 82 943	FUEL LINES
PIPELINE 10X1	98 83 568	4	1	9 882 943	98 82 943	FUEL LINES
PIPELINE 22X1,5	92 77 091	1	1	9 277 099	92 77 099	PIPELINE INSTALLATION
PIPELINE 22X1,5	92 77 095	24	1	9 887 333	98 87 333	ACCESSORIES AIR COMPRES
PIPELINE 22X1,5	98 87 216	1	1	9 887 213	98 87 213	PIPELINE ASSEMBLY RIGHT S
PIPELINE 6X1	92 75 691	15	1	9 275 688	92 75 688	INJECTION LINES
PIPELINE 6X1	98 89 028	2	1	9 889 030	98 89 030	FUEL LINES
PIPELINE ASSEMBLY RIGHT SI	98 87 213	13	1	9 074 189	90 74 189	DIESEL ENGINE
PIPELINE INSTALLATION	92 77 099	12	1	9 074 189	90 74 189	DIESEL ENGINE
PIPELINE PIN PULLING CYLIN	96 46 081 08	90	1	2 976 203	92 27 489 08	ADDL.HYDR.F.PIN PULLING DE
PIPELINE S OVERRUN PROTE	92 16 929 08	93	1	2 978 200	91 01 626 08	ADD.HYDR.S_RETAINING RAM
PIPELINE WINCH 1-2	92 04 119 08	93	1	2 975	91 44 710 08	ADDITONAL HYDRAUL.WINCH
PIPELINE WINCH 3	92 16 224 08	93	1	2 975 600	91 44 708 08	ADDITIONAL HYDRAULICS WI
PIPELINES CRAWLER TYPE	91 00 934 08	37	1		LR 1750 -0	LIEBHERR CRAW.CRANE LR 1
PIPELINES D-OVERRUN PRO	92 16 801 08	93	1	2 978 100	91 44 621 08	ADDNL.HYDR.RETAINING DEV
PIPELINES GRATING WINCH	92 17 830 08	93	1	2 975 500	91 02 036 08	AUX.HYDR.GRID WINCH 5 + 6
PIPELINES MOUNTING DEVIC	92 15 362 08	93	1	2 978 300	91 01 515 08	ADDNL.HYDR.ERECTION DEV
PIPELINES SLEW PLATFORM	92 68 347 08	93	1	2 977	91 02 038 08	ADDITIONAL HYDR.SLEWING
PIPELINES SUPERSTRUCTUR	91 09 223 08	181	1		LR 1750 -0	LIEBHERR CRAW.CRANE LR 1
PIPELINES SUPPORT CYLINDE	96 19 657 08	93	1	1 975 006	91 07 671 08	ADD.HYDR.UNIT SUPPORT CY

Description	Item	Pos.	Quantity	Page	Assembly	Description
PIPELINES SUSPENDED BALL	92 99 372 08	93	1	3 978	91 00 760 08	HYDR. SUSPENDED BALLAST
PISTON	11 34 689 1	44	2	9 104 649	91 04 649 08	DOUBLE HOOK BLOCK
PISTON	51 07 137 08	4	1	5 104 385	51 04 385 08	PRESSURE RELIEF VALVE
PISTON	51 07 649 08	4	1	5 114 975	51 14 975 08	PRESSURE RELIEF VALVE
PISTON	57 01 147 08	4	7	5 701 133	57 01 133 08	DRIVING GEAR
PISTON	57 15 826 08	13	1	5 700 109	57 00 109	AIR COMPRESSOR
PISTON	92 74 770 23	1	1	9 274 771	92 74 771	PISTON
PISTON	92 74 844	20	1	9 278 724	92 78 724 23	OIL COOLER
PISTON	98 86 591	9	1	9 886 858	98 86 858	LUBRICATING OIL PUMP
PISTON	98 86 591	20	1	9 888 282	98 88 282	OIL COOLER
PISTON COOLING	92 68 201	9	8	9 074 189	90 74 189	DIESEL ENGINE
PISTON COOLING PRE-ASS.	92 68 199	1	1	9 268 201	92 68 201	PISTON COOLING
PISTON R-MOTOR	91 40 206	1	1	9 271 637	92 71 637	FINAL CONTROL VALVE
PISTON RING MG 135X124X2,	73 81 247	4	1	9 274 770	92 74 770 23	PISTON
PISTON V-MOTORX135	92 74 771	40	8	9 074 189	90 74 189	DIESEL ENGINE
PIVOTING PIN HOLDER WEL	96 33 281 08	5	1	2 790	91 01 223 08	ADD.PARTS DISMOUNT.SA-FR
PIVOTING PIN HOLDER WEL	96 33 282 08	6	1	2 790	91 01 223 08	ADD.PARTS DISMOUNT.SA-FR
PLAIN BEARING BUSHING 20	98 80 035	2	2	9 888 213	98 88 213	WATER PUMP HOUSING PRE
PLAIN COMPRESSION RING D	46 35 429	24	3	5 719 275	57 19 275 08	ADJUSTMENT
PLAIN COMPRESSION RING I	40 01 675	4	2	9 272 815	92 72 815	OUTLET MANIFOLD
PLAIN COMPRESSION RING I	40 01 675	4	4	9 272 817	92 72 817	OUTLET MANIFOLD
PLAIN COMPRESSION RING I	40 01 675	24	4	9 279 918	92 79 918	SEAL KIT CYLINDER HEAD
PLAIN COMPRESSION RING I	40 01 675	20	2	9 279 919	92 79 919	SEAL KIT CYLINDER HEAD
PLAIN COMPRESSION RING	10 29 286 3	9	1	X1029285	10 29 285 4	PUMP SUPPORT
PLANET WHEEL M=9 Z=28	93 86 321 01	17	5	9 385 763	93 85 763 01	PLANETARY GEARBOX
PLANETARY CARRIER	93 86 319 01	15	1	9 385 763	93 85 763 01	PLANETARY GEARBOX
PLANETARY GEARBOX	93 85 763 01	3	2	1 400	91 04 483 08	CRAWLER TRACK CARRIER, L
PLANETARY GEARBOX	93 85 763 01	3	2	1 410	91 04 487 08	CRAWLER TRACK CARRIER,
PLASTIC SPIRAL HOSE NW60	55 30 107 08	31	1	2 502	91 01 353 08	CONTROL STAND
PLATE 1,5X115X242 DC01 FE//	95 47 460 08	4	1	2 541	91 45 104 08	ADD HEATING SUPERSTRUCT
PLATE 1,5X132X336 DC01 FE//	95 52 098 08	31	2	2 932 160	92 87 778 08	SWITCH CABINET
PLATE 1,5X187X308 DC01 FE//	95 49 661 08	26	1	2 932 187	92 18 049 08	ASSEMBLY UNIT
PLATE 1,5X200X310 DC01 FE//	95 57 391 08	8	3	2 520 018	92 16 988 08	INSTRUMENT BOX, INSTALLAT
PLATE 1,5X32X100 DC01 FE//	95 32 173 08	32	1	2 932 160	92 87 778 08	SWITCH CABINET
PLATE 1,5X367X485 DC01	95 52 096 08	111	1	2 932 161	96 20 409 08	ASSEMBLY PARTS MOUNTIN
PLATE 1.5X1375X497 DC01	97 05 301 08	1	1	2 510 035	92 17 450 08	FLAP PRE-ASS.
PLATE 1.5X145X450 DC01 FE//	97 13 093 08	116	1	2 932 161	96 20 409 08	ASSEMBLY PARTS MOUNTIN
PLATE 1.5X186X50 DC01 FE//	97 04 780 08	49	1	2 541	91 45 104 08	ADD HEATING SUPERSTRUCT
PLATE 1.5X215X337 DC01+ZE	97 06 028 08	5	1	2 925 007	96 18 184 08	EQUIPMENT CAMERA CAB
PLATE 1.5X2341X914 DC01	97 05 215 08	46	1	2 510	91 00 855 08	TURNTABLE PANELLING
PLATE 1.5X379X377 DC01 FE//	95 60 903 08	3	1	2 830 039	96 20 428 08	ARRANGEMENT OF EQUIPM
PLATE 1.5x134x82 DC01	97 02 962 08	21	4	2 392	91 44 593 08	MUFFLER UNIT
PLATE 1.5x205x160 DC01 FE//	97 02 510 08	36	2	2 859	91 44 612 08	SOUND DAMPING
PLATE 1.5x440x277 DC01 FE//	97 02 961 08	20	2	2 392	91 44 593 08	MUFFLER UNIT
PLATE 1.5x491x265 DC01	95 52 104 08	107	1	2 932 161	96 20 409 08	ASSEMBLY PARTS MOUNTIN
PLATE 1.5x60x47 DC01 FE//ZN	97 07 173 08	18	1	3 950	91 01 259 08	WS-AUX. RODS
PLATE 100X1350X850 S355J2+	95 67 371 08	3	2	3 714 009	96 23 647 08	LUFFING PULLEY BLOCK COM
PLATE 10X120X40 S355MC FE//	94 28 906 08	31	2	3 214	91 02 084 08	S HEAD SECTION
PLATE 10X120X40 S355MC FE//	94 28 906 08	33	2	3 229	91 44 717 08	L ADAPTER SECTION
PLATE 10X120X40 S355MC FE//	94 28 906 08	15	2	3 950	91 01 259 08	WS-AUX. RODS
PLATE 10X149X222 S700MC	95 71 139 08	26	1	3 215	91 44 631 08	S HEAD SECTION
PLATE 10X20X60 S235JR	93 69 406 08	19	2	2 100 012	92 04 560 08	SAFETY ROLLER WINCH 1/2
PLATE 10X210X210 S355MC	95 61 643 08	4	4	1 630	91 05 170 08	HYDRAULIC SUPPORT
PLATE 10X241X556 S700MC	97 04 754 08	20	2	2 790	91 01 223 08	ADD.PARTS DISMOUNT.SA-FR
PLATE 10X280X100 S355MC	97 03 975 08	11	2	2 125	91 01 212 08	PIN F. S AND D PIVOT SECTIO
PLATE 10X285X297 S700MC	95 66 745 08	3	1	2 100 011	92 70 949 08	ROD CPL.
PLATE 10X285X297 S700MC	95 66 746 08	4	1	2 100 011	92 70 949 08	ROD CPL.
PLATE 10X300X377 S700MC	97 97 248 08	10	19	3 213	91 44 718 08	L-HEAD PIECE
PLATE 10X370X100 S355MC	97 03 974 08	10	2	2 125	91 01 212 08	PIN F. S AND D PIVOT SECTIO
PLATE 10X500X134 S355MC	97 11 791 08	29	4	3 292	91 44 698 08	D OVERRUN PROTECTION

Description	Item	Pos.	Quantity	Page	Assembly	Description
PLATE 10X586X115 S355MC	97 19 127 08	63	1	2 510	91 00 855 08	TURNTABLE PANELLING
PLATE 10X599X105 S355MC	97 19 126 08	62	1	2 510	91 00 855 08	TURNTABLE PANELLING
PLATE 10X80X1270 S235JR	95 66 392 08	44	1	3 214	91 02 084 08	S HEAD SECTION
PLATE 10X80X1270 S235JR	95 66 392 08	28	1	3 225	91 02 083 08	SL REDUCING SECTION
PLATE 10X80X1270 S235JR	95 66 392 08	28	1	3 226	91 44 715 08	L INTERMEDIATE SECTION
PLATE 10X80X1270 S235JR	95 66 392 08	28	3	3 227	91 44 716 08	L INTERMEDIATE SECTION
PLATE 10X80X1270 S235JR	95 66 392 08	43	2	3 229	91 44 717 08	L ADAPTER SECTION
PLATE 10X80X1270 S235JR	95 66 392 08	28	1	3 231	91 44 902 08	L INTERMEDIATE SECTION
PLATE 10X80X1270 S235JR	95 66 392 08	28	3	3 232	91 44 903 08	L INTERMEDIATE SECTION
PLATE 10X80X1270 S235JR	95 66 392 08	37	2	3 715	91 44 697 08	D INTERMEDIATE SECTION
PLATE 10X80x1390 S235JR	95 64 427 08	8	1	3 221	91 02 066 08	S INTERMEDIATE SECTION
PLATE 10X80x1390 S235JR	95 64 427 08	8	4	3 223	91 02 070 08	S INTERMEDIATE SECTION
PLATE 10X98X122 S700MC	95 71 138 08	25	1	3 215	91 44 631 08	S HEAD SECTION
PLATE 10x100x100 S355MC	97 02 204 08	9	1	2 970 092	92 35 140 08	KIT MECHAN.PARTS (COMPOS
PLATE 10x232x450 S700MC	97 01 347 08	15	4	3 554 006	92 71 434 08	WA-FRAME 1
PLATE 10x250x250 S700MC	95 71 126 08	7	2	3 215	91 44 631 08	S HEAD SECTION
PLATE 10x295x130 S355MC	95 70 360 08	6	2	3 592	91 44 721 08	W OVERRUN PROTECTION
PLATE 10x404x60 S355MC	97 02 799 08	17	1	2 970 092	92 35 140 08	KIT MECHAN.PARTS (COMPOS
PLATE 10x487x360 S700MC	97 05 753 08	4	2	3 216 001	92 17 797 08	ADAPTER PRE-ASS.
PLATE 10x630x557 S355MC	97 01 433 08	27	2	3 215	91 44 631 08	S HEAD SECTION
PLATE 12X120X425 S355MC	95 66 444 08	9	2	3 370	91 04 493 08	WINCH 6
PLATE 12X50X300 S690QL	95 66 598 08	8	3	2 550	91 09 257 08	SA FRAME
PLATE 12x146x83 S355MC FE//	97 07 444 08	22	1	3 745 004	96 19 999 08	GUIDE PRE-ASS.
PLATE 15X117X180 S355MC	95 65 617 08	19	2	3 350	91 04 492 08	WINCH 3
PLATE 15X117X180 S355MC	95 65 617 08	26	2	3 360	91 04 494 08	WINCH 5
PLATE 15X117X180 S355MC	95 65 617 08	23	2	3 370	91 04 493 08	WINCH 6
PLATE 15X137X230 S690QL	95 70 479 08	8	2	3 212	91 44 714 08	W PIVOT SECTION
PLATE 15X59X90 S690QL	95 31 585 08	12	32	1 711	91 01 239 08	CENTRALIZED LUBRICATION
PLATE 15X90X115 S690QL	95 69 187 08	8	4	1 630	91 05 170 08	HYDRAULIC SUPPORT
PLATE 15X90X325 S355MC	95 44 256 08	1	1	2 657	92 52 997 08	PENDULUM, COMPLETE
PLATE 15x220x220 S355MC	97 05 157 08	11	4	3 745 001	96 19 998 08	BALLAST PALETTE PRE-ASS.
PLATE 15x230x70 S960QL	97 02 501 08	52	2	1 400	91 04 483 08	CRAWLER TRACK CARRIER, L
PLATE 15x230x70 S960QL	97 02 501 08	51	2	1 410	91 04 487 08	CRAWLER TRACK CARRIER,
PLATE 15x660x100 S690QL	97 00 206 08	32	12	1 400	91 04 483 08	CRAWLER TRACK CARRIER, L
PLATE 15x660x100 S690QL	97 00 206 08	31	12	1 410	91 04 487 08	CRAWLER TRACK CARRIER,
PLATE 15x91x175 S355MC	97 07 525 08	17	1	2 340	91 09 918 08	WINCH 4 LUFFING GEAR
PLATE 1X35X22 ALMG3	61 10 022 08	24	1	2 913 008	91 40 573 08	LICCON CONSOLE LCD1
PLATE 1X68X99 DC01 FE//ZN20	97 00 838 1	11	4	2 670	91 44 601 08	FUEL CONTAINER
PLATE 1X80X110 DC01 FE//ZN	97 09 048 08	22	18	1 991	91 44 585 08	ROTARY FEED THROUGH
PLATE 1x108x500 DC01	97 03 572 08	71	1	2 391 001	96 19 013 08	DIESEL ENGINE, PRE-ASSEMB
PLATE 1x120x100 DC01 FE//ZN	97 03 987 08	22	3	3 350	91 04 492 08	WINCH 3
PLATE 1x120x100 DC01 FE//ZN	97 03 987 08	28	3	3 360	91 04 494 08	WINCH 5
PLATE 1x2435x442 DC01	97 00 835 08	63	2	3 211	91 02 064 08	S PIVOT SECTION
PLATE 1x2435x442 DC01	97 00 835 08	70	2	3 212	91 44 714 08	W PIVOT SECTION
PLATE 20X240X350 S355J2+N	95 26 714 08	20	2	1 400	91 04 483 08	CRAWLER TRACK CARRIER, L
PLATE 20X240X350 S355J2+N	95 26 714 08	20	2	1 410	91 04 487 08	CRAWLER TRACK CARRIER,
PLATE 20X255X80 S355J2+N	97 08 448 08	6	18	3 744	91 08 660 08	CENTERING F.SUSP. BALLAS
PLATE 20X270X100 S960QL	97 03 976 08	12	2	2 125	91 01 212 08	PIN F. S AND D PIVOT SECTIO
PLATE 20X285X710 S960QL	95 67 264 08	44	4	3 211	91 02 064 08	S PIVOT SECTION
PLATE 20X360X100 S960QL	97 03 972 08	6	2	2 125	91 01 212 08	PIN F. S AND D PIVOT SECTIO
PLATE 20X40X220 S355J2+N	95 20 963 08	25	2	1 400	91 04 483 08	CRAWLER TRACK CARRIER, L
PLATE 20X40X220 S355J2+N	95 20 963 08	25	2	1 410	91 04 487 08	CRAWLER TRACK CARRIER,
PLATE 20X445X640 S960QL	95 70 609 08	6	2	2 657	91 44 606 08	MOUNTING EQUIPMENT CRAW
PLATE 20X650X830 S690QL	95 65 876 08	4	2	2 652	91 01 222 08	ROLLER BEARING
PLATE 20X74X29 S690QL	97 11 412 08	28	2	3 745 004	96 19 999 08	GUIDE PRE-ASS.
PLATE 20x237x100 S690QL	97 03 730 08	20	2	2 652	91 01 222 08	ROLLER BEARING
PLATE 2X100X100 DC01 FE//ZN	95 62 979 08	5	6	1 100	91 00 752 08	CRAWLER TRACK TRAVEL G
PLATE 2X100X100 DC01 FE//ZN	95 62 980 08	6	6	1 100	91 00 752 08	CRAWLER TRACK TRAVEL G
PLATE 2X100X100 DC01 FE//ZN	95 62 981 08	7	6	1 100	91 00 752 08	CRAWLER TRACK TRAVEL G
PLATE 2X100X100 DC01 FE//ZN	95 62 982 08	8	6	1 100	91 00 752 08	CRAWLER TRACK TRAVEL G

Description	Item	Pos.	Quantity	Page	Assembly	Description
PLATE 2X102X50 DC01 FE//ZN	97 13 170 08	83	2	1 400	91 04 483 08	CRAWLER TRACK CARRIER, L
PLATE 2X102X50 DC01 FE//ZN	97 13 170 08	82	2	1 410	91 04 487 08	CRAWLER TRACK CARRIER,
PLATE 2X105X124 DC01 FE//ZN	95 44 168 08	2	1	2 830 039	96 20 428 08	ARRANGEMENT OF EQUIPM
PLATE 2X112X230 DC01 RAL 7	95 63 503 08	15	2	2 520 018	92 16 988 08	INSTRUMENT BOX, INSTALLAT
PLATE 2X1171X187 DC01	97 02 974 08	36	1	2 510	91 00 855 08	TURNTABLE PANELLING
PLATE 2X1177X334 DC01	95 68 621 08	7	1	2 510	91 00 855 08	TURNTABLE PANELLING
PLATE 2X1202X428 DC01	97 02 766 08	18	1	2 510	91 00 855 08	TURNTABLE PANELLING
PLATE 2X1292X1353 DC01	97 01 217 08	65	1	2 391 001	96 19 013 08	DIESEL ENGINE, PRE-ASSEMB
PLATE 2X1307X289 DC01	97 02 765 08	16	1	2 510	91 00 855 08	TURNTABLE PANELLING
PLATE 2X130X125 DC01 FE//ZN	97 04 692 08	72	1	2 550	91 09 257 08	SA FRAME
PLATE 2X130X125 DC01 FE//ZN	97 04 692 08	(6)	5	2 920 583	92 15 189 08	ADDITIONAL PARTS
PLATE 2X144X80 DC01 FE//ZN	95 63 963 08	1	1	2 932 166	92 68 911 08	GROUND RAIL
PLATE 2X150X150 DC01 FE//ZN	97 61 885 08	25	4	2 652	91 01 222 08	ROLLER BEARING
PLATE 2X1779X198 DC01	95 68 617 08	3	1	2 510	91 00 855 08	TURNTABLE PANELLING
PLATE 2X1924X391 DC01	95 68 620 08	6	1	2 510	91 00 855 08	TURNTABLE PANELLING
PLATE 2X198X784 DC01	95 68 619 08	5	1	2 510	91 00 855 08	TURNTABLE PANELLING
PLATE 2X200X100 X5CRNI18-1	97 52 478 08	7	1	2 700	91 02 040 08	TRANSPORT KEEPER
PLATE 2X213X219 DC01	95 68 629 08	15	1	2 510	91 00 855 08	TURNTABLE PANELLING
PLATE 2X217X575 DC01	95 68 618 08	1	1	2 510 060	92 01 926 08	DOOR COMPL.
PLATE 2X230X230 DC01 FE//ZN	97 61 874 08	24	4	2 652	91 01 222 08	ROLLER BEARING
PLATE 2X232X575 DC01	95 68 628 08	1	1	2 510 063	92 01 929 08	DOOR COMPL.
PLATE 2X240X100 DC01 FE//ZN	97 40 346 08	39	2	3 215	91 44 631 08	S HEAD SECTION
PLATE 2X248X326 DC01 FE//ZN	95 63 998 08	4	1	2 925 007	92 15 673 08	CAMERA INSTALLATION SLEW
PLATE 2X248X326 DC01 FE//ZN	95 63 998 08	3	1	2 925 203	92 16 962 08	CAMERA EQUIPMENT S-PIVOT
PLATE 2X248X326 DC01 FE//ZN	95 63 998 08	3	1	2 925 204	92 16 990 08	CAMERA EQUIPMENT D-PIVOT
PLATE 2X250X150 DC01 FE//ZN	97 25 652 08	54	2	3 745 001	96 19 998 08	BALLAST PALETTE PRE-ASS.
PLATE 2X250X200 DC01 FE//ZN	97 80 850 08	32	4	2 790	91 01 223 08	ADD.PARTS DISMOUNT.SA-FR
PLATE 2X708X1504 DC01	95 68 625 08	1	1	2 510 061	92 01 927 08	ACCESS LADDER RIGHT
PLATE 2X708X1505 DC01	95 68 578 08	1	1	2 510 058	92 01 913 08	ACCESS LADDER LEFT
PLATE 2X741X696 DC01	97 10 372 08	43	2	3 745 001	96 19 998 08	BALLAST PALETTE PRE-ASS.
PLATE 2X840X1574 DC01	97 02 767 08	1	1	2 510 064	92 15 116 08	DOOR COMPL.
PLATE 2x100x100 DC01	97 03 400 08	23	1	2 520 018	92 16 988 08	INSTRUMENT BOX, INSTALLAT
PLATE 2x1314x1352 DC01	97 01 219 08	66	1	2 391 001	96 19 013 08	DIESEL ENGINE, PRE-ASSEMB
PLATE 2x132x50 DC01 FE//ZN	97 08 177 08	37	4	1 970 060	92 99 038 08	MOUNTING PARTS CRAWLER
PLATE 2x1759x213 DC01	95 68 627 08	13	1	2 510	91 00 855 08	TURNTABLE PANELLING
PLATE 2x216x213 DC01	97 03 543 08	52	1	2 510	91 00 855 08	TURNTABLE PANELLING
PLATE 2x229x112 DC01	97 07 498 08	1	1	2 510 066	92 35 577 08	DOOR COMPL.
PLATE 2x258x80 DC01	97 07 905 08	4	1	2 859 009	92 71 425 08	CASSETTE CPL.
PLATE 2x323x1014 DC01	97 00 325 08	22	1	2 859	91 44 612 08	SOUND DAMPING
PLATE 2x323x1014 DC01	97 00 326 08	23	1	2 859	91 44 612 08	SOUND DAMPING
PLATE 2x328x516 DC01	97 03 296 08	45	1	2 859	91 44 612 08	SOUND DAMPING
PLATE 2x336x85 DC01 FE//ZN	97 07 550 08	48	1	2 859	91 44 612 08	SOUND DAMPING
PLATE 2x475x232 DC01	97 03 544 08	1	1	2 510 065	92 16 117 08	DOOR COMPL.
PLATE 2x520x862 DC01	97 03 252 08	44	1	2 859	91 44 612 08	SOUND DAMPING
PLATE 2x529x342 DC01	97 00 274 08	19	1	2 859	91 44 612 08	SOUND DAMPING
PLATE 2x57x422 DC01	95 67 895 08	14	1	2 520 018	92 16 988 08	INSTRUMENT BOX, INSTALLAT
PLATE 2x651x1081 DC01	95 68 626 08	1	1	2 510 062	92 01 928 08	DOOR COMPL.
PLATE 2x651x1084 DC01	95 68 616 08	1	1	2 510 059	92 01 922 08	DOOR COMPL.
PLATE 2x668x1090 DC01	97 02 453 08	34	1	2 859	91 44 612 08	SOUND DAMPING
PLATE 2x700x277 DC01	97 04 872 08	79	1	2 391 001	96 19 013 08	DIESEL ENGINE, PRE-ASSEMB
PLATE 2x788x326 DC01	95 67 956 08	3	2	2 350	91 03 766 08	SLEWING GEAR
PLATE 2x826x450 DC01	97 06 187 08	47	1	2 859	91 44 612 08	SOUND DAMPING
PLATE 2x901x322 DC01	97 07 848 08	2	1	2 859 009	92 71 425 08	CASSETTE CPL.
PLATE 2x919x1072 DC01	97 00 139 08	2	2	2 859	91 44 612 08	SOUND DAMPING
PLATE 30X210X350 S355J2+N	95 26 715 08	21	2	1 400	91 04 483 08	CRAWLER TRACK CARRIER, L
PLATE 30X210X350 S355J2+N	95 26 715 08	21	2	1 410	91 04 487 08	CRAWLER TRACK CARRIER,
PLATE 35X115X380 S960QL+Z2	95 61 649 08	5	4	1 630	91 05 170 08	HYDRAULIC SUPPORT
PLATE 35X190X201 S960QL+Z2	95 61 650 08	6	4	1 630	91 05 170 08	HYDRAULIC SUPPORT
PLATE 35X770X340 S960QL+Z2	97 23 261 08	(1)	1	3 745 008	96 23 072 08	CONNECTING LINK PRE-ASS.
PLATE 3X1015X30 DC01	97 12 083 08	28	1	2 520 018	92 16 988 08	INSTRUMENT BOX, INSTALLAT

Description	Item	Pos.	Quantity	Page	Assembly	Description
PLATE 3X118X200 DC01 FE//ZN	97 09 378 08	16	1	2 310	91 04 490 08	WINCH 1
PLATE 3X118X200 DC01 FE//ZN	97 09 378 08	16	1	2 320	91 04 491 08	WINCH 2
PLATE 3X118X200 DC01 FE//ZN	97 09 378 08	22	1	2 340	91 09 918 08	WINCH 4 LUFFING GEAR
PLATE 3X144X80 DC01 FE//ZN	97 07 719 08	2	1	1 970 060	92 99 038 08	MOUNTING PARTS CRAWLER
PLATE 3X150X315 DC01	95 70 244 08	16	2	3 212	91 44 714 08	W PIVOT SECTION
PLATE 3X157X156 DC01 FE//ZN	95 70 054 08	2	1	3 930 054	92 68 038 08	ELECTRIC WIND WARNING T
PLATE 3X160X185 DC01 FE//ZN	95 56 712 08	5	1	2 920 582	92 11 225 08	CABLING CONTROL PANEL C
PLATE 3X160X580 DC01 FE//ZN	97 02 924 08	2	1	2 835	91 02 278 08	CHARGER
PLATE 3X200X150 DC01 FE//ZN	97 02 854 08	(3)	1	2 920 583	92 15 189 08	ADDITIONAL PARTS
PLATE 3X20X139 DC01 FE//ZN	95 15 359 08	(1)	2	2 970	91 09 142 08	HYDRAULICS
PLATE 3X218X129 DC01 FE//ZN	95 70 055 08	1	1	3 930 560	96 22 292 08	ELECTRIC AIRCRAFT PROTE
PLATE 3X220X110 DC01 FE//ZN	97 25 755 08	55	2	3 745 001	96 19 998 08	BALLAST PALETTE PRE-ASS.
PLATE 3X299X496 DC01+ZE	95 66 758 08	6	1	2 810 012	96 20 478 08	CRANE DRIVER'S CABIN,PRE
PLATE 3X300X110 DC01 FE//ZN	97 09 207 08	79	2	3 713	91 44 695 08	D PIVOT SECTION
PLATE 3X334X409 DC01	95 35 795 08	36	1	2 502	91 01 353 08	CONTROL STAND
PLATE 3X437X145 DC01	95 67 133 08	30	1	2 391 001	96 19 013 08	DIESEL ENGINE, PRE-ASSEMB
PLATE 3X437X145 DC01	95 67 217 08	31	1	2 391 001	96 19 013 08	DIESEL ENGINE, PRE-ASSEMB
PLATE 3X456X448 DC01	97 05 917 08	27	1	2 970 092	92 35 140 08	KIT MECHAN.PARTS (COMPOS
PLATE 3X45X120 DC01 FE//ZN	95 37 609 08	55	1	2 975	91 44 710 08	ADDITONAL HYDRAUL.WINCH
PLATE 3X45X120 DC01 FE//ZN	95 37 609 08	51	1	2 975 300	91 44 664 08	ADDITIONAL HYDRAULICS WI
PLATE 3X45X120 DC01 FE//ZN	95 37 609 08	51	1	2 975 400	91 02 034 08	AUX.HYDRAULIC WINCH 6
PLATE 3X45X120 DC01 FE//ZN	95 37 609 08	51	1	2 975 600	91 44 708 08	ADDITIONAL HYDRAULICS WI
PLATE 3X45X120 DC01 FE//ZN	95 37 609 08	20	1	2 978 200	91 01 626 08	ADD.HYDR.S_RETAINING RAM
PLATE 3X45X120 DC01 FE//ZN	95 37 609 08	45	1	3 978	91 00 760 08	HYDR. SUSPENDED BALLAST
PLATE 3X45X60 DC01 FE//ZN20	95 15 360 08	(2)	2	2 970	91 09 142 08	HYDRAULICS
PLATE 3X500X224 DC01	97 07 627 08	21	1	1 970 060	92 99 038 08	MOUNTING PARTS CRAWLER
PLATE 3X50X110 DC01 FE//ZN	95 56 063 08	2	1	2 440 017	92 13 888 08	HOSE HOLDER WELDED
PLATE 3X50X60 DC01 FE//ZN20	97 13 257 08	32	2	2 970 092	92 35 140 08	KIT MECHAN.PARTS (COMPOS
PLATE 3X518X379 DC01	95 66 225 08	2	2	2 831	91 44 693 08	AIR COND. UNIT SUPERSTRU
PLATE 3X626X461 DC01	97 02 331 08	13	1	2 970 092	92 35 140 08	KIT MECHAN.PARTS (COMPOS
PLATE 3X752X914 DC01	97 09 169 08	41	2	3 745 001	96 19 998 08	BALLAST PALETTE PRE-ASS.
PLATE 3X83X248 DC01 FE//ZN	97 03 858 08	1	1	1 970 060	92 99 038 08	MOUNTING PARTS CRAWLER
PLATE 3x110x210 DC01 FE//ZN	97 07 499 08	3	1	2 970 092	92 35 140 08	KIT MECHAN.PARTS (COMPOS
PLATE 3x130x40 DC01 FE//ZN	97 07 527 08	60	2	2 510	91 00 855 08	TURNTABLE PANELLING
PLATE 3x170x105 DC01 FE//ZN	97 08 173 08	20	2	1 920 401	92 17 850 08	ELECTR.FOR CENTER SECTIO
PLATE 3x227x144 DC01 FE//ZN	97 02 206 08	16	2	2 340	91 09 918 08	WINCH 4 LUFFING GEAR
PLATE 3x250x535 DC01	97 02 853 08	(2)	1	2 920 583	92 15 189 08	ADDITIONAL PARTS
PLATE 3x270x166 DC01	97 09 144 08	18	1	2 810	91 08 725 08	CRANE DRIVER'S CABIN CPL.
PLATE 3x310x158 DC01	97 08 172 08	32	4	1 970 060	92 99 038 08	MOUNTING PARTS CRAWLER
PLATE 3x396x280 DC01	97 08 771 08	38	1	1 970 060	92 99 038 08	MOUNTING PARTS CRAWLER
PLATE 3x421x420 DC01 FE//ZN	97 03 860 08	3	2	1 970 060	92 99 038 08	MOUNTING PARTS CRAWLER
PLATE 3x48x75 DC01 FE//ZN20	97 04 309 08	11	2	1 970 060	92 99 038 08	MOUNTING PARTS CRAWLER
PLATE 3x840x220 DC01	97 04 798 08	72	1	2 391 001	96 19 013 08	DIESEL ENGINE, PRE-ASSEMB
PLATE 40X200X180 S690QL	95 27 424 08	8	4	2 740	91 01 072 08	COUNTERWEIGHT
PLATE 4X109X58 S315MC FE//	97 19 079 08	18	1	2 310	91 04 490 08	WINCH 1
PLATE 4X109X58 S315MC FE//	97 19 079 08	18	1	2 320	91 04 491 08	WINCH 2
PLATE 4X109X58 S315MC FE//	97 19 079 08	24	1	3 370	91 04 493 08	WINCH 6
PLATE 4X110X80 S315MC FE//	97 03 502 08	25	2	2 711	91 44 604 08	CENT. LUBRIC. SYSTEM SUP
PLATE 4X113X740 S315MC	95 67 540 08	40	1	2 391 001	96 19 013 08	DIESEL ENGINE, PRE-ASSEMB
PLATE 4X115X98 S315MC FE//	97 07 628 08	30	4	1 970 060	92 99 038 08	MOUNTING PARTS CRAWLER
PLATE 4X115X98 S315MC FE//	97 07 628 08	30	3	2 970 092	92 35 140 08	KIT MECHAN.PARTS (COMPOS
PLATE 4X1180X83 S315MC	97 00 598 08	24	1	2 859	91 44 612 08	SOUND DAMPING
PLATE 4X120X123 S315MC FE//	97 25 169 08	25	1	2 340	91 09 918 08	WINCH 4 LUFFING GEAR
PLATE 4X1227X67 S315MC	97 03 094 08	42	1	2 510	91 00 855 08	TURNTABLE PANELLING
PLATE 4X1318X36 S315MC	95 50 058 08	110	2	2 932 161	96 20 409 08	ASSEMBLY PARTS MOUNTIN
PLATE 4X133X30 S315MC	97 03 055 08	19	1	2 970 092	92 35 140 08	KIT MECHAN.PARTS (COMPOS
PLATE 4X133X30 S315MC FE//	97 05 283 08	84	1	2 391 001	96 19 013 08	DIESEL ENGINE, PRE-ASSEMB
PLATE 4X144X180 S315MC	97 00 465 08	8	2	2 859	91 44 612 08	SOUND DAMPING
PLATE 4X144X220 S315MC FE//	95 56 686 08	24	1	2 970 092	92 35 140 08	KIT MECHAN.PARTS (COMPOS
PLATE 4X150X50 S315MC FE//	97 15 108 08	26	1	2 711	91 44 604 08	CENT. LUBRIC. SYSTEM SUP

Description	Item	Pos.	Quantity	Page	Assembly	Description
PLATE 4X1645X211 S315MC	97 00 463 08	15	1	2 859	91 44 612 08	SOUND DAMPING
PLATE 4X1645X211 S315MC	97 00 729 08	16	1	2 859	91 44 612 08	SOUND DAMPING
PLATE 4X166X317 S315MC T Z	97 04 132 6	1	1	3 745 022	96 84 615 08	LADDER BRACKET
PLATE 4X167X25 S315MC T Z	97 78 521 08	2	1	3 745 022	96 84 615 08	LADDER BRACKET
PLATE 4X170X230 S315MC FE//	97 08 087 08	23	2	2 652	91 01 222 08	ROLLER BEARING
PLATE 4X174X72 S315MC FE//	97 02 120 08	5	1	2 391 030	92 71 261 08	BATTERY BOX, PRE-ASSEMB
PLATE 4X174X74 S315MC FE//	97 02 119 08	3	2	2 391 030	92 71 261 08	BATTERY BOX, PRE-ASSEMB
PLATE 4X175X95 S315MC FE//	97 01 119 08	62	2	2 391 001	96 19 013 08	DIESEL ENGINE, PRE-ASSEMB
PLATE 4X180X25 S315MC FE//	97 04 799 08	73	3	2 391 001	96 19 013 08	DIESEL ENGINE, PRE-ASSEMB
PLATE 4X188X158 S315MC FE//	97 19 147 08	67	1	2 510	91 00 855 08	TURNTABLE PANELLING
PLATE 4X195X230 S315MC FE//	97 05 910 08	25	2	2 970 092	92 35 140 08	KIT MECHAN.PARTS (COMPOS
PLATE 4X196X246 S315MC	95 70 019 08	4	1	2 671	91 44 602 08	OIL RESERVOIR, COMPLETE
PLATE 4X196X63 S315MC FE//	95 56 681 08	(1)	4	2 920 583	92 15 189 08	ADDITIONAL PARTS
PLATE 4X196X63 S315MC FE//	95 56 681 08	25	1	3 350	91 04 492 08	WINCH 3
PLATE 4X196X63 S315MC FE//	95 56 681 08	31	1	3 360	91 04 494 08	WINCH 5
PLATE 4X196X63 S315MC FE//	95 56 681 08	55	2	3 713	91 44 695 08	D PIVOT SECTION
PLATE 4X20X500 S315MC FE//	95 37 411 08	(9)	1	2 920 583	92 15 189 08	ADDITIONAL PARTS
PLATE 4X20X500 S315MC FE//	95 37 411 08	86	1	3 211	91 02 064 08	S PIVOT SECTION
PLATE 4X20X500 S315MC FE//	95 37 411 08	18	1	3 213	91 44 718 08	L-HEAD PIECE
PLATE 4X20X500 S315MC FE//	95 37 411 08	42	1	3 712	91 44 694 08	WHIP_LINE L-HEAD
PLATE 4X20X500 S315MC FE//	95 37 411 08	56	1	3 713	91 44 695 08	D PIVOT SECTION
PLATE 4X20X500 S315MC FE//	95 37 411 08	49	2	3 745 004	96 19 999 08	GUIDE PRE-ASS.
PLATE 4X215X287 S315MC FE//	97 66 339 08	24	1	2 340	91 09 918 08	WINCH 4 LUFFING GEAR
PLATE 4X225X245 S315MC	95 68 312 08	2	1	2 670	91 44 601 08	FUEL CONTAINER
PLATE 4X225X245 S315MC	95 68 314 08	3	1	2 670	91 44 601 08	FUEL CONTAINER
PLATE 4X226X80 S315MC FE//	97 19 114 08	33	1	2 970 092	92 35 140 08	KIT MECHAN.PARTS (COMPOS
PLATE 4X235X222 S315MC	97 03 056 08	20	1	2 970 092	92 35 140 08	KIT MECHAN.PARTS (COMPOS
PLATE 4X250X118 S315MC FE//	97 19 125 08	61	2	2 510	91 00 855 08	TURNTABLE PANELLING
PLATE 4X250X200 S315MC FE//	97 80 849 08	31	4	2 790	91 01 223 08	ADD.PARTS DISMOUNT.SA-FR
PLATE 4X260X292 S315MC FE//	95 44 928 08	5	1	2 541	91 45 104 08	ADD HEATING SUPERSTRUCT
PLATE 4X260X60 S315MC FE//	95 55 141 08	70	1	2 391 001	96 19 013 08	DIESEL ENGINE, PRE-ASSEMB
PLATE 4X279X85 S315MC FE//	97 05 282 08	83	1	2 391 001	96 19 013 08	DIESEL ENGINE, PRE-ASSEMB
PLATE 4X290X230 S315MC FE//	95 37 176 08	54	1	3 713	91 44 695 08	D PIVOT SECTION
PLATE 4X300X830 S315MC	95 65 877 08	5	2	2 652	91 01 222 08	ROLLER BEARING
PLATE 4X30X105 S315MC FE//	95 36 969 08	35	4	1 711	91 01 239 08	CENTRALIZED LUBRICATION
PLATE 4X326X176 S315MC	97 05 325 08	44	2	2 510	91 00 855 08	TURNTABLE PANELLING
PLATE 4X333X124 S315MC	97 07 630 08	31	3	2 970 092	92 35 140 08	KIT MECHAN.PARTS (COMPOS
PLATE 4X365X275 S315MC	97 07 563 08	29	1	2 970 092	92 35 140 08	KIT MECHAN.PARTS (COMPOS
PLATE 4X369X224 S315MC	97 10 255 08	2	4	1 620	91 00 766 08	FIXING PARTS SLEWING RING
PLATE 4X416X140 S315MC	97 02 037 08	11	1	2 391	91 06 853 08	DIESEL ENGINE CPL.
PLATE 4X416X140 S315MC	97 02 038 08	12	1	2 391	91 06 853 08	DIESEL ENGINE CPL.
PLATE 4X432X583 S315MC	97 01 624 08	5	1	2 970 092	92 35 140 08	KIT MECHAN.PARTS (COMPOS
PLATE 4X504X374 S315MC	97 05 198 08	81	1	2 391 001	96 19 013 08	DIESEL ENGINE, PRE-ASSEMB
PLATE 4X506X200 S315MC	97 39 537 08	60	1	3 745 001	96 19 998 08	BALLAST PALETTE PRE-ASS.
PLATE 4X50X133 S315MC	95 28 552 08	58	2	1 400	91 04 483 08	CRAWLER TRACK CARRIER, L
PLATE 4X50X133 S315MC	95 28 552 08	57	2	1 410	91 04 487 08	CRAWLER TRACK CARRIER,
PLATE 4X50X95 S315MC	95 05 282 08	7	1	1 970	91 00 931 08	HYDR.CRAWLE 4 MOT.PREP.K
PLATE 4X550X138 S315MC	97 05 049 08	60	1	3 713	91 44 695 08	D PIVOT SECTION
PLATE 4X56X60 S315MC FE//	97 11 461 08	44	1	2 810	91 08 725 08	CRANE DRIVER'S CABIN CPL.
PLATE 4X606X461 S315MC	97 05 406 08	18	1	3 745 004	96 19 999 08	GUIDE PRE-ASS.
PLATE 4X60X103 S315MC FE//	95 51 525 08	26	1	3 350	91 04 492 08	WINCH 3
PLATE 4X633X231 S315MC	97 04 862 08	75	1	2 391 001	96 19 013 08	DIESEL ENGINE, PRE-ASSEMB
PLATE 4X70X130 S315MC FE//	95 67 444 08	30	4	3 226	91 44 715 08	L INTERMEDIATE SECTION
PLATE 4X70X130 S315MC FE//	95 67 444 08	30	4	3 227	91 44 716 08	L INTERMEDIATE SECTION
PLATE 4X70X130 S315MC FE//	95 67 444 08	30	4	3 231	91 44 902 08	L INTERMEDIATE SECTION
PLATE 4X70X130 S315MC FE//	95 67 444 08	30	4	3 232	91 44 903 08	L INTERMEDIATE SECTION
PLATE 4X70X130 S315MC FE//	95 67 444 08	45	2	3 714	91 20 065 08	D HEAD SECTION
PLATE 4X70X130 S315MC FE//	95 67 444 08	40	4	3 715	91 44 697 08	D INTERMEDIATE SECTION
PLATE 4X80X286 S315MC FE//	95 67 445 08	31	4	3 226	91 44 715 08	L INTERMEDIATE SECTION
PLATE 4X80X286 S315MC FE//	95 67 445 08	31	4	3 227	91 44 716 08	L INTERMEDIATE SECTION

Description	Item	Pos.	Quantity	Page	Assembly	Description
PLATE 4X80X286 S315MC FE//	95 67 445 08	31	4	3 231	91 44 902 08	L INTERMEDIATE SECTION
PLATE 4X80X286 S315MC FE//	95 67 445 08	31	4	3 232	91 44 903 08	L INTERMEDIATE SECTION
PLATE 4X80X286 S315MC FE//	95 67 445 08	46	2	3 714	91 20 065 08	D HEAD SECTION
PLATE 4X80X286 S315MC FE//	95 67 445 08	39	4	3 715	91 44 697 08	D INTERMEDIATE SECTION
PLATE 4X855X145 S315MC	97 09 140 08	8	1	2 977	91 02 038 08	ADDITIONAL HYDR.SLEWING
PLATE 4X90X12 S315MC FE//	94 99 977 08	9	4	2 932 160	92 87 778 08	SWITCH CABINET
PLATE 4X935X65 S315MC	97 03 092 08	40	1	2 510	91 00 855 08	TURNTABLE PANELLING
PLATE 4X955X63 S315MC	97 03 091 08	39	1	2 510	91 00 855 08	TURNTABLE PANELLING
PLATE 4X98X50 S315MC FE//	97 37 292 08	39	2	3 978	91 00 760 08	HYDR. SUSPENDED BALLAST
PLATE 4x100x82 S315MC FE//	97 05 075 08	73	6	3 212	91 44 714 08	W PIVOT SECTION
PLATE 4x103x60 S315MC	97 01 621 08	4	1	2 970 092	92 35 140 08	KIT MECHAN.PARTS (COMPOS
PLATE 4x103x60 S315MC	97 01 621 08	58	1	2 975	91 44 710 08	ADDITONAL HYDRAUL.WINCH
PLATE 4x105x28 S315MC FE//	97 06 964 08	59	2	3 213	91 44 718 08	L-HEAD PIECE
PLATE 4x112x500 S315MC	97 01 118 08	61	1	2 391 001	96 19 013 08	DIESEL ENGINE, PRE-ASSEMB
PLATE 4x115x173 S315MC FE//	97 07 556 08	28	1	2 970 092	92 35 140 08	KIT MECHAN.PARTS (COMPOS
PLATE 4x116x40 S315MC FE//	97 00 671 08	26	2	2 859	91 44 612 08	SOUND DAMPING
PLATE 4x1180x63 S315MC	97 06 122 08	46	1	2 859	91 44 612 08	SOUND DAMPING
PLATE 4x118x40 S315MC FE//	97 01 434 08	28	2	3 215	91 44 631 08	S HEAD SECTION
PLATE 4x128x80 S315MC FE//	97 08 116 08	6	8	1 970 060	92 99 038 08	MOUNTING PARTS CRAWLER
PLATE 4x136x107 S315MC FE//	97 05 203 08	77	4	1 970	91 00 931 08	HYDR.CRAWLE 4 MOT.PREP.K
PLATE 4x136x107 S315MC FE//	97 05 203 08	22	4	1 970 060	92 99 038 08	MOUNTING PARTS CRAWLER
PLATE 4x136x107 S315MC FE//	97 05 203 08	82	2	2 391 001	96 19 013 08	DIESEL ENGINE, PRE-ASSEMB
PLATE 4x143x100 S315MC	97 02 763 08	16	1	2 970 092	92 35 140 08	KIT MECHAN.PARTS (COMPOS
PLATE 4x205x162 S315MC	97 02 205 08	10	1	2 970 092	92 35 140 08	KIT MECHAN.PARTS (COMPOS
PLATE 4x254x25 S315MC FE//	97 07 802 08	22	1	2 652	91 01 222 08	ROLLER BEARING
PLATE 4x259x79 S315MC FE//	97 03 090 08	38	1	2 510	91 00 855 08	TURNTABLE PANELLING
PLATE 4x265x80 S315MC FE//	97 07 844 08	26	2	2 790	91 01 223 08	ADD.PARTS DISMOUNT.SA-FR
PLATE 4x269x196 S315MC	95 70 020 08	5	1	2 671	91 44 602 08	OIL RESERVOIR, COMPLETE
PLATE 4x290x213 S315MC	97 02 203 08	8	1	2 970 092	92 35 140 08	KIT MECHAN.PARTS (COMPOS
PLATE 4x30x167 S315MC	97 02 762 08	15	2	2 970 092	92 35 140 08	KIT MECHAN.PARTS (COMPOS
PLATE 4x316x143 S315MC	97 02 332 08	14	1	2 970 092	92 35 140 08	KIT MECHAN.PARTS (COMPOS
PLATE 4x330x138 S315MC	97 05 051 08	61	1	3 713	91 44 695 08	D PIVOT SECTION
PLATE 4x380x274 S315MC	97 05 814 08	(7)	1	2 920 583	92 15 189 08	ADDITIONAL PARTS
PLATE 4x430x120 S315MC	97 01 573 08	2	2	2 970 092	92 35 140 08	KIT MECHAN.PARTS (COMPOS
PLATE 4x506x106 S315MC	97 05 298 08	85	1	2 391 001	96 19 013 08	DIESEL ENGINE, PRE-ASSEMB
PLATE 4x584x1163 S315MC	97 01 184 08	64	1	2 391 001	96 19 013 08	DIESEL ENGINE, PRE-ASSEMB
PLATE 4x600x363 S315MC FE//	97 03 872 08	25	1	1 920 401	92 17 850 08	ELECTR.FOR CENTER SECTIO
PLATE 4x63x90 S315MC FE//ZN	95 41 137 08	20	6	2 510	91 00 855 08	TURNTABLE PANELLING
PLATE 4x670x164 S315MC	97 03 089 08	37	1	2 510	91 00 855 08	TURNTABLE PANELLING
PLATE 4x680x350 S315MC	97 03 284 08	71	1	3 211	91 02 064 08	S PIVOT SECTION
PLATE 4x700x250 S315MC	97 04 203 08	70	1	3 214	91 02 084 08	S HEAD SECTION
PLATE 4x73x30 S315MC FE//ZN	97 03 501 08	24	12	2 711	91 44 604 08	CENT. LUBRIC. SYSTEM SUP
PLATE 4x73x30 S315MC FE//ZN	97 03 501 08	92	1	3 713	91 44 695 08	D PIVOT SECTION
PLATE 4x750x304 S315MC	95 71 279 08	54	2	3 214	91 02 084 08	S HEAD SECTION
PLATE 4x750x507 S315MC	97 07 094 08	78	2	3 214	91 02 084 08	S HEAD SECTION
PLATE 4x93x120 S315MC FE//	97 09 740 08	41	1	2 810	91 08 725 08	CRANE DRIVER'S CABIN CPL.
PLATE 5X110X105 S355MC FE//	97 45 429 08	40	6	3 556 003	92 71 234 08	WA-FRAME 2 BASE SECTION
PLATE 5X110X105 S355MC FE//	97 45 429 08	21	6	3 556 004	92 71 575 08	WA-FRAME 2 WELDED CONS
PLATE 5X125X100 S700MC	95 47 547 08	27	4	3 212	91 44 714 08	W PIVOT SECTION
PLATE 5X125X100 S700MC	95 47 547 08	6	4	3 225	91 02 083 08	SL REDUCING SECTION
PLATE 5X125X100 S700MC	95 47 547 08	6	4	3 713	91 44 695 08	D PIVOT SECTION
PLATE 5X132X749 S355MC	95 68 586 08	5	1	2 510 058	92 01 913 08	ACCESS LADDER LEFT
PLATE 5X132X749 S355MC	95 68 586 08	5	1	2 510 061	92 01 927 08	ACCESS LADDER RIGHT
PLATE 5X135X250 S355MC	95 64 016 08	13	1	2 925 007	92 15 673 08	CAMERA INSTALLATION SLEW
PLATE 5X140X100 S700MC	95 50 518 08	6	2	3 211	91 02 064 08	S PIVOT SECTION
PLATE 5X140X100 S700MC	95 50 518 08	42	4	3 213	91 44 718 08	L-HEAD PIECE
PLATE 5X140X100 S700MC	95 50 518 08	72	2	3 214	91 02 084 08	S HEAD SECTION
PLATE 5X140X100 S700MC	95 50 518 08	6	4	3 221	91 02 066 08	S INTERMEDIATE SECTION
PLATE 5X140X100 S700MC	95 50 518 08	6	4	3 223	91 02 070 08	S INTERMEDIATE SECTION
PLATE 5X140X100 S700MC	95 50 518 08	37	2	3 225	91 02 083 08	SL REDUCING SECTION

Description	Item	Pos.	Quantity	Page	Assembly	Description
PLATE 5X140X100 S700MC	95 50 518 08	6	4	3 226	91 44 715 08	L INTERMEDIATE SECTION
PLATE 5X140X100 S700MC	95 50 518 08	6	4	3 227	91 44 716 08	L INTERMEDIATE SECTION
PLATE 5X140X100 S700MC	95 50 518 08	6	4	3 231	91 44 902 08	L INTERMEDIATE SECTION
PLATE 5X140X100 S700MC	95 50 518 08	6	4	3 232	91 44 903 08	L INTERMEDIATE SECTION
PLATE 5X140X100 S700MC	95 50 518 08	21	4	3 554 005	92 71 402 08	WA-FRAME
PLATE 5X140X100 S700MC	95 50 518 08	38	4	3 556 003	92 71 234 08	WA-FRAME 2 BASE SECTION
PLATE 5X140X100 S700MC	95 50 518 08	6	4	3 715	91 44 697 08	D INTERMEDIATE SECTION
PLATE 5X160X110 S355MC FE//	97 85 608 08	91	4	3 212	91 44 714 08	W PIVOT SECTION
PLATE 5X187X762 S355MC	95 67 339 08	51	1	2 391 001	96 19 013 08	DIESEL ENGINE, PRE-ASSEMB
PLATE 5X189X100 S355MC FE//	97 07 655 08	25	2	2 790	91 01 223 08	ADD.PARTS DISMOUNT.SA-FR
PLATE 5X200X222 S355MC	97 01 424 08	11	1	2 970 092	92 35 140 08	KIT MECHAN.PARTS (COMPOS
PLATE 5X20X150 S355MC	95 35 640 08	152	1	2 970	91 09 142 08	HYDRAULICS
PLATE 5X298X410 S355MC	97 28 090 08	1	1	2 790 507	91 26 379 08	PLATFORM ON ERECT. WINC
PLATE 5X298X410 S355MC	97 28 091 08	2	1	2 790 507	91 26 379 08	PLATFORM ON ERECT. WINC
PLATE 5X30X187 S355MC FE//	97 01 570 08	1	2	2 970 092	92 35 140 08	KIT MECHAN.PARTS (COMPOS
PLATE 5X393X60 S355MC FE//	95 64 428 08	50	1	3 214	91 02 084 08	S HEAD SECTION
PLATE 5X393X60 S355MC FE//	95 64 428 08	7	2	3 221	91 02 066 08	S INTERMEDIATE SECTION
PLATE 5X393X60 S355MC FE//	95 64 428 08	7	8	3 223	91 02 070 08	S INTERMEDIATE SECTION
PLATE 5X393X60 S355MC FE//	95 64 428 08	18	2	3 225	91 02 083 08	SL REDUCING SECTION
PLATE 5X393X60 S355MC FE//	95 64 428 08	18	2	3 226	91 44 715 08	L INTERMEDIATE SECTION
PLATE 5X393X60 S355MC FE//	95 64 428 08	18	6	3 227	91 44 716 08	L INTERMEDIATE SECTION
PLATE 5X393X60 S355MC FE//	95 64 428 08	38	2	3 229	91 44 717 08	L ADAPTER SECTION
PLATE 5X393X60 S355MC FE//	95 64 428 08	18	2	3 231	91 44 902 08	L INTERMEDIATE SECTION
PLATE 5X393X60 S355MC FE//	95 64 428 08	18	6	3 232	91 44 903 08	L INTERMEDIATE SECTION
PLATE 5X393X60 S355MC FE//	95 64 428 08	30	6	3 715	91 44 697 08	D INTERMEDIATE SECTION
PLATE 5X50X164 S355MC FE//	95 55 435 08	39	2	3 713	91 44 695 08	D PIVOT SECTION
PLATE 5X59X140 S355MC FE//	97 06 464 08	101	1	3 211	91 02 064 08	S PIVOT SECTION
PLATE 5X687X50 S355MC	97 04 948 08	89	1	3 211	91 02 064 08	S PIVOT SECTION
PLATE 5X800X907 S960QL	95 71 008 08	9	2	3 554 005	92 71 402 08	WA-FRAME
PLATE 5X94X58 S355MC FE//	97 46 481 08	41	2	3 556 003	92 71 234 08	WA-FRAME 2 BASE SECTION
PLATE 5X94X58 S355MC FE//	97 46 481 08	23	2	3 556 004	92 71 575 08	WA-FRAME 2 WELDED CONS
PLATE 5x1042x976 S355MC	95 70 844 08	7	2	3 556 003	92 71 234 08	WA-FRAME 2 BASE SECTION
PLATE 5x125x84 S355MC FE//	97 02 977 08	18	1	2 970 092	92 35 140 08	KIT MECHAN.PARTS (COMPOS
PLATE 5x164x295 S355MC FE//	95 66 501 08	15	2	2 391 001	96 19 013 08	DIESEL ENGINE, PRE-ASSEMB
PLATE 5x1790x279 S355MC	97 04 586 08	7	1	1 711	91 01 239 08	CENTRALIZED LUBRICATION
PLATE 5x1790x279 S355MC	97 04 587 08	8	1	1 711	91 01 239 08	CENTRALIZED LUBRICATION
PLATE 5x190x179 S355MC FE//	97 07 654 08	24	2	2 790	91 01 223 08	ADD.PARTS DISMOUNT.SA-FR
PLATE 5x2255x279 S355MC	97 04 582 08	3	1	1 711	91 01 239 08	CENTRALIZED LUBRICATION
PLATE 5x2255x279 S355MC	97 04 583 08	4	1	1 711	91 01 239 08	CENTRALIZED LUBRICATION
PLATE 5x2400x279 S355MC	97 04 585 08	6	2	1 711	91 01 239 08	CENTRALIZED LUBRICATION
PLATE 5x265x90 S355MC FE//	97 01 044 08	13	1	3 204	91 44 702 08	ASSEMBLY UNIT
PLATE 5x280x279 S355MC	97 04 584 08	5	4	1 711	91 01 239 08	CENTRALIZED LUBRICATION
PLATE 5x314x217 S960QL	95 71 009 08	11	2	3 554 005	92 71 402 08	WA-FRAME
PLATE 5x407x21 S355MC FE//	97 03 095 08	43	1	2 510	91 00 855 08	TURNTABLE PANELLING
PLATE 5x408x40 S355MC	97 08 171 08	31	2	1 970 060	92 99 038 08	MOUNTING PARTS CRAWLER
PLATE 5x425x279 S355MC	97 00 877 08	9	2	1 711	91 01 239 08	CENTRALIZED LUBRICATION
PLATE 5x428x60 S355MC	97 04 534 08	23	1	2 970 092	92 35 140 08	KIT MECHAN.PARTS (COMPOS
PLATE 5x535x309 S355MC FE//	97 02 330 08	12	1	2 970 092	92 35 140 08	KIT MECHAN.PARTS (COMPOS
PLATE 5x660x100 S700MC	97 00 208 08	33	6	1 400	91 04 483 08	CRAWLER TRACK CARRIER, L
PLATE 5x660x100 S700MC	97 00 208 08	32	6	1 410	91 04 487 08	CRAWLER TRACK CARRIER,
PLATE 5x80x50 S355MC FE//ZN	97 05 053 08	96	1	3 211	91 02 064 08	S PIVOT SECTION
PLATE 5x955x279 S355MC	97 00 869 08	1	1	1 711	91 01 239 08	CENTRALIZED LUBRICATION
PLATE 5x955x279 S355MC	97 00 870 08	2	1	1 711	91 01 239 08	CENTRALIZED LUBRICATION
PLATE 5x970x279 S355MC	97 00 878 08	10	1	1 711	91 01 239 08	CENTRALIZED LUBRICATION
PLATE 5x970x279 S355MC	97 00 879 08	11	1	1 711	91 01 239 08	CENTRALIZED LUBRICATION
PLATE 6X128X166 S355MC	95 51 017 08	6	2	2 970	91 09 142 08	HYDRAULICS
PLATE 6X128X166 S355MC	95 51 017 08	53	1	2 977	91 02 038 08	ADDITIONAL HYDR.SLEWING
PLATE 6X35X152 S355MC FE//	95 70 629 08	71	1	1 400	91 04 483 08	CRAWLER TRACK CARRIER, L
PLATE 6X35X152 S355MC FE//	95 70 629 08	70	1	1 410	91 04 487 08	CRAWLER TRACK CARRIER,
PLATE 6X807X70 S355MC	97 12 359 08	53	4	3 745 001	96 19 998 08	BALLAST PALETTE PRE-ASS.

Description	Item	Pos.	Quantity	Page	Assembly	Description
PLATE 6X90X123 S355MC	95 40 177 08	7	2	2 970	91 09 142 08	HYDRAULICS
PLATE 6X90X123 S355MC	95 40 177 08	54	1	2 977	91 02 038 08	ADDITIONAL HYDR.SLEWING
PLATE 6x100x252 S355MC	97 07 068 08	7	1	2 970 092	92 35 140 08	KIT MECHAN.PARTS (COMPOS
PLATE 6x120x100 S355MC	95 67 041 08	21	1	3 350	91 04 492 08	WINCH 3
PLATE 6x120x100 S355MC	95 67 041 08	15	1	3 360	91 04 494 08	WINCH 5
PLATE 6x700x307 S355MC	97 07 947 08	65	2	1 400	91 04 483 08	CRAWLER TRACK CARRIER, L
PLATE 6x700x307 S355MC	97 07 947 08	64	2	1 410	91 04 487 08	CRAWLER TRACK CARRIER,
PLATE 8X200X20 S355MC FE//	95 01 101 08	15	2	3 221	91 02 066 08	S INTERMEDIATE SECTION
PLATE 8X200X20 S355MC FE//	95 01 101 08	15	4	3 223	91 02 070 08	S INTERMEDIATE SECTION
PLATE 8X200X20 S355MC FE//	95 01 101 08	12	2	3 225	91 02 083 08	SL REDUCING SECTION
PLATE 8X200X20 S355MC FE//	95 01 101 08	12	2	3 226	91 44 715 08	L INTERMEDIATE SECTION
PLATE 8X200X20 S355MC FE//	95 01 101 08	12	4	3 227	91 44 716 08	L INTERMEDIATE SECTION
PLATE 8X200X20 S355MC FE//	95 01 101 08	12	2	3 231	91 44 902 08	L INTERMEDIATE SECTION
PLATE 8X200X20 S355MC FE//	95 01 101 08	12	4	3 232	91 44 903 08	L INTERMEDIATE SECTION
PLATE 8X200X20 S355MC FE//	95 01 101 08	26	5	3 713	91 44 695 08	D PIVOT SECTION
PLATE 8X200X20 S355MC FE//	95 01 101 08	11	6	3 715	91 44 697 08	D INTERMEDIATE SECTION
PLATE 8X300X50 S355MC FE//	95 54 048 08	111	10	3 211	91 02 064 08	S PIVOT SECTION
PLATE 8X300X50 S355MC FE//	95 54 048 08	40	4	3 212	91 44 714 08	W PIVOT SECTION
PLATE 8X300X50 S355MC FE//	95 54 048 08	29	4	3 556 003	92 71 234 08	WA-FRAME 2 BASE SECTION
PLATE 8X300X50 S355MC FE//	95 54 048 08	41	2	3 556 004	92 71 575 08	WA-FRAME 2 WELDED CONS
PLATE 8X40X294 S700MC	95 64 429 08	23	2	3 225	91 02 083 08	SL REDUCING SECTION
PLATE 8X40X294 S700MC	95 64 429 08	23	2	3 226	91 44 715 08	L INTERMEDIATE SECTION
PLATE 8X40X294 S700MC	95 64 429 08	23	2	3 227	91 44 716 08	L INTERMEDIATE SECTION
PLATE 8X40X294 S700MC	95 64 429 08	34	2	3 715	91 44 697 08	D INTERMEDIATE SECTION
PLATE 8X40X310 S700MC	95 64 890 08	23	2	3 231	91 44 902 08	L INTERMEDIATE SECTION
PLATE 8X40X310 S700MC	95 64 890 08	23	2	3 232	91 44 903 08	L INTERMEDIATE SECTION
PLATE 8X40X348 S700MC	95 64 624 08	51	5	3 214	91 02 084 08	S HEAD SECTION
PLATE 8X40X348 S700MC	95 64 624 08	10	2	3 221	91 02 066 08	S INTERMEDIATE SECTION
PLATE 8X40X348 S700MC	95 64 624 08	10	2	3 223	91 02 070 08	S INTERMEDIATE SECTION
PLATE ASSEMBLY BG-NR. PVC	97 35 919 08	6	1	2 550 002	92 70 943 08	BRACKET COMPL.
PLATE ASSEMBLY BG-NR. PVC	97 35 919 08	9	1	3 204 002	92 71 719 08	ROD CPL.
PLATE ASSEMBLY BG-NR. PVC	97 35 919 08	9	1	3 204 003	92 11 283 08	ROD CPL.
PLATE ASSEMBLY BG-NR. PVC	97 35 919 08	14	1	3 211 003	92 10 670 08	RODS / PULL RODS
PLATE ASSEMBLY BG-NR. PVC	97 35 919 08	9	1	3 223 001	92 71 488 08	ROD
PLATE ASSEMBLY BG-NR. PVC	97 35 919 08	8	1	3 714 010	92 71 146 08	ROD COMPL.
PLATE ASSEMBLY BG-NR. PVC	97 35 919 08	7	1	3 715 001	92 71 486 08	ROD
PLATE ASSEMBLY BG-NR. PVC	97 35 919 08	9	1	3 745 005	92 17 630 08	ROD CPL.
PLATE ASSEMBLY BG-NR. PVC	97 35 919 08	5	1	3 745 008	96 23 072 08	CONNECTING LINK PRE-ASS.
PLATE ASSEMBLY BG-NR. PVC	97 35 919 08	9	1	3 809 000	92 10 957 08	ROD CPL.
PLATE ASSEMBLY BG-NR. PVC	97 35 919 08	9	1	3 809 100	92 10 812 08	ROD CPL.
PLATE ASSEMBLY BG-NR. PVC	97 35 919 08	9	1	3 820 100	92 11 015 08	ROD CPL.
PLATE ASSEMBLY BG-NR. PVC	97 35 919 08	9	1	3 950 001	92 18 589 08	ROD CPL.
PLATE ASSEMBLY BG-NR. PVC	97 35 919 08	9	1	3 950 002	92 18 562 08	ROD CPL.
PLATE AXE	92 16 460 08	7	4	1 970 060	92 99 038 08	MOUNTING PARTS CRAWLER
PLATE IDENTIFICATION NUMB	97 35 676 08	5	1	3 204 001	92 71 720 08	ROD
PLATE IDENTIFICATION NUMB	97 35 676 08	10	1	3 204 005	92 11 284 08	ROD
PLATE IDENTIFICATION NUMB	97 35 676 08	5	1	3 204 006	92 72 310 08	ROD
PLATE IDENTIFICATION NUMB	97 35 676 08	6	1	3 211 004	92 10 721 08	RODS PRE-ASSEMBLY
PLATE IDENTIFICATION NUMB	97 35 676 08	6	1	3 211 005	92 10 720 08	RODS PRE-ASSEMBLY
PLATE IDENTIFICATION NUMB	97 35 676 08	5	1	3 214 003	92 22 023 08	ROD CPL.
PLATE IDENTIFICATION NUMB	97 35 676 08	5	1	3 223 002	92 71 484 08	ROD
PLATE IDENTIFICATION NUMB	97 35 676 08	5	1	3 229 001	92 71 619 08	ROD
PLATE IDENTIFICATION NUMB	97 35 676 08	(2)	1	3 714 010	92 71 146 08	ROD COMPL.
PLATE IDENTIFICATION NUMB	97 35 676 08	5	1	3 714 011	92 71 147 08	ROD COMPL.
PLATE IDENTIFICATION NUMB	97 35 676 08	5	1	3 714 012	92 71 454 08	ROD CPL.
PLATE IDENTIFICATION NUMB	97 35 676 08	5	1	3 715 002	92 71 487 08	ROD
PLATE IDENTIFICATION NUMB	97 35 676 08	5	1	3 745 006	92 17 632 08	ROD
PLATE IDENTIFICATION NUMB	97 35 676 08	(2)	1	3 745 008	96 23 072 08	CONNECTING LINK PRE-ASS.
PLATE IDENTIFICATION NUMB	97 35 676 08	5	1	3 809 001	92 10 992 08	ROD
PLATE IDENTIFICATION NUMB	97 35 676 08	5	1	3 809 101	92 10 813 08	ROD

Description	Item	Pos.	Quantity	Page	Assembly	Description
PLATE IDENTIFICATION NUMB	97 35 676 08	5	1	3 820 101	92 11 022 08	ROD
PLATE IDENTIFICATION NUMB	97 35 676 08	6	1	3 950 003	92 18 594 08	ROD
PLATE LEFT WELDMENT	92 50 296 08	12	1	2 502	91 01 353 08	CONTROL STAND
PLATE OPER. HOUR METER	97 12 910 08	29	1	2 932 161	96 20 409 08	ASSEMBLY PARTS MOUNTIN
PLATE RIGHT WELDMENT	92 50 297 08	13	1	2 502	91 01 353 08	CONTROL STAND
PLATE WELDED FE//ZN20//C	92 53 185 08	2	1	2 657	92 52 997 08	PENDULUM, COMPLETE
PLATES F.ADD.BRACING	91 00 196 08	293	1		LR 1750 -0	LIEBHERR CRAW.CRANE LR 1
PLATFORM ON ERECT. WINC	91 26 379 08	122	1		LR 1750 -0	LIEBHERR CRAW.CRANE LR 1
PLATFORM S-HEAD SECTION	97 09 142 08	38	1	3 215	91 44 631 08	S HEAD SECTION
PLATFORM ST.CONST.	92 98 530 08	20	1	2 810	91 08 725 08	CRANE DRIVER'S CABIN CPL.
PLATFORM ST.CONST. T ZN O	92 80 519 08	18	2	3 745 001	96 19 998 08	BALLAST PALETTE PRE-ASS.
PLATING PORTUGAL	91 26 633 08	161	1		LR 1750 -0	LIEBHERR CRAW.CRANE LR 1
PLATING RADIO REMOTE CO	92 83 947 08	2	1	1 780 500	91 01 871 08	ELECTR.FOR SLEWING GEAR
PLUG	92 03 811 08	176	1	2 920 032	96 20 520 08	WIRING HARNESS
PLUG	92 79 963 08	178	1	2 920 032	96 20 520 08	WIRING HARNESS
PLUG 18-POL 15A SPF	60 23 250 08	36	13	2 932 172	92 18 043 08	RELAY CONTROL SYSTEM
PLUG 3-POL	60 50 134 08	168	2	2 920 032	96 20 520 08	WIRING HARNESS
PLUG 6-POL	60 45 086 08	161	1	2 920 032	96 20 520 08	WIRING HARNESS
PLUG 6-POL	60 45 086 08	157	1	3 930 508	92 10 481 08	LIMIT SWITCH BUS
PLUG 6-POL	60 45 086 08	151	1	3 930 561	96 22 293 08	LEAD
PLUG 6-POL	60 45 086 08	157	1	3 930 612	92 08 651 08	LIMIT SWITCH BUS
PLUG 6-POL	60 45 086 08	157	1	3 930 613	92 08 656 08	LIMIT SWITCH BUS
PLUG 6-POL	60 45 086 08	157	1	9 208 050	92 08 050 08	LIMIT SWITCH BUS
PLUG 6-POL	60 45 086 08	157	1	9 208 055	92 08 055 08	LIMIT SWITCH BUS
PLUG BASE 9-POLE	63 01 229 08	21	4	1 920 403	92 17 846 08	TERMINAL BOX, PRE-ASSEMB
PLUG BASE 9-POLE	63 01 229 08	11	2	2 780 242	92 08 729 08	TERMINAL BOX CPL.
PLUG BASE 9-POLE	63 01 229 08	7	12	2 830 039	96 20 428 08	ARRANGEMENT OF EQUIPM
PLUG BASE 9-POLE	63 01 229 08	51	35	2 932 161	96 20 409 08	ASSEMBLY PARTS MOUNTIN
PLUG BODY 4-POL	60 56 139 08	175	2	2 920 032	96 20 520 08	WIRING HARNESS
PLUG BOX	11 00 548 5	51	1	6 909 010	69 09 010 08	COLLECTING RING
PLUG INSERT 16-POLE+PE 16	63 70 052 01	152	1	3 930 608	92 18 048 08	CABLE HARNESS
PLUG INSERT 16-POLE+PE 16	63 70 052 01	164	1	3 930 611	92 09 429 08	TERMINAL BOX
PLUG SHELL 14-POL	60 23 365 08	3	6	2 932 166	92 68 911 08	GROUND RAIL
PLUG SHELL 18-POL	60 23 002 08	153	4	2 920 032	96 20 520 08	WIRING HARNESS
PLUG SHELL 18-POL	60 23 002 08	22	6	2 920 285	91 08 727 08	ELECTRIC FOR GLAZED CABI
PLUG SHELL 18-POL	60 23 002 08	155	4	2 920 306	92 95 363 08	WIRING HARNESS
PLUG SHELL 18-POL	60 23 002 08	152	14	2 932 162	96 20 410 08	CABLING MOUNTING PLATE
PLUG SHELL 18-POL	60 23 002 08	46	1	2 932 187	92 18 049 08	ASSEMBLY UNIT
PLUG SOCKET BODY 4-POLE	60 52 516 08	174	2	2 920 032	96 20 520 08	WIRING HARNESS
PLUG SOCKET GERADE	51 05 696 08	26	1	1 750	91 44 577 08	TOOL
PLUG-IN CARD G0 COMM.SP.4	92 16 203 08	5	1	2 932 188	92 71 569 08	LICCON ASSEMBLY UNIT
PLUG-IN CARD G0Z0 PROG-S	91 01 469 08	6	1	2 932 188	92 71 569 08	LICCON ASSEMBLY UNIT
PLUG-IN CARD G0Z1 PRPG.SP.	91 42 856 08	7	1	2 932 188	92 71 569 08	LICCON ASSEMBLY UNIT
PLUG-IN CARD G0Z2 PROG-S	91 42 857 08	8	1	2 932 188	92 71 569 08	LICCON ASSEMBLY UNIT
PLUG-IN CARD G0Z3 PROG-S	91 42 858 08	9	1	2 932 188	92 71 569 08	LICCON ASSEMBLY UNIT
PLUG-IN CARD G0Z4 PROG-S	91 42 859 08	10	1	2 932 188	92 71 569 08	LICCON ASSEMBLY UNIT
PLUG-IN CARD G0Z5 PROG-S	91 42 860 08	11	1	2 932 188	92 71 569 08	LICCON ASSEMBLY UNIT
PLUG-IN SLEEVE	77 43 878 08	29	2	2 711	91 44 604 08	CENT. LUBRIC. SYSTEM SUP
PLUG-IN SLEEVE E10-7	77 20 027 08	599	2	3 978	91 00 760 08	HYDR. SUSPENDED BALLAST
PLUG-IN SLEEVE E10-8	77 20 023 08	595	6	2 990	91 04 495 08	COMPRESSED AIR PLANT
PLUG-IN SLEEVE E18-14	77 20 019 08	589	4	2 990	91 04 495 08	COMPRESSED AIR PLANT
PLUG-IN SLEEVE E6-4	77 20 022 08	592	6	2 990	91 04 495 08	COMPRESSED AIR PLANT
POCKET LOCK 27-29 SPF	77 39 397 08	2	1	2 311	91 04 471 08	ROPE WITH ACCESSORIES 1
POCKET LOCK 27-29 SPF	77 39 397 08	2	1	2 312	91 04 473 08	ROPE WITH ACCESSORIES 2
POCKET LOCK 27-29 SPF	77 39 397 08	2	1	2 316	91 04 477 08	ROPE FOR WINCH 6
POCKET LOCK 27-29 SPF	77 39 399 08	2	1	2 313	91 02 044 08	ROPES FOR WINCHES 3
POCKET LOCK 27-29 SPF	77 39 399 08	2	1	2 315	91 05 455 08	ROPE FOR WINCH 5
POCKET LOCK 27-29 SPF	77 39 399 08	12	1	3 204	91 44 702 08	ASSEMBLY UNIT
POLIAMIDE PIPE DIN 73378 10	77 43 877 08	28	10	2 711	91 44 604 08	CENT. LUBRIC. SYSTEM SUP
POST	92 86 776 08	108	1	3 211	91 02 064 08	S PIVOT SECTION

Description	Item	Pos.	Quantity	Page	Assembly	Description
POST	92 86 776 08	88	1	3 713	91 44 695 08	D PIVOT SECTION
POWER SUPPLY 4	96 19 563 08	17	1	2 932 160	92 87 778 08	SWITCH CABINET
POWER SUPPLY 4	96 19 563 08	2	1	2 932 188	92 71 569 08	LICCON ASSEMBLY UNIT
POWER TAKE-OFF ADD-ON	90 73 723	300	1	9 074 189	90 74 189	DIESEL ENGINE
POWER UNIT SUPPORT	92 76 961	1	1	9 277 008	92 77 008	POWER UNIT SUPPORT
POWER UNIT SUPPORT	92 77 008	1	1	9 277 009	92 77 009	POWER UNIT SUPPORT
POWER UNIT SUPPORT	92 77 009	3	1	9 074 189	90 74 189	DIESEL ENGINE
PRESETTING TIMER 24V-7 T	61 41 013 08	23	1	2 920 342	96 20 439 08	DASHBOARD ROOF, PRE-AS
PRESSURE ABSORBER HYDR.	92 08 223 08	3	1	2 970	91 09 142 08	HYDRAULICS
PRESSURE CONTROL VALVE	51 14 907 08	61	2	2 970	91 09 142 08	HYDRAULICS
PRESSURE CONTROL VALVE	51 14 940 08	123	2	2 970	91 09 142 08	HYDRAULICS
PRESSURE CONTROL VALVE	51 14 853 08	158	1	2 970	91 09 142 08	HYDRAULICS
PRESSURE FILTER	51 06 715 08	71	1	2 970	91 09 142 08	HYDRAULICS
PRESSURE GAUGE 63	75 00 011 08	30	1	1 750	91 44 577 08	TOOL
PRESSURE GAUGE 63	75 00 014 08	164	1	2 970	91 09 142 08	HYDRAULICS
PRESSURE GAUGE 63	75 00 015 08	166	1	2 970	91 09 142 08	HYDRAULICS
PRESSURE GAUGE 63	75 00 018 08	31	2	1 750	91 44 577 08	TOOL
PRESSURE GAUGE 63	75 00 018 08	21	1	2 970	91 09 142 08	HYDRAULICS
PRESSURE GAUGE CONNECT	47 09 005 08	644	1	3 978	91 00 760 08	HYDR. SUSPENDED BALLAST
PRESSURE GAUGE CONNECTI	47 09 003 08	752	1	2 970	91 09 142 08	HYDRAULICS
PRESSURE GAUGE CONNECT	47 09 008 08	32	3	1 750	91 44 577 08	TOOL
PRESSURE LIMITING VALVE	10 41 267 5	2	1	5 133 090	51 13 090 08	SLIDE VALVE BLOCK
PRESSURE LIMITING VALVE	10 48 973 4	2	1	5 113 005	51 13 005 08	CONTROL BLOCK
PRESSURE LIMITING VALVE	57 11 301 08	31	1	5 113 086	51 13 086 08	PROPORTIONAL VALVE
PRESSURE LIMITING VALVE	57 12 325 08	2	1	5 718 989	57 18 989 08	CONNECTING PLATE
PRESSURE LIMITING VALVE	57 12 397 08	4	1	5 715 387	57 15 387 08	CONNECTING PLATE
PRESSURE LIMITING VALVE	57 13 031 08	50	1	5 113 008	51 13 008 08	VALVE BLOCK
PRESSURE LIMITING VALVE	57 15 389 08	1	1	5 715 387	57 15 387 08	CONNECTING PLATE
PRESSURE LIMITING VALVE	57 15 963	2	1	5 715 387	57 15 387 08	CONNECTING PLATE
PRESSURE LIMITING VALVE	57 15 963	2	1	5 719 030	57 19 030 08	CONNECTING PLATE
PRESSURE LIMITING VALVE	57 18 994 08	1	2	5 718 989	57 18 989 08	CONNECTING PLATE
PRESSURE LIMITING VALVE	57 19 033 08	1	2	5 719 030	57 19 030 08	CONNECTING PLATE
PRESSURE LIMITING VALVE	51 14 502 08	43	1	2 970	91 09 142 08	HYDRAULICS
PRESSURE LIMITING VALVE	51 14 572 08	72	1	2 970	91 09 142 08	HYDRAULICS
PRESSURE LIMITING VALVE	57 14 001 08	60	1	5 113 008	51 13 008 08	VALVE BLOCK
PRESSURE LIMITING VALVE	51 13 091 08	169	2	2 970	91 09 142 08	HYDRAULICS
PRESSURE LIMITING VALVE	51 13 091 08	6	1	3 978	91 00 760 08	HYDR. SUSPENDED BALLAST
PRESSURE LIMITING VALVE	51 14 176 08	113	2	2 970	91 09 142 08	HYDRAULICS
PRESSURE LIMITING VALVE	51 14 177 08	4	1	2 831 004	92 71 424 08	ADDNL.HYDR.AIR CONTITIONE
PRESSURE LIMITING VALVE	51 14 177 08	114	3	2 970	91 09 142 08	HYDRAULICS
PRESSURE LIMITING VALVE	51 14 177 08	15	1	2 978 100	91 44 621 08	ADDNL.HYDR.RETAINING DEV
PRESSURE LIMITING VALVE	51 14 177 08	15	1	2 978 200	91 01 626 08	ADD.HYDR.S_RETAINING RAM
PRESSURE LIMITING VALVE	51 14 333 08	8	1	2 975 115	91 07 779 08	ADDNL. HYDR. F. ERECTING W
PRESSURE LIMITING VALVE	51 14 456 08	8	1	3 978	91 00 760 08	HYDR. SUSPENDED BALLAST
PRESSURE LIMITING VALVE pv	51 14 646 08	125	2	2 970	91 09 142 08	HYDRAULICS
PRESSURE LIMITING VALVE pv	51 14 646 08	168	2	2 970	91 09 142 08	HYDRAULICS
PRESSURE LIMITING VALVE pv	51 14 646 08	7	3	3 978	91 00 760 08	HYDR. SUSPENDED BALLAST
PRESSURE RELIEF VALVE pv	51 14 975 08	46	4	1 970	91 00 931 08	HYDR.CRAWLE 4 MOT.PREP.K
PRESSURE RELIEF VALVE pv	51 14 975 08	54	2	2 970	91 09 142 08	HYDRAULICS
PRESSURE RELIEF VALVE pv=	51 04 385 08	124	1	2 970	91 09 142 08	HYDRAULICS
PRESSURE SENSOR -0,08-0	10 81 691 3	1	1	1 681 021	96 65 122 08	SENSOR COMPL.
PRESSURE SENSOR 0-300/60	69 23 064 08	(11)	2	2 970	91 09 142 08	HYDRAULICS
PRESSURE SENSOR 0-400/400	10 81 373 8	152	2	3 930 509	92 10 550 08	EL.EQUIPMENT SAFETY RETAI
PRESSURE SENSOR 0-400/80	69 23 015 08	10	3	2 780 113	92 08 260 08	ELECTR.FOR BALLAST PALLE
PRESSURE SENSOR 0-400/80	69 23 015 08	(10)	5	2 970	91 09 142 08	HYDRAULICS
PRESSURE SENSOR 0-400/80	69 23 015 08	(10)	1	3 978	91 00 760 08	HYDR. SUSPENDED BALLAST
PRESSURE SENSOR 0-400/80	69 23 015 08	(10)	2	3 978	91 00 760 08	HYDR. SUSPENDED BALLAST
PRESSURE SENSOR 0-500/100	69 23 116 08	152	1	3 930 504	92 91 192 08	EL.EQUIPMENT SAFETY RETAI
PRESSURE SPRING	51 07 140 08	6	1	5 104 385	51 04 385 08	PRESSURE RELIEF VALVE
PRESSURE SPRING	51 07 145 08	19	1	5 104 385	51 04 385 08	PRESSURE RELIEF VALVE

Description	Item	Pos.	Quantity	Page	Assembly	Description
PRESSURE SPRING	51 07 145 08	19	1	5 114 975	51 14 975 08	PRESSURE RELIEF VALVE
PRESSURE SPRING	51 07 971 08	4	1	5 114 176	51 14 176 08	PRESSURE LIMITING VALVE
PRESSURE SPRING	51 07 971 08	2	1	5 114 320	51 14 320 08	PRETENSIONING VALVE
PRESSURE SPRING	51 07 975 08	(26)	2	2 970	91 09 142 08	HYDRAULICS
PRESSURE SPRING	51 07 975 08	9	1	5 114 176	51 14 176 08	PRESSURE LIMITING VALVE
PRESSURE SPRING	51 07 975 08	9	1	5 114 177	51 14 177 08	PRESSURE LIMITING VALVE
PRESSURE SPRING	51 07 975 08	7	1	5 114 320	51 14 320 08	PRETENSIONING VALVE
PRESSURE SPRING	51 10 151 08	4	1	5 114 177	51 14 177 08	PRESSURE LIMITING VALVE
PRESSURE SPRING	54 01 456 14	76	20	X1002122	10 02 122 6	DRIVE
PRESSURE SPRING	54 01 456 14	76	20	X1002122	10 02 122 8	DRIVE
PRESSURE SPRING	57 13 075 08	76	20	5 718 421	57 18 421 08	DRIVE
PRESSURE SPRING 0,55X5,45	72 00 052 08	4	2	2 522 003	92 91 465 08	INTERNAL LOCK
PRESSURE SPRING 1,8X14,2	72 00 066 08	43	2	3 556 003	92 71 234 08	WA-FRAME 2 BASE SECTION
PRESSURE SPRING 1,8X14,2	72 00 066 08	19	2	3 556 004	92 71 575 08	WA-FRAME 2 WELDED CONS
PRESSURE SPRING 1,9X6,9X2	51 07 359 08	6	1	5 711 301	57 11 301 08	PRESSURE LIMITING VALVE
PRESSURE SPRING 2,25X18X6	91 45 973	6	1	9 271 637	92 71 637	FINAL CONTROL VALVE
PRESSURE SPRING 2,4X17,8	91 42 745	21	1	9 278 724	92 78 724 23	OIL COOLER
PRESSURE SPRING 2,4X17,8	91 42 745	21	1	9 888 282	98 88 282	OIL COOLER
PRESSURE SPRING 3,40X16,	73 81 302	10	1	9 886 858	98 86 858	LUBRICATING OIL PUMP
PRESSURE SPRING VERZINK	11 30 556 8	75	14	5 000 630	50 00 630 08	SWING GEAR
PRESSURE SPRING VERZINK	11 30 556 8	75	20	5 718 421	57 18 421 08	DRIVE
PRESSURE SPRING VERZINK	11 30 556 8	75	20	X1002122	10 02 122 6	DRIVE
PRESSURE SPRING VERZINK	11 30 556 8	75	20	X1002122	10 02 122 8	DRIVE
PRESSURE SWITCH	57 15 471 08	12	1	5 531 881	55 31 881 08	LIQUEFIER
PRESSURE SWITCH 10-100/40	51 06 769 08	6	1	2 976	91 00 764 08	HYDR. ADD. 2 SLEWING GEAR
PRESSURE SWITCH 10-100/40	51 06 770 08	36	2	2 970	91 09 142 08	HYDRAULICS
PRESSURE SWITCH 10-100/40	51 06 770 08	6	1	2 975	91 44 710 08	ADDITONAL HYDRAUL.WINCH
PRESSURE SWITCH 10-100/40	51 06 770 08	6	1	2 975 300	91 44 664 08	ADDITIONAL HYDRAULICS WI
PRESSURE SWITCH 10-100/40	51 06 770 08	6	1	2 975 400	91 02 034 08	AUX.HYDRAULIC WINCH 6
PRESSURE SWITCH 10-100/40	51 06 770 08	6	1	2 975 600	91 44 708 08	ADDITIONAL HYDRAULICS WI
PRESSURE SWITCH 10-100/40	51 06 770 08	5	1	2 976	91 00 764 08	HYDR. ADD. 2 SLEWING GEAR
PRESSURE TRANSMITTER 0,5	62 90 133	4	1	9 882 288	98 82 288	ENGINE CONTROL SENSORS
PRESSURE TRANSMITTER 0-1	62 90 129	5	1	9 882 288	98 82 288	ENGINE CONTROL SENSORS
PRESSURE VALVE	57 15 296 08	8	1	5 113 086	51 13 086 08	PROPORTIONAL VALVE
PRETENSIONING VALVE pmax	51 14 320 08	7	1	2 975 115	91 07 779 08	ADDNL. HYDR. F. ERECTING W
PRETENSIONING VALVE pv=20	51 14 738 08	19	4	1 975 006	91 07 671 08	ADD.HYDR.UNIT SUPPORT CY
PRINTED CIRCUIT BOARD(PCB	66 10 179 08	4	1	2 922 001	92 84 311 08	BUS PCB
PROFILE CORD 4X12	57 19 179 08	130	2	9 674 288	96 74 288 08	REPAIR SET LID
PROFILE HOLLOW SHAFT D1	57 18 281 08	130	4	5 000 645	50 00 645 08	DISTRIBUTOR GEARBOX
PROFILE PACKING DIN 3869 1	10 04 098 4	2	1	9 076 530	90 76 530	TEMPERATURE PROBE CPL.
PROFILE RING PR10-S/L A3P	47 71 003 08	594	6	2 990	91 04 495 08	COMPRESSED AIR PLANT
PROFILE RING PR10-S/L A3P	47 71 003 08	598	2	3 978	91 00 760 08	HYDR. SUSPENDED BALLAST
PROFILE RING PR18-L A3P	47 71 026 08	588	4	2 990	91 04 495 08	COMPRESSED AIR PLANT
PROFILE RING PR42-L A3P	47 71 034 08	50	1	2 970	91 09 142 08	HYDRAULICS
PROFILE RING PR6-S/L A3P	47 71 014 08	36	30	2 711	91 44 604 08	CENT. LUBRIC. SYSTEM SUP
PROFILE RING PR6-S/L A3P	47 71 014 08	591	6	2 990	91 04 495 08	COMPRESSED AIR PLANT
PROGRESSIVE DISTRIBUTOR	77 43 876 08	3	1	3 745 007	92 99 170 08	ADD.EQUIPM.F.SUSP. BALLAS
PROPORTIONAL MAGNET	11 16 191 9	27	1	X1002369	10 02 369 1	CONTROL ELEMENT
PROPORTIONAL MAGNET 24V	57 19 117 08	2	2	5 719 114	57 19 114 08	CONTROL UNIT
PROPORTIONAL MAGNET 24V	57 19 117 08	13	2	X1029184	10 29 184 0	CONTROL UNIT
PROPORTIONAL VALVE NG12	51 13 086 08	110	1	2 970	91 09 142 08	HYDRAULICS
PROTECTING CAP	60 52 507 08	10	1	2 835	91 02 278 08	CHARGER
PROTECTING CAP	60 52 524 08	(2)	1	3 930 705	96 19 997 08	FITTING SENSOR LOAD CELL
PROTECTING CAP	77 90 201 08	2	6	1 830 102	92 26 483 08	TERMINAL BOARD PRE-ASS.
PROTECTING CAP A240	69 24 046 08	1	1	6 909 010	69 09 010 08	COLLECTING RING
PROTECTING CAP M26X1,5	70 13 456	3	1	5 004 624	50 04 624	OIL DRAIN PLUG
PROTECTING CAP MS A240	69 18 129 08	153	1	3 930 607	92 73 168 08	TERMINAL BOX
PROTECTING CAP MS A240	69 18 129 08	153	1	3 930 611	92 09 429 08	TERMINAL BOX
PROTECTING CAP MS A240	69 18 129 08	2	1	6 909 010	69 09 010 08	COLLECTING RING
PROTECTION GUARD	92 73 470	30	1	9 887 180	98 87 180	EXHAUST TC MOUNTING

Description	Item	Pos.	Quantity	Page	Assembly	Description
PROTECTION GUARD	92 73 471	30	1	9 887 181	98 87 181	EXHAUST TC MOUNTING
PROTECTION PLATE WELDED	96 25 101 08	19	1	2 310	91 04 490 08	WINCH 1
PROTECTION PLATE WELDED	96 25 101 08	19	1	2 320	91 04 491 08	WINCH 2
PROTECTION PLATE WELDED	96 25 102 08	20	1	2 310	91 04 490 08	WINCH 1
PROTECTION PLATE WELDED	96 25 102 08	20	1	2 320	91 04 491 08	WINCH 2
PROTECTIVE HOOD V2A	10 04 105 3	19	2	2 925 002	92 17 533 08	EQUIPMENT CAMERA SLEW C
PROXIMITY SWITCH BERUEHR	10 09 761 3	(2)	1	2 711	91 44 604 08	CENT. LUBRIC. SYSTEM SUP
PROXIMITY SWITCH BERUEHR	57 13 188 08	1	2	2 920 554	92 87 786 08	ELECTR.FOR SLEWING GEAR
PROXIMITY SWITCH BERUEHR	69 11 606 08	10	2	2 920 350	92 87 792 08	ELECTRIC FOR WINCH 4
PROXIMITY SWITCH BERUEHR	69 27 015 08	5	2	1 920 404	92 77 912 08	ELECTR.CRAWLER SUPPORT
PROXIMITY SWITCH BERUEHR	69 27 015 08	5	2	1 920 407	92 77 701 08	ELECTR.CRAWLER SUPPORT
PULL ROD	10 01 471 5	18	4	7 743 570	77 43 570 08	ELECTRIC PUMP
PULL-BACK PLATE	70 24 265	7	1	5 701 129	57 01 129 08	DRIVING GEAR
PULLEY SET COMPL.	92 11 012 08	16	1	3 204	91 44 702 08	ASSEMBLY UNIT
PULLEY SUPPORT WELDM.	92 19 153 08	78	2	3 212	91 44 714 08	W PIVOT SECTION
PUMP	51 01 082 01	93	1	9 390 078	93 90 078 01	ANGULAR GEAR
PUMP COMBINATION A10VO+	51 21 365 08	4	1	2 391 001	96 19 013 08	DIESEL ENGINE, PRE-ASSEMB
PUMP ELEMENT	10 03 827 2	17	2	7 743 566	77 43 566 08	ELECTRIC PUMP
PUMP ELEMENT	10 03 827 2	13	1	7 743 570	77 43 570 08	ELECTRIC PUMP
PUMP ELEMENT	77 43 875 08	1	1	3 745 007	92 99 170 08	ADD.EQUIPM.F.SUSP. BALLAS
PUMP ELEMENT	77 43 875 08	11	1	7 743 570	77 43 570 08	ELECTRIC PUMP
PUMP HOUSING	10 01 469 3	1	1	7 743 566	77 43 566 08	ELECTRIC PUMP
PUMP RETURN FLOW	77 43 728 08	10	1	2 711	91 44 604 08	CENT. LUBRIC. SYSTEM SUP
PUMP SUPPORT	10 29 186 0	4	1	5 121 407	51 21 407 08	VARIABLE PUMP
PUMP SUPPORT	10 29 269 6	4	1	X1029269	10 29 269 1	VARIABLE PUMP
PUMP SUPPORT	10 29 283 8	4	1	X1029292	10 29 292 3	VARIABLE PUMP
PUMP SUPPORT	10 29 285 4	4	1	X1029292	10 29 292 5	VARIABLE PUMP
PUMP SUPPORT	57 15 559 08	4	1	X1029293	10 29 293 2	VARIABLE PUMP
PUMP SUPPORT	57 19 006 08	7	1	X1029269	10 29 269 3	VARIABLE PUMP
PUSH BUTTON	60 61 430 08	14	23	2 830 038	96 20 427 08	DASHBOARD
PUSH-BUTTON	60 61 818 08	9	1	2 932 187	92 18 049 08	ASSEMBLY UNIT
PUSH-BUTTON CAP	60 61 659 08	(2)	1	2 932 187	92 18 049 08	ASSEMBLY UNIT
PUSH-BUTTON CAP FLACH G	60 61 439 08	9	17	2 830 038	96 20 427 08	DASHBOARD
PUSH-BUTTON CAP FLACH GR	60 61 451 08	13	1	2 830 038	96 20 427 08	DASHBOARD
PUSH-BUTTON CAP FLACH K	60 61 444 08	12	3	2 830 038	96 20 427 08	DASHBOARD
PUSH-BUTTON CAP FLACH RO	60 61 431 08	15	3	2 830 038	96 20 427 08	DASHBOARD
PUSHER	60 61 661 08	(1)	1	2 932 187	92 18 049 08	ASSEMBLY UNIT
PUSHER	92 31 995 08	25	1	2 932 187	92 18 049 08	ASSEMBLY UNIT
QUICK COUPLING FEMALE	79 05 153 08	(3)	1	1 400	91 04 483 08	CRAWLER TRACK CARRIER, L
RADIAL SEAL 70X90X7	70 08 986	10	1	5 102 375	51 02 375 08	VARIABLE DISPLACEMENT MO
RADIAL SEAL 70X90X7	70 08 986	10	1	5 102 400	51 02 400 08	VARIABLE DISPLACEMENT MO
RADIATOR UNIT	55 06 385 08	1	1	2 391 023	92 51 188 08	RADIATOR, PRE-ASSEMBLED
RADIATOR, PRE-ASSEMBLED	92 51 188 08	12	1	2 391 001	96 19 013 08	DIESEL ENGINE, PRE-ASSEMB
RADIO REMOTE CONTROL E	92 17 262 08	1	1	1 780 500	91 01 871 08	ELECTR.FOR SLEWING GEAR
RAIL 3X15X147	95 18 535 08	1	1	1 830 061	92 89 739 08	GROUND RAIL
RAIL PAIR	57 18 302 08	70	1	7 741 079	77 41 079 08	OPERATOR SEAT
RAIL SUPPORT BASE	60 21 073 08	2	2	1 830 061	92 89 739 08	GROUND RAIL
RAIL WELDED	92 86 561 08	44	2	3 715	91 44 697 08	D INTERMEDIATE SECTION
RAM HOLDING DEVICE WEL	92 11 432 08	53	1	3 556 003	92 71 234 08	WA-FRAME 2 BASE SECTION
RAPID ACTION COUPLING	79 05 154 08	(4)	1	1 400	91 04 483 08	CRAWLER TRACK CARRIER, L
RAPID FIXING	57 05 452 08	8	1	5 530 854	55 30 854 08	THREE-WAY TAP
RAPID FIXING	70 42 606 08	15	1	2 522 000	91 46 006 08	DOOR CPL.
READING LAMP 7,5W 28V GLA	60 71 079 08	23	1	2 920 285	91 08 727 08	ELECTRIC FOR GLAZED CABI
RECEPTACLE 10,15X2,5-4 ZI	60 23 352 08	635	2	2 932 163	96 20 411 08	CABLES MOUNTING PLATES,P
RECEPTACLE 2,8X0,3-1,5 VER	60 22 031 08	67	3	2 932 189	92 10 734 08	WIRES PRE-ASS.
RECEPTACLE 2,8X1,5-2,5	60 22 028 08	66	1	2 932 189	92 10 734 08	WIRES PRE-ASS.
RECEPTACLE 6,3X0,5-1,5 VER	60 22 076 08	140	43	2 932 163	96 20 411 08	CABLES MOUNTING PLATES,P
RECEPTACLE 6,3X0,5-1,5 VER	60 22 076 08	140	2	2 932 189	92 10 734 08	WIRES PRE-ASS.
RECEPTACLE 6,3X0,5-1,5 VER	60 22 076 08	140	1	3 930 561	96 22 293 08	LEAD
RECEPTACLE 6,3X1,5-2,5	60 23 032 08	64	1	1 920 406	92 01 742 08	TERMINAL BOX, PRE-ASSEMB

Description	Item	Pos.	Quantity	Page	Assembly	Description
RECEPTACLE 6,3X1,5-2,5	60 23 032 08	64	1	1 920 409	92 07 133 08	TERMINAL BOX, PRE-ASSEMB
RECEPTACLE 6,3X1-2,5 TIN-P	60 22 034 08	72	11	2 920 032	96 20 520 08	WIRING HARNESS
RECEPTACLE 6,3X1-2,5 TIN-P	60 22 034 08	72	135	2 932 163	96 20 411 08	CABLES MOUNTING PLATES,P
RECEPTACLE 6,3X1-2,5 TIN-P	60 22 034 08	72	2	2 932 189	92 10 734 08	WIRES PRE-ASS.
RECEPTACLE 6,3X2,4-4 VERZ	60 22 077 08	141	47	2 932 163	96 20 411 08	CABLES MOUNTING PLATES,P
RECEPTACLE 6,3X4-6 VERZ	60 22 078 08	142	8	2 932 163	96 20 411 08	CABLES MOUNTING PLATES,P
RECEPTACLE FOR TABS 6,3X	60 23 033 08	134	8	2 920 032	96 20 520 08	WIRING HARNESS
RECEPTACLE FOR TABS 6,3X	60 23 033 08	134	1	3 930 561	96 22 293 08	LEAD
REDUCER PG36/16	60 24 283 08	271	1	3 930 293	92 07 123 08	CABLE DRUM COMPL.
REDUCING ELBOW DN65/80	55 17 063 08	36	3	2 391 001	96 19 013 08	DIESEL ENGINE, PRE-ASSEMB
REDUCING PIECE	92 70 340	2	1	9 270 339	92 70 339	LUBRICATING OIL LINE ADD-O
REDUCING PIECE PG11/9 MS	60 26 041 08	157	1	2 920 032	96 20 520 08	WIRING HARNESS
REDUCING PIECE PG13,5/11	60 26 040 08	276	2	1 920 406	92 01 742 08	TERMINAL BOX, PRE-ASSEMB
REDUCING PIECE PG13,5/11	60 26 040 08	276	2	1 920 409	92 07 133 08	TERMINAL BOX, PRE-ASSEMB
REDUCING PIECE PG16/11	60 26 052 08	272	1	1 920 406	92 01 742 08	TERMINAL BOX, PRE-ASSEMB
REDUCING PIECE PG16/11	60 26 052 08	272	1	1 920 409	92 07 133 08	TERMINAL BOX, PRE-ASSEMB
REDUCING PIECE PG21/13,5	60 26 054 08	268	2	2 780 241	92 08 716 08	CABLE DRUM
REDUCING PIECE PG29/16 MS	60 26 053 08	161	1	2 920 306	92 95 363 08	WIRING HARNESS
REDUCING PIECE PG29/21 MS	60 26 044 08	160	1	2 920 306	92 95 363 08	WIRING HARNESS
REDUCING PIPE ADAPTER 12	95 59 800 08	152	1	2 391 001	96 19 013 08	DIESEL ENGINE, PRE-ASSEMB
REDUCING STUD RI G1/4 -M1	77 43 881 08	30	1	2 711	91 44 604 08	CENT. LUBRIC. SYSTEM SUP
REDUCTION M20X1,5/M16X1,5	60 26 062 08	(6)	1	2 920 593	92 87 799 08	LIMIT SWITCH AND SENSOR
REFLECTOR	60 72 250 08	25	1	2 920 342	96 20 439 08	DASHBOARD ROOF, PRE-AS
REFRIGERANT 12KG FLASCH	70 20 440	26	2.8	2 831	91 44 693 08	AIR COND. UNIT SUPERSTRU
REGULATION DEVICE SEAT B	57 18 300 08	23	1	7 741 079	77 41 079 08	OPERATOR SEAT
REGULATOR	57 19 005 08	3	1	X1029269	10 29 269 3	VARIABLE PUMP
REGULATOR ELEMENT	57 19 008 08	2	1	5 719 005	57 19 005 08	REGULATOR
REGULATOR ELEMENT	57 19 009 08	3	1	5 719 005	57 19 005 08	REGULATOR
REINFORCED RUBBER HOSE	79 00 429 08	19	1	1 750	91 44 577 08	TOOL
RELAISMODUL	62 90 131	60	1	2 932 161	96 20 409 08	ASSEMBLY PARTS MOUNTIN
RELAY 24V	63 01 021 08	42	48	2 932 172	92 18 043 08	RELAY CONTROL SYSTEM
RELAY 24V 10A SPF	63 01 215 08	25	2	1 920 403	92 17 846 08	TERMINAL BOX, PRE-ASSEMB
RELAY 24V 10A SPF	63 01 215 08	8	10	2 830 039	96 20 428 08	ARRANGEMENT OF EQUIPM
RELAY 24V 10A SPF	63 01 215 08	50	24	2 932 161	96 20 409 08	ASSEMBLY PARTS MOUNTIN
RELAY CONTROL SYSTEM	92 18 043 08	14	1	2 932	91 06 856 08	SWITCHBOX MOUNTING PART
RELAY SUPPORT 1,5X533X618	95 21 721 08	21	1	2 932 172	92 18 043 08	RELAY CONTROL SYSTEM
REMOTE CONTROL APPARAT	61 40 427 08	2	1	1 780 512	92 17 262 08	RADIO REMOTE CONTROL
REMOTE CONTROL TRANSMI	61 40 426 08	1	1	1 780 512	92 17 262 08	RADIO REMOTE CONTROL
REP. SET MAIN BEARING D=1	90 61 981	3	5	9 887 158	98 87 158	CRANKSHAFT BAERING CPL.
REPAIR KIT	11 00 309 4	999	1	5 026 573	50 26 573 08	AIR DRYER
REPAIR KIT	57 15 821 08	999	1	5 700 109	57 00 109	AIR COMPRESSOR
REPAIR KIT SICHERUNGSKN	96 73 615 08	3	1	7 739 397	77 39 397 08	POCKET LOCK
REPAIR SET LID	96 74 288 08	999	1	5 718 419	57 18 419 08	ROPE DRUM
REPAIR SET PRESSURE GOV	11 00 308 9	998	1	5 026 573	50 26 573 08	AIR DRYER
REPLACEMENT PARTS SET	10 87 351 7	5	1	6 060 950	60 60 950 08	MASTER SWITCH
RESISTOR 100K 1% 0,6W 0W25	63 50 216 08	7	1	2 932 132	92 09 359 08	VARIABLE CIRCUIT
RESISTOR 1K 2% 0,6W 0W5 0	63 50 221 08	6	1	2 932 132	92 09 359 08	VARIABLE CIRCUIT
RESISTOR 390R 5% 3W 4W SP	63 50 143 08	2	2	2 932 132	92 09 359 08	VARIABLE CIRCUIT
RESISTOR 390R 5% 3W 4W SP	63 50 143 08	69	2	2 932 161	96 20 409 08	ASSEMBLY PARTS MOUNTIN
RESISTOR 47R 1% 25W	63 50 170 08	14	7	2 932 187	92 18 049 08	ASSEMBLY UNIT
RESISTOR NETWORK 1K X8 5	63 50 855 08	20	2	2 922 001	92 84 311 08	BUS PCB
RESISTOR NETWORK 22K X8	63 50 842 08	7	10	2 922 001	92 84 311 08	BUS PCB
REST	92 18 425 08	69	1	3 713	91 44 695 08	D PIVOT SECTION
REST	92 18 485 08	70	1	3 713	91 44 695 08	D PIVOT SECTION
REST WELDED	92 71 258 08	22	8	3 715	91 44 697 08	D INTERMEDIATE SECTION
RESTRICTOR VALVE 50L/MIN	51 14 215 08	57	3	2 970	91 09 142 08	HYDRAULICS
RESTRICTOR VALVE 90L/MIN	51 14 277 08	10	1	2 975 115	91 07 779 08	ADDNL. HYDR. F. ERECTING W
RETAINER ASSEMBLY LEFT	90 72 694	10	2	9 075 132	90 75 132	OUTLET MANIFOLD
RETAINER ASSEMBLY RIGHT	90 72 697	11	1	9 075 132	90 75 132	OUTLET MANIFOLD
RETAINING NUT	10 66 382 5	(1)	2	X1029184	10 29 184 0	CONTROL UNIT

Description	Item	Pos.	Quantity	Page	Assembly	Description
RETAINING NUT M16X1	60 20 422 08	(3)	1	2 932 187	92 18 049 08	ASSEMBLY UNIT
RETAINING PIECE VARIO-SR2	10 87 237 7	8	2	2 932 164	92 18 042 08	HINGED FRAME
RETAINING SPRING 3 VERZ	43 31 028 08	15	4	1 630	91 05 170 08	HYDRAULIC SUPPORT
RETAINING SPRING 3 VERZ	43 31 028 08	49	2	3 211	91 02 064 08	S PIVOT SECTION
RETAINING SPRING 3 VERZ	43 31 028 08	9	1	3 211 003	92 10 670 08	RODS / PULL RODS
RETAINING SPRING 3 VERZ	43 31 028 08	24	1	3 221	91 02 066 08	S INTERMEDIATE SECTION
RETAINING SPRING 3 VERZ	43 31 028 08	24	1	3 223	91 02 070 08	S INTERMEDIATE SECTION
RETAINING SPRING 3 VERZ	43 31 028 08	20	4	3 554 006	92 71 434 08	WA-FRAME 1
RETAINING SPRING 4,5X98 V	43 31 009 08	4	12	1 100	91 00 752 08	CRAWLER TRACK TRAVEL G
RETAINING SPRING 4,5X98 V	43 31 009 08	7	4	1 100 005	92 11 788 08	FRAME COMPLETE
RETAINING SPRING 4,5X98 V	43 31 009 08	64	2	2 550	91 09 257 08	SA FRAME
RETAINING SPRING 4,5X98 V	43 31 009 08	73	3	2 550	91 09 257 08	SA FRAME
RETAINING SPRING 4,5X98 V	43 31 009 08	8	10	2 790	91 01 223 08	ADD.PARTS DISMOUNT.SA-FR
RETAINING SPRING 4,5X98 V	43 31 009 08	8	4	3 204 004	92 11 012 08	PULLEY SET COMPL.
RETAINING SPRING 4,5X98 V	43 31 009 08	14	10	3 211	91 02 064 08	S PIVOT SECTION
RETAINING SPRING 4,5X98 V	43 31 009 08	6	8	3 212	91 44 714 08	W PIVOT SECTION
RETAINING SPRING 4,5X98 V	43 31 009 08	16	4	3 214	91 02 084 08	S HEAD SECTION
RETAINING SPRING 4,5X98 V	43 31 009 08	28	8	3 221	91 02 066 08	S INTERMEDIATE SECTION
RETAINING SPRING 4,5X98 V	43 31 009 08	28	16	3 223	91 02 070 08	S INTERMEDIATE SECTION
RETAINING SPRING 4,5X98 V	43 31 009 08	38	4	3 227	91 44 716 08	L INTERMEDIATE SECTION
RETAINING SPRING 4,5X98 V	43 31 009 08	25	2	3 360	91 04 494 08	WINCH 5
RETAINING SPRING 4,5X98 V	43 31 009 08	22	2	3 370	91 04 493 08	WINCH 6
RETAINING SPRING 4,5X98 V	43 31 009 08	21	7	3 556 003	92 71 234 08	WA-FRAME 2 BASE SECTION
RETAINING SPRING 4,5X98 V	43 31 009 08	33	4	3 556 004	92 71 575 08	WA-FRAME 2 WELDED CONS
RETAINING SPRING 4,5X98 V	43 31 009 08	44	3	3 712	91 44 694 08	WHIP_LINE L-HEAD
RETAINING SPRING 4,5X98 V	43 31 009 08	16	4	3 713	91 44 695 08	D PIVOT SECTION
RETAINING SPRING 4X68 VER	43 31 012 08	43	8	1 400	91 04 483 08	CRAWLER TRACK CARRIER, L
RETAINING SPRING 4X68 VER	43 31 012 08	42	8	1 410	91 04 487 08	CRAWLER TRACK CARRIER,
RETAINING SPRING 4X68 VER	43 31 012 08	21	2	1 991	91 44 585 08	ROTARY FEED THROUGH
RETAINING SPRING 4X68 VER	43 31 012 08	34	1	2 810	91 08 725 08	CRANE DRIVER'S CABIN CPL.
RETAINING SPRING 4X68 VER	43 31 012 08	17	3	3 212	91 44 714 08	W PIVOT SECTION
RETAINING SPRING 4X68 VER	43 31 012 08	55	2	3 556 003	92 71 234 08	WA-FRAME 2 BASE SECTION
RETAINING SPRING 5X122 A3	43 31 025 08	11	2	2 100 012	92 04 560 08	SAFETY ROLLER WINCH 1/2
RETAINING SPRING 5X122 A3	43 31 025 08	109	1	3 211	91 02 064 08	S PIVOT SECTION
RETAINING SPRING 5X122 A3	43 31 025 08	120	12	3 211	91 02 064 08	S PIVOT SECTION
RETAINING SPRING 5X122 A3	43 31 025 08	10	3	3 214	91 02 084 08	S HEAD SECTION
RETAINING SPRING 5X122 A3	43 31 025 08	27	4	3 225	91 02 083 08	SL REDUCING SECTION
RETAINING SPRING 5X122 A3	43 31 025 08	27	4	3 226	91 44 715 08	L INTERMEDIATE SECTION
RETAINING SPRING 5X122 A3	43 31 025 08	27	4	3 227	91 44 716 08	L INTERMEDIATE SECTION
RETAINING SPRING 5X122 A3	43 31 025 08	3	2	3 229	91 44 717 08	L ADAPTER SECTION
RETAINING SPRING 5X122 A3	43 31 025 08	27	4	3 231	91 44 902 08	L INTERMEDIATE SECTION
RETAINING SPRING 5X122 A3	43 31 025 08	27	4	3 232	91 44 903 08	L INTERMEDIATE SECTION
RETAINING SPRING 5X122 A3	43 31 025 08	6	2	3 554 006	92 71 434 08	WA-FRAME 1
RETAINING SPRING 5X122 A3	43 31 025 08	3	4	3 556 003	92 71 234 08	WA-FRAME 2 BASE SECTION
RETAINING SPRING 5X122 A3	43 31 025 08	6	2	3 556 004	92 71 575 08	WA-FRAME 2 WELDED CONS
RETAINING SPRING 5X122 A3	43 31 025 08	68	3	3 713	91 44 695 08	D PIVOT SECTION
RETAINING SPRING 5X122 A3	43 31 025 08	23	10	3 714	91 20 065 08	D HEAD SECTION
RETAINING SPRING 5X122 A3	43 31 025 08	9	5	3 714 008	96 23 646 08	LUFFING PULLEY BLOCK COM
RETAINING SPRING 5X122 A3	43 31 025 08	9	6	3 714 009	96 23 647 08	LUFFING PULLEY BLOCK COM
RETAINING SPRING 5X122 A3	43 31 025 08	27	20	3 715	91 44 697 08	D INTERMEDIATE SECTION
RETAINING SPRING 5X122 A3	43 31 025 08	39	12	3 745 004	96 19 999 08	GUIDE PRE-ASS.
RETAINING SPRING 5X122 A3	43 31 025 08	3	4	3 831	91 00 186 08	SUPPLEMENTARY GUYING D
RETAINING SPRING 5X122 A3	43 31 025 08	3	8	3 851	91 00 194 08	SUPPLEMENTARY GUYING D
RETAINING SPRING 5X122 A3	43 31 025 08	3	4	3 860	91 00 195 08	SUPPLEMENTARY GUYING D
RETAINING SPRING 8 VERZ.	43 31 052 08	44	4	1 400	91 04 483 08	CRAWLER TRACK CARRIER, L
RETAINING SPRING 8 VERZ.	43 31 052 08	70	1	1 400	91 04 483 08	CRAWLER TRACK CARRIER, L
RETAINING SPRING 8 VERZ.	43 31 052 08	43	6	1 410	91 04 487 08	CRAWLER TRACK CARRIER,
RETAINING SPRING 8 VERZ.	43 31 052 08	69	1	1 410	91 04 487 08	CRAWLER TRACK CARRIER,
RETAINING SPRING 8 VERZ.	43 31 052 08	5	4	2 700	91 02 040 08	TRANSPORT KEEPER
RETAINING SPRING 8 VERZ.	43 31 052 08	32	2	3 204	91 44 702 08	ASSEMBLY UNIT

Description	Item	Pos.	Quantity	Page	Assembly	Description
RETAINING SPRING 8 VERZ.	43 31 052 08	3	4	3 211	91 02 064 08	S PIVOT SECTION
RETAINING SPRING 8 VERZ.	43 31 052 08	4	4	3 212	91 44 714 08	W PIVOT SECTION
RETAINING SPRING 8 VERZ.	43 31 052 08	7	4	3 214	91 02 084 08	S HEAD SECTION
RETAINING SPRING 8 VERZ.	43 31 052 08	4	2	3 215	91 44 631 08	S HEAD SECTION
RETAINING SPRING 8 VERZ.	43 31 052 08	22	2	3 216	91 01 257 08	W-ADAPTER F.PULLEY SET
RETAINING SPRING 8 VERZ.	43 31 052 08	3	4	3 221	91 02 066 08	S INTERMEDIATE SECTION
RETAINING SPRING 8 VERZ.	43 31 052 08	3	4	3 223	91 02 070 08	S INTERMEDIATE SECTION
RETAINING SPRING 8 VERZ.	43 31 052 08	3	6	3 225	91 02 083 08	SL REDUCING SECTION
RETAINING SPRING 8 VERZ.	43 31 052 08	3	4	3 226	91 44 715 08	L INTERMEDIATE SECTION
RETAINING SPRING 8 VERZ.	43 31 052 08	3	4	3 227	91 44 716 08	L INTERMEDIATE SECTION
RETAINING SPRING 8 VERZ.	43 31 052 08	3	4	3 231	91 44 902 08	L INTERMEDIATE SECTION
RETAINING SPRING 8 VERZ.	43 31 052 08	3	4	3 232	91 44 903 08	L INTERMEDIATE SECTION
RETAINING SPRING 8 VERZ.	43 31 052 08	22	4	3 360	91 04 494 08	WINCH 5
RETAINING SPRING 8 VERZ.	43 31 052 08	19	4	3 370	91 04 493 08	WINCH 6
RETAINING SPRING 8 VERZ.	43 31 052 08	15	4	3 554 005	92 71 402 08	WA-FRAME
RETAINING SPRING 8 VERZ.	43 31 052 08	17	2	3 592	91 44 721 08	W OVERRUN PROTECTION
RETAINING SPRING 8 VERZ.	43 31 052 08	14	4	3 713	91 44 695 08	D PIVOT SECTION
RETAINING SPRING 8 VERZ.	43 31 052 08	25	4	3 714	91 20 065 08	D HEAD SECTION
RETAINING SPRING 8 VERZ.	43 31 052 08	3	4	3 715	91 44 697 08	D INTERMEDIATE SECTION
RETAINING SPRING 8 VERZ.	43 31 052 08	4	2	3 745	91 07 886 08	SUSPENDED BALLAST
RETAINING SPRING 8 VERZ.	43 31 052 08	12	4	3 745	91 07 886 08	SUSPENDED BALLAST
RETAINING SPRING 8 VERZ.	43 31 052 08	7	2	3 745 004	96 19 999 08	GUIDE PRE-ASS.
RETAINING SPRING DIN 2194	43 31 050 08	16	8	1 630	91 05 170 08	HYDRAULIC SUPPORT
RETAINING SPRING DIN 2194	43 31 050 08	4	2	1 750 023	92 65 732 08	CREEPER
RETAINING SPRING DIN 2194	43 31 050 08	5	2	2 100	91 01 209 08	SLEWING PLATFORM FRAME
RETAINING SPRING DIN 2194	43 31 050 08	14	2	2 340	91 09 918 08	WINCH 4 LUFFING GEAR
RETAINING SPRING DIN 2194	43 31 050 08	29	2	2 550	91 09 257 08	SA FRAME
RETAINING SPRING DIN 2194	43 31 050 08	6	2	2 740	91 01 072 08	COUNTERWEIGHT
RETAINING SPRING DIN 2194	43 31 050 08	24	4	3 204	91 44 702 08	ASSEMBLY UNIT
RETAINING SPRING DIN 2194	43 31 050 08	7	1	3 204 002	92 71 719 08	ROD CPL.
RETAINING SPRING DIN 2194	43 31 050 08	7	1	3 204 003	92 11 283 08	ROD CPL.
RETAINING SPRING DIN 2194	43 31 050 08	9	2	3 204 004	92 11 012 08	PULLEY SET COMPL.
RETAINING SPRING DIN 2194	43 31 050 08	3	10	3 213	91 44 718 08	L-HEAD PIECE
RETAINING SPRING DIN 2194	43 31 050 08	14	2	3 216 001	92 17 797 08	ADAPTER PRE-ASS.
RETAINING SPRING DIN 2194	43 31 050 08	7	1	3 223 001	92 71 488 08	ROD
RETAINING SPRING DIN 2194	43 31 050 08	20	4	3 360	91 04 494 08	WINCH 5
RETAINING SPRING DIN 2194	43 31 050 08	17	4	3 370	91 04 493 08	WINCH 6
RETAINING SPRING DIN 2194	43 31 050 08	49	4	3 713	91 44 695 08	D PIVOT SECTION
RETAINING SPRING DIN 2194	43 31 050 08	24	4	3 714	91 20 065 08	D HEAD SECTION
RETAINING SPRING DIN 2194	43 31 050 08	20	2	3 714 009	96 23 647 08	LUFFING PULLEY BLOCK COM
RETAINING SPRING DIN 2194	43 31 050 08	7	1	3 745 005	92 17 630 08	ROD CPL.
RETAINING SPRING DIN 2194	43 31 050 08	7	1	3 809 000	92 10 957 08	ROD CPL.
RETAINING SPRING DIN 2194	43 31 050 08	7	2	3 809 100	92 10 812 08	ROD CPL.
RETAINING SPRING DIN 2194	43 31 050 08	7	1	3 820 100	92 11 015 08	ROD CPL.
RETAINING SPRING DIN 2194	43 31 050 08	4	2	3 870	91 00 196 08	PLATES F.ADD.BRACING
RETAINING SPRING DIN 2194	43 31 050 08	7	1	3 950 001	92 18 589 08	ROD CPL.
RETAINING SPRING DIN 2194	43 31 050 08	7	1	3 950 002	92 18 562 08	ROD CPL.
RETAINING STRAP 25X795 PO	59 10 638 08	18	2	2 520 009	92 59 496 08	FRONT WINDOW CPL.
RETURN FILTER	51 06 755 08	68	1	2 970	91 09 142 08	HYDRAULICS
RETURN STRIP	77 43 891 08	22	1	2 711	91 44 604 08	CENT. LUBRIC. SYSTEM SUP
RIGGING SCREW	55 30 862 08	2	1	5 531 883	55 31 883 08	COMPRESSOR DRIVE
RING	11 45 044 8	110	1	5 000 630	50 00 630 08	SWING GEAR
RING	57 01 148 08	5	14	5 701 133	57 01 133 08	DRIVING GEAR
RING	71 09 088 01	60	4	3 714	91 20 065 08	D HEAD SECTION
RING ADAPTER	92 74 915	10	1	9 275 690	92 75 690	OVERFLOW-OIL LINE
RING ADAPTER	92 74 915	14	1	9 882 943	98 82 943	FUEL LINES
RING BOLT DIN 580 M12 C15E	40 26 003 08	11	2	2 671 007	92 13 208 08	ADD.OIL RESERV.PRE-ASS.
RING BOLT DIN 580 M16 C15E	40 26 005 08	15	2	2 340	91 09 918 08	WINCH 4 LUFFING GEAR
RING BOLT DIN 580 M16 C15E	40 26 005 08	14	2	2 740	91 01 072 08	COUNTERWEIGHT
RING BOLT DIN 580 M24X36 C	40 26 007 08	63	4	1 400	91 04 483 08	CRAWLER TRACK CARRIER, L

Description	Item	Pos.	Quantity	Page	Assembly	Description
RING BOLT DIN 580 M24X36 C	40 26 007 08	62	4	1 410	91 04 487 08	CRAWLER TRACK CARRIER,
RING BOLT M27	10 49 172 4	(9)	1	3 592	91 44 721 08	W OVERRUN PROTECTION
RING DIN 70951 47X1,6	42 42 017	(6)	2	2 810	91 08 725 08	CRANE DRIVER'S CABIN CPL.
RING HOSE NIPPLE GERADE	73 81 230	11	1	9 881 747	98 81 747	THERMOSTAT HOUSING
RING RD100X5 S355MC FE//ZN	95 21 987 08	(4)	2	2 100 011	92 70 949 08	ROD CPL.
RING RD210X27 S355J2H FE//	95 67 081 08	10	2	3 714	91 20 065 08	D HEAD SECTION
RK BIG-END BEARING D=97,00	98 87 936	2	1	9 884 744	98 84 744	CONROD
RK FIX.F.TURBOCHARGER M1	90 78 063	4	4	9 887 180	98 87 180	EXHAUST TC MOUNTING
RK FIX.F.TURBOCHARGER M1	90 78 063	4	4	9 887 181	98 87 181	EXHAUST TC MOUNTING
RK INJECTION NOZZLE	90 78 864	1	1	9 277 934	92 77 934	INJECTION NOZZLE W.FASTEN
RK PLUG BOSCH 7 POL	90 76 504	999	1	9 883 188	98 83 188	INJECTION PUMP
RK WATER PUMP PRE-ASS. V	90 77 687	165	1	9 074 189	90 74 189	DIESEL ENGINE
RK1 BIG-END BEARING D=96,7	98 87 751	51	1	9 884 744	98 84 744	CONROD
RK1 MAIN BEARING D=107,75	90 61 982	51	5	9 887 158	98 87 158	CRANKSHAFT BAERING CPL.
RK1 STOP WASHER 3,5 -	98 87 907	81	1	9 887 158	98 87 158	CRANKSHAFT BAERING CPL.
RK2 BIG-END BEARING D=96,5	98 87 752	52	1	9 884 744	98 84 744	CONROD
RK2 MAIN BEARING D=107,50	90 61 983	53	5	9 887 158	98 87 158	CRANKSHAFT BAERING CPL.
RK2 STOP WASHER 3,625 -	98 87 908	82	1	9 887 158	98 87 158	CRANKSHAFT BAERING CPL.
ROCKER ARM	98 83 046	2	2	9 272 224	92 72 224	ROCKER ARM BRACKET PRE
ROCKER ARM BRACKET PRE	92 72 224	5	1	9 279 847	92 79 847	CYLINDER HEAD
ROCKER ARM BRACKET PRE	92 72 224	5	1	9 279 849	92 79 849	CYLINDER HEAD
ROCKER ARM SUPPORT	92 72 223	1	1	9 272 224	92 72 224	ROCKER ARM BRACKET PRE
ROCKER SWITCH	60 60 242 08	9	2	2 920 342	96 20 439 08	DASHBOARD ROOF, PRE-AS
ROCKER SWITCH	60 60 242 08	14	3	2 920 342	96 20 439 08	DASHBOARD ROOF, PRE-AS
ROCKER SWITCH	60 60 242 08	5	1	2 920 920	91 35 086 08	ELECTR.F.AIRCRAFT WARNIN
ROCKER SWITCH	60 60 248 08	5	2	2 531 019	92 88 178 08	ELECTRIC FOR ARMREST RI
ROCKER SWITCH	60 60 249 08	5	1	2 531 018	92 88 174 08	ELECTRIC FOR ARMREST LEF
ROCKER SWITCH	60 60 249 08	7	1	2 531 019	92 88 178 08	ELECTRIC FOR ARMREST RI
ROCKER SWITCH	60 60 258 08	11	2	2 920 342	96 20 439 08	DASHBOARD ROOF, PRE-AS
ROCKER SWITCH	60 60 259 08	6	3	2 531 018	92 88 174 08	ELECTRIC FOR ARMREST LEF
ROCKER SWITCH	60 60 259 08	6	1	2 531 019	92 88 178 08	ELECTRIC FOR ARMREST RI
ROCKER SWITCH	60 60 279 08	5	4	2 920 342	96 20 439 08	DASHBOARD ROOF, PRE-AS
ROCKER WELDED	92 70 941 08	4	2	2 550	91 09 257 08	SA FRAME
ROCKER WELDED	92 70 942 08	5	2	2 550	91 09 257 08	SA FRAME
ROD	92 17 632 08	1	1	3 745 005	92 17 630 08	ROD CPL.
ROD	92 70 944 08	15	4	2 550	91 09 257 08	SA FRAME
ROD	92 71 207 08	53	2	3 211	91 02 064 08	S PIVOT SECTION
ROD	92 71 208 08	54	4	3 211	91 02 064 08	S PIVOT SECTION
ROD 0.4M. SPF	92 71 561 08	68	2	1 400	91 04 483 08	CRAWLER TRACK CARRIER, L
ROD 0.4M. SPF	92 71 561 08	67	2	1 410	91 04 487 08	CRAWLER TRACK CARRIER,
ROD 1,2M	92 10 992 08	1	1	3 809 000	92 10 957 08	ROD CPL.
ROD 1,55M.	92 18 594 08	1	1	3 950 002	92 18 562 08	ROD CPL.
ROD 2,03M.	92 71 720 08	6	2	3 204	91 44 702 08	ASSEMBLY UNIT
ROD 2,03M.	92 71 720 08	1	1	3 950 001	92 18 589 08	ROD CPL.
ROD 2,1M	92 11 022 08	1	1	3 820 100	92 11 015 08	ROD CPL.
ROD 2.1M35X2288X164 S960Q	97 00 890 08	1	2	3 820 101	92 11 022 08	ROD
ROD 3,84M.	92 72 310 08	1	1	3 204 002	92 71 719 08	ROD CPL.
ROD 35X1388X164 S960QL+Z2	97 00 862 08	1	2	3 809 001	92 10 992 08	ROD
ROD 35X164X2220 S960QL+Z2	95 71 013 08	1	2	3 204 001	92 71 720 08	ROD
ROD 35X164X5168 S960QL+Z2	95 70 161 08	1	2	3 714 012	92 71 454 08	ROD CPL.
ROD 35X164X5908 S960QL+Z2	95 70 452 08	1	2	3 715 002	92 71 487 08	ROD
ROD 35X164X6888 S960QL+Z2	95 70 447 08	1	2	3 223 002	92 71 484 08	ROD
ROD 35X204X2954 S960QL+Z2	95 67 259 08	1	2	3 211 005	92 10 720 08	RODS PRE-ASSEMBLY
ROD 35X204X6306 S960QL+Z2	95 65 073 08	1	2	3 229 001	92 71 619 08	ROD
ROD 35X404X2058 S960QL+Z2	95 67 115 08	(1)	1	3 714 010	92 71 146 08	ROD COMPL.
ROD 35X4176X244 S960QL+Z2	97 05 519 08	1	2	3 745 006	92 17 632 08	ROD
ROD 35x1738x164 S960QL+Z2	97 06 504 08	1	2	3 950 003	92 18 594 08	ROD
ROD 35x4031x164 S960QL+Z2	95 71 005 08	1	2	3 204 006	92 72 310 08	ROD
ROD 35x4798x204 S960QL+Z2	95 67 112 08	1	2	3 714 011	92 71 147 08	ROD COMPL.
ROD 35x6896x164 S960QL+Z2	97 01 127 08	1	2	3 204 005	92 11 284 08	ROD

Description	Item	Pos.	Quantity	Page	Assembly	Description
ROD 4,75M	92 10 813 08	1	1	3 809 100	92 10 812 08	ROD CPL.
ROD 4.75M35X4958X204 S96	97 00 836 08	1	2	3 809 101	92 10 813 08	ROD
ROD 5,72M.	92 71 486 08	38	2	3 715	91 44 697 08	D INTERMEDIATE SECTION
ROD 5,72M.	92 71 487 08	1	1	3 715 001	92 71 486 08	ROD
ROD 6,1M.	92 71 619 08	10	2	3 229	91 44 717 08	L ADAPTER SECTION
ROD 6,70M	92 11 284 08	1	1	3 204 003	92 11 283 08	ROD CPL.
ROD 6.35M35X6558X204 S96	97 07 078 08	1	2	3 214 003	92 22 023 08	ROD CPL.
ROD 6.7M	92 71 484 08	1	1	3 223 001	92 71 488 08	ROD
ROD 7M.	92 71 488 08	37	2	3 221	91 02 066 08	S INTERMEDIATE SECTION
ROD 7M.	92 71 488 08	38	4	3 223	91 02 070 08	S INTERMEDIATE SECTION
ROD 7M.	92 71 488 08	17	2	3 225	91 02 083 08	SL REDUCING SECTION
ROD 7M.	92 71 488 08	17	2	3 226	91 44 715 08	L INTERMEDIATE SECTION
ROD 7M.	92 71 488 08	34	4	3 227	91 44 716 08	L INTERMEDIATE SECTION
ROD 7M.	92 71 488 08	17	2	3 231	91 44 902 08	L INTERMEDIATE SECTION
ROD 7M.	92 71 488 08	34	4	3 232	91 44 903 08	L INTERMEDIATE SECTION
ROD 7M.	92 71 488 08	43	6	3 715	91 44 697 08	D INTERMEDIATE SECTION
ROD 7M.	92 71 488 08	2	20	3 809	91 00 179 08	RODS WAB 2
ROD COMPL.	92 71 146 08	4	2	3 714	91 20 065 08	D HEAD SECTION
ROD COMPL. 4,59M	92 71 147 08	5	2	3 714	91 20 065 08	D HEAD SECTION
ROD CPL.	92 17 630 08	6	2	3 745	91 07 886 08	SUSPENDED BALLAST
ROD CPL.	92 70 949 08	3	1	2 100	91 01 209 08	SLEWING PLATFORM FRAME
ROD CPL. 1,5M	92 10 957 08	4	2	3 809	91 00 179 08	RODS WAB 2
ROD CPL. 1,5M	92 10 957 08	4	2	3 820	91 00 183 08	ADDITIONAL RODS
ROD CPL. 2,20M	92 18 562 08	22	4	3 950	91 01 259 08	WS-AUX. RODS
ROD CPL. 2,33M	92 18 589 08	21	2	3 950	91 01 259 08	WS-AUX. RODS
ROD CPL. 2,4M	92 11 015 08	5	2	3 820	91 00 183 08	ADDITIONAL RODS
ROD CPL. 3,41M	92 11 255 08	2	8	3 204	91 44 702 08	ASSEMBLY UNIT
ROD CPL. 4,14M	92 71 719 08	5	2	3 204	91 44 702 08	ASSEMBLY UNIT
ROD CPL. 4,98M	92 71 454 08	49	2	3 714	91 20 065 08	D HEAD SECTION
ROD CPL. 5,55M	92 10 812 08	1	2	3 809	91 00 179 08	RODS WAB 2
ROD CPL. 6,35M	92 22 023 08	4	2	3 214	91 02 084 08	S HEAD SECTION
ROD CPL. 7,00M	92 11 283 08	7	2	3 204	91 44 702 08	ASSEMBLY UNIT
ROD SUPPORT L.WELDM.	92 11 486 08	35	1	3 556 004	92 71 575 08	WA-FRAME 2 WELDED CONS
ROD SUPPORT R.WELDM.	92 11 487 08	36	1	3 556 004	92 71 575 08	WA-FRAME 2 WELDED CONS
ROD WITH BOARD	96 34 900 08	1	2	3 714 010	92 71 146 08	ROD COMPL.
ROD WITH BOARD	96 89 247 08	2	1	2 100 011	92 70 949 08	ROD CPL.
RODS / PULL RODS	92 10 670 08	62	2	3 211	91 02 064 08	S PIVOT SECTION
RODS PRE-ASSEMBLY	92 10 720 08	1	1	3 211 003	92 10 670 08	RODS / PULL RODS
RODS PRE-ASSEMBLY	92 10 721 08	4	1	3 211 003	92 10 670 08	RODS / PULL RODS
RODS WAB 2 S-HS-HSD3 91M	91 00 179 08	287	1		LR 1750 -0	LIEBHERR CRAW.CRANE LR 1
ROLLER	10 04 243 2	34	1	5 123 813	51 23 813 08	TILT-BACK SUPPORT
ROLLER	92 17 259 08	19	2	3 745 001	96 19 998 08	BALLAST PALETTE PRE-ASS.
ROLLER	96 16 855 08	1	1	3 225 001	96 16 854 08	SAFETY ROLLER
ROLLER BEARING	91 01 222 08	139	1		LR 1750 -0	LIEBHERR CRAW.CRANE LR 1
ROLLER BEARING	92 19 565 08	82	2	3 212	91 44 714 08	W PIVOT SECTION
ROLLER BEARING 200X270X8	74 65 067 08	2	1	2 652 007	92 68 928 08	ROPE PULLEY CPL.
ROLLER BEARING WELDED	92 17 207 08	1	1	2 652	91 01 222 08	ROLLER BEARING
ROLLER BODY HALF CPL.	92 50 675 08	17	4	1 400	91 04 483 08	CRAWLER TRACK CARRIER, L
ROLLER BODY HALF CPL.	92 50 675 08	17	4	1 410	91 04 487 08	CRAWLER TRACK CARRIER,
ROLLER CARRIAGE W BOOM	91 00 197 08	294	1		LR 1750 -0	LIEBHERR CRAW.CRANE LR 1
ROLLER CLAMP WELDED	92 71 137 08	9	1	3 712	91 44 694 08	WHIP_LINE L-HEAD
ROLLER CLAMP WELDED	92 71 426 08	9	1	3 714	91 20 065 08	D HEAD SECTION
ROLLER RD100X495 PA6G	93 99 271 08	3	1	3 592 003	92 71 370 08	GUY MOUNTING
ROLLER RD100X78 PA6G	28 81 553 08	61	3	3 212	91 44 714 08	W PIVOT SECTION
ROLLER RD100X80 PA6G	28 81 883 08	4	1	3 204 004	92 11 012 08	PULLEY SET COMPL.
ROLLER RD100X80 PA6G	28 81 883 08	17	2	3 713	91 44 695 08	D PIVOT SECTION
ROLLER RD100X80 PA6G	28 81 883 08	16	1	3 714	91 20 065 08	D HEAD SECTION
ROLLER RD150X78 PA6G	28 81 694 08	10	24	3 216 001	92 17 797 08	ADAPTER PRE-ASS.
ROLLER RD150X78 PA6G	28 81 694 08	10	6	3 554 005	92 71 402 08	WA-FRAME
ROLLER RD150X78 PA6G	28 81 694 08	12	6	3 556 003	92 71 234 08	WA-FRAME 2 BASE SECTION

Description	Item	Pos.	Quantity	Page	Assembly	Description
ROLLER RD150X78 PA6G	28 81 694 08	56	1	3 556 004	92 71 575 08	WA-FRAME 2 WELDED CONS
ROLLER RD150X78 PA6G	28 81 694 08	22	8	3 712	91 44 694 08	WHIP_LINE L-HEAD
ROLLER RD180X80 PA6G	28 81 351 08	36	2	3 712	91 44 694 08	WHIP_LINE L-HEAD
ROLLER RD200X68 PA6G	28 81 687 08	11	16	3 213	91 44 718 08	L-HEAD PIECE
ROLLER RD45X80 PA6G	28 81 975 08	6	1	3 204 005	92 11 284 08	ROD
ROLLER RD70X78 PA6G	28 30 917 08	3	17	2 652	91 01 222 08	ROLLER BEARING
ROLLER RD80X40 PA6G	93 01 339 08	57	4	3 213	91 44 718 08	L-HEAD PIECE
ROLLER RD90X200 PA6G	93 12 984 08	29	2	3 212	91 44 714 08	W PIVOT SECTION
ROLLER Rd115 x 205 PA6G	97 06 816 08	79	2	3 212	91 44 714 08	W PIVOT SECTION
ROLLER SET WELDED	92 11 013 08	1	1	3 204 004	92 11 012 08	PULLEY SET COMPL.
ROLLER SLEWING RING 2200	93 86 707 01	1	1	2 620	91 00 767 08	ROLLER SLEWING RING
ROLLER SLEWING RING QC	91 00 767 08	137	1		LR 1750 -0	LIEBHERR CRAW.CRANE LR 1
ROLLER TRUCK WELDED	92 11 517 08	2	1	3 880	91 00 197 08	ROLLER CARRIAGE W BOOM
ROLLER WELDED CONSTR.	92 70 643 08	1	1	3 350 001	92 70 642 08	SAFETY ROLLER CPL.
ROLLER WELDED CONSTR.	92 71 172 08	4	1	2 100 012	92 04 560 08	SAFETY ROLLER WINCH 1/2
ROLLER WELDED CONSTR.	92 71 172 08	1	1	3 370 001	92 71 171 08	SAFETY ROLLER CPL.
ROLLER x68 PA6G	28 30 927 08	11	4	3 360	91 04 494 08	WINCH 5
ROLLING NOZZLE	55 31 860 08	10	7	2 520 018	92 16 988 08	INSTRUMENT BOX, INSTALLAT
ROOF WINDOW 20MM SPF	72 57 359 08	7	1	2 520	91 44 758 08	CABIN, GLAZED
ROPE	57 18 870 08	10	1	6 923 086	69 23 086 08	ROPE LENGTH INDICATOR
ROPE 16X1,79M VERZ	77 34 381 08	20	1	3 370	91 04 493 08	WINCH 6
ROPE 2 2,3KN EDELSTAHL	11 16 043 1	14	0.4	2 620	91 00 767 08	ROLLER SLEWING RING
ROPE 2 2,3KN EDELSTAHL	11 16 043 1	107	3	2 970	91 09 142 08	HYDRAULICS
ROPE 2 2,3KN EDELSTAHL	11 16 043 1	61	2	2 975 500	91 02 036 08	AUX.HYDR.GRID WINCH 5 + 6
ROPE 2 2,3KN EDELSTAHL	11 16 043 1	61	1	2 975 600	91 44 708 08	ADDITIONAL HYDRAULICS WI
ROPE 2 2,3KN EDELSTAHL	11 16 043 1	61	3	2 977	91 02 038 08	ADDITIONAL HYDR.SLEWING
ROPE 2 2,3KN EDELSTAHL	11 16 043 1	61	0.5	2 978 100	91 44 621 08	ADDNL.HYDR.RETAINING DEV
ROPE 2 2,3KN EDELSTAHL	11 16 043 1	61	0.5	2 978 200	91 01 626 08	ADD.HYDR.S_RETAINING RAM
ROPE 2 2,3KN EDELSTAHL	11 16 043 1	5	2	3 880	91 00 197 08	ROLLER CARRIAGE W BOOM
ROPE 2 2,3KN EDELSTAHL	11 16 043 1	51	0.5	3 978	91 00 760 08	HYDR. SUSPENDED BALLAST
ROPE 28X1250M BLANK SPF	77 34 507 08	1	1	2 311	91 04 471 08	ROPE WITH ACCESSORIES 1
ROPE 28X1250M BLANK SPF	77 34 507 08	1	1	2 312	91 04 473 08	ROPE WITH ACCESSORIES 2
ROPE 28X1300M SPF	77 34 360 08	1	1	2 313	91 02 044 08	ROPES FOR WINCHES 3
ROPE 28X1300M SPF	77 34 360 08	1	1	2 315	91 05 455 08	ROPE FOR WINCH 5
ROPE 28X600M BLANK SPF	77 34 511 08	1	1	2 316	91 04 477 08	ROPE FOR WINCH 6
ROPE 28X750M BLANK SPF	77 34 359 08	1	1	2 314	91 02 045 08	ROPE FOR WINCH 4
ROPE 6 0,59KN PERLON	77 34 045 08	39	1.5	3 556 003	92 71 234 08	WA-FRAME 2 BASE SECTION
ROPE 6 0,59KN PERLON	77 34 045 08	17	1.5	3 556 004	92 71 575 08	WA-FRAME 2 WELDED CONS
ROPE ATTACHMENT	11 08 865 8	12	1	6 923 086	69 23 086 08	ROPE LENGTH INDICATOR
ROPE CLAMP	11 34 082 4	7	1	5 718 424	57 18 424 08	ROPE DRUM
ROPE CLAMP	11 34 082 5	8	1	5 718 424	57 18 424 08	ROPE DRUM
ROPE CLAMP DIN 1142 S30 V	77 39 132 08	38	1	1 750	91 44 577 08	TOOL
ROPE DRUM	57 18 419 08	21	1	5 400 560	54 00 560 08	HOISTING WINCH
ROPE DRUM	57 18 424 08	21	1	5 400 572	54 00 572 08	ROPE WINCH
ROPE DRUM	57 18 449 08	21	1	5 400 559	54 00 559 08	ROPE WINCH
ROPE FIXING POINT	11 21 060 6	5	1	4 003 007	91 44 580 08	HOOK BLOCK
ROPE FIXING POINT	11 48 115 8	5	1	4 001 005	91 44 581 08	HOOK BLOCK
ROPE FOR WINCH 4	91 02 045 08	193	1		LR 1750 -0	LIEBHERR CRAW.CRANE LR 1
ROPE FOR WINCH 5	91 05 455 08	194	1		LR 1750 -0	LIEBHERR CRAW.CRANE LR 1
ROPE FOR WINCH 6	91 04 477 08	195	1		LR 1750 -0	LIEBHERR CRAW.CRANE LR 1
ROPE GUARD	11 21 060 8	10	1	4 003 007	91 44 580 08	HOOK BLOCK
ROPE GUARD	11 48 115 9	10	1	4 001 005	91 44 581 08	HOOK BLOCK
ROPE GUARD	11 49 384 4	10	4	9 104 649	91 04 649 08	DOUBLE HOOK BLOCK
ROPE GUARD	11 49 384 5	18	8	9 104 649	91 04 649 08	DOUBLE HOOK BLOCK
ROPE GUARD	11 49 384 8	17	4	9 104 649	91 04 649 08	DOUBLE HOOK BLOCK
ROPE GUIDE PULLEY CPL.	57 19 040 08	6	1	6 923 086	69 23 086 08	ROPE LENGTH INDICATOR
ROPE INPUT	10 45 124 6	11	1	6 923 086	69 23 086 08	ROPE LENGTH INDICATOR
ROPE LENGTH INDICATOR 10	69 23 086 08	5	1	2 780 125	92 08 343 08	EL.F. 2ND HOIST LIMIT SWIT
ROPE PLATE	10 66 371 1	5	1	5 718 419	57 18 419 08	ROPE DRUM
ROPE PLATE	10 66 371 1	5	1	5 718 449	57 18 449 08	ROPE DRUM

Description	Item	Pos.	Quantity	Page	Assembly	Description
ROPE PROTECTION ROD	10 41 060 8	12	2	4 003 007	91 44 580 08	HOOK BLOCK
ROPE PROTECTION ROD	10 47 032 4	12	4	9 104 649	91 04 649 08	DOUBLE HOOK BLOCK
ROPE PROTECTION ROD	10 81 491 2	12	2	4 001 005	91 44 581 08	HOOK BLOCK
ROPE PULLEY CPL. SPF	92 68 928 08	3	18	2 550	91 09 257 08	SA FRAME
ROPE PULLEY CPL. SPF	92 68 928 08	2	17	2 652	91 01 222 08	ROLLER BEARING
ROPE PULLEY CPL. SPF	92 68 928 08	3	2	3 204 004	92 11 012 08	PULLEY SET COMPL.
ROPE PULLEY CPL. SPF	92 68 928 08	5	19	3 213	91 44 718 08	L-HEAD PIECE
ROPE PULLEY CPL. SPF	92 68 928 08	8	5	3 214	91 02 084 08	S HEAD SECTION
ROPE PULLEY CPL. SPF	92 68 928 08	6	24	3 215	91 44 631 08	S HEAD SECTION
ROPE PULLEY CPL. SPF	92 68 928 08	8	4	3 216	91 01 257 08	W-ADAPTER F.PULLEY SET
ROPE PULLEY CPL. SPF	92 68 928 08	4	3	3 554 005	92 71 402 08	WA-FRAME
ROPE PULLEY CPL. SPF	92 68 928 08	2	16	3 554 006	92 71 434 08	WA-FRAME 1
ROPE PULLEY CPL. SPF	92 68 928 08	6	3	3 556 003	92 71 234 08	WA-FRAME 2 BASE SECTION
ROPE PULLEY CPL. SPF	92 68 928 08	2	16	3 556 004	92 71 575 08	WA-FRAME 2 WELDED CONS
ROPE PULLEY CPL. SPF	92 68 928 08	13	3	3 712	91 44 694 08	WHIP_LINE L-HEAD
ROPE PULLEY CPL. SPF	92 68 928 08	11	2	3 713	91 44 695 08	D PIVOT SECTION
ROPE PULLEY CPL. SPF	92 68 928 08	15	4	3 714	91 20 065 08	D HEAD SECTION
ROPE PULLEY CPL. SPF	92 68 928 08	3	10	3 714 008	96 23 646 08	LUFFING PULLEY BLOCK COM
ROPE PULLEY CPL. SPF	92 68 928 08	5	11	3 714 009	96 23 647 08	LUFFING PULLEY BLOCK COM
ROPE PULLEY CPL. SPF	92 68 928 08	1	1	4 001 005	91 44 581 08	HOOK BLOCK
ROPE PULLEY CPL. SPF	92 68 928 08	1	3	4 003 007	91 44 580 08	HOOK BLOCK
ROPE PULLEY CPL. SPF	92 68 928 08	1	22	9 104 649	91 04 649 08	DOUBLE HOOK BLOCK
ROPE PULLEY D=700/620/270X	28 81 999 08	1	1	2 652 007	92 68 928 08	ROPE PULLEY CPL.
ROPE SLING 32X6M SPF	97 01 066 08	11	1	3 204	91 44 702 08	ASSEMBLY UNIT
ROPE SLING 32X9M SPF	77 34 408 08	9	2	3 204	91 44 702 08	ASSEMBLY UNIT
ROPE SLING 32X9M SPF	77 34 409 08	10	1	3 204	91 44 702 08	ASSEMBLY UNIT
ROPE SLING DIN 3088 1,25T-5	77 34 410 08	18	2	3 204	91 44 702 08	ASSEMBLY UNIT
ROPE SLING DIN 3088 1,8M SP	77 34 111 08	38	1	3 204	91 44 702 08	ASSEMBLY UNIT
ROPE SLING DIN 3088 1T-4M	77 33 116 08	15	1	3 204	91 44 702 08	ASSEMBLY UNIT
ROPE SLING DIN EN 13414-3 9	77 33 137 08	39	4	1 750	91 44 577 08	TOOL
ROPE WINCH ZHP 4.13 SPF	54 00 565 08	1	1	2 370	91 04 815 08	ERECTING WINCH
ROPE WINCH ZHP 4.29 SPF	54 00 559 08	2	1	3 350	91 04 492 08	WINCH 3
ROPE WINCH ZHP 4.29 SPF	54 00 559 08	3	1	3 360	91 04 494 08	WINCH 5
ROPE WINCH ZHP 4.29 SPF	54 00 572 08	1	1	2 340	91 09 918 08	WINCH 4 LUFFING GEAR
ROPE WITH ACCESSORIES	91 33 648 08	198	1		LR 1750 -0	LIEBHERR CRAW.CRANE LR 1
ROPE WITH ACCESSORIES 1	91 04 471 08	190	1		LR 1750 -0	LIEBHERR CRAW.CRANE LR 1
ROPE WITH ACCESSORIES 2	91 04 473 08	191	1		LR 1750 -0	LIEBHERR CRAW.CRANE LR 1
ROPES FOR WINCHES 3	91 02 044 08	192	1		LR 1750 -0	LIEBHERR CRAW.CRANE LR 1
ROTARY ENCODER 360° SPF	69 23 091 08	11	1	1 920 305	92 15 300 08	INSTALLAT.ROTOR+SLIPRING
ROTARY FEED THROUGH	91 44 585 08	33	1		LR 1750 -0	LIEBHERR CRAW.CRANE LR 1
ROTARY FEED THROUGH SPF	51 09 023 08	1	1	1 991	91 44 585 08	ROTARY FEED THROUGH
ROTARY LOCK 1W	60 61 433 08	19	3	2 830 038	96 20 427 08	DASHBOARD
ROTARY SHAFT LIP SEAL AS 2	10 03 307 4	6	1	9 888 214	98 88 214	WATER PUMP, PRE-ASSEMB
ROTARY SHAFT LIP SEAL DIN	57 15 513 08	53	1	X1002122	10 02 122 6	DRIVE
ROTARY SHAFT LIP SEAL DIN	57 15 521 08	31	2	X1002123	10 02 123 0	GEARBOX
ROTARY SHAFT LIP SEAL DIN	57 15 522 08	454	1	5 718 418	57 18 418 08	GEARBOX
ROTARY SHAFT LIP SEAL DIN	57 15 522 08	454	2	X1002123	10 02 123 0	GEARBOX
ROTARY SHAFT LIP SEAL DIN	54 01 943 08	50	1	5 718 421	57 18 421 08	DRIVE
ROTARY SHAFT LIP SEAL DIN	54 01 943 08	50	1	X1002122	10 02 122 6	DRIVE
ROTARY SHAFT LIP SEAL DIN	54 01 943 08	50	1	X1002122	10 02 122 8	DRIVE
ROTARY SHAFT LIP SEAL DIN	71 00 312 08	10	1	5 400 565	54 00 565 08	ROPE WINCH
ROTARY SHAFT LIP SEAL DIN	71 00 325 08	14	1	9 390 078	93 90 078 01	ANGULAR GEAR
ROTARY SHAFT LIP SEAL DIN	71 00 003 08	51	1	5 000 630	50 00 630 08	SWING GEAR
ROTARY SHAFT LIP SEAL DIN	57 01 519 08	15	1	5 400 565	54 00 565 08	ROPE WINCH
ROTARY SHAFT LIP SEAL DIN	57 07 209 08	310	1	5 000 645	50 00 645 08	DISTRIBUTOR GEARBOX
ROTARY SHAFT LIP SEAL DIN	57 07 018 08	38	1	X1029270	10 29 270 6	DRIVING GEAR
ROTARY SHAFT LIP SEAL DIN	79 02 953 14	53	1	5 718 421	57 18 421 08	DRIVE
ROTARY SHAFT LIP SEAL DIN	79 02 953 14	53	1	X1002122	10 02 122 8	DRIVE
ROTARY SHAFT LIP SEAL DIN	71 00 408 08	70	1	5 718 419	57 18 419 08	ROPE DRUM
ROTARY SHAFT LIP SEAL DIN	71 00 408 08	70	1	5 718 449	57 18 449 08	ROPE DRUM

Description	Item	Pos.	Quantity	Page	Assembly	Description
ROTARY SWITCH 4-STUFIG	60 60 262 08	5	1	2 920 284	91 27 894 08	EL. FOR SUPPLEMENTARY HE
ROTATABLE BEAM	11 48 115 7	3	1	4 001 005	91 44 581 08	HOOK BLOCK
ROTATABLE BEAM	11 48 239 9	3	1	4 003 007	91 44 580 08	HOOK BLOCK
ROTATABLE BEAM	11 49 384 2	3	1	9 104 649	91 04 649 08	DOUBLE HOOK BLOCK
ROTATING BAR	70 42 142 08	18	2	3 556 004	92 71 575 08	WA-FRAME 2 WELDED CONS
ROTATIONAL SPEED SENSOR	92 73 234	232	2	9 074 189	90 74 189	DIESEL ENGINE
RS PRESSURE FILTER DF...33	10 10 138 4	(3)	1	2 970	91 09 142 08	HYDRAULICS
RUBBER BELLOWS	57 19 123 08	2	1	6 060 950	60 60 950 08	MASTER SWITCH
RUBBER CONNECTION 22X29	91 79 427	37	1	9 887 333	98 87 333	ACCESSORIES AIR COMPRES
RUBBER CONNECTION 25 X35	92 71 340	7	1	9 277 099	92 77 099	PIPELINE INSTALLATION
RUBBER CONNECTION 25 X35	92 71 340	7	1	9 887 213	98 87 213	PIPELINE ASSEMBLY RIGHT S
RUBBER ELEMENT SI-60SH	11 62 007 3	(1)	1	2 391 001	96 19 013 08	DIESEL ENGINE, PRE-ASSEMB
RUBBER PLATE 10X382X1178	95 61 870 08	33	1	2 520 011	92 43 638 08	FLOOR MAT
RUBBER-METAL	61 40 431 08	9	4	1 780 512	92 17 262 08	RADIO REMOTE CONTROL
S HEAD SECTION	91 02 084 08	203	1		LR 1750 -0	LIEBHERR CRAW.CRANE LR 1
S HEAD SECTION 600T	91 44 631 08	205	1		LR 1750 -0	LIEBHERR CRAW.CRANE LR 1
S HEAD SECTION, WELDED	92 17 810 08	1	1	3 214	91 02 084 08	S HEAD SECTION
S INTERMED.SECTION WELD	92 17 784 08	1	1	3 223	91 02 070 08	S INTERMEDIATE SECTION
S INTERMED.SECTION WELD.	92 17 776 08	1	1	3 221	91 02 066 08	S INTERMEDIATE SECTION
S INTERMEDIATE SECTION 28	91 02 070 08	209	4		LR 1750 -0	LIEBHERR CRAW.CRANE LR 1
S INTERMEDIATE SECTION 2	91 02 066 08	207	2		LR 1750 -0	LIEBHERR CRAW.CRANE LR 1
S OVERRUN PROTECTION	91 44 684 08	219	1		LR 1750 -0	LIEBHERR CRAW.CRANE LR 1
S PIVOT SECTION	91 02 064 08	201	1		LR 1750 -0	LIEBHERR CRAW.CRANE LR 1
S PIVOT SECTION, WELD.CO	92 17 774 08	1	1	3 211	91 02 064 08	S PIVOT SECTION
S-HEAD SECTION PULLEY SET	92 71 571 08	1	1	3 215	91 44 631 08	S HEAD SECTION
SA FRAME	91 09 257 08	135	1		LR 1750 -0	LIEBHERR CRAW.CRANE LR 1
SA FRAME WELDED CONSTR.	92 69 019 08	1	1	2 550	91 09 257 08	SA FRAME
SAE FLANGE 11/2"	51 15 026 08	50	8	2 391 001	96 19 013 08	DIESEL ENGINE, PRE-ASSEMB
SAE FLANGE CONNECTION	47 49 071 08	47	1	2 391 001	96 19 013 08	DIESEL ENGINE, PRE-ASSEMB
SAE FLANGE CONNECTION	47 49 071 08	559	2	2 970	91 09 142 08	HYDRAULICS
SAE FLANGE CONNECTION	47 49 078 08	566	2	2 970	91 09 142 08	HYDRAULICS
SAE FLANGE CONNECTION W	47 49 068 08	565	2	2 970	91 09 142 08	HYDRAULICS
SAE FLANGE CONNECTION W	47 49 075 08	563	1	2 970	91 09 142 08	HYDRAULICS
SAE-FLANGE HALF 11/4" A3P	51 15 162 08	561	4	2 970	91 09 142 08	HYDRAULICS
SAFETY BUTTON	10 42 460 1	(1)	1	7 739 397	77 39 397 08	POCKET LOCK
SAFETY BUTTON	10 47 066 7	(2)	1	7 739 397	77 39 397 08	POCKET LOCK
SAFETY DEVICE 8X0,94	70 42 712 08	28	2	2 520	91 44 758 08	CABIN, GLAZED
SAFETY GRATE 50X240X1000	78 89 041 08	3	2	2 831	91 44 693 08	AIR COND. UNIT SUPERSTRU
SAFETY HOOK WELDM. FE//ZN	92 16 197 08	7	8	2 125	91 01 212 08	PIN F. S AND D PIVOT SECTIO
SAFETY PLUG W HINGE-LID	57 18 172 08	(1)	1	2 313	91 02 044 08	ROPES FOR WINCHES 3
SAFETY PLUG W HINGE-LID	57 18 172 08	2	1	7 739 397	77 39 397 08	POCKET LOCK
SAFETY PLUG W HINGE-LID 1	43 32 005 08	13	32	1 711	91 01 239 08	CENTRALIZED LUBRICATION
SAFETY PLUG W HINGE-LID 1	43 32 005 08	5	2	2 131	91 04 220 08	CATWALK SUPERSTR.LEFT
SAFETY PLUG W HINGE-LID 1	43 32 005 08	12	2	3 216	91 01 257 08	W-ADAPTER F.PULLEY SET
SAFETY PLUG W HINGE-LID 20	10 65 114 3	51	4	3 745	91 07 886 08	SUSPENDED BALLAST
SAFETY PLUG W HINGE-LID 5X	43 32 013 08	80	2	1 400	91 04 483 08	CRAWLER TRACK CARRIER, L
SAFETY PLUG W HINGE-LID 5X	43 32 013 08	79	2	1 410	91 04 487 08	CRAWLER TRACK CARRIER,
SAFETY PLUG W HINGE-LID 5X	43 32 013 08	16	4	2 652	91 01 222 08	ROLLER BEARING
SAFETY PLUG W HINGE-LID 5X	43 32 013 08	25	2	3 292	91 44 698 08	D OVERRUN PROTECTION
SAFETY PLUG W HINGE-LID 6	11 10 158 4	27	2	3 714	91 20 065 08	D HEAD SECTION
SAFETY PLUG W HINGE-LID 6	11 10 158 4	48	8	3 745 001	96 19 998 08	BALLAST PALETTE PRE-ASS.
SAFETY PLUG W HINGE-LID 8X	43 32 014 08	10	2	2 670	91 44 601 08	FUEL CONTAINER
SAFETY PLUG W HINGE-LID 8X	43 32 014 08	15	2	3 216	91 01 257 08	W-ADAPTER F.PULLEY SET
SAFETY PLUG W HINGE-LID 8X	43 32 014 08	72	2	3 713	91 44 695 08	D PIVOT SECTION
SAFETY PLUG W HINGE-LID 9,	43 32 004 08	76	8	3 211	91 02 064 08	S PIVOT SECTION
SAFETY PLUG W HINGE-LID 9,	43 32 004 08	10	4	3 215	91 44 631 08	S HEAD SECTION
SAFETY ROLLER CPL.	92 88 302 08	22	1	3 211	91 02 064 08	S PIVOT SECTION
SAFETY ROLLER CPL. SPF	92 70 642 08	7	1	3 350	91 04 492 08	WINCH 3
SAFETY ROLLER CPL. SPF	92 70 964 08	1	1	2 100 011	92 70 949 08	ROD CPL.
SAFETY ROLLER CPL. SPF	92 71 098 08	8	1	3 360	91 04 494 08	WINCH 5

Description	Item	Pos.	Quantity	Page	Assembly	Description
SAFETY ROLLER CPL. SPF	92 71 171 08	8	1	3 370	91 04 493 08	WINCH 6
SAFETY ROLLER SPF	92 95 533 08	15	1	3 556 003	92 71 234 08	WA-FRAME 2 BASE SECTION
SAFETY ROLLER SPF	96 16 854 08	39	1	3 225	91 02 083 08	SL REDUCING SECTION
SAFETY ROLLER WELDED	92 38 783 08	32	2	2 550	91 09 257 08	SA FRAME
SAFETY ROLLER WELDED 139,	92 95 534 08	1	1	3 554 004	92 95 533 08	SAFETY ROLLER
SAFETY ROLLER WINCH 1/2	92 04 560 08	6	1	2 100	91 01 209 08	SLEWING PLATFORM FRAME
SAFETY STIRRUP DIN 71805 1	55 08 282 08	9	1	5 700 323	57 00 323	ENGINE BRAKE CPL.
SAFETY TRAP	57 17 150 08	34	1	4 001 005	91 44 581 08	HOOK BLOCK
SAFETY TRAP	57 17 162 08	34	2	4 003 007	91 44 580 08	HOOK BLOCK
SAFETY TRAP COMPL.	10 81 517 7	34	2	9 104 649	91 04 649 08	DOUBLE HOOK BLOCK
SASH LOCK GD-ZN VERCHR	70 42 710 08	11	4	2 391 030	92 71 261 08	BATTERY BOX, PRE-ASSEMB
SASH LOCK GD-ZN VERCHR	70 42 710 08	2	2	2 510 035	92 17 450 08	FLAP PRE-ASS.
SASH LOCK GD-ZN VERCHR	70 42 710 08	3	1	2 510 060	92 01 926 08	DOOR COMPL.
SASH LOCK GD-ZN VERCHR	70 42 710 08	3	1	2 510 063	92 01 929 08	DOOR COMPL.
SASH LOCK GD-ZN VERCHR	70 42 710 08	3	1	2 510 065	92 16 117 08	DOOR COMPL.
SASH LOCK GD-ZN VERCHR	70 42 710 08	3	1	2 510 066	92 35 577 08	DOOR COMPL.
SCREW	10 41 274 6	13	1	9 640 276	96 40 276 08	CONNECTION BLOCK
SCREW	11 10 079 9	5	4	6 923 086	69 23 086 08	ROPE LENGTH INDICATOR
SCREW	57 09 414 08	(2)	2	2 970	91 09 142 08	HYDRAULICS
SCREW	70 20 701	6	4	9 882 931	98 82 931	FUEL FILTER ATTACHMENT
SCREW 3/8"-24NFX7 1/4" 12.9	10 35 393 0	(1)	4	2 970	91 09 142 08	HYDRAULICS
SCREW AEHNL.DIN 58450 M6X	40 97 048 08	78	2	2 859	91 44 612 08	SOUND DAMPING
SCREW AEHNL.DIN 58450 M6X	40 97 048 08	3	6	2 859 009	92 71 425 08	CASSETTE CPL.
SCREW AEHNL.ISO 4017 UNC	40 97 516 08	117	8	2 391 001	96 19 013 08	DIESEL ENGINE, PRE-ASSEMB
SCREW DIN 912 M8X25 12.9	57 06 138 77	9	4	5 700 109	57 00 109	AIR COMPRESSOR
SCREW M6X16 St A3C	92 74 592	3	1	9 277 008	92 77 008	POWER UNIT SUPPORT
SCREW M8X55 10.9 A3C	11 06 652 0	9	4	9 273 989	92 73 989	AIR COMPRESSOR PRE-ASSY
SCREW PLUG	10 41 274 8	19	1	9 640 276	96 40 276 08	CONNECTION BLOCK
SCREW PLUG	50 40 045 08	250	2	5 000 645	50 00 645 08	DISTRIBUTOR GEARBOX
SCREW PLUG	77 43 782 08	2	2	7 743 856	77 43 856 08	DISTRIBUTION BLOCK
SCREW PLUG	77 43 782 08	2	3	7 743 857	77 43 857 08	DISTRIBUTION BLOCK
SCREW PLUG	77 43 782 08	2	2	7 743 859	77 43 859 08	DISTRIBUTION BLOCK
SCREW PLUG	77 43 782 08	5	3	7 743 860	77 43 860 08	DISTRIBUTION BLOCK
SCREW PLUG	77 43 782 08	2	1	7 743 861	77 43 861 08	DISTRIBUTION BLOCK
SCREW PLUG DIN 906 M6X1 S	49 80 712	4	1	9 888 213	98 88 213	WATER PUMP HOUSING PRE
SCREW PLUG DIN 908 M10X1	46 00 319	60	4	5 718 421	57 18 421 08	DRIVE
SCREW PLUG DIN 908 M10X1	46 00 319	60	3	X1002122	10 02 122 8	DRIVE
SCREW PLUG DIN 908 M12X1,5	40 41 002 01	122	1	X1002122	10 02 122 6	DRIVE
SCREW PLUG DIN 908 M12X1,5	40 41 002 01	122	1	X1002122	10 02 122 8	DRIVE
SCREW PLUG DIN 908 M14X1,5	46 00 530	6	2	9 272 855	92 72 855	FUEL FILTER MOUNTING
SCREW PLUG DIN 908 M14X1,5	46 00 530	9	3	9 277 009	92 77 009	POWER UNIT SUPPORT
SCREW PLUG DIN 908 M14X1,5	46 00 530	13	1	9 881 169	98 81 169	OIL SUMP WITH FASTENING
SCREW PLUG DIN 908 M14X1,5	46 00 530	16	16	9 887 013	98 87 013	CRANKCASE CPL.
SCREW PLUG DIN 908 M16X1,5	40 41 001 08	7	1	5 113 005	51 13 005 08	CONTROL BLOCK
SCREW PLUG DIN 908 M16X1,5	40 41 001 08	14	1	9 277 009	92 77 009	POWER UNIT SUPPORT
SCREW PLUG DIN 908 M16X1,5	40 41 001 08	14	2	9 887 013	98 87 013	CRANKCASE CPL.
SCREW PLUG DIN 908 M18X1,5	46 00 320	(4)	2	2 810	91 08 725 08	CRANE DRIVER'S CABIN CPL.
SCREW PLUG DIN 908 M18X1,5	46 00 320	64	1	5 718 421	57 18 421 08	DRIVE
SCREW PLUG DIN 908 M18X1,5	46 00 320	10	1	9 277 009	92 77 009	POWER UNIT SUPPORT
SCREW PLUG DIN 908 M20X1,5	40 41 003 08	12	2	7 743 570	77 43 570 08	ELECTRIC PUMP
SCREW PLUG DIN 908 M20X1,5	40 41 003 08	7	2	9 272 926	92 72 926	AIR SUCTION
SCREW PLUG DIN 908 M22X1,5	40 41 016 08	27	1	5 700 109	57 00 109	AIR COMPRESSOR
SCREW PLUG DIN 908 M22X1,5	40 41 016 08	12	2	9 887 013	98 87 013	CRANKCASE CPL.
SCREW PLUG DIN 908 M26X1,5	46 00 232	29	3	5 700 109	57 00 109	AIR COMPRESSOR
SCREW PLUG DIN 908 M26X1,5	46 00 232	5	1	9 273 473	92 73 473	LOCKING PIECES
SCREW PLUG DIN 908 M30X1,5	74 02 330	23	1	9 278 724	92 78 724 23	OIL COOLER
SCREW PLUG DIN 908 M30X1,5	74 02 330	7	2	9 881 169	98 81 169	OIL SUMP WITH FASTENING
SCREW PLUG DIN 908 M30X1,5	74 02 330	23	1	9 888 282	98 88 282	OIL COOLER
SCREW PLUG DIN 908 M33X2	40 41 012 08	10	2	9 887 013	98 87 013	CRANKCASE CPL.
SCREW PLUG DIN 908 R3/8" S	51 07 601 08	(14)	2	2 810	91 08 725 08	CRANE DRIVER'S CABIN CPL.

Description	Item	Pos.	Quantity	Page	Assembly	Description
SCREW PLUG DIN 910 M14X1,5	46 00 624	12	1	9 278 724	92 78 724 23	OIL COOLER
SCREW PLUG DIN 910 M14X1,5	46 00 624	12	1	9 888 282	98 88 282	OIL COOLER
SCREW PLUG DIN 910 M18X1,5	40 41 304 08	8	2	5 102 389	51 02 389 08	VARIABLE DISPLACEMENT MO
SCREW PLUG DIN 910 M18X1,5	40 41 304 08	60	2	X1002122	10 02 122 6	DRIVE
SCREW PLUG DIN 910 M18X1,5	40 41 304 08	64	1	X1002122	10 02 122 8	DRIVE
SCREW PLUG DIN 910 R1/2" S	40 41 403 08	480	9	5 000 645	50 00 645 08	DISTRIBUTOR GEARBOX
SCREW PLUG DIN 910 R11/2" S	40 41 412 08	470	1	5 000 645	50 00 645 08	DISTRIBUTOR GEARBOX
SCREW PLUG M14X1,5 FKM	74 14 500	16	1	5 719 276	57 19 276 08	CONTROL ELEMENT
SCREW PLUG M14X1,5 FKM	74 14 500	16	1	X1002369	10 02 369 1	CONTROL ELEMENT
SCREW PLUG M18X1 A3C	47 75 002 01	9	2	2 350	91 03 766 08	SLEWING GEAR
SCREW PLUG M22X1,5	92 73 472	1	2	9 273 473	92 73 473	LOCKING PIECES
SCREW PLUG M30X1,5 St Rm	92 75 590	11	1	9 886 858	98 86 858	LUBRICATING OIL PUMP
SCREW PLUG M33X2 FE/ZN 5	92 73 727	30	1	9 887 013	98 87 013	CRANKCASE CPL.
SCREW PLUG R7/16"	57 09 502 08	4	1	5 715 164	57 15 164 08	CONTROL VALVE
SCREW PLUG RD32X3 SPF	10 46 691 0	24	5	1 970	91 00 931 08	HYDR.CRAWLE 4 MOT.PREP.K
SCREW PLUG RD32X3 SPF	10 46 691 0	101	4	2 970	91 09 142 08	HYDRAULICS
SCREW PLUG RD32X3 SPF	10 46 691 0	24	1	2 975 300	91 44 664 08	ADDITIONAL HYDRAULICS WI
SCREW PLUG RD32X3 SPF	10 46 691 0	24	1	2 975 400	91 02 034 08	AUX.HYDRAULIC WINCH 6
SCREW PLUG RD32X3 SPF	10 46 691 0	26	1	2 975 600	91 44 708 08	ADDITIONAL HYDRAULICS WI
SCREW PLUG RD32X3 SPF	10 46 691 0	8	3	2 976 200	91 44 034 08	AUX.HYDR.PIN EXTRACTION
SCREW PLUG RD32X3 SPF	10 46 691 0	8	1	2 976 203	92 27 489 08	ADDL.HYDR.F.PIN PULLING DE
SCREW PLUG RD36X3 SPF	10 46 690 7	99	2	2 970	91 09 142 08	HYDRAULICS
SCREW PLUG RD36X3 SPF	10 46 691 1	42	4	1 970	91 00 931 08	HYDR.CRAWLE 4 MOT.PREP.K
SCREW PLUG RD36X3 SPF	10 46 691 1	42	1	1 970 058	92 17 254 08	ADD.HOSES CRAWLER SUPP
SCREW PLUG RD36X3 SPF	10 46 691 1	12	1	2 976 200	91 44 034 08	AUX.HYDR.PIN EXTRACTION
SCREW PLUG RD36X3 SPF	10 46 691 1	44	1	2 977	91 02 038 08	ADDITIONAL HYDR.SLEWING
SCREW PLUG RD36X3 SPF	10 46 691 1	5	1	2 978 200	91 01 626 08	ADD.HYDR.S_RETAINING RAM
SCREW PLUG RD36X3 SPF	10 46 691 1	24	2	3 978	91 00 760 08	HYDR. SUSPENDED BALLAST
SCREW PLUG RD54X4 ALCUM	10 46 690 8	98	3	2 970	91 09 142 08	HYDRAULICS
SCREW PLUG RD54X4 ALCUM	10 46 690 8	38	2	2 977	91 02 038 08	ADDITIONAL HYDR.SLEWING
SCREW PLUG RD54X4 SPF	10 46 691 2	38	2	1 970	91 00 931 08	HYDR.CRAWLE 4 MOT.PREP.K
SCREW PLUG RD54X4 SPF	10 46 691 2	38	1	1 970 058	92 17 254 08	ADD.HOSES CRAWLER SUPP
SCREW PLUG RD54X4 SPF	10 46 691 2	87	9	2 970	91 09 142 08	HYDRAULICS
SCREW PLUG RD54X4 SPF	10 46 691 2	20	1	2 975 300	91 44 664 08	ADDITIONAL HYDRAULICS WI
SCREW PLUG RD54X4 SPF	10 46 691 2	20	1	2 975 400	91 02 034 08	AUX.HYDRAULIC WINCH 6
SCREW PLUG RD54X4 SPF	10 46 691 2	22	5	2 975 500	91 02 036 08	AUX.HYDR.GRID WINCH 5 + 6
SCREW PLUG RD54X4 SPF	10 46 691 2	20	2	2 975 600	91 44 708 08	ADDITIONAL HYDRAULICS WI
SCREW PLUG RD54X4 SPF	10 46 691 2	14	1	2 976 200	91 44 034 08	AUX.HYDR.PIN EXTRACTION
SCREW PLUG RD54X4 SPF	10 46 691 2	7	1	2 978 200	91 01 626 08	ADD.HYDR.S_RETAINING RAM
SCREW PLUG RD54X4 SPF	10 46 691 2	8	2	2 978 300	91 01 515 08	ADDNL.HYDR.ERECTION DEV
SCREW PLUG RD54X4 SPF	10 46 691 2	32	4	3 978	91 00 760 08	HYDR. SUSPENDED BALLAST
SCREW PLUG RD79X4 SPF	10 46 690 9	97	2	2 970	91 09 142 08	HYDRAULICS
SCREW PLUG RD79X4 SPF	10 46 690 9	34	5	2 977	91 02 038 08	ADDITIONAL HYDR.SLEWING
SCREW PLUG RD79X4 SPF	10 46 691 3	34	4	1 970	91 00 931 08	HYDR.CRAWLE 4 MOT.PREP.K
SCREW PLUG RD79X4 SPF	10 46 691 3	34	2	1 970 058	92 17 254 08	ADD.HOSES CRAWLER SUPP
SCREW PLUG RD79X4 SPF	10 46 691 3	83	8	2 970	91 09 142 08	HYDRAULICS
SCREW PLUG RD79X4 SPF	10 46 691 3	14	1	2 975 300	91 44 664 08	ADDITIONAL HYDRAULICS WI
SCREW PLUG RD79X4 SPF	10 46 691 3	14	1	2 975 400	91 02 034 08	AUX.HYDRAULIC WINCH 6
SCREW PLUG RD79X4 SPF	10 46 691 3	14	6	2 975 500	91 02 036 08	AUX.HYDR.GRID WINCH 5 + 6
SCREW PLUG RD79X4 SPF	10 46 691 3	14	2	2 975 600	91 44 708 08	ADDITIONAL HYDRAULICS WI
SCREW PLUG VSTI M26X1,5 C	73 81 457	243	1	9 074 189	90 74 189	DIESEL ENGINE
SCREW PLUG VSTI M38X1,5	73 82 202	17	2	9 277 009	92 77 009	POWER UNIT SUPPORT
SCREW STOPPER	10 41 275 3	5	1	9 640 277	96 40 277 08	DIRECTIONAL CTRL. VALVE
SCREW-ON CONNECTION	92 70 644	17	2	9 887 333	98 87 333	ACCESSORIES AIR COMPRES
SCREW-ON CONNECTION	94 98 641 08	150	3	2 970	91 09 142 08	HYDRAULICS
SCREW-ON CONNECTION ISO	40 02 024	12	3	9 882 943	98 82 943	FUEL LINES
SCREW-ON CONNECTION ISO	40 02 024	10	1	9 887 180	98 87 180	EXHAUST TC MOUNTING
SCREW-ON CONNECTION ISO	40 02 024	10	1	9 887 181	98 87 181	EXHAUST TC MOUNTING
SCREW-ON CONNECTION M2	91 77 634	15	2	9 278 724	92 78 724 23	OIL COOLER
SCREW-ON CONNECTION M2	91 77 634	15	2	9 888 282	98 88 282	OIL COOLER

Description	Item	Pos.	Quantity	Page	Assembly	Description
SCREW-ON HINGE 25X25X50/	10 87 117 7	9	12	1 100	91 00 752 08	CRAWLER TRACK TRAVEL G
SCREW-ON HINGE 25X25X50/	10 87 117 7	5	2	2 520 018	92 16 988 08	INSTRUMENT BOX, INSTALLAT
SCREW-ON HINGE 25X25X50/	10 87 117 7	8	4	2 932 160	92 87 778 08	SWITCH CABINET
SCREWDRIVER 3,5 CRV-VERNI	79 00 320 08	13	1	1 750	91 44 577 08	TOOL
SCREWDRIVER 4,5	88 52 004 08	14	1	1 750	91 44 577 08	TOOL
SCREWDRIVER 5,5 CRV-VERNI	79 00 323 08	15	1	1 750	91 44 577 08	TOOL
SEAL	10 03 208 8	14	0.6	7 257 354	72 57 354 08	SLIDING WINDOW
SEAL	10 03 581 4	12	0.5	7 257 354	72 57 354 08	SLIDING WINDOW
SEAL	10 03 581 5	13	1.2	7 257 354	72 57 354 08	SLIDING WINDOW
SEAL	10 65 051 1	2	1	6 923 086	69 23 086 08	ROPE LENGTH INDICATOR
SEAL	10 65 051 2	8	1	6 923 086	69 23 086 08	ROPE LENGTH INDICATOR
SEAL	51 45 945 08	7	1	5 719 114	57 19 114 08	CONTROL UNIT
SEAL	57 18 881 08	(2)	1	5 715 247	57 15 247 08	EQUALIZING RESERVOIR
SEAL	69 18 222 08	152	1	3 930 607	92 73 168 08	TERMINAL BOX
SEAL	69 18 222 08	152	1	3 930 611	92 09 429 08	TERMINAL BOX
SEAL	69 21 000 08	171	1	3 930 293	92 07 123 08	CABLE DRUM COMPL.
SEAL	69 21 000 08	152	1	3 930 505	92 09 328 08	CABLE DRUM COMPL.
SEAL	69 21 000 08	156	2	3 930 607	92 73 168 08	TERMINAL BOX
SEAL	69 21 000 08	156	2	3 930 611	92 09 429 08	TERMINAL BOX
SEAL	70 11 131	2	1	5 004 624	50 04 624	OIL DRAIN PLUG
SEAL	76 20 052 03	4	1	5 719 114	57 19 114 08	CONTROL UNIT
SEAL	91 44 762	(1)	1	9 274 487	92 74 487	CYLINDER HEAD COVER
SEAL	92 67 437	2	2	9 278 737	92 78 737	COOLER HOUSING ASSEMBL
SEAL	92 67 786	3	1	9 277 009	92 77 009	POWER UNIT SUPPORT
SEAL	92 67 838	6	4	9 272 926	92 72 926	AIR SUCTION
SEAL	92 67 838	9	4	9 279 918	92 79 918	SEAL KIT CYLINDER HEAD
SEAL	92 67 838	9	3	9 279 919	92 79 919	SEAL KIT CYLINDER HEAD
SEAL	92 68 047	5	1	9 882 964	98 82 964	FLYWHEEL HOUSING
SEAL	92 68 092	3	1	9 881 169	98 81 169	OIL SUMP WITH FASTENING
SEAL	92 68 192	2	1	9 883 385	98 83 385	CRANKCASE BREATHER
SEAL	92 71 961	4	1	9 881 747	98 81 747	THERMOSTAT HOUSING
SEAL	92 72 836	3	8	9 075 132	90 75 132	OUTLET MANIFOLD
SEAL	92 72 836	16	4	9 279 918	92 79 918	SEAL KIT CYLINDER HEAD
SEAL	92 72 836	16	3	9 279 919	92 79 919	SEAL KIT CYLINDER HEAD
SEAL	92 73 423	18	1	9 279 919	92 79 919	SEAL KIT CYLINDER HEAD
SEAL 0,5MM AFM 30	92 67 472	4	2	9 278 724	92 78 724 23	OIL COOLER
SEAL 0,5MM AFM 30	92 67 472	4	2	9 888 282	98 88 282	OIL COOLER
SEAL 1,5MM ASBESTFREI AFM	92 68 131	20	1	9 279 918	92 79 918	SEAL KIT CYLINDER HEAD
SEAL 1,5MM ASBESTFREI AFM	92 68 131	19	1	9 279 919	92 79 919	SEAL KIT CYLINDER HEAD
SEAL 1,5MM ASBESTFREI AFM	92 68 131	21	1	9 887 180	98 87 180	EXHAUST TC MOUNTING
SEAL 1,5MM ASBESTFREI AFM	92 68 131	21	1	9 887 181	98 87 181	EXHAUST TC MOUNTING
SEAL AFM 31	92 71 963	11	2	9 279 918	92 79 918	SEAL KIT CYLINDER HEAD
SEAL AFM 31	92 71 963	11	2	9 279 919	92 79 919	SEAL KIT CYLINDER HEAD
SEAL AFM 31	92 71 963	3	3	9 887 147	98 87 147	CONNECTING LINE ADD-ON
SEAL AFM 31 TD 2	92 75 766	2	1	9 147 512	91 47 512	LOCKING PIECES
SEAL AFM 31 TD 2	92 75 766	3	1	9 881 226	98 81 226	OIL LINE
SEAL ASBESTFREI	92 68 129	19	1	9 279 918	92 79 918	SEAL KIT CYLINDER HEAD
SEAL ASBESTFREI	92 68 130	8	1	9 887 180	98 87 180	EXHAUST TC MOUNTING
SEAL ASBESTFREI	92 68 130	8	1	9 887 181	98 87 181	EXHAUST TC MOUNTING
SEAL ASBESTFREI	92 70 109	18	1	9 279 918	92 79 918	SEAL KIT CYLINDER HEAD
SEAL ASBESTFREI	92 70 109	2	1	9 887 180	98 87 180	EXHAUST TC MOUNTING
SEAL ASBESTFREI	92 70 109	2	1	9 887 181	98 87 181	EXHAUST TC MOUNTING
SEAL FOERDERPUMPE	73 81 461	4	1	9 883 188	98 83 188	INJECTION PUMP
SEAL KIT	10 04 485 4	98	1	5 102 389	51 02 389 08	VARIABLE DISPLACEMENT MO
SEAL KIT	10 41 278 1	999	1	9 640 277	96 40 277 08	DIRECTIONAL CTRL. VALVE
SEAL KIT	10 47 639 1	(999)	1	2 391 001	96 19 013 08	DIESEL ENGINE, PRE-ASSEMB
SEAL KIT	10 47 639 2	(999)	1	2 831	91 44 693 08	AIR COND. UNIT SUPERSTRU
SEAL KIT	11 00 353 5	998	1	X1049315	10 49 315 9	DIRECTIONAL SEAT VALVE
SEAL KIT	51 10 433 08	(999)	1	5 113 008	51 13 008 08	VALVE BLOCK
SEAL KIT	51 10 433 08	(999)	1	5 113 008	51 13 008 08	VALVE BLOCK

Description	Item	Pos.	Quantity	Page	Assembly	Description
SEAL KIT	57 17 280 08	1	1	5 123 676	51 23 676 08	HYDRO CYLINDER
SEAL KIT	57 17 301 08	1	1	5 109 023	51 09 023 08	ROTARY FEED THROUGH
SEAL KIT	57 17 312 08	1	1	5 123 440	51 23 440 08	HYDRO CYLINDER
SEAL KIT	57 17 740 08	999	1	5 123 911	51 23 911 08	SUPPORT CYLINDER
SEAL KIT	57 18 400 08	(999)	1	2 970	91 09 142 08	HYDRAULICS
SEAL KIT	57 18 652 08	999	1	5 123 813	51 23 813 08	TILT-BACK SUPPORT
SEAL KIT	74 11 445	999	1	5 113 022	51 13 022 08	DIRECTIONAL CONTROL VALV
SEAL KIT BRAKE VALVE	10 87 361 0	(999)	1	5 123 911	51 23 911 08	SUPPORT CYLINDER
SEAL KIT CONNECTING BLOC	10 41 275 1	999	1	9 640 276	96 40 276 08	CONNECTION BLOCK
SEAL KIT CONTROL BLOCK	10 49 112 9	999	1	5 113 026	51 13 026 08	DIRECTIONAL CONTROL VALV
SEAL KIT CYLINDER	10 46 741 7	(999)	1	3 712	91 44 694 08	WHIP_LINE L-HEAD
SEAL KIT CYLINDER HEAD	92 79 918	999	1	9 279 847	92 79 847	CYLINDER HEAD
SEAL KIT CYLINDER HEAD	92 79 918	999	1	9 279 849	92 79 849	CYLINDER HEAD
SEAL KIT CYLINDER HEAD	92 79 919	998	1	9 279 847	92 79 847	CYLINDER HEAD
SEAL KIT CYLINDER HEAD	92 79 919	998	1	9 279 849	92 79 849	CYLINDER HEAD
SEAL KIT DIRECTIONAL VALV	10 42 478 6	(999)	1	2 970	91 09 142 08	HYDRAULICS
SEAL KIT DIRECTIONAL VALV	10 42 478 6	(999)	1	2 970	91 09 142 08	HYDRAULICS
SEAL KIT DIRECTIONAL VALV	10 87 225 0	(999)	1	5 113 008	51 13 008 08	VALVE BLOCK
SEAL KIT EXTENSION CYLIN	10 10 095 8	999	1	5 123 948	51 23 948 08	EXTENSION RAM
SEAL KIT F.NON-RETURN VA	10 87 492 9	1	1	5 114 857	51 14 857 08	NON-RETURN VALVE
SEAL KIT INJECTION NOZZLE	90 78 851	3	1	9 078 864	90 78 864	RK INJECTION NOZZLE
SEAL KIT LIMIT VALVE	10 49 301 4	(999)	1	2 970	91 09 142 08	HYDRAULICS
SEAL KIT LIMIT VALVE	10 67 551 5	998	1	5 114 572	51 14 572 08	PRESSURE LIMITING VALVE
SEAL KIT LIMIT VALVE	10 67 551 7	999	1	5 114 572	51 14 572 08	PRESSURE LIMITING VALVE
SEAL KIT PRESSURE CONTR	10 81 494 2	(999)	1	2 970	91 09 142 08	HYDRAULICS
SEAL KIT PRESSURE VALVE	10 87 486 5	(999)	1	2 970	91 09 142 08	HYDRAULICS
SEAL KIT PULL CYLINDER	10 10 031 8	(999)	1	3 745 001	96 19 998 08	BALLAST PALETTE PRE-ASS.
SEAL KIT PULL CYLINDER	10 10 032 2	(999)	1	2 657	91 44 606 08	MOUNTING EQUIPMENT CRAW
SEAL KIT REGULATING VALVE	57 15 167 08	999	1	5 121 282	51 21 282 08	VARIABLE PUMP
SEAL KIT VARIAB.DISPLAC.MO	10 44 173 8	99	1	5 102 400	51 02 400 08	VARIABLE DISPLACEMENT MO
SEAL ZYLINDERKOPFDECK	92 72 966	9	1	9 275 976	92 75 976	SEALING SET VALVE GASKET
SEAL ZYLINDERKOPFDECK	92 72 966	9	1	9 279 847	92 79 847	CYLINDER HEAD
SEAL ZYLINDERKOPFDECK	92 72 966	9	1	9 279 849	92 79 849	CYLINDER HEAD
SEAL ZYLINDERKOPFDECK	92 72 966	5	1	9 279 918	92 79 918	SEAL KIT CYLINDER HEAD
SEAL ZYLINDERKOPFDECK	92 72 966	5	1	9 279 919	92 79 919	SEAL KIT CYLINDER HEAD
SEAL-LOCK-SHOULDER NUT M	70 05 071	14	1	5 718 995	57 18 995 08	SHUTDOWN VALVE
SEAL-LOCK-SHOULDER NUT M	70 05 071	11	1	5 719 008	57 19 008 08	REGULATOR ELEMENT
SEALANT A80MR HYLOMAR	87 00 028 08	265	0.01	1 920 403	92 17 846 08	TERMINAL BOX, PRE-ASSEMB
SEALANT A80MR HYLOMAR	87 00 028 08	265	0.01	1 920 406	92 01 742 08	TERMINAL BOX, PRE-ASSEMB
SEALANT A80MR HYLOMAR	87 00 028 08	265	0.01	1 920 409	92 07 133 08	TERMINAL BOX, PRE-ASSEMB
SEALANT A80MR HYLOMAR	87 00 028 08	287	0.1	2 780 241	92 08 716 08	CABLE DRUM
SEALANT A80MR HYLOMAR	87 00 028 08	265	0.01	2 780 242	92 08 729 08	TERMINAL BOX CPL.
SEALANT A80MR HYLOMAR	87 00 028 08	265	0.5	3 930 503	92 73 174 08	TERMINAL BOX
SEALANT A80MR HYLOMAR	87 00 028 08	265	0.01	3 930 505	92 09 328 08	CABLE DRUM COMPL.
SEALING COMPOUND 50ML T	81 12 013 14	108	1	9 887 013	98 87 013	CRANKCASE CPL.
SEALING FRAME	97 03 425 08	9	3	2 520 018	92 16 988 08	INSTRUMENT BOX, INSTALLAT
SEALING NUT M6	51 07 534 08	10	1	5 711 301	57 11 301 08	PRESSURE LIMITING VALVE
SEALING NUT M6	51 07 534 08	11	1	X1048973	10 48 973 4	PRESSURE LIMITING VALVE
SEALING NUT M8	51 07 417 08	21	1	5 114 176	51 14 176 08	PRESSURE LIMITING VALVE
SEALING NUT M8	51 07 417 08	21	1	5 114 177	51 14 177 08	PRESSURE LIMITING VALVE
SEALING PLUG M 1-K	60 45 085 08	160	1	2 920 032	96 20 520 08	WIRING HARNESS
SEALING PLUG M 1-K	60 45 085 08	159	1	3 930 508	92 10 481 08	LIMIT SWITCH BUS
SEALING PLUG M 1-K	60 45 085 08	154	1	3 930 561	96 22 293 08	LEAD
SEALING PLUG M 1-K	60 45 085 08	159	1	3 930 612	92 08 651 08	LIMIT SWITCH BUS
SEALING PLUG M 1-K	60 45 085 08	159	1	3 930 613	92 08 656 08	LIMIT SWITCH BUS
SEALING PLUG M 1-K	60 45 085 08	159	1	9 208 050	92 08 050 08	LIMIT SWITCH BUS
SEALING PLUG M 1-K	60 45 085 08	159	1	9 208 055	92 08 055 08	LIMIT SWITCH BUS
SEALING PLUG M1-D	60 45 121 08	163	1	2 920 032	96 20 520 08	WIRING HARNESS
SEALING PLUG M1-D	60 45 121 08	275	1	2 920 412	92 15 647 08	TERMINAL BOX
SEALING PLUG M1-D	60 45 121 08	157	1	3 930 507	92 73 191 08	TERMINAL BOX CPL.

Description	Item	Pos.	Quantity	Page	Assembly	Description
SEALING PLUG M1-D	60 45 121 08	156	1	3 930 508	92 10 481 08	LIMIT SWITCH BUS
SEALING PLUG M1-D	60 45 121 08	162	3	3 930 607	92 73 168 08	TERMINAL BOX
SEALING PLUG M1-D	60 45 121 08	162	3	3 930 611	92 09 429 08	TERMINAL BOX
SEALING PLUG M1-D	60 45 121 08	156	1	3 930 612	92 08 651 08	LIMIT SWITCH BUS
SEALING PLUG M1-D	60 45 121 08	156	1	3 930 613	92 08 656 08	LIMIT SWITCH BUS
SEALING PLUG M1-D	60 45 121 08	156	1	9 208 050	92 08 050 08	LIMIT SWITCH BUS
SEALING PLUG M1-D	60 45 121 08	156	1	9 208 055	92 08 055 08	LIMIT SWITCH BUS
SEALING PROFILE	26 21 821 01	315	8.41	9 386 707	93 86 707 01	ROLLER SLEWING RING
SEALING PROFILE	26 21 835 01	314	8.36	9 386 707	93 86 707 01	ROLLER SLEWING RING
SEALING PROFILE	95 46 495 08	13	1	2 932 160	92 87 778 08	SWITCH CABINET
SEALING PROFILE 1,5-3X14,6	26 21 065 08	17	6.5	2 520	91 44 758 08	CABIN, GLAZED
SEALING PROFILE 1,5-3X14,6	26 21 065 08	49	3	2 520	91 44 758 08	CABIN, GLAZED
SEALING PROFILE 1,5-3X14,6	26 21 065 08	106	1.5	2 520	91 44 758 08	CABIN, GLAZED
SEALING RING	11 62 255 3	3	1	5 106 755	51 06 755 08	RETURN FILTER
SEALING RING	57 12 402 08	7	1	5 715 559	57 15 559 08	PUMP SUPPORT
SEALING RING	57 12 402 08	7	1	X1029283	10 29 283 8	PUMP SUPPORT
SEALING RING 109X113X3	10 02 119 1	11	1	5 531 867	55 31 867 08	HEATER UNIT
SEALING RING 27X20X1,5 CU	10 01 469 7	10	3	7 743 570	77 43 570 08	ELECTRIC PUMP
SEALING RING 7X15X1,5 Cu	73 81 047	6	1	9 279 918	92 79 918	SEAL KIT CYLINDER HEAD
SEALING RING 7X15X1,5 Cu	73 81 047	6	1	9 279 919	92 79 919	SEAL KIT CYLINDER HEAD
SEALING RING COVER D210/	57 18 278 08	20	1	5 000 645	50 00 645 08	DISTRIBUTOR GEARBOX
SEALING RING DIN 7603 A 10X	71 01 013 08	61	4	5 718 421	57 18 421 08	DRIVE
SEALING RING DIN 7603 A 10X	71 01 013 08	4	2	9 270 339	92 70 339	LUBRICATING OIL LINE ADD-O
SEALING RING DIN 7603 A 10X	71 01 011 08	2	2	9 077 687	90 77 687	RK WATER PUMP PRE-ASS.
SEALING RING DIN 7603 A 10X	71 01 011 08	3	4	9 273 700	92 73 700	LUBRICATING OIL LINE ADD-O
SEALING RING DIN 7603 A 10X	71 01 011 08	6	2	9 277 008	92 77 008	POWER UNIT SUPPORT
SEALING RING DIN 7603 A 10X	71 01 011 08	9	2	9 887 333	98 87 333	ACCESSORIES AIR COMPRES
SEALING RING DIN 7603 A 10X	71 01 015 08	2	2	9 077 155	90 77 155	LUBRICATING OIL LINE ADD-O
SEALING RING DIN 7603 A 12X	55 08 574 08	30	4	9 279 918	92 79 918	SEAL KIT CYLINDER HEAD
SEALING RING DIN 7603 A 12X	55 08 574 08	30	4	9 279 919	92 79 919	SEAL KIT CYLINDER HEAD
SEALING RING DIN 7603 A 12X	71 01 018 08	19	3	2 990	91 04 495 08	COMPRESSED AIR PLANT
SEALING RING DIN 7603 A 13X	71 01 023 08	34	18	2 711	91 44 604 08	CENT. LUBRIC. SYSTEM SUP
SEALING RING DIN 7603 A 14X	50 04 325 08	22	2	5 114 975	51 14 975 08	PRESSURE RELIEF VALVE
SEALING RING DIN 7603 A 14X	71 01 030 08	27	1	2 541	91 45 104 08	ADD HEATING SUPERSTRUCT
SEALING RING DIN 7603 A 14X	71 01 030 08	5	2	9 272 855	92 72 855	FUEL FILTER MOUNTING
SEALING RING DIN 7603 A 14X	71 01 030 08	11	1	9 275 690	92 75 690	OVERFLOW-OIL LINE
SEALING RING DIN 7603 A 14X	71 01 030 08	17	1	9 882 943	98 82 943	FUEL LINES
SEALING RING DIN 7603 A 16X	71 01 034 08	8	1	5 113 005	51 13 005 08	CONTROL BLOCK
SEALING RING DIN 7603 A 16X	71 01 034 08	16	1	9 277 009	92 77 009	POWER UNIT SUPPORT
SEALING RING DIN 7603 A 16X	71 01 034 08	10	2	9 881 747	98 81 747	THERMOSTAT HOUSING
SEALING RING DIN 7603 A 16X	71 01 034 08	14	2	9 887 333	98 87 333	ACCESSORIES AIR COMPRES
SEALING RING DIN 7603 A 17X	71 01 038 08	(15)	2	2 810	91 08 725 08	CRANE DRIVER'S CABIN CPL.
SEALING RING DIN 7603 A 18X	71 01 040 08	(23)	2	2 970	91 09 142 08	HYDRAULICS
SEALING RING DIN 7603 A 18X	71 01 040 08	65	1	5 718 421	57 18 421 08	DRIVE
SEALING RING DIN 7603 A 18X	51 45 171 08	61	2	X1002122	10 02 122 6	DRIVE
SEALING RING DIN 7603 A 18X	51 45 171 08	65	1	X1002122	10 02 122 8	DRIVE
SEALING RING DIN 7603 A 18X	71 01 041 08	12	1	9 277 009	92 77 009	POWER UNIT SUPPORT
SEALING RING DIN 7603 A 20X	71 01 042 08	39	8	2 711	91 44 604 08	CENT. LUBRIC. SYSTEM SUP
SEALING RING DIN 7603 A 20X	71 01 042 08	8	2	9 272 926	92 72 926	AIR SUCTION
SEALING RING DIN 7603 A 21X	71 01 044 08	550	11	5 000 645	50 00 645 08	DISTRIBUTOR GEARBOX
SEALING RING DIN 7603 A 21X	71 01 044 08	13	1	5 114 320	51 14 320 08	PRETENSIONING VALVE
SEALING RING DIN 7603 A 21X	71 01 044 08	13	3	7 743 566	77 43 566 08	ELECTRIC PUMP
SEALING RING DIN 7603 A 22X	71 01 045 08	3	2	9 273 473	92 73 473	LOCKING PIECES
SEALING RING DIN 7603 A 22X	71 01 045 08	19	2	9 887 333	98 87 333	ACCESSORIES AIR COMPRES
SEALING RING DIN 7603 A 26X	71 01 060 08	20	1	2 990	91 04 495 08	COMPRESSED AIR PLANT
SEALING RING DIN 7603 A 26X	71 01 060 08	7	1	9 273 473	92 73 473	LOCKING PIECES
SEALING RING DIN 7603 A 30X	71 01 065 08	26	2	9 277 009	92 77 009	POWER UNIT SUPPORT
SEALING RING DIN 7603 A 30X	71 01 065 08	24	1	9 278 724	92 78 724 23	OIL COOLER
SEALING RING DIN 7603 A 30X	71 01 065 08	12	3	9 881 169	98 81 169	OIL SUMP WITH FASTENING
SEALING RING DIN 7603 A 30X	71 01 065 08	24	1	9 888 282	98 88 282	OIL COOLER

Description	Item	Pos.	Quantity	Page	Assembly	Description
SEALING RING DIN 7603 A 48X	71 01 076 08	560	1	5 000 645	50 00 645 08	DISTRIBUTOR GEARBOX
SEALING RING DIN 7603 A 4X8	51 10 089 08	9	2	9 640 276	96 40 276 08	CONNECTION BLOCK
SEALING RING DIN 7603 A 52X	71 01 077 08	25	1	2 671 005	92 71 294 08	OIL TANK PRE-ASS.
SEALING RING DIN 7603 A 52X	71 01 077 08	22	1	2 671 007	92 13 208 08	ADD.OIL RESERV.PRE-ASS.
SEALING RING DIN 7603 A 6X	71 01 003 08	4	16	9 275 690	92 75 690	OVERFLOW-OIL LINE
SEALING RING DIN 7603 A 6X	71 01 003 08	31	8	9 279 918	92 79 918	SEAL KIT CYLINDER HEAD
SEALING RING DIN 7603 A 6X	71 01 003 08	31	6	9 279 919	92 79 919	SEAL KIT CYLINDER HEAD
SEALING RING DIN 7603 A 8X	71 01 007 08	4	1	9 272 855	92 72 855	FUEL FILTER MOUNTING
SEALING RING DIN 7603 A12X	71 01 210 14	123	1	X1002122	10 02 122 6	DRIVE
SEALING RING DIN 7603 A12X	71 01 210 14	123	1	X1002122	10 02 122 8	DRIVE
SEALING RING DIN 7603 A14X	71 01 025 08	27	1	2 990	91 04 495 08	COMPRESSED AIR PLANT
SEALING RING DIN 7603 A14X	71 01 025 08	6	1	9 077 155	90 77 155	LUBRICATING OIL LINE ADD-O
SEALING RING DIN 7603 A14X	71 01 025 08	7	2	9 077 687	90 77 687	RK WATER PUMP PRE-ASS.
SEALING RING DIN 7603 A14X	71 01 025 08	5	1	9 270 339	92 70 339	LUBRICATING OIL LINE ADD-O
SEALING RING DIN 7603 A14X	71 01 025 08	11	4	9 277 009	92 77 009	POWER UNIT SUPPORT
SEALING RING DIN 7603 A14X	71 01 025 08	13	1	9 278 724	92 78 724 23	OIL COOLER
SEALING RING DIN 7603 A14X	71 01 025 08	14	1	9 881 169	98 81 169	OIL SUMP WITH FASTENING
SEALING RING DIN 7603 A14X	71 01 025 08	7	4	9 882 288	98 82 288	ENGINE CONTROL SENSORS
SEALING RING DIN 7603 A14X	71 01 025 08	16	7	9 882 943	98 82 943	FUEL LINES
SEALING RING DIN 7603 A14X	71 01 025 08	7	2	9 883 555	98 83 555	WATER FILTER ADD-ON
SEALING RING DIN 7603 A14X	71 01 025 08	11	3	9 887 180	98 87 180	EXHAUST TC MOUNTING
SEALING RING DIN 7603 A14X	71 01 025 08	11	3	9 887 181	98 87 181	EXHAUST TC MOUNTING
SEALING RING DIN 7603 A14X	71 01 025 08	2	1	9 887 393	98 87 393	OIL DIPSTICK WITH PIPE
SEALING RING DIN 7603 A14X	71 01 025 08	13	1	9 888 282	98 88 282	OIL COOLER
SEALING RING DIN 7603 A14X	73 81 225 23	590	2	2 970	91 09 142 08	HYDRAULICS
SEALING RING DIN 7603 A14X	73 81 225 23	5	1	9 077 155	90 77 155	LUBRICATING OIL LINE ADD-O
SEALING RING DIN 7603 A14X	73 81 225 23	4	1	9 077 687	90 77 687	RK WATER PUMP PRE-ASS.
SEALING RING DIN 7603 A14X	73 81 225 23	12	1	9 275 690	92 75 690	OVERFLOW-OIL LINE
SEALING RING DIN 7603 A14X	73 81 225 23	26	1	9 882 943	98 82 943	FUEL LINES
SEALING RING DIN 7603 A26X	71 01 061 08	3	1	2 670 003	92 95 362 08	FUEL TANK, PRE-ASSEMBLED
SEALING RING DIN 7603 A26X	71 01 061 08	17	1	2 671	91 44 602 08	OIL RESERVOIR, COMPLETE
SEALING RING DIN 7603 A26X	71 01 061 08	12	1	2 671 005	92 71 294 08	OIL TANK PRE-ASS.
SEALING RING DIN 7603 A26X	71 01 061 08	13	1	2 671 007	92 13 208 08	ADD.OIL RESERV.PRE-ASS.
SEALING RING DIN 7603 A26X	71 01 061 08	5	2	9 277 099	92 77 099	PIPELINE INSTALLATION
SEALING RING DIN 7603 A26X	71 01 061 08	5	2	9 887 213	98 87 213	PIPELINE ASSEMBLY RIGHT S
SEALING RING DIN 7603 A26X	71 01 061 08	26	3	9 887 333	98 87 333	ACCESSORIES AIR COMPRES
SEALING RING DIN 7603 A33X	71 01 022	11	1	9 887 013	98 87 013	CRANKCASE CPL.
SEALING RING DIN 7603 A45X	71 01 074 08	23	1	2 671 005	92 71 294 08	OIL TANK PRE-ASS.
SEALING RING DIN 7603 A45X	71 01 074 08	18	1	2 671 007	92 13 208 08	ADD.OIL RESERV.PRE-ASS.
SEALING RING DIN 7603 D10X	70 06 253	61	3	X1002122	10 02 122 8	DRIVE
SEALING RING KDS27X 27,3X3	76 19 656	(1)	1	1 970	91 00 931 08	HYDR.CRAWLE 4 MOT.PREP.K
SEALING RUBBER	54 01 323 08	141	1	5 400 565	54 00 565 08	ROPE WINCH
SEALING RUBBER	54 01 323 08	200	1	5 400 565	54 00 565 08	ROPE WINCH
SEALING RUBBER	54 01 323 08	41	2	X1002123	10 02 123 0	GEARBOX
SEALING RUBBER 847	57 00 078 08	208	1	5 718 418	57 18 418 08	GEARBOX
SEALING SET VALVE	10 66 373 0	999	1	5 114 651	51 14 651 08	DIRECTIONAL CONTROL VALV
SEALING SET VALVE	10 67 815 7	(999)	1	2 975 115	91 07 779 08	ADDNL. HYDR. F. ERECTING W
SEALING SET VALVE	11 00 353 6	999	1	X1049315	10 49 315 9	DIRECTIONAL SEAT VALVE
SEALING SET VALVE GASKET	92 75 976	997	1	9 279 847	92 79 847	CYLINDER HEAD
SEALING SET VALVE GASKET	92 75 976	997	1	9 279 849	92 79 849	CYLINDER HEAD
SEAT ADJUSTMENT	10 41 120 7	2	1	5 121 343	51 21 343 08	VARIABLE PUMP
SEAT FRAME	57 14 948 08	15	1	7 741 079	77 41 079 08	OPERATOR SEAT
SEAT PART	57 18 354 08	12	1	7 741 079	77 41 079 08	OPERATOR SEAT
SEAT SWITCH	57 10 357 08	14	1	7 741 079	77 41 079 08	OPERATOR SEAT
SELF-ALIGNING ROLLER BEAR	74 61 600 08	6	1	5 718 420	57 18 420 08	FLANGE
SELF-TAPPING SCREW DIN 75	40 74 001 08	450	2	5 000 645	50 00 645 08	DISTRIBUTOR GEARBOX
SENSOR	63 58 670 01	1	1	9 273 234	92 73 234	ROTATIONAL SPEED SENSOR
SENSOR COMPL.	96 65 122 08	18	1	2 393	91 44 594 08	AIR FILTER UNIT CPL.
SENSOR N HEEL PIECE	92 13 200 08	5	1	3 930 034	92 91 172 08	ELECTR. FOR S-HEAD SECTIO
SENSOR N HEEL PIECE	92 13 200 08	10	1	3 930 292	92 91 144 08	ELECTRIC FOR S-PIVOT SECT

Description	Item	Pos.	Quantity	Page	Assembly	Description
SENSOR N HEEL PIECE	92 13 200 08	5	1	3 930 321	92 91 126 08	ELECTRIC FOR L-ADAPTER
SENSOR N HEEL PIECE	92 13 200 08	10	2	3 930 330	92 91 171 08	D PIVOT SECTION ELEC. EQUI
SENSOR N HEEL PIECE	92 13 200 08	4	1	3 930 502	92 91 143 08	EL.EQUIPMENT W-PIVOT SECT
SENSOR N HEEL PIECE	92 13 200 08	5	1	3 930 610	92 22 427 08	ELECTRIC W-ADAPTER
SERRATED LOCK WASHER DI	11 83 330 8	4	12	1 830 102	92 26 483 08	TERMINAL BOARD PRE-ASS.
SERRATED LOCK WASHER D	42 52 205 08	13	2	2 913 008	91 40 573 08	LICCON CONSOLE LCD1
SERRATED LOCK WASHER D	42 52 205 08	23	2	2 932 161	96 20 409 08	ASSEMBLY PARTS MOUNTIN
SERRATED LOCK WASHER D	42 52 205 08	17	24	2 932 172	92 18 043 08	RELAY CONTROL SYSTEM
SERRATED LOCK WASHER D	42 52 205 08	17	14	2 932 187	92 18 049 08	ASSEMBLY UNIT
SERRATED LOCK WASHER D	42 52 205 08	269	4	3 930 505	92 09 328 08	CABLE DRUM COMPL.
SERRATED LOCK WASHER D	42 52 207 08	88	50	2 932 161	96 20 409 08	ASSEMBLY PARTS MOUNTIN
SERRATED LOCK WASHER D	42 52 207 08	40	8	2 932 172	92 18 043 08	RELAY CONTROL SYSTEM
SERRATED LOCK WASHER D	42 52 207 08	155	1	3 930 293	92 07 123 08	CABLE DRUM COMPL.
SERRATED LOCK WASHER D	42 52 207 08	297	4	3 930 607	92 73 168 08	TERMINAL BOX
SERRATED LOCK WASHER D	42 52 208 08	24	2	1 920 403	92 17 846 08	TERMINAL BOX, PRE-ASSEMB
SERRATED LOCK WASHER D	42 52 208 08	25	3	2 522 000	91 46 006 08	DOOR CPL.
SERRATED LOCK WASHER D	42 52 208 08	269	2	2 780 242	92 08 729 08	TERMINAL BOX CPL.
SERRATED LOCK WASHER D	42 52 208 08	154	1	2 920 306	92 95 363 08	WIRING HARNESS
SERRATED LOCK WASHER D	42 52 208 08	56	31	2 932 161	96 20 409 08	ASSEMBLY PARTS MOUNTIN
SERRATED LOCK WASHER D	42 52 210 08	17	2	2 913 008	91 40 573 08	LICCON CONSOLE LCD1
SERRATED LOCK WASHER D	42 52 210 08	39	6	2 932 161	96 20 409 08	ASSEMBLY PARTS MOUNTIN
SERRATED LOCK WASHER D	42 52 210 08	20	1	2 932 164	92 18 042 08	HINGED FRAME
SERVICE LR 1750	SK_Z74713	2000	1		LR 1750 -0	LIEBHERR CRAW.CRANE LR 1
SERVICE PACKAGE 1000STD	96 73 850 08	410	1	XSK_Z747	SK_Z74713	SERVICE
SERVICE PACKAGE 3000STD	96 73 852 08	420	1	XSK_Z747	SK_Z74713	SERVICE
SHACKLE 12T VERZ SPF	77 39 284 08	35	4	1 750	91 44 577 08	TOOL
SHACKLE DIN 82101 0,4T NG1	77 39 300 08	42	2	2 810	91 08 725 08	CRANE DRIVER'S CABIN CPL.
SHACKLE DIN 82101 0,4T NG1	77 39 300 08	57	2	3 214	91 02 084 08	S HEAD SECTION
SHACKLE DIN 82101 10T NG10	77 39 343 08	40	2	3 745 001	96 19 998 08	BALLAST PALETTE PRE-ASS.
SHACKLE DIN 82101 3T NG3	77 39 458 08	37	2	3 204	91 44 702 08	ASSEMBLY UNIT
SHAFT	98 85 313	2	1	9 885 052	98 85 052	DRIVE FOR INJECTION PUMP
SHAFT 219,1X40X149 S770QL1	97 01 053 08	2	2	3 204 004	92 11 012 08	PULLEY SET COMPL.
SHAFT 40.0X1600 S355J2C+C	93 53 534 08	2	1	3 370 001	92 71 171 08	SAFETY ROLLER CPL.
SHAFT 45.0X1854 S355J2+AR	93 72 521 08	2	1	3 350 001	92 70 642 08	SAFETY ROLLER CPL.
SHAFT 50.0X1717 S355J2C+C	95 66 949 08	2	1	9 271 098	92 71 098 08	SAFETY ROLLER CPL.
SHAFT PRE-ASS.	98 84 499	4	1	9 885 052	98 85 052	DRIVE FOR INJECTION PUMP
SHAFT SEAL 110X130X5 FPM	57 16 128 08	55	1	5 000 630	50 00 630 08	SWING GEAR
SHAFT SEAL 22X35X6	57 15 168 08	20	1	5 102 351	51 02 351 08	HYDRO MOTOR
SHAFT SEAL 25X35X6 NBR	57 09 481 08	(1)	1	5 121 282	51 21 282 08	VARIABLE PUMP
SHAFT SEAL 28X40X6 NBR	57 01 141 08	(1)	1	5 531 883	55 31 883 08	COMPRESSOR DRIVE
SHAFT SEAL 28X40X6 NBR	57 01 141 08	14	1	5 701 129	57 01 129 08	DRIVING GEAR
SHAFT SEAL 28X40X6 NBR	57 01 141 08	20	1	5 717 789	57 17 789 08	VARIABLE PUMP
SHAFT SEAL 28X40X6.5/5.5 75	10 22 035 9	20	1	5 121 343	51 21 343 08	VARIABLE PUMP
SHAFT SEAL 40X67X7/5	57 19 019 08	38	1	5 719 052	57 19 052 08	DRIVING GEAR
SHAFT SEAL 55X90X7/5 FPM	57 15 383 08	38	1	5 715 385	57 15 385 08	DRIVING GEAR
SHAFT SEAL 60X80X7/5,5 FPM	70 21 374	10	1	5 102 389	51 02 389 08	VARIABLE DISPLACEMENT MO
SHAFT SEAL 60X80X7/5,5 FPM	76 20 760	10	1	5 102 402	51 02 402 08	VARIABLE DISPLACEMENT MO
SHAFT SEAL 70X90X7 FPM	57 16 127 08	52	1	5 000 630	50 00 630 08	SWING GEAR
SHEET	90 73 566	8	1	9 887 147	98 87 147	CONNECTING LINE ADD-ON
SHEET 15X30X50 PA6G	28 81 762 08	12	1	1 920 305	92 15 300 08	INSTALLAT.ROTOR+SLIPRING
SHEET 20X310X290 S960QL	97 05 017 08	8	2	3 745 004	96 19 999 08	GUIDE PRE-ASS.
SHEET 20X40X400 PA6G	28 81 597 08	37	1	3 712	91 44 694 08	WHIP_LINE L-HEAD
SHEET 20X72X110 S355J2+N	97 57 490 08	55	6	3 745 004	96 19 999 08	GUIDE PRE-ASS.
SHEET 25x340x160 S690QL	97 01 186 08	27	2	3 204	91 44 702 08	ASSEMBLY UNIT
SHEET GASKET 7,6X15,8X1 VI	57 10 825 08	(1)	1	1 970	91 00 931 08	HYDR.CRAWLE 4 MOT.PREP.K
SHEET GASKET VITON	57 10 819 08	(1)	1	1 970 058	92 17 254 08	ADD.HOSES CRAWLER SUPP
SHEET GASKET VITON	57 10 824 08	(1)	1	1 970 058	92 17 254 08	ADD.HOSES CRAWLER SUPP
SHEET GASKET VITON	57 10 830 08	(1)	1	1 970	91 00 931 08	HYDR.CRAWLE 4 MOT.PREP.K
SHEET GASKET VITON	57 10 830 08	(1)	1	1 970	91 00 931 08	HYDR.CRAWLE 4 MOT.PREP.K
SHEET-METAL SCREW DIN 79	40 82 006 08	79	5	2 520	91 44 758 08	CABIN, GLAZED

Description	Item	Pos.	Quantity	Page	Assembly	Description
SHEET-METAL SCREW DIN 79	55 31 573 08	72	6	2 859	91 44 612 08	SOUND DAMPING
SHEET-METAL SCREW DIN 79	40 82 507 08	50	4	2 520	91 44 758 08	CABIN, GLAZED
SHEET-METAL SCREW DIN 79	40 82 507 08	264	14	2 920 342	96 20 439 08	DASHBOARD ROOF, PRE-AS
SHEET-METAL SCREW DIN 79	40 82 507 08	270	4	2 920 342	96 20 439 08	DASHBOARD ROOF, PRE-AS
SHEET-METAL SCREW DIN 798	55 31 687 08	27	8	2 932 161	96 20 409 08	ASSEMBLY PARTS MOUNTIN
SHEET-METAL SCREW DIN 798	59 10 034 08	56	2	2 520	91 44 758 08	CABIN, GLAZED
SHEET-METAL SCREW DIN 798	59 10 059 08	104	4	2 520	91 44 758 08	CABIN, GLAZED
SHEET-METAL SCREW DIN 798	59 10 059 08	11	20	2 520 018	92 16 988 08	INSTRUMENT BOX, INSTALLAT
SHEET-METAL SCREW ISO 148	40 82 002 08	5	2	2 522 003	92 91 465 08	INTERNAL LOCK
SHEET-METAL SCREW ISO 14	40 82 007 08	70	2	2 520	91 44 758 08	CABIN, GLAZED
SHEET-METAL SCREW ISO 704	55 31 251 08	27	8	2 520 018	92 16 988 08	INSTRUMENT BOX, INSTALLAT
SHEET-METAL SCREW ISO 70	40 02 017	7	6	2 522 000	91 46 006 08	DOOR CPL.
SHEET-METAL SCREW ISO 70	40 82 010 14	268	2	1 920 403	92 17 846 08	TERMINAL BOX, PRE-ASSEMB
SHEET-METAL SCREW ISO 70	40 82 010 14	98	2	2 780 242	92 08 729 08	TERMINAL BOX CPL.
SHEET-METAL SCREW ISO 70	40 82 010 14	273	4	3 930 317	92 07 124 08	TERMINAL BOX CPL.
SHEET-METAL SCREW ISO 70	40 82 010 14	295	2	3 930 503	92 73 174 08	TERMINAL BOX
SHEET-METAL SCREW ISO 70	40 82 010 14	267	2	3 930 607	92 73 168 08	TERMINAL BOX
SHEET-METAL SCREW ISO 70	40 82 010 14	279	2	3 930 611	92 09 429 08	TERMINAL BOX
SHEET-METAL SCREW ISO 705	40 93 405 08	19	2	2 932 160	92 87 778 08	SWITCH CABINET
SHEET-METAL SCREW ISO 705	40 82 808 08	100	2	2 520	91 44 758 08	CABIN, GLAZED
SHIM	51 07 832 08	17	1	5 114 176	51 14 176 08	PRESSURE LIMITING VALVE
SHIM	51 07 832 08	17	1	5 114 177	51 14 177 08	PRESSURE LIMITING VALVE
SHIM RING 58X70X0,1	57 01 142 08	17	2	5 701 129	57 01 129 08	DRIVING GEAR
SHIM RING 58X70X0,3	57 01 143 08	18	1	5 701 129	57 01 129 08	DRIVING GEAR
SHIM RING DIN 988 28X40X1	57 06 873 08	70	3	X1002122	10 02 122 6	DRIVE
SHIM RING DIN 988 28X40X1	57 06 873 08	70	3	X1002122	10 02 122 8	DRIVE
SHIM RING DIN 988 32X45X1	42 20 015 08	8	40	2 652	91 01 222 08	ROLLER BEARING
SHUT OFF DEVICE DN125-FL	10 47 526 2	2	1	2 671 005	92 71 294 08	OIL TANK PRE-ASS.
SHUTDOWN VALVE	57 18 995 08	3	1	5 718 989	57 18 989 08	CONNECTING PLATE
SHUTDOWN VALVE	76 22 338	3	1	5 715 387	57 15 387 08	CONNECTING PLATE
SHUTDOWN VALVE	76 22 338	3	1	5 719 030	57 19 030 08	CONNECTING PLATE
SHUTOFF VALVE 50	70 41 516 08	9	2	2 671 006	91 00 853 08	OIL TANK
SHUTOFF VALVE 50X90GR	70 41 519 08	14	2	2 671 007	92 13 208 08	ADD.OIL RESERV.PRE-ASS.
SHUTTLE VALVE	10 41 276 3	6	1	9 640 277	96 40 277 08	DIRECTIONAL CTRL. VALVE
SIDE PANE 5MM SPF	72 57 350 08	4	1	2 520	91 44 758 08	CABIN, GLAZED
SIDE PANE 5MM SPF	72 57 351 08	6	1	2 520	91 44 758 08	CABIN, GLAZED
SIDE PLATE	11 49 384 3	8	4	9 104 649	91 04 649 08	DOUBLE HOOK BLOCK
SIDE WINDOW LEFT	92 15 670 08	4	1	2 340	91 09 918 08	WINCH 4 LUFFING GEAR
SIDE WINDOW RIGHT	92 15 669 08	3	1	2 340	91 09 918 08	WINCH 4 LUFFING GEAR
SIGN	11 49 443 2	(2)	1	7 743 566	77 43 566 08	ELECTRIC PUMP
SIGN	11 49 458 1	(3)	1	7 743 566	77 43 566 08	ELECTRIC PUMP
SIGN	55 30 310 08	13	1	2 831	91 44 693 08	AIR COND. UNIT SUPERSTRU
SIGN	55 30 310 08	30	1	5 531 883	55 31 883 08	COMPRESSOR DRIVE
SIGN	60 67 234 08	37	1	2 932 160	92 87 778 08	SWITCH CABINET
SIGN	60 67 235 08	38	1	2 932 160	92 87 778 08	SWITCH CABINET
SIGN	60 67 257 08	34	1	2 932 160	92 87 778 08	SWITCH CABINET
SIGN	60 67 263 08	39	1	2 932 160	92 87 778 08	SWITCH CABINET
SIGN	60 67 342 08	35	1	2 932 160	92 87 778 08	SWITCH CABINET
SIGN	77 25 544 08	6	1	2 932 187	92 18 049 08	ASSEMBLY UNIT
SIGN	77 26 219 08	7	1	2 831 004	92 71 424 08	ADDNL.HYDR.AIR CONTITIONE
SIGN	77 26 299 08	27	1	2 932 187	92 18 049 08	ASSEMBLY UNIT
SIGN	77 32 912 08	51	1	3 712	91 44 694 08	WHIP_LINE L-HEAD
SIGN	95 36 583 08	154	1	2 970	91 09 142 08	HYDRAULICS
SIGN	97 03 200 08	182	1	2 970	91 09 142 08	HYDRAULICS
SIGN	97 03 208 08	181	1	2 970	91 09 142 08	HYDRAULICS
SIGN	97 05 729 08	183	1	2 970	91 09 142 08	HYDRAULICS
SIGN	97 08 045 08	13	2	1 970	91 00 931 08	HYDR.CRAWLE 4 MOT.PREP.K
SIGN	97 08 391 08	14	2	1 970	91 00 931 08	HYDR.CRAWLE 4 MOT.PREP.K
SIGN	97 17 499 08	2	3	2 880	91 26 633 08	PLATING PORTUGAL
SIGN	97 33 663 08	36	1	2 932 160	92 87 778 08	SWITCH CABINET

Description	Item	Pos.	Quantity	Page	Assembly	Description
SIGN -S412	77 26 508 08	4	1	3 930 317	92 07 124 08	TERMINAL BOX CPL.
SIGN -S415	77 26 510 08	4	1	3 930 607	92 73 168 08	TERMINAL BOX
SIGN -S420	97 01 341 08	4	1	3 930 503	92 73 174 08	TERMINAL BOX
SIGN -S421	77 26 512 08	4	1	3 930 611	92 09 429 08	TERMINAL BOX
SIGN -S516	77 26 518 08	4	1	3 930 507	92 73 191 08	TERMINAL BOX CPL.
SIGN 111DBA/100X90 KLEBE	97 16 938 08	79	1	2 880	91 26 633 08	PLATING PORTUGAL
SIGN 120X70 FOLIE SPF	97 41 466 08	49	1	2 880	91 26 633 08	PLATING PORTUGAL
SIGN 160X160X90	77 26 516 08	5	1	1 920 406	92 01 742 08	TERMINAL BOX, PRE-ASSEMB
SIGN 170X55 KLEBEFOLIE SP	97 04 995 5	(1)	1	3 809 100	92 10 812 08	ROD CPL.
SIGN 170X55 KLEBEFOLIE SP	97 05 267 0	(1)	1	3 714 011	92 71 147 08	ROD COMPL.
SIGN 170X55 KLEBEFOLIE SP	97 05 277 3	(1)	1	3 809 000	92 10 957 08	ROD CPL.
SIGN 170X55 KLEBEFOLIE SP	97 05 393 8	(1)	1	3 211 003	92 10 670 08	RODS / PULL RODS
SIGN 170X55 KLEBEFOLIE SP	97 05 411 8	(1)	1	3 223 001	92 71 488 08	ROD
SIGN 170X55 KLEBEFOLIE SP	97 05 412 4	(1)	1	3 715 001	92 71 486 08	ROD
SIGN 170X55 KLEBEFOLIE SP	97 05 435 3	(1)	1	3 214 003	92 22 023 08	ROD CPL.
SIGN 170X55 KLEBEFOLIE SP	97 05 435 3	(1)	1	3 229 001	92 71 619 08	ROD
SIGN 170X55 KLEBEFOLIE SP	97 05 483 7	(1)	1	3 820 100	92 11 015 08	ROD CPL.
SIGN 170X55 KLEBEFOLIE SP	97 05 483 7	(1)	1	3 950 001	92 18 589 08	ROD CPL.
SIGN 170X55 KLEBEFOLIE SP	97 05 511 2	(1)	1	3 204 001	92 71 720 08	ROD
SIGN 170X55 KLEBEFOLIE SP	97 05 516 9	(1)	1	3 745 005	92 17 630 08	ROD CPL.
SIGN 170X55 KLEBEFOLIE SP	97 05 527 7	(1)	1	3 204 003	92 11 283 08	ROD CPL.
SIGN 170X55 KLEBEFOLIE SP	97 05 532 0	(1)	1	3 714 012	92 71 454 08	ROD CPL.
SIGN 170X55 KLEBESCHILD SP	97 05 506 9	(1)	1	3 950 002	92 18 562 08	ROD CPL.
SIGN 250X1138	77 31 210 08	52	2	3 214	91 02 084 08	S HEAD SECTION
SIGN 250X1138	77 31 210 08	21	2	3 229	91 44 717 08	L ADAPTER SECTION
SIGN 270X180 KLEBEFOLIE SP	97 39 746 08	39	2	2 880	91 26 633 08	PLATING PORTUGAL
SIGN 270X200 KLEBEFOLIE SP	97 39 744 08	35	2	2 880	91 26 633 08	PLATING PORTUGAL
SIGN 2X158X100 DC01 FE//ZN	97 41 769 08	62	2	3 745 001	96 19 998 08	BALLAST PALETTE PRE-ASS.
SIGN 2X168X100 DC01 FE//ZN	97 41 791 08	14	1	3 880	91 00 197 08	ROLLER CARRIAGE W BOOM
SIGN 2X170X100 DC01 FE//ZN	97 40 864 08	16	2	3 216 001	92 17 797 08	ADAPTER PRE-ASS.
SIGN 2X187X100 DC01 FE//ZN	97 41 772 08	52	1	3 745 004	96 19 999 08	GUIDE PRE-ASS.
SIGN 2X200X100 DC01 FE//ZN	97 01 335 1	6	1	2 700	91 02 040 08	TRANSPORT KEEPER
SIGN 2X200X100 DC01 FE//ZN	97 41 555 08	2	2	1 300	91 44 568 08	FLOOR SHEET COMPL.
SIGN 2X227X100 DC01 FE//ZN	97 41 548 08	70	2	3 213	91 44 718 08	L-HEAD PIECE
SIGN 2X228X100 DC01	97 40 894 08	24	1	2 310	91 04 490 08	WINCH 1
SIGN 2X228X100 DC01	97 40 894 08	24	1	2 320	91 04 491 08	WINCH 2
SIGN 2X230X100 DC01 FE//ZN	97 41 744 08	27	1	3 350	91 04 492 08	WINCH 3
SIGN 2x120x171 DC01 FE//ZN	97 08 413 08	10	1	1 780 193	92 83 947 08	PLATING RADIO REMOTE CO
SIGN 2x120x171 DC01 FE//ZN	97 08 413 08	27	1	2 652	91 01 222 08	ROLLER BEARING
SIGN 2x170x100 DC01 FE//ZN	97 08 412 08	9	2	1 780 193	92 83 947 08	PLATING RADIO REMOTE CO
SIGN 2x170x100 DC01 FE//ZN	97 08 414 08	11	2	1 780 193	92 83 947 08	PLATING RADIO REMOTE CO
SIGN 2x227x130 DC01 FE//ZN	97 08 404 08	1	1	1 780 193	92 83 947 08	PLATING RADIO REMOTE CO
SIGN 2x227x130 DC01 FE//ZN	97 08 405 08	2	1	1 780 193	92 83 947 08	PLATING RADIO REMOTE CO
SIGN 2x227x130 DC01 FE//ZN	97 08 406 08	3	1	1 780 193	92 83 947 08	PLATING RADIO REMOTE CO
SIGN 2x227x130 DC01 FE//ZN	97 08 407 08	4	1	1 780 193	92 83 947 08	PLATING RADIO REMOTE CO
SIGN 2x227x130 DC01 FE//ZN	97 08 408 08	5	2	1 780 193	92 83 947 08	PLATING RADIO REMOTE CO
SIGN 2x227x130 DC01 FE//ZN	97 08 409 08	6	2	1 780 193	92 83 947 08	PLATING RADIO REMOTE CO
SIGN 2x227x130 DC01 FE//ZN	97 08 410 08	7	2	1 780 193	92 83 947 08	PLATING RADIO REMOTE CO
SIGN 2x227x130 DC01 FE//ZN	97 08 411 08	8	2	1 780 193	92 83 947 08	PLATING RADIO REMOTE CO
SIGN 375X2250 FOLIE	97 31 793 08	9	6	2 880	91 26 633 08	PLATING PORTUGAL
SIGN 6X107X237 G-ALSI12	77 25 699 08	1	1	2 880	91 26 633 08	PLATING PORTUGAL
SIGN 88X450X0,1 FOLIE	10 66 371 8	41	2	4 001 005	91 44 581 08	HOOK BLOCK
SIGN 88X450X0,1 FOLIE	10 66 371 8	9	2	4 003 007	91 44 580 08	HOOK BLOCK
SIGN BGV A8-P06 100 SPF	77 31 945 14	12	6	2 880	91 26 633 08	PLATING PORTUGAL
SIGN ISO 7010-W015 FOLIE SP	77 26 192 08	11	2	2 880	91 26 633 08	PLATING PORTUGAL
SIGN S1074	77 26 517 08	5	1	1 920 409	92 07 133 08	TERMINAL BOX, PRE-ASSEMB
SIGN S200	97 06 292 08	5	1	2 780 114	92 08 384 08	TERMINAL BOX CPL.
SIGN S245	97 06 304 08	5	1	2 780 242	92 08 729 08	TERMINAL BOX CPL.
SIGN S430	77 26 509 08	4	1	3 930 609	92 07 406 08	TERMINAL BOX
SIGN S50	77 26 515 08	5	1	1 920 403	92 17 846 08	TERMINAL BOX, PRE-ASSEMB

Description	Item	Pos.	Quantity	Page	Assembly	Description
SIGN S600	97 00 638 08	8	1	2 920 581	92 02 490 08	TERMINAL BOX WINCH PRE-A
SIGNAL BELL LMB	96 21 541 08	18	1	2 920 593	92 87 799 08	LIMIT SWITCH AND SENSOR
SIGNS	96 92 893 08	700	1	3 211 003	92 10 670 08	RODS / PULL RODS
SIGNS 1.5M	96 92 685 08	700	1	3 809 000	92 10 957 08	ROD CPL.
SIGNS 2.03M	96 92 942 08	700	1	3 204 001	92 71 720 08	ROD
SIGNS 2.20M	96 92 835 08	700	1	3 950 002	92 18 562 08	ROD CPL.
SIGNS 2.33M	96 92 826 08	700	1	3 950 001	92 18 589 08	ROD CPL.
SIGNS 2.4M	96 92 692 08	700	1	3 820 100	92 11 015 08	ROD CPL.
SIGNS 4.14M	96 92 932 08	700	1	3 204 002	92 71 719 08	ROD CPL.
SIGNS 4.245M	96 92 917 08	700	1	3 745 005	92 17 630 08	ROD CPL.
SIGNS 4.59M	96 92 996 08	700	1	3 714 011	92 71 147 08	ROD COMPL.
SIGNS 4.98M	96 92 997 08	700	1	3 714 012	92 71 454 08	ROD CPL.
SIGNS 5.55M	96 92 672 08	700	1	3 809 100	92 10 812 08	ROD CPL.
SIGNS 5.72M	96 92 874 08	700	1	3 715 001	92 71 486 08	ROD
SIGNS 6.1M	96 92 982 08	700	1	3 229 001	92 71 619 08	ROD
SIGNS 6.35M	96 92 912 08	700	1	3 214 003	92 22 023 08	ROD CPL.
SIGNS 7.00M	96 92 961 08	700	1	3 204 003	92 11 283 08	ROD CPL.
SIGNS 7M.	96 92 528 08	700	1	3 223 001	92 71 488 08	ROD
SILENCER	50 26 616 08	22	1	2 990	91 04 495 08	COMPRESSED AIR PLANT
SIMPLE LADDER EN 131 12-4	11 48 174 9	16	2	3 745 001	96 19 998 08	BALLAST PALETTE PRE-ASS.
SIMPLE LADDER EN 131 5-420	11 48 174 8	83	1	3 713	91 44 695 08	D PIVOT SECTION
SIMPLE LADDER EN 131 8-420	11 48 174 7	106	1	3 211	91 02 064 08	S PIVOT SECTION
SINGLE FLASHING LIGHT 22,	60 71 370 08	6	1	3 930 560	96 22 292 08	ELECTRIC AIRCRAFT PROTE
SINGLE HOOK	11 48 116 2	30	1	4 001 005	91 44 581 08	HOOK BLOCK
SINGLE STRAND SEALING 2	60 56 197 08	813	2	2 920 306	92 95 363 08	WIRING HARNESS
SINGLE-END SPANNER DIN 8	88 51 322 08	5	1	1 750	91 44 577 08	TOOL
SINGLE-END SPANNER DIN 8	79 00 046 08	6	1	1 750	91 44 577 08	TOOL
SIPHON PIPE DN60-304 NBR	10 04 167 5	219	0.44	2 997	91 05 268 08	HOSE LINES SUPERSTRUCT
SIPHON PIPE DN60-304 NBR	10 04 167 5	220	0.58	2 997	91 05 268 08	HOSE LINES SUPERSTRUCT
SL REDUCING SECTION	91 02 083 08	213	1		LR 1750 -0	LIEBHERR CRAW.CRANE LR 1
SLEDGE HAMMER 5KG	88 50 341 08	11	1	1 750	91 44 577 08	TOOL
SLEEVE	50 40 123 08	500	1	5 000 645	50 00 645 08	DISTRIBUTOR GEARBOX
SLEEVE	57 11 303 08	2	1	5 711 301	57 11 301 08	PRESSURE LIMITING VALVE
SLEEVE	92 68 169	5	1	9 274 596	92 74 596	FLYWHEEL PRE-ASS.
SLEEVE 30.0X13 E355+N	97 00 626 5	53	4	3 745	91 07 886 08	SUSPENDED BALLAST
SLEEVE 40.0X19 S355J2G3 FE	97 16 224 08	64	4	2 510	91 00 855 08	TURNTABLE PANELLING
SLEEVE CONTACT 0,5MM2 SIL	10 49 397 0	721	5	2 920 302	92 15 627 08	WIRING HARNESS
SLEEVE CONTACT 0,75-1,5MM	62 02 434	96	7	2 920 032	96 20 520 08	WIRING HARNESS
SLEEVE CONTACT 1,5MM2	60 45 188 08	636	2	2 920 032	96 20 520 08	WIRING HARNESS
SLEEVE CONTACT 1,5MM2	60 45 188 08	153	4	3 930 508	92 10 481 08	LIMIT SWITCH BUS
SLEEVE CONTACT 1,5MM2	60 45 188 08	153	4	3 930 612	92 08 651 08	LIMIT SWITCH BUS
SLEEVE CONTACT 1,5MM2	60 45 188 08	153	4	3 930 613	92 08 656 08	LIMIT SWITCH BUS
SLEEVE CONTACT 1,5MM2	60 45 188 08	153	4	9 208 050	92 08 050 08	LIMIT SWITCH BUS
SLEEVE CONTACT 1,5MM2	60 45 188 08	153	4	9 208 055	92 08 055 08	LIMIT SWITCH BUS
SLEEVE CPL	10 41 274 0	12	1	9 640 276	96 40 276 08	CONNECTION BLOCK
SLEEVE RD42X35 S355J2+AR	95 70 337 08	48	1	2 970	91 09 142 08	HYDRAULICS
SLEWING GEAR	91 03 766 08	117	1		LR 1750 -0	LIEBHERR CRAW.CRANE LR 1
SLEWING PLATFORM FRAME	91 01 209 08	101	1		LR 1750 -0	LIEBHERR CRAW.CRANE LR 1
SLIDE	59 15 602 08	4	2	2 520 012	92 86 789 08	WINDSHIELD WIPER SYSTEM
SLIDE RAIL 6X40X200 PA6G	93 87 312 08	49	2	2 550	91 09 257 08	SA FRAME
SLIDE RAIL 8X40X200 PA6G	94 34 124 08	47	2	3 556 004	92 71 575 08	WA-FRAME 2 WELDED CONS
SLIDE VALVE BLOCK 420BAR	51 13 090 08	16	2	1 970	91 00 931 08	HYDR.CRAWLE 4 MOT.PREP.K
SLIDING WINDOW	72 57 354 08	5	1	2 520	91 44 758 08	CABIN, GLAZED
SLIP RING	57 14 224 08	9	4	6 909 010	69 09 010 08	COLLECTING RING
SLIP RING 10A	57 18 674 08	(16)	22	2 780 241	92 08 716 08	CABLE DRUM
SLIP RING 60X2 2,5²	10 11 484 3	11	46	6 909 010	69 09 010 08	COLLECTING RING
SLIP-ON TUBE	60 72 268 08	5	1	3 930 560	96 22 292 08	ELECTRIC AIRCRAFT PROTE
SLOSHING PROTECTOR	72 58 664 08	15	1	2 671 005	92 71 294 08	OIL TANK PRE-ASS.
SLOSHING PROTECTOR	72 58 664 08	5	1	2 671 007	92 13 208 08	ADD.OIL RESERV.PRE-ASS.
SLOTTED NUT	57 13 475 08	(2)	1	3 930	91 09 256 08	ELECTR. SYSTEM F. BOOM

Description	Item	Pos.	Quantity	Page	Assembly	Description
SLOTTED NUT M100X2 C45	92 76 123 01	28	1	9 390 078	93 90 078 01	ANGULAR GEAR
SLOTTED NUT M30X1,5	57 01 139 08	9	1	5 701 129	57 01 129 08	DRIVING GEAR
SNAP HOOK DIN 5299 C 70X7-	74 40 100 08	36	4	2 810	91 08 725 08	CRANE DRIVER'S CABIN CPL.
SNAP RING DIN 7993 B 32	57 12 403 08	11	1	5 715 559	57 15 559 08	PUMP SUPPORT
SNAP SWITCH	57 14 868 08	35	1	6 909 010	69 09 010 08	COLLECTING RING
SOCKET	51 45 948 08	17	1	5 719 114	57 19 114 08	CONTROL UNIT
SOCKET	63 01 023 08	43	51	2 932 172	92 18 043 08	RELAY CONTROL SYSTEM
SOCKET 3-POL	60 52 158 08	(1)	1	3 930 705	96 19 997 08	FITTING SENSOR LOAD CELL
SOCKET HEAD SCREW DIN 69	49 01 246	23	1	5 719 275	57 19 275 08	ADJUSTMENT
SOCKET HEAD SCREW DIN 69	40 72 088 08	7	16	3 213	91 44 718 08	L-HEAD PIECE
SOCKET HEAD SCREW DIN 6	40 01 230	101	6	X1002122	10 02 122 6	DRIVE
SOCKET HEAD SCREW DIN 7	49 80 648	5	2	9 274 487	92 74 487	CYLINDER HEAD COVER
SOCKET HEAD SCREW DIN 79	40 93 609 08	20	4	2 520 009	92 59 496 08	FRONT WINDOW CPL.
SOCKET HEAD SCREW DIN 7	40 93 610 08	6	1	9 274 487	92 74 487	CYLINDER HEAD COVER
SOCKET HEAD SCREW DIN 7	49 80 303	9	4	9 884 647	98 84 647	CAMSHAFT
SOCKET HEAD SCREW DIN 84	40 01 701 08	268	4	3 930 293	92 07 123 08	CABLE DRUM COMPL.
SOCKET HEAD SCREW DIN 84	40 01 701 08	266	4	3 930 505	92 09 328 08	CABLE DRUM COMPL.
SOCKET HEAD SCREW DIN 84	40 01 701 08	280	18	3 930 607	92 73 168 08	TERMINAL BOX
SOCKET HEAD SCREW DIN 84	40 01 701 08	280	18	3 930 611	92 09 429 08	TERMINAL BOX
SOCKET HEAD SCREW DIN 84	40 01 016 08	43	24	2 932 160	92 87 778 08	SWITCH CABINET
SOCKET HEAD SCREW DIN 84	40 01 016 08	89	50	2 932 161	96 20 409 08	ASSEMBLY PARTS MOUNTIN
SOCKET HEAD SCREW DIN 84	40 01 016 08	38	8	2 932 172	92 18 043 08	RELAY CONTROL SYSTEM
SOCKET HEAD SCREW DIN 84	51 07 977 08	22	1	5 114 176	51 14 176 08	PRESSURE LIMITING VALVE
SOCKET HEAD SCREW DIN 84	51 07 977 08	22	1	5 114 177	51 14 177 08	PRESSURE LIMITING VALVE
SOCKET HEAD SCREW DIN 91	40 43 106 77	3	2	9 275 632	92 75 632	LUBRICATING OIL PUMP
SOCKET HEAD SCREW DIN 9	40 43 107 08	66	24	9 390 078	93 90 078 01	ANGULAR GEAR
SOCKET HEAD SCREW DIN 9	40 42 309 08	20	4	2 810 012	96 20 478 08	CRANE DRIVER'S CABIN,PRE
SOCKET HEAD SCREW DIN 91	40 43 123 08	12	8	9 884 647	98 84 647	CAMSHAFT
SOCKET HEAD SCREW DIN 91	40 42 137 08	22	11	X1002122	10 02 122 6	DRIVE
SOCKET HEAD SCREW DIN 91	40 42 162 08	55	32	1 970	91 00 931 08	HYDR.CRAWLE 4 MOT.PREP.K
SOCKET HEAD SCREW DIN 91	40 43 163 08	7	1	3 204 005	92 11 284 08	ROD
SOCKET HEAD SCREW DIN 9	40 42 152 08	56	130	1 970	91 00 931 08	HYDR.CRAWLE 4 MOT.PREP.K
SOCKET HEAD SCREW DIN 9	40 42 152 08	555	120	2 970	91 09 142 08	HYDRAULICS
SOCKET HEAD SCREW DIN 9	40 42 152 08	77	20	2 977	91 02 038 08	ADDITIONAL HYDR.SLEWING
SOCKET HEAD SCREW DIN 9	40 42 156 08	34	4	2 975	91 44 710 08	ADDITONAL HYDRAUL.WINCH
SOCKET HEAD SCREW DIN 91	40 43 159 08	33	4	2 975 300	91 44 664 08	ADDITIONAL HYDRAULICS WI
SOCKET HEAD SCREW DIN 91	40 43 159 08	33	4	2 975 400	91 02 034 08	AUX.HYDRAULIC WINCH 6
SOCKET HEAD SCREW DIN 9	40 42 159 08	33	4	2 975	91 44 710 08	ADDITONAL HYDRAUL.WINCH
SOCKET HEAD SCREW DIN 9	40 42 159 08	33	4	2 975 600	91 44 708 08	ADDITIONAL HYDRAULICS WI
SOCKET HEAD SCREW DIN 91	49 81 135	10	8	9 883 316	98 83 316	CRANKSHAFT ADD-ON PARTS
SOCKET HEAD SCREW DIN 9	40 42 173 08	23	16	5 718 424	57 18 424 08	ROPE DRUM
SOCKET HEAD SCREW DIN 91	49 81 199	12	1	9 885 052	98 85 052	DRIVE FOR INJECTION PUMP
SOCKET HEAD SCREW DIN 91	40 42 319 08	16	4	3 554 005	92 71 402 08	WA-FRAME
SOCKET HEAD SCREW DIN 9	40 43 262 08	41	4	3 213	91 44 718 08	L-HEAD PIECE
SOCKET HEAD SCREW DIN 91	40 42 263 08	15	2	3 211	91 02 064 08	S PIVOT SECTION
SOCKET HEAD SCREW DIN 91	40 42 263 08	73	2	3 214	91 02 084 08	S HEAD SECTION
SOCKET HEAD SCREW DIN 91	40 42 263 08	29	4	3 221	91 02 066 08	S INTERMEDIATE SECTION
SOCKET HEAD SCREW DIN 91	40 42 263 08	29	4	3 223	91 02 070 08	S INTERMEDIATE SECTION
SOCKET HEAD SCREW DIN 91	40 42 263 08	38	2	3 225	91 02 083 08	SL REDUCING SECTION
SOCKET HEAD SCREW DIN 9	40 43 263 08	32	4	3 212	91 44 714 08	W PIVOT SECTION
SOCKET HEAD SCREW DIN 9	40 43 263 08	26	4	3 225	91 02 083 08	SL REDUCING SECTION
SOCKET HEAD SCREW DIN 9	40 43 263 08	26	4	3 226	91 44 715 08	L INTERMEDIATE SECTION
SOCKET HEAD SCREW DIN 9	40 43 263 08	26	4	3 227	91 44 716 08	L INTERMEDIATE SECTION
SOCKET HEAD SCREW DIN 9	40 43 263 08	26	4	3 231	91 44 902 08	L INTERMEDIATE SECTION
SOCKET HEAD SCREW DIN 9	40 43 263 08	26	4	3 232	91 44 903 08	L INTERMEDIATE SECTION
SOCKET HEAD SCREW DIN 9	40 43 263 08	4	4	3 713	91 44 695 08	D PIVOT SECTION
SOCKET HEAD SCREW DIN 9	40 43 263 08	4	4	3 715	91 44 697 08	D INTERMEDIATE SECTION
SOCKET HEAD SCREW DIN 9	40 42 242 08	40	2	1 400	91 04 483 08	CRAWLER TRACK CARRIER, L
SOCKET HEAD SCREW DIN 9	40 42 242 08	39	2	1 410	91 04 487 08	CRAWLER TRACK CARRIER,
SOCKET HEAD SCREW DIN 91	40 42 025 08	17	8	1 711	91 01 239 08	CENTRALIZED LUBRICATION

Description	Item	Pos.	Quantity	Page	Assembly	Description
SOCKET HEAD SCREW DIN 91	40 42 025 08	7	10	2 711	91 44 604 08	CENT. LUBRIC. SYSTEM SUP
SOCKET HEAD SCREW DIN 91	40 42 025 08	4	2	3 745 007	92 99 170 08	ADD.EQUIPM.F.SUSP. BALLAS
SOCKET HEAD SCREW DIN 9	40 43 612 08	56	4	5 113 086	51 13 086 08	PROPORTIONAL VALVE
SOCKET HEAD SCREW DIN 9	40 43 612 08	10	4	5 713 626	57 13 626 08	PILOT VALVE
SOCKET HEAD SCREW DIN 91	40 43 028 08	45	16	1 970	91 00 931 08	HYDR.CRAWLE 4 MOT.PREP.K
SOCKET HEAD SCREW DIN 91	40 43 028 08	53	20	2 970	91 09 142 08	HYDRAULICS
SOCKET HEAD SCREW DIN 9	51 07 466 08	15	8	5 113 086	51 13 086 08	PROPORTIONAL VALVE
SOCKET HEAD SCREW DIN 9	40 43 601 08	4	4	2 975 115	91 07 779 08	ADDNL. HYDR. F. ERECTING W
SOCKET HEAD SCREW DIN 9	40 43 601 08	5	8	3 978	91 00 760 08	HYDR. SUSPENDED BALLAST
SOCKET HEAD SCREW DIN 91	40 42 050 08	120	12	2 391 001	96 19 013 08	DIESEL ENGINE, PRE-ASSEMB
SOCKET HEAD SCREW DIN 9	40 43 062 08	24	2	9 882 943	98 82 943	FUEL LINES
SOCKET HEAD SCREW DIN 9	40 43 062 08	14	2	9 887 180	98 87 180	EXHAUST TC MOUNTING
SOCKET HEAD SCREW DIN 9	40 43 062 08	14	2	9 887 181	98 87 181	EXHAUST TC MOUNTING
SOCKET HEAD SCREW ISO 12	40 01 030 01	65	3	2 520	91 44 758 08	CABIN, GLAZED
SOCKET HEAD SCREW ISO 47	49 01 269	8	5	9 277 009	92 77 009	POWER UNIT SUPPORT
SOCKET HEAD SCREW ISO 4	40 43 122	18	4	2 810 012	96 20 478 08	CRANE DRIVER'S CABIN,PRE
SOCKET HEAD SCREW ISO 47	46 00 182	42	6	3 745	91 07 886 08	SUSPENDED BALLAST
SOCKET HEAD SCREW ISO 47	40 42 014	430	58	5 000 645	50 00 645 08	DISTRIBUTOR GEARBOX
SOCKET HEAD SCREW ISO 4	40 43 000	4	3	9 073 723	90 73 723	POWER TAKE-OFF ADD-ON
SOCKET HEAD SCREW ISO 47	49 00 537	15	4	2 831	91 44 693 08	AIR COND. UNIT SUPERSTRU
SOCKET HEAD SCREW ISO 47	49 00 537	28	8	3 745 001	96 19 998 08	BALLAST PALETTE PRE-ASS.
SOCKET HEAD SCREW ISO 47	49 00 537	73	4	9 390 078	93 90 078 01	ANGULAR GEAR
SOCKET HEAD SCREW ISO 4	49 00 855	1	3	9 887 333	98 87 333	ACCESSORIES AIR COMPRES
SOCKET HEAD SCREW ISO 47	46 00 132	546	8	2 970	91 09 142 08	HYDRAULICS
SOCKET HEAD SCREW ISO 47	46 00 132	(2)	2	2 970	91 09 142 08	HYDRAULICS
SOCKET HEAD SCREW ISO 47	46 00 132	38	16	3 556 004	92 71 575 08	WA-FRAME 2 WELDED CONS
SOCKET HEAD SCREW ISO 4	24 02 063 02	10	6	9 885 052	98 85 052	DRIVE FOR INJECTION PUMP
SOCKET HEAD SCREW ISO 47	40 42 187	54	8	3 212	91 44 714 08	W PIVOT SECTION
SOCKET HEAD SCREW ISO 47	49 00 195	87	8	3 212	91 44 714 08	W PIVOT SECTION
SOCKET HEAD SCREW ISO 47	49 00 195	5	6	9 887 147	98 87 147	CONNECTING LINE ADD-ON
SOCKET HEAD SCREW ISO 4	40 01 622	13	2	9 277 009	92 77 009	POWER UNIT SUPPORT
SOCKET HEAD SCREW ISO 47	46 00 143	5	1	9 277 934	92 77 934	INJECTION NOZZLE W.FASTEN
SOCKET HEAD SCREW ISO 4	49 00 980	(10)	1	3 592	91 44 721 08	W OVERRUN PROTECTION
SOCKET HEAD SCREW ISO 4	49 00 980	4	2	9 272 224	92 72 224	ROCKER ARM BRACKET PRE
SOCKET HEAD SCREW ISO 47	10 35 370 5	13	2	X1041267	10 41 267 8	END PLATE
SOCKET HEAD SCREW ISO 4	49 80 670	19	6	9 277 009	92 77 009	POWER UNIT SUPPORT
SOCKET HEAD SCREW ISO 4	40 42 132 01	22	12	5 718 421	57 18 421 08	DRIVE
SOCKET HEAD SCREW ISO 4	40 42 135	22	12	X1002122	10 02 122 8	DRIVE
SOCKET HEAD SCREW ISO 47	40 42 032	96	4	2 391 001	96 19 013 08	DIESEL ENGINE, PRE-ASSEMB
SOCKET HEAD SCREW ISO 4	40 43 164	17	18	9 390 078	93 90 078 01	ANGULAR GEAR
SOCKET HEAD SCREW ISO 47	40 43 118 08	10	4	5 715 559	57 15 559 08	PUMP SUPPORT
SOCKET HEAD SCREW ISO 47	40 43 118 08	15	8	5 719 275	57 19 275 08	ADJUSTMENT
SOCKET HEAD SCREW ISO 47	40 42 118 01	118	8	2 391 001	96 19 013 08	DIESEL ENGINE, PRE-ASSEMB
SOCKET HEAD SCREW ISO 47	40 42 118 01	42	8	3 745 001	96 19 998 08	BALLAST PALETTE PRE-ASS.
SOCKET HEAD SCREW ISO 47	40 43 120 08	27	4	5 717 789	57 17 789 08	VARIABLE PUMP
SOCKET HEAD SCREW ISO 47	40 43 121 08	10	4	X1029283	10 29 283 8	PUMP SUPPORT
SOCKET HEAD SCREW ISO 47	40 42 035	3	4	2 671 005	92 71 294 08	OIL TANK PRE-ASS.
SOCKET HEAD SCREW ISO 47	40 42 035	54	16	2 976	91 00 764 08	HYDR. ADD. 2 SLEWING GEAR
SOCKET HEAD SCREW ISO 47	40 42 036	23	8	5 718 421	57 18 421 08	DRIVE
SOCKET HEAD SCREW ISO 4	24 01 985 02	105	8	2 391 001	96 19 013 08	DIESEL ENGINE, PRE-ASSEMB
SOCKET HEAD SCREW ISO 47	40 42 153 01	128	12	2 970	91 09 142 08	HYDRAULICS
SOCKET HEAD SCREW ISO 47	40 42 153 01	36	8	2 975	91 44 710 08	ADDITONAL HYDRAUL.WINCH
SOCKET HEAD SCREW ISO 47	40 42 153 01	36	6	2 975 300	91 44 664 08	ADDITIONAL HYDRAULICS WI
SOCKET HEAD SCREW ISO 47	40 42 153 01	36	6	2 975 400	91 02 034 08	AUX.HYDRAULIC WINCH 6
SOCKET HEAD SCREW ISO 47	40 42 153 01	36	8	2 975 600	91 44 708 08	ADDITIONAL HYDRAULICS WI
SOCKET HEAD SCREW ISO 4	40 43 156 08	34	4	2 975 300	91 44 664 08	ADDITIONAL HYDRAULICS WI
SOCKET HEAD SCREW ISO 4	40 43 156 08	34	4	2 975 400	91 02 034 08	AUX.HYDRAULIC WINCH 6
SOCKET HEAD SCREW ISO 4	40 43 156 08	34	4	2 975 600	91 44 708 08	ADDITIONAL HYDRAULICS WI
SOCKET HEAD SCREW ISO 4	40 42 180 01	3	3	3 204 001	92 71 720 08	ROD
SOCKET HEAD SCREW ISO 4	40 42 180 01	3	4	3 204 005	92 11 284 08	ROD

Description	Item	Pos.	Quantity	Page	Assembly	Description
SOCKET HEAD SCREW ISO 4	40 42 180 01	3	3	3 204 006	92 72 310 08	ROD
SOCKET HEAD SCREW ISO 4	40 42 180 01	12	1	3 211 003	92 10 670 08	RODS / PULL RODS
SOCKET HEAD SCREW ISO 4	40 42 180 01	4	2	3 211 004	92 10 721 08	RODS PRE-ASSEMBLY
SOCKET HEAD SCREW ISO 4	40 42 180 01	4	2	3 211 005	92 10 720 08	RODS PRE-ASSEMBLY
SOCKET HEAD SCREW ISO 4	40 42 180 01	3	5	3 214 003	92 22 023 08	ROD CPL.
SOCKET HEAD SCREW ISO 4	40 42 180 01	3	5	3 223 002	92 71 484 08	ROD
SOCKET HEAD SCREW ISO 4	40 42 180 01	3	4	3 229 001	92 71 619 08	ROD
SOCKET HEAD SCREW ISO 4	40 42 180 01	3	4	3 714 011	92 71 147 08	ROD COMPL.
SOCKET HEAD SCREW ISO 4	40 42 180 01	3	4	3 714 012	92 71 454 08	ROD CPL.
SOCKET HEAD SCREW ISO 4	40 42 180 01	3	5	3 715 002	92 71 487 08	ROD
SOCKET HEAD SCREW ISO 4	40 42 180 01	3	4	3 745 006	92 17 632 08	ROD
SOCKET HEAD SCREW ISO 4	40 42 180 01	3	2	3 809 001	92 10 992 08	ROD
SOCKET HEAD SCREW ISO 4	40 42 180 01	3	4	3 809 101	92 10 813 08	ROD
SOCKET HEAD SCREW ISO 4	40 42 180 01	3	2	3 820 101	92 11 022 08	ROD
SOCKET HEAD SCREW ISO 4	40 42 180 01	3	2	3 950 003	92 18 594 08	ROD
SOCKET HEAD SCREW ISO 47	40 42 169 01	440	12	5 000 645	50 00 645 08	DISTRIBUTOR GEARBOX
SOCKET HEAD SCREW ISO 47	40 42 169 01	24	36	5 718 424	57 18 424 08	ROPE DRUM
SOCKET HEAD SCREW ISO 47	46 00 017	73	4	2 970	91 09 142 08	HYDRAULICS
SOCKET HEAD SCREW ISO 47	46 00 017	9	12	3 745 004	96 19 999 08	GUIDE PRE-ASS.
SOCKET HEAD SCREW ISO 47	46 00 017	20	8	5 718 421	57 18 421 08	DRIVE
SOCKET HEAD SCREW ISO 4	40 02 187	36	12	9 390 078	93 90 078 01	ANGULAR GEAR
SOCKET HEAD SCREW ISO 47	46 00 237	4	8	2 350	91 03 766 08	SLEWING GEAR
SOCKET HEAD SCREW ISO 47	46 00 237	20	8	X1002122	10 02 122 6	DRIVE
SOCKET HEAD SCREW ISO 47	46 00 237	20	8	X1002122	10 02 122 8	DRIVE
SOCKET HEAD SCREW ISO 47	40 42 177 01	5	12	3 745 004	96 19 999 08	GUIDE PRE-ASS.
SOCKET HEAD SCREW ISO 4	40 42 227 01	37	1	9 385 763	93 85 763 01	PLANETARY GEARBOX
SOCKET HEAD SCREW ISO 4	40 42 237 01	38	3	9 385 763	93 85 763 01	PLANETARY GEARBOX
SOCKET HEAD SCREW ISO 4	40 43 249 08	18	2	3 212	91 44 714 08	W PIVOT SECTION
SOCKET HEAD SCREW ISO 4	40 43 261 08	51	4	3 556 003	92 71 234 08	WA-FRAME 2 BASE SECTION
SOCKET HEAD SCREW ISO 4	40 43 241 01	6	4	1 740	91 44 576 08	CENTRAL BALLAST
SOCKET HEAD SCREW ISO 47	40 43 245 08	29	2	3 204	91 44 702 08	ASSEMBLY UNIT
SOCKET HEAD SCREW ISO 4	40 42 002 08	40	2	2 932 161	96 20 409 08	ASSEMBLY PARTS MOUNTIN
SOCKET HEAD SCREW ISO 4	49 01 205	11	3	3 930 054	92 68 038 08	ELECTRIC WIND WARNING T
SOCKET HEAD SCREW ISO 4	46 00 338	15	2	5 113 005	51 13 005 08	CONTROL BLOCK
SOCKET HEAD SCREW ISO 4	46 35 142	24	10	2 502	91 01 353 08	CONTROL STAND
SOCKET HEAD SCREW ISO 4	40 42 026 01	62	8	2 970	91 09 142 08	HYDRAULICS
SOCKET HEAD SCREW ISO 4	40 42 029 01	95	4	9 390 078	93 90 078 01	ANGULAR GEAR
SOCKET HEAD SCREW ISO 47	49 80 031	24	4	X1041267	10 41 267 7	MANUAL ACTUATION
SOCKET HEAD SCREW ISO 47	10 66 372 5	2	4	5 114 651	51 14 651 08	DIRECTIONAL CONTROL VALV
SOCKET HEAD SCREW ISO 47	40 02 601	23	4	5 113 086	51 13 086 08	PROPORTIONAL VALVE
SOCKET HEAD SCREW ISO 4	46 00 049	61	4	3 214	91 02 084 08	S HEAD SECTION
SOCKET HEAD SCREW ISO 4	46 00 049	106	4	5 718 420	57 18 420 08	FLANGE
SOCKET HEAD SCREW ISO 4	46 00 049	422	3	5 718 420	57 18 420 08	FLANGE
SOCKET HEAD SCREW ISO 4	46 00 048	7	6	5 102 306	51 02 306 08	HYDRO MOTOR
SOCKET HEAD SCREW ISO 4	40 42 002	22	2	2 978 300	91 01 515 08	ADDNL.HYDR.ERECTION DEV
SOCKET HEAD SCREW ISO 4	40 42 002	99	12	3 211	91 02 064 08	S PIVOT SECTION
SOCKET HEAD SCREW ISO 4	40 42 003	20	6	2 978 300	91 01 515 08	ADDNL.HYDR.ERECTION DEV
SOCKET HEAD SCREW ISO 47	49 01 159	3	4	5 715 164	57 15 164 08	CONTROL VALVE
SOCKET HEAD SCREW ISO 4	40 42 106	21	2	2 978 100	91 44 621 08	ADDNL.HYDR.RETAINING DEV
SOCKET HEAD SCREW ISO 4	40 42 107	22	2	2 978 100	91 44 621 08	ADDNL.HYDR.RETAINING DEV
SOCKET HEAD SCREW ISO 4	40 42 107	24	40	2 978 300	91 01 515 08	ADDNL.HYDR.ERECTION DEV
SOCKET HEAD SCREW ISO 4	40 42 107	48	6	3 712	91 44 694 08	WHIP_LINE L-HEAD
SOCKET HEAD SCREW ISO 4	46 00 384	64	8	3 214	91 02 084 08	S HEAD SECTION
SOCKET HEAD SCREW ISO 4	40 42 109	98	10	2 391 001	96 19 013 08	DIESEL ENGINE, PRE-ASSEMB
SOCKET HEAD SCREW ISO 4	40 42 109	166	2	3 930 508	92 10 481 08	LIMIT SWITCH BUS
SOCKET HEAD SCREW ISO 4	40 42 109	166	2	3 930 612	92 08 651 08	LIMIT SWITCH BUS
SOCKET HEAD SCREW ISO 4	40 42 109	166	2	3 930 613	92 08 656 08	LIMIT SWITCH BUS
SOCKET HEAD SCREW ISO 4	40 42 109	166	2	9 208 050	92 08 050 08	LIMIT SWITCH BUS
SOCKET HEAD SCREW ISO 4	40 42 109	166	2	9 208 055	92 08 055 08	LIMIT SWITCH BUS
SOCKET HEAD SCREW ISO 4	46 00 091	58	2	2 932 164	92 18 042 08	HINGED FRAME

Description	Item	Pos.	Quantity	Page	Assembly	Description
SOCKET HEAD SCREW ISO 4	40 42 053 08	97	12	2 391 001	96 19 013 08	DIESEL ENGINE, PRE-ASSEMB
SOCKET HEAD SCREW ISO 47	40 42 082 01	107	1	3 211	91 02 064 08	S PIVOT SECTION
SOCKET HEAD SCREW ISO 4	46 00 051	7	8	9 385 763	93 85 763 01	PLANETARY GEARBOX
SOCKET HEAD SCREW ISO 4	46 00 079	26	2	2 502	91 01 353 08	CONTROL STAND
SOCKET HEAD SCREW ISO 4	46 00 079	31	4	9 390 078	93 90 078 01	ANGULAR GEAR
SOCKET HEAD SCREW ISO 4	46 00 175	5	4	9 278 724	92 78 724 23	OIL COOLER
SOCKET HEAD SCREW ISO 4	46 00 175	3	3	9 883 385	98 83 385	CRANKCASE BREATHER
SOCKET HEAD SCREW ISO 4	46 00 175	14	2	9 886 858	98 86 858	LUBRICATING OIL PUMP
SOCKET HEAD SCREW ISO 4	46 00 175	5	4	9 888 282	98 88 282	OIL COOLER
SOCKET HEAD SCREW ISO 47	46 00 791	10	4	X1029285	10 29 285 4	PUMP SUPPORT
SOCKET HEAD SCREW ISO 4	49 01 162	17	2	5 114 975	51 14 975 08	PRESSURE RELIEF VALVE
SOCKET HEAD SCREW ISO 4	40 01 620	17	2	5 104 385	51 04 385 08	PRESSURE RELIEF VALVE
SOCKET HEAD SCREW ISO 4	46 00 178	15	4	5 719 276	57 19 276 08	CONTROL ELEMENT
SOCKET HEAD SCREW ISO 4	46 00 178	13	3	9 885 052	98 85 052	DRIVE FOR INJECTION PUMP
SOCKET HEAD SCREW ISO 47	46 00 335	6	6	9 073 722	90 73 722	AUXILIARY DRIVE PRE-ASS.
SOCKET HEAD SCREW ISO 4	40 42 044 05	15	4	X1002369	10 02 369 1	CONTROL ELEMENT
SOCKET HEAD SCREW ISO 4	46 00 578	5	1	3 790 007	92 27 487 08	PIN PULLING CYLINDER CPL.
SOCKET HEAD SCREW ISO 4	46 00 578	5	1	3 790 008	92 27 488 08	PIN PULLING CYLINDER CPL.
SOCKET HEAD SCREW ISO 4	46 00 578	7	3	9 279 847	92 79 847	CYLINDER HEAD
SOCKET HEAD SCREW ISO 4	46 00 578	7	3	9 279 849	92 79 849	CYLINDER HEAD
SOCKET HEAD SCREW ISO 4	46 00 179	16	1	X1041267	10 41 267 8	END PLATE
SOCKET HEAD SCREW ISO 4	10 41 302 8	10	1	5 718 420	57 18 420 08	FLANGE
SOCKET HEAD SCREW M16X1,	92 67 031	4	10	9 274 835	92 74 835	FLYWHEEL ASSEMBLY
SOCKET INSERT 16-POLE+PE	63 70 053 01	47	2	2 932 160	92 87 778 08	SWITCH CABINET
SOCKET PIN 30.0X798 S355J2	95 07 863 08	3	2	3 880	91 00 197 08	ROLLER CARRIAGE W BOOM
SOCKET PIN RD20X378 S355J2	93 03 581 08	8	1	2 620	91 00 767 08	ROLLER SLEWING RING
SOCKET PRE-ASS.	98 83 386	1	1	9 883 385	98 83 385	CRANKCASE BREATHER
SOCKET SHELL HAN 24B	60 56 109 08	169	1	2 920 306	92 95 363 08	WIRING HARNESS
SOCKET WRENCH GR.11/3	79 00 249 08	17	1	1 750	91 44 577 08	TOOL
SOFT GASKET PERBUNAN	71 02 004 08	59	40	1 970	91 00 931 08	HYDR.CRAWLE 4 MOT.PREP.K
SOFT GASKET PERBUNAN	71 02 004 08	574	30	2 970	91 09 142 08	HYDRAULICS
SOLENOID VALVE	51 14 672 08	6	1	2 541	91 45 104 08	ADD HEATING SUPERSTRUCT
SOLENOID VALVE 12.5BAR	50 26 596 08	15	1	2 990	91 04 495 08	COMPRESSED AIR PLANT
SOLENOID VALVE 24V	10 03 900 4	3	1	9 279 906	92 79 906	FLAME STARTING SYSTEM
SOUND DAMPING	91 44 612 08	159	1		LR 1750 -0	LIEBHERR CRAW.CRANE LR 1
SOUND DAMPING LR1600/1	92 99 991 08	120	1	2 859	91 44 612 08	SOUND DAMPING
SPACER BOLT	11 49 384 6	11	16	9 104 649	91 04 649 08	DOUBLE HOOK BLOCK
SPACER BOLT	11 49 384 7	16	4	9 104 649	91 04 649 08	DOUBLE HOOK BLOCK
SPACER BUSHING	61 62 146 08	9	1	6 160 221	61 60 221 08	CABLE REEL
SPACER PIECE	57 06 903 08	25	1	5 113 086	51 13 086 08	PROPORTIONAL VALVE
SPACER PIECE	57 11 304 08	5	1	5 711 301	57 11 301 08	PRESSURE LIMITING VALVE
SPACER PIECE	92 17 535 08	15	2	3 745 004	96 19 999 08	GUIDE PRE-ASS.
SPACER PIECE 13X24X15	92 76 920	11	2	9 885 451	98 85 451	GENERATOR ADD-ON
SPACER PIECE 9X18X35	92 75 161	5	2	9 883 002	98 83 002	HEAT PROTECTION SHEET
SPACER PIECE RD114X40 S35	95 15 693 08	21	2	2 391 001	96 19 013 08	DIESEL ENGINE, PRE-ASSEMB
SPACER PIECE RD25 PA6G SC	28 81 303 08	8	8	2 520 009	92 59 496 08	FRONT WINDOW CPL.
SPHERICAL BEARING GE160-U	74 69 164 08	3	1	3 714 010	92 71 146 08	ROD COMPL.
SPHERICAL BEARING GE30-U	57 15 052 08	(16)	1	2 810	91 08 725 08	CRANE DRIVER'S CABIN CPL.
SPHERICAL BEARING GE30-U	57 15 052 08	(9)	2	2 810	91 08 725 08	CRANE DRIVER'S CABIN CPL.
SPHERICAL CAP	60 61 442 08	30	1	2 830 038	96 20 427 08	DASHBOARD
SPHERICAL CAP	60 61 443 08	22	4	2 830 038	96 20 427 08	DASHBOARD
SPHERICAL CAP	60 61 448 08	31	1	2 830 038	96 20 427 08	DASHBOARD
SPHERICAL KNOB DIN 319 E	11 00 722 3	9	1	6 923 097	69 23 097 08	PEDAL TRANSDUCER
SPHERICAL WASHER DIN 631	42 19 002 08	6	1	9 277 934	92 77 934	INJECTION NOZZLE W.FASTEN
SPHERICAL WASHER DIN 631	42 19 002 08	4	4	9 883 358	98 83 358	ADD-ON PARTS
SPIGOT	70 42 199 08	111	1	2 520	91 44 758 08	CABIN, GLAZED
SPIRAL BACK-UP RING	54 01 844 08	20	1	5 400 565	54 00 565 08	ROPE WINCH
SPIRAL SUCTION HOSE DN50-	77 42 331 08	6	1.22	2 671 006	91 00 853 08	OIL TANK
SPIRAL SUCTION HOSE DN50-	77 42 331 08	7	1.46	2 671 006	91 00 853 08	OIL TANK
SPIRAL SUCTION HOSE DN50-	77 42 331 08	221	0.82	2 997	91 05 268 08	HOSE LINES SUPERSTRUCT

Description	Item	Pos.	Quantity	Page	Assembly	Description
SPIRAL SUCTION HOSE DN50-	77 42 331 08	222	0.76	2 997	91 05 268 08	HOSE LINES SUPERSTRUCT
SPIRAL SUCTION HOSE DN50-	77 42 331 08	223	0.8	2 997	91 05 268 08	HOSE LINES SUPERSTRUCT
SPIRAL SUCTION HOSE DN50-	77 42 331 08	291	1.42	2 997	91 05 268 08	HOSE LINES SUPERSTRUCT
SPIRAL SUCTION HOSE DN50-	77 42 331 08	292	1.18	2 997	91 05 268 08	HOSE LINES SUPERSTRUCT
SPIRIT LEVEL	71 40 008 08	45	2	1 970 060	92 99 038 08	MOUNTING PARTS CRAWLER
SPLINE SHAFT	92 67 359	1	1	9 883 358	98 83 358	ADD-ON PARTS
SPLINE SHAFT D125X234	57 18 280 08	120	1	5 000 645	50 00 645 08	DISTRIBUTOR GEARBOX
SPLIT PIN ISO 1234 10X100 ST	43 30 106 08	20	8	1 630	91 05 170 08	HYDRAULIC SUPPORT
SPLIT PIN ISO 1234 10X71 ST	43 30 101 08	31	2	3 213	91 44 718 08	L-HEAD PIECE
SPLIT PIN ISO 1234 10X71 ST	43 30 101 08	33	3	3 712	91 44 694 08	WHIP_LINE L-HEAD
SPLIT PIN ISO 1234 10X80 ST	43 30 103 08	15	8	2 310	91 04 490 08	WINCH 1
SPLIT PIN ISO 1234 10X80 ST	43 30 103 08	15	8	2 320	91 04 491 08	WINCH 2
SPLIT PIN ISO 1234 10X80 ST	43 30 103 08	19	4	2 340	91 09 918 08	WINCH 4 LUFFING GEAR
SPLIT PIN ISO 1234 10X80 ST	43 30 103 08	45	2	2 550	91 09 257 08	SA FRAME
SPLIT PIN ISO 1234 10X80 ST	43 30 103 08	11	2	2 657	91 44 606 08	MOUNTING EQUIPMENT CRAW
SPLIT PIN ISO 1234 10X80 ST	43 30 103 08	16	2	2 740	91 01 072 08	COUNTERWEIGHT
SPLIT PIN ISO 1234 10X80 ST	43 30 103 08	4	2	2 790	91 01 223 08	ADD.PARTS DISMOUNT.SA-FR
SPLIT PIN ISO 1234 10X80 ST	43 30 103 08	21	4	3 204	91 44 702 08	ASSEMBLY UNIT
SPLIT PIN ISO 1234 10X80 ST	43 30 103 08	20	2	3 215	91 44 631 08	S HEAD SECTION
SPLIT PIN ISO 1234 10X80 ST	43 30 103 08	11	2	3 216 001	92 17 797 08	ADAPTER PRE-ASS.
SPLIT PIN ISO 1234 10X80 ST	43 30 103 08	16	4	3 350	91 04 492 08	WINCH 3
SPLIT PIN ISO 1234 13X125 ST	43 30 112 08	84	4	1 400	91 04 483 08	CRAWLER TRACK CARRIER, L
SPLIT PIN ISO 1234 13X125 ST	43 30 112 08	83	4	1 410	91 04 487 08	CRAWLER TRACK CARRIER,
SPLIT PIN ISO 1234 13X125 ST	43 30 112 08	4	2	2 657	91 44 606 08	MOUNTING EQUIPMENT CRAW
SPLIT PIN ISO 1234 13X125 ST	43 30 112 08	7	4	2 740	91 01 072 08	COUNTERWEIGHT
SPLIT PIN ISO 1234 13X125 ST	43 30 112 08	22	12	3 204	91 44 702 08	ASSEMBLY UNIT
SPLIT PIN ISO 1234 13X125 ST	43 30 112 08	15	2	3 592	91 44 721 08	W OVERRUN PROTECTION
SPLIT PIN ISO 1234 13X125 ST	43 30 112 08	59	2	3 714	91 20 065 08	D HEAD SECTION
SPLIT PIN ISO 1234 13X125 ST	43 30 112 08	14	4	3 745 001	96 19 998 08	BALLAST PALETTE PRE-ASS.
SPLIT PIN ISO 1234 13X125 ST	43 30 112 08	11	2	3 745 004	96 19 999 08	GUIDE PRE-ASS.
SPLIT PIN ISO 1234 13X160 ST	43 30 115 08	16	2	3 745	91 07 886 08	SUSPENDED BALLAST
SPLIT PIN ISO 1234 3,2X20 ST	43 30 034 08	14	2	2 510 058	92 01 913 08	ACCESS LADDER LEFT
SPLIT PIN ISO 1234 3,2X20 ST	43 30 034 08	14	2	2 510 061	92 01 927 08	ACCESS LADDER RIGHT
SPLIT PIN ISO 1234 3,2X20 ST	43 30 034 08	115	4	3 211	91 02 064 08	S PIVOT SECTION
SPLIT PIN ISO 1234 4X25 ST A3	43 30 050 08	13	2	2 510 058	92 01 913 08	ACCESS LADDER LEFT
SPLIT PIN ISO 1234 4X25 ST A3	43 30 050 08	13	2	2 510 061	92 01 927 08	ACCESS LADDER RIGHT
SPLIT PIN ISO 1234 4X25 ST A3	43 30 050 08	25	2	3 211	91 02 064 08	S PIVOT SECTION
SPLIT PIN ISO 1234 4X32 ST A2	43 30 052 08	5	4	2 370	91 04 815 08	ERECTING WINCH
SPLIT PIN ISO 1234 5X40 ST A3	43 30 065 08	13	1	2 925 203	92 16 962 08	CAMERA EQUIPMENT S-PIVOT
SPLIT PIN ISO 1234 5X40 ST A3	43 30 065 08	13	1	2 925 204	92 16 990 08	CAMERA EQUIPMENT D-PIVOT
SPLIT PIN ISO 1234 5X40 ST A3	43 30 065 08	43	4	3 211	91 02 064 08	S PIVOT SECTION
SPLIT PIN ISO 1234 5X40 ST A3	43 30 065 08	22	2	3 215	91 44 631 08	S HEAD SECTION
SPLIT PIN ISO 1234 5X40 ST A3	43 30 065 08	54	2	3 712	91 44 694 08	WHIP_LINE L-HEAD
SPLIT PIN ISO 1234 5X40 ST A3	43 30 065 08	87	4	3 713	91 44 695 08	D PIVOT SECTION
SPLIT PIN ISO 1234 5X40 ST A3	43 30 065 08	25	16	3 715	91 44 697 08	D INTERMEDIATE SECTION
SPLIT PIN ISO 1234 6,3X40 ST	43 30 076 08	7	1	2 620	91 00 767 08	ROLLER SLEWING RING
SPLIT PIN ISO 1234 6,3X45 ST	43 30 077 08	15	6	2 810	91 08 725 08	CRANE DRIVER'S CABIN CPL.
SPLIT PIN ISO 1234 6,3X45 ST	43 30 077 08	24	4	3 292	91 44 698 08	D OVERRUN PROTECTION
SPLIT PIN ISO 1234 6,3X45 ST	43 30 077 08	21	4	3 745 001	96 19 998 08	BALLAST PALETTE PRE-ASS.
SPLIT PIN ISO 1234 6,3X50 ST	43 30 078 08	13	4	2 652	91 01 222 08	ROLLER BEARING
SPLIT PIN ISO 1234 6,3X50 ST	43 30 078 08	11	1	3 204 002	92 71 719 08	ROD CPL.
SPLIT PIN ISO 1234 6,3X50 ST	43 30 078 08	11	1	3 204 003	92 11 283 08	ROD CPL.
SPLIT PIN ISO 1234 6,3X50 ST	43 30 078 08	90	2	3 713	91 44 695 08	D PIVOT SECTION
SPLIT PIN ISO 1234 6,3X50 ST	43 30 078 08	4	1	3 790 007	92 27 487 08	PIN PULLING CYLINDER CPL.
SPLIT PIN ISO 1234 6,3X50 ST	43 30 078 08	4	1	3 790 008	92 27 488 08	PIN PULLING CYLINDER CPL.
SPLIT PIN ISO 1234 6,3X56 ST	43 30 079 08	62	3	2 550	91 09 257 08	SA FRAME
SPLIT PIN ISO 1234 6,3X56 ST	43 30 079 08	45	2	3 212	91 44 714 08	W PIVOT SECTION
SPLIT PIN ISO 1234 6,3X56 ST	43 30 079 08	84	2	3 212	91 44 714 08	W PIVOT SECTION
SPLIT PIN ISO 1234 6,3X90 ST	43 30 085 08	47	4	3 212	91 44 714 08	W PIVOT SECTION
SPLIT PIN ISO 1234 8X100 ST	43 30 097 08	50	1	3 212	91 44 714 08	W PIVOT SECTION

Description	Item	Pos.	Quantity	Page	Assembly	Description
SPLIT PIN ISO 1234 8X50 ST A2	43 30 088 08	4	1	2 657	92 52 997 08	PENDULUM, COMPLETE
SPLIT PIN ISO 1234 8X50 ST A2	43 30 088 08	30	2	2 810	91 08 725 08	CRANE DRIVER'S CABIN CPL.
SPLIT PIN ISO 1234 8X50 ST A2	43 30 088 08	29	2	3 213	91 44 718 08	L-HEAD PIECE
SPLIT PIN ISO 1234 8X50 ST A2	43 30 088 08	5	4	3 712	91 44 694 08	WHIP_LINE L-HEAD
SPLIT PIN ISO 1234 8X63 ST A2	43 30 090 08	8	3	1 991	91 44 585 08	ROTARY FEED THROUGH
SPLIT PIN ISO 1234 8X63 ST A2	43 30 090 08	110	1	3 211	91 02 064 08	S PIVOT SECTION
SPLIT PIN ISO 1234 8X63 ST A2	43 30 090 08	34	2	3 225	91 02 083 08	SL REDUCING SECTION
SPLIT PIN ISO 1234 8X63 ST A2	43 30 090 08	6	2	3 592 003	92 71 370 08	GUY MOUNTING
SPLIT PIN ISO 1234 8X63 ST A2	43 30 090 08	89	1	3 713	91 44 695 08	D PIVOT SECTION
SPLIT PIN ISO 1234 8X63 ST A2	43 30 090 08	47	8	3 745 001	96 19 998 08	BALLAST PALETTE PRE-ASS.
SPLIT PIN ISO 1234 8X63 ST A2	43 30 090 08	7	1	3 745 002	92 17 236 08	SWITCH UNIT
SPLIT PIN ISO 1234 8X63 ST A2	43 30 090 08	7	1	3 745 003	92 17 237 08	SWITCH UNIT
SPRAY NOZZLE	59 10 547 08	2	1	2 520 101	96 49 682 08	SPRAY NOZZLE
SPRAY NOZZLE	96 49 682 08	8	1	2 520 012	92 86 789 08	WINDSHIELD WIPER SYSTEM
SPRAY NOZZLE LUEFTERSEITI	92 69 150	14	1	9 074 189	90 74 189	DIESEL ENGINE
SPRAY NOZZLE SCHWUNGRA	92 69 148	15	1	9 074 189	90 74 189	DIESEL ENGINE
SPRAY STICKER DOSE 400ML	81 12 020 08	13	1	2 520 022	92 99 554 08	INSULANT FLOOR PLATE
SPRING	10 46 568 9	(6)	1	3 978	91 00 760 08	HYDR. SUSPENDED BALLAST
SPRING CAP	11 06 798 2	23	1	X1041267	10 41 267 7	MANUAL ACTUATION
SPRING CUP ABOVE	91 75 563	7	2	9 279 850	92 79 850	CYLINDER HEAD PRE-ASSY.
SPRING CUP BELOW	92 76 549	6	2	9 279 850	92 79 850	CYLINDER HEAD PRE-ASSY.
SPRING LOADED MULTI-DISC	50 20 365 01	(62)	1	1 400	91 04 483 08	CRAWLER TRACK CARRIER, L
SPRING LOADED MULTI-DISC	50 20 365 01	62	1	9 390 078	93 90 078 01	ANGULAR GEAR
SPRING PLUG 3,5X3X62 A3C	43 31 007 08	26	2	3 211	91 02 064 08	S PIVOT SECTION
SPRING PLUG 4,5X4X78 A3C	43 32 062 08	23	2	3 215	91 44 631 08	S HEAD SECTION
SPRING PLUG 5 VERZ	43 32 063 08	10	1	2 620	91 00 767 08	ROLLER SLEWING RING
SPRING PLUG 6 ZINC COATE	43 32 064 08	7	4	1 740	91 44 576 08	CENTRAL BALLAST
SPRING PLUG 6 ZINC COATE	43 32 064 08	12	2	2 310	91 04 490 08	WINCH 1
SPRING PLUG 6 ZINC COATE	43 32 064 08	12	2	2 320	91 04 491 08	WINCH 2
SPRING PLUG 6 ZINC COATE	43 32 064 08	13	2	2 340	91 09 918 08	WINCH 4 LUFFING GEAR
SPRING PLUG 6 ZINC COATE	43 32 064 08	4	2	3 880	91 00 197 08	ROLLER CARRIAGE W BOOM
SPRING SET	10 65 049 4	13	1	6 923 086	69 23 086 08	ROPE LENGTH INDICATOR
SPRING SUPPORT	51 07 970 08	3	1	5 114 176	51 14 176 08	PRESSURE LIMITING VALVE
SPRING SUPPORT	51 07 970 08	3	1	5 114 177	51 14 177 08	PRESSURE LIMITING VALVE
SPRING SUPPORT	57 01 149 08	6	1	5 701 133	57 01 133 08	DRIVING GEAR
SPRING WASHER DIN 137 B 1	42 50 509 08	5	3	9 073 723	90 73 723	POWER TAKE-OFF ADD-ON
SPRING WASHER DIN 137 B 1	42 50 509 08	2	3	9 273 701	92 73 701	STARTER
SPRING WASHER DIN 137 B 1	42 50 509 08	9	16	9 881 169	98 81 169	OIL SUMP WITH FASTENING
SPRING WASHER DIN 137 B 1	42 50 509 08	2	3	9 887 333	98 87 333	ACCESSORIES AIR COMPRES
SPRING WASHER DIN 137 B 8	42 50 508 08	8	6	9 267 712	92 67 712	CRANKSHAFT SEALING
SPRING WASHER DIN 137 B 8	42 50 508 08	4	16	9 272 926	92 72 926	AIR SUCTION
SPRING WASHER DIN 137 B 8	42 50 508 08	5	2	9 273 234	92 73 234	ROTATIONAL SPEED SENSOR
SPRING WASHER DIN 137 B 8	42 50 508 08	6	4	9 278 724	92 78 724 23	OIL COOLER
SPRING WASHER DIN 137 B 8	42 50 508 08	8	18	9 278 737	92 78 737	COOLER HOUSING ASSEMBL
SPRING WASHER DIN 137 B 8	42 50 508 08	8	3	9 279 847	92 79 847	CYLINDER HEAD
SPRING WASHER DIN 137 B 8	42 50 508 08	8	3	9 279 849	92 79 849	CYLINDER HEAD
SPRING WASHER DIN 137 B 8	42 50 508 08	6	2	9 881 226	98 81 226	OIL LINE
SPRING WASHER DIN 137 B 8	42 50 508 08	7	6	9 881 747	98 81 747	THERMOSTAT HOUSING
SPRING WASHER DIN 137 B 8	42 50 508 08	24	3	9 882 931	98 82 931	FUEL FILTER ATTACHMENT
SPRING WASHER DIN 137 B 8	42 50 508 08	25	2	9 882 943	98 82 943	FUEL LINES
SPRING WASHER DIN 137 B 8	42 50 508 08	12	2	9 882 964	98 82 964	FLYWHEEL HOUSING
SPRING WASHER DIN 137 B 8	42 50 508 08	4	3	9 883 385	98 83 385	CRANKCASE BREATHER
SPRING WASHER DIN 137 B 8	42 50 508 08	10	3	9 887 147	98 87 147	CONNECTING LINE ADD-ON
SPRING WASHER DIN 137 B 8	42 50 508 08	23	3	9 887 180	98 87 180	EXHAUST TC MOUNTING
SPRING WASHER DIN 137 B 8	42 50 508 08	23	3	9 887 181	98 87 181	EXHAUST TC MOUNTING
SPRING WASHER DIN 137 B 8	42 50 508 08	6	4	9 888 282	98 88 282	OIL COOLER
SPRING-LOADED LOCK 12X14	70 42 101 08	91	1	3 211	91 02 064 08	S PIVOT SECTION
SPRING-LOADED LOCK ST V	70 42 192 08	50	1	3 712	91 44 694 08	WHIP_LINE L-HEAD
SPRING-LOADED LOCK VERZ	70 42 089 08	3	2	2 391	91 06 853 08	DIESEL ENGINE CPL.
SPRING-LOADED PIN	51 07 973 08	6	1	5 114 176	51 14 176 08	PRESSURE LIMITING VALVE

Description	Item	Pos.	Quantity	Page	Assembly	Description
SPRING-LOADED PIN	51 07 973 08	6	1	5 114 177	51 14 177 08	PRESSURE LIMITING VALVE
SPRING-LOADED PIN	51 07 973 08	4	1	5 114 320	51 14 320 08	PRETENSIONING VALVE
SPROCKET GS18NIMOCR36	38 82 634 08	(1)	1	1 400	91 04 483 08	CRAWLER TRACK CARRIER, L
SPROCKET GS18NIMOCR36	95 70 448 08	6	2	1 400	91 04 483 08	CRAWLER TRACK CARRIER, L
SPROCKET GS18NIMOCR36	95 70 448 08	6	2	1 410	91 04 487 08	CRAWLER TRACK CARRIER,
STAND	92 15 678 08	1	1	2 925 007	92 15 673 08	CAMERA INSTALLATION SLEW
STAND	92 17 230 08	2	1	3 745 001	96 19 998 08	BALLAST PALETTE PRE-ASS.
STAND	92 17 273 08	3	1	3 745 001	96 19 998 08	BALLAST PALETTE PRE-ASS.
STAND WELDED	92 73 132 08	18	2	3 215	91 44 631 08	S HEAD SECTION
STAND WELDED	92 73 160 08	5	2	3 214	91 02 084 08	S HEAD SECTION
STANDARD RAIL	60 21 102 08	262	0.052	2 920 581	92 02 490 08	TERMINAL BOX WINCH PRE-A
STAR POINT 18-POL	69 25 040 08	61	1	2 932 161	96 20 409 08	ASSEMBLY PARTS MOUNTIN
STARTER 9KW 24V	62 90 069	1	1	9 273 701	92 73 701	STARTER
STARTER 9KW 24V	92 73 701	205	1	9 074 189	90 74 189	DIESEL ENGINE
STEERING ARM	10 10 197 9	26	1	9 390 078	93 90 078 01	ANGULAR GEAR
STICKER	10 66 390 9	(1)	1	7 743 566	77 43 566 08	ELECTRIC PUMP
STICKER BEHAELTER 2,5KG	96 74 218 08	27	1	7 743 566	77 43 566 08	ELECTRIC PUMP
STOP PLUG VSTI1"ED A3P	47 77 046 08	676	2	1 970	91 00 931 08	HYDR.CRAWLE 4 MOT.PREP.K
STOP PLUG VSTI1"ED A3P	47 77 046 08	16	1	2 671 005	92 71 294 08	OIL TANK PRE-ASS.
STOP PLUG VSTI1/2"ED A3P	47 77 042 08	671	4	2 970	91 09 142 08	HYDRAULICS
STOP PLUG VSTI1/2"ED A3P	47 77 042 08	(47)	1	2 978 300	91 01 515 08	ADDNL.HYDR.ERECTION DEV
STOP PLUG VSTI1/2"ED A3P	47 77 042 08	601	1	2 978 300	91 01 515 08	ADDNL.HYDR.ERECTION DEV
STOP PLUG VSTI1/8"ED ST A3	51 07 415 08	3	1	5 113 086	51 13 086 08	PROPORTIONAL VALVE
STOP PLUG VSTI11/4"ED A3P	47 77 054 08	16	3	9 640 276	96 40 276 08	CONNECTION BLOCK
STOP PLUG VSTI11/4"ED A3P	47 77 054 08	4	1	X1041267	10 41 267 8	END PLATE
STOP PLUG VSTI3/8"ED A3P	47 77 041 08	731	2	2 970	91 09 142 08	HYDRAULICS
STOP PLUG VSTI3/8"ED A3P	47 77 041 08	26	2	5 123 911	51 23 911 08	SUPPORT CYLINDER
STOP PLUG VSTIM14X1,5ED	47 77 049 08	602	1	2 975	91 44 710 08	ADDITONAL HYDRAUL.WINCH
STOP PLUG VSTIM14X1,5ED	47 77 049 08	602	1	2 975 300	91 44 664 08	ADDITIONAL HYDRAULICS WI
STOP PLUG VSTIM14X1,5ED	47 77 049 08	602	1	2 975 400	91 02 034 08	AUX.HYDRAULIC WINCH 6
STOP PLUG VSTIM14X1,5ED	47 77 049 08	617	1	2 975 600	91 44 708 08	ADDITIONAL HYDRAULICS WI
STOP PLUG VSTIM14X1,5ED	47 77 049 08	78	4	9 390 078	93 90 078 01	ANGULAR GEAR
STOP PLUG VSTIM16X1,5ED	47 77 044 08	79	4	9 390 078	93 90 078 01	ANGULAR GEAR
STOP PLUG VSTIM18X1,5ED	47 77 051 08	637	8	1 970	91 00 931 08	HYDR.CRAWLE 4 MOT.PREP.K
STOP PLUG VSTIM18X1,5ED	47 77 051 08	8	1	2 670 003	92 95 362 08	FUEL TANK, PRE-ASSEMBLED
STOP PLUG VSTIM18X1,5ED	47 77 051 08	606	2	2 976	91 00 764 08	HYDR. ADD. 2 SLEWING GEAR
STOP PLUG VSTIM22X1,5ED	47 77 045 08	609	4	2 970	91 09 142 08	HYDRAULICS
STOP PLUG VSTIM22X1,5ED	47 77 045 08	614	5	2 990	91 04 495 08	COMPRESSED AIR PLANT
STOP PLUG VSTIM22X1,5ED	47 77 045 08	629	2	3 978	91 00 760 08	HYDR. SUSPENDED BALLAST
STOP PLUG VSTIM26X1,5ED	47 77 058 08	211	2	2 391 023	92 51 188 08	RADIATOR, PRE-ASSEMBLED
STOP PLUG VSTIM26X1,5ED	47 77 058 08	12	1	9 274 611	92 74 611	CYLINDER HEAD
STOP PLUG VSTIM26X1,5ED	47 77 058 08	77	2	9 390 078	93 90 078 01	ANGULAR GEAR
STOP PLUG VSTIM27X2ED A3	47 77 056 08	614	1	2 970	91 09 142 08	HYDRAULICS
STOP PLUG VSTIM27X2ED A3	47 77 056 08	69	2	9 390 078	93 90 078 01	ANGULAR GEAR
STOP PLUG VSTIM33X2ED A3	47 77 052 08	636	16	1 970	91 00 931 08	HYDR.CRAWLE 4 MOT.PREP.K
STOP PLUG VSTIM33X2ED A3	47 77 052 08	35	2	2 975	91 44 710 08	ADDITONAL HYDRAUL.WINCH
STOP PLUG VSTIM33X2ED A3	47 77 052 08	35	2	2 975 300	91 44 664 08	ADDITIONAL HYDRAULICS WI
STOP PLUG VSTIM33X2ED A3	47 77 052 08	35	2	2 975 400	91 02 034 08	AUX.HYDRAULIC WINCH 6
STOP PLUG VSTIM33X2ED A3	47 77 052 08	35	2	2 975 600	91 44 708 08	ADDITIONAL HYDRAULICS WI
STOP PLUG VSTIM42X2ED A3	47 77 048 08	612	1	2 970	91 09 142 08	HYDRAULICS
STOP PLUG VSTIM48X2ED A3	47 77 057 08	62	3	9 385 763	93 85 763 01	PLANETARY GEARBOX
STOP PLUG VSTIM48X2ED A3	47 77 057 08	76	3	9 390 078	93 90 078 01	ANGULAR GEAR
STOP WELDED	92 10 574 08	23	2	3 592	91 44 721 08	W OVERRUN PROTECTION
STOPPER PLUG	69 24 049 08	811	3	2 920 032	96 20 520 08	WIRING HARNESS
STOPPER PLUG BAUREIHE_M	60 45 189 08	812	10	2 920 032	96 20 520 08	WIRING HARNESS
STOPPER PLUG BAUREIHE_M	60 45 189 08	261	2	2 920 412	92 15 647 08	TERMINAL BOX
STOPPER PLUG BAUREIHE_M	60 45 189 08	154	7	3 930 508	92 10 481 08	LIMIT SWITCH BUS
STOPPER PLUG BAUREIHE_M	60 45 189 08	154	7	3 930 612	92 08 651 08	LIMIT SWITCH BUS
STOPPER PLUG BAUREIHE_M	60 45 189 08	154	7	3 930 613	92 08 656 08	LIMIT SWITCH BUS
STOPPER PLUG BAUREIHE_M	60 45 189 08	154	7	9 208 050	92 08 050 08	LIMIT SWITCH BUS

Description	Item	Pos.	Quantity	Page	Assembly	Description
STOPPER PLUG BAUREIHE_M	60 45 189 08	154	7	9 208 055	92 08 055 08	LIMIT SWITCH BUS
STOPPER PLUG PG29 MS	60 25 016 08	159	3	2 920 306	92 95 363 08	WIRING HARNESS
STOPPER PLUG PG7 MS	60 25 007 08	289	1	3 930 503	92 73 174 08	TERMINAL BOX
STOPPER PLUG VSTI1/4"ED A3	47 77 040 08	656	4	1 970	91 00 931 08	HYDR.CRAWLE 4 MOT.PREP.K
STOPPER PLUG VSTI1/4"ED A3	47 77 040 08	629	1	2 970	91 09 142 08	HYDRAULICS
STOPPER PLUG VSTI1/4"ED A3	47 77 040 08	(45)	3	2 978 300	91 01 515 08	ADDNL.HYDR.ERECTION DEV
STOPPER PLUG VSTI1/4"ED A3	47 77 040 08	2	3	5 113 086	51 13 086 08	PROPORTIONAL VALVE
STOPPER PLUG VSTI1/4"ED A3	47 77 040 08	25	4	5 123 911	51 23 911 08	SUPPORT CYLINDER
STOPPER PLUG VSTIM10X1E	47 77 055 08	622	3	2 990	91 04 495 08	COMPRESSED AIR PLANT
STRAIN	10 46 739 2	16	1	6 160 221	61 60 221 08	CABLE REEL
STRAIN	61 62 148 08	14	1	6 160 221	61 60 221 08	CABLE REEL
STRAND 1 PTFE	60 04 409 08	48	85	2 932 172	92 18 043 08	RELAY CONTROL SYSTEM
STRIP 13X45X710 PA6G	93 72 005 08	53	2	2 550	91 09 257 08	SA FRAME
STRIP 20X100X150	28 30 382 08	53	2	3 212	91 44 714 08	W PIVOT SECTION
STRIP 20X100X150	28 30 382 08	37	4	3 556 004	92 71 575 08	WA-FRAME 2 WELDED CONS
STRIP 20X100X150 PA6G	97 01 307 08	60	2	3 212	91 44 714 08	W PIVOT SECTION
STRIP 25X500X55 S355J2+N	97 11 789 08	28	4	3 292	91 44 698 08	D OVERRUN PROTECTION
STRIP 6X250X20 S355MC FE//	94 19 750 08	43	1	3 214	91 02 084 08	S HEAD SECTION
STRIP 6X250X20 S355MC FE//	94 19 750 08	5	1	3 229	91 44 717 08	L ADAPTER SECTION
SUBPLATE	59 16 614 08	7	1	2 540 000	91 01 738 08	HEATING CRANE DRIVER'S CA
SUCTION ELBOW LEFT ASSEM	92 72 877	114	1	9 074 189	90 74 189	DIESEL ENGINE
SUCTION ELBOW RIGHT ASS	98 87 331	112	1	9 074 189	90 74 189	DIESEL ENGINE
SUCTION MANIFOLD V-MOTO	92 72 875	1	1	9 272 877	92 72 877	SUCTION ELBOW LEFT ASSEM
SUCTION MANIFOLD V-MOTO	98 87 332	1	1	9 887 331	98 87 331	SUCTION ELBOW RIGHT ASS
SUCTION PIPE WELDED	92 71 295 08	2	1	2 671	91 44 602 08	OIL RESERVOIR, COMPLETE
SUN VISOR	57 03 396 08	43	1	2 520	91 44 758 08	CABIN, GLAZED
SUN WHEEL M=9 Z=22	93 86 323 01	20	1	9 385 763	93 85 763 01	PLANETARY GEARBOX
SUPERSTR.STEEL CONSTR.M	91 01 742 08	1	1	2 100	91 01 209 08	SLEWING PLATFORM FRAME
SUPERSTRUCTURE TARPAULI	77 90 359 08	2	1	1 792	91 04 850 08	DISPATCH ASSY.MECH.PART
SUPPLEMENT CAMERA	92 14 885 08	10	1	2 925 200	91 06 008 08	CAMERA MONITORING
SUPPLEMENT CAMERA CAB	96 18 185 08	11	1	2 925 200	91 06 008 08	CAMERA MONITORING
SUPPLEMENTARY GUYING DE	91 00 195 08	292	1		LR 1750 -0	LIEBHERR CRAW.CRANE LR 1
SUPPLEMENTARY GUYING DE	91 00 194 08	291	1		LR 1750 -0	LIEBHERR CRAW.CRANE LR 1
SUPPLEMENTARY GUYING D	91 00 186 08	289	1		LR 1750 -0	LIEBHERR CRAW.CRANE LR 1
SUPPORT	51 23 816 08	4	2	3 592	91 44 721 08	W OVERRUN PROTECTION
SUPPORT 10X40X400 PA6G	28 81 391 08	48	1	3 556 004	92 71 575 08	WA-FRAME 2 WELDED CONS
SUPPORT 15X60X980 PA6G	28 81 926 08	90	2	3 212	91 44 714 08	W PIVOT SECTION
SUPPORT 20X60X1290 PA6G	28 30 919 08	45	3	3 214	91 02 084 08	S HEAD SECTION
SUPPORT 20X60X1290 PA6G	28 30 919 08	29	1	3 225	91 02 083 08	SL REDUCING SECTION
SUPPORT 20X60X1290 PA6G	28 30 919 08	29	1	3 226	91 44 715 08	L INTERMEDIATE SECTION
SUPPORT 20X60X1290 PA6G	28 30 919 08	29	3	3 227	91 44 716 08	L INTERMEDIATE SECTION
SUPPORT 20X60X1290 PA6G	28 30 919 08	44	2	3 229	91 44 717 08	L ADAPTER SECTION
SUPPORT 20X60X1290 PA6G	28 30 919 08	29	1	3 231	91 44 902 08	L INTERMEDIATE SECTION
SUPPORT 20X60X1290 PA6G	28 30 919 08	29	3	3 232	91 44 903 08	L INTERMEDIATE SECTION
SUPPORT 20X60X1290 PA6G	28 30 919 08	29	2	3 715	91 44 697 08	D INTERMEDIATE SECTION
SUPPORT 20X60X1410 PA6G	28 81 983 08	98	3	3 211	91 02 064 08	S PIVOT SECTION
SUPPORT 20X60X1410 PA6G	28 81 983 08	9	2	3 221	91 02 066 08	S INTERMEDIATE SECTION
SUPPORT 20X60X1410 PA6G	28 81 983 08	9	5	3 223	91 02 070 08	S INTERMEDIATE SECTION
SUPPORT 20X60X1410 PA6G	28 81 983 08	19	1	3 225	91 02 083 08	SL REDUCING SECTION
SUPPORT 20X60X1410 PA6G	28 81 983 08	19	1	3 226	91 44 715 08	L INTERMEDIATE SECTION
SUPPORT 20X60X1410 PA6G	28 81 983 08	19	1	3 227	91 44 716 08	L INTERMEDIATE SECTION
SUPPORT 20X60X1410 PA6G	28 81 983 08	19	1	3 231	91 44 902 08	L INTERMEDIATE SECTION
SUPPORT 20X60X1410 PA6G	28 81 983 08	19	1	3 232	91 44 903 08	L INTERMEDIATE SECTION
SUPPORT 20X60X1410 PA6G	28 81 983 08	28	2	3 715	91 44 697 08	D INTERMEDIATE SECTION
SUPPORT BED 4X35X70 PA6G	28 81 301 08	6	4	2 520 009	92 59 496 08	FRONT WINDOW CPL.
SUPPORT CYLINDER 210/180-1	51 23 911 08	13	4	1 630	91 05 170 08	HYDRAULIC SUPPORT
SUPPORT PLATE	92 74 059	21	4	9 882 943	98 82 943	FUEL LINES
SUPPORT PLATE	92 74 489	20	6	9 882 943	98 82 943	FUEL LINES
SUPPORT PLATE	92 76 996	22	1	9 882 943	98 82 943	FUEL LINES
SUPPORT PLATE COMPL.	92 53 053 08	17	4	1 630	91 05 170 08	HYDRAULIC SUPPORT

Description	Item	Pos.	Quantity	Page	Assembly	Description
SUPPORT PRE-ASS.	92 71 439 08	2	1	3 592	91 44 721 08	W OVERRUN PROTECTION
SUPPORT ROLLER BISECTION	92 58 759 08	5	38	1 400	91 04 483 08	CRAWLER TRACK CARRIER, L
SUPPORT ROLLER BISECTION	92 58 759 08	5	38	1 410	91 04 487 08	CRAWLER TRACK CARRIER,
SUPPORT TRESTLE	60 27 360 08	267	2	1 920 403	92 17 846 08	TERMINAL BOX, PRE-ASSEMB
SUPPORT TRESTLE	60 27 360 08	272	2	2 780 114	92 08 384 08	TERMINAL BOX CPL.
SUPPORT TRESTLE	60 27 360 08	13	2	2 780 242	92 08 729 08	TERMINAL BOX CPL.
SUPPORT TRESTLE	60 27 360 08	16	2	2 932 161	96 20 409 08	ASSEMBLY PARTS MOUNTIN
SUPPORT TRESTLE	60 27 360 08	294	2	3 930 503	92 73 174 08	TERMINAL BOX
SUPPORT TRESTLE	60 27 360 08	262	2	3 930 611	92 09 429 08	TERMINAL BOX
SUPPORT WELDED	92 17 150 08	13	2	2 790	91 01 223 08	ADD.PARTS DISMOUNT.SA-FR
SUPPORT WELDED	92 69 016 08	2	2	3 292	91 44 698 08	D OVERRUN PROTECTION
SUPPORT WELDED	92 69 017 08	3	4	3 292	91 44 698 08	D OVERRUN PROTECTION
SUPPORT WELDED	92 71 441 08	(1)	1	3 592	91 44 721 08	W OVERRUN PROTECTION
SUPPORT WELDED	92 85 715 08	32	2	3 211	91 02 064 08	S PIVOT SECTION
SUPPORTING PIECE WELDED	92 37 463 08	1	4	1 630	91 05 170 08	HYDRAULIC SUPPORT
SUPPORTING PIPE WELDED	92 37 501 08	2	4	1 630	91 05 170 08	HYDRAULIC SUPPORT
SUPPORTING RING	10 01 743 1	22	2	5 719 275	57 19 275 08	ADJUSTMENT
SUPPORTING RING 17,5X20,9	57 10 828 08	(3)	1	1 970	91 00 931 08	HYDR.CRAWLE 4 MOT.PREP.K
SUPPORTING RING 17,5X20,9	57 10 828 08	(4)	1	1 970	91 00 931 08	HYDR.CRAWLE 4 MOT.PREP.K
SUPPORTING RING 17,5X20,9	57 10 828 08	(3)	1	1 970	91 00 931 08	HYDR.CRAWLE 4 MOT.PREP.K
SUPPORTING RING 20X23,5X1	57 10 822 08	(4)	1	1 970 058	92 17 254 08	ADD.HOSES CRAWLER SUPP
SUPPORTING RING 20X23,5X1	57 10 822 08	(3)	1	1 970 058	92 17 254 08	ADD.HOSES CRAWLER SUPP
SUPPORTING RING 32X37,2X1	57 10 770 08	(3)	1	2 975	91 44 710 08	ADDITONAL HYDRAUL.WINCH
SUPPORTING RING 32X37,2X1	57 10 770 08	(3)	1	2 978 300	91 01 515 08	ADDNL.HYDR.ERECTION DEV
SUPPORTING WASHER DIN 98	42 20 035 08	27	2	3 360	91 04 494 08	WINCH 5
SUPPORTING WASHER DIN 98	51 45 410 08	11	1	5 102 389	51 02 389 08	VARIABLE DISPLACEMENT MO
SUPPORTING WASHER DIN 98	50 09 001	11	1	5 102 400	51 02 400 08	VARIABLE DISPLACEMENT MO
SUSPENDED BALLAST	91 07 886 08	335	1		LR 1750 -0	LIEBHERR CRAW.CRANE LR 1
SWING GEAR SPF	50 00 630 08	2	2	2 350	91 03 766 08	SLEWING GEAR
SWITCH CABINET	92 87 778 08	10	1	2 932	91 06 856 08	SWITCHBOX MOUNTING PART
SWITCH CABINET MOUNTING	91 44 616 08	167	1		LR 1750 -0	LIEBHERR CRAW.CRANE LR 1
SWITCH CABINET WELDED	92 71 582 08	1	1	2 932 160	92 87 778 08	SWITCH CABINET
SWITCH UNIT	92 17 236 08	22	2	3 745 001	96 19 998 08	BALLAST PALETTE PRE-ASS.
SWITCH UNIT	92 17 237 08	23	2	3 745 001	96 19 998 08	BALLAST PALETTE PRE-ASS.
SWITCHBOX MOUNTING PART	91 06 856 08	165	1		LR 1750 -0	LIEBHERR CRAW.CRANE LR 1
SWITCHING ELEMENT	69 27 014 08	26	1	2 913 008	91 40 573 08	LICCON CONSOLE LCD1
SWIVEL 20x33 S355J2G3	97 01 466 08	71	2	3 212	91 44 714 08	W PIVOT SECTION
SWIVEL ARM WELDED	92 98 529 08	2	1	2 810	91 08 725 08	CRANE DRIVER'S CABIN CPL.
SWIVEL ELBOW	59 10 510 08	9	1	2 520 012	92 86 789 08	WINDSHIELD WIPER SYSTEM
SYMBOL INSERT	60 67 604 08	18	1	2 920 342	96 20 439 08	DASHBOARD ROOF, PRE-AS
SYMBOL INSERT	60 67 633 08	17	2	2 920 342	96 20 439 08	DASHBOARD ROOF, PRE-AS
SYMBOL INSERT	60 67 643 08	19	1	2 920 342	96 20 439 08	DASHBOARD ROOF, PRE-AS
SYMBOL INSERT	60 67 647 08	16	1	2 920 342	96 20 439 08	DASHBOARD ROOF, PRE-AS
SYMBOL INSERT	60 67 701 08	6	1	2 920 342	96 20 439 08	DASHBOARD ROOF, PRE-AS
SYMBOL INSERT	60 67 702 08	7	1	2 920 342	96 20 439 08	DASHBOARD ROOF, PRE-AS
SYMBOL INSERT	60 67 718 08	12	1	2 920 342	96 20 439 08	DASHBOARD ROOF, PRE-AS
SYMBOL INSERT	60 67 770 08	24	1	2 920 342	96 20 439 08	DASHBOARD ROOF, PRE-AS
SYMBOL INSERT	60 67 772 08	20	1	2 920 342	96 20 439 08	DASHBOARD ROOF, PRE-AS
SYMBOL INSERT	60 67 784 08	13	1	2 920 342	96 20 439 08	DASHBOARD ROOF, PRE-AS
SYMBOL INSERT	60 67 817 08	10	1	2 920 342	96 20 439 08	DASHBOARD ROOF, PRE-AS
SYMBOL INSERT	60 67 835 08	11	1	2 531 018	92 88 174 08	ELECTRIC FOR ARMREST LEF
SYMBOL INSERT	60 67 847 08	10	1	2 531 019	92 88 178 08	ELECTRIC FOR ARMREST RI
SYMBOL INSERT	60 67 883 08	16	1	2 531 019	92 88 178 08	ELECTRIC FOR ARMREST RI
SYMBOL INSERT	60 67 901 08	26	1	2 920 342	96 20 439 08	DASHBOARD ROOF, PRE-AS
SYMBOL INSERT	60 67 911 08	8	1	2 920 342	96 20 439 08	DASHBOARD ROOF, PRE-AS
SYMBOL INSERT GELB	60 67 917 08	13	1	2 531 018	92 88 174 08	ELECTRIC FOR ARMREST LEF
SYMBOL INSERT GELB	60 67 918 08	11	1	2 531 019	92 88 178 08	ELECTRIC FOR ARMREST RI
SYMBOL INSERT GELB	60 67 919 08	12	1	2 531 019	92 88 178 08	ELECTRIC FOR ARMREST RI
SYMBOL INSERT GELB	60 67 923 08	10	1	2 531 018	92 88 174 08	ELECTRIC FOR ARMREST LEF
SYMBOL INSERT GELB	60 67 933 08	6	1	2 920 920	91 35 086 08	ELECTR.F.AIRCRAFT WARNIN

Description	Item	Pos.	Quantity	Page	Assembly	Description
SYMBOL INSERT GRUEN	60 67 916 08	12	1	2 531 018	92 88 174 08	ELECTRIC FOR ARMREST LEF
TANK SENSOR L=1070 24V SP	78 90 149 08	4	1	2 670 003	92 95 362 08	FUEL TANK, PRE-ASSEMBLED
TAPER	51 07 921 08	4	1	5 711 301	57 11 301 08	PRESSURE LIMITING VALVE
TAPERED ROLLER BEARING	57 01 140 08	10	1	5 701 129	57 01 129 08	DRIVING GEAR
TAPERED ROLLER BEARING	57 17 246 08	30	1	5 000 630	50 00 630 08	SWING GEAR
TAPERED ROLLER BEARING	57 17 247 08	31	1	5 000 630	50 00 630 08	SWING GEAR
TAPERED ROLLER BEARING D	74 62 225 01	16	2	9 390 078	93 90 078 01	ANGULAR GEAR
TAPERED ROLLER BEARING	74 62 216 08	11	1	5 701 129	57 01 129 08	DRIVING GEAR
TAPERED ROLLER BEARING	74 62 317 08	27	1	9 390 078	93 90 078 01	ANGULAR GEAR
TAPPET	92 73 542	1	2	9 275 912	92 75 912	CONTROL PARTS
TAPPET PUSH ROD	92 74 435 23	3	2	9 275 912	92 75 912	CONTROL PARTS
TECALAN PIPE 10X1,5 PA12 P	77 20 037 08	596	0.6	3 978	91 00 760 08	HYDR. SUSPENDED BALLAST
TECALAN PIPE 18X2X100000	77 20 015 08	584	1	2 990	91 04 495 08	COMPRESSED AIR PLANT
TECALAN PIPE 6X1X100000 PA	77 20 032 08	585	5	2 990	91 04 495 08	COMPRESSED AIR PLANT
TEE 15X15 L=75	55 30 651 08	6	1	2 540 000	91 01 738 08	HEATING CRANE DRIVER'S CA
TEE 18X18 L=75 GELB GEBR.	55 31 281 08	17	3	2 541	91 45 104 08	ADD HEATING SUPERSTRUCT
TELESCOPE GUIDE RAIL 0522-	78 91 218 08	16	1	2 391 030	92 71 261 08	BATTERY BOX, PRE-ASSEMB
TEMPERATURE LIMITER 127°	57 14 833 08	9	1	5 531 867	55 31 867 08	HEATER UNIT
TEMPERATURE PROBE CPL.	90 76 530	3	1	9 882 288	98 82 288	ENGINE CONTROL SENSORS
TEMPERATURE SENSOR	62 90 130	1	2	9 882 288	98 82 288	ENGINE CONTROL SENSORS
TEMPERATURE SENSOR	69 11 818 08	25	1	2 541	91 45 104 08	ADD HEATING SUPERSTRUCT
TEMPERATURE SENSOR 90°C	57 14 832 08	7	1	5 531 867	55 31 867 08	HEATER UNIT
TEMPERATURE SENSOR SPF	69 11 806 08	1	1	9 076 530	90 76 530	TEMPERATURE PROBE CPL.
TENSION DYNAMOMETER 0-2	69 23 121 08	20	1	3 930 705	96 19 997 08	FITTING SENSOR LOAD CELL
TENSION SPRING	72 01 083 08	3	2	3 212 001	92 71 341 08	FLAP COMPL.
TENSION SPRING 8X60X402 X	72 01 090 08	57	2	3 712	91 44 694 08	WHIP_LINE L-HEAD
TENSION SPRING RZ 170 X	72 01 089 08	66	2	3 212	91 44 714 08	W PIVOT SECTION
TENSIONING ROPE 32MM 2.27	97 13 921 08	14	2	3 860	91 00 195 08	SUPPLEMENTARY GUYING D
TENSIONING ROPE 32MM 5.56	97 13 923 08	18	2	3 831	91 00 186 08	SUPPLEMENTARY GUYING D
TENSIONING ROPE 32MM 6.39	97 13 922 08	17	2	3 831	91 00 186 08	SUPPLEMENTARY GUYING D
TENSIONING ROPE 32MM 6.5	97 13 920 08	16	2	3 851	91 00 194 08	SUPPLEMENTARY GUYING D
TENSIONING ROPE 32MM 7.31	97 13 917 08	15	2	3 851	91 00 194 08	SUPPLEMENTARY GUYING D
TERMINAL BOARD PRE-ASS.	92 26 483 08	18	1	2 932 161	96 20 409 08	ASSEMBLY PARTS MOUNTIN
TERMINAL BOX	92 15 647 08	152	1	2 920 302	92 15 627 08	WIRING HARNESS
TERMINAL BOX -S421	92 09 429 08	1	1	3 930 321	92 91 126 08	ELECTRIC FOR L-ADAPTER
TERMINAL BOX -S421	92 09 429 08	1	1	3 930 610	92 22 427 08	ELECTRIC W-ADAPTER
TERMINAL BOX CPL. -S516	92 73 191 08	6	1	3 930 506	92 91 241 08	UNDERCARR.ADDNL.ELEC.EQ
TERMINAL BOX CPL. S200	92 08 384 08	1	1	2 780 113	92 08 260 08	ELECTR.FOR BALLAST PALLE
TERMINAL BOX CPL. S245	92 08 729 08	2	1	2 780 125	92 08 343 08	EL.F. 2ND HOIST LIMIT SWIT
TERMINAL BOX CPL. S412	92 07 124 08	9	1	3 930 292	92 91 144 08	ELECTRIC FOR S-PIVOT SECT
TERMINAL BOX LIGHTING	92 78 689 08	177	1	2 920 032	96 20 520 08	WIRING HARNESS
TERMINAL BOX S415	92 73 168 08	1	1	3 930 034	92 91 172 08	ELECTR. FOR S-HEAD SECTIO
TERMINAL BOX S420	92 73 174 08	2	1	3 930 502	92 91 143 08	EL.EQUIPMENT W-PIVOT SECT
TERMINAL BOX S430	92 07 406 08	9	1	3 930 330	92 91 171 08	D PIVOT SECTION ELEC. EQUI
TERMINAL BOX WINCH PRE-A	92 02 490 08	1	1	2 920 578	92 87 797 08	ELECTRIC FOR SA - FRAME
TERMINAL BOX, PRE-ASSEMB	92 01 742 08	15	1	1 920 404	92 77 912 08	ELECTR.CRAWLER SUPPORT
TERMINAL BOX, PRE-ASSEMB	92 07 133 08	15	1	1 920 407	92 77 701 08	ELECTR.CRAWLER SUPPORT
TERMINAL BOX, PRE-ASSEMB	92 17 846 08	2	1	1 920 401	92 17 850 08	ELECTR.FOR CENTER SECTIO
TERMINAL CLIP 40,5/39-42	55 30 542 08	29	1	2 541	91 45 104 08	ADD HEATING SUPERSTRUCT
TERMINAL HOUSING	11 64 743 0	100	1	9 674 288	96 74 288 08	REPAIR SET LID
TERMINAL HOUSING CA SPF	69 18 994 08	173	1	3 930 293	92 07 123 08	CABLE DRUM COMPL.
TERMINAL HOUSING CA SPF	69 18 994 08	154	1	3 930 505	92 09 328 08	CABLE DRUM COMPL.
TERMINAL MARKER 0,2-2,5MM	60 27 616 08	82	1	2 932 161	96 20 409 08	ASSEMBLY PARTS MOUNTIN
TERMINAL/CLAMP	63 61 079 01	92	2	2 932 161	96 20 409 08	ASSEMBLY PARTS MOUNTIN
TERMINAL/CLAMP 0,2-1,5MM²	60 27 913 08	260	7	2 920 581	92 02 490 08	TERMINAL BOX WINCH PRE-A
TERMINAL/CLAMP 6,3/2,8X0,8	10 28 635 4	11	63	1 920 403	92 17 846 08	TERMINAL BOX, PRE-ASSEMB
TERMINAL/CLAMP 6,3/2,8X0,8	10 28 635 4	274	12	1 920 406	92 01 742 08	TERMINAL BOX, PRE-ASSEMB
TERMINAL/CLAMP 6,3/2,8X0,8	10 28 635 4	274	12	1 920 409	92 07 133 08	TERMINAL BOX, PRE-ASSEMB
TERMINAL/CLAMP 6,3/2,8X0,8	10 28 635 4	15	26	2 780 114	92 08 384 08	TERMINAL BOX CPL.
TERMINAL/CLAMP 6,3/2,8X0,8	10 28 635 4	15	34	2 780 242	92 08 729 08	TERMINAL BOX CPL.

Description	Item	Pos.	Quantity	Page	Assembly	Description
TERMINAL/CLAMP 6,3/2,8X0,8	10 28 635 4	274	82	3 930 317	92 07 124 08	TERMINAL BOX CPL.
TERMINAL/CLAMP 6,3/2,8X0,8	10 28 635 4	270	45	3 930 503	92 73 174 08	TERMINAL BOX
TERMINAL/CLAMP 6,3/2,8X0,8	10 28 635 4	151	11	3 930 507	92 73 191 08	TERMINAL BOX CPL.
TERMINAL/CLAMP 6,3/2,8X0,8	10 28 635 4	260	49	3 930 607	92 73 168 08	TERMINAL BOX
TERMINAL/CLAMP 6,3/2,8X0,8	10 28 635 4	267	30	3 930 609	92 07 406 08	TERMINAL BOX
TERMINAL/CLAMP 6,3/2,8X0,8	10 28 635 4	260	46	3 930 611	92 09 429 08	TERMINAL BOX
TEST ADAPTER	91 05 061 08	10	1	2 932 162	96 20 410 08	CABLING MOUNTING PLATE
TEST CONNECTION A3P	47 56 012 08	617	1	2 990	91 04 495 08	COMPRESSED AIR PLANT
TEST POINT FITTING BMA3 6S	47 56 015 08	615	1	2 831 004	92 71 424 08	ADDNL.HYDR.AIR CONTITIONE
TEST POINT FITTING BMA3 6S	47 56 015 08	622	17	2 970	91 09 142 08	HYDRAULICS
TEST POINT FITTING BMA3 6S	47 56 015 08	610	1	2 975 115	91 07 779 08	ADDNL. HYDR. F. ERECTING W
TEST POINT FITTING BMA3 6S	47 56 015 08	624	1	2 976	91 00 764 08	HYDR. ADD. 2 SLEWING GEAR
TEST POINT FITTING BMA3 6S	47 56 015 08	609	1	3 978	91 00 760 08	HYDR. SUSPENDED BALLAST
TEST POINT FITTING EMA3 G1	47 56 026 08	657	2	1 970	91 00 931 08	HYDR.CRAWLE 4 MOT.PREP.K
TEST POINT FITTING EMA3 G1	47 56 026 08	(4)	4	2 970	91 09 142 08	HYDRAULICS
TEST POINT FITTING EMA3 G1	47 56 026 08	736	10	2 970	91 09 142 08	HYDRAULICS
TEST POINT FITTING EMA3 G1	47 56 026 08	602	4	2 977	91 02 038 08	ADDITIONAL HYDR.SLEWING
TEST POINT FITTING EMA3 G1	47 56 026 08	46	1	3 712	91 44 694 08	WHIP_LINE L-HEAD
TEST POINT FITTING EMA3 M	47 56 032 08	723	12	2 970	91 09 142 08	HYDRAULICS
TEST POINT FITTING GMA3 3	47 56 034 08	719	4	1 970	91 00 931 08	HYDR.CRAWLE 4 MOT.PREP.K
TEST POINT FITTING VKA3 22L	47 56 030 08	695	1	2 970	91 09 142 08	HYDRAULICS
THERMAL PRESSURE VALVE	51 14 908 08	1	1	1 410 151	92 51 194 08	THERMO-VALVE-HOUSING,P
THERMAL PRESSURE VALVE	51 14 909 08	47	1	2 970	91 09 142 08	HYDRAULICS
THERMAL PRESSURE VALVE	51 14 964 08	29	1	2 391 001	96 19 013 08	DIESEL ENGINE, PRE-ASSEMB
THERMO-VALVE-HOUSING,PR	92 51 194 08	34	1	2 391 001	96 19 013 08	DIESEL ENGINE, PRE-ASSEMB
THERMOSTAT	57 10 499 08	10	1	2 920 285	91 08 727 08	ELECTRIC FOR GLAZED CABI
THERMOSTAT	57 13 978 08	9	1	2 831 022	55 31 834 08	AIR COND. EVAPORATOR RFK
THERMOSTAT	73 80 513	2	2	9 881 747	98 81 747	THERMOSTAT HOUSING
THERMOSTAT HOUSING	92 72 994	1	1	9 881 747	98 81 747	THERMOSTAT HOUSING
THERMOSTAT HOUSING	98 81 747	169	1	9 074 189	90 74 189	DIESEL ENGINE
THREAD LOCK 50ML FLASCH	81 12 080 01	102	1	9 888 282	98 88 282	OIL COOLER
THREADED DISK	10 41 278 9	6	1	X1041267	10 41 267 8	END PLATE
THREADED DISK	51 10 072 08	14	1	5 114 320	51 14 320 08	PRETENSIONING VALVE
THREADED PIN 25.0X222 S355	97 07 458 08	25	1	3 745 004	96 19 999 08	GUIDE PRE-ASS.
THREADED PIN 25X28 S355J2	97 07 459 08	26	1	3 745 004	96 19 999 08	GUIDE PRE-ASS.
THREADED PIN 30x530 S355J2	97 02 499 08	13	6	1 400	91 04 483 08	CRAWLER TRACK CARRIER, L
THREADED PIN 30x530 S355J2	97 02 499 08	13	6	1 410	91 04 487 08	CRAWLER TRACK CARRIER,
THREADED PIN 40.0X640 S355	97 03 971 08	5	4	2 125	91 01 212 08	PIN F. S AND D PIVOT SECTIO
THREADED PIN 40.0X808 S355	97 03 977 08	13	4	2 125	91 01 212 08	PIN F. S AND D PIVOT SECTIO
THREADED PIN DIN 976-1 M5	66 00 416 08	14	1	2 922 001	92 84 311 08	BUS PCB
THREADED PLATE 10X90X30 S	93 75 667 08	54	12	3 745 004	96 19 999 08	GUIDE PRE-ASS.
THREADED PLATE 8X20X60 S	95 36 953 08	34	8	1 711	91 01 239 08	CENTRALIZED LUBRICATION
THREADED ROD 5.8 A2C	94 83 825 08	35	2	3 978	91 00 760 08	HYDR. SUSPENDED BALLAST
THREADED ROD RD6X63 S23	95 06 948 08	9	1	2 522 000	91 46 006 08	DOOR CPL.
THREE PHASE CURRENT GE	62 90 072	1	1	9 886 754	98 86 754	GENERATOR, PRE-ASSEMBLE
THREE-WAY TAP	55 30 854 08	2	1	2 540 000	91 01 738 08	HEATING CRANE DRIVER'S CA
THRUST WASHER	57 15 823 08	4	1	5 700 109	57 00 109	AIR COMPRESSOR
THRUST WASHER	57 15 824 08	6	1	5 700 109	57 00 109	AIR COMPRESSOR
THRUST WASHER	70 30 037 08	61	5	3 712	91 44 694 08	WHIP_LINE L-HEAD
THRUST WASHER 3,375 -	90 75 292	4	1	9 887 158	98 87 158	CRANKSHAFT BAERING CPL.
THRUST WASHER 3,375 -	90 75 292	80	1	9 887 158	98 87 158	CRANKSHAFT BAERING CPL.
THRUST WASHER X170 GZ-CU	70 30 035 08	19	4	1 400	91 04 483 08	CRAWLER TRACK CARRIER, L
THRUST WASHER X170 GZ-CU	70 30 035 08	19	4	1 410	91 04 487 08	CRAWLER TRACK CARRIER,
TIGHT FIT SLEEVE 15,5X20X15	91 78 018	6	2	9 277 009	92 77 009	POWER UNIT SUPPORT
TIGHT FIT SLEEVE 15,5X20X15	91 78 018	3	2	9 882 964	98 82 964	FLYWHEEL HOUSING
TIGHT FIT SLEEVE 20,3X23X1	98 86 454	7	1	9 887 002	98 87 002	CRANKCASE
TIGHTENING ROLLER	98 87 340 23	8	1	9 885 451	98 85 451	GENERATOR ADD-ON
TIGTENING STRAP 240-280/26	77 42 105 08	10	4	2 990	91 04 495 08	COMPRESSED AIR PLANT
TIGTENING STRAP ST	77 42 113 08	7	1	2 990	91 04 495 08	COMPRESSED AIR PLANT
TIGTENING STRAP ST	77 42 113 08	17	2	3 978	91 00 760 08	HYDR. SUSPENDED BALLAST

Description	Item	Pos.	Quantity	Page	Assembly	Description
TILT CYLINDER 55/32-400 SPF	51 23 497 08	4	1	2 810	91 08 725 08	CRANE DRIVER'S CABIN CPL.
TILT-BACK SUPPORT 160/145	51 23 813 08	1	2	2 291	91 44 684 08	S OVERRUN PROTECTION
TILT-BACK SUPPORT 190/170	51 23 814 08	1	2	3 292	91 44 698 08	D OVERRUN PROTECTION
TIME RELAY 0,7S 24V	63 01 044 08	75	1	2 932 161	96 20 409 08	ASSEMBLY PARTS MOUNTIN
TIME RELAY 1-2S 24V SPF	63 01 007 08	52	1	2 932 161	96 20 409 08	ASSEMBLY PARTS MOUNTIN
TIN M1	60 45 081 08	274	1	2 920 412	92 15 647 08	TERMINAL BOX
TIN M1	60 45 081 08	155	1	3 930 507	92 73 191 08	TERMINAL BOX CPL.
TIN M1	60 45 081 08	160	3	3 930 607	92 73 168 08	TERMINAL BOX
TIN M1	60 45 081 08	160	3	3 930 611	92 09 429 08	TERMINAL BOX
TOGGLE-TYPE FASTENER HA	70 42 623 08	7	1	2 520 018	92 16 988 08	INSTRUMENT BOX, INSTALLAT
TONGUE	70 42 562 08	76	32	2 859	91 44 612 08	SOUND DAMPING
TONGUE	70 42 567 08	53	10	2 859	91 44 612 08	SOUND DAMPING
TONGUE	70 42 567 08	4	6	2 932 175	92 71 583 08	COVER COMPL.
TOOL	91 44 577 08	25	1		LR 1750 -0	LIEBHERR CRAW.CRANE LR 1
TOOTH LOCK WASHER DIN 6	42 51 004 08	21	2	2 913 008	91 40 573 08	LICCON CONSOLE LCD1
TOOTH LOCK WASHER DIN 6	42 51 005 08	6	12	2 913 100	91 23 538 08	ASSEMBLY FRAME
TOOTH LOCK WASHER DIN 6	42 51 005 08	278	2	2 920 412	92 15 647 08	TERMINAL BOX
TOOTH LOCK WASHER DIN 6	42 51 005 08	17	10	2 922 001	92 84 311 08	BUS PCB
TOOTH LOCK WASHER DIN 6	42 51 005 08	267	4	3 930 293	92 07 123 08	CABLE DRUM COMPL.
TOOTH LOCK WASHER DIN 6	42 51 005 08	164	2	3 930 507	92 73 191 08	TERMINAL BOX CPL.
TOOTH LOCK WASHER DIN 6	42 51 005 08	283	18	3 930 607	92 73 168 08	TERMINAL BOX
TOOTH LOCK WASHER DIN 6	42 51 005 08	283	18	3 930 611	92 09 429 08	TERMINAL BOX
TOOTH LOCK WASHER DIN 6	42 51 007 08	14	4	2 913 100	91 23 538 08	ASSEMBLY FRAME
TOOTH LOCK WASHER DIN 6	42 51 007 08	282	4	2 920 200	92 87 789 08	ELECTRIC FOR WINCH 1
TOOTH LOCK WASHER DIN 6	42 51 007 08	282	4	2 920 260	92 87 790 08	ELECTRIC FOR WINCH 2
TOOTH LOCK WASHER DIN 6	42 51 007 08	282	4	2 920 341	92 87 791 08	ELECTRIC FOR WINCH 3
TOOTH LOCK WASHER DIN 6	42 51 007 08	282	4	2 920 359	92 87 793 08	ELECTRIC FOR WINCH 5
TOOTH LOCK WASHER DIN 6	42 51 007 08	282	4	2 920 381	92 87 788 08	ELECTRIC FOR WINCH 6
TOOTH LOCK WASHER DIN 6	42 51 007 08	45	24	2 932 160	92 87 778 08	SWITCH CABINET
TOOTH LOCK WASHER DIN 6	42 51 009 08	262	3	2 920 342	96 20 439 08	DASHBOARD ROOF, PRE-AS
TOP HAT RAIL 35X27X7,3X1	60 21 067 08	10	0.585	1 920 403	92 17 846 08	TERMINAL BOX, PRE-ASSEMB
TOP HAT RAIL 35X27X7,3X1	60 21 067 08	273	0.15	1 920 406	92 01 742 08	TERMINAL BOX, PRE-ASSEMB
TOP HAT RAIL 35X27X7,3X1	60 21 067 08	273	0.15	1 920 409	92 07 133 08	TERMINAL BOX, PRE-ASSEMB
TOP HAT RAIL 35X27X7,3X1	60 21 067 08	14	0.25	2 780 114	92 08 384 08	TERMINAL BOX CPL.
TOP HAT RAIL 35X27X7,3X1	60 21 067 08	14	0.35	2 780 242	92 08 729 08	TERMINAL BOX CPL.
TOP HAT RAIL 35X27X7,3X1	60 21 067 08	11	0.425	2 932 161	96 20 409 08	ASSEMBLY PARTS MOUNTIN
TOP HAT RAIL 35X27X7,3X1	60 21 067 08	278	1.16	3 930 317	92 07 124 08	TERMINAL BOX CPL.
TOP HAT RAIL 35X27X7,3X1	60 21 067 08	269	0.545	3 930 503	92 73 174 08	TERMINAL BOX
TOP HAT RAIL 35X27X7,3X1	60 21 067 08	6	0.145	3 930 507	92 73 191 08	TERMINAL BOX CPL.
TOP HAT RAIL 35X27X7,3X1	60 21 067 08	261	0.58	3 930 607	92 73 168 08	TERMINAL BOX
TOP HAT RAIL 35X27X7,3X1	60 21 067 08	266	0.25	3 930 609	92 07 406 08	TERMINAL BOX
TOP HAT RAIL 35X27X7,3X1	60 21 067 08	261	0.57	3 930 611	92 09 429 08	TERMINAL BOX
TOUCH CONTACT TRANSMITT	60 61 434 08	20	3	2 830 038	96 20 427 08	DASHBOARD
TOUCH CONTACT TRANSMITT	62 04 371	8	2	2 932 187	92 18 049 08	ASSEMBLY UNIT
TOUCH CONTACT TRANSMITT	60 61 438 08	6	1	2 830 038	96 20 427 08	DASHBOARD
TOUCH CONTACT TRANSMITT	60 61 446 08	16	14	2 830 038	96 20 427 08	DASHBOARD
TRAILER 25X2 ALMG3 H111	95 05 568 08	38	8	2 711	91 44 604 08	CENT. LUBRIC. SYSTEM SUP
TRAILER 25X2 ALMG3 H111	95 05 568 08	109	15	2 970	91 09 142 08	HYDRAULICS
TRAILER 25X2 ALMG3 H111	95 05 568 08	63	10	2 975 500	91 02 036 08	AUX.HYDR.GRID WINCH 5 + 6
TRAILER 25X2 ALMG3 H111	95 05 568 08	63	5	2 975 600	91 44 708 08	ADDITIONAL HYDRAULICS WI
TRAILER 25X2 ALMG3 H111	95 05 568 08	63	20	2 977	91 02 038 08	ADDITIONAL HYDR.SLEWING
TRAILER 25X2 ALMG3 H111	95 05 568 08	63	2	2 978 100	91 44 621 08	ADDNL.HYDR.RETAINING DEV
TRAILER 25X2 ALMG3 H111	95 05 568 08	63	2	2 978 200	91 01 626 08	ADD.HYDR.S_RETAINING RAM
TRAILER 25X2 ALMG3 H111	95 05 568 08	53	2	3 978	91 00 760 08	HYDR. SUSPENDED BALLAST
TRANSMISSION MOTOR 24V	10 35 514 0	8	1	7 743 566	77 43 566 08	ELECTRIC PUMP
TRANSMISSION MOTOR 24V	10 35 514 0	2	1	7 743 570	77 43 570 08	ELECTRIC PUMP
TRANSPORT DEVICE ATTACH	98 87 825	210	1	9 074 189	90 74 189	DIESEL ENGINE
TRANSPORT KEEPER QC	91 02 040 08	364	1		LR 1750 -0	LIEBHERR CRAW.CRANE LR 1
TRAVEL WHEEL	98 88 201	3	1	9 888 214	98 88 214	WATER PUMP, PRE-ASSEMB
TREAD 2X30X120X270	78 89 008 08	29	2	1 991	91 44 585 08	ROTARY FEED THROUGH

Description	Item	Pos.	Quantity	Page	Assembly	Description
TUBE 101,6X4X38 S355J2H FE//	95 61 670 08	22	4	2 550	91 09 257 08	SA FRAME
TUBE 101,6X4X38 S355J2H FE//	95 61 670 08	13	1	3 809 100	92 10 812 08	ROD CPL.
TUBE 108X8X40 S770QL	95 61 820 08	57	2	3 714	91 20 065 08	D HEAD SECTION
TUBE 108X8X40 S770QL	95 61 820 08	6	2	3 950	91 01 259 08	WS-AUX. RODS
TUBE 10X1,5X45 E235+N VER	94 17 701 08	12	4	3 212 001	92 71 341 08	FLAP COMPL.
TUBE 12X1,5X10 E235+N VER	94 19 942 08	16	4	2 100 012	92 04 560 08	SAFETY ROLLER WINCH 1/2
TUBE 133X5X8 S355J2H FE//ZN	94 72 912 08	35	2	1 400	91 04 483 08	CRAWLER TRACK CARRIER, L
TUBE 133X5X8 S355J2H FE//ZN	94 72 912 08	34	2	1 410	91 04 487 08	CRAWLER TRACK CARRIER,
TUBE 20X2,5X86 E235+N VER	95 08 663 08	9	1	3 204 005	92 11 284 08	ROD
TUBE 20X3,6X23 S355J2H FE//	94 69 976 08	46	8	3 713	91 44 695 08	D PIVOT SECTION
TUBE 20x3,6x42 S355J2H FE//	97 06 963 08	58	4	3 213	91 44 718 08	L-HEAD PIECE
TUBE 219,1X8X130 S355J2H	95 61 979 08	41	1	3 714	91 20 065 08	D HEAD SECTION
TUBE 219,1X8X154 S355J2H	95 61 978 08	13	1	3 714	91 20 065 08	D HEAD SECTION
TUBE 219,1X8X40 S355J2H FE//	94 77 726 08	20	1	3 214	91 02 084 08	S HEAD SECTION
TUBE 219,1X8X67 S355J2H V	95 61 669 08	11	2	2 550	91 09 257 08	SA FRAME
TUBE 219,1X8X80 S355J2H	94 36 768 08	7	1	3 714 008	96 23 646 08	LUFFING PULLEY BLOCK COM
TUBE 219,1X8X930 S355J2H	95 61 980 08	42	1	3 714	91 20 065 08	D HEAD SECTION
TUBE 219.1X8X125 S355J2H FE	94 77 728 08	15	2	3 712	91 44 694 08	WHIP_LINE L-HEAD
TUBE 219.1x95 S355J2H	97 08 395 08	11	1	3 216	91 01 257 08	W-ADAPTER F.PULLEY SET
TUBE 22.0X40 E235+N VERZ	93 92 551 08	11	2	3 950 002	92 18 562 08	ROD CPL.
TUBE 22X2,5X80 E235+N VER	94 03 112 08	22	6	3 554 005	92 71 402 08	WA-FRAME
TUBE 22X2,5X80 E235+N VER	94 03 112 08	11	3	3 556 003	92 71 234 08	WA-FRAME 2 BASE SECTION
TUBE 25X3X38 E355+N VERZ	95 19 113 08	13	2	3 223 001	92 71 488 08	ROD
TUBE 25X3X38 E355+N VERZ	95 19 113 08	11	2	3 715 001	92 71 486 08	ROD
TUBE 25X3X38 E355+N VERZ	95 19 113 08	8	2	3 745 005	92 17 630 08	ROD CPL.
TUBE 25X3X38 E355+N VERZ	95 19 113 08	13	2	3 809 000	92 10 957 08	ROD CPL.
TUBE 25X3X38 E355+N VERZ	95 19 113 08	21	2	3 809 100	92 10 812 08	ROD CPL.
TUBE 25X3X38 E355+N VERZ	95 19 113 08	13	2	3 820 100	92 11 015 08	ROD CPL.
TUBE 25X3X38 E355+N VERZ	95 19 113 08	13	2	3 950 001	92 18 589 08	ROD CPL.
TUBE 25x3x34 E355+N	97 01 435 08	29	4	3 215	91 44 631 08	S HEAD SECTION
TUBE 28X2X40 E235+N VERZ	94 29 633 08	10	2	2 520 009	92 59 496 08	FRONT WINDOW CPL.
TUBE 30/FLEXIBEL PAK	55 31 594 08	22	0.4	2 541	91 45 104 08	ADD HEATING SUPERSTRUCT
TUBE 30X4X40 S355J2H FE//ZN	94 12 040 08	3	1	2 550 002	92 70 943 08	BRACKET COMPL.
TUBE 30X4X40 S355J2H FE//ZN	94 12 040 08	5	1	3 714 010	92 71 146 08	ROD COMPL.
TUBE 30X4X83 E355+N VERZ	94 61 031 08	62	3	3 212	91 44 714 08	W PIVOT SECTION
TUBE 30x4x35 E355+N	97 07 537 08	56	4	3 712	91 44 694 08	WHIP_LINE L-HEAD
TUBE 31,8X2,6X35 S355J2H V	94 39 173 08	40	4	3 213	91 44 718 08	L-HEAD PIECE
TUBE 31,8X2,9X42 S770QL	95 58 472 08	35	4	3 225	91 02 083 08	SL REDUCING SECTION
TUBE 33,7X8X115 S355J2H FE//	95 27 979 08	4	2	3 745 008	96 23 072 08	CONNECTING LINK PRE-ASS.
TUBE 35X2X665 X5CRNI1810	95 70 053 08	1	1	3 930 054	92 68 038 08	ELECTRIC WIND WARNING T
TUBE 38.0X1660 E355+N	95 66 645 08	4	1	3 213	91 44 718 08	L-HEAD PIECE
TUBE 38.0x739 S355J2H	97 06 367 08	14	1	3 216	91 01 257 08	W-ADAPTER F.PULLEY SET
TUBE 38X2,6X10 S355J2H FE//	95 40 928 08	13	4	2 810	91 08 725 08	CRANE DRIVER'S CABIN CPL.
TUBE 38X2,6X500 S355J2H FE//	95 07 253 08	20	2	3 714	91 20 065 08	D HEAD SECTION
TUBE 38X2,6X95 S355J2H	94 43 753 08	37	4	1 400	91 04 483 08	CRAWLER TRACK CARRIER, L
TUBE 38X2,6X95 S355J2H	94 43 753 08	36	4	1 410	91 04 487 08	CRAWLER TRACK CARRIER,
TUBE 38X5.6x950 S355J2H	97 06 805 08	9	1	3 214	91 02 084 08	S HEAD SECTION
TUBE 38X650 E235+N	95 07 256 08	13	1	3 213	91 44 718 08	L-HEAD PIECE
TUBE 48,3X3,2X14 S235JRH FE	95 61 143 08	6	1	3 745 002	92 17 236 08	SWITCH UNIT
TUBE 48,3X3,2X14 S235JRH FE	95 61 143 08	6	1	3 745 003	92 17 237 08	SWITCH UNIT
TUBE 5.6X22 60 S355J2H	95 71 140 08	2	2	3 215	91 44 631 08	S HEAD SECTION
TUBE 55X2X43 E235+N FE//ZN	95 61 932 08	38	4	3 213	91 44 718 08	L-HEAD PIECE
TUBE 60,3X3,2X30 S355J2H FE	95 40 755 08	3	6	3 216 001	92 17 797 08	ADAPTER PRE-ASS.
TUBE 60,3X7,1x70 S355J2H FE	97 03 415 08	33	16	3 213	91 44 718 08	L-HEAD PIECE
TUBE 65X2X1511 E235+N	97 00 904 08	220	1	2 998	91 09 223 08	PIPELINES SUPERSTRUCTUR
TUBE 70X12,5x69 ST.37.0 FE//	97 03 986 08	13	4	3 360	91 04 494 08	WINCH 5
TUBE 88,9X17,5X35 S355J2H	94 11 770 08	59	2	3 712	91 44 694 08	WHIP_LINE L-HEAD
TUBE DIN 73378 6X1,5 PA 12-H	10 87 314 9	26	120	1 711	91 01 239 08	CENTRALIZED LUBRICATION
TUBE DIN 73378 6X1,5 PA 12-H	10 87 314 9	21	100	2 711	91 44 604 08	CENT. LUBRIC. SYSTEM SUP
TUBE DIN 73378 6X1,5 PA 12-H	10 87 314 9	11	50	3 745 007	92 99 170 08	ADD.EQUIPM.F.SUSP. BALLAS

Description	Item	Pos.	Quantity	Page	Assembly	Description
TUBE EN 10305-4 10X1,5X6000	15 10 014 08	68	4	2 520	91 44 758 08	CABIN, GLAZED
TUBE EN 10305-4 18X1,5X6000	15 10 031 08	364	10.62	2 998	91 09 223 08	PIPELINES SUPERSTRUCTUR
TUBE RD101,6X10X1388 S770Q	95 66 948 08	1	1	9 271 098	92 71 098 08	SAFETY ROLLER CPL.
TUBE RD159X12,5X1320 S770Q	95 66 728 08	(1)	1	2 100 011	92 70 949 08	ROD CPL.
TUBE RD20X5X33 ST.37.4 FE//	95 48 362 08	14	4	2 502	91 01 353 08	CONTROL STAND
TUBE RD219,1X8X120 S355J2	95 71 283 08	21	4	3 214	91 02 084 08	S HEAD SECTION
TUBE RD219,1X8X160 S355J2	95 71 282 08	19	2	3 214	91 02 084 08	S HEAD SECTION
TUBE RD219,1X8X160 S355J2	95 71 282 08	9	1	3 216	91 01 257 08	W-ADAPTER F.PULLEY SET
TUBE RD219,1X8X79 S355J2H	95 66 646 08	14	4	3 213	91 44 718 08	L-HEAD PIECE
TUBE RD30X4X1590 E355+N	95 66 653 08	27	1	3 213	91 44 718 08	L-HEAD PIECE
TUBE RD31,8X2,6X42 S355J2H	95 08 645 08	72	4	3 212	91 44 714 08	W PIVOT SECTION
TUBE RD31,8X2,6X42 S355J2H	95 08 645 08	32	4	3 226	91 44 715 08	L INTERMEDIATE SECTION
TUBE RD31,8X2,6X42 S355J2H	95 08 645 08	35	4	3 227	91 44 716 08	L INTERMEDIATE SECTION
TUBE RD31,8X2,6X42 S355J2H	95 08 645 08	32	4	3 231	91 44 902 08	L INTERMEDIATE SECTION
TUBE RD31,8X2,6X42 S355J2H	95 08 645 08	35	4	3 232	91 44 903 08	L INTERMEDIATE SECTION
TUBE RD31,8X2,6X42 S355J2H	95 08 645 08	17	4	3 554 005	92 71 402 08	WA-FRAME
TUBE RD31,8X2,6X42 S355J2H	95 08 645 08	52	4	3 556 003	92 71 234 08	WA-FRAME 2 BASE SECTION
TUBE RD31,8X2,6X42 S355J2H	95 08 645 08	5	4	3 713	91 44 695 08	D PIVOT SECTION
TUBE RD31,8X2,6X42 S355J2H	95 08 645 08	5	4	3 715	91 44 697 08	D INTERMEDIATE SECTION
TUBE RD31,8X2,6X63 S355J2H	94 02 557 08	19	1	3 714	91 20 065 08	D HEAD SECTION
TUBE RD33,7X8X1620 S355J2	95 70 937 08	5	1	3 554 006	92 71 434 08	WA-FRAME 1
TUBE RD33,7X8X1620 S355J2	95 70 937 08	5	1	3 556 004	92 71 575 08	WA-FRAME 2 WELDED CONS
TUBE RD82,5X5,6X1396 S770Q	95 66 729 08	(2)	1	2 100 011	92 70 949 08	ROD CPL.
TUBING COIL	77 43 835 08	27	14	1 711	91 01 239 08	CENTRALIZED LUBRICATION
TUBULAR RIVET DIN 7340 B2,5	44 33 003 08	19	14	2 922 001	92 84 311 08	BUS PCB
TURBOCHARGER K29-3470MX	57 00 306	1	1	9 887 180	98 87 180	EXHAUST TC MOUNTING
TURBOCHARGER K29-3470MX	57 00 307	1	1	9 887 181	98 87 181	EXHAUST TC MOUNTING
TURNLOCK ACTUATOR 1W	60 61 449 08	18	1	2 830 038	96 20 427 08	DASHBOARD
TURNTABLE PANELLING	91 00 855 08	131	1		LR 1750 -0	LIEBHERR CRAW.CRANE LR 1
TWIN HOOK	11 48 240 8	30	1	4 003 007	91 44 580 08	HOOK BLOCK
TWIN HOOK 200-S 600t	10 22 073 4	30	1	9 104 649	91 04 649 08	DOUBLE HOOK BLOCK
TWIST COMPENSATOR 2t SPF	77 39 473 08	3	1	2 372	91 33 648 08	ROPE WITH ACCESSORIES
TWO-STAGE PUMP PRR SPF	51 21 370 08	10	1	2 391 001	96 19 013 08	DIESEL ENGINE, PRE-ASSEMB
TWO-STAGE PUMP SPF	51 21 405 08	6	1	2 391 001	96 19 013 08	DIESEL ENGINE, PRE-ASSEMB
TWO-STAGE PUMP SPF	51 21 406 08	9	1	2 391 001	96 19 013 08	DIESEL ENGINE, PRE-ASSEMB
TWO-STAGE PUMP SPF	51 21 408 08	7	1	2 391 001	96 19 013 08	DIESEL ENGINE, PRE-ASSEMB
TYRE 445/65-R22.5 XZY3 SPF	52 03 707 08	1	1	3 880 001	96 40 100 08	TYRES CPL.445-65 R22.5
TYRES CPL.445-65 R22.5	96 40 100 08	1	4	3 880	91 00 197 08	ROLLER CARRIAGE W BOOM
UMBRELLA RAIL	60 20 426 08	62	2	2 932 161	96 20 409 08	ASSEMBLY PARTS MOUNTIN
UNDERCARR.ADDNL.ELEC.EQ	92 91 241 08	500	1	3 712	91 44 694 08	WHIP_LINE L-HEAD
UNION NUT DIN 431 G1/4 14H	41 01 500 08	27	1	2 932 160	92 87 778 08	SWITCH CABINET
UNION PIECE RETOUCH M22X	97 15 483 08	4	2	2 976	91 00 764 08	HYDR. ADD. 2 SLEWING GEAR
UNIVERSAL CONNECTING LIN	74 00 026 08	4	2	2 372	91 33 648 08	ROPE WITH ACCESSORIES
UPPER FASTENING 52x26x3	72 58 100 08	16	18	1 100	91 00 752 08	CRAWLER TRACK TRAVEL G
UPPER FASTENING 52x26x3	72 58 100 08	8	52	1 100 005	92 11 788 08	FRAME COMPLETE
UPPER FASTENING 52x26x3	72 58 100 08	7	4	1 620	91 00 766 08	FIXING PARTS SLEWING RING
UPPER FASTENING 52x26x3	72 58 100 08	4	4	2 790 507	91 26 379 08	PLATFORM ON ERECT. WINC
UPPER FASTENING 52x26x3	72 58 100 08	23	13	2 810	91 08 725 08	CRANE DRIVER'S CABIN CPL.
UPPER FASTENING 52x26x3	72 58 100 08	27	8	2 859	91 44 612 08	SOUND DAMPING
UPPER FASTENING 52x26x3	72 58 100 08	8	87	3 211	91 02 064 08	S PIVOT SECTION
UPPER FASTENING 52x26x3	72 58 100 08	21	33	3 212	91 44 714 08	W PIVOT SECTION
UPPER FASTENING 52x26x3	72 58 100 08	40	36	3 214	91 02 084 08	S HEAD SECTION
UPPER FASTENING 52x26x3	72 58 100 08	6	20	3 229	91 44 717 08	L ADAPTER SECTION
UPPER FASTENING 52x26x3	72 58 100 08	26	24	3 556 003	92 71 234 08	WA-FRAME 2 BASE SECTION
UPPER FASTENING 52x26x3	72 58 100 08	31	22	3 556 004	92 71 575 08	WA-FRAME 2 WELDED CONS
UPPER FASTENING 52x26x3	72 58 100 08	27	66	3 713	91 44 695 08	D PIVOT SECTION
UPPER FASTENING 52x26x3	72 58 100 08	10	64	3 715	91 44 697 08	D INTERMEDIATE SECTION
UPPER FASTENING 52x26x3	72 58 100 08	36	8	3 745 001	96 19 998 08	BALLAST PALETTE PRE-ASS.
UPPER FASTENING 67x30x 3.	72 58 111 08	33	5	3 713	91 44 695 08	D PIVOT SECTION
UPPER FASTENING 67x30x 3.	72 58 111 08	33	19	3 745 004	96 19 999 08	GUIDE PRE-ASS.

Description	Item	Pos.	Quantity	Page	Assembly	Description
USIT RING U 6,7X10X1	51 45 080 08	18	1	5 530 018	55 30 018 08	FUEL PREFILTER
V-RING	57 17 248 08	50	1	5 000 630	50 00 630 08	SWING GEAR
V-RING 220X8X198/6,5 N661	10 65 068 3	8	2	5 109 023	51 09 023 08	ROTARY FEED THROUGH
V-RIPPED BELT DIN 7867 8XP	49 81 139	9	1	9 885 451	98 85 451	GENERATOR ADD-ON
VALVE	57 14 949 08	30	1	7 741 079	77 41 079 08	OPERATOR SEAT
VALVE	76 22 478	8	1	2 831 022	55 31 834 08	AIR COND. EVAPORATOR RFK
VALVE BLOCK	51 13 008 08	52	1	2 970	91 09 142 08	HYDRAULICS
VALVE BLOCK	51 31 094 08	(1)	1	2 970	91 09 142 08	HYDRAULICS
VALVE COLLET MK 10	73 81 486	8	4	9 279 850	92 79 850	CYLINDER HEAD PRE-ASSY.
VALVE CONE	51 07 104 08	20	1	5 104 385	51 04 385 08	PRESSURE RELIEF VALVE
VALVE CONE	51 07 104 08	20	1	5 114 975	51 14 975 08	PRESSURE RELIEF VALVE
VALVE COVER	57 16 401 08	7	1	5 506 385	55 06 385 08	RADIATOR UNIT
VALVE COVER 60	55 06 277 08	1	1	5 715 247	57 15 247 08	EQUALIZING RESERVOIR
VALVE DIN 71401 C M18X1,5	73 00 005 08	38	1	2 391 001	96 19 013 08	DIESEL ENGINE, PRE-ASSEMB
VALVE DIN 71401 C M18X1,5	73 00 005 08	19	1	2 541	91 45 104 08	ADD HEATING SUPERSTRUCT
VALVE SCREW	57 00 731 08	9	1	5 114 320	51 14 320 08	PRETENSIONING VALVE
VALVE SEAT	51 07 976 08	10	1	5 114 176	51 14 176 08	PRESSURE LIMITING VALVE
VALVE SEAT	51 07 976 08	10	1	5 114 177	51 14 177 08	PRESSURE LIMITING VALVE
VALVE SEAT	57 06 475 08	3	1	5 711 301	57 11 301 08	PRESSURE LIMITING VALVE
VALVE SEAT	92 68 188	2	1	9 271 637	92 71 637	FINAL CONTROL VALVE
VALVE SPRING 3,20X24,70X55	92 71 825	10	1	9 279 850	92 79 850	CYLINDER HEAD PRE-ASSY.
VALVE SPRING 5X35X67,50	92 73 459	9	2	9 279 850	92 79 850	CYLINDER HEAD PRE-ASSY.
VALVE STEM GUIDE D=18,00	92 74 603	3	2	9 274 611	92 74 611	CYLINDER HEAD
VALVE STEM SEAL RING VA3	73 81 054	5	2	9 275 976	92 75 976	SEALING SET VALVE GASKET
VALVE STEM SEAL RING VA3	73 81 054	5	2	9 279 850	92 79 850	CYLINDER HEAD PRE-ASSY.
VARIABLE CIRCUIT	92 09 359 08	22	1	2 932 161	96 20 409 08	ASSEMBLY PARTS MOUNTIN
VARIABLE DISPLACEMENT M	51 02 389 08	1	2	2 350	91 03 766 08	SLEWING GEAR
VARIABLE DISPLACEMENT M	51 02 402 08	10	4	1 400	91 04 483 08	CRAWLER TRACK CARRIER, L
VARIABLE DISPLACEMENT M	51 02 402 08	10	4	1 410	91 04 487 08	CRAWLER TRACK CARRIER,
VARIABLE DISPLACEMENT M	51 02 375 08	2	2	2 340	91 09 918 08	WINCH 4 LUFFING GEAR
VARIABLE DISPLACEMENT M	51 02 400 08	3	1	2 310	91 04 490 08	WINCH 1
VARIABLE DISPLACEMENT M	51 02 400 08	3	1	2 320	91 04 491 08	WINCH 2
VARIABLE DISPLACEMENT M	51 02 400 08	3	1	3 350	91 04 492 08	WINCH 3
VARIABLE DISPLACEMENT M	51 02 400 08	4	1	3 360	91 04 494 08	WINCH 5
VARIABLE DISPLACEMENT M	51 02 400 08	4	1	3 370	91 04 493 08	WINCH 6
VARIABLE PUMP	10 29 269 1	1	1	5 121 408	51 21 408 08	TWO-STAGE PUMP
VARIABLE PUMP	10 29 269 3	2	1	5 121 408	51 21 408 08	TWO-STAGE PUMP
VARIABLE PUMP	10 29 292 3	1	1	5 121 406	51 21 406 08	TWO-STAGE PUMP
VARIABLE PUMP	10 29 292 5	2	1	5 121 406	51 21 406 08	TWO-STAGE PUMP
VARIABLE PUMP	10 29 293 2	1	1	5 121 405	51 21 405 08	TWO-STAGE PUMP
VARIABLE PUMP	10 29 293 3	2	1	5 121 405	51 21 405 08	TWO-STAGE PUMP
VARIABLE PUMP A10 SPF	51 21 282 08	8	1	2 391 001	96 19 013 08	DIESEL ENGINE, PRE-ASSEMB
VARIABLE PUMP A10/A10 SPF	51 21 343 08	1	1	5 121 365	51 21 365 08	PUMP COMBINATION
VARIABLE PUMP A10VO SPF	57 17 789 08	2	1	5 121 365	51 21 365 08	PUMP COMBINATION
VARIABLE PUMP SPF	51 21 407 08	5	1	2 391 001	96 19 013 08	DIESEL ENGINE, PRE-ASSEMB
VARIATIONAL COMPONENT 12	66 00 081 08	1	1	2 932 132	92 09 359 08	VARIABLE CIRCUIT
VENTILATION FILTER	57 06 656 08	485	1	5 000 645	50 00 645 08	DISTRIBUTOR GEARBOX
VENTILATION FILTER 1/2"	57 01 517 08	260	1	5 000 645	50 00 645 08	DISTRIBUTOR GEARBOX
VENTILATION SCREW	70 09 590	2	1	9 272 855	92 72 855	FUEL FILTER MOUNTING
VENTILATION SCREW G1/2"X3	60 25 013 08	293	1	1 920 403	92 17 846 08	TERMINAL BOX, PRE-ASSEMB
VENTILATION SCREW G1/2"X3	60 25 013 08	293	1	1 920 406	92 01 742 08	TERMINAL BOX, PRE-ASSEMB
VENTILATION SCREW G1/2"X3	60 25 013 08	293	1	1 920 409	92 07 133 08	TERMINAL BOX, PRE-ASSEMB
VENTILATION SCREW G1/2"X3	60 25 013 08	293	1	2 780 114	92 08 384 08	TERMINAL BOX CPL.
VENTILATION SCREW G1/2"X3	60 25 013 08	289	1	2 780 241	92 08 716 08	CABLE DRUM
VENTILATION SCREW G1/2"X3	60 25 013 08	280	1	2 780 242	92 08 729 08	TERMINAL BOX CPL.
VENTILATION SCREW G1/2"X3	60 25 013 08	293	1	3 930 611	92 09 429 08	TERMINAL BOX
VENTILATION SCREW M20X1,5	10 48 866 2	286	1	3 930 317	92 07 124 08	TERMINAL BOX CPL.
VENTILATION SCREW M20X1,5	10 48 866 2	293	1	3 930 503	92 73 174 08	TERMINAL BOX
VENTILATION SCREW M20X1,5	10 48 866 2	280	1	3 930 507	92 73 191 08	TERMINAL BOX CPL.
VENTILATION SCREW M20X1,5	10 48 866 2	293	1	3 930 607	92 73 168 08	TERMINAL BOX

Description	Item	Pos.	Quantity	Page	Assembly	Description
VENTILATION SCREW M20X1,5	10 48 866 2	293	1	3 930 609	92 07 406 08	TERMINAL BOX
VENTILATION TUBE	10 01 471 8	22	1	7 743 570	77 43 570 08	ELECTRIC PUMP
VENTILATION VALVE	50 15 616 08	58	1	5 000 630	50 00 630 08	SWING GEAR
VENTILATION VALVE	57 07 923 08	43	1	5 000 630	50 00 630 08	SWING GEAR
VENTILATION VALVE	59 20 898 14	69	1	X1002122	10 02 122 6	DRIVE
VENTILATION VALVE	59 20 898 14	69	1	X1002122	10 02 122 8	DRIVE
VENTILATION VALVE M10X1	57 18 446 08	69	1	5 718 421	57 18 421 08	DRIVE
VIBRATION DAMPER	55 04 525 08	20	2	2 391 001	96 19 013 08	DIESEL ENGINE, PRE-ASSEMB
VIBRATION DAMPER	55 04 526 08	19	2	2 391 001	96 19 013 08	DIESEL ENGINE, PRE-ASSEMB
VIBRATION DAMPER	98 83 315	8	1	9 883 316	98 83 316	CRANKSHAFT ADD-ON PARTS
VOLTAGE TRANSFORMER 24V	10 09 736 6	12	2	2 925 007	96 18 184 08	EQUIPMENT CAMERA CAB
VOLTAGE TRANSFORMER 24V	10 09 736 6	12	1	2 925 211	96 18 185 08	SUPPLEMENT CAMERA CAB
W OVERRUN PROTECTION	91 44 721 08	286	1		LR 1750 -0	LIEBHERR CRAW.CRANE LR 1
W PIVOT SECTION 12M	91 44 714 08	272	1		LR 1750 -0	LIEBHERR CRAW.CRANE LR 1
W PIVOT SECTION, WELDED C	92 71 235 08	1	1	3 212	91 44 714 08	W PIVOT SECTION
W-ADAPTER F.PULLEY SET 6	91 01 257 08	362	1		LR 1750 -0	LIEBHERR CRAW.CRANE LR 1
W-ADAPTER WELDM.	92 17 741 08	1	1	3 216	91 01 257 08	W-ADAPTER F.PULLEY SET
WA-FRAME	92 71 402 08	1	1	3 554	91 44 719 08	WA-FRAME 1
WA-FRAME	92 71 628 08	1	1	3 554 005	92 71 402 08	WA-FRAME
WA-FRAME 1	91 44 719 08	282	1		LR 1750 -0	LIEBHERR CRAW.CRANE LR 1
WA-FRAME 1	92 71 434 08	2	1	3 554	91 44 719 08	WA-FRAME 1
WA-FRAME 1	92 71 478 08	1	1	3 554 006	92 71 434 08	WA-FRAME 1
WA-FRAME 2	91 44 720 08	284	1		LR 1750 -0	LIEBHERR CRAW.CRANE LR 1
WA-FRAME 2 BASE SECTION	92 71 234 08	1	1	3 556	91 44 720 08	WA-FRAME 2
WA-FRAME 2 WELDED CONS	92 71 575 08	2	1	3 556	91 44 720 08	WA-FRAME 2
WA-FRAME 2 WELDED CONS	92 71 576 08	1	1	3 556 004	92 71 575 08	WA-FRAME 2 WELDED CONS
WALL OUTLET 24-POL A240 SP	69 18 997 08	170	1	3 930 293	92 07 123 08	CABLE DRUM COMPL.
WALL OUTLET 24-POL A240 SP	69 18 997 08	151	1	3 930 505	92 09 328 08	CABLE DRUM COMPL.
WASHER	51 07 139 08	2	1	5 104 385	51 04 385 08	PRESSURE RELIEF VALVE
WASHER	51 07 139 08	2	1	5 114 975	51 14 975 08	PRESSURE RELIEF VALVE
WASHER	51 07 141 08	12	1	5 104 385	51 04 385 08	PRESSURE RELIEF VALVE
WASHER	51 07 141 08	12	1	5 114 975	51 14 975 08	PRESSURE RELIEF VALVE
WASHER	51 07 972 08	5	1	5 114 176	51 14 176 08	PRESSURE LIMITING VALVE
WASHER	51 07 972 08	5	1	5 114 177	51 14 177 08	PRESSURE LIMITING VALVE
WASHER	55 08 998 08	144	12	2 391 001	96 19 013 08	DIESEL ENGINE, PRE-ASSEMB
WASHER	55 30 849 08	64	10	2 520	91 44 758 08	CABIN, GLAZED
WASHER	57 00 729 08	3	1	5 114 320	51 14 320 08	PRETENSIONING VALVE
WASHER	70 24 264	5	1	5 701 129	57 01 129 08	DRIVING GEAR
WASHER 1.5x120x120 DC01 FE	97 04 313 08	61	8	2 550	91 09 257 08	SA FRAME
WASHER 1.5x58x58 DC01 FE//	97 02 665 08	60	4	2 550	91 09 257 08	SA FRAME
WASHER 10,5X18,5X2 -	90 76 638	5	1	9 078 063	90 78 063	RK FIX.F.TURBOCHARGER
WASHER 10,5X25X4	91 34 374	6	6	9 887 147	98 87 147	CONNECTING LINE ADD-ON
WASHER 10x180x180 S355MC	95 66 647 08	23	8	2 550	91 09 257 08	SA FRAME
WASHER 10x180x180 S355MC	95 66 647 08	27	6	3 214	91 02 084 08	S HEAD SECTION
WASHER 10x180x180 S355MC	95 66 647 08	18	6	3 229	91 44 717 08	L ADAPTER SECTION
WASHER 10x180x180 S355MC	95 66 647 08	15	1	3 809 100	92 10 812 08	ROD CPL.
WASHER 10x180x180 S355MC	95 66 647 08	10	6	3 950	91 01 259 08	WS-AUX. RODS
WASHER 12X215X215 S355MC	94 23 101 08	13	2	3 216	91 01 257 08	W-ADAPTER F.PULLEY SET
WASHER 12X215X215 S355MC	94 23 101 08	12	4	3 712	91 44 694 08	WHIP_LINE L-HEAD
WASHER 12X215X215 S355MC	94 23 101 08	4	2	3 714 008	96 23 646 08	LUFFING PULLEY BLOCK COM
WASHER 12X215X215 S355MC	94 23 101 08	4	2	3 714 009	96 23 647 08	LUFFING PULLEY BLOCK COM
WASHER 16,5X48X6 -	92 71 636	5	1	9 271 637	92 71 637	FINAL CONTROL VALVE
WASHER 1x160x160 DC01 FE//	97 03 803 08	18	4	1 630	91 05 170 08	HYDRAULIC SUPPORT
WASHER 2.5x130x130 DC01 FE	97 00 833 08	72	2	3 211	91 02 064 08	S PIVOT SECTION
WASHER 2.5x130x130 DC01 FE	97 00 833 08	62	8	3 714	91 20 065 08	D HEAD SECTION
WASHER 2.5x130x130 DC01 FE	97 00 833 08	17	2	3 809 100	92 10 812 08	ROD CPL.
WASHER 20X215X215 S355J2+	97 35 680 08	6	4	3 213	91 44 718 08	L-HEAD PIECE
WASHER 2X110X110 DC01	94 59 385 08	15	12	2 740	91 01 072 08	COUNTERWEIGHT
WASHER 2x160x160 DC01 FE//	97 03 804 08	19	4	1 630	91 05 170 08	HYDRAULIC SUPPORT
WASHER 5x75x75 S960QL	97 00 568 08	6	2	2 100 012	92 04 560 08	SAFETY ROLLER WINCH 1/2

Description	Item	Pos.	Quantity	Page	Assembly	Description
WASHER 70X3 DC01 FE//ZN20//	94 11 381 08	17	18	1 100	91 00 752 08	CRAWLER TRACK TRAVEL G
WASHER 70X3 DC01 FE//ZN20//	94 11 381 08	10	36	1 100 005	92 11 788 08	FRAME COMPLETE
WASHER 70X3 DC01 FE//ZN20//	94 11 381 08	10	4	1 620	91 00 766 08	FIXING PARTS SLEWING RING
WASHER 70X3 DC01 FE//ZN20//	94 11 381 08	7	4	2 790 507	91 26 379 08	PLATFORM ON ERECT. WINC
WASHER 70X3 DC01 FE//ZN20//	94 11 381 08	9	46	3 211	91 02 064 08	S PIVOT SECTION
WASHER 70X3 DC01 FE//ZN20//	94 11 381 08	24	42	3 212	91 44 714 08	W PIVOT SECTION
WASHER 70X3 DC01 FE//ZN20//	94 11 381 08	42	66	3 214	91 02 084 08	S HEAD SECTION
WASHER 70X3 DC01 FE//ZN20//	94 11 381 08	13	31	3 221	91 02 066 08	S INTERMEDIATE SECTION
WASHER 70X3 DC01 FE//ZN20//	94 11 381 08	13	45	3 223	91 02 070 08	S INTERMEDIATE SECTION
WASHER 70X3 DC01 FE//ZN20//	94 11 381 08	15	32	3 225	91 02 083 08	SL REDUCING SECTION
WASHER 70X3 DC01 FE//ZN20//	94 11 381 08	15	38	3 226	91 44 715 08	L INTERMEDIATE SECTION
WASHER 70X3 DC01 FE//ZN20//	94 11 381 08	15	64	3 227	91 44 716 08	L INTERMEDIATE SECTION
WASHER 70X3 DC01 FE//ZN20//	94 11 381 08	9	28	3 229	91 44 717 08	L ADAPTER SECTION
WASHER 70X3 DC01 FE//ZN20//	94 11 381 08	15	34	3 231	91 44 902 08	L INTERMEDIATE SECTION
WASHER 70X3 DC01 FE//ZN20//	94 11 381 08	15	52	3 232	91 44 903 08	L INTERMEDIATE SECTION
WASHER 70X3 DC01 FE//ZN20//	94 11 381 08	34	19	3 556 003	92 71 234 08	WA-FRAME 2 BASE SECTION
WASHER 70X3 DC01 FE//ZN20//	94 11 381 08	30	21	3 556 004	92 71 575 08	WA-FRAME 2 WELDED CONS
WASHER 70X3 DC01 FE//ZN20//	94 11 381 08	30	50	3 713	91 44 695 08	D PIVOT SECTION
WASHER 70X3 DC01 FE//ZN20//	94 11 381 08	40	18	3 714	91 20 065 08	D HEAD SECTION
WASHER 70X3 DC01 FE//ZN20//	94 11 381 08	14	69	3 715	91 44 697 08	D INTERMEDIATE SECTION
WASHER 70X3 DC01 FE//ZN20//	94 11 381 08	38	8	3 745 001	96 19 998 08	BALLAST PALETTE PRE-ASS.
WASHER 70X3 DC01 FE//ZN20//	94 11 381 08	36	19	3 745 004	96 19 999 08	GUIDE PRE-ASS.
WASHER 8 -EDELSTAHL	78 89 018 08	8	8	2 831	91 44 693 08	AIR COND. UNIT SUPERSTRU
WASHER 8X192X192 S355MC	95 51 478 08	14	38	1 400	91 04 483 08	CRAWLER TRACK CARRIER, L
WASHER 8X192X192 S355MC	95 51 478 08	14	38	1 410	91 04 487 08	CRAWLER TRACK CARRIER,
WASHER 8x140x140 S355MC	97 00 832 08	58	4	3 714	91 20 065 08	D HEAD SECTION
WASHER 8x140x140 S355MC	97 00 832 08	16	1	3 809 100	92 10 812 08	ROD CPL.
WASHER AEHNL.ISO 7089 5 P	42 00 522 14	8	1	2 913 100	91 23 538 08	ASSEMBLY FRAME
WASHER DIN 1440 14 ST VER	42 11 013 08	28	1	2 932 160	92 87 778 08	SWITCH CABINET
WASHER DIN 1440 26 ST VER	42 11 022 08	38	4	2 541	91 45 104 08	ADD HEATING SUPERSTRUCT
WASHER DIN 1440 50 ST VER	42 11 033 08	18	4	2 340	91 09 918 08	WINCH 4 LUFFING GEAR
WASHER DIN 1440 55 ST VER	42 11 034 08	10	2	2 657	91 44 606 08	MOUNTING EQUIPMENT CRAW
WASHER DIN 1440 60 ST A3C	42 11 035 08	14	8	2 310	91 04 490 08	WINCH 1
WASHER DIN 1440 60 ST A3C	42 11 035 08	14	8	2 320	91 04 491 08	WINCH 2
WASHER DIN 1440 60 ST A3C	42 11 035 08	44	2	2 550	91 09 257 08	SA FRAME
WASHER DIN 1440 60 ST A3C	42 11 035 08	17	2	3 350	91 04 492 08	WINCH 3
WASHER DIN 1440 65 ST VER	42 11 036 08	49	1	3 212	91 44 714 08	W PIVOT SECTION
WASHER DIN 1440 70 ST VER	42 11 039 08	3	1	2 657	91 44 606 08	MOUNTING EQUIPMENT CRAW
WASHER DIN 1440 75 ST VER	42 11 037 08	14	2	3 592	91 44 721 08	W OVERRUN PROTECTION
WASHER DIN 1440 80 ST VER	42 11 038 08	8	1	2 657	91 44 606 08	MOUNTING EQUIPMENT CRAW
WASHER DIN 1440 80 ST VER	42 11 038 08	23	12	3 204	91 44 702 08	ASSEMBLY UNIT
WASHER DIN 1441 21 ST VER	42 12 013 08	12	1	2 925 203	92 16 962 08	CAMERA EQUIPMENT S-PIVOT
WASHER DIN 1441 21 ST VER	42 12 013 08	12	1	2 925 204	92 16 990 08	CAMERA EQUIPMENT D-PIVOT
WASHER DIN 1441 21 ST VER	42 12 013 08	24	16	3 715	91 44 697 08	D INTERMEDIATE SECTION
WASHER DIN 1441 31 ST VER	42 12 019 08	14	4	2 810	91 08 725 08	CRANE DRIVER'S CABIN CPL.
WASHER DIN 1441 31 ST VER	42 12 019 08	23	4	3 292	91 44 698 08	D OVERRUN PROTECTION
WASHER DIN 1441 31 ST VER	42 12 019 08	91	2	3 713	91 44 695 08	D PIVOT SECTION
WASHER DIN 1441 31 ST VER	42 12 019 08	48	2	3 714	91 20 065 08	D HEAD SECTION
WASHER DIN 1441 31 ST VER	42 12 019 08	3	1	3 790 007	92 27 487 08	PIN PULLING CYLINDER CPL.
WASHER DIN 1441 31 ST VER	42 12 019 08	3	1	3 790 008	92 27 488 08	PIN PULLING CYLINDER CPL.
WASHER DIN 1441 41 ST A2C	42 12 024 08	14	4	2 100 012	92 04 560 08	SAFETY ROLLER WINCH 1/2
WASHER DIN 1441 41 ST A2C	42 12 024 08	33	8	2 550	91 09 257 08	SA FRAME
WASHER DIN 1441 41 ST A2C	42 12 024 08	33	2	3 225	91 02 083 08	SL REDUCING SECTION
WASHER DIN 1441 41 ST A2C	42 12 024 08	14	4	3 350	91 04 492 08	WINCH 3
WASHER DIN 1441 41 ST A2C	42 12 024 08	15	4	3 370	91 04 493 08	WINCH 6
WASHER DIN 1441 41 ST A2C	42 12 024 08	56	2	3 556 003	92 71 234 08	WA-FRAME 2 BASE SECTION
WASHER DIN 1441 41 ST A2C	42 12 024 08	5	2	3 592 003	92 71 370 08	GUY MOUNTING
WASHER DIN 1441 41 ST A2C	42 12 024 08	46	8	3 745 001	96 19 998 08	BALLAST PALETTE PRE-ASS.
WASHER DIN 6916 17 -C45 V	42 15 002 08	140	8	2 391 001	96 19 013 08	DIESEL ENGINE, PRE-ASSEMB
WASHER DIN 6916 17 -C45 V	42 15 002 08	28	8	3 714	91 20 065 08	D HEAD SECTION

Description	Item	Pos.	Quantity	Page	Assembly	Description
WASHER DIN 7349 10,5 200HV	40 00 505	23	8	2 392	91 44 593 08	MUFFLER UNIT
WASHER DIN 7349 10,5 200HV	40 00 505	16	4	2 393	91 44 594 08	AIR FILTER UNIT CPL.
WASHER DIN 7349 10,5 200HV	40 00 505	32	8	2 510	91 00 855 08	TURNTABLE PANELLING
WASHER DIN 7349 10,5 200HV	40 00 505	6	12	2 671 005	92 71 294 08	OIL TANK PRE-ASS.
WASHER DIN 7349 10,5 200HV	40 00 505	7	4	9 272 877	92 72 877	SUCTION ELBOW LEFT ASSEM
WASHER DIN 7349 10,5 200HV	40 00 505	11	2	9 882 931	98 82 931	FUEL FILTER ATTACHMENT
WASHER DIN 7349 10,5 200HV	40 00 505	2	4	9 885 451	98 85 451	GENERATOR ADD-ON
WASHER DIN 7349 10,5 200HV	40 00 505	7	4	9 887 331	98 87 331	SUCTION ELBOW RIGHT ASS
WASHER DIN 7349 13 200HV	42 16 007 01	143	16	2 391 001	96 19 013 08	DIESEL ENGINE, PRE-ASSEMB
WASHER DIN 7349 13 200HV	42 16 007 01	150	4	2 391 001	96 19 013 08	DIESEL ENGINE, PRE-ASSEMB
WASHER DIN 7349 13 200HV	42 16 007 01	6	16	2 670	91 44 601 08	FUEL CONTAINER
WASHER DIN 7349 13 200HV	42 16 007 01	9	16	3 226	91 44 715 08	L INTERMEDIATE SECTION
WASHER DIN 7349 13 200HV	42 16 007 01	9	16	3 227	91 44 716 08	L INTERMEDIATE SECTION
WASHER DIN 7349 13 200HV	42 16 007 01	9	16	3 231	91 44 902 08	L INTERMEDIATE SECTION
WASHER DIN 7349 13 200HV	42 16 007 01	9	16	3 232	91 44 903 08	L INTERMEDIATE SECTION
WASHER DIN 7349 17 200HV	42 16 009 01	7	4	2 100 011	92 70 949 08	ROD CPL.
WASHER DIN 7349 17 200HV	42 16 009 01	31	8	3 204	91 44 702 08	ASSEMBLY UNIT
WASHER DIN 7349 17 200HV	42 16 009 01	8	8	3 592	91 44 721 08	W OVERRUN PROTECTION
WASHER DIN 7349 21 ST VER	42 16 011 08	14	2	2 393	91 44 594 08	AIR FILTER UNIT CPL.
WASHER DIN 7349 25 ST VER	42 16 013 08	14	8	3 714 009	96 23 647 08	LUFFING PULLEY BLOCK COM
WASHER DIN 7349 28 ST VER	42 16 014 08	48	1	3 715	91 44 697 08	D INTERMEDIATE SECTION
WASHER DIN 7349 6,4 200HV	40 00 648	26	16	2 550	91 09 257 08	SA FRAME
WASHER DIN 7349 8,4 200HV	42 16 025	9	8	2 391	91 06 853 08	DIESEL ENGINE CPL.
WASHER DIN 7349 8,4 200HV	42 16 025	146	28	2 391 001	96 19 013 08	DIESEL ENGINE, PRE-ASSEMB
WASHER DIN 7349 8,4 200HV	42 16 025	11	8	2 393	91 44 594 08	AIR FILTER UNIT CPL.
WASHER DIN 7349 8,4 200HV	42 16 025	26	74	2 510	91 00 855 08	TURNTABLE PANELLING
WASHER DIN 7349 8,4 200HV	42 16 025	5	16	2 831	91 44 693 08	AIR COND. UNIT SUPERSTRU
WASHER DIN 7349 8,4 200HV	42 16 025	66	20	2 859	91 44 612 08	SOUND DAMPING
WASHER DIN 7349 8,4 200HV	42 16 025	41	1	3 715	91 44 697 08	D INTERMEDIATE SECTION
WASHER DIN 7349 8,4 200HV	42 16 025	9	1	9 881 226	98 81 226	OIL LINE
WASHER DIN 7349 8,4 200HV	42 16 025	33	4	9 887 180	98 87 180	EXHAUST TC MOUNTING
WASHER DIN 7349 8,4 200HV	42 16 025	33	4	9 887 181	98 87 181	EXHAUST TC MOUNTING
WASHER DIN 7989 A 26 ST V	42 17 006 08	6	1	2 620	91 00 767 08	ROLLER SLEWING RING
WASHER DIN 7989 B 11 VERZ	42 17 005 08	21	2	2 520 018	92 16 988 08	INSTRUMENT BOX, INSTALLAT
WASHER DIN 7989 B 14 ST V	42 17 502 08	4	4	9 885 451	98 85 451	GENERATOR ADD-ON
WASHER DIN 9021 8 140HV-ST	42 18 009 08	16	16	2 392	91 44 593 08	MUFFLER UNIT
WASHER DIN 9021 8 140HV-ST	42 18 009 08	19	2	2 502	91 01 353 08	CONTROL STAND
WASHER DIN 9021 8 140HV-ST	42 18 009 08	28	4	2 520 009	92 59 496 08	FRONT WINDOW CPL.
WASHER DIN 9021 8 140HV-ST	42 18 009 08	46	8	2 541	91 45 104 08	ADD HEATING SUPERSTRUCT
WASHER DIN 9021 8 140HV-ST	42 18 009 08	19	8	2 671	91 44 602 08	OIL RESERVOIR, COMPLETE
WASHER DIN 9021 8 140HV-ST	42 18 009 08	26	17	2 810	91 08 725 08	CRANE DRIVER'S CABIN CPL.
WASHER DIN 9021 8 140HV-ST	42 18 009 08	65	24	3 211	91 02 064 08	S PIVOT SECTION
WASHER DIN 9021 8 140HV-ST	42 18 009 08	68	26	3 212	91 44 714 08	W PIVOT SECTION
WASHER DIN 9021 8 140HV-ST	42 18 009 08	55	22	3 214	91 02 084 08	S HEAD SECTION
WASHER DIN 9021 8 140HV-ST	42 18 009 08	35	4	3 221	91 02 066 08	S INTERMEDIATE SECTION
WASHER DIN 9021 8 140HV-ST	42 18 009 08	35	4	3 223	91 02 070 08	S INTERMEDIATE SECTION
WASHER DIN 9021 8 140HV-ST	42 18 009 08	46	28	3 556 003	92 71 234 08	WA-FRAME 2 BASE SECTION
WASHER DIN 9021 8 140HV-ST	42 18 009 08	45	18	3 713	91 44 695 08	D PIVOT SECTION
WASHER DIN 9021 8 140HV-ST	42 18 009 08	38	40	3 745 004	96 19 999 08	GUIDE PRE-ASS.
WASHER DIN 9021 8 140HV-ST	42 18 009 08	10	8	3 880	91 00 197 08	ROLLER CARRIAGE W BOOM
WASHER DIN 9021 8 140HV-ST	42 18 009 08	38	4	3 978	91 00 760 08	HYDR. SUSPENDED BALLAST
WASHER DIN 9021 A 20 ST A3	42 18 015 08	52	4	3 745	91 07 886 08	SUSPENDED BALLAST
WASHER DIN 9021 A 4.3 ST V	42 18 005 08	48	14	2 830 039	96 20 428 08	ARRANGEMENT OF EQUIPM
WASHER DIN 9021 A 5,3 ST V	42 18 006 08	13	2	1 920 403	92 17 846 08	TERMINAL BOX, PRE-ASSEMB
WASHER DIN 9021 A 5,3 ST V	42 18 006 08	103	2	2 520	91 44 758 08	CABIN, GLAZED
WASHER DIN 9021 A 5,3 ST V	42 18 006 08	27	4	2 835	91 02 278 08	CHARGER
WASHER DIN 9021 A 5,3 ST V	42 18 006 08	25	8	2 932 161	96 20 409 08	ASSEMBLY PARTS MOUNTIN
WASHER DIN 9021 A 5,3 ST V	42 18 006 08	9	4	2 976	91 00 764 08	HYDR. ADD. 2 SLEWING GEAR
WASHER DIN 9021 A 5,3 ST V	42 18 006 08	278	2	3 930 611	92 09 429 08	TERMINAL BOX
WASHER EN 14399-6 16 300-3	42 15 002 01	37	12	9 390 078	93 90 078 01	ANGULAR GEAR

Description	Item	Pos.	Quantity	Page	Assembly	Description
WASHER EN 14399-6 20 ST A3	42 15 003 08	149	16	2 391 001	96 19 013 08	DIESEL ENGINE, PRE-ASSEMB
WASHER EN 14399-6 24 ST A3	42 15 004 08	145	2	2 391 001	96 19 013 08	DIESEL ENGINE, PRE-ASSEMB
WASHER EN 14399-6 30 ST A3	42 15 006 08	85	86	1 400	91 04 483 08	CRAWLER TRACK CARRIER, L
WASHER EN 14399-6 30 ST A3	42 15 006 08	85	86	1 410	91 04 487 08	CRAWLER TRACK CARRIER,
WASHER GUMMI	59 15 631 08	3	2	2 520 101	96 49 682 08	SPRAY NOZZLE
WASHER ISO 7089 10 300HV F	10 28 979 5	67	16	1 400	91 04 483 08	CRAWLER TRACK CARRIER, L
WASHER ISO 7089 10 300HV F	10 28 979 5	66	16	1 410	91 04 487 08	CRAWLER TRACK CARRIER,
WASHER ISO 7089 10 300HV F	10 28 979 5	4	16	1 620	91 00 766 08	FIXING PARTS SLEWING RING
WASHER ISO 7089 10 300HV F	10 28 979 5	31	8	1 711	91 01 239 08	CENTRALIZED LUBRICATION
WASHER ISO 7089 10 300HV F	10 28 979 5	10	4	2 100 011	92 70 949 08	ROD CPL.
WASHER ISO 7089 10 300HV F	10 28 979 5	22	12	2 310	91 04 490 08	WINCH 1
WASHER ISO 7089 10 300HV F	10 28 979 5	22	12	2 320	91 04 491 08	WINCH 2
WASHER ISO 7089 10 300HV F	10 28 979 5	8	8	2 350	91 03 766 08	SLEWING GEAR
WASHER ISO 7089 10 300HV F	10 28 979 5	147	30	2 391 001	96 19 013 08	DIESEL ENGINE, PRE-ASSEMB
WASHER ISO 7089 10 300HV F	10 28 979 5	18	5	2 391 023	92 51 188 08	RADIATOR, PRE-ASSEMBLED
WASHER ISO 7089 10 300HV F	10 28 979 5	55	8	2 510	91 00 855 08	TURNTABLE PANELLING
WASHER ISO 7089 10 300HV F	10 28 979 5	9	4	2 510 058	92 01 913 08	ACCESS LADDER LEFT
WASHER ISO 7089 10 300HV F	10 28 979 5	9	4	2 510 061	92 01 927 08	ACCESS LADDER RIGHT
WASHER ISO 7089 10 300HV F	10 28 979 5	10	8	2 671	91 44 602 08	OIL RESERVOIR, COMPLETE
WASHER ISO 7089 10 300HV F	10 28 979 5	9	8	2 671 007	92 13 208 08	ADD.OIL RESERV.PRE-ASS.
WASHER ISO 7089 10 300HV F	10 28 979 5	18	4	2 925 203	92 16 962 08	CAMERA EQUIPMENT S-PIVOT
WASHER ISO 7089 10 300HV F	10 28 979 5	18	4	2 925 204	92 16 990 08	CAMERA EQUIPMENT D-PIVOT
WASHER ISO 7089 10 300HV F	10 28 979 5	39	4	3 211	91 02 064 08	S PIVOT SECTION
WASHER ISO 7089 10 300HV F	10 28 979 5	56	16	3 212	91 44 714 08	W PIVOT SECTION
WASHER ISO 7089 10 300HV F	10 28 979 5	21	8	3 292	91 44 698 08	D OVERRUN PROTECTION
WASHER ISO 7089 10 300HV F	10 28 979 5	40	16	3 556 004	92 71 575 08	WA-FRAME 2 WELDED CONS
WASHER ISO 7089 10 300HV F	10 28 979 5	26	8	3 592	91 44 721 08	W OVERRUN PROTECTION
WASHER ISO 7089 10 300HV F	10 28 979 5	42	4	3 713	91 44 695 08	D PIVOT SECTION
WASHER ISO 7089 10 300HV F	10 28 979 5	30	16	3 745 001	96 19 998 08	BALLAST PALETTE PRE-ASS.
WASHER ISO 7089 10 300HV F	10 28 979 5	24	2	3 745 004	96 19 999 08	GUIDE PRE-ASS.
WASHER ISO 7089 10 300HV F	10 28 979 5	14	2	X1041267	10 41 267 8	END PLATE
WASHER ISO 7089 110 200HV	42 00 057 08	15	2	3 745	91 07 886 08	SUSPENDED BALLAST
WASHER ISO 7089 12 300HV F	10 28 980 4	54	4	1 400	91 04 483 08	CRAWLER TRACK CARRIER, L
WASHER ISO 7089 12 300HV F	10 28 980 4	73	4	1 400	91 04 483 08	CRAWLER TRACK CARRIER, L
WASHER ISO 7089 12 300HV F	10 28 980 4	53	4	1 410	91 04 487 08	CRAWLER TRACK CARRIER,
WASHER ISO 7089 12 300HV F	10 28 980 4	72	4	1 410	91 04 487 08	CRAWLER TRACK CARRIER,
WASHER ISO 7089 12 300HV F	10 28 980 4	5	8	2 350	91 03 766 08	SLEWING GEAR
WASHER ISO 7089 12 300HV F	10 28 980 4	24	4	2 671	91 44 602 08	OIL RESERVOIR, COMPLETE
WASHER ISO 7089 12 300HV F	10 28 980 4	3	2	2 671 006	91 00 853 08	OIL TANK
WASHER ISO 7089 12 300HV F	10 28 980 4	11	16	2 970	91 09 142 08	HYDRAULICS
WASHER ISO 7089 12 300HV F	10 28 980 4	58	8	2 977	91 02 038 08	ADDITIONAL HYDR.SLEWING
WASHER ISO 7089 12 300HV F	10 28 980 4	36	2	3 204	91 44 702 08	ASSEMBLY UNIT
WASHER ISO 7089 12 300HV F	10 28 980 4	62	12	3 213	91 44 718 08	L-HEAD PIECE
WASHER ISO 7089 12 300HV F	10 28 980 4	33	4	3 214	91 02 084 08	S HEAD SECTION
WASHER ISO 7089 12 300HV F	10 28 980 4	34	4	3 229	91 44 717 08	L ADAPTER SECTION
WASHER ISO 7089 12 300HV F	10 28 980 4	13	4	3 950	91 01 259 08	WS-AUX. RODS
WASHER ISO 7089 12 300HV F	10 28 980 4	13	1	9 885 451	98 85 451	GENERATOR ADD-ON
WASHER ISO 7089 16 300HV F	10 28 980 6	50	4	1 400	91 04 483 08	CRAWLER TRACK CARRIER, L
WASHER ISO 7089 16 300HV F	10 28 980 6	49	4	1 410	91 04 487 08	CRAWLER TRACK CARRIER,
WASHER ISO 7089 16 300HV F	10 28 980 6	5	4	1 641 014	92 53 053 08	SUPPORT PLATE COMPL.
WASHER ISO 7089 16 300HV F	10 28 980 6	11	6	1 991	91 44 585 08	ROTARY FEED THROUGH
WASHER ISO 7089 16 300HV F	10 28 980 6	8	3	2 100 012	92 04 560 08	SAFETY ROLLER WINCH 1/2
WASHER ISO 7089 16 300HV F	10 28 980 6	142	14	2 391 001	96 19 013 08	DIESEL ENGINE, PRE-ASSEMB
WASHER ISO 7089 16 300HV F	10 28 980 6	8	2	2 510 058	92 01 913 08	ACCESS LADDER LEFT
WASHER ISO 7089 16 300HV F	10 28 980 6	8	2	2 510 061	92 01 927 08	ACCESS LADDER RIGHT
WASHER ISO 7089 16 300HV F	10 28 980 6	18	8	2 652	91 01 222 08	ROLLER BEARING
WASHER ISO 7089 16 300HV F	10 28 980 6	7	4	2 671	91 44 602 08	OIL RESERVOIR, COMPLETE
WASHER ISO 7089 16 300HV F	10 28 980 6	5	4	2 671 006	91 00 853 08	OIL TANK
WASHER ISO 7089 16 300HV F	10 28 980 6	12	4	2 740	91 01 072 08	COUNTERWEIGHT
WASHER ISO 7089 16 300HV F	10 28 980 6	23	28	2 790	91 01 223 08	ADD.PARTS DISMOUNT.SA-FR

Description	Item	Pos.	Quantity	Page	Assembly	Description
WASHER ISO 7089 16 300HV F	10 28 980 6	29	2	2 810	91 08 725 08	CRANE DRIVER'S CABIN CPL.
WASHER ISO 7089 16 300HV F	10 28 980 6	3	8	2 933	91 44 616 08	SWITCH CABINET MOUNTING
WASHER ISO 7089 16 300HV F	10 28 980 6	10	16	2 970	91 09 142 08	HYDRAULICS
WASHER ISO 7089 16 300HV F	10 28 980 6	57	8	2 977	91 02 038 08	ADDITIONAL HYDR.SLEWING
WASHER ISO 7089 16 300HV F	10 28 980 6	24	2	3 211	91 02 064 08	S PIVOT SECTION
WASHER ISO 7089 16 300HV F	10 28 980 6	14	14	3 212	91 44 714 08	W PIVOT SECTION
WASHER ISO 7089 16 300HV F	10 28 980 6	9	8	3 215	91 44 631 08	S HEAD SECTION
WASHER ISO 7089 16 300HV F	10 28 980 6	8	12	3 216 001	92 17 797 08	ADAPTER PRE-ASS.
WASHER ISO 7089 16 300HV F	10 28 980 6	12	2	3 223 001	92 71 488 08	ROD
WASHER ISO 7089 16 300HV F	10 28 980 6	11	8	3 350	91 04 492 08	WINCH 3
WASHER ISO 7089 16 300HV F	10 28 980 6	18	8	3 360	91 04 494 08	WINCH 5
WASHER ISO 7089 16 300HV F	10 28 980 6	14	4	3 554 005	92 71 402 08	WA-FRAME
WASHER ISO 7089 16 300HV F	10 28 980 6	8	10	3 554 006	92 71 434 08	WA-FRAME 1
WASHER ISO 7089 16 300HV F	10 28 980 6	18	32	3 554 006	92 71 434 08	WA-FRAME 1
WASHER ISO 7089 16 300HV F	10 28 980 6	10	3	3 556 003	92 71 234 08	WA-FRAME 2 BASE SECTION
WASHER ISO 7089 16 300HV F	10 28 980 6	8	11	3 556 004	92 71 575 08	WA-FRAME 2 WELDED CONS
WASHER ISO 7089 16 300HV F	10 28 980 6	12	2	3 592	91 44 721 08	W OVERRUN PROTECTION
WASHER ISO 7089 16 300HV F	10 28 980 6	20	1	3 712	91 44 694 08	WHIP_LINE L-HEAD
WASHER ISO 7089 16 300HV F	10 28 980 6	11	8	3 714 009	96 23 647 08	LUFFING PULLEY BLOCK COM
WASHER ISO 7089 16 300HV F	10 28 980 6	10	2	3 715 001	92 71 486 08	ROD
WASHER ISO 7089 16 300HV F	10 28 980 6	8	36	3 744	91 08 660 08	CENTERING F.SUSP. BALLAS
WASHER ISO 7089 16 300HV F	10 28 980 6	11	2	3 745 005	92 17 630 08	ROD CPL.
WASHER ISO 7089 16 300HV F	10 28 980 6	12	2	3 809 000	92 10 957 08	ROD CPL.
WASHER ISO 7089 16 300HV F	10 28 980 6	20	2	3 809 100	92 10 812 08	ROD CPL.
WASHER ISO 7089 16 300HV F	10 28 980 6	12	2	3 820 100	92 11 015 08	ROD CPL.
WASHER ISO 7089 16 300HV F	10 28 980 6	12	2	3 950 001	92 18 589 08	ROD CPL.
WASHER ISO 7089 16 300HV F	10 28 980 6	12	2	3 950 002	92 18 562 08	ROD CPL.
WASHER ISO 7089 16 300HV F	10 28 980 6	53	16	9 390 078	93 90 078 01	ANGULAR GEAR
WASHER ISO 7089 16 300HV F	10 28 980 6	88	4	9 390 078	93 90 078 01	ANGULAR GEAR
WASHER ISO 7089 18 300HV F	10 28 980 7	141	2	2 391 001	96 19 013 08	DIESEL ENGINE, PRE-ASSEMB
WASHER ISO 7089 18 300HV F	10 28 980 7	14	1	9 885 052	98 85 052	DRIVE FOR INJECTION PUMP
WASHER ISO 7089 20 300HV F	10 28 980 8	13	8	1 991	91 44 585 08	ROTARY FEED THROUGH
WASHER ISO 7089 20 300HV F	10 28 980 8	9	1	2 620	91 00 767 08	ROLLER SLEWING RING
WASHER ISO 7089 20 300HV F	10 28 980 8	9	6	2 790 507	91 26 379 08	PLATFORM ON ERECT. WINC
WASHER ISO 7089 20 300HV F	10 28 980 8	42	4	3 211	91 02 064 08	S PIVOT SECTION
WASHER ISO 7089 20 300HV F	10 28 980 8	114	4	3 211	91 02 064 08	S PIVOT SECTION
WASHER ISO 7089 20 300HV F	10 28 980 8	32	12	3 292	91 44 698 08	D OVERRUN PROTECTION
WASHER ISO 7089 20 300HV F	10 28 980 8	55	8	3 712	91 44 694 08	WHIP_LINE L-HEAD
WASHER ISO 7089 20 300HV F	10 28 980 8	86	4	3 713	91 44 695 08	D PIVOT SECTION
WASHER ISO 7089 20 300HV F	10 28 980 8	32	1	3 714	91 20 065 08	D HEAD SECTION
WASHER ISO 7089 24 300HV F	10 28 981 0	49	38	1 400	91 04 483 08	CRAWLER TRACK CARRIER, L
WASHER ISO 7089 24 300HV F	10 28 981 0	48	38	1 410	91 04 487 08	CRAWLER TRACK CARRIER,
WASHER ISO 7089 24 300HV F	10 28 981 0	15	8	2 125	91 01 212 08	PIN F. S AND D PIVOT SECTIO
WASHER ISO 7089 24 300HV F	10 28 981 0	34	4	3 213	91 44 718 08	L-HEAD PIECE
WASHER ISO 7089 24 300HV F	10 28 981 0	44	1	9 385 763	93 85 763 01	PLANETARY GEARBOX
WASHER ISO 7089 27 300HV F	11 08 118 6	48	2	3 211	91 02 064 08	S PIVOT SECTION
WASHER ISO 7089 3 200HV A3	46 00 814	5	12	2 913 100	91 23 538 08	ASSEMBLY FRAME
WASHER ISO 7089 3 MS	42 00 501 08	154	1	3 930 293	92 07 123 08	CABLE DRUM COMPL.
WASHER ISO 7089 3 MS	42 00 501 08	268	4	3 930 505	92 09 328 08	CABLE DRUM COMPL.
WASHER ISO 7089 3 MS	42 00 501 08	163	2	3 930 507	92 73 191 08	TERMINAL BOX CPL.
WASHER ISO 7089 3,5 200HV	46 00 253	16	10	2 922 001	92 84 311 08	BUS PCB
WASHER ISO 7089 3,5 200HV	46 00 253	16	14	2 932 187	92 18 049 08	ASSEMBLY UNIT
WASHER ISO 7089 3,5 200HV	46 00 253	282	18	3 930 607	92 73 168 08	TERMINAL BOX
WASHER ISO 7089 3,5 200HV	46 00 253	282	18	3 930 611	92 09 429 08	TERMINAL BOX
WASHER ISO 7089 30 300HV F	10 28 981 1	63	6	2 550	91 09 257 08	SA FRAME
WASHER ISO 7089 30 300HV F	10 28 981 1	12	4	2 652	91 01 222 08	ROLLER BEARING
WASHER ISO 7089 30 300HV F	10 28 981 1	28	2	3 213	91 44 718 08	L-HEAD PIECE
WASHER ISO 7089 30 300HV F	10 28 981 1	4	4	3 712	91 44 694 08	WHIP_LINE L-HEAD
WASHER ISO 7089 30 300HV F	10 28 981 1	79	4	X1002122	10 02 122 6	DRIVE
WASHER ISO 7089 30 300HV F	10 28 981 1	79	4	X1002122	10 02 122 8	DRIVE

Description	Item	Pos.	Quantity	Page	Assembly	Description
WASHER ISO 7089 4 200HV A3	40 01 645	13	4	2 913 100	91 23 538 08	ASSEMBLY FRAME
WASHER ISO 7089 4 200HV A3	40 01 645	5	8	2 913 102	92 32 870 08	FAN UNIT
WASHER ISO 7089 4 200HV A3	40 01 645	87	3	2 932 161	96 20 409 08	ASSEMBLY PARTS MOUNTIN
WASHER ISO 7089 4 200HV A3	40 01 645	39	8	2 932 172	92 18 043 08	RELAY CONTROL SYSTEM
WASHER ISO 7089 4 200HV A3	40 01 645	291	4	3 930 611	92 09 429 08	TERMINAL BOX
WASHER ISO 7089 48 300HV F	10 28 985 2	32	2	3 213	91 44 718 08	L-HEAD PIECE
WASHER ISO 7089 48 300HV F	10 28 985 2	31	1	3 712	91 44 694 08	WHIP_LINE L-HEAD
WASHER ISO 7089 48 300HV F	10 28 985 2	58	2	3 712	91 44 694 08	WHIP_LINE L-HEAD
WASHER ISO 7089 5 200HV A3	46 00 305	19	8	1 711	91 01 239 08	CENTRALIZED LUBRICATION
WASHER ISO 7089 5 200HV A3	46 00 305	5	8	1 830 061	92 89 739 08	GROUND RAIL
WASHER ISO 7089 5 200HV A3	46 00 305	23	2	1 920 403	92 17 846 08	TERMINAL BOX, PRE-ASSEMB
WASHER ISO 7089 5 200HV A3	46 00 305	6	2	2 440 017	92 13 888 08	HOSE HOLDER WELDED
WASHER ISO 7089 5 200HV A3	46 00 305	18	14	2 502	91 01 353 08	CONTROL STAND
WASHER ISO 7089 5 200HV A3	46 00 305	6	4	2 510 035	92 17 450 08	FLAP PRE-ASS.
WASHER ISO 7089 5 200HV A3	46 00 305	90	7	2 520	91 44 758 08	CABIN, GLAZED
WASHER ISO 7089 5 200HV A3	46 00 305	9	10	2 711	91 44 604 08	CENT. LUBRIC. SYSTEM SUP
WASHER ISO 7089 5 200HV A3	46 00 305	275	4	2 780 242	92 08 729 08	TERMINAL BOX CPL.
WASHER ISO 7089 5 200HV A3	46 00 305	56	16	2 859	91 44 612 08	SOUND DAMPING
WASHER ISO 7089 5 200HV A3	46 00 305	9	3	2 913 100	91 23 538 08	ASSEMBLY FRAME
WASHER ISO 7089 5 200HV A3	46 00 305	153	2	2 920 306	92 95 363 08	WIRING HARNESS
WASHER ISO 7089 5 200HV A3	46 00 305	34	6	2 920 321	92 87 783 08	ELECTRIC FOR BATTERY BOX
WASHER ISO 7089 5 200HV A3	46 00 305	49	2	2 975	91 44 710 08	ADDITONAL HYDRAUL.WINCH
WASHER ISO 7089 5 200HV A3	46 00 305	49	2	2 975 300	91 44 664 08	ADDITIONAL HYDRAULICS WI
WASHER ISO 7089 5 200HV A3	46 00 305	49	2	2 975 400	91 02 034 08	AUX.HYDRAULIC WINCH 6
WASHER ISO 7089 5 200HV A3	46 00 305	49	2	2 975 600	91 44 708 08	ADDITIONAL HYDRAULICS WI
WASHER ISO 7089 5 200HV A3	46 00 305	6	2	3 745 007	92 99 170 08	ADD.EQUIPM.F.SUSP. BALLAS
WASHER ISO 7089 5 200HV A3	46 00 305	272	4	3 930 317	92 07 124 08	TERMINAL BOX CPL.
WASHER ISO 7089 6 200HV 4	10 87 564 7	3	6	1 830 102	92 26 483 08	TERMINAL BOARD PRE-ASS.
WASHER ISO 7089 6 200HV A3	42 00 009 01	74	8	1 970	91 00 931 08	HYDR.CRAWLE 4 MOT.PREP.K
WASHER ISO 7089 6 200HV A3	42 00 009 01	14	8	1 970 060	92 99 038 08	MOUNTING PARTS CRAWLER
WASHER ISO 7089 6 200HV A3	42 00 009 01	18	2	1 991	91 44 585 08	ROTARY FEED THROUGH
WASHER ISO 7089 6 200HV A3	42 00 009 01	15	4	2 391 030	92 71 261 08	BATTERY BOX, PRE-ASSEMB
WASHER ISO 7089 6 200HV A3	42 00 009 01	9	4	2 440 017	92 13 888 08	HOSE HOLDER WELDED
WASHER ISO 7089 6 200HV A3	42 00 009 01	32	2	2 520 009	92 59 496 08	FRONT WINDOW CPL.
WASHER ISO 7089 6 200HV A3	42 00 009 01	10	4	2 540 000	91 01 738 08	HEATING CRANE DRIVER'S CA
WASHER ISO 7089 6 200HV A3	42 00 009 01	11	14	2 541	91 45 104 08	ADD HEATING SUPERSTRUCT
WASHER ISO 7089 6 200HV A3	42 00 009 01	23	2	2 810 012	96 20 478 08	CRANE DRIVER'S CABIN,PRE
WASHER ISO 7089 6 200HV A3	42 00 009 01	23	16	2 835	91 02 278 08	CHARGER
WASHER ISO 7089 6 200HV A3	42 00 009 01	75	3	2 859	91 44 612 08	SOUND DAMPING
WASHER ISO 7089 6 200HV A3	42 00 009 01	261	6	2 920 342	96 20 439 08	DASHBOARD ROOF, PRE-AS
WASHER ISO 7089 6 200HV A3	42 00 009 01	7	17	2 925 007	92 15 673 08	CAMERA INSTALLATION SLEW
WASHER ISO 7089 6 200HV A3	42 00 009 01	10	14	2 925 203	92 16 962 08	CAMERA EQUIPMENT S-PIVOT
WASHER ISO 7089 6 200HV A3	42 00 009 01	10	14	2 925 204	92 16 990 08	CAMERA EQUIPMENT D-PIVOT
WASHER ISO 7089 6 200HV A3	42 00 009 01	4	4	2 932 166	92 68 911 08	GROUND RAIL
WASHER ISO 7089 6 200HV A3	42 00 009 01	12	2	2 976 203	92 27 489 08	ADDL.HYDR.F.PIN PULLING DE
WASHER ISO 7089 6 200HV A3	42 00 009 01	19	4	2 978 100	91 44 621 08	ADDNL.HYDR.RETAINING DEV
WASHER ISO 7089 6 200HV A3	42 00 009 01	74	32	3 212	91 44 714 08	W PIVOT SECTION
WASHER ISO 7089 6 200HV A3	42 00 009 01	47	4	3 213	91 44 718 08	L-HEAD PIECE
WASHER ISO 7089 6 200HV A3	42 00 009 01	62	4	3 214	91 02 084 08	S HEAD SECTION
WASHER ISO 7089 6 200HV A3	42 00 009 01	33	19	3 556 003	92 71 234 08	WA-FRAME 2 BASE SECTION
WASHER ISO 7089 6 200HV A3	42 00 009 01	28	19	3 556 004	92 71 575 08	WA-FRAME 2 WELDED CONS
WASHER ISO 7089 6 200HV A3	42 00 009 01	47	6	3 712	91 44 694 08	WHIP_LINE L-HEAD
WASHER ISO 7089 6 200HV A3	42 00 009 01	10	8	3 745 002	92 17 236 08	SWITCH UNIT
WASHER ISO 7089 6 200HV A3	42 00 009 01	10	8	3 745 003	92 17 237 08	SWITCH UNIT
WASHER ISO 7089 6 200HV A3	42 00 009 01	49	2	3 978	91 00 760 08	HYDR. SUSPENDED BALLAST
WASHER ISO 7089 6 200HV A3	42 00 009 01	460	2	5 000 645	50 00 645 08	DISTRIBUTOR GEARBOX
WASHER ISO 7089 6 200HV A3	42 00 009 01	5	2	9 279 906	92 79 906	FLAME STARTING SYSTEM
WASHER ISO 7089 6 200HV A3	42 00 009 01	9	3	9 889 030	98 89 030	FUEL LINES
WASHER ISO 7089 72 200HV	42 00 050 08	46	4	3 211	91 02 064 08	S PIVOT SECTION
WASHER ISO 7089 8 200HV A3	42 00 012 01	22	16	1 100	91 00 752 08	CRAWLER TRACK TRAVEL G

Description	Item	Pos.	Quantity	Page	Assembly	Description
WASHER ISO 7089 8 200HV A3	42 00 012 01	13	16	1 100 005	92 11 788 08	FRAME COMPLETE
WASHER ISO 7089 8 200HV A3	42 00 012 01	60	4	1 400	91 04 483 08	CRAWLER TRACK CARRIER, L
WASHER ISO 7089 8 200HV A3	42 00 012 01	59	4	1 410	91 04 487 08	CRAWLER TRACK CARRIER,
WASHER ISO 7089 8 200HV A3	42 00 012 01	14	32	1 780 193	92 83 947 08	PLATING RADIO REMOTE CO
WASHER ISO 7089 8 200HV A3	42 00 012 01	64	8	1 970	91 00 931 08	HYDR.CRAWLE 4 MOT.PREP.K
WASHER ISO 7089 8 200HV A3	42 00 012 01	40	4	1 970 060	92 99 038 08	MOUNTING PARTS CRAWLER
WASHER ISO 7089 8 200HV A3	42 00 012 01	44	12	1 970 060	92 99 038 08	MOUNTING PARTS CRAWLER
WASHER ISO 7089 8 200HV A3	42 00 012 01	20	12	1 991	91 44 585 08	ROTARY FEED THROUGH
WASHER ISO 7089 8 200HV A3	42 00 012 01	18	8	2 100 012	92 04 560 08	SAFETY ROLLER WINCH 1/2
WASHER ISO 7089 8 200HV A3	42 00 012 01	4	4	2 291	91 44 684 08	S OVERRUN PROTECTION
WASHER ISO 7089 8 200HV A3	42 00 012 01	148	20	2 391 001	96 19 013 08	DIESEL ENGINE, PRE-ASSEMB
WASHER ISO 7089 8 200HV A3	42 00 012 01	7	9	2 391 030	92 71 261 08	BATTERY BOX, PRE-ASSEMB
WASHER ISO 7089 8 200HV A3	42 00 012 01	20	10	2 502	91 01 353 08	CONTROL STAND
WASHER ISO 7089 8 200HV A3	42 00 012 01	97	2	2 520	91 44 758 08	CABIN, GLAZED
WASHER ISO 7089 8 200HV A3	42 00 012 01	25	2	2 520 018	92 16 988 08	INSTRUMENT BOX, INSTALLAT
WASHER ISO 7089 8 200HV A3	42 00 012 01	18	2	2 522 000	91 46 006 08	DOOR CPL.
WASHER ISO 7089 8 200HV A3	42 00 012 01	70	6	2 550	91 09 257 08	SA FRAME
WASHER ISO 7089 8 200HV A3	42 00 012 01	26	10	2 652	91 01 222 08	ROLLER BEARING
WASHER ISO 7089 8 200HV A3	42 00 012 01	20	8	2 671 005	92 71 294 08	OIL TANK PRE-ASS.
WASHER ISO 7089 8 200HV A3	42 00 012 01	16	8	2 671 007	92 13 208 08	ADD.OIL RESERV.PRE-ASS.
WASHER ISO 7089 8 200HV A3	42 00 012 01	40	2	2 810	91 08 725 08	CRANE DRIVER'S CABIN CPL.
WASHER ISO 7089 8 200HV A3	42 00 012 01	9	8	2 831	91 44 693 08	AIR COND. UNIT SUPERSTRU
WASHER ISO 7089 8 200HV A3	42 00 012 01	64	30	2 859	91 44 612 08	SOUND DAMPING
WASHER ISO 7089 8 200HV A3	42 00 012 01	10	3	2 925 007	92 15 673 08	CAMERA INSTALLATION SLEW
WASHER ISO 7089 8 200HV A3	42 00 012 01	6	2	2 925 203	92 16 962 08	CAMERA EQUIPMENT S-PIVOT
WASHER ISO 7089 8 200HV A3	42 00 012 01	6	2	2 925 204	92 16 990 08	CAMERA EQUIPMENT D-PIVOT
WASHER ISO 7089 8 200HV A3	42 00 012 01	6	12	2 932 160	92 87 778 08	SWITCH CABINET
WASHER ISO 7089 8 200HV A3	42 00 012 01	13	4	2 932 166	92 68 911 08	GROUND RAIL
WASHER ISO 7089 8 200HV A3	42 00 012 01	(6)	4	2 970	91 09 142 08	HYDRAULICS
WASHER ISO 7089 8 200HV A3	42 00 012 01	30	2	3 211	91 02 064 08	S PIVOT SECTION
WASHER ISO 7089 8 200HV A3	42 00 012 01	121	24	3 211	91 02 064 08	S PIVOT SECTION
WASHER ISO 7089 8 200HV A3	42 00 012 01	31	24	3 212	91 44 714 08	W PIVOT SECTION
WASHER ISO 7089 8 200HV A3	42 00 012 01	38	22	3 214	91 02 084 08	S HEAD SECTION
WASHER ISO 7089 8 200HV A3	42 00 012 01	26	8	3 216	91 01 257 08	W-ADAPTER F.PULLEY SET
WASHER ISO 7089 8 200HV A3	42 00 012 01	16	8	3 225	91 02 083 08	SL REDUCING SECTION
WASHER ISO 7089 8 200HV A3	42 00 012 01	16	12	3 226	91 44 715 08	L INTERMEDIATE SECTION
WASHER ISO 7089 8 200HV A3	42 00 012 01	16	12	3 227	91 44 716 08	L INTERMEDIATE SECTION
WASHER ISO 7089 8 200HV A3	42 00 012 01	23	18	3 229	91 44 717 08	L ADAPTER SECTION
WASHER ISO 7089 8 200HV A3	42 00 012 01	16	12	3 231	91 44 902 08	L INTERMEDIATE SECTION
WASHER ISO 7089 8 200HV A3	42 00 012 01	16	12	3 232	91 44 903 08	L INTERMEDIATE SECTION
WASHER ISO 7089 8 200HV A3	42 00 012 01	6	4	3 292	91 44 698 08	D OVERRUN PROTECTION
WASHER ISO 7089 8 200HV A3	42 00 012 01	13	4	3 350	91 04 492 08	WINCH 3
WASHER ISO 7089 8 200HV A3	42 00 012 01	11	3	3 554 006	92 71 434 08	WA-FRAME 1
WASHER ISO 7089 8 200HV A3	42 00 012 01	11	15	3 556 004	92 71 575 08	WA-FRAME 2 WELDED CONS
WASHER ISO 7089 8 200HV A3	42 00 012 01	21	8	3 592	91 44 721 08	W OVERRUN PROTECTION
WASHER ISO 7089 8 200HV A3	42 00 012 01	24	2	3 712	91 44 694 08	WHIP_LINE L-HEAD
WASHER ISO 7089 8 200HV A3	42 00 012 01	47	4	3 714	91 20 065 08	D HEAD SECTION
WASHER ISO 7089 8 200HV A3	42 00 012 01	15	14	3 715	91 44 697 08	D INTERMEDIATE SECTION
WASHER ISO 7089 8 200HV A3	42 00 012 01	45	8	3 745 001	96 19 998 08	BALLAST PALETTE PRE-ASS.
WASHER ISO 7089 8 200HV A3	42 00 012 01	58	12	3 745 001	96 19 998 08	BALLAST PALETTE PRE-ASS.
WASHER ISO 7089 8 200HV A3	42 00 012 01	21	4	3 745 004	96 19 999 08	GUIDE PRE-ASS.
WASHER ISO 7089 8 200HV A3	42 00 012 01	4	1	3 745 022	96 84 615 08	LADDER BRACKET
WASHER ISO 7089 8 200HV A3	42 00 012 01	7	3	5 700 323	57 00 323	ENGINE BRAKE CPL.
WASHER ISO 7089 8 200HV A3	42 00 012 01	11	1	9 077 155	90 77 155	LUBRICATING OIL LINE ADD-O
WASHER ISO 7089 8 200HV A3	42 00 012 01	10	1	9 887 393	98 87 393	OIL DIPSTICK WITH PIPE
WASHER ISO 7089 8 200HV A3	42 00 012 01	17	1	X1041267	10 41 267 8	END PLATE
WASHER ISO 7093-1 10 200HV	49 00 531	7	36	2 392	91 44 593 08	MUFFLER UNIT
WASHER ISO 7093-1 10 200HV	49 00 531	101	2	2 520	91 44 758 08	CABIN, GLAZED
WASHER ISO 7093-1 6 200HV	46 00 198	12	48	1 100	91 00 752 08	CRAWLER TRACK TRAVEL G
WASHER ISO 7093-1 6 200HV	46 00 198	5	20	2 391	91 06 853 08	DIESEL ENGINE CPL.

Description	Item	Pos.	Quantity	Page	Assembly	Description
WASHER ISO 7093-1 6 200HV	46 00 198	24	52	2 510	91 00 855 08	TURNTABLE PANELLING
WASHER ISO 7093-1 6 200HV	46 00 198	25	16	2 520 009	92 59 496 08	FRONT WINDOW CPL.
WASHER ISO 7093-1 6 200HV	46 00 198	17	8	2 520 018	92 16 988 08	INSTRUMENT BOX, INSTALLAT
WASHER ISO 7093-1 6 200HV	46 00 198	20	2	2 522 000	91 46 006 08	DOOR CPL.
WASHER ISO 7093-1 6 200HV	46 00 198	89	16	3 212	91 44 714 08	W PIVOT SECTION
WASHER ISO 7093-1 6 200HV	46 00 198	11	12	3 212 001	92 71 341 08	FLAP COMPL.
WASHER ISO 7093-1 6 200HV	46 00 198	47	30	3 214	91 02 084 08	S HEAD SECTION
WASHER ISO 7093-1 6 200HV	46 00 198	17	20	3 221	91 02 066 08	S INTERMEDIATE SECTION
WASHER ISO 7093-1 6 200HV	46 00 198	17	50	3 223	91 02 070 08	S INTERMEDIATE SECTION
WASHER ISO 7093-1 6 200HV	46 00 198	21	20	3 225	91 02 083 08	SL REDUCING SECTION
WASHER ISO 7093-1 6 200HV	46 00 198	21	20	3 226	91 44 715 08	L INTERMEDIATE SECTION
WASHER ISO 7093-1 6 200HV	46 00 198	21	40	3 227	91 44 716 08	L INTERMEDIATE SECTION
WASHER ISO 7093-1 6 200HV	46 00 198	40	20	3 229	91 44 717 08	L ADAPTER SECTION
WASHER ISO 7093-1 6 200HV	46 00 198	21	20	3 231	91 44 902 08	L INTERMEDIATE SECTION
WASHER ISO 7093-1 6 200HV	46 00 198	21	40	3 232	91 44 903 08	L INTERMEDIATE SECTION
WASHER ISO 7093-1 6 200HV	46 00 198	32	36	3 715	91 44 697 08	D INTERMEDIATE SECTION
WASHER ISO 7093-1 8 200HV-A	42 18 614 05	4	4	2 977	91 02 038 08	ADDITIONAL HYDR.SLEWING
WASHER ISO 7093-1 A 13 ST	42 18 011 08	14	4	2 671	91 44 602 08	OIL RESERVOIR, COMPLETE
WASHER ISO 7093-1 A 13 ST	42 18 011 08	17	8	3 211	91 02 064 08	S PIVOT SECTION
WASHER ISO 7093-1 A 13 ST	42 18 011 08	43	16	3 212	91 44 714 08	W PIVOT SECTION
WASHER ISO 7093-1 A 13 ST	42 18 011 08	45	16	3 213	91 44 718 08	L-HEAD PIECE
WASHER ISO 7093-1 A 13 ST	42 18 011 08	75	8	3 214	91 02 084 08	S HEAD SECTION
WASHER ISO 7093-1 A 13 ST	42 18 011 08	31	16	3 221	91 02 066 08	S INTERMEDIATE SECTION
WASHER ISO 7093-1 A 13 ST	42 18 011 08	31	16	3 223	91 02 070 08	S INTERMEDIATE SECTION
WASHER ISO 7093-1 A 13 ST	42 18 011 08	9	24	3 225	91 02 083 08	SL REDUCING SECTION
WASHER ISO 7093-1 A 13 ST	42 18 011 08	19	8	3 554 005	92 71 402 08	WA-FRAME
WASHER ISO 7093-1 A 13 ST	42 18 011 08	36	16	3 556 003	92 71 234 08	WA-FRAME 2 BASE SECTION
WASHER ISO 7093-1 A 13 ST	42 18 011 08	9	28	3 713	91 44 695 08	D PIVOT SECTION
WASHER ISO 7093-1 A 13 ST	42 18 011 08	9	16	3 715	91 44 697 08	D INTERMEDIATE SECTION
WASHER ISO 7093-1 A 13 ST	42 18 011 08	46	8	3 715	91 44 697 08	D INTERMEDIATE SECTION
WASHER ISO 7093-1 A 13 ST	42 18 011 08	33	28	3 745 001	96 19 998 08	BALLAST PALETTE PRE-ASS.
WASHER RD100X5 S355MC FE	93 30 481 08	5	2	3 204 004	92 11 012 08	PULLEY SET COMPL.
WASHER RD100X5 S355MC FE	93 30 481 08	73	4	3 713	91 44 695 08	D PIVOT SECTION
WASHER RD100X6 S700MC	93 97 916 08	12	2	3 360	91 04 494 08	WINCH 5
WASHER RD150X2 DC01 FE//	95 67 820 08	13	20	3 216 001	92 17 797 08	ADAPTER PRE-ASS.
WASHER RD165X12 S355MC	95 04 610 08	57	1	3 556 004	92 71 575 08	WA-FRAME 2 WELDED CONS
WASHER RD30 PA6G SCHWAR	28 81 300 08	5	4	2 520 009	92 59 496 08	FRONT WINDOW CPL.
WASHER RD40X4 S315MC FE//	95 36 317 08	8	2	2 391 023	92 51 188 08	RADIATOR, PRE-ASSEMBLED
WASHER RD44X2 DC01 FE//ZN	93 94 608 08	27	6	3 292	91 44 698 08	D OVERRUN PROTECTION
WASHER RD50X2 DC01 FE//ZN	95 13 789 08	21	16	1 100	91 00 752 08	CRAWLER TRACK TRAVEL G
WASHER RD65X8 S355MC FE//	93 24 016 08	20	4	3 745 001	96 19 998 08	BALLAST PALETTE PRE-ASS.
WASHER RD70X2 DC01 FE//ZN	94 91 885 08	3	2	2 657	92 52 997 08	PENDULUM, COMPLETE
WASHER RD70X2 DC01 FE//ZN	95 41 785 08	8	2	3 204 002	92 71 719 08	ROD CPL.
WASHER RD70X2 DC01 FE//ZN	95 41 785 08	8	2	3 204 003	92 11 283 08	ROD CPL.
WASHER RD70X2 DC01 FE//ZN	95 41 785 08	7	4	3 211 003	92 10 670 08	RODS / PULL RODS
WASHER RD70X2 DC01 FE//ZN	95 41 785 08	61	8	3 714	91 20 065 08	D HEAD SECTION
WASHER RD70X2 DC01 FE//ZN	95 41 785 08	8	2	3 950 002	92 18 562 08	ROD CPL.
WASHER RD85X15 S355MC FE	95 36 544 08	93	2	2 391 001	96 19 013 08	DIESEL ENGINE, PRE-ASSEMB
WASHER RD85X8 S700MC	94 83 588 08	23	2	2 391 001	96 19 013 08	DIESEL ENGINE, PRE-ASSEMB
WATER COCK -3/8"	73 63 090	2	2	7 381 602	73 81 602	KIT WATER FILTER
WATER COOLER	57 17 722 08	1	1	5 506 385	55 06 385 08	RADIATOR UNIT
WATER DRAIN PLUG M12 PA6	60 25 012 08	292	2	1 920 403	92 17 846 08	TERMINAL BOX, PRE-ASSEMB
WATER DRAIN PLUG M12 PA6	60 25 012 08	292	1	1 920 406	92 01 742 08	TERMINAL BOX, PRE-ASSEMB
WATER DRAIN PLUG M12 PA6	60 25 012 08	292	1	1 920 409	92 07 133 08	TERMINAL BOX, PRE-ASSEMB
WATER DRAIN PLUG M12 PA6	60 25 012 08	292	1	2 780 114	92 08 384 08	TERMINAL BOX CPL.
WATER DRAIN PLUG M12 PA6	60 25 012 08	281	1	2 780 242	92 08 729 08	TERMINAL BOX CPL.
WATER DRAIN PLUG M12 PA6	60 25 012 08	20	2	2 932 160	92 87 778 08	SWITCH CABINET
WATER DRAIN PLUG M12 PA6	60 25 012 08	285	2	3 930 317	92 07 124 08	TERMINAL BOX CPL.
WATER DRAIN PLUG M12 PA6	60 25 012 08	292	2	3 930 503	92 73 174 08	TERMINAL BOX
WATER DRAIN PLUG M12 PA6	60 25 012 08	270	1	3 930 507	92 73 191 08	TERMINAL BOX CPL.

Description	Item	Pos.	Quantity	Page	Assembly	Description
WATER DRAIN PLUG M12 PA6	60 25 012 08	292	1	3 930 607	92 73 168 08	TERMINAL BOX
WATER DRAIN PLUG M12 PA6	60 25 012 08	292	2	3 930 609	92 07 406 08	TERMINAL BOX
WATER DRAIN PLUG M12 PA6	60 25 012 08	292	1	3 930 611	92 09 429 08	TERMINAL BOX
WATER DRAIN VALVE 22BAR	50 29 219 08	(1)	1	2 990	91 04 495 08	COMPRESSED AIR PLANT
WATER FILTER	73 67 052	20	1	9 883 555	98 83 555	WATER FILTER ADD-ON
WATER FILTER ADD-ON	98 83 555	170	1	9 074 189	90 74 189	DIESEL ENGINE
WATER HEATING SYSTEM	55 30 024 08	1	1	2 540 000	91 01 738 08	HEATING CRANE DRIVER'S CA
WATER LEVEL SENSOR L=300	69 12 775 08	53	1	2 391 001	96 19 013 08	DIESEL ENGINE, PRE-ASSEMB
WATER PIPE	92 17 515 08	37	1	2 391 001	96 19 013 08	DIESEL ENGINE, PRE-ASSEMB
WATER PUMP HOUSING	98 88 212	1	1	9 888 213	98 88 213	WATER PUMP HOUSING PRE
WATER PUMP HOUSING PRE	98 88 213	1	1	9 888 214	98 88 214	WATER PUMP, PRE-ASSEMB
WATER PUMP SHAFT	90 72 351	2	1	9 888 214	98 88 214	WATER PUMP, PRE-ASSEMB
WATER PUMP, PRE-ASSEMB	98 88 214	1	1	9 077 687	90 77 687	RK WATER PUMP PRE-ASS.
WATER VALVE	57 05 449 08	1	1	5 530 854	55 30 854 08	THREE-WAY TAP
WEARING RING	92 69 598	7	1	9 884 647	98 84 647	CAMSHAFT
WEARING RING	92 69 599	8	1	9 884 647	98 84 647	CAMSHAFT
WEDGE SOCKET 28 GR. SPF	77 39 401 08	37	1	1 750	91 44 577 08	TOOL
WEIGHT ALLOWANCE	11 11 111 08	1050	10	3 229	91 44 717 08	L ADAPTER SECTION
WEIGHT PLATE	11 48 240 2	20	2	4 003 007	91 44 580 08	HOOK BLOCK
WEIGHT PLATE	11 48 240 6	25	2	4 003 007	91 44 580 08	HOOK BLOCK
WEIGHT PLATE	11 49 385 0	20	4	9 104 649	91 04 649 08	DOUBLE HOOK BLOCK
WELD PLATE DIN 3015-1 L-APK	60 20 151 08	18	1	2 978 100	91 44 621 08	ADDNL.HYDR.RETAINING DEV
WELDING PLATE	92 71 378 08	1	1	3 556 003	92 71 234 08	WA-FRAME 2 BASE SECTION
WELDING SLEEVE M8X17 ST37	60 20 191 08	19	5	2 925 203	92 16 962 08	CAMERA EQUIPMENT S-PIVOT
WHEEL CHOCK DIN 76051-1	76 22 418	7	2	3 880	91 00 197 08	ROLLER CARRIAGE W BOOM
WHEEL NUT DIN 74361 M20X1,	52 03 033 08	10	1	5 700 109	57 00 109	AIR COMPRESSOR
WHEEL NUT DIN 74361-3 M22X	52 03 035 08	12	40	3 880	91 00 197 08	ROLLER CARRIAGE W BOOM
WHIP_LINE L-HEAD 60T	91 44 694 08	308	1		LR 1750 -0	LIEBHERR CRAW.CRANE LR 1
WHIRL RING	98 80 031	5	1	9 888 214	98 88 214	WATER PUMP, PRE-ASSEMB
WINCH 1	91 04 490 08	104	1		LR 1750 -0	LIEBHERR CRAW.CRANE LR 1
WINCH 2	91 04 491 08	105	1		LR 1750 -0	LIEBHERR CRAW.CRANE LR 1
WINCH 3	91 04 492 08	258	1		LR 1750 -0	LIEBHERR CRAW.CRANE LR 1
WINCH 4 LUFFING GEAR	91 09 918 08	111	1		LR 1750 -0	LIEBHERR CRAW.CRANE LR 1
WINCH 5	91 04 494 08	215	1		LR 1750 -0	LIEBHERR CRAW.CRANE LR 1
WINCH 6	91 04 493 08	222	1		LR 1750 -0	LIEBHERR CRAW.CRANE LR 1
WINCH BEARING	92 15 653 08	1	1	3 350	91 04 492 08	WINCH 3
WINCH BEARING	92 15 653 08	2	1	3 360	91 04 494 08	WINCH 5
WINCH BEARING	92 68 879 08	1	1	2 310	91 04 490 08	WINCH 1
WINCH BEARING	92 68 879 08	1	1	2 320	91 04 491 08	WINCH 2
WINCH BEARING	92 68 879 08	2	1	3 370	91 04 493 08	WINCH 6
WINCH BEARING	92 71 145 08	1	1	3 370	91 04 493 08	WINCH 6
WINCH SUPPORT WELDM.	92 16 922 08	1	1	3 360	91 04 494 08	WINCH 5
WIND VELOCITY TRANSMITTE	69 14 046 08	18	2	3 930	91 09 256 08	ELECTR. SYSTEM F. BOOM
WINDOW LOCK	10 03 208 4	8	1	7 257 354	72 57 354 08	SLIDING WINDOW
WINDOW PANE SPF	10 03 581 0	6	1	7 257 354	72 57 354 08	SLIDING WINDOW
WINDOW PANE SPF	10 03 581 1	7	1	7 257 354	72 57 354 08	SLIDING WINDOW
WINDSHIELD WIPER SYSTEM	92 86 789 08	94	1	2 520	91 44 758 08	CABIN, GLAZED
WIPER ARM	57 10 481 08	2	1	2 520 012	92 86 789 08	WINDSHIELD WIPER SYSTEM
WIPER ARM	59 15 556 08	12	1	2 520 012	92 86 789 08	WINDSHIELD WIPER SYSTEM
WIPER BLADE 700MM	59 15 558 08	5	2	2 520 012	92 86 789 08	WINDSHIELD WIPER SYSTEM
WIPER SYSTEM 90°	59 10 624 08	1	1	2 520 012	92 86 789 08	WINDSHIELD WIPER SYSTEM
WIPER SYSTEM 95°	10 29 511 0	11	1	2 520 012	92 86 789 08	WINDSHIELD WIPER SYSTEM
WIRE BRACKET	77 90 332 08	34	2	2 520 009	92 59 496 08	FRONT WINDOW CPL.
WIRE BRAID 0,5	60 01 313 08	342	1	3 930 293	92 07 123 08	CABLE DRUM COMPL.
WIRE BRAID 0,5	60 01 313 08	342	1.5	3 930 505	92 09 328 08	CABLE DRUM COMPL.
WIRE CLIP	61 10 461 08	22	36	2 932 172	92 18 043 08	RELAY CONTROL SYSTEM
WIRED END FERRULE 16X12 V	60 23 085 08	104	3	2 920 032	96 20 520 08	WIRING HARNESS
WIRED END FERRULE 1X6 TIN	60 23 077 08	86	59	2 920 032	96 20 520 08	WIRING HARNESS
WIRED END FERRULE 1X6 TIN	60 23 077 08	86	4	2 920 306	92 95 363 08	WIRING HARNESS
WIRED END FERRULE 1X6 TIN	60 23 077 08	86	20	2 932 163	96 20 411 08	CABLES MOUNTING PLATES,P

Description	Item	Pos.	Quantity	Page	Assembly	Description
WIRED END FERRULE 2,5X7 ZI	60 23 081 08	88	23	2 932 163	96 20 411 08	CABLES MOUNTING PLATES,P
WIRED END FERRULE DIN 46	60 23 078 08	114	3	2 920 032	96 20 520 08	WIRING HARNESS
WIRED END FERRULE DIN 46	60 23 078 08	114	11	2 920 302	92 15 627 08	WIRING HARNESS
WIRES PRE-ASS. S200	96 23 876 08	1	1	2 780 114	92 08 384 08	TERMINAL BOX CPL.
WIRES PRE-ASS. S245	92 17 775 08	1	1	2 780 242	92 08 729 08	TERMINAL BOX CPL.
WIRES PRE-ASS. S3	92 10 734 08	1	1	2 932 187	92 18 049 08	ASSEMBLY UNIT
WIRES PRE-ASS. S412	92 07 384 08	1	1	3 930 317	92 07 124 08	TERMINAL BOX CPL.
WIRES PRE-ASS. S415	92 08 158 08	1	1	3 930 607	92 73 168 08	TERMINAL BOX
WIRES PRE-ASS. S420	92 08 595 08	1	1	3 930 503	92 73 174 08	TERMINAL BOX
WIRES PRE-ASS. S421	92 09 908 08	1	1	3 930 611	92 09 429 08	TERMINAL BOX
WIRES PRE-ASS. S50	92 18 465 08	1	1	1 920 403	92 17 846 08	TERMINAL BOX, PRE-ASSEMB
WIRES PRE-ASS. S516	92 10 476 08	1	1	3 930 507	92 73 191 08	TERMINAL BOX CPL.
WIRING DUCT 80X25/2000 HAR	26 00 207 02	14	0.5	2 932 161	96 20 409 08	ASSEMBLY PARTS MOUNTIN
WIRING DUCT 80X25/2000 HAR	26 00 207 02	15	0.17	2 932 161	96 20 409 08	ASSEMBLY PARTS MOUNTIN
WIRING DUCT 80X25/2000 HAR	26 00 207 02	46	0.11	2 932 161	96 20 409 08	ASSEMBLY PARTS MOUNTIN
WIRING DUCT 80X60/2000 HAR	63 81 092 01	44	0.4	2 932 161	96 20 409 08	ASSEMBLY PARTS MOUNTIN
WIRING DUCT 80X60/2000 HAR	63 81 092 01	45	0.645	2 932 161	96 20 409 08	ASSEMBLY PARTS MOUNTIN
WIRING HARNESS W1066	92 11 797 08	1	1	1 920 410	92 17 284 08	COMPLEMENT RADIO REMOT
WIRING HARNESS W1072	92 04 065 08	16	1	1 920 405	92 78 045 08	CABLE LIST CRAWLER CARRI
WIRING HARNESS W156	96 20 438 08	5	1	2 920 605	96 20 437 08	WIRING LIST CABIN GLAZED
WIRING HARNESS W159	92 04 129 08	5	1	2 920 539	96 20 518 08	CABLE LIST DRIVER'S CABIN
WIRING HARNESS W160	92 04 216 08	6	1	2 920 536	92 04 195 08	WIRING LIST F.ELECTR.AGG
WIRING HARNESS W190	96 20 516 08	14	1	2 920 539	96 20 518 08	CABLE LIST DRIVER'S CABIN
WIRING HARNESS W240	92 95 363 08	23	1	2 920 537	96 20 526 08	CABLE LIST ELECTRICAL SYS
WIRING HARNESS W301	92 04 153 08	16	1	2 920 539	96 20 518 08	CABLE LIST DRIVER'S CABIN
WIRING HARNESS W302	92 04 154 08	17	1	2 920 539	96 20 518 08	CABLE LIST DRIVER'S CABIN
WIRING HARNESS W304	96 20 520 08	14	1	2 920 537	96 20 526 08	CABLE LIST ELECTRICAL SYS
WIRING HARNESS W315A	92 95 250 08	12	1	2 920 200	92 87 789 08	ELECTRIC FOR WINCH 1
WIRING HARNESS W316A	92 95 329 08	12	1	2 920 260	92 87 790 08	ELECTRIC FOR WINCH 2
WIRING HARNESS W317A	92 95 251 08	12	1	2 920 341	92 87 791 08	ELECTRIC FOR WINCH 3
WIRING HARNESS W318A	92 04 865 08	15	1	2 920 350	92 87 792 08	ELECTRIC FOR WINCH 4
WIRING HARNESS W319A	92 95 252 08	12	1	2 920 359	92 87 793 08	ELECTRIC FOR WINCH 5
WIRING HARNESS W320A	92 95 253 08	12	1	2 920 381	92 87 788 08	ELECTRIC FOR WINCH 6
WIRING HARNESS W328	92 15 627 08	22	1	2 920 537	96 20 526 08	CABLE LIST ELECTRICAL SYS
WIRING HARNESS W660	92 11 905 08	11	1	2 932 162	96 20 410 08	CABLING MOUNTING PLATE
WIRING HARNESS WL1082	92 04 031 08	16	1	1 920 408	92 77 625 08	CABLE LIST CRAWLER CARRI
WIRING LIST CABIN GLAZED	96 20 437 08	5	1	2 920 285	91 08 727 08	ELECTRIC FOR GLAZED CABI
WIRING LIST F.ELECTR.AGGR	92 04 195 08	10	1	2 920 535	92 87 782 08	ELECTRIC F. AGGREGATE
WOOD SCREW 4,5X20 ST VER	40 94 010 08	18	4	2 520 018	92 16 988 08	INSTRUMENT BOX, INSTALLAT
WORK LIGHT 55/70W 12/24V	60 71 445 08	13	1	2 920 285	91 08 727 08	ELECTRIC FOR GLAZED CABI
WORK LIGHT 55/70W 12/24V	60 71 445 08	(10)	1	2 920 583	92 15 189 08	ADDITIONAL PARTS
WORK LIGHT 55/70W 12/24V	60 71 445 08	20	3	2 925 002	92 17 533 08	EQUIPMENT CAMERA SLEW C
WORK LIGHT 55/70W 12/24V	60 71 445 08	20	2	2 925 201	92 14 885 08	SUPPLEMENT CAMERA
WORKING LAMP 7,5W 28V	60 71 040 08	24	1	1 750	91 44 577 08	TOOL
WS-ADAPTER WELDM.	92 18 193 08	3	1	3 950	91 01 259 08	WS-AUX. RODS
WS-AUX. RODS 14-21M	91 01 259 08	363	1		LR 1750 -0	LIEBHERR CRAW.CRANE LR 1

Bezeichnung	Artikel	Pos.	Menge	Seite	Baugruppe	Bezeichnung
ABDECKBLECH	11 21 381 8	41	12	9 104 649	91 04 649 08	DOPPELHAKENFLASCHE
ABDECKHAUBE	92 15 098 08	75	1	1 400	91 04 483 08	RAUPENTRAEGER LI.
ABDECKHAUBE	92 15 098 08	74	1	1 410	91 04 487 08	RAUPENTRAEGER RE.
ABDECKHAUBE	92 15 099 08	76	1	1 400	91 04 483 08	RAUPENTRAEGER LI.
ABDECKHAUBE	92 15 099 08	75	1	1 410	91 04 487 08	RAUPENTRAEGER RE.
ABDECKKAPPE 12,7	59 15 722 08	18	1	2 540 000	91 01 738 08	HEIZUNG KRANFUEHRERKAB
ABDECKKAPPE 32	59 15 713 08	105	1	2 520	91 44 758 08	KABINE VERGLAST
ABDECKUNG	11 16 080 3	3	1	5 531 883	55 31 883 08	KOMPRESSORANTRIEB
ABDECKUNG	93 49 397 03	47	1	2 520	91 44 758 08	KABINE VERGLAST
ABDECKUNG	93 49 397 03	11	1	2 520 009	92 59 496 08	FRONTSCHEIBE KPL.
ABDICHTGUMMI	54 01 323 08	141	1	5 400 565	54 00 565 08	SEILWINDE
ABDICHTGUMMI	54 01 323 08	200	1	5 400 565	54 00 565 08	SEILWINDE
ABDICHTGUMMI	54 01 323 08	41	2	X1002123	10 02 123 0	GETRIEBE
ABDICHTGUMMI 847	57 00 078 08	208	1	5 718 418	57 18 418 08	GETRIEBE
ABDICHTPROFIL	95 46 495 08	13	1	2 932 160	92 87 778 08	SCHALTSCHRANK MECH.
ABDICHTPROFIL 1,5-3X14,6X1	26 21 065 08	17	6.5	2 520	91 44 758 08	KABINE VERGLAST
ABDICHTPROFIL 1,5-3X14,6X1	26 21 065 08	49	3	2 520	91 44 758 08	KABINE VERGLAST
ABDICHTPROFIL 1,5-3X14,6X1	26 21 065 08	106	1.5	2 520	91 44 758 08	KABINE VERGLAST
ABGASENDROHR D=101,6 ED	55 20 956 08	3	2	2 392	91 44 593 08	SCHALLDAEMPFERANLAGE
ABGASKRUEMMER	90 75 132	180	1	9 074 189	90 74 189	DIESELMOTOR
ABGASKRUEMMER	92 72 814	1	1	9 272 815	92 72 815	ABGASKRUEMMER
ABGASKRUEMMER	92 72 815	1	1	9 075 132	90 75 132	ABGASKRUEMMER
ABGASKRUEMMER	92 72 816	1	1	9 272 817	92 72 817	ABGASKRUEMMER
ABGASKRUEMMER	92 72 817	2	1	9 075 132	90 75 132	ABGASKRUEMMER
ABGASKRUEMMER	92 72 830	2	1	9 272 815	92 72 815	ABGASKRUEMMER
ABGASKRUEMMER	92 72 833	2	1	9 272 817	92 72 817	ABGASKRUEMMER
ABGASKRUEMMER	92 72 834	3	1	9 272 817	92 72 817	ABGASKRUEMMER
ABGASROHR 101,6 EDELSTAH	55 20 955 08	2	2	2 392	91 44 593 08	SCHALLDAEMPFERANLAGE
ABGASROHR 101,6 EDELSTAH	55 20 957 08	4	1	2 392	91 44 593 08	SCHALLDAEMPFERANLAGE
ABGASROHR 101,6 EDELSTAH	55 20 958 08	5	1	2 392	91 44 593 08	SCHALLDAEMPFERANLAGE
ABGASSCHALLDAEMPFER ED	55 20 252 08	1	2	2 392	91 44 593 08	SCHALLDAEMPFERANLAGE
ABGASSCHLAUCH 38/FLEXIBE	55 30 541 08	34	2.3	2 541	91 45 104 08	ZUSATZHEIZUNG OW
ABLAGE SCHWK.	92 71 258 08	22	8	3 715	91 44 697 08	D-ZWISCHENSTUECK
ABLASSHAHN	74 12 936	16	1	5 530 018	55 30 018 08	KRAFTSTOFFVORFILTER
ABSCHALTVENTIL	57 18 995 08	3	1	5 718 989	57 18 989 08	ANSCHLUSSPLATTE
ABSCHALTVENTIL	76 22 338	3	1	5 715 387	57 15 387 08	ANSCHLUSSPLATTE
ABSCHALTVENTIL	76 22 338	3	1	5 719 030	57 19 030 08	ANSCHLUSSPLATTE
ABSPANNSEIL 32MM 2.27M	97 13 921 08	14	2	3 860	91 00 195 08	ZUSATZABSPANNUNG
ABSPANNSEIL 32MM 5.56M	97 13 923 08	18	2	3 831	91 00 186 08	ZUSATZABSPANNUNG
ABSPANNSEIL 32MM 6.39M	97 13 922 08	17	2	3 831	91 00 186 08	ZUSATZABSPANNUNG
ABSPANNSEIL 32MM 6.5M	97 13 920 08	16	2	3 851	91 00 194 08	ZUSATZABSPANNUNG
ABSPANNSEIL 32MM 7.31M	97 13 917 08	15	2	3 851	91 00 194 08	ZUSATZABSPANNUNG
ABSPERRORGAN DN125-FLAN	10 47 526 2	2	1	2 671 005	92 71 294 08	OELBEHAELTER VORM.
ABSTANDSBOLZEN M3X12 ST	66 00 428 08	9	4	2 922 001	92 84 311 08	BUSPLATINE
ABSTANDSBOLZEN M3X13 ST	66 00 460 08	8	12	2 922 001	92 84 311 08	BUSPLATINE
ABSTANDSBOLZEN M3X5 ST	66 00 422 08	10	4	2 922 001	92 84 311 08	BUSPLATINE
ABSTANDSBOLZEN M5X12 ST	66 00 429 08	11	1	2 922 001	92 84 311 08	BUSPLATINE
ABSTANDSBOLZEN M5X15	60 20 208 08	24	6	2 932 161	96 20 409 08	AUFBAUTEILE MONTAGETAFE
ABSTECKBOLZEN	11 49 386 5	47	2	9 104 649	91 04 649 08	DOPPELHAKENFLASCHE
ABSTECKBOLZEN 65.0X220 3	97 05 155 08	8	2	3 745 001	96 19 998 08	BALLASTPALETTE VORM.
ABSTECKBOLZEN SCHWK. FE	92 46 474 08	12	4	3 211	91 02 064 08	S-ANLENKSTUECK
ABSTECKBOLZEN SCHWK. FE	92 46 474 08	15	4	3 214	91 02 084 08	S-KOPFSTUECK
ABSTECKBOLZEN SCHWK. FE	92 46 474 08	27	8	3 221	91 02 066 08	S-ZWISCHENSTUECK
ABSTECKBOLZEN SCHWK. FE	92 46 474 08	27	16	3 223	91 02 070 08	S-ZWISCHENSTUECK
ABSTECKBOLZEN SCHWK. FE	92 46 474 08	11	4	3 225	91 02 083 08	SL-REDUZIERSTUECK
ABSTECKBOLZEN SCHWK. FE	92 46 474 08	37	4	3 227	91 44 716 08	LI-ZWISCHENSTUECK
ABSTECKBOLZEN SCHWK. FE	92 46 474 08	43	4	3 714	91 20 065 08	D-KOPFSTUECK
ABSTECKBOLZEN SCHWK. FE	92 71 183 08	13	2	3 211	91 02 064 08	S-ANLENKSTUECK
ABSTECKBOLZEN SCHWK. FE	92 71 183 08	20	4	3 556 003	92 71 234 08	WA-BOCK 2 ANLENKSTUECK
ABSTECKBOLZEN SCHWK. FE	92 71 183 08	34	2	3 556 004	92 71 575 08	WA-BOCK 2 KOPFSTUECK VO

Bezeichnung	Artikel	Pos.	Menge	Seite	Baugruppe	Bezeichnung
ABSTELLBOCK SCHWK.	92 73 132 08	18	2	3 215	91 44 631 08	S-KOPFSTUECK ROLLENSATZ
ABSTELLBOCK SCHWK.	92 73 160 08	5	2	3 214	91 02 084 08	S-KOPFSTUECK
ABSTUETZHOLM SCHWK.	92 37 463 08	1	4	1 630	91 05 170 08	HYDRAULISCHE ABSTUETZUN
ABSTUETZPLATTE	92 53 054 08	1	1	1 641 014	92 53 053 08	ABSTUETZPLATTE KPL.
ABSTUETZPLATTE KPL.	92 53 053 08	17	4	1 630	91 05 170 08	HYDRAULISCHE ABSTUETZUN
ABSTUETZROHR SCHWK.	92 37 501 08	2	4	1 630	91 05 170 08	HYDRAULISCHE ABSTUETZUN
ABSTUETZZYLINDER 210/180-1	51 23 911 08	13	4	1 630	91 05 170 08	HYDRAULISCHE ABSTUETZUN
ACHSE	10 87 495 9	(1)	1	6 923 097	69 23 097 08	PEDALGEBER
ACHSE 130.0X435 35NICRMOV	95 44 251 08	18	2	1 400	91 04 483 08	RAUPENTRAEGER LI.
ACHSE 130.0X435 35NICRMOV	95 44 251 08	18	2	1 410	91 04 487 08	RAUPENTRAEGER RE.
ACHSE 130x732 35NICRMOV12	95 70 357 08	5	1	3 592	91 44 721 08	W-RUECKHALTESICHERUNG
ACHSE 15x46 S355J2G3C+C	97 03 973 08	8	8	2 125	91 01 212 08	BOLZEN D-S ANLENKSTUECK
ACHSE 160.0X515 35NICRMOV	95 51 333 08	7	19	1 400	91 04 483 08	RAUPENTRAEGER LI.
ACHSE 160.0X515 35NICRMOV	95 51 333 08	7	19	1 410	91 04 487 08	RAUPENTRAEGER RE.
ACHSE 200.0X2548 35NICRM	95 71 125 08	5	1	3 215	91 44 631 08	S-KOPFSTUECK ROLLENSATZ
ACHSE 200.0X602 S770QL1	95 66 638 08	12	1	3 213	91 44 718 08	L-KOPFSTUECK
ACHSE 200.0x472 S770QL1	95 67 072 08	12	1	3 714	91 20 065 08	D-KOPFSTUECK
ACHSE 20H9X220 S355J2C+C	95 51 329 08	7	1	3 212 001	92 71 341 08	KLAPPE KPL.
ACHSE 219,1X40X245 S770QL	95 66 984 08	10	1	3 713	91 44 695 08	D-ANLENKSTUECK
ACHSE 219,1X40x1600 S770QL	95 71 086 08	2	1	3 214	91 02 084 08	S-KOPFSTUECK
ACHSE 219,1X40x310 S770QL1	95 70 848 08	5	1	3 554 005	92 71 402 08	WA-BOCK 1 ANLENKSTUECK
ACHSE 219,1X40x310 S770QL1	95 70 848 08	4	1	3 556 003	92 71 234 08	WA-BOCK 2 ANLENKSTUECK
ACHSE 219.1X691 S770QL1	97 06 366 08	7	1	3 216	91 01 257 08	W-ADAPTER F.ROLLENSATZ
ACHSE 220-ASx2528 35NICRM	95 67 076 08	7	1	3 714	91 20 065 08	D-KOPFSTUECK
ACHSE 40.0X1367 S355J2C+C	97 11 169 08	2	1	3 225 001	96 16 854 08	SCHUTZWALZE
ACHSE 50.0X407 42CRMO4+Q	97 03 418 0	2	138	1 300 011	96 52 513 08	BODENPLATTEN VORM.
ACHSE 50x2220 S355J2C+C FE	97 05 752 08	2	1	3 216 001	92 17 797 08	ADAPTER VORM.
ACHSE 50x80 S355J2C+C FE//	95 70 574 08	13	6	3 554 005	92 71 402 08	WA-BOCK 1 ANLENKSTUECK
ACHSE 50x80 S355J2C+C FE//	95 70 574 08	13	6	3 556 003	92 71 234 08	WA-BOCK 2 ANLENKSTUECK
ACHSE 50x80 S355J2C+C FE//	95 70 574 08	55	1	3 556 004	92 71 575 08	WA-BOCK 2 KOPFSTUECK VO
ACHSE 50x80 S355J2C+C FE//	95 70 574 08	21	2	3 712	91 44 694 08	MASTNASE L-KOPF
ACHSE 90.0X100 S355J2+AR	94 89 184 08	67	2	2 550	91 09 257 08	SA-BOCK
ACHSE 90.0X100 S355J2+AR	94 89 184 08	2	2	2 790	91 01 223 08	ZUSATZTEILE DEMONT.SA-B
ACHSE 90.0X100 S355J2+AR	94 89 184 08	38	2	3 745	91 07 886 08	SCHWEBEBALLAST
ACHSE RD150X265 35NICRM	95 70 478 08	7	2	3 212	91 44 714 08	W-ANLENKSTUECK
ACHSE RD170X590 35NICRM	95 70 480 08	11	2	3 212	91 44 714 08	W-ANLENKSTUECK
ACHSE RD200X1045 35NICRM	95 67 134 08	2	1	3 714 009	96 23 647 08	VERSTELLFLASCHE KPL.
ACHSE RD200X111 S770QL1	94 77 782 08	11	1	3 712	91 44 694 08	MASTNASE L-KOPF
ACHSE RD200X1540 35NICRM	95 65 878 08	6	1	2 652	91 01 222 08	ROLLENLAGERUNG DREHBUE
ACHSE RD200X1564 S770QL1	95 70 967 08	13	1	3 554 006	92 71 434 08	WA-BOCK 1 KOPFSTUECK
ACHSE RD200X1734 S770QL1	95 71 229 08	13	1	3 556 004	92 71 575 08	WA-BOCK 2 KOPFSTUECK VO
ACHSE RD200X1735 35NICRM	95 66 595 08	2	1	2 550	91 09 257 08	SA-BOCK
ACHSE RD200X2086 S770QL1	95 66 636 08	8	1	3 213	91 44 718 08	L-KOPFSTUECK
ACHSE RD200X754 S770QL1	95 66 655 08	32	1	3 712	91 44 694 08	MASTNASE L-KOPF
ACHSE RD200X950 35NICRM	95 67 132 08	2	1	3 714 008	96 23 646 08	VERSTELLFLASCHE KPL.
ACHSE RD40X1650 S355J2C+	95 63 347 08	30	2	2 550	91 09 257 08	SA-BOCK
ACHSE RD40X904 S355J2C+C	94 51 796 08	2	1	3 554 004	92 95 533 08	SCHUTZWALZE
ACHSHALTER 10X140X40 S35	94 21 646 08	7	2	2 291	91 44 684 08	S-RUECKHALTESICHERUNG
ACHSHALTER 10X140X40 S35	94 21 646 08	9	2	3 292	91 44 698 08	D-RUECKHALTESICHERUNG
ACHSHALTER 10X40X150 S23	94 57 911 08	8	2	2 100 011	92 70 949 08	STANGE KPL.
ACHSHALTER 10X40X210 S35	95 23 640 08	11	1	3 592	91 44 721 08	W-RUECKHALTESICHERUNG
ACHSHALTER 12X40X200 S35	94 43 280 08	10	4	3 745 001	96 19 998 08	BALLASTPALETTE VORM.
ACHSHALTER 25X50X290 S69	94 83 965 08	15	19	1 400	91 04 483 08	RAUPENTRAEGER LI.
ACHSHALTER 25X50X290 S69	94 83 965 08	15	19	1 410	91 04 487 08	RAUPENTRAEGER RE.
ACHSHALTER 6X20X80 S235J	94 13 244 08	40	2	3 225	91 02 083 08	SL-REDUZIERSTUECK
ACHSHALTER 6X20X80 S235J	94 13 244 08	9	2	3 350	91 04 492 08	WINDE 3
ACHSHALTER 6X20X80 S235J	94 13 244 08	10	2	3 370	91 04 493 08	WINDE 6
ACHSHALTER 6X30X100 S235J	94 72 712 08	15	2	2 100 012	92 04 560 08	SCHUTZWALZE WINDE 1-2
ACHSHALTER LN 4/4 S235JR+	99 70 404 01	25	1	3 212	91 44 714 08	W-ANLENKSTUECK
ADAPTER	10 80 287 1	3	1	6 923 086	69 23 086 08	SEILLAENGENGEBER

Bezeichnung	Artikel	Pos.	Menge	Seite	Baugruppe	Bezeichnung
ADAPTER	57 09 503 08	1	1	5 709 469	57 09 469 08	ADAPTER
ADAPTER 18-POL SPF	66 00 245 08	20	1	2 932 161	96 20 409 08	AUFBAUTEILE MONTAGETAFE
ADAPTER 3/4"/M18X1,5	57 15 166 08	5	1	5 121 282	51 21 282 08	VERSTELLPUMPE
ADAPTER 7/16"	57 09 469 08	4	1	5 121 282	51 21 282 08	VERSTELLPUMPE
ADAPTER 7/16"	57 09 469 08	4	1	5 717 789	57 17 789 08	VERSTELLPUMPE
ADAPTER 7/8"	57 10 682 08	1	1	5 710 683	57 10 683 08	ADAPTER
ADAPTER 7/8"/M22X1,5	57 10 683 08	5	1	5 717 789	57 17 789 08	VERSTELLPUMPE
ADAPTER RI1-EDX3/4 A3P	47 55 010 08	630	1	2 970	91 09 142 08	HYDRAULIK
ADAPTER RI11/4-EDX1 A3P	47 55 018 08	783	2	2 970	91 09 142 08	HYDRAULIK
ADAPTER SCHWK.	92 17 804 08	1	1	3 216 001	92 17 797 08	ADAPTER VORM.
ADAPTER VORM.	92 17 797 08	2	1	3 216	91 01 257 08	W-ADAPTER F.ROLLENSATZ
ADAPTERBUCHSE 25X32 X5	97 02 447 4	1	1	2 520 101	96 49 682 08	SPRITZDUESE
ADAPTERKABEL	11 00 056 2	2	1	1 681 021	96 65 122 08	SENSOR KPL.
ADERENDHUELSE 16X12 VER	60 23 085 08	104	3	2 920 032	96 20 520 08	KABELSTRANG
ADERENDHUELSE 1X6 TIN-P	60 23 077 08	86	59	2 920 032	96 20 520 08	KABELSTRANG
ADERENDHUELSE 1X6 TIN-P	60 23 077 08	86	4	2 920 306	92 95 363 08	KABELSTRANG
ADERENDHUELSE 1X6 TIN-P	60 23 077 08	86	20	2 932 163	96 20 411 08	DRAEHTE MONTAGETAFEL VO
ADERENDHUELSE 2,5X7 ZINC	60 23 081 08	88	23	2 932 163	96 20 411 08	DRAEHTE MONTAGETAFEL VO
ADERENDHUELSE DIN 46228-	60 23 078 08	114	3	2 920 032	96 20 520 08	KABELSTRANG
ADERENDHUELSE DIN 46228-	60 23 078 08	114	11	2 920 302	92 15 627 08	KABELSTRANG
AGGREGATETRAEGER	92 76 961	1	1	9 277 008	92 77 008	AGGREGATETRAEGER
AGGREGATETRAEGER	92 77 008	1	1	9 277 009	92 77 009	AGGREGATETRAEGER
AGGREGATETRAEGER	92 77 009	3	1	9 074 189	90 74 189	DIESELMOTOR
ANBAU SCHALTSCHRANK	91 44 616 08	167	1		LR 1750 -0	LIEBHERR RAUPENKRAN LR 1
ANBAUFLANSCH D558X137	57 18 279 08	30	1	5 000 645	50 00 645 08	VERTEILERGETRIEBE
ANBAUGEHAEUSE HAN 16B	60 56 026 01	46	3	2 932 160	92 87 778 08	SCHALTSCHRANK MECH.
ANBAUGEHAEUSE HAN 16B	60 56 026 01	163	1	3 930 607	92 73 168 08	KLEMMKASTEN
ANBAUGEHAEUSE HAN 16B	60 56 026 01	163	1	3 930 611	92 09 429 08	KLEMMKASTEN
ANBAUGEHAEUSE HAN 24B	60 56 004 01	40	3	2 932 160	92 87 778 08	SCHALTSCHRANK MECH.
ANBAUKIT WASSERFILTER	73 81 602	1	1	9 883 555	98 83 555	WASSERFILTER ANBAU
ANBAUTEILE LUFTPRESSER	98 87 333	142	1	9 074 189	90 74 189	DIESELMOTOR
ANBAUTEILE P-PUMPE	98 83 358	73	1	9 074 189	90 74 189	DIESELMOTOR
ANHAENGEGURT SPF	97 03 125 0	26	4	1 400	91 04 483 08	RAUPENTRAEGER LI.
ANHAENGEGURT SPF	97 03 125 0	26	4	1 410	91 04 487 08	RAUPENTRAEGER RE.
ANHAENGER 25X2 ALMG3 H11	95 05 568 08	38	8	2 711	91 44 604 08	ZENTRALSCHMIERANLAGE O
ANHAENGER 25X2 ALMG3 H11	95 05 568 08	109	15	2 970	91 09 142 08	HYDRAULIK
ANHAENGER 25X2 ALMG3 H11	95 05 568 08	63	10	2 975 500	91 02 036 08	ZUSATZHYDR.GITTER-WINDE
ANHAENGER 25X2 ALMG3 H11	95 05 568 08	63	5	2 975 600	91 44 708 08	ZUSATZHYDRAULIK WINDE 3
ANHAENGER 25X2 ALMG3 H11	95 05 568 08	63	20	2 977	91 02 038 08	ZUSATZHYDRAULIK DREHBUE
ANHAENGER 25X2 ALMG3 H11	95 05 568 08	63	2	2 978 100	91 44 621 08	ZUSATZHYDR.D-RUECKHALT
ANHAENGER 25X2 ALMG3 H11	95 05 568 08	63	2	2 978 200	91 01 626 08	ZUSATZHYDR.S-RUECKHALTE
ANHAENGER 25X2 ALMG3 H11	95 05 568 08	53	2	3 978	91 00 760 08	HYDR.SCHWEBEBALLAST
ANLAUFRING	92 69 598	7	1	9 884 647	98 84 647	NOCKENWELLE
ANLAUFRING	92 69 599	8	1	9 884 647	98 84 647	NOCKENWELLE
ANLAUFSCHEIBE	57 15 823 08	4	1	5 700 109	57 00 109	LUFTPRESSER
ANLAUFSCHEIBE	57 15 824 08	6	1	5 700 109	57 00 109	LUFTPRESSER
ANLAUFSCHEIBE	70 30 037 08	61	5	3 712	91 44 694 08	MASTNASE L-KOPF
ANLAUFSCHEIBE 3,375 -	90 75 292	4	1	9 887 158	98 87 158	KURBELWELLENLAGERUNG K
ANLAUFSCHEIBE 3,375 -	90 75 292	80	1	9 887 158	98 87 158	KURBELWELLENLAGERUNG K
ANLAUFSCHEIBE X170 GZ-CU	70 30 035 08	19	4	1 400	91 04 483 08	RAUPENTRAEGER LI.
ANLAUFSCHEIBE X170 GZ-CU	70 30 035 08	19	4	1 410	91 04 487 08	RAUPENTRAEGER RE.
ANLEGELEITER EN 131 12-420	11 48 174 9	16	2	3 745 001	96 19 998 08	BALLASTPALETTE VORM.
ANLEGELEITER EN 131 5-420	11 48 174 8	83	1	3 713	91 44 695 08	D-ANLENKSTUECK
ANLEGELEITER EN 131 8-420	11 48 174 7	106	1	3 211	91 02 064 08	S-ANLENKSTUECK
ANSAUGKRUEMMER ANBAU LI	92 72 877	114	1	9 074 189	90 74 189	DIESELMOTOR
ANSAUGKRUEMMER ANBAU R	98 87 331	112	1	9 074 189	90 74 189	DIESELMOTOR
ANSAUGKRUEMMER V-MOTO	92 72 875	1	1	9 272 877	92 72 877	ANSAUGKRUEMMER ANBAU LI
ANSAUGKRUEMMER V-MOTO	98 87 332	1	1	9 887 331	98 87 331	ANSAUGKRUEMMER ANBAU R
ANSAUGROHR SCHWK.	92 71 295 08	2	1	2 671	91 44 602 08	OELBEHAELTER KPL.
ANSCHLAG	51 07 457 08	29	1	5 113 086	51 13 086 08	PROPORTIONALVENTIL

Bezeichnung	Artikel	Pos.	Menge	Seite	Baugruppe	Bezeichnung
ANSCHLAG SCHWK.	92 10 574 08	23	2	3 592	91 44 721 08	W-RUECKHALTESICHERUNG
ANSCHLAGKETTE EN 818 31.	74 00 243 08	13	2	2 657	91 44 606 08	MONTAGEEINRICHTUNG RA
ANSCHLAGSEIL 32X6M SPF	97 01 066 08	11	1	3 204	91 44 702 08	W-MONTAGEEINHEIT
ANSCHLAGSEIL 32X9M SPF	77 34 408 08	9	2	3 204	91 44 702 08	W-MONTAGEEINHEIT
ANSCHLAGSEIL 32X9M SPF	77 34 409 08	10	1	3 204	91 44 702 08	W-MONTAGEEINHEIT
ANSCHLAGSEIL DIN 3088 1,2	77 34 410 08	18	2	3 204	91 44 702 08	W-MONTAGEEINHEIT
ANSCHLAGSEIL DIN 3088 1,8M	77 34 111 08	38	1	3 204	91 44 702 08	W-MONTAGEEINHEIT
ANSCHLAGSEIL DIN 3088 1T-4	77 33 116 08	15	1	3 204	91 44 702 08	W-MONTAGEEINHEIT
ANSCHLAGSEIL DIN EN 13414	77 33 137 08	39	4	1 750	91 44 577 08	WERKZEUG
ANSCHLUSSBLOCK PSV4	96 40 276 08	1	1	5 133 090	51 13 090 08	WEGESCHIEBERBLOCK
ANSCHLUSSFLANSCH 85X85	51 10 624 08	126	1	2 970	91 09 142 08	HYDRAULIK
ANSCHLUSSFLANSCH ALZNM	51 10 623 08	31	1	2 975	91 44 710 08	ZUSATZHYDRAULIK WINDE 1-
ANSCHLUSSFLANSCH ALZNM	51 10 623 08	31	1	2 975 300	91 44 664 08	ZUSATZHYDRAULIK WINDE 5
ANSCHLUSSFLANSCH ALZNM	51 10 623 08	31	1	2 975 400	91 02 034 08	ZUSATZHYDRAULIK WINDE 6
ANSCHLUSSFLANSCH ALZNM	51 10 623 08	31	1	2 975 600	91 44 708 08	ZUSATZHYDRAULIK WINDE 3
ANSCHLUSSFLANSCH ALZNM	51 10 625 08	50	8	1 970	91 00 931 08	HYDR.RAUPE 4 MOT.VORB.K-
ANSCHLUSSLEITUNG 10M PV	61 40 421 08	23	1	2 711	91 44 604 08	ZENTRALSCHMIERANLAGE O
ANSCHLUSSLEITUNG 10M PV	61 40 421 08	13	1	2 920 032	96 20 520 08	KABELSTRANG
ANSCHLUSSPLATTE	51 06 295 08	48	4	1 970	91 00 931 08	HYDR.RAUPE 4 MOT.VORB.K-
ANSCHLUSSPLATTE	51 06 295 08	56	5	2 970	91 09 142 08	HYDRAULIK
ANSCHLUSSPLATTE	51 06 295 08	63	2	2 970	91 09 142 08	HYDRAULIK
ANSCHLUSSPLATTE	51 06 305 08	6	1	2 975 115	91 07 779 08	ZUSATZHYDRAULIK MONTAGE
ANSCHLUSSPLATTE	51 10 583 08	4	2	3 978	91 00 760 08	HYDR.SCHWEBEBALLAST
ANSCHLUSSPLATTE	57 15 387 08	3	1	X1029292	10 29 292 3	VERSTELLPUMPE
ANSCHLUSSPLATTE	57 15 387 08	3	1	X1029293	10 29 293 2	VERSTELLPUMPE
ANSCHLUSSPLATTE	57 15 387 08	3	1	X1029293	10 29 293 3	VERSTELLPUMPE
ANSCHLUSSPLATTE	57 18 989 08	3	1	X1029292	10 29 292 5	VERSTELLPUMPE
ANSCHLUSSPLATTE	57 19 004 08	2	1	X1029269	10 29 269 3	VERSTELLPUMPE
ANSCHLUSSPLATTE	57 19 030 08	3	1	5 121 407	51 21 407 08	VERSTELLPUMPE
ANSCHLUSSPLATTE	57 19 030 08	3	1	X1029269	10 29 269 1	VERSTELLPUMPE
ANSCHLUSSPLATTE	70 24 283	4	1	5 102 306	51 02 306 08	HYDROMOTOR
ANSCHLUSSSTUECK	57 00 734 08	12	1	5 114 320	51 14 320 08	VORSPANNVENTIL
ANSCHLUSSSTUECK M14X1,5/	77 43 832 08	23	8	1 711	91 01 239 08	ZENTRALSCHMIERUNG RAUP
ANSCHLUSSSTUTZEN	92 72 208	3	1	9 887 012	98 87 012	KURBELGEHAEUSE
ANSCHRAUBSCHARNIER 25X	10 87 117 7	9	12	1 100	91 00 752 08	RAUPENFAHRWERK KPL.
ANSCHRAUBSCHARNIER 25X	10 87 117 7	5	2	2 520 018	92 16 988 08	ARMATURENKASTEN EINBAU
ANSCHRAUBSCHARNIER 25X	10 87 117 7	8	4	2 932 160	92 87 778 08	SCHALTSCHRANK MECH.
ANSCHWEISSPLATTE DIN 30	60 20 151 08	18	1	2 978 100	91 44 621 08	ZUSATZHYDR.D-RUECKHALT
ANSTEUERGERAET	10 29 184 0	5	1	5 121 407	51 21 407 08	VERSTELLPUMPE
ANSTEUERGERAET	10 29 184 0	5	1	X1029269	10 29 269 1	VERSTELLPUMPE
ANSTEUERGERAET	10 29 184 0	5	1	X1029292	10 29 292 3	VERSTELLPUMPE
ANSTEUERGERAET	10 29 184 0	5	1	X1029293	10 29 293 2	VERSTELLPUMPE
ANSTEUERGERAET	10 29 184 0	5	1	X1029293	10 29 293 3	VERSTELLPUMPE
ANSTEUERGERAET	57 19 114 08	5	1	X1029292	10 29 292 5	VERSTELLPUMPE
ANTENNE	61 40 437 08	5	1	1 780 512	92 17 262 08	FUNKFERNSTEUERUNG
ANTENNE 147MM	76 24 428	18	1	2 920 285	91 08 727 08	ELEKTRIK KABINE VERGLAST
ANTRIEB	10 02 122 6	24	1	5 400 572	54 00 572 08	SEILWINDE
ANTRIEB	10 02 122 8	25	1	5 400 572	54 00 572 08	SEILWINDE
ANTRIEB	57 18 421 08	24	1	5 400 559	54 00 559 08	SEILWINDE
ANTRIEB	57 18 421 08	24	1	5 400 560	54 00 560 08	HUBWINDE
ANTRIEB FUER EINSPRITZPU	98 85 052	85	1	9 074 189	90 74 189	DIESELMOTOR
ANTRIEBSFLANSCH EDELST	60 60 126 08	11	1	2 920 200	92 87 789 08	ELEKTRIK WINDE 1
ANTRIEBSFLANSCH EDELST	60 60 126 08	11	1	2 920 260	92 87 790 08	ELEKTRIK WINDE 2
ANTRIEBSFLANSCH EDELST	60 60 126 08	11	1	2 920 341	92 87 791 08	ELEKTRIK WINDE 3
ANTRIEBSFLANSCH EDELST	60 60 126 08	11	1	2 920 359	92 87 793 08	ELEKTRIK WINDE 5
ANTRIEBSFLANSCH EDELST	60 60 126 08	11	1	2 920 381	92 87 788 08	ELEKTRIK WINDE 6
ANTRIEBSHUELSE	10 22 071 1	4	1	5 718 421	57 18 421 08	ANTRIEB
ANTRIEBSHUELSE	10 22 071 1	4	1	X1002122	10 02 122 6	ANTRIEB
ANTRIEBSHUELSE	10 87 404 8	4	1	X1002122	10 02 122 8	ANTRIEB
ANTRIEBSHUELSE	57 17 272 08	5	1	5 400 565	54 00 565 08	SEILWINDE

Bezeichnung	Artikel	Pos.	Menge	Seite	Baugruppe	Bezeichnung
ARBEITSSCHEINWERFER 55/7	60 71 445 08	13	1	2 920 285	91 08 727 08	ELEKTRIK KABINE VERGLAST
ARBEITSSCHEINWERFER 55/7	60 71 445 08	(10)	1	2 920 583	92 15 189 08	ZUSATZTEILE ELEKTRIK DRE
ARBEITSSCHEINWERFER 55/7	60 71 445 08	20	3	2 925 002	92 17 533 08	AUSRUESTUNG KAMERA DRE
ARBEITSSCHEINWERFER 55/7	60 71 445 08	20	2	2 925 201	92 14 885 08	ERGAENZUNG KAMERA
ARMATUREN KRANKABINE	91 08 723 08	155	1		LR 1750 -0	LIEBHERR RAUPENKRAN LR 1
ARMATURENBRETT	59 16 689 08	1	1	2 531 018	92 88 174 08	ELEKTRIK ARMLEHNE LI.
ARMATURENBRETT	59 16 690 08	1	1	2 531 019	92 88 178 08	ELEKTRIK ARMLEHNE RE.
ARMATURENBRETT	96 20 427 08	6	1	2 830	91 08 723 08	ARMATUREN KRANKABINE
ARMATURENBRETT 2X340X1	95 71 242 08	1	1	2 830 038	96 20 427 08	ARMATURENBRETT
ARMATURENBRETT DACH S	92 12 058 08	1	1	2 920 342	96 20 439 08	ARMATURENBRETT DACH VO
ARMATURENBRETT DACH VO	96 20 439 08	3	1	2 920 285	91 08 727 08	ELEKTRIK KABINE VERGLAST
ARMATURENKASTEN	74 03 038 08	1	1	2 520 021	92 34 220 08	ARMATURENKASTEN LIEFERU
ARMATURENKASTEN EINBAU	92 16 988 08	20	1	2 520	91 44 758 08	KABINE VERGLAST
ARMATURENKASTEN LIEFER	92 34 220 08	26	1	2 520 018	92 16 988 08	ARMATURENKASTEN EINBAU
ARMATURENKASTEN PE	97 04 460 08	3	1	2 520 021	92 34 220 08	ARMATURENKASTEN LIEFERU
ARMATURENKASTEN x0 PE	74 03 039 08	2	1	2 520 021	92 34 220 08	ARMATURENKASTEN LIEFERU
ARMAUFLAGE KPL.LI.	92 15 880 08	11	1	2 502	91 01 353 08	STEUERSTAND
ARMAUFLAGE KPL.RE.	92 15 879 08	10	1	2 502	91 01 353 08	STEUERSTAND
ARMLEHNE 558X115 X132 AB	95 33 655 08	8	1	2 502	91 01 353 08	STEUERSTAND
ARMLEHNE 558X122X132 ABS	95 33 653 08	9	1	2 502	91 01 353 08	STEUERSTAND
ARMLEHNE 563X127 X190 AB	95 33 654 08	2	1	2 502	91 01 353 08	STEUERSTAND
ARMLEHNE 563X132 X190 AB	95 33 651 08	3	1	2 502	91 01 353 08	STEUERSTAND
ARRETIERUNG SCHWK. FE//	96 34 234 08	49	2	3 556 003	92 71 234 08	WA-BOCK 2 ANLENKSTUECK
ARRETIERUNG SCHWK. FE//	96 34 234 08	25	2	3 556 004	92 71 575 08	WA-BOCK 2 KOPFSTUECK VO
ATL-ANBAU K28/D9408TI-LI	98 87 180	190	1	9 074 189	90 74 189	DIESELMOTOR
ATL-ANBAU K29/9408TI-RE	98 87 181	191	1	9 074 189	90 74 189	DIESELMOTOR
AUFBAUTEILE MONTAGETAFE	96 20 409 08	11	1	2 932	91 06 856 08	EINBAUTEILE SCHALTSCHRAN
AUFKLEBER	10 66 390 9	(1)	1	7 743 566	77 43 566 08	ELEKTROPUMPE
AUFKLEBER BEHAELTER 2,5K	96 74 218 08	27	1	7 743 566	77 43 566 08	ELEKTROPUMPE
AUFLAGE 10X40X400 PA6G	28 81 391 08	48	1	3 556 004	92 71 575 08	WA-BOCK 2 KOPFSTUECK VO
AUFLAGE 15X60X980 PA6G	28 81 926 08	90	2	3 212	91 44 714 08	W-ANLENKSTUECK
AUFLAGE 20X60X1290 PA6G	28 30 919 08	45	3	3 214	91 02 084 08	S-KOPFSTUECK
AUFLAGE 20X60X1290 PA6G	28 30 919 08	29	1	3 225	91 02 083 08	SL-REDUZIERSTUECK
AUFLAGE 20X60X1290 PA6G	28 30 919 08	29	1	3 226	91 44 715 08	LI-ZWISCHENSTUECK
AUFLAGE 20X60X1290 PA6G	28 30 919 08	29	3	3 227	91 44 716 08	LI-ZWISCHENSTUECK
AUFLAGE 20X60X1290 PA6G	28 30 919 08	44	2	3 229	91 44 717 08	L-ADAPTER
AUFLAGE 20X60X1290 PA6G	28 30 919 08	29	1	3 231	91 44 902 08	LI-ZWISCHENSTUECK
AUFLAGE 20X60X1290 PA6G	28 30 919 08	29	3	3 232	91 44 903 08	LI-ZWISCHENSTUECK
AUFLAGE 20X60X1290 PA6G	28 30 919 08	29	2	3 715	91 44 697 08	D-ZWISCHENSTUECK
AUFLAGE 20X60X1410 PA6G	28 81 983 08	98	3	3 211	91 02 064 08	S-ANLENKSTUECK
AUFLAGE 20X60X1410 PA6G	28 81 983 08	9	2	3 221	91 02 066 08	S-ZWISCHENSTUECK
AUFLAGE 20X60X1410 PA6G	28 81 983 08	9	5	3 223	91 02 070 08	S-ZWISCHENSTUECK
AUFLAGE 20X60X1410 PA6G	28 81 983 08	19	1	3 225	91 02 083 08	SL-REDUZIERSTUECK
AUFLAGE 20X60X1410 PA6G	28 81 983 08	19	1	3 226	91 44 715 08	LI-ZWISCHENSTUECK
AUFLAGE 20X60X1410 PA6G	28 81 983 08	19	1	3 227	91 44 716 08	LI-ZWISCHENSTUECK
AUFLAGE 20X60X1410 PA6G	28 81 983 08	19	1	3 231	91 44 902 08	LI-ZWISCHENSTUECK
AUFLAGE 20X60X1410 PA6G	28 81 983 08	19	1	3 232	91 44 903 08	LI-ZWISCHENSTUECK
AUFLAGE 20X60X1410 PA6G	28 81 983 08	28	2	3 715	91 44 697 08	D-ZWISCHENSTUECK
AUFLAGE SCHWK.	92 17 150 08	13	2	2 790	91 01 223 08	ZUSATZTEILE DEMONT.SA-B
AUFLAGE SCHWK.	92 69 017 08	3	4	3 292	91 44 698 08	D-RUECKHALTESICHERUNG
AUFLAGE SCHWK.	92 85 715 08	32	2	3 211	91 02 064 08	S-ANLENKSTUECK
AUFLAGEBOCK	60 27 360 08	267	2	1 920 403	92 17 846 08	KLEMMKASTEN VORM.
AUFLAGEBOCK	60 27 360 08	272	2	2 780 114	92 08 384 08	KLEMMKASTEN KPL.
AUFLAGEBOCK	60 27 360 08	13	2	2 780 242	92 08 729 08	KLEMMKASTEN KPL.
AUFLAGEBOCK	60 27 360 08	16	2	2 932 161	96 20 409 08	AUFBAUTEILE MONTAGETAFE
AUFLAGEBOCK	60 27 360 08	294	2	3 930 503	92 73 174 08	KLEMMKASTEN
AUFLAGEBOCK	60 27 360 08	262	2	3 930 611	92 09 429 08	KLEMMKASTEN
AUFSTECKROHR	60 72 268 08	5	1	3 930 560	96 22 292 08	ELEKTRIK FLUGWARNSICHER
AUFSTIEG LI.	92 01 913 08	1	1	2 510	91 00 855 08	DREHBUEHNENVERKLEIDUN
AUFSTIEG RE.	92 01 927 08	11	1	2 510	91 00 855 08	DREHBUEHNENVERKLEIDUN

Bezeichnung	Artikel	Pos.	Menge	Seite	Baugruppe	Bezeichnung
AUFSTIEG SCHWK.	92 01 383 08	2	2	1 100	91 00 752 08	RAUPENFAHRWERK KPL.
AUFSTIEGSTRITT 2X30X120X	78 89 008 08	29	2	1 991	91 44 585 08	DREHDURCHFUEHRUNG
AUSGLEICHSBEHAELTER	57 15 247 08	4	1	5 506 385	55 06 385 08	KUEHLERANLAGE
AUSGLEICHSBEHAELTER 0,2L	50 28 073 08	12	2	1 970	91 00 931 08	HYDR.RAUPE 4 MOT.VORB.K-
AUSGLEICHSBEHAELTER 0,2L	50 28 073 08	9	1	2 975	91 44 710 08	ZUSATZHYDRAULIK WINDE 1-
AUSGLEICHSBEHAELTER 0,2L	50 28 073 08	9	1	2 975 300	91 44 664 08	ZUSATZHYDRAULIK WINDE 5
AUSGLEICHSBEHAELTER 0,2L	50 28 073 08	9	1	2 975 400	91 02 034 08	ZUSATZHYDRAULIK WINDE 6
AUSGLEICHSBEHAELTER 0,2L	50 28 073 08	9	1	2 975 600	91 44 708 08	ZUSATZHYDRAULIK WINDE 3
AUSGLEICHSBEHAELTER 0,2L	50 28 073 08	16	1	2 978 100	91 44 621 08	ZUSATZHYDR.D-RUECKHALT
AUSGLEICHSBEHAELTER 0,2L	50 28 073 08	16	1	2 978 200	91 01 626 08	ZUSATZHYDR.S-RUECKHALTE
AUSGLEICHSBEHAELTER 0,2L	50 28 073 08	9	1	3 978	91 00 760 08	HYDR.SCHWEBEBALLAST
AUSGLEICHSCHEIBE	51 07 832 08	17	1	5 114 176	51 14 176 08	DRUCKBEGRENZUNGSVENTI
AUSGLEICHSCHEIBE	51 07 832 08	17	1	5 114 177	51 14 177 08	DRUCKBEGRENZUNGSVENTI
AUSLASSVENTIL ZBS	98 82 724	4	1	9 279 850	92 79 850	ZYLINDERKOPF VORM.
AUSPUFFSCHELLE 101,5 EDEL	55 20 681 08	10	6	2 392	91 44 593 08	SCHALLDAEMPFERANLAGE
AUSPUFFSCHELLE A 52	77 42 273 08	26	2	2 970	91 09 142 08	HYDRAULIK
AUSRUESTUNG KAMERA DRE	92 17 533 08	10	1	2 925	91 06 007 08	KAMERAUEBERWACHUNG
AUSRUESTUNG KAMERA KAB	96 18 184 08	11	1	2 925	91 06 007 08	KAMERAUEBERWACHUNG
AUSSCHIEBEZYLINDER 200/1	51 23 948 08	2	2	3 745 004	96 19 999 08	FUEHRUNG VORM.
AUSSENLAMELLE	50 15 404 14	97	8	X1002122	10 02 122 6	ANTRIEB
AUSSENLAMELLE	50 15 404 14	97	8	X1002122	10 02 122 8	ANTRIEB
AUSSENLAMELLE	50 20 463 08	97	8	5 718 421	57 18 421 08	ANTRIEB
AUSSENLAMELLE	57 18 495 08	97	8	5 000 630	50 00 630 08	DREHWERKSGETRIEBE
AUSSTROEMER	55 30 196 08	81	1	2 520	91 44 758 08	KABINE VERGLAST
AX.ZYL.ROLLENLAGER DIN 7	74 66 074 01	37	1	4 003 007	91 44 580 08	HAKENFLASCHE
AXIALGEBLAESE	57 15 470 08	14	2	5 531 881	55 31 881 08	VERFLUESSIGEREINHEIT
AXIALZYLINDERROLLENLAGE	74 66 071 08	37	1	4 001 005	91 44 581 08	HAKENFLASCHE
AXIALZYLINDERROLLENLAGE	74 62 800 08	37	1	9 104 649	91 04 649 08	DOPPELHAKENFLASCHE
B-STANGE	92 71 146 08	4	2	3 714	91 20 065 08	D-KOPFSTUECK
BALLASTPALETTE SCHWK.	96 20 001 08	1	1	3 745 001	96 19 998 08	BALLASTPALETTE VORM.
BALLASTPALETTE VORM.	96 19 998 08	1	1	3 745	91 07 886 08	SCHWEBEBALLAST
BATTERIE 6V 0.800AH	61 40 429 08	4	2	1 780 512	92 17 262 08	FUNKFERNSTEUERUNG
BATTERIE EN 50342 12V 170A	10 11 258 4	15	2	2 920 321	92 87 783 08	ELEKTRIK BATTERIEKASTEN
BATTERIEKASTEN SCHWK.	92 52 706 08	1	1	2 391 030	92 71 261 08	BATTERIEKASTEN VORM.
BATTERIEKASTEN VORM.	92 71 261 08	2	1	2 391	91 06 853 08	DIESELMOTOR KPL.
BAUGRUPPENTRAEGER 56TE	91 23 538 08	1	1	2 932 188	92 71 569 08	LICCON MONTAGEEINHEIT
BEDIENEINHEIT SPF	61 40 450 08	10	1	2 925 007	96 18 184 08	AUSRUESTUNG KAMERA KAB
BEFESTIGUNGSBAND	54 01 368 08	209	1	5 718 418	57 18 418 08	GETRIEBE
BEFESTIGUNGSFLANSCH	61 62 144 08	3	1	6 160 221	61 60 221 08	LEITUNGSTROMMEL
BEFESTIGUNGSKLEMME	11 08 865 6	4	4	6 923 086	69 23 086 08	SEILLAENGENGEBER
BEFESTIGUNGSMUTTER	10 66 382 5	(1)	2	X1029184	10 29 184 0	ANSTEUERGERAET
BEFESTIGUNGSMUTTER M16X	60 20 422 08	(3)	1	2 932 187	92 18 049 08	MONTAGEEINHEIT
BEFESTIGUNGSOBERTEIL 52	72 58 100 08	16	18	1 100	91 00 752 08	RAUPENFAHRWERK KPL.
BEFESTIGUNGSOBERTEIL 52	72 58 100 08	8	52	1 100 005	92 11 788 08	RAHMEN KPL.
BEFESTIGUNGSOBERTEIL 52	72 58 100 08	7	4	1 620	91 00 766 08	BEFESTIGUNGSTEILE DREH
BEFESTIGUNGSOBERTEIL 52	72 58 100 08	4	4	2 790 507	91 26 379 08	PODEST AUF MONTAGEWIND
BEFESTIGUNGSOBERTEIL 52	72 58 100 08	23	13	2 810	91 08 725 08	KRANFUEHRERKABINE KPL.
BEFESTIGUNGSOBERTEIL 52	72 58 100 08	27	8	2 859	91 44 612 08	GERAEUSCHDAEMMUNG
BEFESTIGUNGSOBERTEIL 52	72 58 100 08	8	87	3 211	91 02 064 08	S-ANLENKSTUECK
BEFESTIGUNGSOBERTEIL 52	72 58 100 08	21	33	3 212	91 44 714 08	W-ANLENKSTUECK
BEFESTIGUNGSOBERTEIL 52	72 58 100 08	40	36	3 214	91 02 084 08	S-KOPFSTUECK
BEFESTIGUNGSOBERTEIL 52	72 58 100 08	6	20	3 229	91 44 717 08	L-ADAPTER
BEFESTIGUNGSOBERTEIL 52	72 58 100 08	26	24	3 556 003	92 71 234 08	WA-BOCK 2 ANLENKSTUECK
BEFESTIGUNGSOBERTEIL 52	72 58 100 08	31	22	3 556 004	92 71 575 08	WA-BOCK 2 KOPFSTUECK VO
BEFESTIGUNGSOBERTEIL 52	72 58 100 08	27	66	3 713	91 44 695 08	D-ANLENKSTUECK
BEFESTIGUNGSOBERTEIL 52	72 58 100 08	10	64	3 715	91 44 697 08	D-ZWISCHENSTUECK
BEFESTIGUNGSOBERTEIL 52	72 58 100 08	36	8	3 745 001	96 19 998 08	BALLASTPALETTE VORM.
BEFESTIGUNGSOBERTEIL 67x	72 58 111 08	33	5	3 713	91 44 695 08	D-ANLENKSTUECK
BEFESTIGUNGSOBERTEIL 67x	72 58 111 08	33	19	3 745 004	96 19 999 08	FUEHRUNG VORM.
BEFESTIGUNGSSCHELLE 15,9	60 20 043 08	15	1	2 920 535	92 87 782 08	ELEKTRIK AGGREGAT

Bezeichnung	Artikel	Pos.	Menge	Seite	Baugruppe	Bezeichnung
BEFESTIGUNGSTEILE DREH	91 00 766 08	13	1		LR 1750 -0	LIEBHERR RAUPENKRAN LR 1
BEFESTIGUNGSTEILE ELEKT	96 77 330 08	10	1	2 920 583	92 15 189 08	ZUSATZTEILE ELEKTRIK DRE
BEHAELTER	57 15 393 08	20	1	7 743 570	77 43 570 08	ELEKTROPUMPE
BEHAELTER 2,5 KG	10 03 827 1	25	1	7 743 566	77 43 566 08	ELEKTROPUMPE
BEHAELTER 3,5L KUNSTSTOF	59 15 565 08	6	2	2 520 012	92 86 789 08	SCHEIBENWISCHANLAGE
BEHAELTERABDECKKAPPE	10 01 471 7	25	1	7 743 570	77 43 570 08	ELEKTROPUMPE
BEHAELTERABDECKKAPPE	10 40 981 7	21	1	7 743 566	77 43 566 08	ELEKTROPUMPE
BEHAELTERVERSCHRAUBUN	11 63 212 5	(1)	1	1 970	91 00 931 08	HYDR.RAUPE 4 MOT.VORB.K-
BELEUCHTUNG PODEST	96 77 331 08	20	1	2 920 583	92 15 189 08	ZUSATZTEILE ELEKTRIK DRE
BELUEFTUNGSEINRICHTUNG	10 33 414 8	6	1	5 506 385	55 06 385 08	KUEHLERANLAGE
BELUEFTUNGSEINRICHTUNG	10 33 414 9	5	1	5 506 385	55 06 385 08	KUEHLERANLAGE
BELUEFTUNGSFILTER	51 06 673 08	7	1	2 671 005	92 71 294 08	OELBEHAELTER VORM.
BELUEFTUNGSFILTER	51 06 673 08	7	1	2 671 007	92 13 208 08	ZUSATZOELBEHAELTER VO
BESCHILDERUNG	96 92 893 08	700	1	3 211 003	92 10 670 08	STANGEN KPL.
BESCHILDERUNG 1.5M	96 92 685 08	700	1	3 809 000	92 10 957 08	STANGE KPL.
BESCHILDERUNG 2.03M	96 92 942 08	700	1	3 204 001	92 71 720 08	STANGE VORM.
BESCHILDERUNG 2.20M	96 92 835 08	700	1	3 950 002	92 18 562 08	STANGE KPL.
BESCHILDERUNG 2.33M	96 92 826 08	700	1	3 950 001	92 18 589 08	STANGE KPL.
BESCHILDERUNG 2.4M	96 92 692 08	700	1	3 820 100	92 11 015 08	STANGE KPL.
BESCHILDERUNG 4.14M	96 92 932 08	700	1	3 204 002	92 71 719 08	STANGE KPL.
BESCHILDERUNG 4.245M	96 92 917 08	700	1	3 745 005	92 17 630 08	STANGE KPL.
BESCHILDERUNG 4.59M	96 92 996 08	700	1	3 714 011	92 71 147 08	SA-STANGE
BESCHILDERUNG 4.98M	96 92 997 08	700	1	3 714 012	92 71 454 08	STANGE KPL.
BESCHILDERUNG 5.55M	96 92 672 08	700	1	3 809 100	92 10 812 08	STANGE KPL.
BESCHILDERUNG 5.72M	96 92 874 08	700	1	3 715 001	92 71 486 08	STANGE
BESCHILDERUNG 6.1M	96 92 982 08	700	1	3 229 001	92 71 619 08	STANGE VORM.
BESCHILDERUNG 6.35M	96 92 912 08	700	1	3 214 003	92 22 023 08	STANGE KPL.
BESCHILDERUNG 7.00M	96 92 961 08	700	1	3 204 003	92 11 283 08	STANGE KPL.
BESCHILDERUNG 7M.	96 92 528 08	700	1	3 223 001	92 71 488 08	STANGE
BESCHILDERUNG FUER FUNK	92 83 947 08	2	1	1 780 500	91 01 871 08	ELEKTRIK FUNKFERNSTEUER
BESCHILDERUNG PORTUGAL	91 26 633 08	161	1		LR 1750 -0	LIEBHERR RAUPENKRAN LR 1
BESTUECKUNGSMODUL 1	92 71 584 08	155	1	1 920 403	92 17 846 08	KLEMMKASTEN VORM.
BESTUECKUNGSMODUL 1	92 71 584 08	156	1	3 930 608	92 18 048 08	KABELBAUM
BETAETIGUNGSDORN GD-ZN	70 42 534 08	51	40	2 859	91 44 612 08	GERAEUSCHDAEMMUNG
BETAETIGUNGSDORN GD-ZN	70 42 534 08	2	6	2 932 175	92 71 583 08	DECKEL KPL.
BETAETIGUNGSEINHEIT	57 17 267 08	95	1	X1002122	10 02 122 6	ANTRIEB
BETAETIGUNGSEINHEIT	57 17 267 08	95	1	X1002122	10 02 122 8	ANTRIEB
BETAETIGUNGSEINHEIT	57 19 286 08	(1)	1	9 390 078	93 90 078 01	WINKELGETRIEBE
BETRIEBSSTUNDENZAEHLER	69 17 985 08	3	1	2 920 342	96 20 439 08	ARMATURENBRETT DACH VO
BETRIEBSSTUNDENZAEHLER	69 18 022 08	28	1	2 932 161	96 20 409 08	AUFBAUTEILE MONTAGETAFE
BEZEICHNUNGSSCHILD 20X8	60 27 614 08	12	10	2 932 166	92 68 911 08	VERTEILER MASSE
BEZEICHNUNGSSCHILD 25,4X	60 27 601 08	1	3	1 330 89	92 16 928 08	SCHLAUCHLEITUNGEN S-RU
BEZEICHNUNGSSCHILD 25,4X	60 27 601 08	1	1	1 970 059	92 17 256 08	SCHLAUCHLEIT.RAUPENTR.
BEZEICHNUNGSSCHILD 25,4X	60 27 601 08	1	4	1 975 007	96 19 656 08	SCHLAUCHLEITUNGEN ABST
BEZEICHNUNGSSCHILD 25,4X	60 27 601 08	1	45	1 997	91 00 933 08	SCHLAUCHLEITUNGEN RAUP
BEZEICHNUNGSSCHILD 25,4X	60 27 601 08	1	3	2 831 021	92 06 581 08	SCHLAUCHLEITUNGEN KLIM
BEZEICHNUNGSSCHILD 25,4X	60 27 601 08	1	9	2 975 012	92 04 116 08	SCHLAUCHLEITUNGEN WIND
BEZEICHNUNGSSCHILD 25,4X	60 27 601 08	1	5	2 975 123	96 19 755 08	SCHLAUCHLEITUNGEN MONT
BEZEICHNUNGSSCHILD 25,4X	60 27 601 08	1	7	2 975 305	92 16 800 08	SCHLAUCHLEITUNGEN WIND
BEZEICHNUNGSSCHILD 25,4X	60 27 601 08	1	7	2 975 403	92 17 822 08	SCHLAUCHLEITUNGEN WIND
BEZEICHNUNGSSCHILD 25,4X	60 27 601 08	1	9	2 975 613	92 04 128 08	SCHLAUCHLEITUNGEN WIND
BEZEICHNUNGSSCHILD 25,4X	60 27 601 08	1	11	2 976 010	92 12 358 08	SCHLAUCHLEITUNGEN 2 DR
BEZEICHNUNGSSCHILD 25,4X	60 27 601 08	(1)	2	2 976 203	92 27 489 08	ZUSATZHYDR.BOLZENZIEHZ
BEZEICHNUNGSSCHILD 25,4X	60 27 601 08	1	2	2 977 001	92 17 477 08	SCHLAUCHLEITUNGEN DRE
BEZEICHNUNGSSCHILD 25,4X	60 27 601 08	1	1	2 978 105	92 04 111 08	SCHLAUCHLEITUNGEN
BEZEICHNUNGSSCHILD 25,4X	60 27 601 08	1	125	2 997	91 05 268 08	SCHLAUCHLEITUNGEN OBER
BEZEICHNUNGSSCHILD 25,4X	60 27 601 08	1	8	3 978 001	92 16 684 08	SCHLAUCHLEITUNGEN SCHW
BEZEICHNUNGSSCHILD 25,4X	60 27 602 08	2	5	1 330 89	92 16 928 08	SCHLAUCHLEITUNGEN S-RU
BEZEICHNUNGSSCHILD 25,4X	60 27 602 08	2	8	1 975 007	96 19 656 08	SCHLAUCHLEITUNGEN ABST
BEZEICHNUNGSSCHILD 25,4X	60 27 602 08	2	37	1 997	91 00 933 08	SCHLAUCHLEITUNGEN RAUP

Bezeichnung	Artikel	Pos.	Menge	Seite	Baugruppe	Bezeichnung
BEZEICHNUNGSSCHILD 25,4X	60 27 602 08	2	1	2 831 021	92 06 581 08	SCHLAUCHLEITUNGEN KLIM
BEZEICHNUNGSSCHILD 25,4X	60 27 602 08	2	1	2 975 012	92 04 116 08	SCHLAUCHLEITUNGEN WIND
BEZEICHNUNGSSCHILD 25,4X	60 27 602 08	2	1	2 975 123	96 19 755 08	SCHLAUCHLEITUNGEN MONT
BEZEICHNUNGSSCHILD 25,4X	60 27 602 08	1	3	2 975 128	92 17 829 08	SCHLAUCHLEITUNGEN GITT
BEZEICHNUNGSSCHILD 25,4X	60 27 602 08	2	2	2 975 305	92 16 800 08	SCHLAUCHLEITUNGEN WIND
BEZEICHNUNGSSCHILD 25,4X	60 27 602 08	2	2	2 975 613	92 04 128 08	SCHLAUCHLEITUNGEN WIND
BEZEICHNUNGSSCHILD 25,4X	60 27 602 08	2	6	2 976 010	92 12 358 08	SCHLAUCHLEITUNGEN 2 DR
BEZEICHNUNGSSCHILD 25,4X	60 27 602 08	2	2	2 977 001	92 17 477 08	SCHLAUCHLEITUNGEN DRE
BEZEICHNUNGSSCHILD 25,4X	60 27 602 08	1	4	2 978 101	92 27 228 08	SCHLAUCHLEITUNGEN MONT
BEZEICHNUNGSSCHILD 25,4X	60 27 602 08	2	8	2 978 105	92 04 111 08	SCHLAUCHLEITUNGEN
BEZEICHNUNGSSCHILD 25,4X	60 27 602 08	2	49	2 997	91 05 268 08	SCHLAUCHLEITUNGEN OBER
BEZEICHNUNGSSCHILD 25,4X	60 27 602 08	2	23	3 978 001	92 16 684 08	SCHLAUCHLEITUNGEN SCHW
BEZEICHNUNGSSCHILD 25,4X	60 27 603 08	2	3	1 970 059	92 17 256 08	SCHLAUCHLEIT.RAUPENTR.
BEZEICHNUNGSSCHILD 25,4X	60 27 603 08	3	21	1 997	91 00 933 08	SCHLAUCHLEITUNGEN RAUP
BEZEICHNUNGSSCHILD 25,4X	60 27 603 08	3	1	2 831 021	92 06 581 08	SCHLAUCHLEITUNGEN KLIM
BEZEICHNUNGSSCHILD 25,4X	60 27 603 08	2	4	2 975 128	92 17 829 08	SCHLAUCHLEITUNGEN GITT
BEZEICHNUNGSSCHILD 25,4X	60 27 603 08	3	2	2 975 305	92 16 800 08	SCHLAUCHLEITUNGEN WIND
BEZEICHNUNGSSCHILD 25,4X	60 27 603 08	2	4	2 975 403	92 17 822 08	SCHLAUCHLEITUNGEN WIND
BEZEICHNUNGSSCHILD 25,4X	60 27 603 08	3	2	2 975 613	92 04 128 08	SCHLAUCHLEITUNGEN WIND
BEZEICHNUNGSSCHILD 25,4X	60 27 603 08	3	7	2 977 001	92 17 477 08	SCHLAUCHLEITUNGEN DRE
BEZEICHNUNGSSCHILD 25,4X	60 27 603 08	3	66	2 997	91 05 268 08	SCHLAUCHLEITUNGEN OBER
BEZEICHNUNGSSCHILD 76X4	60 27 626 08	29	1	2 913 008	91 40 573 08	LICCON KONSOLE LCD1
BEZEICHNUNGSSTREIFEN	60 27 629 08	103	7	2 932 161	96 20 409 08	AUFBAUTEILE MONTAGETAFE
BLECH 1,5X115X242 DC01 FE//	95 47 460 08	4	1	2 541	91 45 104 08	ZUSATZHEIZUNG OW
BLECH 1,5X132X336 DC01 FE//	95 52 098 08	31	2	2 932 160	92 87 778 08	SCHALTSCHRANK MECH.
BLECH 1,5X187X308 DC01 FE//	95 49 661 08	26	1	2 932 187	92 18 049 08	MONTAGEEINHEIT
BLECH 1,5X200X310 DC01 FE//	95 57 391 08	8	3	2 520 018	92 16 988 08	ARMATURENKASTEN EINBAU
BLECH 1,5X32X100 DC01 FE//	95 32 173 08	32	1	2 932 160	92 87 778 08	SCHALTSCHRANK MECH.
BLECH 1,5X367X485 DC01	95 52 096 08	111	1	2 932 161	96 20 409 08	AUFBAUTEILE MONTAGETAFE
BLECH 1.5X1375X497 DC01	97 05 301 08	1	1	2 510 035	92 17 450 08	KLAPPE VORM.
BLECH 1.5X145X450 DC01 FE//	97 13 093 08	116	1	2 932 161	96 20 409 08	AUFBAUTEILE MONTAGETAFE
BLECH 1.5X186X50 DC01 FE//	97 04 780 08	49	1	2 541	91 45 104 08	ZUSATZHEIZUNG OW
BLECH 1.5X215X337 DC01+ZE	97 06 028 08	5	1	2 925 007	96 18 184 08	AUSRUESTUNG KAMERA KAB
BLECH 1.5X2341X914 DC01	97 05 215 08	46	1	2 510	91 00 855 08	DREHBUEHNENVERKLEIDUN
BLECH 1.5X379X377 DC01 FE//	95 60 903 08	3	1	2 830 039	96 20 428 08	GERAETEANORDNUNG
BLECH 1.5x134x82 DC01	97 02 962 08	21	4	2 392	91 44 593 08	SCHALLDAEMPFERANLAGE
BLECH 1.5x205x160 DC01 FE//	97 02 510 08	36	2	2 859	91 44 612 08	GERAEUSCHDAEMMUNG
BLECH 1.5x440x277 DC01 FE//	97 02 961 08	20	2	2 392	91 44 593 08	SCHALLDAEMPFERANLAGE
BLECH 1.5x491x265 DC01	95 52 104 08	107	1	2 932 161	96 20 409 08	AUFBAUTEILE MONTAGETAFE
BLECH 1.5x60x47 DC01 FE//ZN	97 07 173 08	18	1	3 950	91 01 259 08	WS-ZUSATZSTANGEN
BLECH 100X1350X850 S355J2+	95 67 371 08	3	2	3 714 009	96 23 647 08	VERSTELLFLASCHE KPL.
BLECH 10X120X40 S355MC FE	94 28 906 08	31	2	3 214	91 02 084 08	S-KOPFSTUECK
BLECH 10X120X40 S355MC FE	94 28 906 08	33	2	3 229	91 44 717 08	L-ADAPTER
BLECH 10X120X40 S355MC FE	94 28 906 08	15	2	3 950	91 01 259 08	WS-ZUSATZSTANGEN
BLECH 10X149X222 S700MC	95 71 139 08	26	1	3 215	91 44 631 08	S-KOPFSTUECK ROLLENSATZ
BLECH 10X20X60 S235JR	93 69 406 08	19	2	2 100 012	92 04 560 08	SCHUTZWALZE WINDE 1-2
BLECH 10X210X210 S355MC	95 61 643 08	4	4	1 630	91 05 170 08	HYDRAULISCHE ABSTUETZUN
BLECH 10X241X556 S700MC	97 04 754 08	20	2	2 790	91 01 223 08	ZUSATZTEILE DEMONT.SA-B
BLECH 10X280X100 S355MC	97 03 975 08	11	2	2 125	91 01 212 08	BOLZEN D-S ANLENKSTUECK
BLECH 10X285X297 S700MC	95 66 745 08	3	1	2 100 011	92 70 949 08	STANGE KPL.
BLECH 10X285X297 S700MC	95 66 746 08	4	1	2 100 011	92 70 949 08	STANGE KPL.
BLECH 10X300X377 S700MC	97 97 248 08	10	19	3 213	91 44 718 08	L-KOPFSTUECK
BLECH 10X370X100 S355MC	97 03 974 08	10	2	2 125	91 01 212 08	BOLZEN D-S ANLENKSTUECK
BLECH 10X500X134 S355MC	97 11 791 08	29	4	3 292	91 44 698 08	D-RUECKHALTESICHERUNG
BLECH 10X586X115 S355MC	97 19 127 08	63	1	2 510	91 00 855 08	DREHBUEHNENVERKLEIDUN
BLECH 10X599X105 S355MC	97 19 126 08	62	1	2 510	91 00 855 08	DREHBUEHNENVERKLEIDUN
BLECH 10X80X1270 S235JR	95 66 392 08	44	1	3 214	91 02 084 08	S-KOPFSTUECK
BLECH 10X80X1270 S235JR	95 66 392 08	28	1	3 225	91 02 083 08	SL-REDUZIERSTUECK
BLECH 10X80X1270 S235JR	95 66 392 08	28	1	3 226	91 44 715 08	LI-ZWISCHENSTUECK
BLECH 10X80X1270 S235JR	95 66 392 08	28	3	3 227	91 44 716 08	LI-ZWISCHENSTUECK

Bezeichnung	Artikel	Pos.	Menge	Seite	Baugruppe	Bezeichnung
BLECH 10X80X1270 S235JR	95 66 392 08	43	2	3 229	91 44 717 08	L-ADAPTER
BLECH 10X80X1270 S235JR	95 66 392 08	28	1	3 231	91 44 902 08	LI-ZWISCHENSTUECK
BLECH 10X80X1270 S235JR	95 66 392 08	28	3	3 232	91 44 903 08	LI-ZWISCHENSTUECK
BLECH 10X80X1270 S235JR	95 66 392 08	37	2	3 715	91 44 697 08	D-ZWISCHENSTUECK
BLECH 10X80x1390 S235JR	95 64 427 08	8	1	3 221	91 02 066 08	S-ZWISCHENSTUECK
BLECH 10X80x1390 S235JR	95 64 427 08	8	4	3 223	91 02 070 08	S-ZWISCHENSTUECK
BLECH 10X98X122 S700MC	95 71 138 08	25	1	3 215	91 44 631 08	S-KOPFSTUECK ROLLENSATZ
BLECH 10x100x100 S355MC	97 02 204 08	9	1	2 970 092	92 35 140 08	MECHANISCHE TEILE
BLECH 10x232x450 S700MC	97 01 347 08	15	4	3 554 006	92 71 434 08	WA-BOCK 1 KOPFSTUECK
BLECH 10x250x250 S700MC	95 71 126 08	7	2	3 215	91 44 631 08	S-KOPFSTUECK ROLLENSATZ
BLECH 10x295x130 S355MC	95 70 360 08	6	2	3 592	91 44 721 08	W-RUECKHALTESICHERUNG
BLECH 10x404x60 S355MC	97 02 799 08	17	1	2 970 092	92 35 140 08	MECHANISCHE TEILE
BLECH 10x487x360 S700MC	97 05 753 08	4	2	3 216 001	92 17 797 08	ADAPTER VORM.
BLECH 10x630x557 S355MC	97 01 433 08	27	2	3 215	91 44 631 08	S-KOPFSTUECK ROLLENSATZ
BLECH 12X120X425 S355MC	95 66 444 08	9	2	3 370	91 04 493 08	WINDE 6
BLECH 12X50X300 S690QL	95 66 598 08	8	3	2 550	91 09 257 08	SA-BOCK
BLECH 12x146x83 S355MC FE//	97 07 444 08	22	1	3 745 004	96 19 999 08	FUEHRUNG VORM.
BLECH 15X117X180 S355MC	95 65 617 08	19	2	3 350	91 04 492 08	WINDE 3
BLECH 15X117X180 S355MC	95 65 617 08	26	2	3 360	91 04 494 08	WINDE 5
BLECH 15X117X180 S355MC	95 65 617 08	23	2	3 370	91 04 493 08	WINDE 6
BLECH 15X137X230 S690QL	95 70 479 08	8	2	3 212	91 44 714 08	W-ANLENKSTUECK
BLECH 15X59X90 S690QL	95 31 585 08	12	32	1 711	91 01 239 08	ZENTRALSCHMIERUNG RAUP
BLECH 15X90X115 S690QL	95 69 187 08	8	4	1 630	91 05 170 08	HYDRAULISCHE ABSTUETZUN
BLECH 15X90X325 S355MC	95 44 256 08	1	1	2 657	92 52 997 08	PENDEL KPL.
BLECH 15x220x220 S355MC	97 05 157 08	11	4	3 745 001	96 19 998 08	BALLASTPALETTE VORM.
BLECH 15x230x70 S960QL	97 02 501 08	52	2	1 400	91 04 483 08	RAUPENTRAEGER LI.
BLECH 15x230x70 S960QL	97 02 501 08	51	2	1 410	91 04 487 08	RAUPENTRAEGER RE.
BLECH 15x660x100 S690QL	97 00 206 08	32	12	1 400	91 04 483 08	RAUPENTRAEGER LI.
BLECH 15x660x100 S690QL	97 00 206 08	31	12	1 410	91 04 487 08	RAUPENTRAEGER RE.
BLECH 15x91x175 S355MC	97 07 525 08	17	1	2 340	91 09 918 08	WINDE 4 EINZIEHWERK
BLECH 1X35X22 ALMG3	61 10 022 08	24	1	2 913 008	91 40 573 08	LICCON KONSOLE LCD1
BLECH 1X68X99 DC01 FE//ZN	97 00 838 1	11	4	2 670	91 44 601 08	KRAFTSTOFFBEHAELTER
BLECH 1X80X110 DC01 FE//ZN	97 09 048 08	22	18	1 991	91 44 585 08	DREHDURCHFUEHRUNG
BLECH 1x108x500 DC01	97 03 572 08	71	1	2 391 001	96 19 013 08	DIESELMOTOR VORM.
BLECH 1x120x100 DC01 FE//ZN	97 03 987 08	22	3	3 350	91 04 492 08	WINDE 3
BLECH 1x120x100 DC01 FE//ZN	97 03 987 08	28	3	3 360	91 04 494 08	WINDE 5
BLECH 1x2435x442 DC01	97 00 835 08	63	2	3 211	91 02 064 08	S-ANLENKSTUECK
BLECH 1x2435x442 DC01	97 00 835 08	70	2	3 212	91 44 714 08	W-ANLENKSTUECK
BLECH 20X240X350 S355J2+N	95 26 714 08	20	2	1 400	91 04 483 08	RAUPENTRAEGER LI.
BLECH 20X240X350 S355J2+N	95 26 714 08	20	2	1 410	91 04 487 08	RAUPENTRAEGER RE.
BLECH 20X255X80 S355J2+N	97 08 448 08	6	18	3 744	91 08 660 08	ZENTRIERUNG F.SCHWEBEBA
BLECH 20X270X100 S960QL	97 03 976 08	12	2	2 125	91 01 212 08	BOLZEN D-S ANLENKSTUECK
BLECH 20X285X710 S960QL	95 67 264 08	44	4	3 211	91 02 064 08	S-ANLENKSTUECK
BLECH 20X360X100 S960QL	97 03 972 08	6	2	2 125	91 01 212 08	BOLZEN D-S ANLENKSTUECK
BLECH 20X40X220 S355J2+N	95 20 963 08	25	2	1 400	91 04 483 08	RAUPENTRAEGER LI.
BLECH 20X40X220 S355J2+N	95 20 963 08	25	2	1 410	91 04 487 08	RAUPENTRAEGER RE.
BLECH 20X445X640 S960QL	95 70 609 08	6	2	2 657	91 44 606 08	MONTAGEEINRICHTUNG RA
BLECH 20X650X830 S690QL	95 65 876 08	4	2	2 652	91 01 222 08	ROLLENLAGERUNG DREHBUE
BLECH 20X74X29 S690QL	97 11 412 08	28	2	3 745 004	96 19 999 08	FUEHRUNG VORM.
BLECH 20x237x100 S690QL	97 03 730 08	20	2	2 652	91 01 222 08	ROLLENLAGERUNG DREHBUE
BLECH 2X100X100 DC01 FE//	95 62 979 08	5	6	1 100	91 00 752 08	RAUPENFAHRWERK KPL.
BLECH 2X100X100 DC01 FE//	95 62 980 08	6	6	1 100	91 00 752 08	RAUPENFAHRWERK KPL.
BLECH 2X100X100 DC01 FE//	95 62 981 08	7	6	1 100	91 00 752 08	RAUPENFAHRWERK KPL.
BLECH 2X100X100 DC01 FE//	95 62 982 08	8	6	1 100	91 00 752 08	RAUPENFAHRWERK KPL.
BLECH 2X102X50 DC01 FE//ZN	97 13 170 08	83	2	1 400	91 04 483 08	RAUPENTRAEGER LI.
BLECH 2X102X50 DC01 FE//ZN	97 13 170 08	82	2	1 410	91 04 487 08	RAUPENTRAEGER RE.
BLECH 2X105X124 DC01 FE//	95 44 168 08	2	1	2 830 039	96 20 428 08	GERAETEANORDNUNG
BLECH 2X112X230 DC01 RAL 7	95 63 503 08	15	2	2 520 018	92 16 988 08	ARMATURENKASTEN EINBAU
BLECH 2X1171X187 DC01	97 02 974 08	36	1	2 510	91 00 855 08	DREHBUEHNENVERKLEIDUN
BLECH 2X1177X334 DC01	95 68 621 08	7	1	2 510	91 00 855 08	DREHBUEHNENVERKLEIDUN

Bezeichnung	Artikel	Pos.	Menge	Seite	Baugruppe	Bezeichnung
BLECH 2X1202X428 DC01	97 02 766 08	18	1	2 510	91 00 855 08	DREHBUEHNENVERKLEIDUN
BLECH 2X1292X1353 DC01	97 01 217 08	65	1	2 391 001	96 19 013 08	DIESELMOTOR VORM.
BLECH 2X1307X289 DC01	97 02 765 08	16	1	2 510	91 00 855 08	DREHBUEHNENVERKLEIDUN
BLECH 2X130X125 DC01 FE//	97 04 692 08	72	1	2 550	91 09 257 08	SA-BOCK
BLECH 2X130X125 DC01 FE//	97 04 692 08	(6)	5	2 920 583	92 15 189 08	ZUSATZTEILE ELEKTRIK DRE
BLECH 2X144X80 DC01 FE//ZN	95 63 963 08	1	1	2 932 166	92 68 911 08	VERTEILER MASSE
BLECH 2X150X150 DC01 FE//	97 61 885 08	25	4	2 652	91 01 222 08	ROLLENLAGERUNG DREHBUE
BLECH 2X1779X198 DC01	95 68 617 08	3	1	2 510	91 00 855 08	DREHBUEHNENVERKLEIDUN
BLECH 2X1924X391 DC01	95 68 620 08	6	1	2 510	91 00 855 08	DREHBUEHNENVERKLEIDUN
BLECH 2X198X784 DC01	95 68 619 08	5	1	2 510	91 00 855 08	DREHBUEHNENVERKLEIDUN
BLECH 2X200X100 X5CRNI18-1	97 52 478 08	7	1	2 700	91 02 040 08	TRANSPORTABLAGE
BLECH 2X213X219 DC01	95 68 629 08	15	1	2 510	91 00 855 08	DREHBUEHNENVERKLEIDUN
BLECH 2X217X575 DC01	95 68 618 08	1	1	2 510 060	92 01 926 08	TUER VORM.
BLECH 2X230X230 DC01 FE//	97 61 874 08	24	4	2 652	91 01 222 08	ROLLENLAGERUNG DREHBUE
BLECH 2X232X575 DC01	95 68 628 08	1	1	2 510 063	92 01 929 08	TUER VORM.
BLECH 2X240X100 DC01 FE//	97 40 346 08	39	2	3 215	91 44 631 08	S-KOPFSTUECK ROLLENSATZ
BLECH 2X248X326 DC01 FE//	95 63 998 08	4	1	2 925 007	92 15 673 08	KAMERAANBAU DREHBUEHN
BLECH 2X248X326 DC01 FE//	95 63 998 08	3	1	2 925 203	92 16 962 08	KAMERAANBAU S-ANLENKSTU
BLECH 2X248X326 DC01 FE//	95 63 998 08	3	1	2 925 204	92 16 990 08	KAMERAANBAU D-ANLENKS
BLECH 2X250X150 DC01 FE//	97 25 652 08	54	2	3 745 001	96 19 998 08	BALLASTPALETTE VORM.
BLECH 2X250X200 DC01 FE//	97 80 850 08	32	4	2 790	91 01 223 08	ZUSATZTEILE DEMONT.SA-B
BLECH 2X708X1504 DC01	95 68 625 08	1	1	2 510 061	92 01 927 08	AUFSTIEG RE.
BLECH 2X708X1505 DC01	95 68 578 08	1	1	2 510 058	92 01 913 08	AUFSTIEG LI.
BLECH 2X741X696 DC01	97 10 372 08	43	2	3 745 001	96 19 998 08	BALLASTPALETTE VORM.
BLECH 2X840X1574 DC01	97 02 767 08	1	1	2 510 064	92 15 116 08	TUER VORM.
BLECH 2x100x100 DC01	97 03 400 08	23	1	2 520 018	92 16 988 08	ARMATURENKASTEN EINBAU
BLECH 2x1314x1352 DC01	97 01 219 08	66	1	2 391 001	96 19 013 08	DIESELMOTOR VORM.
BLECH 2x132x50 DC01 FE//ZN	97 08 177 08	37	4	1 970 060	92 99 038 08	MONTAGETEILE RAUPE
BLECH 2x1759x213 DC01	95 68 627 08	13	1	2 510	91 00 855 08	DREHBUEHNENVERKLEIDUN
BLECH 2x216x213 DC01	97 03 543 08	52	1	2 510	91 00 855 08	DREHBUEHNENVERKLEIDUN
BLECH 2x229x112 DC01	97 07 498 08	1	1	2 510 066	92 35 577 08	TUER VORM.
BLECH 2x258x80 DC01	97 07 905 08	4	1	2 859 009	92 71 425 08	KASSETTE KPL.
BLECH 2x323x1014 DC01	97 00 325 08	22	1	2 859	91 44 612 08	GERAEUSCHDAEMMUNG
BLECH 2x323x1014 DC01	97 00 326 08	23	1	2 859	91 44 612 08	GERAEUSCHDAEMMUNG
BLECH 2x328x516 DC01	97 03 296 08	45	1	2 859	91 44 612 08	GERAEUSCHDAEMMUNG
BLECH 2x336x85 DC01 FE//ZN	97 07 550 08	48	1	2 859	91 44 612 08	GERAEUSCHDAEMMUNG
BLECH 2x475x232 DC01	97 03 544 08	1	1	2 510 065	92 16 117 08	TUER VORM.
BLECH 2x520x862 DC01	97 03 252 08	44	1	2 859	91 44 612 08	GERAEUSCHDAEMMUNG
BLECH 2x529x342 DC01	97 00 274 08	19	1	2 859	91 44 612 08	GERAEUSCHDAEMMUNG
BLECH 2x57x422 DC01	95 67 895 08	14	1	2 520 018	92 16 988 08	ARMATURENKASTEN EINBAU
BLECH 2x651x1081 DC01	95 68 626 08	1	1	2 510 062	92 01 928 08	TUER VORM.
BLECH 2x651x1084 DC01	95 68 616 08	1	1	2 510 059	92 01 922 08	TUER VORM.
BLECH 2x668x1090 DC01	97 02 453 08	34	1	2 859	91 44 612 08	GERAEUSCHDAEMMUNG
BLECH 2x700x277 DC01	97 04 872 08	79	1	2 391 001	96 19 013 08	DIESELMOTOR VORM.
BLECH 2x788x326 DC01	95 67 956 08	3	2	2 350	91 03 766 08	DREHWERK
BLECH 2x826x450 DC01	97 06 187 08	47	1	2 859	91 44 612 08	GERAEUSCHDAEMMUNG
BLECH 2x901x322 DC01	97 07 848 08	2	1	2 859 009	92 71 425 08	KASSETTE KPL.
BLECH 2x919x1072 DC01	97 00 139 08	2	2	2 859	91 44 612 08	GERAEUSCHDAEMMUNG
BLECH 30X210X350 S355J2+N	95 26 715 08	21	2	1 400	91 04 483 08	RAUPENTRAEGER LI.
BLECH 30X210X350 S355J2+N	95 26 715 08	21	2	1 410	91 04 487 08	RAUPENTRAEGER RE.
BLECH 35X115X380 S960QL+	95 61 649 08	5	4	1 630	91 05 170 08	HYDRAULISCHE ABSTUETZUN
BLECH 35X190X201 S960QL+	95 61 650 08	6	4	1 630	91 05 170 08	HYDRAULISCHE ABSTUETZUN
BLECH 35X770X340 S960QL+	97 23 261 08	(1)	1	3 745 008	96 23 072 08	LASCHE VORM.
BLECH 3X1015X30 DC01	97 12 083 08	28	1	2 520 018	92 16 988 08	ARMATURENKASTEN EINBAU
BLECH 3X118X200 DC01 FE//	97 09 378 08	16	1	2 310	91 04 490 08	WINDE 1
BLECH 3X118X200 DC01 FE//	97 09 378 08	16	1	2 320	91 04 491 08	WINDE 2
BLECH 3X118X200 DC01 FE//	97 09 378 08	22	1	2 340	91 09 918 08	WINDE 4 EINZIEHWERK
BLECH 3X144X80 DC01 FE//ZN	97 07 719 08	2	1	1 970 060	92 99 038 08	MONTAGETEILE RAUPE
BLECH 3X150X315 DC01	95 70 244 08	16	2	3 212	91 44 714 08	W-ANLENKSTUECK
BLECH 3X157X156 DC01 FE//	95 70 054 08	2	1	3 930 054	92 68 038 08	ELEKTRIK WINDWARNUNG T

Bezeichnung	Artikel	Pos.	Menge	Seite	Baugruppe	Bezeichnung
BLECH 3X160X185 DC01 FE//	95 56 712 08	5	1	2 920 582	92 11 225 08	VERKABELUNG ARMATURENK
BLECH 3X160X580 DC01 FE//	97 02 924 08	2	1	2 835	91 02 278 08	LADEGERAET
BLECH 3X200X150 DC01 FE//	97 02 854 08	(3)	1	2 920 583	92 15 189 08	ZUSATZTEILE ELEKTRIK DRE
BLECH 3X20X139 DC01 FE//ZN	95 15 359 08	(1)	2	2 970	91 09 142 08	HYDRAULIK
BLECH 3X218X129 DC01 FE//	95 70 055 08	1	1	3 930 560	96 22 292 08	ELEKTRIK FLUGWARNSICHER
BLECH 3X220X110 DC01 FE//	97 25 755 08	55	2	3 745 001	96 19 998 08	BALLASTPALETTE VORM.
BLECH 3X299X496 DC01+ZE	95 66 758 08	6	1	2 810 012	96 20 478 08	KRANFUEHRERKABINE VORM
BLECH 3X300X110 DC01 FE//	97 09 207 08	79	2	3 713	91 44 695 08	D-ANLENKSTUECK
BLECH 3X334X409 DC01	95 35 795 08	36	1	2 502	91 01 353 08	STEUERSTAND
BLECH 3X437X145 DC01	95 67 133 08	30	1	2 391 001	96 19 013 08	DIESELMOTOR VORM.
BLECH 3X437X145 DC01	95 67 217 08	31	1	2 391 001	96 19 013 08	DIESELMOTOR VORM.
BLECH 3X456X448 DC01	97 05 917 08	27	1	2 970 092	92 35 140 08	MECHANISCHE TEILE
BLECH 3X45X120 DC01 FE//ZN	95 37 609 08	55	1	2 975	91 44 710 08	ZUSATZHYDRAULIK WINDE 1-
BLECH 3X45X120 DC01 FE//ZN	95 37 609 08	51	1	2 975 300	91 44 664 08	ZUSATZHYDRAULIK WINDE 5
BLECH 3X45X120 DC01 FE//ZN	95 37 609 08	51	1	2 975 400	91 02 034 08	ZUSATZHYDRAULIK WINDE 6
BLECH 3X45X120 DC01 FE//ZN	95 37 609 08	51	1	2 975 600	91 44 708 08	ZUSATZHYDRAULIK WINDE 3
BLECH 3X45X120 DC01 FE//ZN	95 37 609 08	20	1	2 978 200	91 01 626 08	ZUSATZHYDR.S-RUECKHALTE
BLECH 3X45X120 DC01 FE//ZN	95 37 609 08	45	1	3 978	91 00 760 08	HYDR.SCHWEBEBALLAST
BLECH 3X45X60 DC01 FE//ZN	95 15 360 08	(2)	2	2 970	91 09 142 08	HYDRAULIK
BLECH 3X500X224 DC01	97 07 627 08	21	1	1 970 060	92 99 038 08	MONTAGETEILE RAUPE
BLECH 3X50X110 DC01 FE//ZN	95 56 063 08	2	1	2 440 017	92 13 888 08	SCHLAUCHHALTER VORM.
BLECH 3X50X60 DC01 FE//ZN	97 13 257 08	32	2	2 970 092	92 35 140 08	MECHANISCHE TEILE
BLECH 3X518X379 DC01	95 66 225 08	2	2	2 831	91 44 693 08	KLIMAANLAGE OW
BLECH 3X626X461 DC01	97 02 331 08	13	1	2 970 092	92 35 140 08	MECHANISCHE TEILE
BLECH 3X752X914 DC01	97 09 169 08	41	2	3 745 001	96 19 998 08	BALLASTPALETTE VORM.
BLECH 3X83X248 DC01 FE//ZN	97 03 858 08	1	1	1 970 060	92 99 038 08	MONTAGETEILE RAUPE
BLECH 3x110x210 DC01 FE//ZN	97 07 499 08	3	1	2 970 092	92 35 140 08	MECHANISCHE TEILE
BLECH 3x130x40 DC01 FE//ZN	97 07 527 08	60	2	2 510	91 00 855 08	DREHBUEHNENVERKLEIDUN
BLECH 3x170x105 DC01 FE//ZN	97 08 173 08	20	2	1 920 401	92 17 850 08	ELEKTRIK MITTELSTUECK
BLECH 3x227x144 DC01 FE//ZN	97 02 206 08	16	2	2 340	91 09 918 08	WINDE 4 EINZIEHWERK
BLECH 3x250x535 DC01	97 02 853 08	(2)	1	2 920 583	92 15 189 08	ZUSATZTEILE ELEKTRIK DRE
BLECH 3x270x166 DC01	97 09 144 08	18	1	2 810	91 08 725 08	KRANFUEHRERKABINE KPL.
BLECH 3x310x158 DC01	97 08 172 08	32	4	1 970 060	92 99 038 08	MONTAGETEILE RAUPE
BLECH 3x396x280 DC01	97 08 771 08	38	1	1 970 060	92 99 038 08	MONTAGETEILE RAUPE
BLECH 3x421x420 DC01 FE//ZN	97 03 860 08	3	2	1 970 060	92 99 038 08	MONTAGETEILE RAUPE
BLECH 3x48x75 DC01 FE//ZN20	97 04 309 08	11	2	1 970 060	92 99 038 08	MONTAGETEILE RAUPE
BLECH 3x840x220 DC01	97 04 798 08	72	1	2 391 001	96 19 013 08	DIESELMOTOR VORM.
BLECH 40X200X180 S690QL	95 27 424 08	8	4	2 740	91 01 072 08	GEGENGEWICHT
BLECH 4X109X58 S315MC FE//	97 19 079 08	18	1	2 310	91 04 490 08	WINDE 1
BLECH 4X109X58 S315MC FE//	97 19 079 08	18	1	2 320	91 04 491 08	WINDE 2
BLECH 4X109X58 S315MC FE//	97 19 079 08	24	1	3 370	91 04 493 08	WINDE 6
BLECH 4X110X80 S315MC FE//	97 03 502 08	25	2	2 711	91 44 604 08	ZENTRALSCHMIERANLAGE O
BLECH 4X113X740 S315MC	95 67 540 08	40	1	2 391 001	96 19 013 08	DIESELMOTOR VORM.
BLECH 4X115X98 S315MC FE//	97 07 628 08	30	4	1 970 060	92 99 038 08	MONTAGETEILE RAUPE
BLECH 4X115X98 S315MC FE//	97 07 628 08	30	3	2 970 092	92 35 140 08	MECHANISCHE TEILE
BLECH 4X1180X83 S315MC	97 00 598 08	24	1	2 859	91 44 612 08	GERAEUSCHDAEMMUNG
BLECH 4X120X123 S315MC FE	97 25 169 08	25	1	2 340	91 09 918 08	WINDE 4 EINZIEHWERK
BLECH 4X1227X67 S315MC	97 03 094 08	42	1	2 510	91 00 855 08	DREHBUEHNENVERKLEIDUN
BLECH 4X1318X36 S315MC	95 50 058 08	110	2	2 932 161	96 20 409 08	AUFBAUTEILE MONTAGETAFE
BLECH 4X133X30 S315MC	97 03 055 08	19	1	2 970 092	92 35 140 08	MECHANISCHE TEILE
BLECH 4X133X30 S315MC FE//	97 05 283 08	84	1	2 391 001	96 19 013 08	DIESELMOTOR VORM.
BLECH 4X144X180 S315MC	97 00 465 08	8	2	2 859	91 44 612 08	GERAEUSCHDAEMMUNG
BLECH 4X144X220 S315MC FE	95 56 686 08	24	1	2 970 092	92 35 140 08	MECHANISCHE TEILE
BLECH 4X150X50 S315MC FE//	97 15 108 08	26	1	2 711	91 44 604 08	ZENTRALSCHMIERANLAGE O
BLECH 4X1645X211 S315MC	97 00 463 08	15	1	2 859	91 44 612 08	GERAEUSCHDAEMMUNG
BLECH 4X1645X211 S315MC	97 00 729 08	16	1	2 859	91 44 612 08	GERAEUSCHDAEMMUNG
BLECH 4X166X317 S315MC T Z	97 04 132 6	1	1	3 745 022	96 84 615 08	LEITERHALTERUNG
BLECH 4X167X25 S315MC T Z	97 78 521 08	2	1	3 745 022	96 84 615 08	LEITERHALTERUNG
BLECH 4X170X230 S315MC FE	97 08 087 08	23	2	2 652	91 01 222 08	ROLLENLAGERUNG DREHBUE
BLECH 4X174X72 S315MC FE//	97 02 120 08	5	1	2 391 030	92 71 261 08	BATTERIEKASTEN VORM.

Bezeichnung	Artikel	Pos.	Menge	Seite	Baugruppe	Bezeichnung
BLECH 4X174X74 S315MC FE//	97 02 119 08	3	2	2 391 030	92 71 261 08	BATTERIEKASTEN VORM.
BLECH 4X175X95 S315MC FE//	97 01 119 08	62	2	2 391 001	96 19 013 08	DIESELMOTOR VORM.
BLECH 4X180X25 S315MC FE//	97 04 799 08	73	3	2 391 001	96 19 013 08	DIESELMOTOR VORM.
BLECH 4X188X158 S315MC FE	97 19 147 08	67	1	2 510	91 00 855 08	DREHBUEHNENVERKLEIDUN
BLECH 4X195X230 S315MC FE	97 05 910 08	25	2	2 970 092	92 35 140 08	MECHANISCHE TEILE
BLECH 4X196X246 S315MC	95 70 019 08	4	1	2 671	91 44 602 08	OELBEHAELTER KPL.
BLECH 4X196X63 S315MC FE//	95 56 681 08	(1)	4	2 920 583	92 15 189 08	ZUSATZTEILE ELEKTRIK DRE
BLECH 4X196X63 S315MC FE//	95 56 681 08	25	1	3 350	91 04 492 08	WINDE 3
BLECH 4X196X63 S315MC FE//	95 56 681 08	31	1	3 360	91 04 494 08	WINDE 5
BLECH 4X196X63 S315MC FE//	95 56 681 08	55	2	3 713	91 44 695 08	D-ANLENKSTUECK
BLECH 4X20X500 S315MC FE//	95 37 411 08	(9)	1	2 920 583	92 15 189 08	ZUSATZTEILE ELEKTRIK DRE
BLECH 4X20X500 S315MC FE//	95 37 411 08	86	1	3 211	91 02 064 08	S-ANLENKSTUECK
BLECH 4X20X500 S315MC FE//	95 37 411 08	18	1	3 213	91 44 718 08	L-KOPFSTUECK
BLECH 4X20X500 S315MC FE//	95 37 411 08	42	1	3 712	91 44 694 08	MASTNASE L-KOPF
BLECH 4X20X500 S315MC FE//	95 37 411 08	56	1	3 713	91 44 695 08	D-ANLENKSTUECK
BLECH 4X20X500 S315MC FE//	95 37 411 08	49	2	3 745 004	96 19 999 08	FUEHRUNG VORM.
BLECH 4X215X287 S315MC FE	97 66 339 08	24	1	2 340	91 09 918 08	WINDE 4 EINZIEHWERK
BLECH 4X225X245 S315MC	95 68 312 08	2	1	2 670	91 44 601 08	KRAFTSTOFFBEHAELTER
BLECH 4X225X245 S315MC	95 68 314 08	3	1	2 670	91 44 601 08	KRAFTSTOFFBEHAELTER
BLECH 4X226X80 S315MC FE//	97 19 114 08	33	1	2 970 092	92 35 140 08	MECHANISCHE TEILE
BLECH 4X235X222 S315MC	97 03 056 08	20	1	2 970 092	92 35 140 08	MECHANISCHE TEILE
BLECH 4X250X118 S315MC FE	97 19 125 08	61	2	2 510	91 00 855 08	DREHBUEHNENVERKLEIDUN
BLECH 4X250X200 S315MC FE	97 80 849 08	31	4	2 790	91 01 223 08	ZUSATZTEILE DEMONT.SA-B
BLECH 4X260X292 S315MC FE	95 44 928 08	5	1	2 541	91 45 104 08	ZUSATZHEIZUNG OW
BLECH 4X260X60 S315MC FE//	95 55 141 08	70	1	2 391 001	96 19 013 08	DIESELMOTOR VORM.
BLECH 4X279X85 S315MC FE//	97 05 282 08	83	1	2 391 001	96 19 013 08	DIESELMOTOR VORM.
BLECH 4X290X230 S315MC FE	95 37 176 08	54	1	3 713	91 44 695 08	D-ANLENKSTUECK
BLECH 4X300X830 S315MC	95 65 877 08	5	2	2 652	91 01 222 08	ROLLENLAGERUNG DREHBUE
BLECH 4X30X105 S315MC FE//	95 36 969 08	35	4	1 711	91 01 239 08	ZENTRALSCHMIERUNG RAUP
BLECH 4X326X176 S315MC	97 05 325 08	44	2	2 510	91 00 855 08	DREHBUEHNENVERKLEIDUN
BLECH 4X333X124 S315MC	97 07 630 08	31	3	2 970 092	92 35 140 08	MECHANISCHE TEILE
BLECH 4X365X275 S315MC	97 07 563 08	29	1	2 970 092	92 35 140 08	MECHANISCHE TEILE
BLECH 4X369X224 S315MC	97 10 255 08	2	4	1 620	91 00 766 08	BEFESTIGUNGSTEILE DREH
BLECH 4X416X140 S315MC	97 02 037 08	11	1	2 391	91 06 853 08	DIESELMOTOR KPL.
BLECH 4X416X140 S315MC	97 02 038 08	12	1	2 391	91 06 853 08	DIESELMOTOR KPL.
BLECH 4X432X583 S315MC	97 01 624 08	5	1	2 970 092	92 35 140 08	MECHANISCHE TEILE
BLECH 4X504X374 S315MC	97 05 198 08	81	1	2 391 001	96 19 013 08	DIESELMOTOR VORM.
BLECH 4X506X200 S315MC	97 39 537 08	60	1	3 745 001	96 19 998 08	BALLASTPALETTE VORM.
BLECH 4X50X133 S315MC	95 28 552 08	58	2	1 400	91 04 483 08	RAUPENTRAEGER LI.
BLECH 4X50X133 S315MC	95 28 552 08	57	2	1 410	91 04 487 08	RAUPENTRAEGER RE.
BLECH 4X50X95 S315MC	95 05 282 08	7	1	1 970	91 00 931 08	HYDR.RAUPE 4 MOT.VORB.K-
BLECH 4X550X138 S315MC	97 05 049 08	60	1	3 713	91 44 695 08	D-ANLENKSTUECK
BLECH 4X56X60 S315MC FE//	97 11 461 08	44	1	2 810	91 08 725 08	KRANFUEHRERKABINE KPL.
BLECH 4X606X461 S315MC	97 05 406 08	18	1	3 745 004	96 19 999 08	FUEHRUNG VORM.
BLECH 4X60X103 S315MC FE//	95 51 525 08	26	1	3 350	91 04 492 08	WINDE 3
BLECH 4X633X231 S315MC	97 04 862 08	75	1	2 391 001	96 19 013 08	DIESELMOTOR VORM.
BLECH 4X70X130 S315MC FE//	95 67 444 08	30	4	3 226	91 44 715 08	LI-ZWISCHENSTUECK
BLECH 4X70X130 S315MC FE//	95 67 444 08	30	4	3 227	91 44 716 08	LI-ZWISCHENSTUECK
BLECH 4X70X130 S315MC FE//	95 67 444 08	30	4	3 231	91 44 902 08	LI-ZWISCHENSTUECK
BLECH 4X70X130 S315MC FE//	95 67 444 08	30	4	3 232	91 44 903 08	LI-ZWISCHENSTUECK
BLECH 4X70X130 S315MC FE//	95 67 444 08	45	2	3 714	91 20 065 08	D-KOPFSTUECK
BLECH 4X70X130 S315MC FE//	95 67 444 08	40	4	3 715	91 44 697 08	D-ZWISCHENSTUECK
BLECH 4X80X286 S315MC FE//	95 67 445 08	31	4	3 226	91 44 715 08	LI-ZWISCHENSTUECK
BLECH 4X80X286 S315MC FE//	95 67 445 08	31	4	3 227	91 44 716 08	LI-ZWISCHENSTUECK
BLECH 4X80X286 S315MC FE//	95 67 445 08	31	4	3 231	91 44 902 08	LI-ZWISCHENSTUECK
BLECH 4X80X286 S315MC FE//	95 67 445 08	31	4	3 232	91 44 903 08	LI-ZWISCHENSTUECK
BLECH 4X80X286 S315MC FE//	95 67 445 08	46	2	3 714	91 20 065 08	D-KOPFSTUECK
BLECH 4X80X286 S315MC FE//	95 67 445 08	39	4	3 715	91 44 697 08	D-ZWISCHENSTUECK
BLECH 4X855X145 S315MC	97 09 140 08	8	1	2 977	91 02 038 08	ZUSATZHYDRAULIK DREHBUE
BLECH 4X90X12 S315MC FE//	94 99 977 08	9	4	2 932 160	92 87 778 08	SCHALTSCHRANK MECH.

Bezeichnung	Artikel	Pos.	Menge	Seite	Baugruppe	Bezeichnung
BLECH 4X935X65 S315MC	97 03 092 08	40	1	2 510	91 00 855 08	DREHBUEHNENVERKLEIDUN
BLECH 4X955X63 S315MC	97 03 091 08	39	1	2 510	91 00 855 08	DREHBUEHNENVERKLEIDUN
BLECH 4X98X50 S315MC FE//	97 37 292 08	39	2	3 978	91 00 760 08	HYDR.SCHWEBEBALLAST
BLECH 4x100x82 S315MC FE//	97 05 075 08	73	6	3 212	91 44 714 08	W-ANLENKSTUECK
BLECH 4x103x60 S315MC	97 01 621 08	4	1	2 970 092	92 35 140 08	MECHANISCHE TEILE
BLECH 4x103x60 S315MC	97 01 621 08	58	1	2 975	91 44 710 08	ZUSATZHYDRAULIK WINDE 1-
BLECH 4x105x28 S315MC FE//	97 06 964 08	59	2	3 213	91 44 718 08	L-KOPFSTUECK
BLECH 4x112x500 S315MC	97 01 118 08	61	1	2 391 001	96 19 013 08	DIESELMOTOR VORM.
BLECH 4x115x173 S315MC FE//	97 07 556 08	28	1	2 970 092	92 35 140 08	MECHANISCHE TEILE
BLECH 4x116x40 S315MC FE//	97 00 671 08	26	2	2 859	91 44 612 08	GERAEUSCHDAEMMUNG
BLECH 4x1180x63 S315MC	97 06 122 08	46	1	2 859	91 44 612 08	GERAEUSCHDAEMMUNG
BLECH 4x118x40 S315MC FE//	97 01 434 08	28	2	3 215	91 44 631 08	S-KOPFSTUECK ROLLENSATZ
BLECH 4x128x80 S315MC FE//	97 08 116 08	6	8	1 970 060	92 99 038 08	MONTAGETEILE RAUPE
BLECH 4x136x107 S315MC FE//	97 05 203 08	77	4	1 970	91 00 931 08	HYDR.RAUPE 4 MOT.VORB.K-
BLECH 4x136x107 S315MC FE//	97 05 203 08	22	4	1 970 060	92 99 038 08	MONTAGETEILE RAUPE
BLECH 4x136x107 S315MC FE//	97 05 203 08	82	2	2 391 001	96 19 013 08	DIESELMOTOR VORM.
BLECH 4x143x100 S315MC	97 02 763 08	16	1	2 970 092	92 35 140 08	MECHANISCHE TEILE
BLECH 4x205x162 S315MC	97 02 205 08	10	1	2 970 092	92 35 140 08	MECHANISCHE TEILE
BLECH 4x254x25 S315MC FE//	97 07 802 08	22	1	2 652	91 01 222 08	ROLLENLAGERUNG DREHBUE
BLECH 4x259x79 S315MC FE//	97 03 090 08	38	1	2 510	91 00 855 08	DREHBUEHNENVERKLEIDUN
BLECH 4x265x80 S315MC FE//	97 07 844 08	26	2	2 790	91 01 223 08	ZUSATZTEILE DEMONT.SA-B
BLECH 4x269x196 S315MC	95 70 020 08	5	1	2 671	91 44 602 08	OELBEHAELTER KPL.
BLECH 4x290x213 S315MC	97 02 203 08	8	1	2 970 092	92 35 140 08	MECHANISCHE TEILE
BLECH 4x30x167 S315MC	97 02 762 08	15	2	2 970 092	92 35 140 08	MECHANISCHE TEILE
BLECH 4x316x143 S315MC	97 02 332 08	14	1	2 970 092	92 35 140 08	MECHANISCHE TEILE
BLECH 4x330x138 S315MC	97 05 051 08	61	1	3 713	91 44 695 08	D-ANLENKSTUECK
BLECH 4x380x274 S315MC	97 05 814 08	(7)	1	2 920 583	92 15 189 08	ZUSATZTEILE ELEKTRIK DRE
BLECH 4x430x120 S315MC	97 01 573 08	2	2	2 970 092	92 35 140 08	MECHANISCHE TEILE
BLECH 4x506x106 S315MC	97 05 298 08	85	1	2 391 001	96 19 013 08	DIESELMOTOR VORM.
BLECH 4x584x1163 S315MC	97 01 184 08	64	1	2 391 001	96 19 013 08	DIESELMOTOR VORM.
BLECH 4x600x363 S315MC FE//	97 03 872 08	25	1	1 920 401	92 17 850 08	ELEKTRIK MITTELSTUECK
BLECH 4x63x90 S315MC FE//	95 41 137 08	20	6	2 510	91 00 855 08	DREHBUEHNENVERKLEIDUN
BLECH 4x670x164 S315MC	97 03 089 08	37	1	2 510	91 00 855 08	DREHBUEHNENVERKLEIDUN
BLECH 4x680x350 S315MC	97 03 284 08	71	1	3 211	91 02 064 08	S-ANLENKSTUECK
BLECH 4x700x250 S315MC	97 04 203 08	70	1	3 214	91 02 084 08	S-KOPFSTUECK
BLECH 4x73x30 S315MC FE//	97 03 501 08	24	12	2 711	91 44 604 08	ZENTRALSCHMIERANLAGE O
BLECH 4x73x30 S315MC FE//	97 03 501 08	92	1	3 713	91 44 695 08	D-ANLENKSTUECK
BLECH 4x750x304 S315MC	95 71 279 08	54	2	3 214	91 02 084 08	S-KOPFSTUECK
BLECH 4x750x507 S315MC	97 07 094 08	78	2	3 214	91 02 084 08	S-KOPFSTUECK
BLECH 4x93x120 S315MC FE//	97 09 740 08	41	1	2 810	91 08 725 08	KRANFUEHRERKABINE KPL.
BLECH 5X110X105 S355MC FE	97 45 429 08	40	6	3 556 003	92 71 234 08	WA-BOCK 2 ANLENKSTUECK
BLECH 5X110X105 S355MC FE	97 45 429 08	21	6	3 556 004	92 71 575 08	WA-BOCK 2 KOPFSTUECK VO
BLECH 5X125X100 S700MC	95 47 547 08	27	4	3 212	91 44 714 08	W-ANLENKSTUECK
BLECH 5X125X100 S700MC	95 47 547 08	6	4	3 225	91 02 083 08	SL-REDUZIERSTUECK
BLECH 5X125X100 S700MC	95 47 547 08	6	4	3 713	91 44 695 08	D-ANLENKSTUECK
BLECH 5X132X749 S355MC	95 68 586 08	5	1	2 510 058	92 01 913 08	AUFSTIEG LI.
BLECH 5X132X749 S355MC	95 68 586 08	5	1	2 510 061	92 01 927 08	AUFSTIEG RE.
BLECH 5X135X250 S355MC	95 64 016 08	13	1	2 925 007	92 15 673 08	KAMERAANBAU DREHBUEHN
BLECH 5X140X100 S700MC	95 50 518 08	6	2	3 211	91 02 064 08	S-ANLENKSTUECK
BLECH 5X140X100 S700MC	95 50 518 08	42	4	3 213	91 44 718 08	L-KOPFSTUECK
BLECH 5X140X100 S700MC	95 50 518 08	72	2	3 214	91 02 084 08	S-KOPFSTUECK
BLECH 5X140X100 S700MC	95 50 518 08	6	4	3 221	91 02 066 08	S-ZWISCHENSTUECK
BLECH 5X140X100 S700MC	95 50 518 08	6	4	3 223	91 02 070 08	S-ZWISCHENSTUECK
BLECH 5X140X100 S700MC	95 50 518 08	37	2	3 225	91 02 083 08	SL-REDUZIERSTUECK
BLECH 5X140X100 S700MC	95 50 518 08	6	4	3 226	91 44 715 08	LI-ZWISCHENSTUECK
BLECH 5X140X100 S700MC	95 50 518 08	6	4	3 227	91 44 716 08	LI-ZWISCHENSTUECK
BLECH 5X140X100 S700MC	95 50 518 08	6	4	3 231	91 44 902 08	LI-ZWISCHENSTUECK
BLECH 5X140X100 S700MC	95 50 518 08	6	4	3 232	91 44 903 08	LI-ZWISCHENSTUECK
BLECH 5X140X100 S700MC	95 50 518 08	21	4	3 554 005	92 71 402 08	WA-BOCK 1 ANLENKSTUECK
BLECH 5X140X100 S700MC	95 50 518 08	38	4	3 556 003	92 71 234 08	WA-BOCK 2 ANLENKSTUECK

Bezeichnung	Artikel	Pos.	Menge	Seite	Baugruppe	Bezeichnung
BLECH 5X140X100 S700MC	95 50 518 08	6	4	3 715	91 44 697 08	D-ZWISCHENSTUECK
BLECH 5X160X110 S355MC FE	97 85 608 08	91	4	3 212	91 44 714 08	W-ANLENKSTUECK
BLECH 5X187X762 S355MC	95 67 339 08	51	1	2 391 001	96 19 013 08	DIESELMOTOR VORM.
BLECH 5X189X100 S355MC FE	97 07 655 08	25	2	2 790	91 01 223 08	ZUSATZTEILE DEMONT.SA-B
BLECH 5X200X222 S355MC	97 01 424 08	11	1	2 970 092	92 35 140 08	MECHANISCHE TEILE
BLECH 5X20X150 S355MC	95 35 640 08	152	1	2 970	91 09 142 08	HYDRAULIK
BLECH 5X298X410 S355MC	97 28 090 08	1	1	2 790 507	91 26 379 08	PODEST AUF MONTAGEWIND
BLECH 5X298X410 S355MC	97 28 091 08	2	1	2 790 507	91 26 379 08	PODEST AUF MONTAGEWIND
BLECH 5X30X187 S355MC FE//	97 01 570 08	1	2	2 970 092	92 35 140 08	MECHANISCHE TEILE
BLECH 5X393X60 S355MC FE//	95 64 428 08	50	1	3 214	91 02 084 08	S-KOPFSTUECK
BLECH 5X393X60 S355MC FE//	95 64 428 08	7	2	3 221	91 02 066 08	S-ZWISCHENSTUECK
BLECH 5X393X60 S355MC FE//	95 64 428 08	7	8	3 223	91 02 070 08	S-ZWISCHENSTUECK
BLECH 5X393X60 S355MC FE//	95 64 428 08	18	2	3 225	91 02 083 08	SL-REDUZIERSTUECK
BLECH 5X393X60 S355MC FE//	95 64 428 08	18	2	3 226	91 44 715 08	LI-ZWISCHENSTUECK
BLECH 5X393X60 S355MC FE//	95 64 428 08	18	6	3 227	91 44 716 08	LI-ZWISCHENSTUECK
BLECH 5X393X60 S355MC FE//	95 64 428 08	38	2	3 229	91 44 717 08	L-ADAPTER
BLECH 5X393X60 S355MC FE//	95 64 428 08	18	2	3 231	91 44 902 08	LI-ZWISCHENSTUECK
BLECH 5X393X60 S355MC FE//	95 64 428 08	18	6	3 232	91 44 903 08	LI-ZWISCHENSTUECK
BLECH 5X393X60 S355MC FE//	95 64 428 08	30	6	3 715	91 44 697 08	D-ZWISCHENSTUECK
BLECH 5X50X164 S355MC FE//	95 55 435 08	39	2	3 713	91 44 695 08	D-ANLENKSTUECK
BLECH 5X59X140 S355MC FE//	97 06 464 08	101	1	3 211	91 02 064 08	S-ANLENKSTUECK
BLECH 5X687X50 S355MC	97 04 948 08	89	1	3 211	91 02 064 08	S-ANLENKSTUECK
BLECH 5X800X907 S960QL	95 71 008 08	9	2	3 554 005	92 71 402 08	WA-BOCK 1 ANLENKSTUECK
BLECH 5X94X58 S355MC FE//	97 46 481 08	41	2	3 556 003	92 71 234 08	WA-BOCK 2 ANLENKSTUECK
BLECH 5X94X58 S355MC FE//	97 46 481 08	23	2	3 556 004	92 71 575 08	WA-BOCK 2 KOPFSTUECK VO
BLECH 5x1042x976 S355MC	95 70 844 08	7	2	3 556 003	92 71 234 08	WA-BOCK 2 ANLENKSTUECK
BLECH 5x125x84 S355MC FE//	97 02 977 08	18	1	2 970 092	92 35 140 08	MECHANISCHE TEILE
BLECH 5x164x295 S355MC FE//	95 66 501 08	15	2	2 391 001	96 19 013 08	DIESELMOTOR VORM.
BLECH 5x1790x279 S355MC	97 04 586 08	7	1	1 711	91 01 239 08	ZENTRALSCHMIERUNG RAUP
BLECH 5x1790x279 S355MC	97 04 587 08	8	1	1 711	91 01 239 08	ZENTRALSCHMIERUNG RAUP
BLECH 5x190x179 S355MC FE//	97 07 654 08	24	2	2 790	91 01 223 08	ZUSATZTEILE DEMONT.SA-B
BLECH 5x2255x279 S355MC	97 04 582 08	3	1	1 711	91 01 239 08	ZENTRALSCHMIERUNG RAUP
BLECH 5x2255x279 S355MC	97 04 583 08	4	1	1 711	91 01 239 08	ZENTRALSCHMIERUNG RAUP
BLECH 5x2400x279 S355MC	97 04 585 08	6	2	1 711	91 01 239 08	ZENTRALSCHMIERUNG RAUP
BLECH 5x265x90 S355MC FE//	97 01 044 08	13	1	3 204	91 44 702 08	W-MONTAGEEINHEIT
BLECH 5x280x279 S355MC	97 04 584 08	5	4	1 711	91 01 239 08	ZENTRALSCHMIERUNG RAUP
BLECH 5x314x217 S960QL	95 71 009 08	11	2	3 554 005	92 71 402 08	WA-BOCK 1 ANLENKSTUECK
BLECH 5x407x21 S355MC FE//	97 03 095 08	43	1	2 510	91 00 855 08	DREHBUEHNENVERKLEIDUN
BLECH 5x408x40 S355MC	97 08 171 08	31	2	1 970 060	92 99 038 08	MONTAGETEILE RAUPE
BLECH 5x425x279 S355MC	97 00 877 08	9	2	1 711	91 01 239 08	ZENTRALSCHMIERUNG RAUP
BLECH 5x428x60 S355MC	97 04 534 08	23	1	2 970 092	92 35 140 08	MECHANISCHE TEILE
BLECH 5x535x309 S355MC FE//	97 02 330 08	12	1	2 970 092	92 35 140 08	MECHANISCHE TEILE
BLECH 5x660x100 S700MC	97 00 208 08	33	6	1 400	91 04 483 08	RAUPENTRAEGER LI.
BLECH 5x660x100 S700MC	97 00 208 08	32	6	1 410	91 04 487 08	RAUPENTRAEGER RE.
BLECH 5x80x50 S355MC FE//	97 05 053 08	96	1	3 211	91 02 064 08	S-ANLENKSTUECK
BLECH 5x955x279 S355MC	97 00 869 08	1	1	1 711	91 01 239 08	ZENTRALSCHMIERUNG RAUP
BLECH 5x955x279 S355MC	97 00 870 08	2	1	1 711	91 01 239 08	ZENTRALSCHMIERUNG RAUP
BLECH 5x970x279 S355MC	97 00 878 08	10	1	1 711	91 01 239 08	ZENTRALSCHMIERUNG RAUP
BLECH 5x970x279 S355MC	97 00 879 08	11	1	1 711	91 01 239 08	ZENTRALSCHMIERUNG RAUP
BLECH 6X128X166 S355MC	95 51 017 08	6	2	2 970	91 09 142 08	HYDRAULIK
BLECH 6X128X166 S355MC	95 51 017 08	53	1	2 977	91 02 038 08	ZUSATZHYDRAULIK DREHBUE
BLECH 6X35X152 S355MC FE//	95 70 629 08	71	1	1 400	91 04 483 08	RAUPENTRAEGER LI.
BLECH 6X35X152 S355MC FE//	95 70 629 08	70	1	1 410	91 04 487 08	RAUPENTRAEGER RE.
BLECH 6X807X70 S355MC	97 12 359 08	53	4	3 745 001	96 19 998 08	BALLASTPALETTE VORM.
BLECH 6X90X123 S355MC	95 40 177 08	7	2	2 970	91 09 142 08	HYDRAULIK
BLECH 6X90X123 S355MC	95 40 177 08	54	1	2 977	91 02 038 08	ZUSATZHYDRAULIK DREHBUE
BLECH 6x100x252 S355MC	97 07 068 08	7	1	2 970 092	92 35 140 08	MECHANISCHE TEILE
BLECH 6x120x100 S355MC	95 67 041 08	21	1	3 350	91 04 492 08	WINDE 3
BLECH 6x120x100 S355MC	95 67 041 08	15	1	3 360	91 04 494 08	WINDE 5
BLECH 6x700x307 S355MC	97 07 947 08	65	2	1 400	91 04 483 08	RAUPENTRAEGER LI.

Bezeichnung	Artikel	Pos.	Menge	Seite	Baugruppe	Bezeichnung
BLECH 6x700x307 S355MC	97 07 947 08	64	2	1 410	91 04 487 08	RAUPENTRAEGER RE.
BLECH 8X200X20 S355MC FE//	95 01 101 08	15	2	3 221	91 02 066 08	S-ZWISCHENSTUECK
BLECH 8X200X20 S355MC FE//	95 01 101 08	15	4	3 223	91 02 070 08	S-ZWISCHENSTUECK
BLECH 8X200X20 S355MC FE//	95 01 101 08	12	2	3 225	91 02 083 08	SL-REDUZIERSTUECK
BLECH 8X200X20 S355MC FE//	95 01 101 08	12	2	3 226	91 44 715 08	LI-ZWISCHENSTUECK
BLECH 8X200X20 S355MC FE//	95 01 101 08	12	4	3 227	91 44 716 08	LI-ZWISCHENSTUECK
BLECH 8X200X20 S355MC FE//	95 01 101 08	12	2	3 231	91 44 902 08	LI-ZWISCHENSTUECK
BLECH 8X200X20 S355MC FE//	95 01 101 08	12	4	3 232	91 44 903 08	LI-ZWISCHENSTUECK
BLECH 8X200X20 S355MC FE//	95 01 101 08	26	5	3 713	91 44 695 08	D-ANLENKSTUECK
BLECH 8X200X20 S355MC FE//	95 01 101 08	11	6	3 715	91 44 697 08	D-ZWISCHENSTUECK
BLECH 8X300X50 S355MC FE//	95 54 048 08	111	10	3 211	91 02 064 08	S-ANLENKSTUECK
BLECH 8X300X50 S355MC FE//	95 54 048 08	40	4	3 212	91 44 714 08	W-ANLENKSTUECK
BLECH 8X300X50 S355MC FE//	95 54 048 08	29	4	3 556 003	92 71 234 08	WA-BOCK 2 ANLENKSTUECK
BLECH 8X300X50 S355MC FE//	95 54 048 08	41	2	3 556 004	92 71 575 08	WA-BOCK 2 KOPFSTUECK VO
BLECH 8X40X294 S700MC	95 64 429 08	23	2	3 225	91 02 083 08	SL-REDUZIERSTUECK
BLECH 8X40X294 S700MC	95 64 429 08	23	2	3 226	91 44 715 08	LI-ZWISCHENSTUECK
BLECH 8X40X294 S700MC	95 64 429 08	23	2	3 227	91 44 716 08	LI-ZWISCHENSTUECK
BLECH 8X40X294 S700MC	95 64 429 08	34	2	3 715	91 44 697 08	D-ZWISCHENSTUECK
BLECH 8X40X310 S700MC	95 64 890 08	23	2	3 231	91 44 902 08	LI-ZWISCHENSTUECK
BLECH 8X40X310 S700MC	95 64 890 08	23	2	3 232	91 44 903 08	LI-ZWISCHENSTUECK
BLECH 8X40X348 S700MC	95 64 624 08	51	5	3 214	91 02 084 08	S-KOPFSTUECK
BLECH 8X40X348 S700MC	95 64 624 08	10	2	3 221	91 02 066 08	S-ZWISCHENSTUECK
BLECH 8X40X348 S700MC	95 64 624 08	10	2	3 223	91 02 070 08	S-ZWISCHENSTUECK
BLECH SCHWK. FE//ZN20//C	92 53 185 08	2	1	2 657	92 52 997 08	PENDEL KPL.
BLECH SCHWK.LINKS	92 50 296 08	12	1	2 502	91 01 353 08	STEUERSTAND
BLECH SCHWK.RECHTS	92 50 297 08	13	1	2 502	91 01 353 08	STEUERSTAND
BLECHSCHRAUBE DIN 7971 4	40 82 006 08	79	5	2 520	91 44 758 08	KABINE VERGLAST
BLECHSCHRAUBE DIN 7981 3	55 31 573 08	72	6	2 859	91 44 612 08	GERAEUSCHDAEMMUNG
BLECHSCHRAUBE DIN 7981 4	40 82 507 08	50	4	2 520	91 44 758 08	KABINE VERGLAST
BLECHSCHRAUBE DIN 7981 4	40 82 507 08	264	14	2 920 342	96 20 439 08	ARMATURENBRETT DACH VO
BLECHSCHRAUBE DIN 7981 4	40 82 507 08	270	4	2 920 342	96 20 439 08	ARMATURENBRETT DACH VO
BLECHSCHRAUBE DIN 7981 4,	55 31 687 08	27	8	2 932 161	96 20 409 08	AUFBAUTEILE MONTAGETAFE
BLECHSCHRAUBE DIN 7981 4,	59 10 034 08	56	2	2 520	91 44 758 08	KABINE VERGLAST
BLECHSCHRAUBE DIN 7982 3,	59 10 059 08	104	4	2 520	91 44 758 08	KABINE VERGLAST
BLECHSCHRAUBE DIN 7982 3,	59 10 059 08	11	20	2 520 018	92 16 988 08	ARMATURENKASTEN EINBAU
BLECHSCHRAUBE ISO 1481 ST	40 82 002 08	5	2	2 522 003	92 91 465 08	INNENSCHLOSS
BLECHSCHRAUBE ISO 1481 S	40 82 007 08	70	2	2 520	91 44 758 08	KABINE VERGLAST
BLECHSCHRAUBE ISO 7049 ST	55 31 251 08	27	8	2 520 018	92 16 988 08	ARMATURENKASTEN EINBAU
BLECHSCHRAUBE ISO 7049 S	40 02 017	7	6	2 522 000	91 46 006 08	TUER KPL.
BLECHSCHRAUBE ISO 7049 S	40 82 010 14	268	2	1 920 403	92 17 846 08	KLEMMKASTEN VORM.
BLECHSCHRAUBE ISO 7049 S	40 82 010 14	98	2	2 780 242	92 08 729 08	KLEMMKASTEN KPL.
BLECHSCHRAUBE ISO 7049 S	40 82 010 14	273	4	3 930 317	92 07 124 08	KLEMMKASTEN KPL.
BLECHSCHRAUBE ISO 7049 S	40 82 010 14	295	2	3 930 503	92 73 174 08	KLEMMKASTEN
BLECHSCHRAUBE ISO 7049 S	40 82 010 14	267	2	3 930 607	92 73 168 08	KLEMMKASTEN
BLECHSCHRAUBE ISO 7049 S	40 82 010 14	279	2	3 930 611	92 09 429 08	KLEMMKASTEN
BLECHSCHRAUBE ISO 7051 ST	40 93 405 08	19	2	2 932 160	92 87 778 08	SCHALTSCHRANK MECH.
BLECHSCHRAUBE ISO 7051 ST	40 82 808 08	100	2	2 520	91 44 758 08	KABINE VERGLAST
BLENDE	60 67 620 08	31	6	2 920 342	96 20 439 08	ARMATURENBRETT DACH VO
BLENDE 1,5X19,5X111	61 10 017 08	4	1	2 932 188	92 71 569 08	LICCON MONTAGEEINHEIT
BLENDSCHUTZ 4X40X531 ALM	95 41 220 08	19	1	2 913 008	91 40 573 08	LICCON KONSOLE LCD1
BLINDBUCHSE PG11 MS	60 24 113 08	17	2	1 920 403	92 17 846 08	KLEMMKASTEN VORM.
BLINDBUCHSE PG11 MS	60 24 113 08	268	1	1 920 406	92 01 742 08	KLEMMKASTEN VORM.
BLINDBUCHSE PG11 MS	60 24 113 08	268	1	1 920 409	92 07 133 08	KLEMMKASTEN VORM.
BLINDBUCHSE PG11 MS	60 24 113 08	53	1	2 520	91 44 758 08	KABINE VERGLAST
BLINDBUCHSE PG11 MS	60 24 113 08	269	1	2 780 114	92 08 384 08	KLEMMKASTEN KPL.
BLINDBUCHSE PG11 MS	60 24 113 08	213	3	2 780 242	92 08 729 08	KLEMMKASTEN KPL.
BLINDBUCHSE PG11 MS	60 24 113 08	288	4	3 930 503	92 73 174 08	KLEMMKASTEN
BLINDBUCHSE PG11 MS	60 24 113 08	203	2	3 930 609	92 07 406 08	KLEMMKASTEN
BLINDBUCHSE PG13,5 MS	60 24 112 08	18	2	1 920 403	92 17 846 08	KLEMMKASTEN VORM.
BLINDBUCHSE PG16 MS	60 24 111 08	269	1	1 920 403	92 17 846 08	KLEMMKASTEN VORM.

Bezeichnung	Artikel	Pos.	Menge	Seite	Baugruppe	Bezeichnung
BLINDBUCHSE PG16 MS	60 24 111 08	215	2	2 780 242	92 08 729 08	KLEMMKASTEN KPL.
BLINDBUCHSE PG16 MS	60 24 111 08	29	2	2 835	91 02 278 08	LADEGERAET
BLINDBUCHSE PG16 MS	60 24 111 08	266	2	2 920 582	92 11 225 08	VERKABELUNG ARMATURENK
BLINDBUCHSE PG16 MS	60 24 111 08	283	2	3 930 317	92 07 124 08	KLEMMKASTEN KPL.
BLINDBUCHSE PG16 MS	60 24 111 08	203	1	3 930 507	92 73 191 08	KLEMMKASTEN KPL.
BLINDBUCHSE PG16 MS	60 24 111 08	272	2	3 930 607	92 73 168 08	KLEMMKASTEN
BLINDBUCHSE PG16 MS	60 24 111 08	272	2	3 930 611	92 09 429 08	KLEMMKASTEN
BLINDBUCHSE PG21 MS	60 24 110 08	263	1	1 920 403	92 17 846 08	KLEMMKASTEN VORM.
BLINDBUCHSE PG21 MS	60 24 110 08	322	1	3 930 317	92 07 124 08	KLEMMKASTEN KPL.
BLINDBUCHSE PG21 MS	60 24 110 08	266	1	3 930 607	92 73 168 08	KLEMMKASTEN
BLINDBUCHSE PG21 MS	60 24 110 08	266	1	3 930 611	92 09 429 08	KLEMMKASTEN
BLINDNIET 3,2X4,3-5,9	70 42 127 08	12	2	3 204 002	92 71 719 08	STANGE KPL.
BLINDNIET 4,0X10,5	70 42 323 08	47	60	2 932 161	96 20 409 08	AUFBAUTEILE MONTAGETAFE
BLINDNIETMUTTER M10 K=1,5-	41 30 066 08	19	8	2 810 012	96 20 478 08	KRANFUEHRERKABINE VORM
BLINDNIETMUTTER M4 K=1,0-	41 30 062 08	85	42	2 932 161	96 20 409 08	AUFBAUTEILE MONTAGETAFE
BLINDNIETMUTTER M4 K=1,3-	41 30 075 08	57	8	2 932 161	96 20 409 08	AUFBAUTEILE MONTAGETAFE
BLINDNIETMUTTER M5 K=1,5-4	41 30 046 08	39	4	2 502	91 01 353 08	STEUERSTAND
BLINDNIETMUTTER M6 K=1,0-3	10 04 259 3	85	2	2 520	91 44 758 08	KABINE VERGLAST
BLINDNIETMUTTER M6 K=1,0-3	10 04 259 3	16	4	2 520 018	92 16 988 08	ARMATURENKASTEN EINBAU
BLINDNIETMUTTER M8 K=1,8-	41 30 065 08	24	4	2 810 012	96 20 478 08	KRANFUEHRERKABINE VORM
BLINDSTECKER W500L	92 18 219 08	390	1	3 930 611	92 09 429 08	KLEMMKASTEN
BLINDSTECKER W500S	92 18 243 08	320	1	3 930 607	92 73 168 08	KLEMMKASTEN
BLINDSTECKER W510L	92 18 214 08	380	1	3 930 611	92 09 429 08	KLEMMKASTEN
BLINDSTECKER W510S	92 18 245 08	330	1	3 930 607	92 73 168 08	KLEMMKASTEN
BLINDSTOPFEN	69 24 049 08	811	3	2 920 032	96 20 520 08	KABELSTRANG
BLINDSTOPFEN BAUREIHE_M	60 45 189 08	812	10	2 920 032	96 20 520 08	KABELSTRANG
BLINDSTOPFEN BAUREIHE_M	60 45 189 08	261	2	2 920 412	92 15 647 08	KLEMMKASTEN
BLINDSTOPFEN BAUREIHE_M	60 45 189 08	154	7	3 930 508	92 10 481 08	ENDSCHALTER BUS
BLINDSTOPFEN BAUREIHE_M	60 45 189 08	154	7	3 930 612	92 08 651 08	ENDSCHALTER BUS
BLINDSTOPFEN BAUREIHE_M	60 45 189 08	154	7	3 930 613	92 08 656 08	ENDSCHALTER BUS
BLINDSTOPFEN BAUREIHE_M	60 45 189 08	154	7	9 208 050	92 08 050 08	ENDSCHALTER BUS
BLINDSTOPFEN BAUREIHE_M	60 45 189 08	154	7	9 208 055	92 08 055 08	ENDSCHALTER BUS
BLINDSTOPFEN PG29 MS	60 25 016 08	159	3	2 920 306	92 95 363 08	KABELSTRANG
BLINDSTOPFEN PG7 MS	60 25 007 08	289	1	3 930 503	92 73 174 08	KLEMMKASTEN
BLINDSTOPFEN VSTI1/4"ED A3	47 77 040 08	656	4	1 970	91 00 931 08	HYDR.RAUPE 4 MOT.VORB.K-
BLINDSTOPFEN VSTI1/4"ED A3	47 77 040 08	629	1	2 970	91 09 142 08	HYDRAULIK
BLINDSTOPFEN VSTI1/4"ED A3	47 77 040 08	(45)	3	2 978 300	91 01 515 08	ZUSATZHYDR.MONTAGEEINR
BLINDSTOPFEN VSTI1/4"ED A3	47 77 040 08	2	3	5 113 086	51 13 086 08	PROPORTIONALVENTIL
BLINDSTOPFEN VSTI1/4"ED A3	47 77 040 08	25	4	5 123 911	51 23 911 08	ABSTUETZZYLINDER
BLINDSTOPFEN VSTIM10X1E	47 77 055 08	622	3	2 990	91 04 495 08	DRUCKLUFTANLAGE
BLINKRELAIS 0,5-5S	63 01 045 08	51	1	2 932 172	92 18 043 08	RELAISSTEUERUNG
BLITZLEUCHTE 13,2W 24V RO	60 71 386 08	12	1	2 920 285	91 08 727 08	ELEKTRIK KABINE VERGLAST
BLITZROEHRE	10 65 094 6	(4)	1	3 930 560	96 22 292 08	ELEKTRIK FLUGWARNSICHER
BLITZROEHRE 24V	57 15 119 08	(1)	1	2 920 285	91 08 727 08	ELEKTRIK KABINE VERGLAST
BLOCK	51 07 138 08	1	1	5 104 385	51 04 385 08	DRUCKMINDERVENTIL
BLOCK	51 07 138 08	1	1	5 114 975	51 14 975 08	DRUCKMINDERVENTIL
BLOCK	51 07 143 08	14	1	5 104 385	51 04 385 08	DRUCKMINDERVENTIL
BLOCK	51 07 143 08	14	1	5 114 975	51 14 975 08	DRUCKMINDERVENTIL
BOCK	92 17 230 08	2	1	3 745 001	96 19 998 08	BALLASTPALETTE VORM.
BOCK	92 17 273 08	3	1	3 745 001	96 19 998 08	BALLASTPALETTE VORM.
BODENMATTE	92 43 638 08	93	1	2 520	91 44 758 08	KABINE VERGLAST
BODENMATTE 10X1175X410	95 55 844 08	12	1	2 810 012	96 20 478 08	KRANFUEHRERKABINE VORM
BODENMATTE 16X474X538 H	95 67 680 08	75	1	2 520 011	92 43 638 08	BODENMATTE
BODENMATTE 16X819X1178 H	95 64 309 08	35	1	2 520 011	92 43 638 08	BODENMATTE
BODENPLATTE	10 30 062 1	(4)	1	2 920 285	91 08 727 08	ELEKTRIK KABINE VERGLAST
BODENPLATTE GS18NIMOCR3	38 50 903 08	1	69	1 300 011	96 52 513 08	BODENPLATTEN VORM.
BODENPLATTEN KPL. 1.5M	91 44 568 08	6	2		LR 1750 -0	LIEBHERR RAUPENKRAN LR 1
BODENPLATTEN VORM. 1.5M	96 52 513 08	1	1	1 300	91 44 568 08	BODENPLATTEN KPL.
BOERDELSCHEIBE	59 15 630 08	5	2	2 520 101	96 49 682 08	SPRITZDUESE
BOLZEN	10 04 243 0	33	1	5 123 813	51 23 813 08	RUECKFALLSTUETZE

Bezeichnung	Artikel	Pos.	Menge	Seite	Baugruppe	Bezeichnung
BOLZEN 100.0X210 35NICRM	95 46 581 08	3	4	3 212	91 44 714 08	W-ANLENKSTUECK
BOLZEN 100.0X210 35NICRM	95 46 581 08	15	2	3 213	91 44 718 08	L-KOPFSTUECK
BOLZEN 100.0X210 35NICRM	95 46 581 08	2	4	3 225	91 02 083 08	SL-REDUZIERSTUECK
BOLZEN 100.0X210 35NICRM	95 46 581 08	2	4	3 226	91 44 715 08	LI-ZWISCHENSTUECK
BOLZEN 100.0X210 35NICRM	95 46 581 08	2	4	3 227	91 44 716 08	LI-ZWISCHENSTUECK
BOLZEN 100.0X210 35NICRM	95 46 581 08	2	4	3 231	91 44 902 08	LI-ZWISCHENSTUECK
BOLZEN 100.0X210 35NICRM	95 46 581 08	2	4	3 232	91 44 903 08	LI-ZWISCHENSTUECK
BOLZEN 100.0X210 35NICRM	95 46 581 08	3	4	3 713	91 44 695 08	D-ANLENKSTUECK
BOLZEN 100.0X210 35NICRM	95 46 581 08	2	4	3 715	91 44 697 08	D-ZWISCHENSTUECK
BOLZEN 100.0X210 35NICRM	97 03 556 08	2	2	3 213	91 44 718 08	L-KOPFSTUECK
BOLZEN 100.0X225 35NICRM	95 66 686 08	21	8	2 550	91 09 257 08	SA-BOCK
BOLZEN 100.0X225 35NICRM	95 66 686 08	25	6	3 214	91 02 084 08	S-KOPFSTUECK
BOLZEN 100.0X225 35NICRM	95 66 686 08	16	6	3 229	91 44 717 08	L-ADAPTER
BOLZEN 100.0X225 35NICRM	95 66 686 08	55	4	3 714	91 20 065 08	D-KOPFSTUECK
BOLZEN 100.0X225 35NICRM	95 66 686 08	11	1	3 809 100	92 10 812 08	STANGE KPL.
BOLZEN 100.0X225 35NICRM	95 66 686 08	8	6	3 950	91 01 259 08	WS-ZUSATZSTANGEN
BOLZEN 100.0x203 35NICRM	95 65 052 08	29	2	3 214	91 02 084 08	S-KOPFSTUECK
BOLZEN 100.0x203 35NICRM	95 65 052 08	31	2	3 229	91 44 717 08	L-ADAPTER
BOLZEN 100.0x253 35NICRM	97 06 683 08	17	2	3 950	91 01 259 08	WS-ZUSATZSTANGEN
BOLZEN 105.0x170 35NICRM	97 08 094 08	10	1	3 592	91 44 721 08	W-RUECKHALTESICHERUNG
BOLZEN 105X223X205 35NIC	95 23 711 08	24	4	1 400	91 04 483 08	RAUPENTRAEGER LI.
BOLZEN 105X223X205 35NIC	95 23 711 08	24	4	1 410	91 04 487 08	RAUPENTRAEGER RE.
BOLZEN 120.0X200 35NICRM	97 12 177 08	11	2	3 745	91 07 886 08	SCHWEBEBALLAST
BOLZEN 120.0x315 35NICRM	97 05 278 08	5	2	3 745	91 07 886 08	SCHWEBEBALLAST
BOLZEN 120.0x670 35NICRM	97 00 212 08	34	2	1 400	91 04 483 08	RAUPENTRAEGER LI.
BOLZEN 120.0x670 35NICRM	97 00 212 08	33	2	1 410	91 04 487 08	RAUPENTRAEGER RE.
BOLZEN 120x275 35NICRMOV	95 71 123 08	6	2	3 214	91 02 084 08	S-KOPFSTUECK
BOLZEN 120x275 35NICRMOV	95 71 123 08	4	2	3 216	91 01 257 08	W-ADAPTER F.ROLLENSATZ
BOLZEN 120x320 35NICRMOV	97 05 154 08	7	4	3 745 001	96 19 998 08	BALLASTPALETTE VORM.
BOLZEN 12X40 CUZN39PB3	94 44 120 08	23	2	2 520	91 44 758 08	KABINE VERGLAST
BOLZEN 130.0X995 35NICRM	95 61 642 08	3	4	1 630	91 05 170 08	HYDRAULISCHE ABSTUETZUN
BOLZEN 130.0x396 35NICRM	97 04 829 08	3	2	3 215	91 44 631 08	S-KOPFSTUECK ROLLENSATZ
BOLZEN 140.0X255 35NICRM	97 00 626 4	50	4	3 745	91 07 886 08	SCHWEBEBALLAST
BOLZEN 150.0X400 35NICRM	95 66 596 08	6	1	2 550	91 09 257 08	SA-BOCK
BOLZEN 150.0x490 35NICRM	95 66 597 08	7	2	2 550	91 09 257 08	SA-BOCK
BOLZEN 150X285 35NICRMOV	95 64 623 08	2	2	3 211	91 02 064 08	S-ANLENKSTUECK
BOLZEN 150X285 35NICRMOV	95 64 623 08	71	2	3 214	91 02 084 08	S-KOPFSTUECK
BOLZEN 150X285 35NICRMOV	95 64 623 08	2	4	3 221	91 02 066 08	S-ZWISCHENSTUECK
BOLZEN 150X285 35NICRMOV	95 64 623 08	2	4	3 223	91 02 070 08	S-ZWISCHENSTUECK
BOLZEN 150X285 35NICRMOV	95 64 623 08	36	2	3 225	91 02 083 08	SL-REDUZIERSTUECK
BOLZEN 160.0X398 35NICRM	97 01 185 08	26	2	3 204	91 44 702 08	W-MONTAGEEINHEIT
BOLZEN 160x450 35NICRMOV	97 02 498 08	12	2	1 400	91 04 483 08	RAUPENTRAEGER LI.
BOLZEN 160x450 35NICRMOV	97 02 498 08	12	2	1 410	91 04 487 08	RAUPENTRAEGER RE.
BOLZEN 20.0X190 S355J2C+C	97 45 428 08	44	2	3 556 003	92 71 234 08	WA-BOCK 2 ANLENKSTUECK
BOLZEN 20.0X190 S355J2C+C	97 45 428 08	20	2	3 556 004	92 71 575 08	WA-BOCK 2 KOPFSTUECK VO
BOLZEN 240-ASx495 35NICRM	97 02 497 08	11	2	1 400	91 04 483 08	RAUPENTRAEGER LI.
BOLZEN 240-ASx495 35NICRM	97 02 497 08	11	2	1 410	91 04 487 08	RAUPENTRAEGER RE.
BOLZEN 30.0X213 S355J2G3	95 65 807 08	10	2	2 310	91 04 490 08	WINDE 1
BOLZEN 30.0X213 S355J2G3	95 65 807 08	10	2	2 320	91 04 491 08	WINDE 2
BOLZEN 30.0X213 S355J2G3	95 65 807 08	11	2	2 340	91 09 918 08	WINDE 4 EINZIEHWERK
BOLZEN 30.0X725 S355J2C+C	97 12 357 08	51	4	3 745 001	96 19 998 08	BALLASTPALETTE VORM.
BOLZEN 30x1767 S355J2C+C	97 04 314 08	55	3	2 550	91 09 257 08	SA-BOCK
BOLZEN 35.0x330 S355J2G3 FE	97 06 477 08	71	2	3 713	91 44 695 08	D-ANLENKSTUECK
BOLZEN 35x81 42CRMO4+QT	93 19 133 08	11	2	2 810	91 08 725 08	KRANFUEHRERKABINE KPL.
BOLZEN 35x92 35NICRMOV12	97 04 134 08	24	2	3 360	91 04 494 08	WINDE 5
BOLZEN 35x92 35NICRMOV12	97 04 134 08	21	2	3 370	91 04 493 08	WINDE 6
BOLZEN 40.0X40 5 42CRMO4	93 19 034 08	46	2	3 212	91 44 714 08	W-ANLENKSTUECK
BOLZEN 40.0X595 S355J2C+C	97 12 358 08	52	4	3 745 001	96 19 998 08	BALLASTPALETTE VORM.
BOLZEN 40X60X50 S355J2C+C	45 12 372 08	6	4	1 991	91 44 585 08	DREHDURCHFUEHRUNG
BOLZEN 45x76 35NICRMOV12	97 00 569 08	12	2	2 100 012	92 04 560 08	SCHUTZWALZE WINDE 1-2

Bezeichnung	Artikel	Pos.	Menge	Seite	Baugruppe	Bezeichnung
BOLZEN 50.0x115 35NICRMOV	97 04 746 08	10	4	2 790	91 01 223 08	ZUSATZTEILE DEMONT.SA-B
BOLZEN 50x212 35NICRMOV12	97 04 753 08	19	4	2 790	91 01 223 08	ZUSATZTEILE DEMONT.SA-B
BOLZEN 50x235 35NICRMOV12	97 01 675 08	32	2	3 225	91 02 083 08	SL-REDUZIERSTUECK
BOLZEN 55.0X237 35NICRMOV	97 04 735 08	1	2	2 790	91 01 223 08	ZUSATZTEILE DEMONT.SA-B
BOLZEN 55x140 35NICRMOV12	97 04 082 08	65	2	2 550	91 09 257 08	SA-BOCK
BOLZEN 60X240	10 67 552 2	(8)	1	3 592	91 44 721 08	W-RUECKHALTESICHERUNG
BOLZEN 60X69 42CRMO4+QT	97 00 567 08	5	2	2 100 012	92 04 560 08	SCHUTZWALZE WINDE 1-2
BOLZEN 65.0X20 0 35NICRMOV	94 93 789 08	4	2	2 740	91 01 072 08	GEGENGEWICHT
BOLZEN 65.0X260 35NICRMOV	94 97 680 08	43	2	3 712	91 44 694 08	MASTNASE L-KOPF
BOLZEN 65.0X352 35NICRMOV	97 13 140 08	48	2	3 713	91 44 695 08	D-ANLENKSTUECK
BOLZEN 65.0X457 35NICRMOV	95 65 804 08	8	1	2 310	91 04 490 08	WINDE 1
BOLZEN 65.0X457 35NICRMOV	95 65 804 08	8	1	2 320	91 04 491 08	WINDE 2
BOLZEN 65.0X457 35NICRMOV	95 65 804 08	6	2	2 340	91 09 918 08	WINDE 4 EINZIEHWERK
BOLZEN 65.0X480 35NICRMOV	95 65 805 08	9	1	2 310	91 04 490 08	WINDE 1
BOLZEN 65.0X480 35NICRMOV	95 65 805 08	9	1	2 320	91 04 491 08	WINDE 2
BOLZEN 65.0X84 35NICRMOV	95 71 127 08	19	2	3 215	91 44 631 08	S-KOPFSTUECK ROLLENSATZ
BOLZEN 65.0X84 35NICRMOV	95 71 127 08	5	2	3 216	91 01 257 08	W-ADAPTER F.ROLLENSATZ
BOLZEN 65.0x111 35NICRMOV	97 05 757 08	6	2	3 216 001	92 17 797 08	ADAPTER VORM.
BOLZEN 65.0x235 35NICRMOV	97 09 741 08	20	4	3 204	91 44 702 08	W-MONTAGEEINHEIT
BOLZEN 65.0x81 35NICRMOV	97 06 364 08	31	2	3 216	91 01 257 08	W-ADAPTER F.ROLLENSATZ
BOLZEN 65X140 35NICRMOV12	97 09 178 08	2	2	3 712	91 44 694 08	MASTNASE L-KOPF
BOLZEN 65X314 35NICRMOV12	97 04 071 08	20	2	3 350	91 04 492 08	WINDE 3
BOLZEN 65x117 35NICRMOV12	97 03 545 08	7	2	2 340	91 09 918 08	WINDE 4 EINZIEHWERK
BOLZEN 65x180 35NICRMOV12	94 41 291 08	19	4	3 360	91 04 494 08	WINDE 5
BOLZEN 65x180 35NICRMOV12	94 41 291 08	16	4	3 370	91 04 493 08	WINDE 6
BOLZEN 65x255 35NICRMOV12	97 01 043 08	3	2	3 870	91 00 196 08	LASCHEN ZUSATZABSPANN
BOLZEN 65x276 35NICRMOV12	97 01 325 08	5	2	3 212	91 44 714 08	W-ANLENKSTUECK
BOLZEN 65x310 35NICRMOV12	95 66 445 08	15	2	3 350	91 04 492 08	WINDE 3
BOLZEN 70.0x25 2 35NICRMOV	94 11 759 08	17	4	3 714	91 20 065 08	D-KOPFSTUECK
BOLZEN 70x140 35NICRMOV12	94 65 146 08	2	4	3 831	91 00 186 08	ZUSATZABSPANNUNG
BOLZEN 70x142 35NICRMOV12	95 66 651 08	46	2	2 550	91 09 257 08	SA-BOCK
BOLZEN 75.0X320 35NICRMOV	95 62 465 08	21	4	3 360	91 04 494 08	WINDE 5
BOLZEN 75.0X320 35NICRMOV	95 62 465 08	18	4	3 370	91 04 493 08	WINDE 6
BOLZEN 75.0x220 35NICRMOV	97 05 918 08	3	4	2 700	91 02 040 08	TRANSPORTABLAGE
BOLZEN 80.0X145 35NICRMOV	94 28 896 08	13	2	3 592	91 44 721 08	W-RUECKHALTESICHERUNG
BOLZEN 80.0X150 35NICRMOV	95 50 098 08	2	1	2 657	91 44 606 08	MONTAGEEINRICHTUNG RA
BOLZEN 80.0X192 35NICRMOV	97 01 183 08	2	4	3 556 003	92 71 234 08	WA-BOCK 2 ANLENKSTUECK
BOLZEN 80x199 35NICRMOV12	95 66 649 08	40	2	2 550	91 09 257 08	SA-BOCK
BOLZEN 85.0X120 35NICRMOV	95 67 585 08	8	2	2 291	91 44 684 08	S-RUECKHALTESICHERUNG
BOLZEN 85.0X120 35NICRMOV	95 67 585 08	10	2	3 292	91 44 698 08	D-RUECKHALTESICHERUNG
BOLZEN 85.0X185 35NICRMOV	97 04 594 08	3	4	3 554 005	92 71 402 08	WA-BOCK 1 ANLENKSTUECK
BOLZEN 85X445 35NICRMOV12	97 05 018 08	10	4	3 745 004	96 19 999 08	FUEHRUNG VORM.
BOLZEN 85x292 35NICRMOV12	97 05 014 08	3	2	3 745	91 07 886 08	SCHWEBEBALLAST
BOLZEN 85x620 35NICRMOV12	97 05 156 08	9	4	3 745 001	96 19 998 08	BALLASTPALETTE VORM.
BOLZEN 90.0X137 35NICRMOV	95 66 524 08	6	2	2 810	91 08 725 08	KRANFUEHRERKABINE KPL.
BOLZEN 90x460 35NICRMOV12	95 67 094 08	14	2	3 714	91 20 065 08	D-KOPFSTUECK
BOLZEN D-S ANLENKSTUECK	91 01 212 08	102	1		LR 1750 -0	LIEBHERR RAUPENKRAN LR 1
BOLZEN DIN 1435 12X60X53	45 12 144 08	33	1	2 810	91 08 725 08	KRANFUEHRERKABINE KPL.
BOLZEN DIN 1435 16X40X35	45 12 412 08	23	4	3 211	91 02 064 08	S-ANLENKSTUECK
BOLZEN DIN 1435 20X45X38 S	45 12 222 08	79	2	1 400	91 04 483 08	RAUPENTRAEGER LI.
BOLZEN DIN 1435 20X45X38 S	45 12 222 08	78	2	1 410	91 04 487 08	RAUPENTRAEGER RE.
BOLZEN DIN 1435 20X45X38 S	45 12 222 08	4	4	2 370	91 04 815 08	MONTAGEWINDE
BOLZEN DIN 1435 25X90X80 4	45 12 268 08	15	4	2 652	91 01 222 08	ROLLENLAGERUNG DREHBUE
BOLZEN DIN 1435 30X85X70 3	45 12 305 08	2	1	3 790 007	92 27 487 08	BOLZENZIEHZYLINDER KPL.
BOLZEN DIN 1435 30X85X70 3	45 12 305 08	2	1	3 790 008	92 27 488 08	BOLZENZIEHZYLINDER KPL.
BOLZEN DIN 1435 40X290X260	45 12 370 08	10	2	3 714 008	96 23 646 08	VERSTELLFLASCHE KPL.
BOLZEN DIN 1435 40X80X68 S3	45 12 375 08	7	1	1 991	91 44 585 08	DREHDURCHFUEHRUNG
BOLZEN DIN 1436 25X180X172	45 14 265 08	10	1	3 204 002	92 71 719 08	STANGE KPL.
BOLZEN DIN 1436 25X180X172	45 14 265 08	10	1	3 204 003	92 11 283 08	STANGE KPL.
BOLZEN DIN 1436 25X180X172	45 14 265 08	11	4	3 226	91 44 715 08	LI-ZWISCHENSTUECK

Bezeichnung	Artikel	Pos.	Menge	Seite	Baugruppe	Bezeichnung
BOLZEN DIN 1436 25X180X172	45 14 265 08	11	4	3 227	91 44 716 08	LI-ZWISCHENSTUECK
BOLZEN DIN 1436 25X180X172	45 14 265 08	11	4	3 231	91 44 902 08	LI-ZWISCHENSTUECK
BOLZEN DIN 1436 25X180X172	45 14 265 08	11	4	3 232	91 44 903 08	LI-ZWISCHENSTUECK
BOLZEN DIN 1436 25X180X172	45 14 265 08	67	2	3 713	91 44 695 08	D-ANLENKSTUECK
BOLZEN DIN 1436 25X180X172	45 14 265 08	44	2	3 714	91 20 065 08	D-KOPFSTUECK
BOLZEN DIN 1436 25X180X172	45 14 265 08	26	20	3 715	91 44 697 08	D-ZWISCHENSTUECK
BOLZEN DIN 1436 25X200X192	45 14 269 08	5	1	2 620	91 00 767 08	ROLLENDREHVERBINDUNG
BOLZEN DIN 1436 25X200X192	45 14 269 08	2	2	3 229	91 44 717 08	L-ADAPTER
BOLZEN DIN 1436 30X105X97 3	45 14 308 08	78	4	3 713	91 44 695 08	D-ANLENKSTUECK
BOLZEN DIN 1436 30X140X130	45 14 304 08	22	2	3 292	91 44 698 08	D-RUECKHALTESICHERUNG
BOLZEN DIN 1436 30X80X72 42	45 14 306 08	9	2	2 810	91 08 725 08	KRANFUEHRERKABINE KPL.
BOLZEN DIN 1436 40X110X98	45 14 362 08	3	1	3 745 002	92 17 236 08	SCHALTEINHEIT
BOLZEN DIN 1436 40X110X98	45 14 362 08	3	1	3 745 003	92 17 237 08	SCHALTEINHEIT
BOLZEN DIN 1445 8X35X22 ST	45 35 003 08	4	1	2 522 000	91 46 006 08	TUER KPL.
BOLZEN ISO 2340 B16X60X50	45 00 191 08	3	2	1 641 014	92 53 053 08	ABSTUETZPLATTE KPL.
BOLZEN ISO 2340 B20X190X1	45 00 235 08	23	8	3 715	91 44 697 08	D-ZWISCHENSTUECK
BOLZEN ISO 2340 B20X500X4	45 00 232 08	113	2	3 211	91 02 064 08	S-ANLENKSTUECK
BOLZEN ISO 2340 B20X500X4	45 00 232 08	85	2	3 713	91 44 695 08	D-ANLENKSTUECK
BOLZEN ISO 2340 B20X616X6	45 25 531 08	41	2	3 211	91 02 064 08	S-ANLENKSTUECK
BOLZEN ISO 2340 B30X140X1	45 25 415 08	18	1	3 714	91 20 065 08	D-KOPFSTUECK
BOLZEN ISO 2340 B30X140X12	45 00 330 08	6	2	3 204 004	92 11 012 08	ROLLENSATZ KPL.
BOLZEN ISO 2340 B30X250X2	45 25 413 08	15	2	3 713	91 44 695 08	D-ANLENKSTUECK
BOLZEN ISO 2340 B33X1000X9	45 25 436 08	8	3	3 714 008	96 23 646 08	VERSTELLFLASCHE KPL.
BOLZEN ISO 2340 B33X1080X	45 25 437 08	8	3	3 714 009	96 23 647 08	VERSTELLFLASCHE KPL.
BOLZEN ISO 2340 B40X565X5	45 25 539 08	4	1	3 592 003	92 71 370 08	W-RUECKHALTEBOCK VORM.
BOLZEN ISO 2340 B50X120X96	45 25 505 08	8	2	2 340	91 09 918 08	WINDE 4 EINZIEHWERK
BOLZEN ISO 2340 B50X1600X	45 25 538 08	30	1	3 213	91 44 718 08	L-KOPFSTUECK
BOLZEN ISO 2340 B50X380X3	45 25 456 08	36	2	1 400	91 04 483 08	RAUPENTRAEGER LI.
BOLZEN ISO 2340 B50X380X3	45 25 456 08	35	2	1 410	91 04 487 08	RAUPENTRAEGER RE.
BOLZEN ISO 2340 B50X625X60	45 25 511 08	60	1	3 712	91 44 694 08	MASTNASE L-KOPF
BOLZEN ISO 2340 B60X160X1	45 25 537 08	13	4	2 310	91 04 490 08	WINDE 1
BOLZEN ISO 2340 B60X160X1	45 25 537 08	13	4	2 320	91 04 491 08	WINDE 2
BOLZEN ISO 2340 B70X160X1	45 00 463 08	3	1	1 750 023	92 65 732 08	MONTAGEROLLE
BOLZEN ISO 2341 B20X130X12	45 30 210 08	8	1	3 211 003	92 10 670 08	STANGEN KPL.
BOLZEN ISO 2341 B20X140X1	93 02 752 08	26	2	3 292	91 44 698 08	D-RUECKHALTESICHERUNG
BOLZEN ISO 2341 B20X150X1	45 30 211 08	83	4	3 212	91 44 714 08	W-ANLENKSTUECK
BOLZEN ISO 2341 B20X220X21	45 30 225 08	54	2	3 556 003	92 71 234 08	WA-BOCK 2 ANLENKSTUECK
BOLZEN ISO 2341 B20X220X21	45 30 225 08	53	2	3 712	91 44 694 08	MASTNASE L-KOPF
BOLZEN ISO 2341 B20X75X66	45 12 225 08	11	1	2 925 203	92 16 962 08	KAMERAANBAU S-ANLENKSTU
BOLZEN ISO 2341 B20X75X66	45 12 225 08	11	1	2 925 204	92 16 990 08	KAMERAANBAU D-ANLENKS
BOLZEN ISO 2341 B20X75X66	45 12 225 08	61	2	3 556 004	92 71 575 08	WA-BOCK 2 KOPFSTUECK VO
BOLZEN ISO 2341 B30X130X12	45 30 319 08	8	1	3 712	91 44 694 08	MASTNASE L-KOPF
BOLZEN ISO 2341 B30X130X12	45 30 319 08	35	2	3 712	91 44 694 08	MASTNASE L-KOPF
BOLZEN ISO 2341 B30X220X2	45 30 300 08	81	2	3 212	91 44 714 08	W-ANLENKSTUECK
BOLZEN ISO 2341 B30X260X2	45 30 318 08	44	2	3 212	91 44 714 08	W-ANLENKSTUECK
BOLZEN ISO 2341 B30X260X2	45 30 318 08	80	2	3 212	91 44 714 08	W-ANLENKSTUECK
BOLZEN ISO 2341 B30X75X65 3	45 30 320 08	12	1	2 810	91 08 725 08	KRANFUEHRERKABINE KPL.
BOLZEN ISO 2341 B30X75X65 3	45 30 320 08	6	1	3 712	91 44 694 08	MASTNASE L-KOPF
BOLZEN ISO 2341 B50X162X1	45 30 448 08	14	2	2 790	91 01 223 08	ZUSATZTEILE DEMONT.SA-B
BOLZEN RD10X266 S355J2C+	95 68 584 08	4	1	2 510 058	92 01 913 08	AUFSTIEG LI.
BOLZEN RD10X266 S355J2C+	95 68 584 08	4	1	2 510 061	92 01 927 08	AUFSTIEG RE.
BOLZEN RD145X405 35NICRM	95 68 428 08	5	4	1 740	91 44 576 08	ZENTRALBALLAST
BOLZEN RD16X365 S355J2C+	95 68 581 08	3	1	2 510 058	92 01 913 08	AUFSTIEG LI.
BOLZEN RD16X365 S355J2C+	95 68 581 08	3	1	2 510 061	92 01 927 08	AUFSTIEG RE.
BOLZEN RD16X50 35NICRMOV	93 86 038 08	23	1	3 221	91 02 066 08	S-ZWISCHENSTUECK
BOLZEN RD16X50 35NICRMOV	93 86 038 08	23	1	3 223	91 02 070 08	S-ZWISCHENSTUECK
BOLZEN RD20X147 S355J2G3	95 71 128 08	21	2	3 215	91 44 631 08	S-KOPFSTUECK ROLLENSATZ
BOLZEN RD25X240 S355J2G3	95 11 671 08	47	2	3 211	91 02 064 08	S-ANLENKSTUECK
BOLZEN RD30X1618 S355J2C+	95 65 879 08	7	2	2 652	91 01 222 08	ROLLENLAGERUNG DREHBUE
BOLZEN RD30X255 42CRMO4	95 59 877 08	50	2	3 556 003	92 71 234 08	WA-BOCK 2 ANLENKSTUECK

Bezeichnung	Artikel	Pos.	Menge	Seite	Baugruppe	Bezeichnung
BOLZEN RD35X128 35NICRM	94 90 237 08	14	1	3 712	91 44 694 08	MASTNASE L-KOPF
BOLZEN RD40X105 35NICRM	93 22 268 08	3	12	1 100	91 00 752 08	RAUPENFAHRWERK KPL.
BOLZEN RD40X105 35NICRM	93 22 268 08	6	4	1 100 005	92 11 788 08	RAHMEN KPL.
BOLZEN RD40X105 35NICRM	93 22 268 08	39	4	1 400	91 04 483 08	RAUPENTRAEGER LI.
BOLZEN RD40X105 35NICRM	93 22 268 08	38	4	1 410	91 04 487 08	RAUPENTRAEGER RE.
BOLZEN RD40X105 35NICRM	93 22 268 08	14	4	1 630	91 05 170 08	HYDRAULISCHE ABSTUETZUN
BOLZEN RD40X130 35NICRM	95 19 655 08	38	4	1 400	91 04 483 08	RAUPENTRAEGER LI.
BOLZEN RD40X130 35NICRM	95 19 655 08	37	4	1 410	91 04 487 08	RAUPENTRAEGER RE.
BOLZEN RD40X160 42CRMO4	93 90 487 08	60	1	3 556 003	92 71 234 08	WA-BOCK 2 ANLENKSTUECK
BOLZEN RD40X275 42CRMO4	93 38 364 08	19	4	3 554 006	92 71 434 08	WA-BOCK 1 KOPFSTUECK
BOLZEN RD40X70 35NICRMOV	95 65 733 08	48	4	3 556 003	92 71 234 08	WA-BOCK 2 ANLENKSTUECK
BOLZEN RD40X70 35NICRMOV	95 65 733 08	24	4	3 556 004	92 71 575 08	WA-BOCK 2 KOPFSTUECK VO
BOLZEN RD40X75 35NICRMOV	95 60 974 08	32	2	3 556 004	92 71 575 08	WA-BOCK 2 KOPFSTUECK VO
BOLZEN RD40X83 42CRMO4+Q	94 33 791 08	10	2	2 100 012	92 04 560 08	SCHUTZWALZE WINDE 1-2
BOLZEN RD45X115 35NICRM	95 26 671 08	11	8	1 630	91 05 170 08	HYDRAULISCHE ABSTUETZUN
BOLZEN RD50X300 35NICRM	95 28 924 08	30	1	3 712	91 44 694 08	MASTNASE L-KOPF
BOLZEN RD55X152 35NICRM	94 00 062 08	9	2	2 657	91 44 606 08	MONTAGEEINRICHTUNG RA
BOLZEN RD56X168 35NICRM	95 66 648 08	27	2	2 550	91 09 257 08	SA-BOCK
BOLZEN RD56X168 35NICRM	95 66 648 08	4	1	3 204 002	92 71 719 08	STANGE KPL.
BOLZEN RD56X168 35NICRM	95 66 648 08	4	1	3 204 003	92 11 283 08	STANGE KPL.
BOLZEN RD56X168 35NICRM	95 66 648 08	5	2	3 211 003	92 10 670 08	STANGEN KPL.
BOLZEN RD56X168 35NICRM	95 66 648 08	4	1	3 223 001	92 71 488 08	STANGE
BOLZEN RD56X168 35NICRM	95 66 648 08	52	4	3 714	91 20 065 08	D-KOPFSTUECK
BOLZEN RD56X168 35NICRM	95 66 648 08	17	2	3 714 009	96 23 647 08	VERSTELLFLASCHE KPL.
BOLZEN RD56X168 35NICRM	95 66 648 08	4	2	3 715 001	92 71 486 08	STANGE
BOLZEN RD56X168 35NICRM	95 66 648 08	4	1	3 745 005	92 17 630 08	STANGE KPL.
BOLZEN RD56X168 35NICRM	95 66 648 08	4	1	3 809 000	92 10 957 08	STANGE KPL.
BOLZEN RD56X168 35NICRM	95 66 648 08	4	1	3 809 100	92 10 812 08	STANGE KPL.
BOLZEN RD56X168 35NICRM	95 66 648 08	4	1	3 820 100	92 11 015 08	STANGE KPL.
BOLZEN RD56X168 35NICRM	95 66 648 08	4	1	3 950 001	92 18 589 08	STANGE KPL.
BOLZEN RD56X168 35NICRM	95 66 648 08	4	1	3 950 002	92 18 562 08	STANGE KPL.
BOLZEN RD56X216 35NICRM	95 66 857 08	28	2	2 550	91 09 257 08	SA-BOCK
BOLZEN RD56X216 35NICRM	95 66 857 08	6	1	3 204 002	92 71 719 08	STANGE KPL.
BOLZEN RD56X216 35NICRM	95 66 857 08	6	1	3 204 003	92 11 283 08	STANGE KPL.
BOLZEN RD56X216 35NICRM	95 66 857 08	59	2	3 211	91 02 064 08	S-ANLENKSTUECK
BOLZEN RD56X216 35NICRM	95 66 857 08	6	1	3 223 001	92 71 488 08	STANGE
BOLZEN RD56X216 35NICRM	95 66 857 08	19	2	3 714 009	96 23 647 08	VERSTELLFLASCHE KPL.
BOLZEN RD56X216 35NICRM	95 66 857 08	6	1	3 745 005	92 17 630 08	STANGE KPL.
BOLZEN RD56X216 35NICRM	95 66 857 08	6	1	3 809 000	92 10 957 08	STANGE KPL.
BOLZEN RD56X216 35NICRM	95 66 857 08	6	1	3 809 100	92 10 812 08	STANGE KPL.
BOLZEN RD56X216 35NICRM	95 66 857 08	6	1	3 820 100	92 11 015 08	STANGE KPL.
BOLZEN RD56X216 35NICRM	95 66 857 08	6	1	3 950 001	92 18 589 08	STANGE KPL.
BOLZEN RD56X216 35NICRM	95 66 857 08	6	1	3 950 002	92 18 562 08	STANGE KPL.
BOLZEN RD60X124 35NICRM	94 21 243 08	4	2	2 100	91 01 209 08	DREHBUEHNENRAHMEN KPL.
BOLZEN RD60X140 35NICRM	94 12 653 08	25	2	3 204	91 44 702 08	W-MONTAGEEINHEIT
BOLZEN RD60X140 35NICRM	94 12 653 08	4	4	3 831	91 00 186 08	ZUSATZABSPANNUNG
BOLZEN RD60X140 35NICRM	94 12 653 08	2	8	3 851	91 00 194 08	ZUSATZABSPANNUNG
BOLZEN RD60X140 35NICRM	94 12 653 08	2	4	3 860	91 00 195 08	ZUSATZABSPANNUNG
BOLZEN RD60X170 35NICRM	95 36 392 08	50	2	3 556 004	92 71 575 08	WA-BOCK 2 KOPFSTUECK VO
BOLZEN RD60X175 35NICRM	94 95 779 08	5	2	3 216 001	92 17 797 08	ADAPTER VORM.
BOLZEN RD60X180 35NICRM	95 41 239 08	13	2	2 740	91 01 072 08	GEGENGEWICHT
BOLZEN RD60X185 35NICRM	94 95 025 08	7	2	3 204 004	92 11 012 08	ROLLENSATZ KPL.
BOLZEN RD65X435 35NICRM	95 70 491 08	48	1	3 212	91 44 714 08	W-ANLENKSTUECK
BOLZEN RD75X410 35NICRM	94 95 471 08	45	2	3 211	91 02 064 08	S-ANLENKSTUECK
BOLZEN RD75X410 35NICRM	94 95 471 08	16	2	3 592	91 44 721 08	W-RUECKHALTESICHERUNG
BOLZEN RD80X150 35NICRM	95 24 863 08	19	12	3 204	91 44 702 08	W-MONTAGEEINHEIT
BOLZEN RD80X170 35NICRM	95 57 686 08	7	1	2 657	91 44 606 08	MONTAGEEINRICHTUNG RA
BOLZEN RD80X170 35NICRM	95 57 686 08	3	4	2 740	91 01 072 08	GEGENGEWICHT
BOLZEN RD80X280 35NICRM	95 69 189 08	10	8	1 630	91 05 170 08	HYDRAULISCHE ABSTUETZUN
BOLZEN RD90X220 35NICRM	94 64 867 08	12	1	3 809 100	92 10 812 08	STANGE KPL.

Bezeichnung	Artikel	Pos.	Menge	Seite	Baugruppe	Bezeichnung
BOLZEN RD90X235 35NICRM	93 23 774 08	50	2	3 211	91 02 064 08	S-ANLENKSTUECK
BOLZEN RD90X450 35NICRM	95 70 485 08	19	1	3 212	91 44 714 08	W-ANLENKSTUECK
BOLZEN RD90X500 35NICRM	95 70 628 08	69	2	1 400	91 04 483 08	RAUPENTRAEGER LI.
BOLZEN RD90X500 35NICRM	95 70 628 08	68	2	1 410	91 04 487 08	RAUPENTRAEGER RE.
BOLZEN SCHWK.	96 17 601 08	76	2	3 713	91 44 695 08	D-ANLENKSTUECK
BOLZENBLECH	92 16 460 08	7	4	1 970 060	92 99 038 08	MONTAGETEILE RAUPE
BOLZENHALTERUNG SCHWK.	96 33 281 08	5	1	2 790	91 01 223 08	ZUSATZTEILE DEMONT.SA-B
BOLZENHALTERUNG SCHWK.	96 33 282 08	6	1	2 790	91 01 223 08	ZUSATZTEILE DEMONT.SA-B
BOLZENZIEHEINRICHTUNG	91 06 799 08	334	1		LR 1750 -0	LIEBHERR RAUPENKRAN LR 1
BOLZENZIEHZYLINDER KPL.	92 27 487 08	1	1	3 790	91 06 799 08	BOLZENZIEHEINRICHTUNG
BOLZENZIEHZYLINDER KPL.	92 27 488 08	3	1	3 790	91 06 799 08	BOLZENZIEHEINRICHTUNG
BOWDENZUG	57 07 566 08	3	1	5 530 854	55 30 854 08	DREIWEGEHAHN
BOWLE	70 30 235	14	1	5 530 018	55 30 018 08	KRAFTSTOFFVORFILTER
BOWLENDICHTUNG HNBR	10 29 417 0	9	1	5 530 018	55 30 018 08	KRAFTSTOFFVORFILTER
BREMSFLANSCH	54 02 593 14	100	1	5 718 421	57 18 421 08	ANTRIEB
BREMSFLANSCH	54 02 593 14	1	1	X1002122	10 02 122 6	ANTRIEB
BREMSFLANSCH	54 02 593 14	1	1	X1002122	10 02 122 8	ANTRIEB
BREMSVENTIL	10 03 826 2	7	1	5 123 911	51 23 911 08	ABSTUETZZYLINDER
BREMSVENTILPATRONE 420	10 10 128 2	21	1	5 123 948	51 23 948 08	AUSSCHIEBEZYLINDER
BRENNER	57 14 835 08	8	1	5 531 867	55 31 867 08	HEIZGERAET
BRENNSTOFFLEITUNG DN2	55 30 187 08	9	12	2 541	91 45 104 08	ZUSATZHEIZUNG OW
BRENNSTOFFLEITUNG DN2	55 30 187 08	10	2	2 541	91 45 104 08	ZUSATZHEIZUNG OW
BRENNSTOFFLEITUNG DN2	55 30 187 08	13	2	2 670 003	92 95 362 08	KRAFTSTOFFBEHAELTER VO
BUCHSE	11 34 223 1	6	1	5 109 023	51 09 023 08	DREHDURCHFUEHRUNG
BUCHSE	11 34 223 2	7	1	5 109 023	51 09 023 08	DREHDURCHFUEHRUNG
BUCHSE	57 15 822 08	2	1	5 700 109	57 00 109	LUFTPRESSER
BUCHSE 120X90X55 GZ-CUZN	70 43 265 08	20	2	3 212	91 44 714 08	W-ANLENKSTUECK
BUCHSE 220x10x170 CuZn40Al	70 43 393 08	11	2	3 215	91 44 631 08	S-KOPFSTUECK ROLLENSATZ
BUCHSE 298.5X125 S890QL1	95 67 116 08	2	1	3 714 010	92 71 146 08	B-STANGE
BUCHSE 80X100X70 GZ-CUZN	70 43 346 08	5	2	2 810	91 08 725 08	KRANFUEHRERKABINE KPL.
BUCHSE 90 X 110X 110 GZ-CU	70 43 370 08	28	2	3 214	91 02 084 08	S-KOPFSTUECK
BUCHSE 90 X 110X 110 GZ-CU	70 43 370 08	32	2	3 229	91 44 717 08	L-ADAPTER
BUCHSE DIN EN 1982 RD220X	70 43 229 08	11	4	3 714	91 20 065 08	D-KOPFSTUECK
BUCHSE EN 1982 x72 GZ-CU	70 43 235 08	(2)	1	3 554 006	92 71 434 08	WA-BOCK 1 KOPFSTUECK
BUCHSE RD100X45 GZ-CUZN	70 43 378 08	31	2	3 211	91 02 064 08	S-ANLENKSTUECK
BUCHSE RD100X45 GZ-CUZN	70 43 378 08	18	2	3 713	91 44 695 08	D-ANLENKSTUECK
BUCHSE RD120X80 GZ-CUZN	70 43 322 08	12	1	3 554 005	92 71 402 08	WA-BOCK 1 ANLENKSTUECK
BUCHSE RD140X180 GZ-CUZN	70 43 382 08	(2)	2	3 592	91 44 721 08	W-RUECKHALTESICHERUNG
BUCHSE RD160X158 GZ-CUZN	70 43 373 08	11	2	2 652	91 01 222 08	ROLLENLAGERUNG DREHBUE
BUCHSE RD170X156	70 43 391 08	2	2	3 554 005	92 71 402 08	WA-BOCK 1 ANLENKSTUECK
BUCHSE RD170X156	70 43 391 08	14	2	3 556 003	92 71 234 08	WA-BOCK 2 ANLENKSTUECK
BUCHSE RD180X51 GZ-CUZN	70 43 375 08	12	2	2 550	91 09 257 08	SA-BOCK
BUCHSE RD180X68 GZ-CUZN	70 43 376 08	13	2	2 550	91 09 257 08	SA-BOCK
BUCHSE RD195X236	70 43 392 08	3	2	3 214	91 02 084 08	S-KOPFSTUECK
BUCHSE RD200X114 GZ-CUZN	70 43 374 08	2	1	2 550 002	92 70 943 08	LASCHE KPL.
BUCHSE RD205X229 GZ-CUZN	70 43 381 08	2	2	3 592 003	92 71 370 08	W-RUECKHALTEBOCK VORM.
BUCHSE RD210X106 GZ-CUZN	70 43 377 08	20	2	2 550	91 09 257 08	SA-BOCK
BUCHSE RD230X290 GZ-CUZN	70 43 372 08	2	2	3 713	91 44 695 08	D-ANLENKSTUECK
BUCHSE RD300X60 GZ-CUZN	97 05 279 08	14	2	3 745 004	96 19 999 08	FUEHRUNG VORM.
BUCHSE RD320X296 GZ-CUZN	70 43 379 08	19	2	3 211	91 02 064 08	S-ANLENKSTUECK
BUCHSE RD350X60 GZ-CUZN	97 05 016 08	13	2	3 745 004	96 19 999 08	FUEHRUNG VORM.
BUCHSE Rd100 x 160 GZ-CuZn	97 06 475 08	23	2	3 216	91 01 257 08	W-ADAPTER F.ROLLENSATZ
BUCHSENEINSATZ 40-POL 10	60 56 021 08	50	1	2 932 160	92 87 778 08	SCHALTSCHRANK MECH.
BUCHSENEINSATZ 64-POL 10	60 56 088 08	165	1	2 920 306	92 95 363 08	KABELSTRANG
BUCHSENEINSATZ 64-POL 10	60 56 088 08	42	3	2 932 160	92 87 778 08	SCHALTSCHRANK MECH.
BUCHSENKONTAKT 0,5MM2 S	10 49 397 0	721	5	2 920 302	92 15 627 08	KABELSTRANG
BUCHSENKONTAKT 0,75-1,5	62 02 434	96	7	2 920 032	96 20 520 08	KABELSTRANG
BUCHSENKONTAKT 1,5MM2	60 45 188 08	636	2	2 920 032	96 20 520 08	KABELSTRANG
BUCHSENKONTAKT 1,5MM2	60 45 188 08	153	4	3 930 508	92 10 481 08	ENDSCHALTER BUS
BUCHSENKONTAKT 1,5MM2	60 45 188 08	153	4	3 930 612	92 08 651 08	ENDSCHALTER BUS

Bezeichnung	Artikel	Pos.	Menge	Seite	Baugruppe	Bezeichnung
BUCHSENKONTAKT 1,5MM2	60 45 188 08	153	4	3 930 613	92 08 656 08	ENDSCHALTER BUS
BUCHSENKONTAKT 1,5MM2	60 45 188 08	153	4	9 208 050	92 08 050 08	ENDSCHALTER BUS
BUCHSENKONTAKT 1,5MM2	60 45 188 08	153	4	9 208 055	92 08 055 08	ENDSCHALTER BUS
BUCHSENSTECKER 9-POL G	60 23 219 08	6	2	2 922 001	92 84 311 08	BUSPLATINE
BUCHSENTRAEGER 6-POL 16	60 45 265 08	164	1	2 920 032	96 20 520 08	KABELSTRANG
BUCHSENTRAEGER 6-POL 16	60 45 265 08	276	1	2 920 412	92 15 647 08	KLEMMKASTEN
BUCHSENTRAEGER 6-POL 16	60 45 265 08	152	1	3 930 508	92 10 481 08	ENDSCHALTER BUS
BUCHSENTRAEGER 6-POL 16	60 45 265 08	151	3	3 930 608	92 18 048 08	KABELBAUM
BUCHSENTRAEGER 6-POL 16	60 45 265 08	152	1	3 930 612	92 08 651 08	ENDSCHALTER BUS
BUCHSENTRAEGER 6-POL 16	60 45 265 08	152	1	3 930 613	92 08 656 08	ENDSCHALTER BUS
BUCHSENTRAEGER 6-POL 16	60 45 265 08	152	1	9 208 050	92 08 050 08	ENDSCHALTER BUS
BUCHSENTRAEGER 6-POL 16	60 45 265 08	152	1	9 208 055	92 08 055 08	ENDSCHALTER BUS
BUEGEL 10.0X340 S355J2C+C	97 59 054 08	22	4	2 392	91 44 593 08	SCHALLDAEMPFERANLAGE
BUEGEL SCHWK.	92 51 944 08	4	1	2 620	91 00 767 08	ROLLENDREHVERBINDUNG
BUERSTENHALTER	57 18 675 08	(17)	22	2 780 241	92 08 716 08	LEITUNGSTROMMEL 1 KPL.
BUERSTENPROFIL	10 03 208 5	10	1.5	7 257 354	72 57 354 08	SCHIEBEFENSTER
BUERSTENPROFIL	10 03 208 9	11	0.5	7 257 354	72 57 354 08	SCHIEBEFENSTER
BUERSTENPROFIL 6,7 TEXTIL	10 03 581 3	9	1.4	7 257 354	72 57 354 08	SCHIEBEFENSTER
BUERSTENTRAEGERFLANSC	61 62 123 08	10	1	6 160 221	61 60 221 08	LEITUNGSTROMMEL
BUNDBOLZEN	57 16 467 08	1	1	7 739 397	77 39 397 08	TASCHENSCHLOSS
BUNDLAGER 45X50X25	91 30 929	3	2	9 073 721	90 73 721	LAGERGEHAEUSE VORM.
BUNDSCHEIBE	51 07 144 08	18	1	5 104 385	51 04 385 08	DRUCKMINDERVENTIL
BUSLEITUNG 4 X 1 SPF	60 03 452 08	14	3.83	2 920 032	96 20 520 08	KABELSTRANG
BUSLEITUNG 4 X 1 SPF	60 03 452 08	5	2.33	2 920 306	92 95 363 08	KABELSTRANG
BUSPLATINE	92 84 311 08	3	1	2 913 100	91 23 538 08	BAUGRUPPENTRAEGER
CLIP	60 23 154 08	49	820	2 932 172	92 18 043 08	RELAISSTEUERUNG
CRIMPKONTAKT 1,0MM2	60 56 084 01	602	4	2 920 306	92 95 363 08	KABELSTRANG
CRIMPKONTAKT 1,5MM2	60 56 085 01	606	6	2 920 306	92 95 363 08	KABELSTRANG
CRIMPKONTAKT 1,5MM2	60 56 085 01	606	45	2 932 163	96 20 411 08	DRAEHTE MONTAGETAFEL VO
CRIMPKONTAKT 1,5MM2	60 56 102 08	603	2	2 920 306	92 95 363 08	KABELSTRANG
D-ANLENKSTUECK	91 44 695 08	250	1		LR 1750 -0	LIEBHERR RAUPENKRAN LR 1
D-ANLENKSTUECK SCHWK.	92 59 363 08	1	1	3 713	91 44 695 08	D-ANLENKSTUECK
D-KOPFSTUECK	91 20 065 08	252	1		LR 1750 -0	LIEBHERR RAUPENKRAN LR 1
D-KOPFSTUECK SCHWK.	92 71 120 08	1	1	3 714	91 20 065 08	D-KOPFSTUECK
D-RUECKHALTESICHERUNG	91 44 698 08	256	1		LR 1750 -0	LIEBHERR RAUPENKRAN LR 1
D-ZWISCHENSTUECK 14M	91 44 697 08	254	1		LR 1750 -0	LIEBHERR RAUPENKRAN LR 1
D-ZWISCHENSTUECK SCHWK.	92 68 898 08	1	1	3 715	91 44 697 08	D-ZWISCHENSTUECK
DACHSCHEIBE 20MM SPF	72 57 359 08	7	1	2 520	91 44 758 08	KABINE VERGLAST
DAEMMMATTE 16X160X250 H	95 61 871 08	34	1	2 520 011	92 43 638 08	BODENMATTE
DAEMMMATTE 16X175X318	28 29 054 08	11	1	2 913 008	91 40 573 08	LICCON KONSOLE LCD1
DAEMMMATTE 16X250X270 H	95 61 874 08	87	1	2 520 011	92 43 638 08	BODENMATTE
DAEMMMATTE 18X360X470 P	95 67 689 08	3	1	2 520 006	92 71 291 08	INNENVERKLEIDUNG
DAEMMMATTE 18X415X1167 P	95 67 690 08	4	1	2 520 006	92 71 291 08	INNENVERKLEIDUNG
DAEMMMATTE 18X424X868 P	95 67 691 08	5	1	2 520 006	92 71 291 08	INNENVERKLEIDUNG
DAEMMMATTE 18X568X1389 P	95 67 688 08	2	1	2 520 006	92 71 291 08	INNENVERKLEIDUNG
DAEMMMATTE 18X585X825 P	95 70 594 08	1	1	2 520 006	92 71 291 08	INNENVERKLEIDUNG
DAEMMMATTE 18X65X620 P	95 53 417 08	6	1	2 520 006	92 71 291 08	INNENVERKLEIDUNG
DAEMMMATTE 18x190x380 P	95 61 873 08	10	1	2 520 006	92 71 291 08	INNENVERKLEIDUNG
DAEMMMATTE 18x190x465 P	95 53 419 08	8	1	2 520 006	92 71 291 08	INNENVERKLEIDUNG
DAEMMMATTE 18x330x710 P	95 61 872 08	7	1	2 520 006	92 71 291 08	INNENVERKLEIDUNG
DAEMMMATTE 18x365x228	95 67 692 08	9	1	2 520 006	92 71 291 08	INNENVERKLEIDUNG
DAEMMMATTE 20X178X255 ZP	97 10 369 08	10	1	2 520 023	92 99 995 08	DAEMMUNG BODENBLECH
DAEMMMATTE 20X355X120 ZP	97 10 368 08	9	1	2 520 023	92 99 995 08	DAEMMUNG BODENBLECH
DAEMMMATTE 20X425X90 ZP	97 10 234 08	5	1	2 520 023	92 99 995 08	DAEMMUNG BODENBLECH
DAEMMMATTE 20X455X280 ZP	97 10 371 08	12	1	2 520 023	92 99 995 08	DAEMMUNG BODENBLECH
DAEMMMATTE 20X490X255 ZP	97 10 370 08	11	1	2 520 023	92 99 995 08	DAEMMUNG BODENBLECH
DAEMMMATTE 20X640X240 ZP	97 10 230 08	3	1	2 520 023	92 99 995 08	DAEMMUNG BODENBLECH
DAEMMMATTE 20X740X365 ZP	97 10 228 08	2	1	2 520 023	92 99 995 08	DAEMMUNG BODENBLECH
DAEMMMATTE 20X760X245 ZP	97 10 226 08	1	1	2 520 023	92 99 995 08	DAEMMUNG BODENBLECH
DAEMMMATTE 20X832X117 ZP	97 10 235 08	6	1	2 520 023	92 99 995 08	DAEMMUNG BODENBLECH

Bezeichnung	Artikel	Pos.	Menge	Seite	Baugruppe	Bezeichnung
DAEMMMATTE 20X835X105 ZP	97 10 236 08	7	1	2 520 023	92 99 995 08	DAEMMUNG BODENBLECH
DAEMMMATTE 20X835X117 ZP	97 10 232 08	4	1	2 520 023	92 99 995 08	DAEMMUNG BODENBLECH
DAEMMMATTE 20X90X220 ZP	97 10 237 08	8	1	2 520 023	92 99 995 08	DAEMMUNG BODENBLECH
DAEMMMATTE 25X82X317	28 29 049 08	6	1	2 913 008	91 40 573 08	LICCON KONSOLE LCD1
DAEMMMATTE 35X174X192	28 29 051 08	8	1	2 913 008	91 40 573 08	LICCON KONSOLE LCD1
DAEMMMATTE 35X174X192	28 29 052 08	9	1	2 913 008	91 40 573 08	LICCON KONSOLE LCD1
DAEMMSTOFF 12X1000X500	97 11 411 08	30	1	2 859 011	92 99 991 08	GERAEUSCHDAEMMUNG
DAEMMSTOFF 12X1000X500	97 11 413 08	98	1	2 859 011	92 99 991 08	GERAEUSCHDAEMMUNG
DAEMMSTOFF 12X240X1000	97 38 059 08	3	2	2 859 011	92 99 991 08	GERAEUSCHDAEMMUNG
DAEMMSTOFF 12X240X545	97 38 060 08	5	2	2 859 011	92 99 991 08	GERAEUSCHDAEMMUNG
DAEMMSTOFF 20X1000X460 P	97 11 414 08	99	1	2 859 011	92 99 991 08	GERAEUSCHDAEMMUNG
DAEMMSTOFF 20X1000X460 P	97 11 417 08	102	1	2 859 011	92 99 991 08	GERAEUSCHDAEMMUNG
DAEMMSTOFF 20X1120X960 P	97 11 410 08	29	1	2 859 011	92 99 991 08	GERAEUSCHDAEMMUNG
DAEMMSTOFF 20X1120X960 P	97 11 416 08	101	1	2 859 011	92 99 991 08	GERAEUSCHDAEMMUNG
DAEMMSTOFF 20X855X840 P	97 11 415 08	100	1	2 859 011	92 99 991 08	GERAEUSCHDAEMMUNG
DAEMMSTOFF 20X855X840 P	97 11 418 08	103	1	2 859 011	92 99 991 08	GERAEUSCHDAEMMUNG
DAEMMSTOFF 40X40X2000	28 39 057 08	32	4	2 859	91 44 612 08	GERAEUSCHDAEMMUNG
DAEMMUNG BODENBLECH	92 99 554 08	95	1	2 520	91 44 758 08	KABINE VERGLAST
DAEMMUNG BODENBLECH	92 99 995 08	120	1	2 520 022	92 99 554 08	DAEMMUNG BODENBLECH
DAEMPFUNGSKOLBEN	51 07 974 08	(6)	1	1 975 006	91 07 671 08	ZUSATZHYDR.ABSTUETZZYL
DAEMPFUNGSKOLBEN	51 07 974 08	7	1	5 114 176	51 14 176 08	DRUCKBEGRENZUNGSVENTI
DAEMPFUNGSKOLBEN	51 07 974 08	7	1	5 114 177	51 14 177 08	DRUCKBEGRENZUNGSVENTI
DAEMPFUNGSKOLBEN	51 07 974 08	6	1	5 114 320	51 14 320 08	VORSPANNVENTIL
DECKEL	10 28 635 3	279	1	3 930 317	92 07 124 08	KLEMMKASTEN KPL.
DECKEL	10 28 635 3	272	1	3 930 503	92 73 174 08	KLEMMKASTEN
DECKEL	10 28 635 3	171	1	3 930 507	92 73 191 08	KLEMMKASTEN KPL.
DECKEL	10 28 635 3	262	1	3 930 607	92 73 168 08	KLEMMKASTEN
DECKEL	10 28 635 3	268	1	3 930 609	92 07 406 08	KLEMMKASTEN
DECKEL	11 64 743 1	110	1	9 674 288	96 74 288 08	RS DECKEL
DECKEL	54 02 477 14	66	1	X1002122	10 02 122 6	ANTRIEB
DECKEL	54 02 477 14	66	1	X1002122	10 02 122 8	ANTRIEB
DECKEL	54 02 590 14	18	1	X1002122	10 02 122 6	ANTRIEB
DECKEL	54 02 590 14	18	1	X1002122	10 02 122 8	ANTRIEB
DECKEL	63 61 093 01	96	2	2 932 161	96 20 409 08	AUFBAUTEILE MONTAGETAFE
DECKEL	70 27 755	3	1	5 530 018	55 30 018 08	KRAFTSTOFFVORFILTER
DECKEL	90 77 777	1	1	9 147 512	91 47 512	VERSCHLUSSTEILE
DECKEL	91 49 706	10	1	9 882 964	98 82 964	SCHWUNGRADGEHAEUSE
DECKEL	96 16 948 08	12	2	2 859	91 44 612 08	GERAEUSCHDAEMMUNG
DECKEL	98 81 133	1	1	9 880 971	98 80 971	VERSCHLUSSTEILE
DECKEL 1,5X196X343 DC01	95 45 888 08	3	1	2 913 008	91 40 573 08	LICCON KONSOLE LCD1
DECKEL 12X240X290 S690QL	95 66 599 08	10	2	2 550	91 09 257 08	SA-BOCK
DECKEL 15X120X120 S690QL	97 12 180 08	41	2	3 745	91 07 886 08	SCHWEBEBALLAST
DECKEL 15X180X360 S960QL	95 70 481 08	12	2	3 212	91 44 714 08	W-ANLENKSTUECK
DECKEL 15X244X244 S355MC	97 01 659 08	4	1	2 671 005	92 71 294 08	OELBEHAELTER VORM.
DECKEL 15X244X244 S355MC	97 01 659 08	3	1	2 671 007	92 13 208 08	ZUSATZOELBEHAELTER VO
DECKEL 15x244x244 S355MC	97 02 081 08	10	1	2 671 005	92 71 294 08	OELBEHAELTER VORM.
DECKEL 2X541X61 DC01	97 37 791 08	8	1	2 925 007	96 18 184 08	AUSRUESTUNG KAMERA KAB
DECKEL 380	61 62 147 08	13	1	6 160 221	61 60 221 08	LEITUNGSTROMMEL
DECKEL 45x300x300 S355J2+N	95 67 075 08	8	2	3 714	91 20 065 08	D-KOPFSTUECK
DECKEL 4x498x326 S315MC	97 02 676 08	29	2	1 711	91 01 239 08	ZENTRALSCHMIERUNG RAUP
DECKEL 8X118X118 S355MC	97 19 416 08	(1)	1	2 671 005	92 71 294 08	OELBEHAELTER VORM.
DECKEL 8x118x118 S355MC FE	97 02 414 08	17	1	2 671 005	92 71 294 08	OELBEHAELTER VORM.
DECKEL KPL.	92 71 583 08	2	1	2 932 160	92 87 778 08	SCHALTSCHRANK MECH.
DECKEL KPL. FE//ZN20//C	96 20 404 08	8	1	2 671 005	92 71 294 08	OELBEHAELTER VORM.
DECKEL KPL. FE//ZN20//C	96 20 404 08	2	1	2 671 007	92 13 208 08	ZUSATZOELBEHAELTER VO
DECKEL KPL. FE//ZN20//C	96 21 278 08	28	1	2 671 005	92 71 294 08	OELBEHAELTER VORM.
DECKEL PE SPF	97 04 461 08	4	1	2 520 021	92 34 220 08	ARMATURENKASTEN LIEFERU
DECKEL SCHWK.	92 01 413 08	1	1	2 932 175	92 71 583 08	DECKEL KPL.
DECKEL SCHWK.	92 52 707 08	2	1	2 391 030	92 71 261 08	BATTERIEKASTEN VORM.
DECKEL SCHWK. FE//ZN20//C	96 65 730 08	54	4	3 745	91 07 886 08	SCHWEBEBALLAST

Bezeichnung	Artikel	Pos.	Menge	Seite	Baugruppe	Bezeichnung
DECKELDICHTUNG HNBR	10 29 417 1	4	1	5 530 018	55 30 018 08	KRAFTSTOFFVORFILTER
DECKENLEUCHTE 8W 24V GLA	60 71 128 08	94	1	2 932 161	96 20 409 08	AUFBAUTEILE MONTAGETAFE
DECKPLATTE DIN 3015-3 Z-DP	74 01 349	42	1	2 541	91 45 104 08	ZUSATZHEIZUNG OW
DEHNSCHRAUBE M56X180 30	97 01 806 08	1	84	1 620	91 00 766 08	BEFESTIGUNGSTEILE DREH
DEHNSCHRAUBE M56X380 10.	40 98 309 08	2	70	2 620	91 00 767 08	ROLLENDREHVERBINDUNG
DEICHSEL SCHWK.	92 99 551 08	4	1	1 991	91 44 585 08	DREHDURCHFUEHRUNG
DEICHSEL SCHWK.	92 99 553 08	5	1	1 991	91 44 585 08	DREHDURCHFUEHRUNG
DICHTKANTENRING CR6-	10 17 372 2	(1)	1	1 750	91 44 577 08	WERKZEUG
DICHTMITTEL A80MR HYLOMA	87 00 028 08	265	0.01	1 920 403	92 17 846 08	KLEMMKASTEN VORM.
DICHTMITTEL A80MR HYLOMA	87 00 028 08	265	0.01	1 920 406	92 01 742 08	KLEMMKASTEN VORM.
DICHTMITTEL A80MR HYLOMA	87 00 028 08	265	0.01	1 920 409	92 07 133 08	KLEMMKASTEN VORM.
DICHTMITTEL A80MR HYLOMA	87 00 028 08	287	0.1	2 780 241	92 08 716 08	LEITUNGSTROMMEL 1 KPL.
DICHTMITTEL A80MR HYLOMA	87 00 028 08	265	0.01	2 780 242	92 08 729 08	KLEMMKASTEN KPL.
DICHTMITTEL A80MR HYLOMA	87 00 028 08	265	0.5	3 930 503	92 73 174 08	KLEMMKASTEN
DICHTMITTEL A80MR HYLOMA	87 00 028 08	265	0.01	3 930 505	92 09 328 08	LEITUNGSTROMMEL KPL.
DICHTMUTTER M6	51 07 534 08	10	1	5 711 301	57 11 301 08	DRUCKBEGRENZUNGSVENTI
DICHTMUTTER M6	51 07 534 08	11	1	X1048973	10 48 973 4	DRUCKBEGRENZUNGSVENTI
DICHTMUTTER M8	51 07 417 08	21	1	5 114 176	51 14 176 08	DRUCKBEGRENZUNGSVENTI
DICHTMUTTER M8	51 07 417 08	21	1	5 114 177	51 14 177 08	DRUCKBEGRENZUNGSVENTI
DICHTPROFIL	26 21 821 01	315	8.41	9 386 707	93 86 707 01	ROLLENDREHVERBINDUNG
DICHTPROFIL	26 21 835 01	314	8.36	9 386 707	93 86 707 01	ROLLENDREHVERBINDUNG
DICHTRAHMEN	97 03 425 08	9	3	2 520 018	92 16 988 08	ARMATURENKASTEN EINBAU
DICHTRING	11 62 255 3	3	1	5 106 755	51 06 755 08	RUECKLAUFFILTER
DICHTRING	57 12 402 08	7	1	5 715 559	57 15 559 08	PUMPENTRAEGER
DICHTRING	57 12 402 08	7	1	X1029283	10 29 283 8	PUMPENTRAEGER
DICHTRING 109X113X3	10 02 119 1	11	1	5 531 867	55 31 867 08	HEIZGERAET
DICHTRING 27X20X1,5 CU	10 01 469 7	10	3	7 743 570	77 43 570 08	ELEKTROPUMPE
DICHTRING 7X15X1,5 Cu	73 81 047	6	1	9 279 918	92 79 918	DS ZYLINDERKOPF
DICHTRING 7X15X1,5 Cu	73 81 047	6	1	9 279 919	92 79 919	DS ZYLINDERKOPF
DICHTRING DIN 7603 A 10X13	71 01 013 08	61	4	5 718 421	57 18 421 08	ANTRIEB
DICHTRING DIN 7603 A 10X13	71 01 013 08	4	2	9 270 339	92 70 339	SCHMIEROELLEITUNG ANBAU
DICHTRING DIN 7603 A 10X14	71 01 011 08	2	2	9 077 687	90 77 687	RS WASSERPUMPE VORM.
DICHTRING DIN 7603 A 10X14	71 01 011 08	3	4	9 273 700	92 73 700	SCHMIEROELLEITUNG ANBAU
DICHTRING DIN 7603 A 10X14	71 01 011 08	6	2	9 277 008	92 77 008	AGGREGATETRAEGER
DICHTRING DIN 7603 A 10X14	71 01 011 08	9	2	9 887 333	98 87 333	ANBAUTEILE LUFTPRESSER
DICHTRING DIN 7603 A 10X14	71 01 015 08	2	2	9 077 155	90 77 155	SCHMIEROELLEITUNG ANBAU
DICHTRING DIN 7603 A 12X15	55 08 574 08	30	4	9 279 918	92 79 918	DS ZYLINDERKOPF
DICHTRING DIN 7603 A 12X15	55 08 574 08	30	4	9 279 919	92 79 919	DS ZYLINDERKOPF
DICHTRING DIN 7603 A 12X17	71 01 018 08	19	3	2 990	91 04 495 08	DRUCKLUFTANLAGE
DICHTRING DIN 7603 A 13X18	71 01 023 08	34	18	2 711	91 44 604 08	ZENTRALSCHMIERANLAGE O
DICHTRING DIN 7603 A 14X18	50 04 325 08	22	2	5 114 975	51 14 975 08	DRUCKMINDERVENTIL
DICHTRING DIN 7603 A 14X20	71 01 030 08	27	1	2 541	91 45 104 08	ZUSATZHEIZUNG OW
DICHTRING DIN 7603 A 14X20	71 01 030 08	5	2	9 272 855	92 72 855	EINSTUFEN-BOXFILTER
DICHTRING DIN 7603 A 14X20	71 01 030 08	11	1	9 275 690	92 75 690	LECKOELLEITUNG
DICHTRING DIN 7603 A 14X20	71 01 030 08	17	1	9 882 943	98 82 943	KRAFTSTOFFLEITUNGEN
DICHTRING DIN 7603 A 16X20	71 01 034 08	8	1	5 113 005	51 13 005 08	STEUERBLOCK
DICHTRING DIN 7603 A 16X20	71 01 034 08	16	1	9 277 009	92 77 009	AGGREGATETRAEGER
DICHTRING DIN 7603 A 16X20	71 01 034 08	10	2	9 881 747	98 81 747	THERMOSTATGEHAEUSE
DICHTRING DIN 7603 A 16X20	71 01 034 08	14	2	9 887 333	98 87 333	ANBAUTEILE LUFTPRESSER
DICHTRING DIN 7603 A 17X21	71 01 038 08	(15)	2	2 810	91 08 725 08	KRANFUEHRERKABINE KPL.
DICHTRING DIN 7603 A 18X22	71 01 040 08	(23)	2	2 970	91 09 142 08	HYDRAULIK
DICHTRING DIN 7603 A 18X22	71 01 040 08	65	1	5 718 421	57 18 421 08	ANTRIEB
DICHTRING DIN 7603 A 18X22	51 45 171 08	61	2	X1002122	10 02 122 6	ANTRIEB
DICHTRING DIN 7603 A 18X22	51 45 171 08	65	1	X1002122	10 02 122 8	ANTRIEB
DICHTRING DIN 7603 A 18X24	71 01 041 08	12	1	9 277 009	92 77 009	AGGREGATETRAEGER
DICHTRING DIN 7603 A 20X24	71 01 042 08	39	8	2 711	91 44 604 08	ZENTRALSCHMIERANLAGE O
DICHTRING DIN 7603 A 20X24	71 01 042 08	8	2	9 272 926	92 72 926	LUFTANSAUGUNG
DICHTRING DIN 7603 A 21X26	71 01 044 08	550	11	5 000 645	50 00 645 08	VERTEILERGETRIEBE
DICHTRING DIN 7603 A 21X26	71 01 044 08	13	1	5 114 320	51 14 320 08	VORSPANNVENTIL
DICHTRING DIN 7603 A 21X26	71 01 044 08	13	3	7 743 566	77 43 566 08	ELEKTROPUMPE

Bezeichnung	Artikel	Pos.	Menge	Seite	Baugruppe	Bezeichnung
DICHTRING DIN 7603 A 22X27	71 01 045 08	3	2	9 273 473	92 73 473	VERSCHLUSSTEILE
DICHTRING DIN 7603 A 22X27	71 01 045 08	19	2	9 887 333	98 87 333	ANBAUTEILE LUFTPRESSER
DICHTRING DIN 7603 A 26X32	71 01 060 08	20	1	2 990	91 04 495 08	DRUCKLUFTANLAGE
DICHTRING DIN 7603 A 26X32	71 01 060 08	7	1	9 273 473	92 73 473	VERSCHLUSSTEILE
DICHTRING DIN 7603 A 30X36	71 01 065 08	26	2	9 277 009	92 77 009	AGGREGATETRAEGER
DICHTRING DIN 7603 A 30X36	71 01 065 08	24	1	9 278 724	92 78 724 23	OELKUEHLER
DICHTRING DIN 7603 A 30X36	71 01 065 08	12	3	9 881 169	98 81 169	OELWANNE MIT BEFEST.
DICHTRING DIN 7603 A 30X36	71 01 065 08	24	1	9 888 282	98 88 282	OELKUEHLER
DICHTRING DIN 7603 A 48X55	71 01 076 08	560	1	5 000 645	50 00 645 08	VERTEILERGETRIEBE
DICHTRING DIN 7603 A 4X8X1	51 10 089 08	9	2	9 640 276	96 40 276 08	ANSCHLUSSBLOCK
DICHTRING DIN 7603 A 52X60	71 01 077 08	25	1	2 671 005	92 71 294 08	OELBEHAELTER VORM.
DICHTRING DIN 7603 A 52X60	71 01 077 08	22	1	2 671 007	92 13 208 08	ZUSATZOELBEHAELTER VO
DICHTRING DIN 7603 A 6X10X1	71 01 003 08	4	16	9 275 690	92 75 690	LECKOELLEITUNG
DICHTRING DIN 7603 A 6X10X1	71 01 003 08	31	8	9 279 918	92 79 918	DS ZYLINDERKOPF
DICHTRING DIN 7603 A 6X10X1	71 01 003 08	31	6	9 279 919	92 79 919	DS ZYLINDERKOPF
DICHTRING DIN 7603 A 8X12X1	71 01 007 08	4	1	9 272 855	92 72 855	EINSTUFEN-BOXFILTER
DICHTRING DIN 7603 A12X16	71 01 210 14	123	1	X1002122	10 02 122 6	ANTRIEB
DICHTRING DIN 7603 A12X16	71 01 210 14	123	1	X1002122	10 02 122 8	ANTRIEB
DICHTRING DIN 7603 A14X18	71 01 025 08	27	1	2 990	91 04 495 08	DRUCKLUFTANLAGE
DICHTRING DIN 7603 A14X18	71 01 025 08	6	1	9 077 155	90 77 155	SCHMIEROELLEITUNG ANBAU
DICHTRING DIN 7603 A14X18	71 01 025 08	7	2	9 077 687	90 77 687	RS WASSERPUMPE VORM.
DICHTRING DIN 7603 A14X18	71 01 025 08	5	1	9 270 339	92 70 339	SCHMIEROELLEITUNG ANBAU
DICHTRING DIN 7603 A14X18	71 01 025 08	11	4	9 277 009	92 77 009	AGGREGATETRAEGER
DICHTRING DIN 7603 A14X18	71 01 025 08	13	1	9 278 724	92 78 724 23	OELKUEHLER
DICHTRING DIN 7603 A14X18	71 01 025 08	14	1	9 881 169	98 81 169	OELWANNE MIT BEFEST.
DICHTRING DIN 7603 A14X18	71 01 025 08	7	4	9 882 288	98 82 288	MOTORREGELUNGSENSORIK
DICHTRING DIN 7603 A14X18	71 01 025 08	16	7	9 882 943	98 82 943	KRAFTSTOFFLEITUNGEN
DICHTRING DIN 7603 A14X18	71 01 025 08	7	2	9 883 555	98 83 555	WASSERFILTER ANBAU
DICHTRING DIN 7603 A14X18	71 01 025 08	11	3	9 887 180	98 87 180	ATL-ANBAU
DICHTRING DIN 7603 A14X18	71 01 025 08	11	3	9 887 181	98 87 181	ATL-ANBAU
DICHTRING DIN 7603 A14X18	71 01 025 08	2	1	9 887 393	98 87 393	OELMESSSTAB MIT ROHR
DICHTRING DIN 7603 A14X18	71 01 025 08	13	1	9 888 282	98 88 282	OELKUEHLER
DICHTRING DIN 7603 A14X20	73 81 225 23	590	2	2 970	91 09 142 08	HYDRAULIK
DICHTRING DIN 7603 A14X20	73 81 225 23	5	1	9 077 155	90 77 155	SCHMIEROELLEITUNG ANBAU
DICHTRING DIN 7603 A14X20	73 81 225 23	4	1	9 077 687	90 77 687	RS WASSERPUMPE VORM.
DICHTRING DIN 7603 A14X20	73 81 225 23	12	1	9 275 690	92 75 690	LECKOELLEITUNG
DICHTRING DIN 7603 A14X20	73 81 225 23	26	1	9 882 943	98 82 943	KRAFTSTOFFLEITUNGEN
DICHTRING DIN 7603 A26X31	71 01 061 08	3	1	2 670 003	92 95 362 08	KRAFTSTOFFBEHAELTER VO
DICHTRING DIN 7603 A26X31	71 01 061 08	17	1	2 671	91 44 602 08	OELBEHAELTER KPL.
DICHTRING DIN 7603 A26X31	71 01 061 08	12	1	2 671 005	92 71 294 08	OELBEHAELTER VORM.
DICHTRING DIN 7603 A26X31	71 01 061 08	13	1	2 671 007	92 13 208 08	ZUSATZOELBEHAELTER VO
DICHTRING DIN 7603 A26X31	71 01 061 08	5	2	9 277 099	92 77 099	ROHRLEITUNG ANBAU
DICHTRING DIN 7603 A26X31	71 01 061 08	5	2	9 887 213	98 87 213	ROHRLEITUNG ANBAU RECHT
DICHTRING DIN 7603 A26X31	71 01 061 08	26	3	9 887 333	98 87 333	ANBAUTEILE LUFTPRESSER
DICHTRING DIN 7603 A33X39	71 01 022	11	1	9 887 013	98 87 013	KURBELGEHAEUSE KPL.
DICHTRING DIN 7603 A45X52	71 01 074 08	23	1	2 671 005	92 71 294 08	OELBEHAELTER VORM.
DICHTRING DIN 7603 A45X52	71 01 074 08	18	1	2 671 007	92 13 208 08	ZUSATZOELBEHAELTER VO
DICHTRING DIN 7603 D10X13,5	70 06 253	61	3	X1002122	10 02 122 8	ANTRIEB
DICHTRING KDS27X 27,3X38	76 19 656	(1)	1	1 970	91 00 931 08	HYDR.RAUPE 4 MOT.VORB.K-
DICHTRINGDECKEL D210/87X3	57 18 278 08	20	1	5 000 645	50 00 645 08	VERTEILERGETRIEBE
DICHTSATZ	10 04 485 4	98	1	5 102 389	51 02 389 08	VERSTELLMOTOR
DICHTSATZ	10 41 278 1	999	1	9 640 277	96 40 277 08	WEGESCHIEBER
DICHTSATZ	10 47 639 1	(999)	1	2 391 001	96 19 013 08	DIESELMOTOR VORM.
DICHTSATZ	10 47 639 2	(999)	1	2 831	91 44 693 08	KLIMAANLAGE OW
DICHTSATZ	11 00 353 5	998	1	X1049315	10 49 315 9	WEGESITZVENTIL
DICHTSATZ	51 10 433 08	(999)	1	5 113 008	51 13 008 08	VENTILBLOCK
DICHTSATZ	51 10 433 08	(999)	1	5 113 008	51 13 008 08	VENTILBLOCK
DICHTSATZ	57 17 280 08	1	1	5 123 676	51 23 676 08	HYDROZYLINDER
DICHTSATZ	57 17 301 08	1	1	5 109 023	51 09 023 08	DREHDURCHFUEHRUNG
DICHTSATZ	57 17 312 08	1	1	5 123 440	51 23 440 08	HYDROZYLINDER

Bezeichnung	Artikel	Pos.	Menge	Seite	Baugruppe	Bezeichnung
DICHTSATZ	57 17 740 08	999	1	5 123 911	51 23 911 08	ABSTUETZZYLINDER
DICHTSATZ	57 18 400 08	(999)	1	2 970	91 09 142 08	HYDRAULIK
DICHTSATZ	57 18 652 08	999	1	5 123 813	51 23 813 08	RUECKFALLSTUETZE
DICHTSCHEIBE 7,6X15,8X1 VI	57 10 825 08	(1)	1	1 970	91 00 931 08	HYDR.RAUPE 4 MOT.VORB.K-
DICHTSCHEIBE VITON	57 10 819 08	(1)	1	1 970 058	92 17 254 08	ZUS.SCHLAEUCHE RAUPENT
DICHTSCHEIBE VITON	57 10 824 08	(1)	1	1 970 058	92 17 254 08	ZUS.SCHLAEUCHE RAUPENT
DICHTSCHEIBE VITON	57 10 830 08	(1)	1	1 970	91 00 931 08	HYDR.RAUPE 4 MOT.VORB.K-
DICHTSCHEIBE VITON	57 10 830 08	(1)	1	1 970	91 00 931 08	HYDR.RAUPE 4 MOT.VORB.K-
DICHTUNG	10 03 208 8	14	0.6	7 257 354	72 57 354 08	SCHIEBEFENSTER
DICHTUNG	10 03 581 4	12	0.5	7 257 354	72 57 354 08	SCHIEBEFENSTER
DICHTUNG	10 03 581 5	13	1.2	7 257 354	72 57 354 08	SCHIEBEFENSTER
DICHTUNG	10 65 051 1	2	1	6 923 086	69 23 086 08	SEILLAENGENGEBER
DICHTUNG	10 65 051 2	8	1	6 923 086	69 23 086 08	SEILLAENGENGEBER
DICHTUNG	51 45 945 08	7	1	5 719 114	57 19 114 08	ANSTEUERGERAET
DICHTUNG	57 18 881 08	(2)	1	5 715 247	57 15 247 08	AUSGLEICHSBEHAELTER
DICHTUNG	69 18 222 08	152	1	3 930 607	92 73 168 08	KLEMMKASTEN
DICHTUNG	69 18 222 08	152	1	3 930 611	92 09 429 08	KLEMMKASTEN
DICHTUNG	69 21 000 08	171	1	3 930 293	92 07 123 08	LEITUNGSTROMMEL KPL.
DICHTUNG	69 21 000 08	152	1	3 930 505	92 09 328 08	LEITUNGSTROMMEL KPL.
DICHTUNG	69 21 000 08	156	2	3 930 607	92 73 168 08	KLEMMKASTEN
DICHTUNG	69 21 000 08	156	2	3 930 611	92 09 429 08	KLEMMKASTEN
DICHTUNG	70 11 131	2	1	5 004 624	50 04 624	OELABLASSSCHRAUBE
DICHTUNG	76 20 052 03	4	1	5 719 114	57 19 114 08	ANSTEUERGERAET
DICHTUNG	91 44 762	(1)	1	9 274 487	92 74 487	ZYLINDERKOPFDECKEL
DICHTUNG	92 67 437	2	2	9 278 737	92 78 737	KUEHLERGEHAEUSE ANBAU
DICHTUNG	92 67 786	3	1	9 277 009	92 77 009	AGGREGATETRAEGER
DICHTUNG	92 67 838	6	4	9 272 926	92 72 926	LUFTANSAUGUNG
DICHTUNG	92 67 838	9	4	9 279 918	92 79 918	DS ZYLINDERKOPF
DICHTUNG	92 67 838	9	3	9 279 919	92 79 919	DS ZYLINDERKOPF
DICHTUNG	92 68 047	5	1	9 882 964	98 82 964	SCHWUNGRADGEHAEUSE
DICHTUNG	92 68 092	3	1	9 881 169	98 81 169	OELWANNE MIT BEFEST.
DICHTUNG	92 68 192	2	1	9 883 385	98 83 385	KURBELGEHAEUSEENTLUEFT
DICHTUNG	92 71 961	4	1	9 881 747	98 81 747	THERMOSTATGEHAEUSE
DICHTUNG	92 72 836	3	8	9 075 132	90 75 132	ABGASKRUEMMER
DICHTUNG	92 72 836	16	4	9 279 918	92 79 918	DS ZYLINDERKOPF
DICHTUNG	92 72 836	16	3	9 279 919	92 79 919	DS ZYLINDERKOPF
DICHTUNG	92 73 423	18	1	9 279 919	92 79 919	DS ZYLINDERKOPF
DICHTUNG 0,5MM AFM 30	92 67 472	4	2	9 278 724	92 78 724 23	OELKUEHLER
DICHTUNG 0,5MM AFM 30	92 67 472	4	2	9 888 282	98 88 282	OELKUEHLER
DICHTUNG 1,5MM ASBESTFR	92 68 131	20	1	9 279 918	92 79 918	DS ZYLINDERKOPF
DICHTUNG 1,5MM ASBESTFR	92 68 131	19	1	9 279 919	92 79 919	DS ZYLINDERKOPF
DICHTUNG 1,5MM ASBESTFR	92 68 131	21	1	9 887 180	98 87 180	ATL-ANBAU
DICHTUNG 1,5MM ASBESTFR	92 68 131	21	1	9 887 181	98 87 181	ATL-ANBAU
DICHTUNG AFM 31	92 71 963	11	2	9 279 918	92 79 918	DS ZYLINDERKOPF
DICHTUNG AFM 31	92 71 963	11	2	9 279 919	92 79 919	DS ZYLINDERKOPF
DICHTUNG AFM 31	92 71 963	3	3	9 887 147	98 87 147	VERBINDUNGSLEITUNG ANBA
DICHTUNG AFM 31 TD 2	92 75 766	2	1	9 147 512	91 47 512	VERSCHLUSSTEILE
DICHTUNG AFM 31 TD 2	92 75 766	3	1	9 881 226	98 81 226	OELLEITUNG
DICHTUNG ASBESTFREI	92 68 129	19	1	9 279 918	92 79 918	DS ZYLINDERKOPF
DICHTUNG ASBESTFREI	92 68 130	8	1	9 887 180	98 87 180	ATL-ANBAU
DICHTUNG ASBESTFREI	92 68 130	8	1	9 887 181	98 87 181	ATL-ANBAU
DICHTUNG ASBESTFREI	92 70 109	18	1	9 279 918	92 79 918	DS ZYLINDERKOPF
DICHTUNG ASBESTFREI	92 70 109	2	1	9 887 180	98 87 180	ATL-ANBAU
DICHTUNG ASBESTFREI	92 70 109	2	1	9 887 181	98 87 181	ATL-ANBAU
DICHTUNG FOERDERPUMPE	73 81 461	4	1	9 883 188	98 83 188	EINSPRITZPUMPE
DICHTUNG ZYLINDERKOPFD	92 72 966	9	1	9 275 976	92 75 976	DS VENTILDICHTRING
DICHTUNG ZYLINDERKOPFD	92 72 966	9	1	9 279 847	92 79 847	ZYLINDERKOPF
DICHTUNG ZYLINDERKOPFD	92 72 966	9	1	9 279 849	92 79 849	ZYLINDERKOPF
DICHTUNG ZYLINDERKOPFD	92 72 966	5	1	9 279 918	92 79 918	DS ZYLINDERKOPF
DICHTUNG ZYLINDERKOPFD	92 72 966	5	1	9 279 919	92 79 919	DS ZYLINDERKOPF

Bezeichnung	Artikel	Pos.	Menge	Seite	Baugruppe	Bezeichnung
DICHTUNGSMASSE 50ML TUB	81 12 013 14	108	1	9 887 013	98 87 013	KURBELGEHAEUSE KPL.
DICHTUNGSSATZ	74 11 445	999	1	5 113 022	51 13 022 08	WEGEVENTIL
DIESELMOTOR D9408TI-E A4	90 74 189	1	1	2 391 001	96 19 013 08	DIESELMOTOR VORM.
DIESELMOTOR KPL.	91 06 853 08	121	1		LR 1750 -0	LIEBHERR RAUPENKRAN LR 1
DIESELMOTOR VORM.	96 19 013 08	1	1	2 391	91 06 853 08	DIESELMOTOR KPL.
DIODE 1N4007 DO-41 SPF	66 00 331 08	3	4	2 932 132	92 09 359 08	VARIATIONSBAUSTEIN VORM.
DIODE DO-13	66 00 143 08	4	4	2 932 132	92 09 359 08	VARIATIONSBAUSTEIN VORM.
DIODE SPF	66 03 006 08	21	8	2 922 001	92 84 311 08	BUSPLATINE
DIODEN VARISTORENMODUL	66 01 015 08	37	2	2 932 172	92 18 043 08	RELAISSTEUERUNG
DIODENMODUL 1N4007	66 03 016 08	17	1	2 932 161	96 20 409 08	AUFBAUTEILE MONTAGETAFE
DISTANZBOLZEN	11 49 384 6	11	16	9 104 649	91 04 649 08	DOPPELHAKENFLASCHE
DISTANZBOLZEN	11 49 384 7	16	4	9 104 649	91 04 649 08	DOPPELHAKENFLASCHE
DISTANZBUCHSE	61 62 146 08	9	1	6 160 221	61 60 221 08	LEITUNGSTROMMEL
DISTANZHUELSE 27X22 42C	95 21 770 08	75	2	2 550	91 09 257 08	SA-BOCK
DISTANZHUELSE 27X22 42C	95 21 770 08	30	2	2 790	91 01 223 08	ZUSATZTEILE DEMONT.SA-B
DISTANZHUELSE 8,5X18X10 S	91 32 577	22	3	9 882 931	98 82 931	KRAFTSTOFFFILTERANBAU
DISTANZHUELSE 8,5X20 KUN	70 42 713 08	22	2	2 520 018	92 16 988 08	ARMATURENKASTEN EINBAU
DISTANZHUELSE 9X15X30 ET	98 87 737	6	26	9 075 132	90 75 132	ABGASKRUEMMER
DISTANZRING 219,1X8X180 S3	93 77 336 08	9	2	3 213	91 44 718 08	L-KOPFSTUECK
DISTANZRING 219.1X15 S355	93 53 192 08	34	2	3 215	91 44 631 08	S-KOPFSTUECK ROLLENSATZ
DISTANZRING 219.1X15 S355	93 53 192 08	10	3	3 216	91 01 257 08	W-ADAPTER F.ROLLENSATZ
DISTANZRING 48,3X4X5 S235	94 50 756 08	4	2	3 225 001	96 16 854 08	SCHUTZWALZE
DISTANZRING 48,3X4X5 S235	94 50 756 08	4	2	3 554 004	92 95 533 08	SCHUTZWALZE
DISTANZRING RD48X1 DC01	95 32 314 08	62	3	3 556 003	92 71 234 08	WA-BOCK 2 ANLENKSTUECK
DISTANZRING RD48X1 DC01	95 32 314 08	64	3	3 556 004	92 71 575 08	WA-BOCK 2 KOPFSTUECK VO
DISTANZRING RD48X2 DC01	95 00 775 08	63	3	3 556 003	92 71 234 08	WA-BOCK 2 ANLENKSTUECK
DISTANZRING RD48X2 DC01	95 00 775 08	65	3	3 556 004	92 71 575 08	WA-BOCK 2 KOPFSTUECK VO
DISTANZRING RD48X3 DC01	94 15 400 08	5	2	3 745 002	92 17 236 08	SCHALTEINHEIT
DISTANZRING RD48X3 DC01	94 15 400 08	5	2	3 745 003	92 17 237 08	SCHALTEINHEIT
DISTANZROHR	11 49 384 9	19	16	9 104 649	91 04 649 08	DOPPELHAKENFLASCHE
DISTANZROHR RD219,1X27 S3	93 22 271 08	7	2	3 714 009	96 23 647 08	VERSTELLFLASCHE KPL.
DISTANZSTUECK	57 06 903 08	25	1	5 113 086	51 13 086 08	PROPORTIONALVENTIL
DISTANZSTUECK	57 11 304 08	5	1	5 711 301	57 11 301 08	DRUCKBEGRENZUNGSVENTI
DISTANZSTUECK	92 17 535 08	15	2	3 745 004	96 19 999 08	FUEHRUNG VORM.
DISTANZSTUECK 13X24X15	92 76 920	11	2	9 885 451	98 85 451	GENERATOR ANBAU
DISTANZSTUECK 9X18X35	92 75 161	5	2	9 883 002	98 83 002	HITZESCHUTZBLECH
DISTANZSTUECK RD114X40 S	95 15 693 08	21	2	2 391 001	96 19 013 08	DIESELMOTOR VORM.
DISTANZSTUECK RD25 PA6G	28 81 303 08	8	8	2 520 009	92 59 496 08	FRONTSCHEIBE KPL.
DOKUMENTATION FST 737 MI	61 40 433 08	7	1	1 780 512	92 17 262 08	FUNKFERNSTEUERUNG
DOPPELHAKEN	11 48 240 8	30	1	4 003 007	91 44 580 08	HAKENFLASCHE
DOPPELHAKEN 200-S 600t	10 22 073 4	30	1	9 104 649	91 04 649 08	DOPPELHAKENFLASCHE
DOPPELHAKENFLASCHE 600/3	91 04 649 08	310	1		LR 1750 -0	LIEBHERR RAUPENKRAN LR 1
DOPPELHOHLSCHRAUBE	98 83 849	6	1	9 882 288	98 82 288	MOTORREGELUNGSENSORIK
DOPPELMAULSCHLUESSEL D	79 00 039 08	4	1	1 750	91 44 577 08	WERKZEUG
DOPPELMAULSCHLUESSEL D	79 00 079 08	3	1	1 750	91 44 577 08	WERKZEUG
DOPPELNIPPEL R1/4"-M10X1	77 43 750 08	17	6	2 711	91 44 604 08	ZENTRALSCHMIERANLAGE O
DOPPELRINGSCHLUESSEL DI	79 00 126 08	7	1	1 750	91 44 577 08	WERKZEUG
DORNNIET 4X10,3	70 42 076 08	47	10	2 830 039	96 20 428 08	GERAETEANORDNUNG
DORNNIET 4X10,3	70 42 076 08	49	18	2 932 161	96 20 409 08	AUFBAUTEILE MONTAGETAFE
DORNNIET 4X15	70 42 077 08	20	4	2 830 039	96 20 428 08	GERAETEANORDNUNG
DOSE M1	60 45 081 08	274	1	2 920 412	92 15 647 08	KLEMMKASTEN
DOSE M1	60 45 081 08	155	1	3 930 507	92 73 191 08	KLEMMKASTEN KPL.
DOSE M1	60 45 081 08	160	3	3 930 607	92 73 168 08	KLEMMKASTEN
DOSE M1	60 45 081 08	160	3	3 930 611	92 09 429 08	KLEMMKASTEN
DOSIERPUMPE DP2	55 31 868 08	2	1	2 541	91 45 104 08	ZUSATZHEIZUNG OW
DRAEHTE MONTAGETAFEL VO	96 20 411 08	2	1	2 932 162	96 20 410 08	VERKABELUNG MONTAGETA
DRAEHTE S430	92 07 502 08	1	1	3 930 609	92 07 406 08	KLEMMKASTEN
DRAEHTE VORM. S200	96 23 876 08	1	1	2 780 114	92 08 384 08	KLEMMKASTEN KPL.
DRAEHTE VORM. S245	92 17 775 08	1	1	2 780 242	92 08 729 08	KLEMMKASTEN KPL.
DRAEHTE VORM. S3	92 10 734 08	1	1	2 932 187	92 18 049 08	MONTAGEEINHEIT

Bezeichnung	Artikel	Pos.	Menge	Seite	Baugruppe	Bezeichnung
DRAEHTE VORM. S412	92 07 384 08	1	1	3 930 317	92 07 124 08	KLEMMKASTEN KPL.
DRAEHTE VORM. S415	92 08 158 08	1	1	3 930 607	92 73 168 08	KLEMMKASTEN
DRAEHTE VORM. S420	92 08 595 08	1	1	3 930 503	92 73 174 08	KLEMMKASTEN
DRAEHTE VORM. S421	92 09 908 08	1	1	3 930 611	92 09 429 08	KLEMMKASTEN
DRAEHTE VORM. S50	92 18 465 08	1	1	1 920 403	92 17 846 08	KLEMMKASTEN VORM.
DRAEHTE VORM. S516	92 10 476 08	1	1	3 930 507	92 73 191 08	KLEMMKASTEN KPL.
DRAHTBUEGEL	77 90 332 08	34	2	2 520 009	92 59 496 08	FRONTSCHEIBE KPL.
DRAHTHALTER	61 10 461 08	22	36	2 932 172	92 18 043 08	RELAISSTEUERUNG
DRALLFAENGER 2t SPF	77 39 473 08	3	1	2 372	91 33 648 08	SEIL MONTAGEWINDE M.ZUB
DREHBUEHNE STAHLBAU BEA	91 01 742 08	1	1	2 100	91 01 209 08	DREHBUEHNENRAHMEN KPL.
DREHBUEHNENRAHMEN KPL.	91 01 209 08	101	1		LR 1750 -0	LIEBHERR RAUPENKRAN LR 1
DREHBUEHNENVERKLEIDUN	91 00 855 08	131	1		LR 1750 -0	LIEBHERR RAUPENKRAN LR 1
DREHDURCHFUEHRUNG	91 44 585 08	33	1		LR 1750 -0	LIEBHERR RAUPENKRAN LR 1
DREHDURCHFUEHRUNG SPF	51 09 023 08	1	1	1 991	91 44 585 08	DREHDURCHFUEHRUNG
DREHGEBER 360° SPF	69 23 091 08	11	1	1 920 305	92 15 300 08	EINBAU SCHLEIFRINGKOERPE
DREHRIEGEL	70 42 142 08	18	2	3 556 004	92 71 575 08	WA-BOCK 2 KOPFSTUECK VO
DREHSCHALTER 4-STUFIG	60 60 262 08	5	1	2 920 284	91 27 894 08	ELEKTRIK HEIZUNG
DREHSCHLOSS 1W	60 61 433 08	19	3	2 830 038	96 20 427 08	ARMATURENBRETT
DREHSCHLOSSBETAETIGER 1	60 61 449 08	18	1	2 830 038	96 20 427 08	ARMATURENBRETT
DREHSTROMGENERATOR 33	62 90 072	1	1	9 886 754	98 86 754	GENERATOR VORM.
DREHTEIL 20x33 S355J2G3	97 01 466 08	71	2	3 212	91 44 714 08	W-ANLENKSTUECK
DREHWERK	91 03 766 08	117	1		LR 1750 -0	LIEBHERR RAUPENKRAN LR 1
DREHWERKSGETRIEBE SPF	50 00 630 08	2	2	2 350	91 03 766 08	DREHWERK
DREHZAHLGEBER ANBAU	92 73 234	232	2	9 074 189	90 74 189	DIESELMOTOR
DREIWEGEHAHN	55 30 854 08	2	1	2 540 000	91 01 738 08	HEIZUNG KRANFUEHRERKAB
DROSSELVENTIL 50L/MIN VE	51 14 215 08	57	3	2 970	91 09 142 08	HYDRAULIK
DROSSELVENTIL 90L/MIN VE	51 14 277 08	10	1	2 975 115	91 07 779 08	ZUSATZHYDRAULIK MONTAGE
DRUCKAUFNEHMER 0-300/600	69 23 064 08	(11)	2	2 970	91 09 142 08	HYDRAULIK
DRUCKAUFNEHMER 0-400/400	10 81 373 8	152	2	3 930 509	92 10 550 08	GEBER MASTNASE
DRUCKAUFNEHMER 0-400/800	69 23 015 08	10	3	2 780 113	92 08 260 08	ELEKTRIK BALLASTPALETTE
DRUCKAUFNEHMER 0-400/800	69 23 015 08	(10)	5	2 970	91 09 142 08	HYDRAULIK
DRUCKAUFNEHMER 0-400/800	69 23 015 08	(10)	1	3 978	91 00 760 08	HYDR.SCHWEBEBALLAST
DRUCKAUFNEHMER 0-400/800	69 23 015 08	(10)	2	3 978	91 00 760 08	HYDR.SCHWEBEBALLAST
DRUCKAUFNEHMER 0-500/100	69 23 116 08	152	1	3 930 504	92 91 192 08	ELEKTRIK W-RUECKHALTESIC
DRUCKAUFNEHMER HYDR.D	92 08 223 08	3	1	2 970	91 09 142 08	HYDRAULIK
DRUCKBEGRENZUNGSVENTI	10 41 267 5	2	1	5 133 090	51 13 090 08	WEGESCHIEBERBLOCK
DRUCKBEGRENZUNGSVENTI	10 48 973 4	2	1	5 113 005	51 13 005 08	STEUERBLOCK
DRUCKBEGRENZUNGSVENTI	57 11 301 08	31	1	5 113 086	51 13 086 08	PROPORTIONALVENTIL
DRUCKBEGRENZUNGSVENTI	57 12 325 08	2	1	5 718 989	57 18 989 08	ANSCHLUSSPLATTE
DRUCKBEGRENZUNGSVENTI	57 12 397 08	4	1	5 715 387	57 15 387 08	ANSCHLUSSPLATTE
DRUCKBEGRENZUNGSVENTI	57 13 031 08	50	1	5 113 008	51 13 008 08	VENTILBLOCK
DRUCKBEGRENZUNGSVENTI	57 15 389 08	1	1	5 715 387	57 15 387 08	ANSCHLUSSPLATTE
DRUCKBEGRENZUNGSVENTI	57 15 963	2	1	5 715 387	57 15 387 08	ANSCHLUSSPLATTE
DRUCKBEGRENZUNGSVENTI	57 15 963	2	1	5 719 030	57 19 030 08	ANSCHLUSSPLATTE
DRUCKBEGRENZUNGSVENTI	57 18 994 08	1	2	5 718 989	57 18 989 08	ANSCHLUSSPLATTE
DRUCKBEGRENZUNGSVENTI	57 19 033 08	1	2	5 719 030	57 19 030 08	ANSCHLUSSPLATTE
DRUCKBEGRENZUNGSVENTI	51 14 502 08	43	1	2 970	91 09 142 08	HYDRAULIK
DRUCKBEGRENZUNGSVENTI	51 14 572 08	72	1	2 970	91 09 142 08	HYDRAULIK
DRUCKBEGRENZUNGSVENTI	57 14 001 08	60	1	5 113 008	51 13 008 08	VENTILBLOCK
DRUCKBEGRENZUNGSVENTI	51 13 091 08	169	2	2 970	91 09 142 08	HYDRAULIK
DRUCKBEGRENZUNGSVENTI	51 13 091 08	6	1	3 978	91 00 760 08	HYDR.SCHWEBEBALLAST
DRUCKBEGRENZUNGSVENTI	51 14 176 08	113	2	2 970	91 09 142 08	HYDRAULIK
DRUCKBEGRENZUNGSVENTI	51 14 177 08	4	1	2 831 004	92 71 424 08	ZUSATZHYDRAULIK KLIMAANL
DRUCKBEGRENZUNGSVENTI	51 14 177 08	114	3	2 970	91 09 142 08	HYDRAULIK
DRUCKBEGRENZUNGSVENTI	51 14 177 08	15	1	2 978 100	91 44 621 08	ZUSATZHYDR.D-RUECKHALT
DRUCKBEGRENZUNGSVENTI	51 14 177 08	15	1	2 978 200	91 01 626 08	ZUSATZHYDR.S-RUECKHALTE
DRUCKBEGRENZUNGSVENTI	51 14 333 08	8	1	2 975 115	91 07 779 08	ZUSATZHYDRAULIK MONTAGE
DRUCKBEGRENZUNGSVENTI	51 14 456 08	8	1	3 978	91 00 760 08	HYDR.SCHWEBEBALLAST
DRUCKBEGRENZUNGSVENTI	51 14 646 08	125	2	2 970	91 09 142 08	HYDRAULIK
DRUCKBEGRENZUNGSVENTI	51 14 646 08	168	2	2 970	91 09 142 08	HYDRAULIK

Bezeichnung	Artikel	Pos.	Menge	Seite	Baugruppe	Bezeichnung
DRUCKBEGRENZUNGSVENTI	51 14 646 08	7	3	3 978	91 00 760 08	HYDR.SCHWEBEBALLAST
DRUCKFEDER	51 07 140 08	6	1	5 104 385	51 04 385 08	DRUCKMINDERVENTIL
DRUCKFEDER	51 07 145 08	19	1	5 104 385	51 04 385 08	DRUCKMINDERVENTIL
DRUCKFEDER	51 07 145 08	19	1	5 114 975	51 14 975 08	DRUCKMINDERVENTIL
DRUCKFEDER	51 07 971 08	4	1	5 114 176	51 14 176 08	DRUCKBEGRENZUNGSVENTI
DRUCKFEDER	51 07 971 08	2	1	5 114 320	51 14 320 08	VORSPANNVENTIL
DRUCKFEDER	51 07 975 08	(26)	2	2 970	91 09 142 08	HYDRAULIK
DRUCKFEDER	51 07 975 08	9	1	5 114 176	51 14 176 08	DRUCKBEGRENZUNGSVENTI
DRUCKFEDER	51 07 975 08	9	1	5 114 177	51 14 177 08	DRUCKBEGRENZUNGSVENTI
DRUCKFEDER	51 07 975 08	7	1	5 114 320	51 14 320 08	VORSPANNVENTIL
DRUCKFEDER	51 10 151 08	4	1	5 114 177	51 14 177 08	DRUCKBEGRENZUNGSVENTI
DRUCKFEDER	54 01 456 14	76	20	X1002122	10 02 122 6	ANTRIEB
DRUCKFEDER	54 01 456 14	76	20	X1002122	10 02 122 8	ANTRIEB
DRUCKFEDER	57 13 075 08	76	20	5 718 421	57 18 421 08	ANTRIEB
DRUCKFEDER 0,55X5,45X46,5	72 00 052 08	4	2	2 522 003	92 91 465 08	INNENSCHLOSS
DRUCKFEDER 1,8X14,2X93	72 00 066 08	43	2	3 556 003	92 71 234 08	WA-BOCK 2 ANLENKSTUECK
DRUCKFEDER 1,8X14,2X93	72 00 066 08	19	2	3 556 004	92 71 575 08	WA-BOCK 2 KOPFSTUECK VO
DRUCKFEDER 1,9X6,9X21,5	51 07 359 08	6	1	5 711 301	57 11 301 08	DRUCKBEGRENZUNGSVENTI
DRUCKFEDER 2,25X18X62	91 45 973	6	1	9 271 637	92 71 637	ENDREGELVENTIL
DRUCKFEDER 2,4X17,8X75	91 42 745	21	1	9 278 724	92 78 724 23	OELKUEHLER
DRUCKFEDER 2,4X17,8X75	91 42 745	21	1	9 888 282	98 88 282	OELKUEHLER
DRUCKFEDER 3,40X16,60X71,	73 81 302	10	1	9 886 858	98 86 858	SCHMIEROELPUMPE
DRUCKFEDER VERZINKT	11 30 556 8	75	14	5 000 630	50 00 630 08	DREHWERKSGETRIEBE
DRUCKFEDER VERZINKT	11 30 556 8	75	20	5 718 421	57 18 421 08	ANTRIEB
DRUCKFEDER VERZINKT	11 30 556 8	75	20	X1002122	10 02 122 6	ANTRIEB
DRUCKFEDER VERZINKT	11 30 556 8	75	20	X1002122	10 02 122 8	ANTRIEB
DRUCKFILTER	51 06 715 08	71	1	2 970	91 09 142 08	HYDRAULIK
DRUCKGEBER 0,5-4,5BAR	62 90 133	4	1	9 882 288	98 82 288	MOTORREGELUNGSENSORIK
DRUCKGEBER 0-10 BAR	62 90 129	5	1	9 882 288	98 82 288	MOTORREGELUNGSENSORIK
DRUCKLUFTANLAGE	91 04 495 08	177	1		LR 1750 -0	LIEBHERR RAUPENKRAN LR 1
DRUCKLUFTBEHAELTER 1L 10	50 26 664 08	3	1	2 990	91 04 495 08	DRUCKLUFTANLAGE
DRUCKLUFTZYLINDER KS 307	57 00 321	3	1	5 700 323	57 00 323	MOTORBREMSE KPL.
DRUCKMINDERVENTIL pv=200	51 14 975 08	46	4	1 970	91 00 931 08	HYDR.RAUPE 4 MOT.VORB.K-
DRUCKMINDERVENTIL pv=200	51 14 975 08	54	2	2 970	91 09 142 08	HYDRAULIK
DRUCKMINDERVENTIL pv=30	51 04 385 08	124	1	2 970	91 09 142 08	HYDRAULIK
DRUCKREGELVENTIL pmax=1	51 14 907 08	61	2	2 970	91 09 142 08	HYDRAULIK
DRUCKREGELVENTIL pmax=3	51 14 940 08	123	2	2 970	91 09 142 08	HYDRAULIK
DRUCKREGELVENTIL pmax=3	51 14 853 08	158	1	2 970	91 09 142 08	HYDRAULIK
DRUCKRING DR/R22X27	50 29 325 08	598	4	2 990	91 04 495 08	DRUCKLUFTANLAGE
DRUCKSCHALTER	57 15 471 08	12	1	5 531 881	55 31 881 08	VERFLUESSIGEREINHEIT
DRUCKSCHALTER 10-100/400	51 06 769 08	6	1	2 976	91 00 764 08	ZUSATZHYDRAULIK 2 DREH
DRUCKSCHALTER 10-100/400	51 06 770 08	36	2	2 970	91 09 142 08	HYDRAULIK
DRUCKSCHALTER 10-100/400	51 06 770 08	6	1	2 975	91 44 710 08	ZUSATZHYDRAULIK WINDE 1-
DRUCKSCHALTER 10-100/400	51 06 770 08	6	1	2 975 300	91 44 664 08	ZUSATZHYDRAULIK WINDE 5
DRUCKSCHALTER 10-100/400	51 06 770 08	6	1	2 975 400	91 02 034 08	ZUSATZHYDRAULIK WINDE 6
DRUCKSCHALTER 10-100/400	51 06 770 08	6	1	2 975 600	91 44 708 08	ZUSATZHYDRAULIK WINDE 3
DRUCKSCHALTER 10-100/400	51 06 770 08	5	1	2 976	91 00 764 08	ZUSATZHYDRAULIK 2 DREH
DRUCKSENSOR -0,08-0 BAR	10 81 691 3	1	1	1 681 021	96 65 122 08	SENSOR KPL.
DRUCKTASTE	60 61 430 08	14	23	2 830 038	96 20 427 08	ARMATURENBRETT
DRUCKVENTIL	57 15 296 08	8	1	5 113 086	51 13 086 08	PROPORTIONALVENTIL
DRUECKER	60 61 661 08	(1)	1	2 932 187	92 18 049 08	MONTAGEEINHEIT
DRUECKER	92 31 995 08	25	1	2 932 187	92 18 049 08	MONTAGEEINHEIT
DS ANSCHLUSSBLOCK	10 41 275 1	999	1	9 640 276	96 40 276 08	ANSCHLUSSBLOCK
DS AUSSCHIEBEZYLINDER	10 10 095 8	999	1	5 123 948	51 23 948 08	AUSSCHIEBEZYLINDER
DS BREMSVENTIL	10 87 361 0	(999)	1	5 123 911	51 23 911 08	ABSTUETZZYLINDER
DS DRUCKBEGRENZUNGSV	10 49 301 4	(999)	1	2 970	91 09 142 08	HYDRAULIK
DS DRUCKBEGRENZUNGSV	10 67 551 5	998	1	5 114 572	51 14 572 08	DRUCKBEGRENZUNGSVENTI
DS DRUCKBEGRENZUNGSV	10 67 551 7	999	1	5 114 572	51 14 572 08	DRUCKBEGRENZUNGSVENTI
DS DRUCKREGELVENTIL	10 81 494 2	(999)	1	2 970	91 09 142 08	HYDRAULIK
DS DRUCKVENTIL	10 87 486 5	(999)	1	2 970	91 09 142 08	HYDRAULIK

Bezeichnung	Artikel	Pos.	Menge	Seite	Baugruppe	Bezeichnung
DS EINSPRITZDUESE	90 78 851	3	1	9 078 864	90 78 864	RS EINSPRITZDUESE
DS HYDROSPEICHERZYLINDE	10 09 735 7	(999)	1	3 592	91 44 721 08	W-RUECKHALTESICHERUNG
DS HYDROZYLINDER	10 10 030 1	(999)	1	2 550	91 09 257 08	SA-BOCK
DS HYDROZYLINDER	10 10 102 7	(999)	1	2 652	91 01 222 08	ROLLENLAGERUNG DREHBUE
DS HYDROZYLINDER	10 10 102 8	(999)	1	2 125	91 01 212 08	BOLZEN D-S ANLENKSTUECK
DS HYDROZYLINDER	10 10 102 9	(999)	1	2 125	91 01 212 08	BOLZEN D-S ANLENKSTUECK
DS HYDROZYLINDER	10 46 741 8	(999)	1	1 400	91 04 483 08	RAUPENTRAEGER LI.
DS HYDROZYLINDER	10 66 343 9	(999)	1	2 810	91 08 725 08	KRANFUEHRERKABINE KPL.
DS HYDROZYLINDER	10 87 367 0	(999)	1	2 810	91 08 725 08	KRANFUEHRERKABINE KPL.
DS RUECKFALLSTUETZE	10 10 098 8	(999)	1	3 292	91 44 698 08	D-RUECKHALTESICHERUNG
DS RUECKSCHLAGVENTIL	10 87 492 9	1	1	5 114 857	51 14 857 08	RUECKSCHLAGVENTIL
DS SCHLAUCHTROMMEL	10 46 569 0	(999)	1	3 978	91 00 760 08	HYDR.SCHWEBEBALLAST
DS SENKBREMSVENTIL	10 66 379 5	(980)	1	2 978 300	91 01 515 08	ZUSATZHYDR.MONTAGEEINR
DS SENKBREMSVENTIL	10 66 379 5	(999)	1	3 978	91 00 760 08	HYDR.SCHWEBEBALLAST
DS STEUERBLOCK	10 49 112 9	999	1	5 113 026	51 13 026 08	WEGEVENTIL
DS VENTIL	10 66 373 0	999	1	5 114 651	51 14 651 08	WEGEVENTIL
DS VENTIL	10 67 815 7	(999)	1	2 975 115	91 07 779 08	ZUSATZHYDRAULIK MONTAGE
DS VENTIL	11 00 353 6	999	1	X1049315	10 49 315 9	WEGESITZVENTIL
DS VENTILDICHTRING	92 75 976	997	1	9 279 847	92 79 847	ZYLINDERKOPF
DS VENTILDICHTRING	92 75 976	997	1	9 279 849	92 79 849	ZYLINDERKOPF
DS VERSTELLMOTOR	10 44 173 8	99	1	5 102 400	51 02 400 08	VERSTELLMOTOR
DS VERSTELLPUMPE	57 15 167 08	999	1	5 121 282	51 21 282 08	VERSTELLPUMPE
DS WEGEVENTIL	10 42 478 6	(999)	1	2 970	91 09 142 08	HYDRAULIK
DS WEGEVENTIL	10 42 478 6	(999)	1	2 970	91 09 142 08	HYDRAULIK
DS WEGEVENTIL	10 87 225 0	(999)	1	5 113 008	51 13 008 08	VENTILBLOCK
DS ZUGZYLINDER	10 10 031 8	(999)	1	3 745 001	96 19 998 08	BALLASTPALETTE VORM.
DS ZUGZYLINDER	10 10 032 2	(999)	1	2 657	91 44 606 08	MONTAGEEINRICHTUNG RA
DS ZYLINDER	10 46 741 7	(999)	1	3 712	91 44 694 08	MASTNASE L-KOPF
DS ZYLINDERKOPF	92 79 918	999	1	9 279 847	92 79 847	ZYLINDERKOPF
DS ZYLINDERKOPF	92 79 918	999	1	9 279 849	92 79 849	ZYLINDERKOPF
DS ZYLINDERKOPF	92 79 919	998	1	9 279 847	92 79 847	ZYLINDERKOPF
DS ZYLINDERKOPF	92 79 919	998	1	9 279 849	92 79 849	ZYLINDERKOPF
DSF-RING 135X125,5X4	73 81 248	5	1	9 274 770	92 74 770 23	KOLBEN
DU-BUCHSE	70 80 025 08	52	2	3 212	91 44 714 08	W-ANLENKSTUECK
DU-BUCHSE	70 80 026 08	43	2	2 550	91 09 257 08	SA-BOCK
DU-BUCHSE	70 80 121 08	69	4	3 212	91 44 714 08	W-ANLENKSTUECK
DU-BUCHSE 50X55X60	70 80 023 08	36	1	5 123 813	51 23 813 08	RUECKFALLSTUETZE
DUESE	59 10 511 08	7	1	2 520 012	92 86 789 08	SCHEIBENWISCHANLAGE
DUESE	59 10 771 08	12	1	2 520 018	92 16 988 08	ARMATURENKASTEN EINBAU
DUESE	73 81 496	(3)	1	9 078 864	90 78 864	RS EINSPRITZDUESE
DUESE 0,4	51 07 543 08	5	2	2 990	91 04 495 08	DRUCKLUFTANLAGE
DUESE 0,6	51 07 460 08	39	2	2 970	91 09 142 08	HYDRAULIK
DUESE 0,6	51 07 460 08	3	1	2 975	91 44 710 08	ZUSATZHYDRAULIK WINDE 1-
DUESE 0,6	51 07 460 08	3	1	2 975 300	91 44 664 08	ZUSATZHYDRAULIK WINDE 5
DUESE 0,6	51 07 460 08	3	1	2 975 400	91 02 034 08	ZUSATZHYDRAULIK WINDE 6
DUESE 0,6	51 07 460 08	3	1	2 975 600	91 44 708 08	ZUSATZHYDRAULIK WINDE 3
DUESE 1,2	51 10 053 08	30	1	2 975	91 44 710 08	ZUSATZHYDRAULIK WINDE 1-
DUESE D 1,0 M10X10 MS	51 10 578 08	44	4	1 970	91 00 931 08	HYDR.RAUPE 4 MOT.VORB.K-
DUESE D 1,0 M10X10 MS	51 10 578 08	149	3	2 970	91 09 142 08	HYDRAULIK
DUESE D 1,5 M10X10 ST	51 10 608 08	3	2	2 976	91 00 764 08	ZUSATZHYDRAULIK 2 DREH
DUESE D=1,2	57 19 039 08	51	1	5 113 086	51 13 086 08	PROPORTIONALVENTIL
DURCHFUEHRUNGSTUELLE 1	60 27 013 08	4	1	2 510 064	92 15 116 08	TUER VORM.
DURCHFUEHRUNGSTUELLE 4/	60 27 024 08	10	1	2 913 102	92 32 870 08	LUEFTEREINHEIT
DURCHGANGSNIPPELBLOCK	77 43 751 08	20	4	1 711	91 01 239 08	ZENTRALSCHMIERUNG RAUP
DURCHGANGSNIPPELBLOCK	77 43 751 08	11	2	2 711	91 44 604 08	ZENTRALSCHMIERANLAGE O
DURCHGANGSNIPPELBLOCK	77 43 751 08	2	1	3 745 007	92 99 170 08	ZUSATZAUSR.F.SCHWEBEBA
DURCHTRIEBSNABE	10 29 273 4	5	1	X1029269	10 29 269 6	PUMPENTRAEGER
DURCHTRIEBSNABE	10 29 284 7	5	1	X1029283	10 29 283 8	PUMPENTRAEGER
DURCHTRIEBSNABE	10 29 292 2	5	1	X1029285	10 29 285 4	PUMPENTRAEGER
E/A-MODUL A SPF	66 01 020 08	21	1	2 932 161	96 20 409 08	AUFBAUTEILE MONTAGETAFE

Bezeichnung	Artikel	Pos.	Menge	Seite	Baugruppe	Bezeichnung
EINBAU SCHLEIFRINGKOERPE	92 15 300 08	2	1	1 991	91 44 585 08	DREHDURCHFUEHRUNG
EINBAUDOSE 24-POL A240	69 18 996 08	154	1	3 930 608	92 18 048 08	KABELBAUM
EINBAUDOSE 24-POL A240	69 24 016 08	155	1	3 930 608	92 18 048 08	KABELBAUM
EINBAUSTECKDOSE 2-POL	60 52 039 08	3	2	2 920 257	92 78 689 08	KLEMMKASTEN BELEUCHTUN
EINBAUSTECKDOSE 2-POL	60 52 039 08	23	1	2 932 187	92 18 049 08	MONTAGEEINHEIT
EINBAUTEILE SCHALTSCHRAN	91 06 856 08	165	1		LR 1750 -0	LIEBHERR RAUPENKRAN LR 1
EINFACHHAKEN	11 48 116 2	30	1	4 001 005	91 44 581 08	HAKENFLASCHE
EINFUELLFILTER	51 06 664 08	9	1	2 671 005	92 71 294 08	OELBEHAELTER VORM.
EINFUELLSTUTZEN	92 73 854	2	1	9 274 487	92 74 487	ZYLINDERKOPFDECKEL
EINGANGSPLATINE KPL. EP0	92 18 141 08	30	1	2 932 161	96 20 409 08	AUFBAUTEILE MONTAGETAFE
EINGANGSPLATINE KPL. EP1	92 18 142 08	31	1	2 932 161	96 20 409 08	AUFBAUTEILE MONTAGETAFE
EINGANGSPLATINE KPL. EP2	92 18 145 08	32	1	2 932 161	96 20 409 08	AUFBAUTEILE MONTAGETAFE
EINGANGSPLATINE KPL. EP3	92 18 146 08	33	1	2 932 161	96 20 409 08	AUFBAUTEILE MONTAGETAFE
EINGANGSPLATINE KPL. EP4	92 18 147 08	34	1	2 932 161	96 20 409 08	AUFBAUTEILE MONTAGETAFE
EINGANGSPLATINE KPL. EP5	92 18 148 08	35	1	2 932 161	96 20 409 08	AUFBAUTEILE MONTAGETAFE
EINHAENGELEITER 5-300X1,	11 49 175 5	2	1	2 510 058	92 01 913 08	AUFSTIEG LI.
EINHAENGELEITER 5-300X1,	11 49 175 5	2	1	2 510 061	92 01 927 08	AUFSTIEG RE.
EINLASSVENTIL 29 G 40 M	92 79 965	2	1	9 279 850	92 79 850	ZYLINDERKOPF VORM.
EINLEGEBRUECKE	60 27 355 08	46	10	2 830 039	96 20 428 08	GERAETEANORDNUNG
EINLEGEBRUECKE	60 27 355 08	101	43	2 932 161	96 20 409 08	AUFBAUTEILE MONTAGETAFE
EINMAULSCHLUESSEL DIN 8	88 51 322 08	5	1	1 750	91 44 577 08	WERKZEUG
EINMAULSCHLUESSEL DIN 8	79 00 046 08	6	1	1 750	91 44 577 08	WERKZEUG
EINSCHRAUBSTUTZEN	92 70 644	17	2	9 887 333	98 87 333	ANBAUTEILE LUFTPRESSER
EINSCHRAUBSTUTZEN	94 98 641 08	150	3	2 970	91 09 142 08	HYDRAULIK
EINSCHRAUBSTUTZEN ISO 84	40 02 024	12	3	9 882 943	98 82 943	KRAFTSTOFFLEITUNGEN
EINSCHRAUBSTUTZEN ISO 84	40 02 024	10	1	9 887 180	98 87 180	ATL-ANBAU
EINSCHRAUBSTUTZEN ISO 84	40 02 024	10	1	9 887 181	98 87 181	ATL-ANBAU
EINSCHRAUBSTUTZEN M24X1,	91 77 634	15	2	9 278 724	92 78 724 23	OELKUEHLER
EINSCHRAUBSTUTZEN M24X1,	91 77 634	15	2	9 888 282	98 88 282	OELKUEHLER
EINSCHUBKARTE G0 COMM.S	92 16 203 08	5	1	2 932 188	92 71 569 08	LICCON MONTAGEEINHEIT
EINSCHUBKARTE G0Z0 PROG	91 01 469 08	6	1	2 932 188	92 71 569 08	LICCON MONTAGEEINHEIT
EINSCHUBKARTE G0Z1 PRPG	91 42 856 08	7	1	2 932 188	92 71 569 08	LICCON MONTAGEEINHEIT
EINSCHUBKARTE G0Z2 PROG	91 42 857 08	8	1	2 932 188	92 71 569 08	LICCON MONTAGEEINHEIT
EINSCHUBKARTE G0Z3 PROG	91 42 858 08	9	1	2 932 188	92 71 569 08	LICCON MONTAGEEINHEIT
EINSCHUBKARTE G0Z4 PROG	91 42 859 08	10	1	2 932 188	92 71 569 08	LICCON MONTAGEEINHEIT
EINSCHUBKARTE G0Z5 PROG	91 42 860 08	11	1	2 932 188	92 71 569 08	LICCON MONTAGEEINHEIT
EINSPRITZDUESE	92 77 935 23	2	1	9 078 864	90 78 864	RS EINSPRITZDUESE
EINSPRITZDUESE MIT BEFEST	92 77 934	90	8	9 074 189	90 74 189	DIESELMOTOR
EINSPRITZLEITUNG V-MOTO	92 74 777	5	1	9 275 688	92 75 688	EINSPRITZLEITUNGEN
EINSPRITZLEITUNG V-MOTO	92 74 778	6	1	9 275 688	92 75 688	EINSPRITZLEITUNGEN
EINSPRITZLEITUNG V-MOTO	92 75 680	1	1	9 275 684	92 75 684	EINSPRITZLEITUNGEN
EINSPRITZLEITUNG V-MOTO	92 75 681	2	1	9 275 684	92 75 684	EINSPRITZLEITUNGEN
EINSPRITZLEITUNG V-MOTO	92 75 682	3	1	9 275 684	92 75 684	EINSPRITZLEITUNGEN
EINSPRITZLEITUNG V-MOTO	92 75 683	4	1	9 275 684	92 75 684	EINSPRITZLEITUNGEN
EINSPRITZLEITUNG V-MOTO	92 75 686	7	1	9 275 688	92 75 688	EINSPRITZLEITUNGEN
EINSPRITZLEITUNG V-MOTO	92 75 687	8	1	9 275 688	92 75 688	EINSPRITZLEITUNGEN
EINSPRITZLEITUNGEN V-MO	92 75 684	101	1	9 074 189	90 74 189	DIESELMOTOR
EINSPRITZLEITUNGEN V-MO	92 75 688	102	1	9 074 189	90 74 189	DIESELMOTOR
EINSPRITZPUMPE V-MOTORX	98 83 188	70	1	9 074 189	90 74 189	DIESELMOTOR
EINSTECKHUELSE	77 43 878 08	29	2	2 711	91 44 604 08	ZENTRALSCHMIERANLAGE O
EINSTECKHUELSE E10-7	77 20 027 08	599	2	3 978	91 00 760 08	HYDR.SCHWEBEBALLAST
EINSTECKHUELSE E10-8	77 20 023 08	595	6	2 990	91 04 495 08	DRUCKLUFTANLAGE
EINSTECKHUELSE E18-14	77 20 019 08	589	4	2 990	91 04 495 08	DRUCKLUFTANLAGE
EINSTECKHUELSE E6-4	77 20 022 08	592	6	2 990	91 04 495 08	DRUCKLUFTANLAGE
EINSTELLBLECH	98 80 895	20	1	9 274 835	92 74 835	SCHWUNGRAD ANBAU
EINSTELLSCHRAUBE	51 07 798 08	28	1	5 104 385	51 04 385 08	DRUCKMINDERVENTIL
EINSTELLSCHRAUBE	51 07 798 08	28	1	5 114 975	51 14 975 08	DRUCKMINDERVENTIL
EINSTELLSCHRAUBE M12X1X3	91 75 560	5	2	9 272 224	92 72 224	KIPPHEBELBOCK VORM.
EINSTELLSCHRAUBE M38X1,5	92 71 638	3	1	9 271 637	92 71 637	ENDREGELVENTIL
EINSTUFEN-BOXFILTER	92 72 855	3	1	9 882 931	98 82 931	KRAFTSTOFFFILTERANBAU

Bezeichnung	Artikel	Pos.	Menge	Seite	Baugruppe	Bezeichnung
EINZELADERABDICHTUNG 2	60 56 197 08	813	2	2 920 306	92 95 363 08	KABELSTRANG
EINZELBLITZLEUCHTE 22,5W 2	60 71 370 08	6	1	3 930 560	96 22 292 08	ELEKTRIK FLUGWARNSICHER
EINZIEHSEIL 8X28M VERZ	10 04 045 2	39	1	3 204	91 44 702 08	W-MONTAGEEINHEIT
EINZIEHSEIL 8X400M VERZ	10 03 825 9	1	1	2 372	91 33 648 08	SEIL MONTAGEWINDE M.ZUB
EINZIEHSEIL 8X40M VERZ	10 04 045 3	40	3	3 204	91 44 702 08	W-MONTAGEEINHEIT
EL.RAUPE 4 MOT.VORB.K-AB	91 00 930 08	28	1		LR 1750 -0	LIEBHERR RAUPENKRAN LR 1
ELEKTRIK 3	92 88 204 08	5	1	2 830	91 08 723 08	ARMATUREN KRANKABINE
ELEKTRIK AGGREGAT	92 87 782 08	10	1	2 920	91 06 855 08	ELEKTRIK DREHBUEHNE
ELEKTRIK ARMATUREN STEU	91 44 597 08	133	1		LR 1750 -0	LIEBHERR RAUPENKRAN LR 1
ELEKTRIK ARMLEHNE LI.	92 88 174 08	1	1	2 531	91 44 597 08	ELEKTRIK ARMATUREN STE
ELEKTRIK ARMLEHNE RE.	92 88 178 08	2	1	2 531	91 44 597 08	ELEKTRIK ARMATUREN STE
ELEKTRIK AUSLEGER	91 09 256 08	304	1		LR 1750 -0	LIEBHERR RAUPENKRAN LR 1
ELEKTRIK BALLASTPALETTE	92 08 260 08	1	1	2 780 100	91 45 892 08	ELEKTRIK SCHWEBEBALLAST
ELEKTRIK BATTERIEKASTEN	92 87 783 08	19	1	2 391 030	92 71 261 08	BATTERIEKASTEN VORM.
ELEKTRIK D-ANLENKSTUECK	92 91 171 08	500	1	3 713	91 44 695 08	D-ANLENKSTUECK
ELEKTRIK D-RUECKHALTESI	92 95 071 08	500	1	3 292	91 44 698 08	D-RUECKHALTESICHERUNG
ELEKTRIK DREHBUEHNE	91 06 855 08	163	1		LR 1750 -0	LIEBHERR RAUPENKRAN LR 1
ELEKTRIK DREHWERK	92 87 786 08	500	1	2 350	91 03 766 08	DREHWERK
ELEKTRIK DREHWERK	92 87 786 08	14	1	2 920	91 06 855 08	ELEKTRIK DREHBUEHNE
ELEKTRIK DREHWERKSBRE	92 68 095 08	9	1	2 830	91 08 723 08	ARMATUREN KRANKABINE
ELEKTRIK FLUGSICHERUNGS	91 35 086 08	2	1	3 930 560	96 22 292 08	ELEKTRIK FLUGWARNSICHER
ELEKTRIK FLUGWARNSICHER	96 22 292 08	24	1	3 930	91 09 256 08	ELEKTRIK AUSLEGER
ELEKTRIK FUEHRUNGSRAH	92 08 343 08	2	1	2 780 100	91 45 892 08	ELEKTRIK SCHWEBEBALLAST
ELEKTRIK FUNKFERNSTEUE	91 01 871 08	27	1		LR 1750 -0	LIEBHERR RAUPENKRAN LR 1
ELEKTRIK FUSSWIPPE	92 88 195 08	7	1	2 830	91 08 723 08	ARMATUREN KRANKABINE
ELEKTRIK GASVERSTELLUNG	92 08 459 08	8	1	2 830	91 08 723 08	ARMATUREN KRANKABINE
ELEKTRIK HEIZUNG	91 27 894 08	3	1	2 540 000	91 01 738 08	HEIZUNG KRANFUEHRERKAB
ELEKTRIK KABINE VERGLAST	91 08 727 08	500	1	2 810 012	96 20 478 08	KRANFUEHRERKABINE VORM
ELEKTRIK L-ADAPTER	92 91 126 08	500	1	3 229	91 44 717 08	L-ADAPTER
ELEKTRIK L-KOPFSTUECK	92 91 183 08	500	1	3 213	91 44 718 08	L-KOPFSTUECK
ELEKTRIK MASTNASE	92 91 241 08	500	1	3 712	91 44 694 08	MASTNASE L-KOPF
ELEKTRIK MITTELSTUECK	92 17 850 08	10	1	1 920 400	91 00 930 08	EL.RAUPE 4 MOT.VORB.K-AB
ELEKTRIK RAUPENTRAEGER	92 77 912 08	11	1	1 920 400	91 00 930 08	EL.RAUPE 4 MOT.VORB.K-AB
ELEKTRIK RAUPENTRAEGER	92 77 701 08	12	1	1 920 400	91 00 930 08	EL.RAUPE 4 MOT.VORB.K-AB
ELEKTRIK S-ANLENKSTUECK	92 91 144 08	500	1	3 211	91 02 064 08	S-ANLENKSTUECK
ELEKTRIK S-KOPFSTUECK	92 91 172 08	500	1	3 214	91 02 084 08	S-KOPFSTUECK
ELEKTRIK S-RUECKHALTESI	92 95 070 08	500	1	2 291	91 44 684 08	S-RUECKHALTESICHERUNG
ELEKTRIK SA-BOCK	92 87 797 08	501	1	2 550	91 09 257 08	SA-BOCK
ELEKTRIK SCHWEBEBALLAST	91 45 892 08	500	1	3 745	91 07 886 08	SCHWEBEBALLAST
ELEKTRIK TRITTPLATTE	91 35 174 08	21	1	2 830	91 08 723 08	ARMATUREN KRANKABINE
ELEKTRIK W-ADAPTER	92 22 427 08	500	1	3 216	91 01 257 08	W-ADAPTER F.ROLLENSATZ
ELEKTRIK W-ANLENKSTUECK	92 91 143 08	500	1	3 212	91 44 714 08	W-ANLENKSTUECK
ELEKTRIK W-RUECKHALTESI	92 91 192 08	500	1	3 592	91 44 721 08	W-RUECKHALTESICHERUNG
ELEKTRIK WINDE 1	92 87 789 08	500	1	2 310	91 04 490 08	WINDE 1
ELEKTRIK WINDE 2	92 87 790 08	500	1	2 320	91 04 491 08	WINDE 2
ELEKTRIK WINDE 3	92 87 791 08	500	1	3 350	91 04 492 08	WINDE 3
ELEKTRIK WINDE 4	92 87 792 08	500	1	2 340	91 09 918 08	WINDE 4 EINZIEHWERK
ELEKTRIK WINDE 5	92 87 793 08	500	1	3 360	91 04 494 08	WINDE 5
ELEKTRIK WINDE 6	92 87 788 08	500	1	3 370	91 04 493 08	WINDE 6
ELEKTRIK WINDWARNUNG T	92 68 038 08	19	1	3 930	91 09 256 08	ELEKTRIK AUSLEGER
ELEKTROPUMPE	77 43 566 08	14	2	1 711	91 01 239 08	ZENTRALSCHMIERUNG RAUP
ELEKTROPUMPE S-EP 4	77 43 570 08	1	1	2 711	91 44 604 08	ZENTRALSCHMIERANLAGE O
ENDGEHAEUSE	11 64 743 0	100	1	9 674 288	96 74 288 08	RS DECKEL
ENDGEHAEUSE CA SPF	69 18 994 08	173	1	3 930 293	92 07 123 08	LEITUNGSTROMMEL KPL.
ENDGEHAEUSE CA SPF	69 18 994 08	154	1	3 930 505	92 09 328 08	LEITUNGSTROMMEL KPL.
ENDHALTER	60 21 101 08	261	2	2 920 581	92 02 490 08	KLEMMKASTEN SA-BOCK VO
ENDHALTER	60 21 101 08	95	4	2 932 161	96 20 409 08	AUFBAUTEILE MONTAGETAFE
ENDKAPPE 34	55 31 811 08	23	1	2 541	91 45 104 08	ZUSATZHEIZUNG OW
ENDKAPPE 42,3	55 31 741 08	28	1	2 541	91 45 104 08	ZUSATZHEIZUNG OW
ENDPLATTE	10 41 267 8	21	1	5 133 090	51 13 090 08	WEGESCHIEBERBLOCK

Bezeichnung	Artikel	Pos.	Menge	Seite	Baugruppe	Bezeichnung
ENDREGELVENTIL	92 71 637	7	1	9 074 189	90 74 189	DIESELMOTOR
ENDSCHALTER BUS W452S	92 08 055 08	390	1	3 930 607	92 73 168 08	KLEMMKASTEN
ENDSCHALTER BUS WL451K	92 10 481 08	207	1	3 930 507	92 73 191 08	KLEMMKASTEN KPL.
ENDSCHALTER BUS WL451L LI	92 08 651 08	100	1	3 930 320	92 91 183 08	ELEKTRIK L-KOPFSTUECK
ENDSCHALTER BUS WL451L LI	92 08 651 08	3	1	3 930 610	92 22 427 08	ELEKTRIK W-ADAPTER
ENDSCHALTER BUS WL451S	92 08 050 08	380	1	3 930 607	92 73 168 08	KLEMMKASTEN
ENDSCHALTER BUS WL452L R	92 08 656 08	110	1	3 930 320	92 91 183 08	ELEKTRIK L-KOPFSTUECK
ENDSCHALTER BUS WL452L R	92 08 656 08	4	1	3 930 610	92 22 427 08	ELEKTRIK W-ADAPTER
ENDSCHALTER SPF	60 60 524 08	170	1	3 930 508	92 10 481 08	ENDSCHALTER BUS
ENDSCHALTER SPF	60 60 524 08	170	1	3 930 612	92 08 651 08	ENDSCHALTER BUS
ENDSCHALTER SPF	60 60 524 08	170	1	3 930 613	92 08 656 08	ENDSCHALTER BUS
ENDSCHALTER SPF	60 60 524 08	170	1	9 208 055	92 08 055 08	ENDSCHALTER BUS
ENDSCHALTER SPF	60 60 530 08	170	1	9 208 050	92 08 050 08	ENDSCHALTER BUS
ENDSCHALTER U.GEBER AL	92 87 799 08	8	1	2 920	91 06 855 08	ELEKTRIK DREHBUEHNE
ENDSCHALTER U.GEBER HY	92 05 128 08	90	1	3 978	91 00 760 08	HYDR.SCHWEBEBALLAST
ENDSCHALTER U.GEBER HY	92 05 182 08	95	1	3 978	91 00 760 08	HYDR.SCHWEBEBALLAST
ENDWINKEL	60 27 946 08	280	2	3 930 317	92 07 124 08	KLEMMKASTEN KPL.
ENDWINKEL	60 27 946 08	274	2	3 930 503	92 73 174 08	KLEMMKASTEN
ENDWINKEL	60 27 946 08	172	2	3 930 507	92 73 191 08	KLEMMKASTEN KPL.
ENDWINKEL	60 27 946 08	263	2	3 930 607	92 73 168 08	KLEMMKASTEN
ENDWINKEL	60 27 946 08	269	2	3 930 609	92 07 406 08	KLEMMKASTEN
ENTLUEFTUNGSFILTER	57 06 656 08	485	1	5 000 645	50 00 645 08	VERTEILERGETRIEBE
ENTLUEFTUNGSFILTER 1/2"	57 01 517 08	260	1	5 000 645	50 00 645 08	VERTEILERGETRIEBE
ENTLUEFTUNGSROHR	10 01 471 8	22	1	7 743 570	77 43 570 08	ELEKTROPUMPE
ENTLUEFTUNGSSCHRAUBE	70 09 590	2	1	9 272 855	92 72 855	EINSTUFEN-BOXFILTER
ENTLUEFTUNGSSCHRAUBE G	60 25 013 08	293	1	1 920 403	92 17 846 08	KLEMMKASTEN VORM.
ENTLUEFTUNGSSCHRAUBE G	60 25 013 08	293	1	1 920 406	92 01 742 08	KLEMMKASTEN VORM.
ENTLUEFTUNGSSCHRAUBE G	60 25 013 08	293	1	1 920 409	92 07 133 08	KLEMMKASTEN VORM.
ENTLUEFTUNGSSCHRAUBE G	60 25 013 08	293	1	2 780 114	92 08 384 08	KLEMMKASTEN KPL.
ENTLUEFTUNGSSCHRAUBE G	60 25 013 08	289	1	2 780 241	92 08 716 08	LEITUNGSTROMMEL 1 KPL.
ENTLUEFTUNGSSCHRAUBE G	60 25 013 08	280	1	2 780 242	92 08 729 08	KLEMMKASTEN KPL.
ENTLUEFTUNGSSCHRAUBE G	60 25 013 08	293	1	3 930 611	92 09 429 08	KLEMMKASTEN
ENTLUEFTUNGSSCHRAUBE M	10 48 866 2	286	1	3 930 317	92 07 124 08	KLEMMKASTEN KPL.
ENTLUEFTUNGSSCHRAUBE M	10 48 866 2	293	1	3 930 503	92 73 174 08	KLEMMKASTEN
ENTLUEFTUNGSSCHRAUBE M	10 48 866 2	280	1	3 930 507	92 73 191 08	KLEMMKASTEN KPL.
ENTLUEFTUNGSSCHRAUBE M	10 48 866 2	293	1	3 930 607	92 73 168 08	KLEMMKASTEN
ENTLUEFTUNGSSCHRAUBE M	10 48 866 2	293	1	3 930 609	92 07 406 08	KLEMMKASTEN
ENTLUEFTUNGSVENTIL	50 15 616 08	58	1	5 000 630	50 00 630 08	DREHWERKSGETRIEBE
ENTLUEFTUNGSVENTIL	57 07 923 08	43	1	5 000 630	50 00 630 08	DREHWERKSGETRIEBE
ENTLUEFTUNGSVENTIL	59 20 898 14	69	1	X1002122	10 02 122 6	ANTRIEB
ENTLUEFTUNGSVENTIL	59 20 898 14	69	1	X1002122	10 02 122 8	ANTRIEB
ENTLUEFTUNGSVENTIL M10X	57 18 446 08	69	1	5 718 421	57 18 421 08	ANTRIEB
ENTWAESSERUNGSSTOPFEN	60 25 012 08	292	2	1 920 403	92 17 846 08	KLEMMKASTEN VORM.
ENTWAESSERUNGSSTOPFEN	60 25 012 08	292	1	1 920 406	92 01 742 08	KLEMMKASTEN VORM.
ENTWAESSERUNGSSTOPFEN	60 25 012 08	292	1	1 920 409	92 07 133 08	KLEMMKASTEN VORM.
ENTWAESSERUNGSSTOPFEN	60 25 012 08	292	1	2 780 114	92 08 384 08	KLEMMKASTEN KPL.
ENTWAESSERUNGSSTOPFEN	60 25 012 08	281	1	2 780 242	92 08 729 08	KLEMMKASTEN KPL.
ENTWAESSERUNGSSTOPFEN	60 25 012 08	20	2	2 932 160	92 87 778 08	SCHALTSCHRANK MECH.
ENTWAESSERUNGSSTOPFEN	60 25 012 08	285	2	3 930 317	92 07 124 08	KLEMMKASTEN KPL.
ENTWAESSERUNGSSTOPFEN	60 25 012 08	292	2	3 930 503	92 73 174 08	KLEMMKASTEN
ENTWAESSERUNGSSTOPFEN	60 25 012 08	270	1	3 930 507	92 73 191 08	KLEMMKASTEN KPL.
ENTWAESSERUNGSSTOPFEN	60 25 012 08	292	1	3 930 607	92 73 168 08	KLEMMKASTEN
ENTWAESSERUNGSSTOPFEN	60 25 012 08	292	2	3 930 609	92 07 406 08	KLEMMKASTEN
ENTWAESSERUNGSSTOPFEN	60 25 012 08	292	1	3 930 611	92 09 429 08	KLEMMKASTEN
ENTWAESSERUNGSVENTIL 22	50 29 219 08	(1)	1	2 990	91 04 495 08	DRUCKLUFTANLAGE
ERGAENZUNG KAMERA	92 14 885 08	10	1	2 925 200	91 06 008 08	KAMERAUEBERWACHUNG
ERGAENZUNG KAMERA KABIN	96 18 185 08	11	1	2 925 200	91 06 008 08	KAMERAUEBERWACHUNG
ERSATZTEILSATZ GRIFF	10 87 351 7	5	1	6 060 950	60 60 950 08	MEISTERSCHALTER
ERWEITERUNGSMUFFE 13,5	60 26 022 08	276	1	2 920 581	92 02 490 08	KLEMMKASTEN SA-BOCK VO
ES BOLZEN 8X16 VERZ	72 51 118 08	27	2	2 520	91 44 758 08	KABINE VERGLAST

Bezeichnung	Artikel	Pos.	Menge	Seite	Baugruppe	Bezeichnung
ES BOLZEN 8X16 VERZ	72 51 118 08	15	2	2 932 160	92 87 778 08	SCHALTSCHRANK MECH.
FAECHERSCHEIBE DIN 6798 A	11 83 330 8	4	12	1 830 102	92 26 483 08	KLEMMBRETT VORM.
FAECHERSCHEIBE DIN 6798 J	42 52 205 08	13	2	2 913 008	91 40 573 08	LICCON KONSOLE LCD1
FAECHERSCHEIBE DIN 6798 J	42 52 205 08	23	2	2 932 161	96 20 409 08	AUFBAUTEILE MONTAGETAFE
FAECHERSCHEIBE DIN 6798 J	42 52 205 08	17	24	2 932 172	92 18 043 08	RELAISSTEUERUNG
FAECHERSCHEIBE DIN 6798 J	42 52 205 08	17	14	2 932 187	92 18 049 08	MONTAGEEINHEIT
FAECHERSCHEIBE DIN 6798 J	42 52 205 08	269	4	3 930 505	92 09 328 08	LEITUNGSTROMMEL KPL.
FAECHERSCHEIBE DIN 6798 J	42 52 207 08	88	50	2 932 161	96 20 409 08	AUFBAUTEILE MONTAGETAFE
FAECHERSCHEIBE DIN 6798 J	42 52 207 08	40	8	2 932 172	92 18 043 08	RELAISSTEUERUNG
FAECHERSCHEIBE DIN 6798 J	42 52 207 08	155	1	3 930 293	92 07 123 08	LEITUNGSTROMMEL KPL.
FAECHERSCHEIBE DIN 6798 J	42 52 207 08	297	4	3 930 607	92 73 168 08	KLEMMKASTEN
FAECHERSCHEIBE DIN 6798 J	42 52 208 08	24	2	1 920 403	92 17 846 08	KLEMMKASTEN VORM.
FAECHERSCHEIBE DIN 6798 J	42 52 208 08	25	3	2 522 000	91 46 006 08	TUER KPL.
FAECHERSCHEIBE DIN 6798 J	42 52 208 08	269	2	2 780 242	92 08 729 08	KLEMMKASTEN KPL.
FAECHERSCHEIBE DIN 6798 J	42 52 208 08	154	1	2 920 306	92 95 363 08	KABELSTRANG
FAECHERSCHEIBE DIN 6798 J	42 52 208 08	56	31	2 932 161	96 20 409 08	AUFBAUTEILE MONTAGETAFE
FAECHERSCHEIBE DIN 6798 J	42 52 210 08	17	2	2 913 008	91 40 573 08	LICCON KONSOLE LCD1
FAECHERSCHEIBE DIN 6798 J	42 52 210 08	39	6	2 932 161	96 20 409 08	AUFBAUTEILE MONTAGETAFE
FAECHERSCHEIBE DIN 6798 J	42 52 210 08	20	1	2 932 164	92 18 042 08	SCHWENKRAHMEN
FAHRERSITZ 1000/577	77 41 079 08	1	1	2 502	91 01 353 08	STEUERSTAND
FALTENBALG	57 19 123 08	2	1	6 060 950	60 60 950 08	MEISTERSCHALTER
FALTENSCHLAUCH DN180X21	55 17 078 08	4	2	2 393	91 44 594 08	LUFTFILTERANLAGE KPL.
FASSUNG	63 01 023 08	43	51	2 932 172	92 18 043 08	RELAISSTEUERUNG
FEDER	10 46 568 9	(6)	1	3 978	91 00 760 08	HYDR.SCHWEBEBALLAST
FEDERBOLZEN	51 07 973 08	6	1	5 114 176	51 14 176 08	DRUCKBEGRENZUNGSVENTI
FEDERBOLZEN	51 07 973 08	6	1	5 114 177	51 14 177 08	DRUCKBEGRENZUNGSVENTI
FEDERBOLZEN	51 07 973 08	4	1	5 114 320	51 14 320 08	VORSPANNVENTIL
FEDERDRUCKLAMELLENBRE	50 20 365 01	(62)	1	1 400	91 04 483 08	RAUPENTRAEGER LI.
FEDERDRUCKLAMELLENBRE	50 20 365 01	62	1	9 390 078	93 90 078 01	WINKELGETRIEBE
FEDERHAUBE	11 06 798 2	23	1	X1041267	10 41 267 7	HANDBETAETIGUNG
FEDERRIEGEL 12X14/L VERZ	70 42 101 08	91	1	3 211	91 02 064 08	S-ANLENKSTUECK
FEDERRIEGEL ST VERZ	70 42 192 08	50	1	3 712	91 44 694 08	MASTNASE L-KOPF
FEDERRIEGEL VERZ	70 42 089 08	3	2	2 391	91 06 853 08	DIESELMOTOR KPL.
FEDERRING DIN 127 A 10 FST	42 40 008 08	151	5	2 391 001	96 19 013 08	DIESELMOTOR VORM.
FEDERRING DIN 127 A 10 FST	42 40 008 08	19	5	2 391 023	92 51 188 08	KUEHLER VORM.
FEDERRING DIN 127 A 10 FST	42 40 008 08	102	1	2 520	91 44 758 08	KABINE VERGLAST
FEDERRING DIN 127 A 10 FST	42 40 008 08	35	8	2 550	91 09 257 08	SA-BOCK
FEDERRING DIN 127 A 10 FST	42 40 008 08	11	4	2 671	91 44 602 08	OELBEHAELTER KPL.
FEDERRING DIN 127 A 10 FST	42 40 008 08	27	7	2 810	91 08 725 08	KRANFUEHRERKABINE KPL.
FEDERRING DIN 127 A 10 FST	42 40 008 08	11	20	2 810 012	96 20 478 08	KRANFUEHRERKABINE VORM
FEDERRING DIN 127 A 10 FST	42 40 008 08	6	2	3 212 001	92 71 341 08	KLAPPE KPL.
FEDERRING DIN 127 A 10 FST	42 40 008 08	44	8	3 978	91 00 760 08	HYDR.SCHWEBEBALLAST
FEDERRING DIN 127 A 12 FST	42 40 009 08	11	11	2 291	91 44 684 08	S-RUECKHALTESICHERUNG
FEDERRING DIN 127 A 12 FST	42 40 009 08	15	4	2 671	91 44 602 08	OELBEHAELTER KPL.
FEDERRING DIN 127 A 12 FST	42 40 009 08	4	2	3 211 002	92 88 302 08	SCHUTZWALZE KPL.
FEDERRING DIN 127 A 12 FST	42 40 009 08	10	8	3 212	91 44 714 08	W-ANLENKSTUECK
FEDERRING DIN 127 A 12 FST	42 40 009 08	14	4	3 292	91 44 698 08	D-RUECKHALTESICHERUNG
FEDERRING DIN 127 A 12 FST	42 40 009 08	12	8	3 370	91 04 493 08	WINDE 6
FEDERRING DIN 127 A 16 VER	42 40 012 08	3	2	2 131	91 04 220 08	LAUFSTEG DREHBUEHNE LI
FEDERRING DIN 127 A 16 VER	42 40 012 08	8	4	2 671	91 44 602 08	OELBEHAELTER KPL.
FEDERRING DIN 127 A 16 VER	42 40 012 08	22	28	2 790	91 01 223 08	ZUSATZTEILE DEMONT.SA-B
FEDERRING DIN 127 A 16 VER	42 40 012 08	5	4	2 933	91 44 616 08	ANBAU SCHALTSCHRANK
FEDERRING DIN 127 A 16 VER	42 40 012 08	20	1	3 221	91 02 066 08	S-ZWISCHENSTUECK
FEDERRING DIN 127 A 16 VER	42 40 012 08	20	1	3 223	91 02 070 08	S-ZWISCHENSTUECK
FEDERRING DIN 127 A 16 VER	42 40 012 08	26	20	3 745 001	96 19 998 08	BALLASTPALETTE VORM.
FEDERRING DIN 127 A 6 FST	42 40 005 08	9	12	2 391 023	92 51 188 08	KUEHLER VORM.
FEDERRING DIN 127 A 6 FST	42 40 005 08	60	12	2 520	91 44 758 08	KABINE VERGLAST
FEDERRING DIN 127 A 6 FST	42 40 005 08	29	6	2 520 009	92 59 496 08	FRONTSCHEIBE KPL.
FEDERRING DIN 127 A 6 FST	42 40 005 08	14	4	2 541	91 45 104 08	ZUSATZHEIZUNG OW
FEDERRING DIN 127 A 6 FST	42 40 005 08	21	4	2 835	91 02 278 08	LADEGERAET

Bezeichnung	Artikel	Pos.	Menge	Seite	Baugruppe	Bezeichnung
FEDERRING DIN 127 A 6 FST	42 40 005 08	33	6	2 970	91 09 142 08	HYDRAULIK
FEDERRING DIN 127 A 6 FST	42 40 005 08	66	10	2 970	91 09 142 08	HYDRAULIK
FEDERRING DIN 127 A 6 FST	42 40 005 08	53	4	2 975	91 44 710 08	ZUSATZHYDRAULIK WINDE 1-
FEDERRING DIN 127 A 6 FST	42 40 005 08	53	4	2 975 300	91 44 664 08	ZUSATZHYDRAULIK WINDE 5
FEDERRING DIN 127 A 6 FST	42 40 005 08	53	4	2 975 400	91 02 034 08	ZUSATZHYDRAULIK WINDE 6
FEDERRING DIN 127 A 6 FST	42 40 005 08	53	4	2 975 600	91 44 708 08	ZUSATZHYDRAULIK WINDE 3
FEDERRING DIN 127 A 6 FST	42 40 005 08	19	2	2 978 200	91 01 626 08	ZUSATZHYDR.S-RUECKHALTE
FEDERRING DIN 127 A 8 FST	42 40 007 08	9	2	1 970	91 00 931 08	HYDR.RAUPE 4 MOT.VORB.K-
FEDERRING DIN 127 A 8 FST	42 40 007 08	5	4	2 291	91 44 684 08	S-RUECKHALTESICHERUNG
FEDERRING DIN 127 A 8 FST	42 40 007 08	15	8	2 391 023	92 51 188 08	KUEHLER VORM.
FEDERRING DIN 127 A 8 FST	42 40 007 08	18	12	2 391 030	92 71 261 08	BATTERIEKASTEN VORM.
FEDERRING DIN 127 A 8 FST	42 40 007 08	21	2	2 502	91 01 353 08	STEUERSTAND
FEDERRING DIN 127 A 8 FST	42 40 007 08	52	2	2 520	91 44 758 08	KABINE VERGLAST
FEDERRING DIN 127 A 8 FST	42 40 007 08	13	1	2 540 000	91 01 738 08	HEIZUNG KRANFUEHRERKAB
FEDERRING DIN 127 A 8 FST	42 40 007 08	41	3	2 541	91 45 104 08	ZUSATZHEIZUNG OW
FEDERRING DIN 127 A 8 FST	42 40 007 08	51	4	2 550	91 09 257 08	SA-BOCK
FEDERRING DIN 127 A 8 FST	42 40 007 08	20	4	2 671	91 44 602 08	OELBEHAELTER KPL.
FEDERRING DIN 127 A 8 FST	42 40 007 08	174	11	2 970	91 09 142 08	HYDRAULIK
FEDERRING DIN 127 A 8 FST	42 40 007 08	29	4	3 211	91 02 064 08	S-ANLENKSTUECK
FEDERRING DIN 127 A 8 FST	42 40 007 08	35	8	3 211	91 02 064 08	S-ANLENKSTUECK
FEDERRING DIN 127 A 8 FST	42 40 007 08	21	4	3 213	91 44 718 08	L-KOPFSTUECK
FEDERRING DIN 127 A 8 FST	42 40 007 08	7	4	3 292	91 44 698 08	D-RUECKHALTESICHERUNG
FEDERRING DIN 127 A 8 FST	42 40 007 08	17	16	3 292	91 44 698 08	D-RUECKHALTESICHERUNG
FEDERRING DIN 127 A 8 FST	42 40 007 08	14	4	3 370	91 04 493 08	WINDE 6
FEDERRING DIN 127 A 8 FST	42 40 007 08	38	14	3 713	91 44 695 08	D-ANLENKSTUECK
FEDERRING DIN 127 A 8 FST	42 40 007 08	16	2	5 104 385	51 04 385 08	DRUCKMINDERVENTIL
FEDERRING DIN 128 A 5 FST	42 40 004 08	4	10	1 830 061	92 89 739 08	VERTEILER MASSE
FEDERRING DIN 128 A 5 FST	42 40 004 08	20	2	2 393	91 44 594 08	LUFTFILTERANLAGE KPL.
FEDERRING DIN 128 A 5 FST	42 40 004 08	91	7	2 520	91 44 758 08	KABINE VERGLAST
FEDERRING DIN 128 A 5 FST	42 40 004 08	26	4	2 835	91 02 278 08	LADEGERAET
FEDERRING DIN 128 A 5 FST	42 40 004 08	57	16	2 859	91 44 612 08	GERAEUSCHDAEMMUNG
FEDERRING DIN 128 A 5 FST	42 40 004 08	33	6	2 920 321	92 87 783 08	ELEKTRIK BATTERIEKASTEN
FEDERRING DIN 7980 6 VERZ	42 41 006 08	8	6	5 102 306	51 02 306 08	HYDROMOTOR
FEDERSATZ	10 65 049 4	13	1	6 923 086	69 23 086 08	SEILLAENGENGEBER
FEDERSCHEIBE DIN 137 B 10	42 50 509 08	5	3	9 073 723	90 73 723	NEBENABTRIEB ANBAU
FEDERSCHEIBE DIN 137 B 10	42 50 509 08	2	3	9 273 701	92 73 701	STARTER
FEDERSCHEIBE DIN 137 B 10	42 50 509 08	9	16	9 881 169	98 81 169	OELWANNE MIT BEFEST.
FEDERSCHEIBE DIN 137 B 10	42 50 509 08	2	3	9 887 333	98 87 333	ANBAUTEILE LUFTPRESSER
FEDERSCHEIBE DIN 137 B 8	42 50 508 08	8	6	9 267 712	92 67 712	KURBELWELLENDICHTUNG
FEDERSCHEIBE DIN 137 B 8	42 50 508 08	4	16	9 272 926	92 72 926	LUFTANSAUGUNG
FEDERSCHEIBE DIN 137 B 8	42 50 508 08	5	2	9 273 234	92 73 234	DREHZAHLGEBER ANBAU
FEDERSCHEIBE DIN 137 B 8	42 50 508 08	6	4	9 278 724	92 78 724 23	OELKUEHLER
FEDERSCHEIBE DIN 137 B 8	42 50 508 08	8	18	9 278 737	92 78 737	KUEHLERGEHAEUSE ANBAU
FEDERSCHEIBE DIN 137 B 8	42 50 508 08	8	3	9 279 847	92 79 847	ZYLINDERKOPF
FEDERSCHEIBE DIN 137 B 8	42 50 508 08	8	3	9 279 849	92 79 849	ZYLINDERKOPF
FEDERSCHEIBE DIN 137 B 8	42 50 508 08	6	2	9 881 226	98 81 226	OELLEITUNG
FEDERSCHEIBE DIN 137 B 8	42 50 508 08	7	6	9 881 747	98 81 747	THERMOSTATGEHAEUSE
FEDERSCHEIBE DIN 137 B 8	42 50 508 08	24	3	9 882 931	98 82 931	KRAFTSTOFFFILTERANBAU
FEDERSCHEIBE DIN 137 B 8	42 50 508 08	25	2	9 882 943	98 82 943	KRAFTSTOFFLEITUNGEN
FEDERSCHEIBE DIN 137 B 8	42 50 508 08	12	2	9 882 964	98 82 964	SCHWUNGRADGEHAEUSE
FEDERSCHEIBE DIN 137 B 8	42 50 508 08	4	3	9 883 385	98 83 385	KURBELGEHAEUSEENTLUEFT
FEDERSCHEIBE DIN 137 B 8	42 50 508 08	10	3	9 887 147	98 87 147	VERBINDUNGSLEITUNG ANBA
FEDERSCHEIBE DIN 137 B 8	42 50 508 08	23	3	9 887 180	98 87 180	ATL-ANBAU
FEDERSCHEIBE DIN 137 B 8	42 50 508 08	23	3	9 887 181	98 87 181	ATL-ANBAU
FEDERSCHEIBE DIN 137 B 8	42 50 508 08	6	4	9 888 282	98 88 282	OELKUEHLER
FEDERSTECKER 3,5X3X62 A3	43 31 007 08	26	2	3 211	91 02 064 08	S-ANLENKSTUECK
FEDERSTECKER 4,5X4X78 A3	43 32 062 08	23	2	3 215	91 44 631 08	S-KOPFSTUECK ROLLENSATZ
FEDERSTECKER 5 VERZ	43 32 063 08	10	1	2 620	91 00 767 08	ROLLENDREHVERBINDUNG
FEDERSTECKER 6 ZINC COA	43 32 064 08	7	4	1 740	91 44 576 08	ZENTRALBALLAST
FEDERSTECKER 6 ZINC COA	43 32 064 08	12	2	2 310	91 04 490 08	WINDE 1

Bezeichnung	Artikel	Pos.	Menge	Seite	Baugruppe	Bezeichnung
FEDERSTECKER 6 ZINC COA	43 32 064 08	12	2	2 320	91 04 491 08	WINDE 2
FEDERSTECKER 6 ZINC COA	43 32 064 08	13	2	2 340	91 09 918 08	WINDE 4 EINZIEHWERK
FEDERSTECKER 6 ZINC COA	43 32 064 08	4	2	3 880	91 00 197 08	ROLLENWAGEN W-AUSLEGE
FEDERTELLER	51 07 970 08	3	1	5 114 176	51 14 176 08	DRUCKBEGRENZUNGSVENTI
FEDERTELLER	51 07 970 08	3	1	5 114 177	51 14 177 08	DRUCKBEGRENZUNGSVENTI
FEDERTELLER	57 01 149 08	6	1	5 701 133	57 01 133 08	TRIEBWERK
FEDERTELLER OBEN	91 75 563	7	2	9 279 850	92 79 850	ZYLINDERKOPF VORM.
FEDERTELLER UNTEN	92 76 549	6	2	9 279 850	92 79 850	ZYLINDERKOPF VORM.
FENSTERSCHEIBE SPF	10 03 581 0	6	1	7 257 354	72 57 354 08	SCHIEBEFENSTER
FENSTERSCHEIBE SPF	10 03 581 1	7	1	7 257 354	72 57 354 08	SCHIEBEFENSTER
FENSTERVERRIEGELUNG	10 03 208 4	8	1	7 257 354	72 57 354 08	SCHIEBEFENSTER
FERNSTEUEREMPFAENGER F	61 40 427 08	2	1	1 780 512	92 17 262 08	FUNKFERNSTEUERUNG
FERNSTEUERSENDER FSS 7	61 40 426 08	1	1	1 780 512	92 17 262 08	FUNKFERNSTEUERUNG
FETT STABURAGS NBU 12 0.0	10 01 302 5	110	1	9 077 687	90 77 687	RS WASSERPUMPE VORM.
FEUERLOESCHER 2KG SPF	89 01 004 08	23	1	1 750	91 44 577 08	WERKZEUG
FILTER KRAFTSTOFF 20µm	73 64 111	2	1	9 882 931	98 82 931	KRAFTSTOFFFILTERANBAU
FILTEREINSATZ 1m³/min 10µm	51 06 718 08	(1)	1	2 671 005	92 71 294 08	OELBEHAELTER VORM.
FILTEREINSATZ 28m³/min	51 06 191 08	2	2	2 393	91 44 594 08	LUFTFILTERANLAGE KPL.
FILTEREINSATZ OEL 10µm	10 03 762 3	(1)	1	2 970	91 09 142 08	HYDRAULIK
FILTEREINSATZ OEL 10µm	51 06 692 08	1	1	5 106 755	51 06 755 08	RUECKLAUFFILTER
FILTERELEMENT	55 31 837 08	6	1	5 530 018	55 30 018 08	KRAFTSTOFFVORFILTER
FILTERKONSOLE G-AlSi10Mg	90 75 029	1	1	9 272 855	92 72 855	EINSTUFEN-BOXFILTER
FILTERKOPF	73 68 080	1	1	9 882 931	98 82 931	KRAFTSTOFFFILTERANBAU
FILTERPAKET 1000 STD. LR 1	96 40 171 08	120	1	XSK_Z747	SK_Z74713	SERVICE
FILTERPAKET 500 STD. LR 175	96 40 170 08	110	1	XSK_Z747	SK_Z74713	SERVICE
FILTERPATRONE 0,005m³/min 2	51 06 711 08	38	2	2 970	91 09 142 08	HYDRAULIK
FILTERPATRONE 0,005m³/min 2	51 06 711 08	2	2	2 975	91 44 710 08	ZUSATZHYDRAULIK WINDE 1-
FILTERPATRONE 0,005m³/min 2	51 06 711 08	2	1	2 975 300	91 44 664 08	ZUSATZHYDRAULIK WINDE 5
FILTERPATRONE 0,005m³/min 2	51 06 711 08	2	1	2 975 400	91 02 034 08	ZUSATZHYDRAULIK WINDE 6
FILTERPATRONE 0,005m³/min 2	51 06 711 08	2	1	2 975 600	91 44 708 08	ZUSATZHYDRAULIK WINDE 3
FILZSTREIFEN DIN 5419 5X4	26 11 007 08	5	0.3	5 718 420	57 18 420 08	FLANSCH
FLACHDICHTUNG	70 42 749 08	5	6	2 932 175	92 71 583 08	DECKEL KPL.
FLACHGREIFER FERRIT VERZ	61 70 000 08	12	1	1 933 100	91 25 249 08	MAGNETLAMPE
FLACHKAEFIG	50 15 271 08	9	1	5 400 565	54 00 565 08	SEILWINDE
FLACHKOPFSCHRAUBE AEH	40 97 046 08	28	8	2 510	91 00 855 08	DREHBUEHNENVERKLEIDUN
FLACHKOPFSCHRAUBE AEHN	40 97 043 08	8	4	2 440 017	92 13 888 08	SCHLAUCHHALTER VORM.
FLACHKOPFSCHRAUBE AEHN	40 97 040 08	41	8	2 502	91 01 353 08	STEUERSTAND
FLACHKOPFSCHRAUBE AEHN	40 97 041 08	48	11	2 510	91 00 855 08	DREHBUEHNENVERKLEIDUN
FLACHKOPFSCHRAUBE DIN 85	40 02 002 08	6	2	5 530 854	55 30 854 08	DREIWEGEHAHN
FLACHKOPFSCHRAUBE ISO 7	40 83 112 08	20	2	2 913 008	91 40 573 08	LICCON KONSOLE LCD1
FLACHKOPFSCHRAUBE ISO 7	57 07 568 08	9	2	5 530 854	55 30 854 08	DREIWEGEHAHN
FLACHKOPFSCHRAUBE ISO 7	40 84 006 01	15	24	2 932 172	92 18 043 08	RELAISSTEUERUNG
FLACHKOPFSCHRAUBE ISO 7	40 84 006 01	15	14	2 932 187	92 18 049 08	MONTAGEEINHEIT
FLACHKOPFSCHRAUBE ISO 7	40 84 007 01	277	2	2 920 412	92 15 647 08	KLEMMKASTEN
FLACHKOPFSCHRAUBE ISO 7	40 84 007 01	161	2	3 930 507	92 73 191 08	KLEMMKASTEN KPL.
FLACHKOPFSCHRAUBE ISO 70	51 45 994 08	4	12	2 913 100	91 23 538 08	BAUGRUPPENTRAEGER
FLACHKOPFSCHRAUBE ISO 70	51 45 994 08	20	7	5 701 129	57 01 129 08	TRIEBWERK
FLACHKOPFSCHRAUBE ISO 7	46 35 338	295	4	3 930 607	92 73 168 08	KLEMMKASTEN
FLACHKOPFSCHRAUBE ISO 7	46 35 338	289	4	3 930 611	92 09 429 08	KLEMMKASTEN
FLACHKOPFSCHRAUBE ISO 7	40 02 486	280	4	2 920 200	92 87 789 08	ELEKTRIK WINDE 1
FLACHKOPFSCHRAUBE ISO 7	40 02 486	280	4	2 920 260	92 87 790 08	ELEKTRIK WINDE 2
FLACHKOPFSCHRAUBE ISO 7	40 02 486	280	4	2 920 341	92 87 791 08	ELEKTRIK WINDE 3
FLACHKOPFSCHRAUBE ISO 7	40 02 486	280	4	2 920 359	92 87 793 08	ELEKTRIK WINDE 5
FLACHKOPFSCHRAUBE ISO 7	40 02 486	280	4	2 920 381	92 87 788 08	ELEKTRIK WINDE 6
FLACHKOPFSCHRAUBE ISO 7	46 00 975	24	3	2 835	91 02 278 08	LADEGERAET
FLACHKOPFSCHRAUBE ISO 70	49 01 886	12	4	2 913 100	91 23 538 08	BAUGRUPPENTRAEGER
FLACHKOPFSCHRAUBE ISO 70	40 02 485	55	4	2 520	91 44 758 08	KABINE VERGLAST
FLACHKOPFSCHRAUBE ISO 7	46 00 388	22	2	1 920 403	92 17 846 08	KLEMMKASTEN VORM.
FLACHKOPFSCHRAUBE ISO 7	46 00 388	55	35	2 932 161	96 20 409 08	AUFBAUTEILE MONTAGETAFE
FLACHKOPFSCHRAUBE ISO 7	40 84 021 01	3	10	1 830 061	92 89 739 08	VERTEILER MASSE

Bezeichnung	Artikel	Pos.	Menge	Seite	Baugruppe	Bezeichnung
FLACHKOPFSCHRAUBE ISO 7	40 84 021 01	5	2	2 440 017	92 13 888 08	SCHLAUCHHALTER VORM.
FLACHKOPFSCHRAUBE ISO 7	40 84 021 01	50	4	2 510	91 00 855 08	DREHBUEHNENVERKLEIDUN
FLACHKOPFSCHRAUBE ISO 7	40 84 021 01	4	4	2 510 035	92 17 450 08	KLAPPE VORM.
FLACHKOPFSCHRAUBE ISO 7	40 84 021 01	31	2	2 920 321	92 87 783 08	ELEKTRIK BATTERIEKASTEN
FLACHKOPFSCHRAUBE ISO 7	40 84 023 01	88	7	2 520	91 44 758 08	KABINE VERGLAST
FLACHKOPFSCHRAUBE ISO 7	40 84 023 01	270	2	2 780 242	92 08 729 08	KLEMMKASTEN KPL.
FLACHKOPFSCHRAUBE ISO 7	40 84 023 01	151	1	2 920 306	92 95 363 08	KABELSTRANG
FLACHKOPFSCHRAUBE ISO 7	40 84 023 01	30	4	2 920 321	92 87 783 08	ELEKTRIK BATTERIEKASTEN
FLACHKOPFSCHRAUBE ISO 7	40 02 307	24	3	2 522 000	91 46 006 08	TUER KPL.
FLACHKOPFSCHRAUBE ISO 7	40 02 307	76	2	2 932 161	96 20 409 08	AUFBAUTEILE MONTAGETAFE
FLACHKOPFSCHRAUBE ISO 7	40 02 306	5	5	2 670 003	92 95 362 08	KRAFTSTOFFBEHAELTER VO
FLACHKOPFSCHRAUBE ISO 7	46 00 775	30	1	2 835	91 02 278 08	LADEGERAET
FLACHKOPFSCHRAUBE ISO 7	46 01 360	46	6	1 970 060	92 99 038 08	MONTAGETEILE RAUPE
FLACHKOPFSCHRAUBE ISO 7	40 02 308	260	3	2 920 342	96 20 439 08	ARMATURENBRETT DACH VO
FLACHKOPFSCHRAUBE ISO 7	46 00 580	20	4	2 835	91 02 278 08	LADEGERAET
FLACHKOPFSCHRAUBE ISO 70	46 01 361	12	6	2 932 161	96 20 409 08	AUFBAUTEILE MONTAGETAFE
FLACHRUNDSCHRAUBE DIN	40 28 059 08	28	2	2 502	91 01 353 08	STEUERSTAND
FLACHSICHERUNG 2A	60 41 040 08	79	1	2 932 161	96 20 409 08	AUFBAUTEILE MONTAGETAFE
FLACHSICHERUNGSEINSATZ	60 40 071 08	81	23	2 932 161	96 20 409 08	AUFBAUTEILE MONTAGETAFE
FLACHSICHERUNGSEINSATZ	60 40 072 08	44	6	2 830 039	96 20 428 08	GERAETEANORDNUNG
FLACHSICHERUNGSEINSATZ	60 40 072 08	78	5	2 932 161	96 20 409 08	AUFBAUTEILE MONTAGETAFE
FLACHSICHERUNGSEINSATZ	60 40 073 08	45	2	2 830 039	96 20 428 08	GERAETEANORDNUNG
FLACHSICHERUNGSEINSATZ	60 40 073 08	83	1	2 932 161	96 20 409 08	AUFBAUTEILE MONTAGETAFE
FLACHSICHERUNGSEINSATZ	60 40 074 08	84	1	2 932 161	96 20 409 08	AUFBAUTEILE MONTAGETAFE
FLACHSICHERUNGSEINSATZ	60 40 077 08	99	6	2 932 161	96 20 409 08	AUFBAUTEILE MONTAGETAFE
FLACHSICHERUNGSEINSATZ	60 40 069 08	73	3	2 932 161	96 20 409 08	AUFBAUTEILE MONTAGETAFE
FLACHSICHERUNGSEINSATZ	60 40 070 08	42	4	2 830 039	96 20 428 08	GERAETEANORDNUNG
FLACHSICHERUNGSEINSATZ	60 40 070 08	80	7	2 932 161	96 20 409 08	AUFBAUTEILE MONTAGETAFE
FLACHSPANNHEBEL	70 40 048 08	15	2	2 502	91 01 353 08	STEUERSTAND
FLACHSTECKER	60 23 048 08	9	2	2 913 102	92 32 870 08	LUEFTEREINHEIT
FLACHSTECKER	60 23 048 08	74	3	2 920 032	96 20 520 08	KABELSTRANG
FLACHSTECKER 0,5 - 1,0	60 23 286 08	613	8	2 920 306	92 95 363 08	KABELSTRANG
FLACHSTECKER 1,0-2,5MM2	60 23 232 08	120	389	2 932 163	96 20 411 08	DRAEHTE MONTAGETAFEL VO
FLACHSTECKER 2,8X0,5-1 VER	60 23 235 08	124	15	2 932 189	92 10 734 08	DRAEHTE VORM.
FLACHSTECKER 2,8X1-2,5 PRE	60 23 329 08	623	1	2 920 306	92 95 363 08	KABELSTRANG
FLACHSTECKER 6,3X1-2,5 SN	60 22 039 08	75	1	2 920 032	96 20 520 08	KABELSTRANG
FLACHSTECKERGEHAEUSE 1	60 23 233 08	21	7	2 920 285	91 08 727 08	ELEKTRIK KABINE VERGLAST
FLACHSTECKERGEHAEUSE 1	60 23 233 08	72	25	2 932 161	96 20 409 08	AUFBAUTEILE MONTAGETAFE
FLACHSTECKERGEHAEUSE 1	60 23 233 08	151	29	2 932 162	96 20 410 08	VERKABELUNG MONTAGETA
FLACHSTECKERGEHAEUSE 1	60 23 233 08	45	1	2 932 187	92 18 049 08	MONTAGEEINHEIT
FLACHSTECKERGEHAEUSE 9-	60 23 285 08	156	1	2 920 306	92 95 363 08	KABELSTRANG
FLACHSTECKERGEHAEUSE	60 22 089 08	151	1	2 920 032	96 20 520 08	KABELSTRANG
FLACHSTECKERGEHAEUSE	60 23 059 08	8	1	2 913 102	92 32 870 08	LUEFTEREINHEIT
FLACHSTECKERGEHAEUSE	60 23 059 08	155	1	2 920 032	96 20 520 08	KABELSTRANG
FLACHSTECKERGEHAEUSE	60 23 059 08	157	2	2 932 162	96 20 410 08	VERKABELUNG MONTAGETA
FLACHSTECKERGEHAEUSE	60 23 256 08	67	13	2 932 161	96 20 409 08	AUFBAUTEILE MONTAGETAFE
FLACHSTECKHUELSE 6,3X0,5-	60 23 033 08	134	8	2 920 032	96 20 520 08	KABELSTRANG
FLACHSTECKHUELSE 6,3X0,5-	60 23 033 08	134	1	3 930 561	96 22 293 08	LEITUNG
FLAMMGLUEHKERZE 800	62 90 081	1	2	9 279 906	92 79 906	FLAMMSTARTANLAGE
FLAMMSTARTANLAGE 800	92 79 906	130	1	9 074 189	90 74 189	DIESELMOTOR
FLAMMWAECHTER	57 14 830 08	5	1	5 531 867	55 31 867 08	HEIZGERAET
FLANSCH	57 18 420 08	22	1	5 400 559	54 00 559 08	SEILWINDE
FLANSCH	57 18 420 08	22	1	5 400 560	54 00 560 08	HUBWINDE
FLANSCH	91 79 540	9	1	9 887 180	98 87 180	ATL-ANBAU
FLANSCH	91 79 540	9	1	9 887 181	98 87 181	ATL-ANBAU
FLANSCHDICHTUNG	10 34 693 8	(5)	1	2 670 003	92 95 362 08	KRAFTSTOFFBEHAELTER VO
FLANSCHHAELFTE A3P	51 05 866 08	58	40	1 970	91 00 931 08	HYDR.RAUPE 4 MOT.VORB.K-
FLANSCHHAELFTE A3P	51 05 866 08	553	80	2 970	91 09 142 08	HYDRAULIK
FLANSCHHAELFTE A3P	51 05 866 08	38	4	2 975 300	91 44 664 08	ZUSATZHYDRAULIK WINDE 5
FLANSCHHAELFTE A3P	51 05 866 08	38	4	2 975 400	91 02 034 08	ZUSATZHYDRAULIK WINDE 6

Bezeichnung	Artikel	Pos.	Menge	Seite	Baugruppe	Bezeichnung
FLANSCHHAELFTE A3P	51 05 866 08	75	4	2 977	91 02 038 08	ZUSATZHYDRAULIK DREHBUE
FLANSCHHAELFTE A3P	51 05 875 08	545	4	2 970	91 09 142 08	HYDRAULIK
FLANSCHHAELFTE SAE 1 6000	51 05 869 08	52	12	2 976	91 00 764 08	ZUSATZHYDRAULIK 2 DREH
FLANSCHHAELFTE SAE 2XCO	51 15 167 08	68	2	2 391 001	96 19 013 08	DIESELMOTOR VORM.
FLANSCHKRUEMMER GG25	95 06 540 08	60	2	2 391 001	96 19 013 08	DIESELMOTOR VORM.
FLANSCHSTUTZEN 38S	51 15 177 08	51	16	1 970	91 00 931 08	HYDR.RAUPE 4 MOT.VORB.K-
FLANSCHSTUTZEN 38S	51 15 177 08	571	5	2 970	91 09 142 08	HYDRAULIK
FLANSCHSTUTZEN 38S	51 15 178 08	52	8	1 970	91 00 931 08	HYDR.RAUPE 4 MOT.VORB.K-
FLANSCHSTUTZEN 38S	51 15 178 08	572	15	2 970	91 09 142 08	HYDRAULIK
FLANSCHSTUTZEN 38S	51 15 178 08	37	2	2 975	91 44 710 08	ZUSATZHYDRAULIK WINDE 1-
FLANSCHSTUTZEN 38S	51 15 178 08	37	2	2 975 600	91 44 708 08	ZUSATZHYDRAULIK WINDE 3
FLANSCHSTUTZEN 38S	51 15 178 08	72	4	2 977	91 02 038 08	ZUSATZHYDRAULIK DREHBUE
FLANSCHVERSCHRAUBUNG	51 01 417 08	22	1	2 831 004	92 71 424 08	ZUSATZHYDRAULIK KLIMAANL
FLANSCHVERSCHRAUBUNG	51 01 482 08	21	1	2 831 004	92 71 424 08	ZUSATZHYDRAULIK KLIMAANL
FOERDERPUMPE	57 00 124	3	1	9 883 188	98 83 188	EINSPRITZPUMPE
FOLIENTASTATUR SPF	69 18 833 08	1	1	2 913 008	91 40 573 08	LICCON KONSOLE LCD1
FORMCLIP AEHNL.DIN 11023	43 32 010 08	3	2	3 930 054	92 68 038 08	ELEKTRIK WINDWARNUNG T
FORMCLIP AEHNL.DIN 11023	43 32 010 08	3	2	3 930 560	96 22 292 08	ELEKTRIK FLUGWARNSICHER
FORMSCHLAUCH 18	55 31 738 08	31	2	2 541	91 45 104 08	ZUSATZHEIZUNG OW
FORMSCHLAUCH DN18X90°	55 31 731 08	30	4	2 541	91 45 104 08	ZUSATZHEIZUNG OW
FORMSCHLAUCH DN65/68X90	55 07 478 08	32	1	2 391 001	96 19 013 08	DIESELMOTOR VORM.
FORMTEIL 317-1397-000 SUR	60 52 128 08	172	4	2 920 032	96 20 520 08	KABELSTRANG
FRONTRAHMEN	69 26 004 08	27	1	2 913 008	91 40 573 08	LICCON KONSOLE LCD1
FRONTSCHEIBE 6MM SPF	72 57 389 08	1	1	2 520 009	92 59 496 08	FRONTSCHEIBE KPL.
FRONTSCHEIBE KPL.	92 59 496 08	3	1	2 520	91 44 758 08	KABINE VERGLAST
FUEHRUNG	92 17 242 08	1	1	3 745 004	96 19 999 08	FUEHRUNG VORM.
FUEHRUNG 27X58X360 ENA	95 35 560 08	4	2	2 502	91 01 353 08	STEUERSTAND
FUEHRUNG SCHWK.	92 16 223 08	10	2	2 652	91 01 222 08	ROLLENLAGERUNG DREHBUE
FUEHRUNG VORM.	96 19 999 08	2	1	3 745	91 07 886 08	SCHWEBEBALLAST
FUEHRUNGSARM	57 10 482 08	3	1	2 520 012	92 86 789 08	SCHEIBENWISCHANLAGE
FUEHRUNGSARM	59 15 557 08	13	1	2 520 012	92 86 789 08	SCHEIBENWISCHANLAGE
FUEHRUNGSBUCHSE CODIER	10 87 128 9	167	5	2 920 306	92 95 363 08	KABELSTRANG
FUEHRUNGSBUCHSE CODIER	10 87 128 9	48	10	2 932 160	92 87 778 08	SCHALTSCHRANK MECH.
FUEHRUNGSKONUS M3 MS SP	66 00 420 08	13	6	2 922 001	92 84 311 08	BUSPLATINE
FUEHRUNGSKONUS M5 PA6G	66 00 419 08	12	1	2 922 001	92 84 311 08	BUSPLATINE
FUEHRUNGSROHR	98 87 395	4	1	9 887 393	98 87 393	OELMESSSTAB MIT ROHR
FUEHRUNGSSCHIENE 13X30	28 81 718 08	3	1	2 522 000	91 46 006 08	TUER KPL.
FUEHRUNGSSCHIENE 20X30X	28 81 710 08	77	1	2 520	91 44 758 08	KABINE VERGLAST
FUEHRUNGSSTIFT CODIERUN	10 87 128 8	168	7	2 920 306	92 95 363 08	KABELSTRANG
FUEHRUNGSSTIFT CODIERUN	10 87 128 8	49	14	2 932 160	92 87 778 08	SCHALTSCHRANK MECH.
FUELLANSCHLUSS 7/8"	55 31 832 08	22	1	2 831	91 44 693 08	KLIMAANLAGE OW
FUELLERPROFIL 11 EPDM	26 21 070 08	16	7	2 520	91 44 758 08	KABINE VERGLAST
FUELLERPROFIL 9,5X EPDM	26 21 021 08	12	2.8	2 522 000	91 46 006 08	TUER KPL.
FUNKFERNSTEUERUNG EUR	92 17 262 08	1	1	1 780 500	91 01 871 08	ELEKTRIK FUNKFERNSTEUER
FUSSBLECH 3X100X120 DC01	94 29 231 08	8	2	2 810 012	96 20 478 08	KRANFUEHRERKABINE VORM
FUSSPEDAL	57 18 908 08	1	1	6 923 097	69 23 097 08	PEDALGEBER
FUSSTASTER	60 66 035 08	5	1	2 920 700	91 35 174 08	ELEKTRIK TRITTPLATTE
GABELBOLZEN	11 11 009 8	7	4	9 104 649	91 04 649 08	DOPPELHAKENFLASCHE
GABELBOLZEN	11 49 386 4	45	4	9 104 649	91 04 649 08	DOPPELHAKENFLASCHE
GABELGELENK DIN 71751 A 2	72 50 008 08	10	1	2 810	91 08 725 08	KRANFUEHRERKABINE KPL.
GASFEDER 19X60-550N	59 10 670 08	16	1	2 502	91 01 353 08	STEUERSTAND
GASFEDER 23X250-250N	59 10 705 08	18	2	2 520	91 44 758 08	KABINE VERGLAST
GASFEDER 23X270-500N	59 10 619 08	3	2	2 932 160	92 87 778 08	SCHALTSCHRANK MECH.
GEBER MASTNASE	92 10 550 08	7	1	3 930 506	92 91 241 08	ELEKTRIK MASTNASE
GEBER N-ANLENKSTUECK	92 13 200 08	5	1	3 930 034	92 91 172 08	ELEKTRIK S-KOPFSTUECK
GEBER N-ANLENKSTUECK	92 13 200 08	10	1	3 930 292	92 91 144 08	ELEKTRIK S-ANLENKSTUECK
GEBER N-ANLENKSTUECK	92 13 200 08	5	1	3 930 321	92 91 126 08	ELEKTRIK L-ADAPTER
GEBER N-ANLENKSTUECK	92 13 200 08	10	2	3 930 330	92 91 171 08	ELEKTRIK D-ANLENKSTUECK
GEBER N-ANLENKSTUECK	92 13 200 08	4	1	3 930 502	92 91 143 08	ELEKTRIK W-ANLENKSTUECK
GEBER N-ANLENKSTUECK	92 13 200 08	5	1	3 930 610	92 22 427 08	ELEKTRIK W-ADAPTER

Bezeichnung	Artikel	Pos.	Menge	Seite	Baugruppe	Bezeichnung
GEBERANBAU ZUGMESSLASC	96 19 997 08	500	2	2 550	91 09 257 08	SA-BOCK
GEBERANBAU ZUGMESSLASC	96 19 997 08	2	2	3 900	91 07 882 08	ZUGMESSLASCHEN S-KOPF
GEBERANBAU ZUGMESSLASC	96 19 997 08	2	2	3 902	91 07 883 08	ZUGMESSLASCHEN L-ADAPTE
GEBERANBAU ZUGMESSLASC	96 19 997 08	4	2	3 950	91 01 259 08	WS-ZUSATZSTANGEN
GEBLAESE	57 18 304 08	17	1	5 530 024	55 30 024 08	WASSERHEIZGERAET
GEBLAESE 24V	69 05 960	3	1	5 531 867	55 31 867 08	HEIZGERAET
GEGENGEWICHT 245 TO	91 01 072 08	151	1		LR 1750 -0	LIEBHERR RAUPENKRAN LR 1
GEGENGEWICHT SPF	38 83 060 08	1	6	1 740	91 44 576 08	ZENTRALBALLAST
GEGENGEWICHT SPF	38 83 060 08	2	18	2 740	91 01 072 08	GEGENGEWICHT
GEGENMUTTER PG16 MS	60 25 022 08	267	2	2 920 582	92 11 225 08	VERKABELUNG ARMATURENK
GEGENMUTTER PG9 MS	60 25 019 08	5	1	2 920 257	92 78 689 08	KLEMMKASTEN BELEUCHTUN
GEHAEUSE	51 07 969 08	1	1	5 114 176	51 14 176 08	DRUCKBEGRENZUNGSVENTI
GEHAEUSE	51 07 969 08	1	1	5 114 177	51 14 177 08	DRUCKBEGRENZUNGSVENTI
GEHAEUSE	57 00 728 08	1	1	5 114 320	51 14 320 08	VORSPANNVENTIL
GEHAEUSE	57 01 130 08	3	1	5 102 306	51 02 306 08	HYDROMOTOR
GEHAEUSE	70 42 195 08	109	1	2 520	91 44 758 08	KABINE VERGLAST
GEHAEUSE	92 51 331 08	2	1	2 913 008	91 40 573 08	LICCON KONSOLE LCD1
GEHAEUSE 1X400X273 DC01-	61 10 012 08	2	1	2 913 102	92 32 870 08	LUEFTEREINHEIT
GEHAEUSE 25-POL SPF	60 23 223 08	160	7	2 932 162	96 20 410 08	VERKABELUNG MONTAGETA
GEHAEUSE 6-POL	60 23 255 08	156	4	2 920 032	96 20 520 08	KABELSTRANG
GEHAEUSE 6-POL	60 23 255 08	19	3	2 920 285	91 08 727 08	ELEKTRIK KABINE VERGLAST
GEHAEUSE 6-POL	60 23 255 08	151	1	2 920 302	92 15 627 08	KABELSTRANG
GEHAEUSE 9-POL	60 23 324 08	157	1	2 920 306	92 95 363 08	KABELSTRANG
GEHAEUSE GD-ZN SW GEPU	70 42 533 08	50	40	2 859	91 44 612 08	GERAEUSCHDAEMMUNG
GEHAEUSE GD-ZN SW GEPU	70 42 533 08	3	6	2 932 175	92 71 583 08	DECKEL KPL.
GEHAEUSE KPL.	10 80 072 5	1	1	5 531 881	55 31 881 08	VERFLUESSIGEREINHEIT
GEHAEUSE KPL.	11 49 385 3	42	2	9 104 649	91 04 649 08	DOPPELHAKENFLASCHE
GELAENDER	92 98 565 08	16	1	2 810	91 08 725 08	KRANFUEHRERKABINE KPL.
GELAENDER 2,2M	97 01 182 08	19	1	3 556 003	92 71 234 08	WA-BOCK 2 ANLENKSTUECK
GELAENDER 2,6M	97 01 311 08	46	1	3 556 004	92 71 575 08	WA-BOCK 2 KOPFSTUECK VO
GELAENDER 3,5M	97 01 181 08	18	1	3 556 003	92 71 234 08	WA-BOCK 2 ANLENKSTUECK
GELAENDER 4,4M	97 01 310 08	45	1	3 556 004	92 71 575 08	WA-BOCK 2 KOPFSTUECK VO
GELAENDER SCHWK.	92 95 351 08	119	6	3 211	91 02 064 08	S-ANLENKSTUECK
GELAENDER SCHWK.	92 99 181 08	30	1	3 745 004	96 19 999 08	FUEHRUNG VORM.
GELAENDER SCHWK.	92 99 379 08	40	2	3 745 004	96 19 999 08	FUEHRUNG VORM.
GELAENDER SCHWK. T ZN O	92 99 172 08	29	3	3 745 004	96 19 999 08	FUEHRUNG VORM.
GELENKLAGER GE160-UK-2R	74 69 164 08	3	1	3 714 010	92 71 146 08	B-STANGE
GELENKLAGER GE30-UK-2RS-	57 15 052 08	(16)	1	2 810	91 08 725 08	KRANFUEHRERKABINE KPL.
GELENKLAGER GE30-UK-2RS-	57 15 052 08	(9)	2	2 810	91 08 725 08	KRANFUEHRERKABINE KPL.
GENERATOR ANBAU	98 85 451	200	1	9 074 189	90 74 189	DIESELMOTOR
GENERATOR VORM. 3360W 28	98 86 754	195	1	9 074 189	90 74 189	DIESELMOTOR
GERAETEANORDNUNG =P1+P	96 20 428 08	10	1	2 830	91 08 723 08	ARMATUREN KRANKABINE
GERAETEDOSE	11 00 548 5	51	1	6 909 010	69 09 010 08	SCHLEIFRINGUEBERTRAEGE
GERAETESTECKDOSE	57 07 873 08	50	1	6 909 010	69 09 010 08	SCHLEIFRINGUEBERTRAEGE
GERAETESTECKDOSE 19-POL	69 18 092 08	153	1	3 930 608	92 18 048 08	KABELBAUM
GERAETESTECKDOSE 3-POL	60 50 079 08	167	4	2 920 032	96 20 520 08	KABELSTRANG
GERAETESTECKDOSE 6-POL	60 52 018 08	170	1	2 920 032	96 20 520 08	KABELSTRANG
GERAETESTECKDOSE 7-POL	60 52 014 08	169	1	2 920 032	96 20 520 08	KABELSTRANG
GERAETESTECKDOSE DIN 436	60 52 106 08	171	20	2 920 032	96 20 520 08	KABELSTRANG
GERAETESTECKDOSE DIN 436	60 52 106 08	163	2	2 920 306	92 95 363 08	KABELSTRANG
GERAETESTECKER 3-POL	60 50 122 08	8	1	2 835	91 02 278 08	LADEGERAET
GERAETESTECKER DIN 43650	60 50 066 08	166	2	2 920 032	96 20 520 08	KABELSTRANG
GERAETESTECKER DIN 43650	60 50 066 08	(2)	1	2 970	91 09 142 08	HYDRAULIK
GERAEUSCHDAEMMUNG	91 44 612 08	159	1		LR 1750 -0	LIEBHERR RAUPENKRAN LR 1
GERAEUSCHDAEMMUNG LR1	92 99 991 08	120	1	2 859	91 44 612 08	GERAEUSCHDAEMMUNG
GERAEUSCHDAEMPFER	50 26 616 08	22	1	2 990	91 04 495 08	DRUCKLUFTANLAGE
GETRIEBE	10 02 123 0	1	2	5 400 572	54 00 572 08	SEILWINDE
GETRIEBE	57 18 418 08	1	1	5 400 559	54 00 559 08	SEILWINDE
GETRIEBE	57 18 418 08	1	1	5 400 560	54 00 560 08	HUBWINDE
GETRIEBENOCKENENDSCHAL	60 60 529 08	10	1	2 920 200	92 87 789 08	ELEKTRIK WINDE 1

Bezeichnung	Artikel	Pos.	Menge	Seite	Baugruppe	Bezeichnung
GETRIEBENOCKENENDSCHAL	60 60 529 08	10	1	2 920 260	92 87 790 08	ELEKTRIK WINDE 2
GETRIEBENOCKENENDSCHAL	60 60 529 08	10	1	2 920 341	92 87 791 08	ELEKTRIK WINDE 3
GETRIEBENOCKENENDSCHAL	60 60 529 08	10	1	2 920 359	92 87 793 08	ELEKTRIK WINDE 5
GETRIEBENOCKENENDSCHAL	60 60 529 08	10	1	2 920 381	92 87 788 08	ELEKTRIK WINDE 6
GEWICHTSBLECH	11 48 240 2	20	2	4 003 007	91 44 580 08	HAKENFLASCHE
GEWICHTSBLECH	11 48 240 6	25	2	4 003 007	91 44 580 08	HAKENFLASCHE
GEWICHTSBLECH	11 49 385 0	20	4	9 104 649	91 04 649 08	DOPPELHAKENFLASCHE
GEWICHTSZUSCHLAG	11 11 111 08	1050	10	3 229	91 44 717 08	L-ADAPTER
GEWINDEBOLZEN 25.0X222 S3	97 07 458 08	25	1	3 745 004	96 19 999 08	FUEHRUNG VORM.
GEWINDEBOLZEN 25X28 S355	97 07 459 08	26	1	3 745 004	96 19 999 08	FUEHRUNG VORM.
GEWINDEBOLZEN 30x530 S355	97 02 499 08	13	6	1 400	91 04 483 08	RAUPENTRAEGER LI.
GEWINDEBOLZEN 30x530 S355	97 02 499 08	13	6	1 410	91 04 487 08	RAUPENTRAEGER RE.
GEWINDEBOLZEN 40.0X640 S3	97 03 971 08	5	4	2 125	91 01 212 08	BOLZEN D-S ANLENKSTUECK
GEWINDEBOLZEN 40.0X808 S3	97 03 977 08	13	4	2 125	91 01 212 08	BOLZEN D-S ANLENKSTUECK
GEWINDEBOLZEN DIN 976-1	66 00 416 08	14	1	2 922 001	92 84 311 08	BUSPLATINE
GEWINDEGRIFF SCHWK. FE//	92 55 617 08	11	2	2 310	91 04 490 08	WINDE 1
GEWINDEGRIFF SCHWK. FE//	92 55 617 08	11	2	2 320	91 04 491 08	WINDE 2
GEWINDEGRIFF SCHWK. FE//	92 55 617 08	12	2	2 340	91 09 918 08	WINDE 4 EINZIEHWERK
GEWINDEPLATTE 10X90X30 S	93 75 667 08	54	12	3 745 004	96 19 999 08	FUEHRUNG VORM.
GEWINDEPLATTE 8X20X60 S	95 36 953 08	34	8	1 711	91 01 239 08	ZENTRALSCHMIERUNG RAUP
GEWINDESCHEIBE	10 41 278 9	6	1	X1041267	10 41 267 8	ENDPLATTE
GEWINDESCHEIBE	51 10 072 08	14	1	5 114 320	51 14 320 08	VORSPANNVENTIL
GEWINDESICHERUNG 50ML	81 12 080 01	102	1	9 888 282	98 88 282	OELKUEHLER
GEWINDESTANGE 5.8 A2C	94 83 825 08	35	2	3 978	91 00 760 08	HYDR.SCHWEBEBALLAST
GEWINDESTANGE RD6X63 S	95 06 948 08	9	1	2 522 000	91 46 006 08	TUER KPL.
GEWINDESTIFT DIN 913 M16X	40 44 052 08	23	5	5 718 449	57 18 449 08	SEILTROMMEL
GEWINDESTIFT DIN 913 M8X1	40 44 011 08	75	8	3 713	91 44 695 08	D-ANLENKSTUECK
GEWINDESTIFT DIN 913 M8X8	40 44 010 08	14	1	9 274 611	92 74 611	ZYLINDERKOPF
GEWINDESTIFT DIN 914 M8X25	40 46 019 08	122	16	3 211	91 02 064 08	S-ANLENKSTUECK
GEWINDESTIFT DIN 915 M16X	40 48 046 08	23	5	5 718 419	57 18 419 08	SEILTROMMEL
GEWINDESTIFT DIN 915 M8X20	40 48 003 08	74	8	2 550	91 09 257 08	SA-BOCK
GEWINDESTIFT ISO 4026 M6X3	51 07 533 08	9	1	5 711 301	57 11 301 08	DRUCKBEGRENZUNGSVENTI
GITTERROST-P T1000X1960X2	72 58 099 08	104	1	3 211	91 02 064 08	S-ANLENKSTUECK
GITTERROST-P T1020X240X30/	72 58 067 08	5	1	1 620	91 00 766 08	BEFESTIGUNGSTEILE DREH
GITTERROST-P T1020X740X30/	72 58 655 08	33	1	3 714	91 20 065 08	D-KOPFSTUECK
GITTERROST-P T1020X975X30/	72 58 656 08	34	1	3 714	91 20 065 08	D-KOPFSTUECK
GITTERROST-P T1090X1000X3	72 58 167 08	36	1	3 714	91 20 065 08	D-KOPFSTUECK
GITTERROST-P T1120X483X30/	72 58 025 08	3	1	2 790 507	91 26 379 08	PODEST AUF MONTAGEWIND
GITTERROST-P T1200X500X25/	72 58 496 08	38	2	3 212	91 44 714 08	W-ANLENKSTUECK
GITTERROST-P T1220X900X30/	72 58 587 08	20	1	3 229	91 44 717 08	L-ADAPTER
GITTERROST-P T1300X500X30/	72 58 021 08	50	1	3 713	91 44 695 08	D-ANLENKSTUECK
GITTERROST-P T1300X750X30/	72 58 157 08	79	1	3 211	91 02 064 08	S-ANLENKSTUECK
GITTERROST-P T1400X500X30/	72 58 018 08	39	2	3 212	91 44 714 08	W-ANLENKSTUECK
GITTERROST-P T1430X1420X3	72 58 661 08	11	1	3 214	91 02 084 08	S-KOPFSTUECK
GITTERROST-P T1430X620X30/	97 06 459 08	77	1	3 214	91 02 084 08	S-KOPFSTUECK
GITTERROST-P T1480X400X30/	72 58 662 08	12	1	3 214	91 02 084 08	S-KOPFSTUECK
GITTERROST-P T1480X400X30/	72 58 670 08	68	1	3 214	91 02 084 08	S-KOPFSTUECK
GITTERROST-P T1540X483X30/	72 58 651 08	25	1	3 713	91 44 695 08	D-ANLENKSTUECK
GITTERROST-P T1560X350X30/	72 58 649 08	21	1	3 713	91 44 695 08	D-ANLENKSTUECK
GITTERROST-P T1570X483X30/	72 58 047 08	42	1	3 556 004	92 71 575 08	WA-BOCK 2 KOPFSTUECK VO
GITTERROST-P T1600X550X30/	72 58 694 08	22	1	2 810	91 08 725 08	KRANFUEHRERKABINE KPL.
GITTERROST-P T1700X1000X3	72 58 671 08	77	1	3 211	91 02 064 08	S-ANLENKSTUECK
GITTERROST-P T1700X1000X3	97 10 146 08	82	1	3 713	91 44 695 08	D-ANLENKSTUECK
GITTERROST-P T1710X915X30/	97 01 180 08	23	1	3 556 003	92 71 234 08	WA-BOCK 2 ANLENKSTUECK
GITTERROST-P T1760X483X30/	72 58 030 08	24	1	3 556 003	92 71 234 08	WA-BOCK 2 ANLENKSTUECK
GITTERROST-P T1800X500X30/	72 58 693 08	21	1	2 810	91 08 725 08	KRANFUEHRERKABINE KPL.
GITTERROST-P T1940X770X30/	72 58 161 08	3	1	1 100 005	92 11 788 08	RAHMEN KPL.
GITTERROST-P T1940X950X30/	72 58 595 08	2	6	1 100 005	92 11 788 08	RAHMEN KPL.
GITTERROST-P T2150X750X30/	97 01 309 08	43	2	3 556 004	92 71 575 08	WA-BOCK 2 KOPFSTUECK VO
GITTERROST-P T2175X1000X3	72 58 171 08	103	1	3 211	91 02 064 08	S-ANLENKSTUECK

Bezeichnung	Artikel	Pos.	Menge	Seite	Baugruppe	Bezeichnung
GITTERROST-P T2250X483X30/	72 58 040 08	19	1	3 715	91 44 697 08	D-ZWISCHENSTUECK
GITTERROST-P T2300X483X30/	72 58 639 08	35	1	3 212	91 44 714 08	W-ANLENKSTUECK
GITTERROST-P T2300X483X30/	72 58 639 08	5	2	3 226	91 44 715 08	LI-ZWISCHENSTUECK
GITTERROST-P T2300X483X30/	72 58 639 08	32	1	3 227	91 44 716 08	LI-ZWISCHENSTUECK
GITTERROST-P T2300X483X30/	72 58 639 08	4	1	3 229	91 44 717 08	L-ADAPTER
GITTERROST-P T2300X483X30/	72 58 639 08	5	2	3 231	91 44 902 08	LI-ZWISCHENSTUECK
GITTERROST-P T2300X483X30/	72 58 639 08	32	2	3 232	91 44 903 08	LI-ZWISCHENSTUECK
GITTERROST-P T2300X483X30/	72 58 639 08	23	1	3 713	91 44 695 08	D-ANLENKSTUECK
GITTERROST-P T2300X483X30/	72 58 646 08	18	1	3 715	91 44 697 08	D-ZWISCHENSTUECK
GITTERROST-P T2300X483X30/	97 01 713 08	4	1	3 225	91 02 083 08	SL-REDUZIERSTUECK
GITTERROST-P T2300X483X30/	97 04 696 08	20	1	3 713	91 44 695 08	D-ANLENKSTUECK
GITTERROST-P T2300X483X30/	97 05 187 08	36	1	3 227	91 44 716 08	LI-ZWISCHENSTUECK
GITTERROST-P T2340X482X30/	97 10 025 08	80	1	3 713	91 44 695 08	D-ANLENKSTUECK
GITTERROST-P T2340X482X30/	97 10 026 08	81	1	3 713	91 44 695 08	D-ANLENKSTUECK
GITTERROST-P T2340X750X30/	72 58 613 08	22	1	3 713	91 44 695 08	D-ANLENKSTUECK
GITTERROST-P T356X895X30/	97 09 145 08	19	1	2 810	91 08 725 08	KRANFUEHRERKABINE KPL.
GITTERROST-P T483X300X30/	72 58 064 08	66	1	3 214	91 02 084 08	S-KOPFSTUECK
GITTERROST-P T640X300X30/	72 58 575 08	4	6	1 100 005	92 11 788 08	RAHMEN KPL.
GITTERROST-P T660X517X30/	72 58 667 08	5	1	2 859	91 44 612 08	GERAEUSCHDAEMMUNG
GITTERROST-P T660X655X30/	72 58 684 08	6	1	2 859	91 44 612 08	GERAEUSCHDAEMMUNG
GITTERROST-P T700X200X30/	72 58 106 08	6	1	1 620	91 00 766 08	BEFESTIGUNGSTEILE DREH
GITTERROST-P T700X40 0X20/	97 06 476 08	102	1	3 211	91 02 064 08	S-ANLENKSTUECK
GITTERROST-P T700X400X20/	72 58 005 08	80	1	3 211	91 02 064 08	S-ANLENKSTUECK
GITTERROST-P T830X500X30/	97 09 836 08	42	1	3 745 004	96 19 999 08	FUEHRUNG VORM.
GITTERROST-P T830X500X30/	97 12 553 08	44	1	3 745 004	96 19 999 08	FUEHRUNG VORM.
GITTERROST-P T850X630X30/	72 58 059 08	35	2	3 745 001	96 19 998 08	BALLASTPALETTE VORM.
GITTERROST-P T890X250X30/	72 58 688 08	13	4	1 100	91 00 752 08	RAUPENFAHRWERK KPL.
GITTERROST-P T970X880X25/2	10 02 182 6	3	2	2 859	91 44 612 08	GERAEUSCHDAEMMUNG
GITTERROST-SP T1300X1000	72 58 652 08	4	2	3 211	91 02 064 08	S-ANLENKSTUECK
GITTERROST-SP T1500X1000	72 58 227 08	118	2	3 211	91 02 064 08	S-ANLENKSTUECK
GITTERROST-SP T1600X483X3	94 72 025 08	105	1	3 211	91 02 064 08	S-ANLENKSTUECK
GITTERROST-SP T1620X1000	72 58 095 08	78	1	3 211	91 02 064 08	S-ANLENKSTUECK
GITTERROST-SP T1890X1000	97 09 259 08	32	1	3 745 004	96 19 999 08	FUEHRUNG VORM.
GITTERROST-SP T2560X483X3	72 58 643 08	13	1	3 214	91 02 084 08	S-KOPFSTUECK
GITTERROST-SP T2560X483X3	72 58 643 08	4	2	3 221	91 02 066 08	S-ZWISCHENSTUECK
GITTERROST-SP T2560X483X3	72 58 643 08	4	2	3 223	91 02 070 08	S-ZWISCHENSTUECK
GITTERROST-SP T2600X1000	72 58 653 08	14	2	1 100	91 00 752 08	RAUPENFAHRWERK KPL.
GITTERROST-SP T2600X1000	72 58 653 08	21	2	3 211	91 02 064 08	S-ANLENKSTUECK
GITTERROST-SP T2620X483X3	97 11 141 08	30	1	3 225	91 02 083 08	SL-REDUZIERSTUECK
GITTERROST-SP T2740X750X3	72 58 665 08	44	1	3 556 004	92 71 575 08	WA-BOCK 2 KOPFSTUECK VO
GITTERROST-SP T2950X500X3	97 09 835 08	41	1	3 745 004	96 19 999 08	FUEHRUNG VORM.
GITTERROST-SP T2960X750X3	72 58 666 08	22	1	3 556 003	92 71 234 08	WA-BOCK 2 ANLENKSTUECK
GITTERROST-SP T3000X500X3	97 09 258 08	31	1	3 745 004	96 19 999 08	FUEHRUNG VORM.
GITTERROST-SP T3000X500X3	97 12 561 08	45	1	3 745 004	96 19 999 08	FUEHRUNG VORM.
GITTERROST-SP T3000X500X3	97 12 564 08	46	1	3 745 004	96 19 999 08	FUEHRUNG VORM.
GITTERROST-SP T3250X1000	72 58 650 08	24	1	3 713	91 44 695 08	D-ANLENKSTUECK
GITTERROST-SP T3660X1000	72 58 658 08	35	1	3 714	91 20 065 08	D-KOPFSTUECK
GITTERROST-SP T3800X1000	72 58 094 08	36	1	3 212	91 44 714 08	W-ANLENKSTUECK
GITTERROST-SP T3800X1000	72 58 094 08	21	1	3 715	91 44 697 08	D-ZWISCHENSTUECK
GITTERROST-SP T3900X1000	72 58 660 08	37	1	3 212	91 44 714 08	W-ANLENKSTUECK
GITTERROST-SP T4055X1000	72 58 648 08	19	1	3 713	91 44 695 08	D-ANLENKSTUECK
GITTERROST-SP T4475X1000	72 58 096 08	5	1	3 211	91 02 064 08	S-ANLENKSTUECK
GITTERROST-SP T4850X1000	72 58 219 08	20	2	3 715	91 44 697 08	D-ZWISCHENSTUECK
GITTERROST-SP T5300X1000	72 58 644 08	14	1	3 214	91 02 084 08	S-KOPFSTUECK
GITTERROST-SP T5300X1000	72 58 644 08	5	1	3 221	91 02 066 08	S-ZWISCHENSTUECK
GITTERROST-SP T5380X1000	72 58 645 08	5	1	3 225	91 02 083 08	SL-REDUZIERSTUECK
GITTERROST-SP T5500X1000	72 58 085 08	4	1	3 226	91 44 715 08	LI-ZWISCHENSTUECK
GITTERROST-SP T5500X1000	72 58 085 08	4	1	3 231	91 44 902 08	LI-ZWISCHENSTUECK
GITTERROST-SP T6000X1000	72 58 086 08	5	1	3 227	91 44 716 08	LI-ZWISCHENSTUECK
GITTERROST-SP T6000X1000	72 58 086 08	5	1	3 232	91 44 903 08	LI-ZWISCHENSTUECK

Bezeichnung	Artikel	Pos.	Menge	Seite	Baugruppe	Bezeichnung
GITTERROST-SP T6000X1000	72 58 086 08	17	1	3 715	91 44 697 08	D-ZWISCHENSTUECK
GITTERROST-SP T6150X1000	72 58 647 08	5	2	3 223	91 02 070 08	S-ZWISCHENSTUECK
GITTERROST-SP T6500X1000	72 58 087 08	4	1	3 227	91 44 716 08	LI-ZWISCHENSTUECK
GITTERROST-SP T6500X1000	72 58 087 08	19	1	3 229	91 44 717 08	L-ADAPTER
GITTERROST-SP T6500X1000	72 58 087 08	4	1	3 232	91 44 903 08	LI-ZWISCHENSTUECK
GITTERROST-SP T6500X1000	72 58 087 08	16	1	3 715	91 44 697 08	D-ZWISCHENSTUECK
GITTERROST-SP T900X400X3	72 58 230 08	25	1	3 556 003	92 71 234 08	WA-BOCK 2 ANLENKSTUECK
GLEICHSTROMGETRIEBEMO	10 35 514 0	8	1	7 743 566	77 43 566 08	ELEKTROPUMPE
GLEICHSTROMGETRIEBEMO	10 35 514 0	2	1	7 743 570	77 43 570 08	ELEKTROPUMPE
GLEITLAGERBUCHSE 20X24X	98 80 035	2	2	9 888 213	98 88 213	WASSERPUMPENGEHAEUSE
GLEITLEISTE 6X40X200 PA6G	93 87 312 08	49	2	2 550	91 09 257 08	SA-BOCK
GLEITLEISTE 8X40X200 PA6G	94 34 124 08	47	2	3 556 004	92 71 575 08	WA-BOCK 2 KOPFSTUECK VO
GLEITRINGDICHTUNG-KASSE	73 81 986	7	1	9 888 214	98 88 214	WASSERPUMPE VORM.
GLUEHLAMPE 1,2W 30V	60 70 087 08	17	17	2 830 038	96 20 427 08	ARMATURENBRETT
GLUEHLAMPE 1,3W 24V	60 70 097 08	(1)	1	2 531 018	92 88 174 08	ELEKTRIK ARMLEHNE LI.
GLUEHLAMPE 1,3W 24V	60 70 097 08	(1)	1	2 531 018	92 88 174 08	ELEKTRIK ARMLEHNE LI.
GLUEHLAMPE 1,3W 24V	60 70 097 08	(1)	2	2 920 342	96 20 439 08	ARMATURENBRETT DACH VO
GLUEHLAMPE 35W 24V	60 70 091 08	11	1	1 933 100	91 25 249 08	MAGNETLAMPE
GLUEHLAMPE 7,5W 24V	10 87 512 5	(1)	1	2 920 285	91 08 727 08	ELEKTRIK KABINE VERGLAST
GLUEHLAMPE DIN 72601 10W	60 70 028 08	16	2	2 920 285	91 08 727 08	ELEKTRIK KABINE VERGLAST
GLUEHLAMPE DIN 72601 70W	60 70 211 08	14	1	2 920 285	91 08 727 08	ELEKTRIK KABINE VERGLAST
GLUEHLAMPE DIN 72601 70W	60 70 211 08	(11)	1	2 920 583	92 15 189 08	ZUSATZTEILE ELEKTRIK DRE
GLUEHLAMPE DIN 72601 70W	60 70 211 08	21	3	2 925 002	92 17 533 08	AUSRUESTUNG KAMERA DRE
GLUEHLAMPE DIN 72601 70W	60 70 211 08	21	2	2 925 201	92 14 885 08	ERGAENZUNG KAMERA
GLUEHSTIFT 24V	57 14 831 08	6	1	5 531 867	55 31 867 08	HEIZGERAET
GRIFF	57 00 990 08	11	1	5 106 923	51 06 923 08	KUGELHAHN
GRIFF KUNSTSTOFF	70 42 545 08	12	2	2 391 030	92 71 261 08	BATTERIEKASTEN VORM.
GRIFF SCHWK.	96 24 437 08	19	4	1 100	91 00 752 08	RAUPENFAHRWERK KPL.
GRIFF SCHWK. FE//ZN20//C	92 10 795 08	62	2	1 400	91 04 483 08	RAUPENTRAEGER LI.
GRIFF SCHWK. FE//ZN20//C	92 10 795 08	61	2	1 410	91 04 487 08	RAUPENTRAEGER RE.
GRIFF SCHWK. FE//ZN20//C	92 10 795 08	4	4	2 700	91 02 040 08	TRANSPORTABLAGE
GRIFF SCHWK. FE//ZN20//C	92 10 795 08	11	8	2 790	91 01 223 08	ZUSATZTEILE DEMONT.SA-B
GRIFF SCHWK. FE//ZN20//C	92 10 795 08	34	2	3 745 001	96 19 998 08	BALLASTPALETTE VORM.
GRIFF SCHWK. FE//ZN20//C	92 10 795 08	17	2	3 745 004	96 19 999 08	FUEHRUNG VORM.
GRIFFBOLZEN SCHWK. FE//ZN	92 14 900 08	51	2	1 400	91 04 483 08	RAUPENTRAEGER LI.
GRIFFBOLZEN SCHWK. FE//ZN	92 14 900 08	50	2	1 410	91 04 487 08	RAUPENTRAEGER RE.
GRIFFBOLZEN SCHWK. FE//ZN	92 38 742 08	26	1	3 212	91 44 714 08	W-ANLENKSTUECK
GRIFFKAPPE	57 18 247 08	1	1	6 060 950	60 60 950 08	MEISTERSCHALTER
GRUNDPLATTE SCHWK. SPF	92 01 892 08	2	2	1 740	91 44 576 08	ZENTRALBALLAST
GUERTELCLIP FST 735 MICRO	61 40 432 08	3	1	1 780 512	92 17 262 08	FUNKFERNSTEUERUNG
GUMMIELEMENT SI-60SH	11 62 007 3	(1)	1	2 391 001	96 19 013 08	DIESELMOTOR VORM.
GUMMIMUFFE 22X29X63L.	91 79 427	37	1	9 887 333	98 87 333	ANBAUTEILE LUFTPRESSER
GUMMIMUFFE 25 X35/33X56 L.	92 71 340	7	1	9 277 099	92 77 099	ROHRLEITUNG ANBAU
GUMMIMUFFE 25 X35/33X56 L.	92 71 340	7	1	9 887 213	98 87 213	ROHRLEITUNG ANBAU RECHT
GUMMIPANZERSCHLAUCH 30	79 00 429 08	19	1	1 750	91 44 577 08	WERKZEUG
GUMMIPLATTE 10X382X1178	95 61 870 08	33	1	2 520 011	92 43 638 08	BODENMATTE
HAFTETIKETT	60 21 710 08	47	85	2 932 172	92 18 043 08	RELAISSTEUERUNG
HAKENFLASCHE 125 DM SPF	91 44 580 08	314	1		LR 1750 -0	LIEBHERR RAUPENKRAN LR 1
HAKENFLASCHE 47 EM SPF	91 44 581 08	316	1		LR 1750 -0	LIEBHERR RAUPENKRAN LR 1
HAKENVERSCHLUSS HAKEN	70 42 624 08	46	2	3 213	91 44 718 08	L-KOPFSTUECK
HAKENVERSCHLUSS HAKEN	70 42 624 08	58	2	3 214	91 02 084 08	S-KOPFSTUECK
HAKENVERSCHLUSS HAKEN	70 42 624 08	20	2	3 216	91 01 257 08	W-ADAPTER F.ROLLENSATZ
HALTEGRIFF SCHWK. RAL 703	92 17 090 08	54	2	2 510	91 00 855 08	DREHBUEHNENVERKLEIDUN
HALTEGURT 25X795 POLYES	59 10 638 08	18	2	2 520 009	92 59 496 08	FRONTSCHEIBE KPL.
HALTEKLAMMER	72 58 102 08	18	8	2 859	91 44 612 08	GERAEUSCHDAEMMUNG
HALTEKLAMMER	72 58 102 08	123	4	3 211	91 02 064 08	S-ANLENKSTUECK
HALTER	57 13 177 08	(1)	1	1 750	91 44 577 08	WERKZEUG
HALTER	78 60 004 08	11	2	3 880	91 00 197 08	ROLLENWAGEN W-AUSLEGE
HALTER	90 73 874	6	1	9 887 393	98 87 393	OELMESSSTAB MIT ROHR
HALTER	92 10 563 08	3	1	2 100 012	92 04 560 08	SCHUTZWALZE WINDE 1-2

Bezeichnung	Artikel	Pos.	Menge	Seite	Baugruppe	Bezeichnung
HALTER	92 11 435 08	18	2	3 214	91 02 084 08	S-KOPFSTUECK
HALTER	92 72 873	5	1	9 887 331	98 87 331	ANSAUGKRUEMMER ANBAU R
HALTER	92 72 876	5	1	9 272 877	92 72 877	ANSAUGKRUEMMER ANBAU LI
HALTER	96 30 825 08	7	1	2 925 007	96 18 184 08	AUSRUESTUNG KAMERA KAB
HALTER 10X135X39 S355MC	97 01 679 08	7	2	2 810	91 08 725 08	KRANFUEHRERKABINE KPL.
HALTER 12X413X120 S355MC	97 08 127 08	8	1	3 350	91 04 492 08	WINDE 3
HALTER 260X170X19X1,5 AL	70 42 213 08	21	1	1 750	91 44 577 08	WERKZEUG
HALTER 3X40X181 DC01 FE//	95 36 373 08	34	1	2 970 092	92 35 140 08	MECHANISCHE TEILE
HALTER 3x172x436 DC01	97 00 616 08	25	1	2 859	91 44 612 08	GERAEUSCHDAEMMUNG
HALTER 4X113X320 S315MC	97 12 879 08	19	1	2 510	91 00 855 08	DREHBUEHNENVERKLEIDUN
HALTER 4X194X381 S315MC	95 68 624 08	10	1	2 510	91 00 855 08	DREHBUEHNENVERKLEIDUN
HALTER 4X20X80 S315MC FE//	94 66 007 08	34	4	2 550	91 09 257 08	SA-BOCK
HALTER 4X30X95 S315MC FE//	95 14 733 08	69	1	2 391 001	96 19 013 08	DIESELMOTOR VORM.
HALTER 4X30X95 S315MC FE//	95 14 733 08	78	6	2 391 001	96 19 013 08	DIESELMOTOR VORM.
HALTER 4x120x293 S315MC	97 00 278 08	14	1	2 859	91 44 612 08	GERAEUSCHDAEMMUNG
HALTER 4x120x293 S315MC	97 00 315 08	17	1	2 859	91 44 612 08	GERAEUSCHDAEMMUNG
HALTER 4x133x216 S315MC	97 00 277 08	13	4	2 859	91 44 612 08	GERAEUSCHDAEMMUNG
HALTER 4x92x228 S315MC	97 02 547 08	37	4	2 859	91 44 612 08	GERAEUSCHDAEMMUNG
HALTER 5X35X20 S355MC FE//	93 46 228 08	67	4	3 214	91 02 084 08	S-KOPFSTUECK
HALTER 6X20X100 S355MC FE	94 15 786 08	16	2	3 556 003	92 71 234 08	WA-BOCK 2 ANLENKSTUECK
HALTER ANBAU LINKS	90 72 694	10	2	9 075 132	90 75 132	ABGASKRUEMMER
HALTER ANBAU RECHTS	90 72 697	11	1	9 075 132	90 75 132	ABGASKRUEMMER
HALTER FE//ZN20//C	92 30 792 03	44	1	2 520	91 44 758 08	KABINE VERGLAST
HALTER SCHWK.	92 15 400 08	31	1	2 810	91 08 725 08	KRANFUEHRERKABINE KPL.
HALTER SCHWK.	92 70 938 08	35	1	3 213	91 44 718 08	L-KOPFSTUECK
HALTER SCHWK.	92 71 067 08	18	1	3 350	91 04 492 08	WINDE 3
HALTER SCHWK.	92 71 099 08	9	1	3 360	91 04 494 08	WINDE 5
HALTER SCHWK.	92 71 102 08	10	1	3 360	91 04 494 08	WINDE 5
HALTER SCHWK.	92 71 130 08	39	1	3 213	91 44 718 08	L-KOPFSTUECK
HALTER SPF	92 30 795 03	45	1	2 520	91 44 758 08	KABINE VERGLAST
HALTER X12CrNiS188	92 35 694 08	56	2	2 550	91 09 257 08	SA-BOCK
HALTER X12CrNiS188	92 35 694 08	(8)	2	2 920 583	92 15 189 08	ZUSATZTEILE ELEKTRIK DRE
HALTER X12CrNiS188	92 35 694 08	28	6	3 212	91 44 714 08	W-ANLENKSTUECK
HALTER X12CrNiS188	92 35 694 08	11	1	3 745 002	92 17 236 08	SCHALTEINHEIT
HALTER X12CrNiS188	92 35 694 08	11	1	3 745 003	92 17 237 08	SCHALTEINHEIT
HALTERING GK-ALSI12CU	10 21 999 1	10	1	5 530 018	55 30 018 08	KRAFTSTOFFVORFILTER
HALTERUNG	92 83 955 08	117	12	3 211	91 02 064 08	S-ANLENKSTUECK
HALTERUNG SCHWK.	92 14 595 08	28	2	1 711	91 01 239 08	ZENTRALSCHMIERUNG RAUP
HALTERUNG SCHWK.	92 71 387 08	51	1	3 212	91 44 714 08	W-ANLENKSTUECK
HALTESTUECK VARIO-SR249.6	10 87 237 7	8	2	2 932 164	92 18 042 08	SCHWENKRAHMEN
HAMMERKOPFSCHRAUBE M8	40 97 072 08	10	2	2 391	91 06 853 08	DIESELMOTOR KPL.
HANDBETAETIGUNG	10 41 267 7	9	1	5 133 090	51 13 090 08	WEGESCHIEBERBLOCK
HANDGRIFF	10 04 694 1	15	2	6 160 221	61 60 221 08	LEITUNGSTROMMEL
HANDGRIFF	59 10 668 08	17	2	2 520 009	92 59 496 08	FRONTSCHEIBE KPL.
HANDHAMMER 500G	79 00 303 08	9	1	1 750	91 44 577 08	WERKZEUG
HANDHAMMER DIN 1041 1500	79 00 301 08	10	1	1 750	91 44 577 08	WERKZEUG
HANDHEBELPRESSE VERZ.	79 00 420 08	18	1	1 750	91 44 577 08	WERKZEUG
HANDPUMPE ZPH1A/12	57 13 693 08	(1)	1	1 400	91 04 483 08	RAUPENTRAEGER LI.
HAUBE	57 15 562 08	(3)	1	2 920 285	91 08 727 08	ELEKTRIK KABINE VERGLAST
HAUBE 1.5X831X448 DC01 RAL	95 47 461 08	44	2	3 713	91 44 695 08	D-ANLENKSTUECK
HAUBE 1.5X931X548 DC01 RAL	95 32 110 08	27	1	3 211	91 02 064 08	S-ANLENKSTUECK
HAUBE 1.5X931X548 DC01 RAL	95 32 110 08	33	1	3 212	91 44 714 08	W-ANLENKSTUECK
HAUBE 1.5X931X548 DC01 RAL	95 32 110 08	36	1	3 214	91 02 084 08	S-KOPFSTUECK
HAUBE 1.5X931X548 DC01 RAL	95 32 110 08	24	1	3 216	91 01 257 08	W-ADAPTER F.ROLLENSATZ
HAUBE 1.5X931X548 DC01 RAL	95 32 110 08	24	1	3 229	91 44 717 08	L-ADAPTER
HAUBE 1.5X931X548 DC01 RAL	95 32 110 08	43	2	3 713	91 44 695 08	D-ANLENKSTUECK
HAUBE SCHWK.	92 14 581 08	64	2	1 400	91 04 483 08	RAUPENTRAEGER LI.
HAUBE SCHWK.	92 14 581 08	63	2	1 410	91 04 487 08	RAUPENTRAEGER RE.
HEBEL	11 00 722 1	4	1	6 923 097	69 23 097 08	PEDALGEBER
HEBEL	92 17 246 08	2	1	3 745 002	92 17 236 08	SCHALTEINHEIT

Bezeichnung	Artikel	Pos.	Menge	Seite	Baugruppe	Bezeichnung
HEBEL	92 17 246 08	2	1	3 745 003	92 17 237 08	SCHALTEINHEIT
HEBEL 25X835X110 S960QL	97 00 032 08	5	2	1 100 005	92 11 788 08	RAHMEN KPL.
HEBEL KPL.	92 91 476 08	8	1	2 522 000	91 46 006 08	TUER KPL.
HEBEL LINKS	96 17 594 08	6	1	3 745 004	96 19 999 08	FUEHRUNG VORM.
HEBEL RECHTS	92 17 244 08	4	1	3 745 004	96 19 999 08	FUEHRUNG VORM.
HEBEL SCHWK.	92 11 528 08	65	2	3 212	91 44 714 08	W-ANLENKSTUECK
HEBELGEHAEUSE	51 07 255 90	(1)	1	2 976 203	92 27 489 08	ZUSATZHYDR.BOLZENZIEHZ
HEBELSTANGE	10 41 278 8	13	1	X1041267	10 41 267 7	HANDBETAETIGUNG
HEBELSTANGE	57 00 739 08	(11)	1	2 976 203	92 27 489 08	ZUSATZHYDR.BOLZENZIEHZ
HEBELVERSCHLUSS	11 45 042 0	3	2	2 510 059	92 01 922 08	TUER VORM.
HEBELVERSCHLUSS	11 45 042 0	3	2	2 510 062	92 01 928 08	TUER VORM.
HEBELVERSCHLUSS	11 45 042 0	3	2	2 510 064	92 15 116 08	TUER VORM.
HEBELZUG 6,0T PULVERBESC	10 28 453 2	25	1	1 750	91 44 577 08	WERKZEUG
HEIZGERAET 24V SPF	55 31 867 08	1	1	2 541	91 45 104 08	ZUSATZHEIZUNG OW
HEIZUNG	50 26 514 08	2	1	5 026 573	50 26 573 08	LUFTTROCKNER
HEIZUNG KRANFUEHRERKAB	91 01 738 08	5	1	2 810 012	96 20 478 08	KRANFUEHRERKABINE VORM
HEIZUNGSSCHLAUCH 70X240	55 31 795 08	20	1	2 540 000	91 01 738 08	HEIZUNG KRANFUEHRERKAB
HEIZUNGSSCHLAUCH 89	55 30 182 08	80	1.5	2 520	91 44 758 08	KABINE VERGLAST
HEIZUNGSSCHLAUCH 89	55 30 182 08	8	2.6	2 540 000	91 01 738 08	HEIZUNG KRANFUEHRERKAB
HILFSSEIL 16X1,35M VERZ	77 34 382 08	23	1	3 360	91 04 494 08	WINDE 5
HILFSSEIL 5X0.75M	97 06 965 08	63	2	3 213	91 44 718 08	L-KOPFSTUECK
HILFSSEIL DIN 3055 5X2.4M V	77 34 080 08	29	2	3 216	91 01 257 08	W-ADAPTER F.ROLLENSATZ
HILFSSEIL DIN 3055 5X3M VER	77 34 140 08	56	2	3 214	91 02 084 08	S-KOPFSTUECK
HITZESCHUTZ MIT BEFESTIG	90 72 702	182	1	9 074 189	90 74 189	DIESELMOTOR
HITZESCHUTZBLECH	98 83 002	236	1	9 074 189	90 74 189	DIESELMOTOR
HITZESCHUTZBLECH	98 83 003	1	1	9 883 002	98 83 002	HITZESCHUTZBLECH
HOHLSCHRAUBE	98 85 889	7	1	9 077 155	90 77 155	SCHMIEROELLEITUNG ANBAU
HOHLSCHRAUBE 6	70 06 439	3	8	9 275 690	92 75 690	LECKOELLEITUNG
HOHLSCHRAUBE DIN 74305 M	50 29 401 08	596	2	2 990	91 04 495 08	DRUCKLUFTANLAGE
HOHLSCHRAUBE DIN 7643 10X	40 79 240	13	2	9 882 943	98 82 943	KRAFTSTOFFLEITUNGEN
HOHLSCHRAUBE DIN 7643 10X	40 79 240	5	1	9 883 555	98 83 555	WASSERFILTER ANBAU
HOHLSCHRAUBE DIN 7643 10X	40 79 240	13	1	9 887 180	98 87 180	ATL-ANBAU
HOHLSCHRAUBE DIN 7643 10X	40 79 240	13	1	9 887 181	98 87 181	ATL-ANBAU
HOHLSCHRAUBE DIN 7643 12X	49 80 741	9	1	9 881 747	98 81 747	THERMOSTATGEHAEUSE
HOHLSCHRAUBE DIN 7643 22X	49 80 414	3	1	9 277 099	92 77 099	ROHRLEITUNG ANBAU
HOHLSCHRAUBE DIN 7643 22X	49 80 414	25	1	9 887 333	98 87 333	ANBAUTEILE LUFTPRESSER
HOHLSCHRAUBE DIN 7643 28X	49 80 743	3	1	9 887 213	98 87 213	ROHRLEITUNG ANBAU RECHT
HOHLSCHRAUBE DIN 7643 6	55 31 068 08	3	1	9 077 155	90 77 155	SCHMIEROELLEITUNG ANBAU
HOHLSCHRAUBE DIN 7643 6	55 31 068 08	2	2	9 273 700	92 73 700	SCHMIEROELLEITUNG ANBAU
HORIZONTALSPANNER	77 90 011 08	8	2	2 925 007	92 15 673 08	KAMERAANBAU DREHBUEHN
HORIZONTALSPANNER	77 90 011 08	7	1	2 925 203	92 16 962 08	KAMERAANBAU S-ANLENKSTU
HORIZONTALSPANNER	77 90 011 08	7	1	2 925 204	92 16 990 08	KAMERAANBAU D-ANLENKS
HORN 24V	61 40 031 08	9	1	1 920 410	92 17 284 08	KABELLISTE FUNKFERNSTEU
HORN 24V	61 40 031 08	17	1	2 920 285	91 08 727 08	ELEKTRIK KABINE VERGLAST
HUBWINDE ZHP 4.29 SPF	54 00 560 08	2	1	2 310	91 04 490 08	WINDE 1
HUBWINDE ZHP 4.29 SPF	54 00 560 08	2	1	2 320	91 04 491 08	WINDE 2
HUBWINDE ZHP 4.29 SPF	54 00 560 08	3	1	3 370	91 04 493 08	WINDE 6
HUELSE	57 11 303 08	2	1	5 711 301	57 11 301 08	DRUCKBEGRENZUNGSVENTI
HUELSE 30.0X13 E355+N	97 00 626 5	53	4	3 745	91 07 886 08	SCHWEBEBALLAST
HUELSE 40.0X19 S355J2G3 FE	97 16 224 08	64	4	2 510	91 00 855 08	DREHBUEHNENVERKLEIDUN
HUELSE KPL.	10 41 274 0	12	1	9 640 276	96 40 276 08	ANSCHLUSSBLOCK
HUELSE VORM.	98 83 386	1	1	9 883 385	98 83 385	KURBELGEHAEUSEENTLUEFT
HUTMUTTER	51 07 106 08	30	1	5 104 385	51 04 385 08	DRUCKMINDERVENTIL
HUTMUTTER	51 07 106 08	30	1	5 114 975	51 14 975 08	DRUCKMINDERVENTIL
HUTMUTTER DIN 1587 M6 6 A2	41 21 001 08	26	8	2 520 009	92 59 496 08	FRONTSCHEIBE KPL.
HUTSCHIENE 35X27X7,3X1	60 21 067 08	10	0.585	1 920 403	92 17 846 08	KLEMMKASTEN VORM.
HUTSCHIENE 35X27X7,3X1	60 21 067 08	273	0.15	1 920 406	92 01 742 08	KLEMMKASTEN VORM.
HUTSCHIENE 35X27X7,3X1	60 21 067 08	273	0.15	1 920 409	92 07 133 08	KLEMMKASTEN VORM.
HUTSCHIENE 35X27X7,3X1	60 21 067 08	14	0.25	2 780 114	92 08 384 08	KLEMMKASTEN KPL.
HUTSCHIENE 35X27X7,3X1	60 21 067 08	14	0.35	2 780 242	92 08 729 08	KLEMMKASTEN KPL.

Bezeichnung	Artikel	Pos.	Menge	Seite	Baugruppe	Bezeichnung
HUTSCHIENE 35X27X7,3X1	60 21 067 08	11	0.425	2 932 161	96 20 409 08	AUFBAUTEILE MONTAGETAFE
HUTSCHIENE 35X27X7,3X1	60 21 067 08	278	1.16	3 930 317	92 07 124 08	KLEMMKASTEN KPL.
HUTSCHIENE 35X27X7,3X1	60 21 067 08	269	0.545	3 930 503	92 73 174 08	KLEMMKASTEN
HUTSCHIENE 35X27X7,3X1	60 21 067 08	6	0.145	3 930 507	92 73 191 08	KLEMMKASTEN KPL.
HUTSCHIENE 35X27X7,3X1	60 21 067 08	261	0.58	3 930 607	92 73 168 08	KLEMMKASTEN
HUTSCHIENE 35X27X7,3X1	60 21 067 08	266	0.25	3 930 609	92 07 406 08	KLEMMKASTEN
HUTSCHIENE 35X27X7,3X1	60 21 067 08	261	0.57	3 930 611	92 09 429 08	KLEMMKASTEN
HYDR.RAUPE 4 MOT.VORB.K-	91 00 931 08	31	1		LR 1750 -0	LIEBHERR RAUPENKRAN LR 1
HYDR.SCHWEBEBALLAST	91 00 760 08	400	1	3 745	91 07 886 08	SCHWEBEBALLAST
HYDRAULIK	91 09 142 08	169	1		LR 1750 -0	LIEBHERR RAUPENKRAN LR 1
HYDRAULIKAGGREGAT BZGF	55 04 025 08	4	1	3 790	91 06 799 08	BOLZENZIEHEINRICHTUNG
HYDRAULIKSCHLAUCH DN10-	51 05 113 08	20	0.8	2 391	91 06 853 08	DIESELMOTOR KPL.
HYDRAULISCHE ABSTUETZUN	91 05 170 08	16	1		LR 1750 -0	LIEBHERR RAUPENKRAN LR 1
HYDROMOTOR A10FE SPF	51 02 351 08	7	2	2 391 023	92 51 188 08	KUEHLER VORM.
HYDROMOTOR A2FM 16	57 13 689 08	5	1	5 531 883	55 31 883 08	KOMPRESSORANTRIEB
HYDROMOTOR A2FM SPF	51 02 306 08	2	1	2 370	91 04 815 08	MONTAGEWINDE
HYDROSPEICHERZYLINDER 2	51 23 815 08	3	1	3 592	91 44 721 08	W-RUECKHALTESICHERUNG
HYDROZYLINDER 190/180-800	51 23 811 08	41	2	2 550	91 09 257 08	SA-BOCK
HYDROZYLINDER 50/25-100	51 23 798 08	3	1	2 810	91 08 725 08	KRANFUEHRERKABINE KPL.
HYDROZYLINDER 60/30-120 SP	51 23 871 08	9	2	2 652	91 01 222 08	ROLLENLAGERUNG DREHBUE
HYDROZYLINDER 70/35-375 SP	51 23 869 08	2	2	2 125	91 01 212 08	BOLZEN D-S ANLENKSTUECK
HYDROZYLINDER 75/30-260 SP	51 23 440 08	1	1	3 790 007	92 27 487 08	BOLZENZIEHZYLINDER KPL.
HYDROZYLINDER 75/30-260 SP	51 23 676 08	1	1	3 790 008	92 27 488 08	BOLZENZIEHZYLINDER KPL.
HYDROZYLINDER 80/35-375 SP	51 23 870 08	1	2	2 125	91 01 212 08	BOLZEN D-S ANLENKSTUECK
HYDROZYLINDER 80/40-400 SP	51 23 873 08	45	2	1 400	91 04 483 08	RAUPENTRAEGER LI.
HYDROZYLINDER 80/40-400 SP	51 23 873 08	44	2	1 410	91 04 487 08	RAUPENTRAEGER RE.
IMPULSGEBER	57 09 907 08	7	1	6 060 529	60 60 529 08	GETRIEBENOCKENENDSCHAL
INBUSSCHLUESSEL DIN 911	79 00 236 08	8	1	1 750	91 44 577 08	WERKZEUG
INDUKTIVSENSOR CONTACTL	11 34 720 6	11	4	2 780 113	92 08 260 08	ELEKTRIK BALLASTPALETTE
INDUKTIVSENSOR CONTACTL	11 34 720 6	1	4	2 920 593	92 87 799 08	ENDSCHALTER U.GEBER AL
INDUKTIVSENSOR CONTACTL	11 34 720 6	151	2	3 930 501	92 95 071 08	ELEKTRIK D-RUECKHALTESIC
INDUKTIVSENSOR CONTACTL	11 34 720 6	151	10	3 930 504	92 91 192 08	ELEKTRIK W-RUECKHALTESIC
INDUKTIVSENSOR CONTACTL	11 34 720 6	151	2	3 930 713	92 95 070 08	ELEKTRIK S-RUECKHALTESIC
INNENLAMELLE	50 15 405 14	98	7	X1002122	10 02 122 6	ANTRIEB
INNENLAMELLE	50 15 405 14	98	7	X1002122	10 02 122 8	ANTRIEB
INNENLAMELLE	50 20 464 08	98	7	5 718 421	57 18 421 08	ANTRIEB
INNENLAMELLE	57 18 700 08	98	7	5 000 630	50 00 630 08	DREHWERKSGETRIEBE
INNENLEUCHTE 10W 24V GLA	60 71 361 08	15	1	2 920 285	91 08 727 08	ELEKTRIK KABINE VERGLAST
INNENSCHLOSS	92 91 465 08	6	1	2 522 000	91 46 006 08	TUER KPL.
INNENVERKLEIDUNG	92 71 291 08	92	1	2 520	91 44 758 08	KABINE VERGLAST
ISOLIERBAND 25X20M PVC	11 48 573 7	264	0.01	3 930 505	92 09 328 08	LEITUNGSTROMMEL KPL.
ISOLIERBAND 25X20M PVC	11 48 573 7	264	0.1	3 930 612	92 08 651 08	ENDSCHALTER BUS
ISOLIERBAND 25X20M PVC	11 48 573 7	264	0.1	3 930 613	92 08 656 08	ENDSCHALTER BUS
ISOLIERBAND 25X20M PVC	11 48 573 7	264	0.1	9 208 050	92 08 050 08	ENDSCHALTER BUS
ISOLIERBUCHSE KUNSTSTOF	66 00 430 08	7	1	2 913 100	91 23 538 08	BAUGRUPPENTRAEGER
ISOLIERRING	69 10 417 08	13	52	6 909 010	69 09 010 08	SCHLEIFRINGUEBERTRAEGE
ISOLIERSCHLAUCH 14 -50°C.-	60 30 126 08	202	3.2	2 932 162	96 20 410 08	VERKABELUNG MONTAGETA
ISOLIERSCHLAUCH DN10X0,6	11 08 260 4	204	14.05	2 920 032	96 20 520 08	KABELSTRANG
ISOLIERSCHLAUCH DN12X0,6	11 08 260 5	205	0.33	2 920 032	96 20 520 08	KABELSTRANG
ISOLIERSCHLAUCH DN18X0,8	11 08 260 8	208	5.83	2 920 032	96 20 520 08	KABELSTRANG
ISOLIERSCHLAUCH DN6 0,5	11 08 260 2	202	11.55	2 920 032	96 20 520 08	KABELSTRANG
ISOLIERSCHLAUCH DN6 0,5	11 08 260 2	202	0.62	2 920 306	92 95 363 08	KABELSTRANG
ISOLIERSCHLAUCH DN8X0,65	11 08 260 3	203	42.42	2 920 032	96 20 520 08	KABELSTRANG
ISOLIERSCHLAUCH DN8X0,65	11 08 260 3	201	4	2 932 162	96 20 410 08	VERKABELUNG MONTAGETA
ISOLIERSCHLAUCH DN8X0,65	11 08 260 3	203	0.1	3 930 612	92 08 651 08	ENDSCHALTER BUS
ISOLIERSCHLAUCH DN8X0,65	11 08 260 3	203	0.1	3 930 613	92 08 656 08	ENDSCHALTER BUS
ISOLIERSCHLAUCH DN8X0,65	11 08 260 3	203	0.1	9 208 050	92 08 050 08	ENDSCHALTER BUS
KABEL 12M	61 40 376 08	11	1	2 925 002	92 17 533 08	AUSRUESTUNG KAMERA DRE
KABEL 14M	61 40 434 08	11	1	2 925 201	92 14 885 08	ERGAENZUNG KAMERA
KABEL 16M	61 40 435 08	12	1	2 925 201	92 14 885 08	ERGAENZUNG KAMERA

Bezeichnung	Artikel	Pos.	Menge	Seite	Baugruppe	Bezeichnung
KABEL 8M	61 40 377 08	13	1	2 925 002	92 17 533 08	AUSRUESTUNG KAMERA DRE
KABEL 9M	61 40 418 08	12	3	2 925 002	92 17 533 08	AUSRUESTUNG KAMERA DRE
KABELBAUM 3300MM	55 31 869 08	3	1	2 541	91 45 104 08	ZUSATZHEIZUNG OW
KABELBAUM 3300MM	55 31 869 08	30	1	2 920 539	96 20 518 08	KABELLISTE KRANFUEHRERK
KABELBAUM S415	92 18 048 08	2	1	3 930 607	92 73 168 08	KLEMMKASTEN
KABELBAUM S421	92 18 117 08	2	1	3 930 611	92 09 429 08	KLEMMKASTEN
KABELBAUM S516	92 18 432 08	2	1	3 930 507	92 73 191 08	KLEMMKASTEN KPL.
KABELBINDER 2,5X98-BLACK	60 32 022 08	268	100	2 932 162	96 20 410 08	VERKABELUNG MONTAGETA
KABELBINDER 2,5X98-BLACK	60 32 022 08	50	20	2 932 172	92 18 043 08	RELAISSTEUERUNG
KABELBINDER 2,5X98-BLACK	60 32 022 08	276	15	3 930 503	92 73 174 08	KLEMMKASTEN
KABELBINDER 2,5X98-BLACK	60 32 022 08	260	5	3 930 507	92 73 191 08	KLEMMKASTEN KPL.
KABELBINDER 3,6X140-SCH	60 32 003 08	261	10	1 920 403	92 17 846 08	KLEMMKASTEN VORM.
KABELBINDER 3,6X140-SCH	60 32 003 08	261	62	2 920 032	96 20 520 08	KABELSTRANG
KABELBINDER 3,6X140-SCH	60 32 003 08	261	5	2 920 302	92 15 627 08	KABELSTRANG
KABELBINDER 3,6X140-SCH	60 32 003 08	261	12	2 920 306	92 95 363 08	KABELSTRANG
KABELBINDER 3,6X140-SCH	60 32 003 08	261	100	2 932 162	96 20 410 08	VERKABELUNG MONTAGETA
KABELBINDER 3,6X200-SCH	60 32 004 08	267	100	2 932 162	96 20 410 08	VERKABELUNG MONTAGETA
KABELDOSE M11-Z	60 45 055 08	159	1	2 920 032	96 20 520 08	KABELSTRANG
KABELDOSE M11-Z	60 45 055 08	151	1	3 930 508	92 10 481 08	ENDSCHALTER BUS
KABELDOSE M11-Z	60 45 055 08	151	1	3 930 612	92 08 651 08	ENDSCHALTER BUS
KABELDOSE M11-Z	60 45 055 08	151	1	3 930 613	92 08 656 08	ENDSCHALTER BUS
KABELDOSE M11-Z	60 45 055 08	151	1	9 208 050	92 08 050 08	ENDSCHALTER BUS
KABELDOSE M11-Z	60 45 055 08	151	1	9 208 055	92 08 055 08	ENDSCHALTER BUS
KABELHALTER	72 00 144 08	16	3	2 925 007	92 15 673 08	KAMERAANBAU DREHBUEHN
KABELHALTER	72 00 144 08	17	2	3 213	91 44 718 08	L-KOPFSTUECK
KABELHALTER	72 00 144 08	28	3	3 229	91 44 717 08	L-ADAPTER
KABELHALTER 2X22X90 DC01	95 36 500 08	21	5	2 925 203	92 16 962 08	KAMERAANBAU S-ANLENKSTU
KABELHALTER 2X22X90 DC01	95 36 500 08	19	23	3 213	91 44 718 08	L-KOPFSTUECK
KABELHALTER 2X22X90 DC01	95 36 500 08	29	23	3 229	91 44 717 08	L-ADAPTER
KABELHALTER 2X22X90 DC01	95 36 500 08	27	11	3 370	91 04 493 08	WINDE 6
KABELHALTER 2X22X90 DC01	95 36 500 08	40	7	3 712	91 44 694 08	MASTNASE L-KOPF
KABELHALTER 2X22X90 DC01	95 36 500 08	51	2	3 745 004	96 19 999 08	FUEHRUNG VORM.
KABELKANAL 80X100/2000	60 14 142 08	41	0.645	2 932 161	96 20 409 08	AUFBAUTEILE MONTAGETAFE
KABELKANAL 80X100/2000	60 14 142 08	42	0.5	2 932 161	96 20 409 08	AUFBAUTEILE MONTAGETAFE
KABELKANAL 80X80/2000	60 14 139 08	43	0.76	2 932 161	96 20 409 08	AUFBAUTEILE MONTAGETAFE
KABELLISTE EL.ANLAGE DRE	96 20 526 08	13	1	2 920	91 06 855 08	ELEKTRIK DREHBUEHNE
KABELLISTE ELEKTRIK AGG	92 04 195 08	10	1	2 920 535	92 87 782 08	ELEKTRIK AGGREGAT
KABELLISTE FUNKFERNSTEU	92 17 284 08	15	1	1 780 500	91 01 871 08	ELEKTRIK FUNKFERNSTEUER
KABELLISTE KABINE VERGLAS	96 20 437 08	5	1	2 920 285	91 08 727 08	ELEKTRIK KABINE VERGLAST
KABELLISTE KRANFUEHRERK	96 20 518 08	15	1	2 920	91 06 855 08	ELEKTRIK DREHBUEHNE
KABELLISTE MITTELSTUECK	92 17 847 08	1	1	1 920 401	92 17 850 08	ELEKTRIK MITTELSTUECK
KABELLISTE RAUPENTRAEGE	92 78 045 08	10	1	1 920 404	92 77 912 08	ELEKTRIK RAUPENTRAEGER
KABELLISTE RAUPENTRAEGE	92 77 625 08	10	1	1 920 407	92 77 701 08	ELEKTRIK RAUPENTRAEGER
KABELLISTE VORBEREIT.ABST	92 18 213 08	16	1	1 920 400	91 00 930 08	EL.RAUPE 4 MOT.VORB.K-AB
KABELMARKER	92 35 122 08	500	69	2 920 032	96 20 520 08	KABELSTRANG
KABELMARKER	92 35 122 08	500	3	2 920 302	92 15 627 08	KABELSTRANG
KABELMARKER	92 35 122 08	500	12	2 920 306	92 95 363 08	KABELSTRANG
KABELSATZ	10 01 340 5	12	1	5 531 867	55 31 867 08	HEIZGERAET
KABELSATZ	57 05 132 08	5	1	5 530 854	55 30 854 08	DREIWEGEHAHN
KABELSATZ	57 08 259 08	16	1	5 530 024	55 30 024 08	WASSERHEIZGERAET
KABELSCHELLE 4,5-6,5	60 20 060 08	91	6	2 932 161	96 20 409 08	AUFBAUTEILE MONTAGETAFE
KABELSCHLAUCH DN25X0,4	11 12 420 8	225	5.16	2 920 032	96 20 520 08	KABELSTRANG
KABELSCHLAUCH DN30X0,4	11 12 420 9	226	4.25	2 920 032	96 20 520 08	KABELSTRANG
KABELSCHLAUCH DN35X0,4	11 12 421 0	227	1.03	2 920 032	96 20 520 08	KABELSTRANG
KABELSCHLAUCH DN40X0,4	11 12 421 1	228	1.6	2 920 032	96 20 520 08	KABELSTRANG
KABELSCHUH 5/2,5MM² VERZI	60 22 114 08	33	6	2 932 163	96 20 411 08	DRAEHTE MONTAGETAFEL VO
KABELSCHUH DIN 46234 M6/10	60 23 115 08	55	11	2 932 163	96 20 411 08	DRAEHTE MONTAGETAFEL VO
KABELSCHUH DIN 46237 3,5/1,	60 22 060 08	32	1	3 930 293	92 07 123 08	LEITUNGSTROMMEL KPL.
KABELSCHUH DIN 46237 3,5/1,	60 22 060 08	32	1	3 930 505	92 09 328 08	LEITUNGSTROMMEL KPL.
KABELSCHUH DIN 46237 6/6m	60 22 133 08	39	15	2 932 163	96 20 411 08	DRAEHTE MONTAGETAFEL VO

Bezeichnung	Artikel	Pos.	Menge	Seite	Baugruppe	Bezeichnung
KABELSCHUH DIN 46237 8,4/4	60 23 087	40	1	2 932 163	96 20 411 08	DRAEHTE MONTAGETAFEL VO
KABELSCHUH DIN 46237 M4/0	60 22 184 08	112	1	2 932 163	96 20 411 08	DRAEHTE MONTAGETAFEL VO
KABELSCHUH DIN 46237 M5/10	60 22 070 08	43	4	2 932 163	96 20 411 08	DRAEHTE MONTAGETAFEL VO
KABELSCHUH DIN 46237 M6/1	60 22 179 08	34	1	1 920 406	92 01 742 08	KLEMMKASTEN VORM.
KABELSCHUH DIN 46237 M6/1	60 22 179 08	34	1	1 920 409	92 07 133 08	KLEMMKASTEN VORM.
KABELSCHUH DIN 46237 M6/1	60 22 179 08	34	1	3 930 293	92 07 123 08	LEITUNGSTROMMEL KPL.
KABELSCHUH DIN 46237 M6/1	60 22 179 08	34	1	3 930 505	92 09 328 08	LEITUNGSTROMMEL KPL.
KABELSCHUH DIN 46237/C 4/2	60 23 091 08	29	2	2 920 032	96 20 520 08	KABELSTRANG
KABELSCHUH M10/2,5mm²	60 22 172 08	101	1	2 920 032	96 20 520 08	KABELSTRANG
KABELSCHUH M4/2,5mm² VER	60 23 061 08	31	3	2 932 163	96 20 411 08	DRAEHTE MONTAGETAFEL VO
KABELSCHUH M5/2,5-6MM² PC	60 22 066 08	38	13	2 932 163	96 20 411 08	DRAEHTE MONTAGETAFEL VO
KABELSCHUH M8/10mm²	60 22 072 08	45	2	2 932 163	96 20 411 08	DRAEHTE MONTAGETAFEL VO
KABELSTECKER 7-POL	10 02 527 8	(1)	1	2 925 002	92 17 533 08	AUSRUESTUNG KAMERA DRE
KABELSTRANG W1066	92 11 797 08	1	1	1 920 410	92 17 284 08	KABELLISTE FUNKFERNSTEU
KABELSTRANG W1072	92 04 065 08	16	1	1 920 405	92 78 045 08	KABELLISTE RAUPENTRAEG
KABELSTRANG W156	96 20 438 08	5	1	2 920 605	96 20 437 08	KABELLISTE KABINE VERGLAS
KABELSTRANG W159	92 04 129 08	5	1	2 920 539	96 20 518 08	KABELLISTE KRANFUEHRERK
KABELSTRANG W160	92 04 216 08	6	1	2 920 536	92 04 195 08	KABELLISTE ELEKTRIK AGG
KABELSTRANG W190	96 20 516 08	14	1	2 920 539	96 20 518 08	KABELLISTE KRANFUEHRERK
KABELSTRANG W240	92 95 363 08	23	1	2 920 537	96 20 526 08	KABELLISTE EL.ANLAGE
KABELSTRANG W301	92 04 153 08	16	1	2 920 539	96 20 518 08	KABELLISTE KRANFUEHRERK
KABELSTRANG W302	92 04 154 08	17	1	2 920 539	96 20 518 08	KABELLISTE KRANFUEHRERK
KABELSTRANG W304	96 20 520 08	14	1	2 920 537	96 20 526 08	KABELLISTE EL.ANLAGE
KABELSTRANG W315A	92 95 250 08	12	1	2 920 200	92 87 789 08	ELEKTRIK WINDE 1
KABELSTRANG W316A	92 95 329 08	12	1	2 920 260	92 87 790 08	ELEKTRIK WINDE 2
KABELSTRANG W317A	92 95 251 08	12	1	2 920 341	92 87 791 08	ELEKTRIK WINDE 3
KABELSTRANG W318A	92 04 865 08	15	1	2 920 350	92 87 792 08	ELEKTRIK WINDE 4
KABELSTRANG W319A	92 95 252 08	12	1	2 920 359	92 87 793 08	ELEKTRIK WINDE 5
KABELSTRANG W320A	92 95 253 08	12	1	2 920 381	92 87 788 08	ELEKTRIK WINDE 6
KABELSTRANG W328	92 15 627 08	22	1	2 920 537	96 20 526 08	KABELLISTE EL.ANLAGE
KABELSTRANG W660	92 11 905 08	11	1	2 932 162	96 20 410 08	VERKABELUNG MONTAGETA
KABELSTRANG WL1082	92 04 031 08	16	1	1 920 408	92 77 625 08	KABELLISTE RAUPENTRAEG
KABELSTRUMPF 25	60 27 011 08	28	1	1 750	91 44 577 08	WERKZEUG
KABELSTRUMPF 30	60 27 099 08	29	1	1 750	91 44 577 08	WERKZEUG
KABELTROMMEL	94 75 787 08	5	1	3 930 505	92 09 328 08	LEITUNGSTROMMEL KPL.
KABELTUELLE 1,9-2,5/1,75/0,5	10 47 304 7	97	4	3 930 612	92 08 651 08	ENDSCHALTER BUS
KABELTUELLE 1,9-2,5/1,75/0,5	10 47 304 7	97	4	3 930 613	92 08 656 08	ENDSCHALTER BUS
KABELTUELLE 1,9-2,5/1,75/0,5	10 47 304 7	97	4	9 208 050	92 08 050 08	ENDSCHALTER BUS
KABELTUELLE 10-13	60 27 040 08	164	1	3 930 505	92 09 328 08	LEITUNGSTROMMEL KPL.
KABELTUELLE 12,0-3,0/12/1,4	10 87 203 2	98	11	2 932 163	96 20 411 08	DRAEHTE MONTAGETAFEL VO
KABELTUELLE 3,0-7,0/3/0,6	60 27 100 08	97	2	2 932 189	92 10 734 08	DRAEHTE VORM.
KABELTUELLE 3,0-7,0/3/0,6	60 27 100 08	97	25	3 930 293	92 07 123 08	LEITUNGSTROMMEL KPL.
KABELTUELLE 3,0-7,0/3/0,6	60 27 100 08	97	24	3 930 505	92 09 328 08	LEITUNGSTROMMEL KPL.
KABELTUELLE 3,0-7,0/3/0,6	60 27 100 08	97	1	3 930 561	96 22 293 08	LEITUNG
KABELTUELLE 4-6	60 27 048 08	155	2	3 930 508	92 10 481 08	ENDSCHALTER BUS
KABELTUELLE 4-6	60 27 048 08	155	2	3 930 612	92 08 651 08	ENDSCHALTER BUS
KABELTUELLE 4-6	60 27 048 08	155	2	3 930 613	92 08 656 08	ENDSCHALTER BUS
KABELTUELLE 4-6	60 27 048 08	155	2	9 208 050	92 08 050 08	ENDSCHALTER BUS
KABELTUELLE 4-6	60 27 048 08	155	2	9 208 055	92 08 055 08	ENDSCHALTER BUS
KABELTUELLE 6-8	60 45 087 08	162	2	2 920 032	96 20 520 08	KABELSTRANG
KABELTUELLE 8-10	60 45 094 08	153	1	3 930 561	96 22 293 08	LEITUNG
KABELVERBINDER	60 23 364 08	2	1	2 932 166	92 68 911 08	VERTEILER MASSE
KABELVERSCHRAUBUNG PG1	60 24 226 08	14	1	1 920 403	92 17 846 08	KLEMMKASTEN VORM.
KABELVERSCHRAUBUNG PG1	60 24 226 08	266	3	1 920 406	92 01 742 08	KLEMMKASTEN VORM.
KABELVERSCHRAUBUNG PG1	60 24 226 08	266	3	1 920 409	92 07 133 08	KLEMMKASTEN VORM.
KABELVERSCHRAUBUNG PG1	60 24 226 08	267	4	2 780 114	92 08 384 08	KLEMMKASTEN KPL.
KABELVERSCHRAUBUNG PG1	60 24 226 08	201	4	2 780 242	92 08 729 08	KLEMMKASTEN KPL.
KABELVERSCHRAUBUNG PG1	60 24 226 08	273	2	2 920 412	92 15 647 08	KLEMMKASTEN
KABELVERSCHRAUBUNG PG1	60 24 232 08	270	1	1 920 403	92 17 846 08	KLEMMKASTEN VORM.
KABELVERSCHRAUBUNG PG1	60 24 232 08	271	3	2 780 114	92 08 384 08	KLEMMKASTEN KPL.

Bezeichnung	Artikel	Pos.	Menge	Seite	Baugruppe	Bezeichnung
KABELVERSCHRAUBUNG PG1	60 24 232 08	276	1	3 930 317	92 07 124 08	KLEMMKASTEN KPL.
KABELVERSCHRAUBUNG PG1	60 24 232 08	286	1	3 930 503	92 73 174 08	KLEMMKASTEN
KABELVERSCHRAUBUNG PG1	60 24 232 08	265	3	3 930 607	92 73 168 08	KLEMMKASTEN
KABELVERSCHRAUBUNG PG1	60 24 232 08	204	2	3 930 609	92 07 406 08	KLEMMKASTEN
KABELVERSCHRAUBUNG PG1	60 24 232 08	265	3	3 930 611	92 09 429 08	KLEMMKASTEN
KABELVERSCHRAUBUNG PG1	60 24 227 08	288	2	2 780 241	92 08 716 08	LEITUNGSTROMMEL 1 KPL.
KABELVERSCHRAUBUNG PG1	60 24 227 08	274	2	2 920 581	92 02 490 08	KLEMMKASTEN SA-BOCK VO
KABELVERSCHRAUBUNG PG1	60 24 228 08	15	2	1 920 403	92 17 846 08	KLEMMKASTEN VORM.
KABELVERSCHRAUBUNG PG1	60 24 228 08	275	1	2 920 581	92 02 490 08	KLEMMKASTEN SA-BOCK VO
KABELVERSCHRAUBUNG PG1	60 24 228 08	269	1	3 930 293	92 07 123 08	LEITUNGSTROMMEL KPL.
KABELVERSCHRAUBUNG PG1	60 24 234 08	268	1	2 780 114	92 08 384 08	KLEMMKASTEN KPL.
KABELVERSCHRAUBUNG PG1	60 24 234 08	210	1	2 780 242	92 08 729 08	KLEMMKASTEN KPL.
KABELVERSCHRAUBUNG PG1	92 17 836 08	171	1	2 920 306	92 95 363 08	KABELSTRANG
KABELVERSCHRAUBUNG PG1	60 24 221 08	28	2	2 835	91 02 278 08	LADEGERAET
KABELVERSCHRAUBUNG PG2	10 14 637 50	270	1	1 920 406	92 01 742 08	KLEMMKASTEN VORM.
KABELVERSCHRAUBUNG PG2	10 14 637 50	270	1	1 920 409	92 07 133 08	KLEMMKASTEN VORM.
KABELVERSCHRAUBUNG PG2	10 14 637 50	211	1	2 780 242	92 08 729 08	KLEMMKASTEN KPL.
KABELVERSCHRAUBUNG PG2	10 14 637 50	158	1	2 920 306	92 95 363 08	KABELSTRANG
KABELVERSCHRAUBUNG PG	60 24 015 08	11	1	6 160 221	61 60 221 08	LEITUNGSTROMMEL
KABELVERSCHRAUBUNG PG3	60 24 231 08	16	1	1 920 403	92 17 846 08	KLEMMKASTEN VORM.
KABELVERSCHRAUBUNG PG3	60 24 231 08	12	1	6 160 221	61 60 221 08	LEITUNGSTROMMEL
KABINE BLECHTEILE SPF	91 44 476 08	71	1	2 520	91 44 758 08	KABINE VERGLAST
KABINE VERGLAST	91 44 758 08	1	1	2 810 012	96 20 478 08	KRANFUEHRERKABINE VORM
KAEFIGMUTTER M5	41 30 026 08	89	7	2 520	91 44 758 08	KABINE VERGLAST
KAEFIGMUTTER M5	41 30 026 08	50	2	2 830 039	96 20 428 08	GERAETEANORDNUNG
KAEFIGMUTTER M5	41 30 026 08	58	23	2 932 161	96 20 409 08	AUFBAUTEILE MONTAGETAFE
KAEFIGMUTTER M5 A2/ST	41 30 038 08	22	13	2 932 160	92 87 778 08	SCHALTSCHRANK MECH.
KAEFIGMUTTER M6	41 30 028 08	11	4	2 540 000	91 01 738 08	HEIZUNG KRANFUEHRERKAB
KAEFIGMUTTER M6	41 30 028 08	13	4	2 541	91 45 104 08	ZUSATZHEIZUNG OW
KAEFIGMUTTER M6	41 30 028 08	19	6	2 932 164	92 18 042 08	SCHWENKRAHMEN
KAEFIGMUTTER M6	41 30 029 08	131	12	2 391 001	96 19 013 08	DIESELMOTOR VORM.
KAEFIGMUTTER M6	41 30 029 08	69	16	2 859	91 44 612 08	GERAEUSCHDAEMMUNG
KAEFIGMUTTER M6	41 30 030 08	66	8	2 520	91 44 758 08	KABINE VERGLAST
KAEFIGMUTTER M6	41 30 030 08	21	2	2 522 000	91 46 006 08	TUER KPL.
KAEFIGMUTTER M6	41 30 030 08	74	3	2 859	91 44 612 08	GERAEUSCHDAEMMUNG
KAEFIGMUTTER M6	41 30 030 08	4	16	2 932 164	92 18 042 08	SCHWENKRAHMEN
KAEFIGMUTTER M8	41 30 031 08	9	3	2 391 030	92 71 261 08	BATTERIEKASTEN VORM.
KAEFIGMUTTER M8	41 30 031 08	14	1	2 540 000	91 01 738 08	HEIZUNG KRANFUEHRERKAB
KAEFIGMUTTER M8	41 30 031 08	93	6	2 932 161	96 20 409 08	AUFBAUTEILE MONTAGETAFE
KAEFIGMUTTER M8	41 30 031 08	53	2	2 932 164	92 18 042 08	SCHWENKRAHMEN
KAEFIGMUTTER M8	41 30 034 08	37	4	2 502	91 01 353 08	STEUERSTAND
KAEFIGMUTTER M8	41 30 034 08	29	20	2 510	91 00 855 08	DREHBUEHNENVERKLEIDUN
KAEFIGMUTTER M8	41 30 034 08	67	2	2 520	91 44 758 08	KABINE VERGLAST
KAEFIGMUTTER M8	41 30 034 08	17	2	2 522 000	91 46 006 08	TUER KPL.
KAEFIGMUTTER M8	41 30 034 08	14	4	2 810 012	96 20 478 08	KRANFUEHRERKABINE VORM
KAEFIGMUTTER M8	41 30 034 08	67	20	2 859	91 44 612 08	GERAEUSCHDAEMMUNG
KAEFIGMUTTER M8 A2/ST A2	41 30 032 08	34	12	2 510	91 00 855 08	DREHBUEHNENVERKLEIDUN
KAEFIGMUTTER M8 A2/ST A2	41 30 032 08	61	60	2 859	91 44 612 08	GERAEUSCHDAEMMUNG
KAELTEMITTEL 12KG FLASCH	70 20 440	26	2.8	2 831	91 44 693 08	KLIMAANLAGE OW
KALOTTE	60 61 442 08	30	1	2 830 038	96 20 427 08	ARMATURENBRETT
KALOTTE	60 61 443 08	22	4	2 830 038	96 20 427 08	ARMATURENBRETT
KALOTTE	60 61 448 08	31	1	2 830 038	96 20 427 08	ARMATURENBRETT
KAMERA SPF	61 40 436 08	17	2	2 925 002	92 17 533 08	AUSRUESTUNG KAMERA DRE
KAMERA SPF	61 40 436 08	17	2	2 925 201	92 14 885 08	ERGAENZUNG KAMERA
KAMERA SPF	61 40 451 08	18	1	2 925 002	92 17 533 08	AUSRUESTUNG KAMERA DRE
KAMERAANBAU D-ANLENKS	92 16 990 08	13	1	2 925 200	91 06 008 08	KAMERAUEBERWACHUNG
KAMERAANBAU DREHBUEHN	92 15 673 08	3	1	2 925 002	92 17 533 08	AUSRUESTUNG KAMERA DRE
KAMERAANBAU S-ANLENKSTU	92 16 962 08	12	1	2 925 200	91 06 008 08	KAMERAUEBERWACHUNG
KAMERAUEBERWACHUNG	91 06 007 08	321	1		LR 1750 -0	LIEBHERR RAUPENKRAN LR 1
KAMERAUEBERWACHUNG	91 06 008 08	322	1		LR 1750 -0	LIEBHERR RAUPENKRAN LR 1

Bezeichnung	Artikel	Pos.	Menge	Seite	Baugruppe	Bezeichnung
KANTENSCHUTZ 1-2X9,5X6,5	26 21 039 08	10	3.6	2 391 030	92 71 261 08	BATTERIEKASTEN VORM.
KANTENSCHUTZ 1-2X9,5X6,5	26 21 039 08	49	0.4	2 830 039	96 20 428 08	GERAETEANORDNUNG
KANTENSCHUTZ 1-2X9,5X6,5	26 21 039 08	26	0.43	2 932 161	96 20 409 08	AUFBAUTEILE MONTAGETAFE
KANTENSCHUTZ 1-2X9,5X6,5	26 21 039 08	7	0.16	2 932 166	92 68 911 08	VERTEILER MASSE
KANTENSCHUTZ 1-4X14,5X10	26 21 040 08	67	5	2 391 001	96 19 013 08	DIESELMOTOR VORM.
KANTENSCHUTZ 1-4X14,5X10	26 21 040 08	49	18	2 859	91 44 612 08	GERAEUSCHDAEMMUNG
KAPPE	10 49 148 4	1	1	6 060 529	60 60 529 08	GETRIEBENOCKENENDSCHAL
KAPPE	57 09 258 08	(1)	1	2 520 012	92 86 789 08	SCHEIBENWISCHANLAGE
KAPPE	57 15 828 08	30	1	5 700 109	57 00 109	LUFTPRESSER
KARABINERHAKEN DIN 5299 C	74 40 100 08	36	4	2 810	91 08 725 08	KRANFUEHRERKABINE KPL.
KARTUSCHE	57 13 523 08	1	1	5 026 573	50 26 573 08	LUFTTROCKNER
KASSETTE	92 15 079 08	38	1	2 859	91 44 612 08	GERAEUSCHDAEMMUNG
KASSETTE	92 15 080 08	39	2	2 859	91 44 612 08	GERAEUSCHDAEMMUNG
KASSETTE	92 15 091 08	41	2	2 859	91 44 612 08	GERAEUSCHDAEMMUNG
KASSETTE	92 71 427 08	1	1	2 859 009	92 71 425 08	KASSETTE KPL.
KASSETTE KPL.	92 71 425 08	42	2	2 859	91 44 612 08	GERAEUSCHDAEMMUNG
KB-RING 135X124X4 MC53/KV	73 82 128	3	1	9 274 770	92 74 770 23	KOLBEN
KEGEL	51 07 921 08	4	1	5 711 301	57 11 301 08	DRUCKBEGRENZUNGSVENTI
KEGELRADNABE M=4 Z=25	93 88 464 01	4	1	9 390 078	93 90 078 01	WINKELGETRIEBE
KEGELROLLENLAGER	57 01 140 08	10	1	5 701 129	57 01 129 08	TRIEBWERK
KEGELROLLENLAGER	57 17 246 08	30	1	5 000 630	50 00 630 08	DREHWERKSGETRIEBE
KEGELROLLENLAGER	57 17 247 08	31	1	5 000 630	50 00 630 08	DREHWERKSGETRIEBE
KEGELROLLENLAGER DIN 720	74 62 225 01	16	2	9 390 078	93 90 078 01	WINKELGETRIEBE
KEGELROLLENLAGER DIN 720	74 62 216 08	11	1	5 701 129	57 01 129 08	TRIEBWERK
KEGELROLLENLAGER DIN 720	74 62 317 08	27	1	9 390 078	93 90 078 01	WINKELGETRIEBE
KEGELSCHMIERNIPPEL DIN 71	77 43 242	9	2	2 291	91 44 684 08	S-RUECKHALTESICHERUNG
KEGELSCHMIERNIPPEL DIN 71	77 43 242	4	1	2 652 007	92 68 928 08	SEILROLLE KPL.
KEGELSCHMIERNIPPEL DIN 71	77 43 242	41	2	3 204	91 44 702 08	W-MONTAGEEINHEIT
KEGELSCHMIERNIPPEL DIN 71	77 43 242	15	8	3 212	91 44 714 08	W-ANLENKSTUECK
KEGELSCHMIERNIPPEL DIN 71	77 43 242	30	2	3 214	91 02 084 08	S-KOPFSTUECK
KEGELSCHMIERNIPPEL DIN 71	77 43 242	24	2	3 215	91 44 631 08	S-KOPFSTUECK ROLLENSATZ
KEGELSCHMIERNIPPEL DIN 71	77 43 242	30	2	3 229	91 44 717 08	L-ADAPTER
KEGELSCHMIERNIPPEL DIN 71	77 43 242	11	2	3 292	91 44 698 08	D-RUECKHALTESICHERUNG
KEGELSCHMIERNIPPEL DIN 71	77 43 242	14	2	3 554 006	92 71 434 08	WA-BOCK 1 KOPFSTUECK
KEGELSCHMIERNIPPEL DIN 71	77 43 242	14	3	3 556 004	92 71 575 08	WA-BOCK 2 KOPFSTUECK VO
KEGELSCHMIERNIPPEL DIN 71	77 43 242	9	3	3 592	91 44 721 08	W-RUECKHALTESICHERUNG
KEGELSCHMIERNIPPEL DIN 71	77 43 242	22	4	3 714	91 20 065 08	D-KOPFSTUECK
KEGELSCHMIERNIPPEL DIN 71	77 43 242	16	2	3 950	91 01 259 08	WS-ZUSATZSTANGEN
KEGELSCHMIERNIPPEL DIN 71	57 15 786 08	(1)	1	1 711	91 01 239 08	ZENTRALSCHMIERUNG RAUP
KEGELSCHMIERNIPPEL DIN 71	57 15 786 08	401	1	5 718 420	57 18 420 08	FLANSCH
KEGELSTOPFEN PE-LLD	70 02 332	92	1	9 385 763	93 85 763 01	PLANETENGETRIEBE
KEILRIPPENRIEMEN DIN 7867	49 81 139	9	1	9 885 451	98 85 451	GENERATOR ANBAU
KENNZEICHNUNGSKARTEN	60 27 426 08	264	0.2	3 930 611	92 09 429 08	KLEMMKASTEN
KENNZEICHNUNGSKARTEN 1	60 27 437 08	8	1	1 920 403	92 17 846 08	KLEMMKASTEN VORM.
KENNZEICHNUNGSKARTEN 1	60 27 437 08	7	1	1 920 406	92 01 742 08	KLEMMKASTEN VORM.
KENNZEICHNUNGSKARTEN 1	60 27 437 08	7	1	1 920 409	92 07 133 08	KLEMMKASTEN VORM.
KENNZEICHNUNGSKARTEN 1	60 27 437 08	270	1	2 780 114	92 08 384 08	KLEMMKASTEN KPL.
KENNZEICHNUNGSKARTEN 25	60 27 438 08	8	1	1 920 406	92 01 742 08	KLEMMKASTEN VORM.
KENNZEICHNUNGSKARTEN 25	60 27 438 08	8	1	1 920 409	92 07 133 08	KLEMMKASTEN VORM.
KETTE DIN 763 7X49 0.3t ST35	10 66 397 0	35	1.5	2 810	91 08 725 08	KRANFUEHRERKABINE KPL.
KETTE DIN 763 7X49 0.3t ST35	10 66 397 0	43	1	2 810	91 08 725 08	KRANFUEHRERKABINE KPL.
KETTE EN 818 1315	97 01 045 08	2	1	3 870	91 00 196 08	LASCHEN ZUSATZABSPANN
KETTE EN 818 13X39 GK 8W	74 00 010 08	22	1	3 221	91 02 066 08	S-ZWISCHENSTUECK
KETTE EN 818 13X39 GK 8W	74 00 010 08	22	1	3 223	91 02 070 08	S-ZWISCHENSTUECK
KETTENGEHAENGE 15T-3.69M	74 00 222 08	9	2	2 740	91 01 072 08	GEGENGEWICHT
KETTENVERSCHLUSS A3C	77 39 477 08	23	2	3 213	91 44 718 08	L-KOPFSTUECK
KETTENVERSCHLUSS A3C	77 39 477 08	30	2	3 216	91 01 257 08	W-ADAPTER F.ROLLENSATZ
KFZ-LEITUNG 0,5	10 87 053 8	344	0.6	2 920 302	92 15 627 08	KABELSTRANG
KFZ-LEITUNG 1,0	10 87 054 0	305	550.27	2 920 032	96 20 520 08	KABELSTRANG
KFZ-LEITUNG 1,0	10 87 054 0	305	2.93	2 920 306	92 95 363 08	KABELSTRANG

Bezeichnung	Artikel	Pos.	Menge	Seite	Baugruppe	Bezeichnung
KFZ-LEITUNG 1,0	10 87 054 0	305	1401.12	2 932 163	96 20 411 08	DRAEHTE MONTAGETAFEL VO
KFZ-LEITUNG 1,0	10 87 054 0	305	7	2 932 189	92 10 734 08	DRAEHTE VORM.
KFZ-LEITUNG 10	60 04 303 08	323	1.09	2 932 163	96 20 411 08	DRAEHTE MONTAGETAFEL VO
KFZ-LEITUNG 2,5	10 87 054 2	309	0.3	1 920 406	92 01 742 08	KLEMMKASTEN VORM.
KFZ-LEITUNG 2,5	10 87 054 2	309	0.3	1 920 409	92 07 133 08	KLEMMKASTEN VORM.
KFZ-LEITUNG 2,5	10 87 054 2	309	18.47	2 920 032	96 20 520 08	KABELSTRANG
KFZ-LEITUNG 2,5	10 87 054 2	309	31.57	2 932 163	96 20 411 08	DRAEHTE MONTAGETAFEL VO
KFZ-LEITUNG DIN 72551 10	60 04 301 08	322	2.92	2 932 163	96 20 411 08	DRAEHTE MONTAGETAFEL VO
KFZ-LEITUNG DIN 72551 2,5	60 04 046 08	312	11.31	2 932 163	96 20 411 08	DRAEHTE MONTAGETAFEL VO
KFZ-LEITUNG DIN 72551 6	60 04 203 08	319	7.59	2 932 163	96 20 411 08	DRAEHTE MONTAGETAFEL VO
KIPPHEBEL	98 83 046	2	2	9 272 224	92 72 224	KIPPHEBELBOCK VORM.
KIPPHEBELBOCK	92 72 223	1	1	9 272 224	92 72 224	KIPPHEBELBOCK VORM.
KIPPHEBELBOCK VORM.	92 72 224	5	1	9 279 847	92 79 847	ZYLINDERKOPF
KIPPHEBELBOCK VORM.	92 72 224	5	1	9 279 849	92 79 849	ZYLINDERKOPF
KIPPRELAIS 24V	63 01 022 08	52	1	2 932 172	92 18 043 08	RELAISSTEUERUNG
KIPPSCHALTER	60 60 242 08	9	2	2 920 342	96 20 439 08	ARMATURENBRETT DACH VO
KIPPSCHALTER	60 60 242 08	14	3	2 920 342	96 20 439 08	ARMATURENBRETT DACH VO
KIPPSCHALTER	60 60 242 08	5	1	2 920 920	91 35 086 08	ELEKTRIK FLUGSICHERUNG
KIPPSCHALTER	60 60 248 08	5	2	2 531 019	92 88 178 08	ELEKTRIK ARMLEHNE RE.
KIPPSCHALTER	60 60 249 08	5	1	2 531 018	92 88 174 08	ELEKTRIK ARMLEHNE LI.
KIPPSCHALTER	60 60 249 08	7	1	2 531 019	92 88 178 08	ELEKTRIK ARMLEHNE RE.
KIPPSCHALTER	60 60 258 08	11	2	2 920 342	96 20 439 08	ARMATURENBRETT DACH VO
KIPPSCHALTER	60 60 259 08	6	3	2 531 018	92 88 174 08	ELEKTRIK ARMLEHNE LI.
KIPPSCHALTER	60 60 259 08	6	1	2 531 019	92 88 178 08	ELEKTRIK ARMLEHNE RE.
KIPPSCHALTER	60 60 279 08	5	4	2 920 342	96 20 439 08	ARMATURENBRETT DACH VO
KIPPZYLINDER 55/32-400 SPF	51 23 497 08	4	1	2 810	91 08 725 08	KRANFUEHRERKABINE KPL.
KLAMMER	59 10 509 08	10	3	2 520 012	92 86 789 08	SCHEIBENWISCHANLAGE
KLAMMER 40X127X24 S355J2+	95 70 394 08	2	6	3 204 001	92 71 720 08	STANGE VORM.
KLAMMER 40X127X24 S355J2+	95 70 394 08	2	7	3 204 005	92 11 284 08	STANGE VORM.
KLAMMER 40X127X24 S355J2+	95 70 394 08	2	6	3 204 006	92 72 310 08	STANGE VORM.
KLAMMER 40X127X24 S355J2+	95 70 394 08	11	1	3 211 003	92 10 670 08	STANGEN KPL.
KLAMMER 40X127X24 S355J2+	95 70 394 08	2	3	3 211 004	92 10 721 08	STANGEN VORM.
KLAMMER 40X127X24 S355J2+	95 70 394 08	2	3	3 211 005	92 10 720 08	STANGEN VORM.
KLAMMER 40X127X24 S355J2+	95 70 394 08	2	10	3 214 003	92 22 023 08	STANGE KPL.
KLAMMER 40X127X24 S355J2+	95 70 394 08	2	10	3 223 002	92 71 484 08	STANGE VORM.
KLAMMER 40X127X24 S355J2+	95 70 394 08	2	8	3 229 001	92 71 619 08	STANGE VORM.
KLAMMER 40X127X24 S355J2+	95 70 394 08	2	8	3 714 011	92 71 147 08	SA-STANGE
KLAMMER 40X127X24 S355J2+	95 70 394 08	2	8	3 714 012	92 71 454 08	STANGE KPL.
KLAMMER 40X127X24 S355J2+	95 70 394 08	2	10	3 715 002	92 71 487 08	STANGE VORM.
KLAMMER 40X127X24 S355J2+	95 70 394 08	2	8	3 745 006	92 17 632 08	STANGE VORM.
KLAMMER 40X127X24 S355J2+	95 70 394 08	2	4	3 809 001	92 10 992 08	STANGE VORM.
KLAMMER 40X127X24 S355J2+	95 70 394 08	2	8	3 809 101	92 10 813 08	STANGE VORM.
KLAMMER 40X127X24 S355J2+	95 70 394 08	2	4	3 820 101	92 11 022 08	STANGE VORM.
KLAMMER 40X127X24 S355J2+	95 70 394 08	2	3	3 950 003	92 18 594 08	STANGE VORM.
KLAMMER 40x190x73 S355J2+	97 00 719 08	3	1	3 211 005	92 10 720 08	STANGEN VORM.
KLAMMER EMVSK 12	60 20 428 08	63	8	2 932 161	96 20 409 08	AUFBAUTEILE MONTAGETAFE
KLAMMER KPL.	92 10 736 08	10	1	3 211 003	92 10 670 08	STANGEN KPL.
KLAMMER KPL.	92 10 743 08	3	1	3 211 004	92 10 721 08	STANGEN VORM.
KLAMMER SCHWK.	92 11 288 08	5	1	3 204 005	92 11 284 08	STANGE VORM.
KLAMMER SCHWK. FE//ZN20//	92 18 672 08	5	1	3 950 003	92 18 594 08	STANGE VORM.
KLAMMER SURE-SEAL	60 52 155 08	173	3	2 920 032	96 20 520 08	KABELSTRANG
KLAPPE KPL.	92 71 341 08	2	1	3 212	91 44 714 08	W-ANLENKSTUECK
KLAPPE SCHWK.	92 16 799 08	39	2	2 550	91 09 257 08	SA-BOCK
KLAPPE SCHWK.	92 71 187 08	40	2	3 211	91 02 064 08	S-ANLENKSTUECK
KLAPPE SCHWK.	92 71 343 08	1	1	3 212 001	92 71 341 08	KLAPPE KPL.
KLAPPE VORM.	92 17 450 08	47	1	2 510	91 00 855 08	DREHBUEHNENVERKLEIDUN
KLAPPTRITT NIROSTA	78 90 090 08	42	4	1 970 060	92 99 038 08	MONTAGETEILE RAUPE
KLAPPTRITT NIROSTA	78 90 090 08	37	2	2 810	91 08 725 08	KRANFUEHRERKABINE KPL.
KLEBSTOFF 10 ml	81 12 073 01	104	1	9 274 611	92 74 611	ZYLINDERKOPF
KLEBSTOFF 10 ml	81 12 073 01	104	1	9 887 013	98 87 013	KURBELGEHAEUSE KPL.

Bezeichnung	Artikel	Pos.	Menge	Seite	Baugruppe	Bezeichnung
KLEMMBRETT 6XM6	60 44 124 08	1	1	1 830 102	92 26 483 08	KLEMMBRETT VORM.
KLEMMBRETT 6XM6	60 44 124 08	9	1	2 830 039	96 20 428 08	GERAETEANORDNUNG
KLEMMBRETT VORM.	92 26 483 08	18	1	2 932 161	96 20 409 08	AUFBAUTEILE MONTAGETAFE
KLEMME	63 61 079 01	92	2	2 932 161	96 20 409 08	AUFBAUTEILE MONTAGETAFE
KLEMME 0,2-1,5MM²	60 27 913 08	260	7	2 920 581	92 02 490 08	KLEMMKASTEN SA-BOCK VO
KLEMME 6,3/2,8X0,8MM²	10 28 635 4	11	63	1 920 403	92 17 846 08	KLEMMKASTEN VORM.
KLEMME 6,3/2,8X0,8MM²	10 28 635 4	274	12	1 920 406	92 01 742 08	KLEMMKASTEN VORM.
KLEMME 6,3/2,8X0,8MM²	10 28 635 4	274	12	1 920 409	92 07 133 08	KLEMMKASTEN VORM.
KLEMME 6,3/2,8X0,8MM²	10 28 635 4	15	26	2 780 114	92 08 384 08	KLEMMKASTEN KPL.
KLEMME 6,3/2,8X0,8MM²	10 28 635 4	15	34	2 780 242	92 08 729 08	KLEMMKASTEN KPL.
KLEMME 6,3/2,8X0,8MM²	10 28 635 4	274	82	3 930 317	92 07 124 08	KLEMMKASTEN KPL.
KLEMME 6,3/2,8X0,8MM²	10 28 635 4	270	45	3 930 503	92 73 174 08	KLEMMKASTEN
KLEMME 6,3/2,8X0,8MM²	10 28 635 4	151	11	3 930 507	92 73 191 08	KLEMMKASTEN KPL.
KLEMME 6,3/2,8X0,8MM²	10 28 635 4	260	49	3 930 607	92 73 168 08	KLEMMKASTEN
KLEMME 6,3/2,8X0,8MM²	10 28 635 4	267	30	3 930 609	92 07 406 08	KLEMMKASTEN
KLEMME 6,3/2,8X0,8MM²	10 28 635 4	260	46	3 930 611	92 09 429 08	KLEMMKASTEN
KLEMMHAELFTE DIN 3015-1 1	60 20 083 08	86	2	2 391 001	96 19 013 08	DIESELMOTOR VORM.
KLEMMHAELFTE DIN 3015-1 L	73 65 090	21	2	2 978 300	91 01 515 08	ZUSATZHYDR.MONTAGEEINR
KLEMMHAELFTE DIN 3015-1 L	73 62 946	19	6	2 978 300	91 01 515 08	ZUSATZHYDR.MONTAGEEINR
KLEMMHAELFTE DIN 3015-1 L	70 05 052	91	48	2 391 001	96 19 013 08	DIESELMOTOR VORM.
KLEMMHAELFTE DIN 3015-1 L	70 05 052	17	4	2 978 100	91 44 621 08	ZUSATZHYDR.D-RUECKHALT
KLEMMHAELFTE DIN 3015-1 L	70 05 052	164	4	3 930 508	92 10 481 08	ENDSCHALTER BUS
KLEMMHAELFTE DIN 3015-1 L	70 05 052	164	4	3 930 612	92 08 651 08	ENDSCHALTER BUS
KLEMMHAELFTE DIN 3015-1 L	70 05 052	164	4	3 930 613	92 08 656 08	ENDSCHALTER BUS
KLEMMHAELFTE DIN 3015-1 L	70 05 052	164	4	9 208 050	92 08 050 08	ENDSCHALTER BUS
KLEMMHAELFTE DIN 3015-1 L	70 05 052	164	4	9 208 055	92 08 055 08	ENDSCHALTER BUS
KLEMMHAELFTE DIN 3015-1 L	60 20 089 08	23	40	2 978 300	91 01 515 08	ZUSATZHYDR.MONTAGEEINR
KLEMMHAELFTE DIN 3015-1 L	60 20 128 08	63	4	3 214	91 02 084 08	S-KOPFSTUECK
KLEMMHAELFTE DIN 3015-1 L	60 20 091 08	87	8	2 391 001	96 19 013 08	DIESELMOTOR VORM.
KLEMMHAELFTE DIN 3015-1 L	60 20 092 08	57	4	2 932 164	92 18 042 08	SCHWENKRAHMEN
KLEMMHAELFTE DIN 3015-1 L	74 13 103	77	4	2 391 001	96 19 013 08	DIESELMOTOR VORM.
KLEMMHAELFTE DIN 3015-3 Z	74 01 346	43	4	2 541	91 45 104 08	ZUSATZHEIZUNG OW
KLEMMKASTEN	92 15 647 08	152	1	2 920 302	92 15 627 08	KABELSTRANG
KLEMMKASTEN -S421	92 09 429 08	1	1	3 930 321	92 91 126 08	ELEKTRIK L-ADAPTER
KLEMMKASTEN -S421	92 09 429 08	1	1	3 930 610	92 22 427 08	ELEKTRIK W-ADAPTER
KLEMMKASTEN BELEUCHTUN	92 78 689 08	177	1	2 920 032	96 20 520 08	KABELSTRANG
KLEMMKASTEN KPL. -S516	92 73 191 08	6	1	3 930 506	92 91 241 08	ELEKTRIK MASTNASE
KLEMMKASTEN KPL. S200	92 08 384 08	1	1	2 780 113	92 08 260 08	ELEKTRIK BALLASTPALETTE
KLEMMKASTEN KPL. S245	92 08 729 08	2	1	2 780 125	92 08 343 08	ELEKTRIK FUEHRUNGSRAH
KLEMMKASTEN KPL. S412	92 07 124 08	9	1	3 930 292	92 91 144 08	ELEKTRIK S-ANLENKSTUECK
KLEMMKASTEN S415	92 73 168 08	1	1	3 930 034	92 91 172 08	ELEKTRIK S-KOPFSTUECK
KLEMMKASTEN S420	92 73 174 08	2	1	3 930 502	92 91 143 08	ELEKTRIK W-ANLENKSTUECK
KLEMMKASTEN S430	92 07 406 08	9	1	3 930 330	92 91 171 08	ELEKTRIK D-ANLENKSTUECK
KLEMMKASTEN SA-BOCK VOR	92 02 490 08	1	1	2 920 578	92 87 797 08	ELEKTRIK SA-BOCK
KLEMMKASTEN VORM. S1071	92 01 742 08	15	1	1 920 404	92 77 912 08	ELEKTRIK RAUPENTRAEGER
KLEMMKASTEN VORM. S1074	92 07 133 08	15	1	1 920 407	92 77 701 08	ELEKTRIK RAUPENTRAEGER
KLEMMKASTEN VORM. S50	92 17 846 08	2	1	1 920 401	92 17 850 08	ELEKTRIK MITTELSTUECK
KLEMMPROFIL 1-3X14X25 EPD	11 00 529 0	107	2	2 520	91 44 758 08	KABINE VERGLAST
KLEMMPROFIL B1 127, L= 2705	10 87 158 4	15	1	2 520	91 44 758 08	KABINE VERGLAST
KLEMMPROFIL B1 127, L= 2705	10 87 158 4	11	1	2 522 000	91 46 006 08	TUER KPL.
KLEMMPROFIL B1 127, L= 3550	10 87 158 3	120	1	2 520	91 44 758 08	KABINE VERGLAST
KLEMMPUFFER EDPM 85	70 42 184 08	110	1	2 520	91 44 758 08	KABINE VERGLAST
KLEMMRING	92 75 581	15	1	9 884 647	98 84 647	NOCKENWELLE
KLEMMRING RD10X12 PA6G	28 81 825 08	14	1	2 670 003	92 95 362 08	KRAFTSTOFFBEHAELTER VO
KLEMMSCHELLE 40,5/39-42	55 30 542 08	29	1	2 541	91 45 104 08	ZUSATZHEIZUNG OW
KLIMAANLAGE OW	91 44 693 08	320	1		LR 1750 -0	LIEBHERR RAUPENKRAN LR 1
KLIMANACHRUESTVERDAMP	55 31 834 08	12	1	2 831	91 44 693 08	KLIMAANLAGE OW
KLIMASCHLAUCH DN10,5-FRIG	55 31 818 08	24	2.5	2 831	91 44 693 08	KLIMAANLAGE OW
KLIMASCHLAUCH DN12,7-FRIG	55 31 819 08	25	10	2 831	91 44 693 08	KLIMAANLAGE OW
KLIMASCHLAUCH DN8,2-FRIG	55 31 817 08	23	10	2 831	91 44 693 08	KLIMAANLAGE OW

Bezeichnung	Artikel	Pos.	Menge	Seite	Baugruppe	Bezeichnung
KNIESTUECK	50 40 004 08	490	1	5 000 645	50 00 645 08	VERTEILERGETRIEBE
KNOPF	57 07 567 08	4	1	5 530 854	55 30 854 08	DREIWEGEHAHN
KNOPF	57 13 979 08	13	1	2 831 022	55 31 834 08	KLIMANACHRUESTVERDAMP
KNOTENKETTE DIN 5686 1,8X2	74 00 008 08	170	0.3	2 920 306	92 95 363 08	KABELSTRANG
KOLBEN	11 34 689 1	44	2	9 104 649	91 04 649 08	DOPPELHAKENFLASCHE
KOLBEN	51 07 137 08	4	1	5 104 385	51 04 385 08	DRUCKMINDERVENTIL
KOLBEN	51 07 649 08	4	1	5 114 975	51 14 975 08	DRUCKMINDERVENTIL
KOLBEN	57 01 147 08	4	7	5 701 133	57 01 133 08	TRIEBWERK
KOLBEN	57 15 826 08	13	1	5 700 109	57 00 109	LUFTPRESSER
KOLBEN	92 74 770 23	1	1	9 274 771	92 74 771	KOLBEN
KOLBEN	92 74 844	20	1	9 278 724	92 78 724 23	OELKUEHLER
KOLBEN	98 86 591	9	1	9 886 858	98 86 858	SCHMIEROELPUMPE
KOLBEN	98 86 591	20	1	9 888 282	98 88 282	OELKUEHLER
KOLBEN R-MOTOR	91 40 206	1	1	9 271 637	92 71 637	ENDREGELVENTIL
KOLBEN V-MOTORX135	92 74 771	40	8	9 074 189	90 74 189	DIESELMOTOR
KOLBENKUEHLUNG	92 68 201	9	8	9 074 189	90 74 189	DIESELMOTOR
KOLBENKUEHLUNG VORM.	92 68 199	1	1	9 268 201	92 68 201	KOLBENKUEHLUNG
KOMBIZANGE DIN 5244 180	79 00 315 08	12	1	1 750	91 44 577 08	WERKZEUG
KOMPRESSOR	55 30 379 08	4	1	5 531 883	55 31 883 08	KOMPRESSORANTRIEB
KOMPRESSORANTRIEB	55 31 883 08	10	1	2 831	91 44 693 08	KLIMAANLAGE OW
KONDENSATOR	57 18 691 08	10	1	5 531 881	55 31 881 08	VERFLUESSIGEREINHEIT
KONSOLE	77 42 157 08	76	2	2 970	91 09 142 08	HYDRAULIK
KONSOLE	77 42 157 08	12	4	2 978 300	91 01 515 08	ZUSATZHYDR.MONTAGEEINR
KONSOLE	92 10 561 08	1	1	2 100 012	92 04 560 08	SCHUTZWALZE WINDE 1-2
KONSOLE	92 10 562 08	2	1	2 100 012	92 04 560 08	SCHUTZWALZE WINDE 1-2
KONSOLE	92 17 243 08	3	1	3 745 004	96 19 999 08	FUEHRUNG VORM.
KONSOLE	92 73 985	5	1	9 882 943	98 82 943	KRAFTSTOFFLEITUNGEN
KONSOLE	98 82 950	20	1	9 882 931	98 82 931	KRAFTSTOFFFILTERANBAU
KONSOLE	98 85 428 23	1	1	9 885 451	98 85 451	GENERATOR ANBAU
KONSOLE	98 89 301	1	1	9 885 451	98 85 451	GENERATOR ANBAU
KONSOLE 0	92 17 290 08	76	1	2 391 001	96 19 013 08	DIESELMOTOR VORM.
KONSOLE 3X806X235 DC01 FE	95 64 848 08	7	1	2 393	91 44 594 08	LUFTFILTERANLAGE KPL.
KONSOLE RAL 7037	92 17 245 08	1	1	3 745 002	92 17 236 08	SCHALTEINHEIT
KONSOLE RAL 7037	92 17 251 08	1	1	3 745 003	92 17 237 08	SCHALTEINHEIT
KONSOLE S355J0	98 87 826	1	1	9 887 825	98 87 825	TRANSPORTVORRICHTUNG
KONSOLE SCHWK.	92 11 882 08	3	1	2 620	91 00 767 08	ROLLENDREHVERBINDUNG
KONSOLE SCHWK.	92 13 938 08	7	2	2 810 012	96 20 478 08	KRANFUEHRERKABINE VORM
KONSOLE SCHWK.	92 16 964 08	2	1	2 925 203	92 16 962 08	KAMERAANBAU S-ANLENKSTU
KONSOLE SCHWK.	92 16 964 08	2	1	2 925 204	92 16 990 08	KAMERAANBAU D-ANLENKS
KONSOLE SCHWK.	92 44 756 08	1	2	2 740	91 01 072 08	GEGENGEWICHT
KONSOLE SCHWK.	92 50 027 08	5	1	2 502	91 01 353 08	STEUERSTAND
KONSOLE SCHWK.	92 58 781 08	18	1	3 592	91 44 721 08	W-RUECKHALTESICHERUNG
KONSOLE SCHWK.	92 70 683 08	16	2	2 391 001	96 19 013 08	DIESELMOTOR VORM.
KONSOLE SCHWK.	92 70 939 08	18	2	2 391 001	96 19 013 08	DIESELMOTOR VORM.
KONSOLE SCHWK.	92 71 044 08	3	1	2 810 012	96 20 478 08	KRANFUEHRERKABINE VORM
KONSOLE SCHWK.	92 71 045 08	4	1	2 810 012	96 20 478 08	KRANFUEHRERKABINE VORM
KONSOLE SCHWK.	92 71 271 08	39	1	2 391 001	96 19 013 08	DIESELMOTOR VORM.
KONSOLE SCHWK.	92 71 274 08	52	1	2 391 001	96 19 013 08	DIESELMOTOR VORM.
KONSOLE SCHWK.	92 71 414 08	23	2	1 400	91 04 483 08	RAUPENTRAEGER LI.
KONSOLE SCHWK.	92 71 414 08	23	2	1 410	91 04 487 08	RAUPENTRAEGER RE.
KONSOLE SCHWK.	96 17 293 08	50	2	3 745 001	96 19 998 08	BALLASTPALETTE VORM.
KONSOLE SCHWK.	96 38 173 08	2	1	2 810 012	96 20 478 08	KRANFUEHRERKABINE VORM
KONSOLE SCHWK. FE//ZN20//	92 71 111 08	2	2	2 291	91 44 684 08	S-RUECKHALTESICHERUNG
KONSOLE SCHWK. FE//ZN20//	92 71 111 08	4	2	3 292	91 44 698 08	D-RUECKHALTESICHERUNG
KONSOLE SCHWK.HI.	92 18 215 08	1	1	2 700	91 02 040 08	TRANSPORTABLAGE
KONSOLE SCHWK.LI.	92 50 028 08	6	1	2 502	91 01 353 08	STEUERSTAND
KONSOLE SCHWK.LI.	92 70 681 08	14	1	2 391 001	96 19 013 08	DIESELMOTOR VORM.
KONSOLE SCHWK.RE.	92 50 029 08	7	1	2 502	91 01 353 08	STEUERSTAND
KONSOLE SCHWK.RE.	92 70 974 08	17	1	2 391 001	96 19 013 08	DIESELMOTOR VORM.
KONSOLE SCHWK.VORN	92 18 216 08	2	1	2 700	91 02 040 08	TRANSPORTABLAGE

Bezeichnung	Artikel	Pos.	Menge	Seite	Baugruppe	Bezeichnung
KONTAKT 0,5-1MM2	60 23 003 08	125	82	2 920 032	96 20 520 08	KABELSTRANG
KONTAKT 0,5-1MM2	60 23 003 08	125	6	2 920 302	92 15 627 08	KABELSTRANG
KONTAKT 0,5-1MM2	60 23 003 08	125	67	2 920 306	92 95 363 08	KABELSTRANG
KONTAKT 1-2,5MM2	60 23 001 08	121	4	2 920 032	96 20 520 08	KABELSTRANG
KONTAKT 1-2,5MM2	60 23 001 08	121	3	2 920 306	92 95 363 08	KABELSTRANG
KONTAKT 1-2,5MM2	60 23 001 08	121	629	2 932 163	96 20 411 08	DRAEHTE MONTAGETAFEL VO
KONTAKTBUCHSE 1,0MM2	60 56 103 01	605	55	2 920 306	92 95 363 08	KABELSTRANG
KONTAKTBUCHSE 1,0MM2	60 56 103 01	605	133	2 932 163	96 20 411 08	DRAEHTE MONTAGETAFEL VO
KONTAKTBUCHSE 1MM2	60 56 018 01	127	30	2 932 163	96 20 411 08	DRAEHTE MONTAGETAFEL VO
KONTAKTRELAIS 24V 2X20A	63 01 004 08	20	2	1 920 403	92 17 846 08	KLEMMKASTEN VORM.
KONTAKTRELAIS 24V 2X20A	63 01 004 08	10	2	2 780 242	92 08 729 08	KLEMMKASTEN KPL.
KONTAKTRELAIS 24V 2X20A	63 01 004 08	53	4	2 932 161	96 20 409 08	AUFBAUTEILE MONTAGETAFE
KONTAKTSTIFT 1MM2	60 56 017 01	165	16	3 930 611	92 09 429 08	KLEMMKASTEN
KONTROLLLEUCHTE 24V	60 71 354 08	15	2	2 920 342	96 20 439 08	ARMATURENBRETT DACH VO
KOPFSTUETZE	77 41 193 08	17	1	2 502	91 01 353 08	STEUERSTAND
KRAFTSTOFFBEHAELTER	91 44 601 08	142	1		LR 1750 -0	LIEBHERR RAUPENKRAN LR 1
KRAFTSTOFFBEHAELTER SCH	92 95 359 08	1	1	2 670 003	92 95 362 08	KRAFTSTOFFBEHAELTER VO
KRAFTSTOFFBEHAELTER VO	92 95 362 08	1	1	2 670	91 44 601 08	KRAFTSTOFFBEHAELTER
KRAFTSTOFFFEINFILTER KR	73 82 048	3	1	9 272 855	92 72 855	EINSTUFEN-BOXFILTER
KRAFTSTOFFFILTER	55 31 740 08	(1)	1	2 541	91 45 104 08	ZUSATZHEIZUNG OW
KRAFTSTOFFFILTERANBAU	98 82 931	93	1	9 074 189	90 74 189	DIESELMOTOR
KRAFTSTOFFLEITUNGEN	98 82 943	97	1	9 074 189	90 74 189	DIESELMOTOR
KRAFTSTOFFLEITUNGEN	98 89 030	131	1	9 074 189	90 74 189	DIESELMOTOR
KRAFTSTOFFSCHLAUCH DN4,	55 31 911 08	7	0.15	2 541	91 45 104 08	ZUSATZHEIZUNG OW
KRAFTSTOFFVORFILTER	55 30 018 08	7	1	2 391	91 06 853 08	DIESELMOTOR KPL.
KRAMPE	60 27 417 08	12	16	1 920 403	92 17 846 08	KLEMMKASTEN VORM.
KRAMPE	60 27 417 08	275	6	1 920 406	92 01 742 08	KLEMMKASTEN VORM.
KRAMPE	60 27 417 08	275	6	1 920 409	92 07 133 08	KLEMMKASTEN VORM.
KRAMPE	60 27 417 08	16	6	2 780 114	92 08 384 08	KLEMMKASTEN KPL.
KRAMPE	60 27 417 08	16	8	2 780 242	92 08 729 08	KLEMMKASTEN KPL.
KRAMPE	60 27 417 08	263	14	3 930 611	92 09 429 08	KLEMMKASTEN
KRANFUEHRERKABINE KPL.	91 08 725 08	153	1		LR 1750 -0	LIEBHERR RAUPENKRAN LR 1
KRANFUEHRERKABINE VORM	96 20 478 08	1	1	2 810	91 08 725 08	KRANFUEHRERKABINE KPL.
KREUZLASCHE	92 80 665 08	28	1	3 216	91 01 257 08	W-ADAPTER F.ROLLENSATZ
KREUZLASCHE SCHWK.	92 11 734 08	31	2	3 225	91 02 083 08	SL-REDUZIERSTUECK
KRUEMMER 1015 GUMMI	55 31 321 08	16	1	2 540 000	91 01 738 08	HEIZUNG KRANFUEHRERKAB
KUEHLER VORM.	92 51 188 08	12	1	2 391 001	96 19 013 08	DIESELMOTOR VORM.
KUEHLERANLAGE	55 06 385 08	1	1	2 391 023	92 51 188 08	KUEHLER VORM.
KUEHLERGEHAEUSE	92 67 439 23	1	1	9 278 724	92 78 724 23	OELKUEHLER
KUEHLERGEHAEUSE	98 88 280	1	1	9 888 282	98 88 282	OELKUEHLER
KUEHLERGEHAEUSE ANBAU	92 78 737	50	1	9 074 189	90 74 189	DIESELMOTOR
KUEHLWASSERLEITUNG 12X1	92 75 007	16	1	9 887 333	98 87 333	ANBAUTEILE LUFTPRESSER
KUEHLWASSERLEITUNG 12X1	92 77 097	12	1	9 887 333	98 87 333	ANBAUTEILE LUFTPRESSER
KUEHLWASSERSCHLAUCH DN	11 62 176 9	154	0.15	2 391 001	96 19 013 08	DIESELMOTOR VORM.
KUEHLWASSERSCHLAUCH DN	10 87 308 6	43	3	2 391 001	96 19 013 08	DIESELMOTOR VORM.
KUEHLWASSERSCHLAUCH DN	10 87 308 9	15	0.2	2 540 000	91 01 738 08	HEIZUNG KRANFUEHRERKAB
KUEHLWASSERSCHLAUCH DN	11 62 178 3	18	0.2	2 541	91 45 104 08	ZUSATZHEIZUNG OW
KUEHLWASSERSCHLAUCH DN	11 62 178 3	20	2.2	2 541	91 45 104 08	ZUSATZHEIZUNG OW
KUEHLWASSERSCHLAUCH DN	11 62 178 3	35	17	2 541	91 45 104 08	ZUSATZHEIZUNG OW
KUEHLWASSERSCHLAUCH DN	11 62 177 5	41	2	2 391 001	96 19 013 08	DIESELMOTOR VORM.
KUEHLWASSERSCHLAUCH DN	11 62 177 7	35	1	2 391 001	96 19 013 08	DIESELMOTOR VORM.
KUGEL DIN 5401 7	57 08 621 08	5	1	X1041267	10 41 267 8	ENDPLATTE
KUGELHAHN BKH1/2"NW13 A3	51 06 823 08	21	1	2 391	91 06 853 08	DIESELMOTOR KPL.
KUGELHAHN BKH1/2"NW13 A3	51 06 823 08	5	1	2 831 004	92 71 424 08	ZUSATZHYDRAULIK KLIMAANL
KUGELHAHN BKH3/4" A3C	51 06 923 08	20	2	1 970	91 00 931 08	HYDR.RAUPE 4 MOT.VORB.K-
KUGELHAHN BKH3/8" A3C	51 06 820 08	46	2	2 970	91 09 142 08	HYDRAULIK
KUGELHAHN DN8-1/4" MS	51 06 960 08	15	2	3 978	91 00 760 08	HYDR.SCHWEBEBALLAST
KUGELHAHN KH3-16SR	51 06 946 08	151	1	2 970	91 09 142 08	HYDRAULIK
KUGELHAHNKOMBINATION ST	51 06 965 08	160	1	2 970	91 09 142 08	HYDRAULIK
KUGELHAHNKOMBINATION ST	51 06 994 08	159	1	2 970	91 09 142 08	HYDRAULIK

Bezeichnung	Artikel	Pos.	Menge	Seite	Baugruppe	Bezeichnung
KUGELKNOPF DIN 319 E 40 K	11 00 722 3	9	1	6 923 097	69 23 097 08	PEDALGEBER
KUGELKOPF	61 40 461 08	(2)	1	2 925 007	96 18 184 08	AUSRUESTUNG KAMERA KAB
KUGELPFANNE DIN 71805 B13	49 80 751 23	5	1	5 700 323	57 00 323	MOTORBREMSE KPL.
KUGELSCHEIBE DIN 6319 C 10	42 19 002 08	6	1	9 277 934	92 77 934	EINSPRITZDUESE MIT BEFEST
KUGELSCHEIBE DIN 6319 C 10	42 19 002 08	4	4	9 883 358	98 83 358	ANBAUTEILE
KUPFERPASTE 850g	10 00 255 2	132	1	9 073 674	90 73 674	MOTORBREMSE KPL.
KUPPLUNG	57 18 984 08	9	1	6 923 086	69 23 086 08	SEILLAENGENGEBER
KUPPLUNG 3500NM/1800U/MIN	11 45 024 7	3	1	2 391 001	96 19 013 08	DIESELMOTOR VORM.
KUPPLUNG DREHGEBER	96 74 133 08	(60)	1	1 920 305	92 15 300 08	EINBAU SCHLEIFRINGKOERPE
KUPPLUNGSDOSE	60 50 127 08	9	1	2 835	91 02 278 08	LADEGERAET
KUPPLUNGSDOSE 4-POL GER	68 00 017 08	9	1	2 920 032	96 20 520 08	KABELSTRANG
KUPPLUNGSDOSE 4-POL GER	68 00 017 08	10	1	2 920 032	96 20 520 08	KABELSTRANG
KUPPLUNGSDOSE 4-POL GER	68 00 017 08	11	1	2 920 032	96 20 520 08	KABELSTRANG
KUPPLUNGSDOSE 4-POL GER	68 00 017 08	12	1	2 920 032	96 20 520 08	KABELSTRANG
KUPPLUNGSDOSE 4-POL SPF	68 00 014 08	2	1	2 920 306	92 95 363 08	KABELSTRANG
KUPPLUNGSDOSE 4-POLE SP	68 00 000 08	3	1	2 920 306	92 95 363 08	KABELSTRANG
KUPPLUNGSMUFFE	77 43 726 08	19	10	2 711	91 44 604 08	ZENTRALSCHMIERANLAGE O
KUPPLUNGSMUFFE	77 43 726 08	9	1	3 745 007	92 99 170 08	ZUSATZAUSR.F.SCHWEBEBA
KUPPLUNGSMUFFE B2 10-L	51 15 084 08	102	2	2 970	91 09 142 08	HYDRAULIK
KUPPLUNGSMUFFE B2 12-L	51 15 058 08	25	5	1 970	91 00 931 08	HYDR.RAUPE 4 MOT.VORB.K-
KUPPLUNGSMUFFE B2 12-L	51 15 058 08	23	1	2 975	91 44 710 08	ZUSATZHYDRAULIK WINDE 1-
KUPPLUNGSMUFFE B2 12-L	51 15 058 08	29	2	2 975 500	91 02 036 08	ZUSATZHYDR.GITTER-WINDE
KUPPLUNGSMUFFE B2 12-L	51 15 058 08	23	1	2 975 600	91 44 708 08	ZUSATZHYDRAULIK WINDE 3
KUPPLUNGSMUFFE B2 12-L	51 15 058 08	5	3	2 976 200	91 44 034 08	ZUS.HYDR.BOLZENZIEHEINRI
KUPPLUNGSMUFFE B2 12-L	51 15 058 08	5	1	2 976 203	92 27 489 08	ZUSATZHYDR.BOLZENZIEHZ
KUPPLUNGSMUFFE B3 15-L	51 15 005 08	27	1	2 975 600	91 44 708 08	ZUSATZHYDRAULIK WINDE 3
KUPPLUNGSMUFFE B3 16-S	51 15 059 08	39	4	1 970	91 00 931 08	HYDR.RAUPE 4 MOT.VORB.K-
KUPPLUNGSMUFFE B3 16-S	51 15 059 08	39	1	1 970 058	92 17 254 08	ZUS.SCHLAEUCHE RAUPENT
KUPPLUNGSMUFFE B3 16-S	51 15 059 08	92	1	2 970	91 09 142 08	HYDRAULIK
KUPPLUNGSMUFFE B3 16-S	51 15 059 08	41	1	2 977	91 02 038 08	ZUSATZHYDRAULIK DREHBUE
KUPPLUNGSMUFFE B3 16-S	51 15 059 08	11	1	2 978 100	91 44 621 08	ZUSATZHYDR.D-RUECKHALT
KUPPLUNGSMUFFE B3 16-S	51 15 059 08	21	2	3 978	91 00 760 08	HYDR.SCHWEBEBALLAST
KUPPLUNGSMUFFE B6 20-S	51 15 007 08	27	2	1 970	91 00 931 08	HYDR.RAUPE 4 MOT.VORB.K-
KUPPLUNGSMUFFE B6 20-S	51 15 007 08	106	1	2 970	91 09 142 08	HYDRAULIK
KUPPLUNGSMUFFE B6 20-S	51 15 007 08	39	1	2 977	91 02 038 08	ZUSATZHYDRAULIK DREHBUE
KUPPLUNGSMUFFE B6 22-L	51 15 082 08	29	2	1 970	91 00 931 08	HYDR.RAUPE 4 MOT.VORB.K-
KUPPLUNGSMUFFE B6 22-L	51 15 082 08	88	2	2 970	91 09 142 08	HYDRAULIK
KUPPLUNGSMUFFE B6 22-L	51 15 082 08	19	1	2 975	91 44 710 08	ZUSATZHYDRAULIK WINDE 1-
KUPPLUNGSMUFFE B6 22-L	51 15 082 08	29	2	3 978	91 00 760 08	HYDR.SCHWEBEBALLAST
KUPPLUNGSMUFFE B6 25-S	51 05 996 08	84	2	2 970	91 09 142 08	HYDRAULIK
KUPPLUNGSMUFFE B6 25-S	51 05 996 08	15	1	2 975	91 44 710 08	ZUSATZHYDRAULIK WINDE 1-
KUPPLUNGSMUFFE B6 25-S	51 05 996 08	15	1	2 975 300	91 44 664 08	ZUSATZHYDRAULIK WINDE 5
KUPPLUNGSMUFFE B6 25-S	51 05 996 08	15	1	2 975 400	91 02 034 08	ZUSATZHYDRAULIK WINDE 6
KUPPLUNGSMUFFE B6 25-S	51 05 996 08	15	1	2 975 600	91 44 708 08	ZUSATZHYDRAULIK WINDE 3
KUPPLUNGSMUFFE B6 25-S	51 05 996 08	7	1	2 978 100	91 44 621 08	ZUSATZHYDR.D-RUECKHALT
KUPPLUNGSMUFFE B6 28-L	51 15 010 08	35	2	1 970	91 00 931 08	HYDR.RAUPE 4 MOT.VORB.K-
KUPPLUNGSMUFFE B6 28-L	51 15 010 08	35	1	1 970 058	92 17 254 08	ZUS.SCHLAEUCHE RAUPENT
KUPPLUNGSMUFFE B6 28-L	51 15 010 08	96	2	2 970	91 09 142 08	HYDRAULIK
KUPPLUNGSMUFFE B6 28-L	51 15 010 08	23	2	2 975 500	91 02 036 08	ZUSATZHYDR.GITTER-WINDE
KUPPLUNGSMUFFE B6 28-L	51 15 010 08	17	3	2 975 600	91 44 708 08	ZUSATZHYDRAULIK WINDE 3
KUPPLUNGSMUFFE B6 28-L	51 15 010 08	35	1	2 977	91 02 038 08	ZUSATZHYDRAULIK DREHBUE
KUPPLUNGSMUFFE B6 30-S	51 15 107 08	5	2	2 978 300	91 01 515 08	ZUSATZHYDR.MONTAGEEINR
KUPPLUNGSMUFFE B8 35-L	51 15 184 08	45	1	2 977	91 02 038 08	ZUSATZHYDRAULIK DREHBUE
KUPPLUNGSMUFFE B8 38-S	51 15 122 08	31	4	1 970	91 00 931 08	HYDR.RAUPE 4 MOT.VORB.K-
KUPPLUNGSMUFFE B8 38-S	51 15 122 08	31	2	1 970 058	92 17 254 08	ZUS.SCHLAEUCHE RAUPENT
KUPPLUNGSMUFFE B8 38-S	51 15 122 08	80	4	2 970	91 09 142 08	HYDRAULIK
KUPPLUNGSMUFFE B8 38-S	51 15 122 08	11	2	2 975	91 44 710 08	ZUSATZHYDRAULIK WINDE 1-
KUPPLUNGSMUFFE B8 38-S	51 15 122 08	11	1	2 975 300	91 44 664 08	ZUSATZHYDRAULIK WINDE 5
KUPPLUNGSMUFFE B8 38-S	51 15 122 08	11	1	2 975 400	91 02 034 08	ZUSATZHYDRAULIK WINDE 6
KUPPLUNGSMUFFE B8 38-S	51 15 122 08	11	2	2 975 500	91 02 036 08	ZUSATZHYDR.GITTER-WINDE

Bezeichnung	Artikel	Pos.	Menge	Seite	Baugruppe	Bezeichnung
KUPPLUNGSMUFFE B8 38-S	51 15 122 08	11	4	2 975 600	91 44 708 08	ZUSATZHYDRAULIK WINDE 3
KUPPLUNGSMUFFE B8 38-S	51 15 122 08	11	2	2 977	91 02 038 08	ZUSATZHYDRAULIK DREHBUE
KUPPLUNGSMUFFE B8 38-S	51 15 122 08	31	4	2 977	91 02 038 08	ZUSATZHYDRAULIK DREHBUE
KUPPLUNGSSCHLUESSEL 9	96 67 964 08	42	1	1 750	91 44 577 08	WERKZEUG
KUPPLUNGSSTECKER	77 43 727 08	18	20	2 711	91 44 604 08	ZENTRALSCHMIERANLAGE O
KUPPLUNGSSTECKER	77 43 727 08	8	2	3 745 007	92 99 170 08	ZUSATZAUSR.F.SCHWEBEBA
KUPPLUNGSSTECKER 12-S	51 15 013 08	23	1	1 970	91 00 931 08	HYDR.RAUPE 4 MOT.VORB.K-
KUPPLUNGSSTECKER 25-S	51 05 997 08	86	4	2 970	91 09 142 08	HYDRAULIK
KUPPLUNGSSTECKER 25-S	51 05 997 08	6	1	2 978 200	91 01 626 08	ZUSATZHYDR.S-RUECKHALTE
KUPPLUNGSSTECKER 25-S	51 05 997 08	6	2	2 978 300	91 01 515 08	ZUSATZHYDR.MONTAGEEINR
KUPPLUNGSSTECKER 25-S	51 05 997 08	27	1	3 978	91 00 760 08	HYDR.SCHWEBEBALLAST
KUPPLUNGSSTECKER B2 10-L	51 15 083 08	104	2	2 970	91 09 142 08	HYDRAULIK
KUPPLUNGSSTECKER B2 12-L	51 15 096 08	26	4	1 970	91 00 931 08	HYDR.RAUPE 4 MOT.VORB.K-
KUPPLUNGSSTECKER B2 12-L	51 15 096 08	100	2	2 970	91 09 142 08	HYDRAULIK
KUPPLUNGSSTECKER B2 12-L	51 15 096 08	23	1	2 975 300	91 44 664 08	ZUSATZHYDRAULIK WINDE 5
KUPPLUNGSSTECKER B2 12-L	51 15 096 08	23	1	2 975 400	91 02 034 08	ZUSATZHYDRAULIK WINDE 6
KUPPLUNGSSTECKER B2 12-L	51 15 096 08	25	1	2 975 600	91 44 708 08	ZUSATZHYDRAULIK WINDE 3
KUPPLUNGSSTECKER B2 12-L	51 15 096 08	7	3	2 976 200	91 44 034 08	ZUS.HYDR.BOLZENZIEHEINRI
KUPPLUNGSSTECKER B2 12-L	51 15 096 08	7	1	2 976 203	92 27 489 08	ZUSATZHYDR.BOLZENZIEHZ
KUPPLUNGSSTECKER B3 15-L	51 15 004 08	105	1	2 970	91 09 142 08	HYDRAULIK
KUPPLUNGSSTECKER B3 15-L	51 15 004 08	11	1	2 976 200	91 44 034 08	ZUS.HYDR.BOLZENZIEHEINRI
KUPPLUNGSSTECKER B3 16-	51 15 086 08	41	4	1 970	91 00 931 08	HYDR.RAUPE 4 MOT.VORB.K-
KUPPLUNGSSTECKER B3 16-	51 15 086 08	41	1	1 970 058	92 17 254 08	ZUS.SCHLAEUCHE RAUPENT
KUPPLUNGSSTECKER B3 16-	51 15 086 08	94	1	2 970	91 09 142 08	HYDRAULIK
KUPPLUNGSSTECKER B3 16-	51 15 086 08	43	1	2 977	91 02 038 08	ZUSATZHYDRAULIK DREHBUE
KUPPLUNGSSTECKER B3 16-	51 15 086 08	4	1	2 978 200	91 01 626 08	ZUSATZHYDR.S-RUECKHALTE
KUPPLUNGSSTECKER B3 16-	51 15 086 08	23	2	3 978	91 00 760 08	HYDR.SCHWEBEBALLAST
KUPPLUNGSSTECKER B6 18-L	57 05 048 08	13	1	2 976 200	91 44 034 08	ZUS.HYDR.BOLZENZIEHEINRI
KUPPLUNGSSTECKER B6 20-	57 05 051 08	40	1	2 977	91 02 038 08	ZUSATZHYDRAULIK DREHBUE
KUPPLUNGSSTECKER B6 22-L	51 15 081 08	90	5	2 970	91 09 142 08	HYDRAULIK
KUPPLUNGSSTECKER B6 22-L	51 15 081 08	19	1	2 975 300	91 44 664 08	ZUSATZHYDRAULIK WINDE 5
KUPPLUNGSSTECKER B6 22-L	51 15 081 08	19	1	2 975 400	91 02 034 08	ZUSATZHYDRAULIK WINDE 6
KUPPLUNGSSTECKER B6 22-L	51 15 081 08	25	1	2 975 500	91 02 036 08	ZUSATZHYDR.GITTER-WINDE
KUPPLUNGSSTECKER B6 22-L	51 15 081 08	19	1	2 975 600	91 44 708 08	ZUSATZHYDRAULIK WINDE 3
KUPPLUNGSSTECKER B6 22-L	51 15 081 08	30	2	3 978	91 00 760 08	HYDR.SCHWEBEBALLAST
KUPPLUNGSSTECKER B6 28-L	51 15 011 08	37	2	1 970	91 00 931 08	HYDR.RAUPE 4 MOT.VORB.K-
KUPPLUNGSSTECKER B6 28-L	51 15 011 08	37	1	1 970 058	92 17 254 08	ZUS.SCHLAEUCHE RAUPENT
KUPPLUNGSSTECKER B6 28-L	51 15 011 08	21	4	2 975 500	91 02 036 08	ZUSATZHYDR.GITTER-WINDE
KUPPLUNGSSTECKER B6 28-L	51 15 011 08	21	1	2 975 600	91 44 708 08	ZUSATZHYDRAULIK WINDE 3
KUPPLUNGSSTECKER B6 28-L	51 15 011 08	37	1	2 977	91 02 038 08	ZUSATZHYDRAULIK DREHBUE
KUPPLUNGSSTECKER B6 28-L	51 15 011 08	28	1	3 978	91 00 760 08	HYDR.SCHWEBEBALLAST
KUPPLUNGSSTECKER B8 35-L	51 15 185 08	46	1	2 977	91 02 038 08	ZUSATZHYDRAULIK DREHBUE
KUPPLUNGSSTECKER B8 38-	51 15 123 08	33	4	1 970	91 00 931 08	HYDR.RAUPE 4 MOT.VORB.K-
KUPPLUNGSSTECKER B8 38-	51 15 123 08	33	2	1 970 058	92 17 254 08	ZUS.SCHLAEUCHE RAUPENT
KUPPLUNGSSTECKER B8 38-	51 15 123 08	82	8	2 970	91 09 142 08	HYDRAULIK
KUPPLUNGSSTECKER B8 38-	51 15 123 08	13	1	2 975 300	91 44 664 08	ZUSATZHYDRAULIK WINDE 5
KUPPLUNGSSTECKER B8 38-	51 15 123 08	13	1	2 975 400	91 02 034 08	ZUSATZHYDRAULIK WINDE 6
KUPPLUNGSSTECKER B8 38-	51 15 123 08	13	6	2 975 500	91 02 036 08	ZUSATZHYDR.GITTER-WINDE
KUPPLUNGSSTECKER B8 38-	51 15 123 08	13	2	2 975 600	91 44 708 08	ZUSATZHYDRAULIK WINDE 3
KUPPLUNGSSTECKER B8 38-	51 15 123 08	33	4	2 977	91 02 038 08	ZUSATZHYDRAULIK DREHBUE
KUPPLUNGSSTUECK D60/36X5	57 18 283 08	220	4	5 000 645	50 00 645 08	VERTEILERGETRIEBE
KURBELGEHAEUSE KPL. V-MO	98 87 013	1	1	9 074 189	90 74 189	DIESELMOTOR
KURBELGEHAEUSE V-MOTO	98 87 002	1	1	9 887 012	98 87 012	KURBELGEHAEUSE
KURBELGEHAEUSE V-MOTO	98 87 012	1	1	9 887 013	98 87 013	KURBELGEHAEUSE KPL.
KURBELGEHAEUSEENTLUEFT	92 72 269	5	2	9 883 385	98 83 385	KURBELGEHAEUSEENTLUEFT
KURBELGEHAEUSEENTLUEFT	98 83 385	11	1	9 074 189	90 74 189	DIESELMOTOR
KURBELWELLE	98 84 340 23	1	1	9 886 783	98 86 783	KURBELWELLE VORM.
KURBELWELLE VORM. V-MO	98 86 783	28	1	9 074 189	90 74 189	DIESELMOTOR
KURBELWELLENANBAUTEILE	98 83 316	31	1	9 074 189	90 74 189	DIESELMOTOR
KURBELWELLENDICHTUNG	92 67 712	30	1	9 074 189	90 74 189	DIESELMOTOR

Bezeichnung	Artikel	Pos.	Menge	Seite	Baugruppe	Bezeichnung
KURBELWELLENDICHTUNG H	92 67 792	6	1	9 267 712	92 67 712	KURBELWELLENDICHTUNG
KURBELWELLENDICHTUNG	92 67 791	1	1	9 267 712	92 67 712	KURBELWELLENDICHTUNG
KURBELWELLENLAGERUNG	98 87 158	29	1	9 074 189	90 74 189	DIESELMOTOR
L-ADAPTER	91 44 717 08	278	1		LR 1750 -0	LIEBHERR RAUPENKRAN LR 1
L-ADAPTER SCHWK.	92 46 468 08	1	1	3 229	91 44 717 08	L-ADAPTER
L-KOPFSTUECK 400TO.	91 44 718 08	280	1		LR 1750 -0	LIEBHERR RAUPENKRAN LR 1
L-KOPFSTUECK SCHWK.	92 51 189 08	1	1	3 213	91 44 718 08	L-KOPFSTUECK
LADEGERAET 10-30V	61 40 428 08	6	1	1 780 512	92 17 262 08	FUNKFERNSTEUERUNG
LADEGERAET 230V	91 02 278 08	156	1		LR 1750 -0	LIEBHERR RAUPENKRAN LR 1
LADEGERAET 230V 24V8A SP	61 33 018 08	5	1	2 835	91 02 278 08	LADEGERAET
LADELUFTKUEHLER	57 17 723 08	2	1	5 506 385	55 06 385 08	KUEHLERANLAGE
LADELUFTROHR 100 SPF	55 06 344 08	28	1	2 391 001	96 19 013 08	DIESELMOTOR VORM.
LADELUFTROHR D=100 SPF	55 06 391 08	24	1	2 391 001	96 19 013 08	DIESELMOTOR VORM.
LADELUFTROHR D=100 SPF	55 06 392 08	25	1	2 391 001	96 19 013 08	DIESELMOTOR VORM.
LADELUFTROHR SPF	55 17 184 08	13	1	2 391 001	96 19 013 08	DIESELMOTOR VORM.
LADELUFTWELLSCHLAUCH 10	55 17 025 08	26	4	2 391 001	96 19 013 08	DIESELMOTOR VORM.
LAENGENGEBER	57 19 112 08	1	1	6 923 086	69 23 086 08	SEILLAENGENGEBER
LAENGENGEBERSEIL	57 18 870 08	10	1	6 923 086	69 23 086 08	SEILLAENGENGEBER
LAGER	11 34 654 0	203	1	5 718 418	57 18 418 08	GETRIEBE
LAGERBAND 40,4X2,0	57 18 438 08	50	2	5 718 419	57 18 419 08	SEILTROMMEL
LAGERFLANSCH	98 84 494	1	1	9 885 052	98 85 052	ANTRIEB FUER EINSPRITZPU
LAGERGEHAEUSE	90 73 720 23	1	1	9 073 721	90 73 721	LAGERGEHAEUSE VORM.
LAGERGEHAEUSE VORM.	90 73 721	1	1	9 073 722	90 73 722	NEBENABTRIEB VORM.
LAGERPLATTE 10X60X90 PA6	93 22 470 08	33	4	3 211	91 02 064 08	S-ANLENKSTUECK
LAGERPLATTE 10X60X90 PA6	93 22 470 08	15	8	3 292	91 44 698 08	D-RUECKHALTESICHERUNG
LAGERPLATTE 15 X 60 X 810 P	97 64 327 08	9	1	3 554 006	92 71 434 08	WA-BOCK 1 KOPFSTUECK
LAGERPLATTE 15 X 60 X 810 P	97 64 327 08	9	2	3 556 004	92 71 575 08	WA-BOCK 2 KOPFSTUECK VO
LAGERPLATTE 15X60X850 PA6	94 39 073 08	68	2	2 550	91 09 257 08	SA-BOCK
LAGERPLATTE 15X60X850 PA6	94 39 073 08	30	1	3 556 003	92 71 234 08	WA-BOCK 2 ANLENKSTUECK
LAGERPLATTE 15X60X850 PA6	94 39 073 08	35	2	3 713	91 44 695 08	D-ANLENKSTUECK
LAGERRING	57 01 135 08	3	1	5 701 129	57 01 129 08	TRIEBWERK
LAGERUNG	93 85 760 01	4	1	1 400	91 04 483 08	RAUPENTRAEGER LI.
LAGERUNG	93 85 760 01	4	1	1 410	91 04 487 08	RAUPENTRAEGER RE.
LAGERUNG	93 85 762 01	9	1	1 400	91 04 483 08	RAUPENTRAEGER LI.
LAGERUNG	93 85 762 01	9	1	1 410	91 04 487 08	RAUPENTRAEGER RE.
LAGERUNG SCHWK.	92 17 149 08	9	2	2 790	91 01 223 08	ZUSATZTEILE DEMONT.SA-B
LAGERUNG SCHWK.	92 35 471 08	12	2	2 790	91 01 223 08	ZUSATZTEILE DEMONT.SA-B
LAGERUNG SCHWK.	92 99 786 08	3	1	2 370	91 04 815 08	MONTAGEWINDE
LAMELLENTRAEGER	50 15 594 14	96	1	X1002122	10 02 122 6	ANTRIEB
LAMELLENTRAEGER	50 15 594 14	96	1	X1002122	10 02 122 8	ANTRIEB
LAMELLENVENTIL	57 15 827 08	15	1	5 700 109	57 00 109	LUFTPRESSER
LAMPE	10 87 335 1	(1)	1	2 920 342	96 20 439 08	ARMATURENBRETT DACH VO
LAMPE	60 02 233	(1)	2	2 531 019	92 88 178 08	ELEKTRIK ARMLEHNE RE.
LAMPENFASSUNG	60 61 445 08	21	6	2 830 038	96 20 427 08	ARMATURENBRETT
LASCHE	11 48 116 1	25	4	4 001 005	91 44 581 08	HAKENFLASCHE
LASCHE	11 48 240 3	22	8	4 003 007	91 44 580 08	HAKENFLASCHE
LASCHE	11 48 240 7	26	4	4 003 007	91 44 580 08	HAKENFLASCHE
LASCHE	11 49 385 1	22	8	9 104 649	91 04 649 08	DOPPELHAKENFLASCHE
LASCHE	11 49 385 2	25	8	9 104 649	91 04 649 08	DOPPELHAKENFLASCHE
LASCHE	57 18 950 08	28	4	4 001 005	91 44 581 08	HAKENFLASCHE
LASCHE	92 17 232 08	4	2	3 745 001	96 19 998 08	BALLASTPALETTE VORM.
LASCHE	92 17 233 08	5	1	3 745 001	96 19 998 08	BALLASTPALETTE VORM.
LASCHE 15x120x385 S960QL+	97 06 365 08	6	4	3 216	91 01 257 08	W-ADAPTER F.ROLLENSATZ
LASCHE 25x180x140 S960QL	97 06 363 08	3	2	3 216	91 01 257 08	W-ADAPTER F.ROLLENSATZ
LASCHE 35X164X834 S960QL+	95 67 258 08	1	2	3 211 004	92 10 721 08	STANGEN VORM.
LASCHE 5X635X220 S960QL	95 70 939 08	3	2	3 554 006	92 71 434 08	WA-BOCK 1 KOPFSTUECK
LASCHE 5X635X220 S960QL	95 70 939 08	3	1	3 556 004	92 71 575 08	WA-BOCK 2 KOPFSTUECK VO
LASCHE 5X727X220 S960QL	95 71 244 08	16	1	3 556 004	92 71 575 08	WA-BOCK 2 KOPFSTUECK VO
LASCHE 8x300x50 S700MC	97 04 072 08	81	2	1 400	91 04 483 08	RAUPENTRAEGER LI.
LASCHE 8x300x50 S700MC	97 04 072 08	80	2	1 410	91 04 487 08	RAUPENTRAEGER RE.

Bezeichnung	Artikel	Pos.	Menge	Seite	Baugruppe	Bezeichnung
LASCHE KPL.	92 11 270 08	2	1	3 204 002	92 71 719 08	STANGE KPL.
LASCHE KPL.	92 11 270 08	2	1	3 204 003	92 11 283 08	STANGE KPL.
LASCHE KPL.	92 11 282 08	3	2	3 204 002	92 71 719 08	STANGE KPL.
LASCHE KPL.	92 11 282 08	3	2	3 204 003	92 11 283 08	STANGE KPL.
LASCHE KPL.	92 18 632 08	2	1	3 950 002	92 18 562 08	STANGE KPL.
LASCHE KPL.	92 18 645 08	3	2	3 950 002	92 18 562 08	STANGE KPL.
LASCHE KPL.	92 18 957 08	7	4	3 950	91 01 259 08	WS-ZUSATZSTANGEN
LASCHE KPL.	92 65 733 08	1	1	1 750 023	92 65 732 08	MONTAGEROLLE
LASCHE KPL.	92 70 943 08	14	2	2 550	91 09 257 08	SA-BOCK
LASCHE KPL.	92 70 945 08	16	4	2 550	91 09 257 08	SA-BOCK
LASCHE KPL.	92 70 945 08	23	8	3 214	91 02 084 08	S-KOPFSTUECK
LASCHE KPL.	92 70 945 08	14	4	3 229	91 44 717 08	L-ADAPTER
LASCHE KPL.	92 70 945 08	54	4	3 714	91 20 065 08	D-KOPFSTUECK
LASCHE KPL.	92 70 945 08	10	2	3 809 100	92 10 812 08	STANGE KPL.
LASCHE KPL.	92 70 945 08	5	4	3 950	91 01 259 08	WS-ZUSATZSTANGEN
LASCHE KPL.	92 70 946 08	17	4	2 550	91 09 257 08	SA-BOCK
LASCHE KPL.	92 71 076 08	18	4	2 550	91 09 257 08	SA-BOCK
LASCHE KPL.	92 71 076 08	3	2	3 223 001	92 71 488 08	STANGE
LASCHE KPL.	92 71 076 08	51	4	3 714	91 20 065 08	D-KOPFSTUECK
LASCHE KPL.	92 71 076 08	16	4	3 714 009	96 23 647 08	VERSTELLFLASCHE KPL.
LASCHE KPL.	92 71 076 08	3	2	3 715 001	92 71 486 08	STANGE
LASCHE KPL.	92 71 076 08	3	2	3 745 005	92 17 630 08	STANGE KPL.
LASCHE KPL.	92 71 076 08	3	2	3 809 000	92 10 957 08	STANGE KPL.
LASCHE KPL.	92 71 076 08	3	2	3 809 100	92 10 812 08	STANGE KPL.
LASCHE KPL.	92 71 076 08	3	2	3 820 100	92 11 015 08	STANGE KPL.
LASCHE KPL.	92 71 076 08	3	2	3 950 001	92 18 589 08	STANGE KPL.
LASCHE KPL.	92 71 077 08	19	2	2 550	91 09 257 08	SA-BOCK
LASCHE KPL.	92 71 077 08	2	1	3 223 001	92 71 488 08	STANGE
LASCHE KPL.	92 71 077 08	50	2	3 714	91 20 065 08	D-KOPFSTUECK
LASCHE KPL.	92 71 077 08	15	2	3 714 009	96 23 647 08	VERSTELLFLASCHE KPL.
LASCHE KPL.	92 71 077 08	2	1	3 715 001	92 71 486 08	STANGE
LASCHE KPL.	92 71 077 08	2	1	3 745 005	92 17 630 08	STANGE KPL.
LASCHE KPL.	92 71 077 08	2	1	3 809 000	92 10 957 08	STANGE KPL.
LASCHE KPL.	92 71 077 08	2	1	3 809 100	92 10 812 08	STANGE KPL.
LASCHE KPL.	92 71 077 08	2	1	3 820 100	92 11 015 08	STANGE KPL.
LASCHE KPL.	92 71 077 08	2	1	3 950 001	92 18 589 08	STANGE KPL.
LASCHE KPL.	92 71 181 08	1	1	2 657	91 44 606 08	MONTAGEEINRICHTUNG RA
LASCHE KPL.	92 71 202 08	2	2	3 211 003	92 10 670 08	STANGEN KPL.
LASCHE KPL.	92 71 203 08	3	1	3 211 003	92 10 670 08	STANGEN KPL.
LASCHE KPL.	92 71 624 08	4	2	3 554 006	92 71 434 08	WA-BOCK 1 KOPFSTUECK
LASCHE KPL.	92 71 624 08	4	2	3 556 004	92 71 575 08	WA-BOCK 2 KOPFSTUECK VO
LASCHE KPL.	92 88 304 08	2	2	3 211 002	92 88 302 08	SCHUTZWALZE KPL.
LASCHE KPL.	96 17 267 08	45	4	3 229	91 44 717 08	L-ADAPTER
LASCHE MIT SCHILD	96 34 672 08	1	2	2 550 002	92 70 943 08	LASCHE KPL.
LASCHE MIT SCHILD	96 34 911 08	1	2	3 745 008	96 23 072 08	LASCHE VORM.
LASCHE SCHWK.	92 11 200 08	1	2	3 870	91 00 196 08	LASCHEN ZUSATZABSPANN
LASCHE SCHWK.	92 16 939 08	5	2	2 740	91 01 072 08	GEGENGEWICHT
LASCHE SCHWK.	92 17 631 08	8	2	3 745	91 07 886 08	SCHWEBEBALLAST
LASCHE SCHWK.	92 18 489 08	17	2	2 125	91 01 212 08	BOLZEN D-S ANLENKSTUECK
LASCHE SCHWK.	92 35 472 08	15	2	2 790	91 01 223 08	ZUSATZTEILE DEMONT.SA-B
LASCHE SCHWK.	92 71 313 08	6	2	3 714	91 20 065 08	D-KOPFSTUECK
LASCHE SCHWK.	96 17 282 08	49	1	3 745 001	96 19 998 08	BALLASTPALETTE VORM.
LASCHE SCHWK.	96 17 575 08	77	2	3 713	91 44 695 08	D-ANLENKSTUECK
LASCHE SCHWK. 0.8M SPF	92 71 626 08	(1)	1	3 554 006	92 71 434 08	WA-BOCK 1 KOPFSTUECK
LASCHE SCHWK. SPF	92 17 633 08	9	2	3 745	91 07 886 08	SCHWEBEBALLAST
LASCHE VORM.	96 23 072 08	7	2	3 745	91 07 886 08	SCHWEBEBALLAST
LASCHEN ZUSATZABSPANN	91 00 196 08	293	1		LR 1750 -0	LIEBHERR RAUPENKRAN LR 1
LASTHALTEVENTIL	51 14 729 08	58	1	2 970	91 09 142 08	HYDRAULIK
LASTHALTEVENTIL pv=130BA	51 14 716 08	59	1	2 970	91 09 142 08	HYDRAULIK
LASTHALTEVENTILEINSATZ	11 00 267 8	(7)	2	2 970	91 09 142 08	HYDRAULIK

Bezeichnung	Artikel	Pos.	Menge	Seite	Baugruppe	Bezeichnung
LAUFRAD	98 88 201	3	1	9 888 214	98 88 214	WASSERPUMPE VORM.
LAUFRING	92 68 169	5	1	9 274 596	92 74 596	SCHWUNGRAD VORM.
LAUFROLLENHAELFTE KPL.	92 58 759 08	5	38	1 400	91 04 483 08	RAUPENTRAEGER LI.
LAUFROLLENHAELFTE KPL.	92 58 759 08	5	38	1 410	91 04 487 08	RAUPENTRAEGER RE.
LAUFSTEG DREHBUEHNE LI	91 04 220 08	326	1		LR 1750 -0	LIEBHERR RAUPENKRAN LR 1
LECKOELLEITUNG	92 75 690	105	1	9 074 189	90 74 189	DIESELMOTOR
LECKOELLEITUNG VORM.	92 75 689	1	2	9 275 690	92 75 690	LECKOELLEITUNG
LEERGEHAEUSE	61 10 011 08	2	1	2 913 100	91 23 538 08	BAUGRUPPENTRAEGER
LEERGEHAEUSE	97 01 021 08	5	1	2 920 581	92 02 490 08	KLEMMKASTEN SA-BOCK VO
LEERGEHAEUSE	97 05 529 08	3	1	2 780 114	92 08 384 08	KLEMMKASTEN KPL.
LEERGEHAEUSE 110X600X23	95 71 177 08	5	1	3 930 607	92 73 168 08	KLEMMKASTEN
LEERGEHAEUSE 110X600X23	95 71 177 08	5	1	3 930 611	92 09 429 08	KLEMMKASTEN
LEERGEHAEUSE 160X160X90	95 71 268 08	5	1	3 930 507	92 73 191 08	KLEMMKASTEN KPL.
LEERGEHAEUSE 160X260X90	95 71 129 08	5	1	3 930 609	92 07 406 08	KLEMMKASTEN
LEERGEHAEUSE 230X600X110	95 71 072 08	5	1	3 930 317	92 07 124 08	KLEMMKASTEN KPL.
LEERGEHAEUSE 90X160X560	97 07 805 7	5	1	3 930 503	92 73 174 08	KLEMMKASTEN
LEERGEHAEUSE AL	95 37 271 08	5	1	2 920 412	92 15 647 08	KLEMMKASTEN
LEERGEHAEUSE AL	95 53 829 08	3	1	2 780 242	92 08 729 08	KLEMMKASTEN KPL.
LEERGEHAEUSE AL	95 55 502 08	4	1	1 920 406	92 01 742 08	KLEMMKASTEN VORM.
LEERGEHAEUSE AL	95 55 502 08	4	1	1 920 409	92 07 133 08	KLEMMKASTEN VORM.
LEERGEHAEUSE GEBOHRT 2	97 08 581 08	3	1	1 920 403	92 17 846 08	KLEMMKASTEN VORM.
LEERGEHAEUSE POLYESTER	94 98 250 08	2	1	2 920 257	92 78 689 08	KLEMMKASTEN BELEUCHTUN
LEISTE 13X45X710 PA6G	93 72 005 08	53	2	2 550	91 09 257 08	SA-BOCK
LEISTE 20X100X150	28 30 382 08	53	2	3 212	91 44 714 08	W-ANLENKSTUECK
LEISTE 20X100X150	28 30 382 08	37	4	3 556 004	92 71 575 08	WA-BOCK 2 KOPFSTUECK VO
LEISTE 20X100X150 PA6G	97 01 307 08	60	2	3 212	91 44 714 08	W-ANLENKSTUECK
LEISTE 25X500X55 S355J2+N	97 11 789 08	28	4	3 292	91 44 698 08	D-RUECKHALTESICHERUNG
LEISTE 6X250X20 S355MC FE//	94 19 750 08	43	1	3 214	91 02 084 08	S-KOPFSTUECK
LEISTE 6X250X20 S355MC FE//	94 19 750 08	5	1	3 229	91 44 717 08	L-ADAPTER
LEITERHALTERUNG	96 84 615 08	17	8	3 745 001	96 19 998 08	BALLASTPALETTE VORM.
LEITERPLATTE SPF	66 10 179 08	4	1	2 922 001	92 84 311 08	BUSPLATINE
LEITUNG	10 46 727 4	19	1	6 909 010	69 09 010 08	SCHLEIFRINGUEBERTRAEGE
LEITUNG	10 46 727 5	20	1	6 909 010	69 09 010 08	SCHLEIFRINGUEBERTRAEGE
LEITUNG	11 17 140 5	1	1	5 718 421	57 18 421 08	ANTRIEB
LEITUNG	92 07 569 08	211	1	3 930 609	92 07 406 08	KLEMMKASTEN
LEITUNG	92 10 230 08	208	1	3 930 609	92 07 406 08	KLEMMKASTEN
LEITUNG 2 X 1,5	60 03 673 08	15	11.16	2 920 032	96 20 520 08	KABELSTRANG
LEITUNG 2 X 1,5	60 03 673 08	16	0.79	2 920 032	96 20 520 08	KABELSTRANG
LEITUNG 2 X 1,5	60 03 673 08	5	5.5	3 930 561	96 22 293 08	LEITUNG
LEITUNG 56X1,5-8,2M OELFLE	69 09 012 08	10	1	2 920 537	96 20 526 08	KABELLISTE EL.ANLAGE
LEITUNG M.STECKER W609L	92 09 909 08	340	1	3 930 611	92 09 429 08	KLEMMKASTEN
LEITUNG M.STECKER W614	92 09 320 08	6	1	3 930 503	92 73 174 08	KLEMMKASTEN
LEITUNG M.STECKER W648L	92 09 936 08	350	1	3 930 611	92 09 429 08	KLEMMKASTEN
LEITUNG M.STECKER W649L	92 10 059 08	360	1	3 930 611	92 09 429 08	KLEMMKASTEN
LEITUNG M.STECKER WL468	92 07 216 08	6	1	3 930 293	92 07 123 08	LEITUNGSTROMMEL KPL.
LEITUNG M.STECKER WL510	92 08 596 08	10	1	3 930 503	92 73 174 08	KLEMMKASTEN
LEITUNG M.STECKER WL512L	92 09 414 08	9	1	3 930 503	92 73 174 08	KLEMMKASTEN
LEITUNG M.STECKER WL523R	92 08 605 08	15	1	3 930 503	92 73 174 08	KLEMMKASTEN
LEITUNG M.STECKER WL524L	92 08 608 08	17	1	3 930 503	92 73 174 08	KLEMMKASTEN
LEITUNG M.STECKER WL613	92 08 594 08	8	1	3 930 503	92 73 174 08	KLEMMKASTEN
LEITUNG W156B	92 93 525 08	11	1	2 920 605	96 20 437 08	KABELLISTE KABINE VERGLAS
LEITUNG W157B	92 93 521 08	6	1	2 920 605	96 20 437 08	KABELLISTE KABINE VERGLAS
LEITUNG W157D	92 93 522 08	8	1	2 920 605	96 20 437 08	KABELLISTE KABINE VERGLAS
LEITUNG W157E	92 93 523 08	9	1	2 920 605	96 20 437 08	KABELLISTE KABINE VERGLAS
LEITUNG W163	92 69 930 08	1	1	1 933 100	91 25 249 08	MAGNETLAMPE
LEITUNG W203	96 23 008 08	23	1	2 920 321	92 87 783 08	ELEKTRIK BATTERIEKASTEN
LEITUNG W291	92 07 684 08	11	1	2 920 536	92 04 195 08	KABELLISTE ELEKTRIK AGG
LEITUNG W3	92 09 491 08	5	1	2 920 536	92 04 195 08	KABELLISTE ELEKTRIK AGG
LEITUNG W460	96 22 293 08	4	1	3 930 560	96 22 292 08	ELEKTRIK FLUGWARNSICHER
LEITUNG W472S	92 07 383 08	304	1	3 930 317	92 07 124 08	KLEMMKASTEN KPL.

Bezeichnung	Artikel	Pos.	Menge	Seite	Baugruppe	Bezeichnung
LEITUNG W524R	92 08 610 08	18	1	3 930 503	92 73 174 08	KLEMMKASTEN
LEITUNG W635X1600	92 17 086 08	8	1	2 932 162	96 20 410 08	VERKABELUNG MONTAGETA
LEITUNG W635X1800	92 17 061 08	6	2	2 932 162	96 20 410 08	VERKABELUNG MONTAGETA
LEITUNG W635X2200	92 17 050 08	5	2	2 932 162	96 20 410 08	VERKABELUNG MONTAGETA
LEITUNG W635X2400	92 17 062 08	7	1	2 932 162	96 20 410 08	VERKABELUNG MONTAGETA
LEITUNG W648	92 08 367 08	28	1	2 913 008	91 40 573 08	LICCON KONSOLE LCD1
LEITUNG W93	92 79 281 08	35	1	2 835	91 02 278 08	LADEGERAET
LEITUNG WL1061	92 17 848 08	5	1	1 920 403	92 17 847 08	KABELLISTE MITTELSTUECK
LEITUNG WL1062	92 17 849 08	9	1	1 920 403	92 17 847 08	KABELLISTE MITTELSTUECK
LEITUNG WL1063	92 04 057 08	10	1	1 920 403	92 17 847 08	KABELLISTE MITTELSTUECK
LEITUNG WL1064	92 11 285 08	14	1	1 920 403	92 17 847 08	KABELLISTE MITTELSTUECK
LEITUNG WL1067	92 11 593 08	11	1	1 920 411	92 18 213 08	KABELLISTE VORBEREIT.ABS
LEITUNG WL1068	92 11 594 08	12	1	1 920 411	92 18 213 08	KABELLISTE VORBEREIT.ABS
LEITUNG WL1071	92 79 512 08	15	1	1 920 405	92 78 045 08	KABELLISTE RAUPENTRAEG
LEITUNG WL1075	92 79 134 08	19	1	1 920 405	92 78 045 08	KABELLISTE RAUPENTRAEG
LEITUNG WL1076	92 77 909 08	20	1	1 920 405	92 78 045 08	KABELLISTE RAUPENTRAEG
LEITUNG WL1078	92 15 486 08	22	1	1 920 405	92 78 045 08	KABELLISTE RAUPENTRAEG
LEITUNG WL1079	92 11 798 08	2	1	1 920 410	92 17 284 08	KABELLISTE FUNKFERNSTEU
LEITUNG WL1081	92 77 867 08	15	1	1 920 408	92 77 625 08	KABELLISTE RAUPENTRAEG
LEITUNG WL1085	92 77 800 08	19	1	1 920 408	92 77 625 08	KABELLISTE RAUPENTRAEG
LEITUNG WL1086	92 77 618 08	20	1	1 920 408	92 77 625 08	KABELLISTE RAUPENTRAEG
LEITUNG WL1088	92 15 498 08	22	1	1 920 408	92 77 625 08	KABELLISTE RAUPENTRAEG
LEITUNG WL1089	92 11 799 08	3	1	1 920 410	92 17 284 08	KABELLISTE FUNKFERNSTEU
LEITUNG WL120	92 18 105 08	36	1	2 835	91 02 278 08	LADEGERAET
LEITUNG WL121	92 18 114 08	37	1	2 835	91 02 278 08	LADEGERAET
LEITUNG WL1300	92 99 559 08	22	1	2 925 201	92 14 885 08	ERGAENZUNG KAMERA
LEITUNG WL1301	92 99 560 08	23	1	2 925 201	92 14 885 08	ERGAENZUNG KAMERA
LEITUNG WL162	92 04 430 08	9	1	2 920 539	96 20 518 08	KABELLISTE KRANFUEHRERK
LEITUNG WL166	96 31 020 08	12	1	2 920 536	92 04 195 08	KABELLISTE ELEKTRIK AGG
LEITUNG WL167	92 16 188 08	5	1	2 920 537	96 20 526 08	KABELLISTE EL.ANLAGE
LEITUNG WL168	96 31 021 08	13	1	2 920 536	92 04 195 08	KABELLISTE ELEKTRIK AGG
LEITUNG WL244	92 08 836 08	12	1	2 780 125	92 08 343 08	ELEKTRIK FUEHRUNGSRAH
LEITUNG WL245	92 08 915 08	11	1	2 780 125	92 08 343 08	ELEKTRIK FUEHRUNGSRAH
LEITUNG WL246	92 15 793 08	10	1	2 780 125	92 08 343 08	ELEKTRIK FUEHRUNGSRAH
LEITUNG WL246A	92 08 537 08	20	1	2 780 113	92 08 260 08	ELEKTRIK BALLASTPALETTE
LEITUNG WL270	92 08 512 08	23	1	2 780 113	92 08 260 08	ELEKTRIK BALLASTPALETTE
LEITUNG WL271	92 08 592 08	24	1	2 780 113	92 08 260 08	ELEKTRIK BALLASTPALETTE
LEITUNG WL272	92 08 501 08	21	1	2 780 113	92 08 260 08	ELEKTRIK BALLASTPALETTE
LEITUNG WL273	92 08 502 08	22	1	2 780 113	92 08 260 08	ELEKTRIK BALLASTPALETTE
LEITUNG WL274	92 08 629 08	25	1	2 780 113	92 08 260 08	ELEKTRIK BALLASTPALETTE
LEITUNG WL275	92 08 638 08	26	1	2 780 113	92 08 260 08	ELEKTRIK BALLASTPALETTE
LEITUNG WL276	92 08 644 08	27	1	2 780 113	92 08 260 08	ELEKTRIK BALLASTPALETTE
LEITUNG WL277	92 08 650 08	28	1	2 780 113	92 08 260 08	ELEKTRIK BALLASTPALETTE
LEITUNG WL278	92 15 785 08	29	1	2 780 113	92 08 260 08	ELEKTRIK BALLASTPALETTE
LEITUNG WL279	92 15 789 08	30	1	2 780 113	92 08 260 08	ELEKTRIK BALLASTPALETTE
LEITUNG WL280	92 08 841 08	18	1	2 780 125	92 08 343 08	ELEKTRIK FUEHRUNGSRAH
LEITUNG WL281	92 08 591 08	35	1	2 780 113	92 08 260 08	ELEKTRIK BALLASTPALETTE
LEITUNG WL282A	92 15 794 08	14	1	2 780 125	92 08 343 08	ELEKTRIK FUEHRUNGSRAH
LEITUNG WL282B	92 15 796 08	15	1	2 780 125	92 08 343 08	ELEKTRIK FUEHRUNGSRAH
LEITUNG WL283A	92 08 766 08	16	1	2 780 125	92 08 343 08	ELEKTRIK FUEHRUNGSRAH
LEITUNG WL283B	92 08 792 08	17	1	2 780 125	92 08 343 08	ELEKTRIK FUEHRUNGSRAH
LEITUNG WL290	96 42 419 08	29	1	2 920 536	92 04 195 08	KABELLISTE ELEKTRIK AGG
LEITUNG WL292	92 16 201 08	10	1	2 920 536	92 04 195 08	KABELLISTE ELEKTRIK AGG
LEITUNG WL294	96 31 017 08	14	1	2 920 536	92 04 195 08	KABELLISTE ELEKTRIK AGG
LEITUNG WL300	92 04 130 08	10	1	2 920 582	92 11 225 08	VERKABELUNG ARMATURENK
LEITUNG WL300A	92 04 131 08	11	1	2 920 582	92 11 225 08	VERKABELUNG ARMATURENK
LEITUNG WL300B	92 04 132 08	12	1	2 920 582	92 11 225 08	VERKABELUNG ARMATURENK
LEITUNG WL315	92 04 159 08	15	1	2 920 537	96 20 526 08	KABELLISTE EL.ANLAGE
LEITUNG WL316	92 04 160 08	16	1	2 920 537	96 20 526 08	KABELLISTE EL.ANLAGE
LEITUNG WL318	92 10 780 08	17	1	2 920 537	96 20 526 08	KABELLISTE EL.ANLAGE

Bezeichnung	Artikel	Pos.	Menge	Seite	Baugruppe	Bezeichnung
LEITUNG WL319	92 07 129 08	323	1	3 930 317	92 07 124 08	KLEMMKASTEN KPL.
LEITUNG WL320	92 11 494 08	15	1	2 920 381	92 87 788 08	ELEKTRIK WINDE 6
LEITUNG WL321	92 04 168 08	21	1	2 920 537	96 20 526 08	KABELLISTE EL.ANLAGE
LEITUNG WL323	92 11 889 08	302	1	3 930 317	92 07 124 08	KLEMMKASTEN KPL.
LEITUNG WL328A	92 95 060 08	26	1	2 920 537	96 20 526 08	KABELLISTE EL.ANLAGE
LEITUNG WL400	92 10 477 08	204	1	3 930 507	92 73 191 08	KLEMMKASTEN KPL.
LEITUNG WL446L	92 07 521 08	205	1	3 930 609	92 07 406 08	KLEMMKASTEN
LEITUNG WL447R	92 07 565 08	206	1	3 930 609	92 07 406 08	KLEMMKASTEN
LEITUNG WL456	92 10 478 08	205	1	3 930 507	92 73 191 08	KLEMMKASTEN KPL.
LEITUNG WL457	92 10 320 08	206	1	3 930 507	92 73 191 08	KLEMMKASTEN KPL.
LEITUNG WL473S	92 07 261 08	305	1	3 930 317	92 07 124 08	KLEMMKASTEN KPL.
LEITUNG WL482	92 04 171 08	24	1	2 920 537	96 20 526 08	KABELLISTE EL.ANLAGE
LEITUNG WL482A	92 07 126 08	290	1	3 930 317	92 07 124 08	KLEMMKASTEN KPL.
LEITUNG WL483	92 11 885 08	303	1	3 930 317	92 07 124 08	KLEMMKASTEN KPL.
LEITUNG WL513	92 09 379 08	7	1	3 930 505	92 09 328 08	LEITUNGSTROMMEL KPL.
LEITUNG WL521L	92 08 600 08	14	1	3 930 503	92 73 174 08	KLEMMKASTEN
LEITUNG WL521R	92 08 599 08	13	1	3 930 503	92 73 174 08	KLEMMKASTEN
LEITUNG WL523L	92 08 607 08	16	1	3 930 503	92 73 174 08	KLEMMKASTEN
LEITUNG WL525L	92 08 623 08	20	1	3 930 503	92 73 174 08	KLEMMKASTEN
LEITUNG WL525R	92 08 598 08	19	1	3 930 503	92 73 174 08	KLEMMKASTEN
LEITUNG WL607	92 12 718 08	25	1	2 920 537	96 20 526 08	KABELLISTE EL.ANLAGE
LEITUNG WL607A	92 07 568 08	207	1	3 930 609	92 07 406 08	KLEMMKASTEN
LEITUNG WL608A	92 07 127 08	316	1	3 930 317	92 07 124 08	KLEMMKASTEN KPL.
LEITUNG WL609S	92 08 063 08	340	1	3 930 607	92 73 168 08	KLEMMKASTEN
LEITUNG WL611	92 11 396 08	30	1	2 920 537	96 20 526 08	KABELLISTE EL.ANLAGE
LEITUNG WL611A	92 02 304 08	304	1	2 920 578	92 87 797 08	ELEKTRIK SA-BOCK
LEITUNG WL611B	92 02 283 08	300	1	2 920 578	92 87 797 08	ELEKTRIK SA-BOCK
LEITUNG WL611C	92 02 295 08	301	1	2 920 578	92 87 797 08	ELEKTRIK SA-BOCK
LEITUNG WL631	92 04 156 08	24	1	2 920 539	96 20 518 08	KABELLISTE KRANFUEHRERK
LEITUNG WL631A	92 04 157 08	25	1	2 920 539	96 20 518 08	KABELLISTE KRANFUEHRERK
LEITUNG WL646	92 07 503 08	210	1	3 930 609	92 07 406 08	KLEMMKASTEN
LEITUNG WL648S	92 08 067 08	350	1	3 930 607	92 73 168 08	KLEMMKASTEN
LEITUNG WL649S	92 08 157 08	360	1	3 930 607	92 73 168 08	KLEMMKASTEN
LEITUNGSDOSE	11 45 002 9	18	1	5 719 114	57 19 114 08	ANSTEUERGERAET
LEITUNGSTROMMEL 1 KPL.	92 08 716 08	1	1	2 780 125	92 08 343 08	ELEKTRIK FUEHRUNGSRAH
LEITUNGSTROMMEL 11M 22-	61 61 420 08	5	1	2 780 241	92 08 716 08	LEITUNGSTROMMEL 1 KPL.
LEITUNGSTROMMEL 120M SP	61 60 221 08	151	1	3 930 293	92 07 123 08	LEITUNGSTROMMEL KPL.
LEITUNGSTROMMEL 120M SP	61 60 221 08	(1)	1	3 930 505	92 09 328 08	LEITUNGSTROMMEL KPL.
LEITUNGSTROMMEL KPL.	92 07 123 08	6	1	3 930 292	92 91 144 08	ELEKTRIK S-ANLENKSTUECK
LEITUNGSTROMMEL KPL.	92 09 328 08	5	1	3 930 502	92 91 143 08	ELEKTRIK W-ANLENKSTUECK
LEITUNGSVERBINDER 4-POL	56 03 876	154	1	2 920 032	96 20 520 08	KABELSTRANG
LESELEUCHTE 7,5W 28V GLA	60 71 079 08	23	1	2 920 285	91 08 727 08	ELEKTRIK KABINE VERGLAST
LEUCHTMELDER	60 61 435 08	7	8	2 830 038	96 20 427 08	ARMATURENBRETT
LEUCHTSCHALTKONTAKTGEB	60 61 447 08	10	3	2 830 038	96 20 427 08	ARMATURENBRETT
LEUCHTSTOFFLAMPE 8W 12V	60 70 300 08	(1)	1	2 932 161	96 20 409 08	AUFBAUTEILE MONTAGETAFE
LEUCHTTASTKONTAKTGEBER	60 61 437 08	24	8	2 830 038	96 20 427 08	ARMATURENBRETT
LI-ZWISCHENSTUECK 2421.10	91 44 716 08	276	2		LR 1750 -0	LIEBHERR RAUPENKRAN LR 1
LI-ZWISCHENSTUECK 2421.10	91 44 715 08	274	2		LR 1750 -0	LIEBHERR RAUPENKRAN LR 1
LI-ZWISCHENSTUECK 2421.8	91 44 903 08	277	2		LR 1750 -0	LIEBHERR RAUPENKRAN LR 1
LI-ZWISCHENSTUECK 2421.8 7	91 44 902 08	275	2		LR 1750 -0	LIEBHERR RAUPENKRAN LR 1
LI-ZWISCHENSTUECK SCHWK	92 70 658 08	1	1	3 227	91 44 716 08	LI-ZWISCHENSTUECK
LI-ZWISCHENSTUECK SCHWK.	92 45 824 08	1	1	3 226	91 44 715 08	LI-ZWISCHENSTUECK
LI-ZWISCHENSTUECK SCHWK.	92 50 448 08	1	1	3 232	91 44 903 08	LI-ZWISCHENSTUECK
LI-ZWISCHENSTUECK SCHWK	92 50 447 08	1	1	3 231	91 44 902 08	LI-ZWISCHENSTUECK
LIBELLE	71 40 008 08	45	2	1 970 060	92 99 038 08	MONTAGETEILE RAUPE
LICCON KONSOLE LCD1	91 40 573 08	4	2	2 830	91 08 723 08	ARMATUREN KRANKABINE
LICCON MONTAGEEINHEIT	92 71 569 08	13	1	2 932	91 06 856 08	EINBAUTEILE SCHALTSCHRAN
LICHTHAUBE	57 13 498 08	(1)	1	3 930 560	96 22 292 08	ELEKTRIK FLUGWARNSICHER
LICHTSCHUTZHAUBE MD3070	10 32 702 6	(4)	1	2 925 007	96 18 184 08	AUSRUESTUNG KAMERA KAB
LINSENFLACHKOPFSCHRAU	10 41 285 4	62	8	1 970	91 00 931 08	HYDR.RAUPE 4 MOT.VORB.K-

Bezeichnung	Artikel	Pos.	Menge	Seite	Baugruppe	Bezeichnung
LINSENFLACHKOPFSCHRAU	10 41 285 4	76	40	1 970	91 00 931 08	HYDR.RAUPE 4 MOT.VORB.K-
LINSENFLACHKOPFSCHRAU	10 41 285 4	10	60	1 970 060	92 99 038 08	MONTAGETEILE RAUPE
LINSENFLACHKOPFSCHRAU	10 41 285 4	17	6	2 310	91 04 490 08	WINDE 1
LINSENFLACHKOPFSCHRAU	10 41 285 4	17	6	2 320	91 04 491 08	WINDE 2
LINSENFLACHKOPFSCHRAU	10 41 285 4	23	2	2 340	91 09 918 08	WINDE 4 EINZIEHWERK
LINSENFLACHKOPFSCHRAU	10 41 285 4	59	6	2 550	91 09 257 08	SA-BOCK
LINSENFLACHKOPFSCHRAU	10 41 285 4	8	4	2 700	91 02 040 08	TRANSPORTABLAGE
LINSENFLACHKOPFSCHRAU	10 41 285 4	27	11	2 711	91 44 604 08	ZENTRALSCHMIERANLAGE O
LINSENFLACHKOPFSCHRAU	10 41 285 4	28	16	2 790	91 01 223 08	ZUSATZTEILE DEMONT.SA-B
LINSENFLACHKOPFSCHRAU	10 41 285 4	62	25	2 859	91 44 612 08	GERAEUSCHDAEMMUNG
LINSENFLACHKOPFSCHRAU	10 41 285 4	(5)	30	2 920 583	92 15 189 08	ZUSATZTEILE ELEKTRIK DRE
LINSENFLACHKOPFSCHRAU	10 41 285 4	11	4	2 925 007	92 15 673 08	KAMERAANBAU DREHBUEHN
LINSENFLACHKOPFSCHRAU	10 41 285 4	15	3	2 925 007	92 15 673 08	KAMERAANBAU DREHBUEHN
LINSENFLACHKOPFSCHRAU	10 41 285 4	20	5	2 925 203	92 16 962 08	KAMERAANBAU S-ANLENKSTU
LINSENFLACHKOPFSCHRAU	10 41 285 4	55	2	2 932 164	92 18 042 08	SCHWENKRAHMEN
LINSENFLACHKOPFSCHRAU	10 41 285 4	56	4	2 975	91 44 710 08	ZUSATZHYDRAULIK WINDE 1-
LINSENFLACHKOPFSCHRAU	10 41 285 4	55	2	2 975 600	91 44 708 08	ZUSATZHYDRAULIK WINDE 3
LINSENFLACHKOPFSCHRAU	10 41 285 4	21	2	2 978 200	91 01 626 08	ZUSATZHYDR.S-RUECKHALTE
LINSENFLACHKOPFSCHRAU	10 41 285 4	14	8	2 978 300	91 01 515 08	ZUSATZHYDR.MONTAGEEINR
LINSENFLACHKOPFSCHRAU	10 41 285 4	97	24	3 211	91 02 064 08	S-ANLENKSTUECK
LINSENFLACHKOPFSCHRAU	10 41 285 4	16	33	3 213	91 44 718 08	L-KOPFSTUECK
LINSENFLACHKOPFSCHRAU	10 41 285 4	60	4	3 214	91 02 084 08	S-KOPFSTUECK
LINSENFLACHKOPFSCHRAU	10 41 285 4	40	4	3 215	91 44 631 08	S-KOPFSTUECK ROLLENSATZ
LINSENFLACHKOPFSCHRAU	10 41 285 4	27	26	3 229	91 44 717 08	L-ADAPTER
LINSENFLACHKOPFSCHRAU	10 41 285 4	24	11	3 350	91 04 492 08	WINDE 3
LINSENFLACHKOPFSCHRAU	10 41 285 4	30	4	3 360	91 04 494 08	WINDE 5
LINSENFLACHKOPFSCHRAU	10 41 285 4	26	17	3 370	91 04 493 08	WINDE 6
LINSENFLACHKOPFSCHRAU	10 41 285 4	41	11	3 712	91 44 694 08	MASTNASE L-KOPF
LINSENFLACHKOPFSCHRAU	10 41 285 4	59	29	3 713	91 44 695 08	D-ANLENKSTUECK
LINSENFLACHKOPFSCHRAU	10 41 285 4	61	4	3 745 001	96 19 998 08	BALLASTPALETTE VORM.
LINSENFLACHKOPFSCHRAU	10 41 285 4	50	60	3 745 004	96 19 999 08	FUEHRUNG VORM.
LINSENFLACHKOPFSCHRAU	10 41 285 4	46	1	3 978	91 00 760 08	HYDR.SCHWEBEBALLAST
LINSENFLACHKOPFSCHRAUB	10 41 285 7	71	32	1 970	91 00 931 08	HYDR.RAUPE 4 MOT.VORB.K-
LINSENFLACHKOPFSCHRAUB	10 41 285 7	30	2	2 970	91 09 142 08	HYDRAULIK
LINSENFLACHKOPFSCHRAUB	10 41 285 7	177	30	2 970	91 09 142 08	HYDRAULIK
LINSENFLACHKOPFSCHRAUB	10 41 285 7	55	2	2 975 300	91 44 664 08	ZUSATZHYDRAULIK WINDE 5
LINSENFLACHKOPFSCHRAUB	10 41 285 7	55	2	2 975 400	91 02 034 08	ZUSATZHYDRAULIK WINDE 6
LINSENFLACHKOPFSCHRAUB	10 41 286 1	30	32	2 510	91 00 855 08	DREHBUEHNENVERKLEIDUN
LINSENFLACHKOPFSCHRAUB	10 41 286 1	60	60	2 859	91 44 612 08	GERAEUSCHDAEMMUNG
LITZE 0,5	60 01 313 08	342	1	3 930 293	92 07 123 08	LEITUNGSTROMMEL KPL.
LITZE 0,5	60 01 313 08	342	1.5	3 930 505	92 09 328 08	LEITUNGSTROMMEL KPL.
LORDOSENVENTIL	57 14 949 08	30	1	7 741 079	77 41 079 08	FAHRERSITZ
LUEFTER 80X80X25	61 03 886 14	3	2	2 913 102	92 32 870 08	LUEFTEREINHEIT
LUEFTEREINHEIT	92 32 870 08	11	1	2 913 100	91 23 538 08	BAUGRUPPENTRAEGER
LUEFTERMASKE 1X286X173 D	28 81 799 08	15	1	2 913 100	91 23 538 08	BAUGRUPPENTRAEGER
LUEFTERNABE X0 G-ALSI9CU	95 35 812 08	11	2	2 391 023	92 51 188 08	KUEHLER VORM.
LUESTERKLEMME 2,5MM²	60 21 001 08	260	0.5	2 920 412	92 15 647 08	KLEMMKASTEN
LUFTANSAUGROHR 180 SPF	55 17 189 08	6	1	2 393	91 44 594 08	LUFTFILTERANLAGE KPL.
LUFTANSAUGROHR D=132/18	55 17 188 08	3	1	2 393	91 44 594 08	LUFTFILTERANLAGE KPL.
LUFTANSAUGROHR VORM. V-	92 72 925	1	1	9 272 926	92 72 926	LUFTANSAUGUNG
LUFTANSAUGUNG V-MOTORX	92 72 926	110	2	9 074 189	90 74 189	DIESELMOTOR
LUFTAUSSTROEMER D=98MM	57 05 205 08	83	2	2 520	91 44 758 08	KABINE VERGLAST
LUFTAUSSTROEMER D=98MM	57 05 205 08	23	2	5 530 024	55 30 024 08	WASSERHEIZGERAET
LUFTBEHAELTER DIN 74281 4	50 29 871 08	6	1	2 990	91 04 495 08	DRUCKLUFTANLAGE
LUFTBEHAELTER DIN 74281 4	50 29 871 08	16	2	3 978	91 00 760 08	HYDR.SCHWEBEBALLAST
LUFTBEHAELTER DIN 74281-1	50 29 198 08	9	2	2 990	91 04 495 08	DRUCKLUFTANLAGE
LUFTFILTERANLAGE KPL.	91 44 594 08	125	1		LR 1750 -0	LIEBHERR RAUPENKRAN LR 1
LUFTFILTERKASTEN	55 17 176 08	1	1	2 393	91 44 594 08	LUFTFILTERANLAGE KPL.
LUFTPRESSER	57 00 109	1	1	9 273 989	92 73 989	LUFTPRESSER VORM.
LUFTPRESSER VORM.	92 73 989	140	1	9 074 189	90 74 189	DIESELMOTOR

Bezeichnung	Artikel	Pos.	Menge	Seite	Baugruppe	Bezeichnung
LUFTTROCKNER	50 26 573 08	21	1	2 990	91 04 495 08	DRUCKLUFTANLAGE
M-RING 135X124X2,5	73 81 247	4	1	9 274 770	92 74 770 23	KOLBEN
MAGNET	10 28 021 2	(1)	1	5 113 008	51 13 008 08	VENTILBLOCK
MAGNET 24V	10 02 369 3	27	1	X1035465	10 35 465 9	STEUERTEIL
MAGNET 24V	10 42 953 2	5	1	5 114 651	51 14 651 08	WEGEVENTIL
MAGNET 24V	10 66 309 4	1	1	X1049315	10 49 315 9	WEGESITZVENTIL
MAGNET 24V	57 06 338 08	(1)	1	2 970	91 09 142 08	HYDRAULIK
MAGNET 24V	57 06 338 08	1	1	5 114 674	51 14 674 08	WEGEVENTIL
MAGNET 24V	57 06 338 08	1	1	5 114 943	51 14 943 08	WEGEVENTIL
MAGNET 24V	57 08 278 08	1	1	5 114 444	51 14 444 08	WEGEVENTIL
MAGNET 24V	57 11 355 08	(1)	1	3 978	91 00 760 08	HYDR.SCHWEBEBALLAST
MAGNET 24V	57 16 137 08	(10)	1	2 970	91 09 142 08	HYDRAULIK
MAGNETLAMPE	91 25 249 08	40	1	1 750	91 44 577 08	WERKZEUG
MAGNETSCHALTER	56 03 481 08	(1)	1	9 273 701	92 73 701	STARTER
MAGNETSPULE	11 00 524 4	1	1	5 113 026	51 13 026 08	WEGEVENTIL
MAGNETSPULE	57 17 777 08	20	2	5 131 093	51 31 093 08	WEGEVENTIL
MAGNETSPULE 24V	57 17 127 08	(1)	2	2 970	91 09 142 08	HYDRAULIK
MAGNETSPULE 24V	57 17 127 08	1	2	5 113 022	51 13 022 08	WEGEVENTIL
MAGNETSPULE 24V	57 19 101 08	435	2	5 713 626	57 13 626 08	VORSTEUERVENTIL
MAGNETVENTIL	51 14 672 08	6	1	2 541	91 45 104 08	ZUSATZHEIZUNG OW
MAGNETVENTIL 12.5BAR	50 26 596 08	15	1	2 990	91 04 495 08	DRUCKLUFTANLAGE
MAGNETVENTIL 24V	10 03 900 4	3	1	9 279 906	92 79 906	FLAMMSTARTANLAGE
MANOMETER 63	75 00 011 08	30	1	1 750	91 44 577 08	WERKZEUG
MANOMETER 63	75 00 014 08	164	1	2 970	91 09 142 08	HYDRAULIK
MANOMETER 63	75 00 015 08	166	1	2 970	91 09 142 08	HYDRAULIK
MANOMETER 63	75 00 018 08	31	2	1 750	91 44 577 08	WERKZEUG
MANOMETER 63	75 00 018 08	21	1	2 970	91 09 142 08	HYDRAULIK
MANOMETERANSCHLUSS A3	47 09 005 08	644	1	3 978	91 00 760 08	HYDR.SCHWEBEBALLAST
MANOMETERANSCHLUSS M	47 09 003 08	752	1	2 970	91 09 142 08	HYDRAULIK
MANOMETERANSCHLUSS MA	47 09 008 08	32	3	1 750	91 44 577 08	WERKZEUG
MASTNASE L-KOPF 60T	91 44 694 08	308	1		LR 1750 -0	LIEBHERR RAUPENKRAN LR 1
MASTNASE SCHWK. 60T	92 71 103 08	1	1	3 712	91 44 694 08	MASTNASE L-KOPF
MECH.TEILE VERSANDMONT	91 04 850 08	376	1		LR 1750 -0	LIEBHERR RAUPENKRAN LR 1
MECHANISCHE TEILE	92 35 140 08	4	1	2 970	91 09 142 08	HYDRAULIK
MEGIPUFFER	72 66 127 08	14	1	2 925 203	92 16 962 08	KAMERAANBAU S-ANLENKSTU
MEGIPUFFER	72 66 127 08	14	1	2 925 204	92 16 990 08	KAMERAANBAU D-ANLENKS
MEGIPUFFER	72 69 068 08	11	4	2 831	91 44 693 08	KLIMAANLAGE OW
MEGIPUFFER 100X40-M16X44	72 66 160 08	2	2	2 131	91 04 220 08	LAUFSTEG DREHBUEHNE LI
MEGIPUFFER 100X40-M16X44	72 66 160 08	19	1	3 221	91 02 066 08	S-ZWISCHENSTUECK
MEGIPUFFER 100X40-M16X44	72 66 160 08	19	1	3 223	91 02 070 08	S-ZWISCHENSTUECK
MEGIPUFFER 100X40-M16X44	72 66 160 08	24	4	3 745 001	96 19 998 08	BALLASTPALETTE VORM.
MEGIPUFFER 18X7,5	72 66 167 08	21	6	2 510	91 00 855 08	DREHBUEHNENVERKLEIDUN
MEGIPUFFER 50X20	72 66 131 08	8	8	2 392	91 44 593 08	SCHALLDAEMPFERANLAGE
MEISTERSCHALTER ST2000-	60 60 950 08	2	1	2 531 018	92 88 174 08	ELEKTRIK ARMLEHNE LI.
MEISTERSCHALTER ST2000-	60 60 950 08	2	1	2 531 019	92 88 178 08	ELEKTRIK ARMLEHNE RE.
MEISTERSCHALTER ST2000-	60 60 950 08	1	1	2 830 040	92 88 204 08	ELEKTRIK 3
MEMBRANSPEICHER 2L 10BA	51 06 425 08	75	2	2 970	91 09 142 08	HYDRAULIK
MEMBRANTUELLE 21/28/34,5	55 30 237 08	27	2	5 531 883	55 31 883 08	KOMPRESSORANTRIEB
MESSANSCHLUSS BMA3 6S	47 56 015 08	615	1	2 831 004	92 71 424 08	ZUSATZHYDRAULIK KLIMAANL
MESSANSCHLUSS BMA3 6S	47 56 015 08	622	17	2 970	91 09 142 08	HYDRAULIK
MESSANSCHLUSS BMA3 6S	47 56 015 08	610	1	2 975 115	91 07 779 08	ZUSATZHYDRAULIK MONTAGE
MESSANSCHLUSS BMA3 6S	47 56 015 08	624	1	2 976	91 00 764 08	ZUSATZHYDRAULIK 2 DREH
MESSANSCHLUSS BMA3 6S	47 56 015 08	609	1	3 978	91 00 760 08	HYDR.SCHWEBEBALLAST
MESSANSCHLUSS EMA3 G1/4	47 56 026 08	657	2	1 970	91 00 931 08	HYDR.RAUPE 4 MOT.VORB.K-
MESSANSCHLUSS EMA3 G1/4	47 56 026 08	(4)	4	2 970	91 09 142 08	HYDRAULIK
MESSANSCHLUSS EMA3 G1/4	47 56 026 08	736	10	2 970	91 09 142 08	HYDRAULIK
MESSANSCHLUSS EMA3 G1/4	47 56 026 08	602	4	2 977	91 02 038 08	ZUSATZHYDRAULIK DREHBUE
MESSANSCHLUSS EMA3 G1/4	47 56 026 08	46	1	3 712	91 44 694 08	MASTNASE L-KOPF
MESSANSCHLUSS EMA3 M12	47 56 032 08	723	12	2 970	91 09 142 08	HYDRAULIK
MESSANSCHLUSS GMA3 38S	47 56 034 08	719	4	1 970	91 00 931 08	HYDR.RAUPE 4 MOT.VORB.K-

Bezeichnung	Artikel	Pos.	Menge	Seite	Baugruppe	Bezeichnung
MESSANSCHLUSS VKA3 22L C	47 56 030 08	695	1	2 970	91 09 142 08	HYDRAULIK
MESSERTRENNKLEMME 0,2-2	60 27 616 08	82	1	2 932 161	96 20 409 08	AUFBAUTEILE MONTAGETAFE
MESSSCHLAUCH DN2 1000	47 09 018 08	33	3	1 750	91 44 577 08	WERKZEUG
MESSSCHLAUCH DN5 2000	47 09 019 08	34	2	1 750	91 44 577 08	WERKZEUG
MESSSTUTZEN DKO 10L	51 06 290 08	674	3	1 970	91 00 931 08	HYDR.RAUPE 4 MOT.VORB.K-
MESSSTUTZEN DKO 10L	51 06 290 08	616	11	2 970	91 09 142 08	HYDRAULIK
MESSSTUTZEN DKO 10L	51 06 290 08	605	2	2 975	91 44 710 08	ZUSATZHYDRAULIK WINDE 1-
MESSSTUTZEN DKO 10L	51 06 290 08	609	2	2 975 300	91 44 664 08	ZUSATZHYDRAULIK WINDE 5
MESSSTUTZEN DKO 10L	51 06 290 08	613	1	2 975 400	91 02 034 08	ZUSATZHYDRAULIK WINDE 6
MESSSTUTZEN DKO 10L	51 06 290 08	629	1	2 975 400	91 02 034 08	ZUSATZHYDRAULIK WINDE 6
MESSSTUTZEN DKO 10L	51 06 290 08	619	2	2 975 600	91 44 708 08	ZUSATZHYDRAULIK WINDE 3
MESSSTUTZEN DKO 10L	51 06 290 08	614	2	2 976	91 00 764 08	ZUSATZHYDRAULIK 2 DREH
MESSZYLINDER 50-196,5 SPF	51 23 853 08	7	1	3 712	91 44 694 08	MASTNASE L-KOPF
METALLVENTIL	52 01 863 08	3	1	3 880 001	96 40 100 08	REIFEN KPL.445-65 R22.5
MIKROSCHALTER	10 33 559 6	3	4	6 060 950	60 60 950 08	MEISTERSCHALTER
MIKROSCHALTER	57 17 424 08	6	4	6 060 529	60 60 529 08	GETRIEBENOCKENENDSCHAL
MITNEHMER	59 20 399 14	9	1	5 718 420	57 18 420 08	FLANSCH
MITNEHMER SCHWK.	92 90 527 08	3	1	1 991	91 44 585 08	DREHDURCHFUEHRUNG
MITTELZAPFEN	57 01 146 08	3	1	5 701 133	57 01 133 08	TRIEBWERK
MODUL 1 LCD	92 51 332 08	4	1	2 913 008	91 40 573 08	LICCON KONSOLE LCD1
MODUL2-CONTROLLER U.NT	92 51 333 08	5	1	2 913 008	91 40 573 08	LICCON KONSOLE LCD1
MONITOR TFT 7" 800X480	10 32 702 4	(1)	1	2 925 007	96 18 184 08	AUSRUESTUNG KAMERA KAB
MONITOR TFT 7" 800X480 SPF	10 29 671 9	11	2	2 925 007	96 18 184 08	AUSRUESTUNG KAMERA KAB
MONITOR TFT 7" 800X480 SPF	10 29 671 9	11	1	2 925 211	96 18 185 08	ERGAENZUNG KAMERA KABIN
MONTAGEEINHEIT +S3	92 18 049 08	15	1	2 932	91 06 856 08	EINBAUTEILE SCHALTSCHRAN
MONTAGEEINRICHTUNG RA	91 44 606 08	140	1		LR 1750 -0	LIEBHERR RAUPENKRAN LR 1
MONTAGEHALTER 12X926X3	95 68 366 08	4	2	2 670	91 44 601 08	KRAFTSTOFFBEHAELTER
MONTAGELEUCHTE 7,5W 28V	60 71 040 08	24	1	1 750	91 44 577 08	WERKZEUG
MONTAGEPLATTE	59 16 614 08	7	1	2 540 000	91 01 738 08	HEIZUNG KRANFUEHRERKAB
MONTAGEROLLE	92 65 732 08	2	1	1 750	91 44 577 08	WERKZEUG
MONTAGETAFEL 1.5X919X15	95 70 683 08	106	1	2 932 161	96 20 409 08	AUFBAUTEILE MONTAGETAFE
MONTAGETEILE RAUPE	92 99 038 08	95	1	1 970	91 00 931 08	HYDR.RAUPE 4 MOT.VORB.K-
MONTAGEWINDE	91 04 815 08	119	1		LR 1750 -0	LIEBHERR RAUPENKRAN LR 1
MONTAGEZYLINDER SPF	51 23 352 08	22	1	1 400	91 04 483 08	RAUPENTRAEGER LI.
MOOSGUMMIPROFIL 10,4X1,	11 60 053 0	51	1	2 520	91 44 758 08	KABINE VERGLAST
MOTORBREMSE KPL. KS 5313	57 00 323	1	1	9 073 674	90 73 674	MOTORBREMSE KPL.
MOTORBREMSE KPL. KS 5313	90 73 674	330	2	9 074 189	90 74 189	DIESELMOTOR
MOTORGEHAEUSE	10 01 469 2	3	1	7 743 570	77 43 570 08	ELEKTROPUMPE
MOTORGEHAEUSE	10 03 827 7	1	1	7 743 570	77 43 570 08	ELEKTROPUMPE
MOTORKONSOLE GS26CRM	95 11 053 08	22	2	2 391 001	96 19 013 08	DIESELMOTOR VORM.
MOTORREGELUNGSENSORIK	98 82 288	231	1	9 074 189	90 74 189	DIESELMOTOR
MOTORSTEUERGERAET	90 72 493	71	1	9 074 189	90 74 189	DIESELMOTOR
MUFFE	50 40 123 08	500	1	5 000 645	50 00 645 08	VERTEILERGETRIEBE
MUFFE RD42X35 S355J2+AR	95 70 337 08	48	1	2 970	91 09 142 08	HYDRAULIK
MUTTER	10 45 052 2	20	2	5 719 114	57 19 114 08	ANSTEUERGERAET
MUTTER	51 07 799 08	29	1	5 104 385	51 04 385 08	DRUCKMINDERVENTIL
MUTTER	51 07 799 08	29	1	5 114 975	51 14 975 08	DRUCKMINDERVENTIL
MUTTER	70 27 459	(2)	2	2 970	91 09 142 08	HYDRAULIK
MUTTER	70 27 459	2	2	5 113 022	51 13 022 08	WEGEVENTIL
MUTTER CR6-FREI	57 10 772 08	(5)	1	2 975	91 44 710 08	ZUSATZHYDRAULIK WINDE 1-
MUTTER CR6-FREI	57 10 772 08	(5)	1	2 978 300	91 01 515 08	ZUSATZHYDR.MONTAGEEINR
MUTTER CR6-FREI	57 10 823 08	(5)	1	1 970 058	92 17 254 08	ZUS.SCHLAEUCHE RAUPENT
NABE	57 15 560 08	5	1	5 715 559	57 15 559 08	PUMPENTRAEGER
NABE	57 19 010 08	2	1	5 719 006	57 19 006 08	PUMPENTRAEGER
NABE	57 19 032 08	5	1	X1029186	10 29 186 0	PUMPENTRAEGER
NABE	92 70 537	3	1	9 073 722	90 73 722	NEBENABTRIEB VORM.
NABE 42CrMo4+N+QT	92 67 273	13	1	9 886 858	98 86 858	SCHMIEROELPUMPE
NAEHERUNGSSCHALTER BER	10 09 761 3	(2)	1	2 711	91 44 604 08	ZENTRALSCHMIERANLAGE O
NAEHERUNGSSCHALTER BER	57 13 188 08	1	2	2 920 554	92 87 786 08	ELEKTRIK DREHWERK
NAEHERUNGSSCHALTER BER	69 11 606 08	10	2	2 920 350	92 87 792 08	ELEKTRIK WINDE 4

Bezeichnung	Artikel	Pos.	Menge	Seite	Baugruppe	Bezeichnung
NAEHERUNGSSCHALTER BER	69 27 015 08	5	2	1 920 404	92 77 912 08	ELEKTRIK RAUPENTRAEGER
NAEHERUNGSSCHALTER BER	69 27 015 08	5	2	1 920 407	92 77 701 08	ELEKTRIK RAUPENTRAEGER
NEBENABTRIEB ANBAU	90 73 723	300	1	9 074 189	90 74 189	DIESELMOTOR
NEBENABTRIEB VORM.	90 73 722	1	1	9 073 723	90 73 723	NEBENABTRIEB ANBAU
NEIGUNGSGEBER +/-5° X/Y SP	69 23 022 08	10	1	1 920 401	92 17 850 08	ELEKTRIK MITTELSTUECK
NETZTEIL 4	96 19 563 08	17	1	2 932 160	92 87 778 08	SCHALTSCHRANK MECH.
NETZTEIL 4	96 19 563 08	2	1	2 932 188	92 71 569 08	LICCON MONTAGEEINHEIT
NOCKENWELLE V-MOTORXD9	92 76 698	1	1	9 884 647	98 84 647	NOCKENWELLE
NOCKENWELLE V-MOTORXD9	98 84 647	44	1	9 074 189	90 74 189	DIESELMOTOR
NOCKENWELLENBUCHSE	92 74 850	11	2	9 887 002	98 87 002	KURBELGEHAEUSE
NOCKENWELLENBUCHSE	92 74 859	12	3	9 887 002	98 87 002	KURBELGEHAEUSE
NORMSCHIENE	60 21 102 08	262	0.052	2 920 581	92 02 490 08	KLEMMKASTEN SA-BOCK VO
NOT-AUS TASTE	60 61 441 08	5	1	2 830 038	96 20 427 08	ARMATURENBRETT
NUTMUTTER M100X2 C45	92 76 123 01	28	1	9 390 078	93 90 078 01	WINKELGETRIEBE
NUTMUTTER M30X1,5	57 01 139 08	9	1	5 701 129	57 01 129 08	TRIEBWERK
O-RING	10 33 217 2	48	1	5 719 276	57 19 276 08	STEUERTEIL
O-RING	10 33 217 2	48	1	X1035465	10 35 465 9	STEUERTEIL
O-RING 10,00X2,5 NBR90	10 33 738 1	7	1	5 106 823	51 06 823 08	KUGELHAHN
O-RING 104X3 V80	10 35 211 6	24	1	5 121 343	51 21 343 08	VERSTELLPUMPE
O-RING 110X3 NBR70	72 64 040 08	5	1	6 060 529	60 60 529 08	GETRIEBENOCKENENDSCHAL
O-RING 125X2 VMQ 70	10 00 231 0	7	1	9 273 989	92 73 989	LUFTPRESSER VORM.
O-RING 12X2 NBR70	70 42 748 08	52	40	2 859	91 44 612 08	GERAEUSCHDAEMMUNG
O-RING 12X2 NBR70	70 42 748 08	6	6	2 932 175	92 71 583 08	DECKEL KPL.
O-RING 12X2 NBR70	70 42 748 08	8	2	X1047526	10 47 526 2	ABSPERRORGAN
O-RING 135X3 NBR 70 SPF	72 64 528 01	29	1	7 743 566	77 43 566 08	ELEKTROPUMPE
O-RING 139,00X3,53 75 FKM 17	73 81 910	4	2	9 270 832	92 70 832	ZYLINDER
O-RING 13X2 NBR90	72 64 240 08	(3)	4	5 121 282	51 21 282 08	VERSTELLPUMPE
O-RING 13X2,5 HNBR	10 29 417 2	15	1	5 530 018	55 30 018 08	KRAFTSTOFFVORFILTER
O-RING 140X3 NBR70	57 01 637 08	5	1	7 743 570	77 43 570 08	ELEKTROPUMPE
O-RING 140X3 NBR70	57 01 637 08	75	1	9 390 078	93 90 078 01	WINKELGETRIEBE
O-RING 145,72X2,62 75 FKM 17	73 82 021	5	1	9 270 832	92 70 832	ZYLINDER
O-RING 148X2,5 NBR80	57 09 482 08	(2)	1	5 121 282	51 21 282 08	VERSTELLPUMPE
O-RING 14X1,1 NBR70	57 00 101 08	3	2	5 114 674	51 14 674 08	WEGEVENTIL
O-RING 14X1,1 NBR70	57 00 101 08	3	2	5 114 943	51 14 943 08	WEGEVENTIL
O-RING 14X2 NBR70	72 64 115 08	(1)	1	1 970	91 00 931 08	HYDR.RAUPE 4 MOT.VORB.K-
O-RING 150X3 NBR70	51 85 781 08	320	2	5 000 645	50 00 645 08	VERTEILERGETRIEBE
O-RING 15X2 NBR70	72 64 106 08	1	1	5 004 624	50 04 624	OELABLASSSCHRAUBE
O-RING 15X2 NBR90	51 45 424 08	23	4	5 717 789	57 17 789 08	VERSTELLPUMPE
O-RING 15X2 NBR90	51 45 424 08	43	1	X1041267	10 41 267 5	DRUCKBEGRENZUNGSVENTI
O-RING 160X2,5	76 24 285	23	1	7 743 570	77 43 570 08	ELEKTROPUMPE
O-RING 160X3 FKM 80	72 64 311 01	52	1	9 385 763	93 85 763 01	PLANETENGETRIEBE
O-RING 160X3 NBR70	72 62 040 08	59	1	5 000 630	50 00 630 08	DREHWERKSGETRIEBE
O-RING 164,69X3,53-N NBR	70 23 608	12	1	5 102 389	51 02 389 08	VERSTELLMOTOR
O-RING 165X3 FKM 70	72 64 400 01	16	1	7 743 570	77 43 570 08	ELEKTROPUMPE
O-RING 167X2,5 NBR80	57 15 165 08	22	1	5 717 789	57 17 789 08	VERSTELLPUMPE
O-RING 16X2 NBR70	72 64 079 08	(1)	1	2 970	91 09 142 08	HYDRAULIK
O-RING 16X2 NBR70	72 64 079 08	(1)	1	2 970	91 09 142 08	HYDRAULIK
O-RING 16X2 NBR70	72 64 079 08	7	2	X1047526	10 47 526 2	ABSPERRORGAN
O-RING 174X3 NBR70	57 19 185 08	83	2	9 390 078	93 90 078 01	WINKELGETRIEBE
O-RING 174X4 NBR 70	57 18 445 08	55	1	5 718 421	57 18 421 08	ANTRIEB
O-RING 17X2 FPM70	57 10 826 08	(2)	1	1 970	91 00 931 08	HYDR.RAUPE 4 MOT.VORB.K-
O-RING 17X2 FPM70	57 10 826 08	(2)	1	1 970	91 00 931 08	HYDR.RAUPE 4 MOT.VORB.K-
O-RING 17X2 FPM70	57 10 826 08	(2)	1	1 970	91 00 931 08	HYDR.RAUPE 4 MOT.VORB.K-
O-RING 17X2,5 NBR90	72 64 091 08	(1)	1	1 970	91 00 931 08	HYDR.RAUPE 4 MOT.VORB.K-
O-RING 180X3 NBR70	72 64 132 08	59	1	X1002122	10 02 122 6	ANTRIEB
O-RING 180X3 NBR70	72 64 132 08	59	1	X1002122	10 02 122 8	ANTRIEB
O-RING 182,5X2 NBR70	57 17 253 08	140	3	5 000 630	50 00 630 08	DREHWERKSGETRIEBE
O-RING 185X3 FKM 70	76 10 359 03	71	2	9 390 078	93 90 078 01	WINKELGETRIEBE
O-RING 185X6 NBR70	72 64 234 08	14	3	2 671 005	92 71 294 08	OELBEHAELTER VORM.
O-RING 185X6 NBR70	72 64 234 08	4	2	2 671 007	92 13 208 08	ZUSATZOELBEHAELTER VO

Bezeichnung	Artikel	Pos.	Menge	Seite	Baugruppe	Bezeichnung
O-RING 18X1,20 FKM 70	73 81 107	2	1	9 273 234	92 73 234	DREHZAHLGEBER ANBAU
O-RING 195X3 NBR 70	76 10 217 03	54	1	5 000 630	50 00 630 08	DREHWERKSGETRIEBE
O-RING 20,3X2,4 NBR70	50 29 329 08	597	4	2 990	91 04 495 08	DRUCKLUFTANLAGE
O-RING 200X3 NBR 70	72 64 215 01	59	1	5 718 421	57 18 421 08	ANTRIEB
O-RING 20X2 FPM70	57 10 820 08	(2)	1	1 970 058	92 17 254 08	ZUS.SCHLAEUCHE RAUPENT
O-RING 20X2 FPM70	57 10 820 08	(2)	1	1 970 058	92 17 254 08	ZUS.SCHLAEUCHE RAUPENT
O-RING 20X2,5 NBR70	72 64 075 08	(1)	1	2 831 004	92 71 424 08	ZUSATZHYDRAULIK KLIMAANL
O-RING 210X3 NBR70	51 85 561 08	19	1	9 390 078	93 90 078 01	WINKELGETRIEBE
O-RING 22,2X3 NBR70	54 01 843 08	16	1	5 400 565	54 00 565 08	SEILWINDE
O-RING 22,2X3 NBR70	54 01 843 08	68	2	9 390 078	93 90 078 01	WINKELGETRIEBE
O-RING 22X1,5 FPM70	57 10 827 08	(3)	1	1 970	91 00 931 08	HYDR.RAUPE 4 MOT.VORB.K-
O-RING 22X2 NBR90	72 64 184 08	8	2	5 106 823	51 06 823 08	KUGELHAHN
O-RING 23X2,5 NBR 70	72 64 546 01	94	2	9 390 078	93 90 078 01	WINKELGETRIEBE
O-RING 24X2,5 NBR70	72 64 248 77	8	2	5 106 923	51 06 923 08	KUGELHAHN
O-RING 25,3X2,4	76 17 921	(8)	8	2 970	91 09 142 08	HYDRAULIK
O-RING 26X1,5 FPM70	57 10 821 08	(3)	1	1 970 058	92 17 254 08	ZUS.SCHLAEUCHE RAUPENT
O-RING 26X3 NBR90	51 07 113 08	(18)	1	2 976 203	92 27 489 08	ZUSATZHYDR.BOLZENZIEHZ
O-RING 27,5X2,5 FPM70	57 06 810 08	(1)	1	5 114 943	51 14 943 08	WEGEVENTIL
O-RING 285X3 NBR70	57 15 514 08	58	1	5 718 421	57 18 421 08	ANTRIEB
O-RING 285X3 NBR70	57 15 514 08	58	1	X1002122	10 02 122 6	ANTRIEB
O-RING 285X3 NBR70	57 15 514 08	58	1	X1002122	10 02 122 8	ANTRIEB
O-RING 32X3 FPM70	57 10 769 08	(2)	1	2 975	91 44 710 08	ZUSATZHYDRAULIK WINDE 1-
O-RING 32X3 FPM70	57 10 769 08	(2)	1	2 978 300	91 01 515 08	ZUSATZHYDR.MONTAGEEINR
O-RING 39,34X2,62 FKM 70	10 09 796 0	14	1	X1035465	10 35 465 9	STEUERTEIL
O-RING 40X3 FPM70	57 10 771 08	(4)	1	2 975	91 44 710 08	ZUSATZHYDRAULIK WINDE 1-
O-RING 40X3 FPM70	57 10 771 08	(4)	1	2 978 300	91 01 515 08	ZUSATZHYDR.MONTAGEEINR
O-RING 5,28X1,78 FKM 90	70 22 117	19	2	5 719 275	57 19 275 08	VERSTELLUNG
O-RING 5,28X1,78 FKM 90	70 22 117	19	2	X1035465	10 35 465 8	VERSTELLUNG
O-RING 50,17X5,33 FKM 70 A,B	73 81 567	15	4	9 279 918	92 79 918	DS ZYLINDERKOPF
O-RING 50,17X5,33 FKM 70 A,B	73 81 567	15	4	9 279 919	92 79 919	DS ZYLINDERKOPF
O-RING 50,17X5,33 FKM 70 A,B	73 81 567	2	2	9 887 182	98 87 182	VERBINDUNGSSTUECK M.O-R
O-RING 51X2,5 NBR 90	70 25 208	(9)	2	2 970	91 09 142 08	HYDRAULIK
O-RING 52X3,5 NBR80	57 09 573 08	(10)	1	2 671 007	92 13 208 08	ZUSATZOELBEHAELTER VO
O-RING 58X4 NBR70	57 09 346 08	(9)	1	2 671 007	92 13 208 08	ZUSATZOELBEHAELTER VO
O-RING 58X4 NBR70	57 09 346 08	8	1	7 041 516	70 41 516 08	OELTANK-ABSPERRVENTIL
O-RING 5X1,5 FPM70	50 04 546 08	15	1	9 077 687	90 77 687	RS WASSERPUMPE VORM.
O-RING 63X3 NBR90	10 33 196 8	(9)	2	2 970	91 09 142 08	HYDRAULIK
O-RING 650X2	11 17 143 1	120	1	9 674 288	96 74 288 08	RS DECKEL
O-RING 680X5 NBR70	76 10 360 03	11	1	9 390 078	93 90 078 01	WINKELGETRIEBE
O-RING 6X1 NBR90	57 06 906 08	7	1	5 711 301	57 11 301 08	DRUCKBEGRENZUNGSVENTI
O-RING 6X1 NBR90	57 06 906 08	17	1	5 715 296	57 15 296 08	DRUCKVENTIL
O-RING 6X1 NBR90	57 06 906 08	22	1	7 743 566	77 43 566 08	ELEKTROPUMPE
O-RING 6X1,5 NBR90	51 07 129 08	11	3	5 114 674	51 14 674 08	WEGEVENTIL
O-RING 6X1,5 NBR90	51 07 129 08	11	3	5 114 943	51 14 943 08	WEGEVENTIL
O-RING 7,5X1,5 NBR90	52 11 977 08	3	3	7 743 860	77 43 860 08	VERTEILERKOMBINATION
O-RING 7,65X1,78 FKM 90	70 22 118	20	6	5 719 275	57 19 275 08	VERSTELLUNG
O-RING 7,65X1,78 FKM 90	70 22 118	20	6	X1035465	10 35 465 8	VERSTELLUNG
O-RING 740X5 NBR 70	72 64 575 01	2	3	9 385 763	93 85 763 01	PLANETENGETRIEBE
O-RING 740X5 NBR 70	72 64 575 01	12	1	9 390 078	93 90 078 01	WINKELGETRIEBE
O-RING 75X2,5 NBR70	52 12 028 08	22	1	5 102 351	51 02 351 08	HYDROMOTOR
O-RING 80X5 NBR70	72 64 135 08	(8)	1	2 671 007	92 13 208 08	ZUSATZOELBEHAELTER VO
O-RING 80X5 NBR70	72 64 135 08	7	1	7 041 516	70 41 516 08	OELTANK-ABSPERRVENTIL
O-RING 82X3 NBR70	51 38 011 08	18	2	2 671 005	92 71 294 08	OELBEHAELTER VORM.
O-RING 9,25X1,78 FKM 90	70 09 366	21	2	5 719 275	57 19 275 08	VERSTELLUNG
O-RING 9,25X1,78 FKM 90	70 09 366	21	2	X1035465	10 35 465 8	VERSTELLUNG
O-RING AEHNL.DIN 3771 56X3	72 64 310 08	9	1	7 041 516	70 41 516 08	OELTANK-ABSPERRVENTIL
O-RING ARP 568 10,52X1,83 NB	50 12 437 08	(1)	1	2 970	91 09 142 08	HYDRAULIK
O-RING ARP 568 10,52X1,83 NB	50 12 437 08	(1)	1	2 975	91 44 710 08	ZUSATZHYDRAULIK WINDE 1-
O-RING ARP 568 10,82X1,78 NB	51 07 181 08	27	1	5 113 005	51 13 005 08	STEUERBLOCK
O-RING ARP 568 10,82X1,78 NB	51 07 181 08	12	3	X1029184	10 29 184 0	ANSTEUERGERAET

Bezeichnung	Artikel	Pos.	Menge	Seite	Baugruppe	Bezeichnung
O-RING ARP 568 10,82X1,78 NB	51 07 181 08	27	1	X1048973	10 48 973 4	DRUCKBEGRENZUNGSVENTI
O-RING ARP 568 10,82X1,78 NB	51 07 604 08	5	1	2 831 022	55 31 834 08	KLIMANACHRUESTVERDAMP
O-RING ARP 568 101,19X3,53	51 31 150 08	11	1	5 719 006	57 19 006 08	PUMPENTRAEGER
O-RING ARP 568 101,27X2,62	57 00 494 08	20	1	X1029186	10 29 186 0	PUMPENTRAEGER
O-RING ARP 568 101,27X2,62	57 00 494 08	20	1	X1029269	10 29 269 6	PUMPENTRAEGER
O-RING ARP 568 101,27X2,62	57 00 494 08	19	1	X1029285	10 29 285 4	PUMPENTRAEGER
O-RING ARP 568 11,89X1,98 N	57 11 305 08	8	1	5 711 301	57 11 301 08	DRUCKBEGRENZUNGSVENTI
O-RING ARP 568 117,07X3,53	51 46 141 08	19	1	5 715 559	57 15 559 08	PUMPENTRAEGER
O-RING ARP 568 12,37X2,62 NB	51 07 461 08	24	2	5 113 086	51 13 086 08	PROPORTIONALVENTIL
O-RING ARP 568 12,37X2,62 NB	51 07 461 08	10	1	5 718 995	57 18 995 08	ABSCHALTVENTIL
O-RING ARP 568 12,42X1,78 NB	51 45 915 08	6	5	5 131 093	51 31 093 08	WEGEVENTIL
O-RING ARP 568 12,42X1,78 NB	51 45 915 08	26	2	5 715 387	57 15 387 08	ANSCHLUSSPLATTE
O-RING ARP 568 12,42X1,78 NB	51 45 915 08	15	2	X1029184	10 29 184 0	ANSTEUERGERAET
O-RING ARP 568 12,42X1,78 NB	51 45 915 08	44	1	X1041267	10 41 267 7	HANDBETAETIGUNG
O-RING ARP 568 120,37X1,78	57 12 404 08	12	1	5 715 559	57 15 559 08	PUMPENTRAEGER
O-RING ARP 568 120,37X1,78	57 12 404 08	12	1	X1029186	10 29 186 0	PUMPENTRAEGER
O-RING ARP 568 120,37X1,78	57 12 404 08	12	1	X1029269	10 29 269 6	PUMPENTRAEGER
O-RING ARP 568 120,37X1,78	57 12 404 08	12	1	X1029283	10 29 283 8	PUMPENTRAEGER
O-RING ARP 568 126,67X2,62	57 00 493 08	19	1	X1029283	10 29 283 8	PUMPENTRAEGER
O-RING ARP 568 139,37X2,62	57 06 662 08	9	1	5 718 989	57 18 989 08	ANSCHLUSSPLATTE
O-RING ARP 568 14X1,78 NBR7	51 10 390 08	4	1	2 831 022	55 31 834 08	KLIMANACHRUESTVERDAMP
O-RING ARP 568 151,99X3,53	57 11 172 08	54	4	2 391 001	96 19 013 08	DIESELMOTOR VORM.
O-RING ARP 568 151,99X3,53	57 11 172 08	20	1	5 715 559	57 15 559 08	PUMPENTRAEGER
O-RING ARP 568 158,42X2,62	57 12 398 08	9	1	5 715 387	57 15 387 08	ANSCHLUSSPLATTE
O-RING ARP 568 158,42X2,62	57 12 398 08	9	1	5 719 030	57 19 030 08	ANSCHLUSSPLATTE
O-RING ARP 568 16,36X2,21 NB	50 12 383 08	(6)	1	5 121 282	51 21 282 08	VERSTELLPUMPE
O-RING ARP 568 16,36X2,21 NB	50 12 383 08	2	1	5 715 166	57 15 166 08	ADAPTER
O-RING ARP 568 17,12X2,62 NB	51 07 101 08	3	2	5 104 385	51 04 385 08	DRUCKMINDERVENTIL
O-RING ARP 568 17,12X2,62 NB	51 07 101 08	15	1	5 104 385	51 04 385 08	DRUCKMINDERVENTIL
O-RING ARP 568 18,72X2,62 NB	51 07 383 08	12	1	5 719 008	57 19 008 08	REGLERELEMENT
O-RING ARP 568 19,18X2,46 NB	57 10 681 08	2	1	5 710 683	57 10 683 08	ADAPTER
O-RING ARP 568 190,09X3,53	51 46 042 08	53	1	5 000 630	50 00 630 08	DREHWERKSGETRIEBE
O-RING ARP 568 190,09X3,53	51 46 042 08	12	1	5 102 375	51 02 375 08	VERSTELLMOTOR
O-RING ARP 568 190,09X3,53	51 46 042 08	12	1	5 102 402	51 02 402 08	VERSTELLMOTOR
O-RING ARP 568 20,29X2,62 NB	72 64 202 08	4	1	5 113 005	51 13 005 08	STEUERBLOCK
O-RING ARP 568 20,29X2,62 NB	51 07 102 08	48	1	X1002369	10 02 369 1	STEUERTEIL
O-RING ARP 568 21,82X3,53 NB	72 64 181 08	(11)	8	2 970	91 09 142 08	HYDRAULIK
O-RING ARP 568 23,47X2,62 NB	51 31 188 08	5	2	5 131 093	51 31 093 08	WEGEVENTIL
O-RING ARP 568 23,4X3,53 NB	51 45 495 08	42	1	X1041267	10 41 267 5	DRUCKBEGRENZUNGSVENTI
O-RING ARP 568 23,52X1,78 N	57 06 523 08	25	1	5 113 005	51 13 005 08	STEUERBLOCK
O-RING ARP 568 23,52X1,78 N	57 06 523 08	25	1	X1048973	10 48 973 4	DRUCKBEGRENZUNGSVENTI
O-RING ARP 568 24,99X3,53 NB	51 05 878 08	547	2	2 970	91 09 142 08	HYDRAULIK
O-RING ARP 568 25X3,53 NBR7	51 10 351 08	(1)	1	2 970	91 09 142 08	HYDRAULIK
O-RING ARP 568 26,64X2,62 NB	57 00 488 08	14	2	5 719 114	57 19 114 08	ANSTEUERGERAET
O-RING ARP 568 26,64X2,62 NB	57 00 488 08	17	2	X1029184	10 29 184 0	ANSTEUERGERAET
O-RING ARP 568 29,87X1,78 NB	51 07 478 08	39	2	5 113 086	51 13 086 08	PROPORTIONALVENTIL
O-RING ARP 568 29,87X1,78 NB	51 07 478 08	10	1	X1029184	10 29 184 0	ANSTEUERGERAET
O-RING ARP 568 32,92X3,53 NB	51 05 870 08	(1)	1	2 970	91 09 142 08	HYDRAULIK
O-RING ARP 568 32,92X3,53 NB	51 05 870 08	53	6	2 976	91 00 764 08	ZUSATZHYDRAULIK 2 DREH
O-RING ARP 568 32,99X2,62 NB	51 07 617 08	(10)	8	2 970	91 09 142 08	HYDRAULIK
O-RING ARP 568 34,65X1,78 NB	51 07 399 08	43	1	X1041267	10 41 267 7	HANDBETAETIGUNG
O-RING ARP 568 36,17X2,62 NB	72 64 252 08	50	1	X1041267	10 41 267 7	HANDBETAETIGUNG
O-RING ARP 568 37,69X3,53 NB	51 05 867 08	53	50	1 970	91 00 931 08	HYDR.RAUPE 4 MOT.VORB.K-
O-RING ARP 568 37,69X3,53 NB	51 05 867 08	(1)	1	2 391 001	96 19 013 08	DIESELMOTOR VORM.
O-RING ARP 568 37,69X3,53 NB	51 05 867 08	127	4	2 970	91 09 142 08	HYDRAULIK
O-RING ARP 568 37,69X3,53 NB	51 05 867 08	554	40	2 970	91 09 142 08	HYDRAULIK
O-RING ARP 568 37,69X3,53 NB	51 05 867 08	560	2	2 970	91 09 142 08	HYDRAULIK
O-RING ARP 568 37,69X3,53 NB	51 05 867 08	(1)	1	2 970	91 09 142 08	HYDRAULIK
O-RING ARP 568 37,69X3,53 NB	51 05 867 08	32	4	2 975	91 44 710 08	ZUSATZHYDRAULIK WINDE 1-
O-RING ARP 568 37,69X3,53 NB	51 05 867 08	32	4	2 975 300	91 44 664 08	ZUSATZHYDRAULIK WINDE 5

Bezeichnung	Artikel	Pos.	Menge	Seite	Baugruppe	Bezeichnung
O-RING ARP 568 37,69X3,53 NB	51 05 867 08	32	4	2 975 400	91 02 034 08	ZUSATZHYDRAULIK WINDE 6
O-RING ARP 568 37,69X3,53 NB	51 05 867 08	32	4	2 975 600	91 44 708 08	ZUSATZHYDRAULIK WINDE 3
O-RING ARP 568 37,69X3,53 NB	51 05 867 08	76	6	2 977	91 02 038 08	ZUSATZHYDRAULIK DREHBUE
O-RING ARP 568 37,69X3,53 NB	51 05 867 08	35	1	X1035465	10 35 465 8	VERSTELLUNG
O-RING ARP 568 39,34X2,62 FP	57 11 212 08	14	1	5 719 276	57 19 276 08	STEUERTEIL
O-RING ARP 568 39,34X2,62 NB	72 64 191 08	14	1	X1002369	10 02 369 1	STEUERTEIL
O-RING ARP 568 4,47X1,78 NB	51 07 142 08	13	2	5 104 385	51 04 385 08	DRUCKMINDERVENTIL
O-RING ARP 568 4,47X1,78 NB	51 31 192 08	50	1	5 113 086	51 13 086 08	PROPORTIONALVENTIL
O-RING ARP 568 47,22X3,53 NB	51 05 879 08	(1)	1	2 391 001	96 19 013 08	DIESELMOTOR VORM.
O-RING ARP 568 47,22X3,53 NB	51 05 879 08	58	4	2 391 001	96 19 013 08	DIESELMOTOR VORM.
O-RING ARP 568 5,28X1,78 NB	72 64 266 08	49	2	5 113 086	51 13 086 08	PROPORTIONALVENTIL
O-RING ARP 568 52,07X2,62 NB	72 64 265 08	6	1	5 102 306	51 02 306 08	HYDROMOTOR
O-RING ARP 568 56,74X3,53 NB	72 64 216 08	59	1	2 391 001	96 19 013 08	DIESELMOTOR VORM.
O-RING ARP 568 56,87X1,78 NB	57 15 384 08	17	1	X1029186	10 29 186 0	PUMPENTRAEGER
O-RING ARP 568 56,87X1,78 NB	57 15 384 08	17	1	X1029269	10 29 269 6	PUMPENTRAEGER
O-RING ARP 568 58,42X2,62 NB	51 45 975 08	17	2	5 715 559	57 15 559 08	PUMPENTRAEGER
O-RING ARP 568 58,42X2,62 NB	51 45 975 08	17	2	X1029283	10 29 283 8	PUMPENTRAEGER
O-RING ARP 568 6,07X1,78 NB	51 07 384 08	441	4	5 713 626	57 13 626 08	VORSTEUERVENTIL
O-RING ARP 568 6,07X1,78 NB	51 07 384 08	15	1	5 718 995	57 18 995 08	ABSCHALTVENTIL
O-RING ARP 568 6,07X1,78 NB	51 07 384 08	16	1	X1029184	10 29 184 0	ANSTEUERGERAET
O-RING ARP 568 63,09X3,53 NB	57 00 937 08	2	1	5 106 755	51 06 755 08	RUECKLAUFFILTER
O-RING ARP 568 64,77X2,62 NB	51 57 051 08	15	1	5 701 129	57 01 129 08	TRIEBWERK
O-RING ARP 568 7,65X1,78 NB	72 64 194 08	(4)	3	5 121 282	51 21 282 08	VERSTELLPUMPE
O-RING ARP 568 7,65X1,78 NB	72 64 194 08	2	3	5 715 164	57 15 164 08	STEUERVENTIL
O-RING ARP 568 75,87X2,62 NB	51 45 304 08	10	1	5 719 006	57 19 006 08	PUMPENTRAEGER
O-RING ARP 568 75,87X2,62 NB	51 45 304 08	39	1	X1029270	10 29 270 6	TRIEBWERK
O-RING ARP 568 75,87X2,62 NB	51 45 304 08	20	1	X1029285	10 29 285 4	PUMPENTRAEGER
O-RING ARP 568 82,22X2,62 NB	72 64 311 08	3	1	9 073 723	90 73 723	NEBENABTRIEB ANBAU
O-RING ARP 568 85,32X3,53 NB	51 05 993 08	57	1	X1002122	10 02 122 6	ANTRIEB
O-RING ARP 568 9,25X1,78 NB	51 07 190 08	26	1	5 113 005	51 13 005 08	STEUERBLOCK
O-RING ARP 568 9,25X1,78 NB	51 07 190 08	26	1	X1048973	10 48 973 4	DRUCKBEGRENZUNGSVENTI
O-RING ARP 568 9,25X1,78 NB	51 07 386 08	(5)	1	5 121 282	51 21 282 08	VERSTELLPUMPE
O-RING ARP 568 9,25X1,78 NB	51 07 386 08	2	1	5 709 469	57 09 469 08	ADAPTER
O-RING ARP 568 9,25X1,78 NB	51 07 386 08	26	2	5 718 989	57 18 989 08	ANSCHLUSSPLATTE
O-RING ARP 568-NBR70 6,07X1	72 64 196 08	20	1	5 715 296	57 15 296 08	DRUCKVENTIL
O-RING DIN 3770 19,8X2,3	10 66 410 6	(3)	1	5 531 867	55 31 867 08	HEIZGERAET
O-RING DIN 3771 107,54X3,53	92 68 390	2	1	9 073 723	90 73 723	NEBENABTRIEB ANBAU
O-RING DIN 3771 107,54X3,53	92 68 390	8	1	9 273 989	92 73 989	LUFTPRESSER VORM.
O-RING DIN 3771 123,19X5,33	73 80 475	2	1	9 267 712	92 67 712	KURBELWELLENDICHTUNG
O-RING DIN 3771 142,24X5,33	92 67 711	7	1	9 267 712	92 67 712	KURBELWELLENDICHTUNG
O-RING DIN 3771 15,00X2,50	73 80 619	7	1	5 106 923	51 06 923 08	KUGELHAHN
O-RING DIN 3771 15,54X2,62	92 67 710	5	1	9 277 009	92 77 009	AGGREGATETRAEGER
O-RING DIN 3771 15,54X2,62	92 67 710	6	1	9 880 971	98 80 971	VERSCHLUSSTEILE
O-RING DIN 3771 151,99X3,53	73 81 996	6	1	9 077 687	90 77 687	RS WASSERPUMPE VORM.
O-RING DIN 3771 18,00X1,5 VM	73 81 843	8	1	9 279 918	92 79 918	DS ZYLINDERKOPF
O-RING DIN 3771 18,00X1,5 VM	73 81 843	8	1	9 279 919	92 79 919	DS ZYLINDERKOPF
O-RING DIN 3771 23,16X5,33	73 81 024	17	2	9 279 918	92 79 918	DS ZYLINDERKOPF
O-RING DIN 3771 23,16X5,33	73 81 024	17	2	9 279 919	92 79 919	DS ZYLINDERKOPF
O-RING DIN 3771 23,16X5,33	73 81 024	27	2	9 887 180	98 87 180	ATL-ANBAU
O-RING DIN 3771 23,16X5,33	73 81 024	27	2	9 887 181	98 87 181	ATL-ANBAU
O-RING DIN 3771 32,92X3,53	73 80 972	8	1	9 271 637	92 71 637	ENDREGELVENTIL
O-RING DIN 3771 34,65X1,78	73 81 270	3	1	9 274 487	92 74 487	ZYLINDERKOPFDECKEL
O-RING DIN 3771 36,17X2,62	73 80 528	10	1	9 271 637	92 71 637	ENDREGELVENTIL
O-RING DIN 3771 50,39X3,53	73 81 994	14	2	9 278 724	92 78 724 23	OELKUEHLER
O-RING DIN 3771 50,39X3,53	73 81 994	14	2	9 888 282	98 88 282	OELKUEHLER
O-RING DIN 3771 56,74X3,53 H	73 81 790	4	4	9 277 009	92 77 009	AGGREGATETRAEGER
O-RING DIN 3771 59,69X5,33	73 81 568	14	4	9 279 918	92 79 918	DS ZYLINDERKOPF
O-RING DIN 3771 69,22X5,33	73 80 856	3	1	9 272 877	92 72 877	ANSAUGKRUEMMER ANBAU LI
O-RING DIN 3771 69,22X5,33	73 80 856	12	1	9 279 918	92 79 918	DS ZYLINDERKOPF
O-RING DIN 3771 69,22X5,33	73 80 856	12	1	9 279 919	92 79 919	DS ZYLINDERKOPF

Bezeichnung	Artikel	Pos.	Menge	Seite	Baugruppe	Bezeichnung
O-RING DIN 3771 69,22X5,33	73 80 856	3	1	9 887 331	98 87 331	ANSAUGKRUEMMER ANBAU R
O-RING DIN 3771 78,97X3,53	92 67 709	5	1	9 880 971	98 80 971	VERSCHLUSSTEILE
O-RING DIN 3771 80X2,8 NBR	73 80 896	5	1	9 273 701	92 73 701	STARTER
O-RING DIN 3771 98,02X3,53 H	73 81 995	5	2	9 077 687	90 77 687	RS WASSERPUMPE VORM.
O-RING ISO 3601-1 104,37X3,53	73 80 773	2	1	9 883 358	98 83 358	ANBAUTEILE
O-RING ISO 3601-1 36,09X3,53	73 81 254	4	1	9 272 269	92 72 269	KURBELGEHAEUSEENTLUEFT
OBERWAGENPLANE	77 90 359 08	2	1	1 792	91 04 850 08	MECH.TEILE VERSANDMONT
OELABLASSSCHLAUCH KPL. 1	10 03 229 7	43	1	1 750	91 44 577 08	WERKZEUG
OELABLASSSCHRAUBE M 30	50 04 624	11	1	9 881 169	98 81 169	OELWANNE MIT BEFEST.
OELABLASSSCHRAUBE M26X	78 90 119 08	2	1	2 670 003	92 95 362 08	KRAFTSTOFFBEHAELTER VO
OELABLASSSCHRAUBE M26X	78 90 119 08	16	1	2 671	91 44 602 08	OELBEHAELTER KPL.
OELABLASSSCHRAUBE M26X	78 90 119 08	11	1	2 671 005	92 71 294 08	OELBEHAELTER VORM.
OELABLASSSCHRAUBE M26X	78 90 119 08	12	1	2 671 007	92 13 208 08	ZUSATZOELBEHAELTER VO
OELABSCHEIDER OEL	92 72 268	1	1	9 272 269	92 72 269	KURBELGEHAEUSEENTLUEFT
OELBEHAELTER KPL.	91 44 602 08	143	1		LR 1750 -0	LIEBHERR RAUPENKRAN LR 1
OELBEHAELTER SCHWK. 836L	92 71 296 08	1	1	2 671 005	92 71 294 08	OELBEHAELTER VORM.
OELBEHAELTER VORM.	92 71 294 08	1	1	2 671	91 44 602 08	OELBEHAELTER KPL.
OELDRUCKEINHEIT	57 13 073 08	95	1	5 718 421	57 18 421 08	ANTRIEB
OELDRUCKEINHEIT	57 18 699 08	95	1	5 000 630	50 00 630 08	DREHWERKSGETRIEBE
OELKUEHLER	57 17 724 08	3	1	5 506 385	55 06 385 08	KUEHLERANLAGE
OELKUEHLER	92 78 724 23	1	1	9 278 737	92 78 737	KUEHLERGEHAEUSE ANBAU
OELKUEHLER	98 88 282	1	1	9 278 737	92 78 737	KUEHLERGEHAEUSE ANBAU
OELLEITUNG	57 18 422 08	60	1	5 400 559	54 00 559 08	SEILWINDE
OELLEITUNG	57 18 422 08	60	1	5 400 560	54 00 560 08	HUBWINDE
OELLEITUNG	57 18 427 08	60	2	5 400 572	54 00 572 08	SEILWINDE
OELLEITUNG	98 81 226	65	1	9 074 189	90 74 189	DIESELMOTOR
OELMESSSTAB	11 21 441 9	61	1	5 400 572	54 00 572 08	SEILWINDE
OELMESSSTAB	59 21 804 14	(1)	1	5 400 560	54 00 560 08	HUBWINDE
OELMESSSTAB	59 21 804 14	61	1	5 400 560	54 00 560 08	HUBWINDE
OELMESSSTAB MIT RING	98 89 203	12	1	9 887 393	98 87 393	OELMESSSTAB MIT ROHR
OELMESSSTAB MIT ROHR	98 87 393	18	1	9 074 189	90 74 189	DIESELMOTOR
OELMESSSTAB R1/2"X684	57 18 282 08	170	1	5 000 645	50 00 645 08	VERTEILERGETRIEBE
OELSTANDSAUGE G1" ALU	77 43 201 08	13	1	2 671 005	92 71 294 08	OELBEHAELTER VORM.
OELSTANDSAUGE G1" ALU	77 43 201 08	10	1	2 671 007	92 13 208 08	ZUSATZOELBEHAELTER VO
OELTANK-ABSPERRVENTIL 50	70 41 516 08	9	2	2 671 006	91 00 853 08	ZUSATZOELBEHAELTER
OELTANK-ABSPERRVENTIL 50	70 41 519 08	14	2	2 671 007	92 13 208 08	ZUSATZOELBEHAELTER VO
OELWANNE MIT BEFEST. V-	98 81 169	16	1	9 074 189	90 74 189	DIESELMOTOR
OELWANNE VORM. V-MOTOR	98 81 168	1	1	9 881 169	98 81 169	OELWANNE MIT BEFEST.
OESENHAKEN 33-8 SCHWARZ	74 80 310 08	12	2	2 657	91 44 606 08	MONTAGEEINRICHTUNG RA
OMNIFIT 50ML -60°/+150° °	70 16 208	100	1	9 268 201	92 68 201	KOLBENKUEHLUNG
OMNIFIT 50ML -60°/+150° °	70 16 208	100	1	9 269 148	92 69 148	SPRITZDUESE
OMNIFIT 50ML -60°/+150° °	70 16 208	100	1	9 269 150	92 69 150	SPRITZDUESE
OVALRING 11X60X120 GK 10	10 87 156 8	6	2	3 204 001	92 71 720 08	STANGE VORM.
OVALRING 11X60X120 GK 10	10 87 156 8	6	2	3 204 006	92 72 310 08	STANGE VORM.
OVALRING 11X60X120 GK 10	10 87 156 8	6	2	3 214 003	92 22 023 08	STANGE KPL.
OVALRING 11X60X120 GK 10	10 87 156 8	6	2	3 223 002	92 71 484 08	STANGE VORM.
OVALRING 11X60X120 GK 10	10 87 156 8	6	2	3 229 001	92 71 619 08	STANGE VORM.
OVALRING 11X60X120 GK 10	10 87 156 8	6	2	3 714 011	92 71 147 08	SA-STANGE
OVALRING 11X60X120 GK 10	10 87 156 8	6	2	3 714 012	92 71 454 08	STANGE KPL.
OVALRING 11X60X120 GK 10	10 87 156 8	6	2	3 715 002	92 71 487 08	STANGE VORM.
OVALRING 11X60X120 GK 10	10 87 156 8	6	2	3 745 006	92 17 632 08	STANGE VORM.
OVALRING 11X60X120 GK 10	10 87 156 8	6	2	3 809 001	92 10 992 08	STANGE VORM.
OVALRING 11X60X120 GK 10	10 87 156 8	6	2	3 809 101	92 10 813 08	STANGE VORM.
OVALRING 11X60X120 GK 10	10 87 156 8	6	2	3 820 101	92 11 022 08	STANGE VORM.
PASSFEDER DIN 6885 A 8X7X4	43 40 078 08	5	1	6 160 221	61 60 221 08	LEITUNGSTROMMEL
PASSFEDER DIN 6885 B 32X18	57 18 274 08	410	10	5 000 645	50 00 645 08	VERTEILERGETRIEBE
PASSHUELSE 15,5X20X15,25	91 78 018	6	2	9 277 009	92 77 009	AGGREGATETRAEGER
PASSHUELSE 15,5X20X15,25	91 78 018	3	2	9 882 964	98 82 964	SCHWUNGRADGEHAEUSE
PASSHUELSE 20,3X23X19,5 St	98 86 454	7	1	9 887 002	98 87 002	KURBELGEHAEUSE
PASSKERBSTIFT ISO 8745 6X	43 11 037 08	12	4	2 291	91 44 684 08	S-RUECKHALTESICHERUNG

Bezeichnung	Artikel	Pos.	Menge	Seite	Baugruppe	Bezeichnung
PASSKERBSTIFT ISO 8745 6X	43 11 037 08	12	4	3 292	91 44 698 08	D-RUECKHALTESICHERUNG
PASSKERBSTIFT ISO 8745 6X	43 11 037 08	22	12	3 592	91 44 721 08	W-RUECKHALTESICHERUNG
PASSSCHEIBE 58X70X0,1	57 01 142 08	17	2	5 701 129	57 01 129 08	TRIEBWERK
PASSSCHEIBE 58X70X0,3	57 01 143 08	18	1	5 701 129	57 01 129 08	TRIEBWERK
PASSSCHEIBE DIN 988 28X40X	57 06 873 08	70	3	X1002122	10 02 122 6	ANTRIEB
PASSSCHEIBE DIN 988 28X40X	57 06 873 08	70	3	X1002122	10 02 122 8	ANTRIEB
PASSSCHEIBE DIN 988 32X45X	42 20 015 08	8	40	2 652	91 01 222 08	ROLLENLAGERUNG DREHBUE
PEDALGEBER 20° SPF	69 23 097 08	1	2	2 830 041	92 88 195 08	ELEKTRIK FUSSWIPPE
PEDALGEBER 23° SPF	60 60 168 08	6	1	2 920 563	92 08 459 08	ELEKTRIK GASVERSTELLUNG
PEDALGEBER 23° SPF	60 60 177 08	1	1	2 530 030	92 68 095 08	ELEKTRIK DREHWERKSBRE
PENDEL KPL.	92 52 997 08	58	1	2 550	91 09 257 08	SA-BOCK
PENDELROLLENLAGER DIN 63	74 61 600 08	6	1	5 718 420	57 18 420 08	FLANSCH
PFOSTEN	92 86 776 08	108	1	3 211	91 02 064 08	S-ANLENKSTUECK
PFOSTEN	92 86 776 08	88	1	3 713	91 44 695 08	D-ANLENKSTUECK
PILZKOPFBAND 25MM PS18	80 21 020 08	31	70	2 859	91 44 612 08	GERAEUSCHDAEMMUNG
PLANETENGETRIEBE	93 85 763 01	3	2	1 400	91 04 483 08	RAUPENTRAEGER LI.
PLANETENGETRIEBE	93 85 763 01	3	2	1 410	91 04 487 08	RAUPENTRAEGER RE.
PLANETENRAD M=9 Z=28	93 86 321 01	17	5	9 385 763	93 85 763 01	PLANETENGETRIEBE
PLANETENTRAEGER	93 86 319 01	15	1	9 385 763	93 85 763 01	PLANETENGETRIEBE
PLATINE 24V	57 15 561 08	(2)	1	2 920 285	91 08 727 08	ELEKTRIK KABINE VERGLAST
PLATTE	90 73 566	8	1	9 887 147	98 87 147	VERBINDUNGSLEITUNG ANBA
PLATTE 15X30X50 PA6G	28 81 762 08	12	1	1 920 305	92 15 300 08	EINBAU SCHLEIFRINGKOERPE
PLATTE 20X310X290 S960QL	97 05 017 08	8	2	3 745 004	96 19 999 08	FUEHRUNG VORM.
PLATTE 20X40X400 PA6G	28 81 597 08	37	1	3 712	91 44 694 08	MASTNASE L-KOPF
PLATTE 20X72X110 S355J2+N	97 57 490 08	55	6	3 745 004	96 19 999 08	FUEHRUNG VORM.
PLATTE 25x340x160 S690QL	97 01 186 08	27	2	3 204	91 44 702 08	W-MONTAGEEINHEIT
PLEUELSTANGE	57 15 825 08	11	1	5 700 109	57 00 109	LUFTPRESSER
PLEUELSTANGE V-MOTORX9	98 83 729	1	1	9 884 744	98 84 744	PLEUELSTANGE
PLEUELSTANGE V-MOTORX9	98 84 744	38	8	9 074 189	90 74 189	DIESELMOTOR
PODEST	92 86 591 08	116	1	3 211	91 02 064 08	S-ANLENKSTUECK
PODEST	97 09 969 08	1	1	2 131	91 04 220 08	LAUFSTEG DREHBUEHNE LI
PODEST AUF MONTAGEWIND	91 26 379 08	122	1		LR 1750 -0	LIEBHERR RAUPENKRAN LR 1
PODEST S-KOPFSTUECK	97 09 142 08	38	1	3 215	91 44 631 08	S-KOPFSTUECK ROLLENSATZ
PODEST SCHWK.	92 98 530 08	20	1	2 810	91 08 725 08	KRANFUEHRERKABINE KPL.
PODEST SCHWK. T ZN O	92 80 519 08	18	2	3 745 001	96 19 998 08	BALLASTPALETTE VORM.
POLIAMIDROHR DIN 73378 10	77 43 877 08	28	10	2 711	91 44 604 08	ZENTRALSCHMIERANLAGE O
PRATZE	92 73 428	4	1	9 277 934	92 77 934	EINSPRITZDUESE MIT BEFEST
PRESSKLEMME 2 CU	11 17 056 5	15	2	2 620	91 00 767 08	ROLLENDREHVERBINDUNG
PRESSKLEMME 2 CU	11 17 056 5	108	15	2 970	91 09 142 08	HYDRAULIK
PRESSKLEMME 2 CU	11 17 056 5	62	10	2 975 500	91 02 036 08	ZUSATZHYDR.GITTER-WINDE
PRESSKLEMME 2 CU	11 17 056 5	62	5	2 975 600	91 44 708 08	ZUSATZHYDRAULIK WINDE 3
PRESSKLEMME 2 CU	11 17 056 5	62	20	2 977	91 02 038 08	ZUSATZHYDRAULIK DREHBUE
PRESSKLEMME 2 CU	11 17 056 5	62	2	2 978 100	91 44 621 08	ZUSATZHYDR.D-RUECKHALT
PRESSKLEMME 2 CU	11 17 056 5	62	2	2 978 200	91 01 626 08	ZUSATZHYDR.S-RUECKHALTE
PRESSKLEMME 2 CU	11 17 056 5	6	4	3 880	91 00 197 08	ROLLENWAGEN W-AUSLEGE
PRESSKLEMME 2 CU	11 17 056 5	52	2	3 978	91 00 760 08	HYDR.SCHWEBEBALLAST
PROFILDICHTRING DIN 3869 1	10 04 098 4	2	1	9 076 530	90 76 530	TEMPERATURFUEHLER KPL.
PROFILHOHLWELLE D125/56X	57 18 281 08	130	4	5 000 645	50 00 645 08	VERTEILERGETRIEBE
PROFILRING PR10-S/L A3P	47 71 003 08	594	6	2 990	91 04 495 08	DRUCKLUFTANLAGE
PROFILRING PR10-S/L A3P	47 71 003 08	598	2	3 978	91 00 760 08	HYDR.SCHWEBEBALLAST
PROFILRING PR18-L A3P	47 71 026 08	588	4	2 990	91 04 495 08	DRUCKLUFTANLAGE
PROFILRING PR42-L A3P	47 71 034 08	50	1	2 970	91 09 142 08	HYDRAULIK
PROFILRING PR6-S/L A3P	47 71 014 08	36	30	2 711	91 44 604 08	ZENTRALSCHMIERANLAGE O
PROFILRING PR6-S/L A3P	47 71 014 08	591	6	2 990	91 04 495 08	DRUCKLUFTANLAGE
PROFILSCHNUR 4X12	57 19 179 08	130	2	9 674 288	96 74 288 08	RS DECKEL
PROGRESSIVVERTEILER	77 43 876 08	3	1	3 745 007	92 99 170 08	ZUSATZAUSR.F.SCHWEBEBA
PROPORTIONALMAGNET	11 16 191 9	27	1	X1002369	10 02 369 1	STEUERTEIL
PROPORTIONALMAGNET 24V	57 19 117 08	2	2	5 719 114	57 19 114 08	ANSTEUERGERAET
PROPORTIONALMAGNET 24V	57 19 117 08	13	2	X1029184	10 29 184 0	ANSTEUERGERAET
PROPORTIONALVENTIL NG12	51 13 086 08	110	1	2 970	91 09 142 08	HYDRAULIK

Bezeichnung	Artikel	Pos.	Menge	Seite	Baugruppe	Bezeichnung
PRUEFADAPTER	91 05 061 08	10	1	2 932 162	96 20 410 08	VERKABELUNG MONTAGETA
PRUEFANSCHLUSS A3P	47 56 012 08	617	1	2 990	91 04 495 08	DRUCKLUFTANLAGE
PUFFER GUMMI-METALL	10 87 392 2	30	4	5 531 881	55 31 881 08	VERFLUESSIGEREINHEIT
PUMPE	51 01 082 01	93	1	9 390 078	93 90 078 01	WINKELGETRIEBE
PUMPENELEMENT	10 03 827 2	17	2	7 743 566	77 43 566 08	ELEKTROPUMPE
PUMPENELEMENT	10 03 827 2	13	1	7 743 570	77 43 570 08	ELEKTROPUMPE
PUMPENELEMENT	77 43 875 08	1	1	3 745 007	92 99 170 08	ZUSATZAUSR.F.SCHWEBEBA
PUMPENELEMENT	77 43 875 08	11	1	7 743 570	77 43 570 08	ELEKTROPUMPE
PUMPENGEHAEUSE	10 01 469 3	1	1	7 743 566	77 43 566 08	ELEKTROPUMPE
PUMPENKOMBINATION A10V	51 21 365 08	4	1	2 391 001	96 19 013 08	DIESELMOTOR VORM.
PUMPENRUECKLAUF	77 43 728 08	10	1	2 711	91 44 604 08	ZENTRALSCHMIERANLAGE O
PUMPENTRAEGER	10 29 186 0	4	1	5 121 407	51 21 407 08	VERSTELLPUMPE
PUMPENTRAEGER	10 29 269 6	4	1	X1029269	10 29 269 1	VERSTELLPUMPE
PUMPENTRAEGER	10 29 283 8	4	1	X1029292	10 29 292 3	VERSTELLPUMPE
PUMPENTRAEGER	10 29 285 4	4	1	X1029292	10 29 292 5	VERSTELLPUMPE
PUMPENTRAEGER	57 15 559 08	4	1	X1029293	10 29 293 2	VERSTELLPUMPE
PUMPENTRAEGER	57 19 006 08	7	1	X1029269	10 29 269 3	VERSTELLPUMPE
RADIALDICHTRING 70X90X7	70 08 986	10	1	5 102 375	51 02 375 08	VERSTELLMOTOR
RADIALDICHTRING 70X90X7	70 08 986	10	1	5 102 400	51 02 400 08	VERSTELLMOTOR
RADIALWELLENDICHTRING AS	10 03 307 4	6	1	9 888 214	98 88 214	WASSERPUMPE VORM.
RADIALWELLENDICHTRING D	57 15 513 08	53	1	X1002122	10 02 122 6	ANTRIEB
RADIALWELLENDICHTRING DI	57 15 521 08	31	2	X1002123	10 02 123 0	GETRIEBE
RADIALWELLENDICHTRING D	57 15 522 08	454	1	5 718 418	57 18 418 08	GETRIEBE
RADIALWELLENDICHTRING D	57 15 522 08	454	2	X1002123	10 02 123 0	GETRIEBE
RADIALWELLENDICHTRING DI	54 01 943 08	50	1	5 718 421	57 18 421 08	ANTRIEB
RADIALWELLENDICHTRING DI	54 01 943 08	50	1	X1002122	10 02 122 6	ANTRIEB
RADIALWELLENDICHTRING DI	54 01 943 08	50	1	X1002122	10 02 122 8	ANTRIEB
RADIALWELLENDICHTRING DI	71 00 312 08	10	1	5 400 565	54 00 565 08	SEILWINDE
RADIALWELLENDICHTRING DI	71 00 325 08	14	1	9 390 078	93 90 078 01	WINKELGETRIEBE
RADIALWELLENDICHTRING DI	71 00 003 08	51	1	5 000 630	50 00 630 08	DREHWERKSGETRIEBE
RADIALWELLENDICHTRING D	57 01 519 08	15	1	5 400 565	54 00 565 08	SEILWINDE
RADIALWELLENDICHTRING DI	57 07 209 08	310	1	5 000 645	50 00 645 08	VERTEILERGETRIEBE
RADIALWELLENDICHTRING DI	57 07 018 08	38	1	X1029270	10 29 270 6	TRIEBWERK
RADIALWELLENDICHTRING D	79 02 953 14	53	1	5 718 421	57 18 421 08	ANTRIEB
RADIALWELLENDICHTRING D	79 02 953 14	53	1	X1002122	10 02 122 8	ANTRIEB
RADIALWELLENDICHTRING DI	71 00 408 08	70	1	5 718 419	57 18 419 08	SEILTROMMEL
RADIALWELLENDICHTRING DI	71 00 408 08	70	1	5 718 449	57 18 449 08	SEILTROMMEL
RADMUTTER DIN 74361 M20X	52 03 033 08	10	1	5 700 109	57 00 109	LUFTPRESSER
RADMUTTER DIN 74361-3 M2	52 03 035 08	12	40	3 880	91 00 197 08	ROLLENWAGEN W-AUSLEGE
RAHMEN	92 01 881 08	7	1	2 859	91 44 612 08	GERAEUSCHDAEMMUNG
RAHMEN	92 04 277 08	10	1	2 859	91 44 612 08	GERAEUSCHDAEMMUNG
RAHMEN	92 10 728 08	28	1	2 859	91 44 612 08	GERAEUSCHDAEMMUNG
RAHMEN	92 17 215 08	74	1	3 211	91 02 064 08	S-ANLENKSTUECK
RAHMEN	92 17 216 08	75	1	3 211	91 02 064 08	S-ANLENKSTUECK
RAHMEN	96 23 606 08	1	1	2 859	91 44 612 08	GERAEUSCHDAEMMUNG
RAHMEN	96 23 610 08	4	1	2 859	91 44 612 08	GERAEUSCHDAEMMUNG
RAHMEN KPL.	92 11 788 08	1	2	1 100	91 00 752 08	RAUPENFAHRWERK KPL.
RAHMEN SCHWK.	92 11 789 08	1	1	1 100 005	92 11 788 08	RAHMEN KPL.
RAHMEN SCHWK.	92 68 997 08	45	1	2 510	91 00 855 08	DREHBUEHNENVERKLEIDUN
RAHMEN SCHWK.	92 71 264 08	4	1	2 391 030	92 71 261 08	BATTERIEKASTEN VORM.
RAUPENFAHRWERK KPL.	91 00 752 08	2	1		LR 1750 -0	LIEBHERR RAUPENKRAN LR 1
RAUPENMITTELTEIL KPL.	91 00 754 08	4	1		LR 1750 -0	LIEBHERR RAUPENKRAN LR 1
RAUPENMITTELTEIL SCHWK.	92 10 741 08	1	1	1 130	91 00 754 08	RAUPENMITTELTEIL KPL.
RAUPENTRAEGER LI.	91 04 483 08	10	1		LR 1750 -0	LIEBHERR RAUPENKRAN LR 1
RAUPENTRAEGER RE.	91 04 487 08	11	1		LR 1750 -0	LIEBHERR RAUPENKRAN LR 1
RAUPENTRAEGER STAHLBAU	92 16 116 08	1	1	1 400	91 04 483 08	RAUPENTRAEGER LI.
RAUPENTRAEGER STAHLBAU	92 16 180 08	1	1	1 410	91 04 487 08	RAUPENTRAEGER RE.
RECHTECKRING DIN 34110 2	46 35 429	24	3	5 719 275	57 19 275 08	VERSTELLUNG
RECHTECKRING ISO 70910 6	40 01 675	4	2	9 272 815	92 72 815	ABGASKRUEMMER
RECHTECKRING ISO 70910 6	40 01 675	4	4	9 272 817	92 72 817	ABGASKRUEMMER

Bezeichnung	Artikel	Pos.	Menge	Seite	Baugruppe	Bezeichnung
RECHTECKRING ISO 70910 6	40 01 675	24	4	9 279 918	92 79 918	DS ZYLINDERKOPF
RECHTECKRING ISO 70910 6	40 01 675	20	2	9 279 919	92 79 919	DS ZYLINDERKOPF
RECHTECKRING NBR70	10 29 286 3	9	1	X1029285	10 29 285 4	PUMPENTRAEGER
REDUKTION M20X1,5/M16X1,5	60 26 062 08	(6)	1	2 920 593	92 87 799 08	ENDSCHALTER U.GEBER AL
REDUZIERKRUEMMER DN65/8	55 17 063 08	36	3	2 391 001	96 19 013 08	DIESELMOTOR VORM.
REDUZIERSTUECK	92 70 340	2	1	9 270 339	92 70 339	SCHMIEROELLEITUNG ANBAU
REDUZIERSTUECK PG11/9 MS	60 26 041 08	157	1	2 920 032	96 20 520 08	KABELSTRANG
REDUZIERSTUECK PG13,5/11	60 26 040 08	276	2	1 920 406	92 01 742 08	KLEMMKASTEN VORM.
REDUZIERSTUECK PG13,5/11	60 26 040 08	276	2	1 920 409	92 07 133 08	KLEMMKASTEN VORM.
REDUZIERSTUECK PG16/11	60 26 052 08	272	1	1 920 406	92 01 742 08	KLEMMKASTEN VORM.
REDUZIERSTUECK PG16/11	60 26 052 08	272	1	1 920 409	92 07 133 08	KLEMMKASTEN VORM.
REDUZIERSTUECK PG21/13,5	60 26 054 08	268	2	2 780 241	92 08 716 08	LEITUNGSTROMMEL 1 KPL.
REDUZIERSTUECK PG29/16	60 26 053 08	161	1	2 920 306	92 95 363 08	KABELSTRANG
REDUZIERSTUECK PG29/21 M	60 26 044 08	160	1	2 920 306	92 95 363 08	KABELSTRANG
REDUZIERSTUTZEN RI G1/4 -	77 43 881 08	30	1	2 711	91 44 604 08	ZENTRALSCHMIERANLAGE O
REDUZIERUNG PG36/16	60 24 283 08	271	1	3 930 293	92 07 123 08	LEITUNGSTROMMEL KPL.
REFLEKTOR	60 72 250 08	25	1	2 920 342	96 20 439 08	ARMATURENBRETT DACH VO
REGLER	57 19 005 08	3	1	X1029269	10 29 269 3	VERSTELLPUMPE
REGLERELEMENT	57 19 008 08	2	1	5 719 005	57 19 005 08	REGLER
REGLERELEMENT	57 19 009 08	3	1	5 719 005	57 19 005 08	REGLER
REIFEN 445/65-R22.5 XZY3 SP	52 03 707 08	1	1	3 880 001	96 40 100 08	REIFEN KPL.445-65 R22.5
REIFEN KPL.445-65 R22.5	96 40 100 08	1	4	3 880	91 00 197 08	ROLLENWAGEN W-AUSLEGE
REITER	59 15 602 08	4	2	2 520 012	92 86 789 08	SCHEIBENWISCHANLAGE
RELAIS 24V	63 01 021 08	42	48	2 932 172	92 18 043 08	RELAISSTEUERUNG
RELAIS 24V 10A SPF	63 01 215 08	25	2	1 920 403	92 17 846 08	KLEMMKASTEN VORM.
RELAIS 24V 10A SPF	63 01 215 08	8	10	2 830 039	96 20 428 08	GERAETEANORDNUNG
RELAIS 24V 10A SPF	63 01 215 08	50	24	2 932 161	96 20 409 08	AUFBAUTEILE MONTAGETAFE
RELAISMODUL	62 90 131	60	1	2 932 161	96 20 409 08	AUFBAUTEILE MONTAGETAFE
RELAISSTECKSOCKEL 9-POL	63 01 229 08	21	4	1 920 403	92 17 846 08	KLEMMKASTEN VORM.
RELAISSTECKSOCKEL 9-POL	63 01 229 08	11	2	2 780 242	92 08 729 08	KLEMMKASTEN KPL.
RELAISSTECKSOCKEL 9-POL	63 01 229 08	7	12	2 830 039	96 20 428 08	GERAETEANORDNUNG
RELAISSTECKSOCKEL 9-POL	63 01 229 08	51	35	2 932 161	96 20 409 08	AUFBAUTEILE MONTAGETAFE
RELAISSTEUERUNG	92 18 043 08	14	1	2 932	91 06 856 08	EINBAUTEILE SCHALTSCHRAN
RELAISTRAEGER 1,5X533X618	95 21 721 08	21	1	2 932 172	92 18 043 08	RELAISSTEUERUNG
REPARATURSATZ	11 00 309 4	999	1	5 026 573	50 26 573 08	LUFTTROCKNER
REPARATURSATZ	57 15 821 08	999	1	5 700 109	57 00 109	LUFTPRESSER
REPARATURSATZ SICHERUN	96 73 615 08	3	1	7 739 397	77 39 397 08	TASCHENSCHLOSS
RIEGEL 20X46X169 S355J2+N	94 54 958 08	2	2	1 641 014	92 53 053 08	ABSTUETZPLATTE KPL.
RIEMENSCHEIBE	57 15 587 08	6	1	5 531 883	55 31 883 08	KOMPRESSORANTRIEB
RIEMENSCHEIBE	98 85 458	5	1	9 886 754	98 86 754	GENERATOR VORM.
RIEMENSCHEIBE	98 85 769	1	1	9 883 316	98 83 316	KURBELWELLENANBAUTEILE
RILLENKUGELLAGER	57 17 249 08	32	1	5 000 630	50 00 630 08	DREHWERKSGETRIEBE
RILLENKUGELLAGER	57 17 255 08	30	1	5 718 421	57 18 421 08	ANTRIEB
RILLENKUGELLAGER	57 17 273 08	6	1	5 400 565	54 00 565 08	SEILWINDE
RILLENKUGELLAGER 50X65X7	10 11 483 8	38	1	6 909 010	69 09 010 08	SCHLEIFRINGUEBERTRAEGE
RILLENKUGELLAGER 6218-JC	50 09 270 08	280	2	5 000 645	50 00 645 08	VERTEILERGETRIEBE
RILLENKUGELLAGER DIN 625	57 04 625 08	39	2	X1002123	10 02 123 0	GETRIEBE
RILLENKUGELLAGER DIN 625	54 05 073 08	37	1	6 909 010	69 09 010 08	SCHLEIFRINGUEBERTRAEGE
RILLENKUGELLAGER DIN 625	74 51 208 08	7	2	6 160 221	61 60 221 08	LEITUNGSTROMMEL
RILLENKUGELLAGER DIN 625	74 51 288 08	5	1	2 657	92 52 997 08	PENDEL KPL.
RILLENKUGELLAGER DIN 625	74 51 288 08	4	2	3 745 002	92 17 236 08	SCHALTEINHEIT
RILLENKUGELLAGER DIN 625	74 51 288 08	4	2	3 745 003	92 17 237 08	SCHALTEINHEIT
RILLENKUGELLAGER DIN 625	50 07 488 08	30	1	X1002122	10 02 122 6	ANTRIEB
RILLENKUGELLAGER DIN 625	50 07 488 08	30	1	X1002122	10 02 122 8	ANTRIEB
RILLENKUGELLAGER DIN 625	57 18 270 08	285	4	5 000 645	50 00 645 08	VERTEILERGETRIEBE
RILLENKUGELLAGER DIN 625	57 18 269 08	290	4	5 000 645	50 00 645 08	VERTEILERGETRIEBE
RILLENKUGELLAGER DIN 625	74 51 960 08	53	1	5 718 418	57 18 418 08	GETRIEBE
RILLENKUGELLAGER DIN 625	74 51 960 08	53	2	X1002123	10 02 123 0	GETRIEBE
RILLENKUGELLAGER DIN 625	74 51 488 08	13	2	2 100 012	92 04 560 08	SCHUTZWALZE WINDE 1-2
RILLENKUGELLAGER DIN 625	74 51 488 08	31	4	2 550	91 09 257 08	SA-BOCK

Bezeichnung	Artikel	Pos.	Menge	Seite	Baugruppe	Bezeichnung
RILLENKUGELLAGER DIN 625	74 51 488 08	3	2	3 225 001	96 16 854 08	SCHUTZWALZE
RILLENKUGELLAGER DIN 625	74 51 488 08	3	2	3 350 001	92 70 642 08	SCHUTZWALZE KPL.
RILLENKUGELLAGER DIN 625	74 51 488 08	3	2	3 370 001	92 71 171 08	SCHUTZWALZE KPL.
RILLENKUGELLAGER DIN 625	74 51 488 08	3	2	3 554 004	92 95 533 08	SCHUTZWALZE
RILLENKUGELLAGER DIN 625	74 51 490 08	3	2	9 271 098	92 71 098 08	SCHUTZWALZE KPL.
RILLENKUGELLAGER DIN 625	74 51 493 08	(2)	2	1 750 023	92 65 732 08	MONTAGEROLLE
RILLENKUGELLAGER DIN 625	74 51 496 08	(3)	2	2 100 011	92 70 949 08	STANGE KPL.
RILLENKUGELLAGER DIN 625	74 51 604 08	21	1	5 718 418	57 18 418 08	GETRIEBE
RILLENKUGELLAGER DIN 625	74 51 684 08	4	2	3 212 001	92 71 341 08	KLAPPE KPL.
RILLENKUGELLAGER DIN 625	51 45 021 08	42	2	9 390 078	93 90 078 01	WINKELGETRIEBE
RILLENKUGELLAGER DIN 625	74 51 738 01	43	2	9 390 078	93 90 078 01	WINKELGETRIEBE
RING	11 45 044 8	110	1	5 000 630	50 00 630 08	DREHWERKSGETRIEBE
RING	57 01 148 08	5	14	5 701 133	57 01 133 08	TRIEBWERK
RING	71 09 088 01	60	4	3 714	91 20 065 08	D-KOPFSTUECK
RING DIN 70951 47X1,6	42 42 017	(6)	2	2 810	91 08 725 08	KRANFUEHRERKABINE KPL.
RING RD100X5 S355MC FE//ZN	95 21 987 08	(4)	2	2 100 011	92 70 949 08	STANGE KPL.
RING RD210X27 S355J2H FE//	95 67 081 08	10	2	3 714	91 20 065 08	D-KOPFSTUECK
RINGKABELSCHUH DIN 46237	60 22 186 08	113	1	2 932 163	96 20 411 08	DRAEHTE MONTAGETAFEL VO
RINGSCHLAUCHNIPPEL GER	73 81 230	11	1	9 881 747	98 81 747	THERMOSTATGEHAEUSE
RINGSCHRAUBE DIN 580 M12	40 26 003 08	11	2	2 671 007	92 13 208 08	ZUSATZOELBEHAELTER VO
RINGSCHRAUBE DIN 580 M16	40 26 005 08	15	2	2 340	91 09 918 08	WINDE 4 EINZIEHWERK
RINGSCHRAUBE DIN 580 M16	40 26 005 08	14	2	2 740	91 01 072 08	GEGENGEWICHT
RINGSCHRAUBE DIN 580 M24X	40 26 007 08	63	4	1 400	91 04 483 08	RAUPENTRAEGER LI.
RINGSCHRAUBE DIN 580 M24X	40 26 007 08	62	4	1 410	91 04 487 08	RAUPENTRAEGER RE.
RINGSCHRAUBE M27	10 49 172 4	(9)	1	3 592	91 44 721 08	W-RUECKHALTESICHERUNG
RINGSTUTZEN	92 74 915	10	1	9 275 690	92 75 690	LECKOELLEITUNG
RINGSTUTZEN	92 74 915	14	1	9 882 943	98 82 943	KRAFTSTOFFLEITUNGEN
ROHR 101,6X4X38 S355J2H FE	95 61 670 08	22	4	2 550	91 09 257 08	SA-BOCK
ROHR 101,6X4X38 S355J2H FE	95 61 670 08	13	1	3 809 100	92 10 812 08	STANGE KPL.
ROHR 108X8X40 S770QL	95 61 820 08	57	2	3 714	91 20 065 08	D-KOPFSTUECK
ROHR 108X8X40 S770QL	95 61 820 08	6	2	3 950	91 01 259 08	WS-ZUSATZSTANGEN
ROHR 10X1,5X45 E235+N VER	94 17 701 08	12	4	3 212 001	92 71 341 08	KLAPPE KPL.
ROHR 12X1,5X10 E235+N VER	94 19 942 08	16	4	2 100 012	92 04 560 08	SCHUTZWALZE WINDE 1-2
ROHR 133X5X8 S355J2H FE//	94 72 912 08	35	2	1 400	91 04 483 08	RAUPENTRAEGER LI.
ROHR 133X5X8 S355J2H FE//	94 72 912 08	34	2	1 410	91 04 487 08	RAUPENTRAEGER RE.
ROHR 20X2,5X86 E235+N VER	95 08 663 08	9	1	3 204 005	92 11 284 08	STANGE VORM.
ROHR 20X3,6X23 S355J2H FE//	94 69 976 08	46	8	3 713	91 44 695 08	D-ANLENKSTUECK
ROHR 20x3,6x42 S355J2H FE//	97 06 963 08	58	4	3 213	91 44 718 08	L-KOPFSTUECK
ROHR 219,1X8X130 S355J2H	95 61 979 08	41	1	3 714	91 20 065 08	D-KOPFSTUECK
ROHR 219,1X8X154 S355J2H	95 61 978 08	13	1	3 714	91 20 065 08	D-KOPFSTUECK
ROHR 219,1X8X40 S355J2H FE	94 77 726 08	20	1	3 214	91 02 084 08	S-KOPFSTUECK
ROHR 219,1X8X67 S355J2H V	95 61 669 08	11	2	2 550	91 09 257 08	SA-BOCK
ROHR 219,1X8X80 S355J2H	94 36 768 08	7	1	3 714 008	96 23 646 08	VERSTELLFLASCHE KPL.
ROHR 219,1X8X930 S355J2H	95 61 980 08	42	1	3 714	91 20 065 08	D-KOPFSTUECK
ROHR 219.1X8X125 S355J2H	94 77 728 08	15	2	3 712	91 44 694 08	MASTNASE L-KOPF
ROHR 219.1x95 S355J2H	97 08 395 08	11	1	3 216	91 01 257 08	W-ADAPTER F.ROLLENSATZ
ROHR 22.0X40 E235+N VERZ	93 92 551 08	11	2	3 950 002	92 18 562 08	STANGE KPL.
ROHR 22X2,5X80 E235+N VER	94 03 112 08	22	6	3 554 005	92 71 402 08	WA-BOCK 1 ANLENKSTUECK
ROHR 22X2,5X80 E235+N VER	94 03 112 08	11	3	3 556 003	92 71 234 08	WA-BOCK 2 ANLENKSTUECK
ROHR 25X3X38 E355+N VERZ	95 19 113 08	13	2	3 223 001	92 71 488 08	STANGE
ROHR 25X3X38 E355+N VERZ	95 19 113 08	11	2	3 715 001	92 71 486 08	STANGE
ROHR 25X3X38 E355+N VERZ	95 19 113 08	8	2	3 745 005	92 17 630 08	STANGE KPL.
ROHR 25X3X38 E355+N VERZ	95 19 113 08	13	2	3 809 000	92 10 957 08	STANGE KPL.
ROHR 25X3X38 E355+N VERZ	95 19 113 08	21	2	3 809 100	92 10 812 08	STANGE KPL.
ROHR 25X3X38 E355+N VERZ	95 19 113 08	13	2	3 820 100	92 11 015 08	STANGE KPL.
ROHR 25X3X38 E355+N VERZ	95 19 113 08	13	2	3 950 001	92 18 589 08	STANGE KPL.
ROHR 25x3x34 E355+N	97 01 435 08	29	4	3 215	91 44 631 08	S-KOPFSTUECK ROLLENSATZ
ROHR 28X2X40 E235+N VERZ	94 29 633 08	10	2	2 520 009	92 59 496 08	FRONTSCHEIBE KPL.
ROHR 30/FLEXIBEL PAK	55 31 594 08	22	0.4	2 541	91 45 104 08	ZUSATZHEIZUNG OW
ROHR 30X4X40 S355J2H FE//	94 12 040 08	3	1	2 550 002	92 70 943 08	LASCHE KPL.

Bezeichnung	Artikel	Pos.	Menge	Seite	Baugruppe	Bezeichnung
ROHR 30X4X40 S355J2H FE//	94 12 040 08	5	1	3 714 010	92 71 146 08	B-STANGE
ROHR 30X4X83 E355+N VERZ	94 61 031 08	62	3	3 212	91 44 714 08	W-ANLENKSTUECK
ROHR 30x4x35 E355+N	97 07 537 08	56	4	3 712	91 44 694 08	MASTNASE L-KOPF
ROHR 31,8X2,6X35 S355J2H V	94 39 173 08	40	4	3 213	91 44 718 08	L-KOPFSTUECK
ROHR 31,8X2,9X42 S770QL	95 58 472 08	35	4	3 225	91 02 083 08	SL-REDUZIERSTUECK
ROHR 33,7X8X115 S355J2H FE	95 27 979 08	4	2	3 745 008	96 23 072 08	LASCHE VORM.
ROHR 35X2X665 X5CRNI1810	95 70 053 08	1	1	3 930 054	92 68 038 08	ELEKTRIK WINDWARNUNG T
ROHR 38.0X1660 E355+N	95 66 645 08	4	1	3 213	91 44 718 08	L-KOPFSTUECK
ROHR 38.0x739 S355J2H	97 06 367 08	14	1	3 216	91 01 257 08	W-ADAPTER F.ROLLENSATZ
ROHR 38X2,6X10 S355J2H FE//	95 40 928 08	13	4	2 810	91 08 725 08	KRANFUEHRERKABINE KPL.
ROHR 38X2,6X500 S355J2H FE	95 07 253 08	20	2	3 714	91 20 065 08	D-KOPFSTUECK
ROHR 38X2,6X95 S355J2H	94 43 753 08	37	4	1 400	91 04 483 08	RAUPENTRAEGER LI.
ROHR 38X2,6X95 S355J2H	94 43 753 08	36	4	1 410	91 04 487 08	RAUPENTRAEGER RE.
ROHR 38X5.6x950 S355J2H	97 06 805 08	9	1	3 214	91 02 084 08	S-KOPFSTUECK
ROHR 38X650 E235+N	95 07 256 08	13	1	3 213	91 44 718 08	L-KOPFSTUECK
ROHR 48,3X3,2X14 S235JRH	95 61 143 08	6	1	3 745 002	92 17 236 08	SCHALTEINHEIT
ROHR 48,3X3,2X14 S235JRH	95 61 143 08	6	1	3 745 003	92 17 237 08	SCHALTEINHEIT
ROHR 5.6X22 60 S355J2H	95 71 140 08	2	2	3 215	91 44 631 08	S-KOPFSTUECK ROLLENSATZ
ROHR 55X2X43 E235+N FE//ZN	95 61 932 08	38	4	3 213	91 44 718 08	L-KOPFSTUECK
ROHR 60,3X3,2X30 S355J2H FE	95 40 755 08	3	6	3 216 001	92 17 797 08	ADAPTER VORM.
ROHR 60,3X7,1x70 S355J2H FE	97 03 415 08	33	16	3 213	91 44 718 08	L-KOPFSTUECK
ROHR 65X2X1511 E235+N	97 00 904 08	220	1	2 998	91 09 223 08	ROHRLEITUNGEN OBERWAGE
ROHR 70X12,5x69 ST.37.0 FE//	97 03 986 08	13	4	3 360	91 04 494 08	WINDE 5
ROHR 88,9X17,5X35 S355J2H	94 11 770 08	59	2	3 712	91 44 694 08	MASTNASE L-KOPF
ROHR DIN 73378 6X1,5 PA 12-H	10 87 314 9	26	120	1 711	91 01 239 08	ZENTRALSCHMIERUNG RAUP
ROHR DIN 73378 6X1,5 PA 12-H	10 87 314 9	21	100	2 711	91 44 604 08	ZENTRALSCHMIERANLAGE O
ROHR DIN 73378 6X1,5 PA 12-H	10 87 314 9	11	50	3 745 007	92 99 170 08	ZUSATZAUSR.F.SCHWEBEBA
ROHR EN 10305-4 10X1,5X600	15 10 014 08	68	4	2 520	91 44 758 08	KABINE VERGLAST
ROHR EN 10305-4 18X1,5X600	15 10 031 08	364	10.62	2 998	91 09 223 08	ROHRLEITUNGEN OBERWAGE
ROHR KPL.	92 01 933 08	3	4	1 740	91 44 576 08	ZENTRALBALLAST
ROHR KPL. 10X1,5X132	92 26 196 08	407	1	2 998	91 09 223 08	ROHRLEITUNGEN OBERWAGE
ROHR KPL. 10X1,5X175	96 18 464 08	(373)	1	2 976 203	92 27 489 08	ZUSATZHYDR.BOLZENZIEHZ
ROHR KPL. 10X1,5X175	96 19 353 08	368	2	2 998	91 09 223 08	ROHRLEITUNGEN OBERWAGE
ROHR KPL. 10X1,5X190	92 09 706 08	(372)	1	2 976 203	92 27 489 08	ZUSATZHYDR.BOLZENZIEHZ
ROHR KPL. 10X1,5X190	96 19 352 08	367	2	2 998	91 09 223 08	ROHRLEITUNGEN OBERWAGE
ROHR KPL. 10X1,5X2164	92 15 834 08	377	1	2 998	91 09 223 08	ROHRLEITUNGEN OBERWAGE
ROHR KPL. 10X1,5X227	92 15 203 08	715	4	1 998	91 00 934 08	ROHRLEITUNGEN RAUPE
ROHR KPL. 10X1,5X288	92 75 482 08	216	1	2 998	91 09 223 08	ROHRLEITUNGEN OBERWAGE
ROHR KPL. 10X1,5X544	92 15 614 08	402	1	2 998	91 09 223 08	ROHRLEITUNGEN OBERWAGE
ROHR KPL. 10X1,5X642	92 68 874 08	190	1	2 998	91 09 223 08	ROHRLEITUNGEN OBERWAGE
ROHR KPL. 10X1,5X769	92 68 883 08	191	1	2 998	91 09 223 08	ROHRLEITUNGEN OBERWAGE
ROHR KPL. 12X1,5X133	92 15 610 08	406	1	2 998	91 09 223 08	ROHRLEITUNGEN OBERWAGE
ROHR KPL. 12X1,5X1434	92 68 806 08	369	1	2 998	91 09 223 08	ROHRLEITUNGEN OBERWAGE
ROHR KPL. 12X1,5X1459	92 99 427 08	842	1	3 978 002	92 99 372 08	ROHRLEITUNGEN SCHWEBE
ROHR KPL. 12X1,5X1570	92 68 807 08	370	1	2 998	91 09 223 08	ROHRLEITUNGEN OBERWAGE
ROHR KPL. 12X1,5X1740	92 68 953 08	744	1	1 998	91 00 934 08	ROHRLEITUNGEN RAUPE
ROHR KPL. 12X1,5X1745	92 68 849 08	734	1	1 998	91 00 934 08	ROHRLEITUNGEN RAUPE
ROHR KPL. 12X1,5X1835	92 99 426 08	841	1	3 978 002	92 99 372 08	ROHRLEITUNGEN SCHWEBE
ROHR KPL. 12X1,5X1864	92 68 954 08	745	1	1 998	91 00 934 08	ROHRLEITUNGEN RAUPE
ROHR KPL. 12X1,5X1868	92 68 851 08	735	1	1 998	91 00 934 08	ROHRLEITUNGEN RAUPE
ROHR KPL. 12X1,5X1907	92 15 930 08	180	1	2 978 102	92 15 362 08	ROHRLEITUNGEN MONTAGEE
ROHR KPL. 12X1,5X2238	92 52 566 08	723	1	1 998	91 00 934 08	ROHRLEITUNGEN RAUPE
ROHR KPL. 12X1,5X2238	92 52 621 08	724	1	1 998	91 00 934 08	ROHRLEITUNGEN RAUPE
ROHR KPL. 12X1,5X2349	92 52 546 08	721	1	1 998	91 00 934 08	ROHRLEITUNGEN RAUPE
ROHR KPL. 12X1,5X2349	92 52 547 08	722	1	1 998	91 00 934 08	ROHRLEITUNGEN RAUPE
ROHR KPL. 12X1,5X2993	92 68 955 08	746	1	1 998	91 00 934 08	ROHRLEITUNGEN RAUPE
ROHR KPL. 12X1,5X3039	92 68 840 08	732	1	1 998	91 00 934 08	ROHRLEITUNGEN RAUPE
ROHR KPL. 12X1,5X3088	92 51 288 08	707	2	1 998	91 00 934 08	ROHRLEITUNGEN RAUPE
ROHR KPL. 12X1,5X3199	92 51 235 08	706	2	1 998	91 00 934 08	ROHRLEITUNGEN RAUPE
ROHR KPL. 12X1,5X3210	92 68 956 08	747	1	1 998	91 00 934 08	ROHRLEITUNGEN RAUPE

Bezeichnung	Artikel	Pos.	Menge	Seite	Baugruppe	Bezeichnung
ROHR KPL. 12X1,5X3255	92 68 847 08	733	1	1 998	91 00 934 08	ROHRLEITUNGEN RAUPE
ROHR KPL. 12X1,5X355	92 50 424 08	408	1	2 998	91 09 223 08	ROHRLEITUNGEN OBERWAGE
ROHR KPL. 12X1,5X405	96 22 941 08	849	2	3 978 002	92 99 372 08	ROHRLEITUNGEN SCHWEBE
ROHR KPL. 12X1,5X463	92 15 860 08	204	2	2 998	91 09 223 08	ROHRLEITUNGEN OBERWAGE
ROHR KPL. 12X1,5X4948	92 99 429 08	844	1	3 978 002	92 99 372 08	ROHRLEITUNGEN SCHWEBE
ROHR KPL. 12X1,5X4951	92 99 428 08	843	1	3 978 002	92 99 372 08	ROHRLEITUNGEN SCHWEBE
ROHR KPL. 12X1,5X505	92 50 156 08	420	1	2 998	91 09 223 08	ROHRLEITUNGEN OBERWAGE
ROHR KPL. 12X1,5X515	92 16 151 08	289	1	2 975 614	92 16 224 08	ROHRLEITUNGEN WINDE
ROHR KPL. 12X1,5X599	96 19 348 08	192	2	2 998	91 09 223 08	ROHRLEITUNGEN OBERWAGE
ROHR KPL. 12X1,5X645	96 19 349 08	193	2	2 998	91 09 223 08	ROHRLEITUNGEN OBERWAGE
ROHR KPL. 12X1,5X65	92 15 855 08	209	1	2 998	91 09 223 08	ROHRLEITUNGEN OBERWAGE
ROHR KPL. 12X1,5X782	92 15 308 08	730	4	1 975 008	96 19 657 08	ROHRLEITUNGEN ABSTUETZ
ROHR KPL. 15X1,5X165	92 15 861 08	203	1	2 998	91 09 223 08	ROHRLEITUNGEN OBERWAGE
ROHR KPL. 15X1,5X1799	96 21 146 08	383	1	2 998	91 09 223 08	ROHRLEITUNGEN OBERWAGE
ROHR KPL. 15X1,5X1870	92 16 157 08	298	1	2 975 614	92 16 224 08	ROHRLEITUNGEN WINDE
ROHR KPL. 15X1,5X188	92 15 862 08	202	1	2 998	91 09 223 08	ROHRLEITUNGEN OBERWAGE
ROHR KPL. 15X1,5X1888	96 21 145 08	382	1	2 998	91 09 223 08	ROHRLEITUNGEN OBERWAGE
ROHR KPL. 15X1,5X198	92 16 743 08	210	1	2 998	91 09 223 08	ROHRLEITUNGEN OBERWAGE
ROHR KPL. 15X1,5X2185	92 15 853 08	231	1	2 998	91 09 223 08	ROHRLEITUNGEN OBERWAGE
ROHR KPL. 15X1,5X2405	92 15 852 08	232	1	2 998	91 09 223 08	ROHRLEITUNGEN OBERWAGE
ROHR KPL. 15X1,5X309	92 15 556 08	435	1	2 998	91 09 223 08	ROHRLEITUNGEN OBERWAGE
ROHR KPL. 15X1,5X3920	92 16 604 08	299	1	2 975 614	92 16 224 08	ROHRLEITUNGEN WINDE
ROHR KPL. 15X1,5X421	92 15 854 08	230	1	2 998	91 09 223 08	ROHRLEITUNGEN OBERWAGE
ROHR KPL. 15X1,5X479	92 15 864 08	200	2	2 998	91 09 223 08	ROHRLEITUNGEN OBERWAGE
ROHR KPL. 15X1,5X494	92 15 863 08	201	2	2 998	91 09 223 08	ROHRLEITUNGEN OBERWAGE
ROHR KPL. 16X2X1115	92 16 161 08	120	1	2 978 104	92 16 801 08	ROHRLEITUNGEN D-RUECKH
ROHR KPL. 16X2X1192	92 15 817 08	393	1	2 998	91 09 223 08	ROHRLEITUNGEN OBERWAGE
ROHR KPL. 16X2X1235	92 15 933 08	183	1	2 978 102	92 15 362 08	ROHRLEITUNGEN MONTAGEE
ROHR KPL. 16X2X1308	92 16 167 08	121	1	2 978 104	92 16 801 08	ROHRLEITUNGEN D-RUECKH
ROHR KPL. 16X2X1328	92 15 931 08	181	1	2 978 102	92 15 362 08	ROHRLEITUNGEN MONTAGEE
ROHR KPL. 16X2X1393	92 15 947 08	138	1	2 978 205	92 16 929 08	ROHRLEITUNGEN S-RUECKH
ROHR KPL. 16X2X142	92 55 621 08	792	1	1 998	91 00 934 08	ROHRLEITUNGEN RAUPE
ROHR KPL. 16X2X1455	92 15 587 08	426	1	2 998	91 09 223 08	ROHRLEITUNGEN OBERWAGE
ROHR KPL. 16X2X1513	92 15 586 08	427	1	2 998	91 09 223 08	ROHRLEITUNGEN OBERWAGE
ROHR KPL. 16X2X1543	92 16 160 08	119	1	2 978 104	92 16 801 08	ROHRLEITUNGEN D-RUECKH
ROHR KPL. 16X2X1622	92 15 816 08	394	1	2 998	91 09 223 08	ROHRLEITUNGEN OBERWAGE
ROHR KPL. 16X2X1694	92 15 588 08	425	1	2 998	91 09 223 08	ROHRLEITUNGEN OBERWAGE
ROHR KPL. 16X2X1704	92 15 668 08	133	1	2 978 205	92 16 929 08	ROHRLEITUNGEN S-RUECKH
ROHR KPL. 16X2X1757	92 15 820 08	391	1	2 998	91 09 223 08	ROHRLEITUNGEN OBERWAGE
ROHR KPL. 16X2X1812	92 16 564 08	122	1	2 978 104	92 16 801 08	ROHRLEITUNGEN D-RUECKH
ROHR KPL. 16X2X1977	92 15 589 08	424	1	2 998	91 09 223 08	ROHRLEITUNGEN OBERWAGE
ROHR KPL. 16X2X201	92 15 590 08	423	1	2 998	91 09 223 08	ROHRLEITUNGEN OBERWAGE
ROHR KPL. 16X2X2040	92 68 859 08	736	1	1 998	91 00 934 08	ROHRLEITUNGEN RAUPE
ROHR KPL. 16X2X2042	92 68 951 08	742	1	1 998	91 00 934 08	ROHRLEITUNGEN RAUPE
ROHR KPL. 16X2X2340	92 16 578 08	140	1	2 978 205	92 16 929 08	ROHRLEITUNGEN S-RUECKH
ROHR KPL. 16X2X270	92 15 826 08	385	1	2 998	91 09 223 08	ROHRLEITUNGEN OBERWAGE
ROHR KPL. 16X2X2781	92 15 946 08	137	1	2 978 205	92 16 929 08	ROHRLEITUNGEN S-RUECKH
ROHR KPL. 16X2X2810	92 51 458 08	712	1	1 998	91 00 934 08	ROHRLEITUNGEN RAUPE
ROHR KPL. 16X2X2810	92 51 459 08	713	1	1 998	91 00 934 08	ROHRLEITUNGEN RAUPE
ROHR KPL. 16X2X310	92 16 631 08	362	1	2 998	91 09 223 08	ROHRLEITUNGEN OBERWAGE
ROHR KPL. 16X2X3140	92 51 046 08	705	2	1 998	91 00 934 08	ROHRLEITUNGEN RAUPE
ROHR KPL. 16X2X315	92 15 867 08	172	1	2 998	91 09 223 08	ROHRLEITUNGEN OBERWAGE
ROHR KPL. 16X2X320	92 15 307 08	729	4	1 975 008	96 19 657 08	ROHRLEITUNGEN ABSTUETZ
ROHR KPL. 16X2X3370	92 16 565 08	123	1	2 978 104	92 16 801 08	ROHRLEITUNGEN D-RUECKH
ROHR KPL. 16X2X338	92 15 868 08	171	1	2 998	91 09 223 08	ROHRLEITUNGEN OBERWAGE
ROHR KPL. 16X2X3387	92 68 952 08	743	1	1 998	91 00 934 08	ROHRLEITUNGEN RAUPE
ROHR KPL. 16X2X3407	92 68 860 08	737	1	1 998	91 00 934 08	ROHRLEITUNGEN RAUPE
ROHR KPL. 16X2X401	92 15 825 08	386	1	2 998	91 09 223 08	ROHRLEITUNGEN OBERWAGE
ROHR KPL. 16X2X417	92 15 866 08	173	1	2 998	91 09 223 08	ROHRLEITUNGEN OBERWAGE
ROHR KPL. 16X2X498	92 15 824 08	387	1	2 998	91 09 223 08	ROHRLEITUNGEN OBERWAGE

Bezeichnung	Artikel	Pos.	Menge	Seite	Baugruppe	Bezeichnung
ROHR KPL. 16X2X500	92 15 937 08	187	1	2 978 102	92 15 362 08	ROHRLEITUNGEN MONTAGEE
ROHR KPL. 16X2X528	92 15 591 08	422	1	2 998	91 09 223 08	ROHRLEITUNGEN OBERWAGE
ROHR KPL. 16X2X58	92 15 827 08	384	1	2 998	91 09 223 08	ROHRLEITUNGEN OBERWAGE
ROHR KPL. 16X2X75	92 15 846 08	365	1	2 998	91 09 223 08	ROHRLEITUNGEN OBERWAGE
ROHR KPL. 16X2X930	92 16 577 08	129	1	2 978 104	92 16 801 08	ROHRLEITUNGEN D-RUECKH
ROHR KPL. 16X2X966	92 15 836 08	375	1	2 998	91 09 223 08	ROHRLEITUNGEN OBERWAGE
ROHR KPL. 16X2X983	92 15 823 08	388	1	2 998	91 09 223 08	ROHRLEITUNGEN OBERWAGE
ROHR KPL. 18X1,5X1461	92 15 615 08	401	1	2 998	91 09 223 08	ROHRLEITUNGEN OBERWAGE
ROHR KPL. 18X1,5X1614	92 15 613 08	403	1	2 998	91 09 223 08	ROHRLEITUNGEN OBERWAGE
ROHR KPL. 18X1,5X2154	92 15 612 08	404	1	2 998	91 09 223 08	ROHRLEITUNGEN OBERWAGE
ROHR KPL. 18X1,5X2160	92 98 062 08	405	1	2 998	91 09 223 08	ROHRLEITUNGEN OBERWAGE
ROHR KPL. 18X1,5X301	92 15 592 08	421	1	2 998	91 09 223 08	ROHRLEITUNGEN OBERWAGE
ROHR KPL. 18X1,5X3196	92 12 938 08	443	1	2 998	91 09 223 08	ROHRLEITUNGEN OBERWAGE
ROHR KPL. 18X1,5X326	96 21 148 08	400	1	2 998	91 09 223 08	ROHRLEITUNGEN OBERWAGE
ROHR KPL. 18X1,5X925	92 15 845 08	366	1	2 998	91 09 223 08	ROHRLEITUNGEN OBERWAGE
ROHR KPL. 18X1,5X995	92 15 859 08	205	1	2 998	91 09 223 08	ROHRLEITUNGEN OBERWAGE
ROHR KPL. 20X2,5X1103	92 15 534 08	457	1	2 998	91 09 223 08	ROHRLEITUNGEN OBERWAGE
ROHR KPL. 20X2,5X1131	92 15 565 08	430	1	2 998	91 09 223 08	ROHRLEITUNGEN OBERWAGE
ROHR KPL. 20X2,5X1172	92 15 833 08	378	1	2 998	91 09 223 08	ROHRLEITUNGEN OBERWAGE
ROHR KPL. 20X2,5X1425	92 15 585 08	428	1	2 998	91 09 223 08	ROHRLEITUNGEN OBERWAGE
ROHR KPL. 20X2,5X1632	92 15 535 08	456	1	2 998	91 09 223 08	ROHRLEITUNGEN OBERWAGE
ROHR KPL. 20X2,5X1769	92 99 425 08	840	4	3 978 002	92 99 372 08	ROHRLEITUNGEN SCHWEBE
ROHR KPL. 20X2,5X2146	92 15 584 08	429	1	2 998	91 09 223 08	ROHRLEITUNGEN OBERWAGE
ROHR KPL. 20X2,5X2159	92 15 564 08	431	1	2 998	91 09 223 08	ROHRLEITUNGEN OBERWAGE
ROHR KPL. 20X2,5X2493	92 51 334 08	710	1	1 998	91 00 934 08	ROHRLEITUNGEN RAUPE
ROHR KPL. 20X2,5X2493	92 51 350 08	711	1	1 998	91 00 934 08	ROHRLEITUNGEN RAUPE
ROHR KPL. 20X2,5X3380	92 50 849 08	704	2	1 998	91 00 934 08	ROHRLEITUNGEN RAUPE
ROHR KPL. 20X2,5X4820	92 99 430 08	845	1	3 978 002	92 99 372 08	ROHRLEITUNGEN SCHWEBE
ROHR KPL. 20X2,5X4914	92 99 431 08	846	1	3 978 002	92 99 372 08	ROHRLEITUNGEN SCHWEBE
ROHR KPL. 20X2,5X4916	92 99 433 08	848	1	3 978 002	92 99 372 08	ROHRLEITUNGEN SCHWEBE
ROHR KPL. 20X2,5X5008	92 99 432 08	847	1	3 978 002	92 99 372 08	ROHRLEITUNGEN SCHWEBE
ROHR KPL. 22X2,5X120	92 15 858 08	206	1	2 998	91 09 223 08	ROHRLEITUNGEN OBERWAGE
ROHR KPL. 22X2,5X1600	92 16 007 08	157	1	2 975 502	92 17 830 08	ROHRLEITUNGEN GITTER-WI
ROHR KPL. 22X2,5X1889	92 15 602 08	411	1	2 998	91 09 223 08	ROHRLEITUNGEN OBERWAGE
ROHR KPL. 22X2,5X2181	92 15 951 08	142	1	2 975 502	92 17 830 08	ROHRLEITUNGEN GITTER-WI
ROHR KPL. 22X2,5X2624	92 51 329 08	708	1	1 998	91 00 934 08	ROHRLEITUNGEN RAUPE
ROHR KPL. 22X2,5X2624	92 51 330 08	709	1	1 998	91 00 934 08	ROHRLEITUNGEN RAUPE
ROHR KPL. 22X2,5X268	92 15 599 08	414	1	2 998	91 09 223 08	ROHRLEITUNGEN OBERWAGE
ROHR KPL. 22X2,5X3095	92 68 834 08	372	1	2 998	91 09 223 08	ROHRLEITUNGEN OBERWAGE
ROHR KPL. 22X2,5X3232	92 50 794 08	703	2	1 998	91 00 934 08	ROHRLEITUNGEN RAUPE
ROHR KPL. 22X2,5X3886	92 15 991 08	152	1	2 975 502	92 17 830 08	ROHRLEITUNGEN GITTER-WI
ROHR KPL. 22X2,5X930	92 16 150 08	288	1	2 975 614	92 16 224 08	ROHRLEITUNGEN WINDE
ROHR KPL. 22X2,5X986	92 15 554 08	437	1	2 998	91 09 223 08	ROHRLEITUNGEN OBERWAGE
ROHR KPL. 25X3X1243	92 16 572 08	126	1	2 978 104	92 16 801 08	ROHRLEITUNGEN D-RUECKH
ROHR KPL. 25X3X1248	92 20 087 08	452	1	2 998	91 09 223 08	ROHRLEITUNGEN OBERWAGE
ROHR KPL. 25X3X1468	92 16 575 08	127	1	2 978 104	92 16 801 08	ROHRLEITUNGEN D-RUECKH
ROHR KPL. 25X3X1490	92 15 877 08	282	1	2 975 013	92 04 119 08	ROHRLEITUNGEN WINDE
ROHR KPL. 25X3X1526	92 15 948 08	139	1	2 978 205	92 16 929 08	ROHRLEITUNGEN S-RUECKH
ROHR KPL. 25X3X1532	92 16 571 08	125	1	2 978 104	92 16 801 08	ROHRLEITUNGEN D-RUECKH
ROHR KPL. 25X3X1655	92 15 891 08	134	1	2 978 205	92 16 929 08	ROHRLEITUNGEN S-RUECKH
ROHR KPL. 25X3X1676	92 15 541 08	450	1	2 998	91 09 223 08	ROHRLEITUNGEN OBERWAGE
ROHR KPL. 25X3X1769	92 15 608 08	409	1	2 998	91 09 223 08	ROHRLEITUNGEN OBERWAGE
ROHR KPL. 25X3X1836	92 15 821 08	390	1	2 998	91 09 223 08	ROHRLEITUNGEN OBERWAGE
ROHR KPL. 25X3X1911	92 15 603 08	410	1	2 998	91 09 223 08	ROHRLEITUNGEN OBERWAGE
ROHR KPL. 25X3X1925	92 15 894 08	283	1	2 975 013	92 04 119 08	ROHRLEITUNGEN WINDE
ROHR KPL. 25X3X2095	92 15 938 08	135	1	2 978 205	92 16 929 08	ROHRLEITUNGEN S-RUECKH
ROHR KPL. 25X3X2617	92 15 540 08	451	1	2 998	91 09 223 08	ROHRLEITUNGEN OBERWAGE
ROHR KPL. 25X3X2821	92 15 939 08	136	1	2 978 205	92 16 929 08	ROHRLEITUNGEN S-RUECKH
ROHR KPL. 25X3X2874	92 68 837 08	373	1	2 998	91 09 223 08	ROHRLEITUNGEN OBERWAGE
ROHR KPL. 25X3X315	92 16 149 08	287	1	2 975 614	92 16 224 08	ROHRLEITUNGEN WINDE

Bezeichnung	Artikel	Pos.	Menge	Seite	Baugruppe	Bezeichnung
ROHR KPL. 25X3X350	92 15 869 08	170	1	2 998	91 09 223 08	ROHRLEITUNGEN OBERWAGE
ROHR KPL. 25X3X4900	92 16 570 08	124	1	2 978 104	92 16 801 08	ROHRLEITUNGEN D-RUECKH
ROHR KPL. 25X3X511	92 15 822 08	389	1	2 998	91 09 223 08	ROHRLEITUNGEN OBERWAGE
ROHR KPL. 25X3X581	92 15 847 08	264	1	2 998	91 09 223 08	ROHRLEITUNGEN OBERWAGE
ROHR KPL. 25X3X874	92 16 576 08	128	1	2 978 104	92 16 801 08	ROHRLEITUNGEN D-RUECKH
ROHR KPL. 28X2X1324	92 15 819 08	392	1	2 998	91 09 223 08	ROHRLEITUNGEN OBERWAGE
ROHR KPL. 28X2X1385	92 15 551 08	439	1	2 998	91 09 223 08	ROHRLEITUNGEN OBERWAGE
ROHR KPL. 28X2X1470	92 19 585 08	159	1	2 975 502	92 17 830 08	ROHRLEITUNGEN GITTER-WI
ROHR KPL. 28X2X1587	92 15 562 08	433	1	2 998	91 09 223 08	ROHRLEITUNGEN OBERWAGE
ROHR KPL. 28X2X1700	92 15 998 08	156	1	2 975 502	92 17 830 08	ROHRLEITUNGEN GITTER-WI
ROHR KPL. 28X2X1709	92 16 155 08	296	1	2 975 614	92 16 224 08	ROHRLEITUNGEN WINDE
ROHR KPL. 28X2X1863	92 16 156 08	297	1	2 975 614	92 16 224 08	ROHRLEITUNGEN WINDE
ROHR KPL. 28X2X1911	92 15 990 08	151	1	2 975 502	92 17 830 08	ROHRLEITUNGEN GITTER-WI
ROHR KPL. 28X2X2089	92 68 949 08	740	1	1 998	91 00 934 08	ROHRLEITUNGEN RAUPE
ROHR KPL. 28X2X2091	92 68 861 08	738	1	1 998	91 00 934 08	ROHRLEITUNGEN RAUPE
ROHR KPL. 28X2X2185	92 15 557 08	434	1	2 998	91 09 223 08	ROHRLEITUNGEN OBERWAGE
ROHR KPL. 28X2X2204	92 15 950 08	141	1	2 975 502	92 17 830 08	ROHRLEITUNGEN GITTER-WI
ROHR KPL. 28X2X2371	92 51 757 08	714	1	1 998	91 00 934 08	ROHRLEITUNGEN RAUPE
ROHR KPL. 28X2X2371	92 51 999 08	716	1	1 998	91 00 934 08	ROHRLEITUNGEN RAUPE
ROHR KPL. 28X2X2518	92 15 550 08	440	1	2 998	91 09 223 08	ROHRLEITUNGEN OBERWAGE
ROHR KPL. 28X2X2630	92 15 563 08	432	1	2 998	91 09 223 08	ROHRLEITUNGEN OBERWAGE
ROHR KPL. 28X2X2653	92 68 838 08	374	1	2 998	91 09 223 08	ROHRLEITUNGEN OBERWAGE
ROHR KPL. 28X2X3056	92 15 552 08	438	1	2 998	91 09 223 08	ROHRLEITUNGEN OBERWAGE
ROHR KPL. 28X2X3206	92 68 869 08	739	1	1 998	91 00 934 08	ROHRLEITUNGEN RAUPE
ROHR KPL. 28X2X3216	92 68 950 08	741	1	1 998	91 00 934 08	ROHRLEITUNGEN RAUPE
ROHR KPL. 28X2X3380	92 50 513 08	702	2	1 998	91 00 934 08	ROHRLEITUNGEN RAUPE
ROHR KPL. 28X2X359	92 15 600 08	413	1	2 998	91 09 223 08	ROHRLEITUNGEN OBERWAGE
ROHR KPL. 28X2X3730	92 16 579 08	292	1	2 975 614	92 16 224 08	ROHRLEITUNGEN WINDE
ROHR KPL. 28X2X3840	92 16 580 08	293	1	2 975 614	92 16 224 08	ROHRLEITUNGEN WINDE
ROHR KPL. 28X2X3953	92 15 996 08	154	1	2 975 502	92 17 830 08	ROHRLEITUNGEN GITTER-WI
ROHR KPL. 28X2X4012	92 15 992 08	153	1	2 975 502	92 17 830 08	ROHRLEITUNGEN GITTER-WI
ROHR KPL. 28X2X474	92 15 555 08	436	1	2 998	91 09 223 08	ROHRLEITUNGEN OBERWAGE
ROHR KPL. 28X2X931	92 15 601 08	412	1	2 998	91 09 223 08	ROHRLEITUNGEN OBERWAGE
ROHR KPL. 30X4X1413	92 15 548 08	442	1	2 998	91 09 223 08	ROHRLEITUNGEN OBERWAGE
ROHR KPL. 30X4X1446	92 20 088 08	455	1	2 998	91 09 223 08	ROHRLEITUNGEN OBERWAGE
ROHR KPL. 30X4X1549	92 15 934 08	184	1	2 978 102	92 15 362 08	ROHRLEITUNGEN MONTAGEE
ROHR KPL. 30X4X1564	92 15 935 08	185	1	2 978 102	92 15 362 08	ROHRLEITUNGEN MONTAGEE
ROHR KPL. 30X4X1827	92 15 544 08	447	1	2 998	91 09 223 08	ROHRLEITUNGEN OBERWAGE
ROHR KPL. 30X4X1832	92 15 538 08	453	1	2 998	91 09 223 08	ROHRLEITUNGEN OBERWAGE
ROHR KPL. 30X4X2025	92 15 546 08	445	1	2 998	91 09 223 08	ROHRLEITUNGEN OBERWAGE
ROHR KPL. 30X4X2368	92 15 537 08	454	1	2 998	91 09 223 08	ROHRLEITUNGEN OBERWAGE
ROHR KPL. 30X4X2397	92 15 932 08	182	2	2 978 102	92 15 362 08	ROHRLEITUNGEN MONTAGEE
ROHR KPL. 30X4X2470	92 15 547 08	444	1	2 998	91 09 223 08	ROHRLEITUNGEN OBERWAGE
ROHR KPL. 30X4X2631	92 15 542 08	449	1	2 998	91 09 223 08	ROHRLEITUNGEN OBERWAGE
ROHR KPL. 30X4X2983	92 15 549 08	441	1	2 998	91 09 223 08	ROHRLEITUNGEN OBERWAGE
ROHR KPL. 30X4X3019	92 15 545 08	446	1	2 998	91 09 223 08	ROHRLEITUNGEN OBERWAGE
ROHR KPL. 30X4X3650	92 15 543 08	448	2	2 998	91 09 223 08	ROHRLEITUNGEN OBERWAGE
ROHR KPL. 30X4X4220	92 15 936 08	186	4	2 978 102	92 15 362 08	ROHRLEITUNGEN MONTAGEE
ROHR KPL. 35X2X1200	92 15 596 08	417	1	2 998	91 09 223 08	ROHRLEITUNGEN OBERWAGE
ROHR KPL. 35X2X1284	92 15 595 08	418	1	2 998	91 09 223 08	ROHRLEITUNGEN OBERWAGE
ROHR KPL. 35X2X1828	92 15 598 08	415	1	2 998	91 09 223 08	ROHRLEITUNGEN OBERWAGE
ROHR KPL. 35X2X214	92 15 832 08	379	1	2 998	91 09 223 08	ROHRLEITUNGEN OBERWAGE
ROHR KPL. 35X2X2333	92 15 594 08	419	1	2 998	91 09 223 08	ROHRLEITUNGEN OBERWAGE
ROHR KPL. 35X2X2881	96 21 144 08	381	1	2 998	91 09 223 08	ROHRLEITUNGEN OBERWAGE
ROHR KPL. 35X2X635	92 15 597 08	416	1	2 998	91 09 223 08	ROHRLEITUNGEN OBERWAGE
ROHR KPL. 38X4X1371	96 21 149 08	459	1	2 998	91 09 223 08	ROHRLEITUNGEN OBERWAGE
ROHR KPL. 38X4X1444	92 15 533 08	458	2	2 998	91 09 223 08	ROHRLEITUNGEN OBERWAGE
ROHR KPL. 38X4X1496	96 21 150 08	461	1	2 998	91 09 223 08	ROHRLEITUNGEN OBERWAGE
ROHR KPL. 38X4X1559	96 21 154 08	478	1	2 998	91 09 223 08	ROHRLEITUNGEN OBERWAGE
ROHR KPL. 38X4X1645	96 21 153 08	476	1	2 998	91 09 223 08	ROHRLEITUNGEN OBERWAGE

Bezeichnung	Artikel	Pos.	Menge	Seite	Baugruppe	Bezeichnung
ROHR KPL. 38X4X1712	92 15 952 08	143	1	2 975 502	92 17 830 08	ROHRLEITUNGEN GITTER-WI
ROHR KPL. 38X4X1771	92 15 953 08	144	1	2 975 502	92 17 830 08	ROHRLEITUNGEN GITTER-WI
ROHR KPL. 38X4X1881	92 15 523 08	467	1	2 998	91 09 223 08	ROHRLEITUNGEN OBERWAGE
ROHR KPL. 38X4X2017	96 21 152 08	466	1	2 998	91 09 223 08	ROHRLEITUNGEN OBERWAGE
ROHR KPL. 38X4X2043	92 15 518 08	469	1	2 998	91 09 223 08	ROHRLEITUNGEN OBERWAGE
ROHR KPL. 38X4X2087	92 15 960 08	147	1	2 975 502	92 17 830 08	ROHRLEITUNGEN GITTER-WI
ROHR KPL. 38X4X2100	92 52 720 08	725	2	1 998	91 00 934 08	ROHRLEITUNGEN RAUPE
ROHR KPL. 38X4X2113	92 15 979 08	148	1	2 975 502	92 17 830 08	ROHRLEITUNGEN GITTER-WI
ROHR KPL. 38X4X2128	92 50 216 08	350	1	2 977 007	92 68 347 08	ROHRLEITUNGEN DREHBUE
ROHR KPL. 38X4X2220	92 52 831 08	726	2	1 998	91 00 934 08	ROHRLEITUNGEN RAUPE
ROHR KPL. 38X4X2304	92 15 528 08	463	1	2 998	91 09 223 08	ROHRLEITUNGEN OBERWAGE
ROHR KPL. 38X4X2365	96 21 151 08	465	1	2 998	91 09 223 08	ROHRLEITUNGEN OBERWAGE
ROHR KPL. 38X4X2414	92 15 954 08	145	1	2 975 502	92 17 830 08	ROHRLEITUNGEN GITTER-WI
ROHR KPL. 38X4X2447	92 15 527 08	464	1	2 998	91 09 223 08	ROHRLEITUNGEN OBERWAGE
ROHR KPL. 38X4X2447	92 15 959 08	146	1	2 975 502	92 17 830 08	ROHRLEITUNGEN GITTER-WI
ROHR KPL. 38X4X2497	92 52 316 08	717	1	1 998	91 00 934 08	ROHRLEITUNGEN RAUPE
ROHR KPL. 38X4X2497	92 52 332 08	718	1	1 998	91 00 934 08	ROHRLEITUNGEN RAUPE
ROHR KPL. 38X4X2621	92 52 528 08	719	1	1 998	91 00 934 08	ROHRLEITUNGEN RAUPE
ROHR KPL. 38X4X2621	92 52 529 08	720	1	1 998	91 00 934 08	ROHRLEITUNGEN RAUPE
ROHR KPL. 38X4X268	92 15 306 08	728	8	1 998	91 00 934 08	ROHRLEITUNGEN RAUPE
ROHR KPL. 38X4X285	92 16 148 08	286	1	2 975 614	92 16 224 08	ROHRLEITUNGEN WINDE
ROHR KPL. 38X4X3228	92 50 465 08	700	2	1 998	91 00 934 08	ROHRLEITUNGEN RAUPE
ROHR KPL. 38X4X3323	92 50 493 08	701	2	1 998	91 00 934 08	ROHRLEITUNGEN RAUPE
ROHR KPL. 38X4X3375	92 53 638 08	727	2	1 998	91 00 934 08	ROHRLEITUNGEN RAUPE
ROHR KPL. 38X4X341	92 16 015 08	285	1	2 975 614	92 16 224 08	ROHRLEITUNGEN WINDE
ROHR KPL. 38X4X3624	92 68 839 08	731	2	1 998	91 00 934 08	ROHRLEITUNGEN RAUPE
ROHR KPL. 38X4X3637	92 15 989 08	150	1	2 975 502	92 17 830 08	ROHRLEITUNGEN GITTER-WI
ROHR KPL. 38X4X3639	92 15 988 08	149	1	2 975 502	92 17 830 08	ROHRLEITUNGEN GITTER-WI
ROHR KPL. 38X4X3746	92 16 154 08	295	1	2 975 614	92 16 224 08	ROHRLEITUNGEN WINDE
ROHR KPL. 38X4X3861	92 16 153 08	294	1	2 975 614	92 16 224 08	ROHRLEITUNGEN WINDE
ROHR KPL. 38X4X466	92 15 850 08	261	1	2 998	91 09 223 08	ROHRLEITUNGEN OBERWAGE
ROHR KPL. 38X4X493	92 15 875 08	281	1	2 975 013	92 04 119 08	ROHRLEITUNGEN WINDE
ROHR KPL. 38X4X653	92 15 874 08	280	1	2 975 013	92 04 119 08	ROHRLEITUNGEN WINDE
ROHR KPL. 38X4X719	92 15 851 08	260	1	2 998	91 09 223 08	ROHRLEITUNGEN OBERWAGE
ROHR KPL. 38X5X1193	92 20 126 08	265	1	2 998	91 09 223 08	ROHRLEITUNGEN OBERWAGE
ROHR KPL. 38X5X1730	92 20 125 08	263	1	2 998	91 09 223 08	ROHRLEITUNGEN OBERWAGE
ROHR KPL. 38X5X1856	92 16 158 08	158	1	2 975 502	92 17 830 08	ROHRLEITUNGEN GITTER-WI
ROHR KPL. 38X5X1943	92 15 997 08	155	1	2 975 502	92 17 830 08	ROHRLEITUNGEN GITTER-WI
ROHR KPL. 38X5X1948	92 15 531 08	460	1	2 998	91 09 223 08	ROHRLEITUNGEN OBERWAGE
ROHR KPL. 38X5X2087	92 50 387 08	351	1	2 977 007	92 68 347 08	ROHRLEITUNGEN DREHBUE
ROHR KPL. 38X5X2139	92 15 511 08	474	1	2 998	91 09 223 08	ROHRLEITUNGEN OBERWAGE
ROHR KPL. 38X5X2166	92 20 124 08	262	1	2 998	91 09 223 08	ROHRLEITUNGEN OBERWAGE
ROHR KPL. 38X5X2253	92 15 529 08	462	1	2 998	91 09 223 08	ROHRLEITUNGEN OBERWAGE
ROHR KPL. 38X5X2333	92 15 515 08	472	1	2 998	91 09 223 08	ROHRLEITUNGEN OBERWAGE
ROHR KPL. 38X5X2621	92 15 522 08	468	1	2 998	91 09 223 08	ROHRLEITUNGEN OBERWAGE
ROHR KPL. 38X5X2743	92 15 514 08	473	1	2 998	91 09 223 08	ROHRLEITUNGEN OBERWAGE
ROHR KPL. 38X5X2792	92 15 510 08	475	1	2 998	91 09 223 08	ROHRLEITUNGEN OBERWAGE
ROHR KPL. 38X5X2950	92 15 516 08	471	1	2 998	91 09 223 08	ROHRLEITUNGEN OBERWAGE
ROHR KPL. 38X5X3044	92 15 506 08	479	1	2 998	91 09 223 08	ROHRLEITUNGEN OBERWAGE
ROHR KPL. 38X5X3489	92 15 508 08	477	1	2 998	91 09 223 08	ROHRLEITUNGEN OBERWAGE
ROHR KPL. 38X5X3645	92 15 517 08	470	1	2 998	91 09 223 08	ROHRLEITUNGEN OBERWAGE
ROHR KPL. 38X5X3945	92 16 159 08	363	1	2 998	91 09 223 08	ROHRLEITUNGEN OBERWAGE
ROHR KPL. 42X3X115	96 21 160 08	211	1	2 998	91 09 223 08	ROHRLEITUNGEN OBERWAGE
ROHR KPL. 42X3X1591	92 15 812 08	398	1	2 998	91 09 223 08	ROHRLEITUNGEN OBERWAGE
ROHR KPL. 42X3X1780	92 15 813 08	397	1	2 998	91 09 223 08	ROHRLEITUNGEN OBERWAGE
ROHR KPL. 42X3X1930	92 15 617 08	399	1	2 998	91 09 223 08	ROHRLEITUNGEN OBERWAGE
ROHR KPL. 42X3X2193	96 21 147 08	395	1	2 998	91 09 223 08	ROHRLEITUNGEN OBERWAGE
ROHR KPL. 42X3X220	96 21 313 08	212	1	2 998	91 09 223 08	ROHRLEITUNGEN OBERWAGE
ROHR KPL. 42X3X3098	92 15 814 08	396	1	2 998	91 09 223 08	ROHRLEITUNGEN OBERWAGE
ROHR KPL. 42X3X336	92 68 813 08	371	1	2 998	91 09 223 08	ROHRLEITUNGEN OBERWAGE

Bezeichnung	Artikel	Pos.	Menge	Seite	Baugruppe	Bezeichnung
ROHR KPL. 42X3X70	92 15 856 08	208	1	2 998	91 09 223 08	ROHRLEITUNGEN OBERWAGE
ROHR KPL. 42X3X75	96 21 143 08	161	1	2 998	91 09 223 08	ROHRLEITUNGEN OBERWAGE
ROHR KPL. 6X1X155	92 15 865 08	174	1	2 998	91 09 223 08	ROHRLEITUNGEN OBERWAGE
ROHR KPL. 6X1X156	92 15 857 08	207	1	2 998	91 09 223 08	ROHRLEITUNGEN OBERWAGE
ROHR KPL. 6X1X85	92 20 127 08	105	1	2 998	91 09 223 08	ROHRLEITUNGEN OBERWAGE
ROHR M.VENTILGEHAEUSE 6	92 95 872 08	2	1	1 410 151	92 51 194 08	THERMOVENTILGEHAEUSE
ROHR RD101,6X10X1388 S77	95 66 948 08	1	1	9 271 098	92 71 098 08	SCHUTZWALZE KPL.
ROHR RD159X12,5X1320 S77	95 66 728 08	(1)	1	2 100 011	92 70 949 08	STANGE KPL.
ROHR RD20X5X33 ST.37.4 FE//	95 48 362 08	14	4	2 502	91 01 353 08	STEUERSTAND
ROHR RD219,1X8X120 S355J2	95 71 283 08	21	4	3 214	91 02 084 08	S-KOPFSTUECK
ROHR RD219,1X8X160 S355J2	95 71 282 08	19	2	3 214	91 02 084 08	S-KOPFSTUECK
ROHR RD219,1X8X160 S355J2	95 71 282 08	9	1	3 216	91 01 257 08	W-ADAPTER F.ROLLENSATZ
ROHR RD219,1X8X79 S355J2H	95 66 646 08	14	4	3 213	91 44 718 08	L-KOPFSTUECK
ROHR RD30X4X1590 E355+N	95 66 653 08	27	1	3 213	91 44 718 08	L-KOPFSTUECK
ROHR RD31,8X2,6X42 S355J2H	95 08 645 08	72	4	3 212	91 44 714 08	W-ANLENKSTUECK
ROHR RD31,8X2,6X42 S355J2H	95 08 645 08	32	4	3 226	91 44 715 08	LI-ZWISCHENSTUECK
ROHR RD31,8X2,6X42 S355J2H	95 08 645 08	35	4	3 227	91 44 716 08	LI-ZWISCHENSTUECK
ROHR RD31,8X2,6X42 S355J2H	95 08 645 08	32	4	3 231	91 44 902 08	LI-ZWISCHENSTUECK
ROHR RD31,8X2,6X42 S355J2H	95 08 645 08	35	4	3 232	91 44 903 08	LI-ZWISCHENSTUECK
ROHR RD31,8X2,6X42 S355J2H	95 08 645 08	17	4	3 554 005	92 71 402 08	WA-BOCK 1 ANLENKSTUECK
ROHR RD31,8X2,6X42 S355J2H	95 08 645 08	52	4	3 556 003	92 71 234 08	WA-BOCK 2 ANLENKSTUECK
ROHR RD31,8X2,6X42 S355J2H	95 08 645 08	5	4	3 713	91 44 695 08	D-ANLENKSTUECK
ROHR RD31,8X2,6X42 S355J2H	95 08 645 08	5	4	3 715	91 44 697 08	D-ZWISCHENSTUECK
ROHR RD31,8X2,6X63 S355J2H	94 02 557 08	19	1	3 714	91 20 065 08	D-KOPFSTUECK
ROHR RD33,7X8X1620 S355J2	95 70 937 08	5	1	3 554 006	92 71 434 08	WA-BOCK 1 KOPFSTUECK
ROHR RD33,7X8X1620 S355J2	95 70 937 08	5	1	3 556 004	92 71 575 08	WA-BOCK 2 KOPFSTUECK VO
ROHR RD82,5X5,6X1396 S770Q	95 66 729 08	(2)	1	2 100 011	92 70 949 08	STANGE KPL.
ROHR SCHWK.	92 15 681 08	5	2	2 340	91 09 918 08	WINDE 4 EINZIEHWERK
ROHR SCHWK.	92 71 501 08	2	1	3 212 001	92 71 341 08	KLAPPE KPL.
ROHRLEITUNG	77 43 780 08	6	1	7 743 860	77 43 860 08	VERTEILERKOMBINATION
ROHRLEITUNG	92 75 692	15	1	9 275 684	92 75 684	EINSPRITZLEITUNGEN
ROHRLEITUNG	98 81 440	1	1	9 881 226	98 81 226	OELLEITUNG
ROHRLEITUNG	98 89 029	1	1	9 889 030	98 89 030	KRAFTSTOFFLEITUNGEN
ROHRLEITUNG 10X1	98 83 562	1	1	9 882 943	98 82 943	KRAFTSTOFFLEITUNGEN
ROHRLEITUNG 10X1	98 83 564	2	1	9 882 943	98 82 943	KRAFTSTOFFLEITUNGEN
ROHRLEITUNG 10X1	98 83 566	3	1	9 882 943	98 82 943	KRAFTSTOFFLEITUNGEN
ROHRLEITUNG 10X1	98 83 568	4	1	9 882 943	98 82 943	KRAFTSTOFFLEITUNGEN
ROHRLEITUNG 22X1,5	92 77 091	1	1	9 277 099	92 77 099	ROHRLEITUNG ANBAU
ROHRLEITUNG 22X1,5	92 77 095	24	1	9 887 333	98 87 333	ANBAUTEILE LUFTPRESSER
ROHRLEITUNG 22X1,5	98 87 216	1	1	9 887 213	98 87 213	ROHRLEITUNG ANBAU RECHT
ROHRLEITUNG 6X1	92 75 691	15	1	9 275 688	92 75 688	EINSPRITZLEITUNGEN
ROHRLEITUNG 6X1	98 89 028	2	1	9 889 030	98 89 030	KRAFTSTOFFLEITUNGEN
ROHRLEITUNG ANBAU	92 77 099	12	1	9 074 189	90 74 189	DIESELMOTOR
ROHRLEITUNG ANBAU RECH	98 87 213	13	1	9 074 189	90 74 189	DIESELMOTOR
ROHRLEITUNG LINKS 22X1	92 73 467	20	1	9 887 180	98 87 180	ATL-ANBAU
ROHRLEITUNG RECHTS 22X1	92 73 469	20	1	9 887 181	98 87 181	ATL-ANBAU
ROHRLEITUNGEN ABSTUETZZ	96 19 657 08	93	1	1 975 006	91 07 671 08	ZUSATZHYDR.ABSTUETZZYL
ROHRLEITUNGEN BOLZENZIE	96 46 081 08	90	1	2 976 203	92 27 489 08	ZUSATZHYDR.BOLZENZIEHZ
ROHRLEITUNGEN D-RUECKHA	92 16 801 08	93	1	2 978 100	91 44 621 08	ZUSATZHYDR.D-RUECKHALT
ROHRLEITUNGEN DREHBUEH	92 68 347 08	93	1	2 977	91 02 038 08	ZUSATZHYDRAULIK DREHBUE
ROHRLEITUNGEN GITTER-WI	92 17 830 08	93	1	2 975 500	91 02 036 08	ZUSATZHYDR.GITTER-WINDE
ROHRLEITUNGEN MONTAGEEI	92 15 362 08	93	1	2 978 300	91 01 515 08	ZUSATZHYDR.MONTAGEEINR
ROHRLEITUNGEN OBERWAGE	91 09 223 08	181	1		LR 1750 -0	LIEBHERR RAUPENKRAN LR 1
ROHRLEITUNGEN RAUPE	91 00 934 08	37	1		LR 1750 -0	LIEBHERR RAUPENKRAN LR 1
ROHRLEITUNGEN S-RUECKHA	92 16 929 08	93	1	2 978 200	91 01 626 08	ZUSATZHYDR.S-RUECKHALTE
ROHRLEITUNGEN SCHWEBE	92 99 372 08	93	1	3 978	91 00 760 08	HYDR.SCHWEBEBALLAST
ROHRLEITUNGEN WINDE 1-2	92 04 119 08	93	1	2 975	91 44 710 08	ZUSATZHYDRAULIK WINDE 1-
ROHRLEITUNGEN WINDE 3	92 16 224 08	93	1	2 975 600	91 44 708 08	ZUSATZHYDRAULIK WINDE 3
ROHRMUTTER DIN 431 G1/4 14	41 01 500 08	27	1	2 932 160	92 87 778 08	SCHALTSCHRANK MECH.
ROHRNIET DIN 7340 B2,5X0,3	44 33 003 08	19	14	2 922 001	92 84 311 08	BUSPLATINE

Bezeichnung	Artikel	Pos.	Menge	Seite	Baugruppe	Bezeichnung
ROHRREDUZIERUNG 12/10X80	95 59 800 08	152	1	2 391 001	96 19 013 08	DIESELMOTOR VORM.
ROHRSCHELLE	70 08 645	11	1	9 275 688	92 75 688	EINSPRITZLEITUNGEN
ROHRSCHELLE	70 08 647	10	5	9 275 684	92 75 684	EINSPRITZLEITUNGEN
ROHRSCHELLE	70 08 647	10	3	9 275 688	92 75 688	EINSPRITZLEITUNGEN
ROHRSCHELLE	70 08 648	9	1	9 275 684	92 75 684	EINSPRITZLEITUNGEN
ROHRSCHELLE	73 80 941	9	2	9 275 688	92 75 688	EINSPRITZLEITUNGEN
ROHRSCHELLE 43/20	77 42 217 08	48	3	2 541	91 45 104 08	ZUSATZHEIZUNG OW
ROHRSCHELLE DIN 71555 37,	55 20 502 08	59	6	3 745 001	96 19 998 08	BALLASTPALETTE VORM.
ROHRSCHELLE DIN 71555 65,5	55 20 507 08	45	6	2 391 001	96 19 013 08	DIESELMOTOR VORM.
ROHRSCHELLE DIN 71555 75,5	55 20 509 08	63	2	2 391 001	96 19 013 08	DIESELMOTOR VORM.
ROHRSCHELLE PP	73 81 174	18	6	9 882 943	98 82 943	KRAFTSTOFFLEITUNGEN
ROHRSCHELLE PP	73 81 175	19	1	9 882 943	98 82 943	KRAFTSTOFFLEITUNGEN
ROHRSTUTZEN GSCK45 FE//	95 46 242 08	26	1	2 541	91 45 104 08	ZUSATZHEIZUNG OW
ROHRVERBINDER DN6	10 81 756 1	2	1	X1003827	10 03 827 4	UEBERDRUCKVENTIL
ROHRWENDEL	77 43 835 08	27	14	1 711	91 01 239 08	ZENTRALSCHMIERUNG RAUP
ROLLE	10 04 243 2	34	1	5 123 813	51 23 813 08	RUECKFALLSTUETZE
ROLLE RD100X78 PA6G	28 81 553 08	61	3	3 212	91 44 714 08	W-ANLENKSTUECK
ROLLE RD100X80 PA6G	28 81 883 08	4	1	3 204 004	92 11 012 08	ROLLENSATZ KPL.
ROLLE RD100X80 PA6G	28 81 883 08	17	2	3 713	91 44 695 08	D-ANLENKSTUECK
ROLLE RD100X80 PA6G	28 81 883 08	16	1	3 714	91 20 065 08	D-KOPFSTUECK
ROLLE RD150X78 PA6G	28 81 694 08	10	24	3 216 001	92 17 797 08	ADAPTER VORM.
ROLLE RD150X78 PA6G	28 81 694 08	10	6	3 554 005	92 71 402 08	WA-BOCK 1 ANLENKSTUECK
ROLLE RD150X78 PA6G	28 81 694 08	12	6	3 556 003	92 71 234 08	WA-BOCK 2 ANLENKSTUECK
ROLLE RD150X78 PA6G	28 81 694 08	56	1	3 556 004	92 71 575 08	WA-BOCK 2 KOPFSTUECK VO
ROLLE RD150X78 PA6G	28 81 694 08	22	8	3 712	91 44 694 08	MASTNASE L-KOPF
ROLLE RD180X80 PA6G	28 81 351 08	36	2	3 712	91 44 694 08	MASTNASE L-KOPF
ROLLE RD200X68 PA6G	28 81 687 08	11	16	3 213	91 44 718 08	L-KOPFSTUECK
ROLLE RD70X78 PA6G	28 30 917 08	3	17	2 652	91 01 222 08	ROLLENLAGERUNG DREHBUE
ROLLE RD80X40 PA6G	93 01 339 08	57	4	3 213	91 44 718 08	L-KOPFSTUECK
ROLLE RD90X200 PA6G	93 12 984 08	29	2	3 212	91 44 714 08	W-ANLENKSTUECK
ROLLE Rd115 x 205 PA6G	97 06 816 08	79	2	3 212	91 44 714 08	W-ANLENKSTUECK
ROLLE SCHWK.	92 70 643 08	1	1	3 350 001	92 70 642 08	SCHUTZWALZE KPL.
ROLLE SCHWK.	92 71 172 08	4	1	2 100 012	92 04 560 08	SCHUTZWALZE WINDE 1-2
ROLLE SCHWK.	92 71 172 08	1	1	3 370 001	92 71 171 08	SCHUTZWALZE KPL.
ROLLE x68 PA6G	28 30 927 08	11	4	3 360	91 04 494 08	WINDE 5
ROLLENABLAGE SCHWK.	92 19 153 08	78	2	3 212	91 44 714 08	W-ANLENKSTUECK
ROLLENDREHVERBINDUNG 22	93 86 707 01	1	1	2 620	91 00 767 08	ROLLENDREHVERBINDUNG
ROLLENDREHVERBINDUNG Q	91 00 767 08	137	1		LR 1750 -0	LIEBHERR RAUPENKRAN LR 1
ROLLENHALTER SCHWK.	92 71 137 08	9	1	3 712	91 44 694 08	MASTNASE L-KOPF
ROLLENHALTER SCHWK.	92 71 426 08	9	1	3 714	91 20 065 08	D-KOPFSTUECK
ROLLENKOERPERHAELFTE K	92 50 675 08	17	4	1 400	91 04 483 08	RAUPENTRAEGER LI.
ROLLENKOERPERHAELFTE K	92 50 675 08	17	4	1 410	91 04 487 08	RAUPENTRAEGER RE.
ROLLENLAGERUNG	92 19 565 08	82	2	3 212	91 44 714 08	W-ANLENKSTUECK
ROLLENLAGERUNG DREHBUE	91 01 222 08	139	1		LR 1750 -0	LIEBHERR RAUPENKRAN LR 1
ROLLENLAGERUNG SCHWK.	92 17 207 08	1	1	2 652	91 01 222 08	ROLLENLAGERUNG DREHBUE
ROLLENSATZ KPL.	92 11 012 08	16	1	3 204	91 44 702 08	W-MONTAGEEINHEIT
ROLLENSATZ SCHWK.	92 11 013 08	1	1	3 204 004	92 11 012 08	ROLLENSATZ KPL.
ROLLENWAGEN SCHWK.	92 11 517 08	2	1	3 880	91 00 197 08	ROLLENWAGEN W-AUSLEGE
ROLLENWAGEN W-AUSLEGE	91 00 197 08	294	1		LR 1750 -0	LIEBHERR RAUPENKRAN LR 1
ROLLO	11 06 012 6	29	1	2 520	91 44 758 08	KABINE VERGLAST
RS ATL-BEFESTIGUNG M10X 2	90 78 063	4	4	9 887 180	98 87 180	ATL-ANBAU
RS ATL-BEFESTIGUNG M10X 2	90 78 063	4	4	9 887 181	98 87 181	ATL-ANBAU
RS DECKEL	96 74 288 08	999	1	5 718 419	57 18 419 08	SEILTROMMEL
RS DRUCKFILTER DF...330FG	10 10 138 4	(3)	1	2 970	91 09 142 08	HYDRAULIK
RS DRUCKREGLER	11 00 308 9	998	1	5 026 573	50 26 573 08	LUFTTROCKNER
RS EINSPRITZDUESE	90 78 864	1	1	9 277 934	92 77 934	EINSPRITZDUESE MIT BEFEST
RS HAUPTLAGER D=108,00	90 61 981	3	5	9 887 158	98 87 158	KURBELWELLENLAGERUNG K
RS PLEUELLAGER D=97,00 L=	98 87 936	2	1	9 884 744	98 84 744	PLEUELSTANGE
RS STECKER BOSCH 7 POL	90 76 504	999	1	9 883 188	98 83 188	EINSPRITZPUMPE
RS WASSERPUMPE VORM. V8	90 77 687	165	1	9 074 189	90 74 189	DIESELMOTOR

Bezeichnung	Artikel	Pos.	Menge	Seite	Baugruppe	Bezeichnung
RS1 ANLAUFSCHEIBE 3,5 -	98 87 907	81	1	9 887 158	98 87 158	KURBELWELLENLAGERUNG K
RS1 HAUPTLAGER D=107,75 G	90 61 982	51	5	9 887 158	98 87 158	KURBELWELLENLAGERUNG K
RS1 PLEUELLAGER D=96,75 L=	98 87 751	51	1	9 884 744	98 84 744	PLEUELSTANGE
RS2 ANLAUFSCHEIBE 3,625 -	98 87 908	82	1	9 887 158	98 87 158	KURBELWELLENLAGERUNG K
RS2 HAUPTLAGER D=107,50 G	90 61 983	53	5	9 887 158	98 87 158	KURBELWELLENLAGERUNG K
RS2 PLEUELLAGER D=96,50 L=	98 87 752	52	1	9 884 744	98 84 744	PLEUELSTANGE
RUECKENLEHNENRASTUNG	57 18 300 08	23	1	7 741 079	77 41 079 08	FAHRERSITZ
RUECKENTEIL	57 18 353 08	2	1	7 741 079	77 41 079 08	FAHRERSITZ
RUECKFALLSTUETZE 160/145	51 23 813 08	1	2	2 291	91 44 684 08	S-RUECKHALTESICHERUNG
RUECKFALLSTUETZE 190/170	51 23 814 08	1	2	3 292	91 44 698 08	D-RUECKHALTESICHERUNG
RUECKLAUFFILTER	51 06 755 08	68	1	2 970	91 09 142 08	HYDRAULIK
RUECKLAUFLEISTE	77 43 891 08	22	1	2 711	91 44 604 08	ZENTRALSCHMIERANLAGE O
RUECKSCHLAGVENTIL	51 04 087 08	37	1	2 970	91 09 142 08	HYDRAULIK
RUECKSCHLAGVENTIL	51 04 087 08	7	1	2 975	91 44 710 08	ZUSATZHYDRAULIK WINDE 1-
RUECKSCHLAGVENTIL	51 04 087 08	7	1	2 975 300	91 44 664 08	ZUSATZHYDRAULIK WINDE 5
RUECKSCHLAGVENTIL	51 04 087 08	7	1	2 975 400	91 02 034 08	ZUSATZHYDRAULIK WINDE 6
RUECKSCHLAGVENTIL	51 04 087 08	7	1	2 975 600	91 44 708 08	ZUSATZHYDRAULIK WINDE 3
RUECKSCHLAGVENTIL	51 04 120 08	17	1	1 970	91 00 931 08	HYDR.RAUPE 4 MOT.VORB.K-
RUECKSCHLAGVENTIL	51 04 120 08	6	1	2 831 004	92 71 424 08	ZUSATZHYDRAULIK KLIMAANL
RUECKSCHLAGVENTIL	51 04 120 08	163	2	2 970	91 09 142 08	HYDRAULIK
RUECKSCHLAGVENTIL	51 04 121 08	18	1	1 970	91 00 931 08	HYDR.RAUPE 4 MOT.VORB.K-
RUECKSCHLAGVENTIL	51 04 122 08	157	1	2 970	91 09 142 08	HYDRAULIK
RUECKSCHLAGVENTIL	51 04 129 08	20	1	2 970	91 09 142 08	HYDRAULIK
RUECKSCHLAGVENTIL	51 14 535 08	35	5	2 970	91 09 142 08	HYDRAULIK
RUECKSCHLAGVENTIL	51 14 535 08	5	1	2 975 300	91 44 664 08	ZUSATZHYDRAULIK WINDE 5
RUECKSCHLAGVENTIL	51 14 535 08	5	1	2 975 400	91 02 034 08	ZUSATZHYDRAULIK WINDE 6
RUECKSCHLAGVENTIL	51 14 535 08	5	1	2 975 600	91 44 708 08	ZUSATZHYDRAULIK WINDE 3
RUECKSCHLAGVENTIL	51 14 606 08	49	4	1 970	91 00 931 08	HYDR.RAUPE 4 MOT.VORB.K-
RUECKSCHLAGVENTIL	51 14 606 08	5	1	2 975	91 44 710 08	ZUSATZHYDRAULIK WINDE 1-
RUECKSCHLAGVENTIL	57 19 038 08	48	1	5 113 086	51 13 086 08	PROPORTIONALVENTIL
RUECKSCHLAGVENTIL	76 22 803	(1)	13	2 711	91 44 604 08	ZENTRALSCHMIERANLAGE O
RUECKSCHLAGVENTIL	76 22 803	3	4	7 743 859	77 43 859 08	VERTEILERKOMBINATION
RUECKSCHLAGVENTIL	77 43 781 08	2	3	7 743 860	77 43 860 08	VERTEILERKOMBINATION
RUECKSCHLAGVENTIL 100BA	51 14 351 08	70	2	2 970	91 09 142 08	HYDRAULIK
RUECKSCHLAGVENTIL 160B	51 14 469 08	9	1	2 975 115	91 07 779 08	ZUSATZHYDRAULIK MONTAGE
RUECKSCHLAGVENTIL 250BA	51 04 135 08	44	2	2 970	91 09 142 08	HYDRAULIK
RUECKSCHLAGVENTIL 250BA	51 14 937 08	10	1	2 975	91 44 710 08	ZUSATZHYDRAULIK WINDE 1-
RUECKSCHLAGVENTIL 250BA	51 14 937 08	10	1	2 975 300	91 44 664 08	ZUSATZHYDRAULIK WINDE 5
RUECKSCHLAGVENTIL 250BA	51 14 937 08	10	1	2 975 400	91 02 034 08	ZUSATZHYDRAULIK WINDE 6
RUECKSCHLAGVENTIL 2BAR	51 13 065 08	14	2	3 978	91 00 760 08	HYDR.SCHWEBEBALLAST
RUECKSCHLAGVENTIL 400B	51 04 124 08	22	1	2 970	91 09 142 08	HYDRAULIK
RUECKSCHLAGVENTIL 400B	51 04 124 08	40	1	2 970	91 09 142 08	HYDRAULIK
RUECKSCHLAGVENTIL 400B	51 04 124 08	10	1	2 975 600	91 44 708 08	ZUSATZHYDRAULIK WINDE 3
RUECKSCHLAGVENTIL 420BA	51 14 857 08	167	2	2 970	91 09 142 08	HYDRAULIK
RUECKSCHLAGVENTIL 4BAR	55 31 743 08	21	1	2 541	91 45 104 08	ZUSATZHEIZUNG OW
RUECKSCHLAGVENTIL pmax10	51 14 815 08	11	2	1 970	91 00 931 08	HYDR.RAUPE 4 MOT.VORB.K-
RUECKSCHLAGVENTIL pmax10	51 14 815 08	8	1	2 975	91 44 710 08	ZUSATZHYDRAULIK WINDE 1-
RUECKSCHLAGVENTIL pmax10	51 14 815 08	8	1	2 975 300	91 44 664 08	ZUSATZHYDRAULIK WINDE 5
RUECKSCHLAGVENTIL pmax10	51 14 815 08	8	1	2 975 400	91 02 034 08	ZUSATZHYDRAULIK WINDE 6
RUECKSCHLAGVENTIL pmax10	51 14 815 08	8	1	2 975 600	91 44 708 08	ZUSATZHYDRAULIK WINDE 3
RUECKZUGPLATTE	70 24 265	7	1	5 701 129	57 01 129 08	TRIEBWERK
RUEHRFLUEGEL	10 01 471 2	19	1	7 743 570	77 43 570 08	ELEKTROPUMPE
RUNDLAGER C50X30XM10	72 69 050 08	4	5	2 391 023	92 51 188 08	KUEHLER VORM.
S-ANLENKSTUECK	91 02 064 08	201	1		LR 1750 -0	LIEBHERR RAUPENKRAN LR 1
S-ANLENKSTUECK SCHWK.	92 17 774 08	1	1	3 211	91 02 064 08	S-ANLENKSTUECK
S-KOPFSTUECK	91 02 084 08	203	1		LR 1750 -0	LIEBHERR RAUPENKRAN LR 1
S-KOPFSTUECK ROLLENSATZ	91 44 631 08	205	1		LR 1750 -0	LIEBHERR RAUPENKRAN LR 1
S-KOPFSTUECK ROLLENSATZ	92 71 571 08	1	1	3 215	91 44 631 08	S-KOPFSTUECK ROLLENSATZ
S-KOPFSTUECK SCHWK.	92 17 810 08	1	1	3 214	91 02 084 08	S-KOPFSTUECK
S-RUECKHALTESICHERUNG	91 44 684 08	219	1		LR 1750 -0	LIEBHERR RAUPENKRAN LR 1

Bezeichnung	Artikel	Pos.	Menge	Seite	Baugruppe	Bezeichnung
S-ZWISCHENSTUECK 2826.20	91 02 070 08	209	4		LR 1750 -0	LIEBHERR RAUPENKRAN LR 1
S-ZWISCHENSTUECK 2826.20	91 02 066 08	207	2		LR 1750 -0	LIEBHERR RAUPENKRAN LR 1
S-ZWISCHENSTUECK SCHWK.	92 17 784 08	1	1	3 223	91 02 070 08	S-ZWISCHENSTUECK
S-ZWISCHENSTUECK SCHWK.	92 17 776 08	1	1	3 221	91 02 066 08	S-ZWISCHENSTUECK
SA-BOCK	91 09 257 08	135	1		LR 1750 -0	LIEBHERR RAUPENKRAN LR 1
SA-BOCK SCHWK.	92 69 019 08	1	1	2 550	91 09 257 08	SA-BOCK
SA-STANGE 4,59M	92 71 147 08	5	2	3 714	91 20 065 08	D-KOPFSTUECK
SAE-FLANSCH 11/2"	51 15 026 08	50	8	2 391 001	96 19 013 08	DIESELMOTOR VORM.
SAE-FLANSCHHAELFTE 11/4"	51 15 162 08	561	4	2 970	91 09 142 08	HYDRAULIK
SAE-FLANSCHVERBINDUNG	47 49 071 08	47	1	2 391 001	96 19 013 08	DIESELMOTOR VORM.
SAE-FLANSCHVERBINDUNG	47 49 071 08	559	2	2 970	91 09 142 08	HYDRAULIK
SAE-FLANSCHVERBINDUNG	47 49 078 08	566	2	2 970	91 09 142 08	HYDRAULIK
SAE-FLANSCHVERBINDUNG W	47 49 068 08	565	2	2 970	91 09 142 08	HYDRAULIK
SAE-FLANSCHVERBINDUNG W	47 49 075 08	563	1	2 970	91 09 142 08	HYDRAULIK
SAEULE 3X80X962 DC01	95 46 490 08	4	1	2 932 160	92 87 778 08	SCHALTSCHRANK MECH.
SAMMELROHR	92 79 826 08	140	2	2 970	91 09 142 08	HYDRAULIK
SAMMELROHR FE//ZN20//C	92 17 202 08	80	1	2 391 001	96 19 013 08	DIESELMOTOR VORM.
SAMMELROHR SCHWK. FE//ZN	92 15 428 08	21	1	2 970 092	92 35 140 08	MECHANISCHE TEILE
SAMMELROHR SCHWK. FE//ZN	92 15 635 08	22	1	2 970 092	92 35 140 08	MECHANISCHE TEILE
SAUGSCHLAUCH DN60-304 NB	10 04 167 5	219	0.44	2 997	91 05 268 08	SCHLAUCHLEITUNGEN OBER
SAUGSCHLAUCH DN60-304 NB	10 04 167 5	220	0.58	2 997	91 05 268 08	SCHLAUCHLEITUNGEN OBER
SAUGSTUTZEN FE//ZN20//C	92 11 269 08	55	1	2 391 001	96 19 013 08	DIESELMOTOR VORM.
SAUGSTUTZEN SAE-90,H130	92 11 633 08	48	2	2 391 001	96 19 013 08	DIESELMOTOR VORM.
SAUGSTUTZEN SAE-90,H160	92 11 271 08	49	2	2 391 001	96 19 013 08	DIESELMOTOR VORM.
SCHAEKEL 12T VERZ SPF	77 39 284 08	35	4	1 750	91 44 577 08	WERKZEUG
SCHAEKEL DIN 82101 0,4T N	77 39 300 08	42	2	2 810	91 08 725 08	KRANFUEHRERKABINE KPL.
SCHAEKEL DIN 82101 0,4T N	77 39 300 08	57	2	3 214	91 02 084 08	S-KOPFSTUECK
SCHAEKEL DIN 82101 10T NG1	77 39 343 08	40	2	3 745 001	96 19 998 08	BALLASTPALETTE VORM.
SCHAEKEL DIN 82101 3T NG3	77 39 458 08	37	2	3 204	91 44 702 08	W-MONTAGEEINHEIT
SCHALLDAEMPFERANLAGE	91 44 593 08	123	1		LR 1750 -0	LIEBHERR RAUPENKRAN LR 1
SCHALTEINHEIT	92 17 236 08	22	2	3 745 001	96 19 998 08	BALLASTPALETTE VORM.
SCHALTEINHEIT	92 17 237 08	23	2	3 745 001	96 19 998 08	BALLASTPALETTE VORM.
SCHALTELEMENT	69 27 014 08	26	1	2 913 008	91 40 573 08	LICCON KONSOLE LCD1
SCHALTLITZE 1 PTFE	60 04 409 08	48	85	2 932 172	92 18 043 08	RELAISSTEUERUNG
SCHALTSCHRANK MECH.	92 87 778 08	10	1	2 932	91 06 856 08	EINBAUTEILE SCHALTSCHRAN
SCHALTSCHRANK SCHWK.	92 71 582 08	1	1	2 932 160	92 87 778 08	SCHALTSCHRANK MECH.
SCHARNIER 19X19X45/180° GD	70 42 559 08	13	2	2 932 161	96 20 409 08	AUFBAUTEILE MONTAGETAFE
SCHARNIER 19X28,5X126/118°	70 42 619 08	54	6	2 859	91 44 612 08	GERAEUSCHDAEMMUNG
SCHARNIER 19X28,5X126/132°	70 42 637 08	3	2	2 510 035	92 17 450 08	KLAPPE VORM.
SCHARNIER 27X32X42/180° G	70 42 598 08	2	2	2 510 059	92 01 922 08	TUER VORM.
SCHARNIER 27X32X42/180° G	70 42 598 08	2	2	2 510 060	92 01 926 08	TUER VORM.
SCHARNIER 27X32X42/180° G	70 42 598 08	2	2	2 510 062	92 01 928 08	TUER VORM.
SCHARNIER 27X32X42/180° G	70 42 598 08	2	2	2 510 063	92 01 929 08	TUER VORM.
SCHARNIER 27X32X42/180° G	70 42 598 08	2	2	2 510 064	92 15 116 08	TUER VORM.
SCHARNIER 27X32X42/180° G	70 42 598 08	2	2	2 510 065	92 16 117 08	TUER VORM.
SCHARNIER 27X32X42/180° G	70 42 598 08	2	1	2 510 066	92 35 577 08	TUER VORM.
SCHARNIER 35X35X50/180° S	70 42 281 08	32	4	1 711	91 01 239 08	ZENTRALSCHMIERUNG RAUP
SCHARNIER 35X35X50/180° S	70 42 281 08	4	1	2 440 017	92 13 888 08	SCHLAUCHHALTER VORM.
SCHARNIER 35X35X50/180° S	70 42 281 08	90	1	3 211	91 02 064 08	S-ANLENKSTUECK
SCHARNIER G-ALSI12CU	38 50 962 08	2	1	2 520 009	92 59 496 08	FRONTSCHEIBE KPL.
SCHARNIER G-ALSI12CU	38 82 694 08	3	1	2 520 009	92 59 496 08	FRONTSCHEIBE KPL.
SCHEIBE	51 07 139 08	2	1	5 104 385	51 04 385 08	DRUCKMINDERVENTIL
SCHEIBE	51 07 139 08	2	1	5 114 975	51 14 975 08	DRUCKMINDERVENTIL
SCHEIBE	51 07 141 08	12	1	5 104 385	51 04 385 08	DRUCKMINDERVENTIL
SCHEIBE	51 07 141 08	12	1	5 114 975	51 14 975 08	DRUCKMINDERVENTIL
SCHEIBE	51 07 972 08	5	1	5 114 176	51 14 176 08	DRUCKBEGRENZUNGSVENTI
SCHEIBE	51 07 972 08	5	1	5 114 177	51 14 177 08	DRUCKBEGRENZUNGSVENTI
SCHEIBE	55 08 998 08	144	12	2 391 001	96 19 013 08	DIESELMOTOR VORM.
SCHEIBE	55 30 849 08	64	10	2 520	91 44 758 08	KABINE VERGLAST
SCHEIBE	57 00 729 08	3	1	5 114 320	51 14 320 08	VORSPANNVENTIL

Bezeichnung	Artikel	Pos.	Menge	Seite	Baugruppe	Bezeichnung
SCHEIBE	70 24 264	5	1	5 701 129	57 01 129 08	TRIEBWERK
SCHEIBE 1.5x120x120 DC01 FE	97 04 313 08	61	8	2 550	91 09 257 08	SA-BOCK
SCHEIBE 1.5x58x58 DC01 FE//	97 02 665 08	60	4	2 550	91 09 257 08	SA-BOCK
SCHEIBE 10,5X18,5X2 -	90 76 638	5	1	9 078 063	90 78 063	RS ATL-BEFESTIGUNG
SCHEIBE 10,5X25X4	91 34 374	6	6	9 887 147	98 87 147	VERBINDUNGSLEITUNG ANBA
SCHEIBE 10x180x180 S355MC	95 66 647 08	23	8	2 550	91 09 257 08	SA-BOCK
SCHEIBE 10x180x180 S355MC	95 66 647 08	27	6	3 214	91 02 084 08	S-KOPFSTUECK
SCHEIBE 10x180x180 S355MC	95 66 647 08	18	6	3 229	91 44 717 08	L-ADAPTER
SCHEIBE 10x180x180 S355MC	95 66 647 08	15	1	3 809 100	92 10 812 08	STANGE KPL.
SCHEIBE 10x180x180 S355MC	95 66 647 08	10	6	3 950	91 01 259 08	WS-ZUSATZSTANGEN
SCHEIBE 12X215X215 S355MC	94 23 101 08	13	2	3 216	91 01 257 08	W-ADAPTER F.ROLLENSATZ
SCHEIBE 12X215X215 S355MC	94 23 101 08	12	4	3 712	91 44 694 08	MASTNASE L-KOPF
SCHEIBE 12X215X215 S355MC	94 23 101 08	4	2	3 714 008	96 23 646 08	VERSTELLFLASCHE KPL.
SCHEIBE 12X215X215 S355MC	94 23 101 08	4	2	3 714 009	96 23 647 08	VERSTELLFLASCHE KPL.
SCHEIBE 16,5X48X6 -	92 71 636	5	1	9 271 637	92 71 637	ENDREGELVENTIL
SCHEIBE 1x160x160 DC01 FE//	97 03 803 08	18	4	1 630	91 05 170 08	HYDRAULISCHE ABSTUETZUN
SCHEIBE 2.5x130x130 DC01 FE	97 00 833 08	72	2	3 211	91 02 064 08	S-ANLENKSTUECK
SCHEIBE 2.5x130x130 DC01 FE	97 00 833 08	62	8	3 714	91 20 065 08	D-KOPFSTUECK
SCHEIBE 2.5x130x130 DC01 FE	97 00 833 08	17	2	3 809 100	92 10 812 08	STANGE KPL.
SCHEIBE 20X215X215 S355J2+	97 35 680 08	6	4	3 213	91 44 718 08	L-KOPFSTUECK
SCHEIBE 2X110X110 DC01	94 59 385 08	15	12	2 740	91 01 072 08	GEGENGEWICHT
SCHEIBE 2x160x160 DC01 FE//	97 03 804 08	19	4	1 630	91 05 170 08	HYDRAULISCHE ABSTUETZUN
SCHEIBE 5x75x75 S960QL	97 00 568 08	6	2	2 100 012	92 04 560 08	SCHUTZWALZE WINDE 1-2
SCHEIBE 70X3 DC01 FE//ZN20//	94 11 381 08	17	18	1 100	91 00 752 08	RAUPENFAHRWERK KPL.
SCHEIBE 70X3 DC01 FE//ZN20//	94 11 381 08	10	36	1 100 005	92 11 788 08	RAHMEN KPL.
SCHEIBE 70X3 DC01 FE//ZN20//	94 11 381 08	10	4	1 620	91 00 766 08	BEFESTIGUNGSTEILE DREH
SCHEIBE 70X3 DC01 FE//ZN20//	94 11 381 08	7	4	2 790 507	91 26 379 08	PODEST AUF MONTAGEWIND
SCHEIBE 70X3 DC01 FE//ZN20//	94 11 381 08	9	46	3 211	91 02 064 08	S-ANLENKSTUECK
SCHEIBE 70X3 DC01 FE//ZN20//	94 11 381 08	24	42	3 212	91 44 714 08	W-ANLENKSTUECK
SCHEIBE 70X3 DC01 FE//ZN20//	94 11 381 08	42	66	3 214	91 02 084 08	S-KOPFSTUECK
SCHEIBE 70X3 DC01 FE//ZN20//	94 11 381 08	13	31	3 221	91 02 066 08	S-ZWISCHENSTUECK
SCHEIBE 70X3 DC01 FE//ZN20//	94 11 381 08	13	45	3 223	91 02 070 08	S-ZWISCHENSTUECK
SCHEIBE 70X3 DC01 FE//ZN20//	94 11 381 08	15	32	3 225	91 02 083 08	SL-REDUZIERSTUECK
SCHEIBE 70X3 DC01 FE//ZN20//	94 11 381 08	15	38	3 226	91 44 715 08	LI-ZWISCHENSTUECK
SCHEIBE 70X3 DC01 FE//ZN20//	94 11 381 08	15	64	3 227	91 44 716 08	LI-ZWISCHENSTUECK
SCHEIBE 70X3 DC01 FE//ZN20//	94 11 381 08	9	28	3 229	91 44 717 08	L-ADAPTER
SCHEIBE 70X3 DC01 FE//ZN20//	94 11 381 08	15	34	3 231	91 44 902 08	LI-ZWISCHENSTUECK
SCHEIBE 70X3 DC01 FE//ZN20//	94 11 381 08	15	52	3 232	91 44 903 08	LI-ZWISCHENSTUECK
SCHEIBE 70X3 DC01 FE//ZN20//	94 11 381 08	34	19	3 556 003	92 71 234 08	WA-BOCK 2 ANLENKSTUECK
SCHEIBE 70X3 DC01 FE//ZN20//	94 11 381 08	30	21	3 556 004	92 71 575 08	WA-BOCK 2 KOPFSTUECK VO
SCHEIBE 70X3 DC01 FE//ZN20//	94 11 381 08	30	50	3 713	91 44 695 08	D-ANLENKSTUECK
SCHEIBE 70X3 DC01 FE//ZN20//	94 11 381 08	40	18	3 714	91 20 065 08	D-KOPFSTUECK
SCHEIBE 70X3 DC01 FE//ZN20//	94 11 381 08	14	69	3 715	91 44 697 08	D-ZWISCHENSTUECK
SCHEIBE 70X3 DC01 FE//ZN20//	94 11 381 08	38	8	3 745 001	96 19 998 08	BALLASTPALETTE VORM.
SCHEIBE 70X3 DC01 FE//ZN20//	94 11 381 08	36	19	3 745 004	96 19 999 08	FUEHRUNG VORM.
SCHEIBE 8 -EDELSTAHL	78 89 018 08	8	8	2 831	91 44 693 08	KLIMAANLAGE OW
SCHEIBE 8X192X192 S355MC	95 51 478 08	14	38	1 400	91 04 483 08	RAUPENTRAEGER LI.
SCHEIBE 8X192X192 S355MC	95 51 478 08	14	38	1 410	91 04 487 08	RAUPENTRAEGER RE.
SCHEIBE 8x140x140 S355MC	97 00 832 08	58	4	3 714	91 20 065 08	D-KOPFSTUECK
SCHEIBE 8x140x140 S355MC	97 00 832 08	16	1	3 809 100	92 10 812 08	STANGE KPL.
SCHEIBE AEHNL.ISO 7089 5 P	42 00 522 14	8	1	2 913 100	91 23 538 08	BAUGRUPPENTRAEGER
SCHEIBE DIN 1440 14 ST VER	42 11 013 08	28	1	2 932 160	92 87 778 08	SCHALTSCHRANK MECH.
SCHEIBE DIN 1440 26 ST VER	42 11 022 08	38	4	2 541	91 45 104 08	ZUSATZHEIZUNG OW
SCHEIBE DIN 1440 50 ST VER	42 11 033 08	18	4	2 340	91 09 918 08	WINDE 4 EINZIEHWERK
SCHEIBE DIN 1440 55 ST VER	42 11 034 08	10	2	2 657	91 44 606 08	MONTAGEEINRICHTUNG RA
SCHEIBE DIN 1440 60 ST A3C	42 11 035 08	14	8	2 310	91 04 490 08	WINDE 1
SCHEIBE DIN 1440 60 ST A3C	42 11 035 08	14	8	2 320	91 04 491 08	WINDE 2
SCHEIBE DIN 1440 60 ST A3C	42 11 035 08	44	2	2 550	91 09 257 08	SA-BOCK
SCHEIBE DIN 1440 60 ST A3C	42 11 035 08	17	2	3 350	91 04 492 08	WINDE 3
SCHEIBE DIN 1440 65 ST VER	42 11 036 08	49	1	3 212	91 44 714 08	W-ANLENKSTUECK

Bezeichnung	Artikel	Pos.	Menge	Seite	Baugruppe	Bezeichnung
SCHEIBE DIN 1440 70 ST VER	42 11 039 08	3	1	2 657	91 44 606 08	MONTAGEEINRICHTUNG RA
SCHEIBE DIN 1440 75 ST VER	42 11 037 08	14	2	3 592	91 44 721 08	W-RUECKHALTESICHERUNG
SCHEIBE DIN 1440 80 ST VER	42 11 038 08	8	1	2 657	91 44 606 08	MONTAGEEINRICHTUNG RA
SCHEIBE DIN 1440 80 ST VER	42 11 038 08	23	12	3 204	91 44 702 08	W-MONTAGEEINHEIT
SCHEIBE DIN 1441 21 ST VER	42 12 013 08	12	1	2 925 203	92 16 962 08	KAMERAANBAU S-ANLENKSTU
SCHEIBE DIN 1441 21 ST VER	42 12 013 08	12	1	2 925 204	92 16 990 08	KAMERAANBAU D-ANLENKS
SCHEIBE DIN 1441 21 ST VER	42 12 013 08	24	16	3 715	91 44 697 08	D-ZWISCHENSTUECK
SCHEIBE DIN 1441 31 ST VER	42 12 019 08	14	4	2 810	91 08 725 08	KRANFUEHRERKABINE KPL.
SCHEIBE DIN 1441 31 ST VER	42 12 019 08	23	4	3 292	91 44 698 08	D-RUECKHALTESICHERUNG
SCHEIBE DIN 1441 31 ST VER	42 12 019 08	91	2	3 713	91 44 695 08	D-ANLENKSTUECK
SCHEIBE DIN 1441 31 ST VER	42 12 019 08	48	2	3 714	91 20 065 08	D-KOPFSTUECK
SCHEIBE DIN 1441 31 ST VER	42 12 019 08	3	1	3 790 007	92 27 487 08	BOLZENZIEHZYLINDER KPL.
SCHEIBE DIN 1441 31 ST VER	42 12 019 08	3	1	3 790 008	92 27 488 08	BOLZENZIEHZYLINDER KPL.
SCHEIBE DIN 1441 41 ST A2C	42 12 024 08	14	4	2 100 012	92 04 560 08	SCHUTZWALZE WINDE 1-2
SCHEIBE DIN 1441 41 ST A2C	42 12 024 08	33	8	2 550	91 09 257 08	SA-BOCK
SCHEIBE DIN 1441 41 ST A2C	42 12 024 08	33	2	3 225	91 02 083 08	SL-REDUZIERSTUECK
SCHEIBE DIN 1441 41 ST A2C	42 12 024 08	14	4	3 350	91 04 492 08	WINDE 3
SCHEIBE DIN 1441 41 ST A2C	42 12 024 08	15	4	3 370	91 04 493 08	WINDE 6
SCHEIBE DIN 1441 41 ST A2C	42 12 024 08	56	2	3 556 003	92 71 234 08	WA-BOCK 2 ANLENKSTUECK
SCHEIBE DIN 1441 41 ST A2C	42 12 024 08	5	2	3 592 003	92 71 370 08	W-RUECKHALTEBOCK VORM.
SCHEIBE DIN 1441 41 ST A2C	42 12 024 08	46	8	3 745 001	96 19 998 08	BALLASTPALETTE VORM.
SCHEIBE DIN 6916 17 -C45 V	42 15 002 08	140	8	2 391 001	96 19 013 08	DIESELMOTOR VORM.
SCHEIBE DIN 6916 17 -C45 V	42 15 002 08	28	8	3 714	91 20 065 08	D-KOPFSTUECK
SCHEIBE DIN 7349 10,5 200HV	40 00 505	23	8	2 392	91 44 593 08	SCHALLDAEMPFERANLAGE
SCHEIBE DIN 7349 10,5 200HV	40 00 505	16	4	2 393	91 44 594 08	LUFTFILTERANLAGE KPL.
SCHEIBE DIN 7349 10,5 200HV	40 00 505	32	8	2 510	91 00 855 08	DREHBUEHNENVERKLEIDUN
SCHEIBE DIN 7349 10,5 200HV	40 00 505	6	12	2 671 005	92 71 294 08	OELBEHAELTER VORM.
SCHEIBE DIN 7349 10,5 200HV	40 00 505	7	4	9 272 877	92 72 877	ANSAUGKRUEMMER ANBAU LI
SCHEIBE DIN 7349 10,5 200HV	40 00 505	11	2	9 882 931	98 82 931	KRAFTSTOFFFILTERANBAU
SCHEIBE DIN 7349 10,5 200HV	40 00 505	2	4	9 885 451	98 85 451	GENERATOR ANBAU
SCHEIBE DIN 7349 10,5 200HV	40 00 505	7	4	9 887 331	98 87 331	ANSAUGKRUEMMER ANBAU R
SCHEIBE DIN 7349 13 200HV	42 16 007 01	143	16	2 391 001	96 19 013 08	DIESELMOTOR VORM.
SCHEIBE DIN 7349 13 200HV	42 16 007 01	150	4	2 391 001	96 19 013 08	DIESELMOTOR VORM.
SCHEIBE DIN 7349 13 200HV	42 16 007 01	6	16	2 670	91 44 601 08	KRAFTSTOFFBEHAELTER
SCHEIBE DIN 7349 13 200HV	42 16 007 01	9	16	3 226	91 44 715 08	LI-ZWISCHENSTUECK
SCHEIBE DIN 7349 13 200HV	42 16 007 01	9	16	3 227	91 44 716 08	LI-ZWISCHENSTUECK
SCHEIBE DIN 7349 13 200HV	42 16 007 01	9	16	3 231	91 44 902 08	LI-ZWISCHENSTUECK
SCHEIBE DIN 7349 13 200HV	42 16 007 01	9	16	3 232	91 44 903 08	LI-ZWISCHENSTUECK
SCHEIBE DIN 7349 17 200HV	42 16 009 01	7	4	2 100 011	92 70 949 08	STANGE KPL.
SCHEIBE DIN 7349 17 200HV	42 16 009 01	31	8	3 204	91 44 702 08	W-MONTAGEEINHEIT
SCHEIBE DIN 7349 17 200HV	42 16 009 01	8	8	3 592	91 44 721 08	W-RUECKHALTESICHERUNG
SCHEIBE DIN 7349 21 ST VER	42 16 011 08	14	2	2 393	91 44 594 08	LUFTFILTERANLAGE KPL.
SCHEIBE DIN 7349 25 ST VER	42 16 013 08	14	8	3 714 009	96 23 647 08	VERSTELLFLASCHE KPL.
SCHEIBE DIN 7349 28 ST VER	42 16 014 08	48	1	3 715	91 44 697 08	D-ZWISCHENSTUECK
SCHEIBE DIN 7349 6,4 200HV	40 00 648	26	16	2 550	91 09 257 08	SA-BOCK
SCHEIBE DIN 7349 8,4 200HV	42 16 025	9	8	2 391	91 06 853 08	DIESELMOTOR KPL.
SCHEIBE DIN 7349 8,4 200HV	42 16 025	146	28	2 391 001	96 19 013 08	DIESELMOTOR VORM.
SCHEIBE DIN 7349 8,4 200HV	42 16 025	11	8	2 393	91 44 594 08	LUFTFILTERANLAGE KPL.
SCHEIBE DIN 7349 8,4 200HV	42 16 025	26	74	2 510	91 00 855 08	DREHBUEHNENVERKLEIDUN
SCHEIBE DIN 7349 8,4 200HV	42 16 025	5	16	2 831	91 44 693 08	KLIMAANLAGE OW
SCHEIBE DIN 7349 8,4 200HV	42 16 025	66	20	2 859	91 44 612 08	GERAEUSCHDAEMMUNG
SCHEIBE DIN 7349 8,4 200HV	42 16 025	41	1	3 715	91 44 697 08	D-ZWISCHENSTUECK
SCHEIBE DIN 7349 8,4 200HV	42 16 025	9	1	9 881 226	98 81 226	OELLEITUNG
SCHEIBE DIN 7349 8,4 200HV	42 16 025	33	4	9 887 180	98 87 180	ATL-ANBAU
SCHEIBE DIN 7349 8,4 200HV	42 16 025	33	4	9 887 181	98 87 181	ATL-ANBAU
SCHEIBE DIN 7989 A 26 ST V	42 17 006 08	6	1	2 620	91 00 767 08	ROLLENDREHVERBINDUNG
SCHEIBE DIN 7989 B 11 VERZ	42 17 005 08	21	2	2 520 018	92 16 988 08	ARMATURENKASTEN EINBAU
SCHEIBE DIN 7989 B 14 ST V	42 17 502 08	4	4	9 885 451	98 85 451	GENERATOR ANBAU
SCHEIBE DIN 9021 8 140HV-ST	42 18 009 08	16	16	2 392	91 44 593 08	SCHALLDAEMPFERANLAGE
SCHEIBE DIN 9021 8 140HV-ST	42 18 009 08	19	2	2 502	91 01 353 08	STEUERSTAND

Bezeichnung	Artikel	Pos.	Menge	Seite	Baugruppe	Bezeichnung
SCHEIBE DIN 9021 8 140HV-ST	42 18 009 08	28	4	2 520 009	92 59 496 08	FRONTSCHEIBE KPL.
SCHEIBE DIN 9021 8 140HV-ST	42 18 009 08	46	8	2 541	91 45 104 08	ZUSATZHEIZUNG OW
SCHEIBE DIN 9021 8 140HV-ST	42 18 009 08	19	8	2 671	91 44 602 08	OELBEHAELTER KPL.
SCHEIBE DIN 9021 8 140HV-ST	42 18 009 08	26	17	2 810	91 08 725 08	KRANFUEHRERKABINE KPL.
SCHEIBE DIN 9021 8 140HV-ST	42 18 009 08	65	24	3 211	91 02 064 08	S-ANLENKSTUECK
SCHEIBE DIN 9021 8 140HV-ST	42 18 009 08	68	26	3 212	91 44 714 08	W-ANLENKSTUECK
SCHEIBE DIN 9021 8 140HV-ST	42 18 009 08	55	22	3 214	91 02 084 08	S-KOPFSTUECK
SCHEIBE DIN 9021 8 140HV-ST	42 18 009 08	35	4	3 221	91 02 066 08	S-ZWISCHENSTUECK
SCHEIBE DIN 9021 8 140HV-ST	42 18 009 08	35	4	3 223	91 02 070 08	S-ZWISCHENSTUECK
SCHEIBE DIN 9021 8 140HV-ST	42 18 009 08	46	28	3 556 003	92 71 234 08	WA-BOCK 2 ANLENKSTUECK
SCHEIBE DIN 9021 8 140HV-ST	42 18 009 08	45	18	3 713	91 44 695 08	D-ANLENKSTUECK
SCHEIBE DIN 9021 8 140HV-ST	42 18 009 08	38	40	3 745 004	96 19 999 08	FUEHRUNG VORM.
SCHEIBE DIN 9021 8 140HV-ST	42 18 009 08	10	8	3 880	91 00 197 08	ROLLENWAGEN W-AUSLEGE
SCHEIBE DIN 9021 8 140HV-ST	42 18 009 08	38	4	3 978	91 00 760 08	HYDR.SCHWEBEBALLAST
SCHEIBE DIN 9021 A 20 ST A3	42 18 015 08	52	4	3 745	91 07 886 08	SCHWEBEBALLAST
SCHEIBE DIN 9021 A 4.3 ST V	42 18 005 08	48	14	2 830 039	96 20 428 08	GERAETEANORDNUNG
SCHEIBE DIN 9021 A 5,3 ST V	42 18 006 08	13	2	1 920 403	92 17 846 08	KLEMMKASTEN VORM.
SCHEIBE DIN 9021 A 5,3 ST V	42 18 006 08	103	2	2 520	91 44 758 08	KABINE VERGLAST
SCHEIBE DIN 9021 A 5,3 ST V	42 18 006 08	27	4	2 835	91 02 278 08	LADEGERAET
SCHEIBE DIN 9021 A 5,3 ST V	42 18 006 08	25	8	2 932 161	96 20 409 08	AUFBAUTEILE MONTAGETAFE
SCHEIBE DIN 9021 A 5,3 ST V	42 18 006 08	9	4	2 976	91 00 764 08	ZUSATZHYDRAULIK 2 DREH
SCHEIBE DIN 9021 A 5,3 ST V	42 18 006 08	278	2	3 930 611	92 09 429 08	KLEMMKASTEN
SCHEIBE EN 14399-6 16 300-3	42 15 002 01	37	12	9 390 078	93 90 078 01	WINKELGETRIEBE
SCHEIBE EN 14399-6 20 ST A3	42 15 003 08	149	16	2 391 001	96 19 013 08	DIESELMOTOR VORM.
SCHEIBE EN 14399-6 24 ST A3	42 15 004 08	145	2	2 391 001	96 19 013 08	DIESELMOTOR VORM.
SCHEIBE EN 14399-6 30 ST A3	42 15 006 08	85	86	1 400	91 04 483 08	RAUPENTRAEGER LI.
SCHEIBE EN 14399-6 30 ST A3	42 15 006 08	85	86	1 410	91 04 487 08	RAUPENTRAEGER RE.
SCHEIBE GUMMI	59 15 631 08	3	2	2 520 101	96 49 682 08	SPRITZDUESE
SCHEIBE ISO 7089 10 300HV F	10 28 979 5	67	16	1 400	91 04 483 08	RAUPENTRAEGER LI.
SCHEIBE ISO 7089 10 300HV F	10 28 979 5	66	16	1 410	91 04 487 08	RAUPENTRAEGER RE.
SCHEIBE ISO 7089 10 300HV F	10 28 979 5	4	16	1 620	91 00 766 08	BEFESTIGUNGSTEILE DREH
SCHEIBE ISO 7089 10 300HV F	10 28 979 5	31	8	1 711	91 01 239 08	ZENTRALSCHMIERUNG RAUP
SCHEIBE ISO 7089 10 300HV F	10 28 979 5	10	4	2 100 011	92 70 949 08	STANGE KPL.
SCHEIBE ISO 7089 10 300HV F	10 28 979 5	22	12	2 310	91 04 490 08	WINDE 1
SCHEIBE ISO 7089 10 300HV F	10 28 979 5	22	12	2 320	91 04 491 08	WINDE 2
SCHEIBE ISO 7089 10 300HV F	10 28 979 5	8	8	2 350	91 03 766 08	DREHWERK
SCHEIBE ISO 7089 10 300HV F	10 28 979 5	147	30	2 391 001	96 19 013 08	DIESELMOTOR VORM.
SCHEIBE ISO 7089 10 300HV F	10 28 979 5	18	5	2 391 023	92 51 188 08	KUEHLER VORM.
SCHEIBE ISO 7089 10 300HV F	10 28 979 5	55	8	2 510	91 00 855 08	DREHBUEHNENVERKLEIDUN
SCHEIBE ISO 7089 10 300HV F	10 28 979 5	9	4	2 510 058	92 01 913 08	AUFSTIEG LI.
SCHEIBE ISO 7089 10 300HV F	10 28 979 5	9	4	2 510 061	92 01 927 08	AUFSTIEG RE.
SCHEIBE ISO 7089 10 300HV F	10 28 979 5	10	8	2 671	91 44 602 08	OELBEHAELTER KPL.
SCHEIBE ISO 7089 10 300HV F	10 28 979 5	9	8	2 671 007	92 13 208 08	ZUSATZOELBEHAELTER VO
SCHEIBE ISO 7089 10 300HV F	10 28 979 5	18	4	2 925 203	92 16 962 08	KAMERAANBAU S-ANLENKSTU
SCHEIBE ISO 7089 10 300HV F	10 28 979 5	18	4	2 925 204	92 16 990 08	KAMERAANBAU D-ANLENKS
SCHEIBE ISO 7089 10 300HV F	10 28 979 5	39	4	3 211	91 02 064 08	S-ANLENKSTUECK
SCHEIBE ISO 7089 10 300HV F	10 28 979 5	56	16	3 212	91 44 714 08	W-ANLENKSTUECK
SCHEIBE ISO 7089 10 300HV F	10 28 979 5	21	8	3 292	91 44 698 08	D-RUECKHALTESICHERUNG
SCHEIBE ISO 7089 10 300HV F	10 28 979 5	40	16	3 556 004	92 71 575 08	WA-BOCK 2 KOPFSTUECK VO
SCHEIBE ISO 7089 10 300HV F	10 28 979 5	26	8	3 592	91 44 721 08	W-RUECKHALTESICHERUNG
SCHEIBE ISO 7089 10 300HV F	10 28 979 5	42	4	3 713	91 44 695 08	D-ANLENKSTUECK
SCHEIBE ISO 7089 10 300HV F	10 28 979 5	30	16	3 745 001	96 19 998 08	BALLASTPALETTE VORM.
SCHEIBE ISO 7089 10 300HV F	10 28 979 5	24	2	3 745 004	96 19 999 08	FUEHRUNG VORM.
SCHEIBE ISO 7089 10 300HV F	10 28 979 5	14	2	X1041267	10 41 267 8	ENDPLATTE
SCHEIBE ISO 7089 110 200HV	42 00 057 08	15	2	3 745	91 07 886 08	SCHWEBEBALLAST
SCHEIBE ISO 7089 12 300HV F	10 28 980 4	54	4	1 400	91 04 483 08	RAUPENTRAEGER LI.
SCHEIBE ISO 7089 12 300HV F	10 28 980 4	73	4	1 400	91 04 483 08	RAUPENTRAEGER LI.
SCHEIBE ISO 7089 12 300HV F	10 28 980 4	53	4	1 410	91 04 487 08	RAUPENTRAEGER RE.
SCHEIBE ISO 7089 12 300HV F	10 28 980 4	72	4	1 410	91 04 487 08	RAUPENTRAEGER RE.
SCHEIBE ISO 7089 12 300HV F	10 28 980 4	5	8	2 350	91 03 766 08	DREHWERK

Bezeichnung	Artikel	Pos.	Menge	Seite	Baugruppe	Bezeichnung
SCHEIBE ISO 7089 12 300HV F	10 28 980 4	24	4	2 671	91 44 602 08	OELBEHAELTER KPL.
SCHEIBE ISO 7089 12 300HV F	10 28 980 4	3	2	2 671 006	91 00 853 08	ZUSATZOELBEHAELTER
SCHEIBE ISO 7089 12 300HV F	10 28 980 4	11	16	2 970	91 09 142 08	HYDRAULIK
SCHEIBE ISO 7089 12 300HV F	10 28 980 4	58	8	2 977	91 02 038 08	ZUSATZHYDRAULIK DREHBUE
SCHEIBE ISO 7089 12 300HV F	10 28 980 4	36	2	3 204	91 44 702 08	W-MONTAGEEINHEIT
SCHEIBE ISO 7089 12 300HV F	10 28 980 4	62	12	3 213	91 44 718 08	L-KOPFSTUECK
SCHEIBE ISO 7089 12 300HV F	10 28 980 4	33	4	3 214	91 02 084 08	S-KOPFSTUECK
SCHEIBE ISO 7089 12 300HV F	10 28 980 4	34	4	3 229	91 44 717 08	L-ADAPTER
SCHEIBE ISO 7089 12 300HV F	10 28 980 4	13	4	3 950	91 01 259 08	WS-ZUSATZSTANGEN
SCHEIBE ISO 7089 12 300HV F	10 28 980 4	13	1	9 885 451	98 85 451	GENERATOR ANBAU
SCHEIBE ISO 7089 16 300HV F	10 28 980 6	50	4	1 400	91 04 483 08	RAUPENTRAEGER LI.
SCHEIBE ISO 7089 16 300HV F	10 28 980 6	49	4	1 410	91 04 487 08	RAUPENTRAEGER RE.
SCHEIBE ISO 7089 16 300HV F	10 28 980 6	5	4	1 641 014	92 53 053 08	ABSTUETZPLATTE KPL.
SCHEIBE ISO 7089 16 300HV F	10 28 980 6	11	6	1 991	91 44 585 08	DREHDURCHFUEHRUNG
SCHEIBE ISO 7089 16 300HV F	10 28 980 6	8	3	2 100 012	92 04 560 08	SCHUTZWALZE WINDE 1-2
SCHEIBE ISO 7089 16 300HV F	10 28 980 6	142	14	2 391 001	96 19 013 08	DIESELMOTOR VORM.
SCHEIBE ISO 7089 16 300HV F	10 28 980 6	8	2	2 510 058	92 01 913 08	AUFSTIEG LI.
SCHEIBE ISO 7089 16 300HV F	10 28 980 6	8	2	2 510 061	92 01 927 08	AUFSTIEG RE.
SCHEIBE ISO 7089 16 300HV F	10 28 980 6	18	8	2 652	91 01 222 08	ROLLENLAGERUNG DREHBUE
SCHEIBE ISO 7089 16 300HV F	10 28 980 6	7	4	2 671	91 44 602 08	OELBEHAELTER KPL.
SCHEIBE ISO 7089 16 300HV F	10 28 980 6	5	4	2 671 006	91 00 853 08	ZUSATZOELBEHAELTER
SCHEIBE ISO 7089 16 300HV F	10 28 980 6	12	4	2 740	91 01 072 08	GEGENGEWICHT
SCHEIBE ISO 7089 16 300HV F	10 28 980 6	23	28	2 790	91 01 223 08	ZUSATZTEILE DEMONT.SA-B
SCHEIBE ISO 7089 16 300HV F	10 28 980 6	29	2	2 810	91 08 725 08	KRANFUEHRERKABINE KPL.
SCHEIBE ISO 7089 16 300HV F	10 28 980 6	3	8	2 933	91 44 616 08	ANBAU SCHALTSCHRANK
SCHEIBE ISO 7089 16 300HV F	10 28 980 6	10	16	2 970	91 09 142 08	HYDRAULIK
SCHEIBE ISO 7089 16 300HV F	10 28 980 6	57	8	2 977	91 02 038 08	ZUSATZHYDRAULIK DREHBUE
SCHEIBE ISO 7089 16 300HV F	10 28 980 6	24	2	3 211	91 02 064 08	S-ANLENKSTUECK
SCHEIBE ISO 7089 16 300HV F	10 28 980 6	14	14	3 212	91 44 714 08	W-ANLENKSTUECK
SCHEIBE ISO 7089 16 300HV F	10 28 980 6	9	8	3 215	91 44 631 08	S-KOPFSTUECK ROLLENSATZ
SCHEIBE ISO 7089 16 300HV F	10 28 980 6	8	12	3 216 001	92 17 797 08	ADAPTER VORM.
SCHEIBE ISO 7089 16 300HV F	10 28 980 6	12	2	3 223 001	92 71 488 08	STANGE
SCHEIBE ISO 7089 16 300HV F	10 28 980 6	11	8	3 350	91 04 492 08	WINDE 3
SCHEIBE ISO 7089 16 300HV F	10 28 980 6	18	8	3 360	91 04 494 08	WINDE 5
SCHEIBE ISO 7089 16 300HV F	10 28 980 6	14	4	3 554 005	92 71 402 08	WA-BOCK 1 ANLENKSTUECK
SCHEIBE ISO 7089 16 300HV F	10 28 980 6	8	10	3 554 006	92 71 434 08	WA-BOCK 1 KOPFSTUECK
SCHEIBE ISO 7089 16 300HV F	10 28 980 6	18	32	3 554 006	92 71 434 08	WA-BOCK 1 KOPFSTUECK
SCHEIBE ISO 7089 16 300HV F	10 28 980 6	10	3	3 556 003	92 71 234 08	WA-BOCK 2 ANLENKSTUECK
SCHEIBE ISO 7089 16 300HV F	10 28 980 6	8	11	3 556 004	92 71 575 08	WA-BOCK 2 KOPFSTUECK VO
SCHEIBE ISO 7089 16 300HV F	10 28 980 6	12	2	3 592	91 44 721 08	W-RUECKHALTESICHERUNG
SCHEIBE ISO 7089 16 300HV F	10 28 980 6	20	1	3 712	91 44 694 08	MASTNASE L-KOPF
SCHEIBE ISO 7089 16 300HV F	10 28 980 6	11	8	3 714 009	96 23 647 08	VERSTELLFLASCHE KPL.
SCHEIBE ISO 7089 16 300HV F	10 28 980 6	10	2	3 715 001	92 71 486 08	STANGE
SCHEIBE ISO 7089 16 300HV F	10 28 980 6	8	36	3 744	91 08 660 08	ZENTRIERUNG F.SCHWEBEBA
SCHEIBE ISO 7089 16 300HV F	10 28 980 6	11	2	3 745 005	92 17 630 08	STANGE KPL.
SCHEIBE ISO 7089 16 300HV F	10 28 980 6	12	2	3 809 000	92 10 957 08	STANGE KPL.
SCHEIBE ISO 7089 16 300HV F	10 28 980 6	20	2	3 809 100	92 10 812 08	STANGE KPL.
SCHEIBE ISO 7089 16 300HV F	10 28 980 6	12	2	3 820 100	92 11 015 08	STANGE KPL.
SCHEIBE ISO 7089 16 300HV F	10 28 980 6	12	2	3 950 001	92 18 589 08	STANGE KPL.
SCHEIBE ISO 7089 16 300HV F	10 28 980 6	12	2	3 950 002	92 18 562 08	STANGE KPL.
SCHEIBE ISO 7089 16 300HV F	10 28 980 6	53	16	9 390 078	93 90 078 01	WINKELGETRIEBE
SCHEIBE ISO 7089 16 300HV F	10 28 980 6	88	4	9 390 078	93 90 078 01	WINKELGETRIEBE
SCHEIBE ISO 7089 18 300HV F	10 28 980 7	141	2	2 391 001	96 19 013 08	DIESELMOTOR VORM.
SCHEIBE ISO 7089 18 300HV F	10 28 980 7	14	1	9 885 052	98 85 052	ANTRIEB FUER EINSPRITZPU
SCHEIBE ISO 7089 20 300HV F	10 28 980 8	13	8	1 991	91 44 585 08	DREHDURCHFUEHRUNG
SCHEIBE ISO 7089 20 300HV F	10 28 980 8	9	1	2 620	91 00 767 08	ROLLENDREHVERBINDUNG
SCHEIBE ISO 7089 20 300HV F	10 28 980 8	9	6	2 790 507	91 26 379 08	PODEST AUF MONTAGEWIND
SCHEIBE ISO 7089 20 300HV F	10 28 980 8	42	4	3 211	91 02 064 08	S-ANLENKSTUECK
SCHEIBE ISO 7089 20 300HV F	10 28 980 8	114	4	3 211	91 02 064 08	S-ANLENKSTUECK
SCHEIBE ISO 7089 20 300HV F	10 28 980 8	32	12	3 292	91 44 698 08	D-RUECKHALTESICHERUNG

Bezeichnung	Artikel	Pos.	Menge	Seite	Baugruppe	Bezeichnung
SCHEIBE ISO 7089 20 300HV F	10 28 980 8	55	8	3 712	91 44 694 08	MASTNASE L-KOPF
SCHEIBE ISO 7089 20 300HV F	10 28 980 8	86	4	3 713	91 44 695 08	D-ANLENKSTUECK
SCHEIBE ISO 7089 20 300HV F	10 28 980 8	32	1	3 714	91 20 065 08	D-KOPFSTUECK
SCHEIBE ISO 7089 24 300HV F	10 28 981 0	49	38	1 400	91 04 483 08	RAUPENTRAEGER LI.
SCHEIBE ISO 7089 24 300HV F	10 28 981 0	48	38	1 410	91 04 487 08	RAUPENTRAEGER RE.
SCHEIBE ISO 7089 24 300HV F	10 28 981 0	15	8	2 125	91 01 212 08	BOLZEN D-S ANLENKSTUECK
SCHEIBE ISO 7089 24 300HV F	10 28 981 0	34	4	3 213	91 44 718 08	L-KOPFSTUECK
SCHEIBE ISO 7089 24 300HV F	10 28 981 0	44	1	9 385 763	93 85 763 01	PLANETENGETRIEBE
SCHEIBE ISO 7089 27 300HV F	11 08 118 6	48	2	3 211	91 02 064 08	S-ANLENKSTUECK
SCHEIBE ISO 7089 3 200HV A3	46 00 814	5	12	2 913 100	91 23 538 08	BAUGRUPPENTRAEGER
SCHEIBE ISO 7089 3 MS	42 00 501 08	154	1	3 930 293	92 07 123 08	LEITUNGSTROMMEL KPL.
SCHEIBE ISO 7089 3 MS	42 00 501 08	268	4	3 930 505	92 09 328 08	LEITUNGSTROMMEL KPL.
SCHEIBE ISO 7089 3 MS	42 00 501 08	163	2	3 930 507	92 73 191 08	KLEMMKASTEN KPL.
SCHEIBE ISO 7089 3,5 200HV	46 00 253	16	10	2 922 001	92 84 311 08	BUSPLATINE
SCHEIBE ISO 7089 3,5 200HV	46 00 253	16	14	2 932 187	92 18 049 08	MONTAGEEINHEIT
SCHEIBE ISO 7089 3,5 200HV	46 00 253	282	18	3 930 607	92 73 168 08	KLEMMKASTEN
SCHEIBE ISO 7089 3,5 200HV	46 00 253	282	18	3 930 611	92 09 429 08	KLEMMKASTEN
SCHEIBE ISO 7089 30 300HV F	10 28 981 1	63	6	2 550	91 09 257 08	SA-BOCK
SCHEIBE ISO 7089 30 300HV F	10 28 981 1	12	4	2 652	91 01 222 08	ROLLENLAGERUNG DREHBUE
SCHEIBE ISO 7089 30 300HV F	10 28 981 1	28	2	3 213	91 44 718 08	L-KOPFSTUECK
SCHEIBE ISO 7089 30 300HV F	10 28 981 1	4	4	3 712	91 44 694 08	MASTNASE L-KOPF
SCHEIBE ISO 7089 30 300HV F	10 28 981 1	79	4	X1002122	10 02 122 6	ANTRIEB
SCHEIBE ISO 7089 30 300HV F	10 28 981 1	79	4	X1002122	10 02 122 8	ANTRIEB
SCHEIBE ISO 7089 4 200HV A3	40 01 645	13	4	2 913 100	91 23 538 08	BAUGRUPPENTRAEGER
SCHEIBE ISO 7089 4 200HV A3	40 01 645	5	8	2 913 102	92 32 870 08	LUEFTEREINHEIT
SCHEIBE ISO 7089 4 200HV A3	40 01 645	87	3	2 932 161	96 20 409 08	AUFBAUTEILE MONTAGETAFE
SCHEIBE ISO 7089 4 200HV A3	40 01 645	39	8	2 932 172	92 18 043 08	RELAISSTEUERUNG
SCHEIBE ISO 7089 4 200HV A3	40 01 645	291	4	3 930 611	92 09 429 08	KLEMMKASTEN
SCHEIBE ISO 7089 48 300HV F	10 28 985 2	32	2	3 213	91 44 718 08	L-KOPFSTUECK
SCHEIBE ISO 7089 48 300HV F	10 28 985 2	31	1	3 712	91 44 694 08	MASTNASE L-KOPF
SCHEIBE ISO 7089 48 300HV F	10 28 985 2	58	2	3 712	91 44 694 08	MASTNASE L-KOPF
SCHEIBE ISO 7089 5 200HV A3	46 00 305	19	8	1 711	91 01 239 08	ZENTRALSCHMIERUNG RAUP
SCHEIBE ISO 7089 5 200HV A3	46 00 305	5	8	1 830 061	92 89 739 08	VERTEILER MASSE
SCHEIBE ISO 7089 5 200HV A3	46 00 305	23	2	1 920 403	92 17 846 08	KLEMMKASTEN VORM.
SCHEIBE ISO 7089 5 200HV A3	46 00 305	6	2	2 440 017	92 13 888 08	SCHLAUCHHALTER VORM.
SCHEIBE ISO 7089 5 200HV A3	46 00 305	18	14	2 502	91 01 353 08	STEUERSTAND
SCHEIBE ISO 7089 5 200HV A3	46 00 305	6	4	2 510 035	92 17 450 08	KLAPPE VORM.
SCHEIBE ISO 7089 5 200HV A3	46 00 305	90	7	2 520	91 44 758 08	KABINE VERGLAST
SCHEIBE ISO 7089 5 200HV A3	46 00 305	9	10	2 711	91 44 604 08	ZENTRALSCHMIERANLAGE O
SCHEIBE ISO 7089 5 200HV A3	46 00 305	275	4	2 780 242	92 08 729 08	KLEMMKASTEN KPL.
SCHEIBE ISO 7089 5 200HV A3	46 00 305	56	16	2 859	91 44 612 08	GERAEUSCHDAEMMUNG
SCHEIBE ISO 7089 5 200HV A3	46 00 305	9	3	2 913 100	91 23 538 08	BAUGRUPPENTRAEGER
SCHEIBE ISO 7089 5 200HV A3	46 00 305	153	2	2 920 306	92 95 363 08	KABELSTRANG
SCHEIBE ISO 7089 5 200HV A3	46 00 305	34	6	2 920 321	92 87 783 08	ELEKTRIK BATTERIEKASTEN
SCHEIBE ISO 7089 5 200HV A3	46 00 305	49	2	2 975	91 44 710 08	ZUSATZHYDRAULIK WINDE 1-
SCHEIBE ISO 7089 5 200HV A3	46 00 305	49	2	2 975 300	91 44 664 08	ZUSATZHYDRAULIK WINDE 5
SCHEIBE ISO 7089 5 200HV A3	46 00 305	49	2	2 975 400	91 02 034 08	ZUSATZHYDRAULIK WINDE 6
SCHEIBE ISO 7089 5 200HV A3	46 00 305	49	2	2 975 600	91 44 708 08	ZUSATZHYDRAULIK WINDE 3
SCHEIBE ISO 7089 5 200HV A3	46 00 305	6	2	3 745 007	92 99 170 08	ZUSATZAUSR.F.SCHWEBEBA
SCHEIBE ISO 7089 5 200HV A3	46 00 305	272	4	3 930 317	92 07 124 08	KLEMMKASTEN KPL.
SCHEIBE ISO 7089 6 200HV 4	10 87 564 7	3	6	1 830 102	92 26 483 08	KLEMMBRETT VORM.
SCHEIBE ISO 7089 6 200HV A3	42 00 009 01	74	8	1 970	91 00 931 08	HYDR.RAUPE 4 MOT.VORB.K-
SCHEIBE ISO 7089 6 200HV A3	42 00 009 01	14	8	1 970 060	92 99 038 08	MONTAGETEILE RAUPE
SCHEIBE ISO 7089 6 200HV A3	42 00 009 01	18	2	1 991	91 44 585 08	DREHDURCHFUEHRUNG
SCHEIBE ISO 7089 6 200HV A3	42 00 009 01	15	4	2 391 030	92 71 261 08	BATTERIEKASTEN VORM.
SCHEIBE ISO 7089 6 200HV A3	42 00 009 01	9	4	2 440 017	92 13 888 08	SCHLAUCHHALTER VORM.
SCHEIBE ISO 7089 6 200HV A3	42 00 009 01	32	2	2 520 009	92 59 496 08	FRONTSCHEIBE KPL.
SCHEIBE ISO 7089 6 200HV A3	42 00 009 01	10	4	2 540 000	91 01 738 08	HEIZUNG KRANFUEHRERKAB
SCHEIBE ISO 7089 6 200HV A3	42 00 009 01	11	14	2 541	91 45 104 08	ZUSATZHEIZUNG OW
SCHEIBE ISO 7089 6 200HV A3	42 00 009 01	23	2	2 810 012	96 20 478 08	KRANFUEHRERKABINE VORM

Bezeichnung	Artikel	Pos.	Menge	Seite	Baugruppe	Bezeichnung
SCHEIBE ISO 7089 6 200HV A3	42 00 009 01	23	16	2 835	91 02 278 08	LADEGERAET
SCHEIBE ISO 7089 6 200HV A3	42 00 009 01	75	3	2 859	91 44 612 08	GERAEUSCHDAEMMUNG
SCHEIBE ISO 7089 6 200HV A3	42 00 009 01	261	6	2 920 342	96 20 439 08	ARMATURENBRETT DACH VO
SCHEIBE ISO 7089 6 200HV A3	42 00 009 01	7	17	2 925 007	92 15 673 08	KAMERAANBAU DREHBUEHN
SCHEIBE ISO 7089 6 200HV A3	42 00 009 01	10	14	2 925 203	92 16 962 08	KAMERAANBAU S-ANLENKSTU
SCHEIBE ISO 7089 6 200HV A3	42 00 009 01	10	14	2 925 204	92 16 990 08	KAMERAANBAU D-ANLENKS
SCHEIBE ISO 7089 6 200HV A3	42 00 009 01	4	4	2 932 166	92 68 911 08	VERTEILER MASSE
SCHEIBE ISO 7089 6 200HV A3	42 00 009 01	12	2	2 976 203	92 27 489 08	ZUSATZHYDR.BOLZENZIEHZ
SCHEIBE ISO 7089 6 200HV A3	42 00 009 01	19	4	2 978 100	91 44 621 08	ZUSATZHYDR.D-RUECKHALT
SCHEIBE ISO 7089 6 200HV A3	42 00 009 01	74	32	3 212	91 44 714 08	W-ANLENKSTUECK
SCHEIBE ISO 7089 6 200HV A3	42 00 009 01	47	4	3 213	91 44 718 08	L-KOPFSTUECK
SCHEIBE ISO 7089 6 200HV A3	42 00 009 01	62	4	3 214	91 02 084 08	S-KOPFSTUECK
SCHEIBE ISO 7089 6 200HV A3	42 00 009 01	33	19	3 556 003	92 71 234 08	WA-BOCK 2 ANLENKSTUECK
SCHEIBE ISO 7089 6 200HV A3	42 00 009 01	28	19	3 556 004	92 71 575 08	WA-BOCK 2 KOPFSTUECK VO
SCHEIBE ISO 7089 6 200HV A3	42 00 009 01	47	6	3 712	91 44 694 08	MASTNASE L-KOPF
SCHEIBE ISO 7089 6 200HV A3	42 00 009 01	10	8	3 745 002	92 17 236 08	SCHALTEINHEIT
SCHEIBE ISO 7089 6 200HV A3	42 00 009 01	10	8	3 745 003	92 17 237 08	SCHALTEINHEIT
SCHEIBE ISO 7089 6 200HV A3	42 00 009 01	49	2	3 978	91 00 760 08	HYDR.SCHWEBEBALLAST
SCHEIBE ISO 7089 6 200HV A3	42 00 009 01	460	2	5 000 645	50 00 645 08	VERTEILERGETRIEBE
SCHEIBE ISO 7089 6 200HV A3	42 00 009 01	5	2	9 279 906	92 79 906	FLAMMSTARTANLAGE
SCHEIBE ISO 7089 6 200HV A3	42 00 009 01	9	3	9 889 030	98 89 030	KRAFTSTOFFLEITUNGEN
SCHEIBE ISO 7089 72 200HV	42 00 050 08	46	4	3 211	91 02 064 08	S-ANLENKSTUECK
SCHEIBE ISO 7089 8 200HV A3	42 00 012 01	22	16	1 100	91 00 752 08	RAUPENFAHRWERK KPL.
SCHEIBE ISO 7089 8 200HV A3	42 00 012 01	13	16	1 100 005	92 11 788 08	RAHMEN KPL.
SCHEIBE ISO 7089 8 200HV A3	42 00 012 01	60	4	1 400	91 04 483 08	RAUPENTRAEGER LI.
SCHEIBE ISO 7089 8 200HV A3	42 00 012 01	59	4	1 410	91 04 487 08	RAUPENTRAEGER RE.
SCHEIBE ISO 7089 8 200HV A3	42 00 012 01	14	32	1 780 193	92 83 947 08	BESCHILDERUNG FUER FUN
SCHEIBE ISO 7089 8 200HV A3	42 00 012 01	64	8	1 970	91 00 931 08	HYDR.RAUPE 4 MOT.VORB.K-
SCHEIBE ISO 7089 8 200HV A3	42 00 012 01	40	4	1 970 060	92 99 038 08	MONTAGETEILE RAUPE
SCHEIBE ISO 7089 8 200HV A3	42 00 012 01	44	12	1 970 060	92 99 038 08	MONTAGETEILE RAUPE
SCHEIBE ISO 7089 8 200HV A3	42 00 012 01	20	12	1 991	91 44 585 08	DREHDURCHFUEHRUNG
SCHEIBE ISO 7089 8 200HV A3	42 00 012 01	18	8	2 100 012	92 04 560 08	SCHUTZWALZE WINDE 1-2
SCHEIBE ISO 7089 8 200HV A3	42 00 012 01	4	4	2 291	91 44 684 08	S-RUECKHALTESICHERUNG
SCHEIBE ISO 7089 8 200HV A3	42 00 012 01	148	20	2 391 001	96 19 013 08	DIESELMOTOR VORM.
SCHEIBE ISO 7089 8 200HV A3	42 00 012 01	7	9	2 391 030	92 71 261 08	BATTERIEKASTEN VORM.
SCHEIBE ISO 7089 8 200HV A3	42 00 012 01	20	10	2 502	91 01 353 08	STEUERSTAND
SCHEIBE ISO 7089 8 200HV A3	42 00 012 01	97	2	2 520	91 44 758 08	KABINE VERGLAST
SCHEIBE ISO 7089 8 200HV A3	42 00 012 01	25	2	2 520 018	92 16 988 08	ARMATURENKASTEN EINBAU
SCHEIBE ISO 7089 8 200HV A3	42 00 012 01	18	2	2 522 000	91 46 006 08	TUER KPL.
SCHEIBE ISO 7089 8 200HV A3	42 00 012 01	70	6	2 550	91 09 257 08	SA-BOCK
SCHEIBE ISO 7089 8 200HV A3	42 00 012 01	26	10	2 652	91 01 222 08	ROLLENLAGERUNG DREHBUE
SCHEIBE ISO 7089 8 200HV A3	42 00 012 01	20	8	2 671 005	92 71 294 08	OELBEHAELTER VORM.
SCHEIBE ISO 7089 8 200HV A3	42 00 012 01	16	8	2 671 007	92 13 208 08	ZUSATZOELBEHAELTER VO
SCHEIBE ISO 7089 8 200HV A3	42 00 012 01	40	2	2 810	91 08 725 08	KRANFUEHRERKABINE KPL.
SCHEIBE ISO 7089 8 200HV A3	42 00 012 01	9	8	2 831	91 44 693 08	KLIMAANLAGE OW
SCHEIBE ISO 7089 8 200HV A3	42 00 012 01	64	30	2 859	91 44 612 08	GERAEUSCHDAEMMUNG
SCHEIBE ISO 7089 8 200HV A3	42 00 012 01	10	3	2 925 007	92 15 673 08	KAMERAANBAU DREHBUEHN
SCHEIBE ISO 7089 8 200HV A3	42 00 012 01	6	2	2 925 203	92 16 962 08	KAMERAANBAU S-ANLENKSTU
SCHEIBE ISO 7089 8 200HV A3	42 00 012 01	6	2	2 925 204	92 16 990 08	KAMERAANBAU D-ANLENKS
SCHEIBE ISO 7089 8 200HV A3	42 00 012 01	6	12	2 932 160	92 87 778 08	SCHALTSCHRANK MECH.
SCHEIBE ISO 7089 8 200HV A3	42 00 012 01	13	4	2 932 166	92 68 911 08	VERTEILER MASSE
SCHEIBE ISO 7089 8 200HV A3	42 00 012 01	(6)	4	2 970	91 09 142 08	HYDRAULIK
SCHEIBE ISO 7089 8 200HV A3	42 00 012 01	30	2	3 211	91 02 064 08	S-ANLENKSTUECK
SCHEIBE ISO 7089 8 200HV A3	42 00 012 01	121	24	3 211	91 02 064 08	S-ANLENKSTUECK
SCHEIBE ISO 7089 8 200HV A3	42 00 012 01	31	24	3 212	91 44 714 08	W-ANLENKSTUECK
SCHEIBE ISO 7089 8 200HV A3	42 00 012 01	38	22	3 214	91 02 084 08	S-KOPFSTUECK
SCHEIBE ISO 7089 8 200HV A3	42 00 012 01	26	8	3 216	91 01 257 08	W-ADAPTER F.ROLLENSATZ
SCHEIBE ISO 7089 8 200HV A3	42 00 012 01	16	8	3 225	91 02 083 08	SL-REDUZIERSTUECK
SCHEIBE ISO 7089 8 200HV A3	42 00 012 01	16	12	3 226	91 44 715 08	LI-ZWISCHENSTUECK
SCHEIBE ISO 7089 8 200HV A3	42 00 012 01	16	12	3 227	91 44 716 08	LI-ZWISCHENSTUECK

Bezeichnung	Artikel	Pos.	Menge	Seite	Baugruppe	Bezeichnung
SCHEIBE ISO 7089 8 200HV A3	42 00 012 01	23	18	3 229	91 44 717 08	L-ADAPTER
SCHEIBE ISO 7089 8 200HV A3	42 00 012 01	16	12	3 231	91 44 902 08	LI-ZWISCHENSTUECK
SCHEIBE ISO 7089 8 200HV A3	42 00 012 01	16	12	3 232	91 44 903 08	LI-ZWISCHENSTUECK
SCHEIBE ISO 7089 8 200HV A3	42 00 012 01	6	4	3 292	91 44 698 08	D-RUECKHALTESICHERUNG
SCHEIBE ISO 7089 8 200HV A3	42 00 012 01	13	4	3 350	91 04 492 08	WINDE 3
SCHEIBE ISO 7089 8 200HV A3	42 00 012 01	11	3	3 554 006	92 71 434 08	WA-BOCK 1 KOPFSTUECK
SCHEIBE ISO 7089 8 200HV A3	42 00 012 01	11	15	3 556 004	92 71 575 08	WA-BOCK 2 KOPFSTUECK VO
SCHEIBE ISO 7089 8 200HV A3	42 00 012 01	21	8	3 592	91 44 721 08	W-RUECKHALTESICHERUNG
SCHEIBE ISO 7089 8 200HV A3	42 00 012 01	24	2	3 712	91 44 694 08	MASTNASE L-KOPF
SCHEIBE ISO 7089 8 200HV A3	42 00 012 01	47	4	3 714	91 20 065 08	D-KOPFSTUECK
SCHEIBE ISO 7089 8 200HV A3	42 00 012 01	15	14	3 715	91 44 697 08	D-ZWISCHENSTUECK
SCHEIBE ISO 7089 8 200HV A3	42 00 012 01	45	8	3 745 001	96 19 998 08	BALLASTPALETTE VORM.
SCHEIBE ISO 7089 8 200HV A3	42 00 012 01	58	12	3 745 001	96 19 998 08	BALLASTPALETTE VORM.
SCHEIBE ISO 7089 8 200HV A3	42 00 012 01	21	4	3 745 004	96 19 999 08	FUEHRUNG VORM.
SCHEIBE ISO 7089 8 200HV A3	42 00 012 01	4	1	3 745 022	96 84 615 08	LEITERHALTERUNG
SCHEIBE ISO 7089 8 200HV A3	42 00 012 01	7	3	5 700 323	57 00 323	MOTORBREMSE KPL.
SCHEIBE ISO 7089 8 200HV A3	42 00 012 01	11	1	9 077 155	90 77 155	SCHMIEROELLEITUNG ANBAU
SCHEIBE ISO 7089 8 200HV A3	42 00 012 01	10	1	9 887 393	98 87 393	OELMESSSTAB MIT ROHR
SCHEIBE ISO 7089 8 200HV A3	42 00 012 01	17	1	X1041267	10 41 267 8	ENDPLATTE
SCHEIBE ISO 7093-1 10 200HV	49 00 531	7	36	2 392	91 44 593 08	SCHALLDAEMPFERANLAGE
SCHEIBE ISO 7093-1 10 200HV	49 00 531	101	2	2 520	91 44 758 08	KABINE VERGLAST
SCHEIBE ISO 7093-1 6 200HV	46 00 198	12	48	1 100	91 00 752 08	RAUPENFAHRWERK KPL.
SCHEIBE ISO 7093-1 6 200HV	46 00 198	5	20	2 391	91 06 853 08	DIESELMOTOR KPL.
SCHEIBE ISO 7093-1 6 200HV	46 00 198	24	52	2 510	91 00 855 08	DREHBUEHNENVERKLEIDUN
SCHEIBE ISO 7093-1 6 200HV	46 00 198	25	16	2 520 009	92 59 496 08	FRONTSCHEIBE KPL.
SCHEIBE ISO 7093-1 6 200HV	46 00 198	17	8	2 520 018	92 16 988 08	ARMATURENKASTEN EINBAU
SCHEIBE ISO 7093-1 6 200HV	46 00 198	20	2	2 522 000	91 46 006 08	TUER KPL.
SCHEIBE ISO 7093-1 6 200HV	46 00 198	89	16	3 212	91 44 714 08	W-ANLENKSTUECK
SCHEIBE ISO 7093-1 6 200HV	46 00 198	11	12	3 212 001	92 71 341 08	KLAPPE KPL.
SCHEIBE ISO 7093-1 6 200HV	46 00 198	47	30	3 214	91 02 084 08	S-KOPFSTUECK
SCHEIBE ISO 7093-1 6 200HV	46 00 198	17	20	3 221	91 02 066 08	S-ZWISCHENSTUECK
SCHEIBE ISO 7093-1 6 200HV	46 00 198	17	50	3 223	91 02 070 08	S-ZWISCHENSTUECK
SCHEIBE ISO 7093-1 6 200HV	46 00 198	21	20	3 225	91 02 083 08	SL-REDUZIERSTUECK
SCHEIBE ISO 7093-1 6 200HV	46 00 198	21	20	3 226	91 44 715 08	LI-ZWISCHENSTUECK
SCHEIBE ISO 7093-1 6 200HV	46 00 198	21	40	3 227	91 44 716 08	LI-ZWISCHENSTUECK
SCHEIBE ISO 7093-1 6 200HV	46 00 198	40	20	3 229	91 44 717 08	L-ADAPTER
SCHEIBE ISO 7093-1 6 200HV	46 00 198	21	20	3 231	91 44 902 08	LI-ZWISCHENSTUECK
SCHEIBE ISO 7093-1 6 200HV	46 00 198	21	40	3 232	91 44 903 08	LI-ZWISCHENSTUECK
SCHEIBE ISO 7093-1 6 200HV	46 00 198	32	36	3 715	91 44 697 08	D-ZWISCHENSTUECK
SCHEIBE ISO 7093-1 8 200HV-A	42 18 614 05	4	4	2 977	91 02 038 08	ZUSATZHYDRAULIK DREHBUE
SCHEIBE ISO 7093-1 A 13 ST	42 18 011 08	14	4	2 671	91 44 602 08	OELBEHAELTER KPL.
SCHEIBE ISO 7093-1 A 13 ST	42 18 011 08	17	8	3 211	91 02 064 08	S-ANLENKSTUECK
SCHEIBE ISO 7093-1 A 13 ST	42 18 011 08	43	16	3 212	91 44 714 08	W-ANLENKSTUECK
SCHEIBE ISO 7093-1 A 13 ST	42 18 011 08	45	16	3 213	91 44 718 08	L-KOPFSTUECK
SCHEIBE ISO 7093-1 A 13 ST	42 18 011 08	75	8	3 214	91 02 084 08	S-KOPFSTUECK
SCHEIBE ISO 7093-1 A 13 ST	42 18 011 08	31	16	3 221	91 02 066 08	S-ZWISCHENSTUECK
SCHEIBE ISO 7093-1 A 13 ST	42 18 011 08	31	16	3 223	91 02 070 08	S-ZWISCHENSTUECK
SCHEIBE ISO 7093-1 A 13 ST	42 18 011 08	9	24	3 225	91 02 083 08	SL-REDUZIERSTUECK
SCHEIBE ISO 7093-1 A 13 ST	42 18 011 08	19	8	3 554 005	92 71 402 08	WA-BOCK 1 ANLENKSTUECK
SCHEIBE ISO 7093-1 A 13 ST	42 18 011 08	36	16	3 556 003	92 71 234 08	WA-BOCK 2 ANLENKSTUECK
SCHEIBE ISO 7093-1 A 13 ST	42 18 011 08	9	28	3 713	91 44 695 08	D-ANLENKSTUECK
SCHEIBE ISO 7093-1 A 13 ST	42 18 011 08	9	16	3 715	91 44 697 08	D-ZWISCHENSTUECK
SCHEIBE ISO 7093-1 A 13 ST	42 18 011 08	46	8	3 715	91 44 697 08	D-ZWISCHENSTUECK
SCHEIBE ISO 7093-1 A 13 ST	42 18 011 08	33	28	3 745 001	96 19 998 08	BALLASTPALETTE VORM.
SCHEIBE RD100X5 S355MC FE	93 30 481 08	5	2	3 204 004	92 11 012 08	ROLLENSATZ KPL.
SCHEIBE RD100X5 S355MC FE	93 30 481 08	73	4	3 713	91 44 695 08	D-ANLENKSTUECK
SCHEIBE RD100X6 S700MC	93 97 916 08	12	2	3 360	91 04 494 08	WINDE 5
SCHEIBE RD150X2 DC01 FE//	95 67 820 08	13	20	3 216 001	92 17 797 08	ADAPTER VORM.
SCHEIBE RD165X12 S355MC	95 04 610 08	57	1	3 556 004	92 71 575 08	WA-BOCK 2 KOPFSTUECK VO
SCHEIBE RD30 PA6G SCHWAR	28 81 300 08	5	4	2 520 009	92 59 496 08	FRONTSCHEIBE KPL.

Bezeichnung	Artikel	Pos.	Menge	Seite	Baugruppe	Bezeichnung
SCHEIBE RD40X4 S315MC FE//	95 36 317 08	8	2	2 391 023	92 51 188 08	KUEHLER VORM.
SCHEIBE RD44X2 DC01 FE//ZN	93 94 608 08	27	6	3 292	91 44 698 08	D-RUECKHALTESICHERUNG
SCHEIBE RD50X2 DC01 FE//ZN	95 13 789 08	21	16	1 100	91 00 752 08	RAUPENFAHRWERK KPL.
SCHEIBE RD65X8 S355MC FE//	93 24 016 08	20	4	3 745 001	96 19 998 08	BALLASTPALETTE VORM.
SCHEIBE RD70X2 DC01 FE//ZN	94 91 885 08	3	2	2 657	92 52 997 08	PENDEL KPL.
SCHEIBE RD70X2 DC01 FE//ZN	95 41 785 08	8	2	3 204 002	92 71 719 08	STANGE KPL.
SCHEIBE RD70X2 DC01 FE//ZN	95 41 785 08	8	2	3 204 003	92 11 283 08	STANGE KPL.
SCHEIBE RD70X2 DC01 FE//ZN	95 41 785 08	7	4	3 211 003	92 10 670 08	STANGEN KPL.
SCHEIBE RD70X2 DC01 FE//ZN	95 41 785 08	61	8	3 714	91 20 065 08	D-KOPFSTUECK
SCHEIBE RD70X2 DC01 FE//ZN	95 41 785 08	8	2	3 950 002	92 18 562 08	STANGE KPL.
SCHEIBE RD85X15 S355MC FE	95 36 544 08	93	2	2 391 001	96 19 013 08	DIESELMOTOR VORM.
SCHEIBE RD85X8 S700MC	94 83 588 08	23	2	2 391 001	96 19 013 08	DIESELMOTOR VORM.
SCHEIBENBOLZEN	11 21 060 7	4	1	4 003 007	91 44 580 08	HAKENFLASCHE
SCHEIBENBOLZEN	11 49 381 6	4	2	9 104 649	91 04 649 08	DOPPELHAKENFLASCHE
SCHEIBENRAD 14-22.50	52 03 188 08	2	1	3 880 001	96 40 100 08	REIFEN KPL.445-65 R22.5
SCHEIBENWISCHANLAGE	92 86 789 08	94	1	2 520	91 44 758 08	KABINE VERGLAST
SCHEINWERFER 35W 12/24V	60 71 318 08	10	1	1 933 100	91 25 249 08	MAGNETLAMPE
SCHELLE DIN 3016-1 10X20X	73 81 628	15	1	9 887 180	98 87 180	ATL-ANBAU
SCHELLE DIN 3016-1 10X20X	73 81 628	15	1	9 887 181	98 87 181	ATL-ANBAU
SCHELLE DIN 3016-1 10X20X	73 81 628	7	1	9 887 393	98 87 393	OELMESSSTAB MIT ROHR
SCHELLE DIN 3016-1 12X20X	73 81 629	28	1	9 887 333	98 87 333	ANBAUTEILE LUFTPRESSER
SCHELLE DIN 3016-1 22X20X	73 81 630	34	1	9 887 180	98 87 180	ATL-ANBAU
SCHELLE DIN 3016-1 22X20X	73 81 630	34	1	9 887 181	98 87 181	ATL-ANBAU
SCHELLE DIN 3016-1 6X15XD1	73 81 292	12	3	9 889 030	98 89 030	KRAFTSTOFFLEITUNGEN
SCHELLE DIN 3016-1 6X20XD1	73 81 565	10	1	9 270 339	92 70 339	SCHMIEROELLEITUNG ANBAU
SCHELLE DIN 3016-1 6X20XD1	73 82 088	10	1	9 077 155	90 77 155	SCHMIEROELLEITUNG ANBAU
SCHELLE DIN 72573 1X18	60 20 102 08	92	1	3 211	91 02 064 08	S-ANLENKSTUECK
SCHIEBEFENSTER	72 57 354 08	5	1	2 520	91 44 758 08	KABINE VERGLAST
SCHIENE 3X15X147	95 18 535 08	1	1	1 830 061	92 89 739 08	VERTEILER MASSE
SCHIENE SCHWK.	92 86 561 08	44	2	3 715	91 44 697 08	D-ZWISCHENSTUECK
SCHIENENPAAR	57 18 302 08	70	1	7 741 079	77 41 079 08	FAHRERSITZ
SCHIENENTRAGSOCKEL	60 21 073 08	2	2	1 830 061	92 89 739 08	VERTEILER MASSE
SCHILD	11 49 443 2	(2)	1	7 743 566	77 43 566 08	ELEKTROPUMPE
SCHILD	11 49 458 1	(3)	1	7 743 566	77 43 566 08	ELEKTROPUMPE
SCHILD	55 30 310 08	13	1	2 831	91 44 693 08	KLIMAANLAGE OW
SCHILD	55 30 310 08	30	1	5 531 883	55 31 883 08	KOMPRESSORANTRIEB
SCHILD	60 67 234 08	37	1	2 932 160	92 87 778 08	SCHALTSCHRANK MECH.
SCHILD	60 67 235 08	38	1	2 932 160	92 87 778 08	SCHALTSCHRANK MECH.
SCHILD	60 67 257 08	34	1	2 932 160	92 87 778 08	SCHALTSCHRANK MECH.
SCHILD	60 67 263 08	39	1	2 932 160	92 87 778 08	SCHALTSCHRANK MECH.
SCHILD	60 67 342 08	35	1	2 932 160	92 87 778 08	SCHALTSCHRANK MECH.
SCHILD	77 25 544 08	6	1	2 932 187	92 18 049 08	MONTAGEEINHEIT
SCHILD	77 26 219 08	7	1	2 831 004	92 71 424 08	ZUSATZHYDRAULIK KLIMAANL
SCHILD	77 26 299 08	27	1	2 932 187	92 18 049 08	MONTAGEEINHEIT
SCHILD	77 32 912 08	51	1	3 712	91 44 694 08	MASTNASE L-KOPF
SCHILD	95 36 583 08	154	1	2 970	91 09 142 08	HYDRAULIK
SCHILD	97 03 200 08	182	1	2 970	91 09 142 08	HYDRAULIK
SCHILD	97 03 208 08	181	1	2 970	91 09 142 08	HYDRAULIK
SCHILD	97 05 729 08	183	1	2 970	91 09 142 08	HYDRAULIK
SCHILD	97 08 045 08	13	2	1 970	91 00 931 08	HYDR.RAUPE 4 MOT.VORB.K-
SCHILD	97 08 391 08	14	2	1 970	91 00 931 08	HYDR.RAUPE 4 MOT.VORB.K-
SCHILD	97 17 499 08	2	3	2 880	91 26 633 08	BESCHILDERUNG PORTUGAL
SCHILD	97 33 663 08	36	1	2 932 160	92 87 778 08	SCHALTSCHRANK MECH.
SCHILD -S412	77 26 508 08	4	1	3 930 317	92 07 124 08	KLEMMKASTEN KPL.
SCHILD -S415	77 26 510 08	4	1	3 930 607	92 73 168 08	KLEMMKASTEN
SCHILD -S420	97 01 341 08	4	1	3 930 503	92 73 174 08	KLEMMKASTEN
SCHILD -S421	77 26 512 08	4	1	3 930 611	92 09 429 08	KLEMMKASTEN
SCHILD -S516	77 26 518 08	4	1	3 930 507	92 73 191 08	KLEMMKASTEN KPL.
SCHILD 111DBA/100X90 KLEBE	97 16 938 08	79	1	2 880	91 26 633 08	BESCHILDERUNG PORTUGAL
SCHILD 120X70 FOLIE SPF	97 41 466 08	49	1	2 880	91 26 633 08	BESCHILDERUNG PORTUGAL

Bezeichnung	Artikel	Pos.	Menge	Seite	Baugruppe	Bezeichnung
SCHILD 160X160X90	77 26 516 08	5	1	1 920 406	92 01 742 08	KLEMMKASTEN VORM.
SCHILD 170X55 KLEBEFOLIE	97 04 995 5	(1)	1	3 809 100	92 10 812 08	STANGE KPL.
SCHILD 170X55 KLEBEFOLIE	97 05 267 0	(1)	1	3 714 011	92 71 147 08	SA-STANGE
SCHILD 170X55 KLEBEFOLIE	97 05 277 3	(1)	1	3 809 000	92 10 957 08	STANGE KPL.
SCHILD 170X55 KLEBEFOLIE	97 05 393 8	(1)	1	3 211 003	92 10 670 08	STANGEN KPL.
SCHILD 170X55 KLEBEFOLIE	97 05 411 8	(1)	1	3 223 001	92 71 488 08	STANGE
SCHILD 170X55 KLEBEFOLIE	97 05 412 4	(1)	1	3 715 001	92 71 486 08	STANGE
SCHILD 170X55 KLEBEFOLIE	97 05 435 3	(1)	1	3 214 003	92 22 023 08	STANGE KPL.
SCHILD 170X55 KLEBEFOLIE	97 05 435 3	(1)	1	3 229 001	92 71 619 08	STANGE VORM.
SCHILD 170X55 KLEBEFOLIE	97 05 483 7	(1)	1	3 820 100	92 11 015 08	STANGE KPL.
SCHILD 170X55 KLEBEFOLIE	97 05 483 7	(1)	1	3 950 001	92 18 589 08	STANGE KPL.
SCHILD 170X55 KLEBEFOLIE	97 05 511 2	(1)	1	3 204 001	92 71 720 08	STANGE VORM.
SCHILD 170X55 KLEBEFOLIE	97 05 516 9	(1)	1	3 745 005	92 17 630 08	STANGE KPL.
SCHILD 170X55 KLEBEFOLIE	97 05 527 7	(1)	1	3 204 003	92 11 283 08	STANGE KPL.
SCHILD 170X55 KLEBEFOLIE	97 05 532 0	(1)	1	3 714 012	92 71 454 08	STANGE KPL.
SCHILD 170X55 KLEBESCHILD	97 05 506 9	(1)	1	3 950 002	92 18 562 08	STANGE KPL.
SCHILD 250X1138	77 31 210 08	52	2	3 214	91 02 084 08	S-KOPFSTUECK
SCHILD 250X1138	77 31 210 08	21	2	3 229	91 44 717 08	L-ADAPTER
SCHILD 270X180 KLEBEFOLIE	97 39 746 08	39	2	2 880	91 26 633 08	BESCHILDERUNG PORTUGAL
SCHILD 270X200 KLEBEFOLIE	97 39 744 08	35	2	2 880	91 26 633 08	BESCHILDERUNG PORTUGAL
SCHILD 2X158X100 DC01 FE//	97 41 769 08	62	2	3 745 001	96 19 998 08	BALLASTPALETTE VORM.
SCHILD 2X168X100 DC01 FE//	97 41 791 08	14	1	3 880	91 00 197 08	ROLLENWAGEN W-AUSLEGE
SCHILD 2X170X100 DC01 FE//	97 40 864 08	16	2	3 216 001	92 17 797 08	ADAPTER VORM.
SCHILD 2X187X100 DC01 FE//	97 41 772 08	52	1	3 745 004	96 19 999 08	FUEHRUNG VORM.
SCHILD 2X200X100 DC01 FE//	97 01 335 1	6	1	2 700	91 02 040 08	TRANSPORTABLAGE
SCHILD 2X200X100 DC01 FE//	97 41 555 08	2	2	1 300	91 44 568 08	BODENPLATTEN KPL.
SCHILD 2X227X100 DC01 FE//	97 41 548 08	70	2	3 213	91 44 718 08	L-KOPFSTUECK
SCHILD 2X228X100 DC01	97 40 894 08	24	1	2 310	91 04 490 08	WINDE 1
SCHILD 2X228X100 DC01	97 40 894 08	24	1	2 320	91 04 491 08	WINDE 2
SCHILD 2X230X100 DC01 FE//	97 41 744 08	27	1	3 350	91 04 492 08	WINDE 3
SCHILD 2x120x171 DC01 FE//	97 08 413 08	10	1	1 780 193	92 83 947 08	BESCHILDERUNG FUER FUN
SCHILD 2x120x171 DC01 FE//	97 08 413 08	27	1	2 652	91 01 222 08	ROLLENLAGERUNG DREHBUE
SCHILD 2x170x100 DC01 FE//	97 08 412 08	9	2	1 780 193	92 83 947 08	BESCHILDERUNG FUER FUN
SCHILD 2x170x100 DC01 FE//	97 08 414 08	11	2	1 780 193	92 83 947 08	BESCHILDERUNG FUER FUN
SCHILD 2x227x130 DC01 FE//	97 08 404 08	1	1	1 780 193	92 83 947 08	BESCHILDERUNG FUER FUN
SCHILD 2x227x130 DC01 FE//	97 08 405 08	2	1	1 780 193	92 83 947 08	BESCHILDERUNG FUER FUN
SCHILD 2x227x130 DC01 FE//	97 08 406 08	3	1	1 780 193	92 83 947 08	BESCHILDERUNG FUER FUN
SCHILD 2x227x130 DC01 FE//	97 08 407 08	4	1	1 780 193	92 83 947 08	BESCHILDERUNG FUER FUN
SCHILD 2x227x130 DC01 FE//	97 08 408 08	5	2	1 780 193	92 83 947 08	BESCHILDERUNG FUER FUN
SCHILD 2x227x130 DC01 FE//	97 08 409 08	6	2	1 780 193	92 83 947 08	BESCHILDERUNG FUER FUN
SCHILD 2x227x130 DC01 FE//	97 08 410 08	7	2	1 780 193	92 83 947 08	BESCHILDERUNG FUER FUN
SCHILD 2x227x130 DC01 FE//	97 08 411 08	8	2	1 780 193	92 83 947 08	BESCHILDERUNG FUER FUN
SCHILD 375X2250 FOLIE	97 31 793 08	9	6	2 880	91 26 633 08	BESCHILDERUNG PORTUGAL
SCHILD 6X107X237 G-ALSI12	77 25 699 08	1	1	2 880	91 26 633 08	BESCHILDERUNG PORTUGAL
SCHILD 88X450X0,1 FOLIE	10 66 371 8	41	2	4 001 005	91 44 581 08	HAKENFLASCHE
SCHILD 88X450X0,1 FOLIE	10 66 371 8	9	2	4 003 007	91 44 580 08	HAKENFLASCHE
SCHILD BAUGRUPPE BG-NR. P	97 35 919 08	6	1	2 550 002	92 70 943 08	LASCHE KPL.
SCHILD BAUGRUPPE BG-NR. P	97 35 919 08	9	1	3 204 002	92 71 719 08	STANGE KPL.
SCHILD BAUGRUPPE BG-NR. P	97 35 919 08	9	1	3 204 003	92 11 283 08	STANGE KPL.
SCHILD BAUGRUPPE BG-NR. P	97 35 919 08	14	1	3 211 003	92 10 670 08	STANGEN KPL.
SCHILD BAUGRUPPE BG-NR. P	97 35 919 08	9	1	3 223 001	92 71 488 08	STANGE
SCHILD BAUGRUPPE BG-NR. P	97 35 919 08	8	1	3 714 010	92 71 146 08	B-STANGE
SCHILD BAUGRUPPE BG-NR. P	97 35 919 08	7	1	3 715 001	92 71 486 08	STANGE
SCHILD BAUGRUPPE BG-NR. P	97 35 919 08	9	1	3 745 005	92 17 630 08	STANGE KPL.
SCHILD BAUGRUPPE BG-NR. P	97 35 919 08	5	1	3 745 008	96 23 072 08	LASCHE VORM.
SCHILD BAUGRUPPE BG-NR. P	97 35 919 08	9	1	3 809 000	92 10 957 08	STANGE KPL.
SCHILD BAUGRUPPE BG-NR. P	97 35 919 08	9	1	3 809 100	92 10 812 08	STANGE KPL.
SCHILD BAUGRUPPE BG-NR. P	97 35 919 08	9	1	3 820 100	92 11 015 08	STANGE KPL.
SCHILD BAUGRUPPE BG-NR. P	97 35 919 08	9	1	3 950 001	92 18 589 08	STANGE KPL.
SCHILD BAUGRUPPE BG-NR. P	97 35 919 08	9	1	3 950 002	92 18 562 08	STANGE KPL.

Bezeichnung	Artikel	Pos.	Menge	Seite	Baugruppe	Bezeichnung
SCHILD BETRIEBSSTUNDENZ	97 12 910 08	29	1	2 932 161	96 20 409 08	AUFBAUTEILE MONTAGETAFE
SCHILD BGV A8-P06 100 SPF	77 31 945 14	12	6	2 880	91 26 633 08	BESCHILDERUNG PORTUGAL
SCHILD IDENTNR. IDENT-NR	97 35 676 08	5	1	3 204 001	92 71 720 08	STANGE VORM.
SCHILD IDENTNR. IDENT-NR	97 35 676 08	10	1	3 204 005	92 11 284 08	STANGE VORM.
SCHILD IDENTNR. IDENT-NR	97 35 676 08	5	1	3 204 006	92 72 310 08	STANGE VORM.
SCHILD IDENTNR. IDENT-NR	97 35 676 08	6	1	3 211 004	92 10 721 08	STANGEN VORM.
SCHILD IDENTNR. IDENT-NR	97 35 676 08	6	1	3 211 005	92 10 720 08	STANGEN VORM.
SCHILD IDENTNR. IDENT-NR	97 35 676 08	5	1	3 214 003	92 22 023 08	STANGE KPL.
SCHILD IDENTNR. IDENT-NR	97 35 676 08	5	1	3 223 002	92 71 484 08	STANGE VORM.
SCHILD IDENTNR. IDENT-NR	97 35 676 08	5	1	3 229 001	92 71 619 08	STANGE VORM.
SCHILD IDENTNR. IDENT-NR	97 35 676 08	(2)	1	3 714 010	92 71 146 08	B-STANGE
SCHILD IDENTNR. IDENT-NR	97 35 676 08	5	1	3 714 011	92 71 147 08	SA-STANGE
SCHILD IDENTNR. IDENT-NR	97 35 676 08	5	1	3 714 012	92 71 454 08	STANGE KPL.
SCHILD IDENTNR. IDENT-NR	97 35 676 08	5	1	3 715 002	92 71 487 08	STANGE VORM.
SCHILD IDENTNR. IDENT-NR	97 35 676 08	5	1	3 745 006	92 17 632 08	STANGE VORM.
SCHILD IDENTNR. IDENT-NR	97 35 676 08	(2)	1	3 745 008	96 23 072 08	LASCHE VORM.
SCHILD IDENTNR. IDENT-NR	97 35 676 08	5	1	3 809 001	92 10 992 08	STANGE VORM.
SCHILD IDENTNR. IDENT-NR	97 35 676 08	5	1	3 809 101	92 10 813 08	STANGE VORM.
SCHILD IDENTNR. IDENT-NR	97 35 676 08	5	1	3 820 101	92 11 022 08	STANGE VORM.
SCHILD IDENTNR. IDENT-NR	97 35 676 08	6	1	3 950 003	92 18 594 08	STANGE VORM.
SCHILD ISO 7010-W015 FOLIE	77 26 192 08	11	2	2 880	91 26 633 08	BESCHILDERUNG PORTUGAL
SCHILD S1074	77 26 517 08	5	1	1 920 409	92 07 133 08	KLEMMKASTEN VORM.
SCHILD S200	97 06 292 08	5	1	2 780 114	92 08 384 08	KLEMMKASTEN KPL.
SCHILD S245	97 06 304 08	5	1	2 780 242	92 08 729 08	KLEMMKASTEN KPL.
SCHILD S430	77 26 509 08	4	1	3 930 609	92 07 406 08	KLEMMKASTEN
SCHILD S50	77 26 515 08	5	1	1 920 403	92 17 846 08	KLEMMKASTEN VORM.
SCHILD S600	97 00 638 08	8	1	2 920 581	92 02 490 08	KLEMMKASTEN SA-BOCK VO
SCHIRMSCHIENE	60 20 426 08	62	2	2 932 161	96 20 409 08	AUFBAUTEILE MONTAGETAFE
SCHLAEUCHE	96 00 442 9	999	1	5 715 247	57 15 247 08	AUSGLEICHSBEHAELTER
SCHLAUCH 130X150 EPDM	55 07 735 08	8	2	2 393	91 44 594 08	LUFTFILTERANLAGE KPL.
SCHLAUCH 15/18	55 31 734 08	32	1	2 541	91 45 104 08	ZUSATZHEIZUNG OW
SCHLAUCH DIN 73411 10X3,5 E	73 63 116	2	1	9 600 442	96 00 442 9	SCHLAEUCHE
SCHLAUCH DIN 73411 32X4 E	49 01 428	3	1	9 600 442	96 00 442 9	SCHLAEUCHE
SCHLAUCH DN16 500	51 05 010 08	46	1	2 391 001	96 19 013 08	DIESELMOTOR VORM.
SCHLAUCH DN4-PVC 740081	59 10 053 08	31	7	2 520	91 44 758 08	KABINE VERGLAST
SCHLAUCH KPL.	92 22 186 08	382	1	2 997	91 05 268 08	SCHLAUCHLEITUNGEN OBER
SCHLAUCH KPL. 1SC 0,26M	92 63 793 08	356	1	2 997	91 05 268 08	SCHLAUCHLEITUNGEN OBER
SCHLAUCH KPL. 1SC 0,28M	92 80 467 08	425	1	2 976 010	92 12 358 08	SCHLAUCHLEITUNGEN 2 DR
SCHLAUCH KPL. 1SC 0,34M	92 12 551 08	424	2	2 976 010	92 12 358 08	SCHLAUCHLEITUNGEN 2 DR
SCHLAUCH KPL. 1SC 0,34M	92 16 096 08	373	1	2 997	91 05 268 08	SCHLAUCHLEITUNGEN OBER
SCHLAUCH KPL. 1SC 0,34M	92 67 113 08	297	1	2 997	91 05 268 08	SCHLAUCHLEITUNGEN OBER
SCHLAUCH KPL. 1SC 0,3M	92 76 379 08	158	1	2 975 012	92 04 116 08	SCHLAUCHLEITUNGEN WIND
SCHLAUCH KPL. 1SC 0,44M	92 68 372 08	379	1	2 997	91 05 268 08	SCHLAUCHLEITUNGEN OBER
SCHLAUCH KPL. 1SC 0,54M	92 16 212 08	141	1	2 975 305	92 16 800 08	SCHLAUCHLEITUNGEN WIND
SCHLAUCH KPL. 1SC 0,54M	92 16 212 08	141	1	2 975 403	92 17 822 08	SCHLAUCHLEITUNGEN WIND
SCHLAUCH KPL. 1SC 0,54M	92 16 212 08	141	1	2 975 613	92 04 128 08	SCHLAUCHLEITUNGEN WIND
SCHLAUCH KPL. 1SC 0,58M	92 69 656 08	169	1	2 997	91 05 268 08	SCHLAUCHLEITUNGEN OBER
SCHLAUCH KPL. 1SC 0,62M	92 80 497 08	816	1	1 997	91 00 933 08	SCHLAUCHLEITUNGEN RAUP
SCHLAUCH KPL. 1SC 0,64M	92 26 707 08	172	1	2 997	91 05 268 08	SCHLAUCHLEITUNGEN OBER
SCHLAUCH KPL. 1SC 0,66M	92 61 198 08	355	1	2 997	91 05 268 08	SCHLAUCHLEITUNGEN OBER
SCHLAUCH KPL. 1SC 0,76M	92 76 090 08	427	1	2 976 010	92 12 358 08	SCHLAUCHLEITUNGEN 2 DR
SCHLAUCH KPL. 1SC 0,84M	92 16 098 08	375	1	2 997	91 05 268 08	SCHLAUCHLEITUNGEN OBER
SCHLAUCH KPL. 1SC 1,1M	92 66 123 08	812	1	1 997	91 00 933 08	SCHLAUCHLEITUNGEN RAUP
SCHLAUCH KPL. 1SC 1,4M	92 02 436 08	354	1	2 997	91 05 268 08	SCHLAUCHLEITUNGEN OBER
SCHLAUCH KPL. 1SC 1,6M	92 16 205 08	433	1	2 976 010	92 12 358 08	SCHLAUCHLEITUNGEN 2 DR
SCHLAUCH KPL. 1SC 1,7M	92 60 683 08	811	1	1 997	91 00 933 08	SCHLAUCHLEITUNGEN RAUP
SCHLAUCH KPL. 1SC 2,05M	92 60 937 08	773	2	3 978 001	92 16 684 08	SCHLAUCHLEITUNGEN SCHW
SCHLAUCH KPL. 1SC 2,1M	96 27 640 08	184	1	2 831 021	92 06 581 08	SCHLAUCHLEITUNGEN KLIM
SCHLAUCH KPL. 1SC 2,55M	92 60 719 08	319	1	2 997	91 05 268 08	SCHLAUCHLEITUNGEN OBER
SCHLAUCH KPL. 1SC 2,6M	92 83 980 08	342	1	2 997	91 05 268 08	SCHLAUCHLEITUNGEN OBER

Bezeichnung	Artikel	Pos.	Menge	Seite	Baugruppe	Bezeichnung
SCHLAUCH KPL. 1SC 3,1M	92 60 944 08	350	1	2 975 123	96 19 755 08	SCHLAUCHLEITUNGEN MONT
SCHLAUCH KPL. 1SC 3,3M	92 63 597 08	170	1	2 997	91 05 268 08	SCHLAUCHLEITUNGEN OBER
SCHLAUCH KPL. 1SC 8X1360	92 73 781 08	815	1	1 997	91 00 933 08	SCHLAUCHLEITUNGEN RAUP
SCHLAUCH KPL. 1SC 8X1600	92 61 191 08	426	1	2 976 010	92 12 358 08	SCHLAUCHLEITUNGEN 2 DR
SCHLAUCH KPL. 1SC 8X1850	92 09 853 08	499	1	2 977 001	92 17 477 08	SCHLAUCHLEITUNGEN DRE
SCHLAUCH KPL. 1SC 8X190	92 16 775 08	190	1	2 997	91 05 268 08	SCHLAUCHLEITUNGEN OBER
SCHLAUCH KPL. 1SC 8X1900	92 16 206 08	434	1	2 976 010	92 12 358 08	SCHLAUCHLEITUNGEN 2 DR
SCHLAUCH KPL. 1SC 8X240	92 17 662 08	145	1	2 975 305	92 16 800 08	SCHLAUCHLEITUNGEN WIND
SCHLAUCH KPL. 1SC 8X240	92 17 662 08	145	1	2 975 403	92 17 822 08	SCHLAUCHLEITUNGEN WIND
SCHLAUCH KPL. 1SC 8X240	92 17 662 08	139	1	2 975 613	92 04 128 08	SCHLAUCHLEITUNGEN WIND
SCHLAUCH KPL. 1SC 8X260	92 16 095 08	372	1	2 997	91 05 268 08	SCHLAUCHLEITUNGEN OBER
SCHLAUCH KPL. 1SC 8X2650	92 68 369 08	335	1	2 997	91 05 268 08	SCHLAUCHLEITUNGEN OBER
SCHLAUCH KPL. 1SC 8X300	92 63 599 08	810	1	1 997	91 00 933 08	SCHLAUCHLEITUNGEN RAUP
SCHLAUCH KPL. 1SC 8X320	92 68 538 08	410	1	2 997	91 05 268 08	SCHLAUCHLEITUNGEN OBER
SCHLAUCH KPL. 1SC 8X3500	92 73 749 08	168	1	2 997	91 05 268 08	SCHLAUCHLEITUNGEN OBER
SCHLAUCH KPL. 1SC 8X400	92 15 023 08	157	1	2 975 012	92 04 116 08	SCHLAUCHLEITUNGEN WIND
SCHLAUCH KPL. 1SC 8X420	92 69 714 08	167	1	2 997	91 05 268 08	SCHLAUCHLEITUNGEN OBER
SCHLAUCH KPL. 1SC 8X450	92 60 980 08	186	1	2 997	91 05 268 08	SCHLAUCHLEITUNGEN OBER
SCHLAUCH KPL. 1SC 8X500	92 60 981 08	187	1	2 997	91 05 268 08	SCHLAUCHLEITUNGEN OBER
SCHLAUCH KPL. 1SC 8X500	92 60 981 08	253	1	2 997	91 05 268 08	SCHLAUCHLEITUNGEN OBER
SCHLAUCH KPL. 1SC 8X620	92 26 285 08	151	1	2 975 012	92 04 116 08	SCHLAUCHLEITUNGEN WIND
SCHLAUCH KPL. 1SC 8X740	92 15 713 08	260	2	2 997	91 05 268 08	SCHLAUCHLEITUNGEN OBER
SCHLAUCH KPL. 1SC 8X900	92 60 298 08	428	1	2 976 010	92 12 358 08	SCHLAUCHLEITUNGEN 2 DR
SCHLAUCH KPL. 1SN 0,2M	92 15 736 08	747	1	1 997	91 00 933 08	SCHLAUCHLEITUNGEN RAUP
SCHLAUCH KPL. 1SN 0,7M	92 16 759 08	110	1	2 997	91 05 268 08	SCHLAUCHLEITUNGEN OBER
SCHLAUCH KPL. 1SN 0,7M	92 68 534 08	290	1	2 997	91 05 268 08	SCHLAUCHLEITUNGEN OBER
SCHLAUCH KPL. 1SN 0,92M	92 80 013 08	225	1	2 997	91 05 268 08	SCHLAUCHLEITUNGEN OBER
SCHLAUCH KPL. 1SN 0,9M	92 63 749 08	830	2	1 997	91 00 933 08	SCHLAUCHLEITUNGEN RAUP
SCHLAUCH KPL. 1SN 1,0M	92 76 051 08	147	1	2 975 613	92 04 128 08	SCHLAUCHLEITUNGEN WIND
SCHLAUCH KPL. 1SN 1,2M	92 97 579 08	828	1	1 997	91 00 933 08	SCHLAUCHLEITUNGEN RAUP
SCHLAUCH KPL. 1SN 1,3M	92 80 404 08	224	1	2 997	91 05 268 08	SCHLAUCHLEITUNGEN OBER
SCHLAUCH KPL. 1SN 1,5M	92 29 124 08	829	1	1 997	91 00 933 08	SCHLAUCHLEITUNGEN RAUP
SCHLAUCH KPL. 1SN 1,5M	92 29 124 08	226	1	2 997	91 05 268 08	SCHLAUCHLEITUNGEN OBER
SCHLAUCH KPL. 1SN 1,6M	92 64 216 08	227	1	2 997	91 05 268 08	SCHLAUCHLEITUNGEN OBER
SCHLAUCH KPL. 1SN 1,8M	92 93 356 08	494	1	2 977 001	92 17 477 08	SCHLAUCHLEITUNGEN DRE
SCHLAUCH KPL. 1SN 2,05M	92 76 098 08	740	1	1 997	91 00 933 08	SCHLAUCHLEITUNGEN RAUP
SCHLAUCH KPL. 1SN 2,05M	92 76 098 08	274	1	2 997	91 05 268 08	SCHLAUCHLEITUNGEN OBER
SCHLAUCH KPL. 1SN 2,0M	92 69 704 08	228	1	2 997	91 05 268 08	SCHLAUCHLEITUNGEN OBER
SCHLAUCH KPL. 1SN 2,4M	92 96 291 08	852	2	1 997	91 00 933 08	SCHLAUCHLEITUNGEN RAUP
SCHLAUCH KPL. 1SN 2,55M	92 76 088 08	496	1	2 977 001	92 17 477 08	SCHLAUCHLEITUNGEN DRE
SCHLAUCH KPL. 1SN 25X1060	92 60 414 08	273	1	2 997	91 05 268 08	SCHLAUCHLEITUNGEN OBER
SCHLAUCH KPL. 1SN 25X1060	92 68 371 08	377	1	2 997	91 05 268 08	SCHLAUCHLEITUNGEN OBER
SCHLAUCH KPL. 1SN 25X1200	92 63 858 08	148	1	2 975 613	92 04 128 08	SCHLAUCHLEITUNGEN WIND
SCHLAUCH KPL. 1SN 25X1360	92 72 815 08	278	1	2 997	91 05 268 08	SCHLAUCHLEITUNGEN OBER
SCHLAUCH KPL. 1SN 25X1900	92 99 226 08	275	1	2 997	91 05 268 08	SCHLAUCHLEITUNGEN OBER
SCHLAUCH KPL. 1SN 25X2250	92 96 151 08	133	2	2 975 128	92 17 829 08	SCHLAUCHLEITUNGEN GITT
SCHLAUCH KPL. 1SN 25X240	92 68 375 08	279	1	2 997	91 05 268 08	SCHLAUCHLEITUNGEN OBER
SCHLAUCH KPL. 1SN 25X2600	92 76 790 08	843	2	1 997	91 00 933 08	SCHLAUCHLEITUNGEN RAUP
SCHLAUCH KPL. 1SN 25X3300	92 70 307 08	836	2	1 997	91 00 933 08	SCHLAUCHLEITUNGEN RAUP
SCHLAUCH KPL. 1SN 25X7000	92 99 230 08	775	1	3 978 001	92 16 684 08	SCHLAUCHLEITUNGEN SCHW
SCHLAUCH KPL. 1SN 32X2350	92 96 193 08	180	1	2 831 021	92 06 581 08	SCHLAUCHLEITUNGEN KLIM
SCHLAUCH KPL. 1SN 32X500	92 15 391 08	216	1	2 997	91 05 268 08	SCHLAUCHLEITUNGEN OBER
SCHLAUCH KPL. 1SN 32X500	96 42 853 08	282	1	2 997	91 05 268 08	SCHLAUCHLEITUNGEN OBER
SCHLAUCH KPL. 1SN 32X760	96 20 661 08	217	1	2 997	91 05 268 08	SCHLAUCHLEITUNGEN OBER
SCHLAUCH KPL. 1SN 38X2000	92 09 973 08	276	1	2 997	91 05 268 08	SCHLAUCHLEITUNGEN OBER
SCHLAUCH KPL. 1SN 38X2200	92 09 860 08	277	1	2 997	91 05 268 08	SCHLAUCHLEITUNGEN OBER
SCHLAUCH KPL. 1SN 38X270	92 15 393 08	235	1	2 997	91 05 268 08	SCHLAUCHLEITUNGEN OBER
SCHLAUCH KPL. 1SN 38X300	92 15 392 08	218	1	2 997	91 05 268 08	SCHLAUCHLEITUNGEN OBER
SCHLAUCH KPL. 1SN 38X460	96 42 852 08	324	1	2 997	91 05 268 08	SCHLAUCHLEITUNGEN OBER
SCHLAUCH KPL. 1SN 38X540	96 42 850 08	325	1	2 997	91 05 268 08	SCHLAUCHLEITUNGEN OBER

Bezeichnung	Artikel	Pos.	Menge	Seite	Baugruppe	Bezeichnung
SCHLAUCH KPL. 1SN 38X640	92 60 424 08	365	1	2 997	91 05 268 08	SCHLAUCHLEITUNGEN OBER
SCHLAUCH KPL. 1SN 38X700	92 16 760 08	111	1	2 997	91 05 268 08	SCHLAUCHLEITUNGEN OBER
SCHLAUCH KPL. 1SN 38X760	96 42 851 08	326	1	2 997	91 05 268 08	SCHLAUCHLEITUNGEN OBER
SCHLAUCH KPL. 2755 1,04M	92 27 352 08	442	2	2 978 101	92 27 228 08	SCHLAUCHLEITUNGEN MONT
SCHLAUCH KPL. 2755 16X120	92 18 751 08	787	1	3 978 001	92 16 684 08	SCHLAUCHLEITUNGEN SCHW
SCHLAUCH KPL. 2755 16X130	92 44 941 08	788	1	3 978 001	92 16 684 08	SCHLAUCHLEITUNGEN SCHW
SCHLAUCH KPL. 2755 16X220	92 18 746 08	806	1	1 997	91 00 933 08	SCHLAUCHLEITUNGEN RAUP
SCHLAUCH KPL. 2755 16X360	92 32 596 08	814	1	1 997	91 00 933 08	SCHLAUCHLEITUNGEN RAUP
SCHLAUCH KPL. 2755 16X580	92 21 562 08	779	1	3 978 001	92 16 684 08	SCHLAUCHLEITUNGEN SCHW
SCHLAUCH KPL. 2755 16X640	92 20 325 08	778	1	3 978 001	92 16 684 08	SCHLAUCHLEITUNGEN SCHW
SCHLAUCH KPL. 2755 16X660	92 99 233 08	790	1	3 978 001	92 16 684 08	SCHLAUCHLEITUNGEN SCHW
SCHLAUCH KPL. 2755 16X750	92 30 862 08	804	1	1 997	91 00 933 08	SCHLAUCHLEITUNGEN RAUP
SCHLAUCH KPL. 2755 16X770	92 71 702 08	789	1	3 978 001	92 16 684 08	SCHLAUCHLEITUNGEN SCHW
SCHLAUCH KPL. 2755 16X780	92 20 778 08	785	1	3 978 001	92 16 684 08	SCHLAUCHLEITUNGEN SCHW
SCHLAUCH KPL. 2755 16X800	92 99 235 08	793	2	3 978 001	92 16 684 08	SCHLAUCHLEITUNGEN SCHW
SCHLAUCH KPL. 2755 16X980	92 96 177 08	783	1	3 978 001	92 16 684 08	SCHLAUCHLEITUNGEN SCHW
SCHLAUCH KPL. 2755 19X110	92 75 548 08	211	1	2 997	91 05 268 08	SCHLAUCHLEITUNGEN OBER
SCHLAUCH KPL. 2755 19X148	92 22 982 08	213	1	2 997	91 05 268 08	SCHLAUCHLEITUNGEN OBER
SCHLAUCH KPL. 2755 19X640	92 37 451 08	272	1	2 997	91 05 268 08	SCHLAUCHLEITUNGEN OBER
SCHLAUCH KPL. 2755 19X700	92 99 229 08	774	1	3 978 001	92 16 684 08	SCHLAUCHLEITUNGEN SCHW
SCHLAUCH KPL. 2755 19X840	92 09 796 08	210	1	2 997	91 05 268 08	SCHLAUCHLEITUNGEN OBER
SCHLAUCH KPL. 2755.08 0,5M	92 25 872 08	189	2	2 997	91 05 268 08	SCHLAUCHLEITUNGEN OBER
SCHLAUCH KPL. 2755.08 0,7M	92 18 742 08	252	1	2 997	91 05 268 08	SCHLAUCHLEITUNGEN OBER
SCHLAUCH KPL. 2755.08 0,7M	92 87 628 08	123	2	1 330 89	92 16 928 08	SCHLAUCHLEITUNGEN S-RU
SCHLAUCH KPL. 2755.08 3,5M	92 19 739 08	770	2	3 978 001	92 16 684 08	SCHLAUCHLEITUNGEN SCHW
SCHLAUCH KPL. 2755.08 3,6M	92 47 764 08	803	2	1 997	91 00 933 08	SCHLAUCHLEITUNGEN RAUP
SCHLAUCH KPL. 2755.10 0,48	92 47 412 08	777	1	3 978 001	92 16 684 08	SCHLAUCHLEITUNGEN SCHW
SCHLAUCH KPL. 2755.10 0,52	92 43 451 08	214	1	2 997	91 05 268 08	SCHLAUCHLEITUNGEN OBER
SCHLAUCH KPL. 2755.10 0,84	92 18 714 08	784	1	3 978 001	92 16 684 08	SCHLAUCHLEITUNGEN SCHW
SCHLAUCH KPL. 2755.10 1,12	92 71 988 08	782	1	3 978 001	92 16 684 08	SCHLAUCHLEITUNGEN SCHW
SCHLAUCH KPL. 2755.10 1,3M	92 40 956 08	746	1	1 997	91 00 933 08	SCHLAUCHLEITUNGEN RAUP
SCHLAUCH KPL. 2755.10 1,75	92 20 777 08	805	1	1 997	91 00 933 08	SCHLAUCHLEITUNGEN RAUP
SCHLAUCH KPL. 2755.10 2,7M	92 22 052 08	860	1	1 997	91 00 933 08	SCHLAUCHLEITUNGEN RAUP
SCHLAUCH KPL. 2755.10 2,7M	92 22 052 08	861	1	1 997	91 00 933 08	SCHLAUCHLEITUNGEN RAUP
SCHLAUCH KPL. 2755.10 4,3M	92 80 410 08	813	1	1 997	91 00 933 08	SCHLAUCHLEITUNGEN RAUP
SCHLAUCH KPL. 2755.12 0,68	92 16 115 08	422	2	2 976 010	92 12 358 08	SCHLAUCHLEITUNGEN 2 DR
SCHLAUCH KPL. 2755.12 0,92	92 09 039 08	421	1	2 976 010	92 12 358 08	SCHLAUCHLEITUNGEN 2 DR
SCHLAUCH KPL. 2755.12 1,32	92 16 114 08	420	1	2 976 010	92 12 358 08	SCHLAUCHLEITUNGEN 2 DR
SCHLAUCH KPL. 2755.12 2,5M	92 37 452 08	121	1	1 330 89	92 16 928 08	SCHLAUCHLEITUNGEN S-RU
SCHLAUCH KPL. 2755.12 2,5M	92 37 452 08	364	1	2 997	91 05 268 08	SCHLAUCHLEITUNGEN OBER
SCHLAUCH KPL. 2SN 0,25M	92 15 727 08	298	2	2 997	91 05 268 08	SCHLAUCHLEITUNGEN OBER
SCHLAUCH KPL. 2SN 0,36M	92 16 097 08	376	1	2 997	91 05 268 08	SCHLAUCHLEITUNGEN OBER
SCHLAUCH KPL. 2SN 0,37M	92 09 763 08	436	1	2 976 010	92 12 358 08	SCHLAUCHLEITUNGEN 2 DR
SCHLAUCH KPL. 2SN 0,38M	92 68 496 08	150	1	2 975 012	92 04 116 08	SCHLAUCHLEITUNGEN WIND
SCHLAUCH KPL. 2SN 0,42M	92 80 056 08	171	1	2 997	91 05 268 08	SCHLAUCHLEITUNGEN OBER
SCHLAUCH KPL. 2SN 0,45M	92 84 637 08	344	1	2 997	91 05 268 08	SCHLAUCHLEITUNGEN OBER
SCHLAUCH KPL. 2SN 0,45M	92 84 637 08	411	1	2 997	91 05 268 08	SCHLAUCHLEITUNGEN OBER
SCHLAUCH KPL. 2SN 0,48M	92 68 542 08	413	2	2 997	91 05 268 08	SCHLAUCHLEITUNGEN OBER
SCHLAUCH KPL. 2SN 0,52M	92 16 083 08	343	1	2 997	91 05 268 08	SCHLAUCHLEITUNGEN OBER
SCHLAUCH KPL. 2SN 0,52M	92 80 457 08	295	1	2 997	91 05 268 08	SCHLAUCHLEITUNGEN OBER
SCHLAUCH KPL. 2SN 0,54M	96 20 660 08	334	1	2 997	91 05 268 08	SCHLAUCHLEITUNGEN OBER
SCHLAUCH KPL. 2SN 0,58M	92 68 543 08	414	2	2 997	91 05 268 08	SCHLAUCHLEITUNGEN OBER
SCHLAUCH KPL. 2SN 0,62M	92 16 078 08	337	1	2 997	91 05 268 08	SCHLAUCHLEITUNGEN OBER
SCHLAUCH KPL. 2SN 0,66M	92 93 129 08	140	1	2 975 305	92 16 800 08	SCHLAUCHLEITUNGEN WIND
SCHLAUCH KPL. 2SN 0,66M	92 93 129 08	140	1	2 975 403	92 17 822 08	SCHLAUCHLEITUNGEN WIND
SCHLAUCH KPL. 2SN 0,66M	92 93 129 08	140	1	2 975 613	92 04 128 08	SCHLAUCHLEITUNGEN WIND
SCHLAUCH KPL. 2SN 0,68M	92 68 541 08	412	2	2 997	91 05 268 08	SCHLAUCHLEITUNGEN OBER
SCHLAUCH KPL. 2SN 0,76M	92 07 273 08	858	4	1 975 007	96 19 656 08	SCHLAUCHLEITUNGEN ABST
SCHLAUCH KPL. 2SN 0,7M	92 65 600 08	(95)	2	2 976 203	92 27 489 08	ZUSATZHYDR.BOLZENZIEHZ
SCHLAUCH KPL. 2SN 0,82M	92 71 695 08	856	2	1 997	91 00 933 08	SCHLAUCHLEITUNGEN RAUP

Bezeichnung	Artikel	Pos.	Menge	Seite	Baugruppe	Bezeichnung
SCHLAUCH KPL. 2SN 0,86M	92 68 370 08	341	1	2 997	91 05 268 08	SCHLAUCHLEITUNGEN OBER
SCHLAUCH KPL. 2SN 0,86M	92 97 127 08	328	1	2 997	91 05 268 08	SCHLAUCHLEITUNGEN OBER
SCHLAUCH KPL. 2SN 0,94M	92 97 463 08	249	1	2 997	91 05 268 08	SCHLAUCHLEITUNGEN OBER
SCHLAUCH KPL. 2SN 0,98M	92 77 395 08	437	1	2 976 010	92 12 358 08	SCHLAUCHLEITUNGEN 2 DR
SCHLAUCH KPL. 2SN 0,9M	92 76 103 08	351	2	2 997	91 05 268 08	SCHLAUCHLEITUNGEN OBER
SCHLAUCH KPL. 2SN 1,06M	92 65 504 08	378	1	2 997	91 05 268 08	SCHLAUCHLEITUNGEN OBER
SCHLAUCH KPL. 2SN 1,08M	92 77 396 08	438	1	2 976 010	92 12 358 08	SCHLAUCHLEITUNGEN 2 DR
SCHLAUCH KPL. 2SN 1,0M	92 80 299 08	997	1	1 970 059	92 17 256 08	SCHLAUCHLEIT.RAUPENTR.
SCHLAUCH KPL. 2SN 1,16M	92 26 671 08	330	1	2 997	91 05 268 08	SCHLAUCHLEITUNGEN OBER
SCHLAUCH KPL. 2SN 1,24M	92 15 711 08	245	1	2 997	91 05 268 08	SCHLAUCHLEITUNGEN OBER
SCHLAUCH KPL. 2SN 1,2M	92 68 722 08	331	1	2 997	91 05 268 08	SCHLAUCHLEITUNGEN OBER
SCHLAUCH KPL. 2SN 1,36M	92 84 540 08	244	1	2 997	91 05 268 08	SCHLAUCHLEITUNGEN OBER
SCHLAUCH KPL. 2SN 1,42M	92 68 367 08	333	1	2 997	91 05 268 08	SCHLAUCHLEITUNGEN OBER
SCHLAUCH KPL. 2SN 1,44M	92 68 376 08	385	1	2 997	91 05 268 08	SCHLAUCHLEITUNGEN OBER
SCHLAUCH KPL. 2SN 1,4M	92 96 245 08	386	1	2 997	91 05 268 08	SCHLAUCHLEITUNGEN OBER
SCHLAUCH KPL. 2SN 1,6M	92 68 366 08	332	1	2 997	91 05 268 08	SCHLAUCHLEITUNGEN OBER
SCHLAUCH KPL. 2SN 1,85M	92 09 958 08	251	1	2 997	91 05 268 08	SCHLAUCHLEITUNGEN OBER
SCHLAUCH KPL. 2SN 1,8M	92 84 541 08	246	1	2 997	91 05 268 08	SCHLAUCHLEITUNGEN OBER
SCHLAUCH KPL. 2SN 10X2300	92 71 252 08	809	1	1 997	91 00 933 08	SCHLAUCHLEITUNGEN RAUP
SCHLAUCH KPL. 2SN 10X2850	92 09 161 08	352	1	2 997	91 05 268 08	SCHLAUCHLEITUNGEN OBER
SCHLAUCH KPL. 2SN 10X4000	92 71 288 08	838	2	1 997	91 00 933 08	SCHLAUCHLEITUNGEN RAUP
SCHLAUCH KPL. 2SN 10X460	92 93 198 08	847	2	1 997	91 00 933 08	SCHLAUCHLEITUNGEN RAUP
SCHLAUCH KPL. 2SN 10X500	92 71 250 08	808	1	1 997	91 00 933 08	SCHLAUCHLEITUNGEN RAUP
SCHLAUCH KPL. 2SN 10X5600	92 02 128 08	353	1	2 997	91 05 268 08	SCHLAUCHLEITUNGEN OBER
SCHLAUCH KPL. 2SN 10X700	92 71 278 08	845	2	1 997	91 00 933 08	SCHLAUCHLEITUNGEN RAUP
SCHLAUCH KPL. 2SN 10X760	92 93 255 08	854	2	1 997	91 00 933 08	SCHLAUCHLEITUNGEN RAUP
SCHLAUCH KPL. 2SN 10X920	92 14 452 08	848	2	1 997	91 00 933 08	SCHLAUCHLEITUNGEN RAUP
SCHLAUCH KPL. 2SN 10X920	92 14 452 08	857	2	1 997	91 00 933 08	SCHLAUCHLEITUNGEN RAUP
SCHLAUCH KPL. 2SN 12X2450	92 16 214 08	120	1	1 330 89	92 16 928 08	SCHLAUCHLEITUNGEN S-RU
SCHLAUCH KPL. 2SN 12X400	92 15 396 08	237	2	2 997	91 05 268 08	SCHLAUCHLEITUNGEN OBER
SCHLAUCH KPL. 2SN 12X400	92 76 147 08	348	1	2 975 123	96 19 755 08	SCHLAUCHLEITUNGEN MONT
SCHLAUCH KPL. 2SN 12X660	92 76 760 08	345	1	2 975 123	96 19 755 08	SCHLAUCHLEITUNGEN MONT
SCHLAUCH KPL. 2SN 12X920	92 76 776 08	347	1	2 975 123	96 19 755 08	SCHLAUCHLEITUNGEN MONT
SCHLAUCH KPL. 2SN 12X960	92 93 747 08	346	1	2 975 123	96 19 755 08	SCHLAUCHLEITUNGEN MONT
SCHLAUCH KPL. 2SN 2,2M	92 88 765 08	381	1	2 997	91 05 268 08	SCHLAUCHLEITUNGEN OBER
SCHLAUCH KPL. 2SN 2,4M	92 19 859 08	497	1	2 977 001	92 17 477 08	SCHLAUCHLEITUNGEN DRE
SCHLAUCH KPL. 2SN 2,5M	92 16 077 08	336	1	2 997	91 05 268 08	SCHLAUCHLEITUNGEN OBER
SCHLAUCH KPL. 2SN 20X2250	92 76 306 08	132	1	2 975 128	92 17 829 08	SCHLAUCHLEITUNGEN GITT
SCHLAUCH KPL. 2SN 20X480	92 99 231 08	776	1	3 978 001	92 16 684 08	SCHLAUCHLEITUNGEN SCHW
SCHLAUCH KPL. 2SN 20X4800	96 23 352 08	771	2	3 978 001	92 16 684 08	SCHLAUCHLEITUNGEN SCHW
SCHLAUCH KPL. 2SN 20X6400	92 99 234 08	792	1	3 978 001	92 16 684 08	SCHLAUCHLEITUNGEN SCHW
SCHLAUCH KPL. 2SN 20X7800	92 26 816 08	791	1	3 978 001	92 16 684 08	SCHLAUCHLEITUNGEN SCHW
SCHLAUCH KPL. 2SN 25X1040	92 88 770 08	996	1	1 970 059	92 17 256 08	SCHLAUCHLEIT.RAUPENTR.
SCHLAUCH KPL. 2SN 3,2M	96 20 662 08	240	1	2 997	91 05 268 08	SCHLAUCHLEITUNGEN OBER
SCHLAUCH KPL. 2SN 4,58M	92 64 848 08	374	1	2 997	91 05 268 08	SCHLAUCHLEITUNGEN OBER
SCHLAUCH KPL. 2SN 5,9M	92 36 225 08	103	1	2 997	91 05 268 08	SCHLAUCHLEITUNGEN OBER
SCHLAUCH KPL. 2SN 6X1100	92 68 665 08	241	1	2 997	91 05 268 08	SCHLAUCHLEITUNGEN OBER
SCHLAUCH KPL. 2SN 6X1360	92 12 627 08	247	1	2 997	91 05 268 08	SCHLAUCHLEITUNGEN OBER
SCHLAUCH KPL. 2SN 6X1400	92 65 521 08	250	1	2 997	91 05 268 08	SCHLAUCHLEITUNGEN OBER
SCHLAUCH KPL. 2SN 6X1700	92 74 187 08	248	1	2 997	91 05 268 08	SCHLAUCHLEITUNGEN OBER
SCHLAUCH KPL. 2SN 6X3700	92 15 710 08	242	1	2 997	91 05 268 08	SCHLAUCHLEITUNGEN OBER
SCHLAUCH KPL. 2SN 6X440	92 12 567 08	243	1	2 997	91 05 268 08	SCHLAUCHLEITUNGEN OBER
SCHLAUCH KPL. 2SN 6X700	92 68 678 08	339	1	2 997	91 05 268 08	SCHLAUCHLEITUNGEN OBER
SCHLAUCH KPL. 2SN 8X1300	92 26 539 08	388	1	2 997	91 05 268 08	SCHLAUCHLEITUNGEN OBER
SCHLAUCH KPL. 2SN 8X1340	92 68 526 08	387	1	2 997	91 05 268 08	SCHLAUCHLEITUNGEN OBER
SCHLAUCH KPL. 2SN 8X15000	92 87 559 08	90	4	2 976 200	91 44 034 08	ZUS.HYDR.BOLZENZIEHEINRI
SCHLAUCH KPL. 2SN 8X3000	92 09 851 08	772	2	3 978 001	92 16 684 08	SCHLAUCHLEITUNGEN SCHW
SCHLAUCH KPL. 2SN 8X450	92 97 578 08	338	1	2 997	91 05 268 08	SCHLAUCHLEITUNGEN OBER
SCHLAUCH KPL. 2TE 0,24M	92 88 698 08	165	1	2 997	91 05 268 08	SCHLAUCHLEITUNGEN OBER
SCHLAUCH KPL. 2TE 0,25M	92 65 537 08	368	1	2 997	91 05 268 08	SCHLAUCHLEITUNGEN OBER

Bezeichnung	Artikel	Pos.	Menge	Seite	Baugruppe	Bezeichnung
SCHLAUCH KPL. 2TE 0,26M	92 76 015 08	188	1	2 997	91 05 268 08	SCHLAUCHLEITUNGEN OBER
SCHLAUCH KPL. 2TE 0,28M	92 66 102 08	254	2	2 997	91 05 268 08	SCHLAUCHLEITUNGEN OBER
SCHLAUCH KPL. 2TE 0,34M	92 16 068 08	315	1	2 997	91 05 268 08	SCHLAUCHLEITUNGEN OBER
SCHLAUCH KPL. 2TE 0,35M	92 15 726 08	833	1	1 997	91 00 933 08	SCHLAUCHLEITUNGEN RAUP
SCHLAUCH KPL. 2TE 0,35M	92 15 726 08	296	1	2 997	91 05 268 08	SCHLAUCHLEITUNGEN OBER
SCHLAUCH KPL. 2TE 0,36M	92 80 469 08	257	1	2 997	91 05 268 08	SCHLAUCHLEITUNGEN OBER
SCHLAUCH KPL. 2TE 0,36M	92 80 469 08	359	1	2 997	91 05 268 08	SCHLAUCHLEITUNGEN OBER
SCHLAUCH KPL. 2TE 0,38M	92 08 961 08	357	1	2 997	91 05 268 08	SCHLAUCHLEITUNGEN OBER
SCHLAUCH KPL. 2TE 0,42M	92 16 094 08	371	1	2 997	91 05 268 08	SCHLAUCHLEITUNGEN OBER
SCHLAUCH KPL. 2TE 0,46M	92 84 526 08	185	1	2 997	91 05 268 08	SCHLAUCHLEITUNGEN OBER
SCHLAUCH KPL. 2TE 0,48M	92 68 365 08	329	1	2 997	91 05 268 08	SCHLAUCHLEITUNGEN OBER
SCHLAUCH KPL. 2TE 0,48M	92 87 505 08	745	1	1 997	91 00 933 08	SCHLAUCHLEITUNGEN RAUP
SCHLAUCH KPL. 2TE 0,54M	92 60 568 08	259	1	2 997	91 05 268 08	SCHLAUCHLEITUNGEN OBER
SCHLAUCH KPL. 2TE 0,5M	92 60 417 08	164	2	2 997	91 05 268 08	SCHLAUCHLEITUNGEN OBER
SCHLAUCH KPL. 2TE 0,5M	92 69 710 08	842	4	1 997	91 00 933 08	SCHLAUCHLEITUNGEN RAUP
SCHLAUCH KPL. 2TE 0,66M	92 66 073 08	268	1	2 997	91 05 268 08	SCHLAUCHLEITUNGEN OBER
SCHLAUCH KPL. 2TE 0,66M	92 80 249 08	258	1	2 997	91 05 268 08	SCHLAUCHLEITUNGEN OBER
SCHLAUCH KPL. 2TE 0,72M	92 63 995 08	846	2	1 997	91 00 933 08	SCHLAUCHLEITUNGEN RAUP
SCHLAUCH KPL. 2TE 0,74M	92 60 561 08	431	1	2 976 010	92 12 358 08	SCHLAUCHLEITUNGEN 2 DR
SCHLAUCH KPL. 2TE 0,74M	92 93 282 08	312	1	2 997	91 05 268 08	SCHLAUCHLEITUNGEN OBER
SCHLAUCH KPL. 2TE 0,76M	92 16 093 08	370	1	2 997	91 05 268 08	SCHLAUCHLEITUNGEN OBER
SCHLAUCH KPL. 2TE 0,76M	92 66 074 08	366	1	2 997	91 05 268 08	SCHLAUCHLEITUNGEN OBER
SCHLAUCH KPL. 2TE 0,76M	92 73 777 08	358	1	2 997	91 05 268 08	SCHLAUCHLEITUNGEN OBER
SCHLAUCH KPL. 2TE 0,76M	96 20 659 08	160	1	2 997	91 05 268 08	SCHLAUCHLEITUNGEN OBER
SCHLAUCH KPL. 2TE 0,7M	92 61 201 08	232	1	2 997	91 05 268 08	SCHLAUCHLEITUNGEN OBER
SCHLAUCH KPL. 2TE 0,7M	92 63 670 08	256	1	2 997	91 05 268 08	SCHLAUCHLEITUNGEN OBER
SCHLAUCH KPL. 2TE 0,7M	92 63 670 08	318	1	2 997	91 05 268 08	SCHLAUCHLEITUNGEN OBER
SCHLAUCH KPL. 2TE 0,84M	92 71 668 08	849	2	1 997	91 00 933 08	SCHLAUCHLEITUNGEN RAUP
SCHLAUCH KPL. 2TE 0,8M	92 62 944 08	430	1	2 976 010	92 12 358 08	SCHLAUCHLEITUNGEN 2 DR
SCHLAUCH KPL. 2TE 0,8M	92 62 944 08	266	1	2 997	91 05 268 08	SCHLAUCHLEITUNGEN OBER
SCHLAUCH KPL. 2TE 0,8M	92 62 944 08	367	1	2 997	91 05 268 08	SCHLAUCHLEITUNGEN OBER
SCHLAUCH KPL. 2TE 0,8M	92 66 065 08	855	2	1 997	91 00 933 08	SCHLAUCHLEITUNGEN RAUP
SCHLAUCH KPL. 2TE 0,8M	92 66 065 08	316	1	2 997	91 05 268 08	SCHLAUCHLEITUNGEN OBER
SCHLAUCH KPL. 2TE 0,96M	92 61 115 08	349	1	2 975 123	96 19 755 08	SCHLAUCHLEITUNGEN MONT
SCHLAUCH KPL. 2TE 0,9M	92 16 066 08	310	1	2 997	91 05 268 08	SCHLAUCHLEITUNGEN OBER
SCHLAUCH KPL. 2TE 0,9M	92 69 653 08	173	1	2 997	91 05 268 08	SCHLAUCHLEITUNGEN OBER
SCHLAUCH KPL. 2TE 0,9M	92 72 525 08	781	1	3 978 001	92 16 684 08	SCHLAUCHLEITUNGEN SCHW
SCHLAUCH KPL. 2TE 0.28M	92 16 084 08	360	1	2 997	91 05 268 08	SCHLAUCHLEITUNGEN OBER
SCHLAUCH KPL. 2TE 1,0M	92 16 065 08	309	1	2 997	91 05 268 08	SCHLAUCHLEITUNGEN OBER
SCHLAUCH KPL. 2TE 1,0M	92 64 654 08	143	1	2 975 305	92 16 800 08	SCHLAUCHLEITUNGEN WIND
SCHLAUCH KPL. 2TE 1,0M	92 64 654 08	143	1	2 975 403	92 17 822 08	SCHLAUCHLEITUNGEN WIND
SCHLAUCH KPL. 2TE 1,0M	92 64 654 08	143	1	2 975 613	92 04 128 08	SCHLAUCHLEITUNGEN WIND
SCHLAUCH KPL. 2TE 1,0M	92 64 654 08	255	1	2 997	91 05 268 08	SCHLAUCHLEITUNGEN OBER
SCHLAUCH KPL. 2TE 1,0M	92 97 272 08	818	1	1 997	91 00 933 08	SCHLAUCHLEITUNGEN RAUP
SCHLAUCH KPL. 2TE 1,0M	92 97 272 08	313	1	2 997	91 05 268 08	SCHLAUCHLEITUNGEN OBER
SCHLAUCH KPL. 2TE 1,26M	92 36 036 08	261	1	2 997	91 05 268 08	SCHLAUCHLEITUNGEN OBER
SCHLAUCH KPL. 2TE 1,26M	92 66 068 08	269	1	2 997	91 05 268 08	SCHLAUCHLEITUNGEN OBER
SCHLAUCH KPL. 2TE 1,2M	92 09 854 08	314	1	2 997	91 05 268 08	SCHLAUCHLEITUNGEN OBER
SCHLAUCH KPL. 2TE 1,2M	92 67 119 08	149	1	2 975 613	92 04 128 08	SCHLAUCHLEITUNGEN WIND
SCHLAUCH KPL. 2TE 1,2M	92 67 119 08	317	1	2 997	91 05 268 08	SCHLAUCHLEITUNGEN OBER
SCHLAUCH KPL. 2TE 1,34M	92 64 194 08	320	1	2 997	91 05 268 08	SCHLAUCHLEITUNGEN OBER
SCHLAUCH KPL. 2TE 1,36M	92 64 954 08	827	1	1 997	91 00 933 08	SCHLAUCHLEITUNGEN RAUP
SCHLAUCH KPL. 2TE 1,3M	92 76 977 08	819	1	1 997	91 00 933 08	SCHLAUCHLEITUNGEN RAUP
SCHLAUCH KPL. 2TE 1,44M	92 97 459 08	826	1	1 997	91 00 933 08	SCHLAUCHLEITUNGEN RAUP
SCHLAUCH KPL. 2TE 1,44M	92 97 459 08	264	1	2 997	91 05 268 08	SCHLAUCHLEITUNGEN OBER
SCHLAUCH KPL. 2TE 1,46M	92 65 763 08	233	1	2 997	91 05 268 08	SCHLAUCHLEITUNGEN OBER
SCHLAUCH KPL. 2TE 1,5M	92 66 116 08	820	1	1 997	91 00 933 08	SCHLAUCHLEITUNGEN RAUP
SCHLAUCH KPL. 2TE 1,5M	92 66 116 08	265	1	2 997	91 05 268 08	SCHLAUCHLEITUNGEN OBER
SCHLAUCH KPL. 2TE 1,6M	92 60 289 08	262	1	2 997	91 05 268 08	SCHLAUCHLEITUNGEN OBER
SCHLAUCH KPL. 2TE 1,6M	92 88 824 08	230	1	2 997	91 05 268 08	SCHLAUCHLEITUNGEN OBER

Bezeichnung	Artikel	Pos.	Menge	Seite	Baugruppe	Bezeichnung
SCHLAUCH KPL. 2TE 1,7M	92 76 393 08	817	1	1 997	91 00 933 08	SCHLAUCHLEITUNGEN RAUP
SCHLAUCH KPL. 2TE 1,85M	92 76 750 08	825	1	1 997	91 00 933 08	SCHLAUCHLEITUNGEN RAUP
SCHLAUCH KPL. 2TE 1.04M	92 60 728 08	263	1	2 997	91 05 268 08	SCHLAUCHLEITUNGEN OBER
SCHLAUCH KPL. 2TE 10X1000	92 16 216 08	142	1	2 975 305	92 16 800 08	SCHLAUCHLEITUNGEN WIND
SCHLAUCH KPL. 2TE 10X1000	92 16 216 08	142	1	2 975 403	92 17 822 08	SCHLAUCHLEITUNGEN WIND
SCHLAUCH KPL. 2TE 10X1000	92 16 216 08	142	1	2 975 613	92 04 128 08	SCHLAUCHLEITUNGEN WIND
SCHLAUCH KPL. 2TE 10X1020	92 16 111 08	166	1	2 997	91 05 268 08	SCHLAUCHLEITUNGEN OBER
SCHLAUCH KPL. 2TE 10X1220	92 80 229 08	154	1	2 975 012	92 04 116 08	SCHLAUCHLEITUNGEN WIND
SCHLAUCH KPL. 2TE 10X1750	92 74 637 08	786	1	3 978 001	92 16 684 08	SCHLAUCHLEITUNGEN SCHW
SCHLAUCH KPL. 2TE 10X2200	92 93 348 08	139	1	2 975 305	92 16 800 08	SCHLAUCHLEITUNGEN WIND
SCHLAUCH KPL. 2TE 10X2200	92 93 348 08	139	1	2 975 403	92 17 822 08	SCHLAUCHLEITUNGEN WIND
SCHLAUCH KPL. 2TE 10X300	92 99 232 08	780	1	3 978 001	92 16 684 08	SCHLAUCHLEITUNGEN SCHW
SCHLAUCH KPL. 2TE 10X3400	92 61 210 08	155	1	2 975 012	92 04 116 08	SCHLAUCHLEITUNGEN WIND
SCHLAUCH KPL. 2TE 10X4000	92 60 960 08	839	2	1 997	91 00 933 08	SCHLAUCHLEITUNGEN RAUP
SCHLAUCH KPL. 2TE 10X640	92 16 217 08	152	1	2 975 012	92 04 116 08	SCHLAUCHLEITUNGEN WIND
SCHLAUCH KPL. 2TE 10X640	92 16 217 08	144	1	2 975 305	92 16 800 08	SCHLAUCHLEITUNGEN WIND
SCHLAUCH KPL. 2TE 10X640	92 16 217 08	144	1	2 975 403	92 17 822 08	SCHLAUCHLEITUNGEN WIND
SCHLAUCH KPL. 2TE 10X640	92 16 217 08	144	1	2 975 613	92 04 128 08	SCHLAUCHLEITUNGEN WIND
SCHLAUCH KPL. 2TE 10X700	92 93 385 08	116	1	2 978 105	92 04 111 08	SCHLAUCHLEITUNGEN
SCHLAUCH KPL. 2TE 10X840	92 16 113 08	153	1	2 975 012	92 04 116 08	SCHLAUCHLEITUNGEN WIND
SCHLAUCH KPL. 2TE 12X1900	92 26 461 08	234	1	2 997	91 05 268 08	SCHLAUCHLEITUNGEN OBER
SCHLAUCH KPL. 2TE 12X2250	92 71 694 08	853	2	1 997	91 00 933 08	SCHLAUCHLEITUNGEN RAUP
SCHLAUCH KPL. 2TE 12X2700	92 26 900 08	495	1	2 977 001	92 17 477 08	SCHLAUCHLEITUNGEN DRE
SCHLAUCH KPL. 2TE 12X2800	92 71 131 08	844	2	1 997	91 00 933 08	SCHLAUCHLEITUNGEN RAUP
SCHLAUCH KPL. 2TE 12X300	92 16 087 08	361	1	2 997	91 05 268 08	SCHLAUCHLEITUNGEN OBER
SCHLAUCH KPL. 2TE 12X330	92 15 730 08	183	1	2 831 021	92 06 581 08	SCHLAUCHLEITUNGEN KLIM
SCHLAUCH KPL. 2TE 12X3600	92 71 279 08	837	2	1 997	91 00 933 08	SCHLAUCHLEITUNGEN RAUP
SCHLAUCH KPL. 2TE 12X4100	92 15 715 08	280	1	2 997	91 05 268 08	SCHLAUCHLEITUNGEN OBER
SCHLAUCH KPL. 2TE 12X4200	96 20 663 08	281	1	2 997	91 05 268 08	SCHLAUCHLEITUNGEN OBER
SCHLAUCH KPL. 2TE 12X480	92 83 977 08	362	1	2 997	91 05 268 08	SCHLAUCHLEITUNGEN OBER
SCHLAUCH KPL. 2TE 12X660	92 28 838 08	363	2	2 997	91 05 268 08	SCHLAUCHLEITUNGEN OBER
SCHLAUCH KPL. 2TE 12X680	92 12 630 08	270	1	2 997	91 05 268 08	SCHLAUCHLEITUNGEN OBER
SCHLAUCH KPL. 2TE 16X230	92 15 729 08	182	1	2 831 021	92 06 581 08	SCHLAUCHLEITUNGEN KLIM
SCHLAUCH KPL. 2TE 16X400	92 72 488 08	231	1	2 997	91 05 268 08	SCHLAUCHLEITUNGEN OBER
SCHLAUCH KPL. 2TE 16X960	92 66 069 08	267	1	2 997	91 05 268 08	SCHLAUCHLEITUNGEN OBER
SCHLAUCH KPL. 2TE 2,2M	92 17 509 08	384	1	2 997	91 05 268 08	SCHLAUCHLEITUNGEN OBER
SCHLAUCH KPL. 2TE 2,2M	92 70 312 08	822	1	1 997	91 00 933 08	SCHLAUCHLEITUNGEN RAUP
SCHLAUCH KPL. 2TE 2,2M	92 76 806 08	138	1	2 975 403	92 17 822 08	SCHLAUCHLEITUNGEN WIND
SCHLAUCH KPL. 2TE 2,2M	92 76 806 08	383	2	2 997	91 05 268 08	SCHLAUCHLEITUNGEN OBER
SCHLAUCH KPL. 2TE 2,5M	92 66 082 08	308	1	2 997	91 05 268 08	SCHLAUCHLEITUNGEN OBER
SCHLAUCH KPL. 2TE 2,6M	92 76 362 08	138	1	2 975 305	92 16 800 08	SCHLAUCHLEITUNGEN WIND
SCHLAUCH KPL. 2TE 20X1040	92 16 067 08	311	1	2 997	91 05 268 08	SCHLAUCHLEITUNGEN OBER
SCHLAUCH KPL. 2TE 20X1060	92 87 604 08	322	1	2 997	91 05 268 08	SCHLAUCHLEITUNGEN OBER
SCHLAUCH KPL. 2TE 20X1140	92 69 708 08	156	1	2 975 012	92 04 116 08	SCHLAUCHLEITUNGEN WIND
SCHLAUCH KPL. 2TE 20X1150	92 64 004 08	321	1	2 997	91 05 268 08	SCHLAUCHLEITUNGEN OBER
SCHLAUCH KPL. 2TE 20X1850	92 97 220 08	137	1	2 975 403	92 17 822 08	SCHLAUCHLEITUNGEN WIND
SCHLAUCH KPL. 2TE 20X1950	92 60 630 08	137	1	2 975 305	92 16 800 08	SCHLAUCHLEITUNGEN WIND
SCHLAUCH KPL. 2TE 20X2050	92 76 099 08	229	1	2 997	91 05 268 08	SCHLAUCHLEITUNGEN OBER
SCHLAUCH KPL. 2TE 3,3M	92 87 178 08	174	1	2 997	91 05 268 08	SCHLAUCHLEITUNGEN OBER
SCHLAUCH KPL. 2TE 4,4M	92 26 704 08	163	1	2 997	91 05 268 08	SCHLAUCHLEITUNGEN OBER
SCHLAUCH KPL. 2TE 5,4M	92 20 695 08	340	1	2 997	91 05 268 08	SCHLAUCHLEITUNGEN OBER
SCHLAUCH KPL. 2TE 8X1800	92 16 222 08	124	1	1 330 89	92 16 928 08	SCHLAUCHLEITUNGEN S-RU
SCHLAUCH KPL. 4SP 12X1120	92 56 341 08	440	1	2 978 101	92 27 228 08	SCHLAUCHLEITUNGEN MONT
SCHLAUCH KPL. 4SP 12X1300	92 56 300 08	441	1	2 978 101	92 27 228 08	SCHLAUCHLEITUNGEN MONT
SCHLAUCH KPL. 4SP 12X2450	92 20 993 08	821	1	1 997	91 00 933 08	SCHLAUCHLEITUNGEN RAUP
SCHLAUCH KPL. 4SP 12X3700	92 15 731 08	800	2	1 997	91 00 933 08	SCHLAUCHLEITUNGEN RAUP
SCHLAUCH KPL. 4SP 12X3800	92 33 443 08	801	2	1 997	91 00 933 08	SCHLAUCHLEITUNGEN RAUP
SCHLAUCH KPL. 4SP 12X3800	92 33 443 08	802	2	1 997	91 00 933 08	SCHLAUCHLEITUNGEN RAUP
SCHLAUCH KPL. 4SP 12X4500	92 33 306 08	859	8	1 975 007	96 19 656 08	SCHLAUCHLEITUNGEN ABST
SCHLAUCH KPL. 4SP 12X780	92 64 472 08	122	2	1 330 89	92 16 928 08	SCHLAUCHLEITUNGEN S-RU

Bezeichnung	Artikel	Pos.	Menge	Seite	Baugruppe	Bezeichnung
SCHLAUCH KPL. 4SP 12X800	92 25 608 08	807	1	1 997	91 00 933 08	SCHLAUCHLEITUNGEN RAUP
SCHLAUCH KPL. 4SP 12X880	92 46 262 08	271	1	2 997	91 05 268 08	SCHLAUCHLEITUNGEN OBER
SCHLAUCH KPL. 4SP 12X940	92 44 713 08	115	4	2 978 105	92 04 111 08	SCHLAUCHLEITUNGEN
SCHLAUCH KPL. 4SP 25X1300	92 18 740 08	212	1	2 997	91 05 268 08	SCHLAUCHLEITUNGEN OBER
SCHLAUCH KPL. 4SP 25X500	92 32 577 08	215	1	2 997	91 05 268 08	SCHLAUCHLEITUNGEN OBER
SCHLAUCH KPL. GH506 31X1	92 44 744 08	491	1	2 977 001	92 17 477 08	SCHLAUCHLEITUNGEN DRE
SCHLAUCH KPL. GH506 31X1	92 32 295 08	204	1	2 997	91 05 268 08	SCHLAUCHLEITUNGEN OBER
SCHLAUCH KPL. GH506 31X1	92 72 031 08	209	1	2 997	91 05 268 08	SCHLAUCHLEITUNGEN OBER
SCHLAUCH KPL. GH506 31X1	92 45 575 08	207	1	2 997	91 05 268 08	SCHLAUCHLEITUNGEN OBER
SCHLAUCH KPL. GH506 31X1	92 96 231 08	145	1	2 975 613	92 04 128 08	SCHLAUCHLEITUNGEN WIND
SCHLAUCH KPL. GH506 31X1	92 16 758 08	306	1	2 997	91 05 268 08	SCHLAUCHLEITUNGEN OBER
SCHLAUCH KPL. GH506 31X1	92 46 815 08	146	1	2 975 613	92 04 128 08	SCHLAUCHLEITUNGEN WIND
SCHLAUCH KPL. GH506 31X1	92 26 715 08	304	1	2 997	91 05 268 08	SCHLAUCHLEITUNGEN OBER
SCHLAUCH KPL. GH506 31X1	92 53 397 08	205	1	2 997	91 05 268 08	SCHLAUCHLEITUNGEN OBER
SCHLAUCH KPL. GH506 31X1	92 46 722 08	492	1	2 977 001	92 17 477 08	SCHLAUCHLEITUNGEN DRE
SCHLAUCH KPL. GH506 31X1	92 26 733 08	305	1	2 997	91 05 268 08	SCHLAUCHLEITUNGEN OBER
SCHLAUCH KPL. GH506 31X1	92 16 207 08	493	1	2 977 001	92 17 477 08	SCHLAUCHLEITUNGEN DRE
SCHLAUCH KPL. GH506 31X1	92 53 425 08	498	2	2 977 001	92 17 477 08	SCHLAUCHLEITUNGEN DRE
SCHLAUCH KPL. GH506 31X1	92 16 219 08	135	1	2 975 305	92 16 800 08	SCHLAUCHLEITUNGEN WIND
SCHLAUCH KPL. GH506 31X1	92 16 219 08	136	1	2 975 305	92 16 800 08	SCHLAUCHLEITUNGEN WIND
SCHLAUCH KPL. GH506 31X2	92 54 721 08	840	2	1 997	91 00 933 08	SCHLAUCHLEITUNGEN RAUP
SCHLAUCH KPL. GH506 31X2	92 62 635 08	851	2	1 997	91 00 933 08	SCHLAUCHLEITUNGEN RAUP
SCHLAUCH KPL. GH506 31X2	92 93 870 08	134	4	2 975 128	92 17 829 08	SCHLAUCHLEITUNGEN GITT
SCHLAUCH KPL. GH506 31X2	92 53 424 08	841	2	1 997	91 00 933 08	SCHLAUCHLEITUNGEN RAUP
SCHLAUCH KPL. GH506 31X3	92 80 043 08	834	2	1 997	91 00 933 08	SCHLAUCHLEITUNGEN RAUP
SCHLAUCH KPL. GH506 31X3	92 44 721 08	136	2	2 975 403	92 17 822 08	SCHLAUCHLEITUNGEN WIND
SCHLAUCH KPL. GH506 31X80	92 72 950 08	203	1	2 997	91 05 268 08	SCHLAUCHLEITUNGEN OBER
SCHLAUCH KPL. GH506 31X88	92 97 240 08	201	1	2 997	91 05 268 08	SCHLAUCHLEITUNGEN OBER
SCHLAUCH KPL. GH506 31X94	92 15 390 08	206	1	2 997	91 05 268 08	SCHLAUCHLEITUNGEN OBER
SCHLAUCH KPL. GH506 31X96	92 53 046 08	490	1	2 977 001	92 17 477 08	SCHLAUCHLEITUNGEN DRE
SCHLAUCH KPL. GH506-200,64	92 11 821 08	161	1	2 997	91 05 268 08	SCHLAUCHLEITUNGEN OBER
SCHLAUCH KPL. GH506-200,76	92 15 735 08	832	1	1 997	91 00 933 08	SCHLAUCHLEITUNGEN RAUP
SCHLAUCH KPL. GH506-200,76	92 49 364 08	741	1	1 997	91 00 933 08	SCHLAUCHLEITUNGEN RAUP
SCHLAUCH KPL. GH506-200,82	92 60 895 08	162	1	2 997	91 05 268 08	SCHLAUCHLEITUNGEN OBER
SCHLAUCH KPL. GH506-200,86	92 46 731 08	743	1	1 997	91 00 933 08	SCHLAUCHLEITUNGEN RAUP
SCHLAUCH KPL. GH506-200,88	92 74 129 08	208	1	2 997	91 05 268 08	SCHLAUCHLEITUNGEN OBER
SCHLAUCH KPL. GH506-200,88	92 74 129 08	303	1	2 997	91 05 268 08	SCHLAUCHLEITUNGEN OBER
SCHLAUCH KPL. GH506-200,8	92 15 399 08	200	1	2 997	91 05 268 08	SCHLAUCHLEITUNGEN OBER
SCHLAUCH KPL. GH506-201,04	92 96 233 08	301	1	2 997	91 05 268 08	SCHLAUCHLEITUNGEN OBER
SCHLAUCH KPL. GH506-201,0	92 44 761 08	823	1	1 997	91 00 933 08	SCHLAUCHLEITUNGEN RAUP
SCHLAUCH KPL. GH506-201,0	92 62 634 08	995	2	1 970 059	92 17 256 08	SCHLAUCHLEIT.RAUPENTR.
SCHLAUCH KPL. GH506-201,16	92 46 728 08	831	1	1 997	91 00 933 08	SCHLAUCHLEITUNGEN RAUP
SCHLAUCH KPL. GH506-201,16	92 54 658 08	307	1	2 997	91 05 268 08	SCHLAUCHLEITUNGEN OBER
SCHLAUCH KPL. GH506-201,18	92 09 735 08	302	1	2 997	91 05 268 08	SCHLAUCHLEITUNGEN OBER
SCHLAUCH KPL. GH506-201,24	92 53 421 08	202	1	2 997	91 05 268 08	SCHLAUCHLEITUNGEN OBER
SCHLAUCH KPL. GH506-201,4	92 15 734 08	824	1	1 997	91 00 933 08	SCHLAUCHLEITUNGEN RAUP
SCHLAUCH KPL. GH506-201,55	92 06 043 08	300	1	2 997	91 05 268 08	SCHLAUCHLEITUNGEN OBER
SCHLAUCH KPL. GH506-201,75	92 97 121 08	742	1	1 997	91 00 933 08	SCHLAUCHLEITUNGEN RAUP
SCHLAUCH KPL. GH506-201,75	92 97 121 08	850	2	1 997	91 00 933 08	SCHLAUCHLEITUNGEN RAUP
SCHLAUCH KPL. GH506-201,85	92 53 412 08	744	1	1 997	91 00 933 08	SCHLAUCHLEITUNGEN RAUP
SCHLAUCH KPL. GH506-202,3	92 53 938 08	380	2	2 997	91 05 268 08	SCHLAUCHLEITUNGEN OBER
SCHLAUCH KPL. GH506-203,4	92 55 196 08	835	2	1 997	91 00 933 08	SCHLAUCHLEITUNGEN RAUP
SCHLAUCH KPL. HPC 0,3M	92 87 606 08	393	1	2 997	91 05 268 08	SCHLAUCHLEITUNGEN OBER
SCHLAUCH KPL. HPC 0,6M	92 14 563 08	394	1	2 997	91 05 268 08	SCHLAUCHLEITUNGEN OBER
SCHLAUCH KPL. HPC 1,2M	92 29 099 08	871	2	1 997	91 00 933 08	SCHLAUCHLEITUNGEN RAUP
SCHLAUCH KPL. HPC 11,2M	92 16 767 08	395	1	2 997	91 05 268 08	SCHLAUCHLEITUNGEN OBER
SCHLAUCH KPL. HPC 2,3M	92 93 354 08	396	1	2 997	91 05 268 08	SCHLAUCHLEITUNGEN OBER
SCHLAUCH KPL. HPC 3,9M	92 88 876 08	397	1	2 997	91 05 268 08	SCHLAUCHLEITUNGEN OBER
SCHLAUCH KPL. HPC 4X6800	92 97 238 08	794	1	3 978 001	92 16 684 08	SCHLAUCHLEITUNGEN SCHW
SCHLAUCH KPL. HPC 6,0M	92 16 778 08	870	2	1 997	91 00 933 08	SCHLAUCHLEITUNGEN RAUP

Bezeichnung	Artikel	Pos.	Menge	Seite	Baugruppe	Bezeichnung
SCHLAUCH KPL. HPC 7,7M	92 16 763 08	391	1	2 997	91 05 268 08	SCHLAUCHLEITUNGEN OBER
SCHLAUCH KPL. HPC 8,3M	92 16 762 08	390	1	2 997	91 05 268 08	SCHLAUCHLEITUNGEN OBER
SCHLAUCH KPL. HPC 9,5M	92 16 764 08	392	1	2 997	91 05 268 08	SCHLAUCHLEITUNGEN OBER
SCHLAUCH KPL. HPC 9,5M	92 16 764 08	795	1	3 978 001	92 16 684 08	SCHLAUCHLEITUNGEN SCHW
SCHLAUCH KPL. TFS 0,94M	92 12 574 08	284	1	2 997	91 05 268 08	SCHLAUCHLEITUNGEN OBER
SCHLAUCH KPL. TFS 5X880	92 17 512 08	283	1	2 997	91 05 268 08	SCHLAUCHLEITUNGEN OBER
SCHLAUCHHALTER SCHWK.	92 13 936 08	1	1	2 440 017	92 13 888 08	SCHLAUCHHALTER VORM.
SCHLAUCHHALTER VORM.	92 13 888 08	43	6	3 745 004	96 19 999 08	FUEHRUNG VORM.
SCHLAUCHLEIT.RAUPENTR.	92 17 256 08	21	1	1 970 058	92 17 254 08	ZUS.SCHLAEUCHE RAUPENT
SCHLAUCHLEITUNG 10X410	73 81 821	8	1	9 883 555	98 83 555	WASSERFILTER ANBAU
SCHLAUCHLEITUNGEN	92 04 111 08	91	1	2 978 100	91 44 621 08	ZUSATZHYDR.D-RUECKHALT
SCHLAUCHLEITUNGEN 2 DR	92 12 358 08	91	1	2 976	91 00 764 08	ZUSATZHYDRAULIK 2 DREH
SCHLAUCHLEITUNGEN ABSTU	96 19 656 08	91	1	1 975 006	91 07 671 08	ZUSATZHYDR.ABSTUETZZYL
SCHLAUCHLEITUNGEN BOLZ	96 46 080 08	91	1	2 976 203	92 27 489 08	ZUSATZHYDR.BOLZENZIEHZ
SCHLAUCHLEITUNGEN DREH	92 17 477 08	91	1	2 977	91 02 038 08	ZUSATZHYDRAULIK DREHBUE
SCHLAUCHLEITUNGEN GITTE	92 17 829 08	91	1	2 975 500	91 02 036 08	ZUSATZHYDR.GITTER-WINDE
SCHLAUCHLEITUNGEN KLIM	92 06 581 08	91	1	2 831 004	92 71 424 08	ZUSATZHYDRAULIK KLIMAANL
SCHLAUCHLEITUNGEN MON	92 27 228 08	91	1	2 978 300	91 01 515 08	ZUSATZHYDR.MONTAGEEINR
SCHLAUCHLEITUNGEN MON	96 19 755 08	91	1	2 975 115	91 07 779 08	ZUSATZHYDRAULIK MONTAGE
SCHLAUCHLEITUNGEN OBER	91 05 268 08	179	1		LR 1750 -0	LIEBHERR RAUPENKRAN LR 1
SCHLAUCHLEITUNGEN RAUP	91 00 933 08	35	1		LR 1750 -0	LIEBHERR RAUPENKRAN LR 1
SCHLAUCHLEITUNGEN S-RUC	92 16 928 08	91	1	2 978 200	91 01 626 08	ZUSATZHYDR.S-RUECKHALTE
SCHLAUCHLEITUNGEN SCH	92 16 684 08	91	1	3 978	91 00 760 08	HYDR.SCHWEBEBALLAST
SCHLAUCHLEITUNGEN WIND	92 04 116 08	91	1	2 975	91 44 710 08	ZUSATZHYDRAULIK WINDE 1-
SCHLAUCHLEITUNGEN WIND	92 04 128 08	91	1	2 975 600	91 44 708 08	ZUSATZHYDRAULIK WINDE 3
SCHLAUCHLEITUNGEN WIND	92 16 800 08	91	1	2 975 300	91 44 664 08	ZUSATZHYDRAULIK WINDE 5
SCHLAUCHLEITUNGEN WIND	92 17 822 08	91	1	2 975 400	91 02 034 08	ZUSATZHYDRAULIK WINDE 6
SCHLAUCHNIPPEL GERADE	91 40 351	36	1	9 887 333	98 87 333	ANBAUTEILE LUFTPRESSER
SCHLAUCHNIPPEL GERADE 11	92 76 393	22	2	9 277 009	92 77 009	AGGREGATETRAEGER
SCHLAUCHROLLE RD110X32 P	94 02 547 08	35	2	3 215	91 44 631 08	S-KOPFSTUECK ROLLENSATZ
SCHLAUCHSCHELLE 100-104 S	77 42 237 08	13	4	2 392	91 44 593 08	SCHALLDAEMPFERANLAGE
SCHLAUCHSCHELLE 12/11-20	55 08 496 08	19	1	2 391	91 06 853 08	DIESELMOTOR KPL.
SCHLAUCHSCHELLE 140/130-	77 42 099 08	9	4	2 393	91 44 594 08	LUFTFILTERANLAGE KPL.
SCHLAUCHSCHELLE 158-166 S	77 42 119 08	77	2	2 970	91 09 142 08	HYDRAULIK
SCHLAUCHSCHELLE 185-193X	77 42 249 08	5	4	2 393	91 44 594 08	LUFTFILTERANLAGE KPL.
SCHLAUCHSCHELLE 18X12	77 42 246 08	9	2	9 883 555	98 83 555	WASSERFILTER ANBAU
SCHLAUCHSCHELLE 212-220X	77 42 219 08	11	2	2 978 300	91 01 515 08	ZUSATZHYDR.MONTAGEEINR
SCHLAUCHSCHELLE 24-38	77 42 040 08	24	1	2 541	91 45 104 08	ZUSATZHEIZUNG OW
SCHLAUCHSCHELLE 274-285 S	77 42 284 08	6	4	2 392	91 44 593 08	SCHALLDAEMPFERANLAGE
SCHLAUCHSCHELLE 32/25-40/	77 42 085 08	9	2	9 277 099	92 77 099	ROHRLEITUNG ANBAU
SCHLAUCHSCHELLE 32/25-40/	77 42 085 08	9	2	9 887 213	98 87 213	ROHRLEITUNG ANBAU RECHT
SCHLAUCHSCHELLE 32/25-40/	77 42 085 08	38	2	9 887 333	98 87 333	ANBAUTEILE LUFTPRESSER
SCHLAUCHSCHELLE 41/35-50/	55 08 495 08	42	2	2 391 001	96 19 013 08	DIESELMOTOR VORM.
SCHLAUCHSCHELLE 60/50-70/	77 42 080 08	88	12	2 391 001	96 19 013 08	DIESELMOTOR VORM.
SCHLAUCHSCHELLE 60/50-70/	77 42 080 08	32	4	2 502	91 01 353 08	STEUERSTAND
SCHLAUCHSCHELLE 60/50-70/	77 42 080 08	50	1	2 541	91 45 104 08	ZUSATZHEIZUNG OW
SCHLAUCHSCHELLE 60/50-70/	77 42 080 08	22	12	2 671	91 44 602 08	OELBEHAELTER KPL.
SCHLAUCHSCHELLE 62X15	77 42 227 08	8	8	2 671 006	91 00 853 08	ZUSATZOELBEHAELTER
SCHLAUCHSCHELLE 72X20	77 42 139 08	89	8	2 391 001	96 19 013 08	DIESELMOTOR VORM.
SCHLAUCHSCHELLE 72X20	77 42 139 08	23	8	2 671	91 44 602 08	OELBEHAELTER KPL.
SCHLAUCHSCHELLE 80/70-90/	77 42 064 08	33	10	2 391 001	96 19 013 08	DIESELMOTOR VORM.
SCHLAUCHSCHELLE 80/70-90/	77 42 064 08	19	1	2 540 000	91 01 738 08	HEIZUNG KRANFUEHRERKAB
SCHLAUCHSCHELLE 90/80-10	77 42 188 08	84	2	2 520	91 44 758 08	KABINE VERGLAST
SCHLAUCHSCHELLE 90/80-10	77 42 188 08	5	4	2 540 000	91 01 738 08	HEIZUNG KRANFUEHRERKAB
SCHLAUCHSCHELLE DIN 3017	77 42 189 08	8	6	2 541	91 45 104 08	ZUSATZHEIZUNG OW
SCHLAUCHSCHELLE DIN 3017-	77 42 049 08	153	2	2 391 001	96 19 013 08	DIESELMOTOR VORM.
SCHLAUCHSCHELLE DIN 3017	77 42 086 08	44	10	2 391 001	96 19 013 08	DIESELMOTOR VORM.
SCHLAUCHSCHELLE DIN 3017	77 42 086 08	17	8	2 540 000	91 01 738 08	HEIZUNG KRANFUEHRERKAB
SCHLAUCHSCHELLE DIN 3017	77 42 086 08	16	24	2 541	91 45 104 08	ZUSATZHEIZUNG OW
SCHLAUCHSCHELLE DIN 3017-	77 42 238 08	27	8	2 391 001	96 19 013 08	DIESELMOTOR VORM.

Bezeichnung	Artikel	Pos.	Menge	Seite	Baugruppe	Bezeichnung
SCHLAUCHSCHELLENVERSC	60 24 400 08	260	27	2 920 032	96 20 520 08	KABELSTRANG
SCHLAUCHSCHELLENVERSC	60 24 400 08	4	1	2 920 257	92 78 689 08	KLEMMKASTEN BELEUCHTUN
SCHLAUCHTROMMEL 3/4" SP	61 60 136 08	11	1	3 978	91 00 760 08	HYDR.SCHWEBEBALLAST
SCHLAUCHVERBINDUNG SAL	55 06 247 08	39	4	2 541	91 45 104 08	ZUSATZHEIZUNG OW
SCHLAUCHVERSCHRAUBUNG	60 24 408 08	(7)	1	2 920 593	92 87 799 08	ENDSCHALTER U.GEBER AL
SCHLEIFBUEGELHALTER	69 10 431 08	14	68	6 909 010	69 09 010 08	SCHLEIFRINGUEBERTRAEGE
SCHLEIFRING	57 14 224 08	9	4	6 909 010	69 09 010 08	SCHLEIFRINGUEBERTRAEGE
SCHLEIFRING 10A	57 18 674 08	(16)	22	2 780 241	92 08 716 08	LEITUNGSTROMMEL 1 KPL.
SCHLEIFRING 60X2 2,5²	10 11 484 3	11	46	6 909 010	69 09 010 08	SCHLEIFRINGUEBERTRAEGE
SCHLEIFRINGUEBERTRAEG	69 09 010 08	10	1	1 920 305	92 15 300 08	EINBAU SCHLEIFRINGKOERPE
SCHLEUDERRING	98 80 031	5	1	9 888 214	98 88 214	WASSERPUMPE VORM.
SCHLIESSBOLZEN	70 42 702 08	98	1	2 520	91 44 758 08	KABINE VERGLAST
SCHLIESSKEIL GGG40 VERZ.	38 50 710 08	1	1	2 522 003	92 91 465 08	INNENSCHLOSS
SCHLITZMUTTER	57 13 475 08	(2)	1	3 930	91 09 256 08	ELEKTRIK AUSLEGER
SCHLOSS	70 42 703 08	14	1	2 522 000	91 46 006 08	TUER KPL.
SCHLUESSEL	10 87 343 4	(1)	1	2 830 038	96 20 427 08	ARMATURENBRETT
SCHLUESSEL	10 87 343 4	(1)	1	2 830 038	96 20 427 08	ARMATURENBRETT
SCHLUESSEL	57 09 954 08	1	1	6 061 943	60 61 943 08	ZUENDSTARTSCHALTER
SCHLUESSEL	57 11 068 77	(1)	1	2 522 000	91 46 006 08	TUER KPL.
SCHLUESSELRING 25 EDELST	70 42 141 08	37	8	2 711	91 44 604 08	ZENTRALSCHMIERANLAGE O
SCHLUESSELRING 25 EDELST	70 42 141 08	64	5	2 975 600	91 44 708 08	ZUSATZHYDRAULIK WINDE 3
SCHLUESSELRING 25 EDELST	70 42 141 08	64	20	2 977	91 02 038 08	ZUSATZHYDRAULIK DREHBUE
SCHLUESSELRING 25 EDELST	70 42 141 08	64	2	2 978 200	91 01 626 08	ZUSATZHYDR.S-RUECKHALTE
SCHLUESSELRING 25 EDELST	70 42 141 08	42	2	3 556 003	92 71 234 08	WA-BOCK 2 ANLENKSTUECK
SCHLUESSELSCHALTER	69 27 013 08	25	1	2 913 008	91 40 573 08	LICCON KONSOLE LCD1
SCHLUESSELTASTE 1W	60 61 951 08	7	1	2 932 187	92 18 049 08	MONTAGEEINHEIT
SCHMALKEILRIEMEN DIN 775	57 14 776 08	32	1	5 531 883	55 31 883 08	KOMPRESSORANTRIEB
SCHMIEROELFILTER ANBAU	92 67 442	60	2	9 074 189	90 74 189	DIESELMOTOR
SCHMIEROELLEITUNG	98 83 294	5	1	9 883 358	98 83 358	ANBAUTEILE
SCHMIEROELLEITUNG 10X1	92 73 394	7	1	9 887 180	98 87 180	ATL-ANBAU
SCHMIEROELLEITUNG 10X1	92 73 395	7	1	9 887 181	98 87 181	ATL-ANBAU
SCHMIEROELLEITUNG 6X1	90 77 011	1	1	9 077 155	90 77 155	SCHMIEROELLEITUNG ANBAU
SCHMIEROELLEITUNG 6X1	92 70 337	1	1	9 270 339	92 70 339	SCHMIEROELLEITUNG ANBAU
SCHMIEROELLEITUNG 6X1	92 73 697	1	1	9 273 700	92 73 700	SCHMIEROELLEITUNG ANBAU
SCHMIEROELLEITUNG 6X1	92 73 991	7	1	9 887 333	98 87 333	ANBAUTEILE LUFTPRESSER
SCHMIEROELLEITUNG ANBAU	90 77 155	164	1	9 074 189	90 74 189	DIESELMOTOR
SCHMIEROELLEITUNG ANBAU	92 70 339	76	1	9 074 189	90 74 189	DIESELMOTOR
SCHMIEROELLEITUNG ANBAU	92 73 700	301	1	9 074 189	90 74 189	DIESELMOTOR
SCHMIEROELPUMPE B=36	92 75 632	56	1	9 074 189	90 74 189	DIESELMOTOR
SCHMIEROELPUMPE B=36	98 86 858	1	1	9 275 632	92 75 632	SCHMIEROELPUMPE
SCHNAPPSCHALTER	57 14 868 08	35	1	6 909 010	69 09 010 08	SCHLEIFRINGUEBERTRAEGE
SCHNEIDSCHRAUBE DIN 7513	40 74 001 08	450	2	5 000 645	50 00 645 08	VERTEILERGETRIEBE
SCHNELLBEFESTIGER	57 05 452 08	8	1	5 530 854	55 30 854 08	DREIWEGEHAHN
SCHNELLBEFESTIGER	70 42 606 08	15	1	2 522 000	91 46 006 08	TUER KPL.
SCHRAUBE	10 41 274 6	13	1	9 640 276	96 40 276 08	ANSCHLUSSBLOCK
SCHRAUBE	11 10 079 9	5	4	6 923 086	69 23 086 08	SEILLAENGENGEBER
SCHRAUBE	57 09 414 08	(2)	2	2 970	91 09 142 08	HYDRAULIK
SCHRAUBE	70 20 701	6	4	9 882 931	98 82 931	KRAFTSTOFFFILTERANBAU
SCHRAUBE 3/8"-24NFX7 1/4" 1	10 35 393 0	(1)	4	2 970	91 09 142 08	HYDRAULIK
SCHRAUBE AEHNL.DIN 58450	40 97 048 08	78	2	2 859	91 44 612 08	GERAEUSCHDAEMMUNG
SCHRAUBE AEHNL.DIN 58450	40 97 048 08	3	6	2 859 009	92 71 425 08	KASSETTE KPL.
SCHRAUBE AEHNL.ISO 4017 U	40 97 516 08	117	8	2 391 001	96 19 013 08	DIESELMOTOR VORM.
SCHRAUBE DIN 912 M8X25 12.	57 06 138 77	9	4	5 700 109	57 00 109	LUFTPRESSER
SCHRAUBE M6X16 St A3C	92 74 592	3	1	9 277 008	92 77 008	AGGREGATETRAEGER
SCHRAUBE M8X55 10.9 A3C	11 06 652 0	9	4	9 273 989	92 73 989	LUFTPRESSER VORM.
SCHRAUBENDREHER 3,5 CRV	79 00 320 08	13	1	1 750	91 44 577 08	WERKZEUG
SCHRAUBENDREHER 4,5	88 52 004 08	14	1	1 750	91 44 577 08	WERKZEUG
SCHRAUBENDREHER 5,5 CRV	79 00 323 08	15	1	1 750	91 44 577 08	WERKZEUG
SCHRAUBSTOPFEN	10 41 275 3	5	1	9 640 277	96 40 277 08	WEGESCHIEBER
SCHRUMPFFORMTEIL 30	60 30 197 08	158	1	2 920 032	96 20 520 08	KABELSTRANG

Bezeichnung	Artikel	Pos.	Menge	Seite	Baugruppe	Bezeichnung
SCHRUMPFSCHLAUCH 27 - 8	60 30 169 08	162	0.05	2 920 306	92 95 363 08	KABELSTRANG
SCHUTZBLECH	92 73 470	30	1	9 887 180	98 87 180	ATL-ANBAU
SCHUTZBLECH	92 73 471	30	1	9 887 181	98 87 181	ATL-ANBAU
SCHUTZBLECH SCHWK.	96 25 101 08	19	1	2 310	91 04 490 08	WINDE 1
SCHUTZBLECH SCHWK.	96 25 101 08	19	1	2 320	91 04 491 08	WINDE 2
SCHUTZBLECH SCHWK.	96 25 102 08	20	1	2 310	91 04 490 08	WINDE 1
SCHUTZBLECH SCHWK.	96 25 102 08	20	1	2 320	91 04 491 08	WINDE 2
SCHUTZGITTER	61 04 133 08	11	2	2 913 102	92 32 870 08	LUEFTEREINHEIT
SCHUTZHAUBE V2A	10 04 105 3	19	2	2 925 002	92 17 533 08	AUSRUESTUNG KAMERA DRE
SCHUTZKAPPE	60 52 507 08	10	1	2 835	91 02 278 08	LADEGERAET
SCHUTZKAPPE	60 52 524 08	(2)	1	3 930 705	96 19 997 08	GEBERANBAU ZUGMESSLAS
SCHUTZKAPPE	77 90 201 08	2	6	1 830 102	92 26 483 08	KLEMMBRETT VORM.
SCHUTZKAPPE A240	69 24 046 08	1	1	6 909 010	69 09 010 08	SCHLEIFRINGUEBERTRAEGE
SCHUTZKAPPE M26X1,5	70 13 456	3	1	5 004 624	50 04 624	OELABLASSSCHRAUBE
SCHUTZKAPPE MS A240	69 18 129 08	153	1	3 930 607	92 73 168 08	KLEMMKASTEN
SCHUTZKAPPE MS A240	69 18 129 08	153	1	3 930 611	92 09 429 08	KLEMMKASTEN
SCHUTZKAPPE MS A240	69 18 129 08	2	1	6 909 010	69 09 010 08	SCHLEIFRINGUEBERTRAEGE
SCHUTZWALZE KPL.	92 88 302 08	22	1	3 211	91 02 064 08	S-ANLENKSTUECK
SCHUTZWALZE KPL. SPF	92 70 642 08	7	1	3 350	91 04 492 08	WINDE 3
SCHUTZWALZE KPL. SPF	92 70 964 08	1	1	2 100 011	92 70 949 08	STANGE KPL.
SCHUTZWALZE KPL. SPF	92 71 098 08	8	1	3 360	91 04 494 08	WINDE 5
SCHUTZWALZE KPL. SPF	92 71 171 08	8	1	3 370	91 04 493 08	WINDE 6
SCHUTZWALZE SCHWK.	92 38 783 08	32	2	2 550	91 09 257 08	SA-BOCK
SCHUTZWALZE SCHWK. 139,7/	92 95 534 08	1	1	3 554 004	92 95 533 08	SCHUTZWALZE
SCHUTZWALZE SPF	92 95 533 08	15	1	3 556 003	92 71 234 08	WA-BOCK 2 ANLENKSTUECK
SCHUTZWALZE SPF	96 16 854 08	39	1	3 225	91 02 083 08	SL-REDUZIERSTUECK
SCHUTZWALZE WINDE 1-2	92 04 560 08	6	1	2 100	91 01 209 08	DREHBUEHNENRAHMEN KPL.
SCHWAPPSCHUTZ	72 58 664 08	15	1	2 671 005	92 71 294 08	OELBEHAELTER VORM.
SCHWAPPSCHUTZ	72 58 664 08	5	1	2 671 007	92 13 208 08	ZUSATZOELBEHAELTER VO
SCHWEBEBALLAST	91 07 886 08	335	1		LR 1750 -0	LIEBHERR RAUPENKRAN LR 1
SCHWEISSBUCHSE M8X17 ST	60 20 191 08	19	5	2 925 203	92 16 962 08	KAMERAANBAU S-ANLENKSTU
SCHWENKARM SCHWK.	92 98 529 08	2	1	2 810	91 08 725 08	KRANFUEHRERKABINE KPL.
SCHWENKRAHMEN	92 18 042 08	12	1	2 932	91 06 856 08	EINBAUTEILE SCHALTSCHRAN
SCHWENKRAHMEN VERZ	61 10 470 08	10	1	2 932 164	92 18 042 08	SCHWENKRAHMEN
SCHWENKTRAVERSE	11 48 115 7	3	1	4 001 005	91 44 581 08	HAKENFLASCHE
SCHWENKTRAVERSE	11 48 239 9	3	1	4 003 007	91 44 580 08	HAKENFLASCHE
SCHWENKTRAVERSE	11 49 384 2	3	1	9 104 649	91 04 649 08	DOPPELHAKENFLASCHE
SCHWERFOLIENMATTE 0x210	97 09 422 08	90	1	2 859 011	92 99 991 08	GERAEUSCHDAEMMUNG
SCHWERFOLIENMATTE 0x410x	97 09 417 08	85	2	2 859 011	92 99 991 08	GERAEUSCHDAEMMUNG
SCHWERFOLIENMATTE 0x450	97 09 420 08	88	1	2 859 011	92 99 991 08	GERAEUSCHDAEMMUNG
SCHWERFOLIENMATTE 0x640	97 09 421 08	89	1	2 859 011	92 99 991 08	GERAEUSCHDAEMMUNG
SCHWERFOLIENMATTE 0x855x	97 09 418 08	86	2	2 859 011	92 99 991 08	GERAEUSCHDAEMMUNG
SCHWERFOLIENMATTE 0x960x	97 09 415 08	83	1	2 859 011	92 99 991 08	GERAEUSCHDAEMMUNG
SCHWERFOLIENMATTE 2x10	97 09 399 08	80	2	2 859 011	92 99 991 08	GERAEUSCHDAEMMUNG
SCHWERFOLIENMATTE 2x100	97 09 416 08	84	1	2 859 011	92 99 991 08	GERAEUSCHDAEMMUNG
SCHWERFOLIENMATTE 2x100	97 09 414 08	82	1	2 859 011	92 99 991 08	GERAEUSCHDAEMMUNG
SCHWERFOLIENMATTE 2x10	97 09 424 08	92	1	2 859 011	92 99 991 08	GERAEUSCHDAEMMUNG
SCHWERFOLIENMATTE 2x130	97 10 115 08	95	1	2 859 011	92 99 991 08	GERAEUSCHDAEMMUNG
SCHWERFOLIENMATTE 2x232	97 10 112 08	94	1	2 859 011	92 99 991 08	GERAEUSCHDAEMMUNG
SCHWERFOLIENMATTE 2x285	97 10 119 08	97	1	2 859 011	92 99 991 08	GERAEUSCHDAEMMUNG
SCHWERFOLIENMATTE 2x600x	97 09 423 08	91	1	2 859 011	92 99 991 08	GERAEUSCHDAEMMUNG
SCHWERFOLIENMATTE 2x860x	97 09 419 08	87	1	2 859 011	92 99 991 08	GERAEUSCHDAEMMUNG
SCHWERFOLIENMATTE 2x890x	97 09 413 08	81	2	2 859 011	92 99 991 08	GERAEUSCHDAEMMUNG
SCHWERFOLIENMATTE 2x903x	97 10 109 08	93	1	2 859 011	92 99 991 08	GERAEUSCHDAEMMUNG
SCHWERFOLIENMATTE 2x90x8	97 10 118 08	96	1	2 859 011	92 99 991 08	GERAEUSCHDAEMMUNG
SCHWINGE SCHWK.	92 70 941 08	4	2	2 550	91 09 257 08	SA-BOCK
SCHWINGE SCHWK.	92 70 942 08	5	2	2 550	91 09 257 08	SA-BOCK
SCHWINGMETALL	61 40 431 08	9	4	1 780 512	92 17 262 08	FUNKFERNSTEUERUNG
SCHWINGUNGSDAEMPFER	55 04 525 08	20	2	2 391 001	96 19 013 08	DIESELMOTOR VORM.
SCHWINGUNGSDAEMPFER	55 04 526 08	19	2	2 391 001	96 19 013 08	DIESELMOTOR VORM.

Bezeichnung	Artikel	Pos.	Menge	Seite	Baugruppe	Bezeichnung
SCHWINGUNGSDAEMPFER	98 83 315	8	1	9 883 316	98 83 316	KURBELWELLENANBAUTEILE
SCHWUNGRAD ANBAU SAE 1	92 74 835	250	1	9 074 189	90 74 189	DIESELMOTOR
SCHWUNGRAD SAE 1X2,24	92 74 595	1	1	9 274 596	92 74 596	SCHWUNGRAD VORM.
SCHWUNGRAD VORM. SAE 1	92 74 596	1	1	9 274 835	92 74 835	SCHWUNGRAD ANBAU
SCHWUNGRADGEHAEUSE	98 82 987 23	1	1	9 882 964	98 82 964	SCHWUNGRADGEHAEUSE
SCHWUNGRADGEHAEUSE SA	90 72 277	1	1	9 882 964	98 82 964	SCHWUNGRADGEHAEUSE
SCHWUNGRADGEHAEUSE SA	98 82 964	240	1	9 074 189	90 74 189	DIESELMOTOR
SEAL-LOCK-BUNDMUTTER M8	70 05 071	14	1	5 718 995	57 18 995 08	ABSCHALTVENTIL
SEAL-LOCK-BUNDMUTTER M8	70 05 071	11	1	5 719 008	57 19 008 08	REGLERELEMENT
SECHSKANTMUTTER DIN 980	10 17 912 2	121	2	2 391 001	96 19 013 08	DIESELMOTOR VORM.
SECHSKANTMUTTER DIN 985	41 19 006 08	9	16	2 392	91 44 593 08	SCHALLDAEMPFERANLAGE
SECHSKANTMUTTER DIN 985	41 19 006 08	17	2	2 393	91 44 594 08	LUFTFILTERANLAGE KPL.
SECHSKANTMUTTER DIN 985	41 19 006 08	65	4	2 510	91 00 855 08	DREHBUEHNENVERKLEIDUN
SECHSKANTMUTTER DIN 985	41 19 006 08	11	2	2 510 058	92 01 913 08	AUFSTIEG LI.
SECHSKANTMUTTER DIN 985	41 19 006 08	11	2	2 510 061	92 01 927 08	AUFSTIEG RE.
SECHSKANTMUTTER DIN 985	41 19 006 08	61	2	2 520	91 44 758 08	KABINE VERGLAST
SECHSKANTMUTTER DIN 985	41 19 006 08	55	16	3 212	91 44 714 08	W-ANLENKSTUECK
SECHSKANTMUTTER DIN 985	41 19 006 08	39	16	3 556 004	92 71 575 08	WA-BOCK 2 KOPFSTUECK VO
SECHSKANTMUTTER DIN 985	41 19 006 08	25	4	3 592	91 44 721 08	W-RUECKHALTESICHERUNG
SECHSKANTMUTTER DIN 985	41 19 007 08	123	8	2 391 001	96 19 013 08	DIESELMOTOR VORM.
SECHSKANTMUTTER DIN 985	41 19 007 08	8	4	2 670	91 44 601 08	KRAFTSTOFFBEHAELTER
SECHSKANTMUTTER DIN 985	41 19 007 08	42	8	3 212	91 44 714 08	W-ANLENKSTUECK
SECHSKANTMUTTER DIN 985	41 19 007 08	61	4	3 213	91 44 718 08	L-KOPFSTUECK
SECHSKANTMUTTER DIN 985	41 19 007 08	8	8	3 226	91 44 715 08	LI-ZWISCHENSTUECK
SECHSKANTMUTTER DIN 985	41 19 007 08	8	8	3 227	91 44 716 08	LI-ZWISCHENSTUECK
SECHSKANTMUTTER DIN 985	41 19 007 08	8	8	3 231	91 44 902 08	LI-ZWISCHENSTUECK
SECHSKANTMUTTER DIN 985	41 19 007 08	8	8	3 232	91 44 903 08	LI-ZWISCHENSTUECK
SECHSKANTMUTTER DIN 985	41 19 007 08	8	14	3 713	91 44 695 08	D-ANLENKSTUECK
SECHSKANTMUTTER DIN 985	41 19 007 08	45	8	3 715	91 44 697 08	D-ZWISCHENSTUECK
SECHSKANTMUTTER DIN 985	41 19 013 08	8	1	3 204 005	92 11 284 08	STANGE VORM.
SECHSKANTMUTTER DIN 985	41 19 014 08	26	1	3 221	91 02 066 08	S-ZWISCHENSTUECK
SECHSKANTMUTTER DIN 985	41 19 014 08	26	1	3 223	91 02 070 08	S-ZWISCHENSTUECK
SECHSKANTMUTTER DIN 985	41 19 014 08	3	2	3 745 008	96 23 072 08	LASCHE VORM.
SECHSKANTMUTTER DIN 985	41 19 014 08	13	1	3 950 002	92 18 562 08	STANGE KPL.
SECHSKANTMUTTER DIN 985	41 19 009 08	4	138	1 300 011	96 52 513 08	BODENPLATTEN VORM.
SECHSKANTMUTTER DIN 985	41 19 009 08	9	2	2 100 012	92 04 560 08	SCHUTZWALZE WINDE 1-2
SECHSKANTMUTTER DIN 985	41 19 009 08	122	4	2 391 001	96 19 013 08	DIESELMOTOR VORM.
SECHSKANTMUTTER DIN 985	41 19 009 08	37	4	3 215	91 44 631 08	S-KOPFSTUECK ROLLENSATZ
SECHSKANTMUTTER DIN 985	41 19 009 08	9	6	3 216 001	92 17 797 08	ADAPTER VORM.
SECHSKANTMUTTER DIN 985	41 19 009 08	14	1	3 223 001	92 71 488 08	STANGE
SECHSKANTMUTTER DIN 985	41 19 009 08	9	3	3 556 003	92 71 234 08	WA-BOCK 2 ANLENKSTUECK
SECHSKANTMUTTER DIN 985	41 19 009 08	19	1	3 712	91 44 694 08	MASTNASE L-KOPF
SECHSKANTMUTTER DIN 985	41 19 009 08	12	1	3 715 001	92 71 486 08	STANGE
SECHSKANTMUTTER DIN 985	41 19 009 08	12	1	3 745 005	92 17 630 08	STANGE KPL.
SECHSKANTMUTTER DIN 985	41 19 009 08	14	1	3 809 000	92 10 957 08	STANGE KPL.
SECHSKANTMUTTER DIN 985	41 19 009 08	22	1	3 809 100	92 10 812 08	STANGE KPL.
SECHSKANTMUTTER DIN 985	41 19 009 08	14	1	3 820 100	92 11 015 08	STANGE KPL.
SECHSKANTMUTTER DIN 985	41 19 009 08	14	1	3 950 001	92 18 589 08	STANGE KPL.
SECHSKANTMUTTER DIN 985	41 19 024 08	78	2	1 400	91 04 483 08	RAUPENTRAEGER LI.
SECHSKANTMUTTER DIN 985	41 19 024 08	77	2	1 410	91 04 487 08	RAUPENTRAEGER RE.
SECHSKANTMUTTER DIN 985	41 19 024 08	5	1	2 550 002	92 70 943 08	LASCHE KPL.
SECHSKANTMUTTER DIN 985	41 19 024 08	64	3	3 212	91 44 714 08	W-ANLENKSTUECK
SECHSKANTMUTTER DIN 985	41 19 024 08	31	6	3 292	91 44 698 08	D-RUECKHALTESICHERUNG
SECHSKANTMUTTER DIN 985	41 19 024 08	30	1	3 714	91 20 065 08	D-KOPFSTUECK
SECHSKANTMUTTER DIN 985	41 19 024 08	7	1	3 714 010	92 71 146 08	B-STANGE
SECHSKANTMUTTER DIN 985	41 19 025 08	124	2	2 391 001	96 19 013 08	DIESELMOTOR VORM.
SECHSKANTMUTTER DIN 985	41 19 025 08	13	4	3 714 009	96 23 647 08	VERSTELLFLASCHE KPL.
SECHSKANTMUTTER DIN 985	41 19 001 08	12	12	2 913 008	91 40 573 08	LICCON KONSOLE LCD1
SECHSKANTMUTTER DIN 985	41 19 002 08	23	1	2 522 000	91 46 006 08	TUER KPL.
SECHSKANTMUTTER DIN 985	41 19 002 08	7	8	2 913 102	92 32 870 08	LUEFTEREINHEIT

Bezeichnung	Artikel	Pos.	Menge	Seite	Baugruppe	Bezeichnung
SECHSKANTMUTTER DIN 985	41 19 002 08	12	3	3 930 054	92 68 038 08	ELEKTRIK WINDWARNUNG T
SECHSKANTMUTTER DIN 985	41 19 003 08	22	6	2 502	91 01 353 08	STEUERSTAND
SECHSKANTMUTTER DIN 985	41 19 003 08	51	4	2 510	91 00 855 08	DREHBUEHNENVERKLEIDUN
SECHSKANTMUTTER DIN 985	41 19 003 08	5	4	2 510 035	92 17 450 08	KLAPPE VORM.
SECHSKANTMUTTER DIN 985	41 19 003 08	63	10	2 520	91 44 758 08	KABINE VERGLAST
SECHSKANTMUTTER DIN 985	41 19 004 08	6	10	2 391	91 06 853 08	DIESELMOTOR KPL.
SECHSKANTMUTTER DIN 985	41 19 004 08	129	4	2 391 001	96 19 013 08	DIESELMOTOR VORM.
SECHSKANTMUTTER DIN 985	41 19 004 08	13	4	2 391 030	92 71 261 08	BATTERIEKASTEN VORM.
SECHSKANTMUTTER DIN 985	41 19 004 08	15	2	2 541	91 45 104 08	ZUSATZHEIZUNG OW
SECHSKANTMUTTER DIN 985	41 19 004 08	47	8	2 550	91 09 257 08	SA-BOCK
SECHSKANTMUTTER DIN 985	41 19 004 08	79	10	2 859	91 44 612 08	GERAEUSCHDAEMMUNG
SECHSKANTMUTTER DIN 985	41 19 004 08	5	2	2 859 009	92 71 425 08	KASSETTE KPL.
SECHSKANTMUTTER DIN 985	41 19 004 08	11	8	2 932 160	92 87 778 08	SCHALTSCHRANK MECH.
SECHSKANTMUTTER DIN 985	41 19 004 08	14	6	2 932 166	92 68 911 08	VERTEILER MASSE
SECHSKANTMUTTER DIN 985	41 19 004 08	116	6	2 970	91 09 142 08	HYDRAULIK
SECHSKANTMUTTER DIN 985	41 19 004 08	7	7	2 977	91 02 038 08	ZUSATZHYDRAULIK DREHBUE
SECHSKANTMUTTER DIN 985	41 19 004 08	93	10	3 211	91 02 064 08	S-ANLENKSTUECK
SECHSKANTMUTTER DIN 985	41 19 004 08	30	40	3 212	91 44 714 08	W-ANLENKSTUECK
SECHSKANTMUTTER DIN 985	41 19 004 08	10	4	3 212 001	92 71 341 08	KLAPPE KPL.
SECHSKANTMUTTER DIN 985	41 19 004 08	48	15	3 214	91 02 084 08	S-KOPFSTUECK
SECHSKANTMUTTER DIN 985	41 19 004 08	17	4	3 216	91 01 257 08	W-ADAPTER F.ROLLENSATZ
SECHSKANTMUTTER DIN 985	41 19 004 08	18	10	3 221	91 02 066 08	S-ZWISCHENSTUECK
SECHSKANTMUTTER DIN 985	41 19 004 08	18	25	3 223	91 02 070 08	S-ZWISCHENSTUECK
SECHSKANTMUTTER DIN 985	41 19 004 08	20	10	3 225	91 02 083 08	SL-REDUZIERSTUECK
SECHSKANTMUTTER DIN 985	41 19 004 08	20	10	3 226	91 44 715 08	LI-ZWISCHENSTUECK
SECHSKANTMUTTER DIN 985	41 19 004 08	20	20	3 227	91 44 716 08	LI-ZWISCHENSTUECK
SECHSKANTMUTTER DIN 985	41 19 004 08	41	10	3 229	91 44 717 08	L-ADAPTER
SECHSKANTMUTTER DIN 985	41 19 004 08	20	10	3 231	91 44 902 08	LI-ZWISCHENSTUECK
SECHSKANTMUTTER DIN 985	41 19 004 08	20	20	3 232	91 44 903 08	LI-ZWISCHENSTUECK
SECHSKANTMUTTER DIN 985	41 19 004 08	32	11	3 556 003	92 71 234 08	WA-BOCK 2 ANLENKSTUECK
SECHSKANTMUTTER DIN 985	41 19 004 08	27	11	3 556 004	92 71 575 08	WA-BOCK 2 KOPFSTUECK VO
SECHSKANTMUTTER DIN 985	41 19 004 08	49	6	3 712	91 44 694 08	MASTNASE L-KOPF
SECHSKANTMUTTER DIN 985	41 19 004 08	31	18	3 715	91 44 697 08	D-ZWISCHENSTUECK
SECHSKANTMUTTER DIN 985	41 19 030 08	48	4	3 213	91 44 718 08	L-KOPFSTUECK
SECHSKANTMUTTER DIN 985	41 18 800 08	8	1	5 700 323	57 00 323	MOTORBREMSE KPL.
SECHSKANTMUTTER DIN 985	41 19 005 08	18	34	1 100	91 00 752 08	RAUPENFAHRWERK KPL.
SECHSKANTMUTTER DIN 985	41 19 005 08	9	4	1 620	91 00 766 08	BEFESTIGUNGSTEILE DREH
SECHSKANTMUTTER DIN 985	41 19 005 08	27	8	1 991	91 44 585 08	DREHDURCHFUEHRUNG
SECHSKANTMUTTER DIN 985	41 19 005 08	8	8	2 391	91 06 853 08	DIESELMOTOR KPL.
SECHSKANTMUTTER DIN 985	41 19 005 08	130	18	2 391 001	96 19 013 08	DIESELMOTOR VORM.
SECHSKANTMUTTER DIN 985	41 19 005 08	15	8	2 392	91 44 593 08	SCHALLDAEMPFERANLAGE
SECHSKANTMUTTER DIN 985	41 19 005 08	12	4	2 393	91 44 594 08	LUFTFILTERANLAGE KPL.
SECHSKANTMUTTER DIN 985	41 19 005 08	66	8	2 510	91 00 855 08	DREHBUEHNENVERKLEIDUN
SECHSKANTMUTTER DIN 985	41 19 005 08	47	4	2 541	91 45 104 08	ZUSATZHEIZUNG OW
SECHSKANTMUTTER DIN 985	41 19 005 08	71	6	2 550	91 09 257 08	SA-BOCK
SECHSKANTMUTTER DIN 985	41 19 005 08	6	4	2 790 507	91 26 379 08	PODEST AUF MONTAGEWIND
SECHSKANTMUTTER DIN 985	41 19 005 08	25	16	2 810	91 08 725 08	KRANFUEHRERKABINE KPL.
SECHSKANTMUTTER DIN 985	41 19 005 08	77	6	2 859	91 44 612 08	GERAEUSCHDAEMMUNG
SECHSKANTMUTTER DIN 985	41 19 005 08	7	4	2 932 160	92 87 778 08	SCHALTSCHRANK MECH.
SECHSKANTMUTTER DIN 985	41 19 005 08	10	99	3 211	91 02 064 08	S-ANLENKSTUECK
SECHSKANTMUTTER DIN 985	41 19 005 08	66	12	3 211	91 02 064 08	S-ANLENKSTUECK
SECHSKANTMUTTER DIN 985	41 19 005 08	22	61	3 212	91 44 714 08	W-ANLENKSTUECK
SECHSKANTMUTTER DIN 985	41 19 005 08	39	74	3 214	91 02 084 08	S-KOPFSTUECK
SECHSKANTMUTTER DIN 985	41 19 005 08	21	4	3 216	91 01 257 08	W-ADAPTER F.ROLLENSATZ
SECHSKANTMUTTER DIN 985	41 19 005 08	14	27	3 221	91 02 066 08	S-ZWISCHENSTUECK
SECHSKANTMUTTER DIN 985	41 19 005 08	14	36	3 223	91 02 070 08	S-ZWISCHENSTUECK
SECHSKANTMUTTER DIN 985	41 19 005 08	13	22	3 225	91 02 083 08	SL-REDUZIERSTUECK
SECHSKANTMUTTER DIN 985	41 19 005 08	13	36	3 226	91 44 715 08	LI-ZWISCHENSTUECK
SECHSKANTMUTTER DIN 985	41 19 005 08	13	52	3 227	91 44 716 08	LI-ZWISCHENSTUECK
SECHSKANTMUTTER DIN 985	41 19 005 08	8	32	3 229	91 44 717 08	L-ADAPTER

Bezeichnung	Artikel	Pos.	Menge	Seite	Baugruppe	Bezeichnung
SECHSKANTMUTTER DIN 985	41 19 005 08	13	36	3 231	91 44 902 08	LI-ZWISCHENSTUECK
SECHSKANTMUTTER DIN 985	41 19 005 08	13	48	3 232	91 44 903 08	LI-ZWISCHENSTUECK
SECHSKANTMUTTER DIN 985	41 19 005 08	12	3	3 554 006	92 71 434 08	WA-BOCK 1 KOPFSTUECK
SECHSKANTMUTTER DIN 985	41 19 005 08	28	28	3 556 003	92 71 234 08	WA-BOCK 2 ANLENKSTUECK
SECHSKANTMUTTER DIN 985	41 19 005 08	12	33	3 556 004	92 71 575 08	WA-BOCK 2 KOPFSTUECK VO
SECHSKANTMUTTER DIN 985	41 19 005 08	20	4	3 592	91 44 721 08	W-RUECKHALTESICHERUNG
SECHSKANTMUTTER DIN 985	41 19 005 08	25	5	3 712	91 44 694 08	MASTNASE L-KOPF
SECHSKANTMUTTER DIN 985	41 19 005 08	29	79	3 713	91 44 695 08	D-ANLENKSTUECK
SECHSKANTMUTTER DIN 985	41 19 005 08	39	18	3 714	91 20 065 08	D-KOPFSTUECK
SECHSKANTMUTTER DIN 985	41 19 005 08	12	73	3 715	91 44 697 08	D-ZWISCHENSTUECK
SECHSKANTMUTTER DIN 985	41 19 005 08	39	12	3 745 001	96 19 998 08	BALLASTPALETTE VORM.
SECHSKANTMUTTER DIN 985	41 19 005 08	35	47	3 745 004	96 19 999 08	FUEHRUNG VORM.
SECHSKANTMUTTER DIN 985	41 19 005 08	5	1	3 745 022	96 84 615 08	LEITERHALTERUNG
SECHSKANTMUTTER DIN 985	41 19 005 08	27	12	4 001 005	91 44 581 08	HAKENFLASCHE
SECHSKANTMUTTER DIN 985	41 19 005 08	24	12	4 003 007	91 44 580 08	HAKENFLASCHE
SECHSKANTMUTTER DIN 985	41 19 005 77	24	32	9 104 649	91 04 649 08	DOPPELHAKENFLASCHE
SECHSKANTMUTTER ISO 4032	41 15 047 08	12	4	2 671	91 44 602 08	OELBEHAELTER KPL.
SECHSKANTMUTTER ISO 4032	41 15 047 08	4	3	9 273 701	92 73 701	STARTER
SECHSKANTMUTTER ISO 403	41 15 031 03	15	2	X1041267	10 41 267 8	ENDPLATTE
SECHSKANTMUTTER ISO 403	41 15 144 08	23	4	2 310	91 04 490 08	WINDE 1
SECHSKANTMUTTER ISO 403	41 15 144 08	23	4	2 320	91 04 491 08	WINDE 2
SECHSKANTMUTTER ISO 403	41 15 144 08	125	8	2 391 001	96 19 013 08	DIESELMOTOR VORM.
SECHSKANTMUTTER ISO 403	41 15 144 08	11	6	2 392	91 44 593 08	SCHALLDAEMPFERANLAGE
SECHSKANTMUTTER ISO 403	41 15 144 08	40	2	2 502	91 01 353 08	STEUERSTAND
SECHSKANTMUTTER ISO 403	41 15 144 08	10	20	2 810 012	96 20 478 08	KRANFUEHRERKABINE VORM
SECHSKANTMUTTER ISO 403	41 15 144 08	17	4	2 925 203	92 16 962 08	KAMERAANBAU S-ANLENKSTU
SECHSKANTMUTTER ISO 403	41 15 144 08	17	4	2 925 204	92 16 990 08	KAMERAANBAU D-ANLENKS
SECHSKANTMUTTER ISO 403	41 15 144 08	13	2	2 975 115	91 07 779 08	ZUSATZHYDRAULIK MONTAGE
SECHSKANTMUTTER ISO 403	41 15 144 08	38	4	3 211	91 02 064 08	S-ANLENKSTUECK
SECHSKANTMUTTER ISO 403	41 15 144 08	20	8	3 292	91 44 698 08	D-RUECKHALTESICHERUNG
SECHSKANTMUTTER ISO 403	41 15 144 08	59	4	3 556 003	92 71 234 08	WA-BOCK 2 ANLENKSTUECK
SECHSKANTMUTTER ISO 403	41 15 144 08	60	4	3 556 004	92 71 575 08	WA-BOCK 2 KOPFSTUECK VO
SECHSKANTMUTTER ISO 403	41 15 144 08	(11)	1	3 592	91 44 721 08	W-RUECKHALTESICHERUNG
SECHSKANTMUTTER ISO 403	41 15 144 08	41	4	3 713	91 44 695 08	D-ANLENKSTUECK
SECHSKANTMUTTER ISO 403	41 15 144 08	29	8	3 745 001	96 19 998 08	BALLASTPALETTE VORM.
SECHSKANTMUTTER ISO 403	41 15 144 08	43	8	3 978	91 00 760 08	HYDR.SCHWEBEBALLAST
SECHSKANTMUTTER ISO 403	41 15 144 08	13	2	9 882 931	98 82 931	KRAFTSTOFFFILTERANBAU
SECHSKANTMUTTER ISO 4032	41 15 048 08	5	2	9 885 451	98 85 451	GENERATOR ANBAU
SECHSKANTMUTTER ISO 403	41 15 143 08	55	4	1 400	91 04 483 08	RAUPENTRAEGER LI.
SECHSKANTMUTTER ISO 403	41 15 143 08	74	4	1 400	91 04 483 08	RAUPENTRAEGER LI.
SECHSKANTMUTTER ISO 403	41 15 143 08	54	4	1 410	91 04 487 08	RAUPENTRAEGER RE.
SECHSKANTMUTTER ISO 403	41 15 143 08	73	2	1 410	91 04 487 08	RAUPENTRAEGER RE.
SECHSKANTMUTTER ISO 403	41 15 143 08	15	1	1 991	91 44 585 08	DREHDURCHFUEHRUNG
SECHSKANTMUTTER ISO 403	41 15 143 08	126	8	2 391 001	96 19 013 08	DIESELMOTOR VORM.
SECHSKANTMUTTER ISO 403	41 15 143 08	12	8	2 970	91 09 142 08	HYDRAULIK
SECHSKANTMUTTER ISO 403	41 15 143 08	59	4	2 977	91 02 038 08	ZUSATZHYDRAULIK DREHBUE
SECHSKANTMUTTER ISO 403	41 15 143 08	18	4	3 211	91 02 064 08	S-ANLENKSTUECK
SECHSKANTMUTTER ISO 403	41 15 143 08	44	8	3 213	91 44 718 08	L-KOPFSTUECK
SECHSKANTMUTTER ISO 403	41 15 143 08	76	4	3 214	91 02 084 08	S-KOPFSTUECK
SECHSKANTMUTTER ISO 403	41 15 143 08	32	8	3 221	91 02 066 08	S-ZWISCHENSTUECK
SECHSKANTMUTTER ISO 403	41 15 143 08	32	8	3 223	91 02 070 08	S-ZWISCHENSTUECK
SECHSKANTMUTTER ISO 403	41 15 143 08	8	12	3 225	91 02 083 08	SL-REDUZIERSTUECK
SECHSKANTMUTTER ISO 403	41 15 143 08	20	8	3 554 005	92 71 402 08	WA-BOCK 1 ANLENKSTUECK
SECHSKANTMUTTER ISO 403	41 15 143 08	37	8	3 556 003	92 71 234 08	WA-BOCK 2 ANLENKSTUECK
SECHSKANTMUTTER ISO 403	41 15 143 08	8	8	3 715	91 44 697 08	D-ZWISCHENSTUECK
SECHSKANTMUTTER ISO 403	41 15 143 08	32	8	3 745 001	96 19 998 08	BALLASTPALETTE VORM.
SECHSKANTMUTTER ISO 4032	41 15 050 08	21	1	3 221	91 02 066 08	S-ZWISCHENSTUECK
SECHSKANTMUTTER ISO 4032	41 15 050 08	21	1	3 223	91 02 070 08	S-ZWISCHENSTUECK
SECHSKANTMUTTER ISO 403	41 15 145 08	15	2	1 100 005	92 11 788 08	RAHMEN KPL.
SECHSKANTMUTTER ISO 403	41 15 145 08	10	6	1 991	91 44 585 08	DREHDURCHFUEHRUNG

Bezeichnung	Artikel	Pos.	Menge	Seite	Baugruppe	Bezeichnung
SECHSKANTMUTTER ISO 403	41 15 145 08	4	2	2 131	91 04 220 08	LAUFSTEG DREHBUEHNE LI
SECHSKANTMUTTER ISO 403	41 15 145 08	11	4	2 740	91 01 072 08	GEGENGEWICHT
SECHSKANTMUTTER ISO 403	41 15 145 08	4	4	2 933	91 44 616 08	ANBAU SCHALTSCHRANK
SECHSKANTMUTTER ISO 403	41 15 145 08	4	3	3 204 001	92 71 720 08	STANGE VORM.
SECHSKANTMUTTER ISO 403	41 15 145 08	4	4	3 204 005	92 11 284 08	STANGE VORM.
SECHSKANTMUTTER ISO 403	41 15 145 08	4	3	3 204 006	92 72 310 08	STANGE VORM.
SECHSKANTMUTTER ISO 403	41 15 145 08	13	1	3 211 003	92 10 670 08	STANGEN KPL.
SECHSKANTMUTTER ISO 403	41 15 145 08	5	2	3 211 004	92 10 721 08	STANGEN VORM.
SECHSKANTMUTTER ISO 403	41 15 145 08	5	2	3 211 005	92 10 720 08	STANGEN VORM.
SECHSKANTMUTTER ISO 403	41 15 145 08	4	5	3 214 003	92 22 023 08	STANGE KPL.
SECHSKANTMUTTER ISO 403	41 15 145 08	4	5	3 223 002	92 71 484 08	STANGE VORM.
SECHSKANTMUTTER ISO 403	41 15 145 08	4	4	3 229 001	92 71 619 08	STANGE VORM.
SECHSKANTMUTTER ISO 403	41 15 145 08	8	4	3 554 005	92 71 402 08	WA-BOCK 1 ANLENKSTUECK
SECHSKANTMUTTER ISO 403	41 15 145 08	17	16	3 554 006	92 71 434 08	WA-BOCK 1 KOPFSTUECK
SECHSKANTMUTTER ISO 403	41 15 145 08	54	1	3 556 004	92 71 575 08	WA-BOCK 2 KOPFSTUECK VO
SECHSKANTMUTTER ISO 403	41 15 145 08	4	4	3 714 011	92 71 147 08	SA-STANGE
SECHSKANTMUTTER ISO 403	41 15 145 08	4	4	3 714 012	92 71 454 08	STANGE KPL.
SECHSKANTMUTTER ISO 403	41 15 145 08	4	5	3 715 002	92 71 487 08	STANGE VORM.
SECHSKANTMUTTER ISO 403	41 15 145 08	40	2	3 745	91 07 886 08	SCHWEBEBALLAST
SECHSKANTMUTTER ISO 403	41 15 145 08	25	4	3 745 001	96 19 998 08	BALLASTPALETTE VORM.
SECHSKANTMUTTER ISO 403	41 15 145 08	4	4	3 745 006	92 17 632 08	STANGE VORM.
SECHSKANTMUTTER ISO 403	41 15 145 08	4	2	3 809 001	92 10 992 08	STANGE VORM.
SECHSKANTMUTTER ISO 403	41 15 145 08	4	4	3 809 101	92 10 813 08	STANGE VORM.
SECHSKANTMUTTER ISO 403	41 15 145 08	4	2	3 820 101	92 11 022 08	STANGE VORM.
SECHSKANTMUTTER ISO 403	41 15 145 08	4	2	3 950 003	92 18 594 08	STANGE VORM.
SECHSKANTMUTTER ISO 4032	41 15 122 08	7	2	5 530 854	55 30 854 08	DREIWEGEHAHN
SECHSKANTMUTTER ISO 403	41 15 147 08	10	2	2 790 507	91 26 379 08	PODEST AUF MONTAGEWIND
SECHSKANTMUTTER ISO 4032	41 15 054 08	30	2	3 204	91 44 702 08	W-MONTAGEEINHEIT
SECHSKANTMUTTER ISO 403	41 15 149 08	14	8	2 125	91 01 212 08	BOLZEN D-S ANLENKSTUECK
SECHSKANTMUTTER ISO 403	41 15 149 08	21	2	2 340	91 09 918 08	WINDE 4 EINZIEHWERK
SECHSKANTMUTTER ISO 403	41 15 149 08	37	4	3 213	91 44 718 08	L-KOPFSTUECK
SECHSKANTMUTTER ISO 4032	41 15 157 08	279	2	2 920 412	92 15 647 08	KLEMMKASTEN
SECHSKANTMUTTER ISO 4032	41 15 157 08	15	10	2 922 001	92 84 311 08	BUSPLATINE
SECHSKANTMUTTER ISO 4032	41 15 157 08	18	24	2 932 172	92 18 043 08	RELAISSTEUERUNG
SECHSKANTMUTTER ISO 4032	41 15 157 08	18	14	2 932 187	92 18 049 08	MONTAGEEINHEIT
SECHSKANTMUTTER ISO 4032	41 15 157 08	266	4	3 930 293	92 07 123 08	LEITUNGSTROMMEL KPL.
SECHSKANTMUTTER ISO 4032	41 15 157 08	267	4	3 930 505	92 09 328 08	LEITUNGSTROMMEL KPL.
SECHSKANTMUTTER ISO 4032	41 15 157 08	162	2	3 930 507	92 73 191 08	KLEMMKASTEN KPL.
SECHSKANTMUTTER ISO 4032	41 15 157 08	284	18	3 930 607	92 73 168 08	KLEMMKASTEN
SECHSKANTMUTTER ISO 4032	41 15 157 08	284	18	3 930 611	92 09 429 08	KLEMMKASTEN
SECHSKANTMUTTER ISO 403	41 15 152 08	16	8	2 125	91 01 212 08	BOLZEN D-S ANLENKSTUECK
SECHSKANTMUTTER ISO 403	41 15 152 08	15	4	4 001 005	91 44 581 08	HAKENFLASCHE
SECHSKANTMUTTER ISO 403	41 15 152 08	15	4	4 003 007	91 44 580 08	HAKENFLASCHE
SECHSKANTMUTTER ISO 403	41 15 152 08	15	8	9 104 649	91 04 649 08	DOPPELHAKENFLASCHE
SECHSKANTMUTTER ISO 4032	41 15 142 08	54	6	2 520	91 44 758 08	KABINE VERGLAST
SECHSKANTMUTTER ISO 4032	41 15 142 08	25	5	2 835	91 02 278 08	LADEGERAET
SECHSKANTMUTTER ISO 4032	41 15 142 08	281	4	2 920 200	92 87 789 08	ELEKTRIK WINDE 1
SECHSKANTMUTTER ISO 4032	41 15 142 08	281	4	2 920 260	92 87 790 08	ELEKTRIK WINDE 2
SECHSKANTMUTTER ISO 4032	41 15 142 08	281	4	2 920 341	92 87 791 08	ELEKTRIK WINDE 3
SECHSKANTMUTTER ISO 4032	41 15 142 08	281	4	2 920 359	92 87 793 08	ELEKTRIK WINDE 5
SECHSKANTMUTTER ISO 4032	41 15 142 08	281	4	2 920 381	92 87 788 08	ELEKTRIK WINDE 6
SECHSKANTMUTTER ISO 4032	41 15 142 08	44	24	2 932 160	92 87 778 08	SCHALTSCHRANK MECH.
SECHSKANTMUTTER ISO 4032	41 15 142 08	41	8	2 932 172	92 18 043 08	RELAISSTEUERUNG
SECHSKANTMUTTER ISO 4032	41 15 142 08	296	4	3 930 607	92 73 168 08	KLEMMKASTEN
SECHSKANTMUTTER ISO 4032	41 15 142 08	290	4	3 930 611	92 09 429 08	KLEMMKASTEN
SECHSKANTMUTTER ISO 4032	41 15 148 08	18	8	1 711	91 01 239 08	ZENTRALSCHMIERUNG RAUP
SECHSKANTMUTTER ISO 4032	41 15 148 08	47	18	1 970 060	92 99 038 08	MONTAGETEILE RAUPE
SECHSKANTMUTTER ISO 4032	41 15 148 08	7	2	2 440 017	92 13 888 08	SCHLAUCHHALTER VORM.
SECHSKANTMUTTER ISO 4032	41 15 148 08	8	10	2 711	91 44 604 08	ZENTRALSCHMIERANLAGE O
SECHSKANTMUTTER ISO 4032	41 15 148 08	276	2	2 780 242	92 08 729 08	KLEMMKASTEN KPL.

Bezeichnung	Artikel	Pos.	Menge	Seite	Baugruppe	Bezeichnung
SECHSKANTMUTTER ISO 4032	41 15 148 08	58	16	2 859	91 44 612 08	GERAEUSCHDAEMMUNG
SECHSKANTMUTTER ISO 4032	41 15 148 08	10	2	2 913 100	91 23 538 08	BAUGRUPPENTRAEGER
SECHSKANTMUTTER ISO 4032	41 15 148 08	152	1	2 920 306	92 95 363 08	KABELSTRANG
SECHSKANTMUTTER ISO 4032	41 15 148 08	32	6	2 920 321	92 87 783 08	ELEKTRIK BATTERIEKASTEN
SECHSKANTMUTTER ISO 4032	41 15 148 08	18	1	2 922 001	92 84 311 08	BUSPLATINE
SECHSKANTMUTTER ISO 4032	41 15 148 08	59	7	2 932 161	96 20 409 08	AUFBAUTEILE MONTAGETAFE
SECHSKANTMUTTER ISO 4032	41 15 148 08	5	2	3 745 007	92 99 170 08	ZUSATZAUSR.F.SCHWEBEBA
SECHSKANTMUTTER ISO 403	10 87 562 1	5	12	1 830 102	92 26 483 08	KLEMMBRETT VORM.
SECHSKANTMUTTER ISO 4032	41 15 140 08	11	48	1 100	91 00 752 08	RAUPENFAHRWERK KPL.
SECHSKANTMUTTER ISO 4032	41 15 140 08	67	8	1 970	91 00 931 08	HYDR.RAUPE 4 MOT.VORB.K-
SECHSKANTMUTTER ISO 4032	41 15 140 08	75	8	1 970	91 00 931 08	HYDR.RAUPE 4 MOT.VORB.K-
SECHSKANTMUTTER ISO 4032	41 15 140 08	13	4	1 970 060	92 99 038 08	MONTAGETEILE RAUPE
SECHSKANTMUTTER ISO 4032	41 15 140 08	17	2	1 991	91 44 585 08	DREHDURCHFUEHRUNG
SECHSKANTMUTTER ISO 4032	41 15 140 08	10	4	2 440 017	92 13 888 08	SCHLAUCHHALTER VORM.
SECHSKANTMUTTER ISO 4032	41 15 140 08	22	24	2 510	91 00 855 08	DREHBUEHNENVERKLEIDUN
SECHSKANTMUTTER ISO 4032	41 15 140 08	59	4	2 520	91 44 758 08	KABINE VERGLAST
SECHSKANTMUTTER ISO 4032	41 15 140 08	31	2	2 520 009	92 59 496 08	FRONTSCHEIBE KPL.
SECHSKANTMUTTER ISO 4032	41 15 140 08	21	2	2 810 012	96 20 478 08	KRANFUEHRERKABINE VORM
SECHSKANTMUTTER ISO 4032	41 15 140 08	22	9	2 835	91 02 278 08	LADEGERAET
SECHSKANTMUTTER ISO 4032	41 15 140 08	16	2	2 913 008	91 40 573 08	LICCON KONSOLE LCD1
SECHSKANTMUTTER ISO 4032	41 15 140 08	263	3	2 920 342	96 20 439 08	ARMATURENBRETT DACH VO
SECHSKANTMUTTER ISO 4032	41 15 140 08	6	9	2 925 007	92 15 673 08	KAMERAANBAU DREHBUEHN
SECHSKANTMUTTER ISO 4032	41 15 140 08	9	2	2 925 007	96 18 184 08	AUSRUESTUNG KAMERA KAB
SECHSKANTMUTTER ISO 4032	41 15 140 08	9	7	2 925 203	92 16 962 08	KAMERAANBAU S-ANLENKSTU
SECHSKANTMUTTER ISO 4032	41 15 140 08	9	7	2 925 204	92 16 990 08	KAMERAANBAU D-ANLENKS
SECHSKANTMUTTER ISO 4032	41 15 140 08	38	4	2 932 161	96 20 409 08	AUFBAUTEILE MONTAGETAFE
SECHSKANTMUTTER ISO 4032	41 15 140 08	6	4	2 932 166	92 68 911 08	VERTEILER MASSE
SECHSKANTMUTTER ISO 4032	41 15 140 08	31	2	2 970	91 09 142 08	HYDRAULIK
SECHSKANTMUTTER ISO 4032	41 15 140 08	67	10	2 970	91 09 142 08	HYDRAULIK
SECHSKANTMUTTER ISO 4032	41 15 140 08	51	2	2 975	91 44 710 08	ZUSATZHYDRAULIK WINDE 1-
SECHSKANTMUTTER ISO 4032	41 15 140 08	54	2	2 975 300	91 44 664 08	ZUSATZHYDRAULIK WINDE 5
SECHSKANTMUTTER ISO 4032	41 15 140 08	54	2	2 975 400	91 02 034 08	ZUSATZHYDRAULIK WINDE 6
SECHSKANTMUTTER ISO 4032	41 15 140 08	54	2	2 975 600	91 44 708 08	ZUSATZHYDRAULIK WINDE 3
SECHSKANTMUTTER ISO 4032	41 15 140 08	11	2	2 976 203	92 27 489 08	ZUSATZHYDR.BOLZENZIEHZ
SECHSKANTMUTTER ISO 4032	41 15 140 08	17	2	2 978 200	91 01 626 08	ZUSATZHYDR.S-RUECKHALTE
SECHSKANTMUTTER ISO 4032	41 15 140 08	9	4	3 745 002	92 17 236 08	SCHALTEINHEIT
SECHSKANTMUTTER ISO 4032	41 15 140 08	9	4	3 745 003	92 17 237 08	SCHALTEINHEIT
SECHSKANTMUTTER ISO 4032	41 15 140 08	48	2	3 978	91 00 760 08	HYDR.SCHWEBEBALLAST
SECHSKANTMUTTER ISO 4032	41 15 140 08	10	1	9 889 030	98 89 030	KRAFTSTOFFLEITUNGEN
SECHSKANTMUTTER ISO 403	41 15 046 08	6	4	2 291	91 44 684 08	S-RUECKHALTESICHERUNG
SECHSKANTMUTTER ISO 403	41 15 046 08	10	4	2 932 166	92 68 911 08	VERTEILER MASSE
SECHSKANTMUTTER ISO 403	41 15 046 08	34	8	3 211	91 02 064 08	S-ANLENKSTUECK
SECHSKANTMUTTER ISO 403	41 15 046 08	8	4	3 292	91 44 698 08	D-RUECKHALTESICHERUNG
SECHSKANTMUTTER ISO 403	41 15 046 08	16	16	3 292	91 44 698 08	D-RUECKHALTESICHERUNG
SECHSKANTMUTTER ISO 403	41 15 046 08	6	1	5 700 323	57 00 323	MOTORBREMSE KPL.
SECHSKANTMUTTER ISO 403	41 15 046 08	24	1	9 887 180	98 87 180	ATL-ANBAU
SECHSKANTMUTTER ISO 403	41 15 046 08	24	1	9 887 181	98 87 181	ATL-ANBAU
SECHSKANTMUTTER ISO 403	41 15 046 08	9	1	9 887 393	98 87 393	OELMESSSTAB MIT ROHR
SECHSKANTMUTTER ISO 4032	41 15 141 08	11	52	1 100 005	92 11 788 08	RAHMEN KPL.
SECHSKANTMUTTER ISO 4032	41 15 141 08	13	32	1 780 193	92 83 947 08	BESCHILDERUNG FUER FUN
SECHSKANTMUTTER ISO 4032	41 15 141 08	127	20	2 391 001	96 19 013 08	DIESELMOTOR VORM.
SECHSKANTMUTTER ISO 4032	41 15 141 08	3	32	2 391 023	92 51 188 08	KUEHLER VORM.
SECHSKANTMUTTER ISO 4032	41 15 141 08	16	37	2 391 023	92 51 188 08	KUEHLER VORM.
SECHSKANTMUTTER ISO 4032	41 15 141 08	8	9	2 391 030	92 71 261 08	BATTERIEKASTEN VORM.
SECHSKANTMUTTER ISO 4032	41 15 141 08	38	4	2 502	91 01 353 08	STEUERSTAND
SECHSKANTMUTTER ISO 4032	41 15 141 08	49	18	2 510	91 00 855 08	DREHBUEHNENVERKLEIDUN
SECHSKANTMUTTER ISO 4032	41 15 141 08	52	4	2 550	91 09 257 08	SA-BOCK
SECHSKANTMUTTER ISO 4032	41 15 141 08	29	2	2 652	91 01 222 08	ROLLENLAGERUNG DREHBUE
SECHSKANTMUTTER ISO 4032	41 15 141 08	21	4	2 671	91 44 602 08	OELBEHAELTER KPL.
SECHSKANTMUTTER ISO 4032	41 15 141 08	6	20	2 831	91 44 693 08	KLIMAANLAGE OW

Bezeichnung	Artikel	Pos.	Menge	Seite	Baugruppe	Bezeichnung
SECHSKANTMUTTER ISO 4032	41 15 141 08	65	10	2 859	91 44 612 08	GERAEUSCHDAEMMUNG
SECHSKANTMUTTER ISO 4032	41 15 141 08	14	1	2 925 007	92 15 673 08	KAMERAANBAU DREHBUEHN
SECHSKANTMUTTER ISO 4032	41 15 141 08	5	2	2 925 203	92 16 962 08	KAMERAANBAU S-ANLENKSTU
SECHSKANTMUTTER ISO 4032	41 15 141 08	5	2	2 925 204	92 16 990 08	KAMERAANBAU D-ANLENKS
SECHSKANTMUTTER ISO 4032	41 15 141 08	(5)	2	2 970	91 09 142 08	HYDRAULIK
SECHSKANTMUTTER ISO 4032	41 15 141 08	15	8	2 978 300	91 01 515 08	ZUSATZHYDR.MONTAGEEINR
SECHSKANTMUTTER ISO 4032	41 15 141 08	22	4	3 213	91 44 718 08	L-KOPFSTUECK
SECHSKANTMUTTER ISO 4032	41 15 141 08	27	4	3 216	91 01 257 08	W-ADAPTER F.ROLLENSATZ
SECHSKANTMUTTER ISO 4032	41 15 141 08	37	14	3 713	91 44 695 08	D-ANLENKSTUECK
SECHSKANTMUTTER ISO 4032	41 15 141 08	57	6	3 745 001	96 19 998 08	BALLASTPALETTE VORM.
SECHSKANTMUTTER ISO 4032	41 15 141 08	20	5	3 745 004	96 19 999 08	FUEHRUNG VORM.
SECHSKANTMUTTER ISO 4032	41 15 141 08	9	8	3 880	91 00 197 08	ROLLENWAGEN W-AUSLEGE
SECHSKANTMUTTER ISO 4032	41 15 141 08	36	4	3 978	91 00 760 08	HYDR.SCHWEBEBALLAST
SECHSKANTMUTTER ISO 4032	51 07 374 08	18	1	X1041267	10 41 267 8	ENDPLATTE
SECHSKANTMUTTER ISO 4035	41 17 006 08	12	1	9 271 637	92 71 637	ENDREGELVENTIL
SECHSKANTMUTTER ISO 4035	41 17 014 08	19	4	2 652	91 01 222 08	ROLLENLAGERUNG DREHBUE
SECHSKANTMUTTER ISO 8675	59 15 592 08	4	1	2 520 101	96 49 682 08	SPRITZDUESE
SECHSKANTMUTTER ISO 8675	41 01 010	21	2	9 277 009	92 77 009	AGGREGATETRAEGER
SECHSKANTMUTTER M12X1	91 75 559	6	2	9 272 224	92 72 224	KIPPHEBELBOCK VORM.
SECHSKANTMUTTER M12XLH	90 72 558	8	1	9 888 214	98 88 214	WASSERPUMPE VORM.
SECHSKANTSCHRAUBE DIN 6	40 73 502 08	11	21	2 932 164	92 18 042 08	SCHWENKRAHMEN
SECHSKANTSCHRAUBE DIN 9	40 69 004 08	12	1	9 885 451	98 85 451	GENERATOR ANBAU
SECHSKANTSCHRAUBE EN 16	40 73 500 08	51	2	2 830 039	96 20 428 08	GERAETEANORDNUNG
SECHSKANTSCHRAUBE EN 16	40 73 500 08	36	23	2 932 161	96 20 409 08	AUFBAUTEILE MONTAGETAFE
SECHSKANTSCHRAUBE EN 1	10 00 900 7	3	2	9 147 512	91 47 512	VERSCHLUSSTEILE
SECHSKANTSCHRAUBE ISO 4	40 00 489	17	6	2 392	91 44 593 08	SCHALLDAEMPFERANLAGE
SECHSKANTSCHRAUBE ISO	49 80 486	10	1	9 881 169	98 81 169	OELWANNE MIT BEFEST.
SECHSKANTSCHRAUBE ISO	40 61 056	12	2	2 975 115	91 07 779 08	ZUSATZHYDRAULIK MONTAGE
SECHSKANTSCHRAUBE ISO	40 61 056	42	8	3 978	91 00 760 08	HYDR.SCHWEBEBALLAST
SECHSKANTSCHRAUBE ISO	49 01 218	3	4	9 885 451	98 85 451	GENERATOR ANBAU
SECHSKANTSCHRAUBE ISO 4	40 02 133	106	12	2 391 001	96 19 013 08	DIESELMOTOR VORM.
SECHSKANTSCHRAUBE ISO 4	40 02 079	8	15	9 881 169	98 81 169	OELWANNE MIT BEFEST.
SECHSKANTSCHRAUBE ISO 4	46 00 730	3	4	9 883 358	98 83 358	ANBAUTEILE
SECHSKANTSCHRAUBE ISO	49 01 253	8	1	9 882 964	98 82 964	SCHWUNGRADGEHAEUSE
SECHSKANTSCHRAUBE ISO	49 01 253	4	4	9 887 825	98 87 825	TRANSPORTVORRICHTUNG
SECHSKANTSCHRAUBE ISO	46 00 197	55	8	2 976	91 00 764 08	ZUSATZHYDRAULIK 2 DREH
SECHSKANTSCHRAUBE ISO	40 00 973	53	4	1 400	91 04 483 08	RAUPENTRAEGER LI.
SECHSKANTSCHRAUBE ISO	40 00 973	52	4	1 410	91 04 487 08	RAUPENTRAEGER RE.
SECHSKANTSCHRAUBE ISO	46 00 047	104	8	2 391 001	96 19 013 08	DIESELMOTOR VORM.
SECHSKANTSCHRAUBE ISO	40 62 020 08	7	2	9 882 964	98 82 964	SCHWUNGRADGEHAEUSE
SECHSKANTSCHRAUBE ISO	40 61 065	6	1	9 885 451	98 85 451	GENERATOR ANBAU
SECHSKANTSCHRAUBE ISO	46 00 330	60	4	3 213	91 44 718 08	L-KOPFSTUECK
SECHSKANTSCHRAUBE ISO	46 00 245	3	4	2 671	91 44 602 08	OELBEHAELTER KPL.
SECHSKANTSCHRAUBE ISO 4	40 01 314	6	15	9 882 964	98 82 964	SCHWUNGRADGEHAEUSE
SECHSKANTSCHRAUBE ISO 4	40 61 153 08	54	32	1 970	91 00 931 08	HYDR.RAUPE 4 MOT.VORB.K-
SECHSKANTSCHRAUBE ISO 4	46 00 309	7	2	2 100 012	92 04 560 08	SCHUTZWALZE WINDE 1-2
SECHSKANTSCHRAUBE ISO 4	46 00 527	53	1	3 556 004	92 71 575 08	WA-BOCK 2 KOPFSTUECK VO
SECHSKANTSCHRAUBE ISO 4	40 61 179 01	10	4	2 740	91 01 072 08	GEGENGEWICHT
SECHSKANTSCHRAUBE ISO 4	40 61 183 01	52	16	9 390 078	93 90 078 01	WINKELGETRIEBE
SECHSKANTSCHRAUBE ISO 4	40 61 184 01	2	2	3 745 008	96 23 072 08	LASCHE VORM.
SECHSKANTSCHRAUBE ISO 4	40 61 186 01	11	1	3 223 001	92 71 488 08	STANGE
SECHSKANTSCHRAUBE ISO 4	40 61 186 01	9	1	3 715 001	92 71 486 08	STANGE
SECHSKANTSCHRAUBE ISO 4	40 61 186 01	10	1	3 745 005	92 17 630 08	STANGE KPL.
SECHSKANTSCHRAUBE ISO 4	40 61 186 01	11	1	3 809 000	92 10 957 08	STANGE KPL.
SECHSKANTSCHRAUBE ISO 4	40 61 186 01	19	1	3 809 100	92 10 812 08	STANGE KPL.
SECHSKANTSCHRAUBE ISO 4	40 61 186 01	11	1	3 820 100	92 11 015 08	STANGE KPL.
SECHSKANTSCHRAUBE ISO 4	40 61 186 01	11	1	3 950 001	92 18 589 08	STANGE KPL.
SECHSKANTSCHRAUBE ISO 4	40 61 186 01	10	1	3 950 002	92 18 562 08	STANGE KPL.
SECHSKANTSCHRAUBE ISO 4	46 35 286	18	1	3 712	91 44 694 08	MASTNASE L-KOPF
SECHSKANTSCHRAUBE ISO 4	40 61 198 08	66	2	2 550	91 09 257 08	SA-BOCK

Bezeichnung	Artikel	Pos.	Menge	Seite	Baugruppe	Bezeichnung
SECHSKANTSCHRAUBE ISO 4	40 61 198 08	3	2	2 790	91 01 223 08	ZUSATZTEILE DEMONT.SA-B
SECHSKANTSCHRAUBE ISO 4	40 61 198 08	7	4	3 554 005	92 71 402 08	WA-BOCK 1 ANLENKSTUECK
SECHSKANTSCHRAUBE ISO 4	40 61 198 08	8	3	3 556 003	92 71 234 08	WA-BOCK 2 ANLENKSTUECK
SECHSKANTSCHRAUBE ISO 4	40 61 198 08	39	2	3 745	91 07 886 08	SCHWEBEBALLAST
SECHSKANTSCHRAUBE ISO 4	46 00 592	25	1	3 221	91 02 066 08	S-ZWISCHENSTUECK
SECHSKANTSCHRAUBE ISO 4	46 00 592	25	1	3 223	91 02 070 08	S-ZWISCHENSTUECK
SECHSKANTSCHRAUBE ISO	46 00 018	87	4	9 390 078	93 90 078 01	WINKELGETRIEBE
SECHSKANTSCHRAUBE ISO	40 62 042 08	26	8	3 714	91 20 065 08	D-KOPFSTUECK
SECHSKANTSCHRAUBE ISO	46 00 056	36	4	3 215	91 44 631 08	S-KOPFSTUECK ROLLENSATZ
SECHSKANTSCHRAUBE ISO	40 62 044 08	56	16	1 400	91 04 483 08	RAUPENTRAEGER LI.
SECHSKANTSCHRAUBE ISO	40 62 044 08	55	16	1 410	91 04 487 08	RAUPENTRAEGER RE.
SECHSKANTSCHRAUBE ISO 4	40 62 213 08	101	2	2 391 001	96 19 013 08	DIESELMOTOR VORM.
SECHSKANTSCHRAUBE ISO	40 62 060 08	4	1	2 550 002	92 70 943 08	LASCHE KPL.
SECHSKANTSCHRAUBE ISO 4	40 61 236 01	63	3	3 212	91 44 714 08	W-ANLENKSTUECK
SECHSKANTSCHRAUBE ISO 4	40 61 236 01	29	1	3 714	91 20 065 08	D-KOPFSTUECK
SECHSKANTSCHRAUBE ISO 4	40 61 234 14	6	1	3 714 010	92 71 146 08	B-STANGE
SECHSKANTSCHRAUBE ISO 4	40 61 238 01	30	6	3 292	91 44 698 08	D-RUECKHALTESICHERUNG
SECHSKANTSCHRAUBE ISO	40 62 155 08	28	2	3 204	91 44 702 08	W-MONTAGEEINHEIT
SECHSKANTSCHRAUBE ISO	40 62 055 08	7	12	9 390 078	93 90 078 01	WINKELGETRIEBE
SECHSKANTSCHRAUBE ISO 4	40 61 282 08	107	2	2 391 001	96 19 013 08	DIESELMOTOR VORM.
SECHSKANTSCHRAUBE ISO 4	40 61 293 08	12	4	3 714 009	96 23 647 08	VERSTELLFLASCHE KPL.
SECHSKANTSCHRAUBE ISO 4	40 62 132 08	6	48	2 350	91 03 766 08	DREHWERK
SECHSKANTSCHRAUBE ISO 4	40 62 107 08	29	8	1 400	91 04 483 08	RAUPENTRAEGER LI.
SECHSKANTSCHRAUBE ISO 4	40 62 107 08	29	8	1 410	91 04 487 08	RAUPENTRAEGER RE.
SECHSKANTSCHRAUBE ISO 4	10 54 403 3	16	4	4 001 005	91 44 581 08	HAKENFLASCHE
SECHSKANTSCHRAUBE ISO 4	40 62 108 08	28	8	1 400	91 04 483 08	RAUPENTRAEGER LI.
SECHSKANTSCHRAUBE ISO 4	40 62 108 08	28	8	1 410	91 04 487 08	RAUPENTRAEGER RE.
SECHSKANTSCHRAUBE ISO 4	40 61 346 08	56	8	3 745	91 07 886 08	SCHWEBEBALLAST
SECHSKANTSCHRAUBE ISO 4	40 61 425 08	16	4	4 003 007	91 44 580 08	HAKENFLASCHE
SECHSKANTSCHRAUBE ISO 4	40 62 640 08	30	35	1 400	91 04 483 08	RAUPENTRAEGER LI.
SECHSKANTSCHRAUBE ISO 4	40 62 640 08	30	35	1 410	91 04 487 08	RAUPENTRAEGER RE.
SECHSKANTSCHRAUBE ISO 4	40 62 228 08	31	35	1 400	91 04 483 08	RAUPENTRAEGER LI.
SECHSKANTSCHRAUBE ISO 4	40 62 228 08	22	35	1 410	91 04 487 08	RAUPENTRAEGER RE.
SECHSKANTSCHRAUBE ISO 4	40 01 928	46	2	3 214	91 02 084 08	S-KOPFSTUECK
SECHSKANTSCHRAUBE ISO 4	40 01 928	25	2	3 225	91 02 083 08	SL-REDUZIERSTUECK
SECHSKANTSCHRAUBE ISO 4	40 01 928	25	2	3 226	91 44 715 08	LI-ZWISCHENSTUECK
SECHSKANTSCHRAUBE ISO 4	40 01 928	25	6	3 227	91 44 716 08	LI-ZWISCHENSTUECK
SECHSKANTSCHRAUBE ISO 4	40 01 928	39	4	3 229	91 44 717 08	L-ADAPTER
SECHSKANTSCHRAUBE ISO 4	40 01 928	25	2	3 231	91 44 902 08	LI-ZWISCHENSTUECK
SECHSKANTSCHRAUBE ISO 4	40 01 928	25	6	3 232	91 44 903 08	LI-ZWISCHENSTUECK
SECHSKANTSCHRAUBE ISO 4	46 00 023	10	2	2 976 203	92 27 489 08	ZUSATZHYDR.BOLZENZIEHZ
SECHSKANTSCHRAUBE ISO 4	46 00 023	22	5	3 225	91 02 083 08	SL-REDUZIERSTUECK
SECHSKANTSCHRAUBE ISO 4	46 00 023	22	5	3 226	91 44 715 08	LI-ZWISCHENSTUECK
SECHSKANTSCHRAUBE ISO 4	46 00 023	22	5	3 227	91 44 716 08	LI-ZWISCHENSTUECK
SECHSKANTSCHRAUBE ISO 4	46 00 023	22	5	3 231	91 44 902 08	LI-ZWISCHENSTUECK
SECHSKANTSCHRAUBE ISO 4	46 00 023	22	5	3 232	91 44 903 08	LI-ZWISCHENSTUECK
SECHSKANTSCHRAUBE ISO 4	46 01 161	5	1	2 932 164	92 18 042 08	SCHWENKRAHMEN
SECHSKANTSCHRAUBE ISO 4	46 01 161	88	8	3 212	91 44 714 08	W-ANLENKSTUECK
SECHSKANTSCHRAUBE ISO 4	46 01 161	16	5	3 221	91 02 066 08	S-ZWISCHENSTUECK
SECHSKANTSCHRAUBE ISO 4	46 01 161	16	5	3 223	91 02 070 08	S-ZWISCHENSTUECK
SECHSKANTSCHRAUBE ISO 4	46 01 161	33	7	3 715	91 44 697 08	D-ZWISCHENSTUECK
SECHSKANTSCHRAUBE ISO 4	46 00 356	49	13	3 214	91 02 084 08	S-KOPFSTUECK
SECHSKANTSCHRAUBE ISO 4	46 00 356	34	3	3 221	91 02 066 08	S-ZWISCHENSTUECK
SECHSKANTSCHRAUBE ISO 4	46 00 356	34	12	3 223	91 02 070 08	S-ZWISCHENSTUECK
SECHSKANTSCHRAUBE ISO 4	46 00 356	24	3	3 225	91 02 083 08	SL-REDUZIERSTUECK
SECHSKANTSCHRAUBE ISO 4	46 00 356	24	3	3 226	91 44 715 08	LI-ZWISCHENSTUECK
SECHSKANTSCHRAUBE ISO 4	46 00 356	24	9	3 227	91 44 716 08	LI-ZWISCHENSTUECK
SECHSKANTSCHRAUBE ISO 4	46 00 356	42	6	3 229	91 44 717 08	L-ADAPTER
SECHSKANTSCHRAUBE ISO 4	46 00 356	24	3	3 231	91 44 902 08	LI-ZWISCHENSTUECK
SECHSKANTSCHRAUBE ISO 4	46 00 356	24	9	3 232	91 44 903 08	LI-ZWISCHENSTUECK

Bezeichnung	Artikel	Pos.	Menge	Seite	Baugruppe	Bezeichnung
SECHSKANTSCHRAUBE ISO 4	46 00 356	35	6	3 715	91 44 697 08	D-ZWISCHENSTUECK
SECHSKANTSCHRAUBE ISO 4	46 00 548	9	4	3 212 001	92 71 341 08	KLAPPE KPL.
SECHSKANTSCHRAUBE ISO	49 80 694	5	6	9 278 737	92 78 737	KUEHLERGEHAEUSE ANBAU
SECHSKANTSCHRAUBE ISO	40 02 051	3	12	9 272 926	92 72 926	LUFTANSAUGUNG
SECHSKANTSCHRAUBE ISO	49 80 778	6	4	9 278 737	92 78 737	KUEHLERGEHAEUSE ANBAU
SECHSKANTSCHRAUBE ISO 4	40 61 062	24	13	2 810	91 08 725 08	KRANFUEHRERKABINE KPL.
SECHSKANTSCHRAUBE ISO 4	40 01 466	12	16	1 100 005	92 11 788 08	RAHMEN KPL.
SECHSKANTSCHRAUBE ISO 4	40 01 466	67	12	3 212	91 44 714 08	W-ANLENKSTUECK
SECHSKANTSCHRAUBE ISO 4	40 01 466	19	4	3 216	91 01 257 08	W-ADAPTER F.ROLLENSATZ
SECHSKANTSCHRAUBE ISO 4	40 01 466	34	19	3 745 004	96 19 999 08	FUEHRUNG VORM.
SECHSKANTSCHRAUBE ISO 4	40 01 461	15	18	1 100	91 00 752 08	RAUPENFAHRWERK KPL.
SECHSKANTSCHRAUBE ISO 4	40 01 461	8	4	1 620	91 00 766 08	BEFESTIGUNGSTEILE DREH
SECHSKANTSCHRAUBE ISO 4	40 01 461	7	99	3 211	91 02 064 08	S-ANLENKSTUECK
SECHSKANTSCHRAUBE ISO 4	40 01 461	11	23	3 221	91 02 066 08	S-ZWISCHENSTUECK
SECHSKANTSCHRAUBE ISO 4	40 01 461	11	32	3 223	91 02 070 08	S-ZWISCHENSTUECK
SECHSKANTSCHRAUBE ISO 4	40 01 461	27	24	3 556 003	92 71 234 08	WA-BOCK 2 ANLENKSTUECK
SECHSKANTSCHRAUBE ISO 4	40 01 461	38	18	3 714	91 20 065 08	D-KOPFSTUECK
SECHSKANTSCHRAUBE ISO 4	40 01 461	37	8	3 745 001	96 19 998 08	BALLASTPALETTE VORM.
SECHSKANTSCHRAUBE ISO 4	40 01 461	3	2	9 883 002	98 83 002	HITZESCHUTZBLECH
SECHSKANTSCHRAUBE ISO 4	40 61 059 08	26	12	4 001 005	91 44 581 08	HAKENFLASCHE
SECHSKANTSCHRAUBE ISO 4	40 61 059 08	23	12	4 003 007	91 44 580 08	HAKENFLASCHE
SECHSKANTSCHRAUBE ISO	49 80 771	25	1	5 700 109	57 00 109	LUFTPRESSER
SECHSKANTSCHRAUBE ISO 4	40 61 024	9	36	1 100 005	92 11 788 08	RAHMEN KPL.
SECHSKANTSCHRAUBE ISO 4	40 61 024	5	4	2 790 507	91 26 379 08	PODEST AUF MONTAGEWIND
SECHSKANTSCHRAUBE ISO 4	40 61 024	32	1	2 810	91 08 725 08	KRANFUEHRERKABINE KPL.
SECHSKANTSCHRAUBE ISO 4	40 61 024	23	33	3 212	91 44 714 08	W-ANLENKSTUECK
SECHSKANTSCHRAUBE ISO 4	40 61 024	20	4	3 213	91 44 718 08	L-KOPFSTUECK
SECHSKANTSCHRAUBE ISO 4	40 61 024	41	58	3 214	91 02 084 08	S-KOPFSTUECK
SECHSKANTSCHRAUBE ISO 4	40 61 024	36	4	3 221	91 02 066 08	S-ZWISCHENSTUECK
SECHSKANTSCHRAUBE ISO 4	40 61 024	36	4	3 223	91 02 070 08	S-ZWISCHENSTUECK
SECHSKANTSCHRAUBE ISO 4	40 61 024	14	26	3 225	91 02 083 08	SL-REDUZIERSTUECK
SECHSKANTSCHRAUBE ISO 4	40 61 024	14	36	3 226	91 44 715 08	LI-ZWISCHENSTUECK
SECHSKANTSCHRAUBE ISO 4	40 61 024	14	52	3 227	91 44 716 08	LI-ZWISCHENSTUECK
SECHSKANTSCHRAUBE ISO 4	40 61 024	7	20	3 229	91 44 717 08	L-ADAPTER
SECHSKANTSCHRAUBE ISO 4	40 61 024	14	36	3 231	91 44 902 08	LI-ZWISCHENSTUECK
SECHSKANTSCHRAUBE ISO 4	40 61 024	14	48	3 232	91 44 903 08	LI-ZWISCHENSTUECK
SECHSKANTSCHRAUBE ISO 4	40 61 024	58	22	3 556 004	92 71 575 08	WA-BOCK 2 KOPFSTUECK VO
SECHSKANTSCHRAUBE ISO 4	40 61 024	23	2	3 712	91 44 694 08	MASTNASE L-KOPF
SECHSKANTSCHRAUBE ISO 4	40 61 024	28	76	3 713	91 44 695 08	D-ANLENKSTUECK
SECHSKANTSCHRAUBE ISO 4	40 61 024	13	72	3 715	91 44 697 08	D-ZWISCHENSTUECK
SECHSKANTSCHRAUBE ISO 4	40 01 679	20	16	1 100	91 00 752 08	RAUPENFAHRWERK KPL.
SECHSKANTSCHRAUBE ISO 4	40 01 679	65	4	3 214	91 02 084 08	S-KOPFSTUECK
SECHSKANTSCHRAUBE ISO 4	40 01 679	31	7	3 713	91 44 695 08	D-ANLENKSTUECK
SECHSKANTSCHRAUBE ISO 4	40 01 679	37	4	3 745 004	96 19 999 08	FUEHRUNG VORM.
SECHSKANTSCHRAUBE ISO 4	40 01 679	23	32	9 104 649	91 04 649 08	DOPPELHAKENFLASCHE
SECHSKANTSCHRAUBE ISO 4	40 01 679	6	4	9 881 747	98 81 747	THERMOSTATGEHAEUSE
SECHSKANTSCHRAUBE ISO	49 81 278	5	32	9 075 132	90 75 132	ABGASKRUEMMER
SECHSKANTSCHRAUBE ISO 4	40 01 458	53	24	3 745 004	96 19 999 08	FUEHRUNG VORM.
SECHSKANTSCHRAUBE ISO 4	40 01 458	4	8	9 278 737	92 78 737	KUEHLERGEHAEUSE ANBAU
SECHSKANTSCHRAUBE ISO 4	40 01 655	2	4	9 272 926	92 72 926	LUFTANSAUGUNG
SECHSKANTSCHRAUBE ISO 4	40 01 655	5	2	9 881 747	98 81 747	THERMOSTATGEHAEUSE
SECHSKANTSCHRAUBE ISO	49 00 090	3	16	1 620	91 00 766 08	BEFESTIGUNGSTEILE DREH
SECHSKANTSCHRAUBE ISO	49 00 090	30	8	1 711	91 01 239 08	ZENTRALSCHMIERUNG RAUP
SECHSKANTSCHRAUBE ISO	49 00 090	36	8	2 550	91 09 257 08	SA-BOCK
SECHSKANTSCHRAUBE ISO	49 00 090	5	2	9 277 008	92 77 008	AGGREGATETRAEGER
SECHSKANTSCHRAUBE ISO	40 65 094 08	66	16	1 400	91 04 483 08	RAUPENTRAEGER LI.
SECHSKANTSCHRAUBE ISO	40 65 094 08	65	16	1 410	91 04 487 08	RAUPENTRAEGER RE.
SECHSKANTSCHRAUBE ISO	40 65 096 08	114	5	2 391 001	96 19 013 08	DIESELMOTOR VORM.
SECHSKANTSCHRAUBE ISO	40 65 096 08	17	5	2 391 023	92 51 188 08	KUEHLER VORM.
SECHSKANTSCHRAUBE ISO 4	40 01 696	4	3	9 880 971	98 80 971	VERSCHLUSSTEILE

Bezeichnung	Artikel	Pos.	Menge	Seite	Baugruppe	Bezeichnung
SECHSKANTSCHRAUBE ISO	40 65 166	9	4	2 100 011	92 70 949 08	STANGE KPL.
SECHSKANTSCHRAUBE ISO	40 65 166	7	8	2 350	91 03 766 08	DREHWERK
SECHSKANTSCHRAUBE ISO	40 65 166	31	4	2 510	91 00 855 08	DREHBUEHNENVERKLEIDUN
SECHSKANTSCHRAUBE ISO	40 65 166	129	2	2 970	91 09 142 08	HYDRAULIK
SECHSKANTSCHRAUBE ISO	40 65 164	7	12	2 370	91 04 815 08	MONTAGEWINDE
SECHSKANTSCHRAUBE ISO	40 65 164	56	8	2 510	91 00 855 08	DREHBUEHNENVERKLEIDUN
SECHSKANTSCHRAUBE ISO	40 65 164	5	12	2 671 005	92 71 294 08	OELBEHAELTER VORM.
SECHSKANTSCHRAUBE ISO	40 65 164	8	8	2 671 007	92 13 208 08	ZUSATZOELBEHAELTER VO
SECHSKANTSCHRAUBE ISO	40 65 164	8	9	2 810	91 08 725 08	KRANFUEHRERKABINE KPL.
SECHSKANTSCHRAUBE ISO	40 65 164	16	4	2 925 203	92 16 962 08	KAMERAANBAU S-ANLENKSTU
SECHSKANTSCHRAUBE ISO	40 65 164	16	4	2 925 204	92 16 990 08	KAMERAANBAU D-ANLENKS
SECHSKANTSCHRAUBE ISO	40 65 164	5	2	3 212 001	92 71 341 08	KLAPPE KPL.
SECHSKANTSCHRAUBE ISO	40 65 164	40	4	3 713	91 44 695 08	D-ANLENKSTUECK
SECHSKANTSCHRAUBE ISO	40 65 164	23	2	3 745 004	96 19 999 08	FUEHRUNG VORM.
SECHSKANTSCHRAUBE ISO	40 65 164	6	4	9 272 877	92 72 877	ANSAUGKRUEMMER ANBAU LI
SECHSKANTSCHRAUBE ISO	40 65 164	6	4	9 887 331	98 87 331	ANSAUGKRUEMMER ANBAU R
SECHSKANTSCHRAUBE ISO	40 00 828	21	4	2 310	91 04 490 08	WINDE 1
SECHSKANTSCHRAUBE ISO	40 00 828	21	4	2 320	91 04 491 08	WINDE 2
SECHSKANTSCHRAUBE ISO	40 00 828	99	20	2 391 001	96 19 013 08	DIESELMOTOR VORM.
SECHSKANTSCHRAUBE ISO	40 00 828	15	2	2 393	91 44 594 08	LUFTFILTERANLAGE KPL.
SECHSKANTSCHRAUBE ISO	40 00 828	130	2	2 970	91 09 142 08	HYDRAULIK
SECHSKANTSCHRAUBE ISO	40 00 828	37	4	3 211	91 02 064 08	S-ANLENKSTUECK
SECHSKANTSCHRAUBE ISO	40 00 828	19	8	3 292	91 44 698 08	D-RUECKHALTESICHERUNG
SECHSKANTSCHRAUBE ISO	40 00 828	24	4	3 592	91 44 721 08	W-RUECKHALTESICHERUNG
SECHSKANTSCHRAUBE ISO	40 00 828	16	12	3 745 004	96 19 999 08	FUEHRUNG VORM.
SECHSKANTSCHRAUBE ISO	40 00 828	10	2	9 882 931	98 82 931	KRAFTSTOFFFILTERANBAU
SECHSKANTSCHRAUBE ISO	49 00 112	9	4	2 671	91 44 602 08	OELBEHAELTER KPL.
SECHSKANTSCHRAUBE ISO	46 00 122	108	8	2 391 001	96 19 013 08	DIESELMOTOR VORM.
SECHSKANTSCHRAUBE ISO	46 00 122	58	4	3 556 003	92 71 234 08	WA-BOCK 2 ANLENKSTUECK
SECHSKANTSCHRAUBE ISO	46 00 122	59	4	3 556 004	92 71 575 08	WA-BOCK 2 KOPFSTUECK VO
SECHSKANTSCHRAUBE ISO	46 00 355	23	2	2 502	91 01 353 08	STEUERSTAND
SECHSKANTSCHRAUBE ISO	40 00 591	12	6	2 392	91 44 593 08	SCHALLDAEMPFERANLAGE
SECHSKANTSCHRAUBE ISO	40 00 591	10	2	2 510 058	92 01 913 08	AUFSTIEG LI.
SECHSKANTSCHRAUBE ISO	40 00 591	9	20	2 810 012	96 20 478 08	KRANFUEHRERKABINE VORM
SECHSKANTSCHRAUBE ISO	49 80 450	10	2	2 510 061	92 01 927 08	AUFSTIEG RE.
SECHSKANTSCHRAUBE ISO	40 66 087 08	56	8	9 385 763	93 85 763 01	PLANETENGETRIEBE
SECHSKANTSCHRAUBE ISO	49 00 094	5	4	2 670	91 44 601 08	KRAFTSTOFFBEHAELTER
SECHSKANTSCHRAUBE ISO	49 00 094	2	2	2 671 006	91 00 853 08	ZUSATZOELBEHAELTER
SECHSKANTSCHRAUBE ISO	49 00 094	35	4	3 229	91 44 717 08	L-ADAPTER
SECHSKANTSCHRAUBE ISO	49 00 094	14	4	3 950	91 01 259 08	WS-ZUSATZSTANGEN
SECHSKANTSCHRAUBE ISO	40 65 128 08	13	4	2 671	91 44 602 08	OELBEHAELTER KPL.
SECHSKANTSCHRAUBE ISO	40 65 128 08	32	4	3 214	91 02 084 08	S-KOPFSTUECK
SECHSKANTSCHRAUBE ISO	49 00 161	10	4	2 291	91 44 684 08	S-RUECKHALTESICHERUNG
SECHSKANTSCHRAUBE ISO	49 00 161	9	4	2 670	91 44 601 08	KRAFTSTOFFBEHAELTER
SECHSKANTSCHRAUBE ISO	49 00 161	8	8	2 970	91 09 142 08	HYDRAULIK
SECHSKANTSCHRAUBE ISO	49 00 161	55	4	2 977	91 02 038 08	ZUSATZHYDRAULIK DREHBUE
SECHSKANTSCHRAUBE ISO	49 00 161	35	2	3 204	91 44 702 08	W-MONTAGEEINHEIT
SECHSKANTSCHRAUBE ISO	49 00 161	13	4	3 292	91 44 698 08	D-RUECKHALTESICHERUNG
SECHSKANTSCHRAUBE ISO	49 00 161	31	8	3 745 001	96 19 998 08	BALLASTPALETTE VORM.
SECHSKANTSCHRAUBE ISO	49 00 204	72	2	1 400	91 04 483 08	RAUPENTRAEGER LI.
SECHSKANTSCHRAUBE ISO	49 00 204	71	2	1 410	91 04 487 08	RAUPENTRAEGER RE.
SECHSKANTSCHRAUBE ISO	49 00 204	113	2	2 391 001	96 19 013 08	DIESELMOTOR VORM.
SECHSKANTSCHRAUBE ISO	49 00 204	7	4	2 670	91 44 601 08	KRAFTSTOFFBEHAELTER
SECHSKANTSCHRAUBE ISO	49 00 204	16	4	3 211	91 02 064 08	S-ANLENKSTUECK
SECHSKANTSCHRAUBE ISO	49 00 204	3	2	3 211 002	92 88 302 08	SCHUTZWALZE KPL.
SECHSKANTSCHRAUBE ISO	49 00 204	41	8	3 212	91 44 714 08	W-ANLENKSTUECK
SECHSKANTSCHRAUBE ISO	49 00 204	43	8	3 213	91 44 718 08	L-KOPFSTUECK
SECHSKANTSCHRAUBE ISO	49 00 204	74	4	3 214	91 02 084 08	S-KOPFSTUECK
SECHSKANTSCHRAUBE ISO	49 00 204	30	8	3 221	91 02 066 08	S-ZWISCHENSTUECK
SECHSKANTSCHRAUBE ISO	49 00 204	30	8	3 223	91 02 070 08	S-ZWISCHENSTUECK

Bezeichnung	Artikel	Pos.	Menge	Seite	Baugruppe	Bezeichnung
SECHSKANTSCHRAUBE ISO	49 00 204	7	12	3 225	91 02 083 08	SL-REDUZIERSTUECK
SECHSKANTSCHRAUBE ISO	49 00 204	18	8	3 554 005	92 71 402 08	WA-BOCK 1 ANLENKSTUECK
SECHSKANTSCHRAUBE ISO	49 00 204	35	8	3 556 003	92 71 234 08	WA-BOCK 2 ANLENKSTUECK
SECHSKANTSCHRAUBE ISO	49 00 204	7	16	3 715	91 44 697 08	D-ZWISCHENSTUECK
SECHSKANTSCHRAUBE ISO	49 00 204	80	8	9 390 078	93 90 078 01	WINKELGETRIEBE
SECHSKANTSCHRAUBE ISO	49 00 100	112	4	2 391 001	96 19 013 08	DIESELMOTOR VORM.
SECHSKANTSCHRAUBE ISO	49 00 100	9	8	3 212	91 44 714 08	W-ANLENKSTUECK
SECHSKANTSCHRAUBE ISO	49 00 100	11	8	3 370	91 04 493 08	WINDE 6
SECHSKANTSCHRAUBE ISO	49 00 100	7	14	3 713	91 44 695 08	D-ANLENKSTUECK
SECHSKANTSCHRAUBE ISO	46 00 158	14	1	1 991	91 44 585 08	DREHDURCHFUEHRUNG
SECHSKANTSCHRAUBE ISO	46 00 158	7	8	3 226	91 44 715 08	LI-ZWISCHENSTUECK
SECHSKANTSCHRAUBE ISO	46 00 158	7	8	3 227	91 44 716 08	LI-ZWISCHENSTUECK
SECHSKANTSCHRAUBE ISO	46 00 158	7	8	3 231	91 44 902 08	LI-ZWISCHENSTUECK
SECHSKANTSCHRAUBE ISO	46 00 158	7	8	3 232	91 44 903 08	LI-ZWISCHENSTUECK
SECHSKANTSCHRAUBE ISO	40 65 145 01	57	30	1 970	91 00 931 08	HYDR.RAUPE 4 MOT.VORB.K-
SECHSKANTSCHRAUBE ISO	40 65 145 01	556	40	2 970	91 09 142 08	HYDRAULIK
SECHSKANTSCHRAUBE ISO	40 65 145 01	78	4	2 977	91 02 038 08	ZUSATZHYDRAULIK DREHBUE
SECHSKANTSCHRAUBE ISO	40 65 292 08	37	2	2 975 300	91 44 664 08	ZUSATZHYDRAULIK WINDE 5
SECHSKANTSCHRAUBE ISO	40 65 292 08	37	2	2 975 400	91 02 034 08	ZUSATZHYDRAULIK WINDE 6
SECHSKANTSCHRAUBE ISO	40 65 158 01	12	24	1 630	91 05 170 08	HYDRAULISCHE ABSTUETZUN
SECHSKANTSCHRAUBE ISO	40 65 158 01	76	2	3 212	91 44 714 08	W-ANLENKSTUECK
SECHSKANTSCHRAUBE ISO	40 65 158 01	25	4	X1002122	10 02 122 6	ANTRIEB
SECHSKANTSCHRAUBE ISO	40 65 158 01	25	4	X1002122	10 02 122 8	ANTRIEB
SECHSKANTSCHRAUBE ISO	49 00 152	6	4	2 671	91 44 602 08	OELBEHAELTER KPL.
SECHSKANTSCHRAUBE ISO	49 00 152	4	4	2 671 006	91 00 853 08	ZUSATZOELBEHAELTER
SECHSKANTSCHRAUBE ISO	49 00 152	7	10	3 556 004	92 71 575 08	WA-BOCK 2 KOPFSTUECK VO
SECHSKANTSCHRAUBE ISO	49 00 123	111	4	2 391 001	96 19 013 08	DIESELMOTOR VORM.
SECHSKANTSCHRAUBE ISO	49 00 123	28	2	2 810	91 08 725 08	KRANFUEHRERKABINE KPL.
SECHSKANTSCHRAUBE ISO	49 00 123	16	8	3 216	91 01 257 08	W-ADAPTER F.ROLLENSATZ
SECHSKANTSCHRAUBE ISO	49 00 123	5	8	3 714 008	96 23 646 08	VERSTELLFLASCHE KPL.
SECHSKANTSCHRAUBE ISO	49 00 123	10	8	3 714 009	96 23 647 08	VERSTELLFLASCHE KPL.
SECHSKANTSCHRAUBE ISO	49 00 123	15	32	3 745 001	96 19 998 08	BALLASTPALETTE VORM.
SECHSKANTSCHRAUBE ISO	40 66 030 08	27	4	1 400	91 04 483 08	RAUPENTRAEGER LI.
SECHSKANTSCHRAUBE ISO	40 66 030 08	41	8	1 400	91 04 483 08	RAUPENTRAEGER LI.
SECHSKANTSCHRAUBE ISO	40 66 030 08	27	4	1 410	91 04 487 08	RAUPENTRAEGER RE.
SECHSKANTSCHRAUBE ISO	40 66 030 08	40	8	1 410	91 04 487 08	RAUPENTRAEGER RE.
SECHSKANTSCHRAUBE ISO	49 00 153	3	138	1 300 011	96 52 513 08	BODENPLATTEN VORM.
SECHSKANTSCHRAUBE ISO	49 00 153	5	4	2 100 011	92 70 949 08	STANGE KPL.
SECHSKANTSCHRAUBE ISO	49 00 153	100	10	2 391 001	96 19 013 08	DIESELMOTOR VORM.
SECHSKANTSCHRAUBE ISO	49 00 153	14	16	2 652	91 01 222 08	ROLLENLAGERUNG DREHBUE
SECHSKANTSCHRAUBE ISO	49 00 153	9	8	2 970	91 09 142 08	HYDRAULIK
SECHSKANTSCHRAUBE ISO	49 00 153	56	4	2 977	91 02 038 08	ZUSATZHYDRAULIK DREHBUE
SECHSKANTSCHRAUBE ISO	49 00 153	7	10	3 554 006	92 71 434 08	WA-BOCK 1 KOPFSTUECK
SECHSKANTSCHRAUBE ISO	49 00 153	7	10	3 592	91 44 721 08	W-RUECKHALTESICHERUNG
SECHSKANTSCHRAUBE ISO	49 00 153	10	16	3 712	91 44 694 08	MASTNASE L-KOPF
SECHSKANTSCHRAUBE ISO	49 00 153	12	8	3 745 001	96 19 998 08	BALLASTPALETTE VORM.
SECHSKANTSCHRAUBE ISO	49 00 153	21	12	9 390 078	93 90 078 01	WINKELGETRIEBE
SECHSKANTSCHRAUBE ISO	46 00 016	9	6	1 991	91 44 585 08	DREHDURCHFUEHRUNG
SECHSKANTSCHRAUBE ISO	46 00 016	102	8	2 391 001	96 19 013 08	DIESELMOTOR VORM.
SECHSKANTSCHRAUBE ISO	46 00 016	103	8	2 391 001	96 19 013 08	DIESELMOTOR VORM.
SECHSKANTSCHRAUBE ISO	46 00 016	21	28	2 790	91 01 223 08	ZUSATZTEILE DEMONT.SA-B
SECHSKANTSCHRAUBE ISO	46 00 016	2	4	2 933	91 44 616 08	ANBAU SCHALTSCHRANK
SECHSKANTSCHRAUBE ISO	46 00 016	13	12	3 212	91 44 714 08	W-ANLENKSTUECK
SECHSKANTSCHRAUBE ISO	46 00 016	8	8	3 215	91 44 631 08	S-KOPFSTUECK ROLLENSATZ
SECHSKANTSCHRAUBE ISO	46 00 016	10	8	3 350	91 04 492 08	WINDE 3
SECHSKANTSCHRAUBE ISO	46 00 016	16	8	3 360	91 04 494 08	WINDE 5
SECHSKANTSCHRAUBE ISO	40 66 032 08	33	8	3 204	91 44 702 08	W-MONTAGEEINHEIT
SECHSKANTSCHRAUBE ISO	46 00 189	14	2	1 100 005	92 11 788 08	RAHMEN KPL.
SECHSKANTSCHRAUBE ISO	46 00 189	9	14	2 550	91 09 257 08	SA-BOCK
SECHSKANTSCHRAUBE ISO	46 00 189	7	6	3 216 001	92 17 797 08	ADAPTER VORM.

Bezeichnung	Artikel	Pos.	Menge	Seite	Baugruppe	Bezeichnung
SECHSKANTSCHRAUBE ISO	46 00 189	7	36	3 744	91 08 660 08	ZENTRIERUNG F.SCHWEBEBA
SECHSKANTSCHRAUBE ISO	46 00 044	17	8	2 652	91 01 222 08	ROLLENLAGERUNG DREHBUE
SECHSKANTSCHRAUBE ISO	46 00 206	10	8	2 340	91 09 918 08	WINDE 4 EINZIEHWERK
SECHSKANTSCHRAUBE ISO	46 00 380	13	2	2 393	91 44 594 08	LUFTFILTERANLAGE KPL.
SECHSKANTSCHRAUBE ISO	40 65 207 01	8	2	2 790 507	91 26 379 08	PODEST AUF MONTAGEWIND
SECHSKANTSCHRAUBE ISO	46 00 020	77	2	1 400	91 04 483 08	RAUPENTRAEGER LI.
SECHSKANTSCHRAUBE ISO	46 00 020	76	2	1 410	91 04 487 08	RAUPENTRAEGER RE.
SECHSKANTSCHRAUBE ISO	46 00 020	12	8	1 991	91 44 585 08	DREHDURCHFUEHRUNG
SECHSKANTSCHRAUBE ISO	40 66 039 08	110	16	2 391 001	96 19 013 08	DIESELMOTOR VORM.
SECHSKANTSCHRAUBE ISO	46 00 078	55	4	3 745	91 07 886 08	SCHWEBEBALLAST
SECHSKANTSCHRAUBE ISO	46 00 097	42	6	1 400	91 04 483 08	RAUPENTRAEGER LI.
SECHSKANTSCHRAUBE ISO	46 00 097	41	6	1 410	91 04 487 08	RAUPENTRAEGER RE.
SECHSKANTSCHRAUBE ISO	46 00 097	6	6	2 310	91 04 490 08	WINDE 1
SECHSKANTSCHRAUBE ISO	46 00 097	6	6	2 320	91 04 491 08	WINDE 2
SECHSKANTSCHRAUBE ISO	46 00 097	6	6	3 350	91 04 492 08	WINDE 3
SECHSKANTSCHRAUBE ISO	46 00 097	7	6	3 360	91 04 494 08	WINDE 5
SECHSKANTSCHRAUBE ISO	46 00 097	7	6	3 370	91 04 493 08	WINDE 6
SECHSKANTSCHRAUBE ISO	40 65 211 01	5	4	2 310	91 04 490 08	WINDE 1
SECHSKANTSCHRAUBE ISO	40 65 211 01	5	4	2 320	91 04 491 08	WINDE 2
SECHSKANTSCHRAUBE ISO	40 65 211 01	5	4	3 350	91 04 492 08	WINDE 3
SECHSKANTSCHRAUBE ISO	40 65 211 01	6	4	3 360	91 04 494 08	WINDE 5
SECHSKANTSCHRAUBE ISO	40 65 211 01	6	4	3 370	91 04 493 08	WINDE 6
SECHSKANTSCHRAUBE ISO 4	40 65 140 05	20	2	2 340	91 09 918 08	WINDE 4 EINZIEHWERK
SECHSKANTSCHRAUBE ISO 4	46 00 715	43	1	9 385 763	93 85 763 01	PLANETENGETRIEBE
SECHSKANTSCHRAUBE ISO	40 65 232 08	16	38	1 400	91 04 483 08	RAUPENTRAEGER LI.
SECHSKANTSCHRAUBE ISO	40 65 232 08	16	38	1 410	91 04 487 08	RAUPENTRAEGER RE.
SECHSKANTSCHRAUBE ISO	46 00 113	4	24	2 310	91 04 490 08	WINDE 1
SECHSKANTSCHRAUBE ISO	46 00 113	4	24	2 320	91 04 491 08	WINDE 2
SECHSKANTSCHRAUBE ISO	46 00 113	4	24	3 350	91 04 492 08	WINDE 3
SECHSKANTSCHRAUBE ISO	46 00 113	5	24	3 360	91 04 494 08	WINDE 5
SECHSKANTSCHRAUBE ISO	46 00 113	5	24	3 370	91 04 493 08	WINDE 6
SECHSKANTSCHRAUBE ISO	46 00 546	9	48	2 340	91 09 918 08	WINDE 4 EINZIEHWERK
SECHSKANTSCHRAUBE ISO	46 00 546	36	4	3 213	91 44 718 08	L-KOPFSTUECK
SECHSKANTSCHRAUBE ISO	40 65 000 08	14	2	2 913 008	91 40 573 08	LICCON KONSOLE LCD1
SECHSKANTSCHRAUBE ISO	40 65 002 01	10	2	9 640 276	96 40 276 08	ANSCHLUSSBLOCK
SECHSKANTSCHRAUBE ISO 4	40 65 060	48	2	2 975	91 44 710 08	ZUSATZHYDRAULIK WINDE 1-
SECHSKANTSCHRAUBE ISO 4	40 65 060	48	2	2 975 300	91 44 664 08	ZUSATZHYDRAULIK WINDE 5
SECHSKANTSCHRAUBE ISO 4	40 65 060	48	2	2 975 400	91 02 034 08	ZUSATZHYDRAULIK WINDE 6
SECHSKANTSCHRAUBE ISO 4	40 65 060	48	2	2 975 600	91 44 708 08	ZUSATZHYDRAULIK WINDE 3
SECHSKANTSCHRAUBE ISO 4	40 00 417	3	2	1 681 021	96 65 122 08	SENSOR KPL.
SECHSKANTSCHRAUBE ISO 4	40 00 417	55	16	2 859	91 44 612 08	GERAEUSCHDAEMMUNG
SECHSKANTSCHRAUBE ISO 4	40 00 417	8	4	2 976	91 00 764 08	ZUSATZHYDRAULIK 2 DREH
SECHSKANTSCHRAUBE ISO 4	40 65 023 08	82	4	2 520	91 44 758 08	KABINE VERGLAST
SECHSKANTSCHRAUBE ISO 4	40 65 028 08	19	2	2 393	91 44 594 08	LUFTFILTERANLAGE KPL.
SECHSKANTSCHRAUBE ISO 4	40 65 103	6	2	2 859 009	92 71 425 08	KASSETTE KPL.
SECHSKANTSCHRAUBE ISO 4	40 65 103	9	8	2 925 007	92 15 673 08	KAMERAANBAU DREHBUEHN
SECHSKANTSCHRAUBE ISO 4	40 65 103	16	1	5 106 923	51 06 923 08	KUGELHAHN
SECHSKANTSCHRAUBE ISO 4	49 00 605	73	8	1 970	91 00 931 08	HYDR.RAUPE 4 MOT.VORB.K-
SECHSKANTSCHRAUBE ISO 4	49 00 605	35	28	2 510	91 00 855 08	DREHBUEHNENVERKLEIDUN
SECHSKANTSCHRAUBE ISO 4	49 00 605	19	2	2 522 000	91 46 006 08	TUER KPL.
SECHSKANTSCHRAUBE ISO 4	49 00 605	9	4	2 540 000	91 01 738 08	HEIZUNG KRANFUEHRERKAB
SECHSKANTSCHRAUBE ISO 4	49 00 605	32	6	2 970	91 09 142 08	HYDRAULIK
SECHSKANTSCHRAUBE ISO 4	49 00 605	65	10	2 970	91 09 142 08	HYDRAULIK
SECHSKANTSCHRAUBE ISO 4	49 00 605	52	4	2 975	91 44 710 08	ZUSATZHYDRAULIK WINDE 1-
SECHSKANTSCHRAUBE ISO 4	49 00 605	52	4	2 975 300	91 44 664 08	ZUSATZHYDRAULIK WINDE 5
SECHSKANTSCHRAUBE ISO 4	49 00 605	52	4	2 975 400	91 02 034 08	ZUSATZHYDRAULIK WINDE 6
SECHSKANTSCHRAUBE ISO 4	49 00 605	52	4	2 975 600	91 44 708 08	ZUSATZHYDRAULIK WINDE 3
SECHSKANTSCHRAUBE ISO 4	49 00 605	18	2	2 978 200	91 01 626 08	ZUSATZHYDR.S-RUECKHALTE
SECHSKANTSCHRAUBE ISO 4	49 00 605	47	2	3 978	91 00 760 08	HYDR.SCHWEBEBALLAST
SECHSKANTSCHRAUBE ISO 4	49 00 605	6	2	9 889 030	98 89 030	KRAFTSTOFFLEITUNGEN

Bezeichnung	Artikel	Pos.	Menge	Seite	Baugruppe	Bezeichnung
SECHSKANTSCHRAUBE ISO 4	40 65 099	14	4	2 391 030	92 71 261 08	BATTERIEKASTEN VORM.
SECHSKANTSCHRAUBE ISO 4	40 65 099	30	2	2 520 009	92 59 496 08	FRONTSCHEIBE KPL.
SECHSKANTSCHRAUBE ISO 4	40 65 099	15	1	2 913 008	91 40 573 08	LICCON KONSOLE LCD1
SECHSKANTSCHRAUBE ISO 4	40 65 099	49	4	3 213	91 44 718 08	L-KOPFSTUECK
SECHSKANTSCHRAUBE ISO 4	40 65 099	18	4	3 216	91 01 257 08	W-ADAPTER F.ROLLENSATZ
SECHSKANTSCHRAUBE ISO 4	40 00 829	66	8	1 970	91 00 931 08	HYDR.RAUPE 4 MOT.VORB.K-
SECHSKANTSCHRAUBE ISO 4	40 00 829	4	10	2 391	91 06 853 08	DIESELMOTOR KPL.
SECHSKANTSCHRAUBE ISO 4	40 00 829	10	12	2 391 023	92 51 188 08	KUEHLER VORM.
SECHSKANTSCHRAUBE ISO 4	40 00 829	23	12	2 510	91 00 855 08	DREHBUEHNENVERKLEIDUN
SECHSKANTSCHRAUBE ISO 4	40 00 829	58	10	2 520	91 44 758 08	KABINE VERGLAST
SECHSKANTSCHRAUBE ISO 4	40 00 829	12	6	2 541	91 45 104 08	ZUSATZHEIZUNG OW
SECHSKANTSCHRAUBE ISO 4	40 00 829	57	8	2 550	91 09 257 08	SA-BOCK
SECHSKANTSCHRAUBE ISO 4	40 00 829	5	9	2 925 007	92 15 673 08	KAMERAANBAU DREHBUEHN
SECHSKANTSCHRAUBE ISO 4	40 00 829	8	4	2 925 203	92 16 962 08	KAMERAANBAU S-ANLENKSTU
SECHSKANTSCHRAUBE ISO 4	40 00 829	15	1	2 925 203	92 16 962 08	KAMERAANBAU S-ANLENKSTU
SECHSKANTSCHRAUBE ISO 4	40 00 829	8	4	2 925 204	92 16 990 08	KAMERAANBAU D-ANLENKS
SECHSKANTSCHRAUBE ISO 4	40 00 829	15	1	2 925 204	92 16 990 08	KAMERAANBAU D-ANLENKS
SECHSKANTSCHRAUBE ISO 4	40 00 829	95	6	3 211	91 02 064 08	S-ANLENKSTUECK
SECHSKANTSCHRAUBE ISO 4	40 00 829	77	8	3 212	91 44 714 08	W-ANLENKSTUECK
SECHSKANTSCHRAUBE ISO 4	40 00 829	8	4	3 745 002	92 17 236 08	SCHALTEINHEIT
SECHSKANTSCHRAUBE ISO 4	40 00 829	8	4	3 745 003	92 17 237 08	SCHALTEINHEIT
SECHSKANTSCHRAUBE ISO 4	40 00 829	8	1	9 889 030	98 89 030	KRAFTSTOFFLEITUNGEN
SECHSKANTSCHRAUBE ISO 4	49 00 539	12	4	1 970 060	92 99 038 08	MONTAGETEILE RAUPE
SECHSKANTSCHRAUBE ISO 4	49 00 539	13	2	2 391 023	92 51 188 08	KUEHLER VORM.
SECHSKANTSCHRAUBE ISO 4	49 00 539	24	4	2 520 009	92 59 496 08	FRONTSCHEIBE KPL.
SECHSKANTSCHRAUBE ISO 4	49 00 539	37	2	2 932 161	96 20 409 08	AUFBAUTEILE MONTAGETAFE
SECHSKANTSCHRAUBE ISO 4	49 00 539	11	2	2 932 166	92 68 911 08	VERTEILER MASSE
SECHSKANTSCHRAUBE ISO 4	49 00 539	47	8	3 556 003	92 71 234 08	WA-BOCK 2 ANLENKSTUECK
SECHSKANTSCHRAUBE ISO 4	49 00 539	26	8	3 556 004	92 71 575 08	WA-BOCK 2 KOPFSTUECK VO
SECHSKANTSCHRAUBE ISO 4	46 00 102	69	4	2 520	91 44 758 08	KABINE VERGLAST
SECHSKANTSCHRAUBE ISO 4	46 00 102	27	4	2 520 009	92 59 496 08	FRONTSCHEIBE KPL.
SECHSKANTSCHRAUBE ISO 4	46 00 102	19	2	2 520 018	92 16 988 08	ARMATURENKASTEN EINBAU
SECHSKANTSCHRAUBE ISO 4	46 00 102	23	7	9 882 943	98 82 943	KRAFTSTOFFLEITUNGEN
SECHSKANTSCHRAUBE ISO 4	49 00 595	43	8	2 859	91 44 612 08	GERAEUSCHDAEMMUNG
SECHSKANTSCHRAUBE ISO 4	49 00 595	75	16	3 212	91 44 714 08	W-ANLENKSTUECK
SECHSKANTSCHRAUBE ISO 4	49 00 595	36	5	3 715	91 44 697 08	D-ZWISCHENSTUECK
SECHSKANTSCHRAUBE ISO 4	40 01 998	20	2	2 520 018	92 16 988 08	ARMATURENKASTEN EINBAU
SECHSKANTSCHRAUBE ISO 4	40 01 998	33	2	3 221	91 02 066 08	S-ZWISCHENSTUECK
SECHSKANTSCHRAUBE ISO 4	40 01 998	33	8	3 223	91 02 070 08	S-ZWISCHENSTUECK
SECHSKANTSCHRAUBE ISO 4	46 00 532	16	2	1 991	91 44 585 08	DREHDURCHFUEHRUNG
SECHSKANTSCHRAUBE ISO 4	40 65 136	8	2	1 970	91 00 931 08	HYDR.RAUPE 4 MOT.VORB.K-
SECHSKANTSCHRAUBE ISO 4	40 65 136	63	8	1 970	91 00 931 08	HYDR.RAUPE 4 MOT.VORB.K-
SECHSKANTSCHRAUBE ISO 4	40 65 136	43	12	1 970 060	92 99 038 08	MONTAGETEILE RAUPE
SECHSKANTSCHRAUBE ISO 4	40 65 136	24	2	2 520 018	92 16 988 08	ARMATURENKASTEN EINBAU
SECHSKANTSCHRAUBE ISO 4	40 65 136	12	1	2 540 000	91 01 738 08	HEIZUNG KRANFUEHRERKAB
SECHSKANTSCHRAUBE ISO 4	40 65 136	38	6	2 810	91 08 725 08	KRANFUEHRERKABINE KPL.
SECHSKANTSCHRAUBE ISO 4	40 65 136	70	12	2 859	91 44 612 08	GERAEUSCHDAEMMUNG
SECHSKANTSCHRAUBE ISO 4	49 00 188	39	4	1 970 060	92 99 038 08	MONTAGETEILE RAUPE
SECHSKANTSCHRAUBE ISO 4	49 00 188	115	26	2 391 001	96 19 013 08	DIESELMOTOR VORM.
SECHSKANTSCHRAUBE ISO 4	49 00 188	33	22	2 510	91 00 855 08	DREHBUEHNENVERKLEIDUN
SECHSKANTSCHRAUBE ISO 4	49 00 188	16	2	2 522 000	91 46 006 08	TUER KPL.
SECHSKANTSCHRAUBE ISO 4	49 00 188	40	3	2 541	91 45 104 08	ZUSATZHEIZUNG OW
SECHSKANTSCHRAUBE ISO 4	49 00 188	21	6	2 652	91 01 222 08	ROLLENLAGERUNG DREHBUE
SECHSKANTSCHRAUBE ISO 4	49 00 188	3	4	2 977	91 02 038 08	ZUSATZHYDRAULIK DREHBUE
SECHSKANTSCHRAUBE ISO 4	49 00 188	12	4	3 350	91 04 492 08	WINDE 3
SECHSKANTSCHRAUBE ISO 4	49 00 188	13	4	3 370	91 04 493 08	WINDE 6
SECHSKANTSCHRAUBE ISO 4	49 00 188	4	2	5 700 323	57 00 323	MOTORBREMSE KPL.
SECHSKANTSCHRAUBE ISO 4	49 00 188	11	1	9 270 339	92 70 339	SCHMIEROELLEITUNG ANBAU
SECHSKANTSCHRAUBE ISO 4	49 00 188	4	2	9 273 234	92 73 234	DREHZAHLGEBER ANBAU
SECHSKANTSCHRAUBE ISO 4	49 00 188	11	2	9 882 964	98 82 964	SCHWUNGRADGEHAEUSE

Bezeichnung	Artikel	Pos.	Menge	Seite	Baugruppe	Bezeichnung
SECHSKANTSCHRAUBE ISO 4	49 00 188	16	1	9 887 180	98 87 180	ATL-ANBAU
SECHSKANTSCHRAUBE ISO 4	49 00 188	16	1	9 887 181	98 87 181	ATL-ANBAU
SECHSKANTSCHRAUBE ISO 4	49 00 188	8	1	9 887 393	98 87 393	OELMESSSTAB MIT ROHR
SECHSKANTSCHRAUBE ISO 4	40 65 063 08	30	1	9 887 333	98 87 333	ANBAUTEILE LUFTPRESSER
SECHSKANTSCHRAUBE ISO 4	49 00 089	12	32	1 780 193	92 83 947 08	BESCHILDERUNG FUER FUN
SECHSKANTSCHRAUBE ISO 4	49 00 089	17	12	2 391 030	92 71 261 08	BATTERIEKASTEN VORM.
SECHSKANTSCHRAUBE ISO 4	49 00 089	27	6	2 502	91 01 353 08	STEUERSTAND
SECHSKANTSCHRAUBE ISO 4	49 00 089	96	2	2 520	91 44 758 08	KABINE VERGLAST
SECHSKANTSCHRAUBE ISO 4	49 00 089	28	2	2 652	91 01 222 08	ROLLENLAGERUNG DREHBUE
SECHSKANTSCHRAUBE ISO 4	49 00 089	19	8	2 671 005	92 71 294 08	OELBEHAELTER VORM.
SECHSKANTSCHRAUBE ISO 4	49 00 089	15	8	2 671 007	92 13 208 08	ZUSATZOELBEHAELTER VO
SECHSKANTSCHRAUBE ISO 4	49 00 089	45	2	2 810	91 08 725 08	KRANFUEHRERKABINE KPL.
SECHSKANTSCHRAUBE ISO 4	49 00 089	25	4	2 810 012	96 20 478 08	KRANFUEHRERKABINE VORM
SECHSKANTSCHRAUBE ISO 4	49 00 089	63	30	2 859	91 44 612 08	GERAEUSCHDAEMMUNG
SECHSKANTSCHRAUBE ISO 4	49 00 089	12	1	2 925 007	92 15 673 08	KAMERAANBAU DREHBUEHN
SECHSKANTSCHRAUBE ISO 4	49 00 089	4	1	2 925 203	92 16 962 08	KAMERAANBAU S-ANLENKSTU
SECHSKANTSCHRAUBE ISO 4	49 00 089	4	1	2 925 204	92 16 990 08	KAMERAANBAU D-ANLENKS
SECHSKANTSCHRAUBE ISO 4	49 00 089	16	2	2 932 160	92 87 778 08	SCHALTSCHRANK MECH.
SECHSKANTSCHRAUBE ISO 4	49 00 089	173	11	2 970	91 09 142 08	HYDRAULIK
SECHSKANTSCHRAUBE ISO 4	49 00 089	(4)	2	2 970	91 09 142 08	HYDRAULIK
SECHSKANTSCHRAUBE ISO 4	49 00 089	28	4	3 211	91 02 064 08	S-ANLENKSTUECK
SECHSKANTSCHRAUBE ISO 4	49 00 089	64	12	3 211	91 02 064 08	S-ANLENKSTUECK
SECHSKANTSCHRAUBE ISO 4	49 00 089	37	6	3 214	91 02 084 08	S-KOPFSTUECK
SECHSKANTSCHRAUBE ISO 4	49 00 089	41	4	3 225	91 02 083 08	SL-REDUZIERSTUECK
SECHSKANTSCHRAUBE ISO 4	49 00 089	26	6	3 229	91 44 717 08	L-ADAPTER
SECHSKANTSCHRAUBE ISO 4	49 00 089	45	16	3 556 003	92 71 234 08	WA-BOCK 2 ANLENKSTUECK
SECHSKANTSCHRAUBE ISO 4	49 00 089	63	4	3 556 004	92 71 575 08	WA-BOCK 2 KOPFSTUECK VO
SECHSKANTSCHRAUBE ISO 4	49 00 089	19	4	3 592	91 44 721 08	W-RUECKHALTESICHERUNG
SECHSKANTSCHRAUBE ISO 4	49 00 089	37	2	3 978	91 00 760 08	HYDR.SCHWEBEBALLAST
SECHSKANTSCHRAUBE ISO 4	49 00 089	3	6	9 267 712	92 67 712	KURBELWELLENDICHTUNG
SECHSKANTSCHRAUBE ISO 4	49 00 089	32	3	9 887 180	98 87 180	ATL-ANBAU
SECHSKANTSCHRAUBE ISO 4	49 00 089	22	2	9 887 181	98 87 181	ATL-ANBAU
SECHSKANTSCHRAUBE ISO 4	49 00 089	32	1	9 887 181	98 87 181	ATL-ANBAU
SECHSKANTSCHRAUBE ISO 4	49 00 128	19	12	1 991	91 44 585 08	DREHDURCHFUEHRUNG
SECHSKANTSCHRAUBE ISO 4	49 00 128	3	4	2 291	91 44 684 08	S-RUECKHALTESICHERUNG
SECHSKANTSCHRAUBE ISO 4	49 00 128	6	10	2 370	91 04 815 08	MONTAGEWINDE
SECHSKANTSCHRAUBE ISO 4	49 00 128	13	6	2 391	91 06 853 08	DIESELMOTOR KPL.
SECHSKANTSCHRAUBE ISO 4	49 00 128	109	22	2 391 001	96 19 013 08	DIESELMOTOR VORM.
SECHSKANTSCHRAUBE ISO 4	49 00 128	2	32	2 391 023	92 51 188 08	KUEHLER VORM.
SECHSKANTSCHRAUBE ISO 4	49 00 128	6	3	2 391 030	92 71 261 08	BATTERIEKASTEN VORM.
SECHSKANTSCHRAUBE ISO 4	49 00 128	14	8	2 392	91 44 593 08	SCHALLDAEMPFERANLAGE
SECHSKANTSCHRAUBE ISO 4	49 00 128	25	18	2 510	91 00 855 08	DREHBUEHNENVERKLEIDUN
SECHSKANTSCHRAUBE ISO 4	49 00 128	45	4	2 541	91 45 104 08	ZUSATZHEIZUNG OW
SECHSKANTSCHRAUBE ISO 4	49 00 128	18	4	2 671	91 44 602 08	OELBEHAELTER KPL.
SECHSKANTSCHRAUBE ISO 4	49 00 128	13	4	2 810 012	96 20 478 08	KRANFUEHRERKABINE VORM
SECHSKANTSCHRAUBE ISO 4	49 00 128	4	4	2 831	91 44 693 08	KLIMAANLAGE OW
SECHSKANTSCHRAUBE ISO 4	49 00 128	71	8	2 859	91 44 612 08	GERAEUSCHDAEMMUNG
SECHSKANTSCHRAUBE ISO 4	49 00 128	8	2	2 932 166	92 68 911 08	VERTEILER MASSE
SECHSKANTSCHRAUBE ISO 4	49 00 128	34	16	3 212	91 44 714 08	W-ANLENKSTUECK
SECHSKANTSCHRAUBE ISO 4	49 00 128	25	6	3 216	91 01 257 08	W-ADAPTER F.ROLLENSATZ
SECHSKANTSCHRAUBE ISO 4	49 00 128	5	4	3 292	91 44 698 08	D-RUECKHALTESICHERUNG
SECHSKANTSCHRAUBE ISO 4	49 00 128	62	5	3 713	91 44 695 08	D-ANLENKSTUECK
SECHSKANTSCHRAUBE ISO 4	49 00 128	44	4	3 745 001	96 19 998 08	BALLASTPALETTE VORM.
SECHSKANTSCHRAUBE ISO 4	49 00 128	56	6	3 745 001	96 19 998 08	BALLASTPALETTE VORM.
SECHSKANTSCHRAUBE ISO 4	49 00 128	19	4	3 745 004	96 19 999 08	FUEHRUNG VORM.
SECHSKANTSCHRAUBE ISO 4	49 00 128	3	1	3 745 022	96 84 615 08	LEITERHALTERUNG
SECHSKANTSCHRAUBE ISO 4	49 00 128	8	8	3 880	91 00 197 08	ROLLENWAGEN W-AUSLEGE
SECHSKANTSCHRAUBE ISO 4	49 00 128	5	3	9 881 226	98 81 226	OELLEITUNG
SECHSKANTSCHRAUBE ISO 4	49 00 128	9	3	9 887 147	98 87 147	VERBINDUNGSLEITUNG ANBA
SECHSKANTSCHRAUBE ISO 4	49 00 111	17	4	2 100 012	92 04 560 08	SCHUTZWALZE WINDE 1-2

Bezeichnung	Artikel	Pos.	Menge	Seite	Baugruppe	Bezeichnung
SECHSKANTSCHRAUBE ISO 4	49 00 111	14	6	2 391 023	92 51 188 08	KUEHLER VORM.
SECHSKANTSCHRAUBE ISO 4	49 00 111	10	4	2 393	91 44 594 08	LUFTFILTERANLAGE KPL.
SECHSKANTSCHRAUBE ISO 4	49 00 111	39	2	2 810	91 08 725 08	KRANFUEHRERKABINE KPL.
SECHSKANTSCHRAUBE ISO 4	49 00 111	53	20	3 214	91 02 084 08	S-KOPFSTUECK
SECHSKANTSCHRAUBE ISO 4	49 00 111	22	12	3 229	91 44 717 08	L-ADAPTER
SECHSKANTSCHRAUBE ISO 4	49 00 111	31	1	9 887 180	98 87 180	ATL-ANBAU
SECHSKANTSCHRAUBE ISO 4	49 00 111	31	1	9 887 181	98 87 181	ATL-ANBAU
SECHSKANTSCHRAUBE ISO	56 04 373 08	4	8	X1011597	10 11 597 9	ZAHNRAD VORM.
SECHSKANTSCHRAUBE ISO 4	40 65 126	61	8	3 556 003	92 71 234 08	WA-BOCK 2 ANLENKSTUECK
SECHSKANTSCHRAUBE ISO 4	40 65 126	62	8	3 556 004	92 71 575 08	WA-BOCK 2 KOPFSTUECK VO
SECHSKANTSCHRAUBE ISO 4	40 65 126	21	3	9 882 931	98 82 931	KRAFTSTOFFFILTERANBAU
SECHSKANTSCHRAUBE ISO 4	49 00 614	47	4	3 713	91 44 695 08	D-ANLENKSTUECK
SECHSKANTSCHRAUBE ISO 4	49 00 614	47	1	3 715	91 44 697 08	D-ZWISCHENSTUECK
SECHSKANTSCHRAUBE ISO 4	46 00 052	44	1	2 541	91 45 104 08	ZUSATZHEIZUNG OW
SECHSKANTSCHRAUBE ISO 4	46 00 386	29	4	2 502	91 01 353 08	STEUERSTAND
SECHSKANTSCHRAUBE ISO	40 00 578	7	1	9 885 451	98 85 451	GENERATOR ANBAU
SECHSKANTSCHRAUBE M16X	92 67 932	6	10	9 887 002	98 87 002	KURBELGEHAEUSE
SECHSKANTSCHRAUBE M20X	92 67 048	5	10	9 887 002	98 87 002	KURBELGEHAEUSE
SECHSKANTSCHRAUBE M5X	40 73 501 08	5	4	2 932 160	92 87 778 08	SCHALTSCHRANK MECH.
SECHSKANTSCHRAUBE M5X	40 73 501 08	74	4	2 932 161	96 20 409 08	AUFBAUTEILE MONTAGETAFE
SECHSKANTSCHRAUBE M8X	11 06 652 1	10	1	9 273 989	92 73 989	LUFTPRESSER VORM.
SECHSKANTSCHRAUBE UNC7	40 97 513 08	562	8	2 970	91 09 142 08	HYDRAULIK
SEIL 16X1,79M VERZ	77 34 381 08	20	1	3 370	91 04 493 08	WINDE 6
SEIL 2 2,3KN EDELSTAHL	11 16 043 1	14	0.4	2 620	91 00 767 08	ROLLENDREHVERBINDUNG
SEIL 2 2,3KN EDELSTAHL	11 16 043 1	107	3	2 970	91 09 142 08	HYDRAULIK
SEIL 2 2,3KN EDELSTAHL	11 16 043 1	61	2	2 975 500	91 02 036 08	ZUSATZHYDR.GITTER-WINDE
SEIL 2 2,3KN EDELSTAHL	11 16 043 1	61	1	2 975 600	91 44 708 08	ZUSATZHYDRAULIK WINDE 3
SEIL 2 2,3KN EDELSTAHL	11 16 043 1	61	3	2 977	91 02 038 08	ZUSATZHYDRAULIK DREHBUE
SEIL 2 2,3KN EDELSTAHL	11 16 043 1	61	0.5	2 978 100	91 44 621 08	ZUSATZHYDR.D-RUECKHALT
SEIL 2 2,3KN EDELSTAHL	11 16 043 1	61	0.5	2 978 200	91 01 626 08	ZUSATZHYDR.S-RUECKHALTE
SEIL 2 2,3KN EDELSTAHL	11 16 043 1	5	2	3 880	91 00 197 08	ROLLENWAGEN W-AUSLEGE
SEIL 2 2,3KN EDELSTAHL	11 16 043 1	51	0.5	3 978	91 00 760 08	HYDR.SCHWEBEBALLAST
SEIL 28X1250M BLANK SPF	77 34 507 08	1	1	2 311	91 04 471 08	SEIL F.WINDE 1
SEIL 28X1250M BLANK SPF	77 34 507 08	1	1	2 312	91 04 473 08	SEIL F.WINDE 2
SEIL 28X1300M SPF	77 34 360 08	1	1	2 313	91 02 044 08	SEIL F.WINDE 3
SEIL 28X1300M SPF	77 34 360 08	1	1	2 315	91 05 455 08	SEIL F.WINDE 5
SEIL 28X600M BLANK SPF	77 34 511 08	1	1	2 316	91 04 477 08	SEIL F.WINDE 6
SEIL 28X750M BLANK SPF	77 34 359 08	1	1	2 314	91 02 045 08	SEIL F.WINDE 4
SEIL 6 0,59KN PERLON	77 34 045 08	39	1.5	3 556 003	92 71 234 08	WA-BOCK 2 ANLENKSTUECK
SEIL 6 0,59KN PERLON	77 34 045 08	17	1.5	3 556 004	92 71 575 08	WA-BOCK 2 KOPFSTUECK VO
SEIL F.WINDE 1	91 04 471 08	190	1		LR 1750 -0	LIEBHERR RAUPENKRAN LR 1
SEIL F.WINDE 2	91 04 473 08	191	1		LR 1750 -0	LIEBHERR RAUPENKRAN LR 1
SEIL F.WINDE 3	91 02 044 08	192	1		LR 1750 -0	LIEBHERR RAUPENKRAN LR 1
SEIL F.WINDE 4	91 02 045 08	193	1		LR 1750 -0	LIEBHERR RAUPENKRAN LR 1
SEIL F.WINDE 5	91 05 455 08	194	1		LR 1750 -0	LIEBHERR RAUPENKRAN LR 1
SEIL F.WINDE 6	91 04 477 08	195	1		LR 1750 -0	LIEBHERR RAUPENKRAN LR 1
SEIL MONTAGEWINDE M.ZUB	91 33 648 08	198	1		LR 1750 -0	LIEBHERR RAUPENKRAN LR 1
SEILBEFESTIGUNG	11 08 865 8	12	1	6 923 086	69 23 086 08	SEILLAENGENGEBER
SEILBLECH	10 66 371 1	5	1	5 718 419	57 18 419 08	SEILTROMMEL
SEILBLECH	10 66 371 1	5	1	5 718 449	57 18 449 08	SEILTROMMEL
SEILEINFUEHRUNG	10 45 124 6	11	1	6 923 086	69 23 086 08	SEILLAENGENGEBER
SEILFESTPUNKT	11 21 060 6	5	1	4 003 007	91 44 580 08	HAKENFLASCHE
SEILFESTPUNKT	11 48 115 8	5	1	4 001 005	91 44 581 08	HAKENFLASCHE
SEILFUEHRUNGSROLLE KPL.	57 19 040 08	6	1	6 923 086	69 23 086 08	SEILLAENGENGEBER
SEILKLEMME	11 34 082 4	7	1	5 718 424	57 18 424 08	SEILTROMMEL
SEILKLEMME	11 34 082 5	8	1	5 718 424	57 18 424 08	SEILTROMMEL
SEILKLEMME DIN 1142 S30 V	77 39 132 08	38	1	1 750	91 44 577 08	WERKZEUG
SEILLAENGENGEBER 10M SP	69 23 086 08	5	1	2 780 125	92 08 343 08	ELEKTRIK FUEHRUNGSRAH
SEILROLLE D=700/620/270X75	28 81 999 08	1	1	2 652 007	92 68 928 08	SEILROLLE KPL.
SEILROLLE KPL. SPF	92 68 928 08	3	18	2 550	91 09 257 08	SA-BOCK

Bezeichnung	Artikel	Pos.	Menge	Seite	Baugruppe	Bezeichnung
SEILROLLE KPL. SPF	92 68 928 08	2	17	2 652	91 01 222 08	ROLLENLAGERUNG DREHBUE
SEILROLLE KPL. SPF	92 68 928 08	3	2	3 204 004	92 11 012 08	ROLLENSATZ KPL.
SEILROLLE KPL. SPF	92 68 928 08	5	19	3 213	91 44 718 08	L-KOPFSTUECK
SEILROLLE KPL. SPF	92 68 928 08	8	5	3 214	91 02 084 08	S-KOPFSTUECK
SEILROLLE KPL. SPF	92 68 928 08	6	24	3 215	91 44 631 08	S-KOPFSTUECK ROLLENSATZ
SEILROLLE KPL. SPF	92 68 928 08	8	4	3 216	91 01 257 08	W-ADAPTER F.ROLLENSATZ
SEILROLLE KPL. SPF	92 68 928 08	4	3	3 554 005	92 71 402 08	WA-BOCK 1 ANLENKSTUECK
SEILROLLE KPL. SPF	92 68 928 08	2	16	3 554 006	92 71 434 08	WA-BOCK 1 KOPFSTUECK
SEILROLLE KPL. SPF	92 68 928 08	6	3	3 556 003	92 71 234 08	WA-BOCK 2 ANLENKSTUECK
SEILROLLE KPL. SPF	92 68 928 08	2	16	3 556 004	92 71 575 08	WA-BOCK 2 KOPFSTUECK VO
SEILROLLE KPL. SPF	92 68 928 08	13	3	3 712	91 44 694 08	MASTNASE L-KOPF
SEILROLLE KPL. SPF	92 68 928 08	11	2	3 713	91 44 695 08	D-ANLENKSTUECK
SEILROLLE KPL. SPF	92 68 928 08	15	4	3 714	91 20 065 08	D-KOPFSTUECK
SEILROLLE KPL. SPF	92 68 928 08	3	10	3 714 008	96 23 646 08	VERSTELLFLASCHE KPL.
SEILROLLE KPL. SPF	92 68 928 08	5	11	3 714 009	96 23 647 08	VERSTELLFLASCHE KPL.
SEILROLLE KPL. SPF	92 68 928 08	1	1	4 001 005	91 44 581 08	HAKENFLASCHE
SEILROLLE KPL. SPF	92 68 928 08	1	3	4 003 007	91 44 580 08	HAKENFLASCHE
SEILROLLE KPL. SPF	92 68 928 08	1	22	9 104 649	91 04 649 08	DOPPELHAKENFLASCHE
SEILSCHLOSS 28 GR. SPF	77 39 401 08	37	1	1 750	91 44 577 08	WERKZEUG
SEILSCHUTZ	11 21 060 8	10	1	4 003 007	91 44 580 08	HAKENFLASCHE
SEILSCHUTZ	11 48 115 9	10	1	4 001 005	91 44 581 08	HAKENFLASCHE
SEILSCHUTZ	11 49 384 4	10	4	9 104 649	91 04 649 08	DOPPELHAKENFLASCHE
SEILSCHUTZ	11 49 384 5	18	8	9 104 649	91 04 649 08	DOPPELHAKENFLASCHE
SEILSCHUTZ	11 49 384 8	17	4	9 104 649	91 04 649 08	DOPPELHAKENFLASCHE
SEILSCHUTZSTANGE	10 41 060 8	12	2	4 003 007	91 44 580 08	HAKENFLASCHE
SEILSCHUTZSTANGE	10 47 032 4	12	4	9 104 649	91 04 649 08	DOPPELHAKENFLASCHE
SEILSCHUTZSTANGE	10 81 491 2	12	2	4 001 005	91 44 581 08	HAKENFLASCHE
SEILTROMMEL	57 18 419 08	21	1	5 400 560	54 00 560 08	HUBWINDE
SEILTROMMEL	57 18 424 08	21	1	5 400 572	54 00 572 08	SEILWINDE
SEILTROMMEL	57 18 449 08	21	1	5 400 559	54 00 559 08	SEILWINDE
SEILWINDE ZHP 4.13 SPF	54 00 565 08	1	1	2 370	91 04 815 08	MONTAGEWINDE
SEILWINDE ZHP 4.29 SPF	54 00 559 08	2	1	3 350	91 04 492 08	WINDE 3
SEILWINDE ZHP 4.29 SPF	54 00 559 08	3	1	3 360	91 04 494 08	WINDE 5
SEILWINDE ZHP 4.29 SPF	54 00 572 08	1	1	2 340	91 09 918 08	WINDE 4 EINZIEHWERK
SEITENBLECH	11 49 384 3	8	4	9 104 649	91 04 649 08	DOPPELHAKENFLASCHE
SEITENSCHEIBE 5MM SPF	72 57 350 08	4	1	2 520	91 44 758 08	KABINE VERGLAST
SEITENSCHEIBE 5MM SPF	72 57 351 08	6	1	2 520	91 44 758 08	KABINE VERGLAST
SEITENSCHEIBE LI.	92 15 670 08	4	1	2 340	91 09 918 08	WINDE 4 EINZIEHWERK
SEITENSCHEIBE RE.	92 15 669 08	3	1	2 340	91 09 918 08	WINDE 4 EINZIEHWERK
SENKBREMSVENTIL	51 13 098 08	2	1	2 978 300	91 01 515 08	ZUSATZHYDR.MONTAGEEINR
SENKBREMSVENTIL	51 13 101 08	12	2	3 978	91 00 760 08	HYDR.SCHWEBEBALLAST
SENKSCHRAUBE AEHNL.DIN 7	40 86 041 08	22	2	2 810 012	96 20 478 08	KRANFUEHRERKABINE VORM
SENKSCHRAUBE AEHNL.DIN 7	40 86 041 08	68	16	2 859	91 44 612 08	GERAEUSCHDAEMMUNG
SENKSCHRAUBE AEHNL.DIN 7	40 86 041 08	94	4	3 211	91 02 064 08	S-ANLENKSTUECK
SENKSCHRAUBE DIN 7991 M	40 01 967	54	6	2 550	91 09 257 08	SA-BOCK
SENKSCHRAUBE DIN 7991 M	40 86 033 08	16	16	3 554 006	92 71 434 08	WA-BOCK 1 KOPFSTUECK
SENKSCHRAUBE DIN 7991 M4	40 86 064 08	4	8	2 913 102	92 32 870 08	LUEFTEREINHEIT
SENKSCHRAUBE DIN 7991 M5	40 86 035 08	6	8	2 520 018	92 16 988 08	ARMATURENKASTEN EINBAU
SENKSCHRAUBE DIN 7991 M	40 86 040 08	25	26	2 502	91 01 353 08	STEUERSTAND
SENKSCHRAUBE DIN 7991 M6	61 61 548 08	73	3	2 859	91 44 612 08	GERAEUSCHDAEMMUNG
SENKSCHRAUBE DIN 7991 M6	40 86 002 08	33	16	1 711	91 01 239 08	ZENTRALSCHMIERUNG RAUP
SENKSCHRAUBE DIN 7991 M6	40 86 002 08	10	16	2 932 160	92 87 778 08	SCHALTSCHRANK MECH.
SENKSCHRAUBE DIN 7991 M6	40 86 002 08	115	6	2 970	91 09 142 08	HYDRAULIK
SENKSCHRAUBE DIN 7991 M6	40 86 002 08	6	7	2 977	91 02 038 08	ZUSATZHYDRAULIK DREHBUE
SENKSCHRAUBE DIN 7991 M6	40 86 002 08	7	2	9 889 030	98 89 030	KRAFTSTOFFLEITUNGEN
SENKSCHRAUBE DIN 7991 M6	40 86 061 08	31	3	3 556 003	92 71 234 08	WA-BOCK 2 ANLENKSTUECK
SENKSCHRAUBE DIN 7991 M6	40 86 061 08	29	3	3 556 004	92 71 575 08	WA-BOCK 2 KOPFSTUECK VO
SENKSCHRAUBE DIN 7991 M8	40 86 003 08	10	3	3 554 006	92 71 434 08	WA-BOCK 1 KOPFSTUECK
SENKSCHRAUBE DIN 7991 M8	40 86 003 08	49	6	3 556 004	92 71 575 08	WA-BOCK 2 KOPFSTUECK VO
SENKSCHRAUBE DIN 7991 M8	46 00 157	50	4	2 550	91 09 257 08	SA-BOCK

Bezeichnung	Artikel	Pos.	Menge	Seite	Baugruppe	Bezeichnung
SENKSCHRAUBE DIN 7991 M8	40 02 551	36	8	3 211	91 02 064 08	S-ANLENKSTUECK
SENKSCHRAUBE DIN 7991 M8	40 02 551	18	16	3 292	91 44 698 08	D-RUECKHALTESICHERUNG
SENKSCHRAUBE DIN 7991 M8	40 02 551	10	7	3 556 004	92 71 575 08	WA-BOCK 2 KOPFSTUECK VO
SENKSCHRAUBE DIN 7991 M8	40 02 551	36	6	3 713	91 44 695 08	D-ANLENKSTUECK
SENKSCHRAUBE DIN 7991 M8	40 86 007 08	69	6	2 550	91 09 257 08	SA-BOCK
SENKSCHRAUBE DIN 7991 M8	40 86 007 08	38	3	3 712	91 44 694 08	MASTNASE L-KOPF
SENKSCHRAUBE DIN 7991 M8	40 86 049 08	7	8	2 831	91 44 693 08	KLIMAANLAGE OW
SENKSCHRAUBE ISO 10642	40 86 004 08	35	4	2 502	91 01 353 08	STEUERSTAND
SENKSCHRAUBE ISO 2009 M4	40 70 302 08	108	2	2 520	91 44 758 08	KABINE VERGLAST
SENKSCHRAUBE ISO 2009 M4	40 70 302 08	22	1	2 522 000	91 46 006 08	TUER KPL.
SENKSCHRAUBE ISO 2009 M6	40 70 312 08	10	48	1 100	91 00 752 08	RAUPENFAHRWERK KPL.
SENKSCHRAUBE ISO 2009 M6	40 70 312 08	57	6	2 520	91 44 758 08	KABINE VERGLAST
SENKSCHRAUBE ISO 2009 M8	40 04 031 05	59	4	1 400	91 04 483 08	RAUPENTRAEGER LI.
SENKSCHRAUBE ISO 2009 M8	40 04 031 05	58	4	1 410	91 04 487 08	RAUPENTRAEGER RE.
SENKSCHRAUBE ISO 7046 M5	40 70 612 08	62	10	2 520	91 44 758 08	KABINE VERGLAST
SENKSCHRAUBE ISO 7047 M5	40 02 312	27	6	2 671 005	92 71 294 08	OELBEHAELTER VORM.
SENKSCHRAUBE ISO 7047 M5	40 02 312	6	4	2 671 007	92 13 208 08	ZUSATZOELBEHAELTER VO
SENSOR	63 58 670 01	1	1	9 273 234	92 73 234	DREHZAHLGEBER ANBAU
SENSOR KPL.	96 65 122 08	18	1	2 393	91 44 594 08	LUFTFILTERANLAGE KPL.
SERVICE LR 1750	SK_Z74713	2000	1		LR 1750 -0	LIEBHERR RAUPENKRAN LR 1
SERVICEPAKET 1000STD LR 1	96 73 850 08	410	1	XSK_Z747	SK_Z74713	SERVICE
SERVICEPAKET 3000STD LR 1	96 73 852 08	420	1	XSK_Z747	SK_Z74713	SERVICE
SICHERHEITSKLAPPSTECKER	57 18 172 08	(1)	1	2 313	91 02 044 08	SEIL F.WINDE 3
SICHERHEITSKLAPPSTECKER	57 18 172 08	2	1	7 739 397	77 39 397 08	TASCHENSCHLOSS
SICHERHEITSKLAPPSTECKER	43 32 005 08	13	32	1 711	91 01 239 08	ZENTRALSCHMIERUNG RAUP
SICHERHEITSKLAPPSTECKER	43 32 005 08	5	2	2 131	91 04 220 08	LAUFSTEG DREHBUEHNE LI
SICHERHEITSKLAPPSTECKER	43 32 005 08	12	2	3 216	91 01 257 08	W-ADAPTER F.ROLLENSATZ
SICHERHEITSKLAPPSTECKER	10 65 114 3	51	4	3 745	91 07 886 08	SCHWEBEBALLAST
SICHERHEITSKLAPPSTECKER	43 32 013 08	80	2	1 400	91 04 483 08	RAUPENTRAEGER LI.
SICHERHEITSKLAPPSTECKER	43 32 013 08	79	2	1 410	91 04 487 08	RAUPENTRAEGER RE.
SICHERHEITSKLAPPSTECKER	43 32 013 08	16	4	2 652	91 01 222 08	ROLLENLAGERUNG DREHBUE
SICHERHEITSKLAPPSTECKER	43 32 013 08	25	2	3 292	91 44 698 08	D-RUECKHALTESICHERUNG
SICHERHEITSKLAPPSTECKER	11 10 158 4	27	2	3 714	91 20 065 08	D-KOPFSTUECK
SICHERHEITSKLAPPSTECKER	11 10 158 4	48	8	3 745 001	96 19 998 08	BALLASTPALETTE VORM.
SICHERHEITSKLAPPSTECKER	43 32 014 08	10	2	2 670	91 44 601 08	KRAFTSTOFFBEHAELTER
SICHERHEITSKLAPPSTECKER	43 32 014 08	15	2	3 216	91 01 257 08	W-ADAPTER F.ROLLENSATZ
SICHERHEITSKLAPPSTECKER	43 32 014 08	72	2	3 713	91 44 695 08	D-ANLENKSTUECK
SICHERHEITSKLAPPSTECKER	43 32 004 08	76	8	3 211	91 02 064 08	S-ANLENKSTUECK
SICHERHEITSKLAPPSTECKER	43 32 004 08	10	4	3 215	91 44 631 08	S-KOPFSTUECK ROLLENSATZ
SICHERHEITSROST 50X240X1	78 89 041 08	3	2	2 831	91 44 693 08	KLIMAANLAGE OW
SICHERUNGSBUEGEL DIN 718	55 08 282 08	9	1	5 700 323	57 00 323	MOTORBREMSE KPL.
SICHERUNGSCLIP FUER GRI	10 67 884 8	4	2	6 060 950	60 60 950 08	MEISTERSCHALTER
SICHERUNGSDOSE	60 45 014 08	97	1	2 932 161	96 20 409 08	AUFBAUTEILE MONTAGETAFE
SICHERUNGSDOSE 6-POL, L	60 45 016 08	40	2	2 830 039	96 20 428 08	GERAETEANORDNUNG
SICHERUNGSDOSE 6-POL, L	60 45 016 08	77	9	2 932 161	96 20 409 08	AUFBAUTEILE MONTAGETAFE
SICHERUNGSFALLE	57 17 150 08	34	1	4 001 005	91 44 581 08	HAKENFLASCHE
SICHERUNGSFALLE	57 17 162 08	34	2	4 003 007	91 44 580 08	HAKENFLASCHE
SICHERUNGSFALLE KPL.	10 81 517 7	34	2	9 104 649	91 04 649 08	DOPPELHAKENFLASCHE
SICHERUNGSFEDER 3 VERZ	43 31 028 08	15	4	1 630	91 05 170 08	HYDRAULISCHE ABSTUETZUN
SICHERUNGSFEDER 3 VERZ	43 31 028 08	49	2	3 211	91 02 064 08	S-ANLENKSTUECK
SICHERUNGSFEDER 3 VERZ	43 31 028 08	9	1	3 211 003	92 10 670 08	STANGEN KPL.
SICHERUNGSFEDER 3 VERZ	43 31 028 08	24	1	3 221	91 02 066 08	S-ZWISCHENSTUECK
SICHERUNGSFEDER 3 VERZ	43 31 028 08	24	1	3 223	91 02 070 08	S-ZWISCHENSTUECK
SICHERUNGSFEDER 3 VERZ	43 31 028 08	20	4	3 554 006	92 71 434 08	WA-BOCK 1 KOPFSTUECK
SICHERUNGSFEDER 4,5X98 V	43 31 009 08	4	12	1 100	91 00 752 08	RAUPENFAHRWERK KPL.
SICHERUNGSFEDER 4,5X98 V	43 31 009 08	7	4	1 100 005	92 11 788 08	RAHMEN KPL.
SICHERUNGSFEDER 4,5X98 V	43 31 009 08	64	2	2 550	91 09 257 08	SA-BOCK
SICHERUNGSFEDER 4,5X98 V	43 31 009 08	73	3	2 550	91 09 257 08	SA-BOCK
SICHERUNGSFEDER 4,5X98 V	43 31 009 08	8	10	2 790	91 01 223 08	ZUSATZTEILE DEMONT.SA-B
SICHERUNGSFEDER 4,5X98 V	43 31 009 08	8	4	3 204 004	92 11 012 08	ROLLENSATZ KPL.

Bezeichnung	Artikel	Pos.	Menge	Seite	Baugruppe	Bezeichnung
SICHERUNGSFEDER 4,5X98 V	43 31 009 08	14	10	3 211	91 02 064 08	S-ANLENKSTUECK
SICHERUNGSFEDER 4,5X98 V	43 31 009 08	6	8	3 212	91 44 714 08	W-ANLENKSTUECK
SICHERUNGSFEDER 4,5X98 V	43 31 009 08	16	4	3 214	91 02 084 08	S-KOPFSTUECK
SICHERUNGSFEDER 4,5X98 V	43 31 009 08	28	8	3 221	91 02 066 08	S-ZWISCHENSTUECK
SICHERUNGSFEDER 4,5X98 V	43 31 009 08	28	16	3 223	91 02 070 08	S-ZWISCHENSTUECK
SICHERUNGSFEDER 4,5X98 V	43 31 009 08	38	4	3 227	91 44 716 08	LI-ZWISCHENSTUECK
SICHERUNGSFEDER 4,5X98 V	43 31 009 08	25	2	3 360	91 04 494 08	WINDE 5
SICHERUNGSFEDER 4,5X98 V	43 31 009 08	22	2	3 370	91 04 493 08	WINDE 6
SICHERUNGSFEDER 4,5X98 V	43 31 009 08	21	7	3 556 003	92 71 234 08	WA-BOCK 2 ANLENKSTUECK
SICHERUNGSFEDER 4,5X98 V	43 31 009 08	33	4	3 556 004	92 71 575 08	WA-BOCK 2 KOPFSTUECK VO
SICHERUNGSFEDER 4,5X98 V	43 31 009 08	44	3	3 712	91 44 694 08	MASTNASE L-KOPF
SICHERUNGSFEDER 4,5X98 V	43 31 009 08	16	4	3 713	91 44 695 08	D-ANLENKSTUECK
SICHERUNGSFEDER 4X68 V	43 31 012 08	43	8	1 400	91 04 483 08	RAUPENTRAEGER LI.
SICHERUNGSFEDER 4X68 V	43 31 012 08	42	8	1 410	91 04 487 08	RAUPENTRAEGER RE.
SICHERUNGSFEDER 4X68 V	43 31 012 08	21	2	1 991	91 44 585 08	DREHDURCHFUEHRUNG
SICHERUNGSFEDER 4X68 V	43 31 012 08	34	1	2 810	91 08 725 08	KRANFUEHRERKABINE KPL.
SICHERUNGSFEDER 4X68 V	43 31 012 08	17	3	3 212	91 44 714 08	W-ANLENKSTUECK
SICHERUNGSFEDER 4X68 V	43 31 012 08	55	2	3 556 003	92 71 234 08	WA-BOCK 2 ANLENKSTUECK
SICHERUNGSFEDER 5X122 A3	43 31 025 08	11	2	2 100 012	92 04 560 08	SCHUTZWALZE WINDE 1-2
SICHERUNGSFEDER 5X122 A3	43 31 025 08	109	1	3 211	91 02 064 08	S-ANLENKSTUECK
SICHERUNGSFEDER 5X122 A3	43 31 025 08	120	12	3 211	91 02 064 08	S-ANLENKSTUECK
SICHERUNGSFEDER 5X122 A3	43 31 025 08	10	3	3 214	91 02 084 08	S-KOPFSTUECK
SICHERUNGSFEDER 5X122 A3	43 31 025 08	27	4	3 225	91 02 083 08	SL-REDUZIERSTUECK
SICHERUNGSFEDER 5X122 A3	43 31 025 08	27	4	3 226	91 44 715 08	LI-ZWISCHENSTUECK
SICHERUNGSFEDER 5X122 A3	43 31 025 08	27	4	3 227	91 44 716 08	LI-ZWISCHENSTUECK
SICHERUNGSFEDER 5X122 A3	43 31 025 08	3	2	3 229	91 44 717 08	L-ADAPTER
SICHERUNGSFEDER 5X122 A3	43 31 025 08	27	4	3 231	91 44 902 08	LI-ZWISCHENSTUECK
SICHERUNGSFEDER 5X122 A3	43 31 025 08	27	4	3 232	91 44 903 08	LI-ZWISCHENSTUECK
SICHERUNGSFEDER 5X122 A3	43 31 025 08	6	2	3 554 006	92 71 434 08	WA-BOCK 1 KOPFSTUECK
SICHERUNGSFEDER 5X122 A3	43 31 025 08	3	4	3 556 003	92 71 234 08	WA-BOCK 2 ANLENKSTUECK
SICHERUNGSFEDER 5X122 A3	43 31 025 08	6	2	3 556 004	92 71 575 08	WA-BOCK 2 KOPFSTUECK VO
SICHERUNGSFEDER 5X122 A3	43 31 025 08	68	3	3 713	91 44 695 08	D-ANLENKSTUECK
SICHERUNGSFEDER 5X122 A3	43 31 025 08	23	10	3 714	91 20 065 08	D-KOPFSTUECK
SICHERUNGSFEDER 5X122 A3	43 31 025 08	9	5	3 714 008	96 23 646 08	VERSTELLFLASCHE KPL.
SICHERUNGSFEDER 5X122 A3	43 31 025 08	9	6	3 714 009	96 23 647 08	VERSTELLFLASCHE KPL.
SICHERUNGSFEDER 5X122 A3	43 31 025 08	27	20	3 715	91 44 697 08	D-ZWISCHENSTUECK
SICHERUNGSFEDER 5X122 A3	43 31 025 08	39	12	3 745 004	96 19 999 08	FUEHRUNG VORM.
SICHERUNGSFEDER 5X122 A3	43 31 025 08	3	4	3 831	91 00 186 08	ZUSATZABSPANNUNG
SICHERUNGSFEDER 5X122 A3	43 31 025 08	3	8	3 851	91 00 194 08	ZUSATZABSPANNUNG
SICHERUNGSFEDER 5X122 A3	43 31 025 08	3	4	3 860	91 00 195 08	ZUSATZABSPANNUNG
SICHERUNGSFEDER 8 VERZ.	43 31 052 08	44	4	1 400	91 04 483 08	RAUPENTRAEGER LI.
SICHERUNGSFEDER 8 VERZ.	43 31 052 08	70	1	1 400	91 04 483 08	RAUPENTRAEGER LI.
SICHERUNGSFEDER 8 VERZ.	43 31 052 08	43	6	1 410	91 04 487 08	RAUPENTRAEGER RE.
SICHERUNGSFEDER 8 VERZ.	43 31 052 08	69	1	1 410	91 04 487 08	RAUPENTRAEGER RE.
SICHERUNGSFEDER 8 VERZ.	43 31 052 08	5	4	2 700	91 02 040 08	TRANSPORTABLAGE
SICHERUNGSFEDER 8 VERZ.	43 31 052 08	32	2	3 204	91 44 702 08	W-MONTAGEEINHEIT
SICHERUNGSFEDER 8 VERZ.	43 31 052 08	3	4	3 211	91 02 064 08	S-ANLENKSTUECK
SICHERUNGSFEDER 8 VERZ.	43 31 052 08	4	4	3 212	91 44 714 08	W-ANLENKSTUECK
SICHERUNGSFEDER 8 VERZ.	43 31 052 08	7	4	3 214	91 02 084 08	S-KOPFSTUECK
SICHERUNGSFEDER 8 VERZ.	43 31 052 08	4	2	3 215	91 44 631 08	S-KOPFSTUECK ROLLENSATZ
SICHERUNGSFEDER 8 VERZ.	43 31 052 08	22	2	3 216	91 01 257 08	W-ADAPTER F.ROLLENSATZ
SICHERUNGSFEDER 8 VERZ.	43 31 052 08	3	4	3 221	91 02 066 08	S-ZWISCHENSTUECK
SICHERUNGSFEDER 8 VERZ.	43 31 052 08	3	4	3 223	91 02 070 08	S-ZWISCHENSTUECK
SICHERUNGSFEDER 8 VERZ.	43 31 052 08	3	6	3 225	91 02 083 08	SL-REDUZIERSTUECK
SICHERUNGSFEDER 8 VERZ.	43 31 052 08	3	4	3 226	91 44 715 08	LI-ZWISCHENSTUECK
SICHERUNGSFEDER 8 VERZ.	43 31 052 08	3	4	3 227	91 44 716 08	LI-ZWISCHENSTUECK
SICHERUNGSFEDER 8 VERZ.	43 31 052 08	3	4	3 231	91 44 902 08	LI-ZWISCHENSTUECK
SICHERUNGSFEDER 8 VERZ.	43 31 052 08	3	4	3 232	91 44 903 08	LI-ZWISCHENSTUECK
SICHERUNGSFEDER 8 VERZ.	43 31 052 08	22	4	3 360	91 04 494 08	WINDE 5
SICHERUNGSFEDER 8 VERZ.	43 31 052 08	19	4	3 370	91 04 493 08	WINDE 6

Bezeichnung	Artikel	Pos.	Menge	Seite	Baugruppe	Bezeichnung
SICHERUNGSFEDER 8 VERZ.	43 31 052 08	15	4	3 554 005	92 71 402 08	WA-BOCK 1 ANLENKSTUECK
SICHERUNGSFEDER 8 VERZ.	43 31 052 08	17	2	3 592	91 44 721 08	W-RUECKHALTESICHERUNG
SICHERUNGSFEDER 8 VERZ.	43 31 052 08	14	4	3 713	91 44 695 08	D-ANLENKSTUECK
SICHERUNGSFEDER 8 VERZ.	43 31 052 08	25	4	3 714	91 20 065 08	D-KOPFSTUECK
SICHERUNGSFEDER 8 VERZ.	43 31 052 08	3	4	3 715	91 44 697 08	D-ZWISCHENSTUECK
SICHERUNGSFEDER 8 VERZ.	43 31 052 08	4	2	3 745	91 07 886 08	SCHWEBEBALLAST
SICHERUNGSFEDER 8 VERZ.	43 31 052 08	12	4	3 745	91 07 886 08	SCHWEBEBALLAST
SICHERUNGSFEDER 8 VERZ.	43 31 052 08	7	2	3 745 004	96 19 999 08	FUEHRUNG VORM.
SICHERUNGSFEDER DIN 2194	43 31 050 08	16	8	1 630	91 05 170 08	HYDRAULISCHE ABSTUETZUN
SICHERUNGSFEDER DIN 2194	43 31 050 08	4	2	1 750 023	92 65 732 08	MONTAGEROLLE
SICHERUNGSFEDER DIN 2194	43 31 050 08	5	2	2 100	91 01 209 08	DREHBUEHNENRAHMEN KPL.
SICHERUNGSFEDER DIN 2194	43 31 050 08	14	2	2 340	91 09 918 08	WINDE 4 EINZIEHWERK
SICHERUNGSFEDER DIN 2194	43 31 050 08	29	2	2 550	91 09 257 08	SA-BOCK
SICHERUNGSFEDER DIN 2194	43 31 050 08	6	2	2 740	91 01 072 08	GEGENGEWICHT
SICHERUNGSFEDER DIN 2194	43 31 050 08	24	4	3 204	91 44 702 08	W-MONTAGEEINHEIT
SICHERUNGSFEDER DIN 2194	43 31 050 08	7	1	3 204 002	92 71 719 08	STANGE KPL.
SICHERUNGSFEDER DIN 2194	43 31 050 08	7	1	3 204 003	92 11 283 08	STANGE KPL.
SICHERUNGSFEDER DIN 2194	43 31 050 08	9	2	3 204 004	92 11 012 08	ROLLENSATZ KPL.
SICHERUNGSFEDER DIN 2194	43 31 050 08	3	10	3 213	91 44 718 08	L-KOPFSTUECK
SICHERUNGSFEDER DIN 2194	43 31 050 08	14	2	3 216 001	92 17 797 08	ADAPTER VORM.
SICHERUNGSFEDER DIN 2194	43 31 050 08	7	1	3 223 001	92 71 488 08	STANGE
SICHERUNGSFEDER DIN 2194	43 31 050 08	20	4	3 360	91 04 494 08	WINDE 5
SICHERUNGSFEDER DIN 2194	43 31 050 08	17	4	3 370	91 04 493 08	WINDE 6
SICHERUNGSFEDER DIN 2194	43 31 050 08	49	4	3 713	91 44 695 08	D-ANLENKSTUECK
SICHERUNGSFEDER DIN 2194	43 31 050 08	24	4	3 714	91 20 065 08	D-KOPFSTUECK
SICHERUNGSFEDER DIN 2194	43 31 050 08	20	2	3 714 009	96 23 647 08	VERSTELLFLASCHE KPL.
SICHERUNGSFEDER DIN 2194	43 31 050 08	7	1	3 745 005	92 17 630 08	STANGE KPL.
SICHERUNGSFEDER DIN 2194	43 31 050 08	7	1	3 809 000	92 10 957 08	STANGE KPL.
SICHERUNGSFEDER DIN 2194	43 31 050 08	7	2	3 809 100	92 10 812 08	STANGE KPL.
SICHERUNGSFEDER DIN 2194	43 31 050 08	7	1	3 820 100	92 11 015 08	STANGE KPL.
SICHERUNGSFEDER DIN 2194	43 31 050 08	4	2	3 870	91 00 196 08	LASCHEN ZUSATZABSPANN
SICHERUNGSFEDER DIN 2194	43 31 050 08	7	1	3 950 001	92 18 589 08	STANGE KPL.
SICHERUNGSFEDER DIN 2194	43 31 050 08	7	1	3 950 002	92 18 562 08	STANGE KPL.
SICHERUNGSHAKEN SCHWK.	92 16 197 08	7	8	2 125	91 01 212 08	BOLZEN D-S ANLENKSTUECK
SICHERUNGSKNOPF	10 42 460 1	(1)	1	7 739 397	77 39 397 08	TASCHENSCHLOSS
SICHERUNGSKNOPF	10 47 066 7	(2)	1	7 739 397	77 39 397 08	TASCHENSCHLOSS
SICHERUNGSMUTTER	56 04 437 08	128	10	2 391 001	96 19 013 08	DIESELMOTOR VORM.
SICHERUNGSMUTTER	56 04 437 08	18	6	2 392	91 44 593 08	SCHALLDAEMPFERANLAGE
SICHERUNGSRING DIN 471 10	42 80 119 01	32	3	9 385 763	93 85 763 01	PLANETENGETRIEBE
SICHERUNGSRING DIN 471 12	42 80 073 08	18	5	9 385 763	93 85 763 01	PLANETENGETRIEBE
SICHERUNGSRING DIN 471 12	42 80 075 08	370	10	5 000 645	50 00 645 08	VERTEILERGETRIEBE
SICHERUNGSRING DIN 471 1	42 80 008 08	9	16	2 125	91 01 212 08	BOLZEN D-S ANLENKSTUECK
SICHERUNGSRING DIN 471 20	42 80 093 08	10	4	3 204 004	92 11 012 08	ROLLENSATZ KPL.
SICHERUNGSRING DIN 471 20	42 80 093 08	17	2	3 214	91 02 084 08	S-KOPFSTUECK
SICHERUNGSRING DIN 471 20	42 80 093 08	6	2	3 554 005	92 71 402 08	WA-BOCK 1 ANLENKSTUECK
SICHERUNGSRING DIN 471 20	42 80 093 08	5	2	3 556 003	92 71 234 08	WA-BOCK 2 ANLENKSTUECK
SICHERUNGSRING DIN 471 20	42 80 093 08	12	2	3 713	91 44 695 08	D-ANLENKSTUECK
SICHERUNGSRING DIN 471 20	42 80 093 08	21	2	3 714	91 20 065 08	D-KOPFSTUECK
SICHERUNGSRING DIN 471 2	42 80 014 08	8	2	3 212 001	92 71 341 08	KLAPPE KPL.
SICHERUNGSRING DIN 471 22	42 80 105 08	9	1	9 390 078	93 90 078 01	WINKELGETRIEBE
SICHERUNGSRING DIN 471 27	10 87 269 9	3	2	2 652 007	92 68 928 08	SEILROLLE KPL.
SICHERUNGSRING DIN 471 2	42 80 024 08	3	2	9 272 224	92 72 224	KIPPHEBELBOCK VORM.
SICHERUNGSRING DIN 471 40	42 80 035 08	8	1	6 160 221	61 60 221 08	LEITUNGSTROMMEL
SICHERUNGSRING DIN 471 45	42 80 039 08	4	1	6 160 221	61 60 221 08	LEITUNGSTROMMEL
SICHERUNGSRING DIN 471 5	42 80 042 08	14	2	3 360	91 04 494 08	WINDE 5
SICHERUNGSRING DIN 471 5	10 17 158 7	3	2	3 712	91 44 694 08	MASTNASE L-KOPF
SICHERUNGSRING DIN 471 5	53 01 333 08	25	2	2 550	91 09 257 08	SA-BOCK
SICHERUNGSRING DIN 471 5	53 01 333 08	5	1	3 204 002	92 71 719 08	STANGE KPL.
SICHERUNGSRING DIN 471 5	53 01 333 08	5	1	3 204 003	92 11 283 08	STANGE KPL.
SICHERUNGSRING DIN 471 5	53 01 333 08	6	2	3 211 003	92 10 670 08	STANGEN KPL.

Bezeichnung	Artikel	Pos.	Menge	Seite	Baugruppe	Bezeichnung
SICHERUNGSRING DIN 471 5	53 01 333 08	5	1	3 223 001	92 71 488 08	STANGE
SICHERUNGSRING DIN 471 5	53 01 333 08	53	4	3 714	91 20 065 08	D-KOPFSTUECK
SICHERUNGSRING DIN 471 5	53 01 333 08	18	2	3 714 009	96 23 647 08	VERSTELLFLASCHE KPL.
SICHERUNGSRING DIN 471 5	53 01 333 08	5	2	3 715 001	92 71 486 08	STANGE
SICHERUNGSRING DIN 471 5	53 01 333 08	5	1	3 745 005	92 17 630 08	STANGE KPL.
SICHERUNGSRING DIN 471 5	53 01 333 08	5	1	3 809 000	92 10 957 08	STANGE KPL.
SICHERUNGSRING DIN 471 5	53 01 333 08	5	1	3 809 100	92 10 812 08	STANGE KPL.
SICHERUNGSRING DIN 471 5	53 01 333 08	5	1	3 820 100	92 11 015 08	STANGE KPL.
SICHERUNGSRING DIN 471 5	53 01 333 08	5	1	3 950 001	92 18 589 08	STANGE KPL.
SICHERUNGSRING DIN 471 5	53 01 333 08	5	1	3 950 002	92 18 562 08	STANGE KPL.
SICHERUNGSRING DIN 471 6	42 80 049 08	32	2	3 216	91 01 257 08	W-ADAPTER F.ROLLENSATZ
SICHERUNGSRING DIN 471 6	42 80 049 08	12	2	3 216 001	92 17 797 08	ADAPTER VORM.
SICHERUNGSRING DIN 471 6	42 80 049 08	52	4	3 556 004	92 71 575 08	WA-BOCK 2 KOPFSTUECK VO
SICHERUNGSRING DIN 471 7	42 80 056 08	37	2	2 550	91 09 257 08	SA-BOCK
SICHERUNGSRING DIN 471 7	42 80 056 08	64	1	9 390 078	93 90 078 01	WINKELGETRIEBE
SICHERUNGSRING DIN 471 9	42 80 064 08	24	8	2 550	91 09 257 08	SA-BOCK
SICHERUNGSRING DIN 471 9	42 80 064 08	26	6	3 214	91 02 084 08	S-KOPFSTUECK
SICHERUNGSRING DIN 471 9	42 80 064 08	17	6	3 229	91 44 717 08	L-ADAPTER
SICHERUNGSRING DIN 471 9	42 80 064 08	56	4	3 714	91 20 065 08	D-KOPFSTUECK
SICHERUNGSRING DIN 471 9	42 80 064 08	14	1	3 809 100	92 10 812 08	STANGE KPL.
SICHERUNGSRING DIN 471 9	42 80 064 08	9	6	3 950	91 01 259 08	WS-ZUSATZSTANGEN
SICHERUNGSRING DIN 471 9	42 80 064 08	41	1	X1002122	10 02 122 6	ANTRIEB
SICHERUNGSRING DIN 471 9	42 80 064 08	41	1	X1002122	10 02 122 8	ANTRIEB
SICHERUNGSRING DIN 472 12	42 81 037 08	47	2	9 390 078	93 90 078 01	WINKELGETRIEBE
SICHERUNGSRING DIN 472 14	42 81 041 08	40	1	X1002122	10 02 122 6	ANTRIEB
SICHERUNGSRING DIN 472 14	42 81 041 08	40	1	X1002122	10 02 122 8	ANTRIEB
SICHERUNGSRING DIN 472 1	55 08 480 08	17	1	5 719 276	57 19 276 08	STEUERTEIL
SICHERUNGSRING DIN 472 18	42 81 048 08	(2)	5	9 385 763	93 85 763 01	PLANETENGETRIEBE
SICHERUNGSRING DIN 472 23	42 81 058 08	4	2	3 714 010	92 71 146 08	B-STANGE
SICHERUNGSRING DIN 472 30	50 15 497 08	4	1	5 718 420	57 18 420 08	FLANSCH
SICHERUNGSRING DIN 472 41	42 81 102 01	61	2	9 390 078	93 90 078 01	WINKELGETRIEBE
SICHERUNGSRING DIN 472 42	42 81 012 08	43	2	X1002122	10 02 122 6	ANTRIEB
SICHERUNGSRING DIN 472 42	42 81 012 08	42	2	X1002122	10 02 122 8	ANTRIEB
SICHERUNGSRING DIN 472 47	42 81 011 08	(17)	2	2 810	91 08 725 08	KRANFUEHRERKABINE KPL.
SICHERUNGSRING DIN 472 5	50 40 118 08	360	4	5 000 645	50 00 645 08	VERTEILERGETRIEBE
SICHERUNGSRING DIN 472 7	42 81 022 08	12	1	5 701 129	57 01 129 08	TRIEBWERK
SICHERUNGSRING DIN 472 8	42 81 025 08	9	1	5 102 389	51 02 389 08	VERSTELLMOTOR
SICHERUNGSRING DIN 472 8	42 81 025 08	9	1	5 102 402	51 02 402 08	VERSTELLMOTOR
SICHERUNGSRING DIN 472 8	42 81 025 08	4	1	5 400 565	54 00 565 08	SEILWINDE
SICHERUNGSRING DIN 472 8	42 81 025 08	37	1	X1029270	10 29 270 6	TRIEBWERK
SICHERUNGSRING DIN 472 9	42 81 028 08	9	1	5 102 375	51 02 375 08	VERSTELLMOTOR
SICHERUNGSSCHEIBE VS 10	42 39 110 01	67	24	9 390 078	93 90 078 01	WINKELGETRIEBE
SICHERUNGSSCHEIBE VS 12	42 39 112 01	18	18	9 390 078	93 90 078 01	WINKELGETRIEBE
SICHERUNGSSCHEIBE VS 12	42 39 112 01	81	8	9 390 078	93 90 078 01	WINKELGETRIEBE
SICHERUNGSSCHEIBE VS 16	42 39 116 01	22	12	9 390 078	93 90 078 01	WINKELGETRIEBE
SICHERUNGSSCHEIBE VS 20	42 39 120 01	39	4	9 385 763	93 85 763 01	PLANETENGETRIEBE
SICHERUNGSSTREIFEN 50A	60 40 031 08	98	2	2 932 161	96 20 409 08	AUFBAUTEILE MONTAGETAFE
SIGNALWECKER 24V	61 40 047 08	(5)	1	2 920 593	92 87 799 08	ENDSCHALTER U.GEBER AL
SIGNALWECKER LMB	96 21 541 08	18	1	2 920 593	92 87 799 08	ENDSCHALTER U.GEBER AL
SITZKONTAKTSCHALTER	57 10 357 08	14	1	7 741 079	77 41 079 08	FAHRERSITZ
SITZRAHMEN	57 14 948 08	15	1	7 741 079	77 41 079 08	FAHRERSITZ
SITZTEIL	57 18 354 08	12	1	7 741 079	77 41 079 08	FAHRERSITZ
SL-REDUZIERSTUECK	91 02 083 08	213	1		LR 1750 -0	LIEBHERR RAUPENKRAN LR 1
SL-REDUZIERSTUECK SCHWK	92 17 824 08	1	1	3 225	91 02 083 08	SL-REDUZIERSTUECK
SL-SICHERUNG 8X0,94	70 42 712 08	28	2	2 520	91 44 758 08	KABINE VERGLAST
SOCKELGEHAEUSE	60 56 087 08	164	2	2 920 306	92 95 363 08	KABELSTRANG
SONNENBLENDE	57 03 396 08	43	1	2 520	91 44 758 08	KABINE VERGLAST
SONNENRAD M=9 Z=22	93 86 323 01	20	1	9 385 763	93 85 763 01	PLANETENGETRIEBE
SPANNBAND 240-280/260/30 S	77 42 105 08	10	4	2 990	91 04 495 08	DRUCKLUFTANLAGE
SPANNBAND ST	77 42 113 08	7	1	2 990	91 04 495 08	DRUCKLUFTANLAGE

Bezeichnung	Artikel	Pos.	Menge	Seite	Baugruppe	Bezeichnung
SPANNBAND ST	77 42 113 08	17	2	3 978	91 00 760 08	HYDR.SCHWEBEBALLAST
SPANNHUELSE	54 01 629 08	210	1	5 718 418	57 18 418 08	GETRIEBE
SPANNROLLE	98 87 340 23	8	1	9 885 451	98 85 451	GENERATOR ANBAU
SPANNSCHRAUBE	55 30 862 08	2	1	5 531 883	55 31 883 08	KOMPRESSORANTRIEB
SPANNSTIFT ISO 13337 21X18	49 80 371	20	16	9 887 013	98 87 013	KURBELGEHAEUSE KPL.
SPANNSTIFT ISO 8752 10X40	43 20 107 08	13	2	3 745 001	96 19 998 08	BALLASTPALETTE VORM.
SPANNSTIFT ISO 8752 10X60	43 20 111 08	29	4	2 790	91 01 223 08	ZUSATZTEILE DEMONT.SA-B
SPANNSTIFT ISO 8752 4X12	43 20 017 08	3	2	9 268 201	92 68 201	KOLBENKUEHLUNG
SPANNSTIFT ISO 8752 4X12	43 20 017 08	2	1	9 269 148	92 69 148	SPRITZDUESE
SPANNSTIFT ISO 8752 4X12	43 20 017 08	2	1	9 269 150	92 69 150	SPRITZDUESE
SPANNSTIFT ISO 8752 4X16	43 20 019 08	12	1	5 718 420	57 18 420 08	FLANSCH
SPANNSTIFT ISO 8752 4X28	43 20 025 08	4	4	1 641 014	92 53 053 08	ABSTUETZPLATTE KPL.
SPANNSTIFT ISO 8752 5X12	43 20 034 08	13	1	5 718 420	57 18 420 08	FLANSCH
SPANNSTIFT ISO 8752 6X14	43 20 053 08	48	2	2 550	91 09 257 08	SA-BOCK
SPANNSTIFT ISO 8752 6X14	43 20 053 08	117	6	2 970	91 09 142 08	HYDRAULIK
SPANNSTIFT ISO 8752 6X14	43 20 053 08	5	7	2 977	91 02 038 08	ZUSATZHYDRAULIK DREHBUE
SPANNSTIFT ISO 8752 6X14	43 20 053 08	12	2	3 745 002	92 17 236 08	SCHALTEINHEIT
SPANNSTIFT ISO 8752 6X14	43 20 053 08	12	2	3 745 003	92 17 237 08	SCHALTEINHEIT
SPANNSTIFT ISO 8752 6X70 ST	43 20 071 08	46	2	1 400	91 04 483 08	RAUPENTRAEGER LI.
SPANNSTIFT ISO 8752 6X70 ST	43 20 071 08	45	2	1 410	91 04 487 08	RAUPENTRAEGER RE.
SPANNSTIFT ISO 8752 8X40	43 20 085 08	5	1	9 886 783	98 86 783	KURBELWELLE VORM.
SPANNSTIFT ISO 8752 8X50	43 20 087 08	13	2	3 880	91 00 197 08	ROLLENWAGEN W-AUSLEGE
SPANNUNGSWANDLER 24V 1	10 09 736 6	12	2	2 925 007	96 18 184 08	AUSRUESTUNG KAMERA KAB
SPANNUNGSWANDLER 24V 1	10 09 736 6	12	1	2 925 211	96 18 185 08	ERGAENZUNG KAMERA KABIN
SPANNVERSCHLUSS HAKEN	70 42 623 08	7	1	2 520 018	92 16 988 08	ARMATURENKASTEN EINBAU
SPAXSCHRAUBE 4,5X20 ST V	40 94 010 08	18	4	2 520 018	92 16 988 08	ARMATURENKASTEN EINBAU
SPERRE	10 46 739 2	16	1	6 160 221	61 60 221 08	LEITUNGSTROMMEL
SPERRE	61 62 148 08	14	1	6 160 221	61 60 221 08	LEITUNGSTROMMEL
SPIRALBACKRING	54 01 844 08	20	1	5 400 565	54 00 565 08	SEILWINDE
SPIRALBLATTFEDER	61 62 003 08	(20)	2	2 780 241	92 08 716 08	LEITUNGSTROMMEL 1 KPL.
SPIRALSAUGSCHLAUCH DN5	77 42 331 08	6	1.22	2 671 006	91 00 853 08	ZUSATZOELBEHAELTER
SPIRALSAUGSCHLAUCH DN5	77 42 331 08	7	1.46	2 671 006	91 00 853 08	ZUSATZOELBEHAELTER
SPIRALSAUGSCHLAUCH DN5	77 42 331 08	221	0.82	2 997	91 05 268 08	SCHLAUCHLEITUNGEN OBER
SPIRALSAUGSCHLAUCH DN5	77 42 331 08	222	0.76	2 997	91 05 268 08	SCHLAUCHLEITUNGEN OBER
SPIRALSAUGSCHLAUCH DN5	77 42 331 08	223	0.8	2 997	91 05 268 08	SCHLAUCHLEITUNGEN OBER
SPIRALSAUGSCHLAUCH DN5	77 42 331 08	291	1.42	2 997	91 05 268 08	SCHLAUCHLEITUNGEN OBER
SPIRALSAUGSCHLAUCH DN5	77 42 331 08	292	1.18	2 997	91 05 268 08	SCHLAUCHLEITUNGEN OBER
SPIRALSCHLAUCH NW60 KUN	55 30 107 08	31	1	2 502	91 01 353 08	STEUERSTAND
SPLINT ISO 1234 10X100 ST A2	43 30 106 08	20	8	1 630	91 05 170 08	HYDRAULISCHE ABSTUETZUN
SPLINT ISO 1234 10X71 ST A2	43 30 101 08	31	2	3 213	91 44 718 08	L-KOPFSTUECK
SPLINT ISO 1234 10X71 ST A2	43 30 101 08	33	3	3 712	91 44 694 08	MASTNASE L-KOPF
SPLINT ISO 1234 10X80 ST A3	43 30 103 08	15	8	2 310	91 04 490 08	WINDE 1
SPLINT ISO 1234 10X80 ST A3	43 30 103 08	15	8	2 320	91 04 491 08	WINDE 2
SPLINT ISO 1234 10X80 ST A3	43 30 103 08	19	4	2 340	91 09 918 08	WINDE 4 EINZIEHWERK
SPLINT ISO 1234 10X80 ST A3	43 30 103 08	45	2	2 550	91 09 257 08	SA-BOCK
SPLINT ISO 1234 10X80 ST A3	43 30 103 08	11	2	2 657	91 44 606 08	MONTAGEEINRICHTUNG RA
SPLINT ISO 1234 10X80 ST A3	43 30 103 08	16	2	2 740	91 01 072 08	GEGENGEWICHT
SPLINT ISO 1234 10X80 ST A3	43 30 103 08	4	2	2 790	91 01 223 08	ZUSATZTEILE DEMONT.SA-B
SPLINT ISO 1234 10X80 ST A3	43 30 103 08	21	4	3 204	91 44 702 08	W-MONTAGEEINHEIT
SPLINT ISO 1234 10X80 ST A3	43 30 103 08	20	2	3 215	91 44 631 08	S-KOPFSTUECK ROLLENSATZ
SPLINT ISO 1234 10X80 ST A3	43 30 103 08	11	2	3 216 001	92 17 797 08	ADAPTER VORM.
SPLINT ISO 1234 10X80 ST A3	43 30 103 08	16	4	3 350	91 04 492 08	WINDE 3
SPLINT ISO 1234 13X125 ST A3	43 30 112 08	84	4	1 400	91 04 483 08	RAUPENTRAEGER LI.
SPLINT ISO 1234 13X125 ST A3	43 30 112 08	83	4	1 410	91 04 487 08	RAUPENTRAEGER RE.
SPLINT ISO 1234 13X125 ST A3	43 30 112 08	4	2	2 657	91 44 606 08	MONTAGEEINRICHTUNG RA
SPLINT ISO 1234 13X125 ST A3	43 30 112 08	7	4	2 740	91 01 072 08	GEGENGEWICHT
SPLINT ISO 1234 13X125 ST A3	43 30 112 08	22	12	3 204	91 44 702 08	W-MONTAGEEINHEIT
SPLINT ISO 1234 13X125 ST A3	43 30 112 08	15	2	3 592	91 44 721 08	W-RUECKHALTESICHERUNG
SPLINT ISO 1234 13X125 ST A3	43 30 112 08	59	2	3 714	91 20 065 08	D-KOPFSTUECK
SPLINT ISO 1234 13X125 ST A3	43 30 112 08	14	4	3 745 001	96 19 998 08	BALLASTPALETTE VORM.

Bezeichnung	Artikel	Pos.	Menge	Seite	Baugruppe	Bezeichnung
SPLINT ISO 1234 13X125 ST A3	43 30 112 08	11	2	3 745 004	96 19 999 08	FUEHRUNG VORM.
SPLINT ISO 1234 13X160 ST A3	43 30 115 08	16	2	3 745	91 07 886 08	SCHWEBEBALLAST
SPLINT ISO 1234 3,2X20 ST A2	43 30 034 08	14	2	2 510 058	92 01 913 08	AUFSTIEG LI.
SPLINT ISO 1234 3,2X20 ST A2	43 30 034 08	14	2	2 510 061	92 01 927 08	AUFSTIEG RE.
SPLINT ISO 1234 3,2X20 ST A2	43 30 034 08	115	4	3 211	91 02 064 08	S-ANLENKSTUECK
SPLINT ISO 1234 4X25 ST A3C	43 30 050 08	13	2	2 510 058	92 01 913 08	AUFSTIEG LI.
SPLINT ISO 1234 4X25 ST A3C	43 30 050 08	13	2	2 510 061	92 01 927 08	AUFSTIEG RE.
SPLINT ISO 1234 4X25 ST A3C	43 30 050 08	25	2	3 211	91 02 064 08	S-ANLENKSTUECK
SPLINT ISO 1234 4X32 ST A2K	43 30 052 08	5	4	2 370	91 04 815 08	MONTAGEWINDE
SPLINT ISO 1234 5X40 ST A3C	43 30 065 08	13	1	2 925 203	92 16 962 08	KAMERAANBAU S-ANLENKSTU
SPLINT ISO 1234 5X40 ST A3C	43 30 065 08	13	1	2 925 204	92 16 990 08	KAMERAANBAU D-ANLENKS
SPLINT ISO 1234 5X40 ST A3C	43 30 065 08	43	4	3 211	91 02 064 08	S-ANLENKSTUECK
SPLINT ISO 1234 5X40 ST A3C	43 30 065 08	22	2	3 215	91 44 631 08	S-KOPFSTUECK ROLLENSATZ
SPLINT ISO 1234 5X40 ST A3C	43 30 065 08	54	2	3 712	91 44 694 08	MASTNASE L-KOPF
SPLINT ISO 1234 5X40 ST A3C	43 30 065 08	87	4	3 713	91 44 695 08	D-ANLENKSTUECK
SPLINT ISO 1234 5X40 ST A3C	43 30 065 08	25	16	3 715	91 44 697 08	D-ZWISCHENSTUECK
SPLINT ISO 1234 6,3X40 ST A2	43 30 076 08	7	1	2 620	91 00 767 08	ROLLENDREHVERBINDUNG
SPLINT ISO 1234 6,3X45 ST A2	43 30 077 08	15	6	2 810	91 08 725 08	KRANFUEHRERKABINE KPL.
SPLINT ISO 1234 6,3X45 ST A2	43 30 077 08	24	4	3 292	91 44 698 08	D-RUECKHALTESICHERUNG
SPLINT ISO 1234 6,3X45 ST A2	43 30 077 08	21	4	3 745 001	96 19 998 08	BALLASTPALETTE VORM.
SPLINT ISO 1234 6,3X50 ST A2	43 30 078 08	13	4	2 652	91 01 222 08	ROLLENLAGERUNG DREHBUE
SPLINT ISO 1234 6,3X50 ST A2	43 30 078 08	11	1	3 204 002	92 71 719 08	STANGE KPL.
SPLINT ISO 1234 6,3X50 ST A2	43 30 078 08	11	1	3 204 003	92 11 283 08	STANGE KPL.
SPLINT ISO 1234 6,3X50 ST A2	43 30 078 08	90	2	3 713	91 44 695 08	D-ANLENKSTUECK
SPLINT ISO 1234 6,3X50 ST A2	43 30 078 08	4	1	3 790 007	92 27 487 08	BOLZENZIEHZYLINDER KPL.
SPLINT ISO 1234 6,3X50 ST A2	43 30 078 08	4	1	3 790 008	92 27 488 08	BOLZENZIEHZYLINDER KPL.
SPLINT ISO 1234 6,3X56 ST A2	43 30 079 08	62	3	2 550	91 09 257 08	SA-BOCK
SPLINT ISO 1234 6,3X56 ST A2	43 30 079 08	45	2	3 212	91 44 714 08	W-ANLENKSTUECK
SPLINT ISO 1234 6,3X56 ST A2	43 30 079 08	84	2	3 212	91 44 714 08	W-ANLENKSTUECK
SPLINT ISO 1234 6,3X90 ST A2	43 30 085 08	47	4	3 212	91 44 714 08	W-ANLENKSTUECK
SPLINT ISO 1234 8X100 ST A2	43 30 097 08	50	1	3 212	91 44 714 08	W-ANLENKSTUECK
SPLINT ISO 1234 8X50 ST A2K	43 30 088 08	4	1	2 657	92 52 997 08	PENDEL KPL.
SPLINT ISO 1234 8X50 ST A2K	43 30 088 08	30	2	2 810	91 08 725 08	KRANFUEHRERKABINE KPL.
SPLINT ISO 1234 8X50 ST A2K	43 30 088 08	29	2	3 213	91 44 718 08	L-KOPFSTUECK
SPLINT ISO 1234 8X50 ST A2K	43 30 088 08	5	4	3 712	91 44 694 08	MASTNASE L-KOPF
SPLINT ISO 1234 8X63 ST A2K	43 30 090 08	8	3	1 991	91 44 585 08	DREHDURCHFUEHRUNG
SPLINT ISO 1234 8X63 ST A2K	43 30 090 08	110	1	3 211	91 02 064 08	S-ANLENKSTUECK
SPLINT ISO 1234 8X63 ST A2K	43 30 090 08	34	2	3 225	91 02 083 08	SL-REDUZIERSTUECK
SPLINT ISO 1234 8X63 ST A2K	43 30 090 08	6	2	3 592 003	92 71 370 08	W-RUECKHALTEBOCK VORM.
SPLINT ISO 1234 8X63 ST A2K	43 30 090 08	89	1	3 713	91 44 695 08	D-ANLENKSTUECK
SPLINT ISO 1234 8X63 ST A2K	43 30 090 08	47	8	3 745 001	96 19 998 08	BALLASTPALETTE VORM.
SPLINT ISO 1234 8X63 ST A2K	43 30 090 08	7	1	3 745 002	92 17 236 08	SCHALTEINHEIT
SPLINT ISO 1234 8X63 ST A2K	43 30 090 08	7	1	3 745 003	92 17 237 08	SCHALTEINHEIT
SPRENGRING DIN 7993 B 32	57 12 403 08	11	1	5 715 559	57 15 559 08	PUMPENTRAEGER
SPRITZDUESE	59 10 547 08	2	1	2 520 101	96 49 682 08	SPRITZDUESE
SPRITZDUESE	96 49 682 08	8	1	2 520 012	92 86 789 08	SCHEIBENWISCHANLAGE
SPRITZDUESE LUEFTERSEITI	92 69 150	14	1	9 074 189	90 74 189	DIESELMOTOR
SPRITZDUESE SCHWUNGRA	92 69 148	15	1	9 074 189	90 74 189	DIESELMOTOR
SPRITZDUESE VORM. LUEFTE	92 69 154	1	1	9 269 150	92 69 150	SPRITZDUESE
SPRITZDUESE VORM. SCHWU	92 69 152	1	1	9 269 148	92 69 148	SPRITZDUESE
SPRUEHKLEBER DOSE 400ML	81 12 020 08	13	1	2 520 022	92 99 554 08	DAEMMUNG BODENBLECH
SPUELVENTIL	57 19 278 08	3	1	5 102 402	51 02 402 08	VERSTELLMOTOR
SPURHEBEL	10 10 197 9	26	1	9 390 078	93 90 078 01	WINKELGETRIEBE
STANGE	92 70 944 08	15	4	2 550	91 09 257 08	SA-BOCK
STANGE 0.4M. SPF	92 71 561 08	68	2	1 400	91 04 483 08	RAUPENTRAEGER LI.
STANGE 0.4M. SPF	92 71 561 08	67	2	1 410	91 04 487 08	RAUPENTRAEGER RE.
STANGE 2.1M35X2288X164 S	97 00 890 08	1	2	3 820 101	92 11 022 08	STANGE VORM.
STANGE 35X1388X164 S960Q	97 00 862 08	1	2	3 809 001	92 10 992 08	STANGE VORM.
STANGE 35X164X2220 S960Q	95 71 013 08	1	2	3 204 001	92 71 720 08	STANGE VORM.
STANGE 35X164X5168 S960Q	95 70 161 08	1	2	3 714 012	92 71 454 08	STANGE KPL.

Bezeichnung	Artikel	Pos.	Menge	Seite	Baugruppe	Bezeichnung
STANGE 35X164X5908 S960Q	95 70 452 08	1	2	3 715 002	92 71 487 08	STANGE VORM.
STANGE 35X164X6888 S960Q	95 70 447 08	1	2	3 223 002	92 71 484 08	STANGE VORM.
STANGE 35X204X2954 S960Q	95 67 259 08	1	2	3 211 005	92 10 720 08	STANGEN VORM.
STANGE 35X204X6306 S960Q	95 65 073 08	1	2	3 229 001	92 71 619 08	STANGE VORM.
STANGE 35X404X2058 S960Q	95 67 115 08	(1)	1	3 714 010	92 71 146 08	B-STANGE
STANGE 35X4176X244 S960Q	97 05 519 08	1	2	3 745 006	92 17 632 08	STANGE VORM.
STANGE 35x1738x164 S960QL+	97 06 504 08	1	2	3 950 003	92 18 594 08	STANGE VORM.
STANGE 35x4031x164 S960QL+	95 71 005 08	1	2	3 204 006	92 72 310 08	STANGE VORM.
STANGE 35x4798x204 S960QL+	95 67 112 08	1	2	3 714 011	92 71 147 08	SA-STANGE
STANGE 35x6896x164 S960QL+	97 01 127 08	1	2	3 204 005	92 11 284 08	STANGE VORM.
STANGE 4.75M35X4958X204 S	97 00 836 08	1	2	3 809 101	92 10 813 08	STANGE VORM.
STANGE 5,72M.	92 71 486 08	38	2	3 715	91 44 697 08	D-ZWISCHENSTUECK
STANGE 6.35M35X6558X204 S	97 07 078 08	1	2	3 214 003	92 22 023 08	STANGE KPL.
STANGE 7M.	92 71 488 08	37	2	3 221	91 02 066 08	S-ZWISCHENSTUECK
STANGE 7M.	92 71 488 08	38	4	3 223	91 02 070 08	S-ZWISCHENSTUECK
STANGE 7M.	92 71 488 08	17	2	3 225	91 02 083 08	SL-REDUZIERSTUECK
STANGE 7M.	92 71 488 08	17	2	3 226	91 44 715 08	LI-ZWISCHENSTUECK
STANGE 7M.	92 71 488 08	34	4	3 227	91 44 716 08	LI-ZWISCHENSTUECK
STANGE 7M.	92 71 488 08	17	2	3 231	91 44 902 08	LI-ZWISCHENSTUECK
STANGE 7M.	92 71 488 08	34	4	3 232	91 44 903 08	LI-ZWISCHENSTUECK
STANGE 7M.	92 71 488 08	43	6	3 715	91 44 697 08	D-ZWISCHENSTUECK
STANGE 7M.	92 71 488 08	2	20	3 809	91 00 179 08	STANGEN WAB 2
STANGE KPL.	92 17 630 08	6	2	3 745	91 07 886 08	SCHWEBEBALLAST
STANGE KPL.	92 70 949 08	3	1	2 100	91 01 209 08	DREHBUEHNENRAHMEN KPL.
STANGE KPL. 1,5M	92 10 957 08	4	2	3 809	91 00 179 08	STANGEN WAB 2
STANGE KPL. 1,5M	92 10 957 08	4	2	3 820	91 00 183 08	ZUSATZSTANGEN
STANGE KPL. 2,20M	92 18 562 08	22	4	3 950	91 01 259 08	WS-ZUSATZSTANGEN
STANGE KPL. 2,33M	92 18 589 08	21	2	3 950	91 01 259 08	WS-ZUSATZSTANGEN
STANGE KPL. 2,4M	92 11 015 08	5	2	3 820	91 00 183 08	ZUSATZSTANGEN
STANGE KPL. 3,41M	92 11 255 08	2	8	3 204	91 44 702 08	W-MONTAGEEINHEIT
STANGE KPL. 4,14M	92 71 719 08	5	2	3 204	91 44 702 08	W-MONTAGEEINHEIT
STANGE KPL. 4,98M	92 71 454 08	49	2	3 714	91 20 065 08	D-KOPFSTUECK
STANGE KPL. 5,55M	92 10 812 08	1	2	3 809	91 00 179 08	STANGEN WAB 2
STANGE KPL. 6,35M	92 22 023 08	4	2	3 214	91 02 084 08	S-KOPFSTUECK
STANGE KPL. 7,00M	92 11 283 08	7	2	3 204	91 44 702 08	W-MONTAGEEINHEIT
STANGE MIT SCHILD	96 34 900 08	1	2	3 714 010	92 71 146 08	B-STANGE
STANGE MIT SCHILD	96 89 247 08	2	1	2 100 011	92 70 949 08	STANGE KPL.
STANGE SCHWK.	92 71 207 08	53	2	3 211	91 02 064 08	S-ANLENKSTUECK
STANGE SCHWK.	92 71 208 08	54	4	3 211	91 02 064 08	S-ANLENKSTUECK
STANGE VORM.	92 17 632 08	1	1	3 745 005	92 17 630 08	STANGE KPL.
STANGE VORM. 1,2M	92 10 992 08	1	1	3 809 000	92 10 957 08	STANGE KPL.
STANGE VORM. 1,55M.	92 18 594 08	1	1	3 950 002	92 18 562 08	STANGE KPL.
STANGE VORM. 2,03M.	92 71 720 08	6	2	3 204	91 44 702 08	W-MONTAGEEINHEIT
STANGE VORM. 2,03M.	92 71 720 08	1	1	3 950 001	92 18 589 08	STANGE KPL.
STANGE VORM. 2,1M	92 11 022 08	1	1	3 820 100	92 11 015 08	STANGE KPL.
STANGE VORM. 3,84M.	92 72 310 08	1	1	3 204 002	92 71 719 08	STANGE KPL.
STANGE VORM. 4,75M	92 10 813 08	1	1	3 809 100	92 10 812 08	STANGE KPL.
STANGE VORM. 5,72M.	92 71 487 08	1	1	3 715 001	92 71 486 08	STANGE
STANGE VORM. 6,1M.	92 71 619 08	10	2	3 229	91 44 717 08	L-ADAPTER
STANGE VORM. 6,70M	92 11 284 08	1	1	3 204 003	92 11 283 08	STANGE KPL.
STANGE VORM. 6.7M	92 71 484 08	1	1	3 223 001	92 71 488 08	STANGE
STANGEN KPL.	92 10 670 08	62	2	3 211	91 02 064 08	S-ANLENKSTUECK
STANGEN VORM.	92 10 720 08	1	1	3 211 003	92 10 670 08	STANGEN KPL.
STANGEN VORM.	92 10 721 08	4	1	3 211 003	92 10 670 08	STANGEN KPL.
STANGEN WAB 2 S-HS-HSD3	91 00 179 08	287	1		LR 1750 -0	LIEBHERR RAUPENKRAN LR 1
STANGENABLAGE SCHWK.	92 18 425 08	69	1	3 713	91 44 695 08	D-ANLENKSTUECK
STANGENABLAGE SCHWK.	92 18 485 08	70	1	3 713	91 44 695 08	D-ANLENKSTUECK
STANGENABLAGE SCHWK.LI.	92 11 486 08	35	1	3 556 004	92 71 575 08	WA-BOCK 2 KOPFSTUECK VO
STANGENABLAGE SCHWK.RE	92 11 487 08	36	1	3 556 004	92 71 575 08	WA-BOCK 2 KOPFSTUECK VO
STARTER 9KW 24V	62 90 069	1	1	9 273 701	92 73 701	STARTER

Bezeichnung	Artikel	Pos.	Menge	Seite	Baugruppe	Bezeichnung
STARTER 9KW 24V	92 73 701	205	1	9 074 189	90 74 189	DIESELMOTOR
STATIV	92 15 678 08	1	1	2 925 007	92 15 673 08	KAMERAANBAU DREHBUEHN
STATIV SCHWK.	92 16 963 08	1	1	2 925 203	92 16 962 08	KAMERAANBAU S-ANLENKSTU
STATIV SCHWK.	92 16 963 08	1	1	2 925 204	92 16 990 08	KAMERAANBAU D-ANLENKS
STAUBKAPPE	51 15 066 08	14	1	2 990	91 04 495 08	DRUCKLUFTANLAGE
STAUBKAPPE METALL A240	69 18 998 08	172	1	3 930 293	92 07 123 08	LEITUNGSTROMMEL KPL.
STAUBKAPPE METALL A240	69 18 998 08	153	1	3 930 505	92 09 328 08	LEITUNGSTROMMEL KPL.
STAUBKAPPE METALL A240	69 18 998 08	157	2	3 930 607	92 73 168 08	KLEMMKASTEN
STAUBKAPPE METALL A240	69 18 998 08	157	2	3 930 611	92 09 429 08	KLEMMKASTEN
STAUBKAPPE POLYETHYLEN	70 42 548 08	20	2	2 391 030	92 71 261 08	BATTERIEKASTEN VORM.
STECKBOLZEN 30.0X798 S355	95 07 863 08	3	2	3 880	91 00 197 08	ROLLENWAGEN W-AUSLEGE
STECKBOLZEN KPL. FE//ZN20//	92 73 151 08	4	4	1 740	91 44 576 08	ZENTRALBALLAST
STECKBOLZEN RD20X378 S3	93 03 581 08	8	1	2 620	91 00 767 08	ROLLENDREHVERBINDUNG
STECKDOSE	51 45 948 08	17	1	5 719 114	57 19 114 08	ANSTEUERGERAET
STECKDOSE 3-POL	60 52 158 08	(1)	1	3 930 705	96 19 997 08	GEBERANBAU ZUGMESSLAS
STECKDOSENEINSATZ 16-PO	63 70 053 01	47	2	2 932 160	92 87 778 08	SCHALTSCHRANK MECH.
STECKDOSENKOERPER 4-PO	60 52 516 08	174	2	2 920 032	96 20 520 08	KABELSTRANG
STECKER	92 03 811 08	176	1	2 920 032	96 20 520 08	KABELSTRANG
STECKER	92 79 963 08	178	1	2 920 032	96 20 520 08	KABELSTRANG
STECKER 18-POL 15A SPF	60 23 250 08	36	13	2 932 172	92 18 043 08	RELAISSTEUERUNG
STECKER 3-POL	60 50 134 08	168	2	2 920 032	96 20 520 08	KABELSTRANG
STECKER 6-POL	60 45 086 08	161	1	2 920 032	96 20 520 08	KABELSTRANG
STECKER 6-POL	60 45 086 08	157	1	3 930 508	92 10 481 08	ENDSCHALTER BUS
STECKER 6-POL	60 45 086 08	151	1	3 930 561	96 22 293 08	LEITUNG
STECKER 6-POL	60 45 086 08	157	1	3 930 612	92 08 651 08	ENDSCHALTER BUS
STECKER 6-POL	60 45 086 08	157	1	3 930 613	92 08 656 08	ENDSCHALTER BUS
STECKER 6-POL	60 45 086 08	157	1	9 208 050	92 08 050 08	ENDSCHALTER BUS
STECKER 6-POL	60 45 086 08	157	1	9 208 055	92 08 055 08	ENDSCHALTER BUS
STECKEREINSATZ 16-POLE+P	63 70 052 01	152	1	3 930 608	92 18 048 08	KABELBAUM
STECKEREINSATZ 16-POLE+P	63 70 052 01	164	1	3 930 611	92 09 429 08	KLEMMKASTEN
STECKERGEHAEUSE 14-POL	60 23 365 08	3	6	2 932 166	92 68 911 08	VERTEILER MASSE
STECKERGEHAEUSE 18-POL	60 23 002 08	153	4	2 920 032	96 20 520 08	KABELSTRANG
STECKERGEHAEUSE 18-POL	60 23 002 08	22	6	2 920 285	91 08 727 08	ELEKTRIK KABINE VERGLAST
STECKERGEHAEUSE 18-POL	60 23 002 08	155	4	2 920 306	92 95 363 08	KABELSTRANG
STECKERGEHAEUSE 18-POL	60 23 002 08	152	14	2 932 162	96 20 410 08	VERKABELUNG MONTAGETA
STECKERGEHAEUSE 18-POL	60 23 002 08	46	1	2 932 187	92 18 049 08	MONTAGEEINHEIT
STECKERKOERPER 4-POL	60 56 139 08	175	2	2 920 032	96 20 520 08	KABELSTRANG
STECKERLEISTE 64-POL SPF	60 23 212 08	5	7	2 922 001	92 84 311 08	BUSPLATINE
STECKHUELSE 10,15X2,5-4 ZI	60 23 352 08	635	2	2 932 163	96 20 411 08	DRAEHTE MONTAGETAFEL VO
STECKHUELSE 2,8X0,3-1,5 V	60 22 031 08	67	3	2 932 189	92 10 734 08	DRAEHTE VORM.
STECKHUELSE 2,8X1,5-2,5	60 22 028 08	66	1	2 932 189	92 10 734 08	DRAEHTE VORM.
STECKHUELSE 6,3X0,5-1,5 V	60 22 076 08	140	43	2 932 163	96 20 411 08	DRAEHTE MONTAGETAFEL VO
STECKHUELSE 6,3X0,5-1,5 V	60 22 076 08	140	2	2 932 189	92 10 734 08	DRAEHTE VORM.
STECKHUELSE 6,3X0,5-1,5 V	60 22 076 08	140	1	3 930 561	96 22 293 08	LEITUNG
STECKHUELSE 6,3X1,5-2,5	60 23 032 08	64	1	1 920 406	92 01 742 08	KLEMMKASTEN VORM.
STECKHUELSE 6,3X1,5-2,5	60 23 032 08	64	1	1 920 409	92 07 133 08	KLEMMKASTEN VORM.
STECKHUELSE 6,3X1-2,5 TIN-P	60 22 034 08	72	11	2 920 032	96 20 520 08	KABELSTRANG
STECKHUELSE 6,3X1-2,5 TIN-P	60 22 034 08	72	135	2 932 163	96 20 411 08	DRAEHTE MONTAGETAFEL VO
STECKHUELSE 6,3X1-2,5 TIN-P	60 22 034 08	72	2	2 932 189	92 10 734 08	DRAEHTE VORM.
STECKHUELSE 6,3X2,4-4 VER	60 22 077 08	141	47	2 932 163	96 20 411 08	DRAEHTE MONTAGETAFEL VO
STECKHUELSE 6,3X4-6 VERZ	60 22 078 08	142	8	2 932 163	96 20 411 08	DRAEHTE MONTAGETAFEL VO
STECKHUELSENGEHAEUSE 2-	60 22 097 08	152	3	2 920 032	96 20 520 08	KABELSTRANG
STECKHUELSENGEHAEUSE 2-	60 22 097 08	20	4	2 920 285	91 08 727 08	ELEKTRIK KABINE VERGLAST
STECKHUELSENGEHAEUSE 2-	60 22 097 08	156	6	2 932 162	96 20 410 08	VERKABELUNG MONTAGETA
STECKKUPPLUNGSMUFFE	79 05 153 08	(3)	1	1 400	91 04 483 08	RAUPENTRAEGER LI.
STECKKUPPLUNGSNIPPEL	79 05 154 08	(4)	1	1 400	91 04 483 08	RAUPENTRAEGER LI.
STECKSCHLUESSEL GR.11/3	79 00 249 08	17	1	1 750	91 44 577 08	WERKZEUG
STECKTUELLE GERADE	51 05 696 08	26	1	1 750	91 44 577 08	WERKZEUG
STELLSCHRAUBE	57 15 610 08	16	2	5 113 086	51 13 086 08	PROPORTIONALVENTIL
STELLSCHRAUBE	57 18 141 08	35	1	5 113 086	51 13 086 08	PROPORTIONALVENTIL

Bezeichnung	Artikel	Pos.	Menge	Seite	Baugruppe	Bezeichnung
STELLSCHRAUBE	57 19 037 08	45	1	5 113 086	51 13 086 08	PROPORTIONALVENTIL
STELLSCHRAUBE M10	40 97 105 08	30	2	2 502	91 01 353 08	STEUERSTAND
STERNPUNKT 18-POL	69 25 040 08	61	1	2 932 161	96 20 409 08	AUFBAUTEILE MONTAGETAFE
STEUERBLOCK	51 13 005 08	23	1	2 970	91 09 142 08	HYDRAULIK
STEUERBOX SPF	61 40 413 08	10	1	2 925 002	92 17 533 08	AUSRUESTUNG KAMERA DRE
STEUERGERAET 24V	57 16 580 08	1	1	5 531 867	55 31 867 08	HEIZGERAET
STEUERGERAET 6POL 24V SP	60 61 962 08	21	2	2 920 342	96 20 439 08	ARMATURENBRETT DACH VO
STEUERLEITUNG 4 X 0,5 SPF	60 04 604 08	5	5.7	3 930 612	92 08 651 08	ENDSCHALTER BUS
STEUERLEITUNG 4 X 0,5 SPF	60 04 604 08	5	4.1	3 930 613	92 08 656 08	ENDSCHALTER BUS
STEUERLEITUNG 4 X 0,5 SPF	60 04 604 08	5	3.25	9 208 050	92 08 050 08	ENDSCHALTER BUS
STEUERLEITUNG 4 X 1 SPF	60 03 355 08	7	8.33	2 920 032	96 20 520 08	KABELSTRANG
STEUERLEITUNG 4 X 1 SPF	60 03 355 08	8	8.53	2 920 032	96 20 520 08	KABELSTRANG
STEUERLEITUNG 61 X 0,75	60 04 610 08	4	12.69	2 920 306	92 95 363 08	KABELSTRANG
STEUERLEITUNG 8 X 0,5 SPF	60 04 628 08	5	10.03	2 920 302	92 15 627 08	KABELSTRANG
STEUERPLATTE	57 01 145 08	2	1	5 701 133	57 01 133 08	TRIEBWERK
STEUERSTAND	91 01 353 08	129	1		LR 1750 -0	LIEBHERR RAUPENKRAN LR 1
STEUERTEIL	10 02 369 1	2	1	5 102 402	51 02 402 08	VERSTELLMOTOR
STEUERTEIL	10 28 951 7	2	1	5 102 375	51 02 375 08	VERSTELLMOTOR
STEUERTEIL	10 35 465 9	1	1	X1035465	10 35 465 8	VERSTELLUNG
STEUERTEIL	57 19 276 08	1	1	5 719 275	57 19 275 08	VERSTELLUNG
STEUERUNGSTEILE	92 75 912	46	8	9 074 189	90 74 189	DIESELMOTOR
STEUERVENTIL	57 15 164 08	2	1	5 121 282	51 21 282 08	VERSTELLPUMPE
STEUERVENTIL	57 15 164 08	40	1	5 121 343	51 21 343 08	VERSTELLPUMPE
STEUERVENTIL	57 15 164 08	2	1	5 717 789	57 17 789 08	VERSTELLPUMPE
STIFTEINSATZ	92 30 472 08	152	1	3 930 561	96 22 293 08	LEITUNG
STIFTEINSATZ 64-POL 10A	60 56 090 08	166	1	2 920 306	92 95 363 08	KABELSTRANG
STIFTKONTAKT 0,75-1,5MM2	62 02 444	95	6	2 920 032	96 20 520 08	KABELSTRANG
STIFTKONTAKT 1,5MM2	60 45 191 08	637	2	2 920 032	96 20 520 08	KABELSTRANG
STIFTKONTAKT 1,5MM2	60 45 191 08	160	3	3 930 508	92 10 481 08	ENDSCHALTER BUS
STIFTKONTAKT 1,5MM2	60 45 191 08	160	3	3 930 612	92 08 651 08	ENDSCHALTER BUS
STIFTKONTAKT 1,5MM2	60 45 191 08	160	3	3 930 613	92 08 656 08	ENDSCHALTER BUS
STIFTKONTAKT 1,5MM2	60 45 191 08	160	3	9 208 050	92 08 050 08	ENDSCHALTER BUS
STIFTKONTAKT 1,5MM2	60 45 191 08	160	3	9 208 055	92 08 055 08	ENDSCHALTER BUS
STIFTSCHRAUBE DIN 835 M12	49 80 734	10	2	9 885 451	98 85 451	GENERATOR ANBAU
STIFTSCHRAUBE DIN 939 M10	40 68 326 08	119	10	2 391 001	96 19 013 08	DIESELMOTOR VORM.
STIFTSCHRAUBE DIN 939 M1	40 68 328 08	3	3	9 273 701	92 73 701	STARTER
STIFTTRAEGER 6-POL 16A	60 45 266 08	165	1	2 920 032	96 20 520 08	KABELSTRANG
STIFTTRAEGER 6-POL 16A	60 45 266 08	158	1	3 930 508	92 10 481 08	ENDSCHALTER BUS
STIFTTRAEGER 6-POL 16A	60 45 266 08	158	1	3 930 612	92 08 651 08	ENDSCHALTER BUS
STIFTTRAEGER 6-POL 16A	60 45 266 08	158	1	3 930 613	92 08 656 08	ENDSCHALTER BUS
STIFTTRAEGER 6-POL 16A	60 45 266 08	158	1	9 208 050	92 08 050 08	ENDSCHALTER BUS
STIFTTRAEGER 6-POL 16A	60 45 266 08	158	1	9 208 055	92 08 055 08	ENDSCHALTER BUS
STOERANZEIGE	10 42 995 2	19	2	7 743 566	77 43 566 08	ELEKTROPUMPE
STOERANZEIGE	10 42 995 2	9	1	7 743 570	77 43 570 08	ELEKTROPUMPE
STOESSEL	92 73 542	1	2	9 275 912	92 75 912	STEUERUNGSTEILE
STOESSELSTANGE	92 74 435 23	3	2	9 275 912	92 75 912	STEUERUNGSTEILE
STOPFEN VSTI1"ED A3P	47 77 046 08	676	2	1 970	91 00 931 08	HYDR.RAUPE 4 MOT.VORB.K-
STOPFEN VSTI1"ED A3P	47 77 046 08	16	1	2 671 005	92 71 294 08	OELBEHAELTER VORM.
STOPFEN VSTI1/2"ED A3P	47 77 042 08	671	4	2 970	91 09 142 08	HYDRAULIK
STOPFEN VSTI1/2"ED A3P	47 77 042 08	(47)	1	2 978 300	91 01 515 08	ZUSATZHYDR.MONTAGEEINR
STOPFEN VSTI1/2"ED A3P	47 77 042 08	601	1	2 978 300	91 01 515 08	ZUSATZHYDR.MONTAGEEINR
STOPFEN VSTI1/8"ED ST A3C	51 07 415 08	3	1	5 113 086	51 13 086 08	PROPORTIONALVENTIL
STOPFEN VSTI11/4"ED A3P	47 77 054 08	16	3	9 640 276	96 40 276 08	ANSCHLUSSBLOCK
STOPFEN VSTI11/4"ED A3P	47 77 054 08	4	1	X1041267	10 41 267 8	ENDPLATTE
STOPFEN VSTI3/8"ED A3P	47 77 041 08	731	2	2 970	91 09 142 08	HYDRAULIK
STOPFEN VSTI3/8"ED A3P	47 77 041 08	26	2	5 123 911	51 23 911 08	ABSTUETZZYLINDER
STOPFEN VSTIM14X1,5ED A3	47 77 049 08	602	1	2 975	91 44 710 08	ZUSATZHYDRAULIK WINDE 1-
STOPFEN VSTIM14X1,5ED A3	47 77 049 08	602	1	2 975 300	91 44 664 08	ZUSATZHYDRAULIK WINDE 5
STOPFEN VSTIM14X1,5ED A3	47 77 049 08	602	1	2 975 400	91 02 034 08	ZUSATZHYDRAULIK WINDE 6
STOPFEN VSTIM14X1,5ED A3	47 77 049 08	617	1	2 975 600	91 44 708 08	ZUSATZHYDRAULIK WINDE 3

Bezeichnung	Artikel	Pos.	Menge	Seite	Baugruppe	Bezeichnung
STOPFEN VSTIM14X1,5ED A3	47 77 049 08	78	4	9 390 078	93 90 078 01	WINKELGETRIEBE
STOPFEN VSTIM16X1,5ED A3	47 77 044 08	79	4	9 390 078	93 90 078 01	WINKELGETRIEBE
STOPFEN VSTIM18X1,5ED A3	47 77 051 08	637	8	1 970	91 00 931 08	HYDR.RAUPE 4 MOT.VORB.K-
STOPFEN VSTIM18X1,5ED A3	47 77 051 08	8	1	2 670 003	92 95 362 08	KRAFTSTOFFBEHAELTER VO
STOPFEN VSTIM18X1,5ED A3	47 77 051 08	606	2	2 976	91 00 764 08	ZUSATZHYDRAULIK 2 DREH
STOPFEN VSTIM22X1,5ED A3	47 77 045 08	609	4	2 970	91 09 142 08	HYDRAULIK
STOPFEN VSTIM22X1,5ED A3	47 77 045 08	614	5	2 990	91 04 495 08	DRUCKLUFTANLAGE
STOPFEN VSTIM22X1,5ED A3	47 77 045 08	629	2	3 978	91 00 760 08	HYDR.SCHWEBEBALLAST
STOPFEN VSTIM26X1,5ED A3	47 77 058 08	211	2	2 391 023	92 51 188 08	KUEHLER VORM.
STOPFEN VSTIM26X1,5ED A3	47 77 058 08	12	1	9 274 611	92 74 611	ZYLINDERKOPF
STOPFEN VSTIM26X1,5ED A3	47 77 058 08	77	2	9 390 078	93 90 078 01	WINKELGETRIEBE
STOPFEN VSTIM27X2ED A3P	47 77 056 08	614	1	2 970	91 09 142 08	HYDRAULIK
STOPFEN VSTIM27X2ED A3P	47 77 056 08	69	2	9 390 078	93 90 078 01	WINKELGETRIEBE
STOPFEN VSTIM33X2ED A3P	47 77 052 08	636	16	1 970	91 00 931 08	HYDR.RAUPE 4 MOT.VORB.K-
STOPFEN VSTIM33X2ED A3P	47 77 052 08	35	2	2 975	91 44 710 08	ZUSATZHYDRAULIK WINDE 1-
STOPFEN VSTIM33X2ED A3P	47 77 052 08	35	2	2 975 300	91 44 664 08	ZUSATZHYDRAULIK WINDE 5
STOPFEN VSTIM33X2ED A3P	47 77 052 08	35	2	2 975 400	91 02 034 08	ZUSATZHYDRAULIK WINDE 6
STOPFEN VSTIM33X2ED A3P	47 77 052 08	35	2	2 975 600	91 44 708 08	ZUSATZHYDRAULIK WINDE 3
STOPFEN VSTIM42X2ED A3P	47 77 048 08	612	1	2 970	91 09 142 08	HYDRAULIK
STOPFEN VSTIM48X2ED A3P	47 77 057 08	62	3	9 385 763	93 85 763 01	PLANETENGETRIEBE
STOPFEN VSTIM48X2ED A3P	47 77 057 08	76	3	9 390 078	93 90 078 01	WINKELGETRIEBE
STROMREGELVENTIL	51 13 123 08	78	1	1 970	91 00 931 08	HYDR.RAUPE 4 MOT.VORB.K-
STUETZBLECH	92 74 059	21	4	9 882 943	98 82 943	KRAFTSTOFFLEITUNGEN
STUETZBLECH	92 74 489	20	6	9 882 943	98 82 943	KRAFTSTOFFLEITUNGEN
STUETZBLECH	92 76 996	22	1	9 882 943	98 82 943	KRAFTSTOFFLEITUNGEN
STUETZE	51 23 816 08	4	2	3 592	91 44 721 08	W-RUECKHALTESICHERUNG
STUETZE SCHWK.	92 69 016 08	2	2	3 292	91 44 698 08	D-RUECKHALTESICHERUNG
STUETZE SCHWK.	92 71 441 08	(1)	1	3 592	91 44 721 08	W-RUECKHALTESICHERUNG
STUETZE VORM.	92 71 439 08	2	1	3 592	91 44 721 08	W-RUECKHALTESICHERUNG
STUETZRING	10 01 743 1	22	2	5 719 275	57 19 275 08	VERSTELLUNG
STUETZRING 17,5X20,9X1 PTF	57 10 828 08	(3)	1	1 970	91 00 931 08	HYDR.RAUPE 4 MOT.VORB.K-
STUETZRING 17,5X20,9X1 PTF	57 10 828 08	(4)	1	1 970	91 00 931 08	HYDR.RAUPE 4 MOT.VORB.K-
STUETZRING 17,5X20,9X1 PTF	57 10 828 08	(3)	1	1 970	91 00 931 08	HYDR.RAUPE 4 MOT.VORB.K-
STUETZRING 20X23,5X1 PTFE	57 10 822 08	(4)	1	1 970 058	92 17 254 08	ZUS.SCHLAEUCHE RAUPENT
STUETZRING 20X23,5X1 PTFE	57 10 822 08	(3)	1	1 970 058	92 17 254 08	ZUS.SCHLAEUCHE RAUPENT
STUETZRING 32X37,2X1 PTFE	57 10 770 08	(3)	1	2 975	91 44 710 08	ZUSATZHYDRAULIK WINDE 1-
STUETZRING 32X37,2X1 PTFE	57 10 770 08	(3)	1	2 978 300	91 01 515 08	ZUSATZHYDR.MONTAGEEINR
STUETZRING GESCHL. PTFE	73 81 198	4	2	9 272 877	92 72 877	ANSAUGKRUEMMER ANBAU LI
STUETZRING GESCHL. PTFE	73 81 198	4	2	9 887 331	98 87 331	ANSAUGKRUEMMER ANBAU R
STUETZSCHEIBE DIN 988 S 50	42 20 035 08	27	2	3 360	91 04 494 08	WINDE 5
STUETZSCHEIBE DIN 988 S 63	51 45 410 08	11	1	5 102 389	51 02 389 08	VERSTELLMOTOR
STUETZSCHEIBE DIN 988 S 75	50 09 001	11	1	5 102 400	51 02 400 08	VERSTELLMOTOR
STUTZEN	92 75 031	23	1	9 277 009	92 77 009	AGGREGATETRAEGER
STUTZEN	92 76 392	20	2	9 277 009	92 77 009	AGGREGATETRAEGER
STUTZEN	98 81 344	11	1	9 882 943	98 82 943	KRAFTSTOFFLEITUNGEN
STUTZEN BN 459 8	73 81 456	6	1	9 883 555	98 83 555	WASSERFILTER ANBAU
STUTZEN M16X1,5/M14X1,5	91 31 612	1	1	9 887 393	98 87 393	OELMESSSTAB MIT ROHR
SYMBOLEINSATZ	60 67 604 08	18	1	2 920 342	96 20 439 08	ARMATURENBRETT DACH VO
SYMBOLEINSATZ	60 67 633 08	17	2	2 920 342	96 20 439 08	ARMATURENBRETT DACH VO
SYMBOLEINSATZ	60 67 643 08	19	1	2 920 342	96 20 439 08	ARMATURENBRETT DACH VO
SYMBOLEINSATZ	60 67 647 08	16	1	2 920 342	96 20 439 08	ARMATURENBRETT DACH VO
SYMBOLEINSATZ	60 67 701 08	6	1	2 920 342	96 20 439 08	ARMATURENBRETT DACH VO
SYMBOLEINSATZ	60 67 702 08	7	1	2 920 342	96 20 439 08	ARMATURENBRETT DACH VO
SYMBOLEINSATZ	60 67 718 08	12	1	2 920 342	96 20 439 08	ARMATURENBRETT DACH VO
SYMBOLEINSATZ	60 67 770 08	24	1	2 920 342	96 20 439 08	ARMATURENBRETT DACH VO
SYMBOLEINSATZ	60 67 772 08	20	1	2 920 342	96 20 439 08	ARMATURENBRETT DACH VO
SYMBOLEINSATZ	60 67 784 08	13	1	2 920 342	96 20 439 08	ARMATURENBRETT DACH VO
SYMBOLEINSATZ	60 67 817 08	10	1	2 920 342	96 20 439 08	ARMATURENBRETT DACH VO
SYMBOLEINSATZ	60 67 835 08	11	1	2 531 018	92 88 174 08	ELEKTRIK ARMLEHNE LI.
SYMBOLEINSATZ	60 67 847 08	10	1	2 531 019	92 88 178 08	ELEKTRIK ARMLEHNE RE.

Bezeichnung	Artikel	Pos.	Menge	Seite	Baugruppe	Bezeichnung
SYMBOLEINSATZ	60 67 883 08	16	1	2 531 019	92 88 178 08	ELEKTRIK ARMLEHNE RE.
SYMBOLEINSATZ	60 67 901 08	26	1	2 920 342	96 20 439 08	ARMATURENBRETT DACH VO
SYMBOLEINSATZ	60 67 911 08	8	1	2 920 342	96 20 439 08	ARMATURENBRETT DACH VO
SYMBOLEINSATZ GELB	60 67 917 08	13	1	2 531 018	92 88 174 08	ELEKTRIK ARMLEHNE LI.
SYMBOLEINSATZ GELB	60 67 918 08	11	1	2 531 019	92 88 178 08	ELEKTRIK ARMLEHNE RE.
SYMBOLEINSATZ GELB	60 67 919 08	12	1	2 531 019	92 88 178 08	ELEKTRIK ARMLEHNE RE.
SYMBOLEINSATZ GELB	60 67 923 08	10	1	2 531 018	92 88 174 08	ELEKTRIK ARMLEHNE LI.
SYMBOLEINSATZ GELB	60 67 933 08	6	1	2 920 920	91 35 086 08	ELEKTRIK FLUGSICHERUNG
SYMBOLEINSATZ GRUEN	60 67 916 08	12	1	2 531 018	92 88 174 08	ELEKTRIK ARMLEHNE LI.
T-STUECK 15X15 L=75	55 30 651 08	6	1	2 540 000	91 01 738 08	HEIZUNG KRANFUEHRERKAB
T-STUECK 18X18 L=75 GELB G	55 31 281 08	17	3	2 541	91 45 104 08	ZUSATZHEIZUNG OW
TANKSENSOR L=1070 24V SP	78 90 149 08	4	1	2 670 003	92 95 362 08	KRAFTSTOFFBEHAELTER VO
TASCHENSCHLOSS 27-29 SPF	77 39 397 08	2	1	2 311	91 04 471 08	SEIL F.WINDE 1
TASCHENSCHLOSS 27-29 SPF	77 39 397 08	2	1	2 312	91 04 473 08	SEIL F.WINDE 2
TASCHENSCHLOSS 27-29 SPF	77 39 397 08	2	1	2 316	91 04 477 08	SEIL F.WINDE 6
TASCHENSCHLOSS 27-29 SPF	77 39 399 08	2	1	2 313	91 02 044 08	SEIL F.WINDE 3
TASCHENSCHLOSS 27-29 SPF	77 39 399 08	2	1	2 315	91 05 455 08	SEIL F.WINDE 5
TASCHENSCHLOSS 27-29 SPF	77 39 399 08	12	1	3 204	91 44 702 08	W-MONTAGEEINHEIT
TASTE	60 61 440 08	8	2	2 830 038	96 20 427 08	ARMATURENBRETT
TASTERKAPPE	60 61 659 08	(2)	1	2 932 187	92 18 049 08	MONTAGEEINHEIT
TASTERKAPPE FLACH GELB	60 61 439 08	9	17	2 830 038	96 20 427 08	ARMATURENBRETT
TASTERKAPPE FLACH GRUE	60 61 451 08	13	1	2 830 038	96 20 427 08	ARMATURENBRETT
TASTERKAPPE FLACH KLAR	60 61 444 08	12	3	2 830 038	96 20 427 08	ARMATURENBRETT
TASTERKAPPE FLACH ROT	60 61 431 08	15	3	2 830 038	96 20 427 08	ARMATURENBRETT
TASTKONTAKTGEBER 1OE+1	60 61 434 08	20	3	2 830 038	96 20 427 08	ARMATURENBRETT
TASTKONTAKTGEBER 2OE + 2	62 04 371	8	2	2 932 187	92 18 049 08	MONTAGEEINHEIT
TASTKONTAKTGEBER 2OE+2	60 61 438 08	6	1	2 830 038	96 20 427 08	ARMATURENBRETT
TASTKONTAKTGEBER 2OE+2	60 61 446 08	16	14	2 830 038	96 20 427 08	ARMATURENBRETT
TASTSCHALTER	60 61 818 08	9	1	2 932 187	92 18 049 08	MONTAGEEINHEIT
TECALANROHR 10X1,5 PA12 P	77 20 037 08	596	0.6	3 978	91 00 760 08	HYDR.SCHWEBEBALLAST
TECALANROHR 18X2X100000	77 20 015 08	584	1	2 990	91 04 495 08	DRUCKLUFTANLAGE
TECALANROHR 6X1X100000	77 20 032 08	585	5	2 990	91 04 495 08	DRUCKLUFTANLAGE
TELESKOPSCHIENE 0522-457	78 91 218 08	16	1	2 391 030	92 71 261 08	BATTERIEKASTEN VORM.
TELLERBEFESTIGUNG	10 10 062 1	12	23	3 221	91 02 066 08	S-ZWISCHENSTUECK
TELLERBEFESTIGUNG	10 10 062 1	12	32	3 223	91 02 070 08	S-ZWISCHENSTUECK
TELLERBEFESTIGUNG	10 10 062 1	10	22	3 225	91 02 083 08	SL-REDUZIERSTUECK
TELLERBEFESTIGUNG	10 10 062 1	10	24	3 226	91 44 715 08	LI-ZWISCHENSTUECK
TELLERBEFESTIGUNG	10 10 062 1	10	38	3 227	91 44 716 08	LI-ZWISCHENSTUECK
TELLERBEFESTIGUNG	10 10 062 1	10	24	3 231	91 44 902 08	LI-ZWISCHENSTUECK
TELLERBEFESTIGUNG	10 10 062 1	10	36	3 232	91 44 903 08	LI-ZWISCHENSTUECK
TELLERBEFESTIGUNG	10 10 062 1	37	18	3 714	91 20 065 08	D-KOPFSTUECK
TELLERFEDER	70 24 282	7	4	5 701 133	57 01 133 08	TRIEBWERK
TELLERFEDER DIN 2093 A 20	72 08 001 08	46	4	2 520	91 44 758 08	KABINE VERGLAST
TELLERFEDER DIN 2093 C 40	72 08 019 08	33	8	2 502	91 01 353 08	STEUERSTAND
TEMPERATURBEGRENZER 12	57 14 833 08	9	1	5 531 867	55 31 867 08	HEIZGERAET
TEMPERATURFUEHLER	69 11 818 08	25	1	2 541	91 45 104 08	ZUSATZHEIZUNG OW
TEMPERATURFUEHLER 90°C	57 14 832 08	7	1	5 531 867	55 31 867 08	HEIZGERAET
TEMPERATURFUEHLER KPL.	90 76 530	3	1	9 882 288	98 82 288	MOTORREGELUNGSENSORIK
TEMPERATURFUEHLER SPF	69 11 806 08	1	1	9 076 530	90 76 530	TEMPERATURFUEHLER KPL.
TEMPERATURSENSOR	62 90 130	1	2	9 882 288	98 82 288	MOTORREGELUNGSENSORIK
THERMODRUCKVENTIL pv=280	51 14 908 08	1	1	1 410 151	92 51 194 08	THERMOVENTILGEHAEUSE
THERMODRUCKVENTIL pv=280	51 14 909 08	47	1	2 970	91 09 142 08	HYDRAULIK
THERMODRUCKVENTIL pv=280	51 14 964 08	29	1	2 391 001	96 19 013 08	DIESELMOTOR VORM.
THERMOSTAT	57 10 499 08	10	1	2 920 285	91 08 727 08	ELEKTRIK KABINE VERGLAST
THERMOSTAT	57 13 978 08	9	1	2 831 022	55 31 834 08	KLIMANACHRUESTVERDAMP
THERMOSTAT	73 80 513	2	2	9 881 747	98 81 747	THERMOSTATGEHAEUSE
THERMOSTATGEHAEUSE	92 72 994	1	1	9 881 747	98 81 747	THERMOSTATGEHAEUSE
THERMOSTATGEHAEUSE	98 81 747	169	1	9 074 189	90 74 189	DIESELMOTOR
THERMOVENTILGEHAEUSE	92 51 194 08	34	1	2 391 001	96 19 013 08	DIESELMOTOR VORM.
TRAEGER 4X1836X211 S315M	97 07 116 08	63	1	3 713	91 44 695 08	D-ANLENKSTUECK

Bezeichnung	Artikel	Pos.	Menge	Seite	Baugruppe	Bezeichnung
TRAGROLLE 80/5/20X950 GALV	74 90 102 08	1	1	3 211 002	92 88 302 08	SCHUTZWALZE KPL.
TRAGROLLE 89/3,2/20X325 V	74 90 096 08	34	1	3 204	91 44 702 08	W-MONTAGEEINHEIT
TRAGROLLE 89/3,2/30X1150 V	74 90 095 08	73	1	3 211	91 02 064 08	S-ANLENKSTUECK
TRAGSCHIENE 140	95 41 173 08	54	1	2 932 164	92 18 042 08	SCHWENKRAHMEN
TRAGSCHIENE 140	95 41 173 08	13	4	2 978 300	91 01 515 08	ZUSATZHYDR.MONTAGEEINR
TRAGSCHIENE 140	95 41 173 08	85	7	3 211	91 02 064 08	S-ANLENKSTUECK
TRAGSCHIENE 140	95 41 173 08	50	1	3 213	91 44 718 08	L-KOPFSTUECK
TRAGSCHIENE 140	95 41 173 08	25	2	3 370	91 04 493 08	WINDE 6
TRAGSCHIENE 140	95 41 173 08	52	1	3 712	91 44 694 08	MASTNASE L-KOPF
TRAGSCHIENE 190	95 41 286 08	48	12	3 745 004	96 19 999 08	FUEHRUNG VORM.
TRAGSCHIENE 240	95 41 174 08	9	8	1 970 060	92 99 038 08	MONTAGETEILE RAUPE
TRAGSCHIENE 240	95 41 174 08	18	1	2 391	91 06 853 08	DIESELMOTOR KPL.
TRAGSCHIENE 240	95 41 174 08	47	15	3 745 004	96 19 999 08	FUEHRUNG VORM.
TRAGSCHIENE 340	95 41 175 08	84	8	3 211	91 02 064 08	S-ANLENKSTUECK
TRAGSCHIENE 340	95 41 175 08	53	5	3 713	91 44 695 08	D-ANLENKSTUECK
TRAGSCHIENE C28/11X140	93 96 206 08	23	2	3 350	91 04 492 08	WINDE 3
TRAGSCHIENE C28/11X140	93 96 206 08	29	2	3 360	91 04 494 08	WINDE 5
TRAGSCHIENENMUTTER DIN	60 20 180 08	56	2	2 932 164	92 18 042 08	SCHWENKRAHMEN
TRAGSCHIENENMUTTER DIN	60 20 180 08	17	8	2 978 300	91 01 515 08	ZUSATZHYDR.MONTAGEEINR
TRAGSCHIENENMUTTER DIN	60 20 180 08	165	2	3 930 508	92 10 481 08	ENDSCHALTER BUS
TRAGSCHIENENMUTTER DIN	60 20 180 08	165	2	3 930 612	92 08 651 08	ENDSCHALTER BUS
TRAGSCHIENENMUTTER DIN	60 20 180 08	165	2	3 930 613	92 08 656 08	ENDSCHALTER BUS
TRAGSCHIENENMUTTER DIN	60 20 180 08	165	2	9 208 050	92 08 050 08	ENDSCHALTER BUS
TRAGSCHIENENMUTTER DIN	60 20 180 08	165	2	9 208 055	92 08 055 08	ENDSCHALTER BUS
TRANSPORTABLAGE QC	91 02 040 08	364	1		LR 1750 -0	LIEBHERR RAUPENKRAN LR 1
TRANSPORTVORRICHTUNG	98 87 825	210	1	9 074 189	90 74 189	DIESELMOTOR
TRAVERSE SCHWK.	92 71 716 08	1	2	3 204	91 44 702 08	W-MONTAGEEINHEIT
TRAVERSE SCHWK.	92 71 717 08	3	1	3 204	91 44 702 08	W-MONTAGEEINHEIT
TRAVERSE SCHWK.	92 71 718 08	4	1	3 204	91 44 702 08	W-MONTAGEEINHEIT
TRENNRELAIS 24V/1S	63 01 201 08	54	2	2 932 161	96 20 409 08	AUFBAUTEILE MONTAGETAFE
TRENNSCHALTRELAIS 24V/1	63 01 036 08	12	1	2 920 321	92 87 783 08	ELEKTRIK BATTERIEKASTEN
TRICHTER RD200 WEISSBLEC	79 00 444 08	16	1	1 750	91 44 577 08	WERKZEUG
TRIEBSTOCK KPL.	57 18 698 08	1	1	5 000 630	50 00 630 08	DREHWERKSGETRIEBE
TRIEBWELLE	10 29 275 5	14	1	X1029270	10 29 270 6	TRIEBWERK
TRIEBWELLE	57 01 134 08	2	1	5 701 129	57 01 129 08	TRIEBWERK
TRIEBWELLE	57 19 054 08	14	1	5 719 052	57 19 052 08	TRIEBWERK
TRIEBWERK	10 28 951 6	1	1	5 102 375	51 02 375 08	VERSTELLMOTOR
TRIEBWERK	10 29 270 6	1	1	X1029269	10 29 269 3	VERSTELLPUMPE
TRIEBWERK	10 32 488 9	1	1	5 121 343	51 21 343 08	VERSTELLPUMPE
TRIEBWERK	57 01 129 08	1	1	5 102 306	51 02 306 08	HYDROMOTOR
TRIEBWERK	57 01 133 08	1	1	5 701 129	57 01 129 08	TRIEBWERK
TRIEBWERK	57 15 385 08	1	1	5 121 407	51 21 407 08	VERSTELLPUMPE
TRIEBWERK	57 15 385 08	1	1	X1029269	10 29 269 1	VERSTELLPUMPE
TRIEBWERK	57 15 385 08	1	1	X1029292	10 29 292 3	VERSTELLPUMPE
TRIEBWERK	57 15 385 08	1	1	X1029293	10 29 293 2	VERSTELLPUMPE
TRIEBWERK	57 15 385 08	1	1	X1029293	10 29 293 3	VERSTELLPUMPE
TRIEBWERK	57 19 041 08	1	1	5 102 402	51 02 402 08	VERSTELLMOTOR
TRIEBWERK	57 19 052 08	1	1	X1029292	10 29 292 5	VERSTELLPUMPE
TRIEBWERK	57 19 058 08	1	1	5 102 389	51 02 389 08	VERSTELLMOTOR
TRIEBWERK	57 19 351 08	1	1	5 102 400	51 02 400 08	VERSTELLMOTOR
TROCKNER	57 14 890 08	11	1	5 531 881	55 31 881 08	VERFLUESSIGEREINHEIT
TROMMELACHSE	61 62 143 08	2	1	6 160 221	61 60 221 08	LEITUNGSTROMMEL
TROMMELKOERPER	61 62 142 08	1	1	6 160 221	61 60 221 08	LEITUNGSTROMMEL
TROMMELLAGERNABE	61 62 145 08	6	1	6 160 221	61 60 221 08	LEITUNGSTROMMEL
TUELLENGEHAEUSE HAN 24B	60 56 109 08	169	1	2 920 306	92 95 363 08	KABELSTRANG
TUER KPL.	91 46 006 08	2	1	2 520	91 44 758 08	KABINE VERGLAST
TUER VORM.	92 01 922 08	2	1	2 510	91 00 855 08	DREHBUEHNENVERKLEIDUN
TUER VORM.	92 01 926 08	4	1	2 510	91 00 855 08	DREHBUEHNENVERKLEIDUN
TUER VORM.	92 01 928 08	12	1	2 510	91 00 855 08	DREHBUEHNENVERKLEIDUN
TUER VORM.	92 01 929 08	14	1	2 510	91 00 855 08	DREHBUEHNENVERKLEIDUN

Bezeichnung	Artikel	Pos.	Menge	Seite	Baugruppe	Bezeichnung
TUER VORM.	92 15 116 08	17	1	2 510	91 00 855 08	DREHBUEHNENVERKLEIDUN
TUER VORM.	92 16 117 08	53	1	2 510	91 00 855 08	DREHBUEHNENVERKLEIDUN
TUER VORM.	92 35 577 08	59	2	2 510	91 00 855 08	DREHBUEHNENVERKLEIDUN
TUERSCHEIBE 5MM SPF	72 57 353 08	2	1	2 522 000	91 46 006 08	TUER KPL.
TURAS GS18NIMOCR36	38 82 634 08	(1)	1	1 400	91 04 483 08	RAUPENTRAEGER LI.
TURAS GS18NIMOCR36	95 70 448 08	6	2	1 400	91 04 483 08	RAUPENTRAEGER LI.
TURAS GS18NIMOCR36	95 70 448 08	6	2	1 410	91 04 487 08	RAUPENTRAEGER RE.
TURBOLADER K29-3470MXEA	57 00 306	1	1	9 887 180	98 87 180	ATL-ANBAU
TURBOLADER K29-3470MXEA	57 00 307	1	1	9 887 181	98 87 181	ATL-ANBAU
UEBERDRUCKVENTIL	10 04 058 1	1	1	X1003827	10 03 827 4	UEBERDRUCKVENTIL
UEBERDRUCKVENTIL	57 13 284 08	14	1	7 743 570	77 43 570 08	ELEKTROPUMPE
UEBERDRUCKVENTIL	57 17 286 08	20	1	5 123 948	51 23 948 08	AUSSCHIEBEZYLINDER
UEBERDRUCKVENTIL	91 46 647	5	1	9 268 201	92 68 201	KOLBENKUEHLUNG
UEBERDRUCKVENTIL	91 46 647	3	1	9 269 148	92 69 148	SPRITZDUESE
UEBERDRUCKVENTIL	91 46 647	3	1	9 269 150	92 69 150	SPRITZDUESE
UEBERDRUCKVENTIL 280BAR	10 03 827 4	18	2	7 743 566	77 43 566 08	ELEKTROPUMPE
UEBERSPANNUNGSSCHUTZG	63 01 213 08	13	1	2 920 321	92 87 783 08	ELEKTRIK BATTERIEKASTEN
UEBERSTROEMVENTIL	50 26 628 08	12	1	2 990	91 04 495 08	DRUCKLUFTANLAGE
UEBERSTROEMVENTIL	57 00 065	6	1	9 883 188	98 83 188	EINSPRITZPUMPE
UEBERWURFMUTTER ALX8XM	47 74 014 08	12	1	2 670 003	92 95 362 08	KRAFTSTOFFBEHAELTER VO
UEBERWURFMUTTER DIN 38	47 74 015 08	593	6	2 990	91 04 495 08	DRUCKLUFTANLAGE
UEBERWURFMUTTER DIN 38	47 74 015 08	597	2	3 978	91 00 760 08	HYDR.SCHWEBEBALLAST
UEBERWURFMUTTER DIN 38	47 74 016 08	593	1	2 970	91 09 142 08	HYDRAULIK
UEBERWURFMUTTER DIN 38	47 74 024 08	591	1	2 970	91 09 142 08	HYDRAULIK
UEBERWURFMUTTER DIN 38	47 74 024 08	587	4	2 990	91 04 495 08	DRUCKLUFTANLAGE
UEBERWURFMUTTER DIN 387	47 74 013 08	590	6	2 990	91 04 495 08	DRUCKLUFTANLAGE
UEBERWURFMUTTER DIN 387	47 74 018 08	29	2	2 671 005	92 71 294 08	OELBEHAELTER VORM.
UEBERWURFMUTTER DIN 387	47 74 018 08	20	1	2 671 007	92 13 208 08	ZUSATZOELBEHAELTER VO
UEBERWURFMUTTER DIN 387	47 74 018 08	595	1	2 970	91 09 142 08	HYDRAULIK
UEBERWURFMUTTER DIN 387	47 74 019 08	24	1	2 671 007	92 13 208 08	ZUSATZOELBEHAELTER VO
UEBERWURFMUTTER DIN 387	47 74 019 08	49	1	2 970	91 09 142 08	HYDRAULIK
UEBERWURFMUTTER DIN 387	47 74 019 08	588	2	2 970	91 09 142 08	HYDRAULIK
UEBERWURFMUTTER DIN 38	47 74 010 08	60	40	1 970	91 00 931 08	HYDR.RAUPE 4 MOT.VORB.K-
UEBERWURFMUTTER DIN 38	47 74 010 08	573	10	2 970	91 09 142 08	HYDRAULIK
UEBERWURFMUTTER DIN 387	47 74 001 08	35	30	2 711	91 44 604 08	ZENTRALSCHMIERANLAGE O
UMLENKROLLE KPL.	92 69 983 08	2	1	1 750 023	92 65 732 08	MONTAGEROLLE
UMLENKROLLE RD300X82 PA6	28 81 548 08	(1)	1	1 750 023	92 65 732 08	MONTAGEROLLE
UMSCHALTBLOCK KPL.	92 08 234 08	5	2	2 970	91 09 142 08	HYDRAULIK
UMSCHALTBLOCK KPL.	92 08 234 08	2	1	2 977	91 02 038 08	ZUSATZHYDRAULIK DREHBUE
UMWAELZPUMPE	57 14 834 08	4	1	5 531 867	55 31 867 08	HEIZGERAET
UNIVERSALVERBINDUNGSGL	74 00 026 08	4	2	2 372	91 33 648 08	SEIL MONTAGEWINDE M.ZUB
UNTERLAGE 4X35X70 PA6G	28 81 301 08	6	4	2 520 009	92 59 496 08	FRONTSCHEIBE KPL.
UNTERLEGKEIL DIN 76051-1	76 22 418	7	2	3 880	91 00 197 08	ROLLENWAGEN W-AUSLEGE
UNTERWAGENPLANE	77 90 361 08	1	1	1 792	91 04 850 08	MECH.TEILE VERSANDMONT
USIT-RING U 6,7X10X1	51 45 080 08	18	1	5 530 018	55 30 018 08	KRAFTSTOFFVORFILTER
V-RING	57 17 248 08	50	1	5 000 630	50 00 630 08	DREHWERKSGETRIEBE
V-RING 220X8X198/6,5 N661	10 65 068 3	8	2	5 109 023	51 09 023 08	DREHDURCHFUEHRUNG
VARIATIONSBAUSTEIN 12POL	66 00 081 08	1	1	2 932 132	92 09 359 08	VARIATIONSBAUSTEIN VORM.
VARIATIONSBAUSTEIN VORM.	92 09 359 08	22	1	2 932 161	96 20 409 08	AUFBAUTEILE MONTAGETAFE
VENTIL	76 22 478	8	1	2 831 022	55 31 834 08	KLIMANACHRUESTVERDAMP
VENTIL DIN 71401 C M18X1,5	73 00 005 08	38	1	2 391 001	96 19 013 08	DIESELMOTOR VORM.
VENTIL DIN 71401 C M18X1,5	73 00 005 08	19	1	2 541	91 45 104 08	ZUSATZHEIZUNG OW
VENTILATOR	61 04 089 08	11	1	2 920 285	91 08 727 08	ELEKTRIK KABINE VERGLAST
VENTILBLOCK	51 13 008 08	52	1	2 970	91 09 142 08	HYDRAULIK
VENTILBLOCK	51 31 094 08	(1)	1	2 970	91 09 142 08	HYDRAULIK
VENTILDECKEL	57 16 401 08	7	1	5 506 385	55 06 385 08	KUEHLERANLAGE
VENTILDECKEL 60	55 06 277 08	1	1	5 715 247	57 15 247 08	AUSGLEICHSBEHAELTER
VENTILFEDER 3,20X24,70X55,5	92 71 825	10	1	9 279 850	92 79 850	ZYLINDERKOPF VORM.
VENTILFEDER 5X35X67,50	92 73 459	9	2	9 279 850	92 79 850	ZYLINDERKOPF VORM.
VENTILFUEHRUNG D=18,00	92 74 603	3	2	9 274 611	92 74 611	ZYLINDERKOPF

Bezeichnung	Artikel	Pos.	Menge	Seite	Baugruppe	Bezeichnung
VENTILKEGEL	51 07 104 08	20	1	5 104 385	51 04 385 08	DRUCKMINDERVENTIL
VENTILKEGEL	51 07 104 08	20	1	5 114 975	51 14 975 08	DRUCKMINDERVENTIL
VENTILKEGELSTUECK MK 10	73 81 486	8	4	9 279 850	92 79 850	ZYLINDERKOPF VORM.
VENTILSCHAFTDICHTRING VA	73 81 054	5	2	9 275 976	92 75 976	DS VENTILDICHTRING
VENTILSCHAFTDICHTRING VA	73 81 054	5	2	9 279 850	92 79 850	ZYLINDERKOPF VORM.
VENTILSCHRAUBE	57 00 731 08	9	1	5 114 320	51 14 320 08	VORSPANNVENTIL
VENTILSITZ	51 07 976 08	10	1	5 114 176	51 14 176 08	DRUCKBEGRENZUNGSVENTI
VENTILSITZ	51 07 976 08	10	1	5 114 177	51 14 177 08	DRUCKBEGRENZUNGSVENTI
VENTILSITZ	57 06 475 08	3	1	5 711 301	57 11 301 08	DRUCKBEGRENZUNGSVENTI
VENTILSITZ	92 68 188	2	1	9 271 637	92 71 637	ENDREGELVENTIL
VENTILSITZRING AUSLASS	92 72 655	7	1	9 274 611	92 74 611	ZYLINDERKOPF
VENTILSITZRING EINLASS	92 72 654	6	1	9 274 611	92 74 611	ZYLINDERKOPF
VERBANDSKASTEN DIN 13164	78 90 003 08	20	1	1 750	91 44 577 08	WERKZEUG
VERBINDER	11 34 223 3	46	1	9 104 649	91 04 649 08	DOPPELHAKENFLASCHE
VERBINDUNGSGLIED SPF	10 33 216 1	2	2	2 372	91 33 648 08	SEIL MONTAGEWINDE M.ZUB
VERBINDUNGSGLIED SPF	10 33 216 1	14	7	3 204	91 44 702 08	W-MONTAGEEINHEIT
VERBINDUNGSKABEL 0,15M	68 00 011 08	151	1	2 913 008	91 40 573 08	LICCON KONSOLE LCD1
VERBINDUNGSKABEL 13M	61 40 416 08	13	1	2 925 007	96 18 184 08	AUSRUESTUNG KAMERA KAB
VERBINDUNGSLEITUNG ANB	98 87 147	125	1	9 074 189	90 74 189	DIESELMOTOR
VERBINDUNGSLEITUNG VOR	98 87 146	1	1	9 887 147	98 87 147	VERBINDUNGSLEITUNG ANBA
VERBINDUNGSROHR 18X1,5X	55 31 730 08	33	1	2 541	91 45 104 08	ZUSATZHEIZUNG OW
VERBINDUNGSSTUECK	92 68 145	1	1	9 887 182	98 87 182	VERBINDUNGSSTUECK M.O-R
VERBINDUNGSSTUECK	92 72 138	26	1	9 887 180	98 87 180	ATL-ANBAU
VERBINDUNGSSTUECK	92 72 138	26	1	9 887 181	98 87 181	ATL-ANBAU
VERBINDUNGSSTUECK M.O-R	98 87 182	192	2	9 074 189	90 74 189	DIESELMOTOR
VERDAMPFER	57 15 475 08	3	1	2 831 022	55 31 834 08	KLIMANACHRUESTVERDAMP
VERDRAHTUNGSKANAL 80X2	26 00 207 02	14	0.5	2 932 161	96 20 409 08	AUFBAUTEILE MONTAGETAFE
VERDRAHTUNGSKANAL 80X2	26 00 207 02	15	0.17	2 932 161	96 20 409 08	AUFBAUTEILE MONTAGETAFE
VERDRAHTUNGSKANAL 80X2	26 00 207 02	46	0.11	2 932 161	96 20 409 08	AUFBAUTEILE MONTAGETAFE
VERDRAHTUNGSKANAL 80X6	63 81 092 01	44	0.4	2 932 161	96 20 409 08	AUFBAUTEILE MONTAGETAFE
VERDRAHTUNGSKANAL 80X6	63 81 092 01	45	0.645	2 932 161	96 20 409 08	AUFBAUTEILE MONTAGETAFE
VERFLUESSIGEREINHEIT	55 31 881 08	1	1	2 831	91 44 693 08	KLIMAANLAGE OW
VERKABELUNG	96 20 429 08	11	1	2 830	91 08 723 08	ARMATUREN KRANKABINE
VERKABELUNG ARMATURENK	92 11 225 08	1	1	2 920 539	96 20 518 08	KABELLISTE KRANFUEHRERK
VERKABELUNG MONTAGETA	96 20 410 08	5	1	2 932 161	96 20 409 08	AUFBAUTEILE MONTAGETAFE
VERLAENGERUNG 35	77 43 735 08	22	38	1 711	91 01 239 08	ZENTRALSCHMIERUNG RAUP
VERLAENGERUNG 35	77 43 735 08	16	6	2 711	91 44 604 08	ZENTRALSCHMIERANLAGE O
VERLAENGERUNG M10X1	77 43 734 08	21	4	1 711	91 01 239 08	ZENTRALSCHMIERUNG RAUP
VERLAENGERUNG M10X1	77 43 734 08	33	6	2 711	91 44 604 08	ZENTRALSCHMIERANLAGE O
VERRIEGELUNG	92 89 007 08	180	1	2 970	91 09 142 08	HYDRAULIK
VERRIEGELUNGSSCHRAUBE	60 23 342 08	23	2	2 913 008	91 40 573 08	LICCON KONSOLE LCD1
VERSCHLUSS	70 42 302 08	3	1	2 440 017	92 13 888 08	SCHLAUCHHALTER VORM.
VERSCHLUSSDECKEL	91 44 757	10	1	9 274 487	92 74 487	ZYLINDERKOPFDECKEL
VERSCHLUSSDECKEL DIN 44	50 15 060 08	4	6	9 887 013	98 87 013	KURBELGEHAEUSE KPL.
VERSCHLUSSDECKEL DIN 443	50 04 129 08	3	4	9 888 213	98 88 213	WASSERPUMPENGEHAEUSE
VERSCHLUSSDECKEL DIN 443	50 15 067 08	10	2	9 274 611	92 74 611	ZYLINDERKOPF
VERSCHLUSSDECKEL DIN 443	54 01 649 08	3	4	9 887 013	98 87 013	KURBELGEHAEUSE KPL.
VERSCHLUSSDECKEL DIN 44	78 90 130 08	7	1	9 887 147	98 87 147	VERBINDUNGSLEITUNG ANBA
VERSCHLUSSDECKEL DIN 443	49 80 362	5	3	9 887 013	98 87 013	KURBELGEHAEUSE KPL.
VERSCHLUSSKAPPE M 1-K	60 45 085 08	160	1	2 920 032	96 20 520 08	KABELSTRANG
VERSCHLUSSKAPPE M 1-K	60 45 085 08	159	1	3 930 508	92 10 481 08	ENDSCHALTER BUS
VERSCHLUSSKAPPE M 1-K	60 45 085 08	154	1	3 930 561	96 22 293 08	LEITUNG
VERSCHLUSSKAPPE M 1-K	60 45 085 08	159	1	3 930 612	92 08 651 08	ENDSCHALTER BUS
VERSCHLUSSKAPPE M 1-K	60 45 085 08	159	1	3 930 613	92 08 656 08	ENDSCHALTER BUS
VERSCHLUSSKAPPE M 1-K	60 45 085 08	159	1	9 208 050	92 08 050 08	ENDSCHALTER BUS
VERSCHLUSSKAPPE M 1-K	60 45 085 08	159	1	9 208 055	92 08 055 08	ENDSCHALTER BUS
VERSCHLUSSKAPPE M1-D	60 45 121 08	163	1	2 920 032	96 20 520 08	KABELSTRANG
VERSCHLUSSKAPPE M1-D	60 45 121 08	275	1	2 920 412	92 15 647 08	KLEMMKASTEN
VERSCHLUSSKAPPE M1-D	60 45 121 08	157	1	3 930 507	92 73 191 08	KLEMMKASTEN KPL.
VERSCHLUSSKAPPE M1-D	60 45 121 08	156	1	3 930 508	92 10 481 08	ENDSCHALTER BUS

Bezeichnung	Artikel	Pos.	Menge	Seite	Baugruppe	Bezeichnung
VERSCHLUSSKAPPE M1-D	60 45 121 08	162	3	3 930 607	92 73 168 08	KLEMMKASTEN
VERSCHLUSSKAPPE M1-D	60 45 121 08	162	3	3 930 611	92 09 429 08	KLEMMKASTEN
VERSCHLUSSKAPPE M1-D	60 45 121 08	156	1	3 930 612	92 08 651 08	ENDSCHALTER BUS
VERSCHLUSSKAPPE M1-D	60 45 121 08	156	1	3 930 613	92 08 656 08	ENDSCHALTER BUS
VERSCHLUSSKAPPE M1-D	60 45 121 08	156	1	9 208 050	92 08 050 08	ENDSCHALTER BUS
VERSCHLUSSKAPPE M1-D	60 45 121 08	156	1	9 208 055	92 08 055 08	ENDSCHALTER BUS
VERSCHLUSSMUTTER RD32X	10 46 691 4	22	5	1 970	91 00 931 08	HYDR.RAUPE 4 MOT.VORB.K-
VERSCHLUSSMUTTER RD32X	10 46 691 4	103	2	2 970	91 09 142 08	HYDRAULIK
VERSCHLUSSMUTTER RD32X	10 46 691 4	24	1	2 975	91 44 710 08	ZUSATZHYDRAULIK WINDE 1-
VERSCHLUSSMUTTER RD32X	10 46 691 4	30	2	2 975 500	91 02 036 08	ZUSATZHYDR.GITTER-WINDE
VERSCHLUSSMUTTER RD32X	10 46 691 4	24	1	2 975 600	91 44 708 08	ZUSATZHYDRAULIK WINDE 3
VERSCHLUSSMUTTER RD32X	10 46 691 4	6	3	2 976 200	91 44 034 08	ZUS.HYDR.BOLZENZIEHEINRI
VERSCHLUSSMUTTER RD32X	10 46 691 4	6	1	2 976 203	92 27 489 08	ZUSATZHYDR.BOLZENZIEHZ
VERSCHLUSSMUTTER RD36X	10 46 691 5	40	4	1 970	91 00 931 08	HYDR.RAUPE 4 MOT.VORB.K-
VERSCHLUSSMUTTER RD36X	10 46 691 5	40	1	1 970 058	92 17 254 08	ZUS.SCHLAEUCHE RAUPENT
VERSCHLUSSMUTTER RD36X	10 46 691 5	93	1	2 970	91 09 142 08	HYDRAULIK
VERSCHLUSSMUTTER RD36X	10 46 691 5	28	1	2 975 600	91 44 708 08	ZUSATZHYDRAULIK WINDE 3
VERSCHLUSSMUTTER RD36X	10 46 691 5	42	1	2 977	91 02 038 08	ZUSATZHYDRAULIK DREHBUE
VERSCHLUSSMUTTER RD36X	10 46 691 5	12	1	2 978 100	91 44 621 08	ZUSATZHYDR.D-RUECKHALT
VERSCHLUSSMUTTER RD36X	10 46 691 5	22	2	3 978	91 00 760 08	HYDR.SCHWEBEBALLAST
VERSCHLUSSMUTTER RD54X	10 46 691 6	36	6	1 970	91 00 931 08	HYDR.RAUPE 4 MOT.VORB.K-
VERSCHLUSSMUTTER RD54X	10 46 691 6	36	1	1 970 058	92 17 254 08	ZUS.SCHLAEUCHE RAUPENT
VERSCHLUSSMUTTER RD54X	10 46 691 6	85	6	2 970	91 09 142 08	HYDRAULIK
VERSCHLUSSMUTTER RD54X	10 46 691 6	16	2	2 975	91 44 710 08	ZUSATZHYDRAULIK WINDE 1-
VERSCHLUSSMUTTER RD54X	10 46 691 6	16	1	2 975 300	91 44 664 08	ZUSATZHYDRAULIK WINDE 5
VERSCHLUSSMUTTER RD54X	10 46 691 6	16	1	2 975 400	91 02 034 08	ZUSATZHYDRAULIK WINDE 6
VERSCHLUSSMUTTER RD54X	10 46 691 6	24	2	2 975 500	91 02 036 08	ZUSATZHYDR.GITTER-WINDE
VERSCHLUSSMUTTER RD54X	10 46 691 6	16	4	2 975 600	91 44 708 08	ZUSATZHYDRAULIK WINDE 3
VERSCHLUSSMUTTER RD54X	10 46 691 6	36	2	2 977	91 02 038 08	ZUSATZHYDRAULIK DREHBUE
VERSCHLUSSMUTTER RD54X	10 46 691 6	8	1	2 978 100	91 44 621 08	ZUSATZHYDR.D-RUECKHALT
VERSCHLUSSMUTTER RD54X	10 46 691 6	7	2	2 978 300	91 01 515 08	ZUSATZHYDR.MONTAGEEINR
VERSCHLUSSMUTTER RD54X	10 46 691 6	31	2	3 978	91 00 760 08	HYDR.SCHWEBEBALLAST
VERSCHLUSSMUTTER RD79X	10 46 691 7	32	4	1 970	91 00 931 08	HYDR.RAUPE 4 MOT.VORB.K-
VERSCHLUSSMUTTER RD79X	10 46 691 7	32	2	1 970 058	92 17 254 08	ZUS.SCHLAEUCHE RAUPENT
VERSCHLUSSMUTTER RD79X	10 46 691 7	81	4	2 970	91 09 142 08	HYDRAULIK
VERSCHLUSSMUTTER RD79X	10 46 691 7	12	2	2 975	91 44 710 08	ZUSATZHYDRAULIK WINDE 1-
VERSCHLUSSMUTTER RD79X	10 46 691 7	12	1	2 975 300	91 44 664 08	ZUSATZHYDRAULIK WINDE 5
VERSCHLUSSMUTTER RD79X	10 46 691 7	12	1	2 975 400	91 02 034 08	ZUSATZHYDRAULIK WINDE 6
VERSCHLUSSMUTTER RD79X	10 46 691 7	12	2	2 975 500	91 02 036 08	ZUSATZHYDR.GITTER-WINDE
VERSCHLUSSMUTTER RD79X	10 46 691 7	12	4	2 975 600	91 44 708 08	ZUSATZHYDRAULIK WINDE 3
VERSCHLUSSMUTTER RD79X	10 46 691 7	12	2	2 977	91 02 038 08	ZUSATZHYDRAULIK DREHBUE
VERSCHLUSSMUTTER RD79X	10 46 691 7	32	5	2 977	91 02 038 08	ZUSATZHYDRAULIK DREHBUE
VERSCHLUSSNIPPEL SP-006-	51 15 062 08	13	1	2 990	91 04 495 08	DRUCKLUFTANLAGE
VERSCHLUSSRING	70 24 263	4	1	5 701 129	57 01 129 08	TRIEBWERK
VERSCHLUSSSCHRAUBE	10 41 274 8	19	1	9 640 276	96 40 276 08	ANSCHLUSSBLOCK
VERSCHLUSSSCHRAUBE	50 40 045 08	250	2	5 000 645	50 00 645 08	VERTEILERGETRIEBE
VERSCHLUSSSCHRAUBE	77 43 782 08	2	2	7 743 856	77 43 856 08	VERTEILERKOMBINATION
VERSCHLUSSSCHRAUBE	77 43 782 08	2	3	7 743 857	77 43 857 08	VERTEILERKOMBINATION
VERSCHLUSSSCHRAUBE	77 43 782 08	2	2	7 743 859	77 43 859 08	VERTEILERKOMBINATION
VERSCHLUSSSCHRAUBE	77 43 782 08	5	3	7 743 860	77 43 860 08	VERTEILERKOMBINATION
VERSCHLUSSSCHRAUBE	77 43 782 08	2	1	7 743 861	77 43 861 08	VERTEILERKOMBINATION
VERSCHLUSSSCHRAUBE DIN	49 80 712	4	1	9 888 213	98 88 213	WASSERPUMPENGEHAEUSE
VERSCHLUSSSCHRAUBE DIN	46 00 319	60	4	5 718 421	57 18 421 08	ANTRIEB
VERSCHLUSSSCHRAUBE DIN	46 00 319	60	3	X1002122	10 02 122 8	ANTRIEB
VERSCHLUSSSCHRAUBE DIN	40 41 002 01	122	1	X1002122	10 02 122 6	ANTRIEB
VERSCHLUSSSCHRAUBE DIN	40 41 002 01	122	1	X1002122	10 02 122 8	ANTRIEB
VERSCHLUSSSCHRAUBE DIN	46 00 530	6	2	9 272 855	92 72 855	EINSTUFEN-BOXFILTER
VERSCHLUSSSCHRAUBE DIN	46 00 530	9	3	9 277 009	92 77 009	AGGREGATETRAEGER
VERSCHLUSSSCHRAUBE DIN	46 00 530	13	1	9 881 169	98 81 169	OELWANNE MIT BEFEST.
VERSCHLUSSSCHRAUBE DIN	46 00 530	16	16	9 887 013	98 87 013	KURBELGEHAEUSE KPL.

Bezeichnung	Artikel	Pos.	Menge	Seite	Baugruppe	Bezeichnung
VERSCHLUSSSCHRAUBE DIN	40 41 001 08	7	1	5 113 005	51 13 005 08	STEUERBLOCK
VERSCHLUSSSCHRAUBE DIN	40 41 001 08	14	1	9 277 009	92 77 009	AGGREGATETRAEGER
VERSCHLUSSSCHRAUBE DIN	40 41 001 08	14	2	9 887 013	98 87 013	KURBELGEHAEUSE KPL.
VERSCHLUSSSCHRAUBE DIN	46 00 320	(4)	2	2 810	91 08 725 08	KRANFUEHRERKABINE KPL.
VERSCHLUSSSCHRAUBE DIN	46 00 320	64	1	5 718 421	57 18 421 08	ANTRIEB
VERSCHLUSSSCHRAUBE DIN	46 00 320	10	1	9 277 009	92 77 009	AGGREGATETRAEGER
VERSCHLUSSSCHRAUBE DIN	40 41 003 08	12	2	7 743 570	77 43 570 08	ELEKTROPUMPE
VERSCHLUSSSCHRAUBE DIN	40 41 003 08	7	2	9 272 926	92 72 926	LUFTANSAUGUNG
VERSCHLUSSSCHRAUBE DIN	40 41 016 08	27	1	5 700 109	57 00 109	LUFTPRESSER
VERSCHLUSSSCHRAUBE DIN	40 41 016 08	12	2	9 887 013	98 87 013	KURBELGEHAEUSE KPL.
VERSCHLUSSSCHRAUBE DIN	46 00 232	29	3	5 700 109	57 00 109	LUFTPRESSER
VERSCHLUSSSCHRAUBE DIN	46 00 232	5	1	9 273 473	92 73 473	VERSCHLUSSTEILE
VERSCHLUSSSCHRAUBE DIN	74 02 330	23	1	9 278 724	92 78 724 23	OELKUEHLER
VERSCHLUSSSCHRAUBE DIN	74 02 330	7	2	9 881 169	98 81 169	OELWANNE MIT BEFEST.
VERSCHLUSSSCHRAUBE DIN	74 02 330	23	1	9 888 282	98 88 282	OELKUEHLER
VERSCHLUSSSCHRAUBE DIN	40 41 012 08	10	2	9 887 013	98 87 013	KURBELGEHAEUSE KPL.
VERSCHLUSSSCHRAUBE DIN	51 07 601 08	(14)	2	2 810	91 08 725 08	KRANFUEHRERKABINE KPL.
VERSCHLUSSSCHRAUBE DIN	46 00 624	12	1	9 278 724	92 78 724 23	OELKUEHLER
VERSCHLUSSSCHRAUBE DIN	46 00 624	12	1	9 888 282	98 88 282	OELKUEHLER
VERSCHLUSSSCHRAUBE DIN	40 41 304 08	8	2	5 102 389	51 02 389 08	VERSTELLMOTOR
VERSCHLUSSSCHRAUBE DIN	40 41 304 08	60	2	X1002122	10 02 122 6	ANTRIEB
VERSCHLUSSSCHRAUBE DIN	40 41 304 08	64	1	X1002122	10 02 122 8	ANTRIEB
VERSCHLUSSSCHRAUBE DIN	40 41 403 08	480	9	5 000 645	50 00 645 08	VERTEILERGETRIEBE
VERSCHLUSSSCHRAUBE DIN	40 41 412 08	470	1	5 000 645	50 00 645 08	VERTEILERGETRIEBE
VERSCHLUSSSCHRAUBE M1	74 14 500	16	1	5 719 276	57 19 276 08	STEUERTEIL
VERSCHLUSSSCHRAUBE M1	74 14 500	16	1	X1002369	10 02 369 1	STEUERTEIL
VERSCHLUSSSCHRAUBE M1	47 75 002 01	9	2	2 350	91 03 766 08	DREHWERK
VERSCHLUSSSCHRAUBE M2	92 73 472	1	2	9 273 473	92 73 473	VERSCHLUSSTEILE
VERSCHLUSSSCHRAUBE M30	92 75 590	11	1	9 886 858	98 86 858	SCHMIEROELPUMPE
VERSCHLUSSSCHRAUBE M33	92 73 727	30	1	9 887 013	98 87 013	KURBELGEHAEUSE KPL.
VERSCHLUSSSCHRAUBE R7/	57 09 502 08	4	1	5 715 164	57 15 164 08	STEUERVENTIL
VERSCHLUSSSCHRAUBE RD3	10 46 691 0	24	5	1 970	91 00 931 08	HYDR.RAUPE 4 MOT.VORB.K-
VERSCHLUSSSCHRAUBE RD3	10 46 691 0	101	4	2 970	91 09 142 08	HYDRAULIK
VERSCHLUSSSCHRAUBE RD3	10 46 691 0	24	1	2 975 300	91 44 664 08	ZUSATZHYDRAULIK WINDE 5
VERSCHLUSSSCHRAUBE RD3	10 46 691 0	24	1	2 975 400	91 02 034 08	ZUSATZHYDRAULIK WINDE 6
VERSCHLUSSSCHRAUBE RD3	10 46 691 0	26	1	2 975 600	91 44 708 08	ZUSATZHYDRAULIK WINDE 3
VERSCHLUSSSCHRAUBE RD3	10 46 691 0	8	3	2 976 200	91 44 034 08	ZUS.HYDR.BOLZENZIEHEINRI
VERSCHLUSSSCHRAUBE RD3	10 46 691 0	8	1	2 976 203	92 27 489 08	ZUSATZHYDR.BOLZENZIEHZ
VERSCHLUSSSCHRAUBE RD3	10 46 690 7	99	2	2 970	91 09 142 08	HYDRAULIK
VERSCHLUSSSCHRAUBE RD3	10 46 691 1	42	4	1 970	91 00 931 08	HYDR.RAUPE 4 MOT.VORB.K-
VERSCHLUSSSCHRAUBE RD3	10 46 691 1	42	1	1 970 058	92 17 254 08	ZUS.SCHLAEUCHE RAUPENT
VERSCHLUSSSCHRAUBE RD3	10 46 691 1	12	1	2 976 200	91 44 034 08	ZUS.HYDR.BOLZENZIEHEINRI
VERSCHLUSSSCHRAUBE RD3	10 46 691 1	44	1	2 977	91 02 038 08	ZUSATZHYDRAULIK DREHBUE
VERSCHLUSSSCHRAUBE RD3	10 46 691 1	5	1	2 978 200	91 01 626 08	ZUSATZHYDR.S-RUECKHALTE
VERSCHLUSSSCHRAUBE RD3	10 46 691 1	24	2	3 978	91 00 760 08	HYDR.SCHWEBEBALLAST
VERSCHLUSSSCHRAUBE RD	10 46 690 8	98	3	2 970	91 09 142 08	HYDRAULIK
VERSCHLUSSSCHRAUBE RD	10 46 690 8	38	2	2 977	91 02 038 08	ZUSATZHYDRAULIK DREHBUE
VERSCHLUSSSCHRAUBE RD5	10 46 691 2	38	2	1 970	91 00 931 08	HYDR.RAUPE 4 MOT.VORB.K-
VERSCHLUSSSCHRAUBE RD5	10 46 691 2	38	1	1 970 058	92 17 254 08	ZUS.SCHLAEUCHE RAUPENT
VERSCHLUSSSCHRAUBE RD5	10 46 691 2	87	9	2 970	91 09 142 08	HYDRAULIK
VERSCHLUSSSCHRAUBE RD5	10 46 691 2	20	1	2 975 300	91 44 664 08	ZUSATZHYDRAULIK WINDE 5
VERSCHLUSSSCHRAUBE RD5	10 46 691 2	20	1	2 975 400	91 02 034 08	ZUSATZHYDRAULIK WINDE 6
VERSCHLUSSSCHRAUBE RD5	10 46 691 2	22	5	2 975 500	91 02 036 08	ZUSATZHYDR.GITTER-WINDE
VERSCHLUSSSCHRAUBE RD5	10 46 691 2	20	2	2 975 600	91 44 708 08	ZUSATZHYDRAULIK WINDE 3
VERSCHLUSSSCHRAUBE RD5	10 46 691 2	14	1	2 976 200	91 44 034 08	ZUS.HYDR.BOLZENZIEHEINRI
VERSCHLUSSSCHRAUBE RD5	10 46 691 2	7	1	2 978 200	91 01 626 08	ZUSATZHYDR.S-RUECKHALTE
VERSCHLUSSSCHRAUBE RD5	10 46 691 2	8	2	2 978 300	91 01 515 08	ZUSATZHYDR.MONTAGEEINR
VERSCHLUSSSCHRAUBE RD5	10 46 691 2	32	4	3 978	91 00 760 08	HYDR.SCHWEBEBALLAST
VERSCHLUSSSCHRAUBE RD7	10 46 690 9	97	2	2 970	91 09 142 08	HYDRAULIK
VERSCHLUSSSCHRAUBE RD7	10 46 690 9	34	5	2 977	91 02 038 08	ZUSATZHYDRAULIK DREHBUE

Bezeichnung	Artikel	Pos.	Menge	Seite	Baugruppe	Bezeichnung
VERSCHLUSSSCHRAUBE RD7	10 46 691 3	34	4	1 970	91 00 931 08	HYDR.RAUPE 4 MOT.VORB.K-
VERSCHLUSSSCHRAUBE RD7	10 46 691 3	34	2	1 970 058	92 17 254 08	ZUS.SCHLAEUCHE RAUPENT
VERSCHLUSSSCHRAUBE RD7	10 46 691 3	83	8	2 970	91 09 142 08	HYDRAULIK
VERSCHLUSSSCHRAUBE RD7	10 46 691 3	14	1	2 975 300	91 44 664 08	ZUSATZHYDRAULIK WINDE 5
VERSCHLUSSSCHRAUBE RD7	10 46 691 3	14	1	2 975 400	91 02 034 08	ZUSATZHYDRAULIK WINDE 6
VERSCHLUSSSCHRAUBE RD7	10 46 691 3	14	6	2 975 500	91 02 036 08	ZUSATZHYDR.GITTER-WINDE
VERSCHLUSSSCHRAUBE RD7	10 46 691 3	14	2	2 975 600	91 44 708 08	ZUSATZHYDRAULIK WINDE 3
VERSCHLUSSSCHRAUBE VSTI	73 81 457	243	1	9 074 189	90 74 189	DIESELMOTOR
VERSCHLUSSSCHRAUBE VST	73 82 202	17	2	9 277 009	92 77 009	AGGREGATETRAEGER
VERSCHLUSSSTOPFEN	92 26 124 08	10	1	5 715 247	57 15 247 08	AUSGLEICHSBEHAELTER
VERSCHLUSSSTOPFEN ISO 8	47 77 005 08	594	1	2 970	91 09 142 08	HYDRAULIK
VERSCHLUSSSTOPFEN ISO 8	47 77 001 08	592	1	2 970	91 09 142 08	HYDRAULIK
VERSCHLUSSSTOPFEN ISO 8	47 77 009 08	23	1	2 671 007	92 13 208 08	ZUSATZOELBEHAELTER VO
VERSCHLUSSSTOPFEN ISO 8	47 77 009 08	589	2	2 970	91 09 142 08	HYDRAULIK
VERSCHLUSSTEILE	91 47 512	21	1	9 074 189	90 74 189	DIESELMOTOR
VERSCHLUSSTEILE	92 73 473	244	2	9 074 189	90 74 189	DIESELMOTOR
VERSCHLUSSTEILE	98 80 971	171	1	9 074 189	90 74 189	DIESELMOTOR
VERSCHMUTZUNGSANZEIGE	57 13 561 08	(4)	1	2 970	91 09 142 08	HYDRAULIK
VERSCHMUTZUNGSANZEIGE	51 06 693 08	69	1	2 970	91 09 142 08	HYDRAULIK
VERSCHRAUBUNG	47 66 099 08	611	3	2 990	91 04 495 08	DRUCKLUFTANLAGE
VERSCHRAUBUNG	95 59 195 08	43	4	1 970	91 00 931 08	HYDR.RAUPE 4 MOT.VORB.K-
VERSCHRAUBUNG BUZ 35L C	47 77 007 08	30	2	2 671 005	92 71 294 08	OELBEHAELTER VORM.
VERSCHRAUBUNG BUZ 35L C	47 77 007 08	19	1	2 671 007	92 13 208 08	ZUSATZOELBEHAELTER VO
VERSCHRAUBUNG BUZ 35L C	47 77 007 08	596	1	2 970	91 09 142 08	HYDRAULIK
VERSCHRAUBUNG EGE 10L G	47 19 043 08	667	3	2 970	91 09 142 08	HYDRAULIK
VERSCHRAUBUNG EGE 10S G	47 19 004 08	770	1	2 970	91 09 142 08	HYDRAULIK
VERSCHRAUBUNG EGE 12L G	47 19 038 08	664	4	2 970	91 09 142 08	HYDRAULIK
VERSCHRAUBUNG EGE 12S G	47 19 018 08	601	4	1 975 006	91 07 671 08	ZUSATZHYDR.ABSTUETZZYL
VERSCHRAUBUNG EGE 15L G	47 19 035 08	16	1	2 391	91 06 853 08	DIESELMOTOR KPL.
VERSCHRAUBUNG EGE 16S	47 19 031 08	604	1	2 831 004	92 71 424 08	ZUSATZHYDRAULIK KLIMAANL
VERSCHRAUBUNG EGE 16S	47 19 031 08	680	1	2 970	91 09 142 08	HYDRAULIK
VERSCHRAUBUNG EGE 22L	47 19 014 08	613	5	3 978	91 00 760 08	HYDR.SCHWEBEBALLAST
VERSCHRAUBUNG EGESD10-	47 19 011 08	729	5	2 970	91 09 142 08	HYDRAULIK
VERSCHRAUBUNG EGESD10-	47 19 011 08	618	2	2 975	91 44 710 08	ZUSATZHYDRAULIK WINDE 1-
VERSCHRAUBUNG EGESD10-	47 19 011 08	621	2	2 975 300	91 44 664 08	ZUSATZHYDRAULIK WINDE 5
VERSCHRAUBUNG EGESD10-	47 19 011 08	628	1	2 975 400	91 02 034 08	ZUSATZHYDRAULIK WINDE 6
VERSCHRAUBUNG EGESD10-	47 19 011 08	629	2	2 975 600	91 44 708 08	ZUSATZHYDRAULIK WINDE 3
VERSCHRAUBUNG EGESD10-	47 19 011 08	628	2	3 978	91 00 760 08	HYDR.SCHWEBEBALLAST
VERSCHRAUBUNG EGESD12-	47 19 012 08	732	3	2 970	91 09 142 08	HYDRAULIK
VERSCHRAUBUNG EGESD12-	47 19 012 08	614	1	2 975 300	91 44 664 08	ZUSATZHYDRAULIK WINDE 5
VERSCHRAUBUNG EGESD12-	47 19 012 08	625	1	2 975 400	91 02 034 08	ZUSATZHYDRAULIK WINDE 6
VERSCHRAUBUNG EGESD12-	47 19 012 08	625	1	2 975 600	91 44 708 08	ZUSATZHYDRAULIK WINDE 3
VERSCHRAUBUNG EGESD12-	47 19 005 08	772	1	2 970	91 09 142 08	HYDRAULIK
VERSCHRAUBUNG EGESD15-	47 19 042 08	10	1	2 670 003	92 95 362 08	KRAFTSTOFFBEHAELTER VO
VERSCHRAUBUNG EGESD16-	47 19 006 08	682	1	1 970	91 00 931 08	HYDR.RAUPE 4 MOT.VORB.K-
VERSCHRAUBUNG EGESD16-	47 19 006 08	612	1	2 831 004	92 71 424 08	ZUSATZHYDRAULIK KLIMAANL
VERSCHRAUBUNG EGESD16-	47 19 006 08	645	12	2 970	91 09 142 08	HYDRAULIK
VERSCHRAUBUNG EGESD16-	47 19 006 08	602	3	2 975 115	91 07 779 08	ZUSATZHYDRAULIK MONTAGE
VERSCHRAUBUNG EGESD16-	47 19 006 08	603	1	2 978 100	91 44 621 08	ZUSATZHYDR.D-RUECKHALT
VERSCHRAUBUNG EGESD16-	47 19 006 08	633	2	3 978	91 00 760 08	HYDR.SCHWEBEBALLAST
VERSCHRAUBUNG EGESD16-	47 19 019 08	654	4	1 970	91 00 931 08	HYDR.RAUPE 4 MOT.VORB.K-
VERSCHRAUBUNG EGESD16-	47 19 019 08	782	3	2 970	91 09 142 08	HYDRAULIK
VERSCHRAUBUNG EGESD18-	47 19 023 08	615	1	2 990	91 04 495 08	DRUCKLUFTANLAGE
VERSCHRAUBUNG EGESD18-	47 19 013 08	773	2	2 970	91 09 142 08	HYDRAULIK
VERSCHRAUBUNG EGESD18-	47 19 013 08	603	1	2 975 115	91 07 779 08	ZUSATZHYDRAULIK MONTAGE
VERSCHRAUBUNG EGESD18-	47 19 013 08	617	1	3 978	91 00 760 08	HYDR.SCHWEBEBALLAST
VERSCHRAUBUNG EGESD20-	47 19 007 08	623	1	1 970	91 00 931 08	HYDR.RAUPE 4 MOT.VORB.K-
VERSCHRAUBUNG EGESD20-	47 19 007 08	654	2	2 970	91 09 142 08	HYDRAULIK
VERSCHRAUBUNG EGESD20-	47 19 007 08	603	1	3 978	91 00 760 08	HYDR.SCHWEBEBALLAST
VERSCHRAUBUNG EGESD22-	47 19 024 08	638	4	1 970	91 00 931 08	HYDR.RAUPE 4 MOT.VORB.K-

Bezeichnung	Artikel	Pos.	Menge	Seite	Baugruppe	Bezeichnung
VERSCHRAUBUNG EGESD22-	47 19 024 08	745	1	2 970	91 09 142 08	HYDRAULIK
VERSCHRAUBUNG EGESD25-	47 19 008 08	677	1	1 970	91 00 931 08	HYDR.RAUPE 4 MOT.VORB.K-
VERSCHRAUBUNG EGESD25-	47 19 008 08	784	1	2 970	91 09 142 08	HYDRAULIK
VERSCHRAUBUNG EGESD42-	47 19 036 08	699	1	2 970	91 09 142 08	HYDRAULIK
VERSCHRAUBUNG EGESD6-	47 19 003 08	756	4	2 970	91 09 142 08	HYDRAULIK
VERSCHRAUBUNG EL 10L CR6	47 23 302 08	616	6	1 970	91 00 931 08	HYDR.RAUPE 4 MOT.VORB.K-
VERSCHRAUBUNG EL 10L CR6	47 23 302 08	666	9	2 970	91 09 142 08	HYDRAULIK
VERSCHRAUBUNG EL 10L CR6	47 23 302 08	606	1	2 975	91 44 710 08	ZUSATZHYDRAULIK WINDE 1-
VERSCHRAUBUNG EL 10L CR6	47 23 302 08	610	2	2 975 300	91 44 664 08	ZUSATZHYDRAULIK WINDE 5
VERSCHRAUBUNG EL 10L CR6	47 23 302 08	612	1	2 975 400	91 02 034 08	ZUSATZHYDRAULIK WINDE 6
VERSCHRAUBUNG EL 10L CR6	47 23 302 08	620	2	2 975 600	91 44 708 08	ZUSATZHYDRAULIK WINDE 3
VERSCHRAUBUNG EL 10L CR6	47 23 302 08	610	4	2 976	91 00 764 08	ZUSATZHYDRAULIK 2 DREH
VERSCHRAUBUNG EL 10L CR6	47 23 302 08	643	1	3 978	91 00 760 08	HYDR.SCHWEBEBALLAST
VERSCHRAUBUNG EL 10S C	73 67 776	733	10	2 970	91 09 142 08	HYDRAULIK
VERSCHRAUBUNG EL 10S C	73 67 776	617	1	2 976	91 00 764 08	ZUSATZHYDRAULIK 2 DREH
VERSCHRAUBUNG EL 12L M18	24 71 286 02	615	2	1 970	91 00 931 08	HYDR.RAUPE 4 MOT.VORB.K-
VERSCHRAUBUNG EL 12L M18	24 71 286 02	714	13	2 970	91 09 142 08	HYDRAULIK
VERSCHRAUBUNG EL 12L M18	24 71 286 02	616	1	2 975 300	91 44 664 08	ZUSATZHYDRAULIK WINDE 5
VERSCHRAUBUNG EL 12L M18	24 71 286 02	610	1	2 975 400	91 02 034 08	ZUSATZHYDRAULIK WINDE 6
VERSCHRAUBUNG EL 12L M18	24 71 286 02	624	1	2 975 600	91 44 708 08	ZUSATZHYDRAULIK WINDE 3
VERSCHRAUBUNG EL 12S C	76 17 461	665	1	1 970	91 00 931 08	HYDR.RAUPE 4 MOT.VORB.K-
VERSCHRAUBUNG EL 12S C	76 17 461	740	1	2 970	91 09 142 08	HYDRAULIK
VERSCHRAUBUNG EL 15L CR6	47 23 004 14	687	5	2 970	91 09 142 08	HYDRAULIK
VERSCHRAUBUNG EL 16S C	74 07 098	653	9	1 970	91 00 931 08	HYDR.RAUPE 4 MOT.VORB.K-
VERSCHRAUBUNG EL 16S C	74 07 098	603	1	2 831 004	92 71 424 08	ZUSATZHYDRAULIK KLIMAANL
VERSCHRAUBUNG EL 16S C	74 07 098	673	15	2 970	91 09 142 08	HYDRAULIK
VERSCHRAUBUNG EL 16S C	74 07 098	607	4	2 975 115	91 07 779 08	ZUSATZHYDRAULIK MONTAGE
VERSCHRAUBUNG EL 16S C	74 07 098	606	1	2 978 100	91 44 621 08	ZUSATZHYDR.D-RUECKHALT
VERSCHRAUBUNG EL 16S C	74 07 098	603	2	2 978 200	91 01 626 08	ZUSATZHYDR.S-RUECKHALTE
VERSCHRAUBUNG EL 18L CR6	24 71 285 02	604	1	1 970	91 00 931 08	HYDR.RAUPE 4 MOT.VORB.K-
VERSCHRAUBUNG EL 18L CR6	24 71 285 02	748	2	2 970	91 09 142 08	HYDRAULIK
VERSCHRAUBUNG EL 18L CR6	24 71 285 02	605	2	2 976	91 00 764 08	ZUSATZHYDRAULIK 2 DREH
VERSCHRAUBUNG EL 18L CR6	24 71 285 02	616	2	2 990	91 04 495 08	DRUCKLUFTANLAGE
VERSCHRAUBUNG EL 20S C	74 07 107	628	3	1 970	91 00 931 08	HYDR.RAUPE 4 MOT.VORB.K-
VERSCHRAUBUNG EL 20S C	74 07 107	657	2	2 970	91 09 142 08	HYDRAULIK
VERSCHRAUBUNG EL 20S C	74 07 107	604	5	3 978	91 00 760 08	HYDR.SCHWEBEBALLAST
VERSCHRAUBUNG EL 22L CR6	24 71 386 02	640	4	1 970	91 00 931 08	HYDR.RAUPE 4 MOT.VORB.K-
VERSCHRAUBUNG EL 22L CR6	24 71 386 02	693	4	2 970	91 09 142 08	HYDRAULIK
VERSCHRAUBUNG EL 22L CR6	24 71 386 02	610	1	2 975	91 44 710 08	ZUSATZHYDRAULIK WINDE 1-
VERSCHRAUBUNG EL 22L CR6	24 71 386 02	610	5	3 978	91 00 760 08	HYDR.SCHWEBEBALLAST
VERSCHRAUBUNG EL 25S C	74 07 118	679	2	1 970	91 00 931 08	HYDR.RAUPE 4 MOT.VORB.K-
VERSCHRAUBUNG EL 25S C	74 07 118	643	9	2 970	91 09 142 08	HYDRAULIK
VERSCHRAUBUNG EL 25S C	74 07 118	608	1	2 975	91 44 710 08	ZUSATZHYDRAULIK WINDE 1-
VERSCHRAUBUNG EL 25S C	74 07 118	624	1	2 975 400	91 02 034 08	ZUSATZHYDRAULIK WINDE 6
VERSCHRAUBUNG EL 25S C	74 07 118	601	4	2 976	91 00 764 08	ZUSATZHYDRAULIK 2 DREH
VERSCHRAUBUNG EL 28L CR6	74 07 120	611	5	1 970	91 00 931 08	HYDR.RAUPE 4 MOT.VORB.K-
VERSCHRAUBUNG EL 28L CR6	74 07 120	639	3	2 970	91 09 142 08	HYDRAULIK
VERSCHRAUBUNG EL 42L CR6	73 67 986	602	1	1 970	91 00 931 08	HYDR.RAUPE 4 MOT.VORB.K-
VERSCHRAUBUNG EL 42L CR6	73 67 986	605	13	2 970	91 09 142 08	HYDRAULIK
VERSCHRAUBUNG EL 8L CR6	24 70 210 02	686	1	2 970	91 09 142 08	HYDRAULIK
VERSCHRAUBUNG ELSD38-S	47 23 319 08	743	1	2 970	91 09 142 08	HYDRAULIK
VERSCHRAUBUNG ELSD6-S	47 23 312 08	759	3	2 970	91 09 142 08	HYDRAULIK
VERSCHRAUBUNG ELSD6-S	47 23 312 08	622	1	2 976	91 00 764 08	ZUSATZHYDRAULIK 2 DREH
VERSCHRAUBUNG ET 12L M18	24 71 056 02	641	5	2 970	91 09 142 08	HYDRAULIK
VERSCHRAUBUNG ET 12L M18	24 71 056 02	614	2	2 975	91 44 710 08	ZUSATZHYDRAULIK WINDE 1-
VERSCHRAUBUNG ET 12L M18	24 71 056 02	619	1	2 975 300	91 44 664 08	ZUSATZHYDRAULIK WINDE 5
VERSCHRAUBUNG ET 12L M18	24 71 056 02	626	1	2 975 400	91 02 034 08	ZUSATZHYDRAULIK WINDE 6
VERSCHRAUBUNG ET 12L M18	24 71 056 02	630	1	2 975 600	91 44 708 08	ZUSATZHYDRAULIK WINDE 3
VERSCHRAUBUNG ET 12L M18	24 71 056 02	601	1	2 977	91 02 038 08	ZUSATZHYDRAULIK DREHBUE
VERSCHRAUBUNG ET 12L M18	24 71 056 02	635	1	3 978	91 00 760 08	HYDR.SCHWEBEBALLAST

Bezeichnung	Artikel	Pos.	Menge	Seite	Baugruppe	Bezeichnung
VERSCHRAUBUNG ET 15L M22	47 24 304 08	744	1	2 970	91 09 142 08	HYDRAULIK
VERSCHRAUBUNG ET 18L CR6	24 71 084 02	749	2	2 970	91 09 142 08	HYDRAULIK
VERSCHRAUBUNG ET 18L CR6	24 71 084 02	604	1	2 975 115	91 07 779 08	ZUSATZHYDRAULIK MONTAGE
VERSCHRAUBUNG ET 25S C	73 67 774	680	1	1 970	91 00 931 08	HYDR.RAUPE 4 MOT.VORB.K-
VERSCHRAUBUNG ET 25S C	73 67 774	633	5	2 970	91 09 142 08	HYDRAULIK
VERSCHRAUBUNG ET 25S C	73 67 774	613	1	2 975 300	91 44 664 08	ZUSATZHYDRAULIK WINDE 5
VERSCHRAUBUNG ET 25S C	73 67 774	615	1	2 975 600	91 44 708 08	ZUSATZHYDRAULIK WINDE 3
VERSCHRAUBUNG ET 25S C	73 67 774	602	2	2 976	91 00 764 08	ZUSATZHYDRAULIK 2 DREH
VERSCHRAUBUNG ET 28L M36	74 07 122	646	2	1 970	91 00 931 08	HYDR.RAUPE 4 MOT.VORB.K-
VERSCHRAUBUNG ET 28L M36	74 07 122	659	2	2 970	91 09 142 08	HYDRAULIK
VERSCHRAUBUNG ET 6S CR6	47 24 312 08	41	1	2 711	91 44 604 08	ZENTRALSCHMIERANLAGE O
VERSCHRAUBUNG ET 6S CR6	47 24 312 08	607	1	2 990	91 04 495 08	DRUCKLUFTANLAGE
VERSCHRAUBUNG EW 10L M	74 03 569	643	6	1 970	91 00 931 08	HYDR.RAUPE 4 MOT.VORB.K-
VERSCHRAUBUNG EW 10L M	74 03 569	32	1	2 711	91 44 604 08	ZENTRALSCHMIERANLAGE O
VERSCHRAUBUNG EW 10L M	74 03 569	652	17	2 970	91 09 142 08	HYDRAULIK
VERSCHRAUBUNG EW 10L M	74 03 569	612	3	2 975	91 44 710 08	ZUSATZHYDRAULIK WINDE 1-
VERSCHRAUBUNG EW 10L M	74 03 569	620	2	2 975 300	91 44 664 08	ZUSATZHYDRAULIK WINDE 5
VERSCHRAUBUNG EW 10L M	74 03 569	627	1	2 975 400	91 02 034 08	ZUSATZHYDRAULIK WINDE 6
VERSCHRAUBUNG EW 10L M	74 03 569	618	3	2 975 600	91 44 708 08	ZUSATZHYDRAULIK WINDE 3
VERSCHRAUBUNG EW 10L M	74 03 569	613	1	2 990	91 04 495 08	DRUCKLUFTANLAGE
VERSCHRAUBUNG EW 10L M	74 03 569	615	5	3 978	91 00 760 08	HYDR.SCHWEBEBALLAST
VERSCHRAUBUNG EW 10S C	76 17 268	734	4	2 970	91 09 142 08	HYDRAULIK
VERSCHRAUBUNG EW 10S C	76 17 268	616	1	2 976	91 00 764 08	ZUSATZHYDRAULIK 2 DREH
VERSCHRAUBUNG EW 10S C	76 17 268	606	4	2 976 203	92 27 489 08	ZUSATZHYDR.BOLZENZIEHZ
VERSCHRAUBUNG EW 12L M	24 71 177 02	635	4	1 970	91 00 931 08	HYDR.RAUPE 4 MOT.VORB.K-
VERSCHRAUBUNG EW 12L M	24 71 177 02	642	20	2 970	91 09 142 08	HYDRAULIK
VERSCHRAUBUNG EW 12L M	24 71 177 02	615	1	2 975 300	91 44 664 08	ZUSATZHYDRAULIK WINDE 5
VERSCHRAUBUNG EW 12L M	24 71 177 02	620	1	2 975 400	91 02 034 08	ZUSATZHYDRAULIK WINDE 6
VERSCHRAUBUNG EW 12L M	24 71 177 02	610	1	2 975 500	91 02 036 08	ZUSATZHYDR.GITTER-WINDE
VERSCHRAUBUNG EW 12L M	24 71 177 02	626	1	2 975 600	91 44 708 08	ZUSATZHYDRAULIK WINDE 3
VERSCHRAUBUNG EW 12L M	24 71 177 02	608	1	2 976 203	92 27 489 08	ZUSATZHYDR.BOLZENZIEHZ
VERSCHRAUBUNG EW 12L M	24 71 177 02	649	2	3 978	91 00 760 08	HYDR.SCHWEBEBALLAST
VERSCHRAUBUNG EW 12S C	76 17 354	604	4	1 975 006	91 07 671 08	ZUSATZHYDR.ABSTUETZZYL
VERSCHRAUBUNG EW 12S C	76 17 354	741	4	2 970	91 09 142 08	HYDRAULIK
VERSCHRAUBUNG EW 15L C	76 15 379	17	1	2 391	91 06 853 08	DIESELMOTOR KPL.
VERSCHRAUBUNG EW 15L C	76 15 379	7	3	2 670 003	92 95 362 08	KRAFTSTOFFBEHAELTER VO
VERSCHRAUBUNG EW 15L C	76 15 379	621	8	2 970	91 09 142 08	HYDRAULIK
VERSCHRAUBUNG EW 15L C	76 15 379	602	1	2 975 600	91 44 708 08	ZUSATZHYDRAULIK WINDE 3
VERSCHRAUBUNG EW 16S C	76 17 460	627	17	1 970	91 00 931 08	HYDR.RAUPE 4 MOT.VORB.K-
VERSCHRAUBUNG EW 16S C	76 17 460	602	3	2 831 004	92 71 424 08	ZUSATZHYDRAULIK KLIMAANL
VERSCHRAUBUNG EW 16S C	76 17 460	672	16	2 970	91 09 142 08	HYDRAULIK
VERSCHRAUBUNG EW 16S C	76 17 460	604	3	2 978 100	91 44 621 08	ZUSATZHYDR.D-RUECKHALT
VERSCHRAUBUNG EW 16S C	76 17 460	604	2	2 978 200	91 01 626 08	ZUSATZHYDR.S-RUECKHALTE
VERSCHRAUBUNG EW 16S C	76 17 460	604	3	2 978 300	91 01 515 08	ZUSATZHYDR.MONTAGEEINR
VERSCHRAUBUNG EW 18L M	24 71 083 02	605	2	1 970	91 00 931 08	HYDR.RAUPE 4 MOT.VORB.K-
VERSCHRAUBUNG EW 18L M	24 71 083 02	37	1	2 541	91 45 104 08	ZUSATZHEIZUNG OW
VERSCHRAUBUNG EW 18L M	24 71 083 02	774	5	2 970	91 09 142 08	HYDRAULIK
VERSCHRAUBUNG EW 18L M	24 71 083 02	605	1	2 975 115	91 07 779 08	ZUSATZHYDRAULIK MONTAGE
VERSCHRAUBUNG EW 18L M	24 71 083 02	611	1	2 976	91 00 764 08	ZUSATZHYDRAULIK 2 DREH
VERSCHRAUBUNG EW 18L M	24 71 083 02	610	2	2 990	91 04 495 08	DRUCKLUFTANLAGE
VERSCHRAUBUNG EW 20S C	74 07 108	658	5	1 970	91 00 931 08	HYDR.RAUPE 4 MOT.VORB.K-
VERSCHRAUBUNG EW 20S C	74 07 108	602	7	3 978	91 00 760 08	HYDR.SCHWEBEBALLAST
VERSCHRAUBUNG EW 25S C	74 07 119	644	7	2 970	91 09 142 08	HYDRAULIK
VERSCHRAUBUNG EW 25S C	74 07 119	608	2	2 978 100	91 44 621 08	ZUSATZHYDR.D-RUECKHALT
VERSCHRAUBUNG EW 28L C	76 17 494	712	1	1 970	91 00 931 08	HYDR.RAUPE 4 MOT.VORB.K-
VERSCHRAUBUNG EW 28L C	76 17 494	710	4	2 970	91 09 142 08	HYDRAULIK
VERSCHRAUBUNG EW 28L C	76 17 494	609	2	2 975 500	91 02 036 08	ZUSATZHYDR.GITTER-WINDE
VERSCHRAUBUNG EW 28L C	76 17 494	601	1	2 975 600	91 44 708 08	ZUSATZHYDRAULIK WINDE 3
VERSCHRAUBUNG EW 6S M14	47 25 315 08	40	2	2 711	91 44 604 08	ZENTRALSCHMIERANLAGE O
VERSCHRAUBUNG EW 6S M14	47 25 315 08	24	1	2 932 160	92 87 778 08	SCHALTSCHRANK MECH.

Bezeichnung	Artikel	Pos.	Menge	Seite	Baugruppe	Bezeichnung
VERSCHRAUBUNG EW 6S M14	47 25 315 08	623	17	2 970	91 09 142 08	HYDRAULIK
VERSCHRAUBUNG EW 6S M14	47 25 315 08	621	2	2 976	91 00 764 08	ZUSATZHYDRAULIK 2 DREH
VERSCHRAUBUNG EW 6S M14	47 25 315 08	605	3	2 990	91 04 495 08	DRUCKLUFTANLAGE
VERSCHRAUBUNG EW 8L CR6	24 70 218 02	701	2	2 970	91 09 142 08	HYDRAULIK
VERSCHRAUBUNG EW 8S M16	74 04 186	618	2	2 976	91 00 764 08	ZUSATZHYDRAULIK 2 DREH
VERSCHRAUBUNG EWSD22-L	47 25 306 08	705	2	2 970	91 09 142 08	HYDRAULIK
VERSCHRAUBUNG EWSD22-L	47 25 306 08	612	4	3 978	91 00 760 08	HYDR.SCHWEBEBALLAST
VERSCHRAUBUNG EWSD38-S	47 25 318 08	612	4	1 970	91 00 931 08	HYDR.RAUPE 4 MOT.VORB.K-
VERSCHRAUBUNG EWSD38-S	47 25 318 08	737	5	2 970	91 09 142 08	HYDRAULIK
VERSCHRAUBUNG EWSD38-S	47 25 318 08	605	1	2 975 600	91 44 708 08	ZUSATZHYDRAULIK WINDE 3
VERSCHRAUBUNG EWSD38-S	47 25 318 08	604	2	2 977	91 02 038 08	ZUSATZHYDRAULIK DREHBUE
VERSCHRAUBUNG EWSD6-L	47 25 300 08	612	1	2 990	91 04 495 08	DRUCKLUFTANLAGE
VERSCHRAUBUNG FRIGO-06-9	55 31 831 08	16	1	2 831	91 44 693 08	KLIMAANLAGE OW
VERSCHRAUBUNG FRIGO-06-	55 31 821 08	21	3	2 831	91 44 693 08	KLIMAANLAGE OW
VERSCHRAUBUNG FRIGO-08-9	55 31 836 08	19	2	2 831	91 44 693 08	KLIMAANLAGE OW
VERSCHRAUBUNG FRIGO-10-9	55 31 822 08	18	1	2 831	91 44 693 08	KLIMAANLAGE OW
VERSCHRAUBUNG FRIGO-10-9	55 31 835 08	17	1	2 831	91 44 693 08	KLIMAANLAGE OW
VERSCHRAUBUNG G 6LL	77 43 742 08	15	2	2 711	91 44 604 08	ZENTRALSCHMIERANLAGE O
VERSCHRAUBUNG GA6-LM22X	50 29 461 08	620	1	2 990	91 04 495 08	DRUCKLUFTANLAGE
VERSCHRAUBUNG GE 12L M	47 10 399 08	650	2	3 978	91 00 760 08	HYDR.SCHWEBEBALLAST
VERSCHRAUBUNG GE 12S G1/	47 10 326 08	646	1	2 970	91 09 142 08	HYDRAULIK
VERSCHRAUBUNG GE 12S G3/	47 10 327 08	739	10	2 970	91 09 142 08	HYDRAULIK
VERSCHRAUBUNG GE 12S G3/	47 10 327 08	615	1	2 975	91 44 710 08	ZUSATZHYDRAULIK WINDE 1-
VERSCHRAUBUNG GE 15L 1/2	73 63 079	10	1	9 882 943	98 82 943	KRAFTSTOFFLEITUNGEN
VERSCHRAUBUNG GE 18L M	47 10 311 08	608	12	2 970	91 09 142 08	HYDRAULIK
VERSCHRAUBUNG GE 18L M	47 10 311 08	604	6	2 990	91 04 495 08	DRUCKLUFTANLAGE
VERSCHRAUBUNG GE 6L M10	49 80 284	8	2	9 887 333	98 87 333	ANBAUTEILE LUFTPRESSER
VERSCHRAUBUNG GE10-LR	47 10 006 08	31	2	2 711	91 44 604 08	ZENTRALSCHMIERANLAGE O
VERSCHRAUBUNG GE12-LM1	47 66 080 08	697	2	2 970	91 09 142 08	HYDRAULIK
VERSCHRAUBUNG GE6-LM8X1	77 43 748 08	14	5	2 711	91 44 604 08	ZENTRALSCHMIERANLAGE O
VERSCHRAUBUNG GEM10X1	77 43 765 08	24	4	1 711	91 01 239 08	ZENTRALSCHMIERUNG RAUP
VERSCHRAUBUNG GEM10X1	77 43 765 08	12	12	3 745 007	92 99 170 08	ZUSATZAUSR.F.SCHWEBEBA
VERSCHRAUBUNG GEM10X1	77 43 765 08	4	3	7 743 860	77 43 860 08	VERTEILERKOMBINATION
VERSCHRAUBUNG GEM10X1	77 43 765 08	1	1	7 743 861	77 43 861 08	VERTEILERKOMBINATION
VERSCHRAUBUNG GEO 8L M	47 10 501 08	200	2	1 410 151	92 51 194 08	THERMOVENTILGEHAEUSE
VERSCHRAUBUNG GEO 8L M	47 10 501 08	685	6	2 970	91 09 142 08	HYDRAULIK
VERSCHRAUBUNG GR 15/8L C	47 50 322 08	11	1	2 670 003	92 95 362 08	KRAFTSTOFFBEHAELTER VO
VERSCHRAUBUNG GZ 15L A3	47 00 112 08	688	3	2 970	91 09 142 08	HYDRAULIK
VERSCHRAUBUNG GZ 35L C	49 11 008 14	56	1	2 391 001	96 19 013 08	DIESELMOTOR VORM.
VERSCHRAUBUNG ISO 8434	48 23 318 14	626	3	2 970	91 09 142 08	HYDRAULIK
VERSCHRAUBUNG ISO 8434	48 23 308 14	708	1	2 970	91 09 142 08	HYDRAULIK
VERSCHRAUBUNG ISO 8434	48 24 303 14	709	3	1 970	91 00 931 08	HYDR.RAUPE 4 MOT.VORB.K-
VERSCHRAUBUNG ISO 8434	48 24 303 14	726	7	2 970	91 09 142 08	HYDRAULIK
VERSCHRAUBUNG ISO 8434	48 24 303 14	619	1	2 975	91 44 710 08	ZUSATZHYDRAULIK WINDE 1-
VERSCHRAUBUNG ISO 8434	48 24 303 14	630	1	2 975 400	91 02 034 08	ZUSATZHYDRAULIK WINDE 6
VERSCHRAUBUNG ISO 8434	48 24 313 14	780	1	2 970	91 09 142 08	HYDRAULIK
VERSCHRAUBUNG ISO 8434	48 24 314 14	630	1	1 970	91 00 931 08	HYDR.RAUPE 4 MOT.VORB.K-
VERSCHRAUBUNG ISO 8434	48 24 314 14	647	2	2 970	91 09 142 08	HYDRAULIK
VERSCHRAUBUNG ISO 8434	48 24 315 14	625	1	1 970	91 00 931 08	HYDR.RAUPE 4 MOT.VORB.K-
VERSCHRAUBUNG ISO 8434	48 24 315 14	605	3	2 831 004	92 71 424 08	ZUSATZHYDRAULIK KLIMAANL
VERSCHRAUBUNG ISO 8434	48 24 315 14	761	7	2 970	91 09 142 08	HYDRAULIK
VERSCHRAUBUNG ISO 8434	48 24 315 14	608	1	2 975 115	91 07 779 08	ZUSATZHYDRAULIK MONTAGE
VERSCHRAUBUNG ISO 8434	48 24 316 14	620	1	3 978	91 00 760 08	HYDR.SCHWEBEBALLAST
VERSCHRAUBUNG ISO 8434	48 24 306 14	704	3	2 970	91 09 142 08	HYDRAULIK
VERSCHRAUBUNG ISO 8434	48 24 306 14	607	1	2 975 300	91 44 664 08	ZUSATZHYDRAULIK WINDE 5
VERSCHRAUBUNG ISO 8434	48 24 306 14	614	1	2 975 400	91 02 034 08	ZUSATZHYDRAULIK WINDE 6
VERSCHRAUBUNG ISO 8434	48 24 306 14	612	1	2 975 600	91 44 708 08	ZUSATZHYDRAULIK WINDE 3
VERSCHRAUBUNG ISO 8434	48 24 311 14	607	1	1 970	91 00 931 08	HYDR.RAUPE 4 MOT.VORB.K-
VERSCHRAUBUNG ISO 8434	48 24 311 14	618	4	2 970	91 09 142 08	HYDRAULIK
VERSCHRAUBUNG ISO 8434	48 25 309 14	608	1	2 831 004	92 71 424 08	ZUSATZHYDRAULIK KLIMAANL

Bezeichnung	Artikel	Pos.	Menge	Seite	Baugruppe	Bezeichnung
VERSCHRAUBUNG ISO 8434	48 25 309 14	711	2	2 970	91 09 142 08	HYDRAULIK
VERSCHRAUBUNG ISO 8434	48 25 308 14	619	8	2 970	91 09 142 08	HYDRAULIK
VERSCHRAUBUNG ISO 8434-1	73 62 091	670	1	1 970	91 00 931 08	HYDR.RAUPE 4 MOT.VORB.K-
VERSCHRAUBUNG ISO 8434-1	73 62 091	(5)	1	2 970	91 09 142 08	HYDRAULIK
VERSCHRAUBUNG ISO 8434-1	73 62 091	649	12	2 970	91 09 142 08	HYDRAULIK
VERSCHRAUBUNG ISO 8434-1	73 62 091	607	2	2 975	91 44 710 08	ZUSATZHYDRAULIK WINDE 1-
VERSCHRAUBUNG ISO 8434-1	73 62 091	611	1	2 975 300	91 44 664 08	ZUSATZHYDRAULIK WINDE 5
VERSCHRAUBUNG ISO 8434-1	73 62 091	622	1	2 975 400	91 02 034 08	ZUSATZHYDRAULIK WINDE 6
VERSCHRAUBUNG ISO 8434-1	73 62 091	621	1	2 975 600	91 44 708 08	ZUSATZHYDRAULIK WINDE 3
VERSCHRAUBUNG ISO 8434-1	73 62 091	625	1	2 976	91 00 764 08	ZUSATZHYDRAULIK 2 DREH
VERSCHRAUBUNG ISO 8434-1	73 62 091	603	1	2 977	91 02 038 08	ZUSATZHYDRAULIK DREHBUE
VERSCHRAUBUNG ISO 8434-1	73 62 091	625	4	3 978	91 00 760 08	HYDR.SCHWEBEBALLAST
VERSCHRAUBUNG ISO 8434-1	47 10 397 08	642	8	1 970	91 00 931 08	HYDR.RAUPE 4 MOT.VORB.K-
VERSCHRAUBUNG ISO 8434-1	47 10 397 08	606	1	2 831 004	92 71 424 08	ZUSATZHYDRAULIK KLIMAANL
VERSCHRAUBUNG ISO 8434-1	47 10 397 08	668	4	2 970	91 09 142 08	HYDRAULIK
VERSCHRAUBUNG ISO 8434-1	47 10 397 08	611	1	2 975 600	91 44 708 08	ZUSATZHYDRAULIK WINDE 3
VERSCHRAUBUNG ISO 8434-1	47 10 397 08	612	2	2 976	91 00 764 08	ZUSATZHYDRAULIK 2 DREH
VERSCHRAUBUNG ISO 8434-1	47 10 397 08	603	2	2 990	91 04 495 08	DRUCKLUFTANLAGE
VERSCHRAUBUNG ISO 8434-1	47 10 328 08	767	11	2 970	91 09 142 08	HYDRAULIK
VERSCHRAUBUNG ISO 8434-1	47 10 328 08	604	2	2 976 203	92 27 489 08	ZUSATZHYDR.BOLZENZIEHZ
VERSCHRAUBUNG ISO 8434-1	47 10 307 08	724	1	2 970	91 09 142 08	HYDRAULIK
VERSCHRAUBUNG ISO 8434-1	49 80 742	18	2	9 887 333	98 87 333	ANBAUTEILE LUFTPRESSER
VERSCHRAUBUNG ISO 8434-1	49 81 233	4	3	9 889 030	98 89 030	KRAFTSTOFFLEITUNGEN
VERSCHRAUBUNG M10X1	77 43 736 08	7	12	3 745 007	92 99 170 08	ZUSATZAUSR.F.SCHWEBEBA
VERSCHRAUBUNG NACHARB	97 15 483 08	4	2	2 976	91 00 764 08	ZUSATZHYDRAULIK 2 DREH
VERSCHRAUBUNG RED 15/10	47 54 301 08	619	1	2 990	91 04 495 08	DRUCKLUFTANLAGE
VERSCHRAUBUNG RED 15/12L	47 54 318 08	718	2	2 970	91 09 142 08	HYDRAULIK
VERSCHRAUBUNG RED 15/12L	47 54 318 08	602	1	2 976 200	91 44 034 08	ZUS.HYDR.BOLZENZIEHEINRI
VERSCHRAUBUNG RED 18/15	47 54 356 08	15	1	2 391	91 06 853 08	DIESELMOTOR KPL.
VERSCHRAUBUNG RED 18/15	47 54 356 08	750	2	2 970	91 09 142 08	HYDRAULIK
VERSCHRAUBUNG RED 18/15	47 54 356 08	606	1	2 975 115	91 07 779 08	ZUSATZHYDRAULIK MONTAGE
VERSCHRAUBUNG RED 42/18L	47 54 317 08	603	1	1 970	91 00 931 08	HYDR.RAUPE 4 MOT.VORB.K-
VERSCHRAUBUNG REDSD10/	47 54 310 08	728	1	2 970	91 09 142 08	HYDRAULIK
VERSCHRAUBUNG REDSD12/1	47 54 314 08	711	1	1 970	91 00 931 08	HYDR.RAUPE 4 MOT.VORB.K-
VERSCHRAUBUNG REDSD12/1	47 54 314 08	795	2	2 970	91 09 142 08	HYDRAULIK
VERSCHRAUBUNG REDSD12/1	47 54 334 08	735	1	2 970	91 09 142 08	HYDRAULIK
VERSCHRAUBUNG REDSD12/	47 54 329 08	692	1	1 970	91 00 931 08	HYDR.RAUPE 4 MOT.VORB.K-
VERSCHRAUBUNG REDSD12/	47 54 329 08	648	1	2 970	91 09 142 08	HYDRAULIK
VERSCHRAUBUNG REDSD16/1	47 54 335 08	776	2	2 970	91 09 142 08	HYDRAULIK
VERSCHRAUBUNG REDSD16/1	47 54 333 08	715	1	1 970	91 00 931 08	HYDR.RAUPE 4 MOT.VORB.K-
VERSCHRAUBUNG REDSD16/1	47 54 333 08	777	2	2 970	91 09 142 08	HYDRAULIK
VERSCHRAUBUNG REDSD16/1	47 54 333 08	616	1	2 975 115	91 07 779 08	ZUSATZHYDRAULIK MONTAGE
VERSCHRAUBUNG REDSD16/1	47 54 333 08	606	1	2 978 300	91 01 515 08	ZUSATZHYDR.MONTAGEEINR
VERSCHRAUBUNG REDSD16/	47 54 331 08	607	4	1 975 006	91 07 671 08	ZUSATZHYDR.ABSTUETZZYL
VERSCHRAUBUNG REDSD16/	47 54 331 08	616	1	2 831 004	92 71 424 08	ZUSATZHYDRAULIK KLIMAANL
VERSCHRAUBUNG REDSD16/	47 54 331 08	675	10	2 970	91 09 142 08	HYDRAULIK
VERSCHRAUBUNG REDSD16/	47 54 331 08	609	1	2 975 115	91 07 779 08	ZUSATZHYDRAULIK MONTAGE
VERSCHRAUBUNG REDSD18/1	47 54 303 08	606	1	1 970	91 00 931 08	HYDR.RAUPE 4 MOT.VORB.K-
VERSCHRAUBUNG REDSD18/1	47 54 303 08	609	2	2 976	91 00 764 08	ZUSATZHYDRAULIK 2 DREH
VERSCHRAUBUNG REDSD18/1	47 54 363 08	760	1	2 970	91 09 142 08	HYDRAULIK
VERSCHRAUBUNG REDSD18/1	47 54 363 08	601	1	2 976 200	91 44 034 08	ZUS.HYDR.BOLZENZIEHEINRI
VERSCHRAUBUNG REDSD22/1	47 54 308 08	694	2	2 970	91 09 142 08	HYDRAULIK
VERSCHRAUBUNG REDSD22/1	47 54 361 08	691	4	2 970	91 09 142 08	HYDRAULIK
VERSCHRAUBUNG REDSD22/1	47 54 361 08	611	1	2 975	91 44 710 08	ZUSATZHYDRAULIK WINDE 1-
VERSCHRAUBUNG REDSD22/1	47 54 361 08	608	1	2 975 300	91 44 664 08	ZUSATZHYDRAULIK WINDE 5
VERSCHRAUBUNG REDSD22/1	47 54 361 08	615	1	2 975 400	91 02 034 08	ZUSATZHYDRAULIK WINDE 6
VERSCHRAUBUNG REDSD22/1	47 54 361 08	608	1	2 975 500	91 02 036 08	ZUSATZHYDR.GITTER-WINDE
VERSCHRAUBUNG REDSD22/1	47 54 361 08	613	1	2 975 600	91 44 708 08	ZUSATZHYDRAULIK WINDE 3
VERSCHRAUBUNG REDSD22/1	47 54 355 08	715	1	2 970	91 09 142 08	HYDRAULIK
VERSCHRAUBUNG REDSD22/1	47 54 360 08	616	1	3 978	91 00 760 08	HYDR.SCHWEBEBALLAST

Bezeichnung	Artikel	Pos.	Menge	Seite	Baugruppe	Bezeichnung
VERSCHRAUBUNG REDSD25/1	47 54 322 08	781	1	2 970	91 09 142 08	HYDRAULIK
VERSCHRAUBUNG REDSD25/1	47 54 328 08	681	2	1 970	91 00 931 08	HYDR.RAUPE 4 MOT.VORB.K-
VERSCHRAUBUNG REDSD25/1	47 54 328 08	650	9	2 970	91 09 142 08	HYDRAULIK
VERSCHRAUBUNG REDSD25/1	47 54 328 08	603	2	2 976	91 00 764 08	ZUSATZHYDRAULIK 2 DREH
VERSCHRAUBUNG REDSD28/1	47 54 309 08	716	1	1 970	91 00 931 08	HYDR.RAUPE 4 MOT.VORB.K-
VERSCHRAUBUNG REDSD28/1	47 54 309 08	751	3	2 970	91 09 142 08	HYDRAULIK
VERSCHRAUBUNG REDSD28/2	47 54 305 08	609	2	1 970	91 00 931 08	HYDR.RAUPE 4 MOT.VORB.K-
VERSCHRAUBUNG REDSD28/2	47 54 305 08	660	3	2 970	91 09 142 08	HYDRAULIK
VERSCHRAUBUNG REDSD30/2	47 54 326 08	653	2	2 970	91 09 142 08	HYDRAULIK
VERSCHRAUBUNG REDSD35/2	47 54 315 08	706	6	2 970	91 09 142 08	HYDRAULIK
VERSCHRAUBUNG REDSD35/2	47 54 304 08	712	1	2 970	91 09 142 08	HYDRAULIK
VERSCHRAUBUNG REDSD42/2	47 54 316 08	698	5	2 970	91 09 142 08	HYDRAULIK
VERSCHRAUBUNG REDSD42/3	47 54 367 08	619	1	1 970	91 00 931 08	HYDR.RAUPE 4 MOT.VORB.K-
VERSCHRAUBUNG REDSD42/3	47 54 367 08	613	6	2 970	91 09 142 08	HYDRAULIK
VERSCHRAUBUNG REDSDN1	47 54 320 08	768	3	2 970	91 09 142 08	HYDRAULIK
VERSCHRAUBUNG REDSDN20	47 54 321 08	713	1	1 970	91 00 931 08	HYDR.RAUPE 4 MOT.VORB.K-
VERSCHRAUBUNG REDSDN20	47 54 321 08	790	1	2 970	91 09 142 08	HYDRAULIK
VERSCHRAUBUNG REDSDN2	47 54 324 08	658	1	2 970	91 09 142 08	HYDRAULIK
VERSCHRAUBUNG REDSDN2	47 54 324 08	608	1	3 978	91 00 760 08	HYDR.SCHWEBEBALLAST
VERSCHRAUBUNG REDSDN25	47 54 336 08	746	2	2 970	91 09 142 08	HYDRAULIK
VERSCHRAUBUNG REDSDN25	47 54 336 08	609	1	2 975	91 44 710 08	ZUSATZHYDRAULIK WINDE 1-
VERSCHRAUBUNG REDSDN25	47 54 336 08	612	1	2 975 300	91 44 664 08	ZUSATZHYDRAULIK WINDE 5
VERSCHRAUBUNG REDSDN25	47 54 336 08	608	1	2 975 400	91 02 034 08	ZUSATZHYDRAULIK WINDE 6
VERSCHRAUBUNG REDSDN25	47 54 336 08	616	1	2 975 600	91 44 708 08	ZUSATZHYDRAULIK WINDE 3
VERSCHRAUBUNG REDSDN25	47 54 323 08	683	3	1 970	91 00 931 08	HYDR.RAUPE 4 MOT.VORB.K-
VERSCHRAUBUNG REDSDN25	47 54 323 08	642	1	3 978	91 00 760 08	HYDR.SCHWEBEBALLAST
VERSCHRAUBUNG REDSDN28	47 54 354 08	702	1	2 970	91 09 142 08	HYDRAULIK
VERSCHRAUBUNG REDSDN28	47 54 357 08	613	3	1 970	91 00 931 08	HYDR.RAUPE 4 MOT.VORB.K-
VERSCHRAUBUNG REDSDN28	47 54 357 08	640	5	2 970	91 09 142 08	HYDRAULIK
VERSCHRAUBUNG REDSDN28	47 54 345 08	690	4	2 970	91 09 142 08	HYDRAULIK
VERSCHRAUBUNG REDSDN30	47 54 325 08	684	4	2 970	91 09 142 08	HYDRAULIK
VERSCHRAUBUNG REDSDN3	47 54 341 08	627	2	2 970	91 09 142 08	HYDRAULIK
VERSCHRAUBUNG REDSDN42	47 54 072 08	716	1	2 970	91 09 142 08	HYDRAULIK
VERSCHRAUBUNG REDSDN4	47 54 313 08	608	2	1 970	91 00 931 08	HYDR.RAUPE 4 MOT.VORB.K-
VERSCHRAUBUNG REDSDN4	47 54 313 08	700	5	2 970	91 09 142 08	HYDRAULIK
VERSCHRAUBUNG RSWS10-	47 32 305 08	650	4	1 970	91 00 931 08	HYDR.RAUPE 4 MOT.VORB.K-
VERSCHRAUBUNG RSWS10-	47 32 305 08	634	6	2 970	91 09 142 08	HYDRAULIK
VERSCHRAUBUNG RSWS10-	47 32 305 08	614	2	3 978	91 00 760 08	HYDR.SCHWEBEBALLAST
VERSCHRAUBUNG RSWS10-	47 32 310 08	794	9	2 970	91 09 142 08	HYDRAULIK
VERSCHRAUBUNG RSWS10-	47 32 310 08	603	2	2 976 203	92 27 489 08	ZUSATZHYDR.BOLZENZIEHZ
VERSCHRAUBUNG RSWS12-	47 32 308 08	616	1	2 975	91 44 710 08	ZUSATZHYDRAULIK WINDE 1-
VERSCHRAUBUNG RSWS12-	47 32 308 08	605	1	2 975 300	91 44 664 08	ZUSATZHYDRAULIK WINDE 5
VERSCHRAUBUNG RSWS12-	47 32 308 08	609	1	2 975 400	91 02 034 08	ZUSATZHYDRAULIK WINDE 6
VERSCHRAUBUNG RSWS12-	47 32 308 08	627	1	2 975 600	91 44 708 08	ZUSATZHYDRAULIK WINDE 3
VERSCHRAUBUNG RSWS12-	47 32 308 08	607	2	2 976 203	92 27 489 08	ZUSATZHYDR.BOLZENZIEHZ
VERSCHRAUBUNG RSWS12-	47 66 303 08	771	1	2 970	91 09 142 08	HYDRAULIK
VERSCHRAUBUNG RSWS12-	47 66 115 08	602	8	1 975 006	91 07 671 08	ZUSATZHYDR.ABSTUETZZYL
VERSCHRAUBUNG RSWS12-	47 66 115 08	606	1	2 975 300	91 44 664 08	ZUSATZHYDRAULIK WINDE 5
VERSCHRAUBUNG RSWS12-	47 66 115 08	611	1	2 975 400	91 02 034 08	ZUSATZHYDRAULIK WINDE 6
VERSCHRAUBUNG RSWS12-	47 66 115 08	628	1	2 975 600	91 44 708 08	ZUSATZHYDRAULIK WINDE 3
VERSCHRAUBUNG RSWS16-	47 66 114 08	601	1	2 831 004	92 71 424 08	ZUSATZHYDRAULIK KLIMAANL
VERSCHRAUBUNG RSWS16-	47 66 114 08	779	1	2 970	91 09 142 08	HYDRAULIK
VERSCHRAUBUNG RSWS16-	47 66 114 08	613	1	2 975 115	91 07 779 08	ZUSATZHYDRAULIK MONTAGE
VERSCHRAUBUNG RSWS16-	47 32 312 08	631	2	3 978	91 00 760 08	HYDR.SCHWEBEBALLAST
VERSCHRAUBUNG RSWS18-	47 66 305 08	628	2	2 970	91 09 142 08	HYDRAULIK
VERSCHRAUBUNG RSWS20-	47 32 314 08	621	1	1 970	91 00 931 08	HYDR.RAUPE 4 MOT.VORB.K-
VERSCHRAUBUNG RSWS20-	47 32 314 08	621	2	3 978	91 00 760 08	HYDR.SCHWEBEBALLAST
VERSCHRAUBUNG RSWS22-	47 33 002 08	655	2	1 970	91 00 931 08	HYDR.RAUPE 4 MOT.VORB.K-
VERSCHRAUBUNG RSWS42-	47 32 327 08	617	1	2 970	91 09 142 08	HYDRAULIK
VERSCHRAUBUNG RSWS6-SR	47 32 306 08	606	4	1 975 006	91 07 671 08	ZUSATZHYDR.ABSTUETZZYL

Bezeichnung	Artikel	Pos.	Menge	Seite	Baugruppe	Bezeichnung
VERSCHRAUBUNG RSWS6-SR	47 32 306 08	669	4	2 970	91 09 142 08	HYDRAULIK
VERSCHRAUBUNG SNV10-L	47 00 101 08	647	5	1 970	91 00 931 08	HYDR.RAUPE 4 MOT.VORB.K-
VERSCHRAUBUNG SNV12-L	47 00 113 08	645	3	1 970	91 00 931 08	HYDR.RAUPE 4 MOT.VORB.K-
VERSCHRAUBUNG SNV12-L	47 00 113 08	689	4	2 970	91 09 142 08	HYDRAULIK
VERSCHRAUBUNG SNV12-L	47 00 113 08	613	1	2 975	91 44 710 08	ZUSATZHYDRAULIK WINDE 1-
VERSCHRAUBUNG SNV12-L	47 00 113 08	617	1	2 975 300	91 44 664 08	ZUSATZHYDRAULIK WINDE 5
VERSCHRAUBUNG SNV12-L	47 00 113 08	621	1	2 975 400	91 02 034 08	ZUSATZHYDRAULIK WINDE 6
VERSCHRAUBUNG SNV12-L	47 00 113 08	606	2	2 975 500	91 02 036 08	ZUSATZHYDR.GITTER-WINDE
VERSCHRAUBUNG SNV12-L	47 00 113 08	623	1	2 975 600	91 44 708 08	ZUSATZHYDRAULIK WINDE 3
VERSCHRAUBUNG SNV12-L	47 00 113 08	609	1	2 976 203	92 27 489 08	ZUSATZHYDR.BOLZENZIEHZ
VERSCHRAUBUNG SNV12-L	47 00 113 08	630	2	3 978	91 00 760 08	HYDR.SCHWEBEBALLAST
VERSCHRAUBUNG SNV12-S	47 00 103 08	631	2	1 970	91 00 931 08	HYDR.RAUPE 4 MOT.VORB.K-
VERSCHRAUBUNG SNV16-S	47 00 108 08	614	1	2 831 004	92 71 424 08	ZUSATZHYDRAULIK KLIMAANL
VERSCHRAUBUNG SNV16-S	47 00 108 08	754	4	2 970	91 09 142 08	HYDRAULIK
VERSCHRAUBUNG SNV16-S	47 00 108 08	639	2	3 978	91 00 760 08	HYDR.SCHWEBEBALLAST
VERSCHRAUBUNG SNV20-S	47 00 105 08	606	2	3 978	91 00 760 08	HYDR.SCHWEBEBALLAST
VERSCHRAUBUNG SNV25-S	47 00 110 08	785	1	2 970	91 09 142 08	HYDRAULIK
VERSCHRAUBUNG SNV28-L	47 00 106 08	611	2	2 975 500	91 02 036 08	ZUSATZHYDR.GITTER-WINDE
VERSCHRAUBUNG SNV28-L	47 00 106 08	631	1	2 975 600	91 44 708 08	ZUSATZHYDRAULIK WINDE 3
VERSCHRAUBUNG SNV38-S	47 00 107 08	632	1	2 975 600	91 44 708 08	ZUSATZHYDRAULIK WINDE 3
VERSCHRAUBUNG SNV42-L	47 00 114 08	703	1	2 970	91 09 142 08	HYDRAULIK
VERSCHRAUBUNG SSV 11.1-G	60 24 401 08	271	1	1 920 406	92 01 742 08	KLEMMKASTEN VORM.
VERSCHRAUBUNG SSV 11.1-G	60 24 401 08	271	1	1 920 409	92 07 133 08	KLEMMKASTEN VORM.
VERSCHRAUBUNG SSV 21.1-G	60 24 404 08	19	1	1 920 403	92 17 846 08	KLEMMKASTEN VORM.
VERSCHRAUBUNG T 16S CR6	47 04 325 08	644	2	1 970	91 00 931 08	HYDR.RAUPE 4 MOT.VORB.K-
VERSCHRAUBUNG T 16S CR6	47 04 325 08	608	4	1 975 006	91 07 671 08	ZUSATZHYDR.ABSTUETZZYL
VERSCHRAUBUNG T 16S CR6	47 04 325 08	613	2	2 831 004	92 71 424 08	ZUSATZHYDRAULIK KLIMAANL
VERSCHRAUBUNG T 16S CR6	47 04 325 08	762	4	2 970	91 09 142 08	HYDRAULIK
VERSCHRAUBUNG T 16S CR6	47 04 325 08	615	1	2 975 115	91 07 779 08	ZUSATZHYDRAULIK MONTAGE
VERSCHRAUBUNG T 16S CR6	47 04 325 08	605	1	2 978 100	91 44 621 08	ZUSATZHYDR.D-RUECKHALT
VERSCHRAUBUNG T 16S CR6	47 04 325 08	605	1	2 978 300	91 01 515 08	ZUSATZHYDR.MONTAGEEINR
VERSCHRAUBUNG T 22L CR6	47 04 307 08	692	1	2 970	91 09 142 08	HYDRAULIK
VERSCHRAUBUNG T 22L CR6	47 04 307 08	607	1	2 975 500	91 02 036 08	ZUSATZHYDR.GITTER-WINDE
VERSCHRAUBUNG T 22L CR6	47 04 307 08	611	1	3 978	91 00 760 08	HYDR.SCHWEBEBALLAST
VERSCHRAUBUNG T 28L A3C	47 04 308 08	649	2	1 970	91 00 931 08	HYDR.RAUPE 4 MOT.VORB.K-
VERSCHRAUBUNG T 28L A3C	47 04 308 08	696	9	2 970	91 09 142 08	HYDRAULIK
VERSCHRAUBUNG T 28L A3C	47 04 308 08	603	2	2 975 500	91 02 036 08	ZUSATZHYDR.GITTER-WINDE
VERSCHRAUBUNG T 30S A3C	47 04 329 08	683	3	2 970	91 09 142 08	HYDRAULIK
VERSCHRAUBUNG T 35L A3P	47 04 315 08	707	5	2 970	91 09 142 08	HYDRAULIK
VERSCHRAUBUNG T 42L A3C	47 04 314 08	606	5	2 970	91 09 142 08	HYDRAULIK
VERSCHRAUBUNG W 16S A3C	47 02 326 08	793	1	2 970	91 09 142 08	HYDRAULIK
VERSCHRAUBUNG W 16S A3C	47 02 326 08	611	1	2 978 100	91 44 621 08	ZUSATZHYDR.D-RUECKHALT
VERSCHRAUBUNG W 16S A3C	47 02 326 08	610	1	2 978 200	91 01 626 08	ZUSATZHYDR.S-RUECKHALTE
VERSCHRAUBUNG W 28L A3C	47 02 308 08	603	3	2 975 600	91 44 708 08	ZUSATZHYDRAULIK WINDE 3
VERSCHRAUBUNG W 35L A3C	47 02 311 08	717	1	2 970	91 09 142 08	HYDRAULIK
VERSCHRAUBUNG WE 18L M	47 02 338 08	601	1	2 990	91 04 495 08	DRUCKLUFTANLAGE
VERSCHRAUBUNG WE6-M10	77 43 738 08	25	46	1 711	91 01 239 08	ZENTRALSCHMIERUNG RAUP
VERSCHRAUBUNG WE6-M10	77 43 738 08	(1)	1	2 711	91 44 604 08	ZENTRALSCHMIERANLAGE O
VERSCHRAUBUNG WE6-M10	77 43 738 08	13	20	2 711	91 44 604 08	ZENTRALSCHMIERANLAGE O
VERSCHRAUBUNG WE6-M10	77 43 738 08	1	1	7 743 856	77 43 856 08	VERTEILERKOMBINATION
VERSCHRAUBUNG WE6-M10	77 43 738 08	1	1	7 743 857	77 43 857 08	VERTEILERKOMBINATION
VERSCHRAUBUNG WE6-M10	77 43 738 08	1	1	7 743 859	77 43 859 08	VERTEILERKOMBINATION
VERSCHRAUBUNG WE6-M10	77 43 738 08	1	1	7 743 860	77 43 860 08	VERTEILERKOMBINATION
VERSCHRAUBUNG WE6-M10	77 43 738 08	1	1	7 743 876	77 43 876 08	PROGRESSIVVERTEILER
VERSCHRAUBUNG WE6LL M8	76 23 106	12	1	2 711	91 44 604 08	ZENTRALSCHMIERANLAGE O
VERSCHRAUBUNG WSV 12S	47 42 324 08	633	1	1 970	91 00 931 08	HYDR.RAUPE 4 MOT.VORB.K-
VERSCHRAUBUNG WSV 20S	47 42 328 08	789	1	2 970	91 09 142 08	HYDRAULIK
VERSCHRAUBUNG WSV 20S	47 42 328 08	641	1	3 978	91 00 760 08	HYDR.SCHWEBEBALLAST
VERSCHRAUBUNG WSV 42L C	47 42 319 08	24	1	2 671 005	92 71 294 08	OELBEHAELTER VORM.
VERSCHRAUBUNG WSV 42L C	47 42 319 08	604	2	2 970	91 09 142 08	HYDRAULIK

Bezeichnung	Artikel	Pos.	Menge	Seite	Baugruppe	Bezeichnung
VERSCHRAUBUNG X0	95 62 043 08	4	2	2 990	91 04 495 08	DRUCKLUFTANLAGE
VERSCHRAUBUNG XAS35-L	47 08 305 08	(2)	1	2 671 005	92 71 294 08	OELBEHAELTER VORM.
VERSCHRAUBUNG XG10-L A3	47 00 303 08	718	1	1 970	91 00 931 08	HYDR.RAUPE 4 MOT.VORB.K-
VERSCHRAUBUNG XG10-L A3	47 00 303 08	624	1	2 990	91 04 495 08	DRUCKLUFTANLAGE
VERSCHRAUBUNG XG10-S A3	47 00 324 08	769	1	2 970	91 09 142 08	HYDRAULIK
VERSCHRAUBUNG XG12-L A3	47 00 304 08	666	12	1 970	91 00 931 08	HYDR.RAUPE 4 MOT.VORB.K-
VERSCHRAUBUNG XG12-L A3	47 00 304 08	610	1	2 976 203	92 27 489 08	ZUSATZHYDR.BOLZENZIEHZ
VERSCHRAUBUNG XG12-L A3	47 00 304 08	645	2	3 978	91 00 760 08	HYDR.SCHWEBEBALLAST
VERSCHRAUBUNG XG12-S A3	47 00 325 08	696	4	1 970	91 00 931 08	HYDR.RAUPE 4 MOT.VORB.K-
VERSCHRAUBUNG XG15-L A3	47 00 305 08	747	1	2 970	91 09 142 08	HYDRAULIK
VERSCHRAUBUNG XG16-S A3	47 00 327 08	624	16	1 970	91 00 931 08	HYDR.RAUPE 4 MOT.VORB.K-
VERSCHRAUBUNG XG16-S A3	47 00 327 08	607	2	2 831 004	92 71 424 08	ZUSATZHYDRAULIK KLIMAANL
VERSCHRAUBUNG XG16-S A3	47 00 327 08	763	12	2 970	91 09 142 08	HYDRAULIK
VERSCHRAUBUNG XG16-S A3	47 00 327 08	601	8	2 978 100	91 44 621 08	ZUSATZHYDR.D-RUECKHALT
VERSCHRAUBUNG XG16-S A3	47 00 327 08	606	7	2 978 200	91 01 626 08	ZUSATZHYDR.S-RUECKHALTE
VERSCHRAUBUNG XG16-S A3	47 00 327 08	610	2	2 978 300	91 01 515 08	ZUSATZHYDR.MONTAGEEINR
VERSCHRAUBUNG XG18-L A3	47 00 306 08	602	3	2 990	91 04 495 08	DRUCKLUFTANLAGE
VERSCHRAUBUNG XG20-S A3	47 00 328 08	698	4	1 970	91 00 931 08	HYDR.RAUPE 4 MOT.VORB.K-
VERSCHRAUBUNG XG20-S A3	47 00 328 08	753	3	2 970	91 09 142 08	HYDRAULIK
VERSCHRAUBUNG XG20-S A3	47 00 328 08	646	4	3 978	91 00 760 08	HYDR.SCHWEBEBALLAST
VERSCHRAUBUNG XG22-L A3	47 00 307 08	699	2	1 970	91 00 931 08	HYDR.RAUPE 4 MOT.VORB.K-
VERSCHRAUBUNG XG22-L A3	47 00 307 08	635	3	2 970	91 09 142 08	HYDRAULIK
VERSCHRAUBUNG XG22-L A3	47 00 307 08	602	2	2 975 500	91 02 036 08	ZUSATZHYDR.GITTER-WINDE
VERSCHRAUBUNG XG25-S A3	47 00 329 08	636	8	2 970	91 09 142 08	HYDRAULIK
VERSCHRAUBUNG XG25-S A3	47 00 329 08	617	1	2 975	91 44 710 08	ZUSATZHYDRAULIK WINDE 1-
VERSCHRAUBUNG XG25-S A3	47 00 329 08	608	1	2 978 200	91 01 626 08	ZUSATZHYDR.S-RUECKHALTE
VERSCHRAUBUNG XG28-L A3	47 00 308 08	618	4	1 970	91 00 931 08	HYDR.RAUPE 4 MOT.VORB.K-
VERSCHRAUBUNG XG28-L A3	47 00 308 08	651	3	2 970	91 09 142 08	HYDRAULIK
VERSCHRAUBUNG XG28-L A3	47 00 308 08	601	4	2 975 500	91 02 036 08	ZUSATZHYDR.GITTER-WINDE
VERSCHRAUBUNG XG28-L A3	47 00 308 08	607	2	2 975 600	91 44 708 08	ZUSATZHYDRAULIK WINDE 3
VERSCHRAUBUNG XG30-S CF	47 00 330 08	662	10	2 970	91 09 142 08	HYDRAULIK
VERSCHRAUBUNG XG30-S CF	47 00 330 08	608	6	2 978 300	91 01 515 08	ZUSATZHYDR.MONTAGEEINR
VERSCHRAUBUNG XG35-L A3	47 00 332 08	674	3	2 970	91 09 142 08	HYDRAULIK
VERSCHRAUBUNG XG38-S A3	47 00 331 08	617	12	1 970	91 00 931 08	HYDR.RAUPE 4 MOT.VORB.K-
VERSCHRAUBUNG XG38-S A3	47 00 331 08	722	30	2 970	91 09 142 08	HYDRAULIK
VERSCHRAUBUNG XG38-S A3	47 00 331 08	604	10	2 975 500	91 02 036 08	ZUSATZHYDR.GITTER-WINDE
VERSCHRAUBUNG XG38-S A3	47 00 331 08	608	2	2 975 600	91 44 708 08	ZUSATZHYDRAULIK WINDE 3
VERSCHRAUBUNG XG38-S A3	47 00 331 08	605	4	2 977	91 02 038 08	ZUSATZHYDRAULIK DREHBUE
VERSCHRAUBUNG XG42-L A3	47 00 309 08	713	2	2 970	91 09 142 08	HYDRAULIK
VERSCHRAUBUNG XGAI6-SR	47 07 002 08	721	9	2 970	91 09 142 08	HYDRAULIK
VERSCHRAUBUNG XGE10-LM	47 10 305 08	625	8	2 970	91 09 142 08	HYDRAULIK
VERSCHRAUBUNG XGE10-LM	47 10 305 08	601	1	2 975	91 44 710 08	ZUSATZHYDRAULIK WINDE 1-
VERSCHRAUBUNG XGE10-LM	47 10 305 08	614	1	2 975 115	91 07 779 08	ZUSATZHYDRAULIK MONTAGE
VERSCHRAUBUNG XGE10-LM	47 10 305 08	601	1	2 975 300	91 44 664 08	ZUSATZHYDRAULIK WINDE 5
VERSCHRAUBUNG XGE10-LM	47 10 305 08	601	1	2 975 400	91 02 034 08	ZUSATZHYDRAULIK WINDE 6
VERSCHRAUBUNG XGE10-LM	47 10 305 08	614	3	2 975 600	91 44 708 08	ZUSATZHYDRAULIK WINDE 3
VERSCHRAUBUNG XGE10-LM	47 10 305 08	607	2	2 976	91 00 764 08	ZUSATZHYDRAULIK 2 DREH
VERSCHRAUBUNG XGE10-LM	47 10 398 08	615	1	2 970	91 09 142 08	HYDRAULIK
VERSCHRAUBUNG XGE10-LM	47 10 398 08	613	2	2 976	91 00 764 08	ZUSATZHYDRAULIK 2 DREH
VERSCHRAUBUNG XGE10-LM	47 10 398 08	609	1	2 990	91 04 495 08	DRUCKLUFTANLAGE
VERSCHRAUBUNG XGE10-LM	47 10 398 08	627	4	3 978	91 00 760 08	HYDR.SCHWEBEBALLAST
VERSCHRAUBUNG XGE10-LR	47 10 396 08	727	9	2 970	91 09 142 08	HYDRAULIK
VERSCHRAUBUNG XGE10-LR	47 10 396 08	626	2	3 978	91 00 760 08	HYDR.SCHWEBEBALLAST
VERSCHRAUBUNG XGE12-LM	47 10 394 08	720	6	2 970	91 09 142 08	HYDRAULIK
VERSCHRAUBUNG XGE12-LM	47 10 394 08	603	1	2 975	91 44 710 08	ZUSATZHYDRAULIK WINDE 1-
VERSCHRAUBUNG XGE12-LM	47 10 394 08	603	1	2 975 300	91 44 664 08	ZUSATZHYDRAULIK WINDE 5
VERSCHRAUBUNG XGE12-LM	47 10 394 08	631	1	2 975 400	91 02 034 08	ZUSATZHYDRAULIK WINDE 6
VERSCHRAUBUNG XGE12-LM	47 10 394 08	609	1	2 975 600	91 44 708 08	ZUSATZHYDRAULIK WINDE 3
VERSCHRAUBUNG XGE12-LR	47 10 308 08	675	21	1 970	91 00 931 08	HYDR.RAUPE 4 MOT.VORB.K-
VERSCHRAUBUNG XGE12-LR	47 10 308 08	725	11	2 970	91 09 142 08	HYDRAULIK

Bezeichnung	Artikel	Pos.	Menge	Seite	Baugruppe	Bezeichnung
VERSCHRAUBUNG XGE12-LR	47 10 348 08	665	9	2 970	91 09 142 08	HYDRAULIK
VERSCHRAUBUNG XGE12-LR	47 10 348 08	602	1	2 978 100	91 44 621 08	ZUSATZHYDR.D-RUECKHALT
VERSCHRAUBUNG XGE12-LR	47 10 348 08	601	1	2 978 200	91 01 626 08	ZUSATZHYDR.S-RUECKHALTE
VERSCHRAUBUNG XGE12-LR	47 10 348 08	618	1	3 978	91 00 760 08	HYDR.SCHWEBEBALLAST
VERSCHRAUBUNG XGE12-LR	47 10 353 08	663	9	2 970	91 09 142 08	HYDRAULIK
VERSCHRAUBUNG XGE12-LR	47 10 353 08	603	1	2 978 300	91 01 515 08	ZUSATZHYDR.MONTAGEEINR
VERSCHRAUBUNG XGE12-LR	47 10 353 08	648	2	3 978	91 00 760 08	HYDR.SCHWEBEBALLAST
VERSCHRAUBUNG XGE15-LM	47 10 309 08	6	2	2 670 003	92 95 362 08	KRAFTSTOFFBEHAELTER VO
VERSCHRAUBUNG XGE15-LM	47 10 309 08	656	7	2 970	91 09 142 08	HYDRAULIK
VERSCHRAUBUNG XGE15-LM	47 10 355 08	620	1	2 970	91 09 142 08	HYDRAULIK
VERSCHRAUBUNG XGE15-LR	47 10 310 08	27	1	1 750	91 44 577 08	WERKZEUG
VERSCHRAUBUNG XGE15-LR	47 10 310 08	14	1	2 391	91 06 853 08	DIESELMOTOR KPL.
VERSCHRAUBUNG XGE16-SM	47 10 330 08	678	2	2 970	91 09 142 08	HYDRAULIK
VERSCHRAUBUNG XGE16-SM	47 10 330 08	612	1	2 975 115	91 07 779 08	ZUSATZHYDRAULIK MONTAGE
VERSCHRAUBUNG XGE16-SR	47 10 332 08	620	6	1 970	91 00 931 08	HYDR.RAUPE 4 MOT.VORB.K-
VERSCHRAUBUNG XGE16-SR	47 10 332 08	603	4	1 975 006	91 07 671 08	ZUSATZHYDR.ABSTUETZZYL
VERSCHRAUBUNG XGE16-SR	47 10 332 08	610	2	2 831 004	92 71 424 08	ZUSATZHYDRAULIK KLIMAANL
VERSCHRAUBUNG XGE16-SR	47 10 332 08	670	15	2 970	91 09 142 08	HYDRAULIK
VERSCHRAUBUNG XGE16-SR	47 10 332 08	601	6	2 975 115	91 07 779 08	ZUSATZHYDRAULIK MONTAGE
VERSCHRAUBUNG XGE16-SR	47 10 332 08	602	1	2 978 200	91 01 626 08	ZUSATZHYDR.S-RUECKHALTE
VERSCHRAUBUNG XGE16-SR	47 10 332 08	602	2	2 978 300	91 01 515 08	ZUSATZHYDR.MONTAGEEINR
VERSCHRAUBUNG XGE16-SR	47 10 332 08	632	2	3 978	91 00 760 08	HYDR.SCHWEBEBALLAST
VERSCHRAUBUNG XGE16-SR	47 10 331 08	652	12	1 970	91 00 931 08	HYDR.RAUPE 4 MOT.VORB.K-
VERSCHRAUBUNG XGE16-SR	47 10 331 08	631	1	2 970	91 09 142 08	HYDRAULIK
VERSCHRAUBUNG XGE18-LM	47 10 370 08	604	2	2 976	91 00 764 08	ZUSATZHYDRAULIK 2 DREH
VERSCHRAUBUNG XGE18-LR	47 10 312 08	626	1	1 970	91 00 931 08	HYDR.RAUPE 4 MOT.VORB.K-
VERSCHRAUBUNG XGE18-LR	47 10 312 08	609	1	2 831 004	92 71 424 08	ZUSATZHYDRAULIK KLIMAANL
VERSCHRAUBUNG XGE18-LR	47 10 312 08	757	1	2 970	91 09 142 08	HYDRAULIK
VERSCHRAUBUNG XGE18-LR	47 10 375 08	788	3	2 970	91 09 142 08	HYDRAULIK
VERSCHRAUBUNG XGE20-SR	47 10 334 08	651	6	1 970	91 00 931 08	HYDR.RAUPE 4 MOT.VORB.K-
VERSCHRAUBUNG XGE20-SR	47 10 334 08	601	13	3 978	91 00 760 08	HYDR.SCHWEBEBALLAST
VERSCHRAUBUNG XGE22-LM	47 10 313 08	639	4	1 970	91 00 931 08	HYDR.RAUPE 4 MOT.VORB.K-
VERSCHRAUBUNG XGE22-LM	47 10 313 08	742	1	2 970	91 09 142 08	HYDRAULIK
VERSCHRAUBUNG XGE22-LM	47 10 313 08	604	1	2 975	91 44 710 08	ZUSATZHYDRAULIK WINDE 1-
VERSCHRAUBUNG XGE22-LM	47 10 313 08	604	1	2 975 300	91 44 664 08	ZUSATZHYDRAULIK WINDE 5
VERSCHRAUBUNG XGE22-LM	47 10 313 08	604	1	2 975 400	91 02 034 08	ZUSATZHYDRAULIK WINDE 6
VERSCHRAUBUNG XGE22-LM	47 10 313 08	610	1	2 975 600	91 44 708 08	ZUSATZHYDRAULIK WINDE 3
VERSCHRAUBUNG XGE22-LR	47 10 314 08	655	4	2 970	91 09 142 08	HYDRAULIK
VERSCHRAUBUNG XGE22-LR	47 10 314 08	619	3	3 978	91 00 760 08	HYDR.SCHWEBEBALLAST
VERSCHRAUBUNG XGE25-SR	47 10 336 08	678	3	1 970	91 00 931 08	HYDR.RAUPE 4 MOT.VORB.K-
VERSCHRAUBUNG XGE25-SR	47 10 336 08	632	3	2 970	91 09 142 08	HYDRAULIK
VERSCHRAUBUNG XGE28-LM	47 10 315 08	719	5	2 970	91 09 142 08	HYDRAULIK
VERSCHRAUBUNG XGE28-LR	47 10 316 08	610	2	1 970	91 00 931 08	HYDR.RAUPE 4 MOT.VORB.K-
VERSCHRAUBUNG XGE35-LM	47 10 318 08	611	1	2 970	91 09 142 08	HYDRAULIK
VERSCHRAUBUNG XGE42-LM	47 10 319 08	610	1	2 970	91 09 142 08	HYDRAULIK
VERSCHRAUBUNG XGE42-LR	47 10 347 08	601	2	1 970	91 00 931 08	HYDR.RAUPE 4 MOT.VORB.K-
VERSCHRAUBUNG XGE42-LR	47 10 347 08	603	4	2 970	91 09 142 08	HYDRAULIK
VERSCHRAUBUNG XGE6-LM-E	47 10 301 08	621	1	2 990	91 04 495 08	DRUCKLUFTANLAGE
VERSCHRAUBUNG XGE6-LR-E	47 10 300 08	730	2	2 970	91 09 142 08	HYDRAULIK
VERSCHRAUBUNG XGE6-LR-E	47 10 300 08	10	3	3 745 007	92 99 170 08	ZUSATZAUSR.F.SCHWEBEBA
VERSCHRAUBUNG XGE6-SM-E	47 10 302 08	624	7	2 970	91 09 142 08	HYDRAULIK
VERSCHRAUBUNG XGE6-SM-E	47 10 302 08	620	1	2 976	91 00 764 08	ZUSATZHYDRAULIK 2 DREH
VERSCHRAUBUNG XGE6-SM-E	47 10 302 08	3	2	9 270 339	92 70 339	SCHMIEROELLEITUNG ANBAU
VERSCHRAUBUNG XGE6-SR-E	47 10 321 08	20	30	2 711	91 44 604 08	ZENTRALSCHMIERANLAGE O
VERSCHRAUBUNG XGE6-SR-E	47 10 321 08	26	1	2 932 160	92 87 778 08	SCHALTSCHRANK MECH.
VERSCHRAUBUNG XGE6-SR-E	47 10 321 08	758	4	2 970	91 09 142 08	HYDRAULIK
VERSCHRAUBUNG XGE6-SR-E	47 10 321 08	623	1	2 976	91 00 764 08	ZUSATZHYDRAULIK 2 DREH
VERSCHRAUBUNG XGE6-SR-E	47 10 321 08	623	1	2 990	91 04 495 08	DRUCKLUFTANLAGE
VERSCHRAUBUNG XGE8-LM-E	47 10 303 08	679	1	2 970	91 09 142 08	HYDRAULIK
VERSCHRAUBUNG XGE8-SM-E	47 10 322 08	619	2	2 976	91 00 764 08	ZUSATZHYDRAULIK 2 DREH

Bezeichnung	Artikel	Pos.	Menge	Seite	Baugruppe	Bezeichnung
VERSCHRAUBUNG XGR15/10-	47 50 316 08	648	4	1 970	91 00 931 08	HYDR.RAUPE 4 MOT.VORB.K-
VERSCHRAUBUNG XGR15/10-	47 50 316 08	15	1	9 882 943	98 82 943	KRAFTSTOFFLEITUNGEN
VERSCHRAUBUNG XGR15/12-	47 50 317 08	606	1	2 975 600	91 44 708 08	ZUSATZHYDRAULIK WINDE 3
VERSCHRAUBUNG XGR16/12-	47 50 325 08	605	4	1 975 006	91 07 671 08	ZUSATZHYDR.ABSTUETZZYL
VERSCHRAUBUNG XGR18/12-	47 50 345 08	714	1	1 970	91 00 931 08	HYDR.RAUPE 4 MOT.VORB.K-
VERSCHRAUBUNG XGR20/12-	47 50 041 08	765	2	2 970	91 09 142 08	HYDRAULIK
VERSCHRAUBUNG XGR20/16-	47 50 336 08	755	2	2 970	91 09 142 08	HYDRAULIK
VERSCHRAUBUNG XGR20/16-	47 50 336 08	640	2	3 978	91 00 760 08	HYDR.SCHWEBEBALLAST
VERSCHRAUBUNG XGR22/12-	47 50 305 08	605	1	2 975 500	91 02 036 08	ZUSATZHYDR.GITTER-WINDE
VERSCHRAUBUNG XGR25/16-	47 50 328 08	775	5	2 970	91 09 142 08	HYDRAULIK
VERSCHRAUBUNG XGR25/16-	47 50 328 08	610	2	2 978 100	91 44 621 08	ZUSATZHYDR.D-RUECKHALT
VERSCHRAUBUNG XGR25/16-	47 50 328 08	605	2	2 978 200	91 01 626 08	ZUSATZHYDR.S-RUECKHALTE
VERSCHRAUBUNG XGR25/20-	47 50 330 08	605	1	3 978	91 00 760 08	HYDR.SCHWEBEBALLAST
VERSCHRAUBUNG XGR28/22-	47 50 318 08	641	6	1 970	91 00 931 08	HYDR.RAUPE 4 MOT.VORB.K-
VERSCHRAUBUNG XGR28/22-	47 50 318 08	634	1	3 978	91 00 760 08	HYDR.SCHWEBEBALLAST
VERSCHRAUBUNG XGR30/16-	47 50 337 08	609	2	2 978 300	91 01 515 08	ZUSATZHYDR.MONTAGEEINR
VERSCHRAUBUNG XGR30/25-	47 50 329 08	709	4	2 970	91 09 142 08	HYDRAULIK
VERSCHRAUBUNG XGR30/25-	47 50 329 08	608	2	2 976	91 00 764 08	ZUSATZHYDRAULIK 2 DREH
VERSCHRAUBUNG XGR35/22-	47 50 312 08	681	1	2 970	91 09 142 08	HYDRAULIK
VERSCHRAUBUNG XGR35/28-	47 50 313 08	682	1	2 970	91 09 142 08	HYDRAULIK
VERSCHRAUBUNG XGR42/28-	47 50 310 08	661	1	2 970	91 09 142 08	HYDRAULIK
VERSCHRAUBUNG XGR42/35-	47 50 319 08	57	1	2 391 001	96 19 013 08	DIESELMOTOR VORM.
VERSCHRAUBUNG XSV12-L A3	47 40 004 08	676	2	2 970	91 09 142 08	HYDRAULIK
VERSCHRAUBUNG XSV12-S	47 40 324 08	632	1	1 970	91 00 931 08	HYDR.RAUPE 4 MOT.VORB.K-
VERSCHRAUBUNG XSV15-L A3	47 40 305 08	677	4	2 970	91 09 142 08	HYDRAULIK
VERSCHRAUBUNG XSV20-S	47 40 327 08	622	1	3 978	91 00 760 08	HYDR.SCHWEBEBALLAST
VERSCHRAUBUNG XSV35-L A3	47 40 011 08	22	1	2 671 005	92 71 294 08	OELBEHAELTER VORM.
VERSCHRAUBUNG XSV42-L A3	47 40 314 08	21	1	2 671 007	92 13 208 08	ZUSATZOELBEHAELTER VO
VERSCHRAUBUNG XSV42-L A3	47 40 314 08	602	2	2 970	91 09 142 08	HYDRAULIK
VERSCHRAUBUNG XSV6-L A3	47 40 301 08	766	1	2 970	91 09 142 08	HYDRAULIK
VERSCHRAUBUNG XT12-L A3	47 04 304 08	667	2	1 970	91 00 931 08	HYDR.RAUPE 4 MOT.VORB.K-
VERSCHRAUBUNG XT12-L A3	47 04 304 08	637	1	2 970	91 09 142 08	HYDRAULIK
VERSCHRAUBUNG XT12-L A3	47 04 304 08	647	1	3 978	91 00 760 08	HYDR.SCHWEBEBALLAST
VERSCHRAUBUNG XT12-S A3	47 04 323 08	697	2	1 970	91 00 931 08	HYDR.RAUPE 4 MOT.VORB.K-
VERSCHRAUBUNG XT12-S A3	47 04 323 08	638	1	2 970	91 09 142 08	HYDRAULIK
VERSCHRAUBUNG XT20-S A3	47 04 326 08	764	1	2 970	91 09 142 08	HYDRAULIK
VERSCHRAUBUNG XT20-S A3	47 04 326 08	607	3	3 978	91 00 760 08	HYDR.SCHWEBEBALLAST
VERSCHRAUBUNG XT25-S A3	47 04 327 08	791	1	2 970	91 09 142 08	HYDRAULIK
VERSCHRAUBUNG XT25-S A3	47 04 327 08	607	1	2 978 100	91 44 621 08	ZUSATZHYDR.D-RUECKHALT
VERSCHRAUBUNG XT25-S A3	47 04 327 08	607	1	2 978 200	91 01 626 08	ZUSATZHYDR.S-RUECKHALTE
VERSCHRAUBUNG XT25-S A3	47 04 327 08	623	1	3 978	91 00 760 08	HYDR.SCHWEBEBALLAST
VERSCHRAUBUNG XW12-L A3	47 02 304 08	796	4	2 970	91 09 142 08	HYDRAULIK
VERSCHRAUBUNG XW15-L A3	47 02 305 08	604	1	2 975 600	91 44 708 08	ZUSATZHYDRAULIK WINDE 3
VERSCHRAUBUNG XW18-L A3	47 02 306 08	778	1	2 970	91 09 142 08	HYDRAULIK
VERSCHRAUBUNG XW18-L A3	47 02 306 08	611	1	2 975 115	91 07 779 08	ZUSATZHYDRAULIK MONTAGE
VERSCHRAUBUNG XW18-L A3	47 02 306 08	608	2	2 990	91 04 495 08	DRUCKLUFTANLAGE
VERSCHRAUBUNG XW25-S A3	47 02 328 08	792	1	2 970	91 09 142 08	HYDRAULIK
VERSCHRAUBUNG XW25-S A3	47 02 328 08	609	2	2 978 100	91 44 621 08	ZUSATZHYDR.D-RUECKHALT
VERSCHRAUBUNG XW25-S A3	47 02 328 08	609	1	2 978 200	91 01 626 08	ZUSATZHYDR.S-RUECKHALTE
VERSCHRAUBUNG XW38-S A3	47 02 334 08	633	1	2 975 600	91 44 708 08	ZUSATZHYDRAULIK WINDE 3
VERSCHRAUBUNG XW42-L A3	47 02 314 08	607	2	2 970	91 09 142 08	HYDRAULIK
VERSCHRAUBUNG XWSV16-S	47 42 326 08	787	2	2 970	91 09 142 08	HYDRAULIK
VERSCHRAUBUNG XWSV18-L	47 42 315 08	36	2	2 541	91 45 104 08	ZUSATZHEIZUNG OW
VERSCHRAUBUNG XWSV25-S	47 42 329 08	786	1	2 970	91 09 142 08	HYDRAULIK
VERSCHRAUBUNG XWSV35-L	47 42 011 08	17	1	2 671 007	92 13 208 08	ZUSATZOELBEHAELTER VO
VERSCHRAUBUNG XWSV35-L	47 42 011 08	601	2	2 970	91 09 142 08	HYDRAULIK
VERSCHRAUBUNG XWSV38-S	47 42 331 08	738	2	2 970	91 09 142 08	HYDRAULIK
VERSTELLEINRICHTUNG	10 41 120 7	2	1	5 121 343	51 21 343 08	VERSTELLPUMPE
VERSTELLFLASCHE KPL.	96 23 646 08	2	1	3 714	91 20 065 08	D-KOPFSTUECK
VERSTELLFLASCHE KPL.	96 23 647 08	3	1	3 714	91 20 065 08	D-KOPFSTUECK

Bezeichnung	Artikel	Pos.	Menge	Seite	Baugruppe	Bezeichnung
VERSTELLFLASCHE SCHWK.	92 49 309 08	1	1	3 714 008	96 23 646 08	VERSTELLFLASCHE KPL.
VERSTELLFLASCHE SCHWK.	92 71 178 08	1	1	3 714 009	96 23 647 08	VERSTELLFLASCHE KPL.
VERSTELLMOTOR A6VM 107	51 02 389 08	1	2	2 350	91 03 766 08	DREHWERK
VERSTELLMOTOR A6VM 140	51 02 402 08	10	4	1 400	91 04 483 08	RAUPENTRAEGER LI.
VERSTELLMOTOR A6VM 140	51 02 402 08	10	4	1 410	91 04 487 08	RAUPENTRAEGER RE.
VERSTELLMOTOR A6VM 160	51 02 375 08	2	2	2 340	91 09 918 08	WINDE 4 EINZIEHWERK
VERSTELLMOTOR A6VM 200	51 02 400 08	3	1	2 310	91 04 490 08	WINDE 1
VERSTELLMOTOR A6VM 200	51 02 400 08	3	1	2 320	91 04 491 08	WINDE 2
VERSTELLMOTOR A6VM 200	51 02 400 08	3	1	3 350	91 04 492 08	WINDE 3
VERSTELLMOTOR A6VM 200	51 02 400 08	4	1	3 360	91 04 494 08	WINDE 5
VERSTELLMOTOR A6VM 200	51 02 400 08	4	1	3 370	91 04 493 08	WINDE 6
VERSTELLPUMPE	10 29 269 1	1	1	5 121 408	51 21 408 08	ZWEIFACHPUMPE
VERSTELLPUMPE	10 29 269 3	2	1	5 121 408	51 21 408 08	ZWEIFACHPUMPE
VERSTELLPUMPE	10 29 292 3	1	1	5 121 406	51 21 406 08	ZWEIFACHPUMPE
VERSTELLPUMPE	10 29 292 5	2	1	5 121 406	51 21 406 08	ZWEIFACHPUMPE
VERSTELLPUMPE	10 29 293 2	1	1	5 121 405	51 21 405 08	ZWEIFACHPUMPE
VERSTELLPUMPE	10 29 293 3	2	1	5 121 405	51 21 405 08	ZWEIFACHPUMPE
VERSTELLPUMPE A10 SPF	51 21 282 08	8	1	2 391 001	96 19 013 08	DIESELMOTOR VORM.
VERSTELLPUMPE A10/A10 SP	51 21 343 08	1	1	5 121 365	51 21 365 08	PUMPENKOMBINATION
VERSTELLPUMPE A10VO SPF	57 17 789 08	2	1	5 121 365	51 21 365 08	PUMPENKOMBINATION
VERSTELLPUMPE SPF	51 21 407 08	5	1	2 391 001	96 19 013 08	DIESELMOTOR VORM.
VERSTELLUNG	10 35 465 8	2	1	5 102 400	51 02 400 08	VERSTELLMOTOR
VERSTELLUNG	57 07 565 08	2	1	5 530 854	55 30 854 08	DREIWEGEHAHN
VERSTELLUNG	57 19 275 08	2	1	5 102 389	51 02 389 08	VERSTELLMOTOR
VERTEILER MASSE	92 68 911 08	66	2	2 932 161	96 20 409 08	AUFBAUTEILE MONTAGETAFE
VERTEILER MASSE 8XM5	92 89 739 08	4	1	2 830 039	96 20 428 08	GERAETEANORDNUNG
VERTEILERBLOCK 100x95x100	94 62 809 08	70	4	1 970	91 00 931 08	HYDR.RAUPE 4 MOT.VORB.K-
VERTEILERBLOCK ALZNMGC	51 10 603 08	74	1	2 970	91 09 142 08	HYDRAULIK
VERTEILERGETRIEBE A 4325	50 00 645 08	2	1	2 391 001	96 19 013 08	DIESELMOTOR VORM.
VERTEILERKOMBINATION 3/4	77 43 859 08	2	1	2 711	91 44 604 08	ZENTRALSCHMIERANLAGE O
VERTEILERKOMBINATION 4/3	77 43 860 08	3	1	2 711	91 44 604 08	ZENTRALSCHMIERANLAGE O
VERTEILERKOMBINATION 4/7	77 43 861 08	4	1	2 711	91 44 604 08	ZENTRALSCHMIERANLAGE O
VERTEILERKOMBINATION 4/8	77 43 862 08	5	1	2 711	91 44 604 08	ZENTRALSCHMIERANLAGE O
VERTEILERKOMBINATION 7/1	77 43 856 08	15	2	1 711	91 01 239 08	ZENTRALSCHMIERUNG RAUP
VERTEILERKOMBINATION 8/1	77 43 857 08	16	2	1 711	91 01 239 08	ZENTRALSCHMIERUNG RAUP
VERTEILERKOMBINATION 8/1	77 43 863 08	6	1	2 711	91 44 604 08	ZENTRALSCHMIERANLAGE O
VERTEILERLEISTE	77 43 837 08	11	1	2 990	91 04 495 08	DRUCKLUFTANLAGE
VORHAENGESCHLOSS ABUS	88 52 515 08	(3)	2	2 970	91 09 142 08	HYDRAULIK
VORREIBER GD-ZN VERCHR	70 42 710 08	11	4	2 391 030	92 71 261 08	BATTERIEKASTEN VORM.
VORREIBER GD-ZN VERCHR	70 42 710 08	2	2	2 510 035	92 17 450 08	KLAPPE VORM.
VORREIBER GD-ZN VERCHR	70 42 710 08	3	1	2 510 060	92 01 926 08	TUER VORM.
VORREIBER GD-ZN VERCHR	70 42 710 08	3	1	2 510 063	92 01 929 08	TUER VORM.
VORREIBER GD-ZN VERCHR	70 42 710 08	3	1	2 510 065	92 16 117 08	TUER VORM.
VORREIBER GD-ZN VERCHR	70 42 710 08	3	1	2 510 066	92 35 577 08	TUER VORM.
VORSCHLAGHAMMER 5KG	88 50 341 08	11	1	1 750	91 44 577 08	WERKZEUG
VORSPANNVENTIL pmax=500	51 14 320 08	7	1	2 975 115	91 07 779 08	ZUSATZHYDRAULIK MONTAGE
VORSPANNVENTIL pv=20BAR	51 14 738 08	19	4	1 975 006	91 07 671 08	ZUSATZHYDR.ABSTUETZZYL
VORSTEUERVENTIL	57 13 626 08	55	1	5 113 086	51 13 086 08	PROPORTIONALVENTIL
VORWAHLUHR 24V-7 TAGE	61 41 013 08	23	1	2 920 342	96 20 439 08	ARMATURENBRETT DACH VO
W-ADAPTER F.ROLLENSATZ 6	91 01 257 08	362	1		LR 1750 -0	LIEBHERR RAUPENKRAN LR 1
W-ADAPTER SCHWK.	92 17 741 08	1	1	3 216	91 01 257 08	W-ADAPTER F.ROLLENSATZ
W-ANLENKSTUECK 12M	91 44 714 08	272	1		LR 1750 -0	LIEBHERR RAUPENKRAN LR 1
W-ANLENKSTUECK SCHWK.	92 71 235 08	1	1	3 212	91 44 714 08	W-ANLENKSTUECK
W-MONTAGEEINHEIT	91 44 702 08	270	1		LR 1750 -0	LIEBHERR RAUPENKRAN LR 1
W-RUECKHALTEBOCK SCHWK	92 71 371 08	1	1	3 592 003	92 71 370 08	W-RUECKHALTEBOCK VORM.
W-RUECKHALTEBOCK VORM.	92 71 370 08	1	1	3 592	91 44 721 08	W-RUECKHALTESICHERUNG
W-RUECKHALTESICHERUNG	91 44 721 08	286	1		LR 1750 -0	LIEBHERR RAUPENKRAN LR 1
WA-BOCK 1	91 44 719 08	282	1		LR 1750 -0	LIEBHERR RAUPENKRAN LR 1
WA-BOCK 1 ANLENKSTUECK	92 71 402 08	1	1	3 554	91 44 719 08	WA-BOCK 1
WA-BOCK 1 ANLENKSTUECK S	92 71 628 08	1	1	3 554 005	92 71 402 08	WA-BOCK 1 ANLENKSTUECK

Bezeichnung	Artikel	Pos.	Menge	Seite	Baugruppe	Bezeichnung
WA-BOCK 1 KOPFSTUECK	92 71 434 08	2	1	3 554	91 44 719 08	WA-BOCK 1
WA-BOCK 1 KOPFSTUECK S	92 71 478 08	1	1	3 554 006	92 71 434 08	WA-BOCK 1 KOPFSTUECK
WA-BOCK 2	91 44 720 08	284	1		LR 1750 -0	LIEBHERR RAUPENKRAN LR 1
WA-BOCK 2 ANLENKSTUECK S	92 71 378 08	1	1	3 556 003	92 71 234 08	WA-BOCK 2 ANLENKSTUECK
WA-BOCK 2 ANLENKSTUECK	92 71 234 08	1	1	3 556	91 44 720 08	WA-BOCK 2
WA-BOCK 2 KOPFSTUECK S	92 71 576 08	1	1	3 556 004	92 71 575 08	WA-BOCK 2 KOPFSTUECK VO
WA-BOCK 2 KOPFSTUECK VO	92 71 575 08	2	1	3 556	91 44 720 08	WA-BOCK 2
WAELZLAGER 200X270X80	74 65 067 08	2	1	2 652 007	92 68 928 08	SEILROLLE KPL.
WAERMETAUSCHER	57 14 908 08	18	1	5 530 024	55 30 024 08	WASSERHEIZGERAET
WALZE	92 17 259 08	19	2	3 745 001	96 19 998 08	BALLASTPALETTE VORM.
WALZE RD100X495 PA6G	93 99 271 08	3	1	3 592 003	92 71 370 08	W-RUECKHALTEBOCK VORM.
WALZE RD45X80 PA6G	28 81 975 08	6	1	3 204 005	92 11 284 08	STANGE VORM.
WALZE SCHWK.	96 16 855 08	1	1	3 225 001	96 16 854 08	SCHUTZWALZE
WALZENDUESE	55 31 860 08	10	7	2 520 018	92 16 988 08	ARMATURENKASTEN EINBAU
WANDSTECKDOSE 24-POL A	69 18 997 08	170	1	3 930 293	92 07 123 08	LEITUNGSTROMMEL KPL.
WANDSTECKDOSE 24-POL A	69 18 997 08	151	1	3 930 505	92 09 328 08	LEITUNGSTROMMEL KPL.
WARZENBLECH 3.5x386x839 A	97 00 320 08	21	2	2 859	91 44 612 08	GERAEUSCHDAEMMUNG
WARZENBLECH 3.5x521x876 A	97 00 272 08	20	1	2 859	91 44 612 08	GERAEUSCHDAEMMUNG
WARZENBLECH 5X720X875 A	97 00 223 08	9	1	2 859	91 44 612 08	GERAEUSCHDAEMMUNG
WARZENBLECH 5X840X875 A	97 00 224 08	11	1	2 859	91 44 612 08	GERAEUSCHDAEMMUNG
WASSERFILTER	73 67 052	20	1	9 883 555	98 83 555	WASSERFILTER ANBAU
WASSERFILTER ANBAU	98 83 555	170	1	9 074 189	90 74 189	DIESELMOTOR
WASSERHAHN -3/8"	73 63 090	2	2	7 381 602	73 81 602	ANBAUKIT WASSERFILTER
WASSERHEIZGERAET	55 30 024 08	1	1	2 540 000	91 01 738 08	HEIZUNG KRANFUEHRERKAB
WASSERKUEHLER	57 17 722 08	1	1	5 506 385	55 06 385 08	KUEHLERANLAGE
WASSERPUMPE VORM. V-MO	98 88 214	1	1	9 077 687	90 77 687	RS WASSERPUMPE VORM.
WASSERPUMPENGEHAEUSE	98 88 212	1	1	9 888 213	98 88 213	WASSERPUMPENGEHAEUSE
WASSERPUMPENGEHAEUSE	98 88 213	1	1	9 888 214	98 88 214	WASSERPUMPE VORM.
WASSERPUMPENWELLE	90 72 351	2	1	9 888 214	98 88 214	WASSERPUMPE VORM.
WASSERROHR	92 17 515 08	37	1	2 391 001	96 19 013 08	DIESELMOTOR VORM.
WASSERSTANDSSONDE L=3	69 12 775 08	53	1	2 391 001	96 19 013 08	DIESELMOTOR VORM.
WASSERVENTIL	57 05 449 08	1	1	5 530 854	55 30 854 08	DREIWEGEHAHN
WECHSELFILTER OEL 20µm	55 02 096	8	2	9 267 442	92 67 442	SCHMIEROELFILTER ANBAU
WECHSELFILTER OEL 9µm	55 02 096 23	8	2	9 267 442	92 67 442	SCHMIEROELFILTER ANBAU
WECHSELVENTIL	10 41 276 3	6	1	9 640 277	96 40 277 08	WEGESCHIEBER
WEGESCHIEBER 4/3-400BAR	51 13 045 08	3	1	2 976 203	92 27 489 08	ZUSATZHYDR.BOLZENZIEHZ
WEGESCHIEBER SL3-41	96 40 277 08	7	1	5 133 090	51 13 090 08	WEGESCHIEBERBLOCK
WEGESCHIEBERBLOCK 420BA	51 13 090 08	16	2	1 970	91 00 931 08	HYDR.RAUPE 4 MOT.VORB.K-
WEGESITZVENTIL	51 14 829 08	170	1	2 970	91 09 142 08	HYDRAULIK
WEGESITZVENTIL 2/2	10 02 900 3	15	1	5 113 008	51 13 008 08	VENTILBLOCK
WEGESITZVENTIL 2/2 NG10-3	51 14 988 08	25	1	2 970	91 09 142 08	HYDRAULIK
WEGESITZVENTIL 350BAR SP	10 49 315 9	79	2	1 970	91 00 931 08	HYDR.RAUPE 4 MOT.VORB.K-
WEGESITZVENTIL 350BAR SP	10 49 315 9	111	1	2 970	91 09 142 08	HYDRAULIK
WEGEVENTIL 2/2 320BAR	51 14 655 08	13	2	3 978	91 00 760 08	HYDR.SCHWEBEBALLAST
WEGEVENTIL 2/2 350BAR	51 14 446 08	112	6	2 970	91 09 142 08	HYDRAULIK
WEGEVENTIL 2/2 350BAR	51 14 943 08	122	3	2 970	91 09 142 08	HYDRAULIK
WEGEVENTIL 3/2 350BAR	51 14 444 08	34	2	2 970	91 09 142 08	HYDRAULIK
WEGEVENTIL 3/2 350BAR	51 14 444 08	4	1	2 975	91 44 710 08	ZUSATZHYDRAULIK WINDE 1-
WEGEVENTIL 3/2 350BAR	51 14 444 08	4	1	2 975 300	91 44 664 08	ZUSATZHYDRAULIK WINDE 5
WEGEVENTIL 3/2 350BAR	51 14 444 08	4	1	2 975 400	91 02 034 08	ZUSATZHYDRAULIK WINDE 6
WEGEVENTIL 3/2 350BAR	51 14 444 08	4	1	2 975 600	91 44 708 08	ZUSATZHYDRAULIK WINDE 3
WEGEVENTIL 3/2 350BAR	51 14 674 08	171	1	2 970	91 09 142 08	HYDRAULIK
WEGEVENTIL 3/2-350BAR	51 14 651 08	10	1	1 970	91 00 931 08	HYDR.RAUPE 4 MOT.VORB.K-
WEGEVENTIL 4/3 NG10-315BA	51 13 026 08	3	2	3 978	91 00 760 08	HYDR.SCHWEBEBALLAST
WEGEVENTIL 4/3 NG10-315BA	51 31 093 08	5	1	2 975 115	91 07 779 08	ZUSATZHYDRAULIK MONTAGE
WEGEVENTIL 4/3 NG6-350BAR	51 13 022 08	47	4	1 970	91 00 931 08	HYDR.RAUPE 4 MOT.VORB.K-
WEGEVENTIL 4/3 NG6-350BAR	51 13 022 08	55	3	2 970	91 09 142 08	HYDRAULIK
WEGEVENTIL 4/3 NG6-350BAR	51 13 152 08	60	2	2 970	91 09 142 08	HYDRAULIK
WEICHDICHTUNG PERBUNAN	71 02 004 08	59	40	1 970	91 00 931 08	HYDR.RAUPE 4 MOT.VORB.K-
WEICHDICHTUNG PERBUNAN	71 02 004 08	574	30	2 970	91 09 142 08	HYDRAULIK

Bezeichnung	Artikel	Pos.	Menge	Seite	Baugruppe	Bezeichnung
WELLE	98 85 313	2	1	9 885 052	98 85 052	ANTRIEB FUER EINSPRITZPU
WELLE 219,1X40X149 S770QL	97 01 053 08	2	2	3 204 004	92 11 012 08	ROLLENSATZ KPL.
WELLE 40.0X1600 S355J2C+C	93 53 534 08	2	1	3 370 001	92 71 171 08	SCHUTZWALZE KPL.
WELLE 45.0X1854 S355J2+AR	93 72 521 08	2	1	3 350 001	92 70 642 08	SCHUTZWALZE KPL.
WELLE 50.0X1717 S355J2C+C	95 66 949 08	2	1	9 271 098	92 71 098 08	SCHUTZWALZE KPL.
WELLE VORM.	98 84 499	4	1	9 885 052	98 85 052	ANTRIEB FUER EINSPRITZPU
WELLENDICHTRING 110X130X	57 16 128 08	55	1	5 000 630	50 00 630 08	DREHWERKSGETRIEBE
WELLENDICHTRING 22X35X6	57 15 168 08	20	1	5 102 351	51 02 351 08	HYDROMOTOR
WELLENDICHTRING 25X35X6	57 09 481 08	(1)	1	5 121 282	51 21 282 08	VERSTELLPUMPE
WELLENDICHTRING 28X40X6	57 01 141 08	(1)	1	5 531 883	55 31 883 08	KOMPRESSORANTRIEB
WELLENDICHTRING 28X40X6	57 01 141 08	14	1	5 701 129	57 01 129 08	TRIEBWERK
WELLENDICHTRING 28X40X6	57 01 141 08	20	1	5 717 789	57 17 789 08	VERSTELLPUMPE
WELLENDICHTRING 28X40X6.	10 22 035 9	20	1	5 121 343	51 21 343 08	VERSTELLPUMPE
WELLENDICHTRING 40X67X7/	57 19 019 08	38	1	5 719 052	57 19 052 08	TRIEBWERK
WELLENDICHTRING 55X90X7/	57 15 383 08	38	1	5 715 385	57 15 385 08	TRIEBWERK
WELLENDICHTRING 60X80X7/	70 21 374	10	1	5 102 389	51 02 389 08	VERSTELLMOTOR
WELLENDICHTRING 60X80X7/	76 20 760	10	1	5 102 402	51 02 402 08	VERSTELLMOTOR
WELLENDICHTRING 70X90X7	57 16 127 08	52	1	5 000 630	50 00 630 08	DREHWERKSGETRIEBE
WERKZEUG	91 44 577 08	25	1		LR 1750 -0	LIEBHERR RAUPENKRAN LR 1
WIDERSTAND 390R 5% 3W 4W	63 50 143 08	2	2	2 932 132	92 09 359 08	VARIATIONSBAUSTEIN VORM.
WIDERSTAND 390R 5% 3W 4W	63 50 143 08	69	2	2 932 161	96 20 409 08	AUFBAUTEILE MONTAGETAFE
WIDERSTAND 47R 1% 25W	63 50 170 08	14	7	2 932 187	92 18 049 08	MONTAGEEINHEIT
WIDERSTAND MS 100K 1% 0,6	63 50 216 08	7	1	2 932 132	92 09 359 08	VARIATIONSBAUSTEIN VORM.
WIDERSTAND MS 1K 2% 0,6W	63 50 221 08	6	1	2 932 132	92 09 359 08	VARIATIONSBAUSTEIN VORM.
WIDERSTANDSNETZWERK 1K	63 50 855 08	20	2	2 922 001	92 84 311 08	BUSPLATINE
WIDERSTANDSNETZWERK 2	63 50 842 08	7	10	2 922 001	92 84 311 08	BUSPLATINE
WINDE 1	91 04 490 08	104	1		LR 1750 -0	LIEBHERR RAUPENKRAN LR 1
WINDE 2	91 04 491 08	105	1		LR 1750 -0	LIEBHERR RAUPENKRAN LR 1
WINDE 3	91 04 492 08	258	1		LR 1750 -0	LIEBHERR RAUPENKRAN LR 1
WINDE 4 EINZIEHWERK	91 09 918 08	111	1		LR 1750 -0	LIEBHERR RAUPENKRAN LR 1
WINDE 5	91 04 494 08	215	1		LR 1750 -0	LIEBHERR RAUPENKRAN LR 1
WINDE 6	91 04 493 08	222	1		LR 1750 -0	LIEBHERR RAUPENKRAN LR 1
WINDENAUFNAHME SCHWK.	92 16 922 08	1	1	3 360	91 04 494 08	WINDE 5
WINDENLAGERUNG SCHWK.	92 15 653 08	1	1	3 350	91 04 492 08	WINDE 3
WINDENLAGERUNG SCHWK.	92 15 653 08	2	1	3 360	91 04 494 08	WINDE 5
WINDENLAGERUNG SCHWK.	92 68 879 08	1	1	2 310	91 04 490 08	WINDE 1
WINDENLAGERUNG SCHWK.	92 68 879 08	1	1	2 320	91 04 491 08	WINDE 2
WINDENLAGERUNG SCHWK.	92 68 879 08	2	1	3 370	91 04 493 08	WINDE 6
WINDENLAGERUNG SCHWK.	92 71 145 08	1	1	3 370	91 04 493 08	WINDE 6
WINDGESCHWINDIGKEITSGE	69 14 046 08	18	2	3 930	91 09 256 08	ELEKTRIK AUSLEGER
WINDSTERN	57 09 612 08	(1)	1	3 930	91 09 256 08	ELEKTRIK AUSLEGER
WINKEL 1.5X456X127 DC01 FE	95 49 356 08	108	1	2 932 161	96 20 409 08	AUFBAUTEILE MONTAGETAFE
WINKEL 3X40X135 DC01 FE//	95 62 146 08	23	1	2 932 160	92 87 778 08	SCHALTSCHRANK MECH.
WINKEL 4X132X195 S315MC	95 36 785 08	34	2	2 502	91 01 353 08	STEUERSTAND
WINKEL 4X50X180 S315MC FE	95 68 622 08	8	2	2 510	91 00 855 08	DREHBUEHNENVERKLEIDUN
WINKEL 4x305x157 S315MC FE	95 68 623 08	9	1	2 510	91 00 855 08	DREHBUEHNENVERKLEIDUN
WINKEL 5X198X70 S355MC FE	97 05 395 08	112	2	3 211	91 02 064 08	S-ANLENKSTUECK
WINKEL 5X198X70 S355MC FE	97 05 395 08	84	2	3 713	91 44 695 08	D-ANLENKSTUECK
WINKEL KPL.	92 17 217 08	81	1	3 211	91 02 064 08	S-ANLENKSTUECK
WINKEL KPL.	92 17 219 08	82	1	3 211	91 02 064 08	S-ANLENKSTUECK
WINKEL KPL.	92 17 220 08	83	1	3 211	91 02 064 08	S-ANLENKSTUECK
WINKEL KPL.	92 17 221 08	87	1	3 211	91 02 064 08	S-ANLENKSTUECK
WINKEL KPL.	92 17 222 08	88	1	3 211	91 02 064 08	S-ANLENKSTUECK
WINKEL SCHWK.	92 17 227 08	51	1	3 713	91 44 695 08	D-ANLENKSTUECK
WINKEL SCHWK.	92 17 228 08	52	1	3 713	91 44 695 08	D-ANLENKSTUECK
WINKEL SCHWK.	92 77 546 08	57	1	3 713	91 44 695 08	D-ANLENKSTUECK
WINKEL SCHWK.	92 77 547 08	58	1	3 713	91 44 695 08	D-ANLENKSTUECK
WINKELGEBER 360° SPF	69 23 100 08	152	1	3 932 107	92 13 200 08	GEBER N-ANLENKSTUECK
WINKELGETRIEBE	93 85 761 01	8	1	1 400	91 04 483 08	RAUPENTRAEGER LI.
WINKELGETRIEBE	93 85 761 01	8	1	1 410	91 04 487 08	RAUPENTRAEGER RE.

Bezeichnung	Artikel	Pos.	Menge	Seite	Baugruppe	Bezeichnung
WINKELGETRIEBE	93 90 078 01	57	1	1 400	91 04 483 08	RAUPENTRAEGER LI.
WINKELGETRIEBE	93 90 078 01	56	1	1 410	91 04 487 08	RAUPENTRAEGER RE.
WINKELSCHRAUBENDREHER	81 00 354 08	41	1	1 750	91 44 577 08	WERKZEUG
WINKELSTUTZEN	59 10 510 08	9	1	2 520 012	92 86 789 08	SCHEIBENWISCHANLAGE
WIPPE	11 49 386 3	43	1	9 104 649	91 04 649 08	DOPPELHAKENFLASCHE
WIRBELSCHLOSSAUFNAHME	92 73 130 08	12	2	3 215	91 44 631 08	S-KOPFSTUECK ROLLENSATZ
WIRBELSCHLOSSAUFNAHME	92 73 179 08	15	1	3 556 004	92 71 575 08	WA-BOCK 2 KOPFSTUECK VO
WISCHERANLAGE 90°	59 10 624 08	1	1	2 520 012	92 86 789 08	SCHEIBENWISCHANLAGE
WISCHERANLAGE 95°	10 29 511 0	11	1	2 520 012	92 86 789 08	SCHEIBENWISCHANLAGE
WISCHERARM	57 10 481 08	2	1	2 520 012	92 86 789 08	SCHEIBENWISCHANLAGE
WISCHERARM	59 15 556 08	12	1	2 520 012	92 86 789 08	SCHEIBENWISCHANLAGE
WISCHERBLATT 700MM	59 15 558 08	5	2	2 520 012	92 86 789 08	SCHEIBENWISCHANLAGE
WS-ADAPTER SCHWK.	92 18 193 08	3	1	3 950	91 01 259 08	WS-ZUSATZSTANGEN
WS-ZUSATZSTANGEN 14-21M	91 01 259 08	363	1		LR 1750 -0	LIEBHERR RAUPENKRAN LR 1
ZAHNKRANZ	92 67 155	3	1	9 274 596	92 74 596	SCHWUNGRAD VORM.
ZAHNRAD	10 11 586 9	1	1	X1011597	10 11 597 9	ZAHNRAD VORM.
ZAHNRAD	92 67 855	3	1	9 886 783	98 86 783	KURBELWELLE VORM.
ZAHNRAD	92 68 393	3	1	9 273 989	92 73 989	LUFTPRESSER VORM.
ZAHNRAD	92 70 371	5	1	9 073 722	90 73 722	NEBENABTRIEB VORM.
ZAHNRAD 16MnCr5 BF	92 75 584	13	1	9 884 647	98 84 647	NOCKENWELLE
ZAHNRAD VORM.	10 11 597 9	3	1	9 884 647	98 84 647	NOCKENWELLE
ZAHNRAD VORM.	92 67 185	7	1	9 886 858	98 86 858	SCHMIEROELPUMPE
ZAHNRAD Z=28 M=2,5	98 88 215	4	1	9 888 214	98 88 214	WASSERPUMPE VORM.
ZAHNRAD Z=60 M=2,5	10 11 587 3	2	1	X1011597	10 11 597 9	ZAHNRAD VORM.
ZAHNRAD Z=60 M=2,5 20MnCr	10 11 632 8	3	1	9 885 052	98 85 052	ANTRIEB FUER EINSPRITZPU
ZAHNRADPUMPE SPF	51 21 330 08	14	1	2 831	91 44 693 08	KLIMAANLAGE OW
ZAHNSCHEIBE DIN 6797 A 2,7	42 51 004 08	21	2	2 913 008	91 40 573 08	LICCON KONSOLE LCD1
ZAHNSCHEIBE DIN 6797 A 3,2	42 51 005 08	6	12	2 913 100	91 23 538 08	BAUGRUPPENTRAEGER
ZAHNSCHEIBE DIN 6797 A 3,2	42 51 005 08	278	2	2 920 412	92 15 647 08	KLEMMKASTEN
ZAHNSCHEIBE DIN 6797 A 3,2	42 51 005 08	17	10	2 922 001	92 84 311 08	BUSPLATINE
ZAHNSCHEIBE DIN 6797 A 3,2	42 51 005 08	267	4	3 930 293	92 07 123 08	LEITUNGSTROMMEL KPL.
ZAHNSCHEIBE DIN 6797 A 3,2	42 51 005 08	164	2	3 930 507	92 73 191 08	KLEMMKASTEN KPL.
ZAHNSCHEIBE DIN 6797 A 3,2	42 51 005 08	283	18	3 930 607	92 73 168 08	KLEMMKASTEN
ZAHNSCHEIBE DIN 6797 A 3,2	42 51 005 08	283	18	3 930 611	92 09 429 08	KLEMMKASTEN
ZAHNSCHEIBE DIN 6797 A 4,3	42 51 007 08	14	4	2 913 100	91 23 538 08	BAUGRUPPENTRAEGER
ZAHNSCHEIBE DIN 6797 A 4,3	42 51 007 08	282	4	2 920 200	92 87 789 08	ELEKTRIK WINDE 1
ZAHNSCHEIBE DIN 6797 A 4,3	42 51 007 08	282	4	2 920 260	92 87 790 08	ELEKTRIK WINDE 2
ZAHNSCHEIBE DIN 6797 A 4,3	42 51 007 08	282	4	2 920 341	92 87 791 08	ELEKTRIK WINDE 3
ZAHNSCHEIBE DIN 6797 A 4,3	42 51 007 08	282	4	2 920 359	92 87 793 08	ELEKTRIK WINDE 5
ZAHNSCHEIBE DIN 6797 A 4,3	42 51 007 08	282	4	2 920 381	92 87 788 08	ELEKTRIK WINDE 6
ZAHNSCHEIBE DIN 6797 A 4,3	42 51 007 08	45	24	2 932 160	92 87 778 08	SCHALTSCHRANK MECH.
ZAHNSCHEIBE DIN 6797 A 6,4	42 51 009 08	262	3	2 920 342	96 20 439 08	ARMATURENBRETT DACH VO
ZAHNWELLE	92 67 359	1	1	9 883 358	98 83 358	ANBAUTEILE
ZAHNWELLE D125X234	57 18 280 08	120	1	5 000 645	50 00 645 08	VERTEILERGETRIEBE
ZAPFEN	70 42 199 08	111	1	2 520	91 44 758 08	KABINE VERGLAST
ZEITRELAIS 0,7S 24V	63 01 044 08	75	1	2 932 161	96 20 409 08	AUFBAUTEILE MONTAGETAFE
ZEITRELAIS 1-2S 24V SPF	63 01 007 08	52	1	2 932 161	96 20 409 08	AUFBAUTEILE MONTAGETAFE
ZELLGUMMI 20X12 CR SCHW	26 21 043 08	14	4.2	2 932 160	92 87 778 08	SCHALTSCHRANK MECH.
ZELLGUMMI 20X8	26 21 010 08	33	1	2 932 160	92 87 778 08	SCHALTSCHRANK MECH.
ZELLGUMMI 6X3X10000 CELL	26 21 089 08	76	3.2	2 520	91 44 758 08	KABINE VERGLAST
ZELLGUMMI 6X3X10000 CELL	26 21 089 08	30	0.4	2 932 160	92 87 778 08	SCHALTSCHRANK MECH.
ZELLGUMMI 8X10	26 21 091 08	19	1.6	2 520	91 44 758 08	KABINE VERGLAST
ZELLGUMMI 8X10	26 21 091 08	21	0.5	2 540 000	91 01 738 08	HEIZUNG KRANFUEHRERKAB
ZELLGUMMIBAND 15X5	26 21 051 08	22	1	2 540 000	91 01 738 08	HEIZUNG KRANFUEHRERKAB
ZENTRALBALLAST 95TO.	91 44 576 08	22	1		LR 1750 -0	LIEBHERR RAUPENKRAN LR 1
ZENTRALEINHEIT C1 8X2A G	91 44 006 08	18	1	2 932 160	92 87 778 08	SCHALTSCHRANK MECH.
ZENTRALEINHEIT C1 8X2A G	91 44 006 08	3	6	2 932 188	92 71 569 08	LICCON MONTAGEEINHEIT
ZENTRALSCHMIERANLAGE O	91 44 604 08	147	1		LR 1750 -0	LIEBHERR RAUPENKRAN LR 1
ZENTRALSCHMIERUNG RAUP	91 01 239 08	20	1		LR 1750 -0	LIEBHERR RAUPENKRAN LR 1
ZENTRIERPLATTE SCHWK.	92 86 548 08	2	3	3 744	91 08 660 08	ZENTRIERUNG F.SCHWEBEBA

Bezeichnung	Artikel	Pos.	Menge	Seite	Baugruppe	Bezeichnung
ZENTRIERPLATTE SCHWK.	92 86 549 08	3	3	3 744	91 08 660 08	ZENTRIERUNG F.SCHWEBEBA
ZENTRIERPLATTE SCHWK.	92 86 552 08	4	2	3 744	91 08 660 08	ZENTRIERUNG F.SCHWEBEBA
ZENTRIERPLATTE SCHWK.	92 86 553 08	5	1	3 744	91 08 660 08	ZENTRIERUNG F.SCHWEBEBA
ZENTRIERUNG F.SCHWEBEBA	91 08 660 08	336	1		LR 1750 -0	LIEBHERR RAUPENKRAN LR 1
ZUENDSTARTSCHALTER	60 61 943 08	4	1	2 830 038	96 20 427 08	ARMATURENBRETT
ZUGFEDER	72 01 083 08	3	2	3 212 001	92 71 341 08	KLAPPE KPL.
ZUGFEDER 8X60X402 X12CRNI	72 01 090 08	57	2	3 712	91 44 694 08	MASTNASE L-KOPF
ZUGFEDER RZ 170 X	72 01 089 08	66	2	3 212	91 44 714 08	W-ANLENKSTUECK
ZUGMESSLASCHE 0-2000KN	69 23 121 08	20	1	3 930 705	96 19 997 08	GEBERANBAU ZUGMESSLAS
ZUGMESSLASCHEN L-ADAPTE	91 07 883 08	296	1		LR 1750 -0	LIEBHERR RAUPENKRAN LR 1
ZUGMESSLASCHEN S-KOPF	91 07 882 08	295	1		LR 1750 -0	LIEBHERR RAUPENKRAN LR 1
ZUGSTANGE	10 01 471 5	18	4	7 743 570	77 43 570 08	ELEKTROPUMPE
ZUGZYLINDER 180/80-2500 SP	51 23 833 08	5	1	2 657	91 44 606 08	MONTAGEEINRICHTUNG RA
ZUGZYLINDER 330/110-2635 -4	51 23 949 08	6	2	3 745 001	96 19 998 08	BALLASTPALETTE VORM.
ZUNGE	70 42 562 08	76	32	2 859	91 44 612 08	GERAEUSCHDAEMMUNG
ZUNGE	70 42 567 08	53	10	2 859	91 44 612 08	GERAEUSCHDAEMMUNG
ZUNGE	70 42 567 08	4	6	2 932 175	92 71 583 08	DECKEL KPL.
ZURRGURT 5MX25MM POLYTE	77 90 362 08	3	6	1 792	91 04 850 08	MECH.TEILE VERSANDMONT
ZURRGURT 5MX50MM POLYTE	77 90 365 08	8	4	3 204	91 44 702 08	W-MONTAGEEINHEIT
ZUS.HYDR.BOLZENZIEHEINR	91 44 034 08	2	1	3 790	91 06 799 08	BOLZENZIEHEINRICHTUNG
ZUS.SCHLAEUCHE RAUPENT	92 17 254 08	400	2	1 400	91 04 483 08	RAUPENTRAEGER LI.
ZUSATZABSPANNUNG 2270	91 00 195 08	292	1		LR 1750 -0	LIEBHERR RAUPENKRAN LR 1
ZUSATZABSPANNUNG SLD S	91 00 194 08	291	1		LR 1750 -0	LIEBHERR RAUPENKRAN LR 1
ZUSATZABSPANNUNG W70-10	91 00 186 08	289	1		LR 1750 -0	LIEBHERR RAUPENKRAN LR 1
ZUSATZAUSR.F.SCHWEBEBA	92 99 170 08	600	1	3 745	91 07 886 08	SCHWEBEBALLAST
ZUSATZHEIZUNG OW	91 45 104 08	157	1		LR 1750 -0	LIEBHERR RAUPENKRAN LR 1
ZUSATZHYDR.ABSTUETZZYL	91 07 671 08	32	1		LR 1750 -0	LIEBHERR RAUPENKRAN LR 1
ZUSATZHYDR.BOLZENZIEHZ	92 27 489 08	6	1	3 790 007	92 27 487 08	BOLZENZIEHZYLINDER KPL.
ZUSATZHYDR.BOLZENZIEHZ	92 27 489 08	6	1	3 790 008	92 27 488 08	BOLZENZIEHZYLINDER KPL.
ZUSATZHYDR.D-RUECKHALTE	91 44 621 08	175	1		LR 1750 -0	LIEBHERR RAUPENKRAN LR 1
ZUSATZHYDR.GITTER-WINDE	91 02 036 08	171	1		LR 1750 -0	LIEBHERR RAUPENKRAN LR 1
ZUSATZHYDR.MONTAGEEINR	91 01 515 08	141	1		LR 1750 -0	LIEBHERR RAUPENKRAN LR 1
ZUSATZHYDR.S-RUECKHALTE	91 01 626 08	400	1	2 291	91 44 684 08	S-RUECKHALTESICHERUNG
ZUSATZHYDRAULIK 2 DREH	91 00 764 08	118	1		LR 1750 -0	LIEBHERR RAUPENKRAN LR 1
ZUSATZHYDRAULIK DREHBUE	91 02 038 08	173	1		LR 1750 -0	LIEBHERR RAUPENKRAN LR 1
ZUSATZHYDRAULIK KLIMAANL	92 71 424 08	28	1	2 831	91 44 693 08	KLIMAANLAGE OW
ZUSATZHYDRAULIK MONTAGE	91 07 779 08	120	1		LR 1750 -0	LIEBHERR RAUPENKRAN LR 1
ZUSATZHYDRAULIK WINDE 1-	91 44 710 08	106	2		LR 1750 -0	LIEBHERR RAUPENKRAN LR 1
ZUSATZHYDRAULIK WINDE 3	91 44 708 08	260	1		LR 1750 -0	LIEBHERR RAUPENKRAN LR 1
ZUSATZHYDRAULIK WINDE 5	91 44 664 08	217	1		LR 1750 -0	LIEBHERR RAUPENKRAN LR 1
ZUSATZHYDRAULIK WINDE 6	91 02 034 08	223	1		LR 1750 -0	LIEBHERR RAUPENKRAN LR 1
ZUSATZOELBEHAELTER	91 00 853 08	144	1		LR 1750 -0	LIEBHERR RAUPENKRAN LR 1
ZUSATZOELBEHAELTER SCH	92 13 209 08	1	1	2 671 007	92 13 208 08	ZUSATZOELBEHAELTER VO
ZUSATZOELBEHAELTER VO	92 13 208 08	1	1	2 671 006	91 00 853 08	ZUSATZOELBEHAELTER
ZUSATZSTANGEN	91 00 183 08	288	1		LR 1750 -0	LIEBHERR RAUPENKRAN LR 1
ZUSATZTEILE DEMONT.SA-B	91 01 223 08	183	1		LR 1750 -0	LIEBHERR RAUPENKRAN LR 1
ZUSATZTEILE ELEKTRIK DRE	92 15 189 08	25	1	2 920	91 06 855 08	ELEKTRIK DREHBUEHNE
ZWEIFACHPUMPE SPF	51 21 405 08	6	1	2 391 001	96 19 013 08	DIESELMOTOR VORM.
ZWEIFACHPUMPE SPF	51 21 406 08	9	1	2 391 001	96 19 013 08	DIESELMOTOR VORM.
ZWEIFACHPUMPE SPF	51 21 408 08	7	1	2 391 001	96 19 013 08	DIESELMOTOR VORM.
ZWEIFACHZAHNRADPUMPE	51 21 370 08	10	1	2 391 001	96 19 013 08	DIESELMOTOR VORM.
ZWISCHENFLANSCH	10 29 185 6	1	1	X1029269	10 29 269 6	PUMPENTRAEGER
ZWISCHENFLANSCH	10 29 186 2	1	1	X1029186	10 29 186 0	PUMPENTRAEGER
ZWISCHENFLANSCH	10 29 284 5	1	1	X1029283	10 29 283 8	PUMPENTRAEGER
ZWISCHENFLANSCH	10 29 286 5	1	1	X1029285	10 29 285 4	PUMPENTRAEGER
ZWISCHENFLANSCH	57 12 399 08	1	1	5 715 559	57 15 559 08	PUMPENTRAEGER
ZWISCHENFLANSCH	92 68 391	2	1	9 273 989	92 73 989	LUFTPRESSER VORM.
ZWISCHENPLATTE	90 77 321	3	1	9 278 737	92 78 737	KUEHLERGEHAEUSE ANBAU
ZWISCHENRING	10 29 292 1	4	1	X1029285	10 29 285 4	PUMPENTRAEGER
ZWISCHENRING	57 12 400 08	4	1	5 715 559	57 15 559 08	PUMPENTRAEGER

Bezeichnung	Artikel	Pos.	Menge	Seite	Baugruppe	Bezeichnung
ZWOELFKANTSCHRAUBE M1	90 76 639	4	1	9 078 063	90 78 063	RS ATL-BEFESTIGUNG
ZYL ROLLENLAGER	54 02 380 14	51	2	X1002123	10 02 123 0	GETRIEBE
ZYLINDER	70 24 273	1	1	5 701 133	57 01 133 08	TRIEBWERK
ZYLINDER V-MOTORXD9406/D	92 70 832	26	8	9 074 189	90 74 189	DIESELMOTOR
ZYLINDERBUCHSE	92 70 833	1	1	9 270 832	92 70 832	ZYLINDER
ZYLINDERHALTERUNG SCH	92 11 432 08	53	1	3 556 003	92 71 234 08	WA-BOCK 2 ANLENKSTUECK
ZYLINDERKONSOLE KS 6024	57 00 085	2	1	5 700 323	57 00 323	MOTORBREMSE KPL.
ZYLINDERKOPF	70 25 732	23	1	5 700 109	57 00 109	LUFTPRESSER
ZYLINDERKOPF V-MOTOR	92 74 611	1	1	9 279 850	92 79 850	ZYLINDERKOPF VORM.
ZYLINDERKOPF V-MOTOR	92 79 847	42	7	9 074 189	90 74 189	DIESELMOTOR
ZYLINDERKOPF V-MOTOR	92 79 849	43	1	9 074 189	90 74 189	DIESELMOTOR
ZYLINDERKOPF VORM. V-MO	92 79 850	1	1	9 279 847	92 79 847	ZYLINDERKOPF
ZYLINDERKOPF VORM. V-MO	92 79 850	1	1	9 279 849	92 79 849	ZYLINDERKOPF
ZYLINDERKOPFDECKEL	92 74 487	6	1	9 279 849	92 79 849	ZYLINDERKOPF
ZYLINDERKOPFDECKEL	98 80 820	6	1	9 279 847	92 79 847	ZYLINDERKOPF
ZYLINDERKOPFDECKEL	98 80 914	1	1	9 274 487	92 74 487	ZYLINDERKOPFDECKEL
ZYLINDERKOPFDICHTUNG 1,	92 77 608	13	1	9 279 847	92 79 847	ZYLINDERKOPF
ZYLINDERKOPFDICHTUNG 1,	92 77 608	13	1	9 279 849	92 79 849	ZYLINDERKOPF
ZYLINDERKOPFDICHTUNG 1,	92 77 608	4	1	9 279 918	92 79 918	DS ZYLINDERKOPF
ZYLINDERKOPFDICHTUNG 1,	92 77 608	4	1	9 279 919	92 79 919	DS ZYLINDERKOPF
ZYLINDERKOPFSCHRAUBE M	92 67 744	3	6	9 279 847	92 79 847	ZYLINDERKOPF
ZYLINDERKOPFSCHRAUBE M	92 67 744	3	6	9 279 849	92 79 849	ZYLINDERKOPF
ZYLINDERROLLENLAGER	57 18 993 08	31	1	5 719 052	57 19 052 08	TRIEBWERK
ZYLINDERROLLENLAGER 35X	57 01 182 08	31	1	X1029270	10 29 270 6	TRIEBWERK
ZYLINDERROLLENLAGER 50X	57 14 779 08	31	1	5 715 385	57 15 385 08	TRIEBWERK
ZYLINDERROLLENLAGER DIN	74 65 067 01	(1)	10	9 385 763	93 85 763 01	PLANETENGETRIEBE
ZYLINDERSCHRAUBE DIN 69	49 01 246	23	1	5 719 275	57 19 275 08	VERSTELLUNG
ZYLINDERSCHRAUBE DIN 69	40 72 088 08	7	16	3 213	91 44 718 08	L-KOPFSTUECK
ZYLINDERSCHRAUBE DIN 691	40 01 230	101	6	X1002122	10 02 122 6	ANTRIEB
ZYLINDERSCHRAUBE DIN 798	49 80 648	5	2	9 274 487	92 74 487	ZYLINDERKOPFDECKEL
ZYLINDERSCHRAUBE DIN 79	40 93 609 08	20	4	2 520 009	92 59 496 08	FRONTSCHEIBE KPL.
ZYLINDERSCHRAUBE DIN 798	40 93 610 08	6	1	9 274 487	92 74 487	ZYLINDERKOPFDECKEL
ZYLINDERSCHRAUBE DIN 798	49 80 303	9	4	9 884 647	98 84 647	NOCKENWELLE
ZYLINDERSCHRAUBE DIN 84	40 01 701 08	268	4	3 930 293	92 07 123 08	LEITUNGSTROMMEL KPL.
ZYLINDERSCHRAUBE DIN 84	40 01 701 08	266	4	3 930 505	92 09 328 08	LEITUNGSTROMMEL KPL.
ZYLINDERSCHRAUBE DIN 84	40 01 701 08	280	18	3 930 607	92 73 168 08	KLEMMKASTEN
ZYLINDERSCHRAUBE DIN 84	40 01 701 08	280	18	3 930 611	92 09 429 08	KLEMMKASTEN
ZYLINDERSCHRAUBE DIN 84	40 01 016 08	43	24	2 932 160	92 87 778 08	SCHALTSCHRANK MECH.
ZYLINDERSCHRAUBE DIN 84	40 01 016 08	89	50	2 932 161	96 20 409 08	AUFBAUTEILE MONTAGETAFE
ZYLINDERSCHRAUBE DIN 84	40 01 016 08	38	8	2 932 172	92 18 043 08	RELAISSTEUERUNG
ZYLINDERSCHRAUBE DIN 84	51 07 977 08	22	1	5 114 176	51 14 176 08	DRUCKBEGRENZUNGSVENTI
ZYLINDERSCHRAUBE DIN 84	51 07 977 08	22	1	5 114 177	51 14 177 08	DRUCKBEGRENZUNGSVENTI
ZYLINDERSCHRAUBE DIN 912	40 43 106 77	3	2	9 275 632	92 75 632	SCHMIEROELPUMPE
ZYLINDERSCHRAUBE DIN 912	40 43 107 08	66	24	9 390 078	93 90 078 01	WINKELGETRIEBE
ZYLINDERSCHRAUBE DIN 912	40 42 309 08	20	4	2 810 012	96 20 478 08	KRANFUEHRERKABINE VORM
ZYLINDERSCHRAUBE DIN 912	40 43 123 08	12	8	9 884 647	98 84 647	NOCKENWELLE
ZYLINDERSCHRAUBE DIN 912	40 42 137 08	22	11	X1002122	10 02 122 6	ANTRIEB
ZYLINDERSCHRAUBE DIN 912	40 42 162 08	55	32	1 970	91 00 931 08	HYDR.RAUPE 4 MOT.VORB.K-
ZYLINDERSCHRAUBE DIN 912	40 43 163 08	7	1	3 204 005	92 11 284 08	STANGE VORM.
ZYLINDERSCHRAUBE DIN 912	40 42 152 08	56	130	1 970	91 00 931 08	HYDR.RAUPE 4 MOT.VORB.K-
ZYLINDERSCHRAUBE DIN 912	40 42 152 08	555	120	2 970	91 09 142 08	HYDRAULIK
ZYLINDERSCHRAUBE DIN 912	40 42 152 08	77	20	2 977	91 02 038 08	ZUSATZHYDRAULIK DREHBUE
ZYLINDERSCHRAUBE DIN 912	40 42 156 08	34	4	2 975	91 44 710 08	ZUSATZHYDRAULIK WINDE 1-
ZYLINDERSCHRAUBE DIN 912	40 43 159 08	33	4	2 975 300	91 44 664 08	ZUSATZHYDRAULIK WINDE 5
ZYLINDERSCHRAUBE DIN 912	40 43 159 08	33	4	2 975 400	91 02 034 08	ZUSATZHYDRAULIK WINDE 6
ZYLINDERSCHRAUBE DIN 912	40 42 159 08	33	4	2 975	91 44 710 08	ZUSATZHYDRAULIK WINDE 1-
ZYLINDERSCHRAUBE DIN 912	40 42 159 08	33	4	2 975 600	91 44 708 08	ZUSATZHYDRAULIK WINDE 3
ZYLINDERSCHRAUBE DIN 912	49 81 135	10	8	9 883 316	98 83 316	KURBELWELLENANBAUTEILE
ZYLINDERSCHRAUBE DIN 912	40 42 173 08	23	16	5 718 424	57 18 424 08	SEILTROMMEL
ZYLINDERSCHRAUBE DIN 912	49 81 199	12	1	9 885 052	98 85 052	ANTRIEB FUER EINSPRITZPU

Bezeichnung	Artikel	Pos.	Menge	Seite	Baugruppe	Bezeichnung
ZYLINDERSCHRAUBE DIN 912	40 42 319 08	16	4	3 554 005	92 71 402 08	WA-BOCK 1 ANLENKSTUECK
ZYLINDERSCHRAUBE DIN 912	40 43 262 08	41	4	3 213	91 44 718 08	L-KOPFSTUECK
ZYLINDERSCHRAUBE DIN 912	40 42 263 08	15	2	3 211	91 02 064 08	S-ANLENKSTUECK
ZYLINDERSCHRAUBE DIN 912	40 42 263 08	73	2	3 214	91 02 084 08	S-KOPFSTUECK
ZYLINDERSCHRAUBE DIN 912	40 42 263 08	29	4	3 221	91 02 066 08	S-ZWISCHENSTUECK
ZYLINDERSCHRAUBE DIN 912	40 42 263 08	29	4	3 223	91 02 070 08	S-ZWISCHENSTUECK
ZYLINDERSCHRAUBE DIN 912	40 42 263 08	38	2	3 225	91 02 083 08	SL-REDUZIERSTUECK
ZYLINDERSCHRAUBE DIN 912	40 43 263 08	32	4	3 212	91 44 714 08	W-ANLENKSTUECK
ZYLINDERSCHRAUBE DIN 912	40 43 263 08	26	4	3 225	91 02 083 08	SL-REDUZIERSTUECK
ZYLINDERSCHRAUBE DIN 912	40 43 263 08	26	4	3 226	91 44 715 08	LI-ZWISCHENSTUECK
ZYLINDERSCHRAUBE DIN 912	40 43 263 08	26	4	3 227	91 44 716 08	LI-ZWISCHENSTUECK
ZYLINDERSCHRAUBE DIN 912	40 43 263 08	26	4	3 231	91 44 902 08	LI-ZWISCHENSTUECK
ZYLINDERSCHRAUBE DIN 912	40 43 263 08	26	4	3 232	91 44 903 08	LI-ZWISCHENSTUECK
ZYLINDERSCHRAUBE DIN 912	40 43 263 08	4	4	3 713	91 44 695 08	D-ANLENKSTUECK
ZYLINDERSCHRAUBE DIN 912	40 43 263 08	4	4	3 715	91 44 697 08	D-ZWISCHENSTUECK
ZYLINDERSCHRAUBE DIN 912	40 42 242 08	40	2	1 400	91 04 483 08	RAUPENTRAEGER LI.
ZYLINDERSCHRAUBE DIN 912	40 42 242 08	39	2	1 410	91 04 487 08	RAUPENTRAEGER RE.
ZYLINDERSCHRAUBE DIN 912	40 42 025 08	17	8	1 711	91 01 239 08	ZENTRALSCHMIERUNG RAUP
ZYLINDERSCHRAUBE DIN 912	40 42 025 08	7	10	2 711	91 44 604 08	ZENTRALSCHMIERANLAGE O
ZYLINDERSCHRAUBE DIN 912	40 42 025 08	4	2	3 745 007	92 99 170 08	ZUSATZAUSR.F.SCHWEBEBA
ZYLINDERSCHRAUBE DIN 912	40 43 612 08	56	4	5 113 086	51 13 086 08	PROPORTIONALVENTIL
ZYLINDERSCHRAUBE DIN 912	40 43 612 08	10	4	5 713 626	57 13 626 08	VORSTEUERVENTIL
ZYLINDERSCHRAUBE DIN 912	40 43 028 08	45	16	1 970	91 00 931 08	HYDR.RAUPE 4 MOT.VORB.K-
ZYLINDERSCHRAUBE DIN 912	40 43 028 08	53	20	2 970	91 09 142 08	HYDRAULIK
ZYLINDERSCHRAUBE DIN 912	51 07 466 08	15	8	5 113 086	51 13 086 08	PROPORTIONALVENTIL
ZYLINDERSCHRAUBE DIN 912	40 43 601 08	4	4	2 975 115	91 07 779 08	ZUSATZHYDRAULIK MONTAGE
ZYLINDERSCHRAUBE DIN 912	40 43 601 08	5	8	3 978	91 00 760 08	HYDR.SCHWEBEBALLAST
ZYLINDERSCHRAUBE DIN 912	40 42 050 08	120	12	2 391 001	96 19 013 08	DIESELMOTOR VORM.
ZYLINDERSCHRAUBE DIN 912	40 43 062 08	24	2	9 882 943	98 82 943	KRAFTSTOFFLEITUNGEN
ZYLINDERSCHRAUBE DIN 912	40 43 062 08	14	2	9 887 180	98 87 180	ATL-ANBAU
ZYLINDERSCHRAUBE DIN 912	40 43 062 08	14	2	9 887 181	98 87 181	ATL-ANBAU
ZYLINDERSCHRAUBE ISO 12	40 01 030 01	65	3	2 520	91 44 758 08	KABINE VERGLAST
ZYLINDERSCHRAUBE ISO 47	49 01 269	8	5	9 277 009	92 77 009	AGGREGATETRAEGER
ZYLINDERSCHRAUBE ISO 476	40 43 122	18	4	2 810 012	96 20 478 08	KRANFUEHRERKABINE VORM
ZYLINDERSCHRAUBE ISO 47	46 00 182	42	6	3 745	91 07 886 08	SCHWEBEBALLAST
ZYLINDERSCHRAUBE ISO 47	40 42 014	430	58	5 000 645	50 00 645 08	VERTEILERGETRIEBE
ZYLINDERSCHRAUBE ISO 476	40 43 000	4	3	9 073 723	90 73 723	NEBENABTRIEB ANBAU
ZYLINDERSCHRAUBE ISO 47	49 00 537	15	4	2 831	91 44 693 08	KLIMAANLAGE OW
ZYLINDERSCHRAUBE ISO 47	49 00 537	28	8	3 745 001	96 19 998 08	BALLASTPALETTE VORM.
ZYLINDERSCHRAUBE ISO 47	49 00 537	73	4	9 390 078	93 90 078 01	WINKELGETRIEBE
ZYLINDERSCHRAUBE ISO 476	49 00 855	1	3	9 887 333	98 87 333	ANBAUTEILE LUFTPRESSER
ZYLINDERSCHRAUBE ISO 47	46 00 132	546	8	2 970	91 09 142 08	HYDRAULIK
ZYLINDERSCHRAUBE ISO 47	46 00 132	(2)	2	2 970	91 09 142 08	HYDRAULIK
ZYLINDERSCHRAUBE ISO 47	46 00 132	38	16	3 556 004	92 71 575 08	WA-BOCK 2 KOPFSTUECK VO
ZYLINDERSCHRAUBE ISO 476	24 02 063 02	10	6	9 885 052	98 85 052	ANTRIEB FUER EINSPRITZPU
ZYLINDERSCHRAUBE ISO 47	40 42 187	54	8	3 212	91 44 714 08	W-ANLENKSTUECK
ZYLINDERSCHRAUBE ISO 47	49 00 195	87	8	3 212	91 44 714 08	W-ANLENKSTUECK
ZYLINDERSCHRAUBE ISO 47	49 00 195	5	6	9 887 147	98 87 147	VERBINDUNGSLEITUNG ANBA
ZYLINDERSCHRAUBE ISO 476	40 01 622	13	2	9 277 009	92 77 009	AGGREGATETRAEGER
ZYLINDERSCHRAUBE ISO 47	46 00 143	5	1	9 277 934	92 77 934	EINSPRITZDUESE MIT BEFEST
ZYLINDERSCHRAUBE ISO 476	49 00 980	(10)	1	3 592	91 44 721 08	W-RUECKHALTESICHERUNG
ZYLINDERSCHRAUBE ISO 476	49 00 980	4	2	9 272 224	92 72 224	KIPPHEBELBOCK VORM.
ZYLINDERSCHRAUBE ISO 47	10 35 370 5	13	2	X1041267	10 41 267 8	ENDPLATTE
ZYLINDERSCHRAUBE ISO 476	49 80 670	19	6	9 277 009	92 77 009	AGGREGATETRAEGER
ZYLINDERSCHRAUBE ISO 476	40 42 132 01	22	12	5 718 421	57 18 421 08	ANTRIEB
ZYLINDERSCHRAUBE ISO 476	40 42 135	22	12	X1002122	10 02 122 8	ANTRIEB
ZYLINDERSCHRAUBE ISO 47	40 42 032	96	4	2 391 001	96 19 013 08	DIESELMOTOR VORM.
ZYLINDERSCHRAUBE ISO 476	40 43 164	17	18	9 390 078	93 90 078 01	WINKELGETRIEBE
ZYLINDERSCHRAUBE ISO 47	40 43 118 08	10	4	5 715 559	57 15 559 08	PUMPENTRAEGER
ZYLINDERSCHRAUBE ISO 47	40 43 118 08	15	8	5 719 275	57 19 275 08	VERSTELLUNG

Bezeichnung	Artikel	Pos.	Menge	Seite	Baugruppe	Bezeichnung
ZYLINDERSCHRAUBE ISO 47	40 42 118 01	118	8	2 391 001	96 19 013 08	DIESELMOTOR VORM.
ZYLINDERSCHRAUBE ISO 47	40 42 118 01	42	8	3 745 001	96 19 998 08	BALLASTPALETTE VORM.
ZYLINDERSCHRAUBE ISO 47	40 43 120 08	27	4	5 717 789	57 17 789 08	VERSTELLPUMPE
ZYLINDERSCHRAUBE ISO 47	40 43 121 08	10	4	X1029283	10 29 283 8	PUMPENTRAEGER
ZYLINDERSCHRAUBE ISO 47	40 42 035	3	4	2 671 005	92 71 294 08	OELBEHAELTER VORM.
ZYLINDERSCHRAUBE ISO 47	40 42 035	54	16	2 976	91 00 764 08	ZUSATZHYDRAULIK 2 DREH
ZYLINDERSCHRAUBE ISO 47	40 42 036	23	8	5 718 421	57 18 421 08	ANTRIEB
ZYLINDERSCHRAUBE ISO 476	24 01 985 02	105	8	2 391 001	96 19 013 08	DIESELMOTOR VORM.
ZYLINDERSCHRAUBE ISO 47	40 42 153 01	128	12	2 970	91 09 142 08	HYDRAULIK
ZYLINDERSCHRAUBE ISO 47	40 42 153 01	36	8	2 975	91 44 710 08	ZUSATZHYDRAULIK WINDE 1-
ZYLINDERSCHRAUBE ISO 47	40 42 153 01	36	6	2 975 300	91 44 664 08	ZUSATZHYDRAULIK WINDE 5
ZYLINDERSCHRAUBE ISO 47	40 42 153 01	36	6	2 975 400	91 02 034 08	ZUSATZHYDRAULIK WINDE 6
ZYLINDERSCHRAUBE ISO 47	40 42 153 01	36	8	2 975 600	91 44 708 08	ZUSATZHYDRAULIK WINDE 3
ZYLINDERSCHRAUBE ISO 476	40 43 156 08	34	4	2 975 300	91 44 664 08	ZUSATZHYDRAULIK WINDE 5
ZYLINDERSCHRAUBE ISO 476	40 43 156 08	34	4	2 975 400	91 02 034 08	ZUSATZHYDRAULIK WINDE 6
ZYLINDERSCHRAUBE ISO 476	40 43 156 08	34	4	2 975 600	91 44 708 08	ZUSATZHYDRAULIK WINDE 3
ZYLINDERSCHRAUBE ISO 476	40 42 180 01	3	3	3 204 001	92 71 720 08	STANGE VORM.
ZYLINDERSCHRAUBE ISO 476	40 42 180 01	3	4	3 204 005	92 11 284 08	STANGE VORM.
ZYLINDERSCHRAUBE ISO 476	40 42 180 01	3	3	3 204 006	92 72 310 08	STANGE VORM.
ZYLINDERSCHRAUBE ISO 476	40 42 180 01	12	1	3 211 003	92 10 670 08	STANGEN KPL.
ZYLINDERSCHRAUBE ISO 476	40 42 180 01	4	2	3 211 004	92 10 721 08	STANGEN VORM.
ZYLINDERSCHRAUBE ISO 476	40 42 180 01	4	2	3 211 005	92 10 720 08	STANGEN VORM.
ZYLINDERSCHRAUBE ISO 476	40 42 180 01	3	5	3 214 003	92 22 023 08	STANGE KPL.
ZYLINDERSCHRAUBE ISO 476	40 42 180 01	3	5	3 223 002	92 71 484 08	STANGE VORM.
ZYLINDERSCHRAUBE ISO 476	40 42 180 01	3	4	3 229 001	92 71 619 08	STANGE VORM.
ZYLINDERSCHRAUBE ISO 476	40 42 180 01	3	4	3 714 011	92 71 147 08	SA-STANGE
ZYLINDERSCHRAUBE ISO 476	40 42 180 01	3	4	3 714 012	92 71 454 08	STANGE KPL.
ZYLINDERSCHRAUBE ISO 476	40 42 180 01	3	5	3 715 002	92 71 487 08	STANGE VORM.
ZYLINDERSCHRAUBE ISO 476	40 42 180 01	3	4	3 745 006	92 17 632 08	STANGE VORM.
ZYLINDERSCHRAUBE ISO 476	40 42 180 01	3	2	3 809 001	92 10 992 08	STANGE VORM.
ZYLINDERSCHRAUBE ISO 476	40 42 180 01	3	4	3 809 101	92 10 813 08	STANGE VORM.
ZYLINDERSCHRAUBE ISO 476	40 42 180 01	3	2	3 820 101	92 11 022 08	STANGE VORM.
ZYLINDERSCHRAUBE ISO 476	40 42 180 01	3	2	3 950 003	92 18 594 08	STANGE VORM.
ZYLINDERSCHRAUBE ISO 47	40 42 169 01	440	12	5 000 645	50 00 645 08	VERTEILERGETRIEBE
ZYLINDERSCHRAUBE ISO 47	40 42 169 01	24	36	5 718 424	57 18 424 08	SEILTROMMEL
ZYLINDERSCHRAUBE ISO 47	46 00 017	73	4	2 970	91 09 142 08	HYDRAULIK
ZYLINDERSCHRAUBE ISO 47	46 00 017	9	12	3 745 004	96 19 999 08	FUEHRUNG VORM.
ZYLINDERSCHRAUBE ISO 47	46 00 017	20	8	5 718 421	57 18 421 08	ANTRIEB
ZYLINDERSCHRAUBE ISO 476	40 02 187	36	12	9 390 078	93 90 078 01	WINKELGETRIEBE
ZYLINDERSCHRAUBE ISO 47	46 00 237	4	8	2 350	91 03 766 08	DREHWERK
ZYLINDERSCHRAUBE ISO 47	46 00 237	20	8	X1002122	10 02 122 6	ANTRIEB
ZYLINDERSCHRAUBE ISO 47	46 00 237	20	8	X1002122	10 02 122 8	ANTRIEB
ZYLINDERSCHRAUBE ISO 47	40 42 177 01	5	12	3 745 004	96 19 999 08	FUEHRUNG VORM.
ZYLINDERSCHRAUBE ISO 476	40 42 227 01	37	1	9 385 763	93 85 763 01	PLANETENGETRIEBE
ZYLINDERSCHRAUBE ISO 476	40 42 237 01	38	3	9 385 763	93 85 763 01	PLANETENGETRIEBE
ZYLINDERSCHRAUBE ISO 476	40 43 249 08	18	2	3 212	91 44 714 08	W-ANLENKSTUECK
ZYLINDERSCHRAUBE ISO 476	40 43 261 08	51	4	3 556 003	92 71 234 08	WA-BOCK 2 ANLENKSTUECK
ZYLINDERSCHRAUBE ISO 476	40 43 241 01	6	4	1 740	91 44 576 08	ZENTRALBALLAST
ZYLINDERSCHRAUBE ISO 47	40 43 245 08	29	2	3 204	91 44 702 08	W-MONTAGEEINHEIT
ZYLINDERSCHRAUBE ISO 476	40 42 002 08	40	2	2 932 161	96 20 409 08	AUFBAUTEILE MONTAGETAFE
ZYLINDERSCHRAUBE ISO 476	49 01 205	11	3	3 930 054	92 68 038 08	ELEKTRIK WINDWARNUNG T
ZYLINDERSCHRAUBE ISO 476	46 00 338	15	2	5 113 005	51 13 005 08	STEUERBLOCK
ZYLINDERSCHRAUBE ISO 476	46 35 142	24	10	2 502	91 01 353 08	STEUERSTAND
ZYLINDERSCHRAUBE ISO 476	40 42 026 01	62	8	2 970	91 09 142 08	HYDRAULIK
ZYLINDERSCHRAUBE ISO 476	40 42 029 01	95	4	9 390 078	93 90 078 01	WINKELGETRIEBE
ZYLINDERSCHRAUBE ISO 47	49 80 031	24	4	X1041267	10 41 267 7	HANDBETAETIGUNG
ZYLINDERSCHRAUBE ISO 47	10 66 372 5	2	4	5 114 651	51 14 651 08	WEGEVENTIL
ZYLINDERSCHRAUBE ISO 47	40 02 601	23	4	5 113 086	51 13 086 08	PROPORTIONALVENTIL
ZYLINDERSCHRAUBE ISO 476	46 00 049	61	4	3 214	91 02 084 08	S-KOPFSTUECK
ZYLINDERSCHRAUBE ISO 476	46 00 049	106	4	5 718 420	57 18 420 08	FLANSCH

Bezeichnung	Artikel	Pos.	Menge	Seite	Baugruppe	Bezeichnung
ZYLINDERSCHRAUBE ISO 476	46 00 049	422	3	5 718 420	57 18 420 08	FLANSCH
ZYLINDERSCHRAUBE ISO 476	46 00 048	7	6	5 102 306	51 02 306 08	HYDROMOTOR
ZYLINDERSCHRAUBE ISO 476	40 42 002	22	2	2 978 300	91 01 515 08	ZUSATZHYDR.MONTAGEEINR
ZYLINDERSCHRAUBE ISO 476	40 42 002	99	12	3 211	91 02 064 08	S-ANLENKSTUECK
ZYLINDERSCHRAUBE ISO 476	40 42 003	20	6	2 978 300	91 01 515 08	ZUSATZHYDR.MONTAGEEINR
ZYLINDERSCHRAUBE ISO 47	49 01 159	3	4	5 715 164	57 15 164 08	STEUERVENTIL
ZYLINDERSCHRAUBE ISO 476	40 42 106	21	2	2 978 100	91 44 621 08	ZUSATZHYDR.D-RUECKHALT
ZYLINDERSCHRAUBE ISO 476	40 42 107	22	2	2 978 100	91 44 621 08	ZUSATZHYDR.D-RUECKHALT
ZYLINDERSCHRAUBE ISO 476	40 42 107	24	40	2 978 300	91 01 515 08	ZUSATZHYDR.MONTAGEEINR
ZYLINDERSCHRAUBE ISO 476	40 42 107	48	6	3 712	91 44 694 08	MASTNASE L-KOPF
ZYLINDERSCHRAUBE ISO 476	46 00 384	64	8	3 214	91 02 084 08	S-KOPFSTUECK
ZYLINDERSCHRAUBE ISO 476	40 42 109	98	10	2 391 001	96 19 013 08	DIESELMOTOR VORM.
ZYLINDERSCHRAUBE ISO 476	40 42 109	166	2	3 930 508	92 10 481 08	ENDSCHALTER BUS
ZYLINDERSCHRAUBE ISO 476	40 42 109	166	2	3 930 612	92 08 651 08	ENDSCHALTER BUS
ZYLINDERSCHRAUBE ISO 476	40 42 109	166	2	3 930 613	92 08 656 08	ENDSCHALTER BUS
ZYLINDERSCHRAUBE ISO 476	40 42 109	166	2	9 208 050	92 08 050 08	ENDSCHALTER BUS
ZYLINDERSCHRAUBE ISO 476	40 42 109	166	2	9 208 055	92 08 055 08	ENDSCHALTER BUS
ZYLINDERSCHRAUBE ISO 476	46 00 091	58	2	2 932 164	92 18 042 08	SCHWENKRAHMEN
ZYLINDERSCHRAUBE ISO 476	40 42 053 08	97	12	2 391 001	96 19 013 08	DIESELMOTOR VORM.
ZYLINDERSCHRAUBE ISO 47	40 42 082 01	107	1	3 211	91 02 064 08	S-ANLENKSTUECK
ZYLINDERSCHRAUBE ISO 476	46 00 051	7	8	9 385 763	93 85 763 01	PLANETENGETRIEBE
ZYLINDERSCHRAUBE ISO 476	46 00 079	26	2	2 502	91 01 353 08	STEUERSTAND
ZYLINDERSCHRAUBE ISO 476	46 00 079	31	4	9 390 078	93 90 078 01	WINKELGETRIEBE
ZYLINDERSCHRAUBE ISO 476	46 00 175	5	4	9 278 724	92 78 724 23	OELKUEHLER
ZYLINDERSCHRAUBE ISO 476	46 00 175	3	3	9 883 385	98 83 385	KURBELGEHAEUSEENTLUEFT
ZYLINDERSCHRAUBE ISO 476	46 00 175	14	2	9 886 858	98 86 858	SCHMIEROELPUMPE
ZYLINDERSCHRAUBE ISO 476	46 00 175	5	4	9 888 282	98 88 282	OELKUEHLER
ZYLINDERSCHRAUBE ISO 47	46 00 791	10	4	X1029285	10 29 285 4	PUMPENTRAEGER
ZYLINDERSCHRAUBE ISO 476	49 01 162	17	2	5 114 975	51 14 975 08	DRUCKMINDERVENTIL
ZYLINDERSCHRAUBE ISO 476	40 01 620	17	2	5 104 385	51 04 385 08	DRUCKMINDERVENTIL
ZYLINDERSCHRAUBE ISO 476	46 00 178	15	4	5 719 276	57 19 276 08	STEUERTEIL
ZYLINDERSCHRAUBE ISO 476	46 00 178	13	3	9 885 052	98 85 052	ANTRIEB FUER EINSPRITZPU
ZYLINDERSCHRAUBE ISO 47	46 00 335	6	6	9 073 722	90 73 722	NEBENABTRIEB VORM.
ZYLINDERSCHRAUBE ISO 476	40 42 044 05	15	4	X1002369	10 02 369 1	STEUERTEIL
ZYLINDERSCHRAUBE ISO 476	46 00 578	5	1	3 790 007	92 27 487 08	BOLZENZIEHZYLINDER KPL.
ZYLINDERSCHRAUBE ISO 476	46 00 578	5	1	3 790 008	92 27 488 08	BOLZENZIEHZYLINDER KPL.
ZYLINDERSCHRAUBE ISO 476	46 00 578	7	3	9 279 847	92 79 847	ZYLINDERKOPF
ZYLINDERSCHRAUBE ISO 476	46 00 578	7	3	9 279 849	92 79 849	ZYLINDERKOPF
ZYLINDERSCHRAUBE ISO 476	46 00 179	16	1	X1041267	10 41 267 8	ENDPLATTE
ZYLINDERSCHRAUBE ISO 476	10 41 302 8	10	1	5 718 420	57 18 420 08	FLANSCH
ZYLINDERSCHRAUBE M16X1,	92 67 031	4	10	9 274 835	92 74 835	SCHWUNGRAD ANBAU
ZYLINDERSTIFT DIN 6325 10	43 07 068 08	11	1	9 885 052	98 85 052	ANTRIEB FUER EINSPRITZPU
ZYLINDERSTIFT DIN 7 10M6X	43 06 089 08	10	1	9 886 783	98 86 783	KURBELWELLE VORM.
ZYLINDERSTIFT ISO 2338 3M	57 01 132 08	5	1	5 102 306	51 02 306 08	HYDROMOTOR
ZYLINDERSTIFT ISO 8734 8m	49 80 853	5	2	9 884 647	98 84 647	NOCKENWELLE
ZYLINDERSTIFT ISO 8734 8m	49 80 853	3	1	X1011597	10 11 597 9	ZAHNRAD VORM.